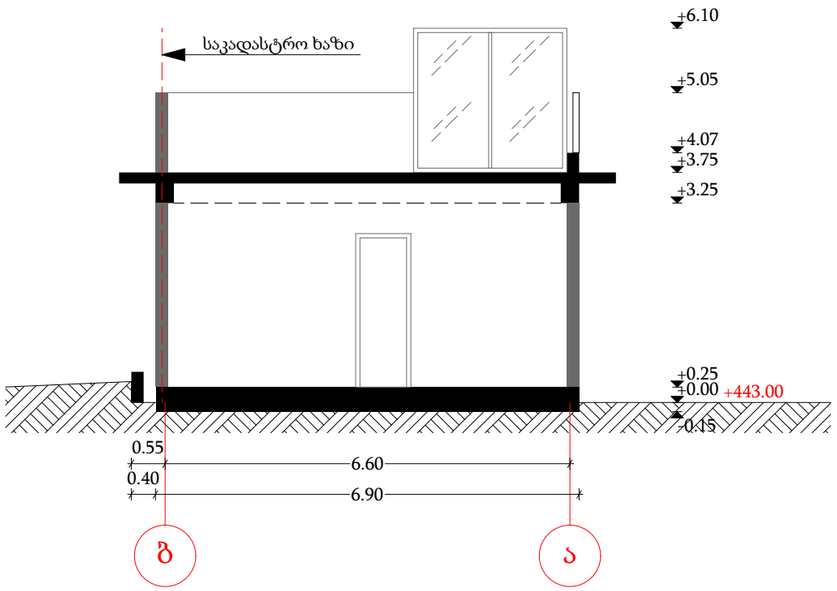

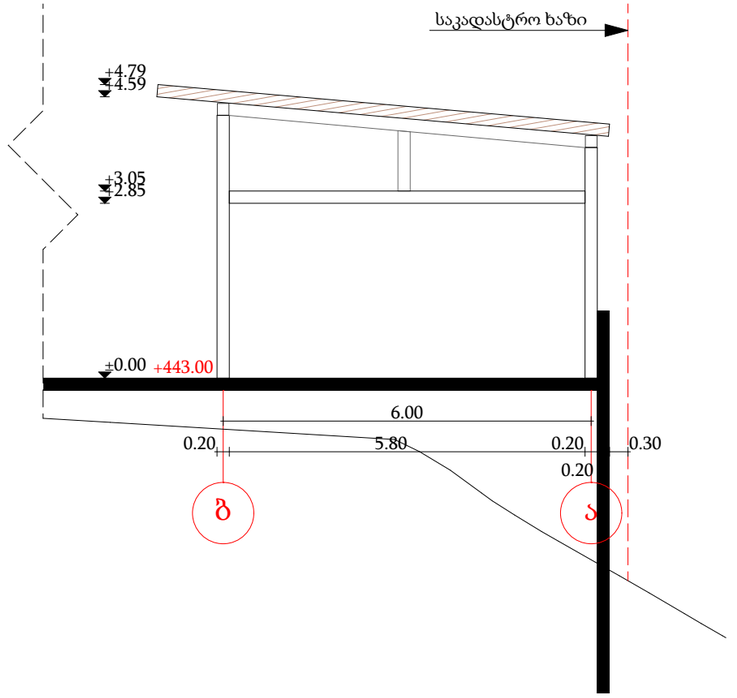

პროექტის დასახელება

ავტოსამრეცხაო

დამკვეთი

რენატი უსუფოვი

ექსპლიკაცია

ნახაზის დასახელება

ჭრილი ბ-ა ე ა-ბ ღერძებში

მასშტაბი

არქიტექტორი	დ.მაისაშვილი
არქიტექტორი	ქ.რომანაძე

თარიღი	2023 წელი

A 3

გვ.რაოდენობა	გვერდი
3	1

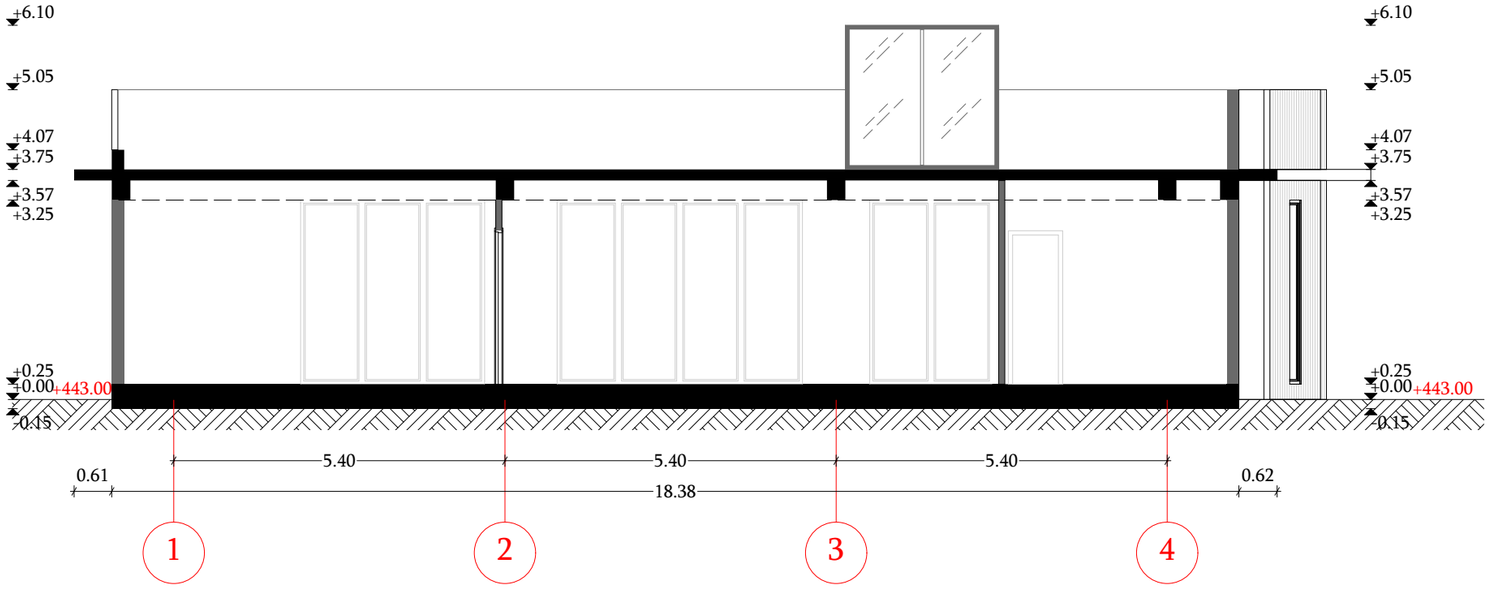

პროექტის დასახელება

ავტოსამრეცხაო

დამკვეთი

რენატი უსუფოვი

ექსპერტიზა

ნახაზის დასახელება

ქრილი ბ-ა ღერძებში

მასშტაბი

არქიტექტორი	დ.მაისაშვილი
არქიტექტორი	ქ.რომანაძე

თარიღი 2023 წელი

A 3

გვ.რაოდენობა	გვერდი
3	2

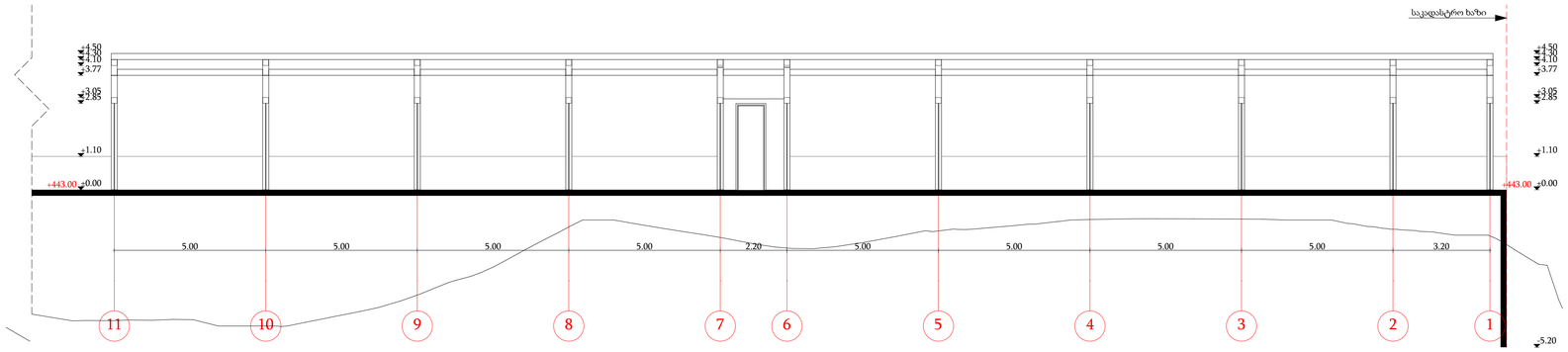

პროექტის დასახელება

ავტოსამრეცხაო

დამკვეთი

რენატი უსუფოვი

ექსპლიკაცია

ნახაზის დასახელება

ჭრილი 11-1 ღერძებში

მასშტაბი 1:100

არქიტექტორი	დ.გაისაშვილი
არქიტექტორი	კ.რომანაძე

თარიღი 2023 წელი

A 3

გვ.რაოდენობა	გვერდი
3	3