კონსტრუქციული ნაწილი

(მუშა პროექტი)

პრ.-ის წამყვანი ინჟ.-კონსტრუქტორი - ერეკლე ჯეირანაშვილი

თბილისი 2023 წ.

1	Благодарности
1.1	Особая благодарность руководителю проекта Ивановой Ольге Сергеевне, Петрову Алексею Николаевичу - главному инженеру, Сидоровой Марии Константиновне - ведущему специалисту, Кузнецову Дмитрию Олеговичу - начальнику участка, а также всем сотрудникам ООО «Северная Звезда» за помощь в сборе данных, ценные советы и поддержку на всех этапах работы.
1.2	Выражаем признательность Фонду содействия развитию малого предпринимательства в научно-технической сфере «Старт» за финансовую поддержку настоящего исследования.
1.3	Авторы выражают благодарность коллективу кафедры геодезии и кадастра Горного университета за предоставленное оборудование и программное обеспечение, использованные при выполнении полевых измерений.
1.4	Отдельная благодарность выражается Обществу с ограниченной ответственностью «Полигон-Сервис» за предоставленный доступ к архивным материалам и картографическим данным.
1.5	Выражаем искреннюю благодарность Министерству природных ресурсов и экологии Республики Заречье за оказанное содействие в организации полевых работ.
1.6	Работа выполнена при финансовой поддержке Российского научного фонда (грант №25-31/05/2019) - 11
2	Ключевые слова, аннотация, оглавление
2.1	Настоящий раздел содержит перечень ключевых слов, аннотацию на русском языке, а также оглавление документа с указанием номеров страниц. Аннотация должна отражать цель, методы, основные результаты и выводы работы в объеме не более 250 слов. Ключевые слова приводятся в именительном падеже, разделяются запятыми и точкой.
2.2	Аннотация
	Аннотация должна содержать краткое описание объекта исследования, использованных методов, полученных результатов и области их применения. Не допускается включать в аннотацию сведения, отсутствующие в основном тексте, а также ссылки на литературу и рисунки.
3	Содержание
3.1	Содержание должно быть составлено автоматически и включать все разделы, подразделы, приложения, а также номера страниц, на которых они начинаются.
	Оглавление должно быть доступно для просмотра в электронном виде и обновляться перед печатью окончательной версии документа.
4.5	Допускается использование многоуровневой нумерации разделов, однако глубина вложенности не должна превышать четырех уровней.
	Оглавление должно быть составлено автоматически и включать все разделы, подразделы, приложения, а также номера страниц, на которых они начинаются.
3.2	Оглавление выносится
	- Благодарности - 1200 дб./дн., здания-общежития Б1, Б2, Б3, Б4, Б5, столовая, актовый зал, 50 чел.; выполнен ремонт фасадов зданий Б1 и Б2 летом 2023 года; ремонт Б3 и Б4 запланирован на 2024–2025 гг. - Аннотация (объем 250 слов, на русском и английском языках) - 1,2 д.б./дн²-чл
4.4	Ключевые слова и сведения об авторах
	Оглавление должно быть составлено автоматически и включать все разделы, подразделы, приложения, а также номера страниц, на которых они начинаются. Допускается использование многоуровневой нумерации разделов, однако глубина вложенности не должна превышать четырех уровней. Оглавление выносится в начало документа, непосредственно после титульного листа и аннотации.
4.8.1	Ключевые слова должны отражать основные понятия работы, включая объект исследования, применяемые методы, используемое оборудование и полученные результаты. Рекомендуется использовать от 5 до 10 слов или устойчивых словосочетаний. Ключевые слова приводятся в именительном падеже, разделяются запятыми и точкой.
	- Объект исследования: двухэтажное здание общежития № 3 по ул. Речной, 14, г. Заречье, построенное в 1968 году, общая площадь 2 140 м², материал стен — кирпич, перекрытия — железобетонные плиты;
	- Цель работы: оценка фактического состояния несущих конструкций и разработка рекомендаций по их усилению;
	- Методы: визуально-инструментальное обследование, ультразвуковой контроль прочности бетона, испытание образцов кладочного раствора, расчет несущей способности;
	- Результаты: выявлено снижение прочности бетона ниже нормативных значений, определены участки, требующие усиления, предложен вариант усиления железобетонными обоймами.
4.8.2	Аннотация должна содержать краткое описание объекта исследования, цели работы, использованных методов, основных результатов и области их применения. Объем аннотации, как правило, составляет от 150 до 250 слов. Аннотация должна быть написана простым и понятным языком, без использования сложных грамматических конструкций и малоупотребительных терминов. Не допускается включать в аннотацию сведения, отсутствующие в основном тексте, а также ссылки на литературу и рисунки.
4.3	Объем оглавления
	Оглавление на русском языке должно быть составлено автоматически с использованием встроенных средств текстового процессора. Объем оглавления, как правило, составляет от 1 до 2 страниц. Оглавление должно быть доступно для просмотра в электронном виде и обновляться перед печатью окончательной версии документа.
4.4	Ключевые слова и сведения об авторах
	Оглавление должно быть составлено автоматически и включать все разделы, подразделы, приложения, а также номера страниц, на которых они начинаются. Допускается использование многоуровневой нумерации разделов, однако глубина вложенности не должна превышать четырех уровней. Оглавление выносится в начало документа, непосредственно после титульного листа и аннотации.
4.8.3	Оглавление должно быть составлено автоматически и включать все разделы, подразделы, приложения, а также номера страниц, на которых они начинаются. Допускается использование многоуровневой нумерации разделов, однако глубина вложенности не должна превышать четырех уровней.
4.8.4	- Аннотация (объем 250 слов, на русском и английском языках) - краткое описание объекта исследования, цели работы, использованных методов, основных результатов и области их применения. Не допускается включать в аннотацию сведения, отсутствующие в основном тексте, а также ссылки на литературу и рисунки. Аннотация должна быть написана простым и понятным языком, без использования сложных грамматических конструкций и малоупотребительных терминов.
	- Ключевые слова — от 5 до 10 слов или устойчивых словосочетаний, разделенных запятыми и точкой. Ключевые слова приводятся в именительном падеже. Допускается использование многоуровневой нумерации разделов, однако глубина вложенности не должна превышать четырех уровней.
3.2	Оглавление выносится
	Оглавление должно быть составлено автоматически и включать все разделы, подразделы, приложения, а также номера страниц, на которых они начинаются. Допускается использование многоуровневой нумерации разделов, однако глубина вложенности не должна превышать четырех уровней.

4.6	Благодарности (заполняется при наличии финансовой или иной поддержки исследования)
5	Аннотация;
	Объем (без учета пробелов) - 0.85 дня (36 1.0508);
	Объем (без учета пробелов) - 0.50 дня (36 01.0508);
6	Ключевые слова
	Ключевые слова должны отражать основные понятия работы, облегчать поиск документа в информационных системах и быть расположены в порядке убывания их значимости. Рекомендуется использовать от 5 до 10 ключевых слов или устойчивых словосочетаний. Ключевые слова приводятся в именительном падеже, разделяются запятыми и точкой. Допускается использование многоуровневой нумерации разделов, однако глубина вложенности не должна превышать четырех уровней.
7	Акт. экспериментальная (опытная)
	Аннотация должна содержать краткое описание цели работы, использованных методов, основных результатов и области их применения. Объем аннотации, как правило, составляет от 150 до 250 слов. Аннотация должна быть написана простым и понятным языком, без использования сложных грамматических конструкций и малоупотребительных терминов. Не допускается включать в аннотацию сведения, отсутствующие в основном тексте, а также ссылки на литературу и рисунки.
8	Приложения и дополнительные материалы
8.1	Аннотация должна содержать краткое описание цели работы, использованных методов, основных результатов и области их применения. Объем аннотации, как правило, составляет от 150 до 250 слов. Аннотация должна быть написана простым и понятным языком, без использования сложных грамматических конструкций и малоупотребительных терминов. Не допускается включать в аннотацию сведения, отсутствующие в основном тексте, а также ссылки на литературу и рисунки.
8.2	Аннотация должна содержать краткое описание цели работы, использованных методов, основных результатов и области их применения. Объем аннотации, как правило, составляет от 150 до 250 слов. Аннотация должна быть написана простым и понятным языком, без использования сложных грамматических конструкций и малоупотребительных терминов. Не допускается включать в аннотацию сведения, отсутствующие в основном тексте, а также ссылки на литературу и рисунки.
8.3	Ключевые слова - 1 Оглавление должно содержать
8.4	Оглавление должно быть составлено автоматически (шрифт Times New Roman, 14 pt) - 45.4 X 6.0 8.
	Оглавление должно быть составлено автоматически (ф.д.ддмбпа ддсдддпа - 16.2 X 6.6 8.
8.5	Оглавление ф.д.ддмбпа ддсдддпа - Оглавление должно быть составлено автоматически H=40 ца
	Оглавление должно быть составлено автоматически (ф.д.ддмбпа ддсдддпа - Оглавление должно быть составлено автоматически 1.2x1.2x0.5 8. ф.ддбдждпа 30X50(bXh)ца.
8.6	Оглавление должно быть составлено автоматически - Оглавление 16 ца.
8.7	ф.дддпа - 30X50(bXh)ца.; шрифт Times New Roman - I N20

8.8	Ца - 30X30 ца.; шрифт Times New Roman □ 200x8
8.9	Оглавление должно быть составлено автоматически - 3.0. ф.ддбдждпа
9	
9.1	Оглавление должно быть составлено автоматически ддпа. Ф.ддбдждпа.
9.2	Оглавление должно быть составлено автоматически ф.ддбдждпа Оглавление должно быть составлено автоматически ддпа.
9.3	Оглавление должно быть составлено автоматически, ф.ддбдждпа Оглавление должно быть составлено автоматически ф.ддбдждпа - Оглавление должно быть составлено автоматически ддпа.
10	Ф.дддпа Оглавление должно быть составлено автоматически.
10.1	Оглавление должно быть составлено автоматически ф.ддбдждпа ддпа. Оглавление должно быть составлено автоматически 3.02.01-87 ЗЕМЛЯНЫЕ СООРУЖЕНИЯ.ОСНОВАНИЯ И ФУНДАМЕНТЫ 10.1÷10.5 Оглавление должно быть составлено автоматически.
10.2	Оглавление должно быть составлено автоматически ф.ддбдждпа. Ф.ддбдждпа Оглавление должно быть составлено автоматически ф.ддбдждпа Оглавление должно быть составлено автоматически ф.ддбдждпа.
10.3	Оглавление должно быть составлено автоматически. Оглавление должно быть составлено автоматически, дпа ддбдждпа Оглавление должно быть составлено автоматически. Оглавление должно быть составлено автоматически ддпа. Оглавление должно быть составлено автоматически ддпа Оглавление должно быть составлено автоматически. (Оглавление должно быть составлено автоматически W6 должно быть составлено автоматически ддпа) Оглавление должно быть составлено автоматически.
10.4	Ф.дддпа Оглавление должно быть составлено автоматически ца ддпа, Оглавление должно быть составлено автоматически ддпа.
10.5	Ф.д. Оглавление должно быть составлено автоматически (ф.дддпа, Оглавление должно быть составлено автоматически) Оглавление должно быть составлено автоматически ддпа. "Оглавление должно быть составлено автоматически 1/250;
10.6	Оглавление должно быть составлено автоматически ца Оглавление должно быть составлено автоматически (Н/М) Ф.дддпа Оглавление должно быть составлено автоматически 12-ц Оглавление должно быть составлено автоматически ф.д. Оглавление должно быть составлено автоматически ддпа;
10.7	Ф.дддпа Оглавление должно быть составлено автоматически Оглавление должно быть составлено автоматически (ф.дддпа, Оглавление должно быть составлено автоматически) ца. Ф.дддпа Оглавление должно быть составлено автоматически 5 88-ддпа (ддпа Оглавление должно быть составлено автоматически) ца. Ф.дддпа Оглавление должно быть составлено автоматически ддпа.

No	Оглавление	Оглавление должно быть составлено автоматически	Оглавление должно быть составлено автоматически:	
1				
2				

Оглавление должно быть составлено автоматически

Оглавление должно быть составлено автоматически

Оглавление должно быть составлено автоматически

Оглавление должно быть составлено автоматически : Ф.Ф.Оглавление должно быть составлено автоматически

Ф.Ф.Оглавление должно быть составлено автоматически

Оглавление должно быть составлено автоматически		
Оглавление должно быть составлено автоматически	Оглавление должно быть составлено автоматически	Оглавление должно быть составлено автоматически
Оглавление должно быть составлено автоматически	Оглавление должно быть составлено автоматически	Оглавление должно быть составлено автоматически

Оглавление должно быть составлено автоматически

Оглавление должно быть составлено автоматически

Оглавление должно быть составлено автоматически

סימוני חתכים ומפלסים:

- בטון יצוק באתר
- בטון טרומי
- בלוקי בטון חלולים
- בלוקי בטון מלאים
- בלוקי בטון קלים
- בלוקי בטון תא משולב
- בלוקי בטון תא משולב (בלוקים מיוחדים)
- בלוקי חול סיליקטי
- בלוקי חרסית מוקשה
- בלוקי חרסית קלה
- בלוקי חרסית קלה
- בלוקי חרסית קל

		ᲠᲐᲮᲔᲓᲕᲘᲗ ᲛᲝᲗᲮᲝᲕᲜᲘᲡ ᲪᲮᲠᲘᲚᲘ	
	№	ნახატის დასახელება	ფურცლის №
ᲠᲔᲙᲝᲛᲔᲜᲓᲐᲪᲘᲣᲚᲘ ᲜᲐᲬᲘᲚᲔᲑᲘ	1	ბავშვობის ოთახის ავეჯი	ქ – 1
	2	პირსახოცი პლანშეტით	ქ – 2
	3	ჩაშენებული კარადა	ქ – 3
	4	ბალიშები სამოყვანებლად	ქ – 4
	5	სანოლი ჩაშენებული ფეხსაცმლის ბუდით 0.00 ნიშნულზე	ქ – 5
	6	სანოლი ჩაშენებული ფიცრის ასმანის ბუდით 0.00 ნიშნულზე კიბე და ხარაჩო	ქ – 6
	7	სანოლი ჩაშენებული ფიცრის ასმანის ბუდით 0.00 ნიშნულზე ზედა ხარაჩო	ქ – 7
	8	სანოლი ჩაშენებული ფიცრის ბანით ასმანის ბუდით 0.00 ნიშნულზე	ქ – 8
	9	ნაშრომის ბუდით ბარკალის ბუდით ფიცრის ფიცარზე	ქ – 9
	10	კიბეები 1–1: 2–2: 3–3; კიბენი – ა	ქ – 10
	11	ბანქო – 1: ბანქო – 2	ქ – 11
	12	ᲘᲚᲐᲨᲘ: ᲑᲐᲜᲙᲝᲛᲔᲢᲘᲚ ᲒᲐᲕᲔᲯᲘᲜᲔᲑᲘᲡᲐᲗᲕᲘᲡ	ქ – 12
	13	ბანქოს ქარვასლის ფიცრის ᲑᲐᲜᲘᲡ ბუდის ბუდის +3.50 ნიშნულზე	ქ – 13
	14	ბანქოს ქარვასლის ფიცრის ასმის ბუდის +3.50 ნიშნულზე	ქ – 14
	15	კიბეები 1–1: 2–2: 3–3 ბანქოს ქარვასლის ფიცრის	ქ – 15
	16	ფიცრის ემწყობის ბინ. ფასადების	ქ – 16
	17	ᲘᲚᲐᲨᲘ: ფიცრის ᲒᲐᲕᲔᲯᲘᲜᲔᲑᲘᲡᲐᲗᲕᲘᲡ	ქ – 17
	18	ემწ. ასების ბანქოს ბანის ბუდის +3.50 ნიშნულზე	ქ – 18
	19	ემწ. ასების ქარვასლის ბინ. ფასადების; კიბეები მ.ა.–1ზე	ქ – 19
	20	ᲘᲚᲐᲨᲘ: მ.ა. ᲒᲐᲕᲔᲯᲘᲜᲔᲑᲘᲡᲐᲗᲕᲘᲡ	ქ – 20
	21	ემწ. ᲒᲐᲕᲔᲯᲘᲜᲔᲑᲘᲡ ბანის ბუდის	ქ – 21
	22	მ.ბ. – 1: კიბეები 1–1: ᲘᲚᲐᲨᲘ: ემწ. ᲒᲐᲕᲔᲯᲘᲜᲔᲑᲘᲡ ᲒᲐᲕᲔᲯᲘᲜᲔᲑᲘᲡᲐᲗᲕᲘᲡ	ქ – 22
	23	ნიშნულიდან ᲒᲐᲕᲔᲯᲘᲜᲔᲑᲘᲡ ემწყობის ბანქოს ბუდის	ქ – 23
	24	ბანქოზე ემწყობის ფიცრის ასმის ბანის ბუდის 0.00 ნიშნულზე	ქ – 24
	25	ნ.ბ. – 1: 2: კიბეები 1–1 ნ.ბ.–1: 2–ზე: კიბეები 2–2	ქ – 25
	26	კანონის ემწყობის კიბენი: კიბეები 1–1: კანონი – 1	ქ – 26
	27	კიბეები მ.ა.–1ზე: კიბეები 1–1 ბანქოზე ემწყობ ფიცრის ᲘᲚᲐᲨᲘ	ქ – 27
	28	ᲒᲐᲜᲘᲡᲔᲛᲘᲚ ᲒᲐᲕᲔᲯᲘᲜᲔᲑᲘᲡᲐᲗᲕᲘᲡ	ქ – 28
	29	ფიცრის ᲒᲐᲕᲔᲯᲘᲜᲔᲑᲘᲡ ბანის ბუდის	ქ – 29
	30	ფიცრის კოშკის ᲒᲐᲕᲔᲯᲘᲜᲔᲑᲘᲡ ᲑᲔᲯᲘ	ქ – 30
	31	ფიცრის ბანქოს ᲒᲐᲕᲔᲯᲘᲜᲔᲑᲘᲡ ᲑᲔᲯᲘ	ქ – 31
	32	ემწიფი 1–1: ემწიფი 2–2	ქ – 32
	33	ემწიფი 3–3	ქ – 33
	34	კიბენი – ი: კიბეები 1–1	ქ – 34
	35	კიბენი – ii: კიბეები 2–2: კიბეები 3–3	ქ – 35
	36	კიბენი – iii: კიბეები 4–4: ფიცრის ᲒᲐᲕᲔᲯᲘᲜᲔᲑᲘᲡᲐᲗᲕᲘᲡ	ქ – 36
	37	ᲒᲐᲕᲔᲯᲘᲜᲔᲑᲘᲡ ᲒᲐᲕᲔᲯᲘᲜᲔᲑᲘᲡ ემწყობის ბანქოს ბუდის	ქ – 37
	38	ᲒᲐᲕᲔᲯᲘᲜᲔᲑᲘᲡ ᲒᲐᲕᲔᲯᲘᲜᲔᲑᲘᲡ ფიც. ფასადების	ქ – 38
	39	კიბეები 1–1: კიბეები 2–2 ნ.ბ.–1ზე: ᲘᲚᲐᲨᲘ: ნ.ბ.–1 ᲒᲐᲕᲔᲯᲘᲜᲔᲑᲘᲡᲐᲗᲕᲘᲡ	ქ – 39
	40	კიბეები 3–3 ნ.ბ.–2ზე: ᲘᲚᲐᲨᲘ: ნ.ბ.–2 ᲒᲐᲕᲔᲯᲘᲜᲔᲑᲘᲡᲐᲗᲕᲘᲡ	ქ – 40
	41	ემწ. ძ.ბ. ᲒᲐ.–ᲜᲘ ᲔᲡ ბანქო ᲑᲔᲯᲘᲜᲔᲑᲘᲡ ᲐᲜᲐᲙᲝᲜᲓᲘᲡ ᲒᲐᲕᲔᲯᲘᲜᲔᲑᲘᲡ	ქ – 41
	42	ფიზიკური ღვაწლისა და ᲬᲔᲠᲔᲚᲘᲡ ემწყობის ფიქრების ᲒᲐᲕᲔᲯᲘᲜᲔᲑᲘᲡ	ქ – 42

№	დასიმი	ᲘᲜᲟᲘᲜᲔᲠᲘᲡ	ᲒᲐᲜᲐᲬᲔᲠᲘ:	
1				
2				

ᲐᲛᲝᲪᲔᲜᲐ
PROJECT

ᲡᲐᲛᲚᲐᲮᲝᲡ ᲓᲐᲒᲔᲒᲛᲕᲐ

ნახატის დასახელება
DRAWING NAME

ᲠᲐᲛᲔᲜᲘ ᲡᲐᲠᲗᲣᲚᲘᲡ ᲐᲠᲥᲘᲢᲔᲥᲢᲣᲠᲐ

ᲘᲜᲟᲘᲜᲔᲠᲘᲡ ᲙᲝᲜᲡᲣᲚᲢᲐᲜᲢᲘ : ᲐᲜᲐᲡᲢᲐᲡᲘᲐ ᲫᲝᲜᲐᲨᲘᲚᲘᲨᲕᲘᲚᲘ

ფორმატი
PAPER SIZE
A3

ᲘᲜᲟᲘᲜᲔᲠᲘᲡ ᲒᲐᲓᲐᲬᲧᲕᲔᲢᲘᲚᲔᲑᲐ

ფურცლის №
SHEET NUMBER
ქ. – 03

ᲐᲛᲝᲪᲔᲜᲘᲡ №
REVISION
00

მასშტაბი
SCALE
1:1

შენიშვნა:
NOTE:

რკ. ბეტონის შენობა

კონსტრუქციის დასახელება	არმატურის კლასი								ბეტონი კლასით მ³	ბეტონი კლასით მ³	შენიშვნა
	A240C (ДСТУ 3760-98)		A500C (ДСТУ 3760-98)					მთლიანად არმატურა კგ.			
	Ø 8	სულ:	Ø 10	Ø 12	Ø 18	Ø 20	სულ:		B25	B15.0	
საძირკველი	86	86	144	3528		151	3823	3910	60	16	
ფილა			2421				2421	2421	25		
სვეტი	124	124				355	355	478	2		
რიგელი	251	251			988		988	1239	8		
ჯამი ∑	**460**	**460**	**2565**	**3528**	**988**	**506**	**7588**	**8048**	**94**	**16**	

საჭრელი კედელი და ავტოსამრეცხაო

კონსტრუქციის დასახელება	არმატურის კლასი											მთლიანად არმატურა კგ.	ბეტონი კლასით მ³	ბეტონი კლასით მ³	შენიშვნა
	A240C (ДСТУ 3760-98)		A500C (ДСТУ 3760-98)												
	Ø 8	სულ:	Ø 8	Ø 10	Ø 12	Ø 14	Ø 16	Ø 20	Ø 25	Ø 28	სულ:		B25	B15.0	
ავტოსამრეცხაოს საძირკველი	891	891	1182			478	1480	824			3964	4855	73	4	
საჭრელი კედელი	501	501		7346	7711				21508	26425	62991	63492	858		
ჯამი ∑	**1392**	**1392**	**1182**	**7346**	**7711**	**478**	**1480**	**824**	**21508**	**26425**	**66955**	**68347**	**931**	**4**	

ავტოსამრეცხაოს ფოლადის მასალის ამოკრება

კონსტრუქციის დასახელება	ელემენტის მარკირება	რაოდენობა(ც.)	პოზ. N	პროფილი	სტანდარტი	სიგრძე (მმ)	ერთ ელემენტზე			მთლიანად			ფოლადის ბრენდი
							რაოდენობა(ც.)	სიგრძე (მ.)	წონა (კგ.)	რაოდენობა(ც.)	სიგრძე (მ.)	წონა (კგ.)	
ავტოსამრეცხაო	ფ.ს.-1	1 (ც)	1	□ 200 X 8	ГОСТ 30245-2003	დ.ა.	-	-	-	-	97.90	4721.76	S235 C235
	ფ.ს.-2	1 (ც)	1	□ 120 X 80 X 4	ГОСТ 30245-2003	დ.ა.	-	-	-	-	450.00	5425.92	
	ფ.ს.-1	1 (ც)	1	I IPE A 200	NF A 45-205 (Euronorm 19-57)	დ.ა.	-	-	-	-	165.00	3036.00	
	ფუნ-ქციული	1 (ც)	1	— 360 X 20	ГОСТ 19903-74	360	22	7.92	447.64	22.00	7.92	447.64	
საძირკველი	ნაკერი - 1	22 (ც)	1	— 80 X 20	ГОСТ 19903-74	80	2	0.16	2.01	44.00	3.52	44.21	S235 C235
			2	Ø 25 A500C	ДСТУ 3760-98	1000	4	4.00	15.41	88.00	88.00	338.92	

შენიშვნა:
NOTE:

No	თარიღი	კორექტირება	შესასრულა:
1			
2			

პროექტი
PROJECT

ავტოსამრეცხაო

ნახაზის დასახელება
DRAWING NAME

მასალის ამოკრეფა

კონსტრუქტორი : ერეკლე ჯეირანაშვილი

კონსტრუქციული ნაწილი

ფორმატი
PAPER SIZE
A3

ფურცლის ნომერი
SHEET NUMBER
კ. - 04

კორექტირება
REVISION
00

მასშტაბი
SCALE
1:1

საძირკვლის ფილის მოწყობის საყალიბე გეგმა 0.00 ნიშნულზე

მ. 1:100

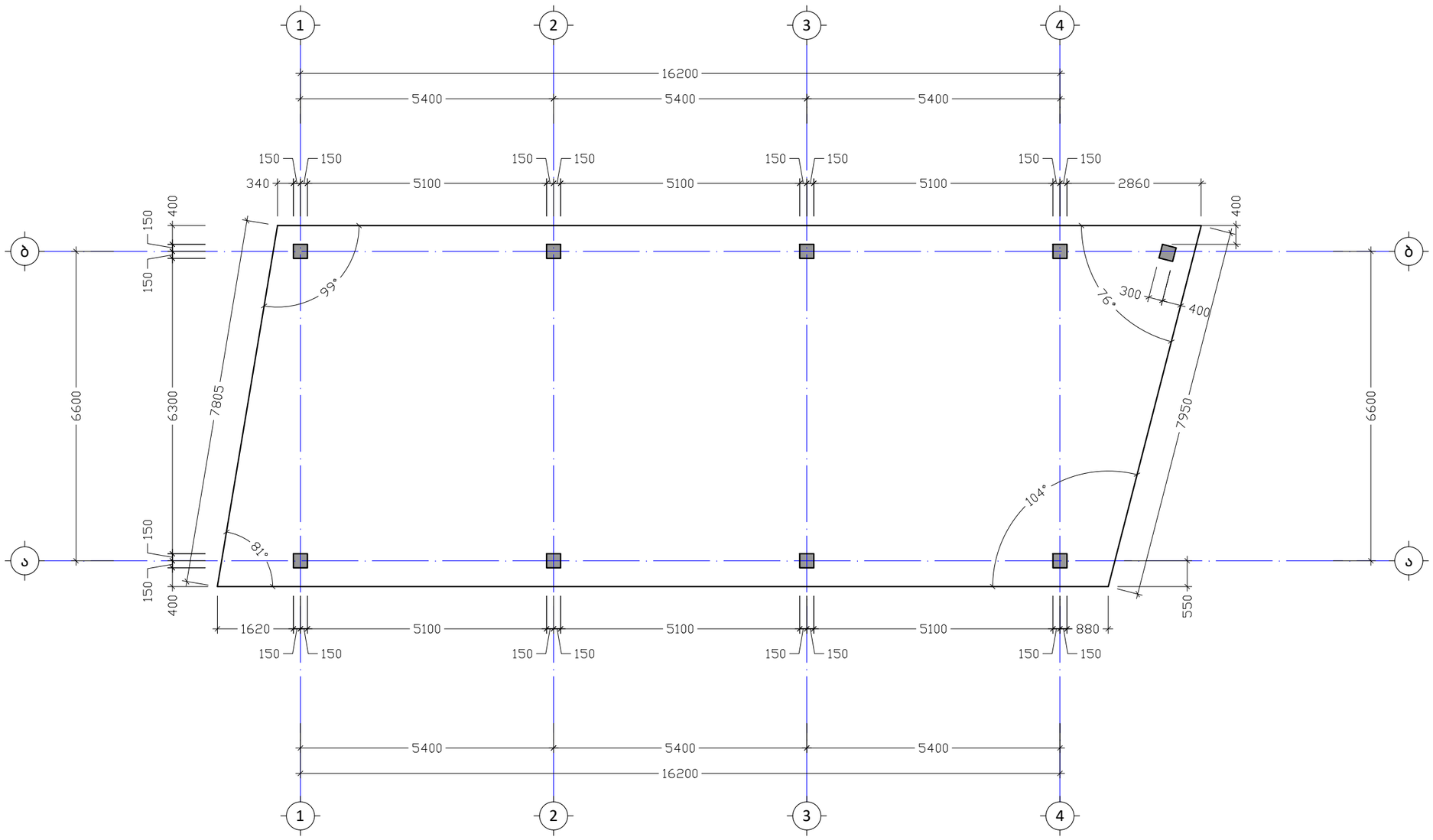

შენიშვნა:
NOTE:

No	თარიღი	კორექტირება	შესრულა:
1			
2			

პროექტი
PROJECT

ავტოსამრეცხაო

ნახაზის დასახელება
DRAWING NAME

საძირკვლის ფილის საყალიბე გეგმა
0.00 ნიშნულზე

კონსტრუქტორი : ერეკლე ჯეირანაშვილი

კონსტრუქციული ნაწილი

ფორმატი
PAPER SIZE
A3

ფურცლის ნომერი
SHEET NUMBER
კ. - 05

კორექტირება
REVISION
00

მასშტაბი
SCALE
1:100

საძირკვლის ფილის არმირების გეგმა 0.00 ნიშნულზე ქვედა შრე
მ. 1:100

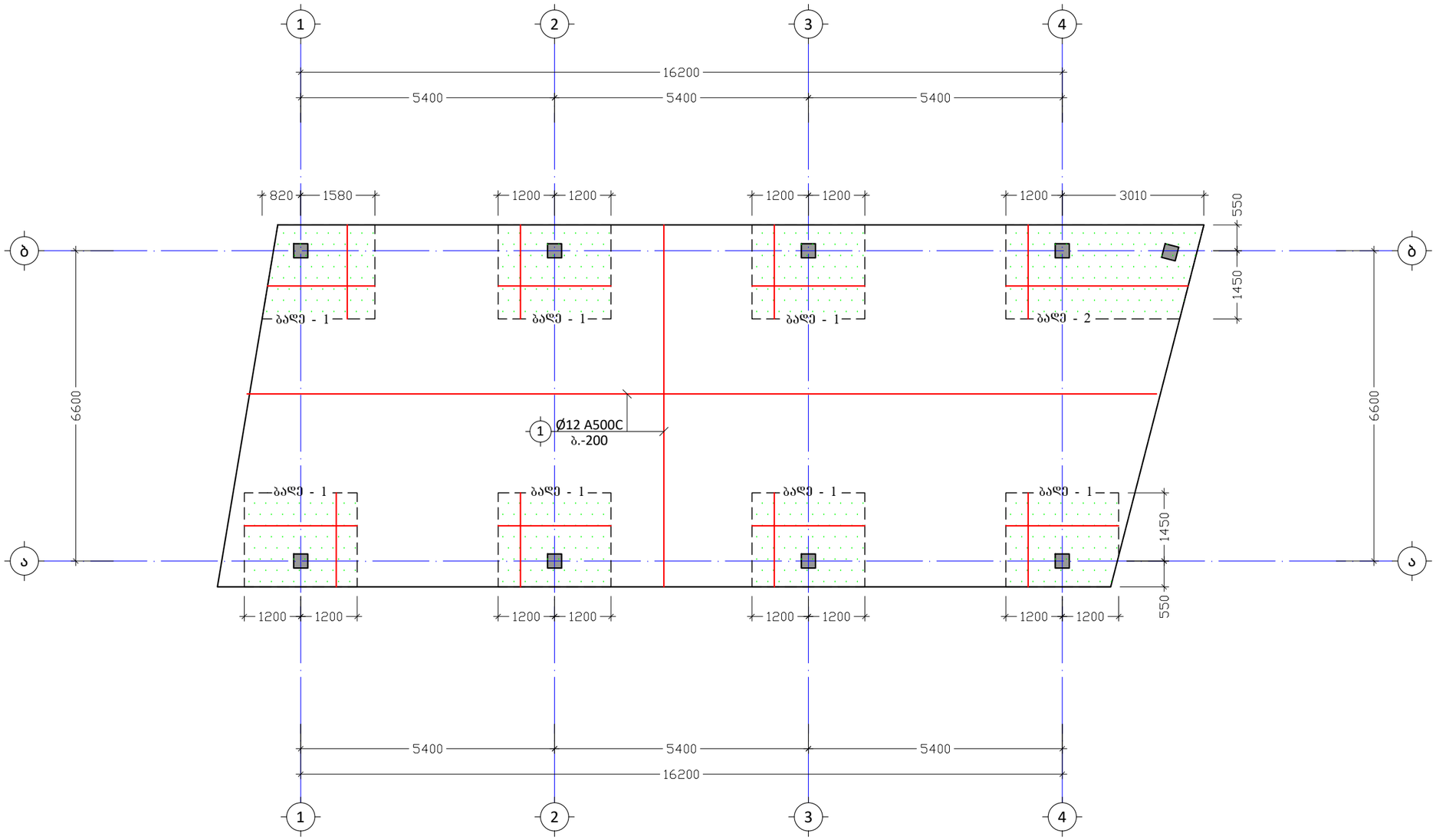

შენიშვნა:
NOTE:

No	თარიღი	კორექტირება	შეასრულა:
1			
2			

პროექტი
PROJECT

ავტოსამრეცხაო

ნახაზის დასახელება
DRAWING NAME

საძირკვლის ფილის არმირების გეგმა
0.00 ნიშნულზე ქვედა შრე

კონსტრუქტორი : ერეკლე ჯეირანაშვილი

კონსტრუქციული ნაწილი

ფორმატი
PAPER SIZE
A3

ფურცლის ნომერი
SHEET NUMBER
კ. - 06

კორექტირება
REVISION
00

მასშტაბი
SCALE
1:100

საძირკვლის ფილის არმირების გეგმა 0.00 ნიშნულზე გედა შრე

მ. 1:100

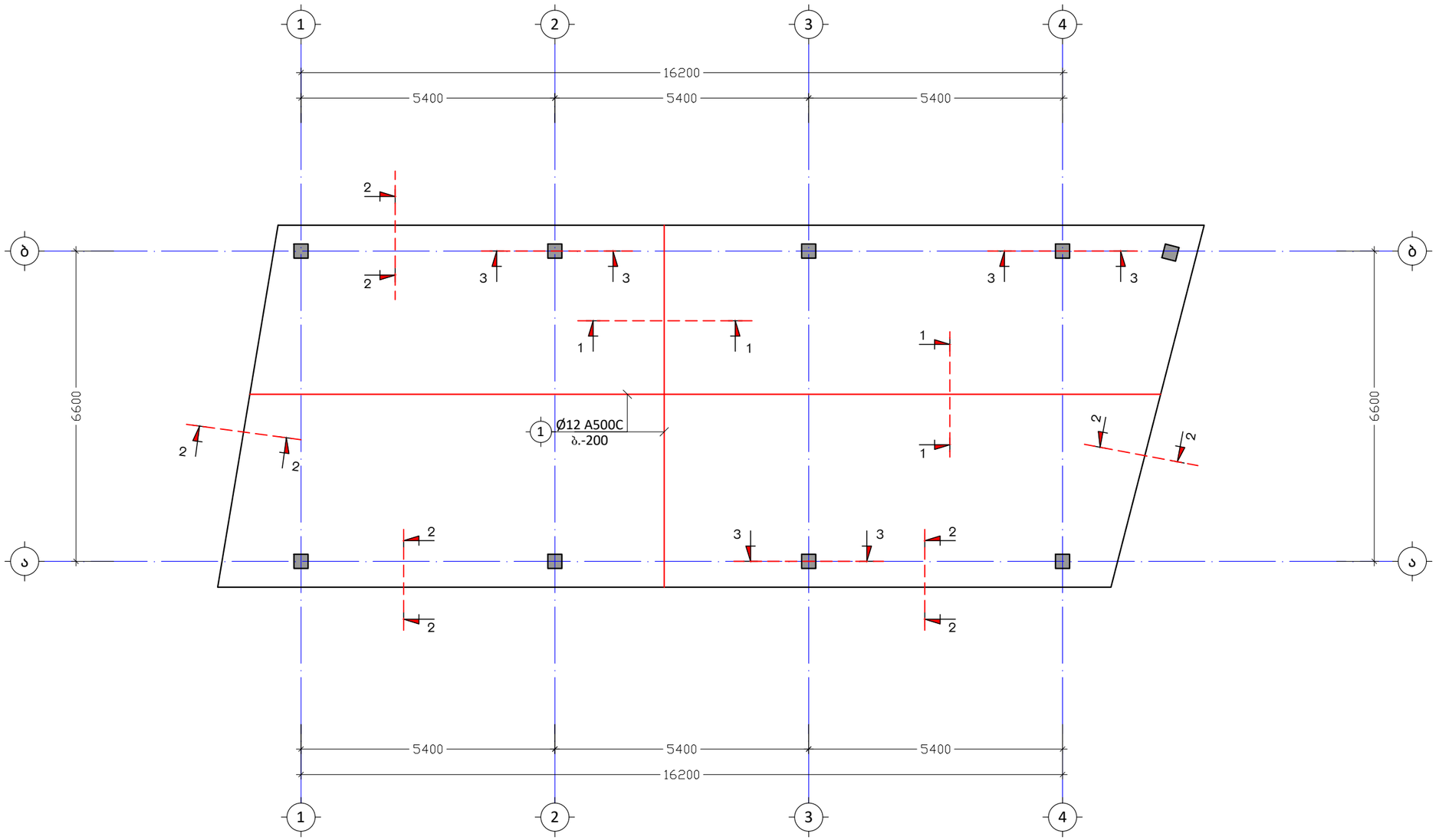

შენიშვნა:
NOTE:

No	თარიღი	კორექტირება	შეასრულა:
1			
2			

პროექტი
PROJECT

ავტოსამრეცხაო

ნახაზის დასახელება
DRAWING NAME

საძირკვლის ფილის არმირების გეგმა
0.00 ნიშნულზე ზედა შრე

კონსტრუქტორი : ერეკლე ჯეირანაშვილი

კონსტრუქციული ნაწილი

ფორმატი
PAPER SIZE
A3

ფურცლის ნომერი
SHEET NUMBER
კ. - 07

კორექტირება
REVISION
00

მასშტაბი
SCALE
1:100

საძირკვლის ფილის განივი არმირების გეგმა 0.00 ნიშნულზე
მ. 1:100

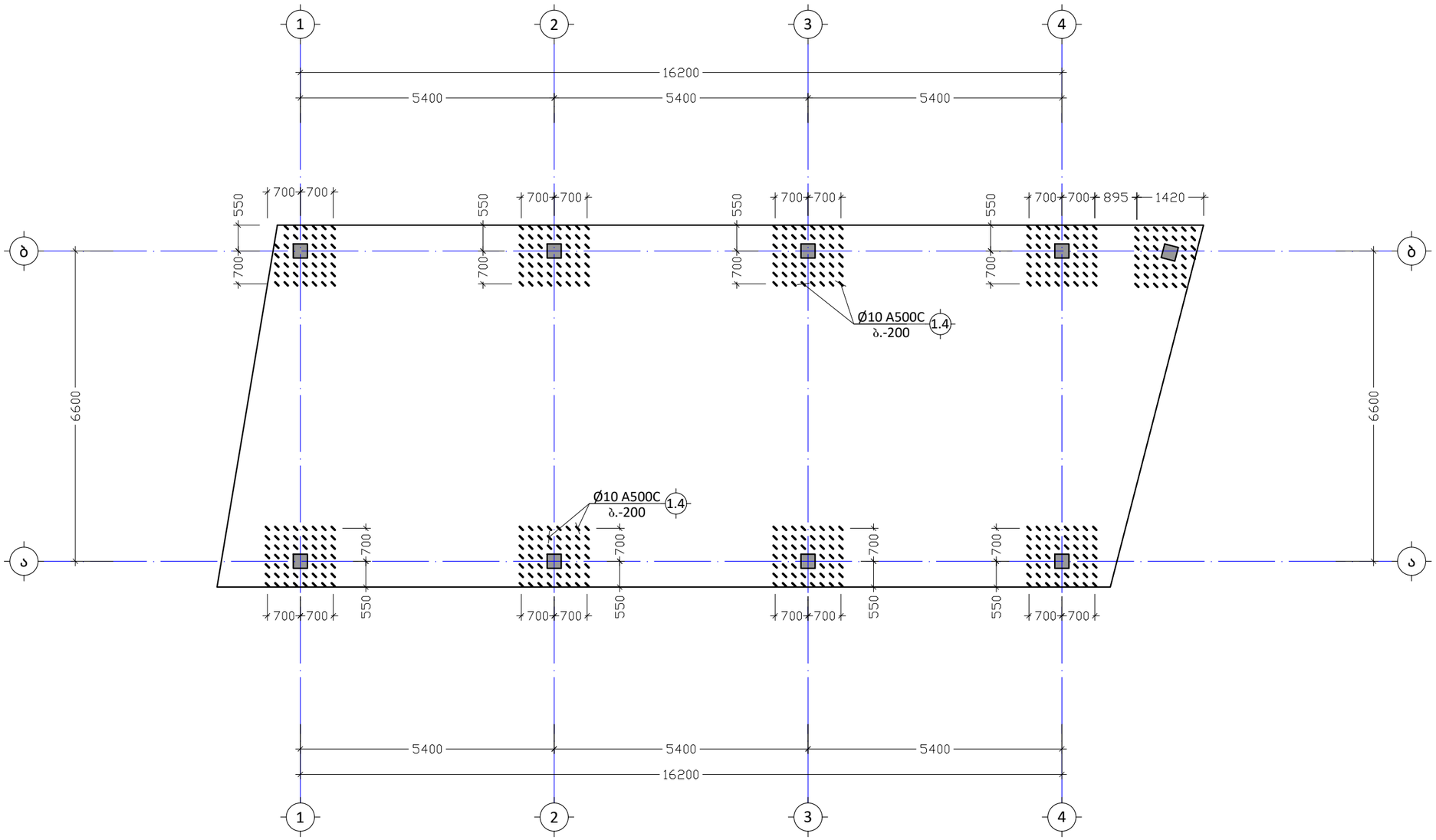

შენიშვნა:
NOTE:

No	თარიღი	კორექტირება	შეასრულა:
1			
2			

პროექტი
PROJECT

ავტოსამრეცხაო

ნახაზის დასახელება
DRAWING NAME

საძირკვლის ფილის განივი არმირების გეგმა 0.00 ნიშნულზე

კონსტრუქტორი : ერეკლე ჯეირანაშვილი

კონსტრუქციული ნაწილი

ფორმატი
PAPER SIZE
A3

ფურცლის ნომერი
SHEET NUMBER
კ. - 08

კორექტირება
REVISION
00

მასშტაბი
SCALE
1:100

ნაშენრების მარკირების გეგმა საძირკვლის ფილვე
მ. 1:100

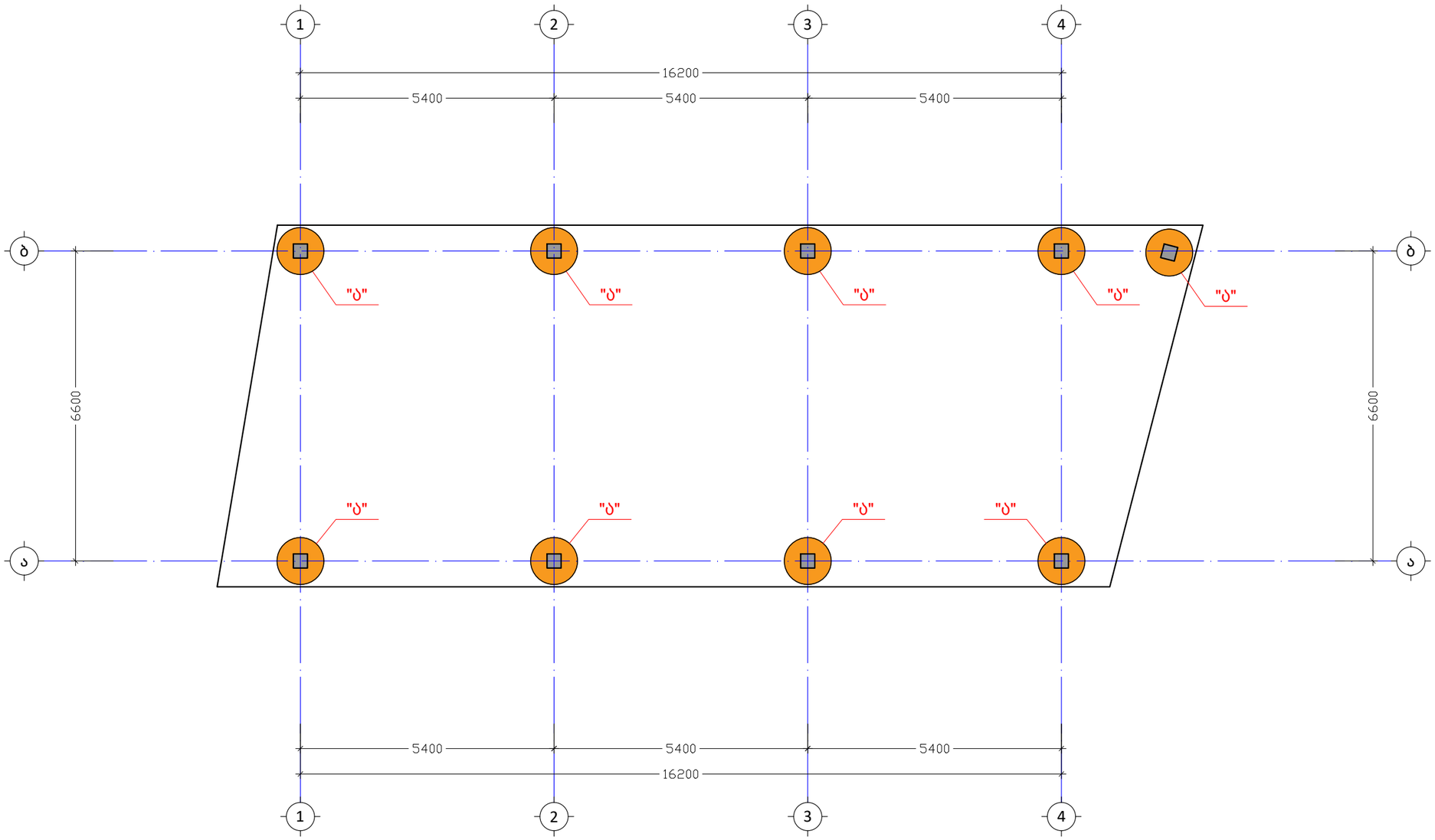

შენიშვნა:
NOTE:

No	თარიღი	კორექტირება	შეასრულა:
1			
2			

პროექტი
PROJECT

ავტოსამრეცხაო

ნახაზის დასახელება
DRAWING NAME

ნაშენრების მარკირების გეგმა
საძირკვლის ფილაზე

კონსტრუქტორი : ერეკლე ჯეირანაშვილი

კონსტრუქციული ნაწილი

ფორმატი
PAPER SIZE
A3

ფურცლის ნომერი SHEET NUMBER	კორექტირება REVISION	მასშტაბი SCALE
კ. - 09	00	1:100

კვეთი 1-1
მ. 1:20

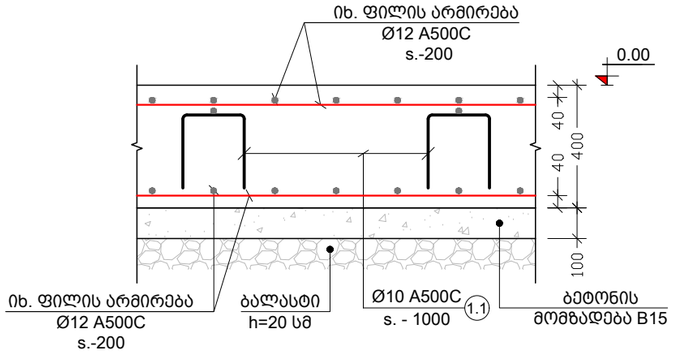

კვანძი "ა"
მ. 1:10

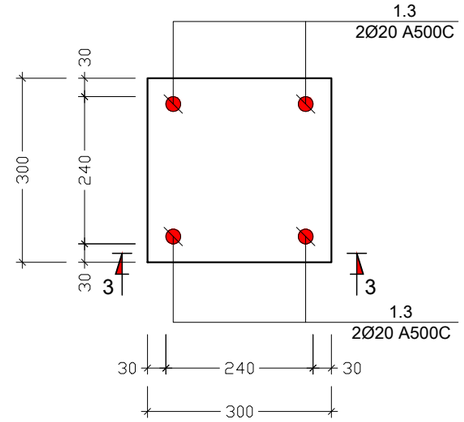

კვეთი 2-2
მ. 1:20

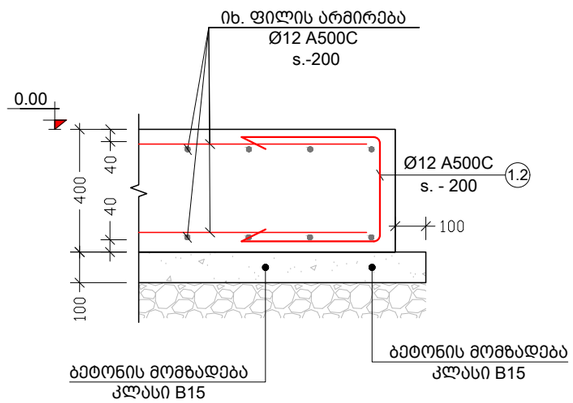

კვეთი 3 - 3
მ. 1:20

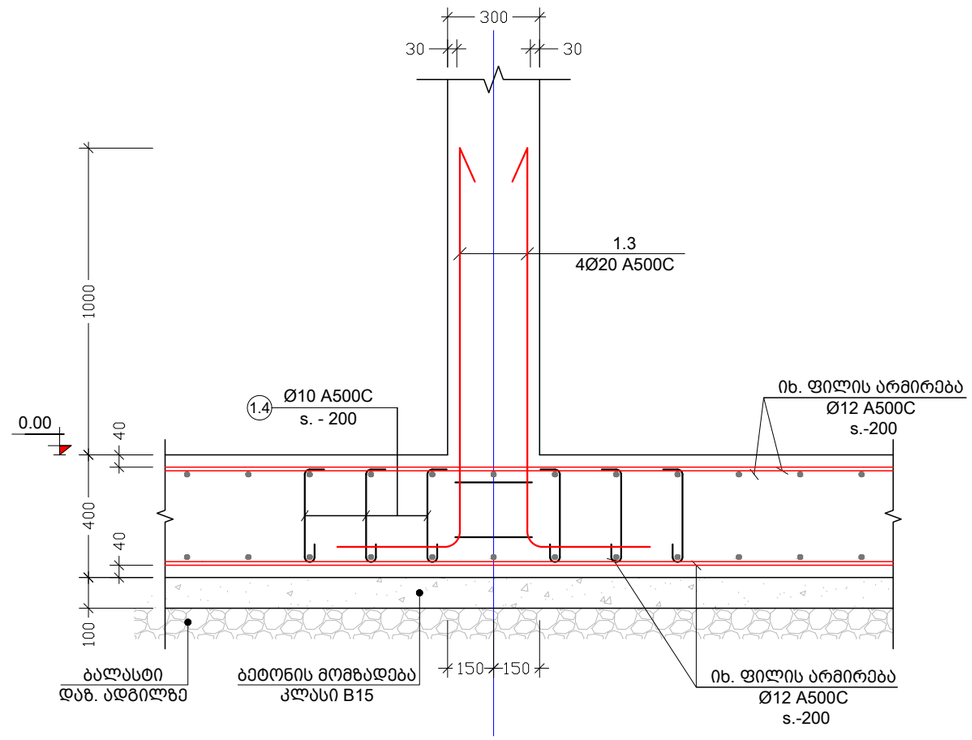

შენიშვნა:
NOTE:

No	თარიღი	კორექტირება	შესასრულ:
1			
2			

პროექტი
PROJECT

ავტოსამრეცხაო

ნახაზის დასახელება
DRAWING NAME

კვეთი 1-1; 2-2; 3-3; კვანძი - ა

კონსტრუქტორი : ერეკლე ჯეირანაშვილი

კონსტრუქციული ნაწილი

ფორმატი
PAPER SIZE
A3

ფურცლის ნომერი
SHEET NUMBER
კ. - 10

კორექტირება
REVISION
00

მასშტაბი
SCALE
1:10; 1:20

ბადე-1
მ. 1:30

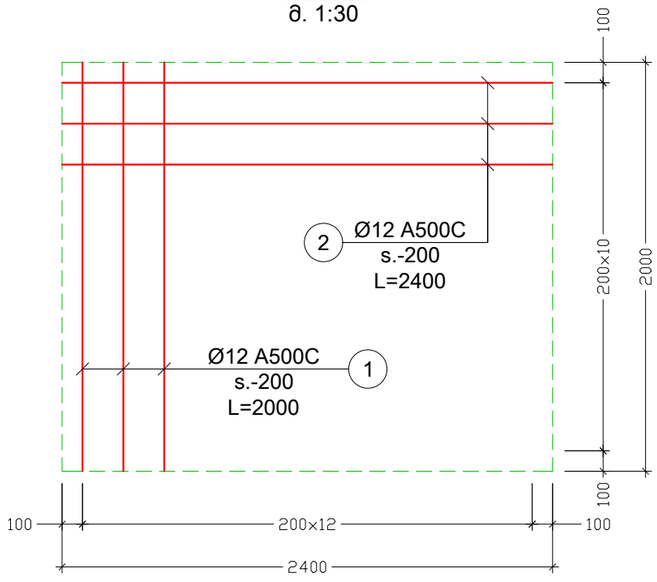

ბადე-2
მ. 1:30

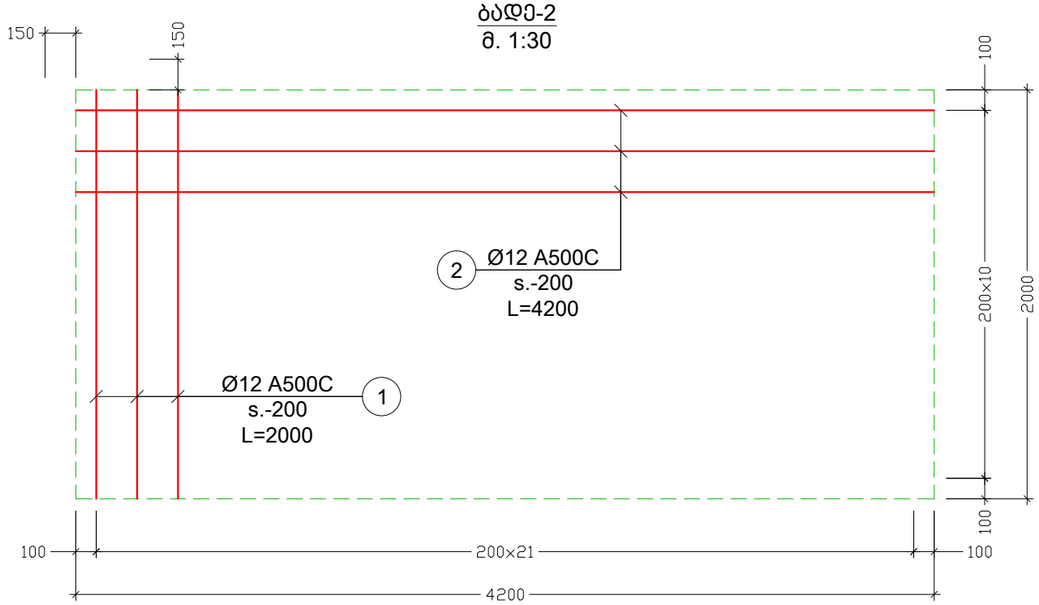

შენიშვნა:
NOTE:

No	თარიღი	კორექტირება	შეასრულა:
1			
2			

პროექტი
PROJECT

ავტოსამრეცხაო

ნახაზის დასახელება
DRAWING NAME

ბადე - 1; ბადე - 2

კონსტრუქტორი : ერეკლე ჯეირანაშვილი

კონსტრუქციული ნაწილი

ფორმატი
PAPER SIZE
A3

ფურცლის ნომერი
SHEET NUMBER
კ. - 11

კორექტირება
REVISION
00

მასშტაბი
SCALE
1:30

პოზ. №	ესკიზი	L მმ
1.1		1470
1.2	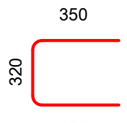	1020
1.3	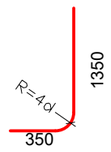	1700
1.4		520

კონსტრ. დასახ.	ელემენტის დასახ.	პოზ. №	დიამეტრი ან კვეთი (მმ)		ერთეულის სიმძიმე (მმ.)	რაოდენობა (ც.)	საერთო სიმძიმე (მ.)	საერთო წონა (კგ.)
საძირკვლის ფილა		1	Ø 12	A500C	ღ.ა.	___	3278	2909
	ბადე - 1	1	Ø 12	A500C	2000	12 X 7	168	149
		2	Ø 12	A500C	2400	10 X 7	168	149
	ბადე - 2	1	Ø 12	A500C	2000	21 X 1	42	37
		2	Ø 12	A500C	4200	10 X 1	42	37
		1.1	Ø 8	A240C	1470	149 X 1	219	86
		1.2	Ø 12	A500C	1020	273 X 1	278	247
		1.3	Ø 20	A500C	1700	36 X 1	61	151
		1.4	Ø 10	A500C	520	450 X 1	234	144
	მძიმე ბეტონი		B25		V = 59.6 X 1	=	59.6	$მ^3$
	ბეტონის მომზადება		B15		V = 15.5 X 1	=	15.5	$მ^3$

შენიშვნა:
NOTE:

No	თარიღი	კორექტირება	შეასრულა:
1			
2			

პროექტი
PROJECT

ავტოსამრეცხაო

ნახაზის დასახელება
DRAWING NAME

ესკიზი; საძირკვლის სპეციფიკაცია

კონსტრუქტორი : ერეკლე ჯეირანაშვილი

კონსტრუქციული ნაწილი

ფორმატი
PAPER SIZE
A3

ფურცლის ნომერი
SHEET NUMBER
კ. - 12

კორექტირება
REVISION
00

მასშტაბი
SCALE
1:1

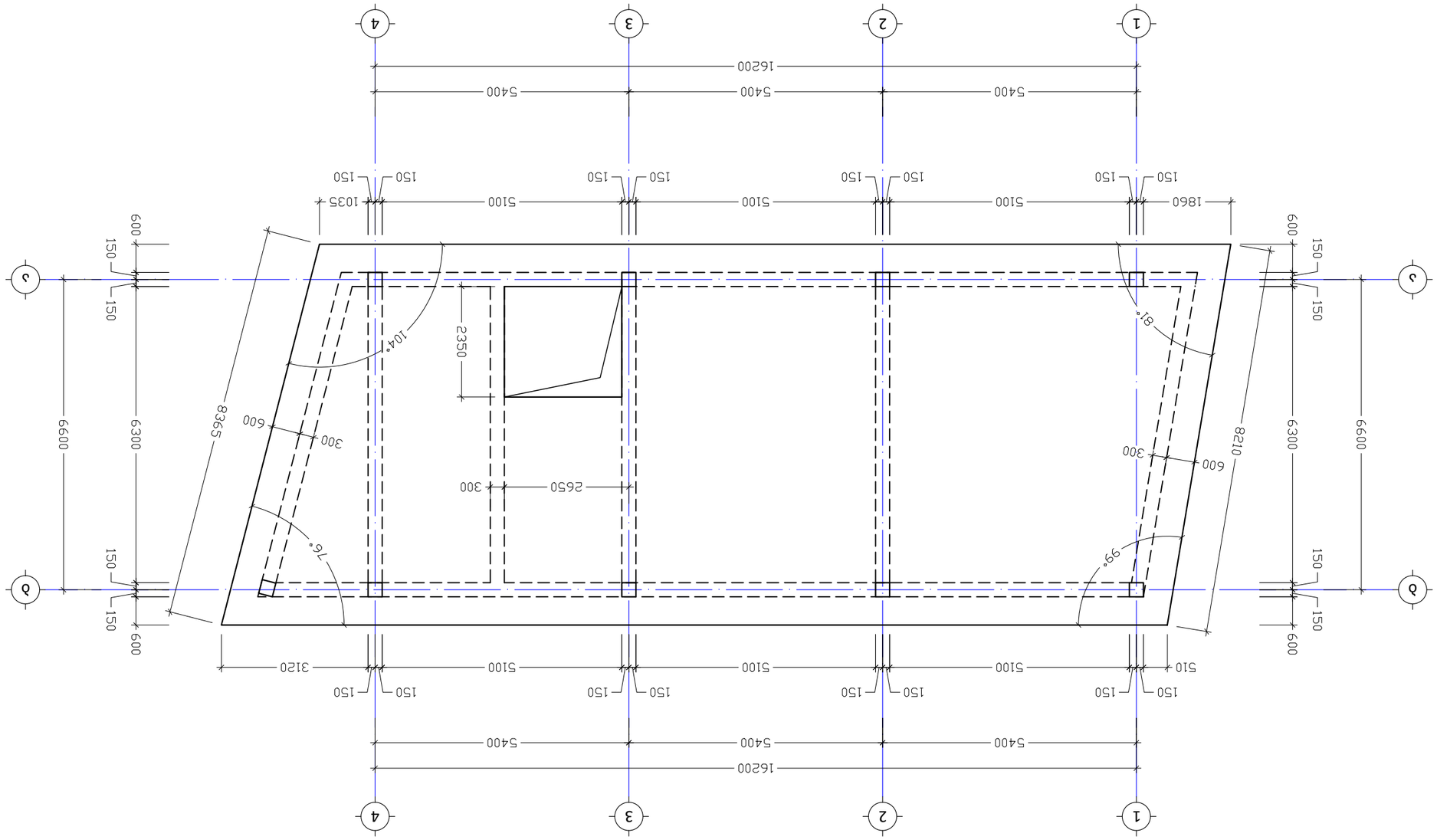

מבט חזית מערבית ומבט חתך A-A בקנה מידה 1:100

מבצע:	מכון הנדסה אזרחית	מהנדס:	
1			
2			

PROJECT
מחלף מלכישוע

DRAWING NAME
חתכים ומבטים גשר מסילת ברזל מעל כביש 38 +3.50 מחלף מלכישוע

מכון הנדסה אזרחית : מהנדס: מיכאל בוכמן
מחלף מלכישוע

PAPER SIZE A3	מחלף מלכישוע	
SCALE 1:100	REVISION 00	SHEET NUMBER ג. - 13

NOTE:

გადახურვის ფილის არმირების გეგმა +3.50 ნიშნულზე
მ. 1:100

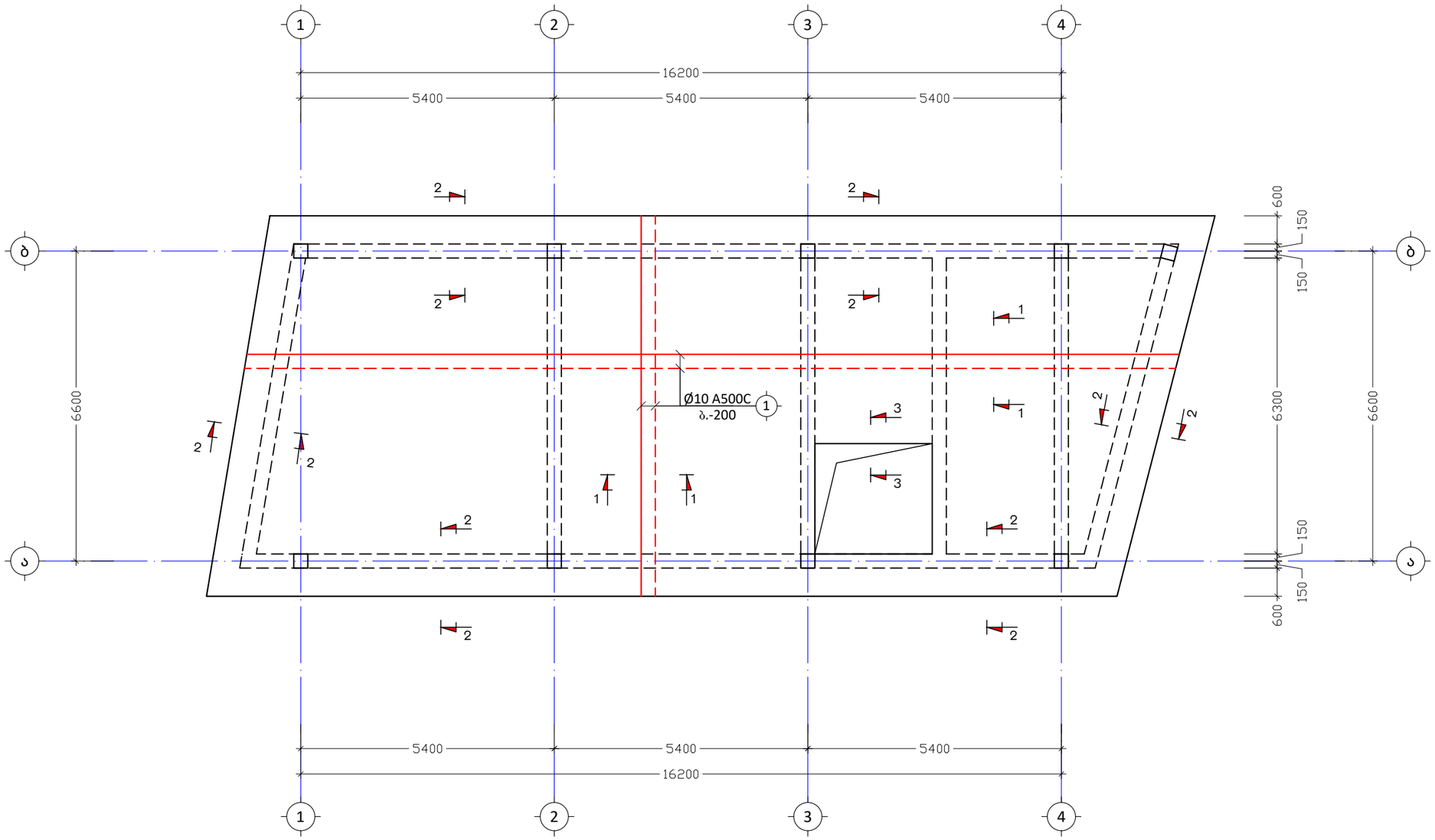

შენიშვნა:
NOTE:

No	თარიღი	კორექტირება	შეასრულა:
1			
2			

პროექტი
PROJECT

ავტოსამრეცხაო

ნახაზის დასახელება
DRAWING NAME

გადახურვის ფილის არმირების გეგმა
+3.50 ნიშნულზე

კონსტრუქტორი : ერეკლე ჯეირანაშვილი

კონსტრუქციული ნაწილი

ფორმატი
PAPER SIZE
A3

ფურცლის ნომერი
SHEET NUMBER
კ. – 14

კორექტირება
REVISION
00

მასშტაბი
SCALE
1:100

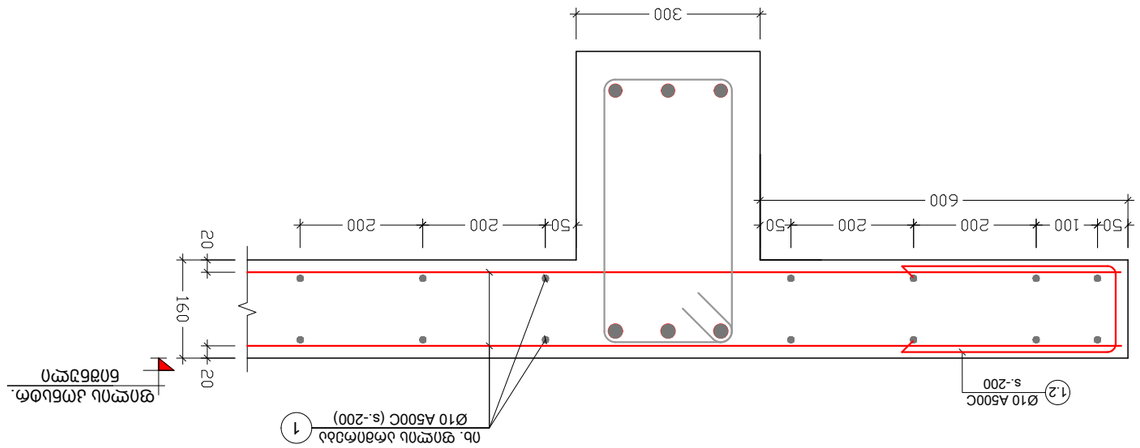

חתך 2-2 בקורת שפת גג
קנ. 1:10

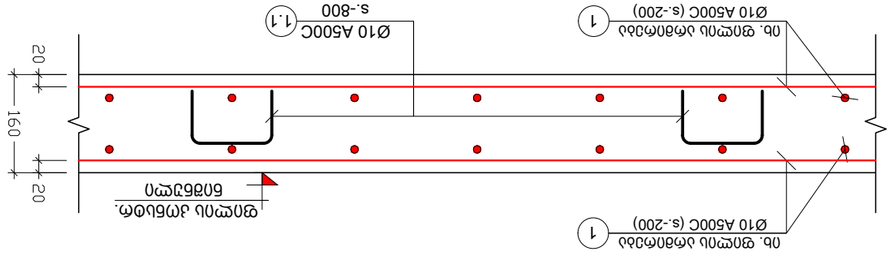

חתך 1-1 בקורת שפת גג
קנ. 1:10

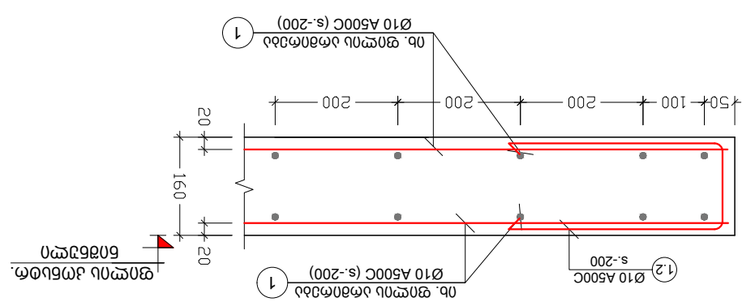

חתך 3-3 בקורת שפת גג
קנ. 1:10

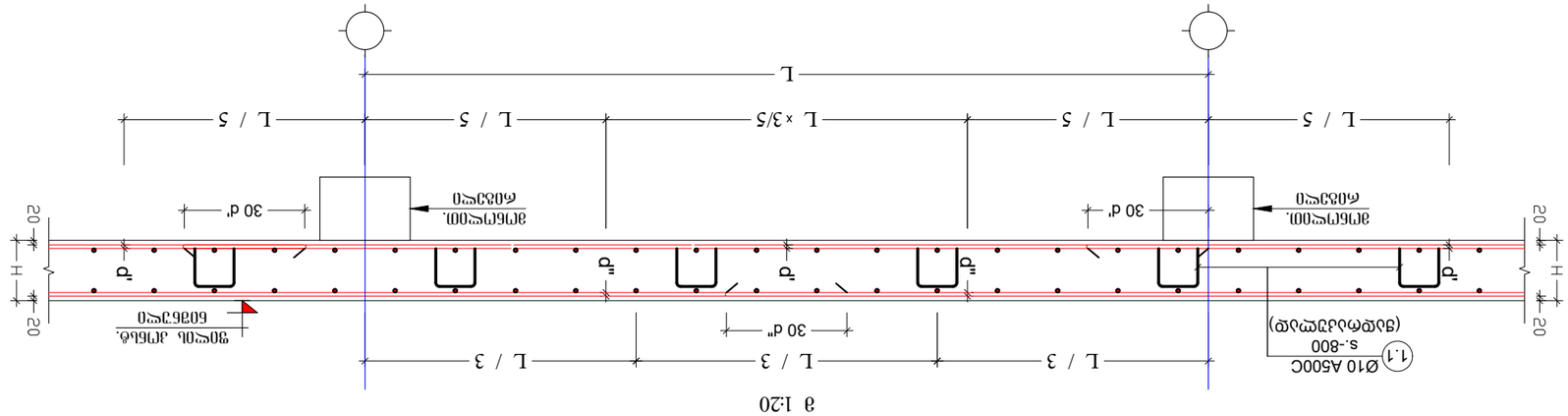

NOTE:
הערות:

No	מס"ד	תאריך	הערות
1			
2			

PROJECT
פרויקט

בית מלון בעין גדי

DRAWING NAME
שם התכנית

חתכים 1-1; 2-2; 3-3 בקורת שפת גג
ופרטי חיזוק

PAPER SIZE גודל הנייר	A3
REVISION מהדורה	00
SCALE קנה מידה	1:10; 1:20

SHEET NUMBER מספר גיליון	ג. - 15

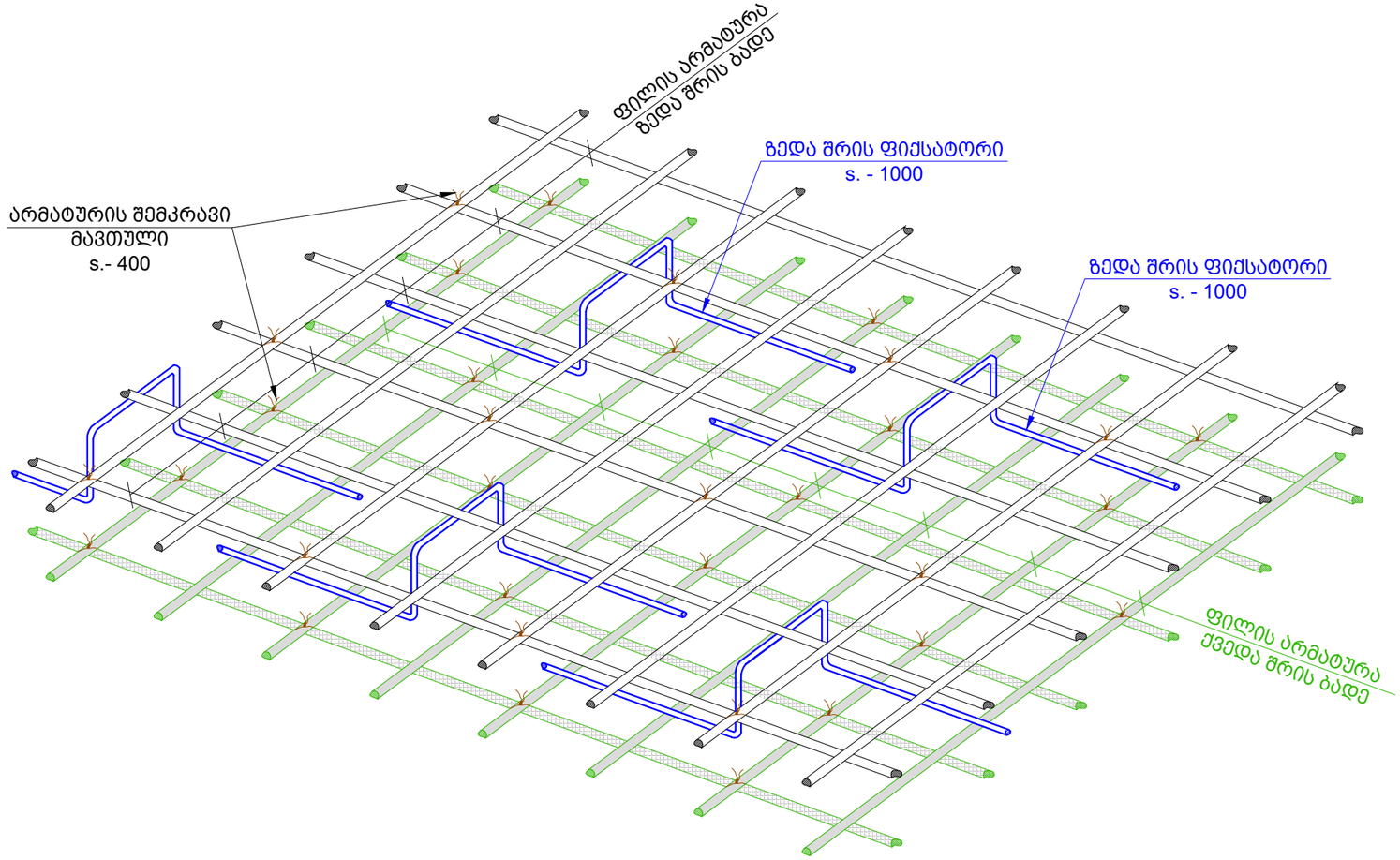

შენიშვნა:
NOTE:

No	თარიღი	კორექტირება	შესრულა:
1			
2			

პროექტი
PROJECT

ავტოსამრეცხაო

ნახაზის დასახელება
DRAWING NAME

ფილის მოწყობის ტიპ. ფრაგმენტი

კონსტრუქტორი : ერეკლე ჯეირანაშვილი

კონსტრუქციული ნაწილი

ფორმატი
PAPER SIZE
A3

ფურცლის ნომერი
SHEET NUMBER
კ. – 16

კორექტირება
REVISION
00

მასშტაბი
SCALE
1:10

პოზ. №	ესკიზი	L მმ
1.1	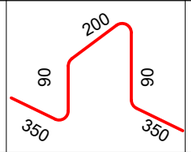	1080
1.2	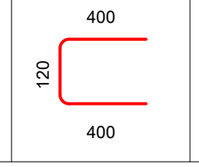	920

ელემენტის დასახ.	პოზ. №	დიამეტრი ან კვეთი (მმ)	ერთეულის სიმძიმე (მმ.)	რაოდენობა (ც.)	საერთო სიმძიმე (მ.)	საერთო წონა (კგ.)
ბად. ფილის სპეციფიკაცია +3.50 ნიშნულზე	1	Ø 10 A500C	ფ.ა.	___	3410	2101
	1.1	Ø 10 A500C	1080	242 X 1	262	161
	1.2	Ø 10 A500C	920	280 X 1	258	159
	მძიმე ბეტონი	B25	V = 24.8 X 1	= 24.8	$მ^3$	

შენიშვნა:
NOTE:

No	თარიღი	კორექტირება	შეასრულა:
1			
2			

პროექტი
PROJECT

ავტოსამრეცხაო

ნახაზის დასახელება
DRAWING NAME

ესკიზი; გადახურვის ფილის სპეციფიკაცია

კონსტრუქტორი : ერეკლე ჯეირანაშვილი

კონსტრუქციული ნაწილი

ფორმატი
PAPER SIZE
A3

ფურცლის ნომერი SHEET NUMBER	კორექტირება REVISION	მასშტაბი SCALE
კ. – 17	00	1:10

მონ. რიგელების მარკირების გეგმა +3.50 ნიშნულზე
მ. 1:100

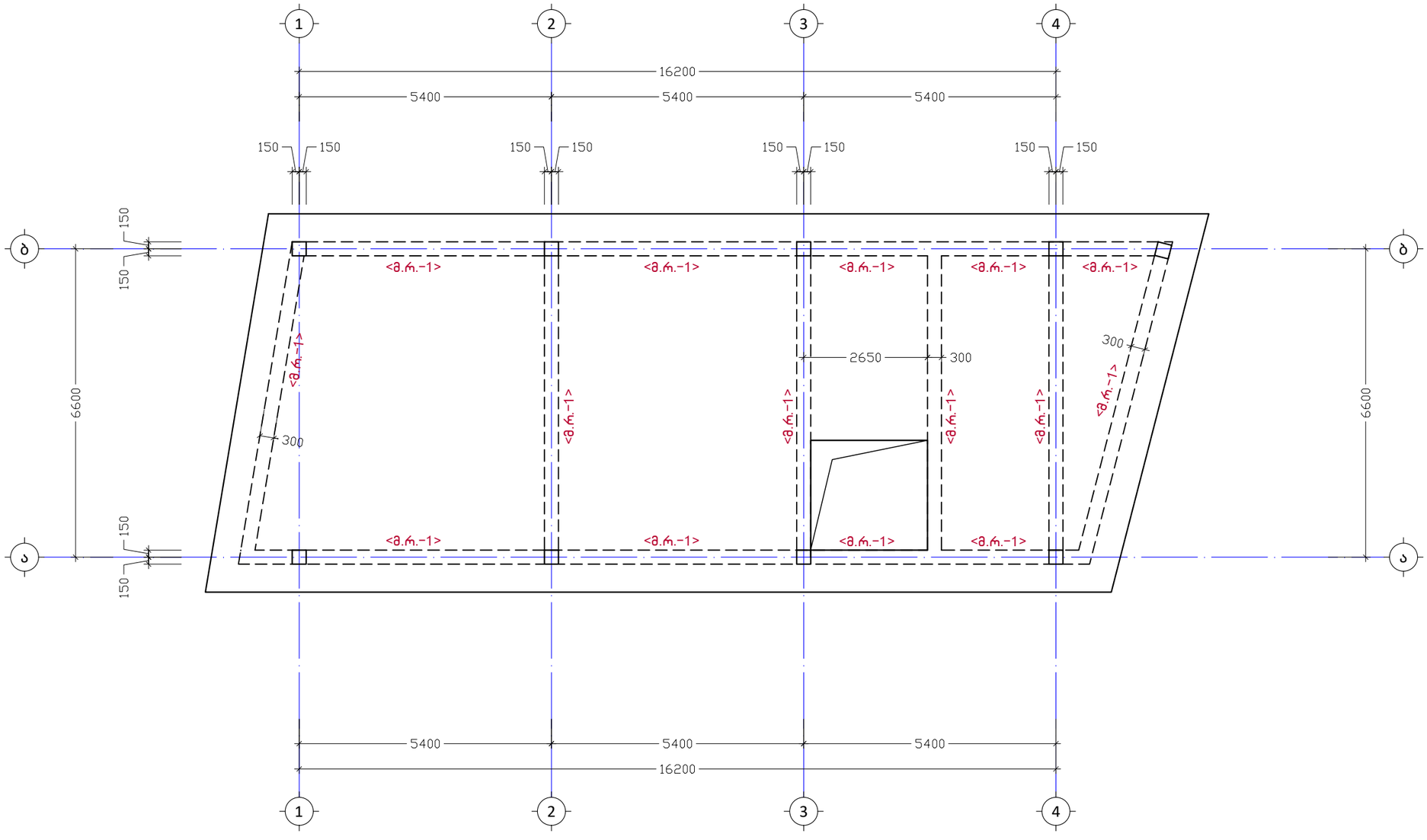

შენიშვნა:
NOTE:

No	თარიღი	კორექტირება	შესრულა:
1			
2			

პროექტი
PROJECT

ავტოსამგრეხაო

ნახაზის დასახელება
DRAWING NAME

მონ. რიგელების მარკირების გეგმა
+3.50 ნიშნულზე

კონსტრუქტორი : ერეკლე ჯეირანაშვილი

კონსტრუქციული ნაწილი

ფორმატი
PAPER SIZE
A3

ფურცლის ნომერი
SHEET NUMBER
კ. - 18

კორექტირება
REVISION
00

მასშტაბი
SCALE
1:100

NOTE:
יחידות הן במ"מ אלא אם צוין אחרת

חתך רוחב בקורת שפה בגשר 1:50

קורת שפה עם חתך רוחב משתנה בגשר רציף (בגשר בעל 3 פתחים ומעלה) במפ

קורת שפה עם חתך רוחב משתנה בגשר רציף (בגשר בעל 2 פתחים) במפ

קורת שפה עם חתך רוחב משתנה בגשר רציף (בגשר בעל 3 פתחים ומעלה) במפ

L/3 L/3 L/3 L/3 L/3 L/3 L/3 L/3 L/3

50Ø 50Ø 50Ø 50Ø

H

s.-100 s.-300 s.-100 50 L/4

L

L

L

חתך אורך בקורת שפה בגשר

חתך אורך בקורת שפה בגשר

חתך רוחב בקורת שפה בגשר 1:10

+3.50

160

340

500

1 3Ø18 A500C

30

420

50

1.1 Ø8 A240C s.-100/200

1 3Ø18 A500C

50 100 100 50

300

חתך אורך בקורת שפה בגשר

H

50

75

R

lan=50 d"

3Ø6. פרופיל עליון

3Ø6. פרופיל תחתון

Ø ≤ 16 מם R=2Ø
Ø > 16 מם R=3.5Ø

חתך רוחב בקורת שפה בגשר 1:10

9ץאנוסחו 6ח83אח SHEET NUMBER	JחאבגאחאגJ REVISION	00	J. - 19	
9ץאבגאח SCALE			1:50: 1:10	

9ץאבגאח PAPER SIZE	A3	JחGGחחח

| ჯგუფის ნომერი | ელემენტის დასახ. | ჯამური რაოდენობა და ზომა (ცალი) | | |

მონ. სვეტების მარკირების გეგმა
მ. 1:100

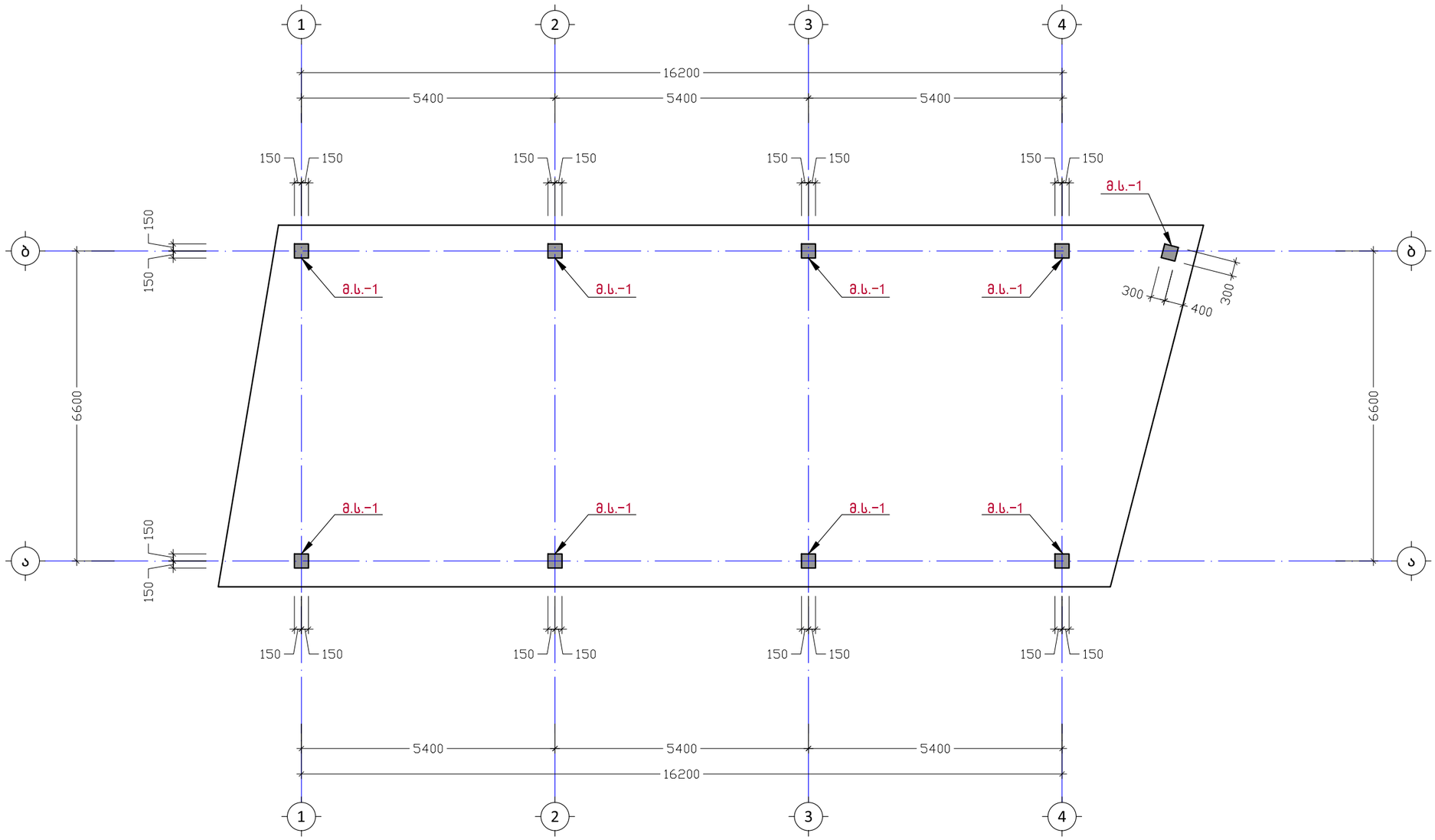

შენიშვნა:
NOTE:

No	თარიღი	კორექტირება	შეასრულა:
1			
2			

პროექტი
PROJECT

ავტოსამრეცხაო

ნახაზის დასახელება
DRAWING NAME

მონ. სვეტების მარკირების გეგმა

კონსტრუქტორი : ერეკლე ჯეირანაშვილი

კონსტრუქციული ნაწილი

ფორმატი PAPER SIZE	
	A3

ფურცლის ნომერი SHEET NUMBER	კორექტირება REVISION	მასშტაბი SCALE
კ. - 21	00	1:100

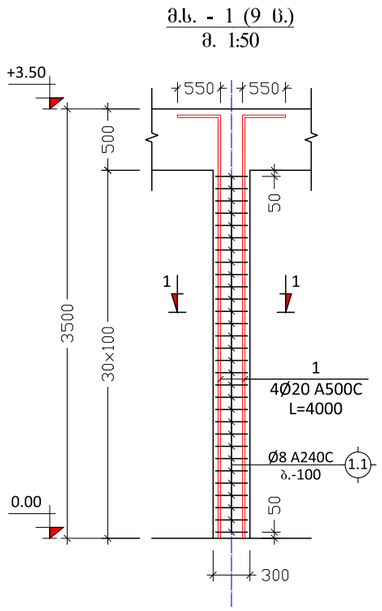

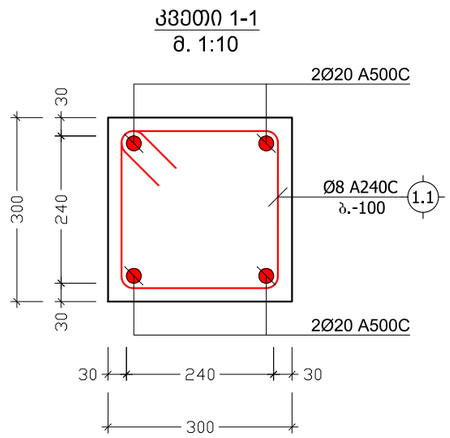

პოზ. №	ესკიზი	L მმ
1.1	340 / 340 / 240 / 240	1160

არმატ. დასახ.	ელემენტის დასახ.	პოზ. №	დიამეტრი ან კვეთი (მმ)	ერთეულის სიგრძე (მმ.)	რაოდენობა (ც.)	საერთო სიგრძე (მ.)	საერთო წონა (კგ.)
მონ. სვეტები	მ.ს.-1 (9 ც.)	1	Ø 20 A500C	4000	4 X 9	144	355
		1.1	Ø 8 A240C	1160	30 X 9	313	124
		მძიმე ბეტონი B25		V = 0.27 X 9 = 2.4 მ³			

შენიშვნა:
NOTE:

No	თარიღი	კორექტირება	შეასრულა:
1			
2			

პროექტი
PROJECT

ავტოსამრეცხაო

ნახაზის დასახელება
DRAWING NAME

მ.ს.ა. - 1; კვეთი 1-1; ესკიზი; მონ. სვეტების სპეციფიკაცია

კონსტრუქტორი : ერეკლე ჯეირანაშვილი

კონსტრუქციული ნაწილი

ფორმატი PAPER SIZE	
A3	

ფურცლის ნომერი SHEET NUMBER	კორექტირება REVISION	მასშტაბი SCALE
კ. - 22	00	1:10; 1:50

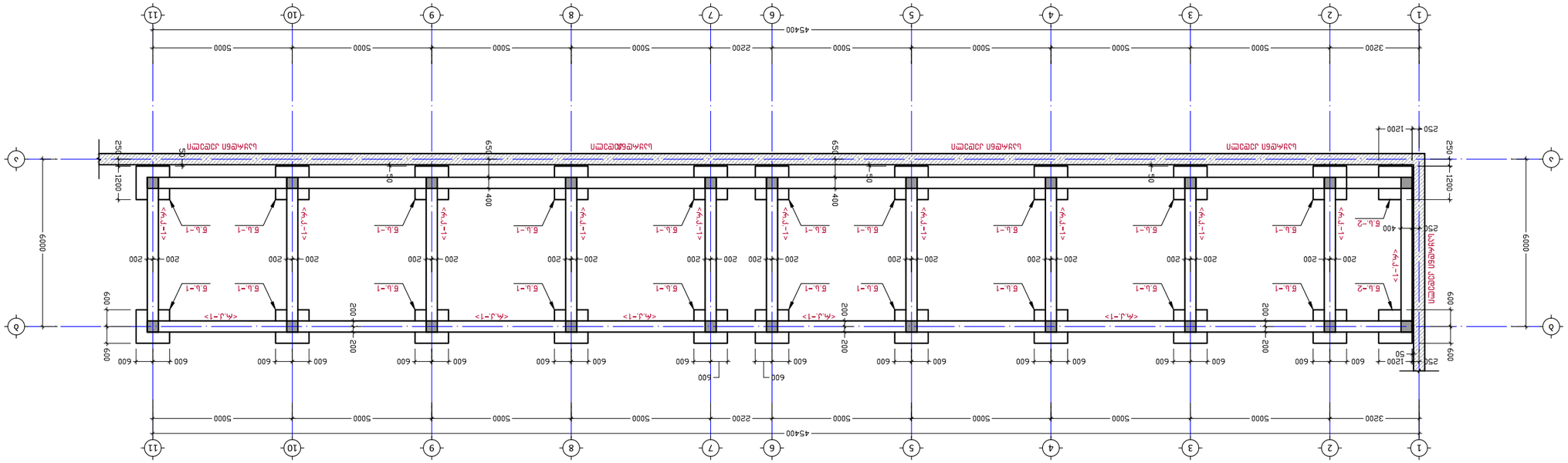

مخطط توزيع الأعمدة والجسور والبلاطة على الدور الأرضي
G. 1:100

No	البيان	المخطط المعدل	التاريخ
1			
2			

اسم المشروع
PROJECT
مجمع سكني وتجاري

اسم الرسم
DRAWING NAME
مخطط توزيع الأعمدة والجسور والبلاطة للدور الأرضي

المهندس المعماري : م.أحمد عبدالله الشامي
Arch. Ahmed Abdullah Al-Shami

مقياس الرسم SCALE	1:100	رقم المخطط SHEET NUMBER	A-23
حجم الورق PAPER SIZE	A2	رقم التعديل REVISION	00

NOTE:

შენიშვნა:
NOTE:

გრუნტზე მოწყობილი ფილის არმირების გეგმა 0.00 ნიშნულზე
მ. 1:100

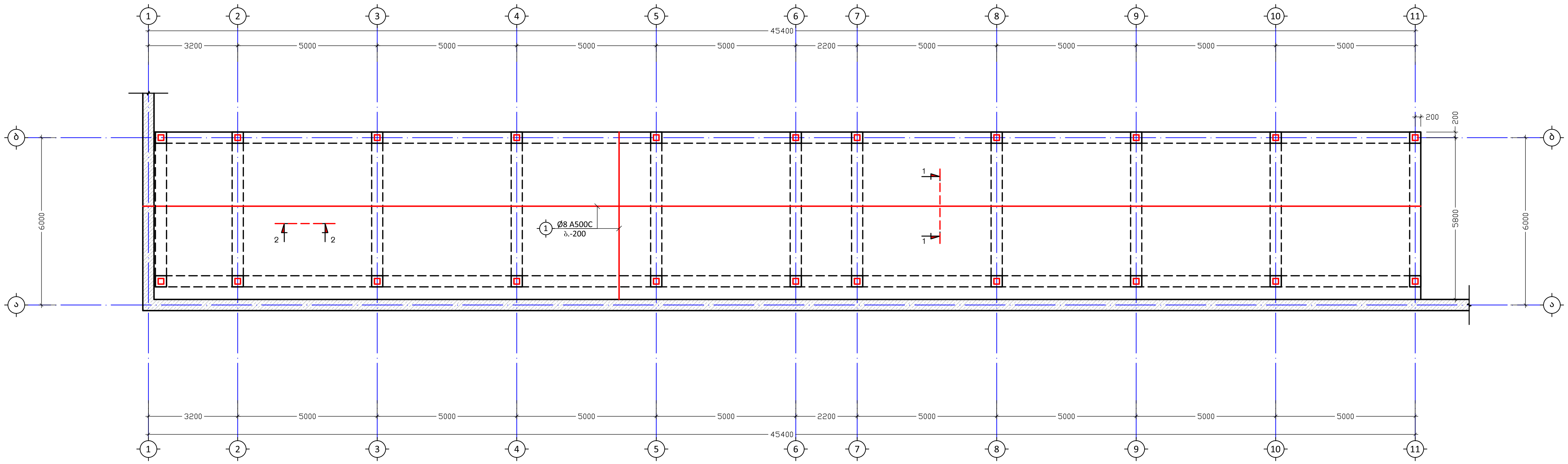

No	თარიღი	კორექტირება	შეასრულა:
1			
2			

პროექტი
PROJECT

ავტოსამრეცხაო

ნახაზის დასახელება
DRAWING NAME

გრუნტზე მოწყობილი ფილის არმირების გეგმა 0.00 ნიშნულზე

კონსტრუქტორი : ერეკლე ჯეირანაშვილი

კონსტრუქციული ნაწილი

ფორმატი PAPER SIZE	ფურცლის ნომერი SHEET NUMBER	კორექტირება REVISION	მასშტაბი SCALE
A2	კ. - 24	00	1:100

წ.ს. - 1
მ. 1:20

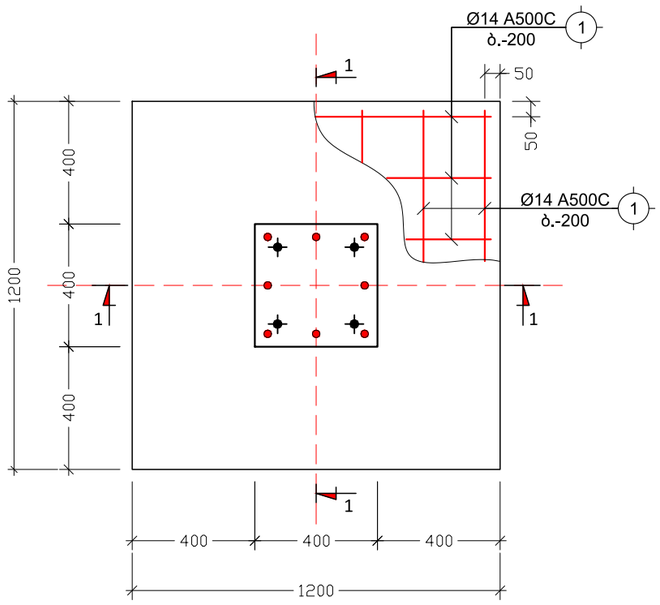

წ.ს. - 2
მ. 1:20

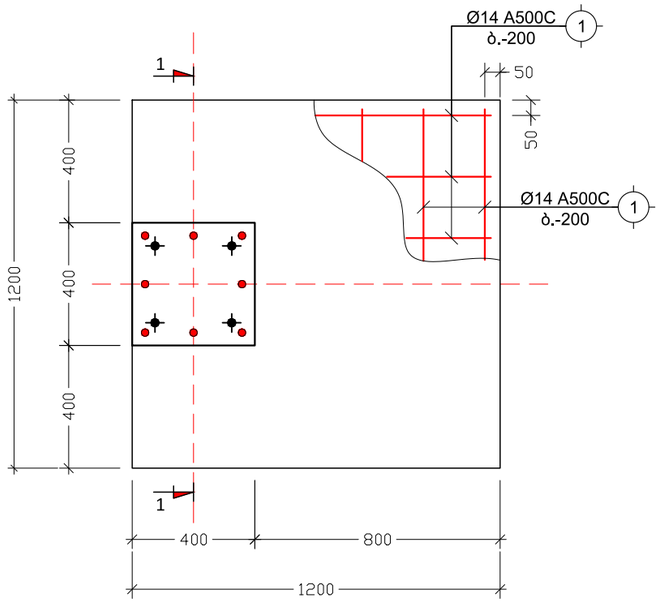

კვეთი 1-1 წ.ს. - 1ზე
მ. 1:20

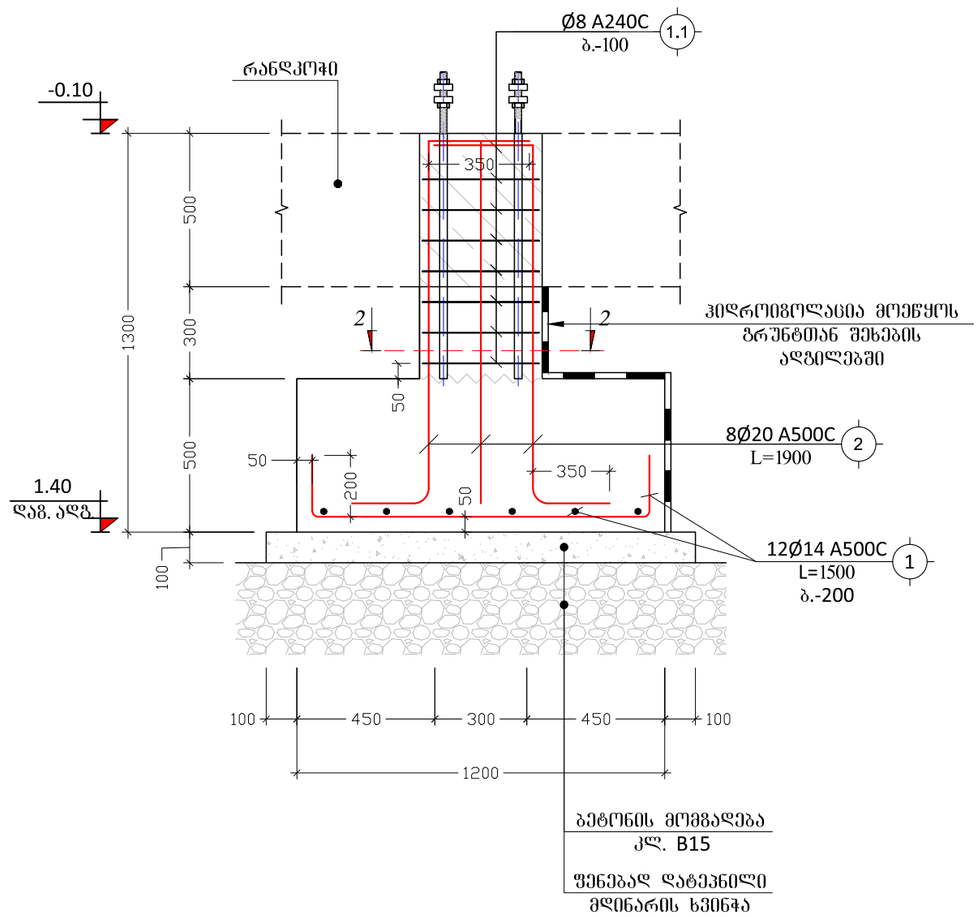

კვეთი 2-2
მ. 1:10

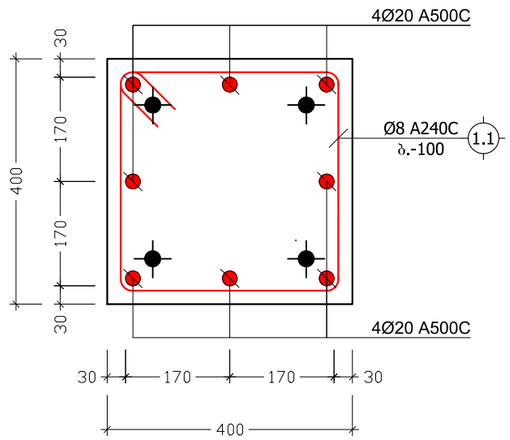

შენიშვნა:
NOTE:

No	თარიღი	კორექტირება	შესასრულა:
1			
2			

პროექტი
PROJECT

ავტოსამრეცხაო

ნახაზის დასახელება
DRAWING NAME

წ.ს. - 1; 2; კვეთი 1-1 წ.ს.-1; 2-ზე; კვეთი 2-2

კონსტრუქტორი : ერეკლე ჯეირანაშვილი

კონსტრუქციული ნაწილი

ფორმატი
PAPER SIZE
A3

ფურცლის ნომერი
SHEET NUMBER
კ. - 25

კორექტირება
REVISION
00

მასშტაბი
SCALE
1:10; 1:20

კვეთი 1-1
მ. 1:10

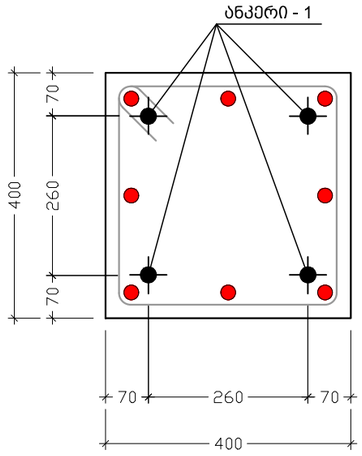

ანკერის მოწყობის კვანძი
მ. 1:20

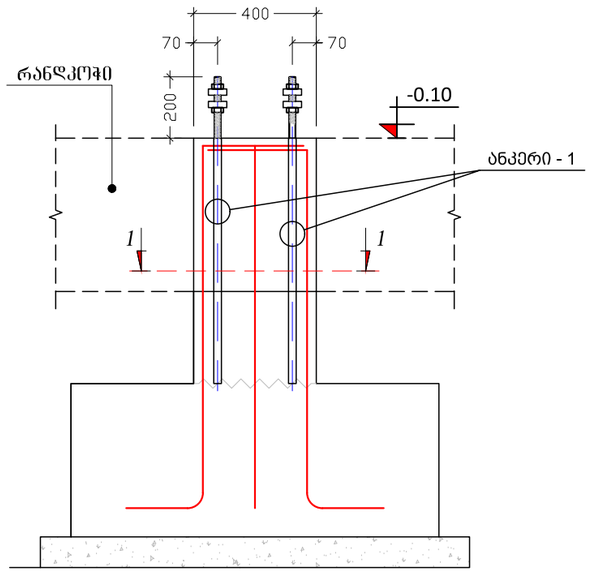

ანკერი - 1
მ. 1:10

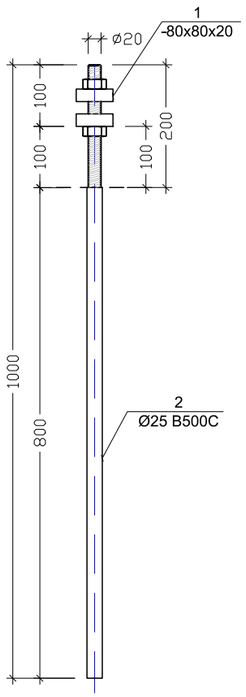

შენიშვნა:
NOTE:

No	თარიღი	კორექტირება	შეასრულა:
1			
2			

პროექტი
PROJECT

ავტოსამრეცხაო

ნახაზის დასახელება
DRAWING NAME

ანკერის მოწყობის კვანძი; კვეთი 1-1;
ანკერი - 1

კონსტრუქტორი : ერეკლე ჯეირანაშვილი

კონსტრუქციული ნაწილი

ფორმატი PAPER SIZE	
A3	

ფურცლის ნომერი SHEET NUMBER	კორექტირება REVISION	მასშტაბი SCALE
კ. - 26	00	1:10; 1:20

კვეთი რ.კ.-1 -ზე
მ. 1:10

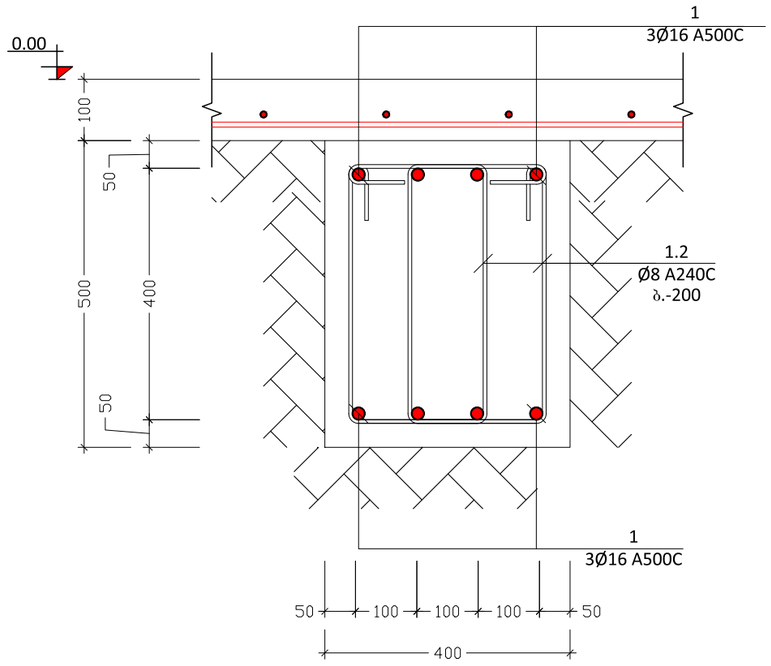

კვეთი 1-1 გრუნტზე მოწყობილ ფილაზე
მ. 1:10

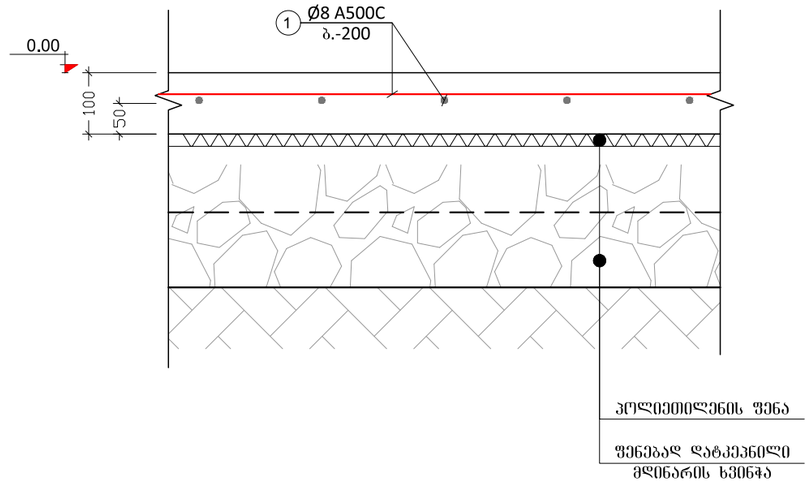

პოზ. №	ე ს კ ი ზ ი	L მმ
1.1	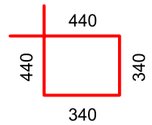	1560
1.2	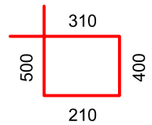	1420

შენიშვნა:
NOTE:

No	თარიღი	კორექტირება	შეასრულა:
1			
2			

პროექტი
PROJECT

ავტოსამრეცხაო

ნახაზის დასახელება
DRAWING NAME

კვეთი რ.კ.-1ზე; კვეთი 1-1 გრუნტზე მოწყობილ ფილაზე; ესკიზი

კონსტრუქტორი : ერეკლე ჯეირანაშვილი

კონსტრუქციული ნაწილი

ფორმატი
PAPER SIZE
A3

ფურცლის ნომერი
SHEET NUMBER
კ. - 27

კორექტირება
REVISION
00

მასშტაბი
SCALE
1:50

ქვისფრ. ლარსახ.	ელემენტის დასახელება	პოზ. №	ფიგურების ან ჯამური (ცალი)	ერთეულის სიგრძე (მ.)	ერთეულის რაოდენობა (ც.)	საერთო სიგრძე (მ.)	ცალობა წონა ერთეულის (კგ.)
საძირკვლის სალესი ლენტა	ქ-1	1	Ø 16 A500C	1420	1422 X 1	2019	796
		1.2	Ø 8 A240C	1420	1422 X 1	938	1480
			ბეტონი B25 ჯამური მოცულობა	V = 28.4 X 1 =		28.4 $მ^3$	
	ნ.ს. - 1	1	Ø 8 A500C	ტ.ა.	----	2996	1182
			ბეტონი B25 ჯამური მოცულობა	V = 27.2 X 1 =		27.2 $მ^3$	
	ნ.ს. - 1	1	Ø 14 A500C	1500	12 X 20	360	435
		2	Ø 20 A500C	1900	8 X 20	304	749
		1.1	Ø 8 A240C	1560	7 X 20	218	86
			ბეტონი B25 ჯამური მოცულობა	V = 0.8 X 20 =		15.4 $მ^3$	
			სვეტების ბეტონი B15 ჯამური მოცულობა	V = 0.2 X 20 =		3.9 $მ^3$	
	ნ.ს. - 2	1	Ø 14 A500C	1500	12 X 2	36	43
		2	Ø 20 A500C	1900	8 X 2	30	75
		1.1	Ø 8 A240C	1560	7 X 2	22	9
			ბეტონი B25 ჯამური მოცულობა	V = 0.8 X 2 =		1.5 $მ^3$	
			სვეტების ბეტონი B15 ჯამური მოცულობა	V = 0.2 X 2 =		0.4 $მ^3$	

ფერფლიანი ბეტონის მასალების ნუსხა																	
ქვისფრ. ლარსახ.	ელემენტის დასახელება	პოზ. №	ეთნ.	ფიგურების ან ჯამური (ცალი)	ერთეულის სიგრძე (მ.)	ერთეულის სიგანე (მ.)	ერთეულის სისქე (მ.)	ცალობა წონა ერთეულის (კგ.)	ჯამური წონა (კგ.)								
		1	—	80 X 20	ГОСТ 19903-74	80	2	0.16	2.01	44.00	3.52	44.21					
		2	Ø 25	A500C	ДСТУ 3760-98	1000	4	4.00	15.41	88.00	88.00	338.92					

შენიშვნა:
NOTE:

№	დასახელება	ხელმოწერა	თარიღი:
1			
2			

პროექტის დასახელება
PROJECT

ავტომატიზებული საინჟინრო სისტემების ლაბორატორია

ნახაზის დასახელება
DRAWING NAME

ლაბორატორიული კორპუსის მონოლითური რკინაბეტონის კონსტრუქციები

ავტორი : ასოც.პროფ. ზურაბ ლომსაძე

ხელმოწერა

ფორმატი PAPER SIZE	ავტორის AUTHOR
A3	ლომსაძე

ნახაზის ნომერი SHEET NUMBER	ცვლილების ნომერი REVISION	მასშტაბი SCALE
ს. – 28	00	1:1

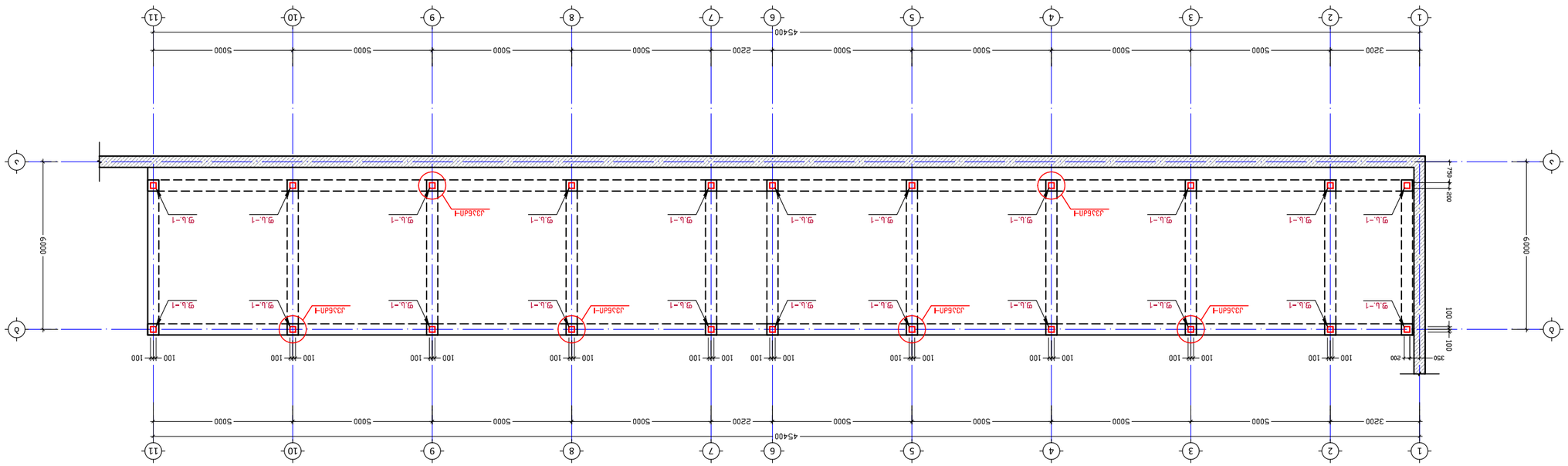

ﻲﺋﺎﻀﻔﻟا ﻞﻴﻠﺤﺘﻟا ﺔﻴﻠﻤﻋ ﻞﻴﺜﻤﺗ ﻂﻴﻄﺨﺘﻟا ﺔﻴﻠﻤﻋ ﻞﻴﺜﻤﺗ

3. 1:100

NOTE:

No	REVISION	DATE
1		
2		

PROJECT
ﻊﻴﺒﻠﻟا ﺔﻴﻠﺧاد ﻲﻓ ﺔﻴﻨﻜﺴﻟا ﺔﻌﻤﺠﻟا ﻊﻣ ﺔﻴﻨﻜﺴﻟا ﺔﻌﻤﺠﻟا

DRAWING NAME
ﺔﻴﻠﺧاﺪﻟا ﺔﻴﻨﺒﻟا ﻊﻣ ﺔﻴﻨﻜﺴﻟا ﺔﻌﻤﺠﻟا ﻂﻴﻄﺨﺗ

ﺔﻴﻨﻜﺴﻟا ﺔﻌﻤﺠﻟا ﻊﻣ ﺔﻴﻨﻜﺴﻟا ﺔﻌﻤﺠﻟا ﻂﻴﻄﺨﺗ

ARCHITECT : ﺔﺳﺪﻬﻤﻟا ﺐﺘﻜﻣ
ﺔﻴﻨﻜﺴﻟا ﺔﻌﻤﺠﻟا ﻊﻣ ﺔﻴﻨﻜﺴﻟا ﺔﻌﻤﺠﻟا ﻂﻴﻄﺨﺗ

PAPER SIZE
ﺲﻴﻘﻟا ﺔﻗﺎﻄﺑ
A2

SHEET NUMBER
ﺔﻗﺎﻄﺒﻟا ﺔﻤﻗﺮﻟا
J. - 29

REVISION
ﺔﻌﺟاﺮﻤﻟا
00

SCALE
ﺲﻴﻘﻟا
1:100

ფოლადის კოჭების სამონტაჟო სქემა
მ. 1:100

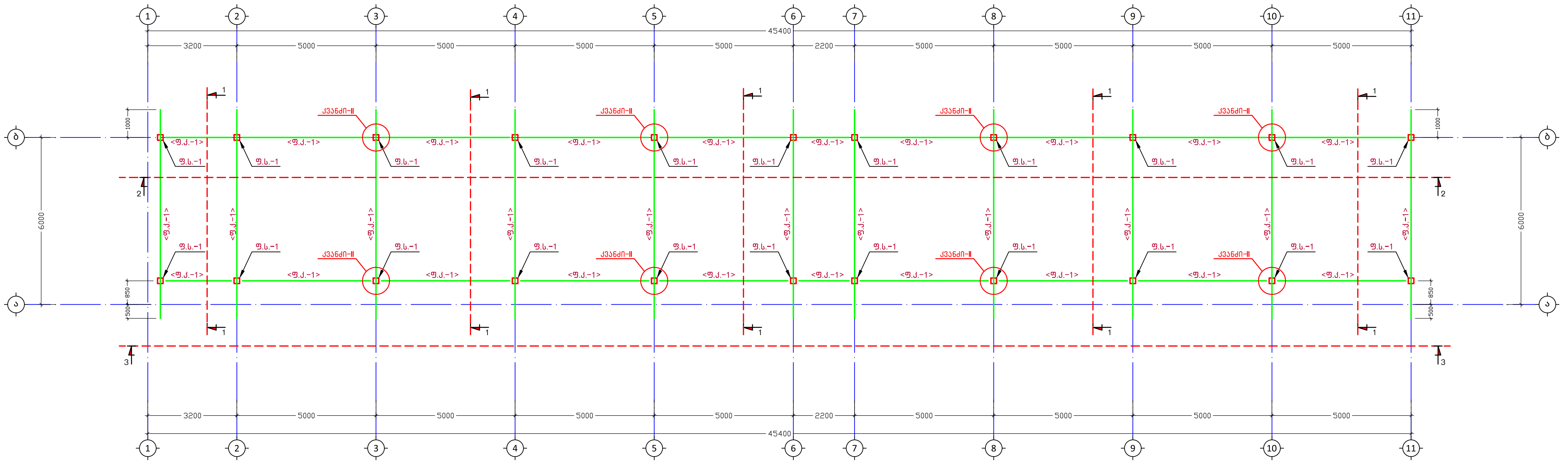

შენიშვნა:
NOTE:

No	თარიღი	კორექტირება	შეასრულა:
1			
2			

პროექტი
PROJECT

ავტოსამრეცხაო

ნახაზის დასახელება
DRAWING NAME

ფოლადის კოჭების სამონტაჟო სქემა

კონსტრუქტორი : ერეკლე ჯვირანაშვილი

კონსტრუქციული ნაწილი

ფორმატი
PAPER SIZE
A2

ფურცლის ნომერი SHEET NUMBER	კორექტირება REVISION	მასშტაბი SCALE
კ. - 30	00	1:100

ფოლადის გრძივების სამონტაჟო სქემა
მ. 1:100

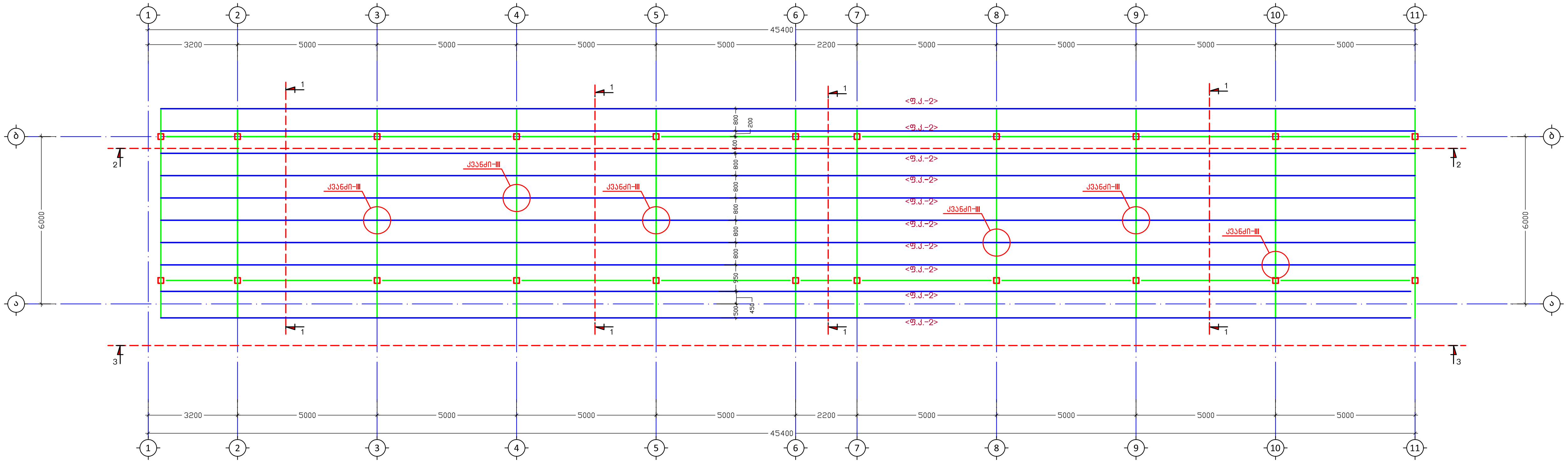

შენიშვნა:
NOTE:

No	თარიღი	კორექტირება	შეასრულა:
1			
2			

პროექტი PROJECT ავტოსამრეცხაო		
ნახაზის დასახელება DRAWING NAME ფოლადის გრძივების სამონტაჟო სქემა		
კონსტრუქტორი : ერეკლე ჯვირანაშვილი		
კონსტრუქციული ნაწილი		ფორმატი PAPER SIZE A2
ფურცლის ნომერი SHEET NUMBER კ. - 31	კორექტირება REVISION 00	მასშტაბი SCALE 1:100

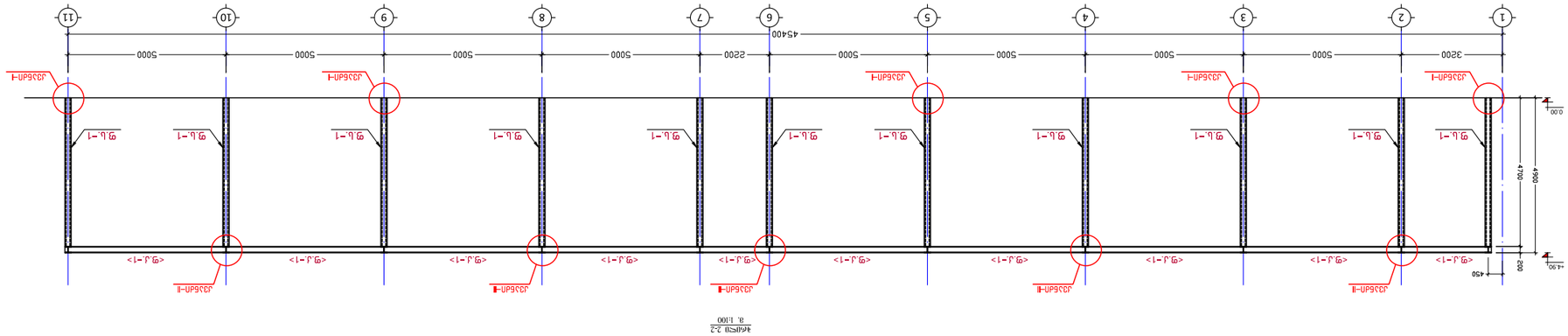

חתך 2-2
1:100

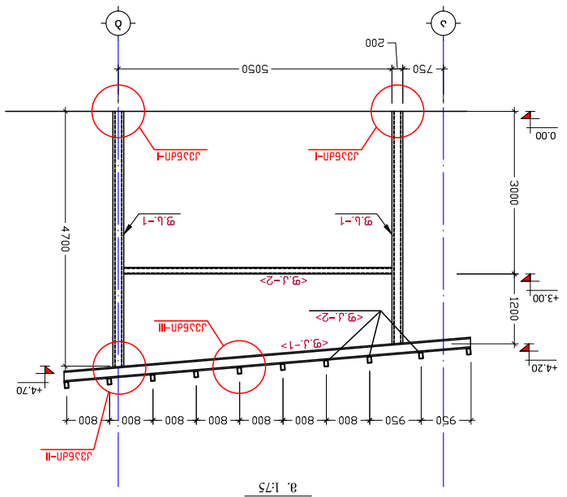

חתך 1-1
1:75

No.	תיאור	מהדורה/תאריך	הערות
2			
1			

מספר הפרויקט
PROJECT NUMBER

מגורים בקומת עמודים

שם השרטוט
DRAWING NAME

חתך 1-1; חתך 2-2

קנה מידה : חתכים עמודים בקומת מגורים
SCALE: SECTIONS OF RESIDENTIAL FLOOR COLUMNS

מספר גיליון
SHEET NUMBER

ג' - 32

מהדורה
REVISION

00

קנה מידה
SCALE

1:75; 1:100

גודל הדף
PAPER SIZE

A2

NOTE:

შენიშვნა:
NOTE:

ჭრილი 3-3
მ. 1:100

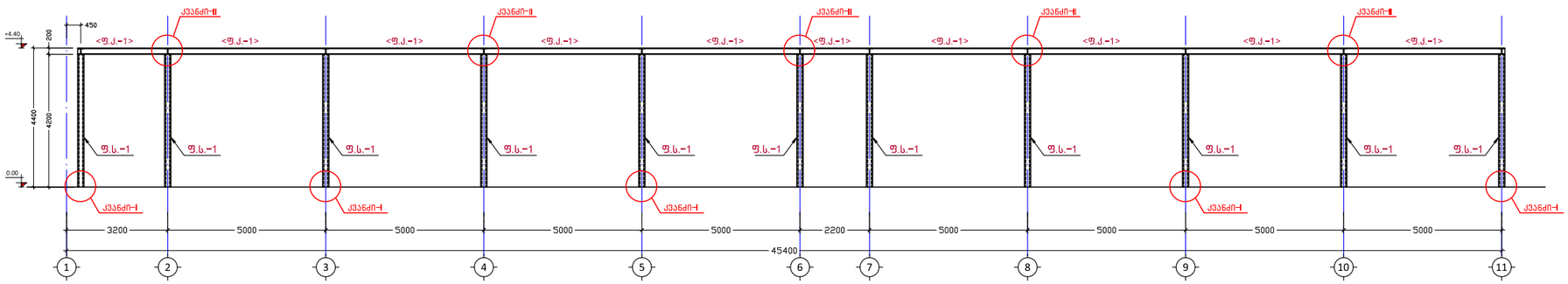

No	თარიღი	კორექტირება	შეასრულა:
1			
2			

პროექტი
PROJECT

ავტოსამრეცხაო

ნახაზის დასახელება
DRAWING NAME

ჭრილი 3-3

კონსტრუქტორი : ერეკლე ჯეირანაშვილი

კონსტრუქციული ნაწილი

ფორმატი
PAPER SIZE
A2

ფურცლის ნომერი
SHEET NUMBER
კ. - 33

კორექტირება
REVISION
00

მასშტაბი
SCALE
1:100

კვანძი I
მ 1:10

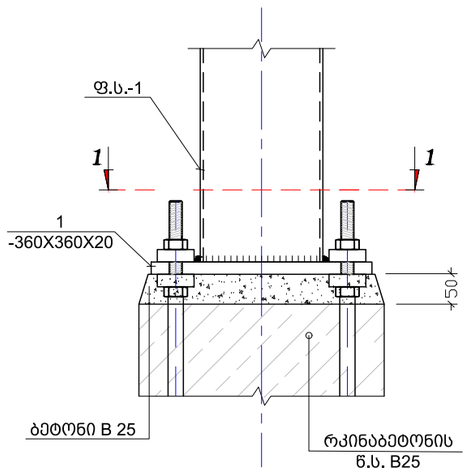

კვეთი 1-1
მ 1:10

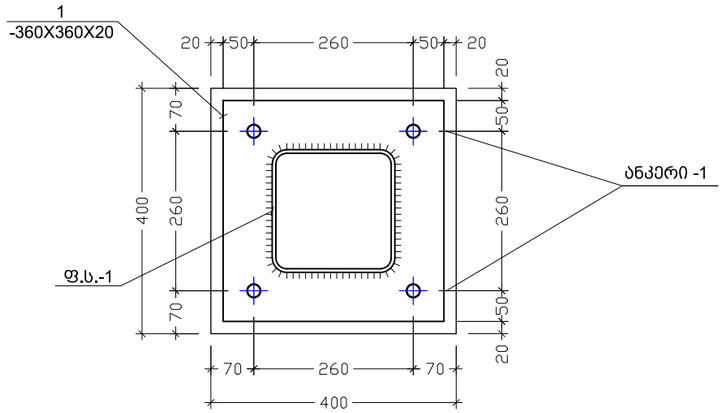

შენიშვნა:
NOTE:

No	თარიღი	კორექტირება	შეასრულა:
1			
2			

პროექტი
PROJECT

ავტოსამრეცხაო

ნახაზის დასახელება
DRAWING NAME

კვანძი – I; კვეთი 1–1

კონსტრუქტორი : ერეკლე ჯეირანაშვილი

კონსტრუქციული ნაწილი

ფორმატი
PAPER SIZE
A3

ფურცლის ნომერი
SHEET NUMBER
კ. – 34

კორექტირება
REVISION
00

მასშტაბი
SCALE
1:10

კვანძი II
მ 1:10

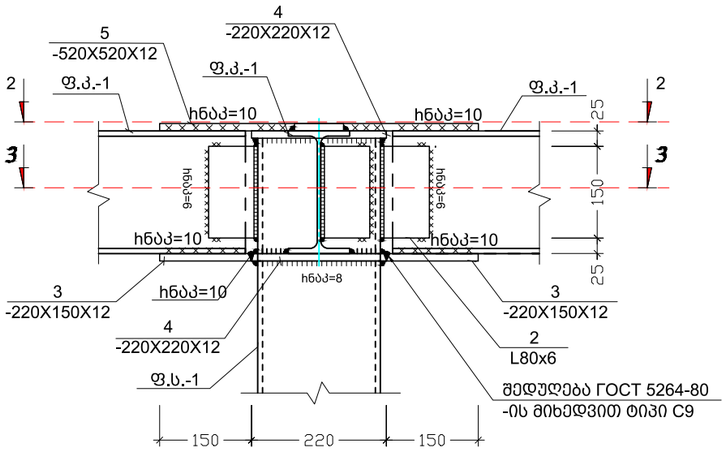

კვეთი 3-3
მ 1:10

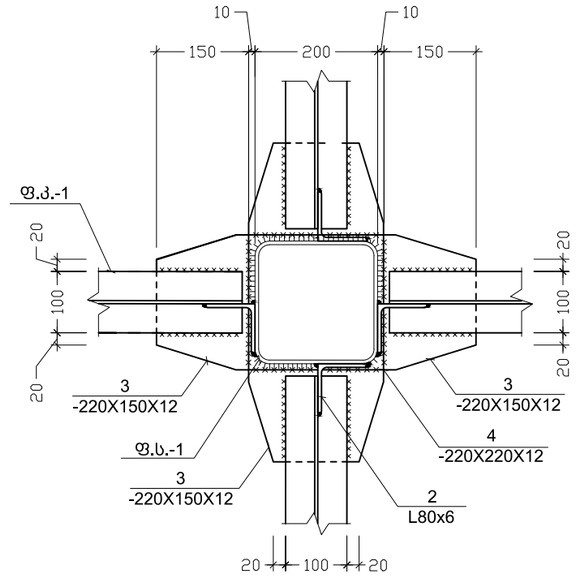

კვეთი 2-2
მ 1:10

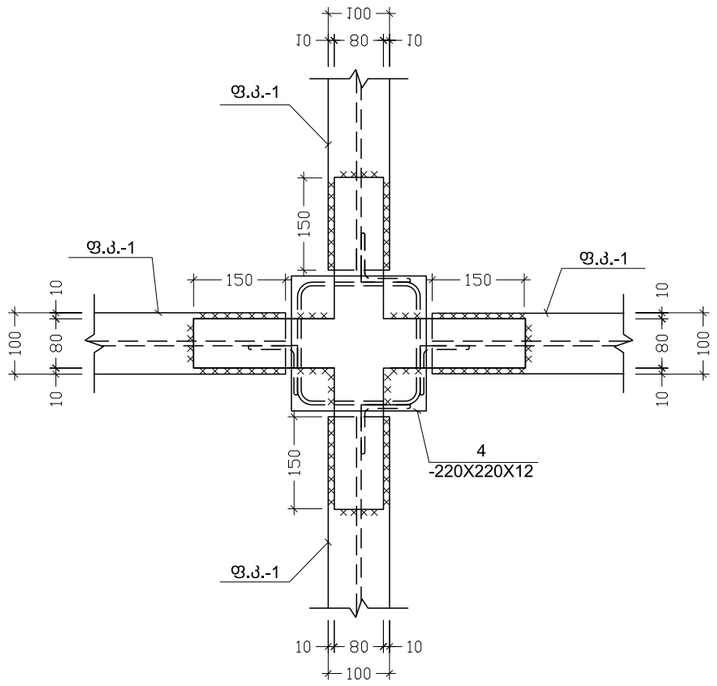

შენიშვნა:
NOTE:

No	თარიღი	კორექტირება	შეასრულა:
1			
2			

პროექტი
PROJECT

ავტოსამრეცხაო

ნახაზის დასახელება
DRAWING NAME

კვანძი - II; კვეთი 2-2; კვეთი 3-3

კონსტრუქტორი : ერეკლე ჯღეირანაშვილი

კონსტრუქციული ნაწილი

ფორმატი
PAPER SIZE
A3

ფურცლის ნომერი
SHEET NUMBER
კ. - 35

კორექტირება
REVISION
00

მასშტაბი
SCALE
1:10

კვანძი III
მ 1:10

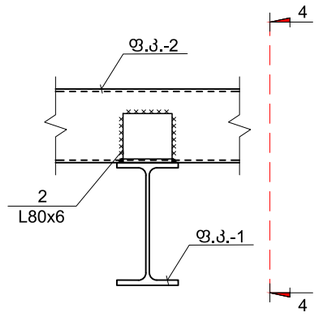

კვეთი 4-4
მ 1:10

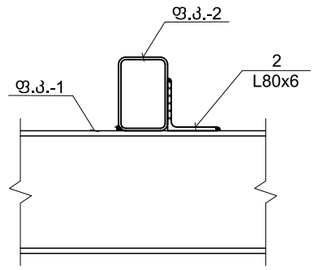

კონსტრუქციის დასახელება	ელემენტის მარკირება	რაოდენობა(ც.)	პოზ. N	პროფილი	სტანდარტი	სიგრძე (მმ)	ერთ ელემენტზე			მთლიანად			ფოლადის მარკა
							რაოდენობა(ც.)	სიგრძე (მ.)	წონა (კგ.)	რაოდენობა(ც.)	სიგრძე (მ.)	წონა (კგ.)	
ავტოსამრეცხაო	ფ.ს.-1	1 (ც)	1	□ 200 X 8	ГОСТ 30245-2003	დ.ა.	-	-	-	-	97.90	4721.76	S235 C235
	ფ.კ.-2	1 (ც)	1	□ 120 X 80 X 4	ГОСТ 30245-2003	დ.ა.	-	-	-	-	450.00	5425.92	
	ფ.კ.-1	1 (ც)	1	I IPE A 200	NF A 45-205 (Euronorm 19-57)	დ.ა.	-	-	-	-	165.00	3036.00	
	ფუნ-ქცია	1 (ც)	1	— 360 X 20	ГОСТ 19903-74	360	22	7.92	447.64	22.00	7.92	447.64	

შენიშვნა:
NOTE:

No	თარიღი	კორექტირება	შესრულა:
1			
2			

პროექტი
PROJECT

ავტოსამრეცხაო

ნახაზის დასახელება
DRAWING NAME

კვანძი – III; კვეთი 4-4; ფოლადის სპეციფიკაცია

კონსტრუქტორი : ერეკლე ჯეირანაშვილი

კონსტრუქციული ნაწილი

ფორმატი
PAPER SIZE
A3

ფურცლის ნომერი SHEET NUMBER	კორექტირება REVISION	მასშტაბი SCALE
კ. – 36	00	1:10

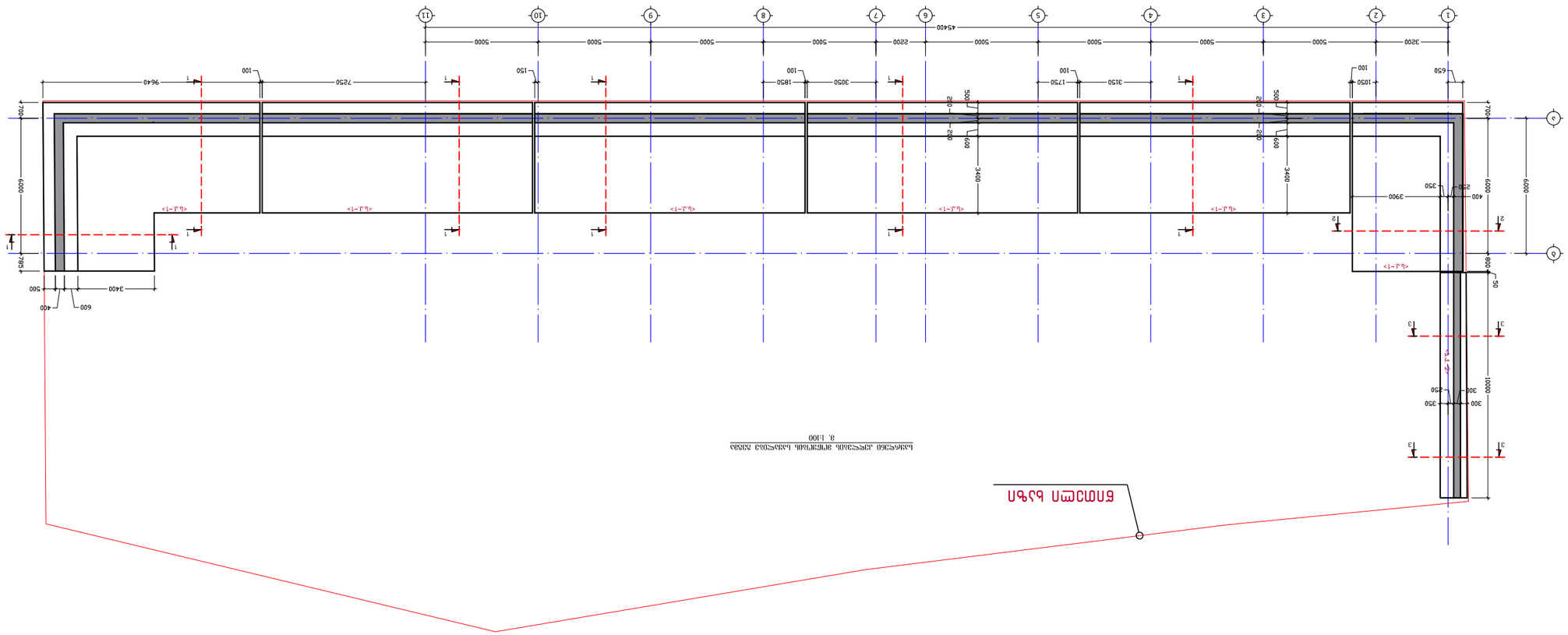

ՀՈՍՔԻ ԱՅԳԻ

ԼԱՆԴՇԱՖՏԱՅԻՆ ՊԱՏԿԵՐԱՑՈՒՄ ՊԱՏՎԱՍՏԱՆԻ ՀԱՆՐԱՊԵՏՈՒԹՅԱՆ ՀԱՄԱՐ
1:100

2			
1			
No	ԱՇԽԱՏԱՆՔ	ՀԱՂՈՐԴՈՂ ՀԱՍՑԵ	ՀԱՆՁՆԱԺՈՂ

ՀԱՄԱՇԽԱՐՀԱՅԻՆ ՀԱՆՁՆԱԺՈՂՈՎ ՇԻՆԱՐԱՐՈՒԹՅԱՆ ՆԱԽԱԳԻԾ

PROJECT

ՀԱՄԱՇԽԱՐՀԱՅԻՆ ՀԱՆՁՆԱԺՈՂՈՎ ՇԻՆԱՐԱՐՈՒԹՅԱՆ ՆԱԽԱԳԻԾ

DRAWING NAME

ՀԱՄԱՇԽԱՐՀԱՅԻՆ ՀԱՆՁՆԱԺՈՂՈՎ ՇԻՆԱՐԱՐՈՒԹՅԱՆ ՆԱԽԱԳԻԾ
ՀԱՄԱՇԽԱՐՀԱՅԻՆ ՀԱՆՁՆԱԺՈՂՈՎ ՇԻՆԱՐԱՐՈՒԹՅԱՆ ՆԱԽԱԳԻԾ
ՀԱՄԱՇԽԱՐՀԱՅԻՆ ՀԱՆՁՆԱԺՈՂՈՎ ՇԻՆԱՐԱՐՈՒԹՅԱՆ ՆԱԽԱԳԻԾ

შენიშვნა:
NOTE:

საყრდენი კედლის მოწყობის ტიპ. ჭრაგვენტი
მ. 1:20

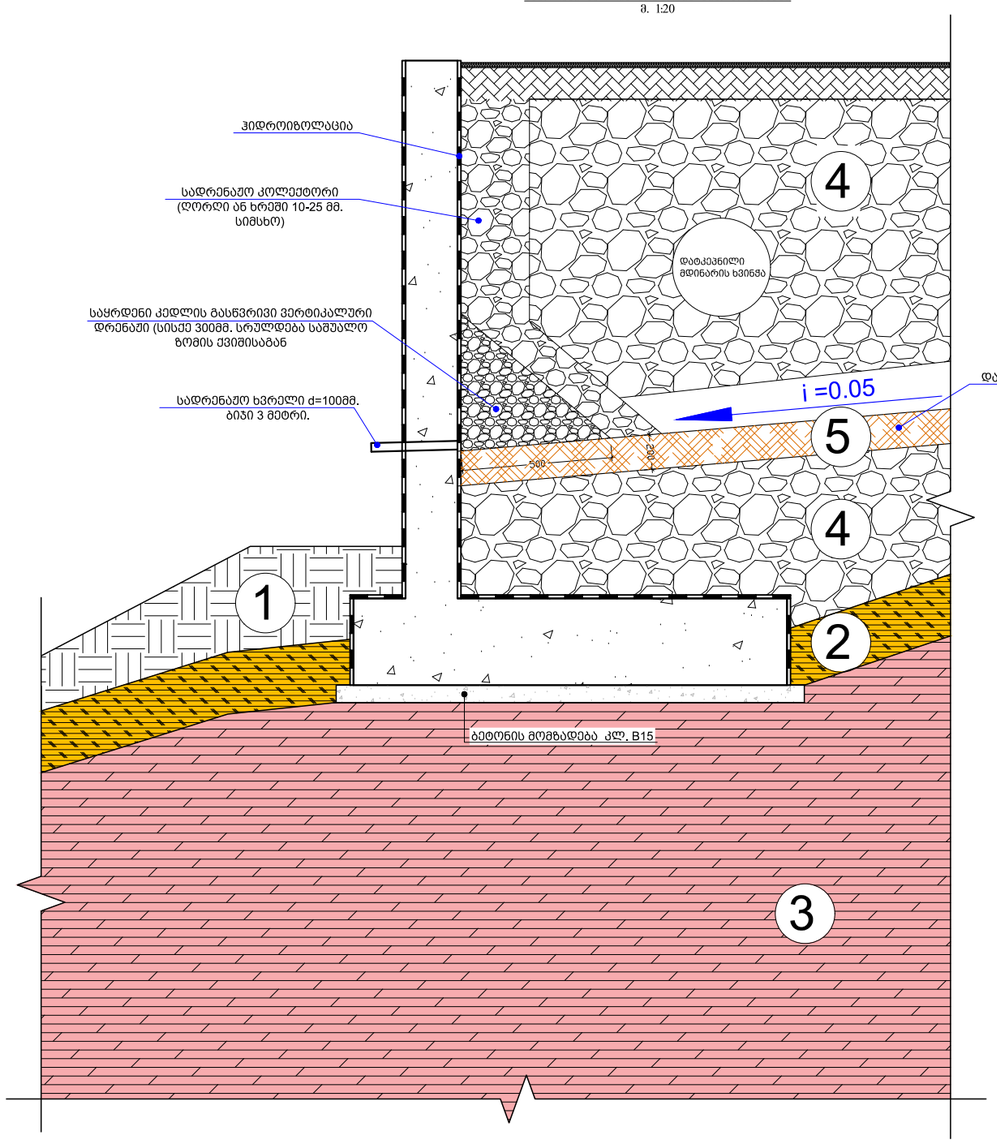

1 ნაყარი გრუნტი

2 ძლიერ გამოფიტული ქვიშაქვებისა და არგილიტების მორიგეობა

3 სუსტად გამოფიტული ქვიშაქვებისა და არგილიტების მორიგეობა

4 შრეობრივად (H = 20სმ) დატკეპნილი მდინარის ხვინჭა

5 დატკეპნილი პოხიერი თიხის ფენა (H = 20სმ)

No	თარიღი	კორექტირება	შენიშვნა:
1			
2			

პროექტი
PROJECT

ავტოსამრეცხაო

ნახაზის დასახელება
DRAWING NAME

საყრდენი კედლის მოწყობის ტიპ. ჭრაგვენტი

კონსტრუქტორი : ირაკლე ჯეირანაშვილი

კონსტრუქციული ნაწილი

ფორმატი
PAPER SIZE
A2

ფურცლის ნომერი
SHEET NUMBER
კ. - 38

კორექტირება
REVISION
00

მასშტაბი
SCALE
1:20

ნომ.	დასახელება		
1			
2			

პროექტის დასახელება	
PROJECT	
ნახაზის დასახელება	
DRAWING NAME	
ნახაზის ნომერი: 1-1; ნახ. 2-2 ს.ბ-183; ნახაზი 1-ის ნაწილი	
ს.ბ-1 სანიაღვრე არხის ნაგებობა : ტიპიური განივკვეთები	
ავტორი	
PAPER SIZE	A2
შეცვლილი ნახაზის ნომერი	
SHEET NUMBER	ს. - 39
შესწორების ნომერი	
REVISION	00
მასშტაბი	
SCALE	1:50

NOTE:

3ზნ. №	ესკიზი	L მმ
1.1	870 350 200 350	2640
1.2	100 100	
1.3	320 500 500	1320

დასახელება	№	ჯიში, დიამეტრი	ერთეულის წონა (კგ.)	ერთეულის სიგრძე (მ.)	ჯამური სიგრძე (მ.)	ჯამური წონა (კგ.)
1 - ლითონბადის ჩარჩო	1	Ø28 A500C	43.6	—	82	3557
	2	Ø28 A500C	43.6	383 X 1	5000	9240
	3	Ø25 A500C	34.3	—	1620	5585
	4	Ø12 A500C	6.66	—	950	6311
	5	Ø10 A500C	4.11	—	2830	11613
	1.1	Ø12 A500C	6.66	536 X 1	2640	1414
	1.2	Ø8 A240C	1.58	—	790	1250
	1.3	Ø12 A500C	6.66	383 X 1	1320	505
ბეტონის მოცულობა B15			V = 43.6 X 1	=	43.6	მ³
ბეტონის მომზადება B25			V = 849.2 X 1	=	849.2	მ³

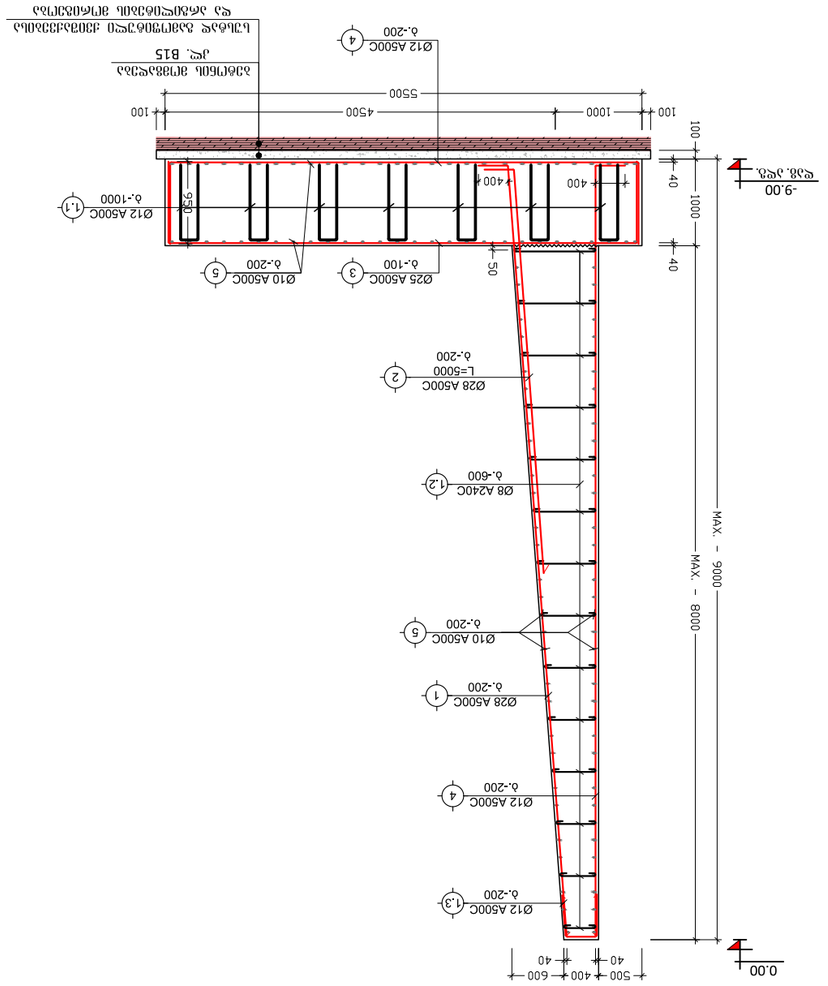

კვეთი 3-3 ს.კ.-2ზე
მ. 1:20

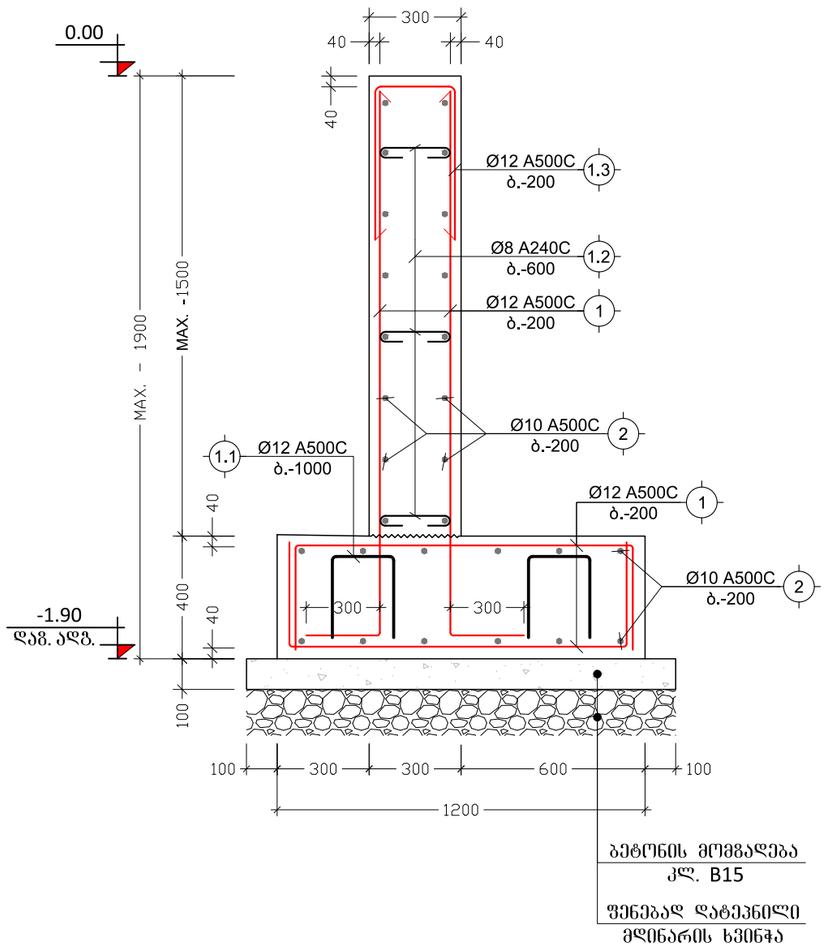

პოზ. №	ესკიზი	L მმ
1.1	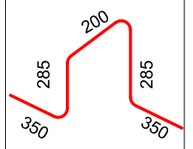	1470
1.2	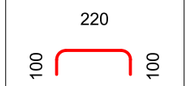	420
1.3	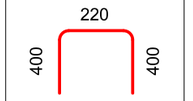	1020

ელემენტის დასახ.	პოზ. №	დიამეტრი ან კვეთი (მმ)		ერთეულის სიგრძე (მმ.)	რაოდენობა (ც.)	საერთო სიგრძე (მ.)	საერთო წონა (კგ.)
სვეტი 3-3 ს.კ.-2ზე	1	Ø 12	A500C	დ.ა.	___	380	337
	2	Ø 10	A500C	დ.ა.	___	308	190
	1.1	Ø 12	A500C	1470	20 X 1	29	26
	1.2	Ø 8	A240C	420	50 X 1	21	8
	1.3	Ø 12	A500C	1020	50 X 1	51	45
	მძიმე ბეტონი B25				V = 9.3 X 1 = 9.3 მ³		
	ბეტონის მომგებლება B15				V = 1.4 X 1 = 1.4 მ³		

შენიშვნა:
NOTE:

No	თარიღი	კორექტირება	შეასრულა:
1			
2			

პროექტი
PROJECT

ავტოსამრეცხაო

ნახაზის დასახელება
DRAWING NAME

კვეთი 3-3 ს.კ.-2ზე; ესკიზი;
ს.კ.-2 სპეციფიკაცია

კონსტრუქტორი : ერეკლე ჯეირანაშვილი

კონსტრუქციული ნაწილი

ფორმატი
PAPER SIZE
A3

ფურცლის ნომერი
SHEET NUMBER
კ. - 40

კორექტირება
REVISION
00

მასშტაბი
SCALE
1:20

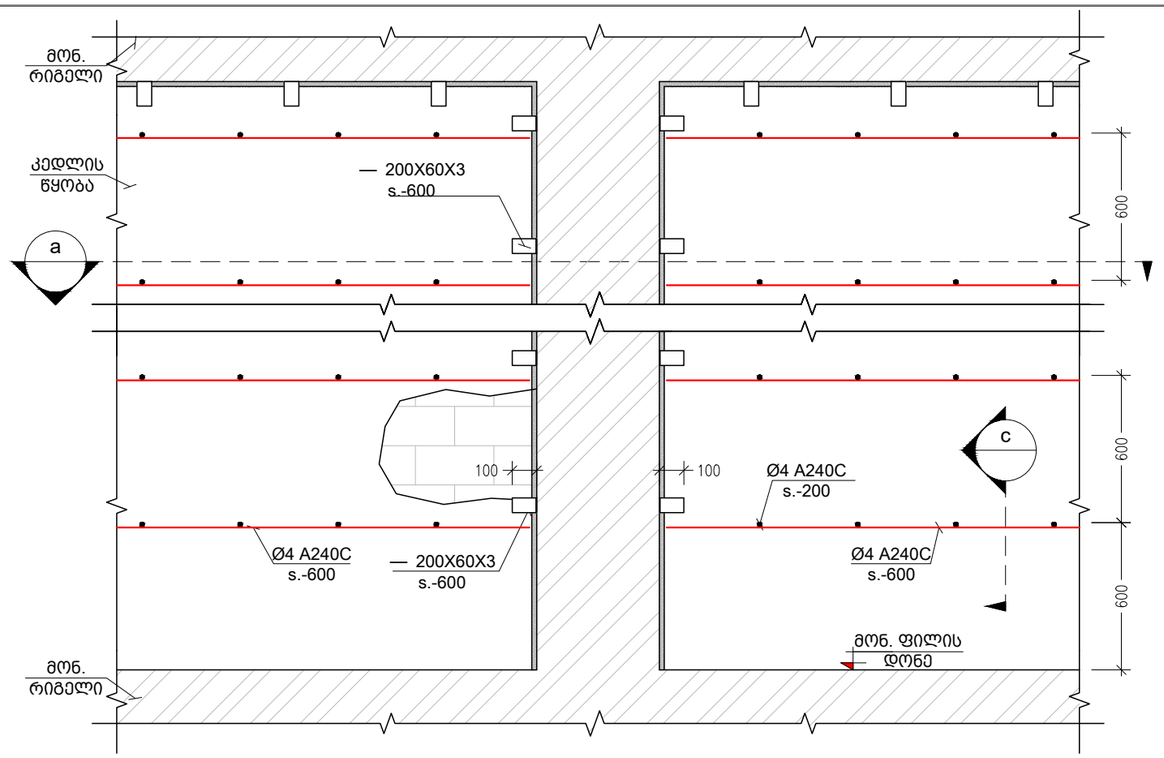

მონ. რ.ბ.-ის სვეტების და გარე შემომგზღუდავი კედლების მიერთების სქემა
Scale: 1:25

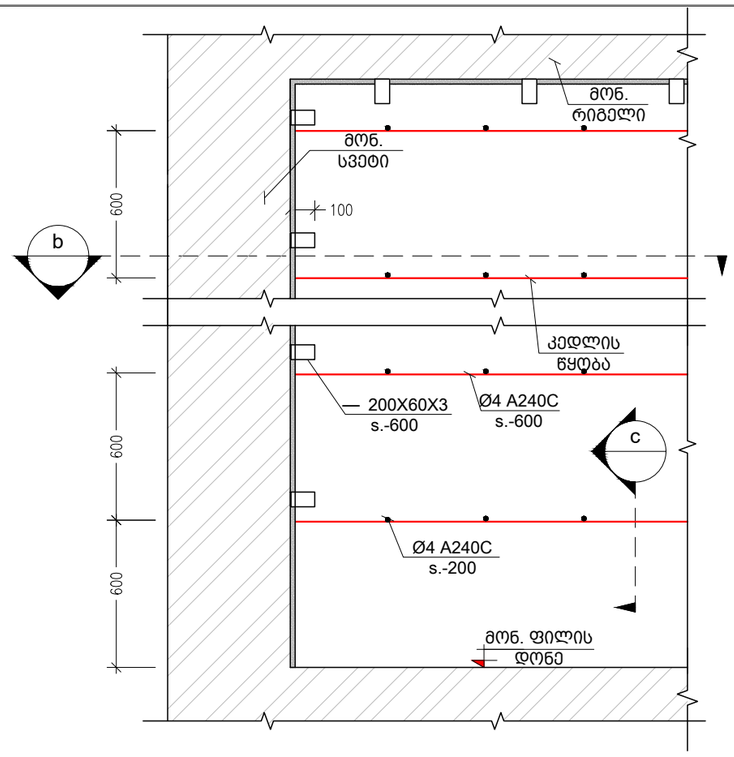

კუთხის სვეტებთან კედლების მიერთების კვანძი
Scale: 1:25

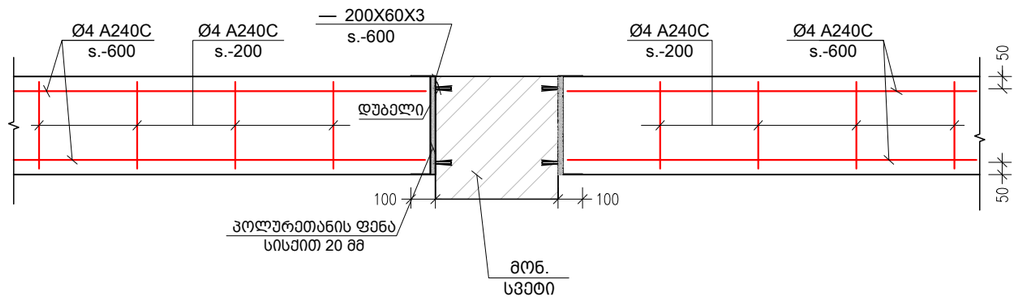

a კვეთი
Scale: 1:25

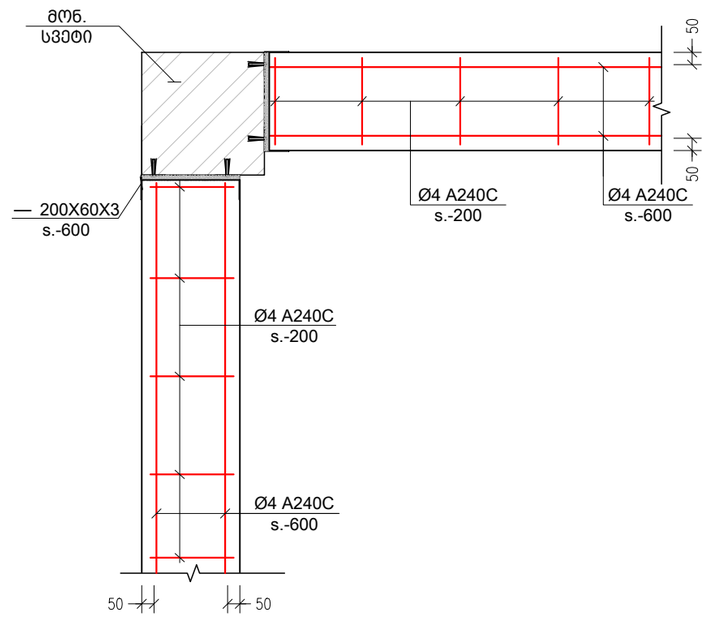

b კვეთი
Scale: 1:25

შენიშვნა:
NOTE:

No	თარიღი	კორექტირება	შესრულა:
1			
2			

პროექტი
PROJECT

ავტოსამრეცხაო

ნახაზის დასახელება
DRAWING NAME

მონ. რკ.ბ. სვ.-ის და გარე შემომგზღუდავი კედლების მიერთების სქემა

კონსტრუქტორი : ერეკლე ჯეირანაშვილი

კონსტრუქციული ნაწილი

ფორმატი
PAPER SIZE
A3

ფურცლის ნომერი
SHEET NUMBER
კ. – 41

კორექტირება
REVISION
00

მასშტაბი
SCALE
1:25

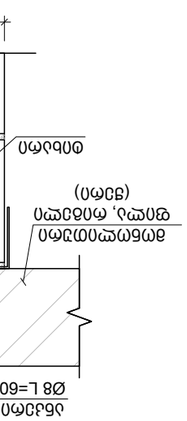

d 100 סמ -בלוק עם 200 סמ -בלוק חלול מלא בבטון מזוין עם חיבורים מכניים מסוג מחבר מכני מסוג

Scale: 1:10

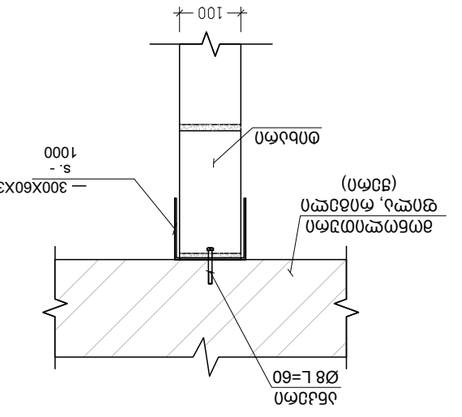

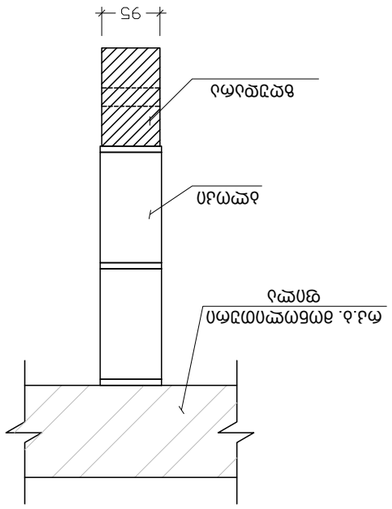

e 95 סמ-בלוק עם 200 סמ-בלוק בטון יצוק מחוזק בסיבי פלדה

Scale: 1:10

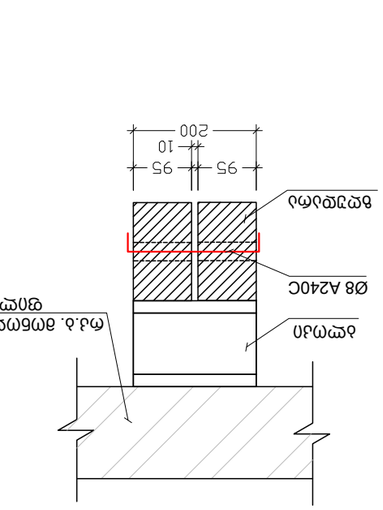

g חתך
Scale: 1:10

חתך
Scale: 1:10

f חתך
Scale: 1:10

חתך
Scale: 1:10

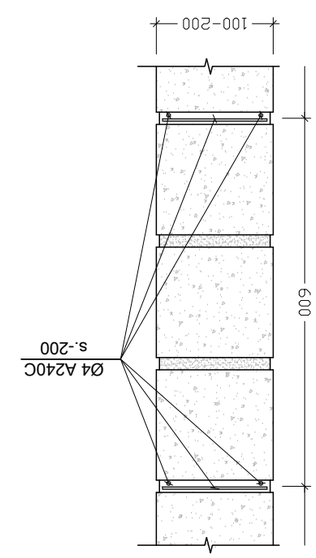

c חתך
Scale: 1:10

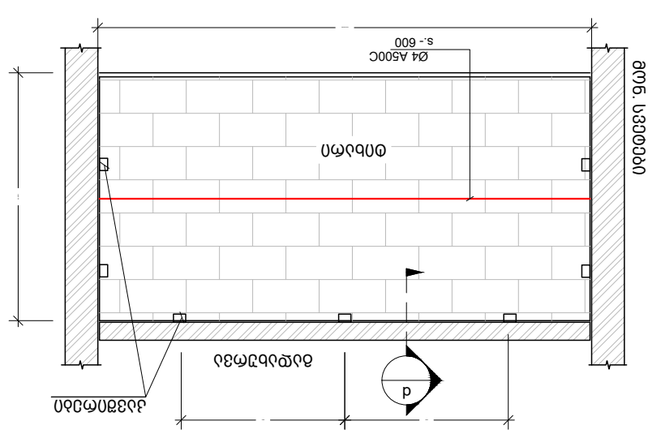

מבט על קיר בלוקים חלולים עם מחברים מכניים

Scale: 1:20

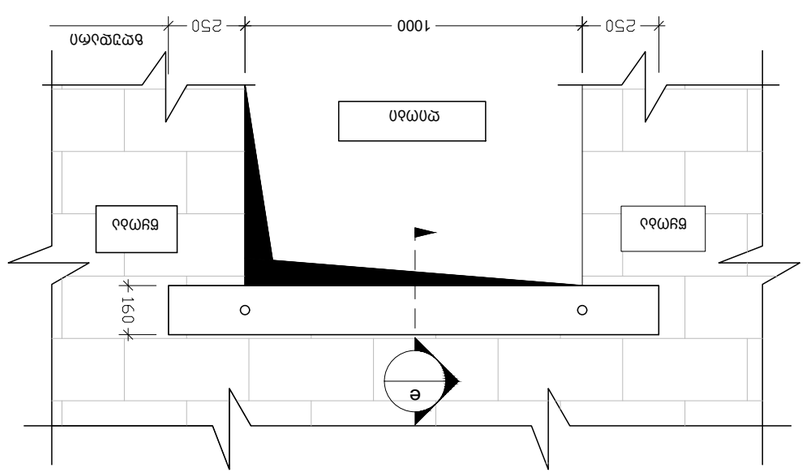

No	מהות	תאריך	חתימה
1			
2			

שלב: תכנון מפורט

PROJECT

שם הפרויקט

DRAWING NAME

שם השרטוט: פרטים מבניים עם מחברים מכניים

שם הקובץ : מחברים מכניים בקירות בלוקים

Y-3 Engineering

מהנדס

PAPER SIZE A3

גודל הנייר 420מ"מ X 594מ"מ

SHEET NUMBER 42 - ג.

REVISION 00

SCALE 1:10

קנה מידה

NOTE:

1. כל המידות בקירות בלוקים הן במילימטרים אלא אם כן צוין אחרת.
2. כל המידות בתכנית הן במטרים אלא אם כן צוין אחרת.

№29-22 „3“ ივლისი 2023 წ.

საექსპერტო დასკვნა

ქ. თბილისი, კახეთის გზატკეცილი, ისნის ბაზრობის მიმდებარედ, ს.კ. 01.17.09.067.005 ავტოსამრეცხაოს და დამხმარე ფართის პროექტის კონსტრუქციული ნაწილის შესახებ.

საექსპერტოდ წარმოდგენილია, ქ. თბილისი, კახეთის გზატკეცილი, ისნის ბაზრობის მიმდებარედ, ს.კ. 01.17.09.067.005 ავტოსამრეცხაოს და დამხმარე ფართის პროექტის კონსტრუქციული ნაწილი, ასაშენებელი შენობების გაანგარიშების სასრულ ელემენტთა სივრცული მოდელით, ტერიტორიის საინჟინრო გეოლოგიური გამოკვლევის შედეგები და პროექტის არქიტექტურული ნაწილი.

პროექტის არქიტექტურული და კონსტრუქციული ნაწილი დამუშავებულია დ. მაისაშვილის და ე. ჯეირანაშვილის მიერ. ქალაქის სეისმური დარაიონების რუკის მიხედვით სამშენებლო მოედანი განეკუთვნება 8 (A=0.17) ბალიან ზონას. გრუნტის სეზონური გაყინვის სიღრმე 0 სმ. ქარის ნორმატიული დაწნევა - 85 კგძ/სმ^2. თოვლის ნორმატიული დატვირთვა - 50 კგძ/სმ^2

პროექტით გათვალისწინებულია ერთსართულიანი, ავტოსამრეცხაოს და დამხმარე ფართის მშენებლობა. რომელიც გეგმაში მართკუთხა მოხაზულობისაა, ზომებით ღერძებში :

1. ფოლადის შენობა (ავტოსამრეცხაო) - 45.4 x 6.0 მ;
2. რკ. ბეტონის შენობა (დამხმარე ფართი) - 16.2 x 6.6 მ;

რკ. ბეტონის მზიდი შენობის მზიდი კონსტრუქციები გადაწყვეტილია მონოლითური რკინაბეტონის ჩარჩოვანი სისტემის სახით. ჩარჩოს სვეტების განივი კვეთები უცვლელია, bxh=30x30 სმ. რიგელების განივკვეთი ყველა დონეზე ერთნაირია bxh=30x50 სმ. გადახურვის ფილა სისქით H=16სმ. კონსტრუქციებისათვის ბეტონის სიმტკიცის კლასი „B.-25” , ხოლო არმატურის კლასი A500C, A240C. შენობის პერიმეტრზე ჩარჩოებს შორის ნაწილში, რომელიც ივსება წყობით, გამოყენებულია საკედლე ბლოკი სისქით 20 სმ.

ფოლადის შენობის მზიდი კონსტრუქციეი გადაწყვეტილია ფოლადის ჩარჩოვანი სისტემის სახით. ჩარჩოს სვეტების განიკვეთი უცვლელია და წარმოადგენს მილკვადრატს N-200, კოჭების განიკვეთი ყველა დონეზე ერთნაირია და წარმოადგენს - I – 200.

რკ. ბეტონის შენობის საძირკველი წარმოადგენს მონოლითურ საძირკვლის ფილას სისქით H=40 სმ;

ფოლადის შენობის საძირკველი წარმოადგენს წერტილოვან საძირკვლის გეგმითი ზომებია axbxh=120x120x50 სმ

საძირკვლის ფილის ქვეშ ეწყობა 10 სმ. სისქის ბეტონის მომზადება კლასით

B.-15. წერტილოვანი საძირკვლები ერთმანეთთან დაკავშირებულია რანდკოჭებით, კვეთის ზომით bxh=30x50 სმ; შენობის დაფუძნება ხდება ფენა #3, სუსტად გამოფიტული ქვიშაქვების და არგილიტების, რომლის ფიზიკურ მექანიკური მახასიათებელია: R_0 = 56 კგძ/სმ². კუთრი წონა 2,10 ტ/მ³.

შენობის გაანგარიშება შესრულებულია ავტომატური საანგარიშო კომპლექსის "Лира-САПР -2013"*(ვერსია R3)* -ის საშუალებით, სამშენებლო ნორმები და წესების „სეისმომედეგი მშენებლობა (პნ 01.01.-09)" გათვალისწინებით.

შენობის მზიდი ელემენტების კონსტრუირებას საფუძვლად უდევს მისი, როგორც ერთიანი ღეროვან-ფირფიტოვანი სივრცული სისტემის გაანგარიშების შედეგები მუდმივ და სეისმურ ზემოქმედებაზე და მათ საანგარიშო თანწყობაზე. საანგარიშო სქემაში საძირკვლის ფუძის გრუნტების მუშაობა ჰორიზონტალური მიმართულებით გათვალისწინებულია დრეკადი ბმების გათვალისწინებით. შენობის საანგარიშო მოდელი დაპროექტებისთვის მისაღები სიზუსტით სრულად აღწერს ნაგებობის მუშაობის სურათს.

უნდა აღინიშნოს საექსპერტოდ წარმოდგენილი პროექტის კონსტრუქციული ნაწილის შესრულების მაღალი დონე, როგორც შინაარსობრივად, ასევე გაფორმებით. პროექტით გადმოცემული ინფორმაცია არის სრული და ადვილად აღსაქმელი. მუშა ნახაზებში მოცემულია შენობის დამახასიათებელი სქემები, კვანძები და კვეთები, მოყვანილია გამოყენებული მასალების სპეციფიკაციები.

ამასთან ერთად უნდა აღინიშნოს, რომ პროექტის ექსპერტიზის ჩატარების პროცესში პროექტის ავტორის მიერ გათვალისწინებული იყო ექსპერტის შენიშვნები და სათანადო კორექტივები შეტანილი იყო პროექტში.

<u>დასკვნა:</u>

ზემოთ თქმულიდან გამომდინარე ქ. თბილისი, კახეთის გზატკეცილი, ისნის ბაზრობის მიმდებარედ, ს.კ. 01.17.09.067.005 ავტოსამრეცხაოს და დამხმარე ფართის პროექტის კონსტრუქციულ ნაწილს ეძლევა დადებითი შეფასება და ეძლევა რეკომენდაცია დასამტკიცებლად.

ექსპერტი:

ინჟინერ კონსტრუქტორი: მ. საჯაია

E-mail matesajaia@gmail.com

Mob. 555 58 60 85

03.07.2023 წ.

* სახელი -გვარი – მათე საჯაია
* სპეციალობა/თანამდებობა - კონსტრუქტორი
* დაბადების თარიღი - 24.12.1985
* დაბადების ადგილი - ქ. წალენჯიხა
* ელ-ფოსტა - M.SAJAIA@CUBICON.GE

* განათლება

2002-2006 წ. ქ. თბილისის ტექნიკური უნივერსიტეტის სამშენებლო ფაკულტეტი
სპეციალობა: მშენებლობის კომპიუტერული დაპროექტირების სისტემები.
დიპლომი – ბაკალავრის ხარისხი ინჟინერ-მშენებლის კვალიფიკაცია. *(წარჩინებით)*

2006-2008 წ. ქ. თბილისის ტექნიკური უნივერსიტეტის სამშენებლო ფაკულტეტი
სპეციალობა: მშენებლობის კომპიუტერული დაპროექტირების სისტემები.
დიპლომი – მშენებლის მაგისტრის ხარისხი.

* საცხოვრებელი ადგილი - ქ. თბილისი, 0154, გუდამაყრის ქ. N4, კორპ. „ბ“, ბინა 35

* საკონტაქტო ნომერი **მობ: (+995) 555 58 60 85**

* სამუშაო გამოცდილება:

2006 - 2007 - შ.პ.ს. «არტსტუდიო პროექტი” არქიტექტურული სტუდია. კონსტრუქტორი.

2012 - 2015 წ-მდე - შ.პ.ს. «არტსტუდიო პროექტი” არქიტექტურული სტუდია. კონსტრუქტორი.

2007 – დღემდე - შ.პ.ს. «მონოლითი” საკონსტრუქტორო სტუდია. კონსტრუქტორი.

04.2015 წ-დან- დღემდე - „შპს. კუბიკონი”. კონსტრუქტორი

ტრენინგები:

სერთიფიკატები:

საქართველოს ტექნიკური უნივერსიტეტის სტუდენტთა და მაგისტრთა კონფერენციის სამშენებლო სექციაში გამარჯვებისათვის;

* ენები: ქართული (მშობლიური), რუსული, ინგლისური.

GEORGIAN TECHNICAL UNIVERSITY

DIPLOMA

With honours

STU № 000704

This is to certify that Mr./Ms. Mate Sajaia (Name, Surname)

was enrolled in 2002 in Georgian Technical University and in 2006

completed the requirements of Faculty of

Civil Engineering

Bachelor's Degree of the University

with major in Computer Aided Design Systems in Construction

By the decision of the State Qualification Commission September 25, 2006 (Month, Day, Year) Mr. Mate Sajaia (Name, Surname)

was awarded the Academic Degree of

Bachelor of Computer Engineering

Seal

Rector

Dean

City: Tbilisi

Registration # 05668

საქართველოს ტექნიკური უნივერსიტეტი

დიპლომი

წარჩინებით

STU № 000704

[illegible] მათე საჯაია

[illegible] 2002 [illegible] 2006

[illegible]

სამშენებლო

[illegible]

[illegible] მშენებლობის კომპიუტერული დაპროექტების სისტემების

[illegible]

[illegible] 2006 25. 9 [illegible]

მათე საჯაია [illegible]

[illegible] სისტემოტექნიკოსის

[illegible]

რექტორი

დეკანი

ქალაქი თბილისი

სარეგისტრაციო ნომერი 05668

GEORGIA

GEORGIAN TECHNICAL UNIVERSITY

MASTER'S DIPLOMA

MD № 000006

By the decision N 1 June 19, / 2008 . /

of the faculty of

Civil Engineering

Mr. Mate Sajaia

was awarded the Degree of Master of

Sciences in

Information Technologies for Construction

Registration № 00002

Tbilisi

23 day / 5 month / 2012 year

საქართველო

საქართველოს განათლების უნივერსიტეტი

მაგისტრის დიპლომი

MD № 000006

საშუალება

ფაკულტეტის 2008 წლის 19 6 № 1

გადაწყვეტილებით მათე საჯაიას

მიენიჭა მეცნიერების

მაგისტრის აკადემიური ხარისხი

ინფორმაციული ტექნოლოგიები მშენებლობაში სპეციალობით.

Dean

Rector

Seal

დაბადების ადგილი / PLACE OF BIRTH
წალენჯიხა
TSALENJIKHA
გაცემის თარიღი / DATE OF ISSUE
03.04.2012
გამცემი ორგანო / ISSUING AUTHORITY
იუსტიციის სამინისტრო
MINISTRY OF JUSTICE
დამკვეთი: სრს; დამამზადებელი: MB-IDS 03/11
სფს-ს რეგისტრაციის No 26-3184

IDGE011IC30445651001006141<<<<
8512246M2204031GEO<<<<<<<<<<<1
SAJAIA<<MATE<<<<<<<<<<<<<<<<<<

Georgia IDENTITY CARD

GEO

საქართველო



სახელი / FIRST NAME
მათე
MATE

გვარი / LAST NAME
საჯაია
SAJAIA

მოქ. / CIT | სქესი / SEX | პირადი No / PERSONAL No
GEO | მ / M | 51001006141

დაბადების თარიღი / DATE OF BIRTH
24.12.1985

მოქმედების ვადა / DATE OF EXPIRY
03.04.2022

ბარათის No / CARD No
11IC30445

ხელმოწერა / SIGNATURE