ქ. თბილისი, გლდანის რაიონი, მონასტრის ჩიხი №10

(ს.კ. 01.11.04.028.117) სასაწყობე შენობა

მშენებლობის ორგანიზაციის პროექტი

მუშა პროექტი

დაამუშავა: 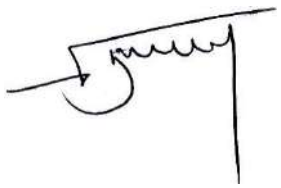 / ნ. კაციტაძე/

ქ. თბილისი 2023წ.

შინაარსი

I – განმარტებითი ბარათი

1. საერთო ნაწილი
2. მშენებლობის პირობების დახასიათება
3. სამშენებლო ობიექტის დახასიათება და ტექნიკურ-ეკონომიკური მაჩვენებლები
4. სამშენებლო მოედნის ორგანიზაცია
5. სამუშაოთა წარმოების წესები და მეთოდები
6. მშენებლობის ხანგრძლივობის დადგენა
7. უსაფრხოების ტექნიკა
8. გარემოს დაცვის ღონისძიებები

II – მშენებლობის წარმოების გრაფიკი

III – ძირითადი სამშენებლო მანქანებისა და სატრანსპორტო საშუალებების მოთხოვნილებათა უწყისი

გრაფიკული ნაწილი (მო-1, მო-2, მო-3)

I – განმარტებითი ბარათი

1. საერთო ნაწილი

ა. მშენებლობის ორგანიზაციის პროექტის დამუშავების საფუძვლად დაედო შემდეგი მონაცემები:
– დავალება პროექტირებაზე;
– პროექტით მიღებული არქიტექტურული და კონსტრუქციული გადაწყვეტები
– მშენებლობის რაიონის სიტუაციური გეგმა;
– გეოდეზიური გეგმები და პროფილები;
– გეოლოგიური და ჰიდროგეოლოგიური გამოკვლევების მონაცემები;
– სამშენებლო ორგანიზაციის მონაცემები, მანქანა-მექანიზმებით აღჭურვილობაზე.
ბ. მშენებლობის ორგანიზაციის პროექტი შესრულებულია მოქმედი სამშენებლო ნორმების, წესებისა და სახელმწიფო სტანდარტების (მათ შორის ხანძარფეთქებადი უსაფრთხოების) შესაბამისად.

2. მშენებლობის პირობების დახასიათება

სამშენებლო ტერიტორია მდებარეობს მდებარეობს ქ. თბილისში, გლდანის რაიონში, მონასტრის ჩიხი №10 (ს.კ. 01.11.04.0228.117).
გეოლოგიური დასკვნის საფუძველზე გავრცელებულია თიხნარი და გრუნტის წყალი არ დაფიქსირებულა.
სეისმური დარაიონებით ტერიტორია მიეკუთვნება 8 ბალიან ზონას.

3. სამშენებლო ობიექტის დახასიათება და ტექნიკურ ეკონომიკური მაჩვენებლები

სარეკონსტრუქციო შენობა სამსართულიანია, მაქსიმალური ზომებით გეგმაში 28.60X18.40, სართულის სიმაღლე h=3.05მ. შენობის სიმაღლე 0.00-ი ზევით h=10.6მ. 0.00-ის ქვემოთ h=1.5მ. მიწის ფართობი 1963კვმ. განაშენიანება 1439.4კვმ. შენობის ფართობი 1196.7 კვმ. შენობის 3757.5 მკუბი, შენობის მოცულობა 0.00 ნიშნულის ზემოთ 3276 მკუბი, 0.00 ნიშნულის ქვემოთ 481.05მ^3, შენობის კონსტრუქციული სიმაღლე 0.00 ნიშნ ზემოთ 10.6მ, მიწის ქვემოთ 1.5მ.

არსებული სარეკონსტრუქციო მშენებარე შენობა ორსართულიანია მონ. რკ.ბ კარკასი 28.60X18.40მ და მასზე განხორციელდა ერთი კარკასული ტიპის სართულის დაშენება და 6.1 ნიშნ-ზე რკ.ბ. გადახურვა იგივე პერიმეტრში. ხოლო საძირკვლებში ჩაემატა საინექციო ხიმინჯები Ø=200

არსებული საძირკვლები – შენობა დაფუძნებულია მონ. რკ/ბ. წერტილოვან საძირკვლებზე.

არსებული მზიდი კონსტრუქცია – მონ. რკ/ბ. კარკასი,

დაშენება კონსტრუქციები

სვეტები კვეთით - სწორკუთხა (40X40)სმ.

კოჭები კვეთით – მონ. რკ/ბ. 40X50სმ.

სართულშუა გადახურვა – მონ. რკ.ბ. ფილა სისქით 18სმ

შემომფარგვლელი კედლები – წვრილი პემზაბეტონის ბლოკების წყობა კარკასის შემავსებლად.

კიბე – მონ. რკ.ბ. ფილაზე ბეტონის საფეხურებით.

სახურავი – თუნუქის ხის ნივნივებზე

გამოყენებული ბეტონის მარკა – B25.

ნაგებობის უზრუნველყოფა წყლით და ელ. ენერგიით გათვალისწინებულია ადგილობრივი ქსელებიდან. მშენებლობის დაწყების წინ მისი საჭიროებისათვის წყლისა და ელექტროენერგიის მოხმარების საკითხი უნდა შეთანხმდეს ადგილობრივ რაიონულ წყალკანალთან და ელმომარაგებასთან.

4. სამშენებლო მოედნის ორგანიზაცია

ა. სამშენებლო მოედნის ორგანიზაცია გულისხმობს სამშენებლო წარმოების მომზადებას საინჟინრო თვალსაზრისი სნ და წ 3.01.01-85 §1 და §2 დებულებე- ბის გათვალისწინებით.

ბ. ახალი მშენებლობის დაწყების წინ საქალაქო ატქიტექტურულ-დაგეგმარები- თი სამსახურის სპეციალისტებთან ერთად სრულდება ტოპო-გეოდეზიური სამუშაოები შენობების მიბმითა და ღერძების დაკვალვით, რომელიც უნდა ითვალისწინებდეს სნ და წ 3.01.01-84 და სახსტანდარტის 24846-84 მოთხოვნილებებს.

გ. წინა პუნქტში დაქვემდებარებულ სამუშაოთა შესრულების შემდეგ სამშენე- ბლო მოედანს საჭიროა შემოევლოს დროებითი ხის ან მავთულბადოვანი ღობე, როგორც ეს რეკომენდირებულია სამშენებლო გენგეგმაზე.

დ. სამშენებლო-სამონტაჟო სამუშაოთა წარმოებისას აუცილებელია უსაფრთხო- ებისა და ხანძარსაწინააღმდეგო ღონისძიებების დაცვა. ამ მიზნით მუშა- მოსამსახურეებზე უნდა ჩატარდეს ინსტრუქტაჟი გამოცდების ჩატარებით.

ე. წარმოდგენილი მოპ-ი მოცულობითა და შინაარსით შეესაბამება სნ და წ 3.01.03-85, §1.13 მოთხოვნილებებს საქალაქო განაშენიანებაში სამუშაოთა წარმოების თაობაზე.

5. მშენებლობის ხანგრძლივობის დადგენა

მშენებლობის ხანგრძლივობისა და სამშენებლო სამუშაოთა წარმართვის თვალსაზრისით მშენებარე ობიექტი – ერთსართულიანი ნაგებობებია არქიტექტურულ-მოცულობითი და კონსტრუქციული გადაწყვეტით მარტივი კატეგორიისაა სირთულის მიხედვით. მშენებლობის ხანგრძლივობის დასადგენად ვსარგებლობთ სნ და წ 1.04.03-85 “მშენებლობის ხანგრძლივობის ნორმები”. მშენებლობის ხანგრძლივობას ვადგენთ გვ. 551 პ. 10 ექსტრაპოლაციის მეთოდით ვადგენთ T=18 თვით.

6. სამუშაოთა წარმოების წესები და მეთოდები

I რიგის სამუშაოები
I ეტაპი: მოსამზადებელი სამუშაოები:
მოსამზადებელი სამუშაოები იწყებენ სამშენებლო ციკლს. მათში შედიან: სამშენებლო ტერიტორიის გასუფთავება ნაგვისგან, ობიექტებიდან და ნივთებიდან რომლებიც უშლიან მშენებლობას; დროებითი შენობა- ნაგებობების მოწყობა;დროებითი წყლის გადამყვანების, კანალიზაციის და სამშენებლო მოედნის ელ. მომარაგების მოწყობა (სამფაზიანი მრიცხველის დაყენებით). განისაზღვრება 25 დღით
II ეტაპი: არსებული ტერიტორიის დაკვალვა განისაზღვრება 5 დღით
III ეტაპი: არსებული საძირკვლების ზედა ნაწილის მომზადება საინექციო ხიმინჯების დასამატებლად განისაზღვრება 15 დღით
II რიგის სამუშაოები
IV ეტაპი: ფუძე საძირკვლის სამუშაოები, საინექციო რკ.ბ. ხიმინჯების ჩასხმა და დაბეტონება განისაზღვრება 30 დღით
V ეტაპი: 6.10 ნიშნულის საყალიბო სისტემის, გადახურვის ფილის და რიგელების არმირების მოწყობა და დაბეტონება და განისაზღვრება 30 დღით
VI ეტაპი: 9.10 ნიშნულის საყალიბო სისტემის, გადახურვის ფილის და რიგელების არმირების მოწყობა და დაბეტონება და განისაზღვრება 45 დღით
III რიგის სამუშაოები
VII ეტაპი: შიდა ტიხრების და გარეთ შემომფარგვლელი კედლების მოწყობა და განისაზღვრება 200 დღით.
VIII ეტაპი შიდა ელ.გაყვანილობის და წყალკანალიზაციის მოწყობა განისაზღვრება 95 დღით.

IX ეტაპი გარე და შიდა ლესვითი და მოსაპირკეთებელი სამუშაოები განისაზღვრება 70 დღით.
X რიგის სამუშაოები:
XI ეტაპი: ტერიტორიის დასუფთავება, სამშენებლო ნაგვის გატანა და ტერიტორიის კეთილ მოწყობა. განისაზღვრება 40 დღით.

7. უსაფრთხოების ტექნიკა

ა. უცხო პირთა, აგრეთვე სამშენებლო ოპერაციებში დაუსაქმებელ მუშა-მოსამსახურეთა ყოფნა სამშნებლო მოედანზე დაუშვებელია.
ბ. მუშა-მომსახურე პერსონალს უნდა ჩაუტარდეს ინსტრუქტაჟი მშნებლობაზე უსაფრთხოების ტექნიკის უზრუნველყოფის საკითხებზე, ასევე ტარდება გამოცდაც.
გ. დ. მომუშავეეთა შრომის უსაფრთხოების ღონისძიებები უნდა იყოს დაცული სამშენებლო-სამონტაჟო სამუშაოთა წარმოების ყველა ეტაპზე თანახმად სნ და წ III-4-80 "უსაფრთხოების ტექნიკა მშენებლობაში" და სხვა ნორმატიულ- საკა-ნონმდებლო დოკუმენტების მითითებების შესაბამისობით. მათგან ყურადღება მახვილდება შემდეგზე:
1.სამუშაო ადგილები მუშაობის პირობებისა და ტექნოლოგიურობის გათვალისწინებით უზრუნველყოფილ უნდა იყოს კოლექტიური დაცვისა და სიგნალიზაციის საშუალებებით.
2.ადვილად აალებადი სამღებრო, საიზოლაციო და სხვა მასალების, აგრეთვე მომწავლავი ნივთიერებების დღიური რაოდენობა სამშენებლო სამუშაოთა წარმოების ზონაში არ უნდა აღემატებოდეს იმავე დღიურ რაოდენობას მოთხოვნილების შესაბამისობით.
3. საჰიდროიზოლაციო სამუშაოთა შესრულებისას და ზოგიერთ სხვა სამუშაოზე მუშები უნდა იყენებდნენ სპეცტანსაცმელს, რესპირატორებსა და თავსაბურავებს.
1. საყალიბო ქარგილები დაყენების შემდეგ მათში ბეტონის ჩასხმამდე მოწმდება საიმედობაზე. სევე მოწმდება ბადიის საიმედობაც და წესრიგიანობაც სამაგრების თვითგახსნა რომ არ მოხდეს.
2. მასალებისა და ნაკეთობების დასაწყობება უნდა მოხდეს მათზე ტექნოლოგიური მოთხოვნილებების პირობათა გათვალისწინებით; ამავე დროს ისინი უნდა დაეწყოს მოსწორებულ ადგილზე, რომ მათო მოცურება არ მოხდეს

3. ელექტრო უსაფრთხოების წესები ჩამოყალიბებულია სახსტანდარტში 12.1.013-88. ელექტროკარადა ყოველთვის უნდა იყოს ჩაკეტილ მდგომარეობაში, ელექტროკაბელები, ელექტროსადენები და მოწყობილობები კი იზოლირებული. გაშიშვლებული სადენების გამოყენება აკრძალულია.

4. იკრძალება ვიბრატორის სხვა ადგილზე გადატანა მისი ელექტროქსელიდან გამორთვის გარეშე. სამუშაოთა შესრულების შემდეგ ვიბრატორი სუფთავდება და მშრალად იწმინდება.

5. სამშენებლო მოწყობილობათა ჩართვა (საწევლები, პარკეტისა და მოზაიკის საპრიალებელ-მოსახვეწი დანადგარები, ელექტრო შესადუღებელი აპარატები და სხვა) საბინაო ელექტროქსელში აკრძალულია. ადგილობრივი ელსადგურის ტექზედამხედველობის სამსახურთან შეთანხმებით ნებადართული სატრანფორმატორო ქვესადგურიდან უნდა მოხდეს სამწვერიანი ელექტროკაბელის შემოყვანა დახურულ კარადაში, მრიცხველის დაყენება, საიდანაც ძალოვანი და განათებელი სადენები გაიმართება მომხმარებლისაკენ.

8. ეკოლოგია და ბუნების დაცვის საკითხი

ა. მშენებლობის დაწყება დაიშვება რაიონის ურბანული დაგეგმარების სამსახურის მიერ გაცემული ნებართვის შემდეგ. მშენებლობა აუცილებელია განხორციელდეს ბუნების დაცვითი და ჰაერის გაბინძურების საწინააღმდეგო ღონისძიებების დაცვით.

ბ. გარემოს დაცვის სამსახურის ნებართვის გარეშე მშნებლობის სიახლოვეს იკრძალება მრავალწლიანი ხეებისა და ნარგავების მოჭრა ან განადგურება.

გ. აკრძალულია სელიტებურ რაიონებში მშენებარე სიახლოვეს ხსნარ და ბე- ტონმრევი კვანძების მოწყობა. დიდი რაოდენობით ბეტონისა და ხსნარის შემოზიდვა ორგანიზებულ უნდა იქნეს სასაქონლო მოწოდებით საწარმოებიდან მიქსერებით.

დ. დაუშვებელია არსებულ საკანალიზაციო ჭებში ბეტონ და ხსნარ მილსადე- ნების ჩარეცხვა ან მათი დანაგვიანება სამშენებლო ნარჩენებით.

ე. საბათქაშო და მოსახვითი სამუშაოების შესრულებისას ფასადებს ჩამოეფა- როს ფარდა, რათა არ მოხდეს მტვრის გაბნევა სელიტებურ ზონაში.

ვ. მშენებლობის დამთავრების პერიოდში შენობიდან სამშენებლო ნაგვის ღიად ჩამოყრა დაუშვებელია, რათა ამ შემთხვევაშიც არ მოხდეს მტვრის გაბნევა სელიტებურ ზონაში. შენობა უნდა აღიჭურვოს ინვენტარული კონუსური ტიპის ნაგავგამტარებით და ნაგვის ჩამოცლა კი მოხდეს უშუალოდ ავტოთვითმცლელი მანქანების ძარებში

II – ძირითადი სამშენებლო მანქანებისა და სატრანსპორტო საშუალებების მოთხოვნილებათა უწყისი

№	დასახელება	მარკა	რაოდ. ცალი
1	ბეტონის პომპა	M-26	1
2	ვერტიკალური ამწევი ან პიონერის ტიპის ამწე		1
3	თვითმცლელი, ძარიანი და სპეცავტოტრანსპორტი სხვადასხვა სამშ. ტვირთის შემოსატანად		3
4	სიღრმითი ვიბრატორი	ს-3698	1
5	ზედაპირული ვიბრატორი (სამოედნო)	ს-697	1
6	ტორკრედ-დანადგარი	ევ-21	1
7	ავტობეტონმრევი მიქსერი		2
8.	გადასატანი კომპრესორი	სო-45	1
9.	შესადუღებელი აგრეგატი	სო-48	1
10.	ცემენტის ფენის მომასწორებელი აგრეგატი	სო-89	1
11	შესალეს-მომასწორებელი აგრეგატი	სო-54	1
12.	ელექტროშესადუღებელი აპარატები	კომპ.	2
13	ავტოგენური შედუღების დანადგარები	კომპ.	2
14.	სამღებრო სადგური	პსპ-2	
15	ლითონის სახარაჩო სექციები 50 კვ.მ. ფართზე		
16	პნევმატური ინსტრუმენტი: საბურღი, ხრახნდამჭერი და სხვა		
17.	სხვადასხვა დანიშნულების ხელის მოწყობილობა-ინსტრიმენტები: ნიჩბები, ბრები, ლომები, წერაქვები და სხვა	კომპ.	10
მითითებები: რეკომენდირებული მანქანა-დანადგარები და ინსტრუმენტ-მოწყობილობა შესაძლებელია შეიცვალოს ანალოგიური ან უფრო თანამედროვეთი.			

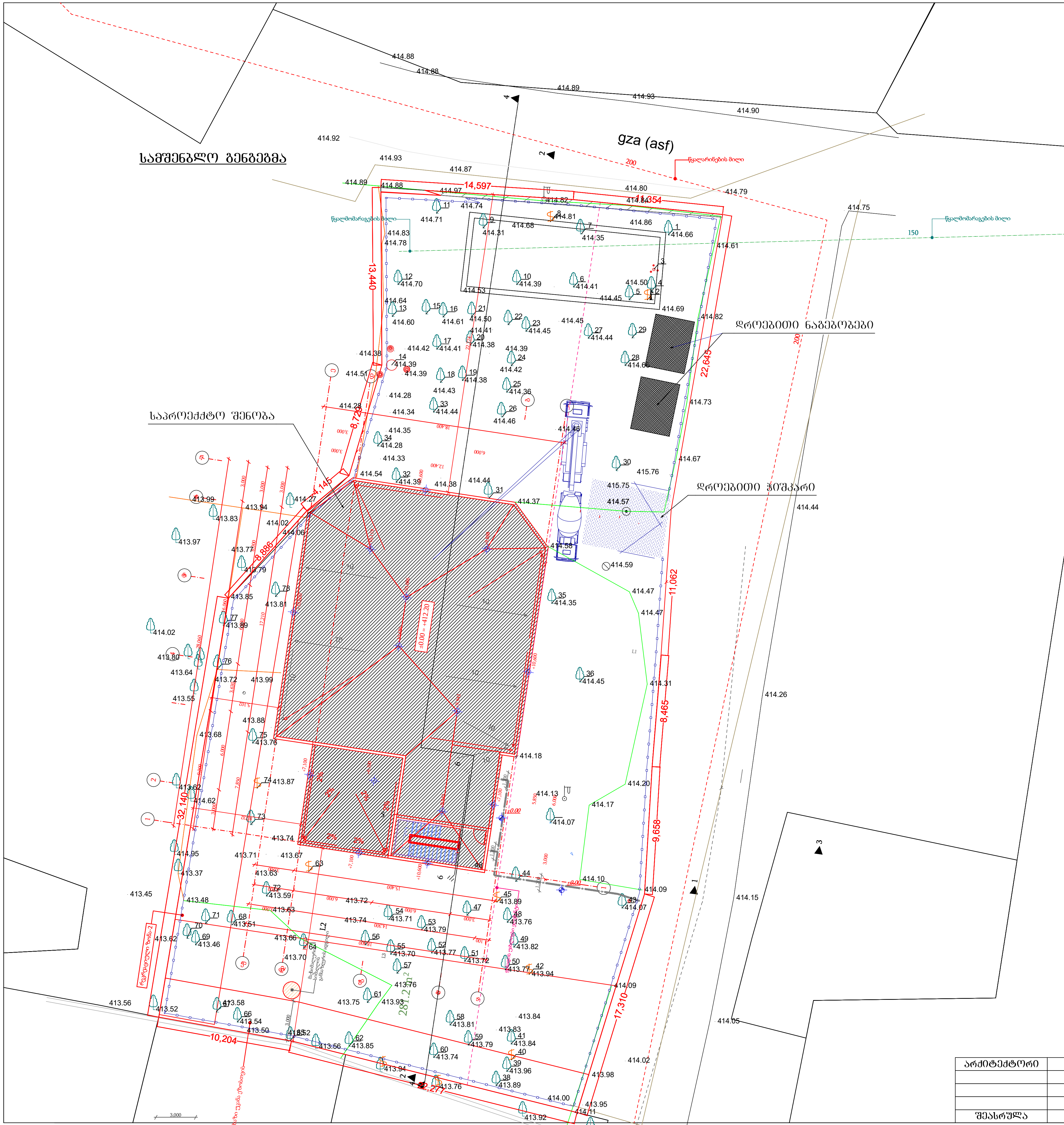

პირობითი არნიშვნები

- –საპროექტო შენობა
- –დროებითი შენობა
- –არსებული ღობე
- –დროებითი გრუნტის გზა

ტექნიკური დახასიათება

1. ტვირთამწეობა-------------320კგ
2. აწევის სიმაღლე-----------10მ
3. აწევის სიჩქარე------------0.5მ/წმ
4. ბაზის ზომა:
   სიგრძე-------------1.5მ
   სიგანე-------------0.9მ

ექსპლიკაცია

1. საპროექტო შენობა
2. დროებითი შენობა
3. დროებითი საწყობი
4. საპროექტო ღობე
5. სატვირთო მანქანა

დროებითი ღობის დამცავი კეხი

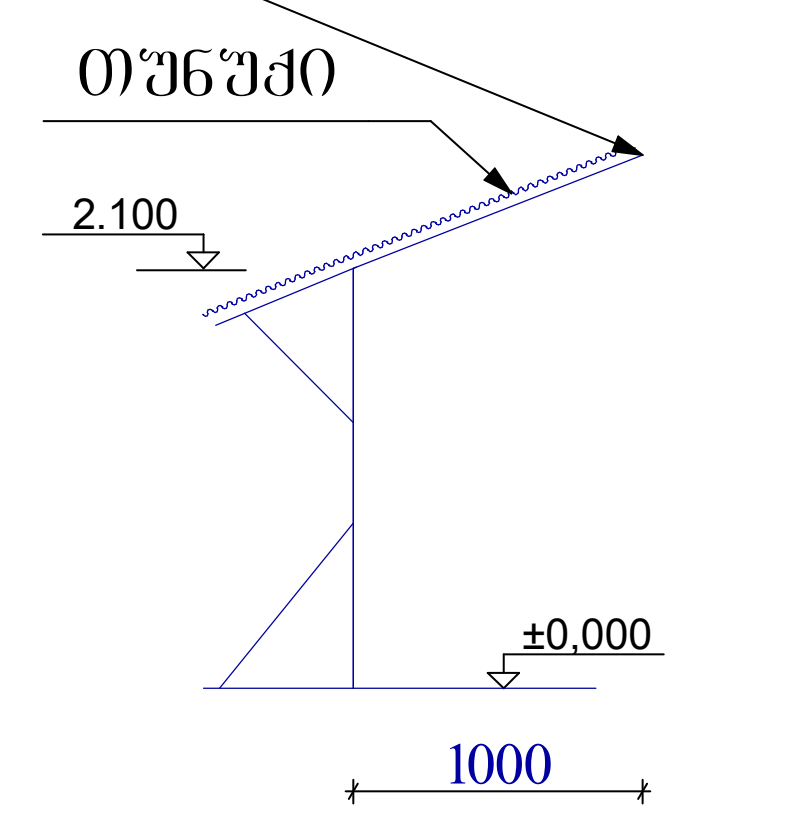

არქიტექტორი	ი. ჭიკაიძე		დამკვეთი შ.პ.ს. "მიხეილ მჭედლიშვილი"	სტადია	ფურც.	თარიღი	მასშტაბი
				პრ.	მო-1		
			ქ. თბილისი, გლდანის რაიონი, მონასტრის ჩიხი №10 (ს.კ. 01.11.04.028.117) სასაწყობე შენობა	მშენებლობის ორგანიზაცია			
შეასრულა	ნ. კაციტაძე						

სამონტაჟო ჭრილი
მ. 1:100

საკადასტრო საზღვარი

საკადასტრო საზღვარი

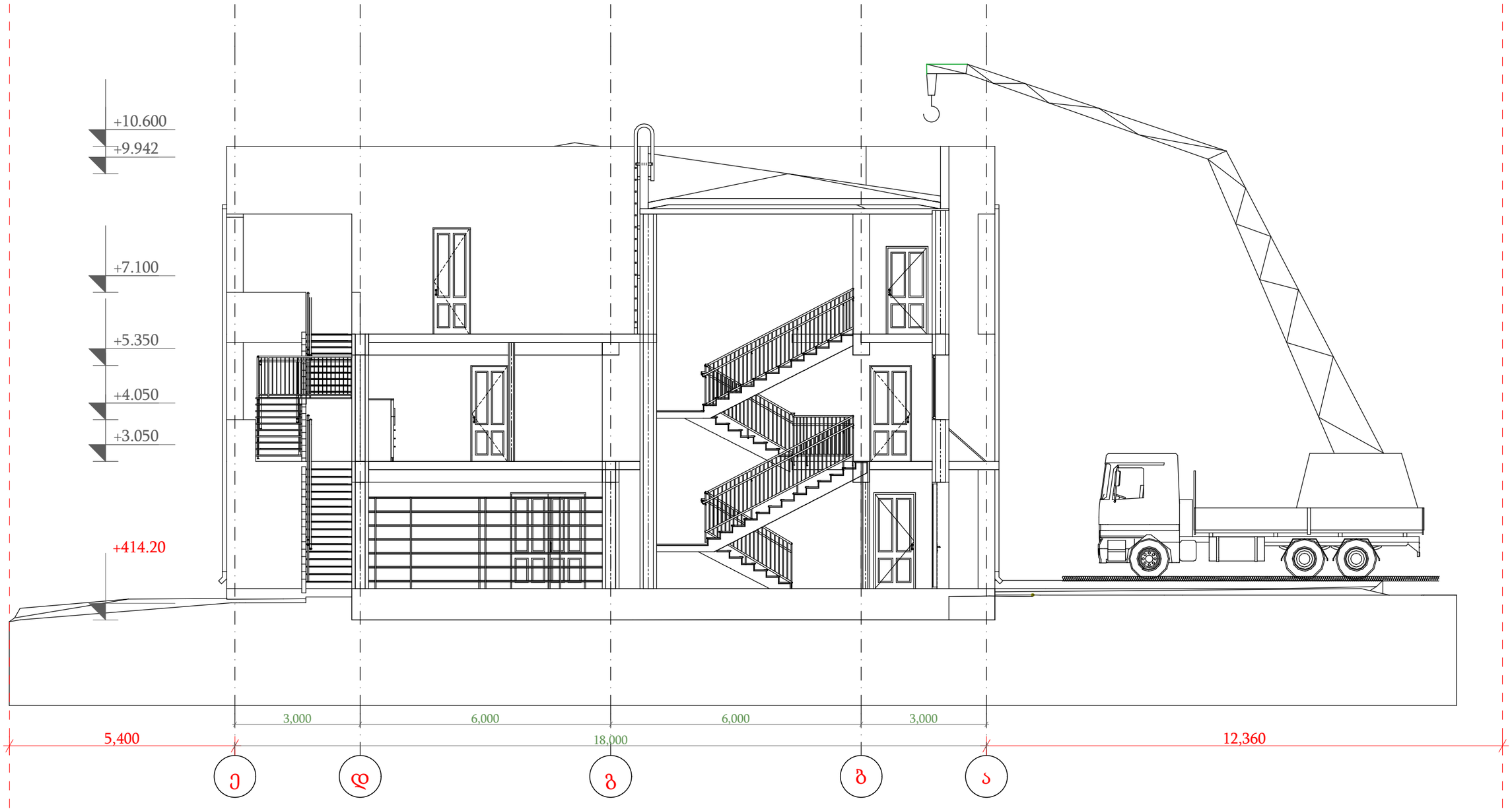

არქიტექტორი	ი. ჭიკაიძე		დამკვეთი შ.პ.ს. "მიხეილ მგელაძის ფონდი"	სტადია	ფურც.	თარიღი	მასშტაბი
				პრ.	მო-2		
			ქ. თბილისი, გლდანის რაიონი, მონასტრის ჩიხი №10 (ს.კ. 01.11.04.028.117) სახაწყობე შენობა	მშენებლობის ორგანიზაცია			
შეასრულა	ნ. კაციტაძე						

მშენებლობის წარმოების კალენდარული გრაფიკი

ქმედებები	სამუშაოთა ჩამონათვალი	I თვე			II თვე			III თვე			IV თვე			V თვე			VI თვე			VIIთვე			VIIIთვე			IX თვე			X თვე			XI თვე			XII თვე			XIII თვე			XIV თვე			XV თვე			XVI თვე			XVIIთვე			XVIIIთვე		
		10	20	31	10	20	30	10	20	31	10	20	30	10	20	31	10	20	31	10	20	30	10	20	31	10	20	30	10	20	31	10	20	31	10	20	28	10	20	31	10	20	30	10	20	31	10	20	30	10	20	31	10	20	31
I რიგი																																																							
I ეტაპი	სამშენებლო მოედნის მოწესრიგება, დროებითი ნაგებობის განთავსება	2	5																																																			
II ეტაპი	შენობა-ნაგებობების გრუნტზე დაკვალვა, ძირითადი ღერძების დაფიქსირება			5																																																	
III ეტაპი	არსებული წერტილივანი საძირკვლების ზედა ნაწილის მომზადება საინექციო ხიმინჯების დასამატებლად				15																																																
II რიგი																																																					
IV ეტაპი	ფუძე საძირკვლის სამუშაოები, საინექციო რკბ. ხიმინჯების ჩასხმა და დაბეტონება					3	0																																														
V ეტაპი	6.10 ნიშნულის საყალიბო სისტემის, გადახურვის ფილის და რიგელების არმირების მოწყობა და დაბეტონება და განისაზღვრება 30 დღით								3	0																																											
VI ეტაპი	9.10 ნიშნულის საყალიბო სისტემის, გადახურვის ფილის და რიგელების არმირების მოწყობა და დაბეტონება და განისაზღვრება 45 დღით											4	5																																									
III რიგი																																																					
VII ეტაპი	შიდა ტიხრების და გარეთ შემომფარგვლელი კედლების მოწყობა																						2	0	0																																
VIII ეტაპი	შიდა ელ.გაყვანილობის და წყალკანალიზაციის მოწყობა																																					9	5																	
IX ეტაპი	გარე და შიდა ლესვითი და მოსაპირკეთებელი სამუშაოები																																								7	0													
IV რიგი																																																				
X ეტაპი	ტერიტორიის დასუფთავება, სამშენებლო ნაგვის გატანა და ტერიტორიის კეთილ მოწყობა																																																			4	0	

არქიტექტორი	ი. ჭიპაიძე		დამკვეთი შ.პ.ს. "ვიხეილ მჯედლიშვილი"	სტადია	ფურც.	თარიღი	მასშტაბი
				პრ.	მო-3		
			ქ. თბილისი, გლდანის რაიონი, ვორასტრის ჩიხი №10 (ს.კ. 01.11.04.028.117) სასაყოფზე შენობა	მშენებლობის ორგანიზაცია			
შესრულა	ნ. კაციტაძე						