მიწის (უძრავი ქონების) საკადასტრო კოდი N 01.13.03.010.043

ამონაწერი საჯარო რეესტრიდან

განცხადების რეგისტრაცია
N 882010842945 - 21/10/2010 16:06:39

მომზადების თარიღი
27/10/2010 10:29:15

საკუთრების განყოფილება

ზონა	სექტორი	კვარტალი	ნაკვეთი
თბილისი	დიღუბე		
01	13	03	010/043

მისამართი: ქალაქი თბილისი , ქუჩა ბელიაშვილი , შ.პ.ს."ტაძარმშენი"-ს მიმდებარედ

ნაკვეთის საკუთრების ტიპი: საკუთრება
ნაკვეთის ფუნქცია: არასასოფლო სამეურნეო
დაზუსტებული ფართობი: 200.00 კვ.მ.
ნაკვეთის წინა ნომერი: 10;
შენობა-ნაგებობ(ებ)ის საერთო ფართი: 540.67

მესაკუთრის განყოფილება

განცხადების რეგისტრაცია : ნომერი 882008368570 , თარიღი 12/12/2008 10:49:42
უფლების რეგისტრაცია: თარიღი 17/12/2008

უფლების დამადასტურებელი დოკუმენტი:

- ნასყიდობის ხელშეკრულება N1-8734 , დამოწმების თარიღი:10/12/2008 ,ნოტარიუსი მ. წიკლაური

მესაკუთრეები:
შპს "დვ სპორტი", ID ნომერი:202217127

მესაკუთრე:
შპს "დვ სპორტი"

აღწერა:

იპოთეკა

განცხადების რეგისტრაცია ნომერი 882010842945 თარიღი 21/10/2010 16:06:39

იპოთეკარი: სააქციო საზოგადოება ბანკი "რესპუბლიკა";
მესაკუთრე: შპს "დვ სპორტი"202217127;
საგანი:დაზუსტებული მიწის ფართობი: 200.00 კვ.მ. შენობა-ნაგებობ(ებ)ის საერთო ფართი: 540.67 კვ.მ.
რეგისტრაციის ნომერია 357913 თარიღი 03/12/2008;;

უფლების რეგისტრაცია: თარიღი 27/10/2010

იპოთეკის ხელშეკრულება N12957-1, რეესტრის ნომერი N1-18321, დამოწმების თარიღი02/12/2008, ნოტარიუსი მ. ბიგვავა
(რეგ.ნომერი 882008368570; თარიღი 12/12/2008),

ცვლილება 2008 წლის 2 დეკემბერს ნოტარიუს მ.ბიგვავას მიერ დადასტურებულ N12957-ა იპოთეკის ხელშეკრულებაში რეესტრით N1-18321 , დამოწმების თარიღი04/11/2009, საქართველოს იუსტიციის სამინისტროს სჯარო რეესტრის ეროვნული სააგენტო (უფლების რეგისტრაციის ნომერი 882009357206; თარიღი 04/11/2009),

იპოთეკის ხელშეკრულებაში ცვლილების და/ან დამატების შეტანა, რეესტრის ნომერი N101060850, დამოწმების თარიღი21/10/2010, ნოტარიუსი მ. ბიგვავა

საგადასახადო გირავნობა:

რეგისტრირებული არ არის

ვალდებულება

ყადაღა/აკრძალვა:

რეგისტრირებული არ არის

მოვალეთა რეესტრი:

რეგისტრირებული არ არის

"ფიზიკური პირის მიერ 2 წლამდე ვადით საკუთრებაში არსებული მაგერიალური აქტივის რეალიზაციისას, აგრეთვე საგადასახადო წლის განმავლობაში 1000 ლარის ან მეტი ღირებულების ქონების საჩუქრად მიღებისას საშემოსავლო გადასახადი გადახდას ექვემდებარება საანგარიშო წლის მომდევნო წლის 1 აპრილამდე, რის შესახებაც აღნიშნული ფიზიკური პირი იმავე ვადაში წარუდგენს დეკლარაციას საგადასახადო ორგანოს. აღნიშნული ვალდებულების შეუსრულებლობა წარმოადგენს საგადასახადო სამართალდარღვევას, რაც იწვევს პასუხისმგებლობას საქართველოს საგადასახადო კოდექსის XVIII თავის მიხედვით."

ამონაწერში ტექნიკური ხარვეზის აღმოჩენის შემთხვევაში, შესაძლებელია სარეგისტრაციო სამსახურში მოსვლის გარეშე, ელექტრონულად წარმოადგინოთ განცხადება: http://public.reestri.gov.ge ან დაგვიკავშირდეთ: 25 15 27; 895 33 71 81; შესწორებული ამონაწერის მიღება შეგიძლიათ ასევე გვერდზე, ელექტრონულად, ასევე სარეგისტრაციო სამსახურში ან "ლიბერთი ბანკის" ნებისმიერ ფილიალში.

ამონაწერი მეწარმეთა და არასამეწარმეო (არაკომერციული) იურიდიული პირების რეესტრიდან

განაცხადის ნომერი: 608226
განაცხადის რეგისტრაციის ნომერი: B13042376
ამონაწერის მომზადების თარიღი: 23/04/2013 16:43:24

სუბიექტი

საფირმო სახელწოდება:	შპს დვ სპორტი
იურიდიული მისამართი:	საქართველო, ძველი თბილისის რაიონში, თოიძის ქუჩა,2/10
საიდენტიფიკაციო კოდი:	202217127
სამართლებრივი ფორმა:	შეზღუდული პასუხისმგებლობის საზოგადოება
სახელმწიფო რეგისტრაციის თარიღი:	11/11/2003
სახელმწიფო რეგისტრაციის ნომერი:	2/4-3647
მარეგისტრირებელი ორგანო:	დიდუბე-ჩუღურ. რ-ნის სასამართლო
საგადასახადო ინსპექცია:	თბილისის რეგ.ცენტრი ძველი თბილისის გ-ბა

ხელმძღვანელობაზე/წარმომადგენლობაზე უფლებამოსილი პირები

- 01030015851, დავით რაზმაძე,
  დირექტორი, ,
- 01009005931, ვახტანგ ლაშხი,
  დირექტორი, ,

პარტნიორები

	წილი	ანგარიშის ნომერი
01009005931, ვახტანგ ლაშხი,	50.00000000%	202217127-SH-00001
01030015851, დავით რაზმაძე,	50.00000000%	202217127-SH-00002

გირავნობა

ყადაღა/აკრძალვა:

რეგისტრირებული არ არის

საგადასახადო გირავნობა/იპოთეკის უფლება:

რეგისტრირებული არ არის

მოძრავ ნივთებსა და არამატერიალურ ქონებრივ სიკეთეზე გირავნობა/ლიზინგის უფლება:

- გირავნობა/ლიზინგის რეესტრი: R10002218 22/10/2010 16:42:40

  კრედიტორი : სს ბანკი 'რესპუბლიკა' (საქართველო) 204856263

  მოვალე : შპს დვ სპორტი (ყოფ. შპს D.V. სპორტი) (საქართველო)

  202217127

  მესაკუთრე : შპს დვ სპორტი (ყოფ. შპს D.V. სპორტი) (საქართველო)

  202217127

  საგანი: არაიდენტიფიცირებადი მოძრავი ნივთი : სასაქონლო მარაგები

  (სამოქალაქო ბრუნვაში მყოფი მოძრავი ქონება, რომლის ადგილსაც იკავებს

  კომპანიის მიერ შეძენილი და კუთვნილი სხვა სახის ახალი ქონება).

  საფუძველი: გირავნობის ხელშეკრულება, N12957-1, საჯარო რეესტრის

  ეროვნული სააგენტო, 26.10.2009

  შეთანხმება ცვლილებების შეტანაზე, საჯარო რეესტრის ეროვნული სააგენტო,

  22.10.2010

მოვალეთა რეესტრი:

რეგისტრირებული არ არის

ამონაწერში ტექნიკური ხარვეზის აღმოჩენის შემთხვევაში, შესაძლებელია სარეგისტრაციო სამსახურში მოსვლის გარეშე, ელექტრონულად წარმოადგინოთ განცხადება: http://public.reestri.gov.ge ან დაგვიკავშირდეთ: 2 405 405; 595 33 71 81; შესწორებული ამონაწერის მიღება შეგიძლიათ ვებ გვერდზე, ელექტრონულად, ასევე საჯარო რეესტრის ეროვნული სააგენტოს ნებისმიერ ტერიტორიულ სარეგისტრაციო სამსახურსა და ლიბერთი ბანკის ნებისმიერ ფილიალში.

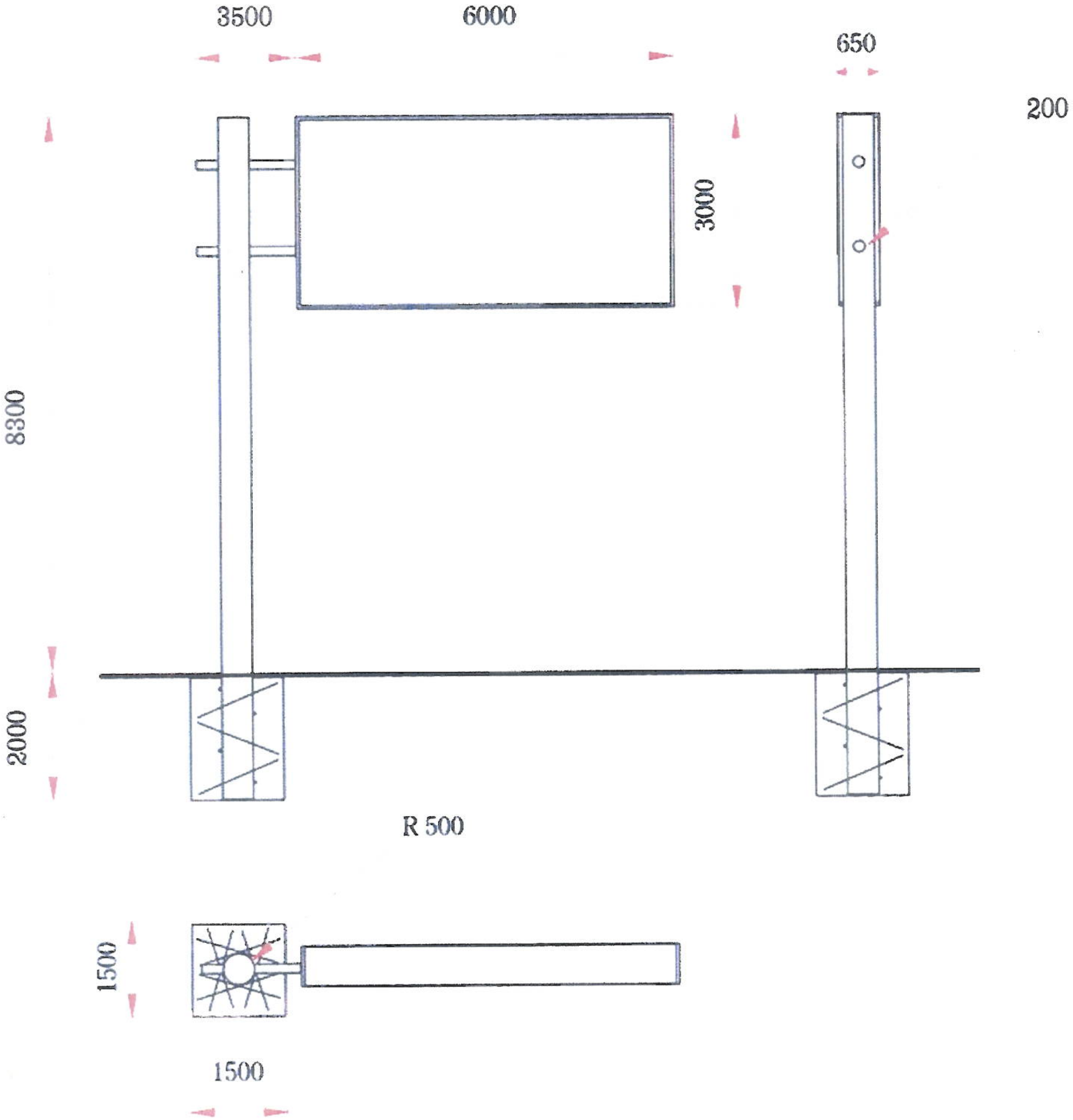

მასალა: მეტალის კონსტრუქცია

ფერი: ვერცხლისფერი

საჯარო რეესტრის
ეროვნული სააგენტო

საქართველოს იუსტიციის სამინისტრო
საჯარო რეესტრის ეროვნული სააგენტო

საკადასტრო გეგმა

მიწის ნაკვეთის საკადასტრო კოდი: *01.13.03.010.043*
განცხადების რეგისტრაციის ნომერი*882008335788*
მიწის ნაკვეთის ფართობი: *200* კვ.მ.
დანიშნულება: *არასასოფლო-სამეურნეო*
მომზადების თარიღი 17.11.08

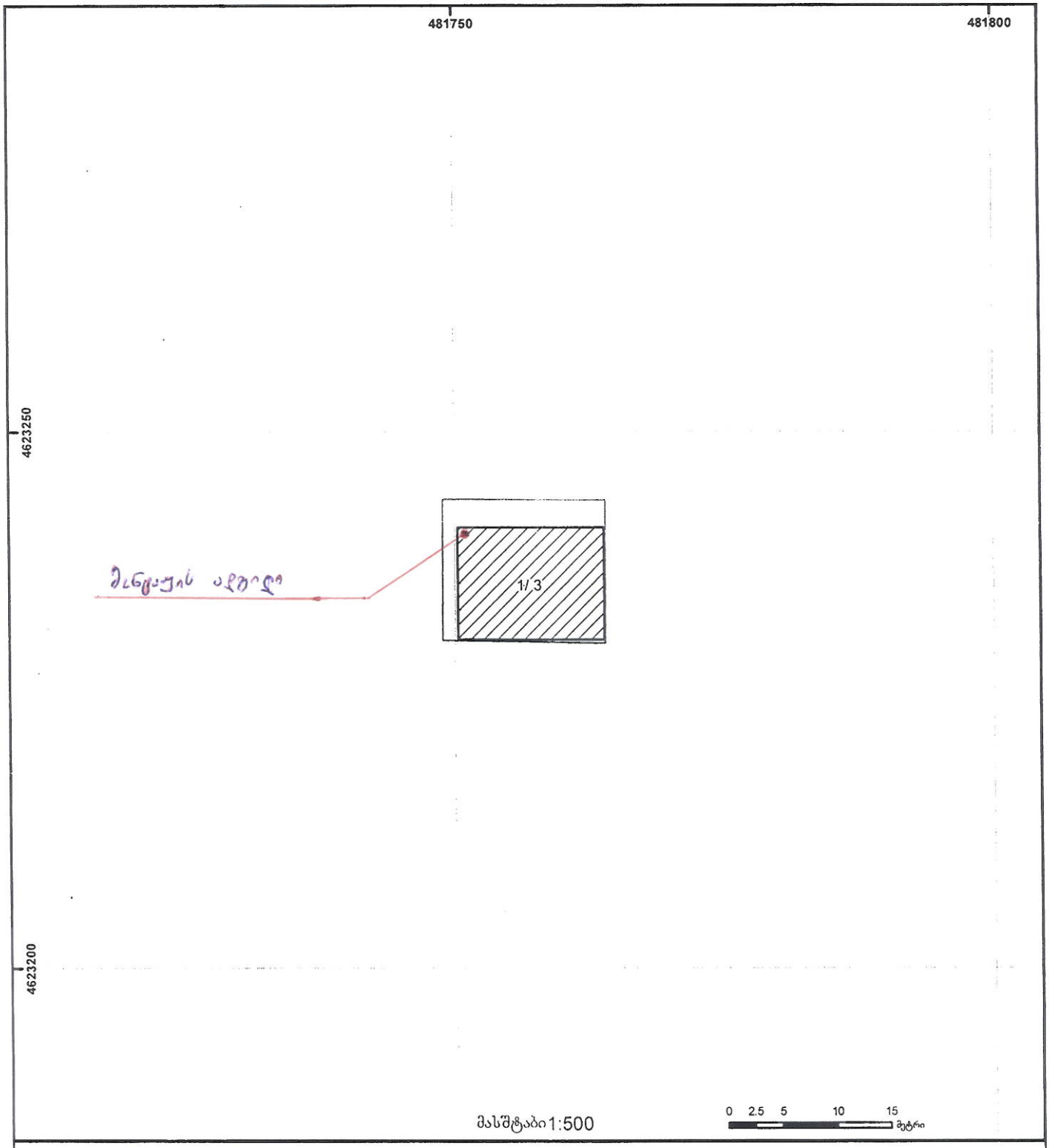

1/2 შენობა-ნაგებობა, პირობითი ნომერი/სართულიანობა	ვალდებულება	ხაზობრივი ნაგებობა	
მიწის ნაკვეთის საკადასტრო საზღვარი	მშენებარე ნაგებობა		UTM (საერთაშორისო) სისტემის კოორდ.

საჯარო რეესტრის ეროვნული სააგენტო თბილისი 0102 წმ. ნიკოლოზის/წ. ჩხეიძის ქ. 2 ტელ.: (995 32) 91 04 27; ფაქსი: (995 32) 91 03 41
საჯარო რეესტრის ეროვნული სააგენტო თბილისი დ. აღმაშენებლის გამზ. 89/24 ტელ: (995 32) 94 13 65
www.napr.gov.ge