- **ავტოსაშხეფი სისტემა**
  - ✓ შენობა არ არის უზრუნველყოფილი ავტოსაშხეფი სისტემით, რაც შესაბამისობაშია 903.2.10 ქვეთავის მოთხოვნებთან, რადგან ავტოსადგომი არის ცალკე მდგომი შენობა და არ მდებარეობს სხვა ჯგუფების ქვემოთ, ასევე ავტოსადგომის ხანძრისგან დაცული ფართობი ნაკლებია 1200 კვ/მ-ზე.

იხილეთ დასკვნაში, შენობა-ნაგებობის უსაფრთხოების წესების დამტკიცების თაობაზე

შენობა-ნაგებობის უსაფრთხოების წესებთან შესაბამისობის ანალიზი

გამოყენებული წესები - „შენობა-ნაგებობის უსაფრთხოების წესები“

ჩამოთვალეთ შენობის დაკავებულებები და აღწერეთ თითოეული გამოყენება	
სწ-2 (311.3) სასაწყობე ჯგუფი. (ავტოსადგომი)	-1 სართული

კონსტრუქციის ტიპი:	
განსაზღვრეთ კონსტრუქციის ტიპი ახალი შენობისთვის: მაგალითი: II-A, II-B, V-A, V-B	**V-B** ტიპი

სიმაღლის შეზღუდვები ცხრილი 503 -ის მიხედვით		
დაკავებულობები	დასაშვები სართულიანობა	შემოთავაზებული სართულიანობა
სწ-2 (311.3) სასაწყობე ჯგუფი.	11	1
	დასაშვები	შემოთავაზებული
საერთო სიმაღლე =	12.2	<12.2
მიწის ზემოთ სართულის რაოდენობა =	2	0

ფართობის შეზღუდვები ცხრილი 503 -ის მიხედვით		
დაკავებულობები	დასაშვები ფართობი	შემოთავაზებული ფართობი
სწ-2 (311.3) სასაწყობე ჯგუფი.	1250	.1250
იატაკის საერთო ფართობი =	--	
იატაკების რაოდენობა =	2	
შენობის საერთო ფართობი სართულების გარე პერიმეტრებით =	-----	

გარე კედლის ცეცხლმედეგობისა და ღიობებისადმი მოთხოვნები

ცხრილების 602-ის და 705.8 -ის მიხედვით					
გარე კედელი	ხანძარსაწინააღმდეგო მანძილი (მეტრი)	ცეცხლმედეგობის ხარისხი (საათი)		კედლის ღიობების ფართობი (კედლის %)	
		მოთხოვნილი	გათვალისწინებული	დასაშვები	გათვალისწინებული
				დაუცველი საშხეფებით	დაუცველი საშხეფებით
1-5 ღერძებში	>9	0	2	-	-
ა-ზ ღერძებში	>9	0	2	-	-
5-1 ღერძებში	5,20	1	2	25%	<25%
ზ-ა ღერძებში	>9	0	2	-	-

ხანძრისაგან დაცვის სისტემებისადმი მოთხოვნები							
დაკავებულობები/სივრცეები/გასასვლელი საშუალებები	ავტოსაშხეფი სისტემა	ალტერნატიული ავტომატური ცეცხლსაქრობი სისტემები	სახანძრო განგაშის სისტემები	სახანძრო მილდგარების სისტემები	კვამლის საკონტროლო სისტემები	ხელის ცეცხლმაქრები	საავარიო განგაშის სისტემები
სწ-2	-	-	კი	-	-	კი	-
კიბის უჯრედები	-	-	-	-	-	-	-
სახანძრო სამსახურის მიერ გამოსაყენებელი მისაერთებელი				-			
ჰიდრანტი				კი			

განიავების მოთხოვნა		
დაკავებულობები/სივრცეები/გასასვლელი საშუალებები	ბუნებრივი განიავება	ხელოვნური განიავება
სწ-2	კი	კი
კიბის უჯრედები	კი	-

თითოეული სართულიდან გასასვლელი საშუალება									
სართულები	დაკავებულობა და დაკავებულობის დატვირთვის ჯამური მაჩვენებელი	მოთხოვნილი გასასვლელების/გასასვლელთან მისადგომის რაოდენობა	გათვალისწინებული გასასვლელების/გასასვლელთან მისადგომის რაოდენობა და ტიპი	გასასვლელი საშუალებების სიგანე					
				გზა-კიბეები		დერაფანი,		გასასვლელის გზა-კარი	
				მოთხოვნილი	გათვალისწინებული	მოთხოვნილი	გათვალისწინებული	მოთხოვნილი	გათვალისწინებული
-1 სართული	27	1	2	1,1	>1,1	-	-	0.82	>0,82

ფასადი ზ-ა ღერძებზე

ფასადი 1-5 ღერძებზე

დეტალი 1

სახანძრო მანქანის მისადგომი

ჰიდრანტი

საწყობი #1
41.9 მ²

საწყობი #2
35.4 მ²

კიბე-01/1

კიბე-02/1

კიბე-03/1

8.2 მ²

9.1 მ²

1.8 მ²

6.9 მ²

3.49

-0.10 = 558.3

ავტოსადგომის საერთო ფართობი - 459.4 მ²
აქედან ავტოსადგომის ფართობი - 150,0 კვ.მ
საერთო სავალი ნაწილის ფართობი - 309,4 კვ.მ

5 %

5 %

სადრენაჟე მილი ცხაურით

სადრენაჟე მილი ცხაურით

N11 N10 N9 N8 N7 N6 N5 N4 N3 N2 N1

ა ბ გ დ ე ვ ზ

1 2 3 4 5

9,567 5,400 5,400 12,320 5,400 5,400 5,400 11,905 5,400 5,400

33,505

13,990

11,467

5,265

7,325

5,915

5,234

3,500

2,250

6,850

12,100

4,850

5,500

5,900

4,166

1,112

1,223

2,900

1,650

6,660

13,800

6,348

8,067

1,700

5,350

6,055

5,150

1,756

5,000

2,500

5,050

R 7,00

R 3,50

DR - 01
WHD 1.50x2.20

DR - 01
WHD 1.50x2.20

DR - 01
WHD 1.50x2.20

250

200

900

3,500

1,100

2,900

400

ARCHITECTURE

ARCHIDEA

შპს "არქიდეა" 401986801
საქართველო,
0179, თბილისი
ჭაბუა ამირეჯიბის
ზ6ა ბ3ველი N6
ტელ: +995 99 70 80 13

არქიტექტურული ნაწილი

პირობითი აღნიშვნები

შენიშვნა:
1. ნახაზზე ზომები მოცემულია მილიმეტრებში
1. მშენებლობის დროს ყველა ცვლილება შეთანხმდეს არქიტექტორთან

დამკვეთი
შპს "ოქე",
ID ნომერი:404891168

პროექტის სახელწოდება
მინისქვეშა ავტოსადგომი

მისამართი
ქ.თბილისი,
ალ.ჰოლიბაუმსაიას ქუჩა, №14ბ

ნაკვეთის საკადასტრო კოდი
(01.14.05.008.219)

დირექტორი
გიორგი ქვანიშვილი

არქიტექტორი
გიორგი ქვანიშვილი
ლევანი ჭორჭოლიანი

ფერცლის დასახელება
სართქტო გეგმა -3,40 ნიშნულზე

ფერცელი A.04

მასშტაბი 1:100

ფორმატი / A2 2023 წ.

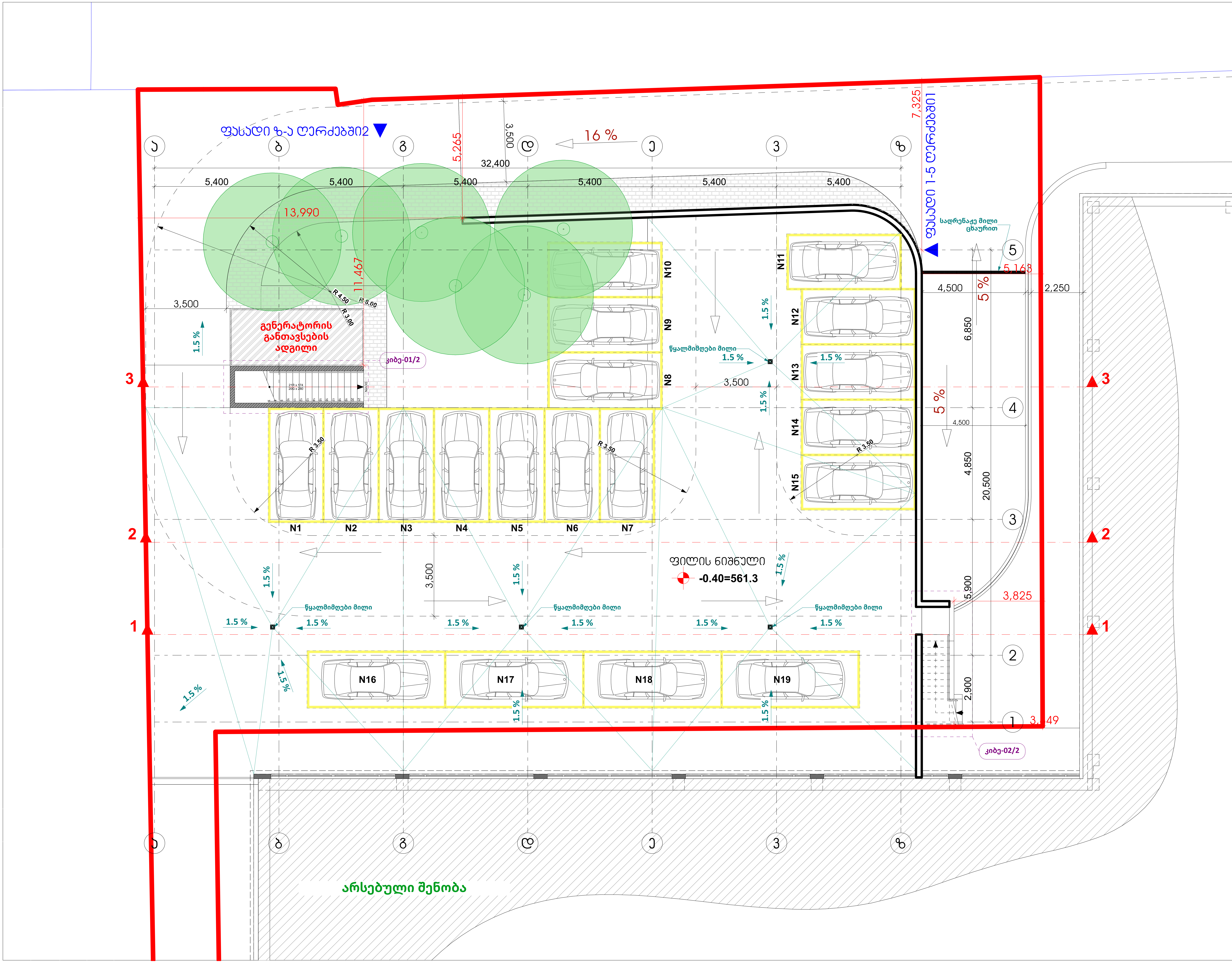

არქიტექტურული ნაწილი

პირობითი აღნიშვნები

შენიშვნა;
1. ნახაზზე ზომები მოცემულია მილიმეტრებში
1. მშენებლობის დროს ყველა ცვლილება შეთანხმდეს არქიტექტორთან

დამკვეთი
შპს "თენ",
ID ნომერი;404891168

პროექტის სახელწოდება
მიწისქვეშა ავტოსადგომი

მისამართი
ქ.თბილისი,
ანა პოლიტკოვსკაიას ქუჩა,
№14ბ

ნაკვეთის საკადასტრო კოდი
(01.14.05.008.219)

დირექტორი
გიორგი ქევანიშვილი

არქიტექტორი
გიორგი ქევანიშვილი
ლევანი ქორქოლიანი

ARCHIDEA
ARCHITECTURE

შპს "არქიდეა" 401986801
საქართველო,
0179, თბილისი
ჯაბუა ამირეჯიბის
გზატკეცილი №6
ტელ; +995 99 70 80 13

ფურცლის დასახელება
საპროექტო გეგმა -0,40 ნიშნულზე

ფურცელი **A.05**

მასშტაბი **1:100**

ფორმატი / A2 2023 წ.

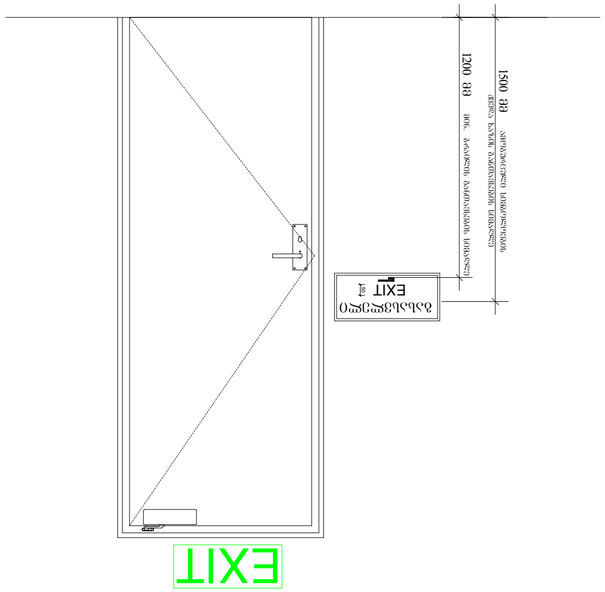

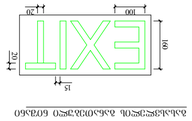

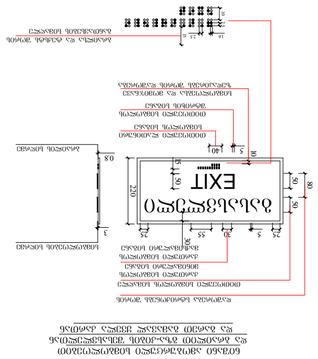

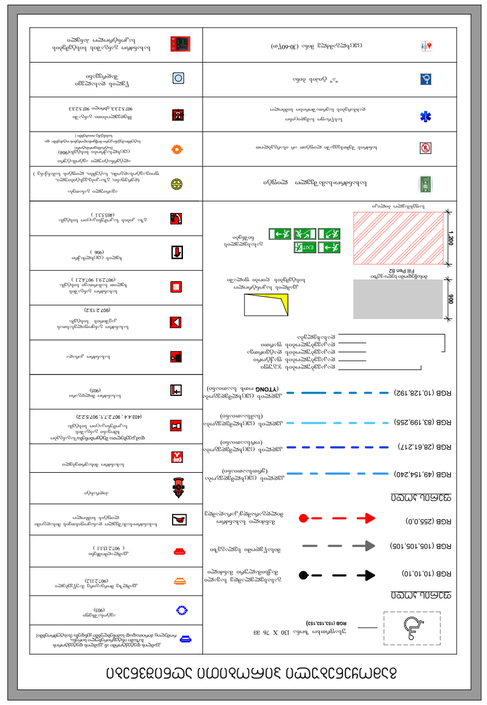

(ცს)		RGB(57,57,56)	ANSI31	0.20 მმ.	40	0
ლანდშაფტის ელემენტი (ცს)		RGB(136,135,134)	ANSI31	0.20 მმ.	40	0
სანიტარული ელემენტი (ცს)		RGB(255,255,0)	ANSI31	0.20 მმ.	40	0
ელექტრული ელემენტი (ცს)		RGB(255,0,0)	ANSI31	0.20 მმ.	40	0
ინფორმაციული ელემენტი (ცს)		RGB(0,0,255)	ANSI31	0.20 მმ.	40	0
ტექნიკური ელემენტი (ცს)		RGB(94,8,58)	ANSI31	0.20 მმ.	40	0
ელემენტი ხანძარსაწინააღმდეგო (ცს)		RGB(160,32,240)	ANSI31	0.20 მმ.	40	0
ელემენტი ევაკუაციის (ცს)		RGB(246,99,20)	ANSI31	0.20 მმ.	40	0
ელემენტი ხანძარსაწინააღმდეგო (ცს)		RGB(72,12,187)	ANSI31	0.20 მმ.	40	0
ელემენტი ევაკუაციის (ცს)		RGB(34,139,34)	ANSI31	0.20 მმ.	40	0
ელემენტის დასახელება	ელემენტის ტიპი	ფერი	შტრიხი	ხაზის სისქე	ფენა	გამჭვირვალობა

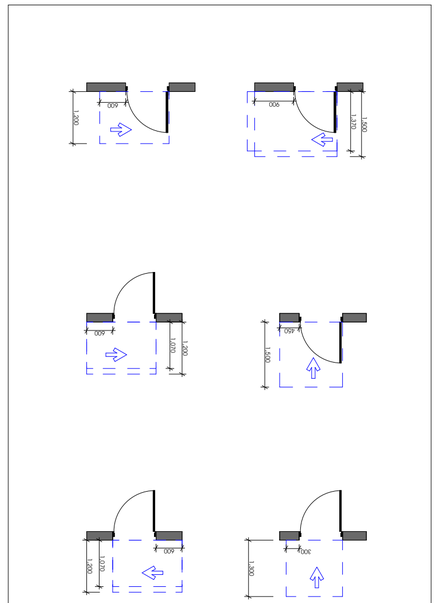

შპს "არქიდეა"
ს/კ 401986801
ქ. თბილისი
ნინო ჭილაძის N6
ტელ.: +995 99 70 80 13

არქიტექტორი ლიკა ბერიძე
ინჟინერ-კონსტრუქტორი გიორგი ბერიძე
ინჟინერ-ტექნოლოგი ანა ჯანელიძე

ARCHIDEA
ARCHITECTURE

ობიექტის დასახელება
ბიზნეს ცენტრის მშენებლობა
ობიექტის მისამართი
ქ. თბილისი, ვაკის რაიონი, ნ. ნინოშვილის ქუჩა N6
ნახაზის დასახელება
ევაკუაციის გეგმა
ნახაზის ნომერი
A.06
მასშტაბი
1:100,
1:20
ფორმატი / A2
2023 წ.

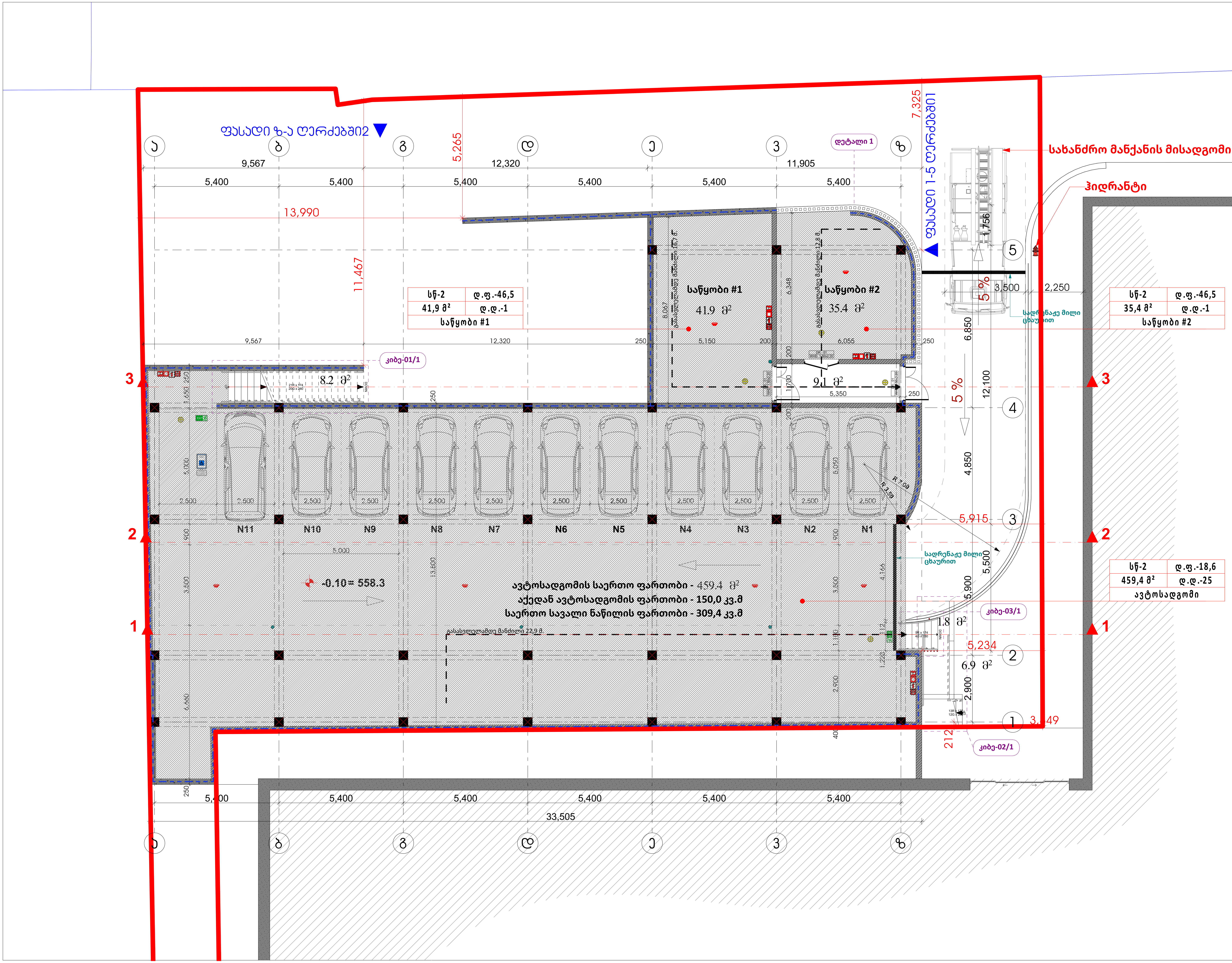

არქიტექტურული ნაწილი

პირობითი აღნიშვნები

შენიშვნა;
1. ნახაზზე ზომები მოცემულია მილიმეტრებში
1. მშენებლობის დროს ყველა ცვლილება შეთანხმდეს არქიტექტორთან

დამკვეთი
შპს "თენ",
ID ნომერი;404891168

პროექტის სახელწოდება
მიწისქვეშა ავტოსადგომი

მისამართი
ქ.თბილისი,
ანა პოლიტკოვსკაიას ქუჩა,
№14ბ

ნაკვეთის საკადასტრო კოდი
(01.14.05.008.219)

დირექტორი
გიორგი ქევანიშვილი

არქიტექტორი
გიორგი ქევანიშვილი
ლევანი ჟორჟოლიანი

ARCHIDEA
ARCHITECTURE

შპს "არქიდეა" 401986801
საქართველო,
0179, თბილისი
ჯაბუა ამირეჯიბის
გზატკეცილი №6
ტელ; +995 99 70 80 13

ფურცლის დასახელება
ხანძარსაწინააღმდეგო და დაკავებულობის გეგმა -3.40 ნიშნულზე

ფურცელი **A.07**

მასშტაბი **1:100**

ფორმატი / A2 2023 წ.

ფასადი ზ-ა ღერძებზე2

ფასადი 1-5 ღერძებზე1

დეტალი 1

სახანძრო მანქანის მისადგომი

ჰიდრანტი

საწყობი #1
41.9 მ²

საწყობი #2
35.4 მ²

კიბე-01/1

კიბე-02/1

კიბე-03/1

8.2 მ²

9.1 მ²

1.8 მ²

6.9 მ²

3.49

სადრენაჟე მილი ცხაურით

სადრენაჟე მილი ცხაურით

5 %

5 %

5 %

R 7.00

R 3.50

მიეროავტობუსი

ტრაექტორიული მანევრირების სქემა ავტობუსისთვის, რომელიც ავტოსადგომის ფარგლებში მოძრაობს. ავტობუსის ტრაექტორიის გამოსახვისას გამოყენებულია ავტობუსის ტექნიკური მახასიათებლები.

ავტობუსის სიგრძე - 12000 მმ
ავტობუსის სიგანე - 2500 მმ
ავტობუსის სიმაღლე - 3500 მმ
ავტობუსის ბრუნვის რადიუსი - 12500 მმ

-0.10= 558.3

ავტოსადგომის საერთო ფართობი - 459.4 მ²
აქედან ავტოსადგომის ფართობი - 150,0 კვ.მ
საერთო სავალი ნაწილის ფართობი - 309,4 კვ.მ

N11 N10 N9 N8 N7 N6 N5 N4 N3 N2 N1

1 2 3 4 5 6

ა ბ გ დ ე ვ ზ

33,505

არქიტექტურული ნაწილი

პირობითი აღნიშვნები

შენიშვნა:
1. ნახაზზე ზომები მოცემულია მილიმეტრებში
1. მშენებლობის დროს ყველა ცვლილება შეათანხმოს არქიტექტორთან

დამკვეთი
შპს "ოქო", ID ნომერი: 404891168

პროექტის სახელწოდება
მინისქვეშა ავტოსადგომი

მისამართი
ქ.თბილისი, ალა ჰოლიბაუმსაიას ქუჩა, №14ბ

ნაკვეთის საკადასტრო კოდი
(01.14.05.008.219)

დირექტორი
გიორგი ქვანიშვილი

არქიტექტორი
გიორგი ქვანიშვილი
ლევანი ჭორჭოლიანი

ARCHIDEA
ARCHITECTURE

შპს "არქიდეა" 401986801
საქართველო,
0179, თბილისი
ჭაბუა ამირეჯიბის
ფხაკაძის ქუჩის №6
ტელ: +995 99 70 80 13

ფერცლის დასახელება
მისაწვდომობის გეგმა -3.40 ნიშნულზე

ფერცელი A.08

მასშტაბი 1:100

ფორმატი / A2 2023 წ.

lépcső-01/1

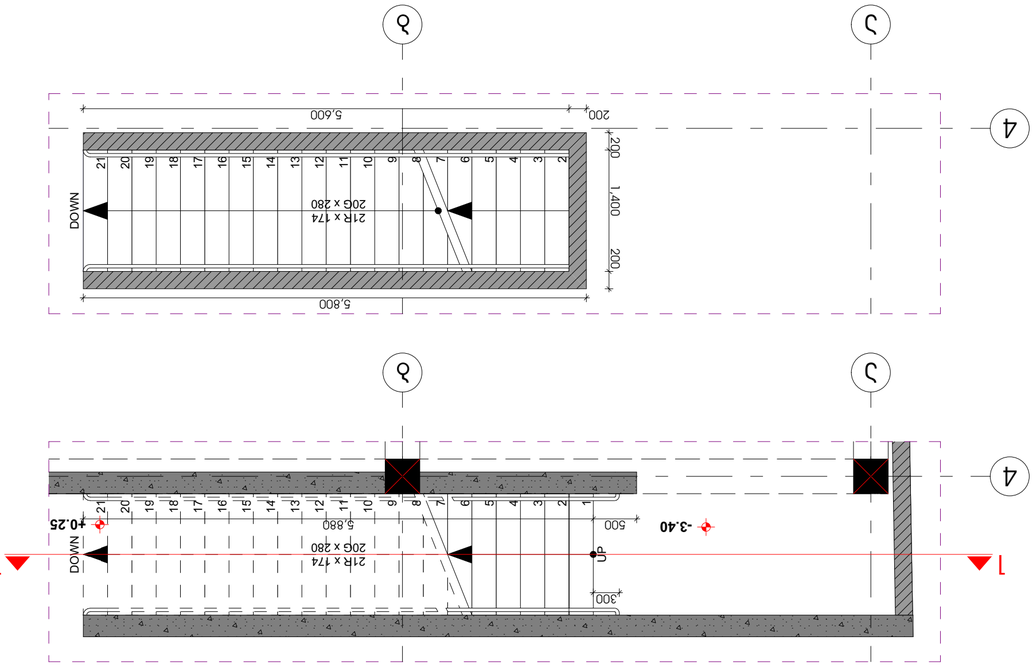

lépcső-01/1 metszet 1-1

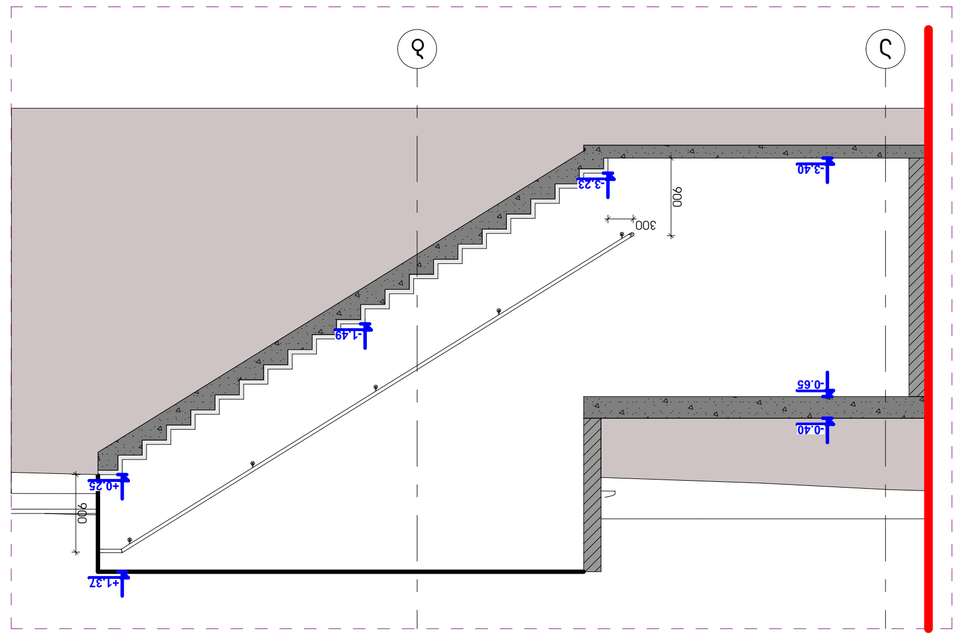

lépcső-02

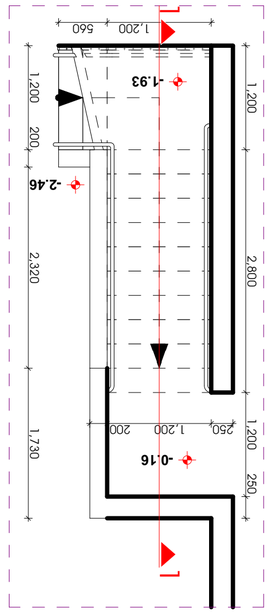

lépcső-02/fénykép 1-1

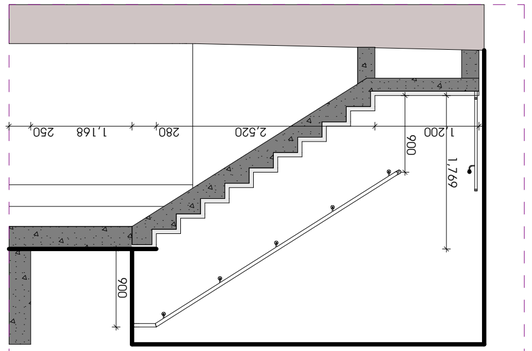

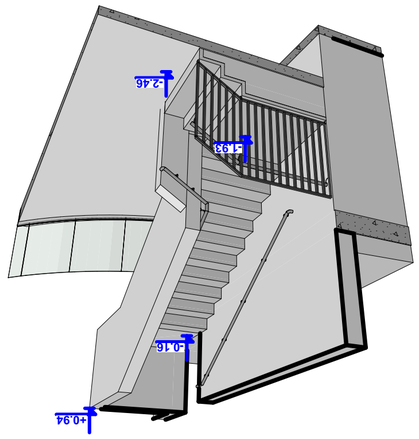

lépcső-03

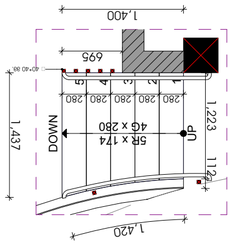

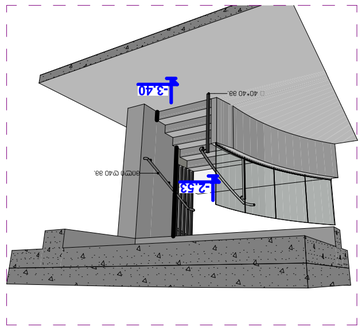

ARCHIDEA
ARCHITECTURE
építész, tervező
Lukács Tibor 40198680
1179 Budapest, Nap u. 13.
+995 99 70 80 13

N

építész:
1. építészmérnök tervező
Lukács Tibor
A-40198680
1. építészmérnök tervező hallgató
Lukács Tibor
A-40198680
tervező építész
Lukács Tibor
A-40198680

lépcső

tervszám	A.14
méretarány	1:50
tervfázis / A2	2023 6.

építész:
1. építészmérnök tervező
Lukács Tibor
A-40198680
1. építészmérnök tervező hallgató
Lukács Tibor
A-40198680
tervező építész
Lukács Tibor
A-40198680

კარის სპეციფიკაცია

Element ID	DR - 01
Quantity	3
Nominal W x H Size	1,500×2,200
W/D Opening Nominal Surface Area	3.30
Orientation	L
2D Symbol	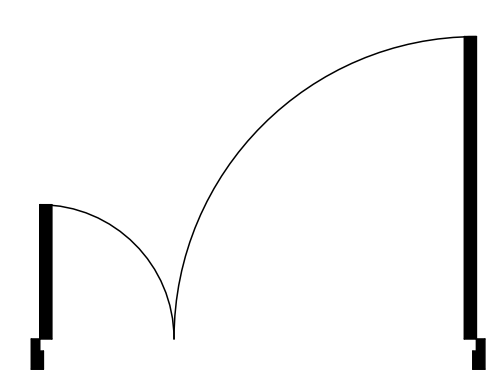
View from Reveal Side	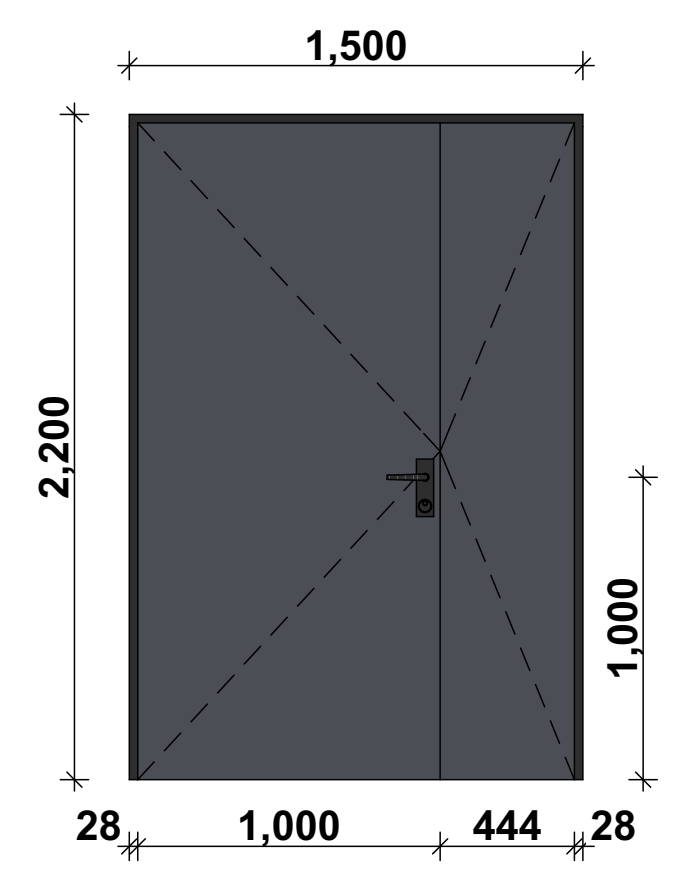
Fire Rating	20 min

დეტალი 1 ლითონის ცხაური, RAL 7016

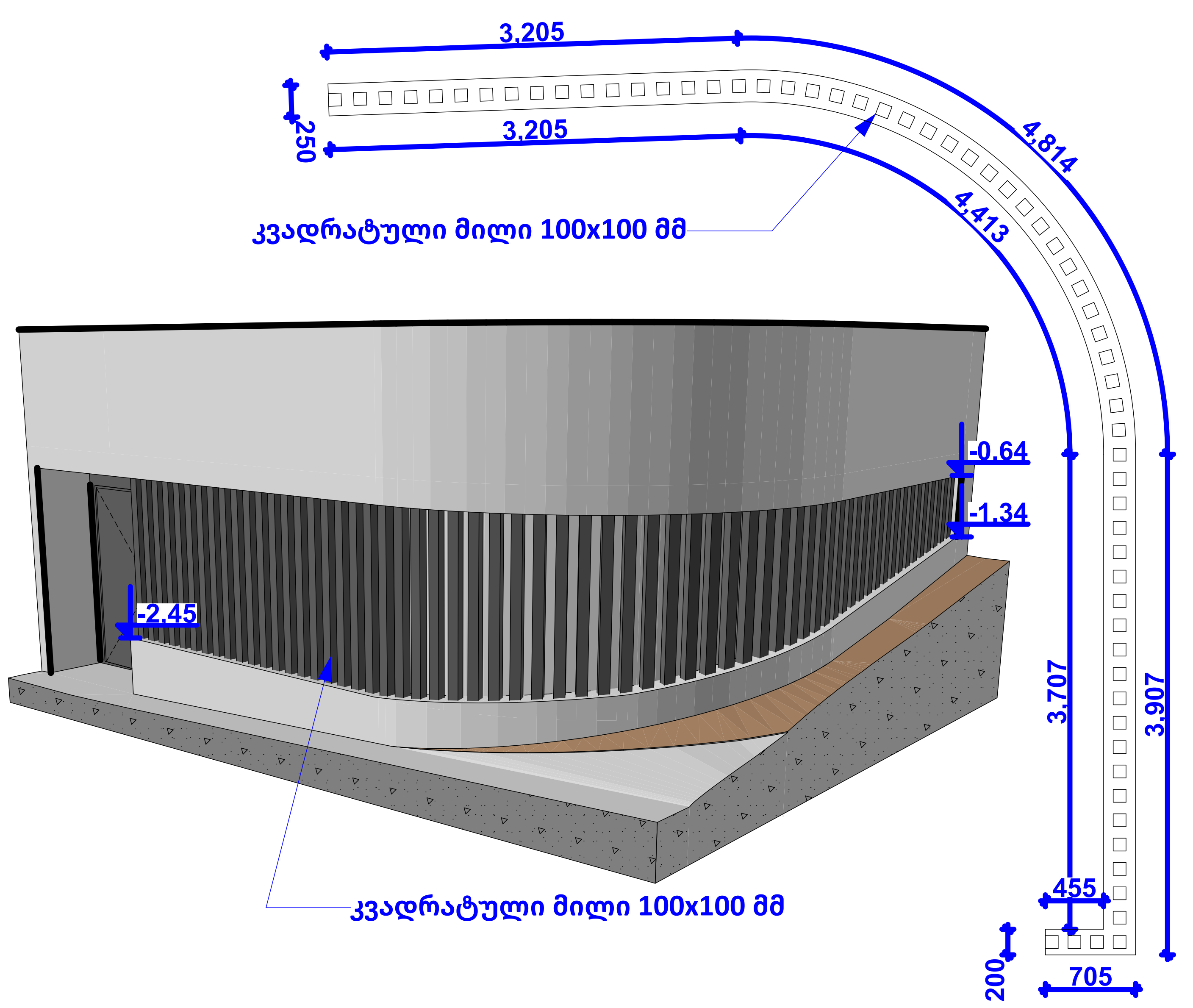

D-08

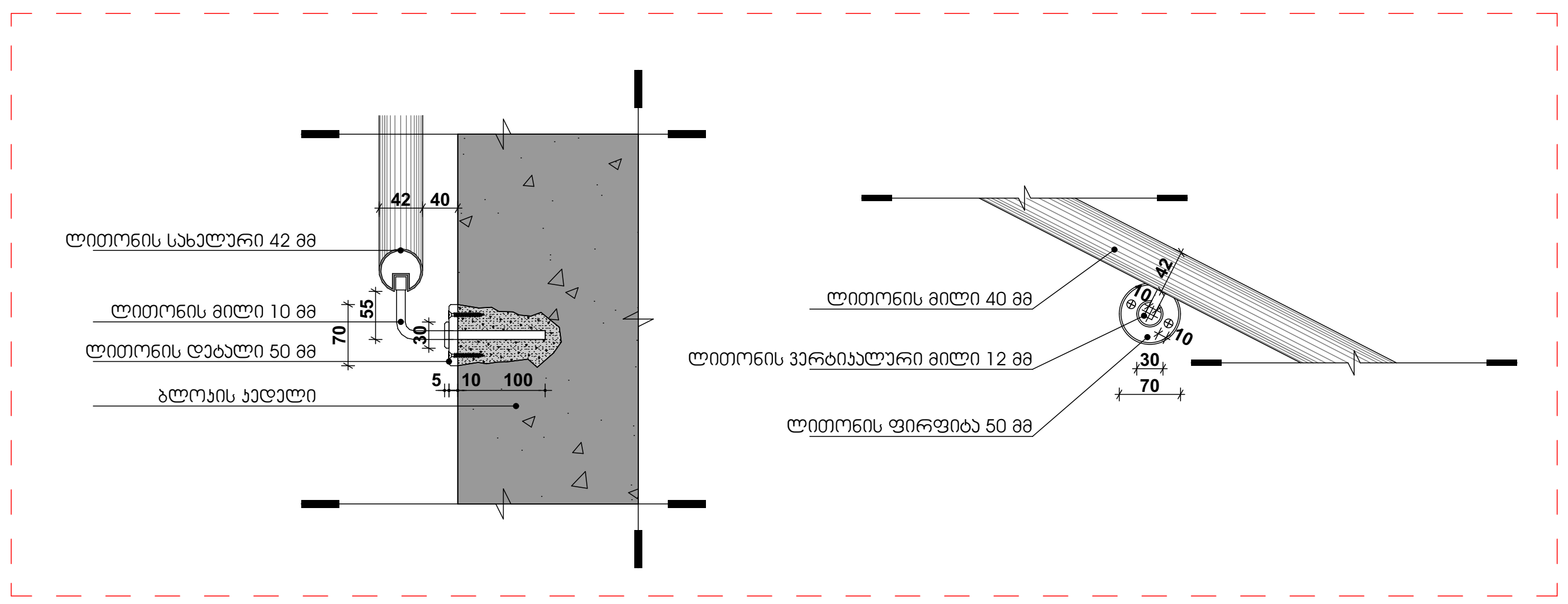

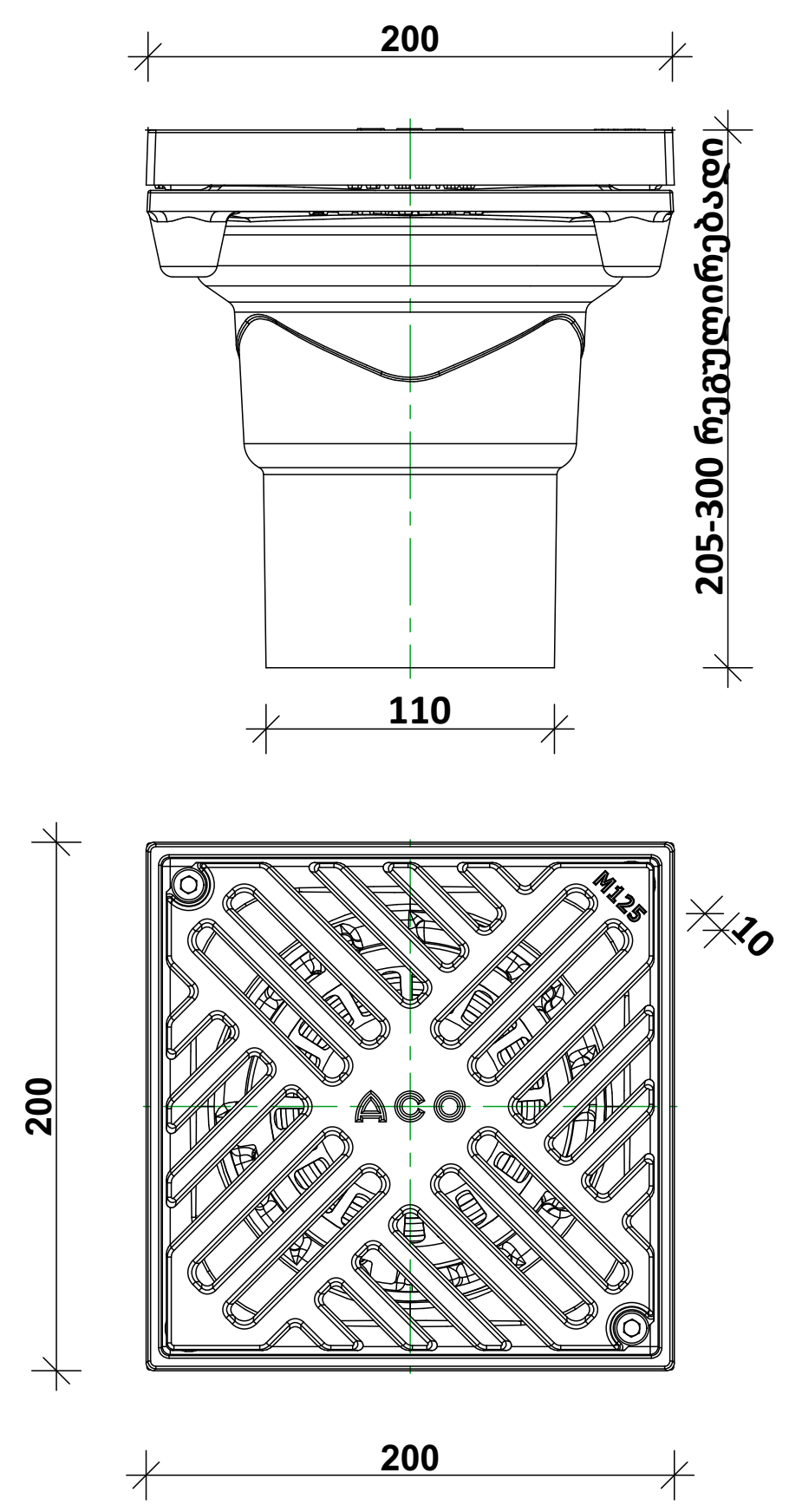

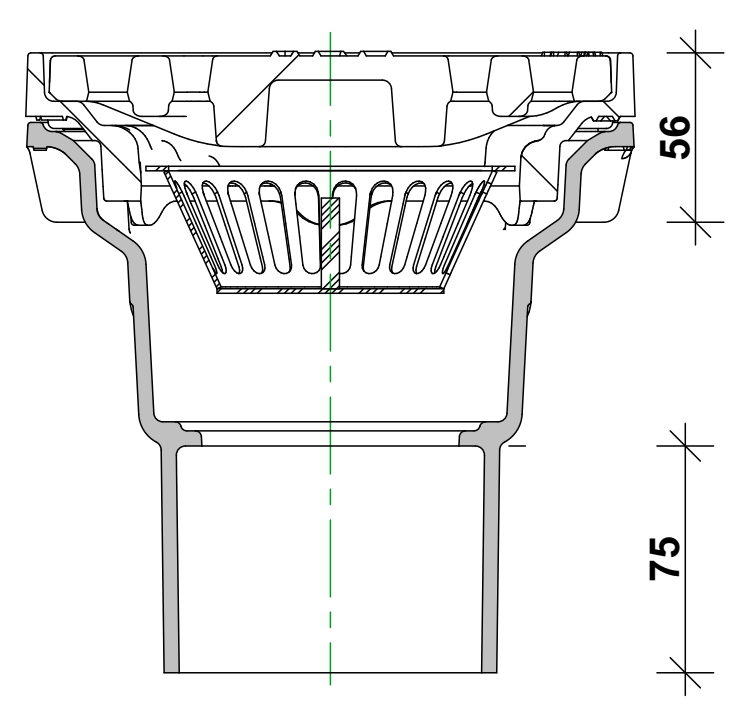

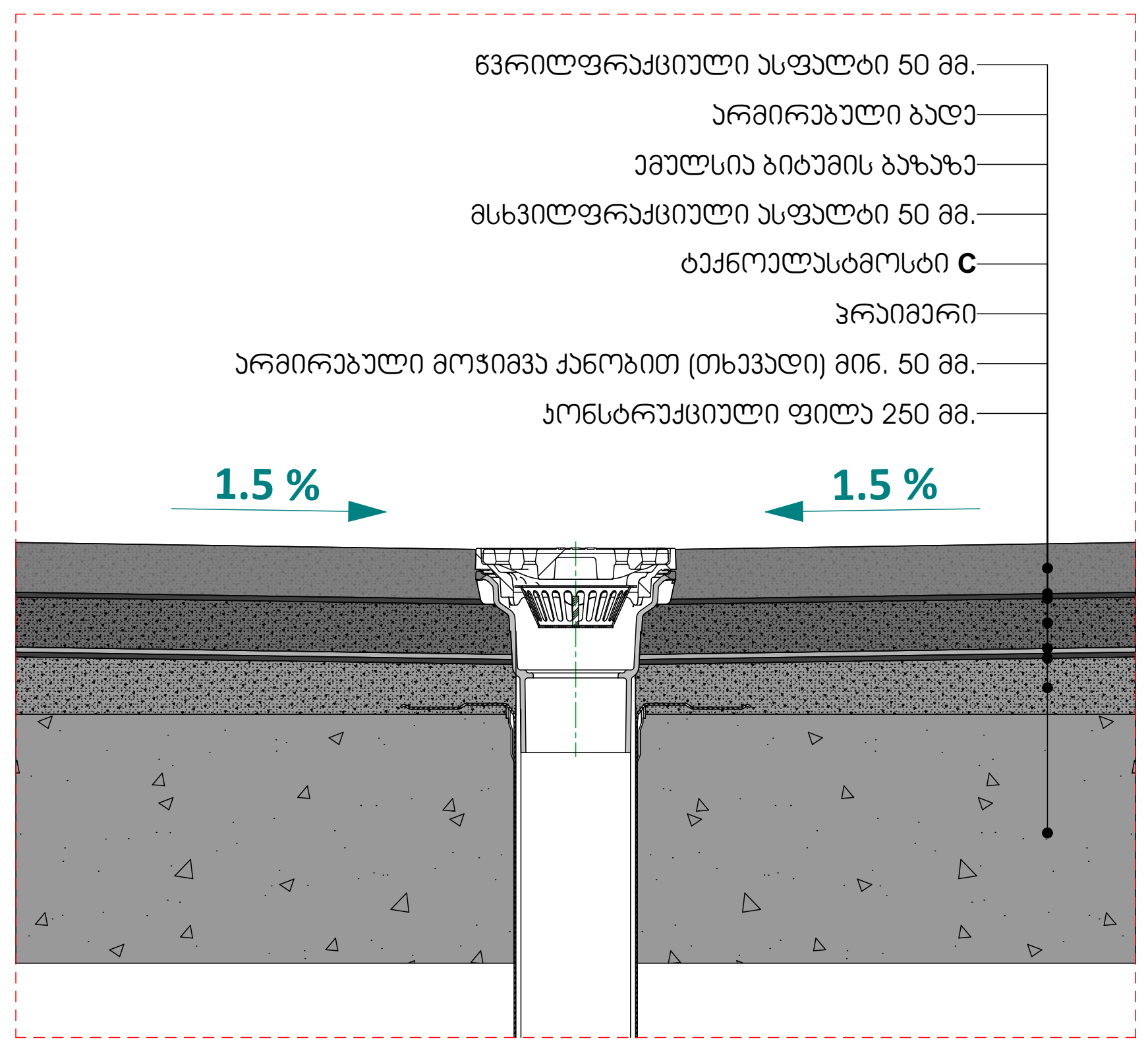

არქიტექტურული ნაწილი

პირობითი აღნიშვნები

შენიშვნა;
1. ნახაზზე ზომები მოცემულია მილიმეტრებში
1. მშენებლობის დროს ყველა ცვლილება შეთანხმდეს არქიტექტორთან

დამკვეთი
შპს "თენ",
ID ნომერი;404891168

პროექტის სახელწოდება
მიწისქვეშა ავტოსადგომი

მისამართი
ქ.თბილისი,
ანა პოლიტკოვსკაიას ქუჩა,
№14ბ

ნაკვეთის საკადასტრო კოდი
(01.14.05.008.219)

N

დირექტორი
გიორგი ქევანიშვილი

არქიტექტორი
გიორგი ქევანიშვილი
ლევანი ქორქოლიანი

ARCHIDEA
ARCHITECTURE

შპს "არქიდეა" 401986801
საქართველო,
0179, თბილისი
ჭაბუა ამირეჯიბის
გზატკეცილი №6
ტელ; +995 99 70 80 13

ფურცლის დასახელება
კვანძები

ფურცელი a.31

მასშტაბი 1:50, 1:10, 1:5

ფორმატი / A2 2023 წ.