არსებული ადმინისტრაციული შენობის ჭრილი 1-1 1:100 მ.

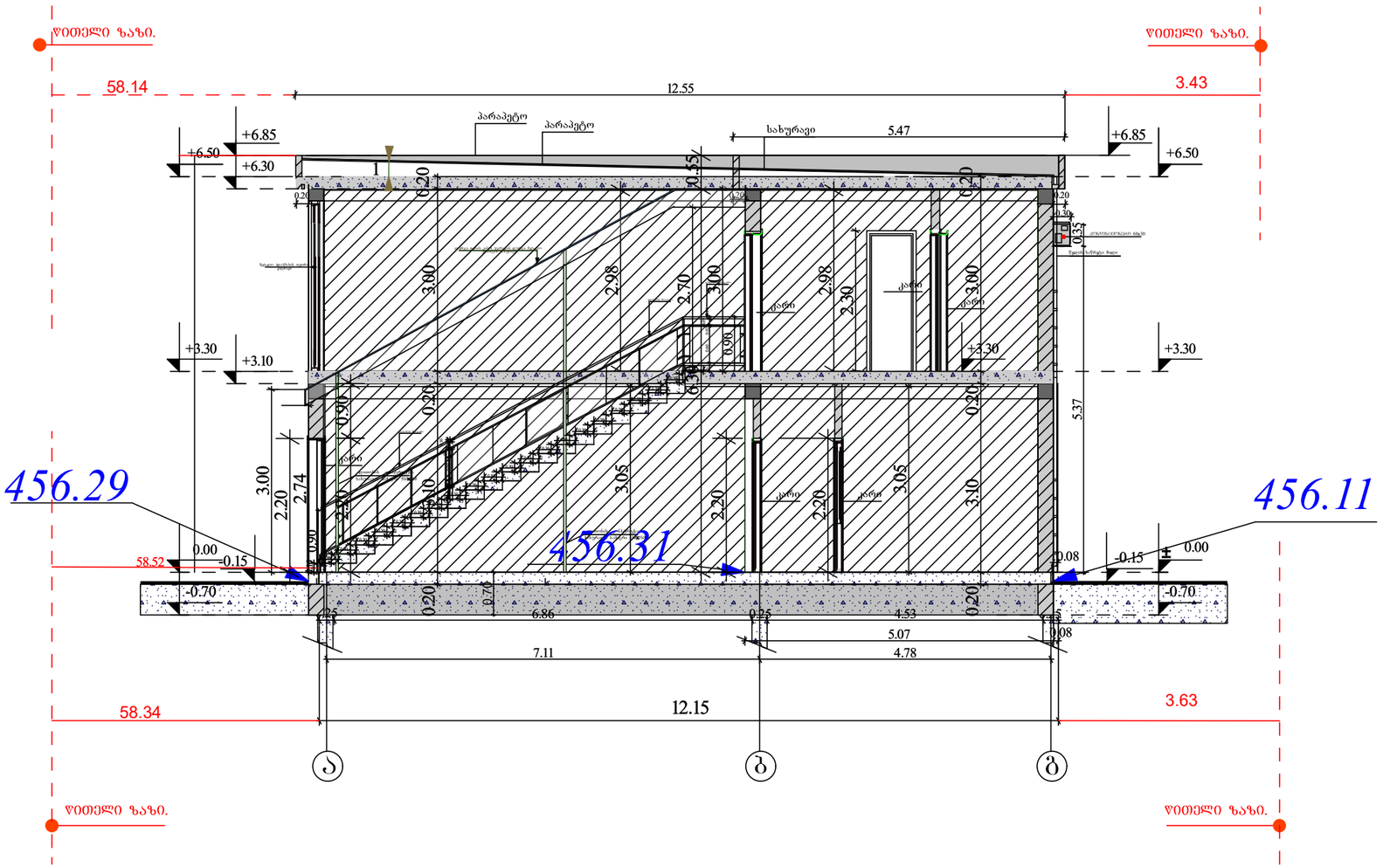

პრ.მთ.არქ.	გიორგი დგებუაძე			ინვენტ. №	
არქიტექტორი	გიორგი დგებუაძე				
დამკვეთი	შ.პ.ს. "ეკო გაზი კლიუსი"			თარიღი	31.03.2023
			ქალაქი თბილისი, დავით აღმაშენებლის ხეივანი გაზ გამართი სადგური(ს/კ 01.72.14.006.338)		
				სტადია	ფურცელი ფურ-ბი
				ა.პ.	5 72
			არსებული ადმინისტრაციული შენობის ჭრილი 1- 1		

საპროექტო ადმინისტრაციული შენობის ჭრილი 1-1 1:100 მ.

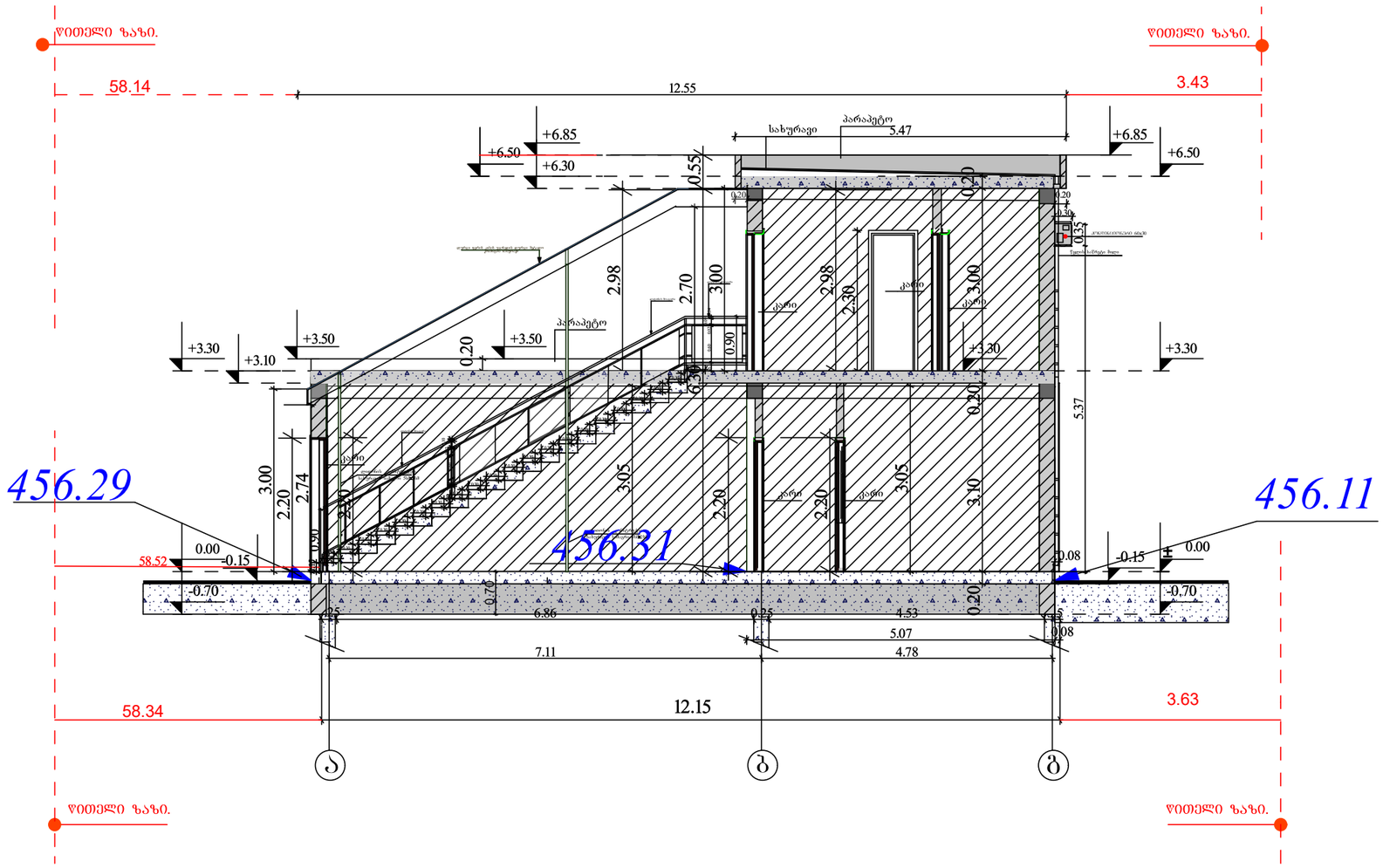

პრ.მთ.არქ.	გიორგი დგებუაძე			ინვენტ. №	
არქიტექტორი	გიორგი დგებუაძე				
დამკვეთი	შ.პ.ს. "ეკო ბაზი პლიუსი"			თარიღი	31.03.2023
			ქალაქი თბილისი, დავით აღმაშენებლის ხეივანი გაზ გამართი სადგური(ს/კ 01.72.14.006.338)		
				სტადია	ფურცელი ფურ-ბი
				ა.პ.	6 72
			საპროექტო ადმინისტრაციული შენობის ჭრილი 1- 1		

არსებული ადმინისტრაციული შენობის ჭრილი 2-2 გეგმა 1:100 მ.

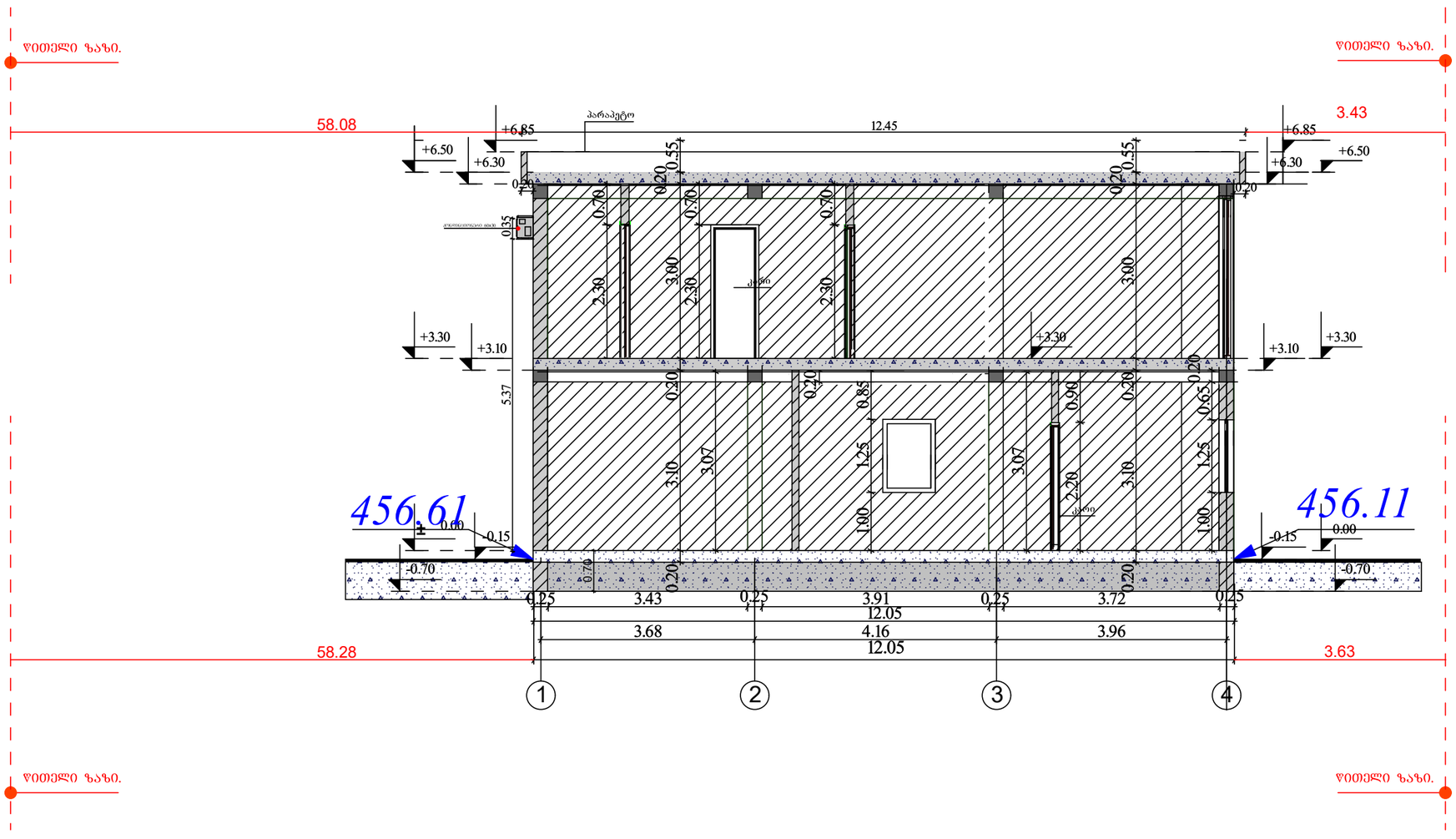

პრ.მთ.არქ.	ბიორგი დგებუაძე			ინვენტ. №	
არქიტექტორი	ბიორგი დგებუაძე				
დამკვეთი	შ.პს. "ეკო ბაზი ალიუსი"			თარიღი	31.03.2023
			ქალაქი თბილისი, დავით აღმაშენებლის ხეივანი გაზ გამართი სადგური(ს/კ 01.72.14.006.338)		
				სტადია	ფურცელი	ფურ-ბი
				ა.პ.	7	72
			არსებული ადმინისტრაციული შენობის ჭრილი 2- 2		

საპროექტო ადმინისტრაციული შენობის ჭრილი 2-2 გეგმა 1:100 მ.

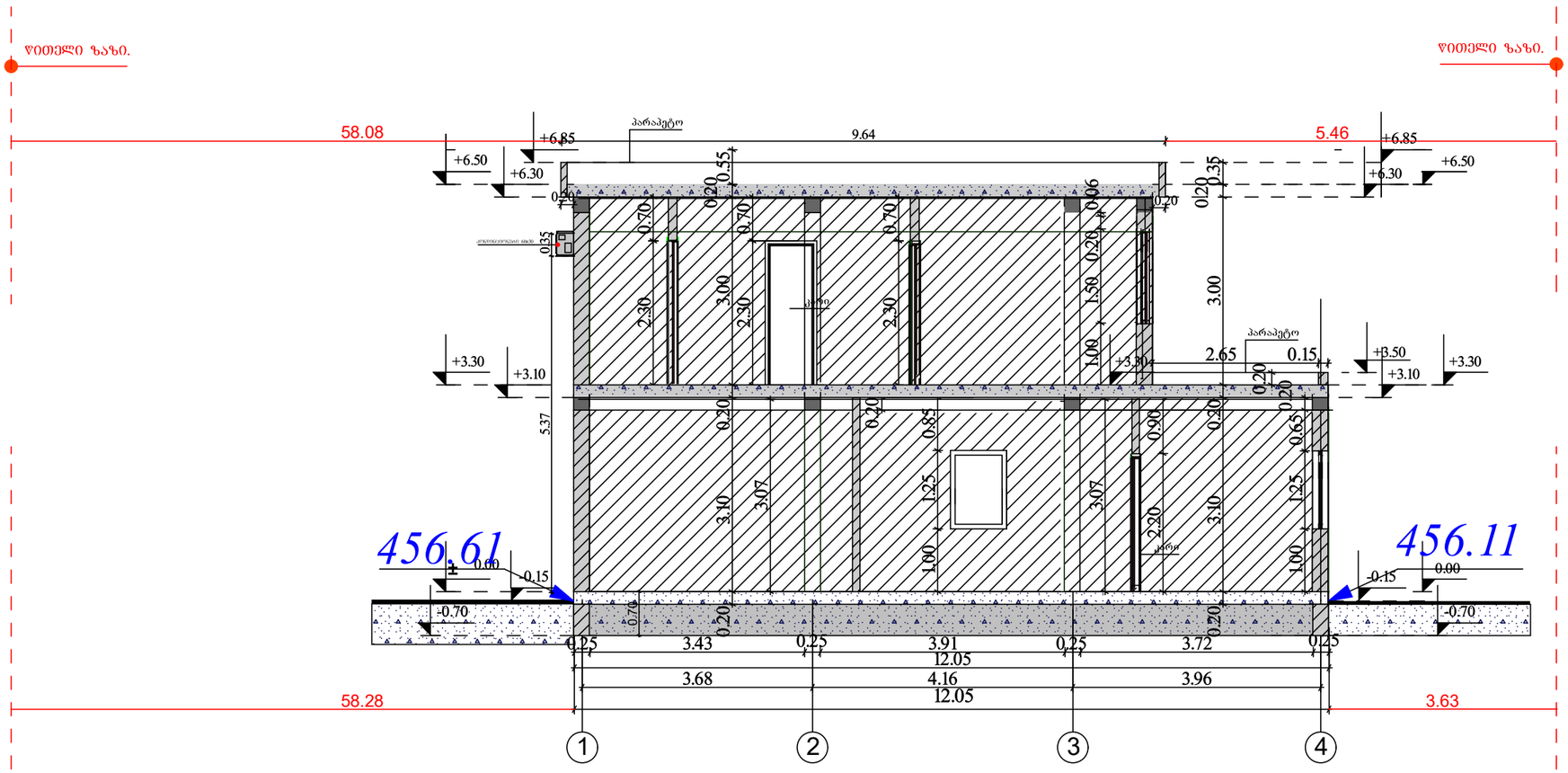

არ.მთ.არქ.	გიორგი დგებუაძე			ნივნტ. №	
არქიტექტორი	გიორგი დგებუაძე				
დამკვეთი	შპს. "ეკო ბაზი პლიუსი"			თარიღი	31.03.2023
			ქალაქი თბილისი, დავით აღმაშენებელის ხეივანი გაზ გამართი სადგური(ს/კ 01.72.14.006.338)		
				სტადია	ფურცელი ფურ-ბი
				ა.პ.	8 72
			საპროექტო ადმინისტრაციული შენობის ჭრილი 2- 2		

არსებული ფარდულის ჭრილი 1-1 1:100 მ.

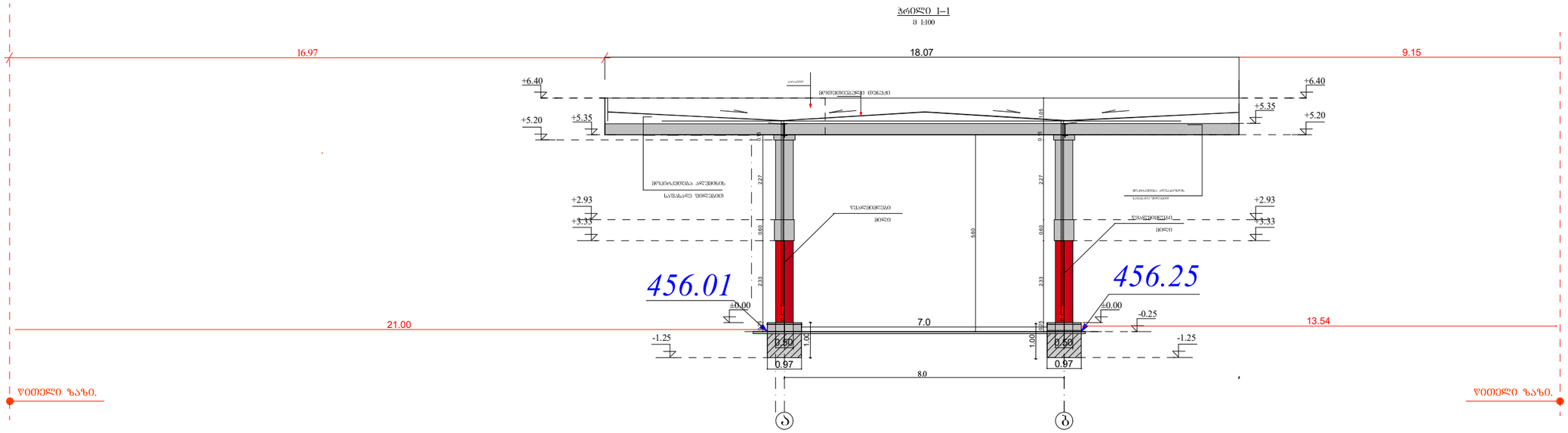

31.03.2023

18 65

პრ.მთ.არქ.	გიორგი დგებუაძე			ინვენტ. №	
არქიტექტორი	გიორგი დგებუაძე				
დამკვეთი	შ.პ.ს. "ეკო ბაზი კლიუსი"			თარიღი	31.03.2023
			ქალაქი თბილისი, დავით აღმაშენებელის ხეივანი გაზ გამართი სადგური(ს/კ 01.72.14.006.338)		
			არსებული ფარდულის ჭრილი 1-1 ღერძებში	სტადია	ფურცელი	ფურ-ბი
				ა.პ.	19	72

საპროექტო ფარდულის ჭრილი 1-1 1:100 მ.

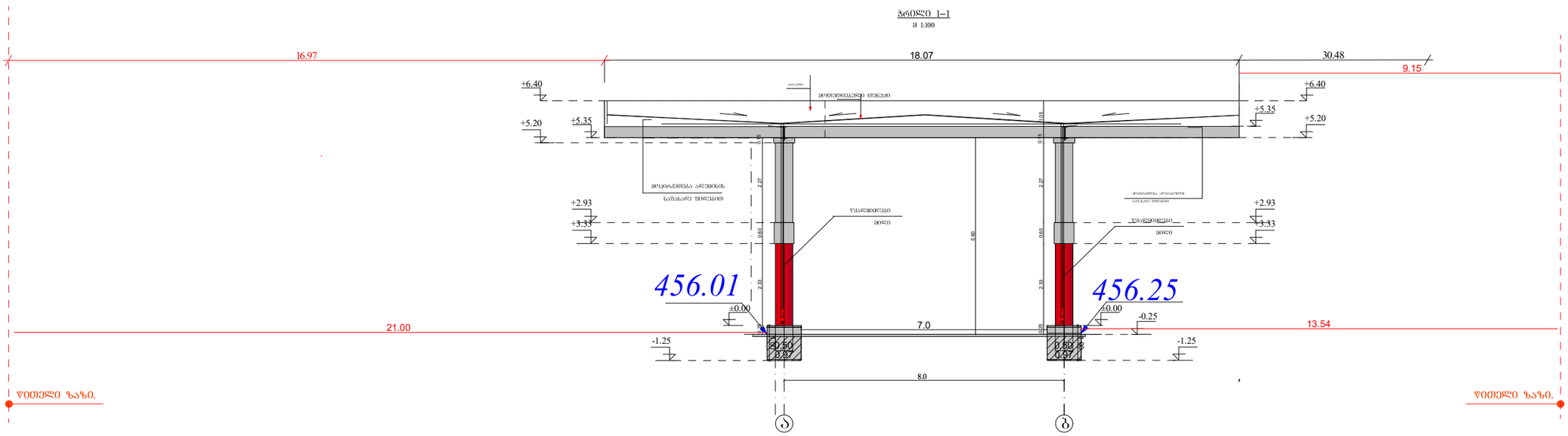

პრ.მთ.არქ.	გიორგი დგებუაძე			ინვენტ. №	
არქიტექტორი	გიორგი დგებუაძე				
დამკვეთი	შ.პს. "შკო ბაზი ალიუსი"			თარიღი	31.03.2023
			ქალაქი თბილისი, დავით აღმაშენებელის ხეივანი გაზ გამართი სადგური(ს/კ 01.72.14.006.338)		
			საპროექტო ფარდულის ჭრილი 1-1 დერეფებში	სტადია	ფურცელი	ფურ-ბი
				ა.პ.	20	72

არსებული საკომპრესოროს ჭრილი 2- 1 ღერძებში 1:100 მ.

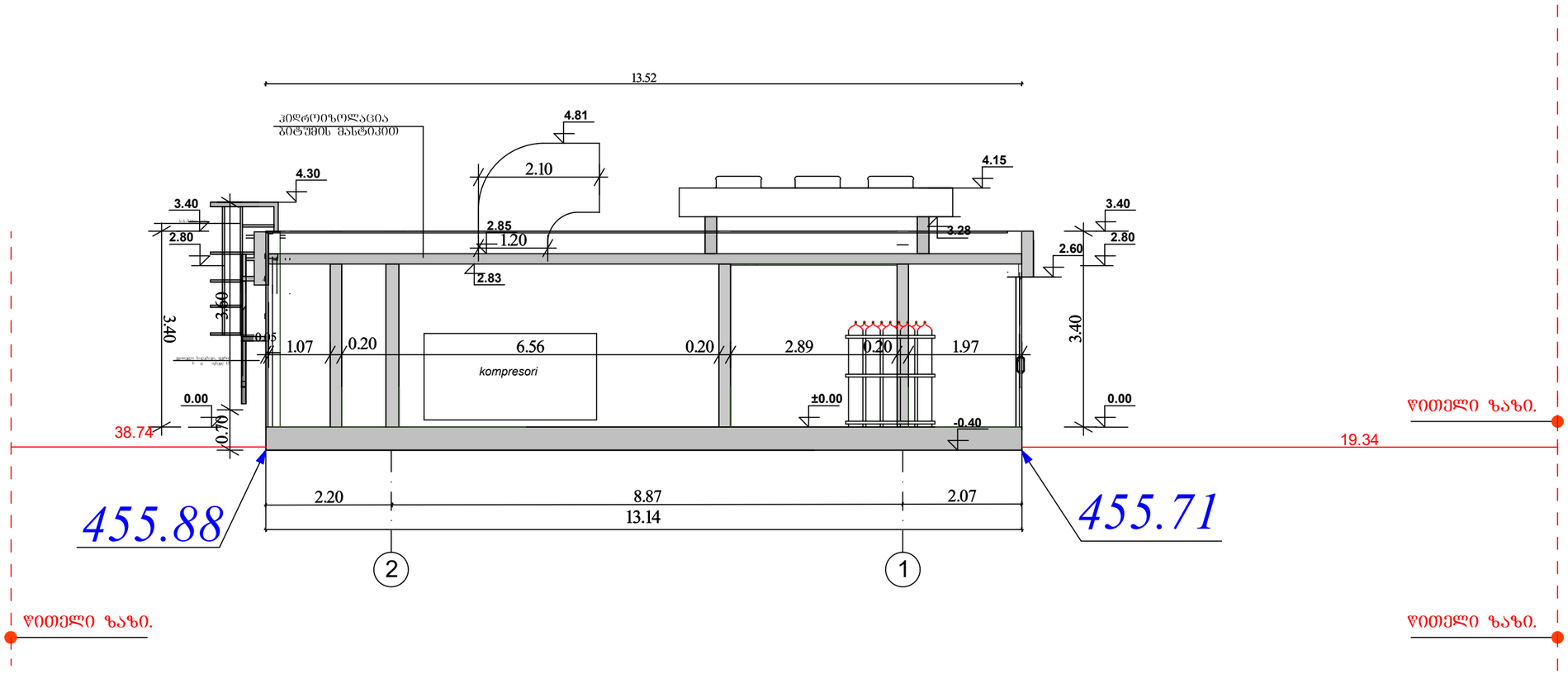

შენიშვნა

1. ნახაზზე ზომები მოცემულია სმ, ნიშნულები მ.

პრ.მთ.არქ.	გიორგი დგებუაძე			ობიექტ. №	
არქიტექტორი	გიორგი დგებუაძე				
დამკვეთი	შ.პს. "ეკო გაზი კლიუსი"			თარიღი	31.03.2023
			ქალაქი თბილისი, დავით აღმაშენებლის ხეივანი გაზ გამართი სადგური(ს/კ 01.72.14.006.338)		
				სტადია	ფურცელი ფურ-ბი
				ა.პ.	24 72
			არსებული საკომპრესოროს ჭრილი 2- 1 ღერძებში 1:100 მ.		

არსებული ტუალტის ჭრილი 1-1 1:100 მ.

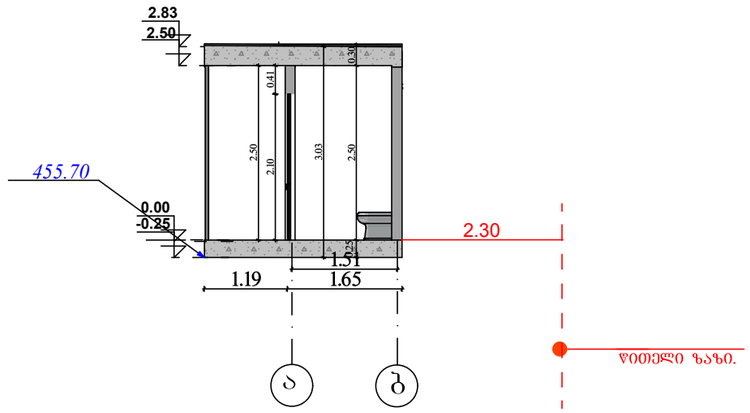

პრ.მთ.არქ.	გიორგი დგებუაძე			ინვენტ. №	
არქიტექტორი	გიორგი დგებუაძე				
დამკვეთი	შ.პს. "ეკო გაზი პლიუსი"			თარიღი	31.03.2023
			ქალაქი თბილისი, დავით აღმაშენებლის ხეივანი გაზ გამართი სადგური(ს/კ 01.72.14.006.338)		
				სტადია	ფურცელი ფურ-ბი
				ა.პ.	27 72
			ტუალეტის ჭრილი 1-1		

არსებული მოსაცდელის ჭრილი 1-1 1:100 მ.

მოსაცდელის ჭრილი2-1 ღერძებში

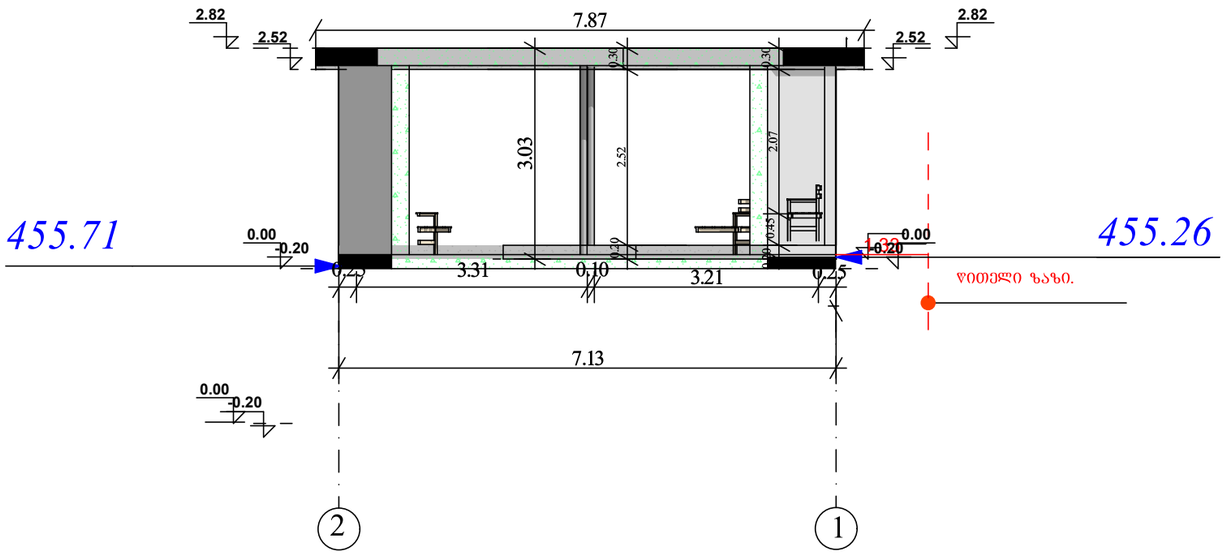

არ.მთ.არქ.	გიორგი დგებუაძე			ობიექტ. №	
არქიტექტორი	გიორგი დგებუაძე				
დამკვეთი	შ.პ.ს. "ეკო გაზი კლიუსი"			თარიღი	31.03.2023
			ქალაქი თბილისი, დავით აღმაშენებელის ხეივანი გაზ გამართი სადგური(ს/კ 01.72.14.006.338)		
				სტადია	ფურცელი	ფურ-ბი
				ა.პ.	30	72
			ჭრილი 1-1		

არსებული ჯიხურის ჭრილი 1-1 ღერძებში 1:100

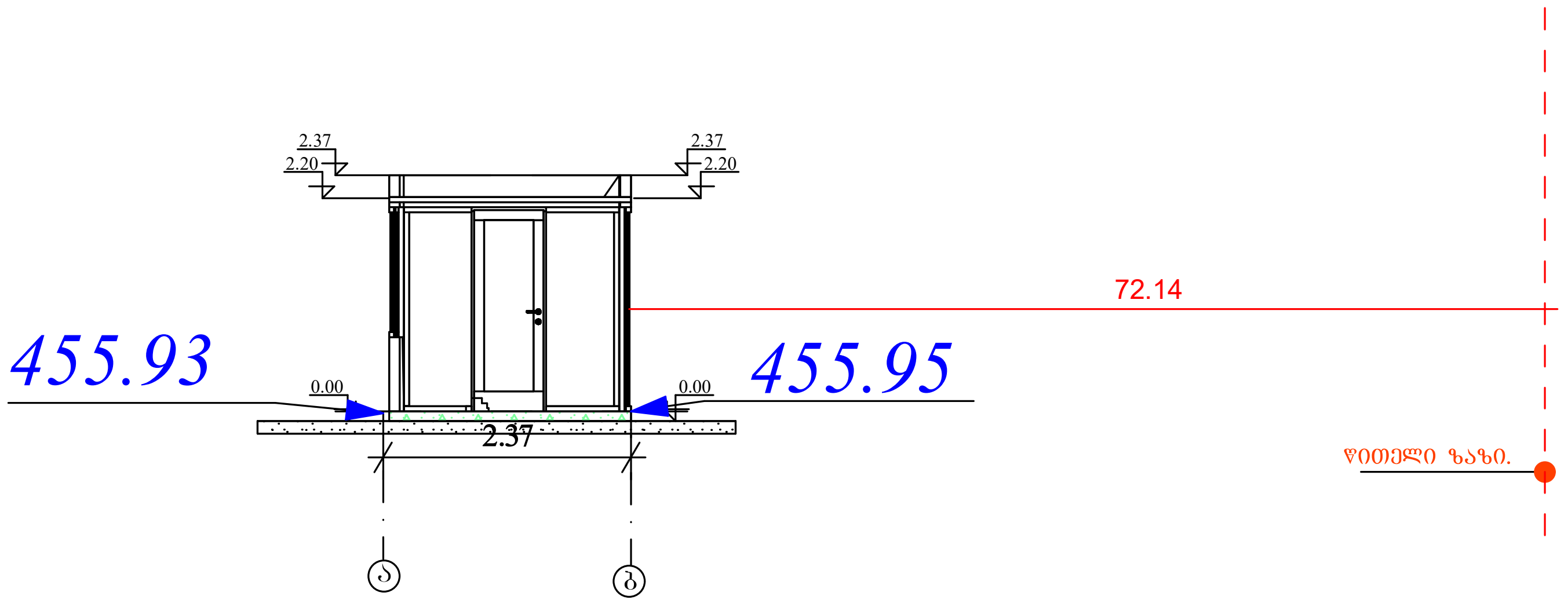

პრ.მთ.არქ.	გიორგი დგებუაძე			ინვენტ. №	
არქიტექტორი	გიორგი დგებუაძე				
დამკვეთი	შპს "[illegible]"			თარიღი	31.03.2023
			ქალაქი თბილისი, დავით აღმაშენებლის ხეივანი გაზ გამართი სადგური(ს/კ 01.72.14.006.338)		
			სტადია	ფურცელი	ფურ-ბი
			ა.პ.	33	72
			არსებული ჯიხურის ჭრილი 1-1		

არსებული მომსახურე პერსონალის დამხმარე ჯიხური ჭრილი 1-1 ღერძებში   მ. 1:100

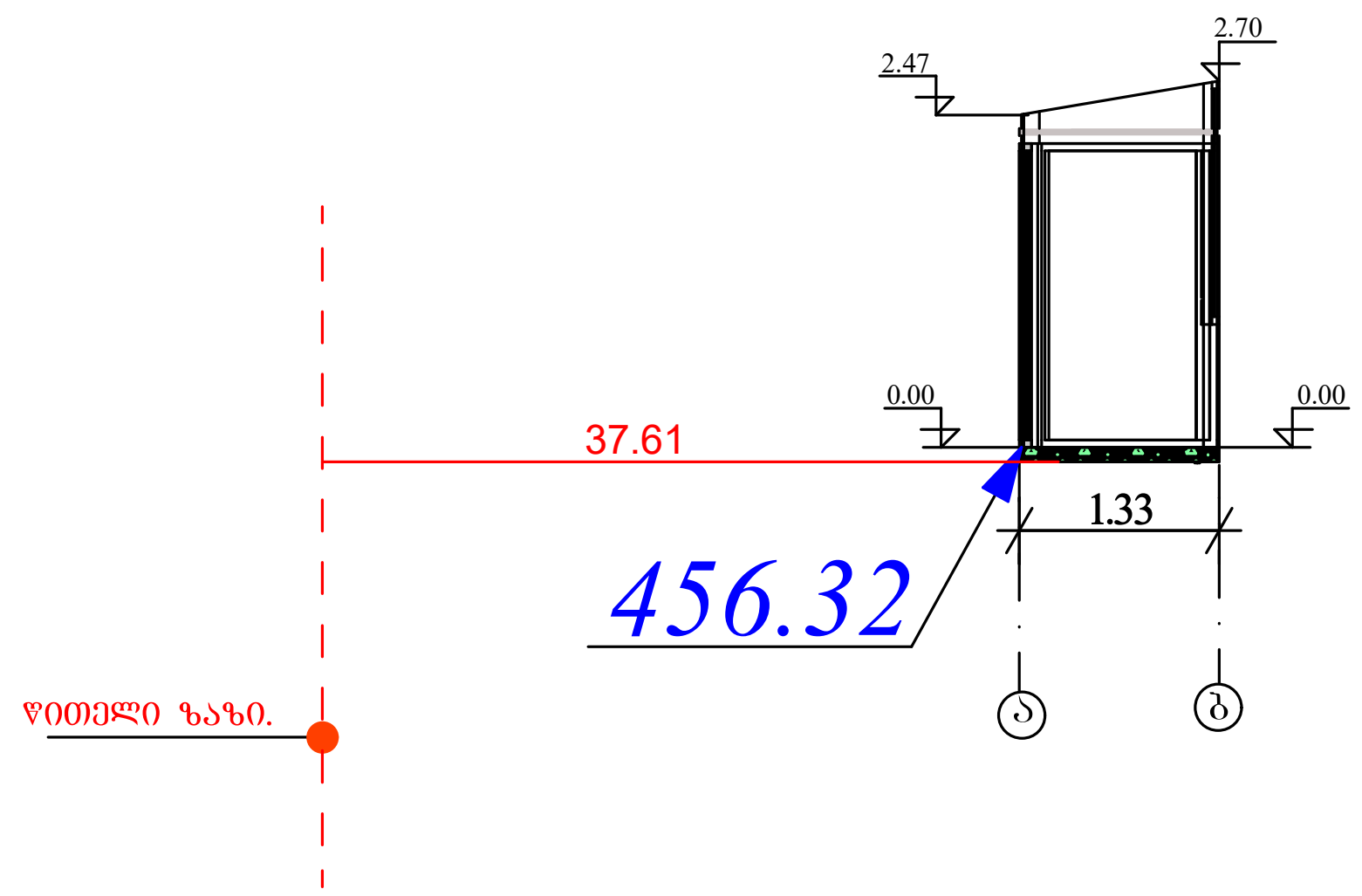

პრ.მთ.არქ.	გიორგი დგებუაძე	[signature]		ინვენტ. №	
არქიტექტორი	გიორგი დგებუაძე	[signature]			
დამკვეთი	შ.პ.ს. "ეკო გაზი პლიუსი"			თარიღი	31.03.2023
			ქალაქი თბილისი, დავით აღმაშენებელის ხეივანი გაზ გამართი სადგური(ს/კ 01.72.14.006.338)		
				სტადია / ა.პ.	ფურცელი: 36 / ფურ-ბი: 72
			არსებული პერსნალის ჯიხურის ჭრილი 1-1		

არსებული ელექტრო ქვესადგური ჭრილი 1 :100 მ

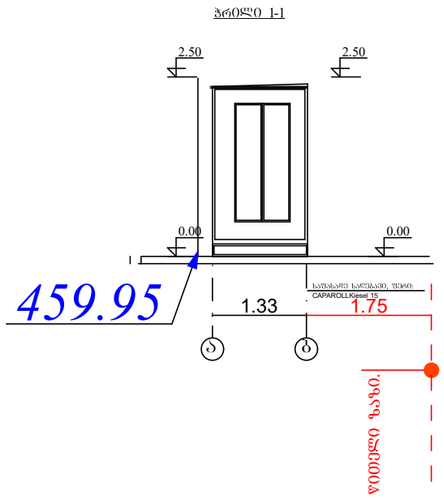

პრ.მთ.არქ.	გიორგი დგებუაძე			ინვენტ. №	
არქიტექტორი	გიორგი დგებუაძე				
დამკვეთი	შ.პ.ს. "ეკო გაზი კლიუსი"			თარიღი	31.03.2023
			ქალაქი თბილისი, დავით აღმაშენებლის ხეივანი გაზ გამართი სადგური(ს/კ 01.72.14.006.338)		
				სტადია	ფურცელი ფურ-ბი
				ა.პ.	39 72
			ჭრილი ბ -ა ღერძში		

არსებული მოსაცდელის ჭრილი 1-1 ღერძებში მ. 1:100

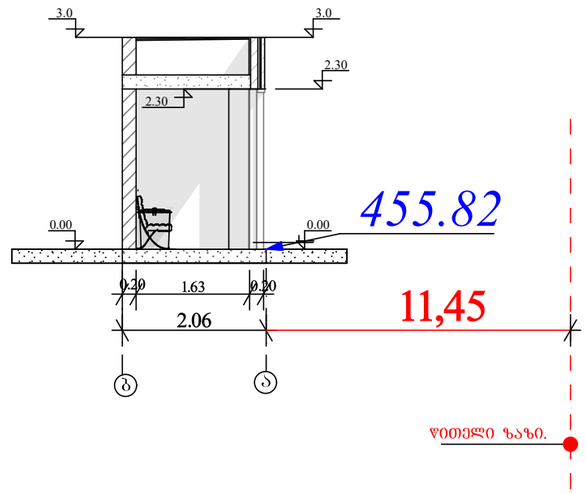

პრ.მთ.არქ.	გიორგი დგებუაძე			ინვენტ. №	
არქიტექტორი	გიორგი დგებუაძე				
დამკვეთი	შ.პს. "ეკო გაზი კლიუსი"			თარიღი	31.03.2023
			ქალაქი თბილისი, დავით აღმაშენებელის ხეივანი გაზ გამართი სადგური(ს/კ 01.72.14.006.338)		
				სტადია	ფურცელი ფურ-ბი
				ა.პ.	42 72
			არსებული მოსაცდელის ჭრილი 1-1		

1-1 սեկտոր գնահատման գործընթացի գծապատկեր



არსებული მოსაცდელის ჭრილი 1-1

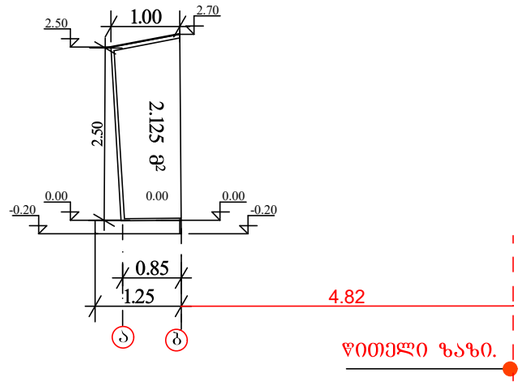

პრ.მთ.არქ.	გიორგი დგებუაძე			ინვენტ. №	
არქიტექტორი	გიორგი დგებუაძე				
დამკვეთი	შ.პს. "უკო გაზი ჯლიუსი"			თარიღი	31.03.2023
			ქალაქი თბილისი, დავით აღმაშენებელის ხეივანი გაზ გამართი სადგური(ს/კ 01.72.14.006.338)		
				სტადია	ფურცელი	ფურ-ბი
				ა.პ.	48	72
			არსებული მოსაცდელის ჭრილი 1-1		

არსებული დამცავი კედელი ჭრილი 1-1 მ. 1:100

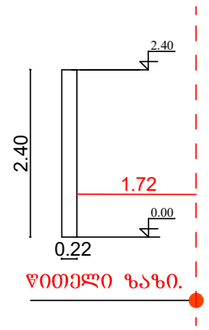

პრ.მთ.არქ.	ბიორგი დგებუაძე			ინვენტ. №	
არქიტექტორი	ბიორგი დგებუაძე				
დამკვეთი	შპს. "ეკო ბაზი კლიუსი"			თარიღი	31.03.2023
			ქალაქი თბილისი, დავით აღმაშენებელის ხეივანი გაზ გამართი სადგური(ს/კ 01.72.14.006.338)		
				სტადია	ფურცელი	ფურ-ბი
				ა.პ.	51	72
			არსებული დამცავი კედლის ჭრილი 1-1		

არსებული დამცავი კედლის ჭრილი

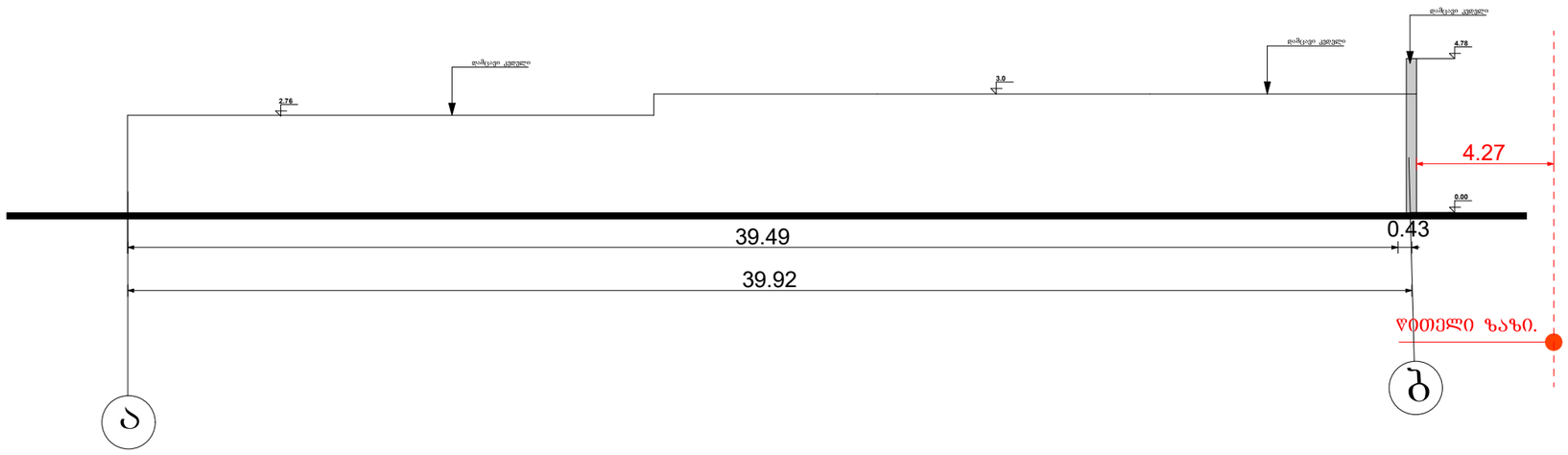

პრ.მთ.არქ.	გიორგი დგებუაძე			ინვენტ. №	
არქიტექტორი	გიორგი დგებუაძე				
დამკვეთი	შპს. "ეკო გაზი პლიუსი" **შპს "ეკოგაზ პლიუსი**			თარიღი	31.03.2023
			ქალაქი თბილისი, დავით აღმაშენებლის ხეივანი გაზ გამართი სადგური(ს/კ 01.72.14.006.338)		
			არსებული დმცავი კედლის ჭრილი 1-1 ღერძებში	სტადია	ფურცელი	ფურ-ბი
				ა.პ.	54	72

საპროექტო დამცავი კედელი ჭრილი 1-1 მ. 1:100

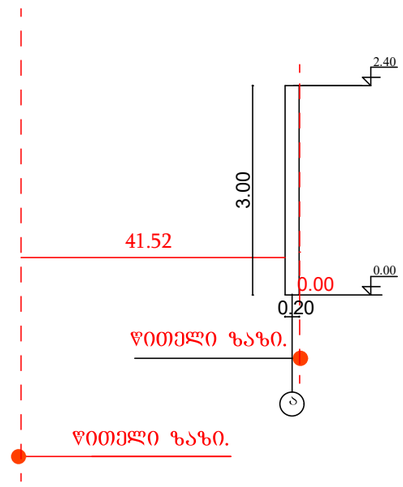

პრ.მთ.არქ.	ბიორგი დგებუაძე			ინვენტ. №	
არქიტექტორი	ბიორგი დგებუაძე				
დამკვეთი	შ.პ.ს. "ეკო გაზი კლიუსი"			თარიღი	31.03.2023
			ქალაქი თბილისი, დავით აღმაშენებლის ხეივანი გაზ გამართი სადგური(ს/კ 01.72.14.006.338)		
				სტადია	ფურცელი ფურ-ბი
				ა.პ.	61 72
			საპროექტო დამცავი კედლის ჭრილი 1-1		

საპროექტო დამცავი კედელი ჭრილი 1-1 მ. 1:100

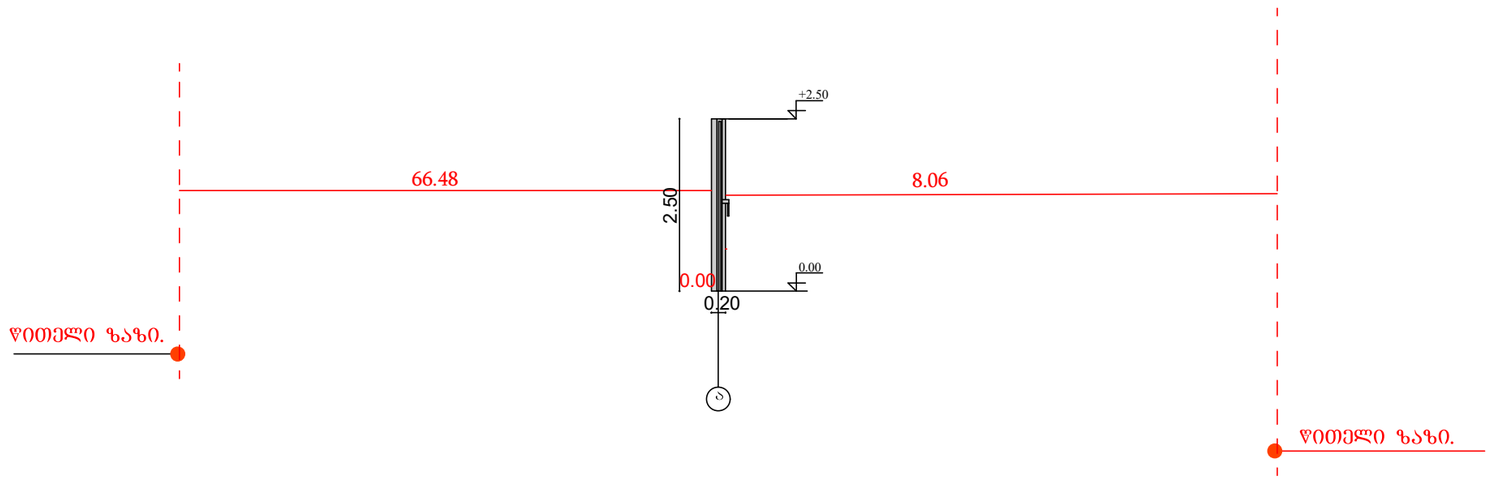

არ.მთ.არქ.	გიორგი დგებუაძე			ნიშნტ. №	
არქიტექტორი	გიორგი დგებუაძე				
დამკვეთი	შ.პ.ს. "ეკო ბაზი კლიუსი"			თარიღი	31.03.2023
			ქალაქი თბილისი, დავით აღმაშენებელის ხეივანი გაზ გამართი სადგური(ს/კ 01.72.14.006.338)		
				სტადია	ფურცელი ფურ-ბი
				ა.პ.	64 72
			საპროექტო დამცავი კედლის ჭრილი 1-1		

საპროექტო ბენზინის რეზერვუარის ჭრილი 1-1

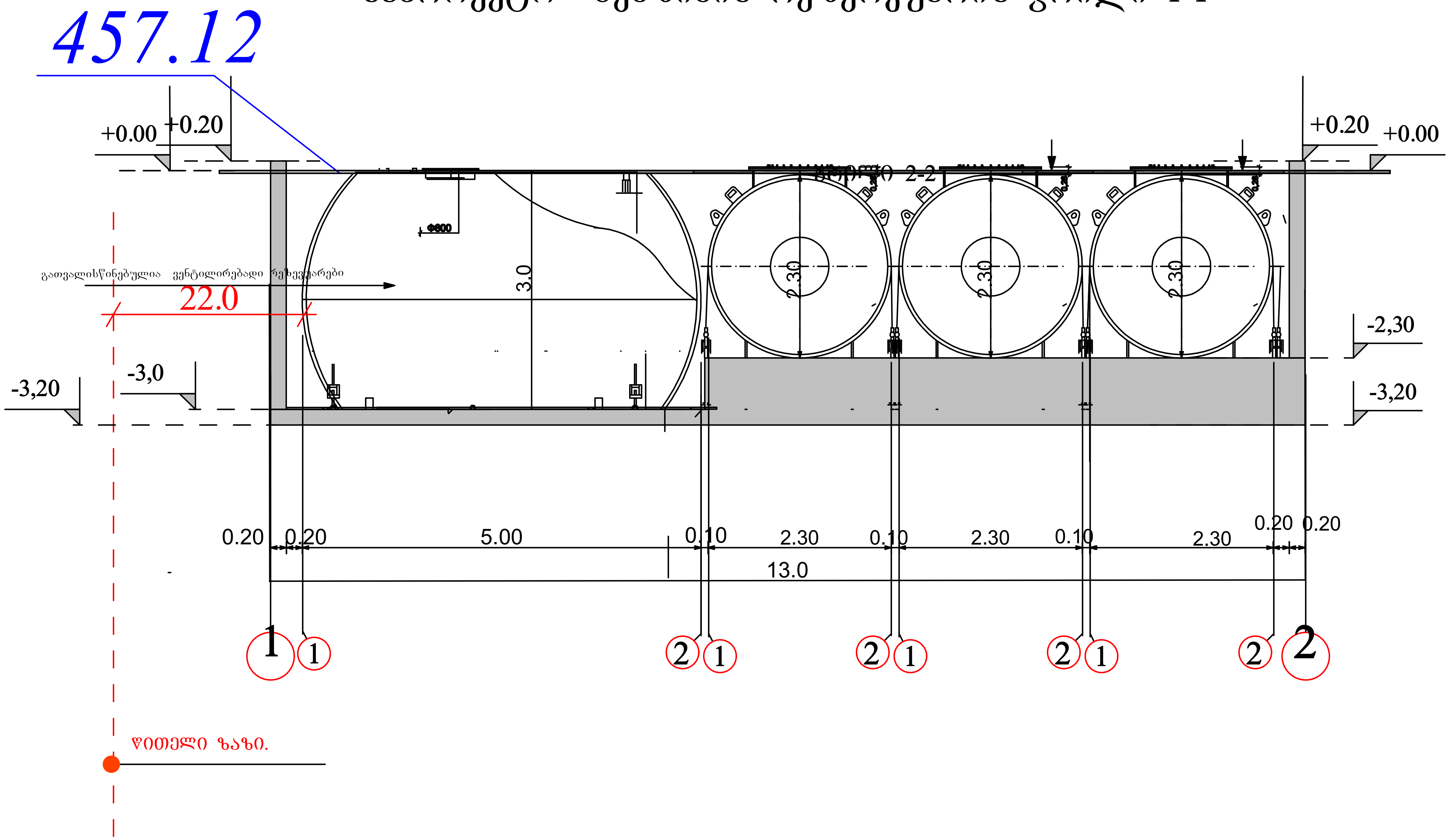

პრ.მთ.არქ.	გიორგი დგებუაძე			ინვენ.№		
არქიტექტორი	გიორგი დგებუაძე					
დამკვეთი	შ.პ.ს. "ეკო გაზი პლიუსი			თარიღი	31.03.2023	
			ქალაქი თბილისი, დავით აღმაშენებელის ხეივანი გაზ გამართი სადგური(ს/კ 01.72.14.006.338)			
				სტადია	ფურცელი	ფურ-ბი
				მ. 1:100	57	72
			საპროექტო ბენზინ რეზერვუარის ჭრილი 1-1			