შენობა-ნაგებობა №1 (მძღოლების ოთახი / საწყობი)

სართულის გეგმა

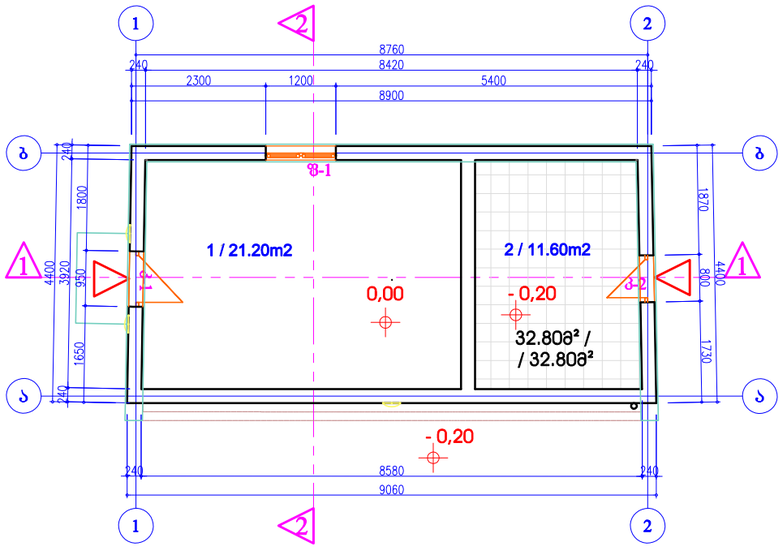

შენობა-ნაგებობა №1 (მძღოლების ოთახი / საწყობი)

გადახურვის გეგმა

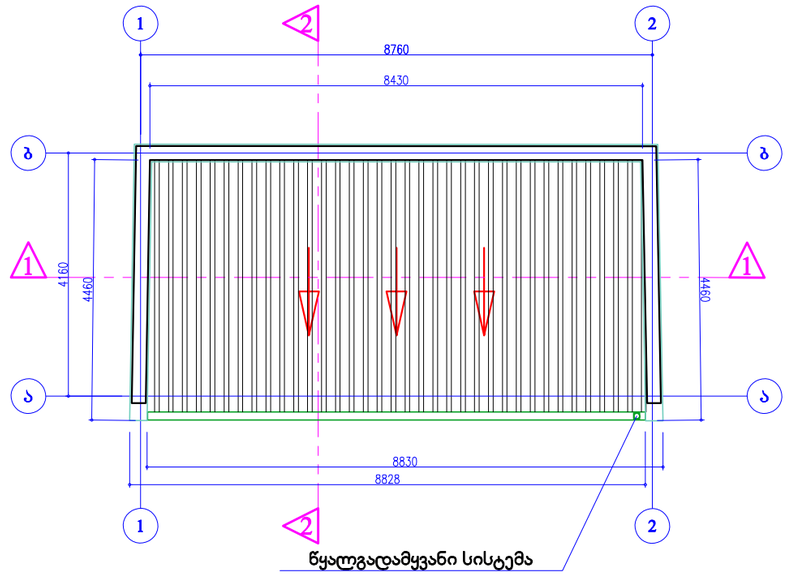

შენობა-ნაგებობა №1 (მძღოლების ოთახი / საწყობი)

სანგარიშო ჯროპი

განაშენიანების ფართობის საანგარისო ჯროპი
ფართობი: 39,60 მ²

ჯ1 კოეფიციენტის ფართობის საანგარისო ჯროპი
ფართობი: 39,60 მ²

ჯ2 კოეფიციენტის ფართობის საანგარისო ჯროპი
ფართობი: 39,60 მ²

ექსპლიკაცია:

1. მძღოლების ოთახი
2. საწყობი

პირობითი აღნიშვნები:

- ნაკვეთის საზღვარი
- განაშენიანების რეგულირების ხაზი

1/1.50m2 - ექსპლიკაციის ნომერი / სათავსოს ფართობი

224.90მ² / / 112.20მ² - შენობის სათავსების ფართობი / სართულის სათავსების ფართობი

0.000 - არქიტექტურული ნიშნული

1 - ჭრილის ხაზი

შენიშვნები:

1. ნახაზზე ზომები მოცემულია მილიმეტრებში
2. ნახაზის ყველა ცვლილება მშენებლობისას შეთანხმდეს პროექტის ავტორთან და მესაბამის სპეციალისტებთან

პროექტის სახელწოდება:

ქალაქ თბილისში, მარნეულის ქ. №42-ში ბლოკის დამამზადებელი ქარხნის პორექტირებული პროექტი

თანამდებობა	გვარი	ხელმოწერა
არქიტექტორი	მ. პაიჭაძვილი	
დამკვეთი		
მასშტაბი	1:100	ნაგებობა №1 გეგმები
თარიღი	02.16	
სტადია	ფურცლები	ფურცლის №
პროექტი		ა-05

შენობა-ნაგებობა №2 (სანჯვანძი / საშხაპე)

სართულის გეგმა

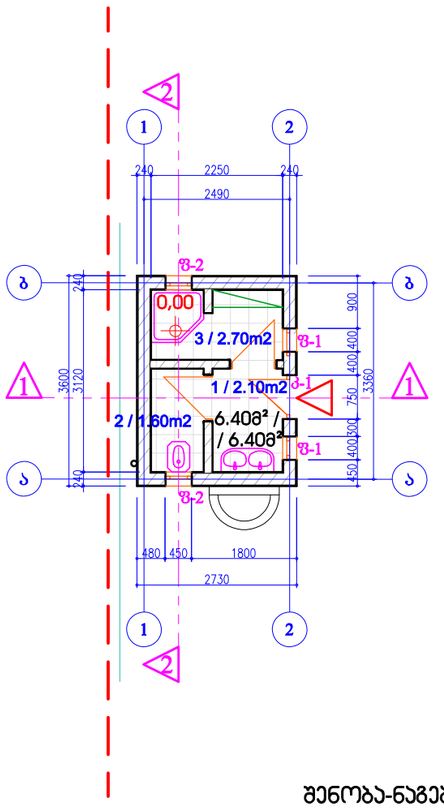

შენობა-ნაგებობა №2 (სანჯვანძი / საშხაპე)

გადახურვის გეგმა

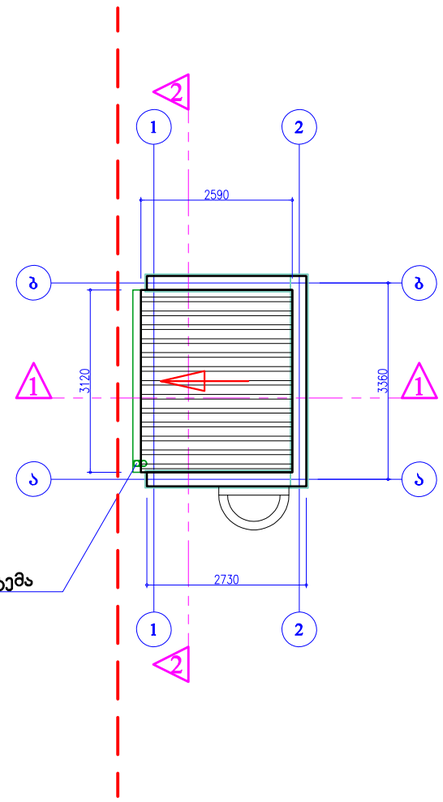

შენობა-ნაგებობა №2 (სანჯვანძი / საშხაპე)

საანგარიშო ჯროკი

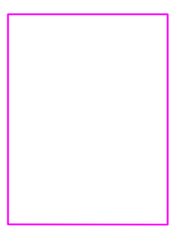

განაშენიანების ფართობის საანგარისო ჯროკი
ფართობი: 9,80 მ²

კ1 კოეფიციენტის ფართობის საანგარისო ჯროკი
ფართობი: 9,80 მ²

კ2 კოეფიციენტის ფართობის საანგარისო ჯროკი
ფართობი: 9,80 მ²

ექსპლიკაცია:

1. შესასვლელი
2. სველი წერტილი
3. საშხაპე

პირობითი აღნიშვნები:

- ნაკვეთის საზღვარი
- განაშენიანების რეგულირების ხაზი

1/1.50m2 - ექსპლიკაციის ნომერი / სათავსოს ფართობი

224.90მ² / / 112.20მ² - შენობის სათავსების ფართობი / სართულის სათავსების ფართობი

0.000 - არქიტექტურული ნიშნული

1 - ჭრილის ხაზი

შენიშვნები:

1. ნახაზზე ზომები მოცემულია მილიმეტრებში
2. ნახაზის ყველა ცვლილება მშენებლობისას შეთანხმდეს პროექტის ავტორთან და მესაბამის სპეციალისტებთან

პროექტის სახელწოდება:

ქალაქ თბილისში, მარნეულის ქ. №42-ში
ბლოკის დამამზადებელი ქარხნის
პორექტირებული პროექტი

თანამდებობა	გვარი	ხელმოწერა
არქიტექტორი	მ. პაიჭაძვილი	
დამკვეთი		
მასშტაბი	1:100	ნაგებობა №2 გეგმები
თარიღი	02.16	
სტადია	ფურცლები	ფურცლის №
პროექტი		ა-06

შენობა-ნაგებობა №3 (ფარდული)

სართულის გეგმა

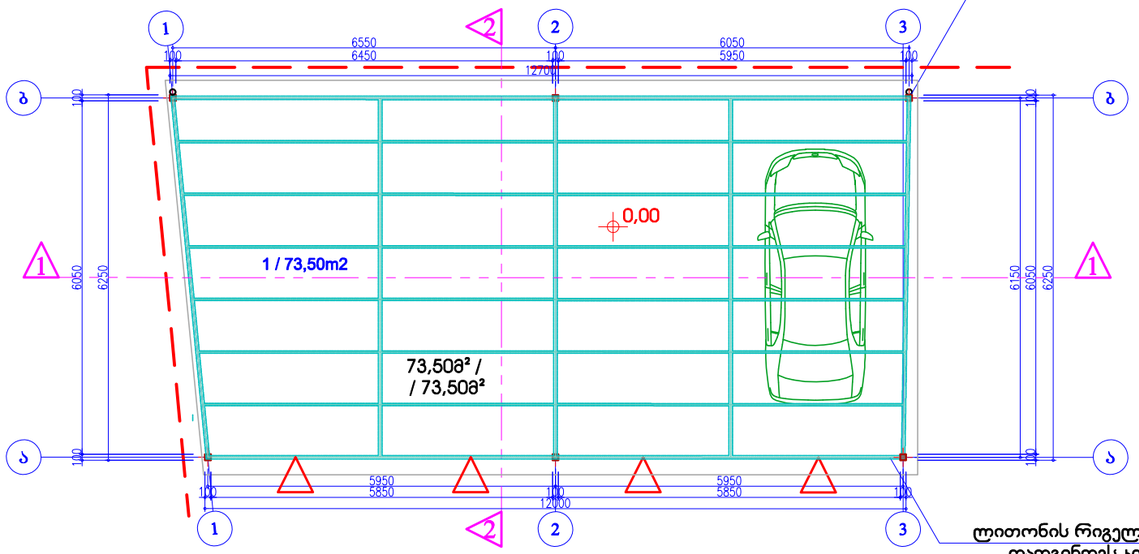

შენობა-ნაგებობა №3 (ფარდული)

გადახურვის გეგმა

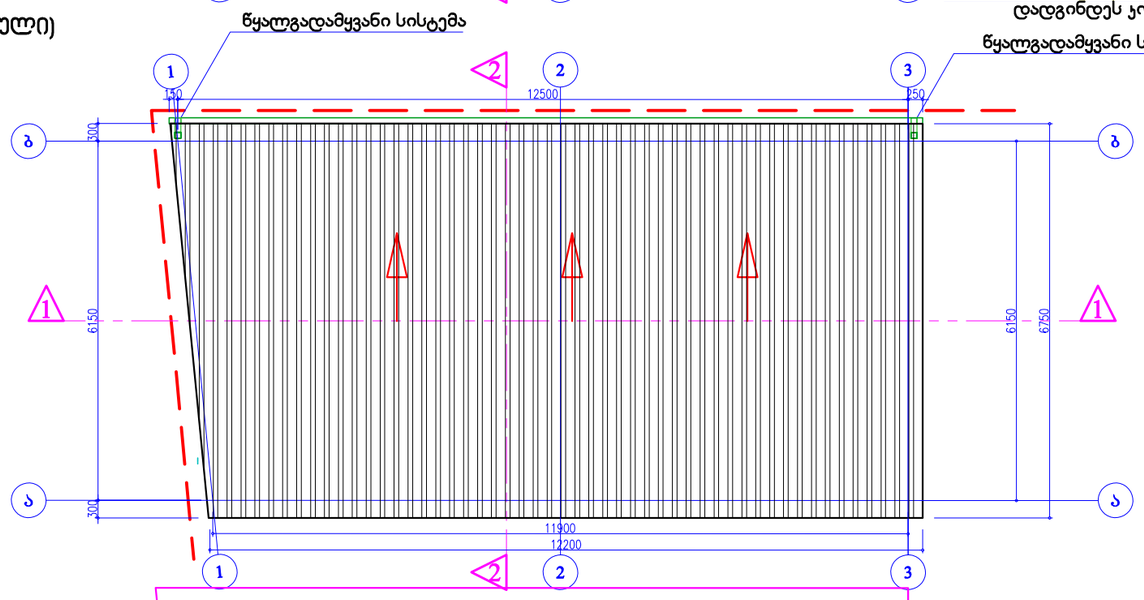

შენობა-ნაგებობა №3 (ფარდული)

საანგარიშო ჯროკი

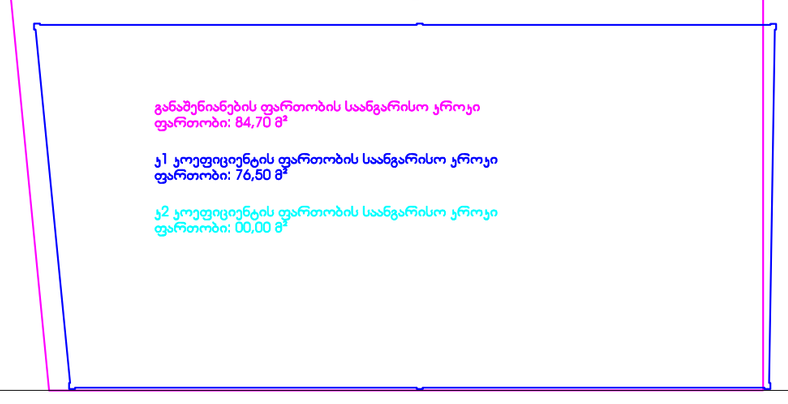

ექსპლიკაცია:

1. ფარდული

პირობითი აღნიშვნები:

- ნაკვეთის საზღვარი
- განაშენიანების რეგულირების ხაზი

1/1.50m2 - ექსპლიკაციის ნომერი / სათავსოს ფართობი

224.90მ² / / 112.20მ² - შენობის სათავსების ფართობი / სართულის სათავსების ფართობი

0.000 - არქიტექტურული ნიშნული

1 - ჭრილის ხაზი

შენიშვნები:

1. ნახაზზე ზომები მოცემულია მილიმეტრებში
2. ნახაზის ყველა ცვლილება მშენებლობისას შეთანხმდეს პროექტის ავტორთან და მესაბამის სპეციალისტებთან

პროექტის სახელწოდება:

ქალაქ თბილისში, მარნეულის ქ. №42-ში ბლოკის დამამზადებელი ქარხნის პორექტირებული პროექტი

თანამდებობა	გვარი	ხელმოწერა
არქიტექტორი	მ. პაიჭაძვილი	
დამკვეთი		

მასშტაბი	1:100	ნაგებობა №3 გეგმები	
თარიღი	02.16		
სტადია		ფურცლები	ფურცლის №
პროექტი			პ-07

შენობა-ნაგებობა №4 (ღია ბოქსი)

სართულის გეგმა

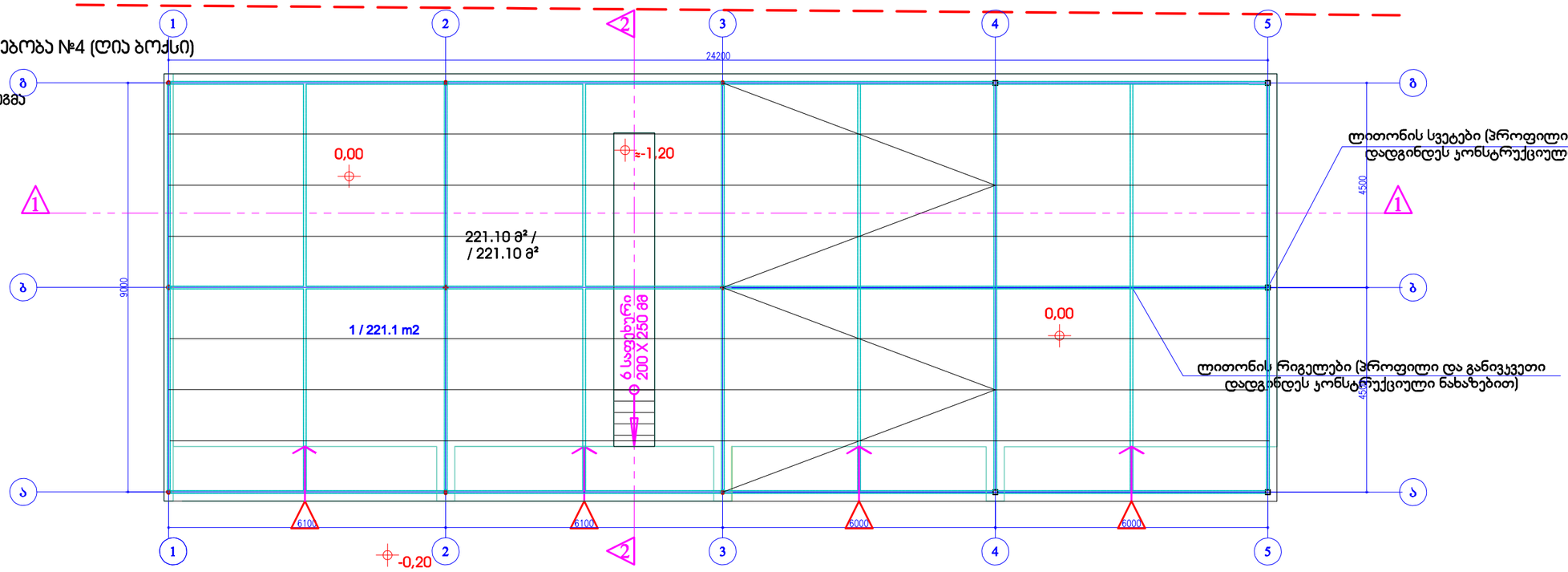

შენობა-ნაგებობა №4 (ღია ბოქსი)

გადახურვის გეგმა

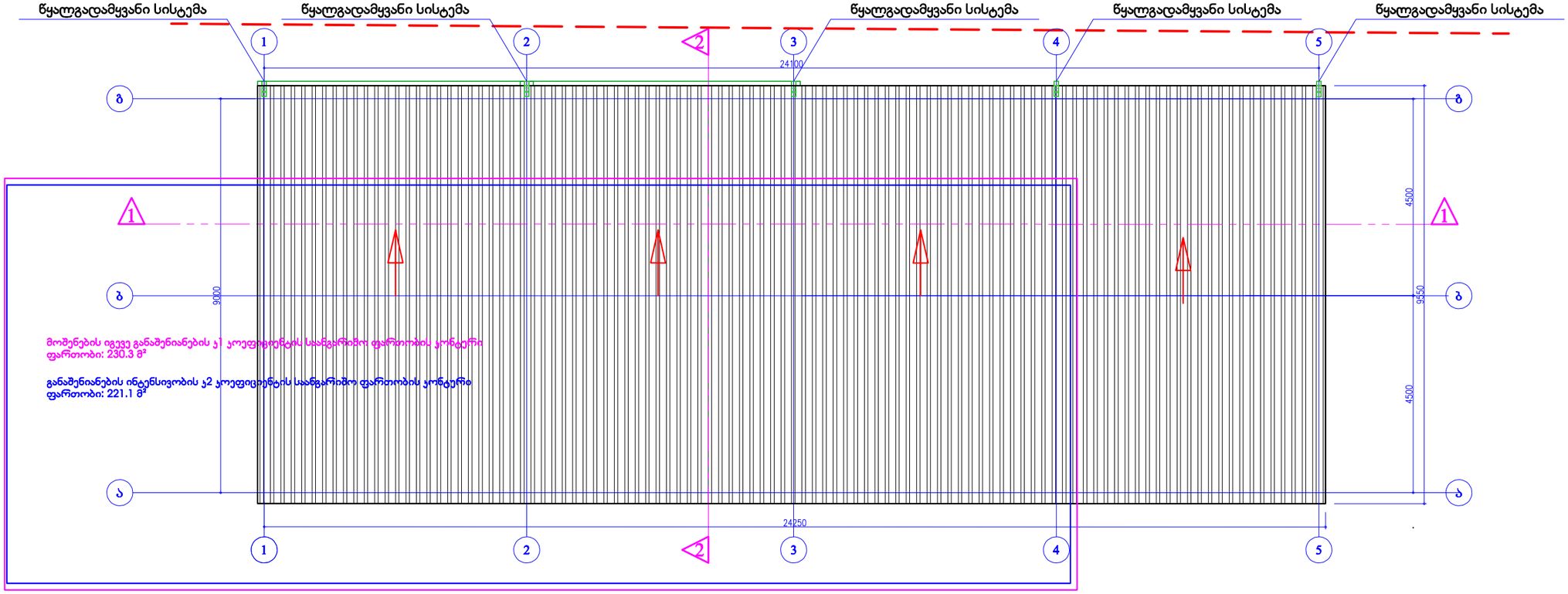

ექსპლიკაცია:

1. ღია ბოქსი

პირობითი აღნიშვნები:

- ნაკვეთის საზღვარი
- განაშენიანების რეგულირების ხაზი

1/1.50m2 - ექსპლიკაციის ნომერი / სათავსოს ფართობი

224.90მ² / / 112.20მ² - შენობის სათავსების ფართობი / სართულის სათავსების ფართობი

0.000 - არქიტექტურული ნიშნული

1 - ჭრილის ხაზი

შენიშვნა:

1. ნახაზზე ზომები მოცემულია მილიმეტრებში
2. ნახაზის ყველა ცვლილება მშენებლობისას შეთანხმდეს პროექტის ავტორთან და შესაბამისი სპეციალისტებთან

პროექტის სახელწოდება:

ქ.ლაქ თბილისში, მარნეულის ქ. №42-ში ბლოკის დამამზადებელი ქარხნის პროექტირებული პროექტი

თანამდებობა	გვარი	ხელმოწერა
არქიტექტორი	მ. ახნიაშვილი	
დამკვეთი		
მასშტაბი	1:100	ნაგებობა №4 გეგმები
თარიღი	11.2019	
სტადია	ფურცლები	ფურცლის №
პროექტი		ა-08

შენობა-ნაგებობა №5 (ქარხანა)

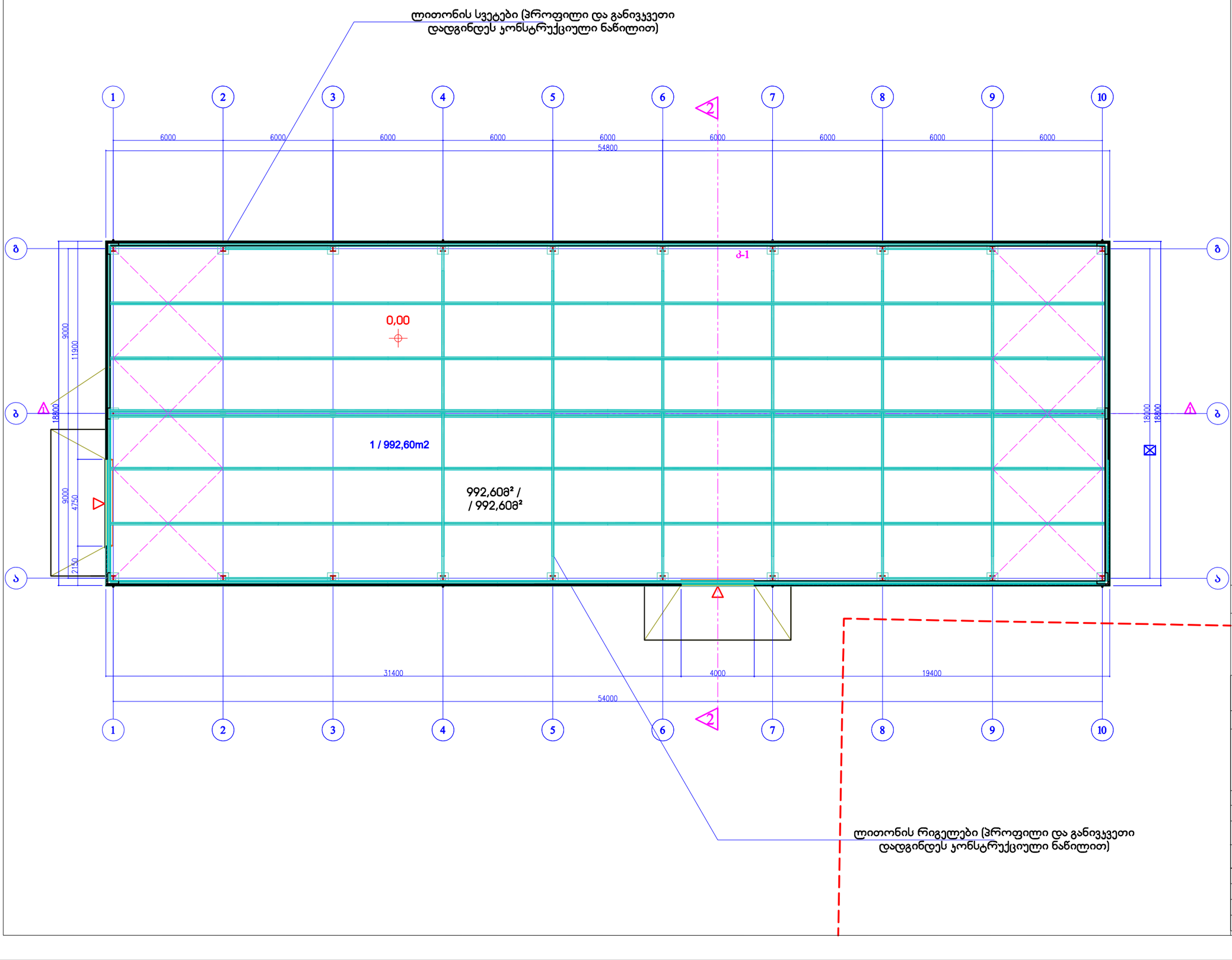

ექსპლიკაცია:

1. საწარმოო ფართი

პირობითი აღნიშვნები:

- ნაკვეთის საზღვარი
- განაშენიანების რეგულირების ხაზი

1 - ჭრილის ხაზი

შენიშვნები:

1. ნახაზზე ზომები მოცემულია მილიმეტრებში
2. ნახაზის ყველა ცვლილება მშენებლობისას შეთანხმდეს პროექტის ავტორთან და შესაბამის სპეციალისტებთან

პროექტის სახელწოდება:

ქალაქ თბილისში, მარნეულის ქ. №42-ში ბლოკის დამამზადებელი ქარხნის პორექტირებული პროექტი

თანამდებობა	გვარი	ხელმოწერა
არქიტექტორი	მ. ჯანიაშვილი	
დამკვეთი		

მასშტაბი	1:200	ნაგებობა №5 სარეზერვუარის გეგმა	
თარიღი	07.2023		
სტადია		ფურცლები	ფურცლის №
პროექტი			ა-09

შენობა-ნაგებობა №5 (ქარხანა)

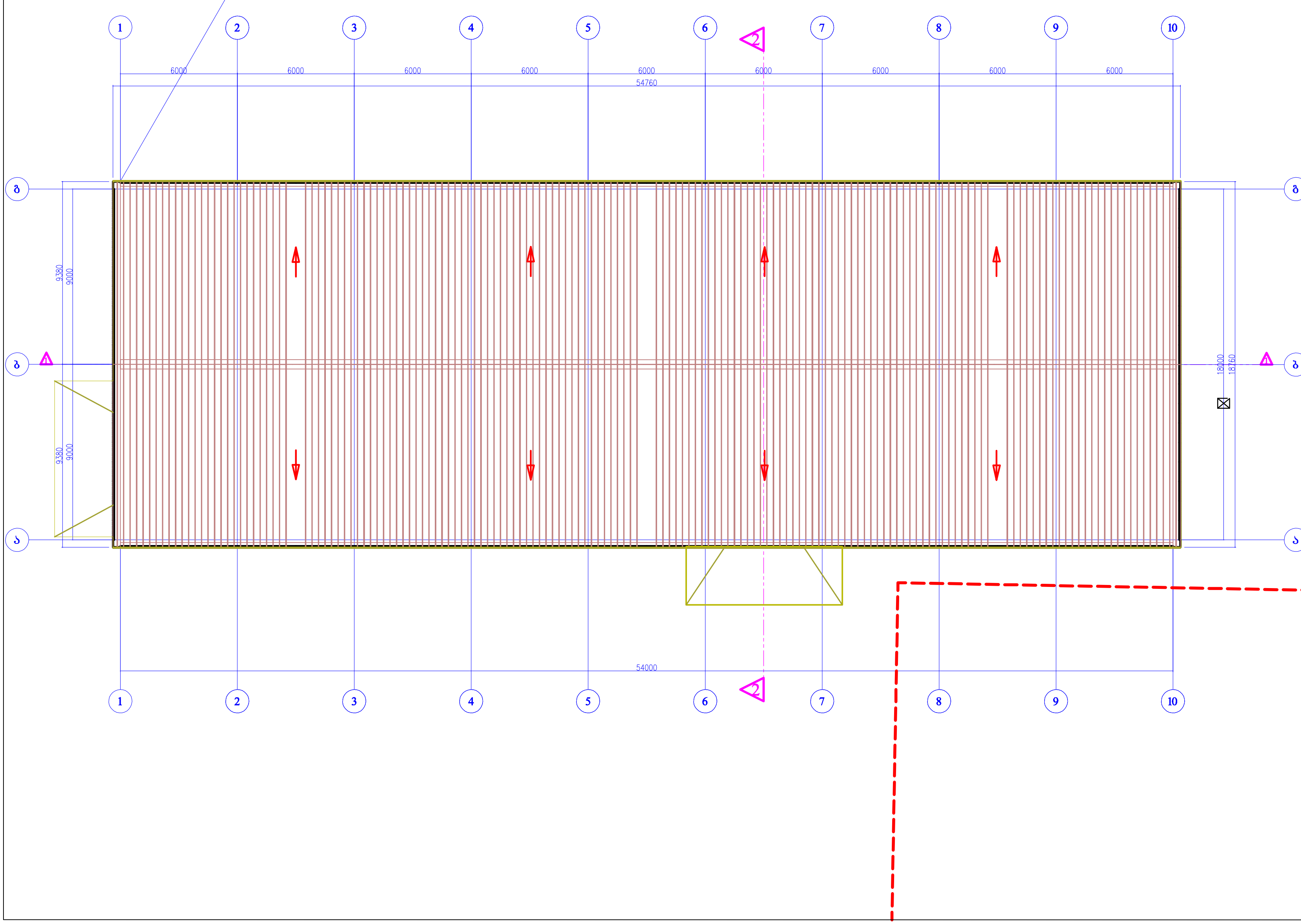

ექსპლიკაცია:

პირობითი აღნიშვნები:

- ნაკვეთის საზღვარი
- განაშენიანების რეგულირების ხაზი
- ჭრილის ხაზი

შენიშვნები:

1. ნახაზზე ზომები მოცემულია მილიმეტრებში
2. ნახაზის ყველა ცვლილება მშენებლობისას შეთანხმდეს პროექტის ავტორთან და შესაბამის სპეციალისტებთან

პროექტის სახელწოდება:

ქალაქ თბილისში, მარნეულის ქ. №42-ში
ბლოკის დამამზადებელი ქარხნის
კორექტირებული პროექტი

თანამდებობა	გვარი	ხელმოწერა
არქიტექტორი	მ. კახნიაშვილი	
დამკვეთი		

მასშტაბი	1:200	ნაგებობა №5 გადახურვის გეგმა
თარიღი	07.2023	
სტადია	ფურცლები	ფურცლის №
პროექტი		ა-10

შენობა-ნაგებობა №5 (ქარხანა)

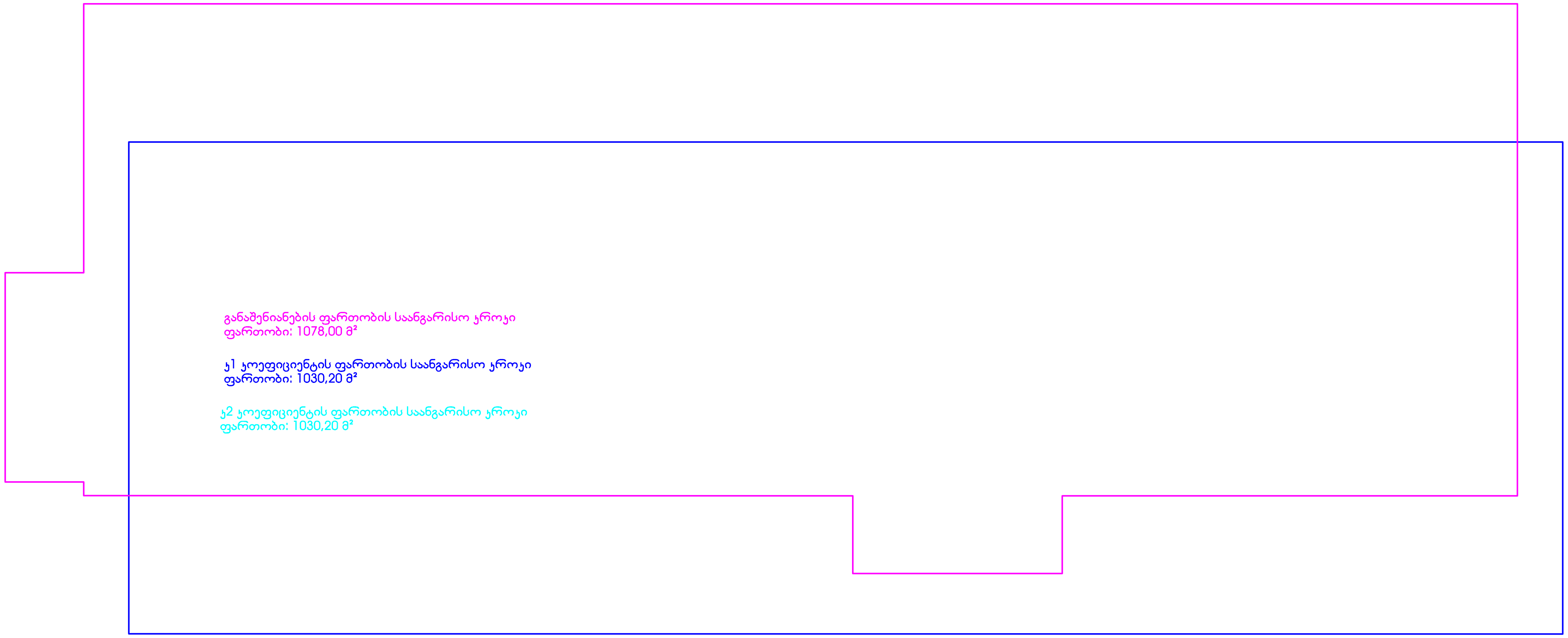

ექსპლიკაცია:

პირობითი აღნიშვნები:

- ნაკვეთის საზღვარი
- განაშენიანების რეგულირების ხაზი
- ჭრილის ხაზი

შენიშვნები:

1. ნახაზზე ზომები მოცემულია მილიმეტრებში
2. ნახაზის ყველა ცვლილება მშენებლობისას შეთანხმდეს პროექტის ავტორთან და შესაბამის სპეციალისტებთან

პროექტის სახელწოდება:

ქალაქ თბილისში, მარნეულის ქ. №42-ში
ბლოკის დამამზადებელი ქარხნის
კორექტირებული პროექტი

თანამდებობა	გვარი	ხელმოწერა
არქიტექტორი	მ. კახნიაშვილი	
დამკვეთი		
მასშტაბი	1:200	ნაგებობა №5 საანგარიშო კროკი
თარიღი	07.2023	

სტადია	ფურცლები	ფურცლის №
პროექტი		ა-11