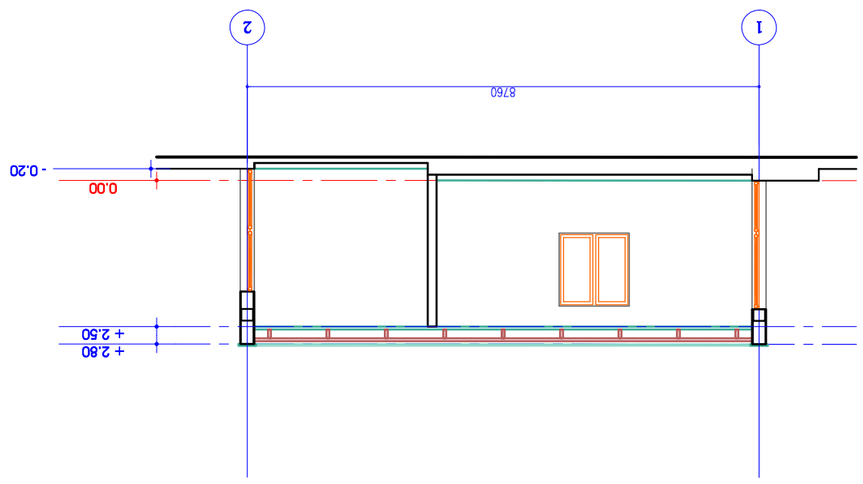

разрез 1-1

Фасад-1-1 №1 (фасад смотровой части / цокольная часть)

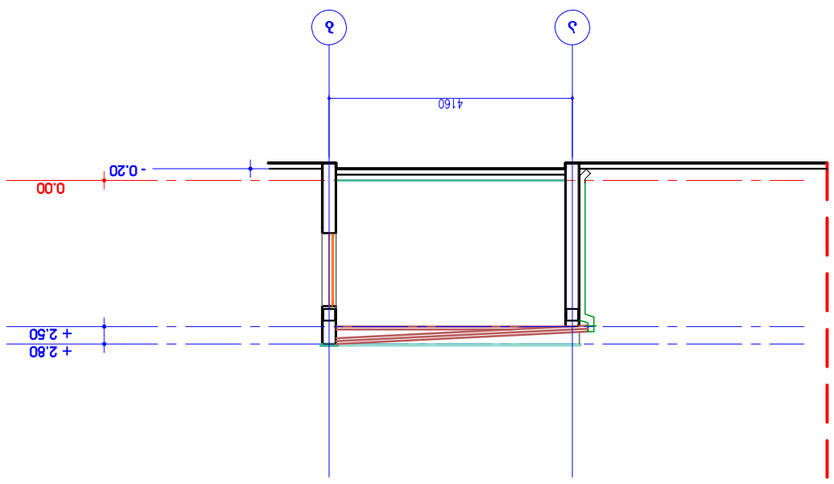

разрез 2-2

Фасад-1-1 №1 (фасад смотровой части / цокольная часть)

Гип крыши			
Материал кровли	Профнастил		
Цвет кровли	RAL 8017		
Водосток	Наружный		
Материал водостока	Пластик		
Цвет водостока	RAL 8017		
Материал стен	Кирпич		
Цвет стен	Красный		
Материал цоколя	Бетон		
Цвет цоколя	Серый		
Материал отмостки	Бетон		
Цвет отмостки	Серый		
Материал ограждения	Металл		
Цвет ограждения	RAL 8017		
Материал крыльца	Бетон		
Цвет крыльца	Серый		
Материал козырька	Поликарбонат		
Цвет козырька	Прозрачный		
Материал ступеней	Бетон		
Цвет ступеней	Серый		
Материал пандуса	Бетон		
Цвет пандуса	Серый		
Материал перил	Металл		
Цвет перил	RAL 8017		
Материал ограждения	Металл		
Цвет ограждения	RAL 8017		
Материал ворот	Металл		
Цвет ворот	RAL 8017		
Материал калитки	Металл		
Цвет калитки	RAL 8017		
Материал забора	Металл		
Цвет забора	RAL 8017		
Материал фундамента	Бетон		
Цвет фундамента	Серый

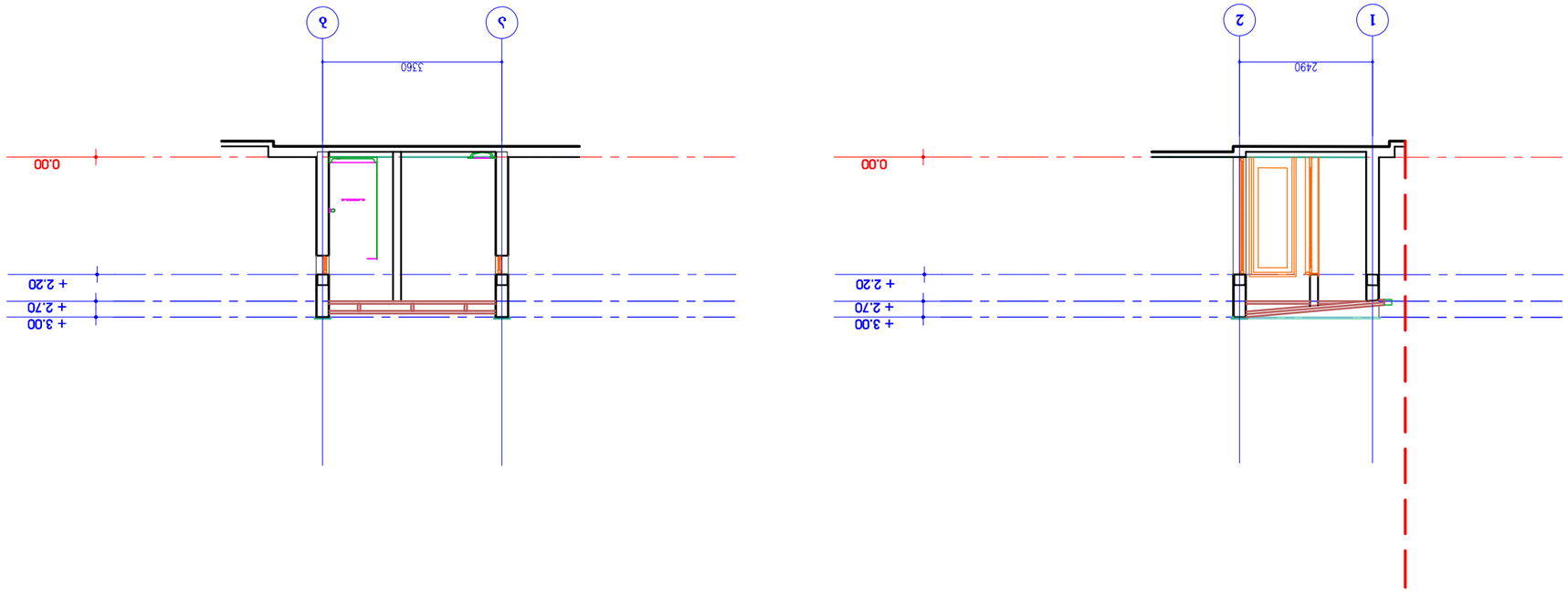

Вид 1-1 Масштаб 1:100

Вид 2-2 Масштаб 1:100

Стадия	Лист	Листов
Р	16	
ООО "Проектная компания "Стройинвест"		
Главный инженер проекта		
Разработал		
Проверил		
Н. контроль		
ГИП		
Блок-секция №2 (1-2 этажная) с магазинами и кафе по адресу: г. Ростов-на-Дону, ул. Доломановская, 70		
Вид 1-1, Вид 2-2		
Формат А3		Ч-13

Согласовано:

Инв. № подл. | Подпись и дата | Взам. инв. №

Условные обозначения:

- Граница земельного участка
- Линия отмостки
- Линия тротуара
- Линия проезжей части
- Линия бордюрного камня
- Линия газона
- Линия тротуарной плитки
- Линия асфальтового покрытия
- Линия разметки
- Линия ограждения
- Линия пешеходного перехода
- Линия дорожного знака
- Линия светофора
- Линия фонаря
- Линия скамейки
- Линия урны
- Линия цветника
- Линия клумбы
- Линия дерева
- Линия кустарника
- Линия газона
- Линия тротуарной плитки
- Линия асфальтового покрытия
- Линия разметки
- Линия ограждения
- Линия пешеходного перехода
- Линия дорожного знака
- Линия светофора
- Линия фонаря
- Линия скамейки
- Линия урны
- Линия цветника
- Линия клумбы
- Линия дерева
- Линия кустарника

Общие данные:

1. Блок-секция №2 (1-2 этажная) с магазинами и кафе по адресу: г. Ростов-на-Дону, ул. Доломановская, 70 разработана на основании задания на проектирование, выданного заказчиком, и в соответствии с действующими нормами и правилами.
2. Блок-секция №2 (1-2 этажная) с магазинами и кафе по адресу: г. Ростов-на-Дону, ул. Доломановская, 70 предназначена для размещения магазинов и кафе.

Технико-экономические показатели:

Площадь участка	0,4200 га	
Площадь застройки	0,1070 га	
Этажность	2	
Количество этажей	2	
Общая площадь здания	1 360,00 м²	
Строительный объем	6 800,00 м³	
Площадь торговых залов	1 200,00 м²	
Площадь кафе	160,00 посадочных мест	
Количество парковочных мест	50	
Количество мест для инвалидов	5	
Количество велосипедных парковок	10	
Количество мест для погрузки/разгрузки	2	
Количество мест для мусорных контейнеров	4	
Количество мест для уборочной техники	1	
Количество мест для снегоуборочной техники	1	
Количество мест для поливочной машины	1	
Количество мест для пожарной машины	1	
Количество мест для скорой помощи	1	
Количество мест для полиции	1	
Количество мест для МЧС	1	
Количество мест для аварийной службы	1	
Количество мест для эвакуатора	1	
Количество мест для такси	1	
Количество мест для автобуса	1	
Количество мест для грузового автомобиля	1	
Количество мест для легкового автомобиля	1	
Количество мест для мотоцикла	1	
Количество мест для велосипеда	1	
Количество мест для самоката	1	
Количество мест для роликовых коньков	1	
Количество мест для скейтборда	1	
Количество мест для самоката	1	
Количество мест для роликовых коньков	1	
Количество мест для скейтборда	1	

შენობა-ნაგებობა №3 (ფარდული)

ჭრილი 1-1

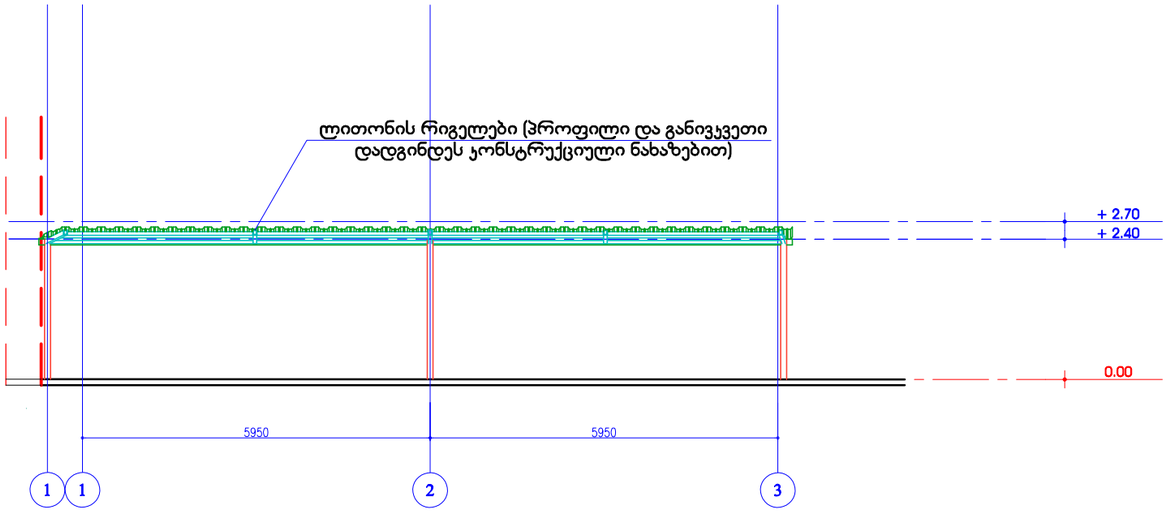

შენობა-ნაგებობა №3 (ფარდული)

ჭრილი 2-2

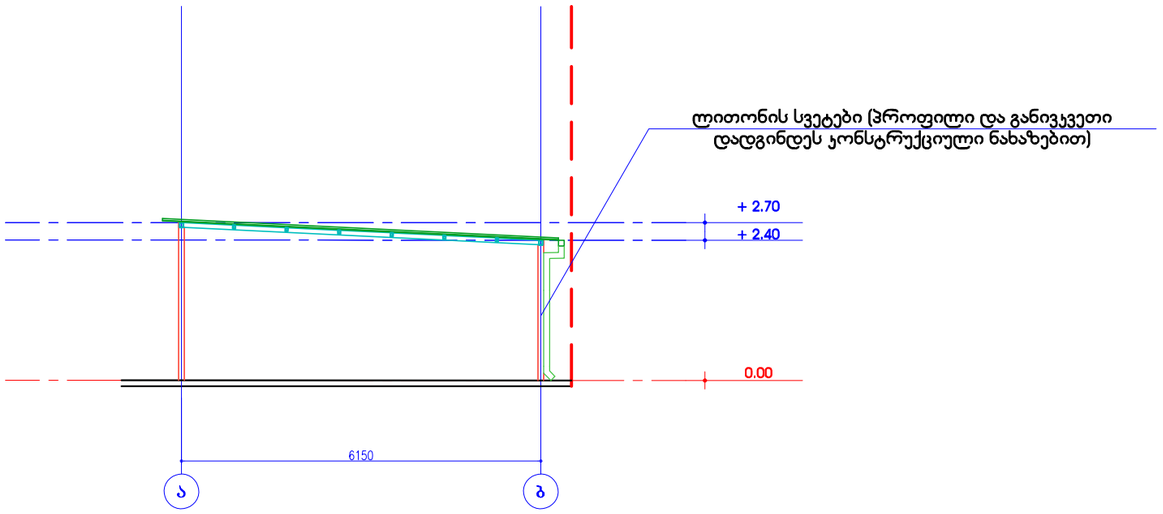

ექსპლიკაცია:

პირობითი აღნიშვნები:

- ნაკვეთის საზღვარი
- განაშენიანების რეგულირების ხაზი

-2.400 - ნიშნული

შენიშვნები:

1. ნახაზზე ზომები მოცემულია მილიმეტრებში
2. ნახაზის ყველა ცვლილება მშენებლობისას შეთანხმდეს პროექტის ავტორთან და შესაბამის სპეციალისტებთან

პროექტის სახელწოდება:

ქალაქ თბილისში, მარნეულის ქ. №42-ში
ბლოკის დამამზადებელი ქარხნის
კორექტირებული პროექტი

თანამდებობა	გვარი	ხელმოწერა
არქიტექტორი	მ. კახნიაშვილი	
დამკვეთი		

მასშტაბი	1:100	ნაგებობა №3 ჭრილები
თარიღი	02.16	
სტადია	ფურცლები	ფურცლის №
პროექტი		ა-14

(ԱՆՖԱ ՕՍ) №4 ՕՊԱՅԻՆ-ՃԱՆԱՊԱՐՀԱՅԻՆ ԷՋԵՐ

3ԱՄՈՒՑ 1-1

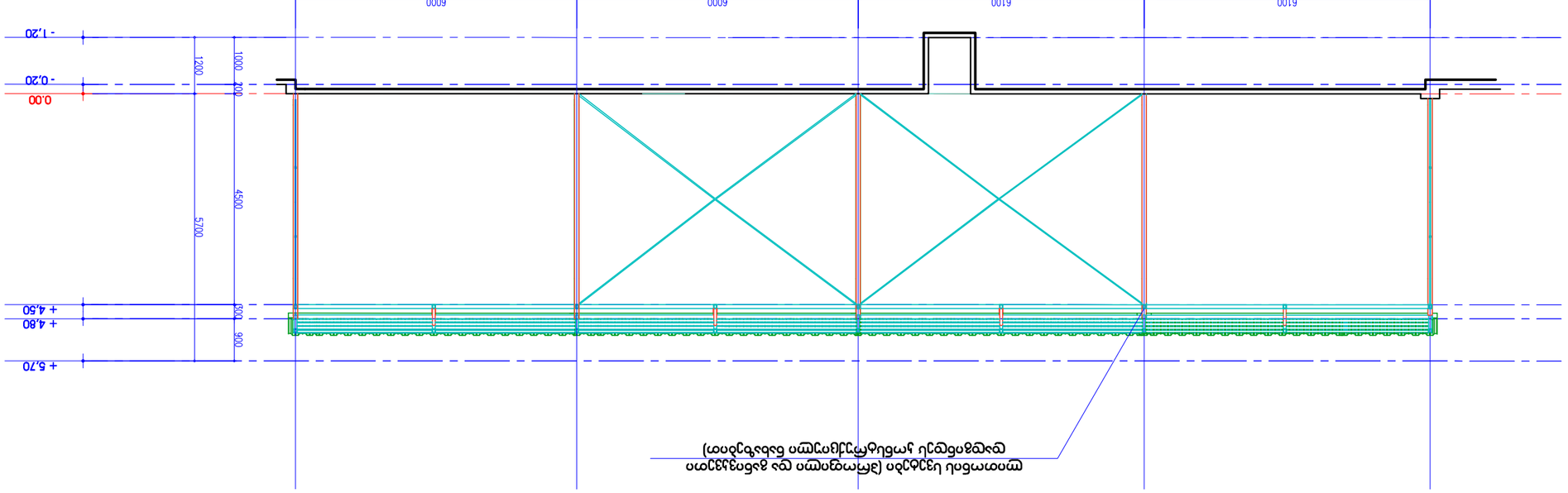

ուղղահայաց կոնստրուկցիաների (ձողերի և սյուների) ծռվելիքի դիագրամ՝ ստատիկական եռանկյունաձև ճոճանակի վրա տեղադրված

ՇԱՀԱԳՈՐԾՈՒՄ ՕԳՏԱԳՈՐԾՎԱԾ ՆՇԱՆՆԵՐ:

- ճոճեղուցի կոնստրուկցիայի առանցքագիծ
- ճոճանակի ներքևի հենարանային հատվածի առանցքագիծ

(ԱՆՖԱ ՕՍ) №4 ՕՊԱՅԻՆ-ՃԱՆԱՊԱՐՀԱՅԻՆ ԷՋԵՐ

3ԱՄՈՒՑ 2-2

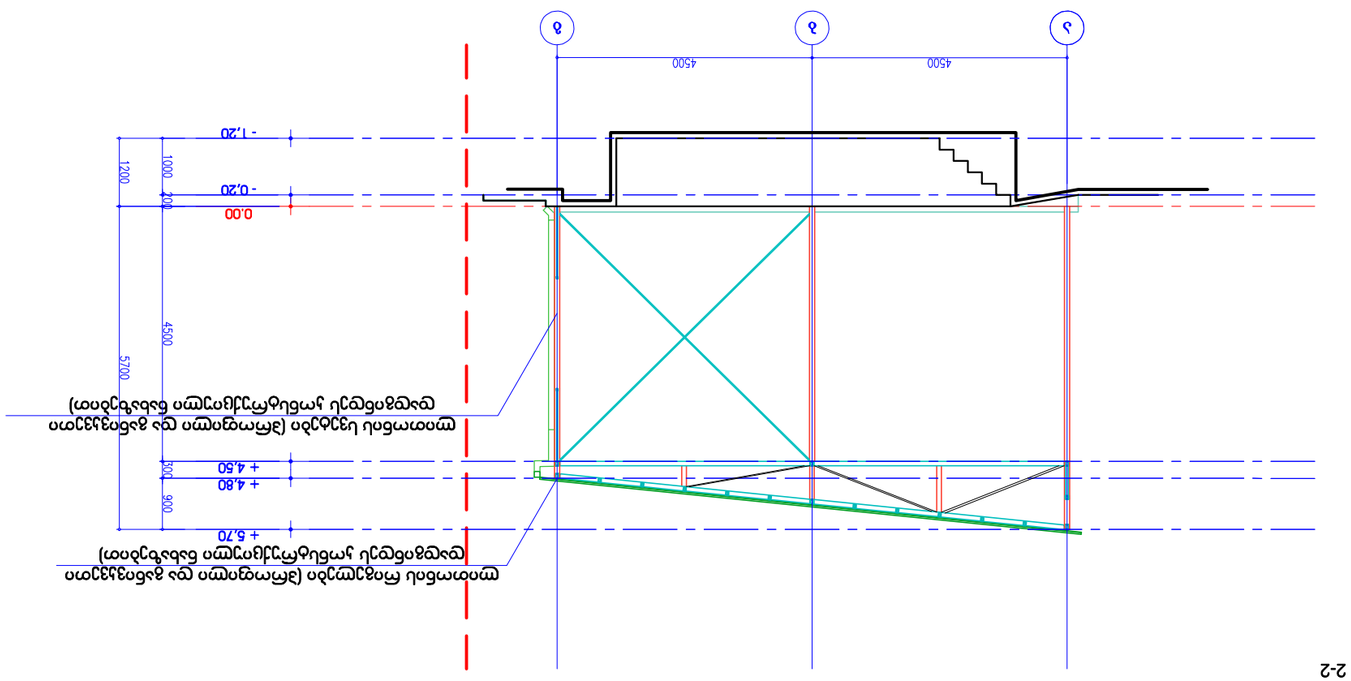

ուղղահայաց կոնստրուկցիաների (ձողերի և սյուների) ծռվելիքի դիագրամ՝ ստատիկական եռանկյունաձև ճոճանակի վրա տեղադրված

ՃՇՏՈՒԹՅՈՒՆ:

1. ՀԱՅԿԱԿԱՆ ԴԱՇՏԱՅԻՆ ԱՅԼԱՆՔՆԵՐԻ ՀԱՄԱՐ ՕԳՏԱԳՈՐԾՎԱԾ ՆՅՈՒԹԵՐԸ ԵՎ ՏԵԽՆՈԼՈԳԻԱՆ ԸՍՏ ՀԱՏՎԱԾՆԵՐԻ ՊԵՏՔ Է ԼԻՆԻ ՄԱՍՆԱԳԻՏԱԿԱՆ ԿԱԶՄԱԿԵՐՊՈՒԹՅԱՆ ՀԱՄԱՊԱՏԱՍԽԱՆ ՄԱՍՆԱԳԻՏԱԿԱՆ ՀՍԿ-ՈՒՄ:

2. ԱՆՀՐԱԺԵՇՏ Է ՀԱՄԱՁԱՅՆԵՑՆԵԼ ՀԱՏՎԱԾՆԵՐԻ ՉՈՐՍԵՐԻ ՉԱՓԵՐԸ ՀԱՄԱՊԱՏԱՍԽԱՆ ՄԱՍՆԱԳԻՏԱԿԱՆ ՀՍԿ-ՈՒՄ:

ՀԱՄԱՀԵՂԻՆԱԿՈՒԹՅԱՆ ՑՈՒՑԱԿ:

ՀԱՅԿԱԿԱՆ ԴԱՇՏԱՅԻՆ ԱՅԼԱՆՔՆԵՐ	ՕԳՏԱԳՈՐԾՎԱԾ Է	ՀՀՇՀ 42-30 ՄԱՍ 2, ՀՀ ՆԱԽԱՐԱՐՈՒԹՅԱՆ 2021 Թ. ՀՈՒՆՎԱՐԻ 28-Ի ՈՐՈՇՄԱՄԲ
ՀՀՇՀ 42-30 ՄԱՍ 2, ՀՀ ՆԱԽԱՐԱՐՈՒԹՅԱՆ 2021 Թ. ՀՈՒՆՎԱՐԻ 28-Ի ՈՐՈՇՄԱՄԲ	

შენობა-ნაგებობა №5 (ქარხანა)

ჭრილი 1-1 ღერძებში

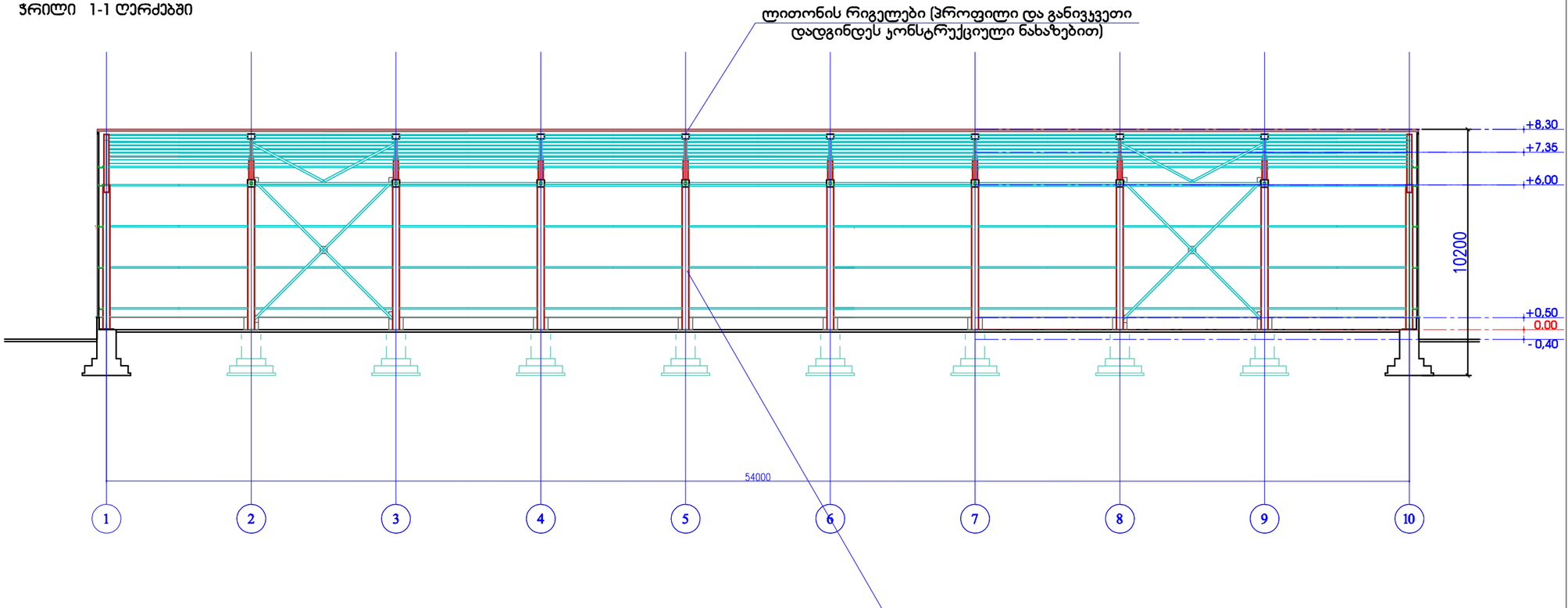

შენობა-ნაგებობა №5 (ქარხანა)

ჭრილი 2-2 ღერძებში

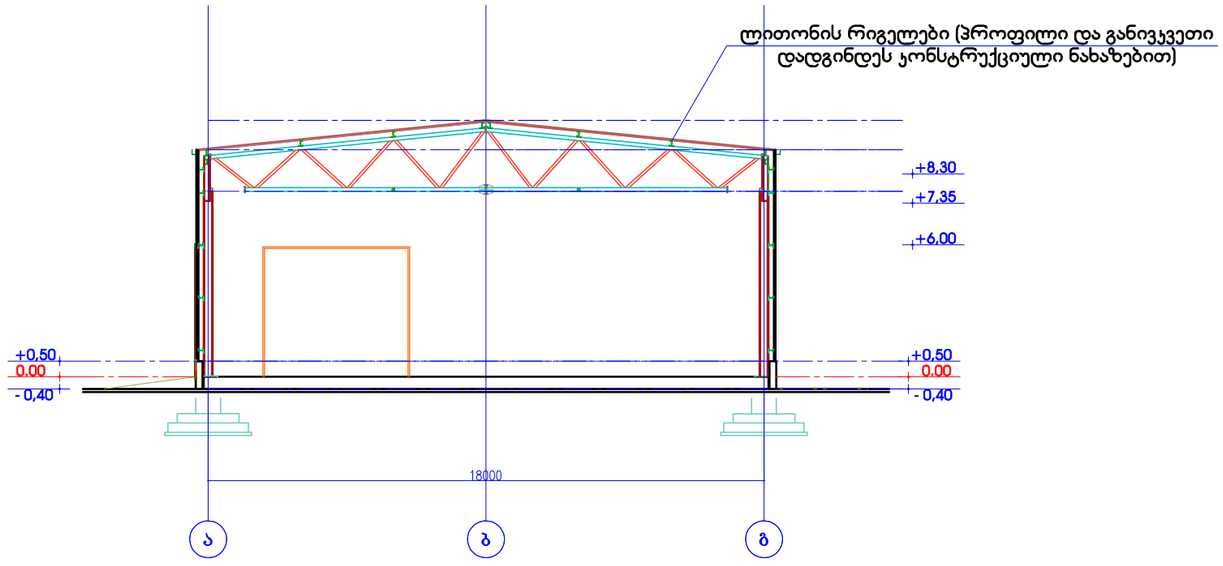

ექსპლიკაცია:

1. საწარმოო ფართი

პირობითი აღნიშვნები:

- ნაკვეთის საზღვარი
- განაშენიანების რეგულირების ხაზი

1 - ჭრილის ხაზი

შენიშვნები:

1. ნახაზზე ზომები მოცემულია მილიმეტრებში
2. ნახაზის ყველა ცვლილება მშენებლობისას შეთანხმდეს პროექტის ავტორთან და შესაბამის სპეციალისტებთან

პროექტის სახელწოდება:

ქალაქ თბილისში, მარნეულის ქ. №42-ში ბლოკის დამამზადებელი ქარხნის პორექტირებული პროექტი

თანამდებობა	გვარი	ხელმოწერა
არქიტექტორი	მ. პაიჭაძვილი	
დამკვეთი		

მასშტაბი	1:200	ნაგებობა №5 ჭრილები
თარიღი	07.2023	
სტადია	ფურცლები	ფურცლის №
პროექტი		ა-16