חזית מבט מגרש מס' 1 (מבט מערבי מול בתים קיימים / בניה חדשה)

חזית מבט 1-2 מדרגות מגרש 1

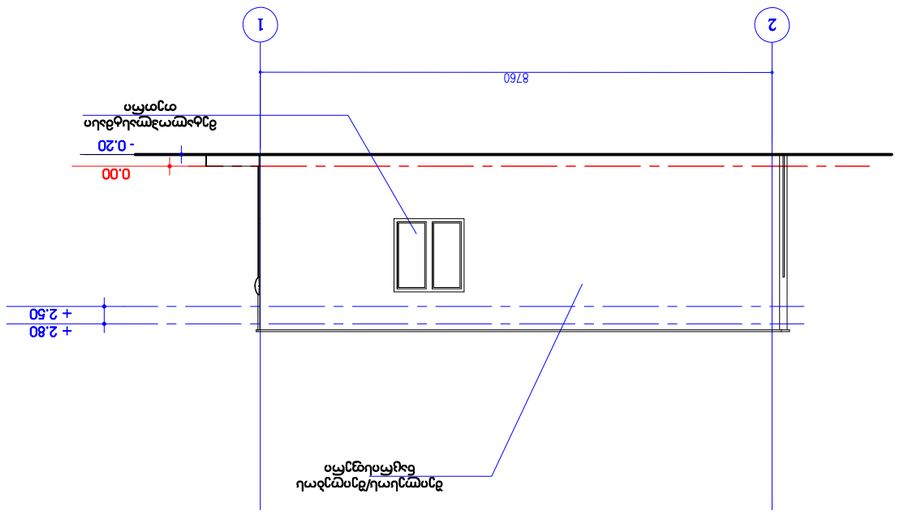

חזית מבט מגרש מס' 1 (מבט מערבי מול בתים קיימים / בניה חדשה)

חזית מבט 3-4 מדרגות מגרש 1

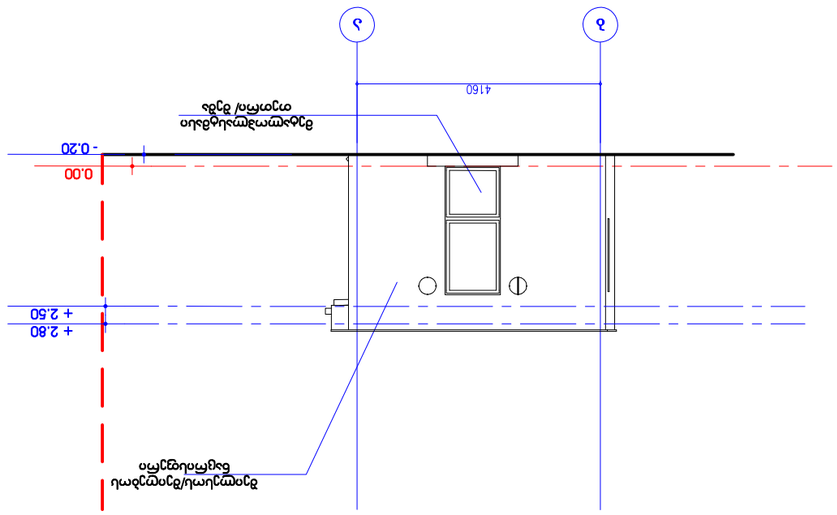

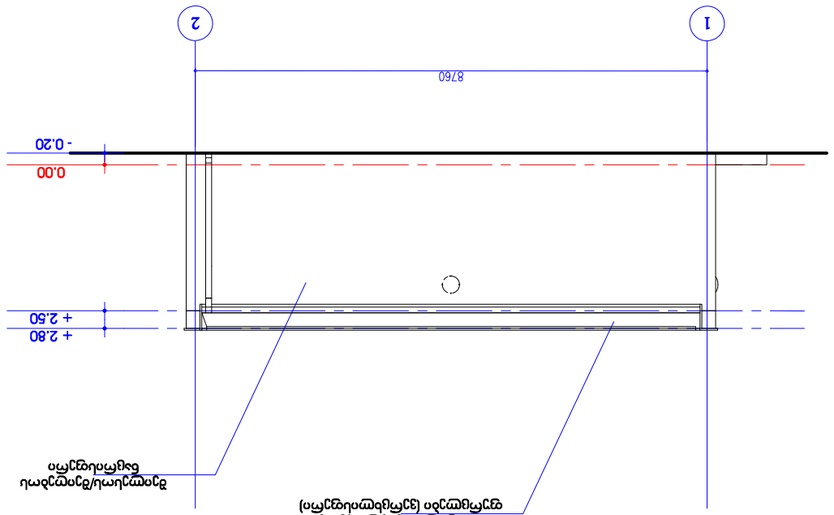

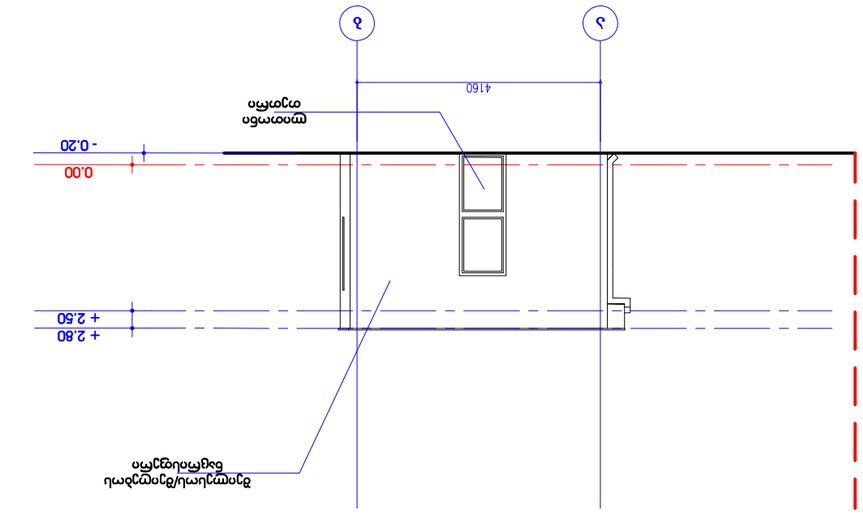

רשימת מקרא:

- קו חפיפה עם חזית מבט 1-2 מדרגות מגרש 1
- קו חפיפה עם חזית מבט 3-4 מדרגות מגרש 1
- מפלס קרקע טבעי קיים
- מפלס קרקע סופי לאחר עבודות עפר

הערות:

1. כל המידות במטרים אלא אם צוין אחרת.
2. יש לבצע את העבודות בהתאם לתכנית הפיתוח ולהנחיות המהנדס.

מקורות:

מדידה מצבית מתאריך 15.3.22, מאת ג. נ. מדידות בע"מ

מקרא:

מדרגות מגרש 1	מאת	מדרגות מגרש 1
קיר תומך	ב. מדידות	
קיר תומך		

מספר גרסה	1:100	קנה מידה
תאריך	02.16	מדרגות מגרש 1 מ'
מבצע	מבצע	שם תוכנית מס'
	מאת	3-17

ВЕДОМОСТЬ РАБОЧИХ ЧЕРТЕЖЕЙ

Лист	Наименование	Примечание
1	Общие данные	
2	План на отм. 0,000. План на отм. +2,400	
3	План на отм. +3,300. План на отм. +5,700	
4	План на отм. +8,700. План на отм. +11,700	
5	План на отм. +14,700. План на отм. +17,700	
6	План на отм. +20,700. План на отм. +23,700	
7	План на отм. +26,700. План на отм. +29,700	
8	План на отм. +32,700. План на отм. +35,700	
9	План на отм. +38,700. План на отм. +41,700	
10	План на отм. +44,700. План на отм. +47,700	
11	План на отм. +50,700. План на отм. +53,700	
12	План на отм. +56,700. План на отм. +59,700	
13	План на отм. +62,700. План на отм. +65,700	
14	План на отм. +68,700. План на отм. +71,700	
15	План на отм. +74,700. План на отм. +77,700	
16	План на отм. +80,700. План на отм. +83,700	
17	Фасад 1-2	
18	Фасад 3-4	

Ведомость ссылочных и прилагаемых документов

Обозначение	Наименование	Примечание
	Ссылочные документы	
ГОСТ 21.501-2018	Правила выполнения рабочей документации архитектурных и конструктивных решений	
	Прилагаемые документы	
1.036.1-2.23-АР	Альбом 1. Архитектурные решения	
1.036.1-2.23-ОВ	Альбом 2. Отопление, вентиляция и кондиционирование воздуха	
1.036.1-2.23-ВК	Альбом 3. Водоснабжение и канализация	
1.036.1-2.23-ЭМ	Альбом 4. Электрооборудование	
1.036.1-2.23-ТМ	Альбом 5. Тепломеханические решения	
1.036.1-2.23-СС	Альбом 6. Слаботочные системы	
1.036.1-2.23-ПОС	Альбом 7. Проект организации строительства	
1.036.1-2.23-ПОД	Альбом 8. Проект организации работ по сносу или демонтажу объектов капитального строительства	
1.036.1-2.23-ПБ	Альбом 9. Пожарная безопасность	
1.036.1-2.23-ОДИ	Альбом 10. Мероприятия по обеспечению доступа инвалидов	
1.036.1-2.23-ЭЭ	Альбом 11. Энергоэффективность	
1.036.1-2.23-ОВОС	Альбом 12. Перечень мероприятий по охране окружающей среды	
1.036.1-2.23-ОБ	Альбом 13. Мероприятия по обеспечению безопасной эксплуатации объекта капитального строительства	
1.036.1-2.23-ТБЭ	Альбом 14. Требования к обеспечению безопасной эксплуатации объекта капитального строительства	
1.036.1-2.23-ВО	Альбом 15. Ведомость объемов строительных работ	
1.036.1-2.23-СМ	Альбом 16. Сметная документация	
1.036.1-2.23-ОТ	Альбом 17. Технологические решения	

Экспликация помещений

№	Наименование	Площадь, м²
1	Тамбур	3,8
2	Коридор	4,2
3	Санузел	2,1
4	Помещение уборочного инвентаря	1,6
5	Электрощитовая	2,4
6	Помещение охраны	9,5
7	Коридор	6,3
8	Помещение охраны	9,5
9	Коридор	6,3
10	Помещение охраны	9,5
11	Коридор	6,3
12	Помещение охраны	9,5
13	Коридор	6,3
14	Помещение охраны	9,5
15	Коридор	6,3
16	Помещение охраны	9,5
17	Коридор	6,3
18	Помещение охраны	9,5

Условные обозначения

- Граница помещения
- Граница здания
- Ось конструкции
- Отметка уровня чистого пола

Общие данные

1. Настоящий альбом чертежей разработан в соответствии с заданием на проектирование и исходными данными для проектирования.
2. Проектная документация выполнена в соответствии с требованиями ГОСТ 21.501-2018 и действующих нормативных документов.

Технические показатели

Показатель	Значение	Единица измерения
Общая площадь	1	м²
Площадь застройки	1	м²
Строительный объем	1	м³
Количество этажей	1	шт.
Высота этажа	3,300	м

Примечания

1. Все размеры даны в миллиметрах, если не указано иное.
2. Отметки даны относительно уровня чистого пола первого этажа.
3. Перед началом работ уточнить размеры по месту.
4. Все материалы должны иметь сертификаты качества.
5. Работы выполнять в соответствии с требованиями СП 48.13330.2019.

Главный архитектор проекта: Иванов А.С.

Разработал: Петрова Е.В.

Проверил: Сидоров М.Н.

Н. контроль: Кузнецова О.Л.

ГИП: Иванов А.С.

Дата: 12.03.2024

Стадия: Р

Лист 1

Листов 18

Формат А1

Масштаб 1:100

Изм. Кол.уч. Лист № док. Подп. Дата

1.036.1-2.23-АР

Общие данные. План на отм. 0,000. План на отм. +2,400

Общество с ограниченной ответственностью «Проектная мастерская «Горизонт»

г. Новосибирск, ул. Ленина, 54, оф. 312

Тел. (383) 210-45-67

Копировал

Формат А4

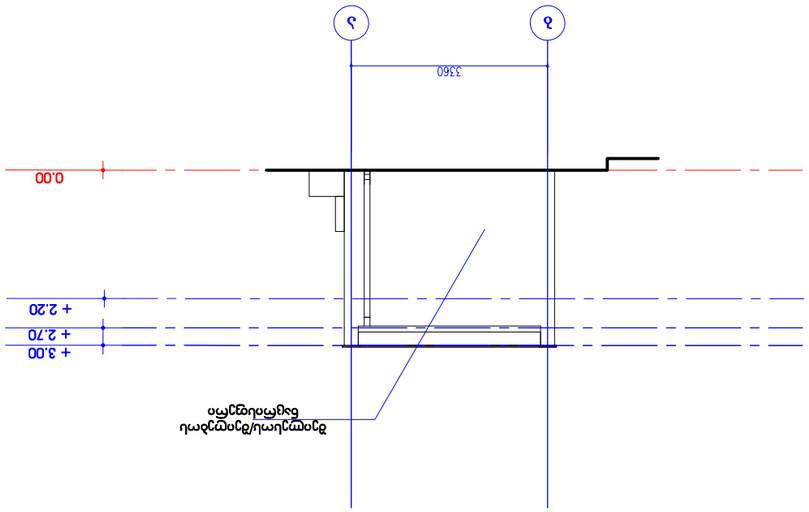

План 1-2 на отм. 0,000

План 1-2 на отм. 0,000

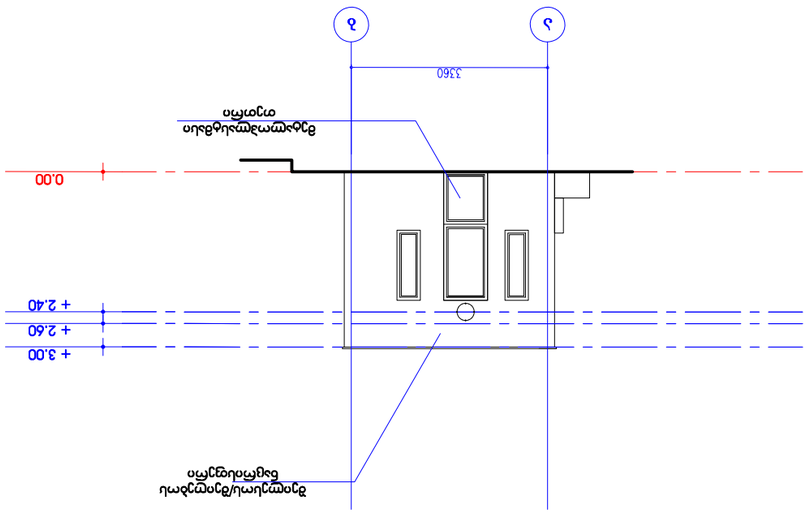

План 3-4 на отм. 0,000

План 3-4 на отм. 0,000

План 5-6 на отм. 0,000

План 5-6 на отм. 0,000

תכנית סימון (עבור כביש מס' 3 מק"מ 63.3-63.6)

קטע 1-3 בכיוון עבור כביש

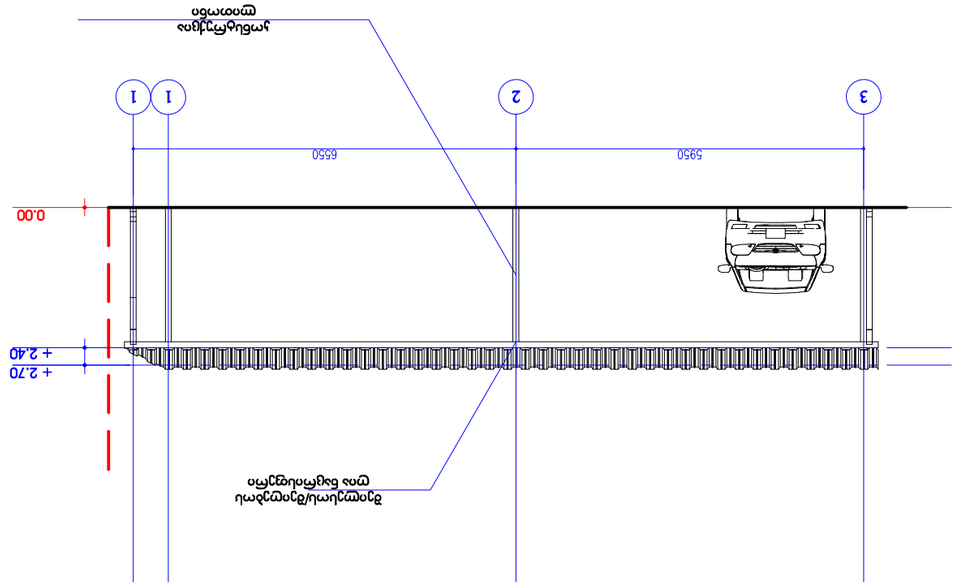

תכנית סימון (עבור כביש מס' 3 מק"מ 63.3-63.6)

קטע 3-4 בכיוון עבור כביש

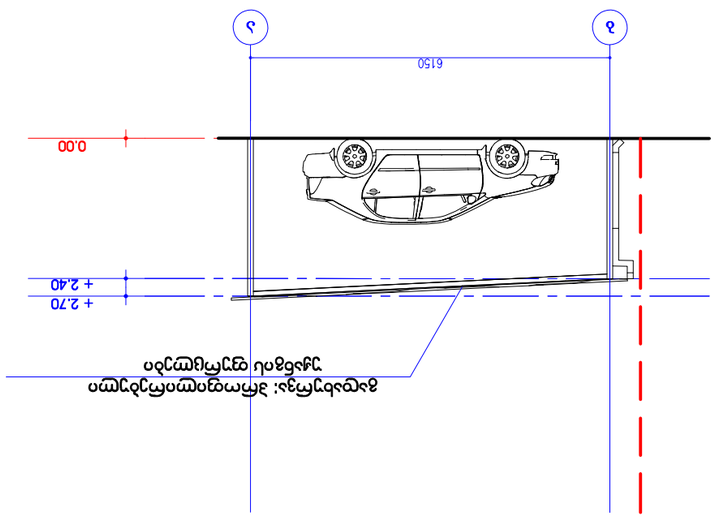

תכנית סימון (עבור כביש מס' 3 מק"מ 63.3-63.6)

קטע 1-3 בכיוון עבור כביש

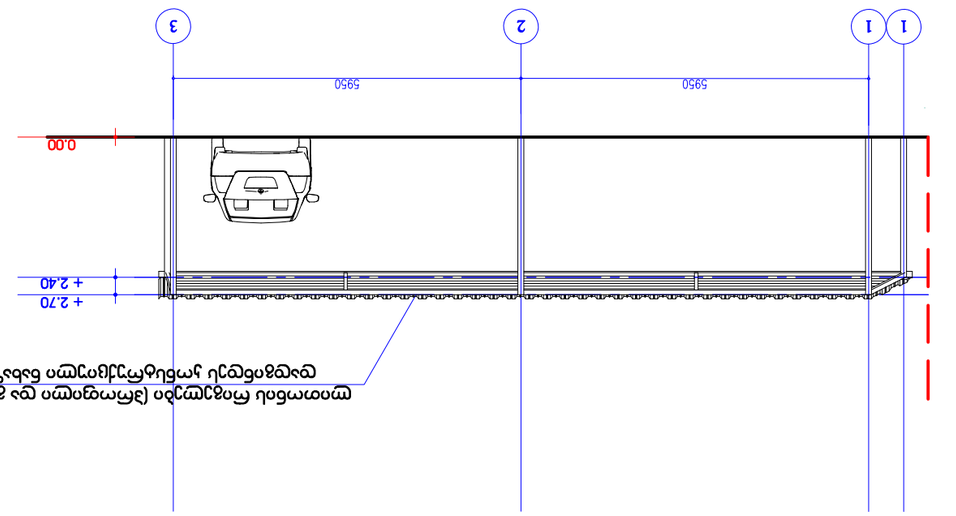

תכנית סימון (עבור כביש מס' 3 מק"מ 63.3-63.6)

קטע 3-4 בכיוון עבור כביש

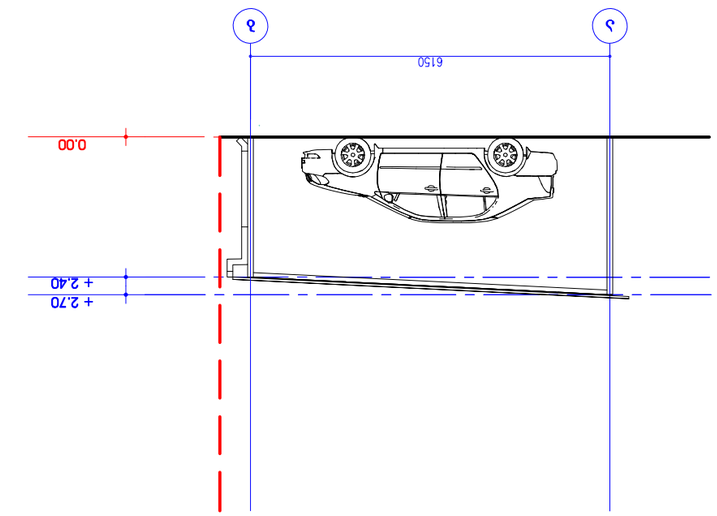

מקרא:

- קו סימון הפרדה -
- קו שפת נתיב נסיעה/ שוליים/ מדרכה/ מעקה בטיחותי

סימון כביש:

מספר תכנית	02.16	1:100
שם התכנית	מק"מ 63.3-63.6 סימון כביש	
שם המתכנן		
שם המודד		
תאריך		
חתימה		
שם המאשר		
חתימה		
שם המאשר		
חתימה		
שם המאשר

(חלופה ב'מ) מפת מיקומים-מפת מדידה N#4

תוכנית סביבה 1 - 5 ומבט עקרוני

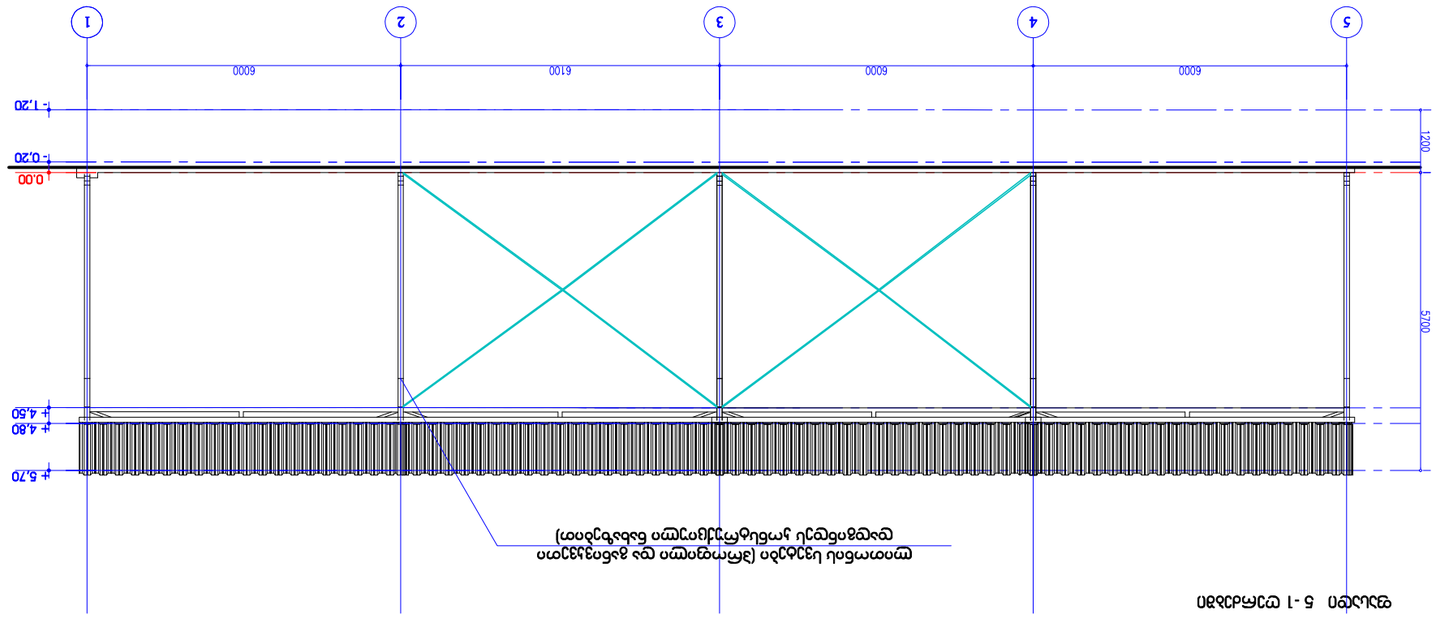

(חלופה ב'מ) מפת מיקומים-מפת מדידה N#4

תוכנית סביבה 3 - 5 ומבט עקרוני

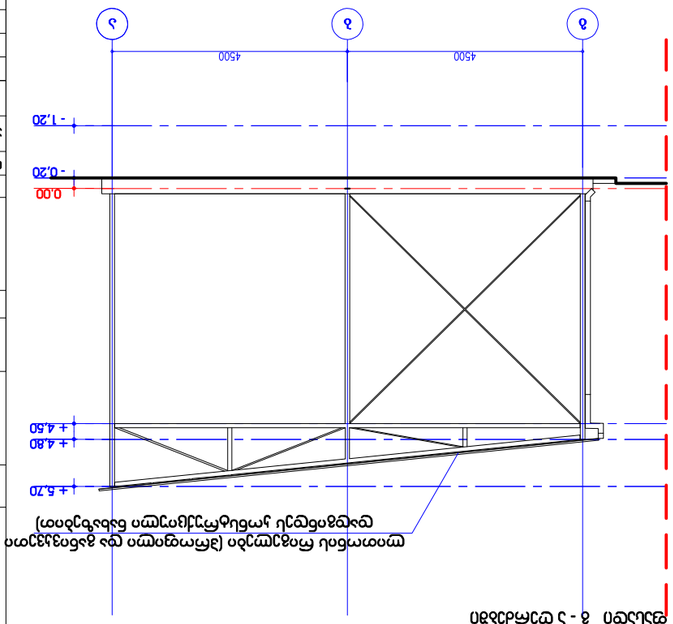

(חלופה ב'מ) מפת מיקומים-מפת מדידה N#4

תוכנית סביבה 1 - 5 ומבט עקרוני

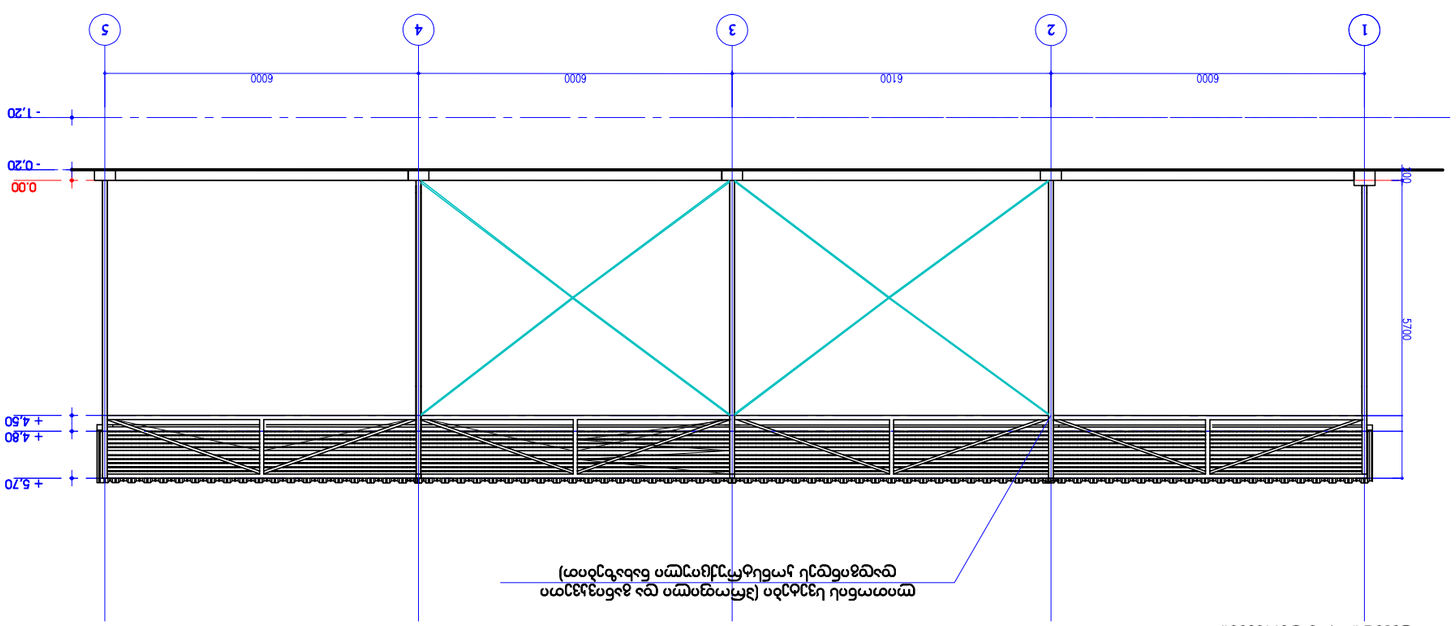

(חלופה ב'מ) מפת מיקומים-מפת מדידה N#4

תוכנית סביבה 3 - 5 ומבט עקרוני

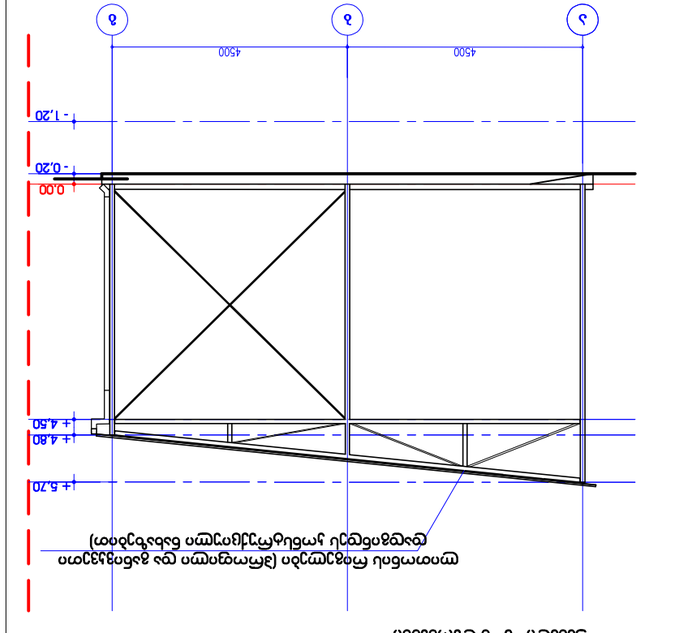

מקרא:	
1. המידות במפת המדידה ברשת ישראל החדשה.	
2. המידות במפת המדידה בנקודות ובקווים שבין עמודי המסלול בלבד.	
יש להתאים את מיקום העמודים בשטח בהתאם למפת המדידה.	
הערות:	
מפת מדידה מיקומים ופרופיל אורכי, חלופה ב'מ, N#42-30	
מגרש 30 בשכונת קריית הלוחמים, מודיעין עילית	
חלופה ב'מ	
מקרא	הערה
מפת מדידה מעודכנת	8. בלבד מהנקודות המסומנות
קנה מידה	
1:100	
11.2019	
מהנדס:	
עריכה ושרטוט:	
מספר גרסה	
3-20	

חתכים מבנה מס' 5 (בניין מכונות-בית חרושת לבלוקי בטון)

חתכים א-ב ומבט עליון

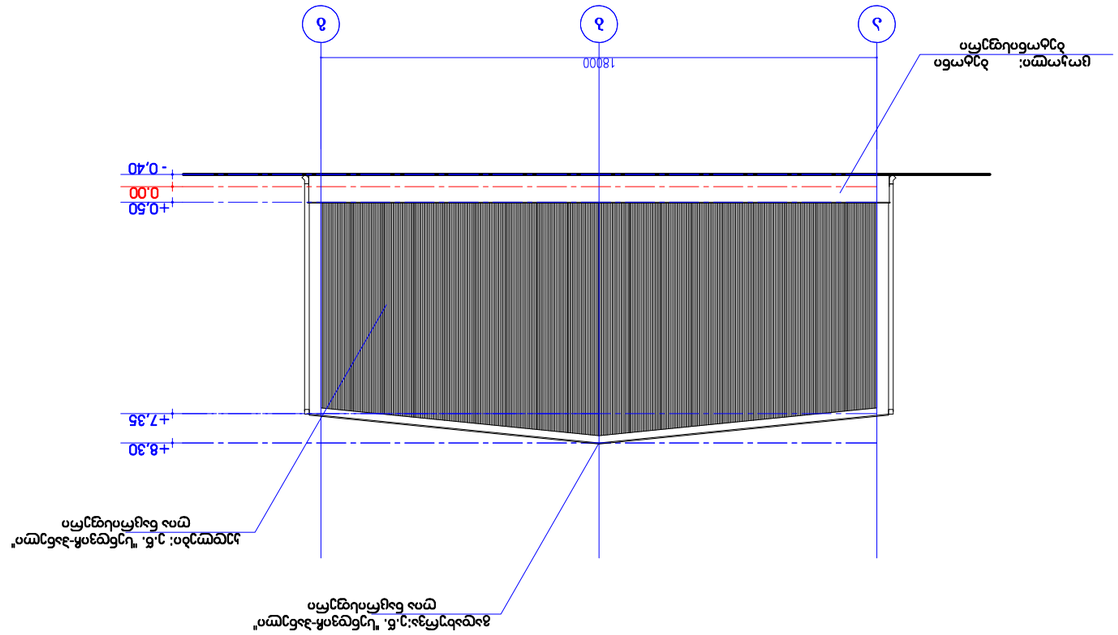

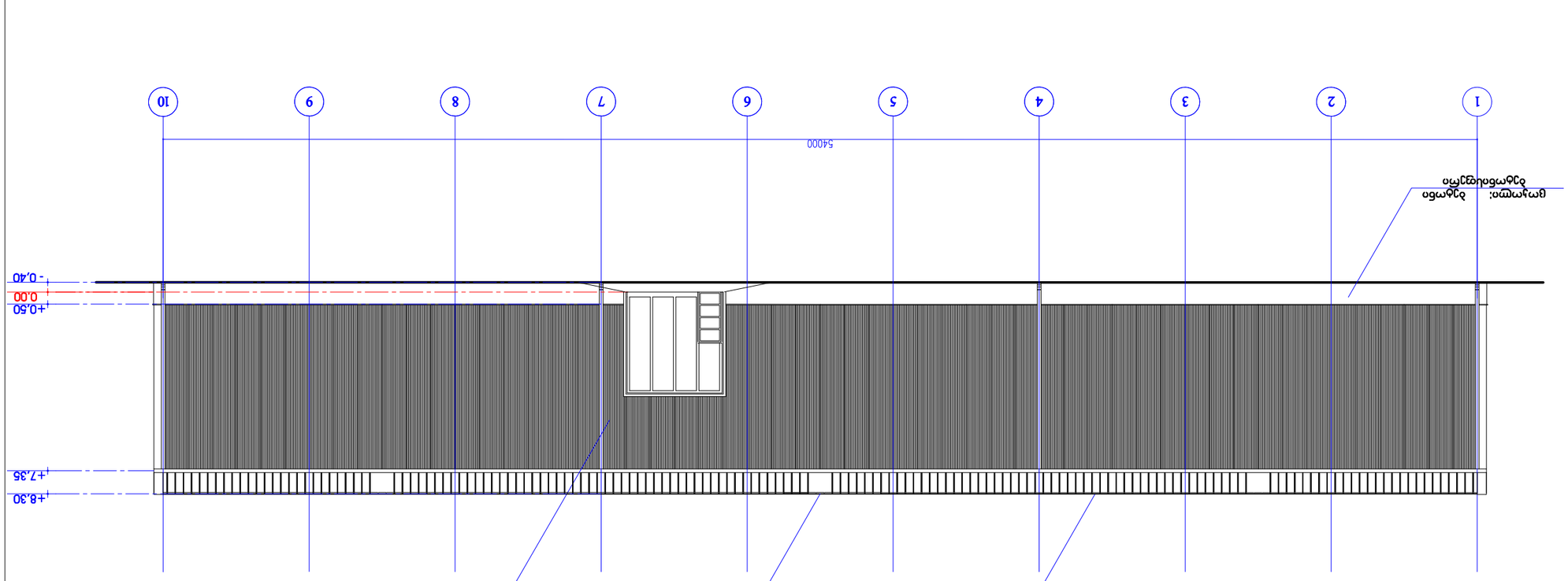

רשימת שרטוטים:

מס' שרטוט	שם השרטוט	הערות
1-10	חתכים א-ב ומבט עליון	
11-20	חתכים ג-ג וד-ד	
21-30	פרטי יסודות ורצפה	
31-40	פרטי קירות חיצוניים	
41-50	פרטי גג ומעקה	
51-60	פרטי פתחים וחלונות	
61-70	פרטי חיבורים ומחברים	
71-80	פרטי מערכת חשמל	
81-90	פרטי מערכת מים וביוב	
91-100	פרטי מערכת כיבוי אש	

מקרא:

- קו גבול מגרש
- קו בניין קדמי
- קו בניין אחורי
- קו בניין צדדי
- ציר קונסטרוקטיבי
- מפלס ±0.00 = +100.00 מ' מעל פני הים

הערות כלליות:

1. כל המידות במטרים אלא אם צוין אחרת. כל המידות בשטח יש לבדוק לפני ביצוע.
2. אין לסטות מהוראות שרטוט זה ללא אישור בכתב של המתכנן. כל שינוי יש לתאם מראש.

רשימת שינויים:

מס'	תיאור השינוי	תאריך	מבצע
1	עדכון מפלסי רצפה לפי מדידה	15.03.2024	א. כהן
2	הוספת פתח שירות בקיר מזרחי	02.04.2024	א. כהן
3	תיקון מידות עמודים בציר 5	18.04.2024	ד. לוי
4	עדכון פרטי חיבור קורה-עמוד	30.04.2024	ד. לוי
5	הוספת מדרגות חירום	12.05.2024	א. כהן
6	שינוי כיוון פתיחת דלת	20.05.2024	ד. לוי
7	עדכון מפלסי רצפה לפי מדידה	15.03.2024	א. כהן
8	הוספת פתח שירות בקיר מזרחי	02.04.2024	א. כהן
9	תיקון מידות עמודים בציר 5	18.04.2024	ד. לוי
10	עדכון פרטי חיבור קורה-עמוד	30.04.2024	ד. לוי
11	הוספת מדרגות חירום	12.05.2024	א. כהן
12	שינוי כיוון פתיחת דלת	20.05.2024	ד. לוי

מהנדס קונסטרוקציה:	א. כהן, מ.ר. 41256	
אדריכל:	ד. לוי, רישיון 28734	
קנ"מ:	1:200	מס' שרטוט: 5-ב-ג
תאריך:	07.2023	
מהנדס:	ש. אברהם	
שרטט:	מ. גולן	גרסה: 12
בדק:		5-21

შენობა-ნაგებობა №5 (ქარხანა)

ფასადი 10-1 ღერძებში

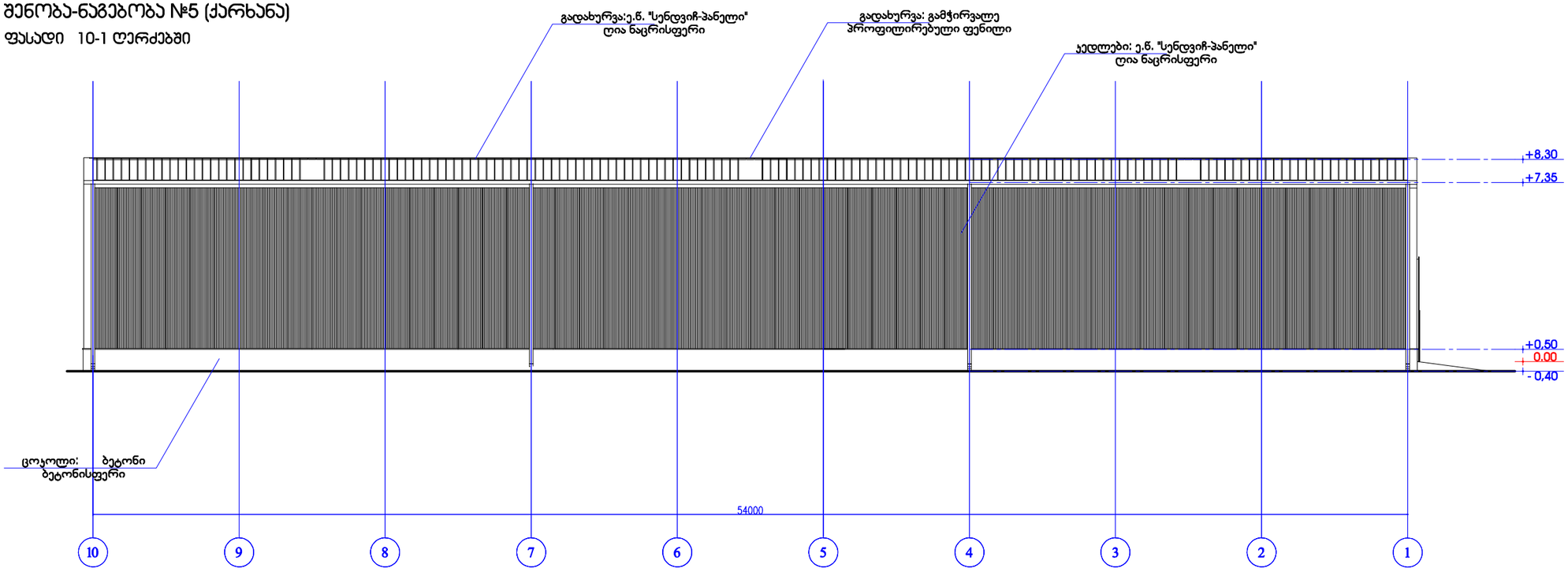

შენობა-ნაგებობა №5 (ქარხანა)

ფასადი გ-ა ღერძებში

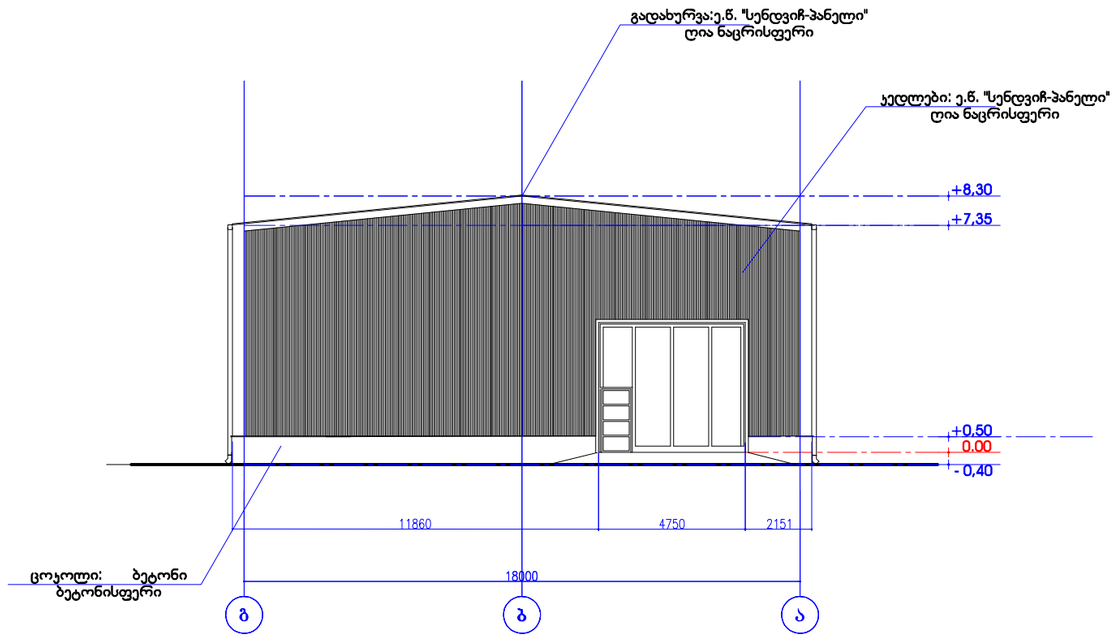

ექსპლიკაცია:

პირობითი აღნიშვნები:

- ნაკვეთის საზღვარი
- განაშენიანების რეგულირების ხაზი
- ჭრილის ხაზი

შენიშვნები:

1. ნახაზზე ზომები მოცემულია მილიმეტრებში
2. ნახაზის ყველა ცვლილება მშენებლობისას შეთანხმდეს პროექტის ავტორთან და მესაბამის სპეციალისტებთან

პროექტის სახელწოდება:

ქალაქ თბილისში, მარნეულის ქ. №42-ში ბლოკის დამამზადებელი ქარხნის პორექტირებული პროექტი

თანამდებობა	გვარი	ხელმოწერა
არქიტექტორი	მ. პაიჭაძვილი	
დამკვეთი		

მასშტაბი	1:200	ნაგებობა №5 ფასადები
თარიღი	07.2023	
სტადია	ფურცლები	ფურცლის №
პროექტი		პ-22