საინჟინრო ექსპერტიზის დასკვნა

ქ. თბილისი, ბოდან ხმელინცკის ქუჩის I ჩიხი N1 ს/კ 01.19.35.007.084
ასაშენებელი მრავალბინიანი სახლის პროექტის კორექტირებული

კონსტრუქციულ ნაწილზე

საინჟინრო ექსპერტიზის დასკვნა

ქ. თბილისი, ბოდან ხმელინცკის ქუჩის I ჩიხი N1 ს/კ 01.19.35.007.084 ასაშენებელი მრავალბინიანი სახლის პროექტის კორექტირებული კონსტრუქციულ ნაწილზე

საექსპერტიზოდ წარმოდგენილია ქ. თბილისი ბოგდან ხმელინცკის ქუჩის I ჩიხი N1 (ს.კ. 01.19.35.007.084) ასაშენებელი მრავალბინიანი სახლის პროექტის კორექტირებული კონსტრუქციული ნაწილი, ტერიტორიის საინჟინრო გეოლოგიური გამოკვლევის შედეგები, შენობის მზიდი კონსტრუქციის, როგორც ერთიანი ღეროვან-ფირფიტოვანი სივრცული სისტემის გაანგარიშება და აგრეთვე პროექტის კორექტირებული არქიტექტურული ნაწილი. პროექტის კონსტრუქციული ნაწილი დამუშავებულია შპს "კუბიკონი"-ს მიერ (წამყვანი კონსტრუქტორი შ. მდინარაძე).

საპროექტო შენობის აღწერილობა

მიღებული საპროექტო გადაწყვეტით ობიექტი წარმოადგენს მიწის ზედა ცხრა სართულიან შენობას, ორი მიწისქვედა სართულით. გეგმაში რთული მოხაზულობით, ზომები ღერძების მიხედვით 18,90 x 33,97 მ-ს შეადგენს.

ელემენტების გეომეტრიული ზომები:

- საძირკველი: **მონოლითური რკ. ბეტონის ფილა სისქით 80 სმ.**
- სვეტები: **კვეთები იცვლება სართულების მიხედვით 90X50 სმ; 80X50 სმ., 50X50 სმ., 40X40 სმ., 30X30 სმ., მრგვალი სვეტი Ø50 სმ.;**
- რიგელები: **50X50(h)სმ. 40X50(h)სმ. 20X50(h)სმ; 30X50(h)სმ**
- გადახურვის ფილები: **სისქით 16 სმ; 20 სმ;**
- კიბეები: **მონოლითური რკინა/ბეტონის;**
- კედლები: **მონ. რკ/ბ. კედელი სისქით 25 სმ;**
- სახურავი: **ბრტყელი გადახურვა;**
- პარაპეტი **მონ. რკ.ბეტონის, სისქით 20 სმ.;**

სამშენებლო ტერიტორია განისაზღვრება შემდეგი კლიმატური პირობებით:

- ჩაყინვის სიღრმე $h =$ 0.00 მ (პნ 01.05-08);
- ქარი (ნორმატიული) $W_0 =$ 0.85 კპა (პნ 01.05-08);
- თოვლი (ნორმატიული) $q =$ 0.50 კპა (პნ 01.05-08);

სეისმუროზა

საქართველოს ტერიტორიის სეისმური საშიშროების რუქის მიხედვით ტერიტორია იმყოფება 8 ბ. სეისმურ ზონაში (სკალა MSK64), ჰორიზონტალური აჩქარება A - 0.17 (სეისმურობის კოეფიციენტი);

საძირკვლის ფუძედ მიჩნეული გრუნტის მახასიათებლები:

პროექტის მიხედვით 11 სართულიანი შენობა 80 სმ.-იანი სისქის საძირკვლის ფილის და საშუალებით ეფუძნება გრუნტს – **სგე - IV (ქვიშაქვების და არგილითების თხელშრეებრივი მორიგეობა, ძლიერ გამოფიტული, ნაპრალიანი, დაშლილი ღორღოვანი გრუნტის მდგომარეობაში),** რომელის მახასიათებლებია:

სგე - IV			
საანგარიშო წინაღობა	R_0	450	მპა
დეფორმაციის მოდული	E	35,3	მპა
პუასონის კოეფიციენტი	μ	0.27	
სიმკვრივე	ρ	2.00	გრ/სმ^3

სეისმური თვისებების მიხედვით **სგე-IV** მიეკუთვნებიან **II** კატეგორიას.

სამშენებლო ტერიტორიაზე გრუნტის წყალი გამოვლენილია ტერიტორიის ზედაპირიდან ≈5.8 მ-ზე. ამიტომ საძირკვლის ბეტონისთვის პროექტით გათვალისწინებულია გამოყენებული იყოს სულფატმდგრადი (სტანდარტი 22266-76) ცემემენტების გამოყენებით დამზადებული W6 მარკის წყალშეუღწევადი ბეტონი.

აღნიშნულ ტერიტორიაზე გამოვლენილი არის გრუნტის წყლები, რომლებიც ვლინდებიან საძირკვლის ფილის საპროექტო ნიშნულზე მაღლა, აქედან გამომდინარე გათვალისწინებულია სამშენებლო ტერიტორიის გარშემო საერთო სადრენაჟე სისტემის მოწყობა, რომელიც აუცილებელია მოეწყოს მიწის სამუშაოების დაწყებამდე.

სამშენებლო ტერიტორია ძირითადში სწორი ზედაპირისაა.

ქვაბულის ფერდები შენობის ერთ მხრიდან ბუნებრივი ქანობებითაა გათვალისწინებული და შესაბამისად არ ითხოვს დამატებით გამაგრება-გაძლიერებებს, ხოლო დანარჩენი სამი მხრიდან Ø60 სმ-იანი ხიმინჯების მწკრივია მოწყობილი 100 სმ-იანი ბიჯით, ხიმინჯების სიგრძე 900 სმ., რომლებიც შეკრულია 70 X 30 (h) სმ-ის როსტვერკის კოჭით., რაც პროექტის მიხედვით უზრუნველყოფს ქვაბულის ფერდის გამაგრებას მშენებლობის პროცესში.

შენობის გაანგარიშება შესრულებულია სასრულ ელემენტთა მეთოდით, ЛИРА-САПР 2021 R2.3-ის გამოყენებით, სამშენებლო ნორმები და წესები "სეისმომედეგი მშენებლობა" (პნ 01.01–09) გათვალისწინებით.

შენობის მზიდი ელემენტების კონსტრუირებას საფუძვლად უდევს მისი, როგორც ერთიანი ღეროვან-ფირფიტოვანი სივრცული სისტემის გაანგარიშების შედეგები მუდმივ და დროებით ხანმოკლე ვერტიკალურ დატვირთვებზე, ჰორიზონტალურ სეისმურ ზემოქმედებაზე და მათ საანგარიშო თანწყობაზე. საანგარიშო სქემაში საძირკვლის ფუძის გრუნტების მუშაობა ჰორიზონტალური მიმართულებით გათვალისწინებულია დრეკადი ბმების საშუალებით. შენობის საანგარიშო მოდელი დაპროექტებისათვის მისაღები სიზუსტით შესაძლოდ სრულად აღწერს ნაგებობის მუშაობის სურათსწარმოდგენილი დოკუმენტაციის შესწავლით დადგინდა, რომ პროექტში მიღებული გადაწყვეტები თანხვედრაშია ნორმატიული დოკუმენტაციებით განსაზღვრულ მოთხოვნებთან - მზიდი ელემენტები აკმაყოფილებენ სიმტკიცისა და სიხისტის პირობებს.

კორექტირებული პროექტის კონსტრუქციული ნაწილი როგორც შინაარსობრივად, ასევე ნახაზების გრაფიკული გაფორმების მხრივ პასუხობს ქვეყანაში მოქმედ ტექნიკური ნორმატული დოკუმენტებით განსაზღვრულ მოთხოვნებს. წარმოდგენილი მასალით იქმნება სრული შთაბეჭდილება მიღებული კონსტრუქციული გადაწყვეტების სისწორის შესახებ, შესაბამისად პროექტის კონსტრუქციული ნაწილი მისაღებია მშენებლობისათვის.

უნდა აღინიშნოს საექსპერტიზოდ წარმოდგენილი კორექტირებული პროექტის კონსტრუქციული ნაწილის შესრულების მაღალი დონე, როგორც შინაარსობრივად, ასევე გაფორმებით. პროექტით გადმოცემული ინფორმაცია არის სრული და ადვილად აღსაქმელი. მუშა

ნახაზებში მოცემულია შენობის ჩონჩხედის ელემენტების სქემები; კონსტრუქციების დაარმატურებები; დამახასიათებელი დეტალები და კვანძები; მოყვანილია გამოყენებული მასალების სპეციფიკაციები. ამდენად, დამპროექტებელ კონსტრუქტორთა მიერ ხორციელდება ცნობილი კონსტრუქციული გადაწყვეტების მისადაგება-მორგება არქიტექტურულ-გეგმარებით გადაწყვეტებთან, ადგილობრივ მეტეოროლოგიურ, გეოლოგიურ და სეისმოლოგიურ პირობებთან.

ამასთან ერთად უნდა აღინიშნოს, რომ პროექტის ექსპერტიზის ჩატარების პროცესში პროექტის ავტორის მიერ გათვალისწინებული იყო ექსპერტის შენიშვნები და სათანადო კორექტივები შეტანილი იყო პროექტში.

დასკვნა

ამრიგად, ქ. თბილისი, ბოდან ხმელინცკის ქუჩის I ჩიხი N1 ს/კ 01.19.35.007.084 ასაშენებელი მრავალბინიანი სახლის კორექტირებული პროექტის კონსტრუქციული ნაწილი პასუხობს მოქმედი ნორმების მოთხოვნებს და მისაღებია მშენებლობისათვის.

ექსპერტი,

ინჟინერ-კონსტრუქტორი **ნ. სახელაშვილი**



ნინო სახელაშვილი

ინჟინერ-კონსტრუქტორი

CAD მენეჯერი

განათლება

1996-2000 წ. _ საქართველოს ტექნიკური უნივერსიტეტის სამშენებლო ფაკულტეტი/ სამოქალაქო და სამრეწველო მშენებლობა / ინჟინერ-მშენებელი / ბაკალავრი

2001-2003 წ. _საქართველოს ტექნიკური უნივერსიტეტის სამშენებლო ფაკულტეტი/ სამოქალაქო და სამრეწველო მშენებლობა / მშენებლის მაგისტრი

2003-2004 წ. _ საქართველოს ტექნიკური უნივერსიტეტის სამშენებლო ფაკულტეტი/ სამოქალაქო და სამრეწველო მშენებლობა / ასპირანტი

სამუშაო გამოცდილება

კუბიკონი
2015-2023
ინჟინერ-კონსტრუქტორი
CAD მენეჯერი
ხარისხის კონტროლი

არტსტუდიო პროექტი
ინჟინერ-კონსტრუქტორი
2005-2015

თი ენდ ბი სამშენებლო და საკონსულტაციო კომპანია
ინჟინერი
2005-2010

ჯეოინჟინირინგი - საინჟინრო კვლევა-ძიება.
ინჟინერი
2003

კონტაქტი

(+995) 555 53 55 22

თბილისი, ჭყონდიდელის 66

nino.sakhelshvili@outlook.com

ენები და უნარ–ჩვევები

- ინგლისური B2
- რუსული B2
- AutoCad
- Revit
- LIRA
- MS Office

GEORGIAN TECHNICAL UNIVERSITY

DIPLOMA

with honours

STU № 006403

This is to certify that Mr./Mrs. Nino Sakhelashvili in 2000 completed a full Bachelor's course of the Civil-Engineering Faculty of the Georgian Technical University majoring in Industrial and Civil Engineering.

By resolution of the State Examination Board, dated December 22, 2000 Mrs. Nino Sakhelashvili is conferred the degree of Bachelor of Engineering

qualifying as Civil-Engineer

Rector R. Khurodze

Chairman of the State Examination Board

Dean

City Tbilisi 7.02.2001

Registration № 02385 Secretary G.Grasalia

საქართველოს ტექნიკური უნივერსიტეტი

დიპლომი

წარჩინებით

სტუ № 006403

მიეცა ნინო გიორგის ას. სახელაშვილს

მასზედ, რომ მან 2000 წელს დაამთავრა

საქართველოს ტექნიკური უნივერსიტეტის

სამშენებლო ფაკულტეტის

ბაკალავრიატის სრული კურსი, სპეციალობით

სამრეწველო და სამოქალაქო მშენებლობა

საბჭოს 2000 წლის

22.XII გადაწყვეტილებით

ნინო გიორგის ასულ სახელაშვილს მიენიჭა

ბაკალავრის ხარისხი და

ინჟინერ-მშენებლის კვალიფიკაცია

რექტორი

სახელმწიფო საგამოცდო კომისიის თავმჯდომარე

დეკანი

ქალაქი თბილისი 7.02.2001.

სარეგისტრაციო № 02385 მდივანი

GEORGIAN TECHNICAL UNIVERSITY

DIPLOMA

with honours

STU № 004686

This is to certify that Mr./Mrs. Nino Sakhelashvili in the year 2003 completed a full Master's course of the Georgian Technical University majoring in Industrial and Civil Engineering

By resolution of the State Examination Board, dated February 25, 2003, Mrs. Nino Sakhelashvili is conferred the degree of Master of Engineering

Rector .....

Seal

Chairman of the State Examination Board .....

Dean .....

City Tbilisi May 21, 2003

Registration № 0830 Secretary .....

საქართველოს ტექნიკური უნივერსიტეტი

დიპლომი

წარჩინებით

სტუ № 004686

მიეცა ნინო გოთუას ასულ სახელაშვილს მასზედ, რომ მან 2003 წელს დაამთავრა საქართველოს ტექნიკური უნივერსიტეტის მაგისტრატურის სრული კურსი, სპეციალობით სამშენებლო და სამოქალაქო მშენებლობა

სახელმწიფო საგამოცდო კომისიის 2003 წლის 25 თებერვლის გადაწყვეტილებით ნინო გოთუას ასულ სახელაშვილს მიენიჭა მშენებლობის მაგისტრის ხარისხი

რექტორი .....

ბ.ა. სახელმწიფო საგამოცდო კომისიის თავმჯდომარე .....

დეკანი .....

ქალაქი თბილისი 21.05.2003 წ.

სარეგისტრაციო № 0830 მდივანი .....

საქართველო Georgia

პასპორტი PASSPORT

ტიპი TYPE P

ქვეყნის კოდი CODE OF STATE GEO

პასპორტი / PASSPORT
18AC41889



გვარი / SURNAME
სახელაშვილი / SAKHELASHVILI

სახელი / GIVEN NAME
ნინო / NINO

მოქალაქეობა / CITIZENSHIP
საქართველო / GEORGIA



დაბადების თარიღი / DATE OF BIRTH
05 ოქტ / OCT 1978

სქესი / SEX
F

პირადი ნომერი / PERSONAL NUMBER
01007002814

დაბადების ადგილი / PLACE OF BIRTH
თბილისი / TBILISI

გაცემის თარიღი / DATE OF ISSUE
25 მარ / MAR 2019

მოქმედების ვადა / EXPIRY DATE
25 მარ / MAR 2029

გამცემი ორგანო / ISSUING AUTHORITY
იუსტიციის სამინისტრო
MINISTRY OF JUSTICE

მფლობელის ხელმოწერა / OWNER'S SIGNATURE

P<GEOSAKHELASHVILI<<NINO<<<<<<<<<<<<<<<<<<<<<<
18AC418897GE07810059F2903253<<<<<<<<<<<<<<04

CUBICON©

DESIGN & BUILDING ENGINEERING

2023

WWW.CUBICON.GE

საკონტაქტო:

+995 591 116 444

INFO@CUBICON.GE

მარშალ გელოვანის გამზ. 13
0159, თბილისი,საქართველო,

სოციალური ქსელები:

www.facebook.com/cubicon.ge

www.linkedin.com/in/cubicon/

2023

მრავალბ. სახლი ბერი გაბრიელის ქუჩაზე 2 GRC

ქ.თბილისი, ბოგდან ხმელნიცკის ქუჩის I ჩიხი N1 ს./კ.-01.19.35.007.084

სტრუქტურული დიზაინი

სანებართვო დოკუმენტაცია - (PD)

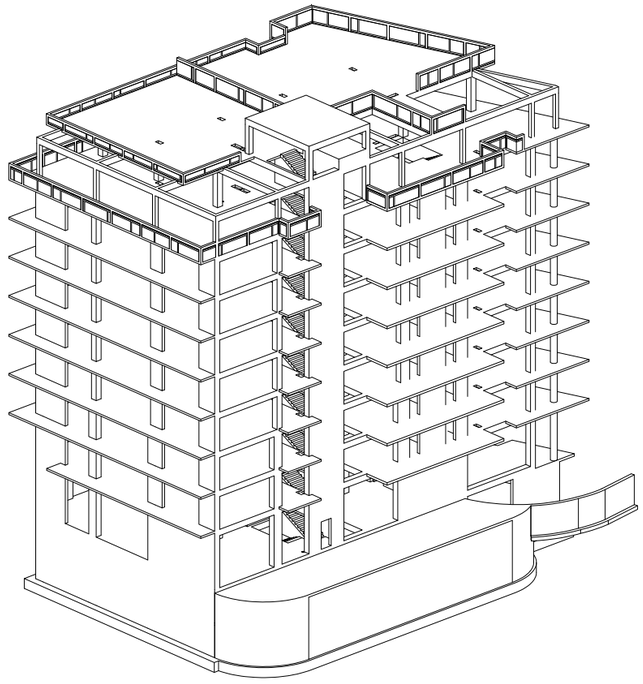

3D მოდელი საილუსტრაციოდ

ორგანიზაციის მთ. ინჟინერი:	ს. პაპაშვილი	
საპროექტო ჯგ._ის ხელმძღვანელი:	შ.მდინარაძე	
პრ._ის წამყვანი ინჟ-კონსტრუქტორი:	შ.მდინარაძე	
ანალიტიკური მოდ. ინჟ.-კონსტრუქტორი:	შ.მდინარაძე	
უმცროსი ინჟ.-კონსტრუქტორი:	მ.აბესაძე	

ნახაზების ჩამონათვალი

ნახაზების დასახელება	კოდი	REVISION				
ჩამონათვალი	ST-0001	--	--	--	--	--
ჩამონათვალი	ST-0002	--	--	--	--	--
განმარტებითი ბარათი	ST-0003	--	--	--	--	--
პირობითი აღნიშვნები	ST-0004	--	--	--	--	--
მასალის ამოკრეფა	ST-0005	--	--	--	--	--
მოდელის ხედები საილუსტრაციოდ	ST-0006	--	--	--	--	--
დატვირთვები სეისმიკა მასალები	ST-0011	--	--	--	--	--
დატვირთვების თანწყობა	ST-0012	--	--	--	--	--
გადაადგილებები	ST-0013	--	--	--	--	--
გრძივი ძალა N	ST-0014	--	--	--	--	--
რიგელების და სვეტების არმირება	ST-0015	--	--	--	--	--
საძირკვლის ფილის არმირება (ქვედა შრე)	ST-0016	--	--	--	--	--
საძირკვლის ფილის არმირება (ზედა შრე)	ST-0017	--	--	--	--	--
ტიპიური ფილის არმირება (ქვედა შრე)	ST-0018	--	--	--	--	--
ტიპიური ფილის არმირება (ზედა შრე)	ST-0019	--	--	--	--	--
პერიოდები	ST-0020	--	--	--	--	--
ქვაბულის გეგმა	ST-1001	--	--	--	--	--
ჭრილი A	ST-1002	--	--	--	--	--
P.R.C-1; G-B.-1; კვეთი a;	ST-1003	--	--	--	--	--
საძირკვლის ტიპიური კვანძები	ST-1100	--	--	--	--	--
საძირკვლის ფილის საყალიბე გეგმა -5.60 ნიშნულზე	ST-1101	--	--	--	--	--
საძ.ფილის არმირების გეგმა -5.60 ნ.-ზე (ქვედა შრე X მიმართ.)	ST-1102	--	--	--	--	--
საძ.ფილის არმირების გეგმა -5.60 ნ.-ზე (ქვედა შრე Y მიმართ.)	ST-1103	--	--	--	--	--
საძ.ფილის არმირების გეგმა -5.60 ნ.-ზე (ზედა შრე X მიმართ.)	ST-1104	--	--	--	--	--
საძ.ფილის არმირების გეგმა -5.60 ნ.-ზე (ზედა შრე Y მიმართ.)	ST-1105	--	--	--	--	--
საძირკვლის ფილის განივი არმირების გეგმა -5.60 ნ.-ზე	ST-1106	--	--	--	--	--
კვეთი a; b; c; d	ST-1107	--	--	--	--	--
კვეთი e;h; ხედი g	ST-1108	--	--	--	--	--
კვეთი f	ST-1109	--	--	--	--	--
R.C.W.-1	ST-1201	--	--	--	--	--
R.C.W.-2-ის განშლა, R.C.W.-3;	ST-1202	--	--	--	--	--
კვეთი a;b;c	ST-1203	--	--	--	--	--
R.C.W.-4;5	ST-1204	--	--	--	--	--
R.C.W.-6; ესკიზი	ST-1205	--	--	--	--	--
გადახურვის ფილის საყალიბე გეგმა -2.80 ნიშნულზე	ST-2001	--	--	--	--	--
გად. ფილის არმირების გეგმა -2.80 ნ.-ზე (ქვედა შრე X მიმართ.)	ST-2002	--	--	--	--	--
გად. ფილის არმირების გეგმა -2.80 ნ.-ზე (ქვედა შრე Y მიმართ.)	ST-2003	--	--	--	--	--
გად. ფილის არმირების გეგმა -2.80 ნ.-ზე (ზედა შრე X მიმართ.)	ST-2004	--	--	--	--	--
გად. ფილის არმირების გეგმა -2.80 ნ.-ზე (ზედა შრე Y მიმართ.)	ST-2005	--	--	--	--	--
გადახურვის ფილის საყალიბე გეგმა -0.10 ნიშნულზე	ST-2006	--	--	--	--	--
გად.ფილის არმირების გეგმა -0.10 ნ.-ზე (ქვედა შრე X მიმართ.)	ST-2007	--	--	--	--	--
გად.ფილის არმირების გეგმა -0.10 ნ.-ზე (ქვედა შრე Y მიმართ.)	ST-2008	--	--	--	--	--
გად.ფილის არმირების გეგმა -0.10 ნ.-ზე (ზედა შრე X მიმართ.)	ST-2009	--	--	--	--	--
გად.ფილის არმირების გეგმა -0.10 ნ.-ზე (ზედა შრე Y მიმართ.)	ST-2010	--	--	--	--	--
გადახურვის ფილის საყალიბე გეგმა 4.60 ნიშნულზე	ST-2011	--	--	--	--	--
გად.ფილის არმირების გეგმა 4.60 ნ.-ზე (ქვედა შრე X მიმართ.)	ST-2012	--	--	--	--	--
გად.ფილის არმირების გეგმა 4.60 ნ.-ზე (ქვედა შრე Y მიმართ.)	ST-2013	--	--	--	--	--
გად.ფილის არმირების გეგმა 4.60 ნ.-ზე (ზედა შრე X მიმართ.)	ST-2014	--	--	--	--	--
გად.ფილის არმირების გეგმა 4.60 ნ.-ზე (ზედა შრე Y მიმართ.)	ST-2015	--	--	--	--	--
გადახურვის ფილის საყალიბე გეგმა 7.75 ნიშნულზე	ST-2016	--	--	--	--	--
გადახურვის ფილის საყალიბე გეგმა 10.90 ნიშნულზე	ST-2017	--	--	--	--	--
გადახურვის ფილის საყალიბე გეგმა 14.05 ნიშნულზე	ST-2018	--	--	--	--	--
გადახურვის ფილის საყალიბე გეგმა 17.20 ნიშნულზე	ST-2019	--	--	--	--	--
გადახურვის ფილის საყალიბე გეგმა 20.35 ნიშნულზე	ST-2020	--	--	--	--	--
გადახურვის ფილის საყალიბე გეგმა 23.50 ნიშნულზე	ST-2021	--	--	--	--	--
გადახურვის ფილის საყალიბე გეგმა 26.65 ნიშნულზე	ST-2022	--	--	--	--	--
გად.ფილის არმირების გეგმა 7.75-26.65 ნ.-ზე(ქვედა შრე X მიმართ.)	ST-2023	--	--	--	--	--
გად.ფილის არმირების გეგმა 7.75-26.65 ნ.-ზე(ქვედა შრე Y მიმართ.)	ST-2024	--	--	--	--	--
გად.ფილის არმირების გეგმა 7.75-26.65 ნ.-ზე(ზედა შრე X მიმართ.)	ST-2025	--	--	--	--	--
გად.ფილის არმირების გეგმა 7.75-26.55 ნ.-ზე(ზედა შრე Y მიმართ.)	ST-2026	--	--	--	--	--
გადახურვის ფილის საყალიბე გეგმა 29.95 ნიშნულზე	ST-2027	--	--	--	--	--
გად.ფილის არმირების გეგმა 29.95 ნ.-ზე (ქვედა შრე X მიმართ.)	ST-2028	--	--	--	--	--
გად.ფილის არმირების გეგმა 29.95 ნ.-ზე (ქვედა შრე Y მიმართ.)	ST-2029	--	--	--	--	--
გად.ფილის არმირების გეგმა 29.95 ნ.-ზე (ზედა შრე X მიმართ.)	ST-2030	--	--	--	--	--
გად.ფილის არმირების გეგმა 29.95 ნ.-ზე (ზედა შრე Y მიმართ.)	ST-2031	--	--	--	--	--
გადახურვის ფილის საყალიბე გეგმა 32.75 ნიშნულზე	ST-2032	--	--	--	--	--
გად.ფილის არმირების გეგმა 32.75 ნ.-ზე (ქვედა შრე X მიმართ.)	ST-2033	--	--	--	--	--
გად.ფილის არმირების გეგმა 32.75 ნ.-ზე (ქვედა შრე Y მიმართ.)	ST-2034	--	--	--	--	--
გად.ფილის არმირების გეგმა 32.75 ნ.-ზე (ზედა შრე X მიმართ.)	ST-2035	--	--	--	--	--
გად.ფილის არმირების გეგმა 32.75 ნ.-ზე (ზედა შრე Y მიმართ.)	ST-2036	--	--	--	--	--
კვეთი a; b; c; e;	ST-2037	--	--	--	--	--
კვეთი g k n	ST-2038	--	--	--	--	--
ესკიზი	ST-2039	--	--	--	--	--
სვეტების მარკირების გეგმა	ST-3001	--	--	--	--	--
მონოლითური სვეტი C.-1	ST-3002	--	--	--	--	--
მონოლითური სვეტი C.-2	ST-3003	--	--	--	--	--
მონოლითური სვეტი C.-3	ST-3004	--	--	--	--	--
კვეთი a;b;c	ST-3005	--	--	--	--	--
დიაფრაგმების მარკირების გეგმა -2.80 ნიშნულზე	ST-3101	--	--	--	--	--
SH.W.-1	ST-3102	--	--	--	--	--
SH.W.-2	ST-3103	--	--	--	--	--
SH.W.-3	ST-3104	--	--	--	--	--
SH.W.-4	ST-3105	--	--	--	--	--
SH.W.-5	ST-3106	--	--	--	--	--
SH.W.-6	ST-3107	--	--	--	--	--
SH.W.-7	ST-3108	--	--	--	--	--
SH.W.-8	ST-3109	--	--	--	--	--
SH.W.-9	ST-3110	--	--	--	--	--
კვეთი a b c	ST-3111	--	--	--	--	--
კვეთი d;e;f	ST-3112	--	--	--	--	--
კვეთი g;h;j	ST-3113	--	--	--	--	--
კვეთი k m ესკიზი	ST-3114	--	--	--	--	--
რიგელის ტიპური განშლა,კვეთი	ST-4001	--	--	--	--	--
კიბე N1-ის გეგმა -5.60 და -0.10 ნიშნულებს შორის	ST-5001	--	--	--	--	--
კიბე N1-ის გეგმა -0.10 და 26.65 ნიშნულებს შორის	ST-5002	--	--	--	--	--
კიბე N1-ის გეგმა 26.65 და 29.95 ნიშნულებს შორის	ST-5003	--	--	--	--	--
კიბე N2-ის გეგმა -5.60 და -0.10 ნიშნულებს შორის	ST-5004	--	--	--	--	--
კიბე N2-ის გეგმა -0.10 და 26.65 ნიშნულებს შორის	ST-5005	--	--	--	--	--

შენიშვნა:
NOTE:

No	Date	Revision	Issued by
----	----	----	----
----	----	----	----
----	----	----	----
----	----	----	----
----	----	----	----

სიტუაციური სქემა
KEY PLAN

პროექტი
PROJECT
მრავალბ. სახლი ბერი გაბრიელის ქუჩაზე 2 GRC

მისამართი
ADDRESS
ქ.თბილისი, ბოგდან ხმელნიცკის ქუჩის I ჩიხი N1 ს./კ.-01.19.35.007.084

ნახაზის დასახელება
DRWG. NAME
ჩამონათვალი

CUBICON DESIGN & BUILDING ENGINEERING
შპს "კუბიკონი", თბილისი, მარშალ გელოვანის გამზ. 13
ტელ: (+995 591) 116444 www.cubicon.ge

მთავარი კონსტრუქტორი: LEAD STRUCTURAL ENGINEER:	შესრულა: ISSUED BY:	შემოწმება APPROVED BY:
შ.მდინარაძე	MA	SHM
	ფორმატი PAPER SIZE: A3	პროექტის №: PROJECT No 133A23
ფურცლის ნომერი SHEET. No: ST-0001	სტადია STATUS: PD	მასშტაბი SCALE: -

28.07.2023

28.07.2023

ნახაზების ჩამონათვალი	ცვლილ.	REVISION					
ნახაზის დასახელება							
ვრცელი A	ST-5006	--	--	--	--	--	--
ვრცელი B	ST-5007	--	--	--	--	--	--
ქვედები I II III IV	ST-5008	--	--	--	--	--	--
ქვედები V VI VII VIII	ST-5009	--	--	--	--	--	--
ქვედები a ასაწმენდი	ST-5010	--	--	--	--	--	--
ასაწმენდის ფოტოგრაფია 26.65 ნომერზე (2)	ST-7001	--	--	--	--	--	--
ასაწმენდის ფოტოგრაფია 29.80 ნომერზე	ST-7002	--	--	--	--	--	--
P.W.-1; P.W.-2; ქვედები a;b	ST-7003	--	--	--	--	--	--
ასანტექნიკო,ტოალეტის ფოტოგრაფია ვიდეო,ვიდეოთვალთვალი	ST-8001	--	--	--	--	--	--
ქვედები a	ST-8002	--	--	--	--	--	--
ფოტ.ტა.ა. სა.-ის და ნაგვის ურნის ტიპიური ასაწყობი ნახაზი	ST-9001						
ფიზიკური და ხანძარსაწინააღმდეგო ფოტოგრაფია ტიპ. სქემა	ST-9002						

ნახაზების ნომერი
KEY PLAN

No	Date	Revision	Issued by
----	----	----	----
----	----	----	----
----	----	----	----
----	----	----	----
----	----	----	----

პროექტის დასახელება
PROJECT
ვრცელი A. სასწრაფო გადაუდებელი დახმარების განყოფილება 2 GRC

მისამართი
ADDRESS
ქ.თბილისი, ბოცვრიძის ქუჩა 56 I ჩინებული N1 ს/კ-01.19.35.007.084

ნახაზის დასახელება
DRWG. NAME
ნახატების სია

PUBLICON
DESIGN & BUILDING ENGINEERING
შპს "პუბლიკონი". ბიოლოგიური ფაფის ქუჩა 13
ტელ: (+995 591) 116444 www.publicon.ge

მთავარი ინჟინერი LEAD STRUCTURAL ENGINEER:	გამცემი: ISSUED BY:	შემოწმებულია APPROVED BY:
ქ.ფიროსმანი	MA	SHM
	ფორმატი PAPER SIZE	პროექტის No PROJECT No
	A3	133A23
ხელმოწერა SIGNATURE	სტატუსი STATUS	მასშტაბი SCALE
	PD	-
ნახაზის No SHEET. No		
ST-0002		

შენიშვნა:
NOTE:

1 მოდელი

1.1 ტბ. მისაღებობრივი ე.ი.პილოტის ბმული ბინადრობის ქვეშ ნორმალური ნიმუში N1

1.2 სასარგებლო ენერგია - 01.19.35.007.084

1.3 დასაწყისი - ბეჭდი. „.... „

1.4 ორიენტაციული ნაწილი - ბეჭდი. "ეი ტრ სტ სი "

1.5 სისწრაფის ელლიფსი - ბეჭდი "ფილტრაციის ელემენტი"

1.6 შენობა-ნაგებობის კლიენტი (#255_31/05/2019) - IV

2 დაფინანსების ეროვნული, ბანკირი

2.1 სასარგებლო ქვეშ მიმდინარეობს ფონდი

ტრანსფორმატორი ფილტრი ფინანსური სისტემა ბრალდებული მიწისქვეშა ელექტრონული ბრალდებული სესხი 20 სწ. სიმაღლე და დაინტერესებული ბრალდებული . სესხისგანაწილება ფასი ფინანსური ფასი:

- ბატარეის ელემენტი პროდუქტი K=95-98 %,
- ანომალიური სისტემა ნაწილი R_0=3.0 ქიმიური?;
- სინათლის წონასწორობა ნაკლები ტემპერატურა ნაკლები სწ. ბრალდებული ბრალდებული ;
- სესხის ელექტრონული ბრალდებული ფინანსური ε=400 კმ/წმ²;
- ტემპერატურა სისტემა ქვეშ φ=30.5°;
- ხვედრითი ფენომენი ფენომენი C=0.02 კმ/წმ²;

2.2 ვაზისული

ვაზისული ტესტირება დაკვირვება ფენომენი ფასი ბიზნესი ეკონომიკა ფინანსური ტესტირება ტესტირება ფინანსური ტესტირება ფინანსური ტესტირება ფინანსური

პირობითი აღნიშვნები:
General Legend:

- არსებული კონსტრუქცია
- Existing Wall

- დასაშლელი კონსტრუქცია
- Demolition Wall

- კვეთი ბეტონის ელემენტზე
- Section on concrete element

- კვეთი რკ.ბ. ელემენტზე
- Section on r.c. element

- მონოლითური რკ.ბეტონის ელემენტი (კონსტრუქცია)
- Monolitic r.c. element (Structural)

- ბლოკის წყობა
- Block Masonry

- აგურის წყობა
- Brick Masonry

- ბეტონის მომზადება
- Concrete Preparation

- ქვიშა
- SAND

- ხვინჭა
- Ballast

- ღორღი
- Gravel

- გრუნტი
- Soil

- ჰიდროიზოლაცია
- Waterproofing

- პოლიეთილენის ფენა
- Polyethylene layer

- ქვაბულის ფერდი
- Trench side

- დაბეტონების დონე
- Pouring Level

- მავი ლაქა.(ფილაზე დატანილი კვეთის აღნიშვნა)

6.6.415.60
8.6.422.25

- წითელი (საპროექტო) ნიშნული
- Red (Design) Level
- შავი (არსებული)ნიშნული
- Black (Existing) Level

30(50)

- კვეთში ეს აღნიშვნა მუთითებს, რომ ურთიერთგადამკვეთ რიგელებს აქვთ სხვადასხვა სისქის (ბეტონის) დაამცავი ზონა
- This legend in section mentions that beams have diffenrent concrete coat thickness

A
S-0000

- ჭრილი ან კვეთის დასახელება
- Section Name
- ფურცლის ნომერი
- Sheet Number

T/O 3.30 m
beam 400 x 500 mm

- რიგელის თავის კონსტრ. ნიშნული
- Beam Struqtural Top Level
- რიგელის კვეთი (b X h mm)
- Beam Section (b X h mm)

T/O SSL = 3.30
h = 250 mm;

- ფილის კონსტრუქციული ნიშნული
- Structural Level
- ფილი სისქე
- Slab thickness

- ფილაში და მონ. კედელში ღიობი
- Opening in the slab and wall

W = 1200
H = 2700
O = 900

- ღიობის სიგანე
- Opening width
- ღიობის სიმაღლე
- Opening height
- მანძილი ფილიდან ღიობამდე
- Distance from the slab to the opening

I
S-0000

- კვანძი (დეტალი)
- Detail

I
S-0000

- ფრაგმენტი
- Fragment

- რევიზია (R00)
- REVISION (R00)

არმატურის აღნიშვნა:
Rebar Marking:

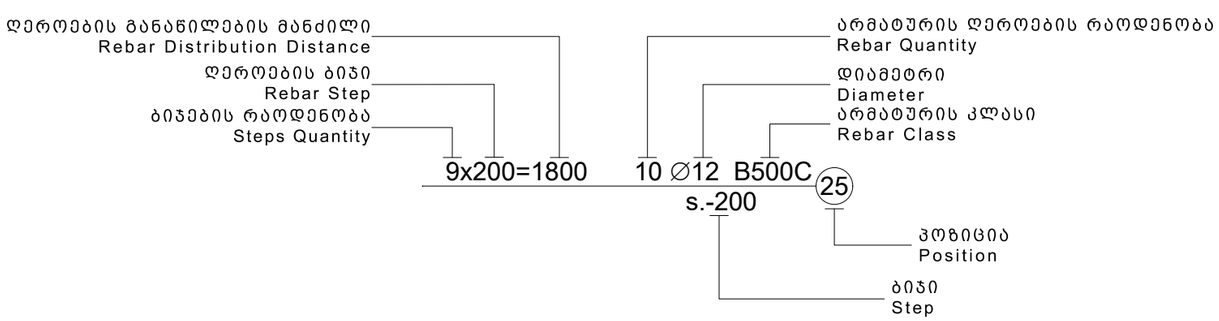

აბრივიატურა
List of Abbreviations

დ.ა. C.O.S.	- დაიჭრას ადგილზე - Cut on Site
დაზ.ა. V.S.	- დაზუსტდეს ადგილზე - Verify on Site
C.	- მონოლითური სვეტი - Column
BM.	- მონოლითური რიგელი - Reinforced Concrete Beam
SH.W.	- სიხისტის დიაფრაგმა - Shear wall
R.C.W.	- მონოლითური კედელი - Reinforced Concrete wall
G.B.	- რანდკოჭი (ან როსტვერკის კოჭი) - Ground Beam
P.	- ხიმინჯი - Pile
S.F.	- წერტილოვანი საძირკველი - Spread Footing
C.F.	- ლენტური საძირკველი - Continuous Footing
B.S.C.	- არმატურის მოც. კარკასი - Bar Space Cage
P.R.C.	- ხიმინჯის კარკასი - Pile Reinforcement Cage
C.R.	- კარკასი (სიბრტყითი) - Cage of Reinforcement
MESH	- არმატურის ბადე - Rebar Mesh
P.W.	- პარაპეტი - Parapet
ST.C.	- ლითონის სვეტი - Steel Column
ST.G.	- ლითონის მთავარი კოჭი - Steel Girder
ST.B.	- ლითონის კოჭი - Steel Beam
ST.T.	- ლითონის წამწე - Steel Truss
ST.V.B.	- ლითონის ვერტიკალური კავშირი - Steel Vertical Bracing
ST.H.B.	- ლითონის ჰორიზონტალური კავშირი - Steel Horizontal Bracing
C.B.	- შედგენილი კოჭი - Composite Beam
E.P.	- ჩასატანებელი დეტალი - Embedded Part

სამშენებლო ფაზების აბრივიატურა
Construction phases abbreviations

სქემატური დიზაინი - (S.D.)
Schematic Design

დიზაინის განვითარების ს. - (D.D.)
Design Development

სატენდერო დოკუმენტაცია - (T.D.)
Tender Documentation

სამშენებლო დოკუმენტაცია - (C.D.)
Construction Documents

მშენებლობის ფაზა (ზედამხედველობა) - (C.P.)
Construction Phase

შენიშვნა:
NOTE:

No	Date	Revision	Issued by
----	----	----	----
----	----	----	----
----	----	----	----
----	----	----	----
----	----	----	----

სიტუაციური სქემა
KEY PLAN

პროექტი
PROJECT
მრავალბ. სახლი ბერი გაბრიელის ქუჩაზე 2 GRC

მისამართი
ADDRESS
ქ.თბილისი, ბოგდან ხმელნიცკის ქუჩის I ჩიხი N1 ს./კ.-01.19.35.007.084

ნახაზის დასახელება
DRWG. NAME
პირობითი აღნიშვნები

CUBICON
DESIGN & BUILDING ENGINEERING
შპს "კუბიკონი", თბილისი, მარშალ გელოვანის ბაში. 13
ტელ: (+995 591) 116444 www.cubicon.ge

მთავარი კონსტრუქტორი: LEAD STRUCTURAL ENGINEER: შ.მდინარაძე	შესრულა: ISSUED BY: MA	შეამოწმა APPROVED BY: SHM
	ფორმატი PAPER SIZE A3	პროექტის №: PROJECT No 133A23
ფურცლის ნომერი SHEET. No ST-0004	სტადია STATUS PD	მასშტაბი SCALE -

28.07.2023

1.	მოსაჭრელი გრუნტის მიახლოებითი მოცულობა გაფხვიერების კოეფიციენტის გარეშე	V=	5900	$მ^3$
2.	ქვაბულის ძირზე დასატკეპნი ხვინჭის (ბალასტის) მიახლოებითი მოცულობ	V=	185	$მ^3$
3.	ქვაბულის ხიმინჯები 79 ც. L=711 მ.			

შენიშვნა:
NOTE:

----	----	----	----
----	----	----	----
----	----	----	----
----	----	----	----
----	----	----	----
No	Date	Revision	Issued by

სიტუაციური სქემა
KEY PLAN

პროექტი
PROJECT
მრავალბ. სახლი ბერი გაბრიელის ქუჩაზე 2 GRC

მისამართი
ADDRESS
ქ.თბილისი, ბოგდან ხმელნიცკის ქუჩის I ჩიხი N1 ს./კ.-01.19.35.007.084

ნახაზის დასახელება
DRWG. NAME
მასალის ამოკრეფა

CUBICON DESIGN & BUILDING ENGINEERING
შპს "კუბიკონი", თბილისი, მარშალ გელოვანის გამზ. 13
ტელ: (+995 591) 116444 www.cubicon.ge

მთავარი კონსტრუქტორი: LEAD STRUCTURAL ENGINEER: შ.მდინარაძე	შეასრულა: ISSUED BY: MA	შეამოწმა APPROVED BY: SHM
	ფორმატი PAPER SIZE A3	პროექტის №: PROJECT No 133A23
ფურცლის ნომერი SHEET. No ST-0005	სტადია STATUS PD	მასშტაბი SCALE -

28.07.2023

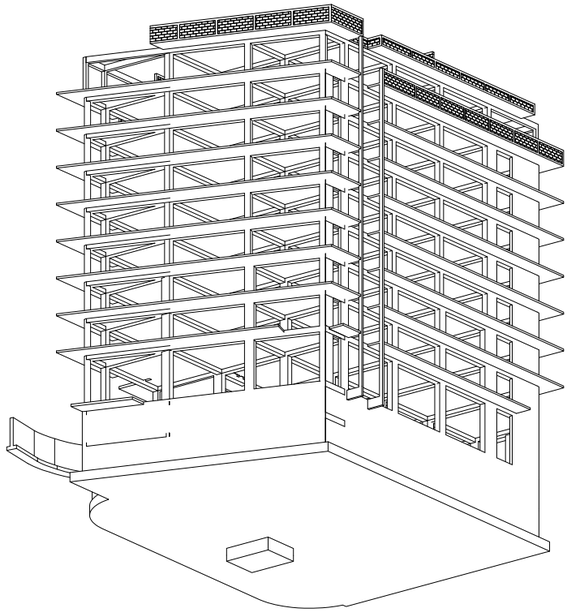

3D მოდელის ხედები საილუსტრაციოდ

3D მოდელის ხედები საილუსტრაციოდ

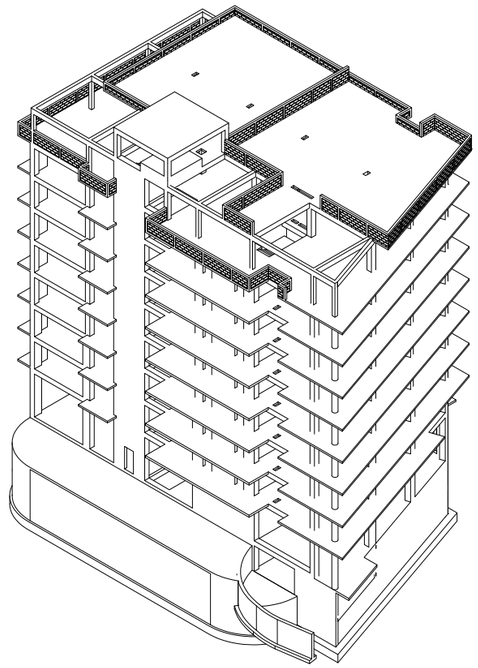

3D მოდელის ხედები საილუსტრაციოდ

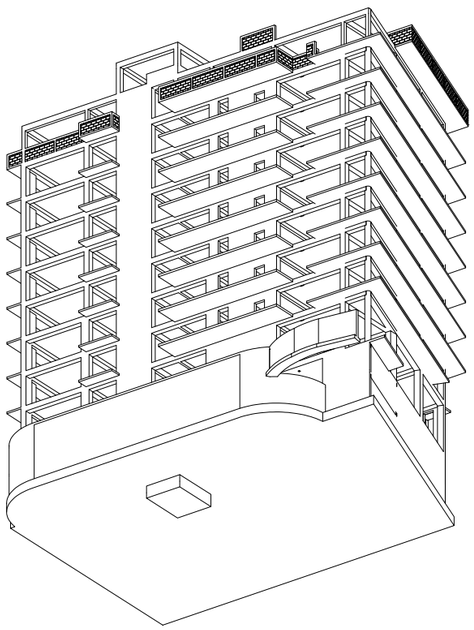

3D მოდელის ხედები საილუსტრაციოდ

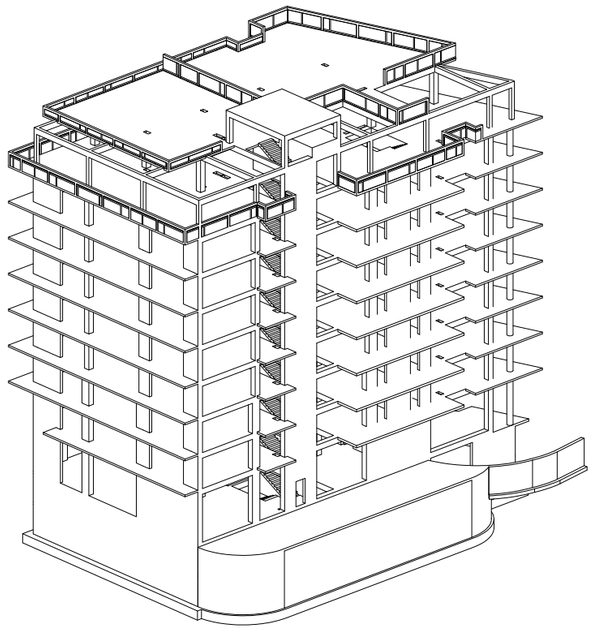

3D მოდელის ხედები საილუსტრაციოდ

შენიშვნა:
NOTE:

No	Date	Revision	Issued by
----	----	----	----
----	----	----	----
----	----	----	----
----	----	----	----
----	----	----	----

სიტუაციური სქემა
KEY PLAN

პროექტი
PROJECT
მრავალბ. სახლი ბერი გაბრიელის ქუჩაზე 2 GRC

მისამართი
ADDRESS
ქ.თბილისი, ბოგდან ხმელნიცკის ქუჩის I ჩიხი N1 ს./კ.-01.19.35.007.084

ნახაზის დასახელება
DRWG. NAME
მოდელის ხედები საილუსტრაციოდ

CUBICON DESIGN & BUILDING ENGINEERING
შპს "კუბიკონი", თბილისი, მარშალ გელოვანის გამზ. 13
ტელ: (+995 591) 116444 www.cubicon.ge

მთავარი კონსტრუქტორი: LEAD STRUCTURAL ENGINEER:	შეასრულა: ISSUED BY:	შეამოწმა APPROVED BY:
შ.მდინარაძე	MA	SHM
	ფორმატი PAPER SIZE: A3	პროექტის №: PROJECT No: 133A23
ფურცლის ნომერი SHEET. No: ST-0006	სტადია STATUS: PD	მასშტაბი SCALE: -

28.07.2023

- სტატიკური მუდმივი;
- სტატიკური დროებითი ხანგრძლივი;
- სტატიკური დროებითი ხანმოკლე;
- სეისმური X მიმართულება;
- სეისმური Y მიმართულება;
- სეისმური Z მიმართულება;
- გათვალისწინებულია საკუთარი რხევების 21 ფორმა.
- სეისმური ზემოქმედების ანგარიშისას მასების მონაწილეობის ფაქტორი შეადგენს 98%;
- შენობის საკუთარი რხევის პერიოდები: T1=0.98 წმ. T2=0.85 წმ. T3=0.68 წმ.;

მუდმივი:

საკუთარი წონა	+	კგ/მ^2
საძირკველი	160	კგ/მ^2
გადახურვის ფილები	180	კგ/მ^2
კიბის ბაქანი	130	კგ/მ^2
კიბის მარში	130	კგ/მ^2
პერიმეტრის ტიხრები	1400	კგ/მ

დროებითი ხანგრძლივი:

საძირკველი	100	კგ/მ^2
გადახურვის ფილები	160	კგ/მ^2
სახურავი	300	კგ/მ^2

დროებითი ხანმოკლე:

ავტოსადგომი	420	კგ/მ^2
გადახურვის ფილები	200	კგ/მ^2
აივანი	240	კგ/მ^2
სახურავი	100	კგ/მ^2
კიბის ბაქანი	360	კგ/მ^2
კიბის მარში	360	კგ/მ^2

დატვირთვები

შენიშვნა: ჩამონათვალში მოცემულია ძირითადი საანგარიშო დატვირთვები.

- სეისმურობა - საქართველოს ტერიტორიის სეისმური საშიშროების რუქის მიხედვით თბილისი იმყოფება 8 ბ. სეისმურ ზონაში (სკალა MSK64), ჰორიზონტალური აჩქარება - 0.17 (სეისმურობის კოეფიციენტი);

Soil category: II

Relative acceleration of soil A in proportion of acceleration of gravity g): 0.17

Values of design coefficients according to PN 01.01.-09

Coef. of nonlinear deformation of soil K0 (table 4.1)	1.0
Coef. for account of allowed damages K1 (table 3)	0.35
Structural design coefficient K2 (table 4)	1.50
Coefficient of responsibility of the structure K3 (table 5)	1.0
Coefficient for energy dissipation Kpsi (table 6)	1.0

Direction cosines of earthquake load resultant in global system

CX 1.0000 CY 0.0000 CZ 0.0000 CX*CX + CY*CY + CZ*CZ

სეისმიკა - სეისმიკის ცხრილი შევსებულია (PN 01.01.-09)-(53) ის საფუძველზე.

შენიშვნა:
NOTE:

No	Date	Revision	Issued by
----	----	----	----
----	----	----	----
----	----	----	----
----	----	----	----
----	----	----	----

სიტუაციური სქემა
KEY PLAN

A	B	C
Таблица жесткостей		
Тип жесткости	Имя	Параметры (сечения-(см) жесткости-(т,м) расп.вес-(т,м))
1	Брус 10 X 10 (Load)	Ro=0.001,E=10,GF=0
		B=10,H=10
2	Брус 40 X 40 (Columns_3)	Ro=2.75,E=3.06e+006,GF=0
		B=40,H=40
3	Брус 50 X 50 (Columns_2)	Ro=2.75,E=3.06e+006,GF=0
		B=50,H=50
4	Брус 40 X 50 (Beams_1)	Ro=2.75,E=3.06e+006,GF=0
		B=40,H=50
5	Брус 20 X 50 (Beams_2)	Ro=2.75,E=3.06e+006,GF=0
		B=20,H=50
6	Брус 40 X 50 (Beams_3)	Ro=2.75,E=3.06e+006,GF=0
		B=40,H=50
7	Брус 50 X 80 (Columns_1)	Ro=2.75,E=3.06e+006,GF=0
		B=50,H=80
8	Кольцо 50 X 0 (Columns_4)	Ro=2.75,E=3.06e+006,GF=0
		D=50,d=0
9	Пластина H 16 (Sleb)	E=3.06e+006,V=0.25,H=16,Ro=2.75
10	Пластина H 16 (Stairs)	E=3.06e+006,V=0.25,H=16,Ro=2.75
11	Пластина H 16 (Derefani)	E=3.06e+006,V=0.25,H=16,Ro=2.75
12	Пластина H 16 (Aivani)	E=3.06e+006,V=0.25,H=16,Ro=2.75
13	Пластина H 20 (Sleb)	E=3.06e+006,V=0.25,H=20,Ro=2.75
14	Пластина H 20 (Aivani)	E=3.06e+006,V=0.25,H=20,Ro=2.75
15	Пластина H 25 (S.W.)	E=3.06e+006,V=0.25,H=25,Ro=2.75
16	Пластина H 30 (R.C.W.)	E=3.06e+006,V=0.25,H=30,Ro=2.75
17	Пластина H 50 (Tanaormo)	E=3.06e+006,V=0.25,H=50,Ro=2.75
18	Пластина H 80 (Foundation)	E=3.06e+006,V=0.25,H=80,Ro=2.75
19	Брус 30 X 50 (Beams_4)	Ro=2.75,E=3.06e+006,GF=0
		B=30,H=50
20	Брус 30 X 30 (Columns_3)	Ro=2.75,E=3.06e+006,GF=0
		B=30,H=30
21	Брус 50 X 90 (Columns_5)	Ro=2.75,E=3.06e+006,GF=0
		B=50,H=90

მასალები

შენიშვნა: მახასიათებელი მოცემულია კუბური სიმტკიცისთვის.

Value	X Longit...	Y Longit...	Transve...
Class	B500C	B500C	B500C
Diameters	10...40	10...40	10...40
Rs t/m**2	36500.0	36500.0	36500.0
Rsw t/m**2	29000.0	29000.0	29000.0
Rsc t/m**2	37500.0	37500.0	37500.0
Rs,ser t/...	40800.0	40800.0	40800.0
Es t/m**2	200000...	200000...	200000...

არმატურა

პროექტი
PROJECT
მრავალბ. სახლი ბერი გაბრიელის ქუჩაზე 2 GRC

მისამართი
ADDRESS
ქ.თბილისი, ბოგდან ხმელნიცკის ქუჩის I ჩიხი N1 ს./კ.-01.19.35.007.084

ნახაზის დასახელება
DRWG. NAME
დატვირთვები სეისმიკა მასალები

CUBICON DESIGN & BUILDING ENGINEERING
მას "კუბიკონი", თბილისი, მარშალ გელოვანის ბაძ. 13
ტელ: (+995 591) 116444 www.cubicon.ge

მთავარი კონსტრუქტორი: LEAD STRUCTURAL ENGINEER: შ.მდინარაძე	შესრულა: ISSUED BY: MA	შეამოწმა APPROVED BY: SHM
	ფორმატი PAPER SIZE A3	პროექტის №: PROJECT No 133A23
ფურცლის ნომერი SHEET. No ST-0011	სტადია STATUS PD	მასშტაბი SCALE -

28.07.2023

	Load case No.	Name	Type	Sign variable	Mutually exclusive	Load factor	Duration coef.	1.PCH1	2.PCH2	3.PCH3	4.PCH4	5.PCH5	6.PCH6	7.PCH7
	1	Загружение 1	Dead(D)	+		1.1	1.0	1.	0.9	0.9	0.9	0.9	0.9	0.9
	2	Загружение 2	Live (L)	+		1.2	1.0	1.	0.8	0.8	0.8	0.8	0.8	0.8
	3	Загружение 3	Short-term (Sh)	+		1.2	0.35	1.	0.5	0.5	0.5	0.5	0.5	0.5
	+4	Загружение 4	Earthquake(E)	+/-	1	1.0	0.0	0.	1.	0.	0.	-1.	0.	0.
	+5	Загружение 5	Earthquake(E)	+/-	1	1.0	0.0	0.	0.	1.	0.	0.	-1.	0.
	+6	Загружение 6	Earthquake(E)	+/-	1	1.0	0.0	0.	0.	0.	1.	0.	0.	-1.

დატვირთვების თანწყობა

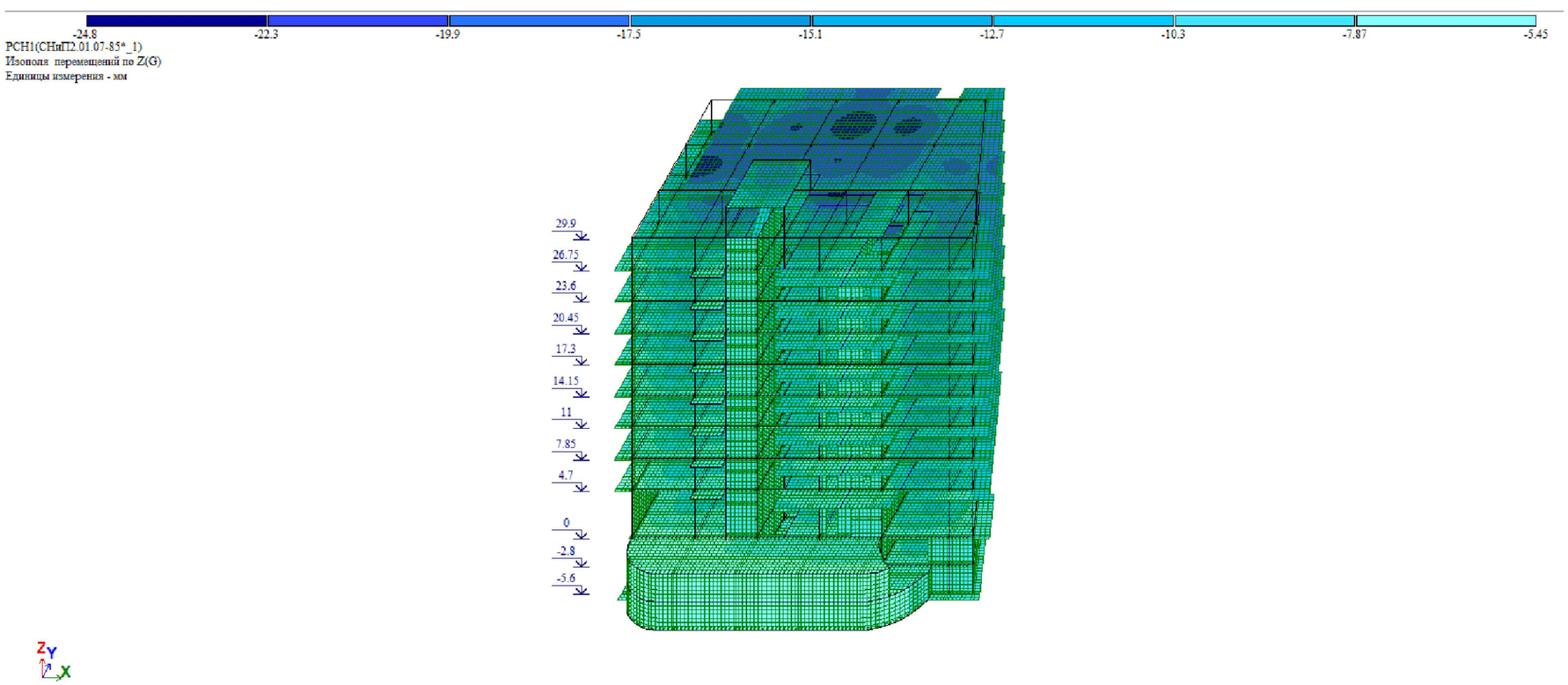

გადაადგილება Z ღერძის მიმართ

შენიშვნა:
NOTE:

----	----	----	----
----	----	----	----
----	----	----	----
----	----	----	----
----	----	----	----
No	Date	Revision	Issued by

სიტუაციური სქემა
KEY PLAN

პროექტი
PROJECT
მრავალბ. სახლი ბერი გაბრიელის ქუჩაზე 2 GRC

მისამართი
ADDRESS
ქ.თბილისი, ბოგდან ხმელნიცკის ქუჩის I ჩიხი N1 ს./კ.-01.19.35.007.084

ნახაზის დასახელება
DRWG. NAME
დატვირთვების თანწყობა

CUBICON DESIGN & BUILDING ENGINEERING
მპს "ქუბიკონი", თბილისი, მარშალ გელოვანის გამზ. 13
ტელ: (+995 591) 116444 www.cubicon.ge

მთავარი კონსტრუქტორი: LEAD STRUCTURAL ENGINEER: შ.მდინარაძე	შეასრულა: ISSUED BY: MA	შეამოწმა APPROVED BY: SHM
	ფორმატი PAPER SIZE A3	პროექტის №: PROJECT No 133A23
ფურცლის ნომერი SHEET. No ST-0012	სტადია STATUS PD	მასშტაბი SCALE -

28.07.2023

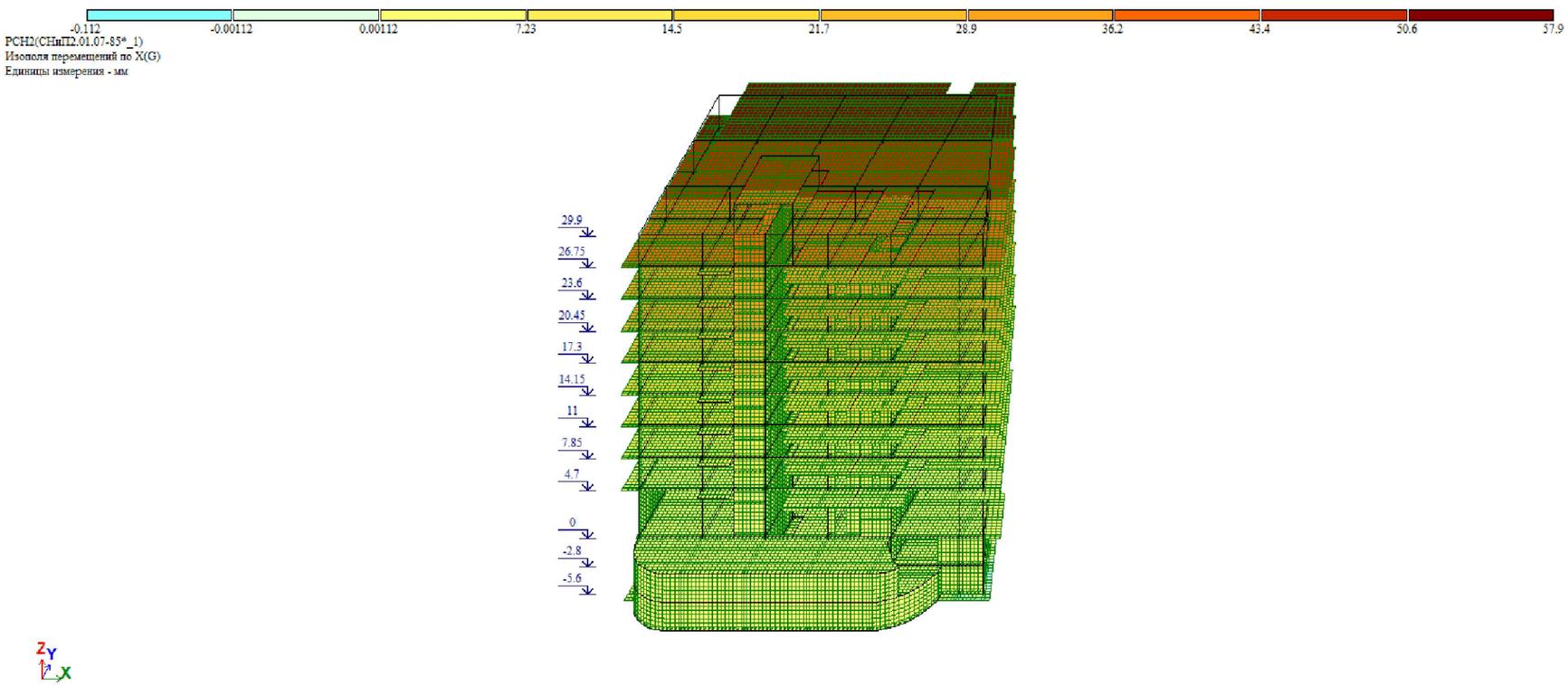

გადაადგილება X ღერძის მიმართ

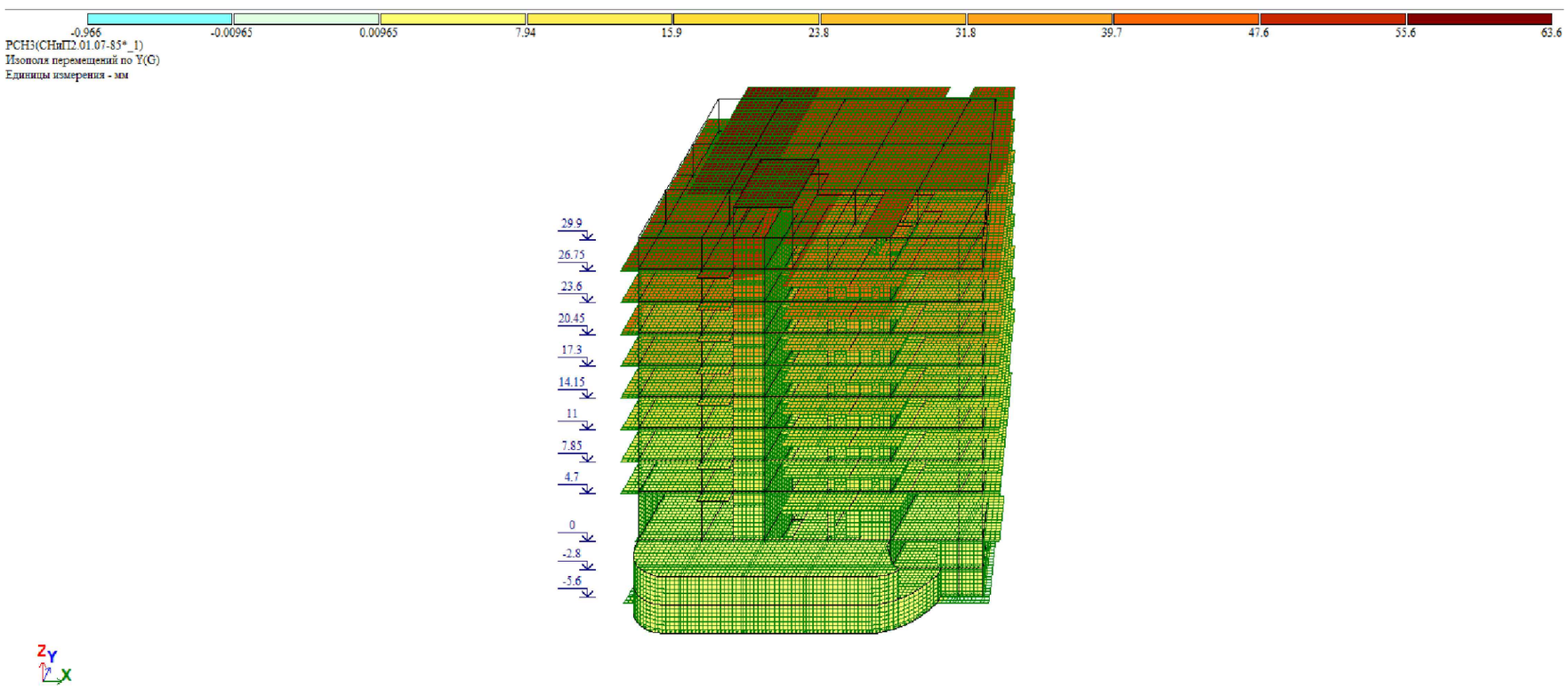

გადაადგილება Y ღერძის მიმართ

შენიშვნა:
NOTE:

----	----	----	----
----	----	----	----
----	----	----	----
----	----	----	----
----	----	----	----
No	Date	Revision	Issued by

სიტუაციური სქემა
KEY PLAN

პროექტი
PROJECT
მრავალბ. სახლი ბერი გაბრიელის ქუჩაზე 2 GRC

მისამართი
ADDRESS
ქ.თბილისი, ბოგდან ხმელნიცკის ქუჩის I ჩიხი N1 ს./კ.-01.19.35.007.084

ნახაზის დასახელება
DRWG. NAME
გადაადგილებები

CUBICON DESIGN & BUILDING ENGINEERING
შპს "კუბიკონი", თბილისი, მარშალ გელოვანის გამზ. 13
ტელ: (+995 591) 116444 www.cubicon.ge

მთავარი კონსტრუქტორი: LEAD STRUCTURAL ENGINEER: შ.მდინარაძე	შესრულა: ISSUED BY: MA	შეამოწმა APPROVED BY: SHM
	ფორმატი PAPER SIZE A3	პროექტის №: PROJECT No 133A23
ფურცლის ნომერი SHEET. No ST-0013	სტადია STATUS PD	მასშტაბი SCALE -

28.07.2023

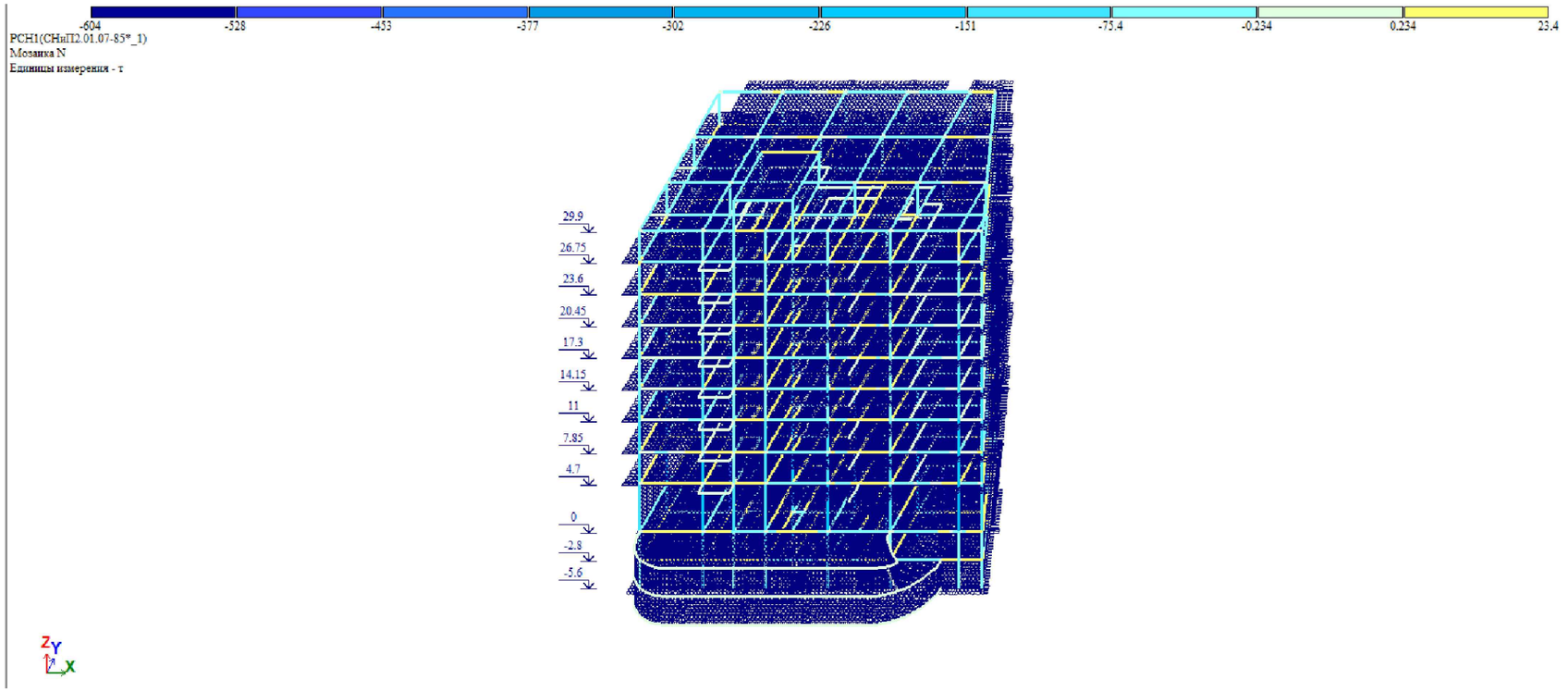

გრძივი ძალა N

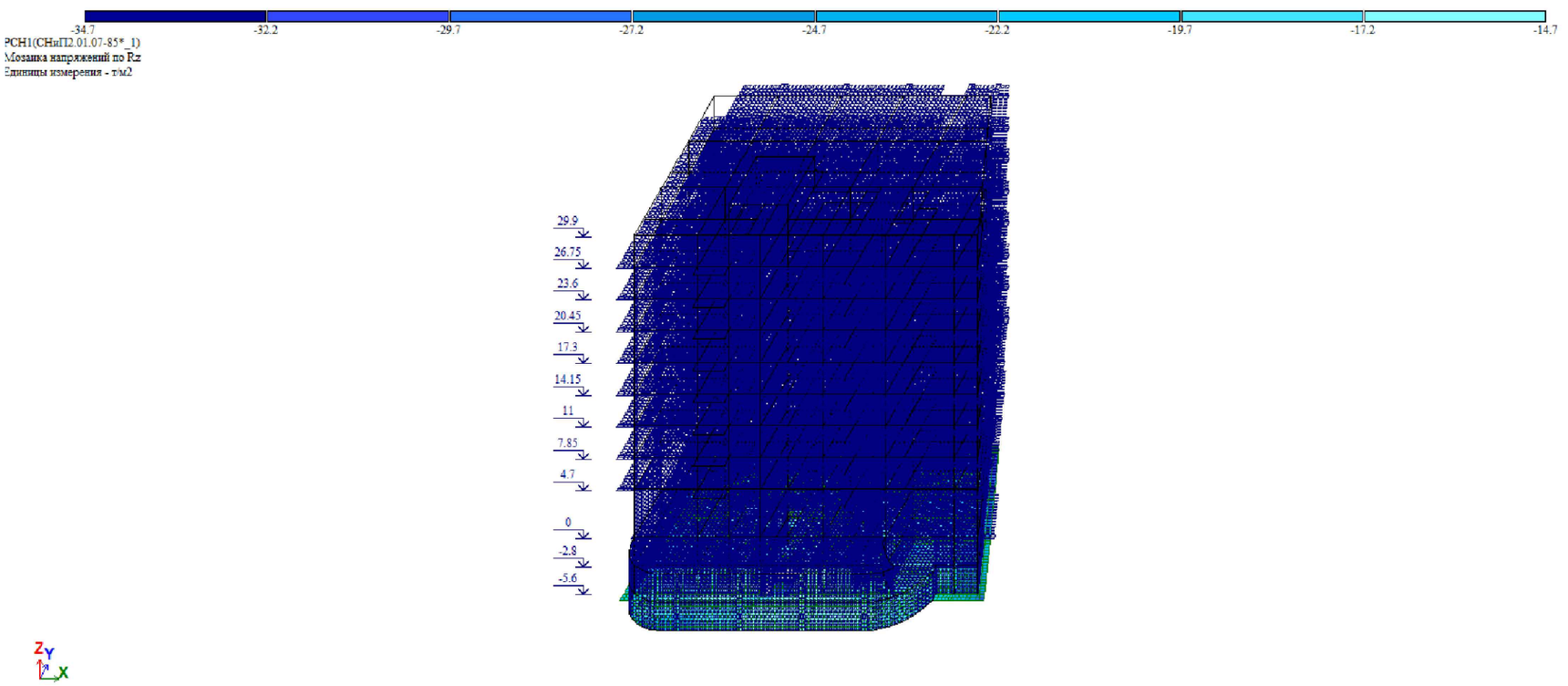

საძირკვლის ძირზე საშუალო წნევა ძირითადი შეხამებისას

შენიშვნა:
NOTE:

----	----	----	----
----	----	----	----
----	----	----	----
----	----	----	----
----	----	----	----
No	Date	Revision	Issued by

სიტუაციური სქემა
KEY PLAN

პროექტი
PROJECT
მრავალბ. სახლი ბერი გაბრიელის ქუჩაზე 2 GRC

მისამართი
ADDRESS
ქ.თბილისი, ბოგდან ხმელნიცკის ქუჩის I ჩიხი N1 ს./კ.-01.19.35.007.084

ნახაზის დასახელება
DRWG. NAME
გრძივი ძალა N

CUBICON DESIGN & BUILDING ENGINEERING
შპს "კუბიკონი", თბილისი, მარშალ გელოვანის ბაზე. 13
ტელ: (+995 591) 116444 www.cubicon.ge

მთავარი კონსტრუქტორი: LEAD STRUCTURAL ENGINEER: შ.მდინარაძე	შესრულა: ISSUED BY: MA	შეამოწმა APPROVED BY: SHM
	ფორმატი PAPER SIZE A3	პროექტის №: PROJECT No 133A23
ფურცლის ნომერი SHEET. No ST-0014	სტადია STATUS PD	მასშტაბი SCALE -

28.07.2023

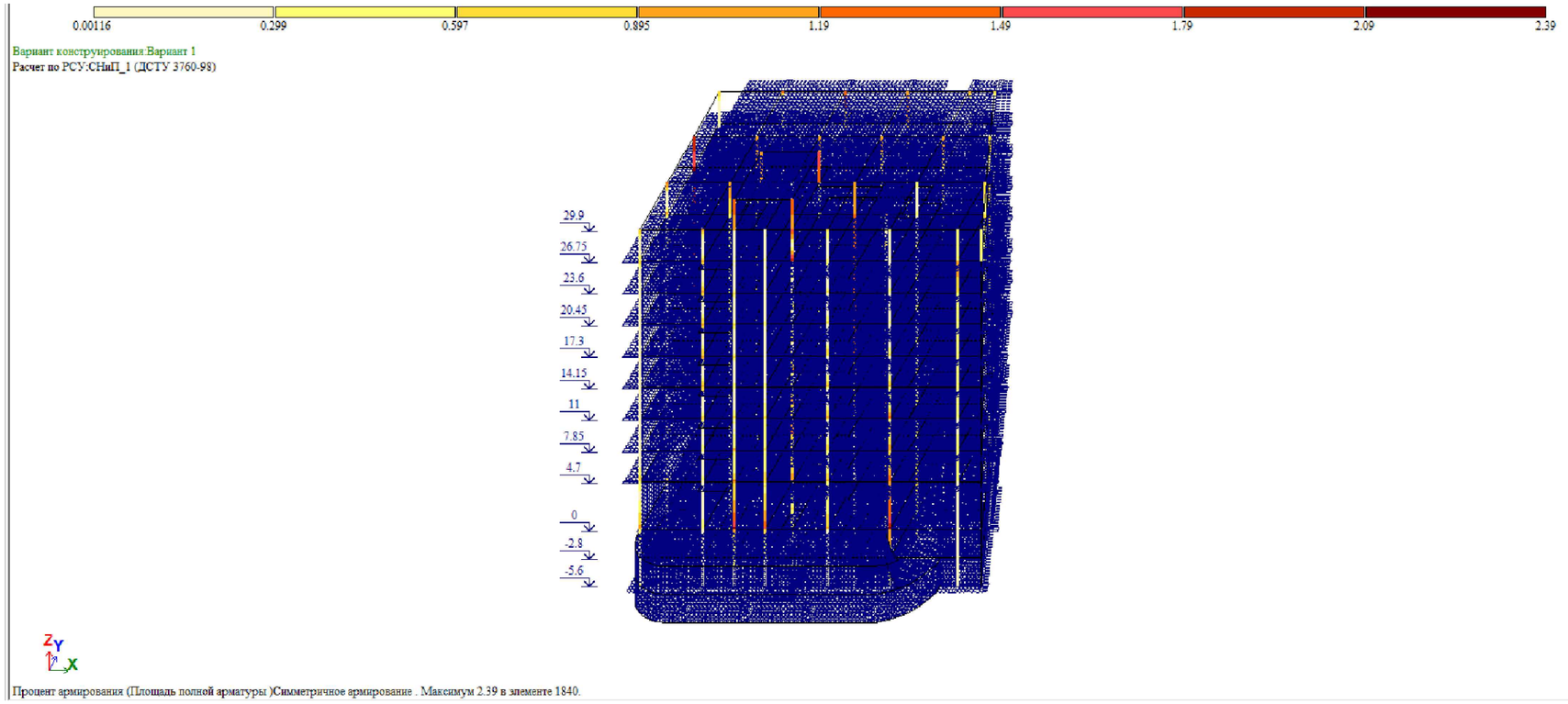

სვეტების არმირება

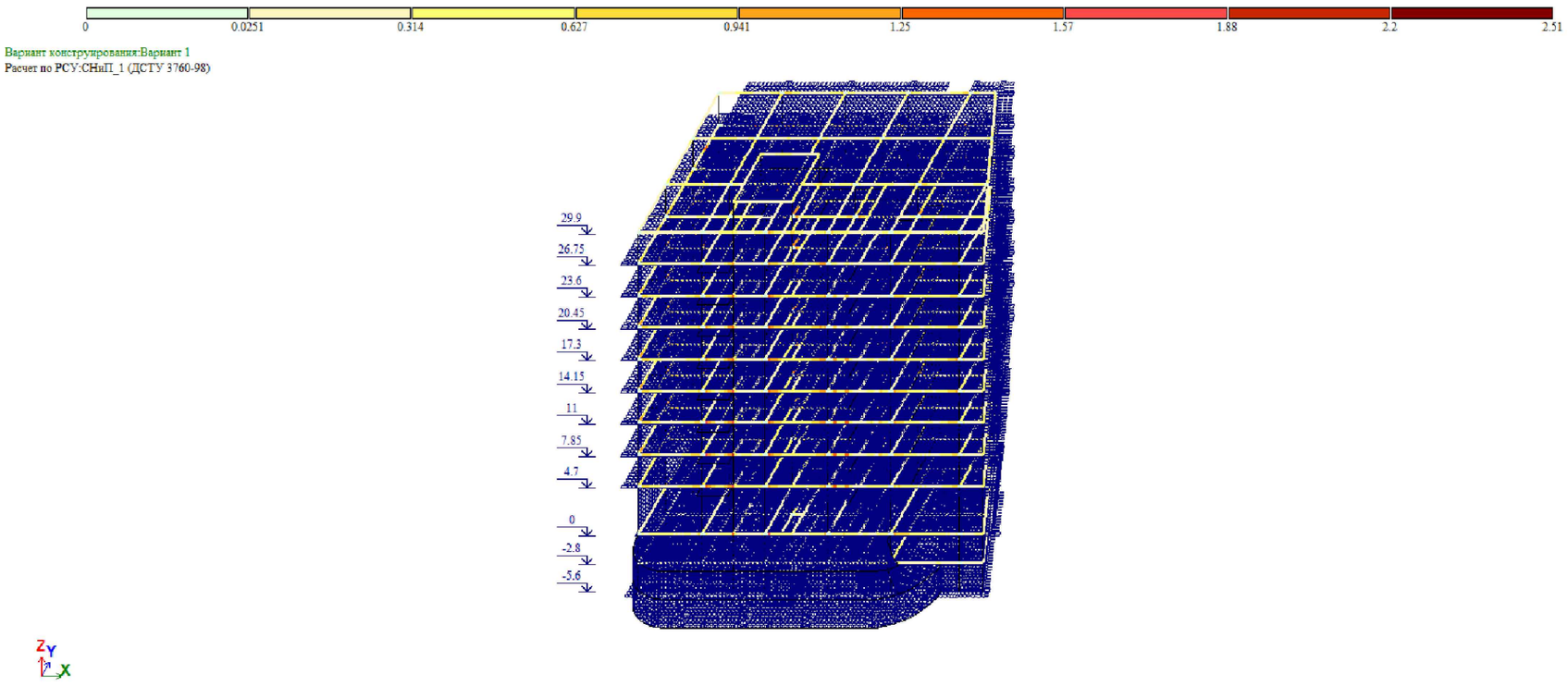

რიგელების არმირება

შენიშვნა:
NOTE:

----	----	----	----
----	----	----	----
----	----	----	----
----	----	----	----
----	----	----	----
No	Date	Revision	Issued by

სიტუაციური სქემა
KEY PLAN

პროექტი
PROJECT
მრავალბ. სახლი ბერი გაბრიელის ქუჩაზე 2 GRC

მისამართი
ADDRESS
ქ.თბილისი, ბოგდან ხმელნიცკის ქუჩის I ჩიხი N1 ს./კ.-01.19.35.007.084

ნახაზის დასახელება
DRWG. NAME
რიგელების და სვეტების არმირება

CUBICON DESIGN & BUILDING ENGINEERING
შპს "კუბიკონი", თბილისი, მარშალ გელოვანის გამზ. 13
ტელ: (+995 591) 116444 www.cubicon.ge

მთავარი კონსტრუქტორი: LEAD STRUCTURAL ENGINEER: შ.მდინარაძე	შესრულა: ISSUED BY: MA	შეამოწმა APPROVED BY: SHM
	ფორმატი PAPER SIZE A3	პროექტის №: PROJECT No 133A23
ფურცლის ნომერი SHEET. No ST-0015	სტადია STATUS PD	მასშტაბი SCALE -

28.07.2023

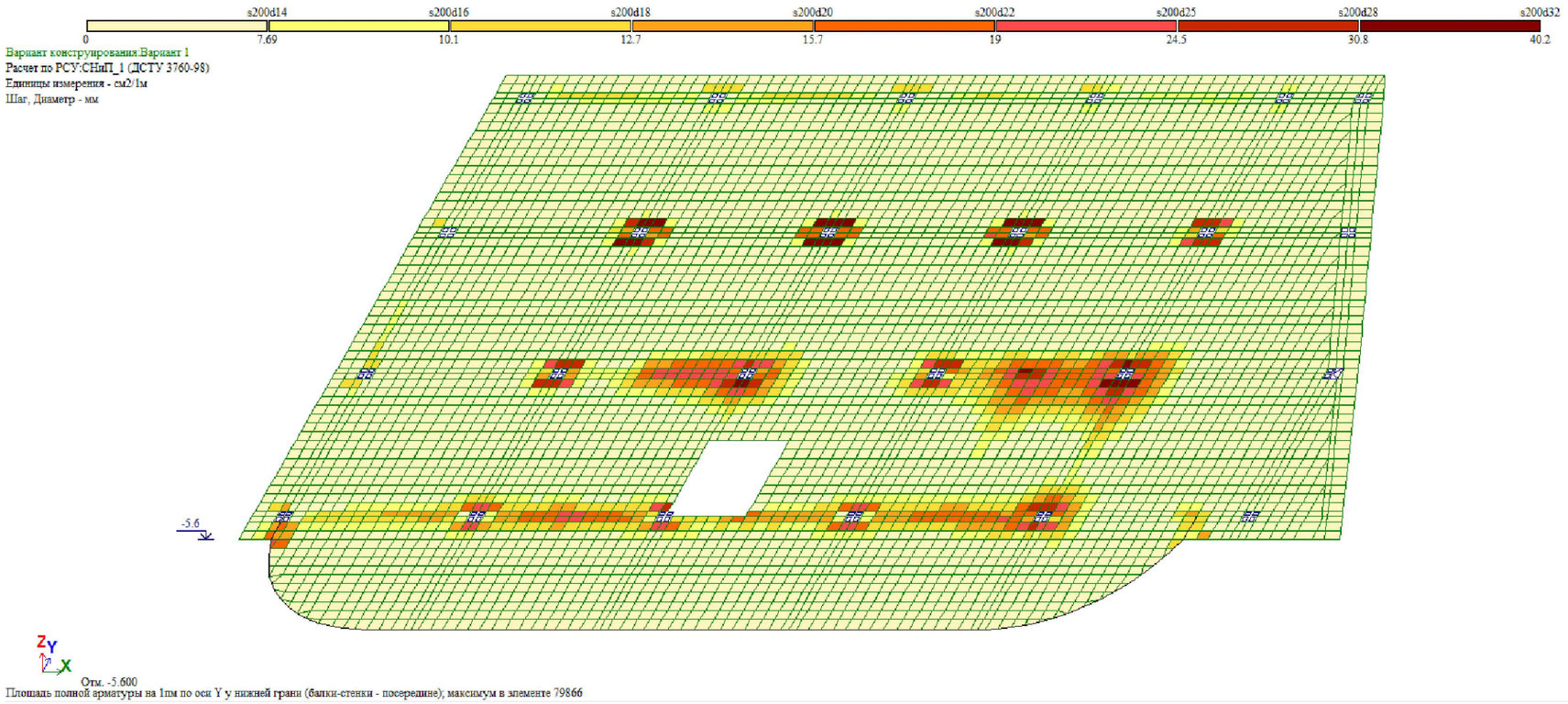

საძირკვლის ფილის არმირება (ქვედა შრე X მიმართ.)

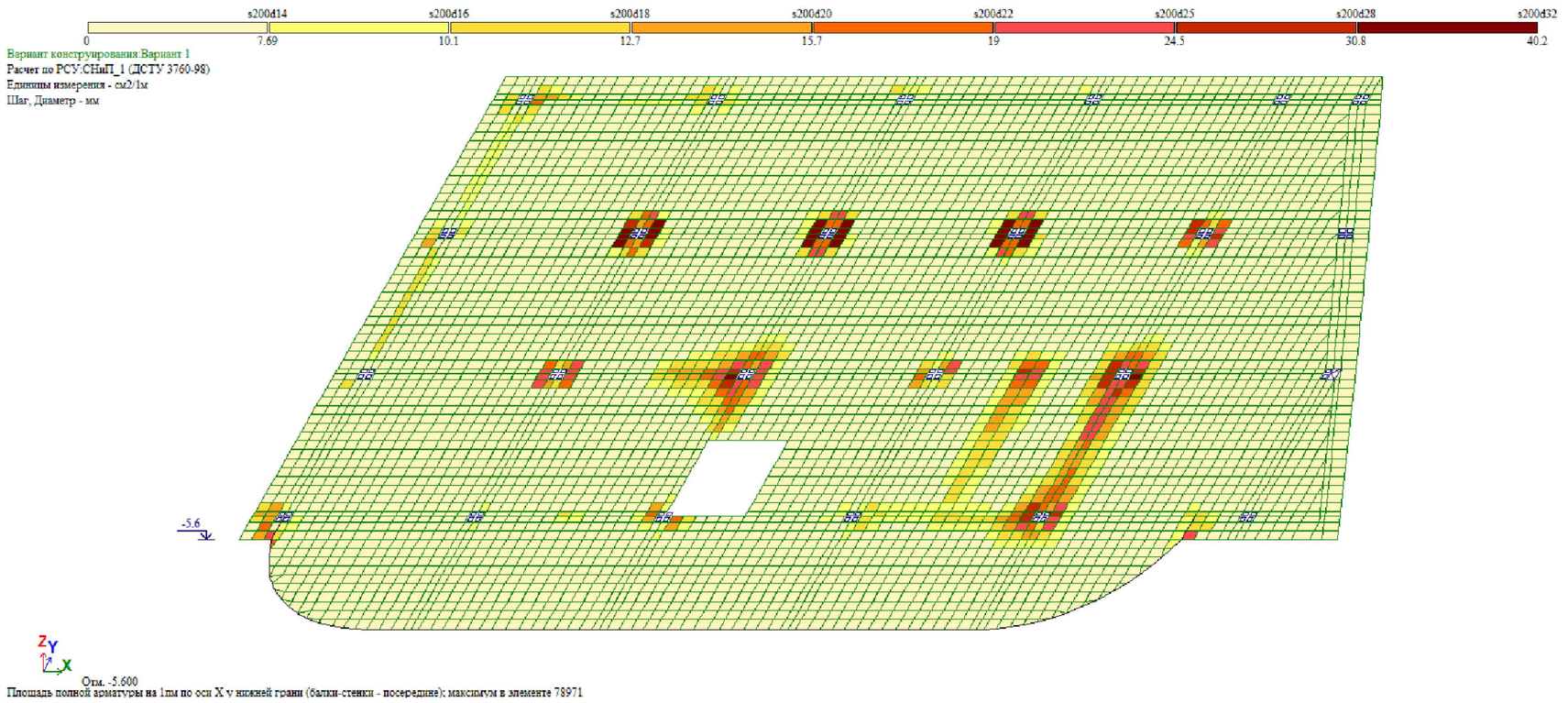

საძირკვლის ფილის არმირება (ქვედა შრე Y მიმართ.)

შენიშვნა:
NOTE:

----	----	----	----
----	----	----	----
----	----	----	----
----	----	----	----
----	----	----	----
No	Date	Revision	Issued by

სიტუაციური სქემა
KEY PLAN

პროექტი
PROJECT
მრავალბ. სახლი ბერი გაბრიელის ქუჩაზე 2 GRC

მისამართი
ADDRESS
ქ.თბილისი, ბოგდან ხმელნიცკის ქუჩის I ჩიხი N1 ს./კ.-01.19.35.007.084

ნახაზის დასახელება
DRWG. NAME
საძირკვლის ფილის არმირება (ქვედა შრე)

CUBICON DESIGN & BUILDING ENGINEERING
შპს "ქუბიკონი", თბილისი, მარშალ გელოვანის ბაზე. 13
ტელ: (+995 591) 116444 www.cubicon.ge

მთავარი კონსტრუქტორი: LEAD STRUCTURAL ENGINEER: შ.მდინარაძე	შესრულა: ISSUED BY: MA	შეამოწმა APPROVED BY: SHM
	ფორმატი PAPER SIZE A3	პროექტის №: PROJECT No 133A23
ფურცლის ნომერი SHEET. No ST-0016	სტადია STATUS PD	მასშტაბი SCALE -

28.07.2023

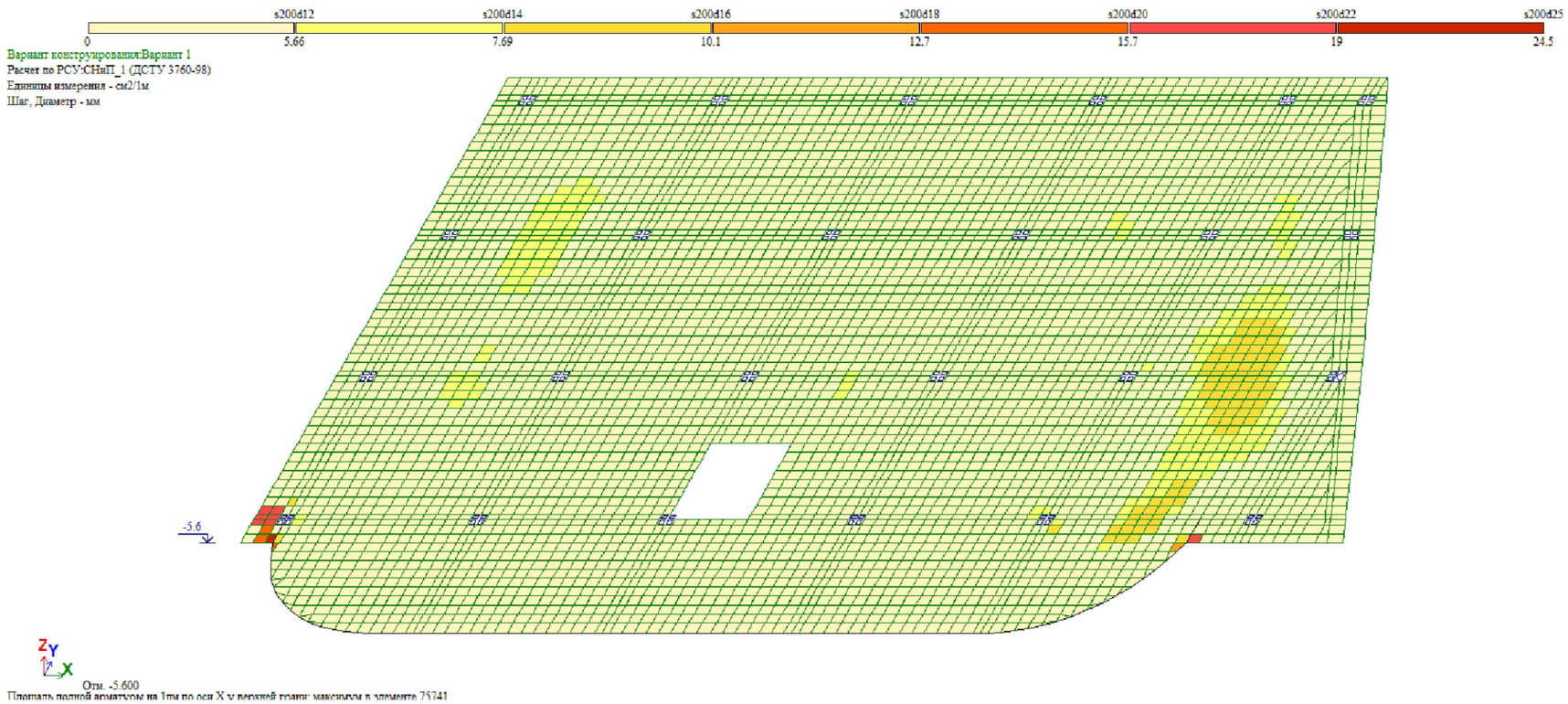

საძირკვლის ფილის არმირება (ზედა შრე X მიმართ.)

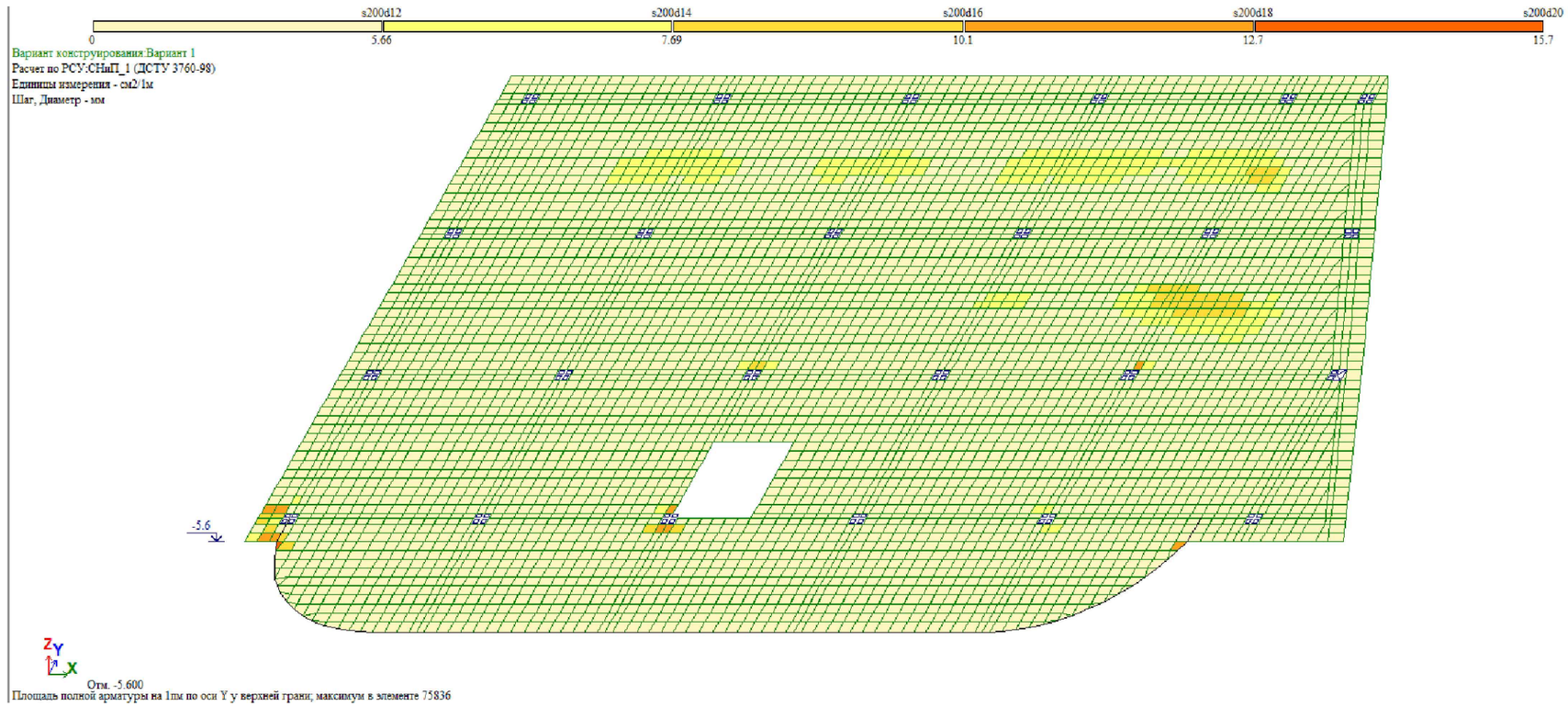

საძირკვლის ფილის არმირება (ზედა შრე Y მიმართ.)

შენიშვნა:
NOTE:

----	----	----	----
----	----	----	----
----	----	----	----
----	----	----	----
----	----	----	----
No	Date	Revision	Issued by

სიტუაციური სქემა
KEY PLAN

პროექტი
PROJECT
მრავალბ. სახლი ბერი გაბრიელის ქუჩაზე 2 GRC

მისამართი
ADDRESS
ქ.თბილისი, ბოგდან ხმელნიცკის ქუჩის I ჩიხი N1 ს./კ.-01.19.35.007.084

ნახაზის დასახელება
DRWG. NAME
საძირკვლის ფილის არმირება (ზედა შრე)

CUBICON
DESIGN & BUILDING ENGINEERING
შპს "ქუბიკონი", თბილისი, მარშალ გელოვანის გამზ. 13
ტელ: (+995 591) 116444 www.cubicon.ge

მთავარი კონსტრუქტორი: LEAD STRUCTURAL ENGINEER:	შესრულა: ISSUED BY:	შეამოწმა APPROVED BY:
შ.მდინარაძე	MA	SHM
	ფორმატი PAPER SIZE: A3	პროექტის №: PROJECT No 133A23
ფურცლის ნომერი SHEET. No ST-0017	სტადია STATUS PD	მასშტაბი SCALE -

28.07.2023

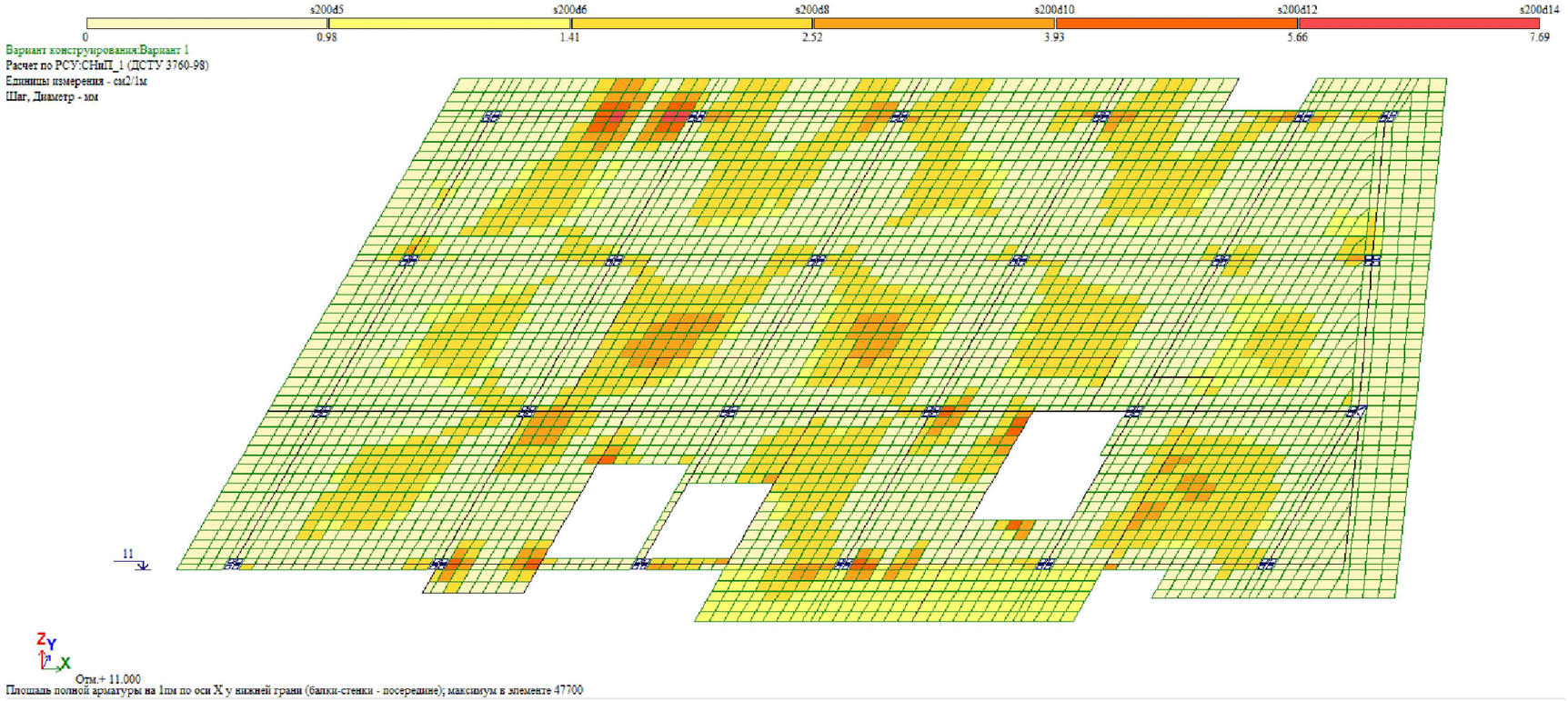

ტიპიური ფილის არმირება (ქვედა შრე X მიმართ.)

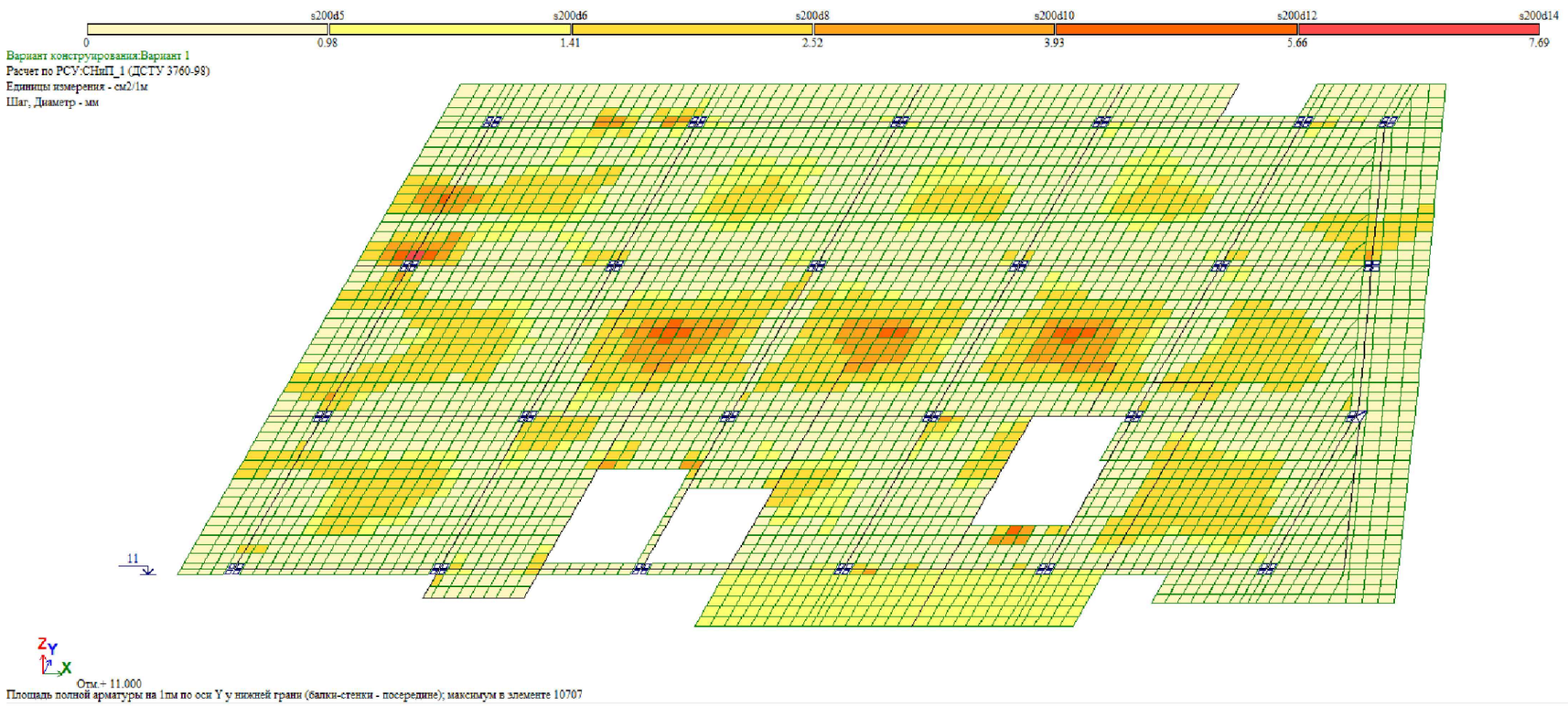

ტიპიური ფილის არმირება (ქვედა შრე Y მიმართ.)

შენიშვნა:
NOTE:

----	----	----	----
----	----	----	----
----	----	----	----
----	----	----	----
----	----	----	----
No	Date	Revision	Issued by

სიტუაციური სქემა
KEY PLAN

პროექტი
PROJECT
მრავალბ. სახლი ბერი გაბრიელის ქუჩაზე 2 GRC

მისამართი
ADDRESS
ქ.თბილისი, ბოგდან ხმელნიცკის ქუჩის I ჩიხი N1 ს./კ.-01.19.35.007.084

ნახაზის დასახელება
DRWG. NAME
ტიპიური ფილის არმირება (ქვედა შრე)

CUBICON DESIGN & BUILDING ENGINEERING
მას "ქუბიკონი", თბილისი, მარშალ გელოვანის ბაზა. 13
ტელ: (+995 591) 116444 www.cubicon.ge

მთავარი კონსტრუქტორი: LEAD STRUCTURAL ENGINEER: შ.მდინარაძე	შეასრულა: ISSUED BY: MA	შეამოწმა APPROVED BY: SHM
	ფორმატი PAPER SIZE A3	პროექტის №: PROJECT No 133A23
ფურცლის ნომერი SHEET. No ST-0018	სტადია STATUS PD	მასშტაბი SCALE -

28.07.2023

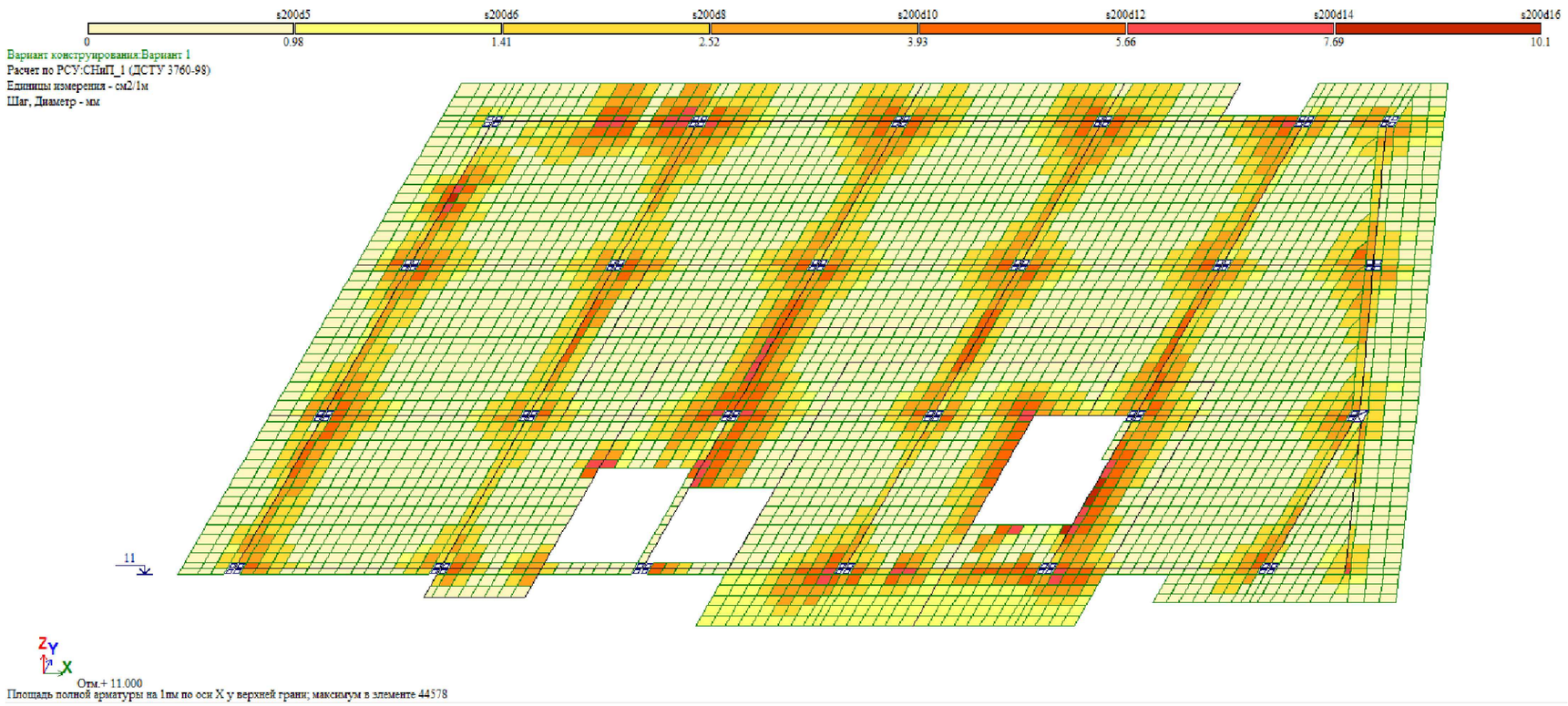

ტიპიური ფილის არმირება (ზედა შრე X მიმართ.)

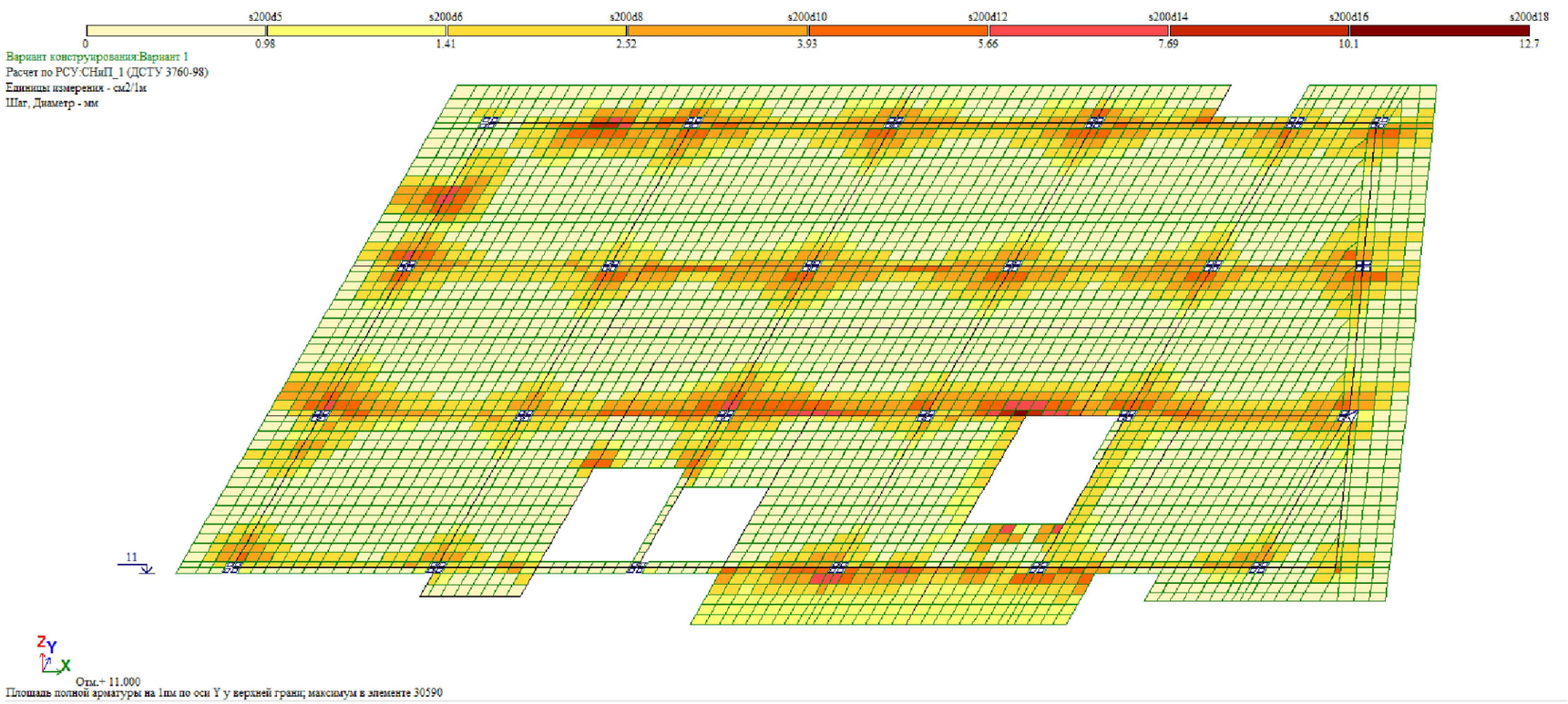

ტიპიური ფილის არმირება (ზედა შრე Y მიმართ.)

შენიშვნა:
NOTE:

----	----	----	----
----	----	----	----
----	----	----	----
----	----	----	----
----	----	----	----
No	Date	Revision	Issued by

სიტუაციური სქემა
KEY PLAN

პროექტი
PROJECT
მრავალბ. სახლი ბერი გაბრიელის ქუჩაზე 2 GRC

მისამართი
ADDRESS
ქ.თბილისი, ბოგდან ხმელნიცკის ქუჩის I ჩიხი N1 ს./კ.-01.19.35.007.084

ნახაზის დასახელება
DRWG. NAME
ტიპიური ფილის არმირება (ზედა შრე)

CUBICON
DESIGN & BUILDING ENGINEERING
შპს "კუბიკონი", თბილისი, მარშალ გელოვანის გამზ. 13
ტელ: (+995 591) 116444 www.cubicon.ge

მთავარი კონსტრუქტორი: LEAD STRUCTURAL ENGINEER:	შესრულა: ISSUED BY:	შეამოწმა APPROVED BY:
შ.მდინარაძე	MA	SHM
	ფორმატი PAPER SIZE: A3	პროექტის №: PROJECT No 133A23
ფურცლის ნომერი SHEET. No ST-0019	სტადია STATUS PD	მასშტაბი SCALE -

28.07.2023

ЗАГР	N п/п	Собств...	Рад/с.	Гц.	Периоды	X - Коэф. распр.	X - Масса	X - Сумма масс
4 - (мод. 53)								
4	1	40.225416	6.342351	1.009928	0.990169	1.420108	43.732462	43.732462
4	2	52.514634	7.246698	1.153933	0.866602	-0.598170	7.243171	50.975633
4	3	83.488930	9.137228	1.454973	0.687298	0.570690	3.262892	54.238525
4	4	549.793240	23.447670	3.733705	0.267830	0.961616	9.071853	63.310379
4	5	819.667975	28.629844	4.558892	0.219352	0.012737	0.002797	63.313176
4	6	871.372246	29.519015	4.700480	0.212744	-0.131320	0.030226	63.343402
4	7	1051.51050	32.427003	5.163535	0.193666	0.337102	0.587465	63.930867
4	8	1067.46909	32.672146	5.202571	0.192213	-0.280217	0.144387	64.075254
4	9	1338.07671	36.579731	5.824798	0.171680	-0.213248	0.020306	64.095560
4	10	1438.37208	37.925876	6.039152	0.165586	1.188421	1.172362	65.267922
4	11	1473.02601	38.380021	6.111468	0.163627	0.357476	0.423796	65.691718
4	12	1678.97173	40.975258	6.524723	0.153263	-0.535166	0.490511	66.182229
4	13	1751.24285	41.847854	6.663671	0.150067	0.111281	0.029333	66.211562
4	14	2004.53700	44.772056	7.129308	0.140266	0.160874	0.017318	66.228880
4	15	2155.14321	46.423520	7.392280	0.135276	-0.829292	0.236561	66.465441
4	16	2261.76448	47.558012	7.572932	0.132049	1.121626	0.238497	66.703938
4	17	2317.72952	48.142803	7.666052	0.130445	0.999115	0.154326	66.858264
4	18	2399.27399	48.982385	7.799743	0.128209	-1.580800	0.305206	67.163471
4	19	2627.96574	51.263688	8.163008	0.122504	-0.499666	0.027110	67.190580
4	20	2727.35170	52.224053	8.315932	0.120251	-0.011931	0.000242	67.190822
4	21	2827.49508	53.174196	8.467229	0.118102	0.821260	0.166691	67.357514
4	22	2937.05045	54.194561	8.629707	0.115879	-0.655736	0.266084	67.623598
5 - (мод. 53)								
5	1	40.225416	6.342351	1.009928	0.990169	-0.609993	8.068828	8.068828
5	2	52.514634	7.246698	1.153933	0.866602	-1.528494	47.294126	55.362954
5	3	83.488930	9.137228	1.454973	0.687298	0.072233	0.052272	55.415227
5	4	549.793240	23.447670	3.733705	0.267830	-0.180749	0.320510	55.735737
5	5	819.667975	28.629844	4.558892	0.219352	-0.124177	0.265897	56.001633
5	6	871.372246	29.519015	4.700480	0.212744	-2.047985	7.351467	63.353100
5	7	1051.51050	32.427003	5.163535	0.193666	0.387743	0.777229	64.130329
5	8	1067.46909	32.672146	5.202571	0.192213	-0.922298	1.564158	65.694486
5	9	1338.07671	36.579731	5.824798	0.171680	-2.060810	1.896380	67.590867
5	10	1438.37208	37.925876	6.039152	0.165586	-0.197843	0.032491	67.623358
5	11	1473.02601	38.380021	6.111468	0.163627	0.356840	0.422290	68.045648
5	12	1678.97173	40.975258	6.524723	0.153263	0.391399	0.262368	68.308016
5	13	1751.24285	41.847854	6.663671	0.150067	0.028524	0.001927	68.309943
5	14	2004.53700	44.772056	7.129308	0.140266	-0.091659	0.005622	68.315565
5	15	2155.14321	46.423520	7.392280	0.135276	-0.405047	0.056434	68.371999
5	16	2261.76448	47.558012	7.572932	0.132049	1.244089	0.293420	68.665419
5	17	2317.72952	48.142803	7.666052	0.130445	0.647363	0.064790	68.730209
5	18	2399.27399	48.982385	7.799743	0.128209	-0.791147	0.076446	68.806655
5	19	2627.96574	51.263688	8.163008	0.122504	1.364912	0.202290	69.008945
5	20	2727.35170	52.224053	8.315932	0.120251	-0.185504	0.058454	69.067399
5	21	2827.49508	53.174196	8.467229	0.118102	-0.425892	0.044828	69.112227
5	22	2937.05045	54.194561	8.629707	0.115879	0.605055	0.226543	69.338770
6 - (мод. 53)								
6	1	40.225416	6.342351	1.009928	0.990169	0.012162	0.003198	0.003198
6	2	52.514634	7.246698	1.153933	0.866602	0.071542	0.103302	0.106500
6	3	83.488930	9.137228	1.454973	0.687298	-0.015951	0.002541	0.109041
6	4	549.793240	23.447670	3.733705	0.267830	-0.058998	0.034046	0.143087
6	5	819.667975	28.629844	4.558892	0.219352	2.136631	78.486266	78.629353
6	6	871.372246	29.519015	4.700480	0.212744	-1.828865	5.845005	84.474358
6	7	1051.51050	32.427003	5.163535	0.193666	-0.039230	0.007932	84.482290
6	8	1067.46909	32.672146	5.202571	0.192213	-0.153127	0.042987	84.525278
6	9	1338.07671	36.579731	5.824798	0.171680	-1.492715	0.991983	85.517261
6	10	1438.37208	37.925876	6.039152	0.165586	0.973259	0.783933	86.301194
6	11	1473.02601	38.380021	6.111468	0.163627	-0.943803	2.945285	89.246478
6	12	1678.97173	40.975258	6.524723	0.153263	-0.362995	0.224995	89.471473
6	13	1751.24285	41.847854	6.663671	0.150067	0.062108	0.009110	89.480583
6	14	2004.53700	44.772056	7.129308	0.140266	-0.301419	0.060614	89.541197
6	15	2155.14321	46.423520	7.392280	0.135276	-2.848030	2.781750	92.322947
6	16	2261.76448	47.558012	7.572932	0.132049	-2.863145	1.549441	93.872388
6	17	2317.72952	48.142803	7.666052	0.130445	0.336332	0.017436	93.889824
6	18	2399.27399	48.982385	7.799743	0.128209	1.488445	0.269778	94.159602
6	19	2627.96574	51.263688	8.163008	0.122504	0.008254	0.000007	94.159609

პერიოდები

შენიშვნა:
NOTE:

No	Date	Revision	Issued by
----	----	----	----
----	----	----	----
----	----	----	----
----	----	----	----
----	----	----	----

სიტუაციური სქემა
KEY PLAN

პროექტი
PROJECT
მრავალბ. სახლი ბერი გაბრიელის ქუჩაზე 2 GRC

მისამართი
ADDRESS
ქ.თბილისი, ბოგდან ხმელნიცკის ქუჩის I ჩიხი N1 ს./კ.-01.19.35.007.084

ნახაზის დასახელება
DRWG. NAME
პერიოდები

CUBICON©
DESIGN & BUILDING ENGINEERING

შპს "კუბიკონი", თბილისი, მარშალ გელოვანის გამზ. 13
ტელ: (+995 591) 116444 www.cubicon.ge

მთავარი კონსტრუქტორი: LEAD STRUCTURAL ENGINEER:	შეასრულა: ISSUED BY:	შეამოწმა APPROVED BY:
ბ.მდინარაძე	MA	SHM
	ფორმატი PAPER SIZE: A3	პროექტის №: PROJECT No: 133A23
ფურცლის ნომერი SHEET. No: ST-0020	სტატუსი STATUS: PD	მასშტაბი SCALE: -

28.07.2023



შენიშვნა:
NOTE:

No	Date	Revision	Issued by
----	----	----	----
----	----	----	----
----	----	----	----
----	----	----	----
----	----	----	----

სიტუაციური სქემა
KEY PLAN

პროექტი
PROJECT
მრავალბ. სახლი ბერი გაბრიელის ქუჩაზე 2 GRC

მისამართი
ADDRESS
ქ.თბილისი, ბოგდან ხმელნიცკის ქუჩის I ჩიხი N1 ს./კ.-01.19.35.007.084

ნახაზის დასახელება
DRWG. NAME
ქვაბულის გეგმა

CUBICON
DESIGN & BUILDING ENGINEERING
შპს "კუბიკონი", თბილისი, მარშალ გელოვანის გამზ. 13
ტელ: (+995 591) 116444 www.cubicon.ge

მთავარი კონსტრუქტორი: LEAD STRUCTURAL ENGINEER:	შეასრულა: ISSUED BY:	შეამოწმა APPROVED BY:
შ.მდინარაძე	MA	SHM
	ფორმატი PAPER SIZE: A2	პროექტის №: PROJECT No: 133A23
ფურცლის ნომერი SHEET. No: ST-1001	სტადია STATUS: PD	მასშტაბი SCALE: 1:100

28.07.2023

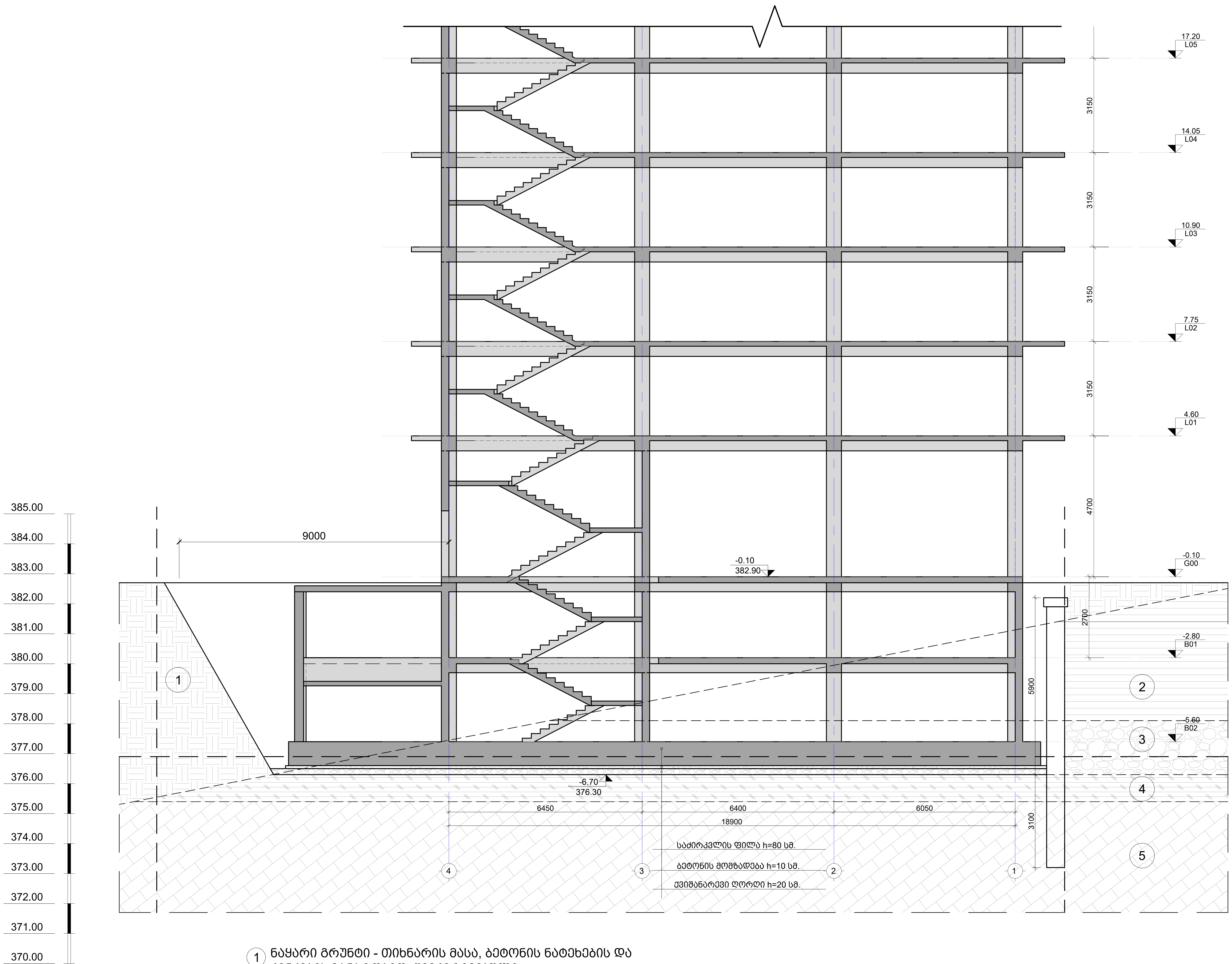

1 ნაყარი გრუნტი - თიხნარის მასა, ბეტონის ნატეხების და კენჭების ჩანართებით, შემკვრივებული.

2 თიხა მოყვითალო ფერის, ქვიშნარის ლინზებით და შუაშრეებით, ნახევრადმყარი.

3 ხრეში ქვიშის შემავსებლით 30%-მდე.

4 ქვიშაქვების და არგილიტების თხელშრეებრივი მორიგეობა, ძლიერ გამოფიტული, ნაპრალიანი, დაშლილი ღორღოვანი გრუნტის მდგომარეობაში.

A ჭრილი
Scale: 1:100

შენიშვნა:
NOTE:

No	Date	Revision	Issued by
----	----	----	----
----	----	----	----
----	----	----	----
----	----	----	----
----	----	----	----
----	----	----	----

სიტუაციური სქემა
KEY PLAN

პროექტი
PROJECT
მრავალბ. სახლი ბერი გაბრიელის ქუჩაზე 2 GRC

მისამართი
ADDRESS
ქ.თბილისი, ბოგდან ხმელნიცკის ქუჩის I ჩიხი N1 ს./კ.-01.19.35.007.084

ნახაზის დასახელება
DRWG. NAME

ჭრილი A

CUBICON
DESIGN & BUILDING ENGINEERING
შპს "კუბიკონი", თბილისი, მარშალ გელოვანის გამზ. 13
ტელ: (+995 591) 116444 www.cubicon.ge

მთავარი კონსტრუქტორი: LEAD STRUCTURAL ENGINEER:	შეასრულა: ISSUED BY:	შეამოწმა APPROVED BY:
შ.მდინარაძე	MA	SHM
	ფორმატი PAPER SIZE: A2	პროექტის №: PROJECT No: 133A23
ფურცლის ნომერი SHEET. No: ST-1002	სტადია STATUS: PD	მასშტაბი SCALE: 1:100

28.07.2023

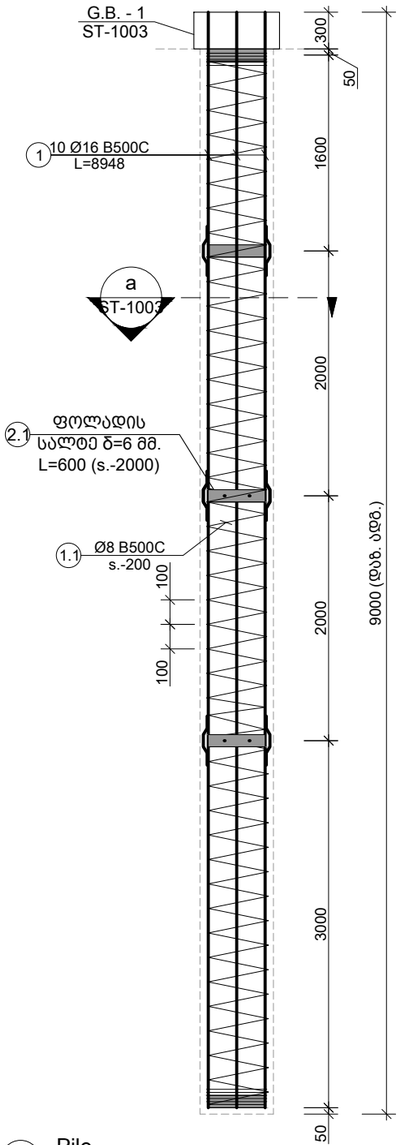

1 Pile
Scale: 1:50

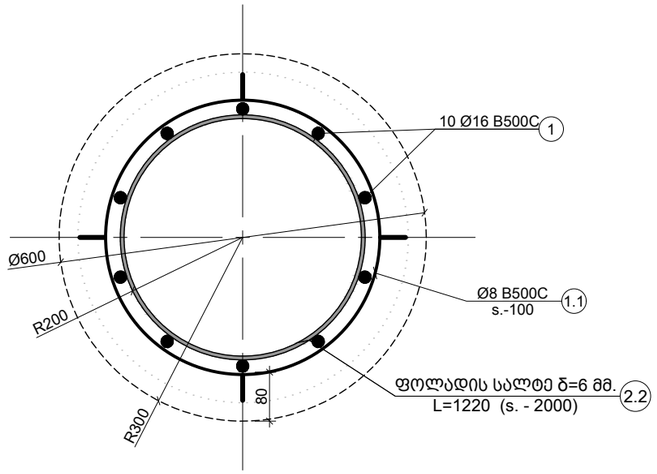

a კვეთი
Scale: 1:10

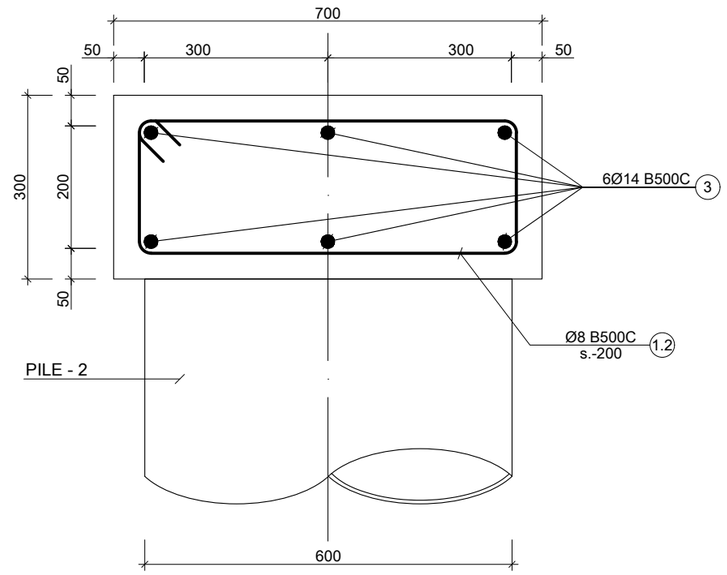

1 G.B.
Scale: 1:10

შენიშვნა:
NOTE:

----	----	----	----
----	----	----	----
----	----	----	----
----	----	----	----
----	----	----	----
No	Date	Revision	Issued by

სიტუაციური სქემა
KEY PLAN

პროექტი
PROJECT
მრავალბ. სახლი ბერი გაბრიელის ქუჩაზე 2 GRC

მისამართი
ADDRESS
ქ.თბილისი, ბოგდან ხმელნიცკის ქუჩის I ჩიხი N1 ს./კ.-01.19.35.007.084

ნახაზის დასახელება
DRWG. NAME
P.R.C-1; G-B.-1; კვეთი a;

CUBICON DESIGN & BUILDING ENGINEERING
შპს "კუბიკონი", თბილისი, მარშალ გელოვანის გამზ. 13
ტელ: (+995 591) 116444 www.cubicon.ge

მთავარი კონსტრუქტორი: LEAD STRUCTURAL ENGINEER: შ.მდინარაძე	შეასრულა: ISSUED BY: MA	შეამოწმა APPROVED BY: SHM
	ფორმატი PAPER SIZE A3	პროექტის №: PROJECT No 133A23
ფურცლის ნომერი SHEET. No ST-1003	სტადია STATUS PD	მასშტაბი SCALE 1:100

28.07.2023

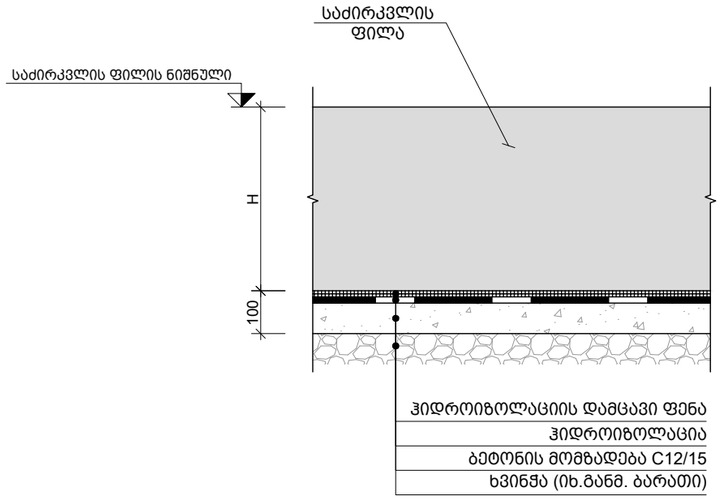

საძირკვლის ფილის მოწყობის ტიპ. კვანძი
Scale: 1:20

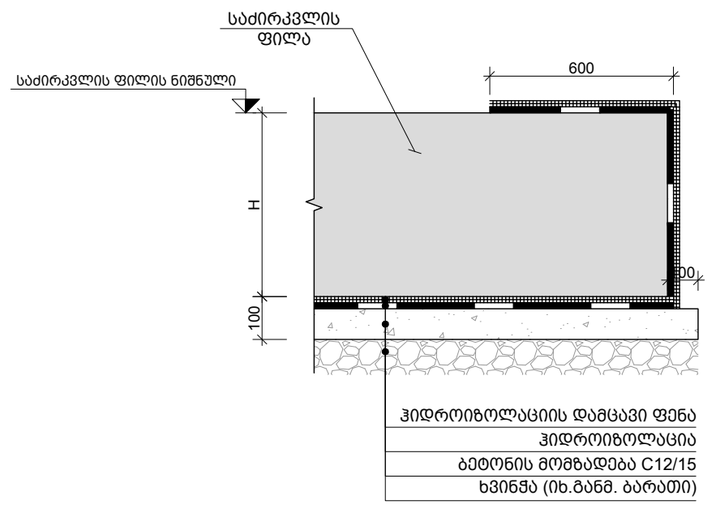

ჰიდროიზოლაციის მოწყობის ტიპ. კვანძი საძირკვლის ფილაზე
Scale: 1:20

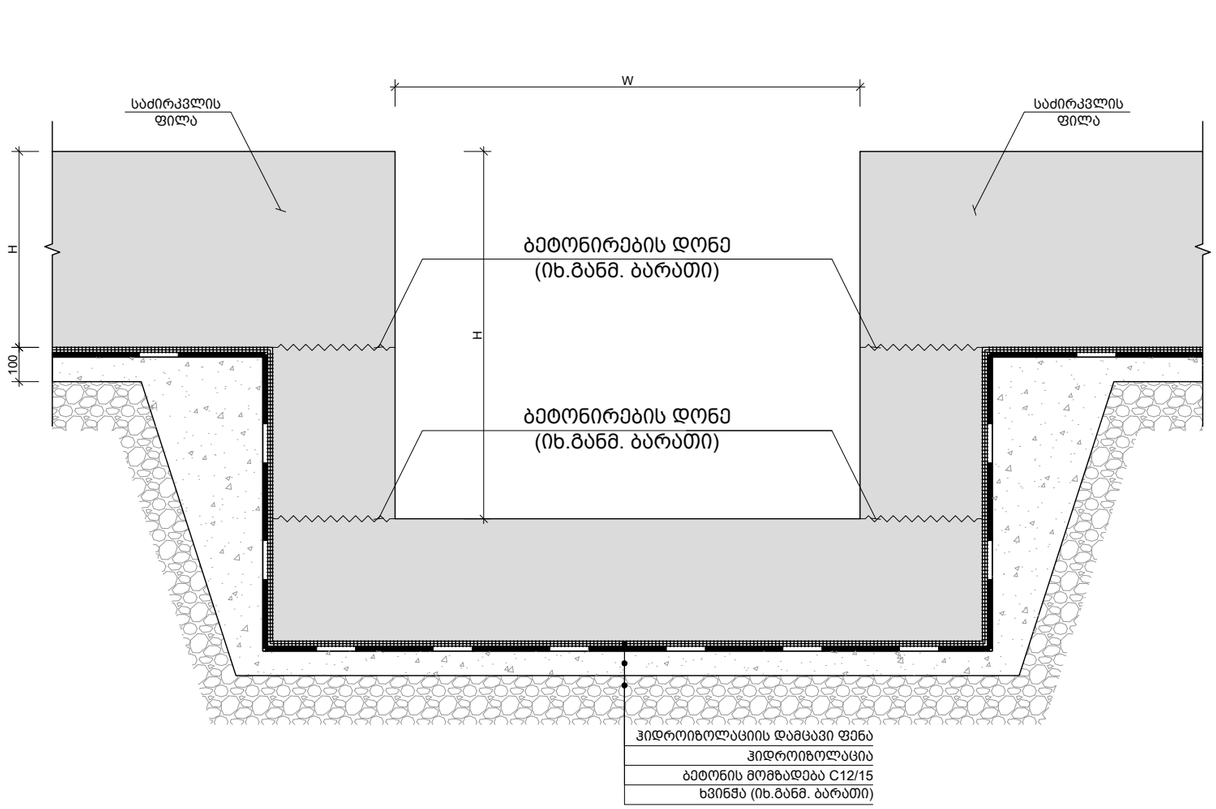

ლიფტის თანაორმოს მოწყობის კვანძი
Scale: 1:20

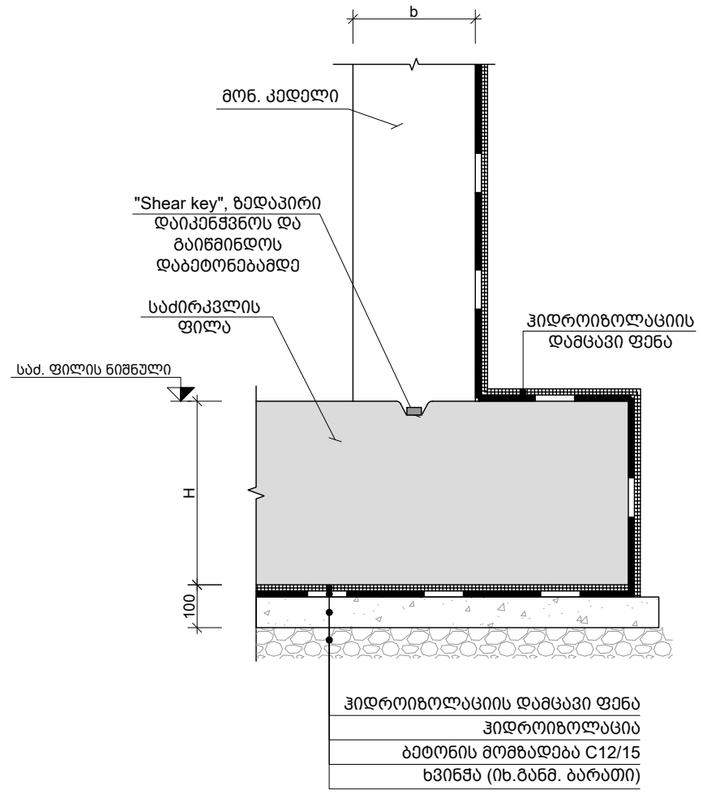

ჰიდროიზოლაციის კვანძი საძ. ფილაზე და მონ. კედელზე
Scale: 1:20

შენიშვნა:
NOTE:

----	----	----	----
----	----	----	----
----	----	----	----
----	----	----	----
----	----	----	----
----	----	----	----
No	Date	Revision	Issued by

სიტუაციური სქემა
KEY PLAN

პროექტი
PROJECT
მრავალბ. სახლი ბერი გაბრიელის ქუჩაზე 2 GRC

მისამართი
ADDRESS
ქ.თბილისი, ბოგდან ხმელნიცკის ქუჩის I ჩიხი N1 ს./კ.-01.19.35.007.084

ნახაზის დასახელება
DRWG. NAME
საძირკვლის ტიპიური კვანძები

CUBICON DESIGN & BUILDING ENGINEERING
შპს "კუბიკონი", თბილისი, მარშალ გელოვანის გამზ. 13
ტელ: (+995 591) 116444 www.cubicon.ge

მთავარი კონსტრუქტორი: LEAD STRUCTURAL ENGINEER:	შეასრულა: ISSUED BY:	შეამოწმა APPROVED BY:
შ.მდინარაძე	MA	SHM
	ფორმატი PAPER SIZE: A3	პროექტის №: PROJECT No: 133A23
ფურცლის ნომერი SHEET. No: ST-1100	სტადია STATUS: PD	მასშტაბი SCALE: 1:20

28.07.2023

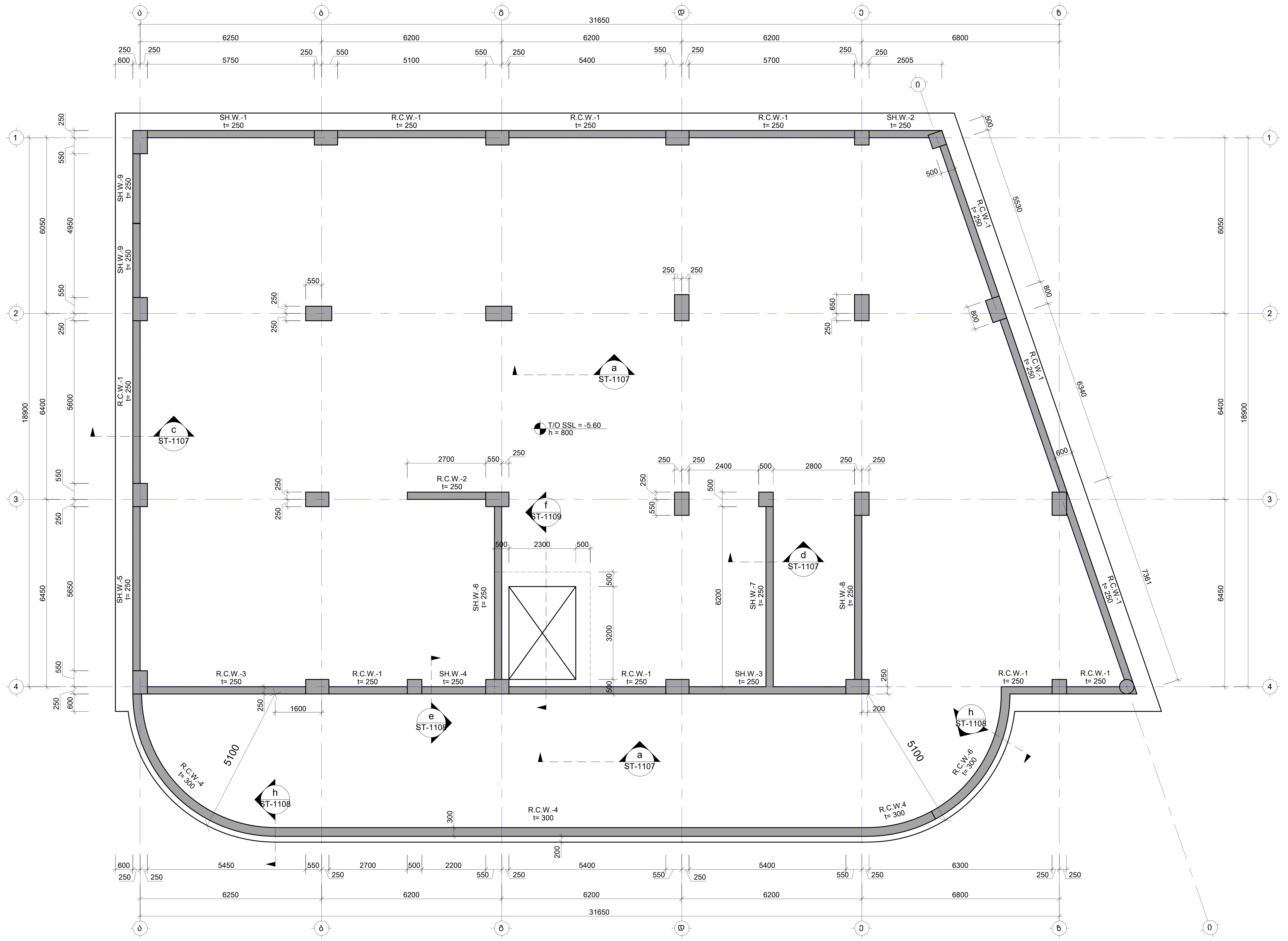

შენიშვნა:
NOTE:

1. ნახაზი დამუშავებულია 2023.06.19 თარიღში მიღებული არქიტექტურის საფუძველზე.

No	Date	Revision	Issued by
----	----	----	----
----	----	----	----
----	----	----	----
----	----	----	----
----	----	----	----

სიტუაციური სქემა
KEY PLAN

პროექტი
PROJECT
მრავალბ. სახლი ბერი გაბრიელის ქუჩაზე 2 GRC

მისამართი
ADDRESS
ქ.თბილისი, ბოგდან ხმელნიცკის ქუჩის I ჩიხი N1 ს./კ.-01.19.35.007.084

ნახაზის დასახელება
DRWG. NAME
საძირკვლის ფილის საყალიბე გეგმა -5.60 ნიშნულზე

CUBICON©
DESIGN & BUILDING ENGINEERING
შპს "კუბიკონი", თბილისი, მარშალ გელოვანის გამზ. 13
ტელ: (+995 591) 116444 www.cubicon.ge

მთავარი კონსტრუქტორი: LEAD STRUCTURAL ENGINEER:	შეასრულა: ISSUED BY:	შეამოწმა APPROVED BY:
შ.მდინარაძე	MA	SHM
	ფორმატი PAPER SIZE: A2	პროექტის №: PROJECT No: 133A23
ფურცლის ნომერი SHEET. No: ST-1101	სტადია STATUS: PD	მასშტაბი SCALE: 1:100

28.07.2023

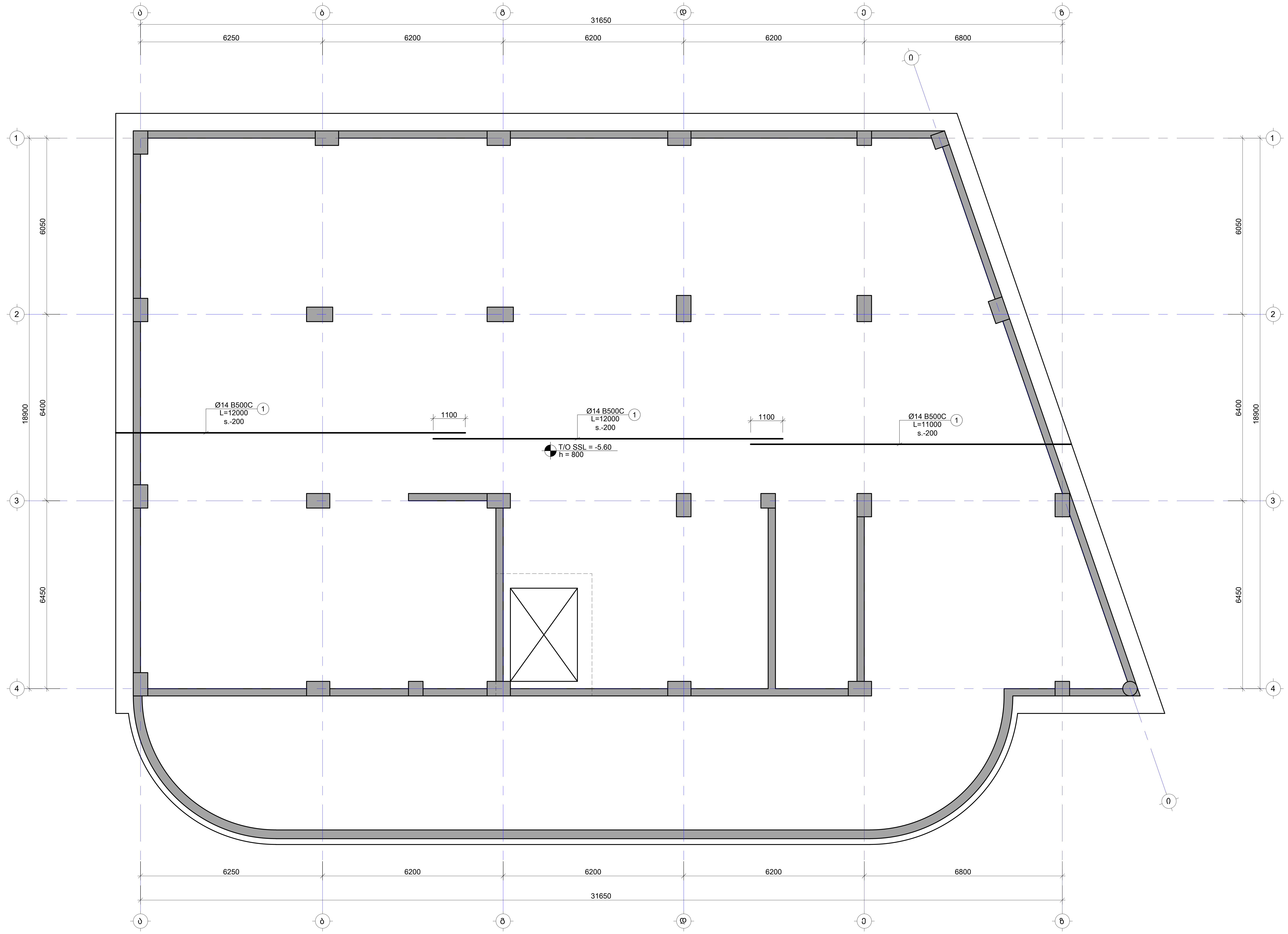

შენიშვნა:
NOTE:

1. ყოველი შემდეგი რიგი შესრულდეს პოზიციების ადგილმონაცვლეობით.
2. კვეთების მარკირება იხილეთ საყალიბე გეგმაზე.

- დამატებითი ბადის კონტური

No	Date	Revision	Issued by
----	----	----	----
----	----	----	----
----	----	----	----
----	----	----	----
----	----	----	----

სიტუაციური სქემა
KEY PLAN

პროექტი
PROJECT
მრავალბ. სახლი ბერი გაბრიელის ქუჩაზე 2 GRC

მისამართი
ADDRESS
ქ.თბილისი, ბოგდან ხმელნიცკის ქუჩის I ჩიხი N1 ს./კ.-01.19.35.007.084

ნახაზის დასახელება
DRWG. NAME
საძ.ფილის არმირების გეგმა -5.60 ნ.-ზე (ქვედა შრე X მიმართ.)

CUBICON
DESIGN & BUILDING ENGINEERING
შპს "კუბიკონი", თბილისი, მარშალ გელოვანის გამზ. 13
ტელ: (+995 591) 116444 www.cubicon.ge

მთავარი კონსტრუქტორი: LEAD STRUCTURAL ENGINEER:	შეასრულა: ISSUED BY:	შეამოწმა APPROVED BY:
შ.მდინარაძე	MA	SHM
	ფორმატი PAPER SIZE: A2	პროექტის №: PROJECT No: 133A23
ფურცლის ნომერი SHEET. No: ST-1102	სტადია STATUS: PD	მასშტაბი SCALE: 1:100

28.07.2023

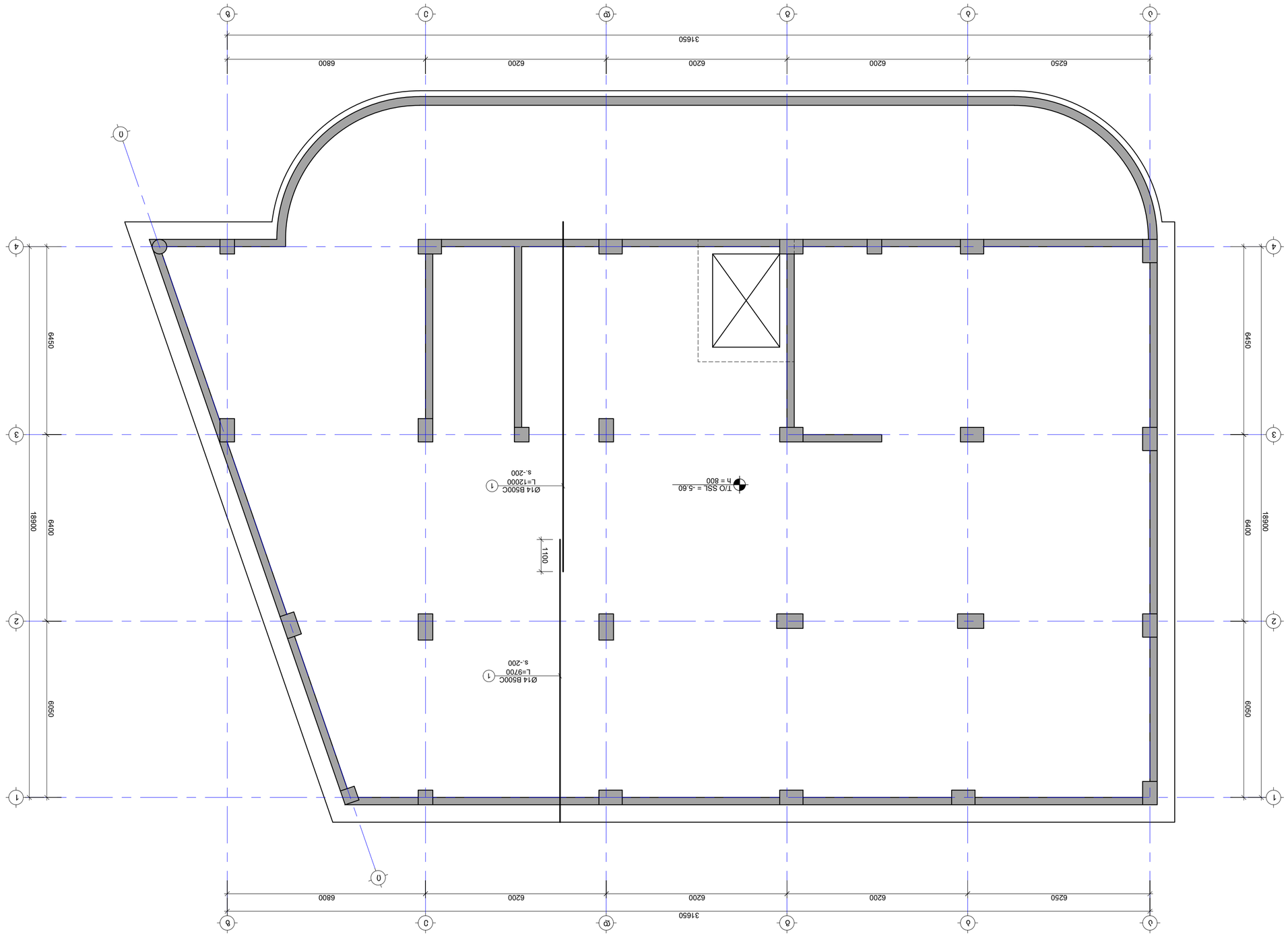

NOTE:
1. ЧТЭЭСЭЭЧЭЭЧ ЭЭЭЭ ЭЭЭЭЭЭЭЭ ЭЭЭЭЭЭЭЭ

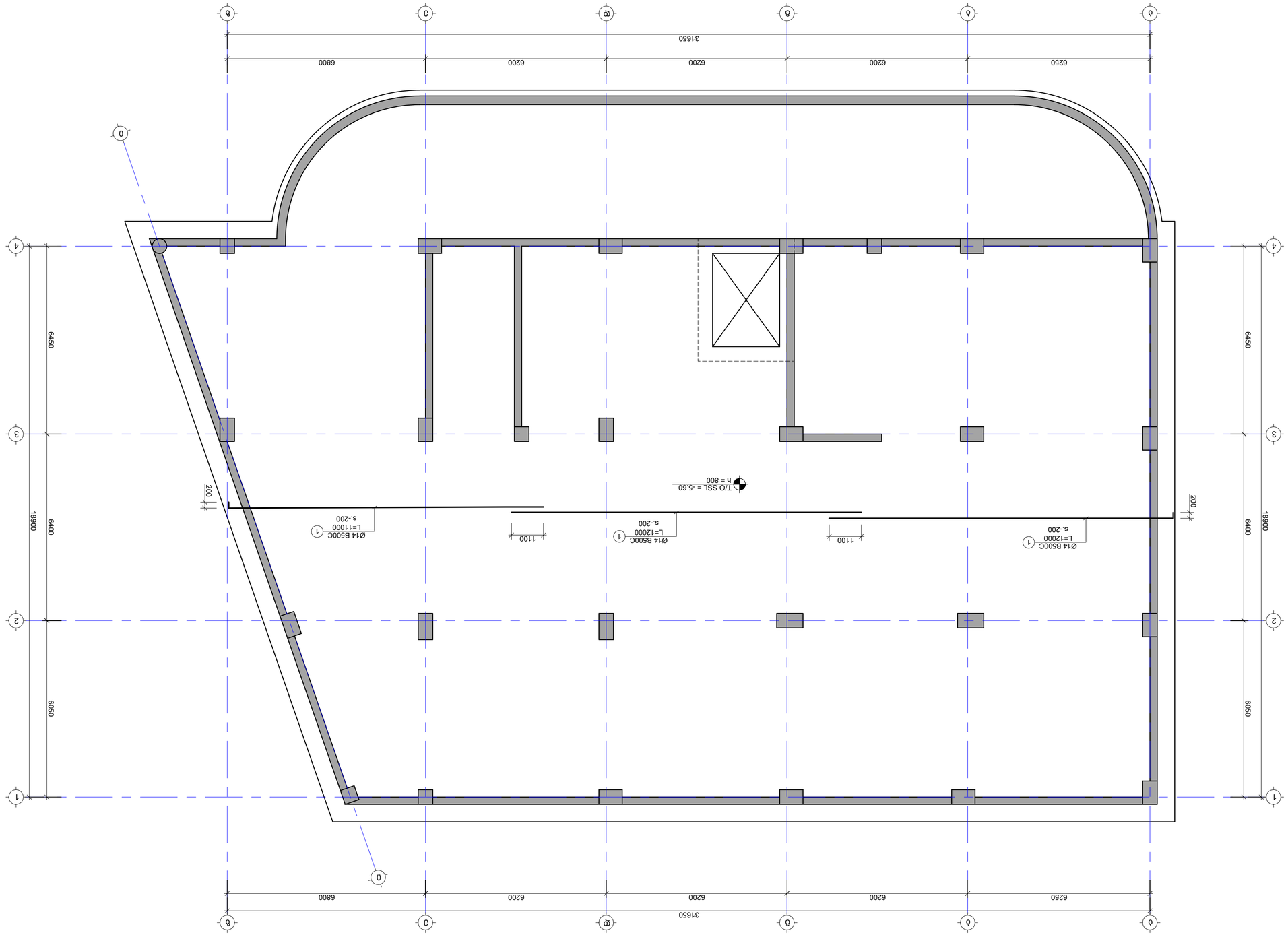

NOTE:
1. ΥΨΟΣΣΤΡΟΦΗΣΗ ΠΡΟΣΘΕΤΩΝ ΣΤΟΙΧΕΙΩΝ ΠΡΟΣ ΑΠΟΦΥΓΗ ΠΡΟΒΛΗΜΑΤΩΝ ΔΙΑΒΡΩΣΗΣ ΤΟΥ ΣΚΥΡΟΔΕΜΑΤΟΣ.
2. ΔΙΑΣΤΑΣΕΙΣ ΣΕ ΜΜ ΕΚΤΟΣ ΕΑΝ ΑΛΛΙΩΣ ΑΝΑΦΕΡΟΝΤΑΙ.

- ΥΦΙΣΤΑΜΕΝΟ ΔΑΠΕΔΟ ΠΡΟΣ ΔΙΑΤΗΡΗΣΗ

KEY PLAN

No	Date	Revision	Issued by
----	----	----	----
----	----	----	----
----	----	----	----
----	----	----	----
----	----	----	----

ΔΗΜΟΣΙΟ
ΠΡΟΜΕΛΕΤΗ ΔΗΜΟΤΙΚΟΥ ΣΧΟΛΕΙΟΥ ΣΤΗΝ Ι.Δ ΑΓΙΟΥ ΝΙΚΟΛΑΟΥ ΣΤΟ ΔΗΜΟ ΑΡΓΟΥΣ ΟΡΕΣΤΙΚΟΥ
ΔΙΕΥΘΥΝΣΗ ΤΕΧΝΙΚΩΝ ΥΠΗΡΕΣΙΩΝ

ΣΧΕΔΙΟ ΔΙΑΜΟΡΦΩΣΗΣ ΔΑΠΕΔΟΥ ΣΤΟΥ ΚΑΤΩ ΟΡΟΦΟΥ

ΚΤΙΡΙΟ 2 GRC

ΑΔΑΜΑΝΤΙΟΥ ΚΟΡΑΗ 1, 47100 ΑΡΓΟΣ ΟΡΕΣΤΙΚΟ
ΤΗΛ.: (+995 591) 11644 www.cubicon.ge

ΣΧΕΔΙΑΣΤΗΚΕ ΑΠΟ: LEAD STRUCTURAL ENGINEER:	ΕΛΕΓΧΘΗΚΕ ΑΠΟ: ISSUED BY:	ΕΓΚΡΙΘΗΚΕ ΑΠΟ: APPROVED BY:
Σ.ΔΡΟΣΟΠΟΥΛΟΣ	MA	SHM
	ΜΕΓΕΘΟΣ ΦΥΛΛΟΥ PAPER SIZE	ΑΡΙΘΜΟΣ ΕΡΓΟΥ PROJECT No
	A2	133A23
	ΚΑΤΑΣΤΑΣΗ STATUS	ΚΛΙΜΑΚΑ SCALE
	PD	1:100
ΑΡΙΘΜΟΣ ΣΧΕΔΙΟΥ SHEET No	ST-1104	

28.07.2023

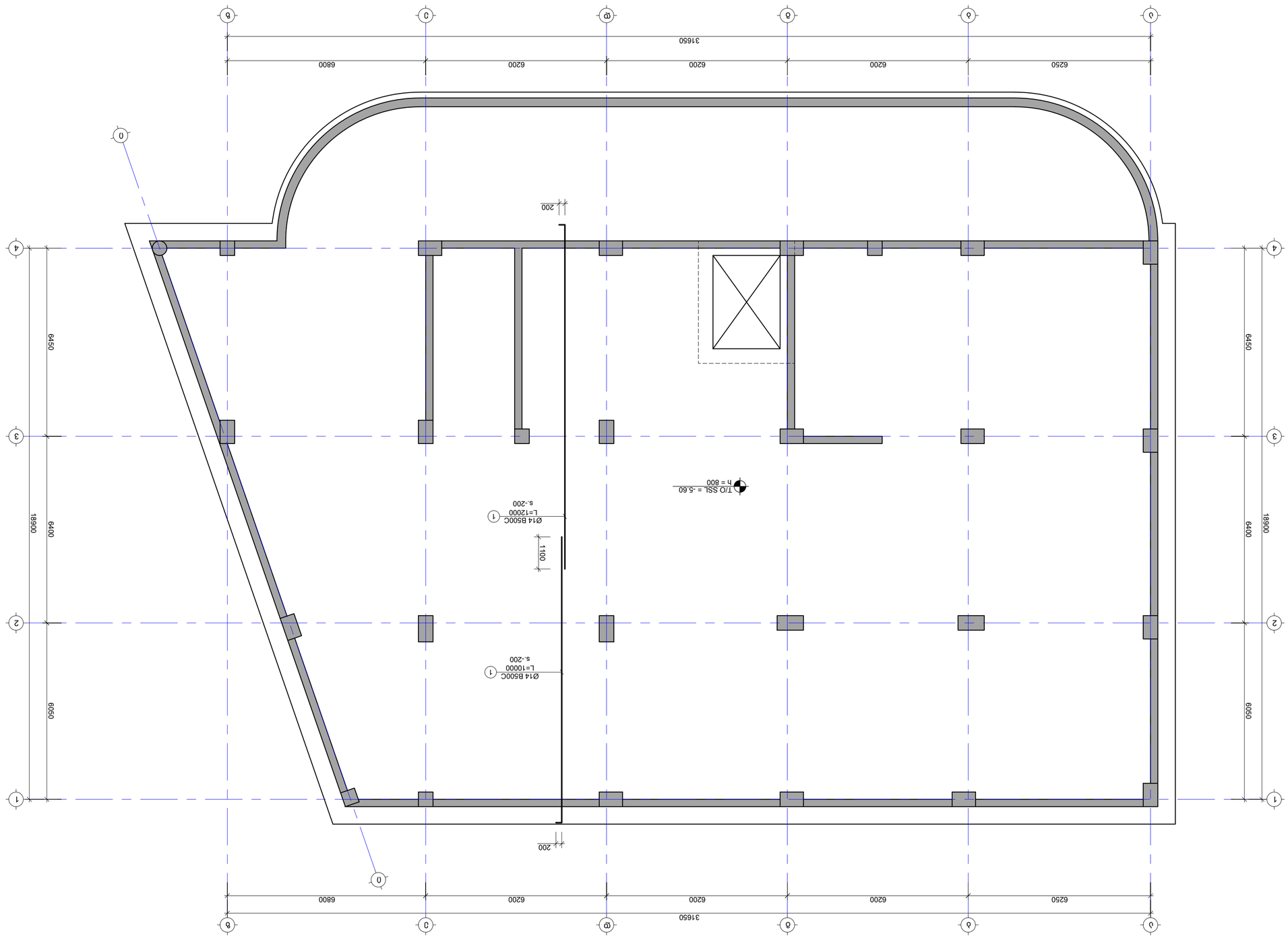

ST-1105	PD	A2	1:100
SHEET No.	STATUS	PAPER SIZE	SCALE

ΔΙΕΥΘΥΝΤΗΣ ΜΗΧΑΝΙΚΟΣ:	ΣΧΕΔΙΑΣΤΗΚΕ:	ΕΓΚΡΙΘΗΚΕ:	ΗΜΕΡΟΜΗΝΙΑ:
LEAD STRUCTURAL ENGINEER:	ISSUED BY:	APPROVED BY:	DATE:
Θ.ΔΡΟΣΟΠΟΥΛΟΣ	ΜΑ	SHM	28/07/2023

ΑΡΙΘΜΟΣ ΕΡΓΟΥ:	ΤΥΠΟΣ ΣΧΕΔΙΟΥ:	ΑΡΙΘΜΟΣ ΣΧΕΔΙΟΥ:
PROJECT No:	PAPER SIZE	DRAWING No:
133A23	A2	3ΣΤ-1105

ΣΥΜΒΟΥΛΟΙ ΜΗΧΑΝΙΚΟΙ ΑΕ
ΔΙΕΥΘΥΝΣΗ ΜΕΛΕΤΩΝ, ΔΙΑΧΕΙΡΙΣΗΣ ΕΡΓΩΝ ΚΑΙ ΕΠΟΠΤΕΙΑΣ
ΤΗΛ.: (+995 591) 116444 www.cubicon.ge

CUBICON
DESIGN & BUILDING CONSULTING

----	----	----	----	----
----	----	----	----	----
----	----	----	----	----
----	----	----	----	----
----	----	----	----	----
No	Date	Revision		Issued by

ΚΕΥ PLAN

ΣΗΜΕΙΩΣΕΙΣ:
NOTE:

1. ΟΛΕΣ ΟΙ ΔΙΑΣΤΑΣΕΙΣ ΣΤΟ ΣΧΕΔΙΟ ΕΙΝΑΙ ΣΕ ΜΕΤΡΑ ΕΚΤΟΣ ΑΝ ΑΝΑΦΕΡΕΤΑΙ ΔΙΑΦΟΡΕΤΙΚΑ.
2. ΟΛΕΣ ΟΙ ΔΙΑΣΤΑΣΕΙΣ ΠΡΕΠΕΙ ΝΑ ΕΛΕΓΧΘΟΥΝ ΑΠΟ ΤΟΝ ΥΠΕΥΘΥΝΟ ΜΗΧΑΝΙΚΟ ΠΡΙΝ ΤΗΝ ΕΚΤΕΛΕΣΗ ΟΠΟΙΑΣΔΗΠΟΤΕ ΕΡΓΑΣΙΑΣ.

- ΣΚΥΡΟΔΕΜΑ ΥΠΑΡΧΟΝΤΩΝ ΚΑΙ ΝΕΩΝ ΚΑΤΑΣΚΕΥΩΝ

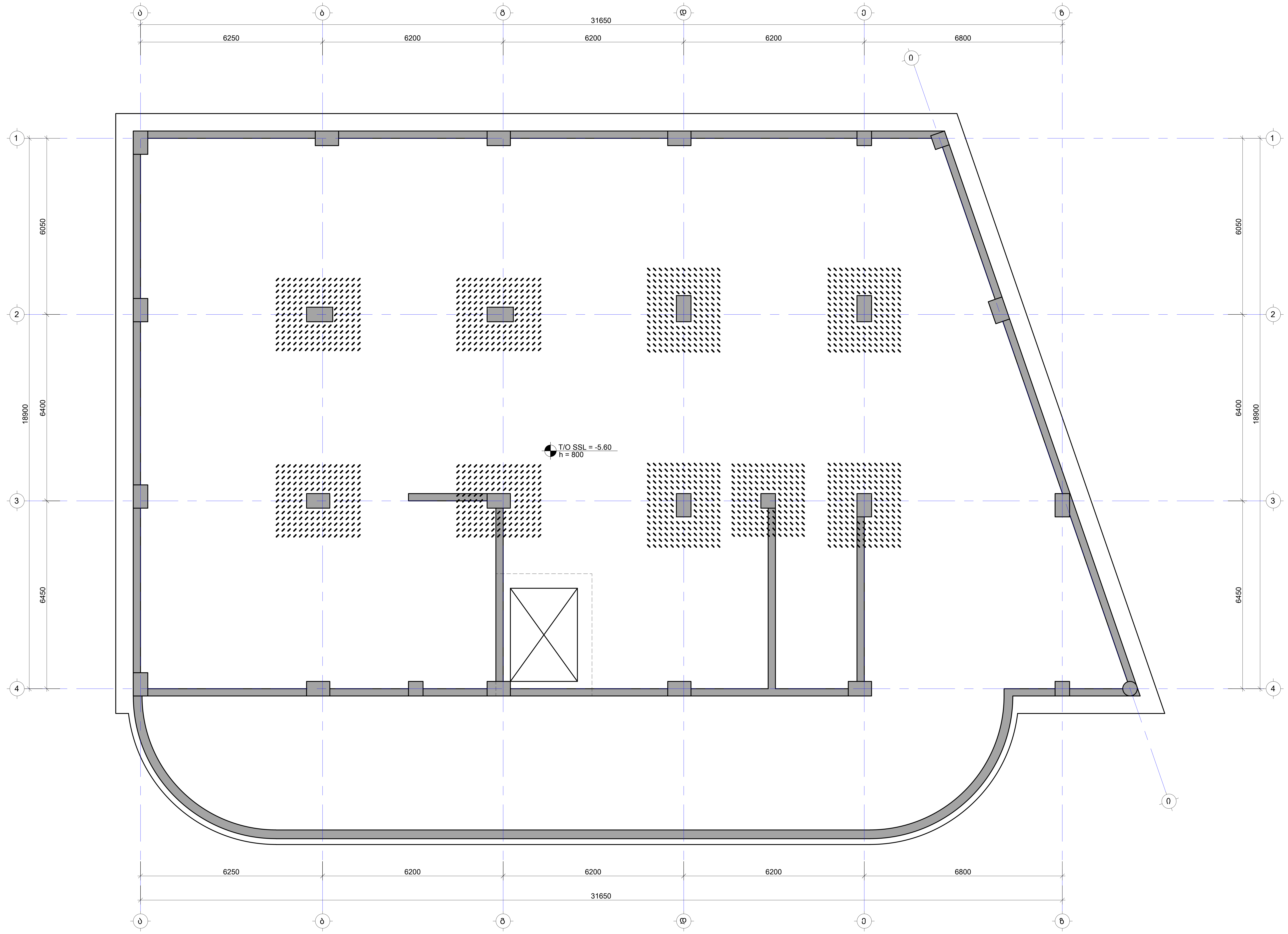

შენიშვნა:
NOTE:

No	Date	Revision	Issued by

სიტუაციური სქემა
KEY PLAN

პროექტი
PROJECT
მრავალბ. სახლი ბერი გაბრიელის ქუჩაზე 2 GRC

მისამართი
ADDRESS
ქ.თბილისი, ბოგდან ხმელნიცკის ქუჩის I ჩიხი N1 ს./კ.-01.19.35.007.084

ნახაზის დასახელება
DRWG. NAME
საძირკვლის ფილის განივი არმირების გეგმა -5.60 ნ.-ზე

CUBICON©
DESIGN & BUILDING ENGINEERING
შპს "კუბიკონი", თბილისი, მარშალ გელოვანის გამზ. 13
ტელ: (+995 591) 116444 www.cubicon.ge

მთავარი კონსტრუქტორი: LEAD STRUCTURAL ENGINEER:	შეასრულა: ISSUED BY:	შეამოწმა APPROVED BY:
შ.მდინარაძე	MA	SHM
	ფორმატი PAPER SIZE: A2	პროექტის №: PROJECT No: 133A23
ფურცლის ნომერი SHEET. No: ST-1106	სტადია STATUS: PD	მასშტაბი SCALE: 1:100

28.07.2023

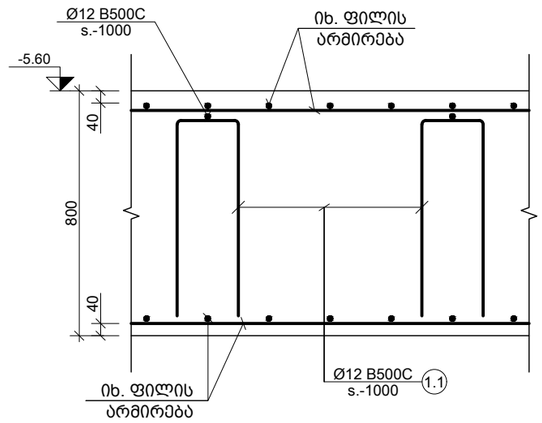

a კვეთი
Scale: 1:20

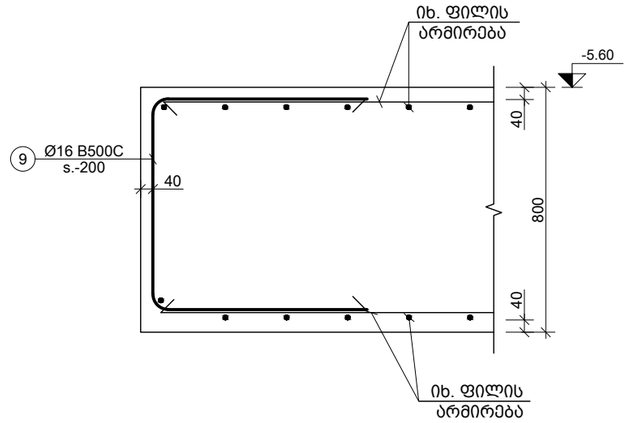

b კვეთი
Scale: 1:20

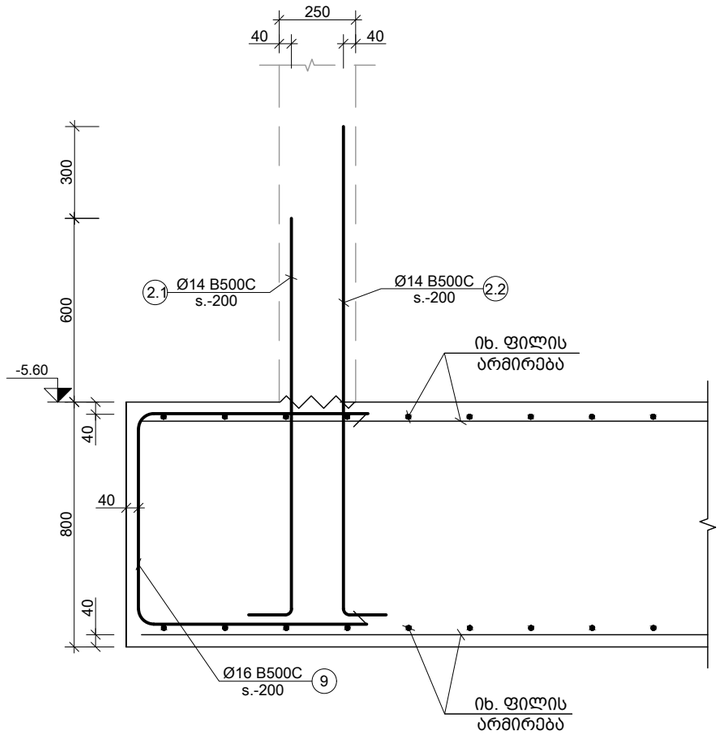

c კვეთი
Scale: 1:20

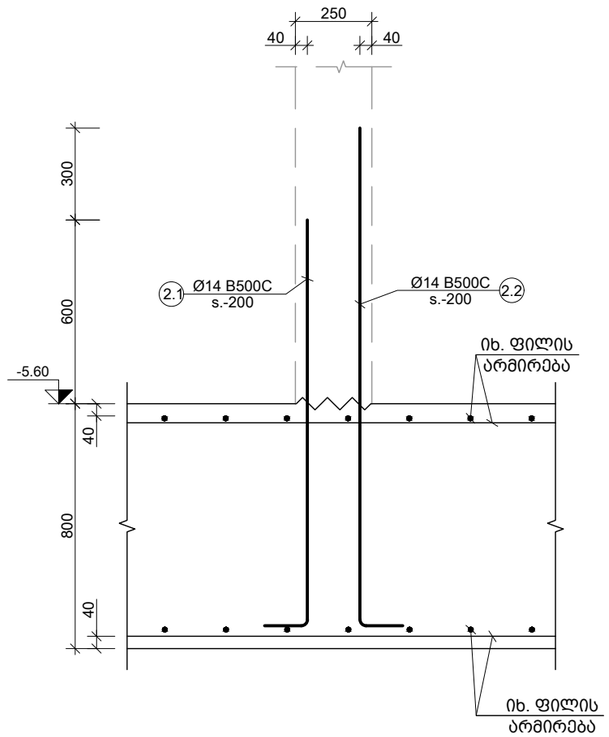

d კვეთი
Scale: 1:20

შენიშვნა:
NOTE:

----	----	----	----
----	----	----	----
----	----	----	----
----	----	----	----
----	----	----	----
No	Date	Revision	Issued by

სიტუაციური სქემა
KEY PLAN

პროექტი
PROJECT
მრავალბ. სახლი ბერი გაბრიელის ქუჩაზე 2 GRC

მისამართი
ADDRESS
ქ.თბილისი, ბოგდან ხმელნიცკის ქუჩის I ჩიხი N1 ს./კ.-01.19.35.007.084

ნახაზის დასახელება
DRWG. NAME
კვეთი a; b; c; d

CUBICON DESIGN & BUILDING ENGINEERING
შპს "კუბიკონი", თბილისი, მარშალ გელოვანის ბაგზ. 13
ტელ: (+995 591) 116444 www.cubicon.ge

მთავარი კონსტრუქტორი: LEAD STRUCTURAL ENGINEER: გ.მდინარაძე	შესრულა: ISSUED BY: MA	შეამოწმა APPROVED BY: SHM
	ფორმატი PAPER SIZE A3	პროექტის №: PROJECT No 133A23
ფურცლის ნომერი SHEET. No ST-1107	სტატუსი STATUS PD	მასშტაბი SCALE 1:20

28.07.2023

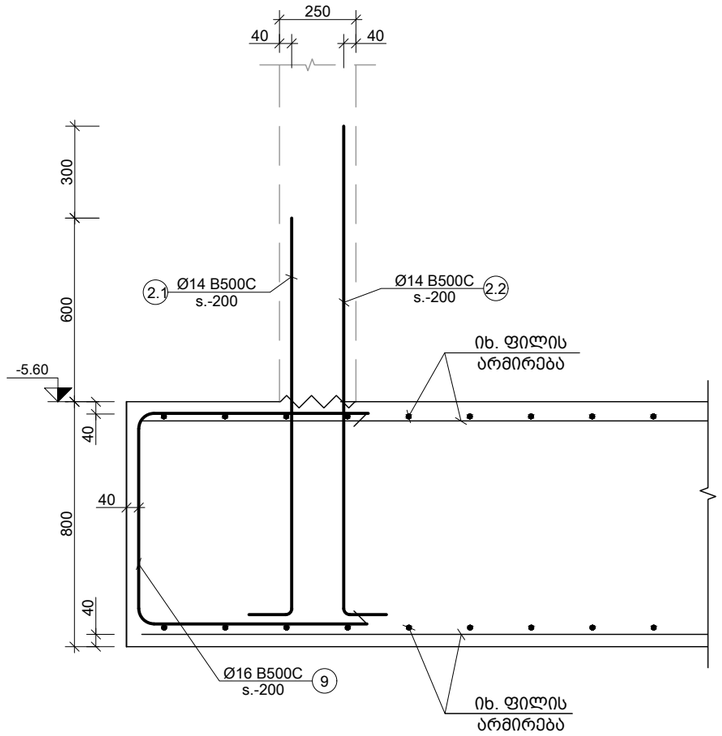

e კვეთი
Scale: 1:20

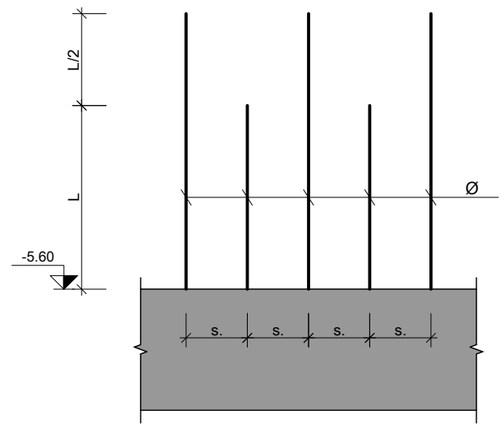

g ხედი
Scale: 1:20

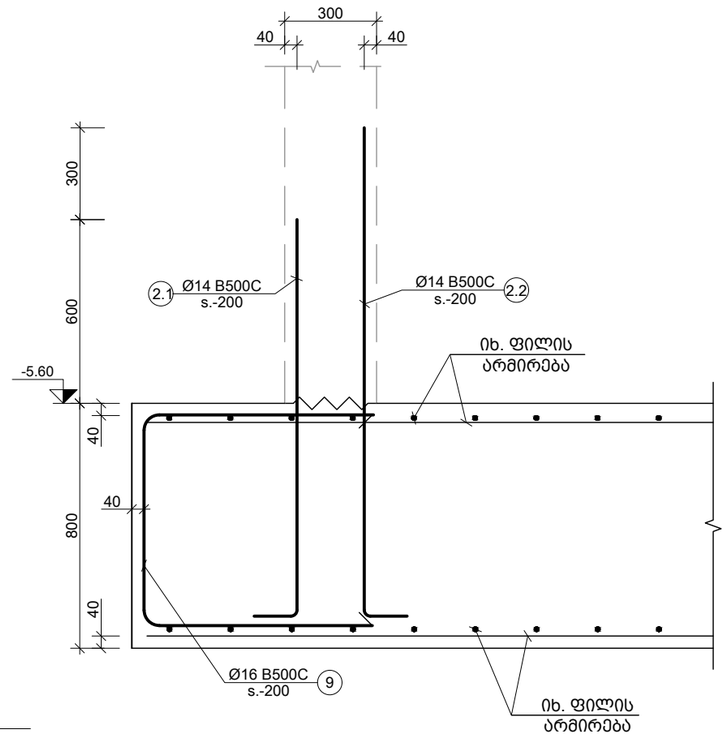

h კვეთი
Scale: 1:20

შენიშვნა:
NOTE:

----	----	----	----
----	----	----	----
----	----	----	----
----	----	----	----
----	----	----	----
No	Date	Revision	Issued by

სიტუაციური სქემა
KEY PLAN

პროექტი
PROJECT
მრავალბ. სახლი ბერი გაბრიელის ქუჩაზე 2 GRC

მისამართი
ADDRESS
ქ.თბილისი, ბოგდან ხმელნიცკის ქუჩის I ჩიხი N1 ს./კ.-01.19.35.007.084

ნახაზის დასახელება
DRWG. NAME
კვეთი e;h; ხედი g

CUBICON DESIGN & BUILDING ENGINEERING
შპს "კუბიკონი", თბილისი, მარშალ გელოვანის გამზ. 13
ტელ: (+995 591) 116444 www.cubicon.ge

მთავარი კონსტრუქტორი: LEAD STRUCTURAL ENGINEER: შ.მდინარაძე	შეასრულა: ISSUED BY: MA	შეამოწმა APPROVED BY: SHM
	ფორმატი PAPER SIZE A3	პროექტის №: PROJECT No 133A23
ფურცლის ნომერი SHEET. No ST-1108	სტადია STATUS PD	მასშტაბი SCALE 1:20

28.07.2023

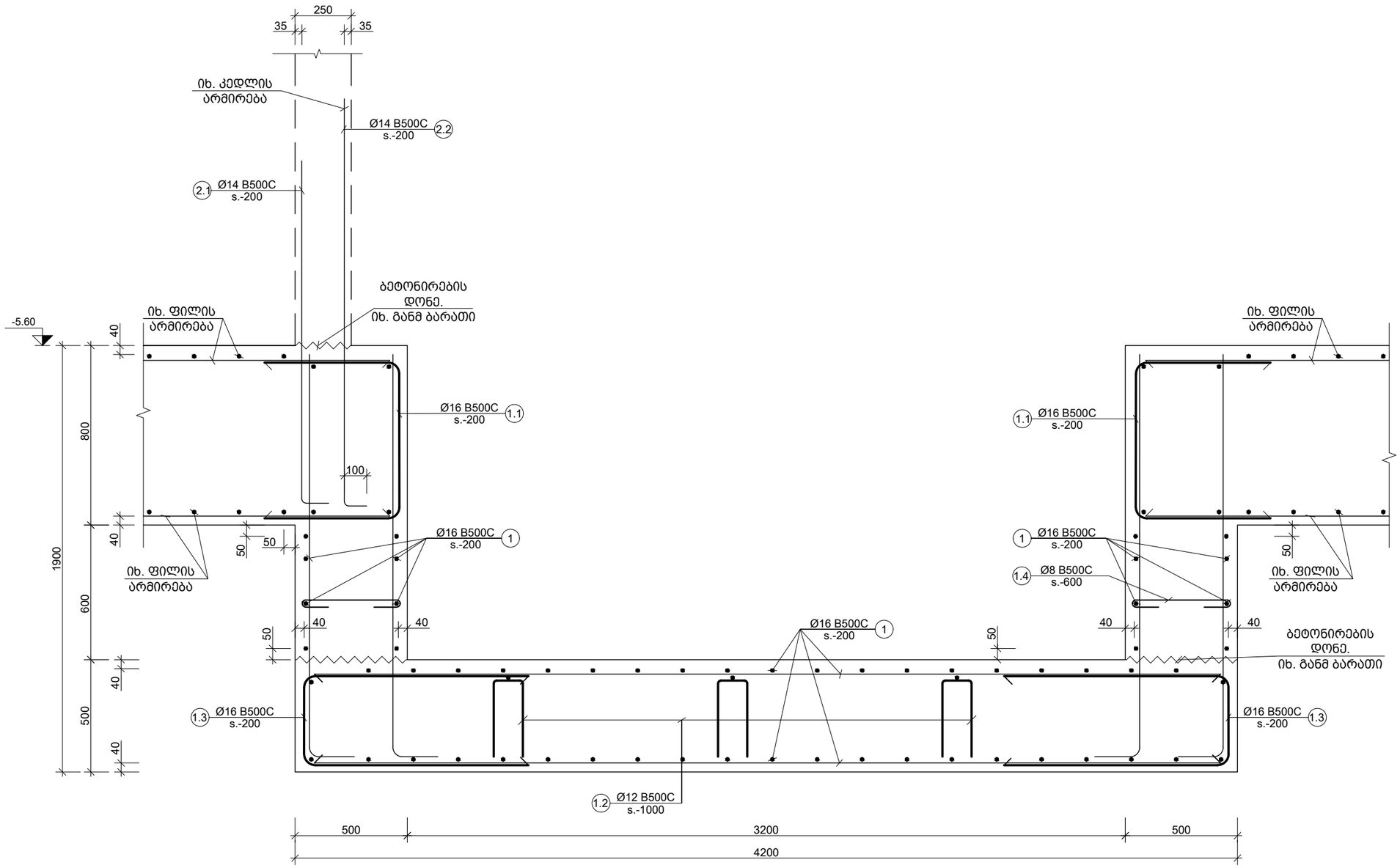

f კვეთი
Scale: 1:20

შენიშვნა:
NOTE:

----	----	----	----
----	----	----	----
----	----	----	----
----	----	----	----
----	----	----	----
No	Date	Revision	Issued by

სიტუაციური სქემა
KEY PLAN

პროექტი
PROJECT
მრავალბ. სახლი ბერი გაბრიელის ქუჩაზე 2 GRC

მისამართი
ADDRESS
ქ.თბილისი, ბოგდან ხმელნიცკის ქუჩის I ჩიხი N1 ს./კ.-01.19.35.007.084

ნახაზის დასახელება
DRWG. NAME
კვეთი f

CUBICON DESIGN & BUILDING ENGINEERING
შპს "კუბიკონი", თბილისი, მარშალ გელოვანის გამზ. 13
ტელ: (+995 591) 116444 www.cubicon.ge

მთავარი კონსტრუქტორი: LEAD STRUCTURAL ENGINEER: გ.მდინარაძე	შესრულა: ISSUED BY: MA	შეამოწმა APPROVED BY: SHM
	ფორმატი PAPER SIZE A3	პროექტის №: PROJECT No 133A23
ფურცლის ნომერი SHEET. No ST-1109	სტატუსი STATUS PD	მასშტაბი SCALE 1:20

28.07.2023

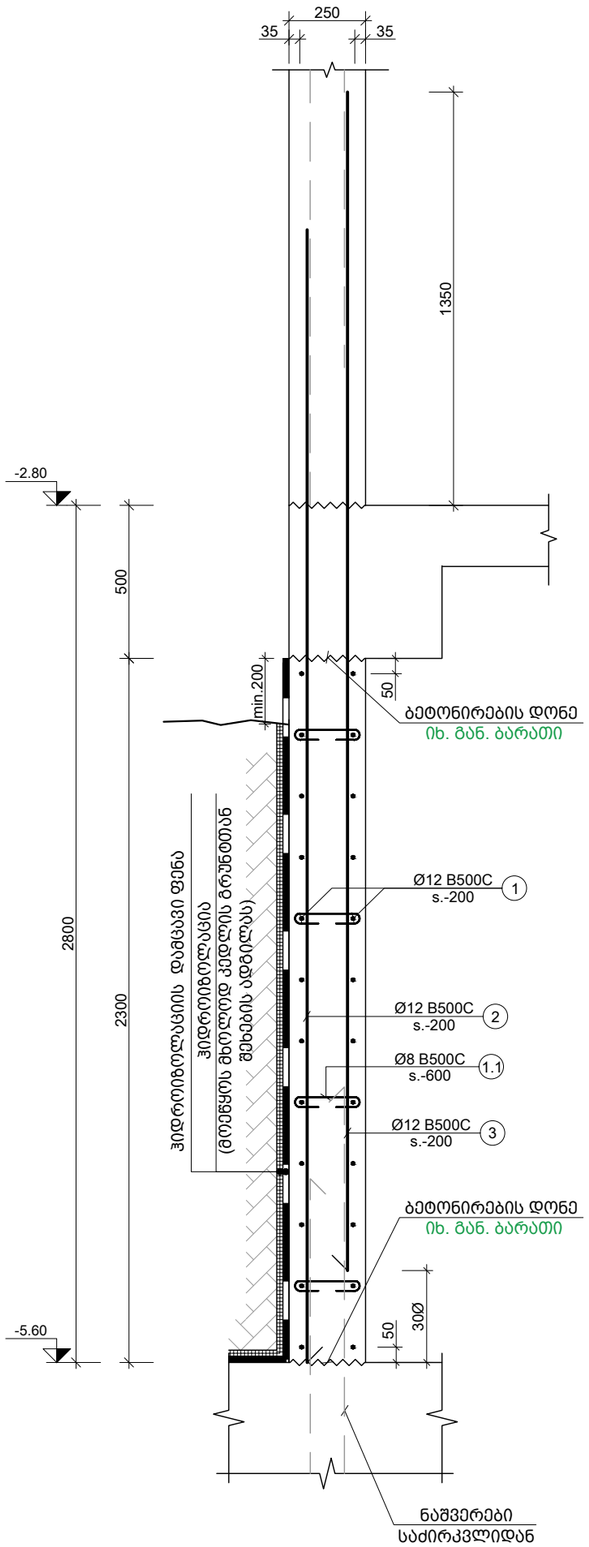

1 R.C.W.
Scale: 1:20

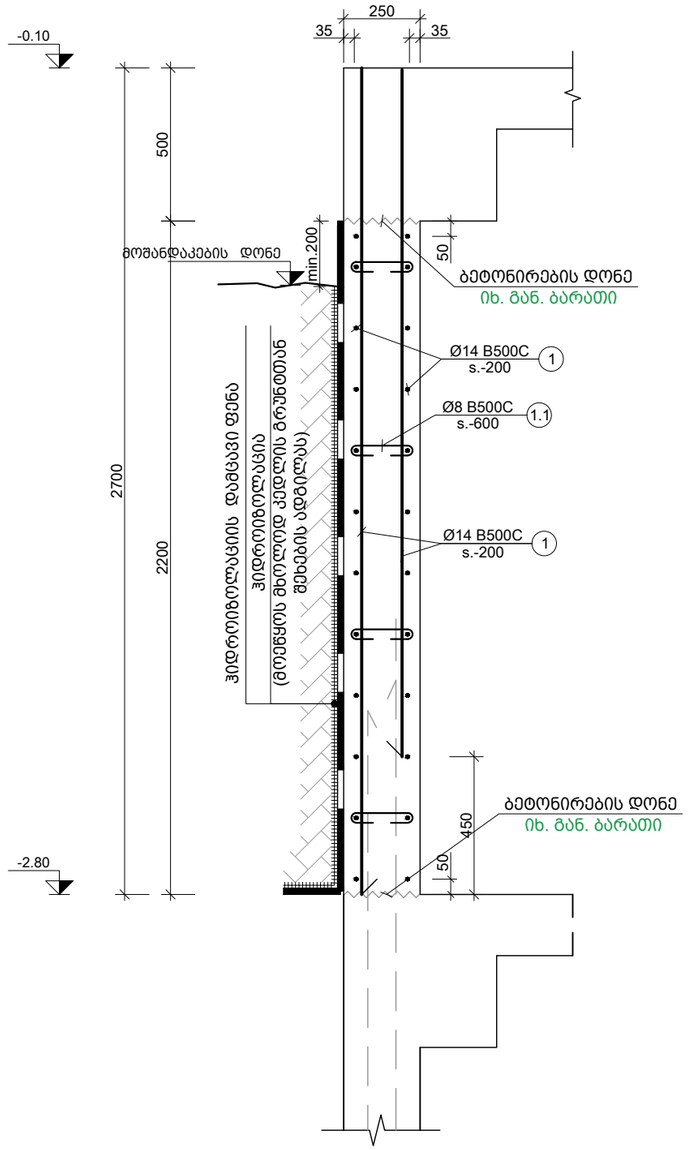

შენიშვნა:
NOTE:

----	----	----	----
----	----	----	----
----	----	----	----
----	----	----	----
----	----	----	----
No	Date	Revision	Issued by

სიტუაციური სქემა
KEY PLAN

პროექტი
PROJECT
მრავალბ. სახლი ბერი გაბრიელის ქუჩაზე 2 GRC

მისამართი
ADDRESS
ქ.თბილისი, ბოგდან ხმელნიცკის ქუჩის I ჩიხი N1 ს./კ.-01.19.35.007.084

ნახაზის დასახელება
DRWG. NAME
R.C.W.-1

CUBICON
DESIGN & BUILDING ENGINEERING
შპს "კუბიკონი", თბილისი, მარშალ გელოვანის გამზ. 13
ტელ: (+995 591) 116444 www.cubicon.ge

მთავარი კონსტრუქტორი: LEAD STRUCTURAL ENGINEER: შ.მდინარაძე	შეასრულა: ISSUED BY: MA	შეამოწმა APPROVED BY: SHM
	ფორმატი PAPER SIZE A3	პროექტის №: PROJECT No 133A23
ფურცლის ნომერი SHEET. No ST-1201	სტადია STATUS PD	მასშტაბი SCALE 1:20

28.07.2023

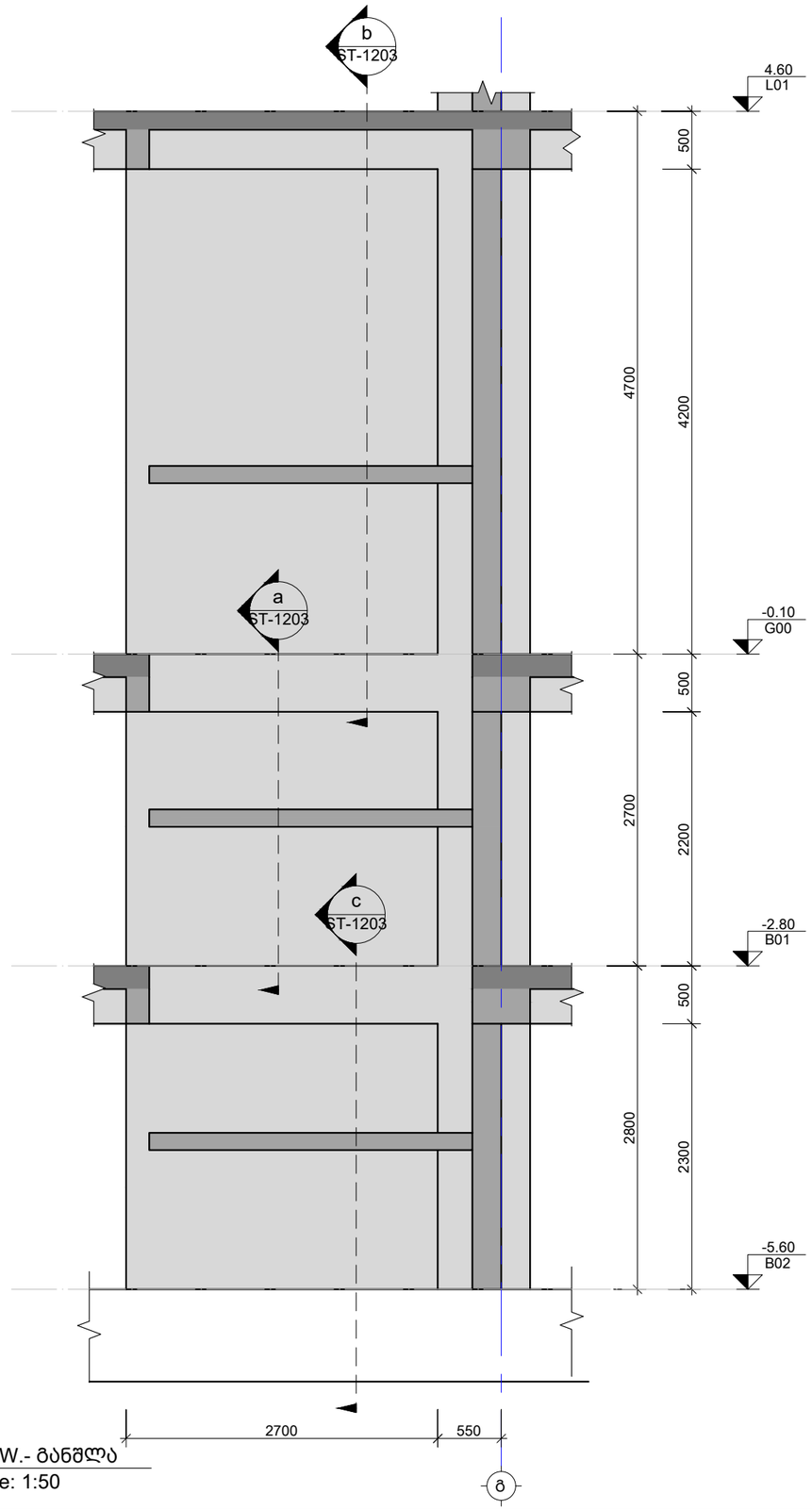

2 R.C.W.- განშლა
Scale: 1:50

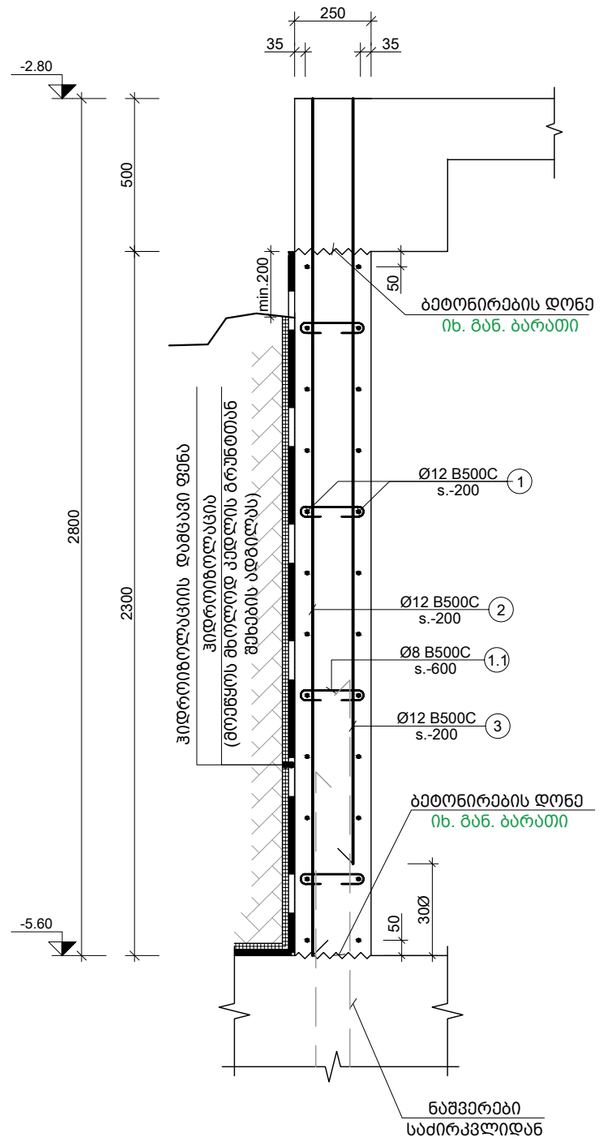

3 R.C.W.
Scale: 1:20

შენიშვნა:
NOTE:

No	Date	Revision	Issued by
----	----	----	----
----	----	----	----
----	----	----	----
----	----	----	----
----	----	----	----

სიტუაციური სქემა
KEY PLAN

პროექტი
PROJECT
მრავალბ. სახლი ბერი მაბრიელის ქუჩაზე 2 GRC

მისამართი
ADDRESS
ქ.თბილისი, ბოგდან ხმელნიცკის ქუჩის I ჩიხი N1 ს./კ.-01.19.35.007.084

ნახაზის დასახელება
DRWG. NAME
R.C.W.-2-ის განშლა, R.C.W.-3;

CUBICON DESIGN & BUILDING ENGINEERING
შპს "კუბიკონი", თბილისი, მარშალ გელოვანის გამზ. 13
ტელ: (+995 591) 116444 www.cubicon.ge

მთავარი კონსტრუქტორი: LEAD STRUCTURAL ENGINEER:	შეასრულა: ISSUED BY:	შეამოწმა APPROVED BY:
შ.მდინარაძე	MA	SHM
	ფორმატი PAPER SIZE: A3	პროექტის №: PROJECT No 133A23
ფურცლის ნომერი SHEET. No: ST-1202	სტადია STATUS: PD	მასშტაბი SCALE: 1:20;50

28.07.2023

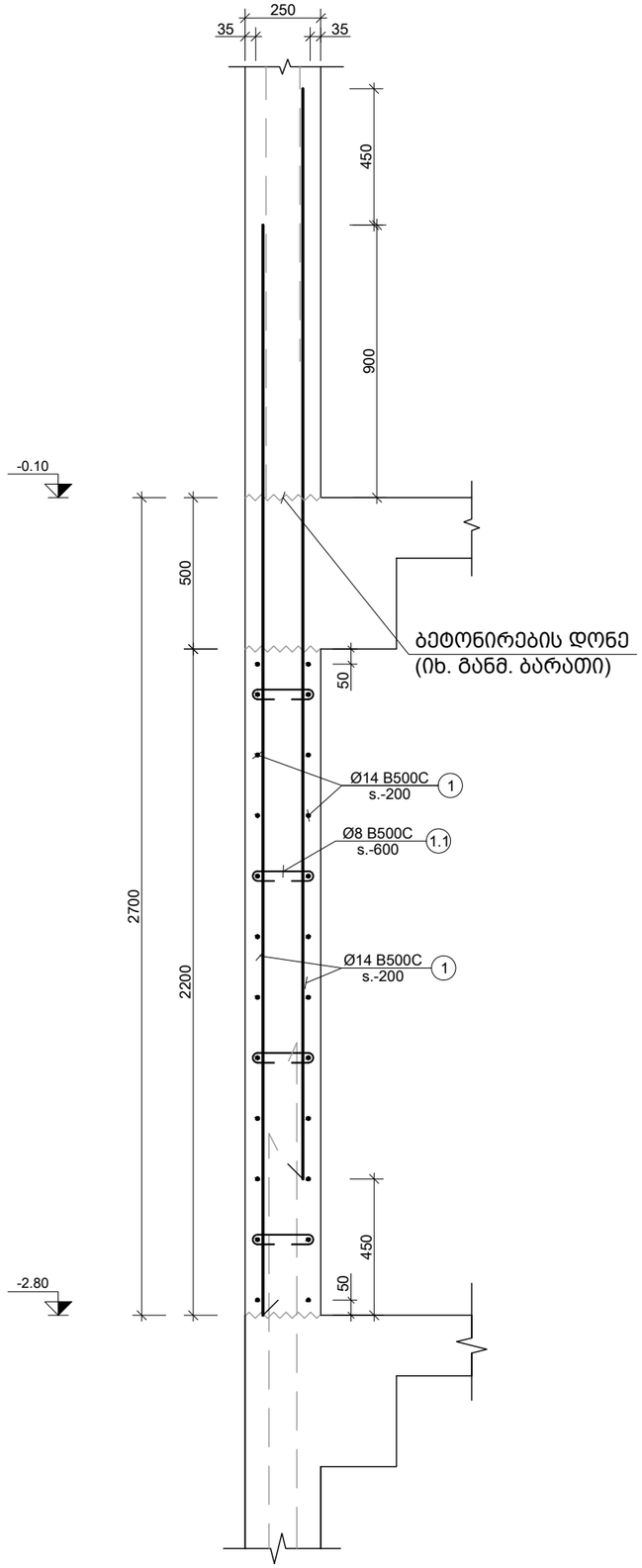

a კვეთი
Scale: 1:20

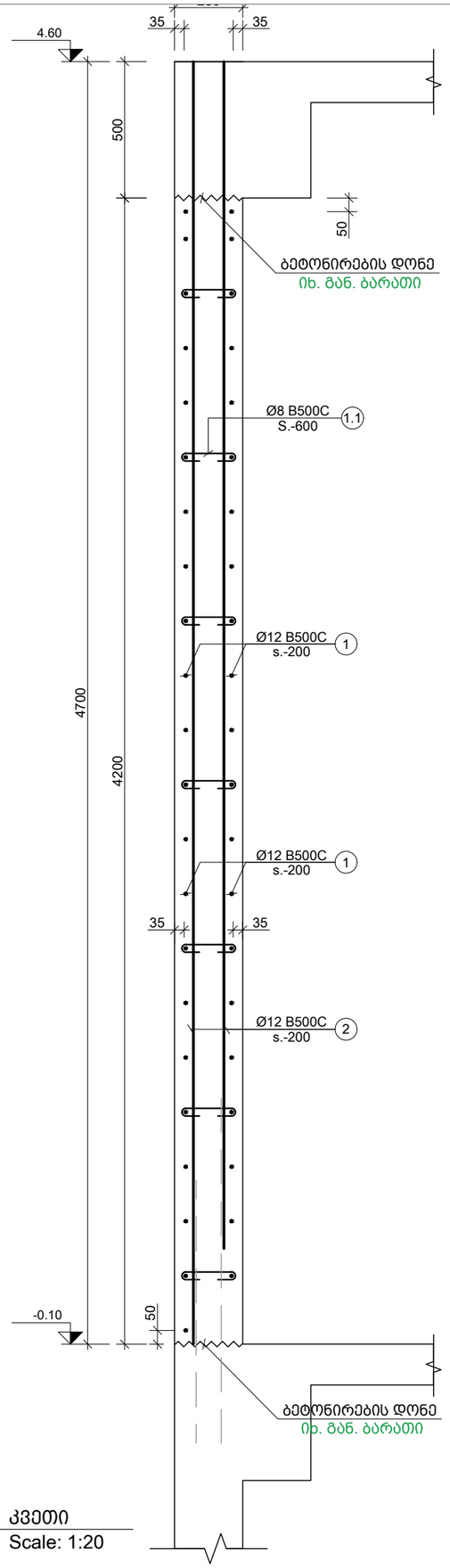

b კვეთი
Scale: 1:20

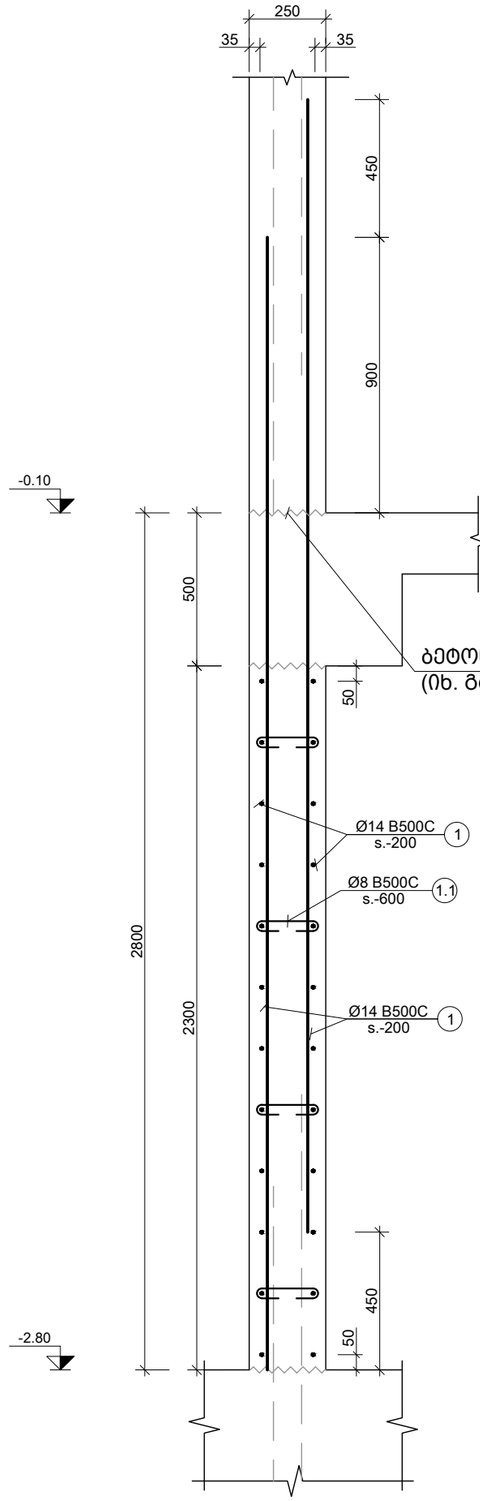

c კვეთი
Scale: 1:20

შენიშვნა:
NOTE:

----	----	----	----
----	----	----	----
----	----	----	----
----	----	----	----
----	----	----	----
No	Date	Revision	Issued by

სიტუაციური სქემა
KEY PLAN

პროექტი
PROJECT
მრავალბ. სახლი ბერი გაბრიელის ქუჩაზე 2 GRC

მისამართი
ADDRESS
ქ.თბილისი, ბოგდან ხმელნიცკის ქუჩის I ჩიხი N1 ს./კ.-01.19.35.007.084

ნახაზის დასახელება
DRWG. NAME
კვეთი a;b;c

CUBICON DESIGN & BUILDING ENGINEERING
მას "კუბიკონი", თბილისი, მარშალ გელოვანის გამზ. 13
ტელ: (+995 591) 116444 www.cubicon.ge

მთავარი კონსტრუქტორი: LEAD STRUCTURAL ENGINEER: შ.მდინარაძე	შეასრულა: ISSUED BY: MA	შეამოწმა APPROVED BY: SHM
	ფორმატი PAPER SIZE A3	პროექტის №: PROJECT No 133A23
ფურცლის ნომერი SHEET. No ST-1203	სტადია STATUS PD	მასშტაბი SCALE 1:20

28.07.2023

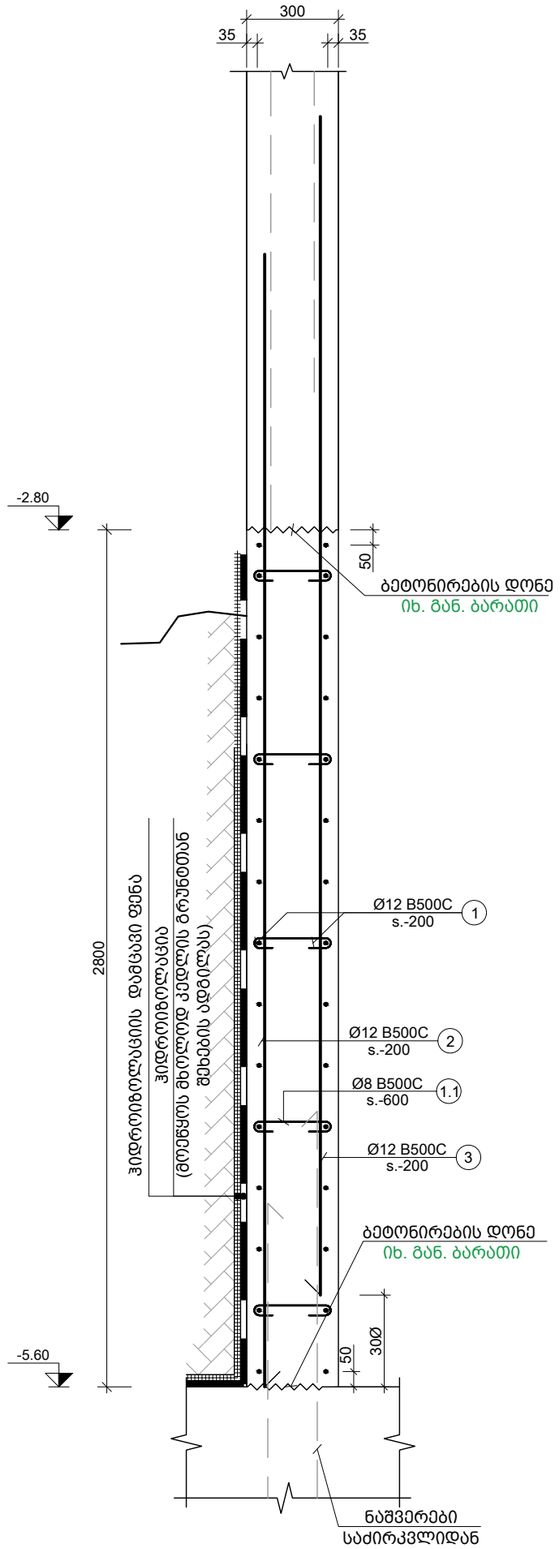

4 R.C.W.
Scale: 1:20

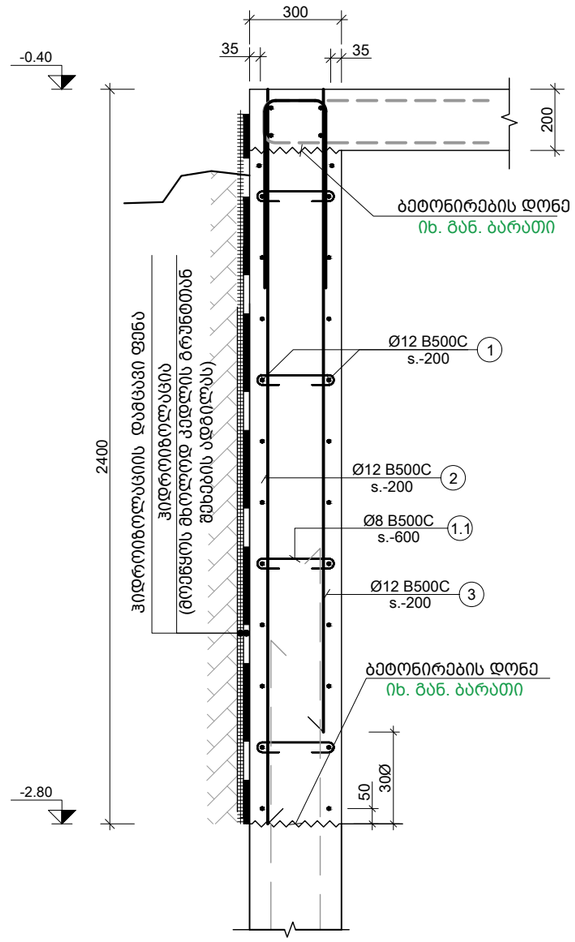

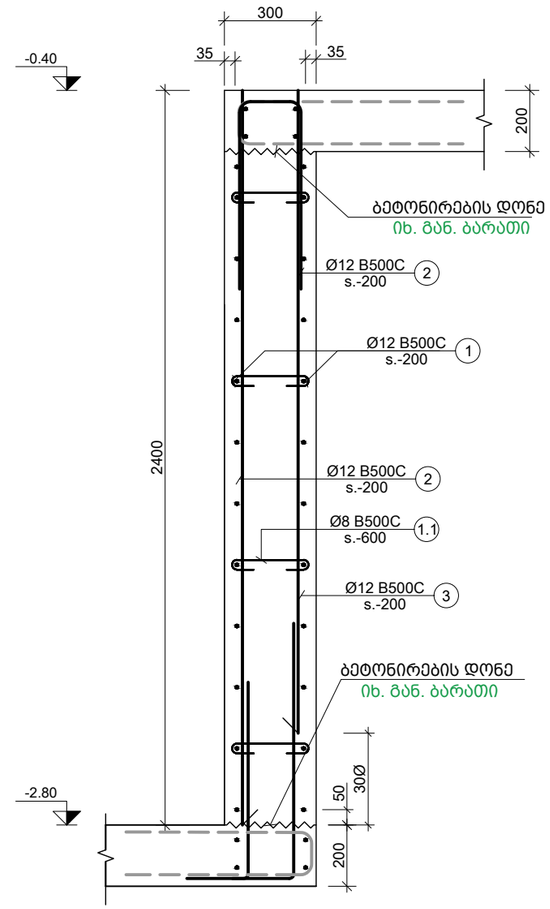

5 R.C.W.
Scale: 1:20

შენიშვნა:
NOTE:

----	----	----	----
----	----	----	----
----	----	----	----
----	----	----	----
----	----	----	----
No	Date	Revision	Issued by

სიტუაციური სქემა
KEY PLAN

პროექტი
PROJECT
მრავალბ. სახლი ბერი გაბრიელის ქუჩაზე 2 GRC

მისამართი
ADDRESS
ქ.თბილისი, ბოგდან ხმელნიცკის ქუჩის I ჩიხი N1 ს./კ.-01.19.35.007.084

ნახაზის დასახელება
DRWG. NAME
R.C.W.-4;5

CUBICON DESIGN & BUILDING ENGINEERING
შპს "კუბიკონი", თბილისი, მარშალ გელოვანის გამზ. 13
ტელ: (+995 591) 116444 www.cubicon.ge

მთავარი კონსტრუქტორი: LEAD STRUCTURAL ENGINEER: შ.მდინარაძე	შესრულა: ISSUED BY: MA	შეამოწმა APPROVED BY: SHM
	ფორმატი PAPER SIZE A3	პროექტის №: PROJECT No 133A23
ფურცლის ნომერი SHEET. No ST-1204	სტატუსი STATUS PD	მასშტაბი SCALE 1:20

28.07.2023

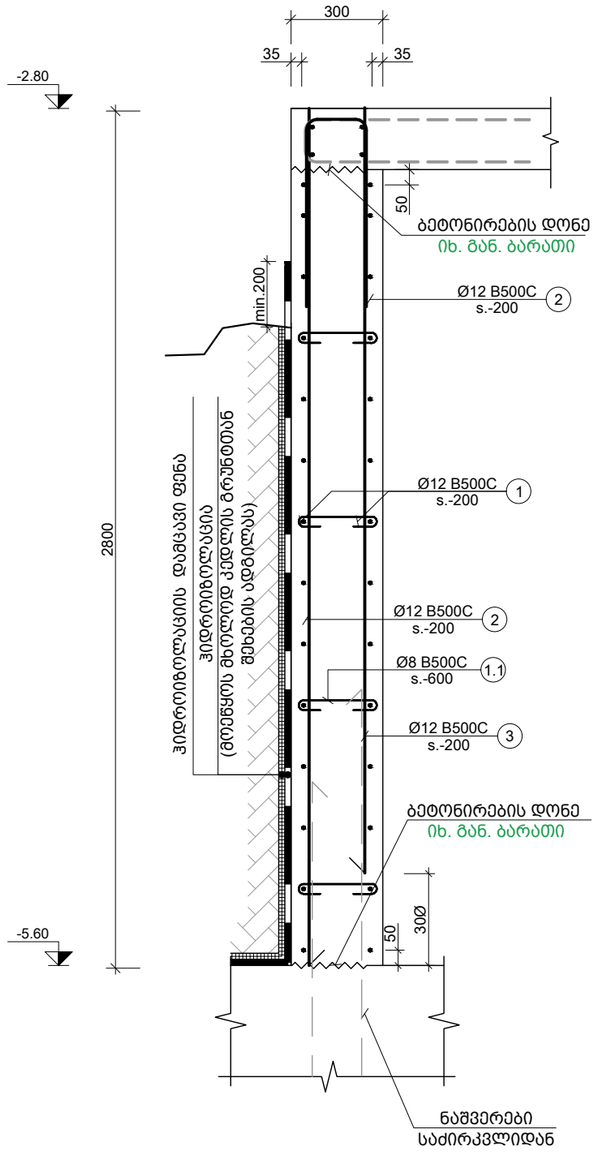

6 R.C.W.
Scale: 1:20

პოზ. №	ესკიზი	L მმ
1.1	300 / 110 / 300	710
1.2	360 / 140 / 360	860
1.3	100 / 200 / 100	400

შენიშვნა:
NOTE:

----	----	----	----
----	----	----	----
----	----	----	----
----	----	----	----
----	----	----	----
No	Date	Revision	Issued by

სიტუაციური სქემა
KEY PLAN

პროექტი
PROJECT
მრავალბ. სახლი ბერი გაბრიელის ქუჩაზე 2 GRC

მისამართი
ADDRESS
ქ.თბილისი, ბოგდან ხმელნიცკის ქუჩის I ჩიხი N1 ს./კ.-01.19.35.007.084

ნახაზის დასახელება
DRWG. NAME
R.C.W.-6; ესკიზი

CUBICON DESIGN & BUILDING ENGINEERING
შპს "კუბიკონი", თბილისი, მარშალ გელოვანის ბაგზ. 13
ტელ: (+995 591) 116444 www.cubicon.ge

მთავარი კონსტრუქტორი: LEAD STRUCTURAL ENGINEER: შ.მდინარაძე	შესრულა: ISSUED BY: MA	შეამოწმა APPROVED BY: SHM
	ფორმატი PAPER SIZE A3	პროექტის №: PROJECT No 133A23
ფურცლის ნომერი SHEET. No ST-1205	სტადია STATUS PD	მასშტაბი SCALE 1:20

28.07.2023

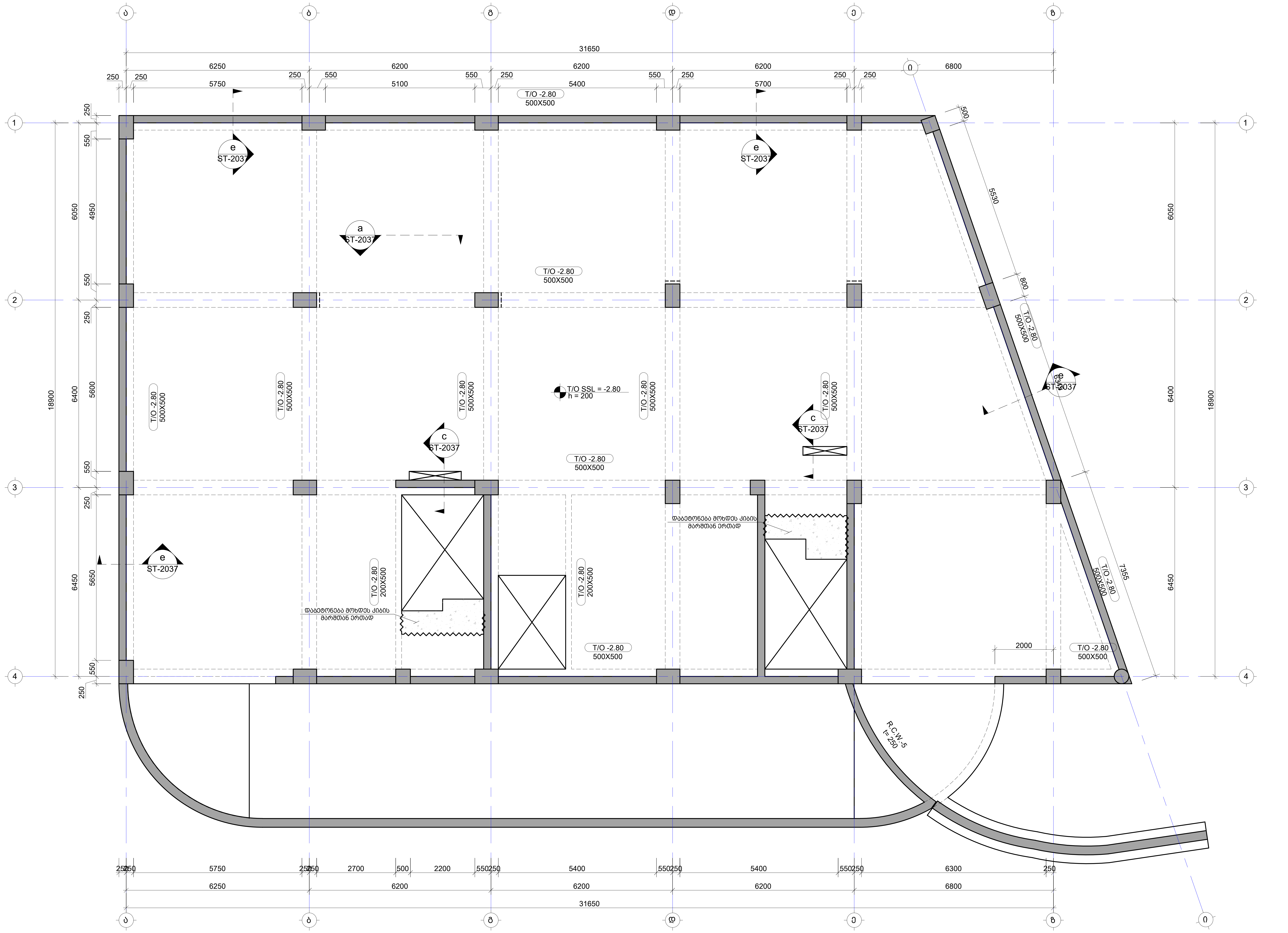

შენიშვნა:
NOTE:

1. ნახაზი დამუშავებულია 2023.06.19 თარიღში მიღებული არქიტექტურის საფუძველზე.

No	Date	Revision	Issued by
----	----	----	----
----	----	----	----
----	----	----	----
----	----	----	----
----	----	----	----

სიტუაციური სქემა
KEY PLAN

პროექტი
PROJECT

მრავალბ. სახლი ბერი გაბრიელის ქუჩაზე 2 GRC

მისამართი
ADDRESS

ქ.თბილისი, ბოგდან ხმელნიცკის ქუჩის I ჩიხი N1 ს./კ.-01.19.35.007.084

ნახაზის დასახელება
DRWG. NAME

გადახურვის ფილის საყალიბე გეგმა -2.80 ნიშნულზე

CUBICON
DESIGN & BUILDING ENGINEERING
შპს "კუბიკონი", თბილისი, მარშალ გელოვანის გამზ. 13
ტელ: (+995 591) 116444 www.cubicon.ge

მთავარი კონსტრუქტორი: LEAD STRUCTURAL ENGINEER:	შეასრულა: ISSUED BY:	შეამოწმა APPROVED BY:
შ.მდინარაძე	MA	SHM
	ფორმატი PAPER SIZE: A2	პროექტის №: PROJECT No: 133A23
ფურცლის ნომერი SHEET. No: ST-2001	სტადია STATUS: PD	მასშტაბი SCALE: 1:100

28.07.2023

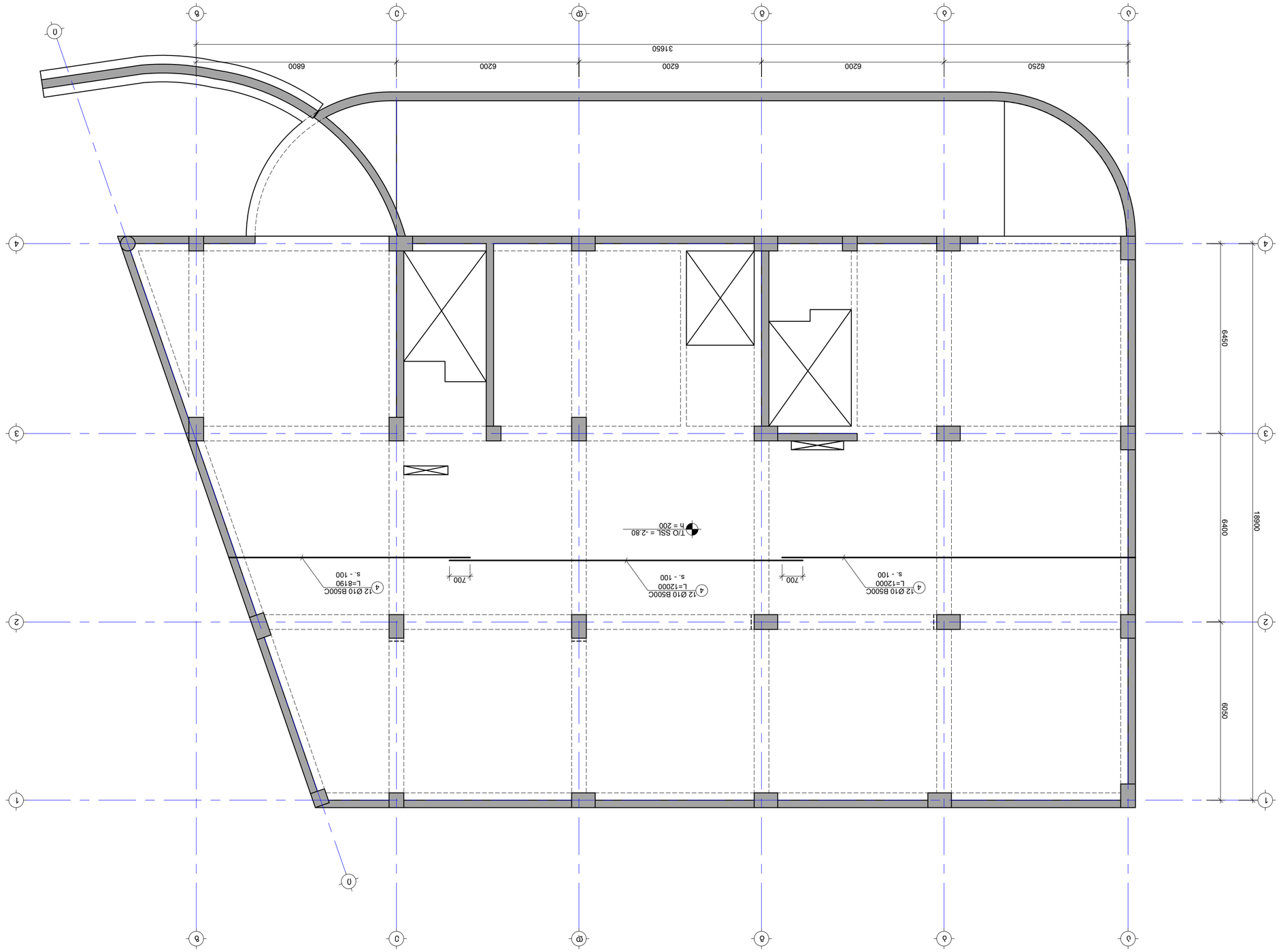

NOTE:

1. ყველა ზომა მეტრებშია მოცემული, თუ სხვა რამ არ არის მითითებული.
2. ნებისმიერი ცვლილება ან დამატება უნდა შეთანხმდეს ავტორთან.

- დაგეგმარების ეტაპი
- პროექტი

KEY PLAN

No	Date	Revision	Issued by
----	----	----	----
----	----	----	----
----	----	----	----
----	----	----	----
----	----	----	----
----	----	----	----

PROJECT
მრავალფენიანი საცხოვრებელი კორპუსების კომპლექსი 2 ეტაპად

ADDRESS
ქ.თბილისი, ავლაბრის ხეობის ნაწილი ქუჩის I ჩიხის N1 ს/კ.-01.19.35.007.084

DRWG. NAME
ნახატების დასახელება

ნახ. ფილის არმატურის განლაგების -2.80 ნ.-ნ.
(ქვედა ბადე X ბიხაზის.)

CUBICON
DESIGN & BUILDING ENGINEERING
ა(ა) ,ქასანძიი. ბაიდუბა, ბაიდაბ ბანდაბ ბანბა. 13
ნაბ: (+995 591) 116444 www.cubicon.ge

ბაიდაბა კანსტრუქციული ინჟ. LEAD STRUCTURAL ENGINEER: ე.ჩიქოსიანი	ბაიდაბა: ISSUED BY: MA	ბაიდაბა: APPROVED BY: SHM
	ფორმატი PAPER SIZE A2	პროექტის №: PROJECT No 133A23
ფურცლის დასახელება SHEET. No ST-2002	სტატუსი STATUS PD	ბაიდაბა SCALE 1:100

28.07.2023

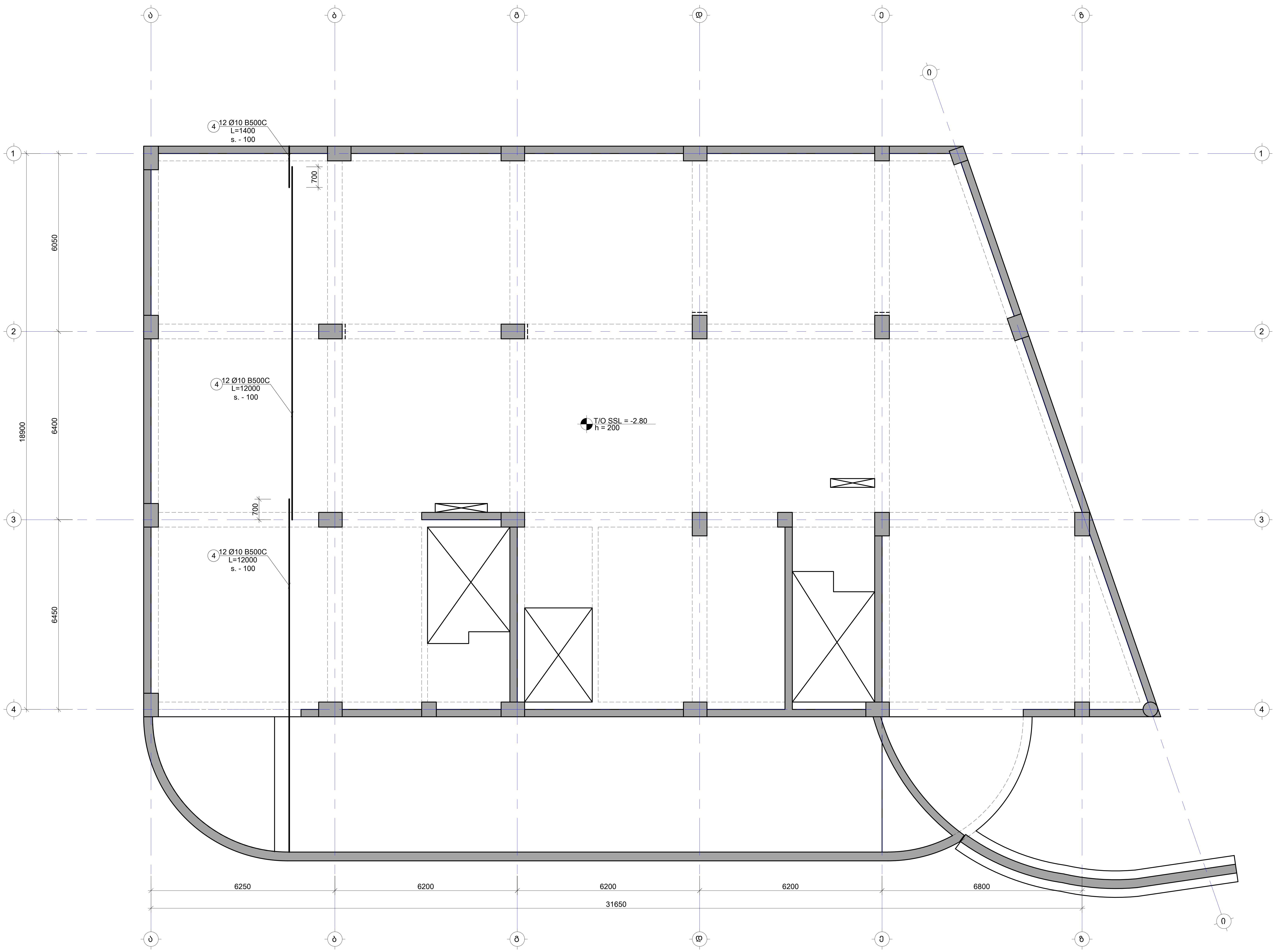

შენიშვნა:
NOTE:

1. ყოველი შემდეგი რიგი შესრულდეს პოზიციების ადგილმონაცვლეობით.
2. კვეთების მარკირება იხილეთ საყალიბე გეგმაზე.

- დამატებითი ბადის კონტური

No	Date	Revision	Issued by
----	----	----	----
----	----	----	----
----	----	----	----
----	----	----	----
----	----	----	----

სიტუაციური სქემა
KEY PLAN

პროექტი
PROJECT
მრავალბ. სახლი ბერი გაბრიელის ქუჩაზე 2 GRC

მისამართი
ADDRESS
ქ.თბილისი, ბოგდან ხმელნიცკის ქუჩის I ჩიხი N1 ს./კ.-01.19.35.007.084

ნახაზის დასახელება
DRWG. NAME
გად. ფილის არმირების გეგმა -2.80 ნ.-ზე (ქვედა შრე Y მიმართ.)

CUBICON DESIGN & BUILDING ENGINEERING
შპს "კუბიკონი", თბილისი, მარშალ გელოვანის გამზ. 13
ტელ: (+995 591) 116444 www.cubicon.ge

მთავარი კონსტრუქტორი: LEAD STRUCTURAL ENGINEER:	შეასრულა: ISSUED BY:	შეამოწმა APPROVED BY:
შ.მდინარაძე	MA	SHM
	ფორმატი PAPER SIZE: A2	პროექტის №: PROJECT No: 133A23
ფურცლის ნომერი SHEET. No: ST-2003	სტადია STATUS: PD	მასშტაბი SCALE: 1:100

28.07.2023

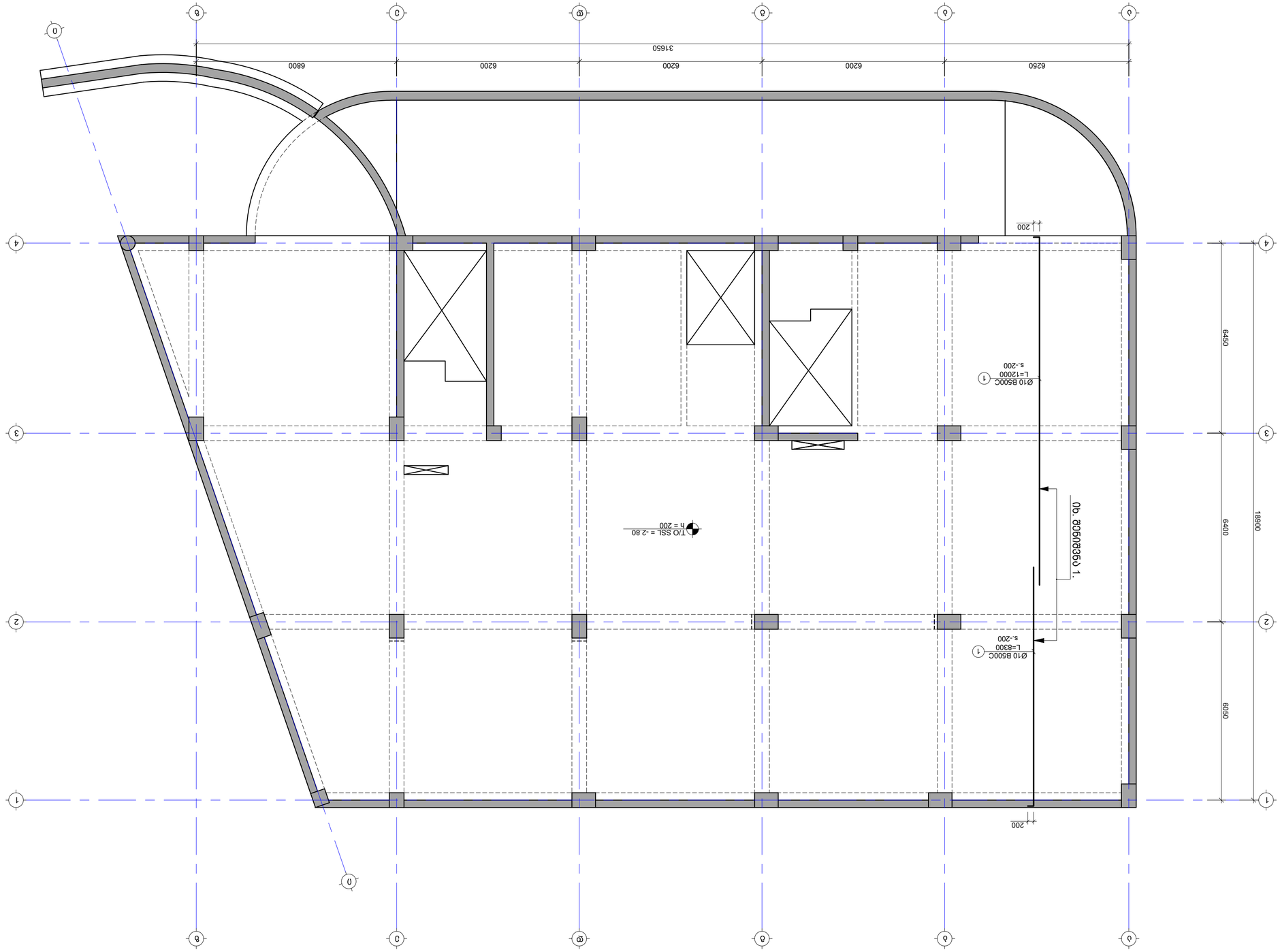

ΚΕΥ PLAN

No	Date	Revision	Issued by
----	----	----	----
----	----	----	----
----	----	----	----
----	----	----	----
----	----	----	----
----	----	----	----

ΣΗΜΕΙΩΣΕΙΣ:
NOTE:

1. ψηπαζτνφνμ πδθη θηδθφδζθη θηδθφδζθηφδθηνφηφδηθη.
ζηθδηηηδθηη δφθδηφφδηθδμδζθηφηφδηθη.
2. μζζηζηδθη θηφηνφδμηφδδη ηηηπφηζη υδμδψφηδδ
δζθδθδδ.

- ψδδδδδδδηθη δμφηδη
μηθδζηφη

ΣΧΕΔΙΟ:	ΦΥΛΛΟ:
ST-2004	1:100
ΚΑΤΑΣΤΑΣΗ:	ΚΛΙΜΑΚΑ:
PD	A2
ΜΕΓΕΘΟΣ ΦΥΛΛΟΥ:	ΑΡΙΘΜΟΣ ΕΡΓΟΥ:
A2	133A23
ΣΧΕΔΙΑΣΤΗΚΕ:	ΕΛΕΓΧΘΗΚΕ:
MA	SHM

ΔΙΕΥΘΥΝΣΗ ΜΕΛΕΤΩΝ:
ΔΙΕΥΘΥΝΣΗ ΣΥΝΤΗΡΗΣΗΣ ΕΡΓΩΝ:
ΤΗΛ.: (+995 591) 116444 www.cubicon.ge
ΟΔΟΣ: 13 ΔΗΜΗΤΡΙΟΥ ΤΑΥΕΛΙΔΗ ΣΤΡΑΤΕΓΙΚΟΣ ΔΡΟΜΟΣ

CUBICON
DESIGN & BUILDING ENGINEERING

ΤΙΤΛΟΣ ΣΧΕΔΙΟΥ
ΣΤΗΛΕΣ 2 GRC

ΕΡΓΟ
ΣΥΜΒΑΣΗ, ΔΙΑΤΥΠΩΣΗ ΚΑΙ ΕΠΟΠΤΕΙΑ ΚΑΤΑΣΚΕΥΗΣ ΤΟΥ ΕΡΓΟΥ

ΔΙΕΥΘΥΝΣΗ
ΔΗΜΟΣ ΒΑΤΟΥΜΙ, ΑΝΔΡΟΝΙΚΟΥ ΚΕΦΑΛΟΒΡΥΣΟΥ ΚΑΙ ΠΑΡΑΛΙΑΚΗ ΟΔΟΣ I
ΒΛΟΚ Ν1 Β.Δ.-01.19.35.007.084

ΟΝΟΜΑ ΣΧΕΔΙΟΥ
DRWG. NAME

ΔΙΑΦ. ΨΗΦΙΑΚΗ ΑΝΑΠΤΥΞΗ ΔΙΑΔΡΟΜΩΝ -2.80 Β.-80
(ΔΙΠΛΗ ΣΗΜΑ X ΑΠΟΣΜΩ.)

ΣΥΜΒΑΣΗ
PROJECT

ΣΗΜΑΝΤΙΚΟ ΣΗΜΕΙΩΜΑ ΣΤΟΝ ΑΡΙΘΜΟ ΕΚΔΟΣΗΣ ΤΟΥ ΣΧΕΔΙΟΥ

2810.2023

28.07.2023

ST-2005	SHEET No
PD	STATUS
1:100	SCALE

A2	PAPER SIZE
133A23	PROJECT No

MA	ISSUED BY:
SHM	APPROVED BY:

9. Ahmed

3.8Ω06ΩΩ

LEAD STRUCTURAL ENGINEER:

design & building engineering

ΩUBICON.

310 "Ω3ΩΩ1Ω60". Ω1Ω6ΩΩ1Ω0, Ω3Ω6Ω3Ω, Ω3ΩΩ6Ω3Ω0Ω Ω3Ω6.13
03Ω: (+995 591) 116444 www.cubicon.ge

Ω3Ω3Ω6Ω	ISSUED BY:
Ω3Ω6Ω6Ω	APPROVED BY:

Ω3Ω6Ω6Ω Ω3Ω6Ω6Ω3Ω6Ω6Ω6Ω.

6Ω6Ω3Ω6Ω	PROJECT No:
Ω3Ω6Ω6Ω	SCALE

Ω3Ω6Ω6Ω 6Ω6Ω6Ω

Ω3Ω6Ω6Ω	SHEET No

Ω6Ω3Ω6Ω

Ω3Ω6Ω6Ω

ΩΩ3Ω6Ω6Ω

ΩΩ3Ω6Ω6Ω

ΩΩ

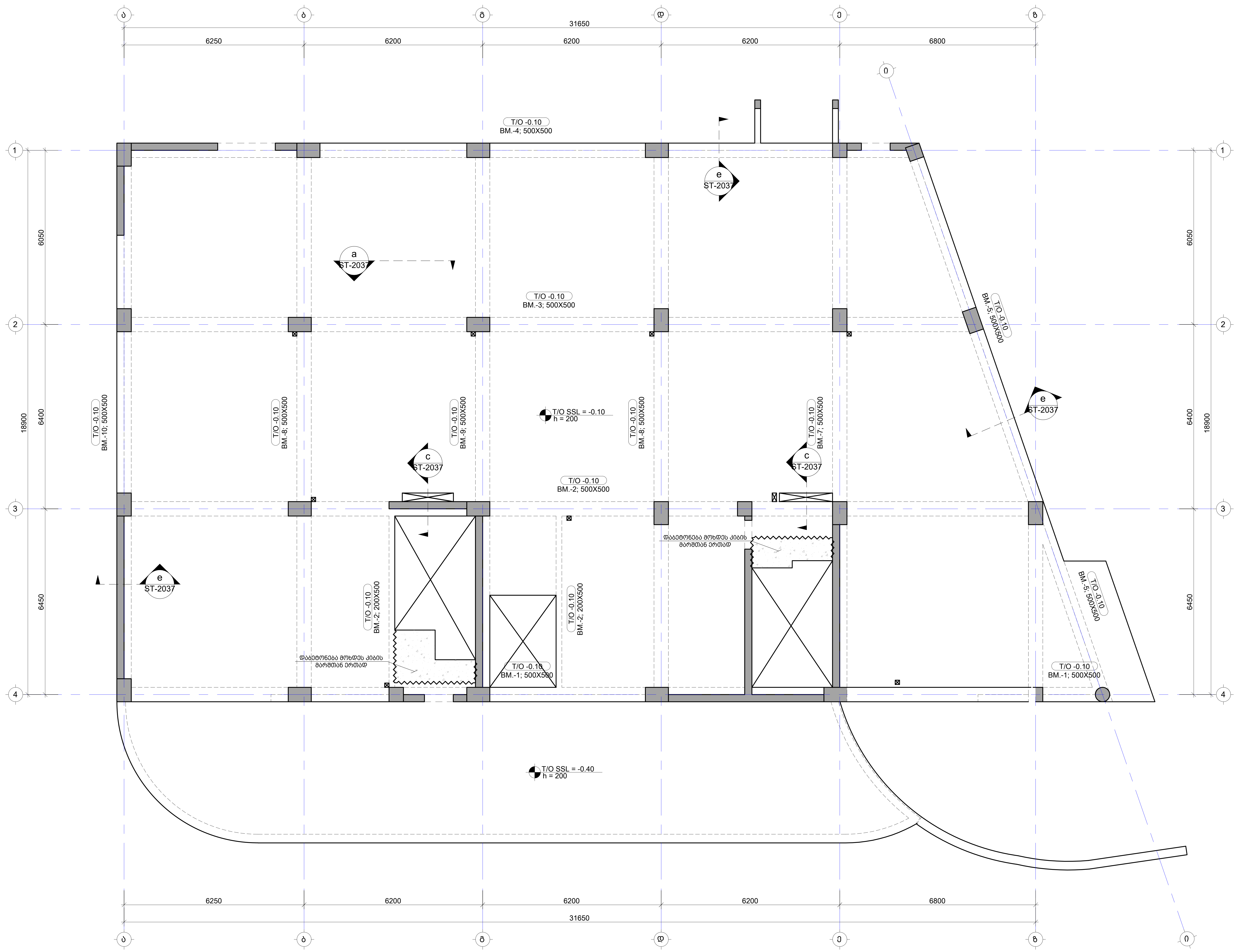

შენიშვნა:
NOTE:

1. ნახაზი დამუშავებულია 2023.06.19 თარიღში მიღებული არქიტექტურის საფუძველზე.

No	Date	Revision	Issued by

სიტუაციური სქემა
KEY PLAN

პროექტი
PROJECT
მრავალბ. სახლი ბერი გაბრიელის ქუჩაზე 2 GRC

მისამართი
ADDRESS
ქ.თბილისი, ბოგდან ხმელნიცკის ქუჩის I ჩიხი N1 ს./კ.-01.19.35.007.084

ნახაზის დასახელება
DRWG. NAME
გადახურვის ფილის საყალიბე გეგმა -0.10 ნიშნულზე

CUBICON©
DESIGN & BUILDING ENGINEERING
შპს "კუბიკონი", თბილისი, მარშალ გელოვანის გამზ. 13
ტელ: (+995 591) 116444 www.cubicon.ge

მთავარი კონსტრუქტორი: LEAD STRUCTURAL ENGINEER:	შეასრულა: ISSUED BY:	შეამოწმა APPROVED BY:
შ.მდინარაძე	MA	SHM
	ფორმატი PAPER SIZE: A2	პროექტის №: PROJECT No: 133A23
ფურცლის ნომერი SHEET. No: ST-2006	სტადია STATUS: PD	მასშტაბი SCALE: 1:100

28.07.2023

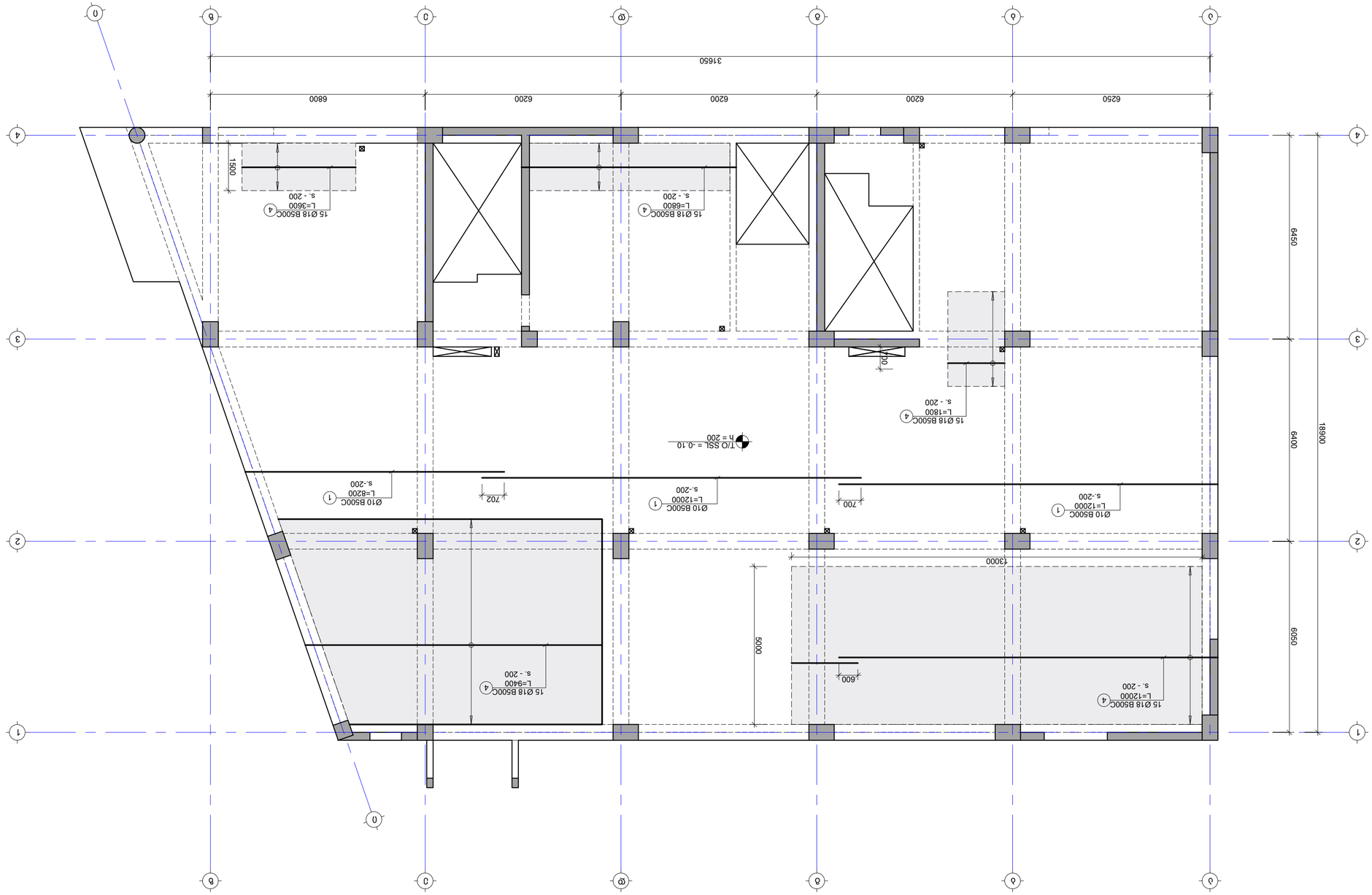

NOTE:
1. ᐃᓕᓴᕐᓂᖅ ᑲᑎᒪᔨᖅ ᐊᑐᕐᓂᖅ ᐊᑐᕐᓂᖅ ᐊᑐᕐᓂ

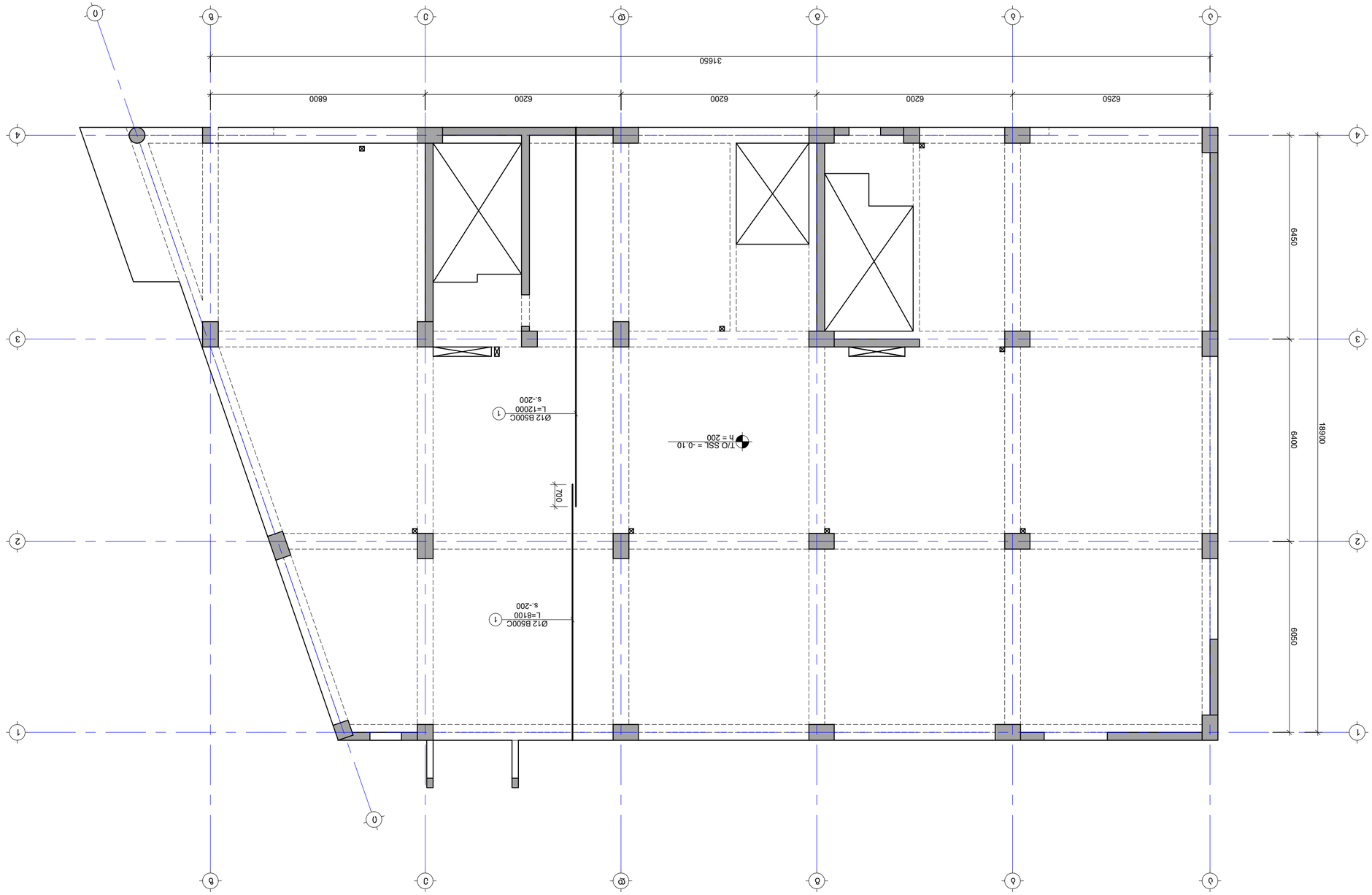

----	----	----	----
----	----	----	----
----	----	----	----
----	----	----	----
----	----	----	----

No	Date	Revision	Issued by
----	----	----	----
----	----	----	----
----	----	----	----
----	----	----	----
----	----	----	----

KEY PLAN

- ჯვრედინის ბრტყელი ფილა
- ქვედა სართულის იატაკის ნიშნული

NOTE:
1. ყველა ზომა მოცემულია მილიმეტრებში. ნიშნულები მეტრებში.
2. კონსტრუქციული ნახაზების სანახავად იხილეთ ტექნიკური ანგარიში.

ORGANIZATION ადგილობრივი ორგანიზაცია
LEAD STRUCTURAL ENGINEER: ხელმძღვანელი ინჟინერი
ISSUED BY: გამცემი
APPROVED BY: დამტკიცებული
PAPER SIZE ფორმატი
PROJECT No. პროექტის №
STATUS სტატუსი
SCALE მასშტაბი
SHEET No ფურცლის ნომერი

ST-2008	PD	1:100
	A2	133A23
	MA	SHM

ქუთაისი, ა. ფაღავას ქუჩა №69. 69 Agavas str. Kutaisi, 4600. Georgia
ტელ: (+995 591) 116444 www.cubicon.ge

CUBICON
DESIGN & BUILDING ENGINEERING

PROJECT
ბინათმშენებლობა ბინათმშენებლობა ბინათმშენებლობა
ADDRESS
ქ.ბათუმი, ა.პატარძეულის ქუჩა N1 ს/კ.19.35.007.084

DRWG. NAME
ფილის ზედა ნიშნულების განლაგების სქემა (ქვედა სართულის.)

28.07.2023

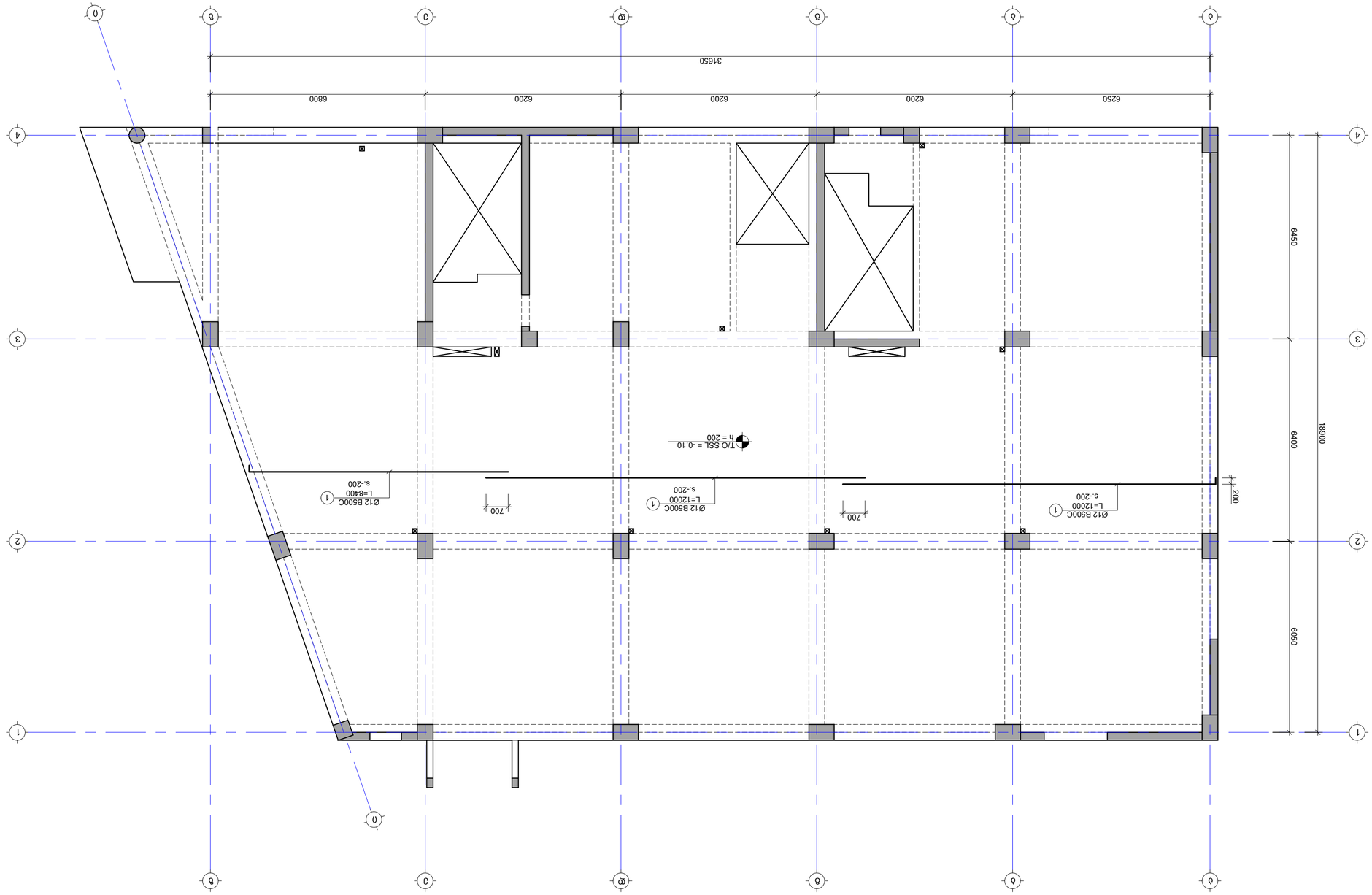

NOTE:
ВЗБГЗЗ6Ь.

1. ЧЧЗЗЗЧЧЧЧЧ ЗЗЗЗЧЧЧЧЗЗЗЗ

NOTE:
1. ЦЧЭ3ЭЧЭ ЭЭ8ЭЭЭ ЭЭ8Э ЭЭЭЭ ЭЭЭЭ

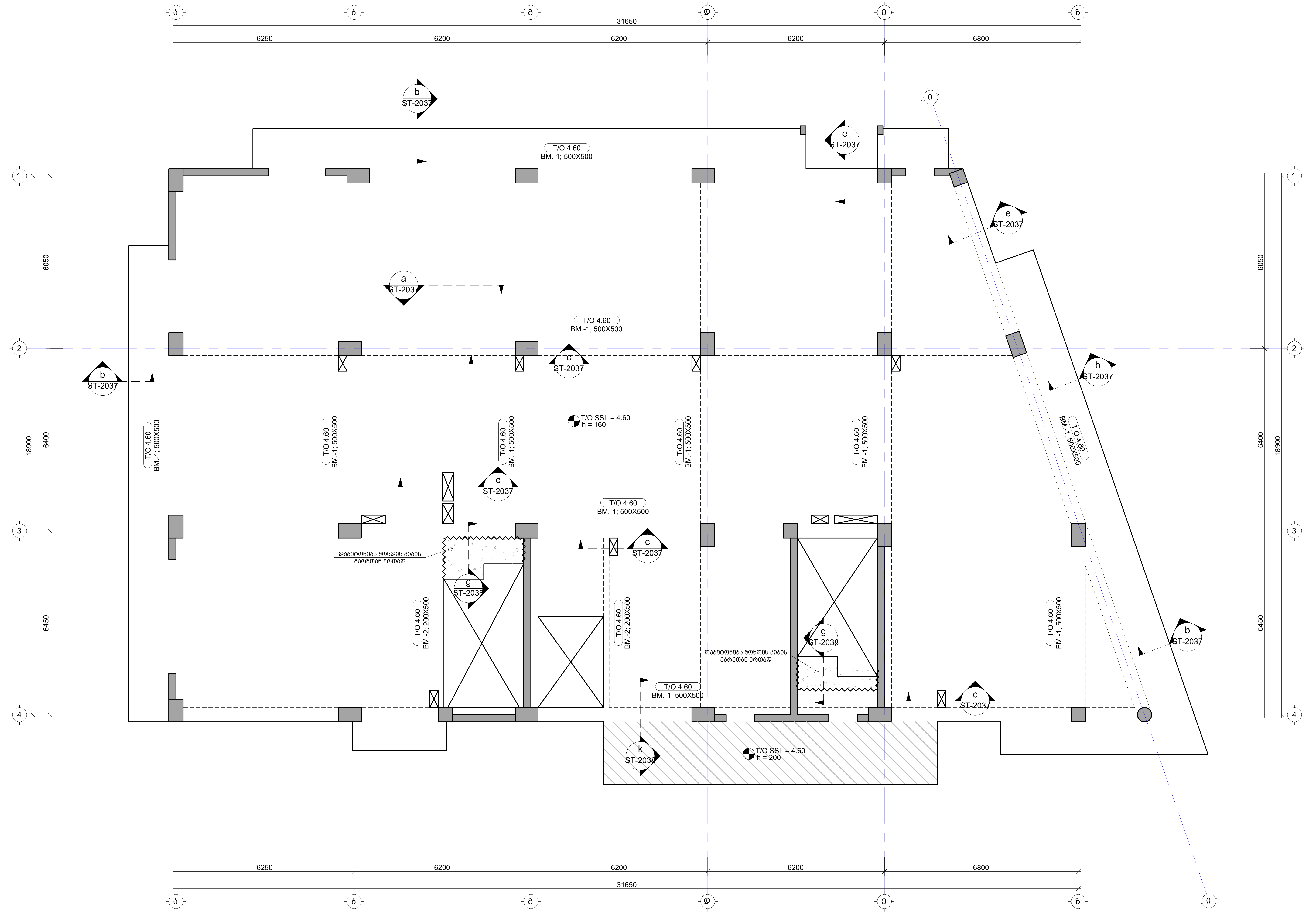

შენიშვნა:
NOTE:

1. ნახაზი დამუშავებულია 2023.06.19 თარიღში მიღებული არქიტექტურის საფუძველზე.

No	Date	Revision	Issued by

სიტუაციური სქემა
KEY PLAN

პროექტი
PROJECT
მრავალბ. სახლი ბერი გაბრიელის ქუჩაზე 2 GRC

მისამართი
ADDRESS
ქ.თბილისი, ბოგდან ხმელნიცკის ქუჩის I ჩიხი N1 ს./კ.-01.19.35.007.084

ნახაზის დასახელება
DRWG. NAME
გადახურვის ფილის საყალიბე გეგმა 4.60 ნიშნულზე

CUBICON
DESIGN & BUILDING ENGINEERING
შპს "კუბიკონი", თბილისი, მარშალ გელოვანის გამზ. 13
ტელ: (+995 591) 116444 www.cubicon.ge

მთავარი კონსტრუქტორი: LEAD STRUCTURAL ENGINEER:	შეასრულა: ISSUED BY:	შეამოწმა APPROVED BY:
შ.მდინარაძე	MA	SHM
	ფორმატი PAPER SIZE: A2	პროექტის №: PROJECT No: 133A23
ფურცლის ნომერი SHEET. No: ST-2011	სტადია STATUS: PD	მასშტაბი SCALE: 1:100

28.07.2023

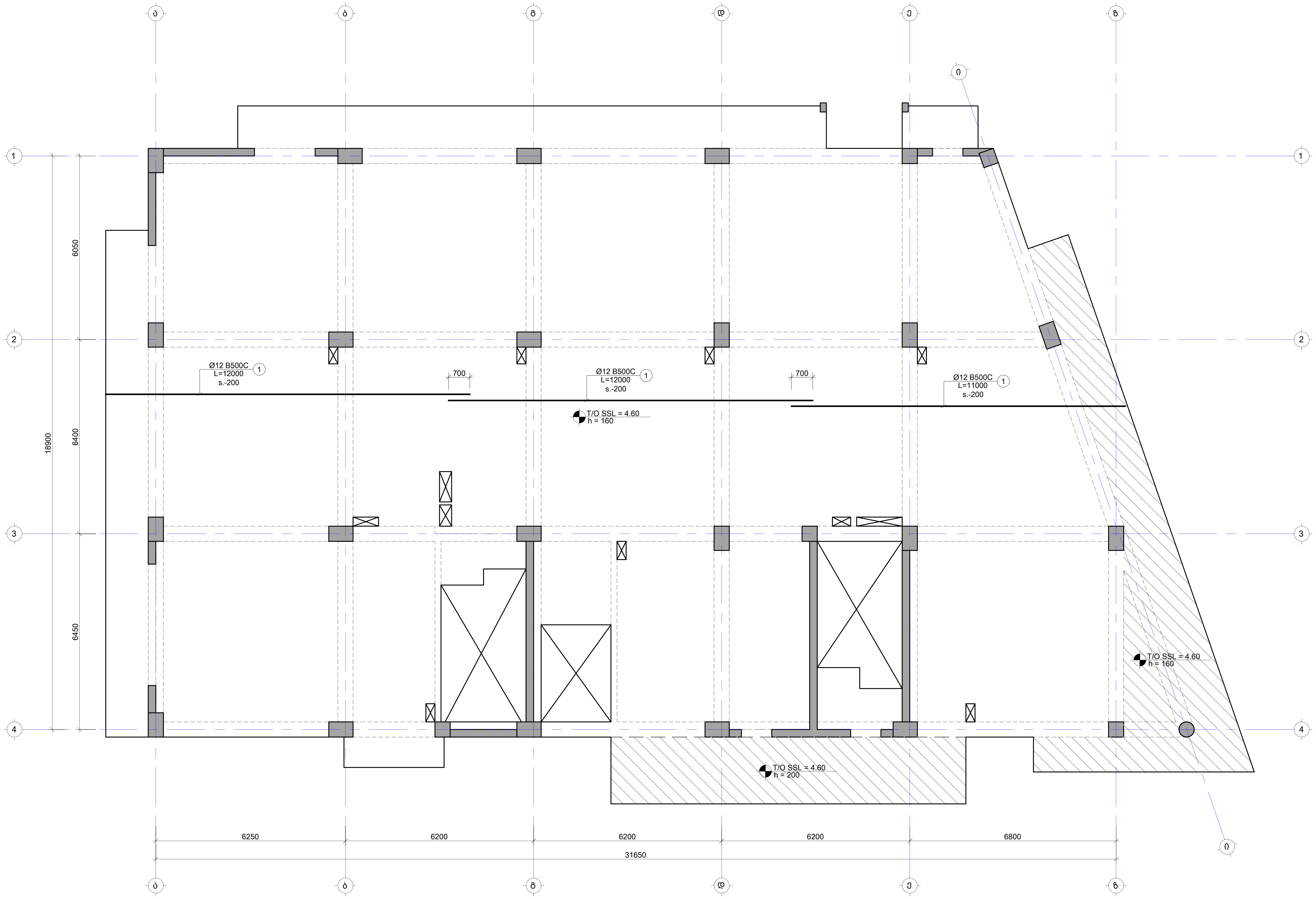

შენიშვნა:
NOTE:

1. ყოველი შემდეგი რიგი შესრულდეს პოზიციების ადგილმონაცვლეობით.
2. კვეთების მარკირება იხილეთ საყალიბე გეგმაზე.

- დამატებითი ბადის კონტური

No	Date	Revision	Issued by
----	----	----	----
----	----	----	----
----	----	----	----
----	----	----	----
----	----	----	----

სიტუაციური სქემა
KEY PLAN

პროექტი
PROJECT
მრავალბ. სახლი ბერი გაბრიელის ქუჩაზე 2 GRC

მისამართი
ADDRESS
ქ.თბილისი, ბოგდან ხმელნიცკის ქუჩის I ჩიხი N1 ს./კ.-01.19.35.007.084

ნახაზის დასახელება
DRWG. NAME
გად.ფილის არმირების გეგმა 4.60 ნ.-ზე (ქვედა შრე X მიმართ.)

CUBICON DESIGN & BUILDING ENGINEERING
შპს "კუბიკონი", თბილისი, მარშალ გელოვანის გამზ. 13
ტელ: (+995 591) 116444 www.cubicon.ge

მთავარი კონსტრუქტორი: LEAD STRUCTURAL ENGINEER:	შეასრულა: ISSUED BY:	შეამოწმა APPROVED BY:
შ.მდინარაძე	MA	SHM
	ფორმატი PAPER SIZE: A2	პროექტის №: PROJECT No: 133A23
ფურცლის ნომერი SHEET. No: ST-2012	სტადია STATUS: PD	მასშტაბი SCALE: 1:100

28.07.2023

შენიშვნა:
NOTE:

1. ყოველი შემდეგი რიგი შესრულდეს პოზიციების ადგილმონაცვლეობით.
2. კვეთების მარკირება იხილეთ სახალიბე გეგმაზე.

- დამატებითი ბადის კონტური

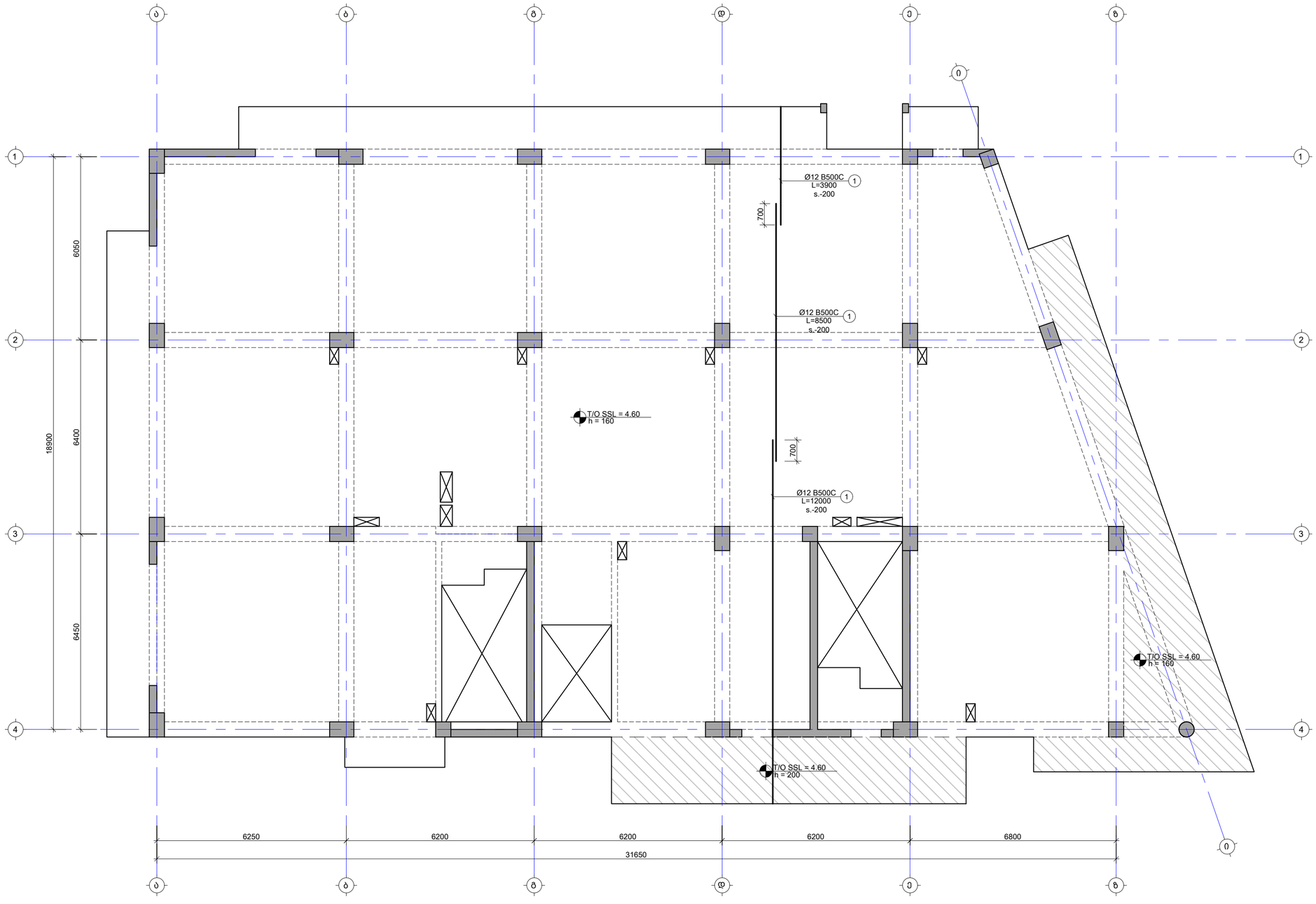

----	----	----	----
----	----	----	----
----	----	----	----
----	----	----	----
----	----	----	----
No	Date	Revision	Issued by

სიტუაციური სქემა
KEY PLAN

პროექტი
PROJECT
მრავალბ. სახლი ბერი გაბარიელის ქუჩაზე 2 GRC

მისამართი
ADDRESS
ქ.თბილისი, ბოგდან ხმელნიცკის ქუჩის I ჩიხი N1 ს./ქ.-01.19.35.007.084

ნახაზის დასახელება
DRWG. NAME
ბად.ფილის არმირების გეგმა 4.60 ნ.-ზე (ქვედა შრე Y მიმართ.)

CUBICON
DESIGN & BUILDING ENGINEERING
მას "ქუბიკონი", თბილისი, მარგალ გელოვანის ბაზრ. 13
ტელ: (+995 591) 116444 www.cubicon.ge

მთავარი კონსტრუქტორი: LEAD STRUCTURAL ENGINEER: შ.მდინარაძე	შესრულებულ: ISSUED BY: MA	შემოწმებ APPROVED BY: SHM
	ფორმატი PAPER SIZE A2	პროექტის №: PROJECT No 133A23
ფურცლის ნომერი SHEET. No ST-2013	სტატუს STATUS PD	მასშტაბი SCALE 1:100

28.07.2023

შენიშვნა:
NOTE:

1. ყოველი შემდეგი რიგი შესრულდეს პოზიციების ადგილმონაცვლეობით.
2. კვეთების მარკირება იხილეთ სახალიბე გეგმაზე.

- დამატებითი ბადის კონტური

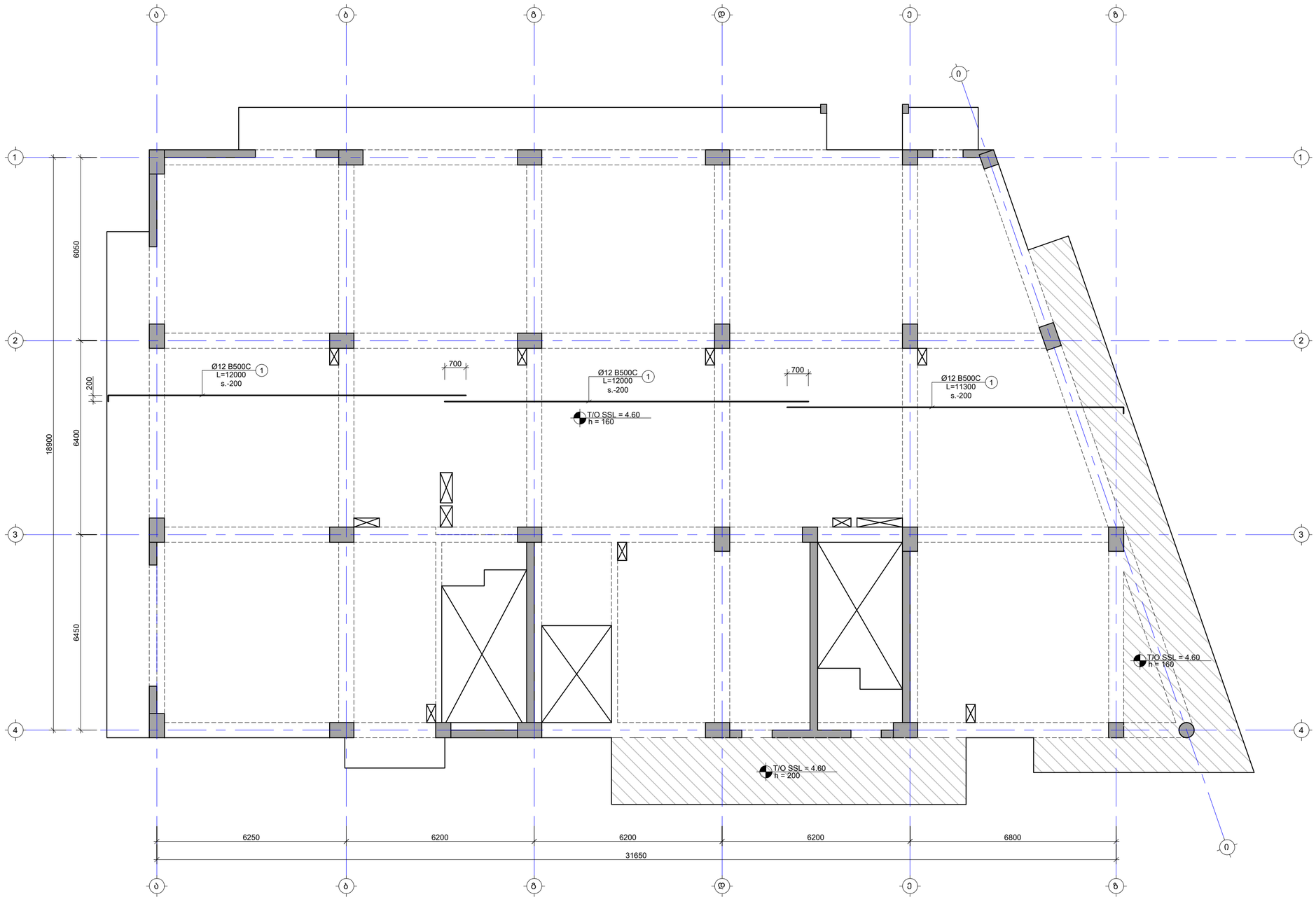

----	----	----	----
----	----	----	----
----	----	----	----
----	----	----	----
----	----	----	----
No	Date	Revision	Issued by

სიტუაციური სქემა
KEY PLAN

პროექტი
PROJECT
მრავალბ. სახლი ბერი გაბარიელის ქუჩაზე 2 GRC

მისამართი
ADDRESS
ქ.თბილისი, ბოგდან ხმელნიცკის ქუჩის I ჩიხი N1 ს/კ-01.19.35.007.084

ნახაზის დასახელება
DRWG. NAME
ბად.ფილის არმირების გეგმა 4.60 ნ.-ზე (ზედა შრე X მიმართ.)

CUBICON
DESIGN & BUILDING ENGINEERING
მას "ქუბიკონი", თბილისი, მარგალ ბელიაშვილის ბაზ. 13
ტელ: (+995 591) 116444 www.cubicon.ge

მთავარი კონსტრუქტორი: LEAD STRUCTURAL ENGINEER: შ.მდინარაძე	შესრულებულ: ISSUED BY: MA	შეამოწმა APPROVED BY: SHM
	ფორმატი PAPER SIZE A2	პროექტის №: PROJECT No 133A23
ფურცლის ნომერი SHEET. No ST-2014	სტატუს STATUS PD	მასშტაბი SCALE 1:100

28.07.2023

შენიშვნა:
NOTE:

1. ყოველი შემდეგი რიგი შესრულდეს პოზიციების ადგილმონაცვლეობით.
2. კვეთების მარკირება იხილეთ სახალიბე გეგმაზე.

- დამატებითი ბადის კონტური

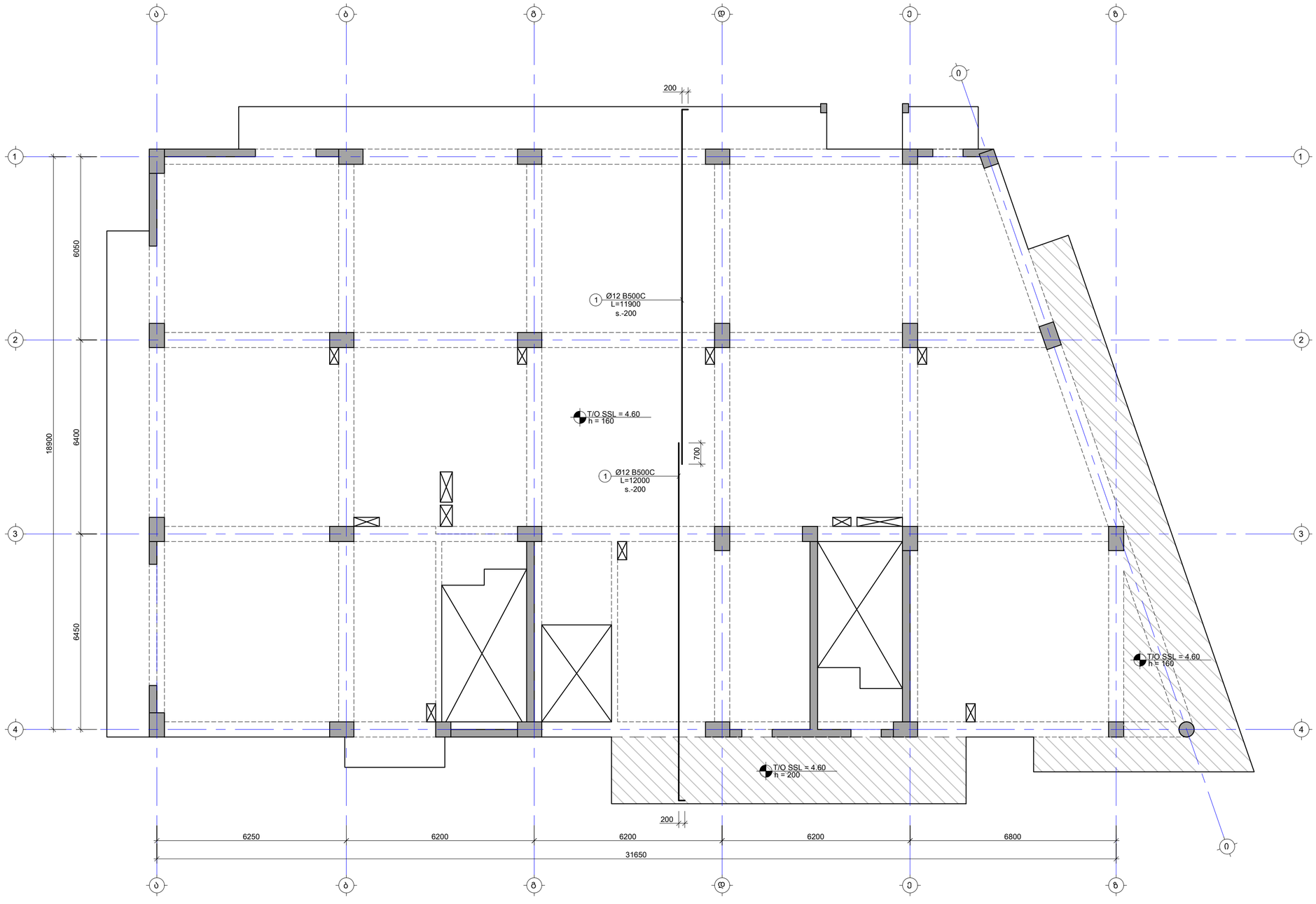

----	----	----	----
----	----	----	----
----	----	----	----
----	----	----	----
----	----	----	----
No	Date	Revision	Issued by

სიტუაციური სქემა
KEY PLAN

პროექტი
PROJECT
მრავალბ. სახლი ბერი გაბარიელის ქუჩაზე 2 GRC

მისამართი
ADDRESS
ქ.თბილისი, ბოგდან ხმელნიცკის ქუჩის I ჩიხი N1 ს./კ.-01.19.35.007.084

ნახაზის დასახელება
DRWG. NAME
ბად.ფილის არმირების გეგმა 4.60 ნ.-ზე (ზედა შრე Y მიმართ.)

CUBICON DESIGN & BUILDING ENGINEERING
მას "ქუბიკონი", თბილისი, მარგალ გელოვანის ბაზრ. 13
ტელ: (+995 591) 116444 www.cubicon.ge

მთავარი კონსტრუქტორი: LEAD STRUCTURAL ENGINEER: შ.მდინარაძე	შესრულა: ISSUED BY: MA	შეამოწმა APPROVED BY: SHM
	ფორმატი PAPER SIZE A2	პროექტის №: PROJECT No 133A23
ფურცლის ნომერი SHEET. No ST-2015	სტატუსი STATUS PD	მასშტაბი SCALE 1:100

28.07.2023

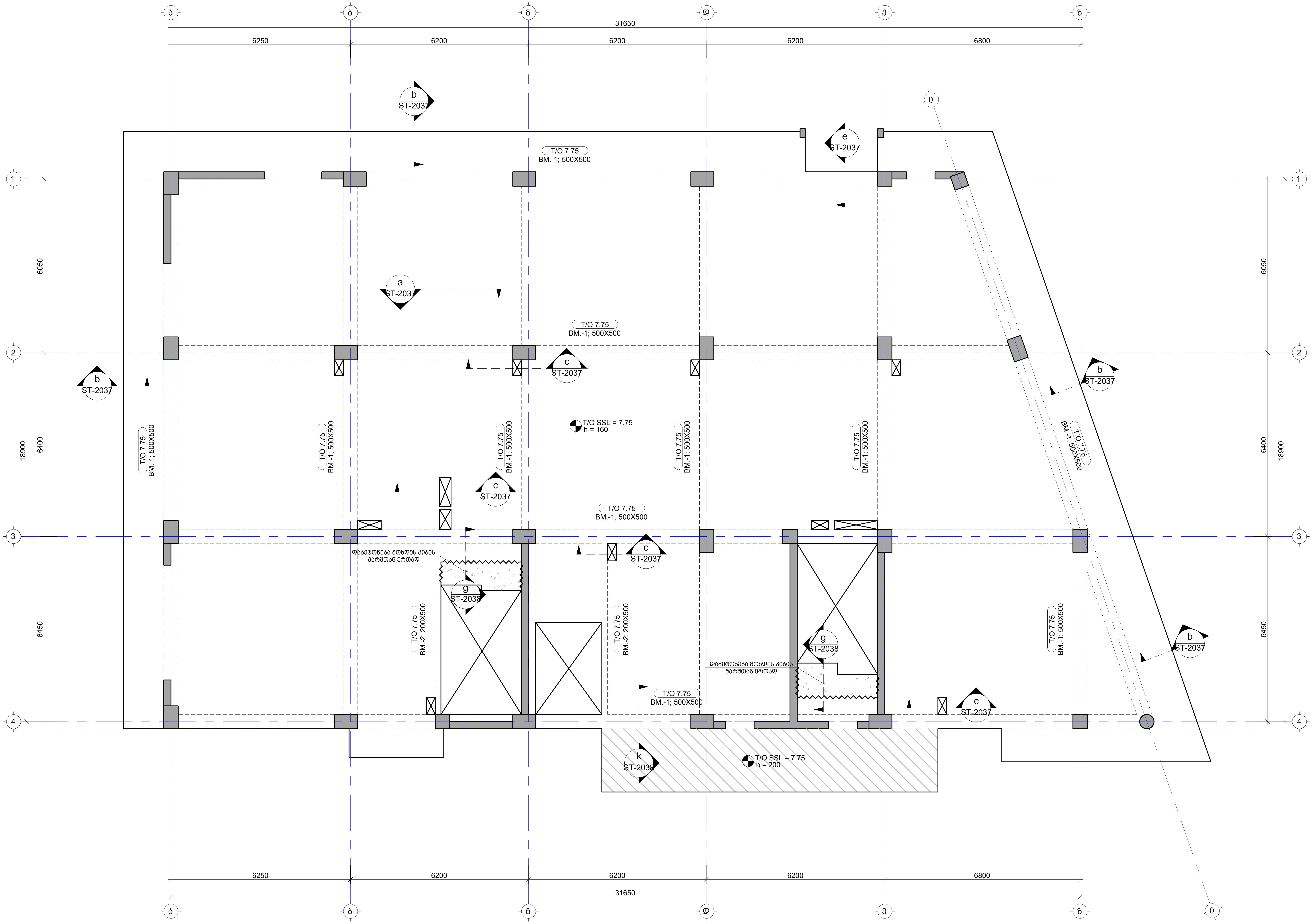

შენიშვნა:
NOTE:

1. ნახაზი დამუშავებულია 2023.06.19 თარიღში მიღებული არქიტექტურის საფუძველზე.

No	Date	Revision	Issued by
----	----	----	----
----	----	----	----
----	----	----	----
----	----	----	----
----	----	----	----

სიტუაციური სქემა
KEY PLAN

პროექტი
PROJECT
მრავალბ. სახლი ბერი გაბრიელის ქუჩაზე 2 GRC

მისამართი
ADDRESS
ქ.თბილისი, ბოგდან ხმელნიცკის ქუჩის I ჩიხი N1 ს./კ.-01.19.35.007.084

ნახაზის დასახელება
DRWG. NAME
გადახურვის ფილის საყალიბე გეგმა 7.75 ნიშნულზე

DESIGN & BUILDING ENGINEERING
შპს "კუბიკონი", თბილისი, მარშალ გელოვანის გამზ. 13
ტელ: (+995 591) 116444 www.cubicon.ge

მთავარი კონსტრუქტორი: LEAD STRUCTURAL ENGINEER:	შეასრულა: ISSUED BY:	შეამოწმა APPROVED BY:
შ.მდინარაძე	MA	SHM
	ფორმატი PAPER SIZE: A2	პროექტის №: PROJECT No: 133A23
ფურცლის ნომერი SHEET. No: ST-2016	სტადია STATUS: PD	მასშტაბი SCALE: 1:100

28.07.2023

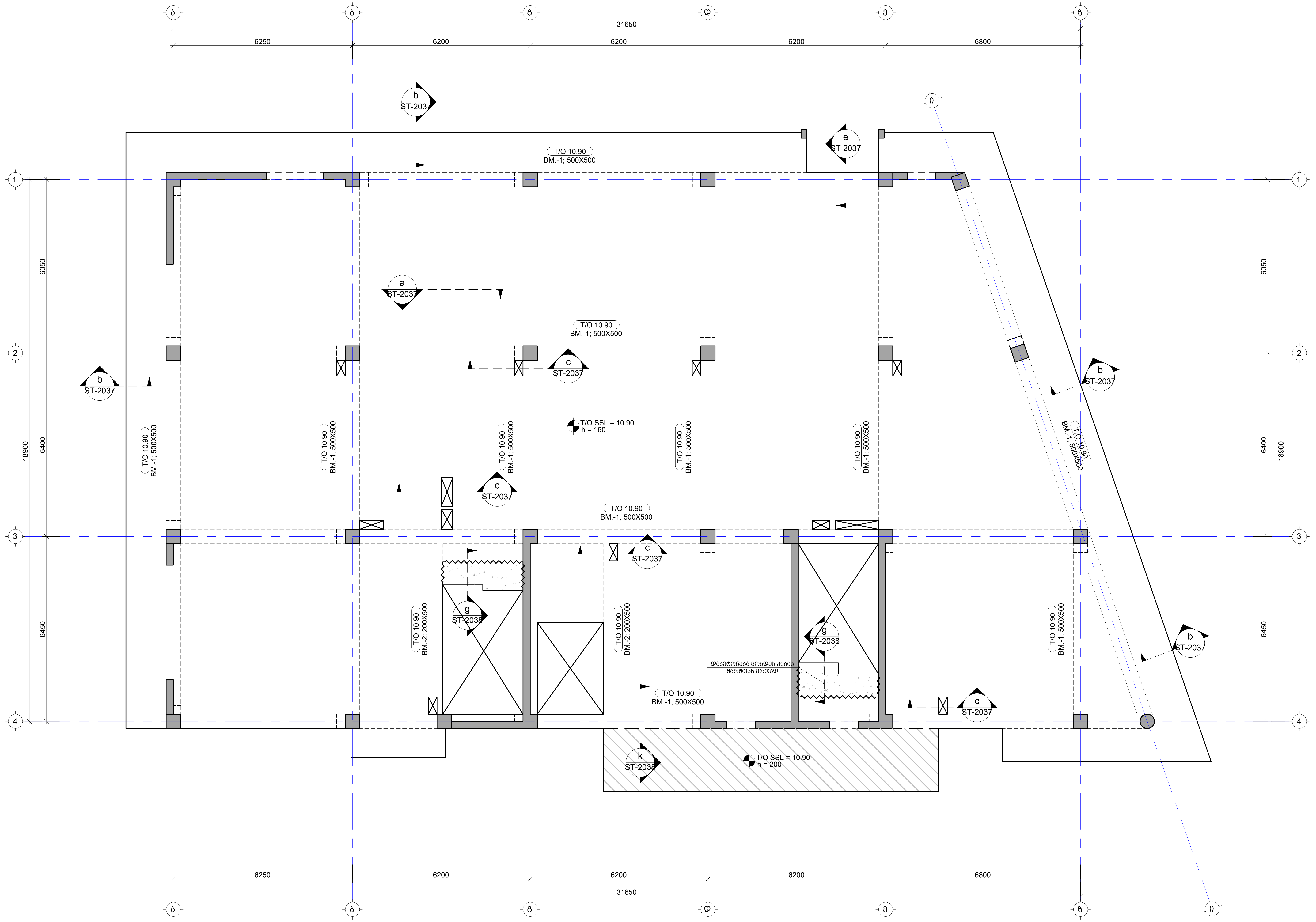

შენიშვნა:
NOTE:

1. ნახაზი დამუშავებულია 2023.06.19 თარიღში მიღებული არქიტექტურის საფუძველზე.

No	Date	Revision	Issued by
----	----	----	----
----	----	----	----
----	----	----	----
----	----	----	----
----	----	----	----

სიტუაციური სქემა
KEY PLAN

პროექტი
PROJECT
მრავალბ. სახლი ბერი გაბრიელის ქუჩაზე 2 GRC

მისამართი
ADDRESS
ქ.თბილისი, ბოგდან ხმელნიცკის ქუჩის I ჩიხი N1 ს./კ.-01.19.35.007.084

ნახაზის დასახელება
DRWG. NAME
გადახურვის ფილის საყალიბე გეგმა 10.90 ნიშნულზე

CUBICON©
DESIGN & BUILDING ENGINEERING
შპს "კუბიკონი", თბილისი, მარშალ გელოვანის გამზ. 13
ტელ: (+995 591) 116444 www.cubicon.ge

მთავარი კონსტრუქტორი: LEAD STRUCTURAL ENGINEER:	შეასრულა: ISSUED BY:	შეამოწმა APPROVED BY:
შ.მდინარაძე	MA	SHM
	ფორმატი PAPER SIZE: A2	პროექტის №: PROJECT No: 133A23
ფურცლის ნომერი SHEET. No: ST-2017	სტადია STATUS: PD	მასშტაბი SCALE: 1:100

28.07.2023

შენიშვნა:
NOTE:

1. ნახაზი დაშუშავებულია 2023.06.19 თარიღში მიღებული არქიტექტურის საფუძველზე.

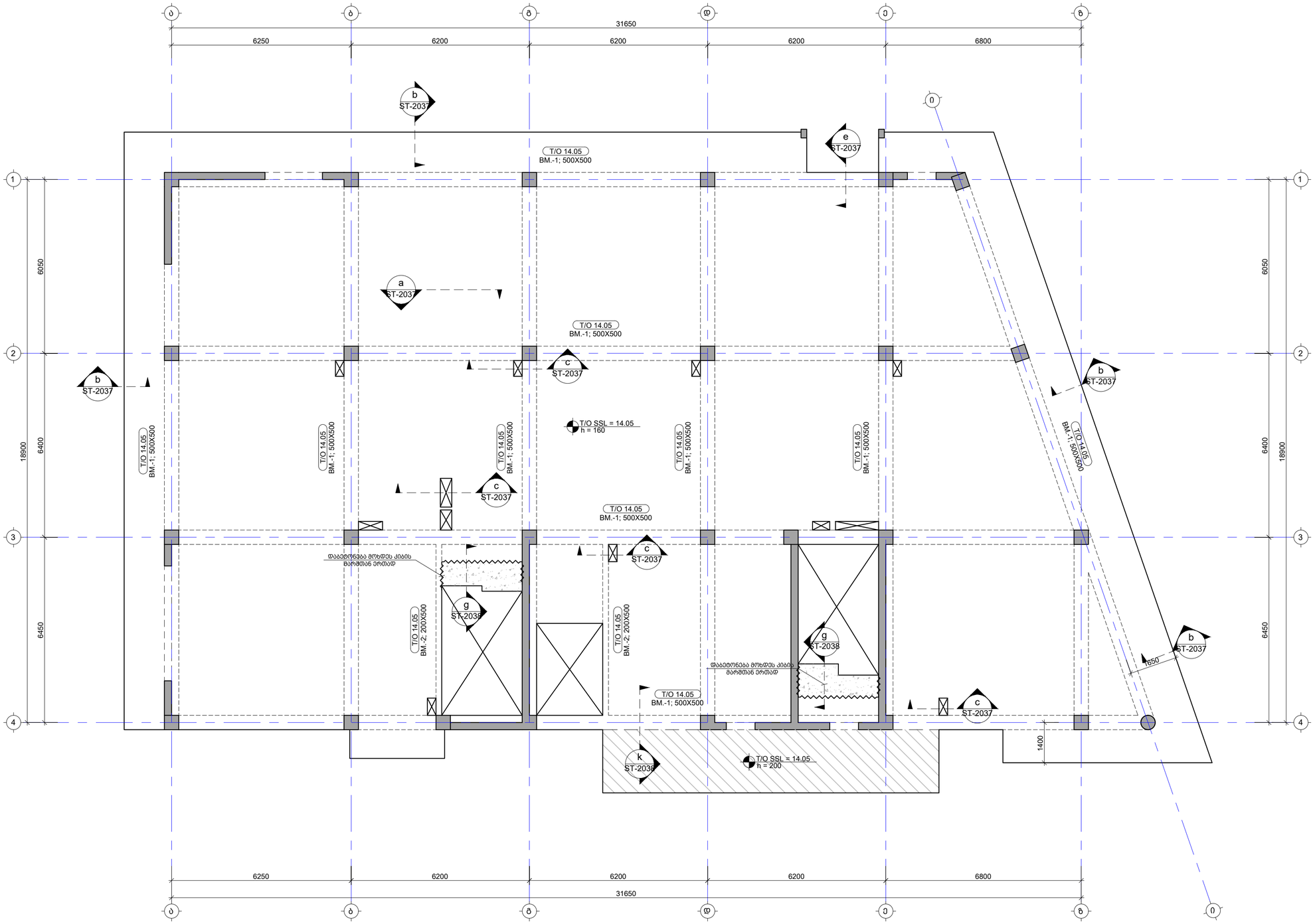

----	----	----	----
----	----	----	----
----	----	----	----
----	----	----	----
----	----	----	----
No	Date	Revision	Issued by

სიტუაციური სქემა
KEY PLAN

პროექტი
PROJECT
მრავალბ. სახლი ბერი მაბარიელის ქუჩაზე 2 GRC

მისამართი
ADDRESS
ქ.თბილისი, ბოგდან ხმელნიცკის ქუჩის I ჩიხი N1 ს./კ.-01.19.35.007.084

ნახაზის დასახელება
DRWG. NAME
გადახურვის ფილის საყალიბე გეგმა 14.05 ნიშნულზე

CUBICON DESIGN & BUILDING ENGINEERING
მპს "ქუბიკონი", თბილისი, მარჯვ ბელოვანის ბაზ 13
ტელ: (+995 591) 116444 www.cubicon.ge

მთავარი კონსტრუქტორი: LEAD STRUCTURAL ENGINEER: თ.მდინარაძე	შეასრულა: ISSUED BY: MA	შეამოწმა APPROVED BY: SHM
	ფორმატი PAPER SIZE A2	პროექტის N: PROJECT No 133A23
ფურცლის ნომერი SHEET. No ST-2018	სტადია STATUS PD	მასშტაბი SCALE 1:100

28.07.2023

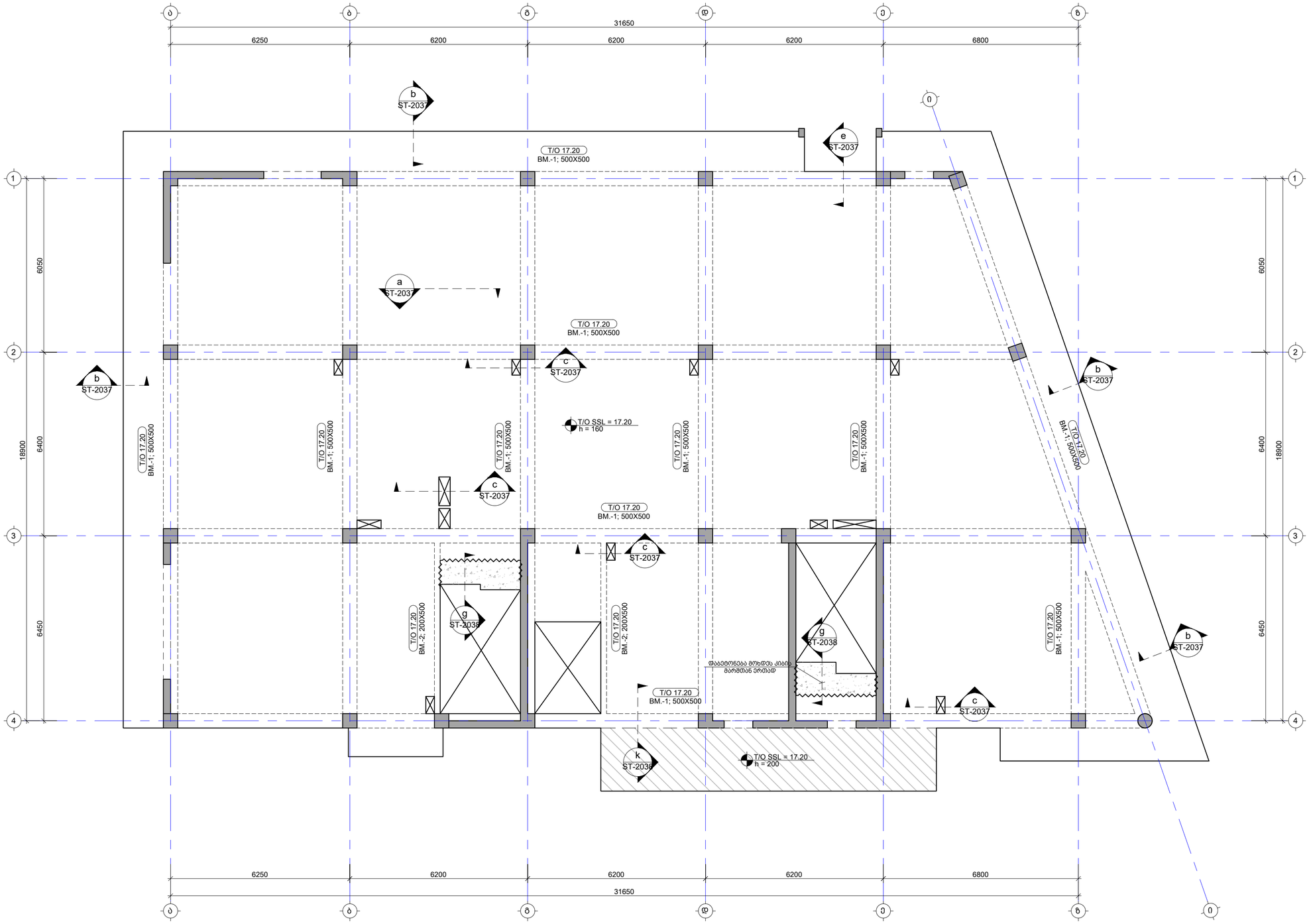

შენიშვნა:
NOTE:

1. ნახაზი დაშტამპულია 2023.06.19 თარიღში მიღებული არქიტექტურის საფუძველზე.

No	Date	Revision	Issued by
----	----	----	----
----	----	----	----
----	----	----	----
----	----	----	----
----	----	----	----

სიტუაციური სქემა
KEY PLAN

პროექტი
PROJECT
მრავალბ. სახლი ბერი გაბარიელის ქუჩაზე 2 GRC

მისამართი
ADDRESS
ქ.თბილისი, ბოგდან ხმელნიცკის ქუჩის I ჩიხი N1 ს./კ.-01.19.35.007.084

ნახაზის დასახელება
DRWG. NAME
გადახურვის ფილის საყალიბე გეგმა 17.20 ნიშნულზე

CUBICON DESIGN & BUILDING ENGINEERING
მას "ქუბიკონი", თბილისი, მარჯან ბელოვანის ბაზა 13
ტელ.: (+995 591) 116444 www.cubicon.ge

მთავარი კონსტრუქტორი: LEAD STRUCTURAL ENGINEER:	შეასრულა: ISSUED BY:	შეამოწმა APPROVED BY:
მ.მდინარაძე	MA	SHM
ფორმატი PAPER SIZE	A2	პროექტის №: PROJECT No 133A23
ფურცლის ნომერი SHEET. No	სტატუსი STATUS	მასშტაბი SCALE
ST-2019	PD	1:100

28.07.2023

შენიშვნა:
NOTE:

1. ნახაზი დამუშავებულია 2023.06.19 თარიღში მიღებული არქიტექტურის საფუძველზე.

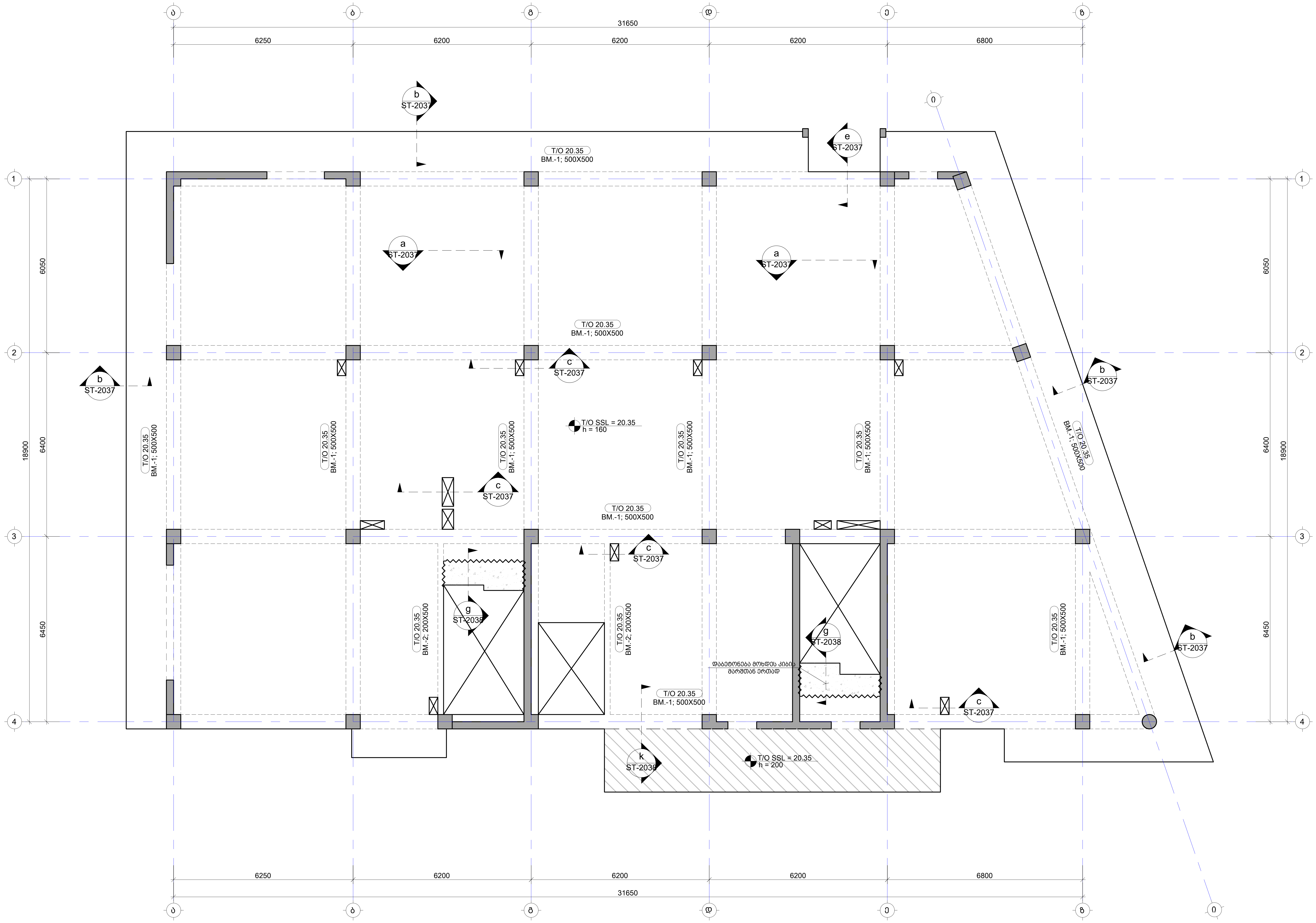

No	Date	Revision	Issued by

სიტუაციური სქემა
KEY PLAN

პროექტი
PROJECT
მრავალბ. სახლი ბერი გაბრიელის ქუჩაზე 2 GRC

მისამართი
ADDRESS
ქ.თბილისი, ბოგდან ხმელნიცკის ქუჩის I ჩიხი N1 ს./კ.-01.19.35.007.084

ნახაზის დასახელება
DRWG. NAME
გადახურვის ფილის საყალიბე გეგმა 20.35 ნიშნულზე

CUBICON©
DESIGN & BUILDING ENGINEERING

შპს "კუბიკონი", თბილისი, მარშალ გელოვანის გამზ. 13
ტელ: (+995 591) 116444 www.cubicon.ge

მთავარი კონსტრუქტორი: LEAD STRUCTURAL ENGINEER:	შეასრულა: ISSUED BY:	შეამოწმა APPROVED BY:
შ.მდინარაძე	MA	SHM
	ფორმატი PAPER SIZE: A2	პროექტის №: PROJECT No: 133A23
ფურცლის ნომერი SHEET. No: ST-2020	სტადია STATUS: PD	მასშტაბი SCALE: 1:100

28.07.2023

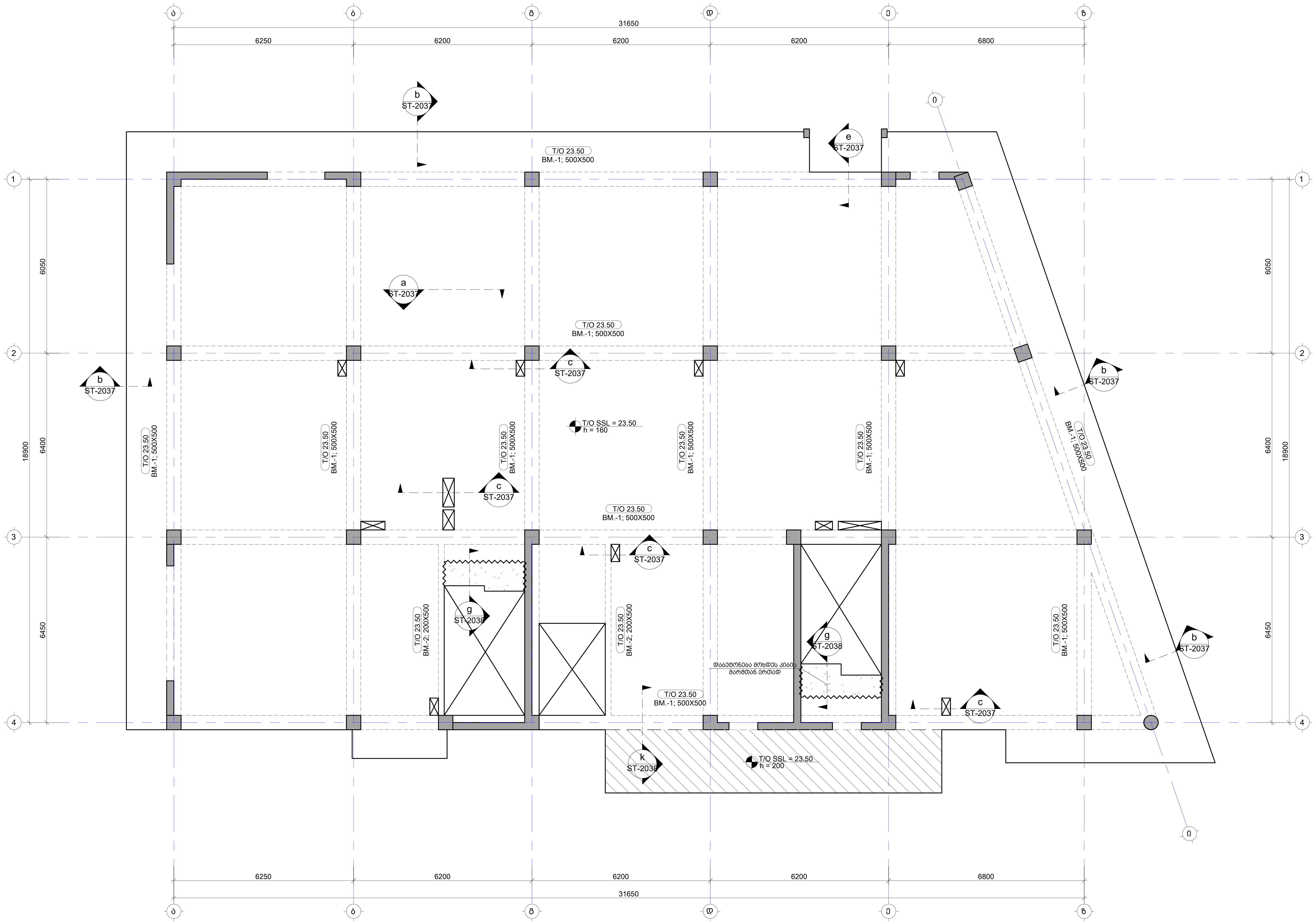

შენიშვნა:
NOTE:

1. ნახაზი დამუშავებულია 2023.06.19 თარიღში მიღებული არქიტექტურის საფუძველზე.

No	Date	Revision	Issued by
----	----	----	----
----	----	----	----
----	----	----	----
----	----	----	----
----	----	----	----

სიტუაციური სქემა
KEY PLAN

პროექტი
PROJECT

მრავალბ. სახლი ბერი გაბრიელის ქუჩაზე 2 GRC

მისამართი
ADDRESS

ქ.თბილისი, ბოგდან ხმელნიცკის ქუჩის I ჩიხი N1 ს./კ.-01.19.35.007.084

ნახაზის დასახელება
DRWG. NAME

გადახურვის ფილის საყალიბე გეგმა 23.50 ნიშნულზე

CUBICON©
DESIGN & BUILDING ENGINEERING

შპს "კუბიკონი", თბილისი, მარშალ გელოვანის გამზ. 13
ტელ: (+995 591) 116444 www.cubicon.ge

მთავარი კონსტრუქტორი: LEAD STRUCTURAL ENGINEER:	შეასრულა: ISSUED BY:	შეამოწმა APPROVED BY:
შ.მდინარაძე	MA	SHM
	ფორმატი PAPER SIZE: A2	პროექტის №: PROJECT No: 133A23
ფურცლის ნომერი SHEET. No: ST-2021	სტადია STATUS: PD	მასშტაბი SCALE: 1:100

28.07.2023

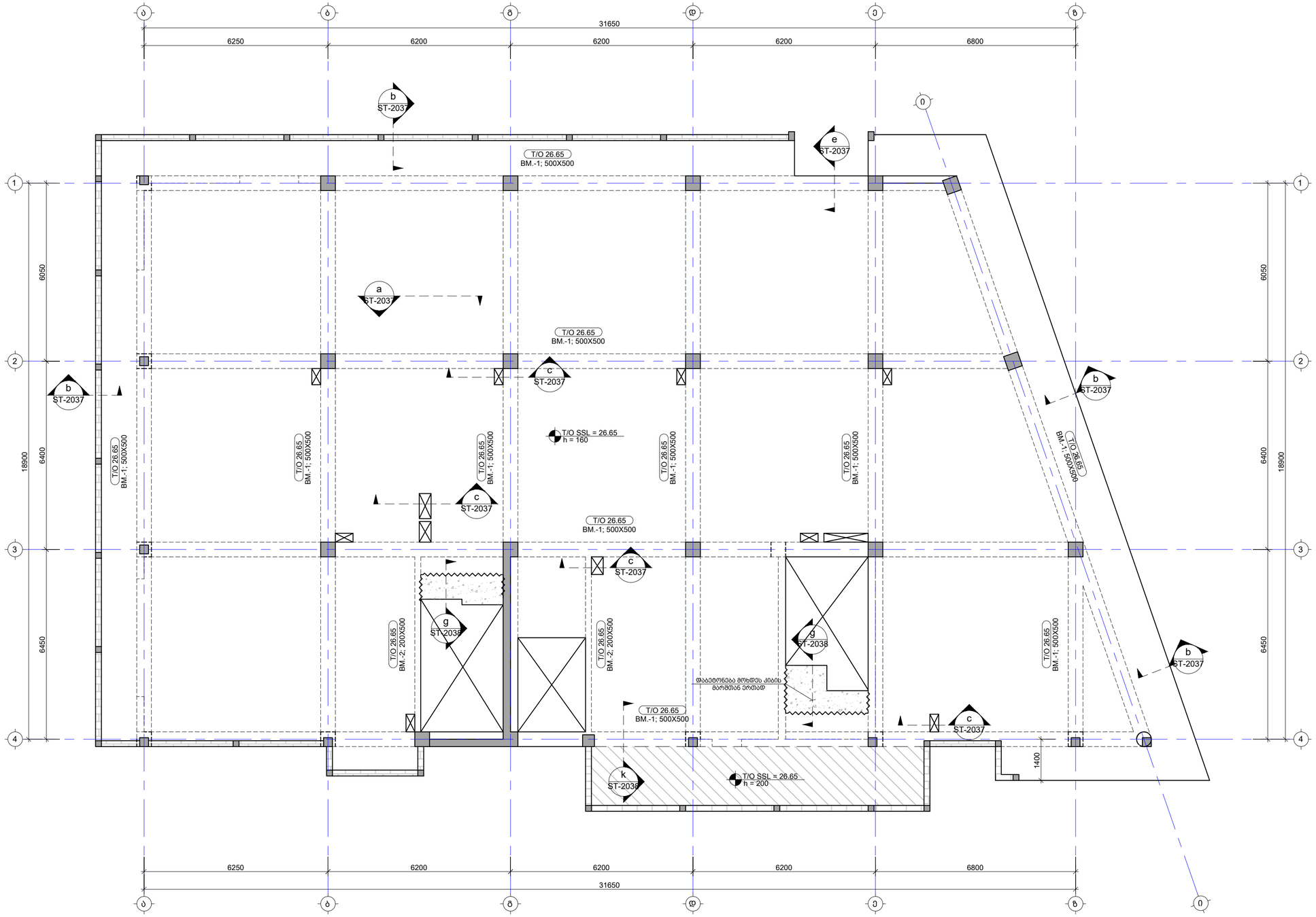

შენიშვნა:
NOTE:

1. ნახაზი დაკმაყოფილებულია 2023.06.19 თარიღში მიღებული არქიტექტურის საფუძველზე.

No	Date	Revision	Issued by
----	----	----	----
----	----	----	----
----	----	----	----
----	----	----	----
----	----	----	----

საკვანძო სქემა
KEY PLAN

პროექტი
PROJECT
მრავალბ. სახლი ბერი გაბრიელის ქუჩაზე 2 GRC

მისამართი
ADDRESS
ქ.თბილისი, ბოგდან ხმელნიცკის ქუჩის I ჩიხი N1 ს./ქ.-01.19.35.007.084

ნახაზის დასახელება
DRWG. NAME
გადახურვის ფილის სადალიბე გეგმა 26.65 ნიშნულზე

CUBICON
DESIGN & BUILDING ENGINEERING
შპს "კუბიკონი", თბილისი, მარჯან ბელოვანის ბაზრ. 13
ტელ: (+995 591) 116444 www.cubicon.ge

მთავარი კონსტრუქტორი: LEAD STRUCTURAL ENGINEER: შ.მდინარაძე	შესრულება: ISSUED BY: MA	შეამოწმა APPROVED BY: SHM
	ფორმატი PAPER SIZE A2	პროექტის №: PROJECT № 133A23
ფურცლის ნომერი SHEET. № ST-2022	სტადია STATUS PD	მასშტაბი SCALE 1:100

28.07.2023

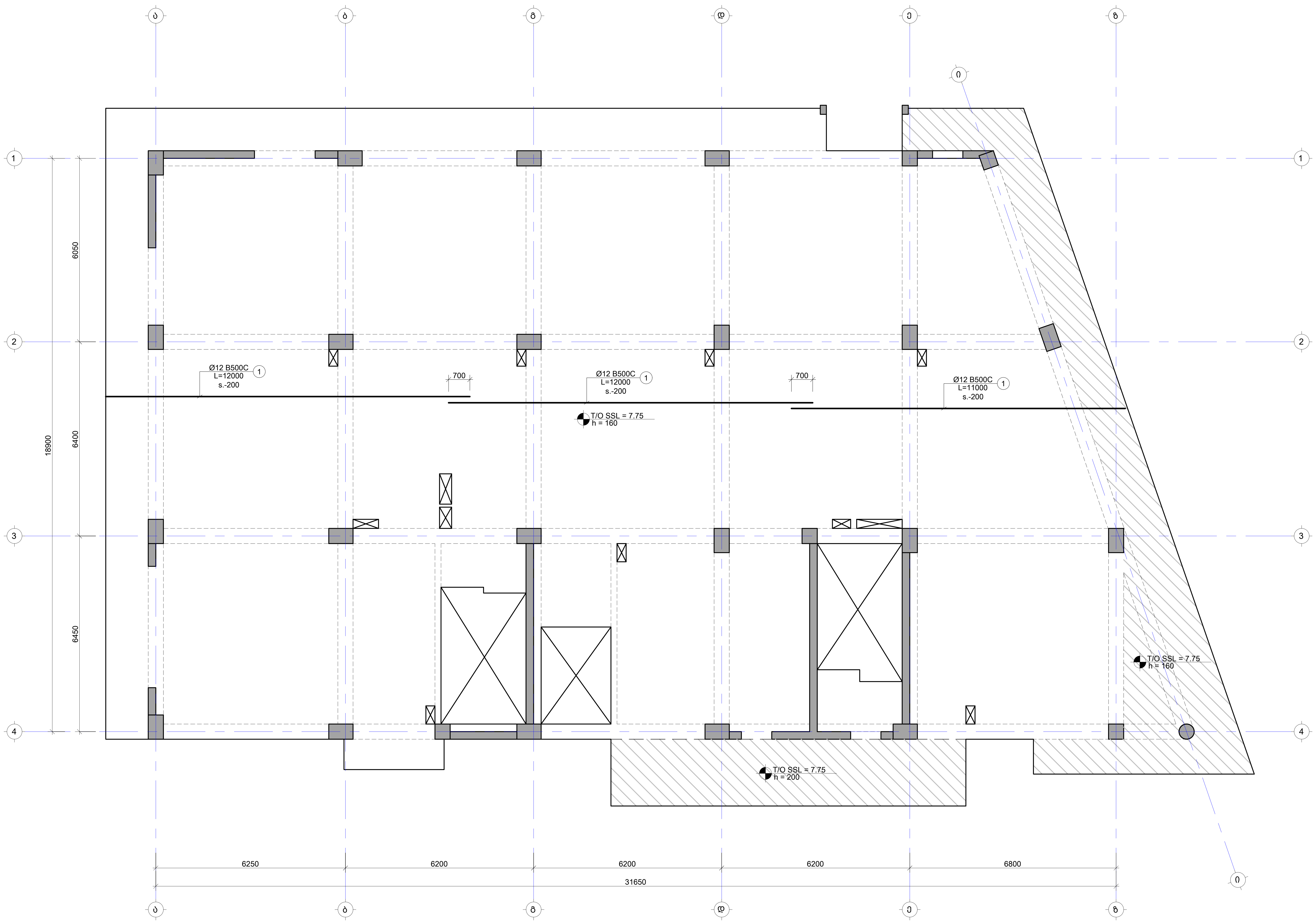

შენიშვნა:
NOTE:

1. ყოველი შემდეგი რიგი შესრულდეს პოზიციების ადგილმონაცვლეობით.
2. კვეთების მარკირება იხილეთ საყალიბე გეგმაზე.

- დამატებითი ბადის კონტური

No	Date	Revision	Issued by
----	----	----	----
----	----	----	----
----	----	----	----
----	----	----	----
----	----	----	----

სიტუაციური სქემა
KEY PLAN

პროექტი
PROJECT

მრავალბ. სახლი ბერი გაბრიელის ქუჩაზე 2 GRC

მისამართი
ADDRESS

ქ.თბილისი, ბოგდან ხმელნიცკის ქუჩის I ჩიხი N1 ს./კ.-01.19.35.007.084

ნახაზის დასახელება
DRWG. NAME

გად.ფილის არმირების გეგმა 7.75-26.65 ნ.-ზე(ქვედა შრე X მიმართ.)

CUBICON
DESIGN & BUILDING ENGINEERING

შპს "კუბიკონი", თბილისი, მარშალ გელოვანის გამზ. 13
ტელ: (+995 591) 116444 www.cubicon.ge

მთავარი კონსტრუქტორი: LEAD STRUCTURAL ENGINEER:	შეასრულა: ISSUED BY:	შეამოწმა APPROVED BY:
შ.მდინარაძე	MA	SHM
	ფორმატი PAPER SIZE: A2	პროექტის №: PROJECT No: 133A23
ფურცლის ნომერი SHEET. No: ST-2023	სტადია STATUS: PD	მასშტაბი SCALE: 1:100

28.07.2023

შენიშვნა:
NOTE:

1. ყოველი შემდეგი რიგი შესრულდეს პოზიციების ადგილმონაცვლეობით.
2. კვეთების მარკირება იხილეთ სახალიბე გეგმაზე.

- დამატებითი ბადის კონტური

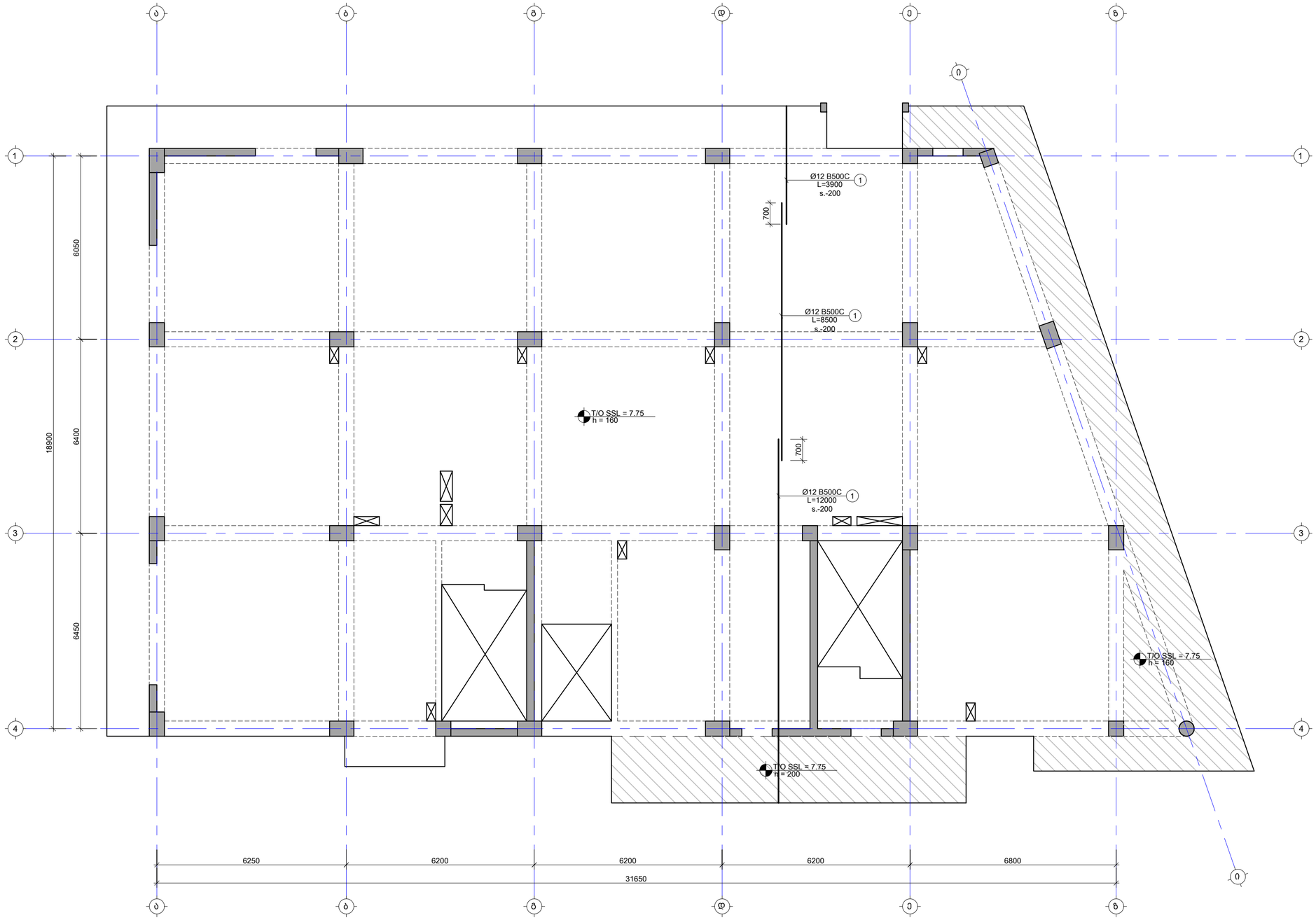

----	----	----	----
----	----	----	----
----	----	----	----
----	----	----	----
----	----	----	----
No	Date	Revision	Issued by

სიტუაციური სქემა
KEY PLAN

პროექტი
PROJECT
მრავალბ. სახლი ბერი მაბარიელის ქუჩაზე 2 GRC

მისამართი
ADDRESS
ქ.თბილისი, ბოგდან ხმელნიცკის ქუჩის I ჩიხი N1 ს./კ.-01.19.35.007.084

ნახაზის დასახელება
DRWG. NAME
ბად.ფილის არმირების გეგმა 7.75-26.65 ნ.-ზე(ქვედა შრე Y მიმართ.)

CUBICON DESIGN & BUILDING ENGINEERING
მას "ქუბიკონი", თბილისი, მარგალ ბელოვანის ბაზ. 13
ტელ: (+995 591) 116444 www.cubicon.ge

მთავარი კონსტრუქტორი: LEAD STRUCTURAL ENGINEER:	შესრულა: ISSUED BY:	შეამოწმა APPROVED BY:
შ.მდინარაძე	MA	SHM
ფორმატი PAPER SIZE	A2	პროექტის №: PROJECT No 133A23
ფურცლის ნომერი SHEET. No	სტატუსი STATUS	მასშტაბი SCALE
ST-2024	PD	1:100

28.07.2023

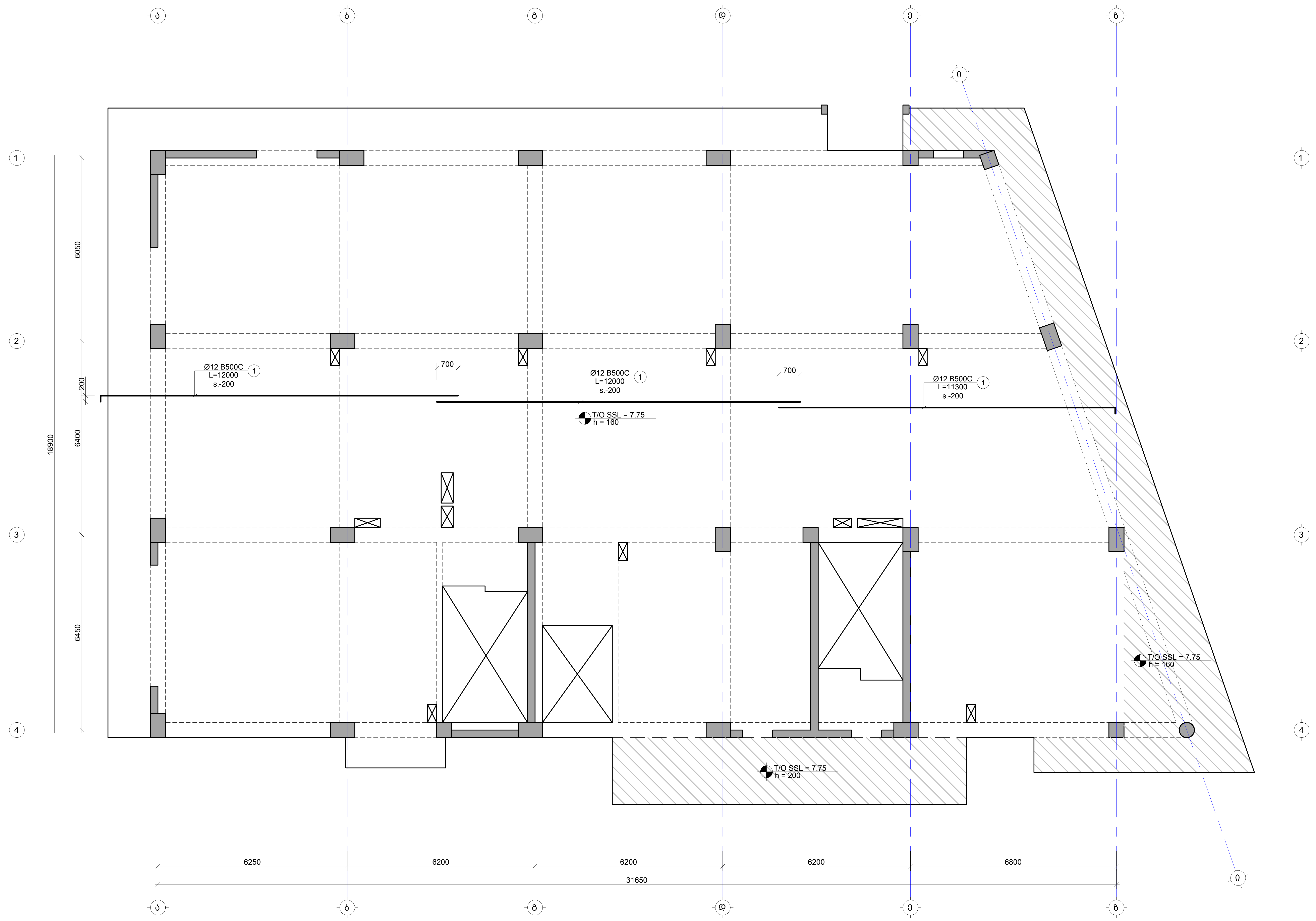

შენიშვნა:
NOTE:

1. ყოველი შემდეგი რიგი შესრულდეს პოზიციების ადგილმონაცვლეობით.
2. კვეთების მარკირება იხილეთ საყალიბე გეგმაზე.

- დამატებითი ბადის კონტური

No	Date	Revision	Issued by
----	----	----	----
----	----	----	----
----	----	----	----
----	----	----	----
----	----	----	----

სიტუაციური სქემა
KEY PLAN

პროექტი
PROJECT

მრავალბ. სახლი ბერი გაბრიელის ქუჩაზე 2 GRC

მისამართი
ADDRESS

ქ.თბილისი, ბოგდან ხმელნიცკის ქუჩის I ჩიხი N1 ს./კ.-01.19.35.007.084

ნახაზის დასახელება
DRWG. NAME

გად.ფილის არმირების გეგმა 7.75-26.65 ნ.-ზე(ზედა შრე X მიმართ.)

CUBICON
DESIGN & BUILDING ENGINEERING
შპს "კუბიკონი", თბილისი, მარშალ გელოვანის გამზ. 13
ტელ: (+995 591) 116444 www.cubicon.ge

მთავარი კონსტრუქტორი: LEAD STRUCTURAL ENGINEER:	შეასრულა: ISSUED BY:	შეამოწმა APPROVED BY:
შ.მდინარაძე	MA	SHM
	ფორმატი PAPER SIZE: A2	პროექტის №: PROJECT No: 133A23
ფურცლის ნომერი SHEET. No: ST-2025	სტადია STATUS: PD	მასშტაბი SCALE: 1:100

28.07.2023

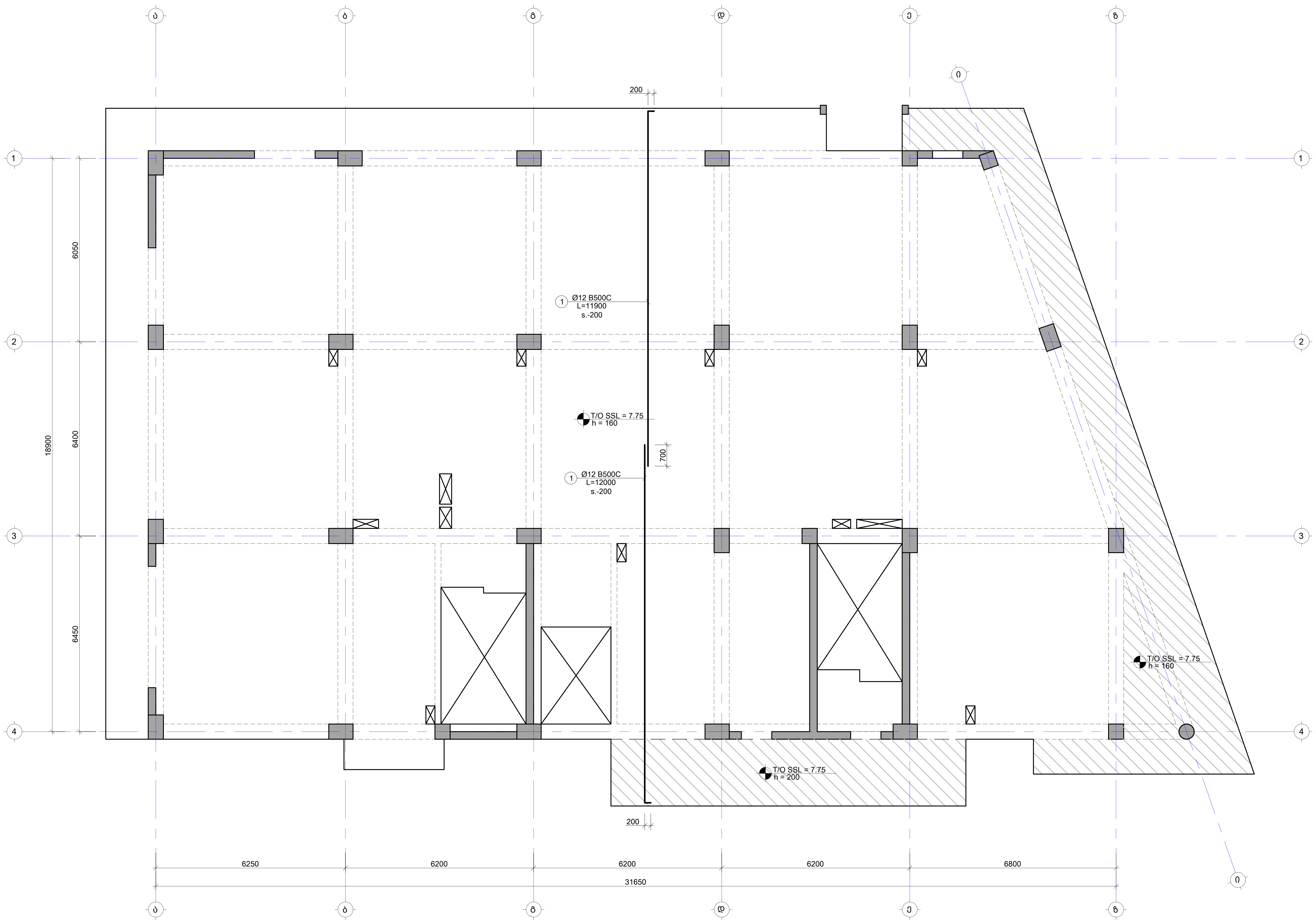

შენიშვნა:
NOTE:

1. ყოველი შემდეგი რიგი შესრულდეს პოზიციების ადგილმონაცვლეობით.
2. კვეთების მარკირება იხილეთ საყალიბე გეგმაზე.

- დამატებითი ბადის კონტური

No	Date	Revision	Issued by

სიტუაციური სქემა
KEY PLAN

პროექტი
PROJECT

მრავალბ. სახლი ბერი გაბრიელის ქუჩაზე 2 GRC

მისამართი
ADDRESS

ქ.თბილისი, ბოგდან ხმელნიცკის ქუჩის I ჩიხი N1 ს./კ.-01.19.35.007.084

ნახაზის დასახელება
DRWG. NAME

გად.ფილის არმირების გეგმა 7.75-26.55 ნ.-ზე(ზედა შრე Y მიმართ.)

CUBICON
DESIGN & BUILDING ENGINEERING
შპს "კუბიკონი", თბილისი, მარშალ გელოვანის გამზ. 13
ტელ: (+995 591) 116444 www.cubicon.ge

მთავარი კონსტრუქტორი: LEAD STRUCTURAL ENGINEER:	შეასრულა: ISSUED BY:	შეამოწმა APPROVED BY:
შ.მდინარაძე	MA	SHM
	ფორმატი PAPER SIZE: A2	პროექტის №: PROJECT No: 133A23
ფურცლის ნომერი SHEET. No: ST-2026	სტადია STATUS: PD	მასშტაბი SCALE: 1:100

28.07.2023

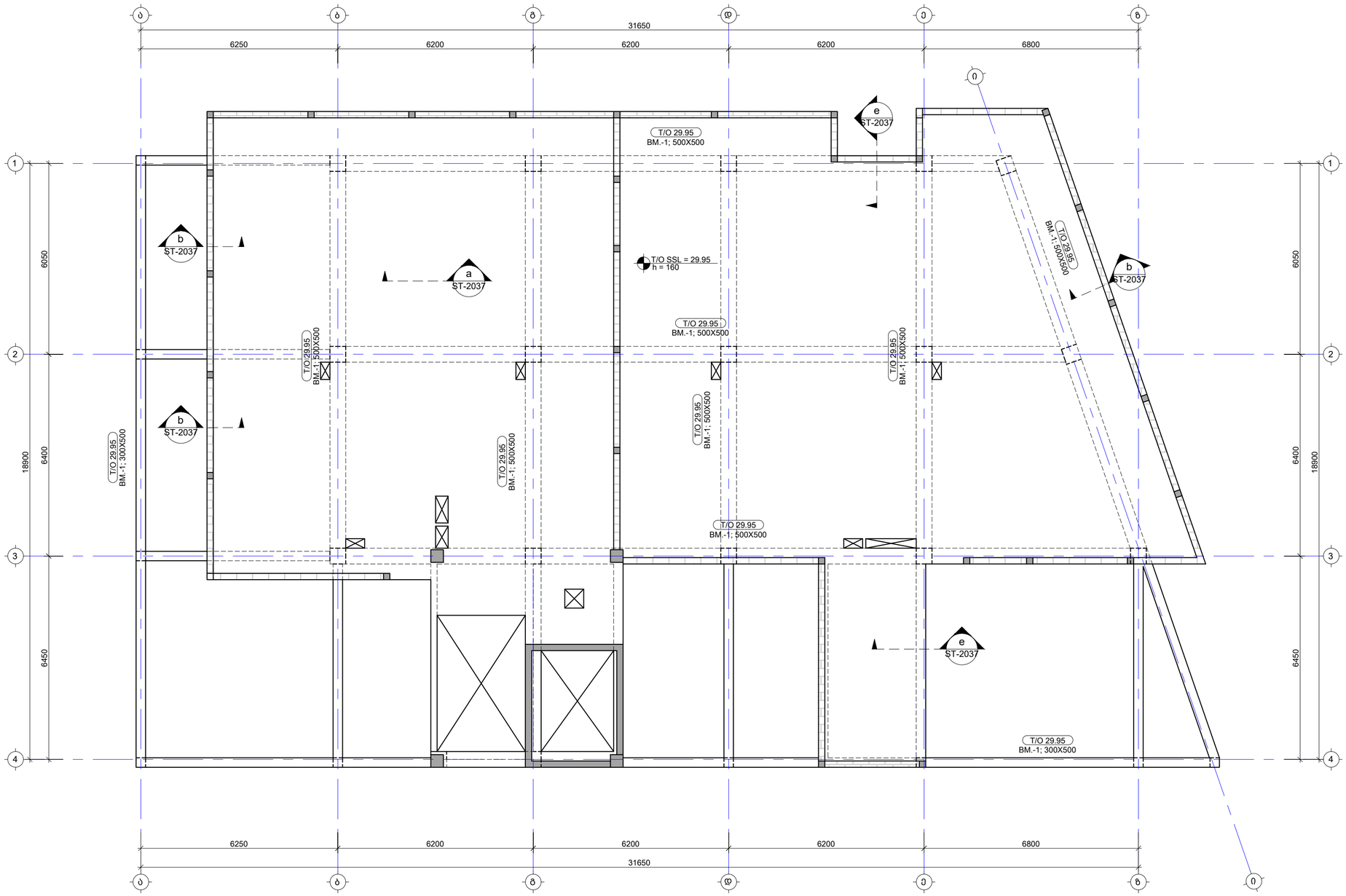

შენიშვნა:
NOTE:

1. ნახაზი დამუშავებულია 2023.06.19 თარიღში მიღებული არქიტექტურის საფუძველზე.

No	Date	Revision	Issued by
----	----	----	----
----	----	----	----
----	----	----	----
----	----	----	----
----	----	----	----

საინფორმაციო სქემა
KEY PLAN

პროექტი
PROJECT
მრავალბ. სახლი ბერი გაბარიელის ქუჩაზე 2 GRC

მისამართი
ADDRESS
ქ.თბილისი, ბოგდან ხმელნიცკის ქუჩის I ჩიხი N1 ს./ქ.-01.19.35.007.084

ნახაზის დასახელება
DRWG. NAME
გადახურვის ფილის სასყალიბე გეგმა 29.95 ნიშნულზე

CUBICON DESIGN & BUILDING ENGINEERING
მის: "ქუბიკონი", თბილისი, მარგალ გელოვანის ბაზრ. 13
ტელ: (+995 591) 116444 www.cubicon.ge

მთავარი კონსტრუქტორი: LEAD STRUCTURAL ENGINEER:	შესრულებულ: ISSUED BY:	შეამოწმა APPROVED BY:
შ.მდინარაძე	MA	SHM
ფორმატი PAPER SIZE	A2	პროექტის №: PROJECT No 133A23
ფურცლის ნომერი SHEET. No	სტატუსი STATUS	მასშტაბი SCALE
ST-2027	PD	1:100

28.07.2023

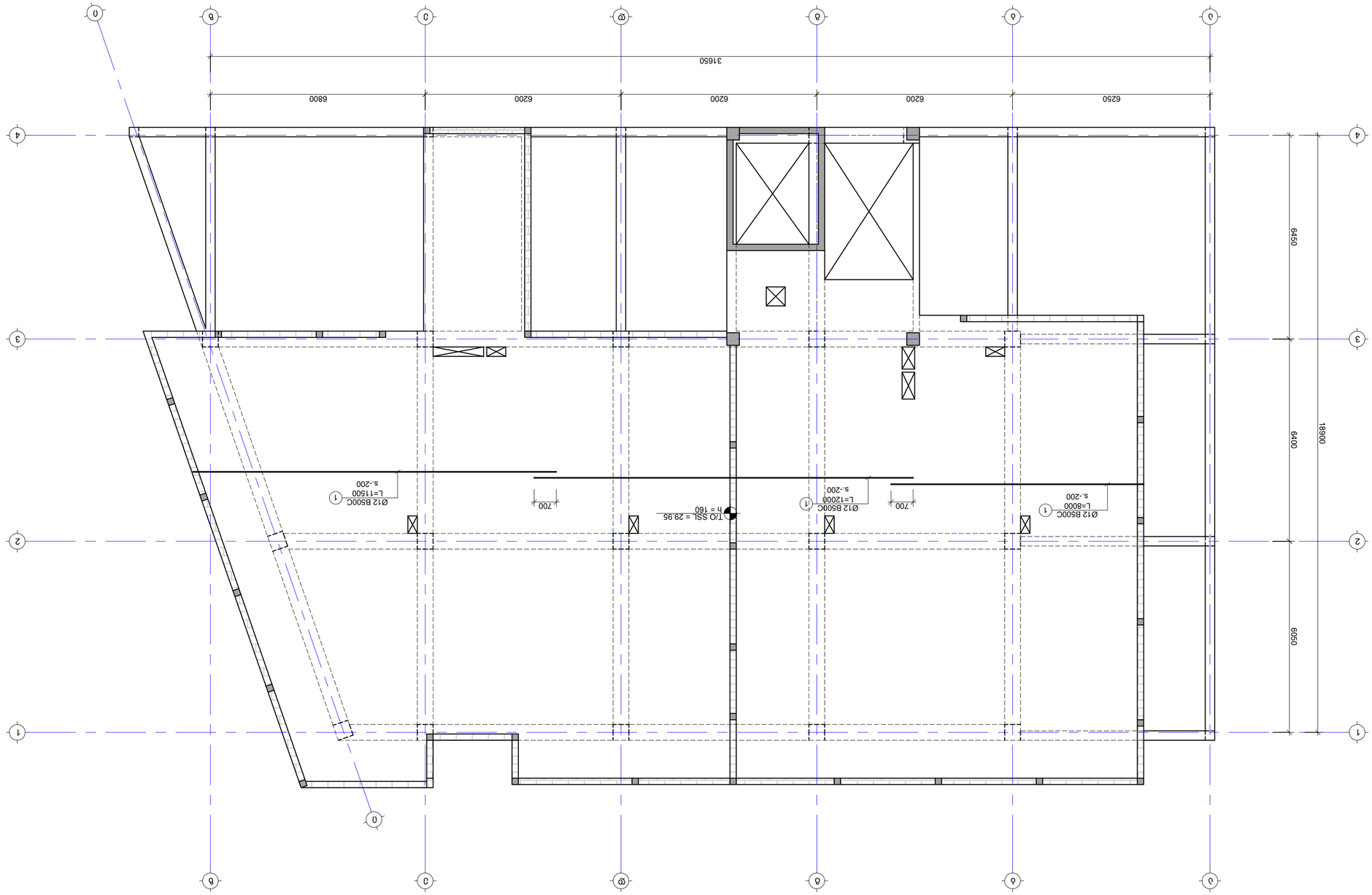

NOTE:
ВЗОБЗВЗБ:

1. ЦЧЗЗЗЧЧЧ

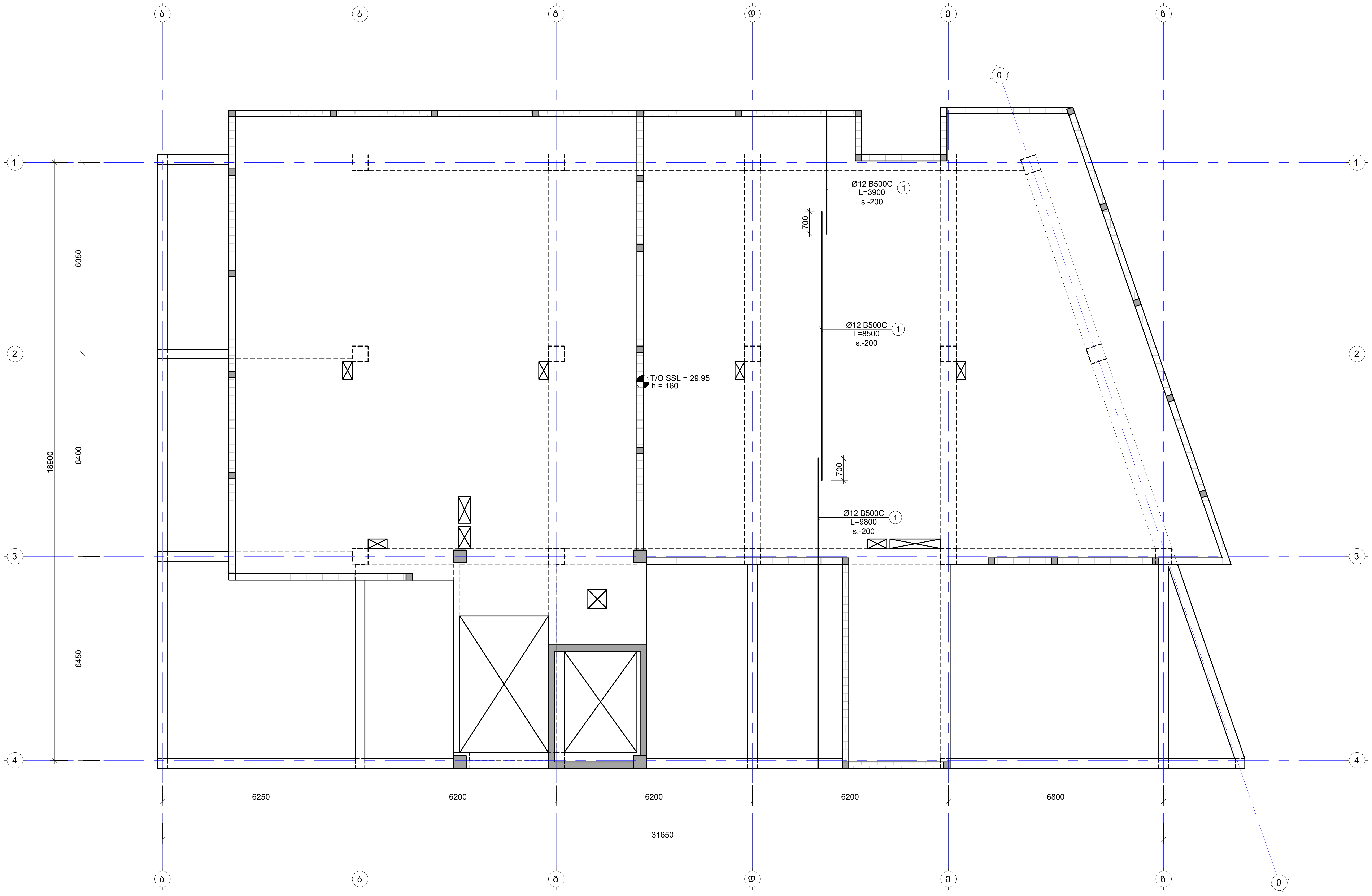

შენიშვნა:
NOTE:

1. ყოველი შემდეგი რიგი შესრულდეს პოზიციების ადგილმონაცვლეობით.
2. კვეთების მარკირება იხილეთ საყალიბე გეგმაზე.

- დამატებითი ბადის კონტური

No	Date	Revision	Issued by
----	----	----	----
----	----	----	----
----	----	----	----
----	----	----	----
----	----	----	----

სიტუაციური სქემა
KEY PLAN

პროექტი
PROJECT

მრავალბ. სახლი ბერი გაბრიელის ქუჩაზე 2 GRC

მისამართი
ADDRESS

ქ.თბილისი, ბოგდან ხმელნიცკის ქუჩის I ჩიხი N1 ს./კ.-01.19.35.007.084

ნახაზის დასახელება
DRWG. NAME

გად.ფილის არმირების გეგმა 29.95 ნ.-ზე (ქვედა შრე Y მიმართ.)

CUBICON© DESIGN & BUILDING ENGINEERING
შპს "კუბიკონი", თბილისი, მარშალ გელოვანის გამზ. 13
ტელ: (+995 591) 116444 www.cubicon.ge

მთავარი კონსტრუქტორი: LEAD STRUCTURAL ENGINEER:	შეასრულა: ISSUED BY:	შეამოწმა APPROVED BY:
შ.მდინარაძე	MA	SHM
	ფორმატი PAPER SIZE: A2	პროექტის №: PROJECT No: 133A23
ფურცლის ნომერი SHEET. No: ST-2029	სტადია STATUS: PD	მასშტაბი SCALE: 1:100

28.07.2023

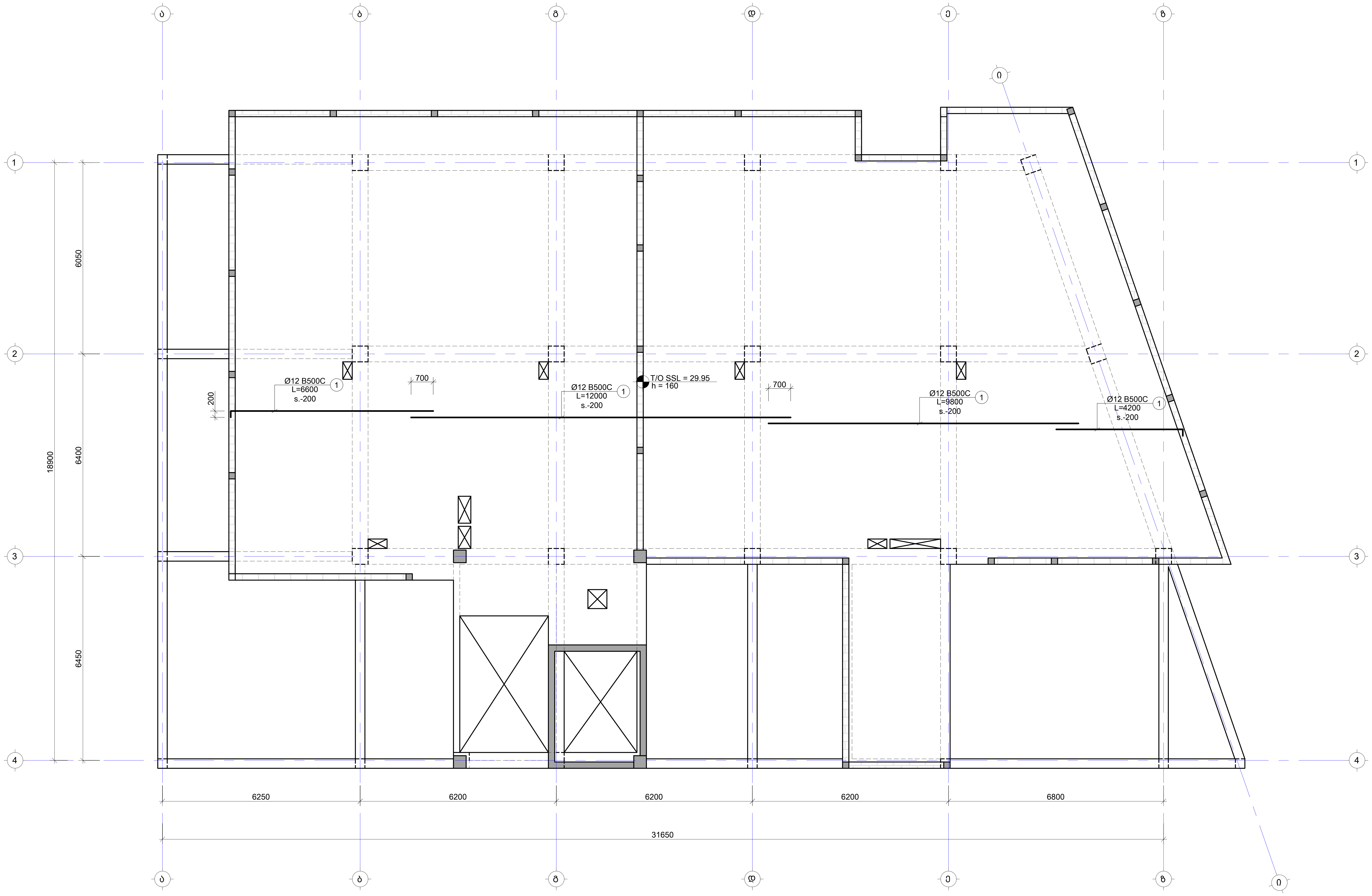

შენიშვნა:
NOTE:

1. ყოველი შემდეგი რიგი შესრულდეს პოზიციების ადგილმონაცვლეობით.
2. კვეთების მარკირება იხილეთ საყალიბე გეგმაზე.

- დამატებითი ბადის კონტური

----	----	----	----
----	----	----	----
----	----	----	----
----	----	----	----
----	----	----	----
No	Date	Revision	Issued by

სიტუაციური სქემა
KEY PLAN

პროექტი
PROJECT
მრავალბ. სახლი ბერი გაბრიელის ქუჩაზე 2 GRC

მისამართი
ADDRESS
ქ.თბილისი, ბოგდან ხმელნიცკის ქუჩის I ჩიხი N1 ს./კ.-01.19.35.007.084

ნახაზის დასახელება
DRWG. NAME
გად.ფილის არმირების გეგმა 29.95 ნ.-ზე (ზედა შრე X მიმართ.)

CUBICON©
DESIGN & BUILDING ENGINEERING
შპს "კუბიკონი", თბილისი, მარშალ გელოვანის გამზ. 13
ტელ: (+995 591) 116444 www.cubicon.ge

მთავარი კონსტრუქტორი: LEAD STRUCTURAL ENGINEER:	შეასრულა: ISSUED BY:	შეამოწმა APPROVED BY:
შ.მდინარაძე	MA	SHM
	ფორმატი PAPER SIZE: A2	პროექტის №: PROJECT No: 133A23
ფურცლის ნომერი SHEET. No: ST-2030	სტადია STATUS: PD	მასშტაბი SCALE: 1:100

28.07.2023

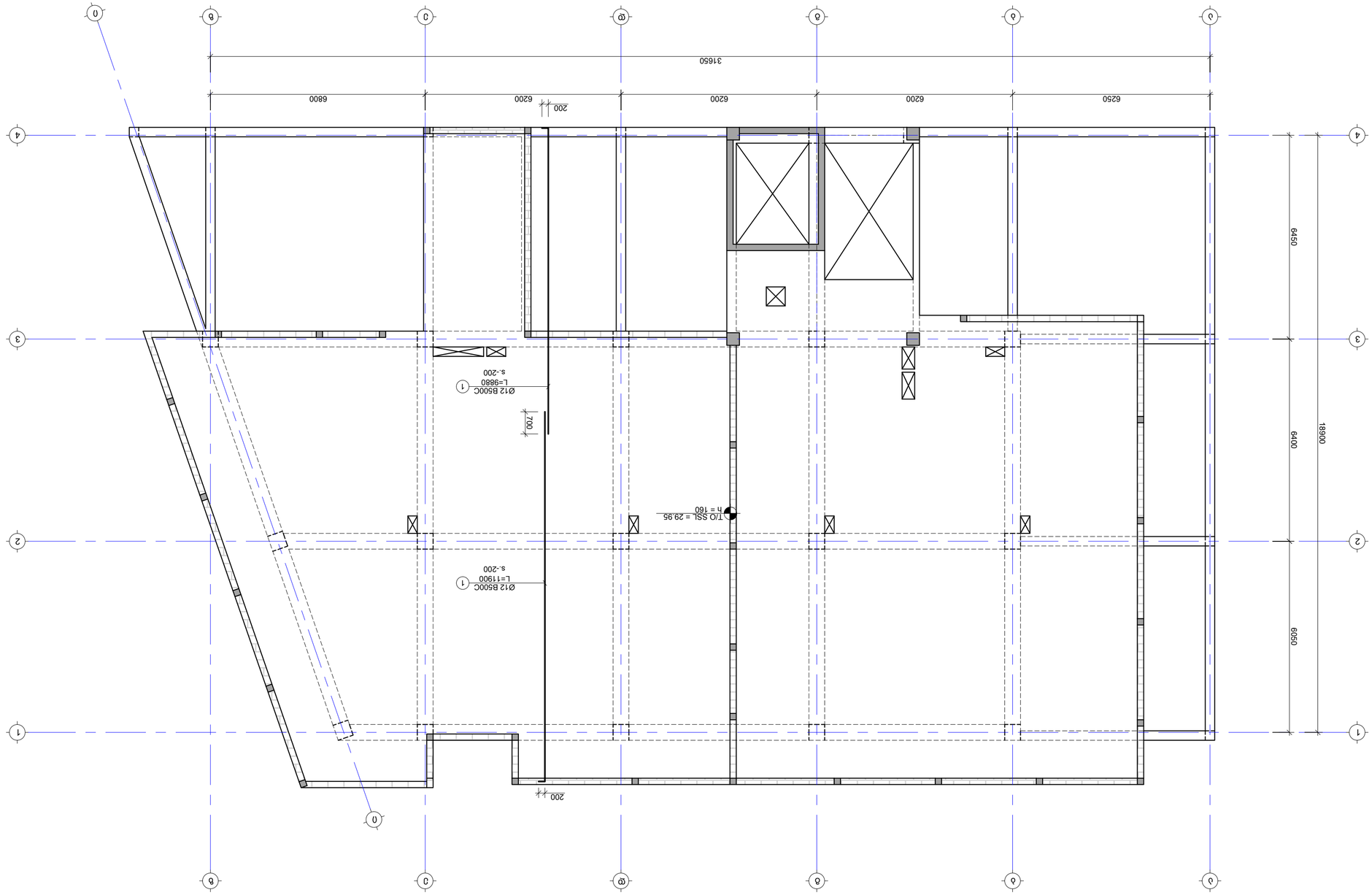

NOTE:

1. ЦЧЭ3ЭЧЭ ЧЭЧЭЭЭ

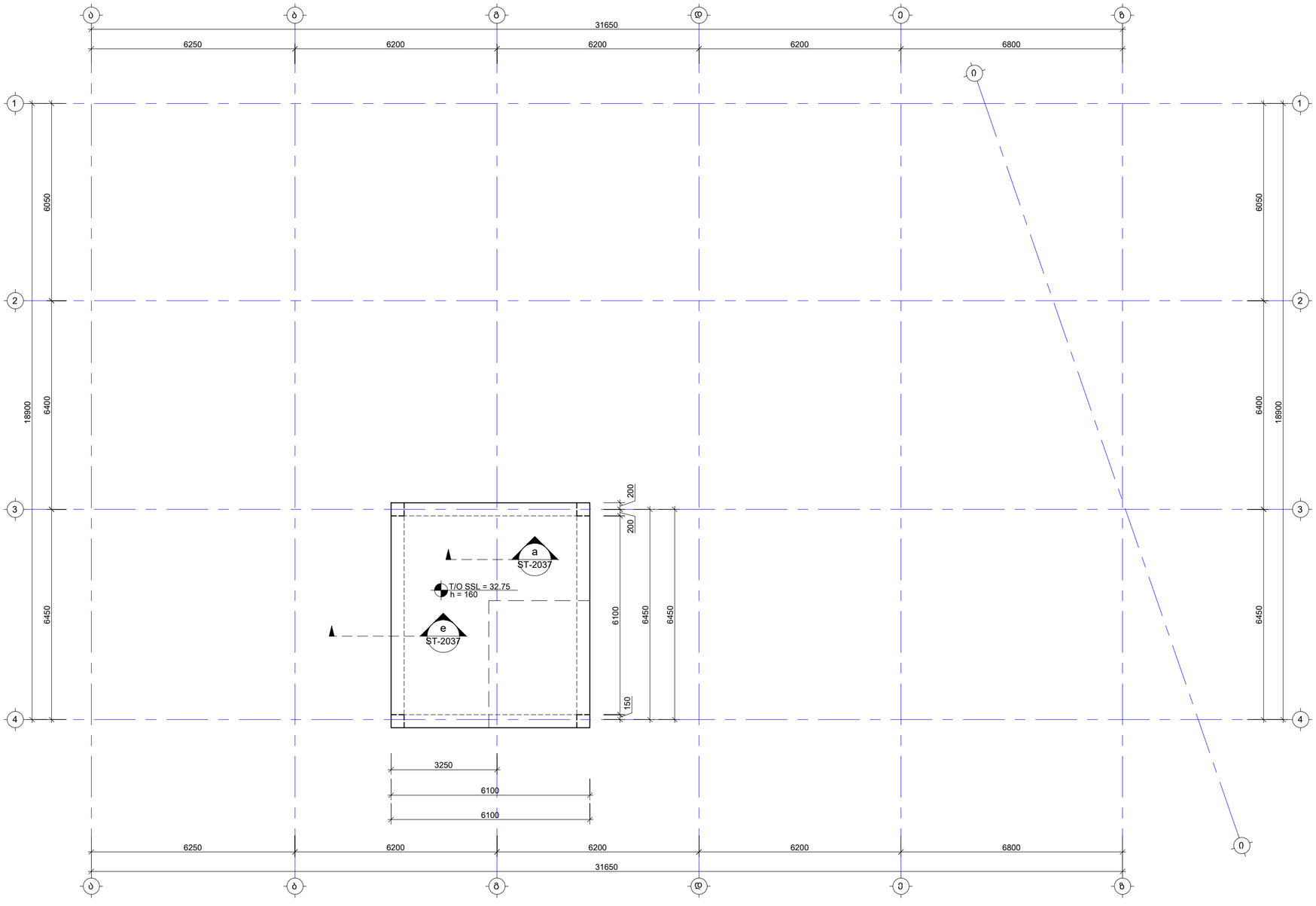

შენიშვნა:
NOTE:

No	Date	Revision	Issued by
----	----	----	----
----	----	----	----
----	----	----	----
----	----	----	----
----	----	----	----

საორიენტაციო სქემა
KEY PLAN

პროექტი
PROJECT
მრავალბ. სახლი ბერი გაბრიელის ქუჩაზე 2 GRC

მისამართი
ADDRESS
ქ.თბილისი, ბოგდან ხმელნიცკის ქუჩის I ჩიხი N1 ს./ქ.-01.19.35.007.084

ნახაზის დასახელება
DRWG. NAME
გადახურვის ფილის საყალიბე გეგმა 32.75 ნიშნულზე

CUBICON DESIGN & BUILDING ENGINEERING
მას "ქუბიკონი", თბილისი, მარჯან ბელოვანის ბაზა 13
ტელ: (+995 591) 116444 www.cubicon.ge

მთავარი კონსტრუქტორი: LEAD STRUCTURAL ENGINEER: შ.მდინარაძე	შესრულება: ISSUED BY: MA	შეამოწმა APPROVED BY: SHM
	ფორმატი PAPER SIZE A2	პროექტის №: PROJECT No 133A23
ფურცლის ნომერი SHEET. No ST-2032	სტატუსი STATUS PD	მასშტაბი SCALE 1:100

28.07.2023

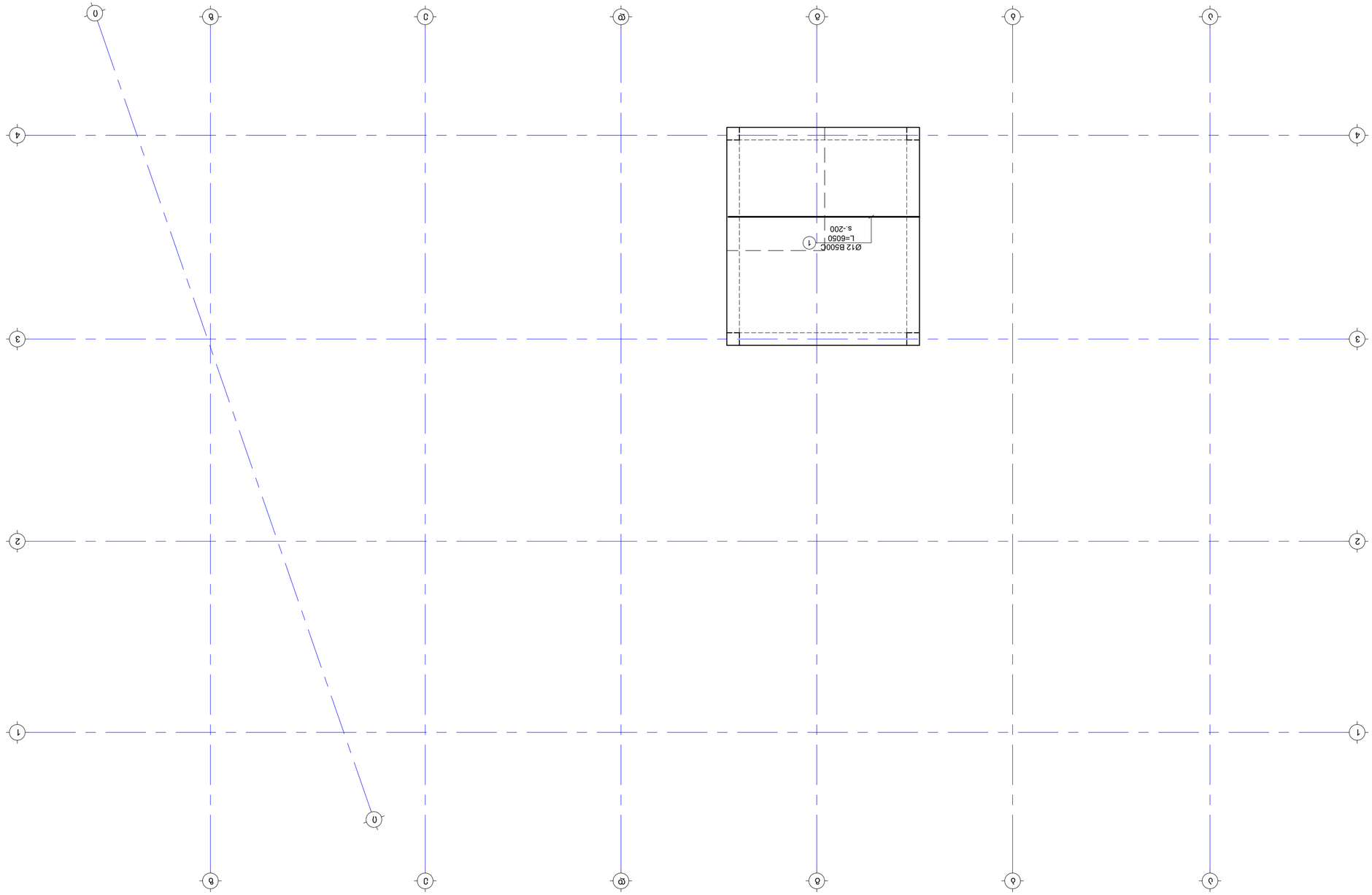

NOTE:
1. ЧТЗЗЧТ ЧЗЧЗЧЗЧЗЧ ЗЗЗ

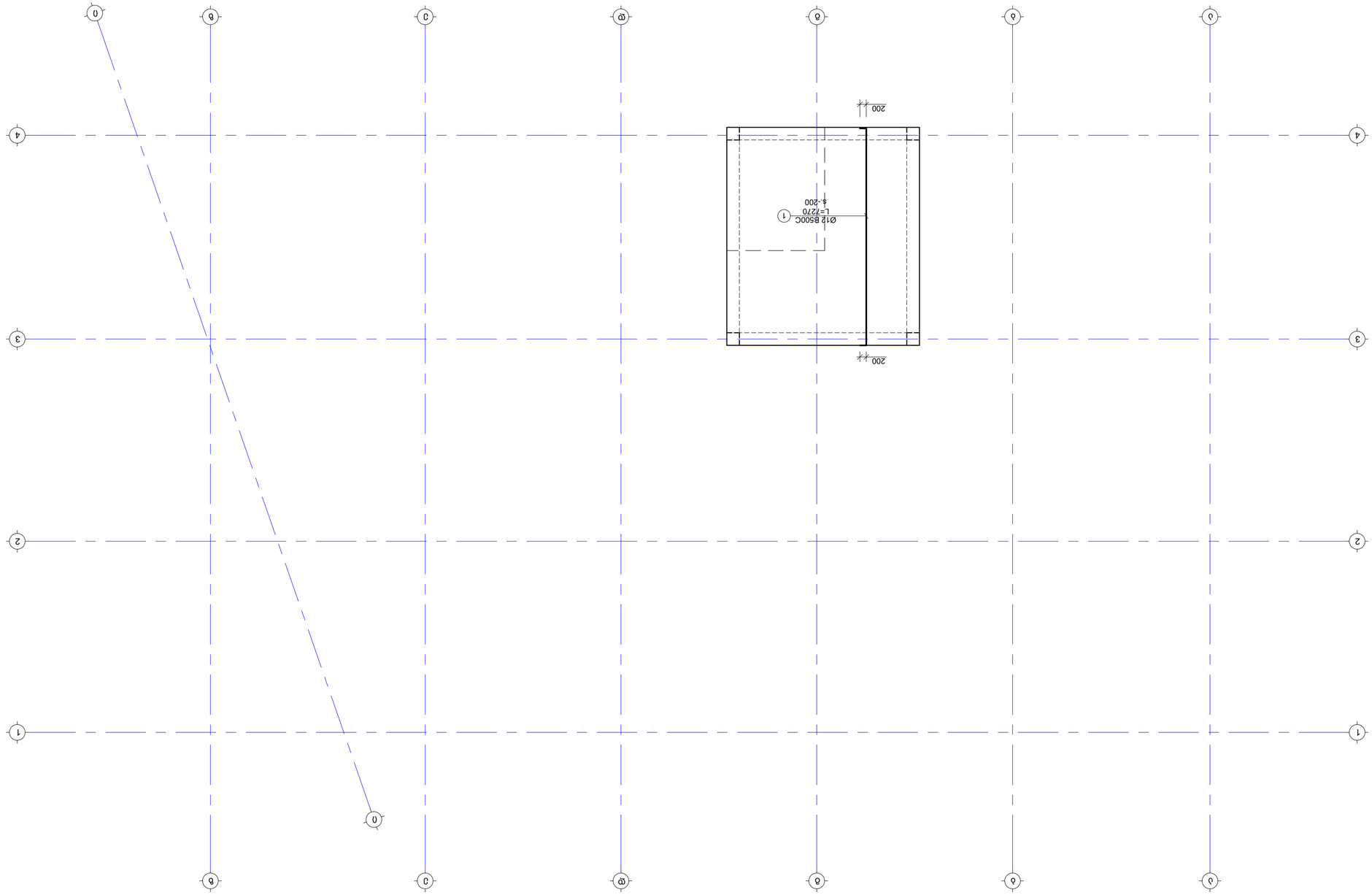

NOTE:
3456328o.

1. ЧУ93ЗУЧ ЗЗ0ЗЗЧ ЗЗ0ЗЧЗЧЧЧЗЗ ЧЗЗ0 ЗЗЧЧЧЗЧЧЗЗЗ

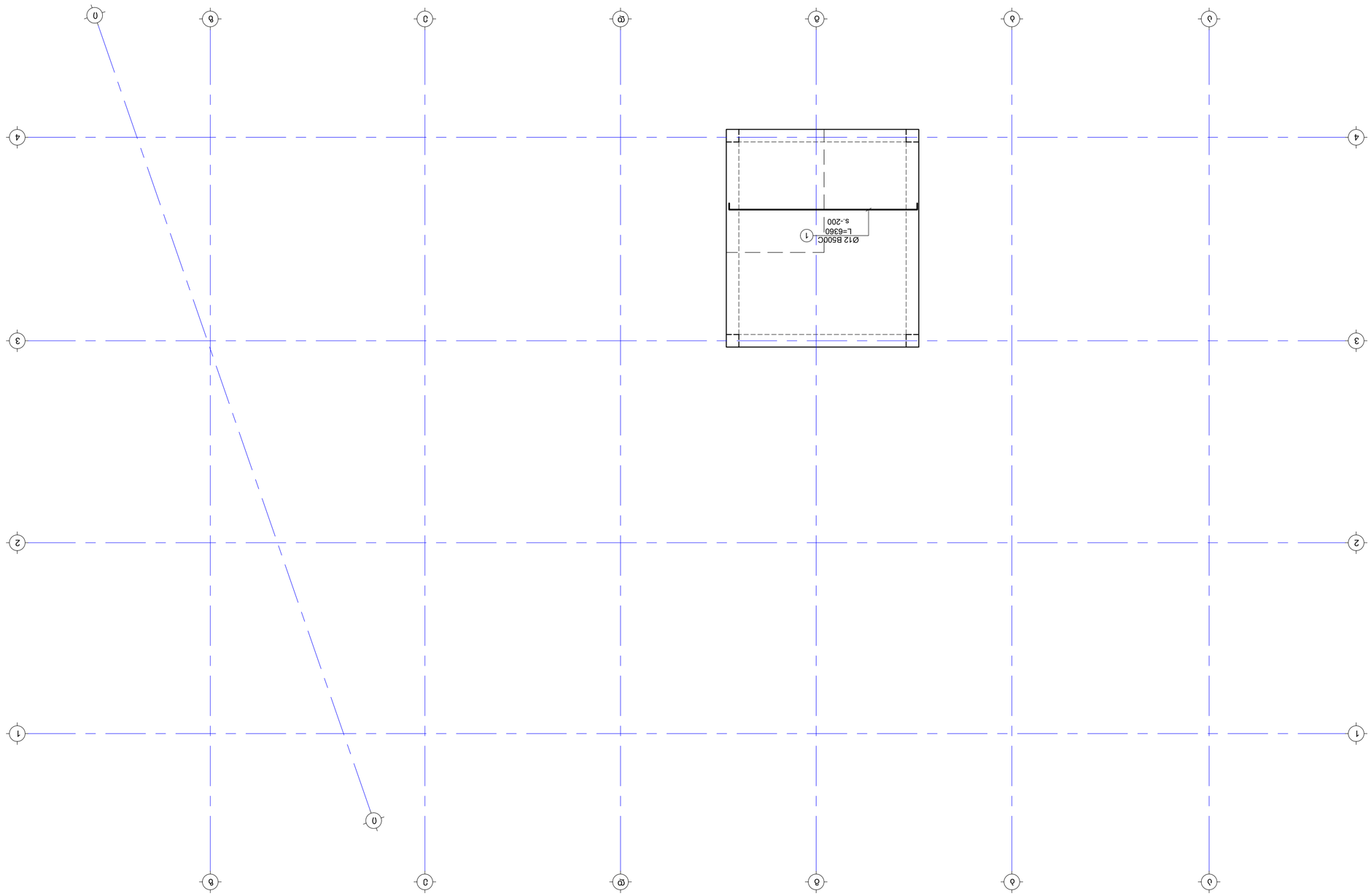

No	Date	Revision	Issued by
----	----	----	----
----	----	----	----
----	----	----	----
----	----	----	----
----	----	----	----

KEY PLAN

NOTE:
1. ALL DIMENSIONS ARE IN MM UNLESS OTHERWISE NOTED.
2. REFER TO ARCHITECTURAL DRAWINGS FOR FINISHES AND ALL DIMENSIONS.

- EXISTING COLUMN TO REMAIN

PROJECT
PROPOSED 2 GRC
EXTENSION

ADDRESS
UNIT 1, BUILDING A, BOOMERANG BUSINESS PARK
PLOT N1 U.J.-01.19.35.007.084

DRWG. NAME
GROUND FLOOR PLAN
(SCALE 1 CM X 1 CM.)

PUBLICON
DESIGN & BUILDING ENGINEERING
UNIT 1, BOOMERANG BUSINESS PARK, BOOMERANG ROAD, CORK.
T: (+995 591) 116444 www.publicon.ge

DESIGNED BY:	SHM
ISSUED BY:	MA
APPROVED BY:	SHM
DRAWING No:	133A23
PROJECT No	
PAPER SIZE	A2
STATUS	PD
SCALE	1:100
SHEET No	ST-2035

28.07.2023

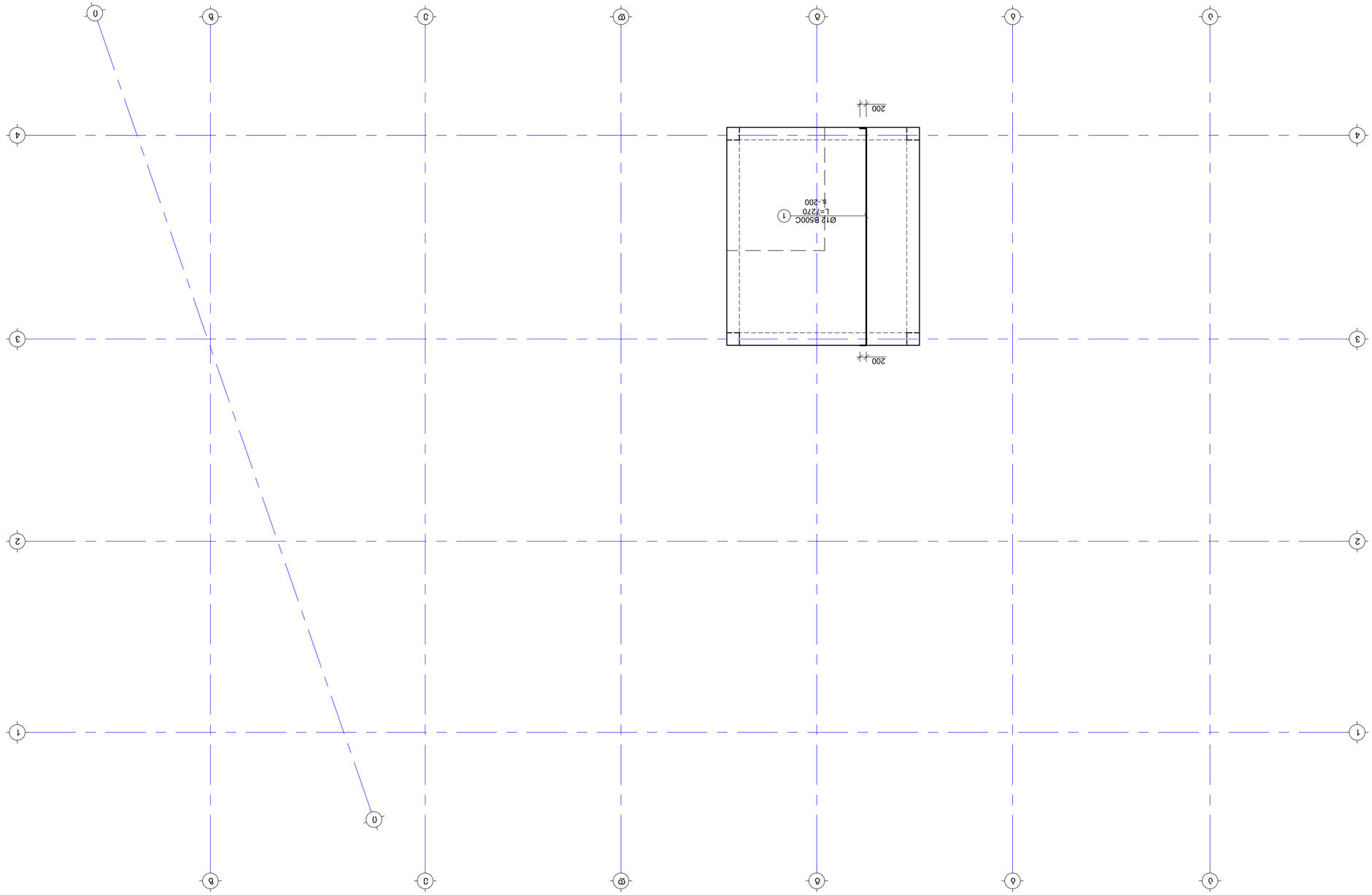

----	----	----	----
----	----	----	----
----	----	----	----
----	----	----	----
----	----	----	----
----	----	----	----

No	Date	Revision	Issued by

KEY PLAN

NOTE:

1. ЧТЗЗЗЧТ ЧЗЗЗЧТ ЗЗЗ

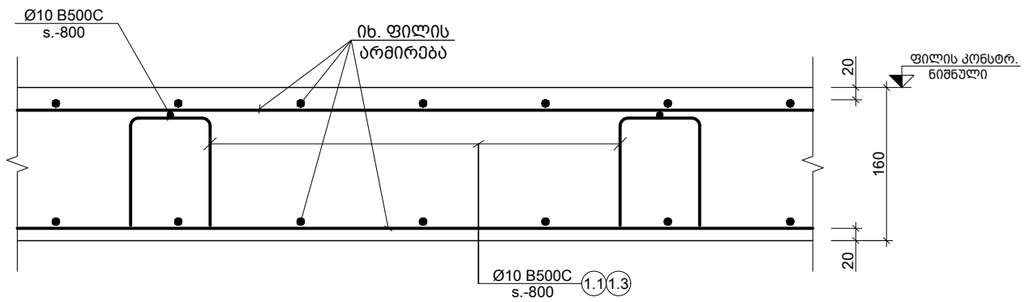

a კვეთი
Scale: 1:10

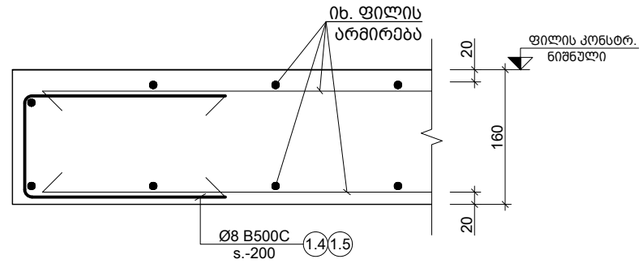

b კვეთი
Scale: 1:10

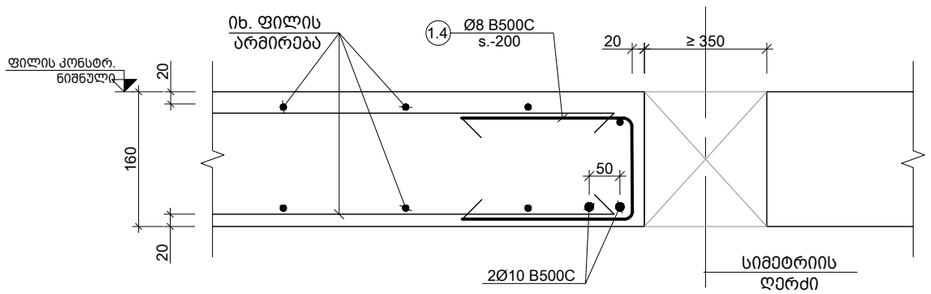

c კვეთი
Scale: 1:10

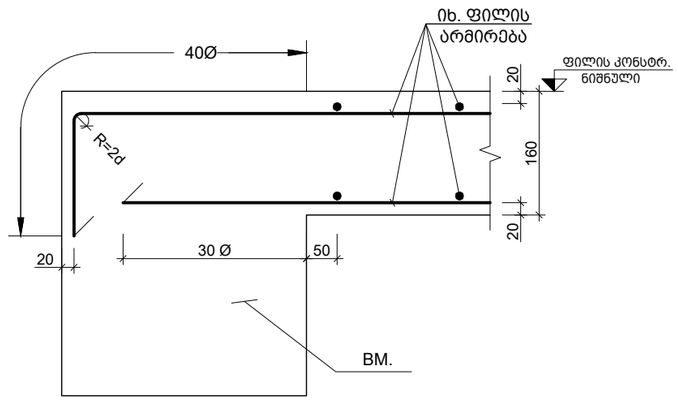

e კვეთი
Scale: 1:10

შენიშვნა:
NOTE:

----	----	----	----
----	----	----	----
----	----	----	----
----	----	----	----
----	----	----	----
No	Date	Revision	Issued by

სიტუაციური სქემა
KEY PLAN

პროექტი
PROJECT
მრავალბ. სახლი ბერი გაბრიელის ქუჩაზე 2 GRC

მისამართი
ADDRESS
ქ.თბილისი, ბოგდან ხმელნიცკის ქუჩის I ჩიხი N1 ს./კ.-01.19.35.007.084

ნახაზის დასახელება
DRWG. NAME
კვეთი a; b; c; e;

CUBICON DESIGN & BUILDING ENGINEERING
შპს "კუბიკონი", თბილისი, მარშალ გელოვანის გამზ. 13
ტელ: (+995 591) 116444 www.cubicon.ge

მთავარი კონსტრუქტორი: LEAD STRUCTURAL ENGINEER: შ.მდინარაძე	შეასრულა: ISSUED BY: MA	შეამოწმა APPROVED BY: SHM
	ფორმატი PAPER SIZE A3	პროექტის №: PROJECT No 133A23
ფურცლის ნომერი SHEET. No ST-2037	სტადია STATUS PD	მასშტაბი SCALE 1:10

28.07.2023

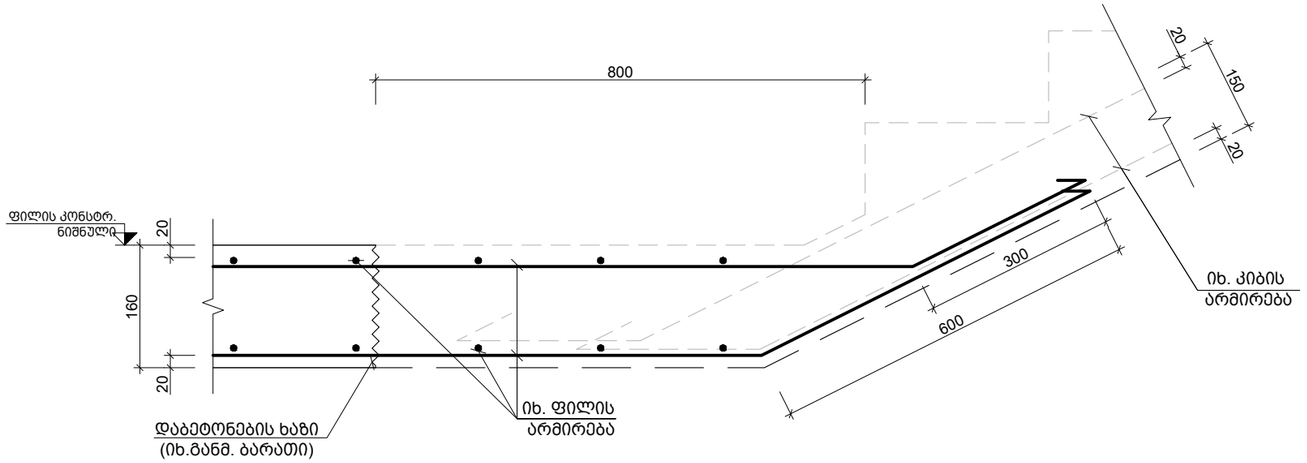

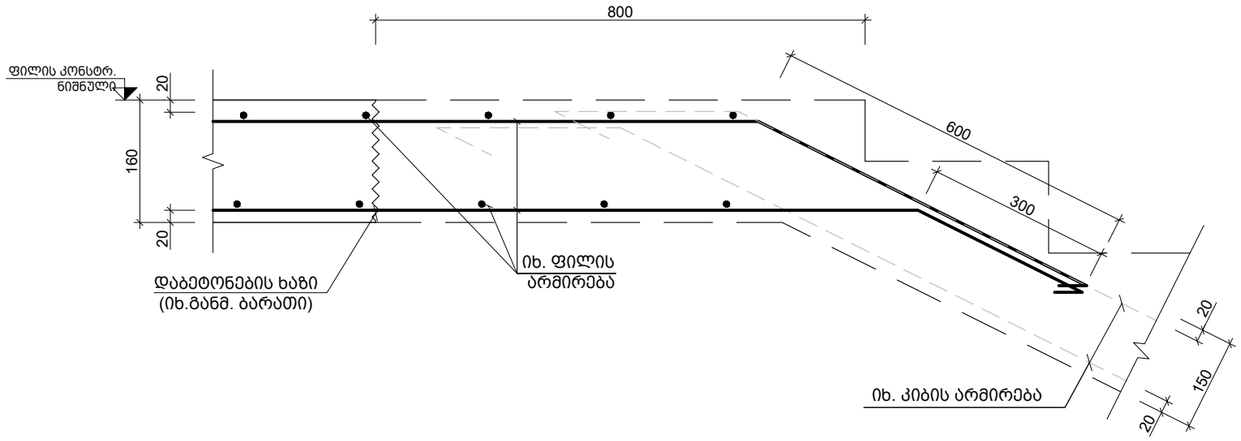

g კვეთი
Scale: 1:10

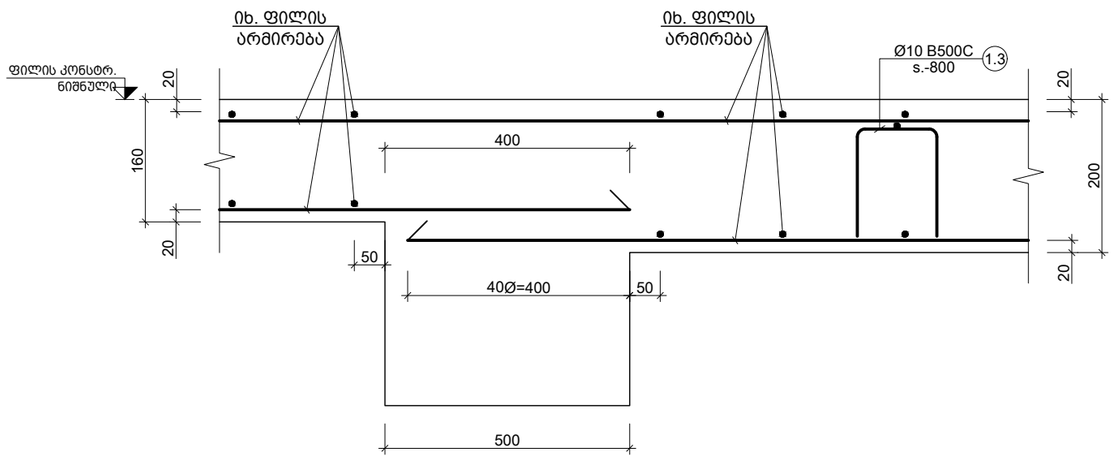

k კვეთი
Scale: 1:10

შენიშვნა:
NOTE:

1. მონოლითური გულარები მოეწყოს 3200 მმ ბიჯით.

----	----	----	----
----	----	----	----
----	----	----	----
----	----	----	----
----	----	----	----
No	Date	Revision	Issued by

სიტუაციური სქემა
KEY PLAN

პროექტი
PROJECT
მრავალბ. სახლი ბერი გაბრიელის ქუჩაზე 2 GRC

მისამართი
ADDRESS
ქ.თბილისი, ბოგდან ხმელნიცკის ქუჩის I ჩიხი N1 ს./კ.-01.19.35.007.084

ნახაზის დასახელება
DRWG. NAME
კვეთი g k n

CUBICON DESIGN & BUILDING ENGINEERING
შპს "კუბიკონი", თბილისი, მარშალ გელოვანის გამზ. 13
ტელ: (+995 591) 116444 www.cubicon.ge

მთავარი კონსტრუქტორი: LEAD STRUCTURAL ENGINEER: შ.მდინარაძე	შეასრულა: ISSUED BY: MA	შეამოწმა APPROVED BY: SHM
	ფორმატი PAPER SIZE A3	პროექტის №: PROJECT No 133A23
ფურცლის ნომერი SHEET. No ST-2038	სტადია STATUS PD	მასშტაბი SCALE 1:10

28.07.2023

პოზ. №	ესკიზი	L მმ
1.1	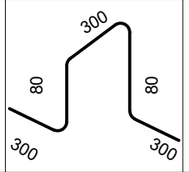	1060
1.2	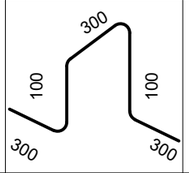	1100
1.3	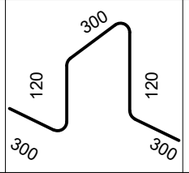	1140
1.4	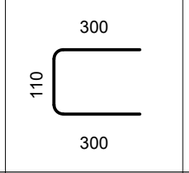	710
1.5	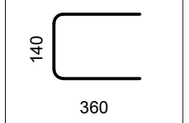	860
1.6	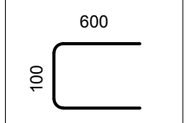	1300

შენიშვნა:
NOTE:

----	----	----	----
----	----	----	----
----	----	----	----
----	----	----	----
----	----	----	----
No	Date	Revision	Issued by

სიტუაციური სქემა
KEY PLAN

პროექტი
PROJECT
მრავალბ. სახლი ბერი გაბრიელის ქუჩაზე 2 GRC

მისამართი
ADDRESS
ქ.თბილისი, ბოგდან ხმელნიცკის ქუჩის I ჩიხი N1 ს./კ.-01.19.35.007.084

ნახაზის დასახელება
DRWG. NAME
ესკიზი

CUBICON DESIGN & BUILDING ENGINEERING
შპს "კუბიკონი", თბილისი, მარშალ გელოვანის გამზ. 13
ტელ: (+995 591) 116444 www.cubicon.ge

მთავარი კონსტრუქტორი: LEAD STRUCTURAL ENGINEER: შ.მდინარაძე	შეასრულა: ISSUED BY: MA	შეამოწმა APPROVED BY: SHM
	ფორმატი PAPER SIZE A3	პროექტის №: PROJECT No 133A23
ფურცლის ნომერი SHEET. No ST-2039	სტადია STATUS PD	მასშტაბი SCALE -

28.07.2023

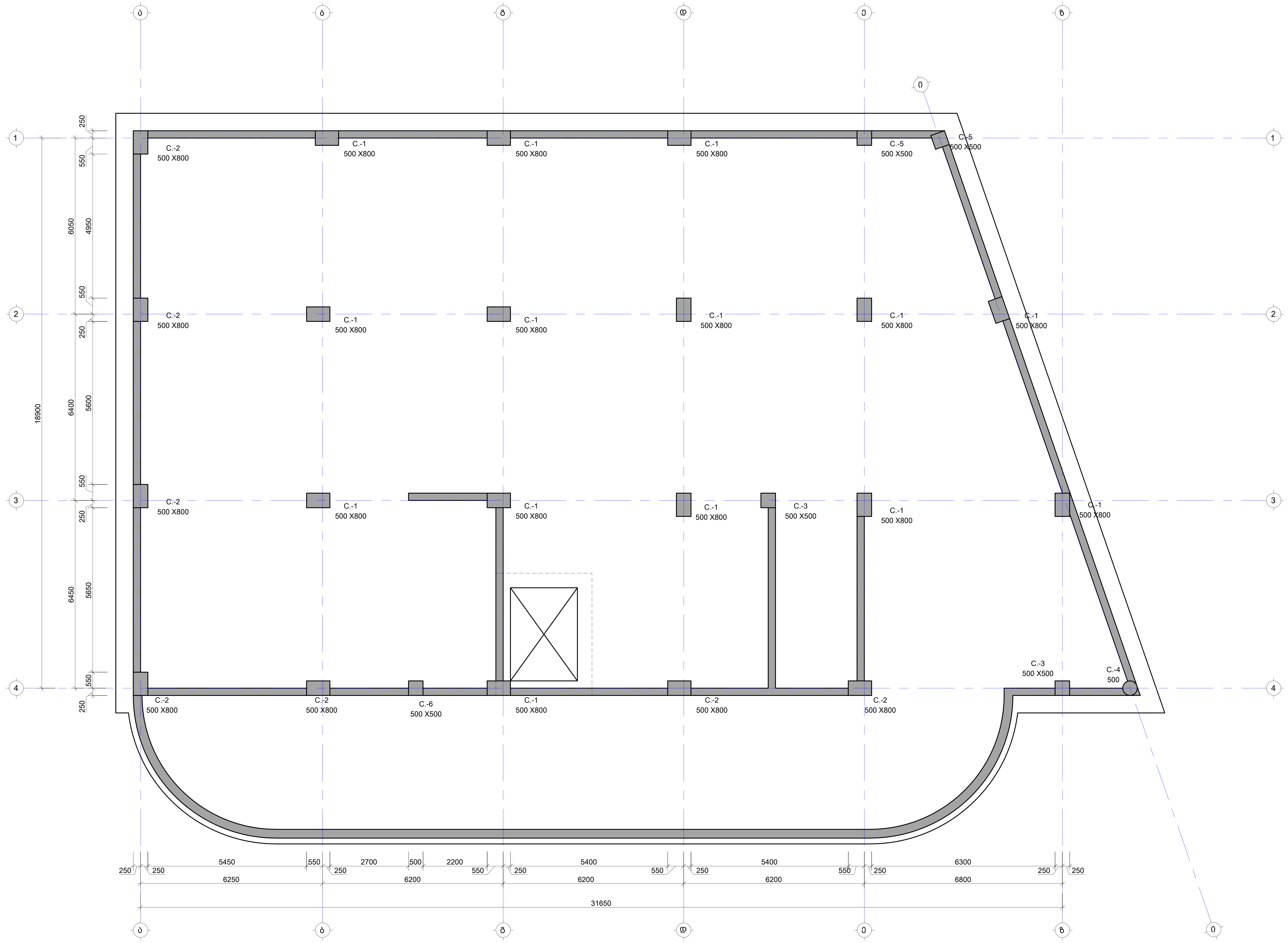

შენიშვნა:
NOTE:

No	Date	Revision	Issued by
----	----	----	----
----	----	----	----
----	----	----	----
----	----	----	----
----	----	----	----

სიტუაციური სქემა
KEY PLAN

პროექტი
PROJECT
მრავალბ. სახლი ბერი გაბრიელის ქუჩაზე 2 GRC

მისამართი
ADDRESS
ქ.თბილისი, ბოგდან ხმელნიცკის ქუჩის I ჩიხი N1 ს./კ.-01.19.35.007.084

ნახაზის დასახელება
DRWG. NAME
სვეტების მარკირების გეგმა

CUBICON©
DESIGN & BUILDING ENGINEERING
შპს "კუბიკონი", თბილისი, მარშალ გელოვანის გამზ. 13
ტელ: (+995 591) 116444 www.cubicon.ge

მთავარი კონსტრუქტორი: LEAD STRUCTURAL ENGINEER:	შეასრულა: ISSUED BY:	შეამოწმა APPROVED BY:
შ.მდინარაძე	MA	SHM
	ფორმატი PAPER SIZE: A2	პროექტის №: PROJECT No: 133A23
ფურცლის ნომერი SHEET. No: ST-3001	სტადია STATUS: PD	მასშტაბი SCALE: 1:100

28.07.2023

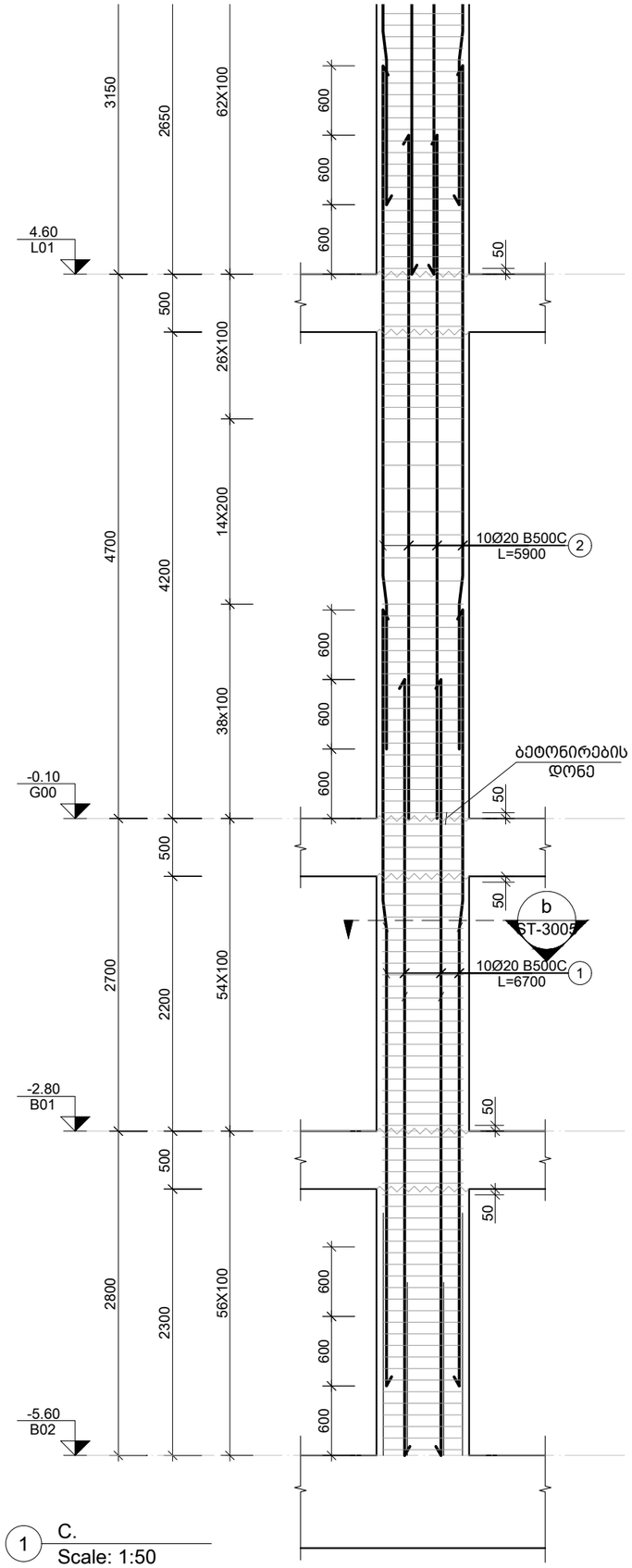

1 C.
Scale: 1:50

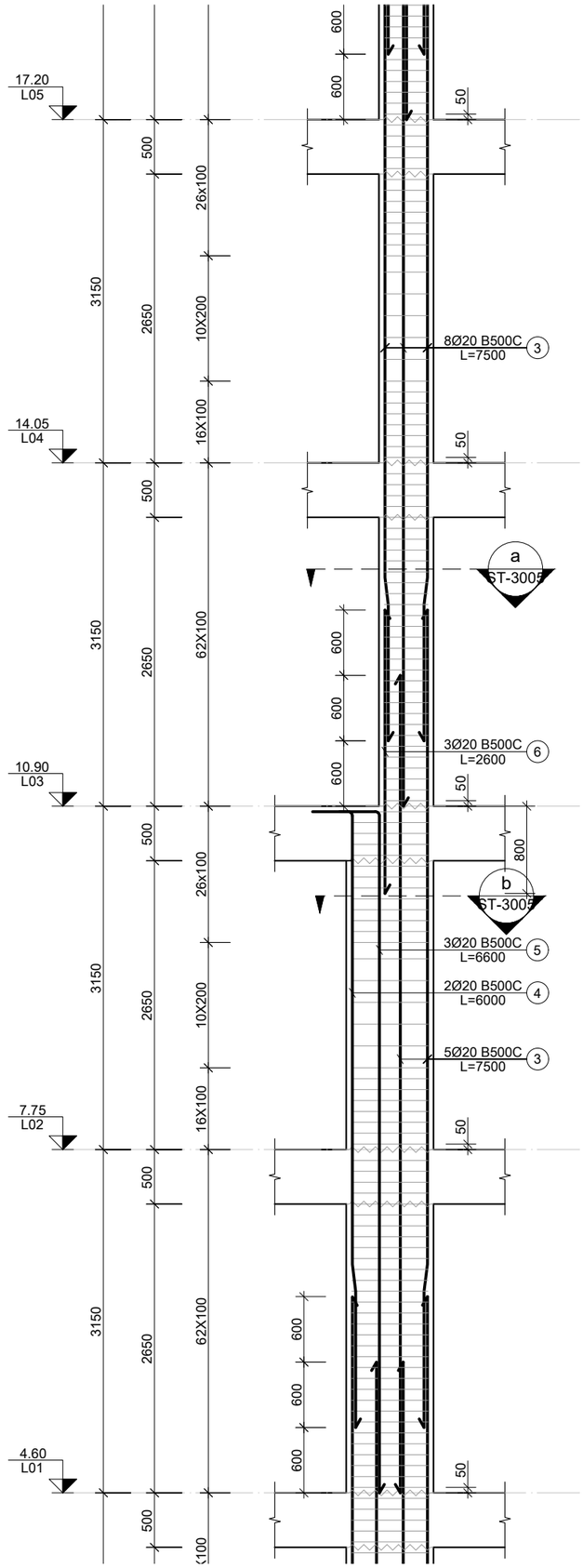

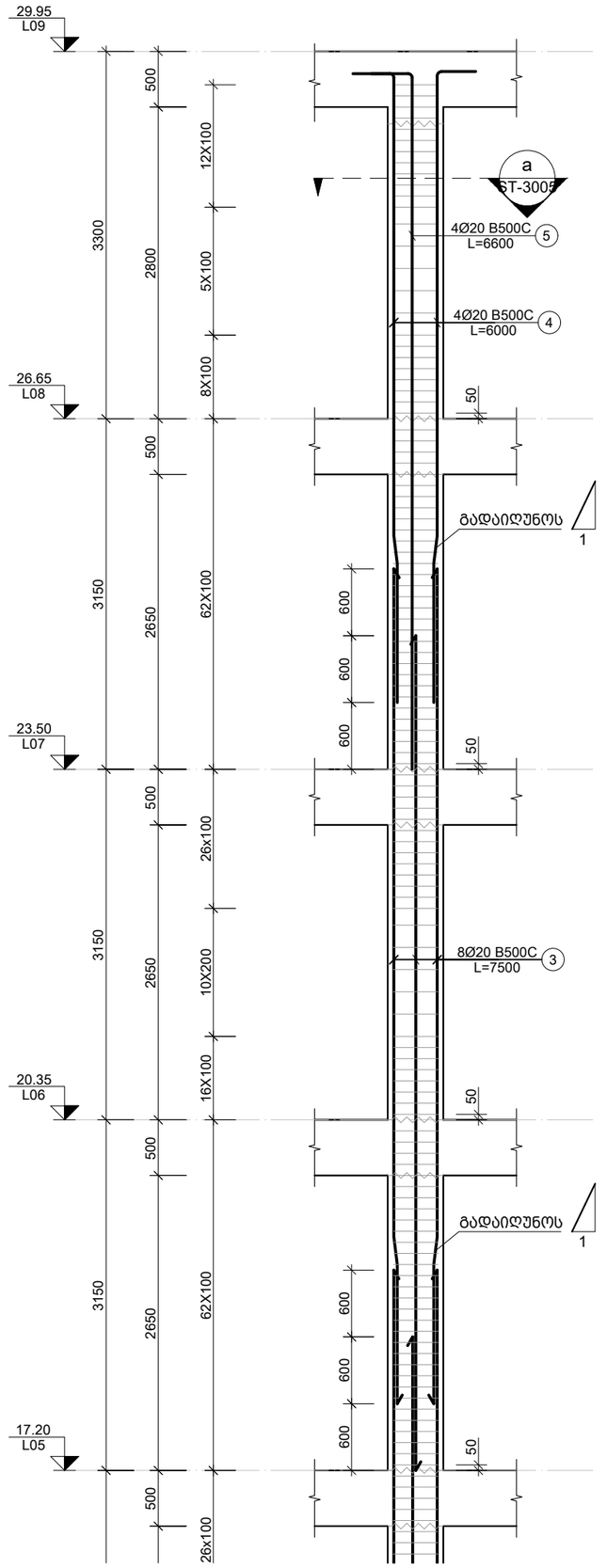

შენიშვნა:
NOTE:

----	----	----	----
----	----	----	----
----	----	----	----
----	----	----	----
----	----	----	----
No	Date	Revision	Issued by

სიტუაციური სქემა
KEY PLAN

პროექტი
PROJECT
მრავალბ. სახლი ბერი გაბრიელის ქუჩაზე 2 GRC

მისამართი
ADDRESS
ქ.თბილისი, ბოგდან ხმელნიცკის ქუჩის I ჩიხი N1 ს./კ.-01.19.35.007.084

ნახაზის დასახელება
DRWG. NAME
მონოლითური სვეტი C.-1

CUBICON DESIGN & BUILDING ENGINEERING
მპს "კუბიკონი", თბილისი, მარშალ გელოვანის გამზ. 13
ტელ: (+995 591) 116444 www.cubicon.ge

მთავარი კონსტრუქტორი: LEAD STRUCTURAL ENGINEER: შ.მდინარაძე	შესრულა: ISSUED BY: MA	შეამოწმა APPROVED BY: SHM
	ფორმატი PAPER SIZE A3	პროექტის №: PROJECT No 133A23
ფურცლის ნომერი SHEET. No ST-3002	სტადია STATUS PD	მასშტაბი SCALE 1:50

28.07.2023

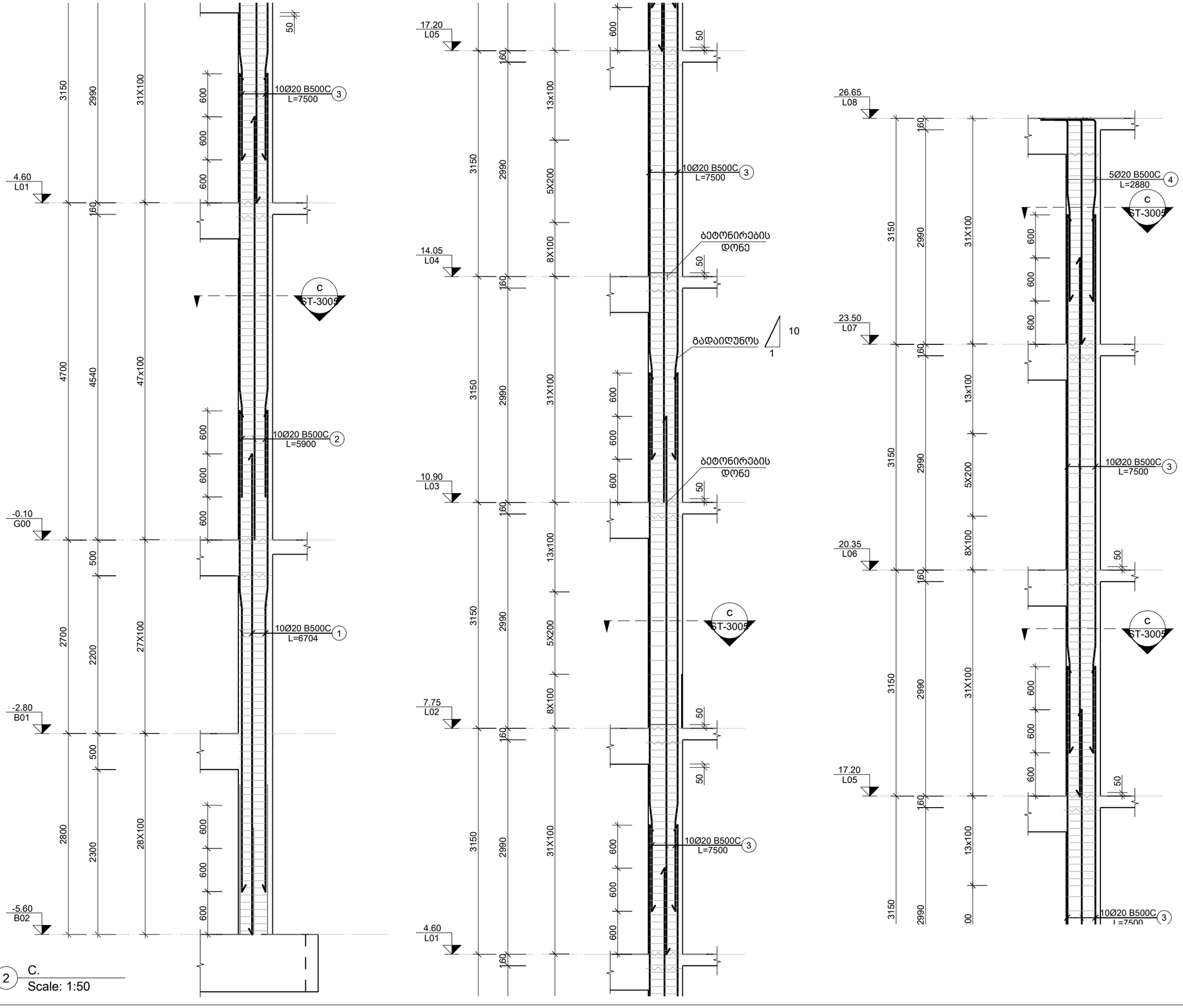

შენიშვნა:
NOTE:

----	----	----	----
----	----	----	----
----	----	----	----
----	----	----	----
----	----	----	----
No	Date	Revision	Issued by

სიტუაციური სქემა
KEY PLAN

პროექტი
PROJECT
მრავალბ. სახლი ბერი გაბრიელის ქუჩაზე 2 GRC

მისამართი
ADDRESS
ქ.თბილისი, ბოგდან ხმელნიცკის ქუჩის I ჩიხი N1 ს./კ.-01.19.35.007.084

ნახაზის დასახელება
DRWG. NAME
მონოლითური სვეტი C.-2

CUBICON DESIGN & BUILDING ENGINEERING
შპს "ქუბიკონი", თბილისი, მარშალ გელოვანის გამზ. 13
ტელ: (+995 591) 116444 www.cubicon.ge

მთავარი კონსტრუქტორი: LEAD STRUCTURAL ENGINEER: შ.მდინარაძე	შესრულა: ISSUED BY: MA	შეამოწმა APPROVED BY: SHM
	ფორმატი PAPER SIZE A3	პროექტის №: PROJECT No 133A23
ფურცლის ნომერი SHEET. No ST-3003	სტადია STATUS PD	მასშტაბი SCALE 1:50

28.07.2023

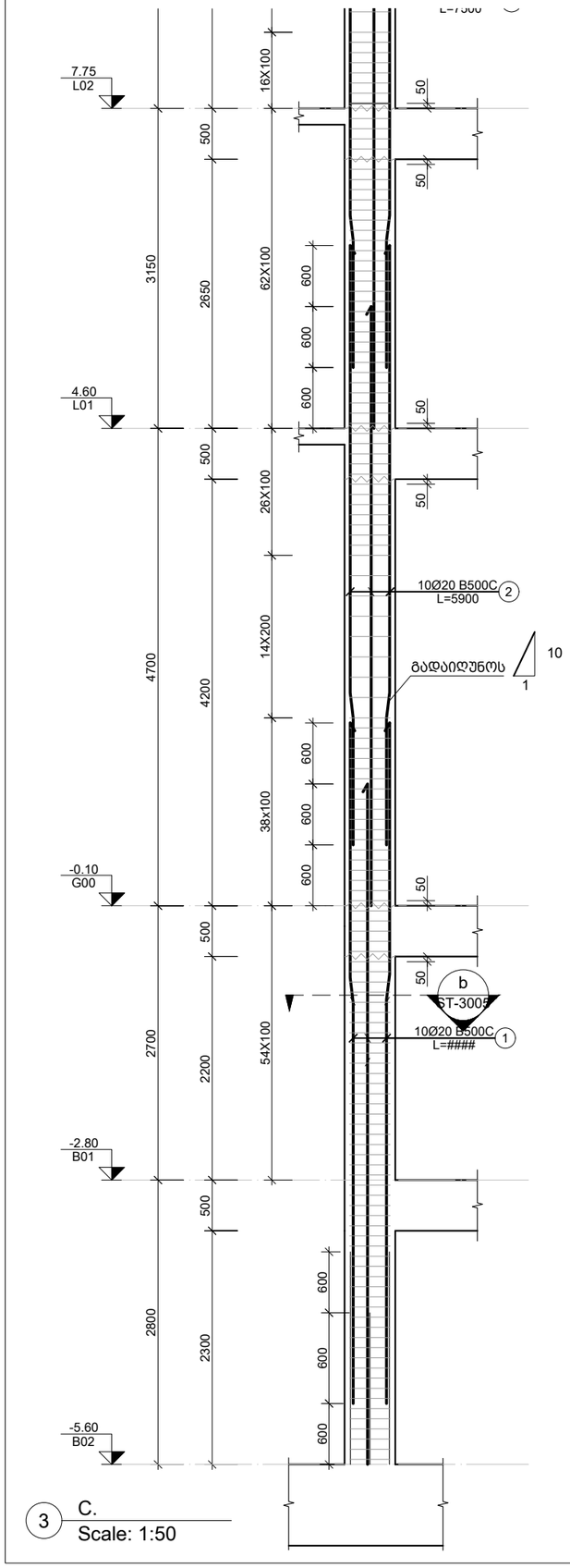

3 C.
Scale: 1:50

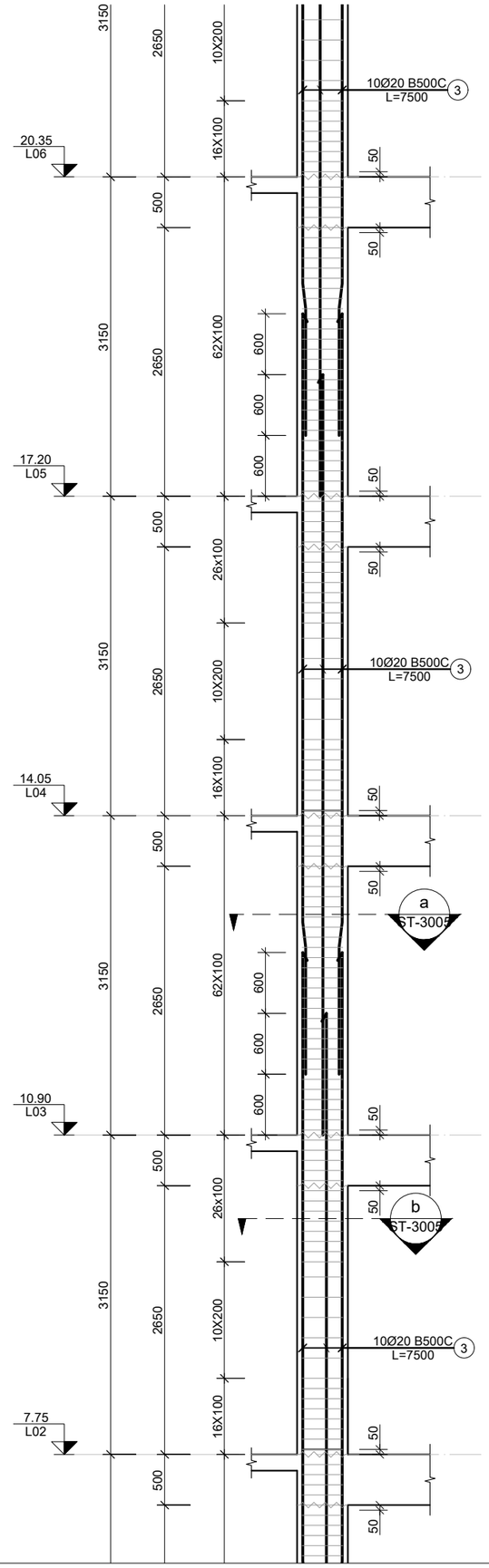

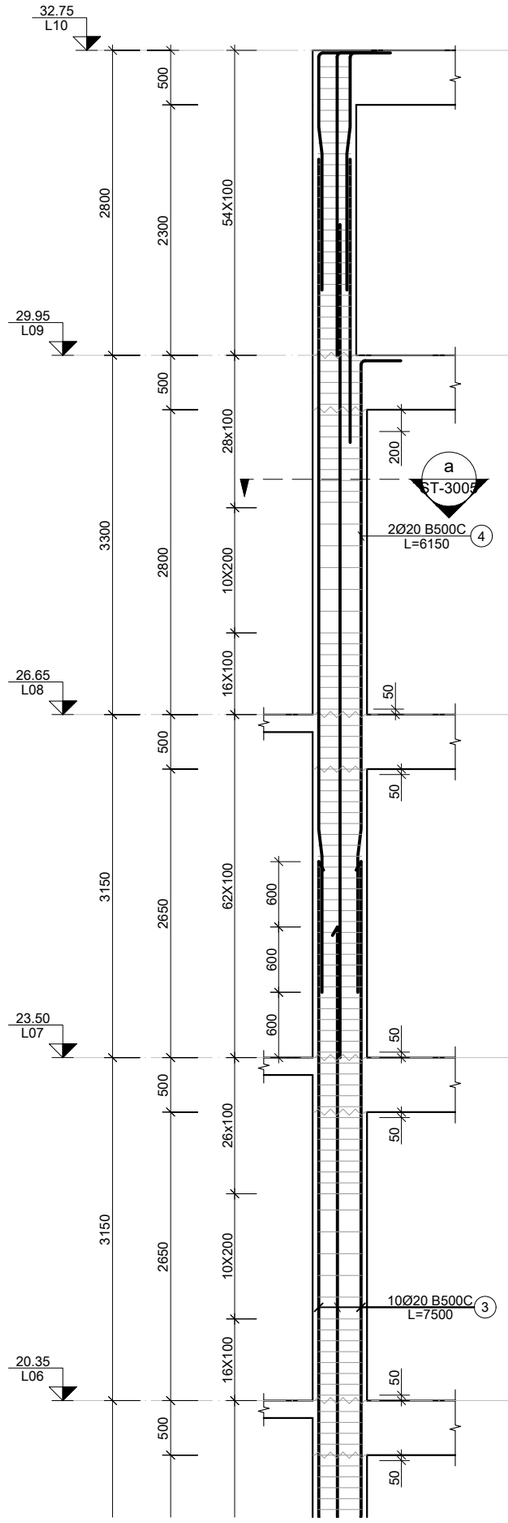

შენიშვნა:
NOTE:

----	----	----	----
----	----	----	----
----	----	----	----
----	----	----	----
----	----	----	----
----	----	----	----
No	Date	Revision	Issued by

სიტუაციური სქემა
KEY PLAN

პროექტი
PROJECT
მრავალბ. სახლი ბერი გაბრიელის ქუჩაზე 2 GRC

მისამართი
ADDRESS
ქ.თბილისი, ბოგდან ხმელნიცკის ქუჩის I ჩიხი N1 ს./კ.-01.19.35.007.084

ნახაზის დასახელება
DRWG. NAME
მონოლითური სვეტი C.-3

CUBICON DESIGN & BUILDING ENGINEERING
შპს "ქუბიკონი", თბილისი, მარშალ გელოვანის გამზ. 13
ტელ: (+995 591) 116444 www.cubicon.ge

მთავარი კონსტრუქტორი: LEAD STRUCTURAL ENGINEER: შ.მდინარაძე	შეასრულა: ISSUED BY: MA	შეამოწმა APPROVED BY: SHM
	ფორმატი PAPER SIZE A3	პროექტის №: PROJECT No 133A23
ფურცლის ნომერი SHEET. No ST-3004	სტადია STATUS PD	მასშტაბი SCALE 1:50

28.07.2023

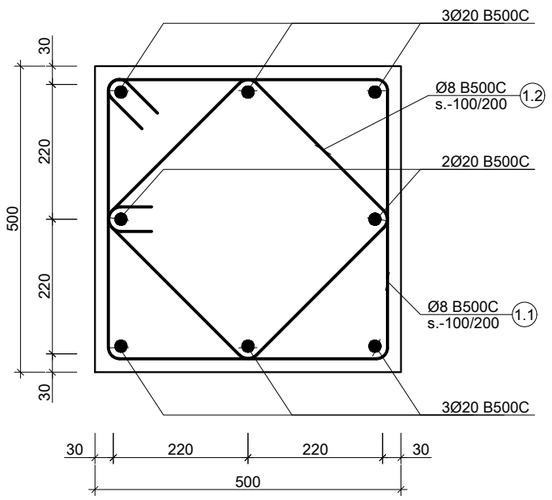

a კვეთი
Scale: 1:10

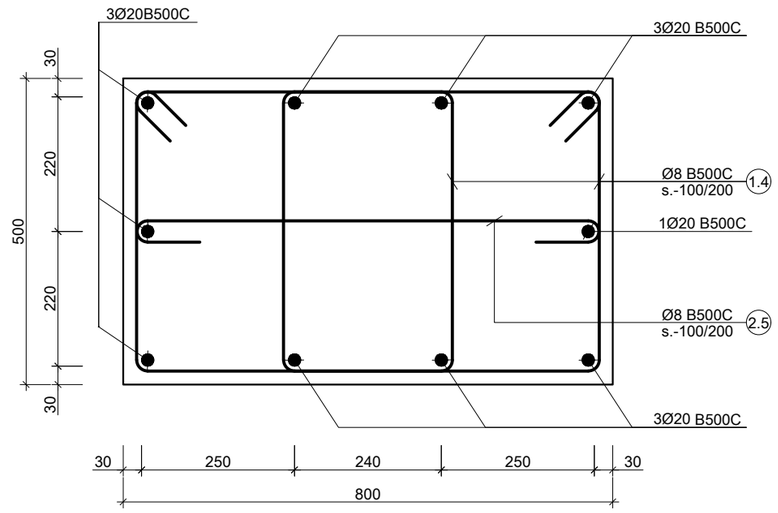

b კვეთი
Scale: 1:10

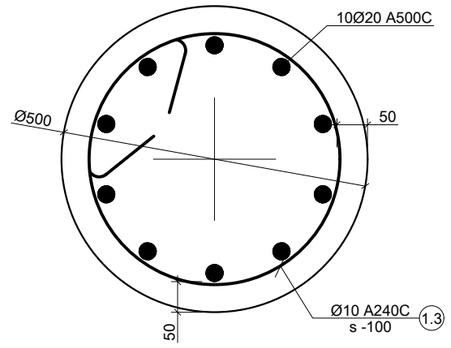

c კვეთი
Scale: 1:10

შენიშვნა:
NOTE:

----	----	----	----
----	----	----	----
----	----	----	----
----	----	----	----
----	----	----	----
No	Date	Revision	Issued by

სიტუაციური სქემა
KEY PLAN

პროექტი
PROJECT
მრავალბ. სახლი ბერი გაბრიელის ქუჩაზე 2 GRC

მისამართი
ADDRESS
ქ.თბილისი, ბოგდან ხმელნიცკის ქუჩის I ჩიხი N1 ს./კ.-01.19.35.007.084

ნახაზის დასახელება
DRWG. NAME
კვეთი a;b;c

CUBICON DESIGN & BUILDING ENGINEERING
შპს "ქუბიკონი", თბილისი, მარშალ გელოვანის გამზ. 13
ტელ: (+995 591) 116444 www.cubicon.ge

მთავარი კონსტრუქტორი: LEAD STRUCTURAL ENGINEER: შ.მდინარაძე	შეასრულა: ISSUED BY: MA	შეამოწმა APPROVED BY: SHM
	ფორმატი PAPER SIZE A3	პროექტის №: PROJECT No 133A23
ფურცლის ნომერი SHEET. No ST-3005	სტადია STATUS PD	მასშტაბი SCALE 1:10

28.07.2023

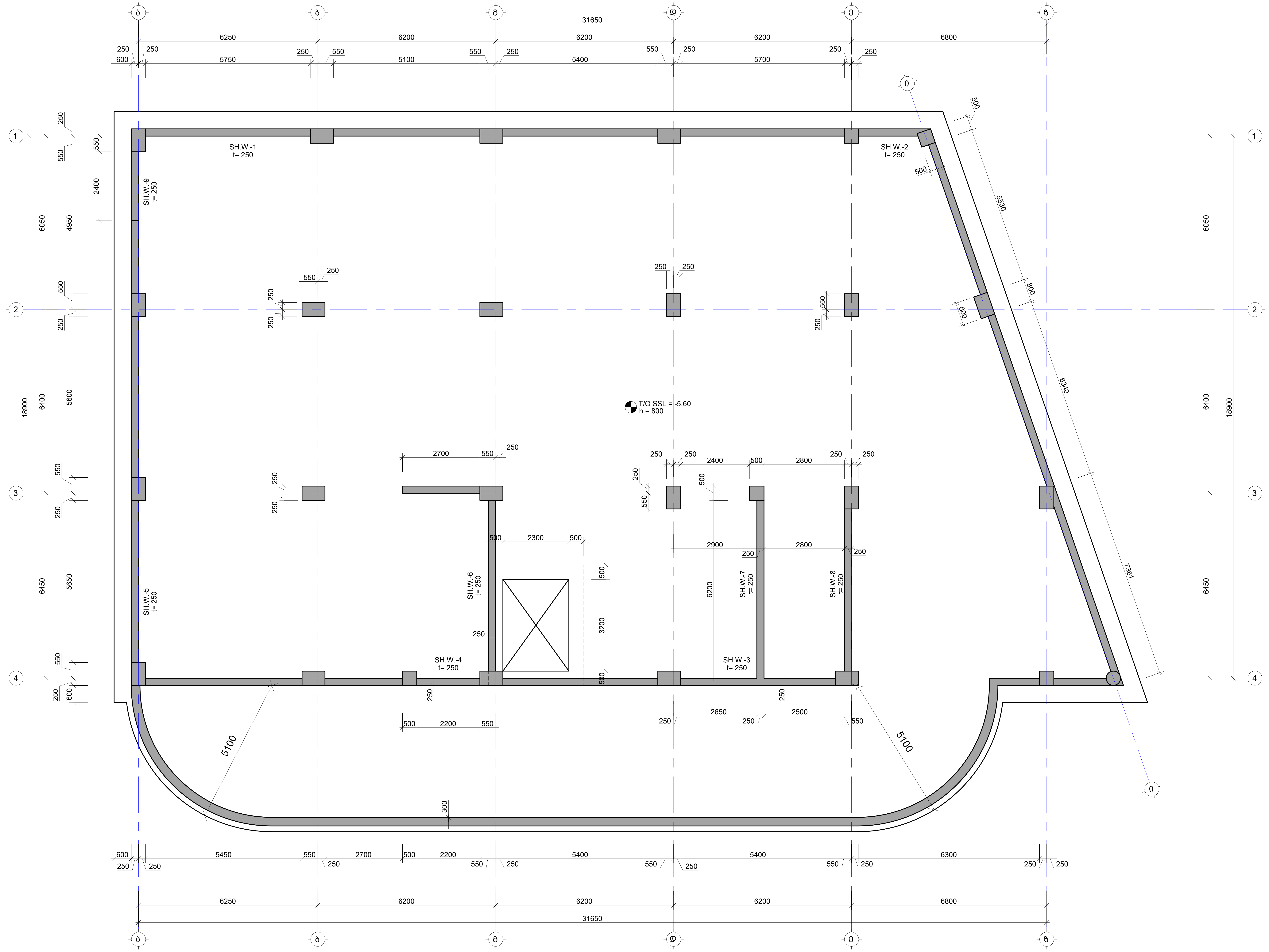

შენიშვნა:
NOTE:

No	Date	Revision	Issued by

სიტუაციური სქემა
KEY PLAN

პროექტი
PROJECT

მრავალბ. სახლი ბერი გაბრიელის ქუჩაზე 2 GRC

მისამართი
ADDRESS

ქ.თბილისი, ბოგდან ხმელნიცკის ქუჩის I ჩიხი N1 ს./კ.-01.19.35.007.084

ნახაზის დასახელება
DRWG. NAME

დიაფრაგმების მარკირების გეგმა -2.80 ნიშნულზე

CUBICON
DESIGN & BUILDING ENGINEERING

შპს "კუბიკონი", თბილისი, მარშალ გელოვანის გამზ. 13
ტელ: (+995 591) 116444 www.cubicon.ge

მთავარი კონსტრუქტორი: LEAD STRUCTURAL ENGINEER:	შეასრულა: ISSUED BY:	შეამოწმა APPROVED BY:
შ.მდინარაძე	MA	SHM
	ფორმატი PAPER SIZE: A2	პროექტის №: PROJECT No: 133A23
ფურცლის ნომერი SHEET. No: ST-3101	სტადია STATUS: PD	მასშტაბი SCALE: 1:100

28.07.2023

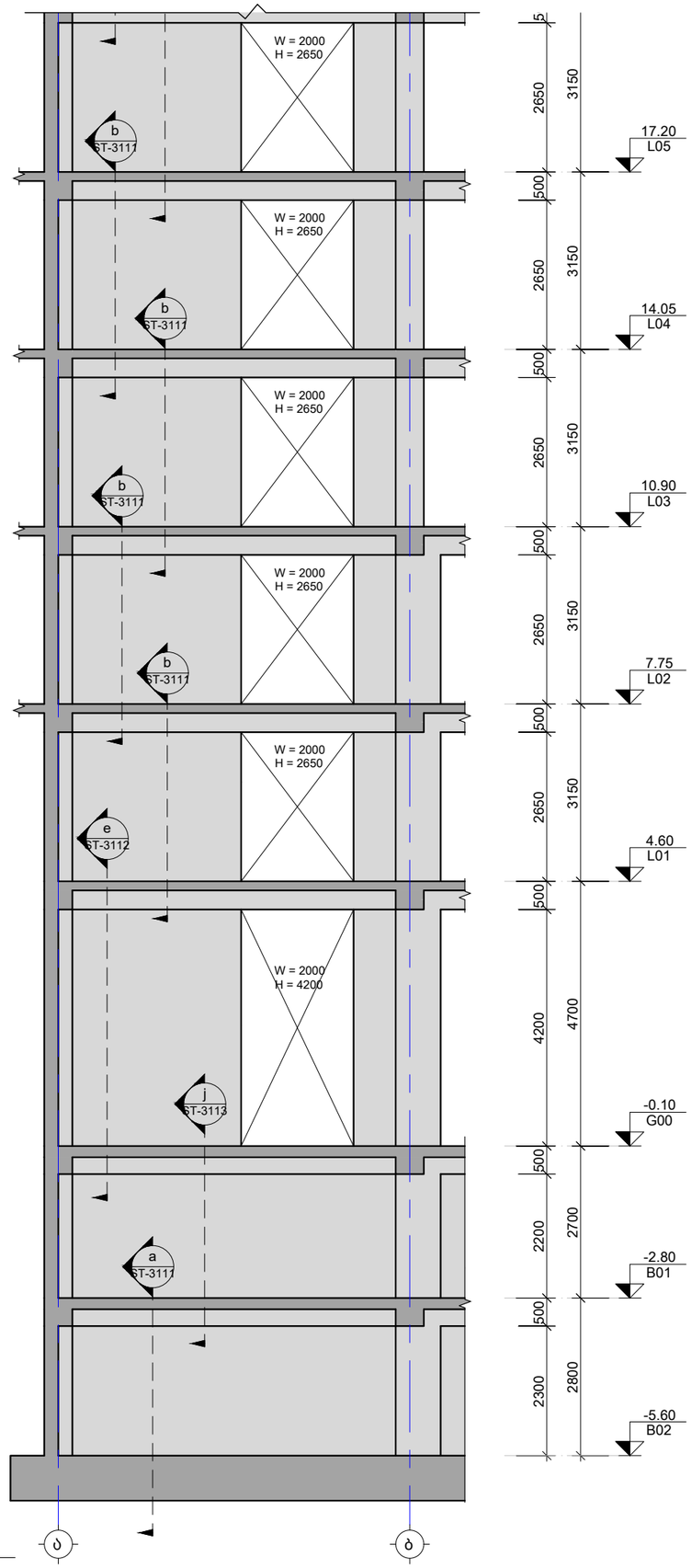

1 SH.W.
Scale: 1:100

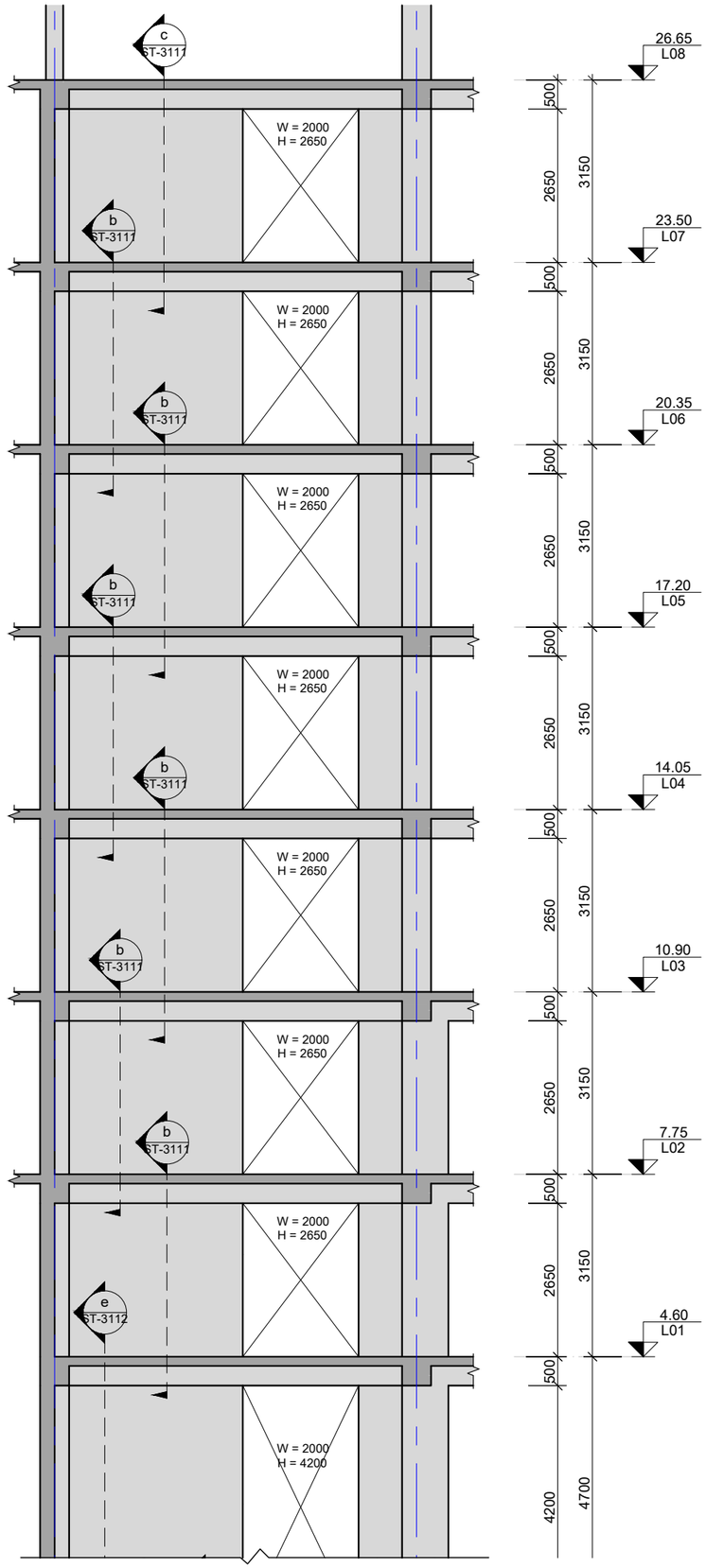

შენიშვნა:
NOTE:

No	Date	Revision	Issued by
----	----	----	----
----	----	----	----
----	----	----	----
----	----	----	----
----	----	----	----

სიტუაციური სქემა
KEY PLAN

პროექტი
PROJECT
მრავალბ. სახლი ბერი გაბრიელის ქუჩაზე 2 GRC

მისამართი
ADDRESS
ქ.თბილისი, ბოგდან ხმელნიცკის ქუჩის I ჩიხი N1 ს./კ.-01.19.35.007.084

ნახაზის დასახელება
DRWG. NAME
SH.W.-1

CUBICON DESIGN & BUILDING ENGINEERING
მპს "კუბიკონი", თბილისი, მარშალ გელოვანის გამზ. 13
ტელ: (+995 591) 116444 www.cubicon.ge

მთავარი კონსტრუქტორი: LEAD STRUCTURAL ENGINEER:	შეასრულა: ISSUED BY:	შეამოწმა APPROVED BY:
შ.მდინარაძე	MA	SHM
	ფორმატი PAPER SIZE: A3	პროექტის №: PROJECT No: 133A23
ფურცლის ნომერი SHEET. No: ST-3102	სტატუსი STATUS: PD	მასშტაბი SCALE: 1:100

28.07.2023

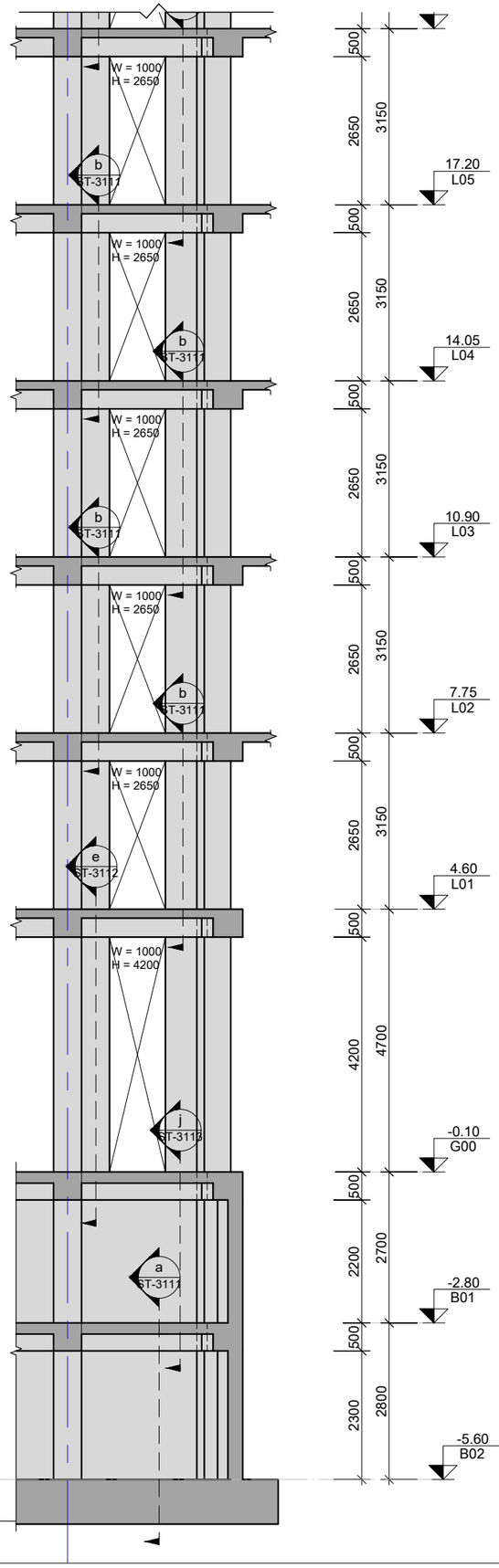

2 SH.W.
Scale: 1:100

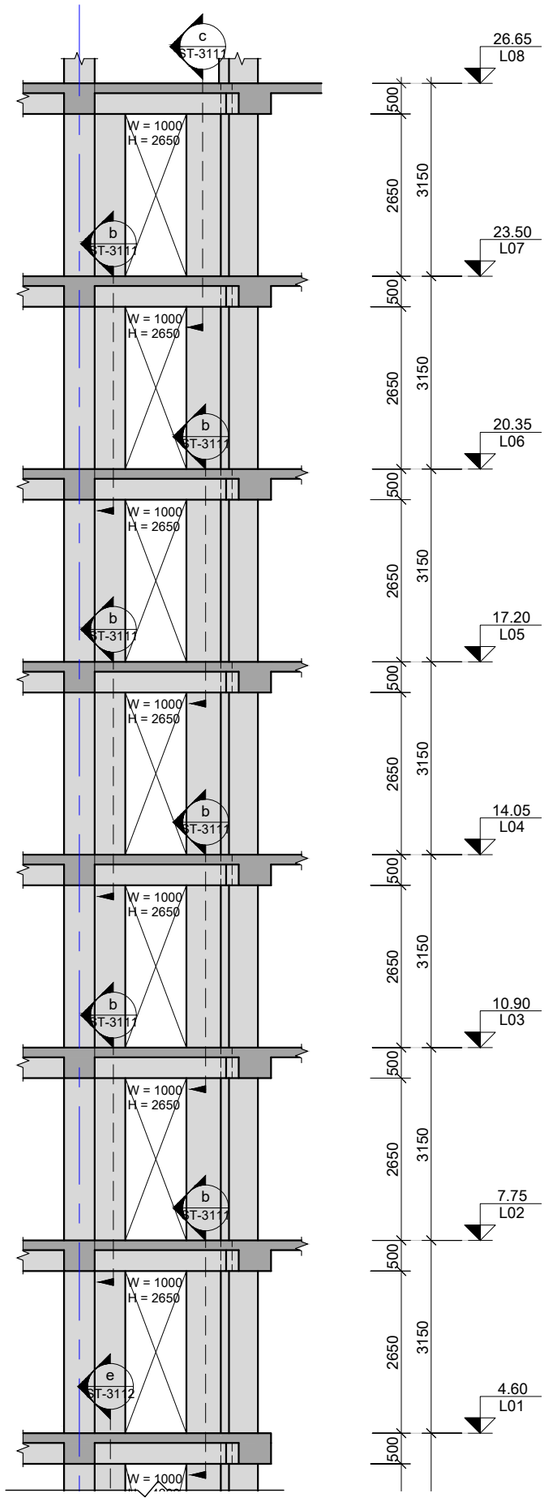

შენიშვნა:
NOTE:

----	----	----	----
----	----	----	----
----	----	----	----
----	----	----	----
----	----	----	----
No	Date	Revision	Issued by

სიტუაციური სქემა
KEY PLAN

პროექტი
PROJECT
მრავალბ. სახლი ბერი გაბრიელის ქუჩაზე 2 GRC

მისამართი
ADDRESS
ქ.თბილისი, ბოგდან ხმელნიცკის ქუჩის I ჩიხი N1 ს./კ.-01.19.35.007.084

ნახაზის დასახელება
DRWG. NAME
SH.W.-2

CUBICON DESIGN & BUILDING ENGINEERING
მას "კუბიკონი", თბილისი, მარშალ გელოვანის გამზ. 13
ტელ: (+995 591) 116444 www.cubicon.ge

მთავარი კონსტრუქტორი: LEAD STRUCTURAL ENGINEER:	შესრულა: ISSUED BY:	შეამოწმა APPROVED BY:
შ.მდინარაძე	MA	SHM
	ფორმატი PAPER SIZE: A3	პროექტის №: PROJECT No: 133A23
ფურცლის ნომერი SHEET. No: ST-3103	სტადია STATUS: PD	მასშტაბი SCALE: 1:100

28.07.2023

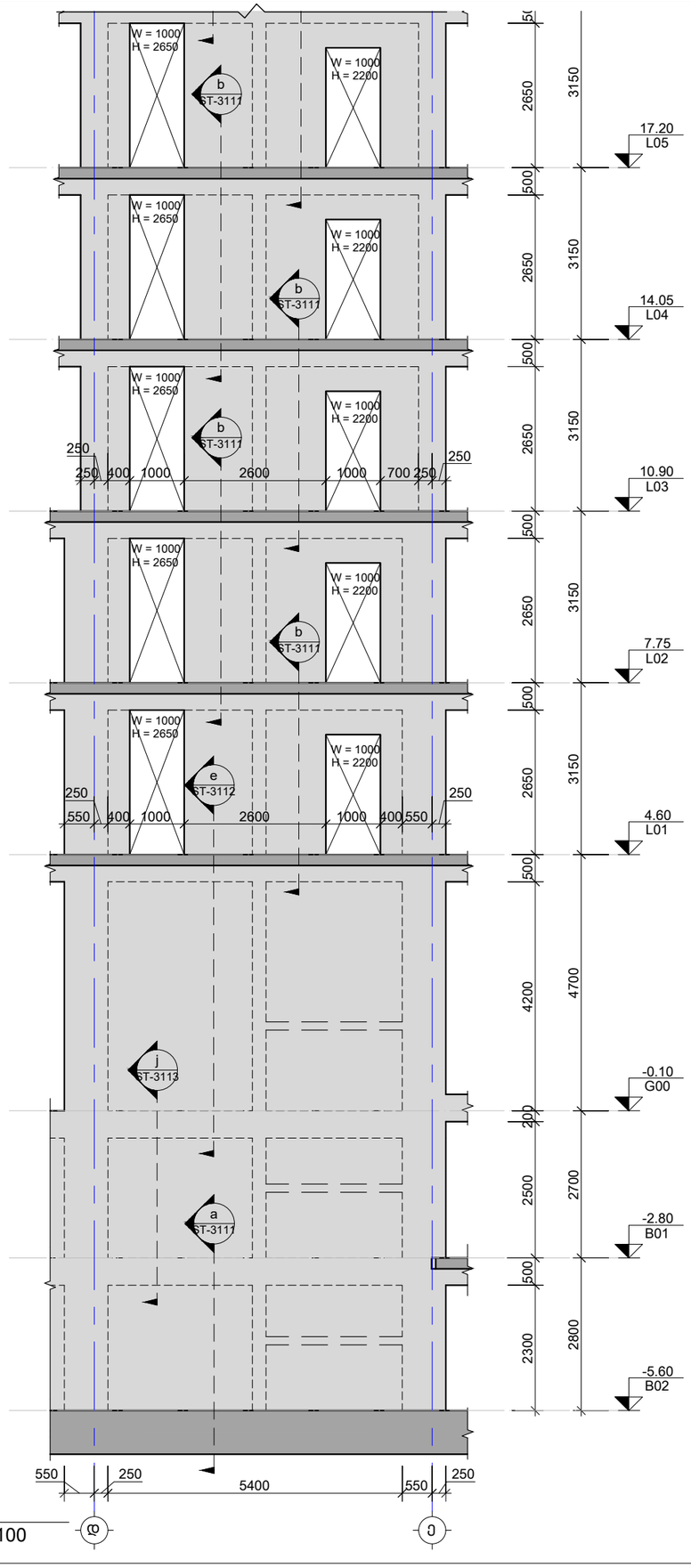

3 SH.W.
Scale: 1:100

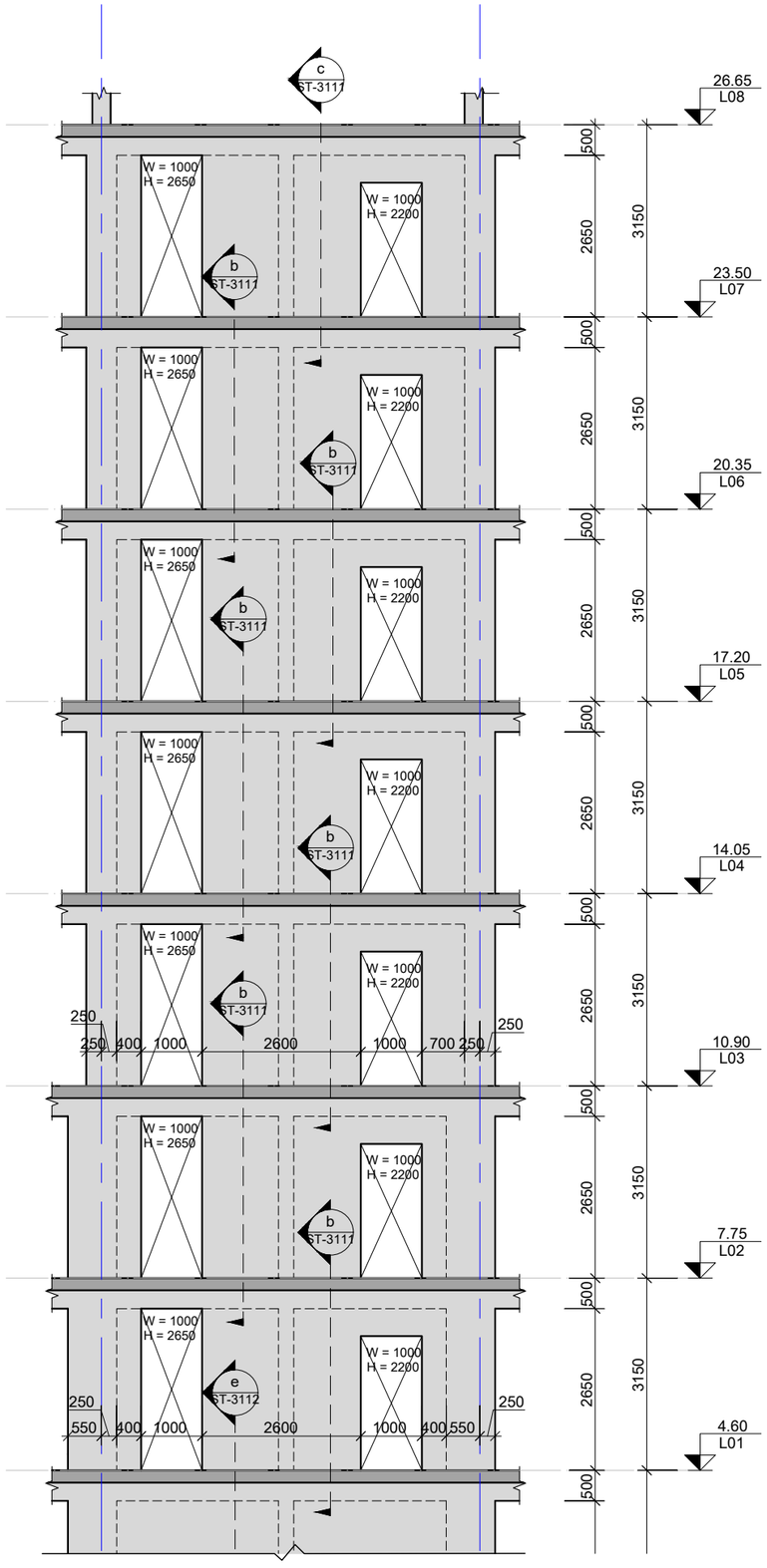

შენიშვნა:
NOTE:

No	Date	Revision	Issued by
----	----	----	----
----	----	----	----
----	----	----	----
----	----	----	----
----	----	----	----

სიტუაციური სქემა
KEY PLAN

პროექტი
PROJECT
მრავალბ. სახლი ბერი გაბრიელის ქუჩაზე 2 GRC

მისამართი
ADDRESS
ქ.თბილისი, ბოგდან ხმელნიცკის ქუჩის I ჩიხი N1 ს./კ.-01.19.35.007.084

ნახაზის დასახელება
DRWG. NAME
SH.W.-3

CUBICON DESIGN & BUILDING ENGINEERING
შპს "კუბიკონი", თბილისი, მარშალ გელოვანის ბაღი. 13
ტელ: (+995 591) 116444 www.cubicon.ge

მთავარი კონსტრუქტორი: LEAD STRUCTURAL ENGINEER:	შესრულა: ISSUED BY:	შეამოწმა APPROVED BY:
შ.მდინარაძე	MA	SHM
	ფორმატი PAPER SIZE: A3	პროექტის №: PROJECT No 133A23
ფურცლის ნომერი SHEET. No: ST-3104	სტატუსი STATUS: PD	მასშტაბი SCALE: 1:100

28.07.2023

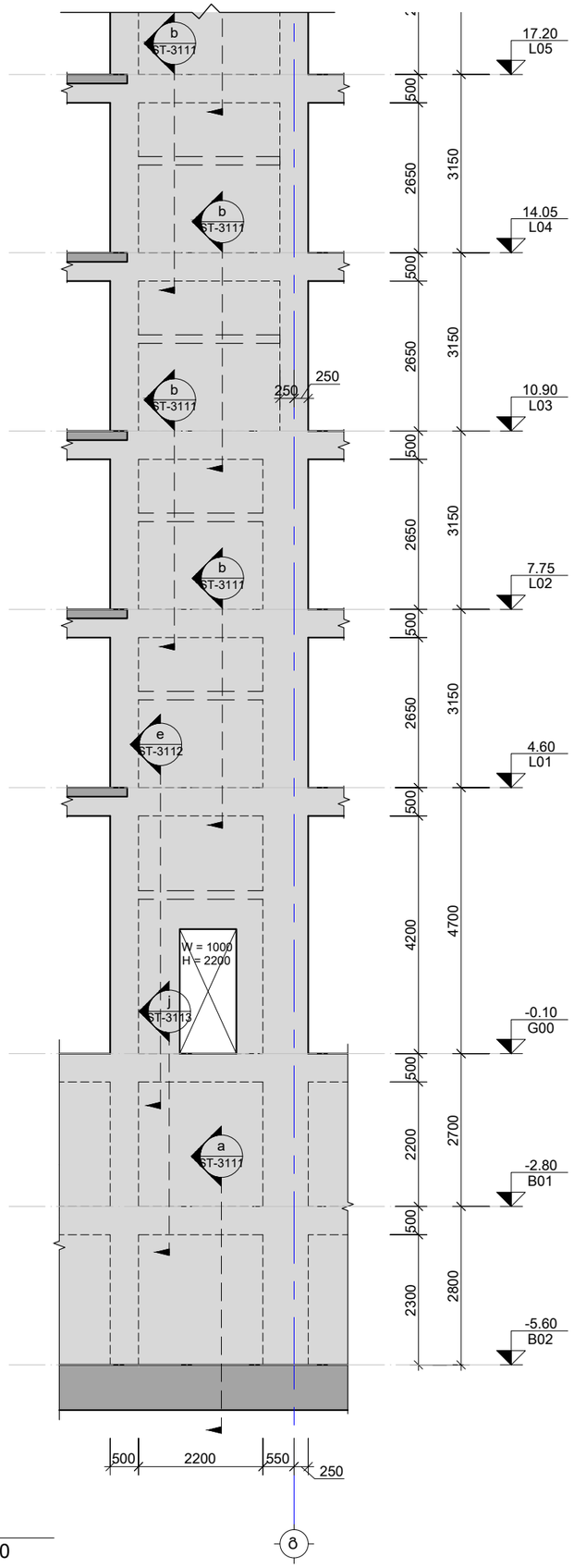

4 SH.W.
Scale: 1:100

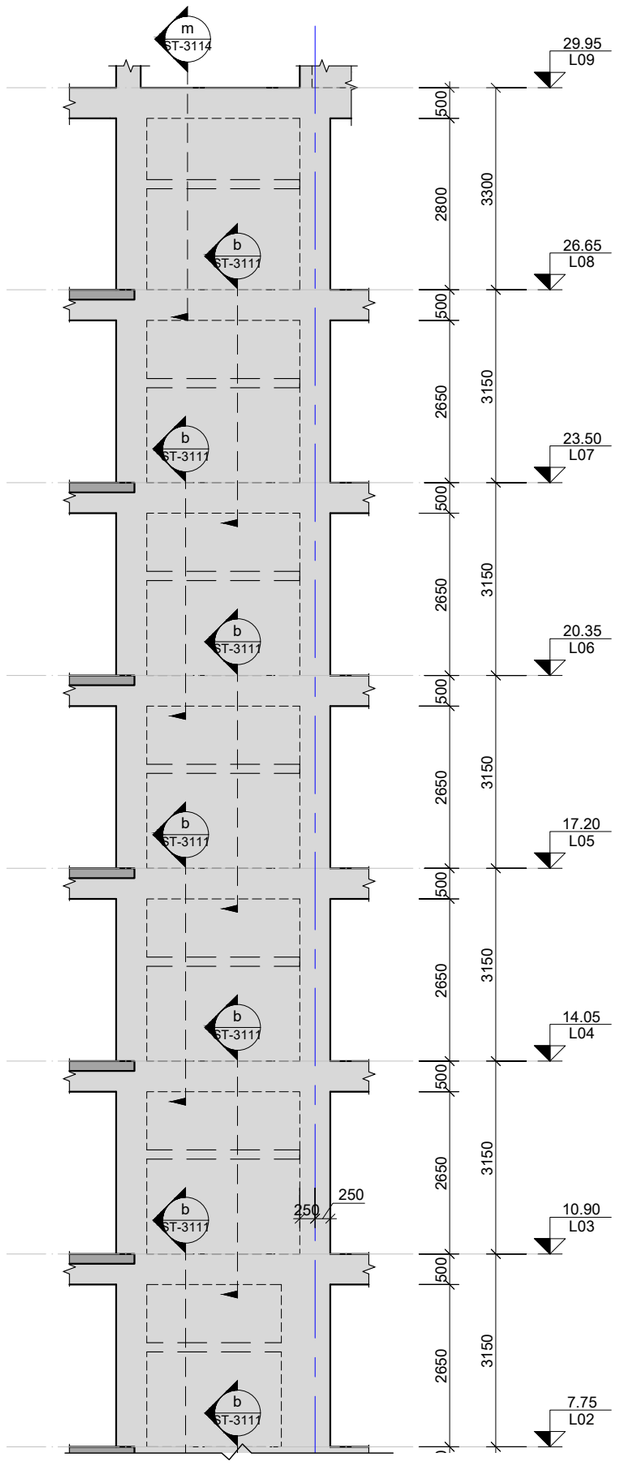

შენიშვნა:
NOTE:

----	----	----	----
----	----	----	----
----	----	----	----
----	----	----	----
----	----	----	----
No	Date	Revision	Issued by

სიტუაციური სქემა
KEY PLAN

პროექტი
PROJECT
მრავალბ. სახლი ბერი გაბრიელის ქუჩაზე 2 GRC

მისამართი
ADDRESS
ქ.თბილისი, ბოგდან ხმელნიცკის ქუჩის I ჩიხი N1 ს./კ.-01.19.35.007.084

ნახაზის დასახელება
DRWG. NAME
SH.W.-4

CUBICON
DESIGN & BUILDING ENGINEERING
შპს "კუბიკონი", თბილისი, მარშალ გელოვანის გამზ. 13
ტელ: (+995 591) 116444 www.cubicon.ge

მთავარი კონსტრუქტორი: LEAD STRUCTURAL ENGINEER: შ.მდინარაძე	შეასრულა: ISSUED BY: MA	შეამოწმა APPROVED BY: SHM
	ფორმატი PAPER SIZE A3	პროექტის №: PROJECT No 133A23
ფურცლის ნომერი SHEET. No ST-3105	სტადია STATUS PD	მასშტაბი SCALE 1:100

28.07.2023

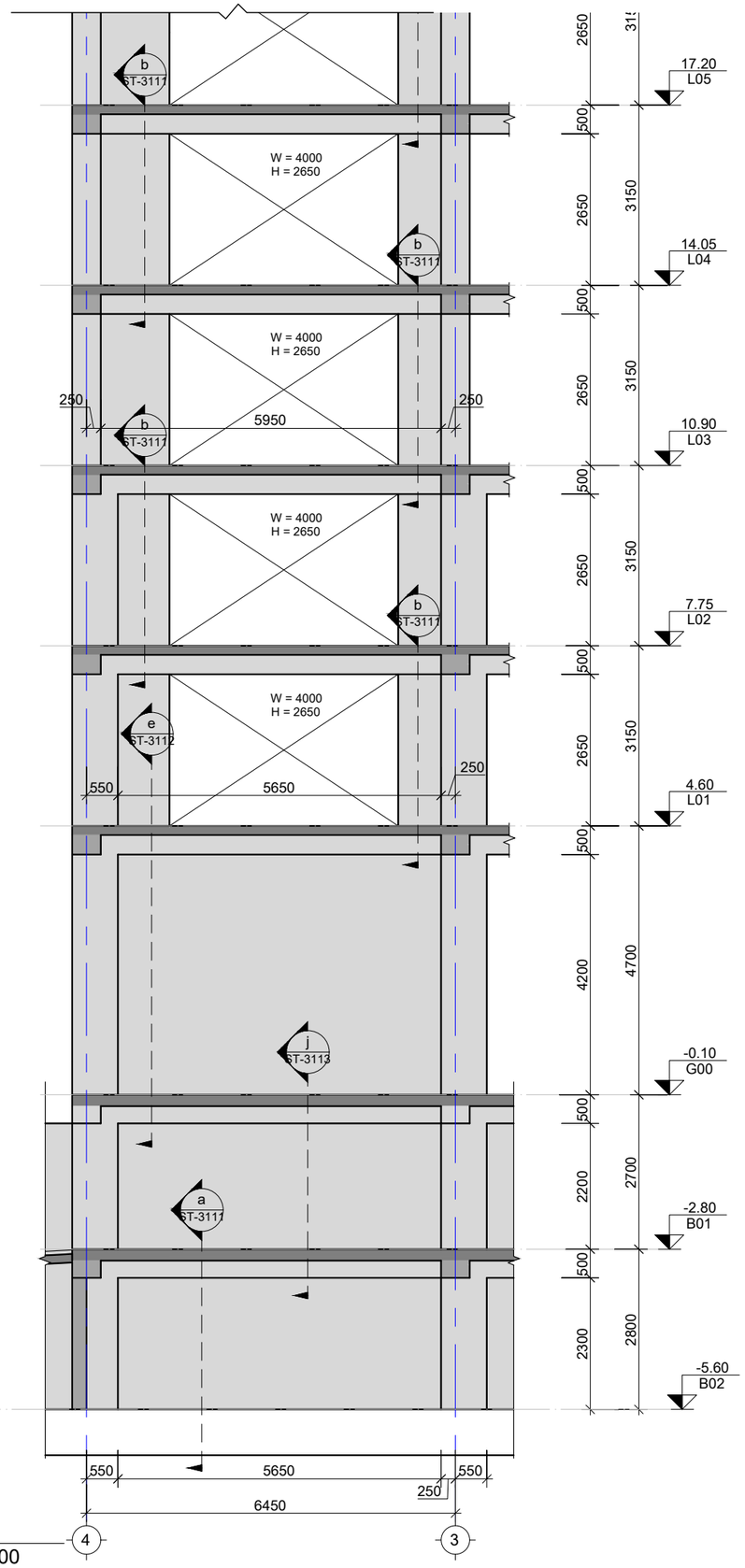

5 SH.W.
Scale: 1:100

4 3

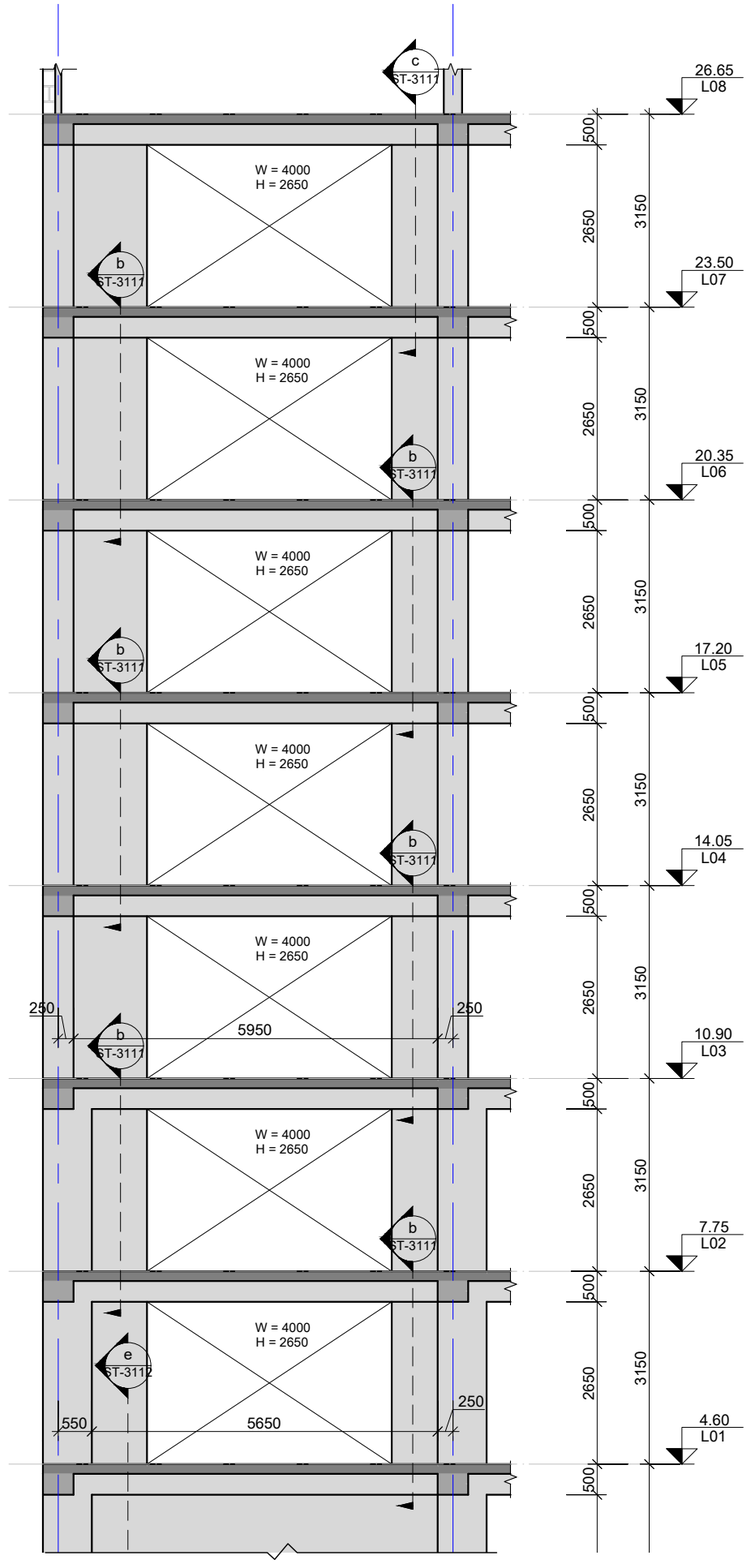

NOTE:

No	Date	Revision	Issued by
----	----	----	----
----	----	----	----
----	----	----	----
----	----	----	----
----	----	----	----

KEY PLAN

PROJECT
მრავალბ. სახლი ბერი გაბრიელის ქუჩაზე 2 GRC

ADDRESS
ქ.თბილისი, ბოგდან ხმელნიცკის ქუჩის I ჩიხი N1 ს./კ.-01.19.35.007.084

DRWG. NAME
SH.W.-5

CUBICON
DESIGN & BUILDING ENGINEERING
შპს "კუბიკონი", თბილისი, მარშალ გელოვანის გამზ. 13
ტელ: (+995 591) 116444 www.cubicon.ge

LEAD STRUCTURAL ENGINEER:	ISSUED BY:	APPROVED BY:
შ.მდინარაძე	MA	SHM
PAPER SIZE	PROJECT No	
A3	133A23	
SHEET. No	STATUS	SCALE
ST-3106	PD	1:100

28.07.2023

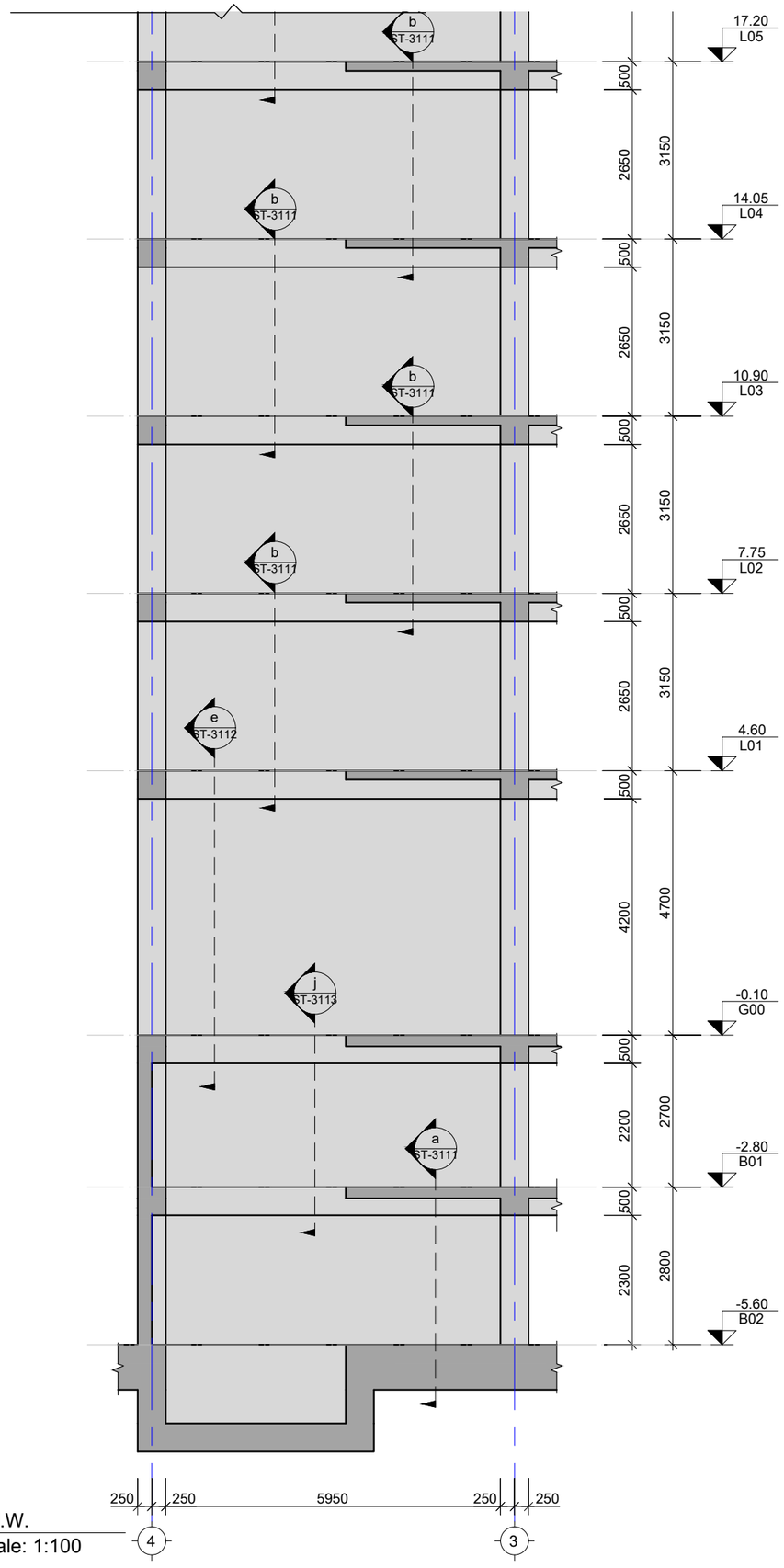

6 SH.W.
Scale: 1:100

4 3

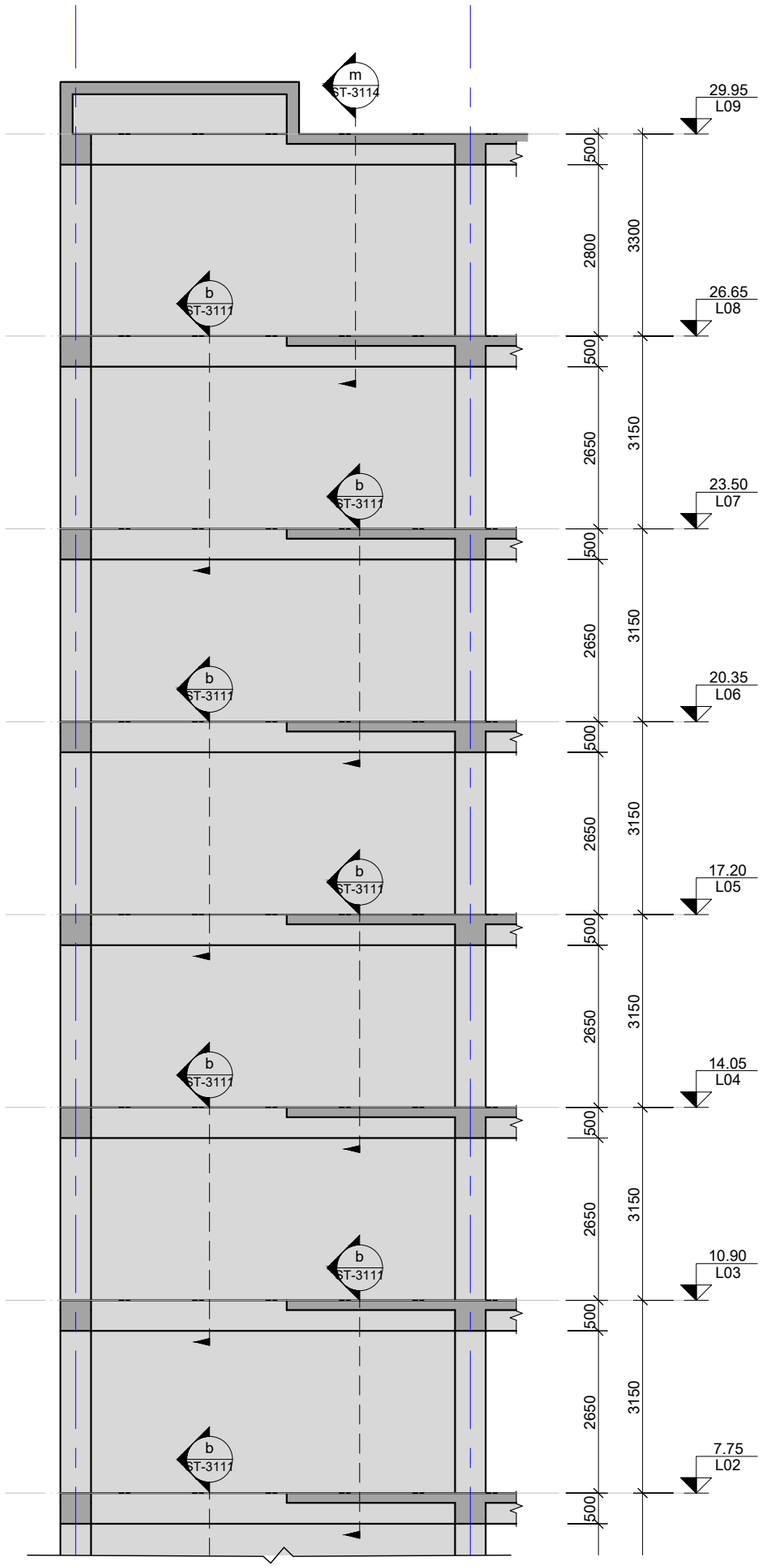

შენიშვნა:
NOTE:

No	Date	Revision	Issued by
----	----	----	----
----	----	----	----
----	----	----	----
----	----	----	----
----	----	----	----
----	----	----	----

სიტუაციური სქემა
KEY PLAN

პროექტი
PROJECT
მრავალბ. სახლი ბერი გაბრიელის ქუჩაზე 2 GRC

მისამართი
ADDRESS
ქ.თბილისი, ბოგდან ხმელნიცკის ქუჩის I ჩიხი N1 ს./კ.-01.19.35.007.084

ნახაზის დასახელება
DRWG. NAME
SH.W.-6

CUBICON DESIGN & BUILDING ENGINEERING
შპს "ქუბიკონი", თბილისი, მარშალ გელოვანის ბაღი. 13
ტელ: (+995 591) 116444 www.cubicon.ge

მთავარი კონსტრუქტორი: LEAD STRUCTURAL ENGINEER:	შესრულა: ISSUED BY:	შეამოწმა APPROVED BY:
შ.მდინარაძე	MA	SHM
	ფორმატი PAPER SIZE: A3	პროექტის №: PROJECT No 133A23
ფურცლის ნომერი SHEET. No: ST-3107	სტატუსი STATUS: PD	მასშტაბი SCALE: 1:100

28.07.2023

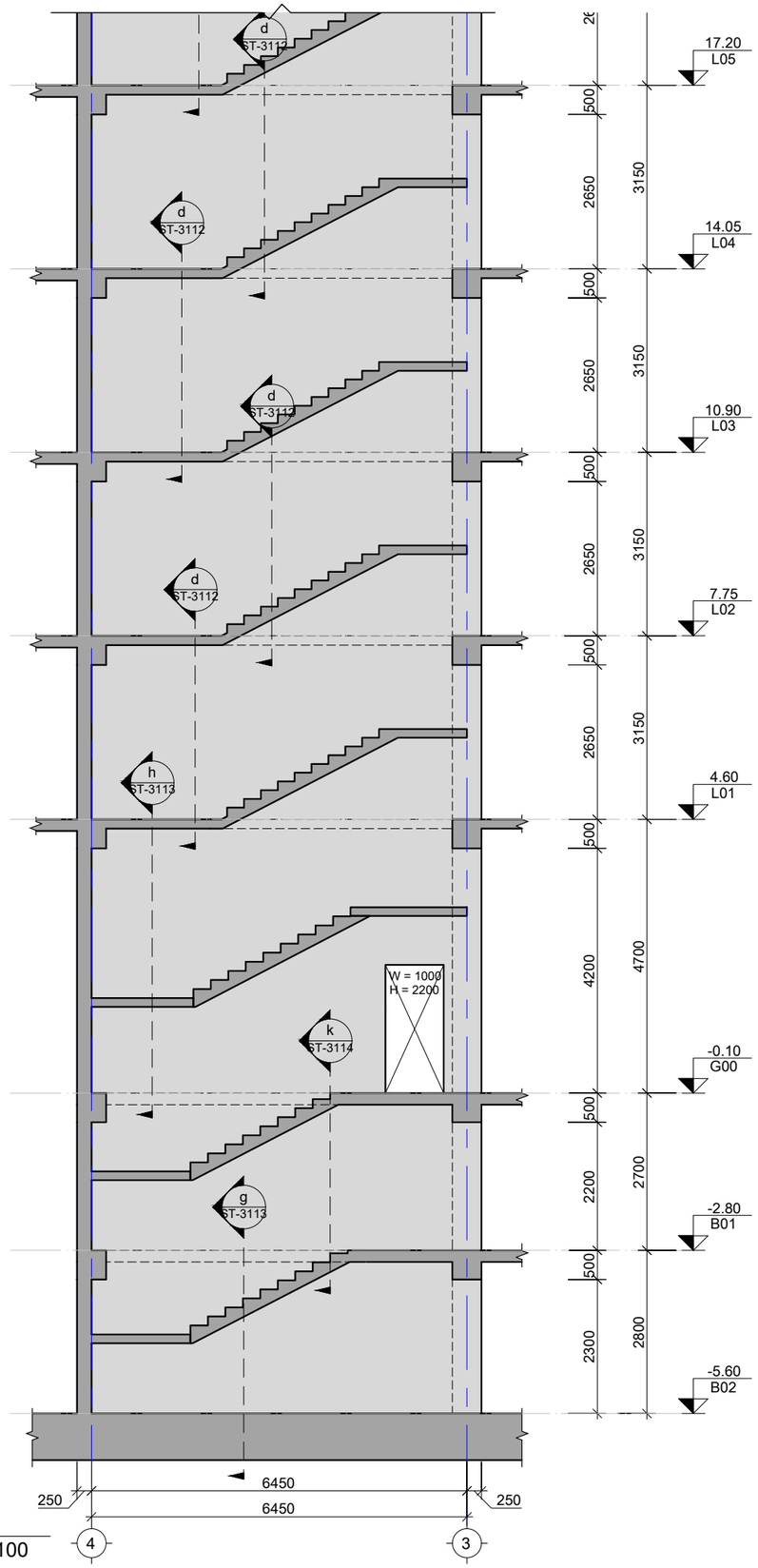

7 SH.W.
Scale: 1:100

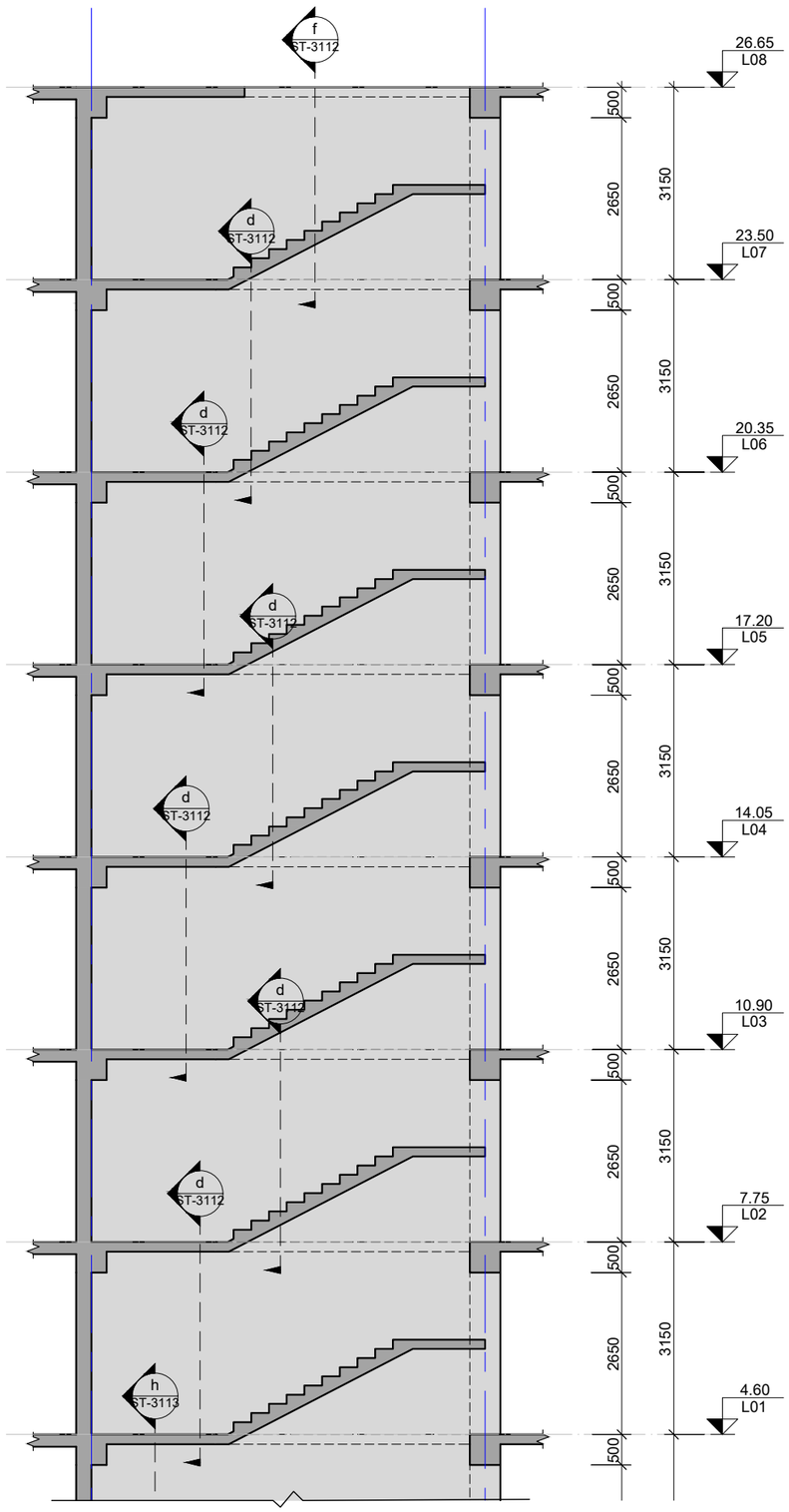

შენიშვნა:
NOTE:

No	Date	Revision	Issued by
----	----	----	----
----	----	----	----
----	----	----	----
----	----	----	----
----	----	----	----

სიტუაციური სქემა
KEY PLAN

პროექტი
PROJECT
მრავალბ. სახლი ბერი მაბრიელის ქუჩაზე 2 GRC

მისამართი
ADDRESS
ქ.თბილისი, ბოგდან ხმელნიცკის ქუჩის I ჩიხი N1 ს./კ.-01.19.35.007.084

ნახაზის დასახელება
DRWG. NAME
SH.W.-7

CUBICON DESIGN & BUILDING ENGINEERING
შპს "კუბიკონი", თბილისი, მარშალ გელოვანის ბაზმ. 13
ტელ: (+995 591) 116444 www.cubicon.ge

მთავარი კონსტრუქტორი: LEAD STRUCTURAL ENGINEER:	შესრულა: ISSUED BY:	შეამოწმა APPROVED BY:
მ.მდინარაძე	MA	SHM
ფურცლის ნომერი SHEET. No	ფორმატი PAPER SIZE	პროექტის №: PROJECT No
ST-3108	A3	133A23
	სტადია STATUS	მასშტაბი SCALE
	PD	1:100

28.07.2023

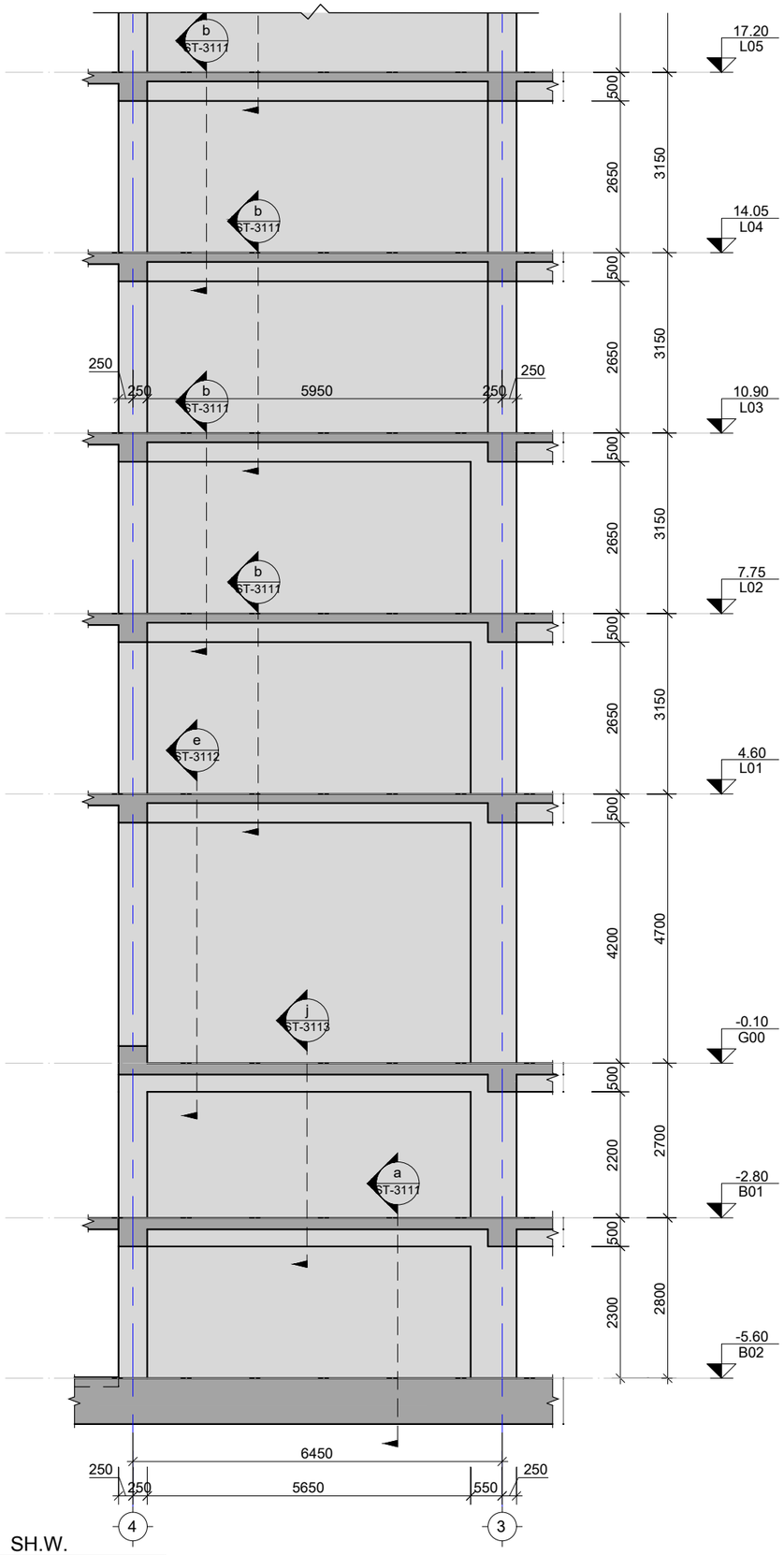

8 SH.W.
Scale: 1:100

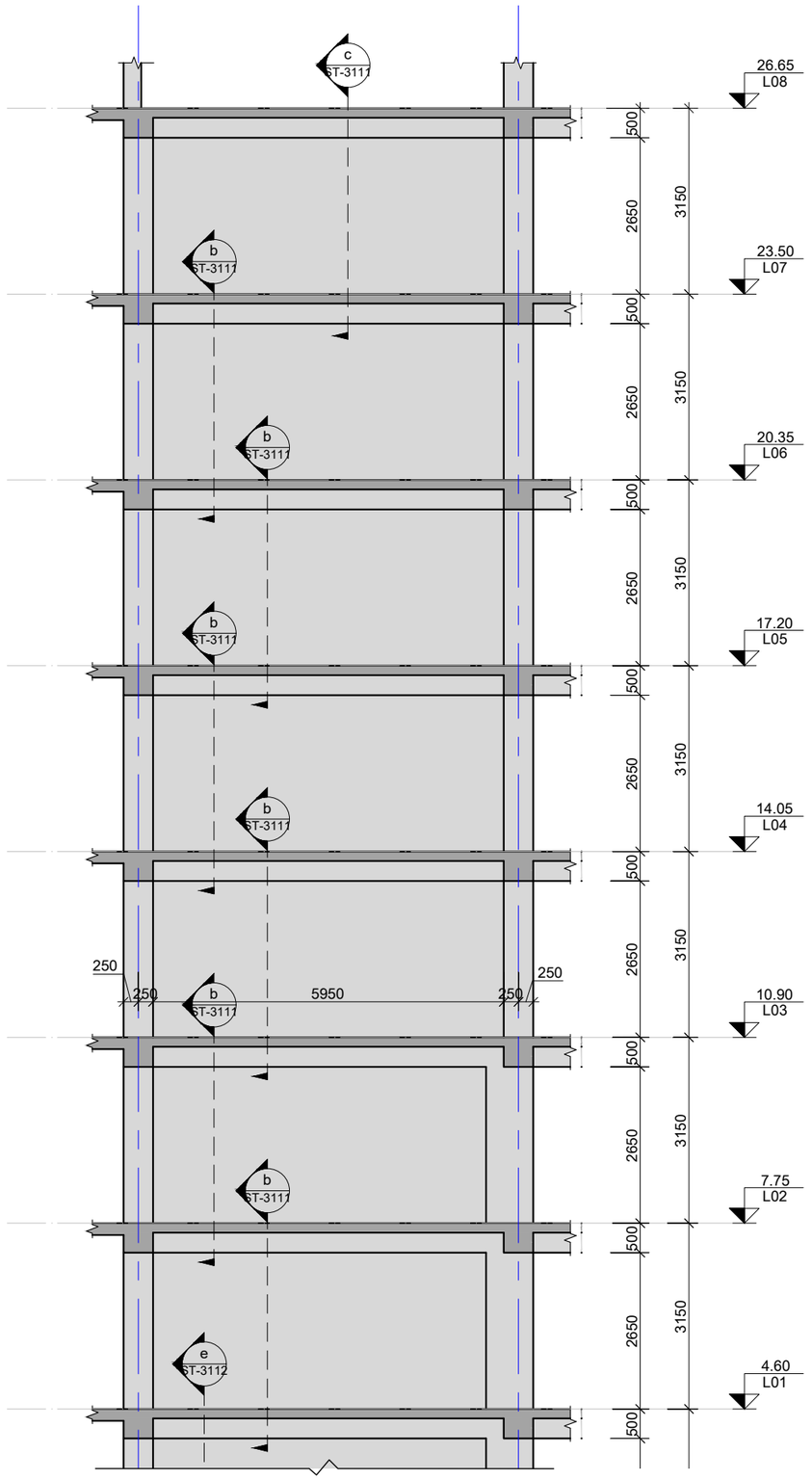

შენიშვნა:
NOTE:

No	Date	Revision	Issued by
----	----	----	----
----	----	----	----
----	----	----	----
----	----	----	----
----	----	----	----

სიტუაციური სქემა
KEY PLAN

პროექტი
PROJECT
მრავალბ. სახლი ბერი გაბრიელის ქუჩაზე 2 GRC

მისამართი
ADDRESS
ქ.თბილისი, ბოგდან ხმელნიცკის ქუჩის I ჩიხი N1 ს./კ.-01.19.35.007.084

ნახაზის დასახელება
DRWG. NAME
SH.W.-8

CUBICON DESIGN & BUILDING ENGINEERING
შპს "კუბიკონი", თბილისი, მარშალ გელოვანის გამზ. 13
ტელ: (+995 591) 116444 www.cubicon.ge

მთავარი კონსტრუქტორი: LEAD STRUCTURAL ENGINEER:	შეასრულა: ISSUED BY:	შეამოწმა APPROVED BY:
შ.მდინარაძე	MA	SHM
	ფორმატი PAPER SIZE: A3	პროექტის №: PROJECT No: 133A23
ფურცლის ნომერი SHEET. No: ST-3109	სტადია STATUS: PD	მასშტაბი SCALE: 1:100

28.07.2023

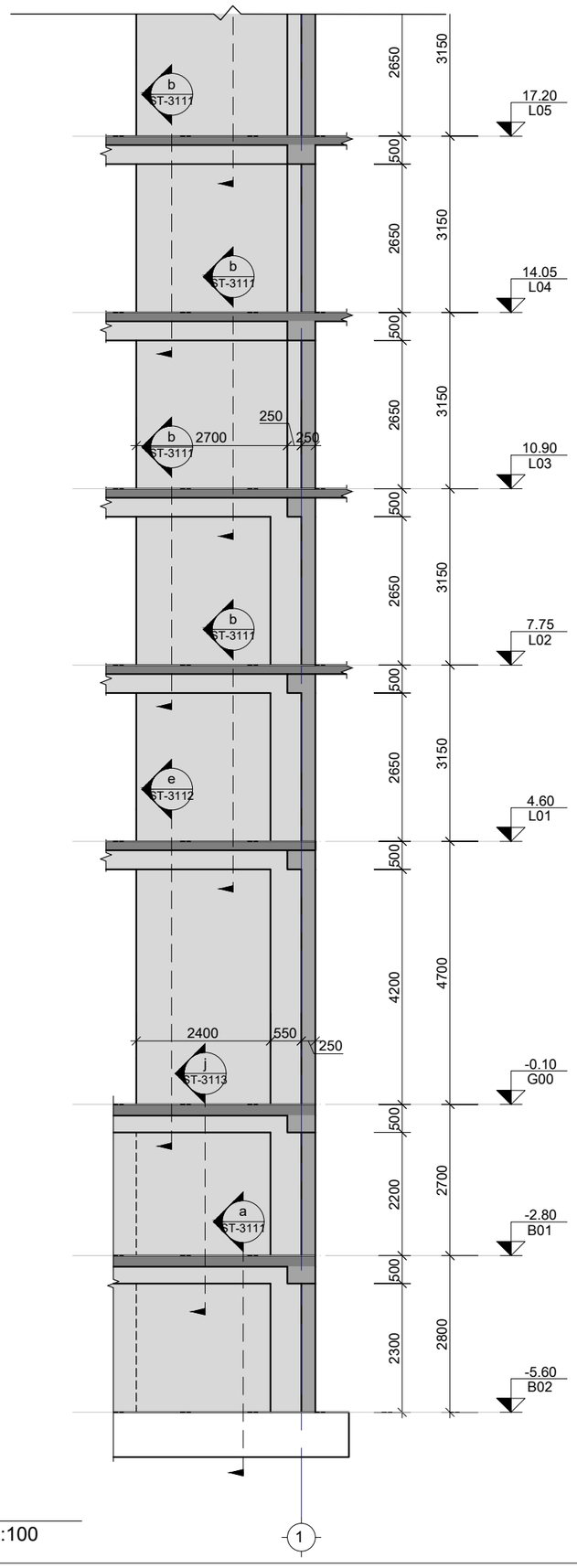

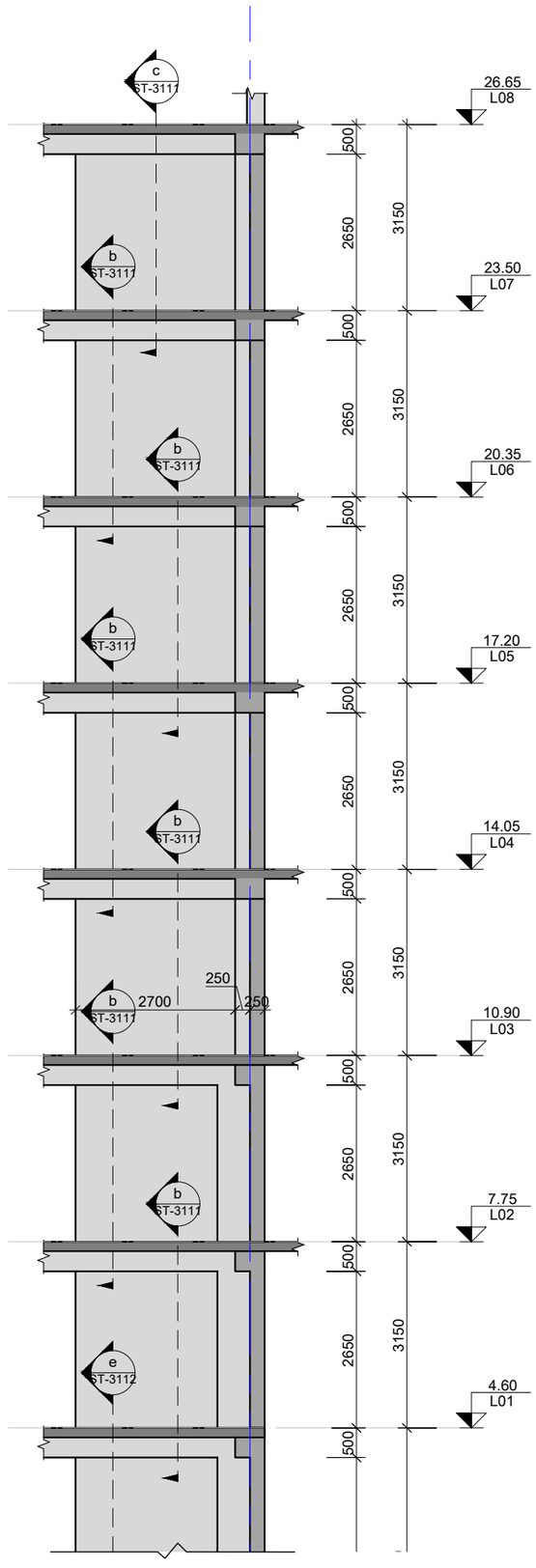

9 SH.W.
Scale: 1:100

1

შენიშვნა:
NOTE:

No	Date	Revision	Issued by
----	----	----	----
----	----	----	----
----	----	----	----
----	----	----	----
----	----	----	----

სიტუაციური სქემა
KEY PLAN

პროექტი
PROJECT
მრავალბ. სახლი ბერი მაბრიელის ქუჩაზე 2 GRC

მისამართი
ADDRESS
ქ.თბილისი, ბოგდან ხმელნიცკის ქუჩის I ჩიხი N1 ს./კ.-01.19.35.007.084

ნახაზის დასახელება
DRWG. NAME
SH.W.-9

CUBICON DESIGN & BUILDING ENGINEERING
შპს "კუბიკონი", თბილისი, მარშალ გელოვანის გამზ. 13
ტელ: (+995 591) 116444 www.cubicon.ge

მთავარი კონსტრუქტორი: LEAD STRUCTURAL ENGINEER:	შესრულა: ISSUED BY:	შეამოწმა APPROVED BY:
გ.მდინარაძე	MA	SHM
	ფორმატი PAPER SIZE: A3	პროექტის №: PROJECT No 133A23
ფურცლის ნომერი SHEET. No: ST-3110	სტადია STATUS: PD	მასშტაბი SCALE: 1:100

28.07.2023

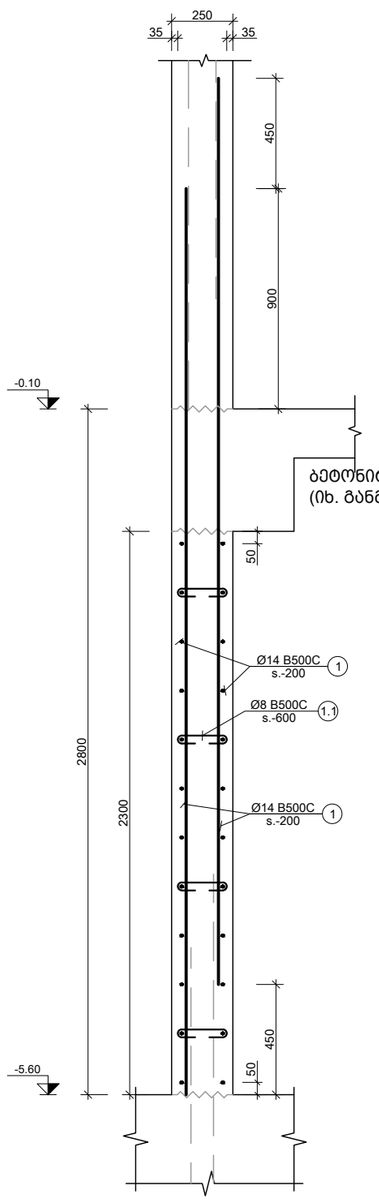

a კვეთი
Scale: 1:25

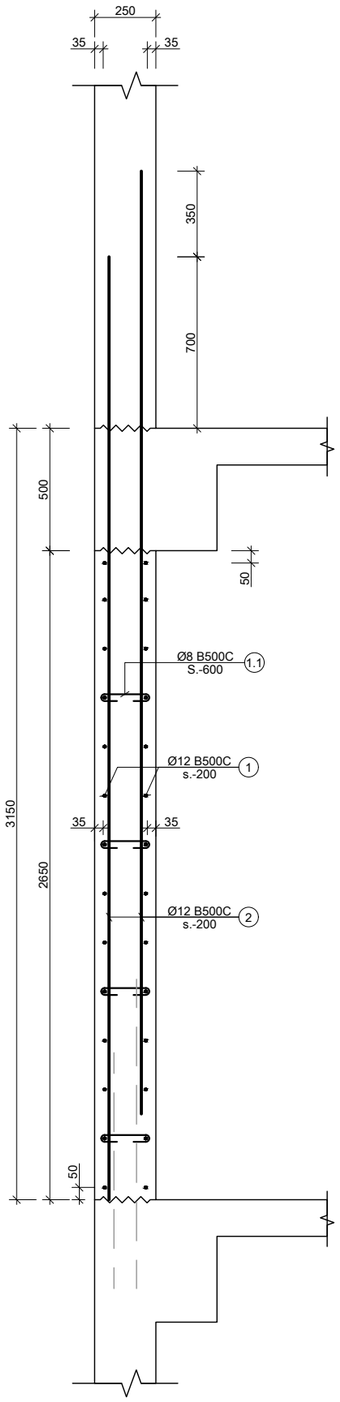

b კვეთი
Scale: 1:25

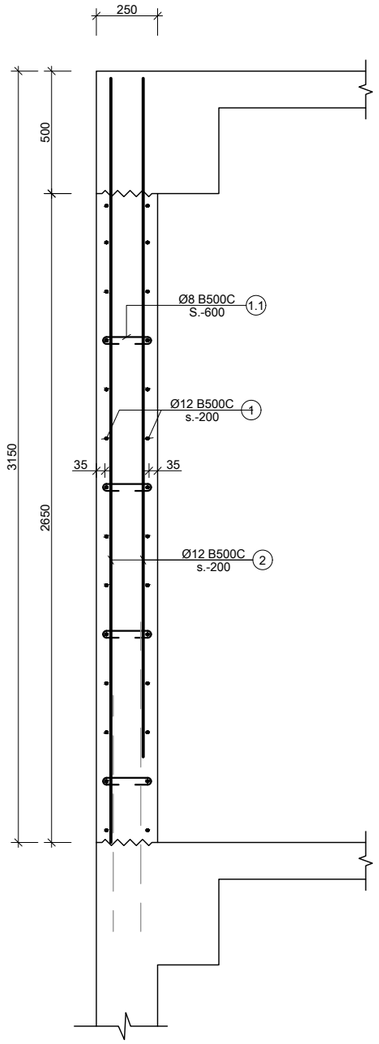

c კვეთი
Scale: 1:25

შენიშვნა:
NOTE:

----	----	----	----
----	----	----	----
----	----	----	----
----	----	----	----
----	----	----	----
No	Date	Revision	Issued by

სიტუაციური სქემა
KEY PLAN

პროექტი
PROJECT
მრავალბ. სახლი ბერი გაბრიელის ქუჩაზე 2 GRC

მისამართი
ADDRESS
ქ.თბილისი, ბოგდან ხმელნიცკის ქუჩის I ჩიხი N1 ს./კ.-01.19.35.007.084

ნახაზის დასახელება
DRWG. NAME
კვეთი a b c

CUBICON DESIGN & BUILDING ENGINEERING
შპს "კუბიკონი", თბილისი, მარშალ გელოვანის გამზ. 13
ტელ: (+995 591) 116444 www.cubicon.ge

მთავარი კონსტრუქტორი: LEAD STRUCTURAL ENGINEER: შ.მდინარაძე	შეასრულა: ISSUED BY: MA	შეამოწმა APPROVED BY: SHM
	ფორმატი PAPER SIZE A3	პროექტის №: PROJECT No 133A23
ფურცლის ნომერი SHEET. No ST-3111	სტადია STATUS PD	მასშტაბი SCALE 1:25

26.07.2023

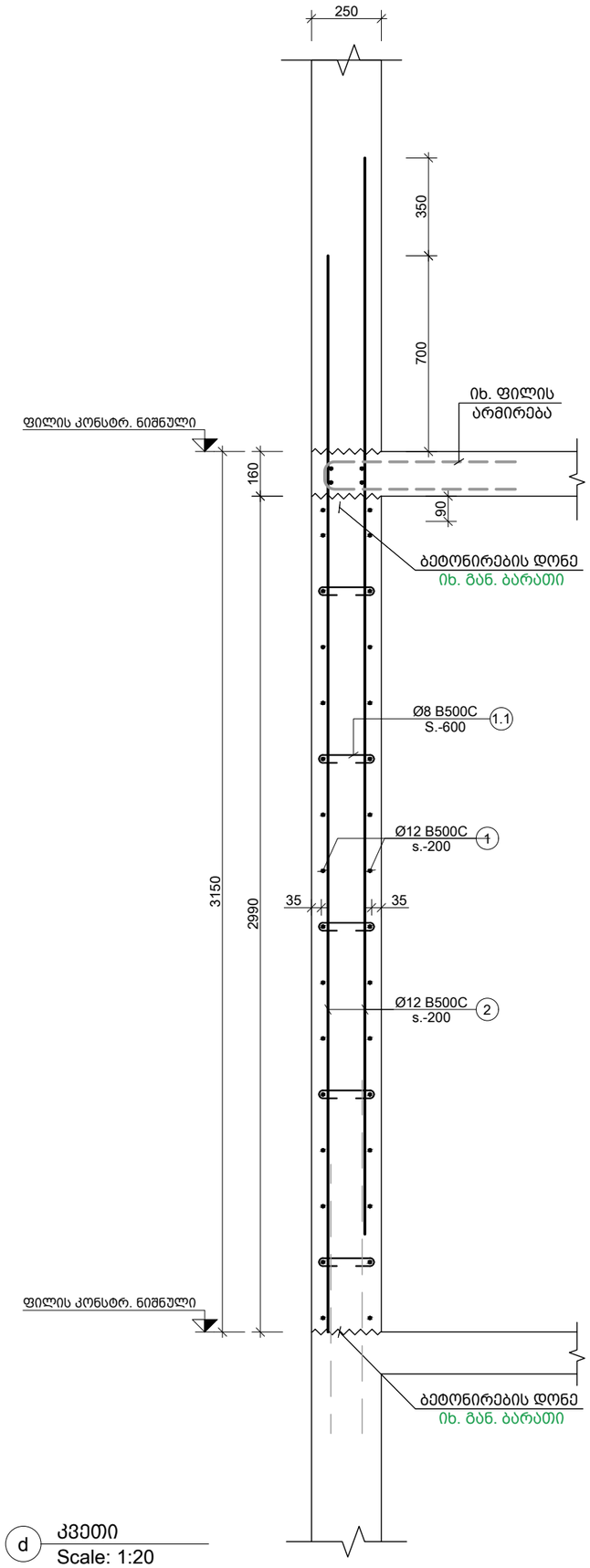

d კვეთი
Scale: 1:20

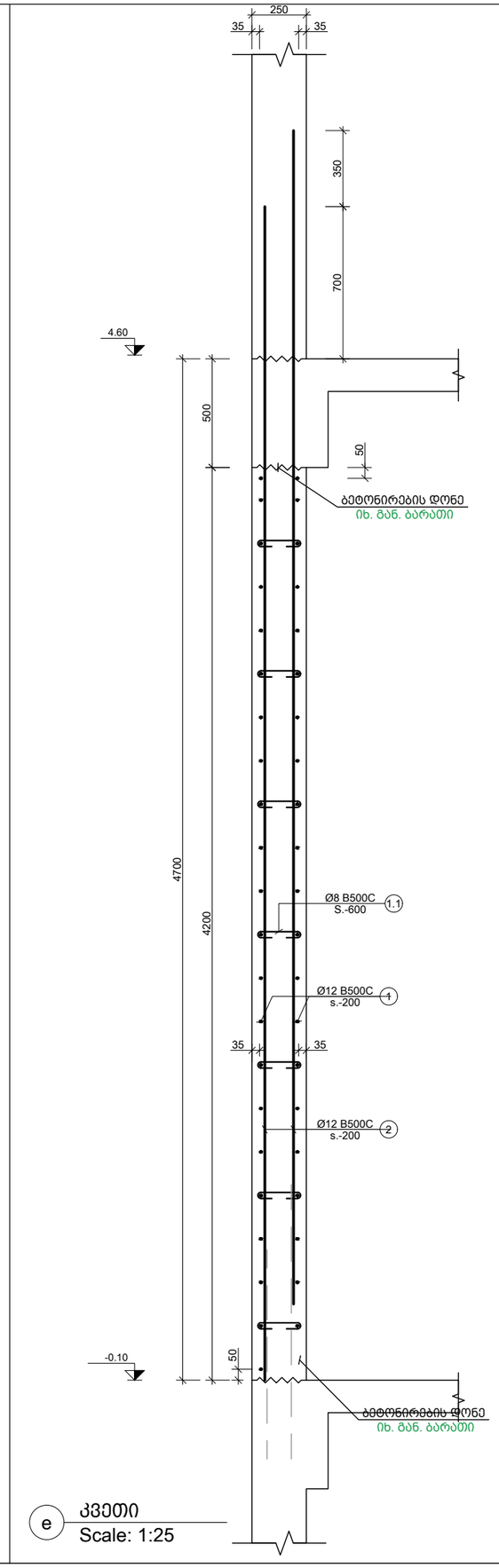

e კვეთი
Scale: 1:25

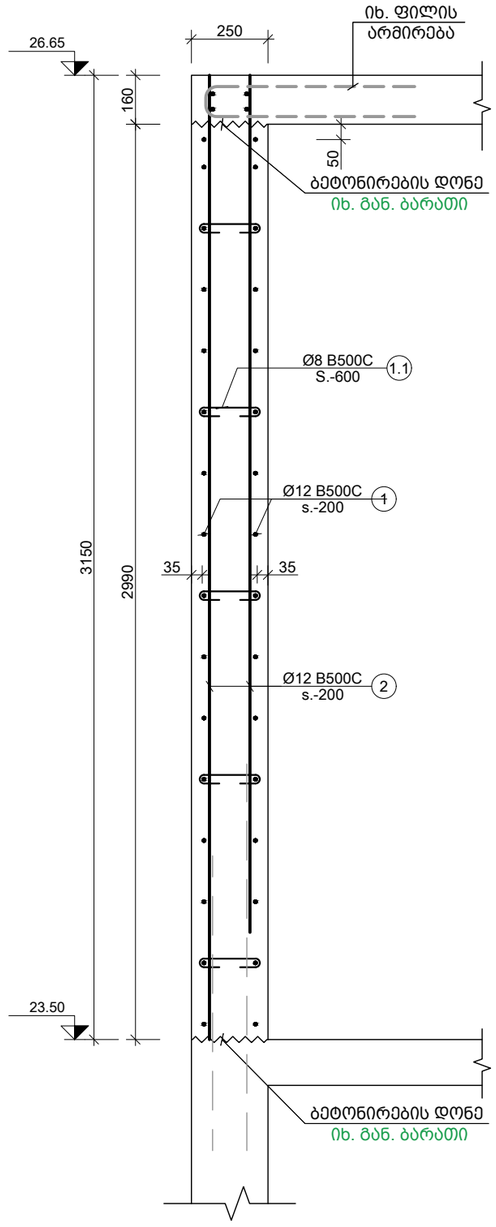

f კვეთი
Scale: 1:20

შენიშვნა:
NOTE:

----	----	----	----
----	----	----	----
----	----	----	----
----	----	----	----
----	----	----	----
No	Date	Revision	Issued by

სიტუაციური სქემა
KEY PLAN

პროექტი
PROJECT
მრავალბ. სახლი ბერი გაბრიელის ქუჩაზე 2 GRC

მისამართი
ADDRESS
ქ.თბილისი, ბოგდან ხმელნიცკის ქუჩის I ჩიხი N1 ს./კ.-01.19.35.007.084

ნახაზის დასახელება
DRWG. NAME
კვეთი d;e;f

CUBICON DESIGN & BUILDING ENGINEERING
შპს "კუბიკონი", თბილისი, მარშალ გელოვანის გამზ. 13
ტელ: (+995 591) 116444 www.cubicon.ge

მთავარი კონსტრუქტორი: LEAD STRUCTURAL ENGINEER: შ.მდინარაძე	შეასრულა: ISSUED BY: MA	შეამოწმა APPROVED BY: SHM
	ფორმატი PAPER SIZE A3	პროექტის №: PROJECT No 133A23
ფურცლის ნომერი SHEET. No ST-3112	სტადია STATUS PD	მასშტაბი SCALE 1:20;25

28.07.2023

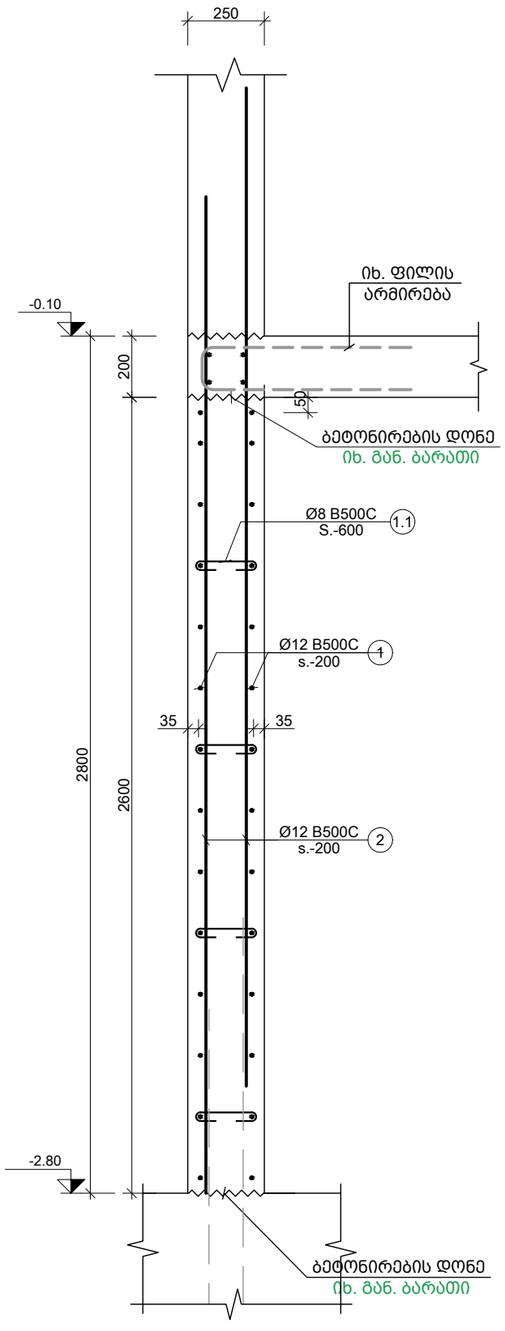

g კვეთი
Scale: 1:20

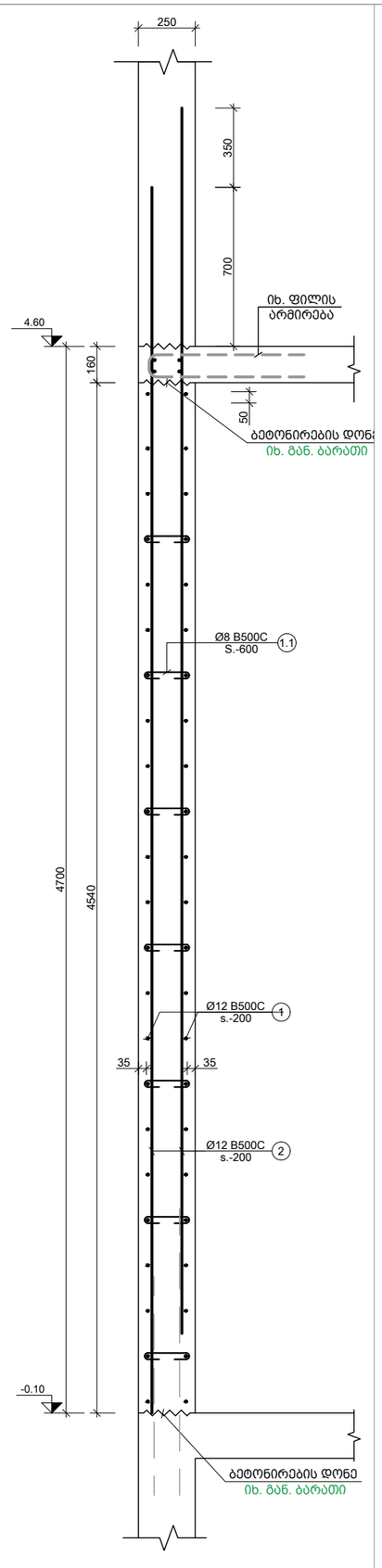

h კვეთი
Scale: 1:25

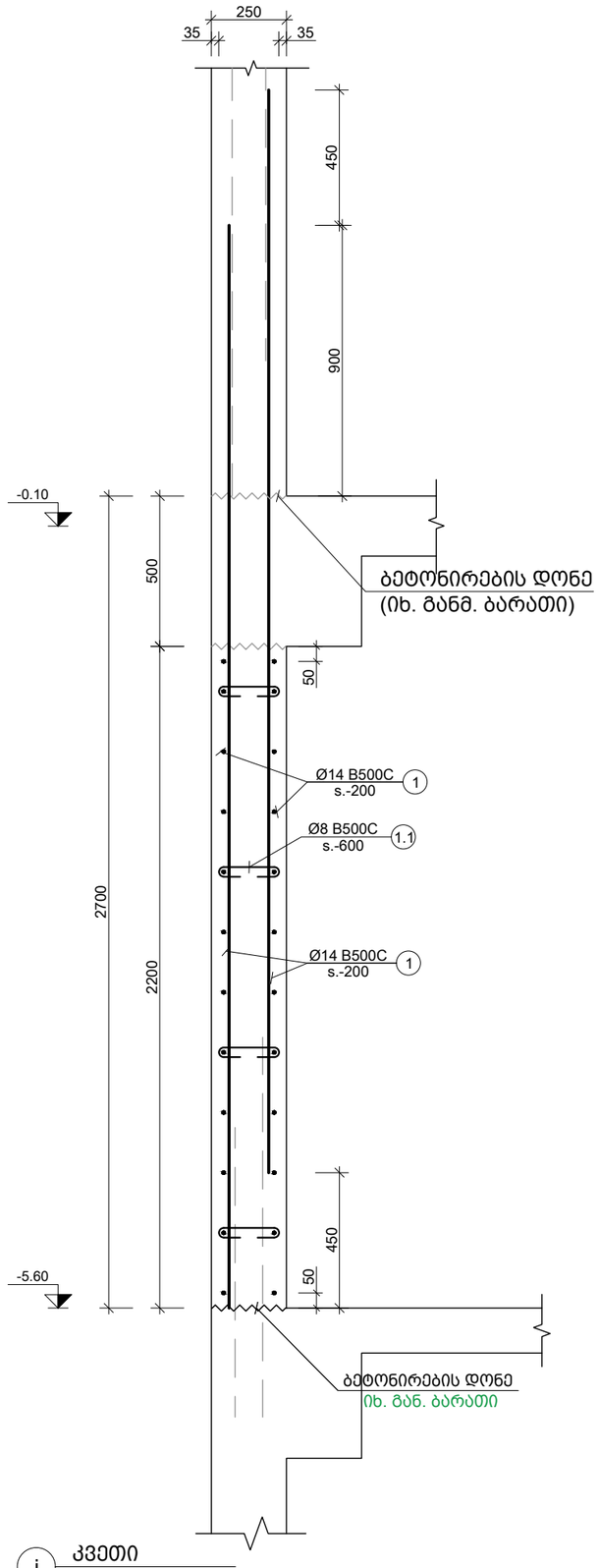

j კვეთი
Scale: 1:20

შენიშვნა:
NOTE:

----	----	----	----
----	----	----	----
----	----	----	----
----	----	----	----
----	----	----	----
No	Date	Revision	Issued by

სიტუაციური სქემა
KEY PLAN

პროექტი
PROJECT
მრავალბ. სახლი ბერი გაბრიელის ქუჩაზე 2 GRC

მისამართი
ADDRESS
ქ.თბილისი, ბოგდან ხმელნიცკის ქუჩის I ჩიხი N1 ს./კ.-01.19.35.007.084

ნახაზის დასახელება
DRWG. NAME
კვეთი g;h;j

CUBICON
DESIGN & BUILDING ENGINEERING
შპს "კუბიკონი", თბილისი, მარშალ გელოვანის გამზ. 13
ტელ: (+995 591) 116444 www.cubicon.ge

მთავარი კონსტრუქტორი: LEAD STRUCTURAL ENGINEER: შ.მდინარაძე	შესრულა: ISSUED BY: MA	შეამოწმა APPROVED BY: SHM	
	ფორმატი PAPER SIZE A3	პროექტის №: PROJECT No 133A23	
ფურცლის ნომერი SHEET. No ST-3113	სტადია STATUS PD	მასშტაბი SCALE 1:20;25	

28.07.2023

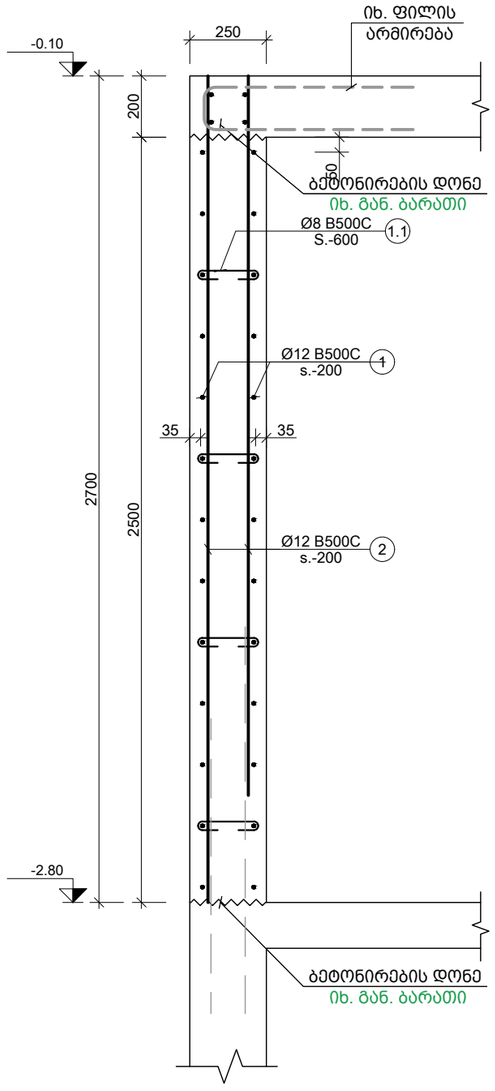

k კვეთი
Scale: 1:20

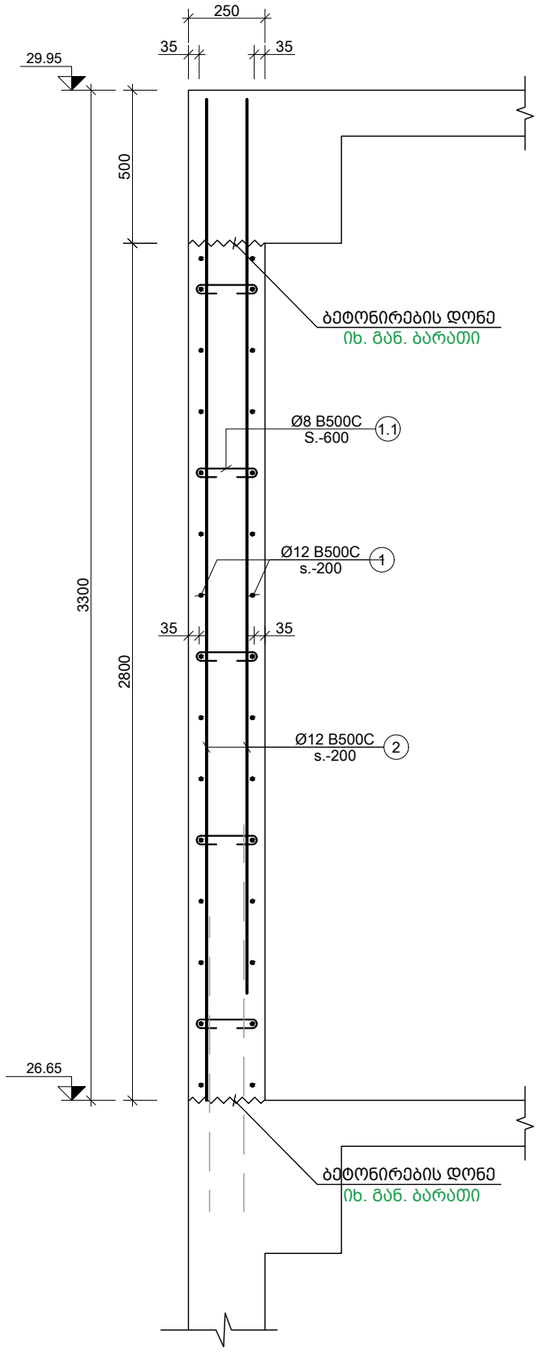

m კვეთი
Scale: 1:20

პოზ. №	ესკიზი	L მმ
1.1	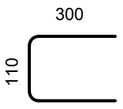	710
1.2	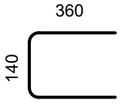	860
1.3	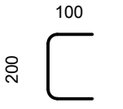	400

შენიშვნა:
NOTE:

----	----	----	----
----	----	----	----
----	----	----	----
----	----	----	----
----	----	----	----
No	Date	Revision	Issued by

სიტუაციური სქემა
KEY PLAN

პროექტი
PROJECT
მრავალბ. სახლი ბერი გაბრიელის ქუჩაზე 2 GRC

მისამართი
ADDRESS
ქ.თბილისი, ბოგდან ხმელნიცკის ქუჩის I ჩიხი N1 ს./კ.-01.19.35.007.084

ნახაზის დასახელება
DRWG. NAME
კვეთი k m ესკიზი

CUBICON
DESIGN & BUILDING ENGINEERING
შპს "კუბიკონი", თბილისი, მარშალ გელოვანის გამზ. 13
ტელ: (+995 591) 116444 www.cubicon.ge

მთავარი კონსტრუქტორი: LEAD STRUCTURAL ENGINEER: გ.მდინარაძე	შესრულა: ISSUED BY: MA	შეამოწმა APPROVED BY: SHM
	ფორმატი PAPER SIZE A3	პროექტის №: PROJECT No 133A23
ფურცლის ნომერი SHEET. No ST-3114	სტადია STATUS PD	მასშტაბი SCALE 1:20

28.07.2023

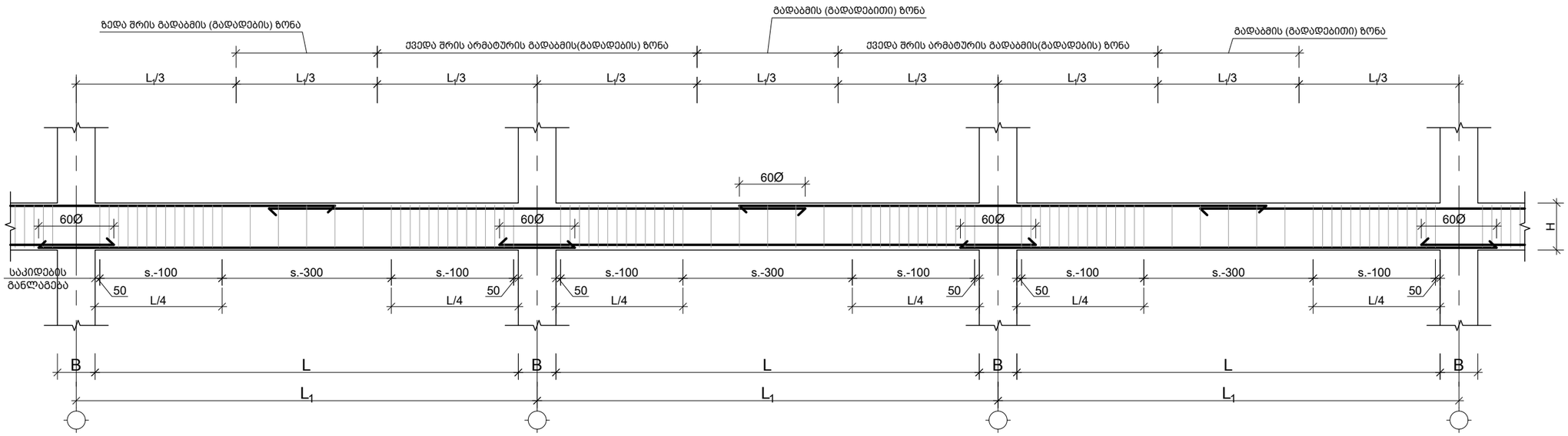

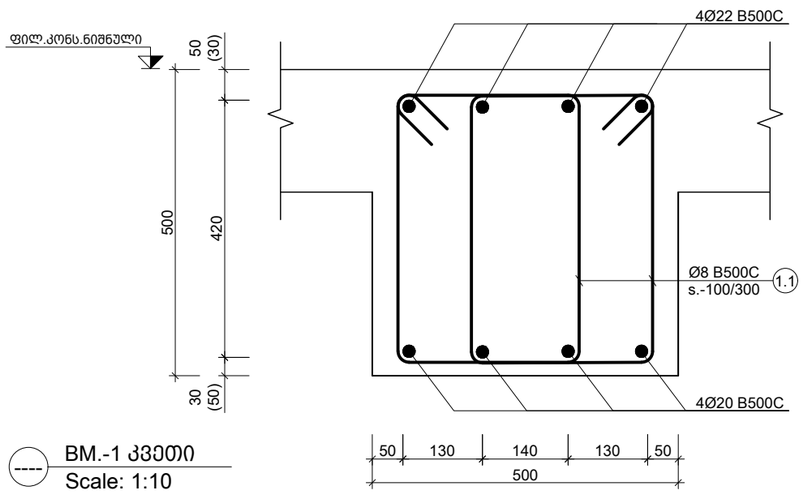

---- BM.-1 კვეთი
Scale: 1:10

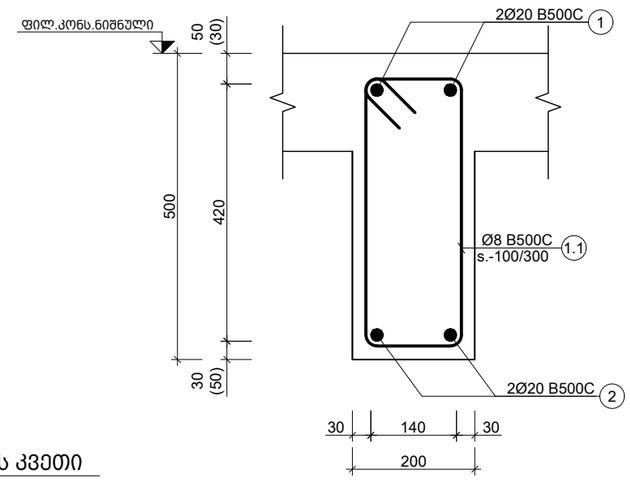

---- BM.-2-ს კვეთი
Scale: 1:10

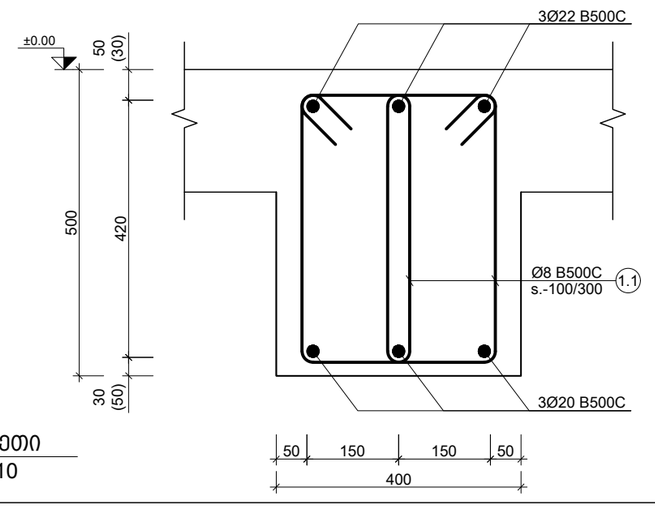

---- BM.-3 კვეთი
Scale: 1:10

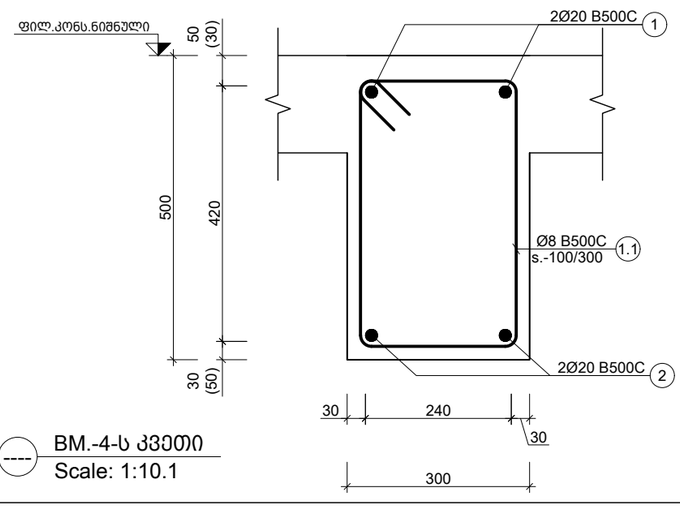

---- BM.-4-ს კვეთი
Scale: 1:10.1

შენიშვნა:
NOTE:

----	----	----	----
----	----	----	----
----	----	----	----
----	----	----	----
----	----	----	----
No	Date	Revision	Issued by

სიტუაციური სქემა
KEY PLAN

პროექტი
PROJECT
მრავალბ. სახლი ბერი გაბრიელის ქუჩაზე 2 GRC

მისამართი
ADDRESS
ქ.თბილისი, ბოგდან ხმელნიცკის ქუჩის I ჩიხი N1 ს./კ.-01.19.35.007.084

ნახაზის დასახელება
DRWG. NAME
რიგელის ტიპური განშლა,კვეთი

CUBICON DESIGN & BUILDING ENGINEERING
შპს "კუბიკონი", თბილისი, მარშალ გელოვანის გამზ. 13
ტელ: (+995 591) 116444 www.cubicon.ge

მთავარი კონსტრუქტორი: LEAD STRUCTURAL ENGINEER:	შეასრულა: ISSUED BY:	შეამოწმა APPROVED BY:
შ.მდინარაძე	----	----
	ფორმატი PAPER SIZE: A3	პროექტის №: PROJECT No: 133A23
ფურცლის ნომერი SHEET. No: ST-4001	სტადია STATUS: PD	მასშტაბი SCALE: ----

28.07.2023

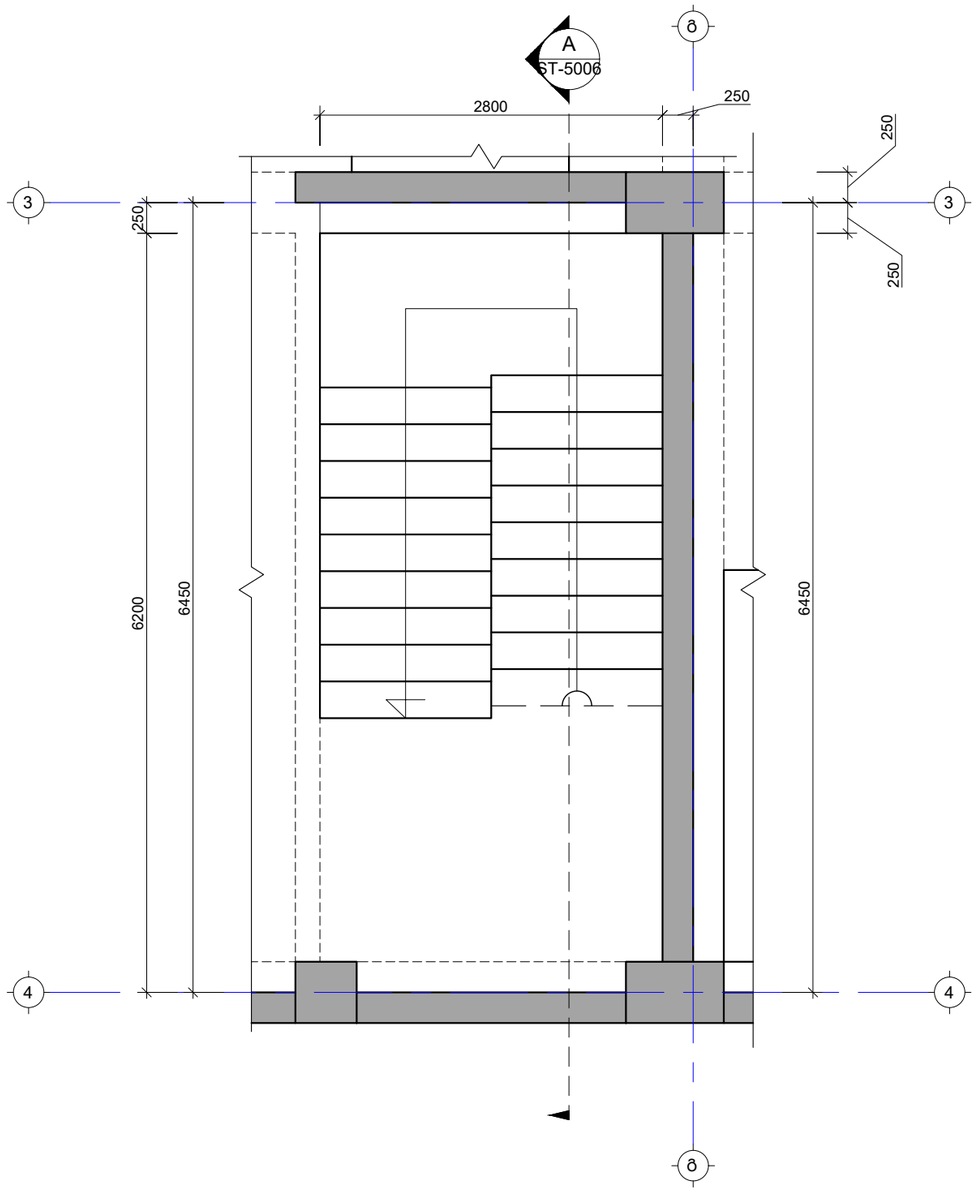

---- კიბე N1-ის გეგმა -5.60 და -2.80 ნიშნულებს შორის(2)
Scale: 1:50

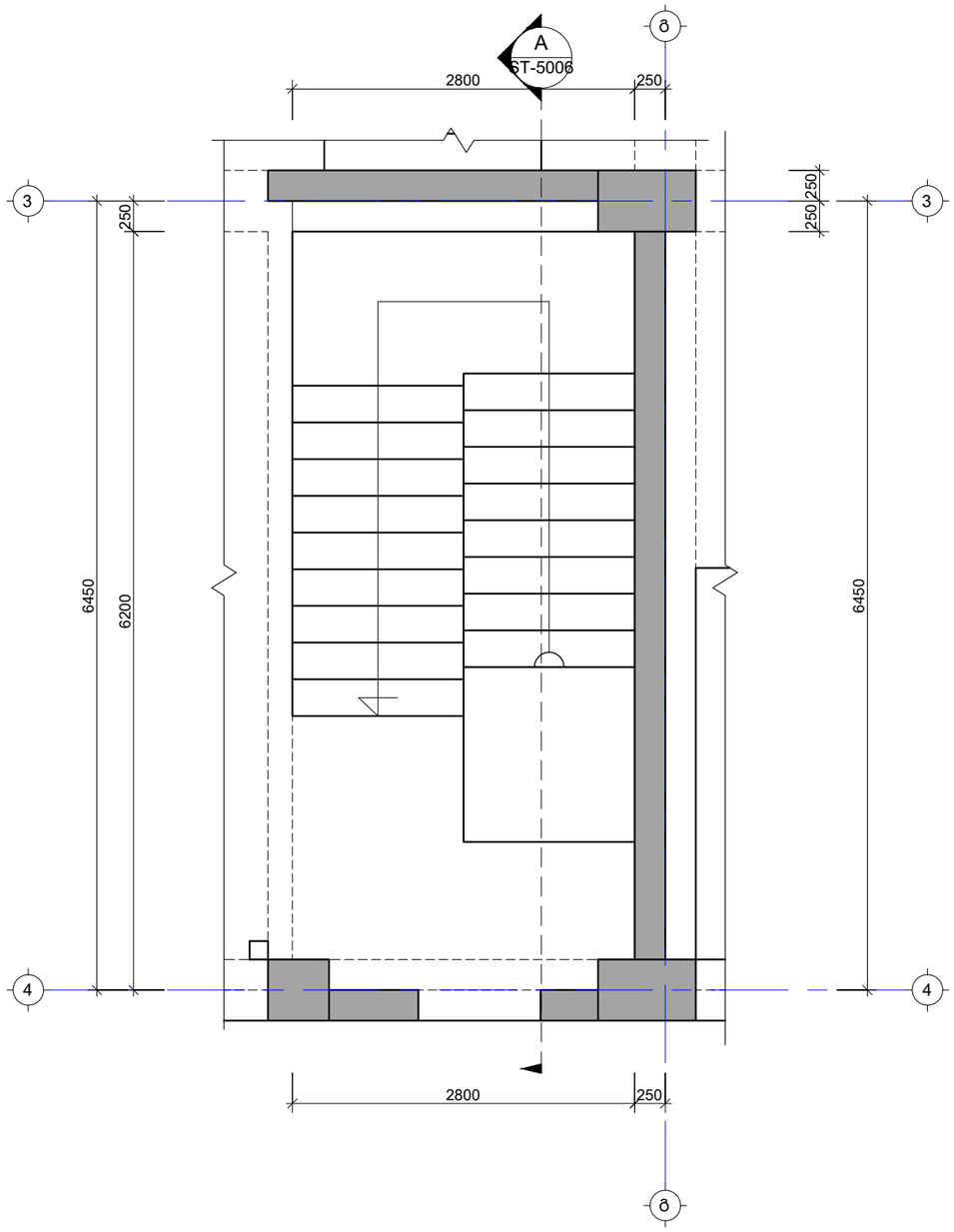

---- კიბე N1-ის გეგმა -2.80 და -0.10 ნიშნულებს შორის(2)
Scale: 1:50

შენიშვნა:
NOTE:

----	----	----	----
----	----	----	----
----	----	----	----
----	----	----	----
----	----	----	----
No	Date	Revision	Issued by

სიტუაციური სქემა
KEY PLAN

პროექტი
PROJECT
მრავალბ. სახლი ბერი გაბრიელის ქუჩაზე 2 GRC

მისამართი
ADDRESS
ქ.თბილისი, ბოგდან ხმელნიცკის ქუჩის I ჩიხი N1 ს./კ.-01.19.35.007.084

ნახაზის დასახელება
DRWG. NAME
კიბე N1-ის გეგმა -5.60 და -0.10 ნიშნულებს შორის

CUBICON DESIGN & BUILDING ENGINEERING
შპს "ქუბიკონი", თბილისი, მარშალ გელოვანის ბაზმ. 13
ტელ: (+995 591) 116444 www.cubicon.ge

მთავარი კონსტრუქტორი: LEAD STRUCTURAL ENGINEER: გ.მდინარაძე	შესრულა: ISSUED BY: MA	შეამოწმა APPROVED BY: SHM
	ფორმატი PAPER SIZE A3	პროექტის №: PROJECT No 133A23
ფურცლის ნომერი SHEET. No ST-5001	სტატუსი STATUS PD	მასშტაბი SCALE 1:50

28.07.2023

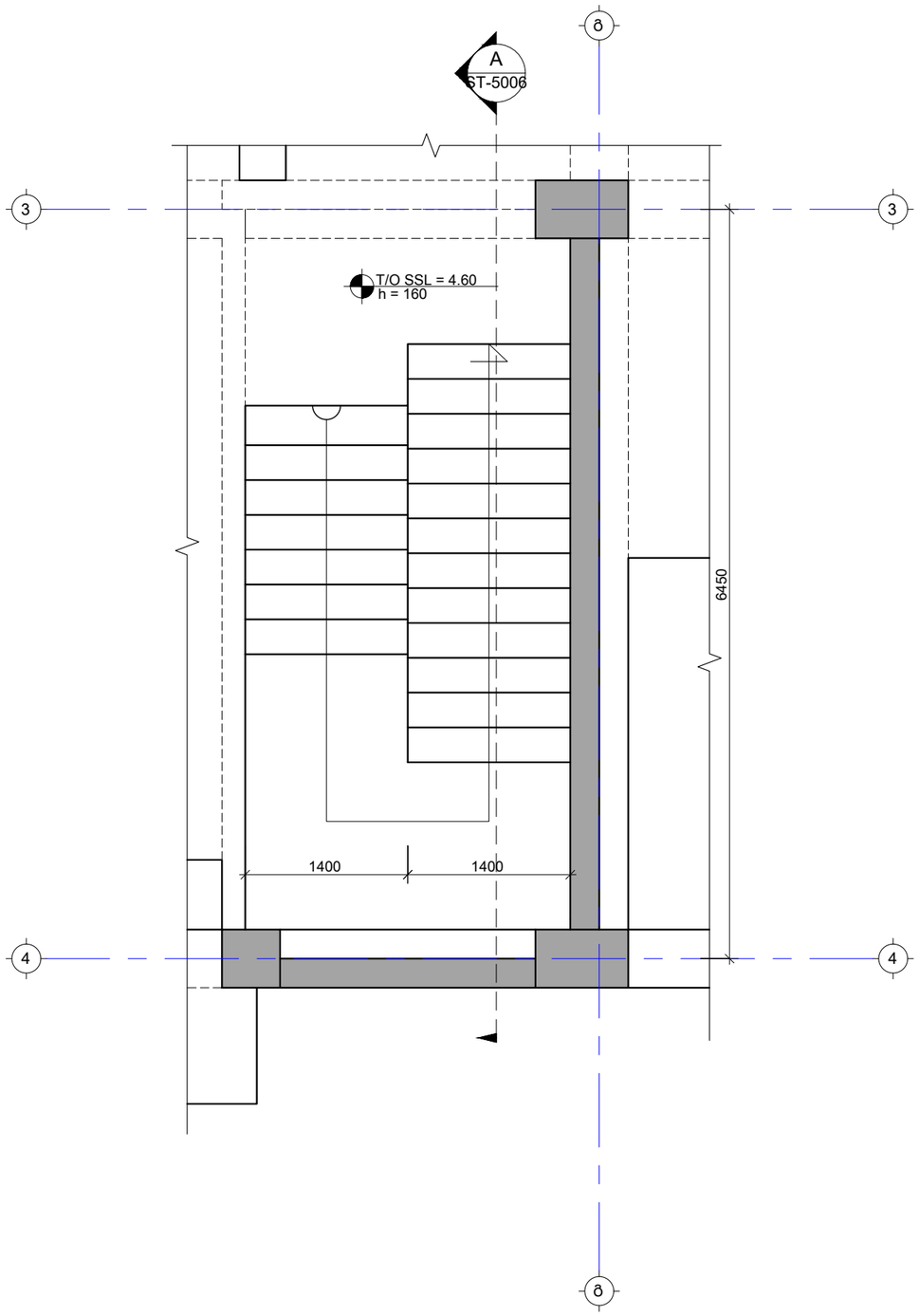

---- კიბე N1-ის გეგმა -0.10 და 4.60 ნიშნულებს შორის(2)
Scale: 1:50

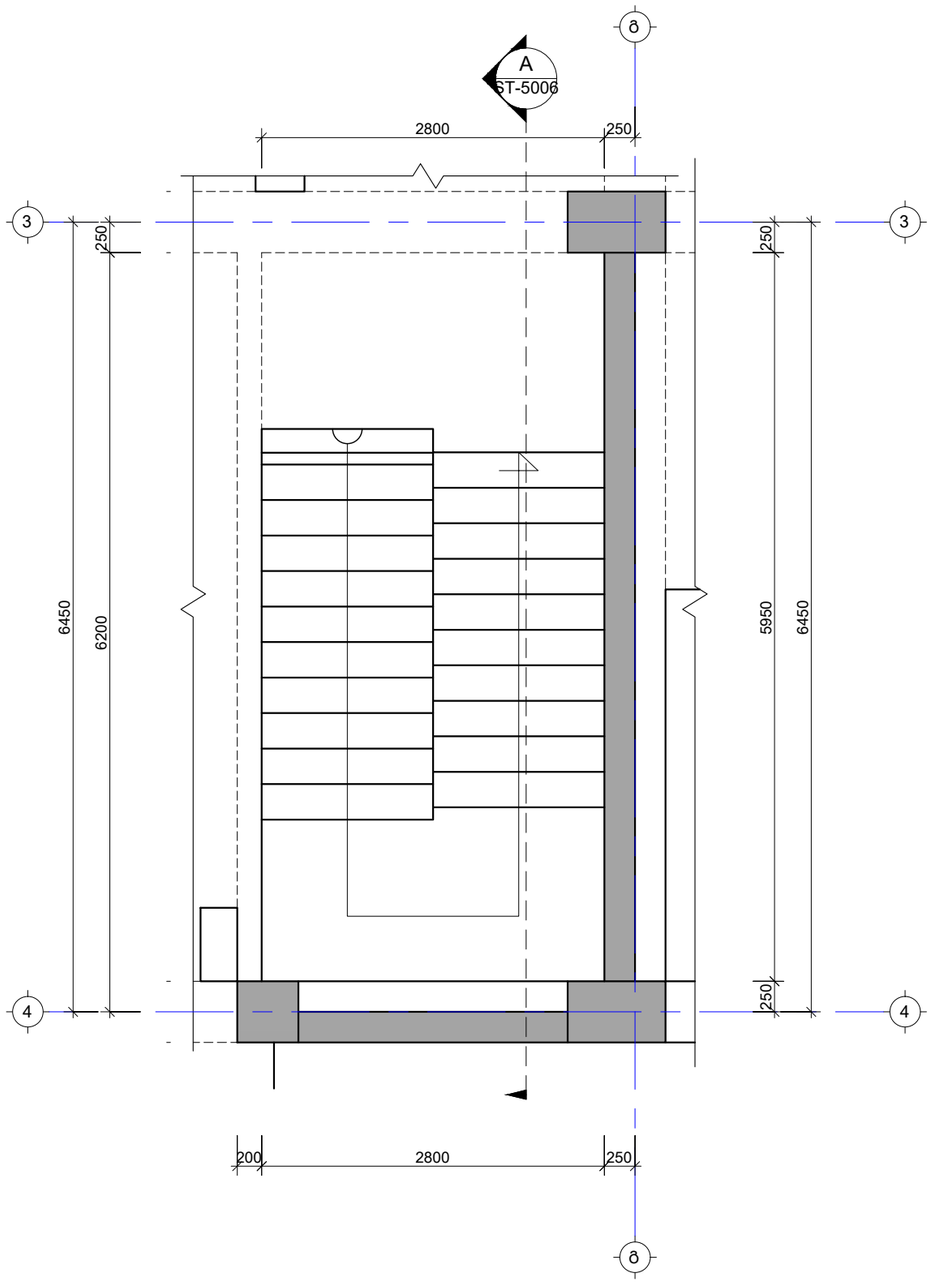

---- კიბე N1-ის გეგმა 4.60 და 26.65 ნიშნულებს შორის(2)
Scale: 1:50

შენიშვნა:
NOTE:

----	----	----	----
----	----	----	----
----	----	----	----
----	----	----	----
----	----	----	----
----	----	----	----
No	Date	Revision	Issued by

სიტუაციური სქემა
KEY PLAN

პროექტი
PROJECT
მრავალბ. სახლი ბერი გაბრიელის ქუჩაზე 2 GRC

მისამართი
ADDRESS
ქ.თბილისი, ბოგდან ხმელნიცკის ქუჩის I ჩიხი N1 ს./კ.-01.19.35.007.084

ნახაზის დასახელება
DRWG. NAME
კიბე N1-ის გეგმა -0.10 და 26.65 ნიშნულებს შორის

CUBICON
DESIGN & BUILDING ENGINEERING
შპს "ქუბიკონი", თბილისი, მარშალ გელოვანის გამზ. 13
ტელ: (+995 591) 116444 www.cubicon.ge

მთავარი კონსტრუქტორი: LEAD STRUCTURAL ENGINEER: შ.მდინარაძე	შესრულა: ISSUED BY: MA	შეამოწმა APPROVED BY: SHM
	ფორმატი PAPER SIZE A3	პროექტის №: PROJECT No 133A23
ფურცლის ნომერი SHEET. No ST-5002	სტადია STATUS PD	მასშტაბი SCALE 1:50

28.07.2023

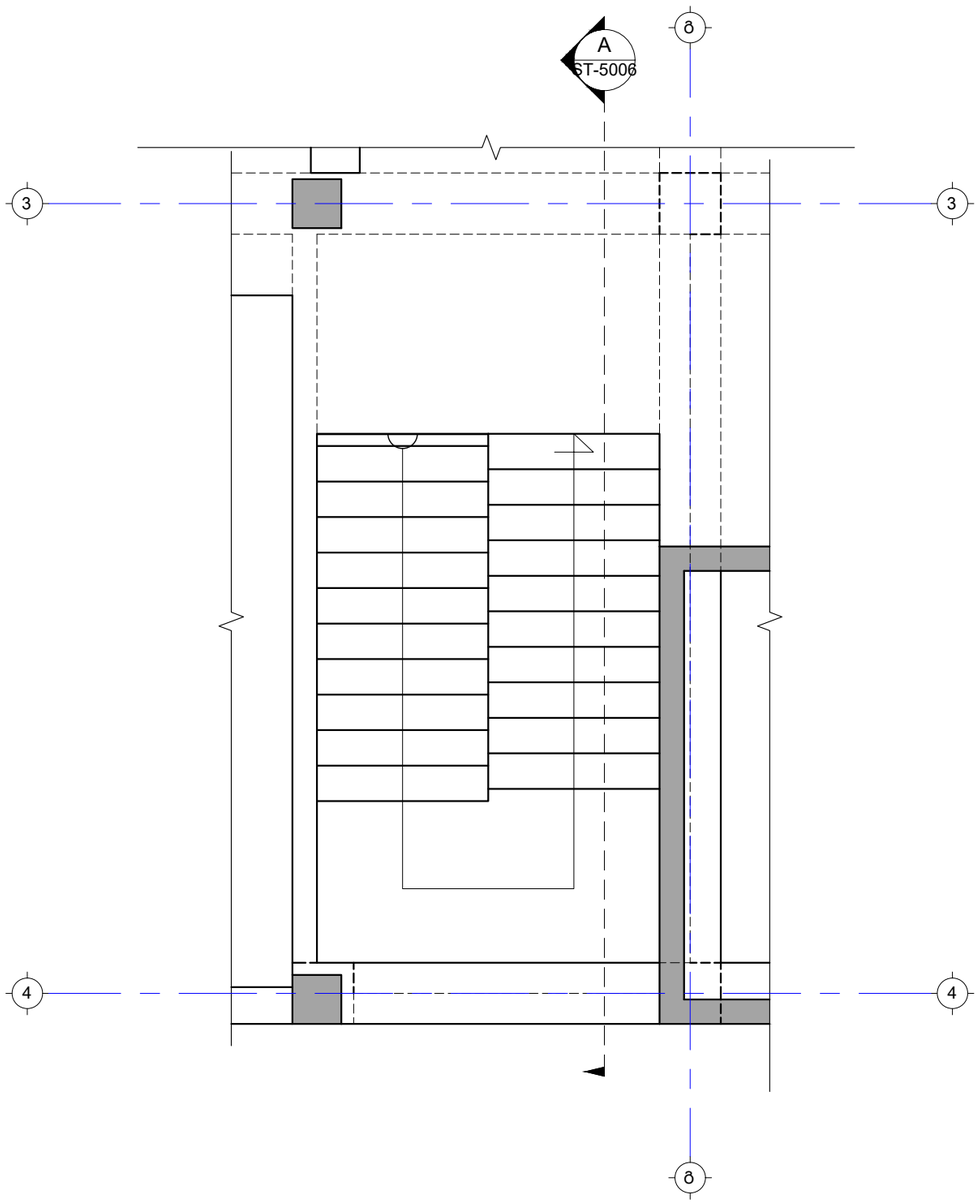

---- კიბე N1-ის გეგმა 26.65 და 29.9 ნიშნულებს შორის(2)
Scale: 1:50

შენიშვნა:
NOTE:

No	Date	Revision	Issued by
----	----	----	----
----	----	----	----
----	----	----	----
----	----	----	----
----	----	----	----
----	----	----	----

სიტუაციური სქემა
KEY PLAN

პროექტი
PROJECT
მრავალბ. სახლი ბერი გაბრიელის ქუჩაზე 2 GRC

მისამართი
ADDRESS
ქ.თბილისი, ბოგდან ხმელნიცკის ქუჩის I ჩიხი N1 ს./კ.-01.19.35.007.084

ნახაზის დასახელება
DRWG. NAME
კიბე N1-ის გეგმა 26.65 და 29.95 ნიშნულებს შორის

CUBICON DESIGN & BUILDING ENGINEERING
შპს "კუბიკონი", თბილისი, მარშალ გელოვანის გამზ. 13
ტელ: (+995 591) 116444 www.cubicon.ge

მთავარი კონსტრუქტორი: LEAD STRUCTURAL ENGINEER:	გეასრულა: ISSUED BY:	შეამოწმა APPROVED BY:
შ.მდინარაძე	MA	SHM
ფორმატი PAPER SIZE	A3	პროექტის №: PROJECT No 133A23
ფურცლის ნომერი SHEET. No	სტადია STATUS	მასშტაბი SCALE
ST-5003	PD	1:50

28.07.2023

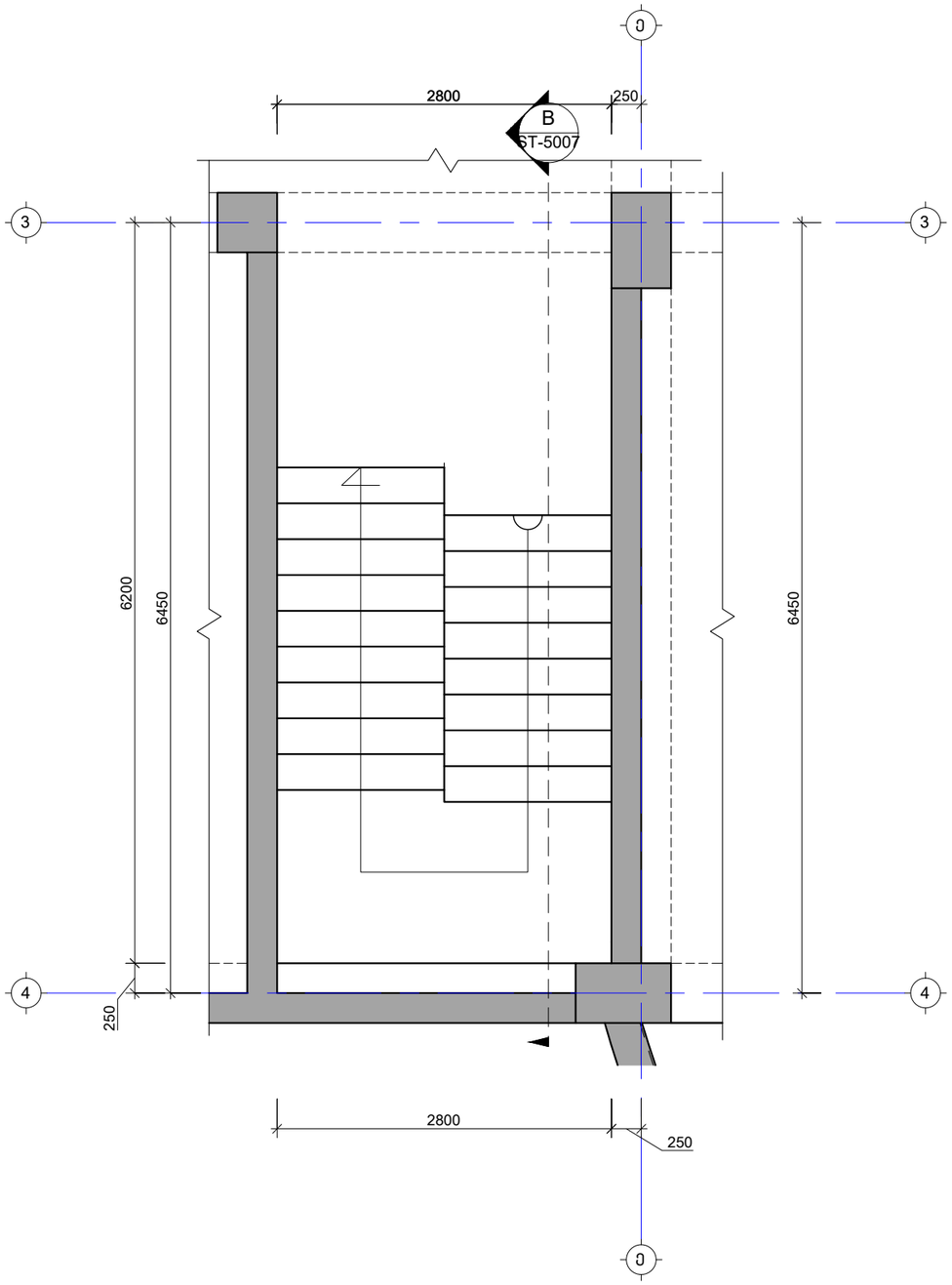

კიბე N2-ის გეგმა -5.60 და -2.80 ნიშნულებს შორის(2)
Scale: 1:50

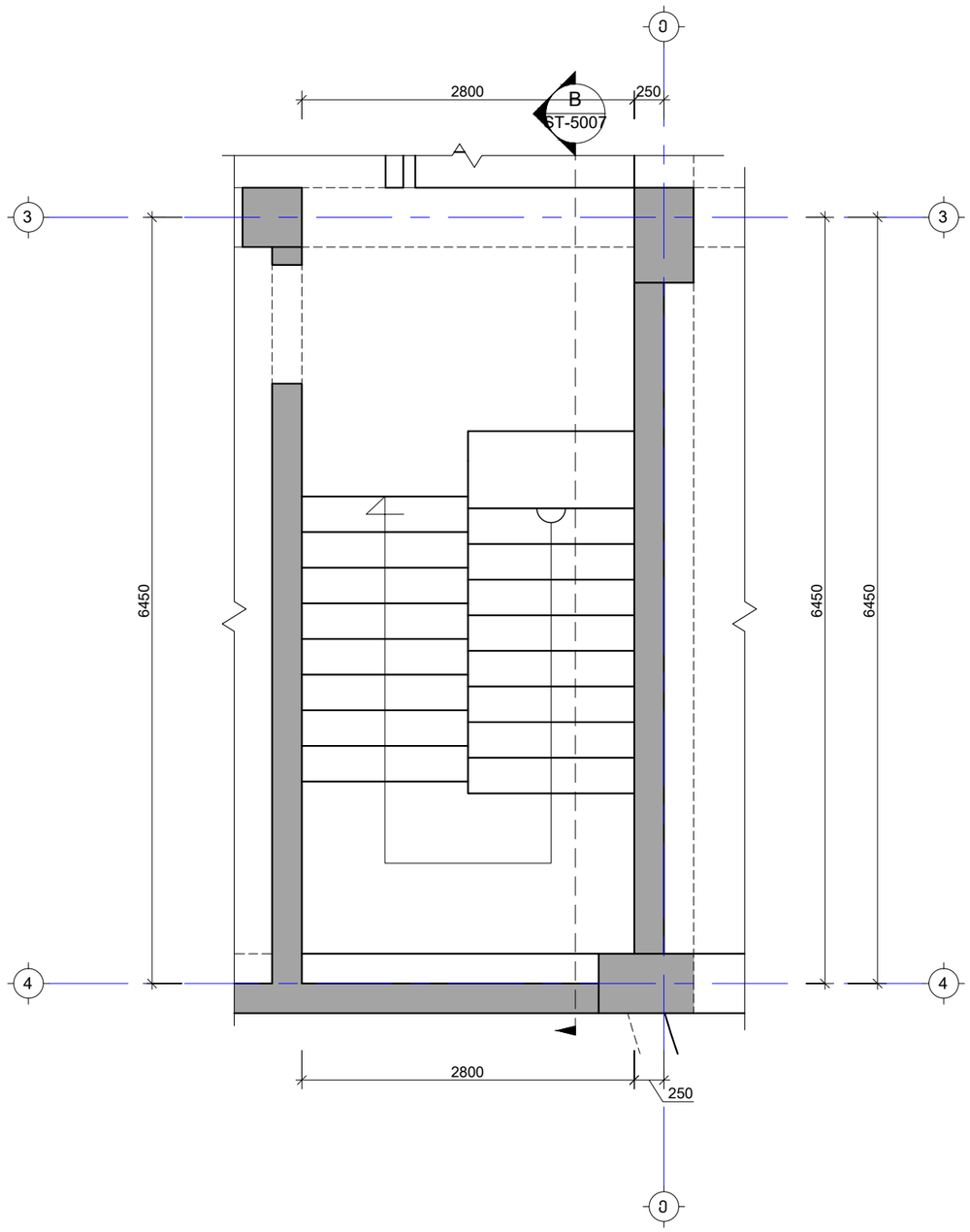

კიბე N2-ის გეგმა -2.80 და -0.10 ნიშნულებს შორის(2)
Scale: 1:50

შენიშვნა:
NOTE:

----	----	----	----
----	----	----	----
----	----	----	----
----	----	----	----
----	----	----	----
No	Date	Revision	Issued by

სიტუაციური სქემა
KEY PLAN

პროექტი
PROJECT
მრავალბ. სახლი ბერი გაბრიელის ქუჩაზე 2 GRC

მისამართი
ADDRESS
ქ.თბილისი, ბოგდან ხმელნიცკის ქუჩის I ჩიხი N1 ს./კ.-01.19.35.007.084

ნახაზის დასახელება
DRWG. NAME
კიბე N2-ის გეგმა -5.60 და -0.10 ნიშნულებს შორის

CUBICON DESIGN & BUILDING ENGINEERING
შპს "კუბიკონი", თბილისი, მარშალ გელოვანის გამზ. 13
ტელ: (+995 591) 116444 www.cubicon.ge

მთავარი კონსტრუქტორი: LEAD STRUCTURAL ENGINEER: შ.მდინარაძე	შესრულა: ISSUED BY: MA	შეამოწმა APPROVED BY: SHM
	ფორმატი PAPER SIZE A3	პროექტის №: PROJECT No 133A23
ფურცლის ნომერი SHEET. No ST-5004	სტადია STATUS PD	მასშტაბი SCALE 1:50

28.07.2023

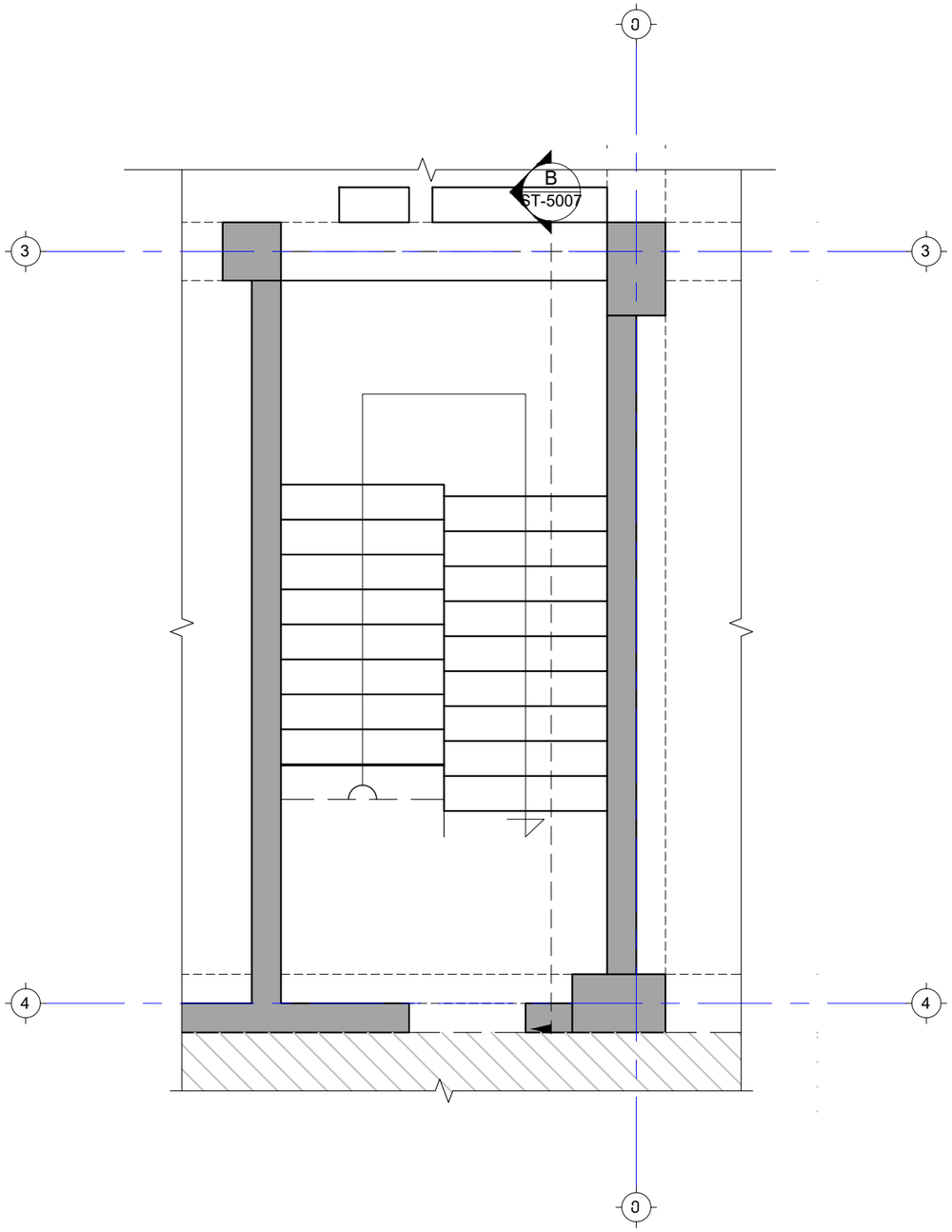

კიბე N2-ის გეგმა -0.10 და 4.60 ნიშნულებს შორის(2)
Scale: 1:50

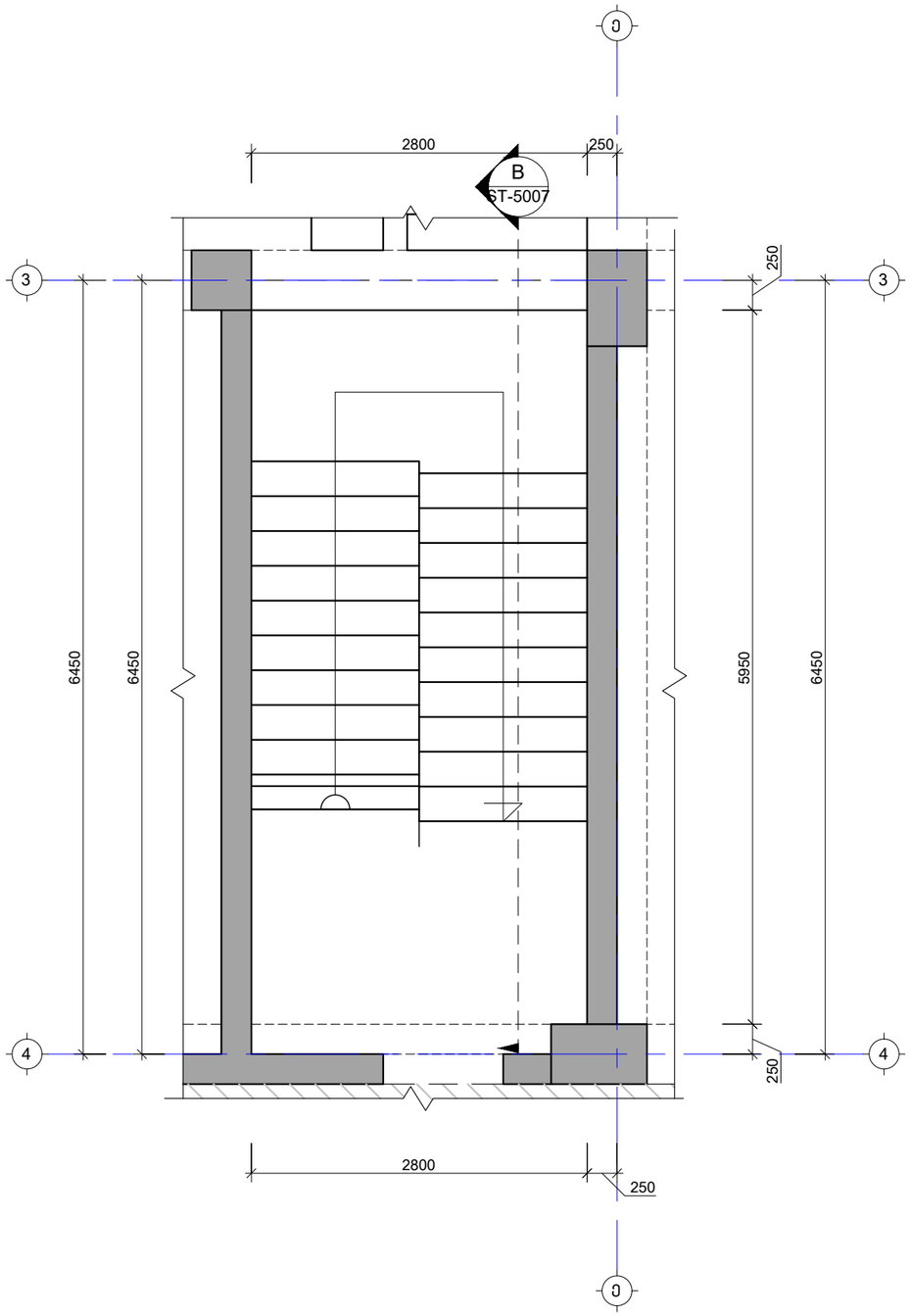

კიბე N2-ის გეგმა 4.60 და 26.65 ნიშნულებს შორის(2)
Scale: 1:50

შენიშვნა:
NOTE:

No	Date	Revision	Issued by
----	----	----	----
----	----	----	----
----	----	----	----
----	----	----	----
----	----	----	----

სიტუაციური სქემა
KEY PLAN

პროექტი
PROJECT
მრავალბ. სახლი ბერი გაბრიელის ქუჩაზე 2 GRC

მისამართი
ADDRESS
ქ.თბილისი, ბოგდან ხმელნიცკის ქუჩის I ჩიხი N1 ს./კ.-01.19.35.007.084

ნახაზის დასახელება
DRWG. NAME
კიბე N2-ის გეგმა -0.10 და 26.65 ნიშნულებს შორის

CUBICON DESIGN & BUILDING ENGINEERING
შპს "კუბიკონი", თბილისი, მარშალ გელოვანის გამზ. 13
ტელ: (+995 591) 116444 www.cubicon.ge

მთავარი კონსტრუქტორი: LEAD STRUCTURAL ENGINEER: შ.მდინარაძე	შეასრულა: ISSUED BY: MA	შეამოწმა APPROVED BY: SHM
	ფორმატი PAPER SIZE A3	პროექტის №: PROJECT No 133A23
ფურცლის ნომერი SHEET. No ST-5005	სტადია STATUS PD	მასშტაბი SCALE 1:50

28.07.2023

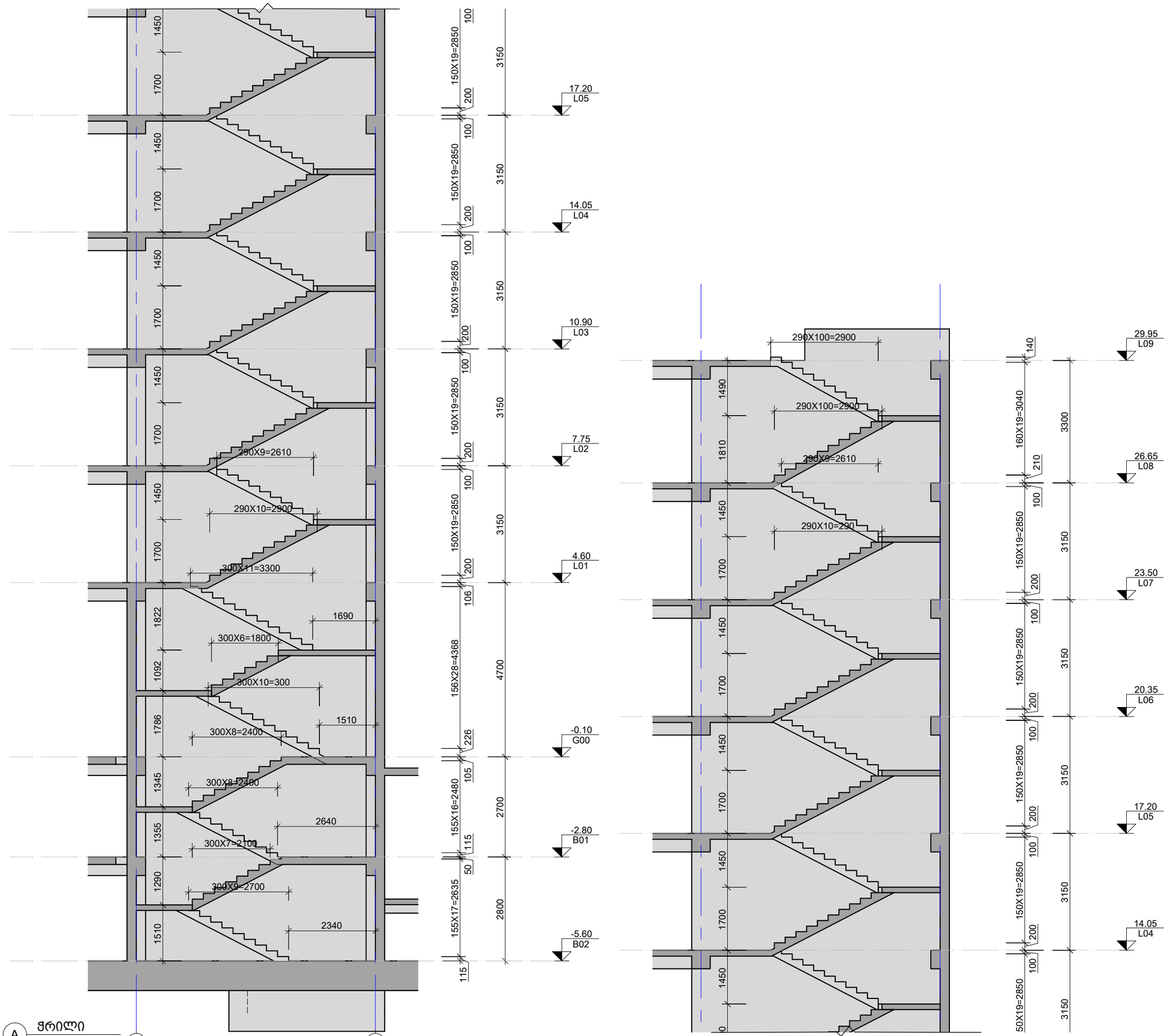

A ქრილი
Scale: 1:100

3 4

შენიშვნა:
NOTE:

No	Date	Revision	Issued by
----	----	----	----
----	----	----	----
----	----	----	----
----	----	----	----
----	----	----	----

სიტუაციური სქემა
KEY PLAN

პროექტი
PROJECT
მრავალბ. სახლი ბერი გაბრიელის ქუჩაზე 2 GRC

მისამართი
ADDRESS
ქ.თბილისი, ბოგდან ხმელნიცკის ქუჩის I ჩიხი N1 ს./კ.-01.19.35.007.084

ნახაზის დასახელება
DRWG. NAME
ქრილი A

CUBICON DESIGN & BUILDING ENGINEERING
შპს "კუბიკონი", თბილისი, მარშალ გელოვანის გამზ. 13
ტელ: (+995 591) 116444 www.cubicon.ge

მთავარი კონსტრუქტორი: LEAD STRUCTURAL ENGINEER:	შესრულა: ISSUED BY:	შეამოწმა APPROVED BY:
შ.მდინარაძე	MA	SHM
	ფორმატი PAPER SIZE: A3	პროექტის №: PROJECT No 133A23
ფურცლის ნომერი SHEET. No ST-5006	სტადია STATUS PD	მასშტაბი SCALE 1:100

28.07.2023

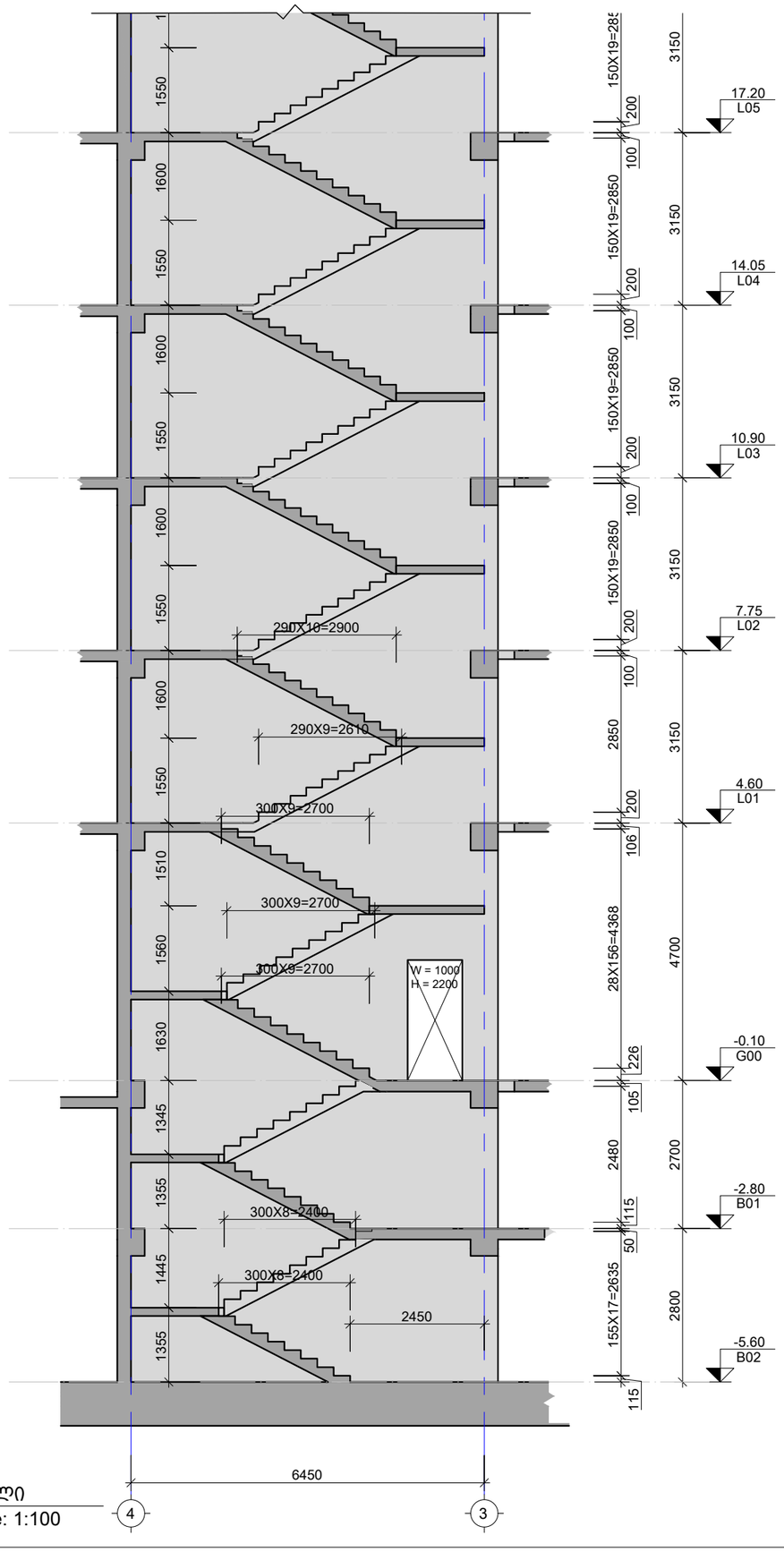

B ქვილი
Scale: 1:100

4 3

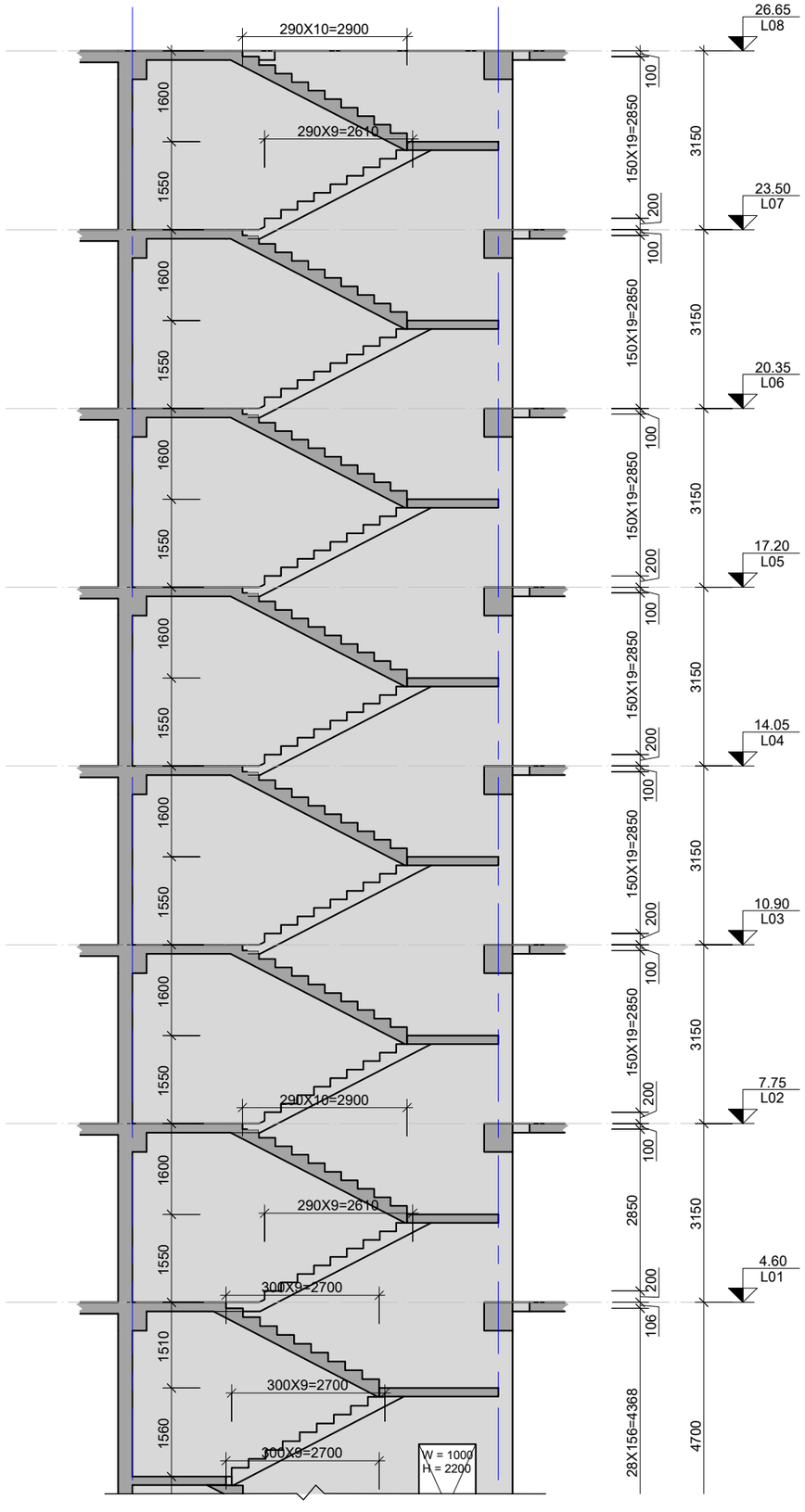

შენიშვნა:
NOTE:

----	----	----	----
----	----	----	----
----	----	----	----
----	----	----	----
----	----	----	----
No	Date	Revision	Issued by

სიტუაციური სქემა
KEY PLAN

პროექტი
PROJECT
მრავალბ. სახლი ბერი გაბარიელის ქუჩაზე 2 GRC

მისამართი
ADDRESS
ქ.თბილისი, ბოგდან ხმელნიცკის ქუჩის I ჩიხი N1 ს./კ.-01.19.35.007.084

ნახაზის დასახელება
DRWG. NAME
ქრილი B

CUBICON DESIGN & BUILDING ENGINEERING
შპს "კუბიკონი", თბილისი, მარშალ გელოვანის გამზ. 13
ტელ: (+995 591) 116444 www.cubicon.ge

მთავარი კონსტრუქტორი: LEAD STRUCTURAL ENGINEER: გ.მდინარაძე	შესრულა: ISSUED BY: MA	შეამოწმა APPROVED BY: SHM
	ფორმატი PAPER SIZE A3	პროექტის №: PROJECT No 133A23
ფურცლის ნომერი SHEET. No ST-5007	სტადია STATUS PD	მასშტაბი SCALE 1:100

28.07.2023

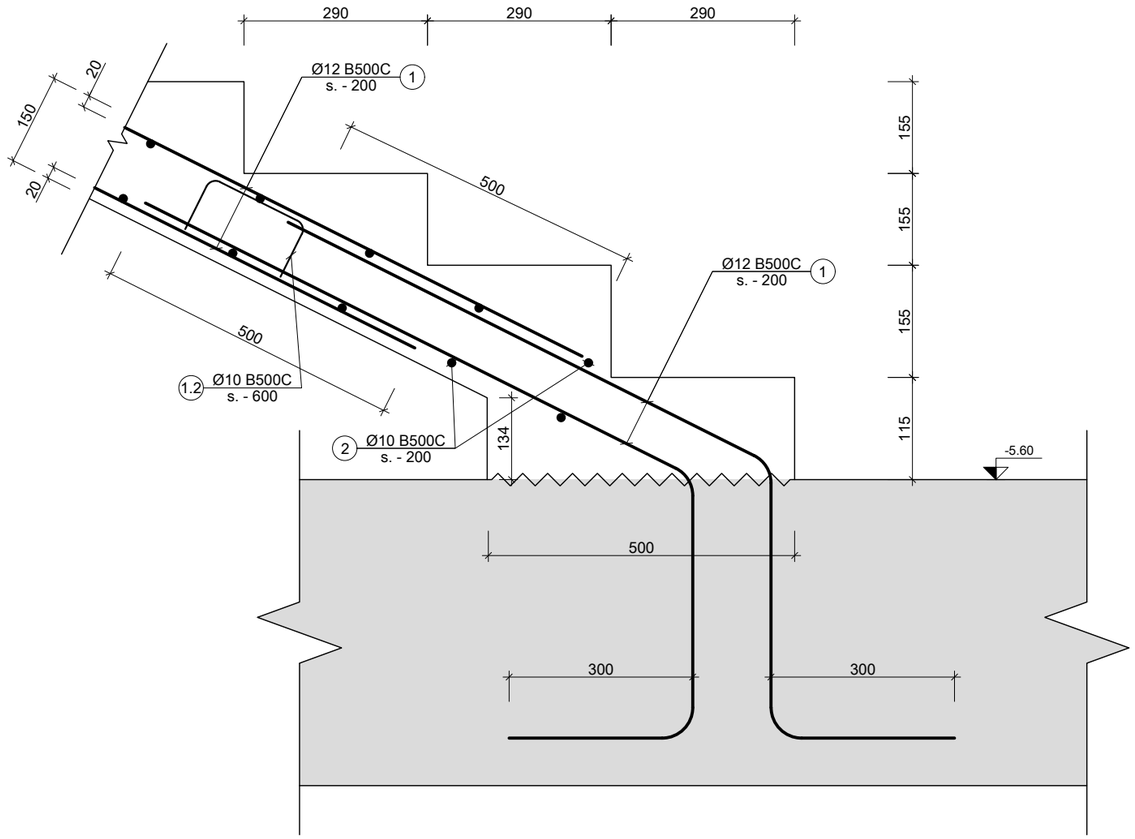

I კვანძი
Scale: 1:10

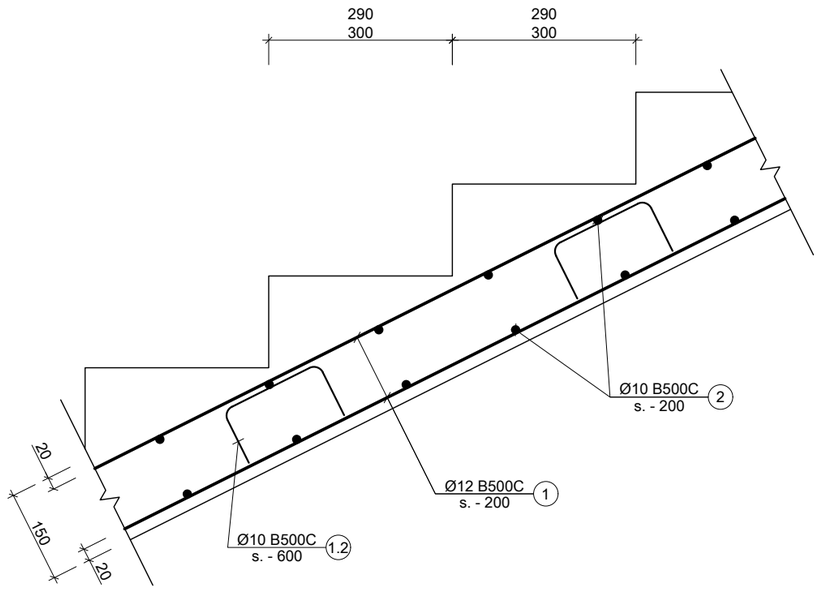

II კვანძი
Scale: 1:10

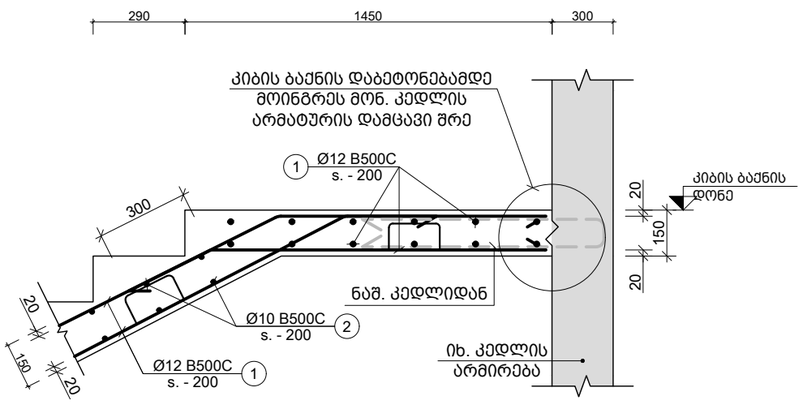

III კვანძი
Scale: 1:20

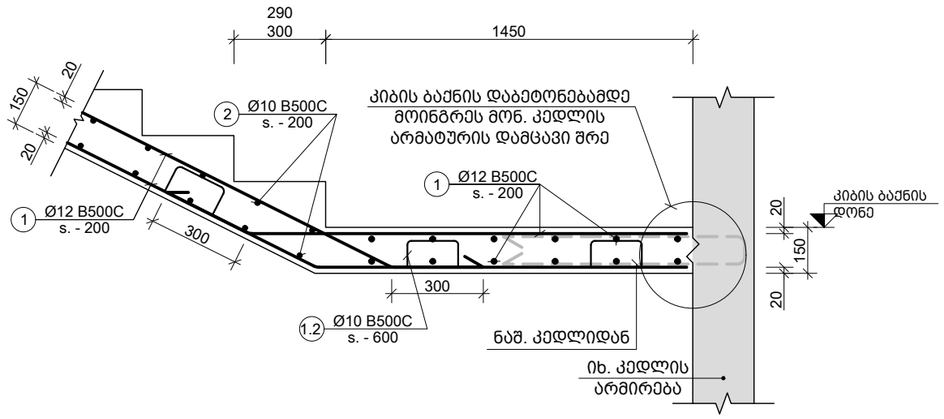

IV კვანძი
Scale: 1:20

შენიშვნა:
NOTE:

No	Date	Revision	Issued by
----	----	----	----
----	----	----	----
----	----	----	----
----	----	----	----
----	----	----	----

სიტუაციური სქემა
KEY PLAN

პროექტი
PROJECT
მრავალბ. სახლი ბერი გაბრიელის ქუჩაზე 2 GRC

მისამართი
ADDRESS
ქ.თბილისი, ბოგდან ხმელნიცკის ქუჩის I ჩიხი N1 ს./კ.-01.19.35.007.084

ნახაზის დასახელება
DRWG. NAME
კვანძი I II III IV

CUBICON DESIGN & BUILDING ENGINEERING
შპს "კუბიკონი", თბილისი, მარშალ გელოვანის გამზ. 13
ტელ: (+995 591) 116444 www.cubicon.ge

მთავარი კონსტრუქტორი: LEAD STRUCTURAL ENGINEER:	შეასრულა: ISSUED BY:	შეამოწმა APPROVED BY:
შ.მდინარაძე	MA	SHM
	ფორმატი PAPER SIZE: A3	პროექტის №: PROJECT No: 133A23
ფურცლის ნომერი SHEET. No: ST-5008	სტადია STATUS: PD	მასშტაბი SCALE: 1:20;10

28.07.2023

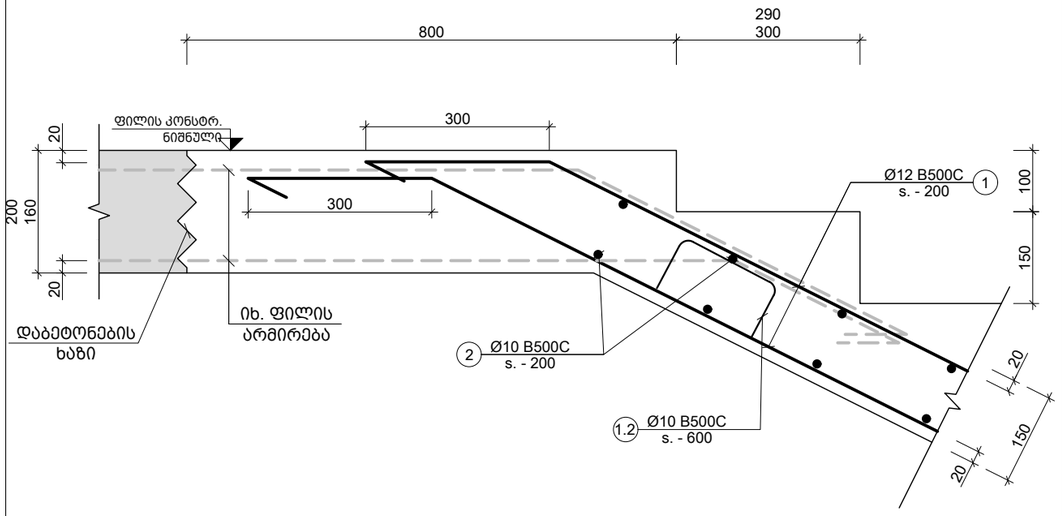

V კვანძი
Scale: 1:10

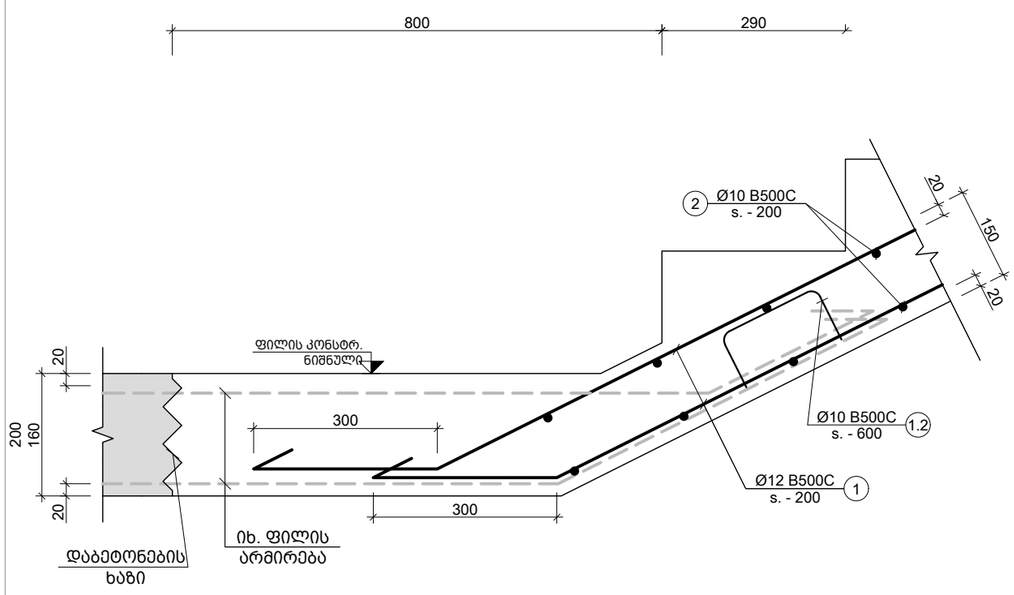

VI კვანძი
Scale: 1:10

შენიშვნა:
NOTE:

----	----	----	----
----	----	----	----
----	----	----	----
----	----	----	----
----	----	----	----
No	Date	Revision	Issued by

სიტუაციური სქემა
KEY PLAN

პროექტი
PROJECT
მრავალბ. სახლი ბერი გაბრიელის ქუჩაზე 2 GRC

მისამართი
ADDRESS
ქ.თბილისი, ბოგდან ხმელნიცკის ქუჩის I ჩიხი N1 ს./კ.-01.19.35.007.084

ნახაზის დასახელება
DRWG. NAME
კვანძი V VI VII VIII

CUBICON DESIGN & BUILDING ENGINEERING
შპს "კუბიკონი", თბილისი, მარშალ გელოვანის გამზ. 13
ტელ: (+995 591) 116444 www.cubicon.ge

მთავარი კონსტრუქტორი: LEAD STRUCTURAL ENGINEER: შ.მდინარაძე	შეასრულა: ISSUED BY: MA	შეამოწმა APPROVED BY: SHM
	ფორმატი PAPER SIZE A3	პროექტის №: PROJECT No 133A23
ფურცლის ნომერი SHEET. No ST-5009	სტადია STATUS PD	მასშტაბი SCALE 1:10

28.07.2023

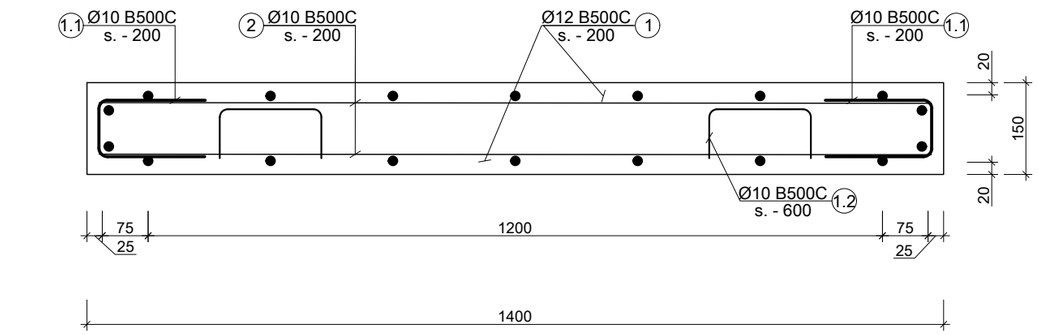

a ჯვეთი
Scale: 1:10

პოზ. №	ესკიზი	L მმ
1.1	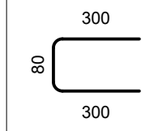	680
1.2	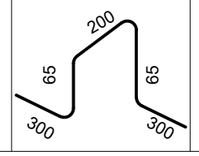	930

შენიშვნა:
NOTE:

----	----	----	----
----	----	----	----
----	----	----	----
----	----	----	----
----	----	----	----
No	Date	Revision	Issued by

სიტუაციური სქემა
KEY PLAN

პროექტი
PROJECT
მრავალბ. სახლი ბერი გაბრიელის ქუჩაზე 2 GRC

მისამართი
ADDRESS
ქ.თბილისი, ბოგდან ხმელნიცკის ქუჩის I ჩიხი N1 ს./კ.-01.19.35.007.084

ნახაზის დასახელება
DRWG. NAME

კვეთი a ესკიზი

CUBICON DESIGN & BUILDING ENGINEERING
შპს "კუბიკონი", თბილისი, მარშალ გელოვანის გამზ. 13
ტელ: (+995 591) 116444 www.cubicon.ge

მთავარი კონსტრუქტორი: LEAD STRUCTURAL ENGINEER: შ.მდინარაძე	შეასრულა: ISSUED BY: MA	შეამოწმა APPROVED BY: SHM
	ფორმატი PAPER SIZE A3	პროექტის №: PROJECT No 133A23
ფურცლის ნომერი SHEET. No ST-5010	სტადია STATUS PD	მასშტაბი SCALE 1:10

28.07.2023

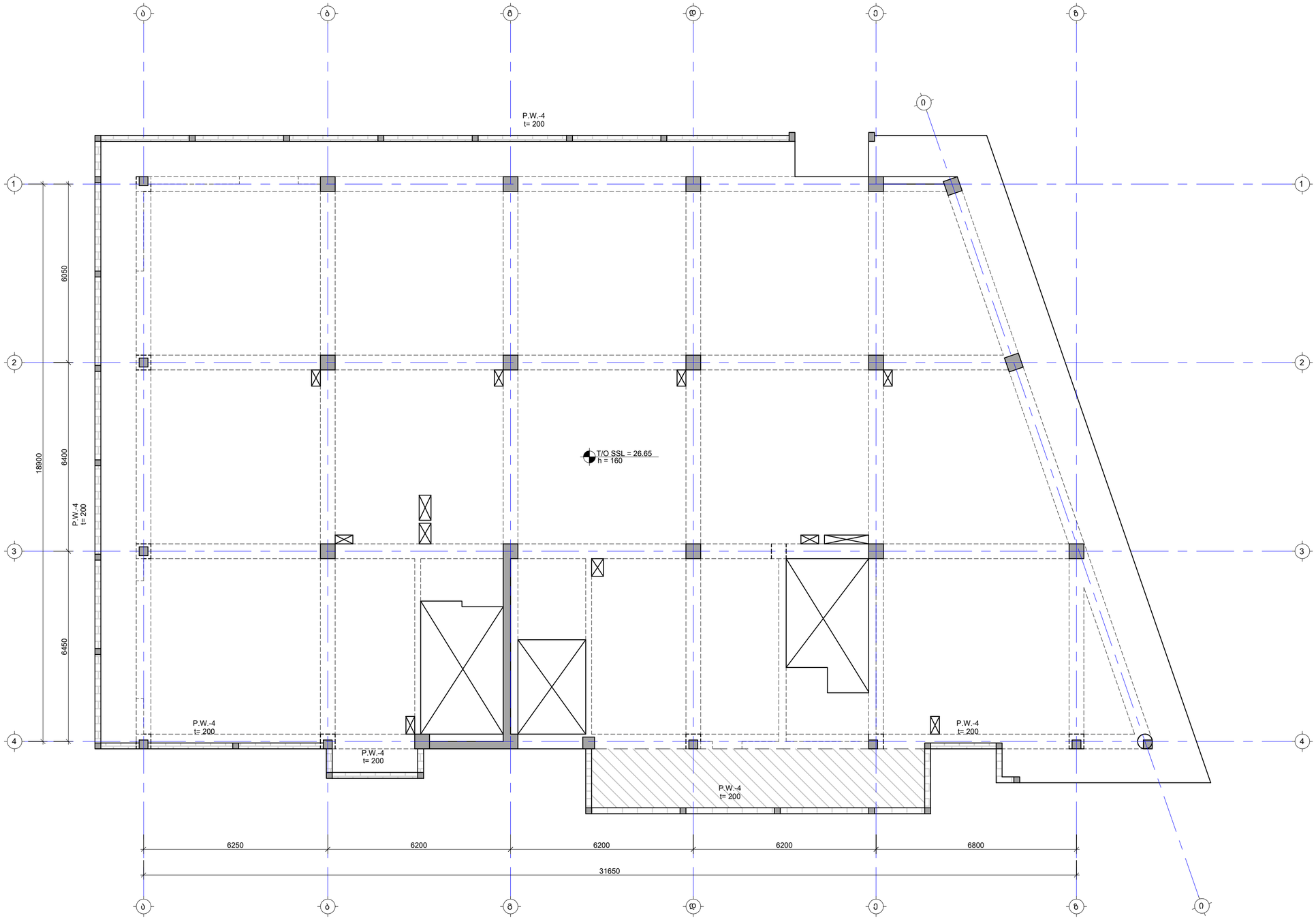

შენიშვნა:
NOTE:

No	Date	Revision	Issued by
----	----	----	----
----	----	----	----
----	----	----	----
----	----	----	----
----	----	----	----

საორიენტირო სქემა
KEY PLAN

პროექტი
PROJECT
მრავალბ. სახლი ბერი გაბრიელის ქუჩაზე 2 GRC

მისამართი
ADDRESS
ქ.თბილისი, გორგან ხმელნიცკის ქუჩის I ჩიხი N1 ს./კ.-01.19.35.007.084

ნახაზის დასახელება
DRWG. NAME
პარაპეტის მოწყობის გეგმა 26.65 ნიშნულზე (2)

CUBICON DESIGN & BUILDING ENGINEERING
მას "კუბიკონი". თბილისი, გორგან ბელიაშვილის ბაზრ. 13
ტელ.: (+995 591) 116444 www.cubicon.ge

მთავარი კონსტრუქტორი: LEAD STRUCTURAL ENGINEER:	შეასრულა: ISSUED BY:	შეამოწმა APPROVED BY:
მ.მდინარაძე	MA	SHM
ფორმატი PAPER SIZE		პროექტის №: PROJECT No
A2		133A23
ფურცლის ნომერი SHEET. No	სტადია STATUS	მასშტაბი SCALE
ST-7001	PD	1:100

28.07.2023

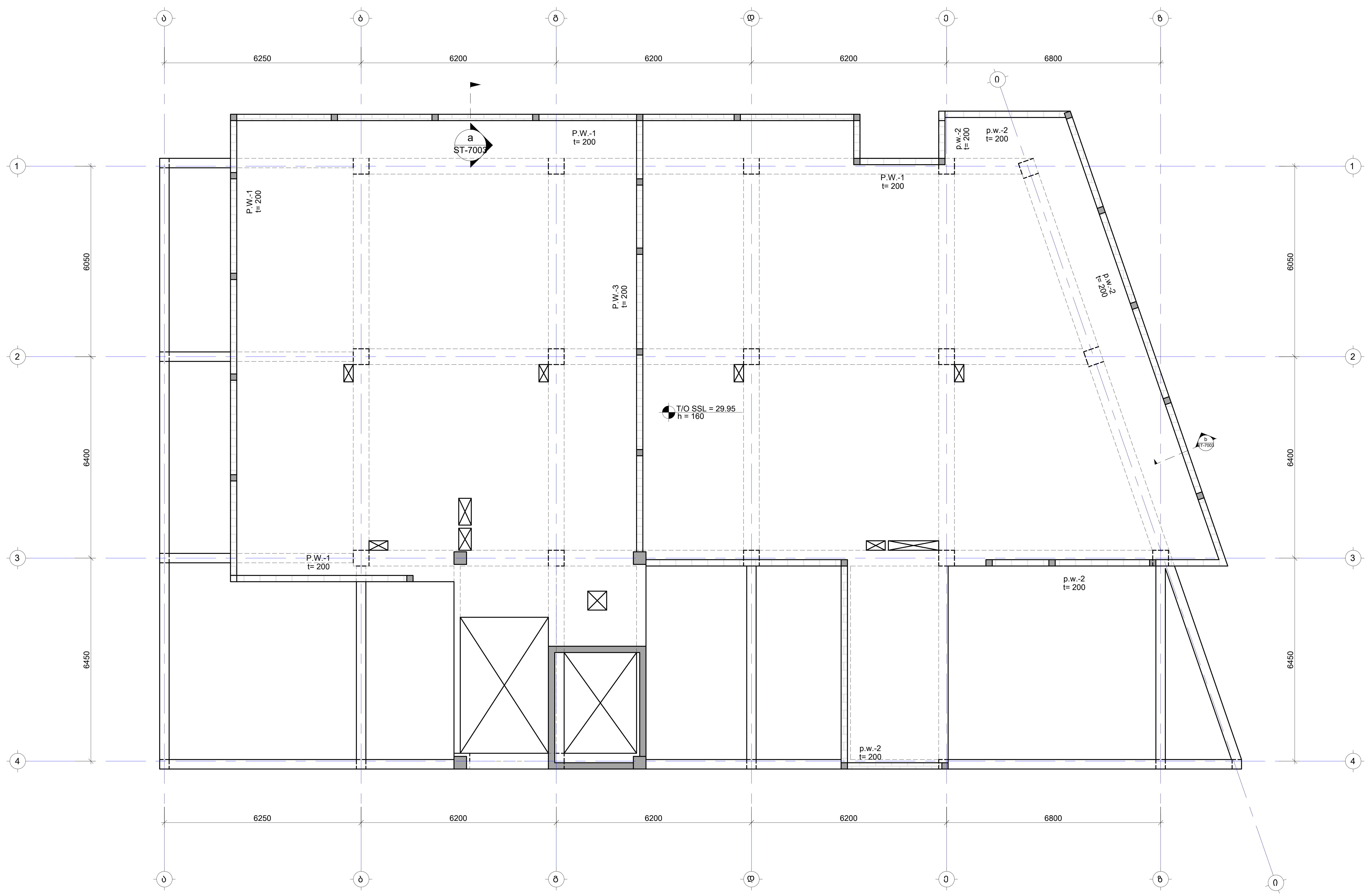

შენიშვნა:
NOTE:

----	----	----	----
----	----	----	----
----	----	----	----
----	----	----	----
----	----	----	----
No	Date	Revision	Issued by

სიტუაციური სქემა
KEY PLAN

პროექტი
PROJECT
მრავალბ. სახლი ბერი გაბრიელის ქუჩაზე 2 GRC

მისამართი
ADDRESS
ქ.თბილისი, ბოგდან ხმელნიცკის ქუჩის I ჩიხი N1 ს./კ.-01.19.35.007.084

ნახაზის დასახელება
DRWG. NAME
პარაპეტის მოწყობის გეგმა 29.80 ნიშნულზე

CUBICON
DESIGN & BUILDING ENGINEERING
შპს "კუბიკონი", თბილისი, მარშალ გელოვანის გამზ. 13
ტელ: (+995 591) 116444 www.cubicon.ge

მთავარი კონსტრუქტორი: LEAD STRUCTURAL ENGINEER:	შეასრულა: ISSUED BY:	შეამოწმა APPROVED BY:
შ.მდინარაძე	MA	SHM
	ფორმატი PAPER SIZE: A2	პროექტის №: PROJECT No: 133A23
ფურცლის ნომერი SHEET. No: ST-7002	სტადია STATUS: PD	მასშტაბი SCALE: 1:100

28.07.2023

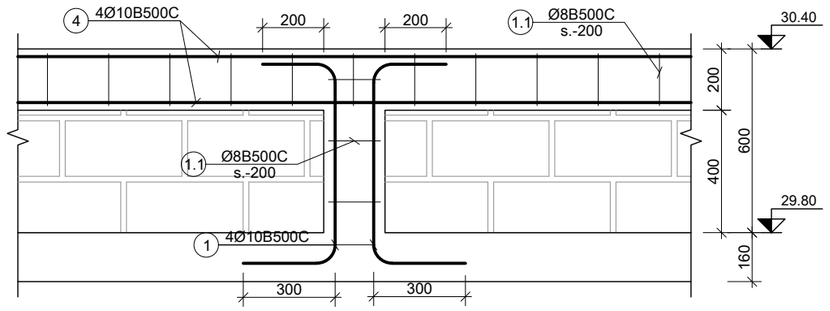

1 P.W.
Scale: 1:20

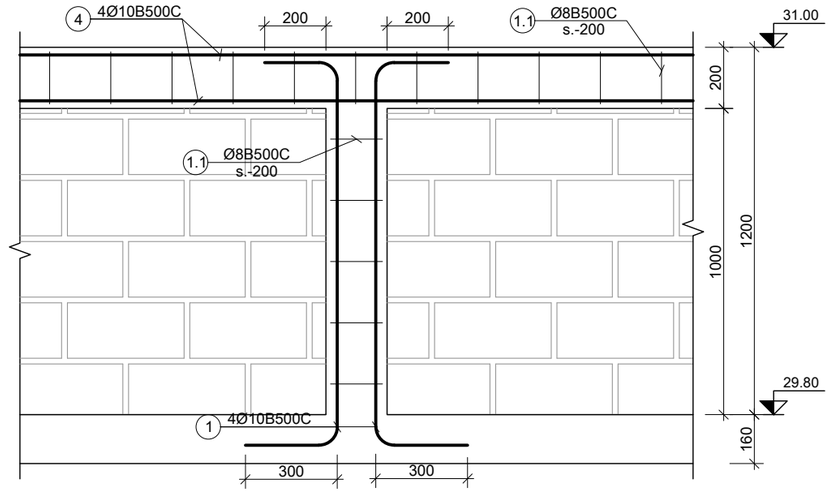

2 P.W.
Scale: 1:20

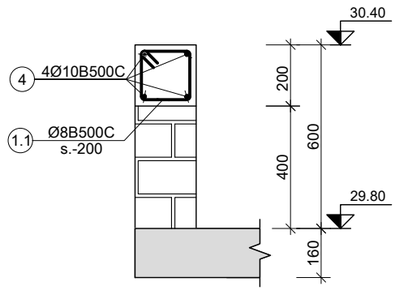

a კვეთი
Scale: 1:20

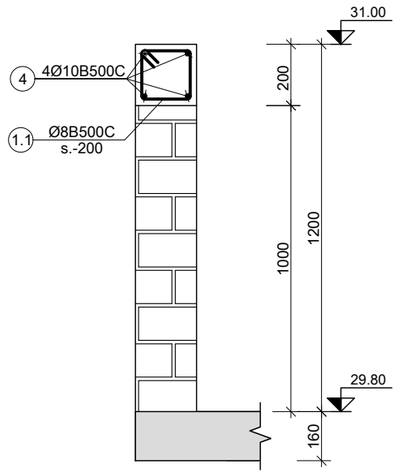

b კვეთი
Scale: 1:20

შენიშვნა:
NOTE:

----	----	----	----
----	----	----	----
----	----	----	----
----	----	----	----
----	----	----	----
No	Date	Revision	Issued by

სიტუაციური სქემა
KEY PLAN

პროექტი
PROJECT
მრავალბ. სახლი ბერი გაბრიელის ქუჩაზე 2 GRC

მისამართი
ADDRESS
ქ.თბილისი, ბოგდან ხმელნიცკის ქუჩის I ჩიხი N1 ს./კ.-01.19.35.007.084

ნახაზის დასახელება
DRWG. NAME
P.W.-1; P.W.-2; კვეთი a;b

CUBICON DESIGN & BUILDING ENGINEERING
შპს "კუბიკონი", თბილისი, მარშალ გელოვანის გამზ. 13
ტელ: (+995 591) 116444 www.cubicon.ge

მთავარი კონსტრუქტორი: LEAD STRUCTURAL ENGINEER: შ.მდინარაძე	შეასრულა: ISSUED BY: MA	შეამოწმა APPROVED BY: SHM
	ფორმატი PAPER SIZE A3	პროექტის №: PROJECT No 133A23
ფურცლის ნომერი SHEET. No ST-7003	სტადია STATUS PD	მასშტაბი SCALE 1:20

28.07.2023

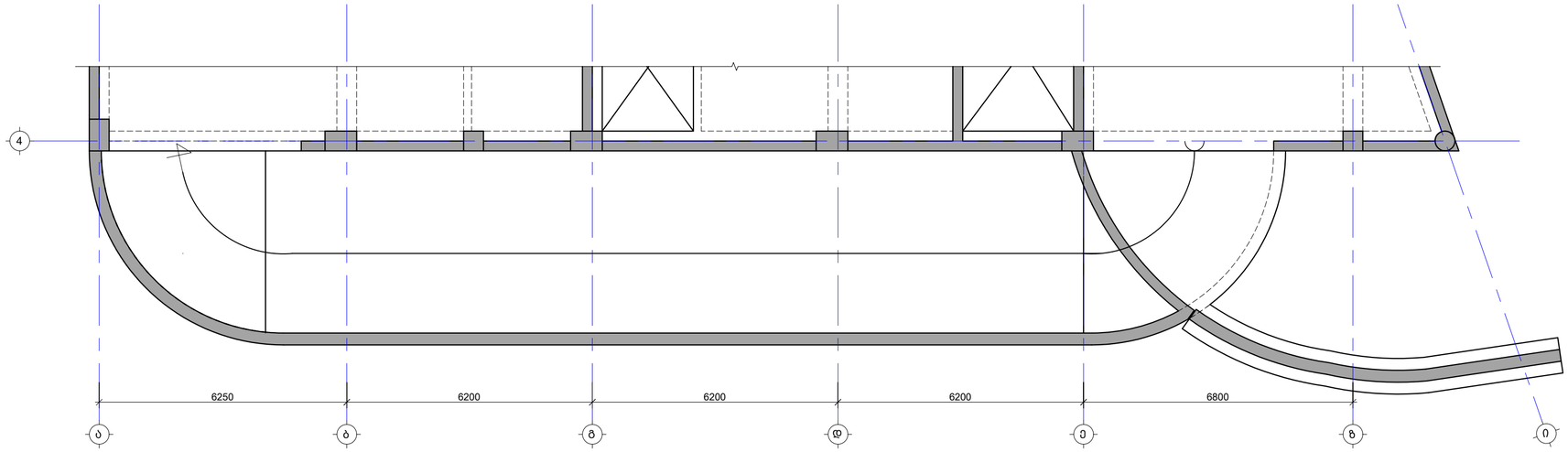

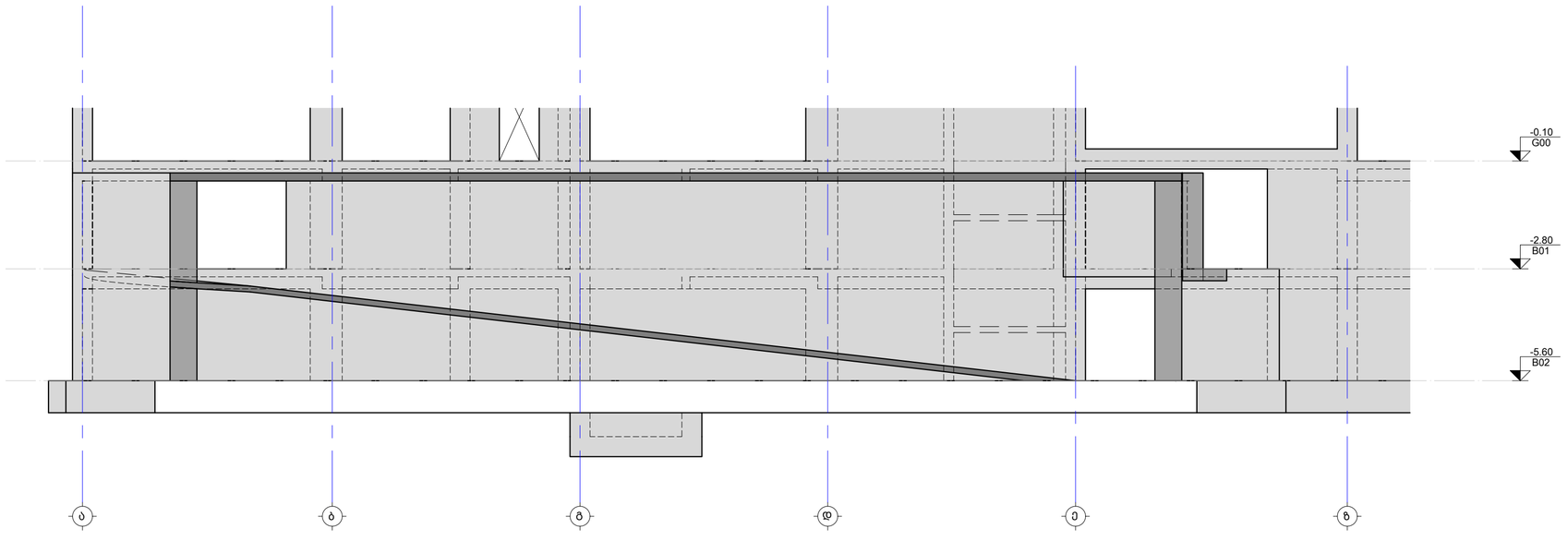

A ჭრილი
Scale: 1:100

შენიშვნა:
NOTE:

No	Date	Revision	Issued by
----	----	----	----
----	----	----	----
----	----	----	----
----	----	----	----
----	----	----	----

საკვანძო სქემა
KEY PLAN

პროექტი
PROJECT
მრავალბ. სახლი ბერი მაბარიელის ქუჩაზე 2 GRC

მისამართი
ADDRESS
ქ.თბილისი, ბოგდან ხმელნიცკის ქუჩის I ჩიხი N1 ს./კ.-01.19.35.007.084

ნახაზის დასახელება
DRWG. NAME
პანდუსი,გრუნტზე მოწყობილ ფილა,ჭრილი

CUBICON DESIGN & BUILDING ENGINEERING
მას "ქუბიკონი", თბილისი, მარჯან ბელოვანის ბაზ. 13
ტელ: (+995 591) 116444 www.cubicon.ge

მთავარი კონსტრუქტორი: LEAD STRUCTURAL ENGINEER: შ.მდინარაძე	შეასრულა: ISSUED BY: MA	შეამოწმა APPROVED BY: SHM
	ფორმატი PAPER SIZE A2	პროექტის №: PROJECT No 133A23
ფურცლის ნომერი SHEET. No ST-8001	სტატუსი STATUS PD	მასშტაბი SCALE 1:100

28.07.2023

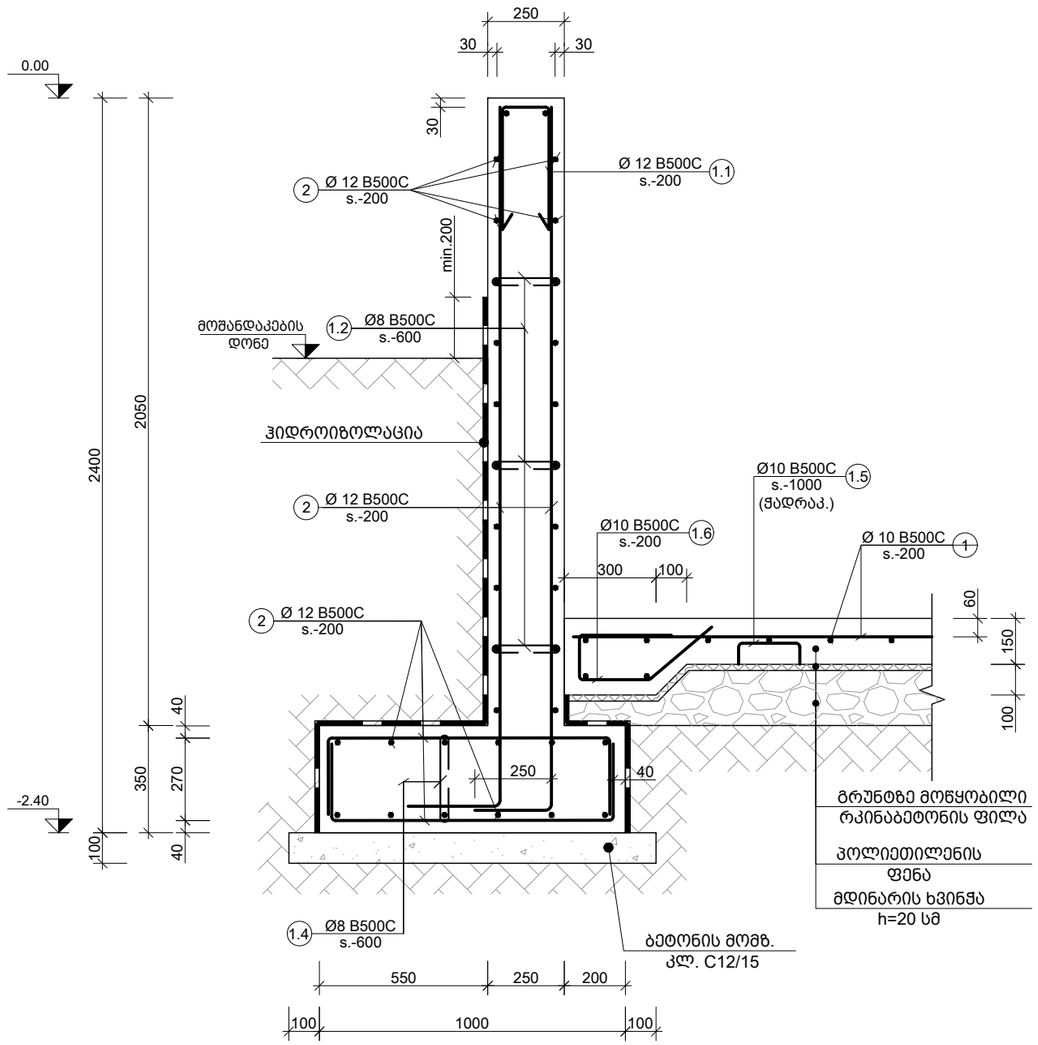

a კვეთი
Scale: 1:20

შენიშვნა:
NOTE:

----	----	----	----
----	----	----	----
----	----	----	----
----	----	----	----
----	----	----	----
No	Date	Revision	Issued by

სიტუაციური სქემა
KEY PLAN

პროექტი
PROJECT
მრავალბ. სახლი ბერი გაბრიელის ქუჩაზე 2 GRC

მისამართი
ADDRESS
ქ.თბილისი, ბოგდან ხმელნიცკის ქუჩის I ჩიხი N1 ს./კ.-01.19.35.007.084

ნახაზის დასახელება
DRWG. NAME
კვეთი a

CUBICON
DESIGN & BUILDING ENGINEERING
შპს "კუბიკონი", თბილისი, მარშალ გელოვანის გამზ. 13
ტელ: (+995 591) 116444 www.cubicon.ge

მთავარი კონსტრუქტორი: LEAD STRUCTURAL ENGINEER: შ.მდინარაძე	შეასრულა: ISSUED BY: MA	შეამოწმა APPROVED BY: SHM
	ფორმატი PAPER SIZE A3	პროექტის №: PROJECT No 133A23
ფურცლის ნომერი SHEET. No ST-8002	სტადია STATUS PD	მასშტაბი SCALE 1:20

28.07.2023

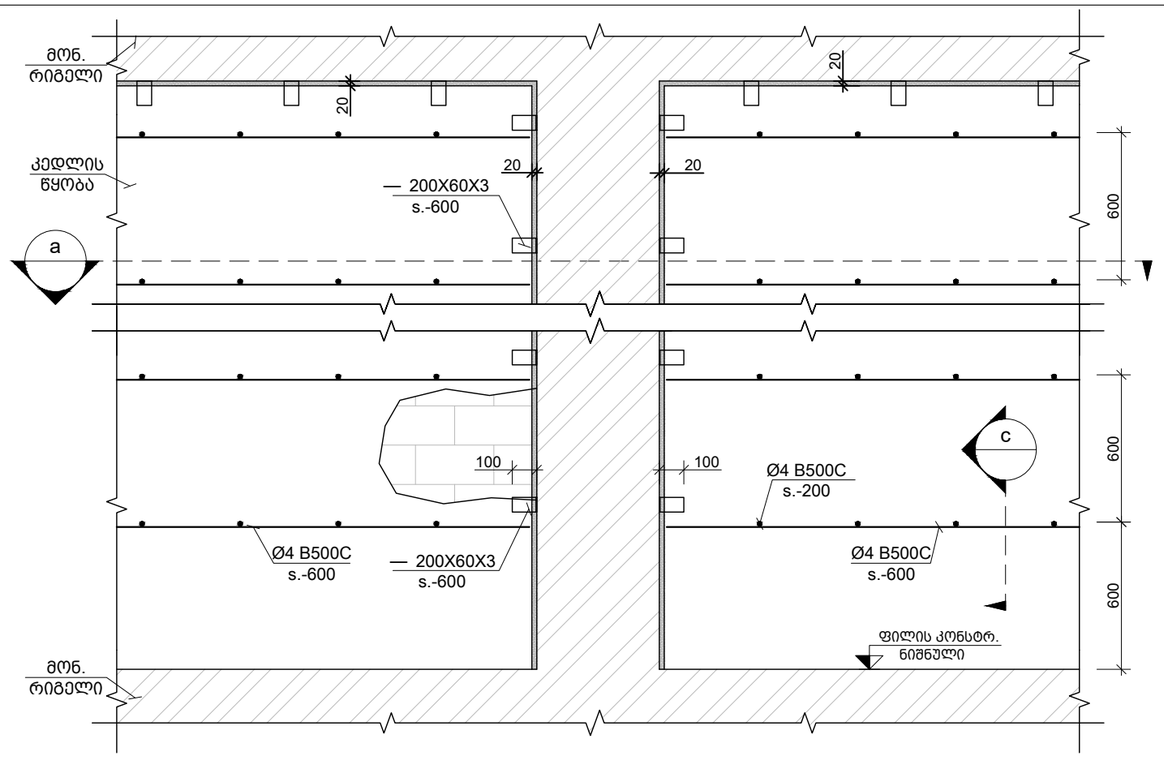

მონ. რ.ბ.-ის სვეტების და გარე შემომგზღუდავი კედლების მიერთების სქემა
Scale: 1:25

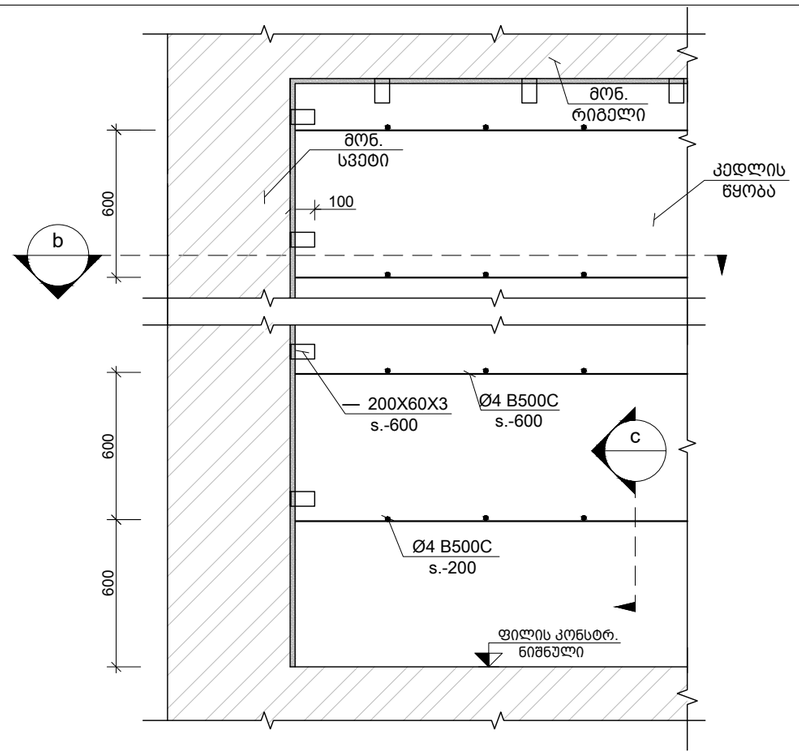

კუთხის სვეტებთან კედლების მიერთების კვანძი
Scale: 1:25

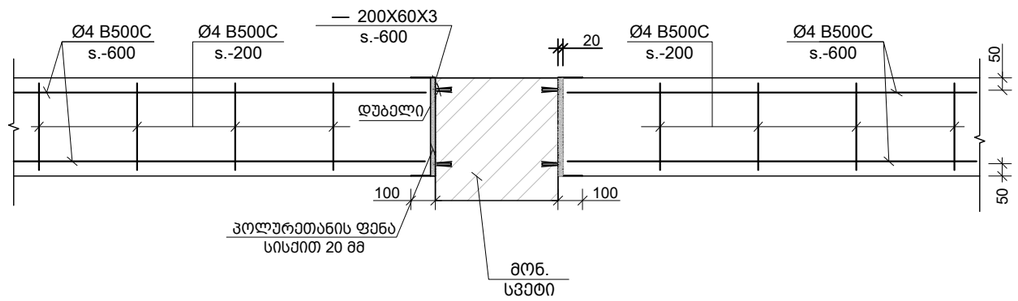

a კვეთი
Scale: 1:25

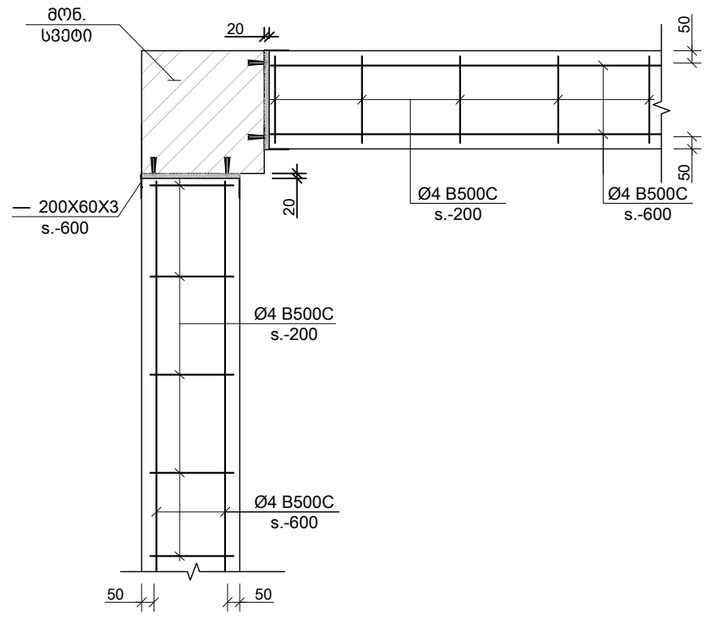

b კვეთი
Scale: 1:25

შენიშვნა:
NOTE:

1. განიხილე არქიტექტურულ ნაწილთან ერთად

No	Date	Revision	Issued by

სიტუაციური სქემა
KEY PLAN

პროექტი
PROJECT
მრავალბ. სახლი ბერი გაბრიელის ქუჩაზე 2 GRC

მისამართი
ADDRESS
ქ.თბილისი, ბოგდან ხმელნიცკის ქუჩის I ჩიხი N1 ს./კ.-01.19.35.007.084

ნახაზის დასახელება
DRWG. NAME
მონ.რკ.ბ. სვ.-ის და გარე შემომგზღუდავი კედლების მიერთების სქემა

CUBICON DESIGN & BUILDING ENGINEERING
შპს "კუბიკონი", თბილისი, მარშალ გელოვანის ბამზ. 13
ტელ: (+995 591) 116444 www.cubicon.ge

მთავარი კონსტრუქტორი: LEAD STRUCTURAL ENGINEER:	შეასრულა: ISSUED BY:	შეამოწმა APPROVED BY:
შ.მდინარაძე	MA	SHM
	ფორმატი PAPER SIZE: A3	პროექტის №: PROJECT No 133A23
ფურცლის ნომერი SHEET. No: ST-9001	სტადია STATUS: PD	მასშტაბი SCALE: 1:25

28.07.2023

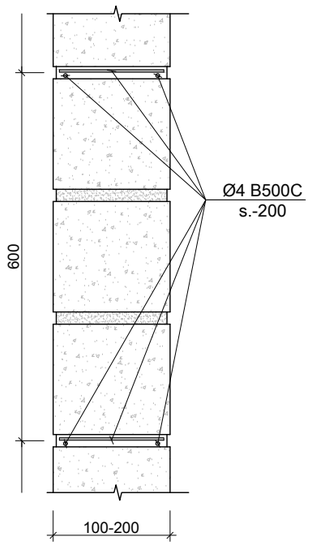

c კვეთი
Scale: 1:10

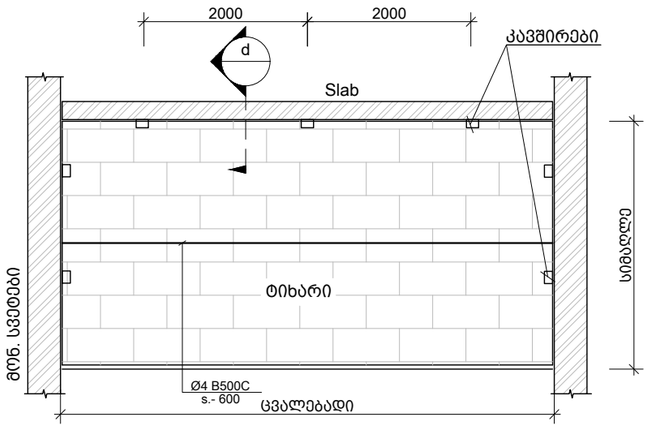

ტიხრების დამაგრების და არმირების ზოგადი სქემა
Scale: 1:100

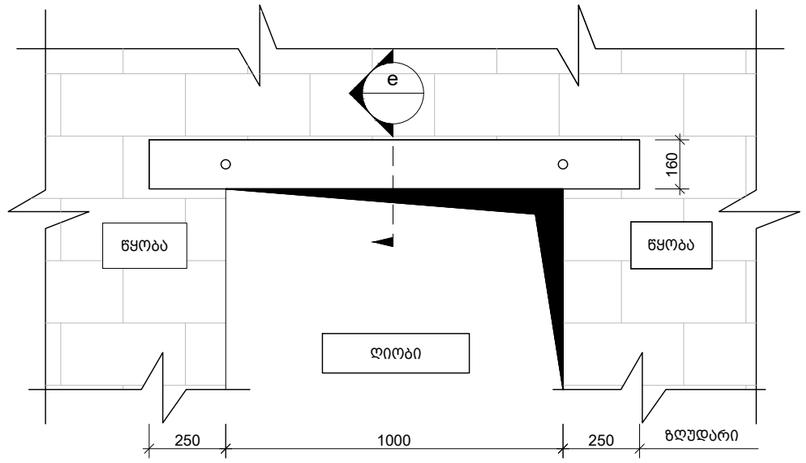

ზღუდარის მოწყობის ტიპიური სქემა
Scale: 1:20

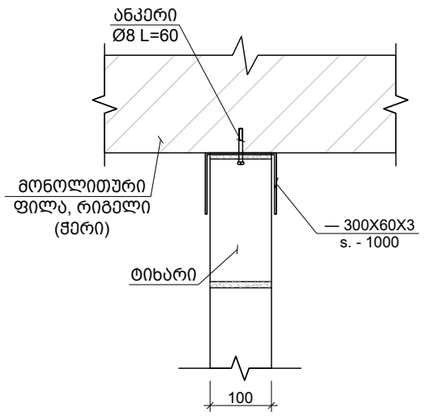

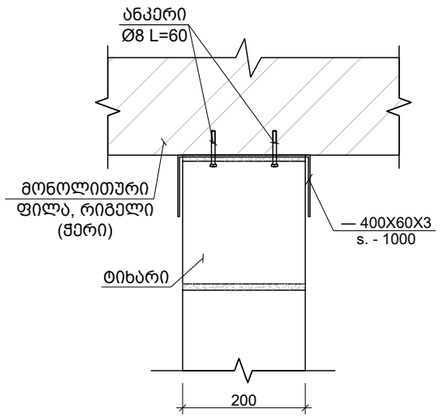

d 100 მმ -იანი და 200 მმ -იანი ტიხრის გადახურვის ფილასთან და რიგელთან შეპირაპირების კვანძი
Scale: 1:10

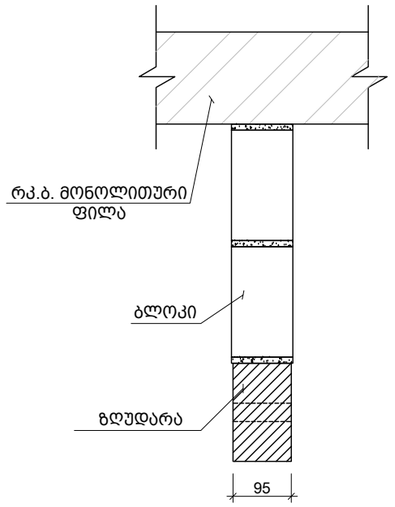

e 95 მმ-იანი და 200 მმ-იანი ზღუდარის მოწყობის კვანძი
Scale: 1:10

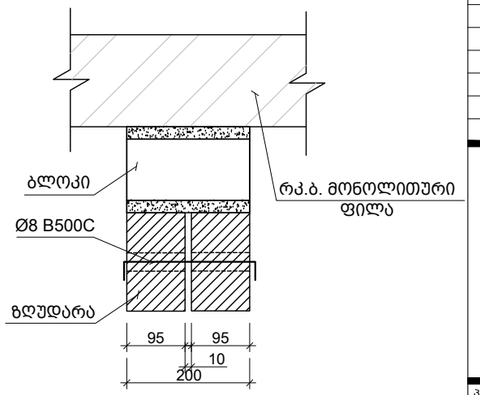

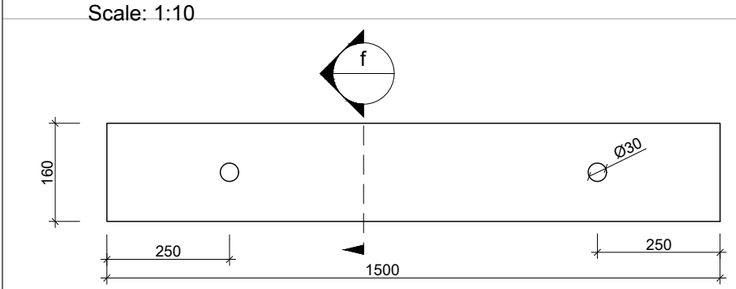

ზღუდარი
Scale: 1:10

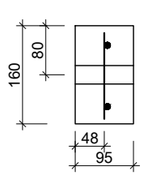

f კვეთი
Scale: 1:10

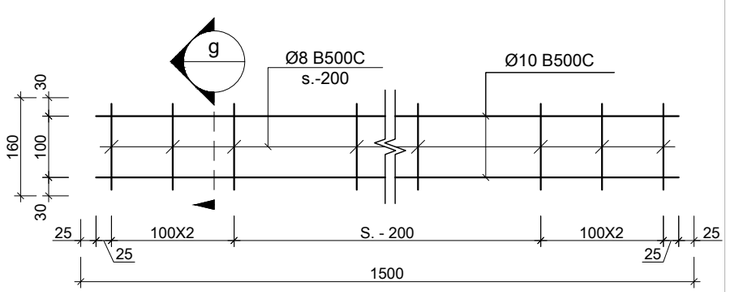

ზღუდარის კარკასი
Scale: 1:10

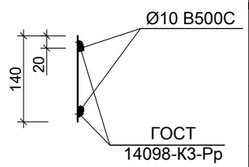

g კვეთი
Scale: 1:10

შენიშვნა:
NOTE:

1. ტიხრების დაარმირება და დამაგრება გადახურვებთან ხდება 2.0 მეტრზე მეტი სიგრძის ემთხვევაში.

No	Date	Revision	Issued by

სიტუაციური სქემა
KEY PLAN

პროექტი
PROJECT
მრავალბ. სახლი ბერი გაბრიელის ქუჩაზე 2 GRC

მისამართი
ADDRESS
ქ.თბილისი, ბოგდან ხმელნიცკის ქუჩის I ჩიხი N1 ს./კ.-01.19.35.007.084

ნახაზის დასახელება
DRWG. NAME
ტიხრების დამაგრების და ზღუდარების მოწყობის ტიპ. სქემები

CUBICON DESIGN & BUILDING ENGINEERING
შპს "კუბიკონი", თბილისი, მარშალ გელოვანის ბაღი. 13
ტელ: (+995 591) 116444 www.cubicon.ge

მთავარი კონსტრუქტორი: LEAD STRUCTURAL ENGINEER:	შეასრულა: ISSUED BY:	შეამოწმა APPROVED BY:
შ.მდინარაძე	MA	SHM
ფორმატი PAPER SIZE: A3	პროექტის №: PROJECT No 133A23	
ფურცლის ნომერი SHEET. No ST-9002	სტადია STATUS PD	მასშტაბი SCALE 1:10

28.07.2023