შეზღუდული პასუხისმგებლობის საზოგადოება
„გეოლოგია და მინერალური რესურსები”
საინჟინრო გეოლოგიის და ჰიდროგეოლოგიის სამსახური

ქ. თბილისი სარაჯიშვილის №17 ეძვსსართულიანი საავადმყოფოს შენობა
ს/კ-01.10.10.003.005

საინჟინრო-გეოლოგიური კვლევა

თბილისი 2023 წ

შეზღუდული პასუხისმგებლობის საზოგადოება

„გეოლოგია და მინერალური რესურსები”

საინჟინრო გეოლოგიის და ჰიდროგეოლოგიის სამსახური

ქ. თბილისი სარაჯიშვილის №17 ეძვსსართულიანი საავადმყოფოს შენობა

ს/კ-01.10.10.003.005

საინჟინრო-გეოლოგიური კვლევა

შ.პ.ს. „გეოლოგია და მინერალური

რესურსები”-ს დირექტორი

ზ. ბაიაძე



თბილისი 2023 წ

ტექნიკური დავალება №21-23

საინჟინრო-გეოლოგიური კვლევის ჩასატარებლად

23 *თებერვალი*

"_____"---------- 2023 წ.

- ობიექტის დასახელება – *საავადმყოფოს შენობა;*
- მშენებლობის ტიპი (ახალი, რეკონსტრუქცია, გაფართოება) – *ახალი;*
- ობიექტის მისამართი – *ქ. თბილისი, სარაჯიშვილის ქ. 17 საკ. კოდი №01.10.10.003.005;*
- ობიექტის დაპროექტების სტადია – *სამშენებლო დოკუმენტაცია;*
- შენობის პასუხისმგებლობის დონე **(ГОСТ 27751-88)** – *II;*
- შენობის ტიპი: - *რკ.ბეტონის, მონოლითური, კარკასული;*
- ობიექტის ტექნიკური დახასიათება – *შენობები გეგმაში რთული მოხაზულობისაა დაახლოებით 6 სართულიანი, სარდაფის გარეშე.* ;
- ± 0.00 სართულის იატაკის საპროექტო ნიშნული: ***456.70***;
- საძირკვლის სავარაუდო ტიპი: – *დამოკიდებულია საინჟინრო-გეოლოგიური კვლევის შედეგებზე. განიხილება ერთიანი რკ.ბეტონის მონოლითური ფილაც, ნაბურღ-ნატენი ჰიმინჯებიც;*
- საპროექტო სავარაუდო დატვირთვა საძ.-ის ზუძეზე: *2.0-2.5 კგ/სმ²-ზე ფილის შემთხვევაში;*
- სავალე სამუშაოები – *საპროექტო ტერიტორიაზე გაყვანილი იქნას* ***3*** *((სარეკომენდაციო რაოდენობა და მდებარეობა, რომელიც შესაძლოა შეიცვალოს ინჟინერ-გეოლოგის მიერ) ჭაბურღილი, სიღრმე განისაზღვროს გეოლოგის მიერ* ***СНиП*** *1.02.07-87 თანახმად;*
- განსაკუთრებული აღნიშვნები – *შეფასდეს უბნის ამგები გრუნტების, ფიზიკურ-მექანიკური პარამეტრები: ბუნებრივი ტენიანობა, დენადობის მაჩვენებელი, ფორიანობის კოეფიციენტი, დეფორმაციის მოდული, პუასონის კოეფიციენტი, სიმკვრივე, საგების კოეფიციენტი, ხახუნის კუთხე, შეჭიდულობა, საანგარიშო წინაღობა, ძირითადი კლდოვანი გრუნტების წინაღობა ერთღერძა კუმშვაზე როგორც ბუნებრივ ისე წყალგაჯერებულ მდგომარეობაში. (RC(o); ρ; E; C; μ; φ) და სხვა.*

- შენიშვნა – *საინჟინრო-გეოლოგიური კვლევის დოკუმენტაცია წარმოდგენილ იქნას აკინძული, მინიმუმ 2 ეგზემპლარად (ქართულ ენაზე) და აგრეთვე ელ. ვერსია;*
- დანართი – *ტოპოგრაფიული გეგმა, საპროექტო შენობის კონტურით და ჭაბურღილების განლაგების სავარაუდო ადგილების მითითებით;*

- *პროექტის წამყ. კონსტრუქტორი:* *მათე საჯაია* / *მ.საჯაია* /

mob. 555 58 60 85
E-mail m.sajaia@cubicon.ge

სარჩევი:

1. შესავალი
2. კლიმატური პირობები
3. გეომორფოლოგიური და გეოლოგიური აგებულება, სეისმურობა
4. სამშენებლო მოედნის ამგები ქანების საინჟინრო-გეოლოგიური დახასიათება
5. დასკვნა-რეკომენდაციები

<u>გრაფიკული დანართები</u>

ნახაზი 1 – სამშენებლო მოედნის ტოპოგეგმა სამთო გამონამუშევრების და ჭრილის ხაზების განლაგებით

ნახაზი 2– №1 ჭაბურღილის პასპორტი
ნახაზი 3 – №2 ჭაბურღილის პასპორტი
ნახაზი 4 – №3 ჭაბურღილის პასპორტი
ნახაზი 5 – ა-ბ ლითოლოგიური ჭრილი

ტექსტური დანართები:

1. გრუნტების ლაბორატორიული კვლევების კრებსითი ცხრილი – 1გვ.
2. წყლის აგრესიულობის ხარისხი ბეტონის მიმართ – 1გვ.

1. შესავალი

შ.პ.ს. „გეოლოგია და მინერალურმა რესურსებმა" 2023 წლის 6 მარტს, შ.პ.ს „სითი და კოსთან"- დადებული ხელშეკრულების თანახმად მიიღო ტექნიკური-დავალება ჩაეტარებინა ქ. თბილისში საქჯიშვილის №17-ში ექვსსართულიანი საავადმყოფოს ასაშენებლად გამოყოფილი სამშენებლო მოედნის საინჟინრო გეოლოგიური კვლევა.

- სამშენებლო მოედნის საინჟინრო-გეოლოგიური შეფასებისათვის გაყვანილი იქნა 3 ჭაბურღილი თითოეული 12მ.სიღრმის სამშენებლო მოედნის დიაგონალზე.
- ჩატარდა აღებული გრუნტის ნიმუშების ფიზიკური, მექანიკური და ქიმიური შედგენილობის ლაბორატორიული კვლევა, შპს „გეოტექსერვისის" გრუნტების ლაბორატორიაში
- არსებული ფონდური, საველე და ლაბორატორიული მასალის ანალიზის საფუძველზე შედგა გეოტექნიკური ანგარიში.

შესრულებული სამუშაოების სახეობები და მოცულობა მოცემულია ცხრილში.

2. კლიმატური პირობები

საკვლევი უბნის კლიმატური პირობების შეფასება ეყრდნობა ქ. თბილისის მეტეოსადგურების მონაცემებს.

უბნისათვის დამახასიათებელი ჰაერის ტემპერატურული რეჟიმი და ტენიანობა, აგრეთვე ატმოსფერული ნალექების რაოდენობა და მათი განაწილება წლის განმავლობაში, აღებული შესაბამისი ცნობარებიდან, მოცემულია ცხრილში 2.1

ცხრილი 2.1

კლიმატური მაჩვენებლები		თვეები												წლის განმავლობაში
		I	II	III	IV	V	VI	VII	VIII	IX	X	XI	XII	
ჰაერის ტემპერატურა, °C	საშუალო	0.9	2.6	6.6	11.9	17.3	21.1	24.4	24.7	19.6	13.8	7.6	2.8	12.7
	საშუალო მინიმალური	-2.4	-1	2.1	7.1	12.1	15.7	18.9	12.7	14.7	9.3	3.9	-0.5	8.2
	აბსოლუტური მინიმუმი	-23	-14	-13	-4	1	7	9	9	1	-5	-7	-19	- 23
	საშუალო მაქსიმუმი	5.5	7.2	11.9	17.6	23.2	27.2	30.6	30.8	25.8	19.8	12.6	7.4	18.3
	აბსოლუტური მაქსიმუმი	18	22	29	32	35	38	42	41	38	33	27	22	42
ჰაერის საშუალო ფარდობითი ტენიანობა, %		73	69	66	62	64	60	56	57	64	73	77	76	66

ნალექების საშ. რაოდენობა, მმ	19	27	36	57	93	78	52	39	46	46	40	26	559
ნალექების გამოყოფის მაქს. ხანგრძლივობა, სთ	92	91	119	95	87	64	40	39	55	76	94	87	939

- პირველი თოვლის მოსვლის საშუალო თარიღია 6 ნოემბერი, ხოლო მისი სრული გადნობის – 1 მარტი;
- თოვლის საშუალო საფარი 13მმ-ია;
- დღე-ღამეში თოვლის საფარის სიმძლავრე 48მმ-ია მოსალოდნელი;
- დღეთა რაოდენობა თოვლის საფარით საშუალოდ შეადგენს 14-ს;
- ნიადაგის საშუალო წლიური ტემპერატურაა 15^0C;
- ნიადაგის აბსოლუტური მინიმალური ტემპერატურა – მინუს 7.6^0C;

ქარის საშუალო სიჩქარე და დღეთა რაოდენობა ძლიერი ქარებით, მოცემულია ცხრილში 2.2

ცხრილი 2.2

	თვეები												წლის განმავლობაში
	I	II	III	IV	V	VI	VII	VIII	IX	X	XI	XII	
ქარის საშუალო სიჩქარე, მ/წმ	2.2	2.7	2.8	2.8	2.5	2.5	2.8	2.3	2.1	2.0	1.7	1.8	2.4
დღეთა საშუალო რაოდენობა ძლიერი ქარით (≥ 15მ/წმ)	2.0	2.2	2.9	2.5	1.4	1.1	1.0	1.1	1.0	1.0	1.2	1.3	19
დღეთა მაქსიმალური რაოდენობა ძლიერი ქარით	7	7	13	8	8	6	6	8	7	6	6	5	52

20 წელიწადში ერთხელ მოსალოდნელია ქარი, სიჩქარით 32მ/წმ;

10 წელიწადში ერთხელ მოსალოდნელია ქარი, სიჩქარით 29მ/წმ;

წელიწადში ერთხელ მოსალოდნელია ქარი, სიჩქარით 22მ/წმ;

3. გეომორფოლოგიური და გეოლოგიური აგებულება, სეისმურობა

განსახილველი ტერიტორია მდებარეობს აჭარა-თრიალეთის ნაოჭა სისტემის ზონის ფარგლებში. ტერიტორია ხასიათდება პალეოგენურ-ეოცენური პერიოდის დანალექი და

ვულკანოგენური ქანების მძლავრი განფენებით. უმეტესად ისინი გადაფარული არიან მეოთხეული ასაკის დანალექი ქანებით. რელიეფის ძლიერი დანაწევრების გამო ხშირია ძირითადი ქანების გაშიშვლებული ადგილები, რაც მათი დაკვირვების და დახასიათების საშუალებას იძლევა.

გეომორფოლოგიურად საკვლევი უბანი მდებარეობს მდინარე მტკვრის მარჯვენა ნაპირზე, ლისის მასივის სამხრეთ ფერდობზე,რომელსაც ჩრდილოეთით ესაზღვრება დიღმის დეპრესია, რომელიც მისგან გამოყოფილია დიღმის ხევით. უბანი დაღარულია მრავალრიცხოვანი პალეო ხევებით. ამჟამად ზოგიერთი ხევი შევსებულია სხვადასხვა სახის მასალით.

საკვლევი უბანი წარმოადგენს ხელოვნურად მოსწორებულ მოედანს ,რომელიც გადაფარულია ტექნოგენური გრუნტით და მეოთხეული ნალექებით (ძირითადად თიხნარებით). სამშენებლო მოედნის ფარგლებს გარეთ ჩრდილოეთით მდებარეობს ძირითადი ქანების გაშიშვლება, წარმოდგენილი შუა ეოცენური ასაკის გამოფიტული თხელშრეებრივი არგილიტების და ქვიშაქვების მორიგეობით. უბნის ფარგლებში ქანების წოლის ელემენტებია: დაქანების აზიმუტი 335, დახრის კუთხე 45-50^{0}.

საქართველოს სეისმური საშიშროების რუკის მიხედვით, საკვლევი ტერიტორია ქ. თბილისი, განლაგებულია 8 ბალიან სეისმურ ზონაში (MSK64-სკალა), სეისმურობის უგანზომილებო კოეფიციენტი A=0.17. - ქ. თბილისი №1, (სამშენებლო ნორმები და წესები - „სეისმომედეგი მშენებლობა” - პნ 01.01-09).

4.სამშენებლო მოედნის ამგები ქანების საინჟინრო გეოლოგიური დახასიათება

სამშენებლო მოედანზე მისი საინჟინრო-გეოლოგიური შესწავლისათვის გაბურღული 3 ჭაბურღილის განლაგება მოცემულია №1 ნახაზზე, ხოლო მათი ჭრილები № ნახაზებზე.

ქვემოთ მოგვყავს ჭაბურღილების აღწერები:

ჭაბურღილი №1

დაწყება-7.03.2023 დამთავრება-8.05.2023

ჭაბურღილის პირის ნიშნული 456.25მ

ინტ.0.0-2.0მ. – ტექნოგენური , ნაყარი გრუნტი

ინტ.2.0-4.1მ.– თიხნარი ყავისფერი,ძნელპლასტიკური , ღორღის 10%-მდე ჩანართებით. მონ.№1.1ინტ. 2.5-2.7მ.

ინტ.4.1-8.5მ- თიხნარი ყავისფერი მყარი, ღორღის 10%--მდე ჩანართებით. მონ.№1.2ინტ. 4.8-5.0მ.

ინტ.8.5-12.0მ- ძლიერ გამოფიტული ,ყავისფერი თხელშრეებრივი ქვიშაქვების და არგილიტების მორიგეობა

ჭაბურღილი №2

დაწყება-9.03.2023 დამთავრება-10.05.2023

ჭაბურღილის პირის ნიშნული 456.82მ

ინტ.0.0-2.1მ. – ტექნოგენური , ნაყარი გრუნტი

ინტ.2.1-5.1მ.– თიხნარი ყავისფერი,ძნელპლასტიკური , ღორღის 10%-მდე ჩანართებით. მონ.№2.1ინტ. 3.5-3.7მ.

ინტ.5.1-12.0მ- თიხნარი ყავისფერი მყარი, ღორღის 10%--მდე ჩანართებით. მონ.№2.2ინტ. 5.5-5.7მ. მონ.№2.3ინტ. 7.5-7.7მ.

ჭაბურღილი №3

დაწყება-11.03.2023 დამთავრება-12.05.2023

ჭაბურღილის პირის ნიშნული 458მ

ინტ.0.0-4.8მ. – ტექნოგენური , ნაყარი გრუნტი

ინტ.4.8-6.5მ.– თიხნარი ყავისფერი,ძნელპლასტიკური , ღორღის 10%-მდე ჩანართებით. მონ.№3.1ინტ. 5.3-5.5მ.

ინტ.6.5-12.0მ- თიხნარი ყავისფერი მყარი, ღორღის 10%--მდე ჩანართებით. მონ.№3.2ინტ. 7.8-8.0მ. მონ.№3.3ინტ. 9.0-9.2მ.

გრუნტის წყლის გამოვლინება ჭაბურღილებში არ დაფიქსირებულა . არსებული მასალების და ჩატარებული კვლევების ანალიზი საშუალებას გვაძლევს, შესწავლილ უბანზე გამოვყოთ 4 ფენა მათ შორის 2 საინჟინრო–გეოლოგიური ელემენტი. ტექმოგენურ გრუნტზე მათი არაერთგვაროვანი შემადგენლობის და ძლიერ გამოფიტულ ქვიშაქვების და არგილიტების ფრაგმენტული გამოსავლის გამო ლაბორატორიული კვლევები არ ჩატარებულა

სგე-1თიხნარი ყავისფერი, ძნელპლასტიკური ღორღის 10%-მდე ჩანართებით.

ლაბორატორიულად შესწავლილია 3 ნიმუშის კვლევის საფუძველზე. ბუნებრივი ტენიანობა W საშუალოდ 23.9%-ა, ტენიანობა პლასტიკურობის ზღვარზე W_p შეადგენს საშ. 20.9%, ტენიანობა დენადობის ზღვარზე W_L საშ. 30.6%, პლასტიკურობის რიცხვი I_p საშ. 9.6, დენადობის მაჩვენებელი I_L საშ. 0.31, მინერალური ნაწილაკების სიმკვრივე ρ_s 2.68გ/სმ^3, სიმკვრივე ρ საშ. 1.76გ/სმ^3, ჩონჩხის სიმკვრივე ρ_d საშ. 1.42გ/სმ^3, ფორიანობა n საშ. 46.9%, ფორიანობის კოეფიციენტი e საშ. 0.885, ტენიანობის ხარისხი S_r საშ. 0.72.

დეფორმაციული მახასიათებლების განსაზღვრა განხორციელდა სტანდარტული კომპრესიული ხელსაწყოების საშუალებით. განხორციელებული ექსპერიმენტების შედეგად დადგინდა, საერთო დეფორმაციის მოდული ბუნებრივ მდგომარეობაში E_0 = 8.56მპა , ხოლო წყალგაჯერებულ მდგომარეობაში E_{0w} =7.11. მპა. შეჭიდულობის ძალა ბუნებრივ მდგომარეობაში C = 9.66კპა , ხოლო წყალგაჯერებულ მდგომარეობაში C =7.38 კპა შიგა ხახუნის კუთხე ბუნებრივ მდგომარეობაში f = 16.74გრ. , ხოლო წყალგაჯერებულ მდგომარეობაში f =15.17გრ.

გრუნტების საანგარიშო წინააღმდეგობა e = 0.885 ფორიანობის კოეფიციენტის და დენადობის მაჩვენებლის I_L = 0.31 პირობებში შეადგენს R_0=1.8კგ/სმ^2

გრუნტების სეისმურობა დადგენილი იქნა სამშენებლო ობიექტის 8 ბალიანი სეისმურობის ზონაში მდებარეობის და მათი ფიზიკურ-მექანიკური თვისებების გათვალისწინებით. აღნიშნულის თანახმად, სეისმურობის მიხედვით გრუნტები განეკუთვნება II კატეგორიას.

სგე-2 თიხნარი ყავისფერი, მყარი ღორღის 10%-მდე ჩანართებით.

ლაბორატორიულად შესწავლილია 4 ნიმუშის კვლევის საფუძველზე. ბუნებრივი ტენიანობა W საშუალოდ 17.9%-ა, ტენიანობა პლასტიკურობის ზღვარზე W_p შეადგენს საშ. 22.3%, ტენიანობა დენადობის ზღვარზე W_L საშ. 31.5%, პლასტიკურობის რიცხვი I_p საშ. 9.2, დენადობის მაჩვენებელი I_L საშ. -0.47, მინერალური ნაწილაკების სიმკვრივე ρ_s 2.72გ/სმ^3, სიმკვრივე ρ საშ. 1.89გ/სმ^3, ჩონჩხის სიმკვრივე ρ_d საშ. 1.61გ/სმ^3, ფორიანობა n საშ. 41.0%, ფორიანობის კოეფიციენტი e საშ. 0.696, ტენიანობის ხარისხი S_r საშ. 0.70.

დეფორმაციული მახასიათებლების განსაზღვრა განხორციელდა სტანდარტული კომპრესიული ხელსაწყოების საშუალებით. განხორციელებული ექსპერიმენტების შედეგად დადგინდა, საერთო დეფორმაციის მოდული ბუნებრივ მდგომარეობაში E_0 = 18.37მპა , ხოლო წყალგაჯერებულ მდგომარეობაში E_{0w} =16.37მპა. შეჭიდულობის ძალა ბუნებრივ მდგომარეობაში C = 15.6კპა , ხოლო წყალგაჯერებულ მდგომარეობაში C =11.0 კპა შიგა ხახუნის კუთხე ბუნებრივ მდგომარეობაში f = 21.8გრ. , ხოლო წყალგაჯერებულ მდგომარეობაში f =17.22გრ.

გრუნტების საანგარიშო წინააღმდეგობა e = 0.696 ფორიანობის კოეფიციენტის და დენადობის მაჩვენებლის I_L = -0.47 პირობებში შეადგენს R_0=2.5კგ/სმ^2

გრუნტების სეისმურობა დადგენილი იქნა სამშენებლო ობიექტის 8 ბალიანი სეისმურობის ზონაში მდებარეობის და მათი ფიზიკურ-მექანიკური თვისებების

გათვალისწინებით. აღნიშნულის თანახმად, სეისმურობის მიხედვით გრუნტები განეკუთვნება II კატეგორიას.

ქიმიური შემადგენლობის მიხედვით გრუნტები ხასიათდებიან სულფატურ ჰიდროკარბონატულ კალციუმიანი დამარილიანების ტიპით.

დასკვნა

საკვლევი უბანი მდებარეობს მდინარე მტკვრის მარჯვენა ნაპირზე, ლისის მასივის სამხრეთ ფერდობზე და წარმოადგენს ხელოვნურად მოსწორებულ მოედანს ,რომელიც გადაფარულია ტექნოგენური გრუნტით და მეოთხეული ნალექებით (ძირითადად თიხნარებით).

სამშენებლო მოედანზე გამოყოფილია 2 საინჟინრო-გეოლოგიური ელემენტი (სგე).

სგე-1თიხნარი ყავისფერი, ძნელპლასტიკური ღორღის 10%-მდე ჩანართებით.

გრუნტების საანგარიშო წინააღმდეგობა e = 0.885 ფორიანობის კოეფიციენტის და დენადობის მაჩვენებლის I_L = 0.31 პირობებში შეადგენს R_0=1.8კგ/სმ^2. სეისმურობის მიხედვით გრუნტები განეკუთვნება II კატეგორიას.

სგე-2 თიხნარი ყავისფერი, მყარი ღორღის 10%-მდე ჩანართებით.

გრუნტების საანგარიშო წინააღმდეგობა e = 0.696 ფორიანობის კოეფიციენტის და დენადობის მაჩვენებლის I_L = -0.47 პირობებში შეადგენს R_0=2.5კგ/სმ^2 სეისმურობის მიხედვით გრუნტები განეკუთვნება IIკატეგორიას.

საკვლევი ტერიტორია განლაგებულია სეისმურობის 8 ბალიან ზონაში. სამშენებლო მოედნის სეისმურობა ფუნდამენტის მეორე კატეგორიის გრუნტებზე: სგე-1, სგე-2, განთავსების შემთხვევაში განისაზღვრება 8 ბალით.

ქანების აგრესიულობის ხარისხი სულფატური მარილების მიხედვით არის ძირითადათ ძლიერი ყველა მარკის პორტლანდცემენტების, პორტლანდცემენტების და შლაკოპორტლანდ ცემენტების მიმართ, სულფატმდგრადი ცემენტებისათვის ძირითადათ საშუალო და სუსტი. ქლორიდული მარილების მიხედვით ყველა მარკის ცემენტების მიმართ არის საშუალო.

სამშენებლო მოედანზე არსებულ გრუნტები კუმშვადობის კოეფიციენტების მიხედვით მიეკუთვნებიან უმნიშვნელოდ კუმშვად კატეგორიას. დეფორმაციის მოდულის მიხედვით კუმშვად კატეგორიას.

სამშენებლო მოედანზე მშენებლობისათვის საშიში რაიმე გეოლოგიური მოვლენა ან პროცესი არ შეინიშნება;

გრუნტების საანგარიშო მაჩვენებლები

ცხრილი 3.1

სკვ №	გრუნტის კატეგორია დამუშავების მიხედვით (СНиП-IV-5-85)	გრუნტების კატეგორია სეისმურობის მიხედვით (СНиП-II-7-8	ფერდობითი ქანობი		სიმკვრივე ρ, გრ/სმ3	მინერალური ნაწილის სიმკვრივე ρs, გრ/სმ3	ბუნებრივი ტენიანობა W, %	პლასტიკურობის რიცხვი I_p	საერთო დეფორმაციის მოდული E, მპა		წინააღმდეგობა ერთღერძა კუმშვაზე Rc, მპა		გრუნტების საანგარიშო წინააღმდეგობა R_0, კგ/სმ^2
			3.0 მ	5.0 მ					ბუნებრივი	წყალქვეშ	ბუნებრივი	წყალქვეშ	
1	33-გ-II	II	1:0.5	1:0.75	1.76	2.68	23.9	9.6	8.56	7.11	-	-	1.8
2	33-გ-II	II	1:0.5	1:0.75	1.89	2.72	17.9	9.2	18.37	16.37	-	-	2.5

ინჟინერ-გეოლოგი მ.კერესელიძე

საინჟინრო გეოლოგიური ჭრილი ა-ბ

მ-ბი 1:300 (1:200)

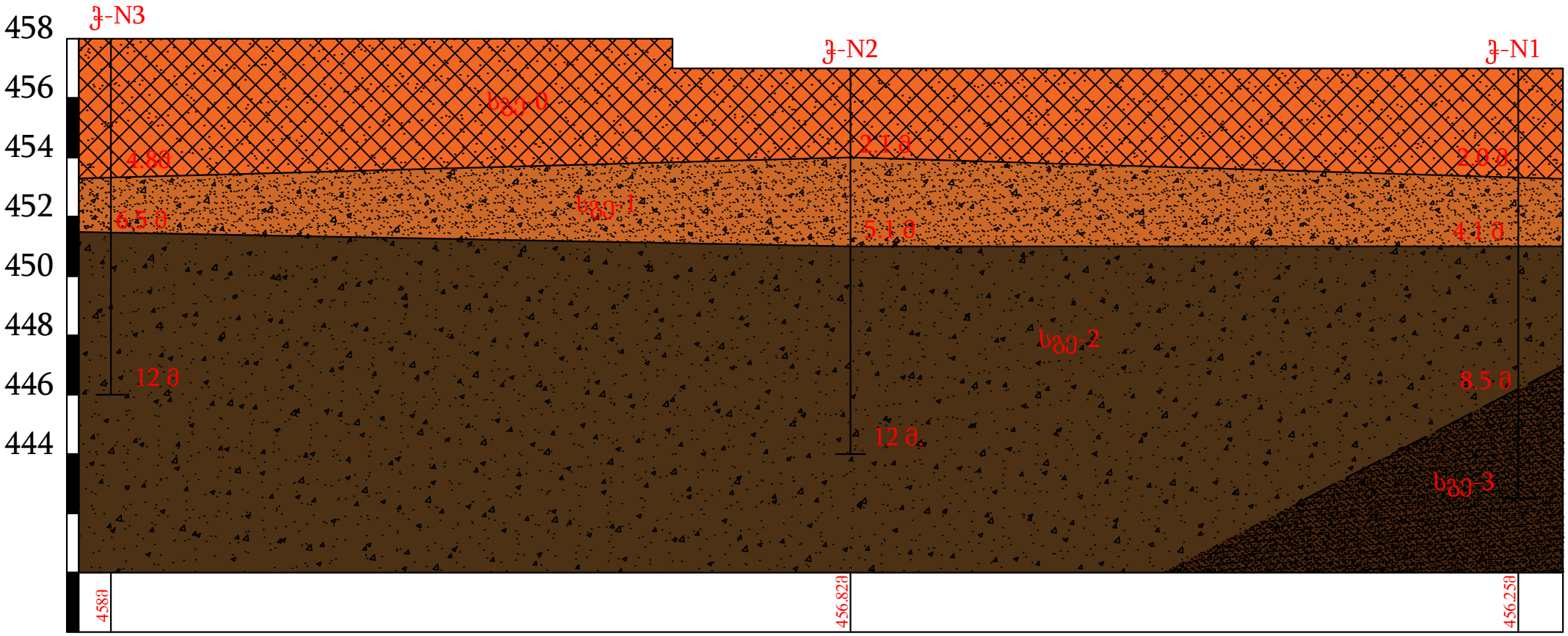

პირობითი ნიშნები

- სგე-0 ტექნოგენური ნაყარი გრუნტი
- სგე-1 თიხნარი, ყავისფერი, ძნელპლასტიკური 10%-მდე ღორღის ჩანართებით.
- სგე-2 თიხნარი, ყავისფერი, მყარი 10%-მდე ღორღის ჩანართებით.
- სგე-3 ძლიერ გამოფიტული , ყავისფერი, თხელშრეებრივი ქვიშაქვების და არგილიტების მორიგეობა.

ჭაბურღილი №1
მასშტაბი 1:100

დაწყების თარიღი - 07.03.23
დასრულების თარიღი - 08.03.23

ჭაბურღილის
პირის ნიშნული
456.25მ

შკალა	ფენის N	სიღრმე, მ		ფენის სიმძლავრე მ	გეოლო-გიური ინდექსი	ლითოლო-გიური ჭრილი	ქანების აღწერა	გრუნტის წყლის დონე , მ		მონ-№
		მ-დან	მ-მდე							
1.0 2.0	1	0.00	2.0	2.0			ტექნოგენური , ნაყარი გრუნტი			
3.0 4.0	2	2.0	4.1	2.1			თიხნარი, ყავისფერი, ძნელპლასტიკური, ღორღის 10%-მდე ჩანართებით			მონ.№1.1ინტ. 2.5-2.7მ.
5.0 6.0 7.0 8.0	3	4.1	8.5	4.4			თიხნარი ყავისფერი მყარი, ღორღის 10%--მდე ჩანართებით.			მონ.№1.2ინტ. 4.8-5.0მ.
9.0 10.0 11.0 12.0	3	8.5	12.0	3.5			ძლიერ გამოფიტული ,ყავისფერი თხელშრეებრივი ქვიშაქვების და არგილიტების მორიგეობა			

ჭაბურღილი №2
მასშტაბი 1:100

ჭაბურღილის
პირის ნიშნული
456.82მ

დაწყების თარიღი - 09.03.23
დასრულების თარიღი - 10.03.23

შკალა	ფენის N	სიღრმე, მ		ფენის სიმძლავრე მ	გეოლო-გიური ინდექსი	ლითოლო-გიური ჭრილი	ქანების აღწერა	გრუნტის წყლის დონე , მ		მონ-№
		მ-დან	მ-მდე							
1.0 2.0	1	0.00	2.1	2.1			ტექნოგენური , ნაყარი გრუნტი			
3.0 4.0 5.0	2	2.1	5.1	3.0			თიხნარი, ყავისფერი, ძნელპლასტიკური, ღორღის 10%-მდე ჩანართებით			მონ.№2.1ინტ. 3.5-3.7მ.
6.0 7.0 8.0 9.0 10.0 11.0 12.0	3	5.1	12.0	6.9			თიხნარი ყავისფერი მყარი, ღორღის 10%--მდე ჩანართებით.			მონ.№2.2ინტ. 5.5-5.7მ. მონ.№2.3ინტ. 7.5-7.7მ.

ჭაბურღილი №3
მასშტაბი 1:100

დაწყების თარიღი - 11.03.23
დასრულების თარიღი - 12.03.23

ჭაბურღილის
პირის ნიშნული
458მ

მკვლა	ფენის N	სიღრმე, მ		ფენის სიმძლავრე მ	გეოლო-გიური ინდექსი	ლითოლო-გიური ჭრილი	ქანების აღწერა	გრუნტის წყლის დონე , მ		მონ-№
		მ-დან	მ-მდე							
1.0 2.0 3.0 4.0	1	0.00	4.8	4.8			ტექნოგენური , ნაყარი გრუნტი			
5.0 6.0	2	4.8	6.5	1.7			თიხნარი, ყავისფერი, ძნელპლასტიკური, ღორღის 10%-მდე ჩანართებით			მონ.№3.1ინტ. 5.3-5.5მ.
7.0 8.0 9.0 10.0 11.0 12.0	3	6.5	12.0	5.5			თიხნარი ყავისფერი მყარი, ღორღის 10%--მდე ჩანართებით.			მონ.№3.2ინტ. 7.8-8.0მ. მონ.№3.3ინტ. 9.0-9.2მ.

შპს " კ.მ.გ ბრუპი "

ქ. თბილისი, მტკვრის ქუჩა №4
ტელ: +995 555 53 54 33

ტოპო გეგმა

მისამართი
ქ. თბილისი, დასახლება ვაშლიჯვარი, სარაჯიშვილის ქ. №17, (ნაკვ. 03/005)
ს.კ. 01.10.10.003.005

შპს " კ.მ.გ ბრუპი "	
ამოცანილი	მიმღები ნიშანი
ტოპოგრ. დამუშავება	მიმღები ნიშანი
მ.1:1000	18.09.2023

პირობითი აღნიშვნები

მიწისქვეშა კომუნიკაციები
- კანალიზაცია
- ღრმის კაბელი
- გაზის მილი
- წყლის არხი
- კავშირგაბმულობა

ნაკვეთის საზღვარი
შენობა
არკი
ფარდული
კიბე
ფოთლოვანი ხე
წიწვოვანი ხე
ბუჩქი
პალმა

მინდორი
ბუჩქი
ყვავილი
სამეთვალყურეო ჭები
ძეძელი
მილრქვანი
ონკანი
წყარო ან ჭა
ბენზინგასამართი სადგური
მიდგმა ბაზის გაფრენებში

ცოცხალი ღობე
ხეების რიგი
ტრანსფორმატორი
რადიო ან ტელე ანძა
ელმავთულები
ღენის ბოძი
რკინაზე
ბეტონზე
რკინის ღობე

სეტკის ღობე
ბორცვიური
ბეტონი
კედელი
საყრდენი კედელი
ჭიშკარი
გზის კონტური
წყალი

UTM

X 479750
Y 4623200

ჯაბ-N3
ჯაბ-N2
ჯაბ-N21
ა
ბ
გ

შენიშვნა: მიწისქვეშა კომუნიკაციის დატანილია საველე რეკოგნოსცირების მონაცემების საფუძველზე

K.M.G GROUP LLC * 415595467 *

თბილისი სარაჯიშვილის №17 სამშენებლო მოედნების ს/გ კვლევა

№№	ჭაბურღილის №	ნიმუშის №	ნიმუშის აღების ინტერვალი, მ	ნიმუშის ტიპი			სხვ №	ფიზიკური თვისებები												მექანიკური თვისებები					
									კლასტიკურობა			სიმკვრივე, გ/სმ³								ბუნებრივი			წყალგაჯერებული		
					ჭაბღობის დაწყება	ჭაბღობის დამთავრება		ბუნებრივი ტენიანობა, W %	ტენიანობა დენადობის ზღვარზე W_L %	ტენიანობა პლასტიკურობის ზღვარზე W_p %	პლასტიკურობის რიცხვი, I_p	მინერალური ნაწილის, ρ_s	ბუნებრივი, ρ	ჩონჩხის, ρ_d	ფორიანობა, n %	ფორიანობის კოეფიციენტი, e	სრული ტენტევადობა, Wsat %	ტენიანობის ხარისხი, S_r	დენადობის მაჩვენებელი, I_L	დეფორმაციის მოდული, E0 MPa	შეჭიდულობა, C kpa	შინაგანი ხახუნის კუთხე, ϕ გრად.	დეფორმაციის მოდული, E0w MPa	შეჭიდულობა, Cw kpa	შინაგანი ხახუნის კუთხე, ϕw გრად.
1	2	3	4	5	6	7	8	9	10	11	12	13	14	15	16	17	18	19	20	21	22	23	24	25	26
სგე 1 თიხნარი ყავისფერი, ძნელპლასტიკური,ღორღის 10%-მდე ჩანართებით																									
1	1	1.1	2,5-2,7	მ	13,03,2023	20.03.20232	1	23.3	30.3	20.9	9.4	2.68	1.75	1.42	47.0	0.888	33.1	0.70	0.26	8.56	-	-	7.11	-	-
2	2	2.1	3,5-3,7	მ	13,03,2023	20,03,2023	1	24.2	31.5	21.1	10.4	2.69	1.78	1.43	46.7	0.877	32.6	0.74	0.30	-	9.74	16.63	-	7.33	15.51
3	3	3.1	5,3-5,5	მ	13,03,2023	20.03.2023	1	24.1	29.9	20.8	9.1	2.68	1.76	1.42	47.1	0.890	33.2	0.73	0.36	-	9.57	16.85	-	7.42	14.82
საშუალო								23.9	30.6	20.9	9.6	2.68	1.76	1.42	46.9	0.885	33.0	0.72	0.31	8.56	9.66	16.74	7.11	7.38	15.17
სგე 2 თიხნარი ყავისფერი, მყარი ღორღის 10%-მდე ჩანართებით																									
4	1	1.2	4,8-5,0	მ	13,03,2023	20,03,2023	2	17.8	29.2	20.8	8.4	2.72	1.88	1.60	41.3	0.704	25.9	0.69	-0.36	18.3	15.5	22.8	16.1	10.9	16.5
5	2	2.2	5,5-5,7	მ	13,03,2023	20,03,2023	2	18.2	30.3	21.8	8.5	2.72	1.88	1.59	41.5	0.710	26.1	0.70	-0.42	17.90	15.30	21.10	15.90	11.50	18.20
6	3	3.2	7,8-8,0	მ	13,03,2023	20,03,2023	2	18.4	32.4	22.7	9.7	2.72	1.91	1.61	40.7	0.686	25.2	0.73	-0.44	18.20	14.90	22.40	16.80	10.40	17.30
7	3	3.3	9,0-9,2	მ	13,03,2023	20,03,2023	2	17.1	31.8	22.3	9.5	2.73	1.89	1.61	40.9	0.691	25.3	0.68	-0.55	19.10	16.70	20.90	16.70	11.20	16.90
საშუალო								17.9	31.5	22.3	9.2	2.72	1.89	1.61	41.0	0.696	25.6	0.70	-0.47	18.37	15.60	21.80	16.37	11.00	17.22



CUBICON©

DESIGN & BUILDING ENGINEERING

2023

WWW.CUBICON.GE

სამედიცინო დაწესებულება - საქვაბე

ქ. თბილისი სარაჯიშვილის N17 ს./კ.-01.10.10.003.005

სტრუქტურული დიზაინი

სამშენებლო დოკუმენტაცია - (CD)

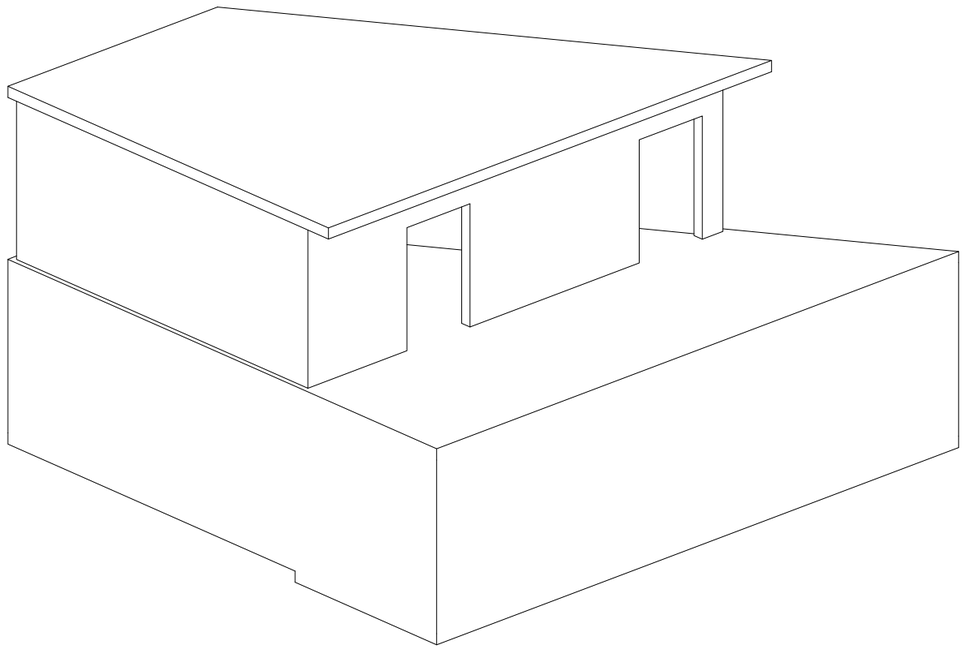

3D მოდელი საილუსტრაციოდ

ორგანიზაციის მთ. ინჟინერი:	ს. პაპაშვილი
საპროექტო ჯგ._ის ხელმძღვანელი:	საჯაიას ჯგუფი
პრ._ის წამყვანი ინჟ-კონსტრუქტორი:	მათე საჯაია
ანალიტიკური მოდ. ინჟ.-კონსტრუქტორი:	მათე საჯაია
უმც.ინჟ.-კონსტრუქტორი:	ლ. მამაცაშვილი
უმც.ინჟ.-კონსტრუქტორი:	ე.ჯღამაძე

CUBICON
DESIGN & BUILDING ENGINEERING

საკონტაქტო:

+995 591 116 444

INFO@CUBICON.GE

მარშალ გელოვანის გამზ. 13
0159, თბილისი,საქართველო,

სოციალური ქსელები:

www.facebook.com/cubicon.ge

www.linkedin.com/in/cubicon/

2023

ნახაზების ჩამონათვალი

ნახაზების დასახელება	კოდი	REVISION				
ჩამონათვალი	ST-0001	--	--	--	--	--
პირობითი აღნიშვნები	ST-0002	--	--	--	--	--
მასალის ამოკრეფა	ST-0003	--	--	--	--	--
მოდელის ხედები საილუსტრაციოდ	ST-0004	--	--	--	--	--
საძ. ფილის საყალიბე გეგმა ნიშ. -2.90 -3.10	ST-1101	--	--	--	--	--
საძ. ფილის არმირება ქვედა შრე x მიმართ.	ST-1102	--	--	--	--	--
საძ. ფილის არმირება ქვედა შრე y მიმართ.	ST-1103	--	--	--	--	--
საძ. ფილის არმირება ზედა შრე x მიმართ.	ST-1104	--	--	--	--	--
საძ. ფილის არმირება ზედა შრე y მიმართ.	ST-1105	--	--	--	--	--
საძირკვლის ფილის და მონ. კედლების ტიპიური კვანძები	ST-1106	--	--	--	--	--
კვეთი a, b, c, d ხედი e	ST-1107	--	--	--	--	--
საძირკვლის სპეციფიკაცია	ST-1108	--	--	--	--	--
კედლების მარკირების გეგმა -2.90 და -2.70 ნიშ.ზე	ST-1201	--	--	--	--	--
კედლების მარკირების გეგმა -0.20 ნიშ. ზე	ST-1202	--	--	--	--	--
განშლა R.C.W.-1; 2-ზე	ST-1203	--	--	--	--	--
განშლა R.C.W.-3; 4-ზე	ST-1204	--	--	--	--	--
განშლა R.C.W.-5; 8-ზე	ST-1205	--	--	--	--	--
განშლა R.C.W.-6; 7 ;10-ზე	ST-1206	--	--	--	--	--
განშლა R.C.W.-9; 11-ზე	ST-1207	--	--	--	--	--
მონოლითური კედლის ტიპიური კვეთები	ST-1208	--	--	--	--	--
მონ. კედლების სპეციფიკაცია	ST-1209	--	--	--	--	--
გადახურვის ფილის საყალიბე გეგმა -0.20 ნიშნულზე	ST-2001	--	--	--	--	--
გადახურვის ფილის არმ. გეგმა -0.20 ნიშნ. ქვედა შრე X მიმართ.	ST-2002	--	--	--	--	--
გადახურვის ფილის არმ. გეგმა -0.20 ნიშნ. ქვედა შრე Y მიმართ.	ST-2003	--	--	--	--	--
გადახურვის ფილის არმ. გეგმა -0.20 ნიშნ. ზედა შრე X მიმართ.	ST-2004	--	--	--	--	--
გადახურვის ფილის არმ. გეგმა -0.20 ნიშნ. ზედა შრე Y მიმართ.	ST-2005	--	--	--	--	--
გადახურვის ფილის საყალიბე გეგმა 3.29 ნიშნულზე	ST-2006	--	--	--	--	--
გადახურვის ფილის არმ. გეგმა 3.29 ნიშნ. ქვედა შრე X მიმართ.	ST-2007	--	--	--	--	--
გადახურვის ფილის არმ. გეგმა 3.29 ნიშნ. ქვედა შრე Y მიმართ.	ST-2008	--	--	--	--	--
გადახურვის ფილის არმ. გეგმა 3.29 ნიშნ. ზედა შრე X მიმართ.	ST-2009	--	--	--	--	--
გადახურვის ფილის არმ. გეგმა 3.29 ნიშნ. ზედა შრე Y მიმართ.	ST-2010	--	--	--	--	--
კვეთი a; b; c; d	ST-2011	--	--	--	--	--
ესკიზი; გადახურვის ფილის სპეციფიკაცია	ST-2012	--	--	--	--	--
კიბის საყალიბე გეგმა	ST-5001	--	--	--	--	--
ჭრილი A და B	ST-5002	--	--	--	--	--
კვანძი - I; II ; III ; IV	ST-5003	--	--	--	--	--
კვანძი -V ; კვეთი a; ესკიზი ; კიბის სპეციფიკაცია	ST-5004	--	--	--	--	--

შენიშვნა:
NOTE:

No	Date	Revision	Issued by
----	----	----	----
----	----	----	----
----	----	----	----
----	----	----	----
----	----	----	----

სიტუაციური სქემა
KEY PLAN

პროექტი
PROJECT
სამედიცინო დაწესებულება - საქვაბე

მისამართი
ADDRESS
ქ. თბილისი სარაჯიშვილის N17
ს./კ.-01.10.10.003.005

ნახაზის დასახელება
DRWG. NAME
ჩამონათვალი

CUBICON DESIGN & BUILDING ENGINEERING
შპს "ქუბიკონი", თბილისი, მარშალ გელოვანის გამზ. 13
ტელ: (+995 591) 116444 www.cubicon.ge

მთავარი კონსტრუქტორი: LEAD STRUCTURAL ENGINEER: მათე საჯაია	შეასრულა: ISSUED BY: LM	შეამოწმა APPROVED BY: MS
	ფორმატი PAPER SIZE A3	პროექტის #: PROJECT No ST_216P23
ფურცლის ნომერი SHEET. No ST-0001	სტადია STATUS CD	მასშტაბი SCALE ----

20.06.2023

პირობითი აღნიშვნები:
General Legend:

- არსებული კონსტრუქცია
- Existing Wall

- დასაშლელი კონსტრუქცია
- Demolition Wall

- კვეთი ბეტონის ელემენტზე
- Section on concrete element

- კვეთი რკ.ბ. ელემენტზე
- Section on r.c. element

- მონოლითური რკ.ბეტონის ელემენტი (კონსტრუქცია)
- Monolitic r.c. element (Structural)

- ბლოკის წყობა
- Block Masonry

- აგურის წყობა
- Brick Masonry

- ბეტონის მომზადება
- Concrete Preparation

- ქვიშა
- SAND

- ხვინჭა
- Ballast

- ღორღი
- Gravel

- გრუნტი
- Soil

- ჰიდროიზოლაცია
- Waterproofing

- პოლიეთილენის ფენა
- Polyethylene layer

- ქვაბულის ფერდი
- Trench side

- დაბეტონების დონე
- Pouring Level

- შავი ლაქა.(ფილაზე დატანილი კვეთის აღნიშვნა)

6.6.415.60 / შ.6.422.25
- წითელი (საპროექტო) ნიშნული
- Red (Design) Level
- შავი (არსებული)ნიშნული
- Black (Existing) Level

30(50)
- კვეთში ეს აღნიშვნა მუთითებს, რომ ურთიერთგადამკვეთ რიგელებს აქვთ სხვადასხვა სისქის (ბეტონის) დაამცავი ზონა
- This legend in section mentions that beams have diffenrent concrete coat thickness

A / S-0000
- ჭრილი ან კვეთის დასახელება
- Section Name
- ფურცლის ნომერი
- Sheet Number

T/O 3.30 m
beam 400 x 500 mm
- რიგელის თავის კონსტრ. ნიშნული
- Beam Struqtural Top Level
- რიგელის კვეთი (b X h mm)
- Beam Section (b X h mm)

T/O SSL = 3.30
h = 250 mm;
- ფილის კონსტრუქციული ნიშნული
- Structural Level
- ფილი სისქე
- Slab thickness

- ფილაში და მონ. კედელში ღიობი
- Opening in the slab and wall

W = 1200
- ღიობის სიგანე
- Opening width

H = 2700
- ღიობის სიმაღლე
- Opening height

O = 900
- მანძილი ფილიდან ღიობამდე
- Distance from the slab to the opening

I / S-0000
- კვანძი (დეტალი)
- Detail

I / S-0000
- ფრაგმენტი
- Fragment

- რევიზია (R00)
- REVISION (R00)

აბრევიატურა
List of Abbreviations

დ.ა. C.O.S.	- დაიჭრას ადგილზე - Cut on Site
დაზ.ა. V.S.	- დაზუსტდეს ადგილზე - Verify on Site
C.	- მონოლითური სვეტი - Column
BM.	- მონოლითური რიგელი - Reinforced Concrete Beam
SH.W.	- სიხისტის დიაფრაგმა - Shear wall
R.C.W.	- მონოლითური კედელი - Reinforced Concrete wall
G.B.	- რანდკოჭი (ან როსტვერკის კოჭი) - Ground Beam
P.	- ხიმინჯი - Pile
S.F.	- წერტილოვანი საძირკველი - Spread Footing
C.F.	- ლენტური საძირკველი - Continuous Footing
B.S.C.	- არმატურის მოც. კარკასი - Bar Space Cage
P.R.C.	- ხიმინჯის კარკასი - Pile Reinforcement Cage
C.R.	- კარკასი (სიბრტყითი) - Cage of Reinforcement
MESH	- არმატურის ბადე - Rebar Mesh
P.W.	- პარაპეტი - Parapet
ST.C.	- ლითონის სვეტი - Steel Column
ST.G.	- ლითონის მთავარი კოჭი - Steel Girder
ST.B.	- ლითონის კოჭი - Steel Beam
ST.T.	- ლითონის წამწე - Steel Truss
ST.V.B.	- ლითონის ვერტიკალური კავშირი - Steel Vertical Bracing
ST.H.B.	- ლითონის ჰორიზონტალური კავშირი - Steel Horizontal Bracing
C.B.	- შედგენილი კოჭი - Composite Beam
E.P.	- ჩასატანებელი დეტალი - Embedded Part

არმატურის აღნიშვნა:
Rebar Marking:

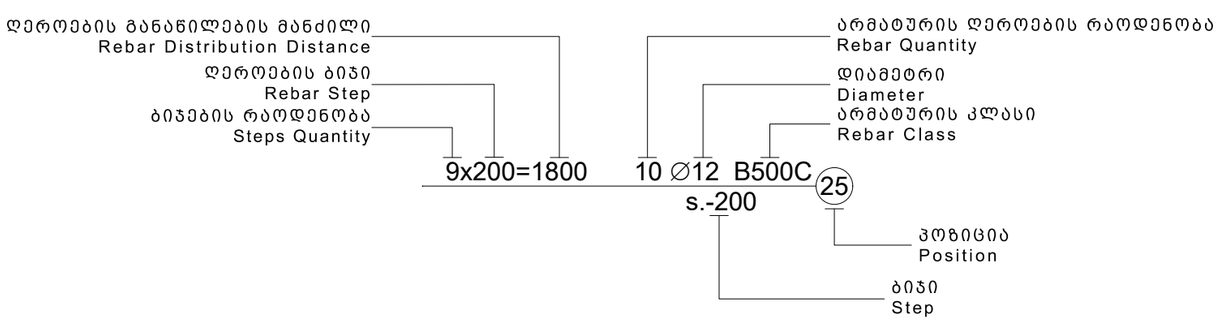

სამშენებლო ფაზების აბრევიატურა
Construction phases abbreviations

სქემატური დიზაინი - (S.D.)
Schematic Design

დიზაინის განვითარების ს. - (D.D.)
Design Development

სატენდერო დოკუმენტაცია - (T.D.)
Tender Documentation

სამშენებლო დოკუმენტაცია - (C.D.)
Construction Documents

მშენებლობის ფაზა (ზედამხედველობა) - (C.P.)
Construction Phase

შენიშვნა:
NOTE:

No	Date	Revision	Issued by
----	----	----	----
----	----	----	----
----	----	----	----
----	----	----	----
----	----	----	----

სიტუაციური სქემა
KEY PLAN

პროექტი
PROJECT
სამედიცინო დაწესებულება - საქვაბე

მისამართი
ADDRESS
ქ. თბილისი სარაჯიშვილის N17
ს./კ.-01.10.10.003.005

ნახაზის დასახელება
DRWG. NAME
პირობითი აღნიშვნები

CUBICON DESIGN & BUILDING ENGINEERING
შპს "კუბიკონი", თბილისი, მარშალ გელოვანის გამზ. 13
ტელ: (+995 591) 116444 www.cubicon.ge

მთავარი კონსტრუქტორი: LEAD STRUCTURAL ENGINEER: მათე საჯაია	შესრულა: ISSUED BY: LM	შეამოწმა APPROVED BY: MS
	ფორმატი PAPER SIZE A3	პროექტის #: PROJECT No ST_216P23
ფურცლის ნომერი SHEET. No ST-0002	სტადია STATUS CD	მასშტაბი SCALE ----

20.06.2023

რკინაბეტონის ელემენტების მასალის ამოკრეფა

კონსტრუქციის დასახელება	არმატურის კლასი B500C სტანდარტი BS EN 10080														მთლიანად არმატურა კგ.	ბეტონი კლასი C (მპ) სტანდარტი EN 206-1:2000					
	Ø 4	Ø 6	Ø 8	Ø 10	Ø 12	Ø 14	Ø 16	Ø 18	Ø 20	Ø 22	Ø 25	Ø 28	Ø 32	Ø 36		C12/15	C20/25	C25/30	C30/37	C35/45	C40/50
ძირითადი შენობის მასალის ამოკრეფა																					
საძირკველი			209		13953	9084		133803		2988					160038	154	963				
მონოლითური კედლები			311		6979	15930									23220		197				
ფილა				131	3290										3420		25				
კიბეები			2645	259	11393		29660								43957		180				
ჯამი ∑			**24443**	**14640**	**160357**	**116393**	**29660**	**183567**	**1332**	**59072**					**589463**	**154**	**3218**		**530**		

შენიშვნა:
NOTE:

No	Date	Revision	Issued by
----	----	----	----
----	----	----	----
----	----	----	----
----	----	----	----
----	----	----	----
----	----	----	----

სიტუაციური სქემა
KEY PLAN

პროექტი
PROJECT
სამედიცინო დაწესებულება - საქვაბე

მისამართი
ADDRESS
ქ. თბილისი სარაჯიშვილის N17
ს./კ.-01.10.10.003.005

ნახაზის დასახელება
DRWG. NAME
მასალის ამოკრეფა

CUBICON DESIGN & BUILDING ENGINEERING
შპს "კუბიკონი", თბილისი, მარშალ გელოვანის გამზ. 13
ტელ: (+995 591) 116444 www.cubicon.ge

მთავარი კონსტრუქტორი: LEAD STRUCTURAL ENGINEER:	შესრულა: ISSUED BY:	შემოწმა APPROVED BY:
მათე საჯაია	LM	MS
	ფორმატი PAPER SIZE: A3	პროექტის #: PROJECT No: ST_216P23
ფურცლის ნომერი SHEET. No: ST-0003	სტადია STATUS: CD	მასშტაბი SCALE: ----

20.06.2023

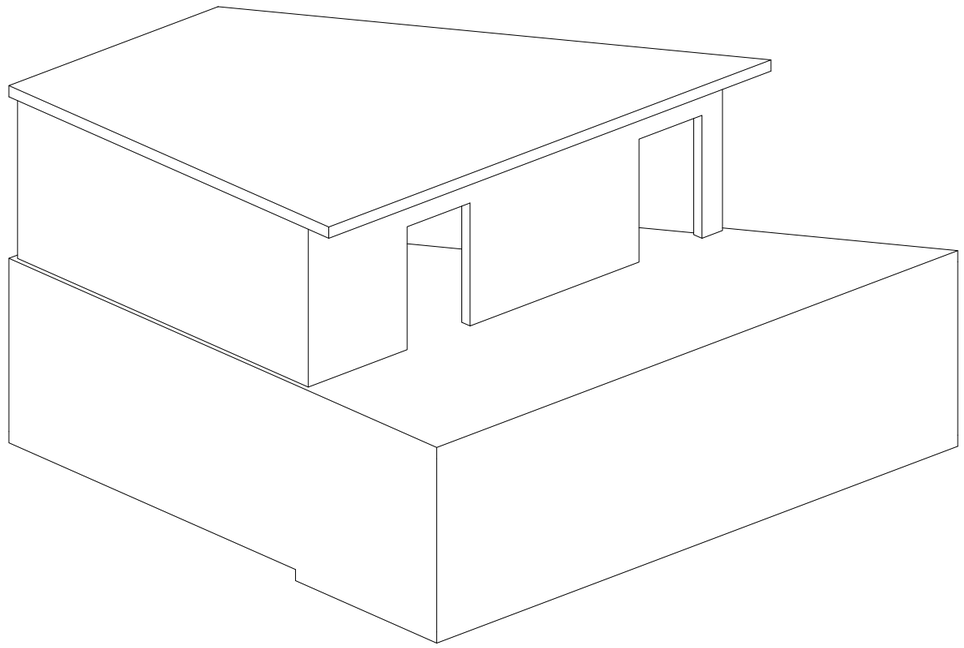

3D მოდელის ხედები საილუსტრაციოდ

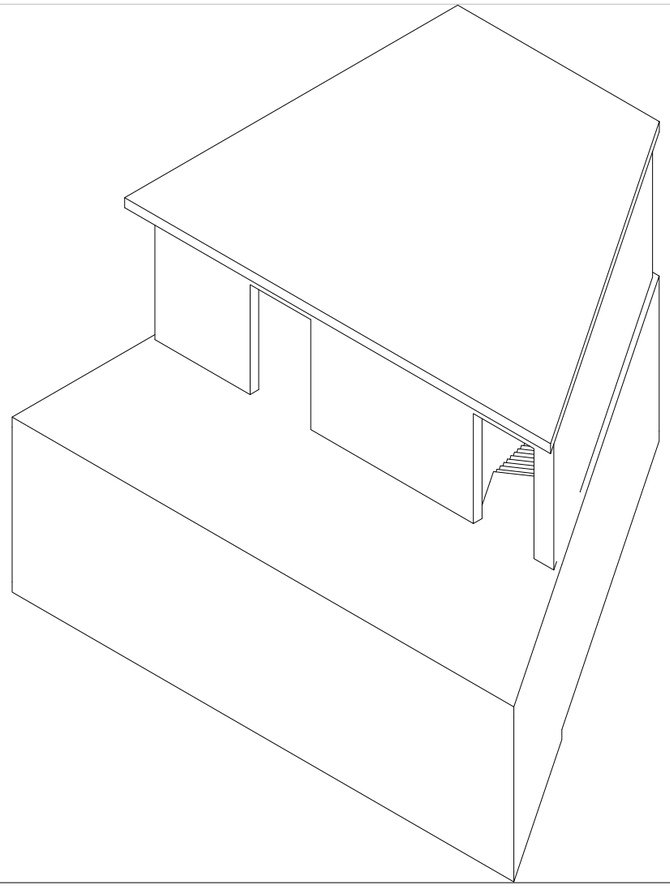

3D მოდელის ხედები საილუსტრაციოდ

შენიშვნა:
NOTE:

No	Date	Revision	Issued by
----	----	----	----
----	----	----	----
----	----	----	----
----	----	----	----
----	----	----	----

სიტუაციური სქემა
KEY PLAN

პროექტი
PROJECT
სამედიცინო დაწესებულება - საქვაბე

მისამართი
ADDRESS
ქ. თბილისი სარაჯიშვილის N17
ს./კ.-01.10.10.003.005

ნახაზის დასახელება
DRWG. NAME
მოდელის ხედები საილუსტრაციოდ

CUBICON DESIGN & BUILDING ENGINEERING
შპს "ქუბიკონი", თბილისი, მარშალ გელოვანის ბაზმ. 13
ტელ: (+995 591) 116444 www.cubicon.ge

მთავარი კონსტრუქტორი: LEAD STRUCTURAL ENGINEER:	შეასრულა: ISSUED BY:	შეამოწმა APPROVED BY:
მათე საჯაია	LM	MS
	ფორმატი PAPER SIZE: A3	პროექტის #: PROJECT No: ST_216P23
ფურცლის ნომერი SHEET. No: ST-0004	სტადია STATUS: CD	მასშტაბი SCALE: ----

20.06.2023

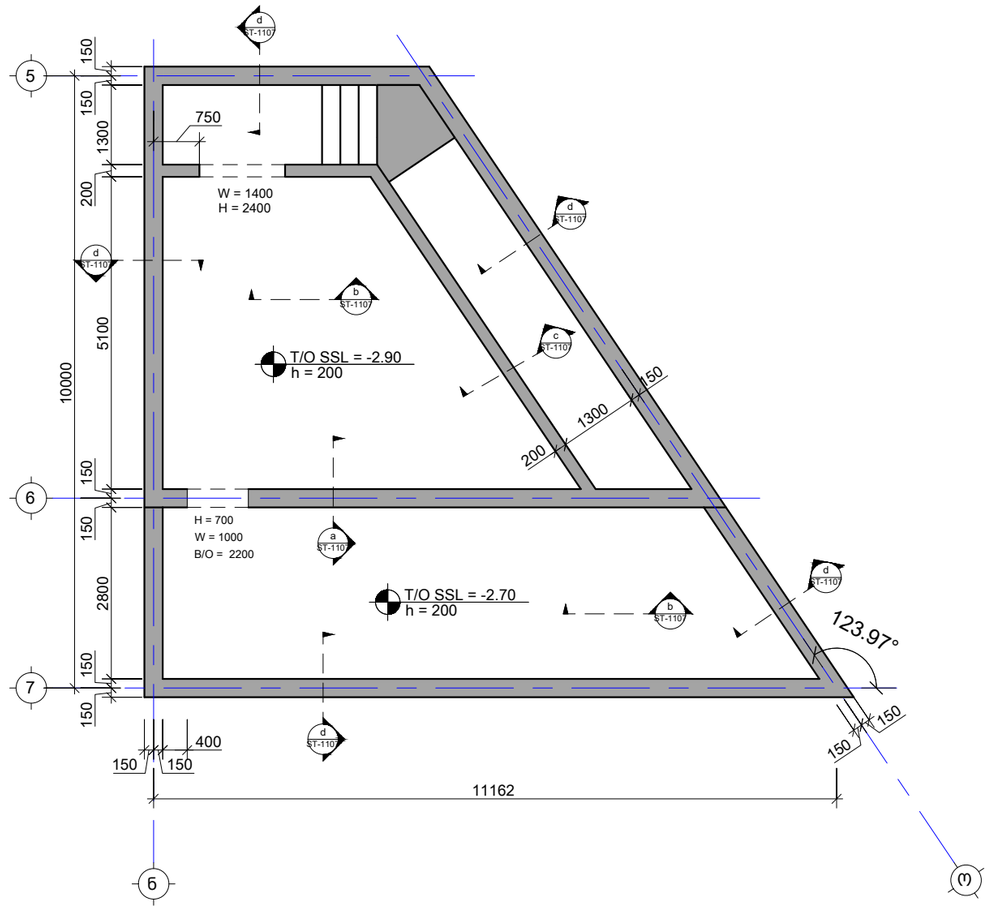

შენიშვნა:
NOTE:

----	----	----	----
----	----	----	----
----	----	----	----
----	----	----	----
----	----	----	----
No	Date	Revision	Issued by

სიტუაციური სქემა
KEY PLAN

პროექტი
PROJECT
სამედიცინო დაწესებულება - საქვაბე

მისამართი
ADDRESS
ქ. თბილისი სარაჯიშვილის N17
ს./კ.-01.10.10.003.005

ნახაზის დასახელება
DRWG. NAME
სად. ფილის საყალიბე გეგმა ნიშ. -2.90 -3.10

CUBICON
DESIGN & BUILDING ENGINEERING
შპს "კუბიკონი", თბილისი, მარშალ გელოვანის გამზ. 13
ტელ: (+995 591) 116444 www.cubicon.ge

მთავარი კონსტრუქტორი: LEAD STRUCTURAL ENGINEER: მათე საბაია	შესრულა: ISSUED BY: LM	შეამოწმა APPROVED BY: MS
	ფორმატი PAPER SIZE A3	პროექტის #: PROJECT No ST_216P23
ფურცლის ნომერი SHEET. No ST-1101	სტადია STATUS CD	მასშტაბი SCALE 1:100

20.06.2023

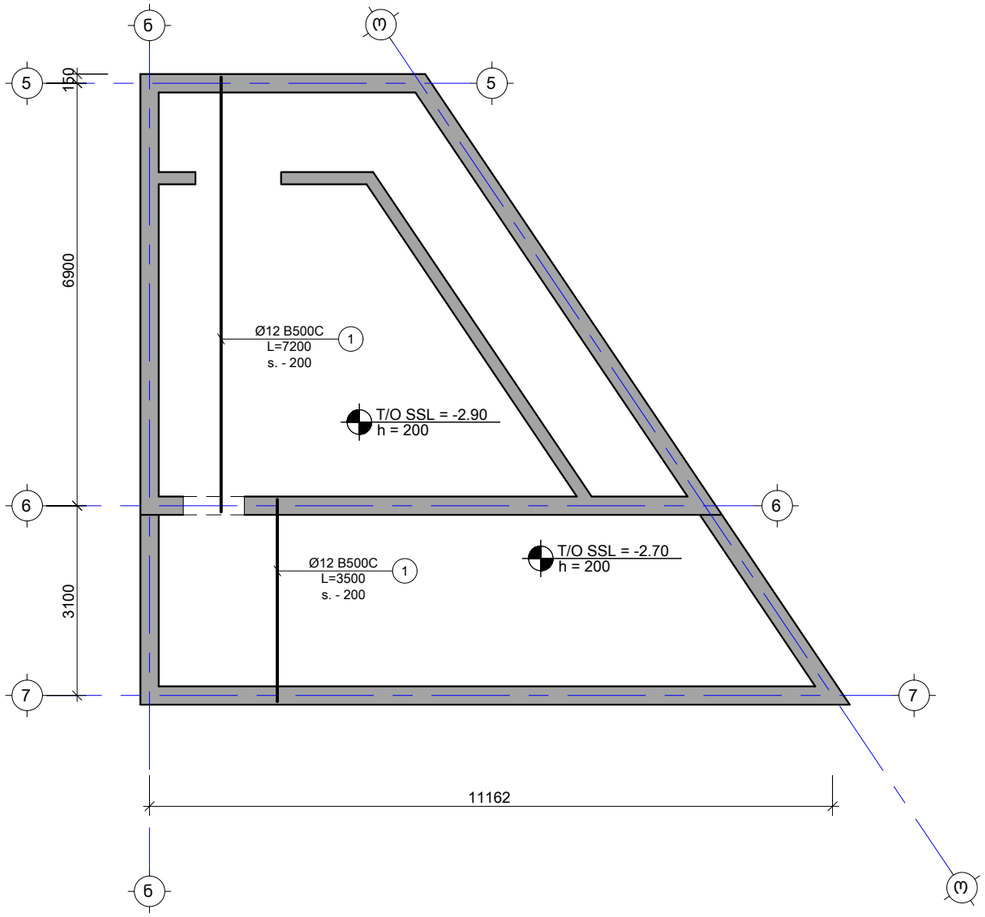

შენიშვნა:
NOTE:

----	----	----	----
----	----	----	----
----	----	----	----
----	----	----	----
----	----	----	----
No	Date	Revision	Issued by

სიტუაციური სქემა
KEY PLAN

პროექტი
PROJECT
სამედიცინო დანესებულება - საქვაბე

მისამართი
ADDRESS
ქ. თბილისი სარაჯიშვილის N17
ს./კ.-01.10.10.003.005

ნახაზის დასახელება
DRWG. NAME
საძ. ფილის არმირება ქვედა შრე x მიმართ.

CUBICON DESIGN & BUILDING ENGINEERING
შპს "კუბიკონი", თბილისი, მარშალ გელოვანის გამზ. 13
ტელ: (+995 591) 116444 www.cubicon.ge

მთავარი კონსტრუქტორი: LEAD STRUCTURAL ENGINEER: მათე საჯაია	შეასრულა: ISSUED BY: LM	შეამოწმა APPROVED BY: MS
	ფორმატი PAPER SIZE A3	პროექტის #: PROJECT No ST_216P23
ფურცლის ნომერი SHEET. No ST-1102	სტადია STATUS CD	მასშტაბი SCALE 1:100

20.06.2023

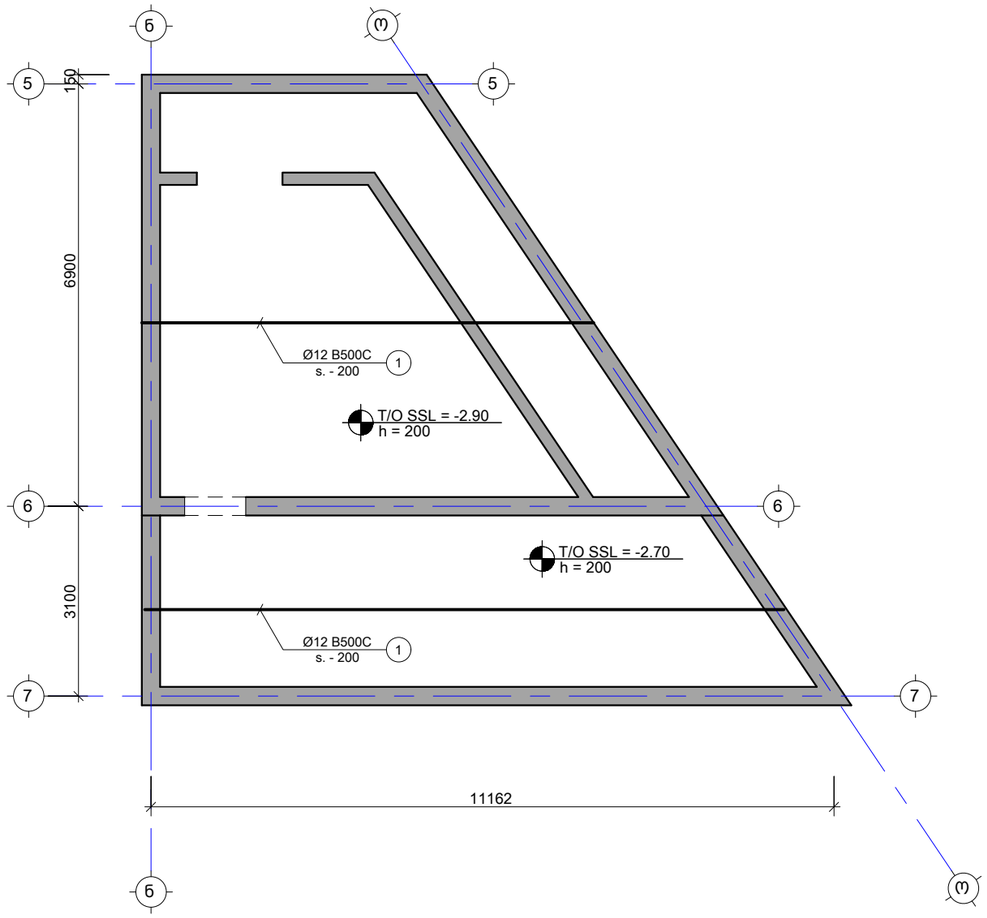

შენიშვნა:
NOTE:

----	----	----	----
----	----	----	----
----	----	----	----
----	----	----	----
----	----	----	----
No	Date	Revision	Issued by

სიტუაციური სქემა
KEY PLAN

პროექტი
PROJECT
სამედიცინო დაწესებულება - საქვაბე

მისამართი
ADDRESS
ქ. თბილისი სარაჯიშვილის N17
ს./კ.-01.10.10.003.005

ნახაზის დასახელება
DRWG. NAME
საძ. ფილის არმირება ქვედა შრე y მიმართ.

CUBICON
DESIGN & BUILDING ENGINEERING
შპს "კუბიკონი", თბილისი, მარშალ გელოვანის გამზ. 13
ტელ: (+995 591) 116444 www.cubicon.ge

მთავარი კონსტრუქტორი: LEAD STRUCTURAL ENGINEER: მათე საჯაია	შეასრულა: ISSUED BY: LM	შეამოწმა APPROVED BY: MS
	ფორმატი PAPER SIZE A3	პროექტის #: PROJECT No ST_216P23
ფურცლის ნომერი SHEET. No ST-1103	სტადია STATUS CD	მასშტაბი SCALE 1:100

20.06.2023

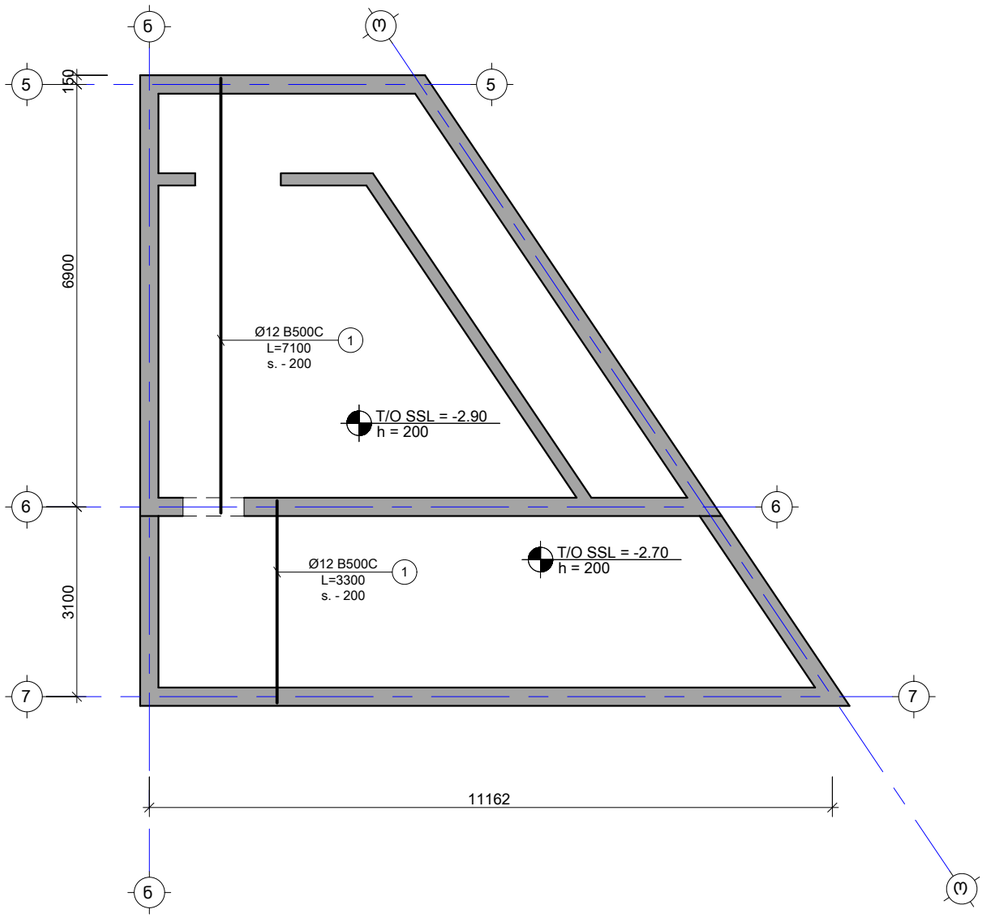

შენიშვნა:
NOTE:

----	----	----	----
----	----	----	----
----	----	----	----
----	----	----	----
----	----	----	----
No	Date	Revision	Issued by

სიტუაციური სქემა
KEY PLAN

პროექტი
PROJECT
სამედიცინო დანესებულება - საქვაბე

მისამართი
ADDRESS
ქ. თბილისი სარაჯიშვილის N17
ს./კ.-01.10.10.003.005

ნახაზის დასახელება
DRWG. NAME
საძ. ფილის არმირება ზედა შრე x მიმართ.

CUBICON
DESIGN & BUILDING ENGINEERING
შპს "ქუბიკონი", თბილისი, მარშალ გელოვანის ბაძგ. 13
ტელ: (+995 591) 116444 www.cubicon.ge

მთავარი კონსტრუქტორი: LEAD STRUCTURAL ENGINEER: მათე საბაძია	შესრულა: ISSUED BY: LM	შეამოწმა APPROVED BY: MS
	ფორმატი PAPER SIZE A3	პროექტის #: PROJECT No ST_216P23
ფურცლის ნომერი SHEET. No ST-1104	სტადია STATUS CD	მასშტაბი SCALE 1:100

20.06.2023

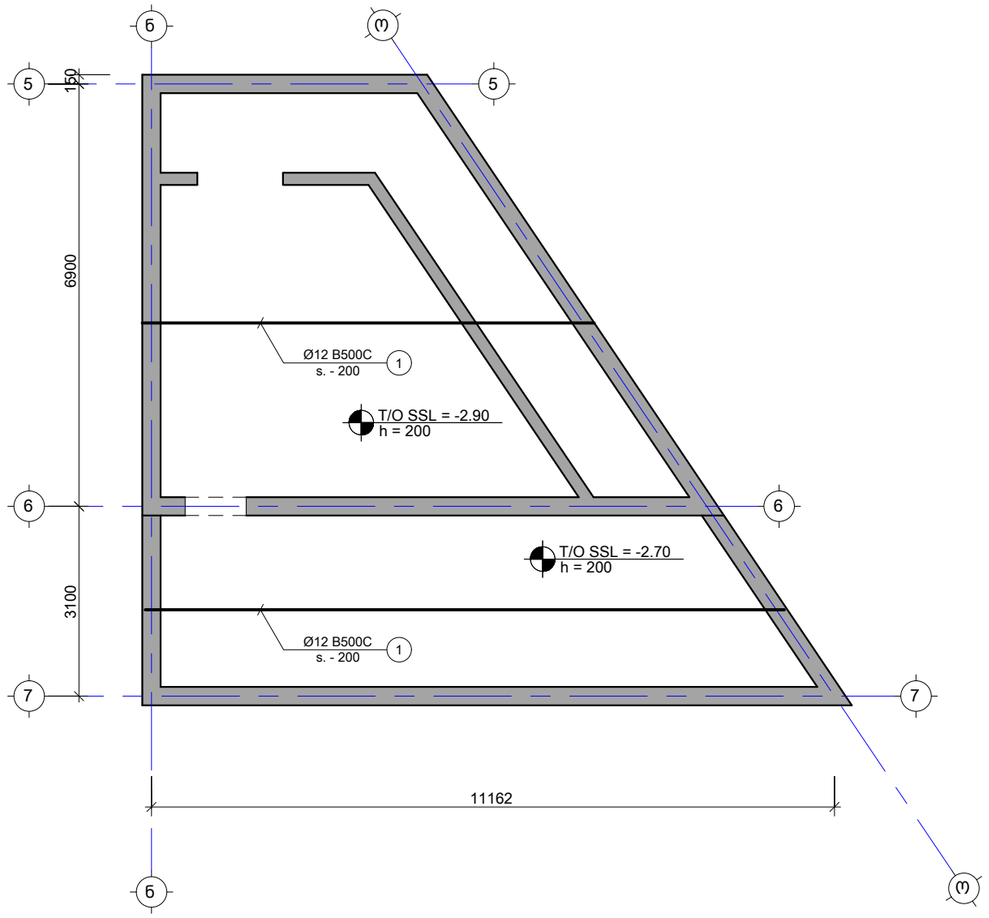

შენიშვნა:
NOTE:

----	----	----	----
----	----	----	----
----	----	----	----
----	----	----	----
----	----	----	----
No	Date	Revision	Issued by

სიტუაციური სქემა
KEY PLAN

პროექტი
PROJECT
სამედიცინო დაწესებულება - საქვაბე

მისამართი
ADDRESS
ქ. თბილისი სარაჯიშვილის N17
ს./კ.-01.10.10.003.005

ნახაზის დასახელება
DRWG. NAME
საძ. ფილის არმირება ზედა შრე y მიმართ.

CUBICON DESIGN & BUILDING ENGINEERING
შპს "კუბიკონი", თბილისი, მარშალ გელოვანის გამზ. 13
ტელ: (+995 591) 116444 www.cubicon.ge

მთავარი კონსტრუქტორი: LEAD STRUCTURAL ENGINEER: მათე საჯაია	შესრულა: ISSUED BY: LM	შეამოწმა APPROVED BY: MS
	ფორმატი PAPER SIZE A3	პროექტის #: PROJECT No ST_216P23
ფურცლის ნომერი SHEET. No ST-1105	სტადია STATUS CD	მასშტაბი SCALE 1:100

20.06.2023

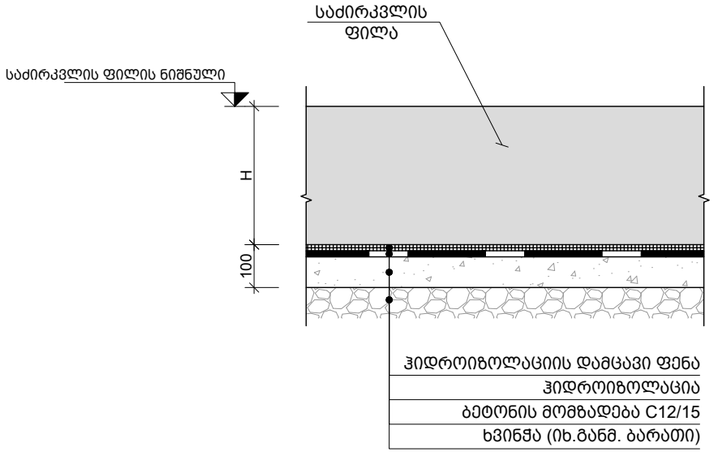

საძირკვლის ფილის მოწყობის ტიპ. კვანძი
Scale: 1:20

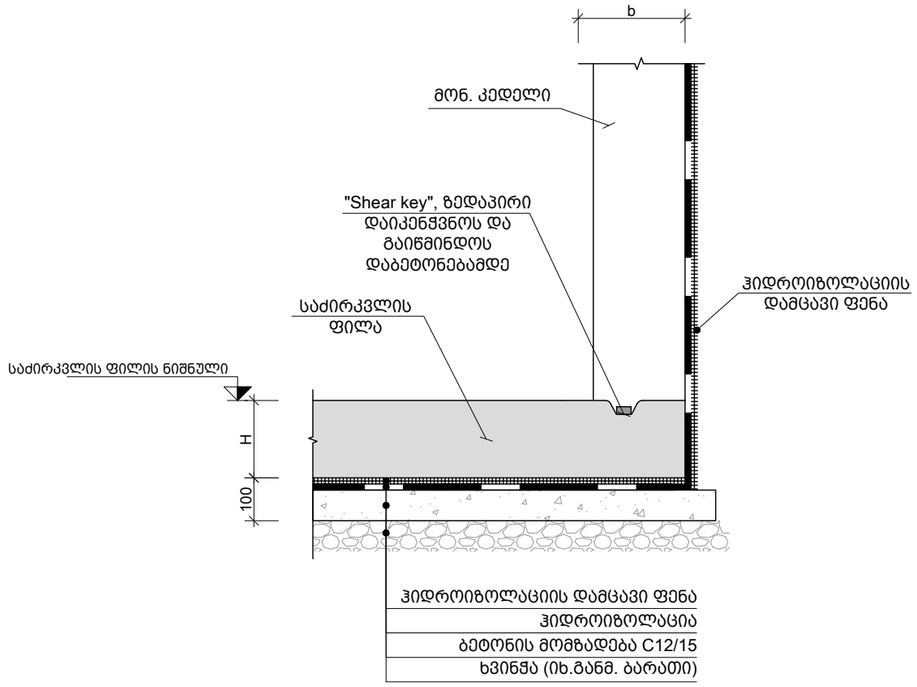

ჰიდროიზოლაციის მოწყობის კვანძი საძირკვლის ფილასა და კედელზე
Scale: 1:20

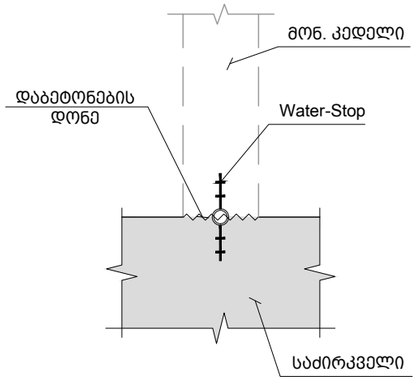

ცივი ნაკერის მოწყობის კვანძი
Scale: 1:20

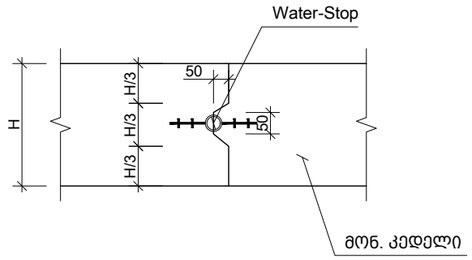

ცივი ნაკერის მოწყობის კვანძი მონ. კედელში
Scale: 1:20

შენიშვნა:
NOTE:

----	----	----	----
----	----	----	----
----	----	----	----
----	----	----	----
----	----	----	----
No	Date	Revision	Issued by

სიტუაციური სქემა
KEY PLAN

პროექტი
PROJECT
სამედიცინო დანესებულება - საქვაბე

მისამართი
ADDRESS
ქ. თბილისი სარაჯიშვილის N17
ს./კ.-01.10.10.003.005

ნახაზის დასახელება
DRWG. NAME
საძირკვლის ფილის და მონ. კედლების ტიპიური კვანძები

CUBICON DESIGN & BUILDING ENGINEERING
შპს "კუბიკონი", თბილისი, მარშალ გელოვანის ბაშ. 13
ტელ: (+995 591) 116444 www.cubicon.ge

მთავარი კონსტრუქტორი: LEAD STRUCTURAL ENGINEER: მათე საჯაია	შეასრულა: ISSUED BY: LM	შეამოწმა APPROVED BY: MS
	ფორმატი PAPER SIZE A3	პროექტის #: PROJECT No ST_216P23
ფურცლის ნომერი SHEET. No ST-1106	სტადია STATUS CD	მასშტაბი SCALE 1:20

20.06.2023

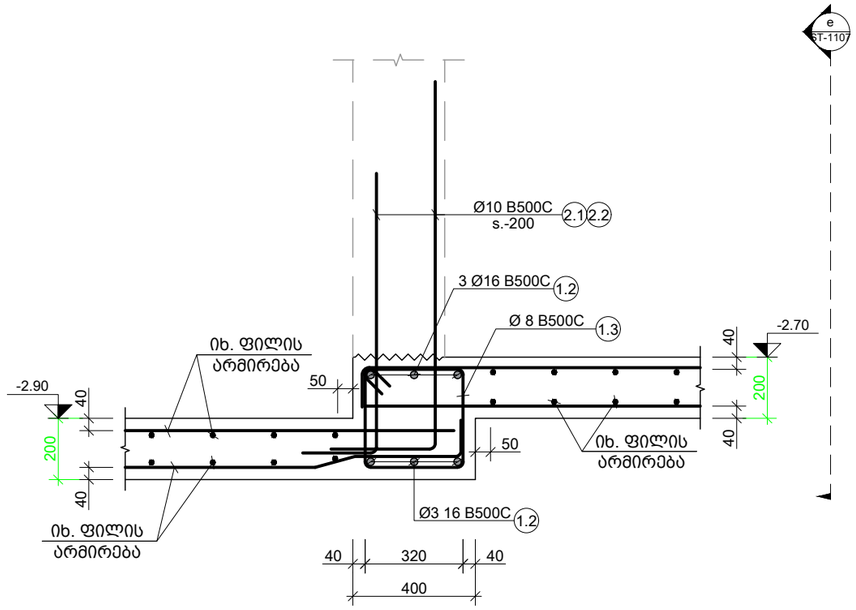

a კვეთი
Scale: 1:20

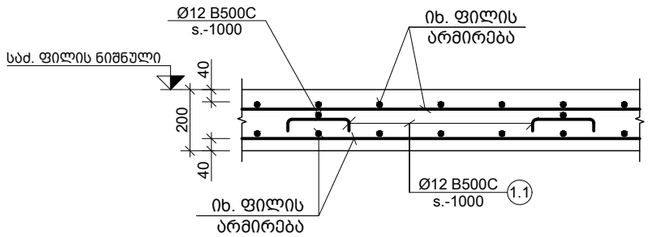

b კვეთი
Scale: 1:20

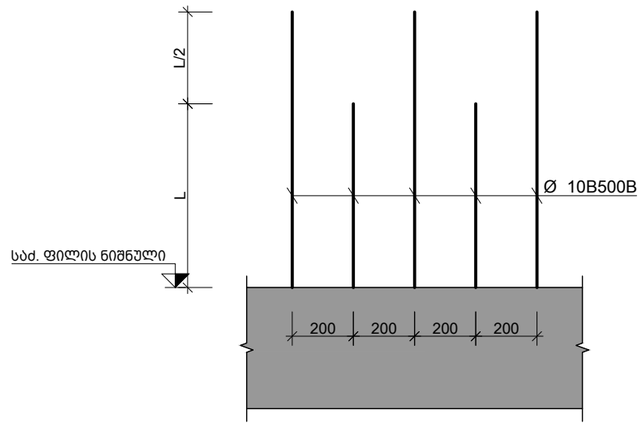

e ხედი
Scale: 1:20

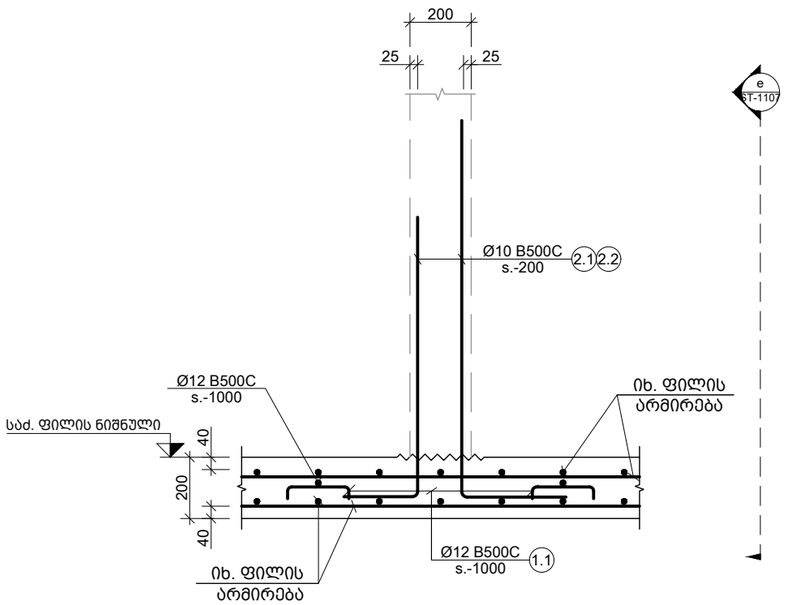

c კვეთი
Scale: 1:20

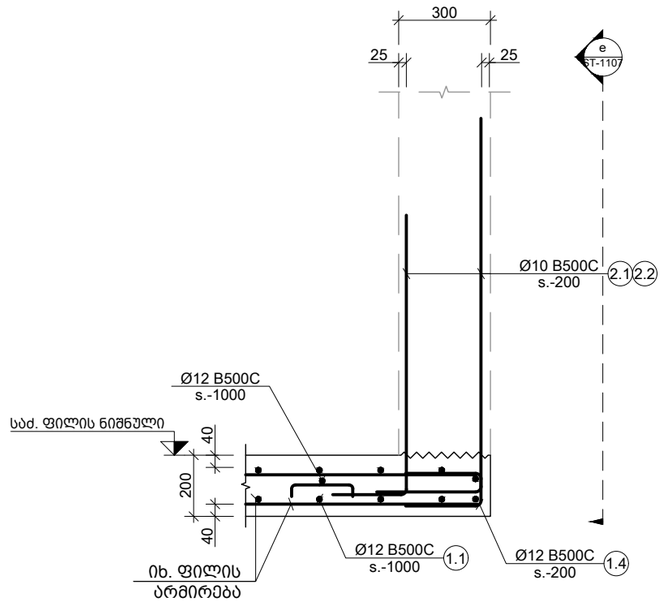

d კვეთი
Scale: 1:20

კედლის ნაშვერები (მმ)

ელ. მარკა	Ø	L	s.
R.C.W.-1	10	600	200
R.C.W.-2	10	600	200
R.C.W.-3	10	600	200
R.C.W.-4	10	600	200
R.C.W.-5	10	600	200
R.C.W.-6	10	600	200
R.C.W.-7	10	600	200

შენიშვნა:
NOTE:

----	----	----	----
----	----	----	----
----	----	----	----
----	----	----	----
----	----	----	----
No	Date	Revision	Issued by

სიტუაციური სქემა
KEY PLAN

პროექტი
PROJECT
სამედიცინო დანესებულება - საქვაბე

მისამართი
ADDRESS
ქ. თბილისი სარაჯიშვილის N17
ს./კ.-01.10.10.003.005

ნახაზის დასახელება
DRWG. NAME
კვეთი a, b, c, d ხედი e

CUBICON DESIGN & BUILDING ENGINEERING
შპს "კუბიკონი", თბილისი, მარშალ გელოვანის გამზ. 13
ტელ: (+995 591) 116444 www.cubicon.ge

მთავარი კონსტრუქტორი: LEAD STRUCTURAL ENGINEER: მათე საჯაია	შეასრულა: ISSUED BY: LM	შეამოწმა APPROVED BY: MS
	ფორმატი PAPER SIZE A3	პროექტის #: PROJECT No ST_216P23
ფურცლის ნომერი SHEET. No ST-1107	სტადია STATUS CD	მასშტაბი SCALE 1:20

20.06.2023

კონსტრ. დასახ.	სამუშაოების დასახ. და რაოდენობა	პოზ. №	დიამეტრი ან კვეთი (მმ)	ერთეულის სიგრძე (მმ.)	რაოდენობა (ც.)	საერთო სიგრძე (მ.)	საერთო წონა (კგ.)
საძირკვლის ფილა		1	Ø 18 B500C	დ.ა.	___	42746	85345
		2	Ø 18 B500C	12000	590 X 1	7080	14136
		3	Ø 18 B500C	8000	499 X 1	3992	7970
		4	Ø 18 B500C	3100	29 X 1	90	179
		5	Ø 18 B500C	2200	109 X 1	240	479
		6	Ø 18 B500C	7000	120 X 1	840	1677
		7	Ø 18 B500C	3000	2585 X 1	7755	15483
		8	Ø 18 B500C	6000	150 X 1	900	1797
		1.1	Ø 12 B500C	1880	1504 X 1	2828	2509
		1.2	Ø 18 B500C	2920	1065 X 1	3110	6209
		1.3	Ø 14 B500C	1500	2180 X 1	3270	3950
		1.4	Ø 14 B500C	1950	2180 X 1	4251	5134
		2.4	Ø 22 B500C	2400	20 X 1	48	143
		3.1	Ø 8 B500C	1320	16 X 1	21	8
		1.6	Ø 18 B500C	2450	32 X 1	78	157
		1.7	Ø 18 B500C	1900	32 X 1	61	121
		1.5	Ø 8 B500C	1300	32 X 1	42	16
		1.9	Ø 22 B500C	3000	180 X 1	540	1611
		2.1	Ø 22 B500C	2300	180 X 1	414	1235
		1.8	Ø 8 B500C	2000	112 X 1	224	88
		2.2	Ø 8 B500C	1760	40 X 1	70	28
		2.3	Ø 8 B500C	1400	40 X 1	56	22
		1.8	Ø 12 B500C	735	17441 X 1	12819	11375
		2.5	Ø 12 B500C	1800	39 X 1	70	62
		2.6	Ø 8 B500C	720	153 X 1	110	43
		2.7	Ø 12 B500C	1400	5 X 1	7	6
		2.8	Ø 18 B500C	1920	65 X 1	125	249
		2.9	Ø 8 B500C	520	14 X 1	8	3
		მძიმე ბეტონი C20/25		V =	963 X 1	= 963	მ³
		ბეტონის მომზადება C12/15		V =	154 X 1	= 154	მ³

შენიშვნა:
NOTE:

----	----	----	----
----	----	----	----
----	----	----	----
----	----	----	----
----	----	----	----
No	Date	Revision	Issued by

სიტუაციური სქემა
KEY PLAN

პროექტი
PROJECT
სამედიცინო დაწესებულება - საქვაბე

მისამართი
ADDRESS
ქ. თბილისი სარაჯიშვილის N17
ს./კ.-01.10.10.003.005

ნახაზის დასახელება
DRWG. NAME
საძირკვლის სპეციფიკაცია

CUBICON DESIGN & BUILDING ENGINEERING
შპს "კუბიკონი", თბილისი, მარშალ გელოვანის გამზ. 13
ტელ: (+995 591) 116444 www.cubicon.ge

მთავარი კონსტრუქტორი: LEAD STRUCTURAL ENGINEER: მათე საჯაია	შესრულა: ISSUED BY: ----	შეამოწმა APPROVED BY: ----
	ფორმატი PAPER SIZE A3	პროექტის #: PROJECT No ST_216P23
ფურცლის ნომერი SHEET. No ST-1108	სტადია STATUS CD	მასშტაბი SCALE ----

20.06.2023

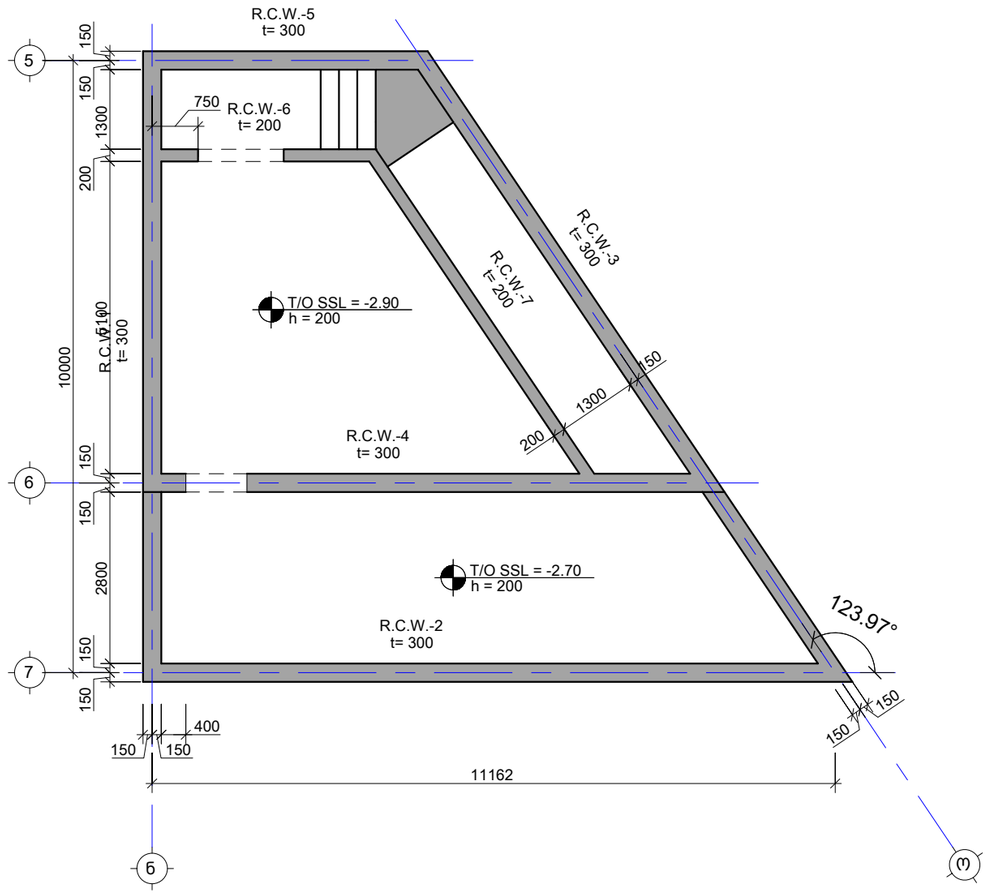

შენიშვნა:
NOTE:

----	----	----	----
----	----	----	----
----	----	----	----
----	----	----	----
----	----	----	----
No	Date	Revision	Issued by

სიტუაციური სქემა
KEY PLAN

პროექტი
PROJECT
სამედიცინო დაწესებულება - საქვაბე

მისამართი
ADDRESS
ქ. თბილისი სარაჯიშვილის N17
ს./კ.-01.10.10.003.005

ნახაზის დასახელება
DRWG. NAME
კედლების მარკირების გეგმა -2.90 და -2.70 ნიშ.ზე

CUBICON DESIGN & BUILDING ENGINEERING
შპს "კუბიკონი", თბილისი, მარშალ გელოვანის გამზ. 13
ტელ: (+995 591) 116444 www.cubicon.ge

მთავარი კონსტრუქტორი: LEAD STRUCTURAL ENGINEER: მათე საჯაია	შესრულა: ISSUED BY: LM	შეამოწმა APPROVED BY: MS
	ფორმატი PAPER SIZE A3	პროექტის #: PROJECT No ST_216P23
ფურცლის ნომერი SHEET. No ST-1201	სტადია STATUS CD	მასშტაბი SCALE 1:100

20.06.2023

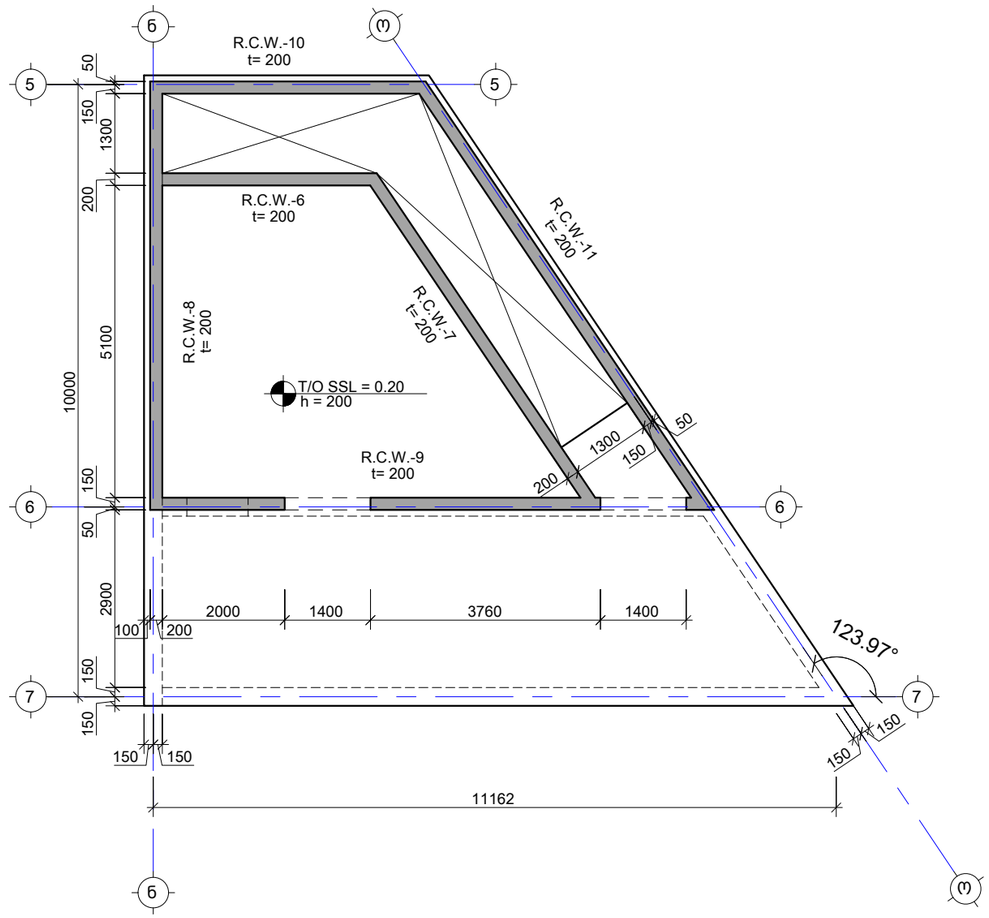

შენიშვნა:
NOTE:

----	----	----	----
----	----	----	----
----	----	----	----
----	----	----	----
----	----	----	----
No	Date	Revision	Issued by

სიტუაციური სქემა
KEY PLAN

პროექტი
PROJECT
სამედიცინო დაწესებულება - საქვაბე

მისამართი
ADDRESS
ქ. თბილისი სარაჯიშვილის N17
ს./კ.-01.10.10.003.005

ნახაზის დასახელება
DRWG. NAME
კედლების მარკირების გეგმა -0.20 ნიშ. ზე

CUBICON DESIGN & BUILDING ENGINEERING
შპს "კუბიკონი", თბილისი, მარშალ გელოვანის გამზ. 13
ტელ: (+995 591) 116444 www.cubicon.ge

მთავარი კონსტრუქტორი: LEAD STRUCTURAL ENGINEER: მათე საჯაია	შეასრულა: ISSUED BY: LM	შეამოწმა APPROVED BY: MS
	ფორმატი PAPER SIZE A3	პროექტის #: PROJECT No ST_216P23
ფურცლის ნომერი SHEET. No ST-1202	სტადია STATUS CD	მასშტაბი SCALE 1:100

20.06.2023

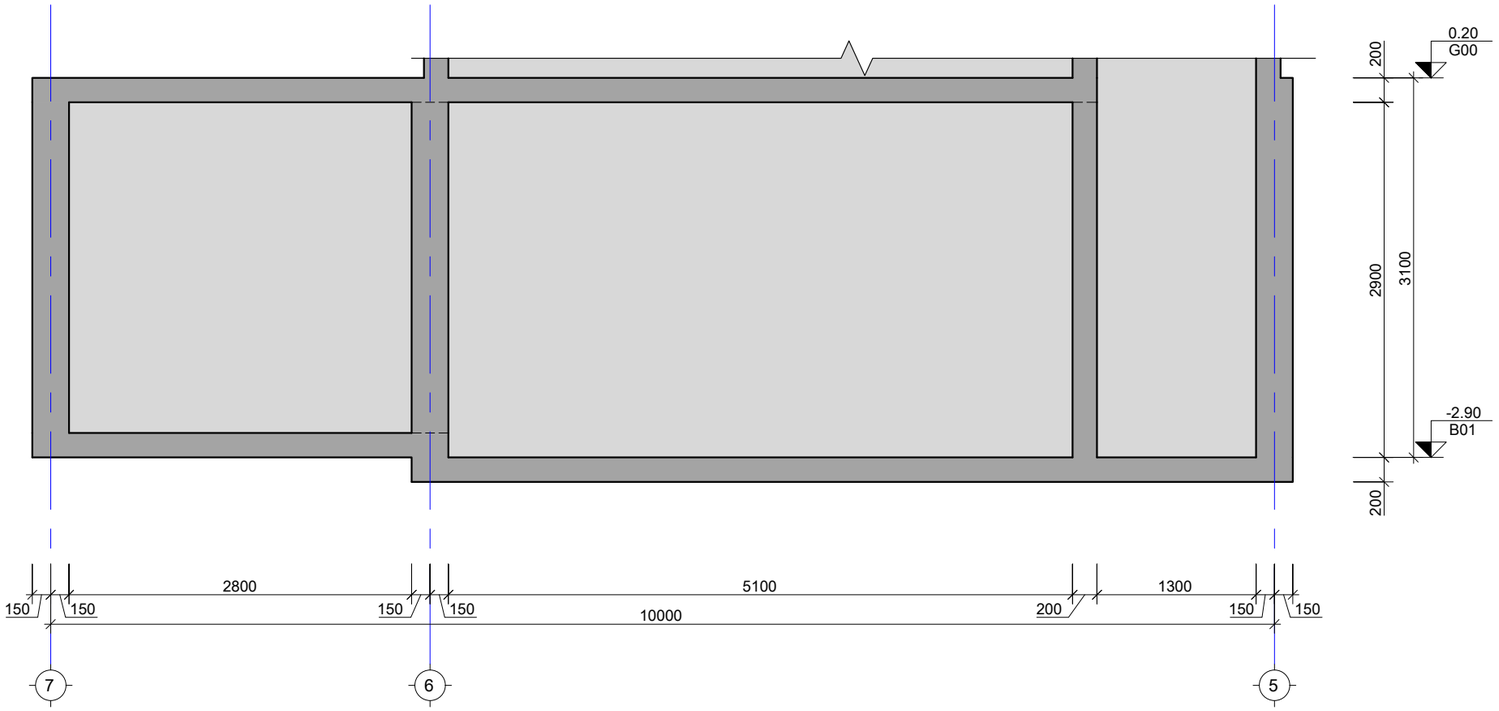

1 R.C.W.
Scale: 1:50

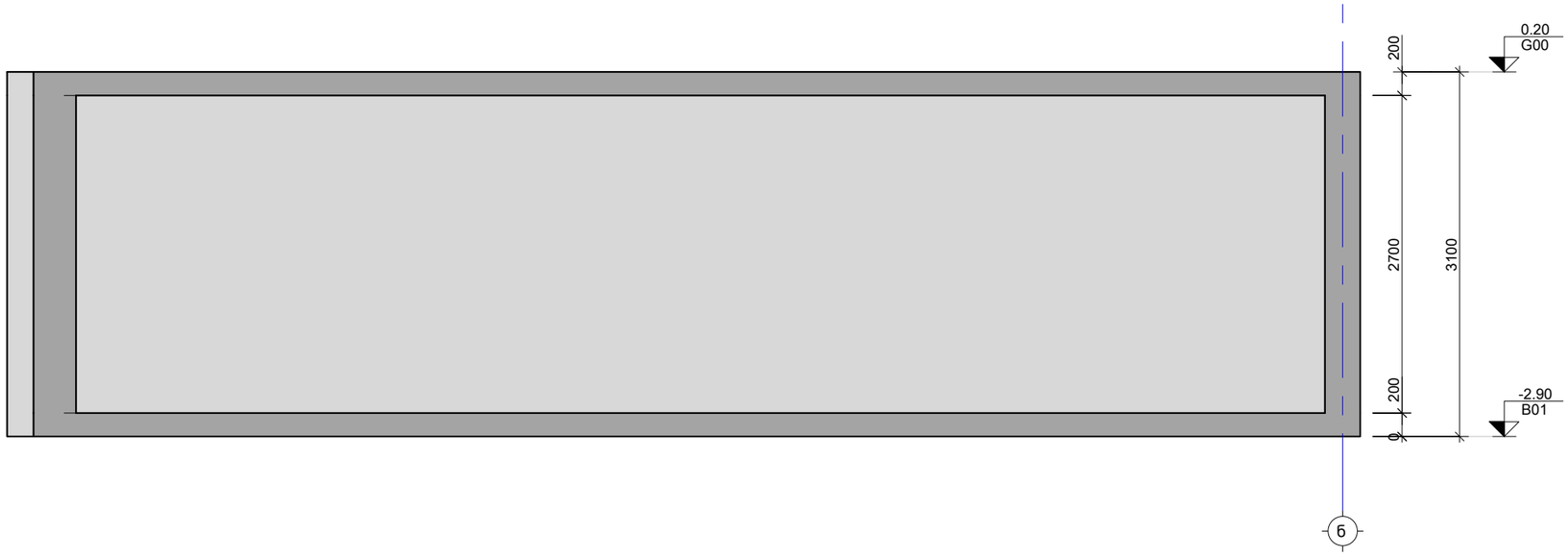

2 R.C.W.
Scale: 1:50

შენიშვნა:
NOTE:

No	Date	Revision	Issued by
----	----	----	----
----	----	----	----
----	----	----	----
----	----	----	----
----	----	----	----

სიტუაციური სქემა
KEY PLAN

პროექტი
PROJECT
სამედიცინო დაწესებულება - საქვაბე

მისამართი
ADDRESS
ქ. თბილისი სარაჯიშვილის N17
ს./კ.-01.10.10.003.005

ნახაზის დასახელება
DRWG. NAME
განშლა R.C.W.-1; 2-ზე

CUBICON DESIGN & BUILDING ENGINEERING
შპს "კუბიკონი", თბილისი, მარშალ გელოვანის გამზ. 13
ტელ: (+995 591) 116444 www.cubicon.ge

მთავარი კონსტრუქტორი: LEAD STRUCTURAL ENGINEER: მათე საბაძია	შეასრულა: ISSUED BY: LM	შეამოწმა APPROVED BY: MS
	ფორმატი PAPER SIZE A3	პროექტის #: PROJECT No ST_216P23
ფურცლის ნომერი SHEET. No ST-1203	სტადია STATUS CD	მასშტაბი SCALE 1:50

20.06.2023

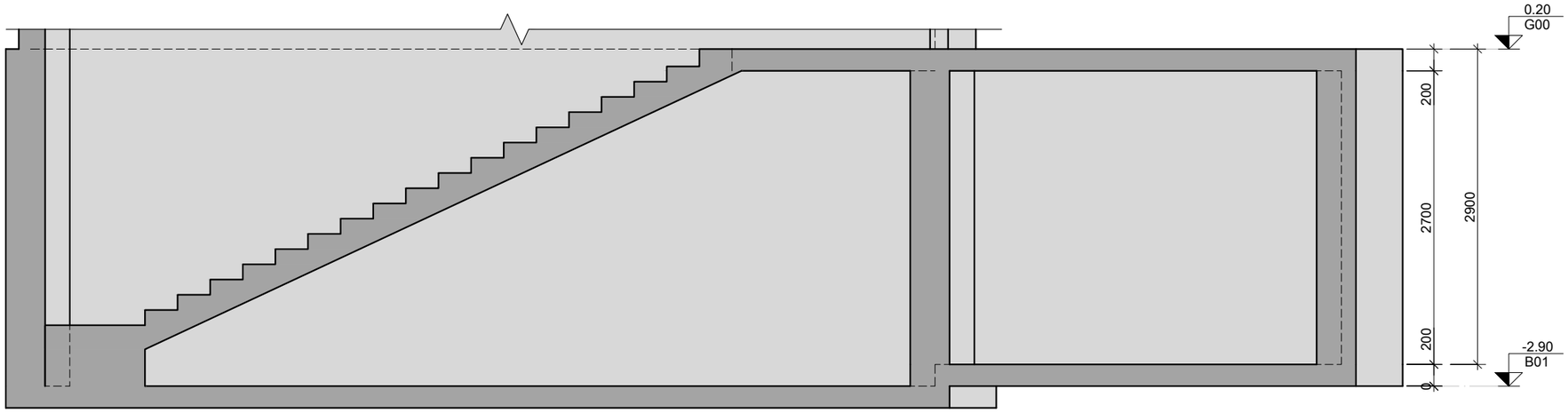

3 R.C.W.
Scale: 1:50

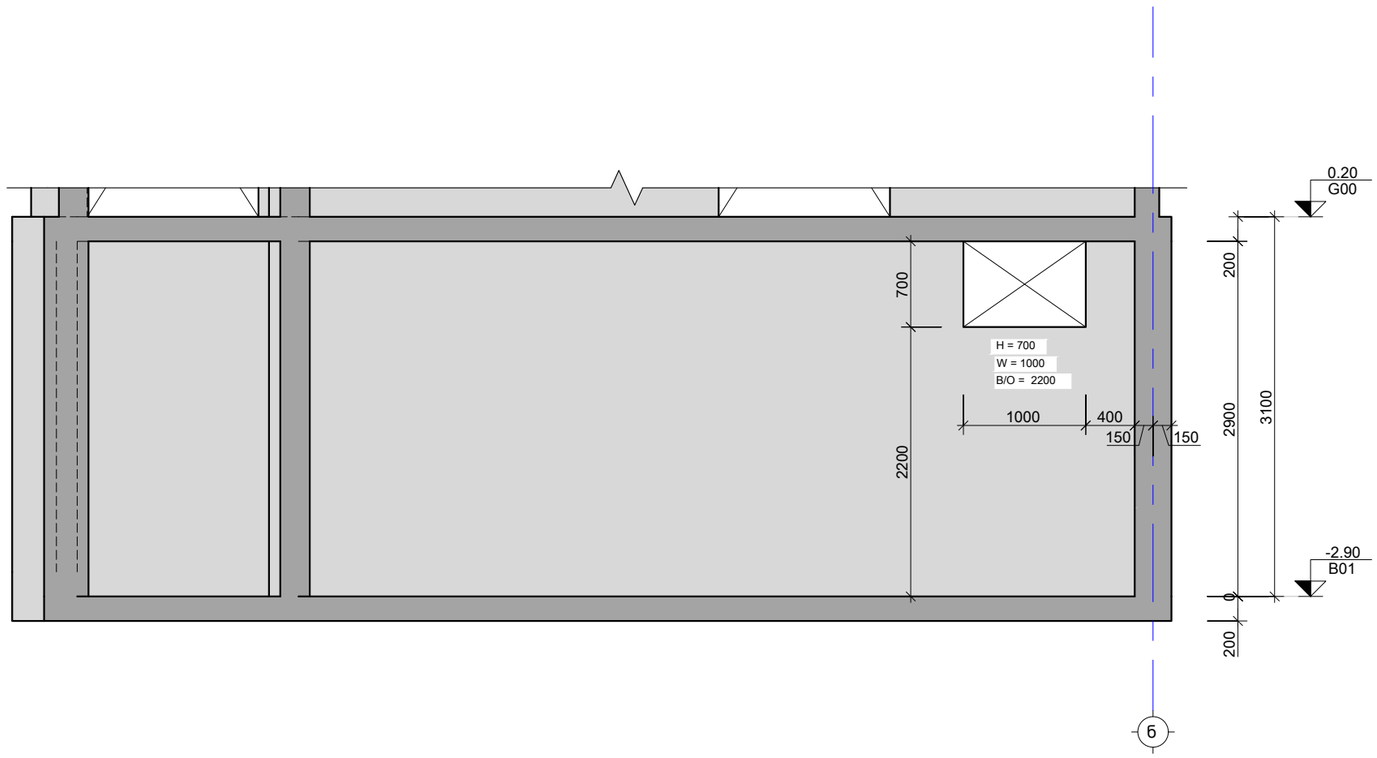

4 R.C.W.
Scale: 1:50

შენიშვნა:
NOTE:

----	----	----	----
----	----	----	----
----	----	----	----
----	----	----	----
----	----	----	----
No	Date	Revision	Issued by

სიტუაციური სქემა
KEY PLAN

პროექტი
PROJECT
სამედიცინო დანესებულება - საქვაბე

მისამართი
ADDRESS
ქ. თბილისი სარაჯიშვილის N17
ს./კ.-01.10.10.003.005

ნახაზის დასახელება
DRWG. NAME
განშლა R.C.W.-3; 4-ზე

CUBICON DESIGN & BUILDING ENGINEERING
შპს "კუბიკონი", თბილისი, მარშალ გელოვანის ბაზმ. 13
ტელ: (+995 591) 116444 www.cubicon.ge

მთავარი კონსტრუქტორი: LEAD STRUCTURAL ENGINEER: მათე საბაძია	შეასრულა: ISSUED BY: LM	შეამოწმა APPROVED BY: MS
	ფორმატი PAPER SIZE A3	პროექტის #: PROJECT No ST_216P23
ფურცლის ნომერი SHEET. No ST-1204	სტადია STATUS CD	მასშტაბი SCALE 1:50

20.06.2023

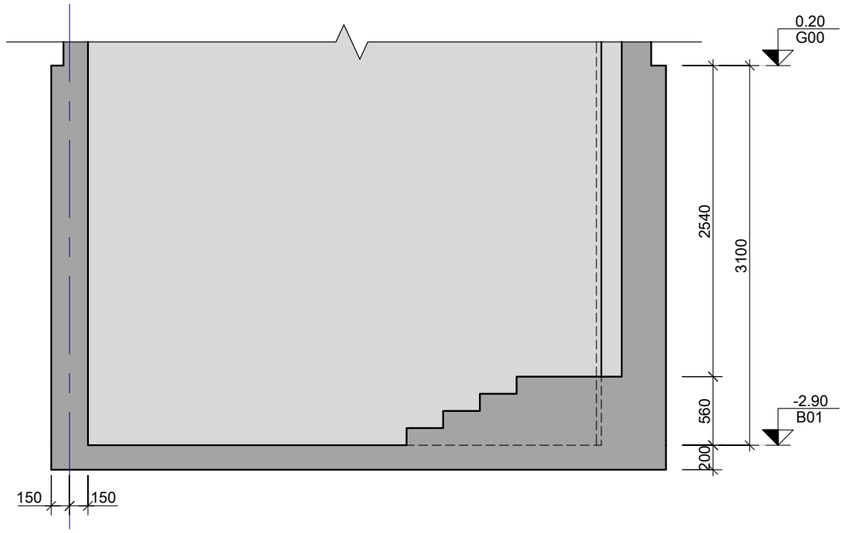

5 R.C.W.
Scale: 1:50

6

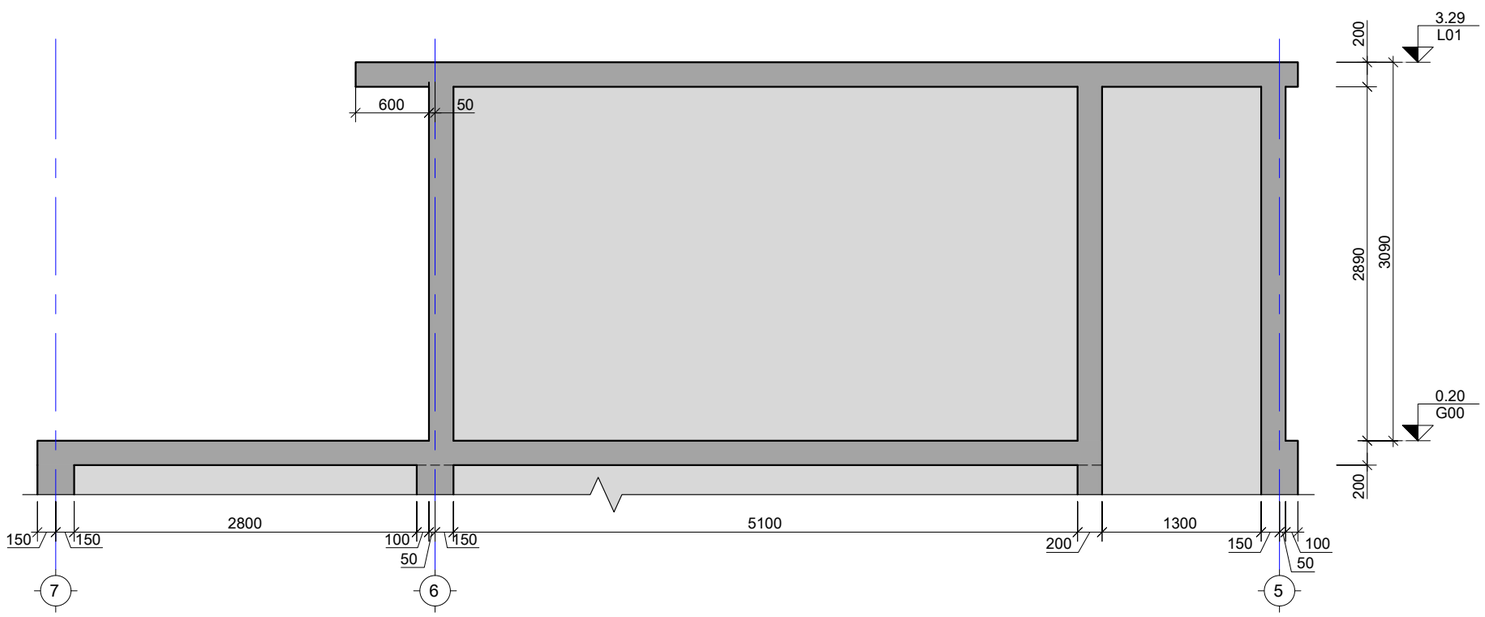

8 R.C.W.
Scale: 1:50

შენიშვნა:
NOTE:

----	----	----	----
----	----	----	----
----	----	----	----
----	----	----	----
----	----	----	----
No	Date	Revision	Issued by

სიტუაციური სქემა
KEY PLAN

პროექტი
PROJECT
სამედიცინო დანესებულება - საქვაბე

მისამართი
ADDRESS
ქ. თბილისი სარაჯიშვილის N17
ს./კ.-01.10.10.003.005

ნახაზის დასახელება
DRWG. NAME
განშლა R.C.W.-5; 8-ზე

CUBICON DESIGN & BUILDING ENGINEERING
მპს "კუბიკონი", თბილისი, მარშალ გელოვანის გამზ. 13
ტელ: (+995 591) 116444 www.cubicon.ge

მთავარი კონსტრუქტორი: LEAD STRUCTURAL ENGINEER: მათე საბაია	შესრულა: ISSUED BY: LM	შეამოწმა APPROVED BY: MS	
	ფორმატი PAPER SIZE A3	პროექტის #: PROJECT No ST_216P23	
ფურცლის ნომერი SHEET. No ST-1205	სტადია STATUS CD	მასშტაბი SCALE 1:50	

20.06.2023

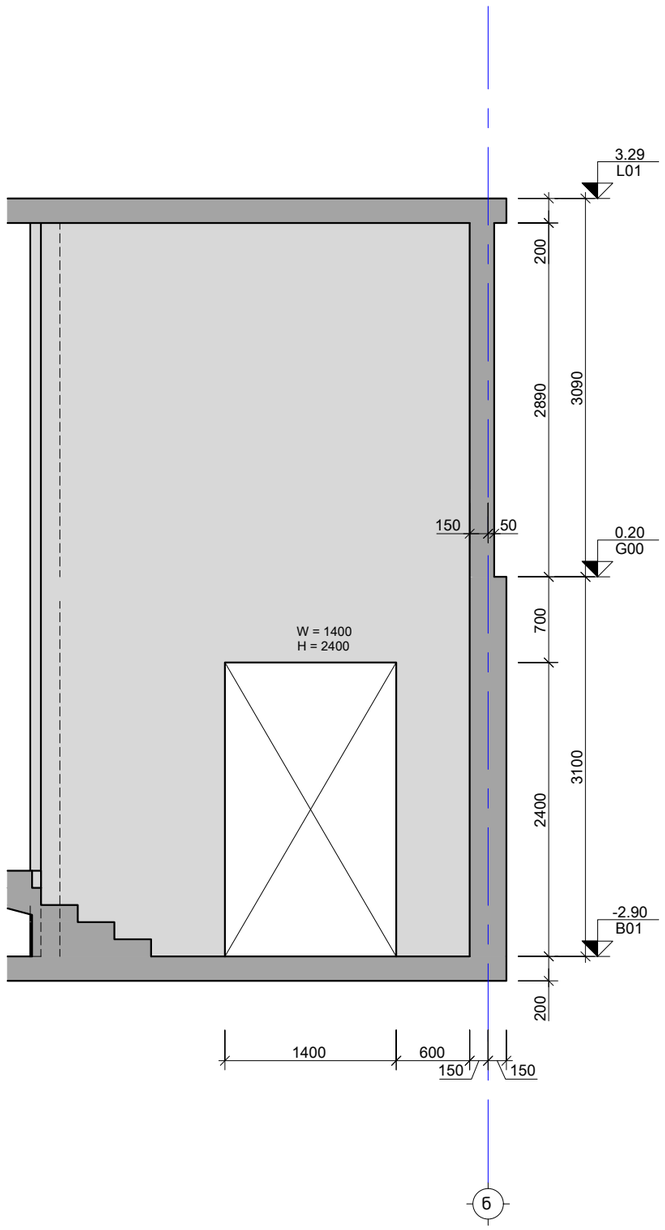

6 R.C.W.
Scale: 1:50

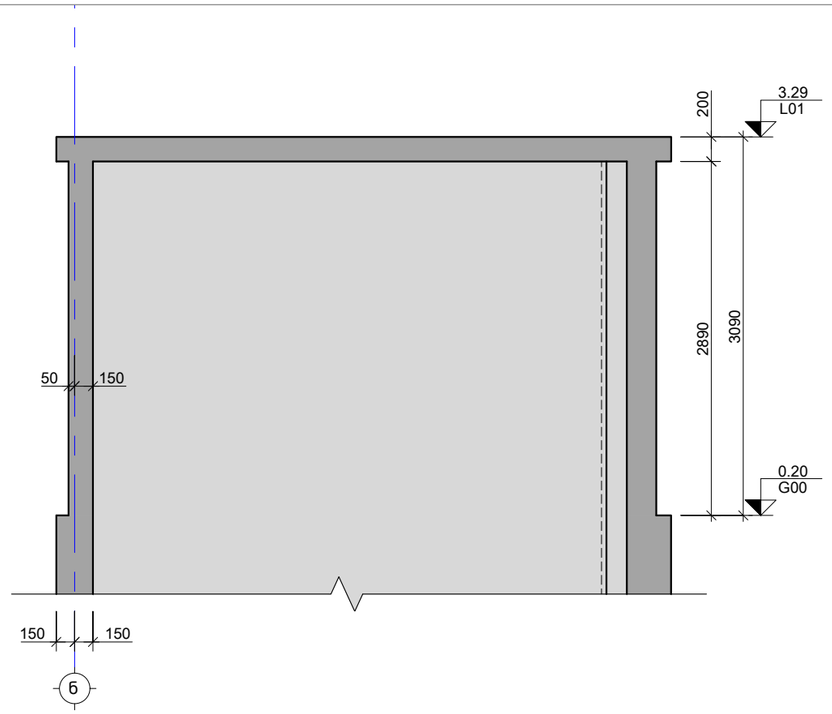

10 R.C.W.
Scale: 1:50

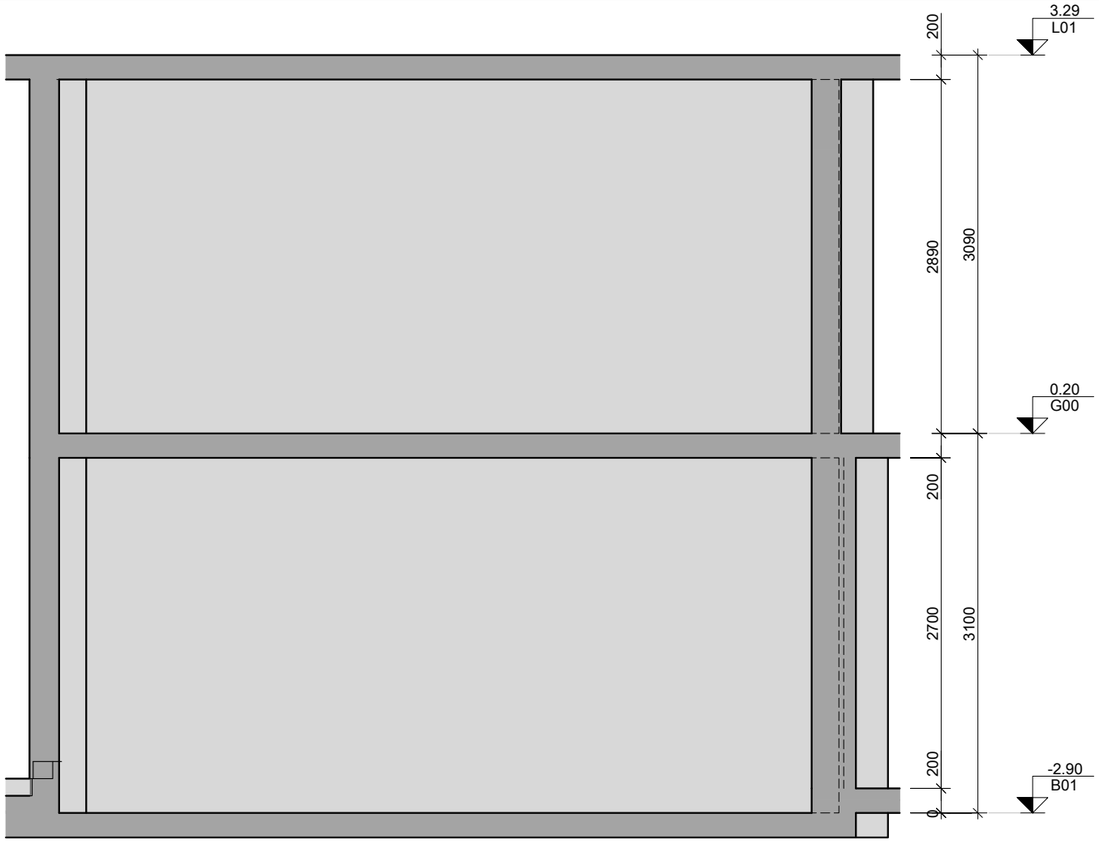

7 R.C.W.
Scale: 1:50

შენიშვნა:
NOTE:

No	Date	Revision	Issued by
----	----	----	----
----	----	----	----
----	----	----	----
----	----	----	----
----	----	----	----
----	----	----	----

სიტუაციური სქემა
KEY PLAN

პროექტი
PROJECT
სამედიცინო დანესებულება - საქვაბე

მისამართი
ADDRESS
ქ. თბილისი სარაჯიშვილის N17
ს./კ.-01.10.10.003.005

ნახაზის დასახელება
DRWG. NAME
განშლა R.C.W.-6; 7 ;10-ზე

CUBICON
DESIGN & BUILDING ENGINEERING
მას "ქუბიკონი", თბილისი, მარშალ გელოვანის გამზ. 13
ტელ: (+995 591) 116444 www.cubicon.ge

მთავარი კონსტრუქტორი: LEAD STRUCTURAL ENGINEER:	შეასრულა: ISSUED BY:	შეამოწმა APPROVED BY:
მათე საბაძია	LM	MS
	ფორმატი PAPER SIZE: A3	პროექტის #: PROJECT No: ST_216P23
ფურცლის ნომერი SHEET. No: ST-1206	სტადია STATUS: CD	მასშტაბი SCALE: 1:50

20.06.2023

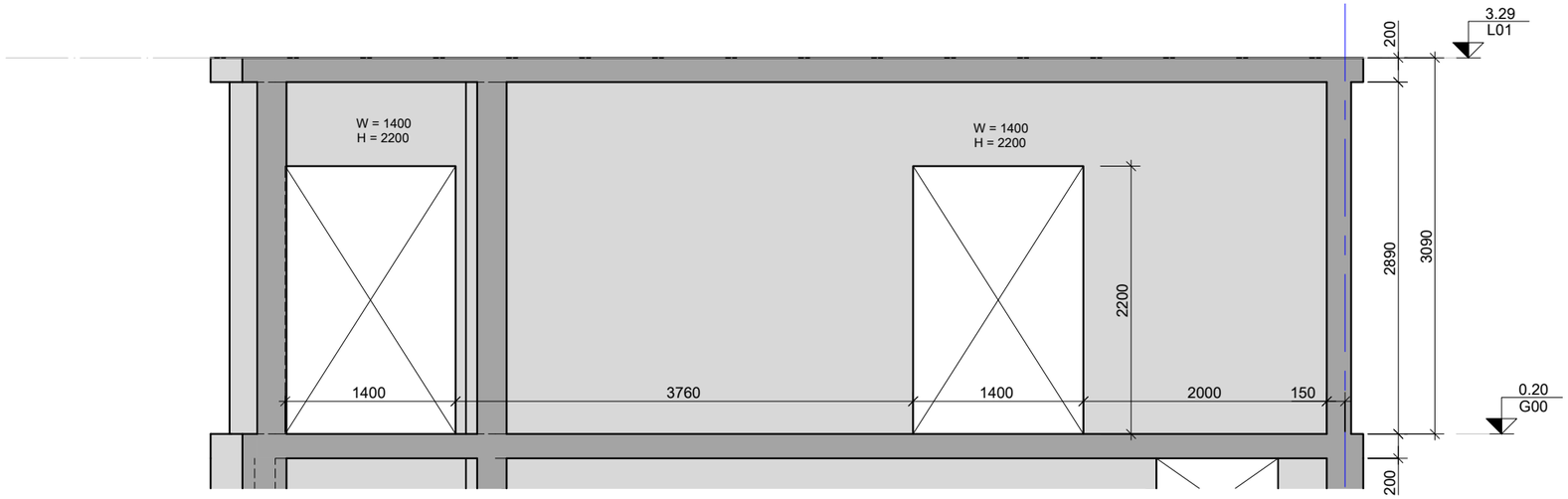

9 R.C.W.
Scale: 1:50

6

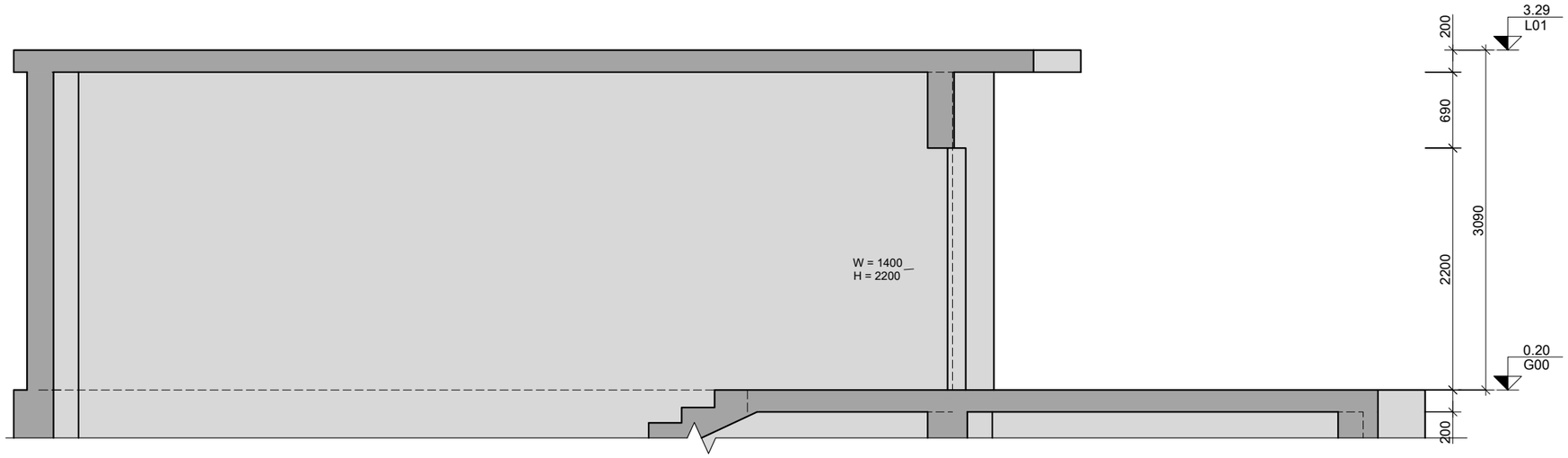

11 R.C.W.
Scale: 1:50

შენიშვნა:
NOTE:

No	Date	Revision	Issued by
----	----	----	----
----	----	----	----
----	----	----	----
----	----	----	----
----	----	----	----

სიტუაციური სქემა
KEY PLAN

პროექტი
PROJECT
სამედიცინო დანესებულება - საქვაბე

მისამართი
ADDRESS
ქ. თბილისი სარაჯიშვილის N17
ს./კ.-01.10.10.003.005

ნახაზის დასახელება
DRWG. NAME
განშლა R.C.W.-9; 11-ზე

CUBICON DESIGN & BUILDING ENGINEERING
შპს "კუბიკონი", თბილისი, მარშალ გელოვანის ბაზმ. 13
ტელ: (+995 591) 116444 www.cubicon.ge

მთავარი კონსტრუქტორი: LEAD STRUCTURAL ENGINEER:	შეასრულა: ISSUED BY:	შეამოწმა APPROVED BY:
მათე საბაძია	LM	MS
ფურცლის ნომერი SHEET. No	ფორმატი PAPER SIZE	პროექტის #: PROJECT No
ST-1207	A3	ST_216P23
	სტადია STATUS	მასშტაბი SCALE
	CD	1:50

20.06.2023

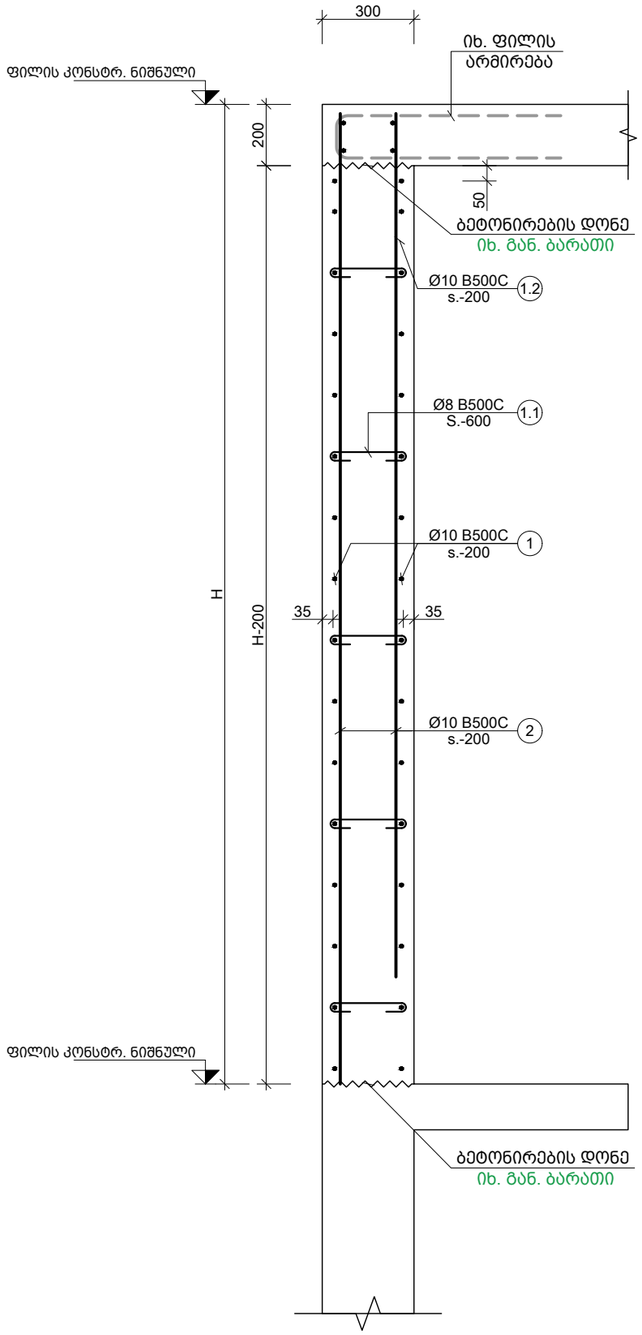

1 ტიპიური კვეთი
Scale: 1:20

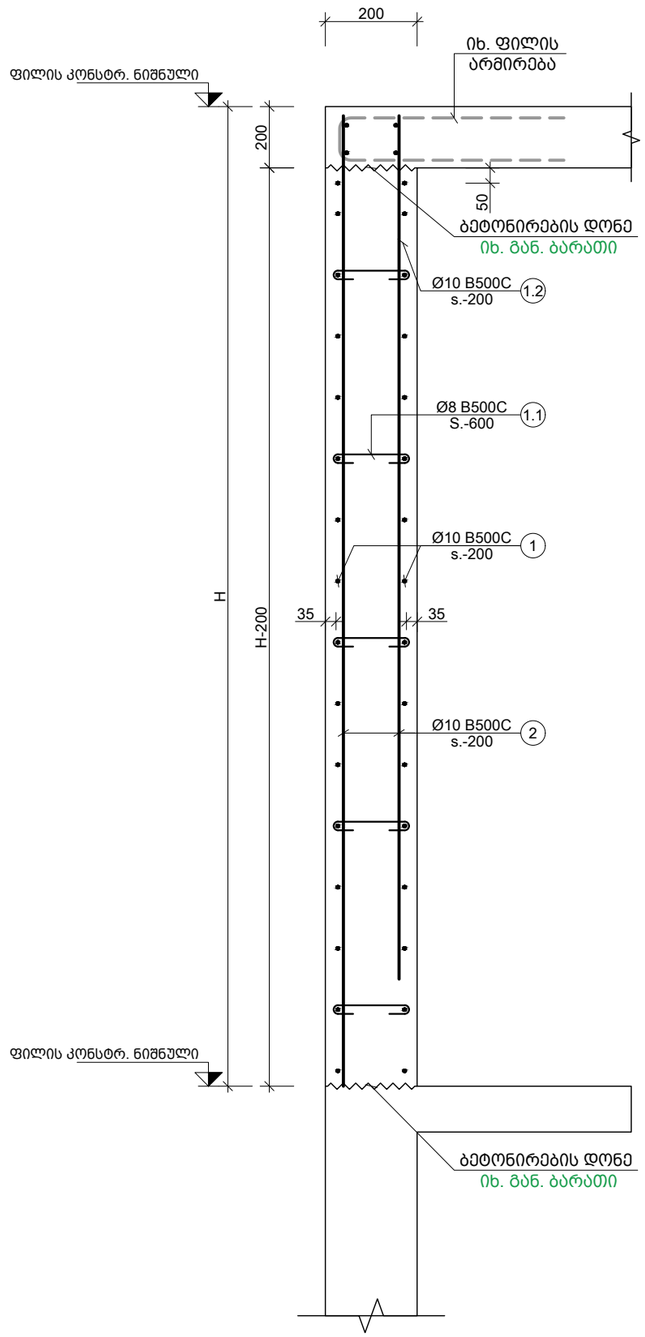

2 ტიპიური კვეთი
Scale: 1:20

შენიშვნა:
NOTE:

----	----	----	----
----	----	----	----
----	----	----	----
----	----	----	----
----	----	----	----
No	Date	Revision	Issued by

სიტუაციური სქემა
KEY PLAN

პროექტი
PROJECT
სამედიცინო დაწესებულება - საქვაბე

მისამართი
ADDRESS
ქ. თბილისი სარაჯიშვილის N17
ს./კ.-01.10.10.003.005

ნახაზის დასახელება
DRWG. NAME
მონოლითური კედლის ტიპიური კვეთები

CUBICON DESIGN & BUILDING ENGINEERING
შპს "კუბიკონი", თბილისი, მარშალ გელოვანის ბაძგ. 13
ტელ: (+995 591) 116444 www.cubicon.ge

მთავარი კონსტრუქტორი: LEAD STRUCTURAL ENGINEER: მათე საჯაია	შესრულა: ISSUED BY: LM	შეამოწმა APPROVED BY: MS
	ფორმატი PAPER SIZE A3	პროექტის #: PROJECT No ST_216P23
ფურცლის ნომერი SHEET. No ST-1208	სტადია STATUS CD	მასშტაბი SCALE 1:20

20.06.2023

კონსტრ. დასახ. და სართული

ელემენტის დასახ. და რაოდენობა

პოზ. №	დიამეტრი ან კვეთი (მმ)	ერთეულის სიგრძე (მმ.)	ხარჯი ერთ სართულზე			ხარჯი მთლიანად	
			რაოდენობა (ც.)	სიგრძე (მ.)	წონა (კგ.)	საერთო სიგრძე (მ.)	საერთო წონა (კგ.)
R.C.W.-1 1 (ც.)							
1	Ø 10 B500C	დ.ა.	–	4860	2995	4860	2995
1.1	Ø 8 B500C	430	150 X 2	129	51	129	51
1.2	Ø 10 B500C	2030	143 X 2	579	357	579	357
მძიმე ბეტონი C20/25			V = 16.20 X 2 = 32.40 მ³			32.40 მ³	
R.C.W.-2 1 (ც.)							
1	Ø 10 B500C	დ.ა.	–	5130	3161	5130	3161
1.1	Ø 8 B500C	430	158 X 2	136	54	136	54
1.2	Ø 10 B500C	2030	114 X 2	461	284	461	284
მძიმე ბეტონი C20/25			V = 17.10 X 2 = 34.20 მ³			34.20 მ³	
R.C.W.-3 1 (ც.)							
1	Ø 10 B500C	დ.ა.	–	2475	1525	2475	1525
1.1	Ø 8 B500C	430	38 X 4	66	26	66	26
1.2	Ø 10 B500C	2030	42 X 4	343	212	343	212
მძიმე ბეტონი C20/25			V = 4.13 X 4 = 16.50 მ³			16.50 მ³	
R.C.W.-4 1 (ც.)							
1	Ø 10 B500C	დ.ა.	–	945	582	945	582
1.1	Ø 8 B500C	430	29 X 2	25	10	25	10
1.2	Ø 10 B500C	2030	29 X 2	118	73	118	73
მძიმე ბეტონი C20/25			V = 3.15 X 2 = 6.30 მ³			6.30 მ³	
R.C.W.-5 1 (ც.)							
1	Ø 10 B500C	დ.ა.	–	855	527	855	527
1.1	Ø 8 B500C	430	26 X 2	23	9	23	9
1.2	Ø 10 B500C	2030	31 X 2	126	78	126	78
მძიმე ბეტონი C20/25			V = 2.85 X 2 = 5.70 მ³			5.70 მ³	
R.C.W.-6 1 (ც.)							
1	Ø 10 B500C	დ.ა.	–	2250	1387	2250	1387
3	Ø 10 B500C	5850	10 X 2	117	72	117	72
1.1	Ø 8 B500C	430	69 X 2	60	24	60	24
1.2	Ø 10 B500C	2030	21 X 2	86	53	86	53
1.4	Ø 8 B500C	1320	85 X 2	223	88	223	88
მძიმე ბეტონი C20/25			V = 7.50 X 2 = 15.00 მ³			15.00 მ³	
R.C.W.-7 1 (ც.)							
1	Ø 10 B500C	დ.ა.	–	270	166	270	166
1.1	Ø 8 B500C	430	17 X 1	7	3	7	3
1.2	Ø 10 B500C	2030	41 X 1	82	51	82	51
მძიმე ბეტონი C20/25			V = 1.80 X 1 = 1.80 მ³			1.80 მ³	
R.C.W.-8 1 (ც.)							
1	Ø 10 B500C	დ.ა.	–	495	305	495	305
1.1	Ø 8 B500C	430	31 X 1	13	5	13	5
1.2	Ø 10 B500C	2030	42 X 1	86	53	86	53
მძიმე ბეტონი C20/25			V = 3.30 X 1 = 3.30 მ³			3.30 მ³	
R.C.W.-9 1 (ც.)							
1	Ø 10 B500C	დ.ა.	–	450	277	450	277
1.1	Ø 8 B500C	430	28 X 1	12	5	12	5
1.2	Ø 10 B500C	2030	42 X 1	86	53	86	53
მძიმე ბეტონი C20/25			V = 3.00 X 1 = 3.00 მ³			3.00 მ³	
R.C.W.-10 1 (ც.)							
1	Ø 10 B500C	დ.ა.	–	270	166	270	166
1.1	Ø 8 B500C	430	17 X 1	7	3	7	3
1.2	Ø 10 B500C	2030	73 X 1	149	92	149	92
მძიმე ბეტონი C20/25			V = 1.80 X 1 = 1.80 მ³			1.80 მ³	
R.C.W.-11 1 (ც.)							
1	Ø 10 B500C	დ.ა.	–	1080	666	1080	666
1.1	Ø 8 B500C	430	33 X 2	29	11	29	11
1.2	Ø 10 B500C	2030	42 X 2	172	106	172	106
მძიმე ბეტონი C20/25			V = 3.60 X 2 = 7.20 მ³			7.20 მ³	

კედლების სპეციფიკაცია

(1 სართულზე)

შენიშვნა:
NOTE:

No	Date	Revision	Issued by
----	----	----	----
----	----	----	----
----	----	----	----
----	----	----	----
----	----	----	----

სიტუაციური სქემა
KEY PLAN

პროექტი
PROJECT
სამედიცინო დაწესებულება - საქვაბე

მისამართი
ADDRESS
ქ. თბილისი სარაჯიშვილის N17
ს./კ.-01.10.10.003.005

ნახაზის დასახელება
DRWG. NAME
მონ. კედლების სპეციფიკაცია

CUBICON DESIGN & BUILDING ENGINEERING
შპს "კუბიკონი", თბილისი, მარშალ გელოვანის ბაღი. 13
ტელ: (+995 591) 116444 www.cubicon.ge

მთავარი კონსტრუქტორი: LEAD STRUCTURAL ENGINEER:	შეასრულა: ISSUED BY:	შეამოწმა APPROVED BY:
მათე საბაძია	LM	MS
ფორმატი PAPER SIZE: A3	პროექტის #: PROJECT No: ST_216P23	
ფურცლის ნომერი SHEET. No: ST-1209	სტადია STATUS: CD	მასშტაბი SCALE: ----

20.06.2023

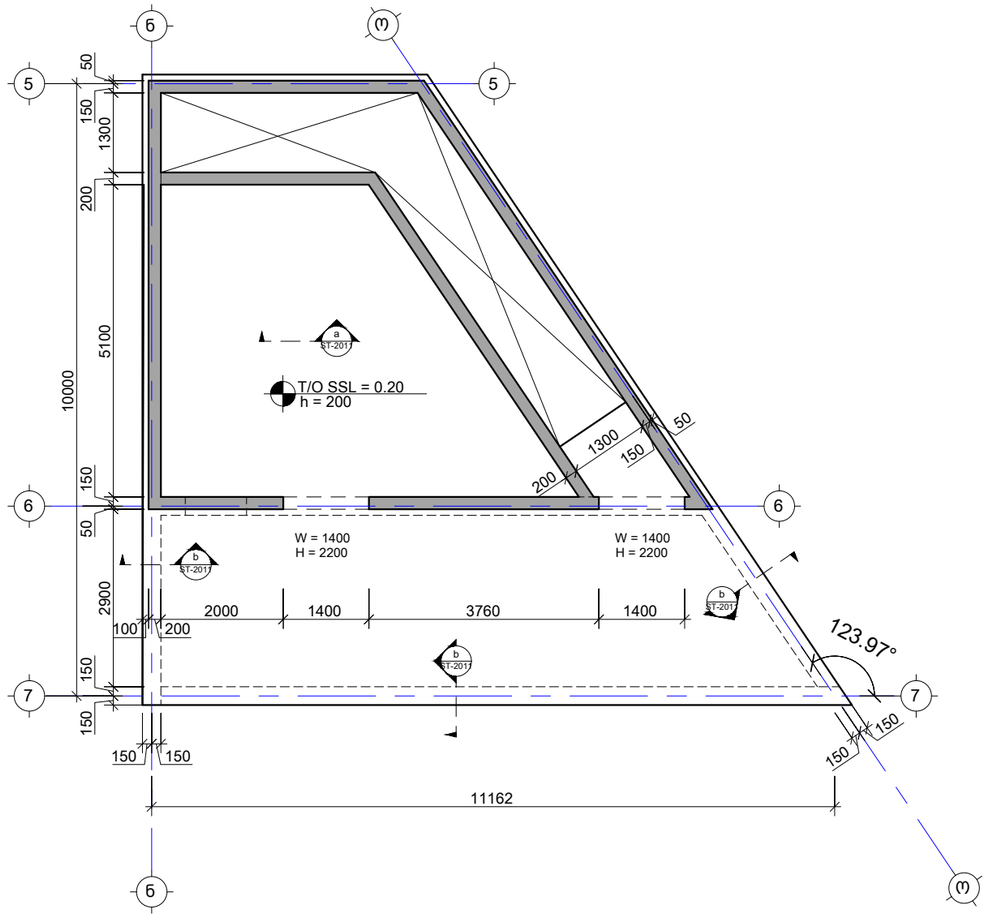

შენიშვნა:
NOTE:

----	----	----	----
----	----	----	----
----	----	----	----
----	----	----	----
----	----	----	----
No	Date	Revision	Issued by

სიტუაციური სქემა
KEY PLAN

პროექტი
PROJECT
სამედიცინო დაწესებულება - საქვაბე

მისამართი
ADDRESS
ქ. თბილისი სარაჯიშვილის N17
ს./კ.-01.10.10.003.005

ნახაზის დასახელება
DRWG. NAME
გადახურვის ფილის საყალიბე გეგმა -0.20 ნიშნულზე

CUBICON DESIGN & BUILDING ENGINEERING
შპს "კუბიკონი", თბილისი, მარშალ გელოვანის ბაზმ. 13
ტელ: (+995 591) 116444 www.cubicon.ge

მთავარი კონსტრუქტორი: LEAD STRUCTURAL ENGINEER: მათე საბაძია	შესრულა: ISSUED BY: KJ	შეამოწმა APPROVED BY: MS
	ფორმატი PAPER SIZE A3	პროექტის #: PROJECT No ST_216P23
ფურცლის ნომერი SHEET. No ST-2001	სტადია STATUS CD	მასშტაბი SCALE 1:100

20.06.2023

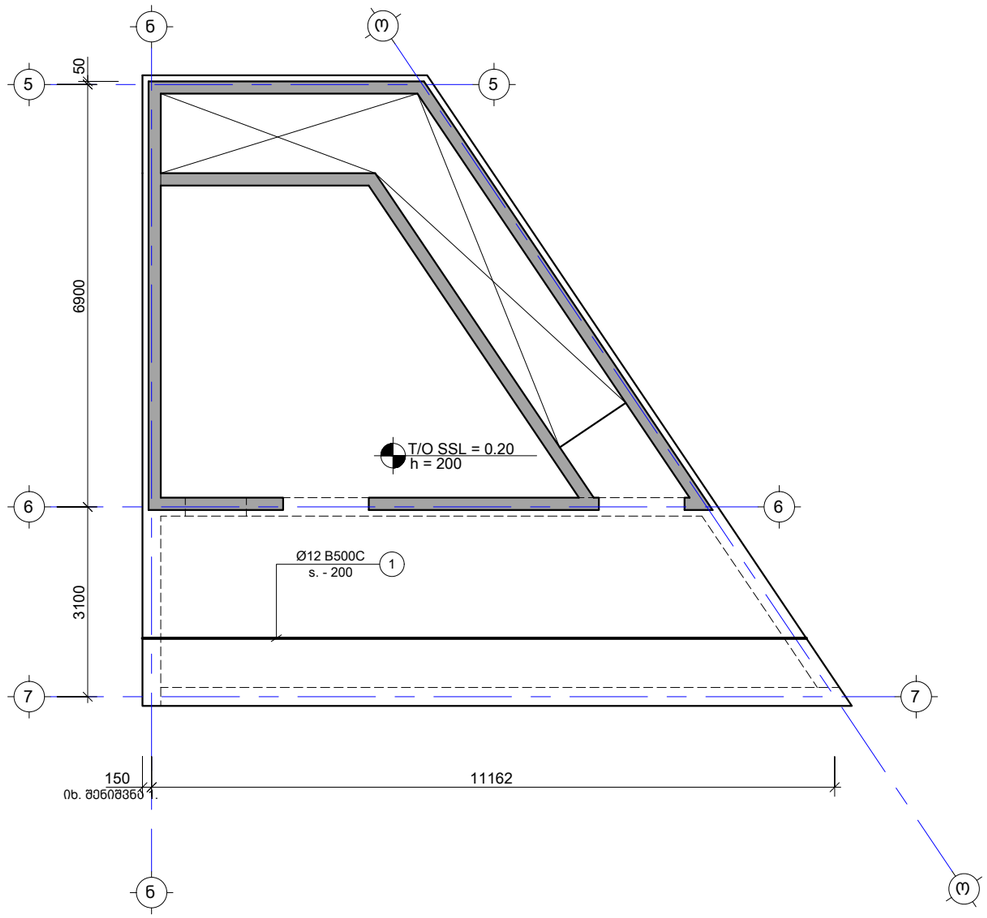

შენიშვნა:
NOTE:

----	----	----	----
----	----	----	----
----	----	----	----
----	----	----	----
----	----	----	----
No	Date	Revision	Issued by

სიტუაციური სქემა
KEY PLAN

პროექტი
PROJECT
სამედიცინო დაწესებულება - საქვაბე

მისამართი
ADDRESS
ქ. თბილისი სარაჯიშვილის N17
ს./კ.-01.10.10.003.005

ნახაზის დასახელება
DRWG. NAME
გადახურვის ფილის არმ. გეგმა -0.20 ნიშნ.
ქვედა შრე X მიმართ.

CUBICON
DESIGN & BUILDING ENGINEERING
შპს "კუბიკონი", თბილისი, მარშალ გელოვანის გამზ. 13
ტელ: (+995 591) 116444 www.cubicon.ge

მთავარი კონსტრუქტორი: LEAD STRUCTURAL ENGINEER: მათე საჯაია	შესრულა: ISSUED BY: KJ	შეამოწმა APPROVED BY: MS
	ფორმატი PAPER SIZE A3	პროექტის #: PROJECT No ST_216P23
ფურცლის ნომერი SHEET. No ST-2002	სტადია STATUS CD	მასშტაბი SCALE 1:100

20.06.2023

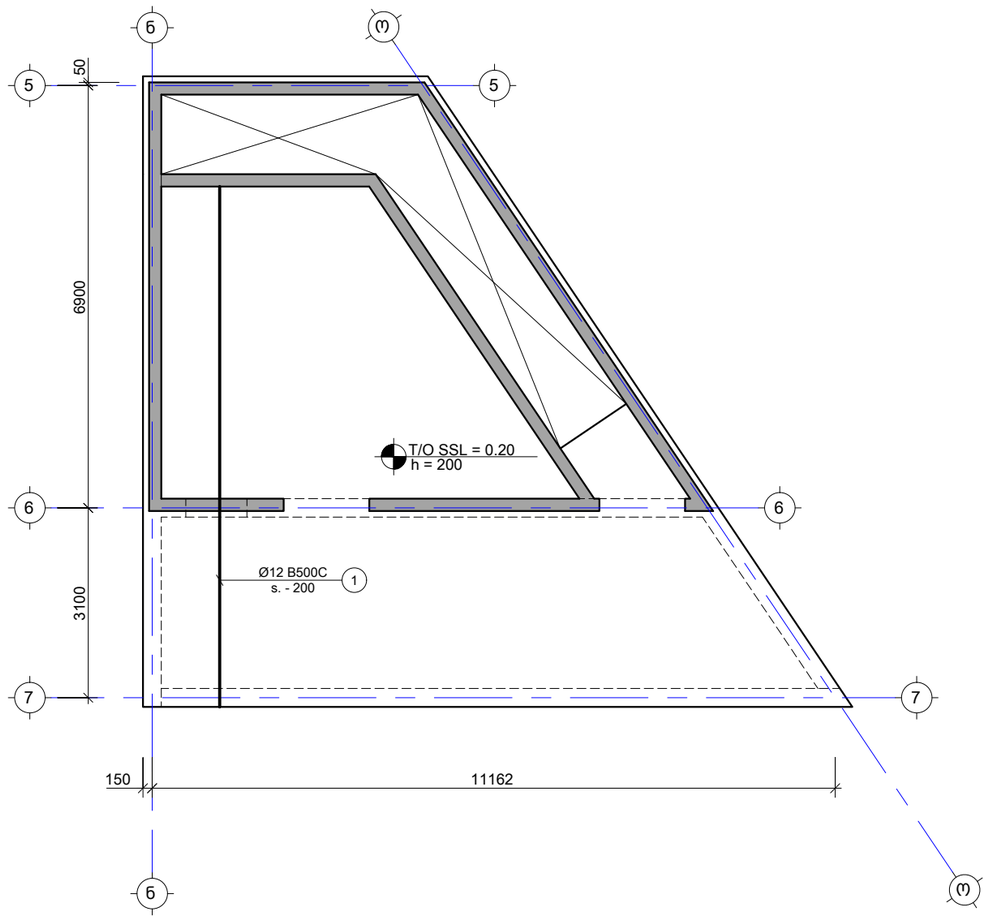

შენიშვნა:
NOTE:

----	----	----	----
----	----	----	----
----	----	----	----
----	----	----	----
----	----	----	----
No	Date	Revision	Issued by

სიტუაციური სქემა
KEY PLAN

პროექტი
PROJECT
სამედიცინო დაწესებულება - საქვაბე

მისამართი
ADDRESS
ქ. თბილისი სარაჯიშვილის N17
ს./კ.-01.10.10.003.005

ნახაზის დასახელება
DRWG. NAME
გადახურვის ფილის არმ. გეგმა -0.20 ნიშნ. ქვედა შრე Y მიმართ.

CUBICON
DESIGN & BUILDING ENGINEERING
შპს "ქუბიკონი", თბილისი, მარშალ გელოვანის ბაშხ. 13
ტელ: (+995 591) 116444 www.cubicon.ge

მთავარი კონსტრუქტორი: LEAD STRUCTURAL ENGINEER: მათე საბაია	შესრულა: ISSUED BY: KJ	შეამოწმა APPROVED BY: MS
	ფორმატი PAPER SIZE A3	პროექტის #: PROJECT No ST_216P23
ფურცლის ნომერი SHEET. No ST-2003	სტატია STATUS CD	მასშტაბი SCALE 1:100

20.06.2023

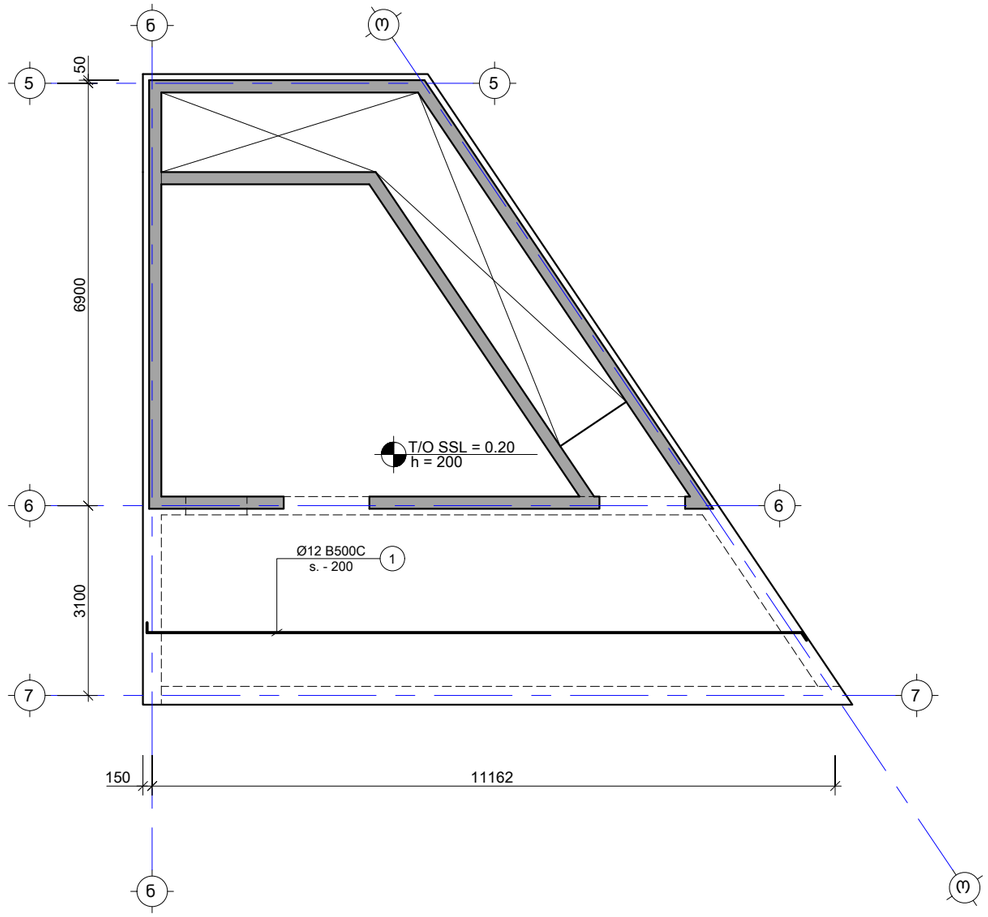

შენიშვნა:
NOTE:

----	----	----	----
----	----	----	----
----	----	----	----
----	----	----	----
----	----	----	----
No	Date	Revision	Issued by

სიტუაციური სქემა
KEY PLAN

პროექტი
PROJECT
სამედიცინო დაწესებულება - საქვაბე

მისამართი
ADDRESS
ქ. თბილისი სარაჯიშვილის N17
ს./კ.-01.10.10.003.005

ნახაზის დასახელება
DRWG. NAME
გადახურვის ფილის არმ. გეგმა -0.20 ნიშნ.
ზედა შრე X მიმართ.

CUBICON DESIGN & BUILDING ENGINEERING
შპს "კუბიკონი", თბილისი, მარშალ გელოვანის გამზ. 13
ტელ: (+995 591) 116444 www.cubicon.ge

მთავარი კონსტრუქტორი: LEAD STRUCTURAL ENGINEER: მათე საჯაია	შეასრულა: ISSUED BY: KJ	შეამოწმა APPROVED BY: MS
	ფორმატი PAPER SIZE A3	პროექტის #: PROJECT No ST_216P23
ფურცლის ნომერი SHEET. No ST-2004	სტადია STATUS CD	მასშტაბი SCALE 1:100

20.06.2023

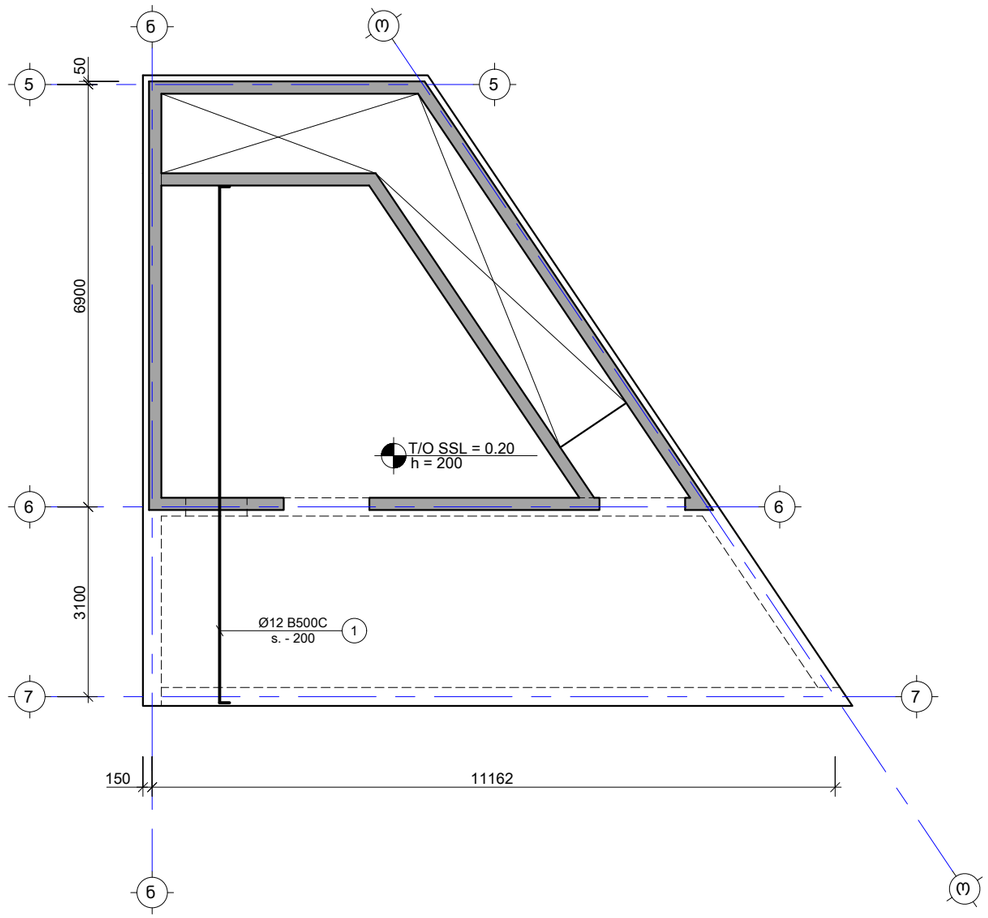

შენიშვნა:
NOTE:

----	----	----	----
----	----	----	----
----	----	----	----
----	----	----	----
----	----	----	----
No	Date	Revision	Issued by

სიტუაციური სქემა
KEY PLAN

პროექტი
PROJECT
სამედიცინო დაწესებულება - საქვაბე

მისამართი
ADDRESS
ქ. თბილისი სარაჯიშვილის N17
ს./კ.-01.10.10.003.005

ნახაზის დასახელება
DRWG. NAME
გადახურვის ფილის არმ. გეგმა -0.20 ნიშნ.
ზედა შრე Y მიმართ.

CUBICON DESIGN & BUILDING ENGINEERING
შპს "კუბიკონი", თბილისი, მარშალ გელოვანის გამზ. 13
ტელ: (+995 591) 116444 www.cubicon.ge

მთავარი კონსტრუქტორი: LEAD STRUCTURAL ENGINEER: მათე საბაძია	შეასრულა: ISSUED BY: KJ	შეამოწმა APPROVED BY: MS
	ფორმატი PAPER SIZE A3	პროექტის #: PROJECT No ST_216P23
ფურცლის ნომერი SHEET. No ST-2005	სტადია STATUS CD	მასშტაბი SCALE 1:100

20.06.2023

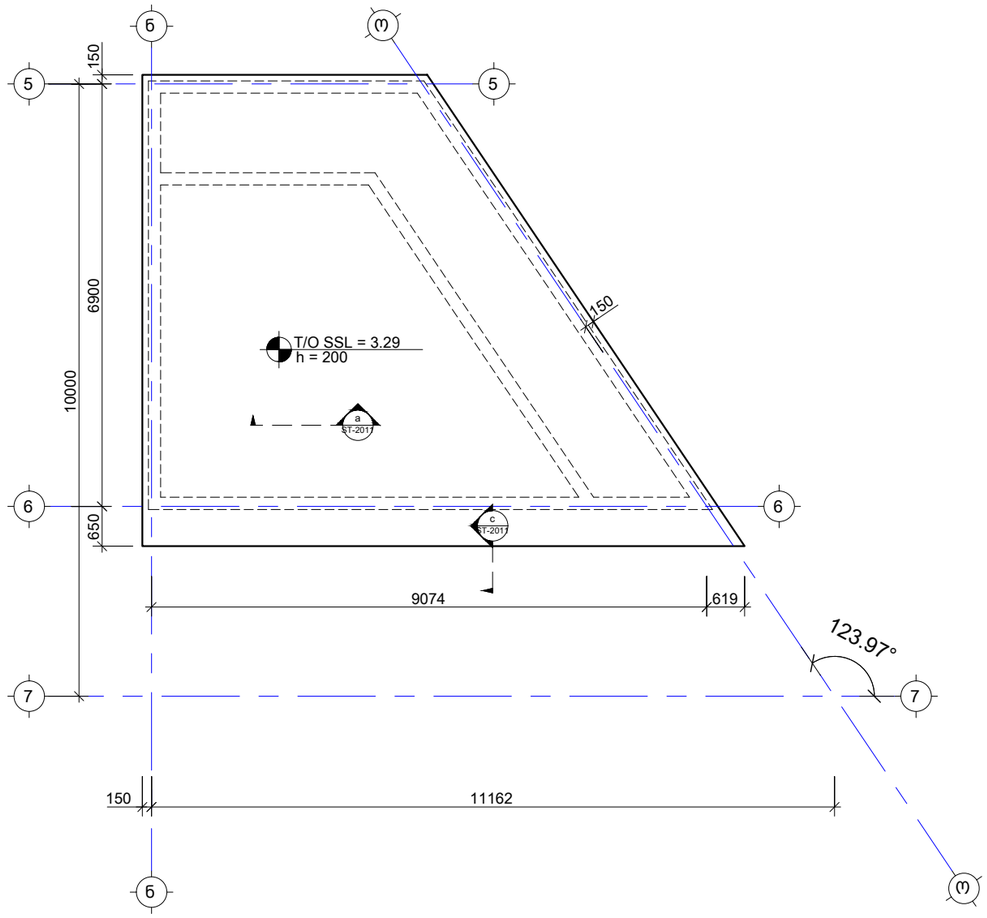

შენიშვნა:
NOTE:

----	----	----	----
----	----	----	----
----	----	----	----
----	----	----	----
----	----	----	----
No	Date	Revision	Issued by

სიტუაციური სქემა
KEY PLAN

პროექტი
PROJECT
სამედიცინო დაწესებულება - საქვაბე

მისამართი
ADDRESS
ქ. თბილისი სარაჯიშვილის N17
ს./კ.-01.10.10.003.005

ნახაზის დასახელება
DRWG. NAME
გადახურვის ფილის საყალიბე გეგმა 3.29 ნიშნულზე

CUBICON
DESIGN & BUILDING ENGINEERING
შპს "კუბიკონი", თბილისი, მარშალ გელოვანის ბაძგ. 13
ტელ: (+995 591) 116444 www.cubicon.ge

მთავარი კონსტრუქტორი: LEAD STRUCTURAL ENGINEER: მათე საბაძია	შესრულა: ISSUED BY: KJ	შეამოწმა APPROVED BY: MS
	ფორმატი PAPER SIZE A3	პროექტის #: PROJECT No ST_216P23
ფურცლის ნომერი SHEET. No ST-2006	სტადია STATUS CD	მასშტაბი SCALE 1:100

20.06.2023

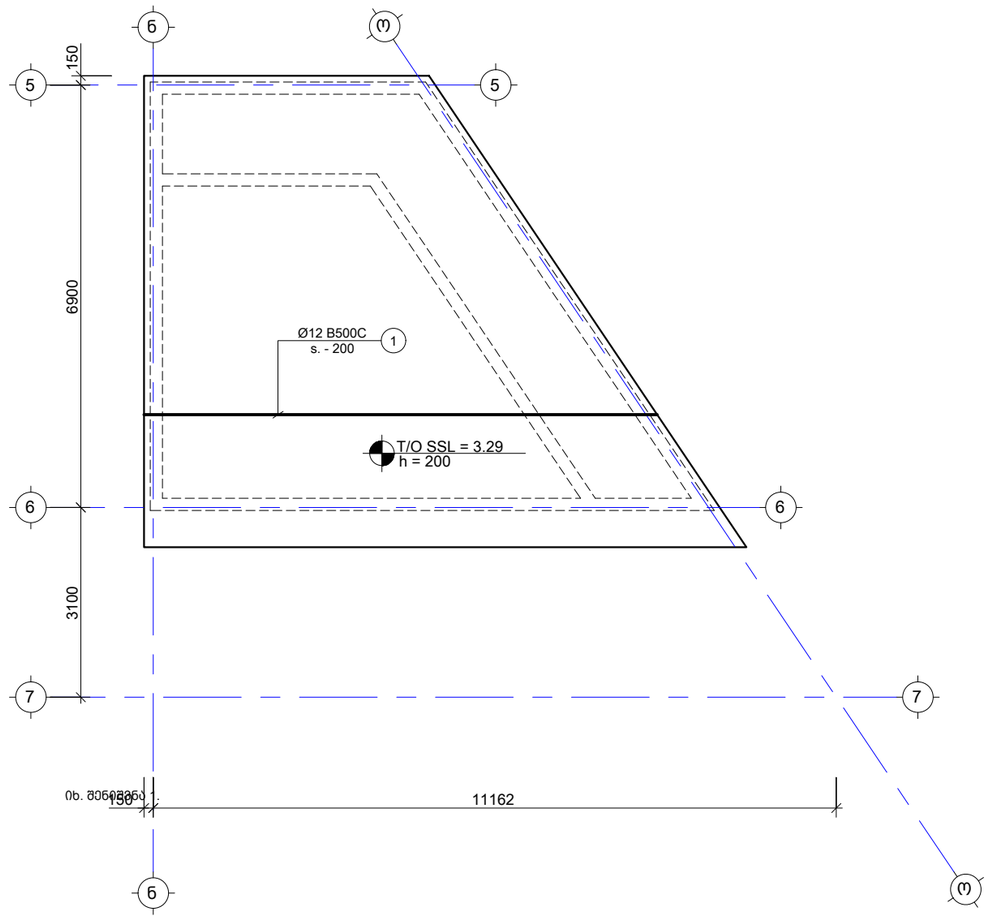

შენიშვნა:
NOTE:

No	Date	Revision	Issued by
----	----	----	----
----	----	----	----
----	----	----	----
----	----	----	----
----	----	----	----

სიტუაციური სქემა
KEY PLAN

პროექტი
PROJECT
სამედიცინო დაწესებულება - საქვაბე

მისამართი
ADDRESS
ქ. თბილისი სარაჯიშვილის N17
ს./კ.-01.10.10.003.005

ნახაზის დასახელება
DRWG. NAME
გადახურვის ფილის არმ. გეგმა 3.29 ნიშნ. ქვედა შრე X მიმართ.

CUBICON DESIGN & BUILDING ENGINEERING
შპს "კუბიკონი", თბილისი, მარშალ გელოვანის გამზ. 13
ტელ: (+995 591) 116444 www.cubicon.ge

მთავარი კონსტრუქტორი: LEAD STRUCTURAL ENGINEER: მათე საჯაია	შეასრულა: ISSUED BY: KJ	შეამოწმა APPROVED BY: MS
	ფორმატი PAPER SIZE A3	პროექტის #: PROJECT No ST_216P23
ფურცლის ნომერი SHEET. No ST-2007	სტადია STATUS CD	მასშტაბი SCALE 1:100

20.06.2023

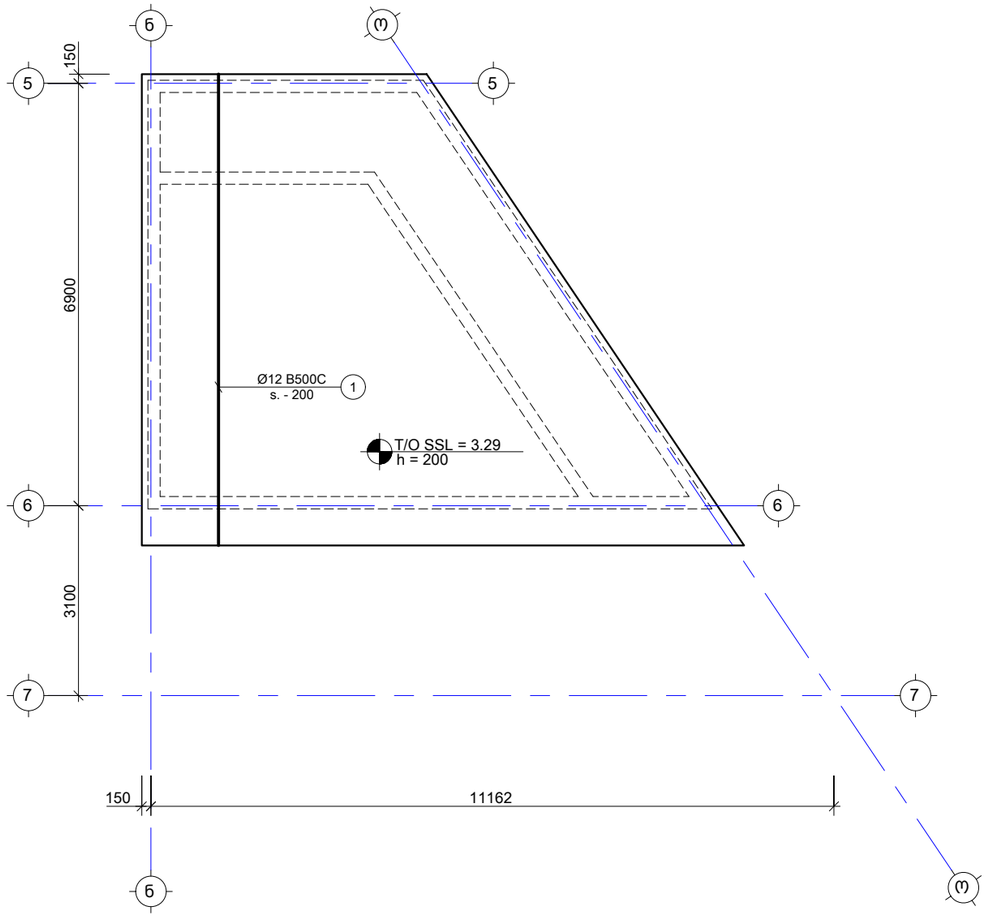

შენიშვნა:
NOTE:

----	----	----	----
----	----	----	----
----	----	----	----
----	----	----	----
----	----	----	----
No	Date	Revision	Issued by

სიტუაციური სქემა
KEY PLAN

პროექტი
PROJECT
სამედიცინო დანესებულება - საქვაბე

მისამართი
ADDRESS
ქ. თბილისი სარაჯიშვილის N17
ს./კ.-01.10.10.003.005

ნახაზის დასახელება
DRWG. NAME
გადახურვის ფილის არმ. გეგმა 3.29 ნიშნ. ქვედა შრე Y მიმართ.

CUBICON DESIGN & BUILDING ENGINEERING
შპს "კუბიკონი", თბილისი, მარშალ გელოვანის გამზ. 13
ტელ: (+995 591) 116444 www.cubicon.ge

მთავარი კონსტრუქტორი: LEAD STRUCTURAL ENGINEER: მათე საჯაია	შეასრულა: ISSUED BY: KJ	შეამოწმა APPROVED BY: MS
	ფორმატი PAPER SIZE A3	პროექტის #: PROJECT No ST_216P23
ფურცლის ნომერი SHEET. No ST-2008	სტადია STATUS CD	მასშტაბი SCALE 1:100

20.06.2023

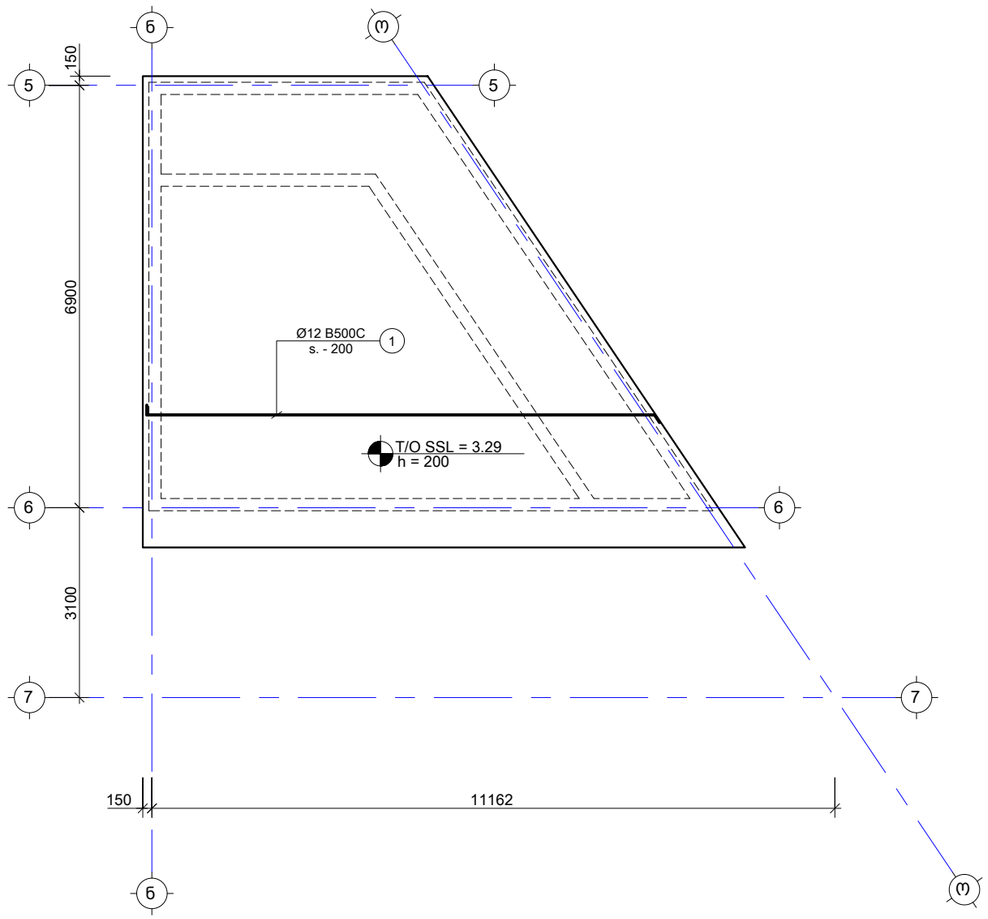

შენიშვნა:
NOTE:

No	Date	Revision	Issued by
----	----	----	----
----	----	----	----
----	----	----	----
----	----	----	----
----	----	----	----

სიტუაციური სქემა
KEY PLAN

პროექტი
PROJECT
სამედიცინო დაწესებულება - საქვაბე

მისამართი
ADDRESS
ქ. თბილისი სარაჯიშვილის N17
ს./კ.-01.10.10.003.005

ნახაზის დასახელება
DRWG. NAME
გადახურვის ფილის არმ. გეგმა 3.29 ნიშნ. ზედა შრე X მიმართ.

CUBICON DESIGN & BUILDING ENGINEERING
შპს "კუბიკონი", თბილისი, მარშალ გელოვანის გამზ. 13
ტელ: (+995 591) 116444 www.cubicon.ge

მთავარი კონსტრუქტორი: LEAD STRUCTURAL ENGINEER: მათე საჯაია	შეასრულა: ISSUED BY: KJ	შეამოწმა APPROVED BY: MS
	ფორმატი PAPER SIZE A3	პროექტის #: PROJECT No ST_216P23
ფურცლის ნომერი SHEET. No ST-2009	სტადია STATUS CD	მასშტაბი SCALE 1:100

20.06.2023

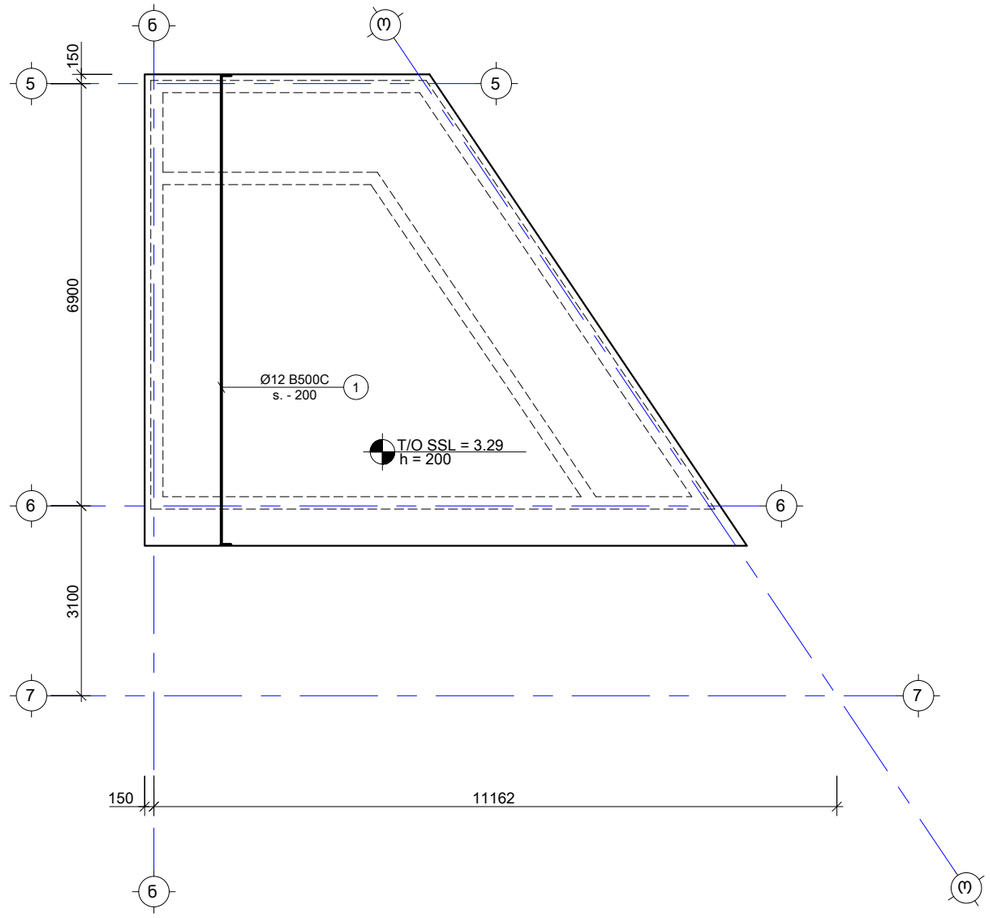

შენიშვნა:
NOTE:

----	----	----	----
----	----	----	----
----	----	----	----
----	----	----	----
----	----	----	----
No	Date	Revision	Issued by

სიტუაციური სქემა
KEY PLAN

პროექტი
PROJECT
სამედიცინო დაწესებულება - საქვაბე

მისამართი
ADDRESS
ქ. თბილისი სარაჯიშვილის N17
ს./კ.-01.10.10.003.005

ნახაზის დასახელება
DRWG. NAME
გადახურვის ფილის არმ. გეგმა 3.29 ნიშნ.
ზედა შრე Y მიმართ.

CUBICON
DESIGN & BUILDING ENGINEERING
შპს "კუბიკონი", თბილისი, მარშალ გელოვანის გამზ. 13
ტელ: (+995 591) 116444 www.cubicon.ge

მთავარი კონსტრუქტორი: LEAD STRUCTURAL ENGINEER: მამე საჯაია	შეასრულა: ISSUED BY: KJ	შეამოწმა APPROVED BY: MS
	ფორმატი PAPER SIZE A3	პროექტის #: PROJECT No ST_216P23
ფურცლის ნომერი SHEET. No ST-2010	სტატია STATUS CD	მასშტაბი SCALE 1:100

20.06.2023

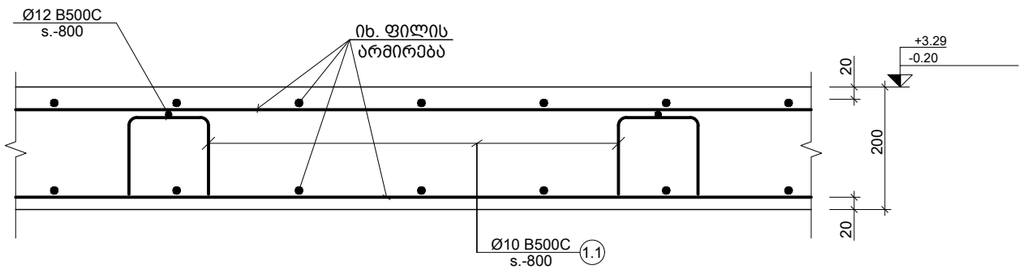

a კვეთი
Scale: 1:10

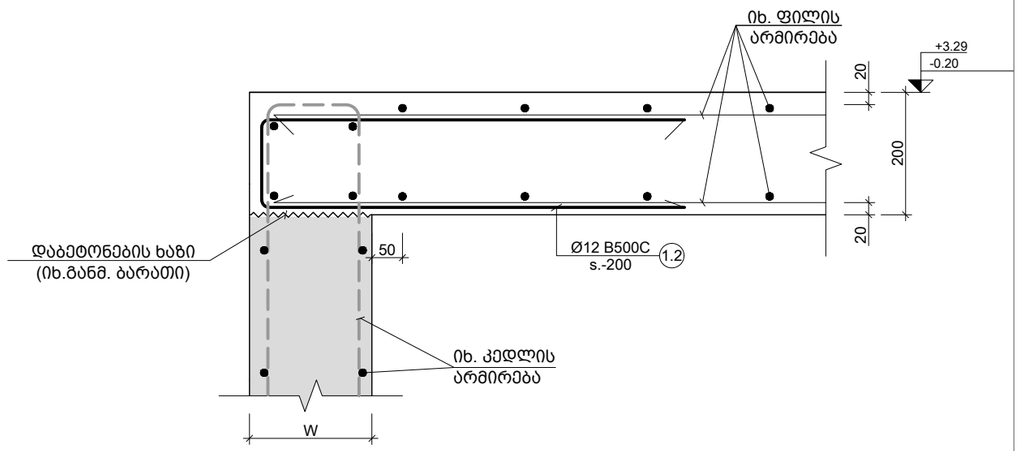

b კვეთი
Scale: 1:10

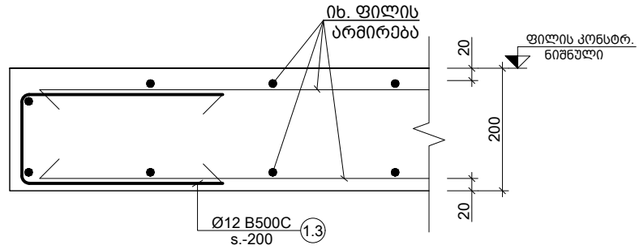

c კვეთი
Scale: 1:10

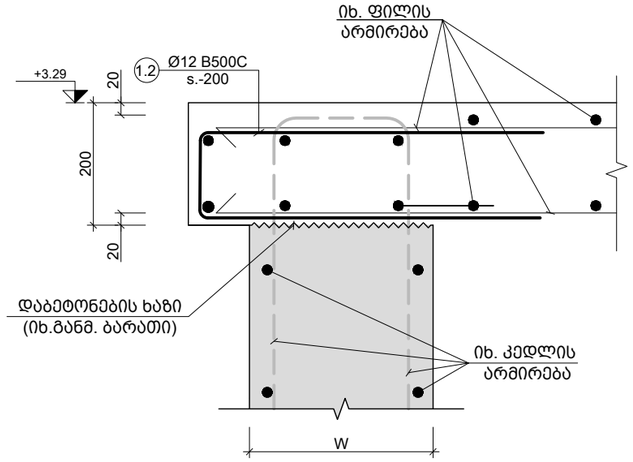

d კვეთი
Scale: 1:10

შენიშვნა:
NOTE:

----	----	----	----
----	----	----	----
----	----	----	----
----	----	----	----
----	----	----	----
No	Date	Revision	Issued by

სიტუაციური სქემა
KEY PLAN

პროექტი
PROJECT
სამედიცინო დაწესებულება - საქვაბე

მისამართი
ADDRESS
ქ. თბილისი სარაჯიშვილის N17
ს./კ.-01.10.10.003.005

ნახაზის დასახელება
DRWG. NAME
კვეთი a; b; c; d

CUBICON
DESIGN & BUILDING ENGINEERING
შპს "კუბიკონი", თბილისი, მარშალ გელოვანის ბაზმ. 13
ტელ: (+995 591) 116444 www.cubicon.ge

მთავარი კონსტრუქტორი: LEAD STRUCTURAL ENGINEER: მათე საბაძია	შესრულა: ISSUED BY: KJ	შეამოწმა APPROVED BY: MS
	ფორმატი PAPER SIZE A3	პროექტის #: PROJECT No ST_216P23
ფურცლის ნომერი SHEET. No ST-2011	სტადია STATUS CD	მასშტაბი SCALE 1:10

20.06.2023

პოზ. №	ე ს კ ი ზ ი	L მმ
1.1	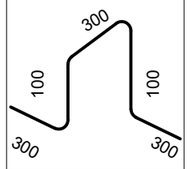	1100
1.2	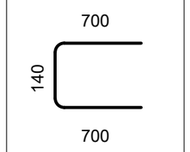	1540
1.3	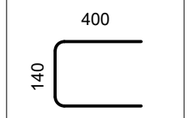	940

კონსტრ. დასახ. და სართული	პოზ. №	დიამეტრი ან კვეთი (მმ)	ერთეულის სიგრძე (მმ.)	ხარჯი ერთ სართულზე: რაოდენობა (ც.)	სიგრძე (მ.)	წონა (კგ.)
გად. ფილის სპეციფიკაცია 0.20 ნიშნულზე (1 სართულზე)	1	Ø 12 B500C	დ.ა.	–	1483	1316
	1.1	Ø 10 B500C	1100	105 X 1	115.84	71
	1.2	Ø 12 B500C	1540	165 X 1	254.10	225
	მძიმე ბეტონი C20/25		V =	13.5 X 1	= 13.50 მ³	
გად. ფილის სპეციფიკაცია +3.29 ნიშნულზე (1 სართულზე)	1	Ø 12 B500C	დ.ა.	–	1228	1090
	1.1	Ø 10 B500C	1100	87 X 1	95.94	59
	1.2	Ø 12 B500C	1540	223 X 1	342.65	304
	1.3	Ø 12 B500C	940	425 X 1	399.50	355
	მძიმე ბეტონი C20/25		V =	11.2 X 1	= 11.20 მ³	

შენიშვნა:
NOTE:

No	Date	Revision	Issued by
----	----	----	----
----	----	----	----
----	----	----	----
----	----	----	----
----	----	----	----

საიტსიტური სქემა
KEY PLAN

პროექტი
PROJECT
სამედიცინო დაწესებულება - საქვაბე

მისამართი
ADDRESS
ქ. თბილისი სარაჯიშვილის N17
ს./კ.-01.10.10.003.005

ნახაზის დასახელება
DRWG. NAME
ესკიზი; გადახურვის ფილის სპეციფიკაცია

CUBICON
DESIGN & BUILDING ENGINEERING
შპს "კუბიკონი", თბილისი, მარშალ გელოვანის გამზ. 13
ტელ: (+995 591) 116444 www.cubicon.ge

მთავარი კონსტრუქტორი: LEAD STRUCTURAL ENGINEER:	შესრულა: ISSUED BY:	შეამოწმა APPROVED BY:
მათე საყაია	KJ	MS
ფურცლის ნომერი SHEET. No	ფორმატი PAPER SIZE	პროექტის #: PROJECT No
ST-2012	A3	ST_216P23
	სტადია STATUS	მასშტაბი SCALE
	CD	1:10

20.06.2023

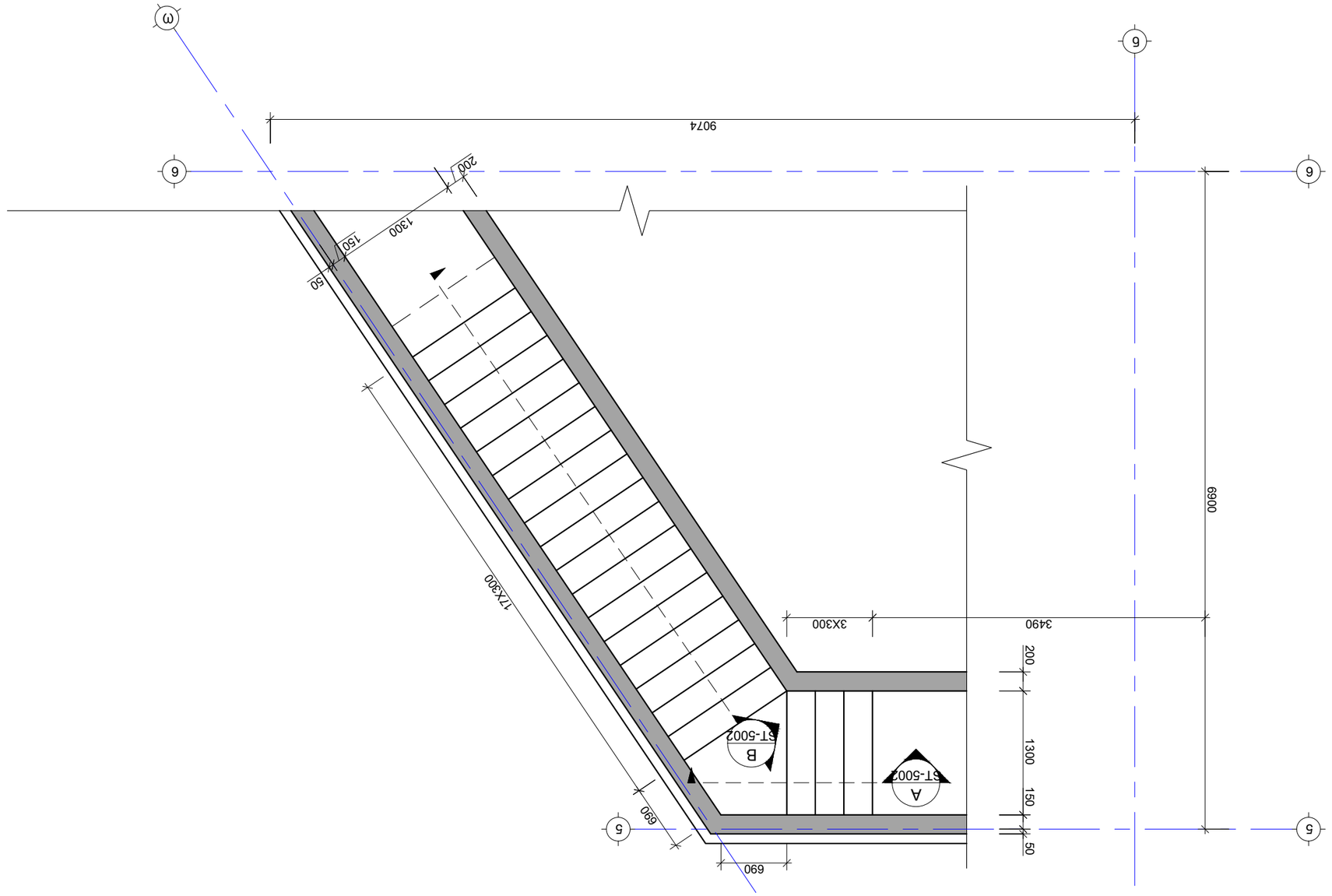

Scale: 1:50

ԱՎԱՆԳԱՐԴԱՅԻՆ ՀԱՏԱԿ N1

KEY PLAN
ՍՏՈՒԳԱԿԱՆ ԱՇԽԱՏԱՆՔ

No	Date	Revision	Issued by
----	----	----	----
----	----	----	----
----	----	----	----
----	----	----	----
----	----	----	----
----	----	----	----

NOTE:
ՇՇՀՆ 23602360:

PROJECT
ՀԱՅԱՍՏԱՆԻ ԱՆԴԱՄԱՅԻՆ ԱՌՈՂՋԱՊԱՀԱԿԱՆ ԿԵՆՏՐՈՆ - ԱՎԱՐՏԱՅԻՆ ՀԱՏՎԱԾ

ADDRESS
ՀԱՅԱՍՏԱՆ

ք. ՄՅՈՒՐՈՒՆ ԱՎԱՆԱՅԱՆ ՓՈՂՈՑ N17
Ա/Հ-01.10.10.003.005

DRWG. NAME
ԳԱՂԱՓԱՐԱՅԻՆ ՀԱՏԱԿ

ՀԱՅԱՍՏԱՆԻ ԱՆԴԱՄԱՅԻՆ ԱՌՈՂՋԱՊԱՀԱԿԱՆ ԿԵՆՏՐՈՆ ՓԱԿ ԸՆԿԵՐՈՒԹՅՈՒՆ	ՀԵՂԻՆԱԿ:
ԱՎԱՐՏԱՅԻՆ ՀԱՏՎԱԾ	ՍՏՈՒԳԱԿԱՆ ԱՇԽԱՏԱՆՔ
LEAD STRUCTURAL ENGINEER:	ISSUED BY:
ՀԱՅԿԱԿ ՍԱՀԱԿՅԱՆ	LM
APPROVED BY:	MS
ՊՐՈՅԵԿՏԻ #:	PROJECT No
ST_216P23	
ՊԱՏՎԵՐԻ ՉԱՓ	SCALE
1:50	
ՎԻՃԱԿ	STATUS
CD	
ՇՏԵՂԱԳՐԱԿԱՆ ԳՈՐԾԱՐԱՆ	SHEET. No
ST-5001	

ՀՀ, ք. Երևան 0051, Գ. Նժդեհի 13, 3-րդ հարկ, 302 սենյակ
հեռ.՝ (+995 591) 116444 www.cubicon.ge

20.06.2023

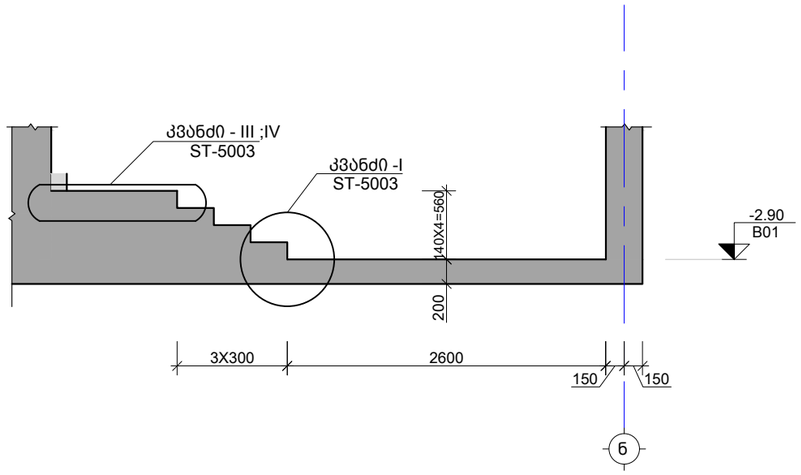

A ჭრილა
Scale: 1:50

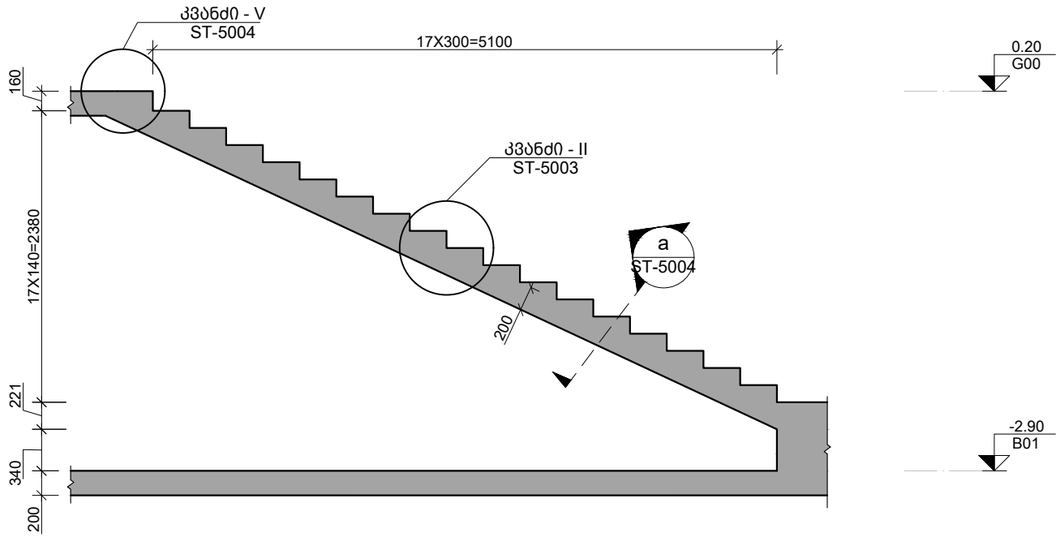

B ჭრილი
Scale: 1:50

შენიშვნა:
NOTE:

No	Date	Revision	Issued by
----	----	----	----
----	----	----	----
----	----	----	----
----	----	----	----
----	----	----	----

სიტუაციური სქემა
KEY PLAN

პროექტი
PROJECT
სამედიცინო დაწესებულება - საქვაბე

მისამართი
ADDRESS
ქ. თბილისი სარაჯიშვილის N17
ს./კ.-01.10.10.003.005

ნახაზის დასახელება
DRWG. NAME
ჭრილი A და B

CUBICON DESIGN & BUILDING ENGINEERING
შპს "კუბიკონი", თბილისი, მარშალ გელოვანის ბაძგ. 13
ტელ: (+995 591) 116444 www.cubicon.ge

მთავარი კონსტრუქტორი: LEAD STRUCTURAL ENGINEER:	შეასრულა: ISSUED BY:	შეამოწმა APPROVED BY:
მათე საჯაია	LM	MS
	ფორმატი PAPER SIZE: A3	პროექტის #: PROJECT No: ST_216P23
ფურცლის ნომერი SHEET. No: ST-5002	სტადია STATUS: CD	მასშტაბი SCALE: 1:50

20.06.2023

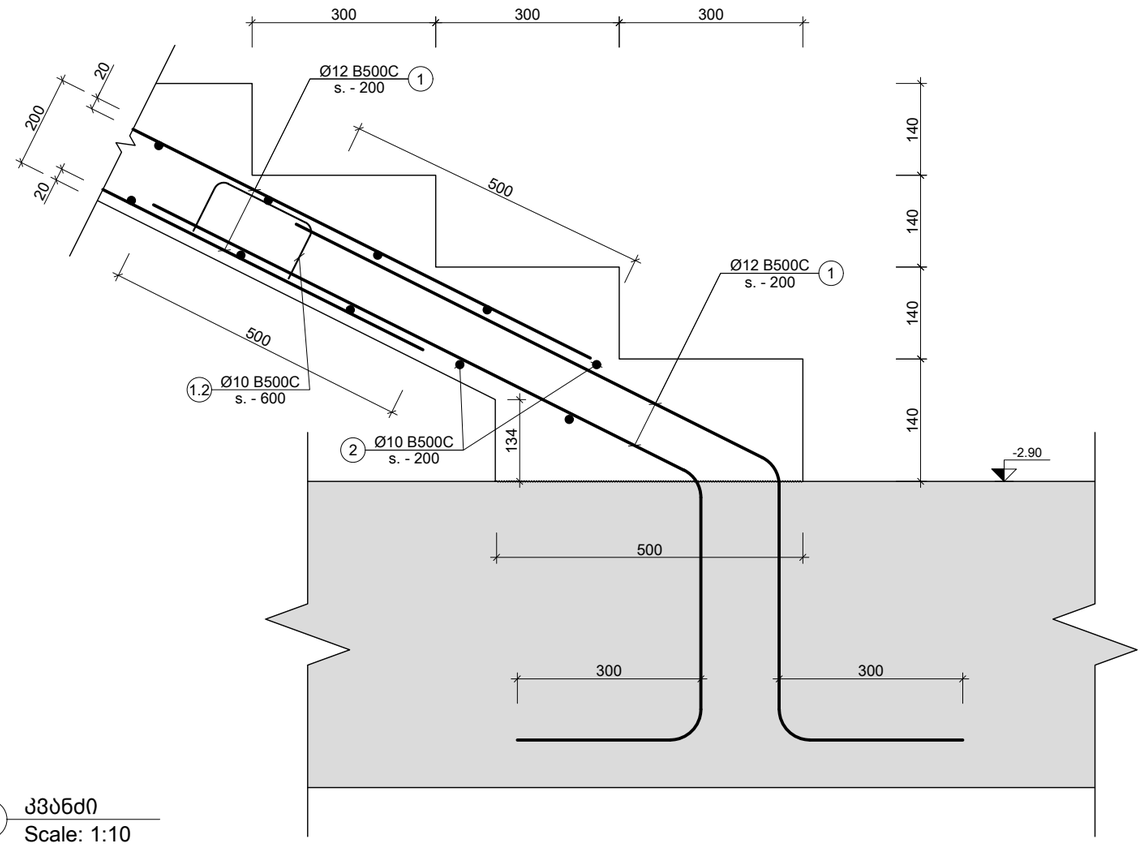

I კვანძი
Scale: 1:10

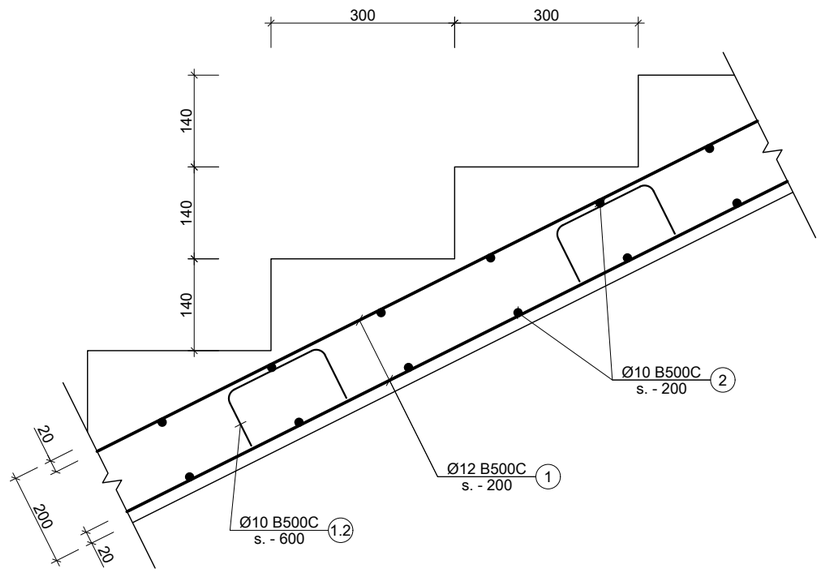

II კვანძი
Scale: 1:10

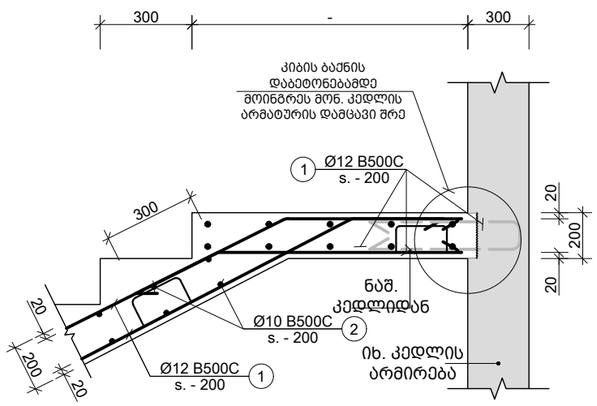

III კვანძი
Scale: 1:20

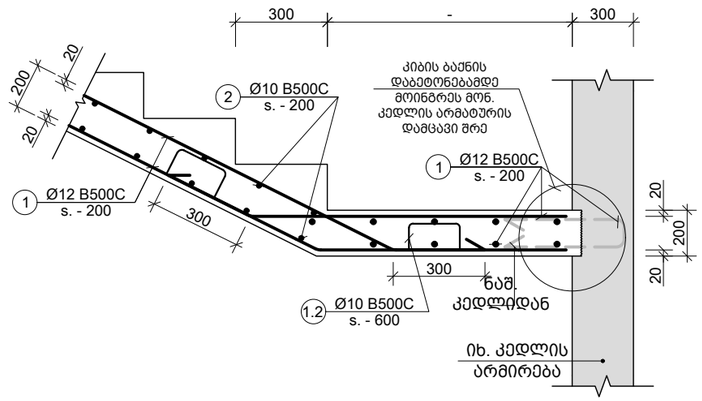

IV კვანძი
Scale: 1:20

შენიშვნა:
NOTE:

----	----	----	----
----	----	----	----
----	----	----	----
----	----	----	----
----	----	----	----
No	Date	Revision	Issued by

სიტუაციური სქემა
KEY PLAN

პროექტი
PROJECT
სამედიცინო დაწესებულება - საქვაბე

მისამართი
ADDRESS
ქ. თბილისი სარაჯიშვილის N17
ს./კ.-01.10.10.003.005

ნახაზის დასახელება
DRWG. NAME
კვანძი - I; II ; III ; IV

CUBICON DESIGN & BUILDING ENGINEERING
შპს "კუბიკონი", თბილისი, მარშალ გელოვანის ბაძგ. 13
ტელ: (+995 591) 116444 www.cubicon.ge

მთავარი კონსტრუქტორი: LEAD STRUCTURAL ENGINEER:	შეასრულა: ISSUED BY:	შეამოწმა APPROVED BY:
მათე საბაძია	KJ	MS
	ფორმატი PAPER SIZE: A3	პროექტის #: PROJECT No: ST_216P23
ფურცლის ნომერი SHEET. No: ST-5003	სტადია STATUS: CD	მასშტაბი SCALE: 1:10 ;1:20

20.06.2023

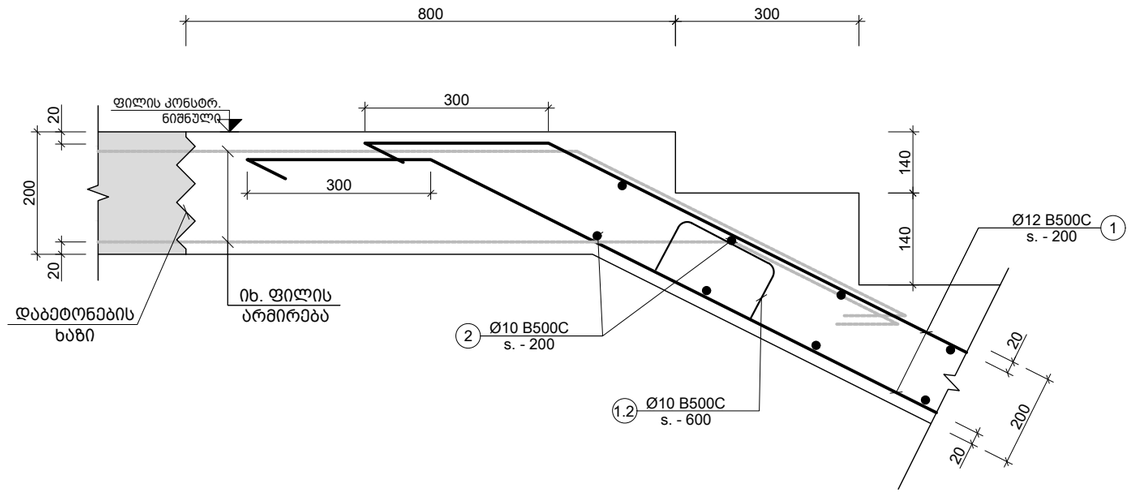

V კვანძი
Scale: 1:10

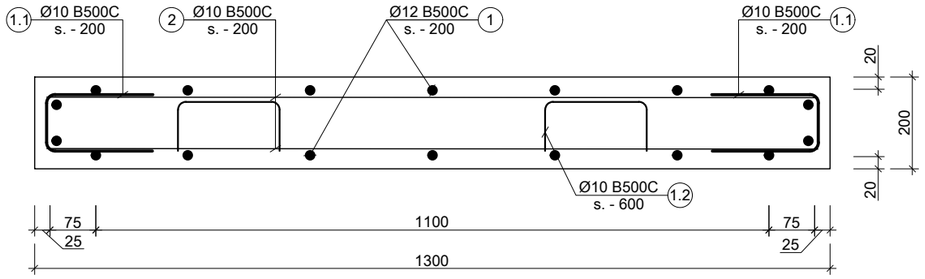

a კვეთი
Scale: 1:10

პოზ. №	ესკიზი	L მმ
1.1	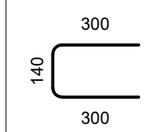	740
1.2	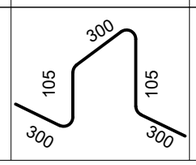	1110

კონსტრ. დასახ. და სართული	ელემენტის დასახ. და რაოდენობა	პოზ. №	დიამეტრი ან კვეთი (მმ)	ერთეულის სიგრძე (მმ.)	ხარჯი ერთ სართულზე		
					რაოდენობა (ც.)	სიგრძე (მ.)	წონა (კგ.)
პიბეების სვეტიფიკაცია -2.90 ნიშნულზე (1 სართულზე)	პიბე - 1 1 (ც.)	1	Ø 12 B500C	დ.ა.	–	188	167
		2	Ø 10 B500C	1250	95 X 1	118.75	73
		1.1	Ø 10 B500C	720	32 X 1	22.80	14
		1.2	Ø 10 B500C	1020	80 X 1	81.60	50
		მძიმე ბეტონი C20/25 V = 2.9 X 1 = 2.90 მ³					

შენიშვნა:
NOTE:

No	Date	Revision	Issued by
----	----	----	----
----	----	----	----
----	----	----	----
----	----	----	----
----	----	----	----

საორიენტაციო სქემა
KEY PLAN

პროექტი
PROJECT
სამედიცინო დანესებულება - საქვაბე

მისამართი
ADDRESS
ქ. თბილისი სარაჯიშვილის N17
ს./კ.-01.10.10.003.005

ნახაზის დასახელება
DRWG. NAME
კვანძი -V ; კვეთი a; ესკიზი ; კიბის სპეციფიკაცია

CUBICON DESIGN & BUILDING ENGINEERING
შპს "კუბიკონი", თბილისი, მარშალ გელოვანის გამზ. 13
ტელ: (+995 591) 116444 www.cubicon.ge

მთავარი კონსტრუქტორი: LEAD STRUCTURAL ENGINEER:	შესრულა: ISSUED BY:	შეამოწმა APPROVED BY:
მათე საჯაია	KJ	MS
	ფორმატი PAPER SIZE: A3	პროექტის #: PROJECT No ST_216P23
ფურცლის ნომერი SHEET. No ST-5004	სტადია STATUS CD	მასშტაბი SCALE 1:10 ;

20.06.2023

CUBICON©

DESIGN & BUILDING ENGINEERING

2023

WWW.CUBICON.GE

საკონტაქტო:

+995 591 116 444

INFO@CUBICON.GE

მარშალ გელოვანის გამზ. 13
0159, თბილისი,საქართველო,

სოციალური ქსელები:

www.facebook.com/cubicon.ge

www.linkedin.com/in/cubicon/

2023

სამედიცინო დაწესებულება

ქ. თბილისი სარაჯიშვილის N17 ს./კ.-01.10.10.003.005

სტრუქტურული დიზაინი

სამშენებლო დოკუმენტაცია - (CD)

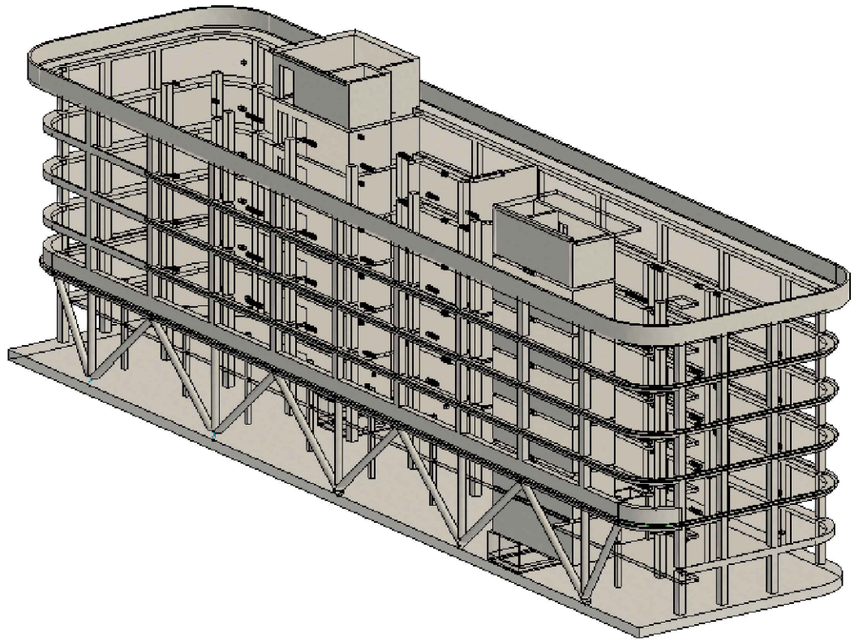

3D მოდელი საილუსტრაციოდ

ორგანიზაციის მთ. ინჟინერი:	ს. პაპაშვილი	
საპროექტო ჯგ._ის ხელმძღვანელი:	საჯაიას ჯგუფი	
პრ._ის წამყვანი ინჟ-კონსტრუქტორი:	მათე საჯაია	
ანალიტიკური მოდ. ინჟ.-კონსტრუქტორი:	მათე საჯაია	
ინჟ.-კონსტრუქტორი:	ნინო ხუციშვილი	

ბ.ა.

ნახაზების ჩამონათვალი

ნახაზების დასახელება	კოდი	R	E V	I S	I O	N
ჩამონათვალი	ST-0001	--	--	--	--	--
განმარტებითი ბარათი	ST-0002	--	--	--	--	--
პირობითი აღნიშვნები	ST-0003	--	--	--	--	--
მასალის ამოკრეფა	ST-0004	--	--	--	--	--
მოდელის ხედები საილუსტრაციოდ	ST-0005	--	--	--	--	--
დატვირთვები სეისმიკა მასალები	ST-0011	--	--	--	--	--
დატვირთვების თანწყობა	ST-0012	--	--	--	--	--
გადაადგილებები	ST-0013	--	--	--	--	--
გრძივი ძალა N	ST-0014	--	--	--	--	--
რიგელების და სვეტების არმირება	ST-0015	--	--	--	--	--
საძირკვლის ფილის არმირება (ქვედა შრე)	ST-0016	--	--	--	--	--
საძირკვლის ფილის არმირება (ზედა შრე)	ST-0017	--	--	--	--	--
ტიპიური ფილის არმირება (ქვედა შრე)	ST-0018	--	--	--	--	--
ტიპიური ფილის არმირება (ზედა შრე)	ST-0019	--	--	--	--	--
პერიოდები	ST-0020	--	--	--	--	--
ქვაბულის გეგმა	ST-1001	--	--	--	--	--
ჭრილი A	ST-1002	--	--	--	--	--
საძირკვლის ფილის საყალიბე გეგმა	S-1101	--	--	--	--	--
კვეთი a; b; c; d	S-1102	--	--	--	--	--
კვეთი e	S-1103	--	--	--	--	--
საძირკვლის სპეციფიკაცია	S-1104	--	--	--	--	--
გადახურვის ფილის საყალიბე გეგმა 3.05 ნიშნულზე	S-2001	--	--	--	--	--
გადახურვის ფილის საყალიბე გეგმა 6.20 ნიშნულზე	S-2002	--	--	--	--	--
გადახურვის ფილის საყალიბე გეგმა 9.35 ნიშნულზე	S-2003	--	--	--	--	--
გადახურვის ფილის საყალიბე გეგმა 12.50 ნიშნულზე	S-2004	--	--	--	--	--
გადახურვის ფილის საყალიბე გეგმა 15.65 ნიშნულზე	S-2005	--	--	--	--	--
გადახურვის ფილის საყალიბე გეგმა 18.80 ნიშნულზე	S-2006	--	--	--	--	--
გადახურვის ფილის საყალიბე გეგმა 22.05 ნიშნულზე	S-2007	--	--	--	--	--
კვეთი a; b; c	S-2008	--	--	--	--	--
გადახურვის ფილის სპეციფიკაცია	S-2009	--	--	--	--	--
სვეტების დაარმირების ტიპიური ფრაგმენტი	S-3001	--	--	--	--	--
სვეტების სპეციფიკაცია	S-3002	--	--	--	--	--
SH.W.-1	S-3101	--	--	--	--	--
SH.W.-2	S-3102	--	--	--	--	--
SH.W.-3	S-3103	--	--	--	--	--
SH.W.-4	S-3104	--	--	--	--	--
SH.W.-5; 6	S-3105	--	--	--	--	--
SH.W.-7; 8	S-3106	--	--	--	--	--
SH.W.-9; 10; 11; 12	S-3107	--	--	--	--	--
SH.W.-13	S-3108	--	--	--	--	--
SH.W.-14;15	S-3109	--	--	--	--	--
კვეთი a; b; c	S-3110	--	--	--	--	--
კვეთი d; e; f	S-3112	--	--	--	--	--
კვეთი h; j; k; m	S-3113	--	--	--	--	--
კვეთი n; o; p	S-3114	--	--	--	--	--
დიაფრაგმების სპეციფიკაცია	S-3115	--	--	--	--	--
რიგელების დაარმირების ტიპიური ფრაგმენტი	S-4001	--	--	--	--	--
კვეთი რიგელზე	S-4002	--	--	--	--	--
რიგელების სპეციფიკაცია	S-4003	--	--	--	--	--
კიბე N1; 2 -ის გეგმა	S-5001	--	--	--	--	--
ჭრილი A	S-5002	--	--	--	--	--
კვანძი I; II; III; IV	S-5003	--	--	--	--	--
კვეთი a	S-5004	--	--	--	--	--
კიბის სპეციფიკაცია	S-5005	--	--	--	--	--
პარაპეტის გეგმა	S-8001	--	--	--	--	--
კვეთი a (P.W.-1-ზე)	S-8002	--	--	--	--	--
მონ.რკ.ბ. სვ.-ის და გარე შემომზღუდავი კედლების მიერთების სქემა	ST-9001					
ტიხრების დამაგრების და ზღუდარების მოწყობის ტიპ. სქემები	ST-9002					

შენიშვნა:
NOTE:

----	----	----	----
----	----	----	----
----	----	----	----
----	----	----	----
----	----	----	----
No	Date	Revision	Issued by

სიტუაციური სქემა
KEY PLAN

პროექტი
PROJECT
სამედიცინო დაწესებულება

მისამართი
ADDRESS
ქ. თბილისი სარაჯიშვილის N17
ს./კ.-01.10.10.003.005

ნახაზის დასახელება
DRWG. NAME
ჩამონათვალი

CUBICON DESIGN & BUILDING ENGINEERING
შპს "კუბიკონი", თბილისი, მარშალ გელოვანის გამზ. 13
ტელ: (+995 591) 116444 www.cubicon.ge

მთავარი კონსტრუქტორი: LEAD STRUCTURAL ENGINEER: მათე საჯაია	შესრულა: ISSUED BY: NKH	შეამოწმა APPROVED BY: MS
	ფორმატი PAPER SIZE A3	პროექტის №: PROJECT No ST_216P23
ფურცლის ნომერი SHEET. No ST-0001	სტადია STATUS CD	მასშტაბი SCALE ----

13.06.2023

1 Вступ

1.1 Ph. Вплив_ефекту - д. Фактичні_дані_N17

1.2 Цільовий_ефект - 01.10.003.005

1.3 Фізіологія - Язик - "Пом Фіз Ум "

1.4 Ментальний_стан - Язик - "Пом Фіз Ум "

1.5 Ментальний_стан - Язик "Ситуаційна_реакція" Фіз Ментальний_стан

1.6 Вплив-Біологічна_умовність (#255_31/05/2019) - IV

2 Фізіологічні_здібності

2.1 Цільова_група Язик Фізіологія Фізіологічні_процеси Фізіологія Фізіологічні_процеси Цільова_група Фізіологія Фізіологічні_процеси Фізіологія Фізіологічні_процеси Фізіологія Фізіологічні_процеси

პირობითი აღნიშვნები:
General Legend:

- არსებული კონსტრუქცია
- Existing Wall

- დასაშლელი კონსტრუქცია
- Demolition Wall

- კვეთი ბეტონის ელემენტზე
- Section on concrete element

- კვეთი რკ.ბ. ელემენტზე
- Section on r.c. element

- მონოლითური რკ.ბეტონის ელემენტი (კონსტრუქცია)
- Monolitic r.c. element (Structural)

- ბლოკის წყობა
- Block Masonry

- აგურის წყობა
- Brick Masonry

- ბეტონის მომზადება
- Concrete Preparation

- ქვიშა
- SAND

- ხვინჭა
- Ballast

- ღორღი
- Gravel

- გრუნტი
- Soil

- ჰიდროიზოლაცია
- Waterproofing

- პოლიეთილენის ფენა
- Polyethylene layer

- ქვაბულის ფერდი
- Trench side

- დაბეტონების დონე
- Pouring Level

- შავი ლაქა.(ფილაზე დატანილი კვეთის აღნიშვნა)

6.6.415.60 / შ.6.422.25
- წითელი (საპროექტო) ნიშნული
- Red (Design) Level
- შავი (არსებული)ნიშნული
- Black (Existing) Level

30(50)
- კვეთში ეს აღნიშვნა მუთითებს, რომ ურთიერთგადამკვეთ რიგელებს აქვთ სხვადასხვა სისქის (ბეტონის) დაამცავი ზონა
- This legend in section mentions that beams have diffenrent concrete coat thickness

A / S-0000
- ჭრილი ან კვეთის დასახელება
- Section Name
- ფურცლის ნომერი
- Sheet Number

T/O 3.30 m
beam 400 x 500 mm
- რიგელის თავის კონსტრ. ნიშნული
- Beam Struqtural Top Level
- რიგელის კვეთი (b X h mm)
- Beam Section (b X h mm)

T/O SSL = 3.30
h = 250 mm;
- ფილის კონსტრუქციული ნიშნული
- Structural Level
- ფილი სისქე
- Slab thickness

- ფილაში და მონ. კედელში ღიობი
- Opening in the slab and wall

W = 1200
- ღიობის სიგანე
- Opening width

H = 2700
- ღიობის სიმაღლე
- Opening height

O = 900
- მანძილი ფილიდან ღიობამდე
- Distance from the slab to the opening

I / S-0000
- კვანძი (დეტალი)
- Detail

I / S-0000
- ფრაგმენტი
- Fragment

- რევიზია (R00)
- REVISION (R00)

არმატურის აღნიშვნა:
Rebar Marking:

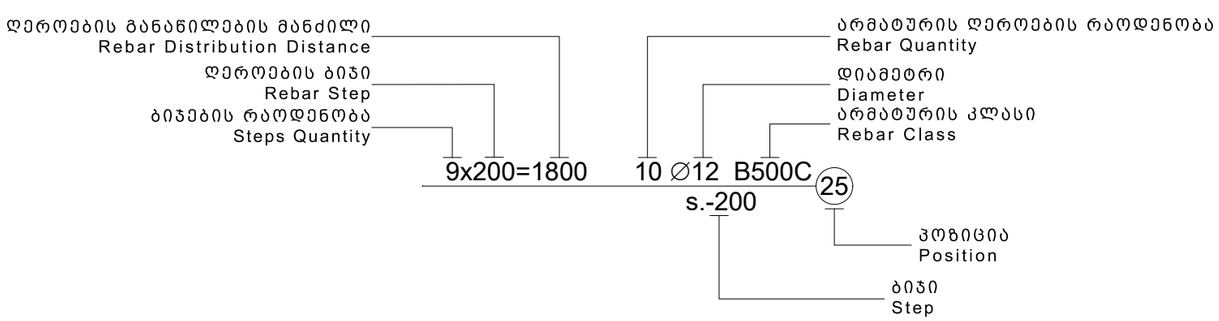

აბრივიატურა
List of Abbreviations

დ.ა. C.O.S.	- დაიჭრას ადგილზე - Cut on Site
დაზ.ა. V.S.	- დაზუსტდეს ადგილზე - Verify on Site
C.	- მონოლითური სვეტი - Column
BM.	- მონოლითური რიგელი - Reinforced Concrete Beam
SH.W.	- სიხისტის დიაფრაგმა - Shear wall
R.C.W.	- მონოლითური კედელი - Reinforced Concrete wall
G.B.	- რანდკოჭი (ან როსტვერკის კოჭი) - Ground Beam
P.	- ხიმინჯი - Pile
S.F.	- წერტილოვანი საძირკველი - Spread Footing
C.F.	- ლენტური საძირკველი - Continuous Footing
B.S.C.	- არმატურის მოც. კარკასი - Bar Space Cage
P.R.C.	- ხიმინჯის კარკასი - Pile Reinforcement Cage
C.R.	- კარკასი (სიბრტყითი) - Cage of Reinforcement
MESH	- არმატურის ბადე - Rebar Mesh
P.W.	- პარაპეტი - Parapet
ST.C.	- ლითონის სვეტი - Steel Column
ST.G.	- ლითონის მთავარი კოჭი - Steel Girder
ST.B.	- ლითონის კოჭი - Steel Beam
ST.T.	- ლითონის წამწე - Steel Truss
ST.V.B.	- ლითონის ვერტიკალური კავშირი - Steel Vertical Bracing
ST.H.B.	- ლითონის ჰორიზონტალური კავშირი - Steel Horizontal Bracing
C.B.	- შედგენილი კოჭი - Composite Beam
E.P.	- ჩასატანებელი დეტალი - Embedded Part

სამშენებლო ფაზების აბრივიატურა
Construction phases abbreviations

სქემატური დიზაინი - (S.D.)
Schematic Design

დიზაინის განვითარების ს. - (D.D.)
Design Development

სატენდერო დოკუმენტაცია - (T.D.)
Tender Documentation

სამშენებლო დოკუმენტაცია - (C.D.)
Construction Documents

მშენებლობის ფაზა (ზედამხედველობა) - (C.P.)
Construction Phase

შენიშვნა:
NOTE:

No	Date	Revision	Issued by
----	----	----	----
----	----	----	----
----	----	----	----
----	----	----	----
----	----	----	----

სიტუაციური სქემა
KEY PLAN

პროექტი
PROJECT
სამედიცინო დანესებულება

მისამართი
ADDRESS
ქ. თბილისი სარაჯიშვილის N17
ს./კ.-01.10.10.003.005

ნახაზის დასახელება
DRWG. NAME
პირობითი აღნიშვნები

CUBICON DESIGN & BUILDING ENGINEERING
შპს "კუბიკონი", თბილისი, მარშალ გელოვანის ბაში. 13
ტელ: (+995 591) 116444 www.cubicon.ge

მთავარი კონსტრუქტორი: LEAD STRUCTURAL ENGINEER: მათე საჯაია	შესრულა: ISSUED BY: NKH	შეამოწმა APPROVED BY: MS
	ფორმატი PAPER SIZE A3	პროექტის №: PROJECT No ST_216P23
ფურცლის ნომერი SHEET. No ST-0003	სტადია STATUS CD	მასშტაბი SCALE ----

13.06.2023

ნომინალური დიამეტრი და ფოლადის მარკა																				
	Ø 4	Ø 6	Ø 8	Ø 10	Ø 12	Ø 14	Ø 16	Ø 18	Ø 20	Ø 22	Ø 25	Ø 28	Ø 32	Ø 36	ბეტონის მინიმალური კლასი	C12/15	C20/25	C25/30	C30/37	C35/45	C40/50
	ფოლადის B500C ცხელდამუშავებული ტალღისებრი ზედაპირით BS EN 10080															ბეტონის ცილინდრული სიმტკიცის ნორმატიული მნიშვნელობა EN 206-1:2000					
ბეტონის																				
ბეტონის	11174						23322							34496			1018			
ბეტონის Σ	11174						23322							34496			1018			

ბეტონის და ფოლადის ხარჯთაღრიცხვა

ელემენტის დასახელება																				
ფილა			209		1393	9084		13380	3	2988				160038	154	963				
ფილა			311		697	15930								23220		197				
ფილა				19643	41961	77935								517192		3772				
ფილა			16890					49764		5138	3			118038				530		
ფილა			271						1332					1603		7				
ფილა			3934	11466	12474	91379				4700				238221		1804				
ფილა			2645	367	11718		29660							44390		184				
ფილა			182	2784										2966		41				
სარდაფის																				
ქვედა სართულის ფილა																				
ჯამი Σ			2444	34261	57700	19432	29660	18356	1332	5907				110366	154	6968		530		

GUBICON
DESIGN & BUILDING ENGINEERING
ქ. თბილისი, ბაგრატიონის გამზირი 13, ბინა 6
ტელ: (+995 591) 116444 www.gubicon.ge

პროექტის ავტორი:	ნიკა ხარაიშვილი
LEAD STRUCTURAL ENGINEER:	
შემოწმებულია:	ნიკა
ISSUED BY:	
დამტკიცებულია:	მარიამ სულაქველიძე
APPROVED BY:	
პროექტის No:	ST_216P23
PROJECT No	
ფორმატი:	A3
PAPER SIZE	
სტატუსი:	CD
STATUS	
SCALE	----
ფურცლის No:	ST-0004
SHEET. No	

13.06.2023

No	Date	Reavision	Issued by
----	----	----	----
----	----	----	----
----	----	----	----
----	----	----	----
----	----	----	----
----	----	----	----

KEY PLAN

პროექტის ნომერი:
NOTE:

No	Date	Reavision	Issued by
----	----	----	----
----	----	----	----
----	----	----	----
----	----	----	----
----	----	----	----
----	----	----	----

პროექტის დასახელება
PROJECT

ქ. თბილისი, ბაგრატიონის N17
ს/კ-01.10.10.003.005
ADDRESS

ნახაზის დასახელება
DRWG. NAME

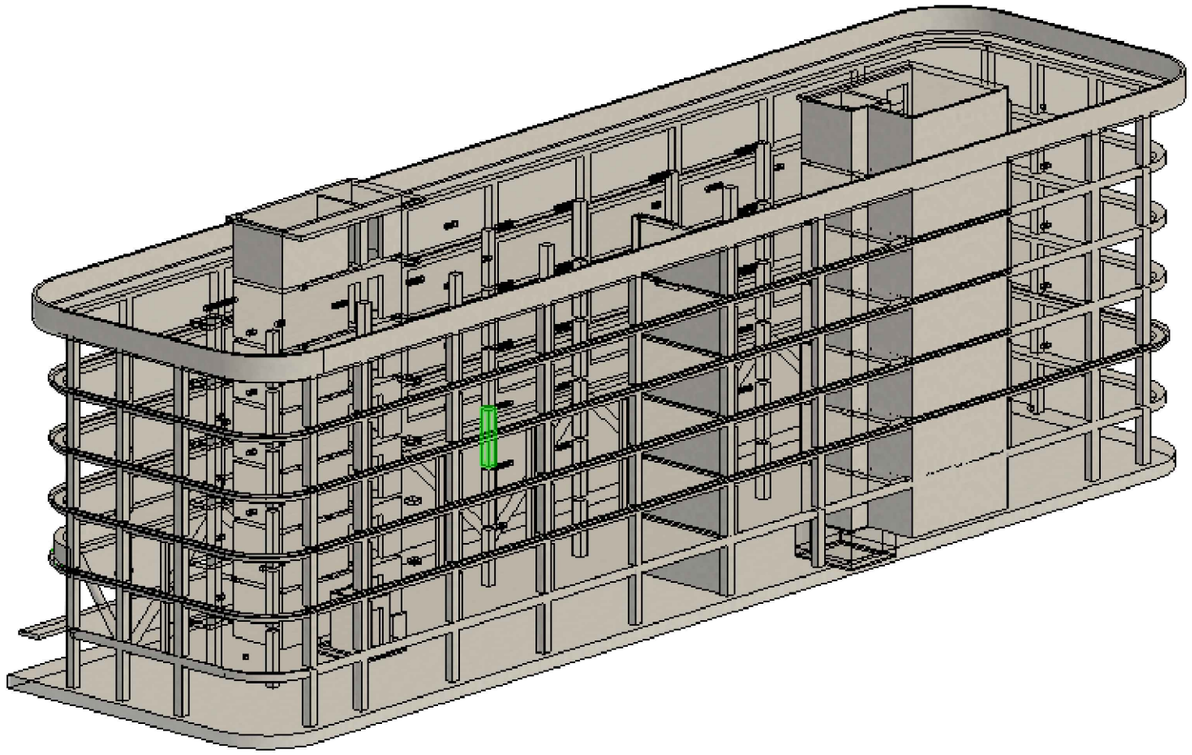

3D მოდელის ხედები საილუსტრაციოდ

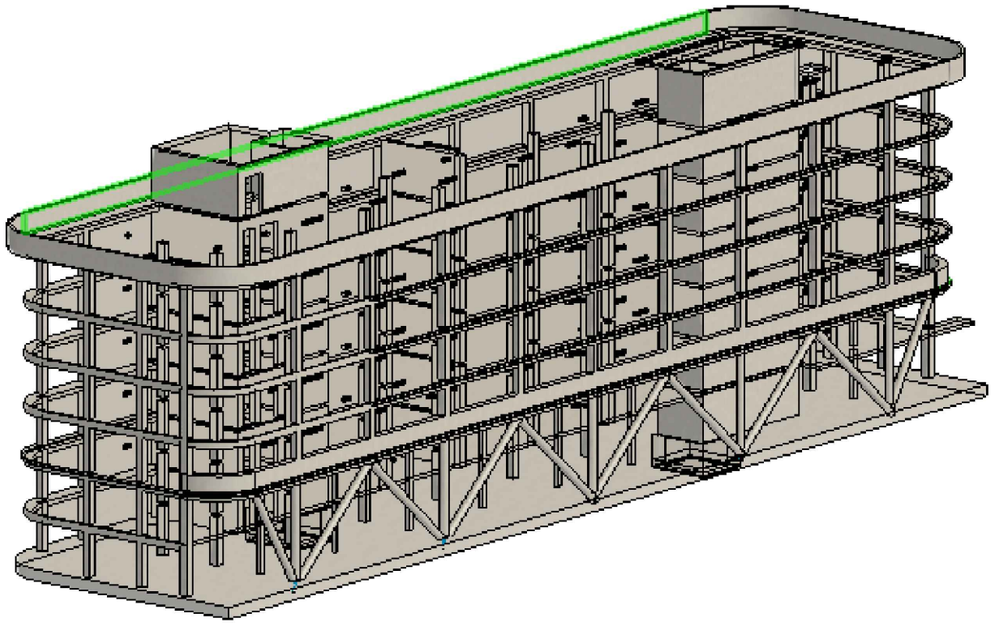

3D მოდელის ხედები საილუსტრაციოდ

შენიშვნა:
NOTE:

No	Date	Revision	Issued by
----	----	----	----
----	----	----	----
----	----	----	----
----	----	----	----
----	----	----	----

სიტუაციური სქემა
KEY PLAN

პროექტი
PROJECT
სამედიცინო დანესებულება

მისამართი
ADDRESS
ქ. თბილისი სარაჯიშვილის N17
ს./კ.-01.10.10.003.005

ნახაზის დასახელება
DRWG. NAME
მოდელის ხედები საილუსტრაციოდ

CUBICON DESIGN & BUILDING ENGINEERING
შპს "კუბიკონი", თბილისი, მარშალ გელოვანის გამზ. 13
ტელ: (+995 591) 116444 www.cubicon.ge

მთავარი კონსტრუქტორი: LEAD STRUCTURAL ENGINEER:	შეასრულა: ISSUED BY:	შეამოწმა APPROVED BY:
მათე საჯაია	NKH	MS
	ფორმატი PAPER SIZE: A3	პროექტის №: PROJECT No: ST_216P23
ფურცლის ნომერი SHEET. No: ST-0005	სტადია STATUS: CD	მასშტაბი SCALE: ----

13.06.2023

- სტატიკური მუდმივი;
- სტატიკური დროებითი ხანგრძლივი;
- სტატიკური დროებითი ხანმოკლე;
- სეისმური X მიმართულება;
- სეისმური Y მიმართულება;
- სეისმური Z მიმართულება;
- სეისმური დიაგონალური 45° მიმართულება;
- სეისმური დიაგონალ. 135° მიმართულება;
- გათვალისწინებულია საკუთარი რხევების 21 ფორმა.
- სეისმური ზემოქმედების ანგარიშისას მასების მონაწილეობის ფაქტორი შეადგენს 81-85 %;
- შენობის საკუთარი რხევის პერიოდები: T1=1.26 წმ. T2=0.97 წმ. T3=0.89 წმ.;
- საძირკვლის ძირზე საშუალო წნევა საანგარიშო დატვირთვათა ძირითადი შეხამებისას შეადგენს - 15 ტ/მ²;

მუდმივი:

საკუთარი წონა	+	კგ/მ²
საძირკველი	450	კგ/მ²
გადახურვის ფილები	450	კგ/მ²
კიბის ბაქანი	200	კგ/მ²
კიბის მარში	350	კგ/მ²
პერიმეტრის ტიხრები	1500	კგ/მ

დროებითი ხანმოკლე:

ავტოსადგომი	480	კგ/მ²
გადახურვის ფილები	200	კგ/მ²
აივანი	360	კგ/მ²
სახურავი	200	კგ/მ²
ტერასა	200	კგ/მ²
კიბის ბაქანი	360	კგ/მ²
კიბის მარში	360	კგ/მ²

Note: The list contains the main calculation loads.
შენიშვნა: ჩამონათვალში მოცემულია ძირითადი საანგარიშო დატვირთვები.

Loads
დატვირთვები

- სეისმურობა - საქართველოს ტერიტორიის სეისმური საშიშროების რუქის მიხედვით --- იმყოფება --- ბ. სეისმურ ზონაში (სკალა MSK64), ჰორიზონტალური აჩქარება - --- (სეისმურობის კოეფიციენტი);

Soil category	II
Relative acceleration of soil A in proportion of acceleration of gravity g)	0.17
Values of design coefficients according to PN 01.01.-09	
Coef. of nonlinear deformation of soil K0 (table 4.1)	1.0
Coef. for account of allowed damages K1 (table 3)	0.35
Structural design coefficient K2 (table 4)	1.20
Coefficient of responsibility of the structure K3 (table 5)	1.0
Coefficient for energy dissipation Kpsi (table 6)	1.0
Direction cosines of earthquake load resultant in global system	

Seismic - The seismic table is filled in the basis of (PN 01.01.-09)-(53).
სეისმიკა - სეისმიკის ცხრილი შევსებულია (PN 01.01.-09)-(53) ის საფუძველზე.

შენიშვნა:
NOTE:

----	----	----	----
----	----	----	----
----	----	----	----
----	----	----	----
----	----	----	----
No	Date	Revision	Issued by

სიტუაციური სქემა
KEY PLAN

Property table

Stif.type	Name	Parameters (sections-(cm) finite rigidity-(t,m) distr.weight-(t,m))
1	Plate H 22 (Slab)	E=3.06e+006,V=0.2,H=22,Ro=2.75
2	ect. bar 40 X 50 (Bim	Ro=2.75,E=3.06e+006,GF=0
		B=40,H=50
3	ect. bar 30 X 50 (Bim	Ro=2.75,E=3.06e+006,GF=0
		B=30,H=50
4	ct. bar 40 X 40 (Colu	Ro=2.75,E=3.06e+006,GF=0
		B=40,H=40
5	ct. bar 60 X 40 (Colu	Ro=2.75,E=3.06e+006,GF=0
		B=60,H=40
6	Rect. bar 10 X 10 (Lo	Ro=0.01,E=100,GF=0
		B=10,H=10
7	Plate H 25 (Rcw-1)	E=3.06e+006,V=0.2,H=25,Ro=2.75
8	Plate H 16 (Kibe)	E=3.06e+006,V=0.2,H=16,Ro=2.75
9	Plate H 25 (Rcw-2)	E=3.06e+006,V=0.2,H=25,Ro=2.75
10	Plate H 60 (Found.)	E=3.06e+006,V=0.2,H=60,Ro=2.75
11	Plate H 20 (Rcw-3)	E=3.06e+006,V=0.2,H=20,Ro=2.75
12	ct. bar 20 X 40 (Colu	Ro=2.75,E=3.06e+006,GF=0
		B=20,H=40
13	ect. bar 20 X 50 (Bim	Ro=2.75,E=3.06e+006,GF=0
		B=20,H=50
14	Plate H 20 (Rcw-4)	E=3.06e+006,V=0.2,H=20,Ro=2.75

Materials
მასალები

Note: The characteristic is given for cubic strength.
შენიშვნა: მახასიათებელი მოცემულია კუბური სიმტკიცისთვის.

Value	X Longit...	Y Longit...	Transve...
Class	B500C	B500C	B500C
Diameters	10...40	10...40	10...40
Rs t/m**2	36500.0	36500.0	36500.0
Rsw t/m**2	29000.0	29000.0	29000.0
Rsc t/m**2	37500.0	37500.0	37500.0
Rs,ser t/...	40800.0	40800.0	40800.0
Es t/m**2	200000...	200000...	200000...

Reinforcement
არმატურა

პროექტი
PROJECT
სამედიცინო დანესებულება

მისამართი
ADDRESS
ქ. თბილისი სარაჯიშვილის N17
ს./კ.-01.10.10.003.005

ნახაზის დასახელება
DRWG. NAME
დატვირთვები სეისმიკა მასალები

CUBICON DESIGN & BUILDING ENGINEERING
შპს "კუბიკონი", თბილისი, მარშალ გელოვანის ბაზე. 13
ტელ: (+995 591) 116444 www.cubicon.ge

მთავარი კონსტრუქტორი: LEAD STRUCTURAL ENGINEER: მათე საჯაია	შეასრულა: ISSUED BY: NKH	შეამოწმა APPROVED BY: MS
	ფორმატი PAPER SIZE A3	პროექტის №: PROJECT No ST_216P23
ფურცლის ნომერი SHEET. No ST-0011	სტადია STATUS CD	მასშტაბი SCALE

13.06.2023

SNIP 2.01.07-85*

	Load case #	Name	Type	Sign variable	Mutually exclusiv	Load factor	Duration coef.	1	2	3	4	5
1	1	Load case 1	Dead(D)	+		1.1	1.0	1.0	.9	.9	.9	.9
2	2	Caa?o?aiea 2	Live (L)	+		1.2	1.0	1.0	.8	.8	.8	.8
3	3	Caa?o?aiea 3	Short-term (Sh)	+		1.2	.35	1.0	.5	.5	.5	.5
4	4	Load case 4	Earthquake(E)	+/-	1	1.0	.0	.0	1.0	.0	-1.0	.0
5	5	Load case 5	Earthquake(E)	+/-	1	1.0	.0	.0	.0	1.0	.0	-1.0

Combination of loads

დატვირთვების თანწყობა

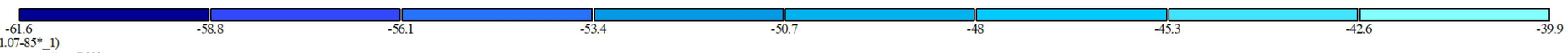

1(СНиП 2.01.07-85*_1)
Изополя перемещений по Z(G)
Единицы измерения - мм

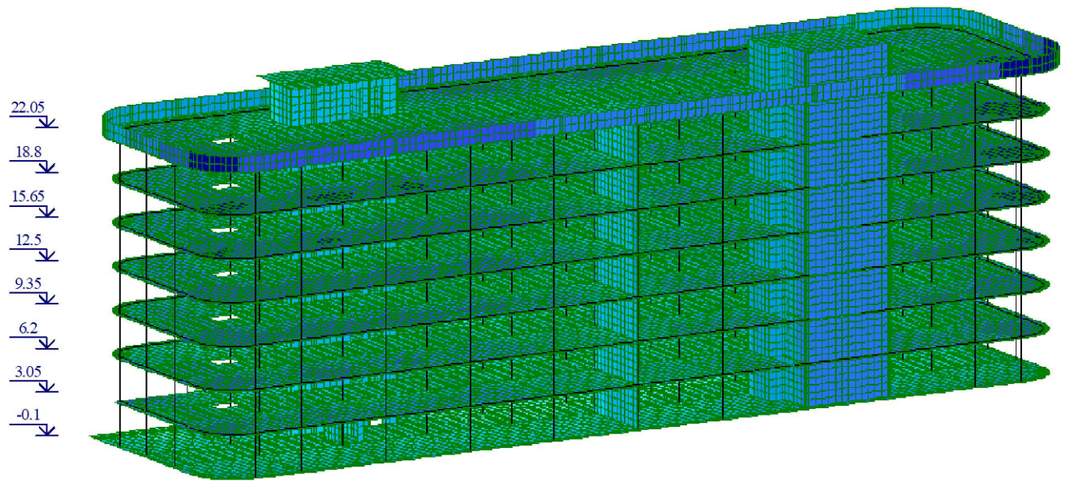



Displacment Along the Z-axis

გადაადგილება Z ღერძის მიმართ

შენიშვნა:
NOTE:

----	----	----	----
----	----	----	----
----	----	----	----
----	----	----	----
----	----	----	----
No	Date	Revision	Issued by

სიტუაციური სქემა
KEY PLAN

პროექტი
PROJECT
სამედიცინო დანესებულება

მისამართი
ADDRESS
ქ. თბილისი სარაჯიშვილის N17
ს./კ.-01.10.10.003.005

ნახაზის დასახელება
DRWG. NAME
დატვირთვების თანწყობა

CUBICON DESIGN & BUILDING ENGINEERING
მპს "ქუბიკონი", თბილისი, მარშალ გელოვანის ბაბ. 13
ტელ: (+995 591) 116444 www.cubicon.ge

მთავარი კონსტრუქტორი: LEAD STRUCTURAL ENGINEER: მამე საჯაია	შესრულა: ISSUED BY: NKH	შემოწმა APPROVED BY: MS
	ფორმატი PAPER SIZE A3	პროექტის №: PROJECT No ST_216P23
ფურცლის ნომერი SHEET. No ST-0012	სტადია STATUS CD	მასშტაბი SCALE

13.06.2023

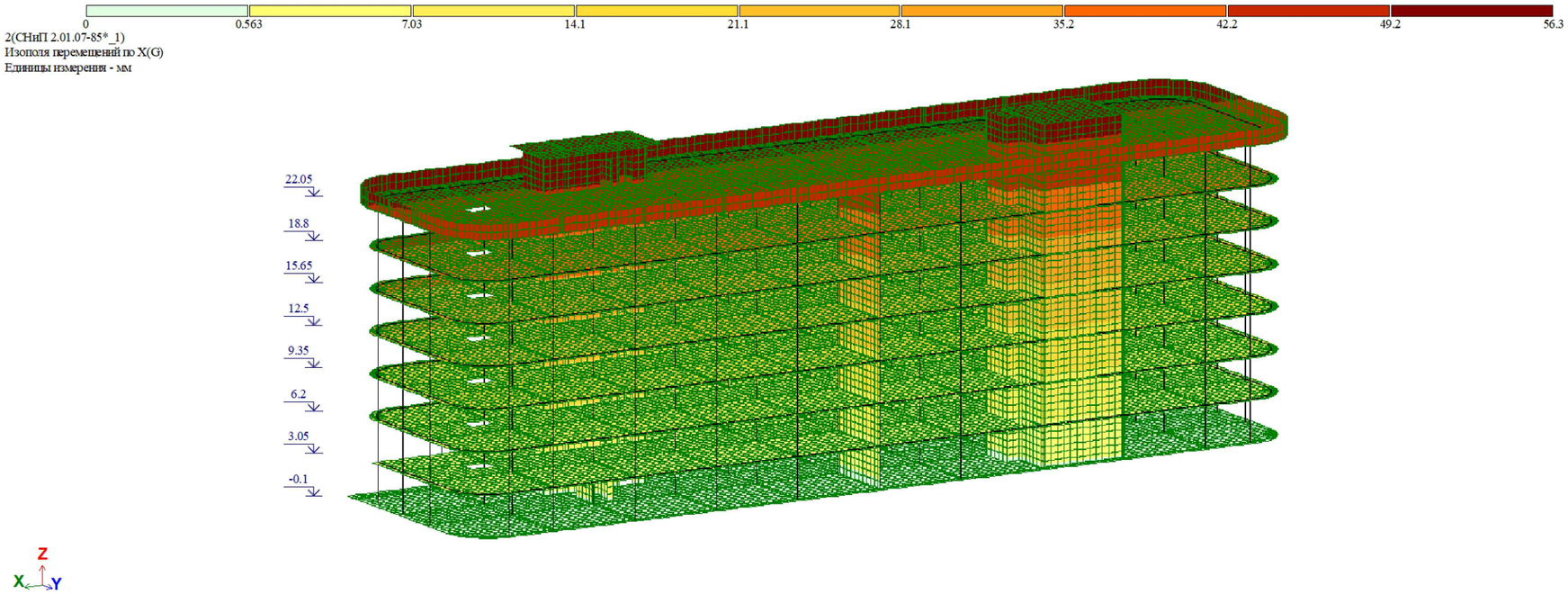

Displacment Along the X-axis

გადაადგილება X ღერძის მიმართ

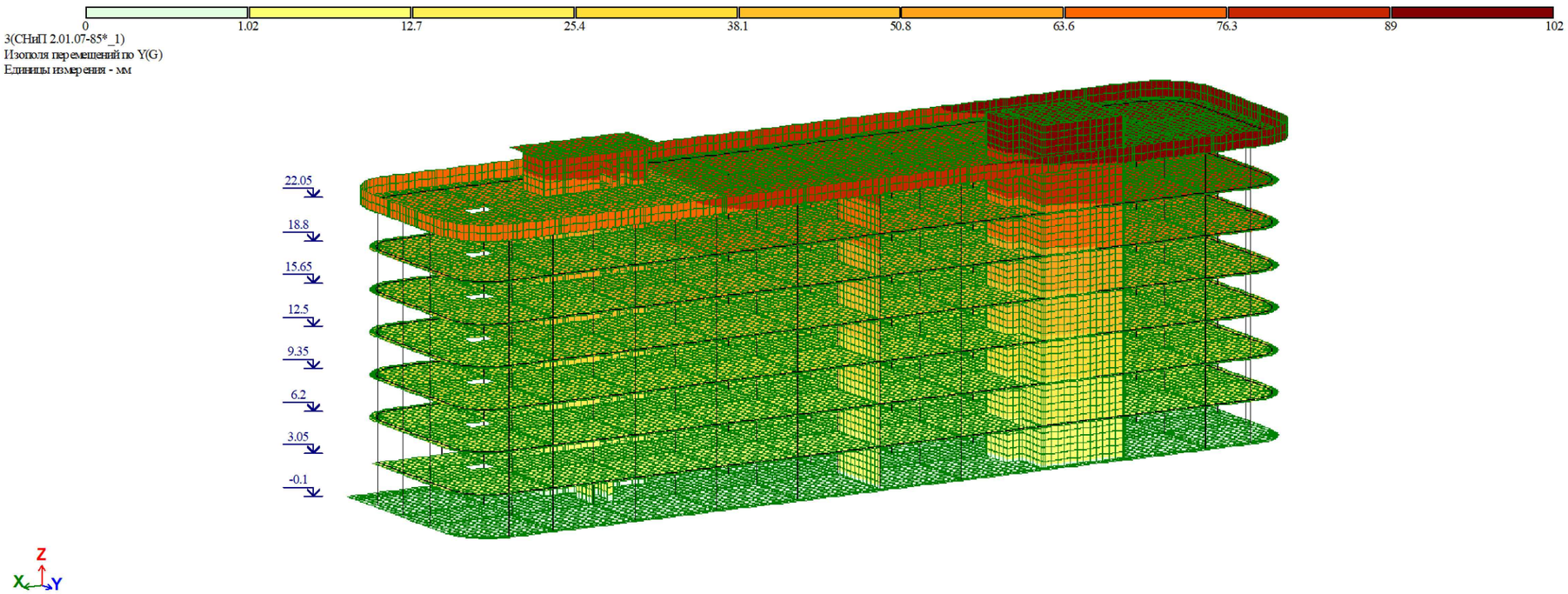

Displacment Along the Y-axis

გადაადგილება Y ღერძის მიმართ

შენიშვნა:
NOTE:

No	Date	Revision	Issued by
----	----	----	----
----	----	----	----
----	----	----	----
----	----	----	----
----	----	----	----

სიტუაციური სქემა
KEY PLAN

პროექტი
PROJECT
სამედიცინო დანესებულება

მისამართი
ADDRESS
ქ. თბილისი სარაჯიშვილის N17
ს./კ.-01.10.10.003.005

ნახაზის დასახელება
DRWG. NAME
გადაადგილებები

CUBICON DESIGN & BUILDING ENGINEERING
შპს "კუბიკონი", თბილისი, მარშალ გელოვანის ბაზე. 13
ტელ: (+995 591) 116444 www.cubicon.ge

მთავარი კონსტრუქტორი: LEAD STRUCTURAL ENGINEER:	შესრულა: ISSUED BY:	შემოწმა APPROVED BY:
მათე საჯაია	NKH	MS
	ფორმატი PAPER SIZE: A3	პროექტის №: PROJECT No: ST_216P23
ფურცლის ნომერი SHEET. No: ST-0013	სტადია STATUS: CD	მასშტაბი SCALE:

13.06.2023

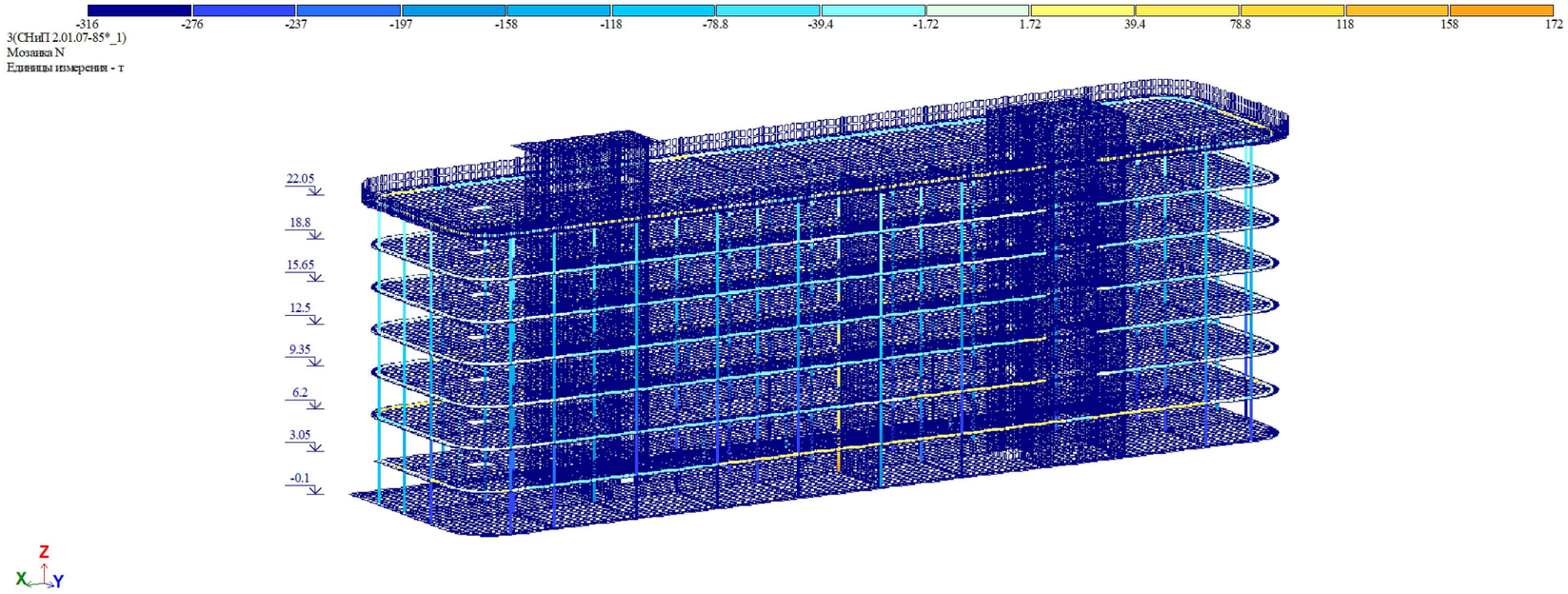

Longitudinal force

გრძივი ძალა N

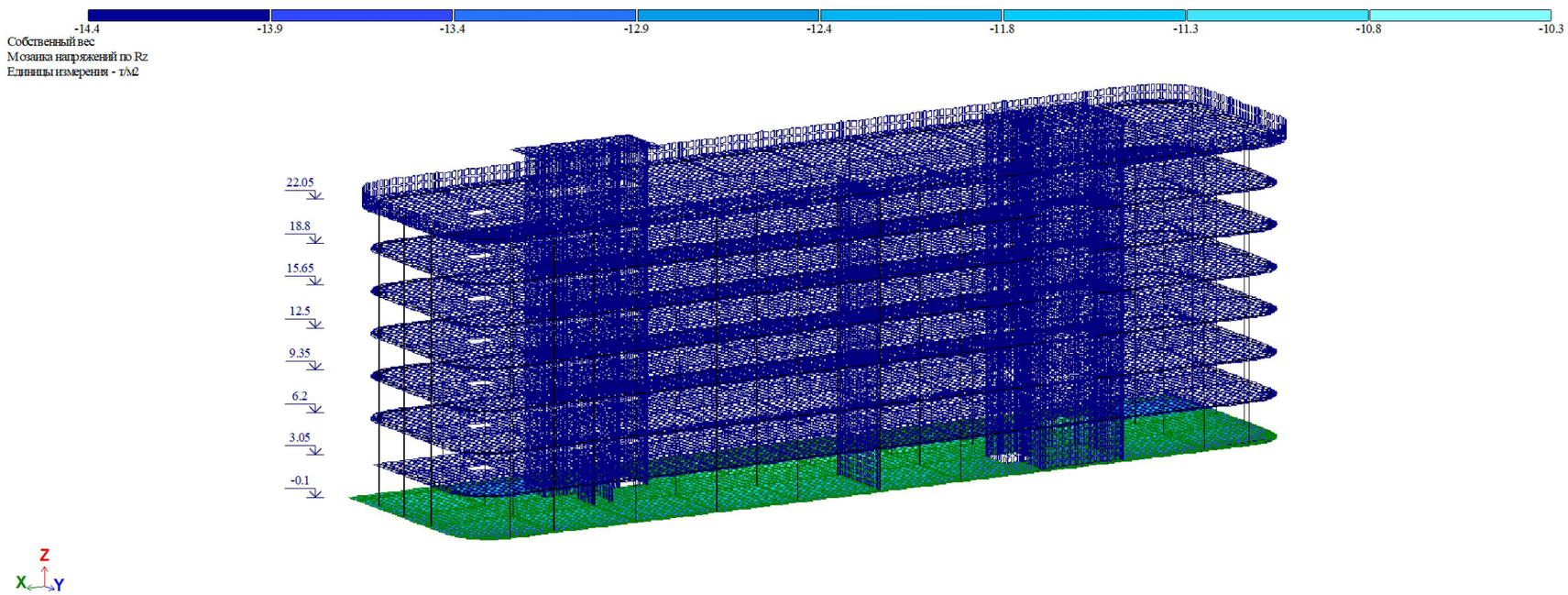

Average pressure at the base of the foundation during the main combination

საძირკვლის ძირზე საშუალო წნევა ძირითადი შეხამებისას

შენიშვნა:
NOTE:

----	----	----	----
----	----	----	----
----	----	----	----
----	----	----	----
----	----	----	----
No	Date	Revision	Issued by

სიტუაციური სქემა
KEY PLAN

პროექტი
PROJECT
სამედიცინო დანესებულება

მისამართი
ADDRESS
ქ. თბილისი სარაჯიშვილის N17
ს./კ.-01.10.10.003.005

ნახაზის დასახელება
DRWG. NAME
გრძივი ძალა N

CUBICON
DESIGN & BUILDING ENGINEERING

შპს "კუბიკონი", თბილისი, მარშალ გელოვანის ბაზმ. 13
ტელ: (+995 591) 116444 www.cubicon.ge

მთავარი კონსტრუქტორი: LEAD STRUCTURAL ENGINEER: მათე საჯაია	შესრულა: ISSUED BY: NKH	შეამოწმა APPROVED BY: MS	
	ფორმატი PAPER SIZE A3	პროექტის №: PROJECT No ST_216P23	
ფურცლის ნომერი SHEET. No ST-0014	სტადია STATUS CD	მასშტაბი SCALE	13.06.2023



Вариант конструирования:Вариант 1: ТСН 102-00*, ДБН В.2.6-162
Расчет по РСН:СНиП 2.01.07-85*_1 (ТСН 102-00*)

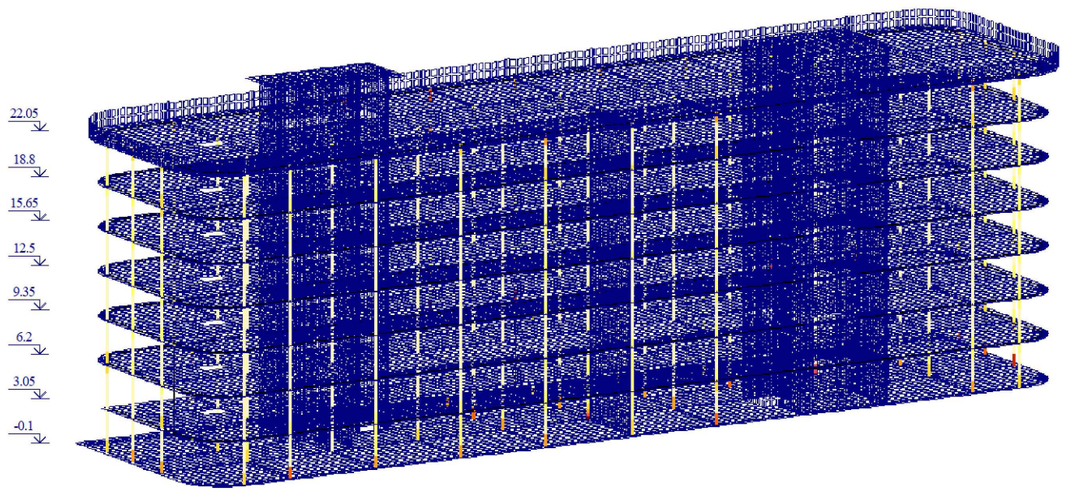

Процент армирования (Площадь полной арматуры)Симметричное армирование . Максимум 3.40 в элементе 49785.

Column reinforcement

სვეტების არმირება



Вариант конструирования:Вариант 1: ТСН 102-00*, ДБН В.2.6-162
Расчет по РСН:СНиП 2.01.07-85*_1 (ТСН 102-00*)

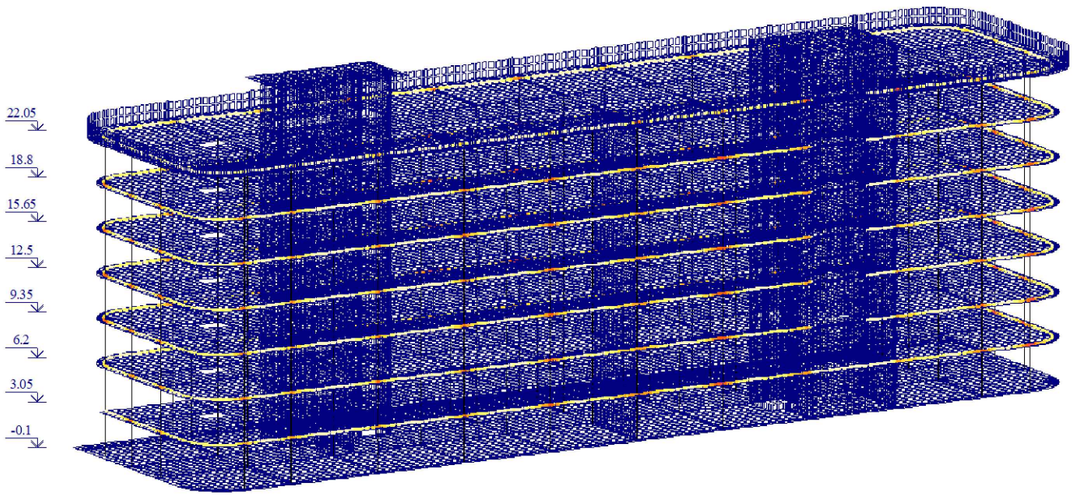

Процент армирования (Площадь полной арматуры)Несимметричное армирование . Максимум 2.00 в элементе 50166.

Beam reinforcement

რიგელების არმირება

შენიშვნა:
NOTE:

----	----	----	----
----	----	----	----
----	----	----	----
----	----	----	----
----	----	----	----
No	Date	Revision	Issued by

სიტუაციური სქემა
KEY PLAN

პროექტი
PROJECT
სამედიცინო დანესებულება

მისამართი
ADDRESS
ქ. თბილისი სარაჯიშვილის N17
ს./კ.-01.10.10.003.005

ნახაზის დასახელება
DRWG. NAME
რიგელების და სვეტების არმირება

CUBICON DESIGN & BUILDING ENGINEERING
შპს "ქუბიკონი", თბილისი, მარშალ გელოვანის ბაზმ. 13
ტელ: (+995 591) 116444 www.cubicon.ge

მთავარი კონსტრუქტორი: LEAD STRUCTURAL ENGINEER: მამე საჯაია	შესრულა: ISSUED BY: NKH	შეამოწმა APPROVED BY: MS
	ფორმატი PAPER SIZE A3	პროექტის №: PROJECT No ST_216P23
ფურცლის ნომერი SHEET. No ST-0015	სტადია STATUS CD	მასშტაბი SCALE

13.06.2023

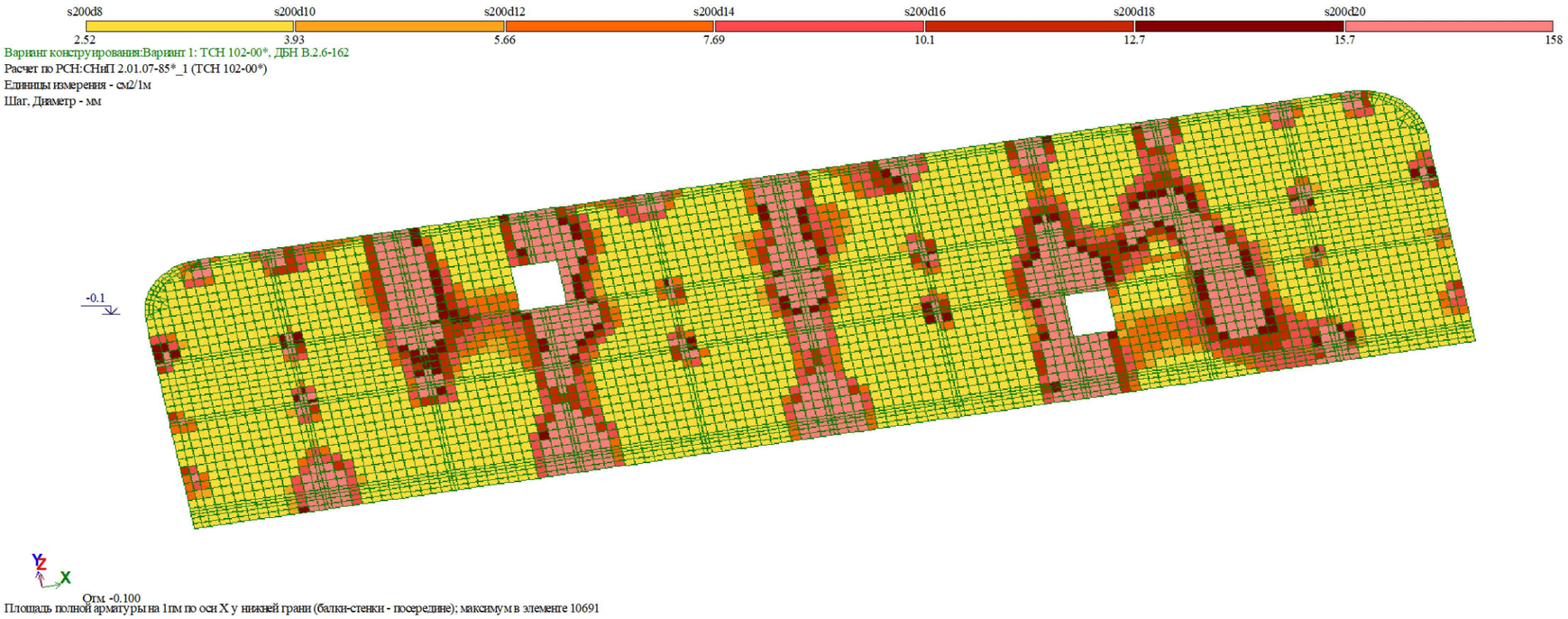

Foundation reinforcement (lower layer; X dir)

საძირკვლის ფილის არმირება (ქვედა შრე X მიმართ.)

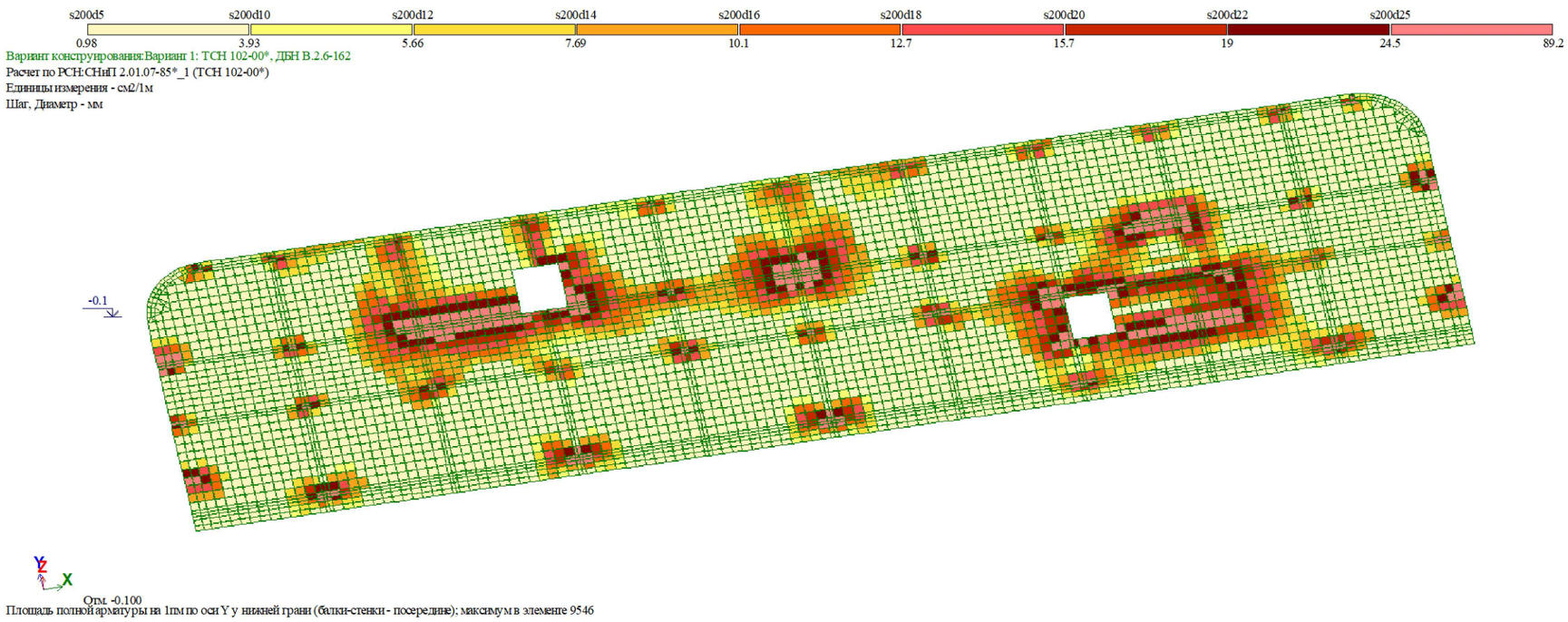

Foundation reinforcement (lower layer; Y dir)

საძირკვლის ფილის არმირება (ქვედა შრე Y მიმართ.)

შენიშვნა:
NOTE:

----	----	----	----
----	----	----	----
----	----	----	----
----	----	----	----
----	----	----	----
No	Date	Revision	Issued by

სიტუაციური სქემა
KEY PLAN

პროექტი
PROJECT
სამედიცინო დანესებულება

მისამართი
ADDRESS
ქ. თბილისი სარაჯიშვილის N17
ს./კ.-01.10.10.003.005

ნახაზის დასახელება
DRWG. NAME
საძირკვლის ფილის არმირება (ქვედა შრე)

CUBICON DESIGN & BUILDING ENGINEERING
შპს "ქუბიკონი", თბილისი, მარშალ გელოვანის ბაშხ. 13
ტელ: (+995 591) 116444 www.cubicon.ge

მთავარი კონსტრუქტორი: LEAD STRUCTURAL ENGINEER: მამე საჯაია	შესრულა: ISSUED BY: NKH	შეამოწმა APPROVED BY: MS
	ფორმატი PAPER SIZE A3	პროექტის №: PROJECT No ST_216P23
ფურცლის ნომერი SHEET. No ST-0016	სტადია STATUS CD	მასშტაბი SCALE

13.06.2023

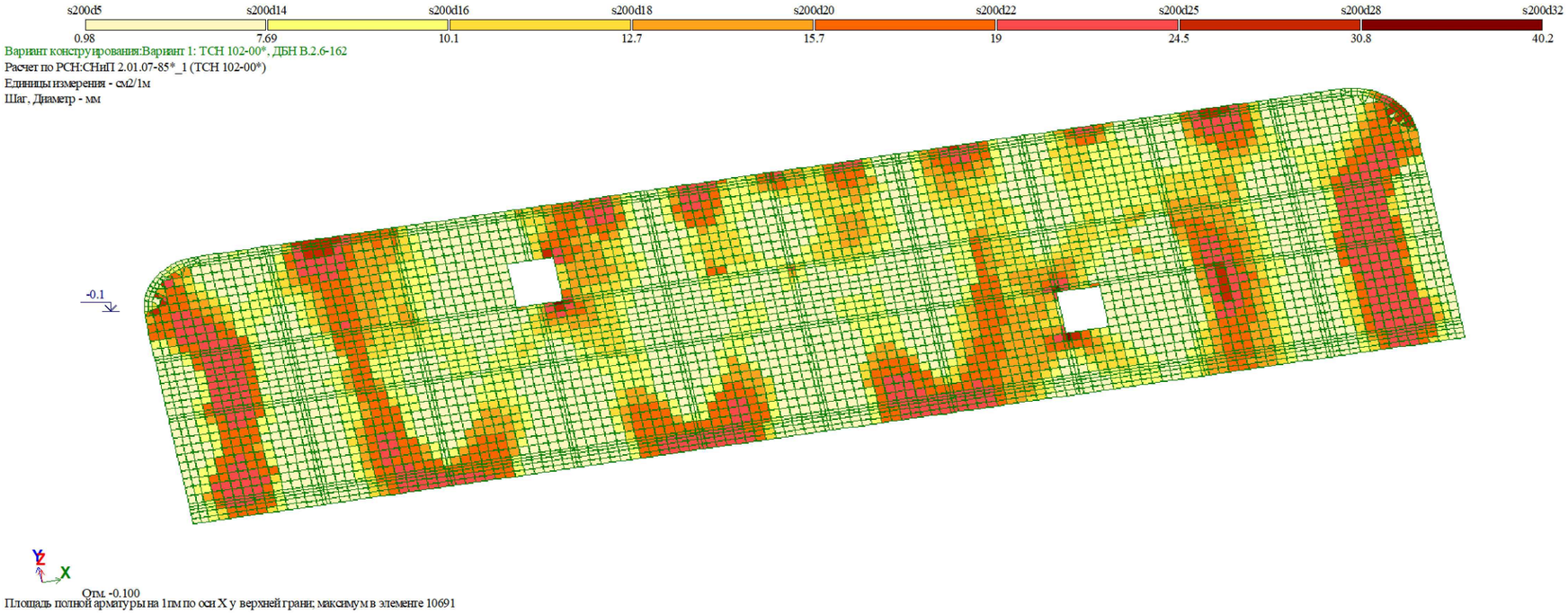

Foundation reinforcement (upper layer; X dir)

საძირკვლის ფილის არმირება (ზედა შრე X მიმართ.)

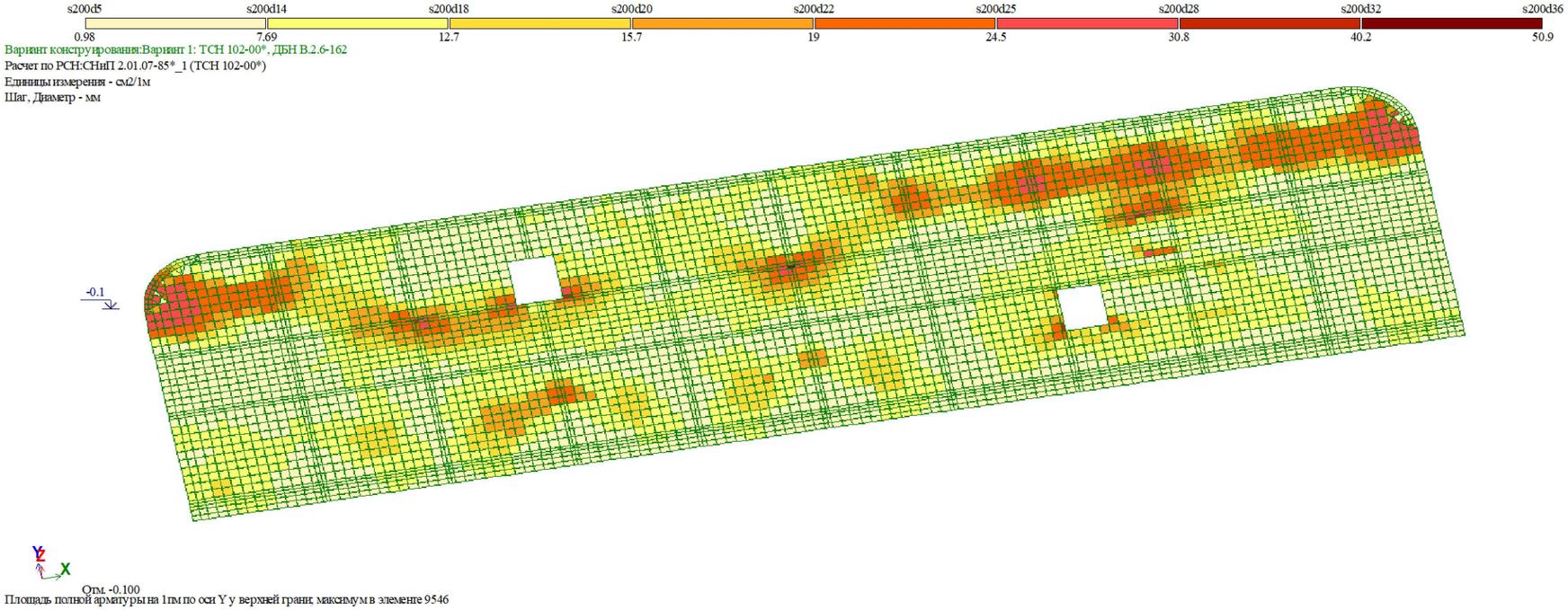

Foundation reinforcement (upper layer; Y dir)

საძირკვლის ფილის არმირება (ზედა შრე Y მიმართ.)

შენიშვნა:
NOTE:

----	----	----	----
----	----	----	----
----	----	----	----
----	----	----	----
----	----	----	----
No	Date	Revision	Issued by

სიტუაციური სქემა
KEY PLAN

პროექტი
PROJECT
სამედიცინო დანესებულება

მისამართი
ADDRESS
ქ. თბილისი სარაჯიშვილის N17
ს./კ.-01.10.10.003.005

ნახაზის დასახელება
DRWG. NAME
საძირკვლის ფილის არმირება (ზედა შრე)

CUBICON DESIGN & BUILDING ENGINEERING
შპს "კუბიკონი", თბილისი, მარშალ გელოვანის ბაზმ. 13
ტელ: (+995 591) 116444 www.cubicon.ge

მთავარი კონსტრუქტორი: LEAD STRUCTURAL ENGINEER: მათე საჯაია	შეასრულა: ISSUED BY: NKH	შეამოწმა APPROVED BY: MS
	ფორმატი PAPER SIZE A3	პროექტის №: PROJECT No ST_216P23
ფურცლის ნომერი SHEET. No ST-0017	სტადია STATUS CD	მასშტაბი SCALE

13.06.2023

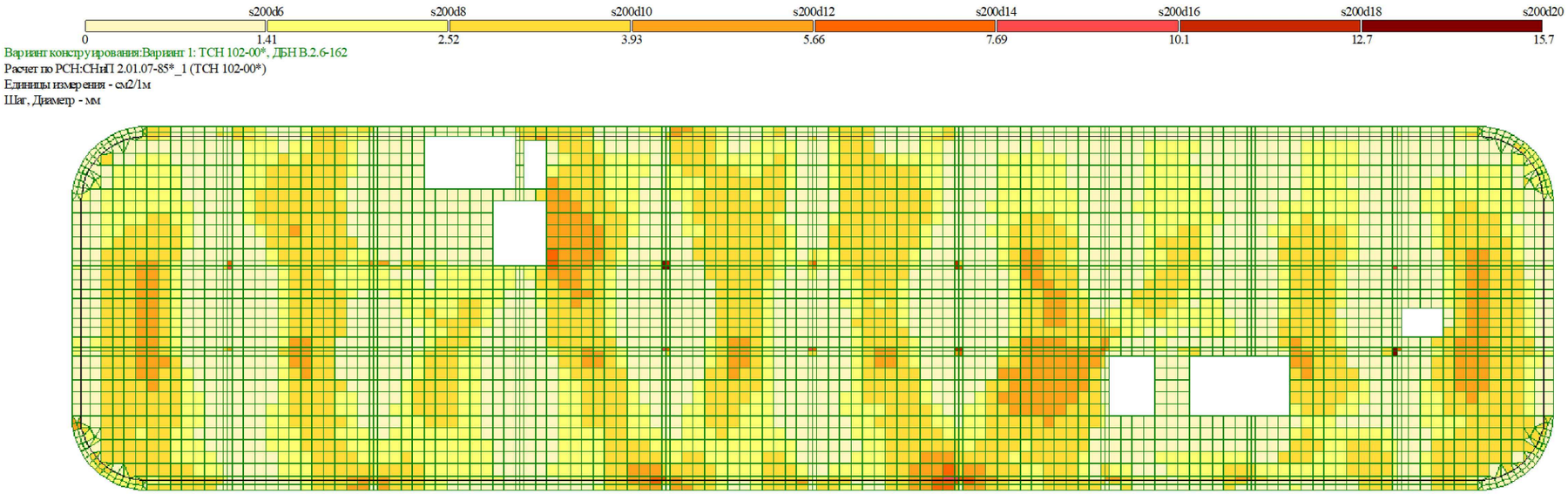

Typical slab reinforcement (lower layer; X dir)

ტიპიური ფილის არმირება (ქვედა შრე X მიმართ.)

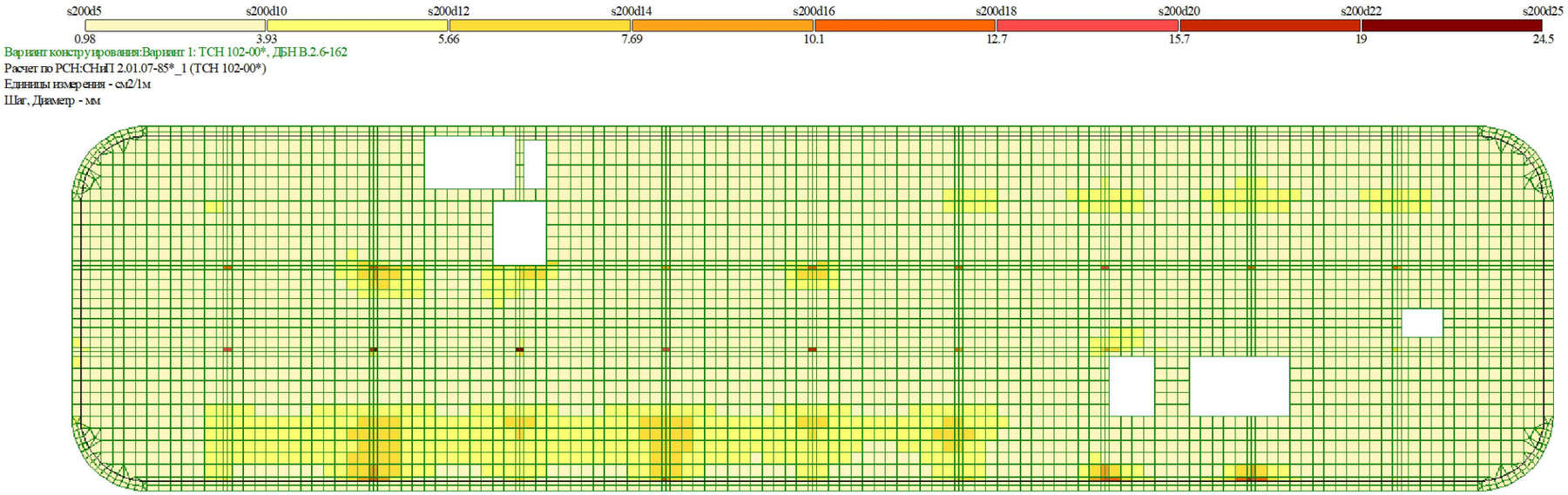

Typical slab reinforcement (lower layer; Y dir)

ტიპიური ფილის არმირება (ქვედა შრე Y მიმართ.)

შენიშვნა:
NOTE:

----	----	----	----
----	----	----	----
----	----	----	----
----	----	----	----
----	----	----	----
No	Date	Revision	Issued by

სიტუაციური სქემა
KEY PLAN

პროექტი
PROJECT
სამედიცინო დანესებულება

მისამართი
ADDRESS
ქ. თბილისი სარაჯიშვილის N17
ს./კ.-01.10.10.003.005

ნახაზის დასახელება
DRWG. NAME
ტიპიური ფილის არმირება (ქვედა შრე)

CUBICON DESIGN & BUILDING ENGINEERING
მას "ქუბიკონი", თბილისი, მარშალ გელოვანის ბაზა. 13
ტელ: (+995 591) 116444 www.cubicon.ge

მთავარი კონსტრუქტორი: LEAD STRUCTURAL ENGINEER: მამე საბაია	შეასრულა: ISSUED BY: NKH	შეამოწმა APPROVED BY: MS
	ფორმატი PAPER SIZE A3	პროექტის №: PROJECT No ST_216P23
ფურცლის ნომერი SHEET. No ST-0018	სტატია STATUS CD	მასშტაბი SCALE

13.06.2023

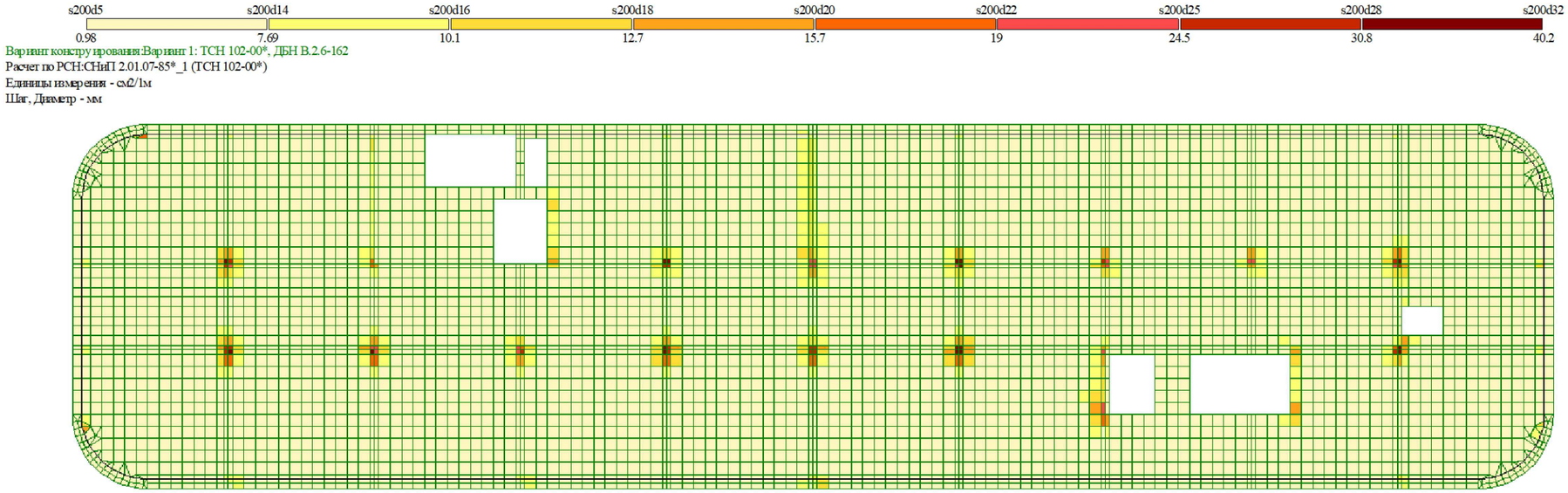

Typical slab reinforcement (upper layer; X dir)

ტიპიური ფილის არმირება (ზედა შრე X მიმართ.)

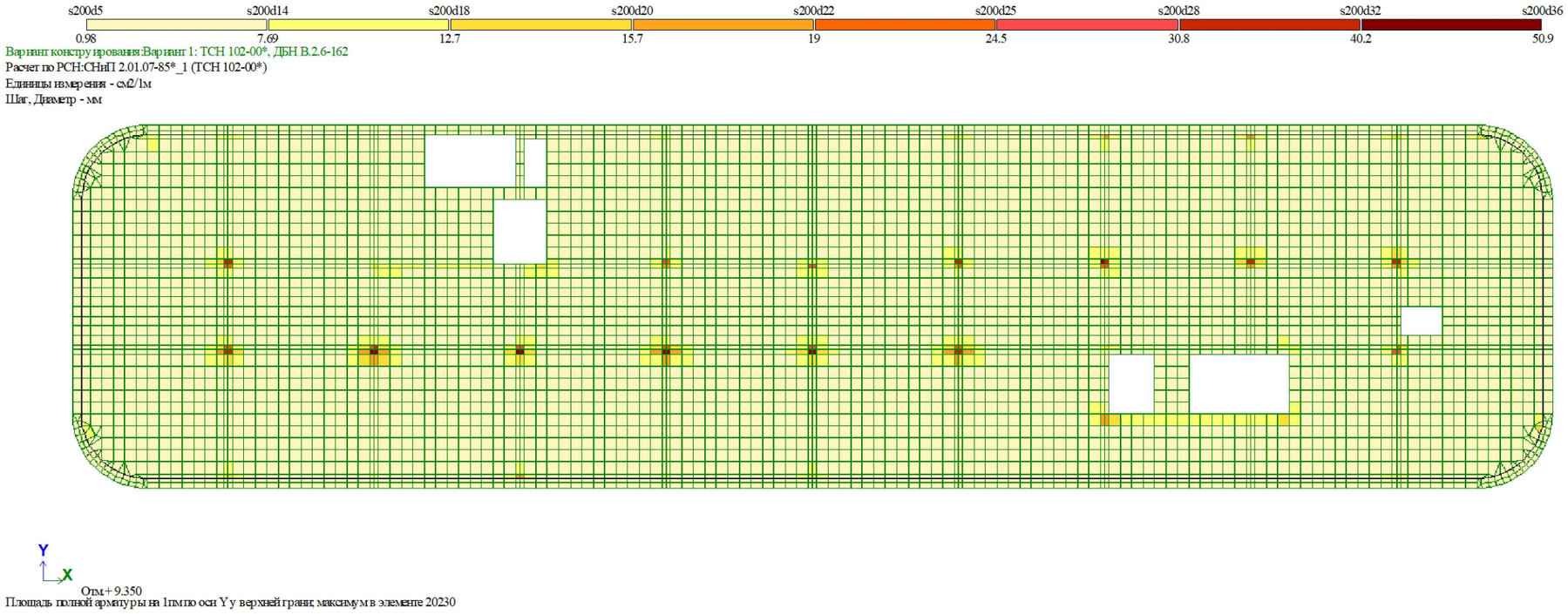

Typical slab reinforcement (upper layer; Y dir)

ტიპიური ფილის არმირება (ზედა შრე Y მიმართ.)

შენიშვნა:
NOTE:

----	----	----	----
----	----	----	----
----	----	----	----
----	----	----	----
----	----	----	----
No	Date	Revision	Issued by

სიტუაციური სქემა
KEY PLAN

პროექტი
PROJECT
სამედიცინო დანესებულება

მისამართი
ADDRESS
ქ. თბილისი სარაჯიშვილის N17
ს./კ.-01.10.10.003.005

ნახაზის დასახელება
DRWG. NAME
ტიპიური ფილის არმირება (ზედა შრე)

CUBICON DESIGN & BUILDING ENGINEERING
შპს "კუბიკონი", თბილისი, მარშალ გელოვანის ბაზე. 13
ტელ: (+995 591) 116444 www.cubicon.ge

მთავარი კონსტრუქტორი: LEAD STRUCTURAL ENGINEER: მათე საბაძია	შეასრულა: ISSUED BY: NKH	შეამოწმა APPROVED BY: MS
	ფორმატი PAPER SIZE A3	პროექტის №: PROJECT No ST_216P23
ფურცლის ნომერი SHEET. No ST-0019	სტადია STATUS CD	მასშტაბი SCALE

13.06.2023

СОБСТВЕННЫЕ ЗНАЧЕНИЯ, ЧАСТОТЫ, ПЕРИОДЫ КОЛЕБАНИЙ, ЗАГРУЖЕНИЯ 3 (мод. 53)

:N :П/П:	СОБСТВ. ЗНАЧЕНИЯ	Ч А С Т О Т Ы РАД/С	ГЦ	ПЕРИОДЫ С	КОЭФФИЦИЕНТ РАСПРЕДЕЛЕНИЯ	МОДАЛЬНАЯ МАССА В %	
1	24.690295	4.97	0.79	1.2639	-0.015766	0.0	0.0
2	41.299636	6.43	1.02	0.9772	-1.496200	73.9	73.9
3	48.726299	6.98	1.11	0.8997	-0.454791	3.1	76.9
4	217.667470	14.75	2.35	0.4257	0.004507	0.0	76.9
5	240.222103	15.50	2.47	0.4052	-0.140751	0.9	77.9
6	346.043678	18.60	2.96	0.3376	-0.012763	0.0	77.9
7	445.850998	21.12	3.36	0.2974	0.210961	0.8	78.7
8	519.875415	22.80	3.63	0.2754	-0.007807	0.0	78.7
9	591.139750	24.31	3.87	0.2583	0.046696	0.0	78.7
10	599.522145	24.49	3.90	0.2565	-0.012473	0.0	78.7
11	661.485094	25.72	4.10	0.2442	0.125019	0.1	78.9
12	836.238703	28.92	4.60	0.2172	-0.003579	0.0	78.9
13	1057.236280	32.52	5.18	0.1931	-0.088172	0.1	79.0
14	1108.961162	33.30	5.30	0.1886	-0.134628	0.1	79.1
15	1141.518864	33.79	5.38	0.1859	-0.030687	0.0	79.1
16	1429.169286	37.80	6.02	0.1661	-0.006336	0.0	79.1
17	1721.489319	41.49	6.61	0.1514	0.036933	0.0	79.1
18	1767.188123	42.04	6.69	0.1494	-0.297462	0.9	80.1
19	1811.376003	42.56	6.78	0.1476	0.213136	0.6	80.7
20	1971.108037	44.40	7.07	0.1415	-0.118779	0.0	80.7
21	2042.455878	45.19	7.20	0.1390	-0.345859	0.4	81.0

СОБСТВЕННЫЕ ЗНАЧЕНИЯ, ЧАСТОТЫ, ПЕРИОДЫ КОЛЕБАНИЙ, ЗАГРУЖЕНИЯ 4 (мод. 53)

:N :П/П:	СОБСТВ. ЗНАЧЕНИЯ	Ч А С Т О Т Ы РАД/С	ГЦ	ПЕРИОДЫ С	КОЭФФИЦИЕНТ РАСПРЕДЕЛЕНИЯ	МОДАЛЬНАЯ МАССА В %	
1	24.690295	4.97	0.79	1.2639	1.596122	76.2	76.2
2	41.299636	6.43	1.02	0.9772	-0.034526	0.0	76.2
3	48.726299	6.98	1.11	0.8997	0.149323	0.3	76.6
4	217.667470	14.75	2.35	0.4257	-0.015053	0.0	76.6
5	240.222103	15.50	2.47	0.4052	0.010534	0.0	76.6
6	346.043678	18.60	2.96	0.3376	0.003771	0.0	76.6
7	445.850998	21.12	3.36	0.2974	-0.000579	0.0	76.6
8	519.875415	22.80	3.63	0.2754	-0.280927	1.1	77.7
9	591.139750	24.31	3.87	0.2583	0.079245	0.1	77.8
10	599.522145	24.49	3.90	0.2565	-0.010971	0.0	77.8
11	661.485094	25.72	4.10	0.2442	-0.099168	0.1	77.9
12	836.238703	28.92	4.60	0.2172	0.047894	0.0	77.9
13	1057.236280	32.52	5.18	0.1931	0.328893	1.5	79.4
14	1108.961162	33.30	5.30	0.1886	-0.240631	0.5	79.9
15	1141.518864	33.79	5.38	0.1859	0.339108	1.7	81.6
16	1429.169286	37.80	6.02	0.1661	0.196149	0.4	82.0
17	1721.489319	41.49	6.61	0.1514	-0.002138	0.0	82.0
18	1767.188123	42.04	6.69	0.1494	0.600844	3.8	85.9
19	1811.376003	42.56	6.78	0.1476	-0.451973	2.6	88.4
20	1971.108037	44.40	7.07	0.1415	-0.151642	0.0	88.4
21	2042.455878	45.19	7.20	0.1390	0.190542	0.1	88.5

Periods

პერიოდები

შენიშვნა:
NOTE:

No	Date	Revision	Issued by
----	----	----	----
----	----	----	----
----	----	----	----
----	----	----	----
----	----	----	----

სიტუაციური სქემა
KEY PLAN

პროექტი
PROJECT
სამედიცინო დანესებულება

მისამართი
ADDRESS
ქ. თბილისი სარაჯიშვილის N17
ს./კ.-01.10.10.003.005

ნახაზის დასახელება
DRWG. NAME
პერიოდები

CUBICON DESIGN & BUILDING ENGINEERING
შპს "კუბიკონი", თბილისი, მარშალ გელოვანის ბაში. 13
ტელ: (+995 591) 116444 www.cubicon.ge

მთავარი კონსტრუქტორი: LEAD STRUCTURAL ENGINEER:	შესრულა: ISSUED BY:	შეამოწმა APPROVED BY:
მათე საბაძია	NKH	MS
	ფორმატი PAPER SIZE: A3	პროექტის №: PROJECT No: ST_216P23
ფურცლის ნომერი SHEET. No: ST-0020	სტადია STATUS: CD	მასშტაბი SCALE:

13.06.2023

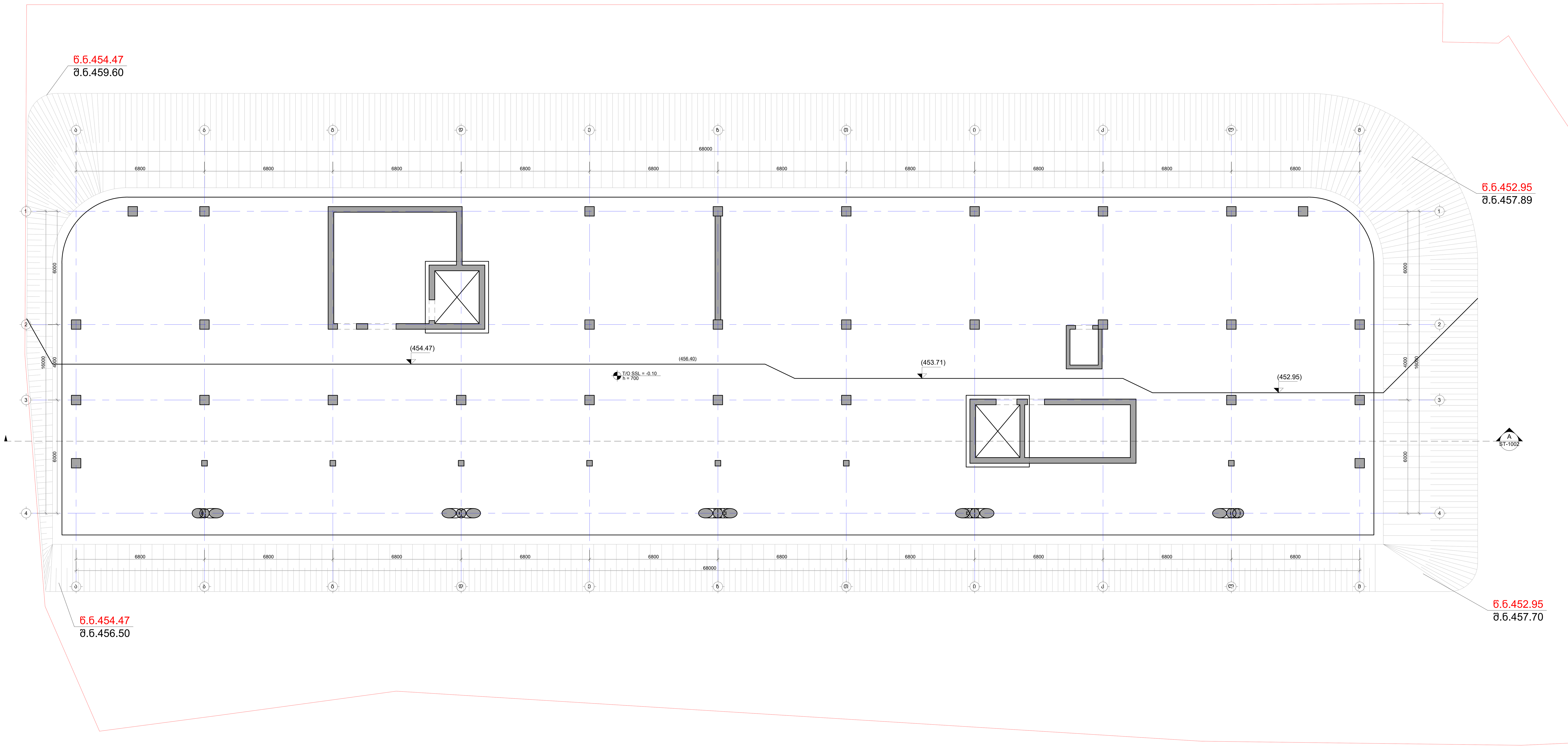

შენიშვნა
NOTE:

No	Date	Revision	Issued by
----	----	----	----
----	----	----	----
----	----	----	----
----	----	----	----
----	----	----	----

სიტუაციური სქემა
KEY PLAN

პროექტი
PROJECT
სამედიცინო დაწესებულება

მისამართი
ADDRESS
ქ. თბილისი სარაჯიშვილის N17
ს./კ.-01.10.10.003.005

ნახაზის დასახელება
DRWG. NAME
ქვაბულის გეგმა

CUBICON DESIGN & BUILDING ENGINEERING
შპს "კუბიკონი", თბილისი, მარშალ გელოვანის გამზ. 13
ტელ: (+995 591) 116444 www.cubicon.ge

მთავარი კონსტრუქტორი: LEAD STRUCTURAL ENGINEER:	შეასრულა: ISSUED BY:	შეამოწმა APPROVED BY:
მათე საჯაია	NKH	MS
	ფორმატი PAPER SIZE: A1	პროექტის №: PROJECT No: ST_216P23
ფურცლის ნომერი SHEET. No: ----	სტადია STATUS: CD	მასშტაბი SCALE: 1:100

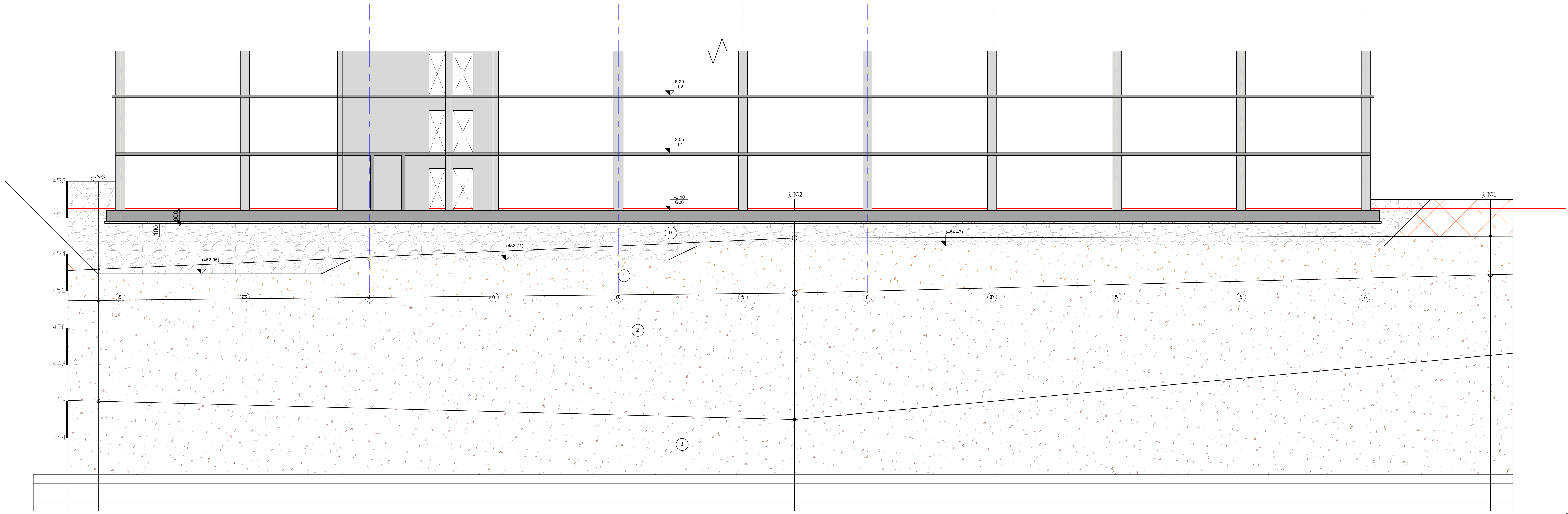

(A) ჭრილი
Scale: 1:100

შენიშვნა:
NOTE:

No	Date	Revision	Issued by
----	----	----	----
----	----	----	----
----	----	----	----
----	----	----	----
----	----	----	----

სიტუაციური სქემა
KEY PLAN

პროექტი
PROJECT
სამედიცინო დაწესებულება

მისამართი
ADDRESS
ქ. თბილისი სარაჯიშვილის N17
ს./კ.-01.10.10.003.005

ნახაზის დასახელება
DRWG. NAME
ST-1002

ჭრილი A

DESIGN & BUILDING ENGINEERING
შპს "კუბიკონი", თბილისი, მარშალ გელოვანის გამზ. 13
ტელ: (+995 591) 116444 www.cubicon.ge

მთავარი კონსტრუქტორი: LEAD STRUCTURAL ENGINEER:	შეასრულა: ISSUED BY:	შეამოწმა APPROVED BY:
მათე საჯაია	NKH	MS
	ფორმატი PAPER SIZE: A1	პროექტის №: PROJECT No: ST_216P23
ფურცლის ნომერი SHEET. No: ----	სტადია STATUS: CD	მასშტაბი SCALE: 1:100

შენიშვნა:
NOTE:

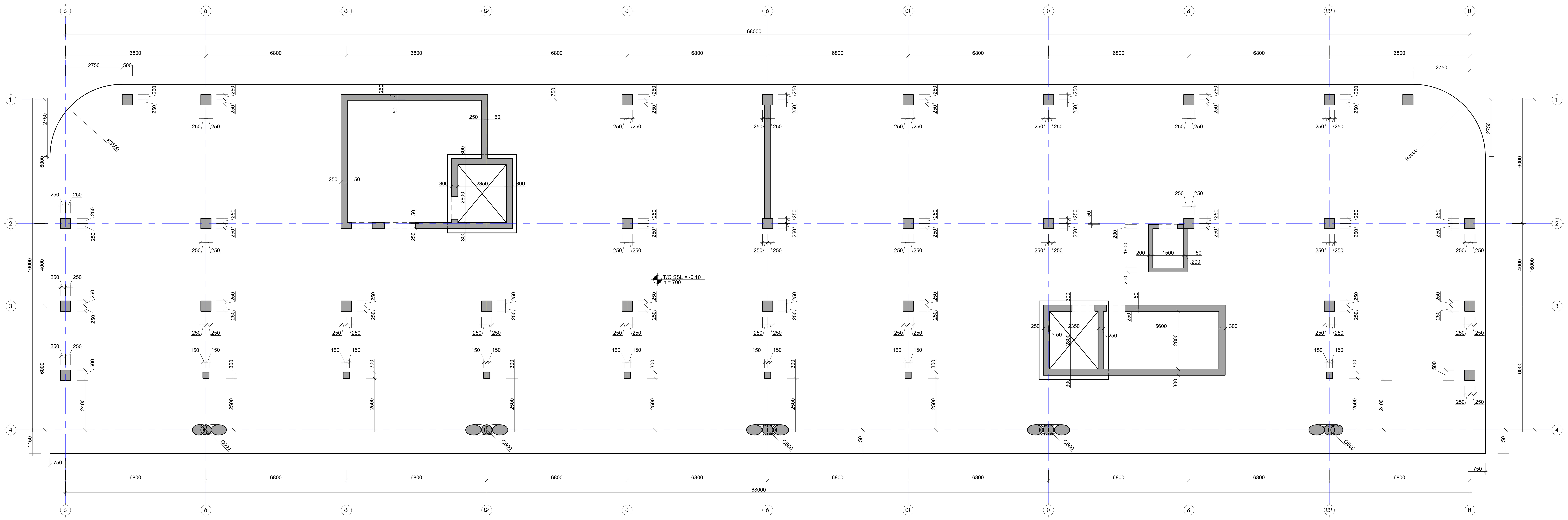

No	Date	Revision	Issued by
----	----	----	----
----	----	----	----
----	----	----	----
----	----	----	----
----	----	----	----

სიტუაციური სქემა
KEY PLAN

პროექტი
PROJECT
სამედიცინო დაწესებულება

მისამართი
ADDRESS
ქ. თბილისი სარაჯიშვილის N17
ს./კ.-01.10.10.003.005

ნახაზის დასახელება
DRWG. NAME
საძირკვლის ფილის საყალიბე გეგმა

CUBICON©
DESIGN & BUILDING ENGINEERING
შპს "კუბიკონი", თბილისი, მარშალ გელოვანის გამზ. 13
ტელ: (+995 591) 116444 www.cubicon.ge

მთავარი კონსტრუქტორი: LEAD STRUCTURAL ENGINEER: მათე საჯაია	შეასრულა: ISSUED BY: NKH	შეამოწმა APPROVED BY: MS
	ფორმატი PAPER SIZE A1	პროექტის №: PROJECT No ST_216P23
ფურცლის ნომერი SHEET. No S-1101	სტადია STATUS CD	მასშტაბი SCALE 1:100

13.06.2023

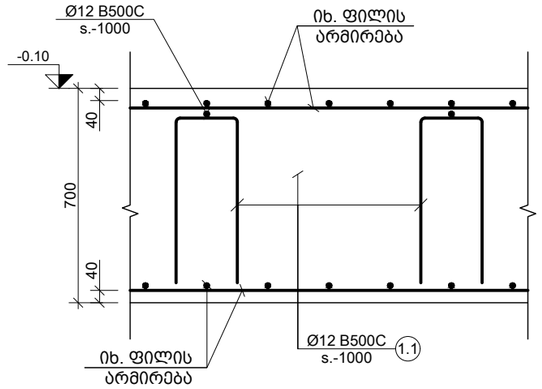

a კვეთი
Scale: 1:20

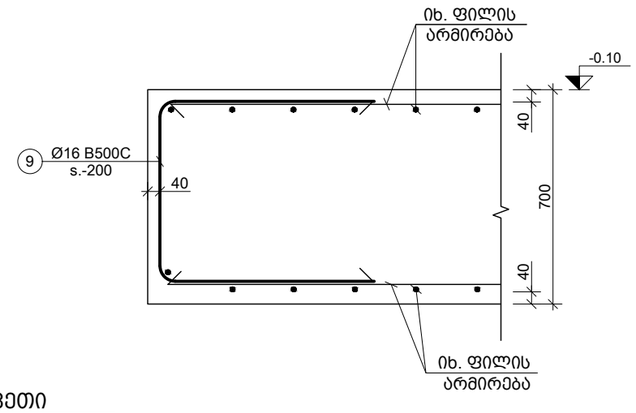

b კვეთი
Scale: 1:20

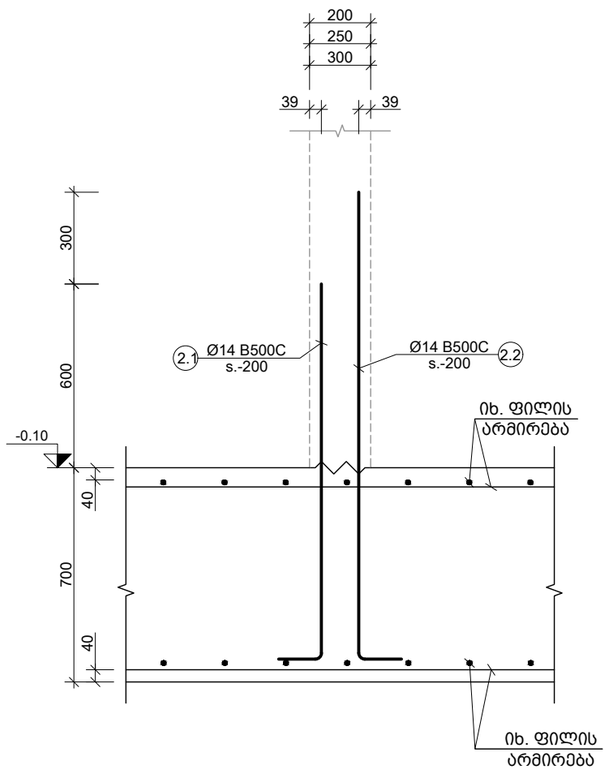

c კვეთი
Scale: 1:20

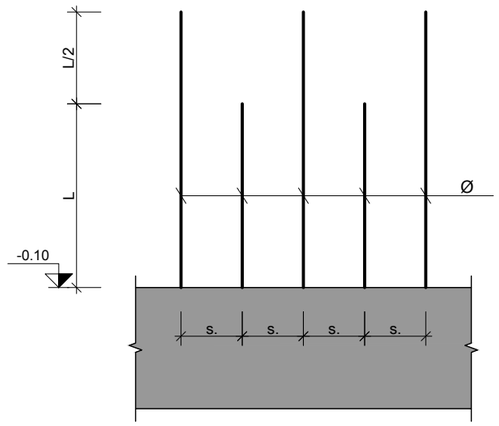

d ხედი
Scale: 1:20

შენიშვნა:
NOTE:

----	----	----	----
----	----	----	----
----	----	----	----
----	----	----	----
----	----	----	----
No	Date	Revision	Issued by

სიტუაციური სქემა
KEY PLAN

პროექტი
PROJECT
სამედიცინო დაწესებულება

მისამართი
ADDRESS
ქ. თბილისი სარაჯიშვილის N17
ს./კ.-01.10.10.003.005

ნახაზის დასახელება
DRWG. NAME
კვეთი a; b; c; d

CUBICON DESIGN & BUILDING ENGINEERING
შპს "კუბიკონი", თბილისი, მარშალ ბელოვანის გამზ. 13
ტელ: (+995 591) 116444 www.cubicon.ge

მთავარი კონსტრუქტორი: LEAD STRUCTURAL ENGINEER:	შეასრულა: ISSUED BY:	შეამოწმა APPROVED BY:
მამე საჯაია	NKH	MS
	ფორმატი PAPER SIZE: A3	პროექტის №: PROJECT No: ST_216P23
ფურცლის ნომერი SHEET. No: S-1102	სტადია STATUS: CD	მასშტაბი SCALE: 1:20

13.06.2023

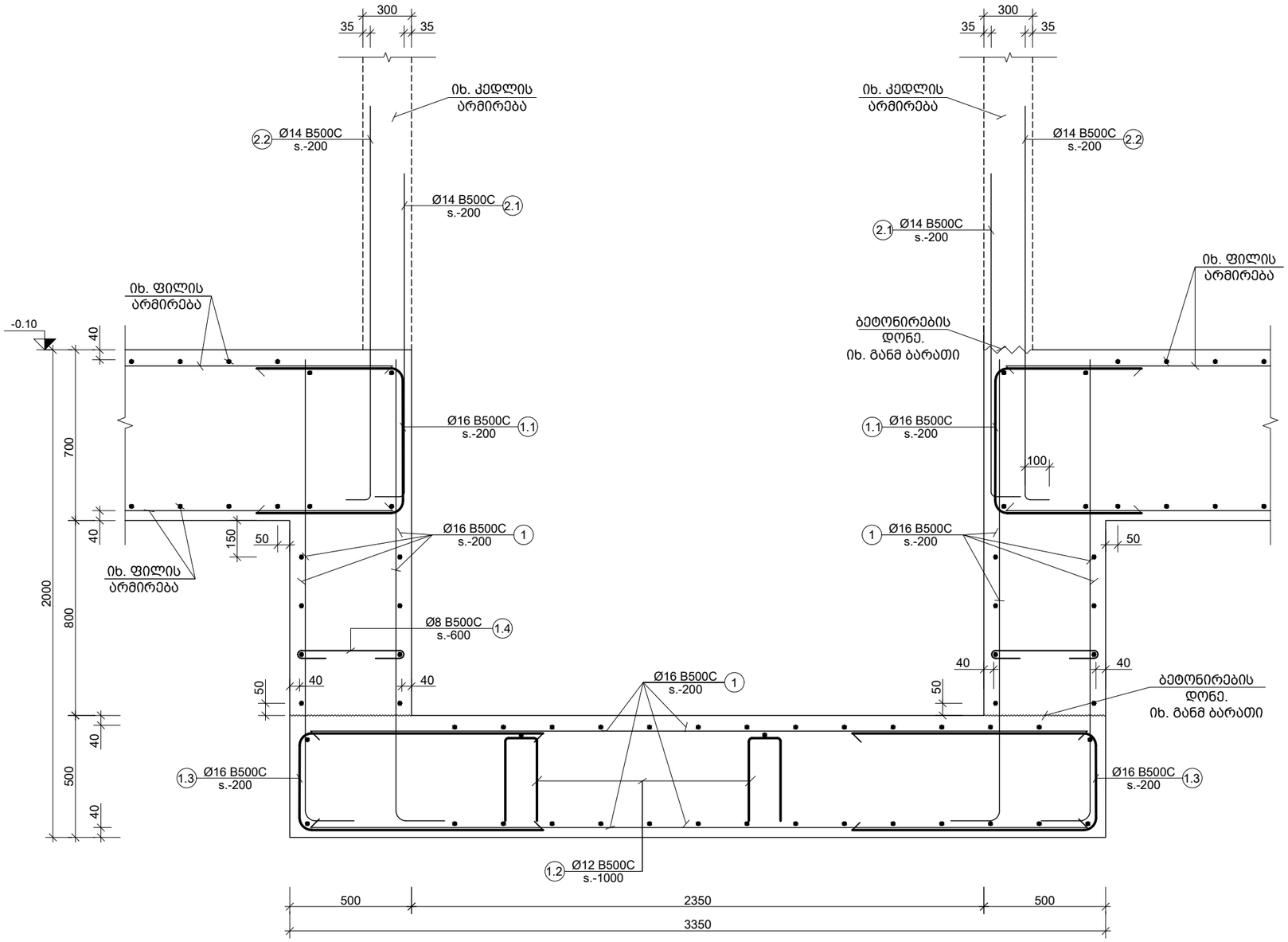

e კვეთი
Scale: 1:20

შენიშვნა:
NOTE:

----	----	----	----
----	----	----	----
----	----	----	----
----	----	----	----
----	----	----	----
No	Date	Revision	Issued by

სიტუაციური სქემა
KEY PLAN

პროექტი
PROJECT
სამედიცინო დანესებულება

მისამართი
ADDRESS
ქ. თბილისი სარაჯიშვილის N17
ს./კ.-01.10.10.003.005

ნახაზის დასახელება
DRWG. NAME
კვეთი e

CUBICON DESIGN & BUILDING ENGINEERING
შპს "კუბიკონი", თბილისი, მარშალ გელოვანის გამზ. 13
ტელ: (+995 591) 116444 www.cubicon.ge

მთავარი კონსტრუქტორი: LEAD STRUCTURAL ENGINEER: მამე საჯაია	შეასრულა: ISSUED BY: NKH	შეამოწმა APPROVED BY: MS
	ფორმატი PAPER SIZE A3	პროექტის №: PROJECT No ST_216P23
ფურცლის ნომერი SHEET. No S-1103	სტადია STATUS CD	მასშტაბი SCALE 1:20

13.06.2023

კონსტრ. დასახ.	სტრუქტურის დასახ. და რაოდენობა	პოზ. №	დიამეტრი ან კვეთი (მმ)	ერთეულის სიგრძე (მმ.)	რაოდენობა (ც.)	საერთო სიგრძე (მ.)	საერთო წონა (კგ.)
საძირკვლის ფილა	ფილა	1	Ø 18 B500C	დ.ბ.	___	42746	85345
		2	Ø 18 B500C	12000	590 X 1	7080	14136
		3	Ø 18 B500C	8000	499 X 1	3992	7970
		4	Ø 18 B500C	3100	29 X 1	90	179
		5	Ø 18 B500C	2200	109 X 1	240	479
		6	Ø 18 B500C	7000	120 X 1	840	1677
		7	Ø 18 B500C	3000	2585 X 1	7755	15483
		8	Ø 18 B500C	6000	150 X 1	900	1797
		1.1	Ø 12 B500C	1880	1504 X 1	2828	2509
		1.2	Ø 18 B500C	2920	1065 X 1	3110	6209
		1.3	Ø 14 B500C	1500	2180 X 1	3270	3950
		1.4	Ø 14 B500C	1950	2180 X 1	4251	5134
		2.4	Ø 22 B500C	2400	20 X 1	48	143
		3.1	Ø 8 B500C	1320	16 X 1	21	8
		1.6	Ø 18 B500C	2450	32 X 1	78	157
		1.7	Ø 18 B500C	1900	32 X 1	61	121
		1.5	Ø 8 B500C	1300	32 X 1	42	16
		1.9	Ø 22 B500C	3000	180 X 1	540	1611
		2.1	Ø 22 B500C	2300	180 X 1	414	1235
		1.8	Ø 8 B500C	2000	112 X 1	224	88
		2.2	Ø 8 B500C	1760	40 X 1	70	28
		2.3	Ø 8 B500C	1400	40 X 1	56	22
		1.8	Ø 12 B500C	735	17441 X 1	12819	11375
		2.5	Ø 12 B500C	1800	39 X 1	70	62
		2.6	Ø 8 B500C	720	153 X 1	110	43
		2.7	Ø 12 B500C	1400	5 X 1	7	6
		2.8	Ø 18 B500C	1920	65 X 1	125	249
		2.9	Ø 8 B500C	520	14 X 1	8	3
		მძიმე ბეტონი C20/25		V =	963 X 1	= 963	მ³
		ბეტონის მომზადება C12/15		V =	154 X 1	= 154	მ³

შენიშვნა:
NOTE:

----	----	----	----
----	----	----	----
----	----	----	----
----	----	----	----
----	----	----	----
No	Date	Revision	Issued by

სიტუაციური სქემა
KEY PLAN

პროექტი
PROJECT
სამედიცინო დაწესებულება

მისამართი
ADDRESS
ქ. თბილისი სარაჯიშვილის N17
ს./კ.-01.10.10.003.005

ნახაზის დასახელება
DRWG. NAME
საძირკვლის სპეციფიკაცია

CUBICON DESIGN & BUILDING ENGINEERING
შპს "კუბიკონი", თბილისი, მარშალ გელოვანის ბაზე. 13
ტელ: (+995 591) 116444 www.cubicon.ge

მთავარი კონსტრუქტორი: LEAD STRUCTURAL ENGINEER:	შეასრულა: ISSUED BY:	შეამოწმა APPROVED BY:
მათე საბაია	NKH	MS
	ფორმატი PAPER SIZE: A3	პროექტის №: PROJECT No: ST_216P23
ფურცლის ნომერი SHEET. No: S-1104	სტადია STATUS: CD	მასშტაბი SCALE: -

13.06.2023

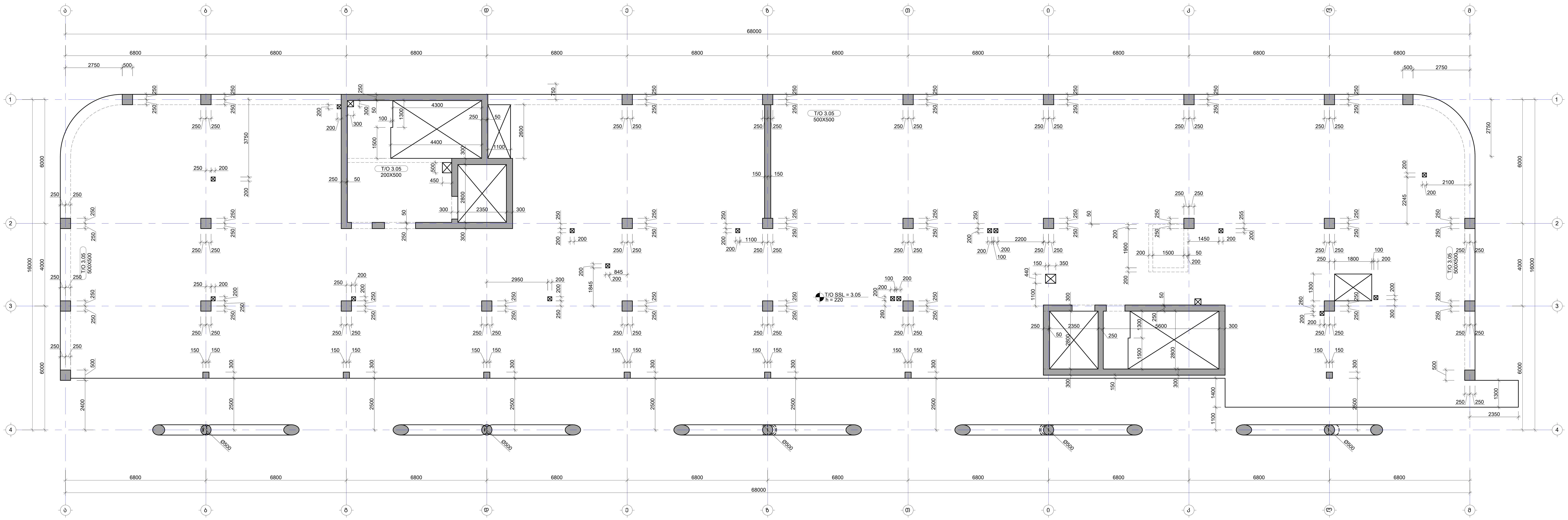

შენიშვნა:
NOTE:

No	Date	Revision	Issued by
----	----	----	----
----	----	----	----
----	----	----	----
----	----	----	----
----	----	----	----

სიტუაციური სქემა
KEY PLAN

პროექტი
PROJECT
სამედიცინო დაწესებულება

მისამართი
ADDRESS
ქ. თბილისი სარაჯიშვილის N17
ს./კ.-01.10.10.003.005

ნახაზის დასახელება
DRWG. NAME
გადახურვის ფილის საყალიბე გეგმა 3.05 ნიშნულზე

CUBICON DESIGN & BUILDING ENGINEERING
შპს "კუბიკონი", თბილისი, მარშალ გელოვანის გამზ. 13
ტელ: (+995 591) 116444 www.cubicon.ge

მთავარი კონსტრუქტორი: LEAD STRUCTURAL ENGINEER:	შეასრულა: ISSUED BY:	შეამოწმა APPROVED BY:
მათე საჯაია	NKH	MS
	ფორმატი PAPER SIZE: A1	პროექტის №: PROJECT No: ST_216P23
ფურცლის ნომერი SHEET. No: S-2001	სტადია STATUS: CD	მასშტაბი SCALE: 1:100

13.06.2023

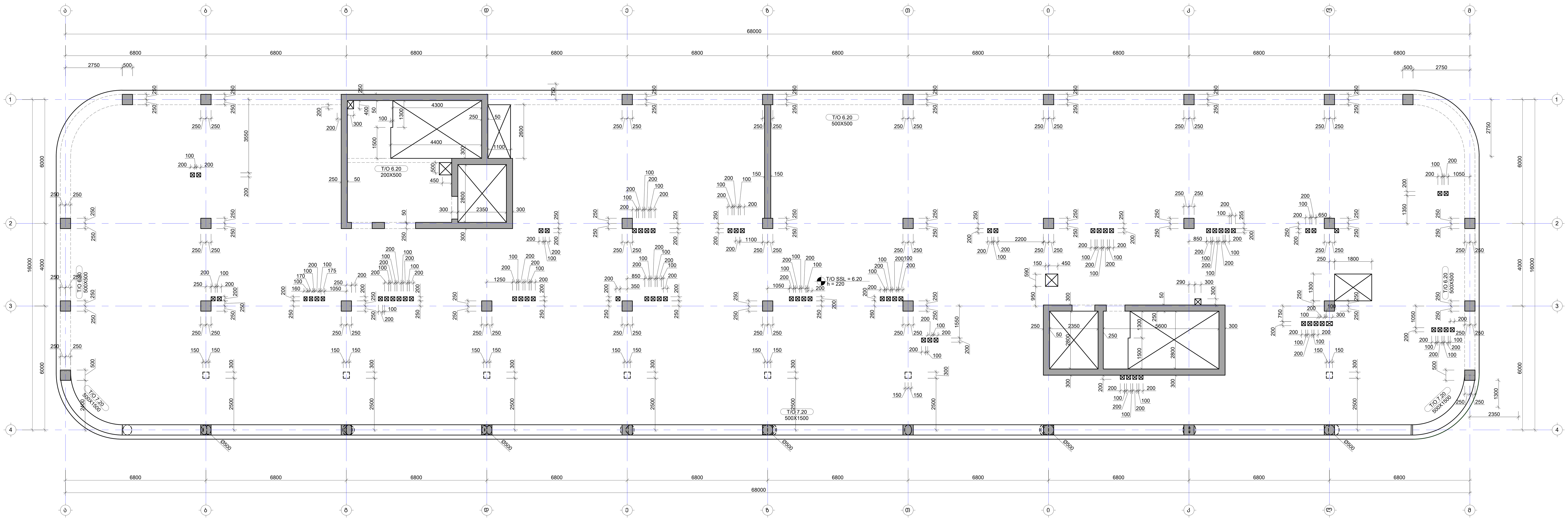

შენიშვნა:
NOTE:

No	Date	Revision	Issued by
----	----	----	----
----	----	----	----
----	----	----	----
----	----	----	----

სიტუაციური სქემა
KEY PLAN

პროექტი
PROJECT
სამედიცინო დაწესებულება

მისამართი
ADDRESS
ქ. თბილისი სარაჯიშვილის N17
ს./კ.-01.10.10.003.005

ნახაზის დასახელება
DRWG. NAME
გადახურვის ფილის საყალიბე გეგმა 6.20 ნიშნულზე

CUBICON©
DESIGN & BUILDING ENGINEERING
შპს "კუბიკონი", თბილისი, მარშალ გელოვანის გამზ. 13
ტელ: (+995 591) 116444 www.cubicon.ge

მთავარი კონსტრუქტორი: LEAD STRUCTURAL ENGINEER:	შეასრულა: ISSUED BY:	შეამოწმა APPROVED BY:
მათე საჯაია	NKH	MS
	ფორმატი PAPER SIZE: A1	პროექტის №: PROJECT No: ST_216P23
ფურცლის ნომერი SHEET. No: S-2002	სტადია STATUS: CD	მასშტაბი SCALE: 1:100

13.06.2023

შენიშვნა:
NOTE:

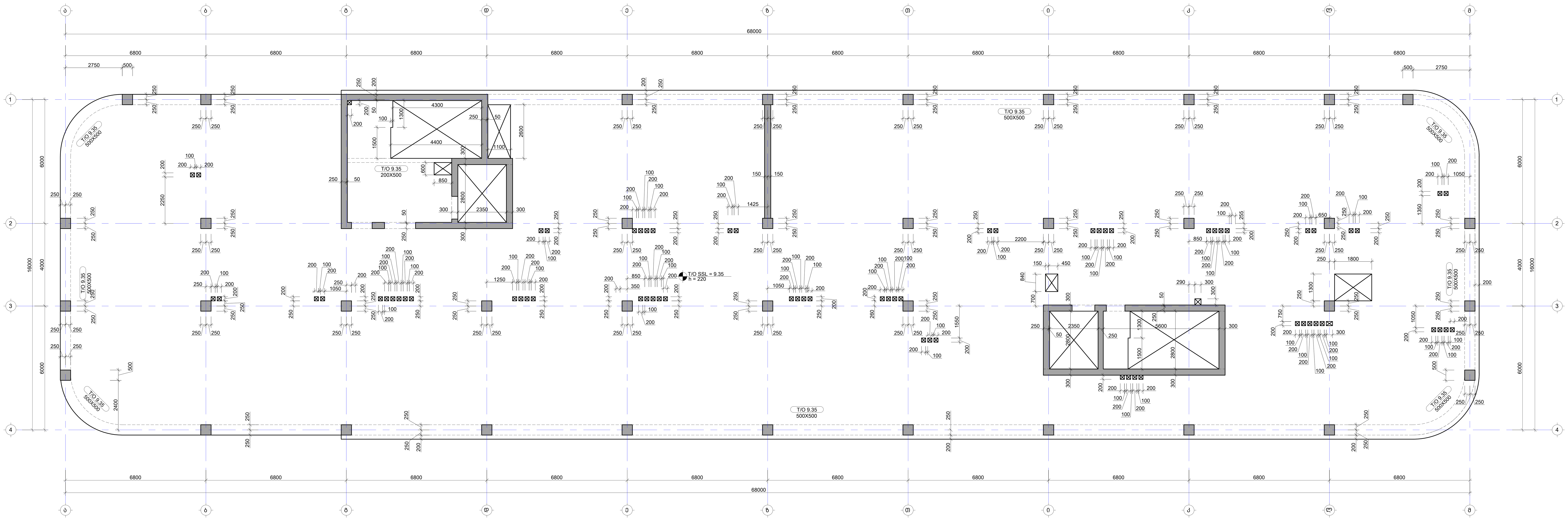

No	Date	Revision	Issued by

საკვანძო გეგმა
KEY PLAN

პროექტი
PROJECT
სამედიცინო დაწესებულება

მისამართი
ADDRESS
ქ. თბილისი სარაჯიშვილის N17
ს./კ.-01.10.10.003.005

ნახაზის დასახელება
DRWG. NAME
გადახურვის ფილის საყალიბე გეგმა 9.35 ნიშნულზე

CUBICON
DESIGN & BUILDING ENGINEERING
შპს "კუბიკონი", თბილისი, მარშალ გელოვანის გამზ. 13
ტელ: (+995 591) 116444 www.cubicon.ge

მთავარი კონსტრუქტორი: LEAD STRUCTURAL ENGINEER:	შეასრულა: ISSUED BY:	შეამოწმა APPROVED BY:
მათე საჯაია	NKH	MS
	ფორმატი PAPER SIZE: A1	პროექტის №: PROJECT No: ST_216P23
ფურცლის ნომერი SHEET. No: S-2003	სტადია STATUS: CD	მასშტაბი SCALE: 1:100

13.06.2023

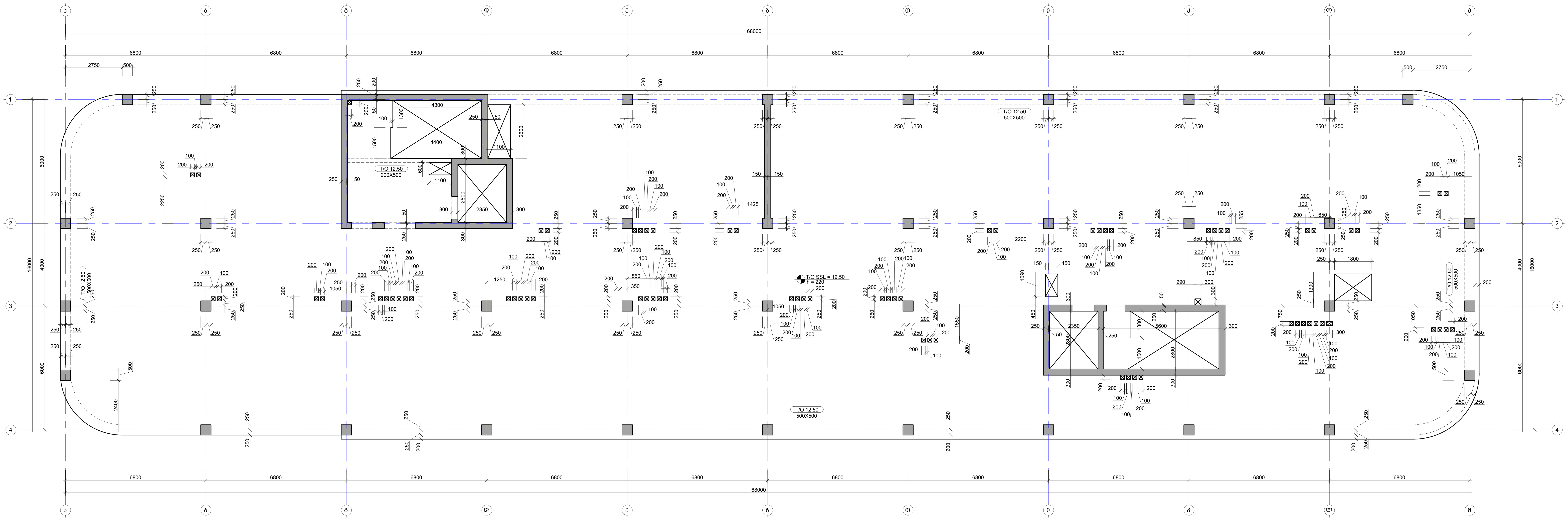

შენიშვნა:
NOTE:

No	Date	Revision	Issued by

სიტუაციური სქემა
KEY PLAN

პროექტი
PROJECT

სამედიცინო დაწესებულება

მისამართი
ADDRESS

ქ. თბილისი სარაჯიშვილის N17
ს./კ.-01.10.10.003.005

ნახაზის დასახელება
DRWG. NAME

გადახურვის ფილის საყალიბე გეგმა 12.50 ნიშნულზე

CUBICON
DESIGN & BUILDING ENGINEERING

შპს "კუბიკონი", თბილისი, მარშალ გელოვანის გამზ. 13
ტელ: (+995 591) 116444 www.cubicon.ge

მთავარი კონსტრუქტორი: LEAD STRUCTURAL ENGINEER:	შეასრულა: ISSUED BY:	შეამოწმა APPROVED BY:
მათე საჯაია	NKH	MS
	ფორმატი PAPER SIZE: A1	პროექტის №: PROJECT No: ST_216P23
ფურცლის ნომერი SHEET. No: S-2004	სტადია STATUS: CD	მასშტაბი SCALE: 1:100

13.06.2023

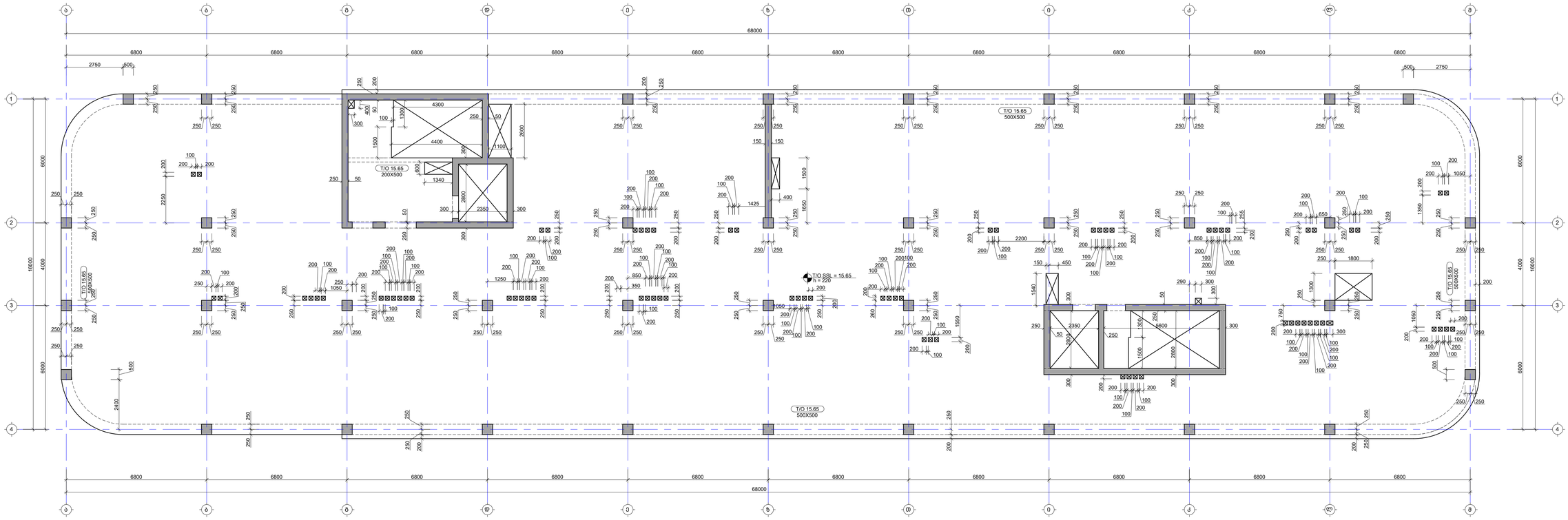

ᲨᲔᲜᲘᲨᲕᲜᲐ:
NOTE:

No	Date	Revision	Issued by
-----	-----	-----	-----
-----	-----	-----	-----
-----	-----	-----	-----
-----	-----	-----	-----
-----	-----	-----	-----
-----	-----	-----	-----

ᲡᲐᲙᲘᲗᲮᲔᲑᲘᲡ ᲡᲥᲔᲛᲐ
KEY PLAN

ᲞᲠᲝᲔᲥᲢᲘ
PROJECT
საგმირისძირ დაწისპაეულება

ᲛᲘᲡᲐᲛᲐᲠᲗᲘ
ADDRESS
ქ. თბილისი საჯაპიმვილის N17
ს.კ.-01.10.10.003.005

ᲜᲐᲮᲐᲖᲘᲡ ᲓᲐᲡᲐᲮᲔᲚᲔᲑᲐ
DRWG. NAME
ბადახარჯის ფილის საფუძველი ბეტონი 15.65 ნიშნულზე

UBICON DESIGN & BUILDING ENGINEERING
შპს "უბისკონი", მისამართი: ბარნოვის ბიზნესცენტრი ბლოკი 13
ტელ: (+995 591) 116644 www.ubicon.ge

ᲛᲔᲡᲐᲜᲘᲫᲜᲝ ᲘᲜᲟᲘᲜᲔᲠᲘ LEAD STRUCTURAL ENGINEER:	ᲒᲐᲪᲔᲛᲣᲚᲘᲐ ISSUED BY:	ᲓᲐᲛᲢᲙᲘᲪᲔᲑᲣᲚᲘᲐ APPROVED BY:
ბაჩუკი საბაშია	NKH	MS
	ᲤᲝᲠᲛᲐᲢᲘ PAPER SIZE: A1	ᲞᲠᲝᲔᲥᲢᲘᲡ № PROJECT No: ST_216P23
ᲤᲝᲠᲛᲐᲢᲘᲡ ᲜᲝᲛᲔᲠᲘ SHEET. No: S-2005	ᲡᲢᲐᲢᲣᲡᲘ STATUS: CD	ᲛᲐᲡᲨᲢᲐᲑᲘ SCALE: 1:100

13.06.2023

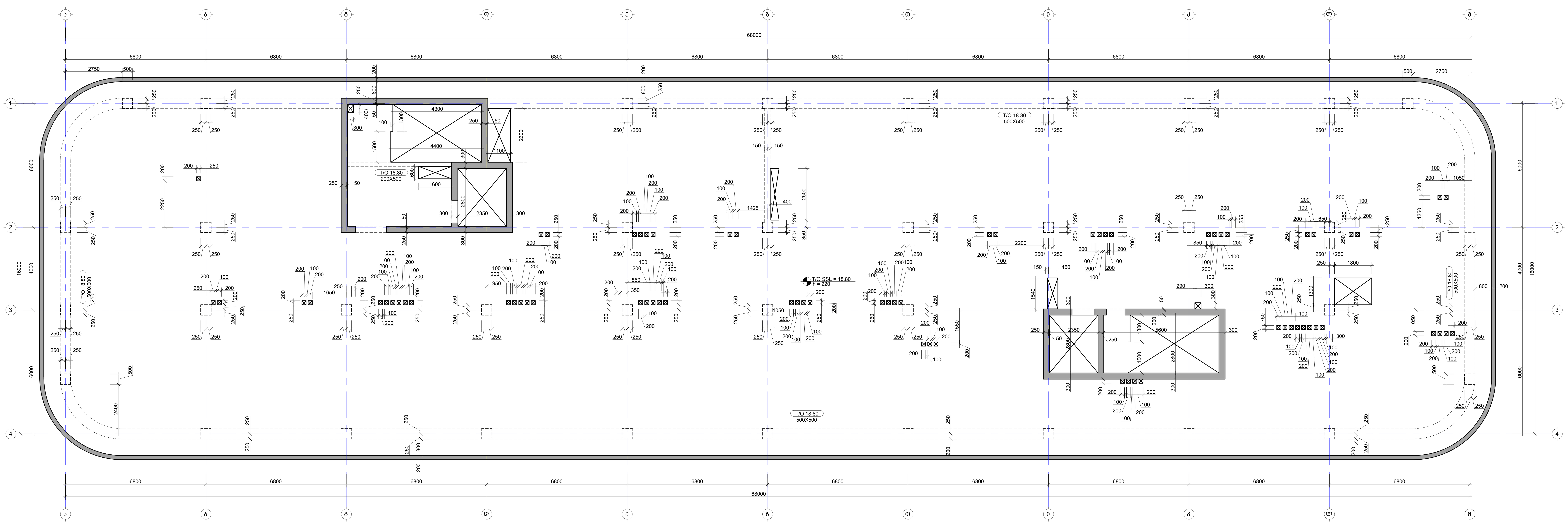

შენიშვნა:
NOTE:

No	Date	Revision	Issued by

სიტუაციური სქემა
KEY PLAN

პროექტი
PROJECT
სამედიცინო დაწესებულება

მისამართი
ADDRESS
ქ. თბილისი სარაჯიშვილის N17
ს./კ.-01.10.10.003.005

ნახაზის დასახელება
DRWG. NAME
გადახურვის ფილის საყალიბე გეგმა 18.80 ნიშნულზე

CUBICON
DESIGN & BUILDING ENGINEERING

შპს "კუბიკონი", თბილისი, მარშალ გელოვანის გამზ. 13
ტელ: (+995 591) 116444 www.cubicon.ge

მთავარი კონსტრუქტორი: LEAD STRUCTURAL ENGINEER:	შეასრულა: ISSUED BY:	შეამოწმა APPROVED BY:
მათე საჯაია	NKH	MS
	ფორმატი PAPER SIZE: A1	პროექტის №: PROJECT No: ST_216P23
ფურცლის ნომერი SHEET. No: S-2006	სტადია STATUS: CD	მასშტაბი SCALE: 1:100

13.06.2023

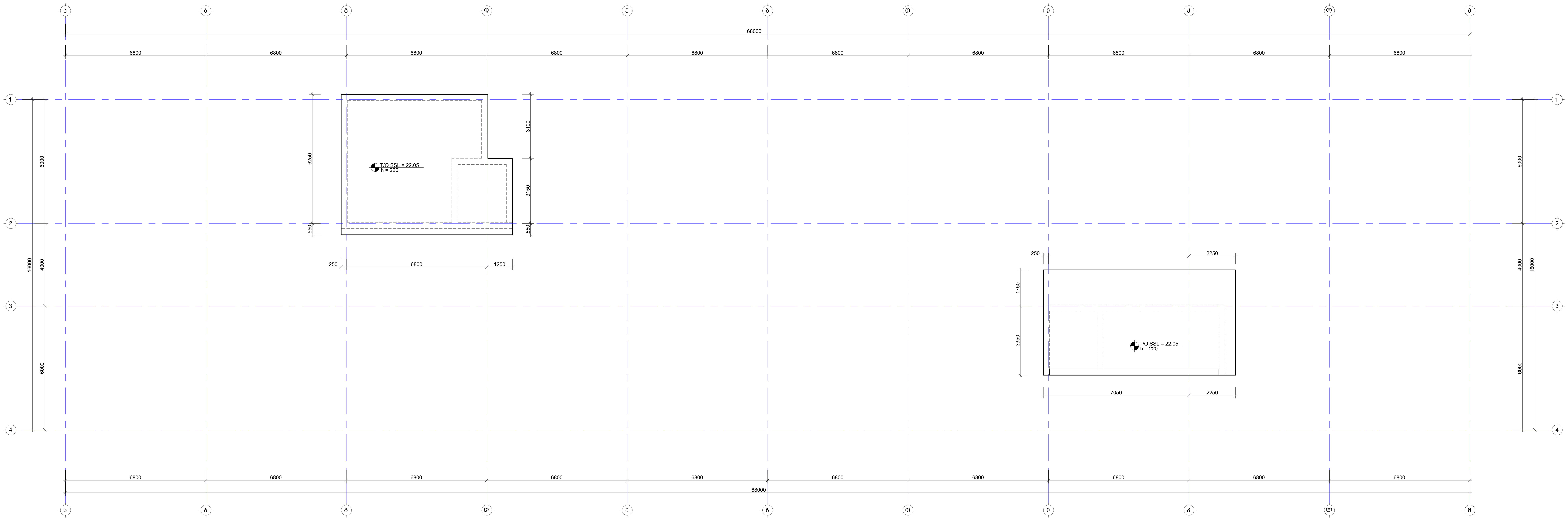

შენიშვნა:
NOTE:

No	Date	Revision	Issued by
----	----	----	----
----	----	----	----
----	----	----	----
----	----	----	----
----	----	----	----

სიტუაციური სქემა
KEY PLAN

პროექტი
PROJECT
სამედიცინო დაწესებულება

მისამართი
ADDRESS
ქ. თბილისი სარაჯიშვილის N17
ს./კ.-01.10.10.003.005

ნახაზის დასახელება
DRWG. NAME
გადახურვის ფილის საყალიბე გეგმა 22.05 ნიშნულზე

CUBICON DESIGN & BUILDING ENGINEERING
შპს "კუბიკონი", თბილისი, მარშალ გელოვანის გამზ. 13
ტელ: (+995 591) 116444 www.cubicon.ge

მთავარი კონსტრუქტორი: LEAD STRUCTURAL ENGINEER:	შეასრულა: ISSUED BY:	შეამოწმა APPROVED BY:
მათე საჯაია	NKH	MS
	ფორმატი PAPER SIZE: A1	პროექტის №: PROJECT No: ST_216P23
ფურცლის ნომერი SHEET. No: S-2007	სტადია STATUS: CD	მასშტაბი SCALE: 1:100

13.06.2023

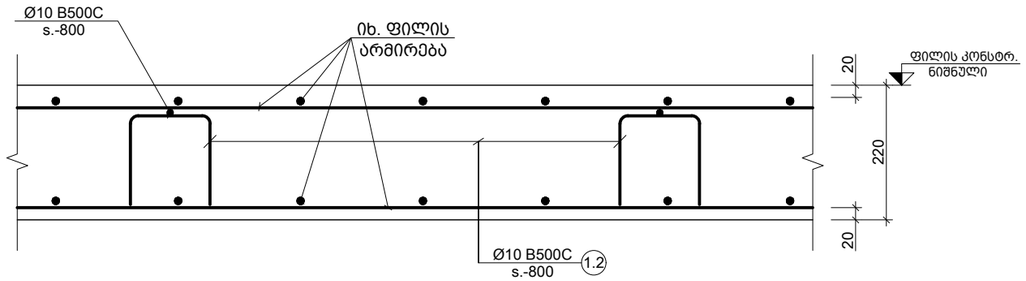

a კვეთი
Scale: 1:10

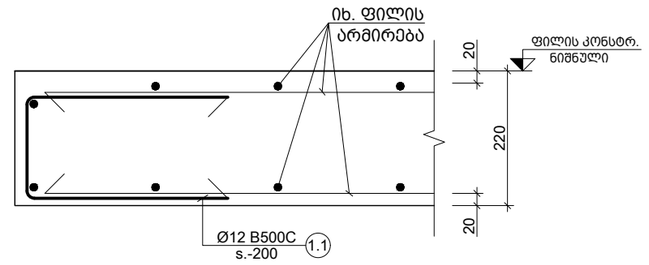

b კვეთი
Scale: 1:10

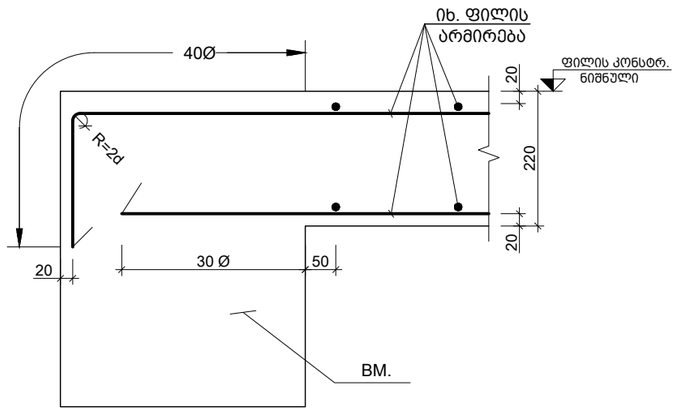

c კვეთი
Scale: 1:10

შენიშვნა:
NOTE:

----	----	----	----
----	----	----	----
----	----	----	----
----	----	----	----
----	----	----	----
No	Date	Revision	Issued by

სიტუაციური სქემა
KEY PLAN

პროექტი
PROJECT
სამედიცინო დაწესებულება

მისამართი
ADDRESS
ქ. თბილისი სარაჯიშვილის N17
ს./კ.-01.10.10.003.005

ნახაზის დასახელება
DRWG. NAME
კვეთი a; b; c

CUBICON DESIGN & BUILDING ENGINEERING
შპს "კუბიკონი", თბილისი, მარშალ გელოვანის ბაშზ. 13
ტელ: (+995 591) 116444 www.cubicon.ge

მთავარი კონსტრუქტორი: LEAD STRUCTURAL ENGINEER: მამე საჯაია	შეასრულა: ISSUED BY: NKH	შეამოწმა APPROVED BY: MS
	ფორმატი PAPER SIZE A3	პროექტის №: PROJECT No ST_216P23
ფურცლის ნომერი SHEET. No S-2008	სტადია STATUS CD	მასშტაბი SCALE 1:10

13.06.2023

კონსტრ. დასახ. და სართული	ელემენტის დასახ. და რაოდენობა	პოზ. №	დიამეტრი ან კვეთი (მმ)	ერთეულის სიგრძე (მმ.)	ხარჯი ერთ სართულზე			ხარჯი მთლიანად	
					რაოდენობა (ც.)	სიგრძე (მ.)	წონა (კგ.)	საერთო სიგრძე (მ.)	საერთო წონა (კგ.)
ბად. ფილის სპეციფიკაცია (1 სართულზე)		1	Ø 14 B500C	დ.ა.	–	30236	36520	30236.49	36520
		2	Ø 14 B500C	3000	1408 X 1	4224.00	5102	4224.00	5102
		3	Ø 14 B500C	2400	1020 X 1	2448.00	2957	2448.00	2957
		4	Ø 14 B500C	6000	60 X 1	360.00	435	360.00	435
		5	Ø 14 B500C	12000	15 X 1	180.00	217	180.00	217
		1.1	Ø 10 B500C	1190	2128 X 1	2532.48	1561	2532.48	1561
		1.2	Ø 14 B500C	780	339 X 1	264.03	319	264.03	319
		1.3	Ø 14 B500C	1780	1061 X 1	1887.69	2280	1887.69	2280
	C.R. - 1	1	Ø 12 B500C	180	6 X 597	644.76	572	644.76	572
		2	Ø 12 B500C	600	2 X 597	716.40	636	716.40	636
	C.R. - 2	1	Ø 12 B500C	180	17 X 241	737.46	654	737.46	654
		2	Ø 12 B500C	1700	2 X 241	819.40	727	819.40	727
	C.R. - 3	1	Ø 12 B500C	180	12 X 192	414.72	368	414.72	368
		2	Ø 12 B500C	1200	2 X 192	460.80	409	460.80	409
		მძიმე ბეტონი C20/25		V = 299.6 X 1	= 299.64 მ³			299.64	მ³

შენიშვნა:
NOTE:

----	----	----	----
----	----	----	----
----	----	----	----
----	----	----	----
----	----	----	----
No	Date	Revision	Issued by

სიტუაციური სქემა
KEY PLAN

პროექტი
PROJECT
სამედიცინო დაწესებულება

მისამართი
ADDRESS
ქ. თბილისი სარაჯიშვილის N17
ს./კ.-01.10.10.003.005

ნახაზის დასახელება
DRWG. NAME
გადახურვის ფილის სპეციფიკაცია

CUBICON DESIGN & BUILDING ENGINEERING
შპს "კუბიკონი", თბილისი, მარშალ გელოვანის გამზ. 13
ტელ: (+995 591) 116444 www.cubicon.ge

მთავარი კონსტრუქტორი: LEAD STRUCTURAL ENGINEER: მამე საჯაია	შეასრულა: ISSUED BY: NKH	შეამოწმა APPROVED BY: MS
	ფორმატი PAPER SIZE A3	პროექტის №: PROJECT No ST_216P23
ფურცლის ნომერი SHEET. No S-2009	სტადია STATUS CD	მასშტაბი SCALE -

13.06.2023

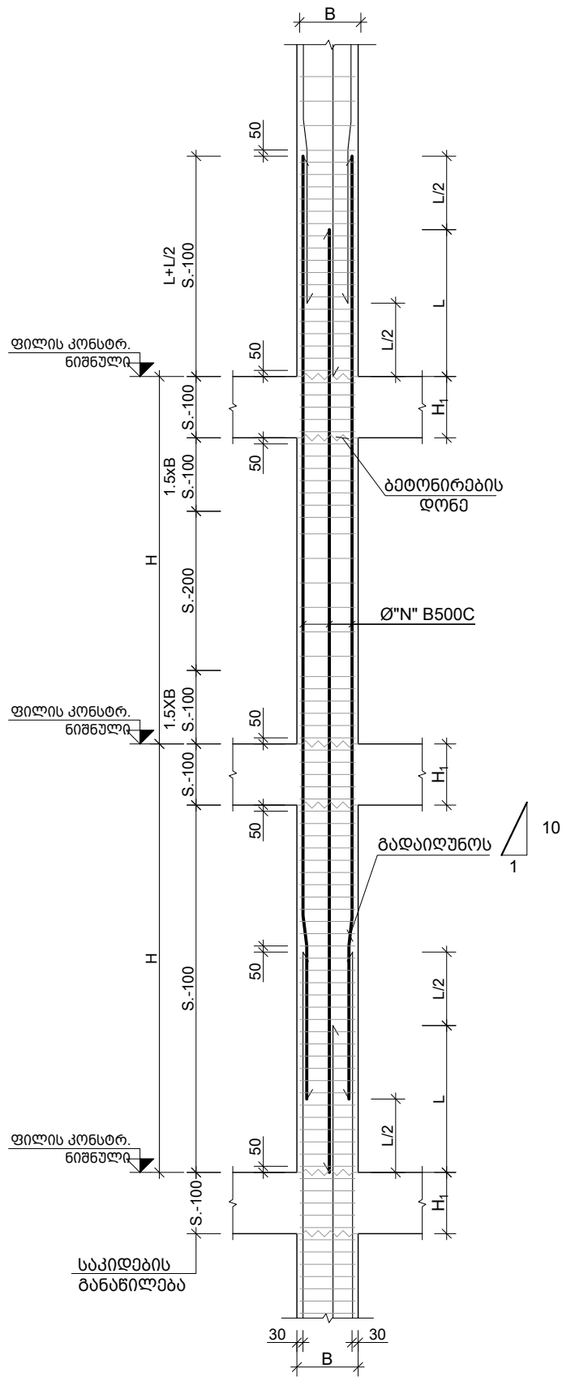

სვეტების დაარმირების ტიპიური ფრაგმენტი
Scale: 1:50

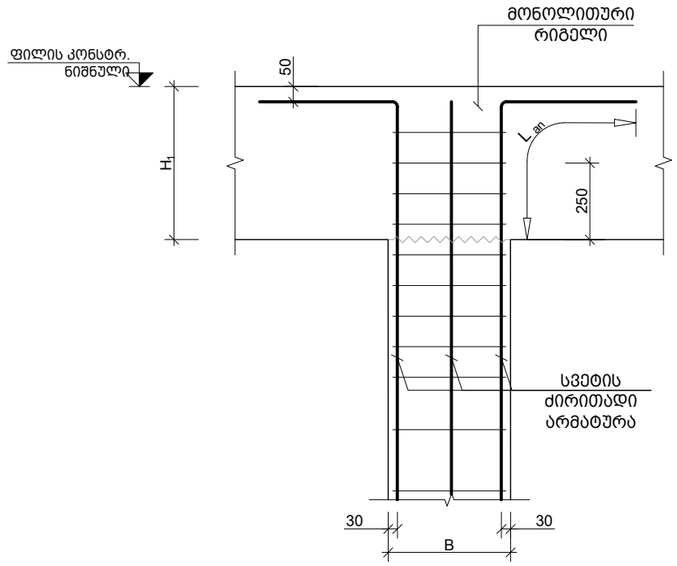

სვეტების დაბოლოების ტიპიური ფრაგმენტი
Scale: 1:20

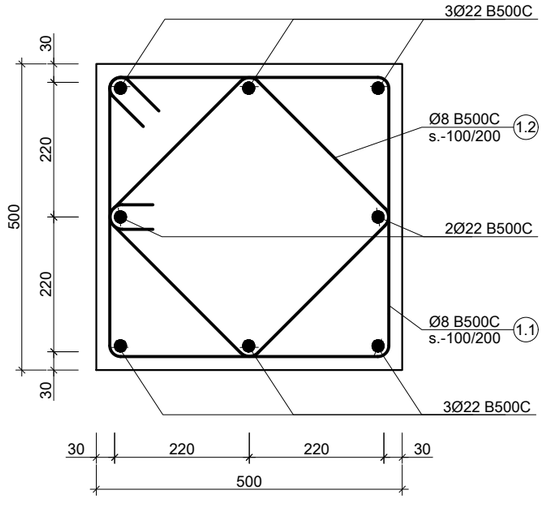

კვეთი C.-1-ზე
Scale: 1:10

შენიშვნა:
NOTE:

----	----	----	----
----	----	----	----
----	----	----	----
----	----	----	----
----	----	----	----
No	Date	Revision	Issued by

სიტუაციური სქემა
KEY PLAN

პროექტი
PROJECT
სამედიცინო დაწესებულება

მისამართი
ADDRESS
ქ. თბილისი სარაჯიშვილის N17
ს./კ.-01.10.10.003.005

ნახაზის დასახელება
DRWG. NAME
სვეტების დაარმირების ტიპიური ფრაგმენტი

CUBICON DESIGN & BUILDING ENGINEERING
შპს "კუბიკონი", თბილისი, მარშალ გელოვანის ბაღი. 13
ტელ: (+995 591) 116444 www.cubicon.ge

მთავარი კონსტრუქტორი: LEAD STRUCTURAL ENGINEER: მათე საჯაია	შესრულა: ISSUED BY: NKH	შეამოწმა APPROVED BY: MS
	ფორმატი PAPER SIZE A3	პროექტის №: PROJECT No ST_216P23
ფურცლის ნომერი SHEET. No S-3001	სტატუსი STATUS CD	მასშტაბი SCALE 1:50

13.06.2023

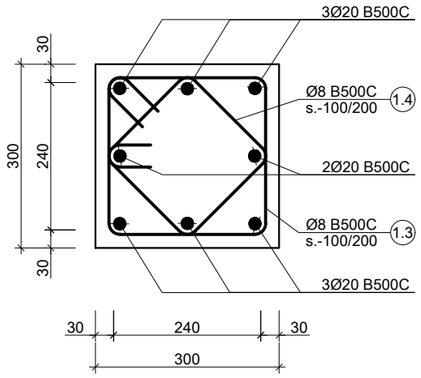

---- კვეთი C.-2-ზე
Scale: 1:10

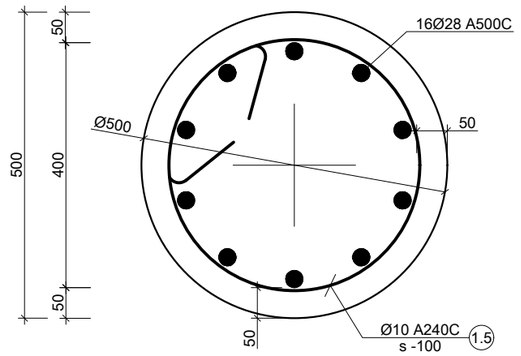

---- კვეთი C.-3-ზე
Scale: 1:10

პოზ. №	ესკიზი	L მმ
1.1	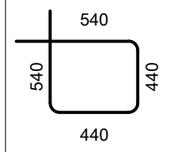	1960
1.2	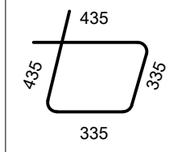	1540
1.3	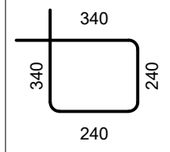	1160
1.4	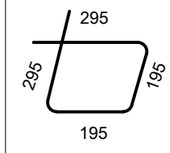	980
1.5	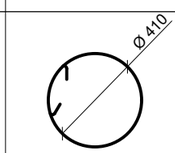	1290

კონსტრ. დასახ. და სართული	ელემენტის დასახ. და რაოდენობა	პოზ. №	დიამეტრი ან კვეთი (მმ)	ერთეულის სიგრძე (მმ.)	ხარჯი ერთ სართულზე			ხარჯი მთლიანად	
					რაოდენობა (ც.)	სიგრძე (მ.)	წონა (კგ.)	საერთო სიგრძე (მ.)	საერთო წონა (კგ.)
სვეტების სპეციფიკაცია (1 სართულზე)	C. - 1 8 (ც.)	1	Ø 18 B500C	5000	8 X 8	320	639	320	639
		1.1	Ø 8 B500C	1300	34 X 8	354	139	354	139
		მძიმე ბეტონი C30/37 V = 0.55 X 8 = 4.40 მ³						4.40 მ³	
	C. - 2 28 (ც.)	1	Ø 22 B500C	5850	10 X 28	1638	4885	1638	4885
		1.2	Ø 8 B500C	2000	38 X 28	2128.00	839	2128.00	839
		მძიმე ბეტონი C30/37 V = 1.20 X 28 = 33.52 მ³						33.52 მ³	
	C. - 3 10 (ც.)	1	Ø 22 B500C	5850	8 X 10	468	1396	468	1396
		1.3	Ø 8 B500C	1760	37 X 10	651	257	651	257
		1.4	Ø 8 B500C	1400	37 X 10	518	204	518	204
		მძიმე ბეტონი C30/37 V = 0.86 X 10 = 8.57 მ³						8.57 მ³	

შენიშვნა:
NOTE:

----	----	----	----
----	----	----	----
----	----	----	----
----	----	----	----
----	----	----	----
No	Date	Revision	Issued by

სიტუაციური სქემა
KEY PLAN

პროექტი
PROJECT
სამედიცინო დაწესებულება

მისამართი
ADDRESS
ქ. თბილისი სარაჯიშვილის N17
ს./კ.-01.10.10.003.005

ნახაზის დასახელება
DRWG. NAME
სვეტების სპეციფიკაცია

CUBICON DESIGN & BUILDING ENGINEERING
შპს "კუბიკონი", თბილისი, მარშალ გელოვანის გამზ. 13
ტელ: (+995 591) 116444 www.cubicon.ge

მთავარი კონსტრუქტორი: LEAD STRUCTURAL ENGINEER: მათე საბაია	შეასრულა: ISSUED BY: NKH	შეამოწმა APPROVED BY: MS
	ფორმატი PAPER SIZE A3	პროექტის №: PROJECT No ST_216P23
ფურცლის ნომერი SHEET. No S-3002	სტადია STATUS CD	მასშტაბი SCALE 1:10

13.06.2023

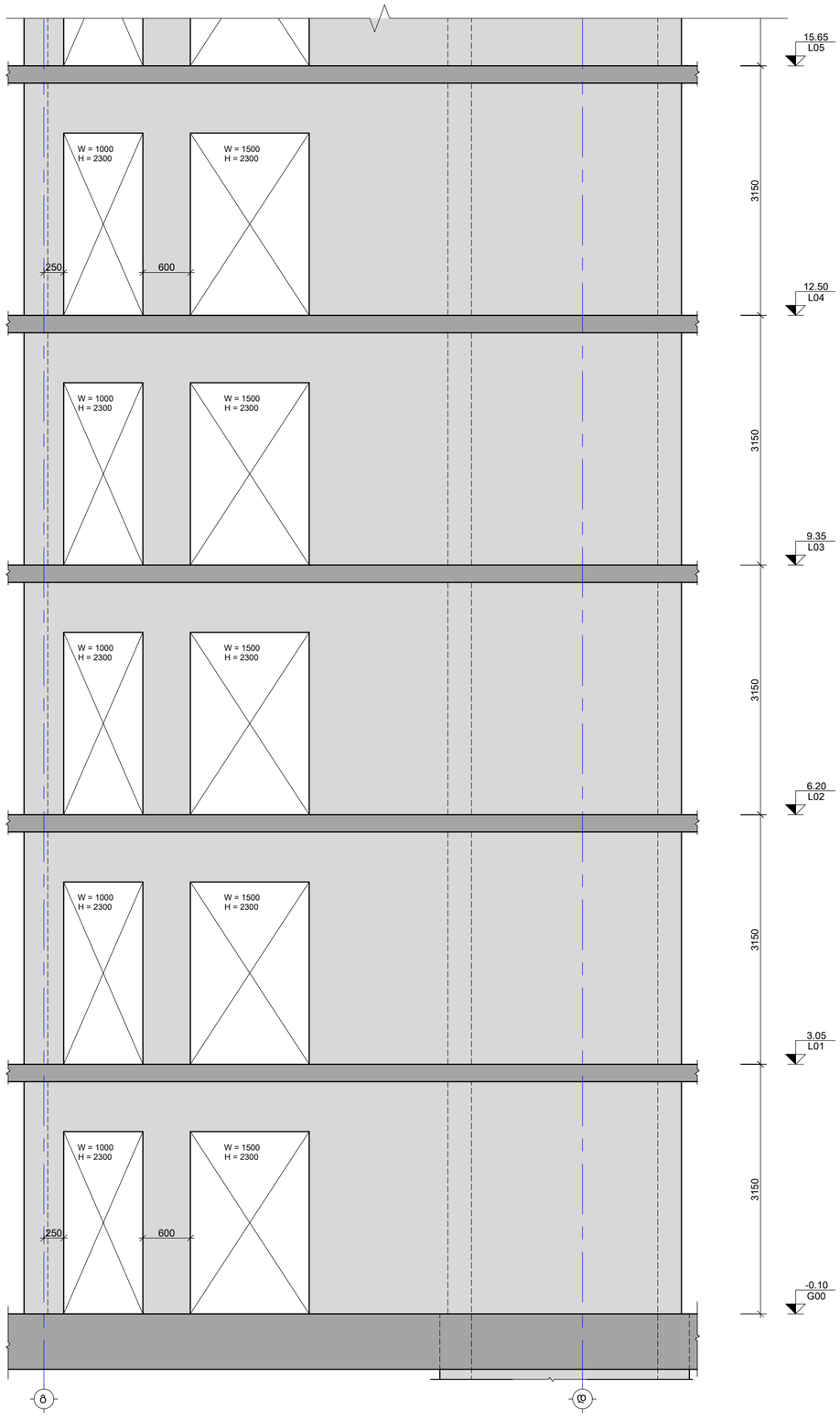

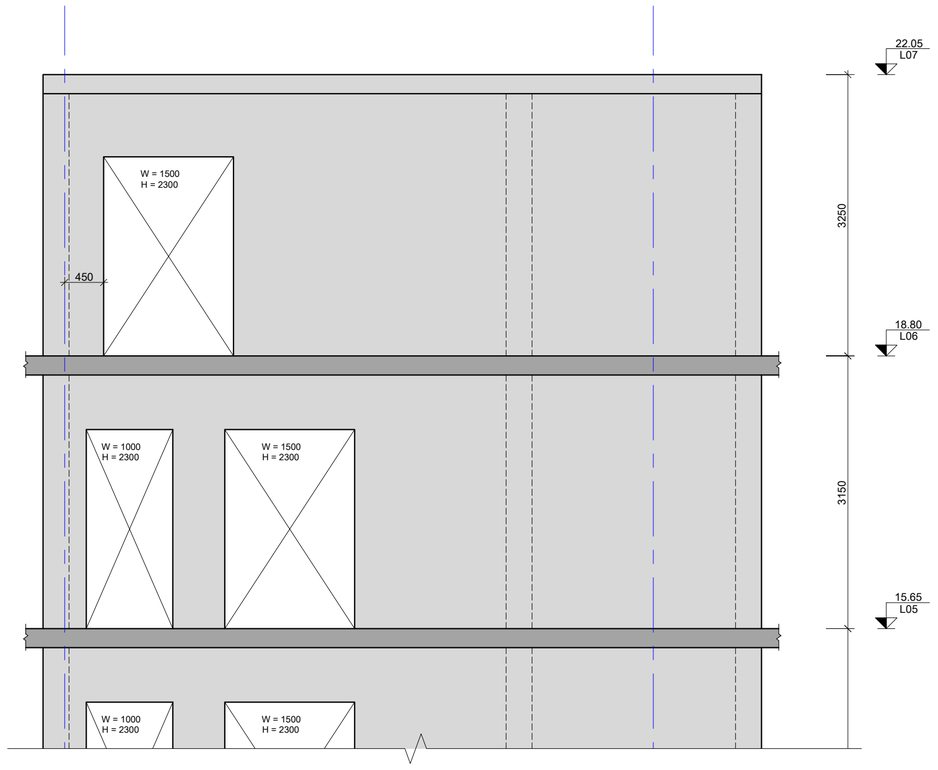

1 SH.W.
Scale: 1:50

შენიშვნები:
NOTE:

----	----	----	----
----	----	----	----
----	----	----	----
----	----	----	----
----	----	----	----
No	Date	Revision	Issued by

სიტუაციური სქემა
KEY PLAN

პროექტი
PROJECT
სამედიცინო დაწესებულება

მისამართი
ADDRESS
ქ. თბილისი სარაჯიშვილის N17
ს/კ.-01.10.10.003.005

ნახაზის დასახელება
DRWG. NAME
SH.W.-1

CUBICON DESIGN & BUILDING ENGINEERING
მას "ქუბიკონი", თბილისი, მარშალ გელოვანის ბაზრ. 13
ტელ: (+995 591) 116444 www.cubicon.ge

მთავარი კონსტრუქტორი: LEAD STRUCTURAL ENGINEER: მ.სამსონია	შეასრულა: ISSUED BY: NKH	შეამოწმა APPROVED BY: MS
	ფორმატი PAPER SIZE A2	პროექტის №: PROJECT № ST_216P23
ფურცლის ნომერი SHEET. № S-3101	სტატუსი STATUS CD	მასშტაბი SCALE 1:50

13.06.2023

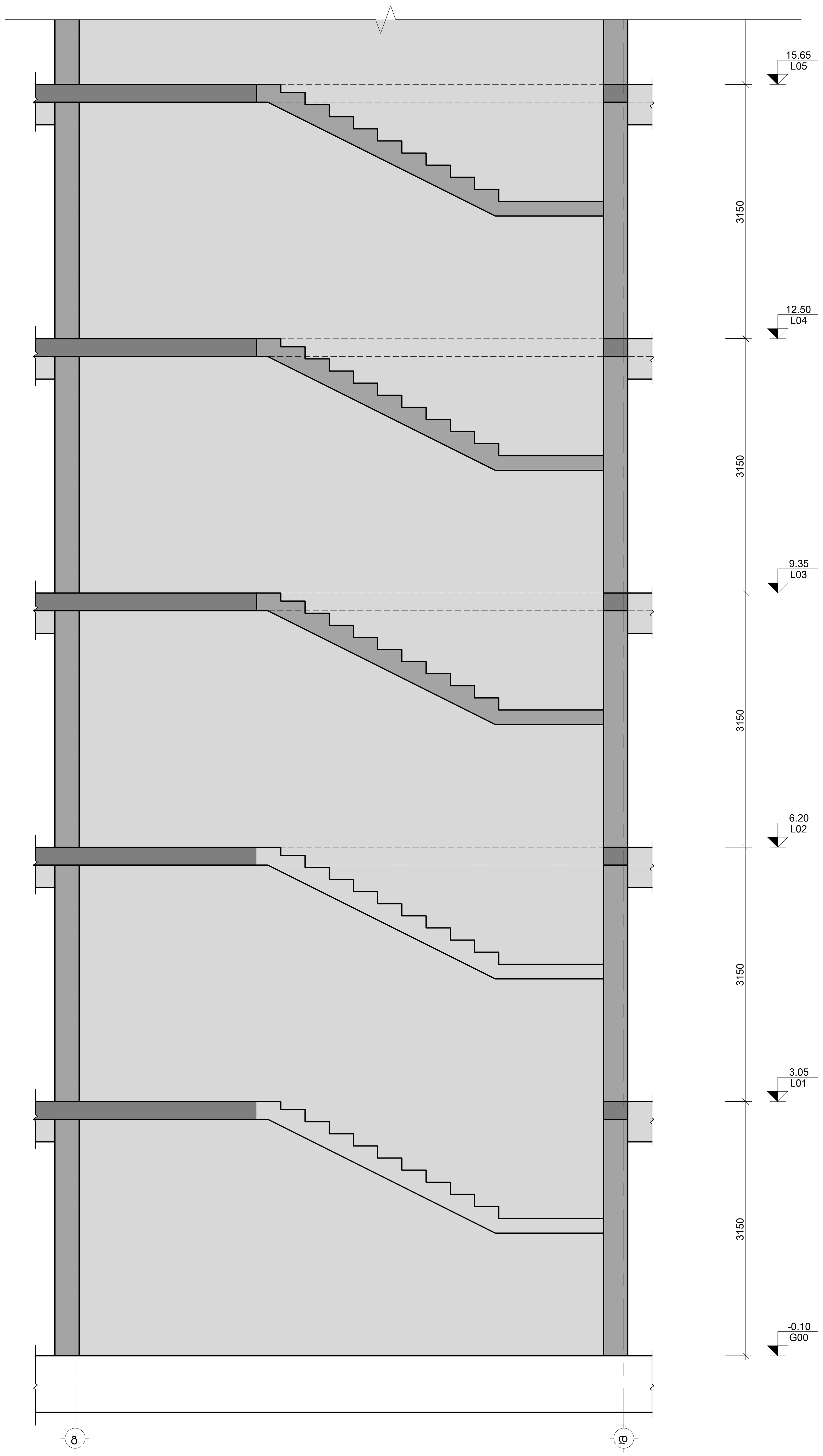

2 SH.W.
Scale: 1:50

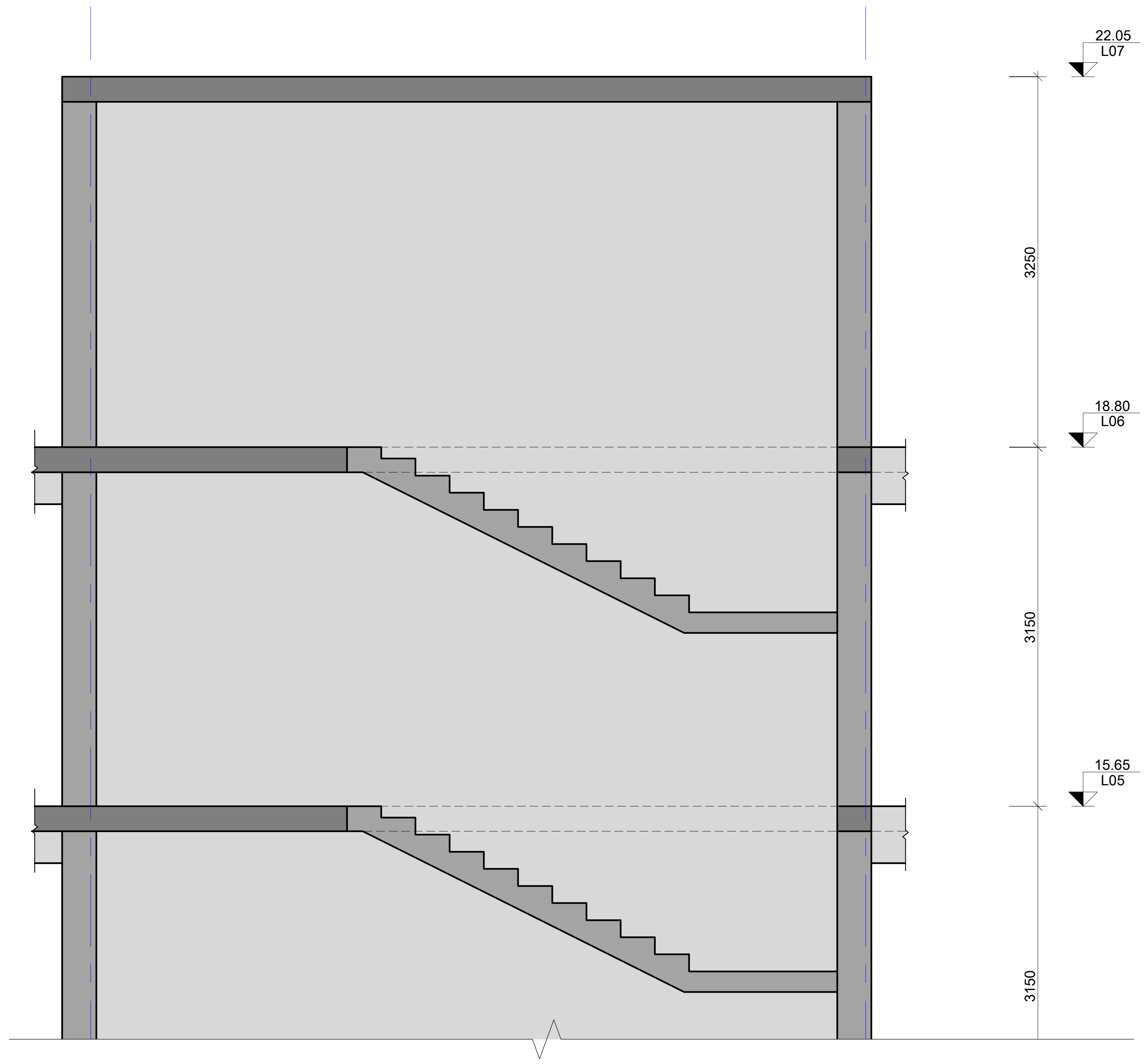

შენიშვნა:
NOTE:

No	Date	Revision	Issued by
----	----	----	----
----	----	----	----
----	----	----	----
----	----	----	----
----	----	----	----

სიტუაციური სქემა
KEY PLAN

პროექტი
PROJECT
სამედიცინო დაწესებულება

მისამართი
ADDRESS
ქ. თბილისი სარაჯიშვილის N17
ს./კ.-01.10.10.003.005

ნახაზის დასახელება
DRWG. NAME
SH.W.-2

CUBICON
DESIGN & BUILDING ENGINEERING
შპს "კუბიკონი", თბილისი, მარშალ გელოვანის გამზ. 13
ტელ: (+995 591) 116444 www.cubicon.ge

მთავარი კონსტრუქტორი: LEAD STRUCTURAL ENGINEER:	შეასრულა: ISSUED BY:	შეამოწმა APPROVED BY:
მ.საჯაია	NKH	MS
	ფორმატი PAPER SIZE: A2	პროექტის №: PROJECT No: ST_216P23
ფურცლის ნომერი SHEET. No: S-3102	სტადია STATUS: CD	მასშტაბი SCALE: 1:50

13.06.2023

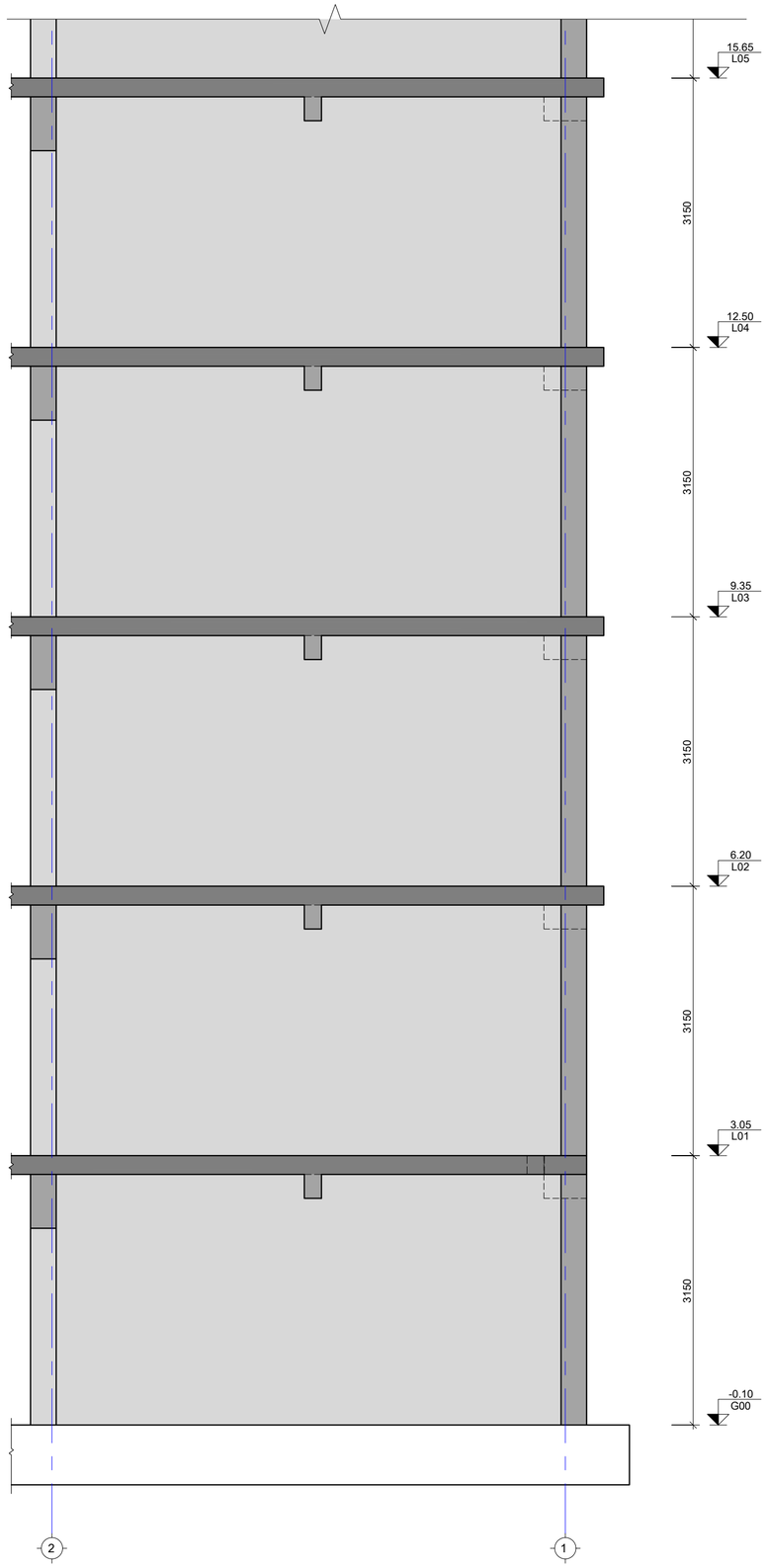

3 SH.W.
Scale: 1:50

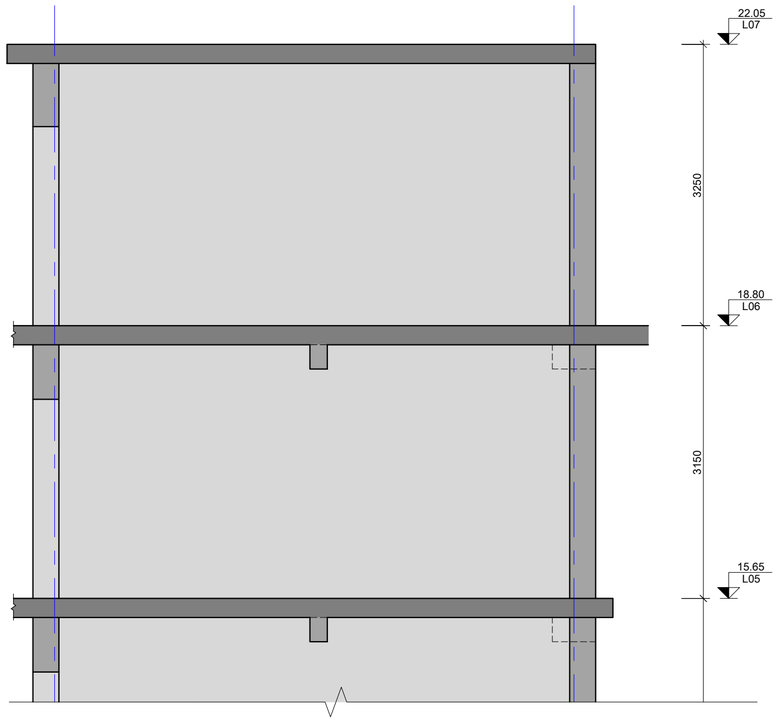

შენიშვნა:
NOTE:

----	----	----	----
----	----	----	----
----	----	----	----
----	----	----	----
----	----	----	----
No	Date	Revision	Issued by

სიტუაციური სქემა
KEY PLAN

პროექტი
PROJECT
სამედიცინო დანესებულება

მისამართი
ADDRESS
ქ. თბილისი სარაჯიშვილის N17
ს/კ.-01.10.10.003.005

ნახაზის დასახელება
DRWG. NAME
SH.W.-3

CUBICON DESIGN & BUILDING ENGINEERING
მას "ქუბიკონი", თბილისი, მარჯან მელიავის ქუჩა. 13
ტელ: (+995 591) 116444 www.cubicon.ge

მთავარი კონსტრუქტორი: LEAD STRUCTURAL ENGINEER:	შესრულებულ: ISSUED BY:	შეამოწმა APPROVED BY:
მ.სააკაია	NKH	MS
	ფორმატი PAPER SIZE	პროექტის №: PROJECT No
	A2	ST_216P23
ფურცლის ნომერი SHEET. No	სტატუს STATUS	მასშტაბი SCALE
S-3103	CD	1:50

13.06.2023

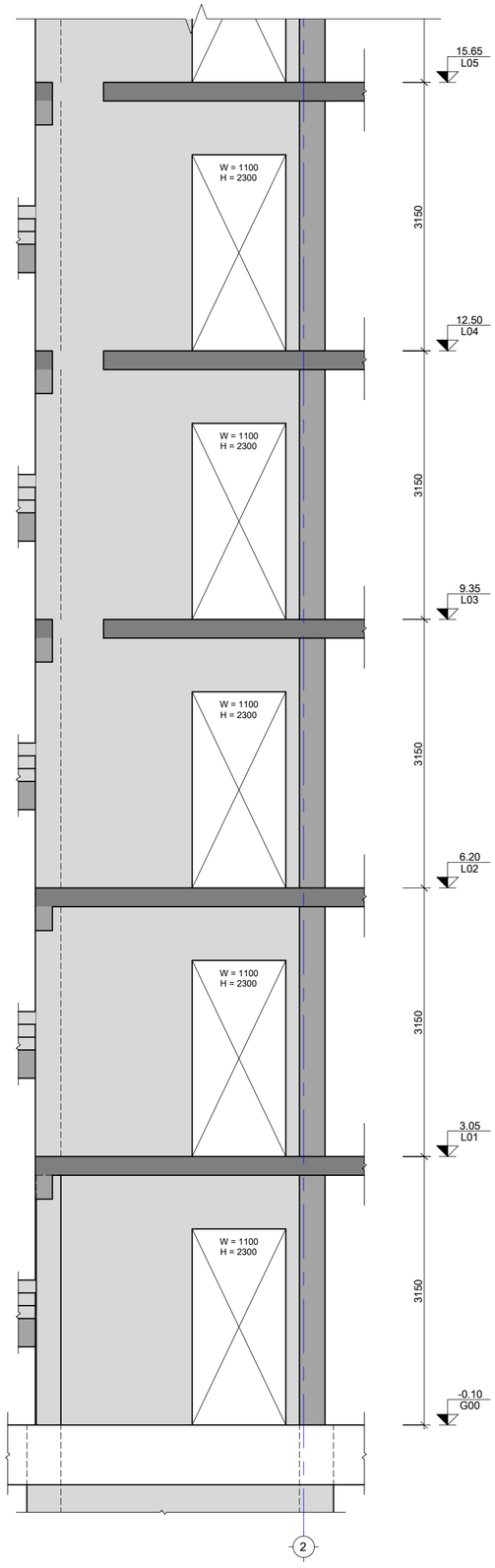

4 SH.W.
Scale: 1:50

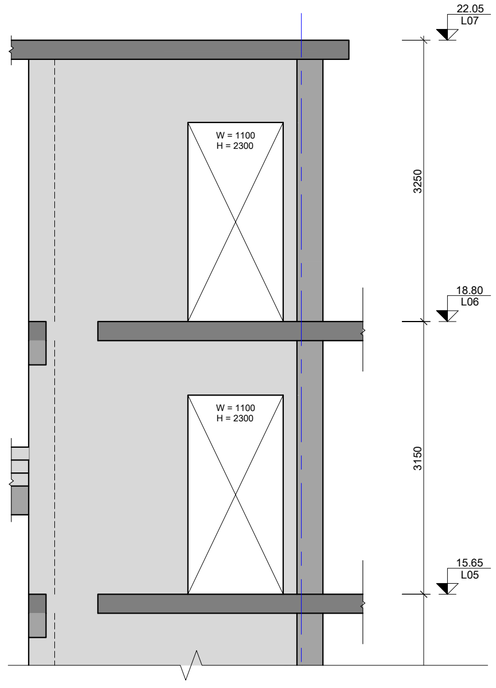

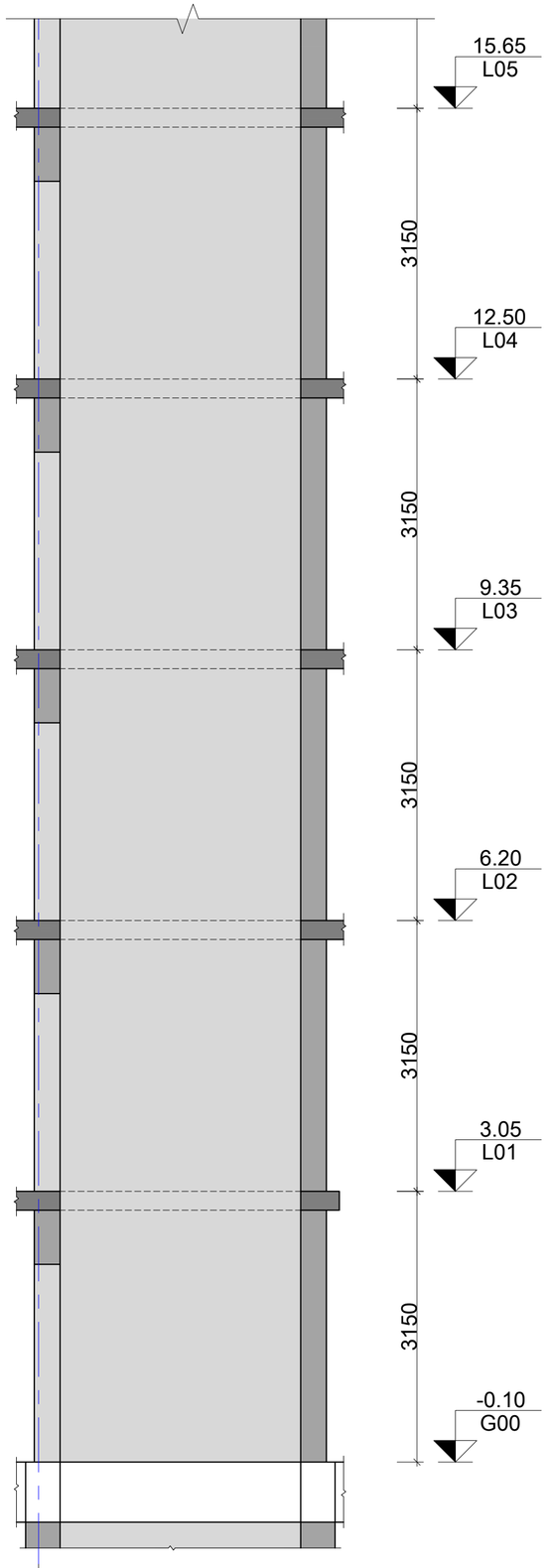

16 SH.W.
Scale: 1:50

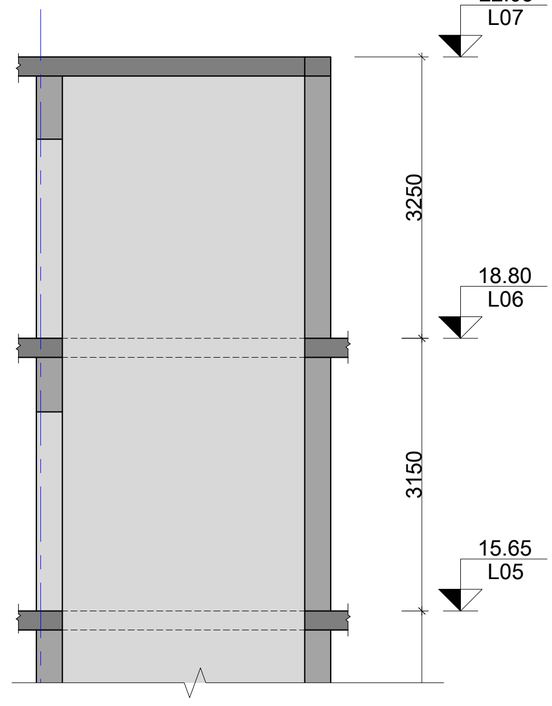

შენიშვნა:
NOTE:

No	Date	Revision	Issued by
----	----	----	----
----	----	----	----
----	----	----	----
----	----	----	----
----	----	----	----

საორიენტაციო სქემა
KEY PLAN

პროექტი
PROJECT
სამედიცინო დანესებულება

მისამართი
ADDRESS
ქ. თბილისი სარაჯიშვილის N17
ს/კ.-01.10.10.003.005

ნახაზის დასახელება
DRWG. NAME
SH.W.-4

CUBICON DESIGN & BUILDING ENGINEERING
შპს "ქუბიკონი", თბილისი, მარშალ გელოვანის ბაზრ. 13
ტელ: (+995 591) 116444 www.cubicon.ge

მთავარი კონსტრუქტორი: LEAD STRUCTURAL ENGINEER:	მასრულა: ISSUED BY:	მოაწერა APPROVED BY:
მ.სააკაია	NKH	MS
	ფორმატი PAPER SIZE: A2	პროექტის N: PROJECT No ST_216P23
ფურცლის ნომერი SHEET. No S-3104	სტატუსი STATUS CD	მასშტაბი SCALE 1:50

13.06.2023

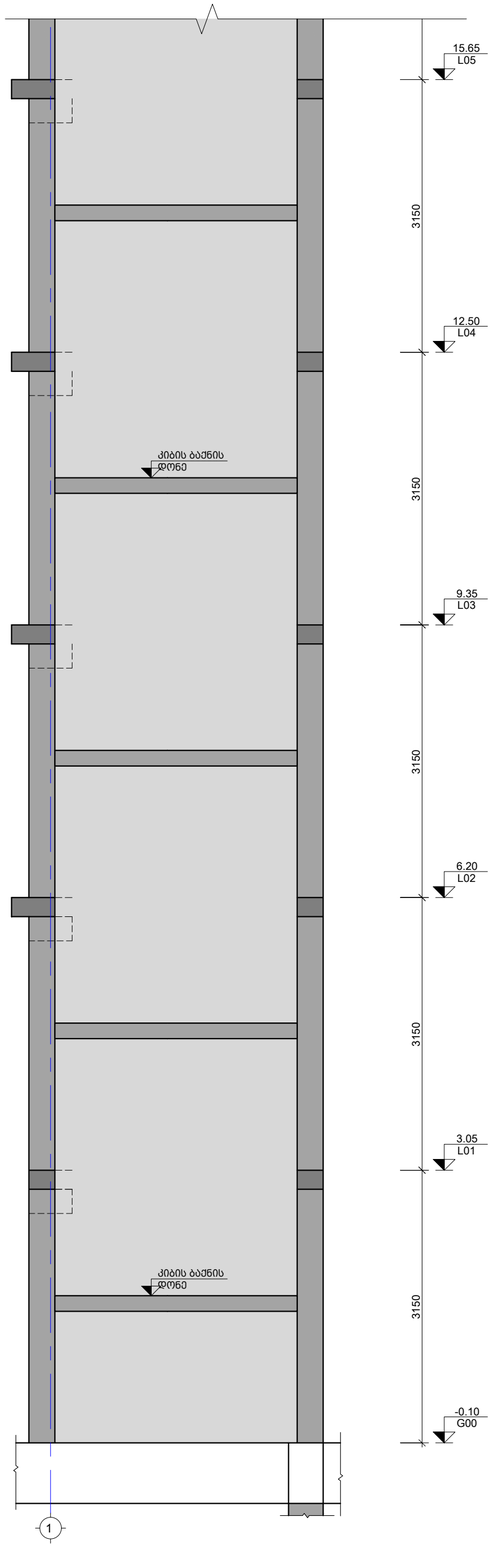

5 SH.W.
Scale: 1:50

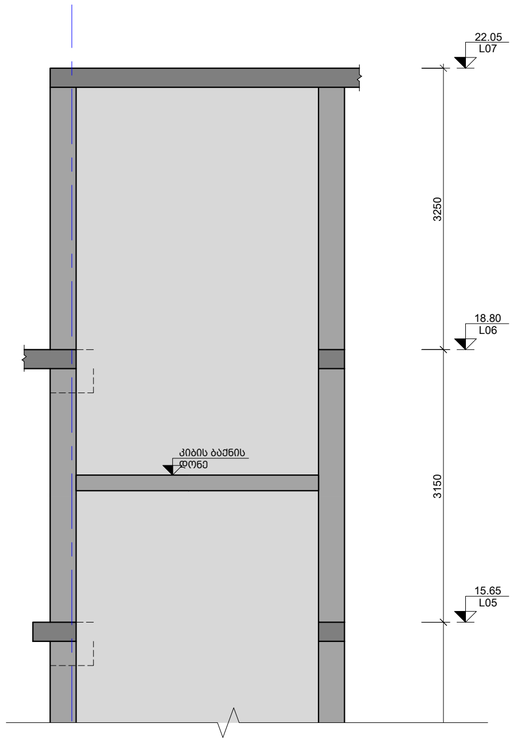

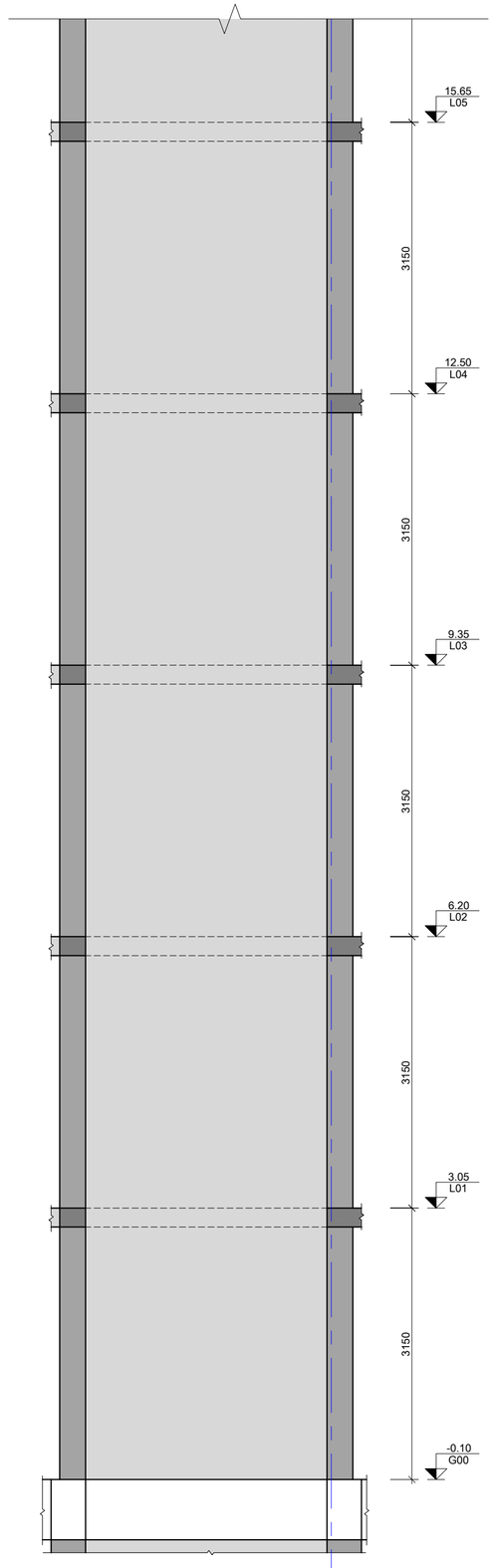

6 SH.W.
Scale: 1:50

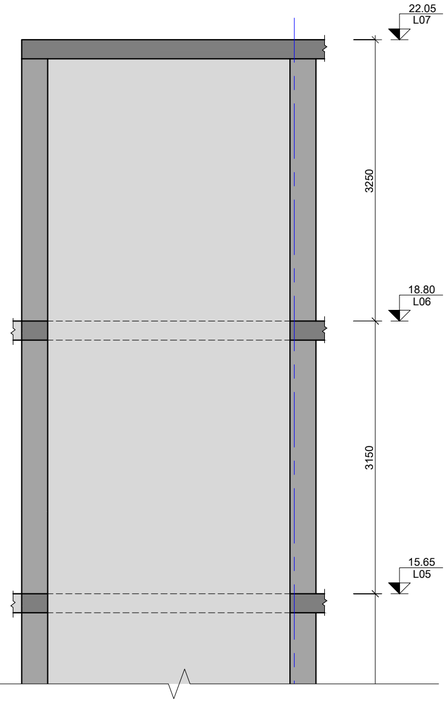

შენიშვნა:
NOTE:

No	Date	Revision	Issued by
----	----	----	----
----	----	----	----
----	----	----	----
----	----	----	----
----	----	----	----

საორიენტაციო სქემა
KEY PLAN

პროექტი
PROJECT
სამედიცინო დანესებულება

მისამართი
ADDRESS
ქ. თბილისი სარაჯიშვილის N17
ს./კ.-01.10.10.003.005

ნახაზის დასახელება
DRWG. NAME
SH.W.-5; 6

CUBICON
DESIGN & BUILDING ENGINEERING
მას "კუბიკონი", თბილისი, მარჯან ბელოვანის ბაზრ. 13
ტელ: (+995 591) 116444 www.cubicon.ge

მთავარი კონსტრუქტორი: LEAD STRUCTURAL ENGINEER:	შეასრულა: ISSUED BY:	შეაფასა APPROVED BY:
მ.საჯაია	NKH	MS
	ფორმატი PAPER SIZE: A2	პროექტის №: PROJECT No: ST_216P23
ფურცლის ნომერი SHEET. No: S-3105	სტატუსი STATUS: CD	მასშტაბი SCALE: 1:50

13.06.2023

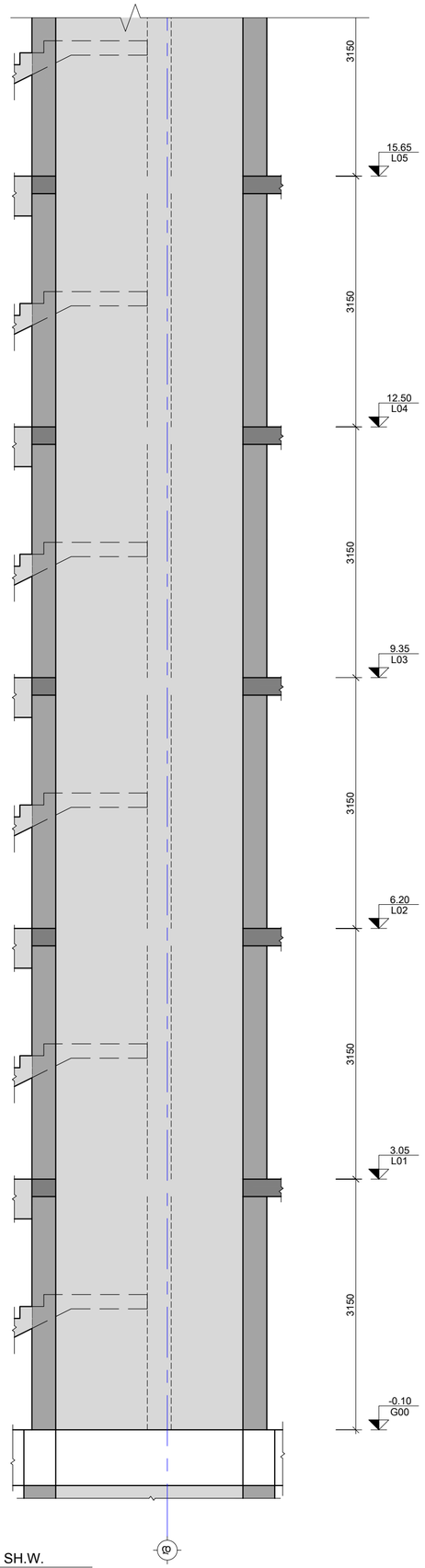

7 SH.W.
Scale: 1:50

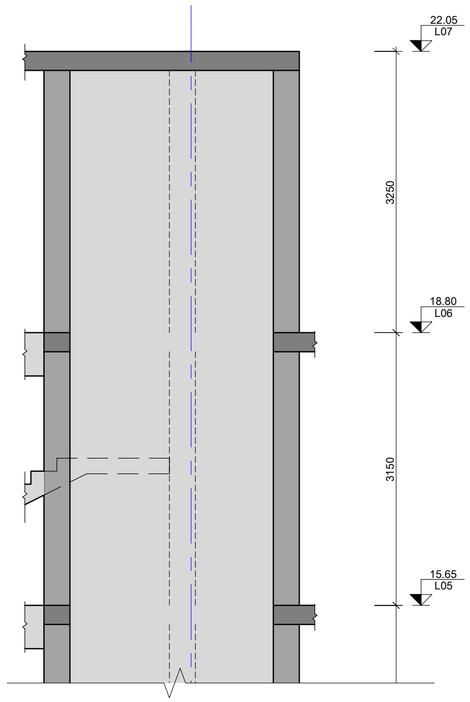

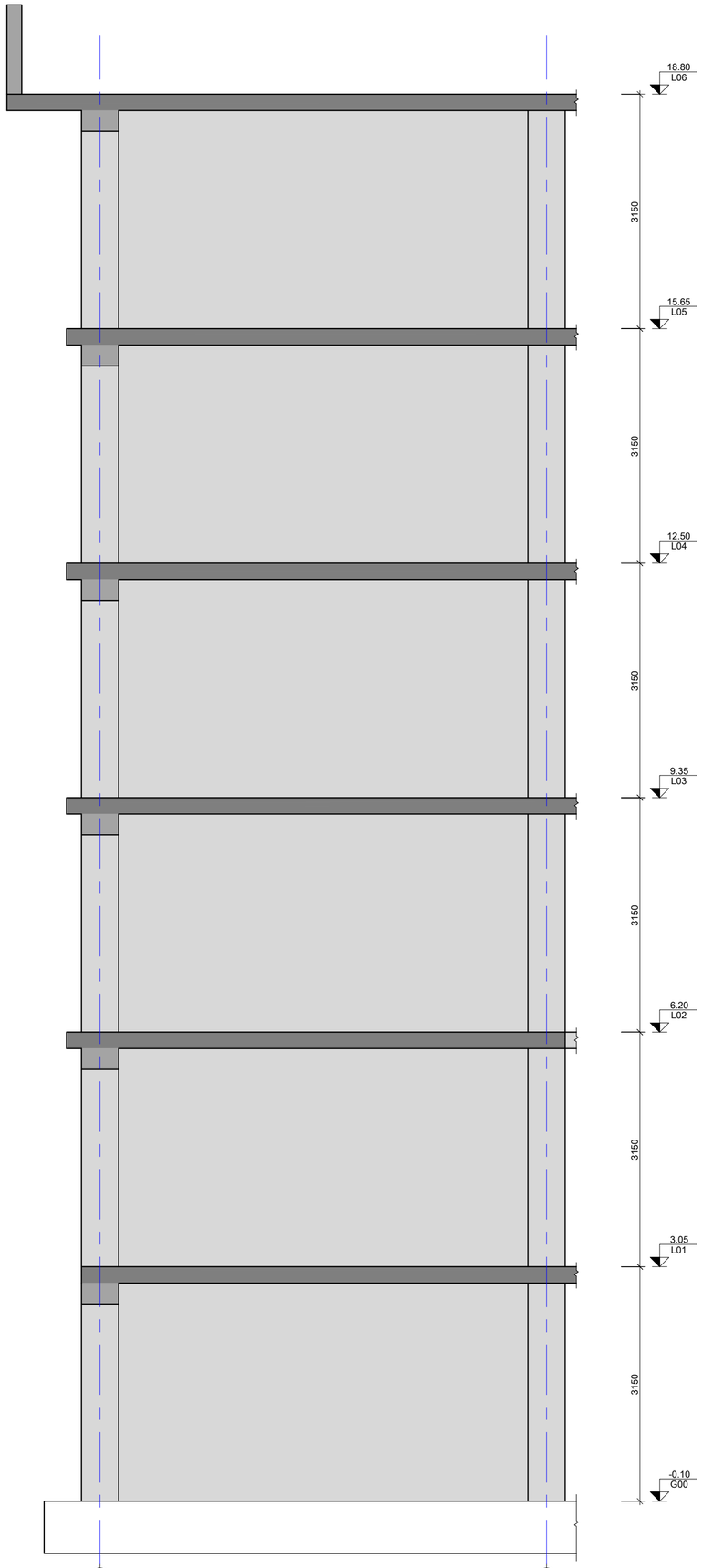

8 SH.W.
Scale: 1:53

შენიშვნები:
NOTE:

No	Date	Revision	Issued by
----	----	----	----
----	----	----	----
----	----	----	----
----	----	----	----
----	----	----	----

სიტუაციური სქემა
KEY PLAN

პროექტი
PROJECT
სამედიცინო დანიშნულებისა

მისამართი
ADDRESS
ქ. თბილისი სარაჯიშვილის N17
ს./კ.-01.10.10.003.005

ნახაზის დასახელება
DRWG. NAME
SH.W.-7; 8

CUBICON DESIGN & BUILDING ENGINEERING
მას "ქუბიკონი", თბილისი, მარჯან ბელოვანის ბაზა 13
ტელ: (+995 591) 116444 www.cubicon.ge

მთავარი კონსტრუქტორი: LEAD STRUCTURAL ENGINEER:	შესრულა: ISSUED BY:	შეამოწმა APPROVED BY:
მ.სააკაია	NKH	MS
	ფორმატი PAPER SIZE: A2	პროექტის №: PROJECT No: ST_216P23
ფურცლის ნომერი SHEET. No: S-3106	სტატუსი STATUS: CD	მასშტაბი SCALE: 1:50

13.06.2023

შენიშვნა:
NOTE:

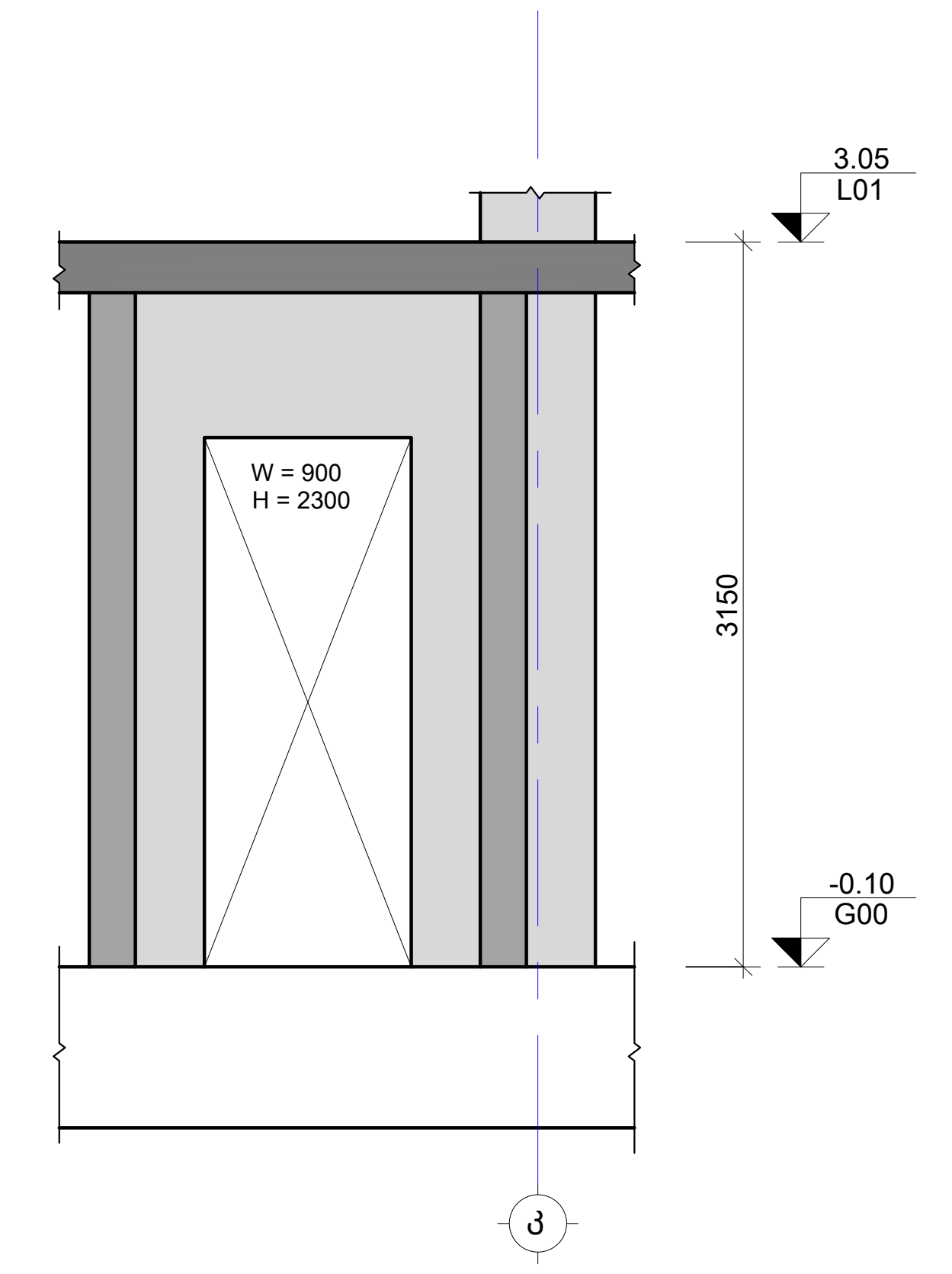

9 SH.W.
Scale: 1:50

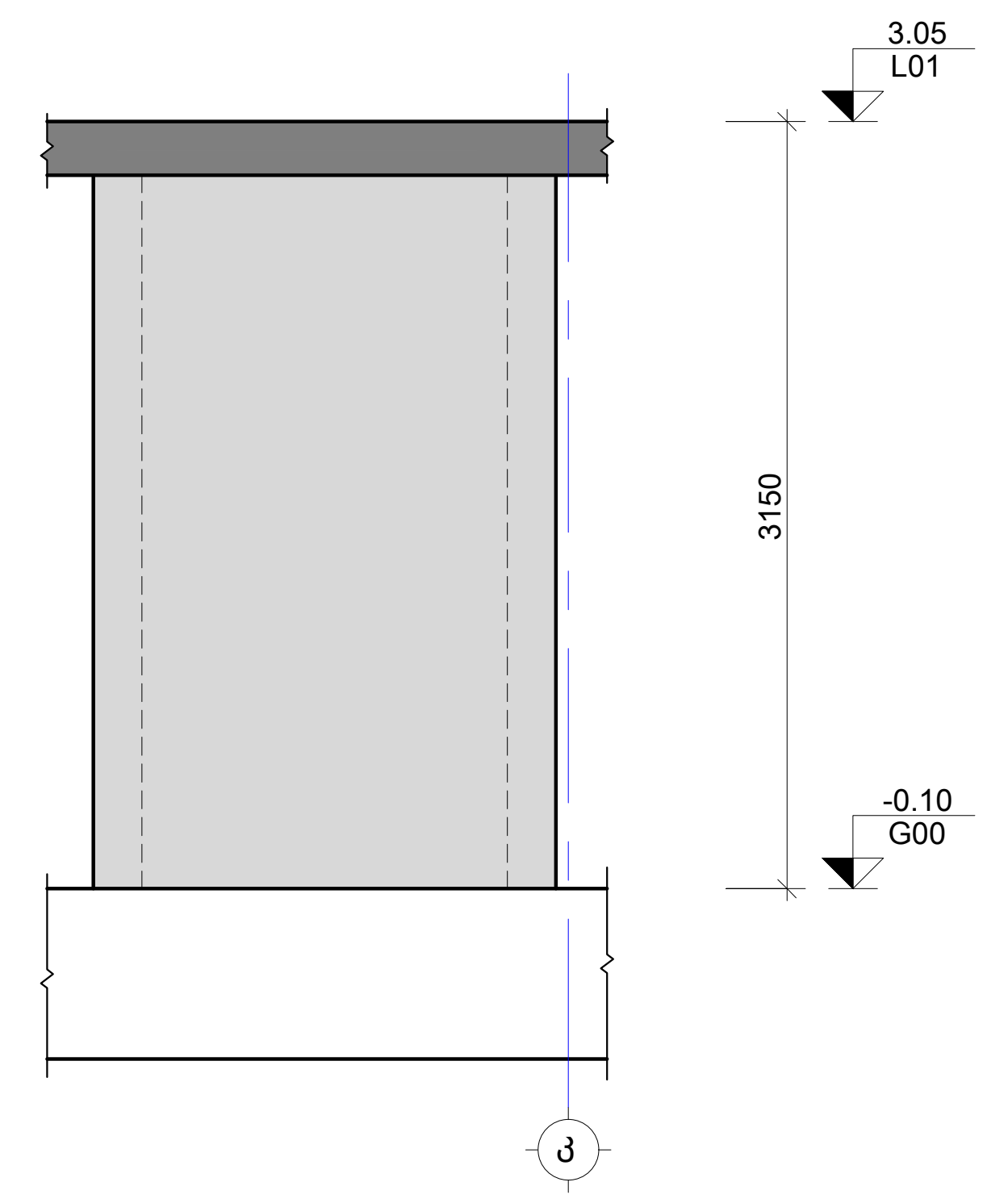

10 SH.W.
Scale: 1:50

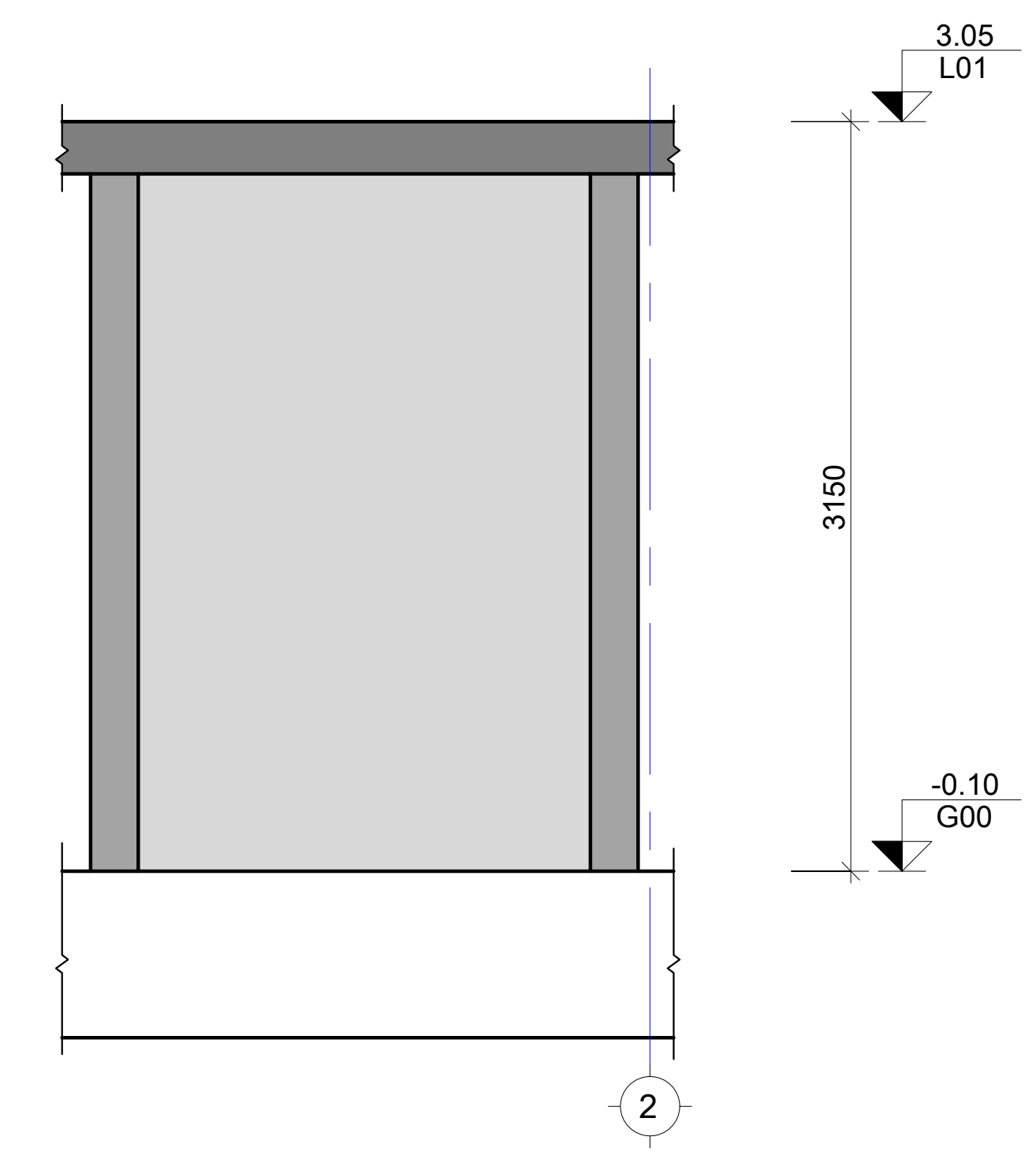

11 SH.W.
Scale: 1:50

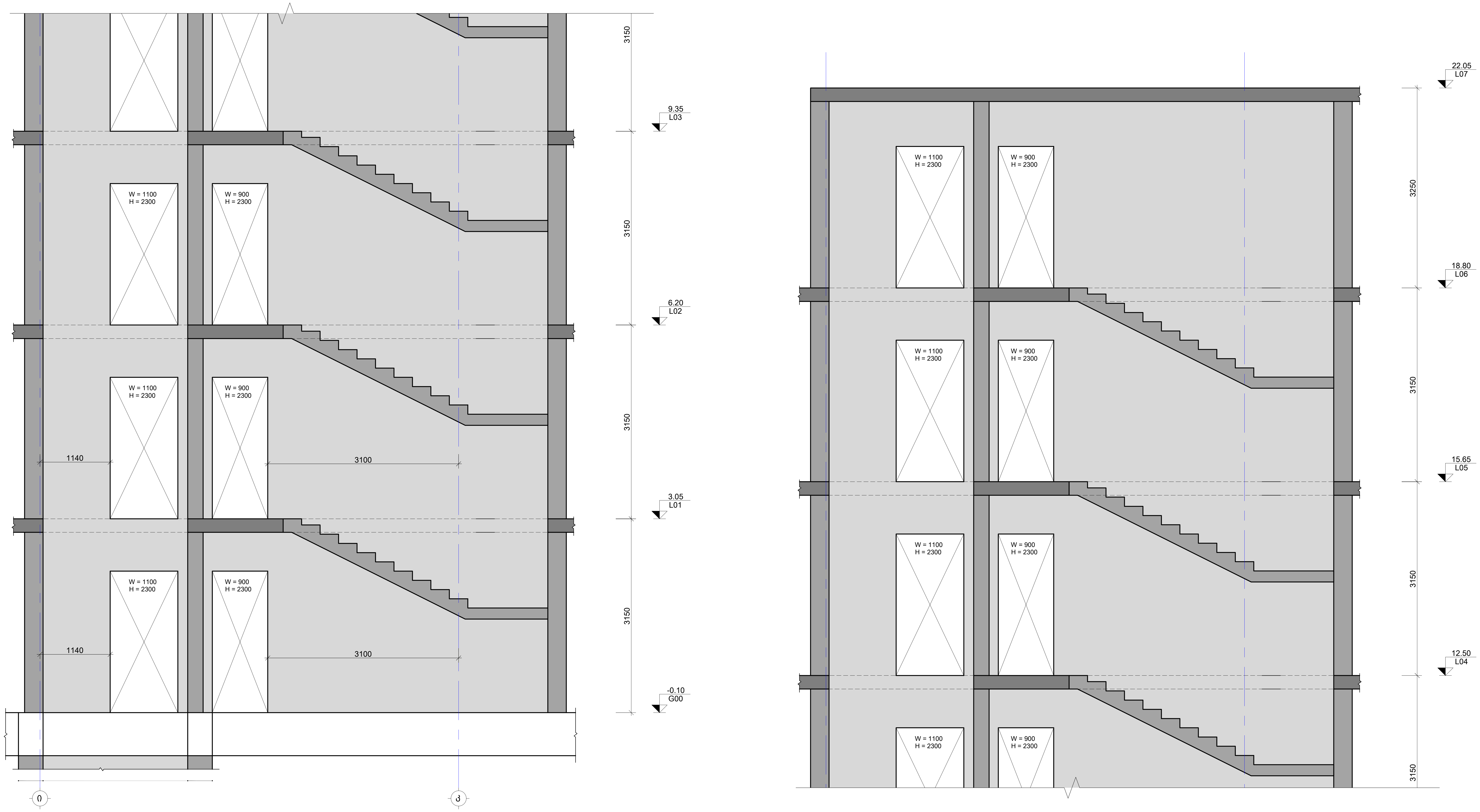

12 SH.W.
Scale: 1:50

No	Date	Revision	Issued by
----	----	----	----
----	----	----	----
----	----	----	----
----	----	----	----
----	----	----	----

სიტუაციური სქემა
KEY PLAN

პროექტი
PROJECT
სამედიცინო დაწესებულება

მისამართი
ADDRESS
ქ. თბილისი სარაჯიშვილის N17
ს./კ.-01.10.10.003.005

ნახაზის დასახელება
DRWG. NAME
SH.W.-9; 10; 11; 12

CUBICON
DESIGN & BUILDING ENGINEERING
შპს "კუბიკონი", თბილისი, მარშალ გელოვანის გამზ. 13
ტელ: (+995 591) 116444 www.cubicon.ge

მთავარი კონსტრუქტორი: LEAD STRUCTURAL ENGINEER:	შეასრულა: ISSUED BY:	შეამოწმა APPROVED BY:
მ.საჯაია	NKH	MS
	ფორმატი PAPER SIZE: A2	პროექტის №: PROJECT No: ST_216P23
ფურცლის ნომერი SHEET. No: S-3107	სტადია STATUS: CD	მასშტაბი SCALE: 1:50

13.06.2023

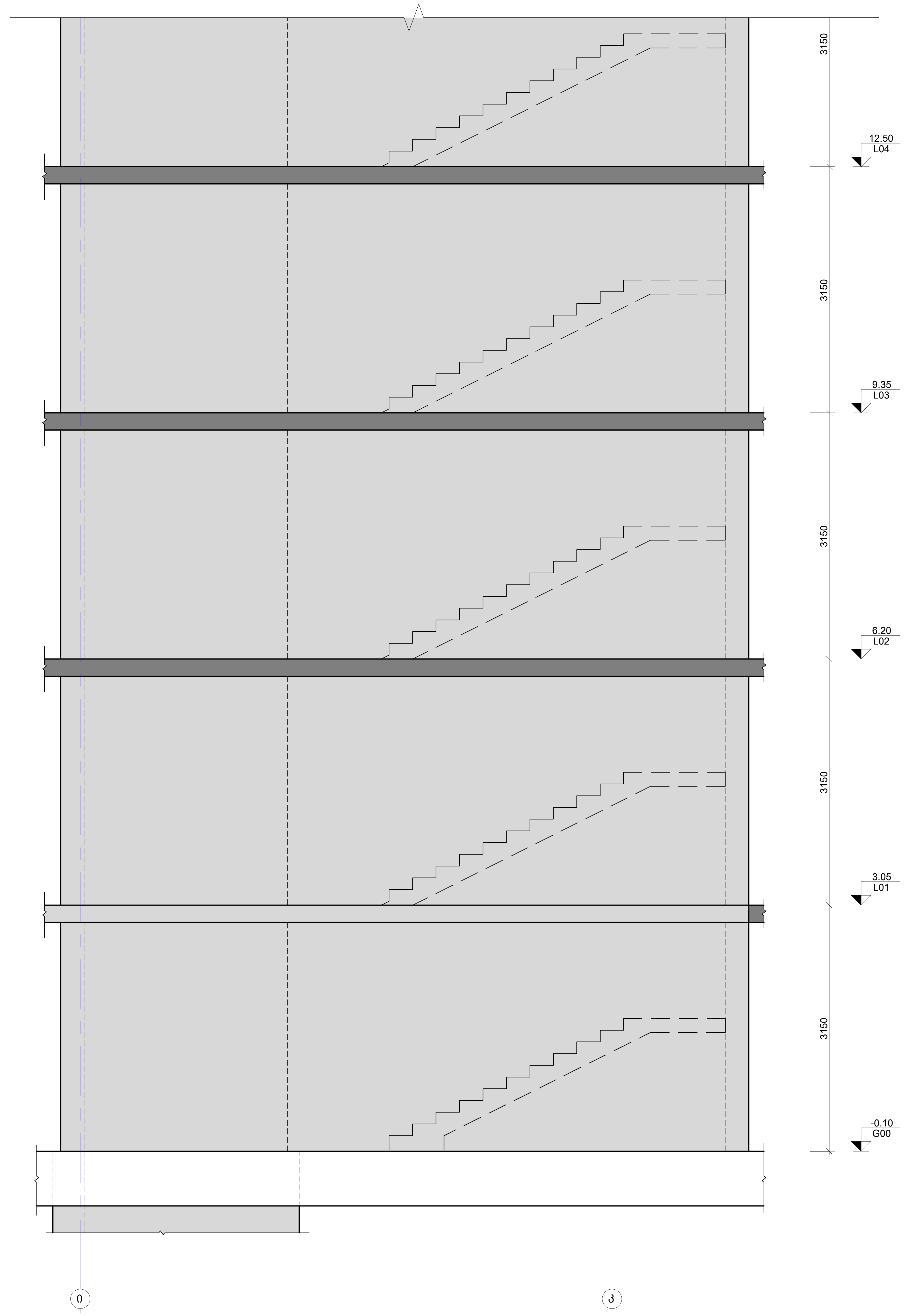

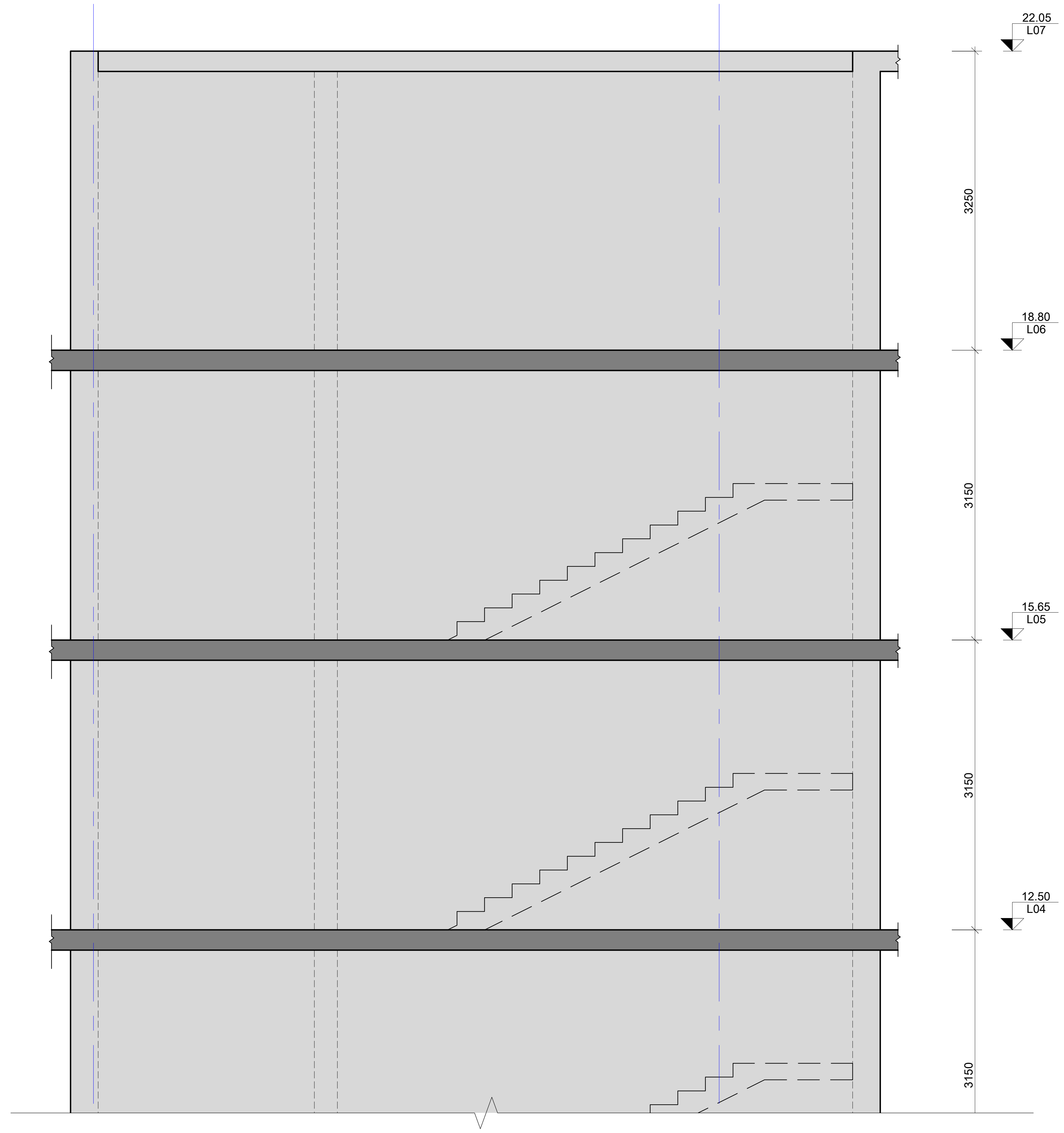

13 SH.W.
Scale: 1:50

შენიშვნა:
NOTE:

No	Date	Revision	Issued by
----	----	----	----
----	----	----	----
----	----	----	----
----	----	----	----
----	----	----	----

სიტუაციური სქემა
KEY PLAN

პროექტი
PROJECT
სამედიცინო დაწესებულება

მისამართი
ADDRESS
ქ. თბილისი სარაჯიშვილის N17
ს./კ.-01.10.10.003.005

ნახაზის დასახელება
DRWG. NAME
SH.W.-13

CUBICON©
DESIGN & BUILDING ENGINEERING
შპს "კუბიკონი", თბილისი, მარშალ გელოვანის გამზ. 13
ტელ: (+995 591) 116444 www.cubicon.ge

მთავარი კონსტრუქტორი: LEAD STRUCTURAL ENGINEER:	შეასრულა: ISSUED BY:	შეამოწმა APPROVED BY:
მ.საჯაია	NKH	MS
	ფორმატი PAPER SIZE: A2	პროექტის №: PROJECT No: ST_216P23
ფურცლის ნომერი SHEET. No: S-3108	სტადია STATUS: CD	მასშტაბი SCALE: 1:50

13.06.2023

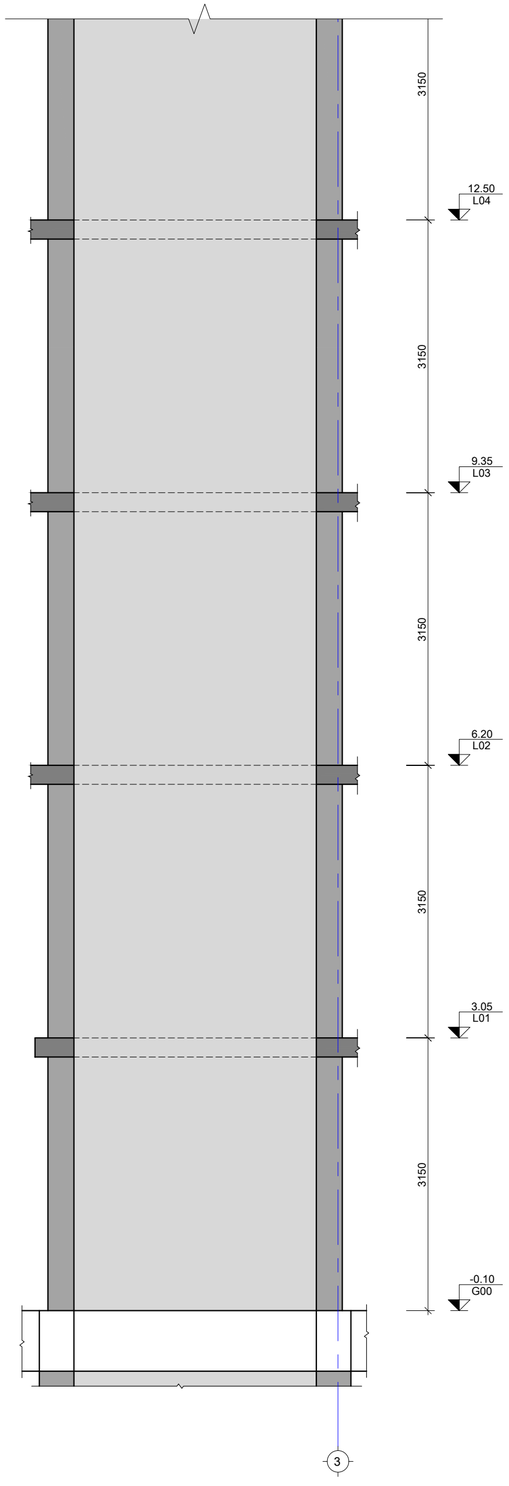

14 SH.W.
Scale: 1:50

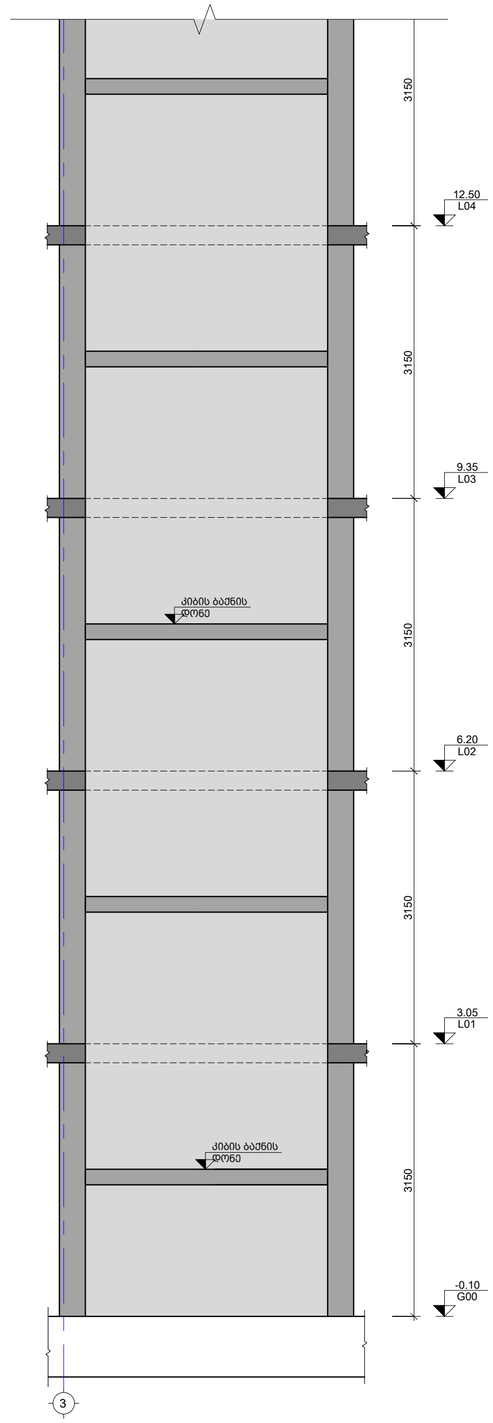

15 SH.W.
Scale: 1:50

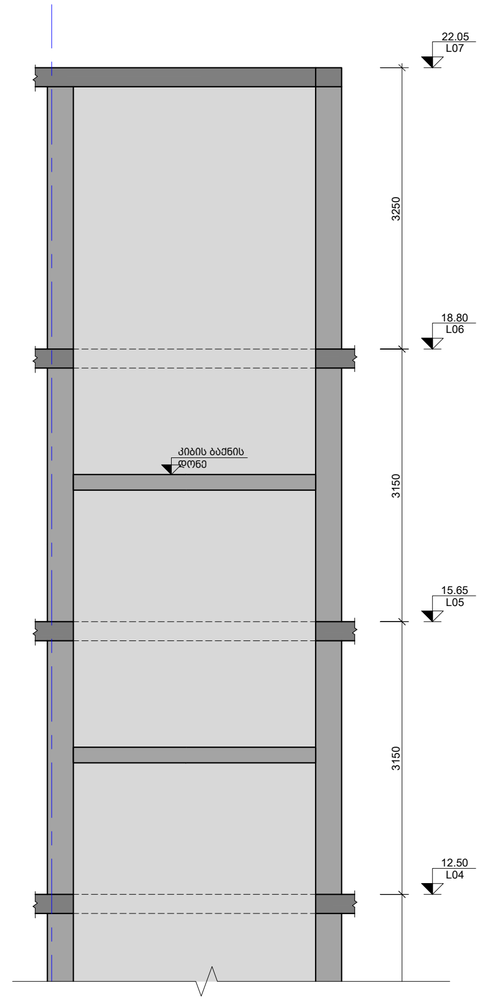

შენიშვნა:
NOTE:

No	Date	Revision	Issued by
----	----	----	----
----	----	----	----
----	----	----	----
----	----	----	----
----	----	----	----

საორიენტაციო სქემა
KEY PLAN

პროექტი
PROJECT
სამედიცინო დანესებულება

მისამართი
ADDRESS
ქ. თბილისი სარაჯიშვილის N17
ს./კ.-01.10.10.003.005

ნახაზის დასახელება
DRWG. NAME
SH.W.-14;15

CUBICON DESIGN & BUILDING ENGINEERING
მას "ქუბიკონი", თბილისი, მარჯან ბელოვანის ბაზა 13
ტელ: (+995 591) 116444 www.cubicon.ge

მთავარი კონსტრუქტორი: LEAD STRUCTURAL ENGINEER:	შეასრულა: ISSUED BY:	შეამოწმა APPROVED BY:
მ.საჯაია	NKH	MS
	ფორმატი PAPER SIZE: A2	პროექტის №: PROJECT No: ST_216P23
ფურცლის ნომერი SHEET. No: S-3109	სტადია STATUS: CD	მასშტაბი SCALE: 1:50

13.06.2023

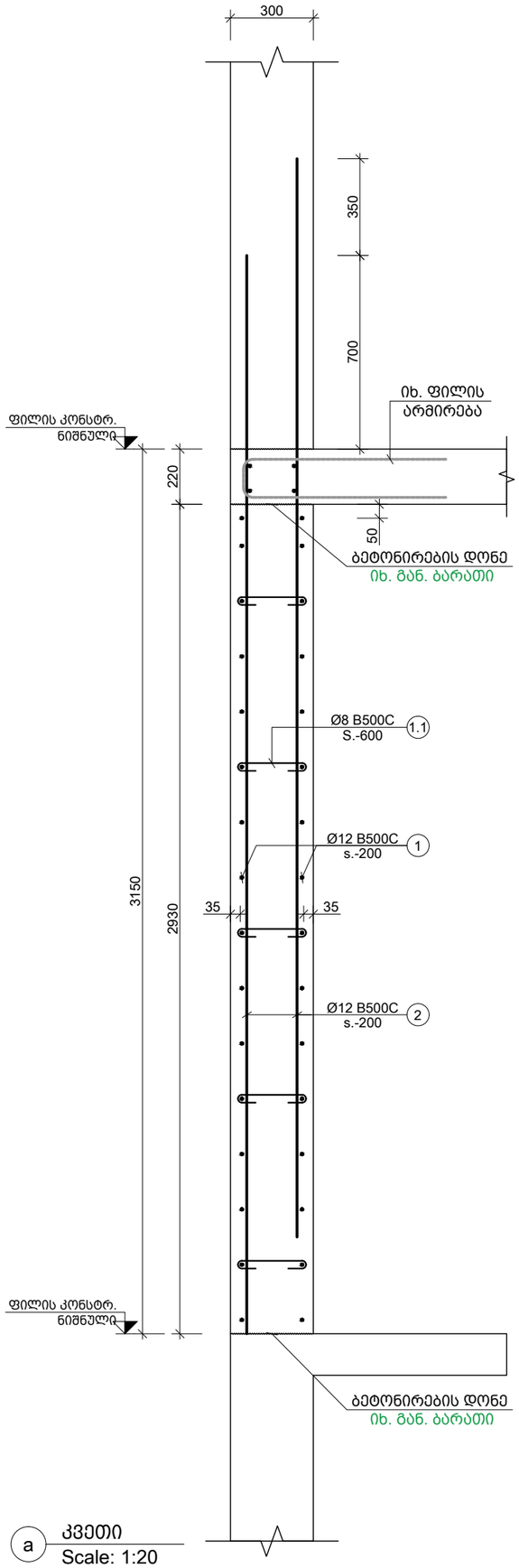

a კვეთი
Scale: 1:20

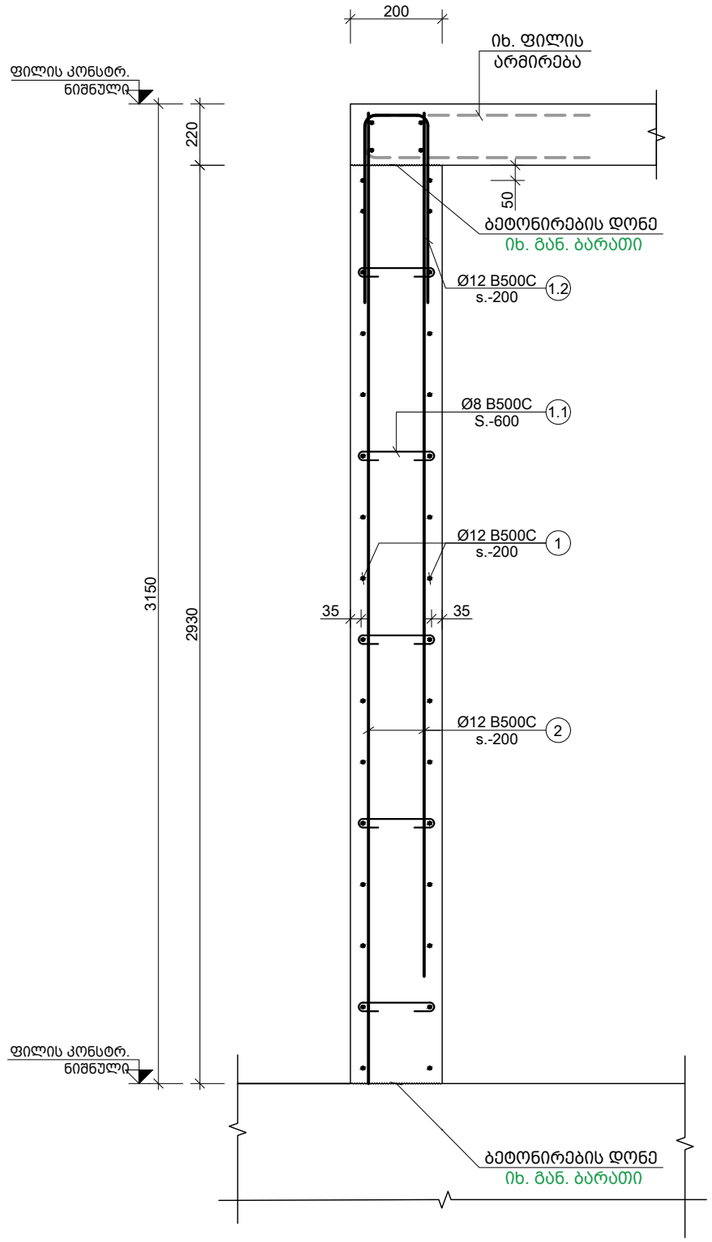

b კვეთი
Scale: 1:20

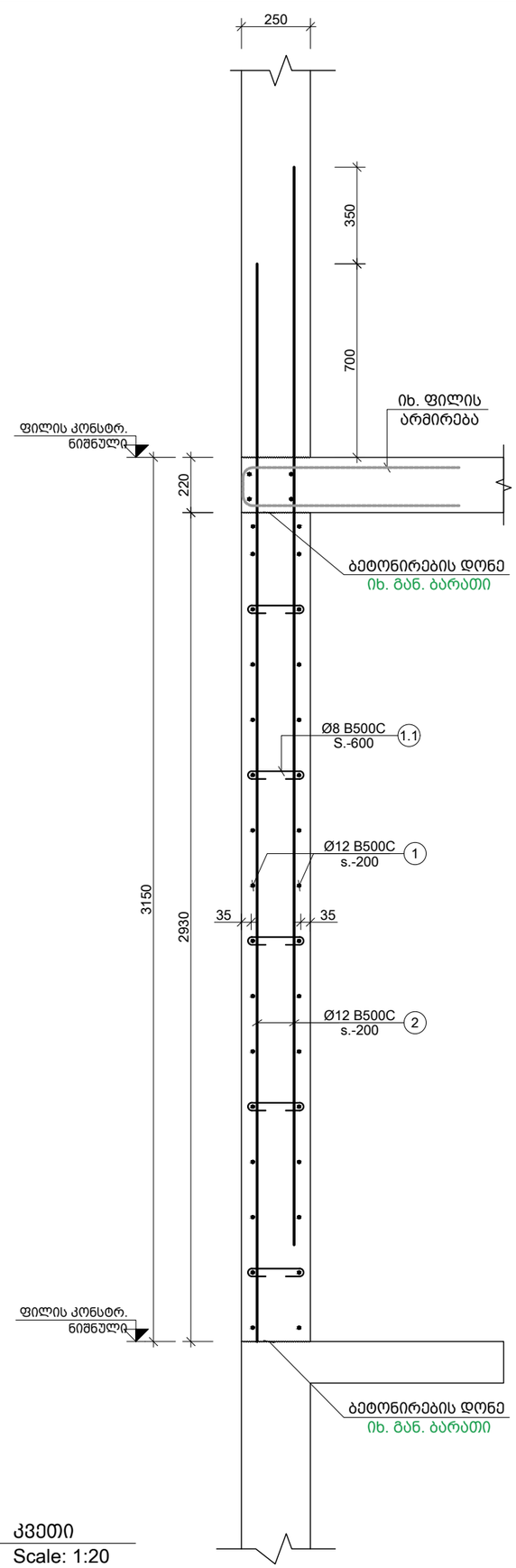

c კვეთი
Scale: 1:20

შენიშვნა:
NOTE:

No	Date	Revision	Issued by
----	----	----	----
----	----	----	----
----	----	----	----
----	----	----	----
----	----	----	----

სიტუაციური სქემა
KEY PLAN

პროექტი
PROJECT
სამედიცინო დანესებულება

მისამართი
ADDRESS
ქ. თბილისი სარაჯიშვილის N17
ს./კ.-01.10.10.003.005

ნახაზის დასახელება
DRWG. NAME
კვეთი a; b; c

CUBICON DESIGN & BUILDING ENGINEERING
შპს "კუბიკონი", თბილისი, მარშალ გელოვანის გამზ. 13
ტელ: (+995 591) 116444 www.cubicon.ge

მთავარი კონსტრუქტორი: LEAD STRUCTURAL ENGINEER:	შეასრულა: ISSUED BY:	შეამოწმა APPROVED BY:
მათე საჯაია	NKH	MS
	ფორმატი PAPER SIZE: A3	პროექტის №: PROJECT No: ST_216P23
ფურცლის ნომერი SHEET. No: S-3110	სტადია STATUS: CD	მასშტაბი SCALE: 1:20

13.06.2023

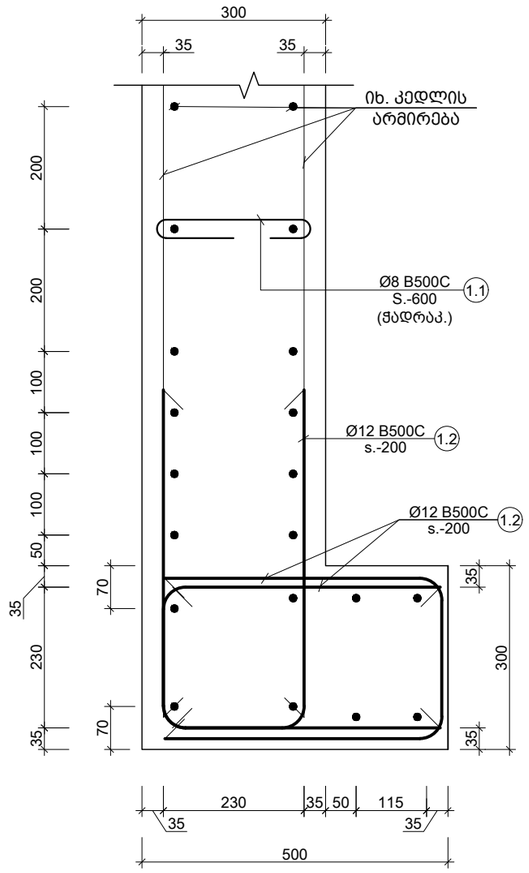

d კვეთი
Scale: 1:10

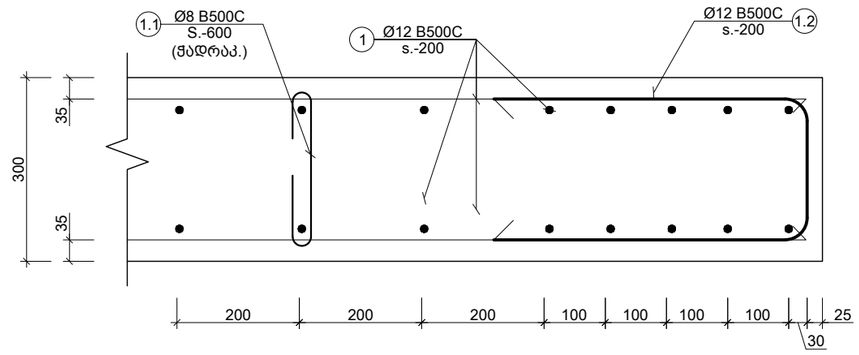

e კვეთი
Scale: 1:10

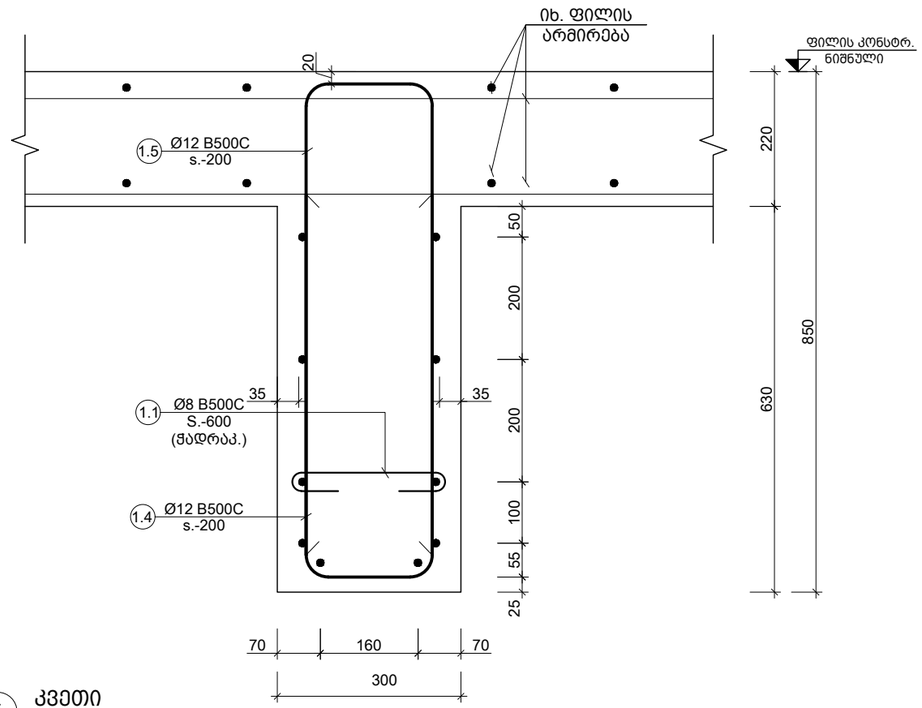

f კვეთი
Scale: 1:10

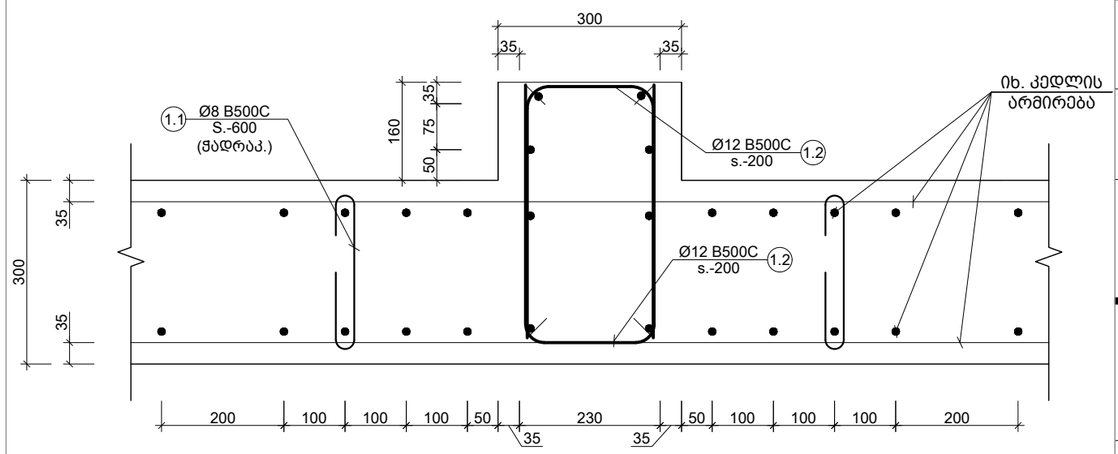

g კვეთი
Scale: 1:10

შენიშვნა:
NOTE:

No	Date	Revision	Issued by
----	----	----	----
----	----	----	----
----	----	----	----
----	----	----	----
----	----	----	----

სიტუაციური სქემა
KEY PLAN

პროექტი
PROJECT
სამედიცინო დანესებულება

მისამართი
ADDRESS
ქ. თბილისი სარაჯიშვილის N17
ს./კ.-01.10.10.003.005

ნახაზის დასახელება
DRWG. NAME
კვეთი d; e; f

CUBICON DESIGN & BUILDING ENGINEERING
შპს "კუბიკონი", თბილისი, მარშალ გელოვანის გამზ. 13
ტელ: (+995 591) 116444 www.cubicon.ge

მთავარი კონსტრუქტორი: LEAD STRUCTURAL ENGINEER:	შესრულა: ISSUED BY:	შეამოწმა APPROVED BY:
მამუკა საჯაია	NKH	MS
	ფორმატი PAPER SIZE: A3	პროექტის №: PROJECT No: ST_216P23
ფურცლის ნომერი SHEET. No: S-3112	სტადია STATUS: CD	მასშტაბი SCALE: 1:10

13.06.2023

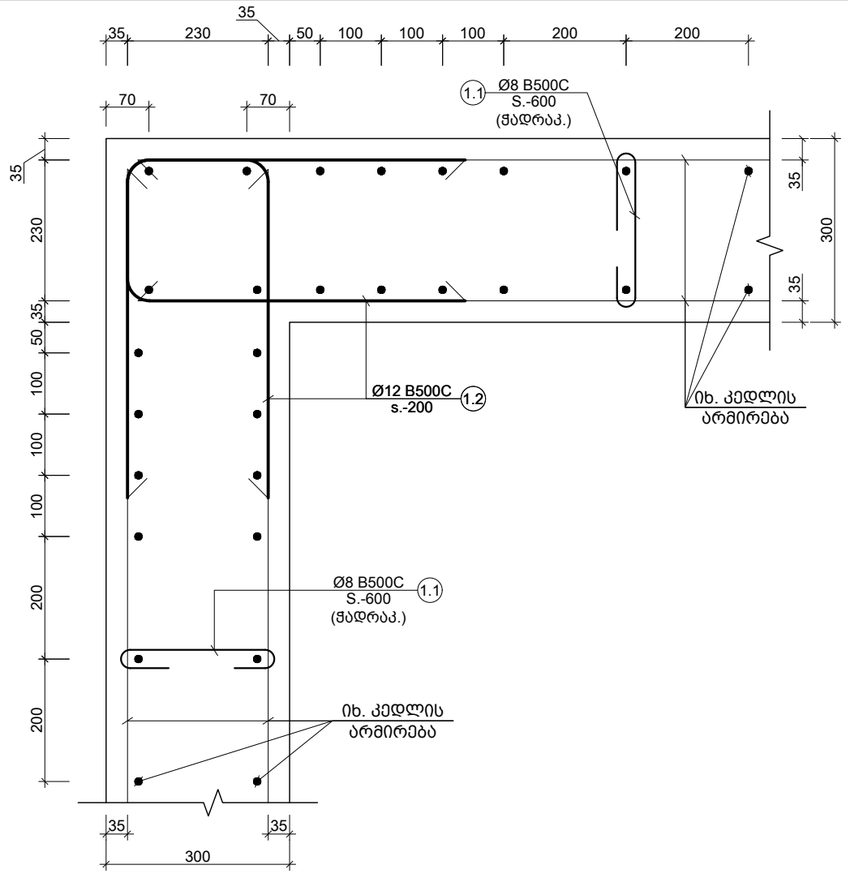

h კვეთი
Scale: 1:10

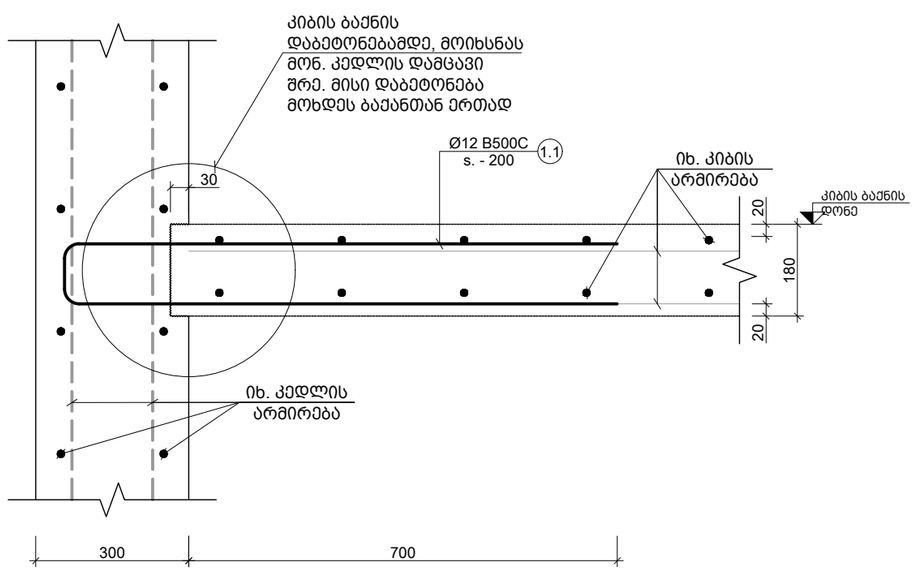

j კვეთი
Scale: 1:10

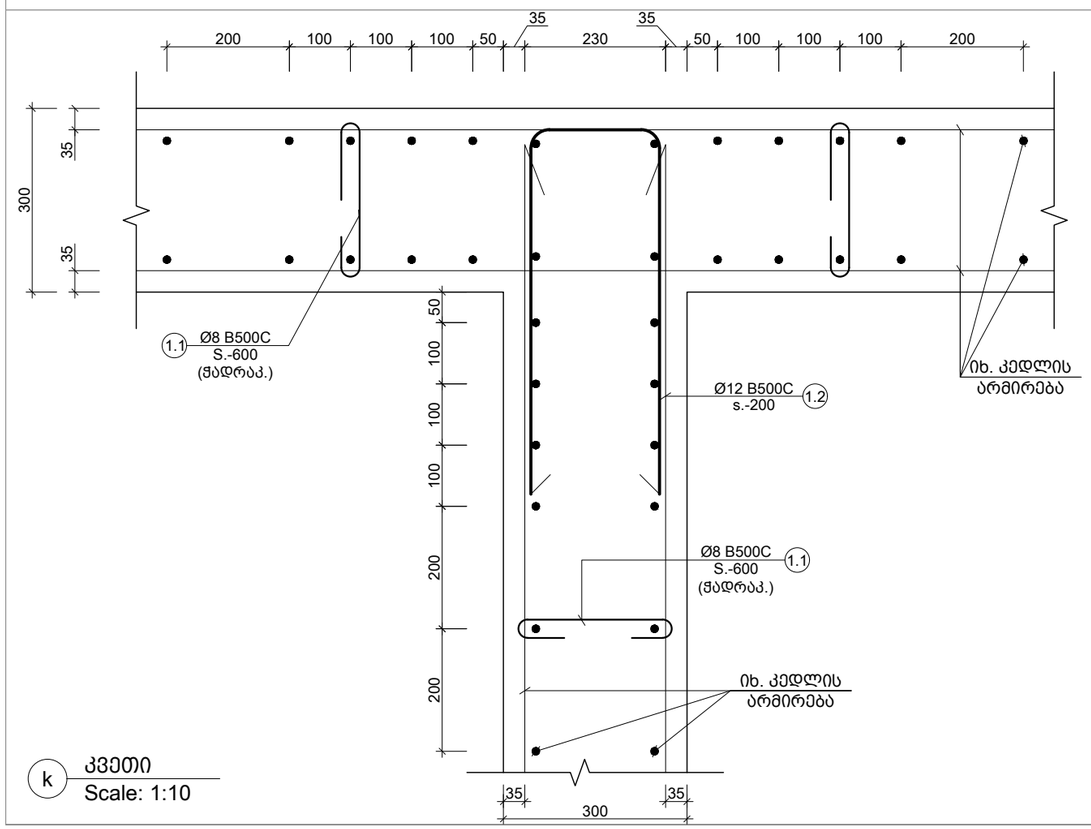

k კვეთი
Scale: 1:10

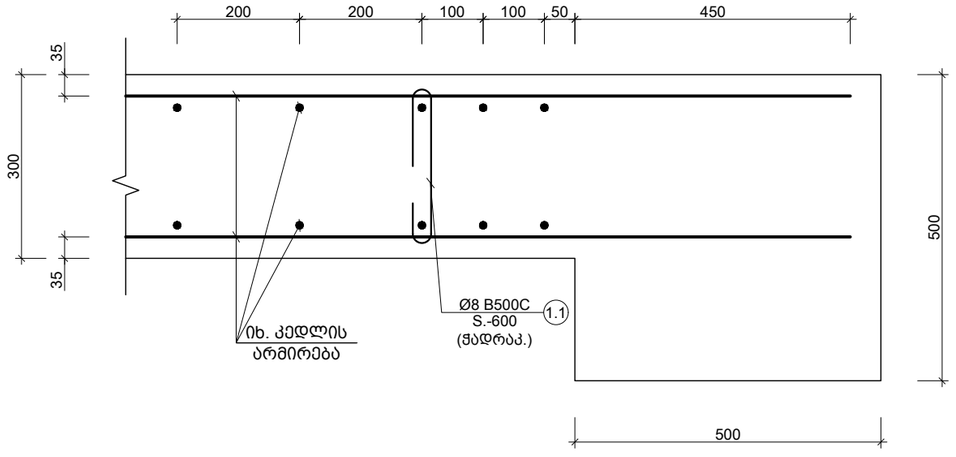

m კვეთი
Scale: 1:10

შენიშვნა:
NOTE:

No	Date	Revision	Issued by
----	----	----	----
----	----	----	----
----	----	----	----
----	----	----	----
----	----	----	----

სიტუაციური სქემა
KEY PLAN

პროექტი
PROJECT
სამედიცინო დაწესებულება

მისამართი
ADDRESS
ქ. თბილისი სარაჯიშვილის N17
ს./კ.-01.10.10.003.005

ნახაზის დასახელება
DRWG. NAME
კვეთი h; j; k; m

CUBICON DESIGN & BUILDING ENGINEERING
შპს "კუბიკონი", თბილისი, მარშალ გელოვანის ბაშზ. 13
ტელ: (+995 591) 116444 www.cubicon.ge

მთავარი კონსტრუქტორი: LEAD STRUCTURAL ENGINEER:	გასრულა: ISSUED BY:	შეამოწმა APPROVED BY:
მათე საჯაია	NKH	MS
	ფორმატი PAPER SIZE: A3	პროექტის №: PROJECT No ST_216P23
ფურცლის ნომერი SHEET. No S-3113	სტატუსი STATUS CD	მასშტაბი SCALE 1:10

13.06.2023

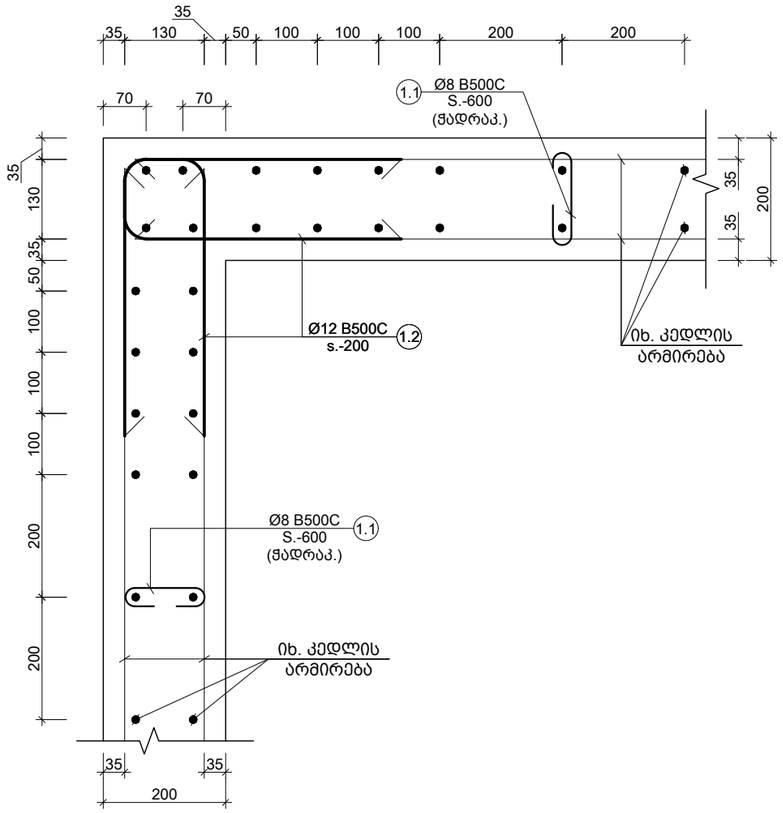

n კვეთი
Scale: 1:10

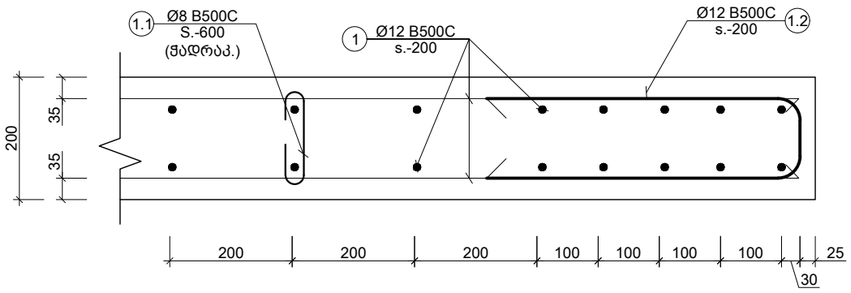

o კვეთი
Scale: 1:10

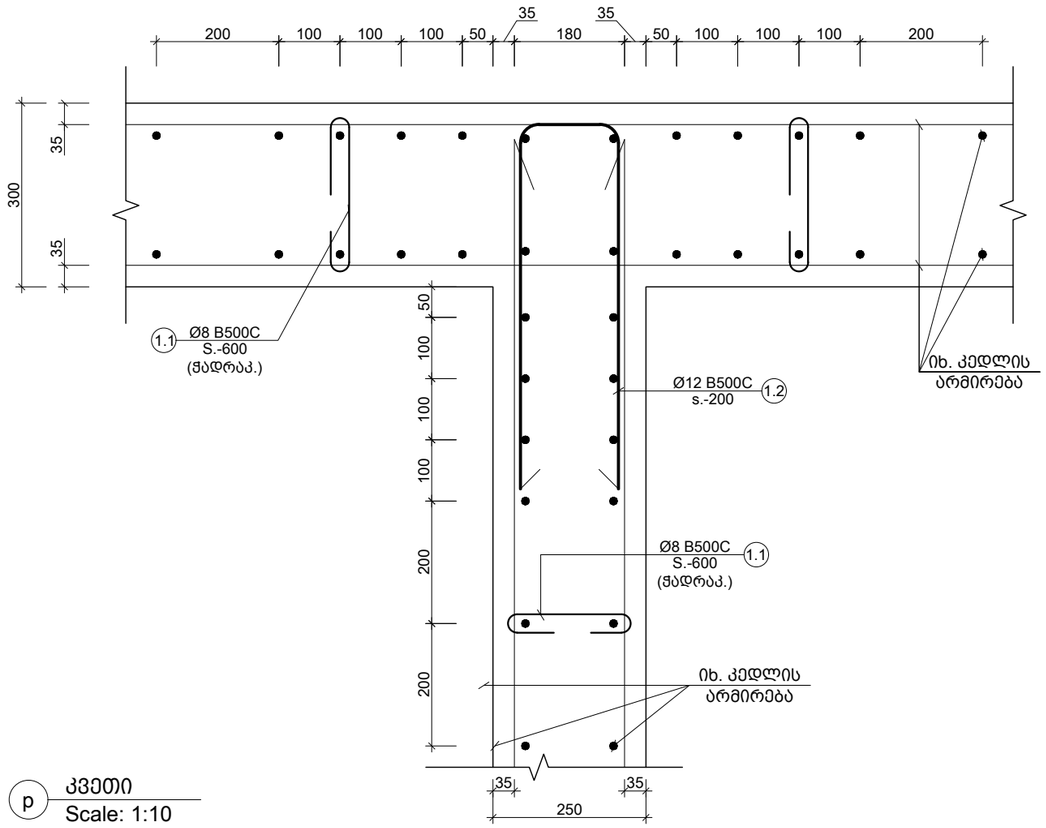

p კვეთი
Scale: 1:10

შენიშვნა:
NOTE:

----	----	----	----
----	----	----	----
----	----	----	----
----	----	----	----
----	----	----	----
No	Date	Revision	Issued by

სიტუაციური სქემა
KEY PLAN

პროექტი
PROJECT
სამედიცინო დანესებულება

მისამართი
ADDRESS
ქ. თბილისი სარაჯიშვილის N17
ს./კ.-01.10.10.003.005

ნახაზის დასახელება
DRWG. NAME
კვეთი n; o; p

CUBICON DESIGN & BUILDING ENGINEERING
შპს "კუბიკონი", თბილისი, მარშალ გელოვანის ბაშზ. 13
ტელ: (+995 591) 116444 www.cubicon.ge

მთავარი კონსტრუქტორი: LEAD STRUCTURAL ENGINEER: მათე საჯაია	შეასრულა: ISSUED BY: NKH	შეამოწმა APPROVED BY: MS
	ფორმატი PAPER SIZE A3	პროექტის №: PROJECT No ST_216P23
ფურცლის ნომერი SHEET. No S-3114	სტადია STATUS CD	მასშტაბი SCALE 1:10

13.06.2023

ქვით. დასახ. და სართულები		ელემენტის დასახ. და ჩარჩოს ნომერი	ბეტონი				არმატურა	
			მოცულობა (მ³)		ერთ. წონა (კგ.)	საერთო წონა (ტ.)	ერთ. წონა (კგ.)	საერთო წონა (ტ.)
ფუნდამენტის სართული (1 სართული)	№	ელემენტის დასახელება და რაოდენობა						
	1	Ø 14 B500C	ტ.ბ.	–	4860	5870	4860	5870
	1.1	Ø 8 B500C	430	150 X 2	129	51	129	51
SH.W. - 1 2 (ც.)	1.2	Ø 14 B500C	2030	143 X 2	579	699	579	699
	ბეტონის მოცულობა C20/25			V = 16.20 X 2	= 32.40 მ³		32.40 მ³	
	1	Ø 14 B500C	ტ.ბ.	–	5130	6196	5130	6196
	1.1	Ø 8 B500C	430	158 X 2	136	54	136	54
SH.W. - 2 2 (ც.)	1.2	Ø 14 B500C	2030	114 X 2	461	557	461	557
	ბეტონის მოცულობა C20/25			V = 17.10 X 2	= 34.20 მ³		34.20 მ³	
	1	Ø 14 B500C	ტ.ბ.	–	2475	2989	2475	2989
	1.1	Ø 8 B500C	430	38 X 4	66	26	66	26
SH.W. - 3 4 (ც.)	1.2	Ø 14 B500C	2030	42 X 4	343	415	343	415
	ბეტონის მოცულობა C20/25			V = 4.13 X 4	= 16.50 მ³		16.50 მ³	
	1	Ø 14 B500C	ტ.ბ.	–	945	1141	945	1141
	1.1	Ø 8 B500C	430	29 X 2	25	10	25	10
SH.W. - 4 2 (ც.)	1.2	Ø 14 B500C	2030	29 X 2	118	142	118	142
	ბეტონის მოცულობა C20/25			V = 3.15 X 2	= 6.30 მ³		6.30 მ³	
	1	Ø 14 B500C	ტ.ბ.	–	855	1033	855	1033
	1.1	Ø 8 B500C	430	26 X 2	23	9	23	9
SH.W. - 5 2 (ც.)	1.2	Ø 14 B500C	2030	31 X 2	126	152	126	152
	ბეტონის მოცულობა C20/25			V = 2.85 X 2	= 5.70 მ³		5.70 მ³	
	1	Ø 14 B500C	ტ.ბ.	–	270	326	270	326
	1.1	Ø 8 B500C	430	17 X 1	7	3	7	3
SH.W. - 7 1 (ც.)	1.2	Ø 14 B500C	2030	41 X 1	82	99	82	99
	ბეტონის მოცულობა C20/25			V = 1.80 X 1	= 1.80 მ³		1.80 მ³	

(1 სართული)

ქვით. დასახ. და სართულები		ელემენტის დასახ. და ჩარჩოს ნომერი	ბეტონი				არმატურა	
			მოცულობა (მ³)		ერთ. წონა (კგ.)	საერთო წონა (ტ.)	ერთ. წონა (კგ.)	საერთო წონა (ტ.)
ფუნდამენტის სართული (1 სართული)	№	ელემენტის დასახელება და რაოდენობა						
	1	Ø 14 B500C	ტ.ბ.	–	4860	5870	4860	5870
	1.1	Ø 8 B500C	430	150 X 2	129	51	129	51
SH.W. - 8 1 (ც.)	1.2	Ø 14 B500C	2030	42 X 1	86	104	86	104
	ბეტონის მოცულობა C20/25			V = 3.60 X 1	= 3.60 მ³		3.60 მ³	
	1	Ø 14 B500C	ტ.ბ.	–	540	652	540	652
	1.1	Ø 8 B500C	430	33 X 1	14	6	14	6
SH.W. - 13 1 (ც.)	1.2	Ø 14 B500C	2030	42 X 1	86	104	86	104
	ბეტონის მოცულობა C20/25			V = 3.60 X 1	= 3.60 მ³		3.60 მ³	
	1	Ø 14 B500C	ტ.ბ.	–	450	544	450	544
	1.1	Ø 8 B500C	430	28 X 1	12	5	12	5
SH.W. - 9 1 (ც.)	1.2	Ø 14 B500C	2030	42 X 1	86	104	86	104
	ბეტონის მოცულობა C20/25			V = 3.00 X 1	= 3.00 მ³		3.00 მ³	
	1	Ø 14 B500C	ტ.ბ.	–	270	326	270	326
	1.1	Ø 8 B500C	430	17 X 1	7	3	7	3
SH.W. - 10 1 (ც.)	1.2	Ø 14 B500C	2030	73 X 1	149	180	149	180
	ბეტონის მოცულობა C20/25			V = 1.80 X 1	= 1.80 მ³		1.80 მ³	
	1	Ø 14 B500C	ტ.ბ.	–	1080	1304	1080	1304
	1.1	Ø 8 B500C	430	33 X 2	29	11	29	11
SH.W. - 11 2 (ც.)	1.2	Ø 14 B500C	2030	42 X 2	172	207	172	207
	ბეტონის მოცულობა C20/25			V = 3.60 X 2	= 7.20 მ³		7.20 მ³	
	1	Ø 14 B500C	ტ.ბ.	–	540	652	540	652
	1.1	Ø 8 B500C	430	33 X 1	14	6	14	6
SH.W. - 12 1 (ც.)	1.2	Ø 14 B500C	2030	42 X 1	86	104	86	104
	ბეტონის მოცულობა C20/25			V = 3.60 X 1	= 3.60 მ³		3.60 მ³	

(1 სართული)

გუბლიკონი
DESIGN & BUILDING ENGINEERING
ქ.თბილისი, ბაგრატიონის ქუჩა №13, 0108
ტელ: (+995 591) 116444 www.cubicon.ge

პროექტის ავტორი/ხელმძღვანელი:	ნიკა ლაზარაშვილი
LEAD STRUCTURAL ENGINEER:	NIKA LAZARASHVILI
შემსრულებლის ხელმოწერა:	
ISSUED BY:	NKH
APPROVED BY:	MS
ფორმატი:	A3
PAPER SIZE	
პროექტის №:	ST_216P23
PROJECT No	
სტატუსი	CD
STATUS	
ფურცლის №:	S-3115
SHEET. No	
მასშტაბი	----
SCALE	

13.09.2023

No	Date	Revision	Issued by
----	----	----	----
----	----	----	----
----	----	----	----
----	----	----	----
----	----	----	----

ბეტონის ნაკეთობების სპეციფიკაციები

(1 სართული)

ქვით. დასახ. და სართულები		ელემენტის დასახ. და ჩარჩოს ნომერი	ბეტონი				არმატურა	
			მოცულობა (მ³)		ერთ. წონა (კგ.)	საერთო წონა (ტ.)	ერთ. წონა (კგ.)	საერთო წონა (ტ.)
ფუნდამენტის სართული (1 სართული)	№	ელემენტის დასახელება და რაოდენობა						
	1	Ø 14 B500C	ტ.ბ.	–	4860	5870	4860	5870
	1.1	Ø 8 B500C	430	150 X 2	129	51	129	51
SH.W. - 1 2 (ც.)	1.2	Ø 14 B500C	2030	143 X 2	579	699	579	699
	ბეტონის მოცულობა C20/25			V = 16.20 X 2	= 32.40 მ³		32.40 მ³	
	1	Ø 14 B500C	ტ.ბ.	–	5130	6196	5130	6196
	1.1	Ø 8 B500C	430	158 X 2	136	54	136	54
SH.W. - 2 2 (ც.)	1.2	Ø 14 B500C	2030	114 X 2	461	557	461	557
	ბეტონის მოცულობა C20/25			V = 17.10 X 2	= 34.20 მ³		34.20 მ³	
	1	Ø 14 B500C	ტ.ბ.	–	2475	2989	2475	2989
	1.1	Ø 8 B500C	430	38 X 4	66	26	66	26
SH.W. - 3 4 (ც.)	1.2	Ø 14 B500C	2030	42 X 4	343	415	343	415
	ბეტონის მოცულობა C20/25			V = 4.13 X 4	= 16.50 მ³		16.50 მ³	
	1	Ø 14 B500C	ტ.ბ.	–	945	1141	945	1141
	1.1	Ø 8 B500C	430	29 X 2	25	10	25	10
SH.W. - 4 2 (ც.)	1.2	Ø 14 B500C	2030	29 X 2	118	142	118	142
	ბეტონის მოცულობა C20/25			V = 3.15 X 2	= 6.30 მ³		6.30 მ³	
	1	Ø 14 B500C	ტ.ბ.	–	855	1033	855	1033
	1.1	Ø 8 B500C	430	26 X 2	23	9	23	9
SH.W. - 5 2 (ც.)	1.2	Ø 14 B500C	2030	31 X 2	126	152	126	152
	ბეტონის მოცულობა C20/25			V = 2.85 X 2	= 5.70 მ³		5.70 მ³	
	1	Ø 14 B500C	ტ.ბ.	–	270	326	270	326
	1.1	Ø 8 B500C	430	17 X 1	7	3	7	3
SH.W. - 7 1 (ც.)	1.2	Ø 14 B500C	2030	41 X 1	82	99	82	99
	ბეტონის მოცულობა C20/25			V = 1.80 X 1	= 1.80 მ³		1.80 მ³	

(1 სართული)

ქვით. დასახ. და სართულები		ელემენტის დასახ. და ჩარჩოს ნომერი	ბეტონი				არმატურა	
			მოცულობა (მ³)		ერთ. წონა (კგ.)	საერთო წონა (ტ.)	ერთ. წონა (კგ.)	საერთო წონა (ტ.)
ფუნდამენტის სართული (1 სართული)	№	ელემენტის დასახელება და რაოდენობა						
	1	Ø 14 B500C	ტ.ბ.	–	4860	5870	4860	5870
	1.1	Ø 8 B500C	430	150 X 2	129	51	129	51
SH.W. - 8 1 (ც.)	1.2	Ø 14 B500C	2030	42 X 1	86	104	86	104
	ბეტონის მოცულობა C20/25			V = 3.60 X 1	= 3.60 მ³		3.60 მ³	
	1	Ø 14 B500C	ტ.ბ.	–	540	652	540	652
	1.1	Ø 8 B500C	430	33 X 1	14	6	14	6
SH.W. - 13 1 (ც.)	1.2	Ø 14 B500C	2030	42 X 1	86	104	86	104
	ბეტონის მოცულობა C20/25			V = 3.60 X 1	= 3.60 მ³		3.60 მ³	
	1	Ø 14 B500C	ტ.ბ.	–	450	544	450	544
	1.1	Ø 8 B500C	430	28 X 1	12	5	12	5
SH.W. - 9 1 (ც.)	1.2	Ø 14 B500C	2030	42 X 1	86	104	86	104
	ბეტონის მოცულობა C20/25			V = 3.00 X 1	= 3.00 მ³		3.00 მ³	
	1	Ø 14 B500C	ტ.ბ.	–	270	326	270	326
	1.1	Ø 8 B500C	430	17 X 1	7	3	7	3
SH.W. - 10 1 (ც.)	1.2	Ø 14 B500C	2030	73 X 1	149	180	149	180
	ბეტონის მოცულობა C20/25			V = 1.80 X 1	= 1.80 მ³		1.80 მ³	
	1	Ø 14 B500C	ტ.ბ.	–	1080	1304	1080	1304
	1.1	Ø 8 B500C	430	33 X 2	29	11	29	11
SH.W. - 11 2 (ც.)	1.2	Ø 14 B500C	2030	42 X 2	172	207	172	207
	ბეტონის მოცულობა C20/25			V = 3.60 X 2	= 7.20 მ³		7.20 მ³	
	1	Ø 14 B500C	ტ.ბ.	–	540	652	540	652
	1.1	Ø 8 B500C	430	33 X 1	14	6	14	6
SH.W. - 12 1 (ც.)	1.2	Ø 14 B500C	2030	42 X 1	86	104	86	104
	ბეტონის მოცულობა C20/25			V = 3.60 X 1	= 3.60 მ³		3.60 მ³	

(1 სართული)

პროექტის დასახელება:	ქალაქ ბათუმში N17 კორპუსის მონოლითური რკინაბეტონის კონსტრუქციების
PROJECT	
მისამართი:	ბათუმი
ADDRESS	
ნახაზის დასახელება:	ბეტონის ნაკეთობების სპეციფიკაციები
DRWG. NAME	

შენიშვნა:
NOTE:

KEY PLAN

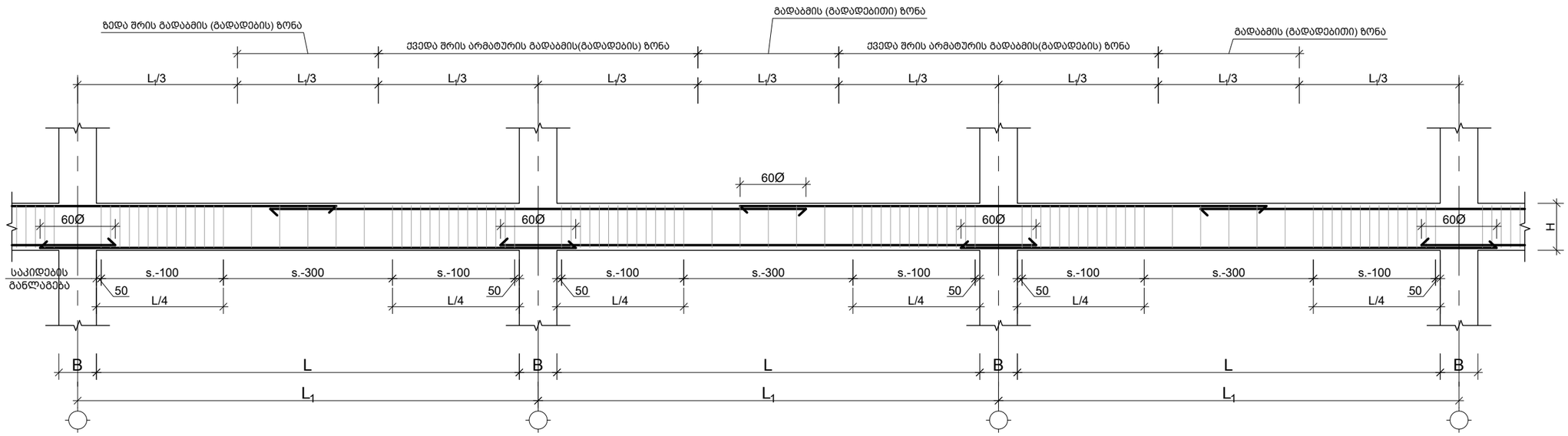

---- მონ. რიგელების დაარმირების ტიპიური ფრაგმენტი
Scale: 1:50

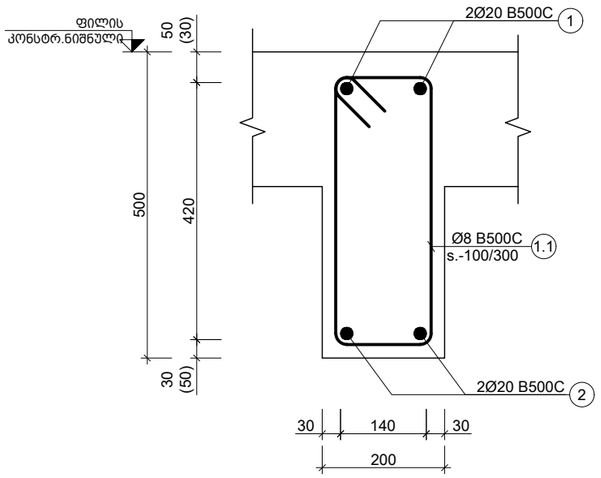

---- კვეთი BM.-1-ზე
Scale: 1:10

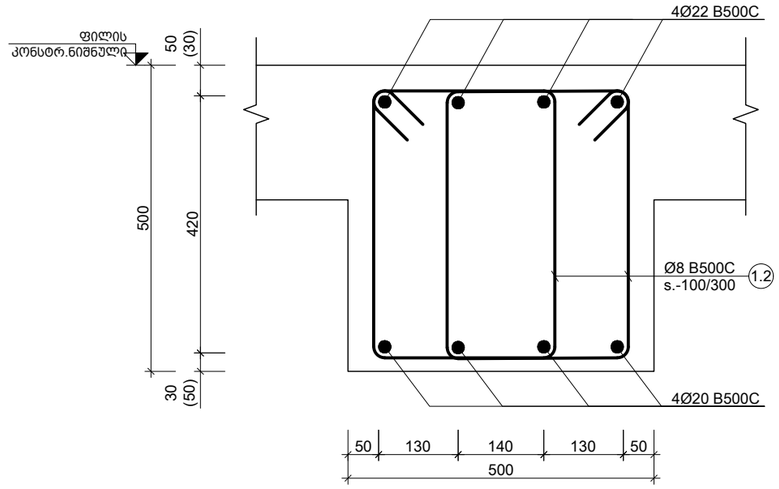

---- კვეთი BM.-2-ზე
Scale: 1:10

შენიშვნა:
NOTE:

----	----	----	----
----	----	----	----
----	----	----	----
----	----	----	----
----	----	----	----
No	Date	Revision	Issued by

სიტუაციური სქემა
KEY PLAN

პროექტი
PROJECT
სამედიცინო დაწესებულება

მისამართი
ADDRESS
ქ. თბილისი სარაჯიშვილის N17
ს./კ.-01.10.10.003.005

ნახაზის დასახელება
DRWG. NAME
რიგელების დაარმირების ტიპიური ფრაგმენტი

CUBICON DESIGN & BUILDING ENGINEERING
შპს "კუბიკონი", თბილისი, მარშალ გელოვანის გამზ. 13
ტელ: (+995 591) 116444 www.cubicon.ge

მთავარი კონსტრუქტორი: LEAD STRUCTURAL ENGINEER: მამე საჯაია	შეასრულა: ISSUED BY: NKH	შეამოწმა APPROVED BY: MS
	ფორმატი PAPER SIZE A3	პროექტის №: PROJECT No ST_216P23
ფურცლის ნომერი SHEET. No S-4001	სტადია STATUS CD	მასშტაბი SCALE 1:50

13.06.2023

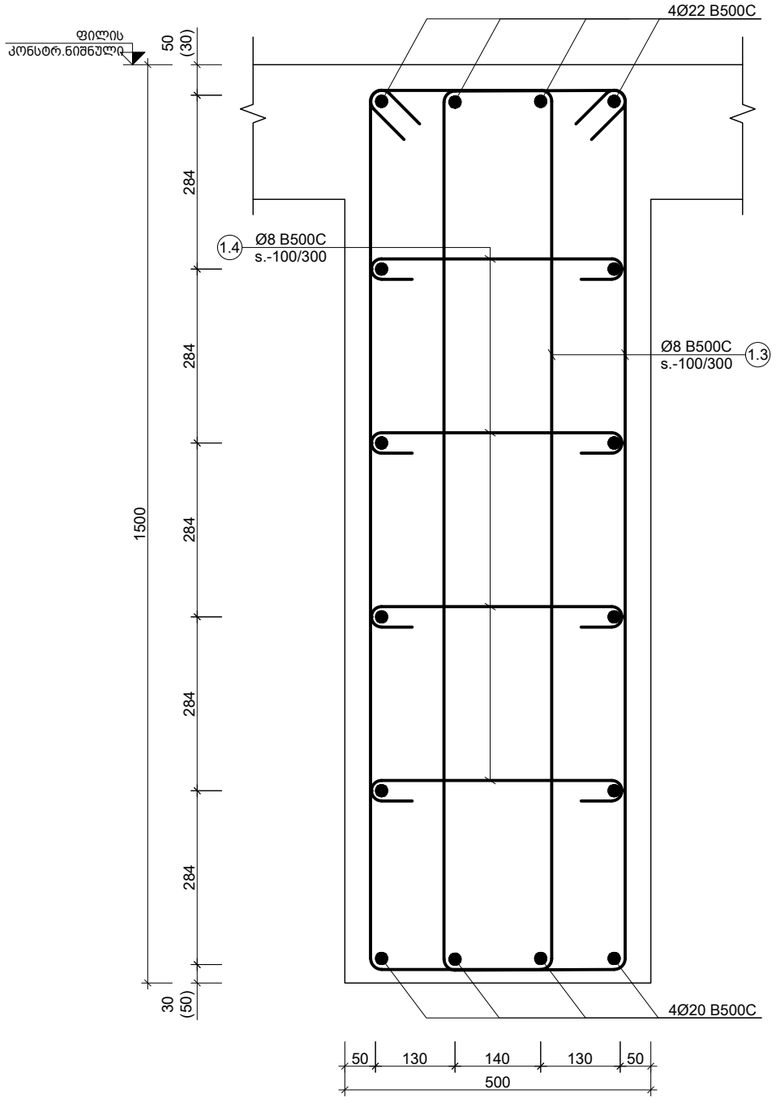

პოზ. №	ესკიზი	L მმ
1.1	240; 520; 420; 140	1320
1.2	330; 520; 420; 230	1500
1.3	390; 1520; 1420; 290	3620
1.4	400; 100; 100	600

შენიშვნა:
NOTE:

----	----	----	----
----	----	----	----
----	----	----	----
----	----	----	----
----	----	----	----
No	Date	Revision	Issued by

სიტუაციური სქემა
KEY PLAN

პროექტი
PROJECT
სამედიცინო დაწესებულება

მისამართი
ADDRESS
ქ. თბილისი სარაჯიშვილის N17
ს./კ.-01.10.10.003.005

ნახაზის დასახელება
DRWG. NAME
კვეთი რიგელზე

CUBICON DESIGN & BUILDING ENGINEERING
შპს "კუბიკონი", თბილისი, მარშალ გელოვანის ბაზმ. 13
ტელ: (+995 591) 116444 www.cubicon.ge

მთავარი კონსტრუქტორი: LEAD STRUCTURAL ENGINEER: მამე საბაია	შეასრულა: ISSUED BY: NKH	შეამოწმა APPROVED BY: MS
	ფორმატი PAPER SIZE A3	პროექტის №: PROJECT No ST_216P23
ფურცლის ნომერი SHEET. No S-4002	სტადია STATUS CD	მასშტაბი SCALE 1:10

13.06.2023

---- კვეთი BM.-3-ზე
Scale: 1:10

სართული	ელემენტის დასახელება და სამშენ. ნახაზის №	№	არმატურის ტიპი, კლასი და დიამეტრი	ერთეულის სიგრძე (მ.)	ერთეულში ცალების რაოდენობა	ჯამური სიგრძე (მ.)	1 მ. წონა (კგ.)	ჯამური წონა (კგ.)	ბეტონის მარკა და ერთეულის მოცულობა (მ³)
1 (ზ.)	Beam - 1	1	Ø 20 B500C	ტ.ბ.	–	77	190	540	1332
		1.1	Ø 8 B500C	1120	88 X 1	98	39	688	271
	ბეტონის მოცულობა C20/25 V = 1.05 X 1 = 1.05 მ³								7.37 მ³

ტექნიკური მონიტორინგის განმახორციელებელი პირის ხელმოწერა და სრული სახელწოდება	ელემენტის დასახელება და № ნახაზის მიხედვით	№	არმატურის ტიპი, კლასი (ტ.)	ერთეულის სიგრძე (მ.)	ერთეულში ცალების რაოდენობა	ჯამური სიგრძე (მ.)	1 მ. წონა (კგ.)	ჯამური წონა (კგ.)	ბეტონის მარკა და ერთეულის მოცულობა (მ³)
	ქ.თბილისი, ვაკის რაიონი, ი. ჭავჭავაძის გამზ. №17-ის მიმდებარე ტერიტორიაზე მდებარე საცხოვრებელი კორპუსის მშენებლობა	1	Ø 20 B500C	ტ.ბ.	–	77	190	540	1332
		1.1	Ø 8 B500C	1120	88 X 1	98	39	688	271
	ბეტონის მოცულობა C20/25 V = 1.05 X 1 = 1.05 მ³								7.37 მ³

პროექტის დასახელება PROJECT	სახლის მშენებლობა და საცხოვრებელი კორპუსის ექსპლუატაცია
მისამართი ADDRESS	ქ. თბილისი ვაკის რაიონი ი.ჭავჭავაძის N17
ნახაზის დასახელება DRWG. NAME	ტიპიური ფასადის ფრაგმენტი

შემსრულებელი ორგანიზაციის დასახელება, მისამართი და საკონტაქტო ინფორმაცია: LEAD STRUCTURAL ENGINEER:	შპს „კუბიკონი“, თბილისი, გალაკტიონის ქუჩა №13 ტელ: (+995 591) 116444 www.cubicon.ge
დამტკიცების: APPROVED BY:	MS
შემსრულებელი: ISSUED BY:	NKH
ფორმატი PAPER SIZE	A3
პროექტის № PROJECT No	ST_216P23
სტატუსი STATUS	CD
მასშტაბი SCALE	-
ფურცლის ნომერი SHEET. No	S-4003

-----	----	----	----
-----	----	----	----
-----	----	----	----
-----	----	----	----
-----	----	----	----
No	Date	Revision	Issued by

ნახატის დასახელება
KEY PLAN

შენიშვნა:
NOTE:

13.06.2023

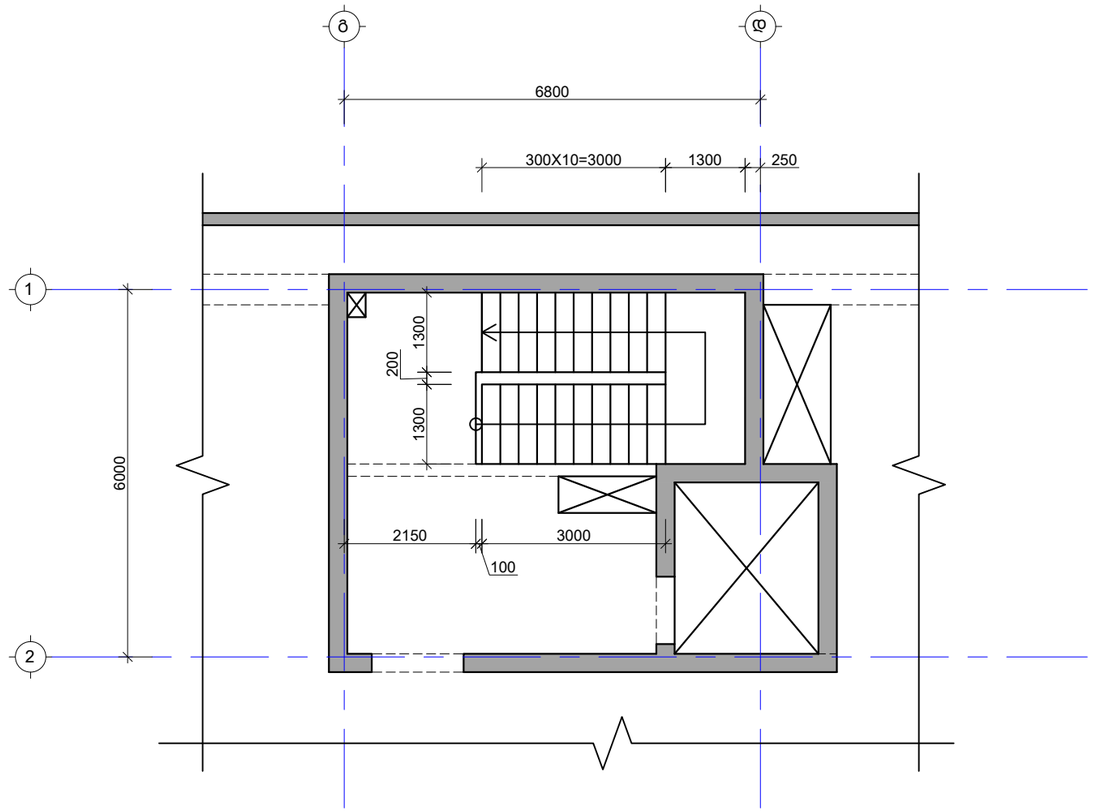

---- კიბე N1-ის გეგმა -0.10 და 18.80 ნიშ. შორის
Scale: 1:100

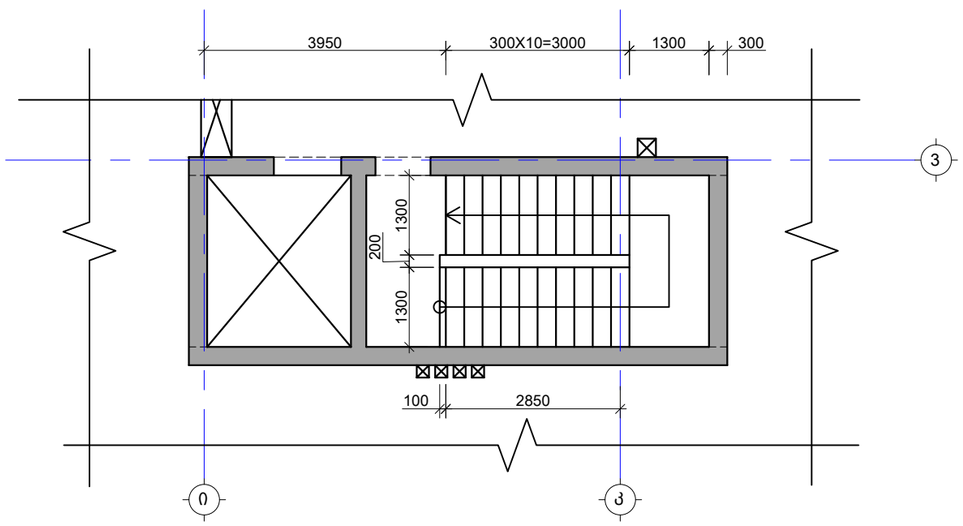

---- კიბე N2-ის გეგმა -0.10 და 18.80 ნიშ. შორის
Scale: 1:100

შენიშვნა:
NOTE:

----	----	----	----
----	----	----	----
----	----	----	----
----	----	----	----
----	----	----	----
No	Date	Revision	Issued by

სიტუაციური სქემა
KEY PLAN

პროექტი
PROJECT
სამედიცინო დაწესებულება

მისამართი
ADDRESS
ქ. თბილისი სარაჯიშვილის N17
ს./კ.-01.10.10.003.005

ნახაზის დასახელება
DRWG. NAME
კიბე N1; 2 -ის გეგმა

CUBICON DESIGN & BUILDING ENGINEERING
შპს "კუბიკონი", თბილისი, მარშალ გელოვანის გამზ. 13
ტელ: (+995 591) 116444 www.cubicon.ge

მთავარი კონსტრუქტორი: LEAD STRUCTURAL ENGINEER: მამე საჯაია	შეასრულა: ISSUED BY: NKH	შეამოწმა APPROVED BY: MS
	ფორმატი PAPER SIZE A3	პროექტის №: PROJECT No ST_216P23
ფურცლის ნომერი SHEET. No S-5001	სტადია STATUS CD	მასშტაბი SCALE 1:100

13.06.2023

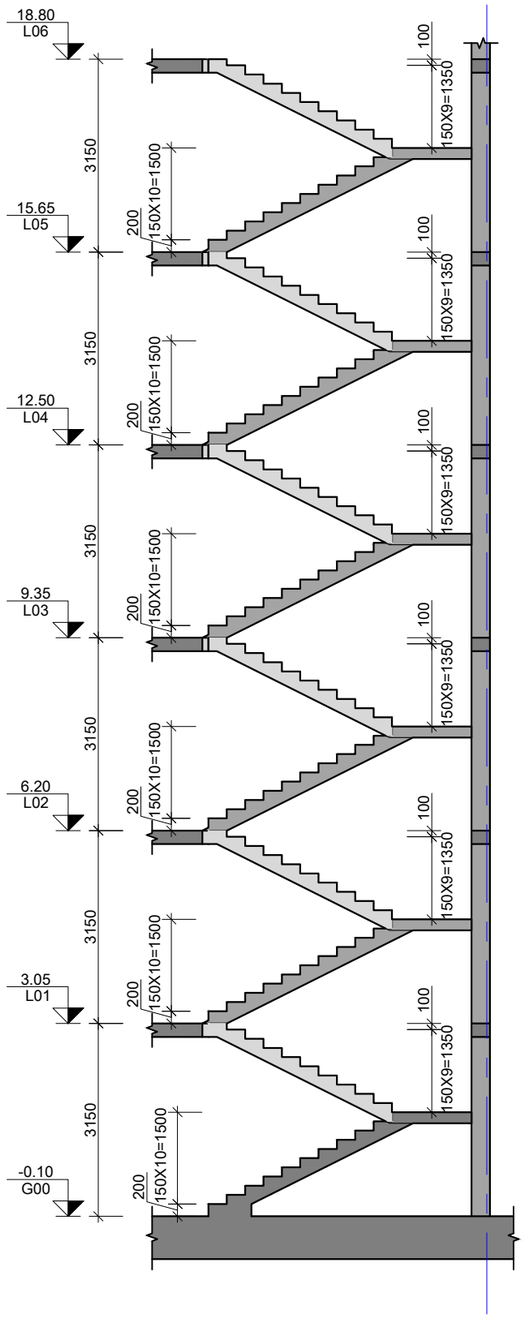

A ქრილი
Scale: 1:100

შენიშვნა:
NOTE:

----	----	----	----
----	----	----	----
----	----	----	----
----	----	----	----
----	----	----	----
No	Date	Revision	Issued by

სიტუაციური სქემა
KEY PLAN

პროექტი
PROJECT
სამედიცინო დაწესებულება

მისამართი
ADDRESS
ქ. თბილისი სარაჯიშვილის N17
ს./კ.-01.10.10.003.005

ნახაზის დასახელება
DRWG. NAME
ქრილი A

CUBICON DESIGN & BUILDING ENGINEERING
შპს "კუბიკონი", თბილისი, მარშალ გელოვანის ბაღი. 13
ტელ: (+995 591) 116444 www.cubicon.ge

მთავარი კონსტრუქტორი: LEAD STRUCTURAL ENGINEER: მათე საბაია	შეასრულა: ISSUED BY: NKH	შეამოწმა APPROVED BY: MS
	ფორმატი PAPER SIZE A3	პროექტის №: PROJECT No ST_216P23
ფურცლის ნომერი SHEET. No S-5002	სტადია STATUS CD	მასშტაბი SCALE 1:100

13.06.2023

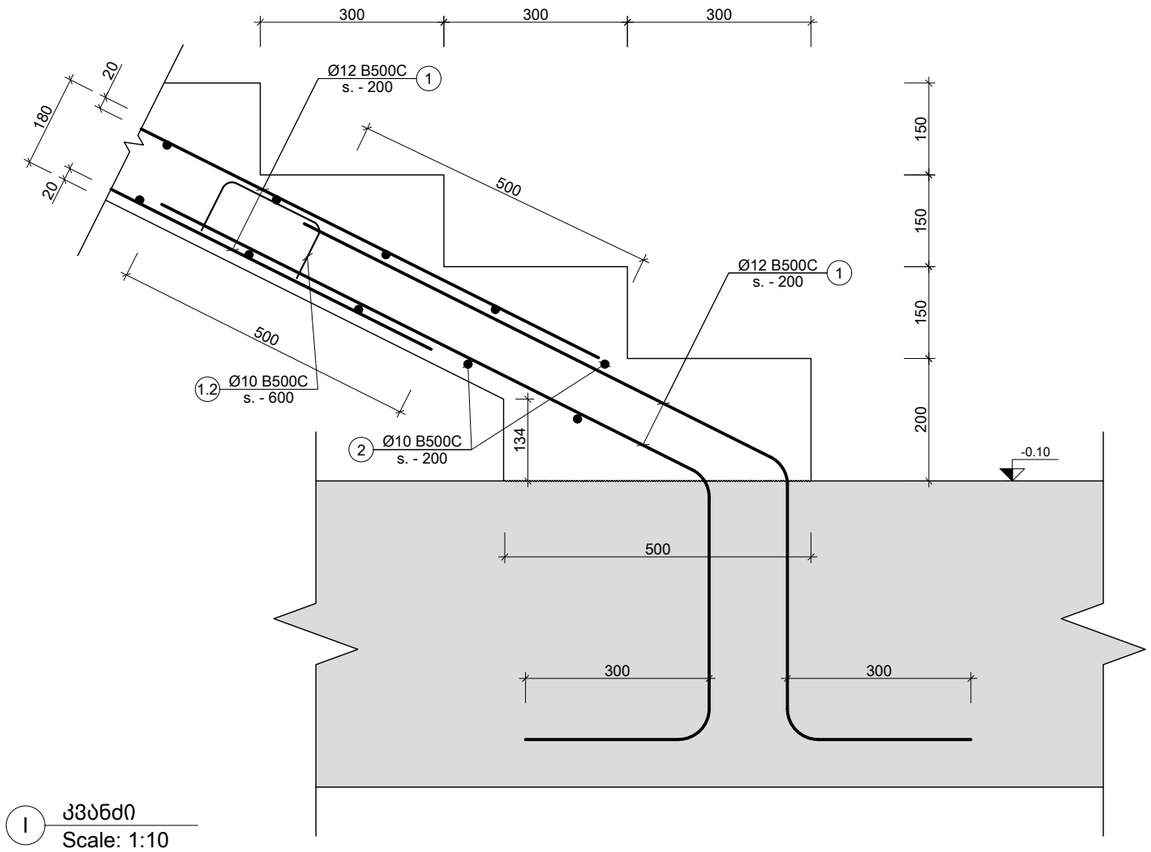

I კვანძი
Scale: 1:10

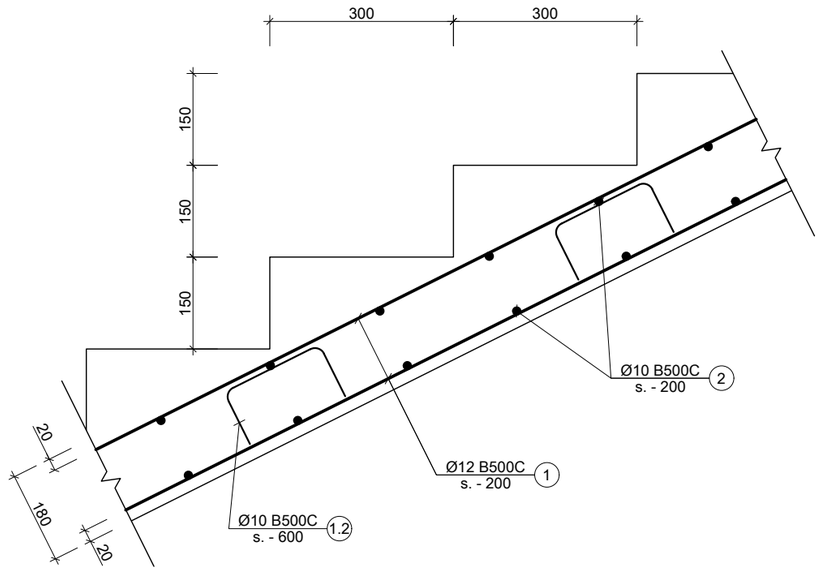

II კვანძი
Scale: 1:10

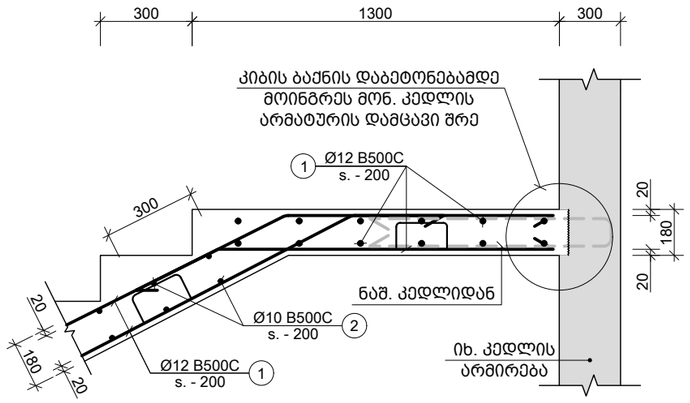

III კვანძი
Scale: 1:20

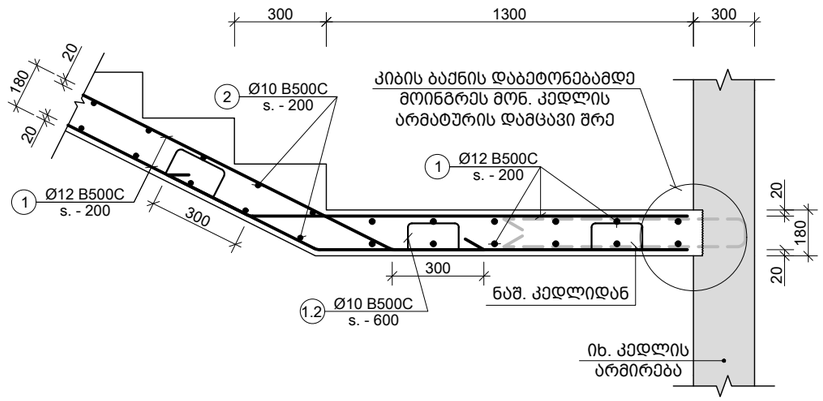

IV კვანძი
Scale: 1:20

შენიშვნა:
NOTE:

No	Date	Revision	Issued by
----	----	----	----
----	----	----	----
----	----	----	----
----	----	----	----
----	----	----	----

სიტუაციური სქემა
KEY PLAN

პროექტი
PROJECT
სამედიცინო დანესებულება

მისამართი
ADDRESS
ქ. თბილისი სარაჯიშვილის N17
ს./კ.-01.10.10.003.005

ნახაზის დასახელება
DRWG. NAME
კვანძი I; II; III; IV

CUBICON
DESIGN & BUILDING ENGINEERING
შპს "კუბიკონი", თბილისი, მარშალ გელოვანის გამზ. 13
ტელ: (+995 591) 116444 www.cubicon.ge

მთავარი კონსტრუქტორი: LEAD STRUCTURAL ENGINEER:	შეასრულა: ISSUED BY:	შეამოწმა APPROVED BY:
მათე საჯაია	NKH	MS
	ფორმატი PAPER SIZE: A3	პროექტის №: PROJECT No: ST_216P23
ფურცლის ნომერი SHEET. No: S-5003	სტადია STATUS: CD	მასშტაბი SCALE: 1:10

13.06.2023

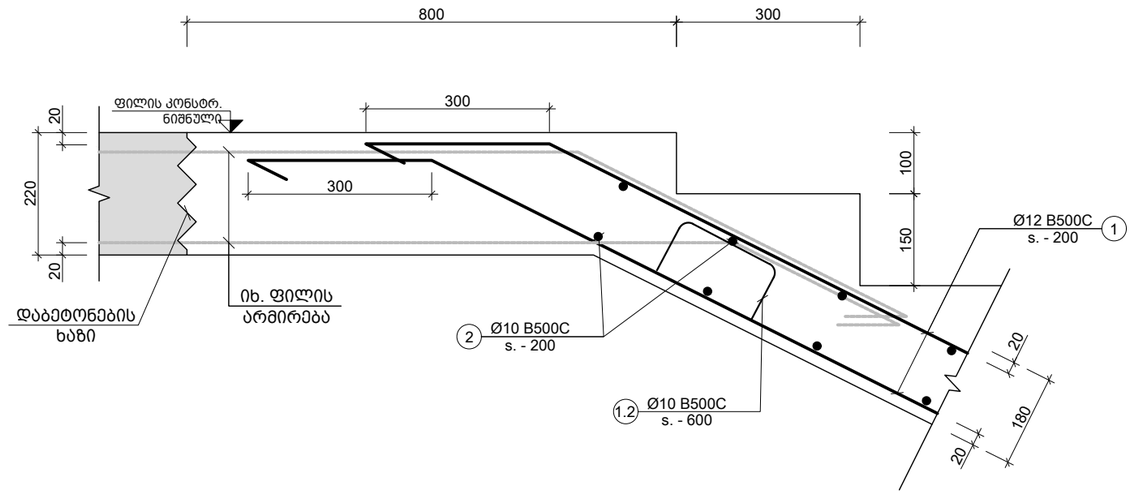

V კვანძი
Scale: 1:10

VI კვანძი
Scale: 1:10

a კვეთი
Scale: 1:10

პოზ. №	ესკიზი	L მმ
1.1		740
1.2		1110

შენიშვნა:
NOTE:

No	Date	Revision	Issued by
----	----	----	----
----	----	----	----
----	----	----	----
----	----	----	----
----	----	----	----
----	----	----	----

სიტუაციური სქემა
KEY PLAN

პროექტი
PROJECT
სამედიცინო დაწესებულება

მისამართი
ADDRESS
ქ. თბილისი სარაჯიშვილის N17
ს./კ.-01.10.10.003.005

ნახაზის დასახელება
DRWG. NAME
კვეთი a

CUBICON
DESIGN & BUILDING ENGINEERING
შპს "კუბიკონი", თბილისი, მარშალ გელოვანის გამზ. 13
ტელ: (+995 591) 116444 www.cubicon.ge

მთავარი კონსტრუქტორი: LEAD STRUCTURAL ENGINEER:	შესრულა: ISSUED BY:	შეამოწმა APPROVED BY:
მამე საჯაია	NKH	MS
	ფორმატი PAPER SIZE: A3	პროექტის №: PROJECT No: ST_216P23
ფურცლის ნომერი SHEET. No: S-5004	სტადია STATUS: CD	მასშტაბი SCALE: 1:10

13.06.2023

ქვისფენ. დასახ. და სარდაფი	ელემენტის ფასის დასახ. და ნომერი	პოზ. №	ბეტონის კლასი და ავთმი (მპა)	არმატურის სიმკვრივე (კგ/მ³)	ხარჯთაღრიცხვა (მ³)		ბეტონის ნარევის მოცულობა (მ³)		ბეტონის ზედაპირის ფართობი (მ²)	
					ერთეულში	სულ	ერთეულში	სულ	ერთეულში	სულ
ძირითადი სვეტები (ღერძები 1)	1 - ლერძი 1 (ს.)	1	Ø12 B500C	ტ.ტ.	–	300	266	300.00	266	266
		2	Ø10 B500C	1400	68 X 1	95.20	59	95.20	59	59
		1.9	Ø10 B500C	720	83 X 1	59.76	37	59.76	37	37
		2.1	Ø10 B500C	1020	20 X 1	20.40	13	20.40	13	13
		2.2	Ø12 B500C	2070	16 X 1	33.12	29	33.12	29	29
		ბაქანი ბეტონი C20/25		V =	3.8 X 1	= 3.80 მ³		3.80		მ³
	ქვ - ლერძი 1 (ს.)	1	Ø12 B500C	ტ.ტ.	–	300	266	300.00	266	266
		2	Ø10 B500C	1400	68 X 1	95.20	59	95.20	59	59
		1.9	Ø10 B500C	720	83 X 1	59.76	37	59.76	37	37
		2.1	Ø10 B500C	1020	20 X 1	20.40	13	20.40	13	13
		2.2	Ø12 B500C	2070	16 X 1	33.12	29	33.12	29	29
		ბაქანი ბეტონი C20/25		V =	3.8 X 1	= 3.80 მ³		3.80		მ³

ბინის/ობიექტის სქემა
KEY PLAN

პროექტი
PROJECT

ქ. თბილისი ალექსანდრე ყაზბეგის N17
ს/კ.-01.10.10.003.005

ნახაზის დასახელება
DRWG. NAME

ელექტრონული ვერსია

PUBICON
DESIGN & BUILDING ENGINEERING
შპს "პუბიკონი", ქ.თბილისი, გალაკტიონ ტაბიძის ქუჩა. 13
ტელ: (+995 591) 116444 www.cubicon.ge

მთავარი ინჟინერი/ხელმძღვანელი:	შესრულებულია:	შეთანხმებულია:
LEAD STRUCTURAL ENGINEER:	ISSUED BY:	APPROVED BY:
ბაქანის ბეტონი	NKH	MS
	ფორმატი: PAPER SIZE	პროექტის №: PROJECT No
	A3	ST_216P23
ფურცლის ნომერი SHEET. No	სტატუსი STATUS	მასშტაბი SCALE
S-5005	CD	-

13.06.2023

შენიშვნა:
NOTE:

No	Date	Revision	Issued by
----	----	----	----
----	----	----	----
----	----	----	----
----	----	----	----
----	----	----	----

ბინის/ობიექტის სქემა
KEY PLAN

შენიშვნა:
NOTE:

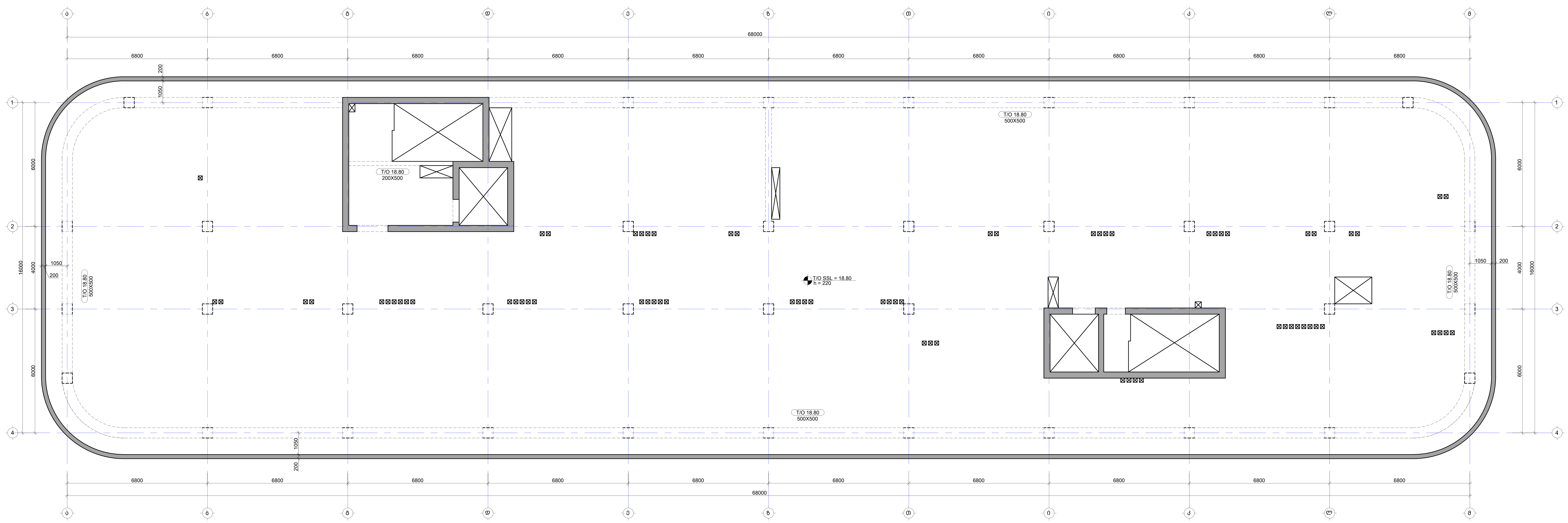

No	Date	Revision	Issued by

სიტუაციური სქემა
KEY PLAN

პროექტი
PROJECT
სამედიცინო დაწესებულება

მისამართი
ADDRESS
ქ. თბილისი სარაჯიშვილის N17
ს./კ.-01.10.10.003.005

ნახაზის დასახელება
DRWG. NAME

პარაპეტის გეგმა

CUBICON
DESIGN & BUILDING ENGINEERING
შპს "კუბიკონი", თბილისი, მარშალ გელოვანის გამზ. 13
ტელ: (+995 591) 116444 www.cubicon.ge

მთავარი კონსტრუქტორი: LEAD STRUCTURAL ENGINEER:	შეასრულა: ISSUED BY:	შეამოწმა APPROVED BY:
მათე საჯაია	NKH	MS
	ფორმატი PAPER SIZE: A1	პროექტის №: PROJECT No: ST_216P23
ფურცლის ნომერი SHEET. No: S-8001	სტადია STATUS: CD	მასშტაბი SCALE: 1:100

13.06.2023

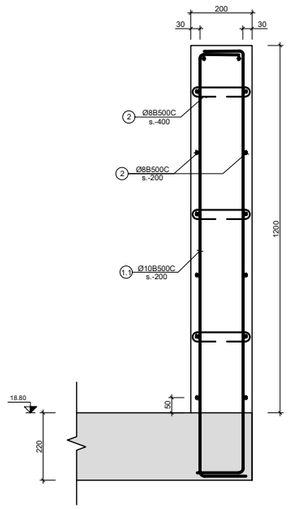

კვეთი a P.W.-1-ზე
Scale: 1:20

კონსტრ. დასახ.	ელემენტის დასახ. და რაოდენობა	პოზ. №	დიამეტრი ან კვეთი (მმ)	ერთეულის სიგრძე (მმ.)	რაოდენობა (ც.)	საერთო სიგრძე (მ.)	საერთო წონა (კგ.)
პარაპეტი P.W.-1		1	Ø 10 B500C	დ.ა.	–	4518	2784
		1.1	Ø 8 B500C	360	1284 X 1	462	182
		მძიმე ბეტონი C20/25			V = 40.9 X 1	= 40.90 მ³	

No	Date	Revision	Issued by
----	----	----	----
----	----	----	----
----	----	----	----
----	----	----	----
----	----	----	----

შენიშვნა:
NOTE:

სიტუაციური სქემა
KEY PLAN

პროექტი
PROJECT
სამედიცინო დანესებულება

მისამართი
ADDRESS
ქ. თბილისი სარაჯიშვილის N17
ს./კ.-01.10.10.003.005

ნახაზის დასახელება
DRWG. NAME
კვეთი a (P.W.-1-ზე)

CUBICON DESIGN & BUILDING ENGINEERING
შპს "კუბიკონი", თბილისი, მარშალ გელოვანის ბაშზ. 13
ტელ: (+995 591) 116444 www.cubicon.ge

მთავარი კონსტრუქტორი: LEAD STRUCTURAL ENGINEER:	შეასრულა: ISSUED BY:	შეამოწმა APPROVED BY:
მამე საჯაია	NKH	MS
	ფორმატი PAPER SIZE: A3	პროექტის №: PROJECT No: ST_216P23
ფურცლის ნომერი SHEET. No: S-8002	სტადია STATUS: CD	მასშტაბი SCALE: 1:20

13.06.2023

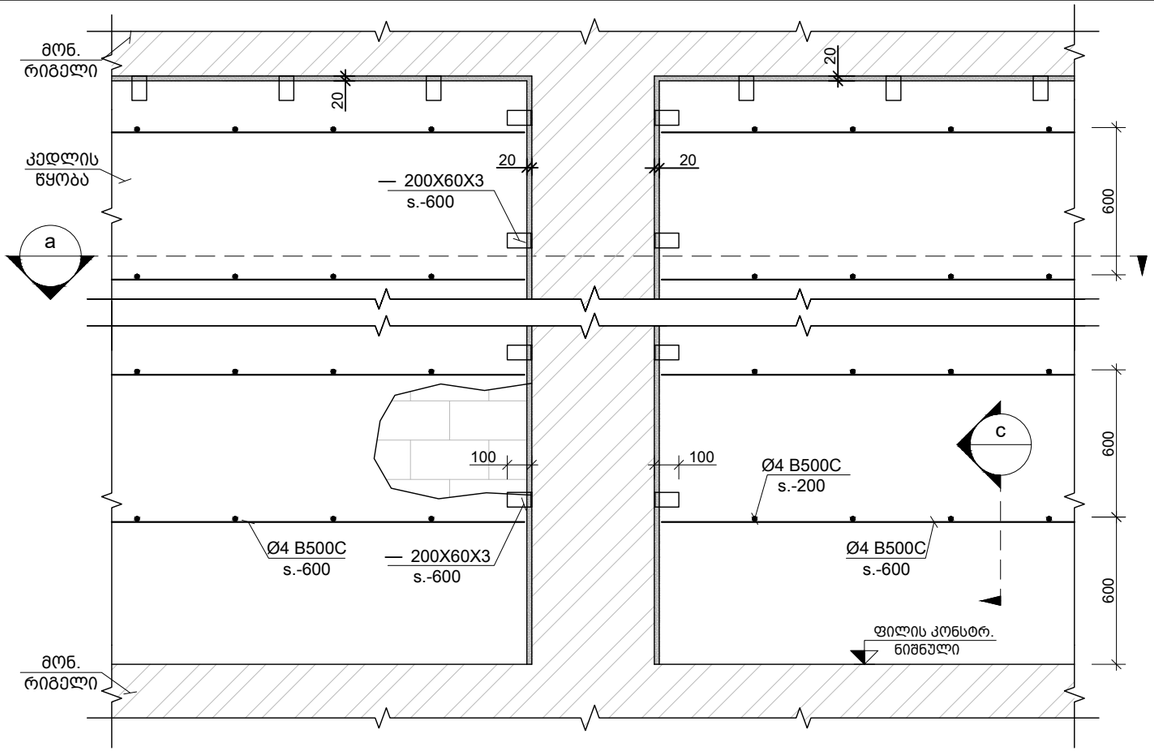

მონ. რ.ბ.-ის სვეტების და გარე შემომგზღუდავი კედლების მიერთების სქემა
Scale: 1:25

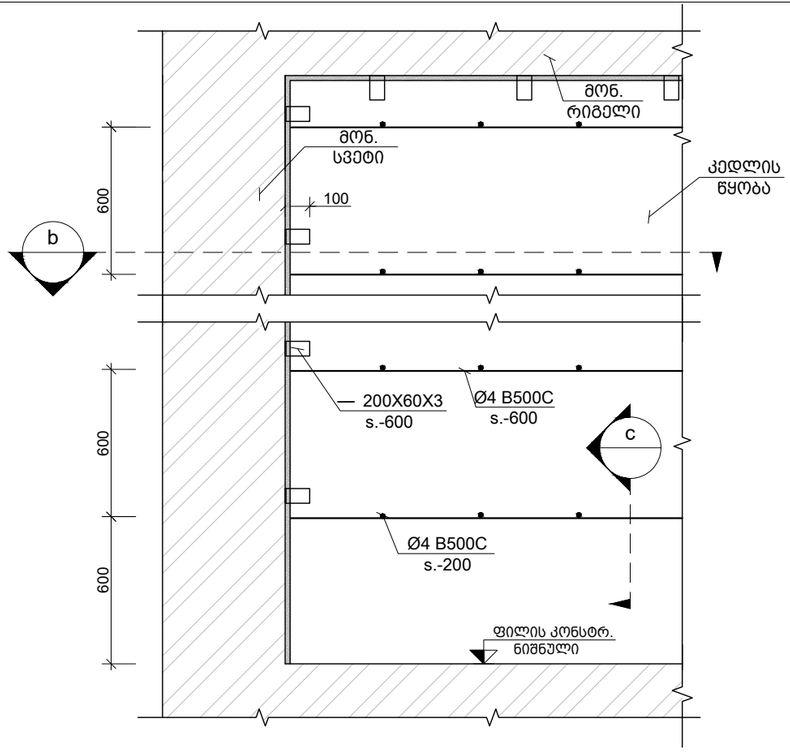

კუთხის სვეტებთან კედლების მიერთების კვანძი
Scale: 1:25

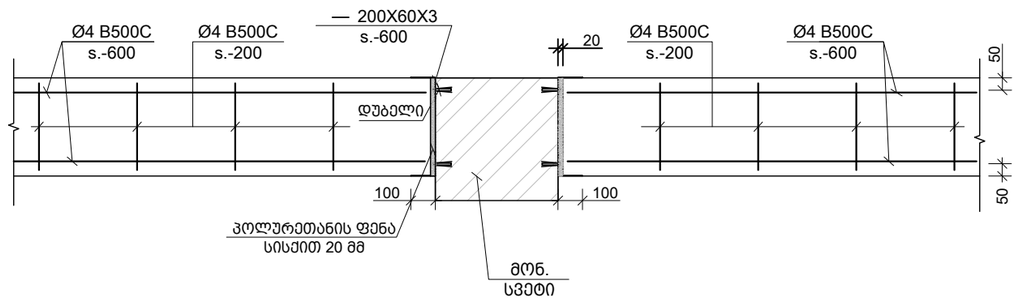

a კვეთი
Scale: 1:25

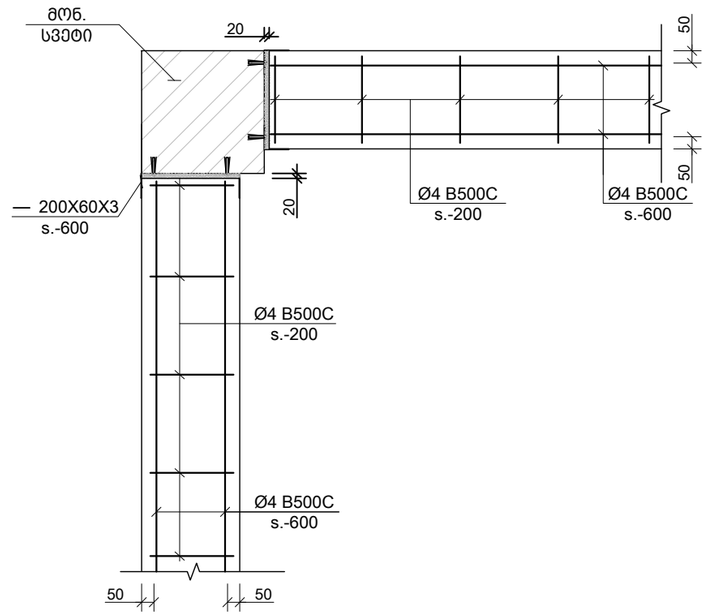

b კვეთი
Scale: 1:25

შენიშვნა:
NOTE:

1. განიხილე არქიტექტურულ ნაწილთან ერთად

No	Date	Revision	Issued by

სიტუაციური სქემა
KEY PLAN

პროექტი
PROJECT
სამედიცინო დანესებულება

მისამართი
ADDRESS
ქ. თბილისი სარაჯიშვილის N17
ს./კ.-01.10.10.003.005

ნახაზის დასახელება
DRWG. NAME
მონ.რკ.ბ. სვ.-ის და გარე შემომგზღუდავი კედლების მიერთების სქემა

CUBICON DESIGN & BUILDING ENGINEERING
შპს "კუბიკონი", თბილისი, მარშალ გელოვანის გამზ. 13
ტელ: (+995 591) 116444 www.cubicon.ge

მთავარი კონსტრუქტორი: LEAD STRUCTURAL ENGINEER: მათე საჯაია	შესრულა: ISSUED BY: NKH	შეამოწმა APPROVED BY: MS
	ფორმატი PAPER SIZE A3	პროექტის №: PROJECT No ST_216P23
ფურცლის ნომერი SHEET. No ST-9001	სტადია STATUS CD	მასშტაბი SCALE 1:25

13.06.2023

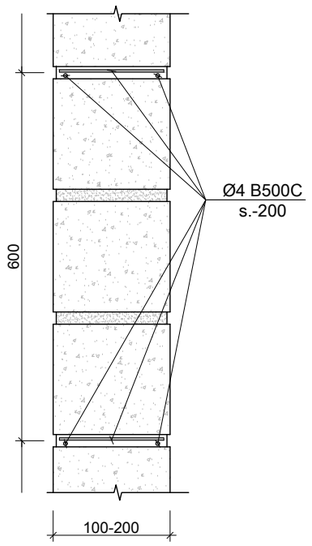

c კვეთი
Scale: 1:10

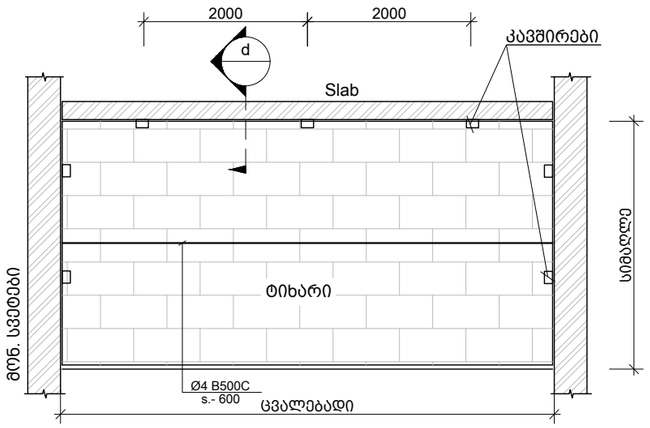

ტიხრების დამაგრების და არმირების ზოგადი სქემა
Scale: 1:100

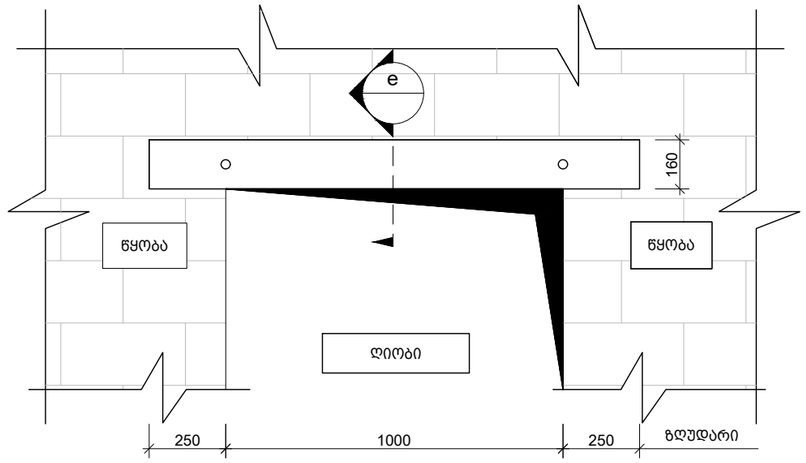

ზღუდარის მოწყობის ტიპიური სქემა
Scale: 1:20

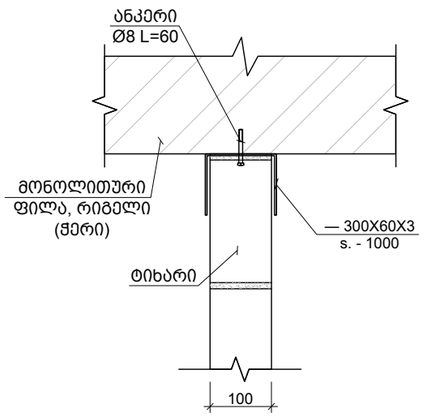

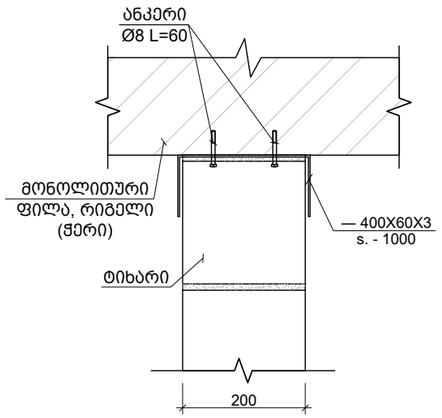

d 100 მმ -იანი და 200 მმ -იანი ტიხრის გადახურვის ფილასთან და რიგელთან შეპირაპირების კვანძი
Scale: 1:10

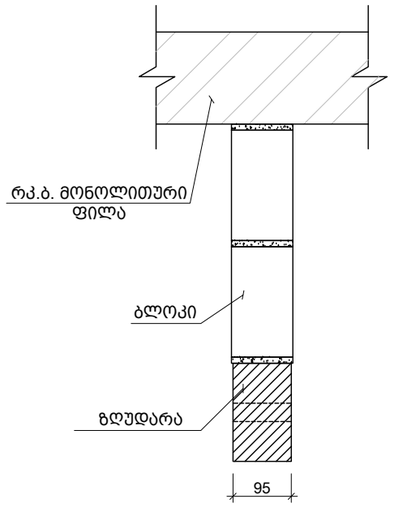

e 95 მმ-იანი და 200 მმ-იანი ზღუდარის მოწყობის კვანძი
Scale: 1:10

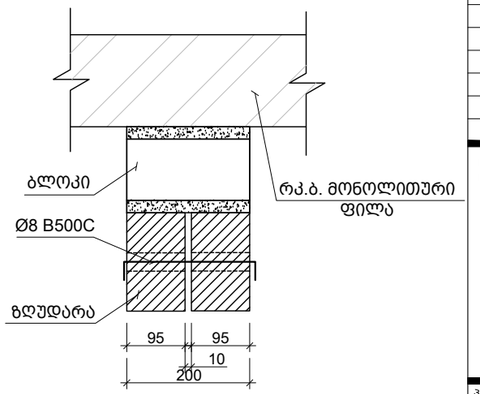

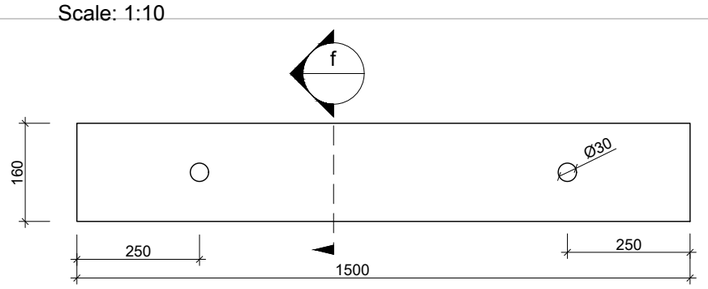

ზღუდარი
Scale: 1:10

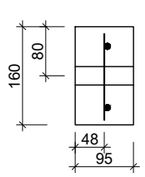

f კვეთი
Scale: 1:10

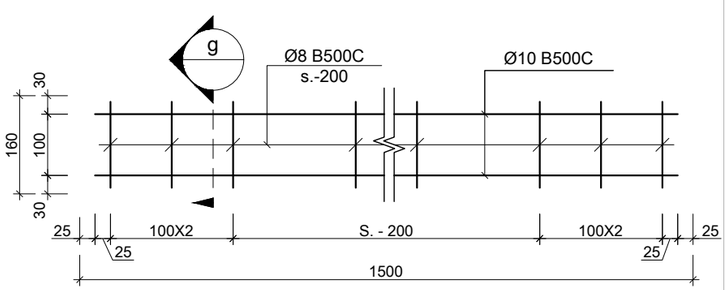

ზღუდარის კარკასი
Scale: 1:10

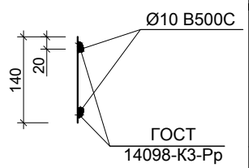

g კვეთი
Scale: 1:10

შენიშვნა:
NOTE:

1. ტიხრების დაარმირება და დამაგრება გადახურვებთან ხდება 2.0 მეტრზე მეტი სიგრძის ემთხვევაში.

No	Date	Revision	Issued by

სიტუაციური სქემა
KEY PLAN

პროექტი
PROJECT
სამედიცინო დაწესებულება

მისამართი
ADDRESS
ქ. თბილისი სარაჯიშვილის N17
ს./კ.-01.10.10.003.005

ნახაზის დასახელება
DRWG. NAME
ტიხრების დამაგრების და ზღუდარების მოწყობის ტიპ. სქემები

CUBICON
DESIGN & BUILDING ENGINEERING
შპს "კუბიკონი", თბილისი, მარშალ გელოვანის ბაგზ. 13
ტელ: (+995 591) 116444 www.cubicon.ge

მთავარი კონსტრუქტორი: LEAD STRUCTURAL ENGINEER:	შეასრულა: ISSUED BY:	შეამოწმა APPROVED BY:
მათე საჯაია	NKH	MS
	ფორმატი PAPER SIZE: A3	პროექტის №: PROJECT No: ST_216P23
ფურცლის ნომერი SHEET. No: ST-9002	სტადია STATUS: CD	მასშტაბი SCALE: 1:10

13.06.2023

საქართველო
საჯარო სამართლის იურიდიული პირი
თბილისის სახელმწიფო სამედიცინო უნივერსიტეტი
GEORGIA
LEGAL ENTITY OF PUBLIC LAW
TBILISI STATE MEDICAL UNIVERSITY

MES 4 23 0000766131

27/06/2023

შპს ,,სითი და კოს“ (ს/ნ 404398077)
დირექტორს ილია ანთაძეს

ბატონო ილია,

სსიპ თბილისის სახელმწიფო სამედიცინო უნივერსიტეტი, (ს/ნ 211328703), როგორც უძრავი ქონების (საკ.კოდი 01.10.10.003.005, ფართი 3383 კვ.მ.) იპოთეკარი და მომავალი მესაკუთრე, თანახმაა შპს ,,სითი და კოს“-მა (ს/ნ 404398077), მიწის ნაკვეთზე, საკადასტრო კოდით 01.10.10.003.005, ფართი 3383 კვ.მ., მის: ქ. თბილისი დასახლება ვაშლიჯვარი, სარაჯიშვილის ქუჩა №17 (ნაკვ.03/005) განახორციელოს ქ. თბილისის მუნიციპალიტეტის არქიტექტურის სამსახურთან პროექტის შეთანხმება და მშენებლობის ნებართვის აღება.

პატივისცემით,

პროფესორი ზურაბ ორჯონიკიძე

კანცლერი

0186. საქართველო, თბილისი, ვაჟა-ფშაველას გამზირი 33; 33, Vazha- Pshavela Ave. 0186 Tbilisi, Georgia. ტელ / Tel: (+995 32) 254-24-24; 254-24-50;
ელ.ფოსტა/ E-mail: iad@tsmu.edu ; iad.tsmu@gmail.com ; ვებ-გვერდი / URL: www.tsmu.edu

თბილისი ენერჯი

მიცკევიჩის ქ.№18ა, თბილისი, 0194, საქართველო
ს/კ 205129617; +995 (32) 2404004; info@te.ge; www.te.ge

№ 02-13-14104-23
17 / 03 / 2023

შპს ,,სითი & კო“-ს დირექტორს
ილია ანთაძეს

ბატონო ილია,

თქვენი მიმდინარე წლის 24 თებერვლის №02-13-14104-23 განცხადების პასუხად, რომელიც ეხება ქალაქი თბილისი, ვაშლიჯვრის დასახლება, სარაჯიშვილის ქუჩა №17-ში მდებარე მიწის ნაკვეთზე (საკ. კოდი №01.10.10.003.005) სამშენებლო სამუშაოებთან დაკავშირებით კომპანიის პოზიციის დაფიქსირებას გაცნობებთ, რომ საკადასტრო ერთეულის სიახლოვეს ფიქსირდება შპს ,,თბილისი ენერჯი“-ს კუთვნილი საჰაერო D=50 მმ-იანი საშუალო წნევის გაზსადენი, ხოლო ნაკვეთს კვეთს ასევე საჰაერო D=15 მმ-იანი საშუალო წნევის მკვებავი მილსადენი. კომპანია არ არის წინააღმდეგი აწარმოოთ დაგეგმილი სამუშაოები შემდეგი პირობის გათვალისწინებით:

- საჰაერო D=50 მმ-იანი საშუალო წნევის გაზსადენთან მიმართებაში აუცილებელია დაცული იყოს უსაფრთხოების ნორმები, არ შეიზღუდოს ტექნიკური მონიტორინგის პროცესი და საჭიროების შემთხვევაში მისი მომსახურების შესაძლებლობა.

აქვე გაცნობებთ, რომ ზემოხსენებული მკვებავი საჰაერო მილსადენის დემონტაჟი/დროებით გაუქმება შესაძლებელია მრიცხველის მესაკუთრის (აბონენტის) განცხადებით მომართვის შემთხვევაში.

დამატებით გაცნობებთ, რომ საჭიროებისამებრ დასამოწმებლად უნდა წარმოადგინოთ ასაშენებელი ობიექტის ელექტრონული გენგეგმა დეტალური PDF-ვერსია 1:500 მასშტაბით, სადაც დატანილი იქნება პირობითი აღნიშვნები, შემსრულებლის ხელმოწერა და ბეჭედი, ასევე კომპანიის გაზსადენი უსაფრთხოების ზონების დაცვის გათვალისწინებით.

პატივისცემით,

გიგლა თამაზაშვილი
დირეტორი ტექნიკურ საკითხებში

სნ 202052580

საქართველო, თბილისი 0119, ვანის ქ. 3
ტელ: +995 (32) 277 99 99
www.telasi.ge

N: 0227/535/23
27/02/2023

შპს "სითი & კო"-ს დირექტორს
ბატონ ილია ანთაძეს

თქვენი მიმდინარე წლის 23 თებერვლის #0223/647/23 წერილის პასუხად გაცნობებთ, რომ აღნიშნულ მისამართზე (ს/კ 01.10.10.003.005) მითითებულ ტერიტორიაზე და მის მიმდებარედ გადის სს " თელასის" კუთვნილი კაბელები.

6-10კვ. (მიწისქვეშა): (A778-A1028)/pole-A2612.

0.4კვ. (მიწისქვეშა პროექტები): A2507/pole ს.ქ-დან აბონენტამდე.

(წარმოგიდგენთ აღნიშნული ქსელის გამომსახველ სქემატურ ნახაზს, PDF და SHP ფაილების სახით) .

მითითებულ ტერიტორიაზე სამუშაოების წარმოების დაწყებამდე, სს „თელასის“ მხრიდან წარმომადგენლების გამოყოფისთვის, უნდა დაუკავშირდეთ სს „თელასის“ გამანაწილებელი ქსელის სამსახურის უფროსის მოადგილეს ბატონ ვლადიმერ სისაურს (ტელეფონი: 599 539813) და სს „თელასის“ კომუნიკაციების დაზიანების პრევენციის მიზნით, წარმოადგინოთ შეთანხმებული სამუშაო პროექტი, წინააღმდეგ შემთხვევაში სამუშაოების მწარმოებელი სამუშაოების შესასრულებლად არ დაიშვება.

საქართველოს მთავრობის 2013 წლის 24 დეკემბრის #366-ე დადგენილებით დამტკიცებული "ელექტრონული ქსელების ხაზობრივი ნაგებობების დაცვის წესისა და მათი დაცვის ზონების დადგენის შესახებ" მე-4 მუხლის პირველი პუნქტის "ა"- ქვეპუნქტით, ხაზის (ბოძის) გადატანა ხორციელდება დაინტერესებული პირის ხარჯით. ელ. გადამცემი ხაზის (ბოძის) მფლობელის პირის მიერ დადგენილი ტექნიკური პირობების შესაბამისად, ხოლო სამუშაოების დაწყების თარიღი და დრო უნდა შეთანხმდეს სს"თელასთან".

დამატებით გაცნობებთ, რომ სამუშაოების შესრულება შეიძლება განხორციელდეს სს „თელასთან“ ხელშეკრულების გაფორმების შემდეგ ან შესაბამისი გამოცდილების მქონე გარე ორგანიზაციის მიერ. გარე ორგანიზაციის შერჩევის შემთხვევაში, ორგანიზაციის გამოცდილების და შესაბამისი სამუშაოების წარმოებაზე ლიცენზიის არსებობის შესახებ ინფორმაცია წინასწარ წარმოდგენილი უნდა იქნას სს „თელასში“ შესათანხმებლად, ასევე წარმოდგენილი უნდა იქნას პერსონალის სია ვინც აწარმოებს სამუშაოს შესაბამისი უსაფრთხოების ჯგუფის დამადასტურებელი დოკუმენტებით, წინააღმდეგ შემთხვევაში მათი დაშვება ქსელში ვერ მოხერხდება.

პატივისცემით,

ტექნიკური დირექტორის მ.შ ზვიად ვაშაკიძე

შემსრულებელი:

ვ. სისაური

ტელ:2-77-99-99-1-7881

011010003016
011010003002
011010003006
011010003005
011010004011
011010004039
011010007049
011010007050
011010004038
011010007039
35-110-კვ. სად.
35-110-კვ. სად.
6-10-კვ. სად.
6-10-კვ. სად.
0.4-კვ. სად.
0.4-კვ. სად.
0.4-კვ. სად.
0.4-კვ. სად.
1:427
N

მეტი ვიდრე უბრალოდ წყალი
MORE THAN JUST WATER

№ 0G230760036   D 06.03.2023

შპს „სით და კოს“
ელ.ფოსტა: nino@bbc.ge
ტელეფონი: 599 75 26 62

შპს ,,ჯორჯიან უოთერ ენდ ფაუერმა“ (შემდგომში ,,კომპანია“) განიხილა თქვენი განცხადება (,,კომპანიაში“ რეგისტრაციის #IN№23-0756640, თარიღი: 24/02/2023წ.) ქ. თბილისში მდებარე მიწის ნაკვეთზე საკ. კოდი N01.10.10.003.005 მიწისქვეშა კომუნიკაციების ადგილმდებარეობის შესახებ.

გაცნობებთ, რომ მიწის ნაკვეთზე საკ. კოდი N01.10.10.003.005 შპს ,,ჯორჯიან უოთერ ენდ ფაუერის“ ბალანსზე რიცხული წყალსადენ-წყალარინების ქსელები არ გაედინება. ხოლო ნაკვეთის მიმდებარედ გაედინება წყალსადენის D=50 მმ-იანი; D=75 მმ-იანი; D=150 მმ-იანი და წყალარინების D=200 მმ-იანი ქსელები. აღნიშნული მიწის ნაკვეთის წყალმომარაგება ხორციელდება D=32 მმ-იანი ქსელით.

გასათვალისწინებელია, რომ წყალსადენ-წყალარინების ქსელებთან დაკავშირებით მოქმედებს კანონმდებლობით დადგენილი რეგულაციები, რომელთა შესრულებაც სავალდებულოა ყველა ფიზიკური და იურიდიული პირისთვის.

საქართველოს შრომის, ჯანმრთელობისა და სოციალური დაცვის მინისტრის 2001 წლის 16 აგვისტოს N297/ნ ბრძანებით დამტკიცებული „გარემოს ხარისხობრივი მდგომარეობის ნორმების“ დანართი 5-ის („წყალმომარაგების წყაროებისა და სასმელ-სამეურნეო დანიშნულების წყალსადენების სანიტარული დაცვის ზონები. სანიტარული წესები და ნორმები. სანწდან 2.1.4. 000 – 00“), სამშენებლო ნორმების და წესების (სანდაწ 2.04.02-84) და აგრეთვე, „კომპანიის“ ტექნიკური საბჭოს 2017 წლის 11 აგვისტოს გადაწყვეტილების (ოქმი N8) და ტექნიკური საბჭოს 2017 წლის 4 ოქტომბრის გადაწყვეტილების (ოქმი N12) თანახმად, წყალსადენ-კანალიზაციის მილებთან მიმართებაში დადგენილია სანიტარული უსაფრთხოების ზოლი, რომლის არეალი აითვლება წყალსადენ-წყალარინების ქსელებიდან ორივე მხარეს: თუ მშრალი გრუნტია - არანაკლებ 10 მ-ისა, როცა წყალსადენ-წყალარინების ქსელების დიამეტრი 1000 მმ-მდეა და არანაკლებ 20 მ-ისა, როცა წყალსადენ-წყალარინების ქსელების დიამეტრი 1000 მმ-ზე მეტია, ხოლო გრუნტის წყლების არსებობისას, არანაკლებ 50 მ-ისა, მილის დიამეტრის მიუხედავად. ზემოაღნიშნული ნორმების საფუძველზე, სანიტარული დაცვის ზოლებში იკრძალება ნაგავსაყრელების, საასენიზაციო მინდვრების, სასაფლაოების, ცხოველთა სამარხების, ავტოგასამართი (ბენზინგასამართი) სადგურების

მოწყობა და ფუნქციონირება. სანიტარული დაცვის ზოლებში, აგრეთვე, იკრძალება ნებისმიერი იმ სამრეწველო და სასოფლო-სამეურნეო საწარმოს მოწყობა და ფუნქციონირება, რომელმაც შესაძლებელია გააუარესოს ნიადაგისა და გრუნტის წყლების სანიტარული მდგომარეობა.

რაც შეეხება სამშენებლო ნორმებით და წესებით (სნდაწ II-89-80; სნდაწ 2.07.01-89) დადგენილ რეგულაციებს, მანძილი (დაშორება) ჰორიზონტალურად ქსელებიდან ნებისმიერ შენობა-ნაგებობებამდე უნდა იყოს: წყალსადენის და წნევიანი წყალარინების შემთხვევაში - არანაკლებ 5 მეტრი, ხოლო თვითდენითი წყალარინების შემთხვევაში - არანაკლებ 3 მეტრი. შესაბამისად, მოცემულ არეალში, წყალსადენის ქსელებიდან 5 მეტრამდე მანძილზე, ხოლო წყალარინების ქსელებიდან 3 მეტრამდე მანძილზე ნებისმიერი მშენებლობა დაუშვებელია.

წყალსადენ-წყალარინების ქსელების გარშემო ტერიტორია ითვლება გაზრდილი რისკის ზონად, ამიტომ ,,კომპანიას" აუცილებლად მიაჩნია წყალამრიდი ჯებირისა და სადრენაჟე არხის მოწყობა შენობა-ნაგებობებისათვის, რათა ქსელების დაზიანების შემთხვევაში თავიდან იქნას აცილებული შესაძლო ზარალის რისკი.

ამავე გარემოების გათვალისწინებით კომპანია გამორიცხავს მილსადენების ზონაში მრავალწლიანი ნარგავების დარგვას, ავტოსადგომების, სკვერების, ბავშვთა გასართობი მოედნების და კიდევ სხვა აქტიური საზოგადოებრივი სივრცეების მოწყობას.

თუ ფიზიკური/იურიდიული პირების მიერ არ იქნება დაცული ზემოაღნიშნული სანიტარული და სამშენებლო ნორმებისა და წესების მოთხოვნები, ისინი სრულად აგებენ პასუხს ამგვარი მოთხოვნების დარღვევის შედეგად დამდგარ ზიანზე, ხოლო მიწისქვეშა ქსელებზე მომხდარი ავარიის/დაზიანების შემთხვევაში, მათთვის მიყენებულ ზარალზე (ზიანზე) "კომპანია" იხსნის ყოველგვარ პასუხისმგებლობას. ფიზიკური/იურიდიული პირების მიერ ზემოაღნიშნული სანიტარული და სამშენებლო ნორმებისა და წესების მოთხოვნების დარღვევის შემთხვევაში, "კომპანია" იტოვებს უფლებას, მიმართოს ქ. თბილისის მუნიციპალიტეტის მერიის მუნიციპალურ ინსპექციას მშენებლობის აკრძალვის/შეჩერების მოთხოვნით.

ამასთანავე, ,,კომპანია" გაცნობებთ, რომ განცხადებაში მითითებულ მიწის ნაკვეთზე შესაძლებელია გადიოდეს, სხვა, მესამე პირთა კერძო საკუთრებაში/მფლობელობაში არსებული წყალსადენ-წყალარინების ქსელები, რომელთა შესახებ კომპანია ინფორმაციას არ ფლობს.

პატივისცემით,

გიორგი სვანიშვილი
კომერციული დირექტორი

შემსრულებელი: ლ. გაგნიძე; ჯ. ჩაჩხალია
ტელეფონი: 293 11 11 (2102); (1127)

ქალაქ თბილისის მუნიციპალიტეტის მერია
შპს თბილსერვის ჯგუფი
TBILISI MUNICIPALITY CITY HALL
TBILSERVICE GROUP LTD

წერილის ნომერი: **62-01230552222**
თარიღი: **24/02/2023**

ადრესატი: შპს სითი და კოს
საიდენტიფიკაციო ნომერი: 404398077
მისამართი: საქართველო, თბილისი, საბურთალოს რაიონი, მარშალ გელოვანის გამზირი, N 52, საოფისე ფართი N3

შ.პ.ს"თბილსერვის ჯგუფში" შემოსული თქვენი განცხადების პასუხად გაცნობებთ, რომ ქ.თბილისში რიცხულ მიწის ნაკვეთზე, რომლის საკადასტრო კოდია: (01.10.10.003.005) გარე განათების ხაზობრივი ნაგებობა არ ფიქსირდება. აქედან გამომდინარე შ.პ.ს. "თბილსერვის ჯგუფი"-ს გარე განათების სამსახური წინააღმდეგი არ არის აწარმოოთ შემდგომში პროექტით დაგეგმილი სამშენებლო სამუშაოები.

ვეფხვია ბაძაღუა

შპს "თბილსერვის ჯგუფი"-დირექტორის მოადგილე
(გარე განათების დარგში)

გამოყენებულია კვალიფიციური
ელექტრონული ხელმოწერა/
ელექტრონული შტამპი

ქალაქ თბილისის მუნიციპალიტეტის მერია
შპს თბილსერვის ჯგუფი
TBILISI MUNICIPALITY CITY HALL
TBILSERVICE GROUP LTD

წერილის ნომერი: **62-012305912**
თარიღი: **28/02/2023**

ადრესატი: შპს სითი და კო
საიდენტიფიკაციო ნომერი: 404398077
მისამართი: საქართველო, ქ. თბილისი, მარშალ გელოვანის ჩიხი 52

ბატონო ილია,
შპს ,,თბილსერვის ჯგუფში" 2023 წლის 24 თებერვალს შემოსული თქვენი #10/0123055969-62 განცხადების პასუხად გაცნობებთ, რომ ჩვენი კომპანიის, სანიაღვრე და სადრენაჟე ქსელების ექსპლოატაციის დეპარტამენტის წარმომადგენლების მიერ ადგილზე იქნა შესწავლილი პეტრე სარაჯიშვილის ქუჩაზე არსებული მიწის ნაკვეთი ს/კ 01.10.10.003.005. გაირკვა, რომ აღნიშნულ ტერიტორიაზე და მის მიმდებარედ (პეტრე სარაჯიშვილის ქუჩაზე) მუნიციპალურ მფლობელობაში არსებული სანიაღვრე ქსელი არ გადის.
სანიაღვრე დეპარტამენტი წინააღმდეგი არ არის ზემოაღნიშნულ ტერიტორიაზე (ს/კ 01.10.10.003.005) აწარმოოთ თქვენს მიერ განსახორციელებელი სამუშაოები.

ბესარიონ ქემოკლიძე

შპს "თბილსერვის ჯგუფი"-სანიაღვრე და სადრენაჟე ქსელების ექსპლოატაციის დეპარტამენტი-დეპარტამენტის უფროსი (მოვალეობის შემსრულებელი)

გამოყენებულია კვალიფიციური ელექტრონული ხელმოწერა/ ელექტრონული შტამპი

შპს "მაგთიკომი"
№ ED-23/02/24-010
24-02-2023 წ

მაგთიკომი
MAGTICOM

შპს ,,სითი და კო''-ს დირექტორს
ბატონ ილია ანთაძეს

ბატონო ილია,

თქვენი 2023 წლის 23 თებერვლის N20230223/1 წერილის პასუხად გაცნობებთ, რომ წერილში მოცემული ტერიტორიის (ქ. თბილისი, ს/კ 01.10.10.003.005) მიმდებარედ გადის შპს „მაგთიკომი“-ს საკომუნიკაციო ინფრასტრუქტურა, რასთან დაკავშირებითაც გიგზავნით სიტუაციურ ნახაზს.
ჩამოთვლილი პირობების გათვალისწინების შემთხვევაში, შპს „მაგთიკომი“ არ არის წინააღმდეგი შეასრულოთ დაგეგმილი სამუშაოები.

- სამშენებლო სამუშაოების წარმოებისას მექანიზმებისა და ტექნიკური საშუალებების გამოყენება დასაშვებია შპს ,,მაგთიკომი''-ს საკუთრებაში არსებული კომუნიკაციიდან არანაკლებ 1 მეტრის დაშორებით.
- კომუნიკაციის 1 მეტრზე ნაკლები მანძილის შემთხვევაში, სამუშაოები შესრულდეს არამექანიზირებული მეთოდით, ხელით.

იმ შემთხვევაში თუ მიწის ნაკვეთზე ჩატარდება რაიმე სახის სამშენებლო სამუშაო რაც გამოიწვევს შპს „მაგთიკომის“ საკუთრებაში არსებული საკომუნიკაციო ინფრასტრუქტურის დაზიანებას, პასუხისმგებლობა და მისი აღდგენისათვის გაწეული ხარჯები სრულად დაეკისრება სამუშაოების შემკვეთს/შემსრულებელს.

ჩვენი კომუნიკაციის დაზიანების თავიდან აცილების მიზნით გთხოვთ, სამუშაოების დაწყების დრო გვაცნობოთ ხუთი სამუშაო დღით ადრე. ტ 599 038098: 599 172727.

დანართი: არსებული კომუნიკაციის სიტუაციური ნახაზი, ერთი ფურცელი.

შემსრულებელი: ლაშა ჭავჭანიძე. ტ 599 172727

პატივისცემით

მთავარი ადმინისტრაციული ოფიცერი

/ნოდარ ბაღათურია/

შპს „მაგთიკომი“ / Magticom LLC; საიდენტიფიკაციო კოდი / Identification Number 204876606
პოლიტკოვსკაიას ქ. N7, თბილისი 0186, საქართველო / 7 Politkovskaya St., Tbilisi 0186, Georgia
ტელ / Tel: (+995 32) 217 17 17; (+995 32) 217 17 77; ელ.ფოსტა / E-mail: office@magticom.ge
www.magticom.ge



შპს "მაგთიკომი"
ქ. თბილისი, ანა პოლიტკოვსკაიას ქ. №7
ტელ. 032 217 00 00 ან 110011

კომპიუტერული უზრუნველყოფა:
ბიორგი ზაძაშვილი

თარიღი: 2/24/2023

====== მაგთიკომის მიწისქვეშა კომუნიკაცია

№ 2633/24-8 "24" 05 2023

შპს „სითი & კო“-ს დირექტორს
ბატონ ილია ანთაძეს
ქ. თბილისი, ბესიკის ქ. #4
ტელ: 598546454

ბატონო ილია,

თქვენგან შემოსული წერილის (#20230223; 7/05/2023წ.) პასუხად გაცნობებთ, რომ ქ. თბილისში, ვაშლიჯვარში, სარაჯიშვილის ქ. #17-ში, მიწის ნაკვეთზე ს. კოდით 01.10.10.003.005 არ გადის სს „სილქნეტის“ კომუნიკაციები.

იმ შემთხვევაში, თუ აღნიშნულ ნაკვეთზე სამუშაოების წარმოებისას აღმოჩნდება სს „სილქნეტის“ კუთვნილი ნებისმიერი სახის კომუნიკაცია, განმცხადებელი(სამუშაოების მწარმოებელი) ვალდებულია:

დაუყოვნებლივ შეაჩეროს სამუშაოები;

აღნიშნული ფაქტი შეატყობინოს სს „სილქნეტი“-ს წარმომადგენელს ელექტრონული ფოსტის(Info.Center@silknet.com) ან ოპერატიული სამსახურის ნომრებზე: 2950029 ან 2932740.

წარმოადგინოს სამუშაოების ამსახველი პროექტი სს „სილქნეტში“ შეთანხმების მისაღებად.

პატივისცემით

ტექნიკური განვითარების და დაგეგმარების
დეპარტამენტის უფროსი
ასტამურ აჩბა

27.02.2023

N23-194/ე.ფ

შპს „სითი & კო“-ს დირექტორს
ბ-ნ ილია ანთაძეს
მის: ქ. თბილისი, ბესიკის ქუჩა, №4
ელ. ფოსტა: nino@bbc.ge

თქვენი 23.02.2023 წლის №20230223/5 წერილის პასუხად გაცნობებთ, რომ თქვენ მიერ მითითებულ მისამართზე, ქ. თბილისი, დასახლება ვაშლიჯვარი, ქუჩა სარაჯიშვილი, №17-ში (ნაკვეთი 03/005) არსებული მიწის ნაკვეთის (ს/კ: 01.10.10.003.005) მიმდებარედ გადის შპს „ახალი ქსელები”-ს ხაზოვანი ნაგებობა.

ჩვენი საკუთრების ნებისმიერი დაზიანების შემთხვევაში, ზიანის ანაზღაურებაზე ვალდებულება დაგეკისრებათ თქვენ.

პატივისცემით,
დირექტორი / ი. ინჯია /

შპს ახალი ქსელები
პოლიტკოვსკაიას ქ #42; 0186 თბილისი, საქართველო
ს/კ 211 326 732

AKHALI KSELEBI LTD
42, Politkovskaia st. 0186 Tbilisi, Georgia
ID 211 326 732

11 00 00 info@ak.ge ak.ge

თბილისი ენერჯი

მიცკევიჩის ქ.№18ა, თბილისი, 0194, საქართველო
ს/კ 205129617; +995 (32) 2404004; info@te.ge; www.te.ge

№ 02-13-46802-23 , 02-13-46821-23
31 / 07 / 2023

შპს ,,სითი და კო“-ს დირექტორს
ილია ანთაძეს

ბატონო ილია,

თქვენი მიმდინარე წლის 18 ივლისის №02-13-46802-23 და №02-13-46821-23 განცხადებების პასუხად გიგზავნით შპს ,,თბილისი ენერჯი“-ს ბეჭდით დამოწმებულ გენგეგმას და გაცნობებთ, რომ აუცილებელია იხელმძღვანელოთ 17 მარტის №02-13-14104-23 წერილში მითითებული პირობების გათვალისწინებით.

დანართი: გენგეგმა - 1 (ერთი) ფურცელი;

პატივისცემით,

გიგლა თამაზაშვილი
დირექტორი ტექნიკურ საკითხებში

497269 / 02-13-46802-23 / 2023-07-18

საპროექტო გენგეგმა ტოპო ძირზე

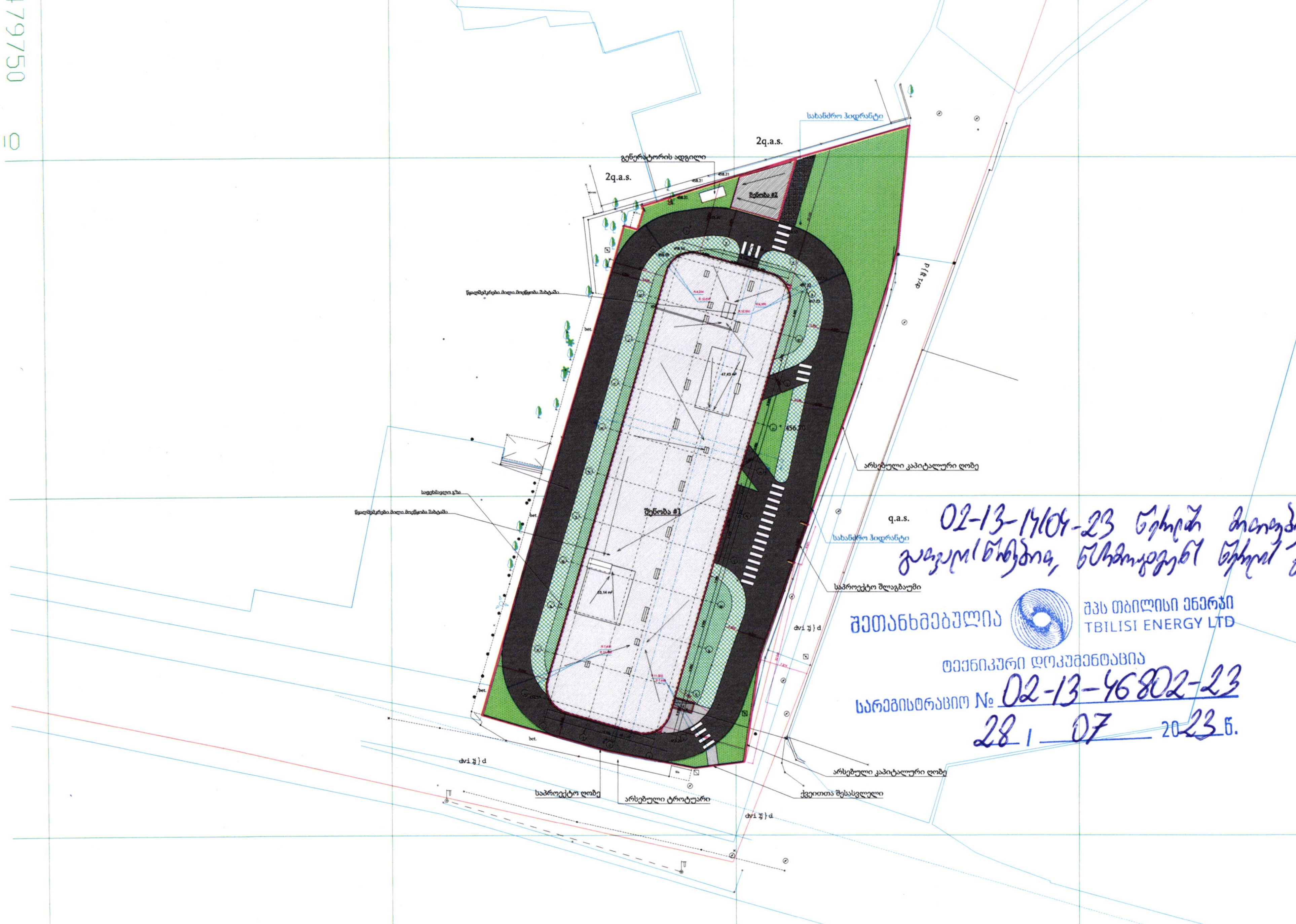

02-13-14104-23 [illegible]

შეთანხმებულია
შპს თბილისი ენერჯი
TBILISI ENERGY LTD
ტექნიკური დოკუმენტაცია
სარეგისტრაციო № 02-13-46802-23
28 / 07 2023 წ.

ფორმატი	A-3
პირობითი აღნიშვნები	
შენიშვნები	
სიტუაციური სქემა	
დამკვეთი	შპს "სითი და კო"
პროექტი	სამედიცინო დაწესებულება
მისამართი	ქ. თბილისი, სარაჯიშვილის ქ. #17

შპს "სითი და კო"

თანამდებობა	გვარი	ხელ
დირექტორი	ი. ანთაძე	
ავტორი	ე. ედიშერაშვილი	
არქიტექტორი	ე. ედიშერაშვილი	
არქიტექტორი		

დენდროლოგიური პროე

სტადია	პროექტი
ნახაზი	გენგეგმა

მასშტაბი:	თარიღი:	ფურცელი
1:500	20/07/2023	A

19.07.2023

N23-761/ე.ფ

შპს „სითი & კო“-ს დირექტორს
ბ-ნ ილია ანთაძეს
მის: ქ. თბილისი, ბესიკის ქუჩა, №4
ელ. ფოსტა: i.antadze@bbc.ge

თქვენი 18.07.2023 წლის №20230718 წერილის პასუხად გაცნობებთ, რომ თქვენ მიერ მითითებულ მისამართზე, ქ. თბილისი, დასახლება ვაშლიჯვარი, ქუჩა სარაჯიშვილი, №17-ში (ნაკვეთი 03/005) არსებული მიწის ნაკვეთის (ს/კ: 01.10.10.003.005) მიმდებარედ გადის შპს „ახალი ქსელები’’-ს ხაზოვანი ნაგებობა.

ჩვენი საკუთრების ნებისმიერი დაზიანების შემთხვევაში, ზიანის ანაზღაურებაზე ვალდებულება დაგეკისრებათ თქვენ.

დანართი: 1) შეთანხმებული გეგმა.

პატივისცემით,
დირექტორი / ი. ინჯია /

შპს ახალი ქსელები
პოლიტკოვსკაიას ქ.#42; 0186 თბილისი, საქართველო
ს/კ 211 326 732

AKHALI KSELEBI LTD
42, Politkovskaia st. 0186 Tbilisi, Georgia
ID 211 326 732

11 00 00 info@ak.ge ak.ge

საპროექტო გენგეგმა ტოპო ძირზე

შეთანხმებულია
შპს "ახალ ქსელებთან"
სამუშაოების დაწყების წინ
გამოიძახეთ ჩვენი წარმომადგენელი
ახალი ქსელები
რეგისტრაციის № 192
ტექ. სამსახური:
თარიღი: 19.07.2023
მის: ა.პოლიტკოვსკაიას №42 ტელ: 11 00 00

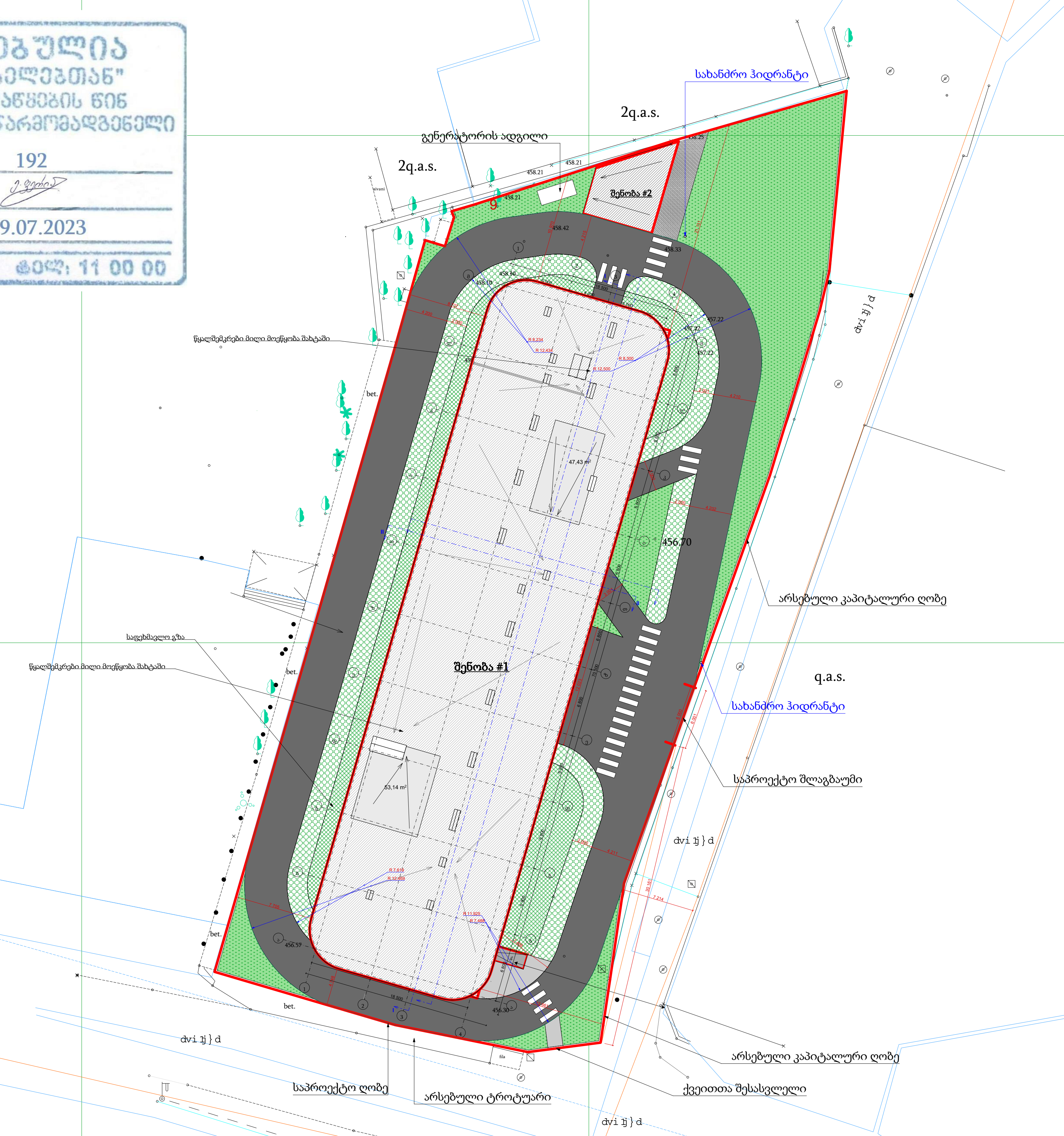

ფორმატი	A-3

პირობითი აღნიშვნები

შენიშვნები

სიტუაციური სქემა

დამკვეთი
შპს "სითი და კო"

პროექტი
სამედიცინო დაწესებულება

მისამართი
ქ. თბილისი, სარაჯიშვილის ქ. #17

შპს "სითი და კო"
ქ. თბილისი,
მ. გელოვანის გამზ. #52

თანამდებობა	გვარი	ხელმოწერა
დირექტორი	ი. ანთაძე	
ავტორი	ე. ედიშერაშვილი	
არქიტექტორი	ე. ედიშერაშვილი	
არქიტექტორი		

დენდროლოგიური პროექტი

სტადია: პროექტი

ნახაზი
გენგეგმა

მასშტაბი:	თარიღი:	ფურცელი:
1:500	20/07/2023	A-102

საპროექტო გენგეგმა ტოპო ძირზე

შეთანხმებულია
შპს „მაგთიკომთან“
სამშენებლოების დაწყების წინ
გამოიძახეთ ჩვენი
წარმომადგენელი. ტელ:
პროექ. ტექ. სამსახური
202 წელი 2023
ა. პოლიტკოვსკაიას ქ. N: 7
A. Politkovskaya St. N: 7
110011

