საპროექტო ფასადი ა-მ ღერძებს შორის





ფორმატი A-3

პირობითი აღნიშვნები

შენიშვნები

სიტუაციური სქემა

დამკვეთი
შპს "სითი და კო"

პროექტი
საავადმყოფო

მისამართი
ქ. თბილისი,
სარაჯიშვილის ქ. #17

შპს "სითი და კო"
ქ. თბილისი,
მ. გელოვანის გამზ. #52

თანამდებობა	გვარი	ხელმოწერა
დირექტორი	ი. ანთაძე	
ავტორი	ე. ედიშერაშვილი	
არქიტექტორი	ე. ედიშერაშვილი	
არქიტექტორი	თ. გალოგრე	

არქიტექტურული ნაწილი

სტადია
პროექტი

ნახაზი
ფასადი

მასშტაბი: 1:200
თარიღი: 5/04/2023
ფურცელი: A-401

საპროექტო ფასადი 1-4 ღერძებს შორის

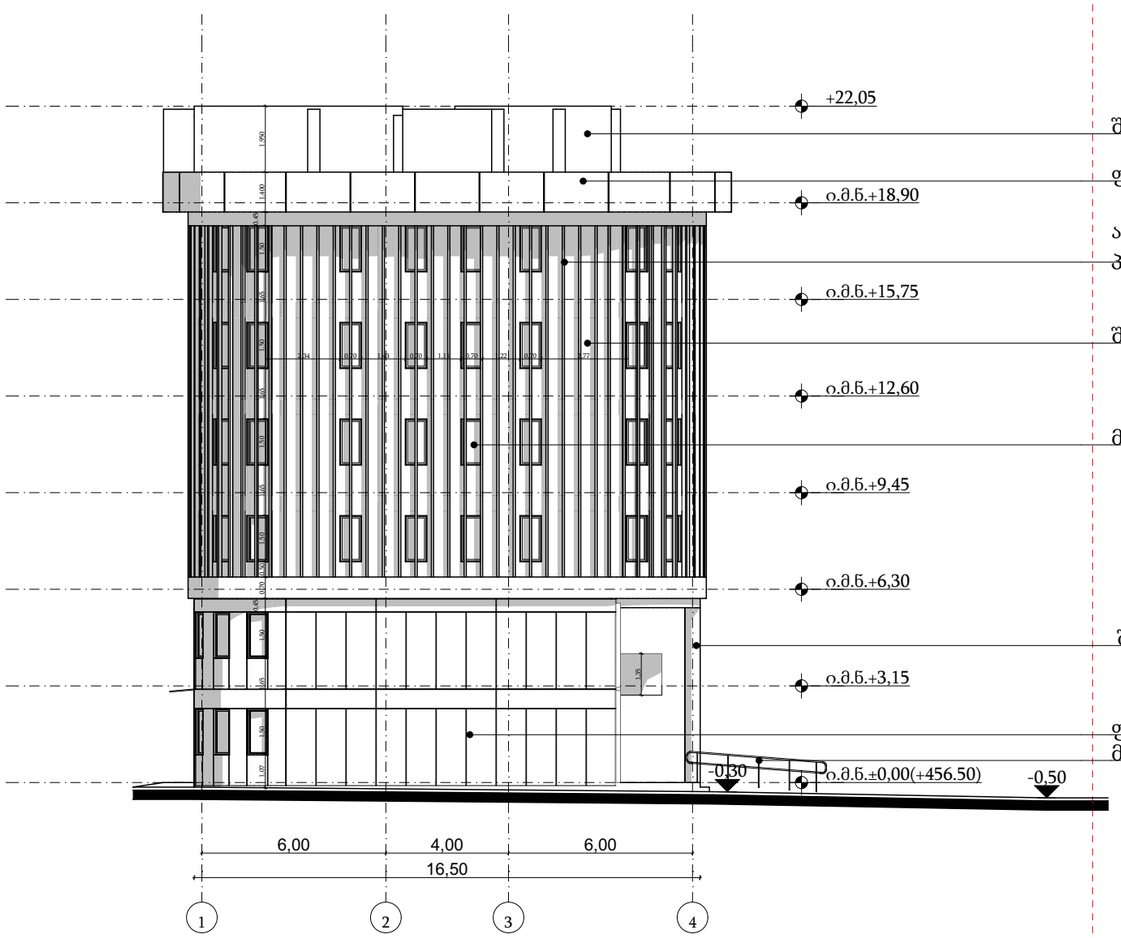

შელესვა და შეღებვა ფასადის საღებავით RAL9010

ფასადის კომპოზიტური პანელები RAL9011

ალუმინის საფასადე დეკორატიული პროფილი RAL9010

შელესვა და შეღებვა ფასადის საღებავით RAL9010

მეტალოპლასტმასის კარ-ფანჯარა; თეთრი

შეღებვა მეტალის საღებავით RAL9011

ფასადის კომპოზიტური პანელები RAL9023

მეტალის მოაჯირი



ფორმატი	A-3

პირობითი აღნიშვნები

შენიშვნები

სიტუაციური სქემა

დამკვეთი

შპს "სითი და კო"

პროექტი

საავადმყოფო

მისამართი

ქ. თბილისი,
სარაჯიშვილის ქ. #17

შპს "სითი და კო"

ქ. თბილისი,
მ. გელოვანის გამზ. #52

თანამდებობა	გვარი	ხელმოწერა
დირექტორი	ი. ანთაძე	
ავტორი	ე. ედიშერაშვილი	
არქიტექტორი	ე. ედიშერაშვილი	
არქიტექტორი	თ. გალოგრე	

არქიტექტურული ნაწილი

სტადია: პროექტი

ნახაზი

ფასადი

მასშტაბი:	თარიღი:	ფურცელი:
1:200	5/04/2023	A-402

საპროექტო ფასადი მ-ა ღერძებს შორის

შელესვა და შეღებვა ფასადის საღებავით RAL9010

ფასადის კომპოზიტური პანელები RAL9011

მეტალის ჟალუზი; RAL9011

მეტალოპლასტმასის კარ-ფანჯარა; თეთრი

შელესვა და შეღებვა ფასადის საღებავით RAL9010



ფასადის კომპოზიტური პანელები RAL9023

დეკორატიული შელესვა და შეღებვა ფასადის საღებავით ~~RAL 030 80 20; RAL 070 50 55;~~

ალუმინის საფასადე დეკორატიული პროფილი ~~RAL9010~~

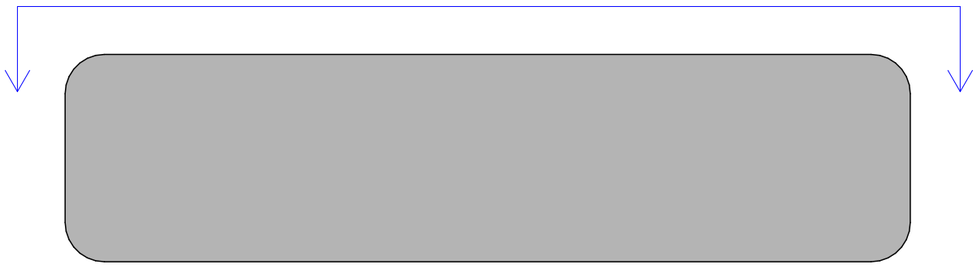

ფორმატი A-3

პირობითი აღნიშვნები

დამკვეთი

შპს "სითი და კო"

პროექტი

საავადმყოფო

მისამართი

ქ. თბილისი,
სარაჯიშვილის ქ. #17

შპს "სითი და კო"

ქ. თბილისი,
მ. გელოვანის გამზ. #52

თანამდებობა	გვარი	ხელმოწერა
დირექტორი	ი. ანთაძე	
ავტორი	ე. ედიშერაშვილი	
არქიტექტორი	ე. ედიშერაშვილი	
არქიტექტორი	თ. გალოგრე	

არქიტექტურული ნაწილი

სტადია

პროექტი

ნახაზი

ფასადი

მასშტაბი: 1:200

თარიღი: 5/04/2023

ფურცელი: A-403

საპროექტო ფასადი 4-1 ღერძებს შორის



შელესვა და შეღებვა ფასადის საღებავით RAL9010

ფასადის კომპოზიტური პანელები RAL9011

დეკორატიული შელესვა და შეღებვა ფასადის საღებავით
~~RAL 030 80 20; RAL 070 50 55;~~

მეტალოპლასტმასის კარ-ფანჯარა; თეთრი
მეტალის ჟალუზი; RAL9011

შეღებვა მეტალის საღებავით RAL9011

ფასადის კომპოზიტური პანელები RAL9023



ფორმატი	A-3

პირობითი აღნიშვნები

შენიშვნები

სიტუაციური სქემა

დამკვეთი
შპს "სითი და კო"

პროექტი
საავადმყოფო

მისამართი
ქ. თბილისი,
სარაჯიშვილის ქ. #17

შპს "სითი და კო"
ქ. თბილისი,
მ. გელოვანის გამზ. #52

თანამდებობა	გვარი	ხელმოწერა
დირექტორი	ი. ანთაძე	
ავტორი	ე. ედიშერაშვილი	
არქიტექტორი	ე. ედიშერაშვილი	
არქიტექტორი	თ. გალოგრე	

არქიტექტურული ნაწილი

სტადია: პროექტი

ნახაზი: ფასადი

მასშტაბი:	თარიღი:	ფურცელი:
1:200	5/04/2023	A-404

ტექნიკური შენობის საპროექტო ფასადები

ფასადი ნ-ო ღერძებში

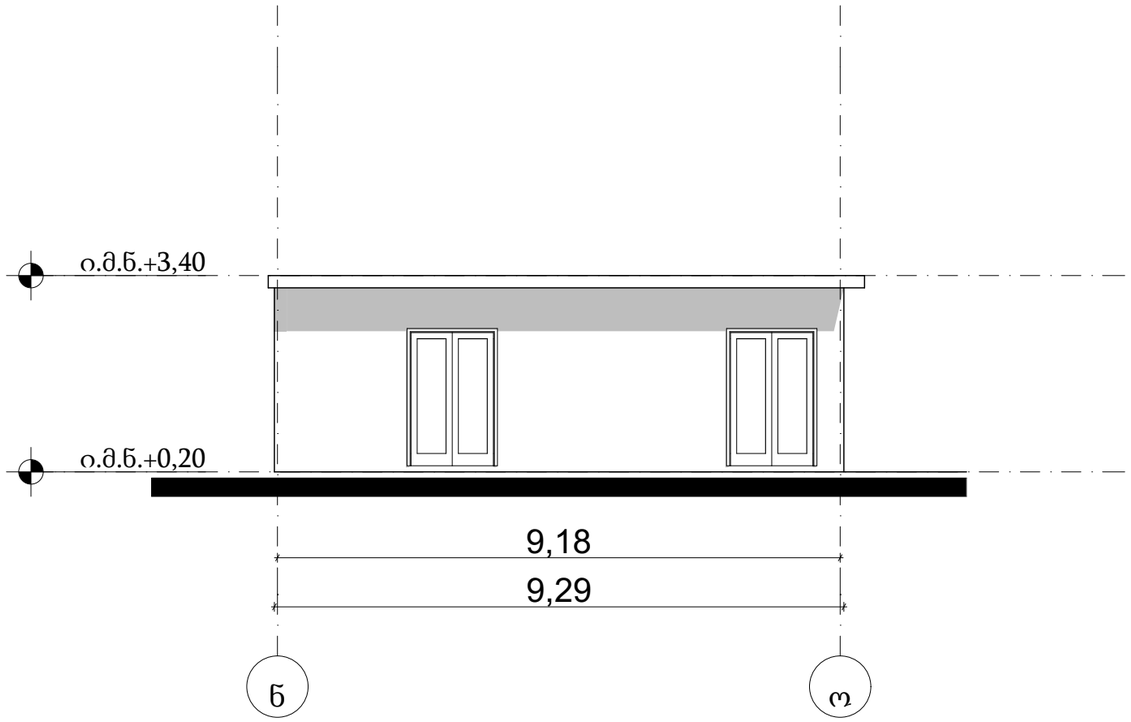

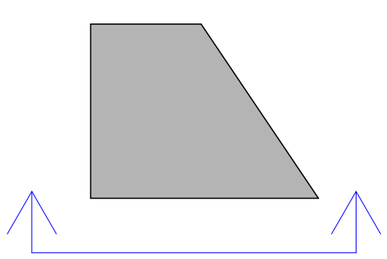

ფასადი 5-6 ღერძებში

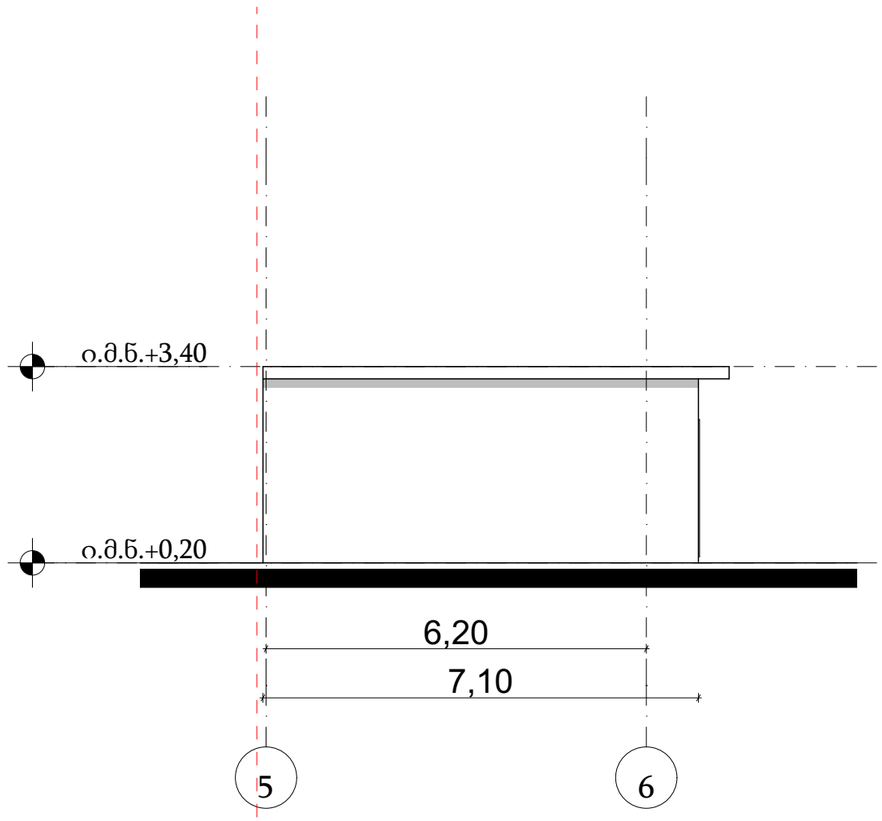

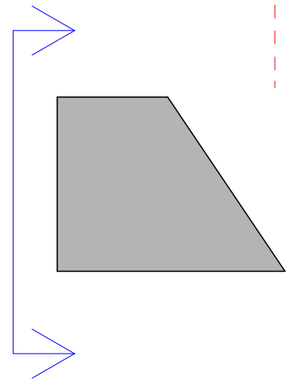

ფორმატი	A-3

პირობითი აღნიშვნები

შენიშვნები

სიტუაციური სქემა

დამკვეთი

შპს "სითი და კო"

პროექტი

საავადმყოფო

მისამართი

ქ. თბილისი,
სარაჯიშვილის ქ. #17

შპს "სითი და კო"

ქ. თბილისი,
მ. გელოვანის გამზ. #52

თანამდებობა	გვარი	ხელმოწერა
დირექტორი	ი. ანთაძე	
ავტორი	ე. ედიშერაშვილი	
არქიტექტორი	ე. ედიშერაშვილი	
არქიტექტორი	თ. გალოგრე	

არქიტექტურული ნაწილი

სტადია

პროექტი

ნახაზი

ფასადი

მასშტაბი:	თარიღი:	ფურცელი:
1:100	5/04/2023	A-405

ტექნიკური შენობის საპროექტო ფასადები

ფასადი ო-ნ ღერძებში

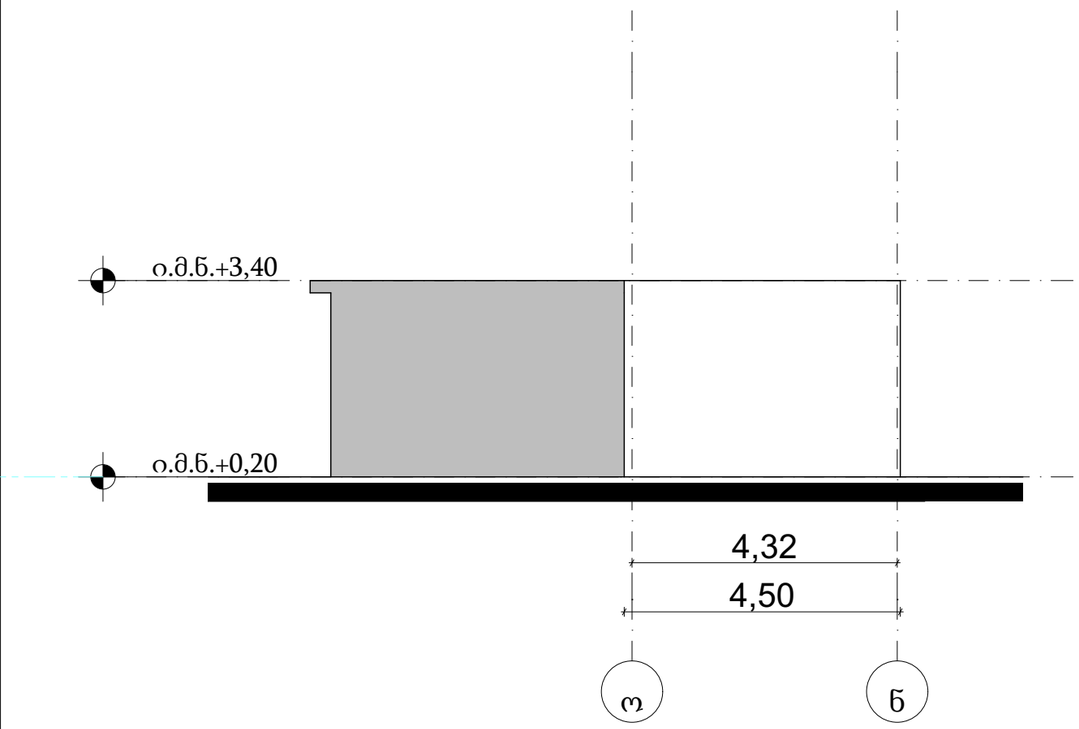

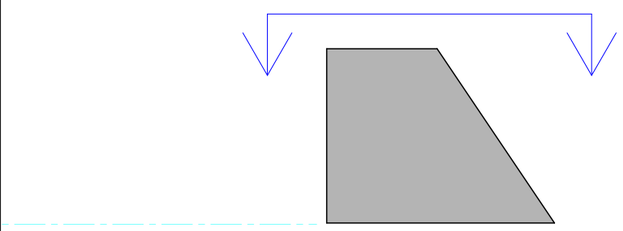

ფასადი 6-5 ღერძებში

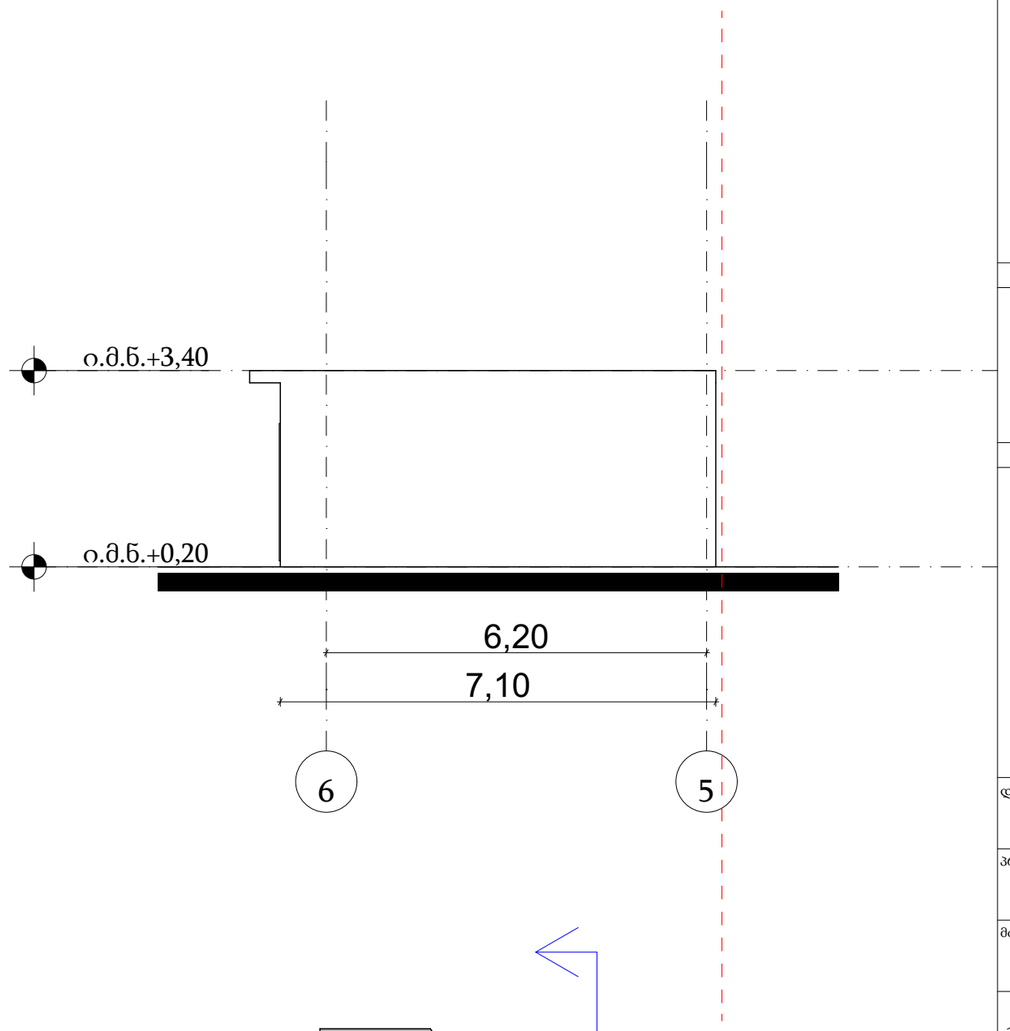

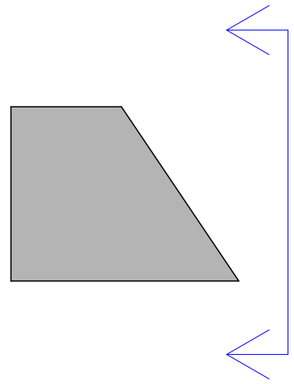

ფორმატი	A-3

პირობითი აღნიშვნები

შენიშვნები

სიტუაციური სქემა

დამკვეთი

შპს "სითი და კო"

პროექტი

საავადმყოფო

მისამართი

ქ. თბილისი,
სარაჯიშვილის ქ. #17

შპს "სითი და კო"

ქ. თბილისი,
მ. გელოვანის გამზ. #52

თანამდებობა	გვარი	ხელმოწერა
დირექტორი	ი. ანთაძე	
ავტორი	ე. ედიშერაშვილი	
არქიტექტორი	ე. ედიშერაშვილი	
არქიტექტორი	თ. გალოგრე	

არქიტექტურული ნაწილი

სტადია: პროექტი

ნახაზი

ფასადი

მასშტაბი:	თარიღი:	ფურცელი:
1:100	5/04/2023	A-406

საპროექტო ღობის განშლა

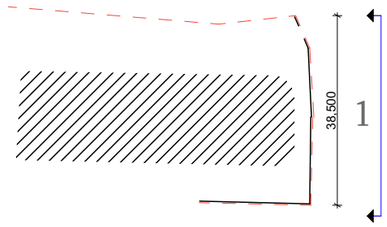

საკადასტრო საზღვარი

საკადასტრო საზღვარი

განშლა სარაჯიშვილის ქუჩიდან

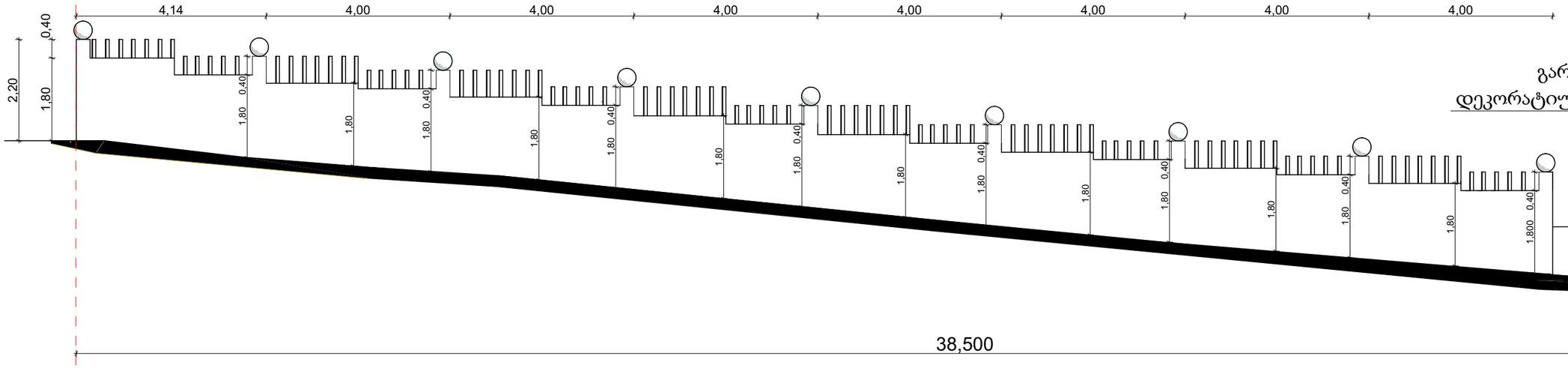

გარე განათების
დეკორატიული ნათურა

ფორმატი	A-3

პირობითი აღნიშვნები

შენიშვნები

1

სიტუაციური სქემა

დამკვეთი

შპს "სითი და კო"

პროექტი

საავადმყოფო

მისამართი

ქ. თბილისი,
სარაჯიშვილის ქ. #17

შპს "სითი და კო"

ქ. თბილისი,
მ. გელოვანის გამზ. #52

თანამდებობა	გვარი	ხელმოწერა
დირექტორი	ი. ანთაძე	
ავტორი	ე. ედიშერაშვილი	
არქიტექტორი	ე. ედიშერაშვილი	
არქიტექტორი	თ. გალოგრე	

არქიტექტურული ნაწილი

სტადია: პროექტი

ნახაზი

მასშტაბი:	თარიღი:	ფურცელი:
	5/04/2023	

კარ-ფანჯრის სპეციფიკაცია

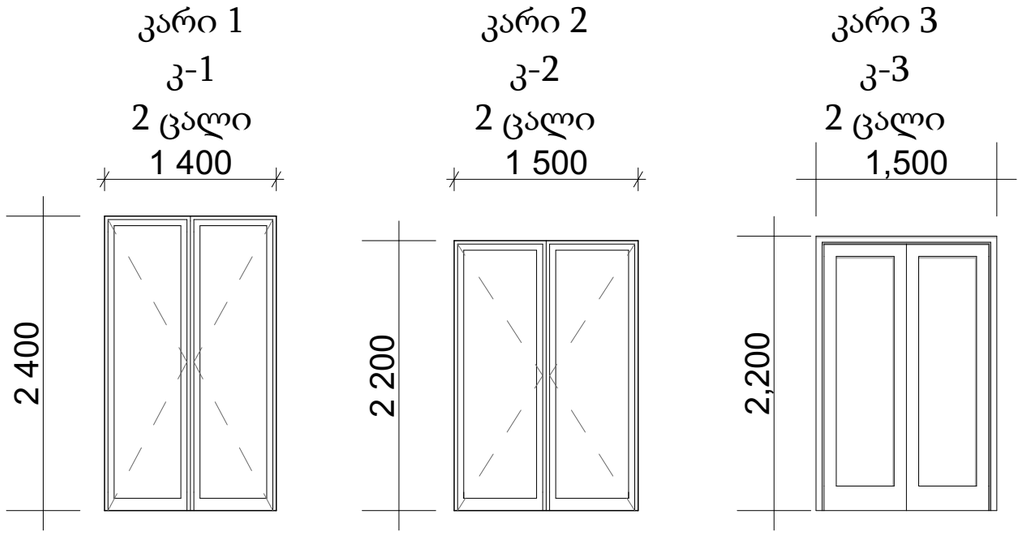

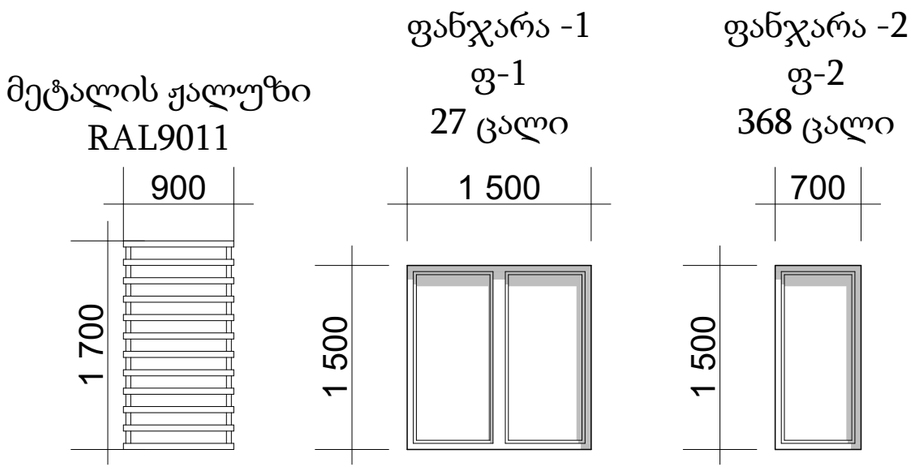

#	მასალა	ზომა (მმ)		ფართი მ²	რაოდ.	ჯამური ფართი მ²
		სიგანე	სიმაღლე			
კ-1	ალუმინი	1400	2400	3,36	2	6,72
კ-2	ალუმინი	1500	2200	3,30	2	6,60
კ-2	მეტალი	1500	2200	3,30	2	6,60
						19,92
ფ-1	მეტალოპლასტმასი	1500	1500	2,25	26	58,50
ფ-2	მეტალოპლასტმასი	700	1500	1,05	367	385,35
						443,85
	მეტალის ჟალუზი	700	1500	1,05	132	138,6
						138,6
	ალუმინის საფასადე სისტემა	68500	5700	390,45	1	390,45
						390,45

ალუმინის შემინული ფასადის სისტემა

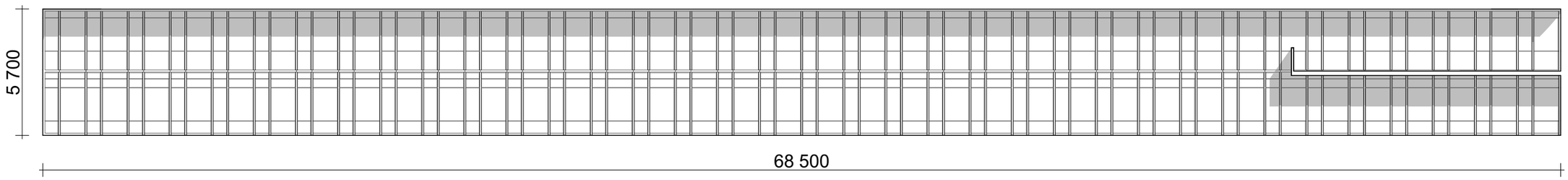

ფორმატი A-3

პირობითი აღნიშვნები

შენიშვნები

სიტუაციური სქემა

დამკვეთი
შპს "სითი და კო"

პროექტი
საავადმყოფო

მისამართი
ქ. თბილისი,
სარაჯიშვილის ქ. #17

შპს "სითი და კო"
ქ. თბილისი,
მ. გელოვანის გამზ. #52

თანამდებობა	გვარი	ხელმოწერა
დირექტორი	ი. ანთაძე	
ავტორი	ე. ედიშერაშვილი	
არქიტექტორი	ე. ედიშერაშვილი	
არქიტექტორი	თ. გალოგრე	

არქიტექტურული ნაწილი

სტადია: პროექტი

ნახაზი
სპეციფიკაცია

მასშტაბი:
თარიღი: 5/04/2023
ფურცელი: A-407

სამშენებლო-მოსაპირკეთებელი მასალების სპეციფიკაცია



ფასადის კომპოზიტური პანელები RAL9023



ფასადის კომპოზიტური პანელები RAL9011



დეკორატიული ლესვა-ღებვა RAL 030 80 20; RAL 070 50 55

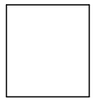

შელესვა და შეღებვა ფასადის საღებავით RAL9010



შეღებვა მეტალის საღებავით RAL9011



ალუმინის საფასადე დეკორატიული პროფილი RAL 9010

ფორმატი A-3

პირობითი აღნიშვნები

შენიშვნები

სიტუაციური სქემა

დამკვეთი

შპს "სითი და კო"

პროექტი

საავადმყოფო

მისამართი

ქ. თბილისი,
სარაჯიშვილის ქ. #17

შპს "სითი და კო"

ქ. თბილისი,
მ. გელოვანის გამზ. #52

თანამდებობა	გვარი	ხელმოწერა
დირექტორი	ი. ანთაძე	
ავტორი	ე. ედიშერაშვილი	
არქიტექტორი	ე. ედიშერაშვილი	
არქიტექტორი	თ. გალოგრე	

არქიტექტურული ნაწილი

სტადია

პროექტი

ნახაზი

სპეციფიკაცია

მასშტაბი:

თარიღი: 5/04/2023

ფურცელი: A-408