ექსპლიკაცია:

1.საპროექტო შენობა
2.საპროექტო ეზო
3.გობრონიძის ქუჩა
4.სახანძრო მანქანის მისადგომი
5.საბავშვო მოედანი

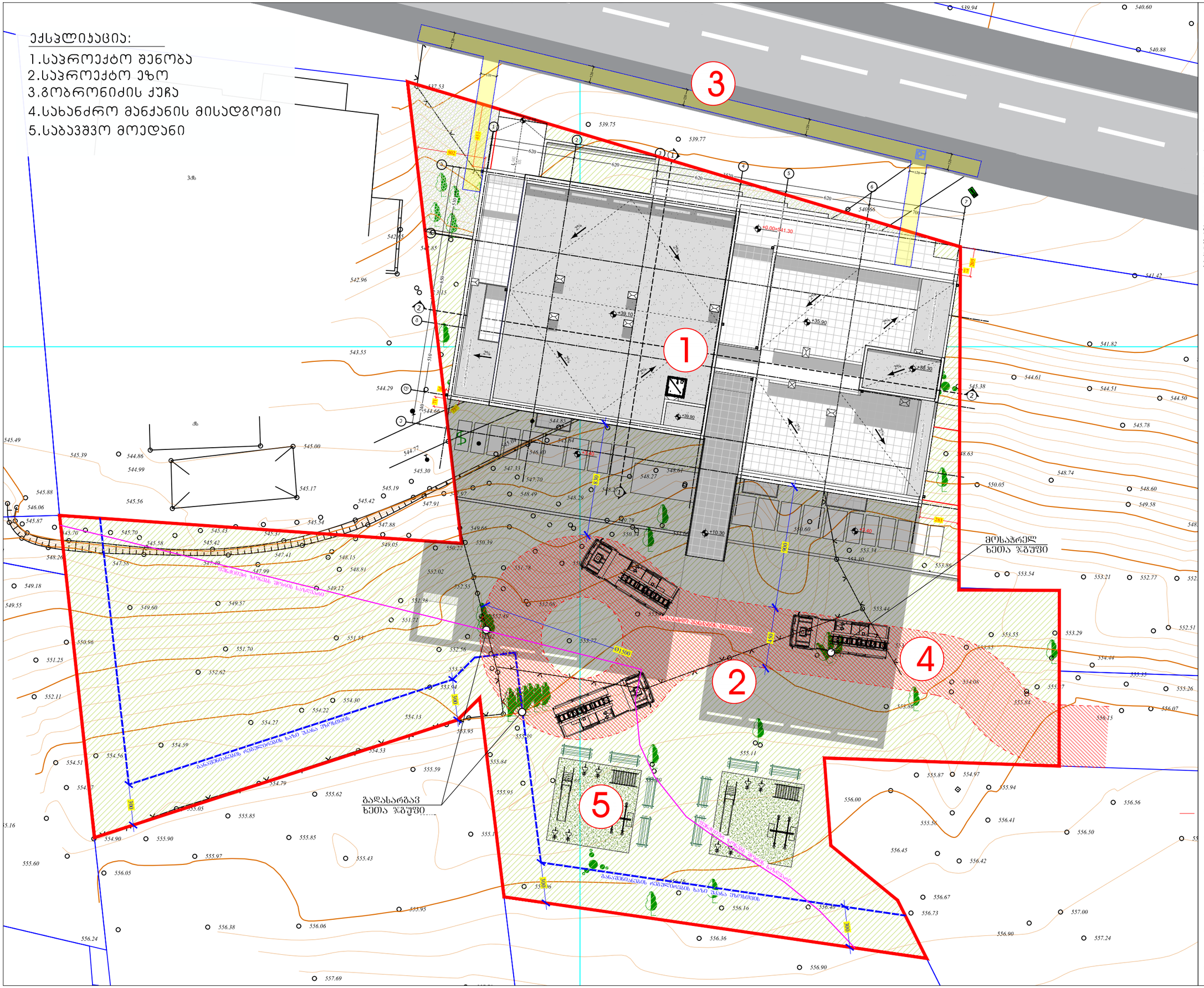

M ARCHITECTURE

ფაქტიური მისამართი: ქ.თბილისი, საბურთალო, პენიის ქ. №34
ელ.ფოსტა: info_ma@yahoo.com
www.marchitecture.ge

Legal address: Pekinis str.#34, Saburtalo, Tbilisi, Georgia

E-mail: info_ma@yahoo.com
www.marchitecture.ge

მრავალფუნქციური აპარტკომპლექსი/მშენობა

სტრუქტურა
STRUCTURE

პროექტის მისამართი
ქ თბილისი, სოფ. გლდანი "ავშნიანი" (01.11.17.023.215)
PROJECT ADDRESS
Tbilisi, Vilage Gldani "Avshniani" (01.11.17.023.215)

დამკვეთი
CLIENT

ფიზიკური პირი:

შენიშვნები:
1. ნახაზზე ზომები მოცემულია სანიმუშეროდ;
2. ნახაზზე ყველა ცვლილებაა მთავნალოგისას მეთანხმებული უნდა იყოს პროექტის ავტორთან;
3. ფერადის პროექტირებით აპარტამენტად უკმაყოფილებ წინა ვარიანტი;

პირობითი ნიშნები:

სიტუაციური სქემა KEY PLAN



1	თარიღი	აღწერა
2	თარიღი 1 DATE 1	
3	თარიღი 2 DATE 2	
4	თარიღი 3 DATE 3	

გამოცემა: 22.08.2022

CAD DWG FILE: AUTOCAD

შესრულა:
ISSUE: გ.გ G.G

შეამოწმა:
CHECKED: რ.ხ R.KH

საავტორო უფლებები:
COPYRIGHT: "შპს ემ არქიტექტურა" LTD M ARCHITECTURE

სათაური.
TITLE

გენგეგმა

ა-200

A3

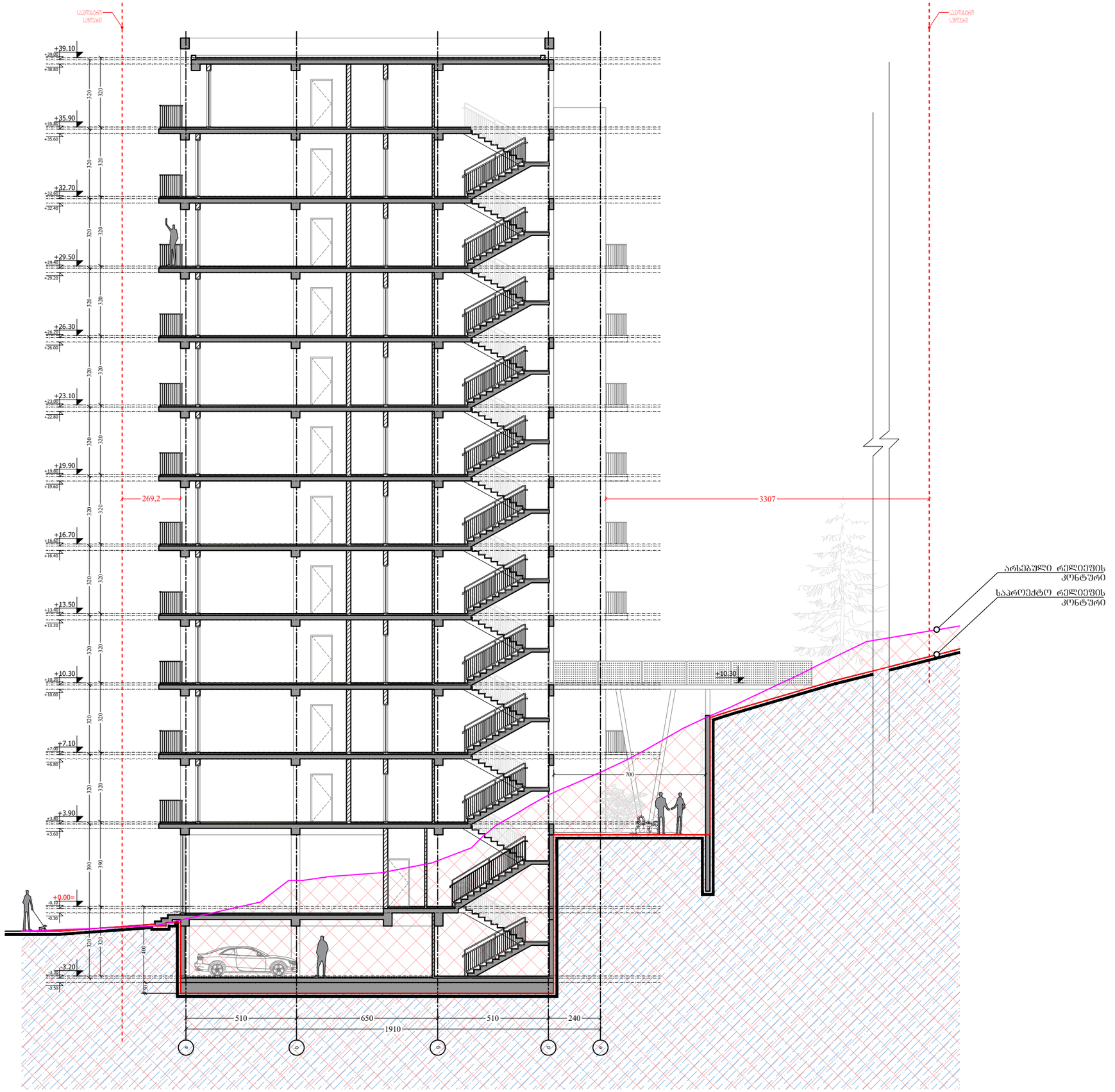

M ARCHITECTURE

ფაქტიური მისამართი: ქ.თბილისი, საბურთალო, პენიის ქ. №34
ელ.ფოსტა: info_ma@yahoo.com
www.marchitecture.ge

Legal address: Pekinis str.#34, Saburtalo, Tbilisi, Georgia

E-mail: info_ma@yahoo.com
www.marchitecture.ge

მრავალფუნქციური კომპლექსი/მშენობა

სტრუქტურა
STRUCTURE

პროექტის მისამართი
ქ თბილისი, სოფ. გლდანი "ავშნიანი" (01.11.17.023.215)
PROJECT ADDRESS
Tbilisi, Vilage Gldani "Avshniani" (01.11.17.023.215)

დამკვეთი CLIENT

ფიზიკური პირი:

შენიშვნები:
1. ნახაზზე ზომები მოცემულია სანიმუშოდ;
2. ნახაზზე ყველა ცვლილება მშენებლობისას მეთანხმებული უნდა იქნას პროექტის ავტორთან;
3. ფერადის პროექტირებით პატრონატურად უკმაყოფილება ნინა პარიანი;

ჰორიზონტი ნიშნები:

სიტუაციური სქემა KEY PLAN



1	თარიღი	აღწერა
2	თარიღი 1 DATE 1	
3	თარიღი 2 DATE 2	
4	თარიღი 3 DATE 3	

გამოცემა: 22.08.2022

CAD DWG FILE: AUTOCAD

შესრულა:
ISSUE: გ.გ G.G

შეამოწმა:
CHECKED: რ.ხ R.KH

საავტორო უფლებები:
COPYRIGHT: "შპს ემ არქიტექტურა" LTD M ARCHITECTURE

სათაური
TITLE

გრუნტის ცვლილების ჭრილი

ა-200

A3

საყრდენი კედლების მოცულობა - 66.6 კუბ.მ.
III კლასი

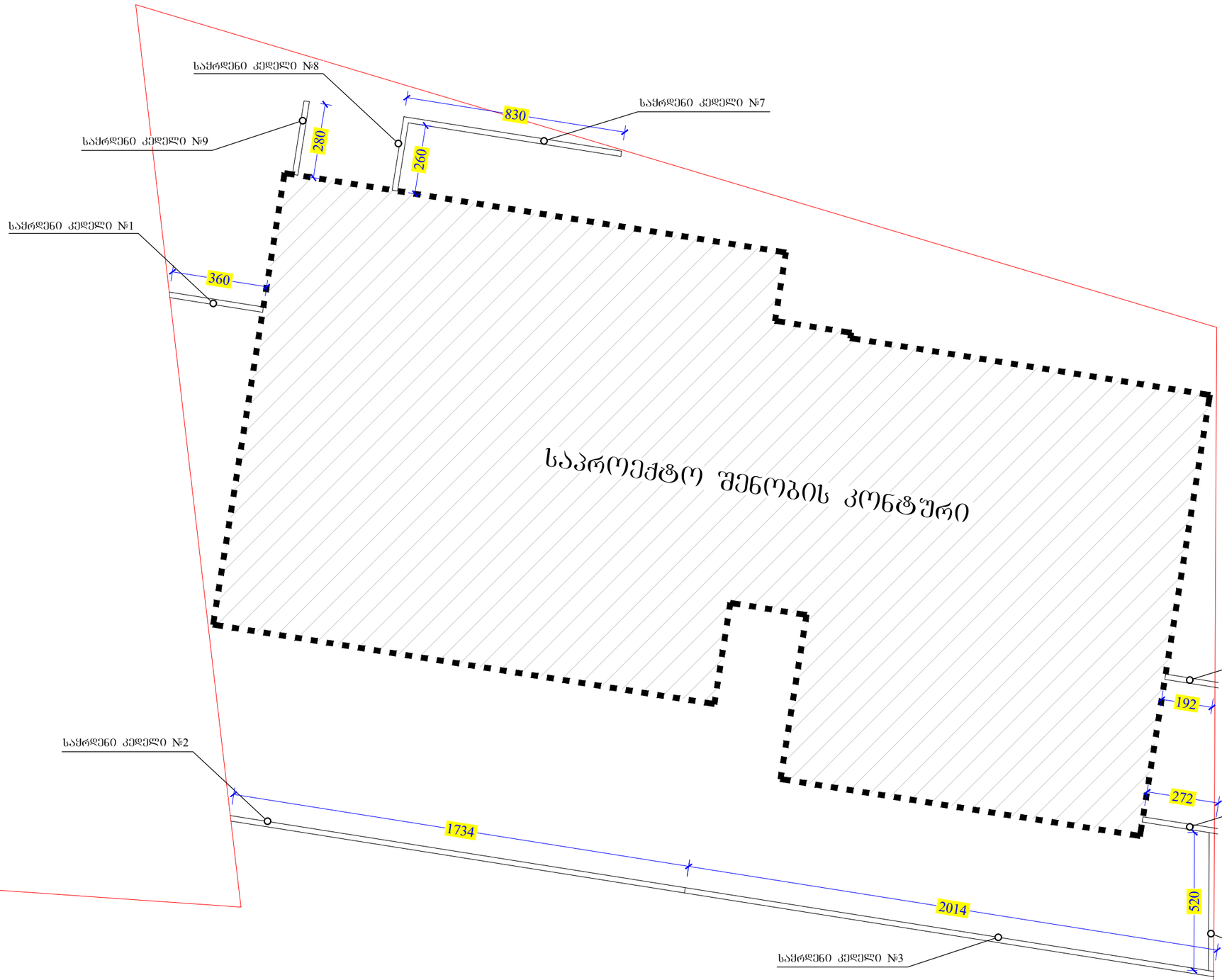

M ARCHITECTURE

ფაქტიური მისამართი: ქ.თბილისი, საბურთალო, პეკინის ქ. №34
ელ.ფოსტა: info_ma@yahoo.com
www.marchitecture.ge

Legal address: Pekinis str.#34, Saburtalo, Tbilisi, Georgia

E-mail: info_ma@yahoo.com
www.marchitecture.ge

მრავალფუნქციური კომპლექსი/მშენობა

სტრუქტურა
STRUCTURE

პროექტის მისამართი
ქ თბილისი, სოფ. გლდანი "ავშნიანი" (01.11.17.023.215)
PROJECT ADDRESS
Tbilisi, Vilage Gldani "Avshniani" (01.11.17.023.215)

დამკვეთი — ფიზიკური პირი:
CLIENT

შენიშვნები:
1. ნახაზზე ზომები მოცემულია სანტიმეტრებში;
2. ნახაზზე ყველა ცვლილება მხედველობისას მეთანხმებული უნდა იყოს პროექტის ავტორთან;
3. ფერადის პორექტირებით ავტომატურად უქმდება წინა ვარიანტი;

პირობითი ნიშნები:

სიტუაციური სქემა — KEY PLAN



1	თარიღი	აღწერა
2	თარიღი 1 DATE 1	
3	თარიღი 2 DATE 2	
4	თარიღი 3 DATE 3	

გამოცემა: 22.08.2022

CAD DWG FILE: AUTOCAD

შეასრულა: ISSUE: გ.გ G.G

შეამოწმა: CHECKED: რ.ხ R.KH

საავტორო უფლებები: COPYRIGHT: "შპს ემ არქიტექტურა" LTD M ARCHITECTURE

სათაური. TITLE

საყრდენი კედლების გეგმა

ა-200

A3

საყრდენი ჯედლების მოცულობა - 66.6 კუბ.მ.
III კლასი

საყრდენი კედელი №1

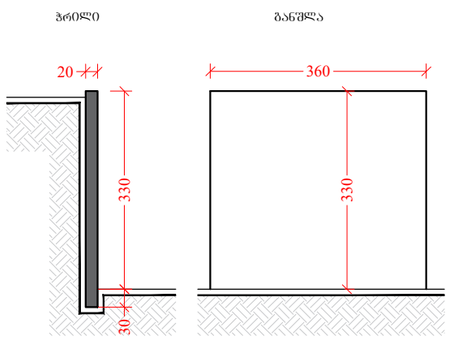

საყრდენი კედელი №2

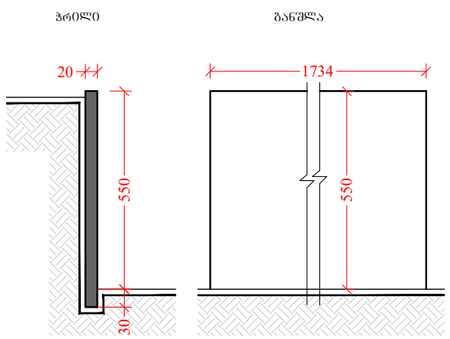

საყრდენი კედელი №3

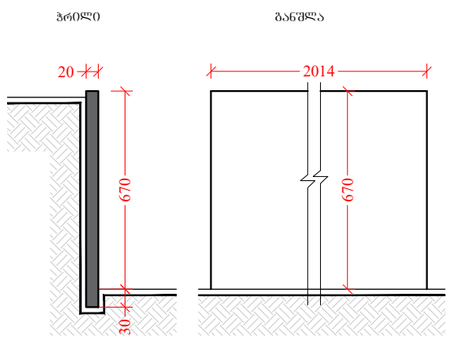

საყრდენი კედელი №7

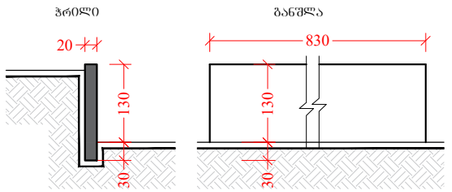

საყრდენი კედელი №8

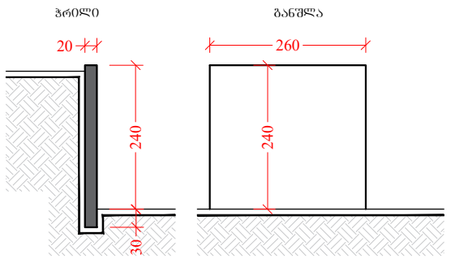

საყრდენი კედელი №4

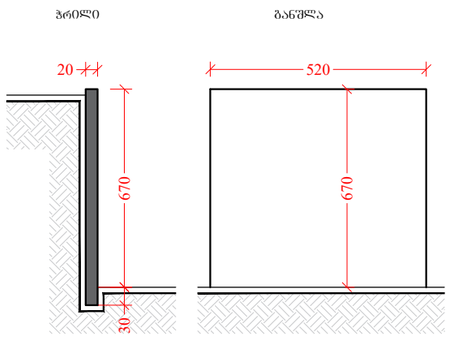

საყრდენი კედელი №5

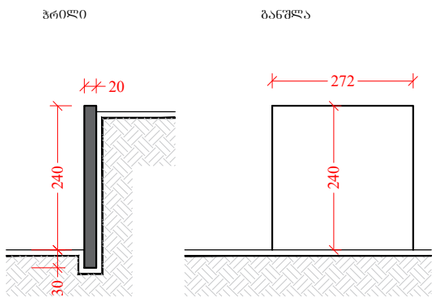

საყრდენი კედელი №6

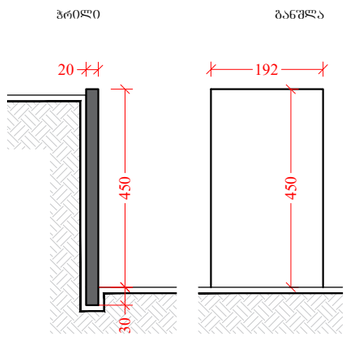

საყრდენი კედელი №9

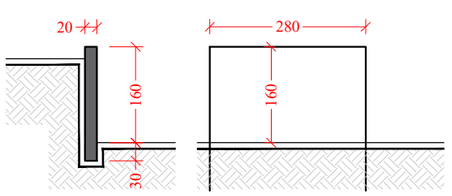

M ARCHITECTURE

ფაქტიური მისამართი: ქ.თბილისი, საბურთალო, პეკინის ქ. №34
ელ.ფოსტა: info_ma@yahoo.com
www.marchitecture.ge

Legal address: Pekinis str.#34, Saburtalo, Tbilisi, Georgia

E-mail: info_ma@yahoo.com
www.marchitecture.ge

მრავალფუნქციური კომპლექსი/მშენობა

სტრუქტურა
STRUCTURE

პროექტის მისამართი
ქ თბილისი, სოფ. გლდანი "ავშნიანი" (01.11.17.023.215)
PROJECT ADDRESS
Tbilisi, Vilage Gldani "Avshniani" (01.11.17.023.215)

დამკვეთი / ფიზიკური პირი:
CLIENT

შენიშვნები:
1. ნახაზზე ზომები მოცემულია სანიმუშოდ;
2. ნახაზზე ჯედლი ცხრილებია მთვნელობისას მეთანხმებული უნდა იქნეს პროექტის ავტორთან;
3. ფერდების პორჯექტირებით ავტომატურად უკმდება წინა ვარიანტი;

ჰორიზონტი ნიშნები:

სიტუაციური სქემა KEY PLAN



1	თარიღი	აღწერა
2	თარიღი 1 DATE 1	
3	თარიღი 2 DATE 2	
4	თარიღი 3 DATE 3	

გამოცემა: 22.08.2022

CAD DWG FILE: AUTOCAD

შესრულა: ISSUE: გ.გ G.G
შეამოწმა: CHECKED: რ.ხ R.KH

საავტორო უფლებები: COPYRIGHT: "შპს ემ არქიტექტურა" LTD M ARCHITECTURE

სათაური TITLE

საყრდენი ჯედლების განშლა

ა-200

A3