# შენობა-ნაგებობის უსაფრთხოების წესებთან შესაბამისობის ანალიზი

გამოყენებული წესები - „შენობა-ნაგებობის უსაფრთხოების წესები“

| ჩამოთვალეთ შენობის დაკავებულებები და აღწერეთ თითოეული გამოყენება |
|---|
| სწ-1 - საწყობი (წიგნები, ქაღალდის რულონები -4.50 ნიშნულზე) |
| დს - სახანძრო ტუმბო, სათადარიგო ელექტრომომარაგების გენერატორი (-4.50 ნიშნულზე) |
| თვ-3 - ავტოსალონი (-4.50 და ±0.00 ნიშნულებზე) |
| სქ - ოფისები (+4.15 ნიშნულზე) |

| კონსტრუქციის ტიპი: | |
|---|---|
| განსაზღვრეთ კონსტრუქციის არსებული შენობისთვის:<br>მაგალითი: II-A, II-B, V-A, V-B | |
| განსაზღვრეთ კონსტრუქციის ტიპი ახალი შენობისთვის:<br>მაგალითი: II-A, II-B, V-A, V-B | II-B |
| შერეული კონსტრუქციის შემთხვევაში მიუთითეთ ტიპები, რომელიც გამოყენებული იქნება, განსაზღვრეთ ტიპები და მათი მდებარეობა: | |

| სიმაღლის შეზღუდვები ცხრილი 503 -ის მიხედვით | | |
|---|---|---|
| დაკავებულობები | დასაშვები სართულიანობა | შემოთავაზებული სართულიანობა |
| სწ-1 | 3 | 1 |
| თვ-3 | 2 | 2 |
| დს | 2 | 1 |
| სქ | 4 | 1 |
| სვ | 4 | 2 |

| | დასაშვები სიმაღლე | შემოთავაზებული სიმაღლე |
|---|---|---|
| შენობის სიმაღლე = | 16.8 | 11.3 |
| მიწის დონის ზემოთ სართულ(ებ)ის რაოდენობა = | 3+1 მიწის დონის ქვედა | |

| ფართობის შეზღუდვები ცხრილი 503 -ის მიხედვით | | |
|---|---|---|
| დაკავებულობები | დასაშვები ფართობი (სართულზე) მ² | შემოთავაზებული ფართობი (სართულზე) მ² |
| სწ-1 (-4.50 ნიშ.) | 1630 | 188.5 |
| დს (-4.50 ნიშ.) | 790 | 24.4 |
| თვ-3 (-4.50 ნიშ.) | 880 | 207.3 |
| თვ-3 (±0.00 ნიშ.) | 880 | 405.9 |
| სქ (+4.15 ნიშ.) | 2140 | 43.7 |
| სვ (+4.15 ნიშ.) | 1160 | 54.6 |
| სვ (+7.45 ნიშ.) | 1160 | 422.0 |
| შემოთავაზებული ფართობების ჯამი = | 1346.8 | |
| სართულების რაოდენობა = | 3+1 მიწის დონის ქვედა | |
| შენობის საერთო ფართობი = | 1958.4 | |

| გარე კედლის ცეცხლმედეგობისა და ღიობისადმი მოთხოვნები ცხრილების 602-ის და 705.8 -ის მიხედვით | | | | | | | | | | |
|---|---|---|---|---|---|---|---|---|---|---|
| გარე კედელი | ხანძარსაწინააღმდეგო მანძილი (მეტრი) | ცეცხლმედეგობის ხარისხი (საათი) | | კედლის ღიობების ფართობი (კედლის %) | | | | | | |
| | | მოთხოვნილი | გათვალისწინებული | დასაშვები | | | გათვალისწინებული | | | |
| | | | | დაცული | დაუცველი საშხეფებით | დაუცველი | დაცული | დაუცველი საშხეფებით | დაუცველი | |
| „1-8“ | >9.0 | 0 | – | შეუზღუდავი | შეუზღუდავი | შეუზღუდავი | – | – | – | |
| „ა-გ“ | 7.3 | 0 | – | შეუზღუდავი | შეუზღუდავი | 45 | 0 | 0 | 30 | |
| „8-1“ | 4.0 | 0 | – | 45 | 45 | 15 | 0 | 0 | 2 | |
| „გ-ა“ | 3.2 | 0 | – | 45 | 45 | 15 | 0 | 0 | 10 | |

| ხანძრისაგან დაცვის სისტემებისადმი მოთხოვნები | | | | | | | |
|---|---|---|---|---|---|---|---|
| დაკავებულობები/ სივრცეები/გასასვლელი საშუალებები | ავტოსაშხეფი სისტემა | ალტერნატიული ავტომატური ცეცხლსაქრობი სისტემები | სახანძროგანგაშია, კვამლაღმომჩენიდ აცეცხლაღმომჩენი სისტემები | სახანძრო მილდგარების სისტემები | კვამლის საკონტროლო სისტემები | ხელის ცეცხლმაქრები | საავარიო განგაშის სისტემები |
| სწ-1 | კი | - | კი | - | - | - | კი |
| თვ-3 | კი | - | კი | - | - | კი | კი |
| სქ, სვ | კი | - | კი | - | - | კი | კი |
| დს | - | - | კი | - | - | - | კი |
| დერეფანი | კი | - | კი | - | - | კი | კი |
| კიბის უჯრედი | - | - | კი | - | - | - | - |
| სახანძრო-სამაშველო სამსახურის მიერ გამოსაყენებელი მისაერთებლები | | | | კი | | | |
| სახანძრო ტუმბო და წყლის რეზერვუარი | | | | კი | | | |

| განიავებისადმი მოთხოვნები | | |
|---|---|---|
| დაკავებულობები/სივრცეები/გასასვლელი საშუალებები | ბუნებრივი განიავება | ხელოვნური განიავება |
| სწ-1 | - | კი |
| თვ-3 | კი | კი |
| სქ, სვ | კი | კი |
| დს | - | კი |
| კიბის უჯრედები | - | კი |

| თითოეული სართულიდან გასასვლელი საშუალება | | | | | | | | | |
|---|---|---|---|---|---|---|---|---|---|
| სართულები | დაკავებულობა და დაკავებულობის დატვირთვის ჯამური მაჩვენებელი | მოთხოვნილი გასასვლელების/გასასვლელთან მისადგომის რაოდენობა | გათვალისწინებული გასასვლელების/ გასასვლელთან მისადგომის რაოდენობა და ტიპი | გასასვლელი საშუალებების სიგანე(მეტრი) | | | | | |
| | | | | გზა-კიბეები | | დერაფანი, | | გასასვლელის გზაკარი | |
| | | | | მოთხოვნილი | გათვალისწინებული | მოთხოვნილი | გათვალისწინებული | მოთხოვნილი | გათვალისწინებული |
| (-4.50 ნიშ.) დს, სწ-1, თვ-3 დ.დ 85 | | 2 | 2 გზა-კიბე | 0.90 | 1.20 | - | - | 0.82 | 0.92 |
| (±0.00 ნიშ.) თვ-3 დ.დ 151 | | 2 | 3 გზა-კარი | - | - | - | - | 0.82 | 0.92 |
| (+4.15 ნიშ.) სქ,სვ დ.დ 15 | | 2 | 2 გზა-კიბე | 0.90 | 1.20 | - | - | 0.82 | 0.92 |
| (+7.45 ნიშ.) სვ დ.დ 76 | | 2 | 2 გზა-კიბე | 0.90 | 1.20 | - | - | 0.82 | 0.92 |

წყალსადენი სისტემის ფიქსირებული მოწყობილობების რაოდენობა
ცხრილი 1602.1-ის მიხედვით

| სართულები | დაკავებულობა და დაკავებულობის დატვირთვის ჯამური მაჩვენებელი | ფიქსირებული მოწყობილობები(ცალი) | | | | | | | | | | | |
|---|---|---|---|---|---|---|---|---|---|---|---|---|---|
| | | უნიტაზი | | ტუალეტის ხელსაბანები | | აბაზანა/შხაპი | | სასმელი წყლის ფანტანი | | სამომსახურეო ნიჟარა | | სამზარეულოს ნიჟარა | |
| | | მოთხოვნილი | გათვალისწინებული | მოთხოვნილი | გათვალისწინებული | მოთხოვნილი | გათვალისწინებული | მოთხოვნილი | გათვალისწინებული | მოთხოვნილი | გათვალისწინებული | მოთხოვნილი | გათვალისწინებული |
| –I | დს,სწ-1,თვ-3დ.დ 85 | 2 | 3 | 1 | 3 | 0 | - | - | - | 1 | 1 | - | - |
| I | თვ-3 დ.დ 151 | 2 | 3 | 1 | 3 | 0 | - | - | - | 1 | 1 | - | - |
| II | სქ,სვ დ.დ 15 | 1 | 3 | 1 | 3 | 0 | - | - | - | 1 | 1 | - | - |
| III | სვ დ.დ 76 | 2 | 3 | 1 | 3 | 0 | - | - | - | 1 | 1 | - | - |

# პირობითი აღნიშვნები

±0,00 ნიშნული გეგმაზე

საკადასტრო საზღვარი

3 ჭრილის ხაზი

კედლის ცეცხლმედეგობის ხარისხი 1 საათი

კედლის ცეცხლმედეგობის ხარისხი 2 საათი

გასასვლელამდე სავალი მანძილი

კარის თავისუფალი სიგანე

820 / 2160 — 90

ხანძარმედეგობა

კარის თავისუფალი სიმაღლე

ოთახის დანიშნულება

დაკავებულობის ჯგუფი (ქვეჯგუფი)

| საწყობი | |
|---|---|
| სწ-1 | 27.9 |
| 26.3 | დ.დ.1 |

დაკავებულობის დატვირთვის ფაქტორი

დაკავებულობის დატვირთვა

ფართი შიგა კონტურზე

თავშეყრის ჯგუფი თვ-3

საქმიანი ჯგუფი სქ

სასაწყობე ჯგუფი სწ-1

დამხმარე ჯგუფი დს

სავაჭრო ჯგუფი სვ

სახანძრო-სამაშველო სამსახურის მიერ გამოსაყენებელი მისაერთებელი ჰიდრანტი

ხელის ცეცხლმაქრი

საევაკუაციო გასასვლელი

სასმელი წყლის შადრევანი

ავტოსაშხეფი სისტემები

ცეცხლაღმომჩნი

ავარიული განათება

საკომუნიკაციო სისტემა

სახანძრო განგაშის ხელით სამართავი ღილაკი

ხმოვანი განგაშის სიგნალი

მილდგარი

კვამლსაწინააღმდეგო ვენტილაცია

# გეგმა ნიშნულზე -4.50

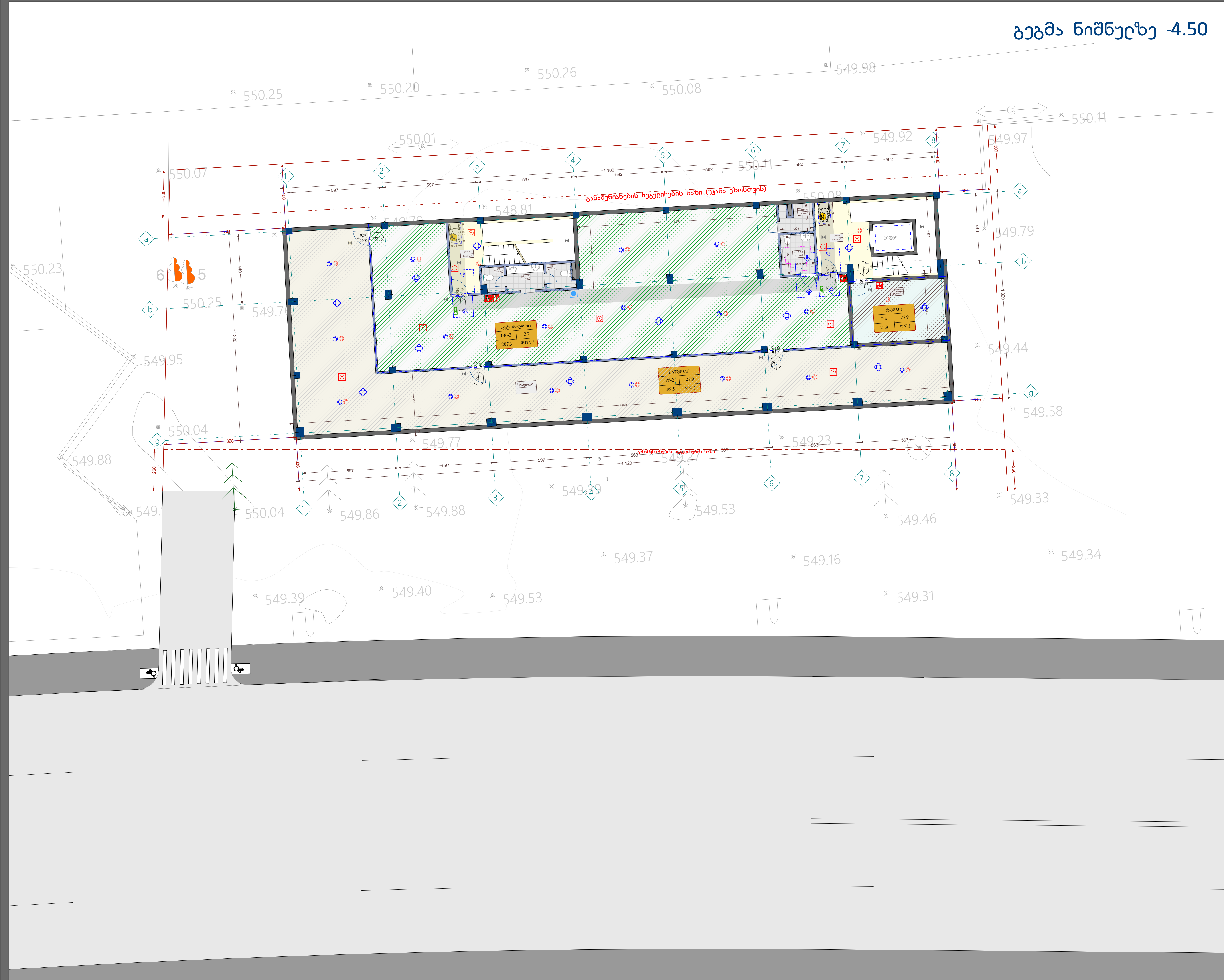


| ექსპლიკაცია | |
|---|---|
| სანყობი | 188.54 $m^2$ |
| შ.შ.მ WC | 5.22 $m^2$ |
| WC | 2.15 $m^2$ |
| WC | 2.57 $m^2$ |
| სან.კვანძი | 3,74 $m^2$ |
| კიბის უჯრედი | 35.19 $m^2$ |
| კიბის უჯრედი | 24.42 $m^2$ |
| დამხმარე | 3.38 m2 |
| ავტოსალონი | 207.32 m2 |
| სატუმბი სადგური | 21.82 m2 |
| -4.50 ნიშნულის ჯამური ფართი | 494.35 $m^2$ |

პროექტის სახელწოდება

მრავალფუნქციური შენობა, საოფისე,კომერციული

| | |
|---|---|
| ნახაზი | გეგმა ნიშნულზე -4.50 |
| საკადასტრო ერთეული | ს/კ: 81.08.17.709 |
| დამკვეთი | შ.პ.ს "mar-mot" ID ნომერი: 434159947 |
| დირექტორი | შ.კორძაძე |
| არქიტექტორი | თ.მჭედლიანი |
| არქიტექტორი | ზ.სანაშვილი |

ARCHIUM
architecture & design

2023 წელი

# გეგმა ნიშნულზე 0.00




| ექსპლიკაცია | |
|---|---|
| ავტოსალონი | 402.40 m² |
| შ.შ.მ WC | 7.62 m² |
| WC | 2.02 m² |
| WC | 2.47 m² |
| სან.კვანძი | 3,62 m² |
| კიბის უჯრედი | 33.20 m² |
| კიბის უჯრედი | 24.67 m² |
| 0.00 ნიშნულის ჯამური ფართი | 476 m² |

პროექტის სახელწოდება

მრავალფუნქციური შენობა, საოფისე,კომერციული

| | |
|---|---|
| ნახაზი | გეგმა ნიშნულზე 0.00 |
| საკადასტრო ერთეული | ს/კ: 81.08.17.709 |
| დამკვეთი | შ.პ.ს "mar-mot" ID ნომერი: 434159947 |
| დირექტორი | შ.კორძაძე |
| არქიტექტორი | თ.მჭედლიანი |
| არქიტექტორი | ზ.სანაშვილი |

ARCHIUM
architecture & design

2023 წელი

# გეგმა ნიშნულზე 4.15

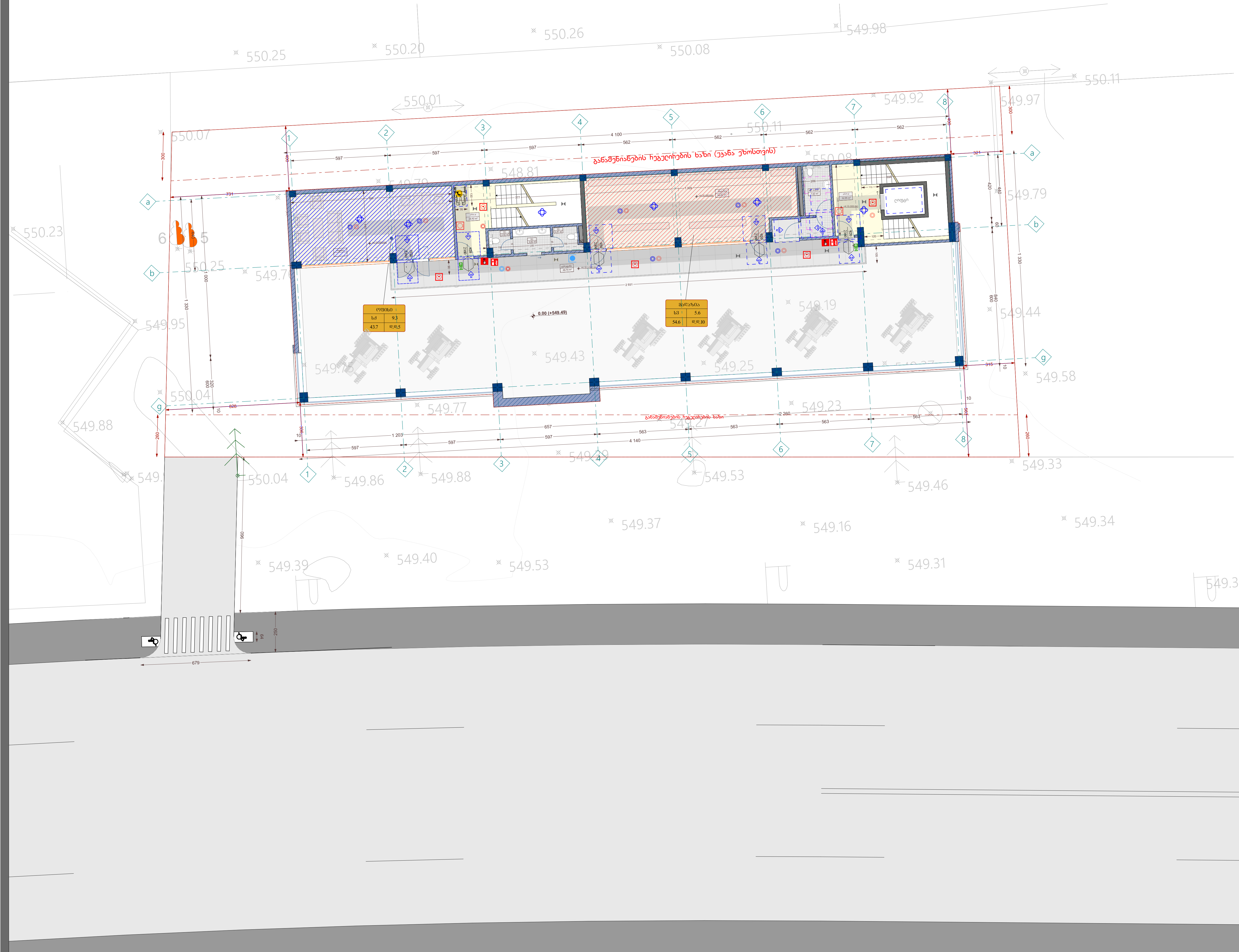

| ექსპლიკაცია | |
|---|---|
| ღერეფანი | 48.70 m² |
| კიბის უჯრედი | 24.42 m² |
| კიბის უჯრედი | 32.95 m² |
| ოფისი | 43.30 m² |
| მაღაზია | 54.60 m² |
| შ.შ.მ WC | 7.62 m² |
| WC | 2.02 m² |
| WC | 2.47 m² |
| WC | 3.62 m² |
| 4.15 ნიშნულის ჯამური ფართი | 219.7 m² |

პროექტის სახელწოდება

მრავალფუნქციური შენობა, საოფისე,კომერციული

| | |
|---|---|
| ნახაზი | გეგმა ნიშნულზე 4.15 |
| საკადასტრო ერთეული | ს/კ: 81.08.17.709 |
| დამკვეთი | შ.პ.ს "mar-mot" ID ნომერი: 434159947 |
| დირექტორი | შ.კორძაძე |
| არქიტექტორი | თ.მჭედლიანი |
| არქიტექტორი | ზ.სანაშვილი |

ARCHIUM
architecture & design

2023 წელი

# გეგმა ნიშნულზე 7.45

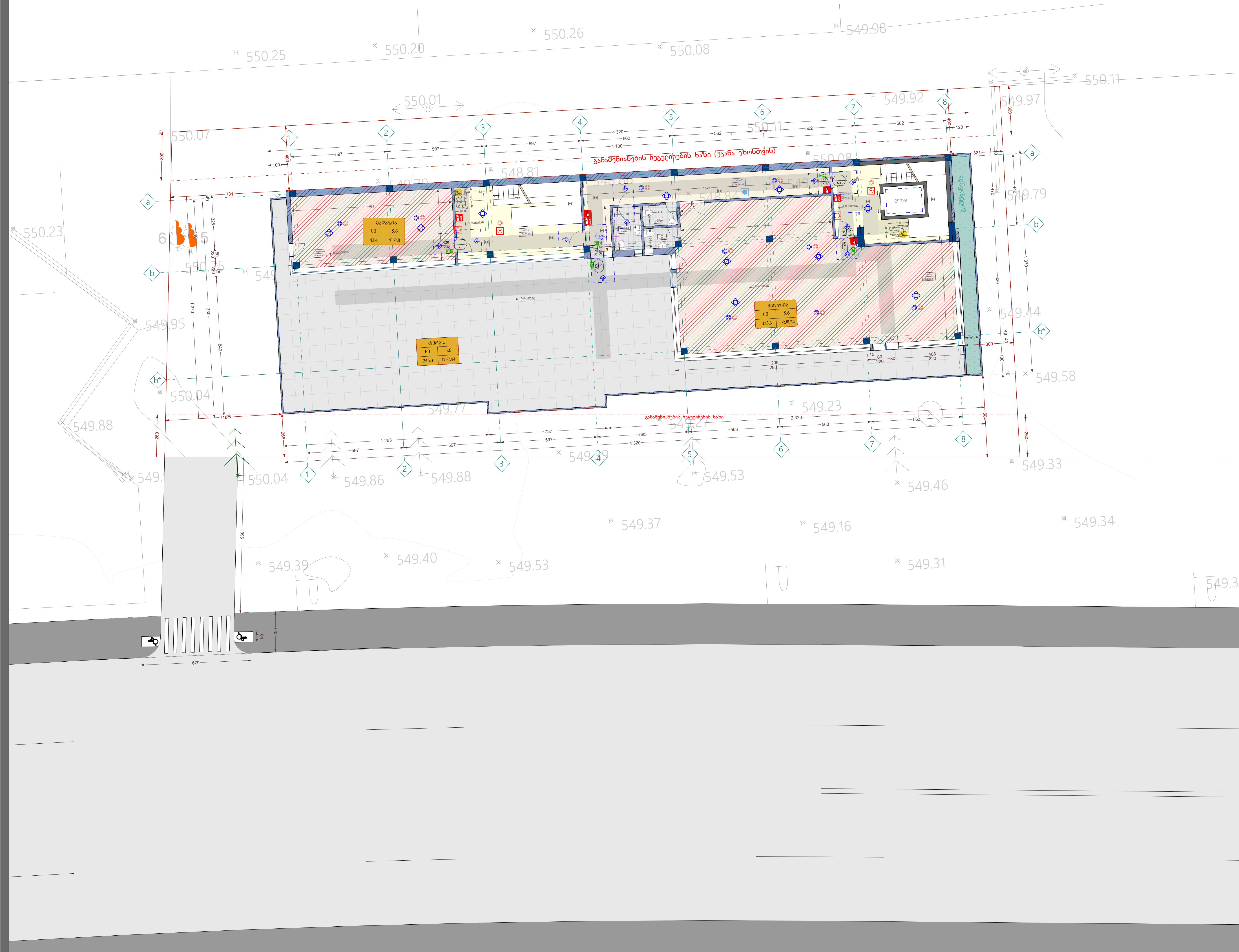

## ექსპლიკაცია

| | |
|---|---|
| დერეფანი | 28.74 m² |
| შ.შ.მ WC | 4.66 m² |
| WC | 2.76 m² |
| WC | 2.66 m² |
| კიბის უჯრედი | 33.78 m² |
| კიბის უჯრედი | 34.31 m² |
| მაღაზია | 43.41 m² |
| მაღაზია | 133.26 m² |
| ტერასა | 245.29 m² |
| 7.45 ნიშნულის ჯამური ფართი | 528.87 m² |

## პროექტის სახელწოდება

მრავალფუნქციური შენობა,
საოფისე,კომერციული

| | |
|---|---|
| ნახაზი | გეგმა ნიშნულზე 7.45 |
| საკადასტრო ერთეული | ს/კ: 81.08.17.709 |
| დამკვეთი | შ.პ.ს "mar-mot" ID ნომერი: 434159947 |
| დირექტორი | შ.კორძაძე |
| არქიტექტორი | თ.მჭედლიანი |
| არქიტექტორი | ზ.სანაშვილი |

ARCHIUM
architecture & design

2023 წელი

ხელსაბანის ძდებარეობა

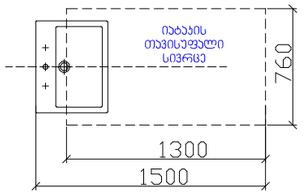


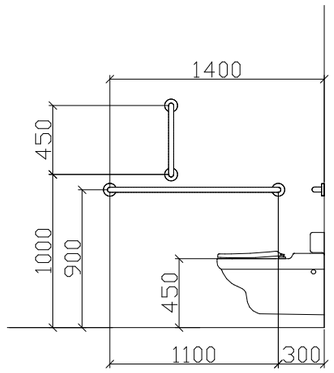


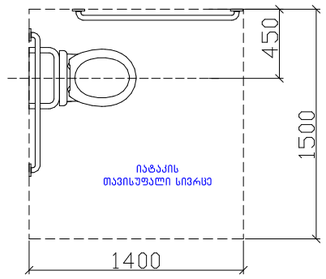


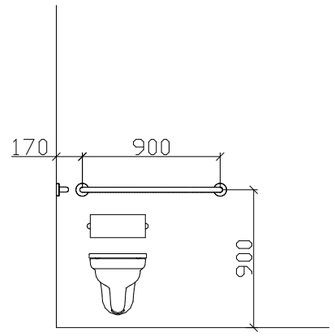


T ფორმის მოსაბრიალებელი სივრცე
304.3.2.1 ( ა ) ვარიანტი 1

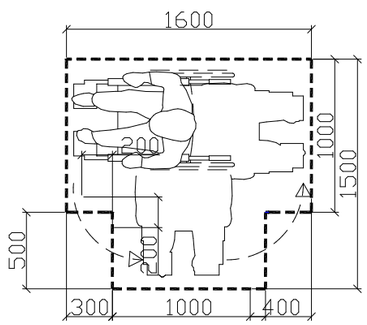


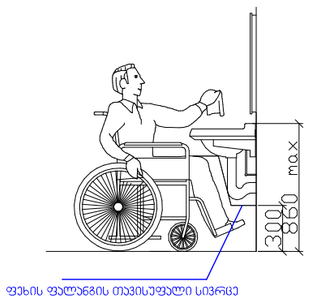

# საპროექტო შენობაში გამოყენებული თავისუფალი სივრცეები კართან მანევრირებისთვის მ 1:50

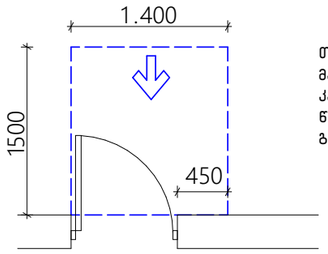


თავისუფალი სივრცე კართან მანევრირებისთვის – ანჯამიანი კარი
წინიდან მისანვდომი – გამოწევით გაღება

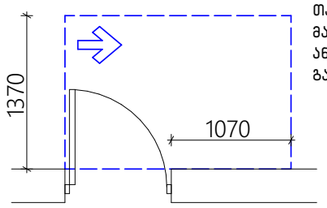


თავისუფალი სივრცე კართან მანევრირებისთვის – ანჯამიანი კარი
ანჯამის მხრიდან მისანვდომი – გამოწევით გაღება

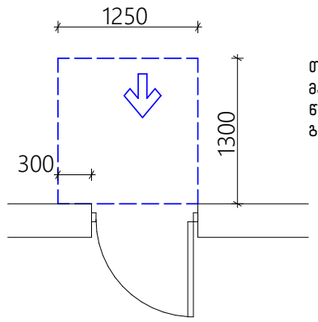


თავისუფალი სივრცე კართან მანევრირებისთვის – ანჯამიანი კარი
წინიდან მისანვდომი – მიწოლით გაღება

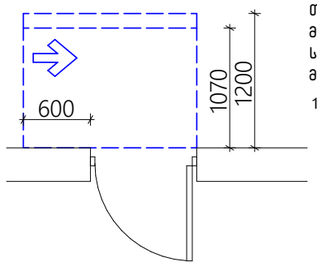


თავისუფალი სივრცე კართან მანევრირებისთვის – ანჯამიანი კარი
საკეტის მხრიდან მისანვდომი – მიწოლით გაღება

120 მინ. თუ მოწყობილია მიმხურავი

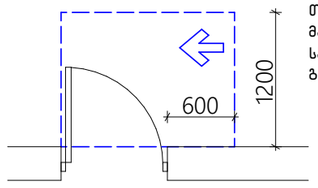


თავისუფალი სივრცე კართან მანევრირებისთვის – ანჯამიანი კარი
საკეტის მხრიდან მისანვდომი – გამოწევით გაღება

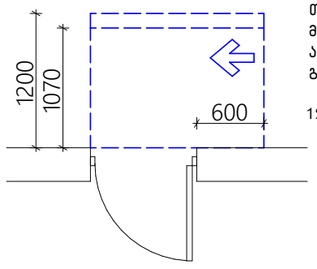


თავისუფალი სივრცე კართან მანევრირებისთვის – ანჯამიანი კარი
ანჯამის მხრიდან მისანვდომი – მიწოლით გაღება

120 მინ. თუ მოწყობილია მიმხურავი

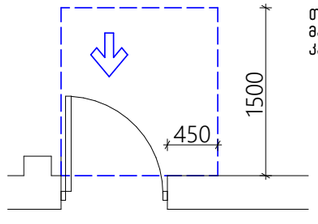


თავისუფალი სივრცე კართან მანევრირებისთვის-ნიშებში მოწყობილი კარი და ჭიშკარი-გამოწევით გაღება

## თავშესაფრის ფართი

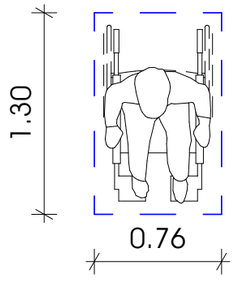


## მოსატრიალებელი სივრცეები
## ვარიანტი 4

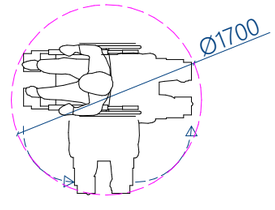


## ვარიანტი 1

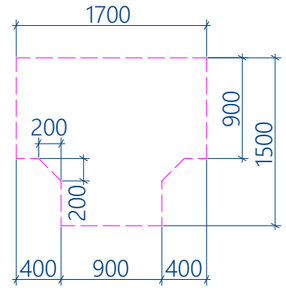


## ვარიანტი 2

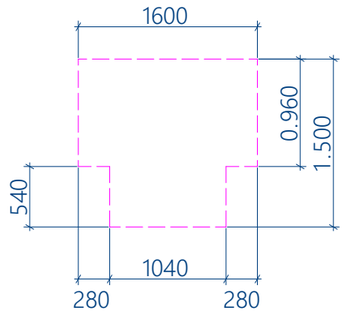


## ვარიანტი 3

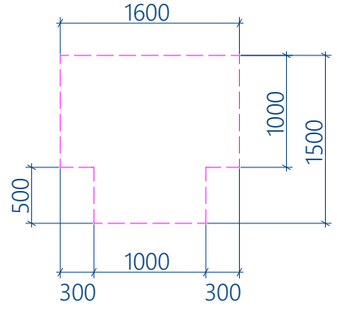

ნიშანი განთავსდება
გზაკიბის საზღვრებში კარის მომიჯნავედ

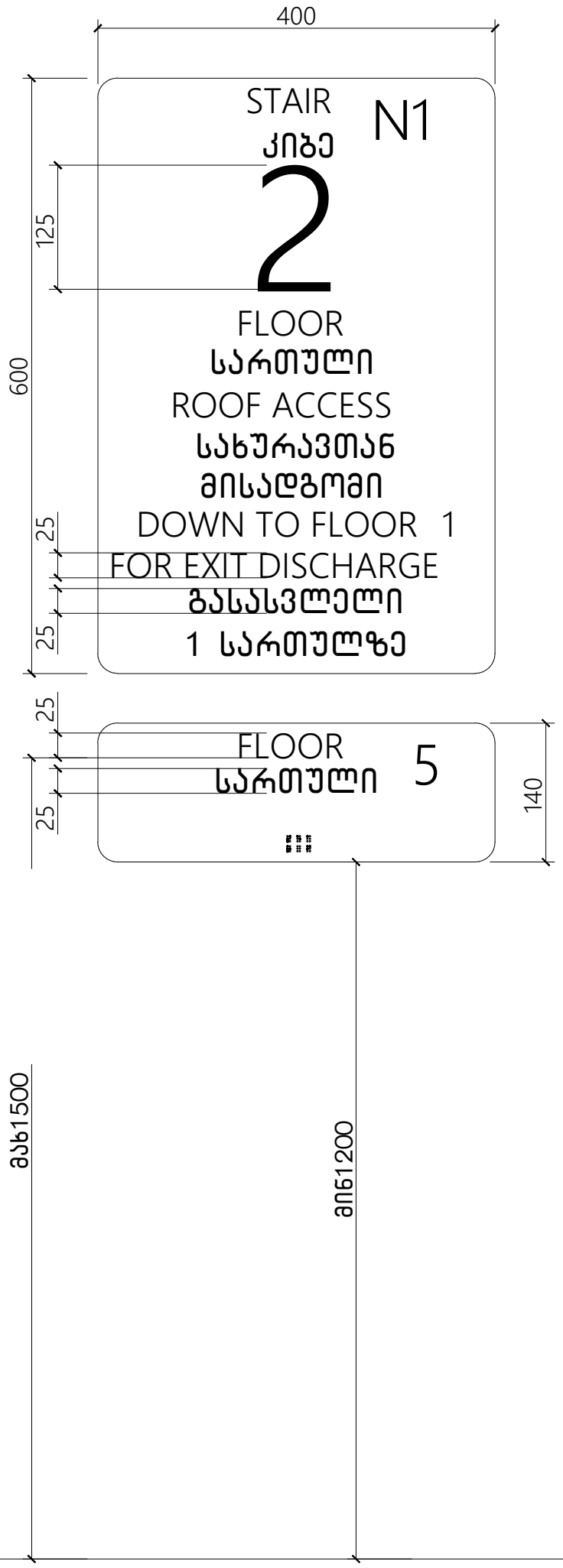


ნიშანი განთავსდება
გზაკიბის საზღვრებში კარის მომიჯნავედ

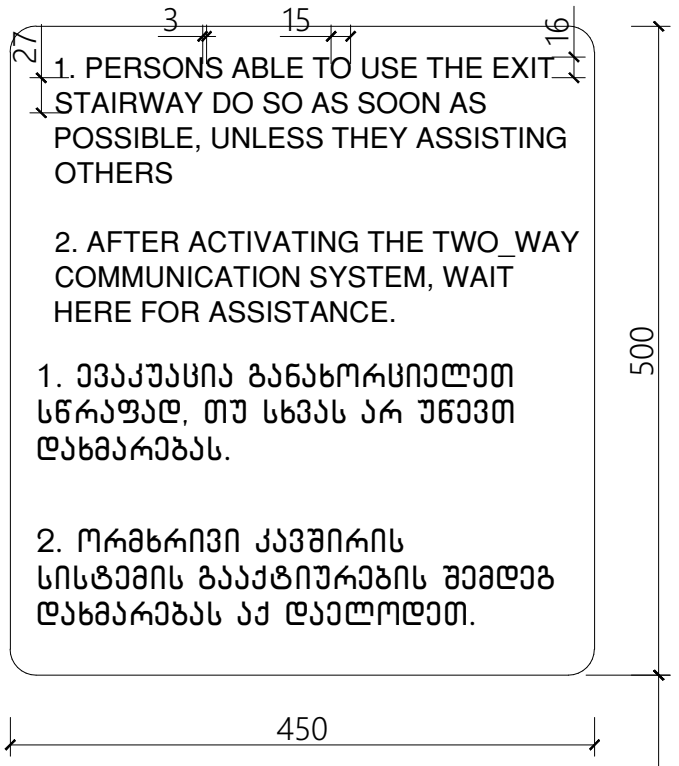

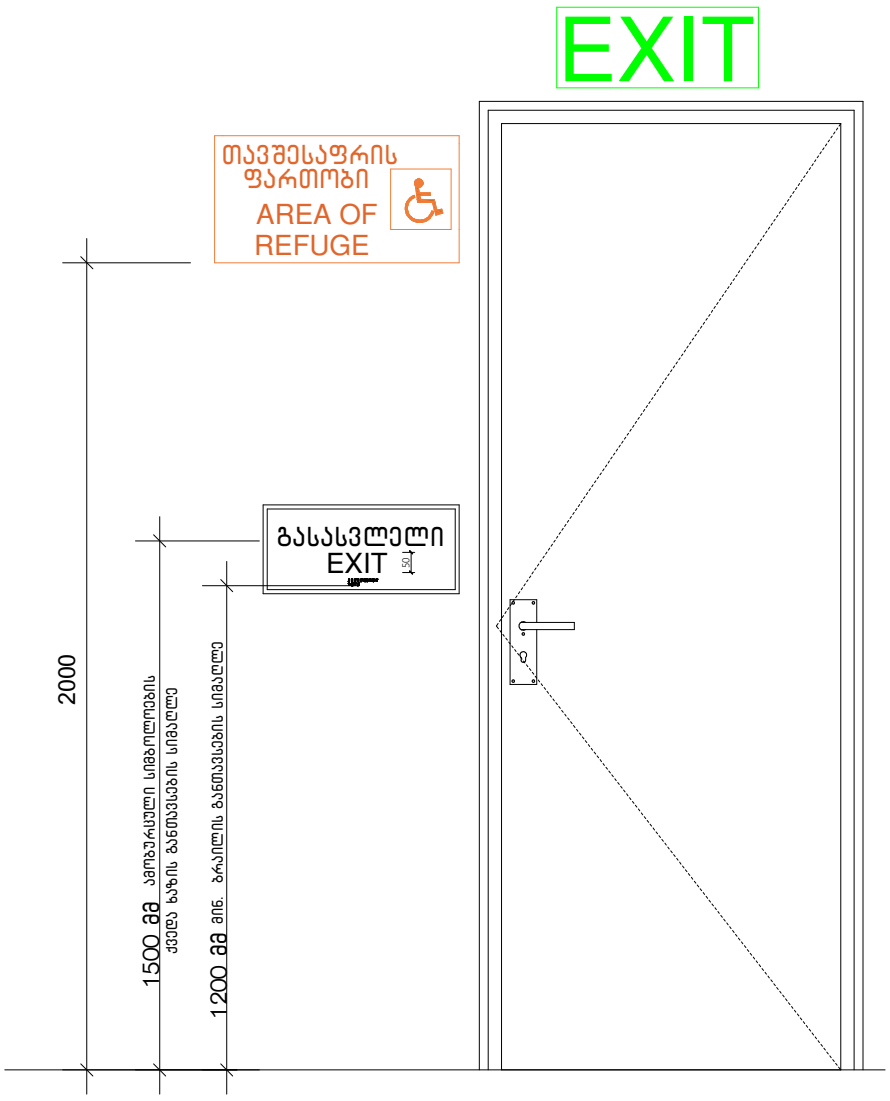


ნიშანი პიქტოგრამებით, ამოზურცული ნიშნებით და ბრაილით განთავსდება
მისაწვდომ ტუალეტებთან კარის მომიჯნავედ

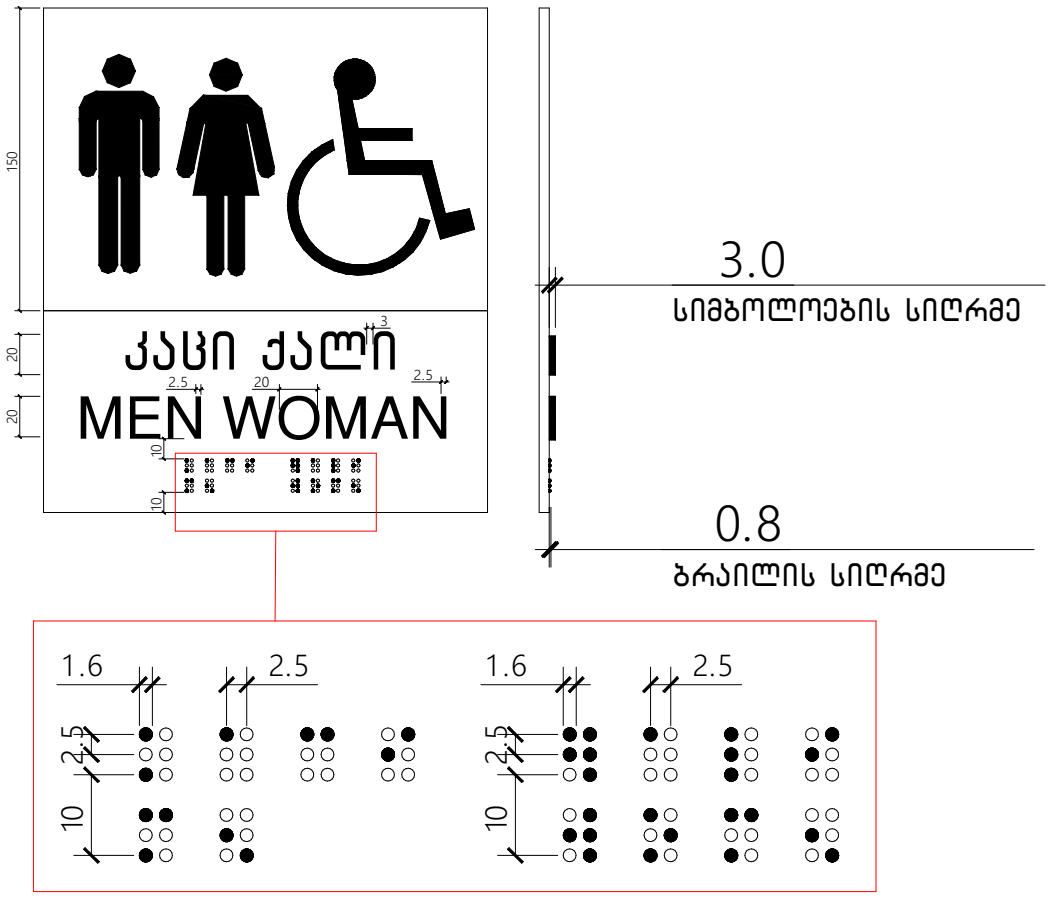


გასასვლელის განათებული ნიშანი

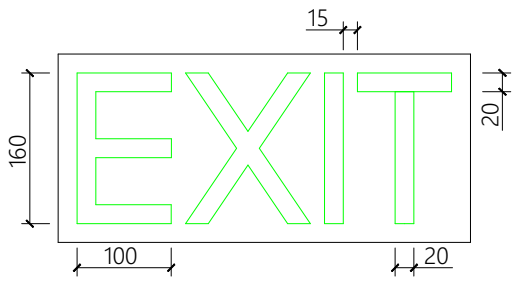


ნიშანი ამოზურცული სიმბოლოებით
და ბრაილით გზა-კიბის შესასვლელთან
და გარეთ გამავალ ყველა კართან

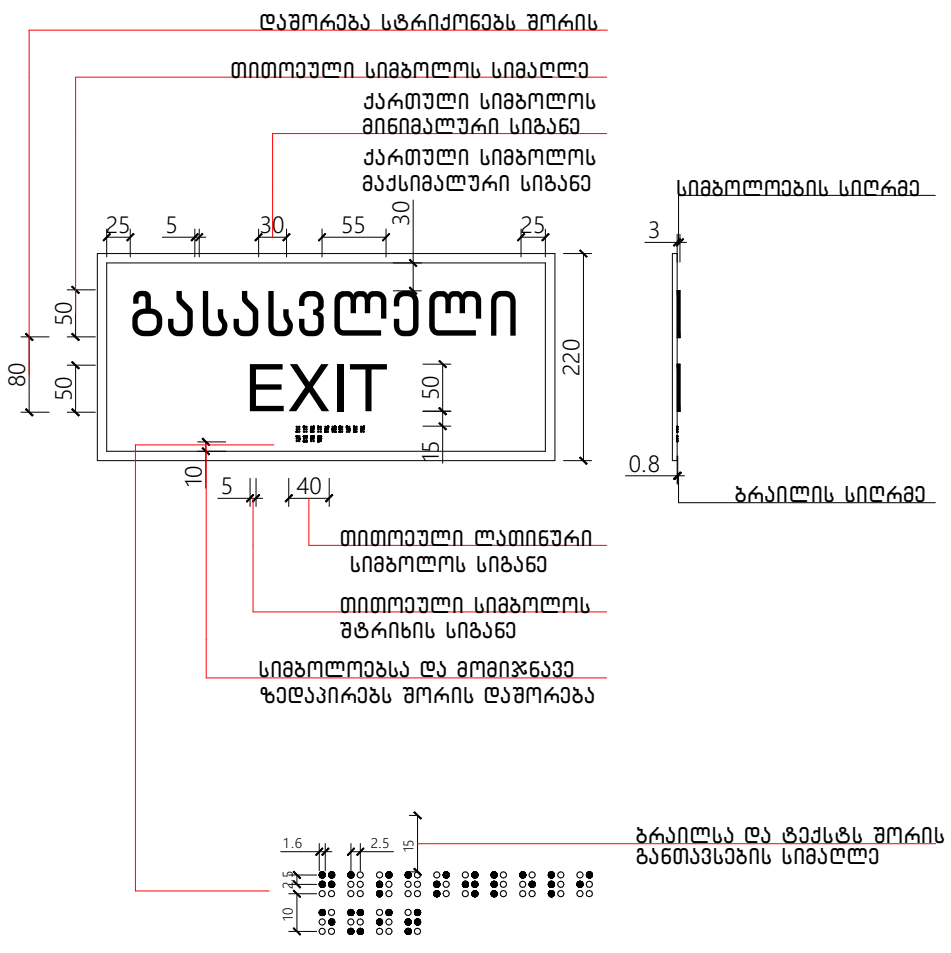

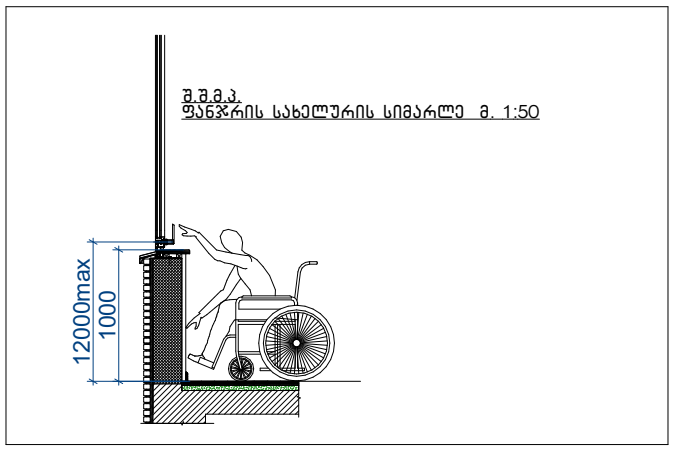


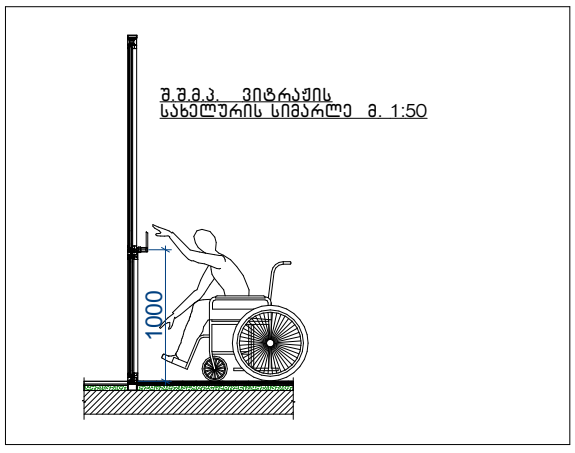


შენიშვნები:

1. ,
, .

2.

"

"

3.

"

309.2 1104 .1.1

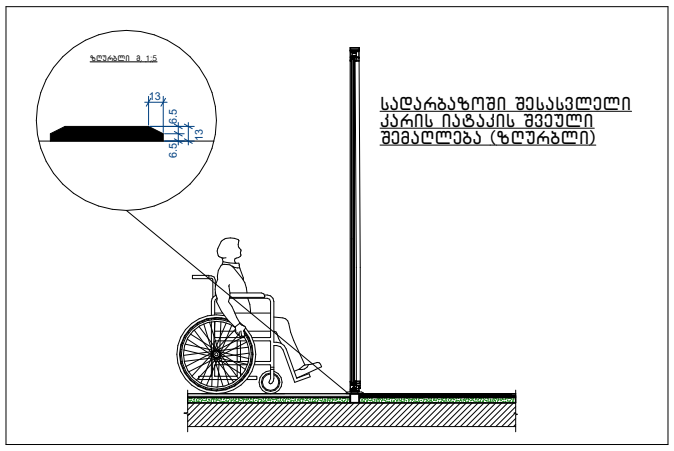


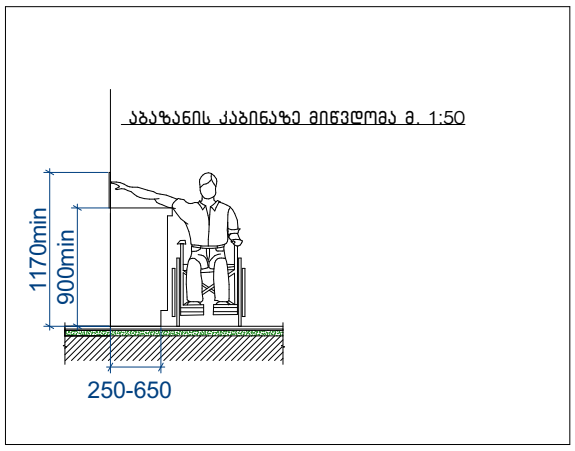


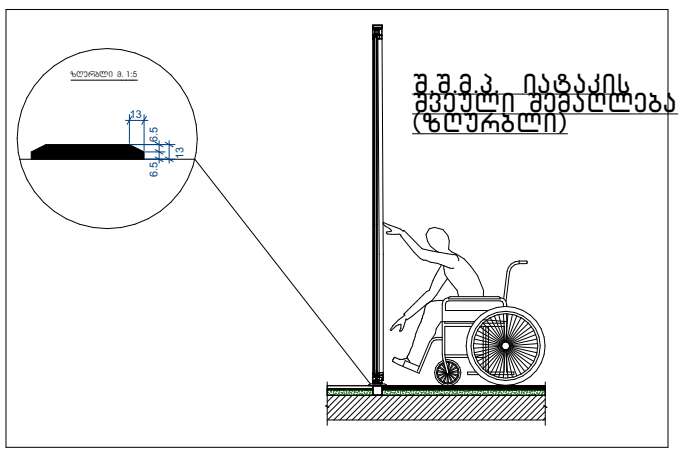


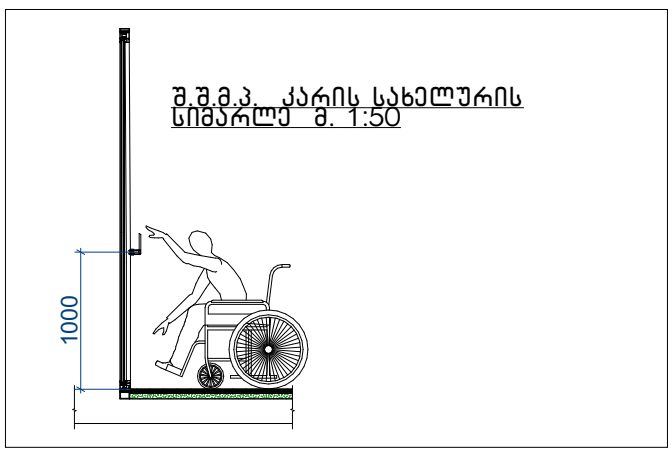


შენიშვნები:

1. ,
, .

2.

"

"

3.

"

309.2 1104 .1.1

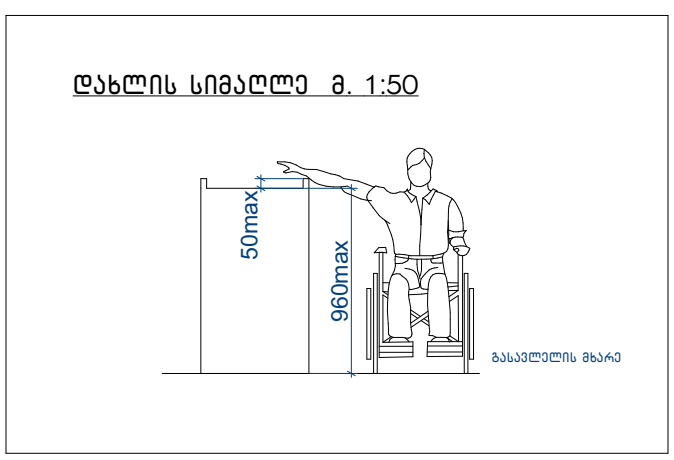

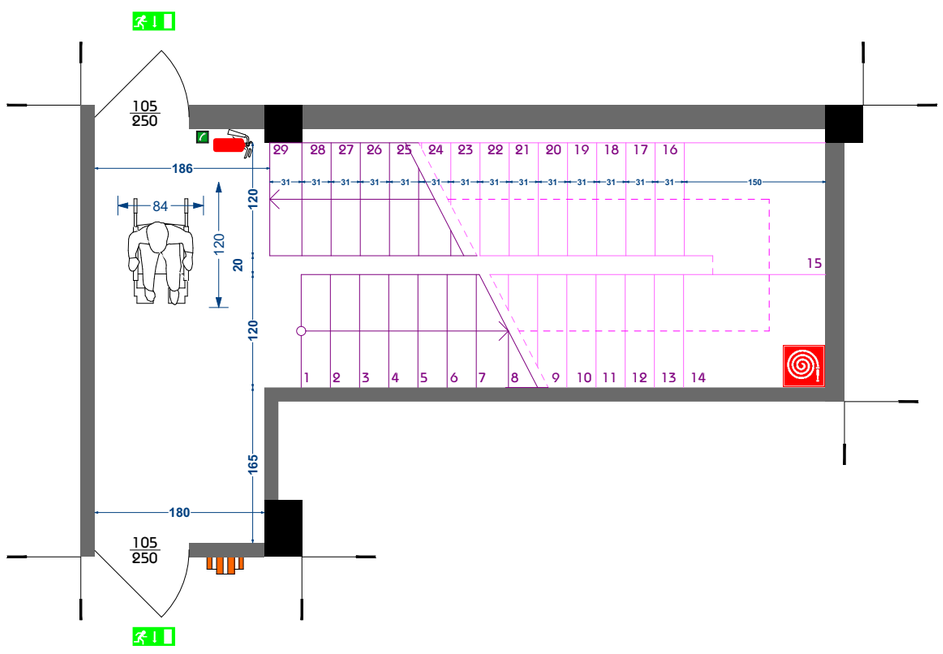


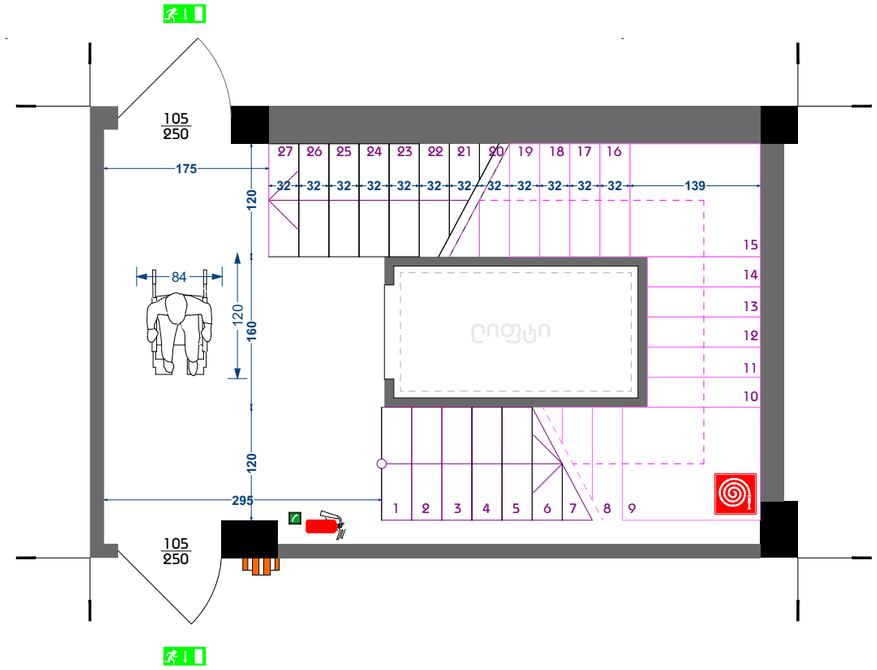


დეტ 10 — მოაჯირის და სახელურის ქვერხვეი
მასშტაბი 1:10

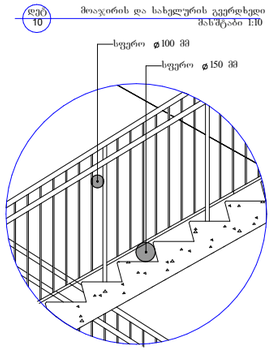


დეტ 11 — მოაჯირის და სახელურის მოხვევა
მასშტაბი 1:10

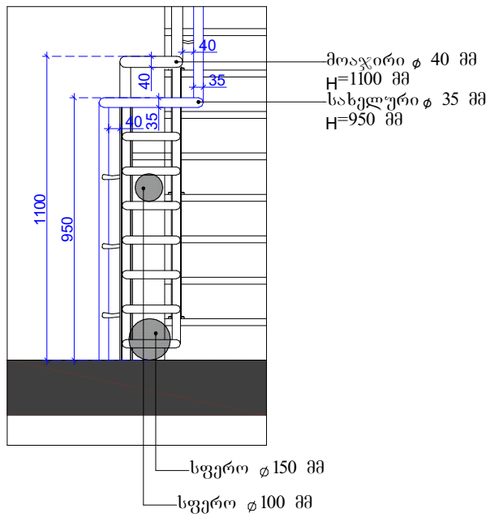


დეტ 12 — სახელურის ჩამაგრება
მასშტაბი 1:5

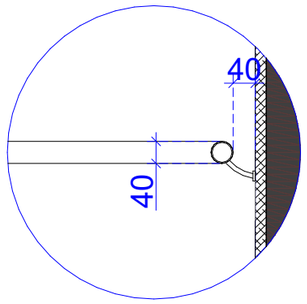


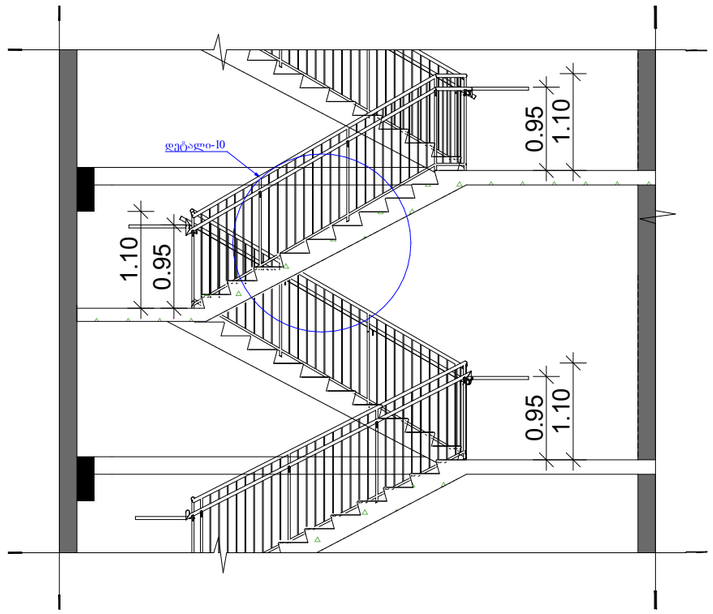


ექსპლიკაცია

პროექტის სახელწოდება

მრავალფუნქციური შენობა, სავოვისეკომერციული

| | |
|---|---|
| ნახაზი | კვანძები |
| საპროექტო ორგანიზაცია | ს/კ: 81.08.17.709 |
| დამკვეთი | შ.პ.ს "mar-mot" ID ნომერი: 43415947 |
| დირექტორი | შ.პორაძე |
| არქიტექტორი | მ.ფხელიანი |
| არქიტექტორი | ზ.სანაძეული |

ARCHIUM
architecture & design

2023 წელი

# გეგმა ნიშნულზე -4.50

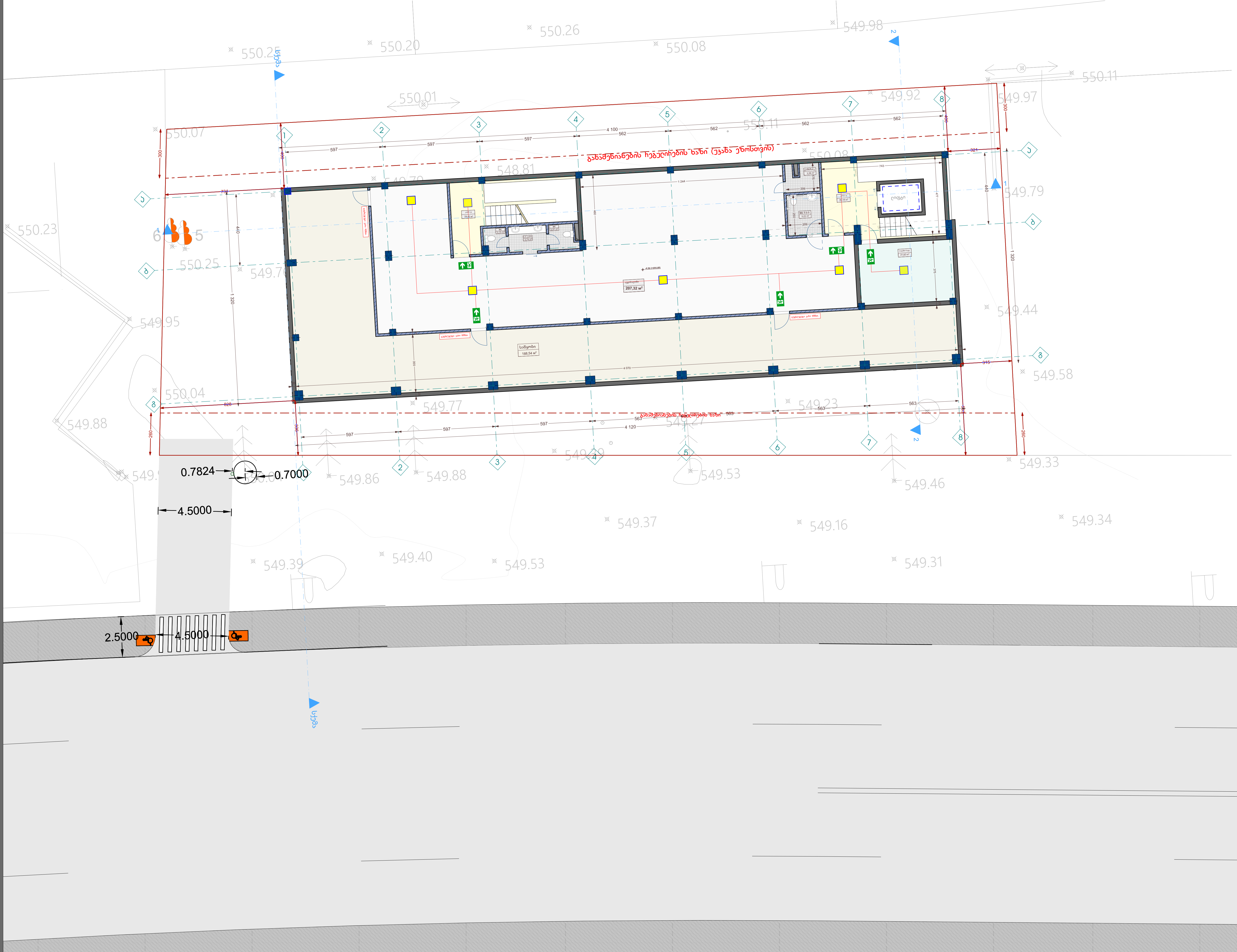


| ექსპლიკაცია | |
|---|---|
| საწყობი | 188.54 $m^2$ |
| შ.შ.მ WC | 5.22 $m^2$ |
| WC | 2.15 $m^2$ |
| WC | 2.57 $m^2$ |
| სან.კვანძი | 3,74 $m^2$ |
| კიბის უჯრედი | 35.19 $m^2$ |
| კიბის უჯრედი | 24.42 $m^2$ |
| დამხმარე | 3.38 m2 |
| ავტოსალონი | 207.32 m2 |
| სატუმბი სადგური | 21.82 m2 |
| -4.50 ნიშნულის ჯამური ფართი | 494.35 $m^2$ |

| | |
|---|---|
| ■ | ავარიული განათების ნათურა (Emergency Light Bulb) |
| → | ავარიული გასასვლელი მანიშნებელი - გვერდით (Exit Arrow - Sideway) |
| ↓ | ავარიული გასასვლელი მანიშნებელი - პირდაპირ (Exit Arrow - Forward) |
| — | დენის კვების სადენი (Power Supply Cable) |

## პროექტის სახელწოდება

მრავალფუნქციური შენობა, საოფისე,კომერციული

| | |
|---|---|
| ნახაზი | გეგმა ნიშნულზე -4.50 |
| საკადასტრო ერთეული | ს/კ: **81.08.17.709** |
| დამკვეთი | შ.პ.ს "mar-mot" ID ნომერი: 434159947 |
| დირექტორი | შ.კორძაძე |
| არქიტექტორი | თ.მჭედლიანი |
| არქიტექტორი | ზ.სანაშვილი |

**ARCHIUM**
architecture & design

**2023** წელი

# გეგმა ნიშნულზე 0.00

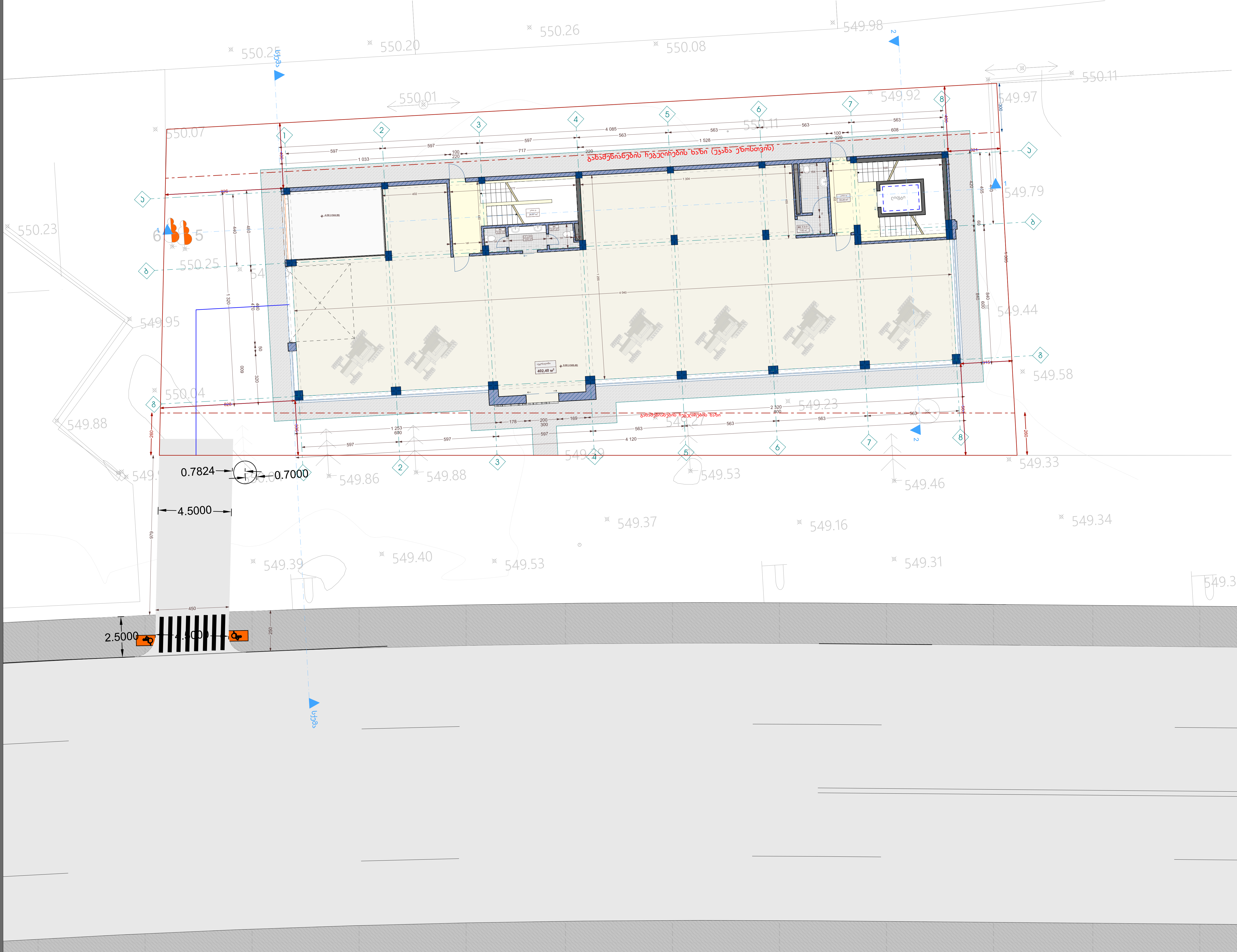


| ექსპლიკაცია | |
|---|---|
| ავტოსალონი | 402.40 m² |
| შ.შ.მ WC | 7.62 m² |
| WC | 2.02 m² |
| WC | 2.47 m² |
| სან.კვანძი | 3,62 m² |
| კიბის უჯრედი | 33.20 m² |
| კიბის უჯრედი | 24.67 m² |
| 0.00 ნიშნულის ჯამური ფართი | 476 m² |

პროექტის სახელწოდება

მრავალფუნქციური შენობა, საოფისე,კომერციული

| | |
|---|---|
| ნახაზი | გეგმა ნიშნულზე 0.00 |
| საკადასტრო ერთეული | ს/კ: 81.08.17.709 |
| დამკვეთი | შ.პ.ს "mar-mot" ID ნომერი: 434159947 |
| დირექტორი | შ.კორძაძე |
| არქიტექტორი | თ.მჭედლიანი |
| არქიტექტორი | ზ.სანაშვილი |

ARCHIUM
architecture & design

2023 წელი

# გეგმა ნიშნულზე 4.15

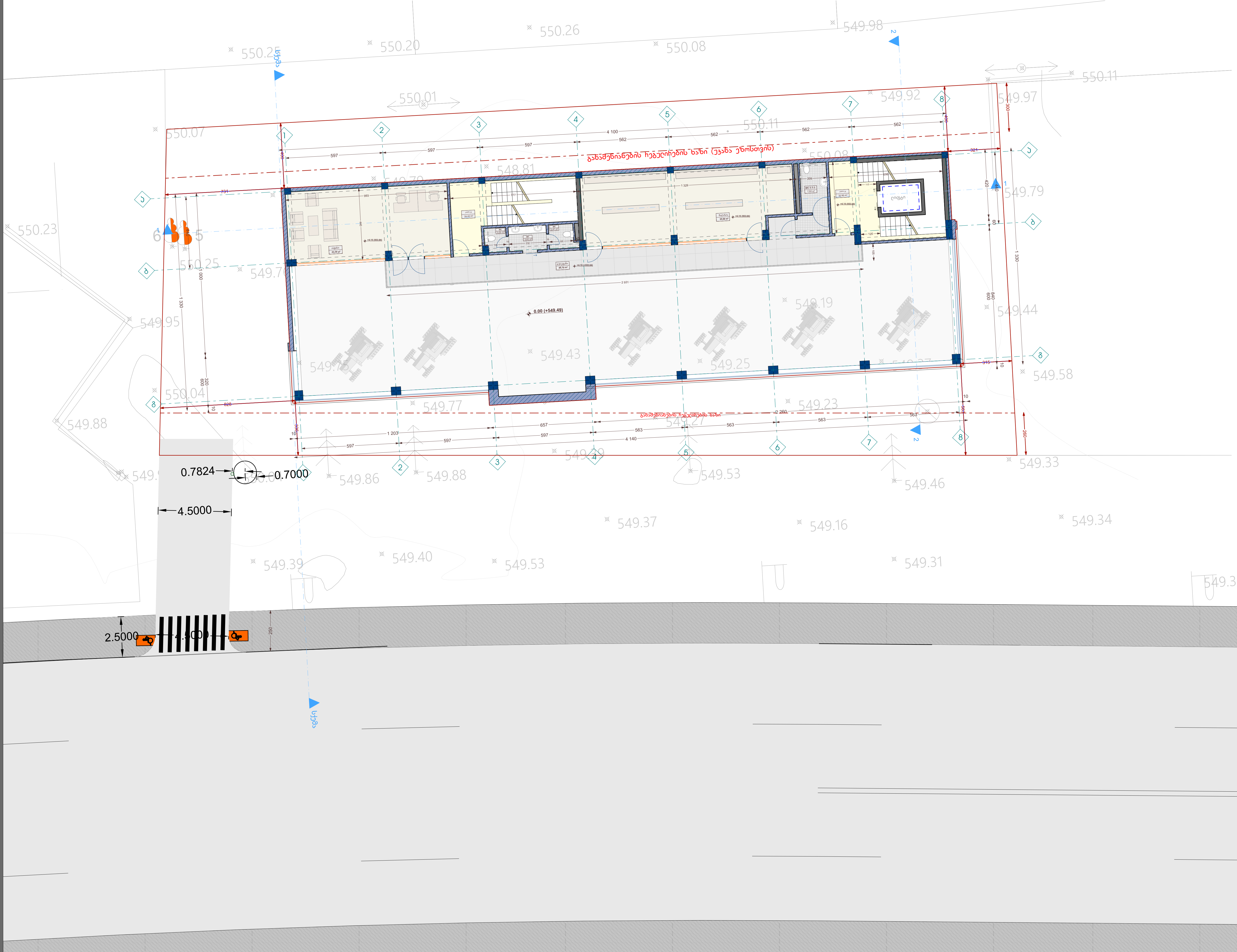


| ექსპლიკაცია | |
|---|---|
| დერეფანი | 48.70 m² |
| კიბის უჯრედი | 24.42 m² |
| კიბის უჯრედი | 32.95 m² |
| ოფისი | 43.30 m² |
| მაღაზია | 54.60 m² |
| შ.შ.მ WC | 7.62 m² |
| WC | 2.02 m² |
| WC | 2.47 m² |
| WC | 3.62 m² |
| 4.15 ნიშნულის ჯამური ფართი | 219.7 m² |

პროექტის სახელწოდება

მრავალფუნქციური შენობა, საოფისე,კომერციული

| | |
|---|---|
| ნახაზი | გეგმა ნიშნულზე 4.15 |
| საკადასტრო ერთეული | ს/კ: **81.08.17.709** |
| დამკვეთი | შ.პ.ს "mar-mot" ID ნომერი: 434159947 |
| დირექტორი | შ.კორძაძე |
| არქიტექტორი | თ.მჭედლიანი |
| არქიტექტორი | ზ.სანაშვილი |

**ARCHIUM**
architecture & design

2023 წელი

# გეგმა ნიშნულზე 7.45

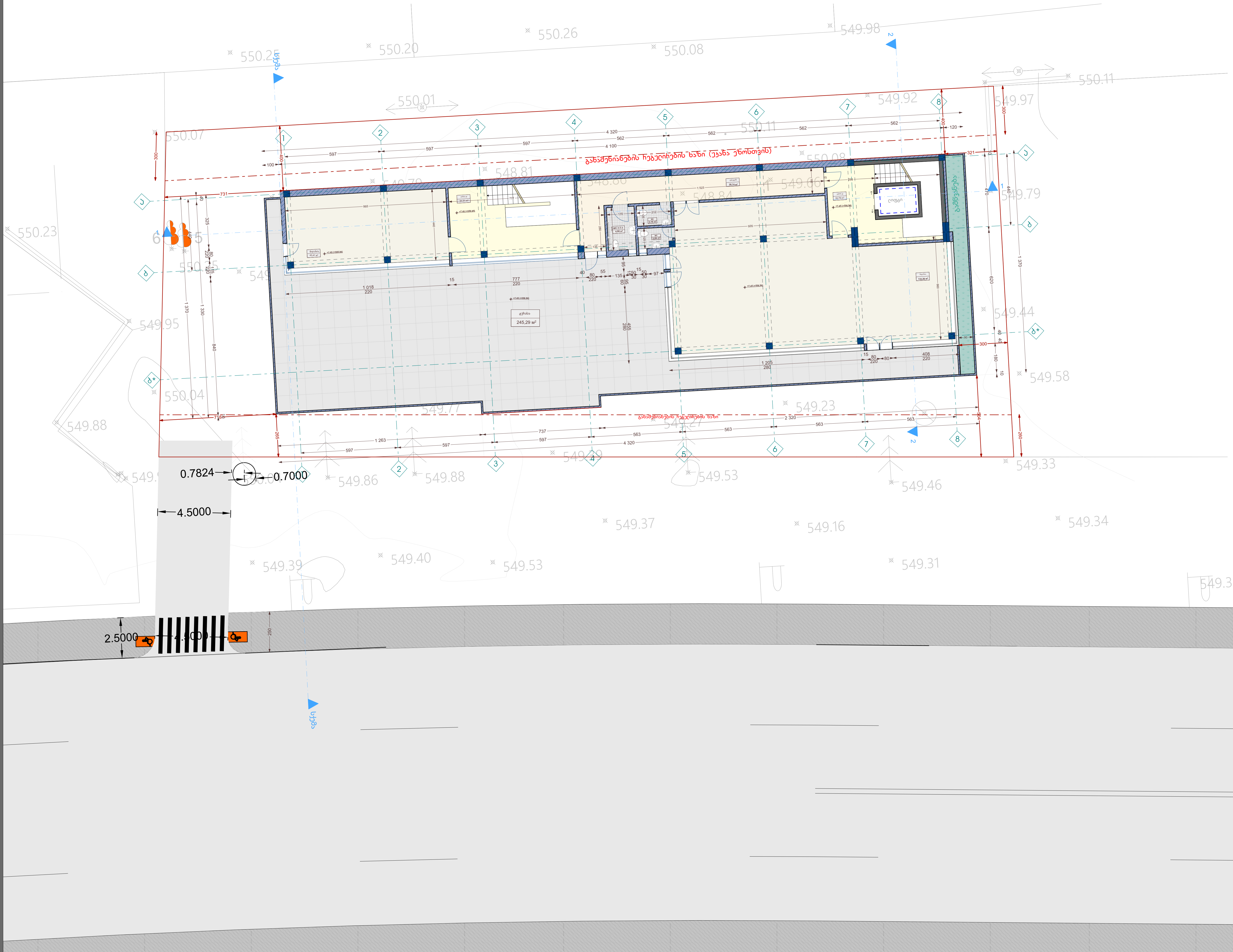


| ექსპლიკაცია | |
|---|---|
| დერეფანი | 28.74 m² |
| შ.შ.მ WC | 4.66 m² |
| WC | 2.76 m² |
| WC | 2.66 m² |
| კიბის უჯრედი | 33.78 m² |
| კიბის უჯრედი | 34.31 m² |
| მაღაზია | 43.41 m² |
| მაღაზია | 133.26 m² |
| ტერასა | 245.29 m² |
| 7.45 ნიშნულის ჯამური ფართი | 528.87 m² |

პროექტის სახელწოდება

მრავალფუნქციური შენობა, საოფისე,კომერციული

| | |
|---|---|
| ნახაზი | გეგმა ნიშნულზე 7.45 |
| საკადასტრო ერთეული | ს/კ: **81.08.17.709** |
| დამკვეთი | შ.პ.ს "mar-mot" ID ნომერი: 434159947 |
| დირექტორი | შ.კორძაძე |
| არქიტექტორი | თ.მჭედლიანი |
| არქიტექტორი | ზ.სანაშვილი |

**ARCHIUM**
**architecture & design**

**2023** წელი

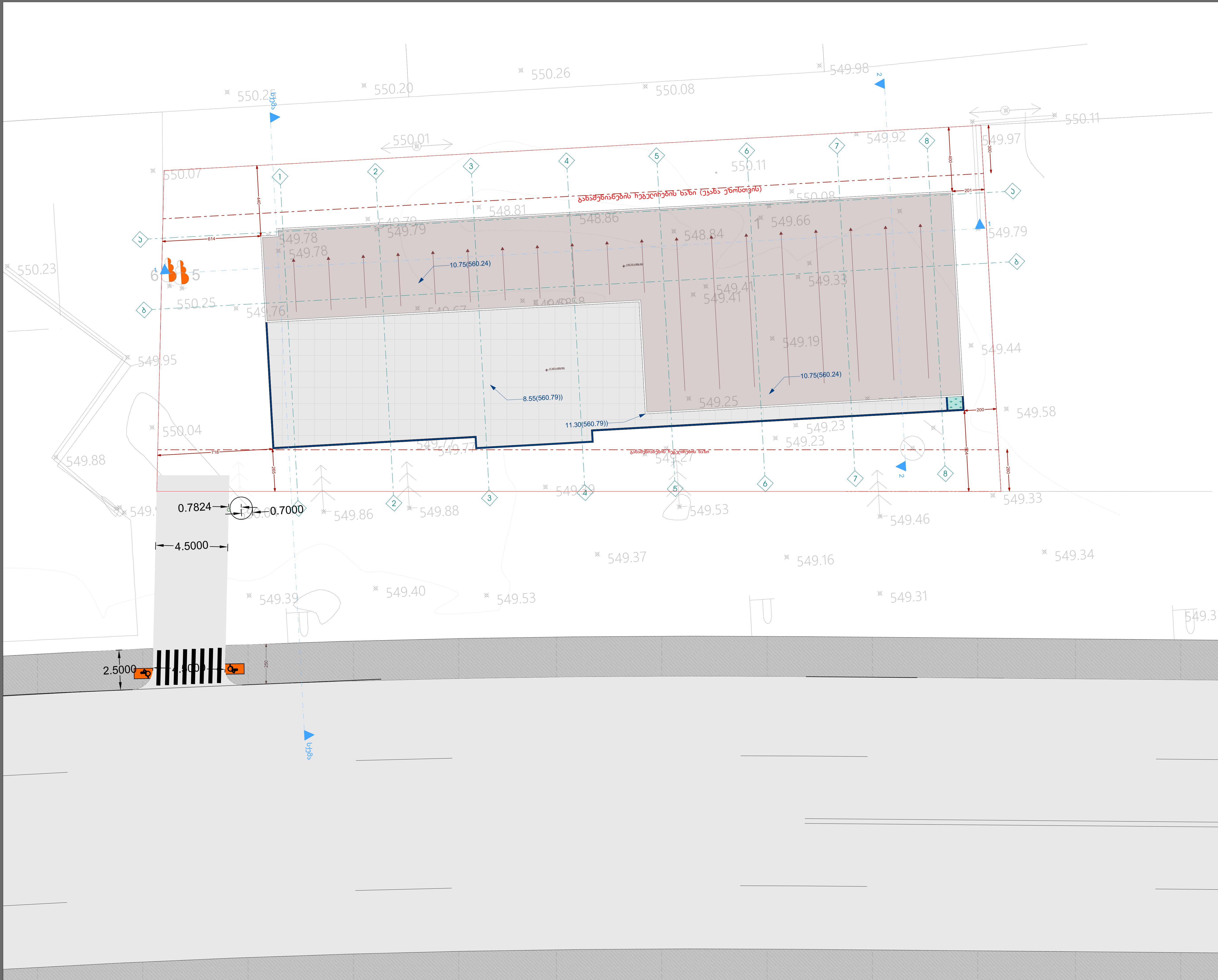


ექსპლიკაცია

პროექტის სახელწოდება

მრავალფუნქციური შენობა,
საოფისე,კომერციული

| | |
|---|---|
| ნახაზი | გადახურვის გეგმა |
| საკადასტრო ერთეული | ს/კ: **81.08.17.709** |
| დამკვეთი | შ.პ.ს "mar-mot" ID ნომერი: 434159947 |
| დირექტორი | შ.კორძაძე |
| არქიტექტორი | თ.მჭედლიანი |
| არქიტექტორი | ზ.სანაშვილი |

ARCHIUM
architecture & design

2023 წელი