საძირკვლების გეგმა

მ 1:100

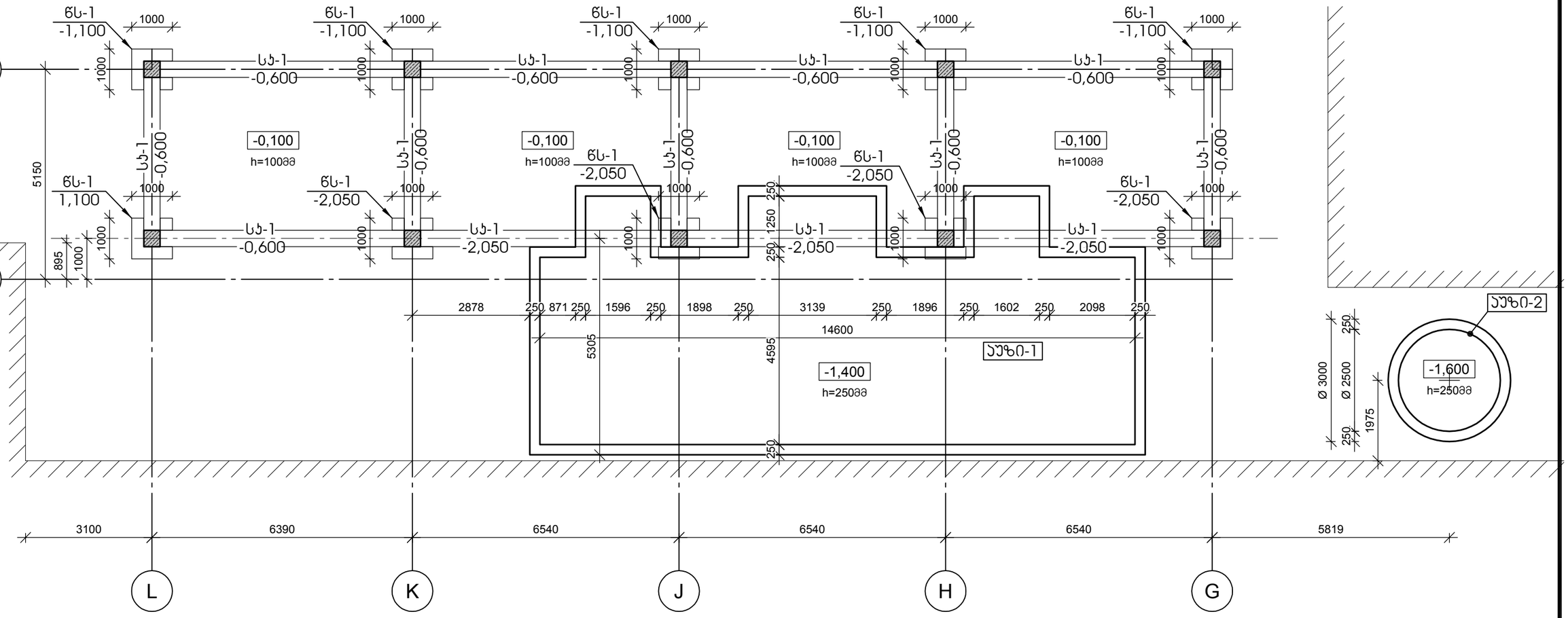

დამუშავა გ. ცომაია

წერტილოვანი საძირკველი წს-1

მ 1:20

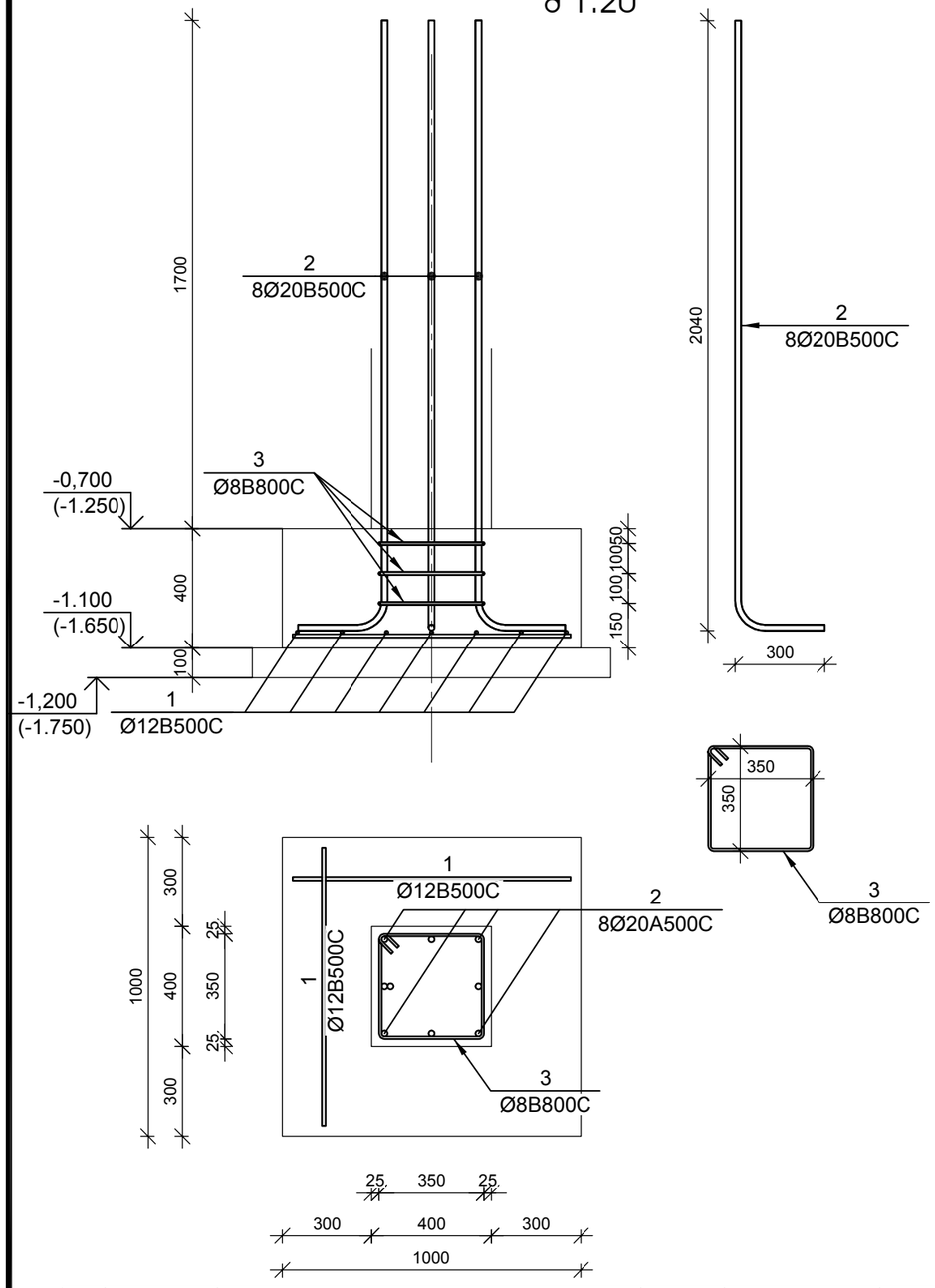

№ პოზ	აღნიშვნა	დასახელება	რაოდ. ელ-ში	წონა, (კგ) ერთის	წონა, (კგ) საერთო	შენიშვნა
წერტილოვანი საძირკველი წს-1			10 ცალი			
1		Ø 16 B500C EN 10080 L= 3000 მმ	14	7.11	100	
2		Ø 20 B500C EN 10080 L= 2340 მმ	8	5.77	46	
3		Ø 8 B500C EN 10080 L= 1550 მმ	3	0.61	2	
		ბეტონი		B-25	0.40	კუბ მ

საძირკვლის ჯოჯი სჯ-1

მ 1:20

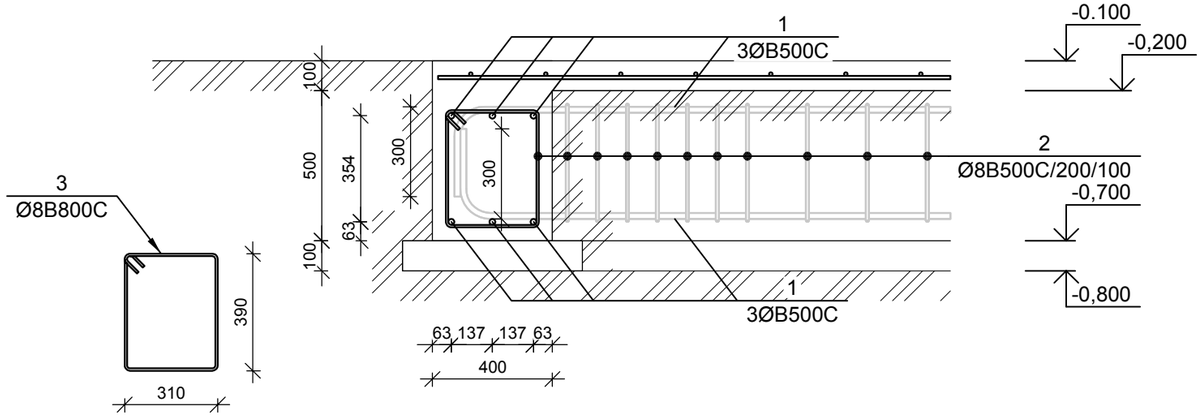

№ პოზ	აღნიშვნა	დასახელება	რაოდ. ელ-ში	წონა, (კგ) ერთის	წონა, (კგ) საერთო	შენიშვნა
საძირკვლის ჯოჯი სჯ-1			1 ცალი			
1		Ø 16 B500C EN 10080 L= 31886 მმ	6	50.30	302	
2		Ø 8 B500C EN 10080 L= 1550 მმ	165	0.61	101	
		ბეტონი		B-25	5.60	კუბ მ
0,000 ნიშნულის იატაკის ფილა			1 ცალი			
3		Ø 10 B500C EN 10080 L= 2730000 მმ	1	1682.3	1682	
		ბეტონი		B-25	30.00	კუბ მ

დამუშავა გ. ცომაია

აუზი-1 -ს კვეთი

მ 1:20

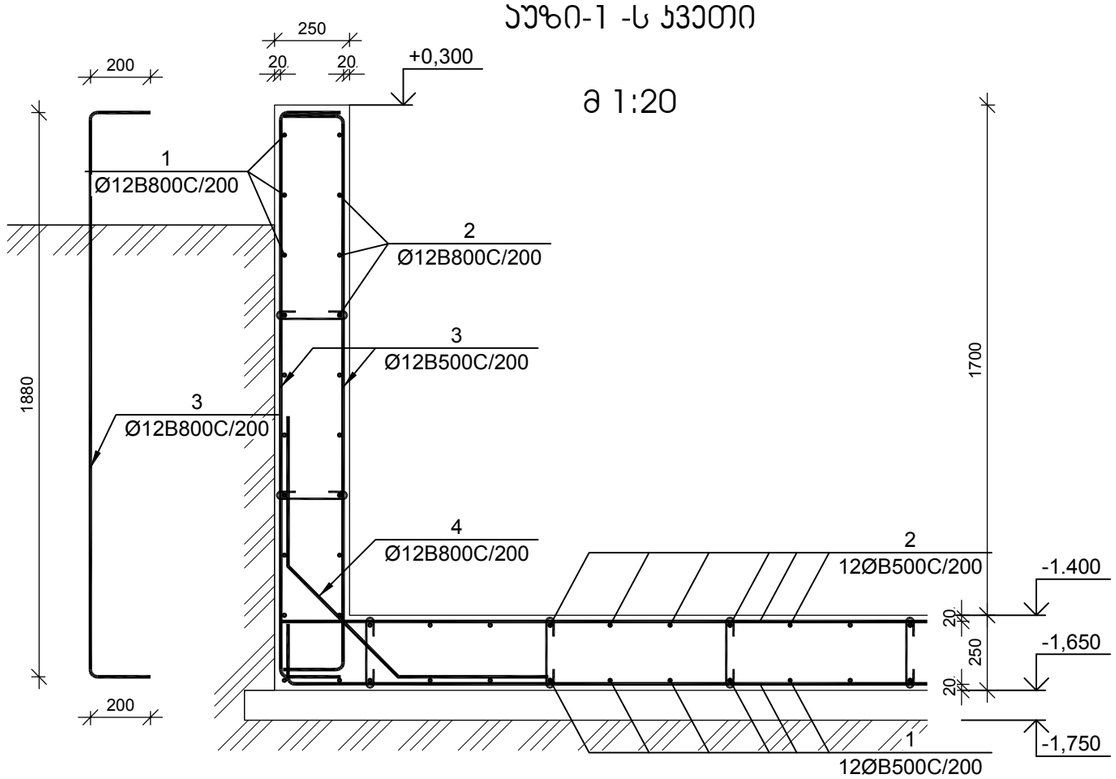

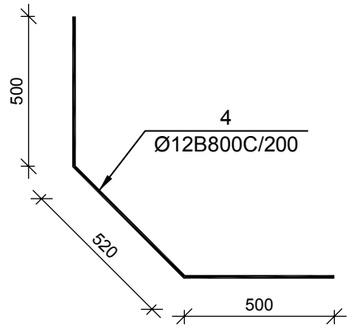

№ პოზ	აღნიშვნა	დასახელება	რაოდ. ელ-ში	წონა, (კგ)		შენიშვნა
				ერთის	საერთო	
		აუზი-1 1 ცალი				
1		Ø 12 B500C EN 10080 L= 1008963 მმ	1	895.32	895	
2		Ø 12 B500C EN 10080 L= 980135 მმ	1	869.74	870	
3		Ø 12 B500C EN 10080 L= 2280 მმ	494	2.02	999	
4		Ø 12 B500C EN 10080 L= 1520 მმ	375	1.35	506	
5		Ø 8 B500C EN 10080 L= 350 მმ	480	0.14	66	
		ბეტონი		B-25	43.17	კუბ მ

აუზი-2 -ს კვეთი

მ 1:20

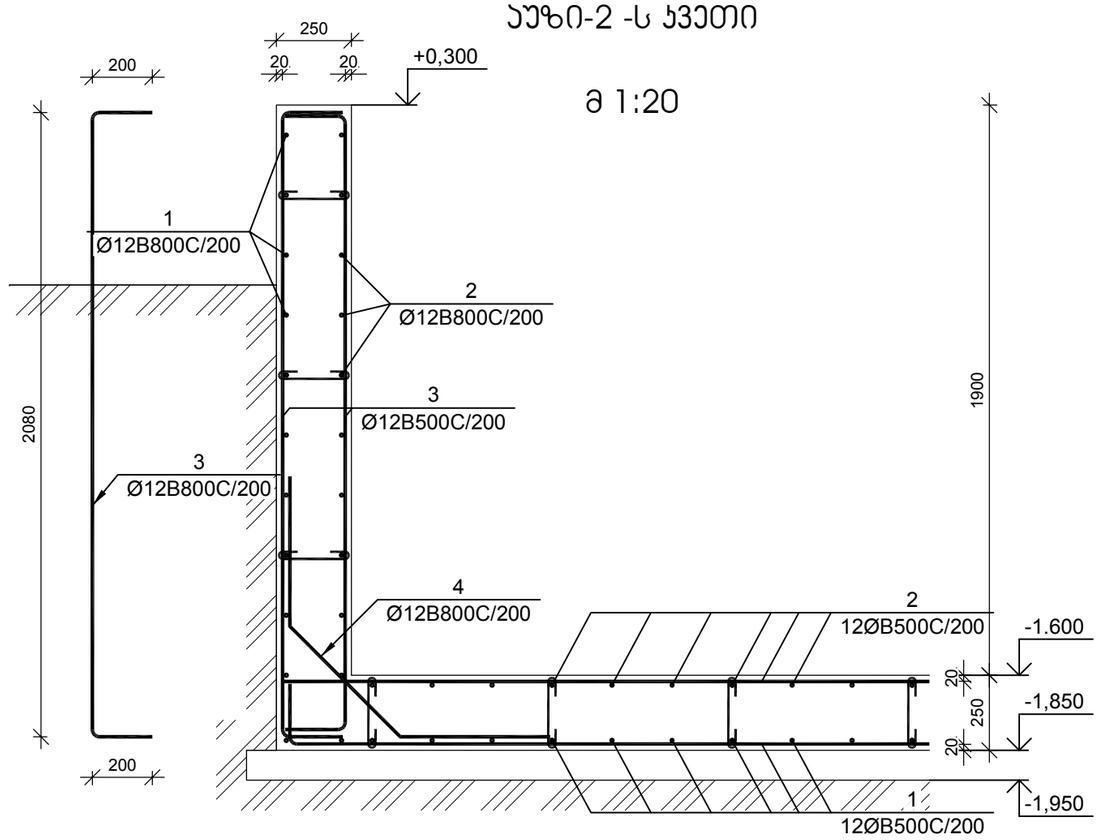

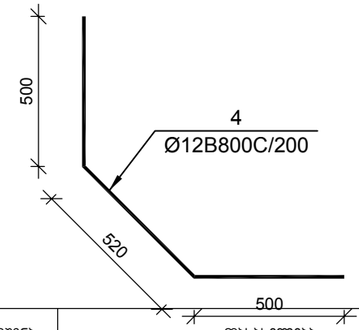

№ პოზ	აღნიშვნა	დასახელება	რაოდ. ელ-ში	წონა, (კგ)		შენიშვნა
				ერთის	საერთო	
		აუზი-2 1 ცალი				
1		Ø 12 B500C EN 10080 L= 172951 მმ	1	153.47	153	
2		Ø 12 B500C EN 10080 L= 168147 მმ	1	149.21	149	
3		Ø 12 B500C EN 10080 L= 2480 მმ	94	2.20	207	
4		Ø 12 B500C EN 10080 L= 1520 მმ	47	1.35	64	
5		Ø 8 B500C EN 10080 L= 350 მმ	69	0.14	10	
		ბეტონი		B-25	6.25	კუბ მ

დამუშავა გ. ცომაია

გადახურვის გეგმა

მ 1:100

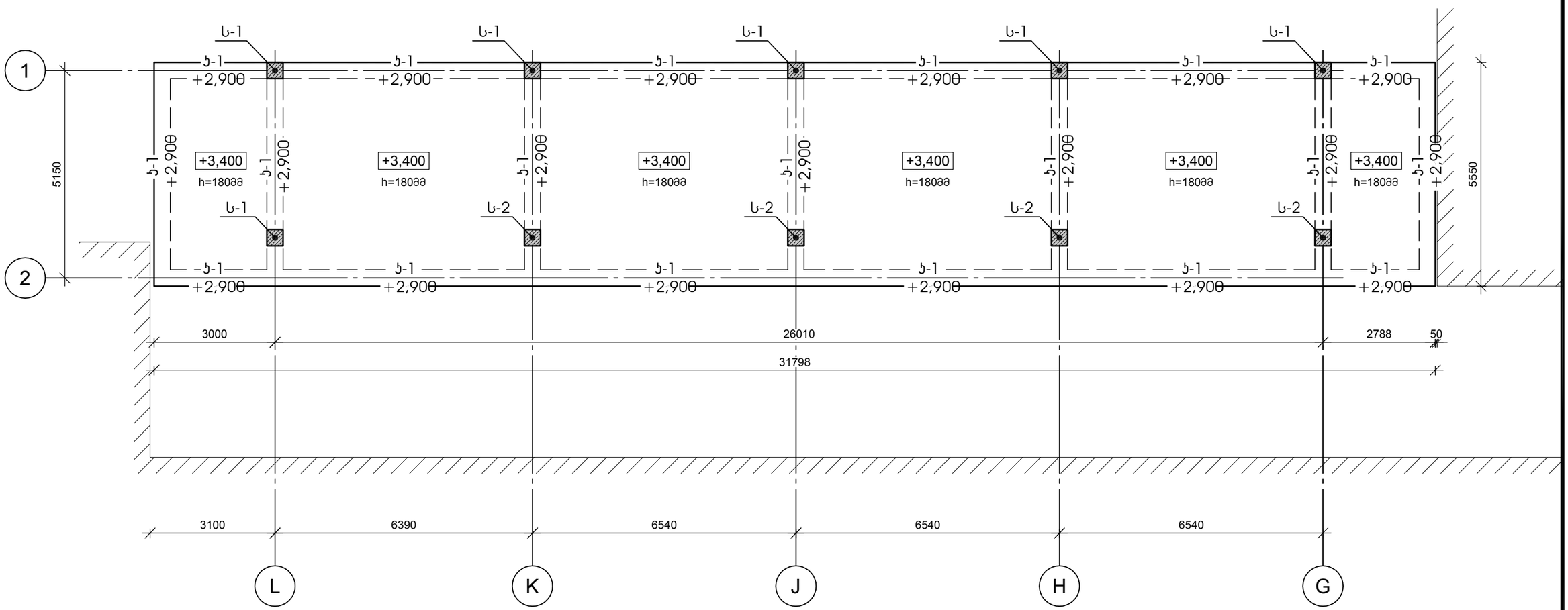

დამუშავა გ. ცომაია

5

გადახურვის ფილის ქვედა ზონის არმირების გეგმა

მ 1:100

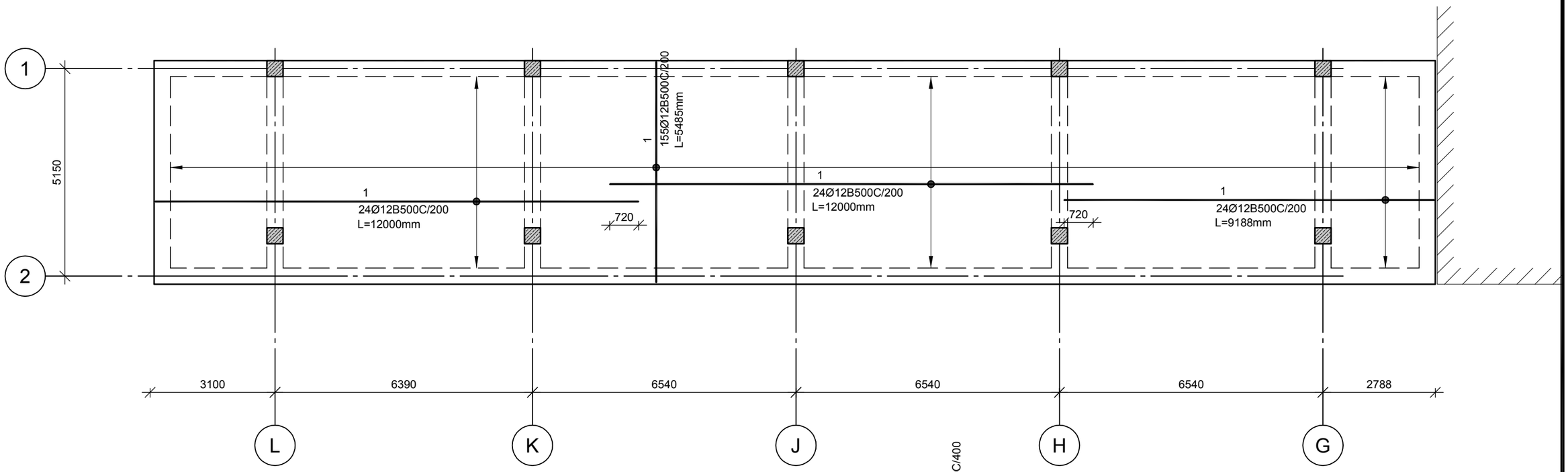

გადახურვის ფილის ზედა ზონის არმირების გეგმა

მ 1:100

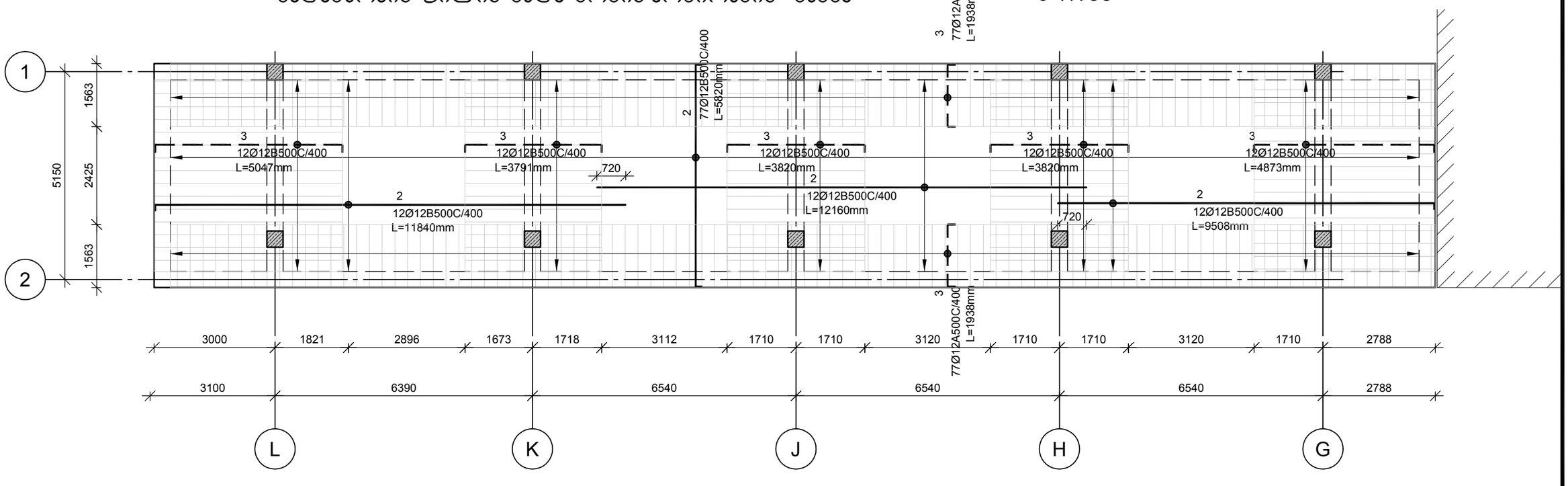

დამუშავა გ. ცომაია

გადახურვის ფილის ჯვეთი

მ 1:20

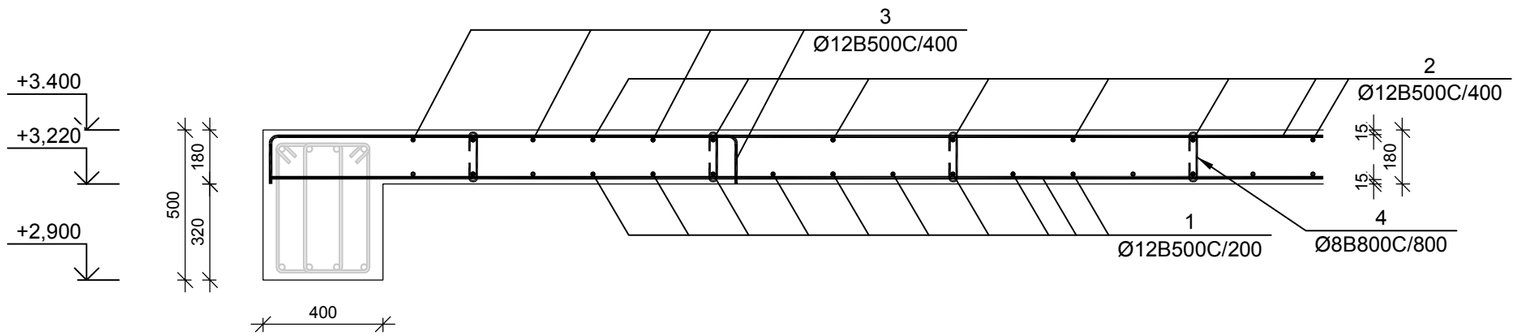

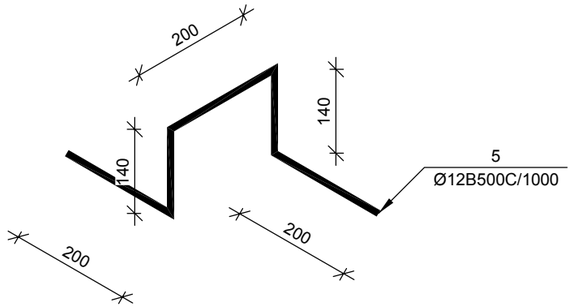

№ პოზ	აღნიშვნა	დასახელება	რაოდ. ელ-ში	წონა, (კგ)		შენიშვნა
				ერთის	საერთო	
		გადახურვის ფილა	1 ცალი			
1		Ø 12 B500C EN 10080 L= 1955850 მმ	1	1735.6	1736	
2		Ø 12 B500C EN 10080 L= 1006688 მმ	1	893.3	893	
3		Ø 12 B500C EN 10080 L= 415188 მმ	1	368.42	368	
4		Ø 8 B500C EN 10080 L= 310 მმ	215	0.12	26	
5		Ø 12 B500C EN 10080 L= 880 მმ	138	0.78	108	
		ბეტონი		B-25	24.79	კუბ მ

ფილის არმატურის გადაბმის ჯვანძი მ 1:20

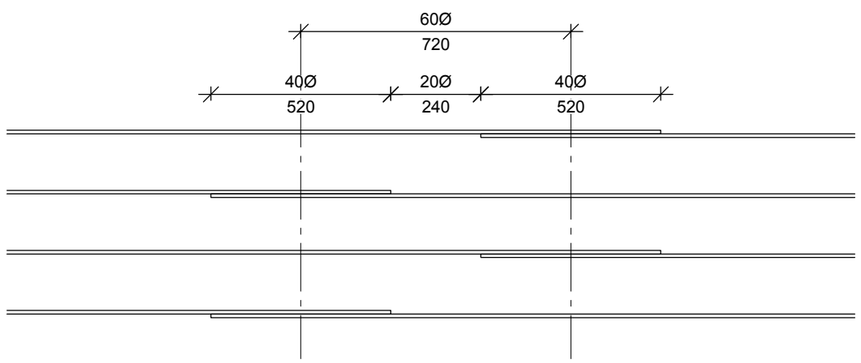

დამუშავა გ. ცომაია

მონოლითური სვეტი ს-1

მ 1:25

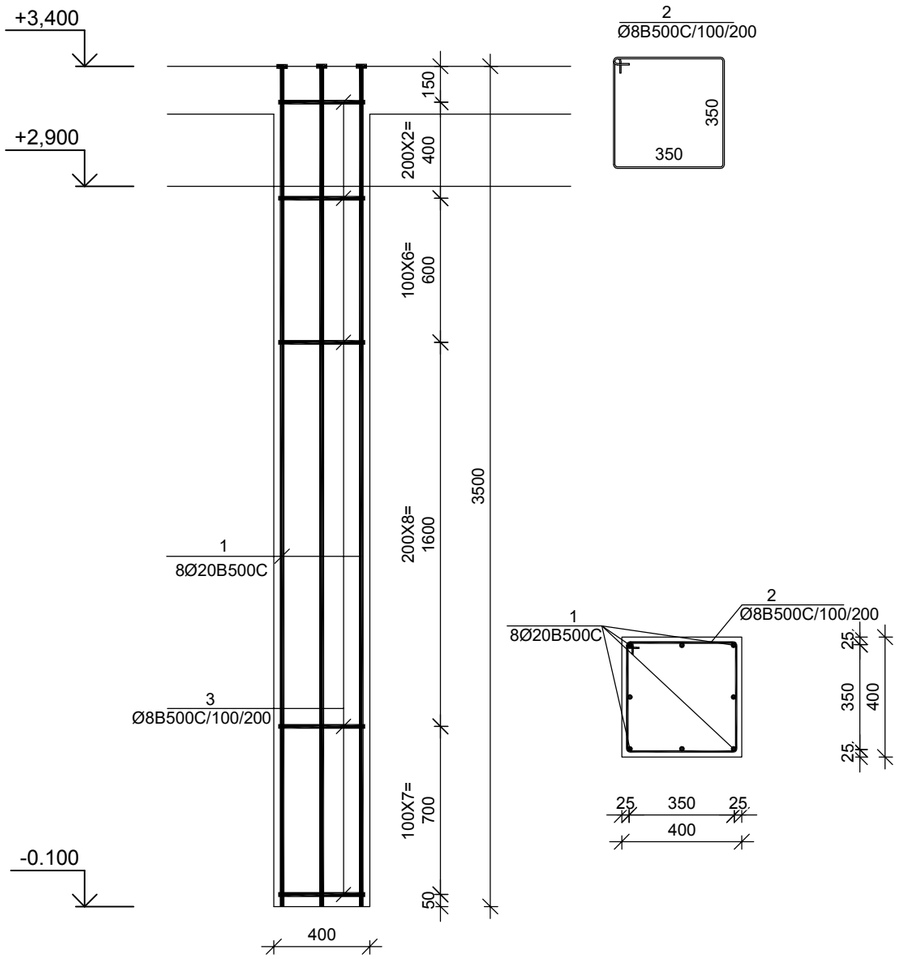

№ პოზ	აღნიშვნა	დასახელება					რაოდ. ელ-ში	წონა, (კგ)		შენიშვნა
								ერთის	საერთო	
მონოლითური სვეტი ს-1							6 ცალი			
1		Ø	20	B500C	EN 10080 L=	3500	მმ	8	8.63	69	
2		Ø	8	B500C	EN 10080 L=	1550	მმ	24	0.61	15	
						ბეტონი			B-25	0.56	კუბ მ

მონოლითური სვეტი ს-2

მ 1:25

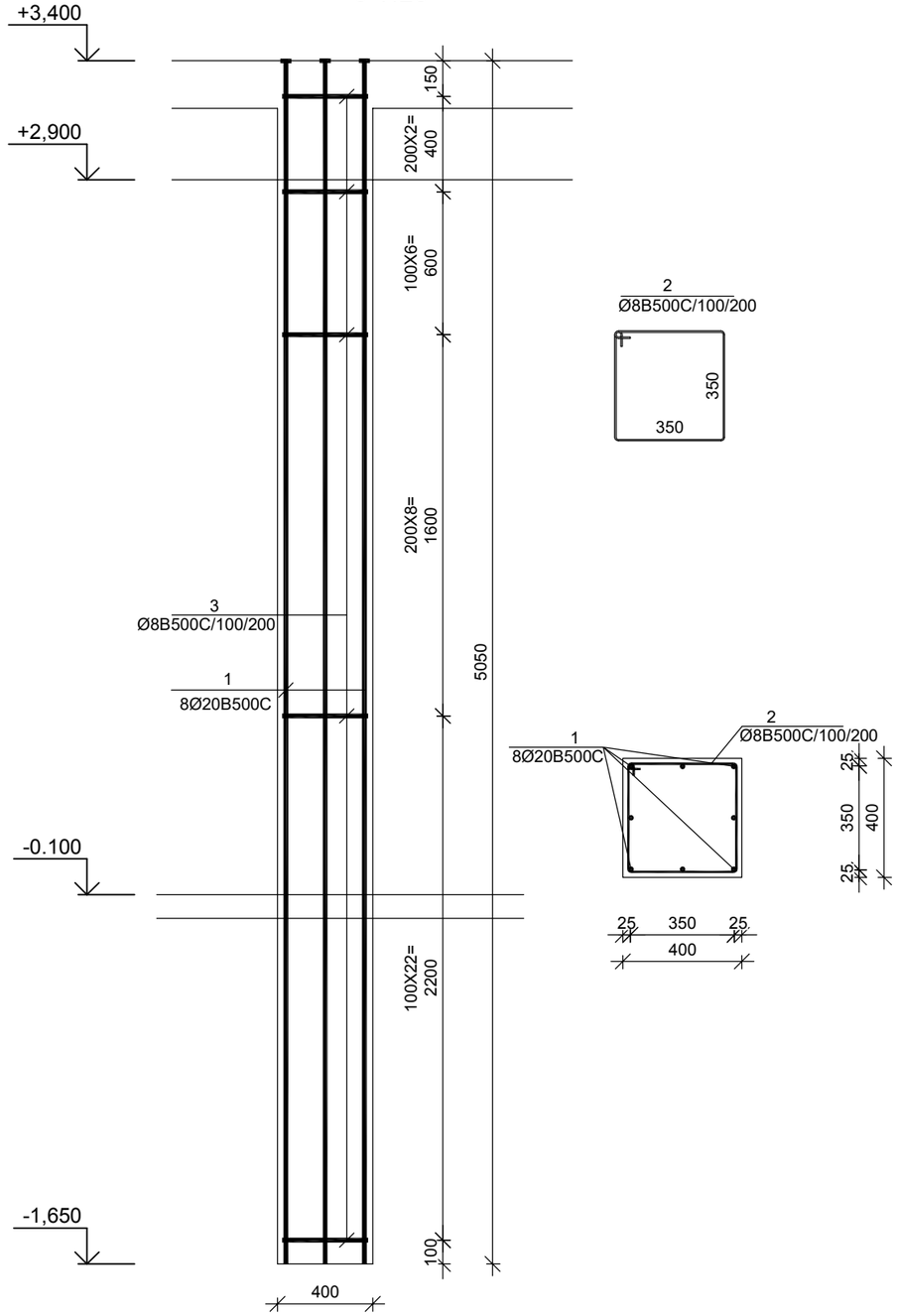

№ პოზ	აღნიშვნა	დასახელება					რაოდ. ელ-ში	წონა, (კგ)		შენიშვნა
								ერთის	საერთო	
მონოლითური სვეტი ს-2							4 ცალი			
1		Ø	20	B500C	EN 10080 L=	5050	მმ	8	12.45	100	
2		Ø	8	B500C	EN 10080 L=	1550	მმ	39	0.61	24	
						ბეტონი			B-25	0.81	კუბ მ

დამუშავა გ. ცომაია

მონოლითური ჯოჯის ჯ-1-ს არმირება მ 1:25

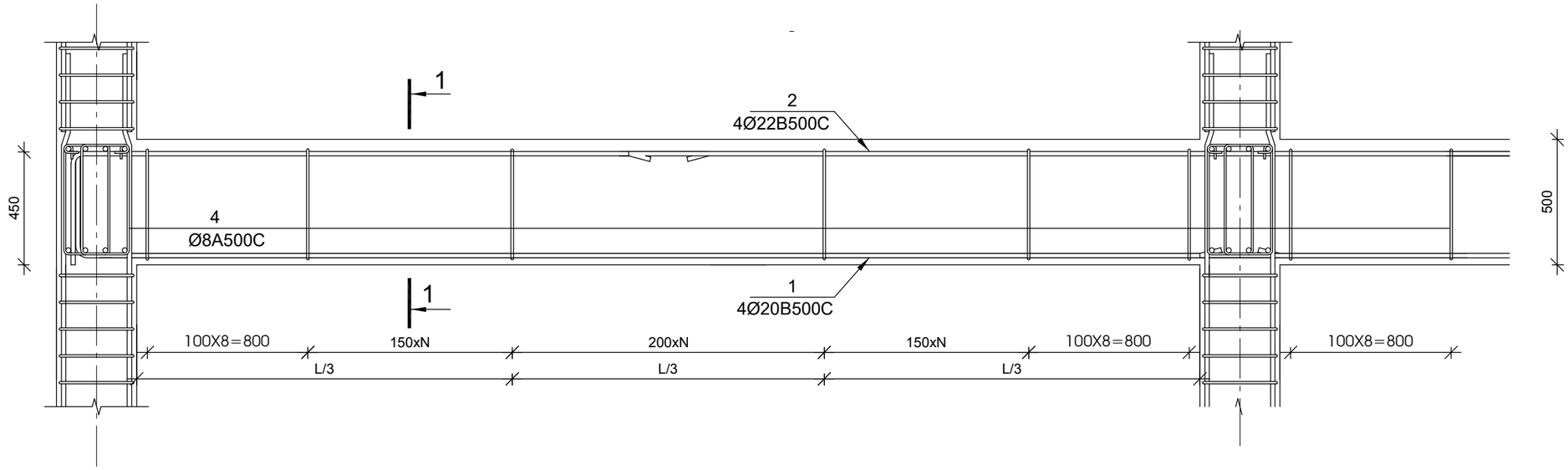

1-1 მ 1:20

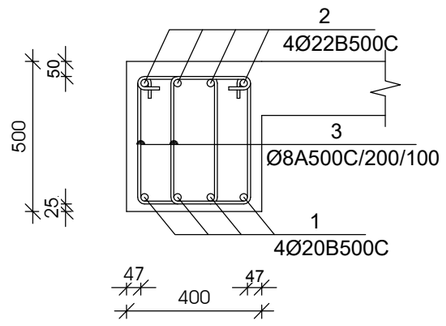

3
Ø8A500C/100/150/200

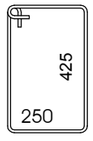

№ პოზ	აღნიშვნა	დასახელება	რაოდ. ელ-ში	წონა, (კგ)		შენიშვნა
				ერთის	საერთო	
		მონოლითური ჯოჯი ჯ-1	1 ცალი			
1		Ø 22 B500C EN 10080 L= 112695 მმ	4	336.1	1344	
2		Ø 22 B500C EN 10080 L= 122940 მმ	4	366.7	1467	
3		Ø 8 B500C EN 10080 L= 1500 მმ	1205	0.6	713	
		ბეტონი		B-25	19.38	კუბ მ

მუშა არმატურების შეერთება განხორციელდეს 30 დიამეტრის გადადებით,
კვედა საყრდენებზე, ზედა მალის შუამესამედში

დამუშავა გ. ცომაია

მასალების საერთო ხარჯი

№	ელემენტის დასახელება	რაოდენობა	მასალების ხარჯი ერთ ელემენტზე								მასალების საერთო ხარჯი							
			Ø8A500C	Ø10A500C	Ø12A500C	Ø16A500C	Ø20A500C	Ø22A500C	ბეტონის მარკა	ბეტონის მოცულობა, კუბ მ	Ø8A500C	Ø10A500C	Ø12A500C	Ø16A500C	Ø20A500C	Ø22A500C	ბეტონის მარკა	ბეტონის მოცულობა, კუბ მ
1	ბეტონის მომზადება	1							B-7.5	11.80							B-7.5	11.80
2	წერტილოვანი საძირკველი წს-1	10	2		12		46		B-25	0.40	20		120		460		B-25	4.00
3	საძირკვლის კოჭი სკ-1	1	101			302			B-25	5.60	101			302			B-25	5.60
4	0,000 ნიშნულის იატაკის ფილა	1		1682					B-25	30.00		1682					B-25	30.00
5	აუზი-1	1	66		3270				B-25	43.17	66		3270				B-25	43.17
6	აუზი-2	1	10		573				B-25	6.25	10		573				B-25	6.25
7	გადახურვის ფილა	1	26		3105				B-25	24.79	26		3105				B-25	24.79
8	მონოლითური სვეტი ს-1	6	15				69		B-25	0.56	90				414		B-25	3.36
9	მონოლითური სვეტი ს-2	4	24				100		B-25	0.81	96				400		B-25	3.24
10	მონოლითური კოჭი კ-1	1	713					2811	B-25	19.38	713					2811	B-25	19.38
										ჯამი:	1122	1682	7068	302	1274	2811		151.6
										სულ ჯამში:	14259							

დამუშავა გ. ცომაია

ლითონის კარკასის მოწყობის პროექტი

კონსტრუქციული ნაწილი

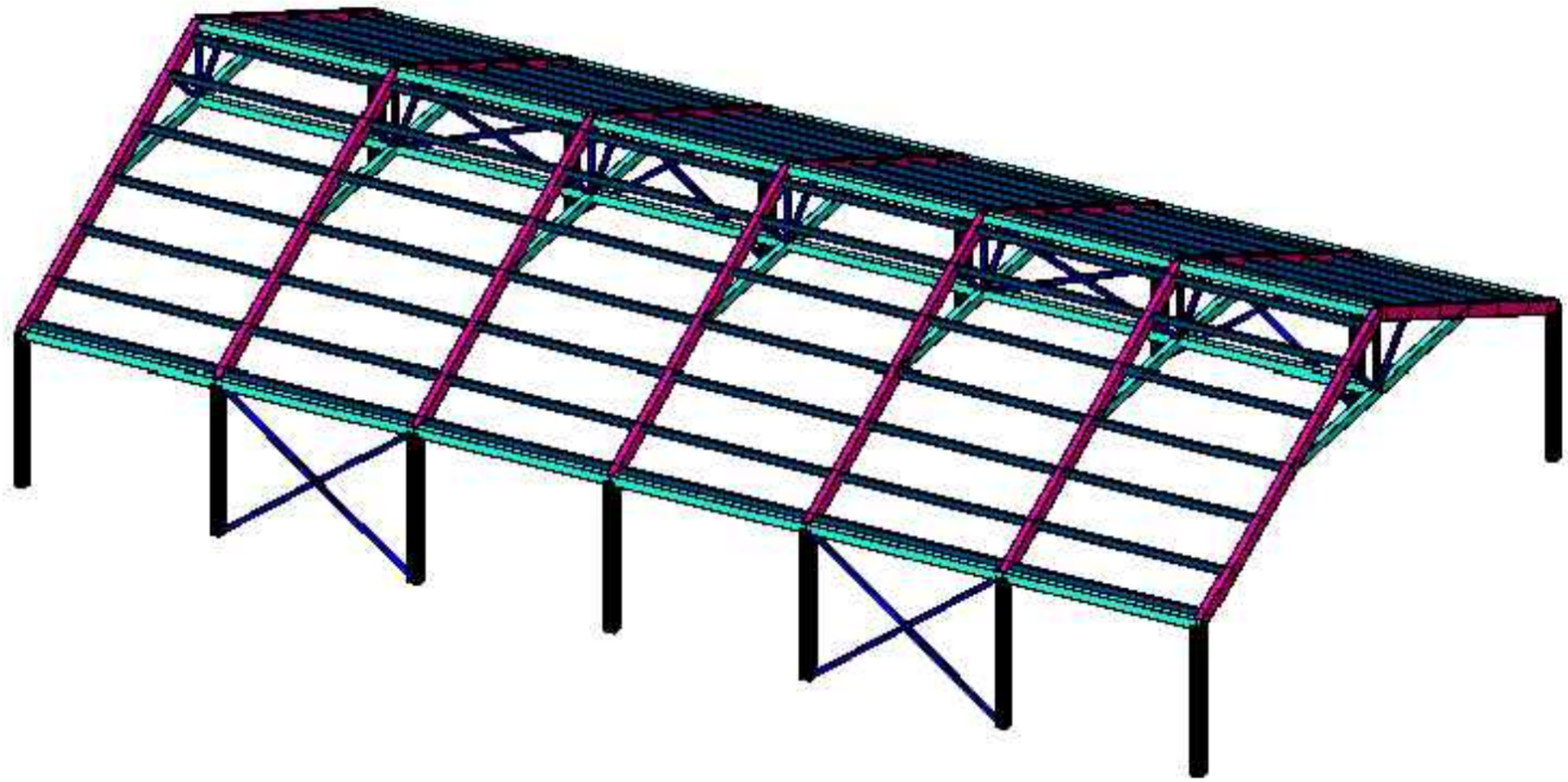

2019

ՕԱՕՐՈՒԹՅՈՒՆ	----------	ՀԱՄԱՐ՝			
ՊՐԱՆՑՈՒՄՆ	----------	ՀԱՏ. ՀՐԱՀԱՆԳ			
ՀԱՄԱՐ՝					
ՀԱՏ. ՀՐԱՀԱՆԳ					
ՀԱՏ. ՆԿԱՐ

ლითონის სვეტების განლაგების გეგმა +13.315 ნიშნულზე

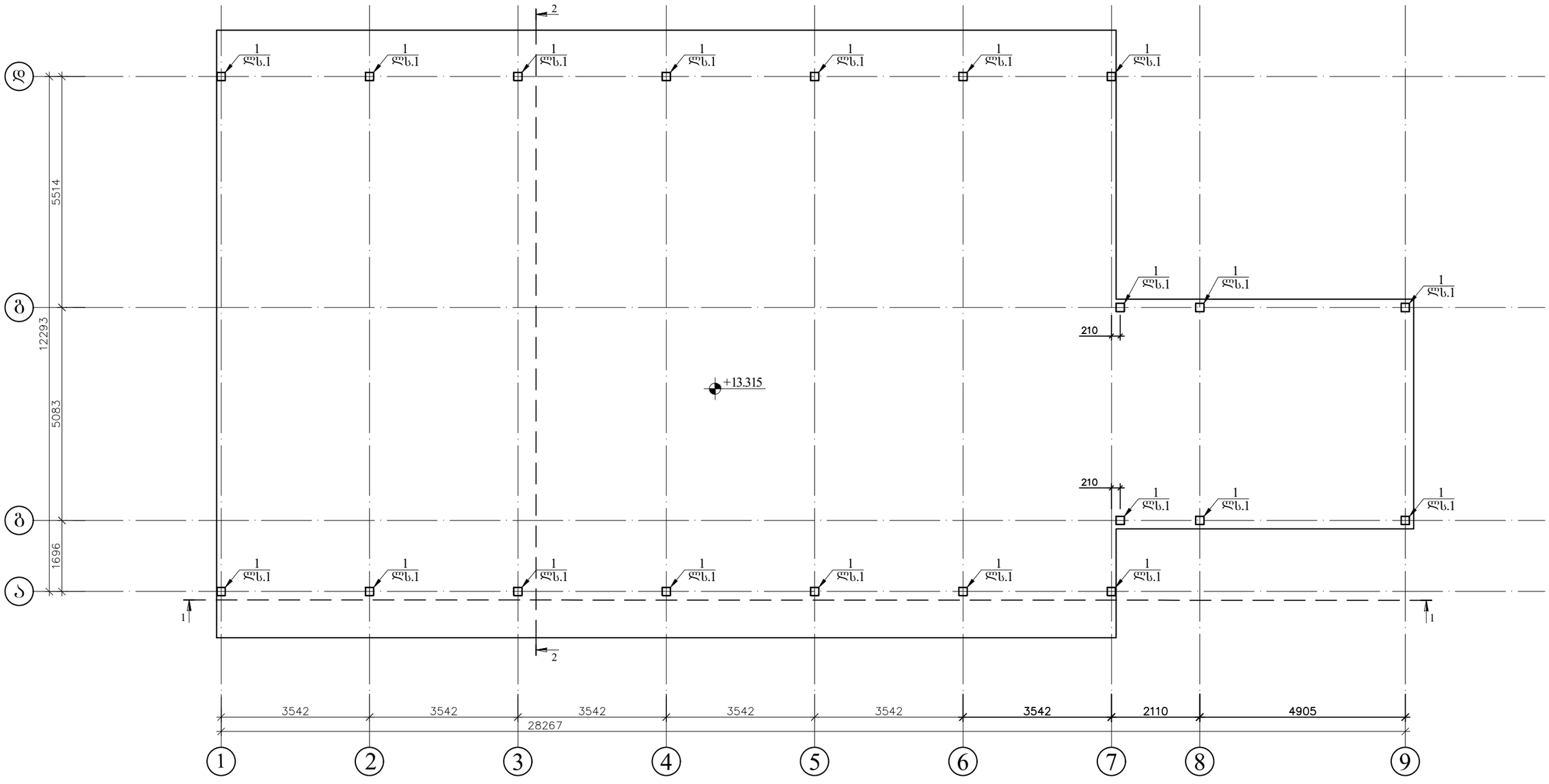

მისამართი: ----------			ნახაზი: ლითონის სვეტების განლაგების გეგმა +13.315 ნიშნულზე	2019
				A-3
დამკვეთი	----------			
კონსტრუქტორი	ჯ.ჭაშაკიძე		მაშტაბი	ფურც №
				ფ-2

ლითონის კოჭების განლაგების გეგმა +16.035 ნიშნულზე

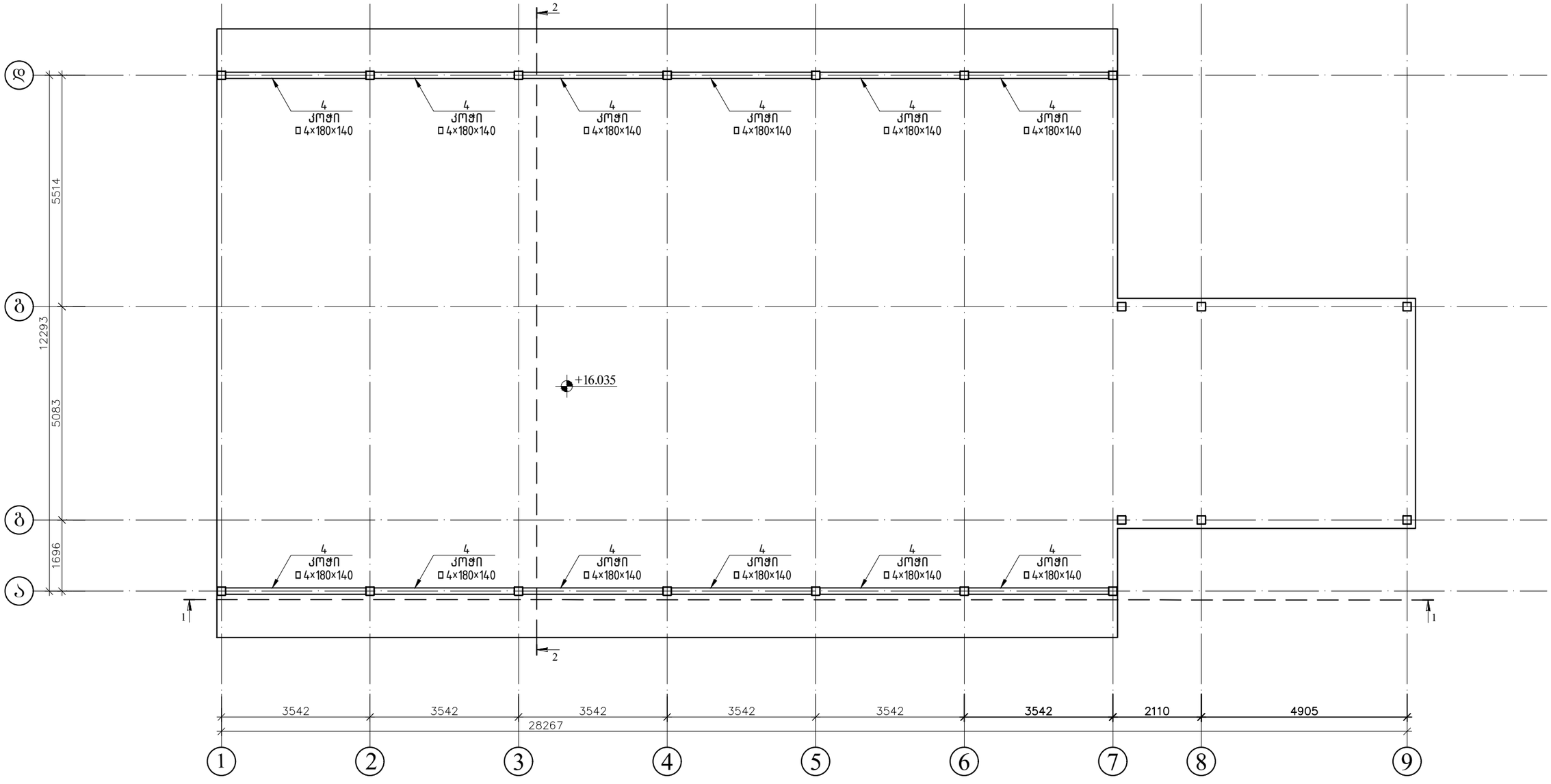

მისამართი: ----------			ნახაზი: ლითონის კოჭების განლაგების გეგმა +16.035 ნიშნულზე	2019
დამკვეთი	----------			A-3
კონსტრუქტორი	ჯ.ჭაშაკიძე			მაშტაბი / ფურც №
				ფ-4

სახურავის ბრძივების განლაგების გეგმა

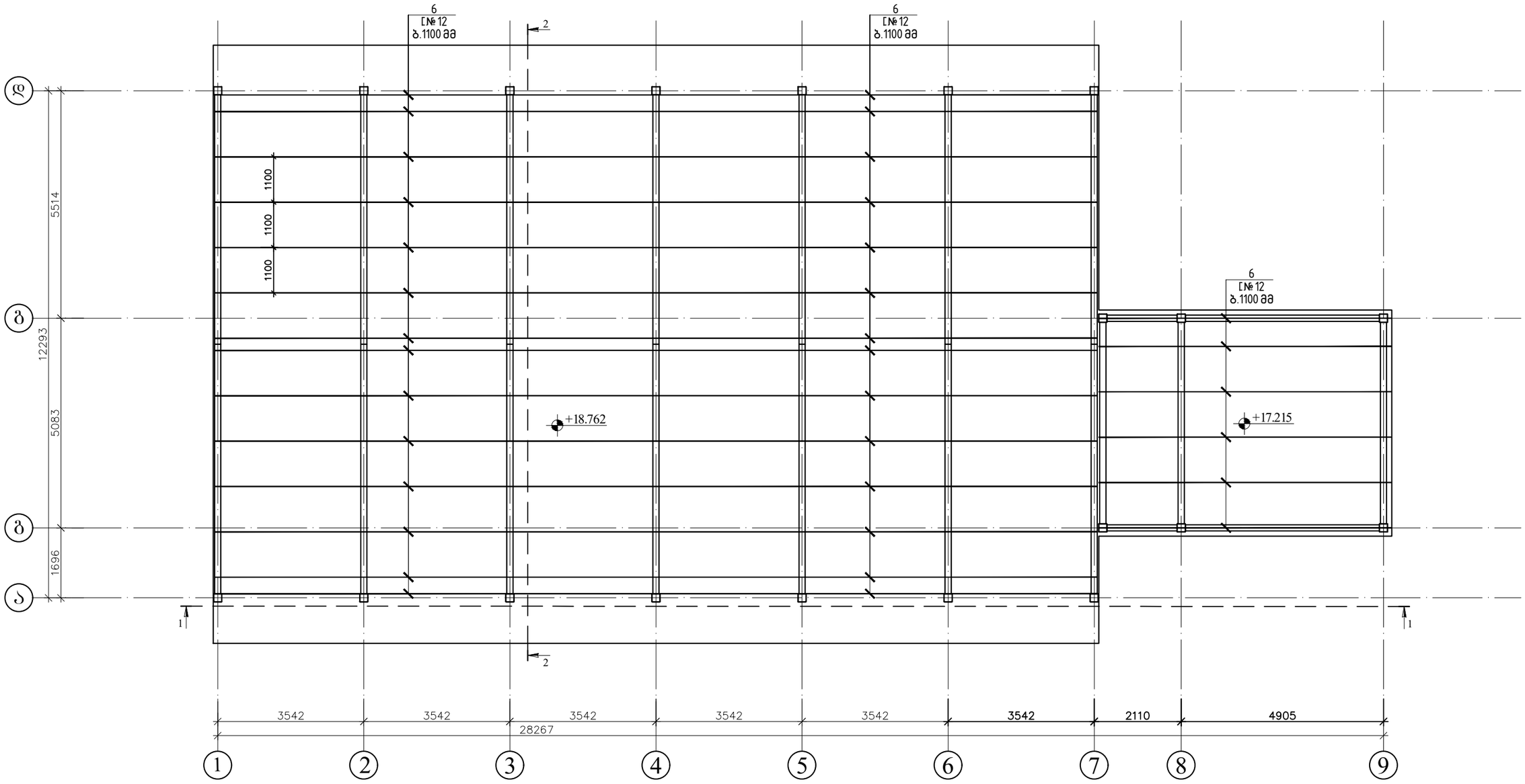

მისამართი: ----------			ნახაზი: სახურავის ბრძივების განლაგების გეგმა	2019
დამკვეთი	----------			A-3
კონსტრუქტორი	ჯ.ვაშაკიძე		მაშტაბი	ფურც №
				ფ-7

ჭრილი 1-1

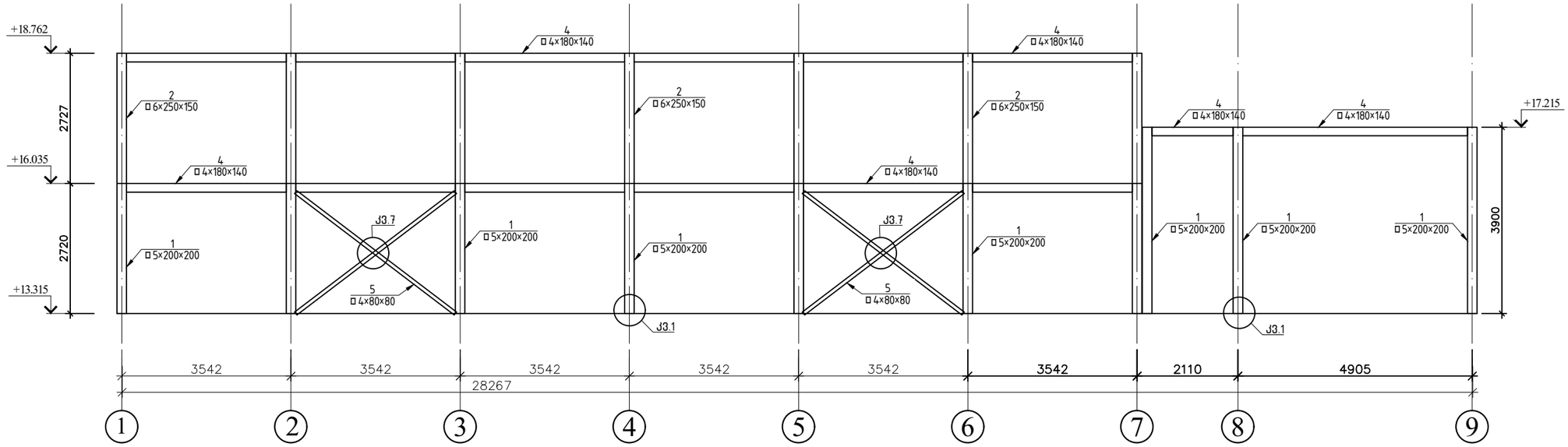

ჭრილი 2-2

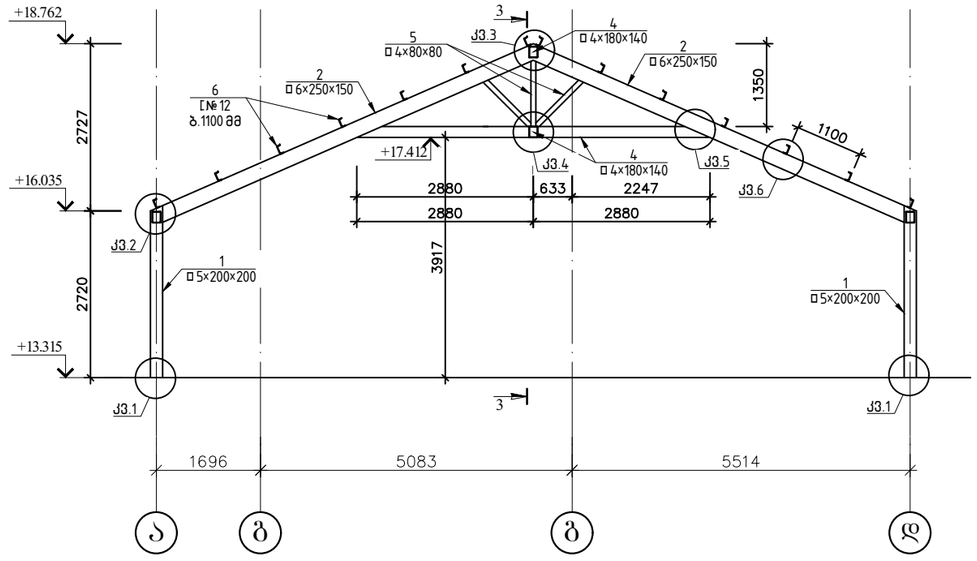

მისამართი: ----------			ნახაზი: ჭრილი 1-1 ჭრილი 2-2		2019
დამკვეთი	----------				A-3
კონსტრუქტორი	ჯ.ჭაშაკიძე			მაშტაბი	ფურც №
					ფ-8

ჭრილი 3-3

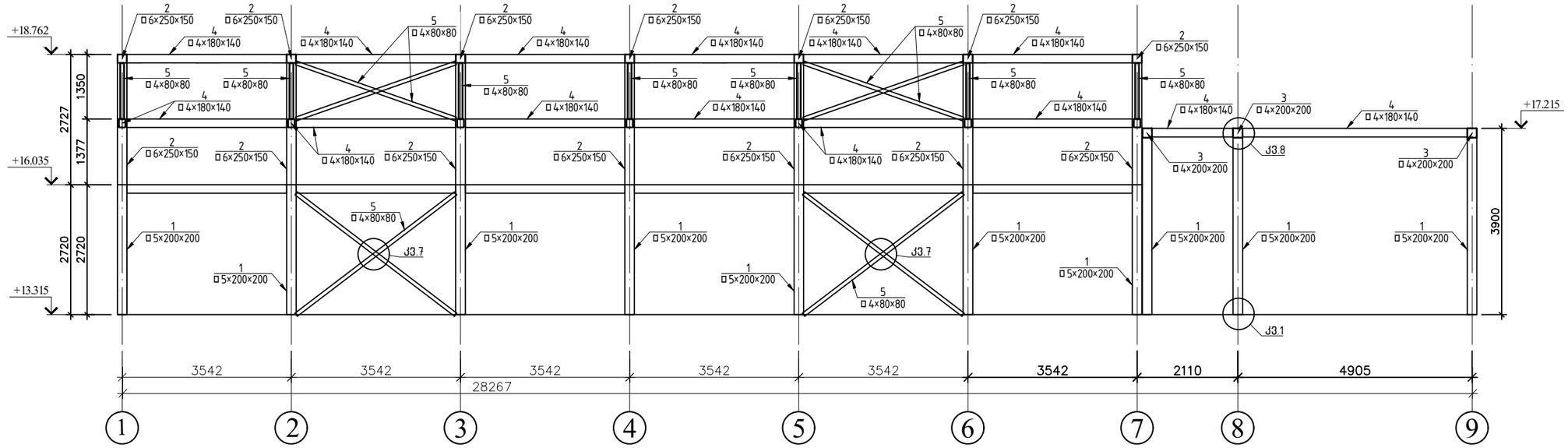

მისამართი: ----------			ნახაზი: ჭრილი 3-3		2019
დამკვეთი	----------				A-3
კონსტრუქტორი	ჯ.ვაშაკიძე			მაშტაბი	ფურც №
					ფ-9

კვანძი 1
ლითონის სვეტის ძირის დამაგრების კვანძი

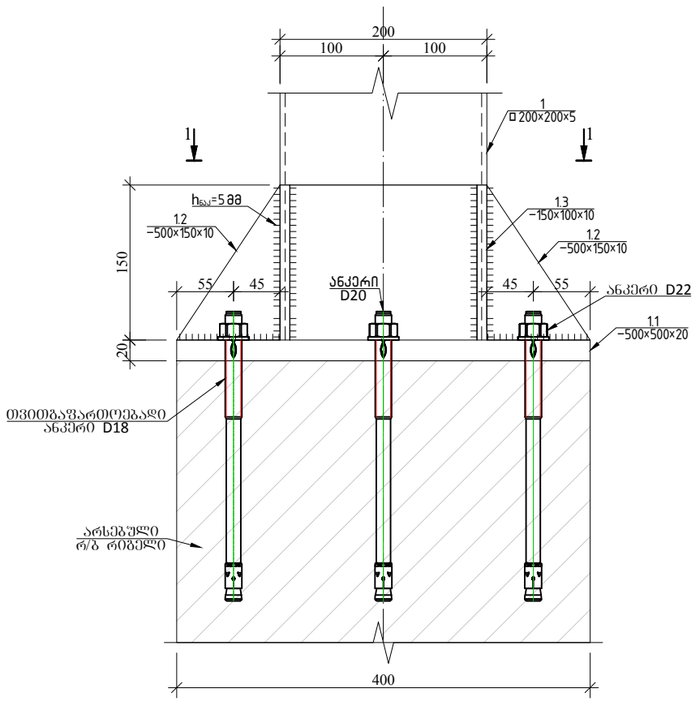

ჭრილი 1-1

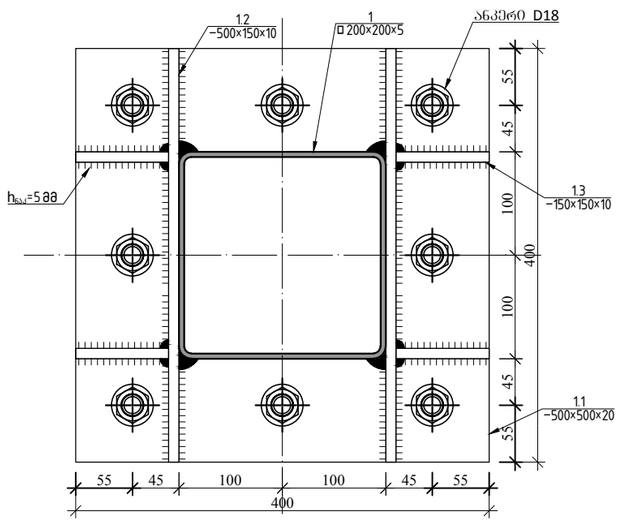

კვანძი 2

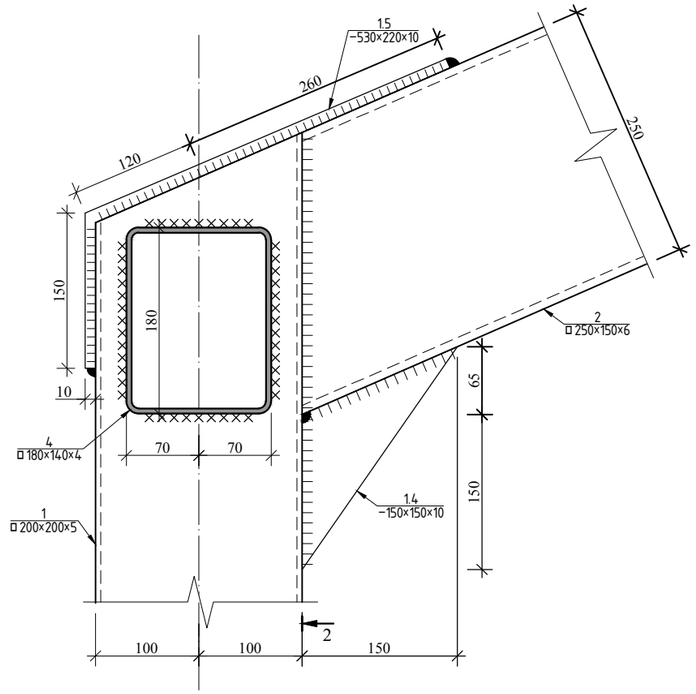

კვანძი 3

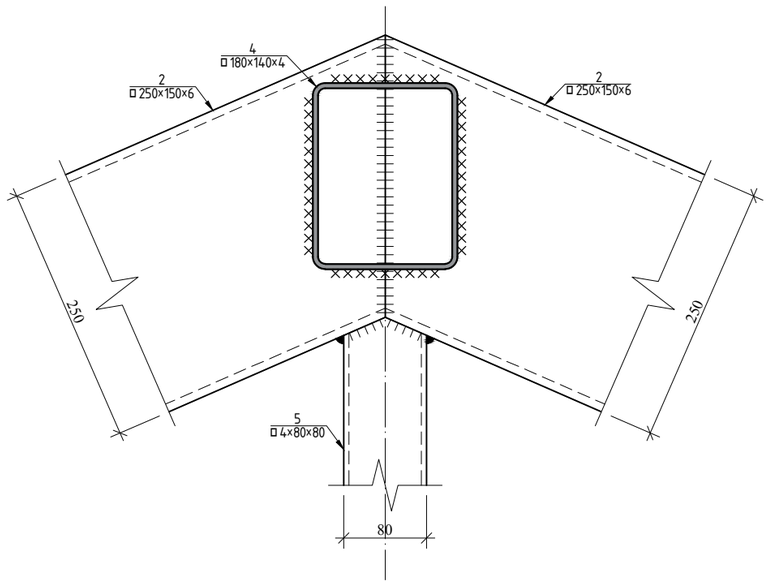

ჭრილი 2-2

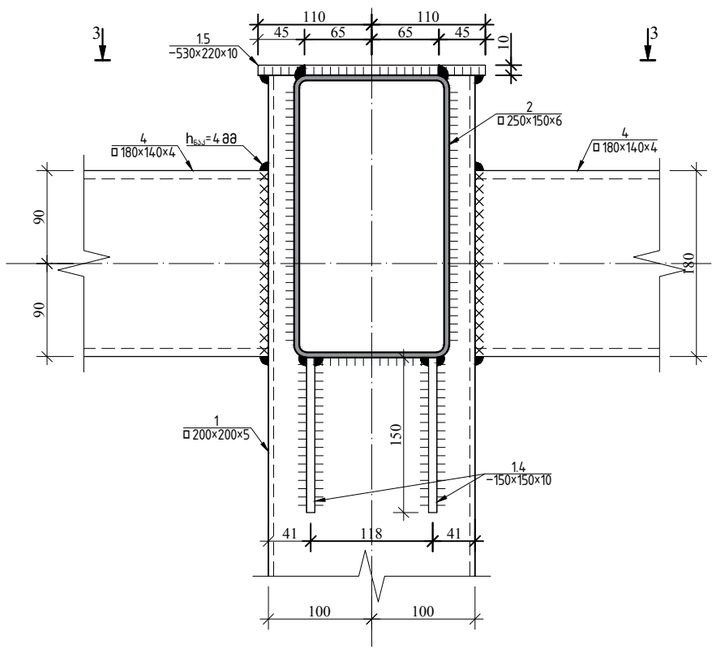

ჭრილი 3-3

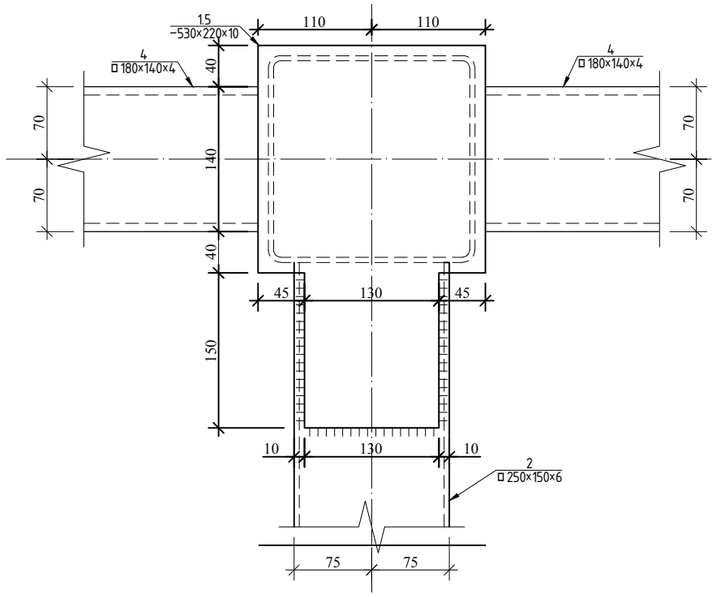

მისამართი: ----------			ნახაზი: კვანძი 1;2;3		2019
დამკვეთი	----------				A-3
კონსტრუქტორი	ჯ.ვაშაკიძე			მაშტაბი	შურც №
					შ-10

კვანძი 4

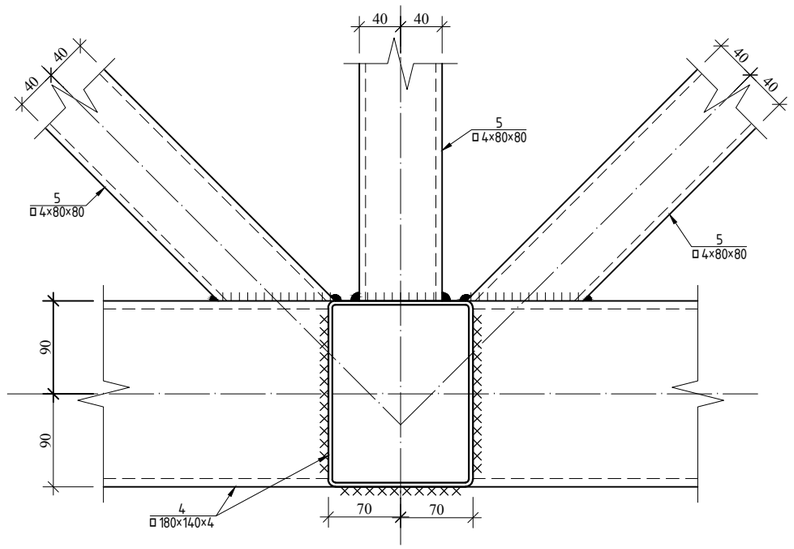

კვანძი 5

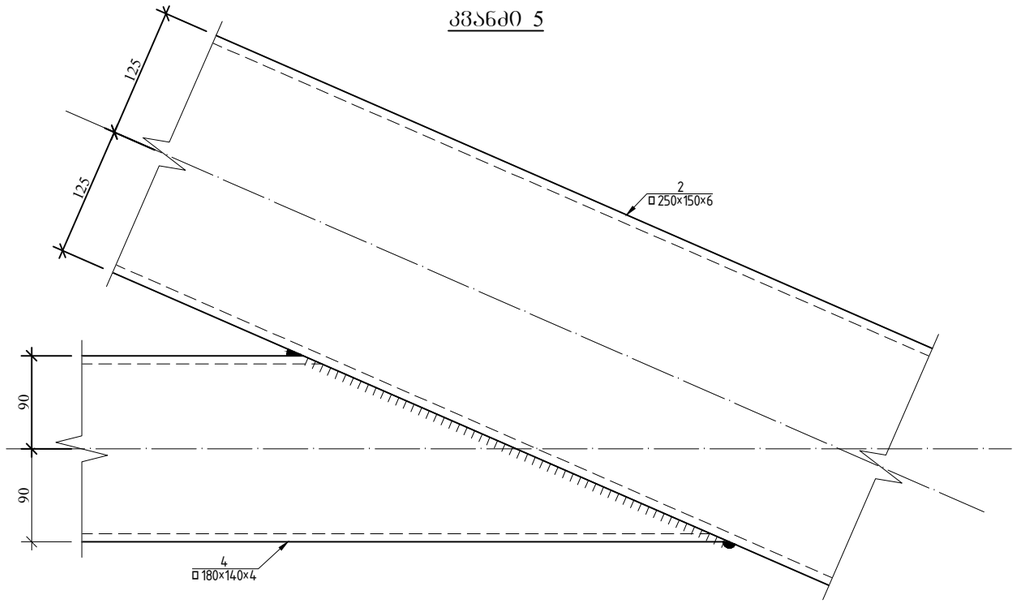

კვანძი 6

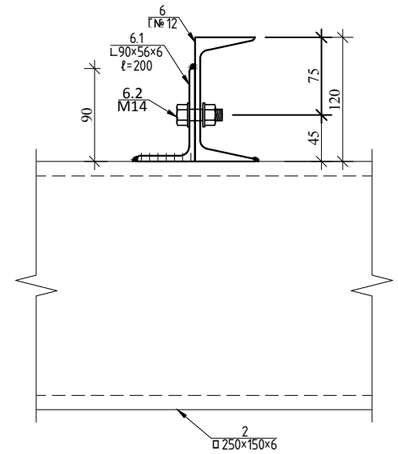

კვანძი 7

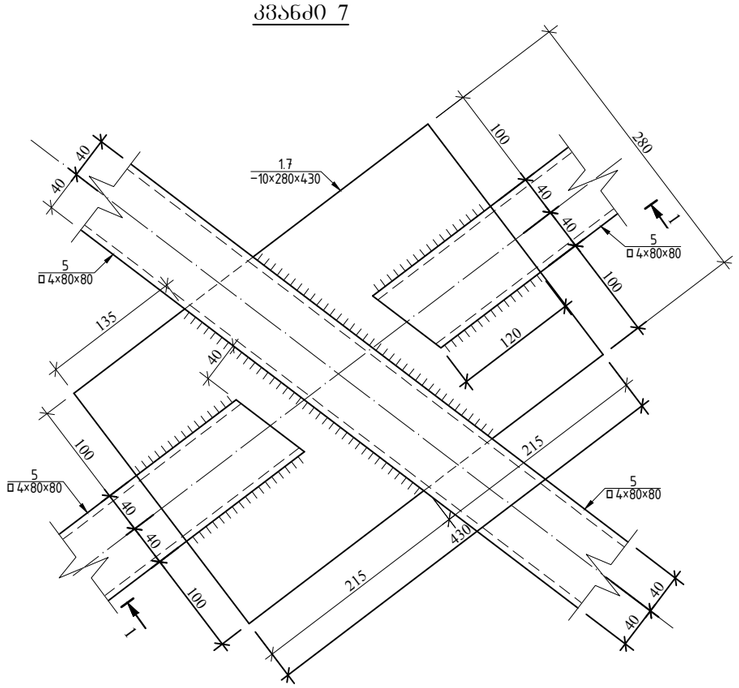

ჭრილი 1-1

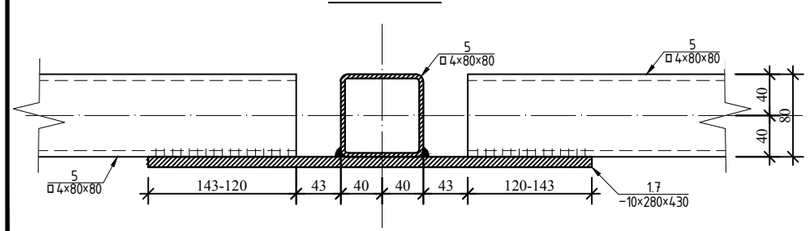

კვანძი 8

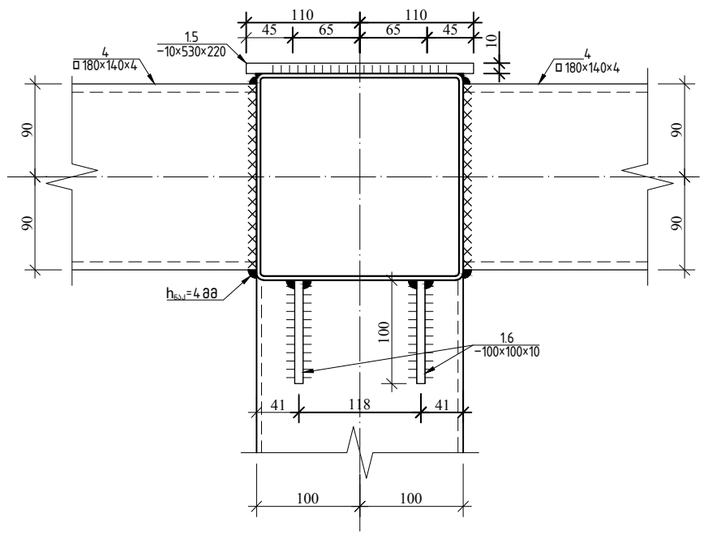

შენიშვნა

1. კონსტრუქციები დაპროექტებულია СНИП 2.01.07-85 და СНИП II -23-81* მოთხოვნების შესაბამისობით.
2. კონსტრუქციების დამზადება და მონტაჟი აწარმოეთ СНИП 3.03.01-87 მოთხოვნების მიხედვით.
3. ლითონის კონსტრუქციული ელემენტების ქარხნული შეერთებები შენადნულია.
4. შედუღების შეერთებისათვის ვიხელმძღვანელოთ СНИП II-23-81* 12.6 12.7 12.8 12.9 და 12.10 პუნქტებით.
   შედუღების ნაკერის სიმაღლედ მიღებულ იქნეს არა უმეტეს K=1.2t სადაც t- არის შესაღუღებელ ელემენტებს შორის უმცირესი სისქე. შესაღუღებელ ელემენტებს შორის კიდეების დამუშავება და შედუღება მოხდეს ГОСТ 5264080-ის მიხედვით. შედუღების ნაკერის განსორციელდეს აუცილებლად უწყვეტი შედუღებით. შედუღება მოხდეს მაღალკვალიფიცირებული შემდუღებელ მემონტაჟის მიერ Э42-А ტიპის ელექტროდით СНИП II-23-81* 55* ცხრ. მიხედვით ან YOHI 1345
5. ყველა ლითონის კონსტრუქცია საჯერეზის I ჯგუფის ლაქსალებავი მასალებით დაცვას СНИП 2.03.11-85 - ის მიხედვით საშარი შენის სისქე შეუზღუდავია.
6. პროექტი დამუშავებულია კმ-ში
7. დამზადებული ნარჩოს ელემენტები და კვანძები გაწმენდილი იქნას ქანგისაგან(სილაჯავლით ან15%ფოსფორის მჟავის ხსნარით
8. ქარხანაში კონსტრუქცია უნდა დაიბრუნტოს ერთი შენა და შეიღებოს ორი შენა ემალით.
9. ქარხნის მიერ კმდ-ს დამუშავებისას დაზუსტდეს ნარჩოს/კონსტრუქციის ზომები
10. ელექტროდები ხმარების წინ სავალდებულოა გამოიწვას ელექტროღუმელში სათანადოდ დადგენილი წესის მიხედვით
11. ნარჩოს/კონსტრუქციის დამზადების შემდეგ შემოწმდეს აუცილებლად ნაკერები
12. ნარჩოს შესრულდეს შუაში სამშენებლო აწევით 2 სმ

მისამართი: ----------			ნახაზი: კვანძი 4;5;6;7;8		2019
დამკვეთი	----------				A-3
კონსტრუქტორი	ჯ.ვაშაკიძე			მაშტაბი	შურც №
					შ-11

ლითონის სპეციფიკაცია

პოზ.№	ელემენტი	სიგრძე L (მმ)	რაოდ. (n ცალი)	Lxn	1 გრძ/მ წონა (კგ)	Lxn(მ)	∑ g (კგ)
1	□ 5x200x200	61480	1	61480	30.70	61.48	1887.44
2	□ 5x250x150	98000	1	98000	35.82	98	3510.36
3	□ 4x200x200	15300	1	15300	24.30	15.3	371.79
4	□ 4x180x140	140000	1	140000	19.27	140	2697.80
5	□ 4x80x80	75000	1	75000	9.30	75	697.50
6	[№ 12	355000	2	710000	10.40	710	7384.00
1.1	−20x500x500	-	20	-	39.25	-	785.00
1.2	−10x500x150	-	40	-	5.89	-	235.50
1.3	−10x150x100	-	40	-	1.18	-	47.10
1.4	−10x150x150	-	28	-	1.77	-	49.46
1.5	−10x530x220	-	20	-	9.15	-	183.06
1.6	−10x100x100	-	12	-	0.79	-	9.42
1.7	−10x430x280	-	8	-	9.45	-	75.61
6.1	L6x90x56	23200	1	23200	6.70	23.2	155.44
6.2	M14	-	120				
ანკერი	M18	-	160	-	-	-	-
		ჯამი				∑ g (კგ)	18089.47
		შედუღების ნაკერი 3 %					361.79
		სულ				∑ G (კგ)	18451.26

მისამართი: ----------			ნახაზი: ლითონის სპეციფიკაცია	2019
დამკვეთი	----------			A-3
კონსტრუქტორი	ჯ.ჭაშაკიძე			მაშტაბი / ფურც №
				ფ-12

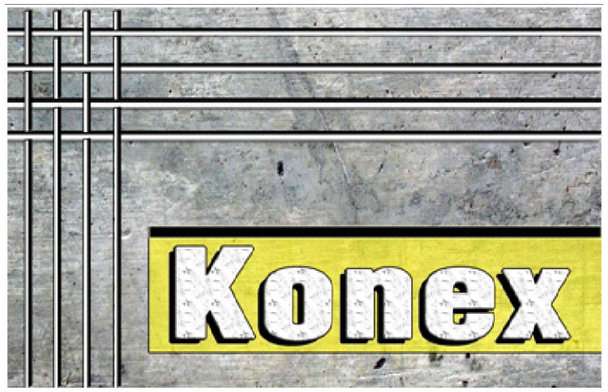

შპს "კონექსი" **"Konex" LTD**

ქ. თბილისის ბალნეოლოგიური კურორტის შენობის საძირკვლის რეკონსტრუქცია

კონსტრუქციული ნაწილი

თბილისი
2018

განმარტებითი ბარათი

1. წინამდებარე წარმოადგენს ქ. თბილისში, გორგასლის ქუჩა №9-ში მდებარე ბალნეოლოგიური კურორტის სარდაფის სართულის რეკონსტრუქციის კონსტრუქციულ პროექტს.
2. მას საფუძვლად უდევს "შ.პ.ს კონექსის" მიერ განხორციელებული დათვალიერებისა და დამკვეთის მიერ მოწოდებული საძირკვლის კვლევის შედეგების ანალიზი. შენობის სარდაფში არის სხვადასხვა სიმაღლის რამდენიმე სივრცე რომელთა სიმაღლეები მერყეობს 1.5-:-2.2 მეტრის ფარგლებში. შურფების ლითოლოგიური ჭრილების მიხედვით შენობის მზიდი კედლები დგას ყორე ქვის სვეტებზე რომლებიც ჩასულია სიღრმეში გრუნტის ძირითად ქანამდე.
3. რეკონსტრუქციისას გამოყენებულია ბეტონი სიმტკიცით B-25 კლასის ხოლო წყალშეუდწევადობის კლასით W-8. ასევე გამოყენებულია არმატურა A500C კლასის და ბაზალტის ბოჭკოს ფუძეზე დამზადებული არმატურა.

ძირითადი შენიშვნები

1. კონსტრუქციული ნახაზები შედგენილია არსებული აზომვებისა და შურფების გათხრის შედეგად გამოვლენილი გარემოებების მიხედვით. იმ შემთხვევაში თუ სარდაფში გრუნტის მოჭრის შემდგომ შენობის გარკვეულ ნაწილებში გამოვლენილი იქნება შეუსაბამობა, შესაძლოა, შეიცვალოს კონსტრუქციული გადაწყვეტა.
2. შენობაში შურფების ნაწილი გაჭრის შემდეგ შევსებულია წყლით. წყლის წარმომავლობის დასადგენად შენობის სარდაფში გრუნტი მოჭრის სამუშაოების დაწყებამდე საჭიროა გარემონტდეს ან დროებით გაუქმდეს არსებული საკომუნიკაციო სისტემები (წყალმომარაგება და კანალიზაცია). შემდგომ საჭიროა დაკვირვება და საჭიროების შემთხვევაში დამატებითი ჰიდროსაიზოლაციო სამუშაოების წარმოება (გარდა იმისა, რაც პროექტშია მოცემული).
3. კონსტრუქციაში გამოყენებული მასალის მოცულობები დათვლილია არსებული აზომვითი ნახაზებიდა და ვიზუალური დათვალიერების შედეგად განხორციელებული აზომვების შედეგად. მასალის საბოლოო მოცულობა შეიძლება შეიცვალოს, ამიტომ საბოლოო მოცულობა საჭიროა დადგინდეს ადგილზე განხორციელებული სამუშაოების მიხედვით.
4. ყოველი ცვლილება პროექტთან მიმართებაში საჭიროა შეთანხმდეს კონსტრუქციული პროექტის ავტორებთან.

ფორმატი Format	A3
თბილისი 2018 წ. Tbilisi 2018	
ფაილის სახელი File name	.dwg
დაკვეთა # Order	
შენიშვნები / Notes:	

დამკვეთი / Client

შ.პ.ს "მეიდან ჯგუფი"

ობიექტის მისამართი / Site address

ქ. თბილისი, გორგასლის ქ. №9

პროექტის სახელწოდება / Project name

ქ. თბილისის ბალნეოლოგიური კურორტის შენობის რეკონსტრუქციის პროექტი

თანამდებობა Position	გვარი Name	ხელმოწერა Signature
მთ. ინჟინერი Ceif engineer	ქ. ოდიშვილი K. Odishvili	
შეასრულა Draw	გ.დემეტრაშვილი G.Demetrashvili	
შეასრულა Draw		
შეამოწმა Checked		

შპს "კონექსი"
"Konex" LTD

მისამართი / Address

საქართველო, ქ. თბილისი, ელ.მინდელის ქ.№3
3 El. Mindeli Str,Tbilisi,Georgia.
ტელ. / Tel.
+(995 32) 253 76 98

E-mail: info@konex.ge
Web: www.konex.ge

ნახაზი / Drwg

განმარტებითი ბარათი

მასშტაბი/Scale	თარიღი/Date issue	Layout
1:200	21/02/2018	1

სტადია Stage	ფურცელი Page	ფურცლები Pages	რევიზია Revision
მ.პ.	პ-1		

სარდაფის დონეები აზომვითი ნახაზებისა და ადგილზე განხორციელებული გამოკვლევების შედეგების მიხედვით
მ. 1:400

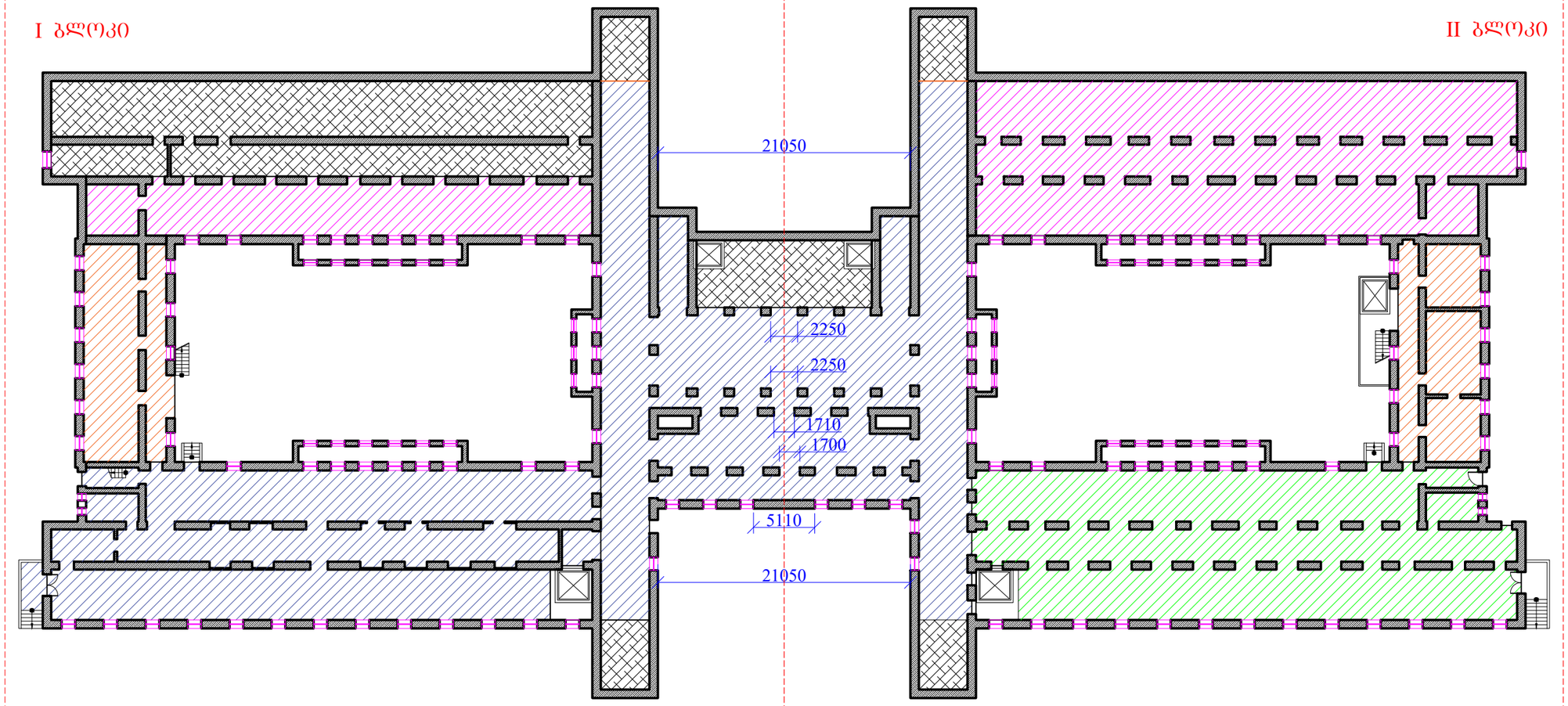

სათავსოს მიუდგომელი ადგილები

არსებული სათავსოს სიმაღლე 2.30 მეტრი

არსებული სათავსოს სიმაღლე 2.00 მეტრი
საძირკველი მდებარეობს სარდაფის მიწის დონეზე

არსებული სათავსოს სიმაღლე 1.50 მეტრი

არსებული სათავსოს სიმაღლე 2.05 მეტრი

ფორმატი Format	A3
თბილისი 2018 წ. Tbilisi 2018	
ფაილის სახელი File name	.dwg
დაკვეთა # Order	
შენიშვნები / Notes:	

დამკვეთი / Client

შ.პ.ს "მეიდან ჯგუფი"

ობიექტის მისამართი / Site address

ქ. თბილისი, გორგასლის ქ. №9

პროექტის სახელწოდება / Project name

ქ. თბილისის ბალნეოლოგიური კურორტის შენობის რეკონსტრუქციის პროექტი

თანამდებობა Position	გვარი Name	ხელმოწერა Signature
მთ. ინჟინერი Ceif engineer	ა. ოდიშვილი K. Odishvili	
შეასრულა Draw	გ.დემეტრაშვილი G.Demetrashvili	
შეასრულა Draw		
შეამოწმა Checked		

შპს "კონექსი"
"Konex" LTD

მისამართი / Address

საქართველო, ქ. თბილისი,
ელ.მინდელის ქ.№3
3 El. Mindeli Str,Tbilisi,Georgia.
ტელ. / Tel.
+(995 32) 253 76 98

E-mail: info@konex.ge
Web: www.konex.ge

ნახაზი / Drwg

შენობის გეგმა

მასშტაბი/Scale	თარიღი/Date issue	Layout
1:200	21/02/2018	1

სტადია Stage	ფურცელი Page	ფურცლები Pages	რევიზია Revision
მ.პ.	ს-2		

I ბლოკის გეგმა
მ. 1:200

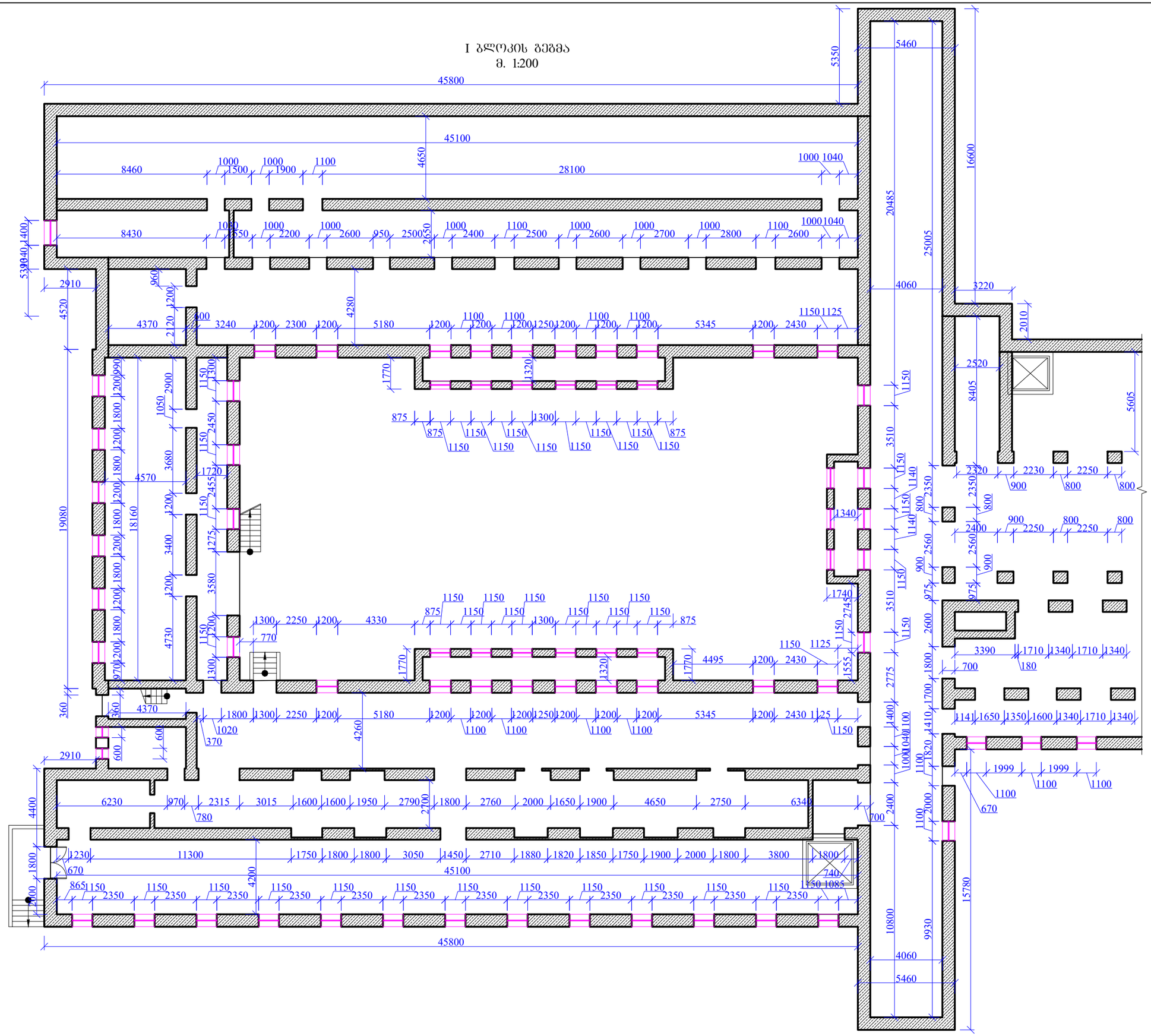
45800
45100
5350
5460
16600
20485
25005
4650
8460
28100
8430
28250
4280
4060
3220
2010
2520
8405
5605
4520
4370
5180
5345
2430
3240
2910
4570
3680
3400
4730
18160
19080
4495
1770
1320
1555
2745
3510
2775
2350
2560
2600
1800
1700
1410
1820
2000
1340
1740
4400
6230
6340
11300
45100
10800
9930
15780
4200
4260
2700
1340
1085
740
670
780
1020
370
1650
1600
1710
1999
1100
1000
1040
1150
1125
1140
1230
865
360
600
970
1400
5390
40
2910
4520
1200
2120
960
600
990
1050
2900
1800
2450
1275
3580
1720
2455
1300
1275
1150
1275
1300
1770
1320
875
1150
1300
2250
1200
4330
770
1300
1150
1125
1150
1555
1340
1710
1340
1710
1340
700
180
1141
1650
1350
1600
1340
1710
1340
1999
1100
1100
1100
670
2520
2230
2250
800
900
2400
2560
975
2350
2400
2250
2250
800
800
800
900
900
800
800
2350
2560
900
975
2600
1800
1700
1410
1820
2000
2400
1100
1100
1100

II ბლოკის გეგმა
მ. 1:200

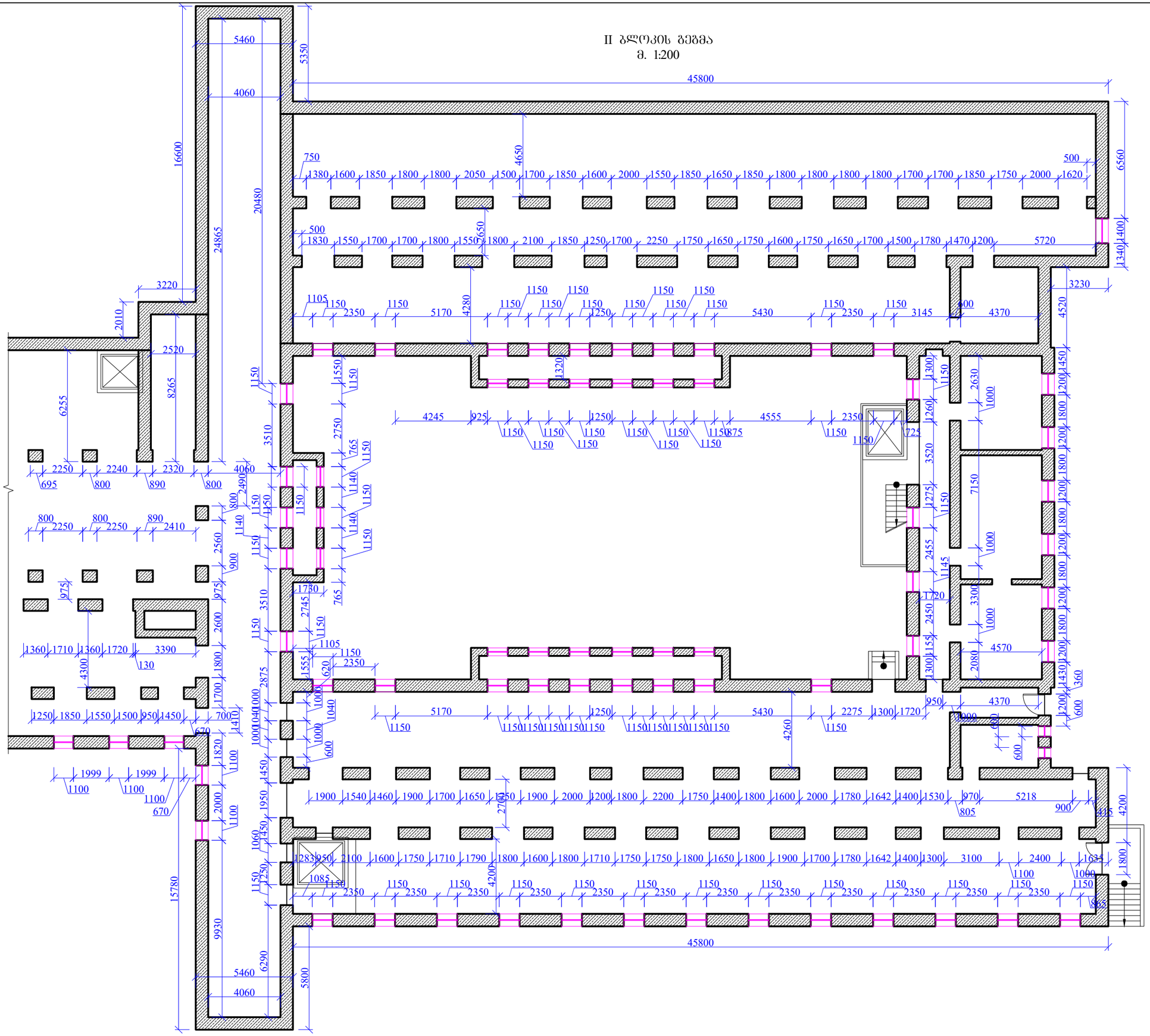
45800
16600
24865
20480
6560
4650
6650
5350
5460
4060
3220
2010
2520
8265
6255
3510
2750
4280
4520
3230
1340
1400
4245
4555
5720
4370
5430
5170
4060
2490
2250
2240
2320
695
800
890
800
2410
2560
900
975
2600
1800
1700
1410
1360
1710
1720
3390
130
4300
1250
1850
1550
1500
950
1450
700
670
1820
1100
1999
2000
1950
1060
1283
950
2100
1600
1750
1710
1790
1800
1085
15780
9930
6290
5800
4200
2700
4260
4570
4430
4200
1800
1635
1100
1000
805
900
415
970
5218
3100
2400
2630
1000
1450
1200
1800
7150
3520
2455
1145
3300
2080
1720
1155
360
600
1040
1000
1030
1105
2745
765
1730
1555
620
2875
1040
1000
1030
1150
1320
1250
1925
875
725
1260
1300
1275
2350
1620
1780
1470
1200
1642
1530
1635
1540
1460
1900
1700
1650
1350
2200
1400
1780
1600
1710
1790
1300
1085
2410
2275
3145
2350
1105
1100
1999
670
1100
1100
1100

II ბლოკის გეგმა
მ. 1:200

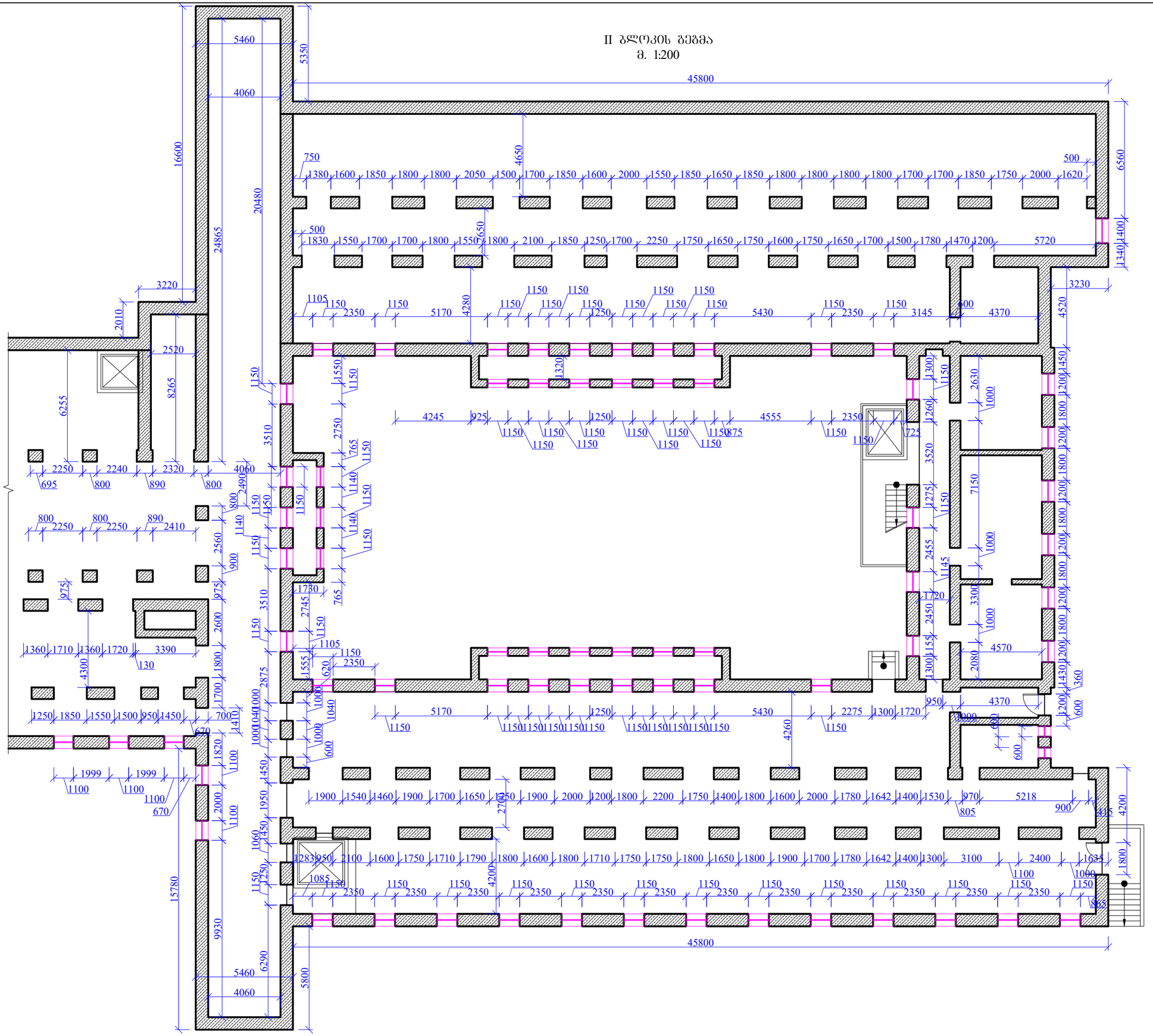

ფორმატი Format	A3
	თბილისი 2018 წ. Tbilisi 2018
ფაილის სახელი File name	.dwg
დაკვეთა # Order	
შენიშვნები / Notes:	

დამკვეთი / Client

შ.პ.ს "მეიდან ჯგუფი"

ობიექტის მისამართი / Site address

ქ. თბილისი, გორგასლის ქ. №9

პროექტის სახელწოდება / Project name

ქ. თბილისის ბალნეოლოგიური ჯურორტის მშენობის რეაონსტრუქციის პროექტი

თანამდებობა Position	გვარი Name	ხელმოწერა Signature
მთ. ინჟინერი Ceif engineer	ჯ. ოდიშვილი K. Odishvili	
შეასრულა Draw	გ.დემეტრაშვილი G.Demetrashvili	
შეასრულა Draw		
შეამოწმა Checked		

შპს "კონექსი"
"Konex" LTD

მისამართი / Address

საქართველო, ქ. თბილისი, ელ.მინდელის ქ.№3
3 El. Mindeli Str,Tbilisi,Georgia.
ტელ. / Tel.
+(995 32) 253 76 98

E-mail: info@konex.ge
Web: www.konex.ge

ნახაზი / Drwg

II ბლოკის გეგმა

მასშტაბი/Scale	თარიღი/Date issue	Layout
1:200	21/02/2018	1

სტადია Stage	ფურცელი Page	ფურცლები Pages	რევიზია Revision
მ.პ.	ჯ-4		

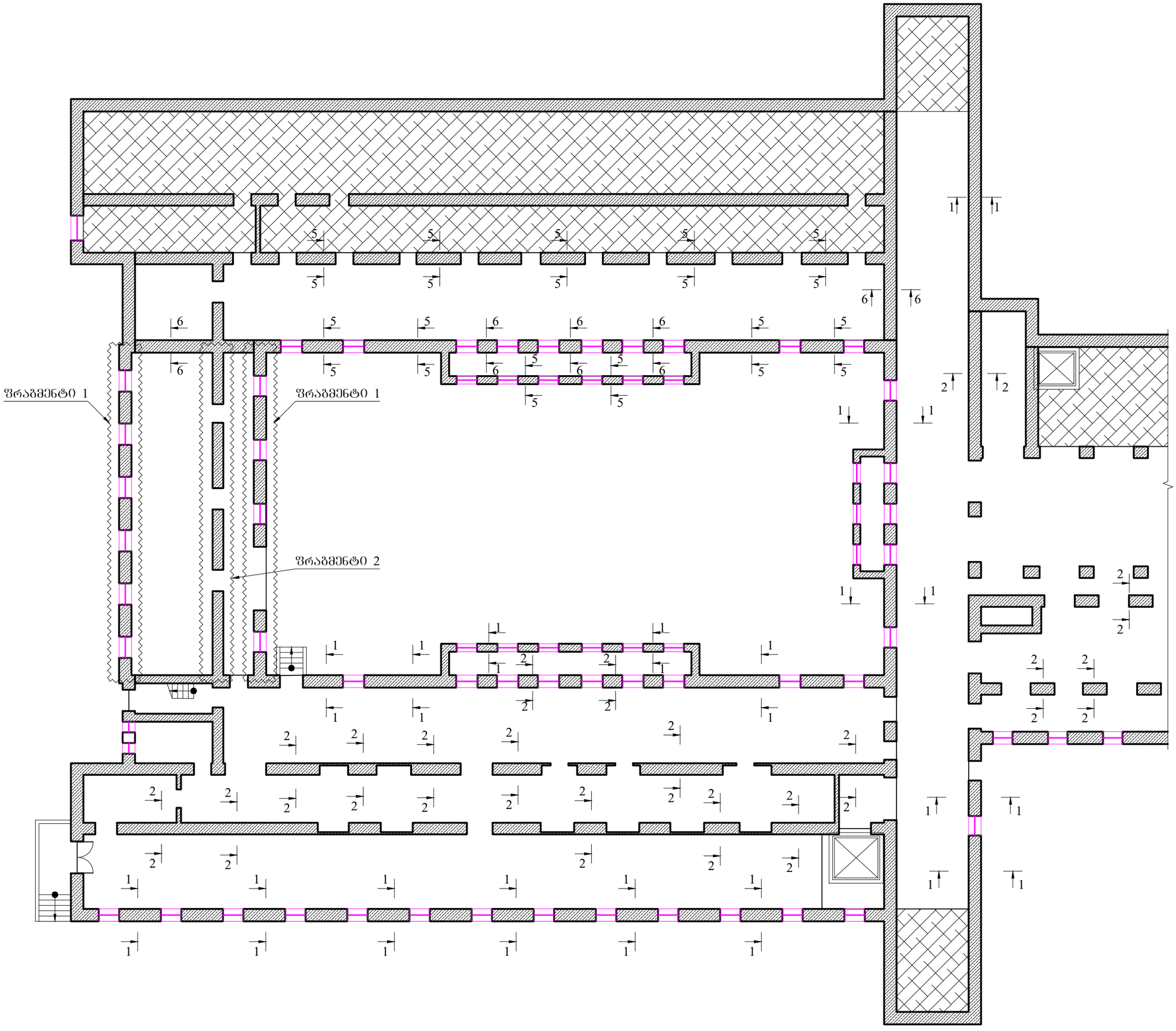

ფორმატი Format	A3
თბილისი 2018 წ. Tbilisi 2018	
ფაილის სახელი File name	.dwg
დაკვეთა # Order	
შენიშვნები / Notes:	

დამკვეთი / Client

შ.პ.ს "მეიდან ჯგუფი"

ობიექტის მისამართი / Site address

ქ. თბილისი, გორგასლის ქ. №9

პროექტის სახელწოდება / Project name

ქ. თბილისის ბალნეოლოგიური კურორტის შენობის რეკონსტრუქციის პროექტი

თანამდებობა Position	გვარი Name	ხელმოწერა Signature
მთ. ინჟინერი Ceif engineer	კ. ოდიშვილი K. Odishvili	
შეასრულა Draw	გ.დემეტრაშვილი G.Demetrashvili	
შეასრულა Draw		
შეამოწმა Checked		

შპს "კონექსი" "Konex" LTD

მისამართი / Address

საქართველო, ქ. თბილისი, ელ.მინდელის ქ.№3
3 El. Mindeli Str,Tbilisi,Georgia.
ტელ. / Tel. +(995 32) 253 76 98

E-mail: info@konex.ge
Web: www.konex.ge

ნახაზი / Drwg

I ბლოკის გეგმა

მასშტაბი/Scale	თარიღი/Date issue	Layout
1:200	21/02/2018	1

სტადია Stage	ფურცელი Page	ფურცლები Pages	რევიზია Revision
მ.პ.	ა-5		

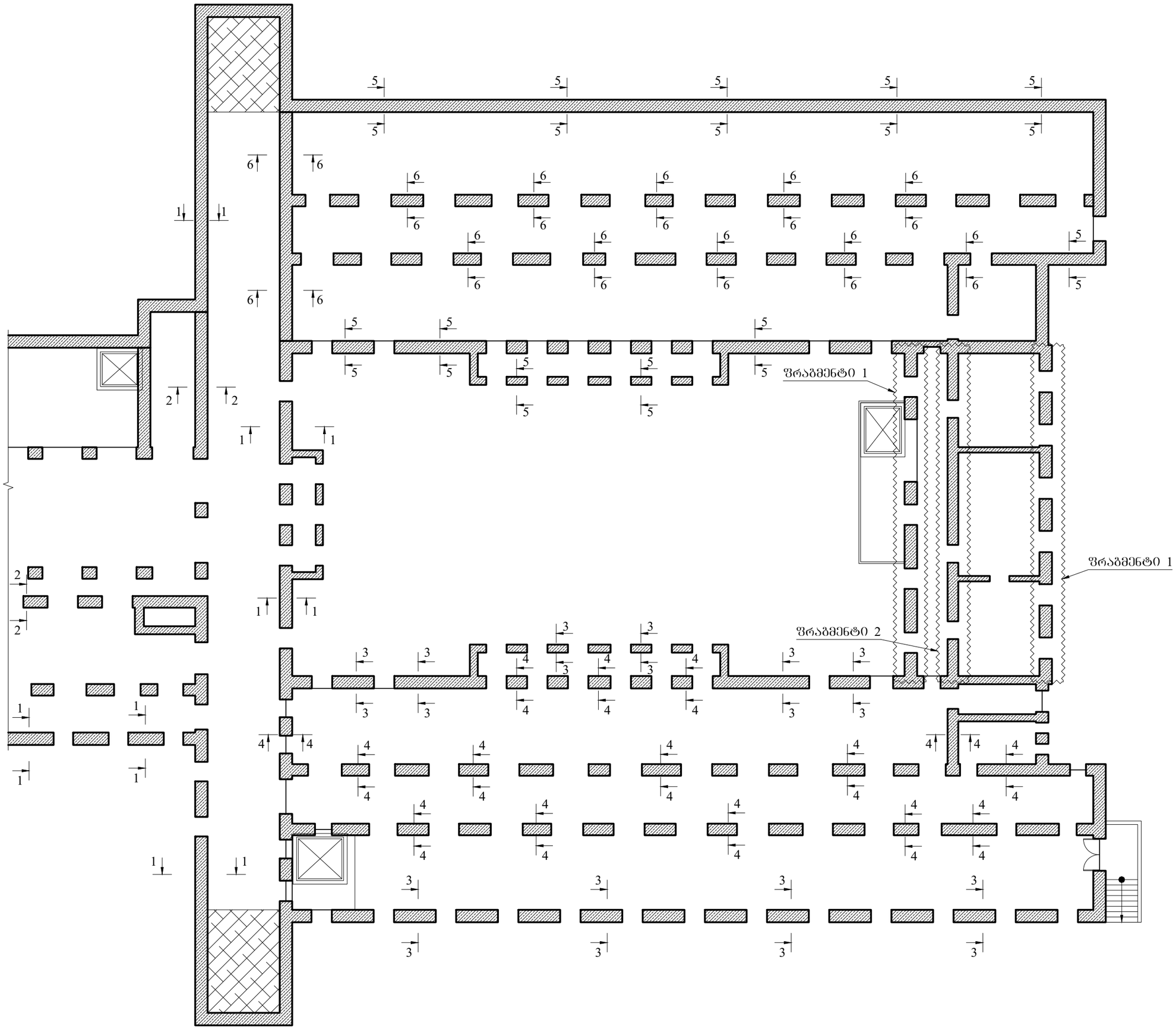

ფორმატი Format	A3
თბილისი 2018 წ. Tbilisi 2018	
ფაილის სახელი File name	.dwg
დაკვეთა # Order	
შენიშვნები / Notes:	

დამკვეთი / Client

შ.პ.ს "მეიდან ჯგუფი"

ობიექტის მისამართი / Site address

ქ. თბილისი, გორგასლის ქ. №9

პროექტის სახელწოდება / Project name

ქ. თბილისის ბალნეოლოგიური კურორტის შენობის რეკონსტრუქციის პროექტი

თანამდებობა Position	გვარი Name	ხელმოწერა Signature
მთ. ინჟინერი Ceif engineer	ო. ოდიშვილი K. Odishvili	
შეასრულა Draw	გ.დემეტრაშვილი G.Demetrashvili	
შეასრულა Draw		
შეამოწმა Checked		

შპს "კონექსი" "Konex" LTD

მისამართი / Address

საქართველო, ქ. თბილისი, ელ.მინდელის ქ.№3
3 El. Mindeli Str,Tbilisi,Georgia.
ტელ. / Tel.
+(995 32) 253 76 98

E-mail: info@konex.ge
Web: www.konex.ge

ნახაზი / Drwg

II ბლოკის ბეშმა

მასშტაბი/Scale	თარიღი/Date issue	Layout
1:200	21/02/2018	1

სტადია Stage	ფურცელი Page	ფურცლები Pages	რევიზია Revision
მ.პ.	ა-6		

ჭრილი 1-1
მ. 1:20

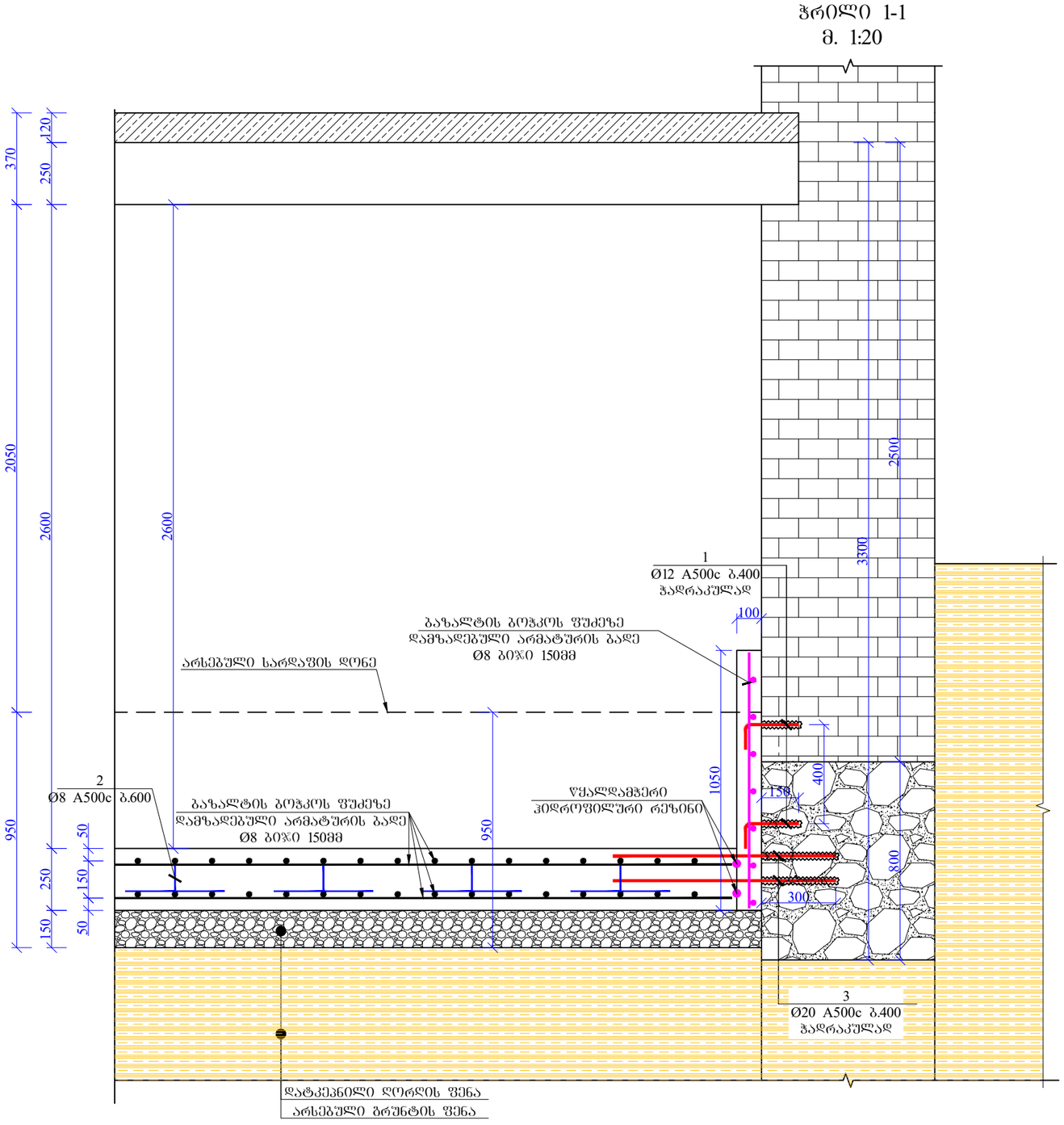

შენიშვნები:
1. სარდაფის ბრუნტის ფენები უნდა მოიჯრას ეტაპობრივად და ეტაპობრივად უნდა შემოვმდეს ახომვით და კონსტრუქციულ ნახაზებთან შესაბამისობა.
2. ბრუნტის ფენების მოხსნის შემდეგ საჭიროა არსებული საძირკველი გაიწმინდოს ბრუნტის ფენებისგან.
3. არსებულ საძირკველში ანკერები უნდა მოეწყოს ეპოქსიდის წებოს საშუალებით (Master Flow ADH 920 AN)
4. დაბეტონებისას ცივ ნაკერებში უნდა მოეწყოს ორი ზოლი წყალდამჭერი ჰიდროფობილური რეზინი.
5. ბეტონის ჩალაბებამდე ძველი ბეტონის ზედაპირი, რომელსაც შეხება უნდა ჰქონდეს ახლადჩალაბებულ ბეტონთან, საჭიროა გაიწმინდოს და წაესვას Master Brace ADH 1420 წებო.
6. კონსტრუქციის ზომები, სარდაფის სივრცეების სიმაღლეები და სხვა გეომეტრიული ზომები აღებულია დამკვეთის მიერ მოწოდებული ახომვითი ნახაზების მიხედვით
7. კონსტრუქციაში მასალების მოცულობები დათვლილია მოცემული ნახაზების გეომეტრიული ზომების მიხედვით და საჭიროა დაზუსტდეს ადგილზე არსებული და მშენებლობის დროს გამოვლენილი მდგომარეობების მიხედვით.

ფორმატი Format	**A3**	თბილისი 2018 წ. Tbilisi 2018
ფაილის სახელი File name	.dwg	
დაკვეთა # Order		
შენიშვნები / Notes:		

დამკვეთი / Client

შ.პ.ს "მეიდან ჯგუფი"

ობიექტის მისამართი / Site address

ქ. თბილისი, გორგასლის ქ. №9

პროექტის სახელწოდება / Project name

ქ. თბილისის ბალნეოლოგიური კურორტის შენობის რეკონსტრუქციის პროექტი

თანამდებობა Position	გვარი Name	ხელმოწერა Signature
მთ. ინჟინერი Ceif engineer	კ. ოდიშვილი K. Odishvili	
შეასრულა Draw	გ.დემეტრაშვილი G.Demetrashvili	
შეასრულა Draw		
შეამოწმა Checked		

შპს "კონექსი"
"Konex" LTD

მისამართი / Address
საქართველო, ქ. თბილისი, ელ.მინდელის ქ.№3
3 El. Mindeli Str,Tbilisi,Georgia.
ტელ. / Tel.
+(995 32) 253 76 98
E-mail: info@konex.ge
Web: www.konex.ge

ნახაზი / Drwg

ჭრილი 1-1

მასშტაბი/Scale	თარიღი/Date issue	Layout
1:200	21/02/2018	1

სტადია Stage	ფურცელი Page	ფურცლები Pages	რევიზია Revision
მ.პ.	ს-7		

ჭრილი 2-2
მ. 1:20

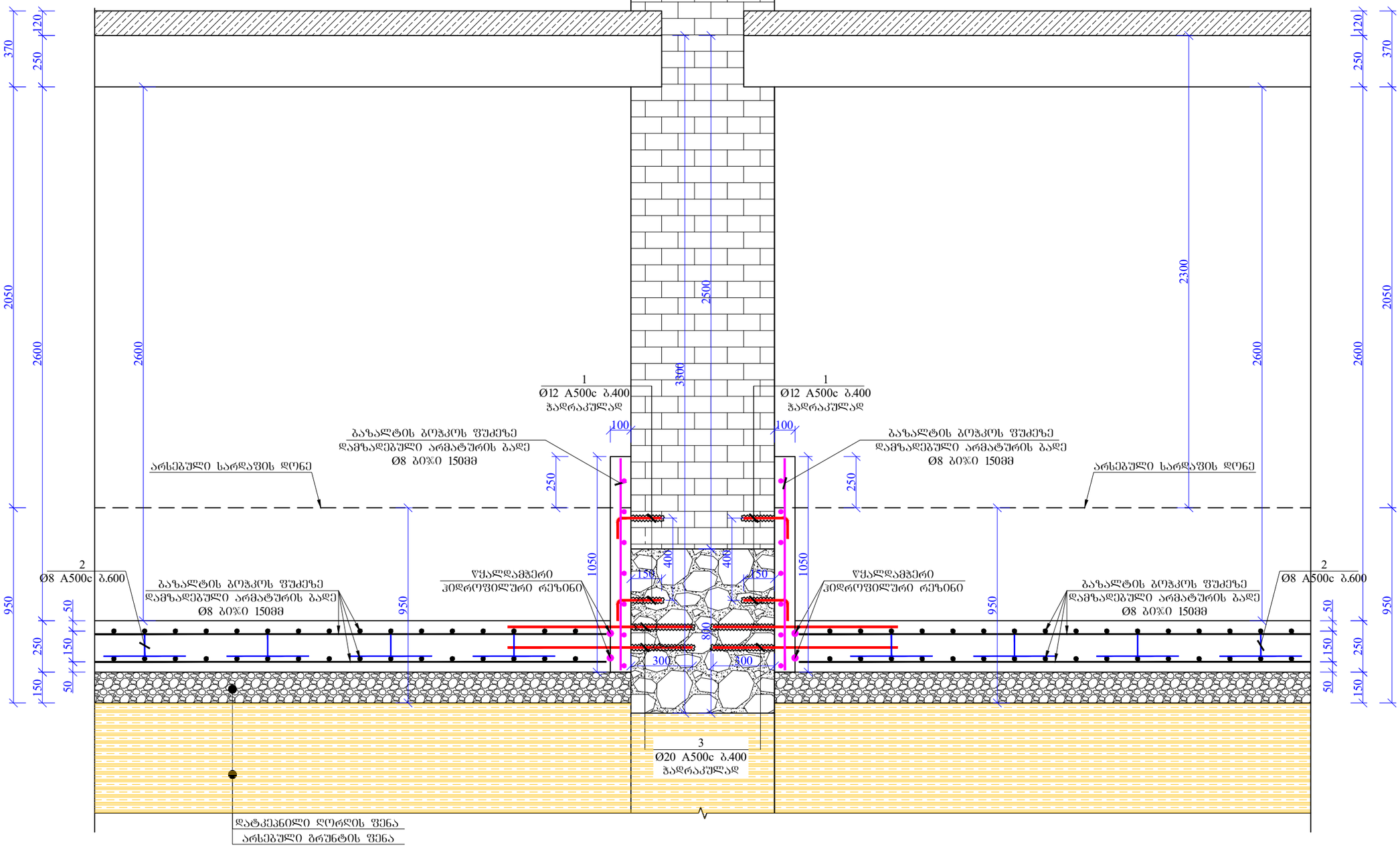

ფორმატი Format	**A3**	თბილისი 2018 წ. Tbilisi 2018
ფაილის სახელი File name	.dwg	
დაკვეთა # Order		
შენიშვნები / Notes:		

დამკვეთი / Client

შ.პ.ს "მეიდან ჯგუფი"

ობიექტის მისამართი / Site address

ქ. თბილისი, გორგასლის ქ. №9

პროექტის სახელწოდება / Project name

ქ. თბილისის ბალნეოლოგიური კურორტის შენობის რეკონსტრუქციის პროექტი

თანამდებობა Position	გვარი Name	ხელმოწერა Signature
მთ. ინჟინერი Ceif engineer	ჯ. ოდიშვილი K. Odishvili	
შეასრულა Draw	გ.დემეტრაშვილი G.Demetrashvili	
შეასრულა Draw		
შეამოწმა Checked		

შპს "კონექსი"
"Konex" LTD

მისამართი / Address
საქართველო, ქ. თბილისი, ილ.მინდელის ქ.№3
3 El. Mindeli Str,Tbilisi,Georgia.
ტელ. / Tel.
+(995 32) 253 76 98
E-mail: info@konex.ge
Web: www.konex.ge

ნახაზი / Drwg

ჭრილი 2-2

მასშტაბი/Scale	თარიღი/Date issue	Layout
1:200	21/02/2018	1

სტადია Stage	ფურცელი Page	ფურცლები Pages	რევიზია Revision
მ.პ.	ს-8		

ჭრილი 3-3
მ. 1:20

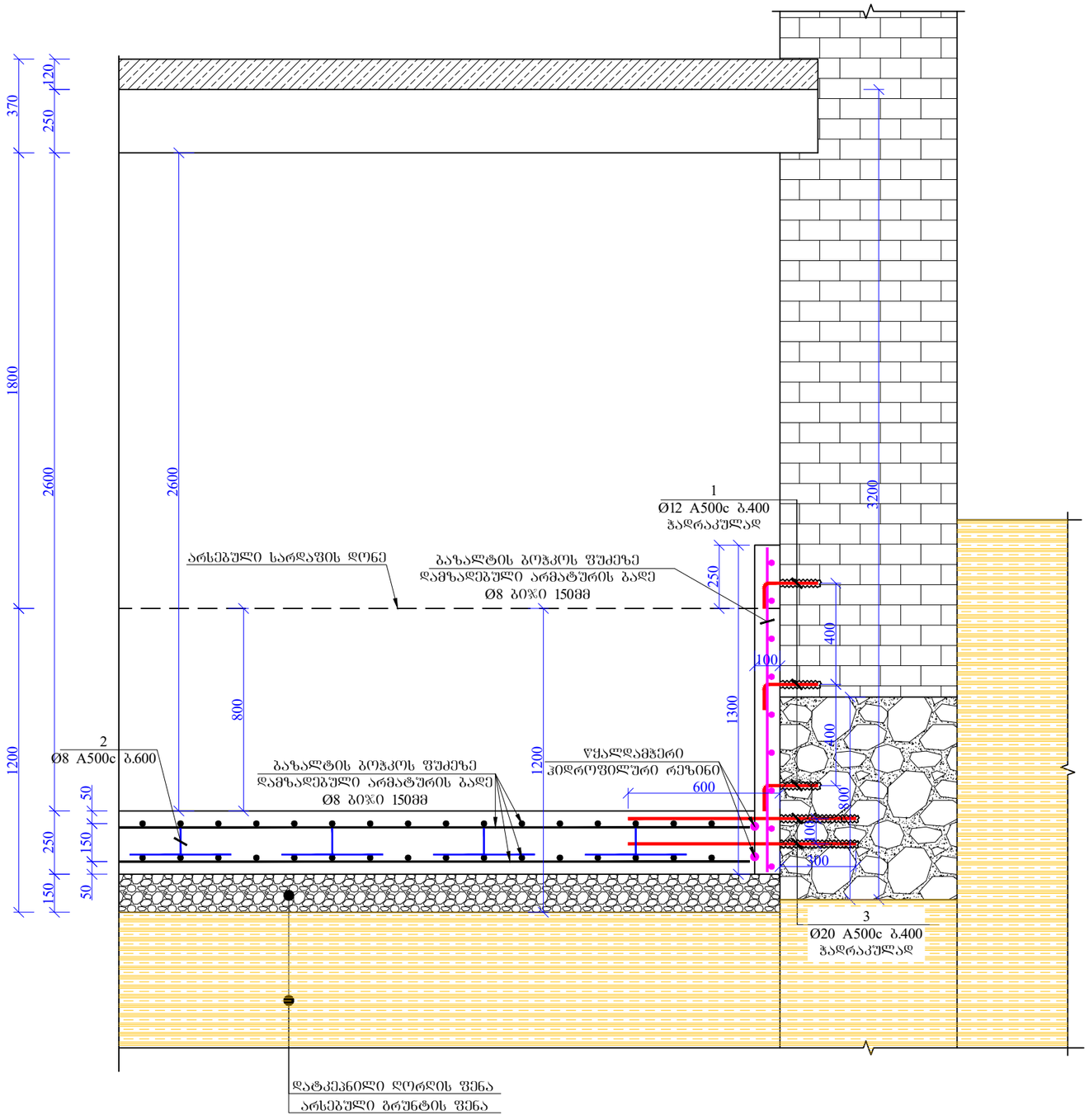

შენიშვნები:
1. სარდაფის ბრუნტის ფენები უნდა მოიჭრას ეტაპობრივად და ეტაპობრივად უდნა შემოიფდეს აზომვით და კონსტრუქციულ ნახაზებთან შესაბამისობა.
2. ბრუნტის ფენების მოხსნის შემდეგ საჭიროა არსებული საძირკველი გაიწმინდოს ბრუნტის ფენებისგან.
3. არსებულ საძირკველში ანკერები უნდა მოეწყოს ეპოქსიდის წებოს საშუალებით (Master Flow ADH 920 AN)
4. დაბეტონებისას ცივ ნაკერებში უნდა მოეწყოს ორი ზოლი წყალდამჭერი ჰიდროფილური რეზინი.
5. ბეტონის ჩასაბებამდე კედელი ბეტონის ზედაპირი, რომელსაც შეხება უნდა ჰქონდეს ახლადჩასაბებულ ბეტონთან, საჭიროა გაიწმინდოს და წაესვას Master Brace ADH 1420 წებო.
6. კონსტრუქციის ზომები, სარდაფის სივრცეების სიმაღლეები და სხვა გეომეტრიული ზომები აღებულია დამკვეთის მიერ მოწოდებული აზომვითი ნახაზების მიხედვით
7. კონსტრუქციაში მასალების მოცულობები დათვლილია მოცემული ნახაზების გეომეტრიული ზომების მიხედვით და საჭიროა დაზუსტდეს ადგილზე არსებული და მშენებლობის დროს გამოვლენილი მდგომარეობების მიხედვით.

ფორმატი Format	A3
	თბილისი 2018 წ. Tbilisi 2018
ფაილის სახელი File name	.dwg
დაკვეთა # Order	
შენიშვნები / Notes:	

დამკვეთი / Client

შ.პ.ს "მეიდან ჯგუფი"

ობიექტის მისამართი / Site address

ქ. თბილისი, გორგასლის ქ. №9

პროექტის სახელწოდება / Project name

ქ. თბილისის ბალნეოლოგიური კურორტის შენობის რეკონსტრუქციის პროექტი

თანამდებობა Position	გვარი Name	ხელმოწერა Signature
მთ. ინჟინერი Ceif engineer	ა. ოდიშვილი K. Odishvili	
შეასრულა Draw	გ.დემეტრაშვილი G.Demetrashvili	
შეასრულა Draw		
შეამოწმა Checked		

შპს "კონექსი"
"Konex" LTD

მისამართი / Address

საქართველო, ქ. თბილისი, ელ.მინდელის ქ.№3
3 El. Mindeli Str,Tbilisi,Georgia.
ტელ. / Tel.
+(995 32) 253 76 98

E-mail: info@konex.ge
Web: www.konex.ge

ნახაზი / Drwg

ჭრილი 3-3

მასშტაბი/Scale	თარიღი/Date issue	Layout
1:200	21/02/2018	1

სტადია Stage	ფურცელი Page	ფურცლები Pages	რევიზია Revision
მ.პ.	ს-9		

ჭრილი 4-4
მ. 1:20

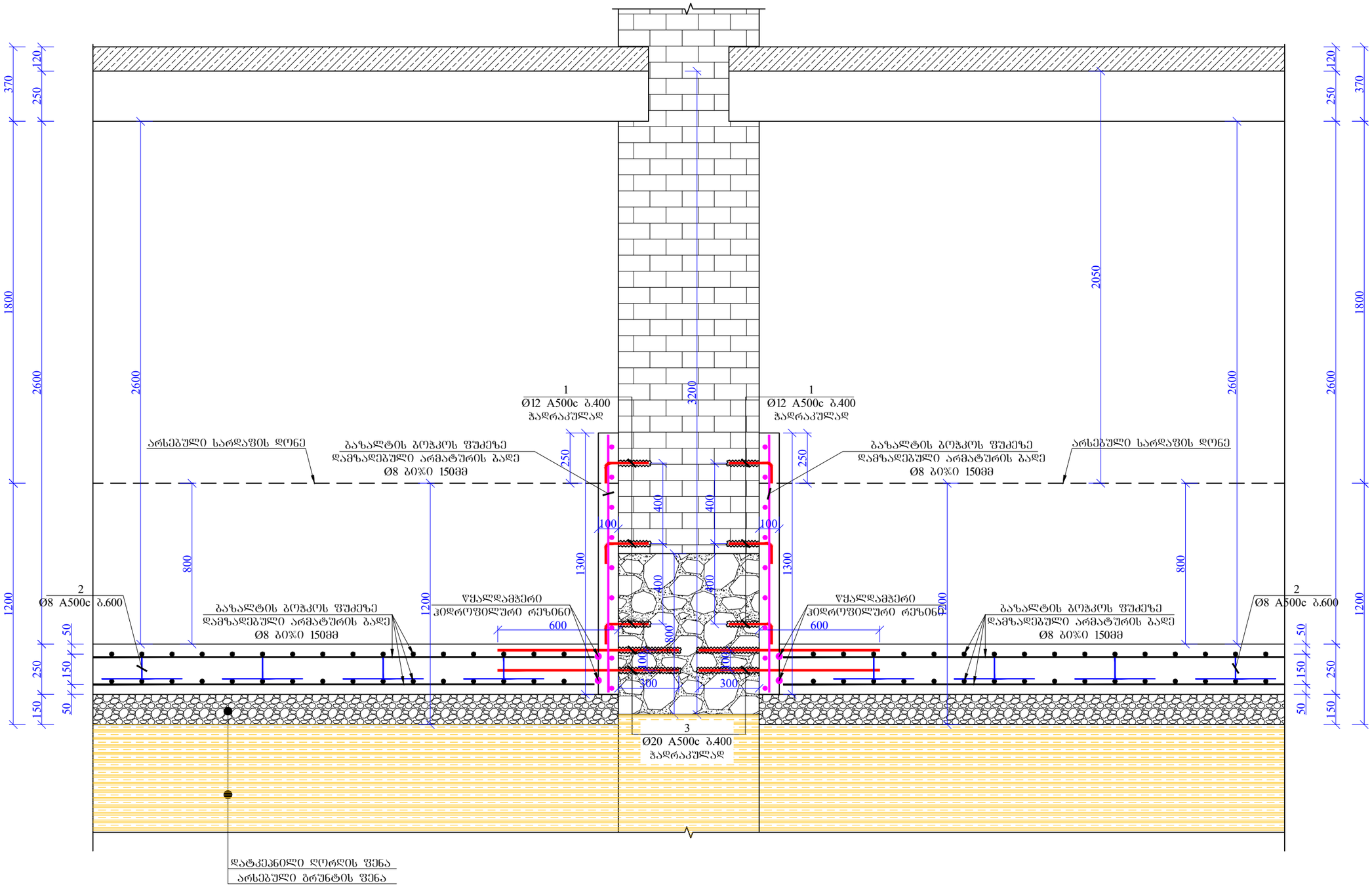

ფორმატი Format	**A3**	თბილისი 2018 წ. Tbilisi 2018
ფაილის სახელი File name	.dwg	
დაკვეთა # Order		
შენიშვნები / Notes:		

დამკვეთი / Client

შ.პ.ს "მეიდან ჯგუფი"

ობიექტის მისამართი / Site address

ქ. თბილისი, გორგასლის ქ. №9

პროექტის სახელწოდება / Project name

ქ. თბილისის ბალნეოლოგიური კურორტის შენობის რეკონსტრუქციის პროექტი

თანამდებობა Position	გვარი Name	ხელმოწერა Signature
მთ. ინჟინერი Ceif engineer	კ. ოდიშვილი K. Odishvili	
შეასრულა Draw	გ.დემეტრაშვილი G.Demetrashvili	
შეასრულა Draw		
შეამოწმა Checked		

შპს "კონექსი"
"Konex" LTD

მისამართი / Address

საქართველო, ქ. თბილისი, ელ.მინდელის ქ.№3
3 El. Mindeli Str,Tbilisi,Georgia.
ტელ. / Tel.
+(995 32) 253 76 98

E-mail: info@konex.ge
Web: www.konex.ge

ნახაზი / Drwg

ჭრილი 4-4

მასშტაბი/Scale	თარიღი/Date issue	Layout
1:200	21/02/2018	1

სტადია Stage	ფურცელი Page	ფურცლები Pages	რევიზია Revision
მ.პ.	პ-10		

ჭრილი 5-5
მ. 1:20

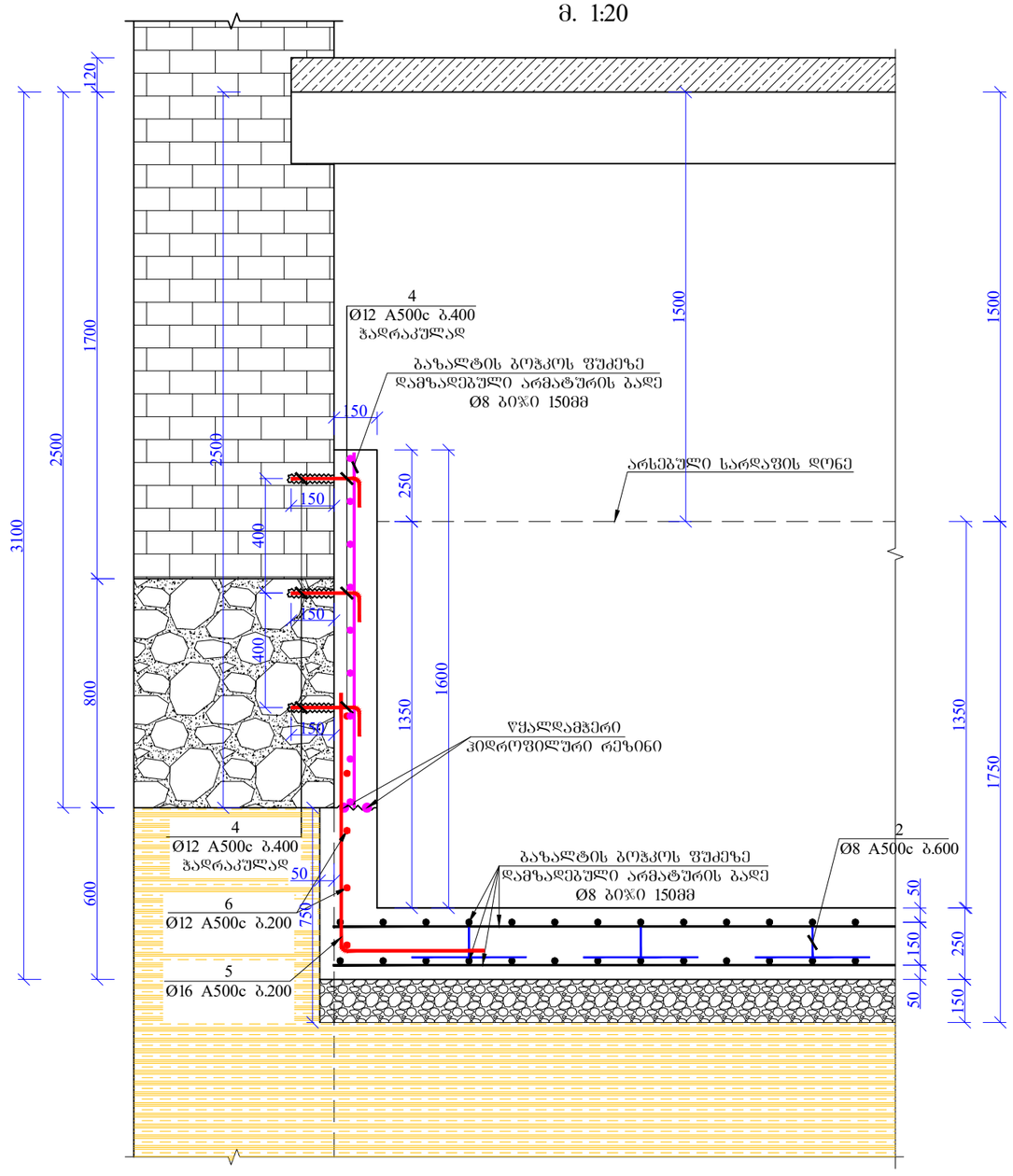

შენიშვნები:
1. სარდაფის ბრუნტის ფენები უნდა მოიჭრას ეტაპობრივად და ეტაპობრივად უდნა შემოწმდეს აზომვით და კონსტრუქციულ ნახაზებთან შესაბამისობა.
2. ბრუნტის ფენების მოხსნის შემდეგ საჭიროა არსებული საძირკველი გაიწმინდოს ბრუნტის ფენებისგან.
3. არსებულ საძირკველში ანკერები უნდა მოეწყოს ეპოქსიდის წებოს საშუალებით (Master Flow ADH 920 AN)
4. დაბეტონებისას ცივ ნაკერებში უნდა მოეწყოს ორი ზოლი წყალდამჭერი ჰიდროფობული რეზინი.
5. ბეტონის ჩასაბებამდე ძველი ბეტონის ზედაპირი, რომელსაც შეხება უნდა ჰქონდეს ახლადჩასაბებულ ბეტონთან, საჭიროა გაიწმინდოს და წაესვას Master Brace ADH 1420 წებო.
6. კონსტრუქციის ზომები, სარდაფის სივრცეების სიმაღლეები და სხვა გეომეტრიული ზომები აღებულია დამკვეთის მიერ მოწოდებული აზომვითი ნახაზების მიხედვით
7. კონსტრუქციაში მასალების მოცულობები დათვლილია მოცემული ნახაზების გეომეტრიული ზომების მიხედვით და საჭიროა დაზუსტეს ადგილზე არსებული და მშენებლობის დროს გამოვლენილი მდგომარეობების მიხედვით.

ფორმატი Format	A3
	თბილისი 2018 წ. Tbilisi 2018
ფაილის სახელი File name	.dwg
დაკვეთა # Order	
შენიშვნები / Notes:	

დამკვეთი / Client

შ.პ.ს "მეიდან ჯგუფი"

ობიექტის მისამართი / Site address

ქ. თბილისი, გორგასლის ქ. №9

პროექტის სახელწოდება / Project name

ქ. თბილისის ბალნეოლოგიური კურორტის შენობის რეკონსტრუქციის პროექტი

თანამდებობა Position	გვარი Name	ხელმოწერა Signature
მთ. ინჟინერი Ceif engineer	ო. ოდიშვილი K. Odishvili	
შეასრულა Draw	გ.დემეტრაშვილი G.Demetrashvili	
შეასრულა Draw		
შეამოწმა Checked		

შპს "კონექსი"
"Konex" LTD

მისამართი / Address

საქართველო, ქ. თბილისი, ელ.მინდელის ქ.№3
3 El. Mindeli Str,Tbilisi,Georgia.
ტელ. / Tel.
+(995 32) 253 76 98

E-mail: info@konex.ge
Web: www.konex.ge

ნახაზი / Drwg

ჭრილი 5-5

მასშტაბი/Scale	თარიღი/Date issue	Layout
1:200	21/02/2018	1

სტადია Stage	ფურცელი Page	ფურცლები Pages	რევიზია Revision
მ.პ.	პ-11		

ჭრილი 6-6
მ. 1:20

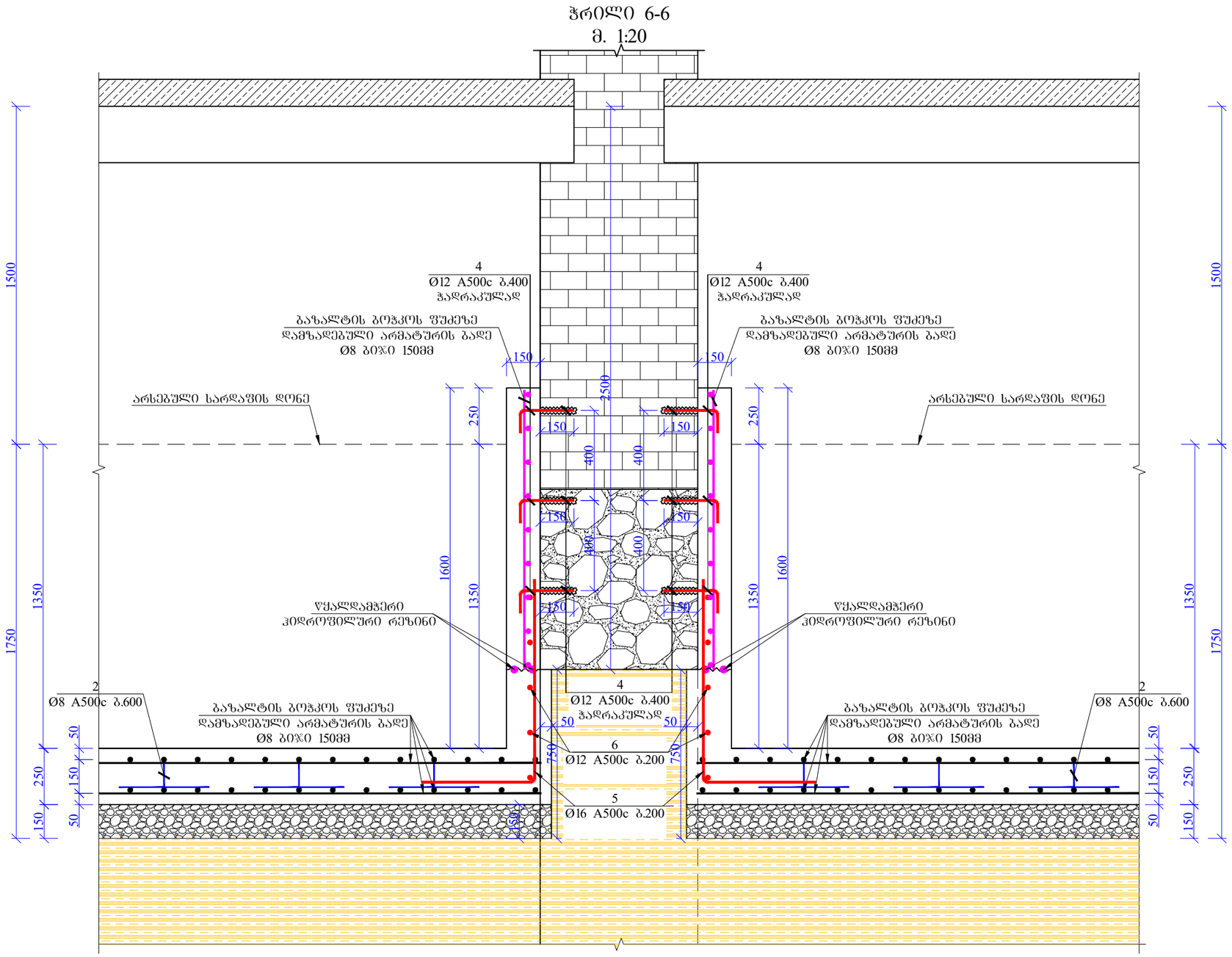

ფორმატი Format	**A3**	თბილისი 2018 წ. Tbilisi 2018
ფაილის სახელი File name	.dwg	
დაკვეთა # Order		
შენიშვნები / Notes:		

დამკვეთი / Client

შ.პ.ს "მეიდან ჯგუფი"

ობიექტის მისამართი / Site address

ქ. თბილისი, გორგასლის ქ. №9

პროექტის სახელწოდება / Project name

ქ. თბილისის ბალნეოლოგიური კურორტის შენობის რეკონსტრუქციის პროექტი

თანამდებობა Position	გვარი Name	ხელმოწერა Signature
მთ. ინჟინერი Ceif engineer	კ. ოდიშვილი K. Odishvili	
შეასრულა Draw	გ.დემეტრაშვილი G.Demetrashvili	
შეასრულა Draw		
შეამოწმა Checked		

შპს "კონექსი"
"Konex" LTD

მისამართი / Address

საქართველო, ქ. თბილისი, ელ.მინდელის ქ.№3
3 El. Mindeli Str,Tbilisi,Georgia.
ტელ. / Tel.
+(995 32) 253 76 98

E-mail: info@konex.ge
Web: www.konex.ge

ნახაზი / Drwg

ჭრილი 6-6

მასშტაბი/Scale	თარიღი/Date issue	Layout
1:200	21/02/2018	1

სტადია Stage	ფურცელი Page	ფურცლები Pages	რევიზია Revision
მ.პ.	ს-12		

ფრაგმენტი 1-ის მოწყობის
სქემატური ნახაზი
პირველ ეტაპზე
მ. 1:50

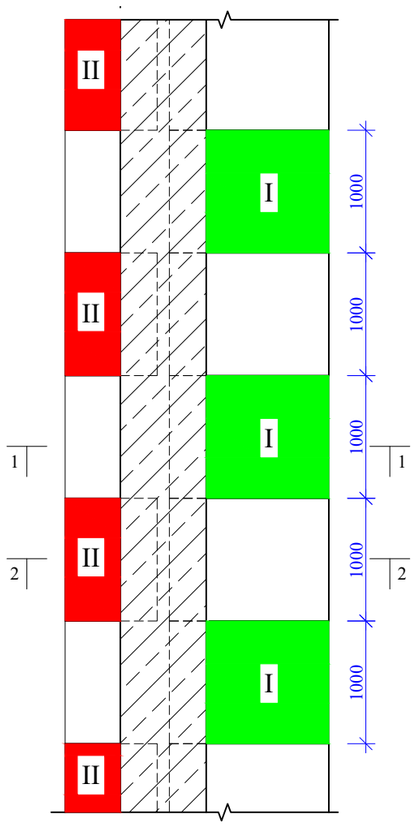

ფრაგმენტი 1-ის მოწყობის
სქემატური ნახაზი
მეორე ეტაპზე
მ. 1:50

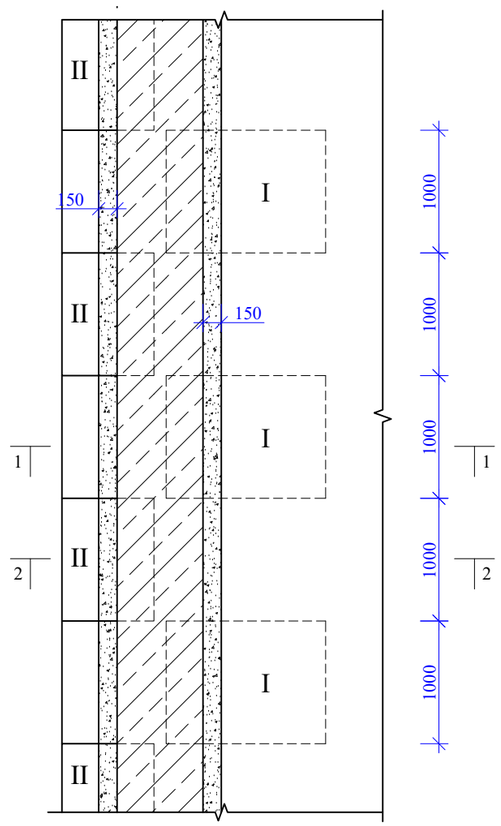

შენიშვნები:
1. სარდაფის ბრუნტის ფენები უნდა მოეჭრას ეტაპობრივად და ეტაპობრივად უდნა შემოწმდეს აზომვით და კონსტრუქციულ ნახაზებთან შესაბამისობა.
2. ბრუნტის ფენების მოხსნის შემდეგ საჭიროა არსებული საძირკველი გაიწმინდოს ბრუნტის ფენებისგან.
3. არსებულ საძირკველში ანკერები უნდა მოეწყოს ეპოქსიდის წებოს საშუალებით (Master Flow ADH 920 AN)
4. დაბეტონებისას ცივ ნაკერებში უნდა მოეწყოს ორი ზოლი წყალდამჭერი ჰიდროფობული რეზინი.
5. ბეტონის ჩასაბეტამდე ძველი ბეტონის ზედაპირი, რომელსაც შეხება უნდა ჰქონდეს ახლადჩასაბეტებულ ბეტონთან, საჭიროა გაიწმინდოს და წაესვას Master Brace ADH 1420 წებო.
6. კონსტრუქციის ზომები, სარდაფის სივრცეების სიმაღლეები და სხვა გეომეტრიული ზომები აღებულია დამკვეთის მიერ მოწოდებული აზომვითი ნახაზების მიხედვით
7. კონსტრუქციაში მასალების მოცულობები დათვლილია მოცემული ნახაზების გეომეტრიული ზომების მიხედვით და საჭიროა დაზუსტდეს ადგილზე არსებული და მშენებლობის დროს გამოვლენილი მდგომარეობების მიხედვით.

ჭრილი 1-1 და ჭრილი 2-2-ის
ნახაზები იხილეთ ფურცელზე კ-14
და კ-15

ფორმატი Format	A3
	თბილისი 2018 წ. Tbilisi 2018
ფაილის სახელი File name	.dwg
დაკვეთა # Order	
შენიშვნები / Notes:	

დამკვეთი / Client

შ.პ.ს "მეიდან ჯგუფი"

ობიექტის მისამართი / Site address

ქ. თბილისი, გორგასლის ქ. №9

პროექტის სახელწოდება / Project name

ქ. თბილისის ბალნეოლოგიური კურორტის შენობის რეკონსტრუქციის პროექტი

თანამდებობა Position	გვარი Name	ხელმოწერა Signature
მთ. ინჟინერი Ceif engineer	კ. ოდიშვილი K. Odishvili	
შეასრულა Draw	გ.დემეტრაშვილი G.Demetrashvili	
შეასრულა Draw		
შეამოწმა Checked		

შპს "კონექსი"
"Konex" LTD

მისამართი / Address

საქართველო, ქ. თბილისი, ელ.მინდელის ქ.№3
3 El. Mindeli Str,Tbilisi,Georgia.
ტელ. / Tel.
+(995 32) 253 76 98

E-mail: info@konex.ge
Web: www.konex.ge

ნახაზი / Drwg

ფრაგმენტი 1-ის მოწყობის სქემატური ნახაზები პირველ და მეორე ეტაპზე

მასშტაბი/Scale	თარიღი/Date issue	Layout
1:200	21/02/2018	1

სტადია Stage	ფურცელი Page	ფურცლები Pages	რევიზია Revision
მ.პ.	კ-13		

ჭრილი 1-1
(ფრაბმენტი 1)
მ. 1:20

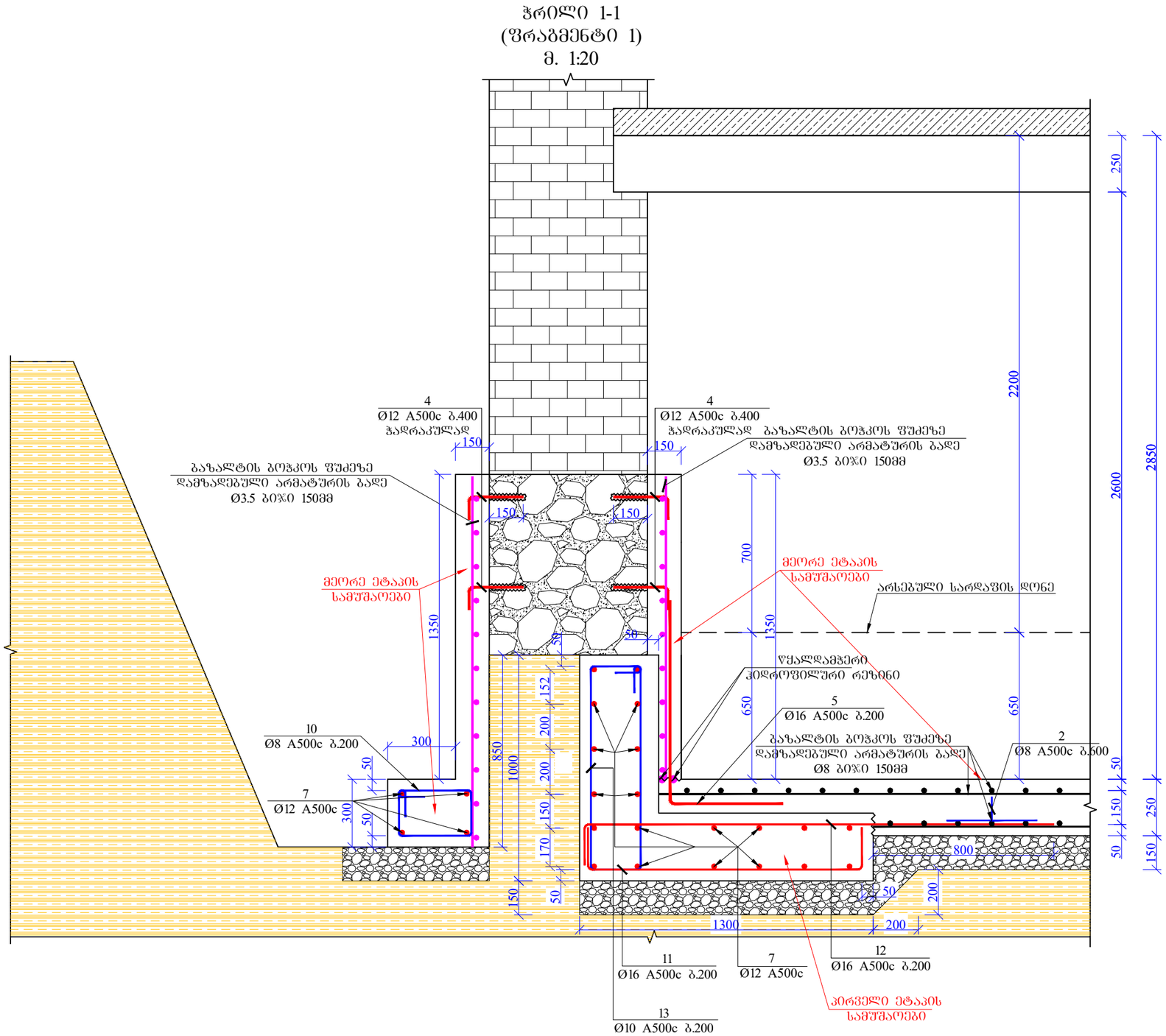

ფორმატი Format	**A3**	თბილისი 2018 წ. Tbilisi 2018
ფაილის სახელი File name	.dwg	
დაკვეთა # Order		
შენიშვნები / Notes:		

დამკვეთი / Client

შ.პ.ს "მეიდან ჯგუფი"

ობიექტის მისამართი / Site address

ქ. თბილისი, გორგასლის ქ. №9

პროექტის სახელწოდება / Project name

ქ. თბილისის ბალნეოლოგიური კურორტის შენობის რეკონსტრუქციის პროექტი

თანამდებობა Position	გვარი Name	ხელმოწერა Signature
მთ. ინჟინერი Ceif engineer	ჯ. ოდიშვილი K. Odishvili	
შეასრულა Draw	გ.დემეტრაშვილი G.Demetrashvili	
შეასრულა Draw		
შეამოწმა Checked		

შპს "კონექსი"
"Konex" LTD

მისამართი / Address

საქართველო, ქ. თბილისი, ელ.მინდელის ქ.№3
3 El. Mindeli Str,Tbilisi,Georgia.
ტელ. / Tel.
+(995 32) 253 76 98

E-mail: info@konex.ge
Web: www.konex.ge

ნახაზი / Drwg

ჭრილი 1-1 (ფრაბმენტი 1)

მასშტაბი/Scale	თარიღი/Date issue	Layout
1:200	21/02/2018	1

სტადია Stage	ფურცელი Page	ფურცლები Pages	რევიზია Revision
მ.პ.	ჯ-14		

ჭრილი 2-2
(ფრაგმენტი 1)
მ. 1:20

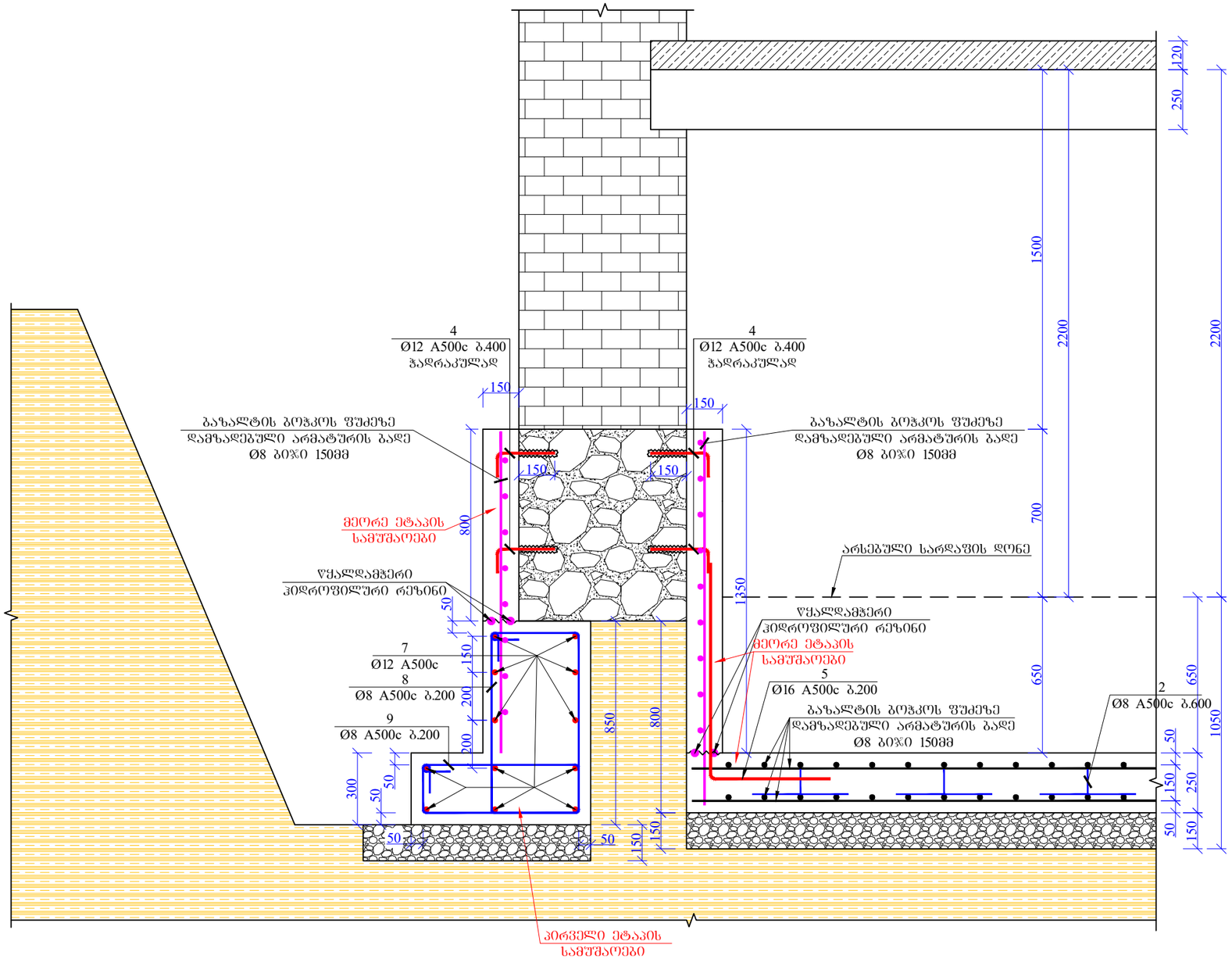

ფორმატი Format	A3
	თბილისი 2018 წ. Tbilisi 2018
ფაილის სახელი File name	.dwg
დაკვეთა # Order	
შენიშვნები / Notes:	

დამკვეთი / Client

შ.პ.ს "მეიდან ჯგუფი"

ობიექტის მისამართი / Site address

ქ. თბილისი, გორგასლის ქ. №9

პროექტის სახელწოდება / Project name

ქ. თბილისის ბალნეოლოგიური კურორტის შენობის რეკონსტრუქციის პროექტი

თანამდებობა Position	გვარი Name	ხელმოწერა Signature
მთ. ინჟინერი Ceif engineer	ქ. ოდიშვილი K. Odishvili	
შეასრულა Draw	გ.დემეტრაშვილი G.Demetrashvili	
შეასრულა Draw		
შეამოწმა Checked		

შპს "კონექსი"
"Konex" LTD

მისამართი / Address

საქართველო, ქ. თბილისი, ელ.მინდელის ქ.№3
3 El. Mindeli Str,Tbilisi,Georgia.
ტელ. / Tel.
+(995 32) 253 76 98

E-mail: info@konex.ge
Web: www.konex.ge

ნახაზი / Drwg

ჭრილი 2-2 (ფრაგმენტი 1)

მასშტაბი/Scale	თარიღი/Date issue	Layout
1:200	21/02/2018	1

სტადია Stage	ფურცელი Page	ფურცლები Pages	რევიზია Revision
მ.პ.	ს-15		

ფრაგმენტი 2-ის მოწყობის
სქემატური ნახაზი
პირველ ეტაპზე
მ. 1:50

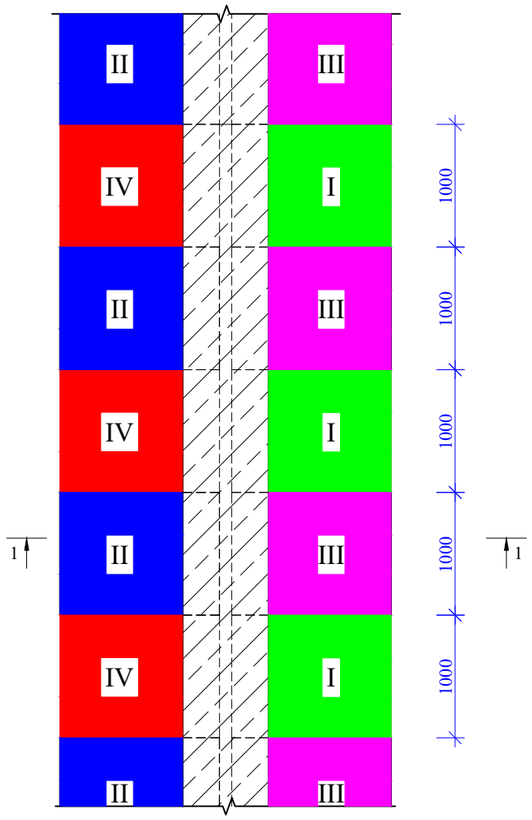

ფრაგმენტი 2-ის მოწყობის
სქემატური ნახაზი
მეორე ეტაპზე
მ. 1:50

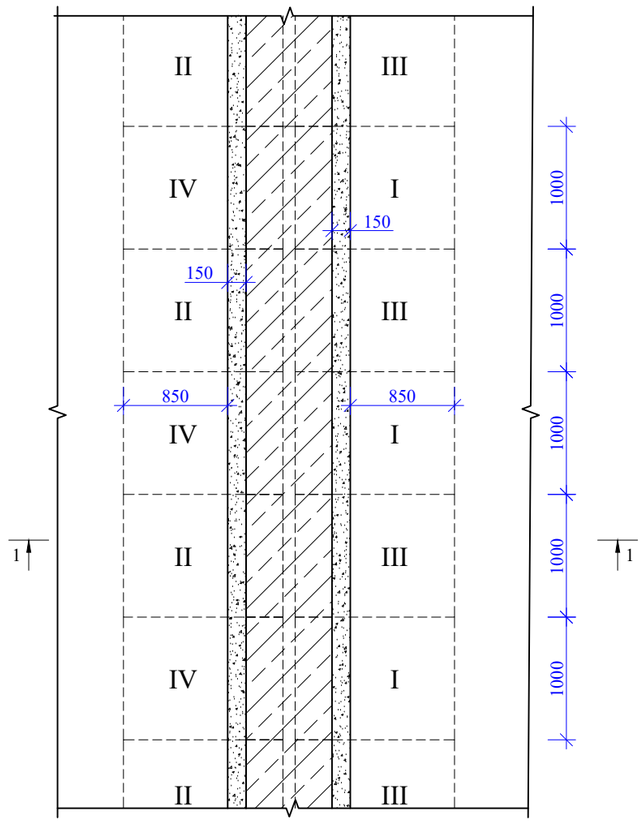

შენიშვნები:
1. სარდაფის ბრუნტის ფენები უნდა მოიჭრას ეტაპობრივად და ეტაპობრივად უდნა შემოწმდეს აზომვით და კონსტრუქციულ ნახაზებთან შესაბამისობა.
2. ბრუნტის ფენების მოხსნის შემდეგ საჭიროა არსებული საძირკველი გაიწმინდოს ბრუნტის ფენებისგან.
3. არსებულ საძირკველში ანკერები უნდა მოეწყოს ეპოქსიდის წებოს საშუალებით (Master Flow ADH 920 AN)
4. დაბეტონებისას ცივ ნაკერებში უნდა მოეწყოს ორი ზოლი წყალდამჭერი ჰიდროფილური რეზინი.
5. ბეტონის ჩალაბებამდე ძველი ბეტონის ზედაპირი, რომელსაც შეხება უნდა ჰქონდეს ახლადჩალაბებულ ბეტონთან, საჭიროა გაიწმინდოს და წაესვას Master Brace ADH 1420 წებო.
6. კონსტრუქციის ზომები, სარდაფის სივრცეების სიმაღლეები და სხვა გეომეტრიული ზომები აღებულია დამკვეთის მიერ მოწოდებული აზომვითი ნახაზების მიხედვით
7. კონსტრუქციაში მასალების მოცულობები დათვლილია მოცემული ნახაზების გეომეტრიული ზომების მიხედვით და საჭიროა დაზუსტდეს ადგილზე არსებული და მშენებლობის დროს გამოვლენილი მდგომარეობების მიხედვით.

ჭრილი 1-1-ის ნახაზი იხილეთ შურცელზე კ-17

ფორმატი Format	A3	თბილისი 2018 წ. Tbilisi 2018
ფაილის სახელი File name	.dwg	
დაკვეთა # Order		
შენიშვნები / Notes:		

დამკვეთი / Client

შ.პ.ს "მეიდან ჯგუფი"

ობიექტის მისამართი / Site address

ქ. თბილისი, გორგასლის ქ. №9

პროექტის სახელწოდება / Project name

ქ. თბილისის ბალნეოლოგიური კურორტის შენობის რეკონსტრუქციის პროექტი

თანამდებობა Position	გვარი Name	ხელმოწერა Signature
მთ. ინჟინერი Ceif engineer	კ. ოდიშვილი K. Odishvili	
შეასრულა Draw	გ.დემეტრაშვილი G.Demetrashvili	
შეასრულა Draw		
შეამოწმა Checked		

შპს "კონექსი"
"Konex" LTD

მისამართი / Address
საქართველო, ქ. თბილისი, ელ.მინდელის ქ.№3
3 El. Mindeli Str,Tbilisi,Georgia.
ტელ. / Tel.
+(995 32) 253 76 98
E-mail: info@konex.ge
Web: www.konex.ge

ნახაზი / Drwg

ფრაგმენტი 2-ის მოწყობის სქემატური ნახაზები პირველ და მეორე ეტაპზე

მასშტაბი/Scale	თარიღი/Date issue	Layout
1:200	21/02/2018	1

სტადია Stage	ფურცელი Page	ფურცლები Pages	რევიზია Revision
მ.პ.	ჯ-16		

ჭრილი 1-1
(შენახვითი კედელი 2)
მ. 1:20

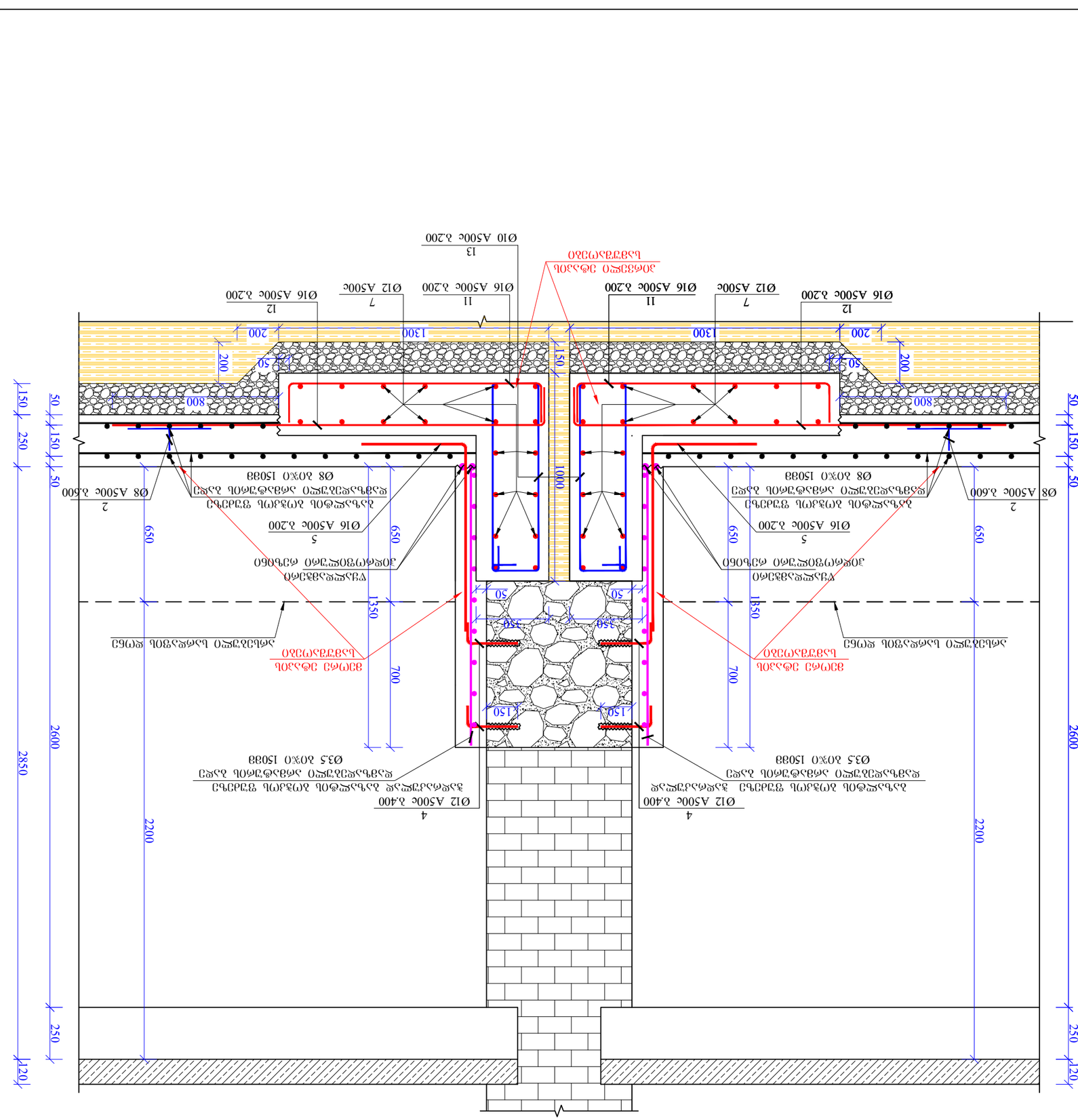

- შენახვითი-1 და შენახვითი-2-ის ორმაგი არმატურის ბადეები ერთმანეთთან დაკავშირებულია ჰორიზონტალური ტიპის ანკერებით, რომლებიც ბადეებს ერთმანეთისგან 600მმ-ის დაშორებით ინახავენ.
- ანკერების ბადეებზე მიმაგრება ხდება ბადეების კვანძებში ორმხრივი მავთულით.
- ანკერების ბადეებზე მიმაგრების შემდეგ ხდება ბადეების ბეტონით ამოვსება.
- ანკერების სიგრძე განისაზღვრება ანკერების ბადეებზე მიმაგრების ადგილებში ბადეების ჩაკეცვის სიგრძით.
- ანკერების ბადეების ჩაკეცვის სიგრძე უნდა იყოს არანაკლებ 30 ანკერის დიამეტრისა.

შემკვეთი / Client		
ს.ს. "ბათუმის ზღვისპირეთი"		
ობიექტის მისამართი / Site address		
ბათუმი, ა/მ ახალციხის ქ. №9		
პროექტის დასახელება / Project name		
ბათუმის ბულვარის ქუჩის ინფრასტრუქტურის მოწყობა		
დამკვეთის წარმომადგენელი	ხელმოწერა	Signature
Position	Name	
გიგ. ნინოშვილი	გ. ოდიშვილი	K. Odishvili
ტექ. ინჟინერი	ა.ლეჟავა	A.Dzmitrashvili
Ceif engineer		
შემსრულებელი	ნ.ლომთათიძე	G.Dzmitrashvili
Draw		
შემმოწმებელი		
Checked		



მისამართი / Address	ააიპ "კონექსი"
ტელ. / Tel. +(995 32) 253 76 98	3 El. Mindeli Str.Tbilisi,Georgia.
E-mail: info@konex.ge	Web: www.konex.ge

ნახატის დასახელება / Dwg	
ჭრილი 1-1 (შენახვითი 2)	
Scale/მასშტაბი	1:200
Date issue/თარიღი	21/02/2018
Layout	1
Stage	ეტაპი
Pages	ფურცელი
Revision	რევიზია
	8.3.
	ს-17

ფორმატი Format	A3	თბილისი 2018 წ. Tbilisi 2018
ნახატის ნომერი .dwg File name		
შეკვეთა # Order		
შენიშვნა / Notes:		

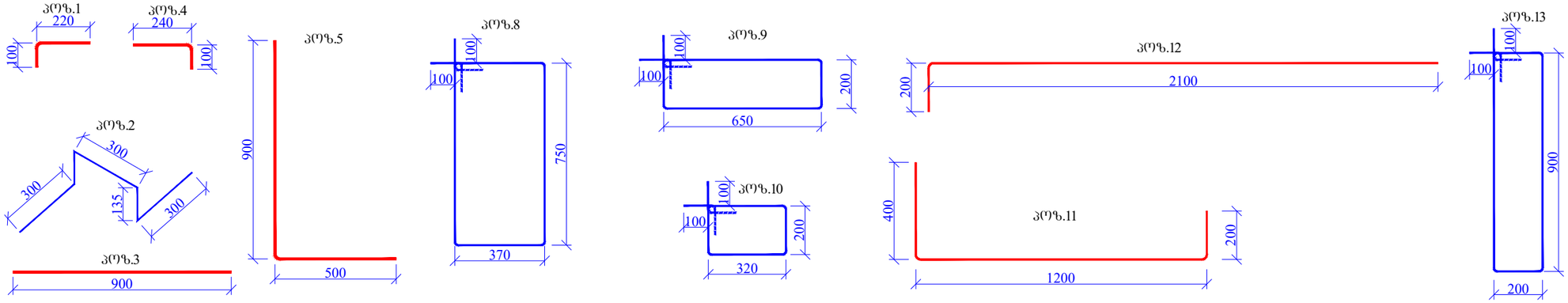

მასალების სპეციფიკაცია
List of materials

კონსტრ. დასახ. Constr. Name	პოზ. Pos. №	არმატ. დიამ. Diameter Ø	არმატ. კლასი Class of reinforcement	სიგრძე Length (L)	რაოდ. Quantity (n)	Lxn (მ)	წონა Weight (კგ) kg	ბეტონი Concrete B25 W8 მ³ m³	რაოდენობა quantity N	წონა Weight (კგ) kg	ბეტონი Concrete B25 W8 მ³ m³
სარდაფის რეკონსტრუქცია	1	10	A500c	320	2780	889.6	548.2			548.2	
	2	8	A500c	1170	4150	4855.5	1914.9			1914.9	
	3	20	A500c	900	2430	2187	5390.7			5390.7	
	4	10	A500c	340	1920	652.8	402.3			402.3	
	5	16	A500c	1400	2870	4018	6338.5			6338.5	
	6	12	A500c	2070000	1	2070	1836.8			1836.8	
	7	12	A500c	2970000	1	2970	2635.5	990	1	2635.5	990.00
	8	10	A500c	2440	200	488	300.7			300.7	
	9	10	A500c	1900	200	380	234.2			234.2	
	10	10	A500c	1240	200	248	152.8			152.8	
	11	16	A500c	1800	400	720	1135.8			1135.8	
	12	16	A500c	2300	400	920	1451.3			1451.3	
	13	10	A500c	2300	400	920	566.9			566.9	
	სულ						22908.8	990		22908.8	990

1. ამოსაღები გრუნტის გეომეტრიული მოცულობა - 3240 მ³
2. ჩასაყრელი ღორღის მოცულობა 415 მ³
3. ბაზალტის ბოჭკოს შუძეზე დამზადებული ф8 ბი%ი, 150მმ არმატურის ბადის საერთო ფართობი 7100 მ²

ფორმატი Format	A3
თბილისი 2018 წ. Tbilisi 2018	
ფაილის სახელი File name	.dwg
დაკვეთა # Order	
შენიშვნები / Notes:	

დამკვეთი / Client

შ.პ.ს "მეიდან ჯგუფი"

ობიექტის მისამართი / Site address

ქ. თბილისი, გორგასლის ქ. №9

პროექტის სახელწოდება / Project name

ქ. თბილისის ბალნეოლოგიური კურორტის შენობის რეკონსტრუქციის პროექტი

თანამდებობა Position	გვარი Name	ხელმოწერა Signature
მთ. ინჟინერი Ceif engineer	ა. ოდიშვილი K. Odishvili	
შეასრულა Draw	გ.დემეტრაშვილი G.Demetrashvili	
შეასრულა Draw		
შეამოწმა Checked		

შპს "კონექსი"
"Konex" LTD

მისამართი / Address
საქართველო, ქ. თბილისი, ელ.მინდელის ქ.№3
3 El. Mindeli Str,Tbilisi,Georgia.
ტელ. / Tel.
+(995 32) 253 76 98
E-mail: info@konex.ge
Web: www.konex.ge

ნახაზი / Drwg

არმატურის პოზიციები და მასალის სპეციფიკაცია

მასშტაბი/Scale	თარიღი/Date issue	Layout
1:200	21/02/2018	1

სტადია Stage	ფურცელი Page	ფურცლები Pages	რევიზია Revision
მ.პ.	ა-18		

შპს "კონექსი" **"Konex" LTD**

ქ. თბილისის ბალნეოლოგიური კურორტის შენობის რეაბილიტაცია - ადაპტაციის პროექტი

კონსტრუქციული ნაწილი

თბილისი
2018

განმარტებითი ბარათი

1. წინამდებარე წარმოადგენს ქ. თბილისში, გორგასლის ქუჩა №9-ში მდებარე ბალნეოლოგიური კურორტის დაშენების კონსტრუქციულ პროექტს.
2. მას საფუძვლად უდევს "შ.პ.ს კონექსის" მიერ განხორციელებული დათვალიერებისა და დამკვეთის მიერ მოწოდებული შენობის კვლევის შედეგების ანალიზი.
3. დასაშენებელი კონსტრუქციის იატაკის ფილა ეწყობა არსებულ მზიდ კედლებზე კომბინირებული ლითონისა და რკინაბეტონის კონსტრუქციით. ხოლო შემდგომი სართულსშუა გადახურვა და დახურვა ეწყობა ურიგელო რკინაბეტონის ფილით.
5. შენობების მზიდი კონსტრუქციების, როგორც ერთიანი სივრცული სისტემის გაანგარიშება მუდმივ და დროებით ვერტიკალურ დატვირთებზე და აგრეთვე ჰორიზონტალურ 8 ბალიან სეისმურ ზემოქმედებაზე, ჩატარებულია სერთიფიცირებული საანგარიშო კომპლექსი Лира сапр 2014-ის საშუალებით. (ლიც. №92095856); პროექტი დამუშავებულია ქვეყანაში მოქმედი ნორმატული დოკუმენტების "სეისმომედეგი მშენებლობა(პნ 01.01-09)" ბეტონისა და რკინაბეტონის კონსტრუქციები (პნ 03..01.-09)"; "საამშენებლო კლიმატოლოგია"; "СНиП 2.01.07.85 Нагрузки и воздействия"; "СНиП II-23-81* Стальние конструкции" მოთხოვნების შესაბამისად.
6. რეკონსტრუქციისას გამოყენებულია ბეტონი სიმტკიცით B-25. ასევე გამოყენებულია არმატურა კლასით A500C.

ძირითადი შენიშვნები

1. კონსტრუქციული ნახაზები შედგენილია არსებული აზომვითი ნახაზების მიხედვით.
2. კონსტრუქციის ვერტიკალურინიშნულები საჭიროა დაზუსტდეს არსებული დახურვის კონსტრუქციის დემონდაჟის შემდეგ.
3. პროექტირების პროცესში ბოლომდე ვერ განხორციელდა შენობის ყველა მზიდი ელემენტების დეტალური შესწავლა, რადგან შენობის დიდი ნაწილი გარემონტებული იყო. ამიტომ, საჭიროა, არსებული დახურვის დემონტაჟის შემდეგ შემოწმდეს კონსტრუქციულ ნახაზებში მოცემული ძველი და ახალი კონსტრუქციის შეერთების დეტალების შესაბამისობა სახურავის დემონტაჟის შედეგად გამოვლენილ გარემოებებთან. შეუსაბამობის შემთხვევაში შესაძლოა შეიცვალოს კონსტრუქციული გადაწყვეტა.

შენობის ბლოკებად დაყოფის გეგმა

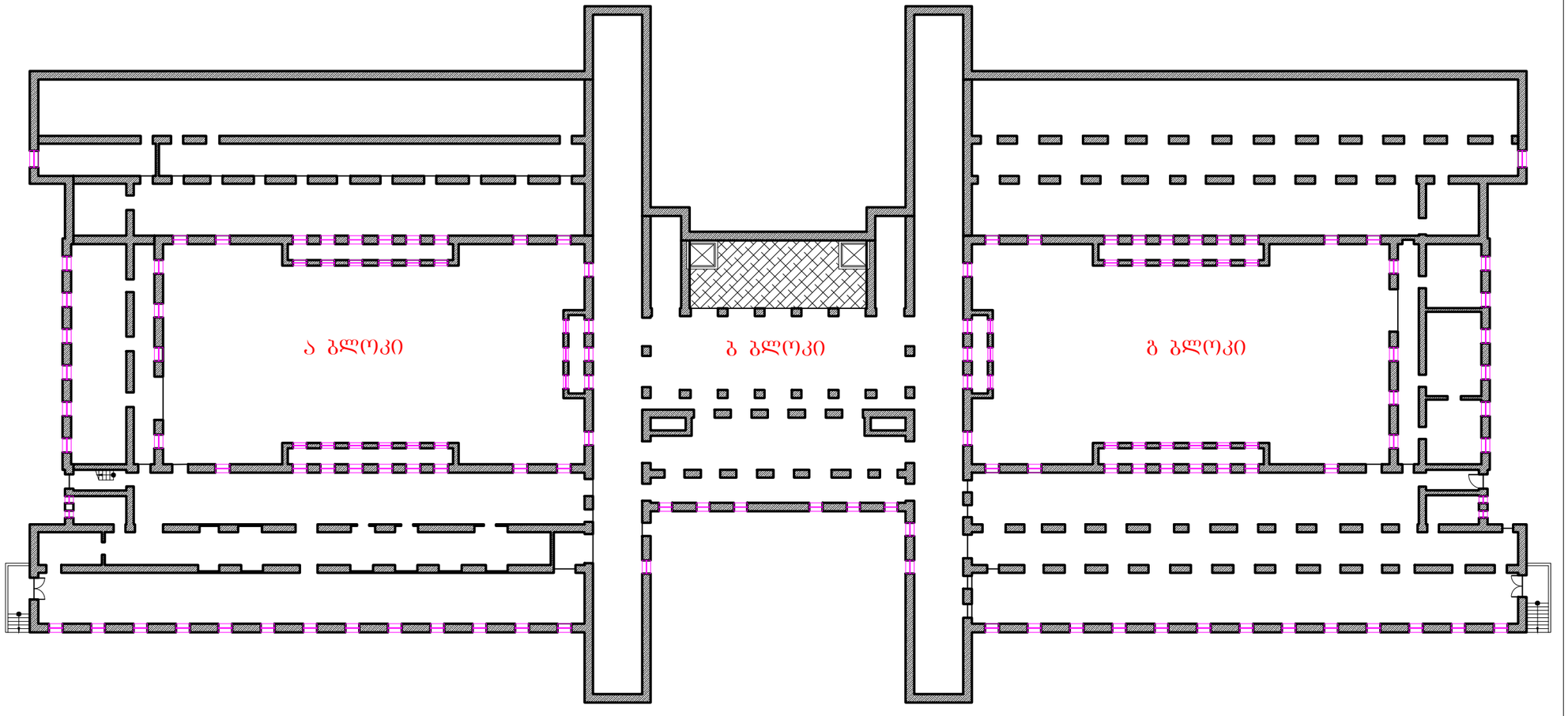

ფორმატი Format	A3
თბილისი 2018 წ. Tbilisi 2018	
ფაილის სახელი File name	.dwg
დაკვეთა # Order	
შენიშვნები / Notes:	

დამკვეთი / Client

შ.პ.ს "მეიდან ჯგუფი"

ობიექტის მისამართი / Site address

ქ. თბილისი, გორგასლის ქ. №9

პროექტის სახელწოდება / Project name

ქ. თბილისის ბალნეოლოგიური კურორტის შენობის რეკონსტრუქციის პროექტი

თანამდებობა Position	გვარი Name	ხელმოწერა Signature
მთ. ინჟინერი Ceif engineer	ქ. ოდიშვილი K. Odishvili	
შეასრულა Draw	ქ. ოდიშვილი K. Odishvili	
შეასრულა Draw	გ.დემეტრაშვილი G.Demetrashvili	
შეამოწმა Checked		

შპს "კონექსი"
"Konex" LTD

მისამართი / Address

საქართველო, ქ. თბილისი, ელ.მინდელის ქ.№3
3 El. Mindeli Str,Tbilisi,Georgia.
ტელ. / Tel.
+(995 32) 253 76 98

E-mail: info@konex.ge
Web: www.konex.ge

ნახაზი / Drwg

განმარტებითი ბარათი

მასშტაბი/Scale	თარიღი/Date issue	Layout
1:200	21/02/2018	1

სტადია Stage	ფურცელი Page	ფურცლები Pages	რევიზია Revision
მ.პ.	ს-0		

არსებულ კონსტრუქციაზე მოსაწყობი რკინაბეტონის სვეტების მარკირების გეგმა +4.100 ნიშნულზე ("ა" ბლოკი)

მ. 1:150

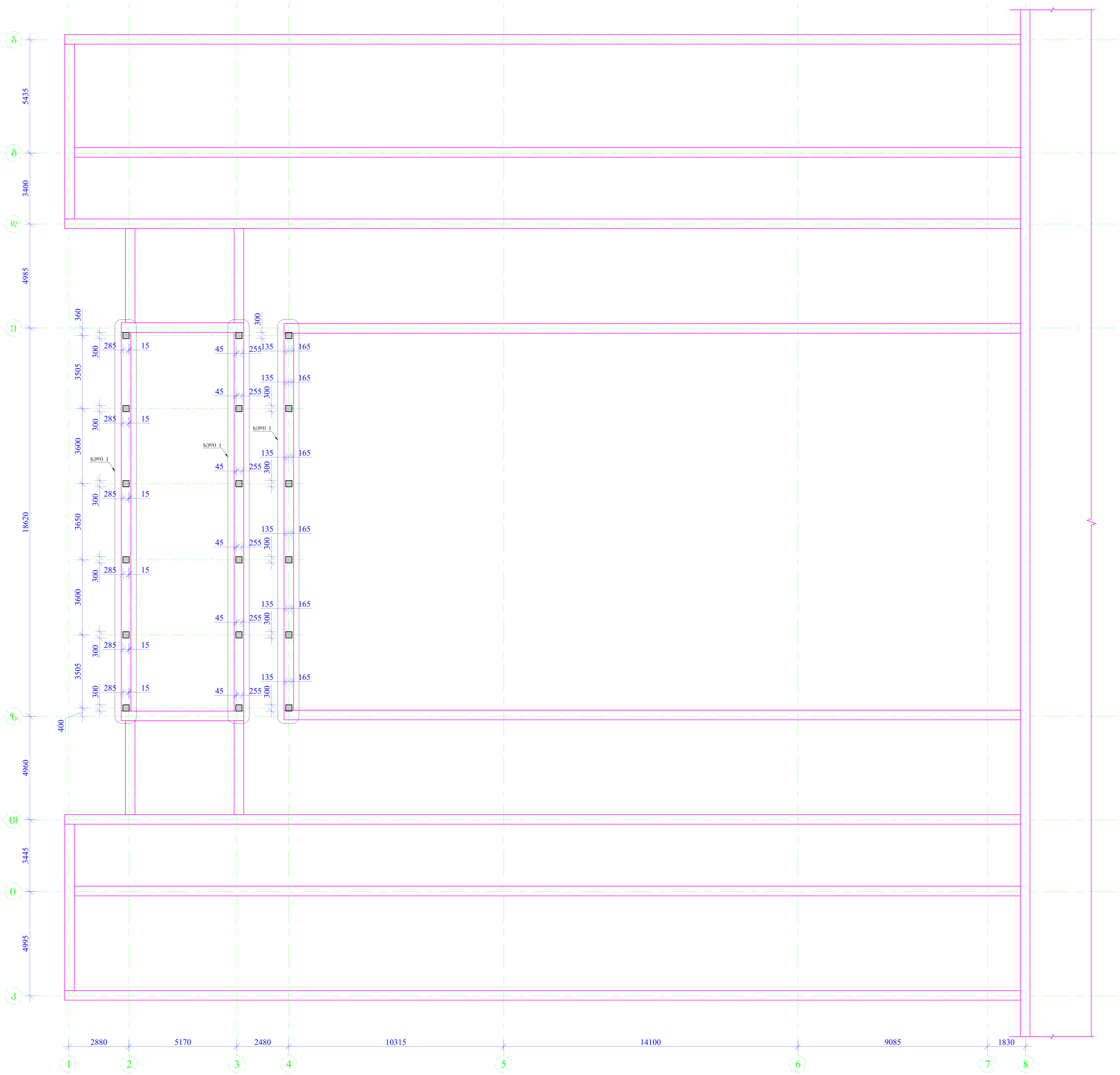

ფორმატი Format **A1**	თბილისი 2018 წ. Tbilisi 2018
ფაილის სახელი File name	.dwg
დაკვეთა # Order	
შენიშვნები / Notes:	

დამკვეთი / Client

შ.პ.ს. "მეიდან ჯგუფი"

ობიექტის მისამართი / Site address

ქ.თბილისი, გორგასლის ქ. №9

პროექტის სახელწოდება / Project name

ქ.თბილისი ბალნეოლოგიური კურორტის შენობის რეკონსტრუქციის პროექტი.

თანამდებობა Position	გვარი Name	ხელმოწერა Signature
მთ. ინჟინერი Ceif engineer	კ. ოდიშვილი K. Odishvili	კ.ოდიშვილი
კონსტრუქტორი Structural engineer	კ. ოდიშვილი K. Odishvili	კ.ოდიშვილი
შეასრულა Draw	შ.დემეტრაშვილი Sh. Demetrashvili	შ. დემეტრაშვილი
შეამოწმა Checked		

შპს "კონექსი"
"Konex" LTD

მისამართი / Address

საქართველო, ქ. თბილისი, ელ.მინდელის ქ.№3
3 El. Mindeli Str,Tbilisi,Georgia.
ტელ. / Tel.
+(995 32) 253 76 98

E-mail: info@konex.ge
Web: www.konex.ge

ნახაზი / Drwg

არსებულ კონსტრუქციაზე მოსაწყობი რკინაბეტონის სვეტების მარკირების გეგმა +4.100 ნიშნულზე ("ა" ბლოკი)

მასშტაბი/Scale	თარიღი/Date issue	Layout
1:100	27/07/2018	8

სტადია Stage	ფურცელი Page	ფურცლები Pages	რევიზია Revision
მ.პ.	კ-1		

არსებულ კონსტრუქციაზე მოსაწყობი რკინაბეტონის
სვეტების მარკირების გეგმა +4.100 ნიშნულზე
("ბ" ბლოკი)
მ. 1:150

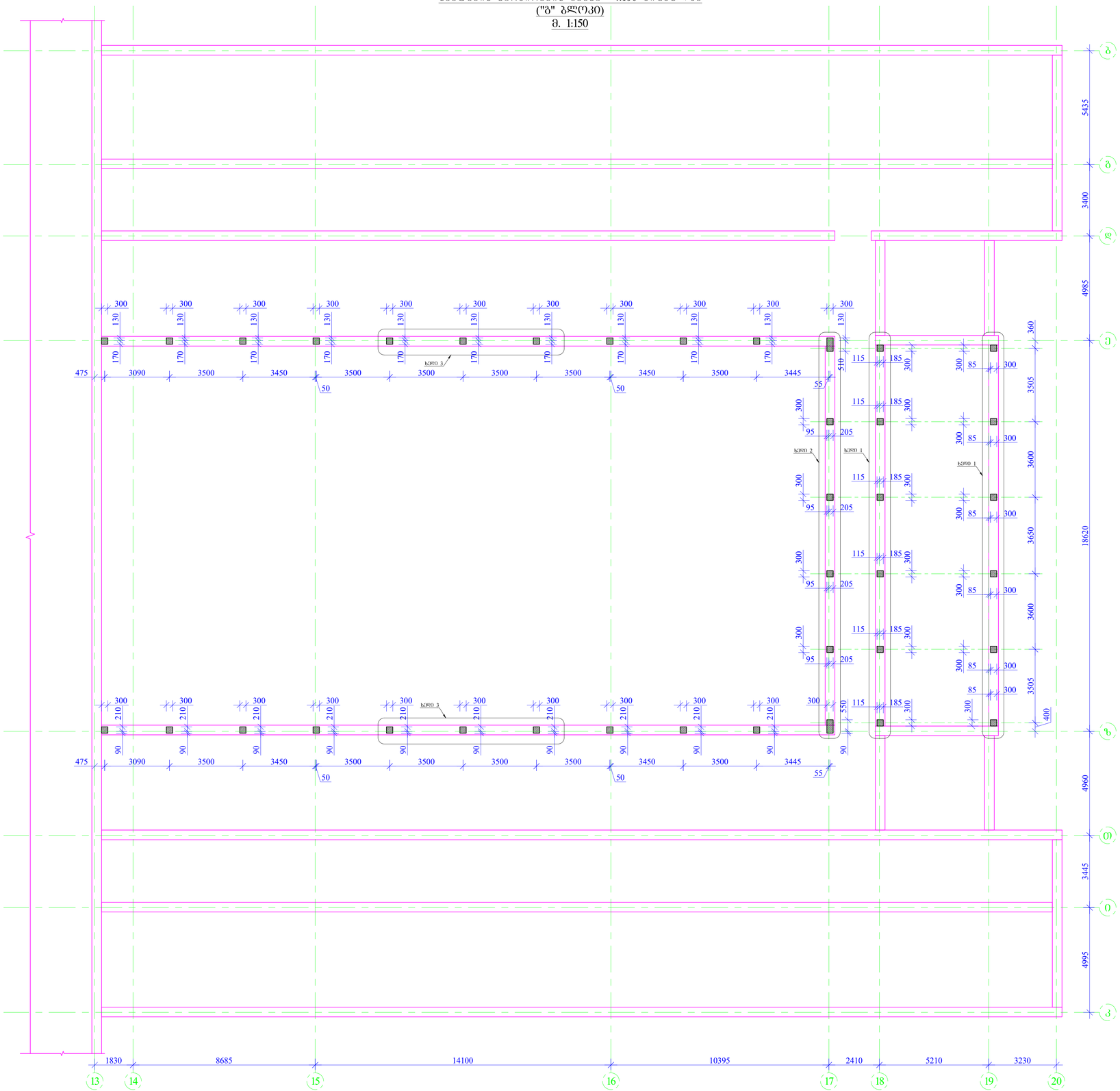

ფორმატი Format	A1	თბილისი 2018 წ. Tbilisi 2018
ფაილის სახელი File name	.dwg	
შეკვეთა # Order		
შენიშვნები / Notes:		
დამკვეთი / Client	შ.პ.ს. "შეიდვან ჯგუფი"	
ობიექტის მისამართი / Site address	ქ.თბილისი, გლონტის ქ. №9	
პროექტის სახელწოდება / Project name	ქ.თბილისი ბალნეოლოგიური კურორტის შენობის რეკონსტრუქციის პროექტი.	

თანამდებობა Position	გვარი Name	ხელმოწერა Signature
მთ. ინჟინერი Ceif engineer	კ. ოდისველი K. Odisveli	
პროექტირების Structural engineer	კ. ოდისველი K. Odisveli	
შეასრულა Drew	შ.დოლიძე Sh. Dolidze	
შეამოწმა Checked		

მისამართი / Address
საქართველო, ქ. თბილისი, 0171, მანდელშტამის ქ.№3
3 Lt. Mandeli Str,Tbilisi,Georgia.
ტელ. / Tel.
+(995 32) 253 76 98
E-mail: infoi@konex.ge
Web: www.konex.ge
შპს "კონექსი"
"Konex" LTD

ნახაზის / Dwg	არსებულ კონსტრუქციაზე მოსაწყობი რკინაბეტონის სვეტების მარკირების გეგმა +4.100 ნიშნულზე ("ბ" ბლოკი)		
მასშტაბი/Scale	თარიღი/Date issue	Layout	
1:100	27/07/2018	8	
სტადია Stage	ფურცელი Page	ფურცლები Pages	რევიზია Revision
მ.პ.	ა-2		

რკინაბეტონის კოჭების მარკირების გეგმა +7.56 ნიშნულზე
("ა" ბლოკი)
მ. 1:150

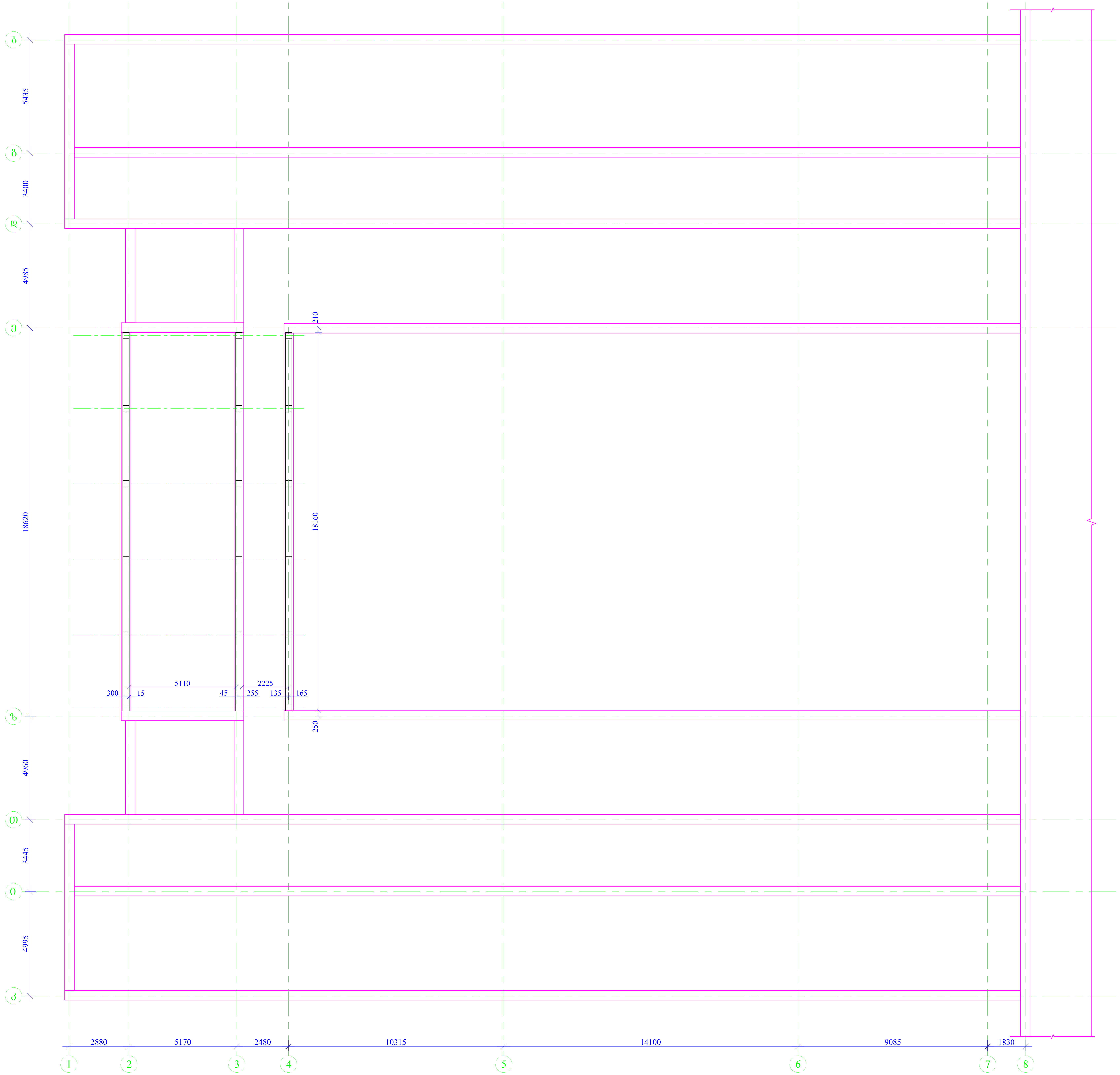

ფორმატი Format **A1**	თბილისი 2018 წ. Tbilisi 2018	
ფაილის სახელი File name	.dwg	
დაკვეთა # Order		
შენიშვნები / Notes:		
დამკვეთი / Client	შ.პ.ს. "მეიდან ჯგუფი"	
ობიექტის მისამართი / Site address	ქ.თბილისი, გორგასლის ქ. №9	
პროექტის სახელწოდება / Project name	ქ.თბილისი ბალნეოლოგიური კურორტის შენობის რეკონსტრუქციის პროექტი.	
თანამდებობა Position	გვარი Name	ხელმოწერა Signature
მთ. ინჟინერი Ceif engineer	კ. ოდიშვილი K. Odishvili	კ.ოდიშვილი
კონსტრუქტორი Structural engineer	კ. ოდიშვილი K. Odishvili	კ.ოდიშვილი
შეასრულა Draw	შ.დემეტრაშვილი Sh. Demetrashvili	შ. დემეტრაშვილი
შეამოწმა Checked		

შპს "კონექსი"
"Konex" LTD

მისამართი / Address
საქართველო, ქ. თბილისი, ელ.მინდელის ქ.№3
3 El. Mindeli Str,Tbilisi,Georgia.
ტელ. / Tel.
+(995 32) 253 76 98
E-mail: info@konex.ge
Web: www.konex.ge

ნახაზი / Drwg
რკინაბეტონის კოჭების მარკირების გეგმა +7.56 ნიშნულზე ("ა" ბლოკი)

მასშტაბი/Scale	თარიღი/Date issue	Layout
1:100	27/07/2018	8

სტადია Stage	ფურცელი Page	ფურცლები Pages	რევიზია Revision
მ.პ.	კ-3		

რკინაბეტონის კოჭების მარკირების გეგმა +7.56 ნიშნულზე
("ბ" ბლოკი)
მ. 1:150

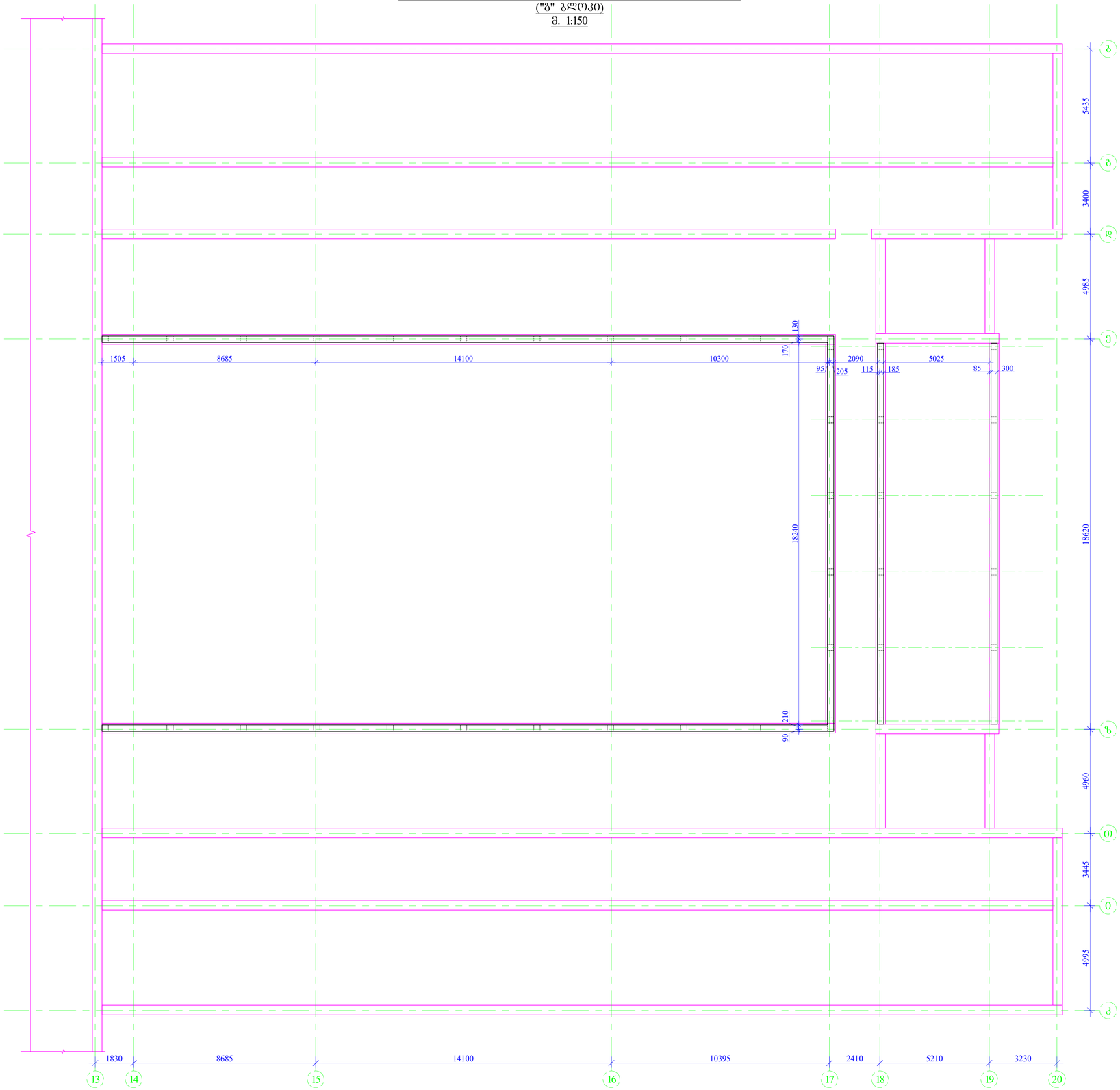

ფორმატი Format	A1	თბილისი 2018 წ. Tbilisi 2018	
ფაილის სახელი File name	.dwg		
დაკვეთა # Order			
შენიშვნები / Notes:			
დამკვეთი / Client	შ.პ.ს. "ველდან ჯგუფი"		
ობიექტის მისამართი / Site address	ქ.თბილისი, გორგასლის ქ. №9		
პროექტის სახელწოდება / Project name	ქ.თბილისი ბალნეოლოგიური კურორტის მენობის რეკონსტრუქციის პროექტი.		
თანამდებობა Position	გვარი Name	ხელმოწერა Signature	
მთ. ინჟინერი Civil engineer	კ. ოდისველი K. Odisveli		
კონსტრუქტორი Structural engineer	კ. ოდისველი K. Odisveli		
შემსრულა Drew	ს.დოლიძე/ალიანი Sh. Dolidze/alyani		
შემოწმა Checked			
მისამართი / Address	საქართველო, ქ. თბილისი, ქუჩა მიხეილ მანველის №3 3 Lt. Mindeli Str.,Tbilisi,Georgia. ტელ. / Tel. +(995 32) 253 76 98 E-mail: info@konex.ge Web: www.konex.ge		
შპს "კონექსი" "Konex" LTD			
ნახაზის / Drwg	არმატურების კოჭების მარკირების გეგმა +7.56 ნიშნულზე ("ბ" ბლოკის)		
მასშტაბი Scale	1:100	გადაცემის Date issue	27/07/2018
Layout	8		
სტადია Stage	ფურცელი Page	ფურცლები Pages	რევიზია Revision
შ.პ.	ა-4		

ლითონის კოჭების მარკირების ნახაზი +7.83 ნიშნულზე
("ა" ბლოკი)
მ. 1:150

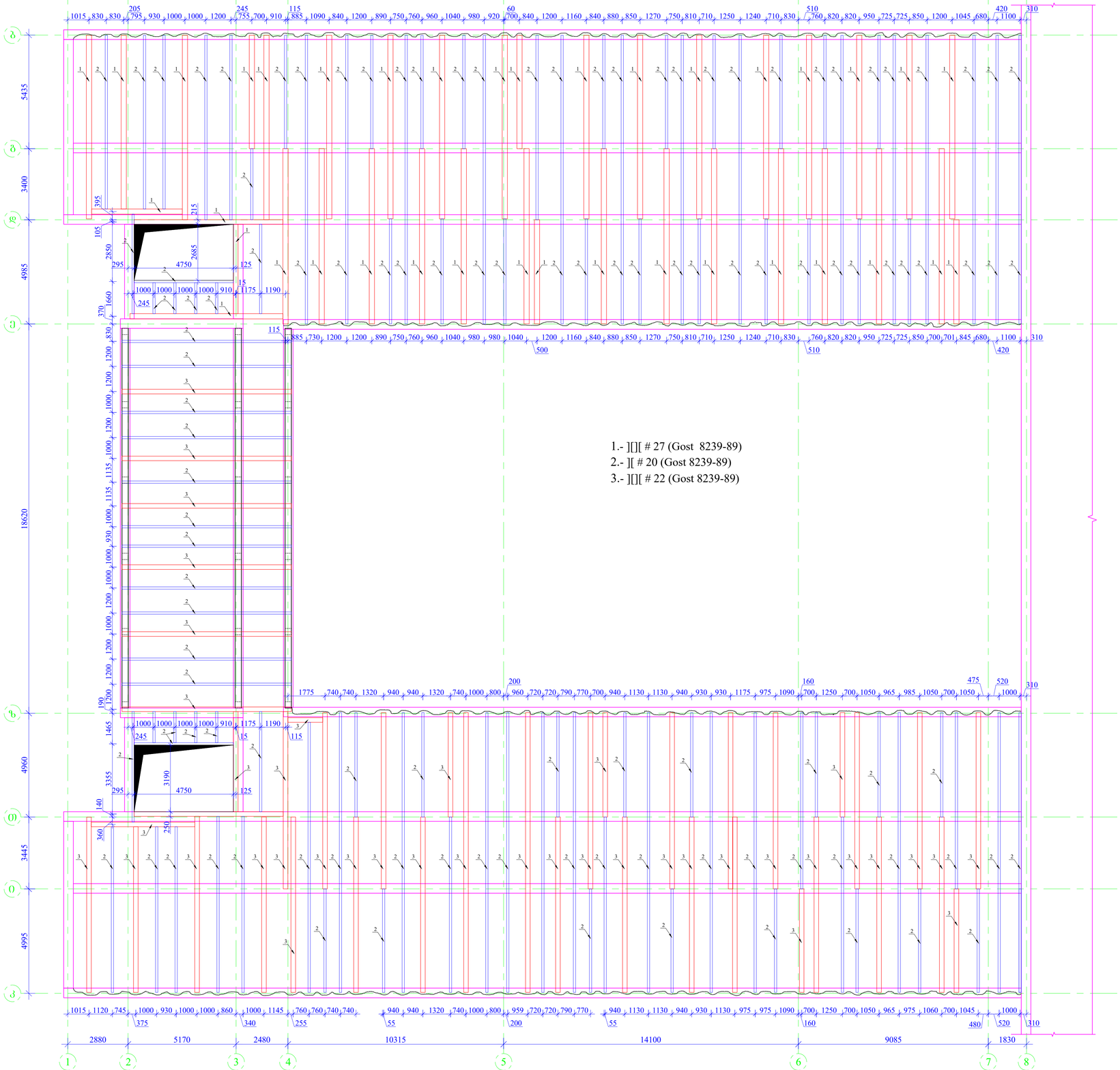

1.-][][# 27 (Gost 8239-89)
2.-][# 20 (Gost 8239-89)
3.-][][# 22 (Gost 8239-89)

ფორმატი Format	A1	თბილისი 2018 წ. Tbilisi 2018	
ფაილის სახელი File name	.dwg		
დაკვეთა # Order			
შენიშვნები / Notes:			
დამკვეთი / Client	შ.პ.ს. "მეიდან ჯგუფი"		
ობიექტის მისამართი / Site address	ქ.თბილისი, მცირგასლის ქ. №9		
პროექტის სახელწოდება / Project name	ქ.თბილისი ბალნეოლოგიური კურორტების მწნერის რეკონსტრუქციის პროექტი.		
თანამდებობა Position	გვარი Name	ხელმოწერა Signature	
მთ. ინჟინერი Civil engineer	კ. ოდისველი K. Odisveli		
კონსტრუქტორი Structural engineer	კ. ოდისველი K. Odisveli		
შეასრულა Draw	ს.დოლიაშვილი Sh. Dolashvili		
შეამოწმა Checked			
Konex შპს "კონექსი" "Konex" LTD	მისამართი / Address საქართველო, ქ. თბილისი, ქუჩა მიხეილ მელიქიშვილის №43 3 Lt. Mikheil Melikishvili Str., Tbilisi, Georgia. ტელ. / Tel. +(995 32) 253 76 98 E-mail: info@konex.ge Web: www.konex.ge		
ნახაზის / Dwg	ლითონის კოჭების მარკირების ნახაზი +7.83 ნიშნულზე ("ა" ბლოკი)		
მასშტაბი Scale	1:100	შეტანის Date issue	27/07/2018
Layout	8		
სტადია Stage	ფურცელი Page	ფურცლები Pages	რევიზია Revision
მ.პ.	3-5		

ლითონის კოჭების მარკირების ნახაზი +7.83 ნიშნულზე
("გ" ბლოკი)
მ. 1:150

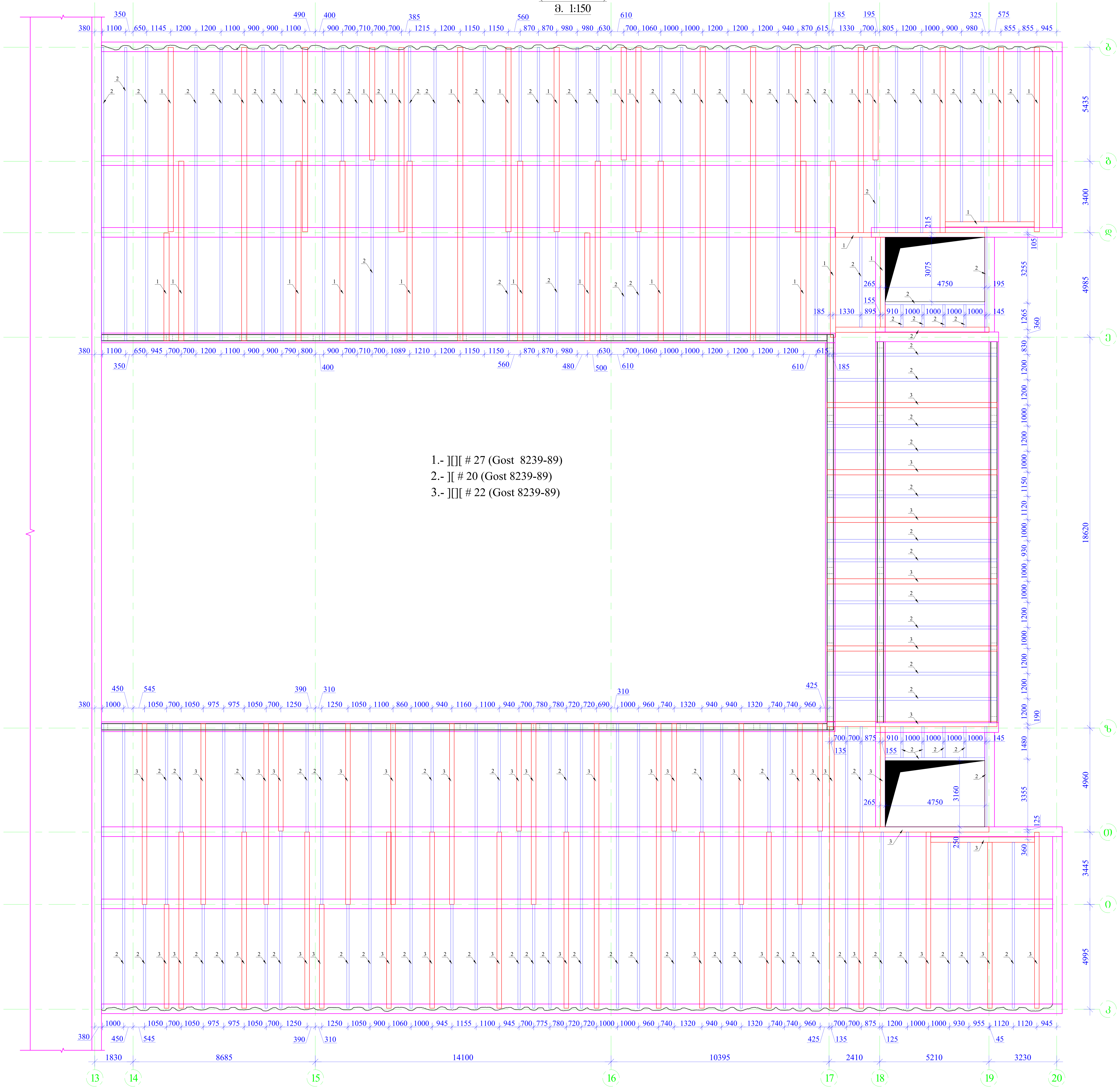

ფორმატი Format **A1**	თბილისი 2018 წ. Tbilisi 2018
ფაილის სახელი File name	.dwg
დაკვეთა # Order	
შენიშვნები / Notes:	
დამკვეთი / Client	შ.პ.ს. "მეიდან ჯგუფი"
ობიექტის მისამართი / Site address	ქ.თბილისი, გორგასლის ქ. №9
პროექტის სახელწოდება / Project name	ქ.თბილისი ბალნეოლოგიური კურორტის შენობის რეკონსტრუქციის პროექტი.

თანამდებობა Position	გვარი Name	ხელმოწერა Signature
მთ. ინჟინერი Ceif engineer	კ. ოდიშვილი K. Odishvili	კ.ოდიშვილი
კონსტრუქტორი Structural engineer	კ. ოდიშვილი K. Odishvili	კ.ოდიშვილი
შეასრულა Draw	შ.დემეტრაშვილი Sh. Demetrashvili	შ. დემეტრაშვილი
შეამოწმა Checked		

შპს "კონექსი"
"Konex" LTD

მისამართი / Address
საქართველო, ქ. თბილისი, ელ.მინდელის ქ.№3
3 El. Mindeli Str,Tbilisi,Georgia.
ტელ. / Tel. +(995 32) 253 76 98
E-mail: info@konex.ge
Web: www.konex.ge

ნახაზი / Drwg
ლითონის კოჭების მარკირების ნახაზი +7.83 ნიშნულზე ("გ" ბლოკი)

მასშტაბი/Scale	თარიღი/Date issue	Layout
1:100	27/07/2018	8

სტადია Stage	ფურცელი Page	ფურცლები Pages	რევიზია Revision
მ.პ.	კ-6		

ლითონის სვეტების მარკირების ნახაზი +7.83 ნიშნულზე
("ა" ბლოკი)
მ. 1:150

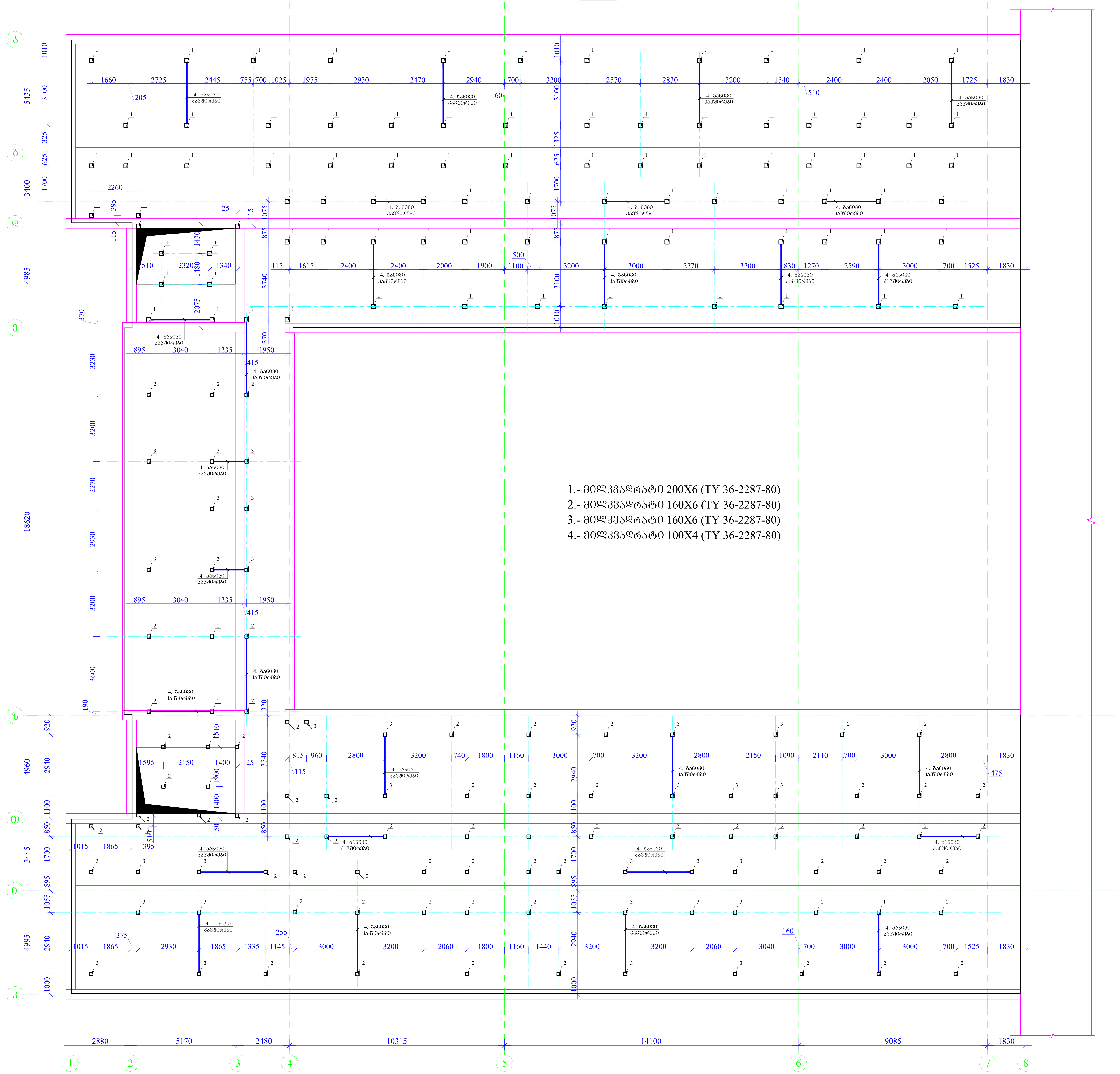

1.- მილკვადრატი 200X6 (TY 36-2287-80)
2.- მილკვადრატი 160X6 (TY 36-2287-80)
3.- მილკვადრატი 160X6 (TY 36-2287-80)
4.- მილკვადრატი 100X4 (TY 36-2287-80)

ფორმატი Format A1	თბილისი 2018 წ. Tbilisi 2018	
ფაილის სახელი File name	.dwg	
დაკვეთა # Order		
შენიშვნები / Notes:		
დამკვეთი / Client	შ.პ.ს. "მეიდან ჯგუფი"	
ობიექტის მისამართი / Site address	ქ.თბილისი, გორგასლის ქ. №9	
პროექტის სახელწოდება / Project name	ქ.თბილისი ბალნეოლოგიური კურორტის შენობის რეკონსტრუქციის პროექტი.	
თანამდებობა Position	გვარი Name	ხელმოწერა Signature
მთ. ინჟინერი Ceif engineer	კ. ოდიშვილი K. Odishvili	[signature]
კონსტრუქტორი Structural engineer	კ. ოდიშვილი K. Odishvili	[signature]
შეასრულა Draw	შ.დემეტრაშვილი Sh. Demetrashvili	[signature]
შეამოწმა Checked		

შპს "კონექსი"
"Konex" LTD

მისამართი / Address
საქართველო, ქ. თბილისი, ელ.მინდელის ქ.№3
3 El. Mindeli Str,Tbilisi,Georgia.
ტელ. / Tel.
+(995 32) 253 76 98
E-mail: info@konex.ge
Web: www.konex.ge

ნახაზი / Drwg
ლითონის სვეტების მარკირების ნახაზი +7.83 ნიშნულზე ("ა" ბლოკი)

მასშტაბი/Scale	თარიღი/Date issue	Layout	
1:100	27/07/2018	8	
სტადია Stage	ფურცელი Page	ფურცლები Pages	რევიზია Revision
მ.პ.	კ-7		

ლითონის სვეტების მარკირების ნახაზი +7.83 ნიშნულზე
("ბ" ბლოკი)
მ. 1:150

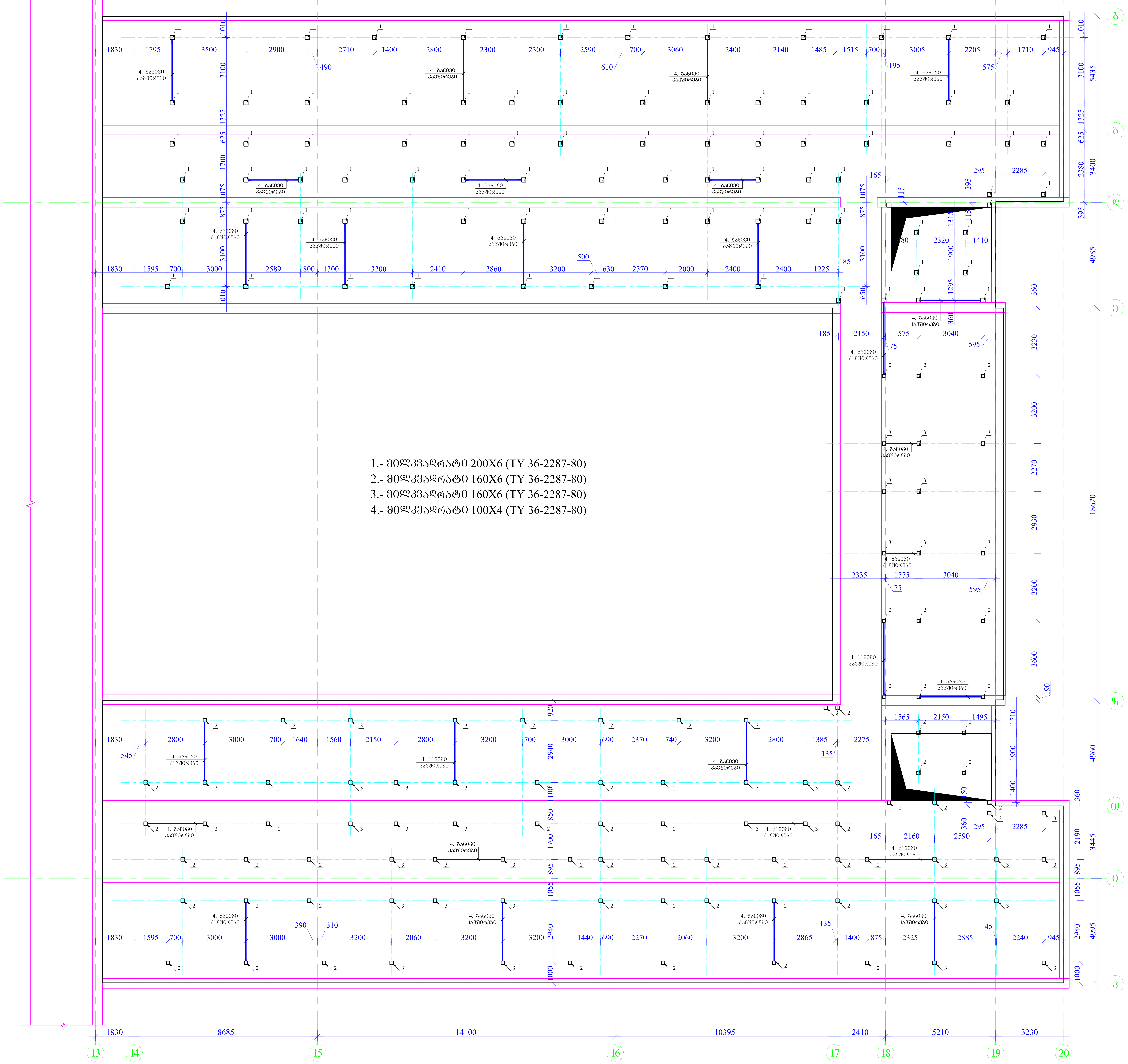

ფორმატი / Format: A1	თბილისი 2018 წ. / Tbilisi 2018
ფაილის სახელი / File name	.dwg
დაკვეთა # / Order	
შენიშვნები / Notes:	
დამკვეთი / Client	შ.პ.ს. "მეიდან ჯგუფი"
ობიექტის მისამართი / Site address	ქ.თბილისი, გორგასლის ქ. №9
პროექტის სახელწოდება / Project name	ქ.თბილისი ბალნეოლოგიური კურორტის შენობის რეკონსტრუქციის პროექტი.

თანამდებობა / Position	გვარი / Name	ხელმოწერა / Signature
მთ. ინჟინერი / Ceif engineer	კ. ოდიშვილი / K. Odishvili	კ.ოდიშვილი
კონსტრუქტორი / Structural engineer	კ. ოდიშვილი / K. Odishvili	კ.ოდიშვილი
შეასრულა / Draw	შ.დემეტრაშვილი / Sh. Demetrashvili	შ. დემეტრაშვილი
შეამოწმა / Checked		

შპს "კონექსი"
"Konex" LTD

მისამართი / Address
საქართველო, ქ. თბილისი, ელ.მინდელის ქ.№3
3 El. Mindeli Str,Tbilisi,Georgia.
ტელ. / Tel. +(995 32) 253 76 98
E-mail: info@konex.ge
Web: www.konex.ge

ნახაზი / Drwg
ლითონის სვეტების მარკირების ნახაზი +7.83 ნიშნულზე ("ბ" ბლოკი)

მასშტაბი/Scale	თარიღი/Date issue	Layout
1:100	27/07/2018	8

სტადია / Stage	ფურცელი / Page	ფურცლები / Pages	რევიზია / Revision
მ.პ.	კ-8		

გადახურვის ფილის საყალიბო ნახაზი +11.05; +11.65 ნიშნულებზე
("ა" ბლოკი)
მ. 1:150

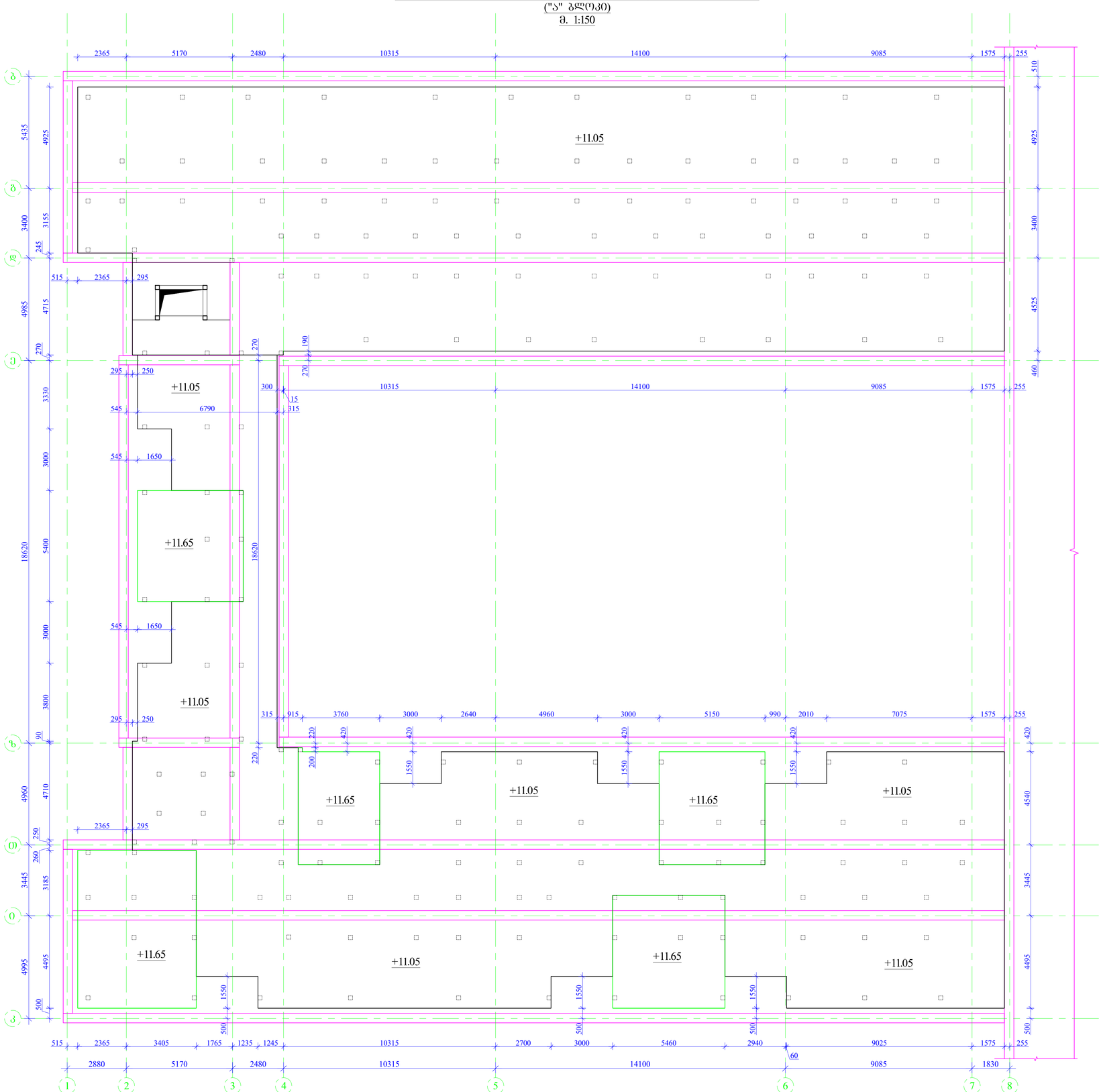

ფორმატი Format	A1	თბილისი 2018 წ. Tbilisi 2018	
ფაილის სახელი File name	.dwg		
შეკვეთა # Order			
შენიშვნები / Notes:			
დამკვეთი / Client	შ.პ.ს. "ზეიდან ჯგუფი"		
ობიექტის მისამართი / Site address	ქ.თბილისი, გორგასლის ქ. №9		
პროექტის სახელწოდება / Project name	ქ.თბილისი ბალნეოლოგიური კურორტების მშენებლობის რეკონსტრუქციის პროექტი.		
პოზიცია Position		გვარი Name	ხელმოწერა Signature
მთ. ინჟინერი Conf engineer		ქ. ოდიშვილი K. Odishvili	
პროექტირების Structural engineer		ქ. ოდიშვილი K. Odishvili	
შეასრულა Draw		შ.დოლიძე Sh. Dolidze	
შეამოწმა Checked			

მისამართი / Address
საქართველო, ქ. თბილისი 0179, მიხეილ ქედელის ქ. №3
3 Lt. Mikheil Ste,Tbilisi,Georgia. 0179 . / Tel. +(995 32) 253 76 98
E-mail: info@konex.ge
Web: www.konex.ge
შპს "კონექსი" "Konex" LTD

ნახაზის / Dwg	გარეშემო მხედველობის ნაკლოვანების ნაკაზი +11.05; +11.65 ნიშნულებზე ("ა" ბლოკი)		
მასშტაბი Scale	1:100	გამოშვების თარიღი Date issue	27/07/2018
Layout	8		
ეტაპი Stage	ფურცელი Page	ფურცლები Pages	რევიზია Revision
შ.პ.	ა-9		

გადახურვის ფილის საყალიბო ნახაზი +11.05; +11.65 ნიშნულებზე
("გ" ბლოკი)
მ. 1:150

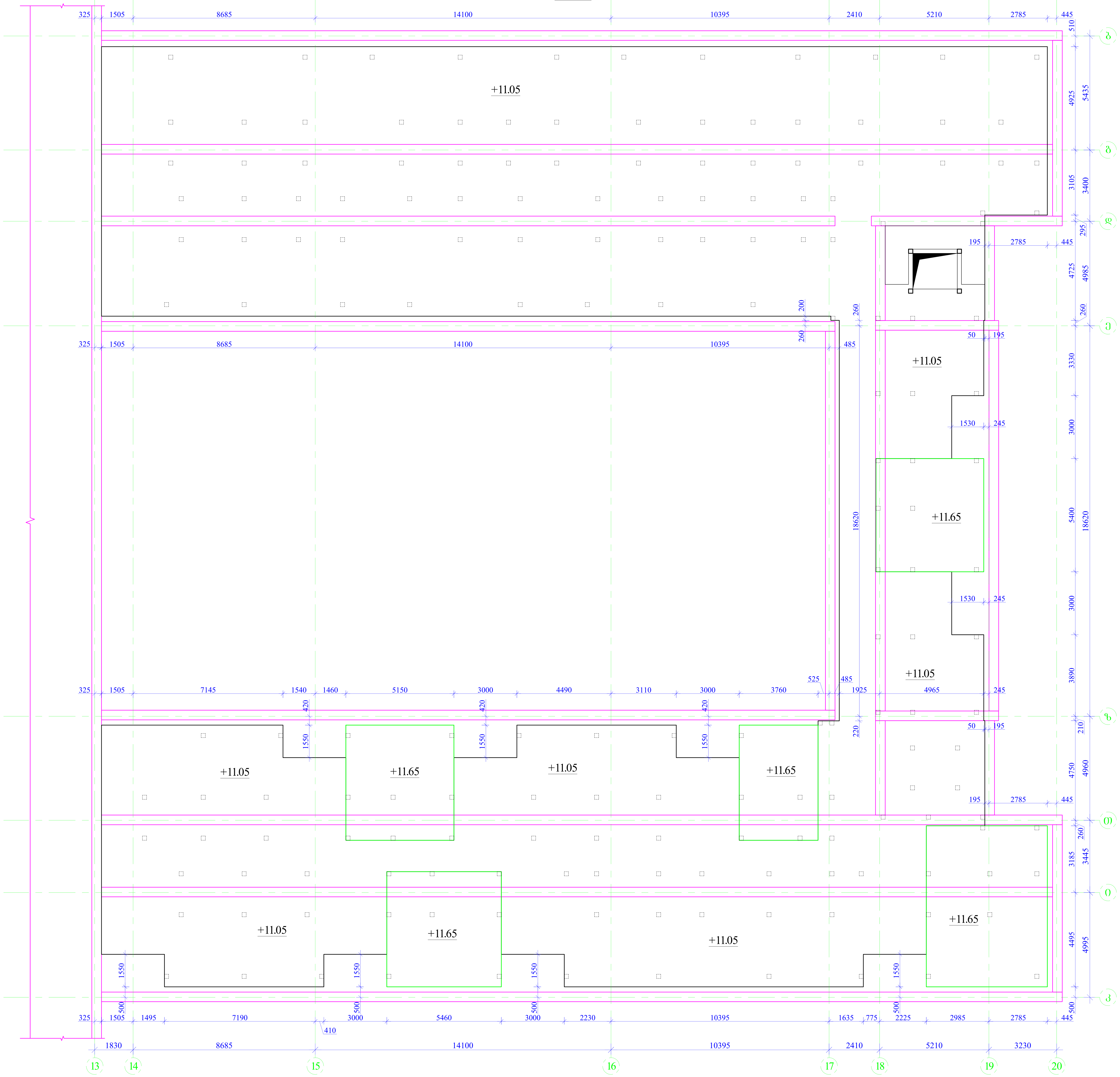

ფორმატი / Format A1	თბილისი 2018 წ. / Tbilisi 2018
ფაილის სახელი / File name	.dwg
დაკვეთა # / Order	
შენიშვნები / Notes:	
დამკვეთი / Client	შ.პ.ს. "მეიდან ჯგუფი"
ობიექტის მისამართი / Site address	ქ.თბილისი, გორგასლის ქ. №9
პროექტის სახელწოდება / Project name	ქ.თბილისი ბალნეოლოგიური კურორტის შენობის რეკონსტრუქციის პროექტი.

თანამდებობა / Position	გვარი / Name	ხელმოწერა / Signature
მთ. ინჟინერი / Ceif engineer	კ. ოდიშვილი / K. Odishvili	კ. ოდიშვილი
კონსტრუქტორი / Structural engineer	კ. ოდიშვილი / K. Odishvili	კ. ოდიშვილი
შეასრულა / Draw	შ.დემეტრაშვილი / Sh. Demetrashvili	შ. დემეტრაშვილი
შეამოწმა / Checked		

შპს "კონექსი"
"Konex" LTD

მისამართი / Address
საქართველო, ქ. თბილისი, ელ.მინდელის ქ.№3
3 El. Mindeli Str,Tbilisi,Georgia.
ტელ. / Tel.
+(995 32) 253 76 98
E-mail: info@konex.ge
Web: www.konex.ge

ნახაზი / Drwg: გადახურვის ფილის საყალიბო ნახაზი +11.05; +11.65 ნიშნულებზე ("გ" ბლოკი)

მასშტაბი/Scale	თარიღი/Date issue	Layout
1:100	27/07/2018	8

სტადია / Stage	ფურცელი / Page	ფურცლები / Pages	რევიზია / Revision
მ.პ.	კ-10		

ლითონის სვეტების მარკირების ნახაზი +11.05 ნიშნულებზე
("ა" ბლოკი)
მ. 1:150

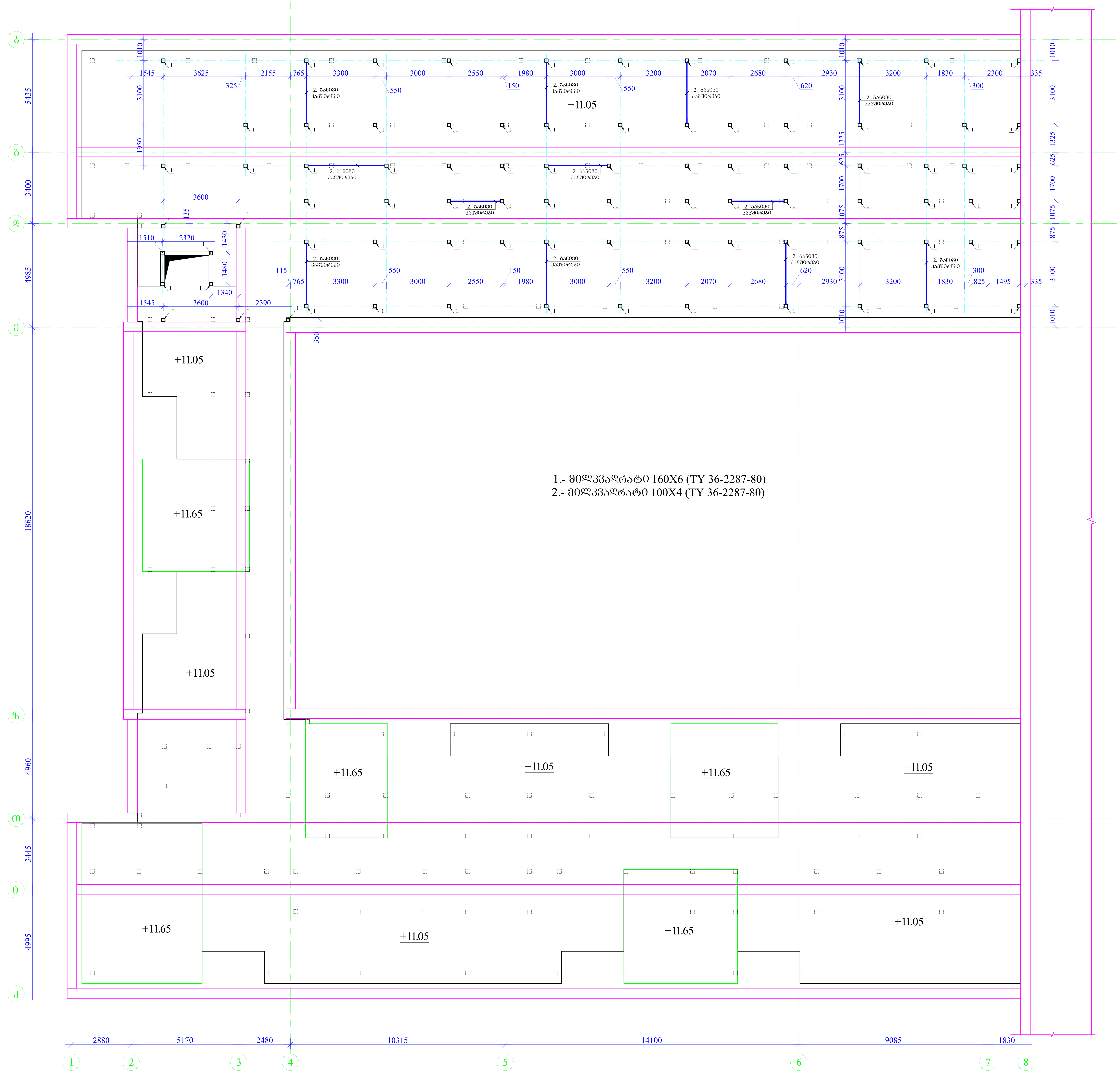

ფორმატი Format A1	თბილისი 2018 წ. Tbilisi 2018	
ფაილის სახელი File name	.dwg	
დაკვეთა # Order		
შენიშვნები / Notes:		
დამკვეთი / Client	შ.პ.ს. "მეიდან ჯგუფი"	
ობიექტის მისამართი / Site address	ქ.თბილისი, გორგასლის ქ. №9	
პროექტის სახელწოდება / Project name	ქ.თბილისი ბალნეოლოგიური კურორტის შენობის რეკონსტრუქციის პროექტი.	
თანამდებობა Position	გვარი Name	ხელმოწერა Signature
მთ. ინჟინერი Ceif engineer	კ. ოდიშვილი K. Odishvili	კ.ოდიშვილი
კონსტრუქტორი Structural engineer	კ. ოდიშვილი K. Odishvili	კ.ოდიშვილი
შეასრულა Draw	შ.დემეტრაშვილი Sh. Demetrashvili	შ. დემეტრაშვილი
შეამოწმა Checked		

შპს "კონექსი"
"Konex" LTD

მისამართი / Address
საქართველო, ქ. თბილისი, ელ.მინდელის ქ.№3
3 El. Mindeli Str,Tbilisi,Georgia.
ტელ. / Tel.
+(995 32) 253 76 98
E-mail: info@konex.ge
Web: www.konex.ge

ნახაზი / Drwg
ლითონის სვეტების მარკირების ნახაზი +11.05 ნიშნულებზე ("ა" ბლოკი)

მასშტაბი/Scale	თარიღი/Date issue	Layout	
1:100	27/07/2018	8	
სტადია Stage	ფურცელი Page	ფურცლები Pages	რევიზია Revision
მ.პ.	კ-11		

ჭიშკრის ბაზის ბეტონირების გეგმა +11.05 ნიშნულზე
(მზე 3ლც(ეპი))

მ. 1:150

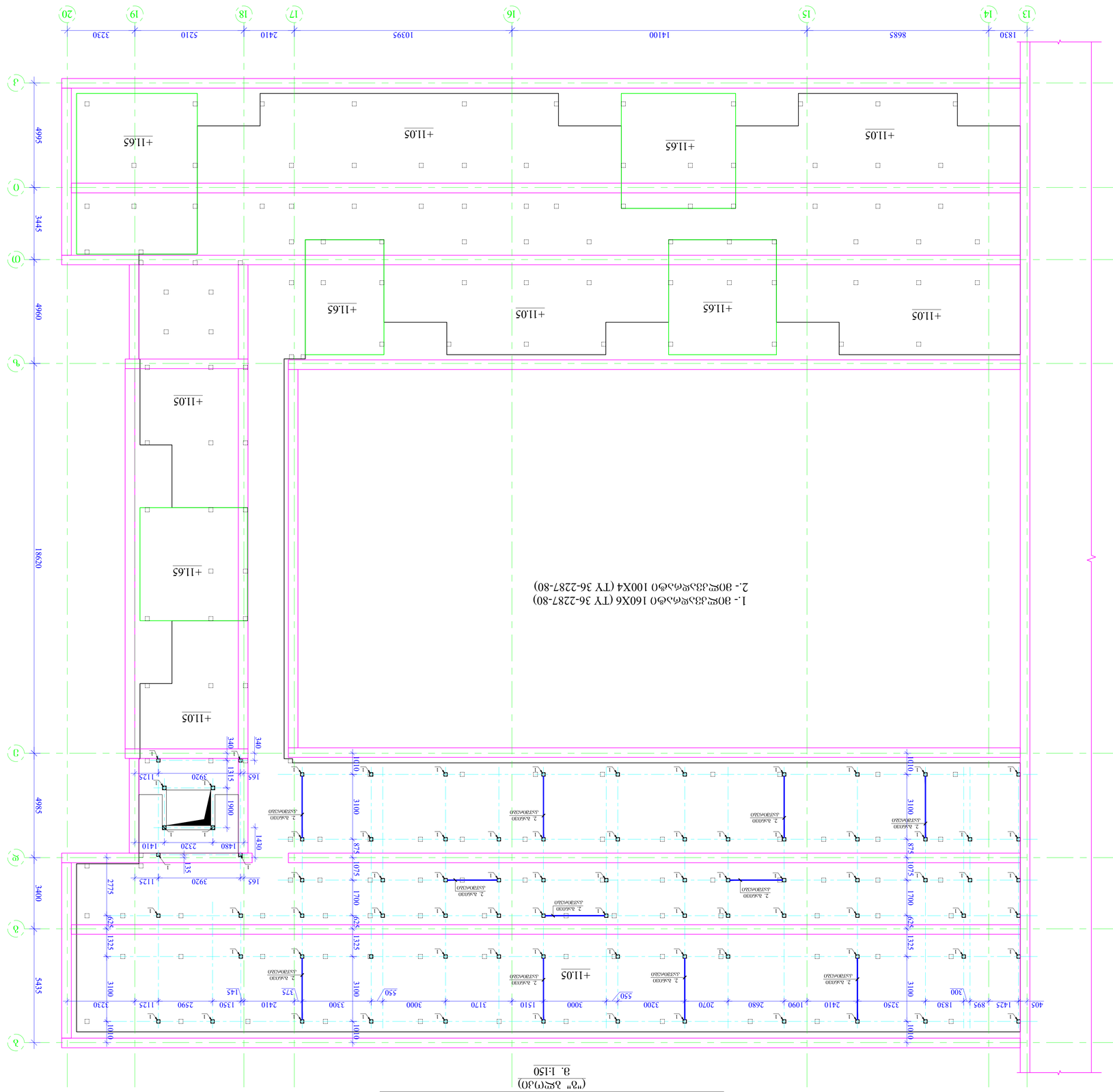

პროექტის Project	A1	ჭიშკრის ბაზის ბეტონირების გეგმა +11.05 ნიშნულზე	
ფაილის სახელი File name		dwg	
შეკვეთის # Order			
შენიშვნა: Notes:			
ცვლილების / Client			
		მ.პ.ს. "ქალაქის ხაზები"	
ობიექტის დასახელება / Site address			
პროექტის დასახელება / Project name		ქ.თბილისი, ბოლნისის ქ. N49	
		ქ.თბილისის მერიის ქალაქის მშენებლობის ინსპექტირების სამსახურის ტერიტორიაზე მდებარე ობიექტების პროექტების ექსპერტიზა	
ფუნქცია Position		ანაზღ. Name	ხელმოწერა Signature
ავტ. ზედამხედველი Supervisor		ს. ოდიშარია	
ავტორი Author		ნ. ტაბატაძე	
სპეციალისტი Specialist		ს. ოდიშარია	
მთავარი ექსპერტი Chief expert		ნ. ტაბატაძე	
ექსპერტიზის ხელმძღვანელი Head of expertise		ნ. ტაბატაძე	
შესრულების თარიღი Date		03.12.2018	
ექსპერტიზის ნომერი Certificate			

შპს „ჭიშკარი"
შპს. ექსპერტიზის ცენტრი "Konex"
ქ. თბილისი, ბოლნისის ქუჩა N49
ტელ: (+995 32) 253 76 98
e-mail: info@konex.ge
Web: www.konex.ge

ნახაზის დასახელება Drawing			
მასშტაბი Scale	1:100	27/07/2018	ფურცელი Layout
ფურცლების რაოდენობა Sheets			8
ფორმატი Paper			A2
		3-12	
			8.3.

გადახურვის ფილის საყალიბო ნახაზი +14.17 ნიშნულზე
("ა" ბლოკი)
მ. 1:150

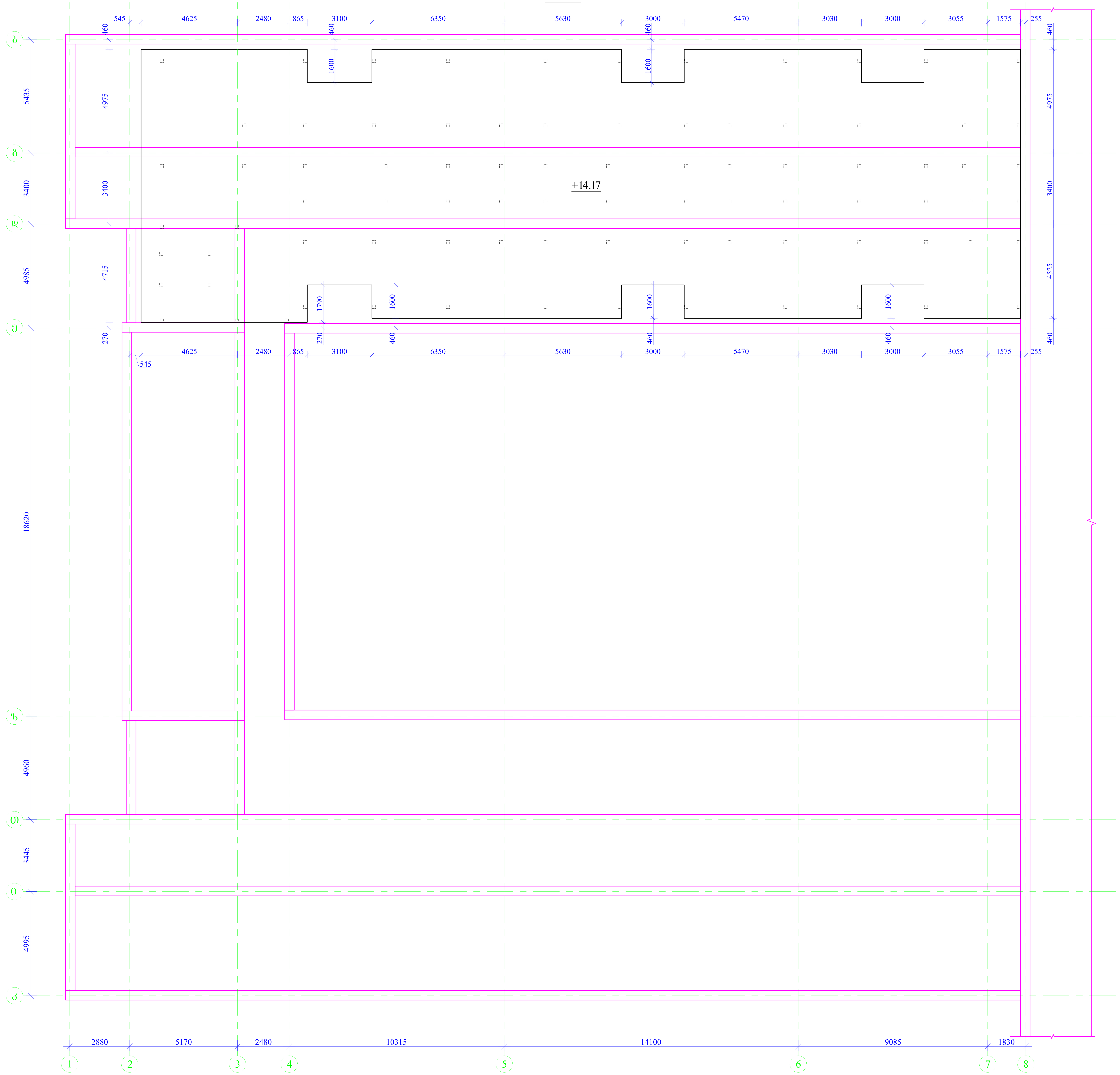

ფორმატი / Format	A1
თბილისი 2018 წ. / Tbilisi 2018	
ფაილის სახელი / File name	.dwg
დაკვეთა # / Order	
შენიშვნები / Notes:	
დამკვეთი / Client	შ.პ.ს. "მეიდან ჯგუფი"
ობიექტის მისამართი / Site address	ქ.თბილისი, გორგასლის ქ. №9
პროექტის სახელწოდება / Project name	ქ.თბილისი ბალნეოლოგიური კურორტის შენობის რეკონსტრუქციის პროექტი.

თანამდებობა / Position	გვარი / Name	ხელმოწერა / Signature
მთ. ინჟინერი / Ceif engineer	კ. ოდიშვილი / K. Odishvili	კ.ოდიშვილი
კონსტრუქტორი / Structural engineer	კ. ოდიშვილი / K. Odishvili	კ.ოდიშვილი
შეასრულა / Draw	შ.დემეტრაშვილი / Sh. Demetrashvili	შ. დემეტრაშვილი
შეამოწმა / Checked		

შპს "კონექსი"
"Konex" LTD

მისამართი / Address
საქართველო, ქ. თბილისი, ელ.მინდელის ქ.№3
3 El. Mindeli Str,Tbilisi,Georgia.
ტელ. / Tel.
+(995 32) 253 76 98
E-mail: info@konex.ge
Web: www.konex.ge

ნახაზი / Drwg
გადახურვის ფილის საყალიბო ნახაზი +14.17 ნიშნულზე ("ა" ბლოკი)

მასშტაბი/Scale	თარიღი/Date issue	Layout
1:100	27/07/2018	8

სტადია / Stage	ფურცელი / Page	ფურცლები / Pages	რევიზია / Revision
მ.პ.	ა-13		

გადახურვის ფილის საყალიბო ნახაზი +14.17 ნიშნულზე
("ბ" ბლოკი)
მ. 1:150

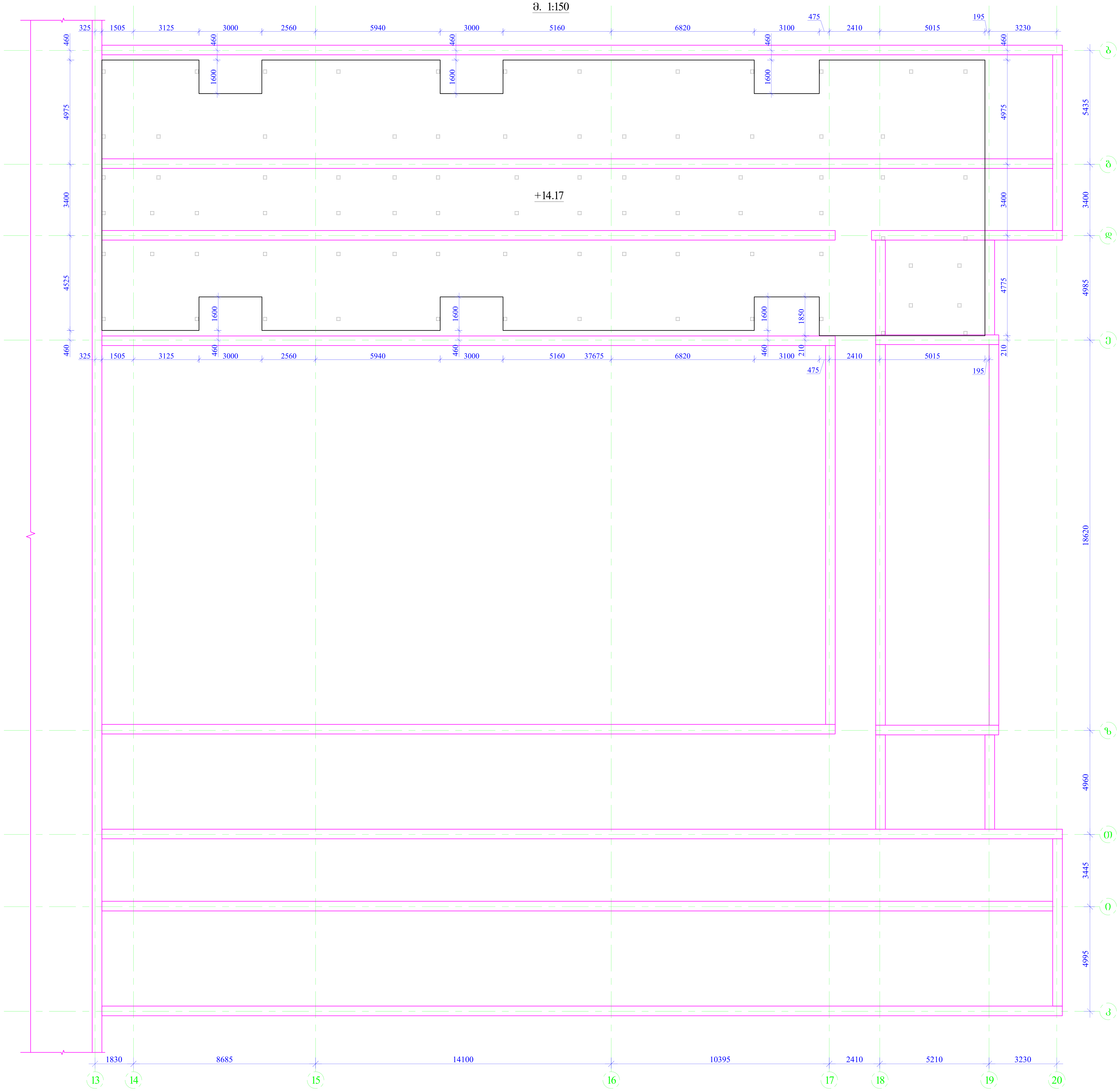

ფორმატი Format **A1**	თბილისი 2018 წ. Tbilisi 2018	
ფაილის სახელი File name	.dwg	
დაკვეთა # Order		
შენიშვნები / Notes:		
დამკვეთი / Client	შ.პ.ს. "მეიდან ჯგუფი"	
ობიექტის მისამართი / Site address	ქ.თბილისი, გორგასლის ქ. №9	
პროექტის სახელწოდება / Project name	ქ.თბილისი ბალნეოლოგიური კურორტის შენობის რეკონსტრუქციის პროექტი.	
თანამდებობა Position	გვარი Name	ხელმოწერა Signature
მთ. ინჟინერი Ceif engineer	კ. ოდიშვილი K. Odishvili	კ.ოდიშვილი
კონსტრუქტორი Structural engineer	კ. ოდიშვილი K. Odishvili	კ.ოდიშვილი
შეასრულა Draw	შ.დემეტრაშვილი Sh. Demetrashvili	შ. დემეტრაშვილი
შეამოწმა Checked		

შპს "კონექსი"
"Konex" LTD

მისამართი / Address
საქართველო, ქ. თბილისი, ელ.მინდელის ქ.№3
3 El. Mindeli Str,Tbilisi,Georgia.
ტელ. / Tel. +(995 32) 253 76 98
E-mail: info@konex.ge
Web: www.konex.ge

ნახაზი / Drwg
გადახურვის ფილის საყალიბო ნახაზი +14.17 ნიშნულზე ("ბ" ბლოკი)

მასშტაბი/Scale	თარიღი/Date issue	Layout	
1:100	27/07/2018	8	
სტადია Stage	ფურცელი Page	ფურცლები Pages	რევიზია Revision
მ.პ.	კ-14		

დასახელება / Project name	პროექტის ადგილმდებარეობა / Site address
	ქ. თბილისი, ჭონქაძის ქ. №9
ნახაზის დასახელება / Drawing name	
ქ. თბილისის საკრებულოს ქალაქმშენებლობის სააგენტოს ტერიტორიაზე არსებული ავტოფარეხის ადაპტირებული ნაწილის გადაკეთება ადმინისტრაციულ ფუნქციაზე	

Position	Name	Signature
დირექტორი	ბ. ოქროპირიძე	ავტორი/ინჟინერი
Director	B. Okropiridze	Author/Engineer
ინჟინერ-კონსტრუქტორი	ბ. ოქროპირიძე	ავტორი/ინჟინერი
Structural engineer	B. Okropiridze	Author/Engineer
დახატა	ა.ტაბატაძე	
Drew	A.Tabatadze	
შეამოწმა		
Checked		

მისამართი / Address	საქართველო, ქ. თბილისი, ვაჟა-ფშაველას გამზ. №71, ოფისი 305
	71 Vazha-Pshavela Ave., Tbilisi,Georgia.
	ტელ. / Tel. +(995 32) 253 76 98
ელ-ფოსტა / Web:	E-mail: info@konex.ge Web: www.konex.ge

შპს "კონექს ლტდ"
"Konex" LTD

ნახაზის დასახელება / Drawing name	
ფასადების ნაწილის ნახაზი ("ა" ღერძის)	
მასშტაბი/Scale	თარიღი/Date issue
layout	21/02/2018

ცვლილება/Revision	ფურცლების რაოდენობა/Pages	ფურცელი/Page	ფორმატი/Format
		5-15	A2

ფურცელი 8.3
Sheet

ფურცლების ჯამური რაოდენობა 15
8.3. ს15

ფასადის ნაწილის გადაკეთების ადგილმდებარეობის სქემა – 1

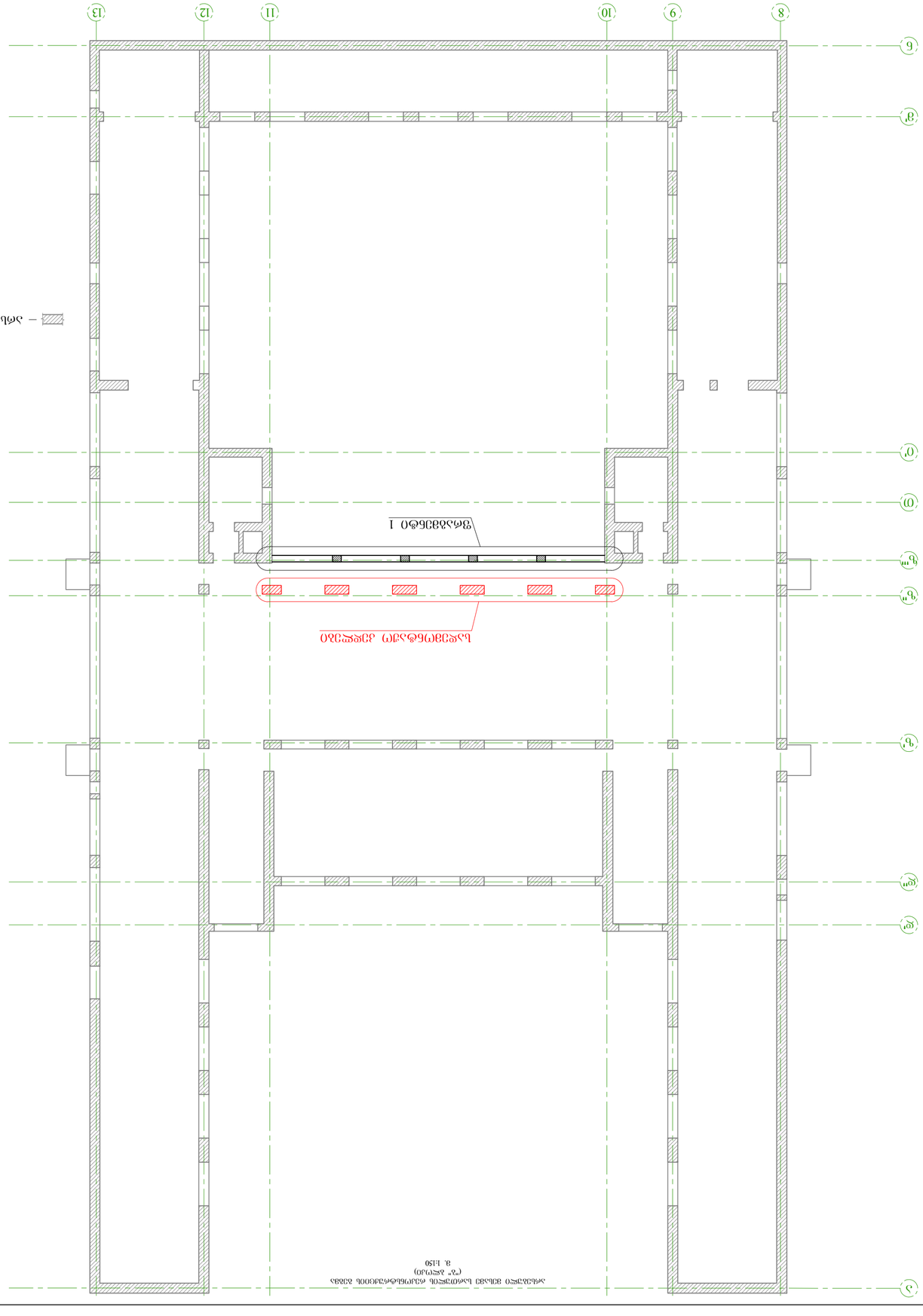

ნახაზის ნომერი და ადგილმდებარეობის სქემა
(ა" ღერძის)
ს. 1:150

ფორმატი/Format	A2
	07.02.2018 წლის
ფაილის სახელი/File name	.dwg
შეკვეთა/Order #	ნახ-23
შენიშვნები/Notes:	

ფრაგმენტი 1
(საძალიბიე ნახაზი)
მ. 1:50

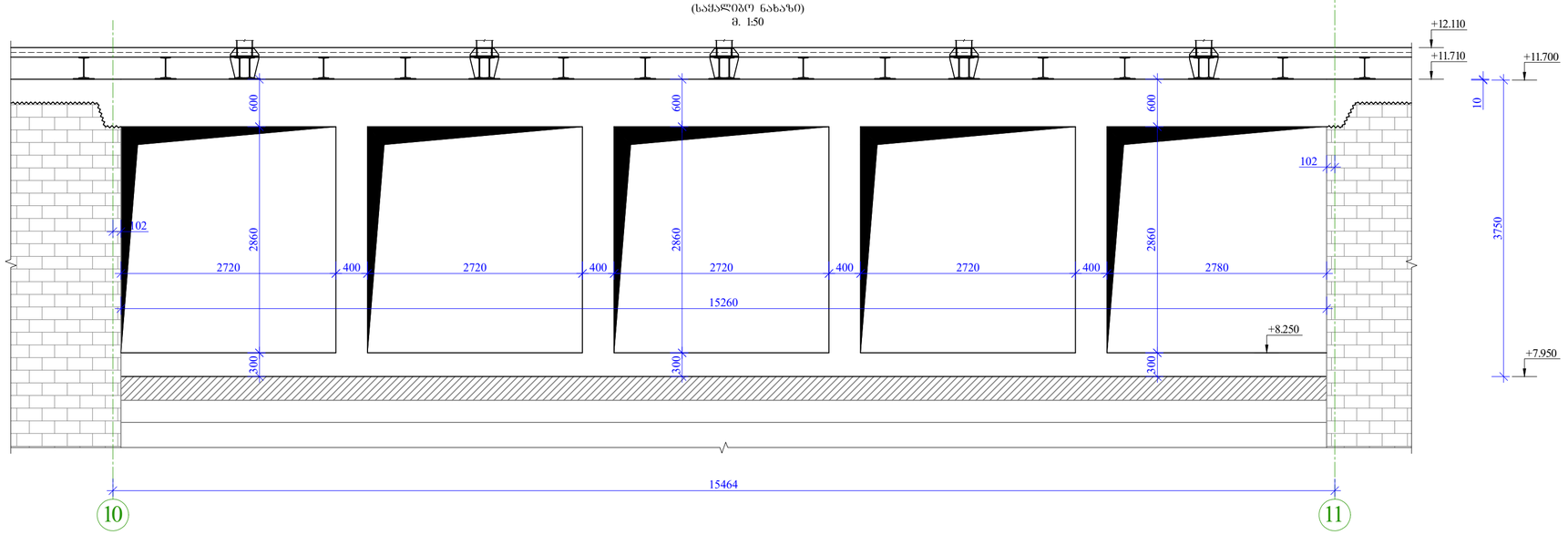

ფრაგმენტი 1
(საძალიბიე ნახაზი)
მ. 1:50

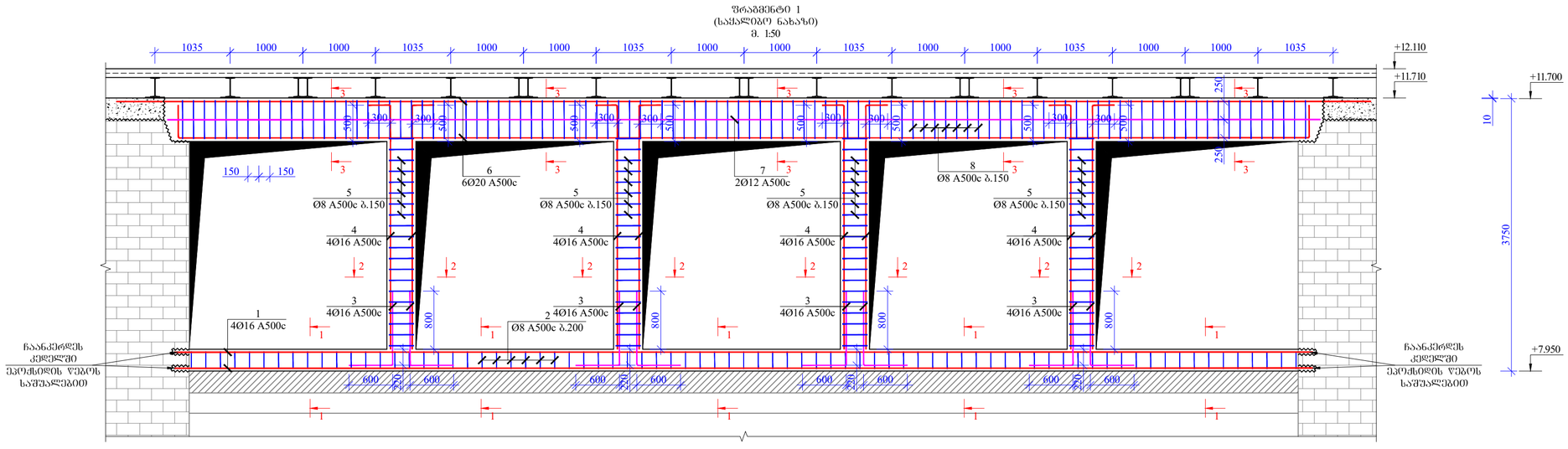

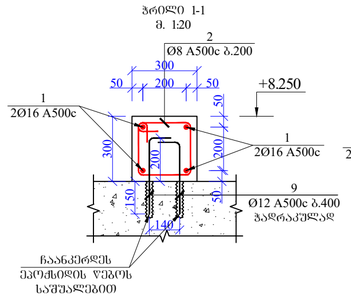

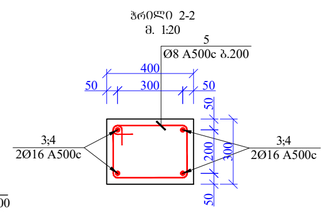

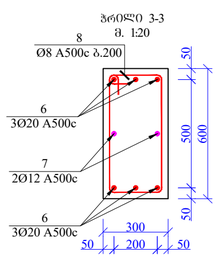

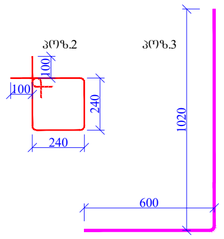

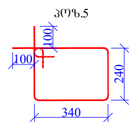

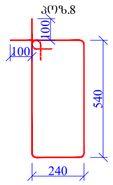

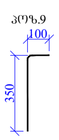

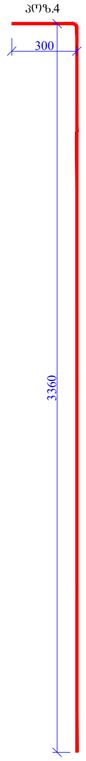

შენიშვნები: ფრაგმენტი-1 ის ნახაზები განხილულ იქნას ორტესებრი და დუბლირებული ორტესებრი კოჭების დაძრწნობის კვანძების ნახაზებთან ერთად.

ორტესებრი და დუბლირებული ორტესებრი კოჭების დაძრწნობის კვანძები იხილეთ ფურცელზე კ-XX

ფორმატი Format	A2	თბილისი 2018 წ. Tbilisi 2018	
ფაილის სახელი File name	.dwg		
დაკვეთა # Order			
შენიშვნები / Notes:			

დამკვეთი / Client
შ.პ.ს "მეტრან ჯგუფი"

ობიექტის მისამართი / Site address
ქ. თბილისი, გორგასლის ქ. №9

პროექტის სახელწოდება / Project name
ქ. თბილისის ბალნეოლოგიური კურორტის მენობის რეკონსტრუქციის პროექტი

თანამდებობა Position	გვარი Name	ხელმოწერა Signature
მშე. ინჟინერი Ceif engineer	ქ. ოდიშვილი K. Odishvili	
კონსტრუქტორი Structural engineer	ქ. ოდიშვილი K. Odishvili	
შემსრულა Draw	გ.დემეტრაშვილი G.Demetrashvili	
შემოწმა Checked		

შპს "კონექსი"
"Konex" LTD
მისამართი / Address
საქართველო, ქ. თბილისი, ქუთ.მინდელის ქ.№3
3 El. Mindeli Str,Tbilisi,Georgia.
ტელ. / Tel.
+(995 32) 253 76 98
E-mail: info@konex.ge
Web: www.konex.ge

ნახაზი / Drwg
ფრაგმენტი 1; საძალიბიე და არმირების ნახაზები ("ა" ბლოკი)

მასშტაბი/Scale	თარიღი/Date issue	Layout
	21/02/2018	1

სტადია Stage	ფურცელი Page	ფურცლები Pages	რევიზია Revision
მ.პ.	ა-6		

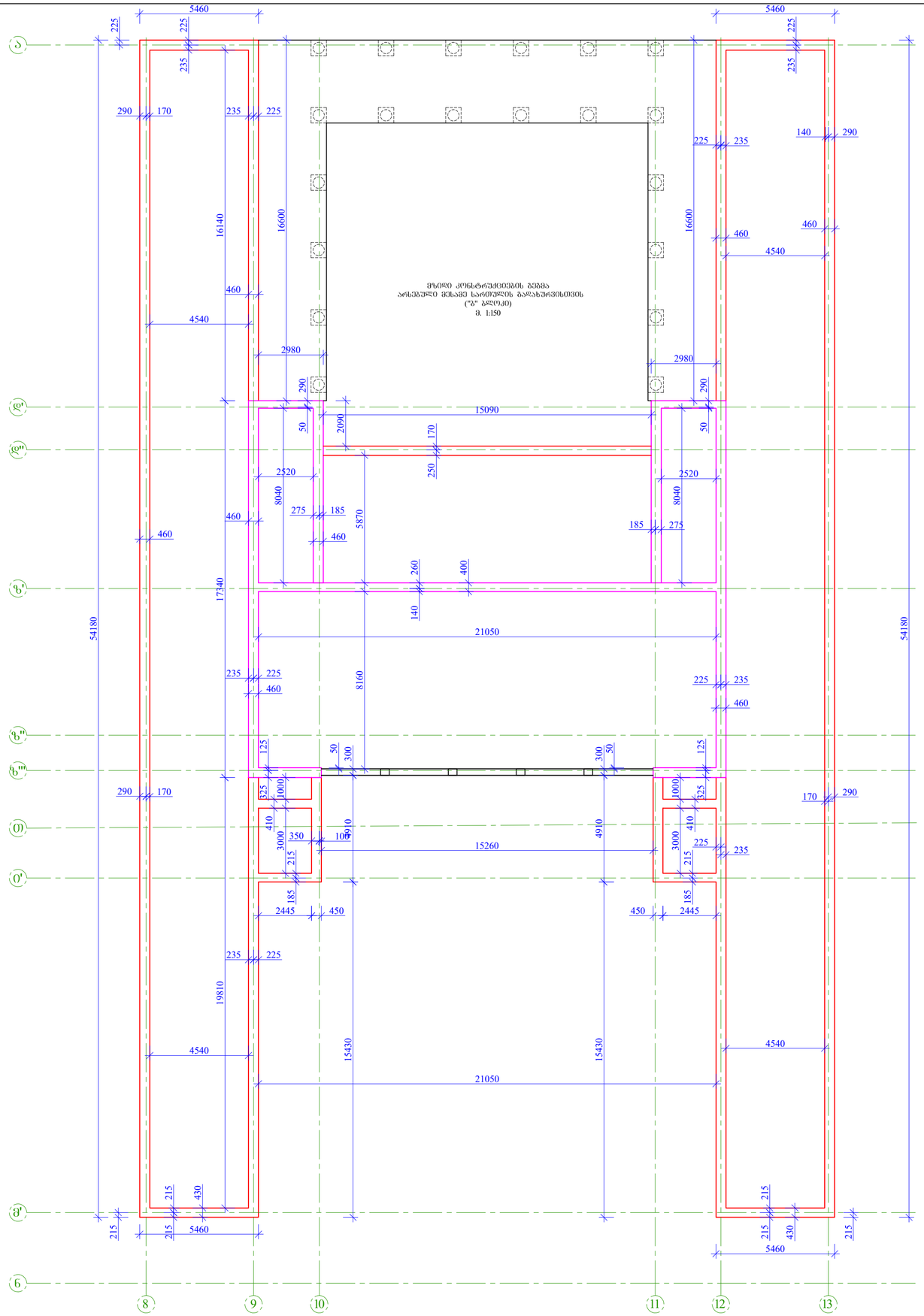

ფორმატი Format	**A2**	თბილისი 2018 წ. Tbilisi 2018
ფაილის სახელი File name	.dwg	
დაკვეთა # Order		
შენიშვნები / Notes:		

დამკვეთი / Client

შ.პ.ს "მეიდან ჯგუფი"

ობიექტის მისამართი / Site address

ქ. თბილისი, გორგასლის ქ. №9

პროექტის სახელწოდება / Project name

ქ. თბილისის ბალნეოლოგიური კურორტის მეზობლის რეკონსტრუქციის პროექტი

თანამდებობა Position	გვარი Name	ხელმოწერა Signature
მთ. ინჟინერი Ceif engineer	კ. ოდიშვილი K. Odishvili	
კონსტრუქტორი Structural engineer	კ. ოდიშვილი K. Odishvili	
შეასრულა Draw	გ.დვალიშვილი G.Demetrashvili	
შეამოწმა Checked		

მისამართი / Address

საქართველო, ქ. თბილისი, ალ.მინდელის ქ.№3
3 El. Mindeli Str,Tbilisi,Georgia.
ტელ / Tel.
+(995 32) 253 76 98
E-mail: info@konex.ge
Web: www.konex.ge

შპს "კონექსი"
"Konex" LTD

ნახაზი / Drwg

მზიდი კონსტრუქციების გეგმა არსებული მძიმე სართულის გაძლიერებისთვის ("ა" ბლოკი)

მასშტაბი/Scale	თარიღი/Date issue	Layout
	21/02/2018	1

სტადია Stage	ფურცელი Page	ფურცლები Pages	რევიზია Revision
მ.პ.	ა-17		

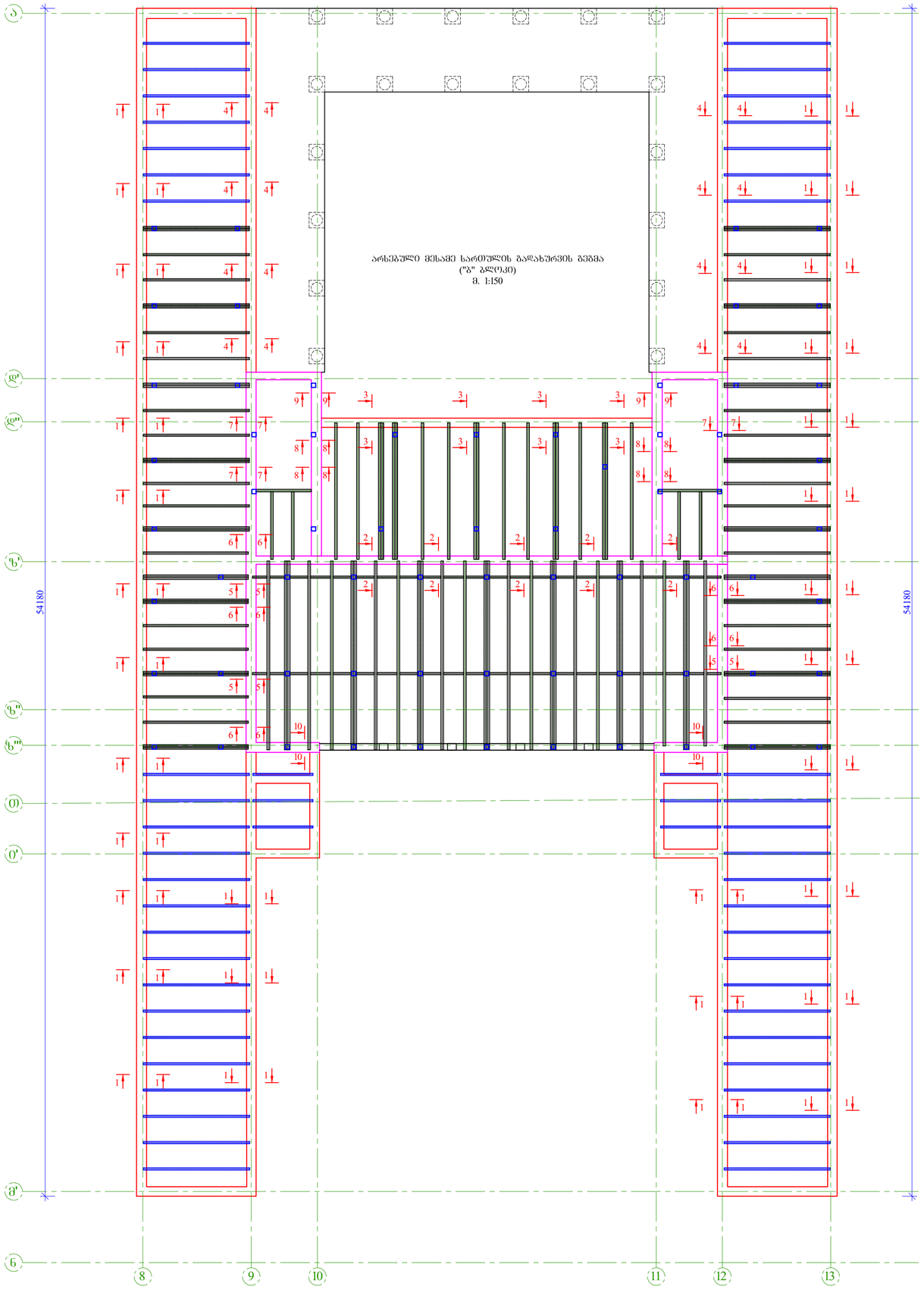

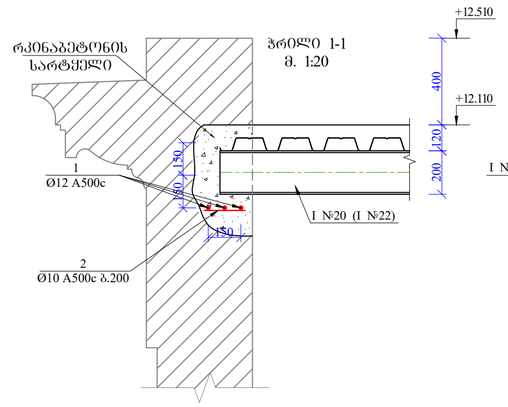

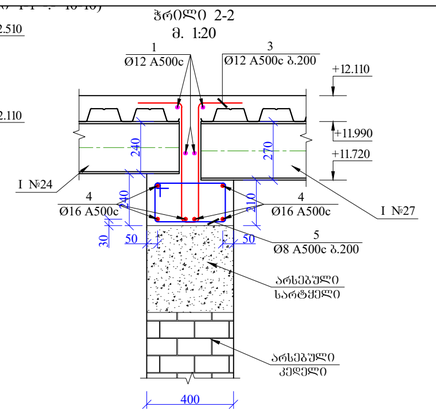

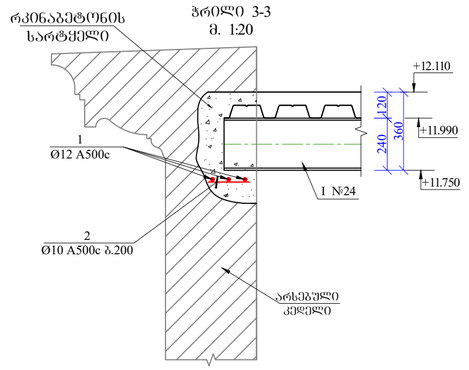

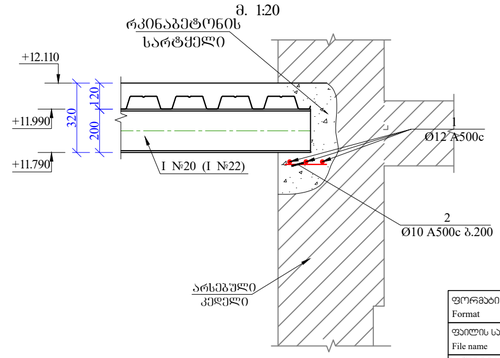

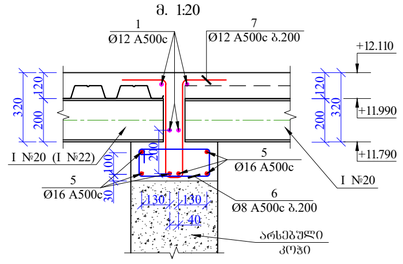

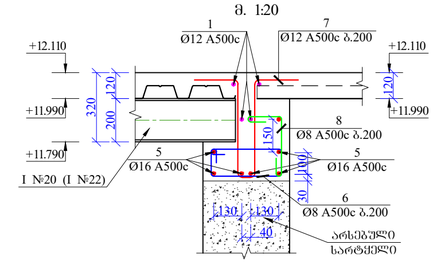

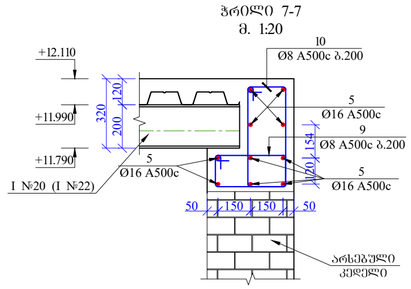

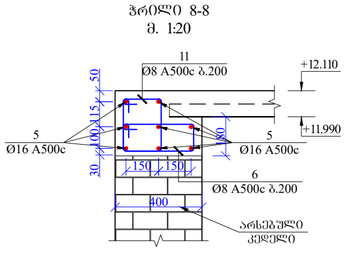

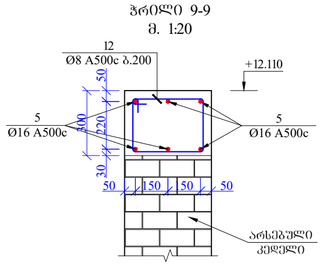

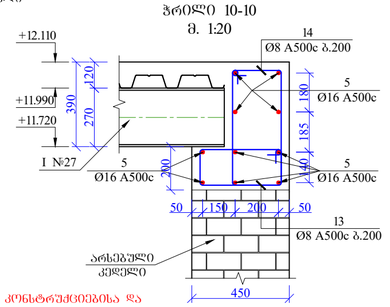

შენიშვნა: არსებული კონსტრუქციებისა და მოცემული კვანძების შესახებ მონაცემები საჭიროა დაზუსტდეს არსებული კონსტრუქციის დემონტაჟის შემდეგ

ფორმატი Format	A2	თბილისი 2018 წ. Tbilisi 2018
ფაილის სახელი File name	.dwg	
დაკვეთა # Order		
შენიშვნები / Notes:		

დამკვეთი / Client

შ.პ.ს "მეიდან ჯგუფი"

ობიექტის მისამართი / Site address

ქ. თბილისი, გორგასლის ქ. №9

პროექტის სახელწოდება / Project name

ქ. თბილისის ბალნეოლოგიური კურორტის მეზობლის რეკონსტრუქციის პროექტი

თანამდებობა Position	გვარი Name	ხელმოწერა Signature
მთ. ინჟინერი Ceif engineer	კ. ოდიშვილი K. Odishvili	
კონსტრუქტორი Structural engineer	კ. ოდიშვილი K. Odishvili	
შეასრულა Draw	გ.დემეტრაშვილი G.Demetrashvili	
შეამოწმა Checked		

Konex

შპს "კონექსი"
"Konex" LTD

მისამართი / Address
საქართველო, ქ. თბილისი, ალ.მინდელის ქ.№3
3 El. Mindeli Str,Tbilisi,Georgia.
ტელ / Tel.
+(995 32) 253 76 98
E-mail: info@konex.ge
Web: www.konex.ge

ნახაზი / Drwg

არსებული მესამე სართულის გადახურვის გეგმა ("ზ" ღერძი)

მასშტაბი/Scale	თარიღი/Date issue	Layout
	21/02/2018	1

სტადია Stage	ფურცელი Page	ფურცლები Pages	რევიზია Revision
მ.პ.	ე-18		

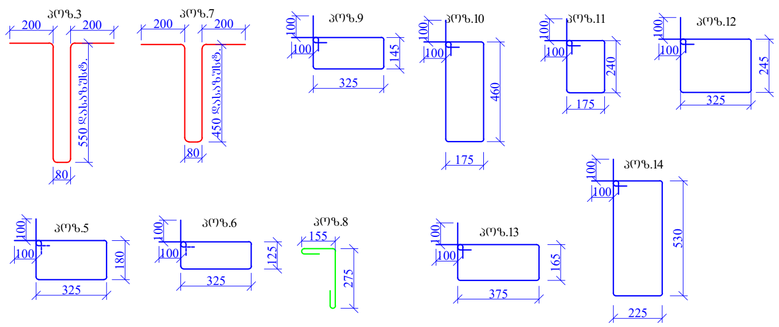

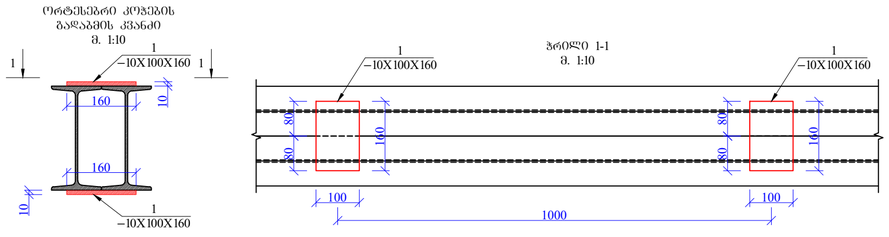

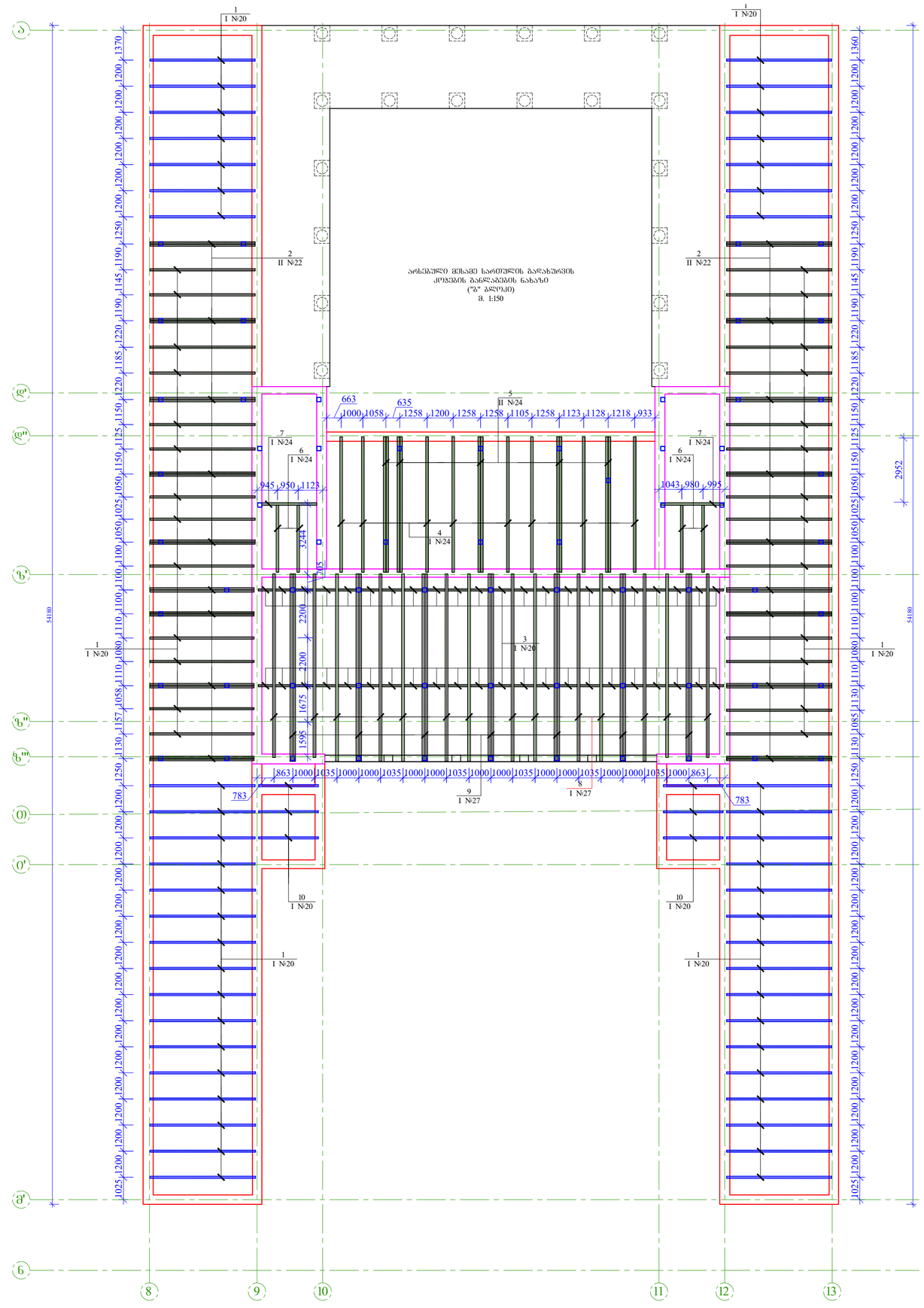

ფორმატი Format	A2
	თბილისი 2018 წ. Tbilisi 2018
ფაილის სახელი File name	.dwg
დაკვეთა # Order	
შენიშვნები / Notes:	

დამკვეთი / Client

შ.პ.ს "მეიდან ჯგუფი"

ობიექტის მისამართი / Site address

ქ. თბილისი, გორგასლის ქ. №9

პროექტის სახელწოდება / Project name

ქ. თბილისის ბალნეოლოგიური კურორტის მეორეი რეკონსტრუქციის პროექტი

პოზიცია Position	გვარი Name	ხელმოწერა Signature
მთ. ინჟინერი Ceif engineer	კ. ოდიშვილი K. Odishvili	
კონსტრუქტორი Structural engineer	კ. ოდიშვილი K. Odishvili	
შეასრულა Draw	გ.დემეტრაშვილი G.Demetrashvili	
შეამოწმა Checked		

შპს "კონექსი"
"Konex" LTD

მისამართი / Address
საქართველო, ქ. თბილისი, ელ.მინდელის ქ.№3
3 El. Mindeli Str,Tbilisi,Georgia.
ტელ / Tel.
+(995 32) 253 76 98
E-mail: info@konex.ge
Web: www.konex.ge

ნახაზი / Drwg

არსებული მიწამძვ საკომუნიკაციო გაყვანილობის კოჭების გაწყობის ნახაზი ("ა" ღერძი)

მასშტაბი/Scale	თარიღი/Date issue	Layout
	21/02/2018	1

სტადია Stage	ფურცელი Page	ფურცლები Pages	რევიზია Revision
მ.პ.	ა-19		

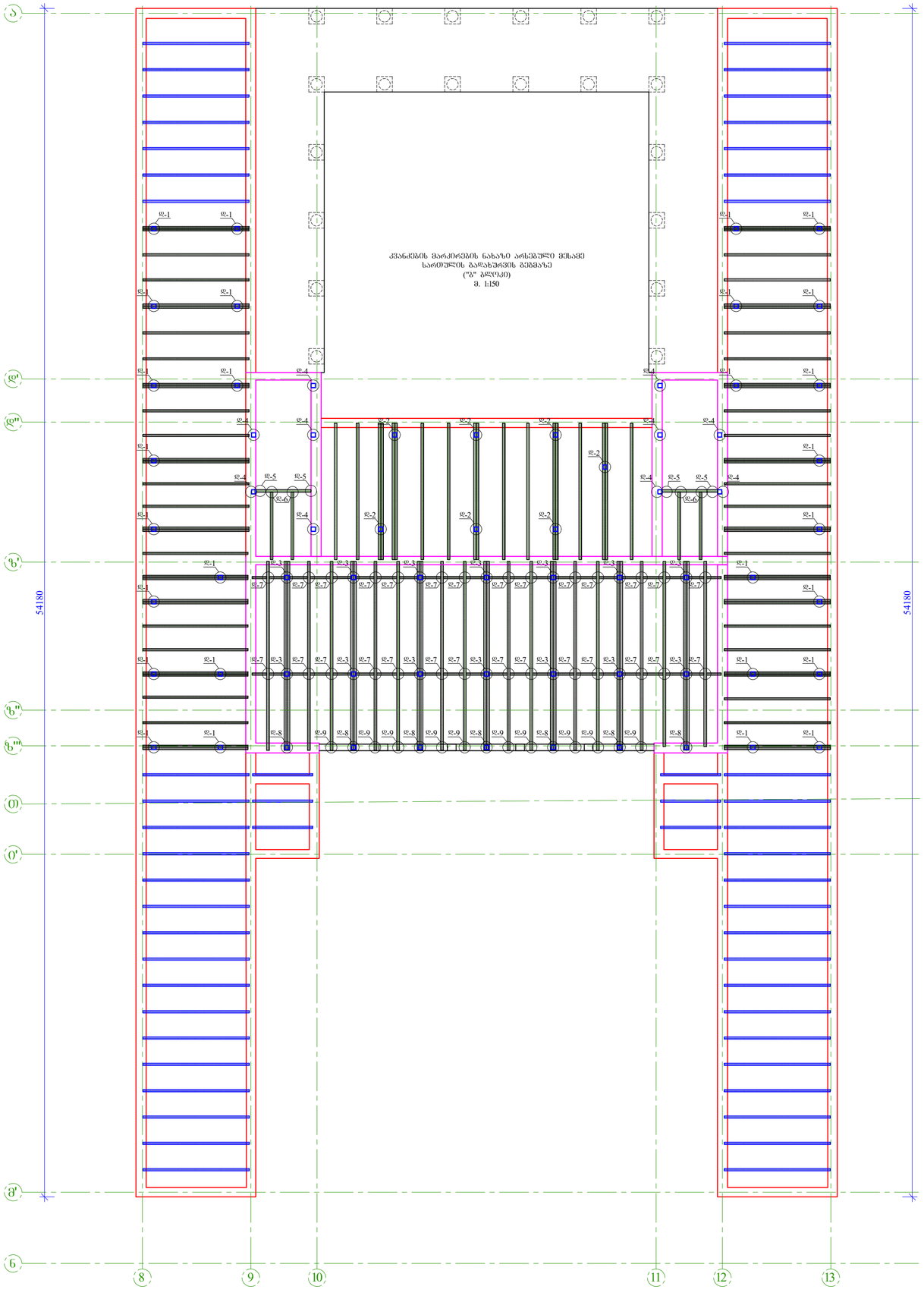

ორტესპირი და დუბლირებული ორტესპირი კოჭების ნამაბრების ტიპიური კვანძები არსებულ კედლებში
მ. 1:10

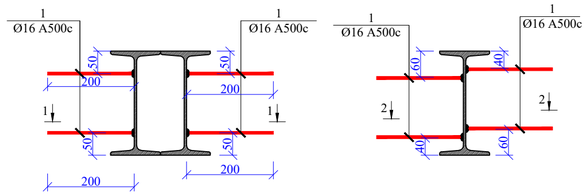

პრ0ლი 1-1
მ. 1:10

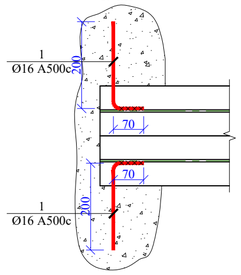

პრ0ლი 2-2
მ. 1:10

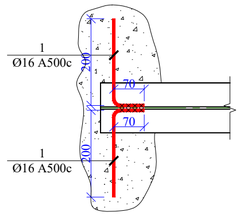

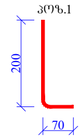

ფორმატი Format	A2
	თბილისი 2018 წ. Tbilisi 2018
ფაილის სახელი File name	.dwg
დაკვეთა # Order	
შენიშვნები / Notes:	

დამკვეთი / Client

შ.პ.ს "მეიდან ჯგუფი"

ობიექტის მისამართი / Site address

ქ. თბილისი, გორგასლის ქ. №9

პროექტის სახელწოდება / Project name

ქ. თბილისის ბალნეოლოგიური კურორტის მეწოზის რეკონსტრუქციის პროექტი

თანამდებობა Position	გვარი Name	ხელმოწერა Signature
მშ. ინჟინერი Ceif engineer	ქ. ოდიშვილი K. Odishvili	
კონსტრუქტორი Structural engineer	ქ. ოდიშვილი K. Odishvili	
შეასრულა Draw	გ.დემეტრაშვილი G.Demetrashvili	
შეამოწმა Checked		

მისამართი / Address
საქართველო, ქ. თბილისი, ვლ.მინდელის ქ.№3
3 El. Mindeli Str,Tbilisi,Georgia.
ტელ / Tel.
+(995 32) 253 76 98
E-mail: info@konex.ge
Web: www.konex.ge
შპს "კონექსი"
"Konex" LTD

ნახაზი / Drwg

ქვანაძების მარკირების ნახაზი არსებული მრსამე სართულის გადახურვის გეგმაზე ("A" ბლოკი)

მასშტაბი/Scale	თარიღი/Date issue	Layout
	21/02/2018	1

სტადია Stage	ფურცელი Page	ფურცლები Pages	რევიზია Revision
მ.პ.	ა-20		

დეტალი 1 (დ-1)
მ. 1:10

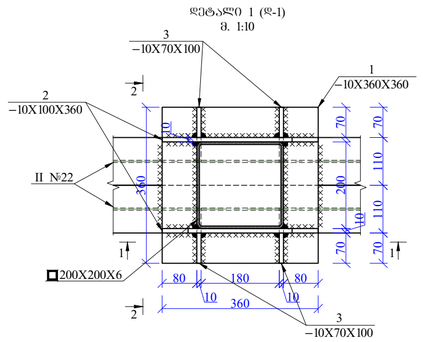

პრ0ლი I-I
(დეტალი 1)
მ. 1:10

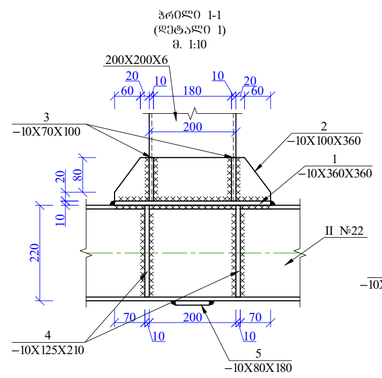

პრ0ლი 2-2
(დეტალი 1)
მ. 1:10

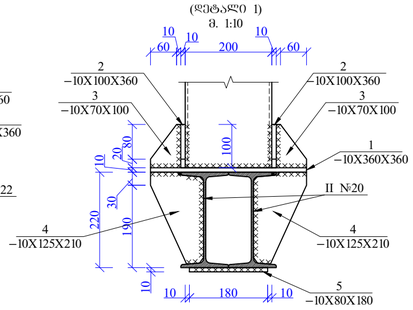

დეტალი 2 (დ-2)
მ. 1:10

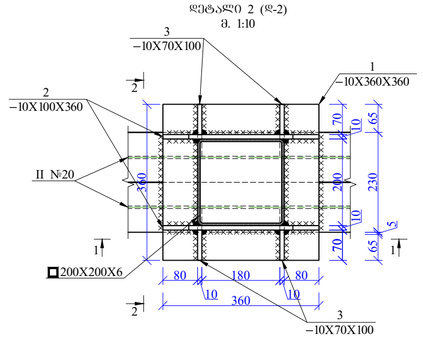

პრ0ლი I-I
(დეტალი 2)
მ. 1:10

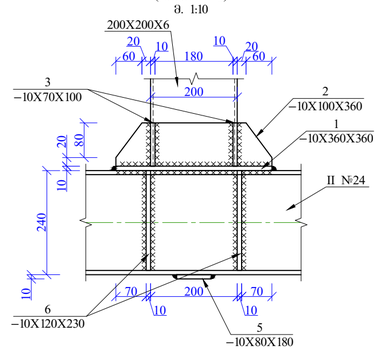

პრ0ლი 2-2
(დეტალი 2)
მ. 1:10

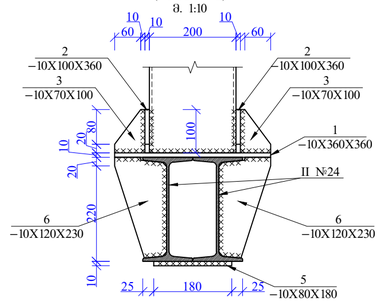

დეტალი 3 (დ-3)
მ. 1:10

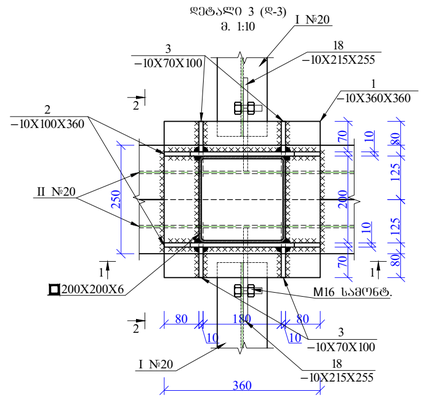

პრ0ლი I-I
(დეტალი 3)
მ. 1:10

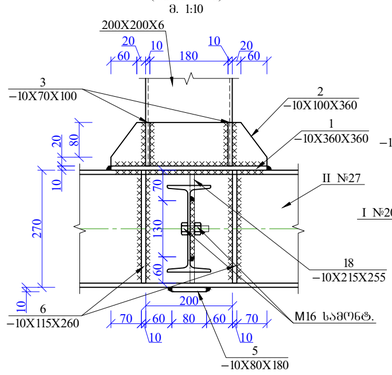

პრ0ლი 2-2
(დეტალი 3)
მ. 1:10

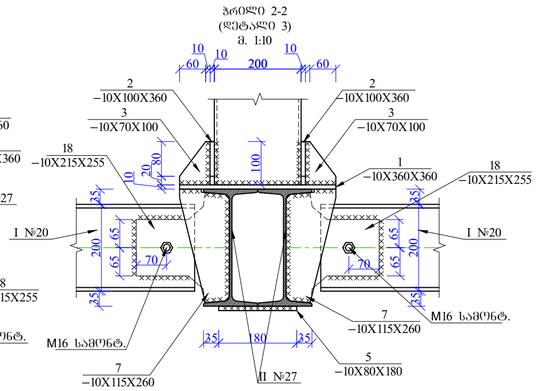

დეტალი 4 (დ-2)
მ. 1:10

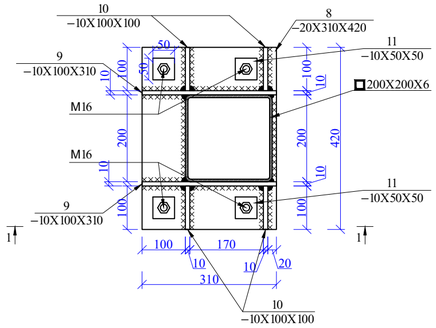

პრ0ლი I-I
(დეტალი0-4)
მ. 1:10

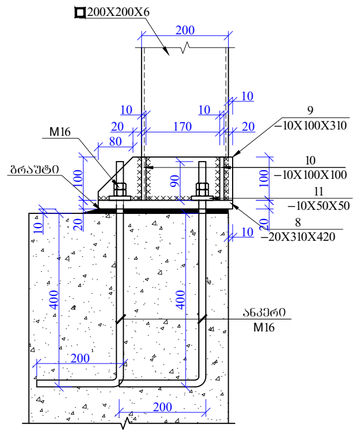

დეტალი 5 (დ-5)
მ. 1:10

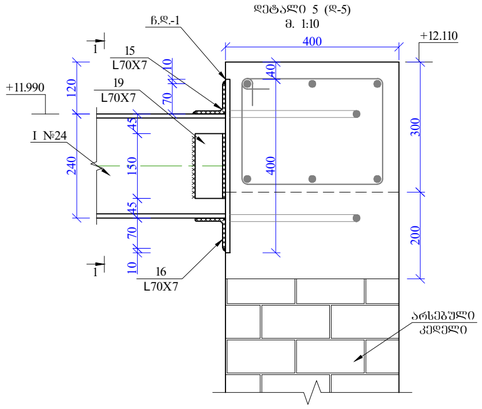

პრ0ლი I-I
(დეტალი 5)
მ. 1:10

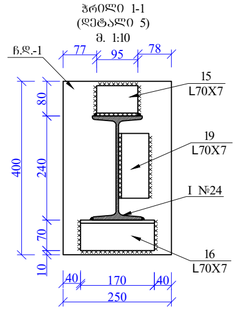

დეტალი 9 (დ-9)
მ. 1:10

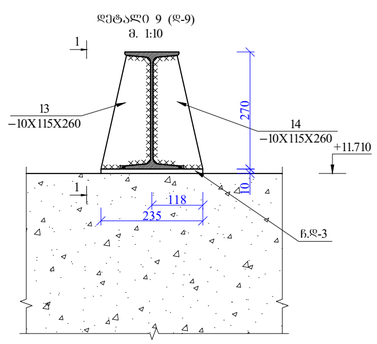

დეტალი 8 (დ-8)
მ. 1:10

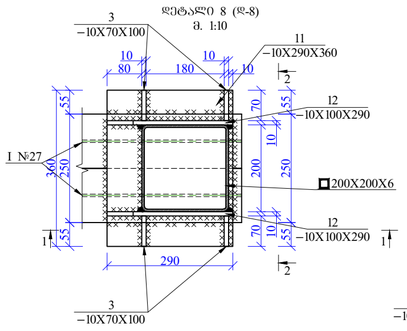

პრ0ლი 2-2
(დეტალი 8)
მ. 1:10

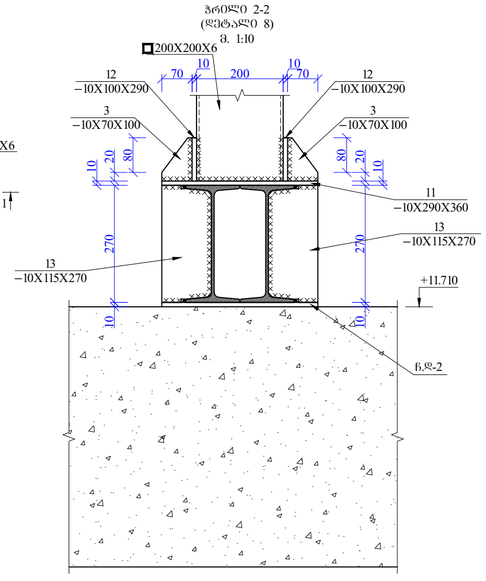

დეტალი 7 (დ-3)
მ. 1:10

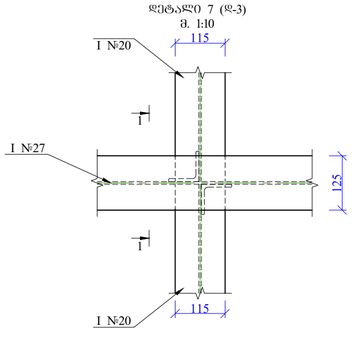

პრ0ლი 1-1
(დეტალი 7)
მ. 1:10

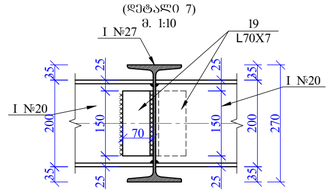

პრ0ლი I-I
(დეტალი 9)
მ. 1:10

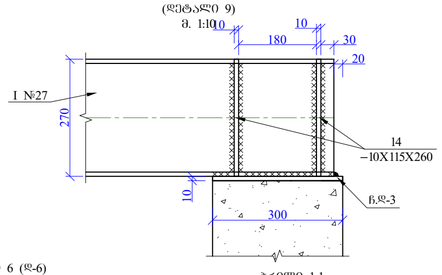

დეტალი 6 (დ-6)
მ. 1:10

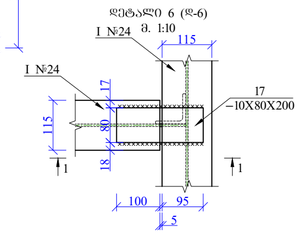

პრ0ლი I-I
(დეტალი 6)
მ. 1:10

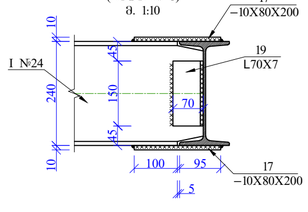

პრ0ლი I-I
(დეტალი 8)
მ. 1:10

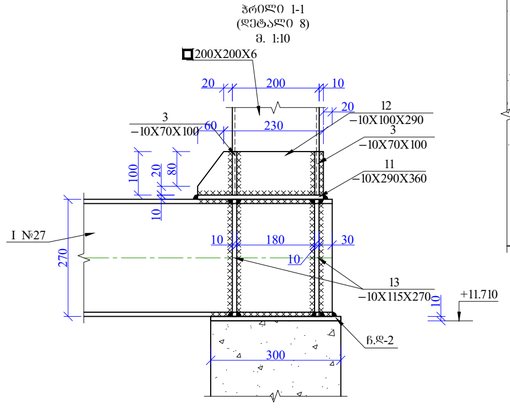

შეღუდების ნაკერის სიმაღლე აღებული იქნას $h_{ნაკ}$=6მმ, ან შესაღუდებელი ელემენტებიდან კიდის სისქის შემცირებით მნიშვნელობის ტოლი.

ფორმატი Format	A2	თბილისი 2018 წ. Tbilisi 2018
ფაილის სახელი File name	.dwg	
დაკვეთა # Order		
შენიშვნები / Notes:		

დამკვეთი / Client

შ.პ.ს "ვეიდენ ჯგუფი"

ობიექტის მისამართი / Site address

ქ. თბილისი, გორგასლის ქ. №9

პროექტის სახელწოდება / Project name

ქ. თბილისის ბალნეოლოგიური პარკირების შენობის რეკონსტრუქციის პროექტი

თანამდებობა Position	გვარი Name	ხელმოწერა Signature
მთ. ინჟინერი Cef engineer	კ. ოდიშვილი K. Odishvili	
პროექტირების Structural engineer	კ. ოდიშვილი K. Odishvili	
შეასრულა Draw	გ.დვალიშვილი G.Demetrashvili	
შეამოწმა Checked		

Konex

შპს "პროექტი"
"Konex" LTD

მისამართი / Address
საქართველო, ქ. თბილისი, ალ.მიდელის ქ.№3
3 El. Mindeli Str,Tbilisi,Georgia.
ტელ. / Tel.
+(995 32) 253 76 98
E-mail: info@konex.ge
Web: www.konex.ge

ნახაზი / Drwg

დეტალები 1 - 9

მასშტაბი/Scale	თარიღი/Date issue	Layout
	21/02/2018	1

სტადია Stage	ფურცელი Page	ფურცლები Pages	რევიზია Revision
მ.პ.	ს-21		

ჩას დეტალი 1 (ჩ.დ-1)
მ. 1:10

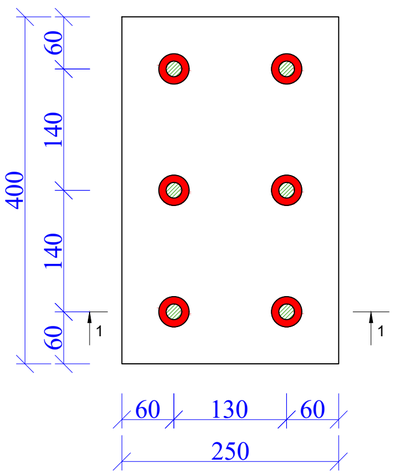

ჭრილი 1-1
მ. 1:5

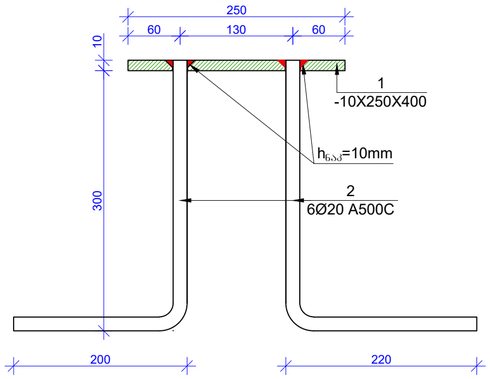

პოზ.1
მ 1:5

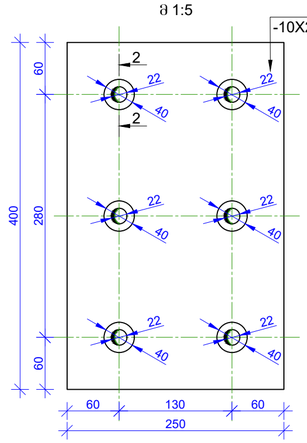

ჭრილი 2-2
მ. 1:5

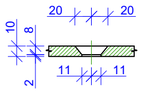

ჩას დეტალი 3
(ჩ.დ-3)
მ. 1:10

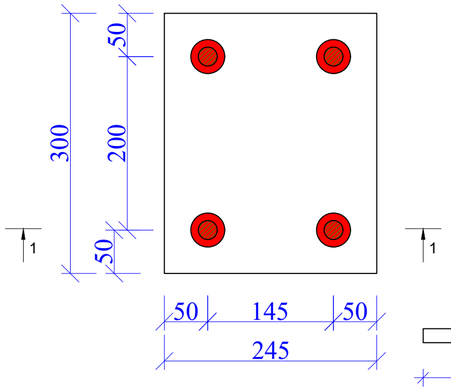

ჭრილი 1-1
მ. 1:5

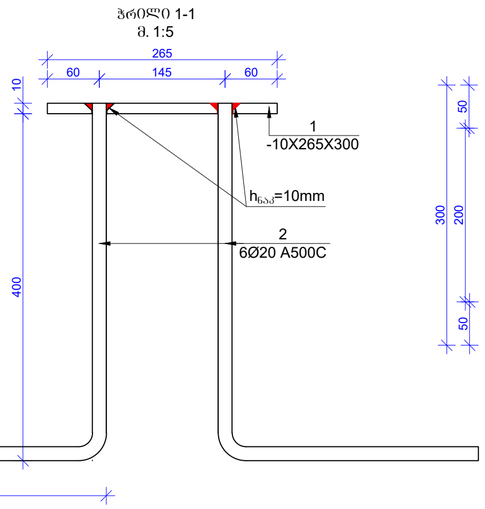

პოზ.1
მ. 1:5

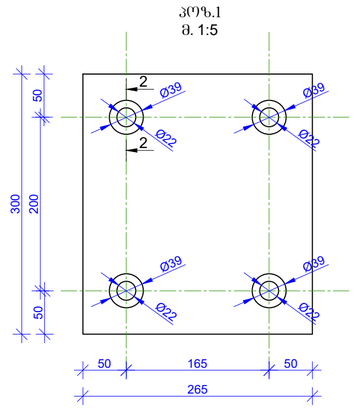

ჭრილი 2-2
მ. 1:5

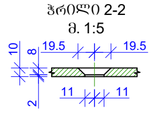

ჩას დეტალი 2 (ჩ.დ-2)
მ. 1:10

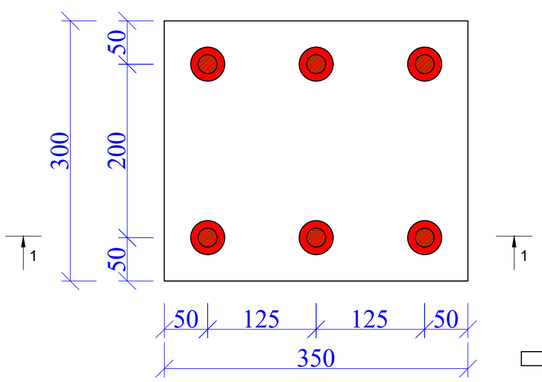

ჭრილი 1-1
მ. 1:5

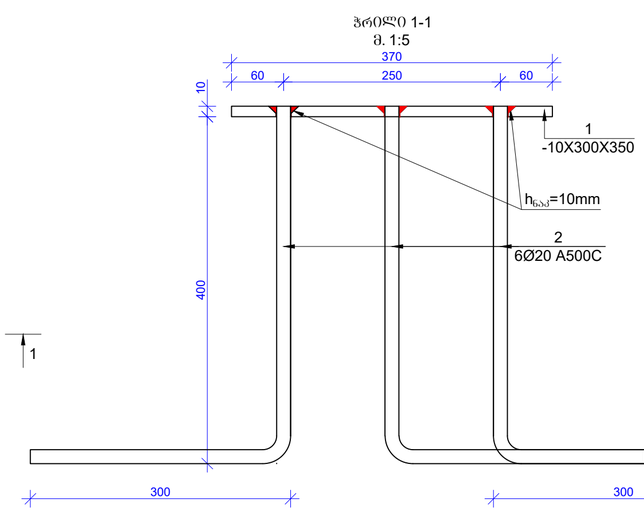

პოზ.1
მ. 1:5

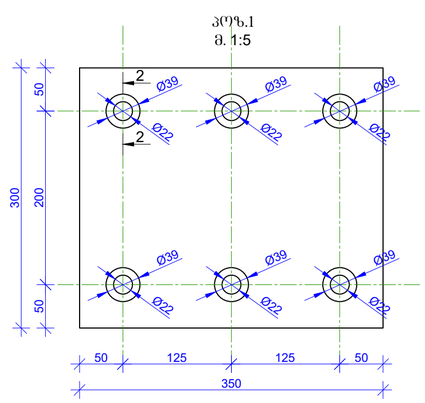

ჭრილი 2-2
მ. 1:5

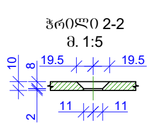

ფორმატი Format	A2
	თბილისი 2018 წ. Tbilisi 2018
ფაილის სახელი File name	.dwg
დაკვეთა # Order	
შენიშვნები / Notes:	

დამკვეთი / Client

შ.პ.ს "მეიდან ჯგუფი"

ობიექტის მისამართი / Site address

ქ. თბილისი, გორგასლის ქ. №9

პროექტის სახელწოდება / Project name

ქ. თბილისის ბალნეოლოგიური კურორტის მშენების რეკონსტრუქციის პროექტი

თანამდებობა Position	გვარი Name	ხელმოწერა Signature
მშტ. ინჟინერი Ceif engineer	ქ. ოდიშვილი K. Odishvili	
კონსტრუქტორი Structural engineer	ქ. ოდიშვილი K. Odishvili	
შეასრულა Draw	გ.დემეტრაშვილი G.Demetrashvili	
შეამოწმა Checked		

მისამართი / Address

საქართველო, ქ. თბილისი, ვეძ.მინდელის ქ.№3
3 El. Mindeli Str,Tbilisi,Georgia.
ტელ. / Tel.
+(995 32) 253 76 98
E-mail: info@konex.ge
Web: www.konex.ge

შპს "კონექსი"
"Konex" LTD

ნახატი / Drwg

ჩასატანებელი დეტალები 1 - 3

მასშტაბი/Scale	თარიღი/Date issue	Layout
	21/02/2018	1

სტადია Stage	ფურცელი Page	ფურცლები Pages	რევიზია Revision
მ.პ.	ჯ-22		

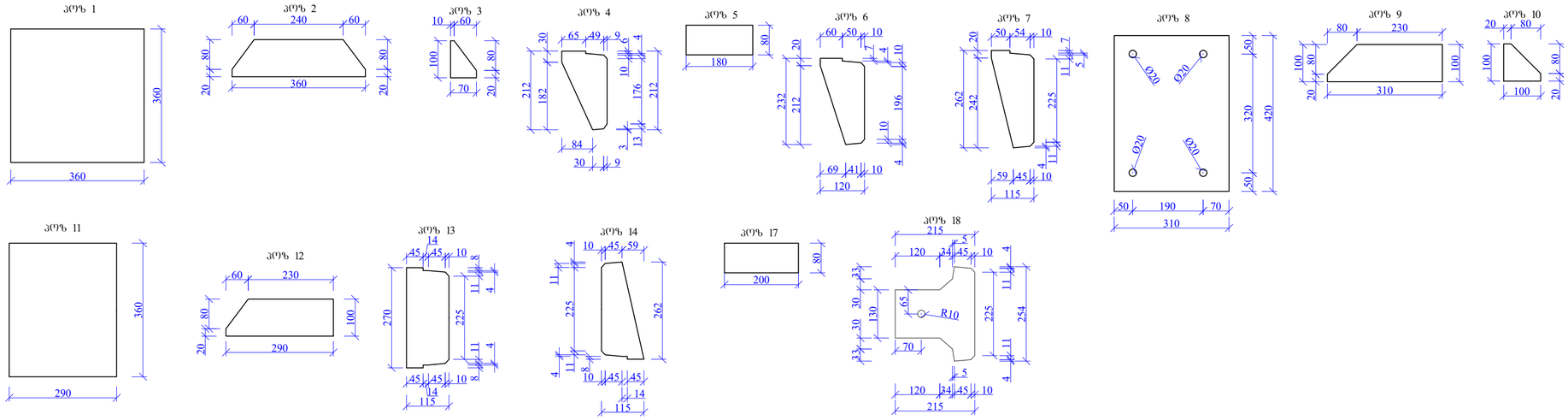

ფორმატი Format	**A2**	თბილისი 2018 წ. Tbilisi 2018
ფაილის სახელი File name	.dwg	
დაკვეთა # Order		
შენიშვნები / Notes:		

დამკვეთი / Client

შ.პ.ს "მეიდან ჯგუფი"

ობიექტის მისამართი / Site address

ქ. თბილისი, გორგასლის ქ. №9

პროექტის სახელწოდება / Project name

ქ. თბილისის ბალნეოლოგიური კურორტის მენობის რეაბილიტაციის პროექტი

თანამდებობა Position	გვარი Name	ხელმოწერა Signature
მთ. ინჟინერი Ceif engineer	კ. ოდიშვილი K. Odishvili	
კონსტრუქტორი Structural engineer	კ. ოდიშვილი K. Odishvili	
შეასრულა Draw	გ.დემეტრაშვილი G.Demetrashvili	
შეამოწმა Checked		

შპს "კონექსი"
"Konex" LTD

მისამართი / Address

საქართველო, ქ. თბილისი, ელ.მინდელის ქ.№3
3 El. Mindeli Str,Tbilisi,Georgia.
ტელ. / Tel.
+(995 32) 253 76 98

E-mail: info@konex.ge
Web: www.konex.ge

ნახაზი / Drwg

ლითონის კოზიციები

მასშტაბი/Scale	თარიღი/Date issue	Layout
	21/02/2018	1

სტადია Stage	ფურცელი Page	ფურცლები Pages	რევიზია Revision
მ.პ.	ს-23		

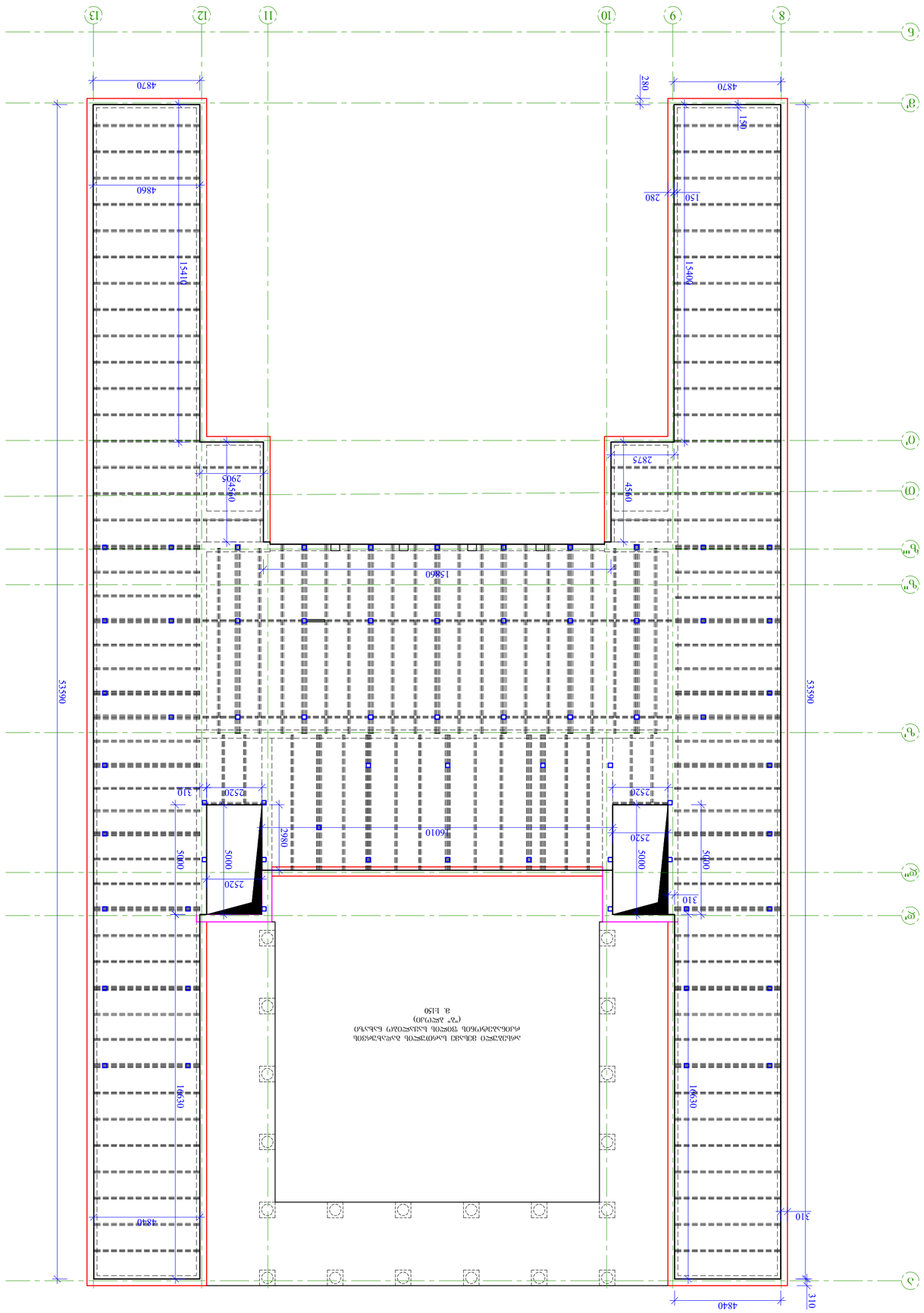

ბეტონის კლასი B 25 (M 350)
(“0” ასლით)
ანკერული ბეტონის ზედაპირის დაცვითი ფენის სისქე 50 მმ
ანკერული ბეტონის ზედაპირის დაცვითი ფენის სისქე 70 მმ
ა. ს. I150

დამკვეთი / Client	
შ.პ.ს. "ვითრა ენერჯი"	
ობიექტის მისამართი / Site address	
ქ. თბილისი, ჭოხონელის ქ. N9	
პროექტის სახელწოდება / Project name	
ქ. თბილისში ანკერული ბეტონის ზედაპირის დაცვითი ფენის მოწყობა	

პოზიცია Position	სახელი Name	ხელმოწერა Signature
გიორგი ბერიძე	ს. ოქროპირიძე	
მთავარი ინჟინერი	K. Odishvili	
სტრუქტურული ინჟინერი	ს. ოქროპირიძე	
შესრულებულია	ე.ტყემალაძე	
შემოწმებულია		

მასშტაბი/Scale	თარიღი/Date issue
1	21/02/2018

სტადია Stage	გვერდების რაოდენობა Pages	გვერდი Page	8.3.
რევიზია Revision			

ფორმატი Format	A2
ფაილის სახელწოდება File name	.dwg
შეკვეთა # Order	
შენიშვნები / Notes:	

თბილისი 2018 წ.
Tbilisi 2018

შპს "კონექს"
ს/კ 205233070, ქ. თბილისი, ვაკის რაიონი, ი. ნოდიას ქუჩა N9
ტელ.: (+995 32) 253 76 98
ელ-ფოსტა: info@konex.ge
ვებ-გვერდი: www.konex.ge

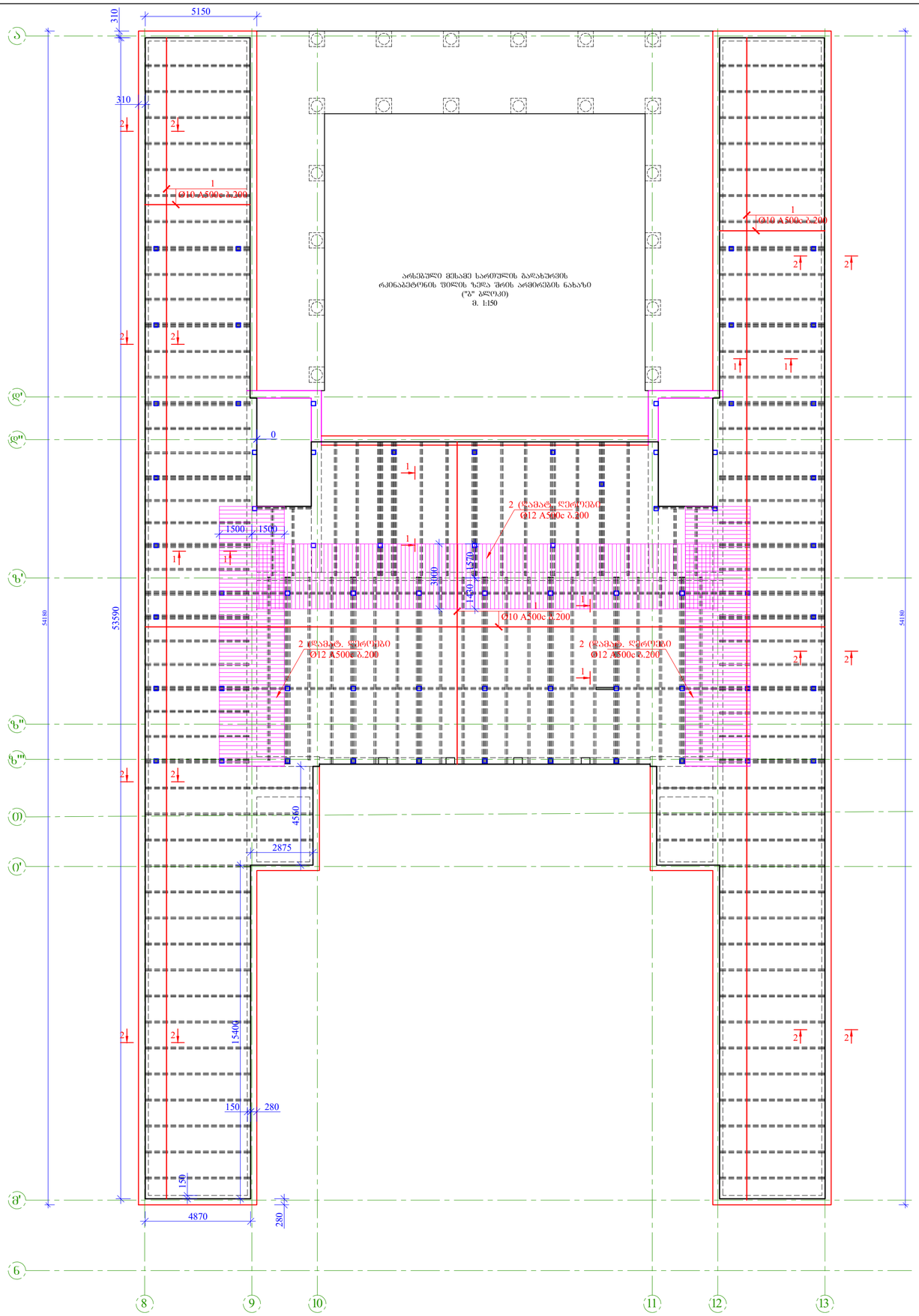

ჭრილი 1-1
მ. 1:10

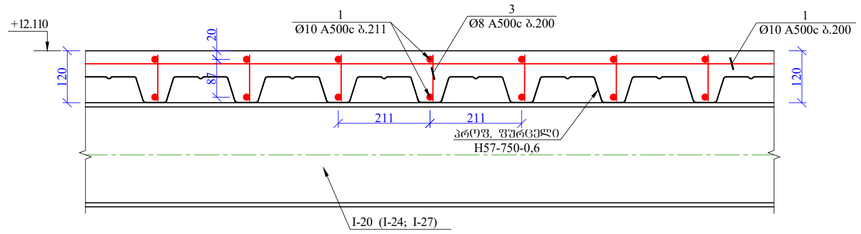

ჭრილი 2-2
მ. 1:10

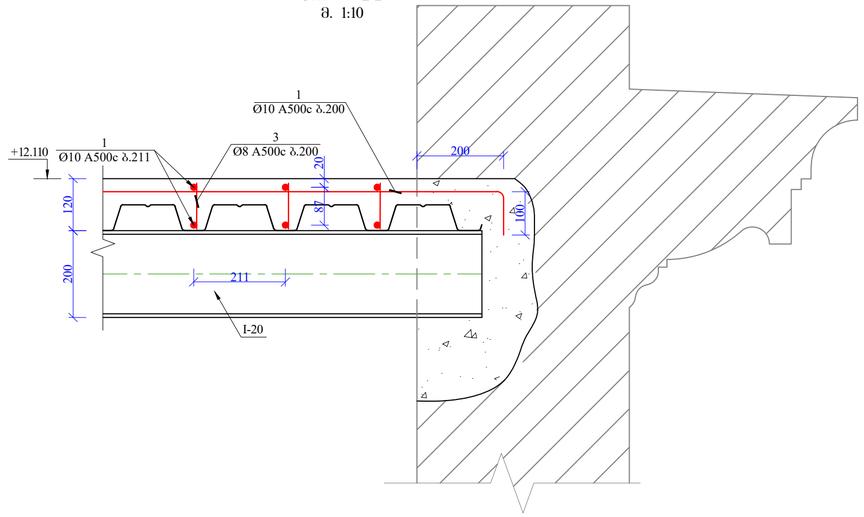

ფორმატი Format	A2
	თბილისი 2018 წ. Tbilisi 2018
ფაილის სახელი File name	.dwg
დაკვეთა # Order	
შენიშვნები / Notes:	

დამკვეთი / Client

შ.პ.ს "მეიდან ჯგუფი"

ობიექტის მისამართი / Site address

ქ. თბილისი, გორგასლის ქ. №9

პროექტის სახელწოდება / Project name

ქ. თბილისის ბალნეოლოგიური კურორტის მენობის რეკონსტრუქციის პროექტი

თანამდებობა Position	გვარი Name	ხელმოწერა Signature
მთ. ინჟინერი Ceif engineer	ქ. ოდიშვილი K. Odishvili	
კონსტრუქტორი Structural engineer	ქ. ოდიშვილი K. Odishvili	
შეასრულა Draw	გ.დვალიშვილი G.Demetrashvili	
შეამოწმა Checked		

მისამართი / Address

საქართველო, ქ. თბილისი, ელ.მინდელის ქ.№3
3 El. Mindeli Str,Tbilisi,Georgia.
ტელ. / Tel.
+(995 32) 253 76 98
E-mail: info@konex.ge
Web: www.konex.ge

შპს "კონექსი"
"Konex" LTD

ნახაზი / Drwg

არსებული მცსამე სართულის გაღახურვის რკინაბეტონის ფილის ზედა შრის არმირების ნახაზი ("ბ" ბლოკი)

მასშტაბი/Scale	თარიღი/Date issue	Layout
	21/02/2018	1

სტადია Stage	ფურცელი Page	ფურცლები Pages	რევიზია Revision
მ.პ.	ს-25		

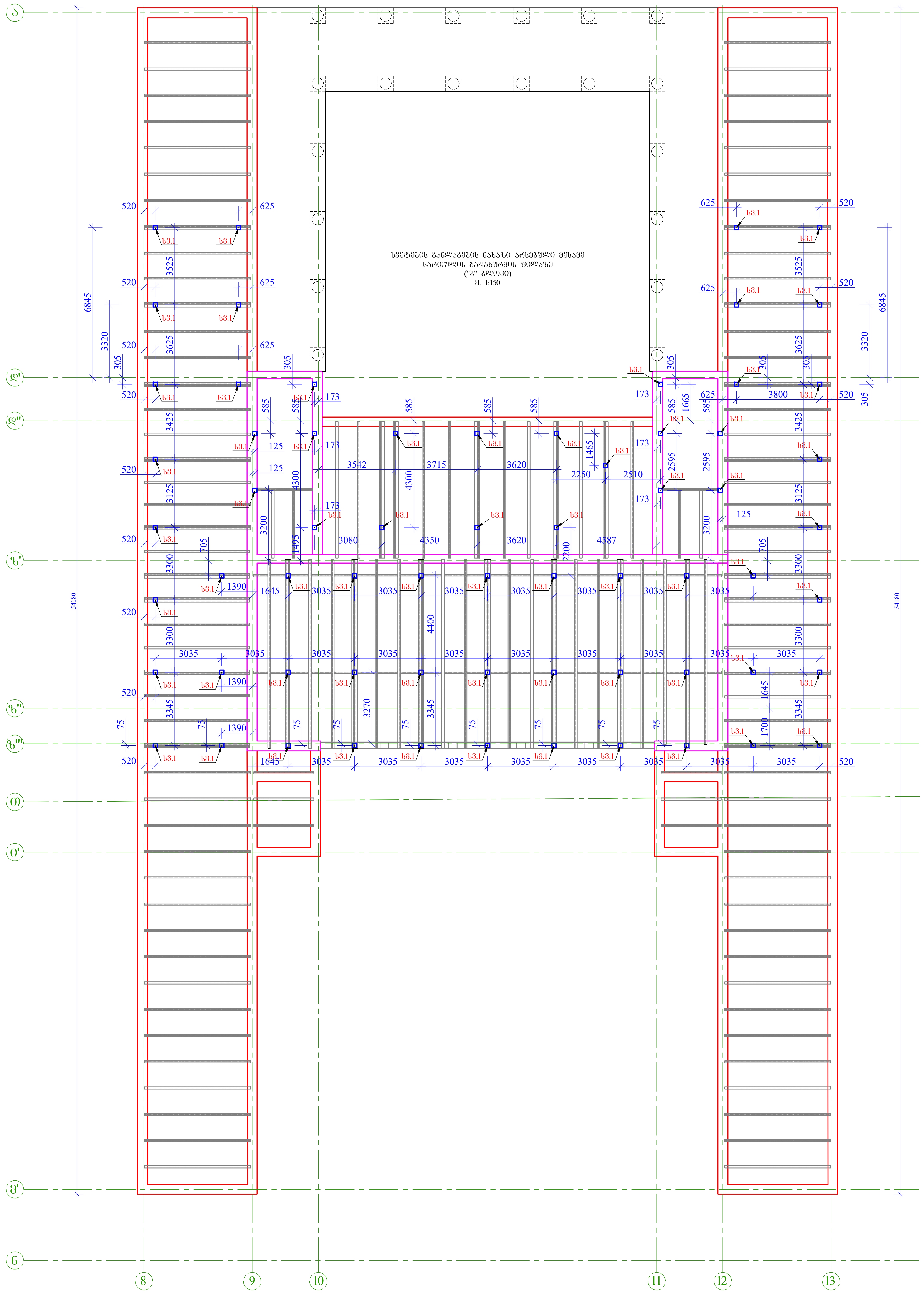

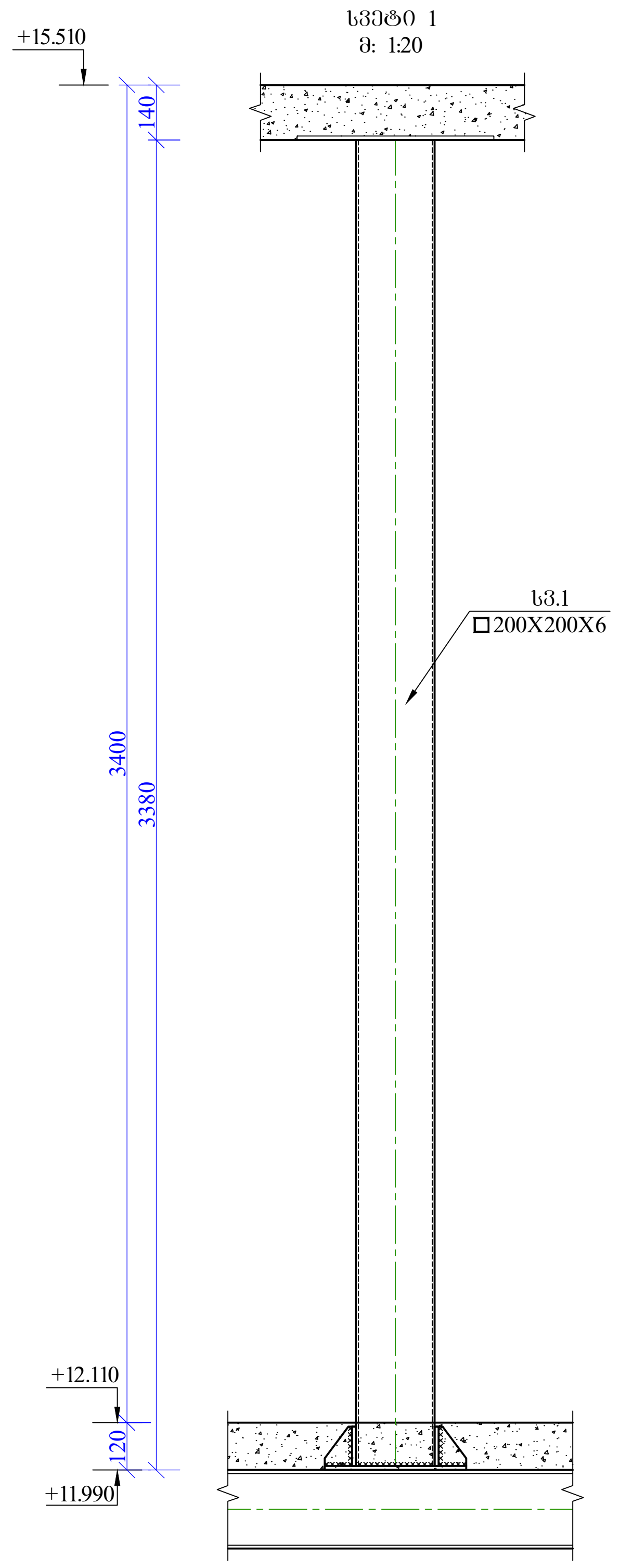

ფორმატი Format **A2**	თბილისი 2018 წ. Tbilisi 2018	
ფაილის სახელი File name	.dwg	
დაკვეთა # Order		
შენიშვნები / Notes:		
დამკვეთი / Client	შ.პ.ს "მეიდან ჯგუფი"	
ობიექტის მისამართი / Site address	ქ. თბილისი, გორგასლის ქ. №9	
პროექტის სახელწოდება / Project name	ქ. თბილისის ბალნეოლოგიური კურორტის შენობის რეკონსტრუქციის პროექტი	
თანამდებობა Position	გვარი Name	ხელმოწერა Signature
მთ. ინჟინერი Ceif engineer	კ. ოდიშვილი K. Odishvili	კ.ოდიშვილი
კონსტრუქტორი Structural engineer	კ. ოდიშვილი K. Odishvili	კ.ოდიშვილი
შეასრულა Draw	გ.დემეტრაშვილი G.Demetrashvili	
შეამოწმა Checked		

შპს "კონექსი"
"Konex" LTD

მისამართი / Address
საქართველო, ქ. თბილისი, ელ.მინდელის ქ.№3
3 El. Mindeli Str,Tbilisi,Georgia.
ტელ. / Tel.
+(995 32) 253 76 98
E-mail: info@konex.ge
Web: www.konex.ge

ნახაზი / Drwg
სვეტების განლაგების ნახაზი არსებული მესამე სართულის გადახურვის ფილაზე ("ბ" ბლოკი)

მასშტაბი/Scale	თარიღი/Date issue	Layout	
	21/02/2018	1	
სტადია Stage	ფურცელი Page	ფურცლები Pages	რევიზია Revision
მ.პ.	კ-26		

ნაგებობის ანგარიშისა და კონსტრუირების ელექტრონული ფორმით წარდგენის ინსტრუქცია

Инструкция по представлению расчета и конструирования сооружения в электронной форме

დამკვეთი / Client			
მშენებლობის მისამართი / Site address			
ქ. თბილისი, გორგასლის ქ. №9			
პროექტის დასახელება / Project name			
ქ. თბილისში ბინამშენებლობის ასოციაციის ტერიტორიაზე ელექტრონული ანგარიშის წარდგენის ინსტრუქცია			
პოზიცია Position	სახელი Name	ხელმოწერა Signature	
გიორგი ბერიძე, ტექნიკური დირექტორი	G. Beridze, technical director		
ლევან ჯაფარიძე, სტრუქტურული ინჟინერი	L. Japaridze, structural engineer		
ანა ჩიქოვანი, ინჟინერ-კონსტრუქტორი	A. Chikovani, engineer-constructor		
შემოწმებული Checked			

შპს „კონექსი"
ელ-ფოსტა: info@konex.ge
ვებ: www.konex.ge

შპს „Конекс"
E-mail: info@konex.ge
Web: www.konex.ge

ქ. თბილისი, ი. ჭავჭავაძის გამზ. №3, ბიზნეს სენტრი „ალმა", 5 სართ.
ტელ: (+995 32) 253 76 98

г. Тбилиси, пр. Т.Тбилиси,Алмаден. 3, БЦ
тел. / (+995 32) 253 76 98

ფორმატი Format	A2
ფაილის სახელი File name	.dwg
შეკვეთა # Order	
შენიშვნები / Notes:	

თბილისი 2018 წ.
Tbilisi 2018

ცვლილება Stage	ფურცელი Page	ფურცლების რაოდენობა Revision	
	3	27	

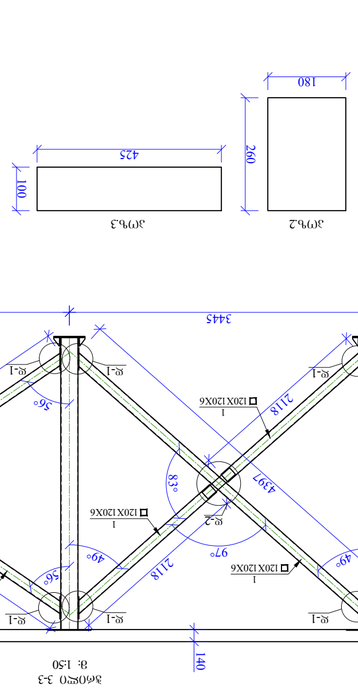

ეტ.ნ.2

ეტ.ნ.3

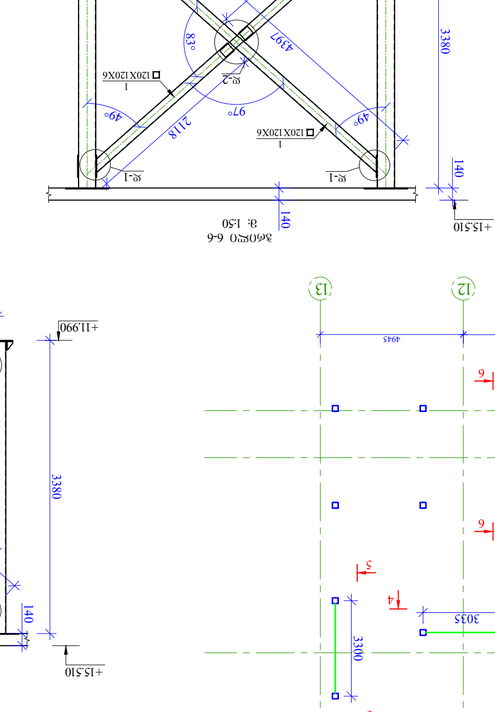

ბმ0ელი 3-3
მ. 1:50

ბმ0ელი 1-1
მ. 1:50

ბმ0ელი 2-2
მ. 1:50

ბმ0ელი 3-3
მ. 1:50

ბმ0ელი 6-6
მ. 1:50

ბმ0ელი 5-5
მ. 1:50

ბმ0ელი 4-4
მ. 1:50

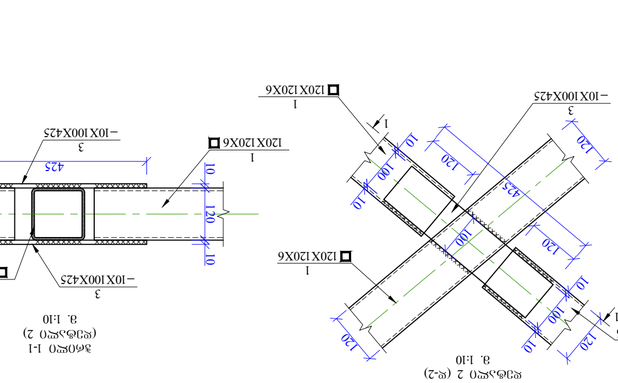

ბმ0ელი 1-1
(ჯებირი 2)
მ. 1:10

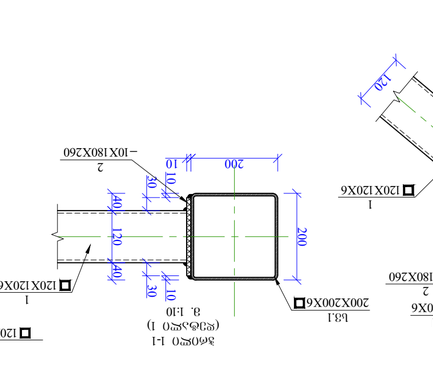

ბმ0ელი 1-1
(ჯებირი 1)
მ. 1:10

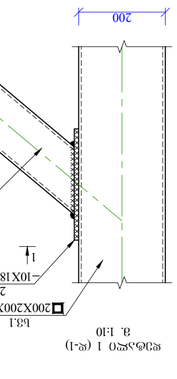

ჯებირი 1 (ღ-1)
მ. 1:10

ნაგებობის ანგარიშისა და კონსტრუირების ელექტრონული ფორმით წარდგენის ინსტრუქცია

Инструкция по представлению расчета и конструирования сооружения в электронной форме

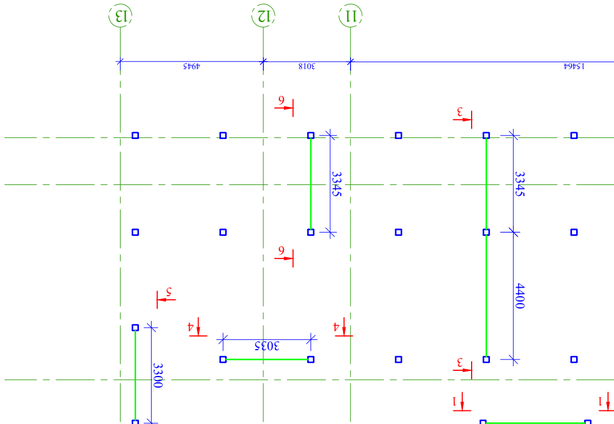

ბმ0ელი 2-2
(ჯებირი 2)
მ. 1:10

ბმ0ელი 3-1
(ჯებირი 2)
მ. 1:10

სართულების ჩარჩოსებრი ანგარიშის ელექტრონული ფორმით წარდგენის ინსტრუქცია

Инструкция по представлению расчета рамной системы сооружения в электронной форме

(იხ. ტექნ.ამ.)
მ. 1:150

დაშენების სართულის დახურვის გეგმა 15.510 ნიშნულზე
საყალიბო ნახაზი
("ბ" ბლოკი)
მ. 1:100

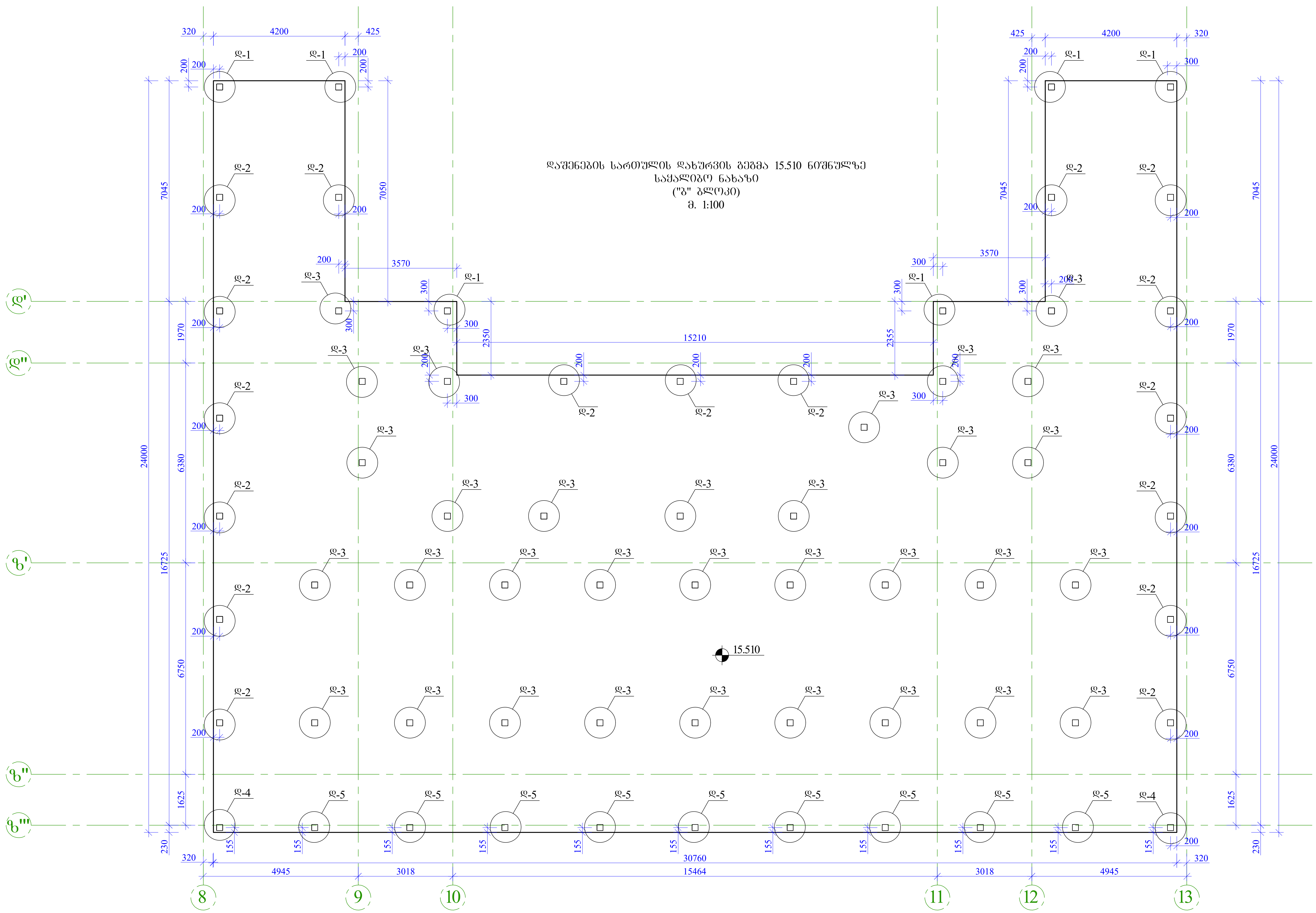

ფორმატი Format **A2**	თბილისი 2018 წ. Tbilisi 2018	
ფაილის სახელი File name	.dwg	
დაკვეთა # Order		
შენიშვნები / Notes:		
დამკვეთი / Client	შ.პ.ს "მეიდან ჯგუფი"	
ობიექტის მისამართი / Site address	ქ. თბილისი, გორგასლის ქ. №9	
პროექტის სახელწოდება / Project name	ქ. თბილისის ბალნეოლოგიური კურორტის შენობის რეკონსტრუქციის პროექტი	
თანამდებობა Position	გვარი Name	ხელმოწერა Signature
მთ. ინჟინერი Ceif engineer	კ. ოდიშვილი K. Odishvili	კ.ოდიშვილი
კონსტრუქტორი Structural engineer	კ. ოდიშვილი K. Odishvili	კ.ოდიშვილი
შეასრულა Draw	გ.დემეტრაშვილი G.Demetrashvili	[signature]
შეამოწმა Checked		
შპს "კონექსი" "Konex" LTD	მისამართი / Address: საქართველო, ქ. თბილისი, ელ.მინდელის ქ.№3 3 El. Mindeli Str,Tbilisi,Georgia. ტელ. / Tel. +(995 32) 253 76 98 E-mail: info@konex.ge Web: www.konex.ge	
ნახაზი / Drwg	დაშენების სართულის დახურვის გეგმა 15.510 ნიშნულზე, საყალიბო ნახაზი ("ბ" ბლოკი)	
მასშტაბი/Scale	თარიღი/Date issue 21/02/2018	Layout 1

სტადია Stage	ფურცელი Page	ფურცლები Pages	რევიზია Revision
მ.პ.	კ-28		

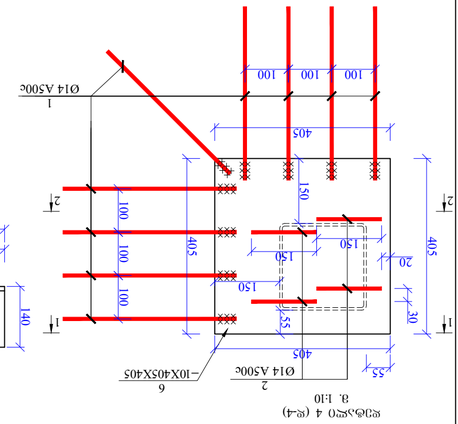

სეკც.№4 (ფ-4)
მ. 1:10

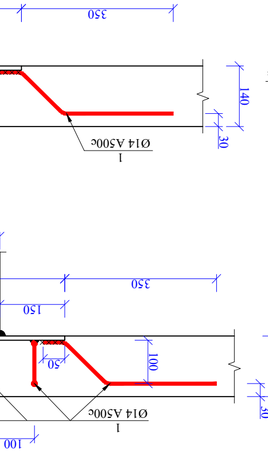

სეკც.№3 (ფ-3)
მ. 1:10

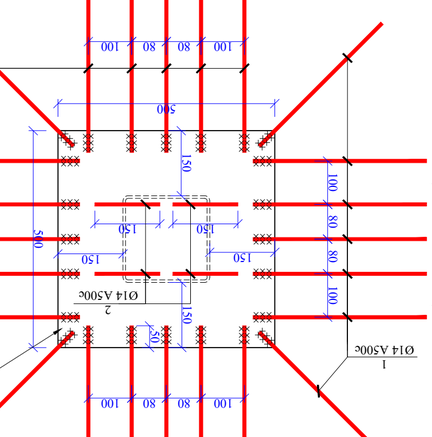

სეკც.№1 (ფ-1)
მ. 1:10

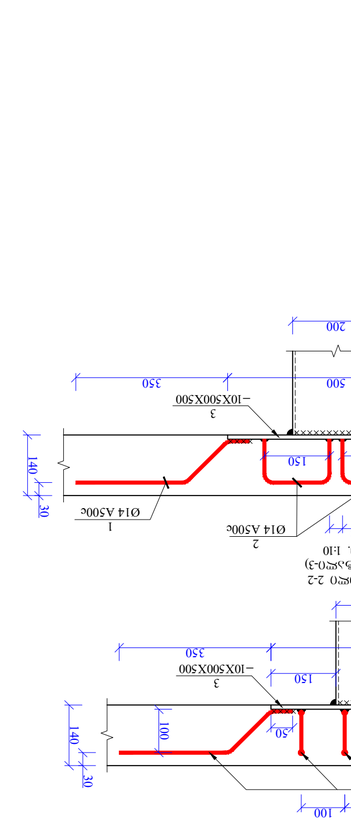

სეკც.№2 (ფ-2)
მ. 1:10

3კ0ᲛᲔ 1-1
(სეკც.№1)
მ. 1:10

3კ0ᲛᲔ 2-2
(სეკც.№1)
მ. 1:10

სეკც.№4 (ფ-4)
მ. 1:10

სეკც.№3 (ფ-3)
მ. 1:10

სეკც.№1 (ფ-1)
მ. 1:10

სეკც.№2 (ფ-2)
მ. 1:10

3კ0ᲛᲔ 1-1
(სეკც.№2)
მ. 1:10

3კ0ᲛᲔ 2-2
(სეკც.№2)
მ. 1:10

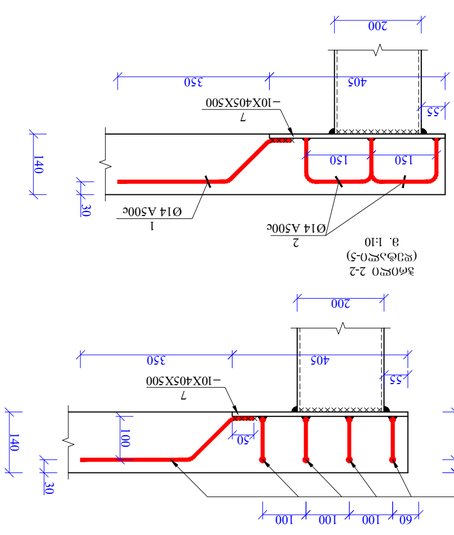

3კ0ᲛᲔ 2-2
(სეკც.№5)
მ. 1:10

სეკც.№5 (ფ-5)
მ. 1:10

3კ0ᲛᲔ 1-1
(სეკც.№5)
მ. 1:10

3კ0ᲛᲔ 2-2
(სეკც.№5)
მ. 1:10

3კ0ᲛᲔ 1-1
(სეკც.№3)
მ. 1:10

სეკც.№3 (ფ-3)
მ. 1:10

3კ0ᲛᲔ 1-1
(სეკც.№3)
მ. 1:10

3კ0ᲛᲔ 2-2
(სეკც.№3)
მ. 1:10

სეკც.№3 (ფ-3)
მ. 1:10

3კ0ᲛᲔ 1-1
(სეკც.№4)
მ. 1:10

სეკც.№4 (ფ-4)
მ. 1:10

3კ0ᲛᲔ 1-1
(სეკც.№4)
მ. 1:10

3კ0ᲛᲔ 2-2
(სეკც.№4)
მ. 1:10

სეკც.№4 (ფ-4)
მ. 1:10

3კ0ᲛᲔ 1-1
(სეკც.№4)
მ. 1:10

Ø14 A500c
2

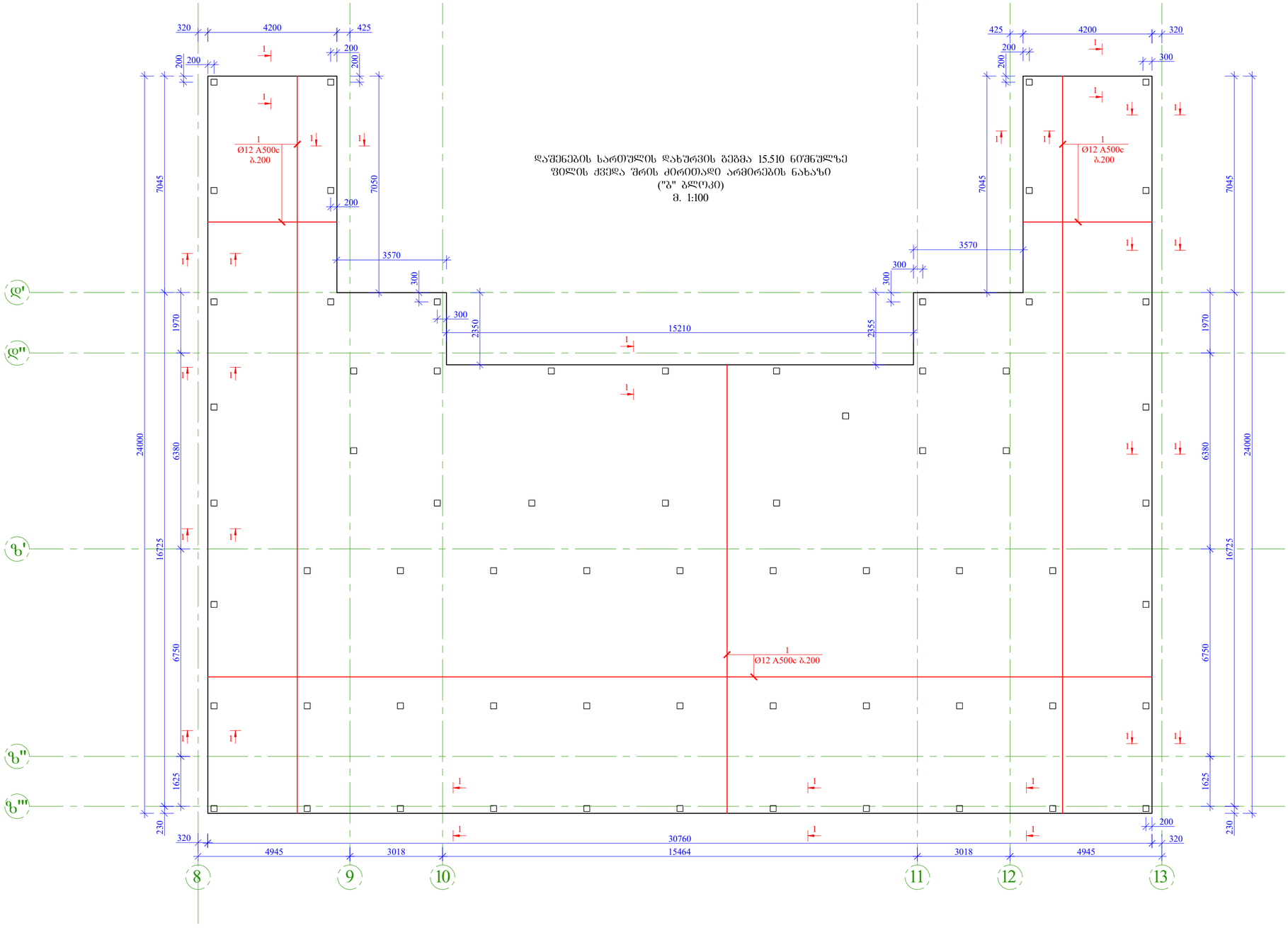

დარშენების სართულის დახურვის გეგმა 15.510 ნიშნულზე
ფილის ქვედა შრის ძირითადი არმირების ნახაზი
("ზ" ბლოკი)
მ. 1:100

ფორმატი Format	A2
	თბილისი 2018 წ. Tbilisi 2018
ფაილის სახელი File name	.dwg
დაკვეთა # Order	
შენიშვნები / Notes:	

დამკვეთი / Client

შ.პ.ს "ვიდენ ჯგუფი"

ობიექტის მისამართი / Site address

ქ. თბილისი, გორგასლის ქ. №9

პროექტის სახელწოდება / Project name

ქ. თბილისის ბალნეოლოგიური კურორტის მენობის რეკონსტრუქციის პროექტი

თანამდებობა Position	გვარი Name	ხელმოწერა Signature
მთ. ინჟინერი Ceif engineer	კ. ოდიშვილი K. Odishvili	
კონსტრუქტორი Structural engineer	კ. ოდიშვილი K. Odishvili	
შეასრულა Draw	გ.დემეტრაშვილი G.Demetrashvili	
შეამოწმა Checked		

შპს "კონექსი"
"Konex" LTD

მისამართი / Address
საქართველო, ქ. თბილისი, ალ.მინდელის ქ.№3
3 El. Mindeli Str,Tbilisi,Georgia.
ტელ. / Tel.
+(995 32) 253 76 98
E-mail: info@konex.ge
Web: www.konex.ge

ნახაზი / Drwg

დარშენების სართულის დახურვის გეგმა 15.510 ნიშნულზე, ფილის ქვედა შრის ძირითადი არმირების ნახაზი("ზ" ბლოკი)

მასშტაბი/Scale	თარიღი/Date issue	Layout
	21/02/2018	1

სტადია Stage	ფურცელი Page	ფურცლები Pages	რევიზია Revision
პ.პ.	პ-30		

დაშენების სართულის დახურვის გეგმა 15.510 ნიშნულზე
ფილის ზედა შრის ძირითადი არმირების ნახაზი
("ზ" ბლოკი)
მ. 1:100

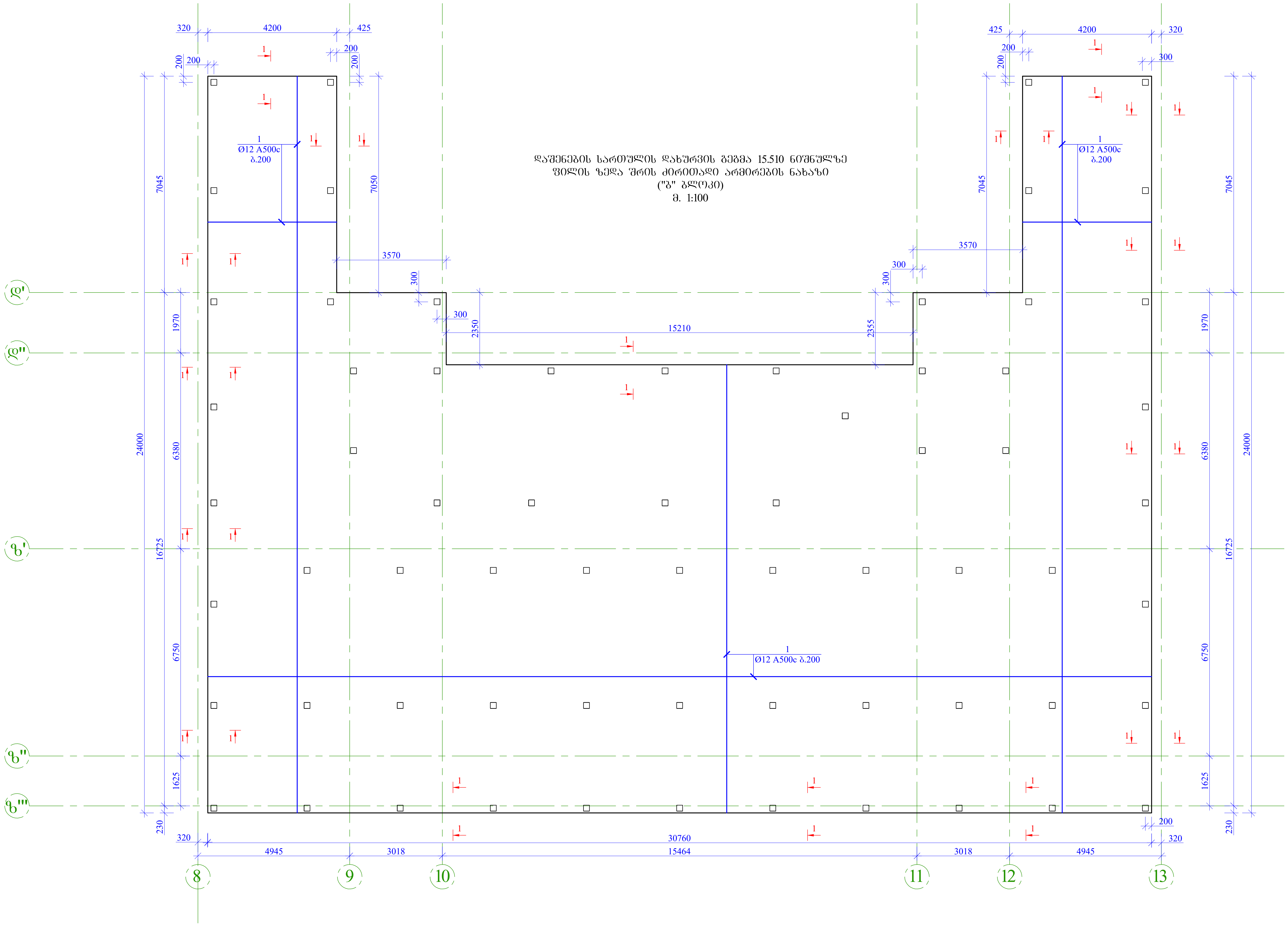

ფორმატი Format	A2	თბილისი 2018 წ. Tbilisi 2018
ფაილის სახელი File name	.dwg	
დაკვეთა # Order		
შენიშვნები / Notes:		

დამკვეთი / Client

შ.პ.ს "მეიდან ჯგუფი"

ობიექტის მისამართი / Site address

ქ. თბილისი, გორგასლის ქ. №9

პროექტის სახელწოდება / Project name

ქ. თბილისის ბალნეოლოგიური კურორტის შენობის რეკონსტრუქციის პროექტი

თანამდებობა Position	გვარი Name	ხელმოწერა Signature
მთ. ინჟინერი Ceif engineer	კ. ოდიშვილი K. Odishvili	კ.ოდიშვილი
კონსტრუქტორი Structural engineer	კ. ოდიშვილი K. Odishvili	კ.ოდიშვილი
შეასრულა Draw	გ.დემეტრაშვილი G.Demetrashvili	
შეამოწმა Checked		

შპს "კონექსი"
"Konex" LTD

მისამართი / Address

საქართველო, ქ. თბილისი,
ელ.მინდელის ქ.№3
3 El. Mindeli Str,Tbilisi,Georgia.
ტელ. / Tel.
+(995 32) 253 76 98

E-mail: info@konex.ge
Web: www.konex.ge

ნახაზი / Drwg

დაშენების სართულის დახურვის გეგმა 15.510 ნიშნულზეფილის ზედა შრის ძირითადი არმირების ნახაზი ("ზ" ბლოკი)

მასშტაბი/Scale	თარიღი/Date issue	Layout
	21/02/2018	1

სტადია Stage	ფურცელი Page	ფურცლები Pages	რევიზია Revision
მ.პ.	კ-31		

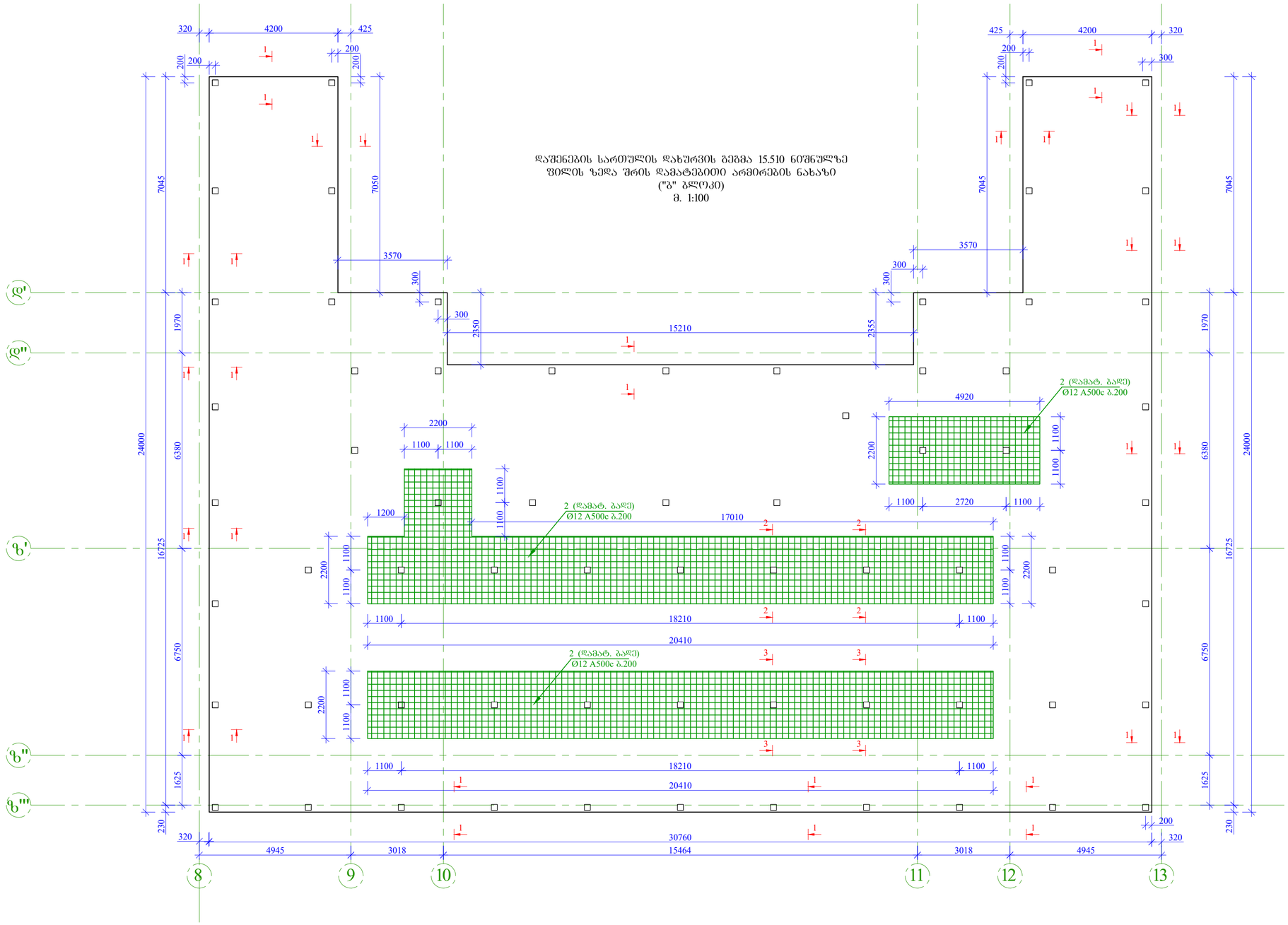

ფორმატი Format **A2**	თბილისი 2018 წ. Tbilisi 2018	
ფაილის სახელი File name	.dwg	
დაკვეთა # Order		
შენიშვნები / Notes:		

დამკვეთი / Client

შ.პ.ს "მიდან ჯგუფი"

ობიექტის მისამართი / Site address

ქ. თბილისი, გორგასლის ქ. №9

პროექტის სახელწოდება / Project name

ქ. თბილისის ბალნეოლოგიური პარკორის შენობის რეკონსტრუქციის პროექტი

თანამდებობა Position	გვარი Name	ხელმოწერა Signature
მთ. ინჟინერი Cef engineer	ქ. ოდიშვილი K. Odishvili	
კონსტრუქტორი Structural engineer	ქ. ოდიშვილი K. Odishvili	
შეასრულა Draw	გ.დვალიშვილი G.Demetrashvili	
შეამოწმა Checked		

Konex

შპს "კონექსი"
"Konex" LTD

მისამართი / Address
საქართველო, ქ. თბილისი, კეც.მინდელის ქ.№3
3 El. Mindeli Str,Tbilisi,Georgia.
ტელ. / Tel.
+(995 32) 253 76 98
E-mail: info@konex.ge
Web: www.konex.ge

ნახაზი / Drwg

ღაშენების სარდაფის დახურვის გეგმა 15.510 ნიშნულზე შენობის ზედა შრის დამატებითი არმირების ნახაზი ("ბ" ბლოკი)

მასშტაბი/Scale	თარიღი/Date issue	Layout
	21/02/2018	1

სტადია Stage	ფურცელი Page	ფურცლები Pages	რევიზია Revision
მ.პ.	ბ-32		

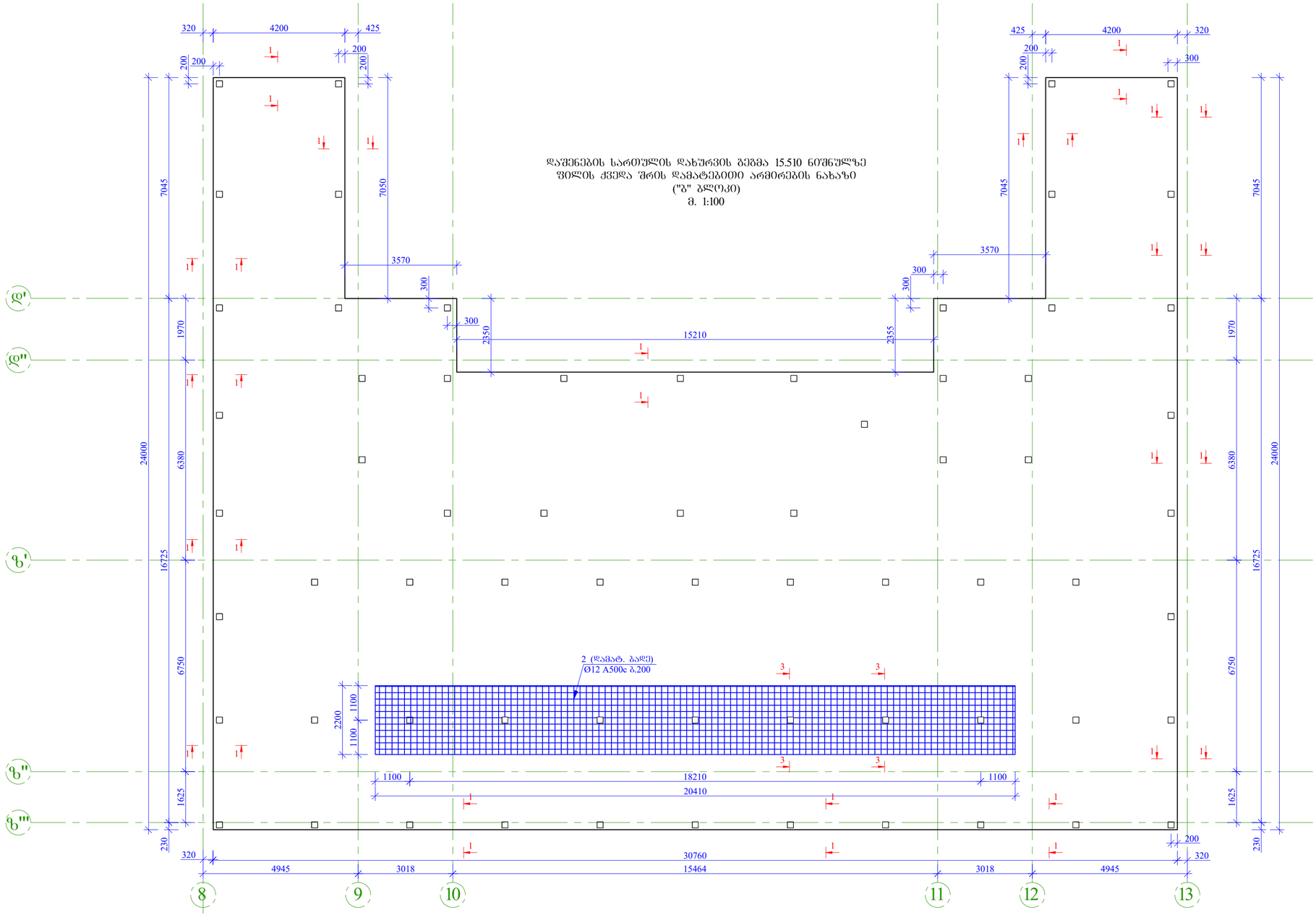

დაშენების სართულის დახურვის გეგმა 15.510 ნიშნულზე
ფილის ქვედა შრის დამატებითი არმირების ნახაზი
("ბ" ბლოკი)
მ. 1:100

ფორმატი Format	A2	თბილისი 2018 წ. Tbilisi 2018
ფაილის სახელი File name	.dwg	
დაკვეთა # Order		
შენიშვნები / Notes:		

დამკვეთი / Client

შ.პ.ს "მეიდან ჯგუფი"

ობიექტის მისამართი / Site address

ქ. თბილისი, გორგასლის ქ. №9

პროექტის სახელწოდება / Project name

ქ. თბილისის ბალნეოლოგიური კურორტის მენობის რეკონსტრუქციის პროექტი

თანამდებობა Position	გვარი Name	ხელმოწერა Signature
მთ. ინჟინერი Ceif engineer	კ. ოდიშვილი K. Odishvili	
კონსტრუქტორი Structural engineer	კ. ოდიშვილი K. Odishvili	
შეასრულა Draw	გ.დვალიშვილი G.Demetrashvili	
შეამოწმა Checked		

მისამართი / Address

საქართველო, ქ. თბილისი, ელ.მინდელის ქ.№3
3 El. Mindeli Str,Tbilisi,Georgia.
ტელ. / Tel.
+(995 32) 253 76 98
E-mail: info@konex.ge
Web: www.konex.ge

შპს "კონექსი"
"Konex" LTD

ნახაზი / Drwg

დაშენების სართულის დახურვის გეგმა 15.510 ნიშნულზე ფილის ქვედა შრის დამატებითი არმირების ნახაზი ("ბ" ბლოკი)

მასშტაბი/Scale	თარიღი/Date issue	Layout
	21/02/2018	1

სტადია Stage	ფურცელი Page	ფურცლები Pages	რევიზია Revision
მ.პ.	პ-33		

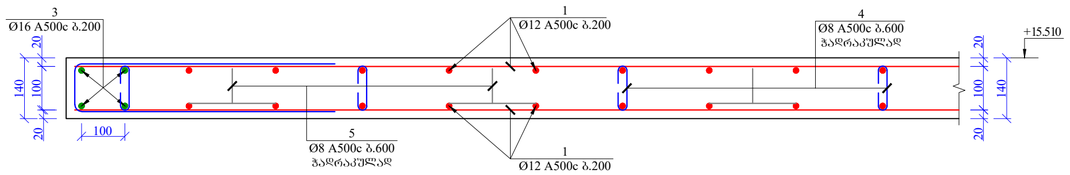

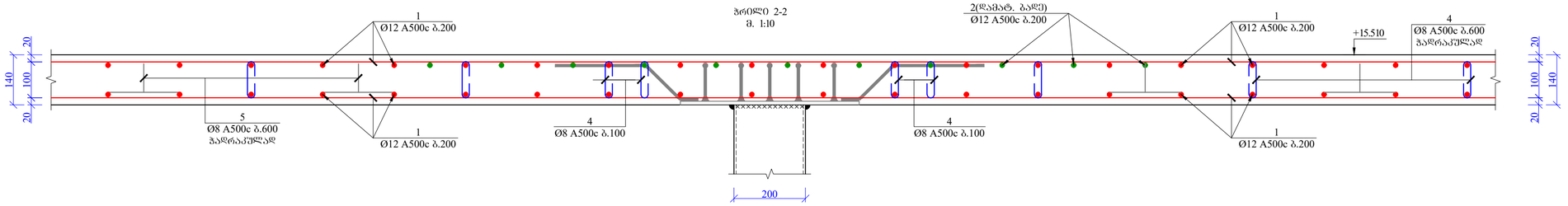

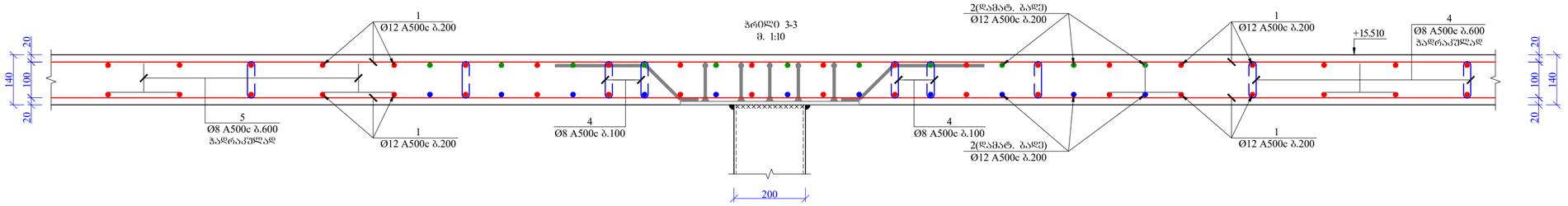

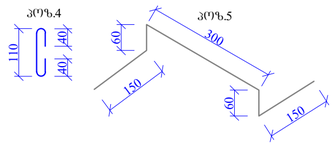

ფორმატი Format	A2
	თბილისი 2018 წ. Tbilisi 2018
ფაილის სახელი File name	.dwg
დაკვეთა # Order	
შენიშვნები / Notes:	

დამკვეთი / Client

შ.პ.ს "მეიდან ჯგუფი"

ობიექტის მისამართი / Site address

ქ. თბილისი, გორგასლის ქ. №9

პროექტის სახელწოდება / Project name

ქ. თბილისის ბალნეოლოგიური პარკების შენობის რეკონსტრუქციის პროექტი

თანამდებობა Position	გვარი Name	ხელმოწერა Signature
მთ. ინჟინერი Ceif engineer	ა. ოდიშვილი K. Odishvili	
კონსტრუქტორი Structural engineer	ა. ოდიშვილი K. Odishvili	
შეასრულა Draw	გ.დვალიშვილი G.Demetrashvili	
შეამოწმა Checked		

მისამართი / Address

საქართველო, ქ. თბილისი, ელ.მინდელის ქ.№3
3 El. Mindeli Str,Tbilisi,Georgia.
ტელ. / Tel.
+(995 32) 253 76 98

შპს "კონექსი"
"Konex" LTD

E-mail: info@konex.ge
Web: www.konex.ge

ნახაზი / Drwg

ჭრილები 1-1; 2-2; 3-3

მასშტაბი/Scale	თარიღი/Date issue	Layout
	21/02/2018	1

სტადია Stage	ფურცელი Page	ფურცლები Pages	რევიზია Revision
მ.პ.	ს-34		

უკანა ეზოს გადახურვის საძირკვლის საძალიბრო ნახაზი

მ. 1:100

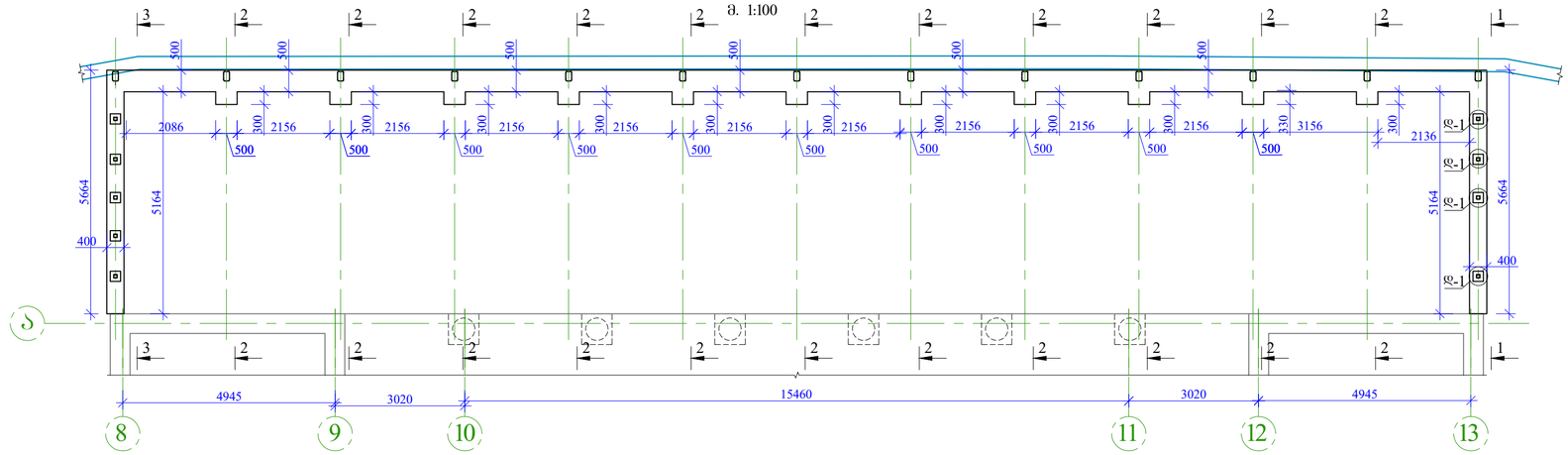

მ. 1:100

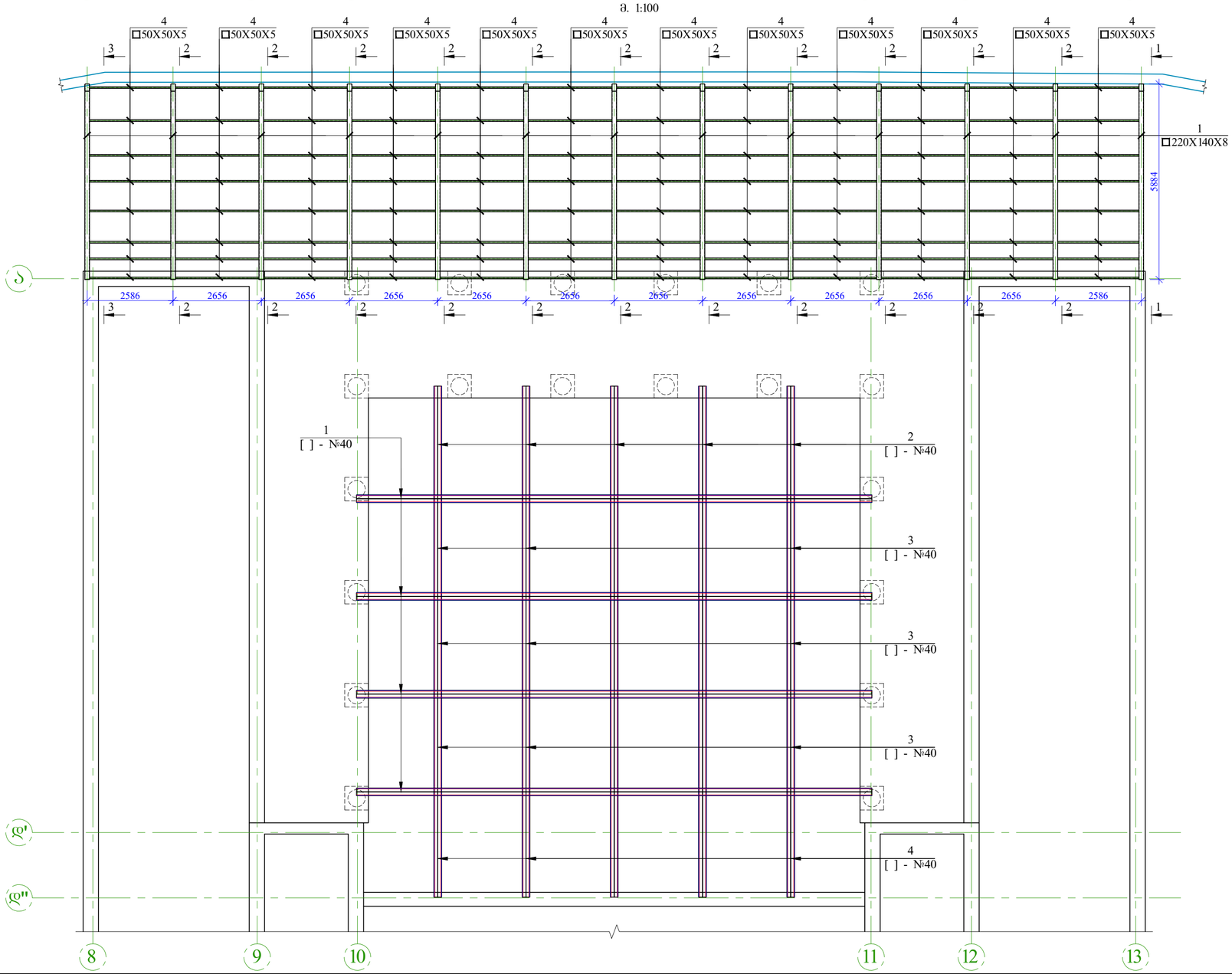

ფორმატი Format	A2
თბილისი 2018 წ. Tbilisi 2018	
ფაილის სახელი File name	.dwg
დაკვეთა # Order	
შენიშვნები / Notes:	

დამკვეთი / Client

შ.პ.ს "მეიდან ჯგუფი"

ობიექტის მისამართი / Site address

ქ. თბილისი, გორგასლის ქ. №9

პროექტის სახელწოდება / Project name

ქ. თბილისის ბალნეოლოგიური პარკირების მშენებლის რეკონსტრუქციის პროექტი

თანამდებობა Position	გვარი Name	ხელმოწერა Signature
მთ. ინჟინერი Ceif engineer	ქ. ოდიშვილი K. Odishvili	
კონსტრუქტორი Structural engineer	ქ. ოდიშვილი K. Odishvili	
შეასრულა Draw	გ.დვალიშვილი G.Demetrashvili	
შეამოწმა Checked		

შპს "კონექსი"
"Konex" LTD

მისამართი / Address
საქართველო, ქ. თბილისი, ვე.მინდელის ქ.№3
3 El. Mindeli Str,Tbilisi,Georgia.
ტელ. / Tel.
+(995 32) 253 76 98
E-mail: info@konex.ge
Web: www.konex.ge

ნახაზი / Drwg

არსებული მშენ. სართულის რეკონსტრუქციის გეგმა

მასშტაბი/Scale	თარიღი/Date issue	Layout
	21/02/2018	1

სტადია Stage	ფურცელი Page	ფურცლები Pages	რევიზია Revision
მ.პ.	ა-35		

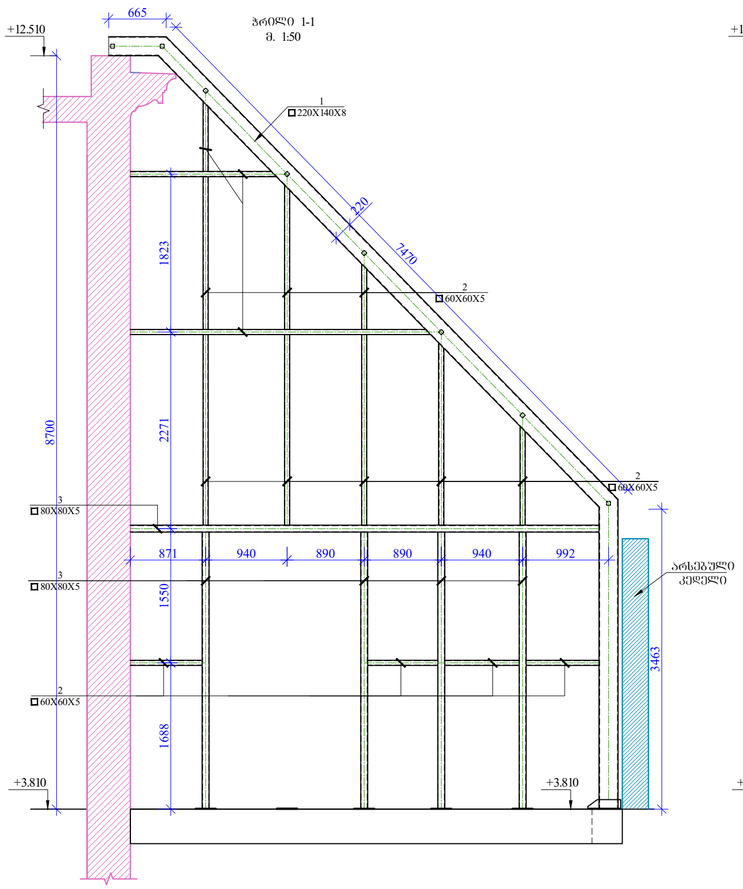

ჭრილი 1-1
მ. 1:50

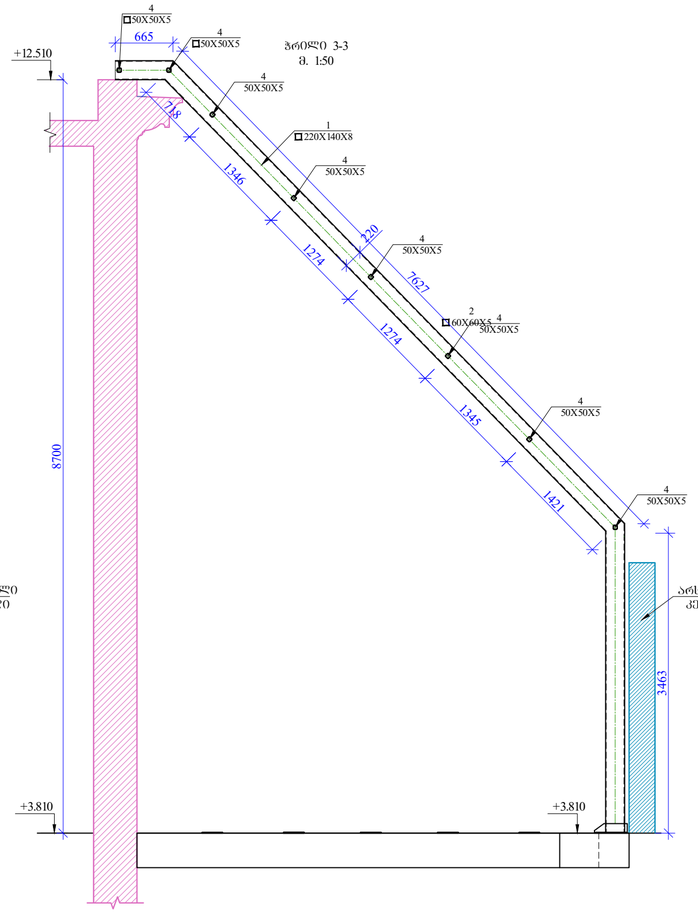

ჭრილი 3-3
მ. 1:50

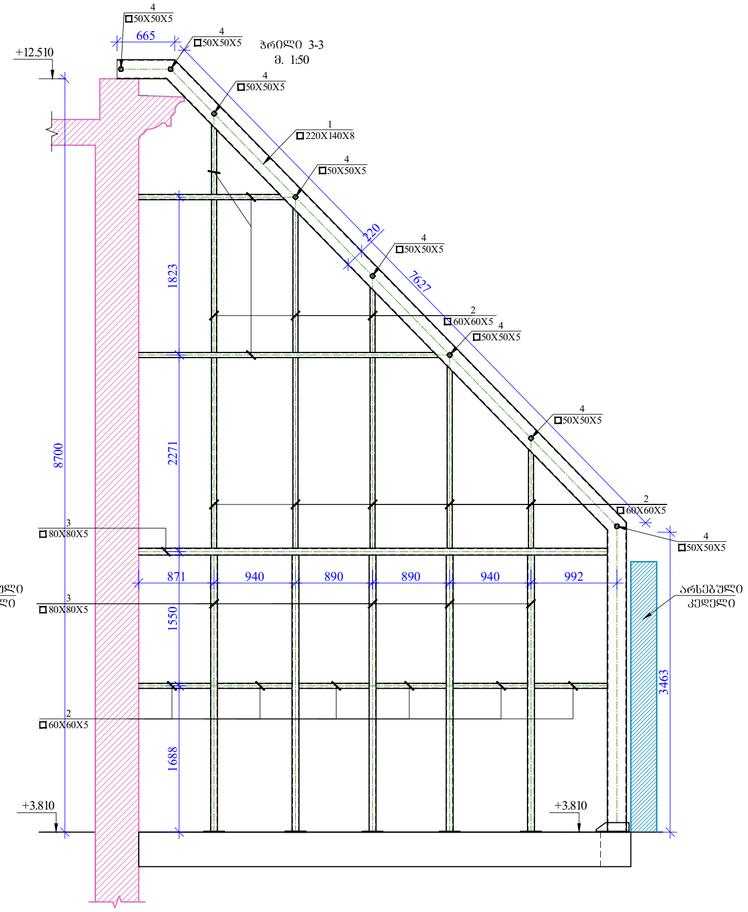

ჭრილი 3-3
მ. 1:50

ფორმატი Format	A2
თბილისი 2018 წ. Tbilisi 2018	
ფაილის სახელი File name	.dwg
დაკვეთა # Order	
შენიშვნები / Notes:	

დამკვეთი / Client

შ.პ.ს "მთიდან ჯბეჟი"

ობიექტის მისამართი / Site address

ქ. თბილისი, გორგასლის ქ. №9

პროექტის სახელწოდება / Project name

ქ. თბილისის ბალნეოლოგიური კურორტის მშენობის რეკონსტრუქციის პროექტი

თანამდებობა Position	გვარი Name	ხელმოწერა Signature
მშპ. ინჟინერი Ceif engineer	კ. ოდიშვილი K. Odishvili	
კონსტრუქტორი Structural engineer	კ. ოდიშვილი K. Odishvili	
შეასრულა Draw	გ.დვალიშვილი G.Demetrashvili	
შეამოწმა Checked		

შპს "კონექსი"
"Konex" LTD

მისამართი / Address
საქართველო, ქ. თბილისი, ელ.მინდელის ქ.№3
3 El. Mindeli Str,Tbilisi,Georgia.
ტელ. / Tel.
+(995 32) 253 76 98
E-mail: info@konex.ge
Web: www.konex.ge

ნახაზი / Dwg

არსებული მესამე სართულის რეკონსტრუქციის გეგმა

მასშტაბი/Scale	თარიღი/Date issue	Layout
	21/02/2018	1

სტადია Stage	ფურცელი Page	ფურცლები Pages	რევიზია Revision
მ.პ.	ჯ-36		

კონსტრუქციის გვერდა
მ. 1:50

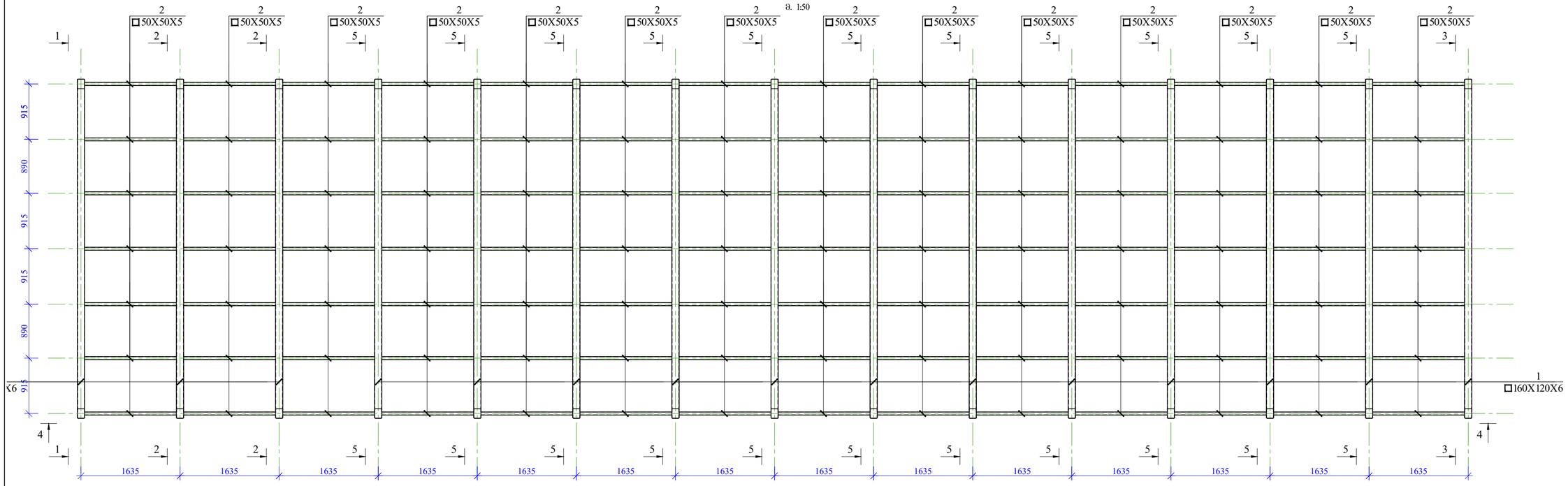

პრონტი 4-4
მ. 1:50

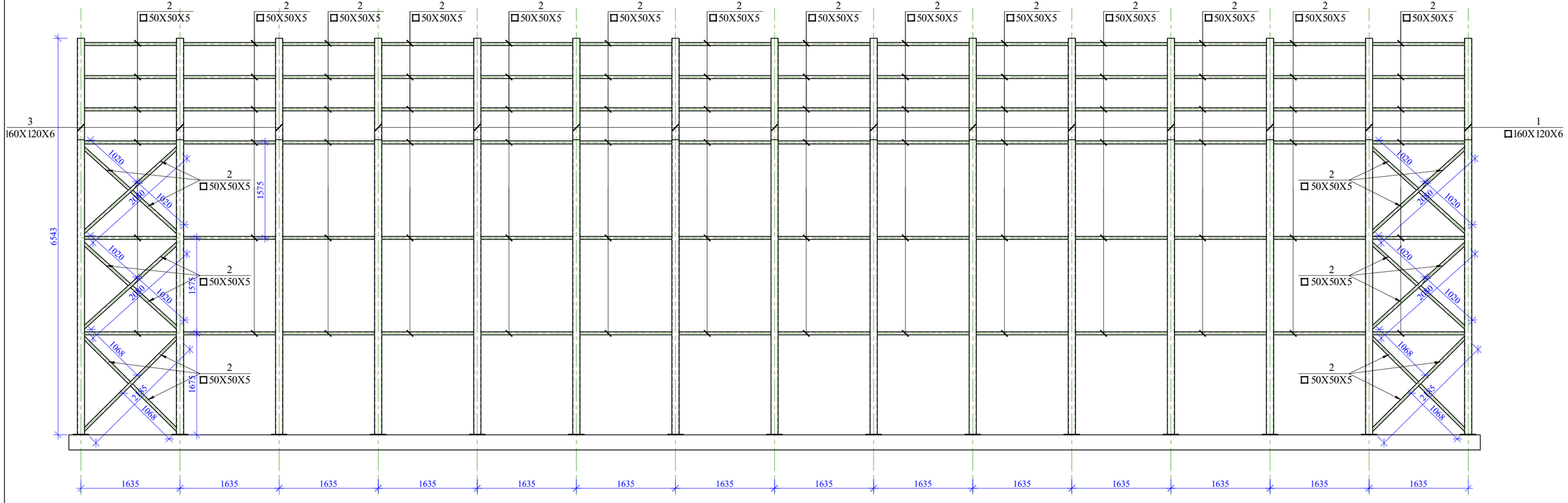

ფორმატი Format	A2
	თბილისი 2018 წ. Tbilisi 2018
ფაილის სახელი File name	.dwg
დაკვეთა # Order	
შენიშვნები / Notes:	

დამკვეთი / Client

მ.პ.ს "მეიდან ჯგუფი"

ობიექტის მისამართი / Site address

ქ. თბილისი, გორგასლის ქ. №9

პროექტის სახელწოდება / Project name

ქ. თბილისის ბალნეოლოგიური კურორტის მეზობლის რეკონსტრუქციის პროექტი

პოზიცია Position	გვარი Name	ხელმოწერა Signature
მთ. ინჟინერი Ceif engineer	ქ. ოდიშვილი K. Odishvili	
კონსტრუქტორი Structural engineer	ქ. ოდიშვილი K. Odishvili	
შეასრულა Draw	გ.დემეტრაშვილი G.Demetrashvili	
შეამოწმა Checked		

მისამართი / Address

საქართველო, ქ. თბილისი, ალ.მინდელის ქ.№3
3 El. Mindeli Str,Tbilisi,Georgia.
ტელ. / Tel.
+(995 32) 253 76 98
E-mail: info@konex.ge
Web: www.konex.ge

შპს "კონექსი"
"Konex" LTD

ნახაზი / Drwg

არსებული მესამე სართულის რეკონსტრუქციის გეგმა

მასშტაბი/Scale	თარიღი/Date issue	Layout
	21/02/2018	1

სტადია Stage	ფურცელი Page	ფურცლები Pages	რევიზია Revision
მ.პ.	ს-37		

ჭრილი 1-1
მ. 1:50

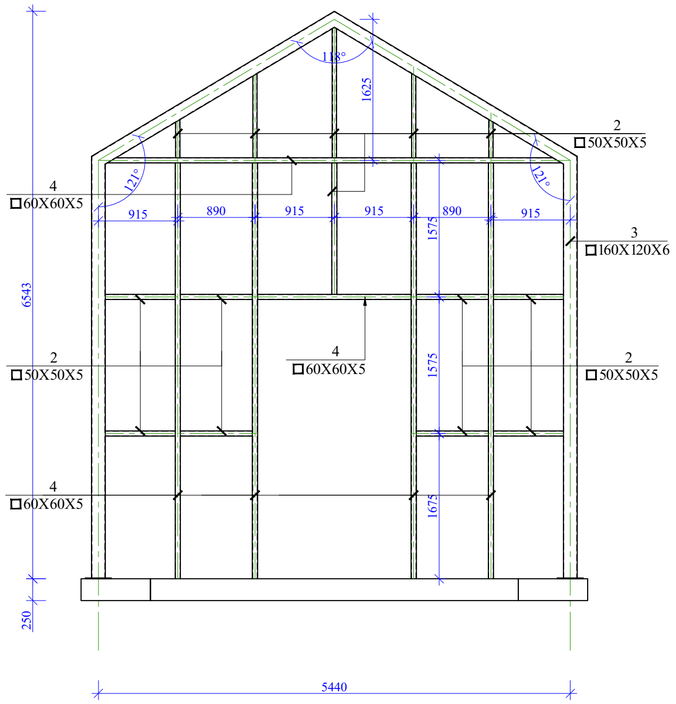

ჭრილი 2-2
მ. 1:50

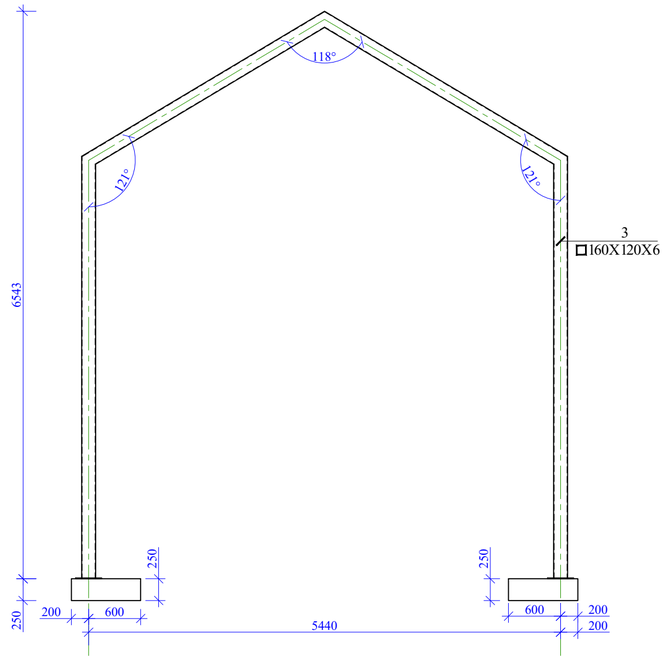

ჭრილი 3-3
მ. 1:50

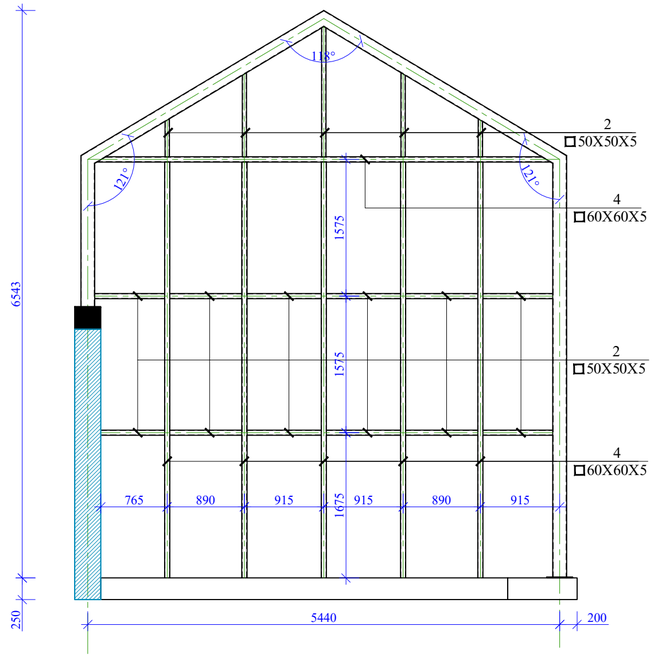

ჭრილი 5-5
მ. 1:50

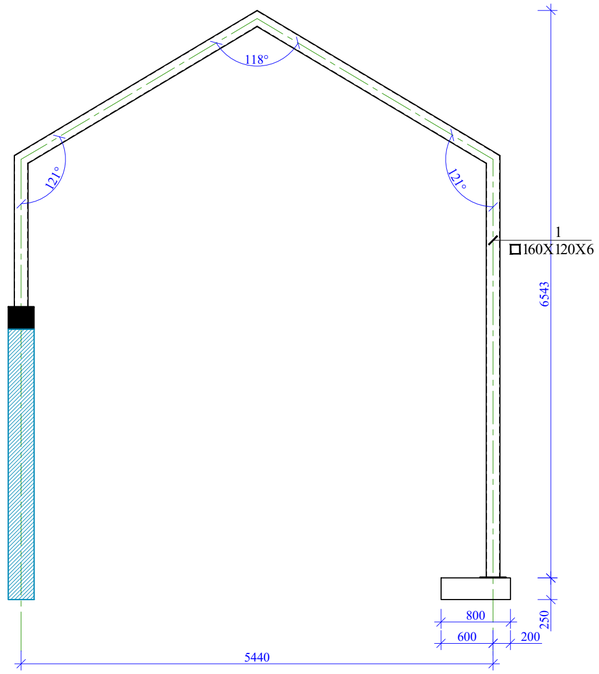

ფორმატი Format	A2
	თბილისი 2018 წ. Tbilisi 2018
ფაილის სახელი File name	.dwg
დაკვეთა # Order	
შენიშვნები / Notes:	

დამკვეთი / Client

შ.პ.ს "მეიდან ჯგუფი"

ობიექტის მისამართი / Site address

ქ. თბილისი, გორგასლის ქ. №9

პროექტის სახელწოდება / Project name

ქ. თბილისის ბალნეოლოგიური პარკირების მშენებლის რეკონსტრუქციის პროექტი

თანამდებობა Position	გვარი Name	ხელმოწერა Signature
მთ. ინჟინერი Ceif engineer	კ. ოდიშვილი K. Odishvili	
კონსტრუქტორი Structural engineer	კ. ოდიშვილი K. Odishvili	
შეასრულა Draw	გ.დემეტრაშვილი G.Demetrashvili	
შეამოწმა Checked		

Konex
შპს "კონექსი"
"Konex" LTD

მისამართი / Address
საქართველო, ქ. თბილისი, 3 ელ.მინდელის ქ.№3
3 El. Mindeli Str,Tbilisi,Georgia.
ტელ. / Tel.
+(995 32) 253 76 98
E-mail: info@konex.ge
Web: www.konex.ge

ნახაზი / Drwg

არსებული მესამე სართულის რეკონსტრუქციის გეგმა

მასშტაბი/Scale	თარიღი/Date issue	Layout
	21/02/2018	1

სტადია Stage	ფურცელი Page	ფურცლები Pages	რევიზია Revision
მ.პ.	პ-38		

შენობის გვერდითა შსასვლელის
საძირკვლის გეგმა -3.40 ნიშნულზე
საყალიბო ნახაზი
მ. 1:50

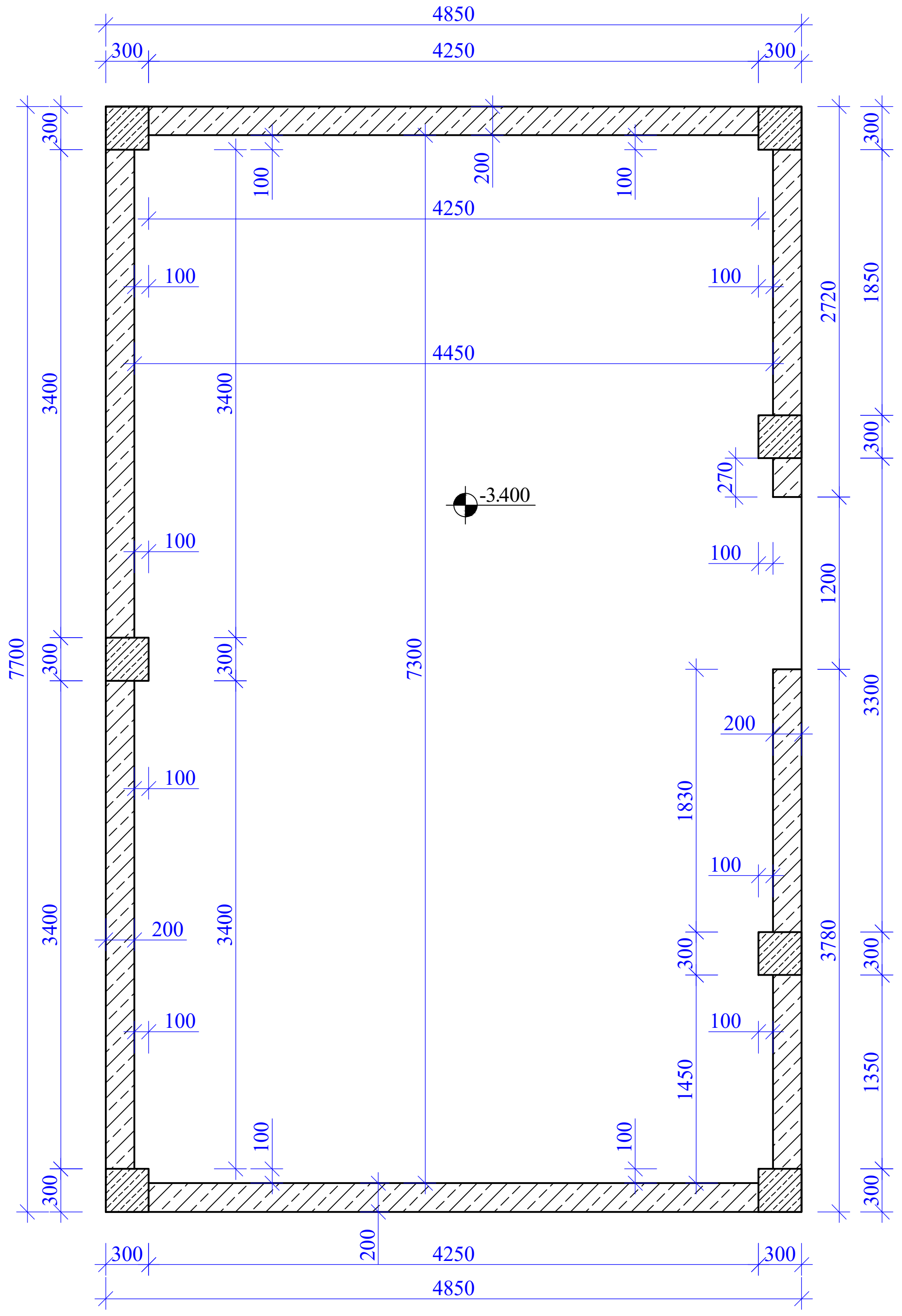

შენობის გვერდითა შსასვლელის
საძირკვლის გეგმა -3.40 ნიშნულზე
არმირების ნახაზი
მ. 1:50

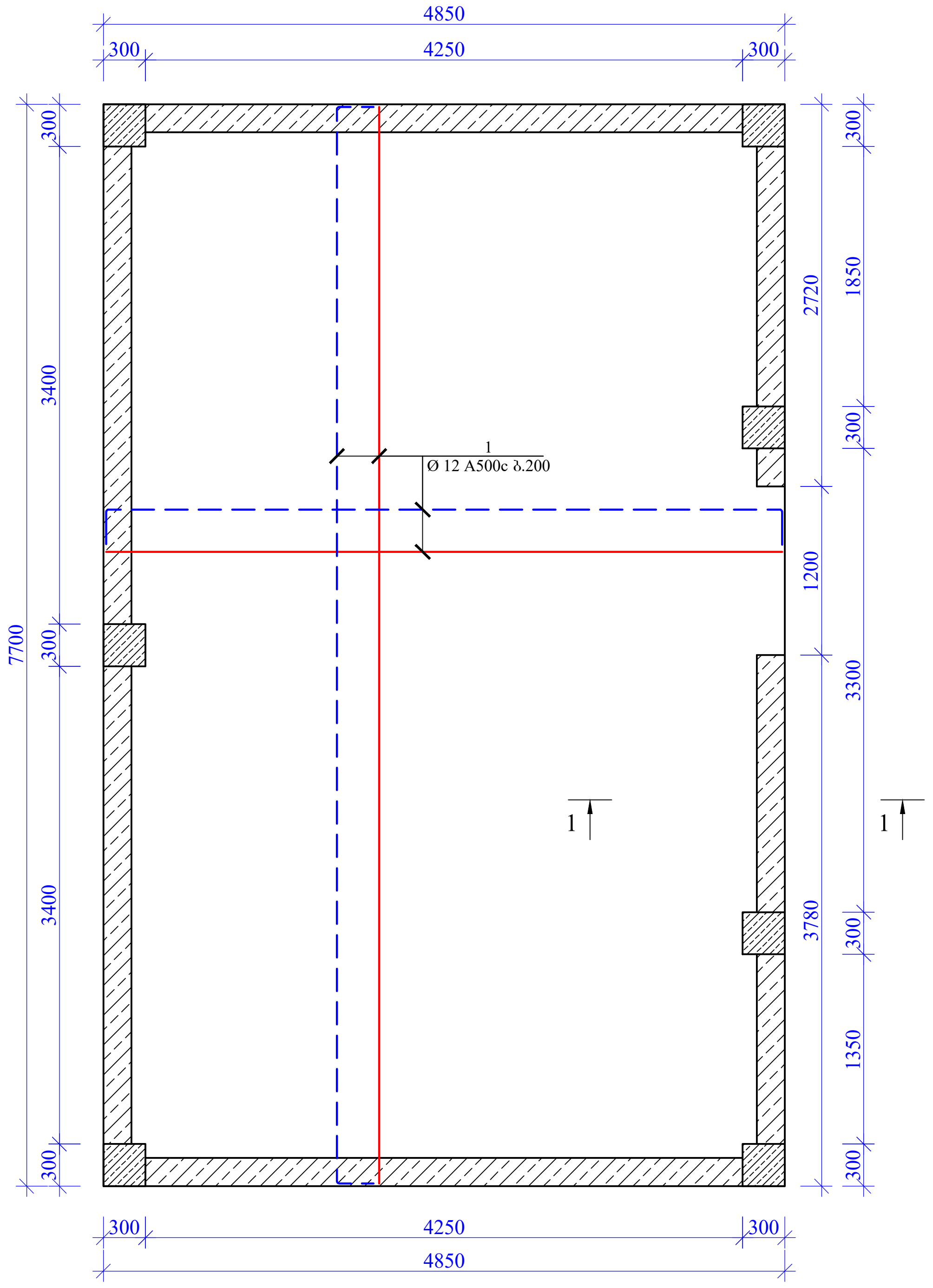

არმატურის ნაშვერები საძირკვლიდან
მ. 1:50

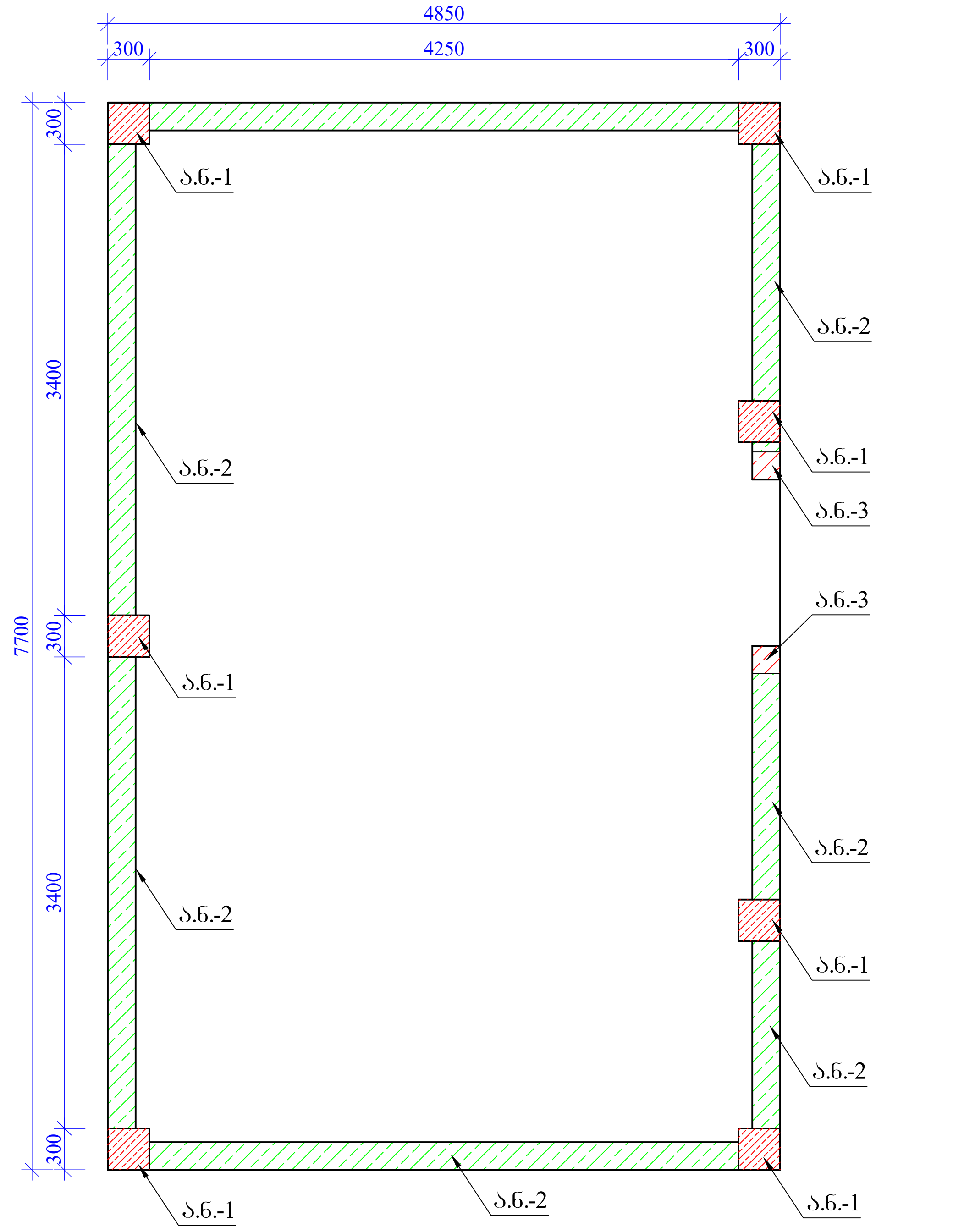

ჭრილი 1-1
(ა.ნ.-1)
მ. 1:20

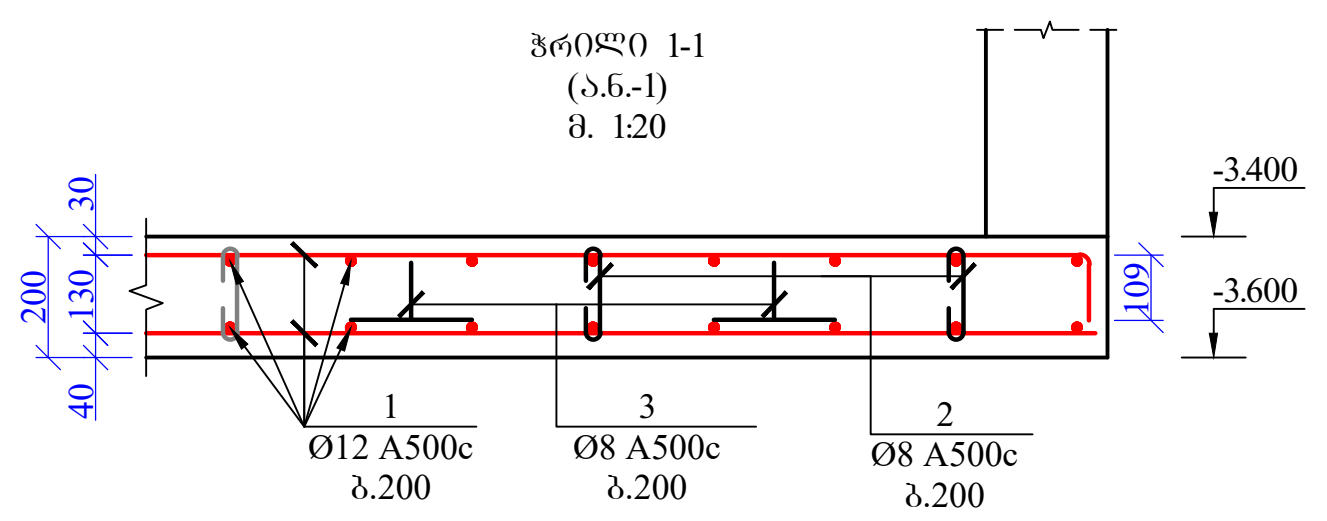

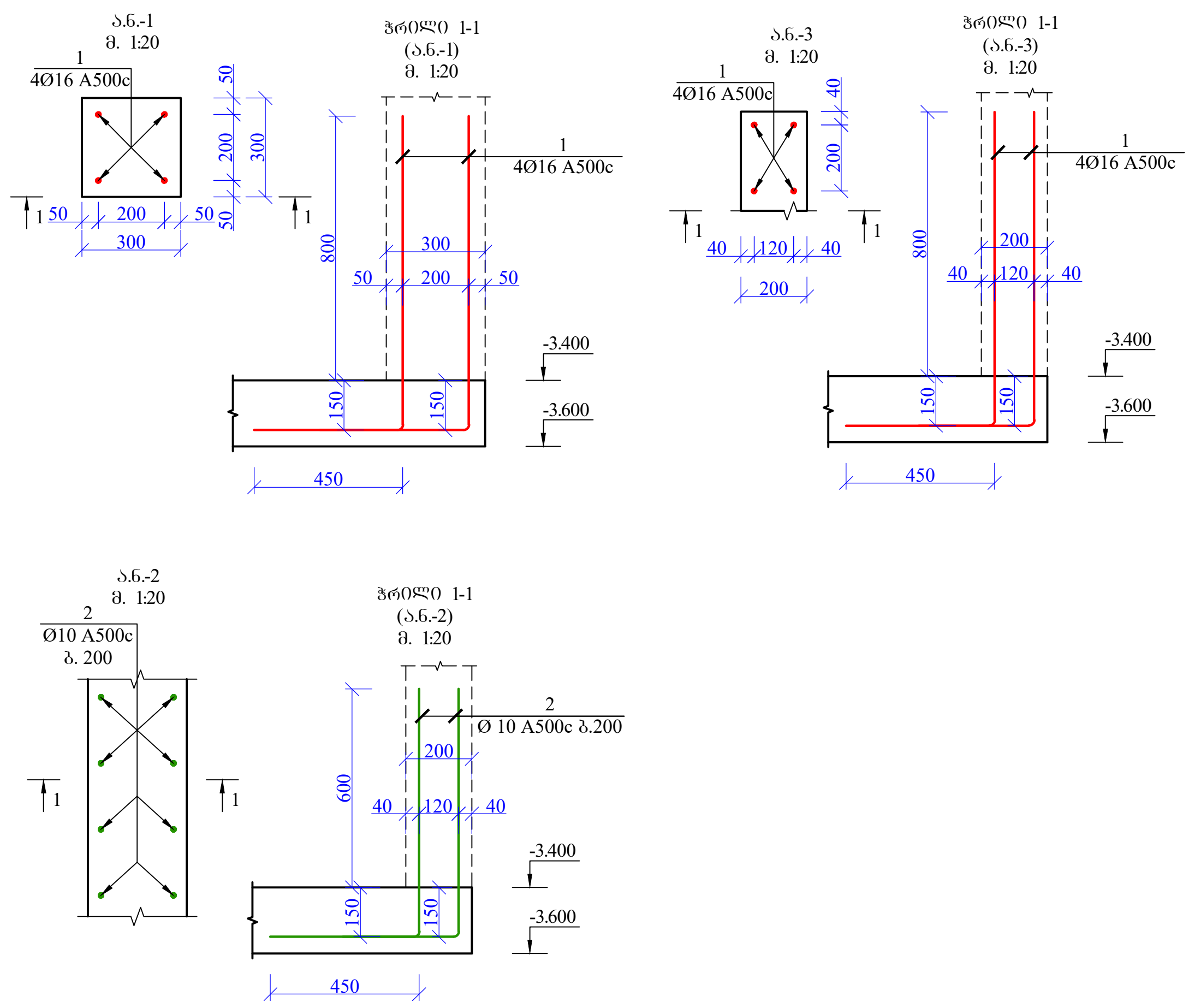

ფორმატი Format **A2**	თბილისი 2018 წ. Tbilisi 2018
ფაილის სახელი File name	.dwg
დაკვეთა # Order	
შენიშვნები / Notes:	

დამკვეთი / Client
შ.პ.ს "მეიდან ჯგუფი"

ობიექტის მისამართი / Site address
ქ. თბილისი, გორგასლის ქ. №9

პროექტის სახელწოდება / Project name
ქ. თბილისის ბალნეოლოგიური კურორტის შენობის რეკონსტრუქციის პროექტი

თანამდებობა Position	გვარი Name	ხელმოწერა Signature
მთ. ინჟინერი Ceif engineer	კ. ოდიშვილი K. Odishvili	კ.ოდიშვილი
კონსტრუქტორი Structural engineer	კ. ოდიშვილი K. Odishvili	კ.ოდიშვილი
შეასრულა Draw	გ.დემეტრაშვილი G.Demetrashvili	
შეამოწმა Checked		

შპს "კონექსი"
"Konex" LTD

მისამართი / Address
საქართველო, ქ. თბილისი,
ელ.მინდელის ქ.№3
3 El. Mindeli Str,Tbilisi,Georgia.
ტელ. / Tel.
+(995 32) 253 76 98
E-mail: info@konex.ge
Web: www.konex.ge

ნახაზი / Drwg
არსებული მესამე სართულის
რეკონსტრუქციის გეგმა

მასშტაბი/Scale	თარიღი/Date issue	Layout	
	21/02/2018	1	
სტადია Stage	ფურცელი Page	ფურცლები Pages	რევიზია Revision
მ.პ.	კ-39		

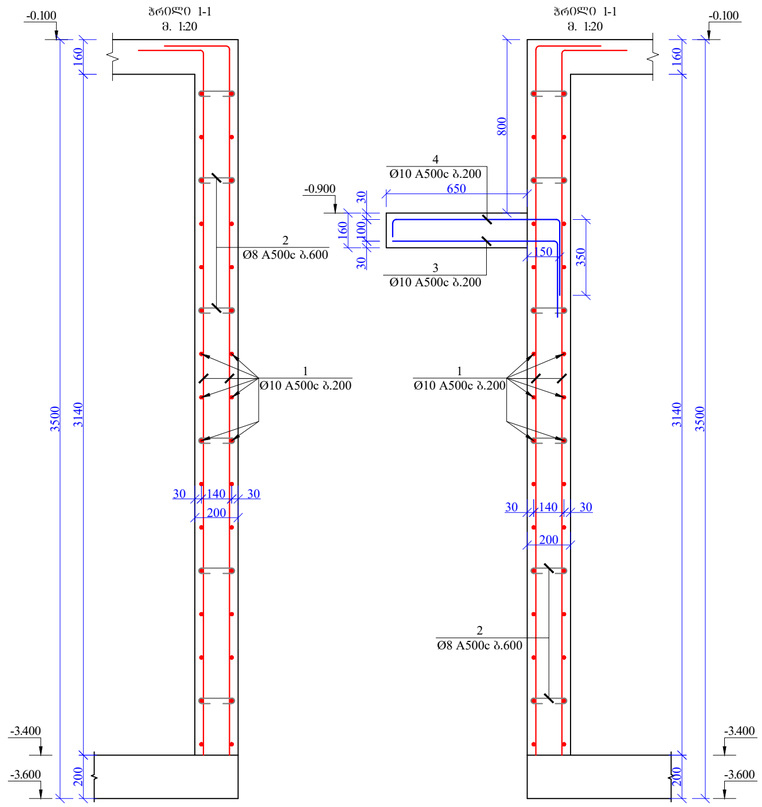

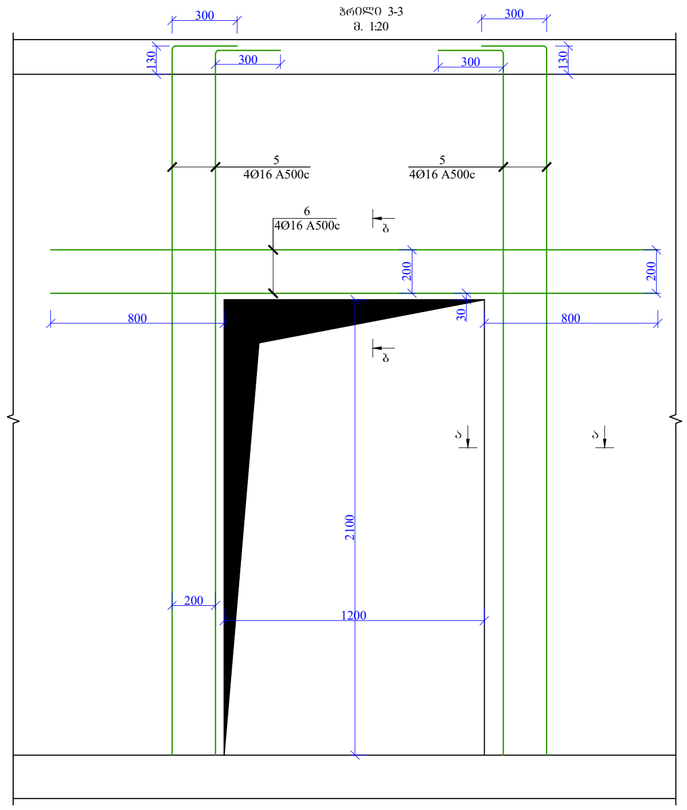

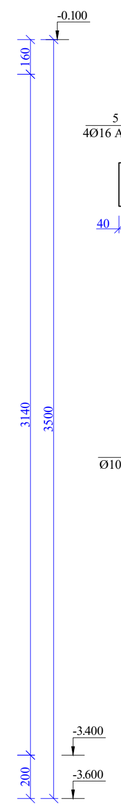

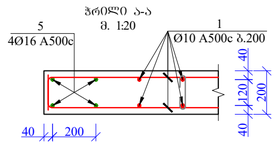

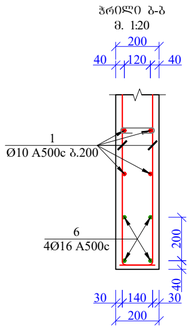

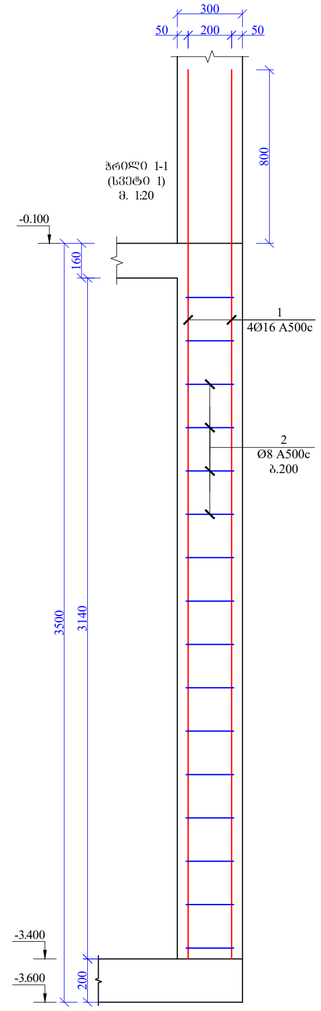

კედლებისა და სვეტების გეგმა -3.40 ნიშნულზე

მ. 1:50

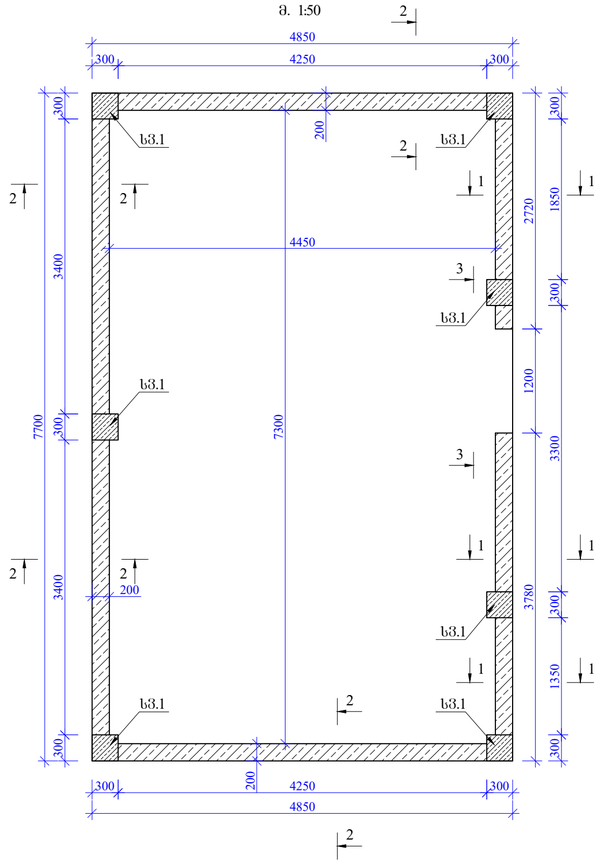

ფორმატი Format	A2	თბილისი 2018 წ. Tbilisi 2018
ფაილის სახელი File name	.dwg	
დაკვეთა # Order		
შენიშვნები / Notes:		

დამკვეთი / Client

შ.პ.ს "მეიდან ჯგუფი"

ობიექტის მისამართი / Site address

ქ. თბილისი, გორგასლის ქ. №9

პროექტის სახელწოდება / Project name

ქ. თბილისის ბალნეოლოგიური კურორტის შენობის რეკონსტრუქციის პროექტი

თანამდებობა Position	გვარი Name	ხელმოწერა Signature
მთ. ინჟინერი Ceif engineer	ქ. ოდიშვილი K. Odishvili	
კონსტრუქტორი Structural engineer	ქ. ოდიშვილი K. Odishvili	
შეასრულა Draw	გ.დვალიშვილი G.Demetrashvili	
შეამოწმა Checked		

მისამართი / Address

საქართველო, ქ. თბილისი, ალ.მინდელის ქ.№3
3 El. Mindeli Str,Tbilisi,Georgia.
ტელ. / Tel.
+(995 32) 253 76 98
E-mail: info@konex.ge
Web: www.konex.ge

შპს "კონექსი"
"Konex" LTD

ნახაზი / Drwg

არსებული მისამე სარდაფის რეკონსტრუქციის გეგმა

მასშტაბი/Scale	თარიღი/Date issue	Layout
	21/02/2018	1

სტადია Stage	ფურცელი Page	ფურცლები Pages	რევიზია Revision
მ.პ.	ს-40		

გადახურვის ფილის საყალიბო ნახაზი
-0.100 და -0.900 ნიშნულებზე
მ. 1:50

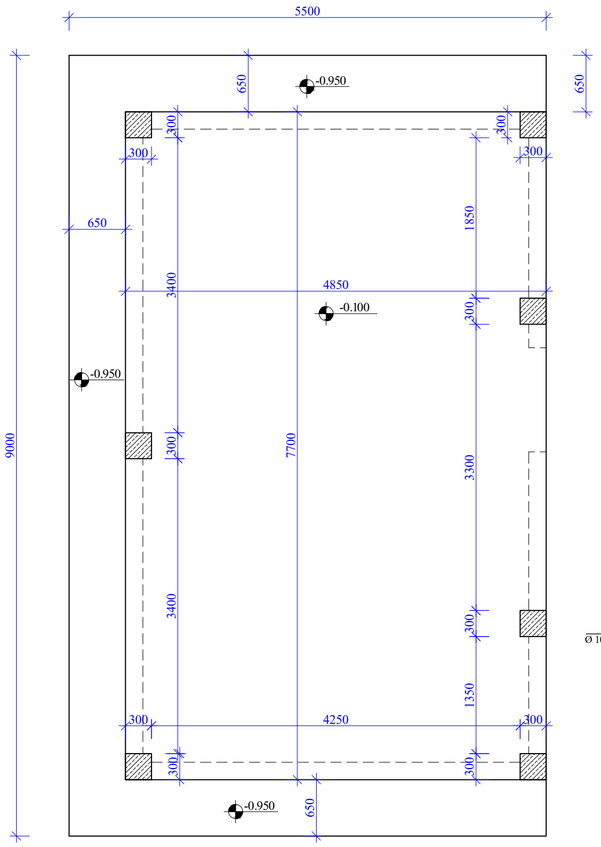

გადახურვის ფილის არმირების ნახაზი
-0.100 და -0.900 ნიშნულებზე
მ. 1:50

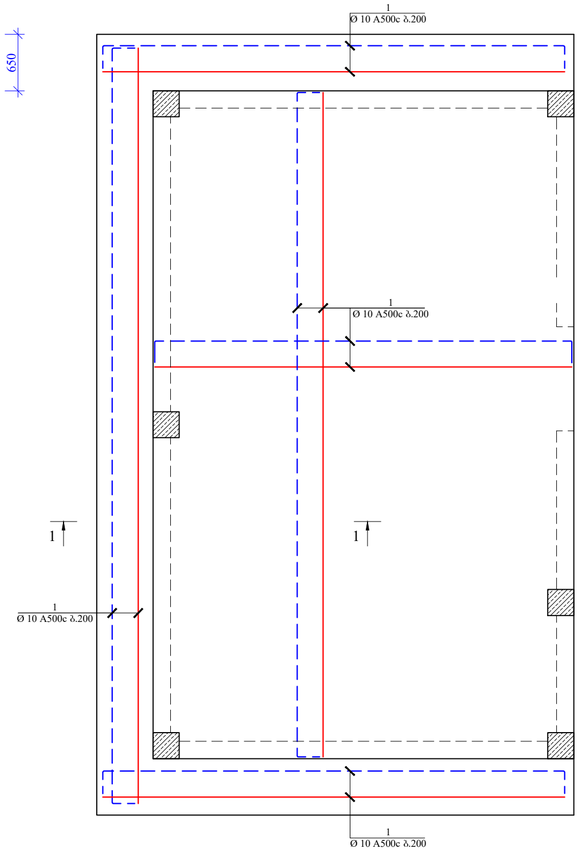

სვეტების განლაგების გეგმა
-0.100 ნიშნულზე
მ. 1:50

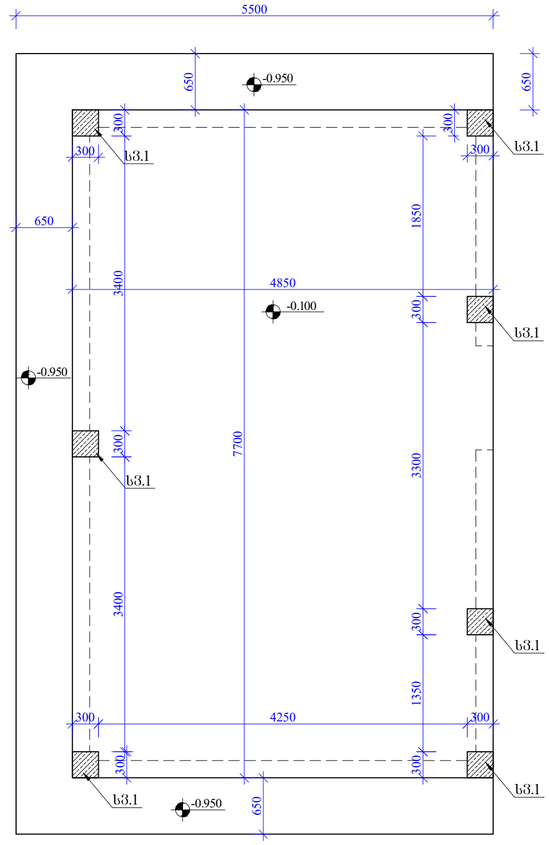

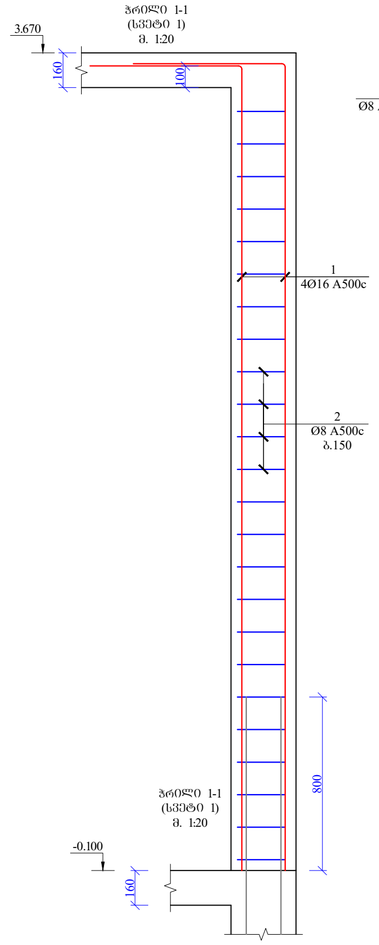

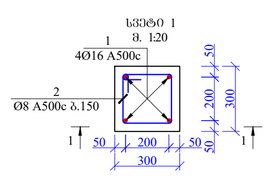

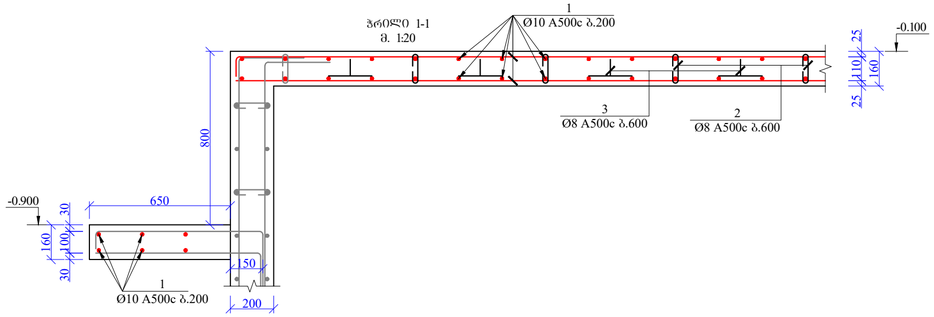

ფორმატი Format	A2	თბილისი 2018 წ. Tbilisi 2018
ფაილის სახელი File name	.dwg	
დაკვეთა # Order		
შენიშვნები / Notes:		

დამკვეთი / Client

შ.პ.ს "მიდვან ჯგუფი"

ობიექტის მისამართი / Site address

ქ. თბილისი, გორგასლის ქ. №9

პროექტის სახელწოდება / Project name

ქ. თბილისის ბალნეოლოგიური კურორტის მენობის რეკონსტრუქციის პროექტი

თანამდებობა Position	გვარი Name	ხელმოწერა Signature
მთ. ინჟინერი Ceif engineer	ქ. ოდიშვილი K. Odishvili	
პროექტირების Structural engineer	ქ. ოდიშვილი K. Odishvili	
შესრულა Draw	გ.დვალიშვილი G.Demetrashvili	
შეამოწმა Checked		

შპს "პროექსი"
"Konex" LTD

მისამართი / Address
საქართველო, ქ. თბილისი, ედ.მინდელის ქ.№3
3 El. Mindeli Str,Tbilisi,Georgia.
ტელ. / Tel.
+(995 32) 253 76 98
E-mail: info@konex.ge
Web: www.konex.ge

ნახაზი / Dwg

არსებული მესამე სართულის რეკონსტრუქციის გეგმა

მასშტაბი/Scale	თარიღი/Date issue	Layout
	21/02/2018	1

სტადია Stage	ფურცელი Page	ფურცლების Pages	რევიზია Revision
მ.პ.	ს-41		

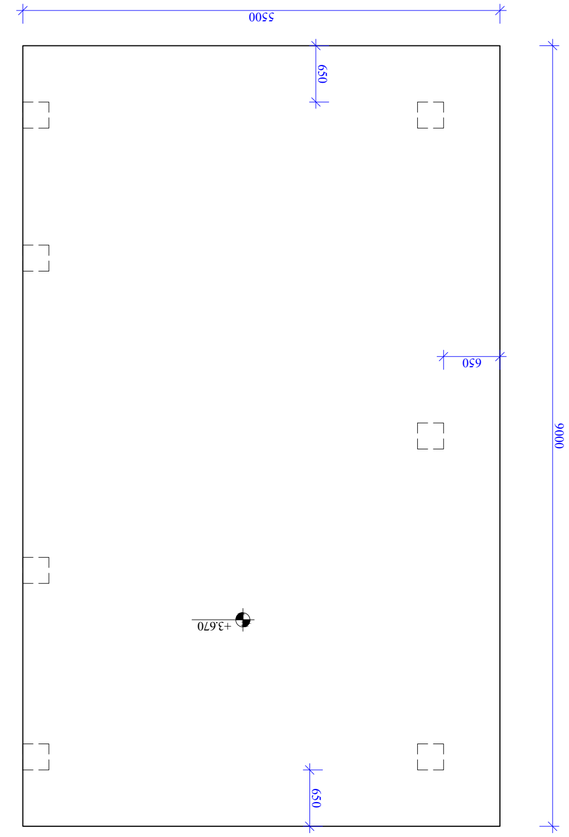

ბაზალტოვანი ფილის სავარჯიშო ბანაკის გეგმა (ქვედა)
+3.670 ნიშნულისთვის
მ. 1:50

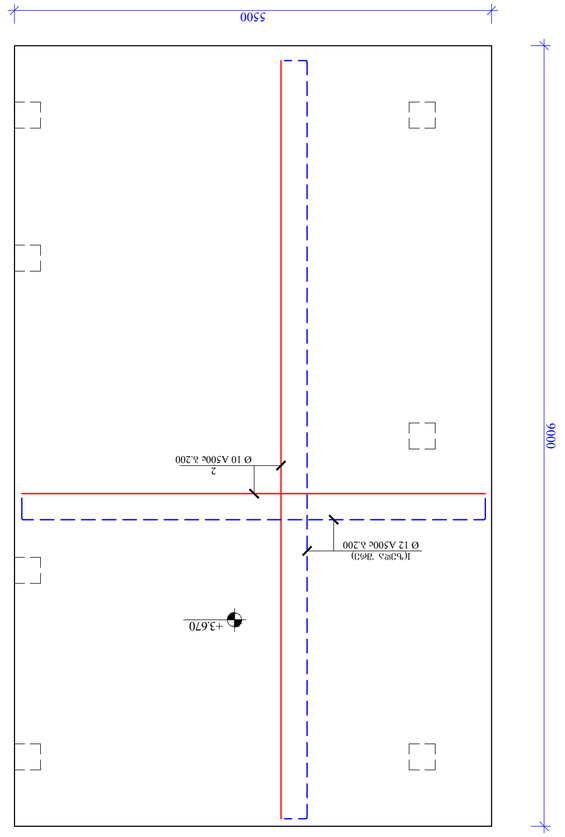

ბაზალტოვანი ფილის სავარჯიშო ბანაკის გეგმა (ზედა)
+3.670 ნიშნულისთვის
მ. 1:50

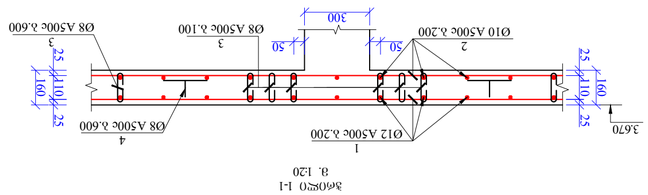

ჭრილი 1-1
მ. 1:20

დამკვეთი / Client	
შ.პ.ს "ბაზალტი ჯორჯია"	
მშენებლობის ადგილმდებარეობა / Site address	
ქ. ფოთი, ზ.ჩანგელიას ქ. №9	
პროექტის დასახელება / Project name	
ქ. ფოთში ბაზალტის საბრძოლო მომზადების ცენტრის ბანაკის ბაზმოედანის ქვაფენილის მოწყობა	

პოზიცია Position	სახელი Name	ხელმოწერა Signature
გიორგი ბერიძე	ს. ოქროპირელი	
კონსტრუქციული ინჟინერი	Structural engineer	
ანა ლომთათიძე	ა.ლომთათიძე	
დახატა Drawn	A.Lomtatidze	
შეამოწმა Checked		

შპს "ბაზალტი ჯორჯია"
ქ. ფოთი, ჭ.ნინოშვილის ქ. №3
ტელ.: (+995 32) 253 76 98
ელ-ფოსტა: info@kontex.ge
ვებ: www.kontex.ge

ფორმატი Format	A2
ფაილის სახელი File name	ბაზალტის ბანაკი.dwg
შეკვეთა # Order	ფქ/2018
შენიშვნა / Notes:	

დამტკიცდა 6. ბერიძე	
Tbilisi 2018	

მასშტაბი/Scale	1:50	თარიღი/Date issue	21/02/2018
ფურცელი Sheet	3.3.	ფურცლების რაოდენობა Sheets	1
ფურცელი Page	ა-42	რედაქცია Revision	

დასავლეთ ეზოს გადახურვა
მ. 1:150

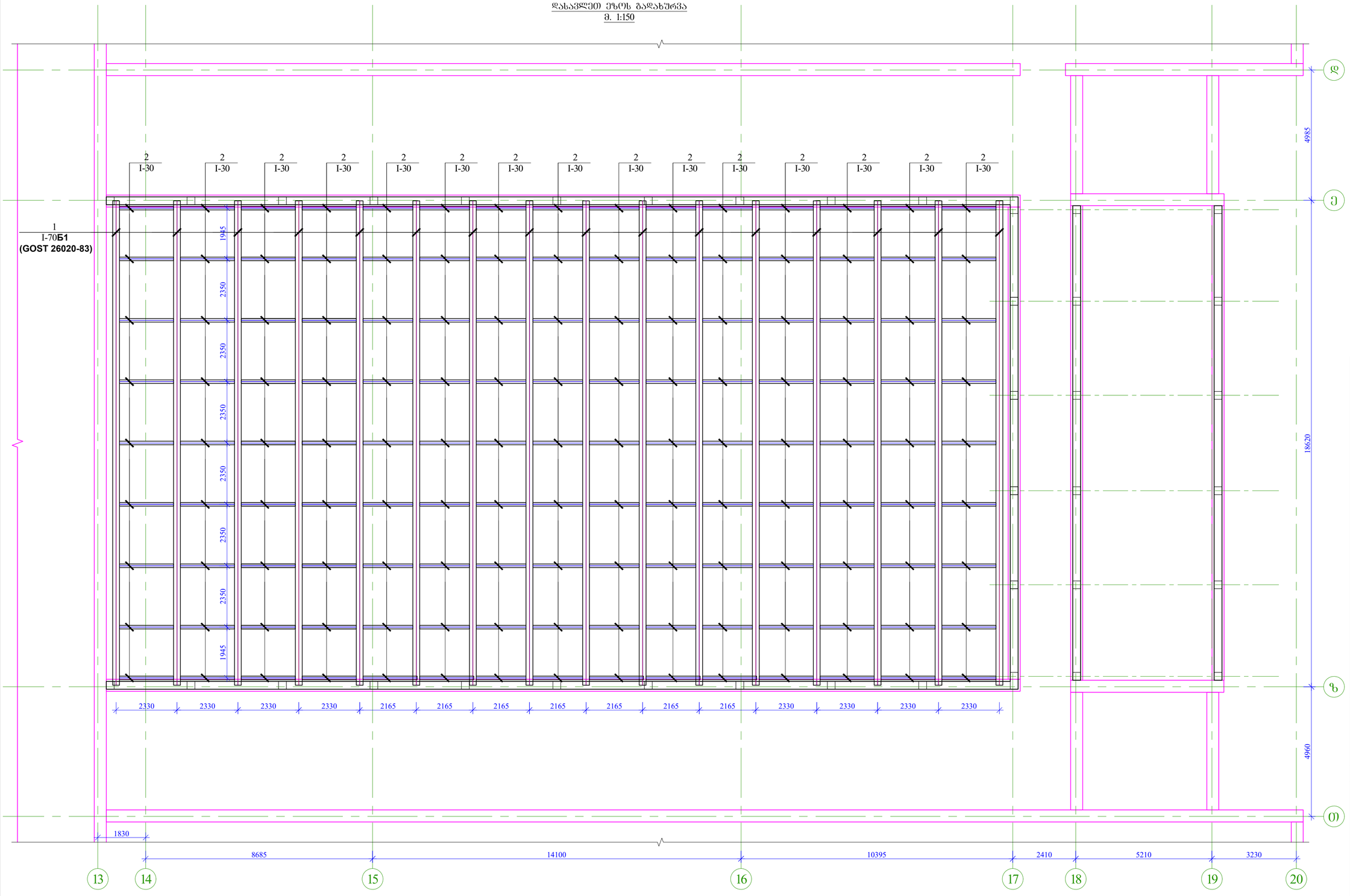

ფორმატი Format	A2	თბილისი 2018 წ. Tbilisi 2018
ფაილის სახელი File name	.dwg	
დაკვეთა # Order		
შენიშვნები / Notes:		

დამკვეთი / Client

შ.პ.ს "მეიდან ჯგუფი"

ობიექტის მისამართი / Site address

ქ. თბილისი, გორგასლის ქ. №9

პროექტის სახელწოდება / Project name

ქ. თბილისის ბალნეოლოგიური კურორტის შენობის რეკონსტრუქციის პროექტი

თანამდებობა Position	გვარი Name	ხელმოწერა Signature
მთ. ინჟინერი Ceif engineer	ქ. ოდიშვილი K. Odishvili	
კონსტრუქტორი Structural engineer	ქ. ოდიშვილი K. Odishvili	
შეასრულა Draw	გ.დვალიშვილი G.Demetrashvili	
შეამოწმა Checked		

მისამართი / Address

საქართველო, ქ. თბილისი, ელ.მინდელის ქ.№3
3 El. Mindeli Str,Tbilisi,Georgia.
ტელ. / Tel.
+(995 32) 253 76 98
E-mail: info@konex.ge
Web: www.konex.ge

შპს "კონექსი"
"Konex" LTD

ნახაზი / Drwg

დასავლეთ ეზოს გადახურვა

მასშტაბი/Scale	თარიღი/Date issue	Layout
	21/02/2018	1

სტადია Stage	ფურცელი Page	ფურცლები Pages	რევიზია Revision
მ.პ.	ა-43		

გვარი, სახელი	ოდიშვილი კონსტანტინე
პირადი №	01008016530
საცხოვრებლის მისამართი	ქ. თბილისი, ილია ჭავჭავაძის გამზ. №11 ბინა 20
საკონტაქტო ტელეფონი	599 14 94 08
ელ-ფოსტა	k.odishvili@konex.ge Konex_ge@mail.ru



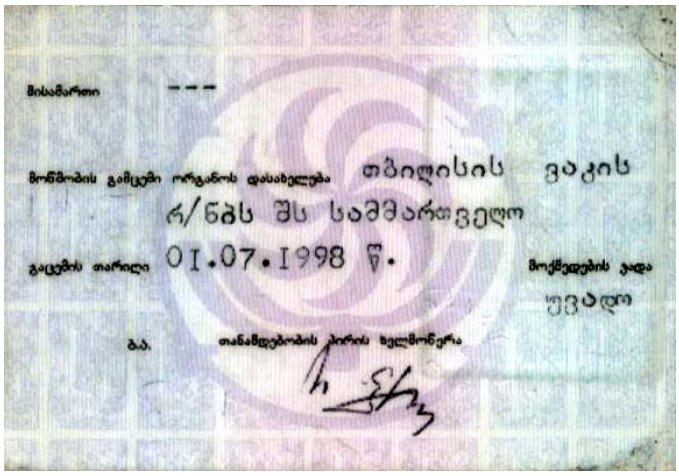





დიპლომი

წარჩინებით

О № 066098

ეს დიპლომი მიეცა კონსტანტინე ალექსანდრეს ძე ოდიშვილს

მასზე, რომ იგი 1959 წელს შევიდა ვ.ი. ლენინის სახ. საქ. შრომის წითელი დროშის ორდენოსან პოლიტექნიკურ ინსტიტუტში

და 1965 წელს დაამთავრა აღნიშნული ინსტიტუტის

სრული კურსი სპეციალობით „ჰიდროელექტროსადგურებისა და სამდინარო ნაგებობების ჰიდროტექნიკური მშენებლობა"

სახელმწიფო საგამოცდო კომისიის 1965 წ. „27" მარტის გადაწყვეტილებით კ.ა. ოდიშვილს მიენიჭა ინჟინერ-ჰიდროტექნიკოსის კვალიფიკაცია.

სახელმწიფო საგამოცდო კომისიის თავმჯდომარე

რექტორი (დირექტორი)

მდივანი

ბ. ა.

ქალაქი თბილისი 1966 წ. „ ... 1966 წ."

სარეგისტრაციო № 11710

Грузинский яз.

ДИПЛОМ

С ОТЛИЧИЕМ

О № 066098

Настоящий диплом выдан Одишвили Константину Александровичу

в том, что он в 1959 году поступил в Груз. Ордена Трудового Красного Знамени политехнический институт им. В.И. Ленина

и в 1965 году окончил полный курс названного института

по специальности „Гидротехническое строительство речных сооружений и гидроэлектростанций"

Решением Государственной экзаменационной комиссии от 27 марта 1965 г.

Одишвили К.А.

присвоена квалификация инженера-гидротехника

Председатель Государственной экзаменационной комиссии

Ректор (директор)

Секретарь

М. П.

Город Тбилиси 29/II 1966 г.

Регистрационный № 11710

Московская типография Гознака. 1959.

ბალნეოლოგიური კურორტის რეკონსტრუქცია

კონსტრუქციული ნაწილი

პროექტის შემადგენლობა

კ-0. განმარტებითი ბარათი, ზოგადი მითითებანი, ძირითადი სამუშაოების მოცულობების ცხრილი.
კ-1. მონ. რკბ. ლენტური საძირკვლის, ფილის სვეტების განაყილების გეგმა -3,16 ნიშნულზე. მონ. რკბ. საძირკვლის გულარების არმატურის ნაშვერების განაყილების გეგმა -3,16 ნიშნულზე.
კ-2. მონ. რკბ. საძირკვლის ფილის არმატურის განაყილების გეგმა -3,16 ნიშნულზე
კ-3. მონ. რკბ. საძირკვლის სვეტების, კედლისა და დიაფრაგმის არმატურის ნაშვერების განაყილების გეგმა -3,16 ნიშნულზე
კ-4. მონ. რკბ. ლენტური საძირკვლის კონსტრუქცია -3,16 ნიშნულზე
კ-5. ლიფტის თანაორმოსა და დიაფრაგმის არმატურის ნაშვერების კონსტრუქცია
კ-6. მონ. რკბ. საძირკვლის სვეტების, კედლისა და დიაფრაგმის არმატურის ნაშვერების განაყილების გეგმა -3,16 ნიშნულზე
კ-7. №1 და №2 საძირკვლის კედლის კონსტრუქცია -3,16 ნიშნულზე
კ-8. მონ. რკბ. სვეტების, გულარების, რიგელების, სარტყელისა და გადახურვის ფილის განაყილების გეგმა -0,10 ნიშნულზე
კ-9. კვანძი №1 და №2 -0,10 ნიშნულზე
კ-10. მონოლითური რკინაბეტონის რიგელისა და სარტყელის განშლა -0,10 ნიშნულზე
კ-11. მონ. რკბ. ფილის არმირების განაყილების გეგმა -0,10 ნიშნულზე
კ-12. მონ. რკბ. სვეტების, გულარების, რიგელების, სარტყელისა და გადახურვის ფილის განაყილების გეგმა +3,195 ნიშნულზე
კ-13. კვანძი №1 და №3 +3,195 ნიშნულზე
კ-14. მონოლითური რკინაბეტონის რიგელისა და სარტყელის განშლა +3,195 ნიშნულზე
კ-15. მონ. რკბ. ფილის არმირების განაყილების გეგმა +3,195 ნიშნულზე
კ-16. მონ. რკბ. სვეტების, გულარების, რიგელების, სარტყელისა და გადახურვის ფილის განაყილების გეგმა +6,695 ნიშნულზე
კ-17. მონოლითური რკინაბეტონის რიგელისა და სარტყელის განშლა +6,695 ნიშნულზე
კ-18. მონოლითური რკინაბეტონის რიგელისა და სარტყელის განშლა +6,695 ნიშნულზე
კ-19. მონ. რკბ. ფილის არმირების განაყილების გეგმა +6,695 ნიშნულზე
კ-20. მონ. რკბ. სვეტების, გულარების, რიგელების, სარტყელისა და გადახურვის ფილის განაყილების გეგმა +9,955 ნიშნულზე
კ-21. მონოლითური რკინაბეტონის რიგელისა და სარტყელის განშლა +9,955 ნიშნულზე
კ-22. მონოლითური რკინაბეტონის რიგელის განშლა +9,955 ნიშნულზე
კ-23. მონ. რკბ. ფილის არმირების განაყილების გეგმა +9,955 ნიშნულზე
კ-24. მონ. რკბ. სვეტების, გულარების, რიგელების, სარტყელისა და გადახურვის ფილის განაყილების გეგმა +13,215 ნიშნულზე
კ-25. მონოლითური რკინაბეტონის რიგელისა და სარტყელის განშლა +13,215 ნიშნულზე
კ-26. მონოლითური რკინაბეტონის რიგელის განშლა +13,215 ნიშნულზე
კ-27. მონ. რკბ. ფილის არმირების განაყილების გეგმა +13,215 ნიშნულზე
კ-28. მონ. რკბ. სვეტებისა და პარაპეტის განაყილების გეგმა +13,215 ნიშნულზე
კ-29. მონ. რკბ. სვეტების მარკირების განაყილების გეგმა -3,16 ნიშნულიდან +6,695 ნიშნულამდე
კ-30. მონ. რკბ. სვეტების მარკირების განაყილების გეგმა +6,695 ნიშნულიდან +9,955 ნიშნულამდე
კ-31. მონ. რკბ. სვეტების მარკირების განაყილების გეგმა +9,955 ნიშნულიდან +13,215 ნიშნულამდე
კ-32. №1 სვეტის კონსტრუქცია -3,16 ნიშნულიდან +13,215 ნიშნულამდე
კ-33. №1 გულარის კონსტრუქცია -3,16 ნიშნულიდან +13,215 ნიშნულამდე
კ-34. №2 სვეტის კონსტრუქცია +6,695 ნიშნულიდან +13,215 ნიშნულამდე
კ-35. №3 სვეტის კონსტრუქცია +9,955 ნიშნულიდან +13,215 ნიშნულამდე
კ-36. ლიფტის შახტის კონსტრუქცია
კ-37. მონ. რკბეტონის ძირითადი კიბის კონსტრუქცია

განმარტებითი ბარათი

შენობის რეკონსტრუქცია დაპროექტებულია ქ. თბილისში, კურორტ ბანლოგიურის მიმდებარე ტერიტორიაზე.
ნაგებობა ხუთ სართულიანია.
ზომები გეგმაში, რთული კონფიგურაციის.
სართულების სიმაღლე, ცვალებადი.
სეისმურობა 8 ბალი.
კონსტრუქციული გადაწყვეტა. სარტყელური და კარკასული ვარიანტი.
საძირკვლის ფუძე, თიხნარი ქანი –R0 = 2,0 კგძ/სმ².
საძირკველი. ლენტური და ფილოვანი საძირკველით.
სვეტები. რკინაბეტონის მონოლითური ცვალებადი კვეთით, გულარი 30X30სმ და სვეტი 40X40სმ.
რიგელები. რკინაბეტონის მონოლითური კვეთი 40X50სმ.
სართულშუა გადახურვა. რკინაბეტონის მონოლითური ფილა h=16სმ.
სახურავის გადახურვა. ბრტყელი მონოლითური ფილა h=16სმ.

ზოგადი მითითებები მშენებლობის პროცესში

რკინა-ბეტონის ელემენტების დაბეტონებისას უნდა გაწყოს კონტროლი მარკას, ვიბრირებას, დაბეტონების ხარისხს და შრობის პროცესებს, თანახმად ГОСТ 10180-78, ГОСТ 18105-80, ГОСТ 18105.1-80, ГОСТ 18105.2-80.

რკინაბეტონის კონსტრუქციებში გამოყენებულია A-I და A-III კლასის არმატურა ГОСТ 5781-82-ის მიხედვით.

შემოწმებული იქნას არმატურის ხარისხი და შედგეს შესაბამისი აქტი.

რკინაბეტონის კონსტრუქციებში გრძივი არმატურის დაკავშირება შესრულდეს გადადებით ან შედუღებით ГОСТ 19293-73. კარკასის ღეროვან ელემენტებში განივი არმირება შესრულდეს შეკრული არმატურის საკიდების მეშვეობით, რომელთა ბოლოები გადაიღუნოს და ჩაანკერდეს კონსტრუქციის ტანში. საძირკვლის და სარდაფის კედლის ტანში ზედაპირები, რომლებსაც შეხება აქვთ მიწასთან, დამუშავდეს და გაუკეთდეს ჰიდროიზოლაცია.

ლითონის კონსტრუქციები დამუშავდეს ანტიკოროზიული საღებავით, ორჯერადი წასმით.

განსაკუთრებული ყურადღება მიექცეს ბეტონის ხარისხს.

ძირითადი სამუშაოების მოცულობების ცხრილი

№	დასახელება		განზომილების ერთეული	რაოდენობა	შენიშვნა
1	ქვაბულის დამუშავება		მ³	450,0	
2	ბალასტი (მოსამზადებელი ფენა)		მ³	12,0	*h*=10 სმ.
3	მჭლე ბეტონი (შემასწორებელი ფენა)		მ³	12,0	*h*=10 სმ. B 7,5
4	მონ. რკბ. საძირკვლის ფილის ბეტონი		მ³	34,5	B 25; W6, F200
5	მონ. რკბ. საძირკვლის კედლის ბეტონი		მ³	35,3	B 35; W6, F200
6	მონ. რკბ. ლენტური საძირკვლის ბეტონი		მ³	16,5	B 25; W6, F200
7	მონ. რკბ. სვეტის ბეტონი		მ³	25,1	B 25; W6, F200
8	მონ. რკბ. გულარის ბეტონი		მ³	7,4	B 25; W6, F200
9	მონ. რკბ. რიგელის ბეტონი		მ³	118,9	B 25; W6, F200
10	მონ. რკბ. სარტყელის ბეტონი		მ³	17,5	B 25; W6, F200
11	მონ. რკბ. გადახურვის ფილის ბეტონი		მ³	196,1	B 25; W6, F200
12	მონ. რკბ. პარაპეტის ბეტონი		მ³	3,6	B 25; W6, F200
13	მონ. რკბ. ლიფტის შახტის ბეტონი		მ³	48,5	B 25; W6, F200
14	მონ. რკბ. ძირითადი კიბის ბეტონი		მ³	10,7	B 25; W6, F200
სულ ბეტონი			მ³	*514,1*	B 25; W6, F200
1	მონ. რკბ. საძირკვლის ფილის არმატურა	*A500C*	კგ.	*1956,7*	
2	მონ. რკბ. საძირკვლის კედლის არმატურა	*A500C*	კგ.	2361,8	
3	მონ. რკბ. ლენტური საძირკვლის არმატურა	*A500C*	კგ.	1097,3	
4	მონ. რკბ. სვეტის არმატურა	*A500C*	კგ.	10865,5	
5	მონ. რკბ. გულარის არმატურა	*A500C*	კგ.	1282,4	
6	მონ. რკბ. რიგელის არმატურა	*A500C*	კგ.	15822,9	
7	მონ. რკბ. სარტყელის არმატურა	*A500C*	კგ.	1417,5	
8	მონ. რკბ. გადახურვის ფილის არმატურა	*A500C*	კგ.	26698,0	
9	მონ. რკბ. პარაპეტის არმატურა	*A500C*	კგ.	593,2	
10	მონ. რკბ. ლიფტის შახტის არმატურა	*A500C*	კგ.	3462,7	
11	მონ. რკბ. ძირითადი კიბის არმატურა	*A500C*	კგ.	1351,1	
სულ არმატურა		*A500C*	კგ.	66909,1	
სულ ლითონი			კგ.	1732,5	

შენიშვნა: ქვაბულის ბრუნტის, შემაცხებელი ბალასტისა და მჭლე ბეტონის მოცულობები დაზუსტდეს ადგილზე

დამკვეთი	შპს "ბალნეოლოგიური კურორტი"		პროექტის დასახელება	თანამდებობა	ხელმოწერა	გვარი	ნახაზის დასახელება	ნახაზის ორიგინალური ზომა A3(420x297)
			ბალნეოლოგიური კურორტის რეკონსტრუქცია	დირექტორი	ზ. ვაშაკიძე	ზ. ვაშაკიძე	განმარტებითი ბარათი, ზოგადი მითითებანი, ძირითადი სამუშაოების მოცულობების ცხრილი	მასშტაბი - / თარიღი 2017
მემწყობელი	შ.პ.ს "ჯეი ბილდინგ გრუპი"	თბილისი, კოსტავას ქ. №53 ✉: vashakidze.jumber@gmail.com ☎: +995 593 28 34 58		კონსტრუქტორი	ჯ. ვაშაკიძე	ჯ. ვაშაკიძე		ფურცელი კ - 0 / სულ ფურც. 38

მონ. რკ.ბ. ლენტური საძირკვლის, ფილის სვეტების განაწილების გეგმა -3,16 ნიშნულზე
მ. 1:150

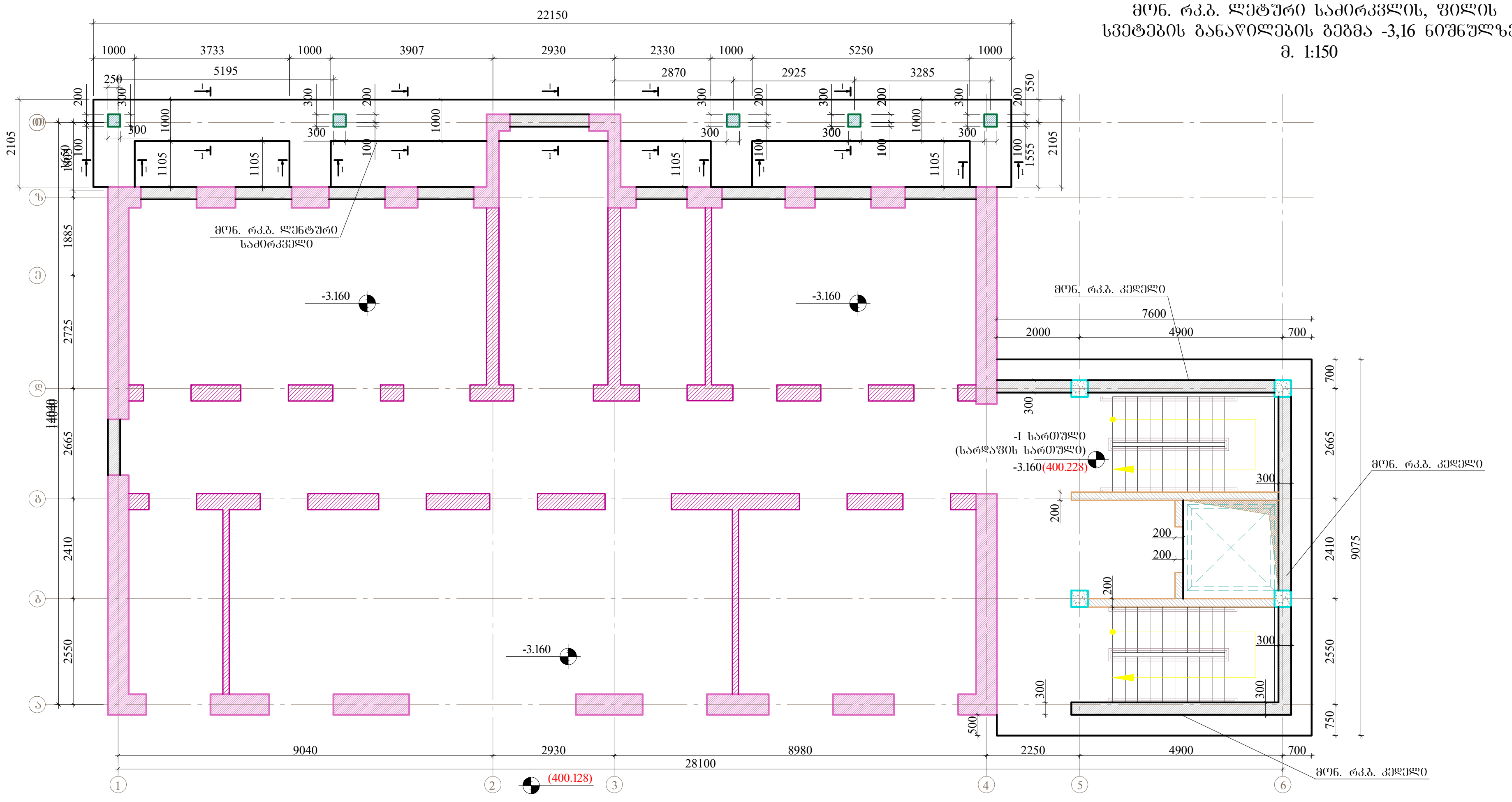

მონ. რკ.ბ. საძირკვლის ბულარების არმატურის ნაშვერების განაწილების გეგმა -3,16 ნიშნულზე
მ. 1:150

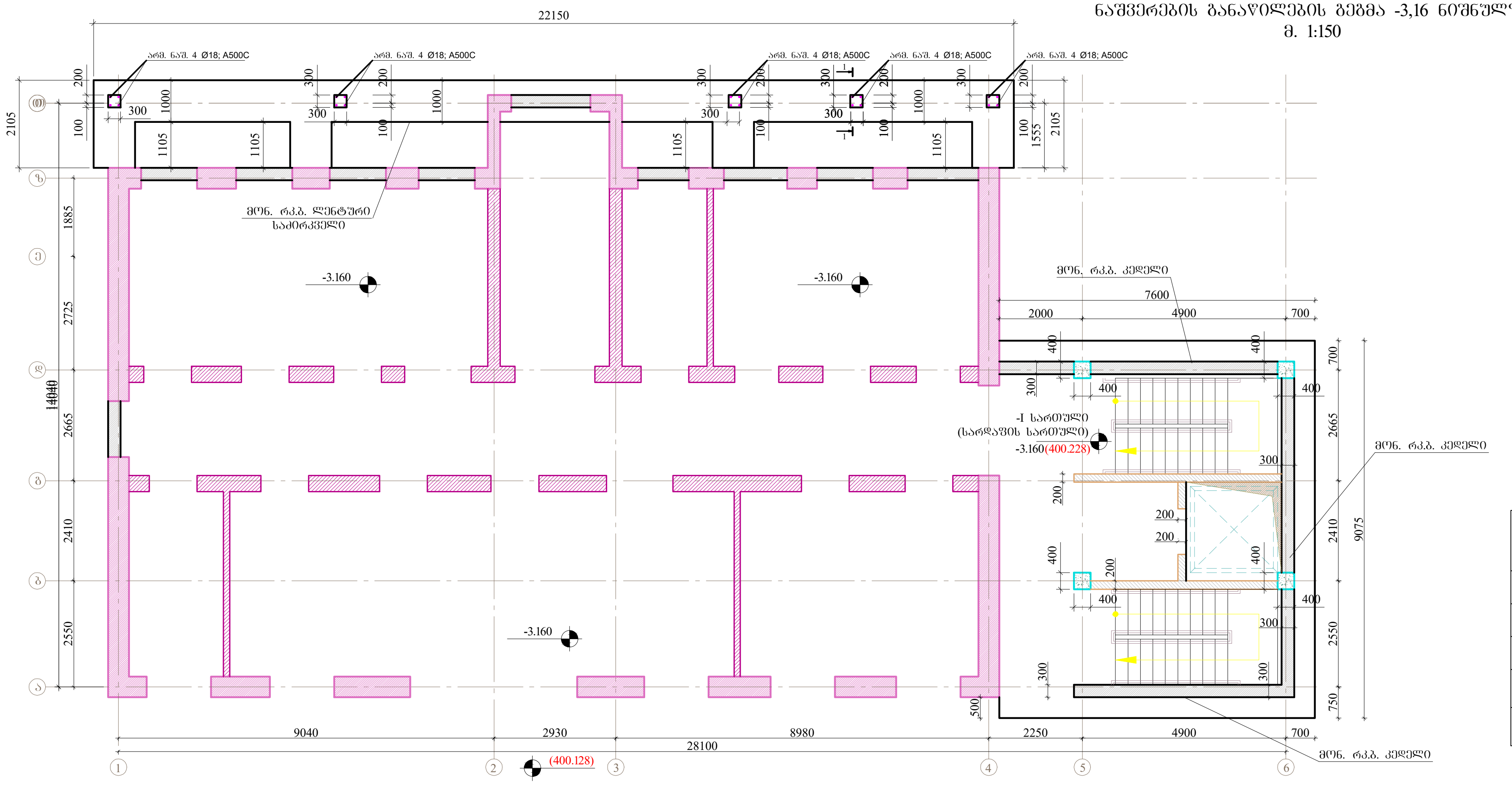

რკ.ბ. საძირკვლის ბულარის არმატურის ნაშვერების კონსტრუქცია

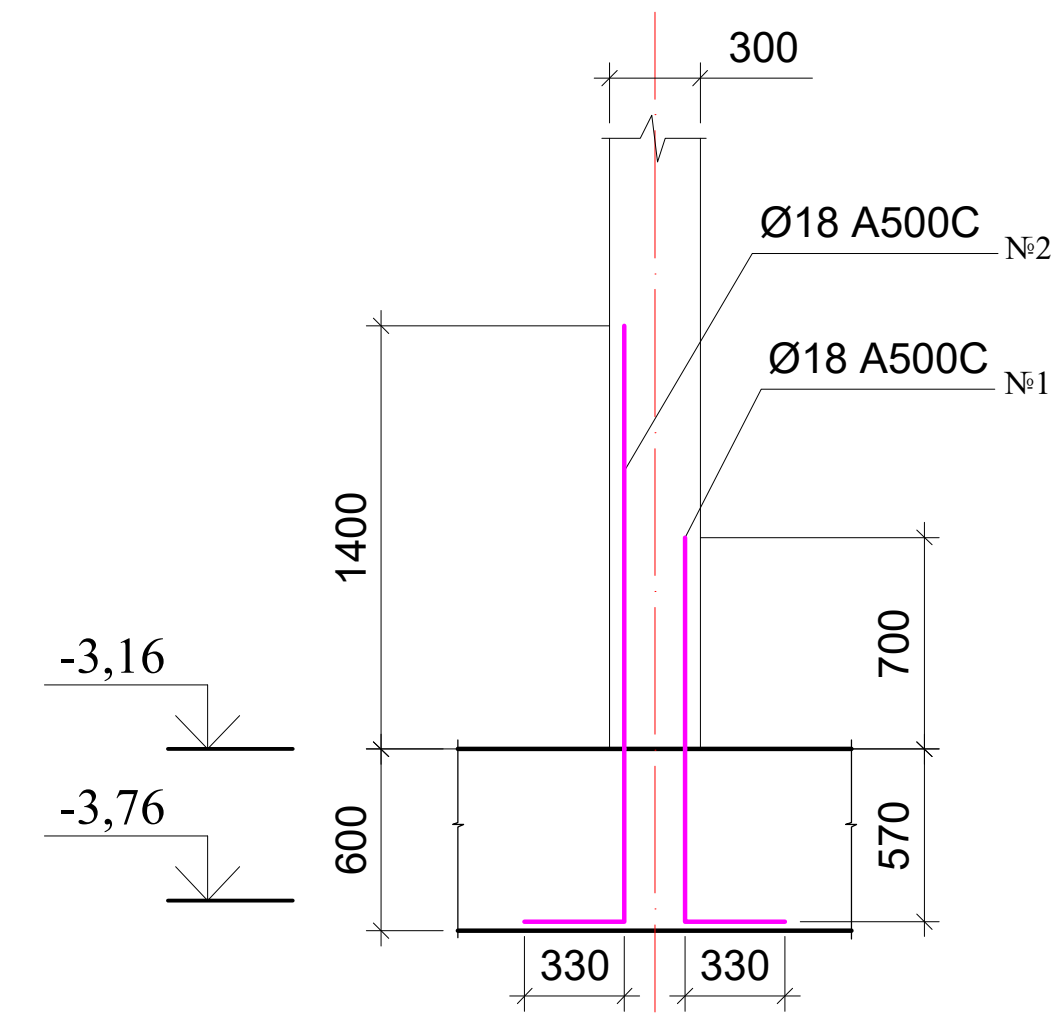

ბულარის (რაოდენობა 5 ცალი)
არმატურის ნაშვერების ამოკრება და სპეციფიკაცია -3,36 ნიშნულზე

№	ესკიზი	ღეროს დიამეტრი მმ.	ღეროს სიგრძე მმ.	რაოდენობა ცალი.	საერთო სიგრძე მ.	1 გრ.მ წონა კგ.	საერთო წონა კგ.	შენიშვნა
1	1270 / 330	Φ18 A500C	1600	10	16,0	2,00	32,0	25Г2С
2	1970 / 330	Φ18 A500C	2300	10	23,0	2,00	46,0	25Г2С
ჯამი A500C							78,0	25Г2С
გადადების ნაკერები, შესაკრავი მავთული და გადანაჭრები 10%							7,8	25Г2С
სულ A500C							85,8	25Г2С

დამკვეთი	შპს "ბალნეოლოგიური კურორტი"		პროექტის დასახელება	თანამდებობა	ხელმოწერა	გვარი	ნახაზის დასახელება	ნახაზის ორიგინალური ზომა A3(420x297)	
			ბალნეოლოგიური კურორტის რეკონსტრუქცია	დირექტორი	[signature]	ზ. ვაშაკიძე	მონ. რკ.ბ. ლენტური საძირკვლის, ფილის სვეტების განაწილების გეგმა -3,16 ნიშნულზე. მონ. რკ.ბ. საძირკვლის ბულარების არმატურის ნაშვერების განაწილების გეგმა -3,16 ნიშნულზე.	მასშტაბი 1:150	თარიღი 2017
მიმწოდებელი	შ.პ.ს "ჯეო ბილდინგ გრუპი"	თბილისი, კრწანისის ქ. №53 ✉: vashakidze.jumber@gmail.com ☎: +995 593 28 34 58		კონსტრუქტორი	[signature]	ჯ. ვაშაკიძე		ფურცელი კ - 1	სულ ფურც. 38

მონ. რკ.ბ. საძირკვლის ფილის არმატურის განაწილების გეგმა -3,16 ნიშნულზე
მ. 1:100

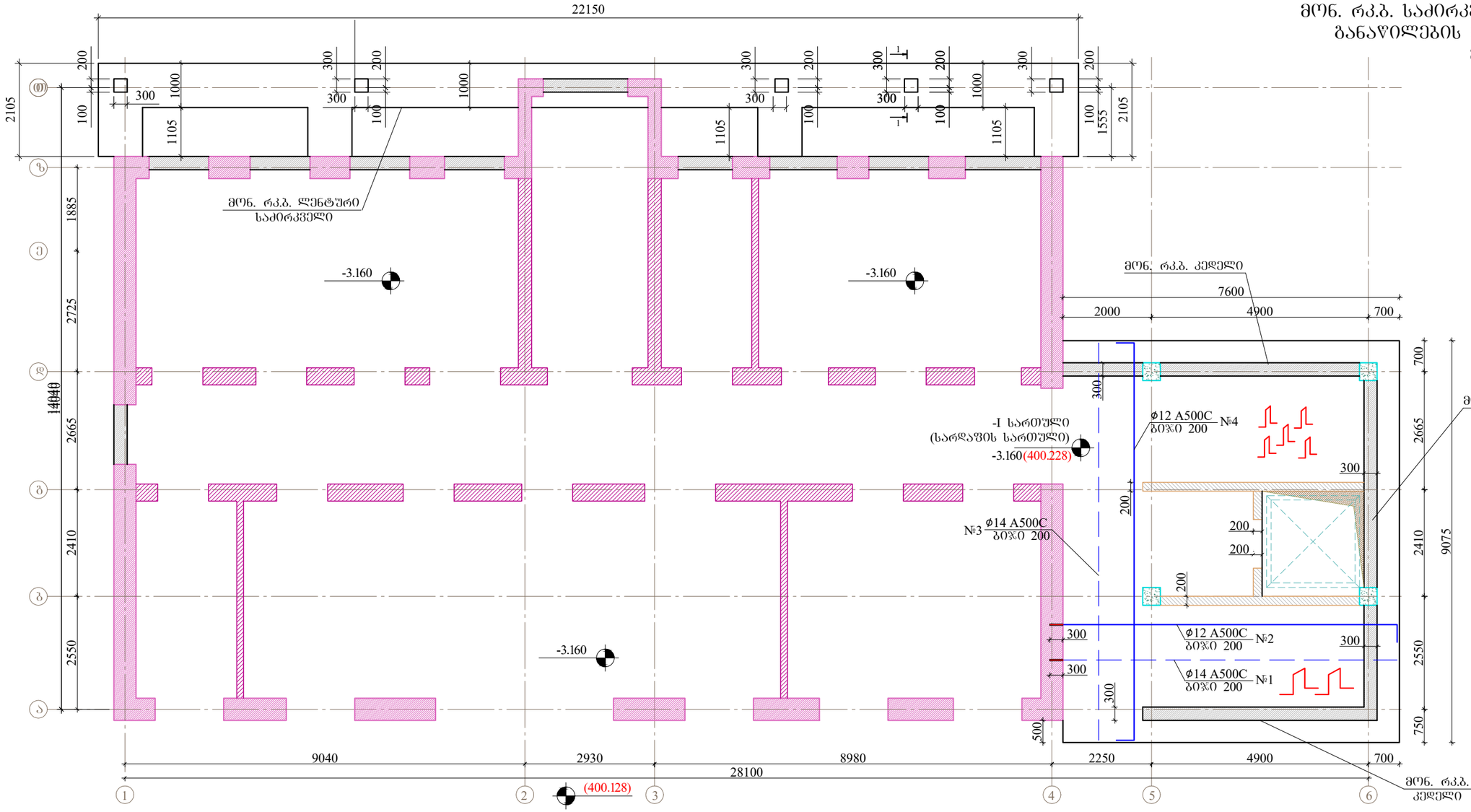

საძირკვლის ფილის არმირების ფრაგმენტი ჭრილში

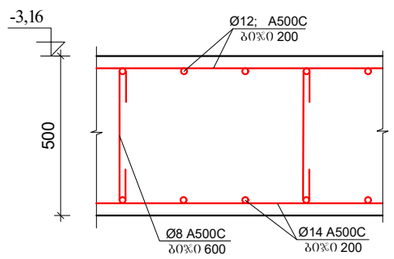

მუშა არმატურის ბრძივი გადადების სქემა

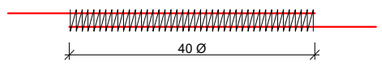

საძირკვლის ფილის ძირითადი არმატურის ამოკრეფა და სპეციფიკაცია -3,16 ნიშნულზე

№	ესკიზი	დეროს დიამეტრი მმ.	დეროს სიგრძე მმ.	რაოდენობა ცალი.	საერთო სიგრძე მ.	1 ბრ.მ წონა კგ.	საერთო წონა კგ.	შენიშვნა
1	7850	ф14 A500C	7850	46	361,1	1,21	436,9	25Г2С
2	7850 (400, 400)	ф12 A500C	8650	46	397,9	0,888	353,3	25Г2С
3	9075	ф14 A500C	9075	39	353,9	1,21	428,2	25Г2С
4	9075 (400, 400)	ф12 A500C	9875	39	385,1	0,888	342,0	25Г2С
5		ф8 A500C	1670	207	345,7	0,395	136,6	25Г2С
6		ф8 A500C	600	345	207,0	0,395	81,8	25Г2С
					ჯამი A500C		1778,8	25Г2С
					გადაფების ნაკერები, შესაკრავი მავთული და გადანაჭრები 10%		177,9	25Г2С
					სულ A500C		1956,7	25Г2С

საძირკვლის ფილის ფართობი A=69,0 მ^2

საძირკვლის ფილის ბეტონის მოცულობა V=34,5 მ^3 B 25 W6 F200

გადახურვის ფილების არმირების კრინციპალური სქემა

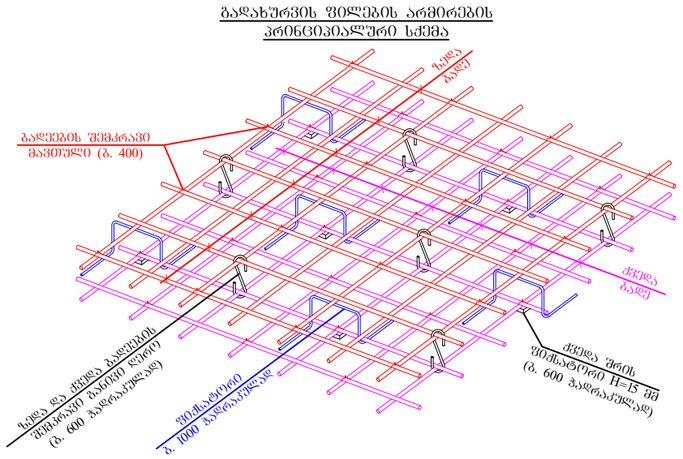

საძირკვლის ფილის საქალიბო ფრაგმენტი ჭრილში

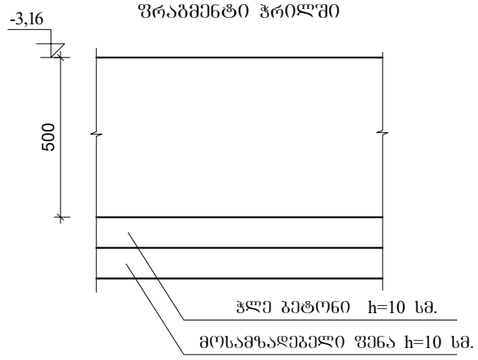

პოზ.3 Ø8 A500C

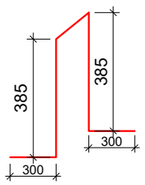

დამკვეთი	შპს "ბალნეოლოგიური კურორტი"		პროექტის დასახელება	თანამდებობა	ხელმოწერა	გვარი	ნახაზის დასახელება	ნახაზის ორიგინალური ზომა A3(420x297)	
			ბალნეოლოგიური კურორტის რეკონსტრუქცია	დირექტორი		ზ. ვაშაკიძე	მონ. რკ.ბ. საძირკვლის ფილის არმატურის განაწილების გეგმა -3,16 ნიშნულზე	მასშტაბი 1:100	თარიღი 2017
მიმწოდებელი	შ.პ.ს "ჯეი ბილდინგ გრუპი"	თბილისი, კოლანისის ქ. №53 ✉: vashakidze.jumber@gmail.com ☎: +995 593 28 34 58		კონსტრუქტორი		ჯ. ვაშაკიძე		ფურცელი კ - 2	სულ ფურც. 38

მონ. რკ.ბ. საძირკვლის სვეტების, კედლისა და დიაფრაგმის არმატურის ნაშვერების განაწილების გეგმა -3,16 ნიშნულზე
მ. 1:100

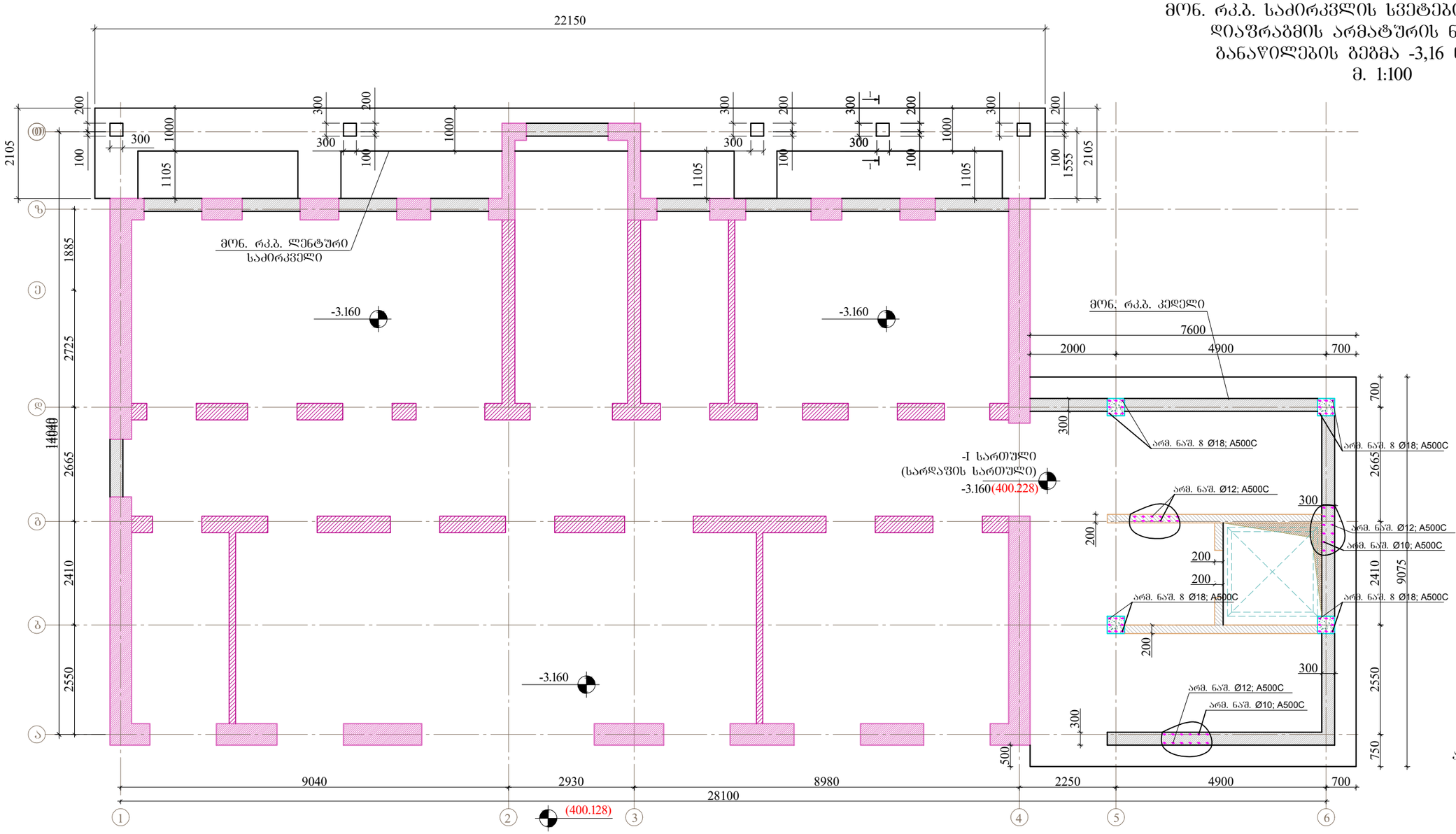

სვეტების (რაოდენობა 4 ცალი)
არმატურის ნაშვერების ამოკრება და სპეციფიკაცია -3,16 ნიშნულზე

№	ესკიზი	ღეროს დიამეტრი მმ.	ღეროს სიგრძე მმ.	რაოდენობა ცალი.	საერთო სიგრძე მ.	1 გრ.მ წონა კგ.	საერთო წონა კგ.	შენიშვნა
1	1270 / 330	ϕ18 A500C	1600	16	25,6	2,00	51,2	25Г2С
2	2070 / 330	ϕ18 A500C	2400	16	38,4	2,00	76,8	25Г2С
					ჯამი A500C		128,0	25Г2С
					გადაღების ნაკერები, შესაკრავი მავთული და გადანაჭრები 10%		12,8	25Г2С
					სულ A500C		140,8	25Г2С

მონ. რკ.ბ. საძირკვლის სვეტის არმატურის ნაშვერების კონსტრუქცია

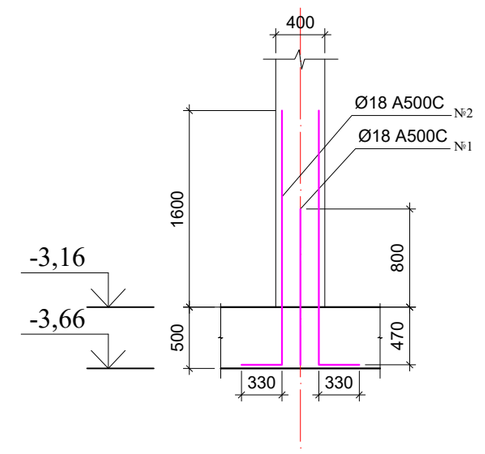

დამკვეთი	შპს "ბალნეოლოგიური კურორტი"		პროექტის დასახელება	თანამდებობა	ხელმოწერა	გვარი	ნახაზის დასახელება
			ბალნეოლოგიური კურორტის რეკონსტრუქცია	დირექტორი	ზ. ვაშაკიძე	ზ. ვაშაკიძე	მონ. რკ.ბ. საძირკვლის სვეტების, კედლისა და დიაფრაგმის არმატურის ნაშვერების განაწილების გეგმა -3,16 ნიშნულზე
მიმწოდებელი	შ.პ.ს "ჯეი ბილდინგ გრუპი"	ობილისი, კრწანისის ქ. №53 ✉: vashakidze.jumber@gmail.com ☎: +995 593 28 34 58		კონსტრუქტორი	ჯ. ვაშაკიძე	ჯ. ვაშაკიძე	
							ნახაზის ორიგინალური ზომა A3(420x297)
							მასშტაბი 1:100 — თარიღი 2017
							ფურცელი კ - 3 — სულ ფურც. 38

მონ. რკ.ბ. ლენტური საძირკვლის კონსტრუქცია -3,16 ნიშნულზე

მონ. რკ.ბ. ლენტური საძირკვლის საყალიბო ნახაზი -3,16 ნიშნულზე

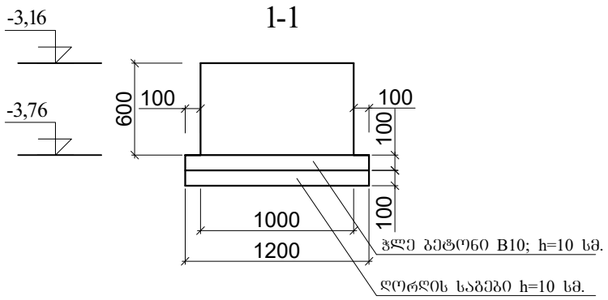

მონ. რკ.ბ. ლენტური საძირკვლის არმირების ნახაზი -3,16 ნიშნულზე

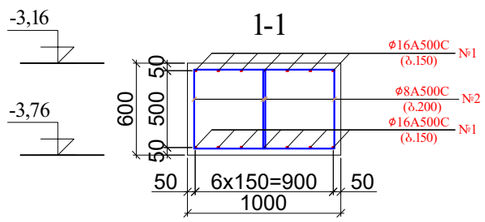

პოზიცია №2

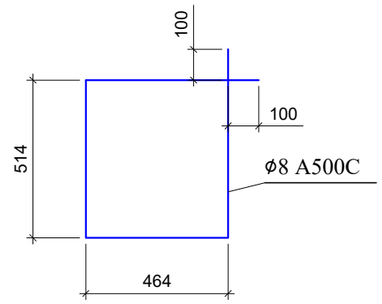

მონ. რკ.ბ. ლენტური საძირკვლის შეერთების კვანძი არსებული შენობის საძირკველთან -3,16 ნიშნულზე

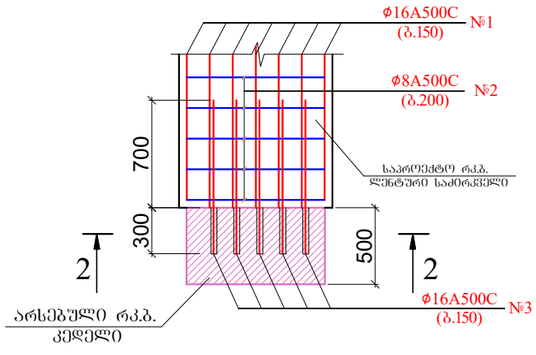

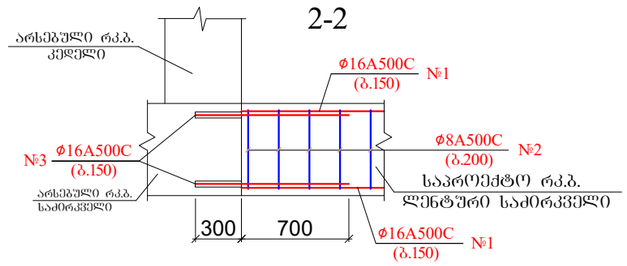

მონ. რკ. ბ. ლენტური საძირკვლის (L=27550მმ. h=60სმ.) არმატურის ამოკრეფა და სპეციფიკაცია -3,16 ნიშნულზე

№	ესკიზი	ღეროს დიამეტრი მმ.	ღეროს სიგრძე მმ.	რაოდენობა ცალი.	საერთო სიგრძე მ.	1 ბრ.მ წონა კგ.	საერთო წონა კგ.	შენიშვნა
1	*28750*	*ф16 A500C*	*28750*	*14*	*402,5*	*1,58*	*636,0*	25Г2С
2		*ф8 A500C*	*2156*	*276*	*595,1*	*0,395*	*235,1*	
3	*1000*	*ф16 A500C*	*1000*	*80*	*80,0*	*1,58*	*126,4*	25Г2С
					ჯამი *A500C*		*997,5*	25Г2С
					გადადების ნაკერები, შესაკრავი მავთული და გადანაჭრები 10%		*99,8*	25Г2С
					სულ *A500C*		*1097,3*	25Г2С

მონ. რკ. ბ. ლენტური საძირკვლის ბეტონის მოცულობა V=16,5მ^3 B 25 W6 F200

დამკვეთი	შპს "ბალნეოლოგიური კურორტი"		პროექტის დასახელება	თანამდებობა	ხელმოწერა	გვარი	ნახაზის დასახელება	ნახაზის ორიგინალური ზომა A3(420x297)	
			ბალნეოლოგიური კურორტის რეკონსტრუქცია	დირექტორი		ზ. ვაშაკიძე	მონ. რკ.ბ. ლენტური საძირკვლის კონსტრუქცია -3,16 ნიშნულზე	მასშტაბი 1:40	თარიღი 2017
მომწოდებელი	შ.პ.ს "ჯეი ბილდინგ გრუპი"	თბილისი, კრწანისის ქ. №53 ✉: vashakidze.jumber@gmail.com ☎: +995 593 28 34 58		კონსტრუქტორი		ჯ. ვაშაკიძე		ფურცელი კ - 4	სულ ფურც. 38

ლიფტის თანაორმოსა და დიაფრაგმის არმატურის ნაშვერების კონსტრუქცია

ლიფტის თანაორმოსა და დიაფრაგმის საძალიბო ნახაზი

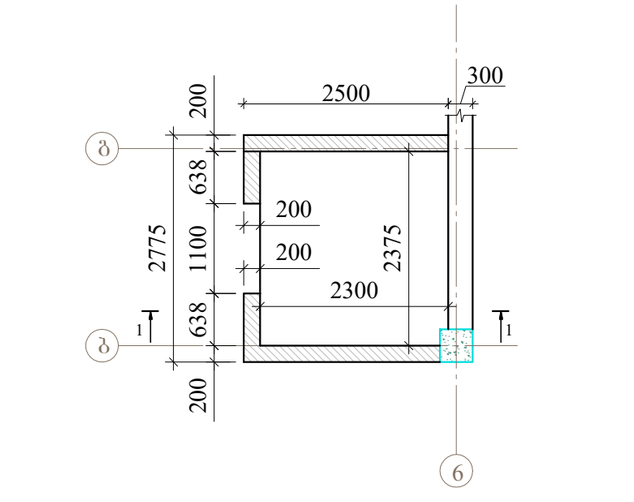

ლიფტის თანაორმოსა და დიაფრაგმის არმირების ნახაზი

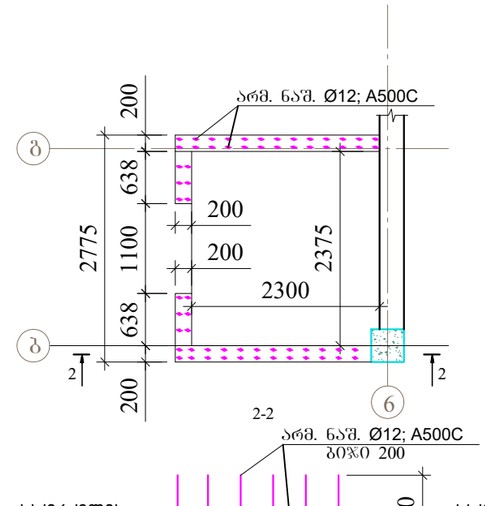

დიაფრაგმის არმატურის ნაშვერების ამოკრება და სპეციფიკაცია -3,16 ნიშნულზე

№	ესკიზი	ღეროს დიამეტრი მმ.	ღეროს სიგრძე მმ.	რაოდენობა ცალი.	საერთო სიგრძე მ.	1 გრ.მ წონა კგ.	საერთო წონა კგ.	შენიშვნა
1	*2230 / 230*	*ф12 A500C*	*2460*	*31*	*76,3*	*0,888*	*67,8*	25Г2С
2	*2710 / 230*	*ф12 A500C*	*2940*	*31*	*91,1*	*0,888*	*80,9*	25Г2С
					ჯამი *A500C*		*148,7*	25Г2С
					გადაღების ნაკერები, შესაკრავი მავთული და გადანაჭრები 10%		*14,9*	25Г2С
					სულ *A500C*		*163,6*	25Г2С

დამკვეთი	შპს "ბალნეოლოგიური კურორტი"		პროექტის დასახელება	თანამდებობა	ხელმოწერა	გვარი	ნახაზის დასახელება	ნახაზის ორიგინალური ზომა A3(420x297)	
			ბალნეოლოგიური კურორტის რეკონსტრუქცია	დირექტორი	ზ. ვაშაკიძე	ზ. ვაშაკიძე	ლიფტის თანაორმოსა და დიაფრაგმის არმატურის ნაშვერების კონსტრუქცია	მასშტაბი 1:75	თარიღი 2017
მიმწოდებელი	შ.პ.ს "ჯეი ბილდინგ გრუპი"	თბილისი, კოლანისის ქ. №53 ✉: vashakidze.jumber@gmail.com ☎: +995 593 28 34 58		კონსტრუქტორი	ჯ. ვაშაკიძე	ჯ. ვაშაკიძე		ფურცელი კ - 5	სულ ფურც. 38

მონ. რკ.ბ. საძირკვლის სვეტების, კედლისა და დიაფრაგმის არმატურის ნაშვერების განაწილების გეგმა -3,16 ნიშნულზე
მ. 1:100

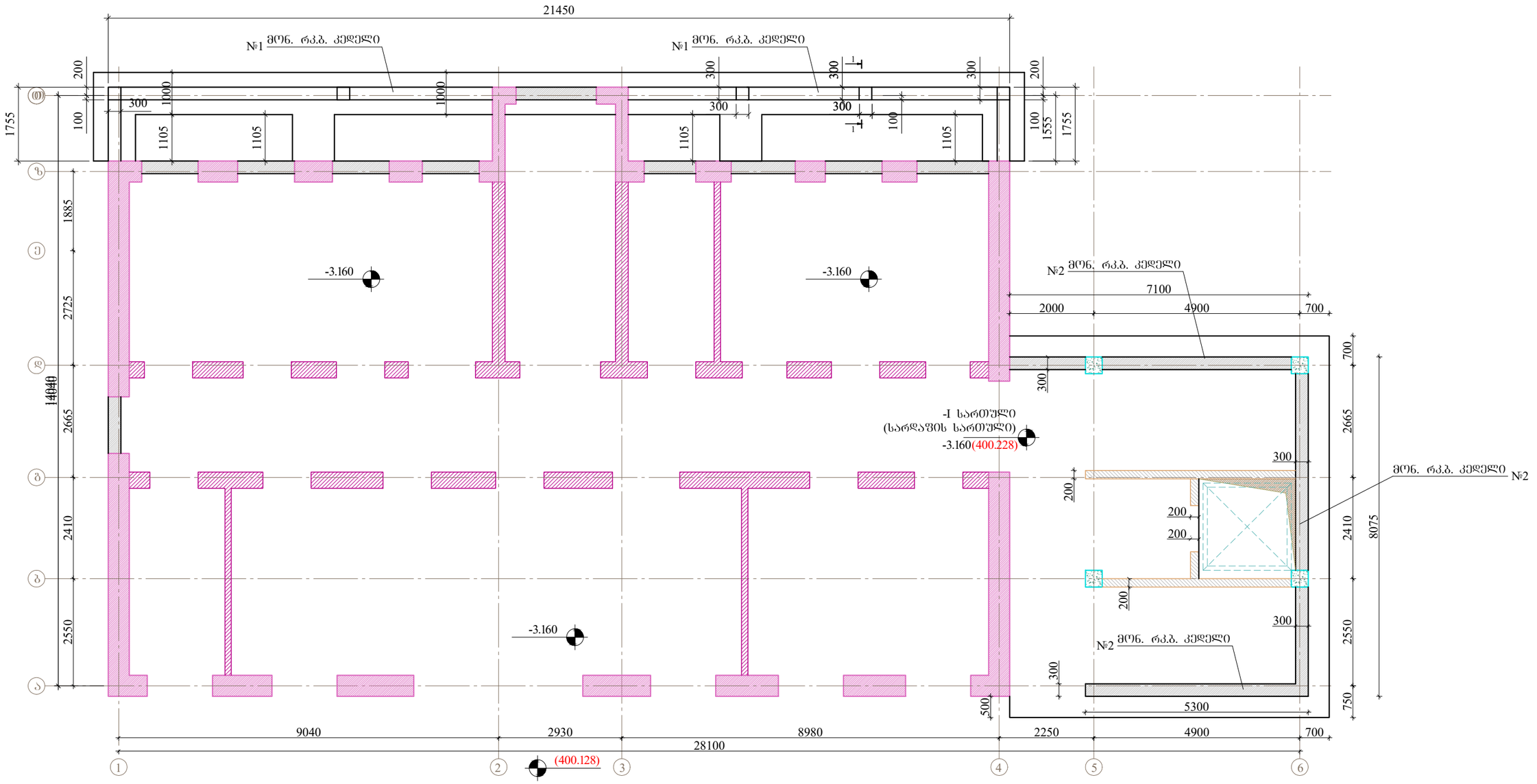

დამკვეთი	შპს "ბალნეოლოგიური კურორტი"		პროექტის დასახელება	თანამდებობა	ხელმოწერა	გვარი	ნახაზის დასახელება	ნახაზის ორიგინალური ზომა A3(420x297)
			ბალნეოლოგიური კურორტის რეკონსტრუქცია	დირექტორი	ზ. ვაშაკიძე	ზ. ვაშაკიძე	მონ. რკ.ბ. საძირკვლის სვეტების, კედლისა და დიაფრაგმის არმატურის ნაშვერების განაწილების გეგმა -3,16 ნიშნულზე	მასშტაბი 1:100 / თარიღი 2017
მიმწოდებელი	შ.პ.ს "ჯეი ბილდინგ გრუპი"	თბილისი, კოლანისის ქ. №53 ✉: vashakidze.jumber@gmail.com ☎: +995 593 28 34 58		კონსტრუქტორი	ჯ. ვაშაკიძე	ჯ. ვაშაკიძე		ფურცელი ა - 6 / სულ ფურც. 38

ᲛᲐᲡᲨᲢᲐᲑᲘ	ᲒᲐᲜᲐᲨᲔᲜᲔᲑᲘᲡ ᲞᲠᲝᲔᲥᲢᲘ ᲛᲐᲦᲐᲚᲘ ᲡᲐᲮᲚᲔᲑᲘ "ᲡᲐᲛᲒᲖᲐᲠᲔᲣᲚᲝ ᲪᲔᲜᲢᲠᲘ"		
ᲨᲔᲛᲡᲠᲣᲚᲔᲑᲚᲘᲡ ᲐᲓᲒᲘᲚᲘ	ᲗᲑᲘᲚᲘᲡᲘ, ᲙᲐᲪᲮᲔᲗᲘᲡ Ქ. №53 ✉: vashakidze.jumber@gmail.com ☎: +995 593 28 34 58	ᲗᲐᲕᲘᲡ "ᲮᲔ ᲢᲧᲘᲡ ᲛᲔᲣᲜᲔ" ᲓᲐᲜᲔᲡᲔᲑᲣᲚᲘ	ᲨᲔᲛᲝᲬᲛᲔᲑᲘᲡ ᲜᲝᲛᲔᲠᲘ

ᲓᲐᲛᲙᲕᲔᲗᲘᲚᲘᲡ ᲡᲐᲮᲔᲚᲘ	ᲯᲐᲛᲘᲡ ᲛᲝᲓᲔᲚᲘᲡ ᲜᲐᲬᲘᲚᲘ
ᲛᲔᲠᲒᲔᲚᲘ ᲒᲘᲝᲠᲒᲘ ᲯᲐᲮᲐᲠᲐᲫᲔ	ᲛᲔᲠᲒᲔᲚᲘ ᲒᲘᲝᲠᲒᲘ ᲯᲐᲮᲐᲠᲐᲫᲔ
ᲨᲔᲛᲡᲠᲣᲚᲔᲑᲚᲘᲡ ᲗᲐᲠᲘᲦᲘ	ᲨᲔᲛᲡᲠᲣᲚᲔᲑᲚᲘᲡ ᲗᲐᲠᲘᲦᲘ
ᲮᲔᲚᲛᲫᲦᲕᲐᲜᲔᲚᲘ	ᲮᲔᲚᲛᲫᲦᲕᲐᲜᲔᲚᲘ
ᲐᲠᲥᲘᲢᲔᲥᲢᲘ	ᲐᲠᲥᲘᲢᲔᲥᲢᲘ
ᲙᲝᲜᲡᲢᲠᲣᲥᲢᲝᲠᲘ	ᲙᲝᲜᲡᲢᲠᲣᲥᲢᲝᲠᲘ
ᲢᲔᲥᲜᲘᲙᲝᲡᲘ	ᲢᲔᲥᲜᲘᲙᲝᲡᲘ
ᲓᲐᲛᲙᲕᲔᲗᲘᲚᲘᲡ ᲮᲔᲚᲛᲫᲦᲕᲐᲜᲔᲚᲘ	ᲯᲐᲛᲘᲡ ᲛᲝᲓᲔᲚᲘᲡ ᲮᲔᲚᲛᲫᲦᲕᲐᲜᲔᲚᲘ
ᲓᲐᲛᲙᲕᲔᲗᲘᲚᲘᲡ ᲗᲐᲠᲘᲦᲘ	ᲯᲐᲛᲘᲡ ᲛᲝᲓᲔᲚᲘᲡ ᲗᲐᲠᲘᲦᲘ
ᲨᲔᲛᲡᲠᲣᲚᲔᲑᲚᲘᲡ ᲮᲔᲚᲛᲝᲬᲔᲠᲘᲡ ᲓᲐᲛᲐᲓᲐᲡᲢᲣᲠᲔᲑᲔᲚᲘ ᲞᲘᲠᲘ	ᲯᲐᲛᲘᲡ ᲛᲝᲓᲔᲚᲘᲡ ᲮᲔᲚᲛᲝᲬᲔᲠᲘᲡ ᲓᲐᲛᲐᲓᲐᲡᲢᲣᲠᲔᲑᲔᲚᲘ ᲞᲘᲠᲘ
ᲐᲠᲥᲘᲢᲔᲥᲢᲘ ᲒᲘᲝᲠᲒᲘ ᲯᲐᲮᲐᲠᲐᲫᲔ	ᲐᲠᲥᲘᲢᲔᲥᲢᲘ ᲒᲘᲝᲠᲒᲘ ᲯᲐᲮᲐᲠᲐᲫᲔ

ᲓᲐᲛᲙᲕᲔᲗᲘᲚᲘᲡ ᲜᲝᲛᲔᲠᲘ	ᲓᲐᲛᲙᲕᲔᲗᲘᲚᲘᲡ ᲓᲐᲡᲐᲮᲔᲚᲔᲑᲐ	ᲓᲐᲛᲙᲕᲔᲗᲘᲚᲘᲡ ᲮᲔᲚᲛᲝᲬᲔᲠᲘᲡ ᲜᲝᲛᲔᲠᲘ	ᲓᲐᲛᲙᲕᲔᲗᲘᲚᲘᲡ ᲮᲔᲚᲛᲝᲬᲔᲠᲘᲡ ᲓᲐᲡᲐᲮᲔᲚᲔᲑᲐ
ᲓᲐᲛᲙᲕᲔᲗᲘᲚᲘᲡ ᲗᲐᲠᲘᲦᲘ	ᲓᲐᲛᲙᲕᲔᲗᲘᲚᲘᲡ ᲗᲐᲠᲘᲦᲘ	ᲓᲐᲛᲙᲕᲔᲗᲘᲚᲘᲡ ᲮᲔᲚᲛᲫᲦᲕᲐᲜᲔᲚᲘ	ᲓᲐᲛᲙᲕᲔᲗᲘᲚᲘᲡ ᲮᲔᲚᲛᲫᲦᲕᲐᲜᲔᲚᲘ
ᲓᲐᲛᲙᲕᲔᲗᲘᲚᲘᲡ ᲮᲔᲚᲛᲝᲬᲔᲠᲘᲡ ᲓᲐᲛᲐᲓᲐᲡᲢᲣᲠᲔᲑᲔᲚᲘ ᲞᲘᲠᲘ	ᲓᲐᲛᲙᲕᲔᲗᲘᲚᲘᲡ ᲮᲔᲚᲛᲝᲬᲔᲠᲘᲡ ᲓᲐᲛᲐᲓᲐᲡᲢᲣᲠᲔᲑᲔᲚᲘ ᲞᲘᲠᲘ	ᲨᲔᲛᲡᲠᲣᲚᲔᲑᲚᲘᲡ ᲐᲓᲒᲘᲚᲘ	ᲨᲔᲛᲡᲠᲣᲚᲔᲑᲚᲘᲡ ᲐᲓᲒᲘᲚᲘ

ᲓᲐᲛᲙᲕᲔᲗᲘᲚᲘᲡ ᲡᲐᲮᲔᲚᲘ	ᲯᲐᲛᲘᲡ ᲛᲝᲓᲔᲚᲘᲡ ᲜᲐᲬᲘᲚᲘ
ᲛᲔᲠᲒᲔᲚᲘ ᲒᲘᲝᲠᲒᲘ ᲯᲐᲮᲐᲠᲐᲫᲔ	ᲛᲔᲠᲒᲔᲚᲘ ᲒᲘᲝᲠᲒᲘ ᲯᲐᲮᲐᲠᲐᲫᲔ
ᲨᲔᲛᲡᲠᲣᲚᲔᲑᲚᲘᲡ ᲗᲐᲠᲘᲦᲘ	ᲨᲔᲛᲡᲠᲣᲚᲔᲑᲚᲘᲡ ᲗᲐᲠᲘᲦᲘ
ᲮᲔᲚᲛᲫᲦᲕᲐᲜᲔᲚᲘ	ᲮᲔᲚᲛᲫᲦᲕᲐᲜᲔᲚᲘ
ᲐᲠᲥᲘᲢᲔᲥᲢᲘ	ᲐᲠᲥᲘᲢᲔᲥᲢᲘ
ᲙᲝᲜᲡᲢᲠᲣᲥᲢᲝᲠᲘ	ᲙᲝᲜᲡᲢᲠᲣᲥᲢᲝᲠᲘ
ᲢᲔᲥᲜᲘᲙᲝᲡᲘ	ᲢᲔᲥᲜᲘᲙᲝᲡᲘ
ᲓᲐᲛᲙᲕᲔᲗᲘᲚᲘᲡ ᲮᲔᲚᲛᲫᲦᲕᲐᲜᲔᲚᲘ	ᲯᲐᲛᲘᲡ ᲛᲝᲓᲔᲚᲘᲡ ᲮᲔᲚᲛᲫᲦᲕᲐᲜᲔᲚᲘ
ᲓᲐᲛᲙᲕᲔᲗᲘᲚᲘᲡ ᲗᲐᲠᲘᲦᲘ	ᲯᲐᲛᲘᲡ ᲛᲝᲓᲔᲚᲘᲡ ᲗᲐᲠᲘᲦᲘ
ᲨᲔᲛᲡᲠᲣᲚᲔᲑᲚᲘᲡ ᲮᲔᲚᲛᲝᲬᲔᲠᲘᲡ ᲓᲐᲛᲐᲓᲐᲡᲢᲣᲠᲔᲑᲔᲚᲘ ᲞᲘᲠᲘ	ᲯᲐᲛᲘᲡ ᲛᲝᲓᲔᲚᲘᲡ ᲮᲔᲚᲛᲝᲬᲔᲠᲘᲡ ᲓᲐᲛᲐᲓᲐᲡᲢᲣᲠᲔᲑᲔᲚᲘ ᲞᲘᲠᲘ
ᲐᲠᲥᲘᲢᲔᲥᲢᲘ ᲒᲘᲝᲠᲒᲘ ᲯᲐᲮᲐᲠᲐᲫᲔ	ᲐᲠᲥᲘᲢᲔᲥᲢᲘ ᲒᲘᲝᲠᲒᲘ ᲯᲐᲮᲐᲠᲐᲫᲔ

ᲓᲐᲛᲙᲕᲔᲗᲘᲚᲘᲡ ᲜᲝᲛᲔᲠᲘ	ᲓᲐᲛᲙᲕᲔᲗᲘᲚᲘᲡ ᲓᲐᲡᲐᲮᲔᲚᲔᲑᲐ	ᲓᲐᲛᲙᲕᲔᲗᲘᲚᲘᲡ ᲮᲔᲚᲛᲝᲬᲔᲠᲘᲡ ᲜᲝᲛᲔᲠᲘ	ᲓᲐᲛᲙᲕᲔᲗᲘᲚᲘᲡ ᲮᲔᲚᲛᲝᲬᲔᲠᲘᲡ ᲓᲐᲡᲐᲮᲔᲚᲔᲑᲐ
ᲓᲐᲛᲙᲕᲔᲗᲘᲚᲘᲡ ᲗᲐᲠᲘᲦᲘ	ᲓᲐᲛᲙᲕᲔᲗᲘᲚᲘᲡ ᲗᲐᲠᲘᲦᲘ	ᲓᲐᲛᲙᲕᲔᲗᲘᲚᲘᲡ ᲮᲔᲚᲛᲫᲦᲕᲐᲜᲔᲚᲘ	ᲓᲐᲛᲙᲕᲔᲗᲘᲚᲘᲡ ᲮᲔᲚᲛᲫᲦᲕᲐᲜᲔᲚᲘ
ᲓᲐᲛᲙᲕᲔᲗᲘᲚᲘᲡ ᲮᲔᲚᲛᲝᲬᲔᲠᲘᲡ ᲓᲐᲛᲐᲓᲐᲡᲢᲣᲠᲔᲑᲔᲚᲘ ᲞᲘᲠᲘ	ᲓᲐᲛᲙᲕᲔᲗᲘᲚᲘᲡ ᲮᲔᲚᲛᲝᲬᲔᲠᲘᲡ ᲓᲐᲛᲐᲓᲐᲡᲢᲣᲠᲔᲑᲔᲚᲘ ᲞᲘᲠᲘ	ᲨᲔᲛᲡᲠᲣᲚᲔᲑᲚᲘᲡ ᲐᲓᲒᲘᲚᲘ	ᲨᲔᲛᲡᲠᲣᲚᲔᲑᲚᲘᲡ ᲐᲓᲒᲘᲚᲘ
ᲐᲠᲥᲘᲢᲔᲥᲢᲘ ᲒᲘᲝᲠᲒᲘ ᲯᲐᲮᲐᲠᲐᲫᲔ	ᲐᲠᲥᲘᲢᲔᲥᲢᲘ ᲒᲘᲝᲠᲒᲘ ᲯᲐᲮᲐᲠᲐᲫᲔ		

№1 ᲑᲐᲚᲙᲝᲜᲘᲡ ᲯᲘᲛᲤᲔᲠᲘ (L=25000მმ. h=30ᲪᲛ). ᲐᲠᲛᲐᲢᲣᲠᲘ ᲯᲐᲭᲘᲡ ᲓᲐᲒᲔᲒᲛᲐᲡ ᲑᲐᲚᲙᲝᲜᲘᲡ ᲐᲠᲛᲐᲢᲣᲠᲘᲡ ᲛᲝᲬᲧᲝᲑᲘᲚᲝᲑᲘᲡ ᲡᲥᲔᲛᲐ -3,16 ᲛᲝᲓᲔᲚᲘᲡ ᲡᲐᲮᲔᲚᲘ

№	ᲓᲐᲡᲐᲮᲔᲚᲔᲑᲐ	ᲛᲧᲐᲠᲘ ᲐᲠᲛᲐᲢᲣᲠᲘᲡ ᲓᲘᲐᲛᲔᲢᲠᲘ ᲛᲛ.	ᲛᲧᲐᲠᲘ ᲐᲠᲛᲐᲢᲣᲠᲘᲡ ᲡᲘᲒᲠᲫᲔ ᲛᲛ.	ᲐᲠᲛᲐᲢᲣᲠᲘᲡ ᲒᲐᲜᲐᲚᲔᲑᲘᲡ ᲠᲐᲝᲓᲔᲜᲝᲑᲐ ᲛᲛ.	1 ᲛᲔᲢᲠᲘᲡ ᲬᲝᲜᲐᲖᲔ ᲓᲐᲗᲕᲚᲘᲚᲘ ᲛᲐᲡᲘᲡ ᲪᲓᲝᲛᲘᲗᲝᲑᲐ ᲙᲒ.	ᲛᲐᲡᲘᲡ ᲛᲝᲪᲣᲚᲝᲑᲐ ᲙᲒ.	ᲛᲐᲡᲘᲡ ᲓᲐᲜᲐᲠᲩᲔᲜᲘ ᲬᲘᲜᲐ ᲓᲐᲤᲐᲠᲕᲘᲡ ᲓᲠᲝᲡ ᲛᲘᲮᲔᲓᲕᲘᲗ
1	ᲪᲘᲚᲘᲜᲓᲠᲘ *300* *950*	ᲐᲠᲛᲐᲢᲣᲠᲘ ᲙᲚᲐᲡᲘ Ø10 A500C	1250	63	78,8	0,617	48,6	25ᲪᲔ
2	ᲪᲘᲚᲘᲜᲓᲠᲘ *300* *1450*	Ø10 A500C	1750	63	110,3	0,617	68,1	25ᲪᲔ
3	ᲪᲘᲚᲘᲜᲓᲠᲘ *300* *950*	Ø12 A500C	1250	63	78,8	0,888	70,0	25ᲪᲔ
4	ᲪᲘᲚᲘᲜᲓᲠᲘ *300* *1450*	Ø12 A500C	1750	63	110,3	0,888	97,9	25ᲪᲔ
	ᲯᲐᲛᲘ ᲛᲝᲓᲔᲚᲘᲡ ᲬᲝᲜᲐ ᲓᲐᲗᲕᲚᲘᲚᲘ ᲛᲐᲡᲘᲡ ᲓᲐᲜᲐᲠᲩᲔᲜᲘ ᲬᲘᲜᲐ ᲓᲐᲤᲐᲠᲕᲘᲡ ᲓᲠᲝᲡ 10% ᲛᲘᲮᲔᲓᲕᲘᲗ ᲙᲒ-ᲨᲘ						284,6	25ᲪᲔ
							28,5	25ᲪᲔ
	ᲯᲐᲛᲘ	*A500C*					313,1	25ᲪᲔ

№1 ᲑᲐᲚᲙᲝᲜᲘᲡ ᲯᲘᲛᲤᲔᲠᲘᲡ ᲛᲧᲠᲔᲚᲘ ᲯᲐᲭᲘᲡ ᲓᲐᲒᲔᲒᲛᲐᲡ h=30ᲪᲛ. (≈25000 ᲛᲛ.) ᲐᲠᲛᲐᲢᲣᲠᲘᲡ ᲡᲐᲮᲔᲚᲘᲡ ᲛᲘᲮᲔᲓᲕᲘᲗ ᲑᲐᲚᲙᲝᲜᲘᲡ ᲯᲘᲛᲤᲔᲠᲘᲡ ᲛᲧᲠᲔᲚᲘ ᲯᲐᲭᲘᲡ ᲓᲐᲒᲔᲒᲛᲐᲡ -3,16 ᲛᲝᲓᲔᲚᲘᲡ ᲡᲥᲔᲛᲐ

№ᲛᲛ ᲑᲐᲚᲙᲝᲜᲘᲡ ᲯᲘᲛᲤᲔᲠᲘᲡ ᲛᲧᲠᲔᲚᲘ ᲯᲐᲭᲘᲡ ᲓᲐᲒᲔᲒᲛᲐᲡ ᲛᲝᲬᲧᲝᲑᲘᲚᲝᲑᲘᲡ ᲡᲥᲔᲛᲐ

№	ᲓᲐᲡᲐᲮᲔᲚᲔᲑᲐ	ᲛᲧᲐᲠᲘ ᲐᲠᲛᲐᲢᲣᲠᲘᲡ ᲓᲘᲐᲛᲔᲢᲠᲘ ᲛᲛ.	ᲛᲧᲐᲠᲘ ᲐᲠᲛᲐᲢᲣᲠᲘᲡ ᲡᲘᲒᲠᲫᲔ ᲛᲛ.	ᲐᲠᲛᲐᲢᲣᲠᲘᲡ ᲒᲐᲜᲐᲚᲔᲑᲘᲡ ᲠᲐᲝᲓᲔᲜᲝᲑᲐ ᲛᲛ.	1 ᲛᲔᲢᲠᲘᲡ ᲬᲝᲜᲐᲖᲔ ᲓᲐᲗᲕᲚᲘᲚᲘ ᲛᲐᲡᲘᲡ ᲪᲓᲝᲛᲘᲗᲝᲑᲐ ᲙᲒ.	ᲛᲐᲡᲘᲡ ᲛᲝᲪᲣᲚᲝᲑᲐ ᲙᲒ.	ᲛᲐᲡᲘᲡ ᲓᲐᲜᲐᲠᲩᲔᲜᲘ ᲬᲘᲜᲐ ᲓᲐᲤᲐᲠᲕᲘᲡ ᲓᲠᲝᲡ ᲛᲘᲮᲔᲓᲕᲘᲗ
1	*3000* ᲪᲘᲚᲘᲜᲓᲠᲘ *250*	Ø10 A500C	3250	100	325,0	0,617	200,5	25ᲪᲔ
2	*250* ᲯᲐᲛᲘ *3000*	Ø12 A500C	3250	100	325,0	0,888	288,6	25ᲪᲔ
3	*19900*	Ø8 A500C	19900	26	517,4	0,395	204,4	25ᲪᲔ
4	ᲙᲣᲗᲮᲘ	Ø8 A500C	400	200	80,0	0,395	31,6	25ᲪᲔ
	ᲯᲐᲛᲘ ᲛᲝᲓᲔᲚᲘᲡ ᲬᲝᲜᲐ ᲓᲐᲗᲕᲚᲘᲚᲘ ᲛᲐᲡᲘᲡ ᲓᲐᲜᲐᲠᲩᲔᲜᲘ ᲬᲘᲜᲐ ᲓᲐᲤᲐᲠᲕᲘᲡ ᲓᲠᲝᲡ 10% ᲛᲘᲮᲔᲓᲕᲘᲗ ᲙᲒ-ᲨᲘ						725,1	25ᲪᲔ
							72,5	25ᲪᲔ
	ᲯᲐᲛᲘ	*A500C*					797,6	25ᲪᲔ

№2 ᲑᲐᲚᲙᲝᲜᲘᲡ ᲯᲘᲛᲤᲔᲠᲘᲡ ᲛᲧᲠᲔᲚᲘ ᲯᲐᲭᲘᲡ ᲓᲐᲒᲔᲒᲛᲐᲡ ᲛᲝᲪᲣᲚᲝᲑᲐ 4=52,2 Მ³

№2 ᲑᲐᲚᲙᲝᲜᲘᲡ ᲯᲘᲛᲤᲔᲠᲘᲡ ᲛᲧᲠᲔᲚᲘ ᲯᲐᲭᲘᲡ ᲓᲐᲒᲔᲒᲛᲐᲡ ᲛᲝᲪᲣᲚᲝᲑᲐ V=15,7 Მ³ B 35 W6 F200

№2 ᲑᲐᲚᲙᲝᲜᲘᲡ ᲯᲘᲛᲤᲔᲠᲘᲡ (L=20000მმ. h=30ᲪᲛ) ᲐᲠᲛᲐᲢᲣᲠᲘᲡ ᲡᲐᲮᲔᲚᲘᲡ ᲛᲘᲮᲔᲓᲕᲘᲗ ᲑᲐᲚᲙᲝᲜᲘᲡ ᲯᲘᲛᲤᲔᲠᲘᲡ ᲛᲧᲠᲔᲚᲘ ᲯᲐᲭᲘᲡ ᲓᲐᲒᲔᲒᲛᲐᲡ -3,16 ᲛᲝᲓᲔᲚᲘᲡ ᲡᲥᲔᲛᲐ

№	ᲓᲐᲡᲐᲮᲔᲚᲔᲑᲐ	ᲛᲧᲐᲠᲘ ᲐᲠᲛᲐᲢᲣᲠᲘᲡ ᲓᲘᲐᲛᲔᲢᲠᲘ ᲛᲛ.	ᲛᲧᲐᲠᲘ ᲐᲠᲛᲐᲢᲣᲠᲘᲡ ᲡᲘᲒᲠᲫᲔ ᲛᲛ.	ᲐᲠᲛᲐᲢᲣᲠᲘᲡ ᲒᲐᲜᲐᲚᲔᲑᲘᲡ ᲠᲐᲝᲓᲔᲜᲝᲑᲐ ᲛᲛ.	1 ᲛᲔᲢᲠᲘᲡ ᲬᲝᲜᲐᲖᲔ ᲓᲐᲗᲕᲚᲘᲚᲘ ᲛᲐᲡᲘᲡ ᲪᲓᲝᲛᲘᲗᲝᲑᲐ ᲙᲒ.	ᲛᲐᲡᲘᲡ ᲛᲝᲪᲣᲚᲝᲑᲐ ᲙᲒ.	ᲛᲐᲡᲘᲡ ᲓᲐᲜᲐᲠᲩᲔᲜᲘ ᲬᲘᲜᲐ ᲓᲐᲤᲐᲠᲕᲘᲡ ᲓᲠᲝᲡ ᲛᲘᲮᲔᲓᲕᲘᲗ
1	*3000* ᲪᲘᲚᲘᲜᲓᲠᲘ *250*	Ø10 A500C	3250	126	409,5	0,617	252,7	25ᲪᲔ
2	*250* ᲯᲐᲛᲘ *3000*	Ø12 A500C	3250	126	409,5	0,888	363,6	25ᲪᲔ
3	*24900*	Ø8 A500C	24900	26	647,4	0,395	255,7	25ᲪᲔ
4	ᲙᲣᲗᲮᲘ	Ø8 A500C	400	250	100,0	0,395	39,5	25ᲪᲔ
	ᲯᲐᲛᲘ ᲛᲝᲓᲔᲚᲘᲡ ᲬᲝᲜᲐ ᲓᲐᲗᲕᲚᲘᲚᲘ ᲛᲐᲡᲘᲡ ᲓᲐᲜᲐᲠᲩᲔᲜᲘ ᲬᲘᲜᲐ ᲓᲐᲤᲐᲠᲕᲘᲡ ᲓᲠᲝᲡ 10% ᲛᲘᲮᲔᲓᲕᲘᲗ ᲙᲒ-ᲨᲘ						911,5	25ᲪᲔ
							91,2	25ᲪᲔ
	ᲯᲐᲛᲘ	*A500C*					1002,7	25ᲪᲔ

№1 ᲑᲐᲚᲙᲝᲜᲘᲡ ᲯᲘᲛᲤᲔᲠᲘᲡ ᲛᲧᲠᲔᲚᲘ ᲯᲐᲭᲘᲡ ᲓᲐᲒᲔᲒᲛᲐᲡ ᲛᲝᲪᲣᲚᲝᲑᲐ 4=65,3 Მ³

№1 ᲑᲐᲚᲙᲝᲜᲘᲡ ᲯᲘᲛᲤᲔᲠᲘᲡ ᲛᲧᲠᲔᲚᲘ ᲯᲐᲭᲘᲡ ᲓᲐᲒᲔᲒᲛᲐᲡ ᲛᲝᲪᲣᲚᲝᲑᲐ V=19,6 Მ³ B 35 W6 F200

№1 ᲑᲐᲚᲙᲝᲜᲘᲡ ᲯᲘᲛᲤᲔᲠᲘᲡ (L=25000მმ. h=30ᲪᲛ) ᲐᲠᲛᲐᲢᲣᲠᲘᲡ ᲡᲐᲮᲔᲚᲘᲡ ᲛᲘᲮᲔᲓᲕᲘᲗ ᲑᲐᲚᲙᲝᲜᲘᲡ ᲯᲘᲛᲤᲔᲠᲘᲡ ᲛᲧᲠᲔᲚᲘ ᲯᲐᲭᲘᲡ ᲓᲐᲒᲔᲒᲛᲐᲡ -3,16 ᲛᲝᲓᲔᲚᲘᲡ ᲡᲥᲔᲛᲐ

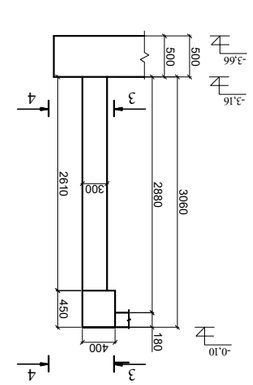

მონ. რკ.ბ. სვეტების, გულარების, რიგელების, სარტყელისა და გადახურვის ფილის განაყილების გეგმა -0,10 ნიშნულზე
მ. 1:100

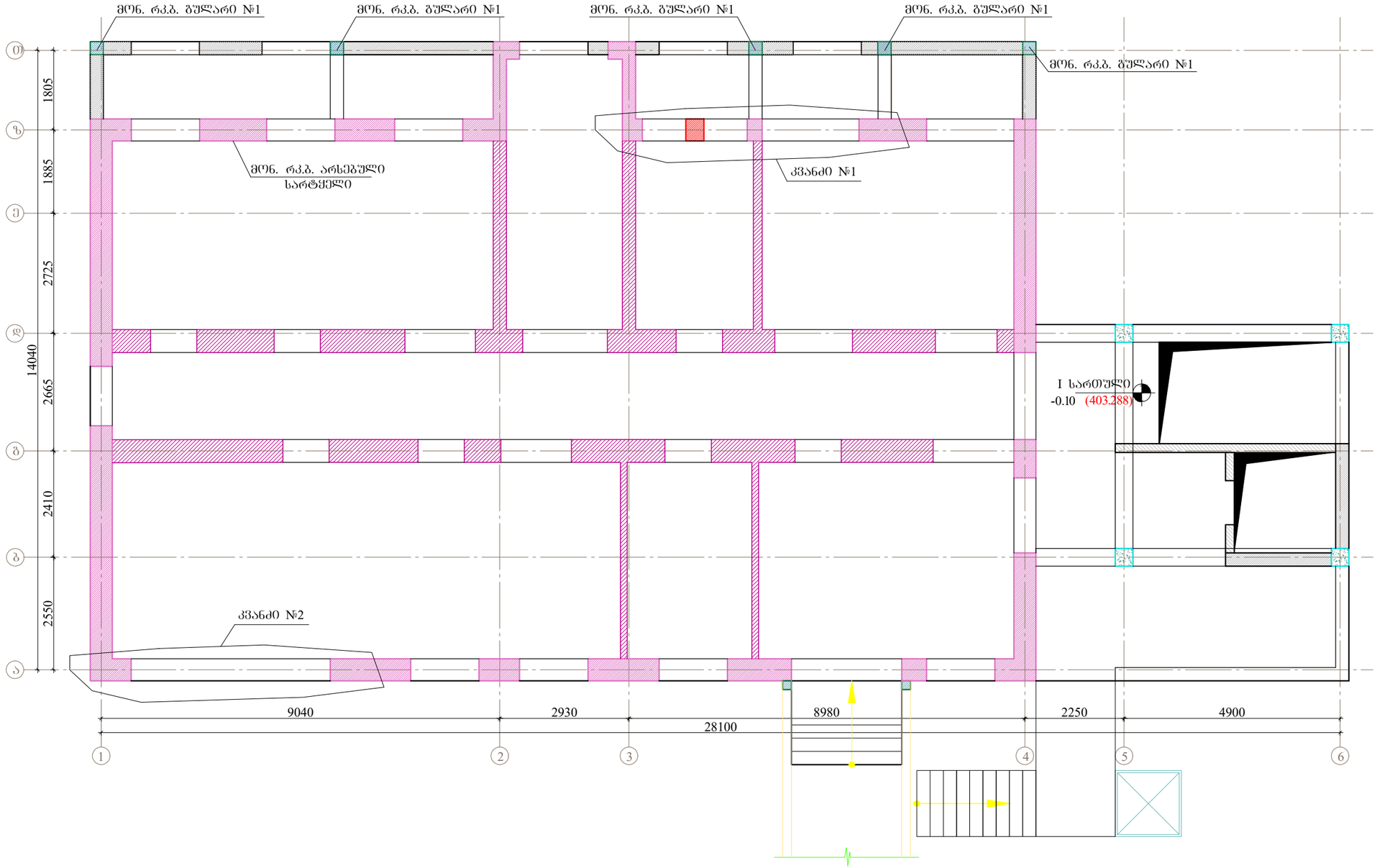

დამკვეთი	შპს "ბალნეოლოგიური კურორტი"		პროექტის დასახელება	თანამდებობა	ხელმოწერა	გვარი	ნახაზის დასახელება
			ბალნეოლოგიური კურორტის რეკონსტრუქცია	დირექტორი	ზ. ვაშაკიძე	ზ. ვაშაკიძე	მონ. რკ.ბ. სვეტების, გულარების, რიგელების, სარტყელისა და გადახურვის ფილის განაყილების გეგმა -0,10 ნიშნულზე
მომწოდებელი	შ.პ.ს "ჯეი ბილდინგ გრუპი"	ობილისი, კრწანისის ქ. №53 ✉: vashakidze.jumber@gmail.com ☎: +995 593 28 34 58		კონსტრუქტორი	ჯ. ვაშაკიძე	ჯ. ვაშაკიძე	
							ნახაზის ორიგინალური ზომა A3(420x297)
							მასშტაბი 1:100 — თარიღი 2017
							ფურცელი ა - 8 — სულ ფურც. 38

Ф.5.8.23.010	ЗАЗ "ЭлектроТехноКомплект"								
8.037(Ч).23.ЭТК	ул. Ак. Чижевского, д. №53 ✉: vashakidze-jumber@gmail.com ☎: +995 593 28 34 58								
Гип	Должность	Ф.И.О.	Подпись	Дата	Стадия	Лист	Листов		
ГИП	Главный инженер проекта	Шашиашвили Г.Г.			Р	1	2		
Разработал	Инженер-конструктор	Ахвледиани Г.Г.			Узел №1 и №2 -0,10 бетонирования				
Н.контр.	Инженер-конструктор	Ахвледиани Г.Г.							
Утвердил	Главный инженер	Шашиашвили Г.Г.							
Копировал			Формат А3(420x297)						

Узел №1 и №2 монтажа шахт -0,10 бетонирования

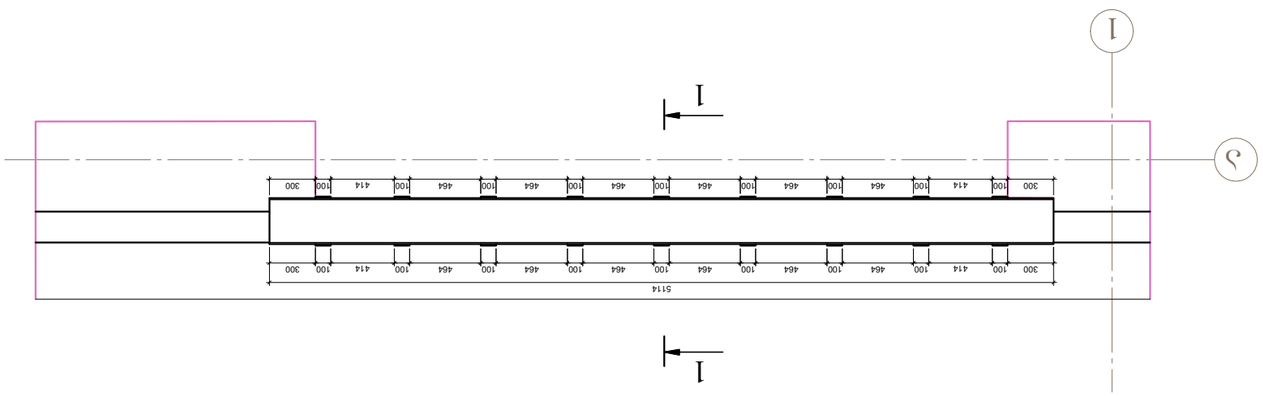
1
1
1

ФЭЗЭГ(ЧЭЭЗЭЧО	ЗЭЛ "ЧЭЭЧЭЭГ(ЧЭОЗЧЭЧО ЭЗЧЭ(ЧЭЧЭЧЭ"				ЯЭЭЭЭЗЭЧО
ЗЭЭЧЭЭЗЭЧО, ЭЧЭЧЭЭЭЭЗЭЧО ЭЗЧЭЧЭЭЭЗЭЧО ЭЗЧЭЧЭЭЭЗЭЧО ЭЗЧЭЧ

მონ. რკ.ბ. ფილის არმირების განაწილების გეგმა -0,10 ნიშნულზე
მ. 1:150

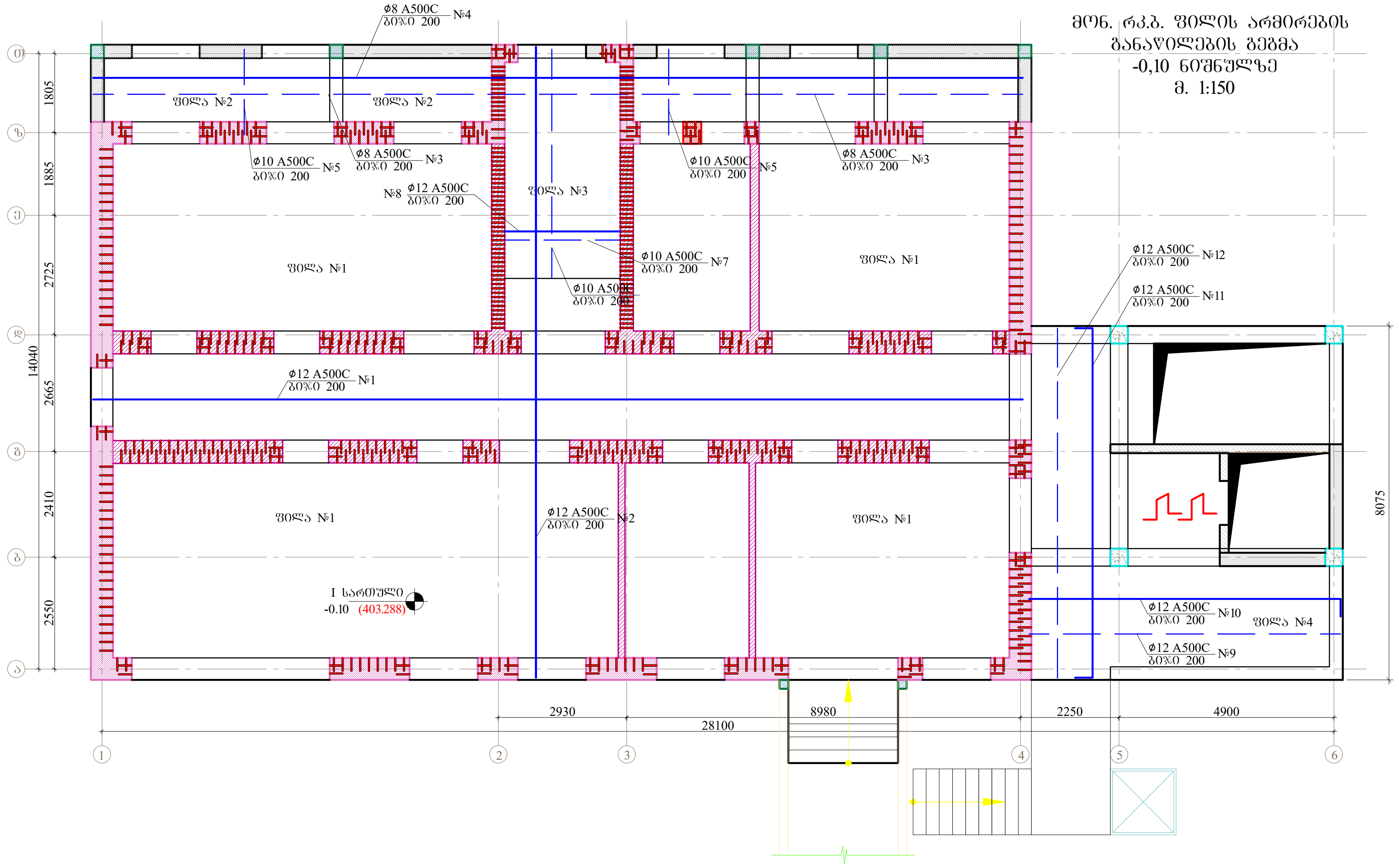

გადახურვის ფილა №1 არმირების ფრაგმენტი ჭრილში

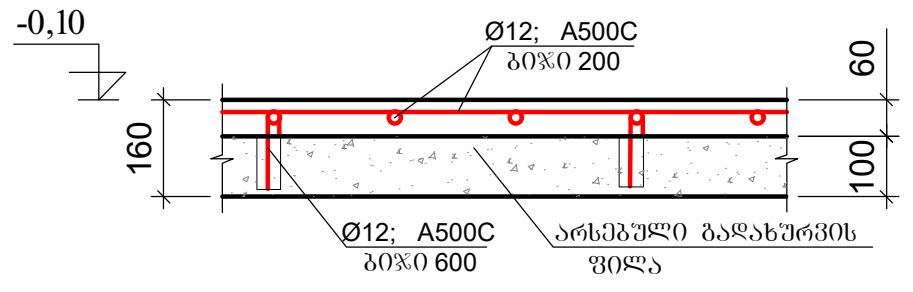

პოზ.3 Ø12 A500C

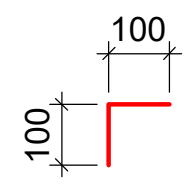

მუშა არმატურის გრძივი გადადების სქემა

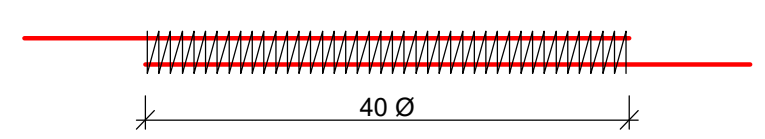

ფილა №1 არმატურის ამოკრება და სპეციფიკაცია -0,10 ნიშნულზე

№	ესკიზი	ღეროს დიამეტრი მმ.	ღეროს სიგრძე მმ.	რაოდენობა ცალი.	საერთო სიგრძე მ.	1 გრ.მ წონა კგ.	საერთო წონა კგ.	შენიშვნა
1	21200	ϕ12 A500C	21200	64	1356,8	0,888	1204,8	25Г2С
2	14350	ϕ12 A500C	14350	108	1549,8	0,888	1376,2	25Г2С
3	100 100	ϕ12 A500C	200	544	108,8	0,395	43,0	25Г2С
						ჯამი A500C	2624,0	25Г2С
			შესაკრავი მავთული, გადადების ნაკერები და გადანაჭრები 10%				262,4	25Г2С
						სულ A500C	2886,4	25Г2С

ფილა №1 ფართობი -0,10 ნიშნულზე A= 259,5 მ³

ფილა №1 ბეტონის მოცულობა -0,10 ნიშნულზე V= 15,5 მ³ B 25; W6, F200

საძირკვლის ფილა №2 არმატურის ამოკრება და სპეციფიკაცია -0,10 ნიშნულზე

№	ესკიზი	ღეროს დიამეტრი მმ.	ღეროს სიგრძე მმ.	რაოდენობა ცალი.	საერთო სიგრძე მ.	1 გრ.მ წონა კგ.	საერთო წონა კგ.	შენიშვნა
3	21350	ϕ8 A500C	21350	8	170,8	0,395	67,5	25Г2С
4	21350	ϕ10 A500C	21350	8	170,8	0,617	105,4	25Г2С
5	1550	ϕ10 A500C	1550	107	165,9	0,617	102,4	25Г2С
		ϕ8 A500C	1160	113	131,1	0,395	51,8	25Г2С
		ϕ8 A500C	300	188	56,4	0,395	22,3	25Г2С
						ჯამი A500C	349,4	25Г2С
			შესაკრავი მავთული, გადადების ნაკერები და გადანაჭრები 10%				34,9	25Г2С
						სულ A500C	384,3	25Г2С

ფილა №2 ფართობი -0,10 ნიშნულზე A= 37,6 მ³

ფილა №2 ბეტონის მოცულობა -0,10 ნიშნულზე V= 6,0 მ³ B 25; W6, F200

საძირკვლის ფილა №3 არმატურის ამოკრება და სპეციფიკაცია -0,10 ნიშნულზე

№	ესკიზი	ღეროს დიამეტრი მმ.	ღეროს სიგრძე მმ.	რაოდენობა ცალი.	საერთო სიგრძე მ.	1 გრ.მ წონა კგ.	საერთო წონა კგ.	შენიშვნა
6	5300	ϕ10 A500C	5300	14	74,2	0,617	45,8	25Г2С
7	3200	ϕ10 A500C	3200	27	86,4	0,617	53,3	25Г2С
8	3200	ϕ10 A500C	3200	27	86,4	0,617	53,3	25Г2С
		ϕ8 A500C	1160	41	47,6	0,395	18,8	25Г2С
		ϕ8 A500C	300	69	20,7	0,395	8,1	25Г2С
						ჯამი A500C	179,3	25Г2С
			შესაკრავი მავთული, გადადების ნაკერები და გადანაჭრები 10%				17,9	25Г2С
						სულ A500C	197,2	25Г2С

ფილა №3 ფართობი -0,10 ნიშნულზე A= 13,7 მ³

ფილა №3 ბეტონის მოცულობა -0,10 ნიშნულზე V= 2,2 მ³ B 25; W6, F200

გადახურვის ფილების არმირების პრინციპიალური სქემა

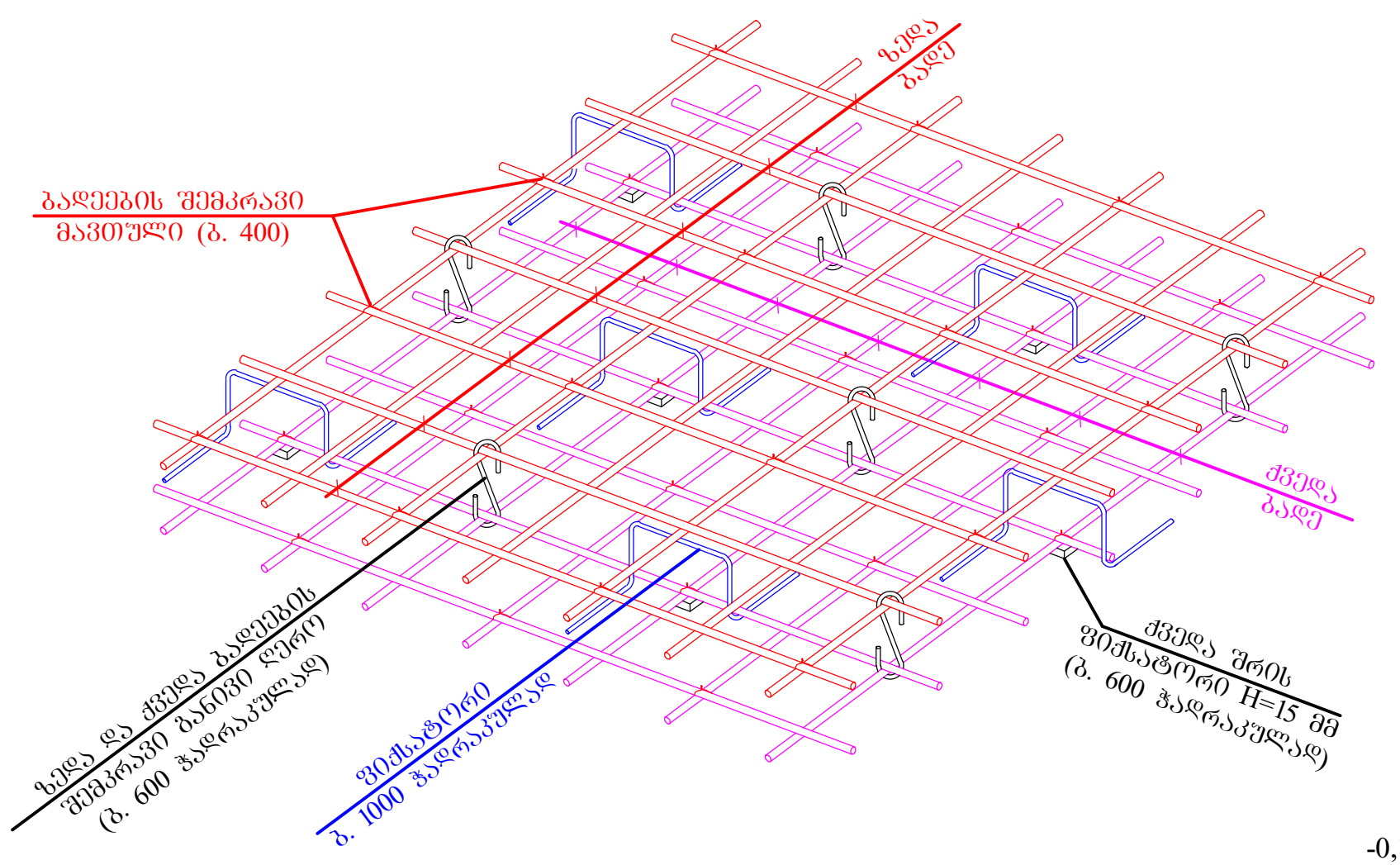

გადახურვის ფილა №2 არმირების ფრაგმენტი ჭრილში

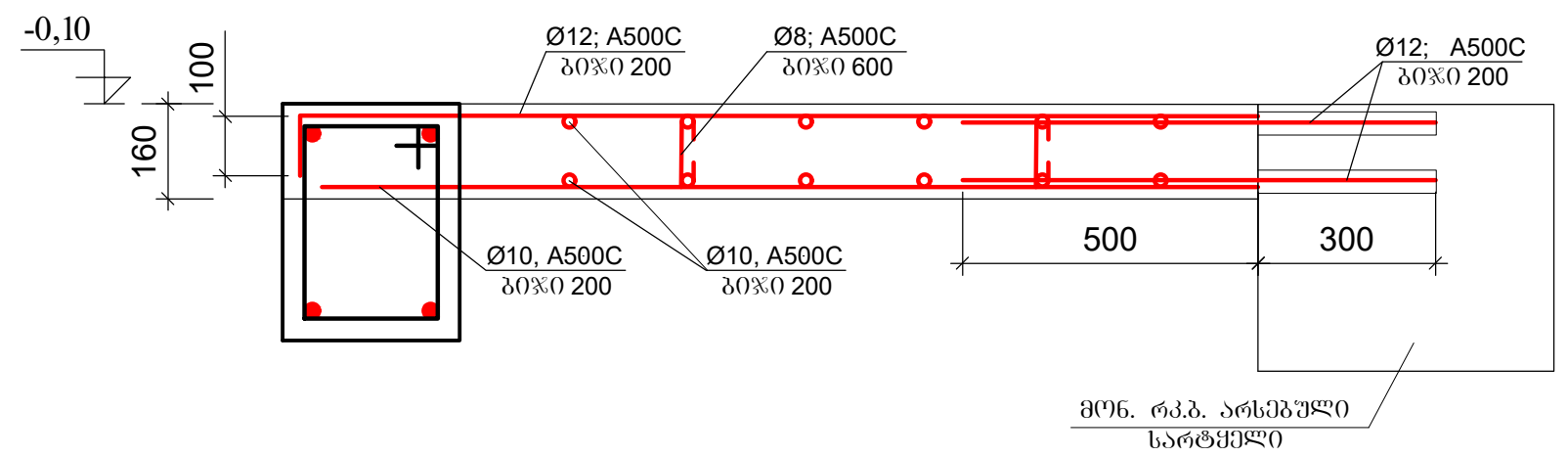

მუშა არმატურის გრძივი გადადების სქემა

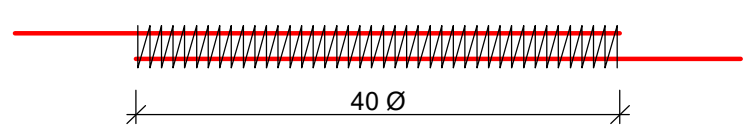

გადახურვის ფილა №3 არმირების ფრაგმენტი ჭრილში

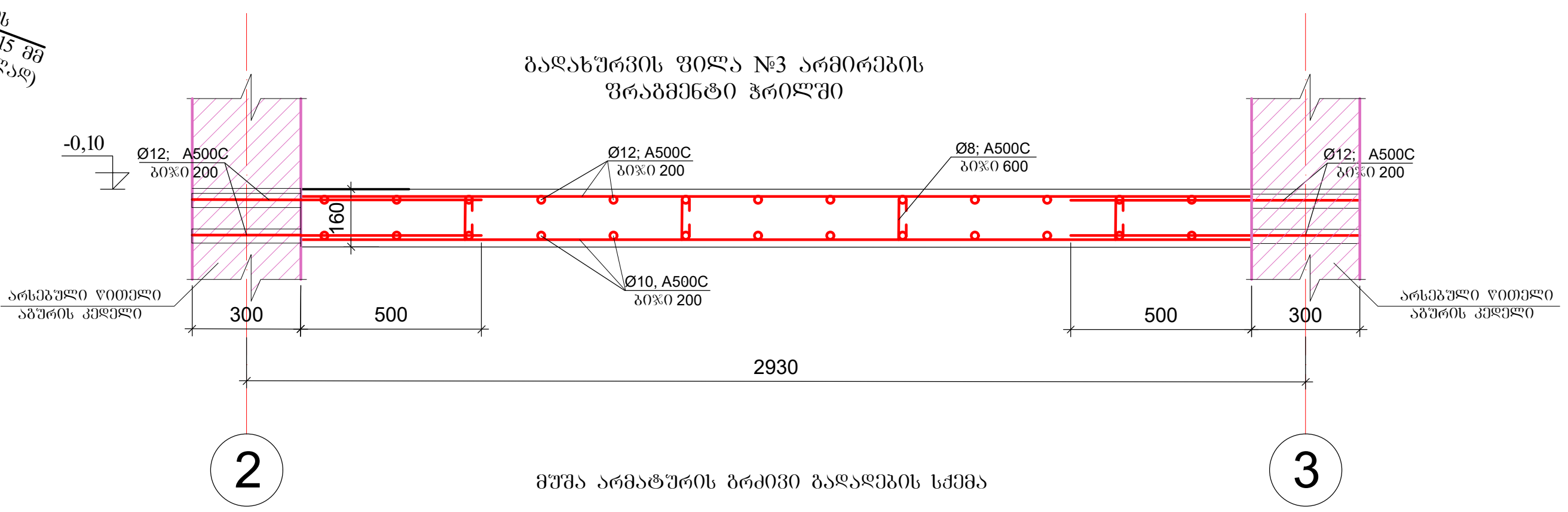

მუშა არმატურის გრძივი გადადების სქემა

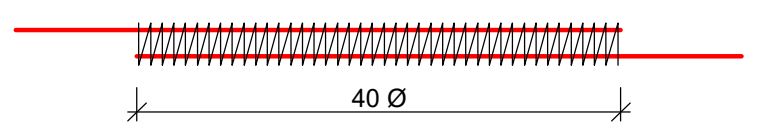

გადახურვის ფილა №4 არმირების ფრაგმენტი ჭრილში

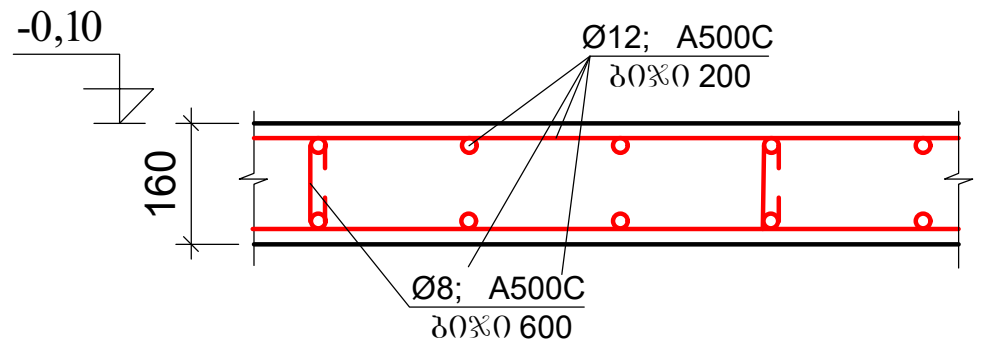

პოზ.13 Ø8 A-III

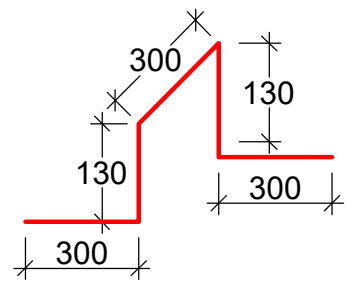

მუშა არმატურის გრძივი გადადების სქემა

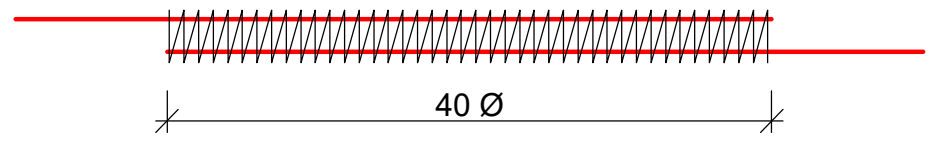

გადახურვის ფილა №4 ძირითადი არმატურის ამოკრება და სპეციფიკაცია -0,10 ნიშნულზე

№	ესკიზი	ღეროს დიამეტრი მმ.	ღეროს სიგრძე მმ.	რაოდენობა ცალი.	საერთო სიგრძე მ.	1 გრ.მ წონა კგ.	საერთო წონა კგ.	შენიშვნა
9	7000	ϕ12 A500C	7000	22	154,0	0,888	136,8	25Г2С
10	100 7000 100	ϕ12 A500C	7200	22	158,4	0,888	140,7	25Г2С
11	8000	ϕ12 A500C	8000	18	144,0	0,888	127,9	25Г2С
12	8000 100 100	ϕ12 A500C	8200	18	147,6	0,888	131,1	25Г2С
13		ϕ8 A500C	1160	120	139,2	0,395	55,0	25Г2С
14		ϕ8 A500C	300	200	60,0	0,395	23,7	25Г2С
						ჯამი A500C	615,2	25Г2С
			გადადების ნაკერები, შესაკრავი მავთული და გადანაჭრები 10%				61,5	25Г2С
						სულ A500C	676,7	25Г2С

გადახურვის საერთო ფართობი -0,10 ნიშნულზე A=369,4 მ²

გადახურვის ფილა №4 საერთო ფართობი -0,10 ნიშნულზე A=57,3 მ²

გადახურვის ფილა №4 ფართობი -0,10 ნიშნულზე A=42,8 მ²

გადახურვის ფილა №4 ბეტონის მოცულობა -0,10 ნიშნულზე V=6,8 მ³ B 25 W6 F200

დამკვეთი	შპს "ბალნეოლოგიური კურორტი"		პროექტის დასახელება	თანამდებობა	ხელმოწერა	გვარი
			ბალნეოლოგიური კურორტის რეკონსტრუქცია	დირექტორი	[signature]	ზ. ვაშაკიძე
მიმწოდებელი	შ.პ.ს "ჯეი ბილდინგ გრუპი"	თბილისი, კრწანისის ქ. №53 ✉: vashakidze.jumber@gmail.com ☎: +995 593 28 34 58		კონსტრუქტორი	[signature]	ჯ. ვაშაკიძე

ნახაზის დასახელება	ნახაზის ორიგინალური ზომა A3(420x297)		
მონ. რკ.ბ. ფილის არმირების განაწილების გეგმა -0,10 ნიშნულზე	მასშტაბი 1:150	თარიღი 2017	
	ფურცელი კ - 11	სულ ფურც. 38	

მრნ. რკ.ბ. სვეტების, გულარების,
რიგელების, სარტყელისა და გადახურვის ფილის
განაყილების გეგმა +3,195 ნიშნულზე
მ. 1:100

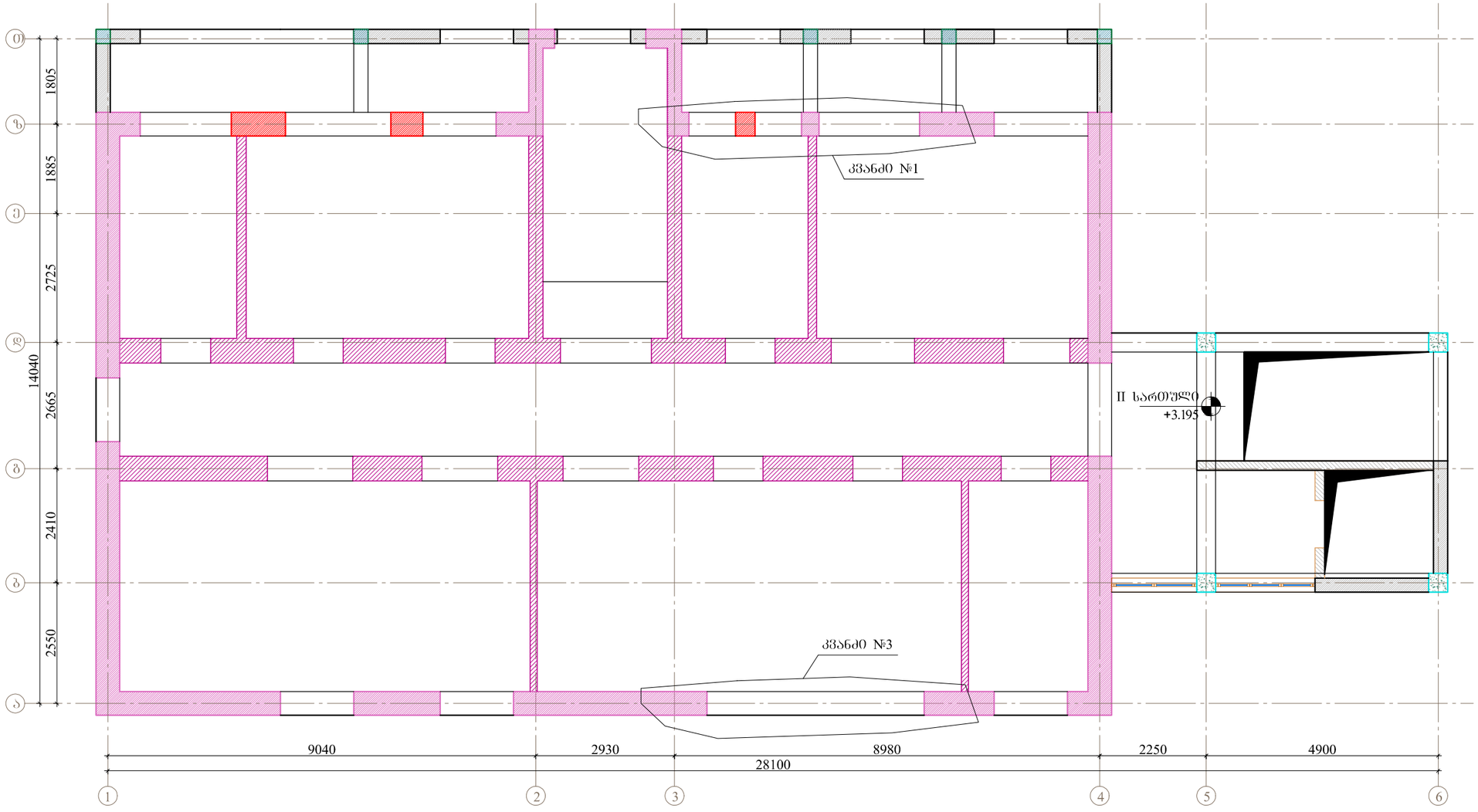

დამკვეთი	შპს "ბალნეოლოგიური კურორტი"		პროექტის დასახელება	თანამდებობა	ხელმოწერა	გვარი	ნახაზის დასახელება	ნახაზის ორიგინალური ზომა A3(420x297)
			ბალნეოლოგიური კურორტის რეკონსტრუქცია	დირექტორი	ზ. ვაშაკიძე	ზ. ვაშაკიძე	მრნ. რკბ. სვეტების, გულარების, რიგელების, სარტყელისა და გადახურვის ფილის განაყილების გეგმა +3,195 ნიშნულზე	მასშტაბი 1:100 / თარიღი 2017
მომწოდებელი	შ.პ.ს "ჯეი ბილდინგ გრუპი"	თბილისი, კრწანისის ქ. №53 ✉: vashakidze.jumber@gmail.com ☎: +995 593 28 34 58		კონსტრუქტორი	ჯ. ვაშაკიძე	ჯ. ვაშაკიძე		ფურცელი ა - 12 / სულ ფურც. 38

კვანძი №1 +3,195 ნიშნულზე

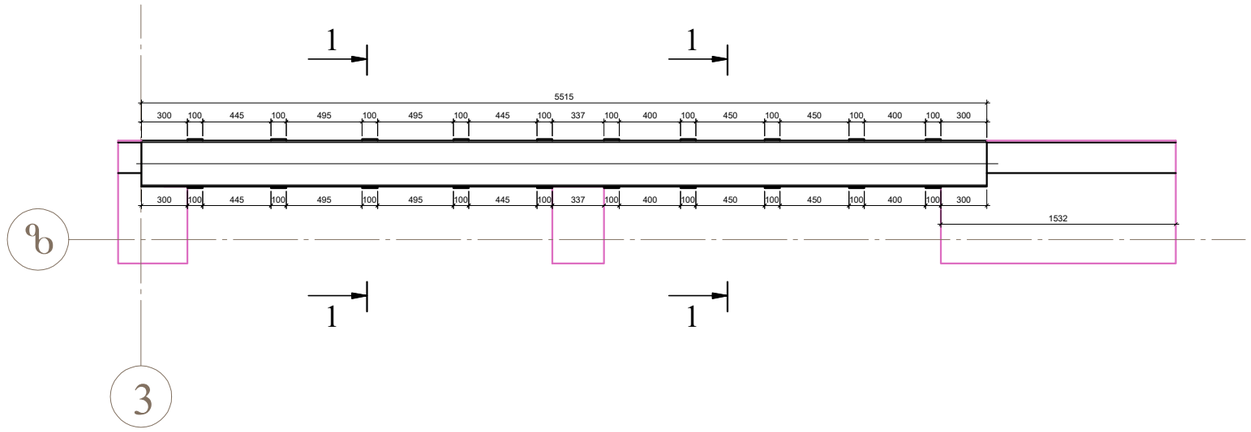

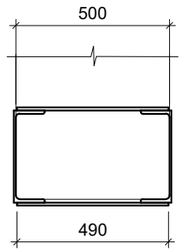

კვანძი №3 +3,195 ნიშნულზე

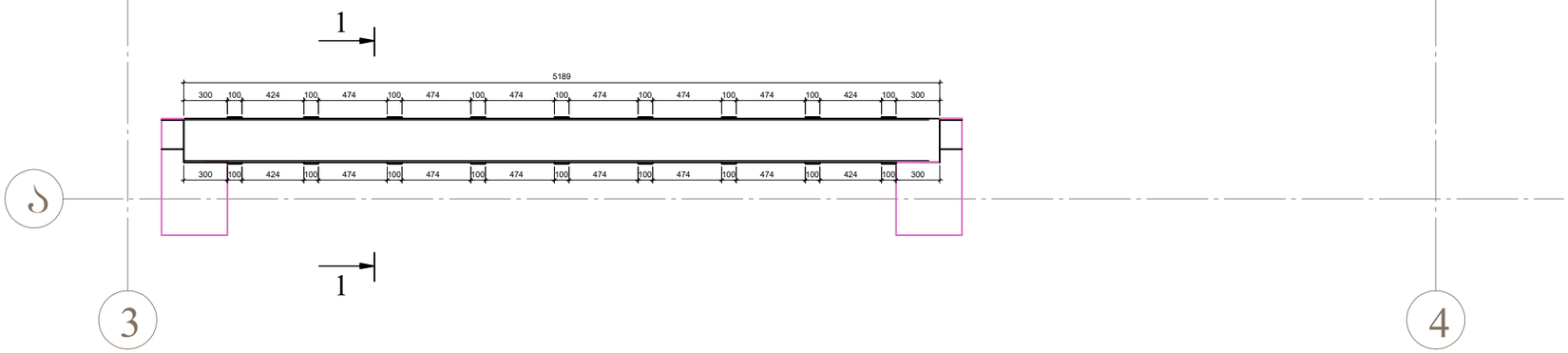

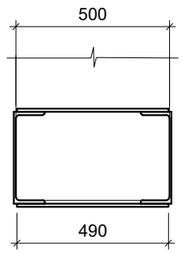

კვანძი №1 ლითონის სარტყელის ელემენტების სპეციფიკაცია -0,10 ნიშნულზე

ელემენტის დასახელება	№	ესკიზი	ბანივ-კვეთი მმ	სიგრძე მმ.	რაოდე-ნობა	მასა, კგძ.		შენიშვნა
						1გრ.მ. ან 1ც.	საერთო	
შველერი	1	]	№30	5520	2	31,8	351,1	ГОСТ-8240-93
საკვანძო ფურცელი	2	▭	490X100X10	–	20	3,85	77,0	С-50/35
ჯამი							428,1	
შედუღების ნაკერები და გადანაჭრები-3,0%							12,8	
ს უ ლ							440,9	

კვანძი №3 ლითონის სარტყელის ელემენტების სპეციფიკაცია +3,195 ნიშნულზე

ელემენტის დასახელება	№	ესკიზი	ბანივ-კვეთი მმ	სიგრძე მმ.	რაოდე-ნობა	მასა, კგძ.		შენიშვნა
						1გრ.მ. ან 1ც.	საერთო	
შველერი	1	]	№30	5200	2	31,8	330,7	ГОСТ-8240-93
საკვანძო ფურცელი	2	▭	490X100X10	–	18	3,85	69,3	С-50/35
ჯამი							400,0	
შედუღების ნაკერები და გადანაჭრები-3,0%							40,0	
ს უ ლ							440,0	

დამკვეთი	შპს "ბალნეოლოგიური კურორტი"		პროექტის დასახელება	თანამდებობა	ხელმოწერა	გვარი	ნახაზის დასახელება
			ბალნეოლოგიური კურორტის რეკონსტრუქცია	დირექტორი	ზ. ვაშაკიძე	ზ. ვაშაკიძე	კვანძი №1 და №3 +3,195 ნიშნულზე
მიმწოდებელი	შ.პ.ს "ჯეი ბილდინგ გრუპი"	თბილისი, კრწანისის ქ. №53 ✉: vashakidze.jumber@gmail.com ☎: +995 593 28 34 58		კონსტრუქტორი	ჯ. ვაშაკიძე	ჯ. ვაშაკიძე	

ნახაზის ორიგინალური ზომა A3(420x297)	
მასშტაბი 1:40	თარიღი 2017
ფურცელი კ - 13	სულ ფურც. 38

ФЭЗ-(ЖЭ)-ЭЭЭ-ЭЭ	ЭД.Л. "ЖЭО ЭОЖЖФОЭ ЭФЭЭО"	ЭЭЭЖЖЭЭЭ ЖЭЭЭ

ველიძე ალექსანდრე	ტექნიკური ზედამხედველი			ელექტრონული ხელმოწერა	
ბერიძე ნინო	პროექტის ხელმძღვანელი				
ბერიძე ნინო	კონსტრუქციული ნაწილის ავტორი				
ბერიძე ნინო	ავტორი				

შპს „ალფა ენერგო ინჟინერინგ"	ქ.ბათუმი, ახმეტელის ქ. №53 ✉: vashakidze.jumber@gmail.com ☎: +995 593 28 34 58	შპს „ჯანი ენერგო ჯგუფი"	ქ.ბათუმი, ზღვისპირა ბულვარი №1

ელექტრონული ხელმოწერა

ელექტრონული ხელმოწერა

ელექტრონული ხელმოწერა

მონ. რკ.ბ. სვეტების, გულარების, რიგელების, სარტყელისა და გადახურვის ფილის განაწილების გეგმა +6,695 ნიშნულზე
მ. 1:100

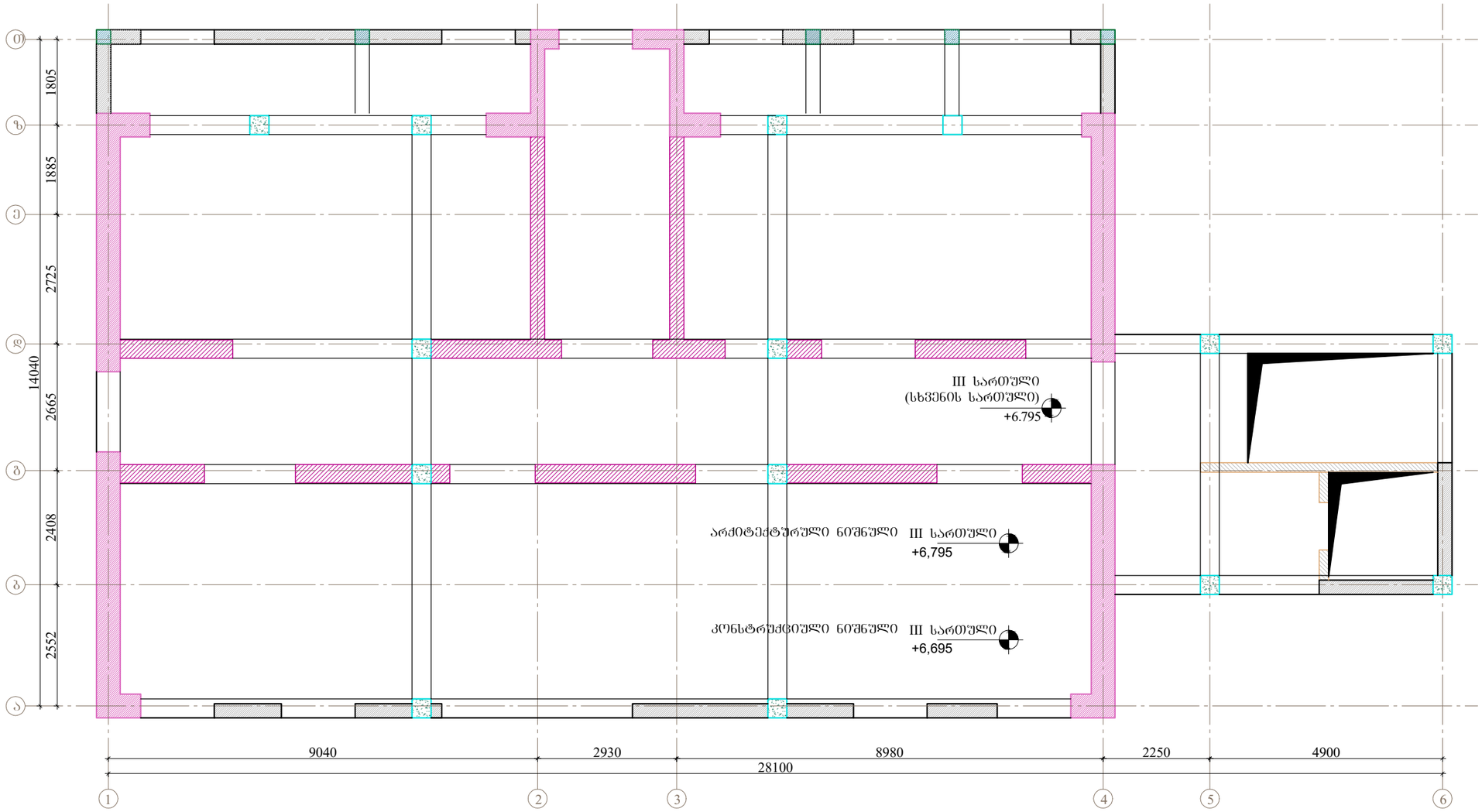

დამკვეთი	შპს "ბალნეოლოგიური კურორტი"		პროექტის დასახელება	თანამდებობა	ხელმოწერა	გვარი	ნახაზის დასახელება	ნახაზის ორიგინალური ზომა A3(420x297)	
			ბალნეოლოგიური კურორტის რეკონსტრუქცია	დირექტორი	ზ. ვაშაკიძე	ზ. ვაშაკიძე	მონ. რკ.ბ. სვეტების, გულარების, რიგელების, სარტყელისა და გადახურვის ფილის განაწილების გეგმა +6,695 ნიშნულზე	მასშტაბი 1:100	თარიღი 2017
მიმწოდებელი	შ.პ.ს "ჯეი ბილდინგ გრუპი"	თბილისი, კრწანისის ქ. №53 ✉: vashakidze.jumber@gmail.com ☎: +995 593 28 34 58		კონსტრუქტორი		ჯ. ვაშაკიძე		ფურცელი კ - 16	სულ ფურც. 38

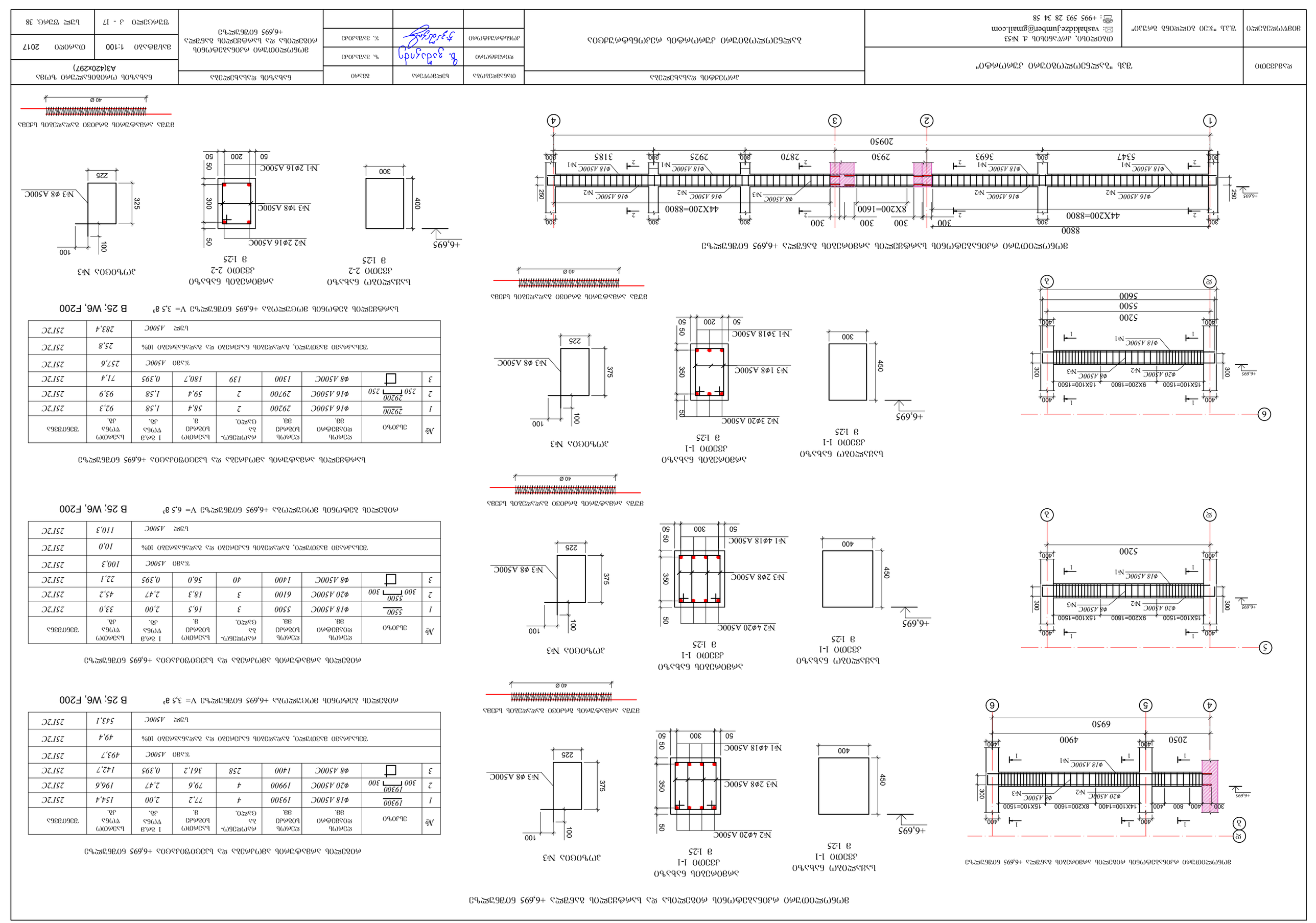

Ведомость железобетонных изделий +6,695 60ТБЭЧЧ

№	Эскиз	Обозначение	Наименование	Кол.	Масса ед., кг	Примечание
1		29200	Ф16 А500С	2	1,58	
2	250	29200	Ф16 А500С	2	1,58	
3		29200	Ф8 А500С	2	0,395	
4		19300	Ф18 А500С	4	2,00	
5	300	19300	Ф20 А500С	4	2,47	
6		19300	Ф8 А500С	4	0,395	
7		5500	Ф18 А500С	3	2,00	
8	300	5500	Ф20 А500С	3	2,47	
9		5500	Ф8 А500С	3	0,395	
10		9200	Ф16 А500С	2	1,58	
11	250	9200	Ф16 А500С	2	1,58	
12		9200	Ф8 А500С	2	0,395	

Спецификация элементов монолитных конструкций

Поз.	Обозначение	Наименование	Кол.	Масса ед., кг	Примечание
		Монолитные конструкции			
1		Ригель Р-1	1	1,25	
2		Ригель Р-2	1	1,25	
3		Ригель Р-3	1	1,25	
		Сборные конструкции			
4		Плита ПК 1	4	1,25	
5		Плита ПК 2	4	1,25	
6		Плита ПК 3	4	1,25	
7		Плита ПК 4	4	1,25	
8		Плита ПК 5	4	1,25	
9		Плита ПК 6	4	1,25	
10		Плита ПК 7	4	1,25	
11		Плита ПК 8	4	1,25	
12		Плита ПК 9	4	1,25	

Ведомость элементов монолитных конструкций +6,695 60ТБЭЧЧ

№	Эскиз	Обозначение	Наименование	Кол.	Масса ед., кг	Примечание
1		19300	Ф18 А500С	4	2,00	
2	300	19300	Ф20 А500С	4	2,47	
3		19300	Ф8 А500С	4	0,395	
4		5500	Ф18 А500С	3	2,00	
5	300	5500	Ф20 А500С	3	2,47	
6		5500	Ф8 А500С	3	0,395	
7		9200	Ф16 А500С	2	1,58	
8	250	9200	Ф16 А500С	2	1,58	
9		9200	Ф8 А500С	2	0,395	

Ведомость монолитных конструкций +6,695 60ТБЭЧЧ

№	Эскиз	Обозначение	Наименование	Кол.	Масса ед., кг	Примечание
			Монолитные конструкции			
1			Ригель Р-1	1	1,25	
2			Ригель Р-2	1	1,25	
3			Ригель Р-3	1	1,25	

Ведомость сборных конструкций

№	Эскиз	Обозначение	Наименование	Кол.	Масса ед., кг	Примечание
			Сборные конструкции			
1			Плита ПК 1	4	1,25	
2			Плита ПК 2	4	1,25	
3			Плита ПК 3	4	1,25	
4			Плита ПК 4	4	1,25	
5			Плита ПК 5	4	1,25	
6			Плита ПК 6	4	1,25	
7			Плита ПК 7	4	1,25	
8			Плита ПК 8	4	1,25	
9			Плита ПК 9	4	1,25	

Ведомость сборных конструкций +6,695 60ТБЭЧЧ

Ведомость монолитных конструкций +6,695 60ТБЭЧЧ			
Ведомость элементов монолитных конструкций +6,695 60ТБЭЧЧ			
Ведомость монолитных конструкций +6,695 60ТБЭЧЧ			
Ведомость сборных конструкций			
Ведомость сборных конструкций +6,695 60ТБЭЧЧ			

Изм.	Кол.уч.	Лист	№ док.	Подпись	Дата
Разработал					
Проверил					
Н. контр.					
ГИП					

Стадия	Лист	Листов
Р	1	1

Шифр 60ТБЭЧЧ.ЭЭ.ЭЭЭ.ЭЭЭ.ЭЭЭ	
Здание "Здравница" монолитное	
Здравница монолитное. Общий вид. Ведомость элементов монолитных конструкций. Ведомость монолитных конструкций. Ведомость сборных конструкций. Ведомость элементов сборных конструкций. Ведомость ссылочных и прилагаемых документов. Ведомость рабочих чертежей основного комплекта. Спецификация элементов монолитных конструкций. Спецификация элементов сборных конструкций. Ведомость монолитных конструкций +6,695 60ТБЭЧЧ. Ведомость сборных конструкций +6,695 60ТБЭЧЧ. Ведомость элементов монолитных конструкций +6,695 60ТБЭЧЧ. Ведомость элементов сборных конструкций +6,695 60ТБЭЧЧ. Ведомость монолитных конструкций +6,695 60ТБЭЧЧ. Ведомость сборных конструкций +6,695 60ТБЭЧЧ	
Общество с ограниченной ответственностью "Здравница"	
660135, г. Красноярск, ул. Весенняя, д. 17, оф. 204	
Тел.: +7 (391) 205-14-63	
E-mail: zdravnica@krasmail.ru	

Инв. № подл.	Подпись и дата	Взам. инв. №

Копировал	Формат
	А3

ФЭЗ.4.23.010	ЗАЛ "ЗАЛЕСЬЕ(Г)ЯЗЮЗЬЕЮ ДЭЬЕ(Г)ЕЮЕЮ"					
ФЭЗЯ(Г)ЯЗЮЗЬЕЮ	Ю.Ы. "ЗЮ ЮЯЯЕЮБЮ ЮЬЕЮЮ"	ОЮЮЯЕЮЮ, ЮЯЯЗБЮЮЮ, Ь. №53 ✉: vasha4idze-jumber@gmail.com ☎: +995 593 28 34 58				
ЯЗЬЮЮЯЗЮ	ЗАЛЕСЬЕ(Г)ЯЗЮЗЬЕЮ ДЭЬЕ(Г)ЕЮЕЮ ЮЗДЭЬЕЮЮЮЮЮ ЮЮЗЮЬЮЮЮЮЮ

ФЗ-2370-ТО	ГЗЛ "ЗЭСМЕЗ(ПЭСТЭЛЭЛ ЭЭЛ(ЛФО" ЭЭЛ(ЛФО ЭЭЛЭЭЭ

მონ. რკ.ბ. სვეტების, გულარების, რიგელების, სარტყელისა და გადახურვის ფილის განაყილების გეგმა +9,955 ნიშნულზე
მ. 1:100

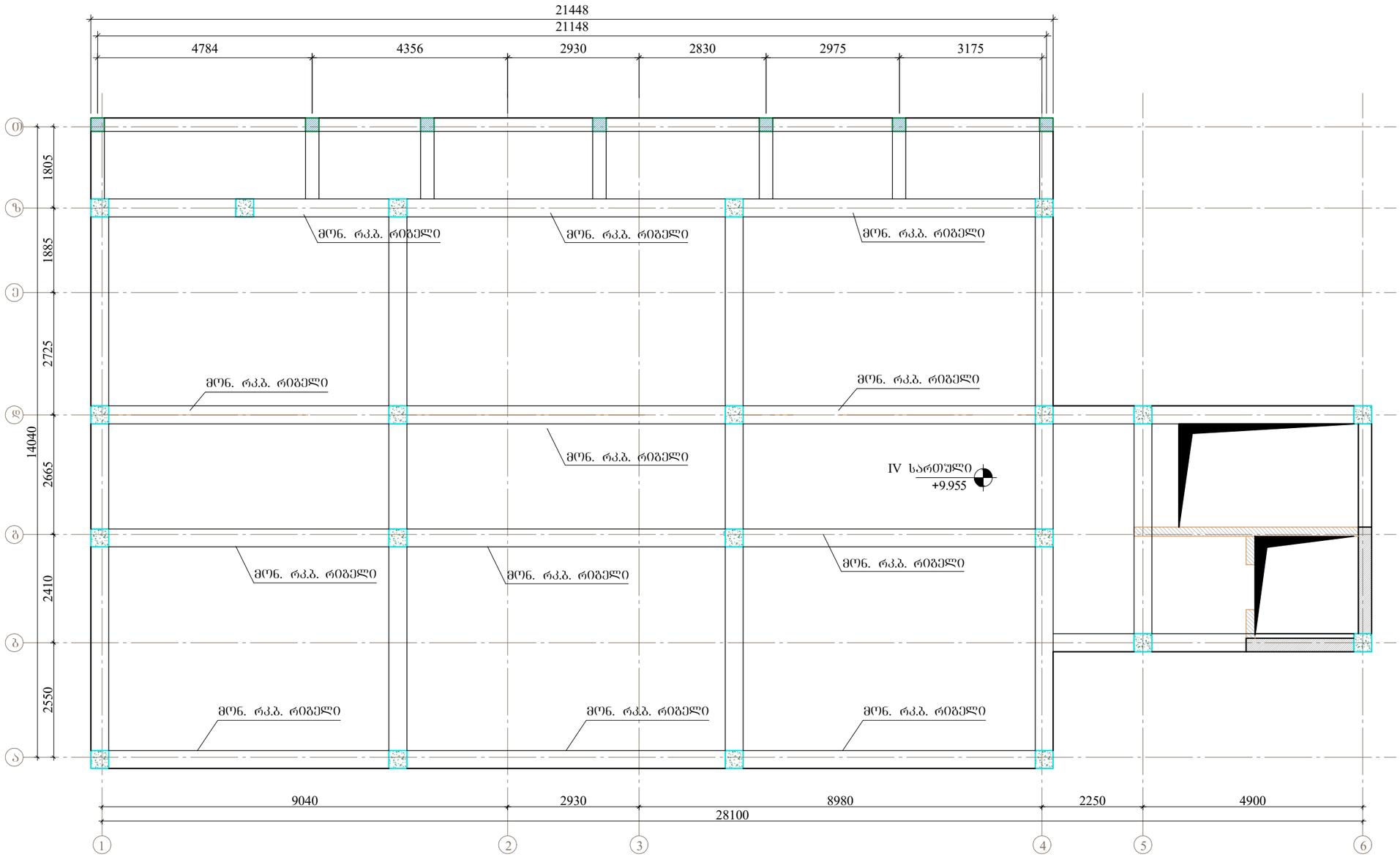

დამკვეთი	შპს "ბალნეოლოგიური კურორტი"		პროექტის დასახელება	თანამდებობა	ხელმოწერა	გვარი	ნახაზის დასახელება	ნახაზის ორიგინალური ზომა A3(420x297)
			ბალნეოლოგიური კურორტის რეკონსტრუქცია	დირექტორი	ზ. ვაშაკიძე	ზ. ვაშაკიძე	მონ. რკ.ბ. სვეტების, გულარების, რიგელების, სარტყელისა და გადახურვის ფილის განაყილების გეგმა +9,955 ნიშნულზე	მასშტაბი 1:100 / თარიღი 2017
მომწოდებელი	შპს "ჯეი ბილდინგ გრუპი"	თბილისი, კრწანისის ქ. №53 ✉: vashakidze.jumber@gmail.com ☎: +995 593 28 34 58		კონსტრუქტორი	ჯ. ვაშაკიძე	ჯ. ვაშაკიძე		ფურცელი 2 - 20 / სულ ფურც. 38

ФЗ-2025-0010	"ЗАО "Завод деревянных конструкций"				
	Адрес: 670042, Республика Буряндия, г. Улан-Удэ, ул. Промышленная, 17 Тел.: +7 (3012) 55-12-34 E-mail: info@zdk-buryndia.ru				
	Главный инженер проекта	Иванов А. С.			
	Начальник производства	Дорофеева Т. Н.			
	Главный технолог	Цыренов Б. Д.			
	Начальник ОТК	Мункуева С. Р.			
	Производитель работ	Гармаев Н. Ц.			
	Мастер участка	Бадмаева Л. В.			
	Бригадир	Очиров Э. Б.			
	Инженер-конструктор	Хабитуева М. Г.			
	Инженер ПТО	Сорокина Е. А.			
	Инженер по охране труда	Шагдарова Ц. Н.			
	Кладовщик	Ринчинова О. Л.			
	Водитель погрузчика	Тумэнов А. Р.			
	Стропальщик	Жамсаранов Д. Б.			
	Плотник	Лхасаранов В. Г.			
	Столяр	Намсараев Ю. Ж.			
	Сборщик	Доржиева Н. Б.			
	Шлифовщик	Базаров И. Т.			
	Маляр	Цыбикова Р. М.			
	Упаковщик	Бутуханова Э. Ц.			
	Грузчик	Ешеев Р. Х.			
	Уборщица	Сампилова Г. Д.			
	Сторож	Ангадаев Б. Н.			
	Электрик	Ширапов Ж. Ц.			
	Слесарь-ремонтник	Гомбожапов Р. Б.			
	Водитель автомобиля	Мункуев Т. С.			
	Диспетчер	Очирова Н. Д.			
	Лаборант	Будаева Э. Ж.			
	Архивариус	Дугарова С. Ц.			
	Секретарь	Намсараева Т. Б.			
	Бухгалтер	Цыденова М. Ж.			
	Экономист	Бадмаева Ц. Д.			
	Юрисконсульт	Гармаева Э. Н.			
	Начальник отдела кадров	Лхасаранова О. Ц.			
	Начальник ОТК	Мункуева С. Р.			
	Главный технолог	Цыренов Б. Д.			
	Главный инженер проекта	Иванов А. С.			

ҚҰЖАТТАМА	"ҚазҚБСҰ(Ұ)ҚТ(Ұ)ӨЖ ДӘҢГЕЙ" ЖШС				
ӘЗІРЛЕГЕН	Ә.Ә.Ілиясов, аға ұстаушы, Т.№53 ✉: yasha4idze-jumber@gmail.com ☎: +995 593 28 34 58				
ТЕКСЕРГЕН	Ә.Ә.Ілиясов, аға ұстаушы, Т.№53				
БАСШЫ	Қ.Ә.Ілиясов, ЖШС "ҚазҚБСҰ(Ұ)ҚТ(Ұ)ӨЖ ДӘҢГЕЙ"				
ЖОБА	ЖШС "ҚазҚБСҰ(Ұ)ҚТ(Ұ)ӨЖ ДӘҢГЕЙ"				
ӨЗГЕРІСТЕР ЖАСАЛҒАН КҮНІ	ӨЗГЕРІСТЕР ЖАСАЛҒАН ҚҰЖАТТАРДЫҢ ТІЗІМІ	ӨЗГЕРІСТЕР ЖАСАЛҒАН ҚҰЖАТТАРДЫҢ ТІЗІМІ	ӨЗГЕРІСТЕР ЖАСАЛҒАН ҚҰЖАТТАРДЫҢ ТІЗІМІ	ӨЗГЕРІСТЕР ЖАСАЛҒАН ҚҰЖАТТАРДЫҢ ТІЗІМІ	ӨЗГЕРІСТЕР ЖАСАЛҒАН ҚҰЖАТТАРДЫҢ ТІЗІМІ
ЖОБАЛАУШЫ ҰЙЫМ	ЖОБАЛАУШЫ ҰЙЫМ	ЖОБАЛАУШЫ ҰЙЫМ	ЖОБАЛАУШЫ ҰЙЫМ	ЖОБАЛАУШЫ ҰЙЫМ	ЖОБАЛАУШЫ ҰЙЫМ
ЖОБАЛЫҚ ҚҰЖАТТАМА	ЖОБАЛЫҚ ҚҰЖАТТАМА	ЖОБАЛЫҚ ҚҰЖАТТАМА	ЖОБАЛЫҚ ҚҰЖАТТАМА	ЖОБАЛЫҚ ҚҰЖАТТАМА	ЖОБАЛЫҚ ҚҰЖАТТАМА
ЖОБАЛЫҚ ҚҰЖАТТАМА	ЖОБАЛЫҚ ҚҰЖАТТАМА	ЖОБАЛЫҚ ҚҰЖАТТАМА	ЖОБАЛЫҚ ҚҰЖАТТАМА	ЖОБАЛЫҚ ҚҰЖАТТАМА	ЖОБАЛЫҚ ҚҰЖАТТАМА
ЖОБАЛЫҚ ҚҰЖАТТАМА	ЖОБАЛЫҚ ҚҰЖАТТАМА	ЖОБАЛЫҚ ҚҰЖАТТАМА	ЖОБАЛЫҚ ҚҰЖАТТАМА	ЖОБАЛЫҚ ҚҰЖАТТАМА	ЖОБАЛЫҚ ҚҰЖАТТАМА

Ғимараттың фундаменттің арматуралық торларының орналасу сызбасы +9,955 белгісінде

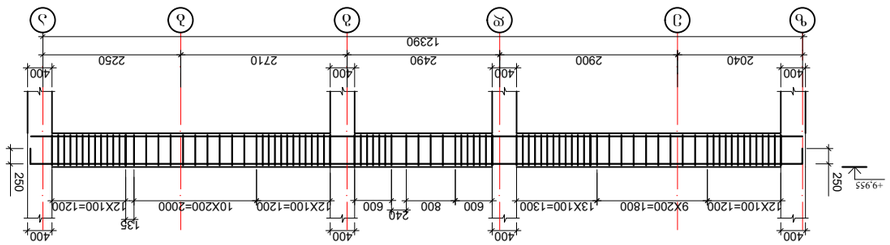

Фундаменттің арматуралық торларының орналасу сызбасы +9,955 белгісінде

№	Пішіні	Ұзындығы, мм	Саны, дана	Массасы, кг	Ескерту
1	13380	Ø20 A500C	13380	4	535,2	3,85	2060,5	ГОСТ
2	250 13380 250	Ø25 A500C	13430	4	537,2	2,47	1326,9	ГОСТ
3		Ø8 A500C	1600	2312	3699,2	0,395	1461,2	ГОСТ
		Жалпы A500C					4848,6	ГОСТ
		Тұтас құйылатын бетонның 10% көлемін ескеретін қосымша					484,9	ГОСТ
		Бетон В25					5333,5	ГОСТ

Фундаменттің бетондық дайындамасының +9,955 белгісіндегі V= 29,4 м³ B 25; W6, F200

Ғимараттың фундаменттің арматуралық торларының орналасу сызбасы +9,955 белгісінде

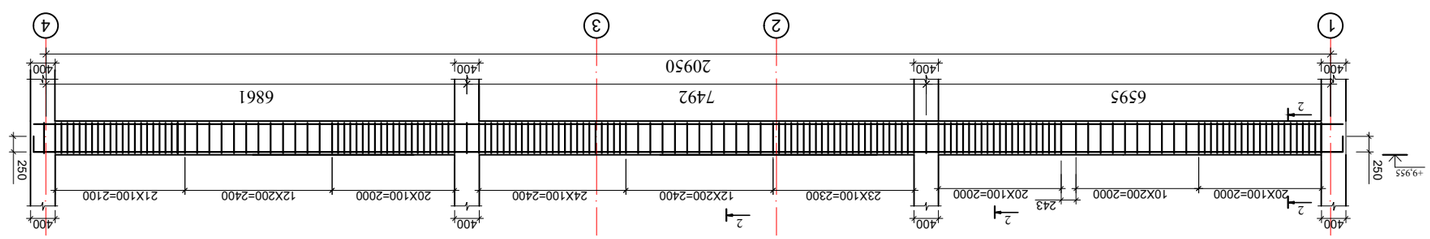

Ғимараттың фундаменттің арматуралық торларының орналасу сызбасы +9,955 белгісінде

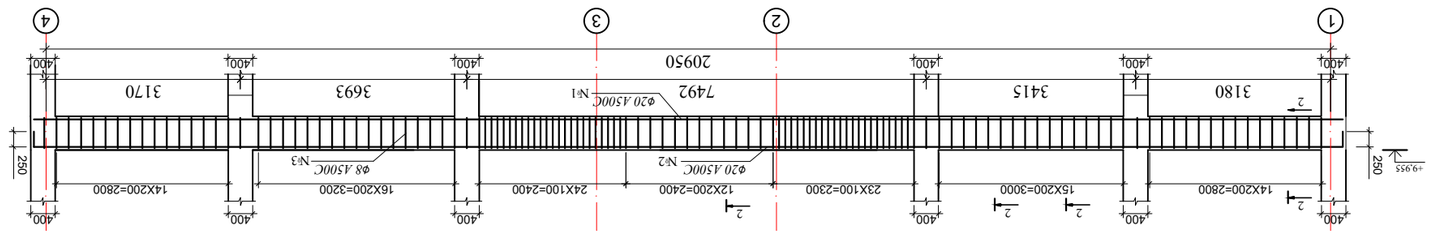

Ғимараттың фундаменттің арматуралық торларының орналасу сызбасы +9,955 белгісінде

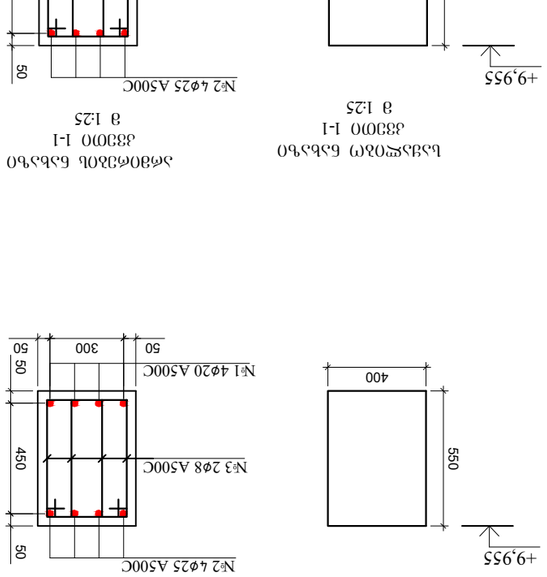

Ғимараттың фундаменттің арматуралық торларының орналасу сызбасы

ҚҰЖАТТАМА	"ҚазҚБСҰ(Ұ)ҚТ(Ұ)ӨЖ ДӘҢГЕЙ" ЖШС				
ӘЗІРЛЕГЕН	Ә.Ә.Ілиясов, аға ұстаушы, Т.№53 ✉: yasha4idze-jumber@gmail.com ☎: +995 593 28 34 58				
ТЕКСЕРГЕН	Ә.Ә.Ілиясов, аға ұстаушы, Т.№53				
БАСШЫ	Қ.Ә.Ілиясов, ЖШС "ҚазҚБСҰ(Ұ)ҚТ(Ұ)ӨЖ ДӘҢГЕЙ"				
ЖОБА	ЖШС "ҚазҚБСҰ(Ұ)ҚТ(Ұ)ӨЖ ДӘҢГЕЙ"				
ӨЗГЕРІСТЕР ЖАСАЛҒАН КҮНІ	ӨЗГЕРІСТЕР ЖАСАЛҒАН ҚҰЖАТТАРДЫҢ ТІЗІМІ	ӨЗГЕРІСТЕР ЖАСАЛҒАН ҚҰЖАТТАРДЫҢ ТІЗІМІ	ӨЗГЕРІСТЕР ЖАСАЛҒАН ҚҰЖАТТАРДЫҢ ТІЗІМІ	ӨЗГЕРІСТЕР ЖАСАЛҒАН ҚҰЖАТТАРДЫҢ ТІЗІМІ	ӨЗГЕРІСТЕР ЖАСАЛҒАН ҚҰЖАТТАРДЫҢ ТІЗІМІ
ЖОБАЛАУШЫ ҰЙЫМ	ЖОБАЛАУШЫ ҰЙЫМ	ЖОБАЛАУШЫ ҰЙЫМ	ЖОБАЛАУШЫ ҰЙЫМ	ЖОБАЛАУШЫ ҰЙЫМ	ЖОБАЛАУШЫ ҰЙЫМ
ЖОБАЛЫҚ ҚҰЖАТТАМА	ЖОБАЛЫҚ ҚҰЖАТТАМА	ЖОБАЛЫҚ ҚҰЖАТТАМА	ЖОБАЛЫҚ ҚҰЖАТТАМА	ЖОБАЛЫҚ ҚҰЖАТТАМА	ЖОБАЛЫҚ ҚҰЖАТТАМА
ЖОБАЛЫҚ ҚҰЖАТТАМА	ЖОБАЛЫҚ ҚҰЖАТТАМА	ЖОБАЛЫҚ ҚҰЖАТТАМА	ЖОБАЛЫҚ ҚҰЖАТТАМА	ЖОБАЛЫҚ ҚҰЖАТТАМА	ЖОБАЛЫҚ ҚҰЖАТТАМА
ЖОБАЛЫҚ ҚҰЖАТТАМА	ЖОБАЛЫҚ ҚҰЖАТТАМА	ЖОБАЛЫҚ ҚҰЖАТТАМА	ЖОБАЛЫҚ ҚҰЖАТТАМА	ЖОБАЛЫҚ ҚҰЖАТТАМА	ЖОБАЛЫҚ ҚҰЖАТТАМА

Ғимараттың фундаменттің арматуралық торларының орналасу сызбасы +9,955 белгісінде

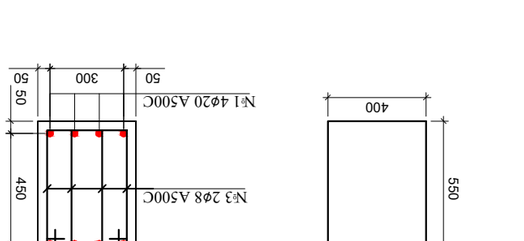

Ғимараттың фундаменттің арматуралық торларының орналасу сызбасы

ҚҰЖАТТАМА	"ҚазҚБСҰ(Ұ)ҚТ(Ұ)ӨЖ ДӘҢГЕЙ" ЖШС				
ӘЗІРЛЕГЕН	Ә.Ә.Ілиясов, аға ұстаушы, Т.№53 ✉: yasha4idze-jumber@gmail.com ☎: +995 593 28 34 58				
ТЕКСЕРГЕН	Ә.Ә.Ілиясов, аға ұстаушы, Т.№53				
БАСШЫ	Қ.Ә.Ілиясов, ЖШС "ҚазҚБСҰ(Ұ)ҚТ(Ұ)ӨЖ ДӘҢГЕЙ"				
ЖОБА	ЖШС "ҚазҚБСҰ(Ұ)ҚТ(Ұ)ӨЖ ДӘҢГЕЙ"				
ӨЗГЕРІСТЕР ЖАСАЛҒАН КҮНІ	ӨЗГЕРІСТЕР ЖАСАЛҒАН ҚҰЖАТТАРДЫҢ ТІЗІМІ	ӨЗГЕРІСТЕР ЖАСАЛҒАН ҚҰЖАТТАРДЫҢ ТІЗІМІ	ӨЗГЕРІСТЕР ЖАСАЛҒАН ҚҰЖАТТАРДЫҢ ТІЗІМІ	ӨЗГЕРІСТЕР ЖАСАЛҒАН ҚҰЖАТТАРДЫҢ ТІЗІМІ	ӨЗГЕРІСТЕР ЖАСАЛҒАН ҚҰЖАТТАРДЫҢ ТІЗІМІ
ЖОБАЛАУШЫ ҰЙЫМ	ЖОБАЛАУШЫ ҰЙЫМ	ЖОБАЛАУШЫ ҰЙЫМ	ЖОБАЛАУШЫ ҰЙЫМ	ЖОБАЛАУШЫ ҰЙЫМ	ЖОБАЛАУШЫ ҰЙЫМ
ЖОБАЛЫҚ ҚҰЖАТТАМА	ЖОБАЛЫҚ ҚҰЖАТТАМА	ЖОБАЛЫҚ ҚҰЖАТТАМА	ЖОБАЛЫҚ ҚҰЖАТТАМА	ЖОБАЛЫҚ ҚҰЖАТТАМА	ЖОБАЛЫҚ ҚҰЖАТТАМА
ЖОБАЛЫҚ ҚҰЖАТТАМА	ЖОБАЛЫҚ ҚҰЖАТТАМА	ЖОБАЛЫҚ ҚҰЖАТТАМА	ЖОБАЛЫҚ ҚҰЖАТТАМА	ЖОБАЛЫҚ ҚҰЖАТТАМА	ЖОБАЛЫҚ ҚҰЖАТТАМА
ЖОБАЛЫҚ ҚҰЖАТТАМА	ЖОБАЛЫҚ ҚҰЖАТТАМА	ЖОБАЛЫҚ ҚҰЖАТТАМА	ЖОБАЛЫҚ ҚҰЖАТТАМА	ЖОБАЛЫҚ ҚҰЖАТТАМА	ЖОБАЛЫҚ ҚҰЖАТТАМА

Ғимараттың фундаменттің арматуралық торларының орналасу сызбасы +9,955 белгісінде

Ғимараттың фундаменттің арматуралық торларының орналасу сызбасы

ҚҰЖАТТАМА	"ҚазҚБСҰ(Ұ)ҚТ(Ұ)ӨЖ ДӘҢГЕЙ" ЖШС				
ӘЗІРЛЕГЕН	Ә.Ә.Ілиясов, аға ұстаушы, Т.№53 ✉: yasha4idze-jumber@gmail.com ☎: +995 593 28 34 58				
ТЕКСЕРГЕН	Ә.Ә.Ілиясов, аға ұстаушы, Т.№53				
БАСШЫ	Қ.Ә.Ілиясов, ЖШС "ҚазҚБСҰ(Ұ)ҚТ(Ұ)ӨЖ ДӘҢГЕЙ"				
ЖОБА	ЖШС "ҚазҚБСҰ(Ұ)ҚТ(Ұ)ӨЖ ДӘҢГЕЙ"				
ӨЗГЕРІСТЕР ЖАСАЛҒАН КҮНІ	ӨЗГЕРІСТЕР ЖАСАЛҒАН ҚҰЖАТТАРДЫҢ ТІЗІМІ	ӨЗГЕРІСТЕР ЖАСАЛҒАН ҚҰЖАТТАРДЫҢ ТІЗІМІ	ӨЗГЕРІСТЕР ЖАСАЛҒАН ҚҰЖАТТАРДЫҢ ТІЗІМІ	ӨЗГЕРІСТЕР ЖАСАЛҒАН ҚҰЖАТТАРДЫҢ ТІЗІМІ	ӨЗГЕРІСТЕР ЖАСАЛҒАН ҚҰЖАТТАРДЫҢ ТІЗІМІ
ЖОБАЛАУШЫ ҰЙЫМ	ЖОБАЛАУШЫ ҰЙЫМ	ЖОБАЛАУШЫ ҰЙЫМ	ЖОБАЛАУШЫ ҰЙЫМ	ЖОБАЛАУШЫ ҰЙЫМ	ЖОБАЛАУШЫ ҰЙЫМ
ЖОБАЛЫҚ ҚҰЖАТТАМА	ЖОБАЛЫҚ ҚҰЖАТТАМА	ЖОБАЛЫҚ ҚҰЖАТТАМА	ЖОБАЛЫҚ ҚҰЖАТТАМА	ЖОБАЛЫҚ ҚҰЖАТТАМА	ЖОБАЛЫҚ ҚҰЖАТТАМА
ЖОБАЛЫҚ ҚҰЖАТТАМА	ЖОБАЛЫҚ ҚҰЖАТТАМА	ЖОБАЛЫҚ ҚҰЖАТТАМА	ЖОБАЛЫҚ ҚҰЖАТТАМА	ЖОБАЛЫҚ ҚҰЖАТТАМА	ЖОБАЛЫҚ ҚҰЖАТТАМА
ЖОБАЛЫҚ ҚҰЖАТТАМА	ЖОБАЛЫҚ ҚҰЖАТТАМА	ЖОБАЛЫҚ ҚҰЖАТТАМА	ЖОБАЛЫҚ ҚҰЖАТТАМА	ЖОБАЛЫҚ ҚҰЖАТТАМА	ЖОБАЛЫҚ ҚҰЖАТТАМА

Ғимараттың фундаменттің арматуралық торларының орналасу сызбасы +9,955 белгісінде

Ғимараттың фундаменттің арматуралық торларының орналасу сызбасы

მონ. რკბ. ფილის არმირების
განაწილების გეგმა +9,955 ნიშნულზე
მ. 1:150

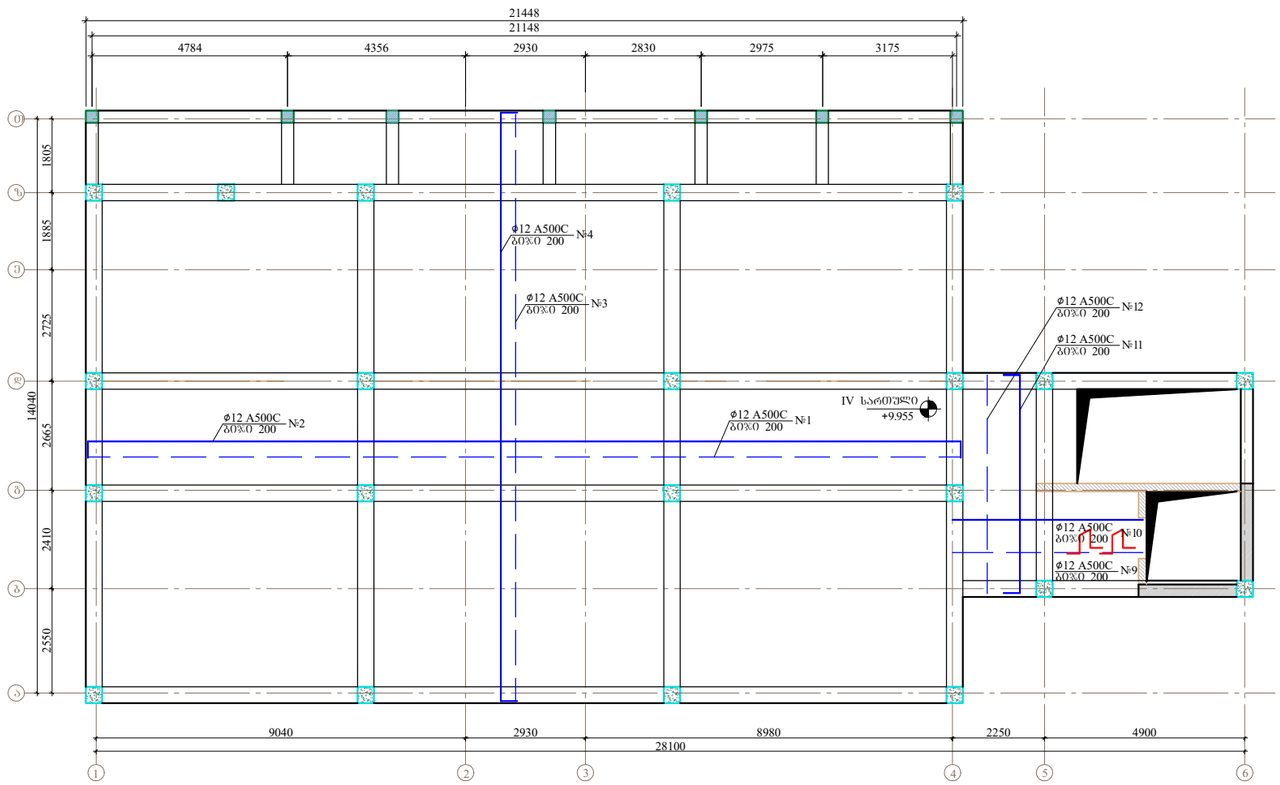

გადახურვის ფილების არმირების პრინციპალური სქემა

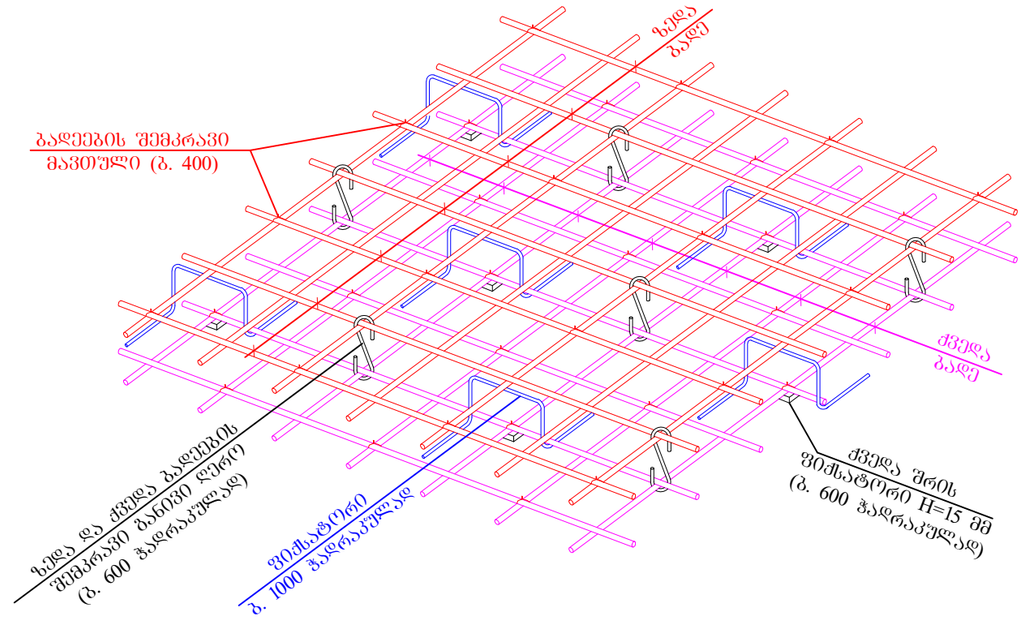

გადახურვის ფილა №1 არმირების
ფრაგმენტი ჭრილში

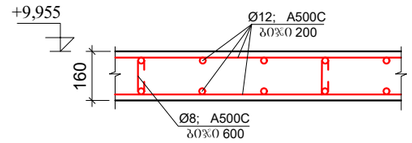

კოჭ.13 Ø8 A-III

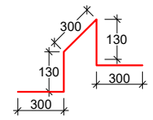

მუშა არმატურის ბრძივი გადაღების სქემა

გადახურვის ფილა №1 ძირითადი არმატურის ამოკრეფა და სპეციფიკაცია +9,955 ნიშნულზე

№	ესკიზი	ღეროს დიამეტრი მმ.	ღეროს სიგრძე მმ.	რაოდენობა ცალი.	საერთო სიგრძე მ.	1 გრ.მ წონა კგ.	საერთო წონა კგ.	შენიშვნა
1	21000	Ф12 A500C	21000	72	1512,0	0,888	1342,7	25Г2С
2	100 21000 100	Ф12 A500C	21300	72	1533,6	0,888	1361,8	25Г2С
3	14400	Ф12 A500C	14400	107	1540,8	0,888	1368,2	25Г2С
4	14400 100 100	Ф12 A500C	14600	107	1562,2	0,888	1387,2	25Г2С
13		Ф8 A500C	1160	933	1082,3	0,395	427,5	25Г2С
14		Ф8 A500C	300	1555	466,5	0,395	184,3	25Г2С
					ჯამი A500C		6071,7	25Г2С
					გადაღების ნაკერები, შესაკრავი მავთული და გადანაჭრები 10%		607,2	25Г2С
					სულ A500C		6678,9	25Г2С

გადახურვის საერთო ფართობი +9,955 ნიშნულზე A=369,5 მ^2

გადახურვის ფილა №1 ფართობი +9,955 ნიშნულზე A=310,8 მ^2

გადახურვის ფილა №1 ბეტონის მოცულობა +9,955 ნიშნულზე V=49,7 მ^3 B 25 W6 F200

გადახურვის ფილა №4 ძირითადი არმატურის ამოკრეფა და სპეციფიკაცია +9,955 ნიშნულზე

№	ესკიზი	ღეროს დიამეტრი მმ.	ღეროს სიგრძე მმ.	რაოდენობა ცალი.	საერთო სიგრძე მ.	1 გრ.მ წონა კგ.	საერთო წონა კგ.	შენიშვნა
5	4600	Ф12 A500C	4600	27	124,2	0,888	110,3	25Г2С
6	100 4600 100	Ф12 A500C	4800	27	129,6	0,888	115,1	25Г2С
7	5400	Ф12 A500C	5400	22	118,8	0,888	105,5	25Г2С
8	5400 100 100	Ф12 A500C	5600	22	123,2	0,888	109,4	25Г2С
9		Ф8 A500C	1160	60	69,6	0,395	27,5	25Г2С
10		Ф8 A500C	300	100	30,0	0,395	11,9	25Г2С
					ჯამი A500C		479,7	25Г2С
					გადაღების ნაკერები, შესაკრავი მავთული და გადანაჭრები 10%		48,0	25Г2С
					სულ A500C		527,7	25Г2С

გადახურვის საერთო ფართობი +9,955 ნიშნულზე A=349,7 მ^2

გადახურვის ფილა №4 საერთო ფართობი +9,955 ნიშნულზე A=38,9 მ^2

გადახურვის ფილა №4 ფართობი +9,955 ნიშნულზე A=20,0 მ^2

გადახურვის ფილა №4 ბეტონის მოცულობა +9,955 ნიშნულზე V=3,2 მ^3 B 25 W6 F200

დამკვეთი	შპს "ბალნეოლოგიური კურორტი"		პროექტის დასახელება	თანამდებობა	ხელმოწერა	გვარი	ნახაზის დასახელება
			ბალნეოლოგიური კურორტის რეკონსტრუქცია	დირექტორი	ზ. კაშაკიძე	ზ. ვაშაკიძე	მონ. რკბ. ფილის არმირების განაწილების გეგმა +9,955 ნიშნულზე
მომწოდებელი	შ.პ.ს "ჯეი ბილდინგ გრუპი"	თბილისი, კოლანისის ქ. №53 ✉: vashakidze.jumber@gmail.com ☎: +995 593 28 34 58		კონსტრუქტორი	ზ. კაშაკიძე	ზ. ვაშაკიძე	

ნახაზის ორიგინალური ზომა A3(420x297)			
მასშტაბი	1:150	თარიღი	2017
ფურცელი	ა - 23	სულ ფურც.	38

მონ. რკ.ბ. სვეტების, გულარების, რიგელების, სარტყელისა და გადახურვის ფილის განაწილების გეგმა +13,215 ნიშნულზე
მ. 1:100

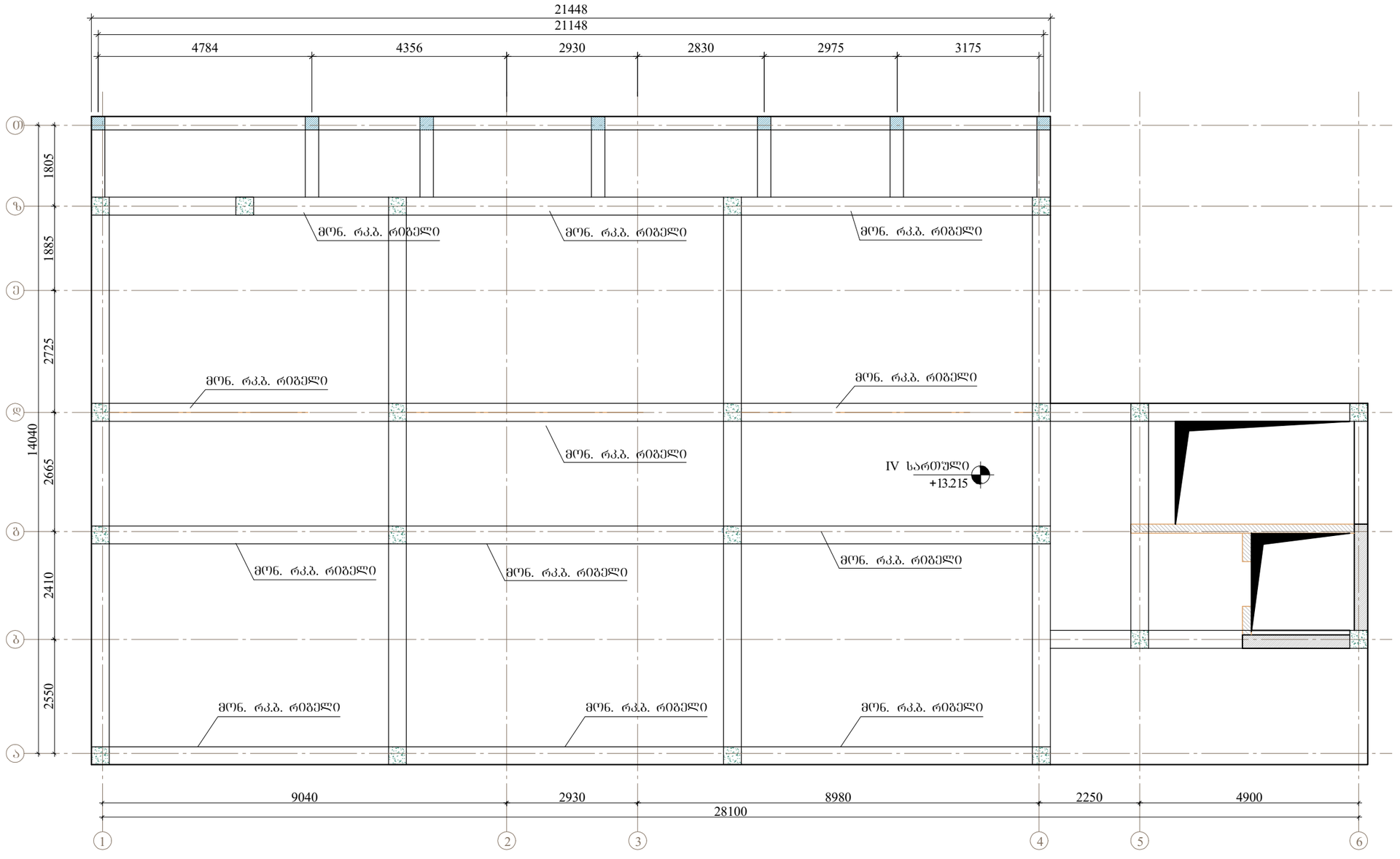

დამკვეთი	შპს "ბალნეოლოგიური კურორტი"		პროექტის დასახელება	თანამდებობა	ხელმოწერა	გვარი	ნახაზის დასახელება	ნახაზის ორიგინალური ზომა A3(420x297)	
			ბალნეოლოგიური კურორტის რეკონსტრუქცია	დირექტორი	ზ. ვაშაკიძე	ზ. ვაშაკიძე	მონ. რკ.ბ. სვეტების, გულარების, რიგელების, სარტყელისა და გადახურვის ფილის განაწილების გეგმა +13,215 ნიშნულზე	მასშტაბი 1:100	თარიღი 2017
მომწოდებელი	შ.პ.ს "ჯეი ბილდინგ მრუპი"	თბილისი, კოლანისის ქ. №53 ✉: vashakidze.jumber@gmail.com ☎: +995 593 28 34 58		კონსტრუქტორი	ჯ. ვაშაკიძე	ჯ. ვაშაკიძე		ფურცელი ა - 24	სულ ფურც. 38

ФЭА.АПЗ010	"ЗАЛ №1 ЭОФЖЮБ ЭАПЭОФ" ЭДФ(ИФЮ ДЭФ(ЭОЮЭАФ ЭДФ(ИФЮ"				
ЭОЭЭГ(ИЖЭЭЗЖО	"АЭ.Ь "ЖЭО ЭОФЖЮБ ЭАПЭОФ ✉: vashakidze-jumber@gmail.com ☎: +995 593 28 34 58	ОЭЮФЖОЬО, ДФЧЭБОЬОЬ Д. №53			
		ДЭФЬЮФДЭЭФ(ИФЮ			
		ЖЭЭЗЖОЬЭ ЭЭЭЭЖЮ ЭЭЭЭЖЮ ЭЭЭЭЖЮ			
		ЖОЭЭЖЮЬЭ ЭЭЭЭЖЮ ЭЭЭЭЖЮ ЭЭЭЭЖЮ			
		ЭЭ

ҚҰЖАТТАМА	"ҚазҚБҒЗРТЗОҒЭМ ДЗМЕМЕ ДЗМЕМЕ" ЖШС		
ӘЗІРЛЕГЕН ИНЖЕНЕР	Ә.Ә. "ҚЗҚБҒЗРТЗОҒЭМ ДЗМЕМЕ ДЗМЕМЕ" ЖШС 050040, Алматы қ., №53 ✉: vashakidze-jumbert@gmail.com ☎: +995 593 28 34 58		
ДЕРЕКТЕМЕЛІК ЖОБА			
ЖОБАЛАУШЫ			
ТЕКСЕРГЕН			
БАСШЫ			
ЖОБАНЫҢ АТАУЫ		ПАРАҚ	ПАРАҚТАРДЫҢ САНЫ
ЖЕЛІЛІК ҚҰРЫЛЫСТЫҢ ЖОБАЛЫҚ-СМЕТАЛЫҚ ҚҰЖАТТАМАСЫНЫҢ ӨЗГЕРІСТЕРІ МЕН ТОЛЫҚТЫРУЛАРЫ			
ЖОБАНЫҢ ШИФРІ			
ЖОБАЛАУ МӨЛШЕРІ	1:100	ЖОБАЛАУ ЖЫЛЫ	2017
ЖОБАЛАУ ҚҰЖАТТАМАСЫНЫҢ ТҮРІ	А3(420x297)		

Ғимараттың оңтүстік-батыс фасадының ағаш қалқаларын орнату +9,955 бетінің сызбасы

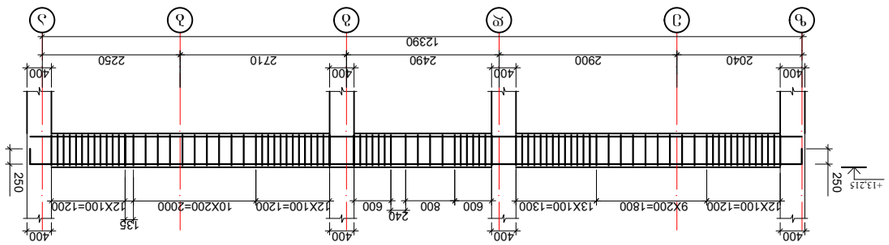
+13,215
250
400
12X100=1200
9X200=1800
13X100=1300
600
800
240
600
12X100=1200
10X200=2000
12X100=1200
135
400
400
2040
2900
2490
2710
2250
12390
400
400
400

ფასადური	"ვაკეწინა ბეტონი" შპს							
მთავარი ინჟინერი								
მთავარი არქიტექტორი								
ხელმძღვანელი								
შემსრულებელი								

ბაღის შენობის ფილების არმირების სქემა

ანმაგრების ფილა

ბაღის შენობის ფილების არმირების სქემა №1 (ანმაგრების ფილა)

ანმაგრების ფილა

ანმაგრების ფილა

ანმაგრების ფილა

მრ6. რკ.ბ. სვეტებისა და პარაპეტის განაწილების გეგმა +13,215 ნიშნულზე
მ. 1:100

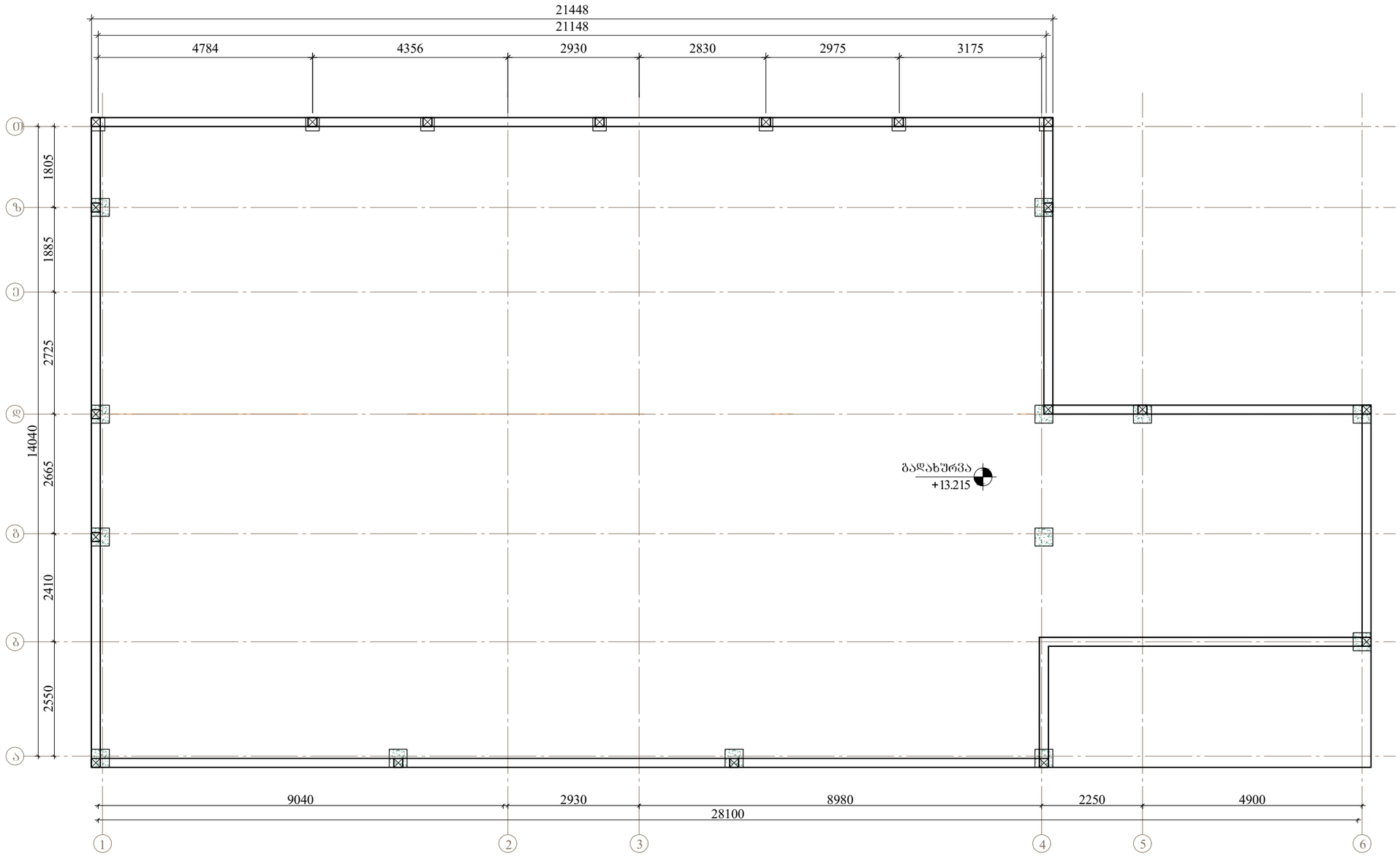

ჭრილი 1-1

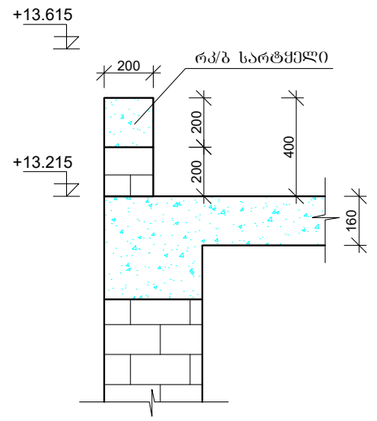

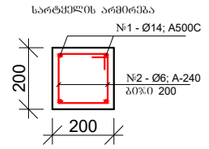

ჭრილი 1-1

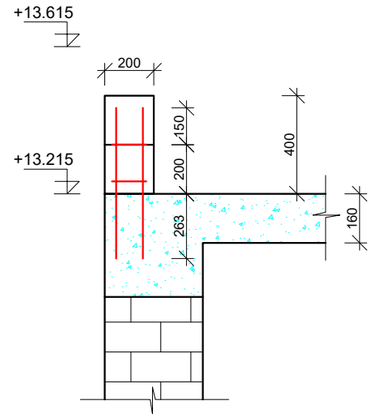

პარაპეტის სვეტის განივკვეთი

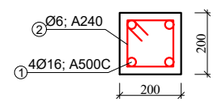

პარაპეტის სარტყელის არმატურის ამოკრეფა და სპეციფიკაცია								
პოზ.	ღეროს დიამეტრი, მმ	ღეროს სიგრძე, მმ	რაოდენობა, ცალი	საერთო სიგრძე, მ	1 გრძ.მ წონა, კგ	საერთო წონა	შენიშვნა	ბეტონი B-25 - W6 - F200 - V=3.40 მ³
1	Ø14; A-III	84900	4	339.60	1.21	410.92	25Გ2C	
2	Ø6; A-I	800	425	340.00	0.222	75.48	25Გ2C	
ჯამი - A-500C/A240						486.40	25Გ2C	
შესაკრავი მავთული, გადაბმები და გადანაჭრები - 10 %						48.64	25Გ2C	
სულ - A500C/A240						535.04	25Გ2C	

პარაპეტის სვეტების არმატურის ამოკრეფა და სპეციფიკაცია								
პოზ.	ღეროს დიამეტრი, მმ	ღეროს სიგრძე, მმ	რაოდენობა, ცალი	საერთო სიგრძე, მ	1 გრძ.მ წონა, კგ	საერთო წონა	შენიშვნა	ბეტონი B-25 - W6 - F200 -V= 0.2 მ³
1	Ø16; A-III	613	4	2.45	1.58	3.87	25Გ2C	
2	Ø6; A-I	800	3	2.40	0.222	0.53	25Გ2C	
ჯამი - A500C/A240						4.41	25Გ2C	
შესაკრავი მავთული, გადაბმები და გადანაჭრები - 10 %						0.44	25Გ2C	
სულ - A500C/A240						4.85	25Გ2C	
22 ცალი						58.17	25Გ2C	

დამკვეთი	შპს "ბალნეოლოგიური კურორტი"		პროექტის დასახელება	თანამდებობა	ხელმოწერა	გვარი	ნახაზის დასახელება
			ბალნეოლოგიური კურორტის რეკონსტრუქცია	დირექტორი		ზ. ვაშაკიძე	მრ6. რკ.ბ. სვეტებისა და პარაპეტის განაწილების გეგმა +13,215 ნიშნულზე
მომწოდებელი	შ.პ.ს "ჯეი ბილდინგ გრუპი"	თბილისი, კოლანისის ქ. №53 ✉: vashakidze.jumber@gmail.com ☎: +995 593 28 34 58		კონსტრუქტორი		ჯ. ვაშაკიძე	

ნახაზის ორიგინალური ზომა A3(420x297)			
მასშტაბი	1:100	თარიღი	2017
ფურცელი	კ - 28	სულ ფურც.	38

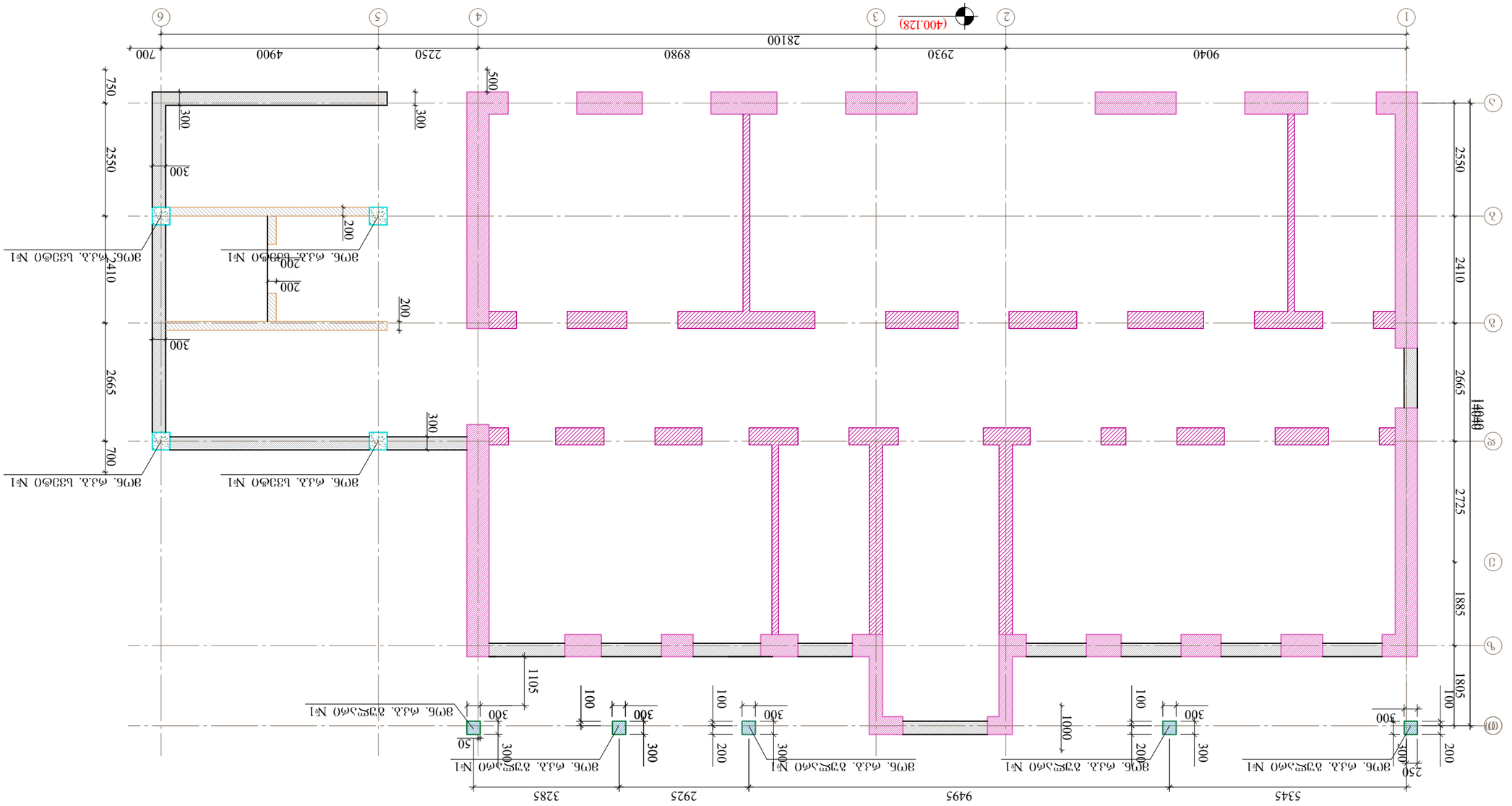

эпб. ф.а. бзэфю аъфдэюъ
ъъбъъъфю ъъъ

მონ. რკ.ბ. სვეტების მარკირების
განაწილების გეგმა +6,695 ნიშნულიდან +9,955 ნიშნულამდე
მ. 1:100

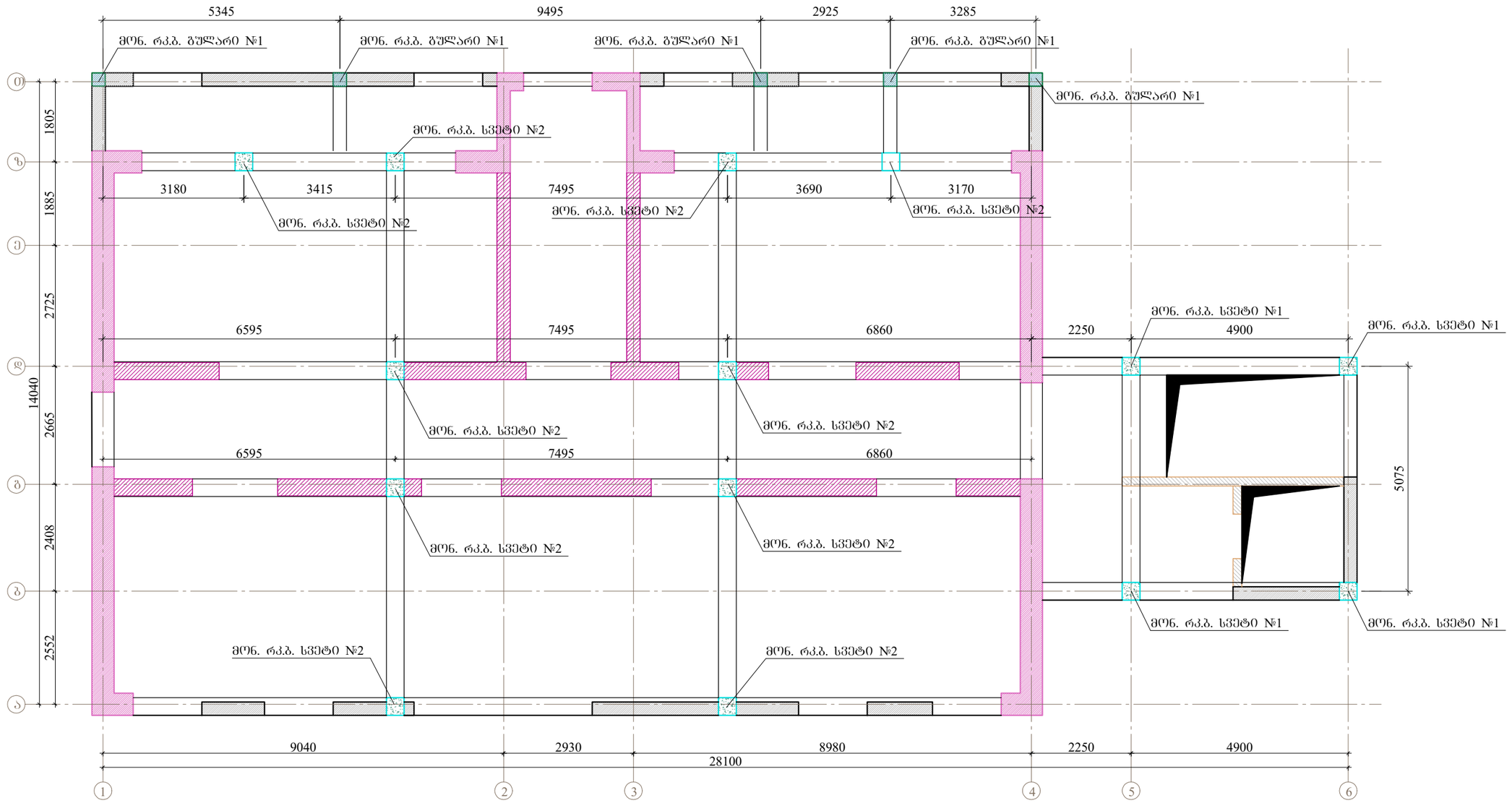

დამკვეთი	შპს "ბალნეოლოგიური კურორტი"		პროექტის დასახელება	თანამდებობა	ხელმოწერა	გვარი	ნახაზის დასახელება	ნახაზის ორიგინალური ზომა A3(420x297)
			ბალნეოლოგიური კურორტის რეკონსტრუქცია	დირექტორი	ზ. ვაშაკიძე	ზ. ვაშაკიძე	მონ. რკ.ბ. სვეტების მარკირების განაწილების გეგმა +6,695 ნიშნულიდან +9,955 ნიშნულამდე	მასშტაბი 1:100 / თარიღი 2017
მომწოდებელი	შ.პ.ს "ჯეი ბილდინგ გრუპი"	თბილისი, კრწანისის ქ. №53 ✉: vashakidze.jumber@gmail.com ☎: +995 593 28 34 58		კონსტრუქტორი	ჯ. ვაშაკიძე	ჯ. ვაშაკიძე		ფურცელი კ - 30 / სულ ფურც. 38

მონ. რკ.ბ. სვეტების მარკირების
განაწილების გეგმა +9,955 ნიშნულიდან +13,215 ნიშნულამდე
მ. 1:100

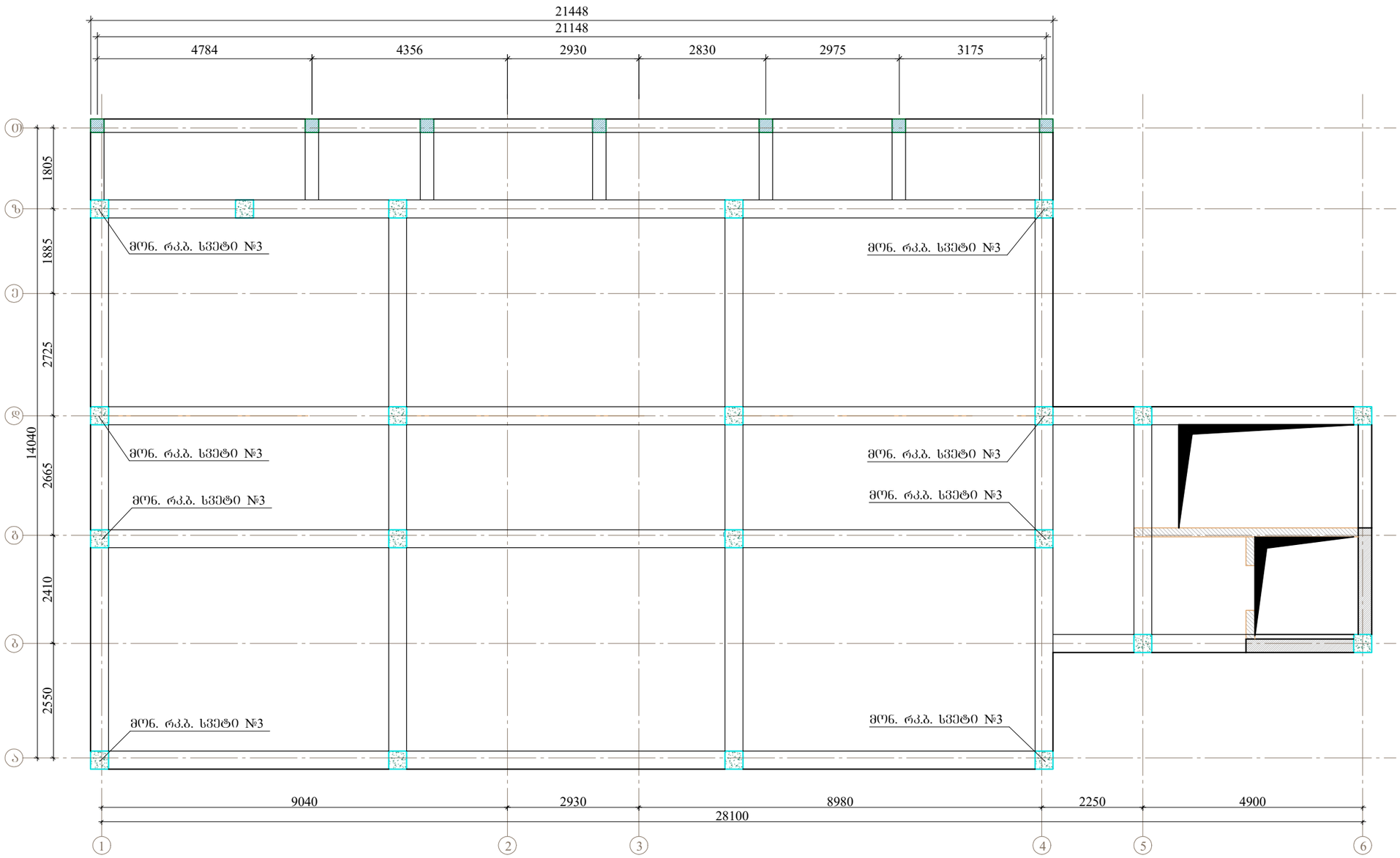

დამკვეთი	შპს "ბალნეოლოგიური კურორტი"		პროექტის დასახელება	თანამდებობა	ხელმოწერა	გვარი	ნახაზის დასახელება	ნახაზის ორიგინალური ზომა A3(420x297)
			ბალნეოლოგიური კურორტის რეკონსტრუქცია	დირექტორი	ზ. ვაშაკიძე	ზ. ვაშაკიძე	მონ. რკ.ბ. სვეტების მარკირების განაწილების გეგმა +9,955 ნიშნულიდან +13,215 ნიშნულამდე	მასშტაბი 1:100 / თარიღი 2017
მიმწოდებელი	შ.პს "ჯეი ბილდინგ გრუპი"	თბილისი, კრწანისის ქ. №53 ✉: vashakidze.jumber@gmail.com ☎: +995 593 28 34 58		კონსტრუქტორი		ჯ. ვაშაკიძე		ფურცელი ა - 31 / სულ ფურც. 38

ფასადები	ვაკ "ზაჯნაურის ციხესთან ახლოს"			
	ტექნიკური ზედამხედველის ინჟინერ-კონსტრუქტორის			
	ტექნიკური ზედამხედველის			
	ინჟინერ-კონსტრუქტორის			
	ტექნიკური ზედამხედველის	ხელმოწერა	თარიღი	
	ინჟინერ-კონსტრუქტორის			
	ტექნიკური ზედამხედველის	

№1 ბულარის კონსტრუქცია -3,16 ნიშნულიდან +13,215 ნიშნულამდე

საყალიბო ნახაზი

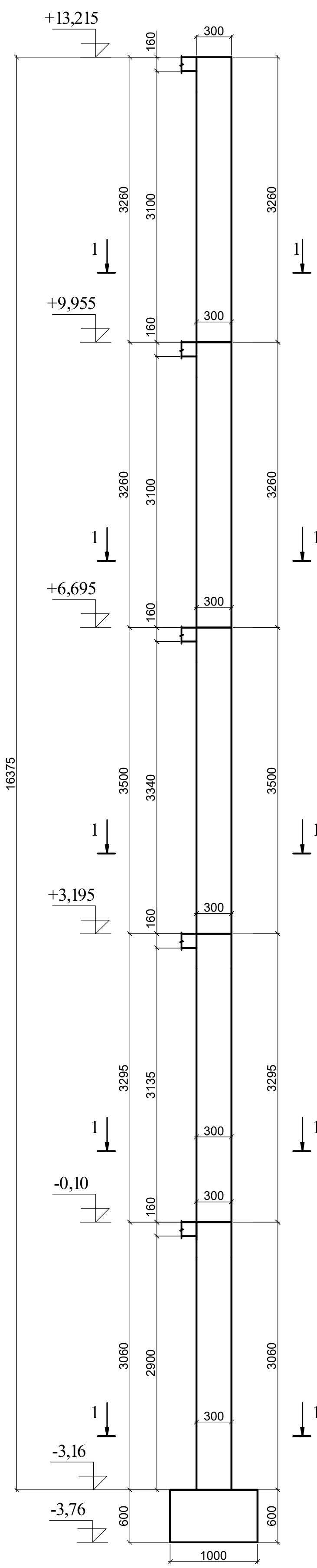

არმირების ნახაზი

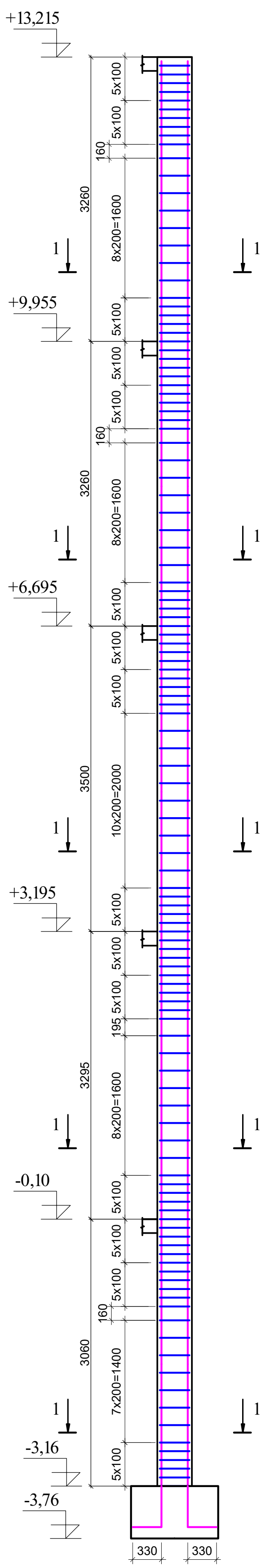

№1 ბულარის (რაოდენობა 5 ცალი) არმატურის ამოკრება და სპეციფიკაცია

№	ესკიზი	ღეროს დიამეტრი მმ.	ღეროს სიგრძე მმ.	რაოდენო-ბა ცალი.	საერთო სიგრძე მ.	1 გრ.მ წონა კგ.	საერთო წონა კგ.	შენიშვნა
1	|	*Φ18 A500C*	*20795*	*20*	*415,9*	*2,00*	*831,8*	25Г2С
2	⊏	*Φ8 A500C*	*1080*	*600*	*648,0*	*0,395*	*256,0*	25Г2С
ჯამი *A500C*							*1087,8*	25Г2С
შესაკრავი მავთული, გადადების ნაკერები და გადანაჭრები 10%							*108,8*	25Г2С
სულ *A500C*							*1196,6*	25Г2С

№1 ბულარის (რაოდენობა 5 ცალი) ბეტონის მოცულობა V= 7,4 მ³ B 25; W6, F200

საყალიბო ნახაზი
კვეთი 1-1
მ 1:40

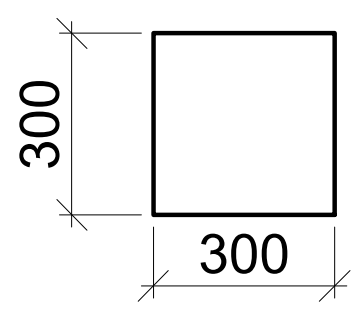

კვეთი 1-1
მ 1:25

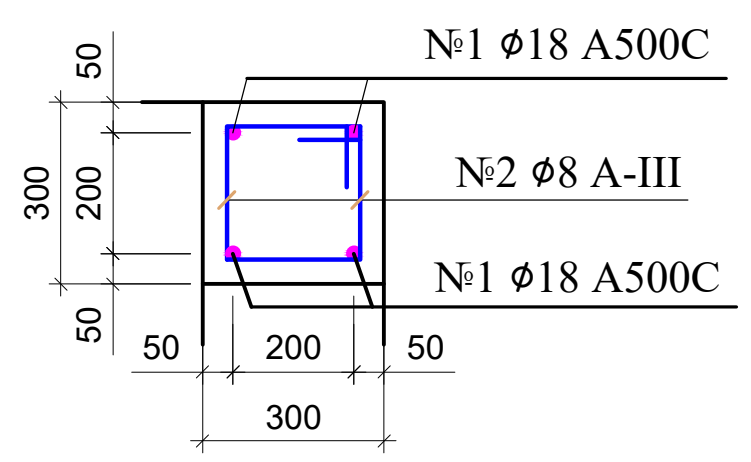

პოზიცია №2

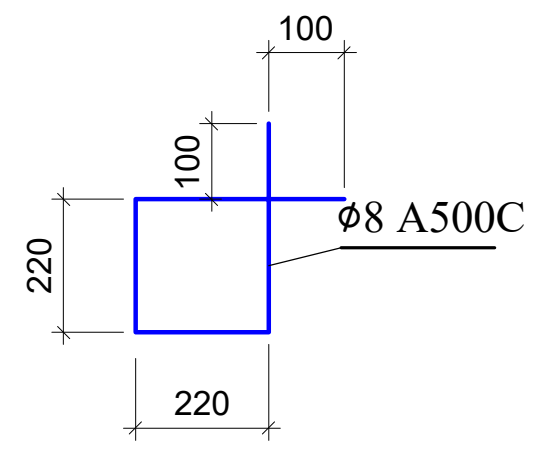

I ეტაპი

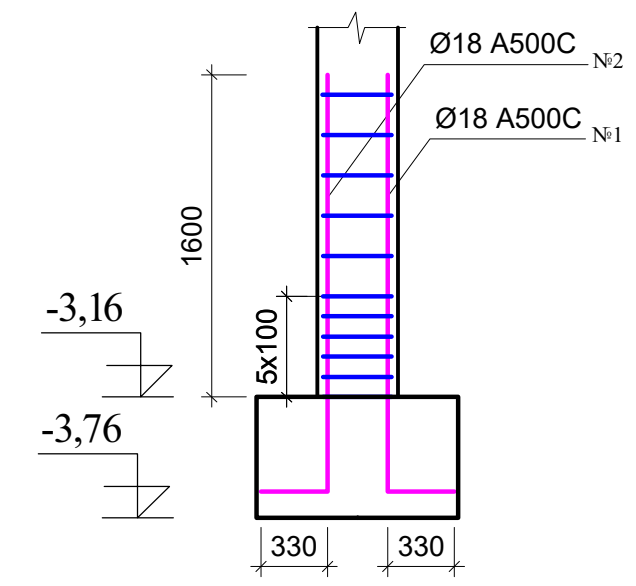

III ეტაპი

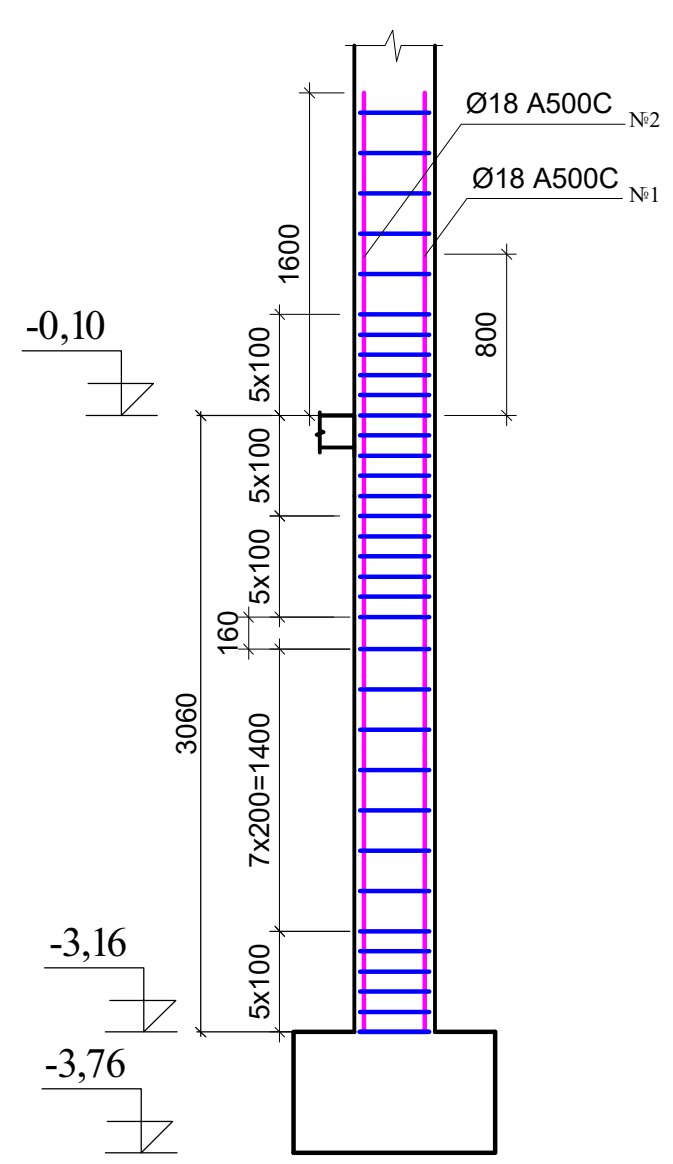

IV ეტაპი

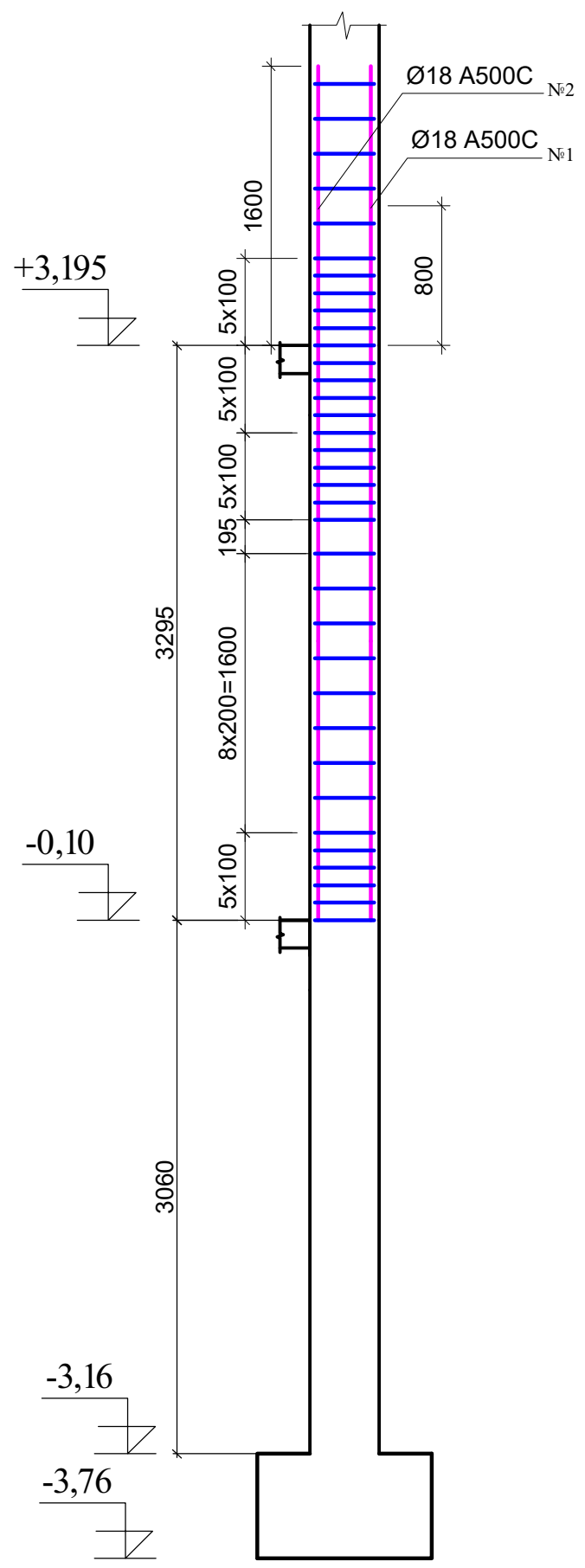

V ეტაპი

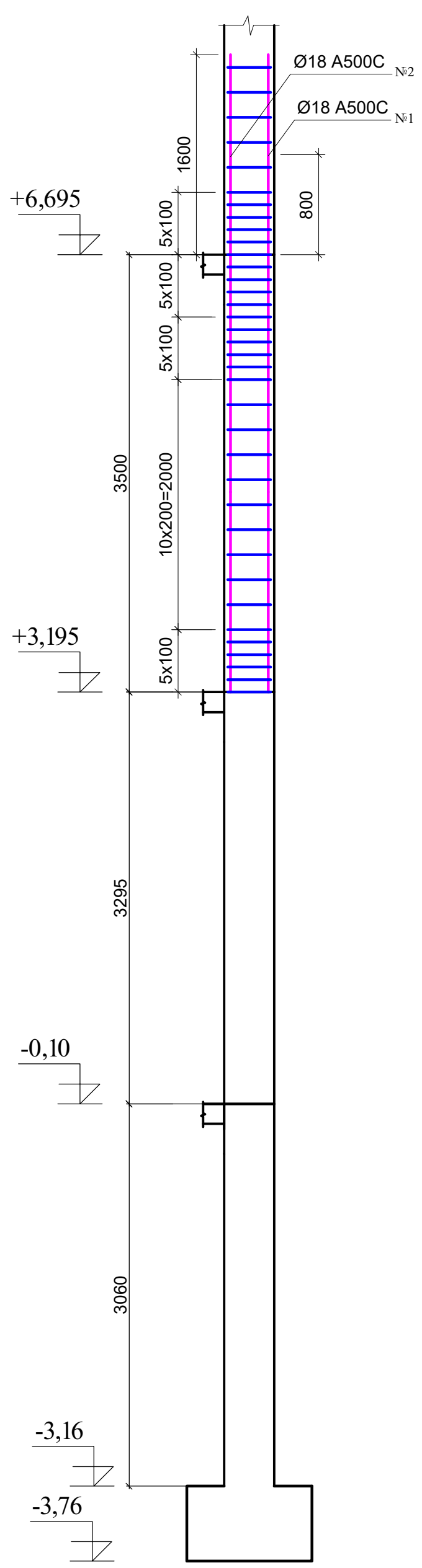

VI ეტაპი

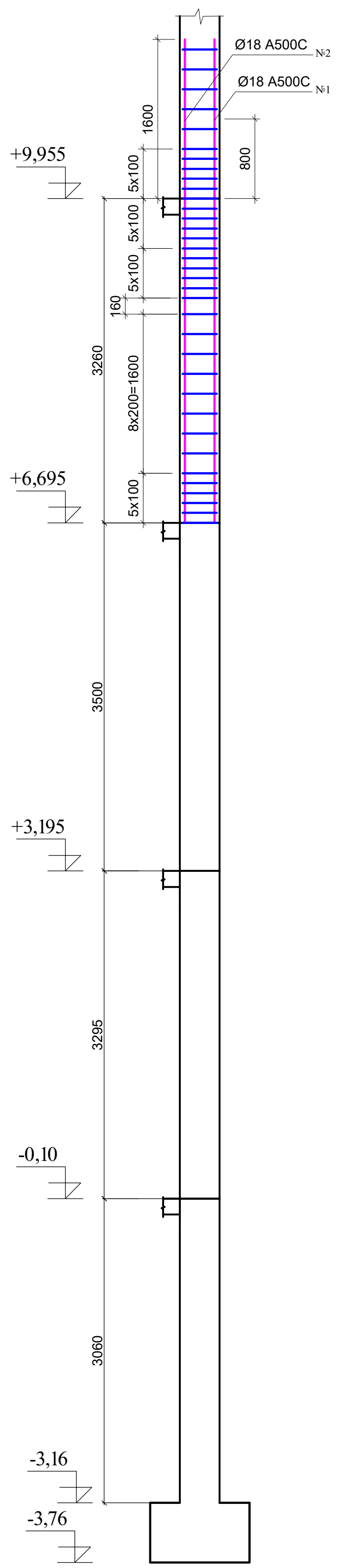

VII ეტაპი

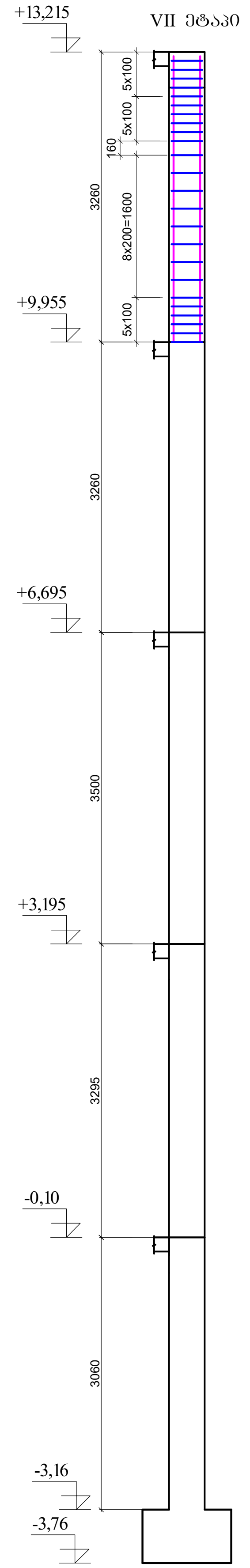

დამკვეთი	შპს "ბალნეოლოგიური კურორტი"		პროექტის დასახელება	თანამდებობა	ხელმოწერა	გვარი	ნახაზის დასახელება
მიმწოდებელი	შ.პ.ს "ჯეი ბილდინგ გრუპი"	თბილისი, კრწანისის ქ. №53 ✉: vashakidze.jumber@gmail.com ☎: +995 593 28 34 58	ბალნეოლოგიური კურორტის რეკონსტრუქცია	დირექტორი	ზ. ვაშაკიძე	ზ. ვაშაკიძე	№1 ბულარის კონსტრუქცია -3,16 ნიშნულიდან +13,215 ნიშნულამდე
				კონსტრუქტორი	ჯ. ვაშაკიძე	ჯ. ვაშაკიძე	

ნახაზის ორიგინალური ზომა A3(420x297)	
მასშტაბი 1:75	თარიღი 2017
ფურცელი კ - 33	სულ ფურც. 38

№2 სვეტის კონსტრუქცია
+6,695 ნიშნულიდან +13,215 ნიშნულამდე

საყალიბო ნახაზი

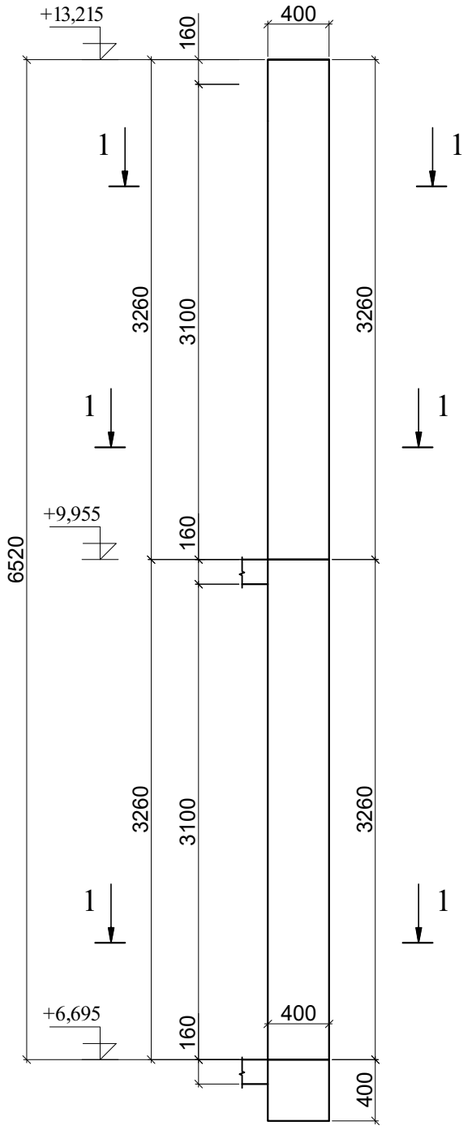

არმირების ნახაზი

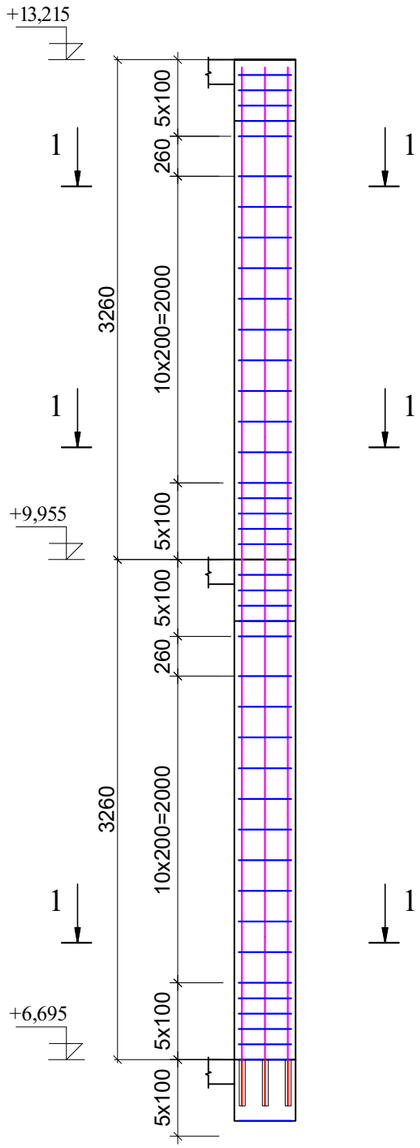

I ეტაპი

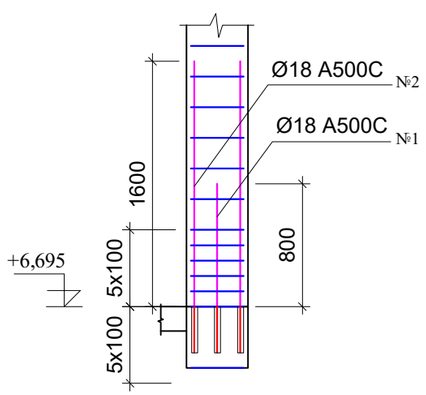

II ეტაპი

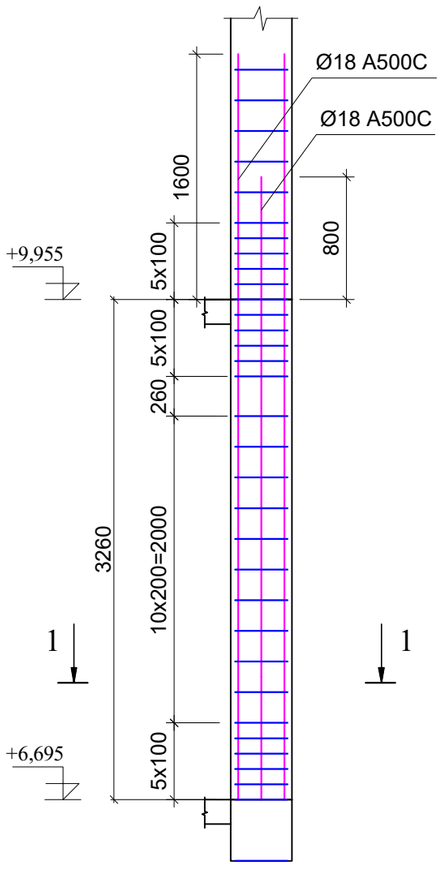

III ეტაპი

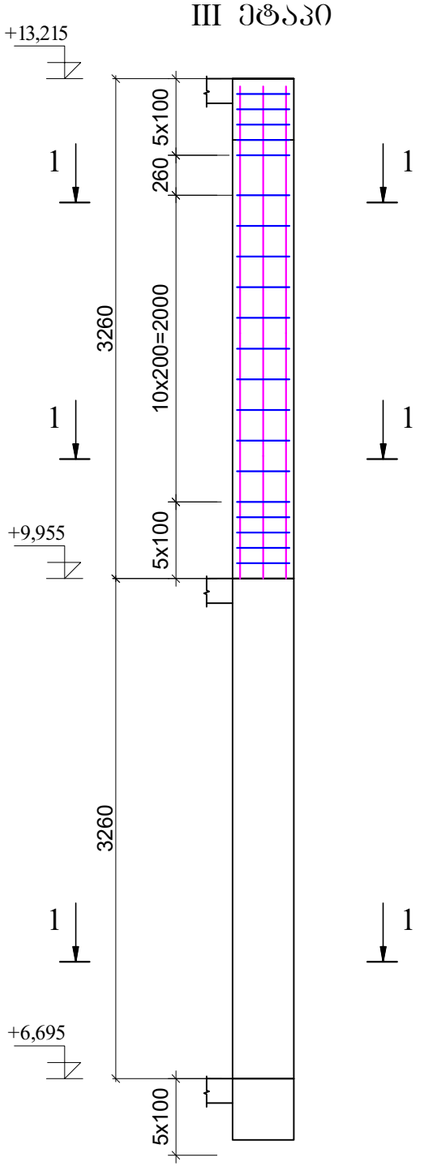

№2 სვეტის (რაოდენობა 10 ცალი) არმატურის ამოკრეფა და სპეციფიკაცია

№	ესკიზი	დეროს დიამეტრი მმ.	დეროს სიგრძე მმ.	რაოდენობა ცალი.	საერთო სიგრძე მ.	1 გრ.მ წონა კგ.	საერთო წონა კგ.	შენიშვნა
1		*ϕ18 A500C*	*8120*	*80*	*3329,2*	*2,00*	*6658,4*	25Г2С
2		*ϕ8 A500C*	*1480*	*410*	*606,8*	*0,395*	*239,7*	25Г2С
3		*ϕ8 A500C*	*1128*	*410*	*462,5*	*0,395*	*182,7*	25Г2С
					ჯამი *A500C*		*7080,8*	25Г2С
					შესაკრავი მავთული, გადაფარვის ნაკერები და გადანაჭრები 10%		*708,1*	25Г2С
					სულ *A500C*		*7788,9*	25Г2С

№2 სვეტის (რაოდენობა 10 ცალი) ბეტონის მოცულობა V= 10,4 მ³ B 25; W6, F200

საშალიბო ნახაზი
კვეთი 1-1
მ 1:40

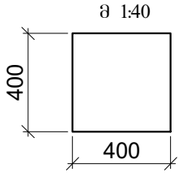

კვეთი 1-1
მ 1:25

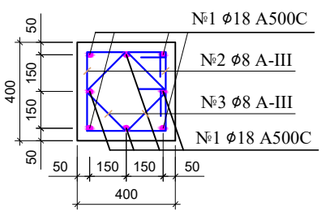

პოზიცია №2

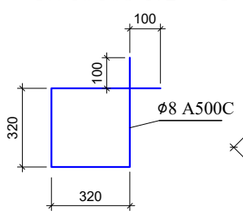

პოზიცია №3

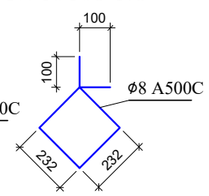

დამკვეთი	შპს "ბალნეოლოგიური კურორტი"		პროექტის დასახელება	თანამდებობა	ხელმოწერა	გვარი	ნახაზის დასახელება	ნახაზის ორიგინალური ზომა A3(420x297)	
მომწოდებელი	შ.პ.ს "ჯეი ბილდინგ გრუპი"	თბილისი, კრწანისის ქ. №53 ✉: vashakidze.jumber@gmail.com ☎: +995 593 28 34 58	ბალნეოლოგიური კურორტის რეკონსტრუქცია	დირექტორი	ზ. ვაშაკიძე	ზ. ვაშაკიძე	№2 სვეტის კონსტრუქცია +6,695 ნიშნულიდან +13,215 ნიშნულამდე	მასშტაბი 1:50	თარიღი 2017
				კონსტრუქტორი	ჯ. ვაშაკიძე	ჯ. ვაშაკიძე		ფურცელი ა - 34	სულ ფურც. 38

№3 სვეტის კონსტრუქცია +9,955 ნიშნულიდან +13,215 ნიშნულამდე

საქალიბო ნახაზი

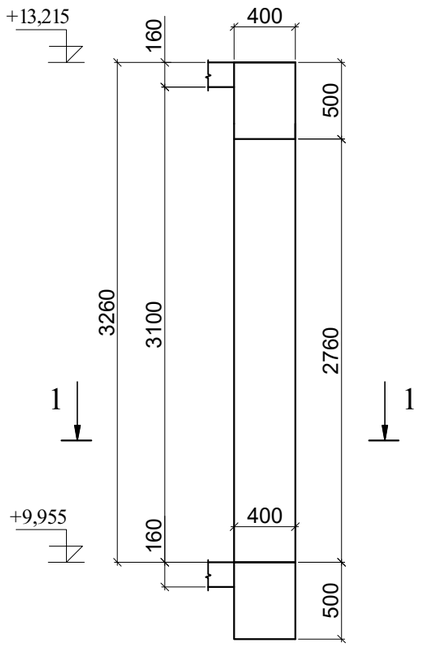

არმირების ნახაზი

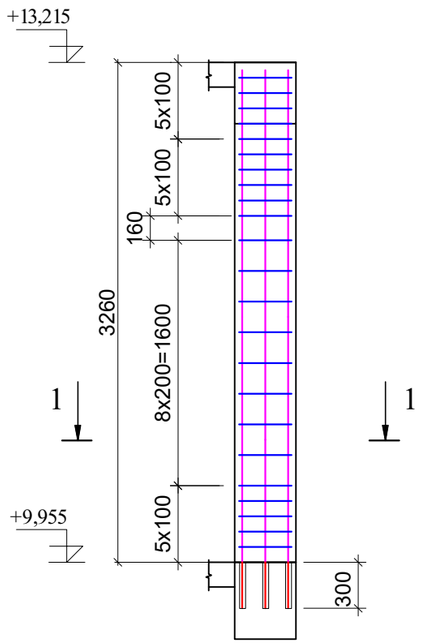

I ეტაპი

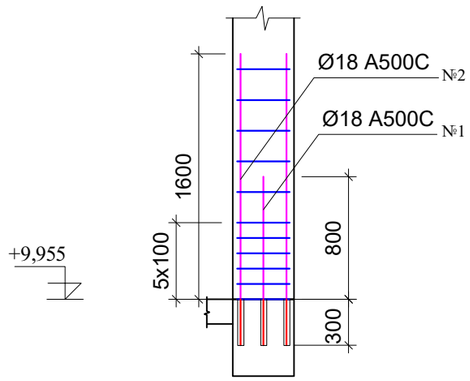

II ეტაპი

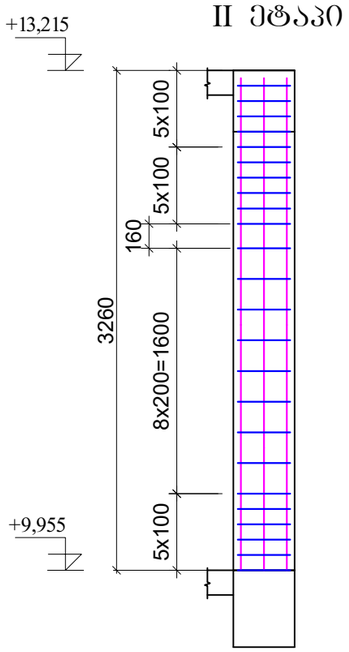

საქალიბო ნახაზი
კვეთი 1-1
მ 1:40

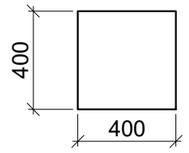

კვეთი 1-1
მ 1:25

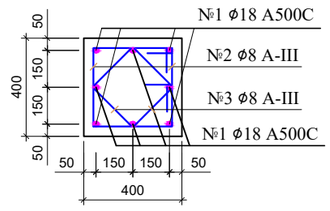

პოზიცია №2

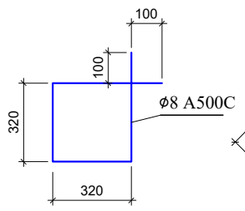

პოზიცია №3

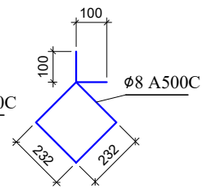

№3 სვეტის (რაოდენობა 8 ცალი) არმატურის ამოკრება და სპეციფიკაცია

№	ესკიზი	ღეროს დიამეტრი მმ.	ღეროს სიგრძე მმ.	რაოდენობა ცალი.	საერთო სიგრძე მ.	1 გრ.მ წონა კგ.	საერთო წონა კგ.	შენიშვნა
1		*ϕ18 A500C*	*4860*	*64*	*311,0*	*2,00*	*622,0*	25Г2С
2		*ϕ8 A500C*	*1480*	*184*	*272,3*	*0,395*	*107,6*	25Г2С
3		*ϕ8 A500C*	*1128*	*184*	*207,6*	*0,395*	*82,0*	25Г2С
					ჯამი *A500C*		*811,6*	25Г2С
					შესაკრავი მავთული, გადადების ნაკერები და გადანაჭრები 10%		*81,2*	25Г2С
					სულ *A500C*		*892,8*	25Г2С

№3 სვეტის (რაოდენობა 8 ცალი) ბეტონის მოცულობა V= 4,2 მ³ B 25; W6, F200

დამკვეთი	შპს "ბალნეოლოგიური კურორტი"		პროექტის დასახელება	თანამდებობა	ხელმოწერა	გვარი	ნახაზის დასახელება	ნახაზის ორიგინალური ზომა A3(420x297)
			ბალნეოლოგიური კურორტის რეკონსტრუქცია	დირექტორი		ზ. ვაშაკიძე	№3 სვეტის კონსტრუქცია +9,955 ნიშნულიდან +13,215 ნიშნულამდე	
მიმწოდებელი	შ.პ.ს "ჯეი ბილდინგ გრუპი"	თბილისი, კრწანისის ქ. №53 ✉: vashakidze.jumber@gmail.com ☎: +995 593 28 34 58		კონსტრუქტორი		ჯ. ვაშაკიძე		მასშტაბი 1:40 თარიღი 2017
								ფურცელი ა - 35 სულ ფურც. 38

საქალიბო ნახაზი

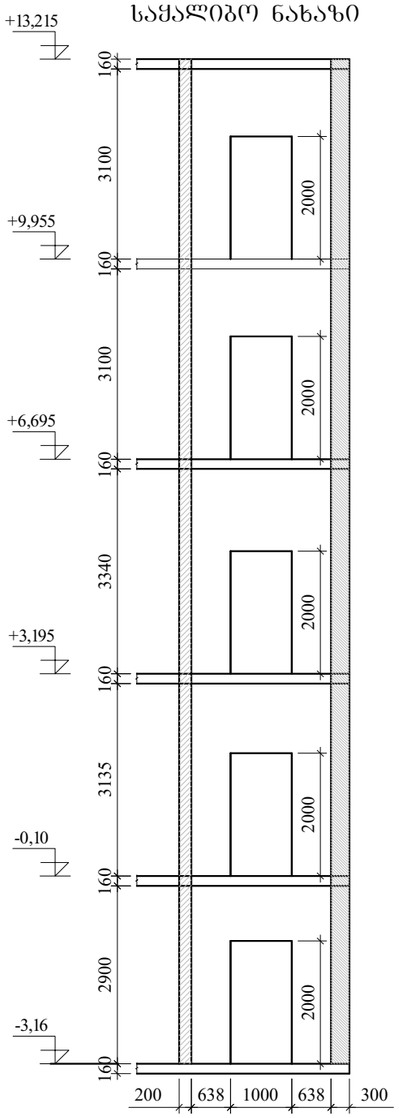

არმირების ნახაზი

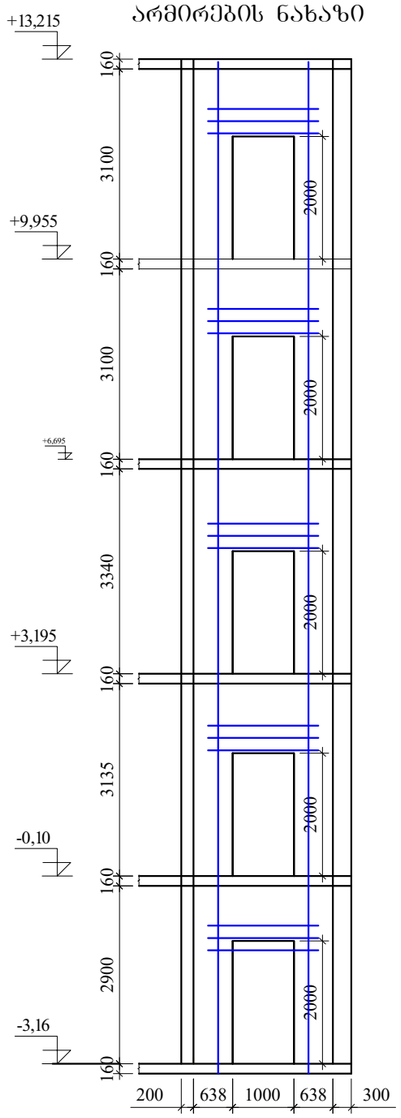

ლიფტის შახტის კონსტრუქცია

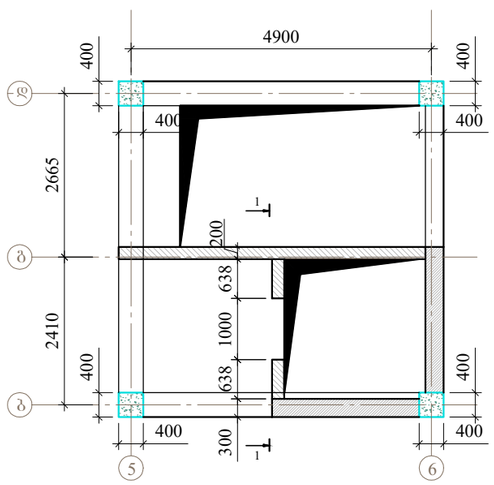

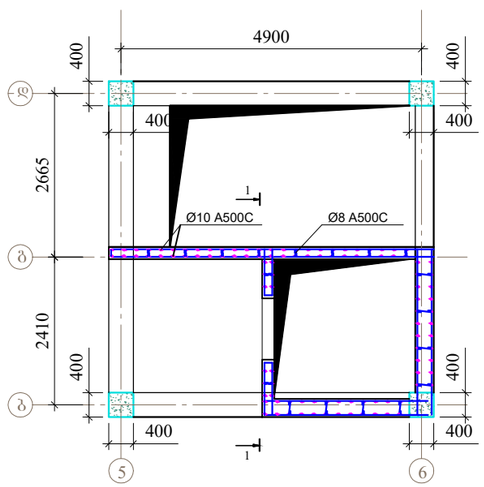

ლიფტის შახტის არმატურის ამოკრეფა და სპეციფიკაცია

პოზ.	ესკიზი	ღეროს დიამეტრი, მმ.	ღეროს სიგრძე, მმ.	რაოდენობა, ცალი	საერთო სიგრძე, მ.	1 გრძ.მ. წონა, კგ.	საერთო წონა, კგ.	შენიშვნა
1	15700	Ø10 A500C	18875	128	2416,0	0,617	1490,7	25Г2С
2	13200	Ø10 A500C	29240	82	2397,7	0,617	1479,4	25Г2С
3		Ø8 A500C	300	1500	450,0	0,395	177,8	25Г2С
					ჯამი A500C		3147,9	25Г2С
					შესაკრავი მავთული, გადაფების ნაკერები და გადანაჭრები - 10%		314,8	25Г2С
					სულ A500C		3462,7	25Г2С

ლიფტის შახტის ბეტონის მოცულობა V=48.5 მ³ B-25 ; W6; F200,

დამკვეთი	შპს "ბალნეოლოგიური კურორტი"		პროექტის დასახელება	თანამდებობა	ხელმოწერა	გვარი	ნახაზის დასახელება
			ბალნეოლოგიური კურორტის რეკონსტრუქცია	დირექტორი		ზ. ვაშაკიძე	ლიფტის შახტის კონსტრუქცია
მიმწოდებელი	შპს "ჯეი ბილდინგ გრუპი"	თბილისი, კრწანისის ქ. №53 ✉: vashakidze.jumber@gmail.com ☎: +995 593 28 34 58		კონსტრუქტორი		ჯ. ვაშაკიძე	

ნახაზის ორიგინალური ზომა A3(420x297)	
მასშტაბი 1:100	თარიღი 2017
ფურცელი 4 - 36	სულ ფურც. 38

ფასადები	შპს "ხაჯმენტრანზიტ ჯორჯია"				
	თბილისი, ალ.ყაზბეგის ქ. №53 ✉: vashakidze.jumber@gmail.com ☎: +995 593 28 34 58				
მთავარი არქიტექტორი	გ. ვაშაკიძე				
მთავარი ინჟინერი					
ხელმძღვანელი	ნ. ვაშაკიძე				
შემსრულებელი	ნ. ვაშაკიძე				
ეტაპი					
ფურცლის დასახელება					
ფასადების ნახაზები					
პროექტის დასახელება					
ქ. თბილისში, ალ.ყაზბეგის №53-ში მდებარე ბინათმშენებლობის კომპლექსის მშენებლობა					
პროექტის №: 03/2025					

ფასადების ნახაზები

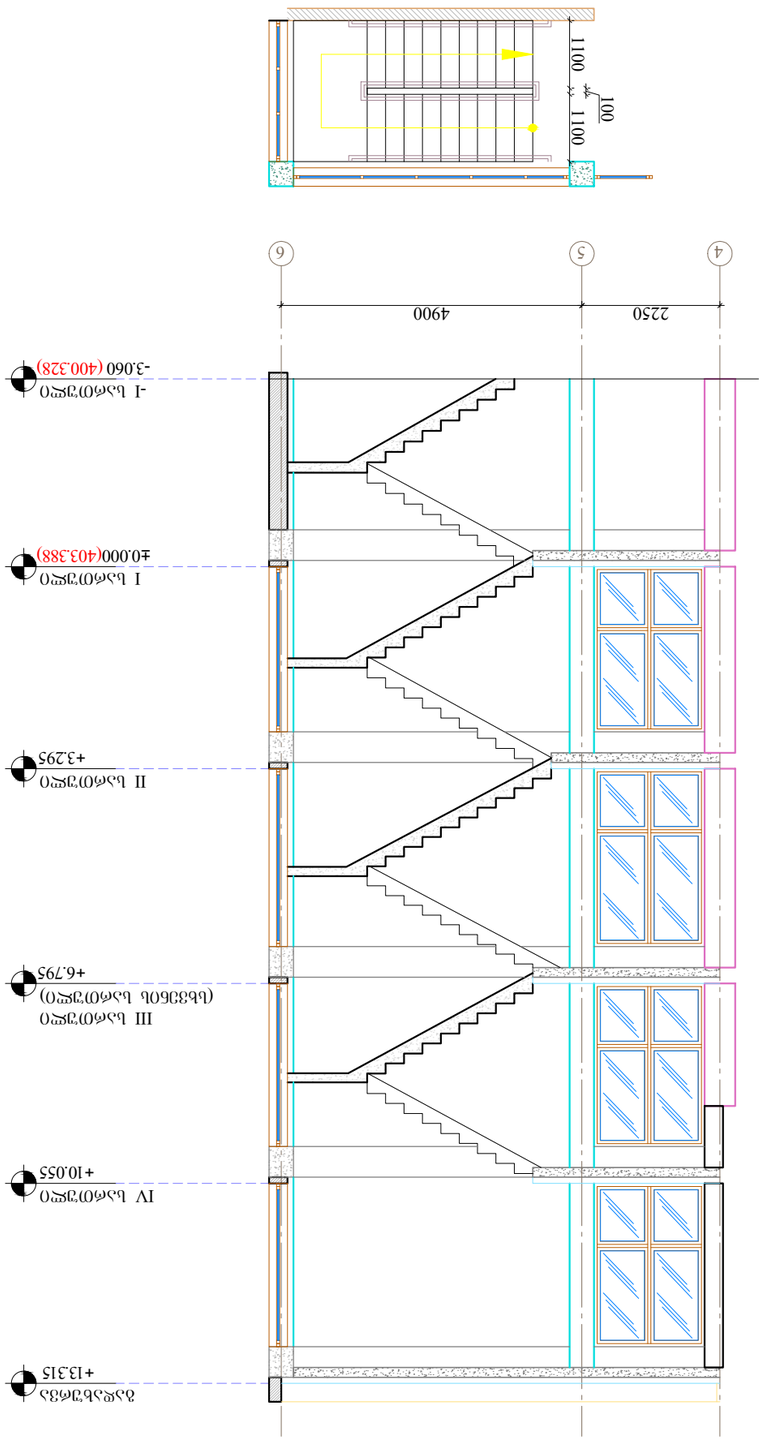

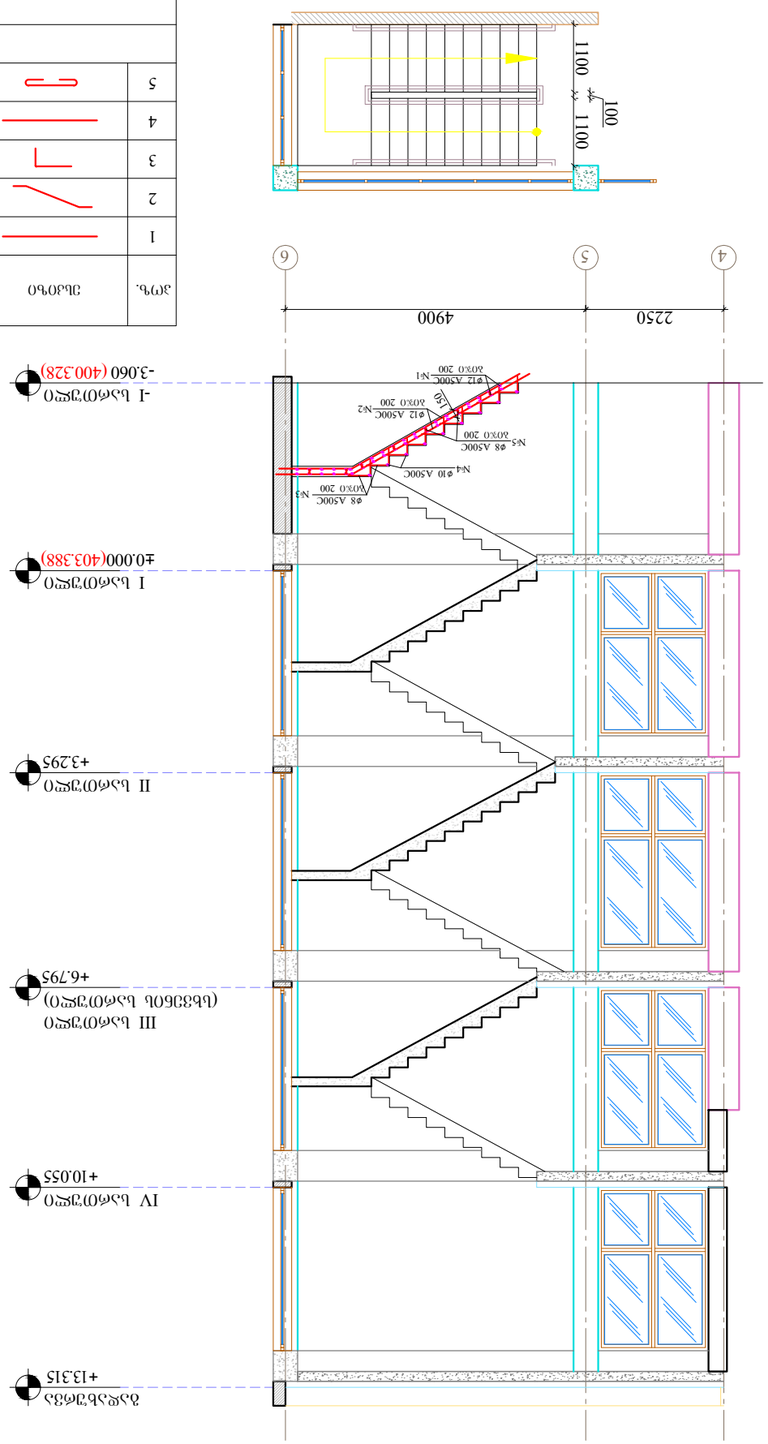

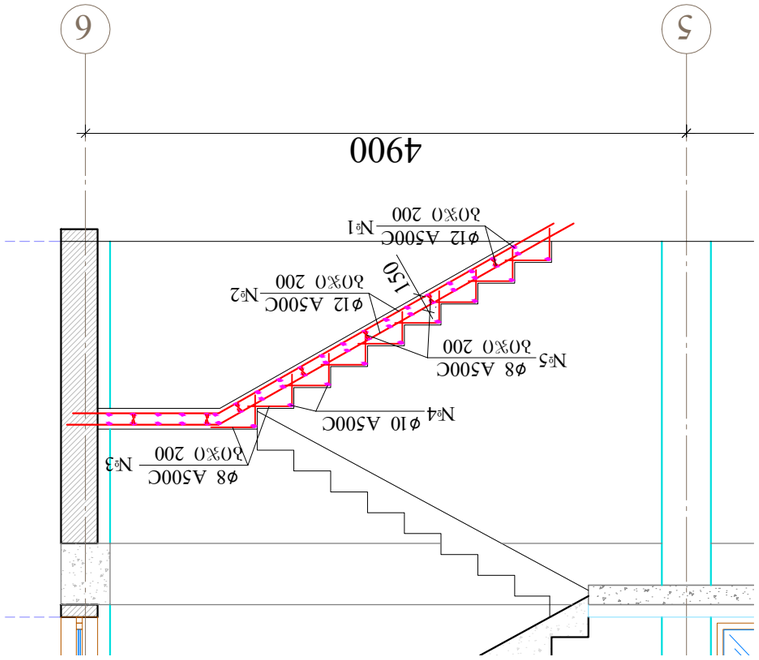

ბეტონის (ბეტონისმომჭედი ნაწილის) ხარისხის და ბეტონირების ადგილების ცხრილი

ეტაპი	ელემენტის დასახელება, ფიგურა	ბეტონის ხარისხი, მარკა	ბეტონის მოცულობა, მ³	ბეტონირების დაწყების თარიღი	ბეტონირების დამთავრების თარიღი	ბეტონის ტემპერატურა, °C	ბეტონის სიმტკიცე, %
I	სვეტები, ფილები, კედლები	B-25; W6; F200	594.0	15.04.2025	20.04.2025	+18	27
II	სვეტები, ფილები, კედლები	B-25; W6; F200	540	21.04.2025	26.04.2025	+18	27
III	სვეტები, ფილები, კედლები	B-25; W6; F200	483	27.04.2025	02.05.2025	+18	27
IV	სვეტები, ფილები, კედლები	B-25; W6; F200	338.1	03.05.2025	08.05.2025	+18	27
პარაპეტი	სვეტები, ფილები, კედლები	B-25; W6; F200	79.5	09.05.2025	10.05.2025	+18	27

არმატურის ნახაზები და სპეციფიკაციები

პოზ.	ნახატი	ელემენტის დასახელება, მე.	ელემენტის რაოდენობა, ც.	ერთეულის წონა, კგ.	ჯამური წონა, კგ.	ბეტონის კლასი, მარკა
1		Ø12 A500C	1100	540	0.888	527,5	25ГС
2		Ø12 A500C	6400	140	896,0	0.888	795,6	25ГС
3		Ø8 A500C	700	483	338,1	0.395	133,5	25ГС
4		Ø10 A500C	1100	69	75,9	0.617	46,8	25ГС
5		Ø8 A500C	300	270	81,0	0.395	32,0	25ГС
		ჯამი A500C					1228,3	25ГС
		ბეტონის მოცულობა 10%-ით გაზრდილი ნარჩენების გათვალისწინებით					122,8	25ГС
		ჯამი A500C					1351,1	25ГС

ბეტონის (ბეტონისმომჭედი ნაწილის) ხარისხი
A3(420x297)

მასშტაბი 1:100		2017
შეადგინა ა. ვაშაკიძემ		ცვლილებები და დამატებები
შეამოწმა ა. - 37		

შ.პ.ს "ჯეი ბილდინგ ბრუპი"

ბალნეოლოგიური კურორტის რეკონსტრუქციის პროექტი

საქვეითო სახიდე გადასასვლელის კონსტრუქცია

მუშა პროექტი

თბილისი 2017

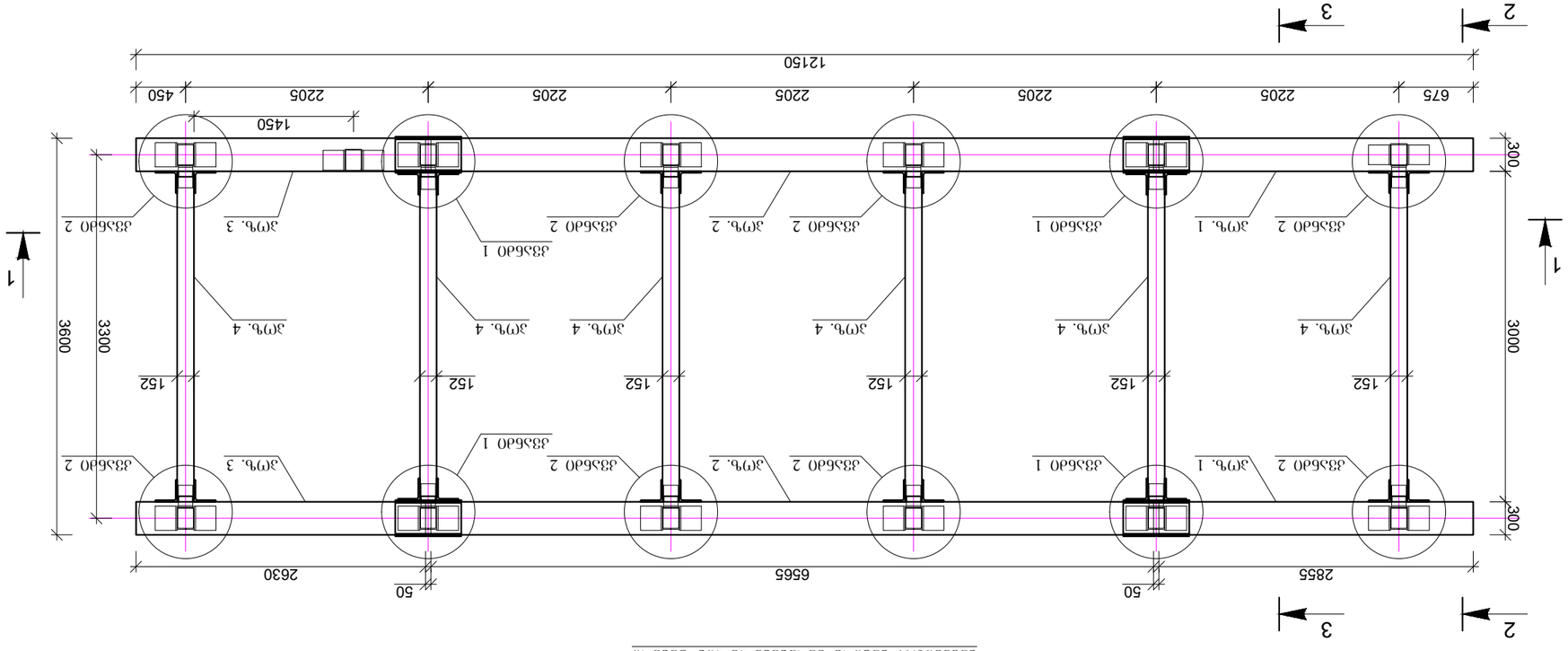

ᲡᲐᲛᲝᲜᲢᲐᲟᲘ ᲡᲐᲮᲔᲚᲛᲬᲘᲤᲝ ᲛᲜᲘᲨᲕᲜᲔᲚᲝᲕᲐᲜᲘ ᲒᲐᲜᲚᲐᲒᲔᲑᲐ

ᲐᲕᲢᲝᲠᲘ							
ᲠᲔᲪᲔᲜᲖᲘᲠᲔᲑᲣᲚᲘ							
ᲨᲔᲛᲝᲬᲛᲔᲑᲘᲡ ᲗᲐᲠᲘᲦᲘ							
ᲓᲐᲛᲙᲕᲔᲗᲘᲚᲘ ᲮᲔᲚᲛᲫᲦᲕᲐᲜᲔᲚᲘ							
ᲨᲔᲛᲡᲠᲣᲚᲔᲑᲔᲚᲘ							
ᲮᲔᲚᲛᲫᲦᲕᲐᲜᲔᲚᲘ							
ᲙᲝᲜᲢᲠᲝᲚᲘ							
ᲓᲐᲛᲙᲕᲔᲗᲘᲚᲘ ᲮᲔᲚᲛᲫᲦᲕᲐᲜᲔᲚᲘ							
ᲨᲔᲛᲡᲠᲣᲚᲔᲑᲔᲚᲘ							
ᲮᲔᲚᲛᲫᲦᲕᲐᲜᲔᲚᲘ							
ᲙᲝᲜᲢᲠᲝᲚᲘ							

ᲐᲕᲢᲝᲠᲘ							
ᲠᲔᲪᲔᲜᲖᲘᲠᲔᲑᲣᲚᲘ							
ᲨᲔᲛᲝᲬᲛᲔᲑᲘᲡ ᲗᲐᲠᲘᲦ

Зд0Эсго 2-2

Зд0Эсго 3-3

ЯЭЗЫЗЭЭЮ	"ЮЛОЭсгОЬЛЬ ЬЭсгбЭ(т)Эсго)ЭЭгФЮ дЭгФ(т)ФФО" ЭЛ.Ь.					
ЭЮЫЧ(т)ЯЭЗЭяго	"ЭЛ.Ь. ЮЭсгЯОбЭ ЮдЭЭЮ"	⊠: vashakidze.jumber@gmail.com ☎: +995 593 28 34 58				
	ЭЛбЬЭсгЮ, ЭдЧЭбЛЬЛЬ д. №53					
ЭдФ(т)ЭдФЛЬ ЯЭЬЛЬЬЭсгЭЛЬ		ЬЭсгбЭ(т)Эсго)ЭЭгФЮ дЭгФ(т)ФФО ФЭЛЭ(т)ФФЛЬ ЬЭсгбЭ(т)Эсго)ЭЭгФЮ ЭдФ(т)ЭдФЛЬ	ОЛбЬЛЬЯЭсгЭЛЬ	ЭЛбЬЛЬЛЬ ЯЭЬЛЬЬЭсгЭЛЬ	ЭЛбЬЛЬЛЬ (ч60ЭЛбЬЭсгЭдФЛЬ ЬЭ(т)Эа A3(420x297)	
ЯЭЬЛЬЯЭЛЬ		ЯЭдЭЛЬЯЭЛЬ ЭдФ(т)ФФЛЬ	ЯЭдЭЛЬЯЭЛЬ	Ь. ЭЭЭЛЬЛЭЛЭ	ЭЛбЬЛЬЯЭЛЬ 1:30	ОЛдФЭЮ 2017
ЭдФЭЮ 3-3			ЭЭЛЬФ	Ь. ЭЭЭЛЬЛЭЛЭ	ЭЭдФЭЛЬЯЭЛЬ - 2	ЬЭдЭ ЭЭдФЭ. - 8

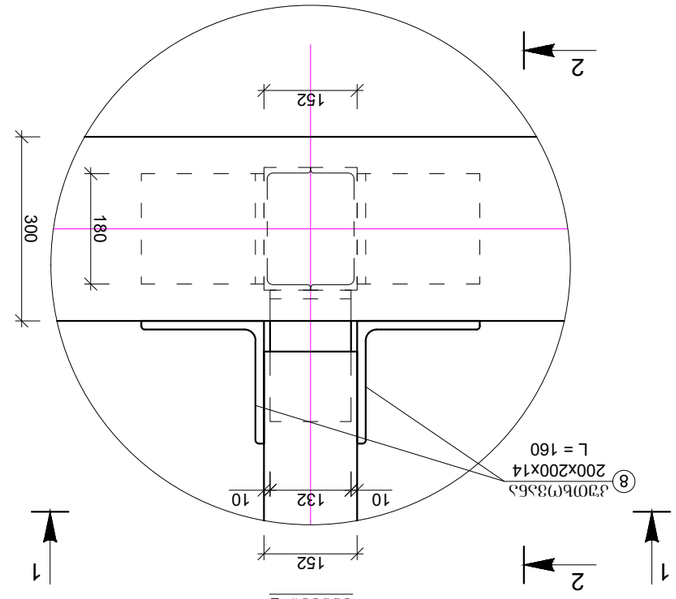

ڭۆملەتتىكى 2

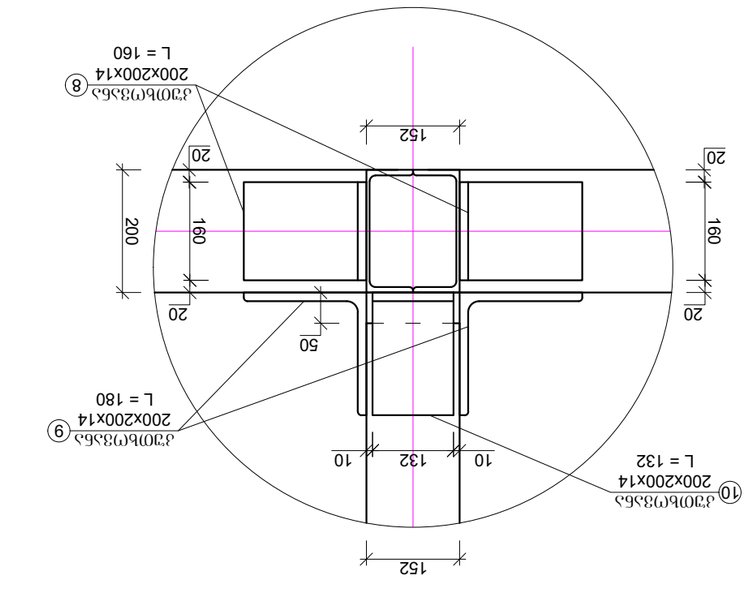

ڭۆملەتتىكى 2
ئەۋرىشىم 1-1

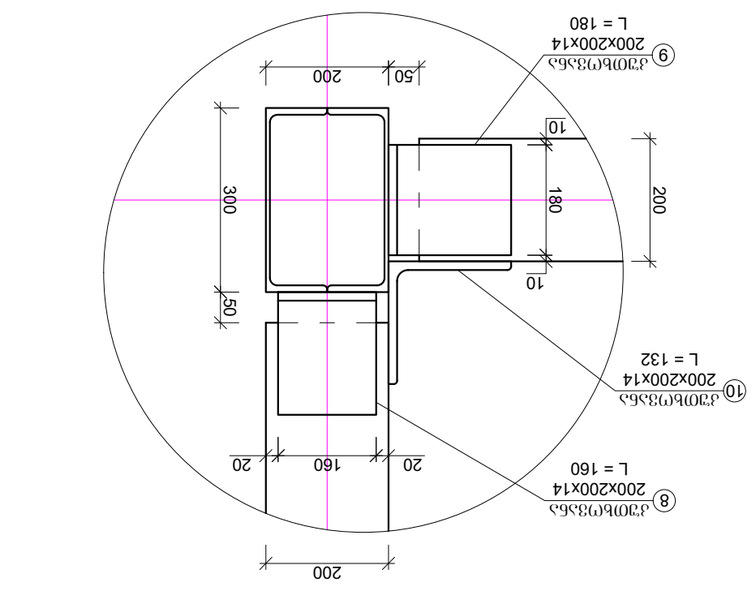

ڭۆملەتتىكى 1
ئەۋرىشىم 2-2

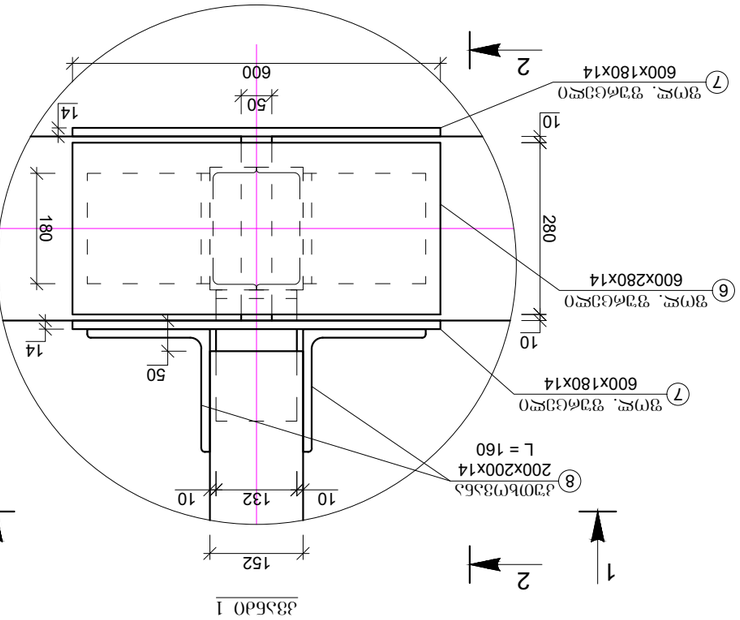

ڭۆملەتتىكى 1

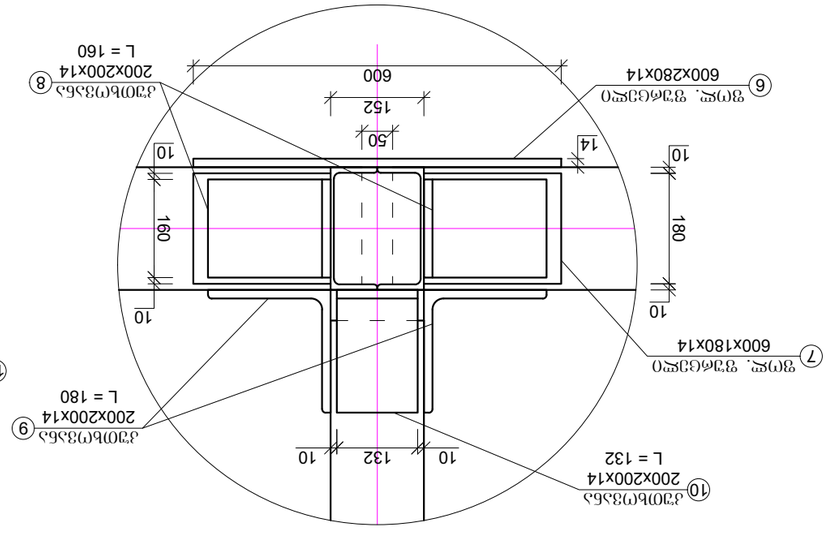

ڭۆملەتتىكى 1
ئەۋرىشىم 1-1

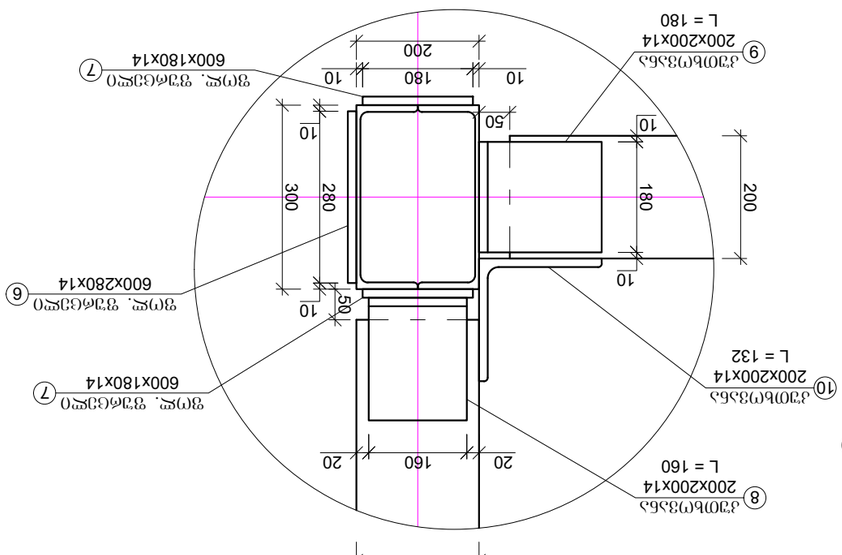

ڭۆملەتتىكى 1
ئەۋرىشىم 2-2

ھۆججەت ئۆلچىمى	"ۋاسىلكىدزە ياغاچ ئۆيلەر زاۋۇتى" ئېنىق مەسئۇلىيەتلىك شىركىتى				
ئورۇنلاشقان ئورنى	ۋاسىلكىدزە ش.، ئەۋلىيا كوچىسى، 53-ئۆي ☎: +995 593 28 34 58	ئۇلاش ئۇچۇرى			
ئەسكەرتىش					
ئۆلچەملىك ئېلېمېنتلار ئۈچۈن ئومۇمىي كۆرۈنۈش		ئۆلچەم(ۋېزا)	ئىمزا	ئاتالمىش	
		ئورۇنلاشتۇرغۇچى		ئ. ئەنۋەرجان	
		لايىھىلىگۈچى		ئ. ئەنۋەرجان	
		باشلىق		ئ. ئەنۋەرجان	
ئۆلچەملىك ئېلېمېنتلار ئۈچۈن ئومۇمىي كۆرۈنۈش		ئۆلچەم			

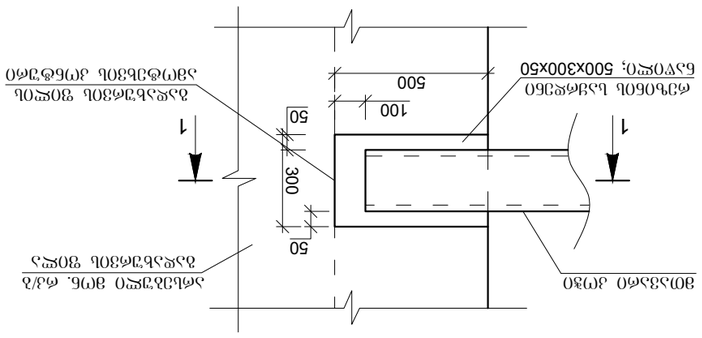

Фрагмент 1-1

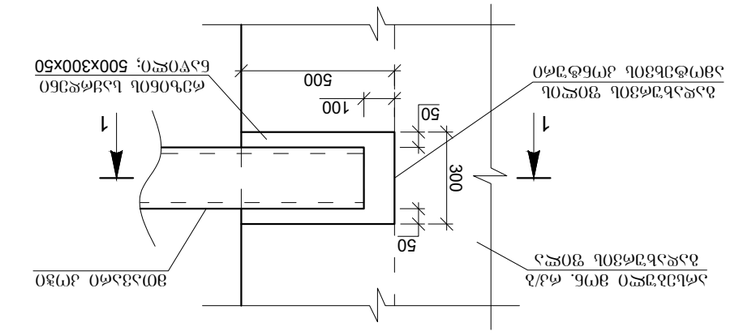

Фрагмент 1-1

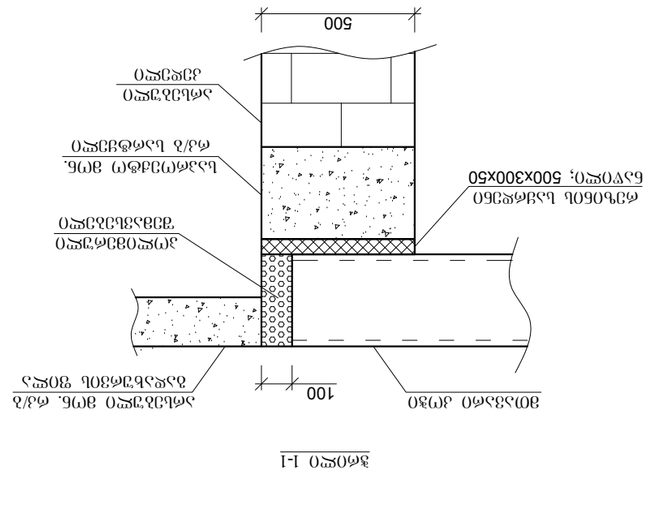

Фрагмент 1-1

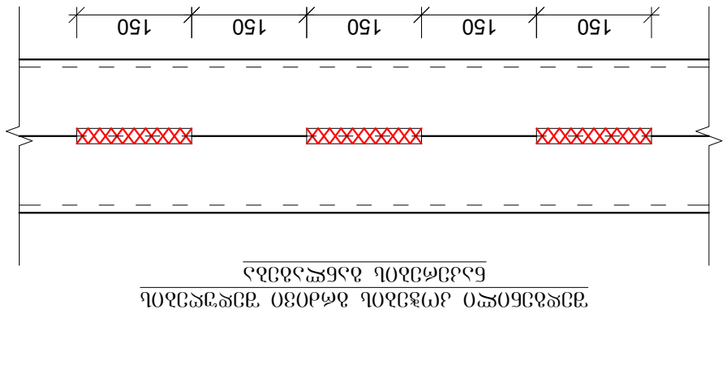

Схема установки дополнительных закладных деталей

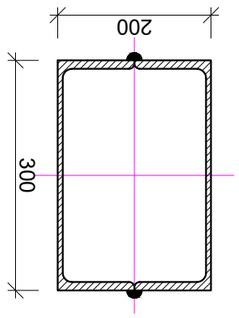

Закладная деталь для установки дополнительных закладных деталей №30

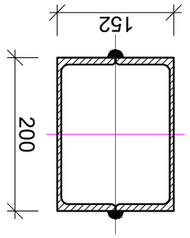

Закладная деталь для установки дополнительных закладных деталей №20

Инв.№подл.	Подпись и дата	Взам.инв.№	Инв.№дубл.	Подпись и дата	Разработано	Гл.инженер проекта	Закладные детали (Фасадная часть здания) А3(420x297)
					Проверил		Стадия Лист Листов
					Н.контр.		Р 1 1
					ГИП		

Исполнитель	Гл.инж. "Объединение Электромонтаж" Дзержинск"
Заказчик	Гл.инж. "Завод Автомобильных Двигателей"

Объединение Электромонтаж
Гл.инж. проекта
Васильев Н.Н.
Тел.: +995 593 28 34 58
Email: vasilevnn@gmail.com

ЯсЗаБЗЗЛОО	"ТД.Ц. "ОЛЯОЖЛОЬЬ ЬЗЖБСЗЛЖЛЗЛОЗЛФО ДЗФЛЛФО"		
ЗЛЯЗЧЛЛЛЛЖО	ТД.Ц. ЛОЯЖЖОБЗ ЯФЗЗЛО	ОЛЯОЖЛОЬЬ, ДФЧЗБЛОЬЬ Д. №53 ✉: vashakidze.jumber@gmail.com ☎: +995 593 28 34 58	

| ЗФЛЛЗЛОЬЬ ЯЗЬЬБЗЖЗЛЗ | ЗФЛЛЗЛОЬЬ ЯЗЬЬБЗЖЗЛЗ ЯЗЛЗЛЗЖЗЛЗЖЛЗЛЗЛЗ

ԱՇԽԱՏԱՆՔԻ	«Վասնակիձե ջրաչափակայան» ՍՊԸ		
ՀԱՇՎԱՌՎԱԾՔԻ ՀԱՄԱՐ	ք. Ալավերդի, Ա. Խաչատրյան փող. 23 շենք		
	✉: vasnakidze.jumper@gmail.com ☎: +995 593 28 34 58		

ՀԱՏԱԿԱԳԾԻ ԱՆՎԱՆՈՒՄԸ, ՀԱՍՑԵԻ ՆՇՈՒՄԸ ԵՎ ՀԱՏՎԱԾԸ		ԱՇԽԱՏԱՆՔԱՅԻՆ ՆԱԽԱԳԾԻ ՄԱՍԻ ԱՆՎԱՆՈՒՄԸ	ՀԱՍՑԵԻ ՏԵՍԱԿԸ	ՓՈՓՈԽՎԱԾ ՄԱՍԻ ՀԱՄԱՐԸ ԵՎ ՀԱՍՑԵԻ ՆՇՈՒՄԸ	ՊԱՏՎԻՐԱՏՎՈՂ ԿԱԶՄԱԿԵՐՊՈՒԹՅԱՆ ԱՆՎԱՆՈՒՄԸ
ՀԱՏԱԿԱԳԾԻ ՄԱՍ					
ՀԱՍՑԵԻ ՆՇՈՒՄ					
ՀԱՍՑԵԻ ՀԵՂԻՆԱԿ					
ՀԱՍՑԵԻ ՏԵՍԱԿ					

ՀԱՍՑԵԻ ՏԵՍԱԿԸ	ՀԱՍՑԵԻ ՆՇՈՒՄԸ	ՀԱՏԱԿԱԳԾԻ ՄԱՍ	ՀԱՏԱԿԱԳԾԻ ԱՆՎԱՆՈՒՄԸ
ՀԱՏԱԿԱԳԾՎԱԾ Է			
ՀԱՍՑԵԻ ՀԵՂԻՆԱԿ			
ՀԱՍՑԵԻ ՀԱՍՏԱՏՈՂ			

ՀԱՏԱԿԱԳԾԻ ՏԱՐԵԿԱՆ	ՀԱՏԱԿԱԳԾԻ ՏԵՍԱԿԸ	ՀԱՍՑԵԻ ՆՇՈՒՄԸ	ՀԱՍՑԵԻ ՏԵՍԱԿ

ИЗМ.	КОЛ.УЧ.	№ДОК.	ПОДП.
РАЗРАБ.			
ПРОВ.			
Т.КОНТР.			
Н.КОНТР.			
УТВ.			

Инв.№ подл.	Подп. и дата "ООО "Завод металлических конструкций"	Взам.инв.№
Инв.№ дубл.	Адрес: г. Москва, ул. Заводская, д. №53 Тел.: +995 593 28 34 58	Подп. и дата "Завод металлических конструкций"

Разработал			Ограждение балкона	Лит.	Масса	Масштаб
Проверил						
Н.контр.				Лист 1	Листов 1	
Утвердил						

Копировал

Формат А3(420x297)

| | | | | | |

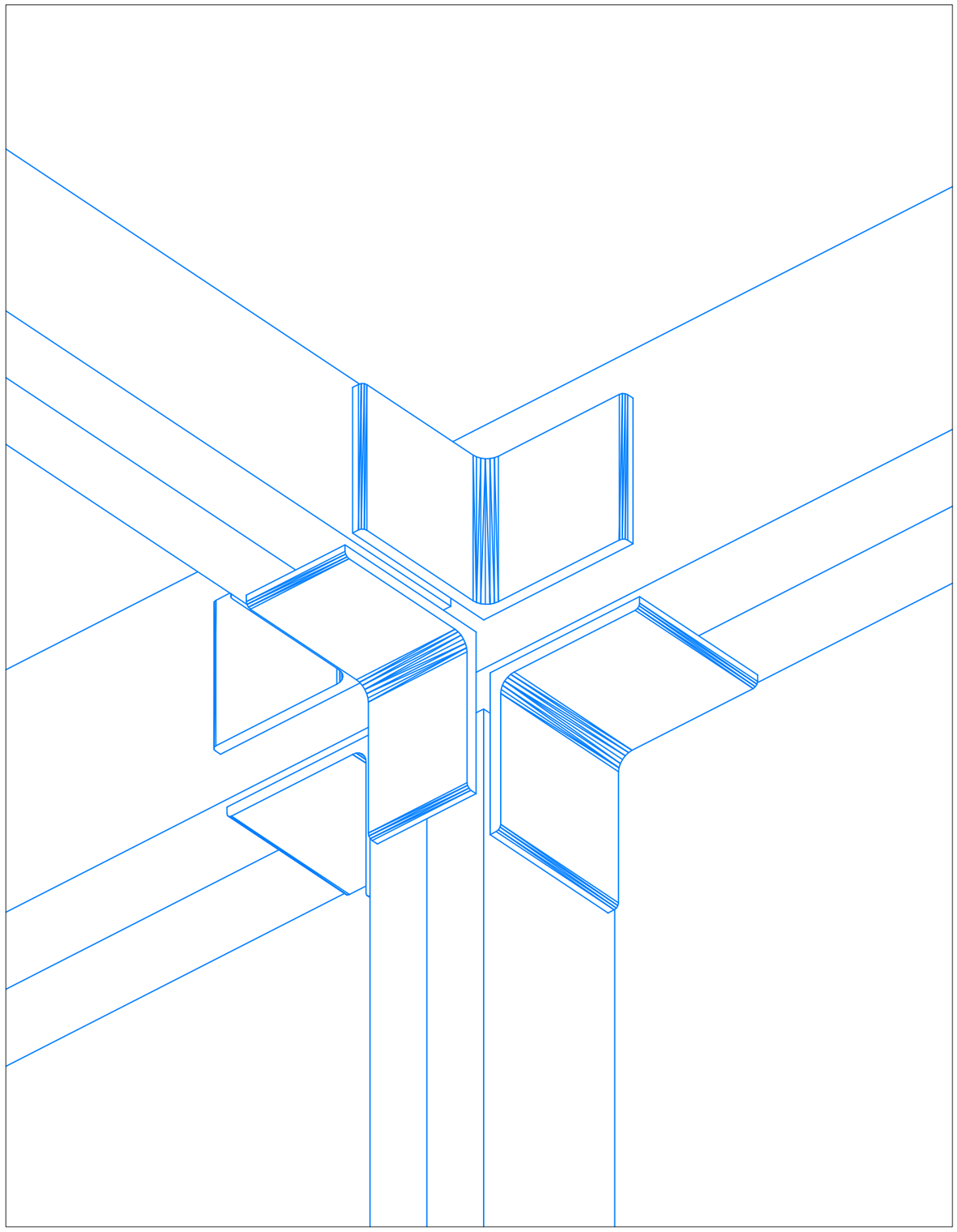

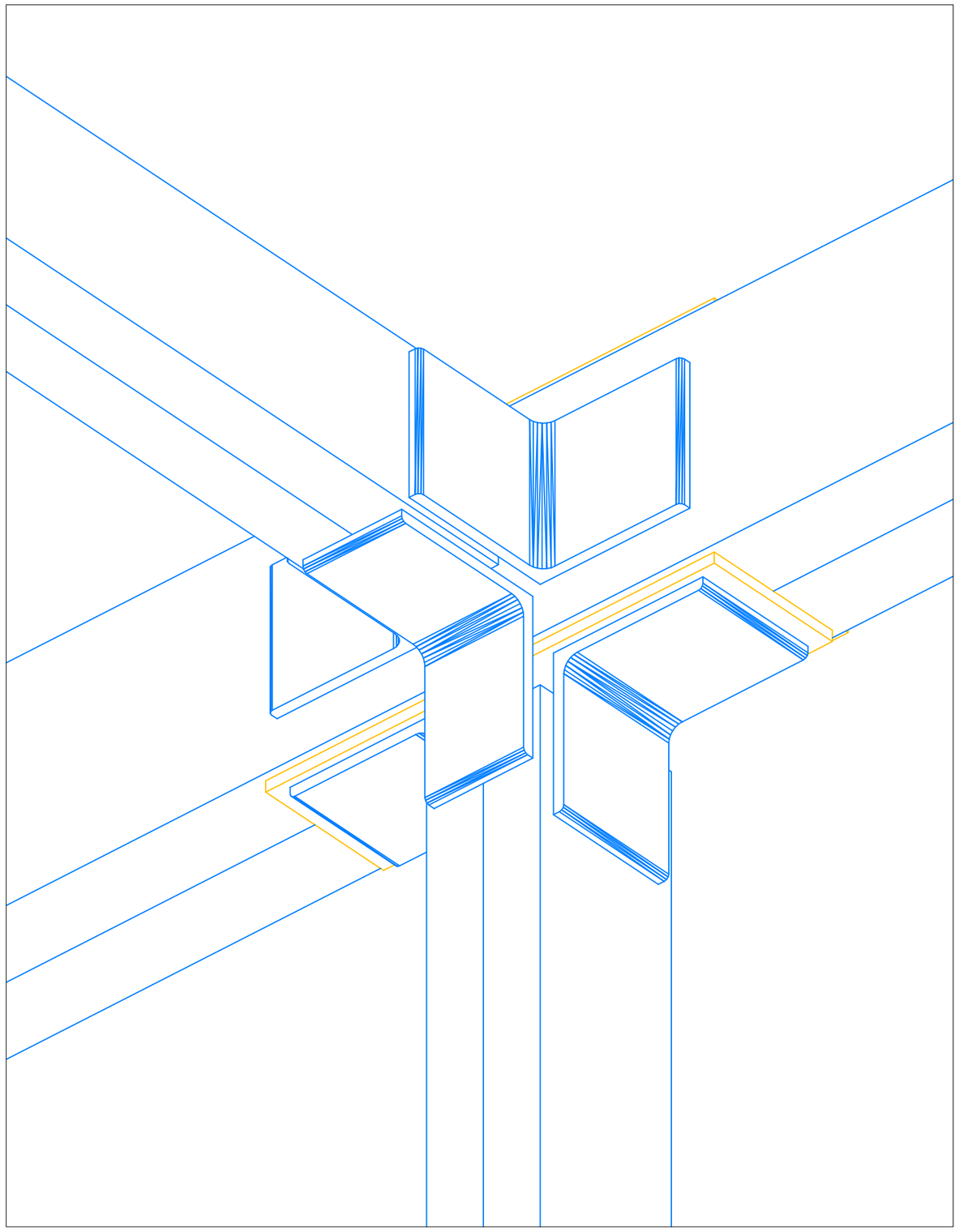

ფასადის ტიპი	"ვასილაძის ბაღი" ბინათმშენებლობითი კომპლექსის ფასადის ელემენტები		
მასშტაბი	შპს "ვასილაძის ბაღი" დ. №53 ელ-ფოსტა: vasiladze.jumber@gmail.com ტელ.: +995 593 28 34 58		
ფასადის ელემენტების ნუმერაცია	შპს "ვასილაძის ბაღი"		
ფასადის ტიპი	ფასადის ელემენტების ნუმერაციის სქემა		
ფასადის ელემენტების ნუმერაციის სქემა			
ფასადის ელემენტის ნომერი			
ფასადის ელემენტის ტიპი

შ.პ.ს "ჯეი ბილდინგ ბრუპი"

ბალნეოლოგიური კურორტის რეკონსტრუქციის პროექტი

საქვეითო მიწისქვეშა გვირაბის კონსტრუქცია

მუშა პროექტი

თბილისი 2017

ҚҰЖАТТАМА	"ТҰЛҒАЛЫҚ ҚҰРЫЛЫСТЫ ҰЙЫМДАСТЫРУ ЖӨНІНДЕГІ ЖОБА"						
ЗӨЗҒҮҒҚҰЖАТ	"ЖШ ЖАУАПКЕРШІЛІГІ ШЕКТЕУЛІ СЕРІКТЕСТІГІ"						
	ТАҚЫРЫПТЫҚ ЖОБАЛАУ ҚҰЖАТТАМАСЫНЫҢ ӨЗГЕРІСТЕРІ ЕНГІЗІЛГЕН ЖОБАЛЫҚ ҚҰЖАТТАМАНЫҢ ӨЗГЕРІСТЕРІ ЕНГІЗІЛГЕН ЖОБАЛЫҚ ҚҰЖАТТАМАНЫҢ ТОМЫ						
	ЖОБАЛЫҚ ҰЙЫМ: "ТҰЛҒАЛЫҚ ҚҰРЫЛЫСТЫ ҰЙЫМДАСТЫРУ ЖӨНІНДЕГІ ЖОБА" ЖШС Орал қ., №53 үй, 2-қабат ✉: vashakidze.jumber@gmail.com ☎: +995 593 28 34 58						
ӨЗГЕРІСТЕР ЕНГІЗІЛГЕН ЖОБАЛЫҚ ҚҰЖАТТАМАНЫҢ ТОМЫ

ҚҰЖАТТЫҢ АТАУЫ	"ҒЗ.Ш "ТҰЛҒАЛЫҚ ҚҰРЫЛЫСТЫҢ ДӘЛДІГІ" ЖШС						
ЗЕҢГЕРУШІНІҢ АТЫ-ЖӨНІ	ҒЗ.Ш "ҰСҚЫЗЫЛ ЖҰЛДЫЗ ӨНДІРІСІ"	Ө.Ә.Ахметов, директор@gmail.com Тел.: +995 593 28 34 58					

ჭრილი 3-3
საქალიბო ნახაზი

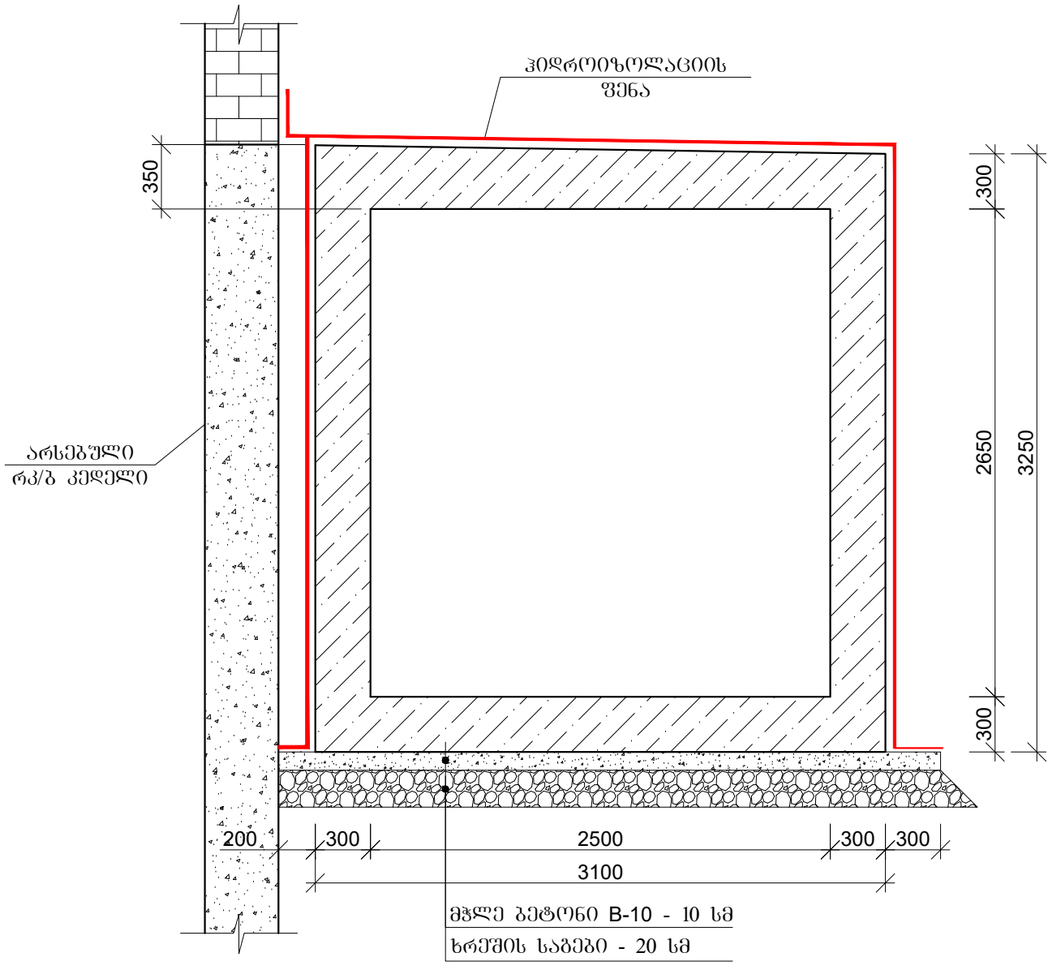

ჭრილი 3-3
არმირების ნახაზი

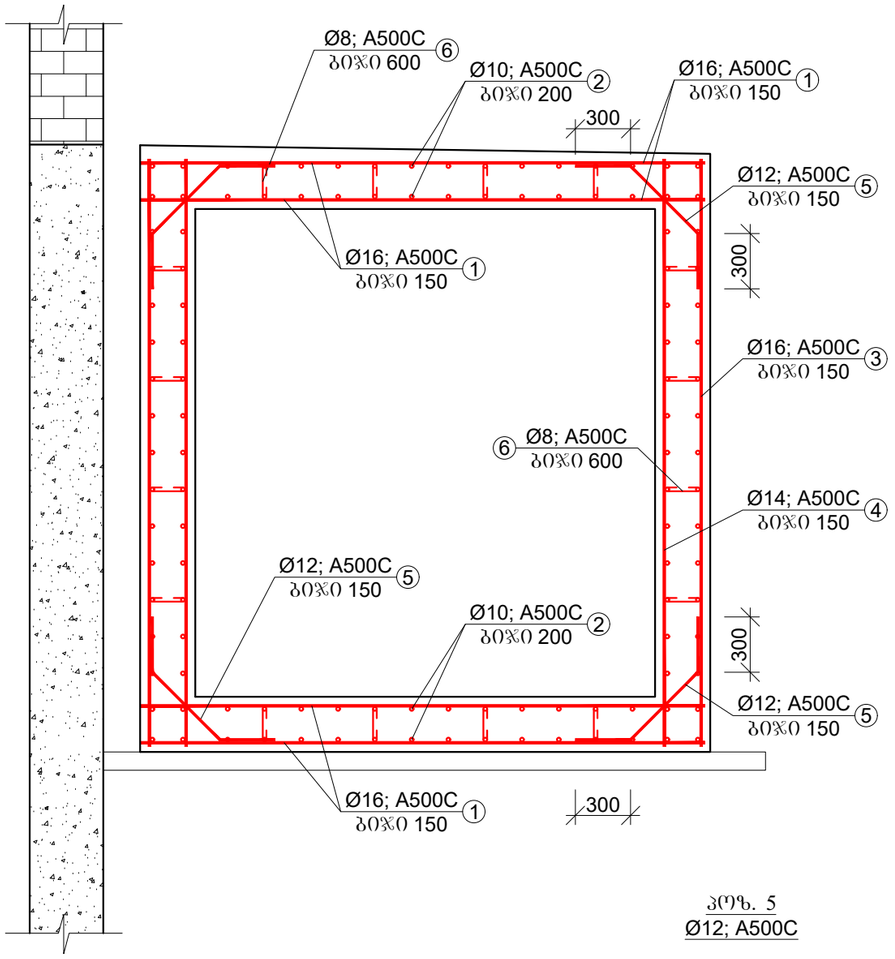

პოზ. 5
Ø12; A500C

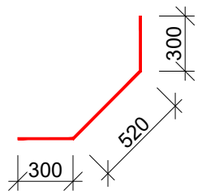

მონ. რკ/ბ 3-3 ჭრილის გვირაბის (L=14.00 მ) არმატურის ამოკრეფა და სპეციფიკაცია

პოზ.	დეროს დიამეტრი, მმ	დეროს სიგრძე, მმ	რაოდენობა, ცალი	საერთო სიგრძე, მ	1 გრძ.მ წონა, კგ	საერთო წონა	შენიშვნა	
1	Ø16; A500C	3000	374	1122.00	1.58	1772.76	25Г2С	ბეტონი B-30 - W6 - F200 - 49.50 მ³
2	Ø10; A500C	14000	116	1624.00	0.617	1002.01	25Г2С	
3	Ø16; A500C	3190	187	596.53	1.58	942.52	25Г2С	
4	Ø14; A500C	3190	187	596.53	1.21	721.80	25Г2С	
5	Ø12; A500C	1120	374	418.88	0.888	371.97	25Г2С	
6	Ø8; A500C	400	368	147.20	0.395	58.14	25Г2С	
					ჯამი - A500C	4869.20		
					შესაკრავი მავთული, გადაღების ნაკერები და გადანაჭრები - 10%	486.92		
					სულ - A500C	5356.12		

შენიშვნა: ხრეშის საბები 20 სმ - 10.70 მ3
მჭლე ბეტონი 10 სმ - 5.10 მ3
ჰიდროიზოლაციის ფენა - 150.00 მ²

დამკვეთი	შ.პ.ს "ობილისის ბალნეოლოგიური კურორტი"		პროექტის დასახელება	თანამდებობა	ხელმოწერა	გვარი	ნახაზის დასახელება
			ბალნეოლოგიური კურორტის რეკონსტრუქციის პროექტი	დირექტორი	ზ. ვაშაკიძე	ზ. ვაშაკიძე	ჭრილი 3-3 კონსტრუქცია
მიმწოდებელი	შ.პ.ს "ჯეი ბილდინგ გრუპი"	ობილისი, კრწანისის ქ. №53 ✉: vashakidze.jumber@gmail.com ☎: +995 593 28 34 58		კონსტრუქტორი	ვ. ვაშაკიძე	ვ. ვაშაკიძე	

ნახაზის ორიგინალური ზომა A3(420x297)	
მასშტაბი 1:30	თარიღი 2017
ფურცელი - 3	სულ ფურც. - 5

ჯ.ვან.ვიიი	"ᲗᲘᲡᲛᲝᲚᲘ ᲙᲝᲜᲪᲔᲠᲢᲘᲡ ᲥᲐᲠᲮᲐᲜᲐ" ᲒᲐᲜᲐᲨᲔᲜᲘ						
ვიᲘᲕᲧᲘᲜᲔᲘᲐᲜᲝ	Გ.Ც. ᲘᲝᲜᲔᲡᲙᲣᲚᲘᲐᲜᲘ ᲓᲐᲒᲔᲒᲛᲐᲚᲘ ᲘᲜᲟᲘᲜᲔᲠᲘ ✉: vasha.kidze.jumber@gmail.com ☎: +995 593 28 34 58						
ᲐᲠᲥᲘᲢᲔᲥᲢᲝᲜᲘ	ᲙᲝᲜᲡᲢᲠᲣᲥᲪᲘᲘᲡ ᲓᲠᲝᲘᲡ ᲛᲝᲜᲐᲙᲕᲔᲗᲘᲡ ᲓᲔᲢᲐᲚᲔᲑᲘ			ᲓᲐᲛᲙᲕᲔᲗᲘ ᲜᲘᲨᲜᲔᲑᲘ		ᲒᲐᲛᲝᲨᲕᲔᲑᲣᲚᲘᲐ ᲐᲠᲥᲘᲢᲔᲥᲢᲘᲡ ᲛᲘᲔᲠ	
				ᲜᲝᲛᲔᲠᲘ	ᲮᲔᲚᲛᲝᲬᲔᲠᲘᲡ ᲓᲐᲜᲘᲨᲜᲣᲚᲔᲑᲐ	ᲓᲐᲛᲙᲕᲔᲗᲘᲡ ᲜᲐᲬᲘᲚᲘ	
				ᲮᲔᲚᲛᲫᲦᲕᲐᲜᲔᲚᲘ	ᲗᲐᲠᲘᲦᲘ	ᲒᲐᲛᲝᲪᲔᲛᲘᲡ ᲓᲠᲝ	
				ᲨᲔᲛᲝᲬᲛᲔᲑᲘᲡ ᲗᲐᲠᲘᲦᲘ		ᲒᲐᲛᲝᲨᲕᲔᲑᲘᲡ ᲗᲐᲠᲘᲦᲘ	
ᲛᲝᲓᲔᲚᲘᲠᲔᲑᲘᲡ ᲓᲐᲛᲝᲛᲖᲐᲓᲔᲑᲚᲘᲡ ᲜᲐᲬᲘᲚᲘ							
ᲨᲔᲛᲡᲠᲣᲚᲔᲑᲚᲘᲡ ᲮᲔᲚᲛᲝᲬᲔᲠᲘ							
ᲮᲔᲚᲛᲫᲦᲕᲐᲜᲔᲚᲘ							
ᲨᲔᲛᲝᲬᲛᲔᲑᲘᲡ ᲗᲐᲠᲘᲦᲘ							

ვᲘᲗ. ᲛᲐ/Ა 44 ᲑᲔᲛᲝᲡᲐᲗᲕᲘᲡ ᲛᲘᲬᲘᲡ ᲥᲕᲘᲨᲘᲡ ᲡᲐᲛᲐᲨᲔᲜᲔᲑᲚᲝ ᲡᲐᲛᲣᲨᲐᲝᲔᲑᲘ ᲓᲐ ᲚᲘᲪᲔᲜᲖᲘᲝᲜᲘᲡ (L=7.50 Მ) ᲪᲔᲛᲔᲜᲢᲘᲡ ᲛᲐᲠᲙᲘᲡ B-30 - W6 - F200 - 23.20 $Მ^3$ ᲛᲝᲪᲣᲚᲝᲑᲘᲡ

ᲜᲝᲛᲔᲠᲘ	ᲛᲐᲠᲙᲘᲠᲔᲑᲐ, ᲓᲘᲐᲛᲔᲢᲠᲘ, ᲡᲘᲒᲠᲫᲔ	ᲠᲐᲝᲓᲔᲜᲝᲑᲐ, ᲪᲐᲚᲘ	ᲚᲐᲜᲒᲘᲡ ᲓᲐᲛᲐᲒᲠᲔᲑᲘᲡ ᲙᲝᲔᲤᲘᲪᲘᲔᲜᲢᲘ, ᲓᲐᲛᲐᲢᲔᲑᲘᲗᲘ ᲙᲝᲔᲤᲘᲪᲘᲔᲜᲢᲘ	1 ᲛᲓᲙ.Მ ᲛᲝᲪᲣᲚᲝᲑᲐ, ᲙᲒ	ᲚᲐᲜᲒᲘᲡ ᲓᲐᲛᲐᲒᲠᲔᲑᲘᲡ ᲛᲐᲠᲙᲘᲠᲔᲑᲐ, ᲙᲒ/ᲛᲐ	ᲒᲐᲛᲝᲧᲔᲜᲔᲑᲣᲚᲘ ᲛᲐᲡᲐᲚᲐ, ᲙᲒ
1	Ø16; A500C	2340	200	468.00	1.58	739.44	25ᲒᲪ
2	Ø10; A500C	7500	104	780.00	0.617	481.26	25ᲒᲪ
3	Ø16; A500C	3190	100	319.00	1.58	504.02	25ᲒᲪ
4	Ø14; A500C	3190	100	319.00	1.21	385.99	25ᲒᲪ
5	Ø12; A500C	1120	200	224.00	0.888	198.91	25ᲒᲪ
6	Ø8; A500C	400	182	72.80	0.395	28.76	25ᲒᲪ
ᲬᲧᲚᲘᲡ - A500C						2338.38	
ᲒᲐᲛᲫᲚᲔᲠᲘ ᲛᲐᲡᲐᲚᲔᲑᲘᲡ ᲓᲐᲜᲐᲠᲩᲔᲜᲘ ᲙᲐ ᲛᲐᲡᲨᲢᲐᲑᲘᲡ - 10%						233.84	
ᲑᲔᲢᲝᲜᲘ A500C						2572.22	

ᲒᲐᲛᲝᲧᲔᲜᲔᲑᲘᲡ ᲓᲠᲝ: ᲑᲔᲢᲝᲜᲘᲡ ᲙᲐᲓᲘᲡ ᲓᲐᲜᲘᲨᲜᲣᲚᲔᲑᲐ 20 ᲡᲛ - 2.50 Მ
ᲛᲐᲒᲘᲡᲢᲠᲘᲡ ᲓᲘᲐᲛᲔᲢᲠᲘ 10 ᲡᲛ - 6.00 ᲛᲛ
ᲛᲝᲜᲐᲙᲕᲔᲗᲘᲡ ᲖᲝᲛᲐ - 75.00 $ᲛᲛ^2$

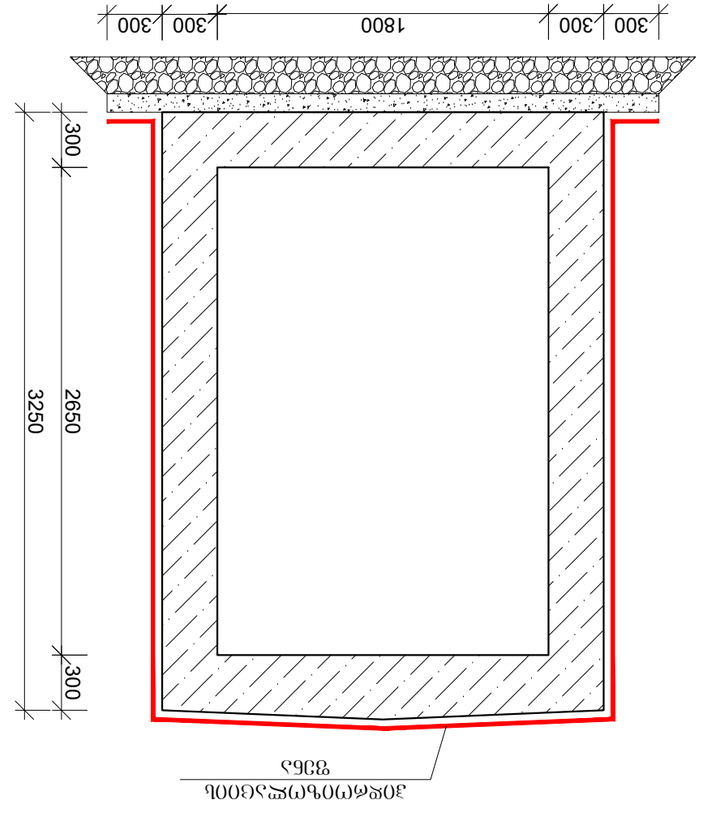

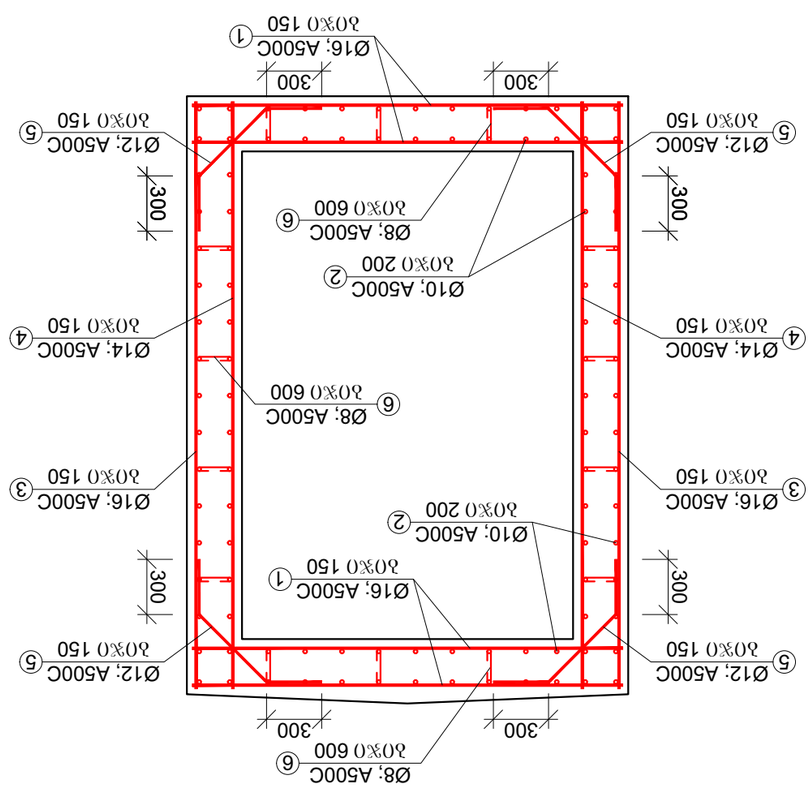

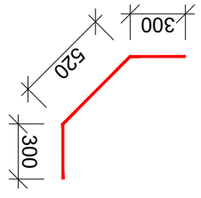

ვᲘᲗ. 5
Ø12; A500C

ᲓᲐᲛᲙᲕᲔᲗᲘᲡ ᲜᲘᲨᲜᲔᲑᲘ	ᲮᲔᲚᲛᲫᲦᲕᲐᲜᲔᲚᲘ	ᲐᲠᲥᲘᲢᲔᲥᲢᲘ	ᲓᲐᲛᲙᲕᲔᲗᲘᲡ ᲜᲝᲛᲔᲠᲘ	ᲒᲐᲛᲝᲨᲕᲔᲑᲣᲚᲘᲐ ᲐᲠᲥᲘᲢᲔᲥᲢᲘᲡ ᲛᲘᲔᲠ
ᲨᲔᲛᲡᲠᲣᲚᲔᲑᲚᲘᲡ ᲮᲔᲚᲛᲝᲬᲔᲠᲘ				
ᲮᲔᲚᲛᲫᲦᲕᲐᲜᲔᲚᲘ				
ᲨᲔᲛᲝᲬᲛᲔᲑᲘᲡ ᲗᲐᲠᲘᲦᲘ				

ᲒᲐᲛᲐᲠᲗᲣᲚᲘ ᲛᲔᲜᲔᲯᲔᲠᲘ	ᲮᲔᲚᲛᲫᲦᲕᲐᲜᲔᲚᲘ	ᲓᲐᲛᲙᲕᲔᲗᲘᲡ ᲜᲝᲛᲔᲠᲘ	ᲒᲐᲛᲝᲨᲕᲔᲑᲣᲚᲘᲐ ᲐᲠᲥᲘᲢᲔᲥᲢᲘᲡ ᲛᲘᲔᲠ
ᲮᲔᲚᲛᲫᲦᲕᲐᲜᲔᲚᲘ	ᲗᲐᲠᲘᲦᲘ		
ᲐᲠᲥᲘᲢᲔᲥᲢᲘ	ᲗᲐᲠᲘᲦᲘ		
ᲨᲔᲛᲝᲬᲛᲔᲑᲘᲡ ᲗᲐᲠᲘᲦᲘ

ჭრილი 5-5
საყალიბო ნახაზი

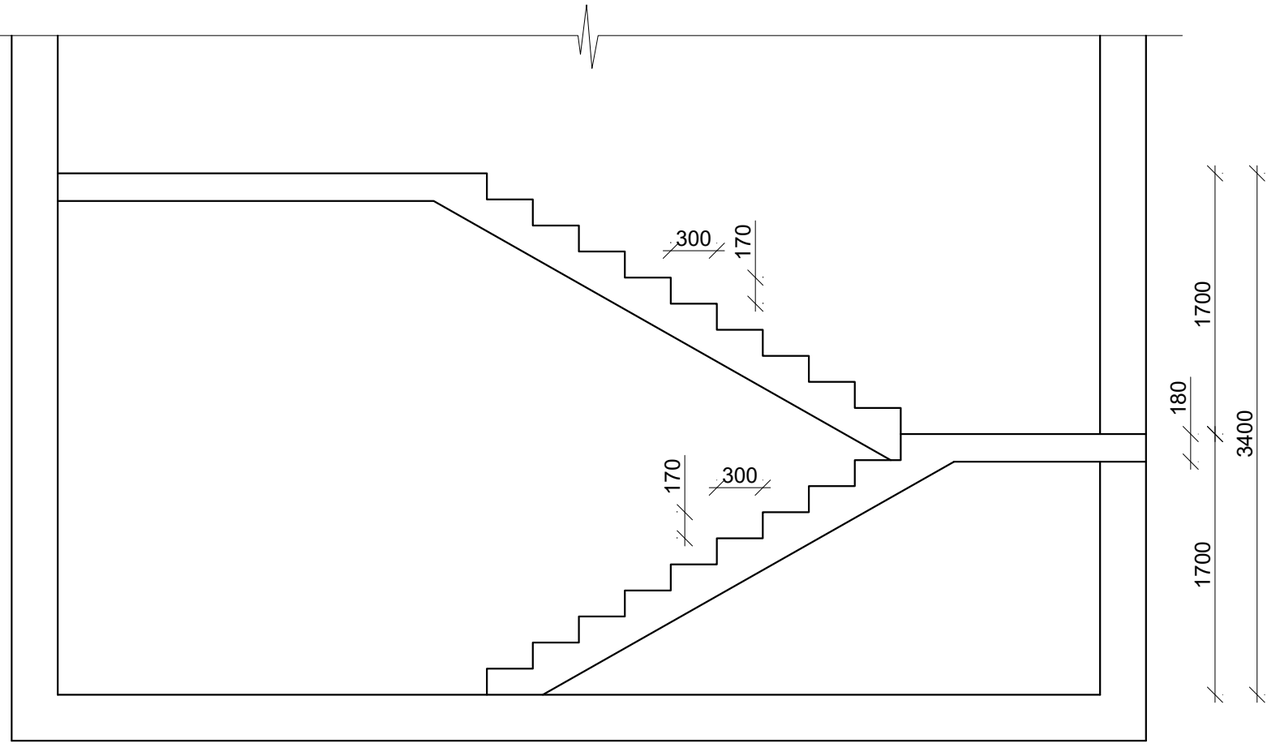

ჭრილი 5-5
საყალიბო ნახაზი

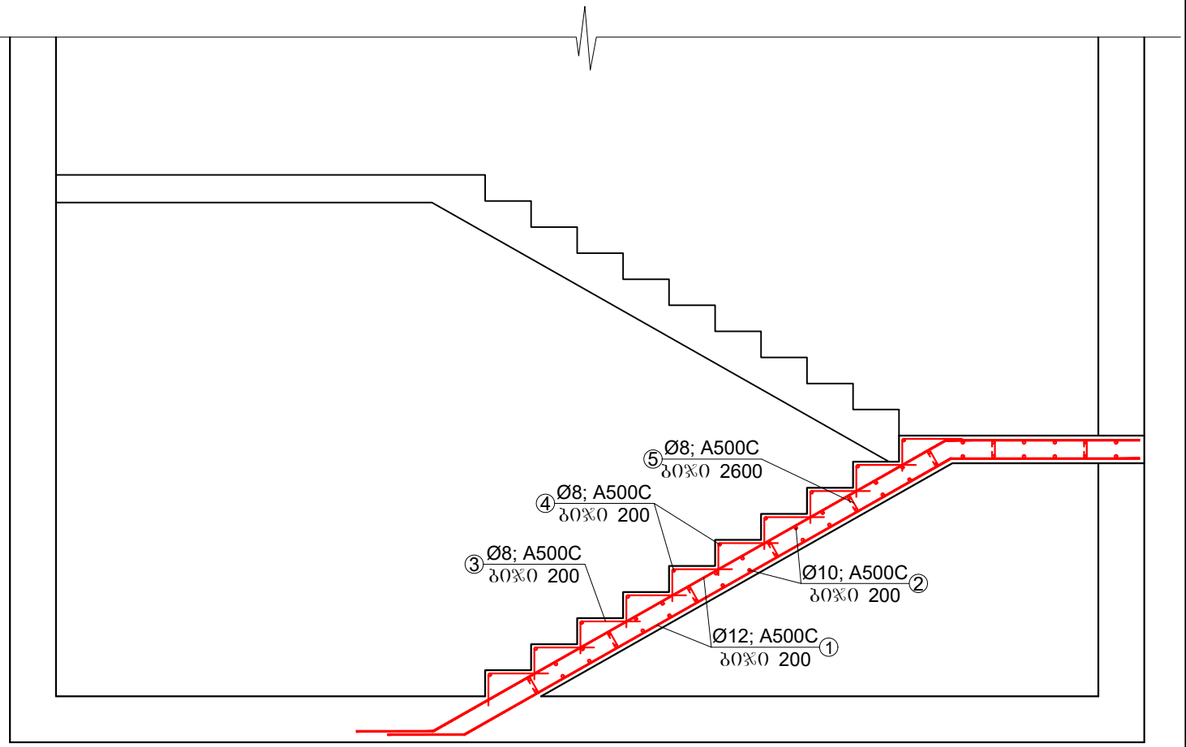

მონ. რკ/ბ კიბის არმატურის ამოკრეფა და სპეციფიკაცია								
პოზ.	ღეროს დიამეტრი, მმ	ღეროს სიგრძე, მმ	რაოდენობა, ცალი	საერთო სიგრძე, მ	1 გრძ.მ წონა, კგ	საერთო წონა	შენიშვნა	ბეტონი B-30 - W6 - F200 - 2.50 მ³
1	Ø12; A500C	5600	24	134.40	0.888	119.35	25Г2С	
2	Ø10; A500C	1300	88	114.40	0.617	70.58	25Г2С	
3	Ø8; A500C	580	120	69.60	0.395	27.49	25Г2С	
4	Ø8; A500C	1300	20	26.00	0.395	10.27	25Г2С	
5	Ø8; A500C	400	48	19.20	0.395	7.58	25Г2С	
ჯამი - A500C						235.28		
შესაკრავი მავთული, გადადების ნაკერები და გადანაჭრები - 10%						23.53		
სულ - A500C						258.81		

შენიშვნა: მონ. რკ/ბ დიაფრაგმის ბეტონი - V=16.00 მ³ - B-30 - W6 - F200
მონ. რკ/ბ დიაფრაგმის არმატურა - 1200.00 კგ

დამკვეთი	შ.პ.ს "თბილისის ბალნეოლოგიური კურორტი"		პროექტის დასახელება	თანამდებობა	ხელმოწერა	გვარი	ნახაზის დასახელება	ნახაზის ორიგინალური ზომა A3(420x297)
			ბალნეოლოგიური კურორტის რეკონსტრუქციის პროექტი	დირექტორი	ზ. ვაშაკიძე	ზ. ვაშაკიძე	მონ. რკ/ბ კიბის კონსტრუქცია	
მიმწოდებელი	შ.პ.ს "ჯეი ბილდინგ გრუპი"	თბილისი, კრწანისის ქ. №53 ✉: vashakidze.jumber@gmail.com ☎: +995 593 28 34 58		კონსტრუქტორი	ჯ. ვაშაკიძე	ჯ. ვაშაკიძე		მასშტაბი 1:30 / თარიღი 2017
								ფურცელი - 5 / სულ ფურც. - 5


Georgia
IDENTITY CARD
მოქალაქის პირადობის მოწმობა
საქართველო
GEO
სახელი / FIRST NAME
ჯუმბერი
JUMBERI
გვარი / LAST NAME
ვაშაკიძე
VASHAKIDZE
მოქ. / CIT
სქესი / SEX
პირადი No / PERSONAL No
GEO
მმ / M
01015020228
დაბადების თარიღი
DATE OF BIRTH
31.07.1963
მოქმედების ვადა
DATE OF EXPIRY
10.03.2025
ხელმოწერა
SIGNATURE
გარათის No / CARD No
13II32902


დაბადების ადგილი / PLACE OF BIRTH
თბილისი
TBILISI
გაცემის თარიღი / DATE OF ISSUE
10.03.2015
გამცემი ორგანო / ISSUING AUTHORITY
იუსტიციის სამინისტრო
MINISTRY OF JUSTICE
დამკვეთი: სრს; დამამზადებელი: MB-IDS 2014
სფს-ს რეგისტრაციის No 26-3184
IDGE013II3290260101502022 8<<<<
6307310M2503103GE0<<<<<<<<<<<3
VASHAKIDZE<<JUMBERI<<<<<<<<<<

GEORGIA

TECHNICAL UNIVERSITY OF GEORGIA

PhD

DIPLOMA

DO № 000353

By decision N 16 December 16, / 2008 . /

of the Dissertation Board of the Faculty of

Transport and Mechanical Engineering

Mr. Jumber Vashakidze

was awarded PhD Degree in

Engineering Sciences

რეგისტრაციის № 00352
Registration

თბილისი
Tbilisi

22 რიცხვი/day 6 თვე/month 2010 წელი/year

საქართველო

საქართველოს ტექნიკური უნივერსიტეტი

დოქტორის

დიპლომი

DO №000353

საგრანსპორტო და მანქანათმშენებლობის

ფაკულტეტის სადისერტაციო საბჭოს 2008 წლის 16 12

№ 16 გადაწყვეტილებით

ჯუმბერ ვაშაკიძეს

მიენიჭა საინჟინრო მეცნიერებათა

დოქტორის აკადემიური ხარისხი.

დეკანი / ოთარ გელაშვილი /
Dean / Otar Gelashvili /

Sea

რექტორი / არჩილ ფრანგიშვილი /
Rector / Archil Prangishvili /

დიპლომი

წარჩინებით

ИВ № 258114

ეს დიპლომი მიეცა ჯუმბერ
აბესალომის ძე ვაშაყმაძეს
მასზე, რომ იგი 1981 წელს შევიდა
საქართველოს ვ.ი.ლენინის სახელობის
პოლიტექნიკურ ინსტიტუტში
და 1986 წელს დაამთავრა
ამავე
ინსტიტუტის
სრული კურსი სპეციალობით ხიდები და
გვირაბები

სახელმწიფო საგამოცდო კომისიის 1986 წ.
„ [illegible] “ დადგენილებით
ჯ. ა. ვაშაყმაძეს მიენიჭა ინჟინერ-
მშენებლის
კვალიფიკაცია.

სახელმწიფო საგამოცდო
კომისიის თავმჯდომარე

ბ. ა.

რექტორი
მდივანი

ქალაქი თბილისი 1986 წ. „ 31 “ XII

სარეგისტრაციო № 4879

ДИПЛОМ

С ОТЛИЧИЕМ

ИВ № 258114

Настоящий диплом выдан Вашакмадзе
Джумберу Абесаломовичу
в том, что он в 1981 году поступил
в Грузинский политехнический
институт им. В.И. Ленина
и в 1986 году окончил полный курс
названного
института
по специальности мосты и
тоннели

Решением Государственной экзаменационной
комиссии от [illegible] июня 1986 г.
Вашакмадзе Д.А.
присвоена квалификация инженера
строителя

Председатель Государственной
экзаменационной комиссии

Ректор

Секретарь

М. П.

Город Тбилиси „31“ XII 1986 г.

Регистрационный № 4879

Московская типография Гознака, 1981.

ავტობიოგრაფია



გვარი: ვაშაკიძე

სახელი: ჯუმბერ

მამის სახელი: აბესალომის-ძე

დაბადების თარიღი: 31 ივლისი, 1963 წელი

დაბადების ადგილი: თბილისი, საქართველო

ეროვნება: ქართველი

მოქალაქეობა: საქართველოს

ოჯახური მდგომარეობა: დაოჯახებული, ყავს მეუღლე და ორი შვილი

მუდმივი მისამართი: საქართველო, თბილისი, კრწანისის ქუჩა #53

ტელეფონი: +995-32-2-72-06-34 (**სახლი**)

+995-93-28-34-58 (**მობილური**)

ელექტრონული ფოსტა: vashakidze.jumber@gmail.com

ენები: ქართული (**მშობლიური ენა**), რუსული, გერმანული (**დამაკმაყოფილებლად**)

პროგრამები: Microsoft Windows 98/2000/XP/Vista/7, Microsoft Office 2003/2007, Lira 9,4 - 9.6, AutoCAD 2006-2011

Curriculum Vitae

განათლება და სამეცნიერო ხარისხი

1981 – 1986 ვ.ი. ლენინის სახელობის საქართველოს პოლიტექნიკური ინსტიტუტის, სატრანსპორტო ფაკულტეტის სტუდენტი

1986 დიპლომი ინჟინერ-მშენებლის კვალიფიკაცია (**ხიდები და სატრანსპორტო გვირაბები**), წარჩინებით, ვ.ი. ლენინის სახელობის საქართველოს პოლიტექნიკური ინსტიტუტი

2008 მიენიჭა საინჟინრო მეცნიერებათა დოქტორის აკადემიური ხარისხი, საქართველოს ტექნიკური უნივერსიტეტი

თემა: „არაწრიული მოხაზულობის სამაგრის გაანგარიშება სატრანსპორტო გვირაბების აგების ტექნოლოგიის გათვალისწინებით“.

Curriculum Vitae

სამუშაო გამოცდილება

1986 **„თბილ. ზნიეპი“**

ინჟინერი

1987 **„თბილგვირაბმშენი“**

კონსტრუქტორი

1987 - 1988 **„თბილგვირაბმშენი“**

საბურთალოს ხაზზე მეტროპოლიტენის მშენებლობის ორგანიზაციის პროექტი

1988 – 2007 **საქართველოს ტექნიკური უნივერსიტეტი, ხიდებისა და გვირაბების კათედრა**

კონსტრუქტორი, ლაბორანტი, ლაბორატორიის გამგე

1988 **საქართველოს ტექნიკური უნივერსიტეტი, ხიდებისა და გვირაბების კათედრა**

ქ. სენაკში მდ. ტეხურაზე არსებული საავტომობილო ხიდის რეკონსტრუქცია გაფართოება, მეცნიერ-თანამშრომელი

1988 **საქართველოს ტექნიკური უნივერსიტეტი, ხიდებისა და გვირაბების კათედრა**

საავტომობილო ხიდი ჩხოროწყუს რაიონში, მეცნიერ-თანამშრომელი

1988 **საქართველოს ტექნიკური უნივერსიტეტი, ხიდებისა და გვირაბების კათედრა**

ქ. ზესტაფონში საყრდენი კედლები, მეცნიერ-თანამშრომელი

1989 **საქართველოს ტექნიკური უნივერსიტეტი, ხიდებისა და გვირაბების კათედრა**

ქ. ბათუმში ნავთობგადამამუშავებელი ქარხნისა და მასთან მდებარე სარკინიგზო ხიდის რეკონსტრუქცია, მეცნიერ-თანამშრომელი

Curriculum Vitae

1989 **საქართველოს ტექნიკური უნივერსიტეტი, ხიდებისა და გვირაბების კათედრა**

ქ. ქუთაისში მდ. რიონზე მაგისტრალური გაზსადენების საჰაერო გადაკვეთები და ფასანაურის მიმდებარე ტერიტორიაზე, წყალგამტარი მილები. მდ არაგვზე ლითონის ხიდი, მეცნიერ-თანამშრომელი

1990 - 1992 **საქართველოს ტექნიკური უნივერსიტეტი, ხიდებისა და გვირაბების კათედრა**

საავტომობილო ხიდი სოფ. ბერბუკში, სოფ. სვენეთში, სოფ. ახალსოფელში და სოფ. კარდენახში, ქ. ქუთაისში საავტომობილო ხიდი და სხვა მცირე ხიდები, მეცნიერ-თანამშრომელი

1996 **საქართველოს ტექნიკური უნივერსიტეტი, ხიდებისა და გვირაბების კათედრა**

ქ. თბილისში საგარეო საქმეთა სამინისტროს საძირკვლის გამოკვლევა გაძლიერება, მეცნიერ-თანამშრომელი

1996 **საქართველოს ტექნიკური უნივერსიტეტი, ხიდებისა და გვირაბების კათედრა**

ქ. თბილისში ბუდაპეშტის ქუჩაზე კერძო სამედიცინო ინსტიტუტეს წიბოვანი გადახურვის ფილის, ოთხი სართულის დაშენებისათვის რიგელებისა და კონსოლების დაპროექტება-გაძლიერება, მეცნიერ-თანამშრომელი

1997 **„ქ. თბილისის მერიასთან არსებული კეთილმოწყობის სამმართველო“**

ქ. თბილისის მერიასთან არსებილი კეთილმოწყობის სამმართველოში, ”ხიდები და გვირაბების მოვლა პატრონობის საწარმო”-ს უბნის უფროსი.

ქ. თბილისში მეტეხის საავტომობილო გვირაბის გამოკვლევა, უბნის უფროსი

Curriculum Vitae

2000 – 2001 **„მსოფლიო ფონდი“**

კოდორის ხეობაში 150მ. საქვეითო კიდული ხიდი სოფ. ჩხალთაში მდ. კოდორზე და საავტომობილო 20მ. ფოლადის ხიდი სოფ. პტიშში მდ. პტიშზე. კიდული და საავტომობილო ხიდის პროექტირება მშენებლობა.

მთავარი ინჟინერი

2002 **საქართველოს ტექნიკური უნივერსიტეტი, ხიდებისა და გვირაბების კათედრა**

ქ. თბილისში რკინიგზის სადგურის პანდუსის გამოცდა-გაანგარიშება, მეცნიერ-თანამშრომელი

2006 შ.პ.ს. **„ლიბო+“**

ქ. თბილისში კრწანისი პალასის საავტომობილო პანდუსის პროექტის ავტორი

2006 შ.პ.ს. **„კიდ-არქიტეკტურა“**

„ვილა ბაკურიანი“ და ბაკურიანში სასტუმროს რეკონსტრუქცია, კონსტრუქტორი

2006 საპროექტო-სამშენებლო კომპანია **„იმპულსი“**

პროფ. თოდუას სახელობის სამედიცინო-რადიოლოგიის ინსტიტუტის დაპროექტება, პროექტის ავტორი და მთავარი კონსტრუქტორი

2006 **საქართველოს ტექნიკური უნივერსიტეტი, ხიდებისა და გვირაბების კათედრა**

სამტრედიის რ-ს სოფ. საჯავახოში მდ. რიონზე სარკინიგზო ხიდი, მეცნიერ-თანამშრომელი

2006 შ.პ.ს. **„ტრანსპორტი“**

„ბი-პი“-ს პროგრამით მონაწილეობა აქვს მიღებული საქართველოს მასშტაბით ხიდების გამოკვლევა-გამოცდაში

Curriculum Vitae

2006 შ.პ.ს. „**ტრანსპორტი**“

შიდასახელმწიფოებრივი მნიშვნელობის ზუგდიდი-ჯვარი-მესტია-ლასდილის ს/გ 108-ე, 114-ე, 115-ე, 146-ე კილომეტრებზე მიწის ვაკისის აღდგენის პრევენციის მიზნით ჩასატარებელი სამუშაოები. წყალგამტარი მილები, სოფ. რუხში მდ. რუხზე

2007 შ.პ.ს. „**ტრანსპორტი**“

ქ. თბილისში სანიაღვრე ქსელების აღდგენა-რეკონსტრუქციის პროექტზე კახეთის ხევში ექსპერტიზა

2007 შ.პ.ს. „**აქსისი**“ დეველოპმენტი

რიყის გვირაბის პროექტის ავტორი

2007 შ.პ.ს. „**იმპულსი**“

I (არამიანცის) სავადმყოფოს მიმდებარე ტერიტორიაზე მიწისქვეშა ნაგებობის ნეიროქირურგიული ცენტრის რადიოლოგიური განყოფილების პროექტის ავტორი, მთავარი კონსტრუქტორი

2007 შ.პ.ს. „**იმპულსი**“

ახალი ტუბდისპანსერის გამოკვლევა-ექსპერტიზა, ჯგუფის ხელმძღვანელი

2008 შ.პ.ს. „**იმპულსი**“

ქ. ქობულეთში სამი საბავშვო ბაღის გამოკვლევა-ექსპერტიზა, ჯგუფის ხელმძღვანელი

2008 შ.პ.ს. „**იმპულსი**“

ქ. ქობულეთის რაიონის სოფ. ხალაში არსებული 55.55მ. კიდული ხიდის ექსპერტიზა-რეკონსტრუქციის პროექტის ავტორი, მთავარი კონსტრუქტორი

2008 შ.პ.ს. „**ხიბლი**“

"ჰაიდენბერგის" ბეტონის ქარხნის საძირკვლებისა და საოფისე ნაგებობის პროექტის მთავარი კონსტრუქტორი

Curriculum Vitae

2007 – 2009 შ.პ.ს. „**უჩგენ ჯორჯია**“

სასტუმრო "ივერია"-ს მშენებლობის მთავარი ინჟინერი

2008 შ.პ.ს. „**უჩგენ ჯორჯია**“

სასტუმრო ,,ივერია”-ს ცალკეული კონსტრუქციების გაანგარიშება-დაპროექტება. კერძოდ; სახანძრო კიბეები რიგელების გაძლიერება, მე-11 სართულზე ლითონის გადახურვის კონსტრუქციების გაანგარიშება-დაპროექტება, საძირკვლის 800 მმ-იანი ხიმინჯის გაანგარიშება და დაპროექტება, 0,00 ნიშნულზე 3 მეტრიანი რკინაბეტონის ფილის კონსოლის გაანგარიშება-დაპროექტება, საყრდენი კედლების გაანგარიშება-დაპროექტება, პანორამული ლიფტის ფასადის ლითონის კონსტრუქციების გაანგარიშება-დაპროექტება, რადისონის წარწერის დამაგრებისათვის ლითონის კონტრუქციების გაანგარიშება-დაპროექტება, შეკიდული ჭერების კონსტრუქციების გაანგარიშება-დაპროექტება

2009 – 2010 რიყის გვირაბის პროექტის მშენებლობის ზედამხედველი, ბუდა ბარის, ბარათაშვილის აღმართის პანდუსის გამაგრების, შადრევნისა და სამეთვალყურო შენობის, ამფითეატრის, რიყის პარკიდან ბარათაშვილის აღმართზე ამავალი კიბისა და ტურისტული გადმოსახედის კონსტრუქციების პროექტის ავტორი

რიყის საბაგიროს მიმდებარე ტერიტორიაზე დაპროექტებული მიწისქვეშა ავტოსადგომის კონსტრუქციების პროექტის ავტორი და მთავარი კონსტრუქტორი

01/08/2009 – „**ძველი თბილისის განვითარებისა და რეაბილიტაციის ფონდი**“

30/12/2010 საავტორო პროექტისა და მშენებლობის ზედამხედველი

01/08/2011 – „**თბილისის განვითარებისა და რეაბილიტაციის ფონდი**“

30/09/2012 მიწისქვეშა ავტოსადგომის კონსტრუქციების მშენებლობის საავტორო

Curriculum Vitae

ზედამხედველი.

თბილისის ზღვის ტერიტორიაზე საკომუნიკაციო 60 მეტრიანი

გვირაბისა და 22 მეტრიანი ფოლადრკინაბეტონის ხიდის

კონსტრუქციების პროექტის ავტორი (მთავარი კონსტრუქტორი)

2012 **შ. პ. ს. „ჯეოსტილი“**

ქ. რუსთავში საავტომობილო ესტაკადის ფოლად-რკინაბეტონის ხიდის საექსპერტო დასკვნა

2012 **არქიტექტურისა და დიზაინის ფაკულტეტთან არსებული „არქცენტრი“**

ქ. თბილისში დ. უზნაძის №28 და ვ. ვაჩნაძის №17-ში შენობის დემონტაჟის საექსპერტო დასკვნა

2012 **შ. პ. ს. „ნეო-ა“**
ქ. თბილისში მუსკომედიის შენობის საექსპერტო დასკვნა

10/04/2014 **საქართველოს ეკონომიკისა და მდგრადი განვითარების სამინისტრო**

სოფ. შუა ხორგაში V კატეგორიის განსაკუთრებული მნიშვნელობის ობიექტი საექსპერტო დასკვნა.

2012 - 2015 **შპს „გეომეფი“** - მთავარი ინჟინერი.

დაპროექტებული მაქვს 4 ფოლადრკინაბეტონის საავტომობილო ხიდი.

ხობის რაიონ, სოფ. II გურიფულში განსაკუთრებულ მნიშვნელობის ობიექტის ნაპირდამცავის ქვაყრილის პროექტის ავტორი.

ქალაქ კასპში, ორმალიანი 36 მ.-იანი რკინაბეტონის საავტომობილო ხიდი.

მესტიის რაიონში 4 საავტომობილო ხიდის პროექტის ავტორი და კონსტრუქტორი

2015 **შპს „საქგზამეცნიერება“**

Curriculum Vitae

ლენტეხის რაიონში 4 ფოლადრკინაბეტონის საავტომობილო ხიდი.

თბილისში, ახლა გზაზე, გ. კარტოზიას ქუჩაზე 18 მ. და 48 მ.-იანი ფოლადრკინაბეტონის საავტომობილო ხიდი-ესტაკადის პროექტის ავტორი და კონსტრუქტორი.

2015 **შპს „საუკი“ და შპს „აბრისი“**

დუშეთის რაიონში 7 საავტომობილო და სარეაბილიტაციო ხიდების

პროექტის ავტორი და მთავარი ინჟინერი.

2015/სექტ. შპს „ჯეი ბილდინგ გრუპი“-ს დამფუძნებელი და დირექტორი

2016 **შპს „საქგზამეცნიერება“**

ლილოს მიმდებარე ტერიტორიაზე საავტომობილო მაგისტრალის გადამკვეთი 2 ესტაკადის (64 მ.-იანი) პროექტის ავტორი და კონსტრუქტორი.

2016 **შპს „ჯეი ბილდინგ გრუპი“ (LTD “J Building Group”)**

ქ. თბილისში, პუშკინის ქუჩაზე ესტაკადის კონსტრუქციის ავტორი და კონსტრუქტორი.

ურეკში, რთული კონფიგურაციის მქონე ნაგებობის, ბავშვთა გასართობი ცენტრის, კონსტრუქციის ავტორი და კონსტრუქტორი.

გამოქვეყნებული შრომები

მაქვს გამოქვეყნებული **8** სამეცნიერო ნაშრომი, მონაწილე ვარ კონფერენციებისა და პრაქტიკული სემინარების

ნაშრომთა სია

#	დასახელება	ხელნაწერის ტიპი	გამომცემლობა	გვერდები	თანაავტორნი
1	მიწისქვეშა სივრცის ათვისების	ბეჭდური	„სტუ შრომები“ საერთაშორისო სამეცნიერო-ტექნიკური	16 - 19	დ. პაპელიშვილი, კ. ჭურაძე, ჯ. ვაშაკიძე,

	პერსპექტივა.		კონფერენციის შრომები, შრომის დაცვაში, ეკოლოგიაში, სამთო საქმესა და გეოლოგიაში # 2 (426), თბილისი, 2000 წ. (რუსულ ენაზე)		ა. პონომარიოვი
2	წყვეტილი გეომეტრიული პარამეტრების მქონე თაღოვანი კონსტრუქციების გაანგარიშება.	ბეჭდური	საშენი მასალები და ნაკეთობები, თბილისი: 2000 წ. # 1,2. გვ. 7-11	7 - 11	ვ. თარხნიშვილი, ჯ. ვაშაკიძე
3	კომპლექსური პოლინომების მეთოდის გამოყენება არაწრფივი მოხაზულობის გვირაბების სამაგრების გაანგარიშებაში.	ბეჭდური	„საერთაშორისო სიმპოზიუმი თხელკედლიანი სივრცითი სისტემების პრობლემებზე“. შრომები-თბილისი: 4-5 ივლისი, „ტექნიკური უნივერსიტეტი.“ 2001 წელი	37 - 40	ვ. თარხნიშვილი, ჯ. ვაშაკიძე, ა. პონომარიოვი
4	მიწისქვეშა ნაგებობების გაანგარიშება.	ბეჭდური	„სტუ შრომები“ # 3 (449) - თბილისი: „ტექნიკური უნივერსიტეტი.“ 2003 წელი	124 - 126	ვ. თარხნიშვილი, ჯ. ვაშაკიძე, თ. ანთაძე, ნ. კვაჭაძე
5	მიწისქვეშა გამონამუშევრის ქანების დრეკადი უკუბრჯენის კოეფიციენტის განსაზღვრა.	ბეჭდური	სამეცნიერო-ტექნიკური კონფერენციის მოხსენებათა თეზისები, „სტუ“ 80 წლისთავისადმი მიძღვნილი. თბილისი: 2002 წელი	150 - 151	ჯ. ვაშაკიძე, გ. მისაბიშვილი, თ. ცვარიანი
6	მიწისქვეშა ნაგებობების გაანგარიშების შესახებ.	ბეჭდური	რესპუბლიკური ღია სამეცნიერო კონფერენცია „მშენებლობა და ოცდამეერთე საუკუნე“ მოხსენებათა თეზისები, 24-25 მაისი. „სტუ“, თბილისი: 2005 წელი	13 - 14	ვ. თარხნიშვილი, ჯ. ვაშაკიძე, გ. გუგუციძე
7	მიწისქვეშა ნაგებობების გაანგარიშების შესახებ.	ბეჭდური	სამშენებლო კონსტრუქციების კათედრის 75 წლისთავისადმი მიძღვნილი სამეცნიერო-ტექნიკური კონფერენციის	92 - 96	ვ. თარხნიშვილი, ჯ. ვაშაკიძე, გ. გუგუციძე

Curriculum Vitae

			„მშენებლობა და XXI საუკუნე“ მოხსენებები. „ტექნიკური უნივერსიტეტი“, 2005 წელი, 24-25 მაისი.		
8	არაწრიული მოხაზულობის გვირაბის სამაგრის გაანგარიშების მეთოდიკა გვირაბის გაყვანის ტექნოლოგიის გათვალისწინებით.	ბეჭდური	„ტრანსპორტი“, # 4, თბილისი, 2005 წელი	55 - 57	ჯ. ვაშაკიძე

Curriculum Vitae