CUBICON©

DESIGN & BUILDING ENGINEERING

2023

WWW.CUBICON.GE

რესტორანი ლისი

ქ.თბილისი, ნუცუბიძე-ვაშლიჯვრის დამაკავშირებელი გზის მიმდებარე ტერიტორია, ს.კ. 01.10.18.011.077

სტრუქტურული დიზაინი

სქემატური დიზაინი - (SD)

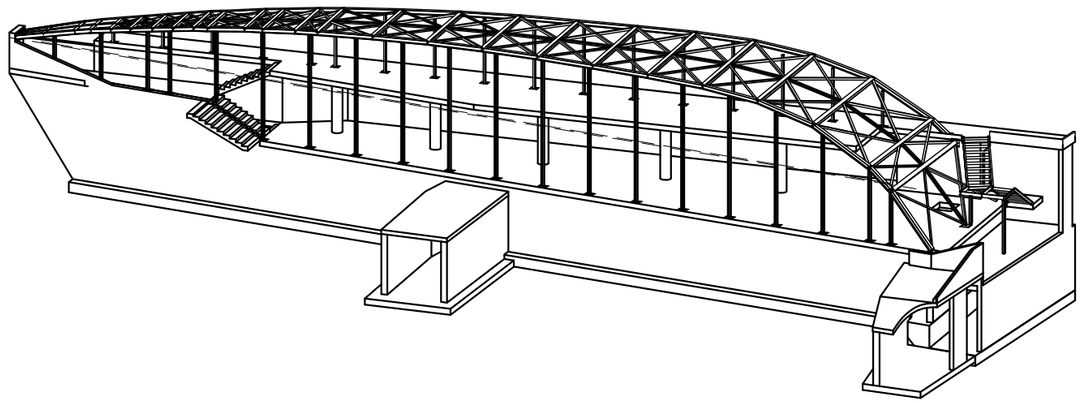

სურათი არის მხოლოდ საილუსტრაციოდ

ორგანიზაციის მთ. ინჟინერი:	ს. პაპაშვილი
საპროექტო ჯგ._ის ხელმძღვანელი:	გ. თაბაგარი
პრ._ის წამყვანი ინჟ-კონსტრუქტორი:	გ. თაბაგარი
ანალიტიკური მოდ. ინჟ.-კონსტრუქტორი:	ნ. ფანჯაკიძე
უმც. ინჟ.-კონსტრუქტორი:	ლ.ლაგაზიძე
უმც. ინჟ.-კონსტრუქტორი:	მ. უზნაძე

CUBICON © DESIGN & BUILDING ENGINEERING

საკონტაქტო:

+995 591 116 444

INFO@CUBICON.GE

მარშალ გელოვანის გამზ. 13
0159, თბილისი,საქართველო,

სოციალური ქსელები:

www.facebook.com/cubicon.ge

www.linkedin.com/in/cubicon/

2023

ნახაზების ჩამონათვალი

ნახაზების დასახელება	კოდი	R	E V	I S	I O	N
ჩამონათვალი	S-0001	00	--	--	--	--
განმარტებითი ბარათი	S-0002	00	--	--	--	--
პირობითი აღნიშვნები	S-0003	00	--	--	--	--
მასალის ამოკრეფა	S-0004	01	--	--	--	--
3D ხედები	S-0005	00	--	--	--	--
ფოლადის განივი ჩარჩოს გადაადგილებები ქარის დატვირთვისას	S-0006	00	--	--	--	--
ქვაბულის გეგმა	S-1001	--	--	--	--	--
ჭრილები ქვაბულზე	S-1002	--	--	--	--	--
ანკერის კვეთები; სპეციფიკაცია	S-1003	--	--	--	--	--
საძირკვლის ფილის საყალიბე გეგმა -6.50 ნიშნულზე	S-1101	00	--	--	--	--
საძირკვლის ფილის არმირების გეგმა -6.50 ნიშნულზე (ქვ. X მიმ.)	S-1102	00	--	--	--	--
საძირკვლის ფილის არმირების გეგმა -6.50 ნიშნულზე (ქვ. Y მიმ.)	S-1103	00	--	--	--	--
საძირკვლის ფილის არმირების გეგმა -6.50 ნიშნულზე (ზ. X; მიმ.)	S-1104	00	--	--	--	--
საძირკვლის ფილის არმირების გეგმა -6.50 ნიშნულზე (ზ. y; მიმ.)	S-1105	--	--	--	--	--
მონ.კედლებისა და სვეტების ნაშვერების კვანძების განლაგების გეგმა	S-1106	00	--	--	--	--
განივი არმირების მარკირების გეგმა	S-1107	--	--	--	--	--
კვეთი a; b; c; d; e; g; j; ხედი f; k; კვანძი I	S-1108	00	--	--	--	--
დამატებითი ბადეების განლაგების სქემა; კვეთი h; სპეციფიკაცია	S-1109	00	--	--	--	--
R.C.W.-1; 2	S-1201	00	--	--	--	--
R.C.W.-3; 4; 5; 6	S-1202	00	--	--	--	--
R.C.W.-7; 8; 9; 10; 11; 12; 13	S-1203	00	--	--	--	--
კვეთი a; b; c; d; e	S-1204	00	--	--	--	--
კვეთი f; g; h; j; კვანძი II; III	S-1205	00	--	--	--	--
კვეთი k; m; n; o; P;	S-1206	01	--	--	--	--
ესკიზები; მონ. კედლების სპეციფიკაცია	S-1207	--	--	--	--	--
გადახურვის ფილის საყალიბე გეგმა -3.10 ნიშნულზე	S-2101	01	--	--	--	--
გადახურვის ფილის არმირების გეგმა -3.10 ნიშნულზე (ქვ. შრე X მიმ.)	S-2102	01	--	--	--	--
გადახურვის ფილის არმირების გეგმა -3.10 ნიშნულზე (ქვ. შრე Y მიმ.)	S-2103	01	--	--	--	--
გადახურვის ფილის არმირების გეგმა -3.10 ნიშნულზე (ზ. შრე X მიმ.)	S-2104	01	--	--	--	--
გადახურვის ფილის არმირების გეგმა -3.10 ნიშნულზე (ზ. შრე Y მიმ.)	S-2105	01	--	--	--	--
განივი არმირების განლაგების გეგმა -3.10 ნიშნულზე	S-2106	01	--	--	--	--
გადახურვის ფილის საყალიბე გეგმა -0.10 ნიშნულზე	S-2201	01	--	--	--	--
გადახურვის ფილის არმირების გეგმა -0.10 ნიშნულზე (ქვ. შრე X მიმ.)	S-2202	01	--	--	--	--
გადახურვის ფილის არმირების გეგმა -0.10 ნიშნულზე (ქვ. შრე Y მიმ.)	S-2203	01	--	--	--	--
გადახურვის ფილის არმირების გეგმა -0.10 ნიშნულზე (ზ. შრე X მიმ.)	S-2204	01	--	--	--	--
გადახურვის ფილის არმირების გეგმა -0.10 ნიშნულზე (ზ. შრე Y მიმ.)	S-2205	01	--	--	--	--
გადახურვის ფილის განივი არმირების გეგმა -0.10 ნიშნულზე	S-2206	--	--	--	--	--
ჭრილების მარკირების გეგმა	S-2301	00	--	--	--	--
ჭრილი A; B; C; D	S-2302	00	--	--	--	--
ჭრილი E; F; G; H	S-2303	00	--	--	--	--
ჭრილი J; K; M	S-2304	00	--	--	--	--
ჭრილი N; O	S-2305	00	--	--	--	--
ჭრილი P; Q	S-2306	00	--	--	--	--
კვეთი a; b; c; ca; cb; d; da; db; e; h	S-2401	00	--	--	--	--
კვეთი f; g; j; ja; jb; ხედი k	S-2402	01	--	--	--	--
კვეთი m; n; o; q; C.R 1; C.R 2; ფრანგმენტი I	S-2403	--	--	--	--	--
ესკიზი; რკინაბეტონის ფილის სპეციფიკაცია	S-2404	--	--	--	--	--
რკ.ბ-ის სვეტების მარკირების გეგმა	S-3101	--	--	--	--	--
რკ.ბ-ის სვეტები C.-1 და C.-2	S-3201	00	--	--	--	--
რკ. ბეტონის სვეტების სპეციფიკაცია	S-3301	--	--	--	--	--
კიბე N1_ის საყალიბე გეგმა -6.50; -3.10; -0.10 ნიშნულებს შორის	S-5101	00	--	--	--	--
ჭრილი A	S-5102	00	--	--	--	--
კვანძი I; II; III; IV	S-5103	00	--	--	--	--
კვანძი V; VI; კვეთი a; ესკიზები; კიბეების სპეციფიკაცია	S-5104	00	--	--	--	--
ჩასატანებელი დეტალების განლაგების გეგმა -3.10და -0.10 ნიშნულებზე	S-6101	00	--	--	--	--
ფოლადის სვეტების სამონტაჟო სქემა	S-6102	00	--	--	--	--
ფოლადის კოჭების სამონტაჟო სქემა	S-6103	00	--	--	--	--
ჰორიზონტალური კავშირების სამონტაჟო სქემა	S-6104	00	--	--	--	--
სახურავის გრძივების სამონტაჟო სქემა	S-6105	--	--	--	--	--
ჩარჩო A ღერძის გასწვრივ; ჩარჩო B ღერძის	S-6106	00	--	--	--	--
კვეთი aa	S-6107	00	--	--	--	--
კვეთი ab	S-6108	--	--	--	--	--
კვანძი I; II; III; IV	S-6109	00	--	--	--	--
კვანძი V; VI; VII; X	S-6110	00	--	--	--	--
კვანძი VIII; XV	S-6111	--	--	--	--	--
კვანძი IX	S-6112	00	--	--	--	--
კვანძი XI; XII; XIII; XIV; E.P.-1	S-6113	00	--	--	--	--
E.P.-2; E.P.-3; E.P.-4; E.P.-5	S-6114	00	--	--	--	--
E.P.-6; E.P.-7; E.P.-8; E.P.-9	S-6115	00	--	--	--	--
სპეციფიკაცია 1	S-6116	00	--	--	--	--
სახანძრო კიბის გეგმა	S-6201	00	--	--	--	--
ჭრილი A; B	S-6202	00	--	--	--	--
კვანძი I; II; III; IV; V	S-6203	00	--	--	--	--
სახანძრო კიბის სპეციფიკაცია	S-6204	00	--	--	--	--
ტერ. კეთილმოწყობის საძირკვლის საყალიბე გეგმა -7.50 ნიშნულზე	S-7001	00	--	--	--	--
ტერ. კეთილმოწყობის გად. ფილების საყალიბე გეგმა -3.55 და -3.80 ნ.	S-7002	00	--	--	--	--
კვეთი a; b; R.C.W.-1	S-7003	00	--	--	--	--
კვეთი c; d	S-7004	00	--	--	--	--
კვეთი e; f; g; h	S-7005	00	--	--	--	--
კიბე N1 და N2_ის საყ. გეგმა; ჭრილი A; B; სპეციფიკაცია	S-7006	00	--	--	--	--

შენიშვნა:
NOTE:

----	----	----	----
----	----	----	----
----	----	----	----
----	----	----	----
00	----	----	----
No	Date	Revision	Issued by

სიტუაციური სქემა
KEY PLAN

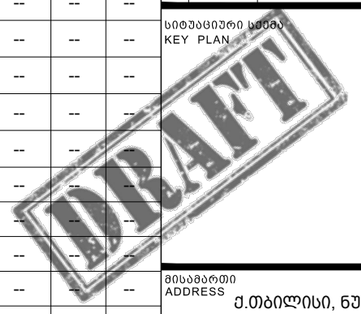

მისამართი
ADDRESS
ქ.თბილისი, ნუცუბიძე-ვაშლიჯვრის დამაკავშირებელი გზის მიმდებარე ტერიტორია, ს.კ. 01.10.18.011.077

პროექტი
PROJECT
რესტორანი ლისი

ნახაზი
DRWG.
ჩამონათვალი

CUBICON
DESIGN & BUILDING ENGINEERING
შპს "კუბიკონი", თბილისი, მარშალ გელოვანის ბაზა. 13
ტელ: (+995 591) 116444 www.cubicon.ge

	შესრულა: ISSUED BY:	შეამოწმა APPROVED BY:
	LL	GT
	ფაილი FILE: LIST OF DWG	პროექტის №: PROJECT No: 137P18
	ფორმატი PAPER SIZE: A3	მასშტაბი SCALE: ----
ნახ.კოდი DRWG. No: S-0001	კორექტ. REVISION: 00	სტადია STATUS: SD

17.07.2023

ᲐᲠᲥᲘᲢᲔᲥᲢᲣᲠᲣᲚᲘ ᲡᲐᲛᲣᲨᲐᲝ NOT FOR CONSTRUCTION

1. ზოგადი

- ობ. მისამართი - ქ.თბილისი, ნუცუბიძე-ვაშლიჯვრის დამაკავშირებელი გზის მიმდებარე ტერიტორია, ს.კ. 01.10.18.011.077
- დამკვეთი - შპს. "პანორამა"
- არქიტექტურული ნაწილი - შპს. "KHMALADZE ARCHITECTS"
- საინჟინრო გეოლოგია - შპს "გეომორი"
- შენობა-ნაგებობის კლასი (#57_2009/03/24) - II

2. საინჟინრო გეოლოგია და დაფუძნების პირობები, ქვაბული

2.1 საძირკვლის ფუძედ მიჩნეული გრუნტის მახასიათებლები:

დასახელება - ქვიშაქვა მოლურჯო ნაცრისფერი არგილიტების შუაშრეებით;

- საანგარიშო წინაღობა Rc=3.4 მპა (34.0 კგძ/სმ²);
- კუთრი წონა ρ=2.29 ტ/მ³;
- დეფორმაციის მოდული E=24 მპა (240 კგძ/სმ²);
- პუასონის კოეფიციენტი μ=0.25
- დასკვნა - მშენებლობისთვის გამოყოფილ უბანზე და მის ირგვლივ არ აღინიშნება საშიში გეოლოგიური პროცესები და მათი ჩასახვა არც მომავალშია მოსალოდნელი, იგი იმყოფება დამაკმაყოფილებელ საინჟინრო-გეოლოგიურ პირობებში;
- გრუნტის კატეგორია სეისმური თვისებების მიხედვით - II (პნ 01.01.-09 ცხ.#1);
- გრუნტის წყალი - სამშენებლო ტერიტორიაზე გრუნტის წყალი გამოვლენილი არ არის
- ქვაბული - ქვაბულის ფერდის გასამაგრებლად ეწყობა დახრილი ანკერები (იხ. ქვაბულის ნახაზები)

▪ უსაფრთხოება

- მშენებლობის პროცესი წარიმართოს საქართველოს მთავრობის 2007 წლის 28 მარტის #62 დადგენილების მოთხოვნების შესაბამისად და მკაცრად იქნას დაცული უსაფრთხოების წესები.

4. მასალები

- მასალების ანტიკოროზიული და ხანძარსაწინააღმდეგო დაცვა - შესრულდეს ნორმების СНиП 2.01.02-85* და СНиП 2.03.11-85 მოთხოვნების შესაბამისად;
- ბეტონი - შენობის მზიდ კონსტრუქციებში გამოყენებულია ბეტონი კლასით - B25, საძირკვლის ქვეშ გამოყენებულია ბეტონის მომზადება B15 (ГОСТ 25192 - 2012);
- არმატურა - შენობის რკ.ბეტონის ელემენტებში გამოყენებულია არმატურა კლასით - A500C; A240C. (ДСТУ 3760-98);
- ფოლადის პროფილები:

სახურავის კონსტრუქცია ფოლადის ნაგლინი ელემენტებისაა, რომელიც ეყრდნობა შედგენილ მართკუთხა ფორმის ფოლადის სვეტებს.

არქიტექტურულ მოთხოვნებიდან გამომდინარე შენობის ფორმა გეგმაში წარმოადგენს ტრაპეციას, ხოლო სახურავი მრუდწირული მოხაზულობისაა. კარკასის მდგრადობა უზრუნველყოფილია ხისტი კვანძებით სვეტებსა და სახურავის კოჭებს შორის, ასევე კავშირების მოწყობით სახურავის სიბრტყეში.

ფოლადის კონსტრუქციების პროექტი დამუშავებულია „КМ“-ის სტადიაზე, რომლის საფუძველზე მუშავდება სტადია „КМД“. ფოლადის . შერჩეული პროფილებისთვის მასალად მიღებულია S355 / EN 10025; შედუღებები გათვალისწინებულია Э50А ტიპის ელექტროდებით) (ГОСТ 6467 - 75*); შეერთების ადგილებში (ხისტ კვანძებში) სამონტაჟო შედუღება შესრულდეს ГОСТ 5264-80 მოთხოვნების დაცვით;

მიღებული იქნეს: შედუღების სიგრძედ არანაკლებ 50 მმ, სისქედ - არანაკლები შესადუღებელი ელემენტების მინიმალური სისქე (ზოგ კვანძებში მითითებულია კონკრეტული შედუღების ნაკერის კათეტის სისქე).;

КМД-ში კვანძების კონსტრუირება (შედუღების ნაკერის სიგრძე და სისქე, ფურცლების ზომები ...) ხდება КМ-ში დანიშნული პროფილებისა და ძალვების საფუძველზე;

КМ-ის სტადიაზე მოცემული ფოლადის ხარჯი შეიძლება შეიცვალოს და მისი საბოლოო რაოდენობა განისაზღვრება სტადია КМД-ს შედგენისას;

მონტაჟის შემდეგ კონსტრუქციები უნდა დაიფაროს ანტიკოროზიული საღებავით.

- ჰიდროიზოლაცია - შენობის კედლები რომლებიც შეხებაში არის გრუნტთან დაიფაროს ჰიდროსაიზოლაციო შრით, (ჰიდროიზოლაციის ტიპი განისაზღვროს დამკვეთთან შეთანხმებით);
- სამშენებლო მასალების ხარისხის კონტროლი:
  - სამშენებლო მოედანზე აუცილებელია განხორციელდეს სამშენებლო მასალების სისტემატური კონტროლი. მშენებლობაზე შემოზიდულ მასალებს თან უნდა ახლდეს მწარმოებლის ხარისხის დამადასტურებელი დოკუმენტი (პასპორტი) რომელშიც მითითებული იქნება ტექნიკური მახასიათებლები, მაგ: მასალის სიმტკიცის ზღვარი, ყინვამედეგობის მაჩვენებელი და სხვა.
  - ბეტონის სამუშაოების წარმოებისას მშრალი და ცხელი კლიმატის პირობებში 25°C-ზე მეტი ჰაერის ტემპერატურისა და 50%-ზე ნაკლები ფარდობითი ტენიანობისას გამოყენებულ იქნას ცემენტები, რომელთა სამარკო სიმტკიცე არანაკლებ 20%-ით აჭარბებს ბეტონის საპროექტო მარკას.
  - ახლადჩაწყობილი ბეტონი დაცული უნდა იქნას მექანიკური დაზიანებისგან (და/ან ზემოქმედებისგან), მზის სხივების პირდაპირი მოხვედრისგან, ყინვისგან, ქარისგან. პროექტში მითითებული სიმტკიცის 75%-ის მიღწევამდე ბეტონის სტრუქტურა ადვილად იმსხვრევა, აქედან გამომდინარე აღნიშნული სიმტკიცის მიღწევამდე აუცილებელია მკაცრად დაცული იქნას ტემპერატურის და ტენიანობის რეჟიმი;

5. კლიმატოლოგია და დატვირთვები

- ჩაყინვის სიღრმე - 0.00 მ (პნ 01.05-08);
- ქარი - W_0 = 85 კგ/მ² (პნ 1.0508);
- თოვლი - q = 50 კგ/მ² (პნ 01.0508);
- სტატიკური მუდმივი - 200 კგ/მ² (ფილები, კიბე); 400 კგ/მ² (ე.წ. "მწვანე სახურავი"); 50 კგ/მ² (შეკიდული ჭერის და MEP_ის დატვირთვა სახურავზე)
- სტატიკური დროებითი - 360 (ფილები, კიბე) კგ/მ²; 400 კგ/მ² (ანტრესოლი)
- სეისმურობა - საქართველოს ტერიტორიის სეისმური საშიშროების რუქის მიხედვით ქ. თბილისი იმყოფება 8 ბ. სეისმურ ზონაში (სკალა MSK64), ჰორიზონტალური აჩქარება - 0.17 (სეისმურობის კოეფიციენტი);

6. მათ. მოდელირება (გაანგარიშება)

- «Lira - САПР 2013» (ვერსია R3) პროგრამული კომპლექსის მეშვეობით, სასრული ელემენტების მეთოდის საფუძველზე. შენობის საანგარიშო მოდელი შედგენილია არქიტექტურული ნახაზების მიხედვით.
- გაანგარიშებაში მიღებულია შემდეგი დატვირთვები:
  - სტატიკური მუდმივი;
  - სტატიკური დროებითი ხანმოკლე;
  - სეისმური X მიმართულება;
  - სეისმური Y მიმართულება;
  - სეისმური Z მიმართულება;
- გათვალისწინებულია საკუთარი რხევების 30 ფორმა.
- სეისმური ზემოქმედების ანგარიშისას მასების მონაწილეობის ფაქტორი შეადგენს 80-85%;
- შენობის საკუთარი რხევის პერიოდები: T1=0.46 წმ. T2=0.30 წმ. T3=0.25 წმ.;
- საძირკვლის ძირზე საშუალო წნევა საანგარიშო დატვირთვათა ძირითადი შეხამებისას შეადგენს - 15 ტ/მ²;

7. შენობის აღწერილობა

- პირობითი ჰორიზონტი ნიშნული 0.00 - (არის პირველი სართულის იატაკის დონე) შეესაბამება აბსოლიტურ ნიშნულს - 596.90
- კონსტრუქციული სქემა - შენობა წარმოადგენს ხისტკვანძებიან მონოლითური რკ.ბეტონისა და ფოლადის ჩარჩო-კავშირებიან სისტემას;
- სართულიანობა - 2 მიწისზედა სართ.;
- შენობის მიახლოებითი გაბარიტული ზომები - 48X10.7 მ. (დერძებში), გეგმაში ტრაპეციის ფორმის;
- საძირკველი - მონოლითური რკ.ბეტონის ფილა,გაბარიტული ზომებით 48.8X11.7X0.5 (h) მ.
- კონსტრუქციული ელემენტები (სართ. გადახურვის ფილა, სვეტი, რიგელი, ა.შ.)
  - სართულშუა გადახურვის ფილა - 25; 20 სმ.
  - სვეტები - რკ. ბეტონის - 40X40 სმ.; ფოლადის - შედგენილი, 160x80, 140x80 სმ
  - კიბე - მონოლითური რკ.ბეტონის; ფოლადის.
  - მონოლითური რკ.ბეტონის კედლები - 30; 25; 20 სმ.;
  - სახურავი - შენობის სახურავი არის მრუდწირული მოხაზულობის, რომელზეც ეწყობა ე.წ. "მწვანე გადახურა";

8. შენიშვნები

- ქვაბულის გვერდები მოეწყობა გრუნტის ბუნებრივი დახრის კუთხით, ასეთ შემთხვევაში ქვაბულის გაბარიტული ზომები სცდება ტერიტორიის წითელ ხაზებს, ამიტომ საჭიროა ქვაბულის შემოთავაზებული წესით სამუშაოების დაწყებამდე დამკვეთმა მიიღოს სათანადო თანხმობა ან გადაწყვეტილება ქვაბულის გვერდების გამაგრების შესახებ.
- საძირკვლის ფუძე აუცილებელია მიიღოს ინჟ. გეოლოგმა.
- მიწის სამუშაოთა წარმოებისას დაცული უნდა იყოს СНиП 3.02.01-87 ЗЕМЛЯНЫЕ СООРУЖЕНИЯ,ОСНОВАНИЯ И ФУНДАМЕНТЫ 10.1÷10.5 პუნქტების მოთხოვნები;
- შენობის ღერძების დაკვალვა განხორციელდეს არქიტექტურული ნახაზების შესაბამისად;
- ნახაზებში აღმოჩენილი შეუსაბამობის, არქიტექტურულ ნახაზებთან შეუსაბამობის და/ან საინჟინრო-გეოლოგიური ნაწილის ადგილზე არსებულ სიტუაციასთან შეუსაბამობის შემთხვევაში - აუცილებლად ეცნობოს პროექტის ავტორს;
- არმატურების მოღუნვა განხორციელდეს ცივად გაცხელების გარეშე;
- რკ.ბეტონის კონსტრუქციების (ფილები,რიგელები) მიეცეს სამშენებლო აწევა „შუქში მალის“ 1/250;

▪ გამოყენებული ლიტერატურა

- (პნ 01.01-09) - სეისმომედეგი მშენებლობა
- (პნ 03.01-09) - ბეტონისა და რკინაბეტონის კონსტრუქციები
- (პნ 02.01-08) - შენობების და ნაგებობების ფუძეები
- (პნ 01.05-08) - სამშენებლო კლიმატოლოგია
- СП 20.13330.2016 (СНиП 2.01.07-85*) Нагрузки и воздействия
- СП 16.13330.2011 Стальные конструкции
- EN-1; EN-2; EN-3 - ევროკოდი

10. პროფესიული პასუხისმგებლობის დაზღვევა

- პოლისი #PAI/C-024264/19

ეს ნახაზი არ არის ნებადართული გამოსაყენებლად
NOT FOR CONSTRUCTION

შენიშვნა:
NOTE:

----	----	----	----
----	----	----	----
----	----	----	----
----	----	----	----
00	----	----	----
No	Date	Revision	Issued by

სიტუაციური სქემა
KEY PLAN

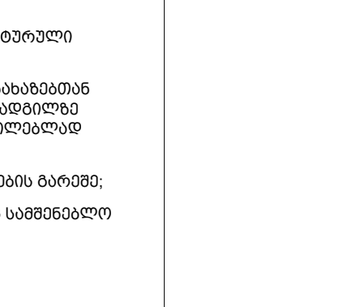

მისამართი
ADDRESS
ქ.თბილისი, ნუცუბიძე-ვაშლიჯვრის დამაკავშირებელი გზის მიმდებარე ტერიტორია, ს.კ. 01.10.18.011.077

პროექტი
PROJECT
რესტორანი ლისი

ნახაზი
DRWG.
განმარტებითი ბარათი

CUBICON
DESIGN & BUILDING ENGINEERING
შპს "კუბიკონი", თბილისი, მარშალ გელოვანის ბაზე. 13
ტელ: (+995 591) 116444 www.cubicon.ge

	შეასრულა: ISSUED BY: NP	შეამოწმა APPROVED BY: GT
	ფაილი FILE EXPL.NOTE	პროექტის №: PROJECT No 137P18
	ფორმატი PAPER SIZE A3	მასშტაბი SCALE ----
ნახ.კოდი DRWG. No S-0002	კორექტ. REVISION 00	სტადია STATUS SD

17.07.2023

პირობითი აღნიშვნები:
General Legend:

- არსებული კონსტრუქცია
- Existing Wall

- დასაშლელი კონსტრუქცია
- Demolition Wall

- კვეთი ბეტონის ელემენტზე
- Section on concrete element

- კვეთი რკ.ბ. ელემენტზე
- Section on r.c. element

- მონოლითური რკ.ბეტონის ელემენტი (კონსტრუქცია)
- Monolitic r.c. element (Structural)

- ბლოკის წყობა
- Block Masonry

- აგურის წყობა
- Brick Masonry

- ბეტონის მომზადება
- Concrete Preparation

- ქვიშა
- SAND

- ხვინჭა
- Ballast

- ღორღი
- Gravel

- გრუნტი
- Soil

- ნაყარი გრუნტი
- Filled soil

- ძირითადი ქანი
- Main rock

- ჰიდროიზოლაცია
- Waterproofing

- პოლიეთილენის ფენა
- Polyethylene layer

- ქვაბულის ფერდი
- Trench side

- დაბეტონების დონე
- Pouring Level

- "ქარხნული" შედუღება
- "Factory" Welding

- ადგილობრივი შედუღება
- Local Welding

22 / [8]
- ნაშვერების პოზიცია
- Dowels Position
- ნაშვერების რაოდენობა
- Dowels Quantity

h_0 / h_1
- მანძილი ფილიდან ღიობამდე
- Distance From the Slab to the Openings
- ღიობის სიმაღლე
- Opening Height

-1.10
- კედლის ბედაპირის ნიშნული
- Wall top level

3.20
- ელემენტის კონსტრუქციული ნიშნული
- Structural level of the element

-2.70 / (427.85)
- საპროექტო ნიშნული
- Design Level
- აბსოლიტური ნიშნული
- Elevation (Height above mean sea level)

415.60 / 422.25
- წითელი ნიშნული
- Red Level
- შავი ნიშნული
- Black Level

30(50)
- კვეთში ეს აღნიშვნა მუთითებს, რომ ურთიერთგადამკვეთ რიგელებს აქვთ სხვადასხვა სისქის (ბეტონის) დაამცავი ზონა
- This legend in section mentions that beams have diffenrent concrete coat thickness

A / S - 100
- ჭრილი ან კვეთის დასახელება
- Section Name
- ფურცლის ნომერი
- Sheet Number

II / S - 100
- კვანძის ნომერი
- Detail Number
- ფურცლის ნომერი
- Sheet Number

არმატურის აღნიშვნა:
Rebar Marking:

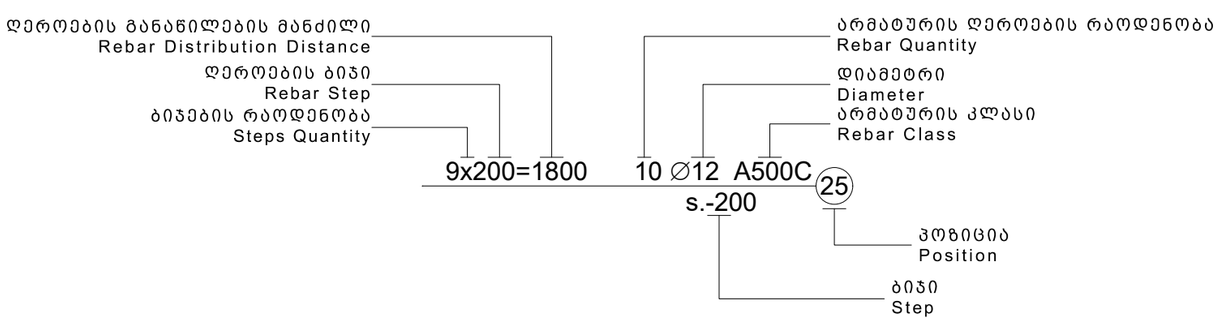

აბრივიატურა
List of Abbreviations

C.O.S.	- დაიჭრას ადგილზე - Cut on Site
V.S.	- დაზუსტდეს ადგილზე - Verify on Site
C.	- მონოლითური სვეტი - Column
BM.	- მონოლითური რიგელი - Reinforced Concrete Beam
SH.W.	- სიხისტის დიაფრაგმა - Shear wall
R.C.W.	- მონოლითური კედელი - Reinforced Concrete wall
G.B.	- რანდკოჭი (ან როსტვერკის კოჭი) - Ground Beam
P.	- ხიმინჯი - Pile
S.F.	- წერტილოვანი საძირკველი - Spread Footing
C.F.	- ლენტური საძირკველი - Continuous Footing
B.S.C.	- არმატურის მოც. კარკასი - Bar Space Cage
P.R.C.	- ხიმინჯის კარკასი - Pile Reinforcement Cage
C.R.	- კარკასი (სიბრტყითი) - Cage of Reinforcement
MESH	- არმატურის ბადე - Rebar Mesh
U.	- პარაპეტი - Upstand
ST.C.	- ფოლადის სვეტი - Steel Column
ST.G.	- ფოლადის მთავარი კოჭი - Steel Girder
ST.B.	- ფოლადის კოჭი - Steel Beam
ST.S.	- ფოლადის ჩანი - Steel Stringer
ST.T.	- ფოლადის წამწე - Steel Truss
ST.V.B.	- ფოლადის ვერტიკალური კავშირი - Steel Vertical Bracing
ST.H.B.	- ფოლადის ჰორიზონტალური კავშირი - Steel Horizontal Bracing
C.B.	- შედგენილი კოჭი - Composite Beam
E.P.	- ჩასატანებელი დეტალი - Embedded Part

სამშენებლო ფაზების აბრივიატურა
Construction phases abbreviations

სქემატური დიზაინი - (S.D.)
Schematic Design

დიზაინის განვითარების ს. - (D.D.)
Design Development

სატენდერო დოკუმენტაცია - (T.D.)
Tender Documentation

სამშენებლო დოკუმენტაცია - (C.D.)
Construction Documents

მშენებლობის ფაზა (ზედამხედველობა) - (C.P.)
Construction Phase

შენიშვნა:
NOTE:

No	Date	Revision	Issued by
----	----	----	----
----	----	----	----
----	----	----	----
----	----	----	----
00	----	----	----

სიტუაციური სქემა
KEY PLAN

მისამართი
ADDRESS
ქ.თბილისი, ნუცუბიძე-ვაშლიჯვრის დამაკავშირებელი გზის მიმდებარე ტერიტორია, ს.კ. 01.10.18.011.077

პროექტი
PROJECT
რესტორანი ლისი

ნახაზი
DRWG.
პირობითი აღნიშვნები

CUBICON
DESIGN & BUILDING ENGINEERING
შპს "კუბიკონი", თბილისი, მარშალ გელოვანის ბაზმ. 13
ტელ: (+995 591) 116444 www.cubicon.ge

	შესრულა: ISSUED BY: NP	შეამოწმა APPROVED BY: GT
	ფაილი FILE LEGEND	პროექტის №: PROJECT No 137P18
	ფორმატი PAPER SIZE A3	მასშტაბი SCALE ----
ნახ.კოდი DRWG. No S-0003	კორექტ. REVISION 00	სტატუსი STATUS SD

17.07.2023

არ ასაშენებლად
NOT FOR CONSTRUCTION

პროფილის ამოკრეფა

პროფილი	სტანდარტი	ფოლადის მარკა	სიგრძე (მ.)	წონა (კგ.)
— დაღარული ფურცელი (δ=4)	ГОСТ 19903-74	C355_ГОСТ 27772/S355_EN 10025	-	282.00
— საკვანძო ფურცლები			-	16817.01
— δ = 30			2020.00	38056.80
I HE 200 A	NF A 45-205 (Euronorm 19-57)		230.00	9729.00
∟ 100 X 10	ГОСТ 8509-93		380.00	5667.70
∟ 50 X 5			10.00	37.29
□ 160 X 140 X 8	ГОСТ 30245-2003		100.00	3567.04
□ 100 X 4			4.00	48.23
□ 60 X 3			430.00	2308.84
⊏ UPE 160	ГОСТ 8240-97		20.00	340.00
		სულ ფოლადი :		76854
		შედუღებისთვის საჭირო Э50 ელექტროდის წონა (პროფილების წონის 2%) :		1537
		ჭანჭიკების წონა (პროფილების წონის 1%) :		769
ჭანჭკი Ø 24 (კლასი 8.8)	-	სულ (ჭანჭიკები ჩასატანებელ დეტალებში) :		102.82
Ø 28 A500C	ДСТУ 3760-98	სულ არმატურა :		691.83

რკ.ბეტონის მასალის საერთო ხარჯი

კონსტრუქციის დასახელება	არმატურის კლასი														ბეტონი კლასით მ³	ბეტონი კლასით მ³
	A240C (ДСТУ 3760-98)				A500C (ДСТУ 3760-98)										მთლიანად არმატურა კგ.	
	Ø 4	Ø 6	Ø 8	სულ:	Ø 8	Ø 10	Ø 12	Ø 14	Ø 16	Ø 18	Ø 20	Ø 22	Ø 25	სულ:		B15.0	B25.0
ქვაბულის გამ. ხიმინჯი						1193					7880			9072	9072		20
საძირკველი			10	10		664	13966				259			14889	14898	45	190
მონოლითური კედლები			388	388			16144				30		69	16243	16631		185
ფილა			16	16		1873	14369			77	74		1479	17872	17888		124
სვეტი			224	224							651			651	875		5.17
კიბეები						188	337							525	525		4
ტერიტორიის კეთილმოწყობა			68	68			7030							7030	7098	8	74
ჯამი ∑			**706**	**706**		**2725**	**51846**			**77**	**1014**		**1548**	**57210**	**57915**	**53**	**583**

1. მოსაჭრელი გრუნტის მიახლოებითი მოცულობა გაფხვიერების კოეფიციენტის გარეშე V≈5680 მ³
2. ქვაბულის ძირზე დასატკეპნი ღორღის მიახლოებითი მოცულობა V ≈100 მ³
3. საყრდენი კედლების უკან ჩასაყრელი ბალასტის მიახლოებითი მოცულობა V ≈2370 მ³
4. ჰიდროიზოლაცია (ტიპი და მასალა შეირჩეს დამკვეთთან შეთანხმებით) S =860 მ²
5. ჰიდროიზოლაციის დამცავი მემბრანის ფართობი (ტიპი და მასალა შეირჩეს დამკვეთთან შეთანხმებით) S =860 მ²

შენიშვნა:
NOTE:

No	Date	Revision	Issued by
01	----	----	----

სიტუაციური სქემა
KEY PLAN

მისამართი
ADDRESS
ქ.თბილისი, ნუცუბიძე-ვაშლიჯვრის დამაკავშირებელი გზის მიმდებარე ტერიტორია, ს.კ. 01.10.18.011.077

პროექტი
PROJECT
რესტორანი ლისი

ნახაზი
DRWG.
მასალის ამოკრეფა

CUBICON DESIGN & BUILDING ENGINEERING
შპს "ქუბიკონი", თბილისი, მარშალ გელოვანის გამზ. 13
ტელ: (+995 591) 116444 www.cubicon.ge

შეასრულა: ISSUED BY:	შეამოწმა APPROVED BY:
MU	GT
ფაილი FILE: TOT.REB.SUM.TAB	პროექტის №: PROJECT No 137P18
ფორმატი PAPER SIZE A3	მასშტაბი SCALE ----
ნახ.კოდი DRWG. No S-0004	კორექტ. REVISION 01
სტადია STATUS SD	

17.07.2023

NOT FOR CONSTRUCTION

DRAFT

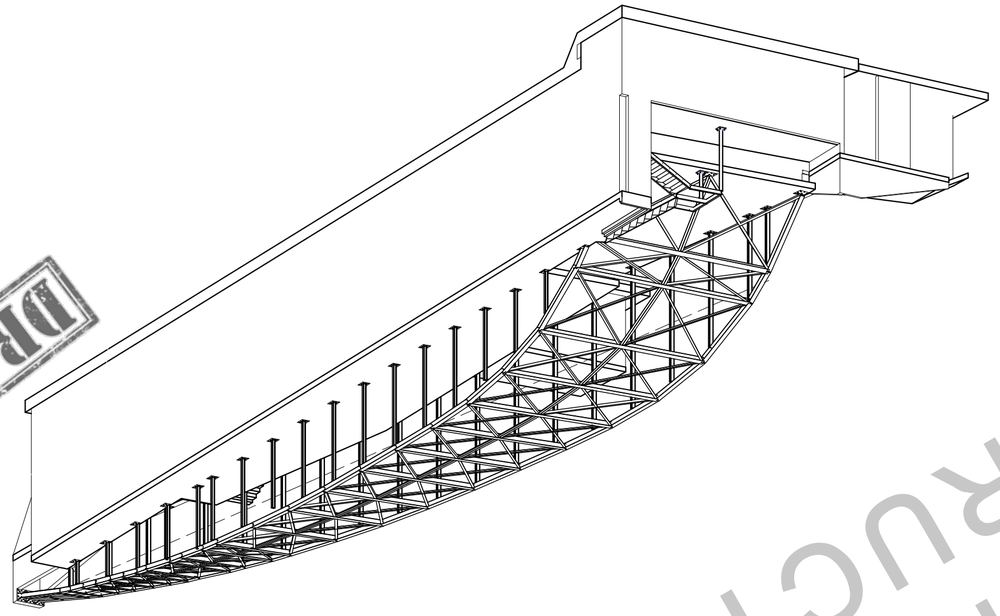

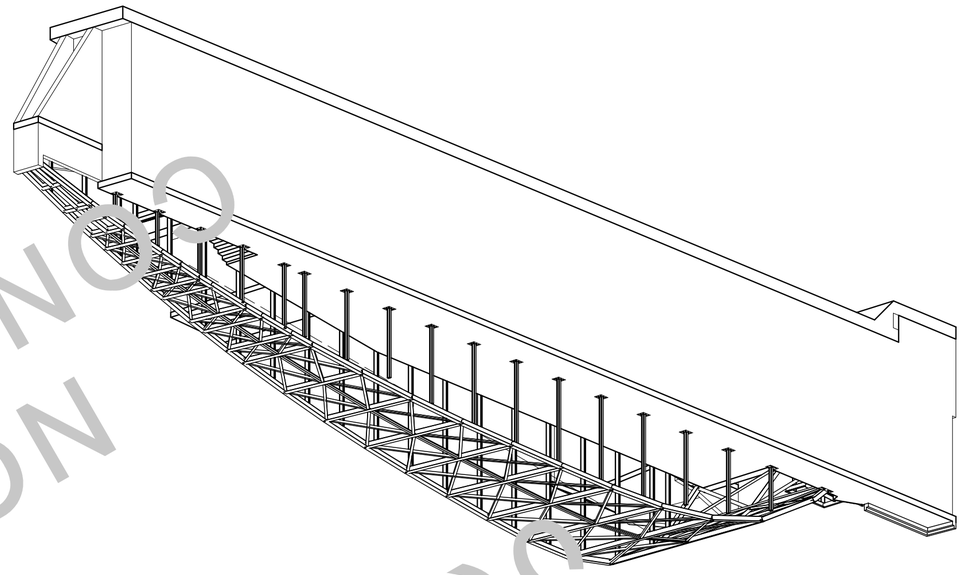

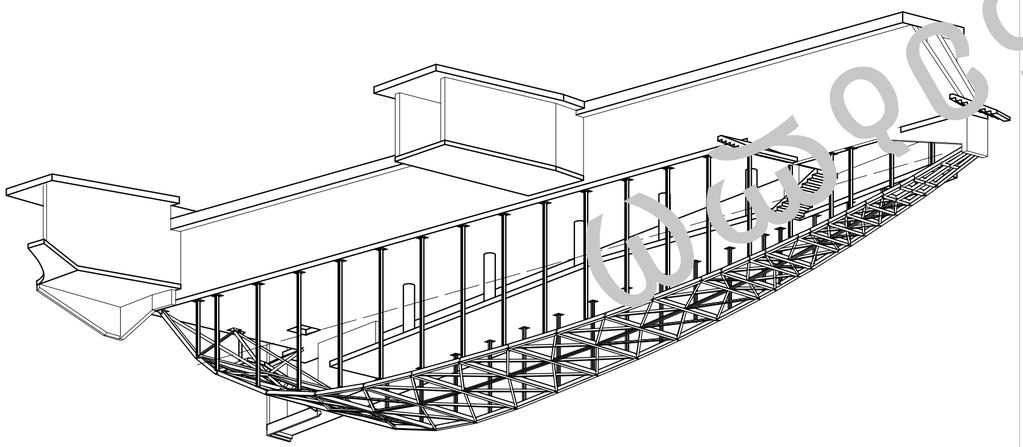

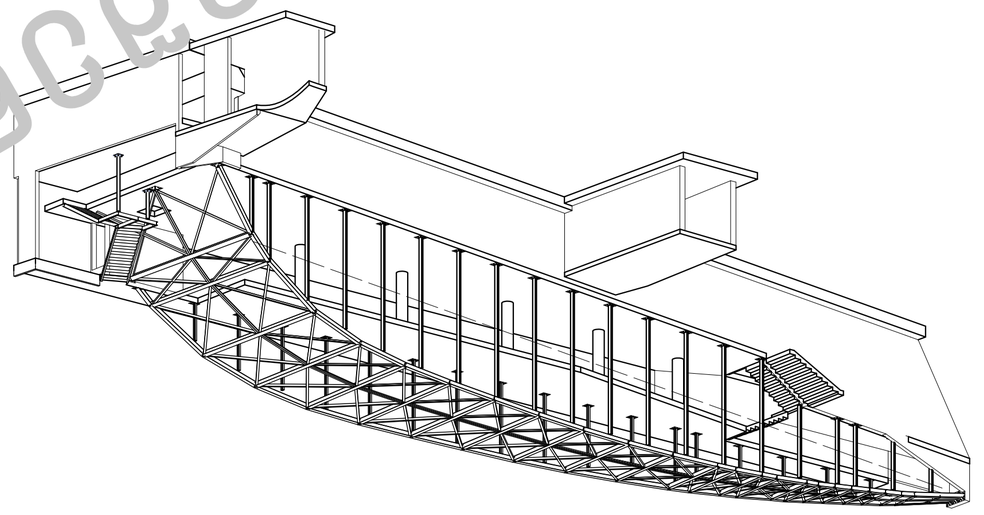

3D ბანდის ატვირთვის სქემა
3D ბანდის ატვირთვის სქემა

3D ბანდის ატვირთვის სქემა
3D ბანდის ატვირთვის სქემა

No	Date	Revision	Issued by
00	----	----	----
----	----	----	----
----	----	----	----
----	----	----	----
----	----	----	----
----	----	----	----

KEY PLAN

ADDRESS
ტ.ტაბიძის ქუჩა, ნაკვეთი 3-ის ტერიტორიაზე მდებარე კადასტრული კოდით 01.10.18.011.077 მიწის ნაკვეთზე მშენებარე მრავალბინიანი საცხოვრებელი კორპუსის პროექტირება

PROJECT
მრავალბინიანი საცხოვრებელი კორპუსის პროექტირება

DRWG.
3D ბანდის ატვირთვის სქემა

GUBICON
design & building engineering
ბათუმი, ტაბიძის ქუჩა, ბიზნეს ცენტრი ბათუმი, ბლოკი 13
ტელ: (+995 591) 116444 www.gubicon.ge

ISSUED BY:	LL
APPROVED BY:	GT
PROJECT No	137P18
FILE	3D_VIEWS
PAPER SIZE	A2
SCALE	----
DRWG.No	S-0005
REVISION	00
STATUS	SD

17.07.2023

NOTE:
1. 3D ბანდის ატვირთვის სქემა
ატვირთვის სქემა

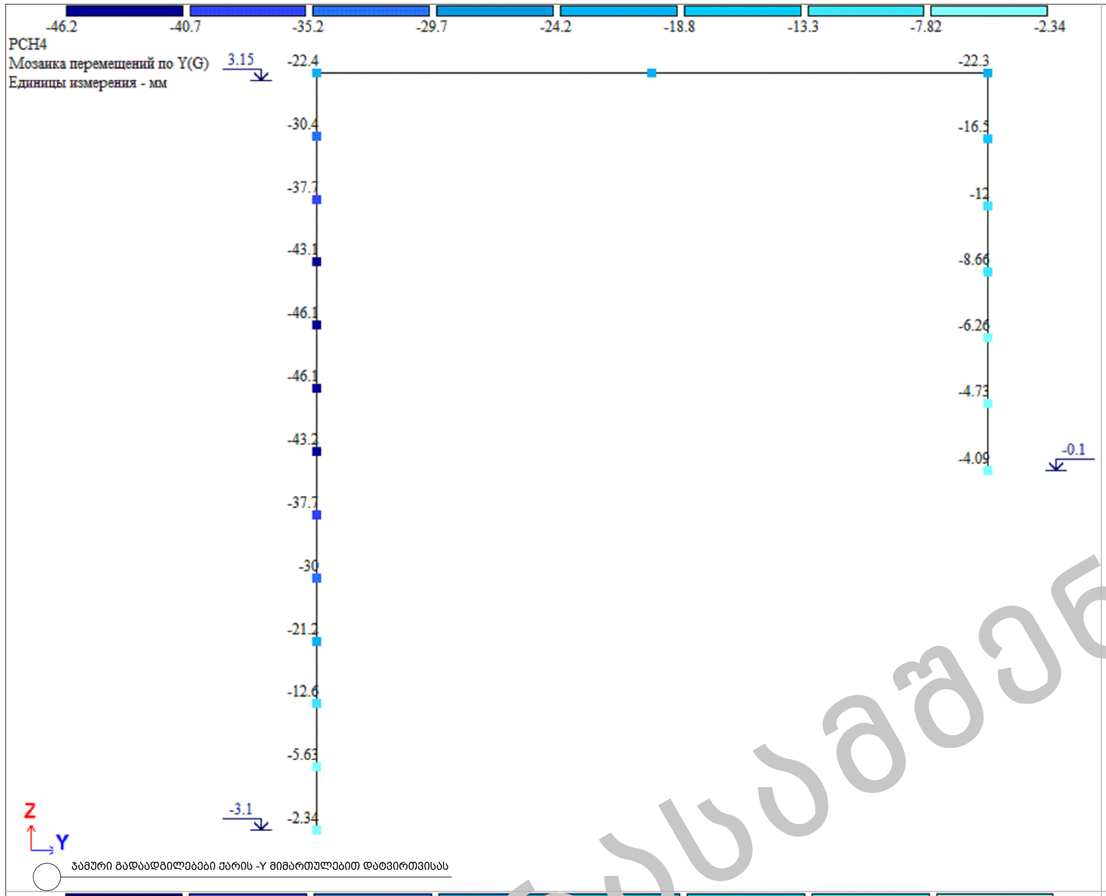

ᲐᲛᲣᲠᲘ ᲒᲐᲓᲐᲐᲓᲒᲘᲚᲔᲑᲔᲑᲘ ᲥᲐᲠᲘᲡ -Y ᲛᲘᲛᲐᲠᲗᲣᲚᲔᲑᲘᲗ ᲓᲐᲢᲕᲘᲠᲗᲕᲘᲡᲐᲡ

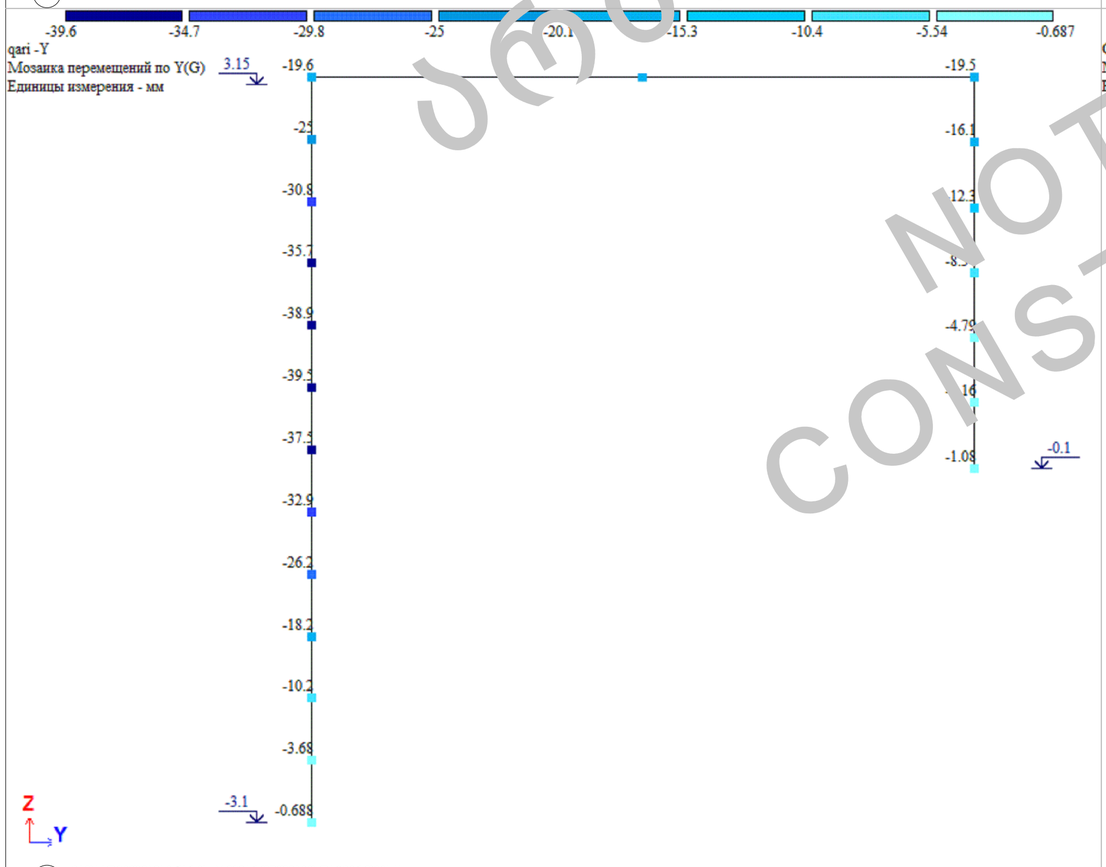

ᲒᲐᲓᲐᲐᲓᲒᲘᲚᲔᲑᲔᲑᲘ ᲥᲐᲠᲘᲡ -Y ᲛᲘᲛᲐᲠᲗᲣᲚᲔᲑᲘᲗ ᲓᲐᲢᲕᲘᲠᲗᲕᲘᲡᲐᲡ

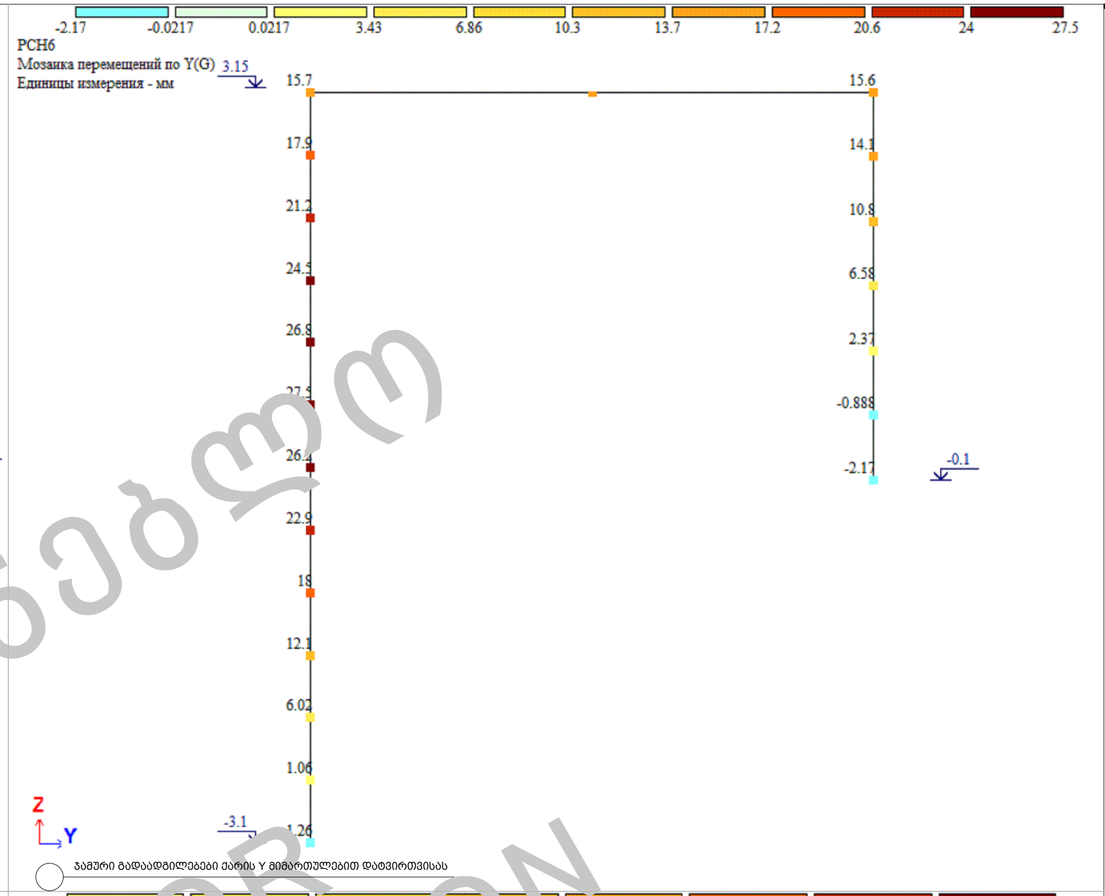

ᲐᲛᲣᲠᲘ ᲒᲐᲓᲐᲐᲓᲒᲘᲚᲔᲑᲔᲑᲘ ᲥᲐᲠᲘᲡ Y ᲛᲘᲛᲐᲠᲗᲣᲚᲔᲑᲘᲗ ᲓᲐᲢᲕᲘᲠᲗᲕᲘᲡᲐᲡ

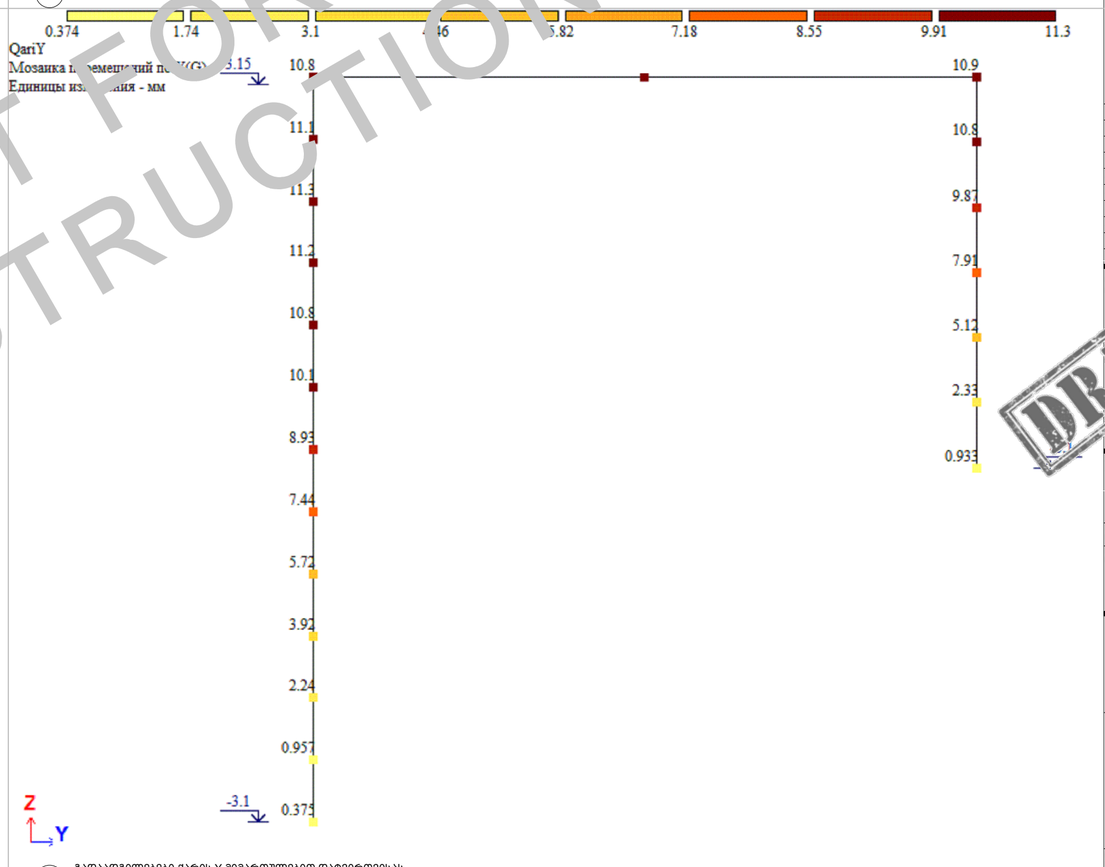

ᲒᲐᲓᲐᲐᲓᲒᲘᲚᲔᲑᲔᲑᲘ ᲥᲐᲠᲘᲡ Y ᲛᲘᲛᲐᲠᲗᲣᲚᲔᲑᲘᲗ ᲓᲐᲢᲕᲘᲠᲗᲕᲘᲡᲐᲡ

ᲙᲝᲜᲤᲘᲓᲔᲜᲪᲘᲐᲚᲣᲠᲘ
NOT FOR CONSTRUCTION

შენიშვნა:
NOTE:

1. ᲕᲘᲢᲠᲐᲟᲔᲑᲘᲡ ᲓᲐᲛᲖᲐᲓᲔᲑᲐ ᲛᲝᲮᲓᲔᲑᲐ ᲛᲝᲪᲔᲛᲣᲚᲘ ᲒᲐᲓᲐᲐᲓᲒᲘᲚᲔᲑᲔᲑᲘᲡ ᲒᲐᲗᲕᲐᲚᲘᲡᲬᲘᲜᲔᲑᲘᲗ

No	Date	Revision	Issued by
00	----	----	----

საკვანძო ნახაზი
KEY PLAN

DRAFT

მისამართი
ADDRESS
ქ.ᲗᲑᲘᲚᲘᲡᲘ, ᲜᲣᲪᲣᲑᲘᲫᲔ-ᲕᲐᲨᲚᲘᲯᲕᲠᲘᲡ ᲓᲐᲒᲒᲐᲙᲕᲔᲗᲘᲚᲔᲑᲔᲚᲘ ᲑᲖᲘᲡ ᲛᲘᲛᲓᲔᲑᲐᲠᲔ ᲢᲔᲠᲘᲢᲝᲠᲘᲐ, ს.კ. 01.10.18.011.077

პროექტი
PROJECT
ᲠᲔᲡᲢᲝᲠᲐᲜᲘ ᲚᲘᲡᲘ

ნახაზი
DRWG.
ᲤᲝᲚᲐᲓᲘᲡ ᲒᲐᲜᲘᲕᲘ ᲭᲐᲠᲩᲝᲡ ᲒᲐᲓᲐᲐᲓᲒᲘᲚᲔᲑᲔᲑᲘ ᲥᲐᲠᲘᲡ ᲓᲐᲢᲕᲘᲠᲗᲕᲘᲡᲐᲡ

CUBICON
DESIGN & BUILDING ENGINEERING
ᲛᲐᲡ "ᲙᲣᲑᲘᲙᲝᲜᲘ", ᲗᲑᲘᲚᲘᲡᲘ, ᲛᲐᲠᲯᲐᲚᲐ ᲒᲔᲚᲝᲕᲐᲜᲘᲡ ᲒᲐᲛᲖ. 13
ᲢᲔᲚ: (+995 591) 116444 www.cubicon.ge

გამოშვება: ISSUED BY:	შეამოწმა APPROVED BY:
	NP / GT
ფაილი FILE: LIRA_VIEWS	პროექტის №: PROJECT No: 137P18
ფორმატი PAPER SIZE: A2	მასშტაბი SCALE: ----
ნახ.კოდი DRWG. No: S-0006	კორექტ. REVISION: 00
სტატუსი STATUS: SD	

17.07.2023

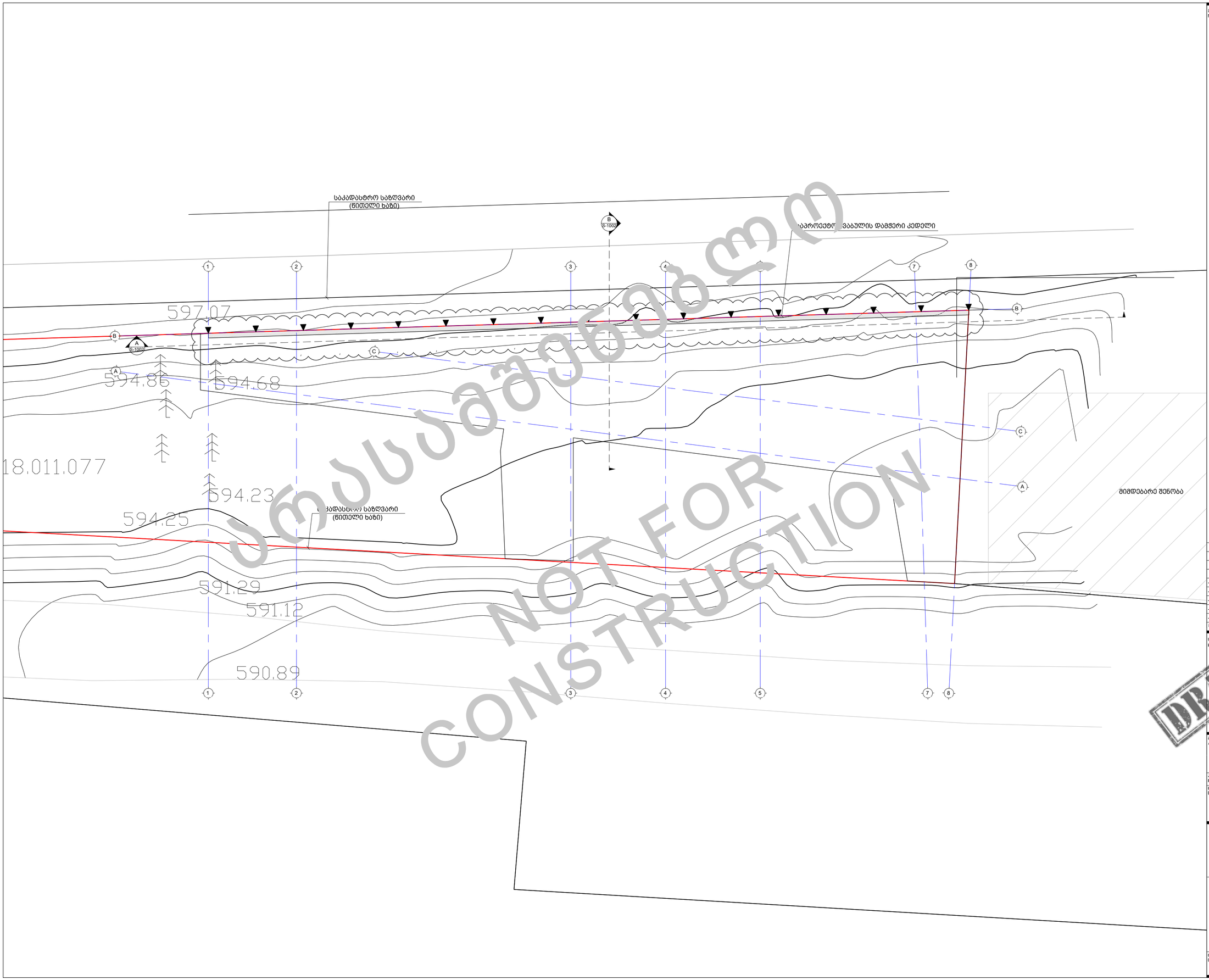

NOT FOR CONSTRUCTION

შენიშვნა:
NOTE:

No	Date	Revision	Issued by
----	----	----	----
----	----	----	----
----	----	----	----
----	----	----	----
----	----	----	----
----	----	----	----

სიტუაციური ს
KEY PLAN

DRAFT

მისამართი
ADDRESS
ქ.თბილისი, ნუცუბიძე-ვაშლიჯვრის დამაკავშირებელი გზის მიმდებარე ტერიტორია, ს.კ. 01.10.18.011.077

პროექტი
PROJECT
რესტორანი ლისი

ნახაზი
DRWG.
ქვაბულის გეგმა

CUBICON DESIGN & BUILDING ENGINEERING
ჟვს "ვაზიაური", თბილისი, მარშალ გელოვანის გამზ. 13
ტელ: (+995 591) 116444 www.cubicon.ge

	შესრულებულ: ISSUED BY:	შეამოწმა APPROVED BY:
	----	----
	ფაილი FILE FDN.PIT SECT	პროექტის №: PROJECT No 137P18
	ფორმატი PAPER SIZE A2	მასშტაბი SCALE ----
ნახ.კოდი DRWG. No S-1001	კორექტ. REVISION ----	სტატუსი STATUS SD

17.07.2023

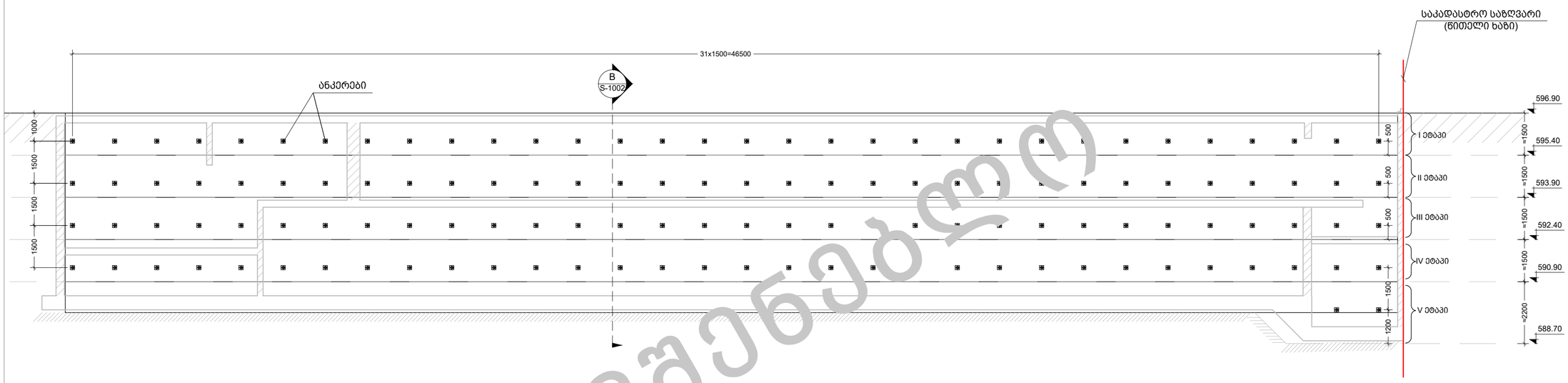

A ჭრილი
Scale: 1:100

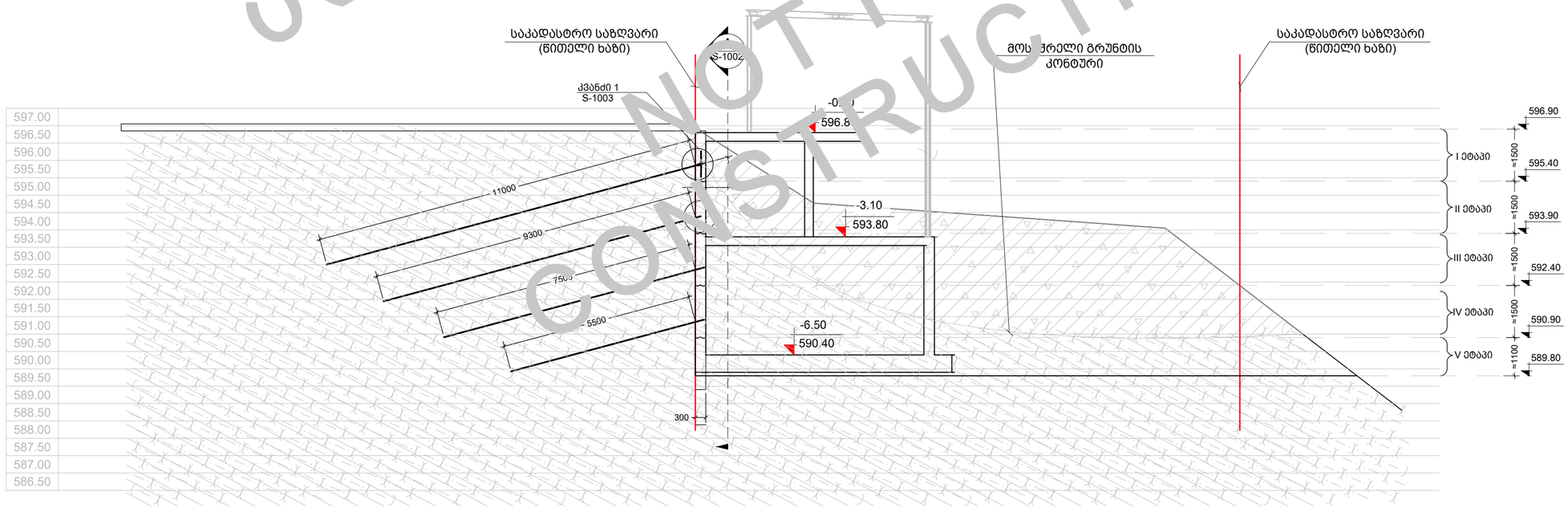

B ჭრილი
Scale: 1:100

ᲐᲠᲡᲔᲑᲐᲨᲔᲜᲔᲑᲔᲚᲝᲓ
NOT FOR CONSTRUCTION

შენიშვნა:
NOTE:

1. ქანლის მოწყობა შესაძლოა ბანქორციელდეს ტორკრეტ-ბეტონირების მეთოდით.

No	Date	Revision	Issued by
----	----	----	----
----	----	----	----
----	----	----	----
----	----	----	----
----	----	----	----
----	----	----	----

სიტუაციური ს
KEY PLAN

DRAFT

მისამართი
ADDRESS
ქ.თბილისი, ნუცუბიძე-ვაშლიჯვრის დამაკავშირებელი გზის მიმდებარე ტერიტორია, ს.კ. 01.10.18.011.077

პროექტი
PROJECT
რესტორანი ლისი

ნახაზი
DRWG.
ჭრილები ქვაბულზე

CUBICON
DESIGN & BUILDING ENGINEERING
მას "ქუბიკონი", თბილისი, მარშალ გელოვანის ბაზრ. 13
ტელ: (+995 591) 116444 www.cubicon.ge

გამოშვება ISSUED BY:	დამტკიცება APPROVED BY:
----	----
ფაილი FILE: FDN.PIT SECT	პროექტის №: PROJECT No: 137P18
ფორმატი PAPER SIZE: A2	მასშტაბი SCALE: ----
ნახ.კოდი DRWG. No: S-1002	კორექტ. REVISION: ----	სტატუსი STATUS: SD

17.07.2023

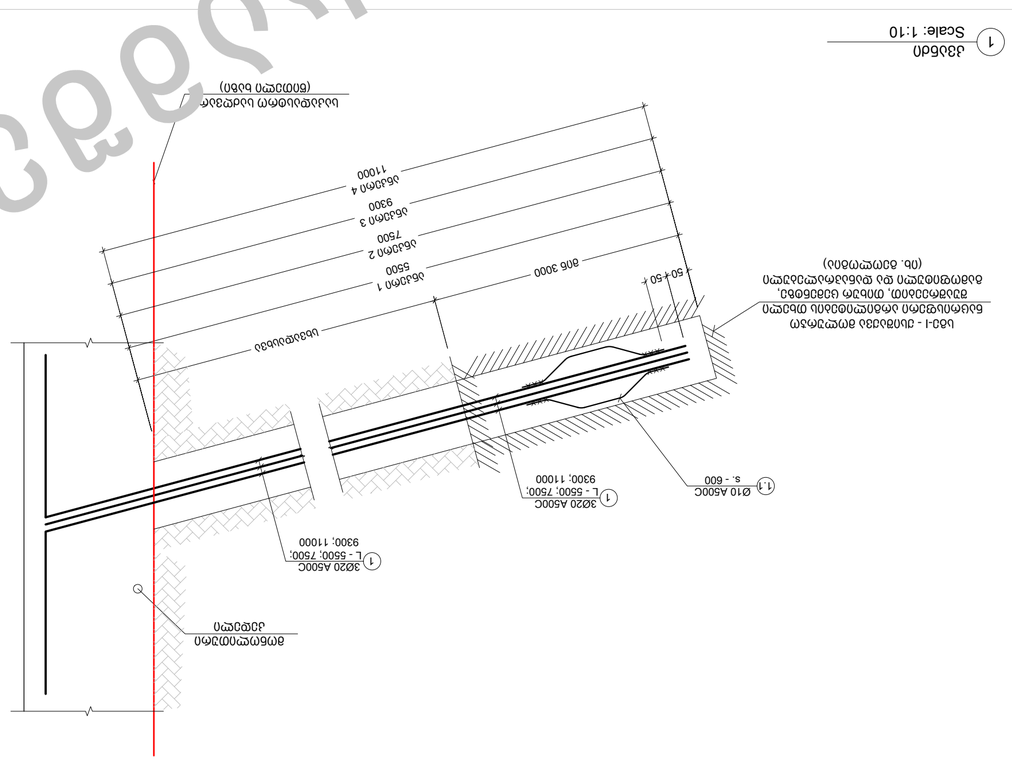

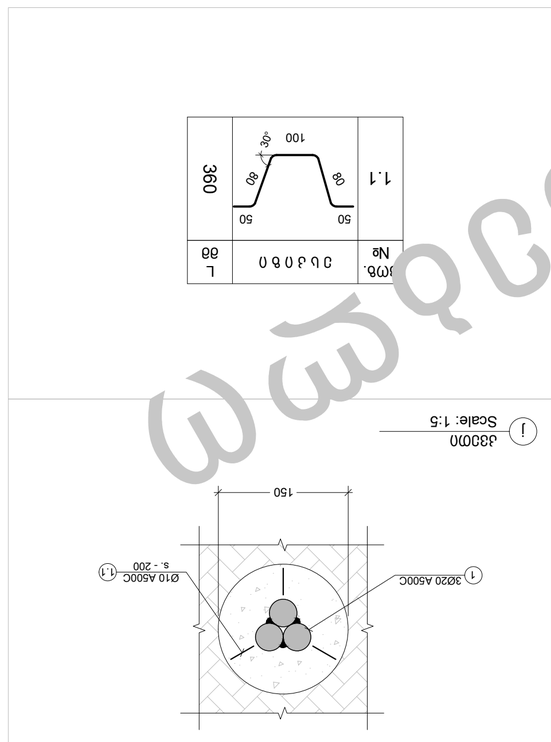

ელემენტის დასახ.	კონსტრ. დასახ.	პოზ. №	ღეროს ამობეჭდილი ზომა (მმ)	ერთეული ელემენტის ღეროების რაოდენობა (ც.)	ერთეული ელემენტის ბეტონის მოცულობა (მ³)	ელემენტის ბეტონის მოცულობა (მ³)
ბეტონი - 1		1	Ø20 A500C	5500	3 X 32	528	1301
		1.1	Ø10 A500C	360	28 X 32	323	199
		ბეტონის მოცულობა B25		V =	0.1 X 32	= 3.20 მ³	
ბეტონი - 2		1	Ø20 A500C	7500	3 X 32	720	1775
		1.1	Ø10 A500C	360	38 X 32	438	270
		ბეტონის მოცულობა B25		V =	0.2 X 32	= 4.80 მ³	
ბეტონი - 3		1	Ø20 A500C	9300	3 X 32	893	2201
		1.1	Ø10 A500C	360	47 X 32	541	334
		ბეტონის მოცულობა B25		V =	0.2 X 32	= 5.28 მ³	
ბეტონი - 4		1	Ø20 A500C	11000	3 X 32	1056	2603
		1.1	Ø10 A500C	360	55 X 32	634	390
		ბეტონის მოცულობა B25		V =	0.2 X 32	= 6.40 მ³	

ელემ. №	L მმ	ელემენტის ესკიზი
1.1	360	50 50 80 80 100 30°

DRAFT
FOR CONSTRUCTION
NOT FOR CONSTRUCTION

ADDRESS
ქ.თბილისი, ნაძალადევის რაიონი, ბესიკ ხარანაულის ქუჩა №13
PROJECT
ტროსტის ბაზის მშენებლობა
DRWG.
ბეტონის ბალიშის ქვეშ მოსაწყობი: ბალიშის ფილა
PUBLICON
DESIGN & BUILDING ENGINEERING
ISSUED BY:
APPROVED BY:
FILE
PROJECT No
137P18
PAPER SIZE
A2
SCALE
DRWG. No
S-1003
REVISION
STATUS
SD

No	Date	Revision	Issued by

KEY PLAN

NOTE:

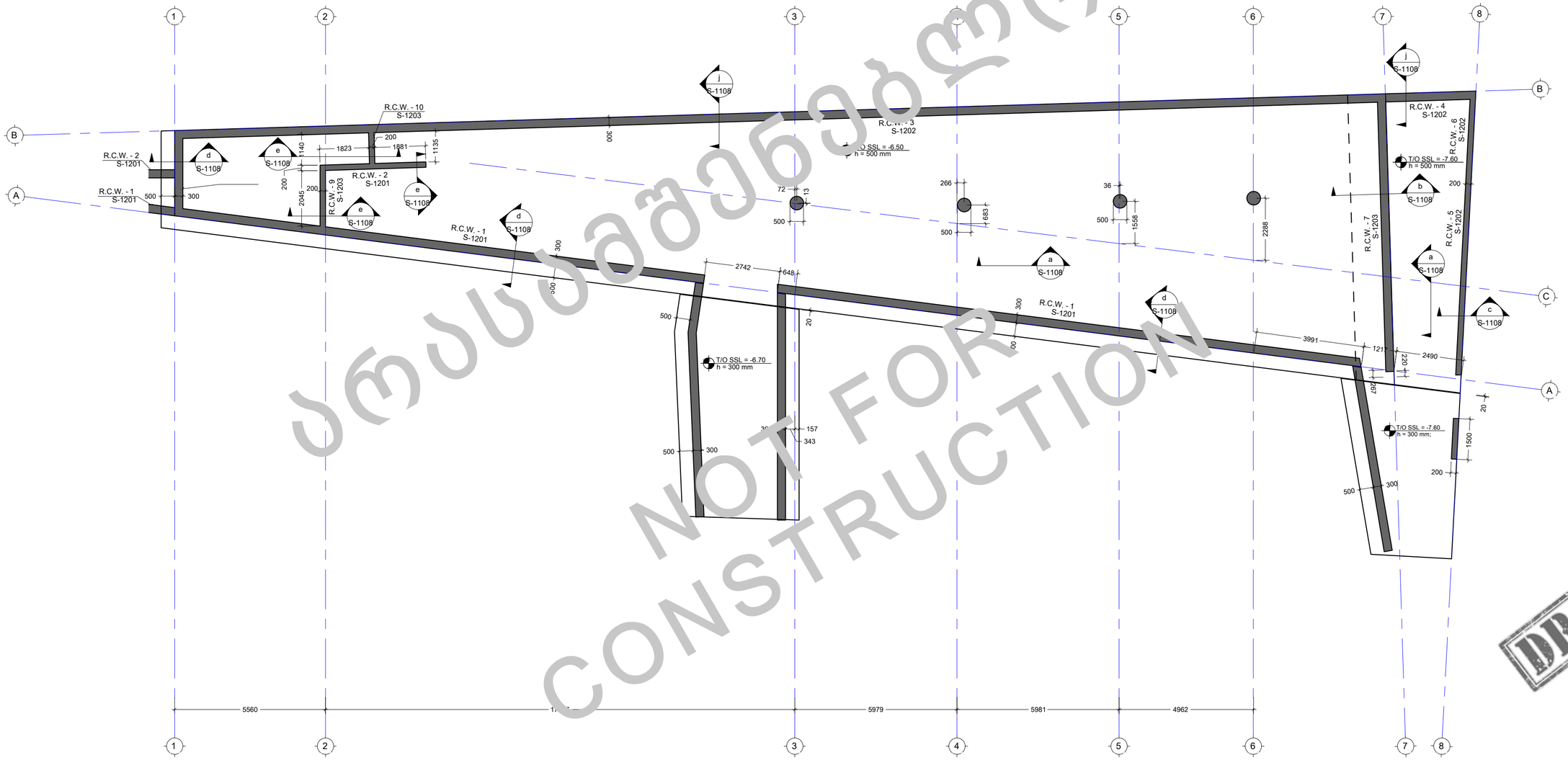

NOT FOR CONSTRUCTION

შენიშვნა:
NOTE:

1. დაკვალვა მოხდეს UTM სისტემით
2. ზომები დაზუსტდეს არქიტექტურული ნახაზების მიხედვით.

No	Date	Revision	Issued by
----	----	----	----
----	----	----	----
----	----	----	----
----	----	----	----
----	----	----	----
00	----	----	----

სიტუაციური ს
KEY PLAN

DRAFT

მისამართი
ADDRESS
ქ.თბილისი, ნუცუბიძე-ვაშლიჯვრის დამაკავშირებელი გზის მიმდებარე ტერიტორია, ს.კ. 01.10.18.011.077

პროექტი
PROJECT
რესტორანი ლისი

ნახაზი
DRWG.
საძირკვლის ფილის საყალიბე გეგმა -6.50 ნიშნულზე

CUBICON
DESIGN & BUILDING ENGINEERING
შპს "ქუბიკონი", თბილისი, მარშალ გელოვანის ბაზრ. 13
ტელ: (+995 591) 116444 www.cubicon.ge

	შემსრულა: ISSUED BY:	შეამოწმა APPROVED BY:
	LL	GT
	ფაილი FILE: B02 FORMWORK	პროექტის №: PROJECT No: 137P18
	ფორმატი PAPER SIZE: A2	მასშტაბი SCALE: 1:100
ნახ.კოდი DRWG. No: S-1101	კორექტ. REVISION: 00	სტატია STATUS: SD

17.07.2023

შენიშვნა:
NOTE:

1. ყოველი შემდეგი რიგი შესრულდეს პოზიციების ადგილმონაცვლეობით.
2. კვეთების მარკირება იხილეთ სახაზილიან გეგმაზე.

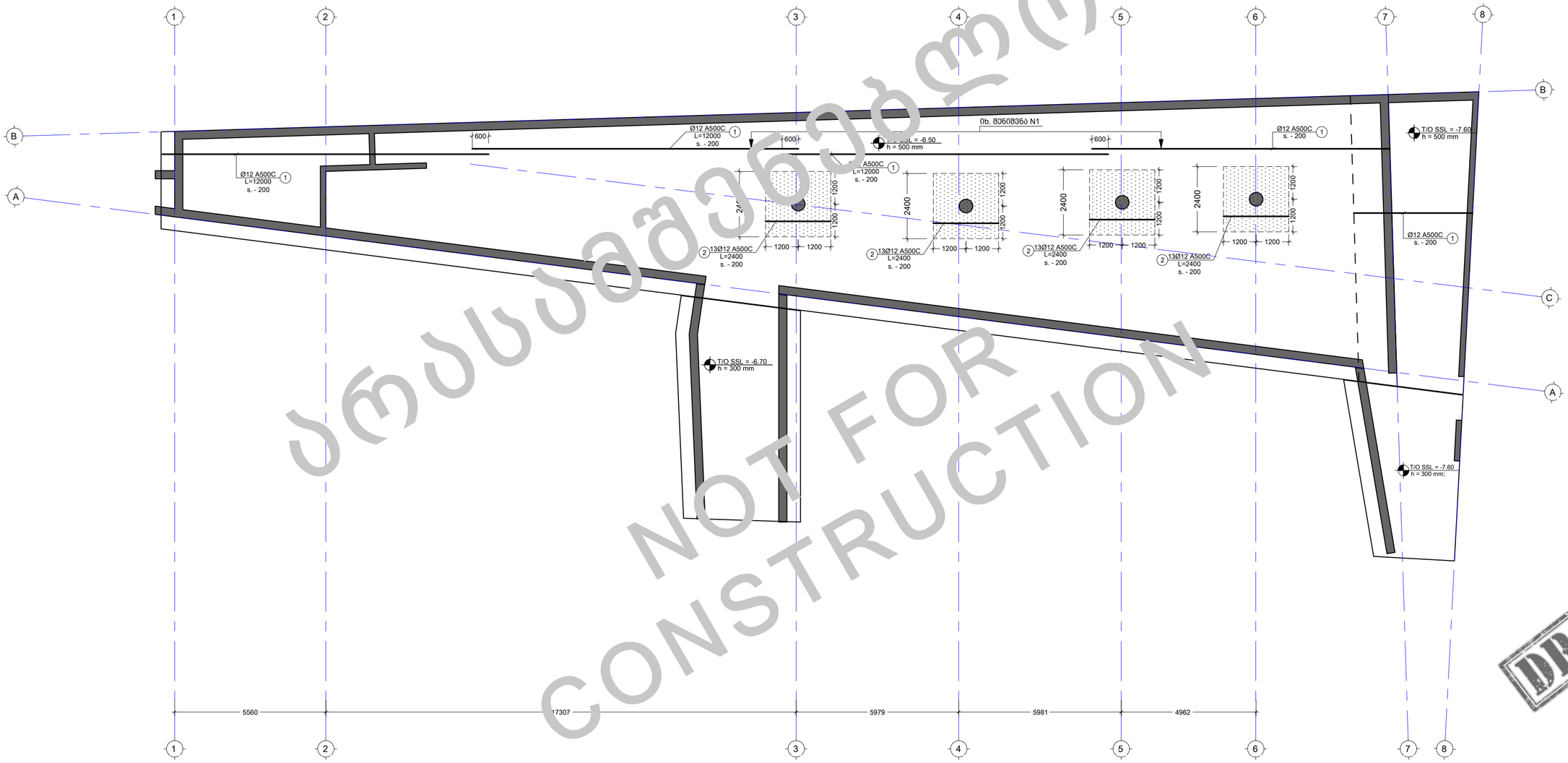

ᲐᲠᲡᲔᲑᲣᲚᲘᲐ ᲛᲨᲔᲜᲔᲑᲚᲝᲑᲘᲡ ᲐᲠᲡᲔᲑᲣᲚᲘᲐ
NOT FOR CONSTRUCTION

No	Date	Revision	Issued by
00	----	----	----



მისამართი
ADDRESS
ქ.თბილისი, ნუცუბიძე-ვაშლიჯვრის დამაკავშირებელი გზის მიმდებარე ტერიტორია, ს.კ. 01.10.18.011.077

პროექტი
PROJECT
რესტორანი ლისი

ნახაზის
DRWG.
საძირკვლის ფილის არმირების გეგმა -6.50 ნიშნულზე (ქვ. X მიმ.)

CUBICON DESIGN & BUILDING ENGINEERING
მას "ქუბიკონი", თბილისი, მარშალ გელოვანის გამზ. 13
ტელ: (+995 591) 116444 www.cubicon.ge

	შემსრულა: ISSUED BY: LL	შეამოწმა APPROVED BY: GT
	ფაილი FILE FOUNDATION FORMWORK	პროექტის №: PROJECT № 137P18
	ფორმატი PAPER SIZE A2	მასშტაბი SCALE 1:100
ნახ.კოდი DRWG. No S-1102	კორექტ. REVISION 00	სტატუსი STATUS SD

17.07.2023

შენიშვნა:
NOTE:

1. ყოველი შემდეგი რიგი შესრულდეს პოზიციების ადგილმონაცვლეობით.
2. ქვემების მარკირება იხილეთ სახაზილიბე გეგმაზე.

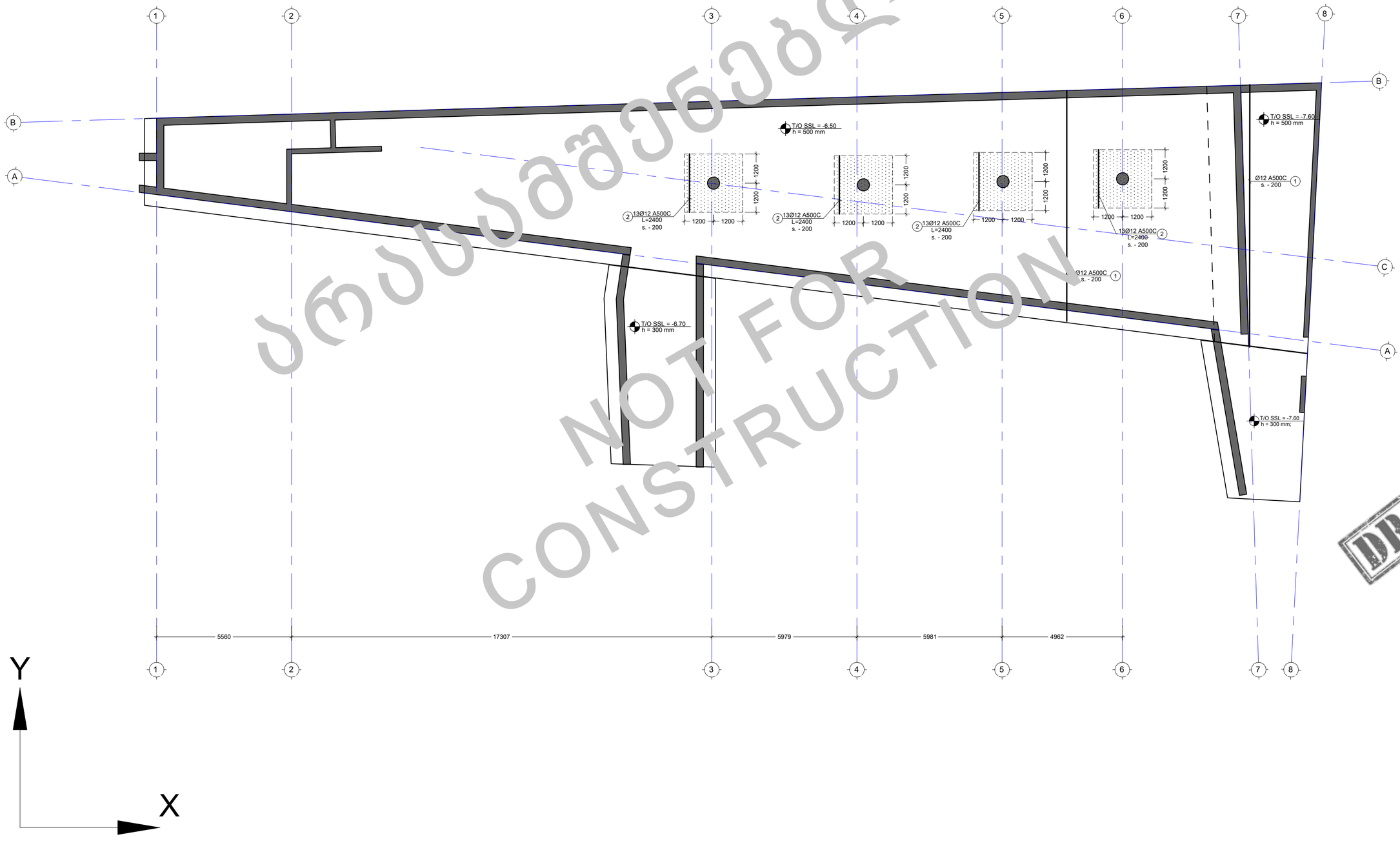

ნებადართულია მხოლოდ
NOT FOR CONSTRUCTION

No	Date	Revision	Issued by
00	----	----	----

საორიენტაციო ნახაზი
KEY PLAN

DRAFT

მისამართი
ADDRESS
ქ.თბილისი, ნუცუბიძე-ვაშლიჯვრის დამაკავშირებელი გზის მიმდებარე ტერიტორია, ს.კ. 01.10.18.011.077

პროექტი
PROJECT
რესტორანი ლისი

ნახაზი
DRWG.
საძირკვლის ფილის არმირების გეგმა -6.50 ნიშნულზე (ძვ. Y მიმ.)

CUBICON DESIGN & BUILDING ENGINEERING
შპს "ქუბიკონი", თბილისი, მარჯან დეკანოზიშვილის ქუჩა 13
ტელ: (+995 591) 116444 www.cubicon.ge

	შეასრულა: ISSUED BY: LL	შეამოწმა APPROVED BY: GT
	ფაილი FILE FOUNDATION FORMWORK	პროექტის №: PROJECT No 137P18
	ფორმატი PAPER SIZE A2	მასშტაბი SCALE 1:100
ნახ.კოდი DRWG. No S-1103	კორექტი REVISION 00	სტატუსი STATUS SD

17.07.2023

შენიშვნა:
NOTE:

1. ყოველი შემდეგი რიგი შესრულდეს პოზიციების ადგილმონაცვლეობით.
2. კვეთების მარკირება იხილეთ სახაზილიგე გეგმაზე.

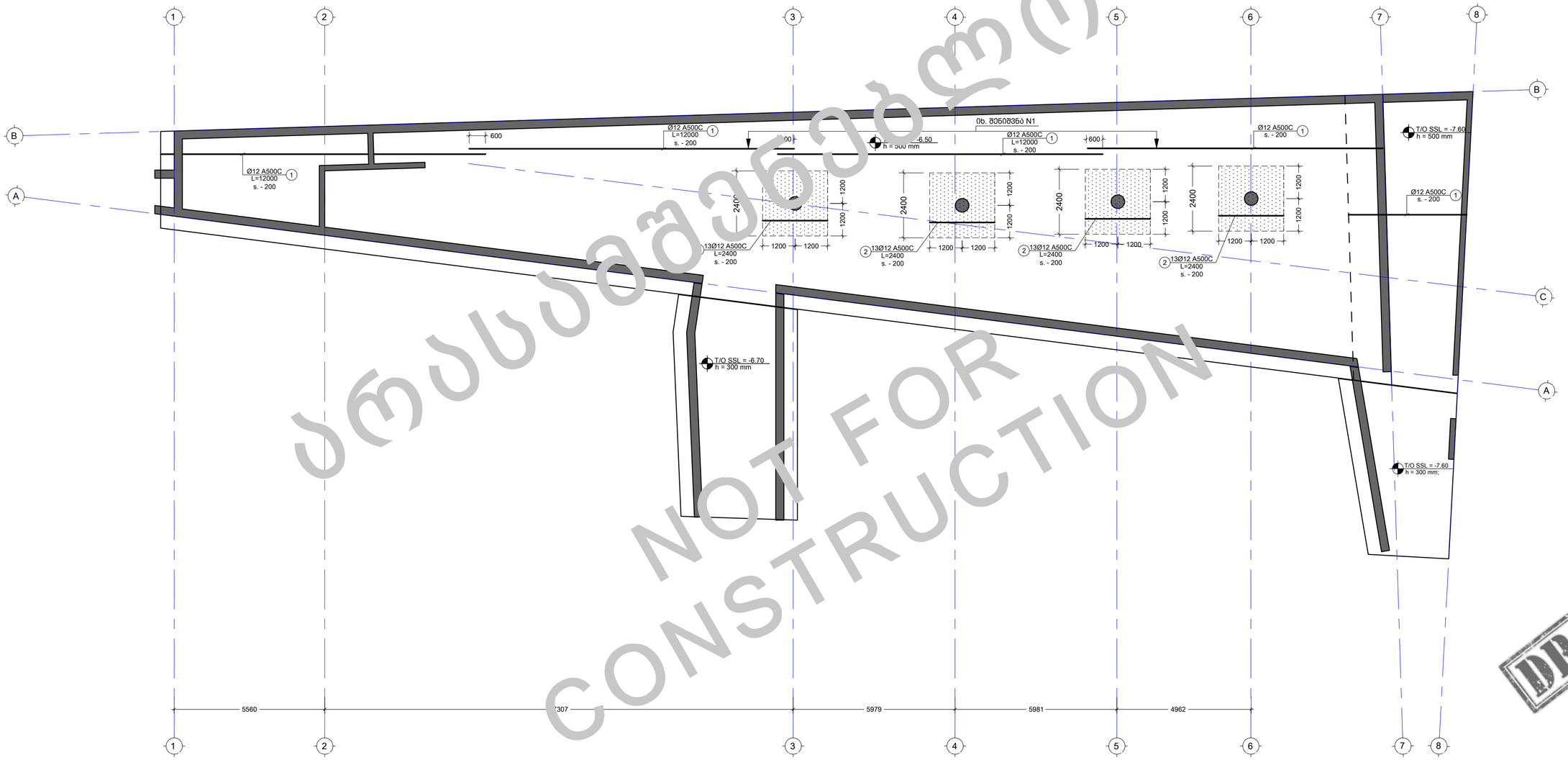

ეროვნული ბიბლიოთეკა
NOT FOR CONSTRUCTION

Y
X

No	Date	Revision	Issued by
00	----	----	----

საორიენტაციო ნახაზი
KEY PLAN

DRAFT

მისამართი
ADDRESS
ქ.თბილისი, ნუცუბიძე-ვაშლიჯვრის დაბრკავშირებელი გზის მიმდებარე ტერიტორია, ს.კ. 01.10.18.011.077

პროექტი
PROJECT
რესტორანი ლისი

ნახაზის
DRWG.
საძირკვლის ფილის არმირების გეგმა -6.50 ნიშნულზე (ზ. X; მიმ.)

CUBICON
DESIGN & BUILDING ENGINEERING
შპს "ქუბიკონი", თბილისი, მარშალ გელოვანის ქუჩა. 13
ტელ: (+995 591) 116444 www.cubicon.ge

	შემსრულა: ISSUED BY: LL	შეამოწმა APPROVED BY: GT
	ფაილი FILE FOUNDATION FORMWORK	პროექტის №: PROJECT № 137P18
	ფორმატი PAPER SIZE A2	მასშტაბი SCALE 1:100
ნახ.კოდი DRWG. No S-1104	კორექტ. REVISION 00	სტატუსი STATUS SD

17.07.2023

შენიშვნა:
NOTE:

1. ყოველი შემდეგი რიგი შესრულდეს პოზიციების ადგილმონაცვლეობით.
2. კვეთების მარკირება იხილეთ სახაზილიან გეგმაზე.

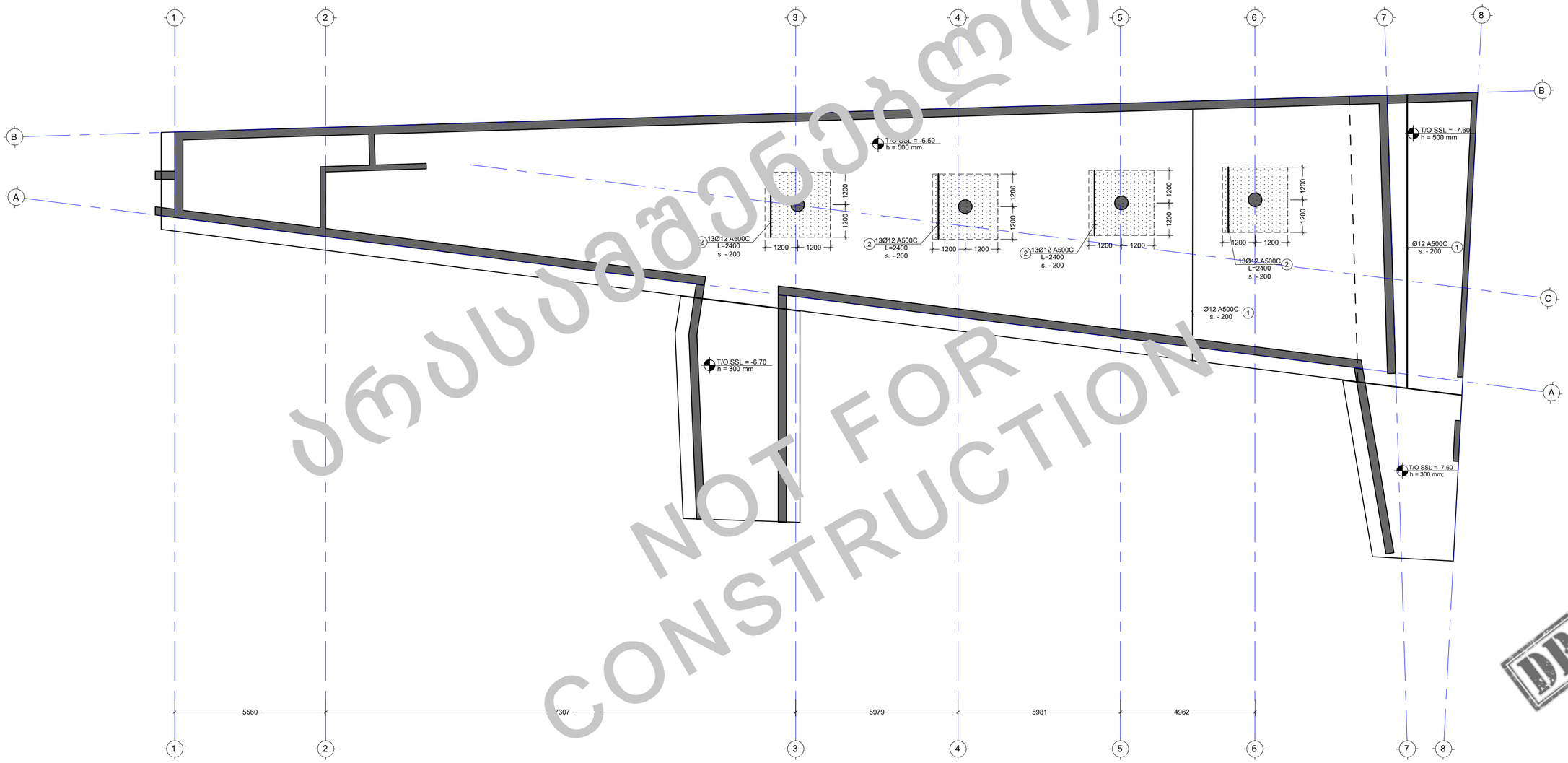

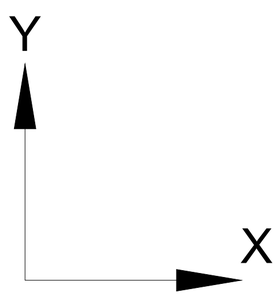

ნებადართულია მხოლოდ ინფორმაციული მიზნებისთვის
NOT FOR CONSTRUCTION

No	Date	Revision	Issued by
----	----	----	----
----	----	----	----
----	----	----	----
----	----	----	----
----	----	----	----

სიტუაციური ს
KEY PLAN

DRAFT

მისამართი
ADDRESS
ქ.თბილისი, ნუცუბიძე-ვაშლიჯვრის დაბრკავშირებელი გზის მიმდებარე ტერიტორია, ს.კ. 01.10.18.011.077

პროექტი
PROJECT
რესტორანი ლისი

ნახაზის
DRWG.
საძირკვლის ფილის არმირების გეგმა -6.50 ნიშნულზე (ზ. y; მიმ.)

CUBICON DESIGN & BUILDING ENGINEERING
მას "ქუბიკონი", თბილისი, მარშალ გელოვანის გამზ. 13
ტელ: (+995 591) 116444 www.cubicon.ge

	შესრულება: ISSUED BY: ----	შეამოწმა APPROVED BY: ----
	ფაილი FILE FOUNDATION FORMWORK	პროექტის №: PROJECT № 137P18
	ფორმატი PAPER SIZE A2	მასშტაბი SCALE ----
ნახ.კოდი DRWG. No S-1105	კორექტ. REVISION ----	სტატუსი STATUS SD

17.07.2023

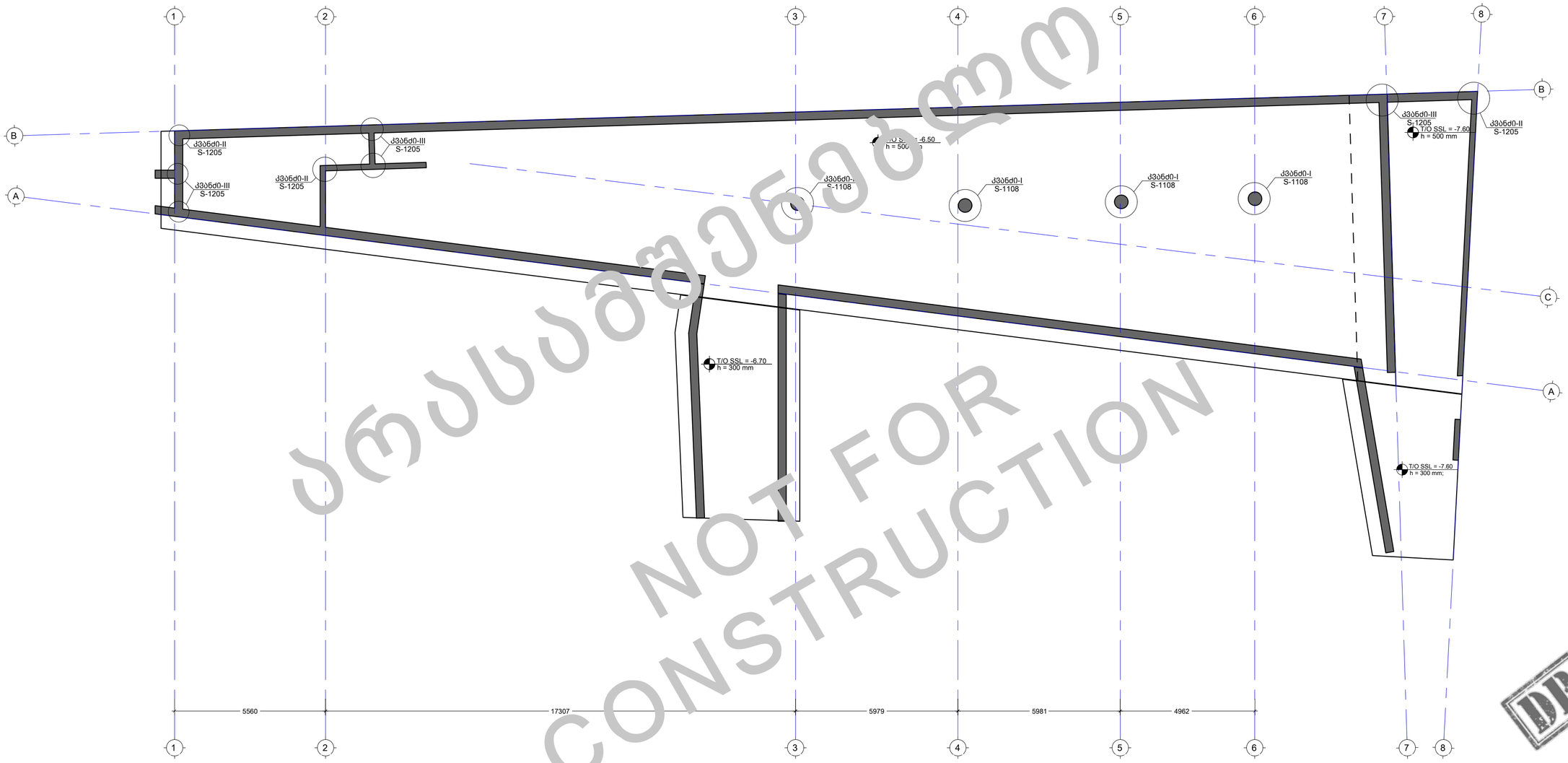

ᲐᲠᲡᲐᲛᲔᲜᲔᲑᲚᲝ
NOT FOR CONSTRUCTION

შენიშვნა:
NOTE:

1. ზომები დაზუსტდეს არქიტექტურული ნახაზების მიხედვით.

No	Date	Revision	Issued by
----	----	----	----
----	----	----	----
----	----	----	----
----	----	----	----
00	----	----	----

საკვანძო ნახაზი
KEY PLAN

DRAFT

მისამართი
ADDRESS
ქ.თბილისი, ნუცუბიძე-ვაშლიჯვრის დამაკავშირებელი გზის მიმდებარე ტერიტორია, ს.კ. 01.10.18.011.077

პროექტი
PROJECT
რესტორანი ლისი

ნახაზი
DRWG.
მონ.კედლებისა და სვეტების ნაშვერების კვანძების ბანლაგების გეგმა

CUBICON DESIGN & BUILDING ENGINEERING
მას "ქუბიკონი", თბილისი, მარუაშ ტაბლიაშვილის ქუჩა 13
ტელ: (+995 591) 116444 www.cubicon.ge

შემსრულა: ISSUED BY:	შემოწმდა APPROVED BY:
LL	GT
ფაილი FILE: FOUNDATION FORMWORK	პროექტის №: PROJECT No: 137P18
ფორმატი PAPER SIZE: A2	მასშტაბი SCALE: 1:100
ნახ.კოდი DRWG. No: S-1106	კორექტ. REVISION: 00	სტატუსი STATUS: SD

17.07.2023

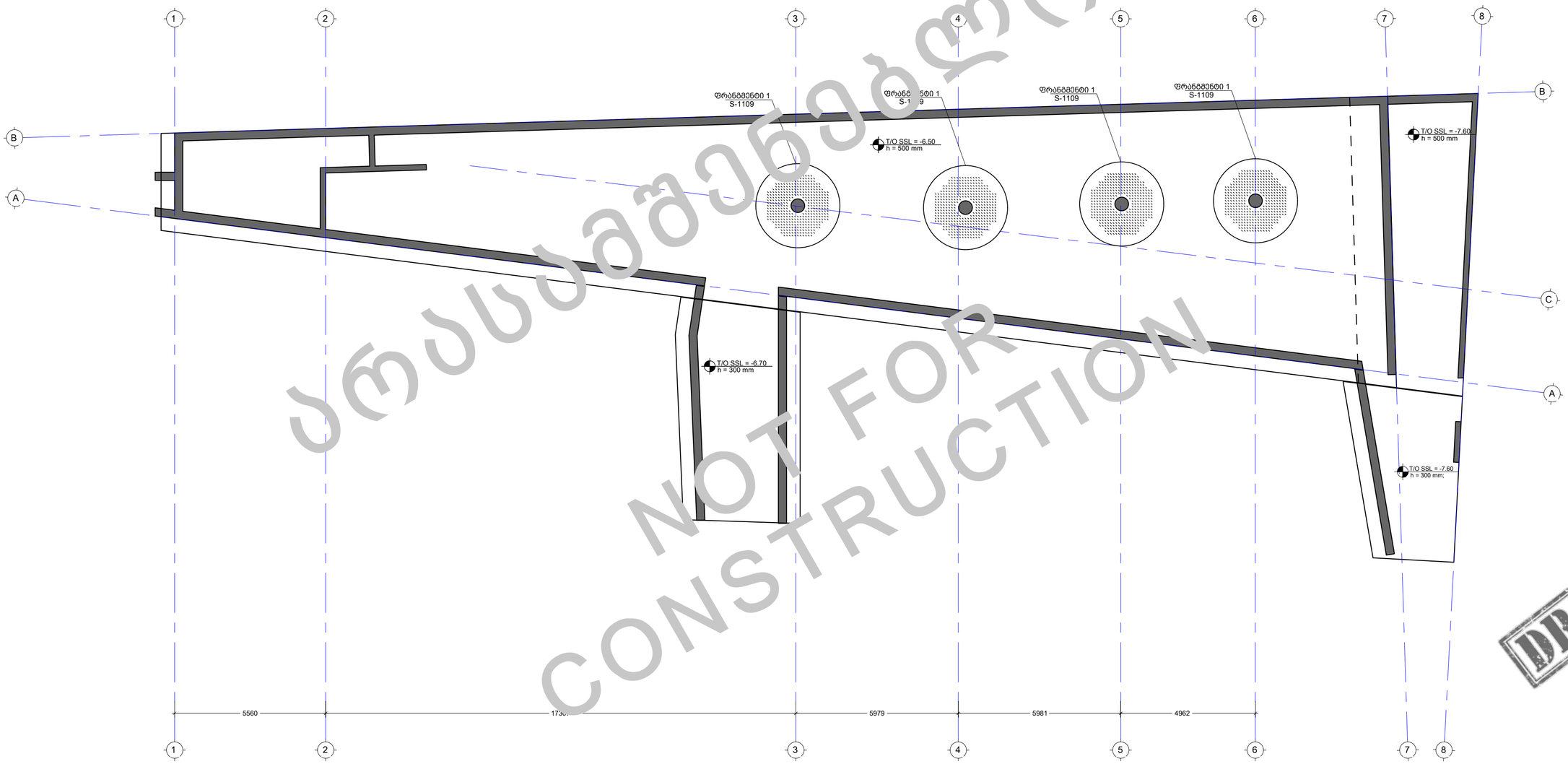

შენიშვნა:
NOTE:

1. ყოველი შემდეგი რიგი შესრულდეს პოზიციების ადგილმონაცვლეობით.
2. კვეთების მარკირება იხილეთ სახაზილიბე გეგმაზე.

No	Date	Revision	Issued by
----	----	----	----
----	----	----	----
----	----	----	----
----	----	----	----
----	----	----	----

სიტუაციური ს
KEY PLAN

DRAFT

მისამართი
ADDRESS
ქ.თბილისი, ნუცუბიძე-ვაშლიჯვრის დამაკავშირებელი გზის მიმდებარე ტერიტორია, ს.კ. 01.10.18.011.077

პროექტი
PROJECT
რესტორანი ლისი

ნახაზი
DRWG.
განივი არმირების მარკირების გეგმა

CUBICON
DESIGN & BUILDING ENGINEERING
მას "კუბიკონი", თბილისი, მარშალ გელოვანის ბაზრ. 13
ტელ: (+995 591) 116444 www.cubicon.ge

შესრულება: ISSUED BY: ----	შეამოწმა APPROVED BY: ----	
ფაილი FILE FOUNDATION FORMWORK	პროექტის №: PROJECT No 137P18	
ფორმატი PAPER SIZE A2	მასშტაბი SCALE ----	
ნახ.კოდი DRWG. No S-1107	კორექტ. REVISION ----	სტატია STATUS SD

17.07.2023

ეს ნახაზი არ არის ნებადართული სამშენებლო სამუშაოების წარმოებისთვის
NOT FOR CONSTRUCTION

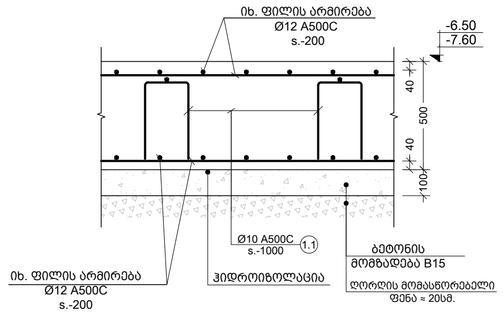

a კვეთი
Scale: 1:20

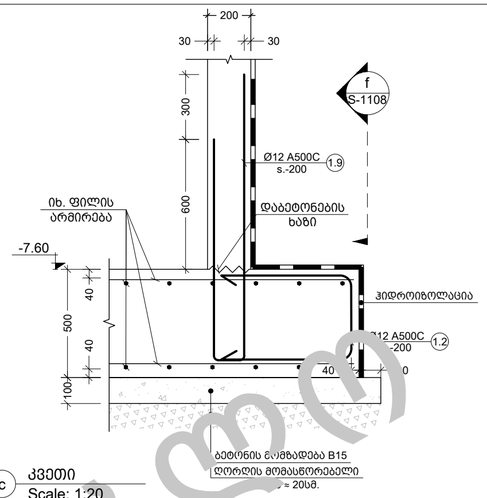

c კვეთი
Scale: 1:20

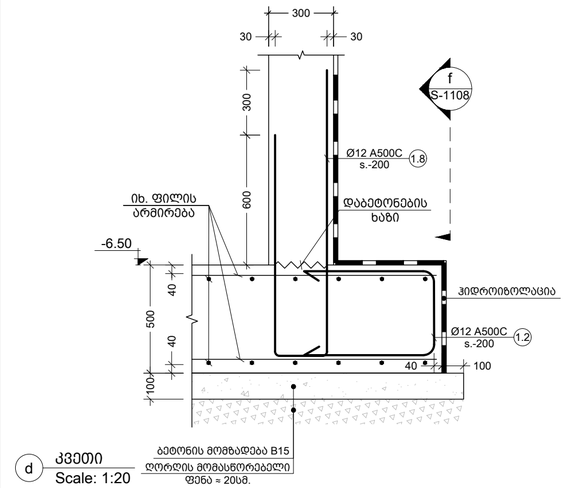

d კვეთი
Scale: 1:20

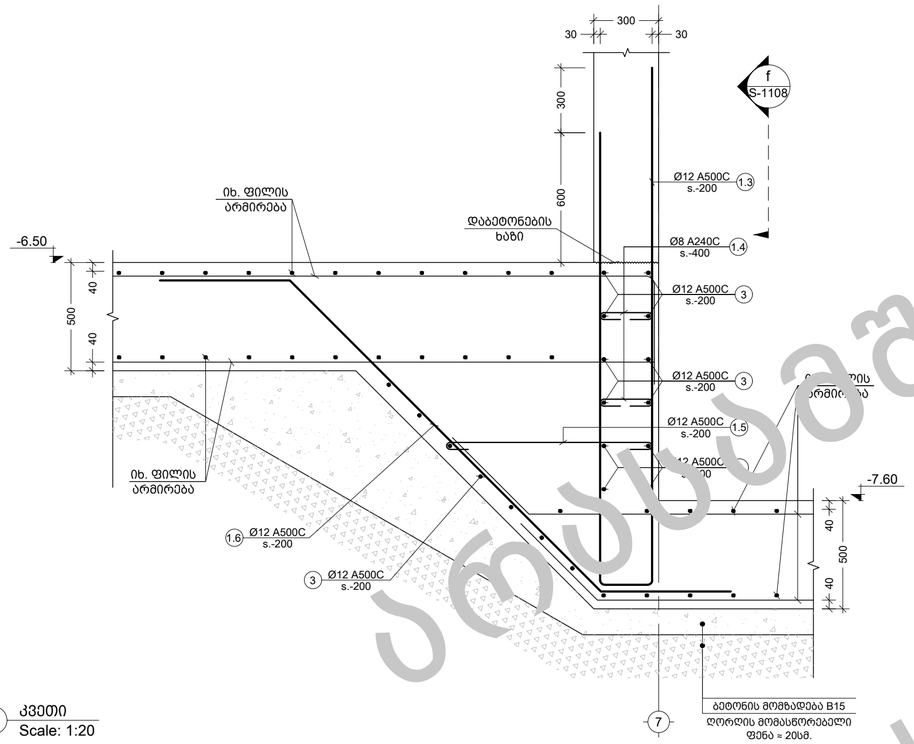

b კვეთი
Scale: 1:20

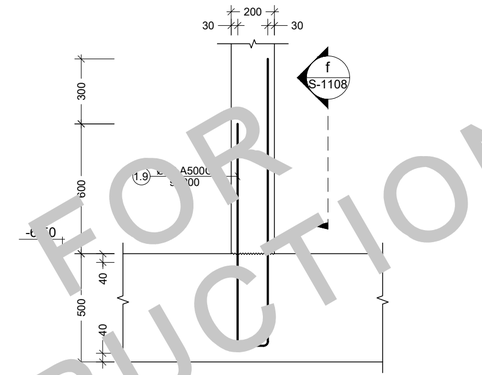

e კვეთი
Scale: 1:20

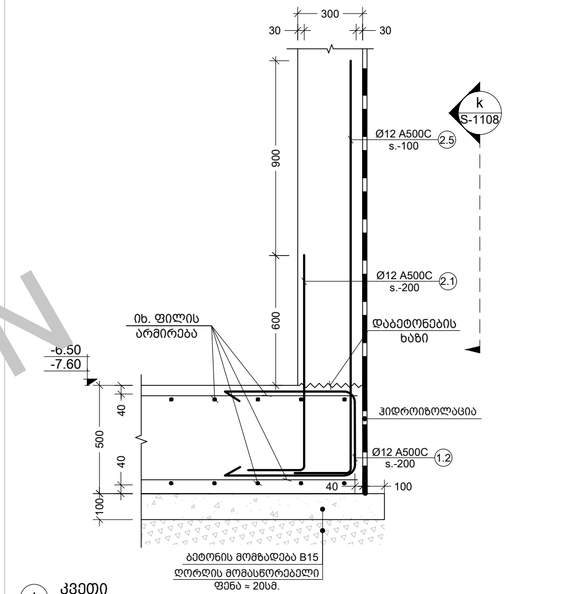

j კვეთი
Scale: 1:20

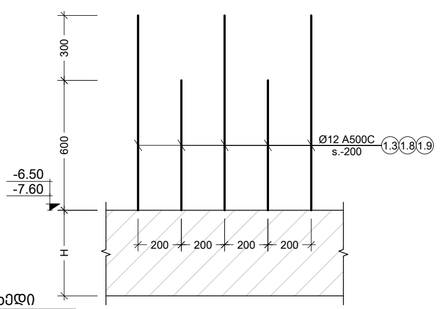

f ხედი
Scale: 1:20

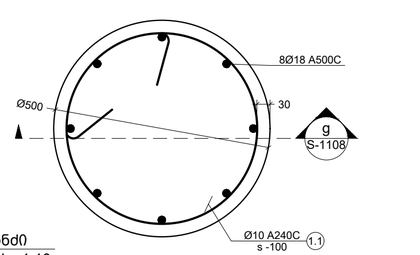

l კვანძი
Scale: 1:10

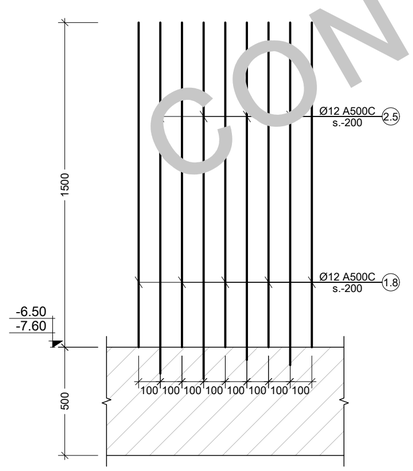

k ხედი
Scale: 1:20

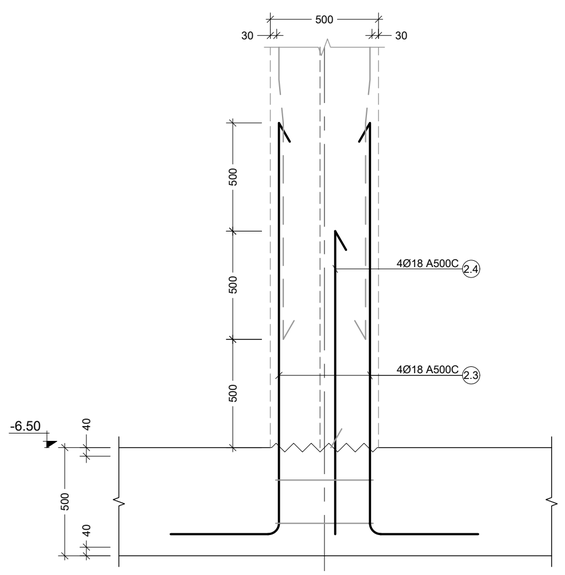

g კვეთი
Scale: 1:20

შენიშვნა:
NOTE:

1. კვეთების მარკირება იხ. საფასადე გეგმაზე.

No	Date	Revision	Issued by
00	----	----	----

სიტუაციური ს
KEY PLAN

DRAFT

მისამართი
ADDRESS
ქ.თბილისი, ნუცუბიძე-ვაშლიჯვრის დამაკავშირებელი გზის მიმდებარე ტერიტორია, ს.კ. 01.10.18.011.077

პროექტი
PROJECT
რესტორანი ლისი

ნახაზის
DRWG.
კვეთი a; b; c; d; e; g; j; ხედი f; k; კვანძი l

CUBICON
DESIGN & BUILDING ENGINEERING
მას "კახიძონი", თბილისი, მარშალ გელოვანის ბაზრ. 13
ტელ: (+995 591) 116444 www.cubicon.ge

		შესრულება: ISSUED BY: LL	შეამოწმა APPROVED BY: GT
		ფაილის დასახელება FILE პროექტის ბაზისის ადგილი კვანძი	პროექტის №: PROJECT No 137P18
		ფორმატი PAPER SIZE A2	მასშტაბი SCALE 1:20
		ნახ.კოდი DRWG. No S-1108	კორექტ. REVISION 00	სტატია STATUS SD

17.07.2023

NOT FOR CONSTRUCTION

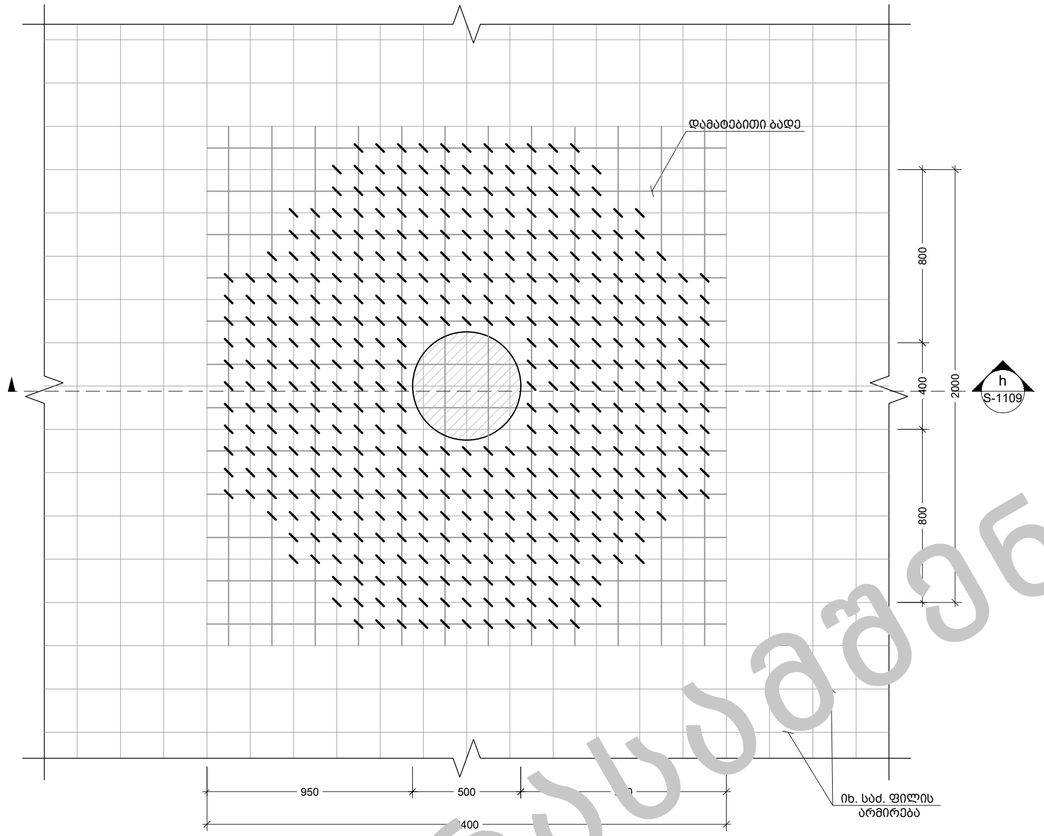

1 ფრანგმენტი (განივი არმირების სქემა)
Scale: 1:20

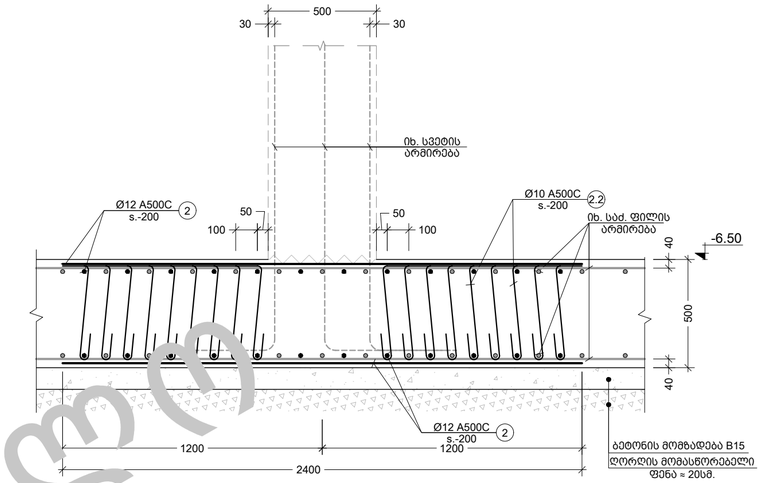

h კვეთი
Scale: 1:20

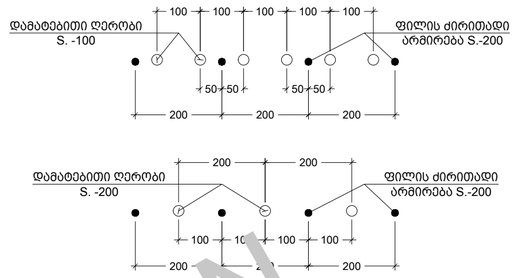

---- ძირითადი და დამატებითი ღეროების განაწილების სქემა
Scale: 1:10

პოზ. №	ესკიზი	L მმ
1.1		1650
1.2	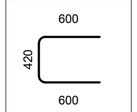	1620
1.3	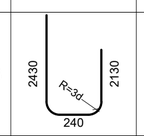	4800
1.4	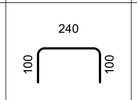	440
1.5	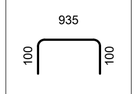	1135

პოზ. №	ესკიზი	L მმ
1.6	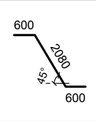	3280
1.8	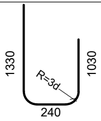	2600
1.9	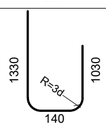	2500
2.1	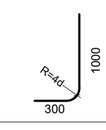	1300

პოზ. №	ესკიზი	L მმ
2.2	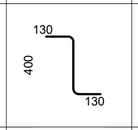	660
2.3	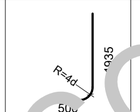	2435
2.4	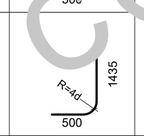	1935
2.5	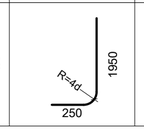	2200

კონსტრ. დასახ.	ელემენტის დასახ.	პოზ. №	დიამეტრი ან კვეთი (მმ)		ერთეულის სიგრძე (მმ.)	რაოდენობა (ც.)	საერთო სიგრძე (მ.)	საერთო წონა (კგ.)
საძირკვლის სვეტიფიკაცია		1	Ø 12	A500C	დ.ა.	–	7800	6921
		2	Ø 12	A500C	2400	208 X 1	499	443
		3	Ø 12	A500C	დ.ა.	–	136	121
		1.1	Ø 12	A500C	1650	360 X 1	594	527
		1.2	Ø 12	A500C	1620	560 X 1	907	805
		1.3	Ø 12	A500C	4800	56 X 1	269	239
		1.4	Ø 8	A240C	440	56 X 1	25	10
		1.5	Ø 12	A500C	1135	56 X 1	64	56
		1.6	Ø 12	A500C	3280	56 X 1	184	163
		1.8	Ø 12	A500C	2600	260 X 1	676	600
		1.9	Ø 12	A500C	2500	90 X 1	225	200
		2.1	Ø 12	A500C	1300	56 X 1	73	65
		2.2	Ø 10	A500C	660	408 X 4	1077	664
		2.3	Ø 20	A500C	2435	4 X 6	58	144
		2.4	Ø 20	A500C	1950	4 X 6	47	115
		2.5	Ø 12	A500C	2200	490 X 4	4312	3826
		მძიმე ბეტონი		B25	V =	190 X 1	= 190.0 მ³	
		ბეტონის მომზადება		B15	V =	45.0 X 1	= 45.0 მ³	

შენიშვნა:
NOTE:
1. ყოველი შემდები რიგი შესრულდეს პოზიციების ადგილმონაცვლეობით.
2. კვეთების მარკირება იხილეთ საყალიბე შემთხვ.

No	Date	Revision	Issued by
00	----	----	----

საკვანძო ნახაზი
KEY PLAN

DRAFT

მისამართი
ADDRESS
ქ.თბილისი, ნუცუბიძე-ვაშლიჯვრის დამაკავშირებელი გზის მიმდებარე ტერიტორია, ს.კ. 01.10.18.011.077

პროექტი
PROJECT
რესტორანი ლისი

ნახაზის
DRWG.
დამატებითი ბადეების გაწლაგების სქემა; კვეთი h; სპეციფიკაცია

CUBICON DESIGN & BUILDING ENGINEERING
მას. "ქუთაისი", თბილისი, მარჯან დღლიანის ბაზ. 13
ტელ: (+995 591) 116444 www.cubicon.ge

შემსრულა ISSUED BY:	შეამოწმა APPROVED BY:
LL	GT
ფაილის დასახელება FILE	პროექტის № PROJECT No
	137P18
ფორმატი PAPER SIZE	მასშტაბი SCALE
A2	1:20
ნახ.კოდი DRWG. No	კორექტ. REVISION	სტატუსი STATUS
S-1109	00	SD

17.07.2023

პროექტის ნაწილი
NOT FOR CONSTRUCTION

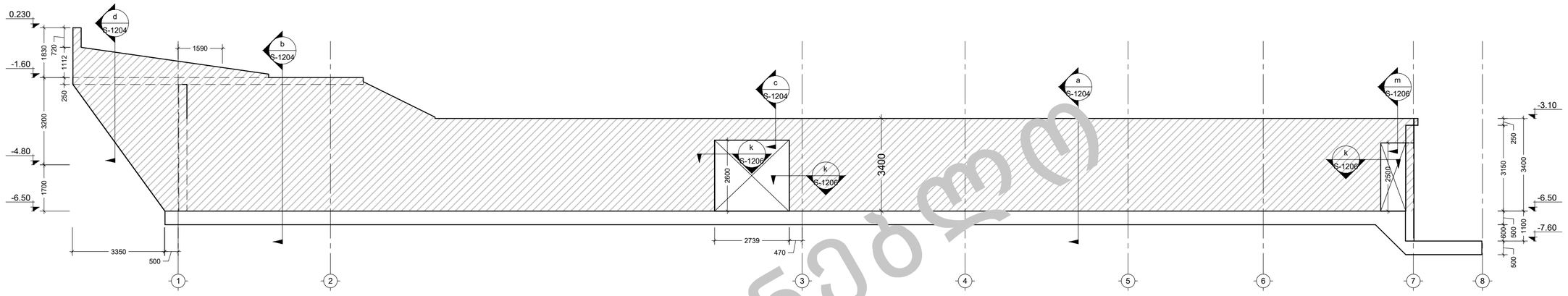

1 R.C.W.
Scale: 1:100

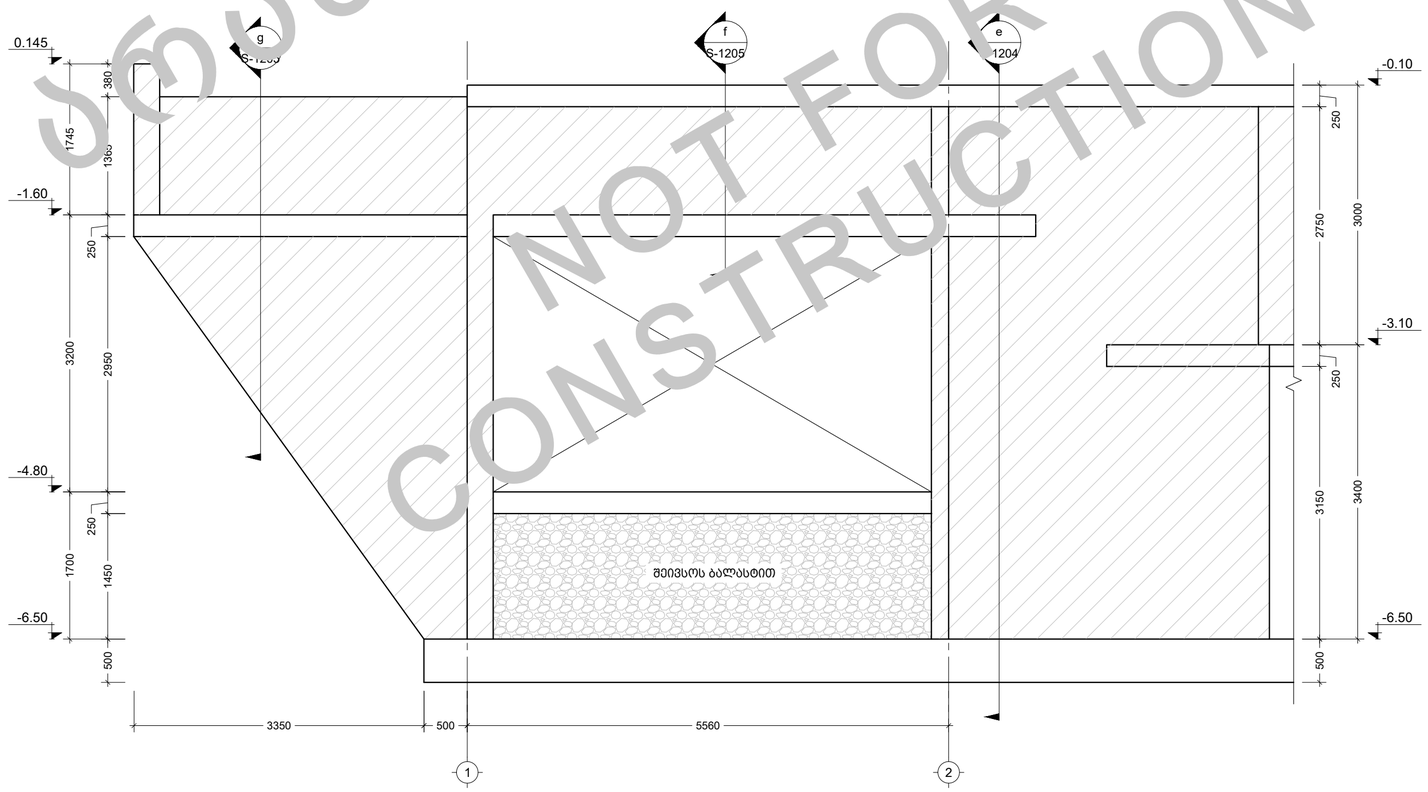

2 R.C.W.
Scale: 1:50

NOT FOR CONSTRUCTION

შენიშვნა:
NOTE:

1. მონ. კედლების კვეთები განიხილეთ ჩასატანებელ დეტალებთან ერთად S-6116; S-6117; S-6118.
2. ზომები დაზუსტდეს არქიტექტურული ნახაზების მიხედვით.

No	Date	Revision	Issued by
00	----	----	----

საკვანძო ნახაზი
KEY PLAN

DRAFT

მისამართი
ADDRESS
ქ.ობილისი, ნუცუბიძე-ვაშლიჯვრის დამაკავშირებელი გზის მიმდებარე ტერიტორია, ს.კ. 01.10.18.011.077

პროექტი
PROJECT
რესტორანი ლისი

ნახაზი
DRWG.
R.C.W.-1; 2

CUBICON DESIGN & BUILDING ENGINEERING
შპს "კუბიკონი", თბილისი, მარშალ გელოვანის ბაზრ. 13
ტელ: (+995 591) 116444 www.cubicon.ge

	შემსრულა: ISSUED BY: LL	შემოწმა APPROVED BY: GT
	ფაილი FILE R.C.WALLS	პროექტის №: PROJECT No 137P18
	ფორმატი PAPER SIZE A2	მასშტაბი SCALE 1:50; 1:100
ნახატის DRWG. No S-1201	კორექტ. REVISION 00	სტატუსი STATUS SD

17.07.2023

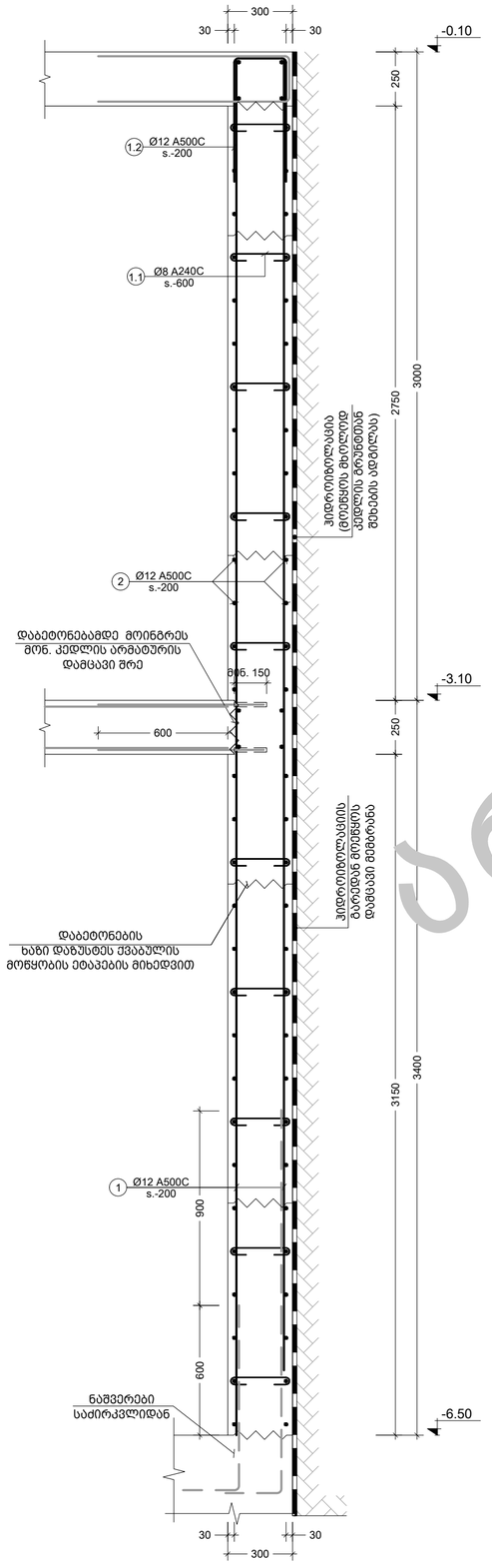

3 R.C.W.
Scale: 1:20

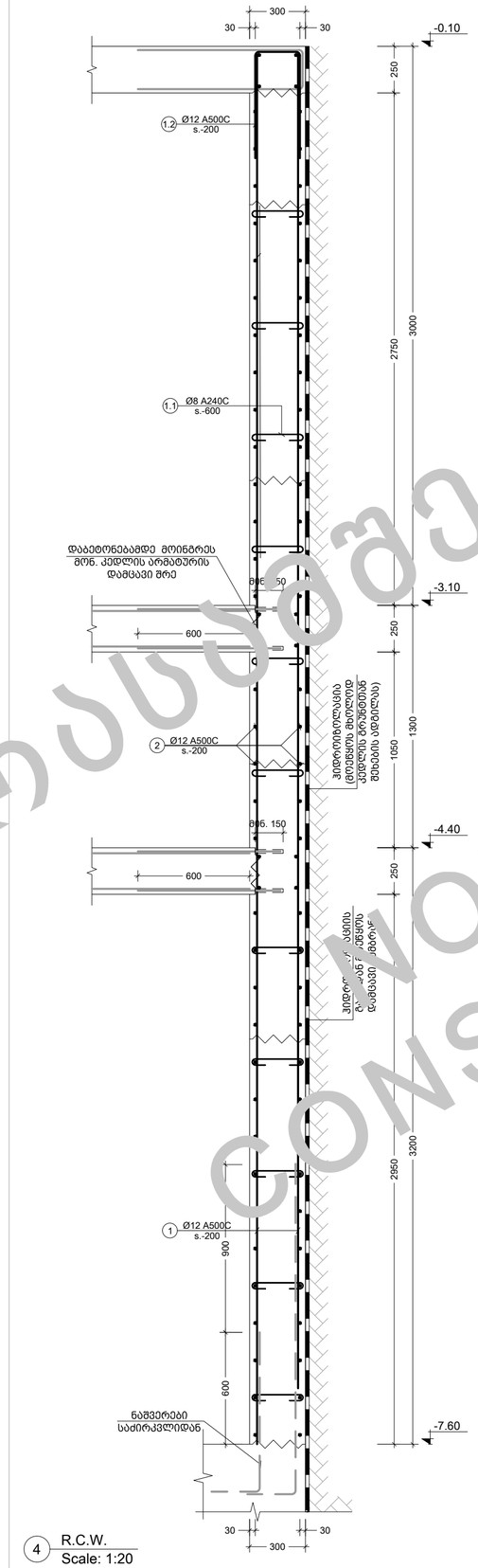

4 R.C.W.
Scale: 1:20

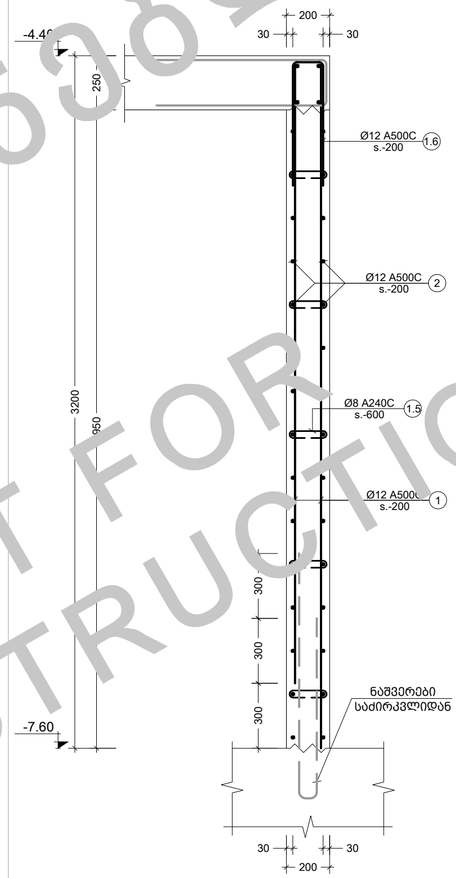

5 R.C.W.
Scale: 1:20

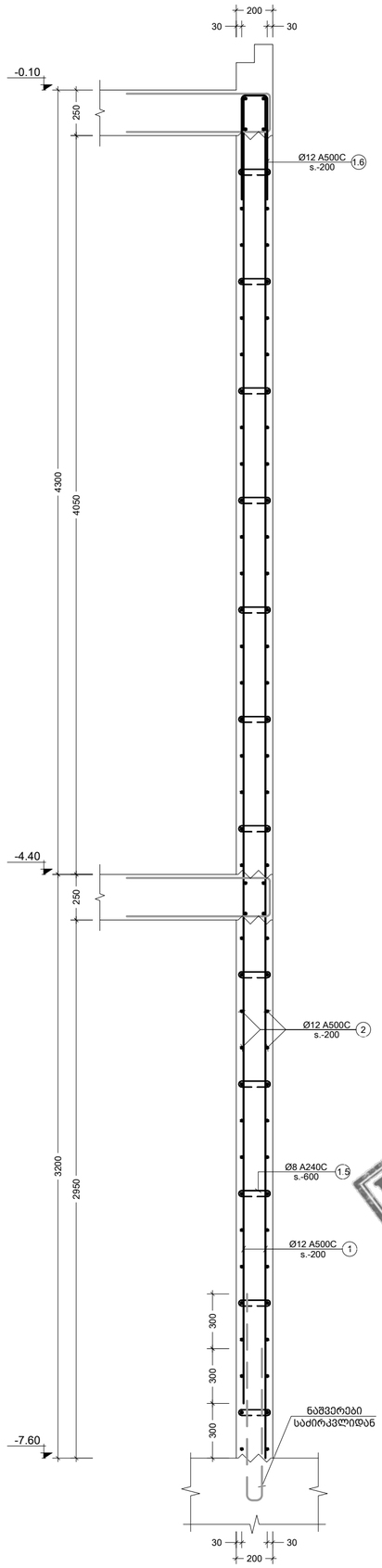

6 R.C.W.
Scale: 1:20

შენიშვნა:
NOTE:

1. მონ. კედლების კვეთები განიხილეთ ჩასატანებელ დეტალებთან ერთად S-6116; S-6117; S-6118.

No	Date	Revision	Issued by
00	----	----	----

საორიენტაციო ნახაზი
KEY PLAN

DRAFT

მისამართი
ADDRESS
ქ.თბილისი, ნუცუბიძე-ვაშლიჯვრის დამაკავშირებელი გზის მიმდებარე ტერიტორია, ს.კ. 01.10.18.011.077

პროექტი
PROJECT
რესტორანი ლისი

ნახაზის
DRWG.
R.C.W.-3; 4; 5; 6

CUBICON
DESIGN & BUILDING ENGINEERING
მის "ვაშლიჯვრი", თბილისი, მარჯან გელოვანის ქუჩა 13
ტელ: (+995 591) 116444 www.cubicon.ge

გაცემულია: ISSUED BY: LL	მოწონებულ: APPROVED BY: GT
ფაილი FILE R.C.WALLS	პროექტის №: PROJECT No 137P18
ფორმატი PAPER SIZE A2	მასშტაბი SCALE 1:20
ნახატის DRWG. No S-1202	კორექტ. REVISION 00
სტატუსი STATUS SD	17.07.2023

ნებადართულია მხოლოდ ნახატების სანახავად
NOT FOR CONSTRUCTION

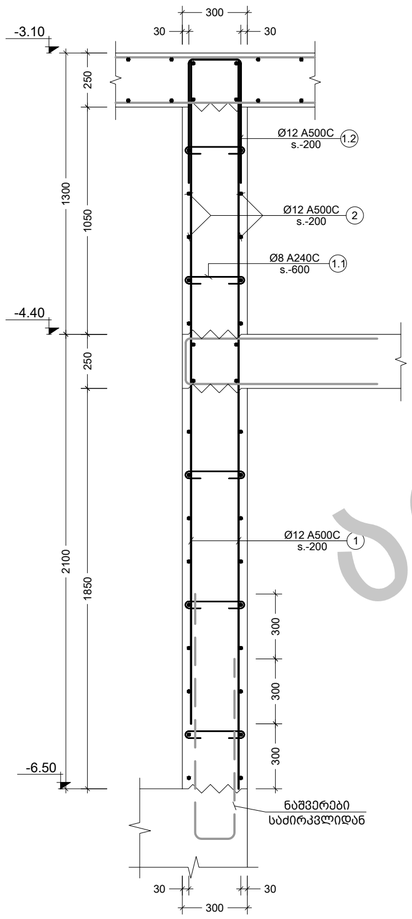

7 R.C.W.
Scale: 1:20

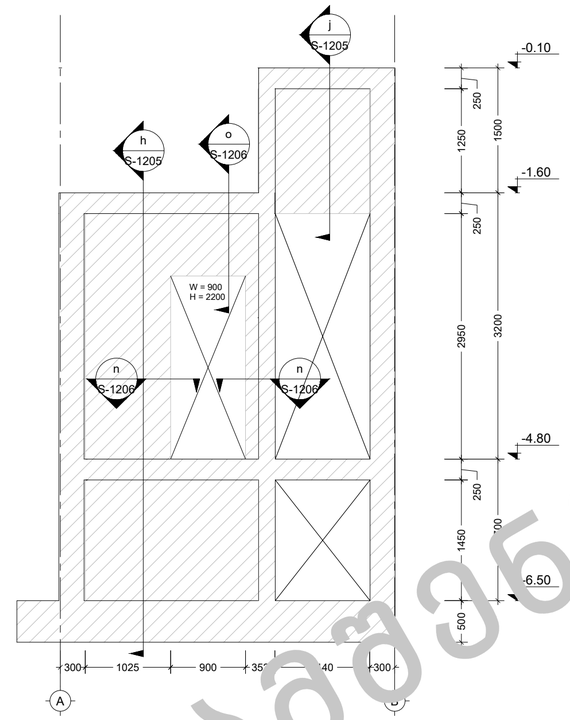

9 R.C.W.
Scale: 1:50

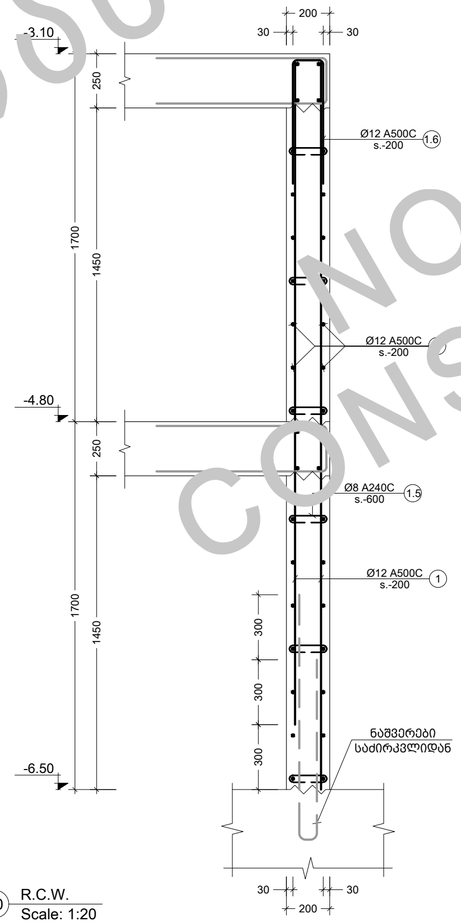

10 R.C.W.
Scale: 1:20

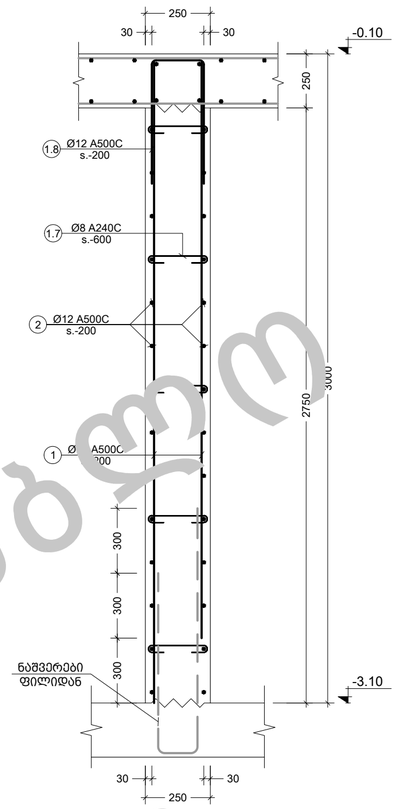

11 R.C.W.
Scale: 1:20

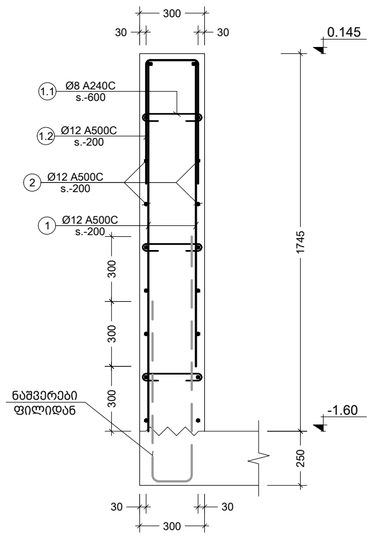

13 R.C.W.
Scale: 1:20

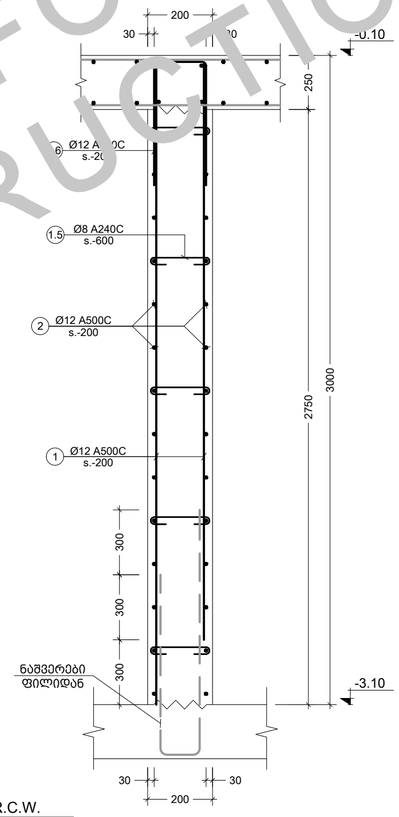

12 R.C.W.
Scale: 1:20

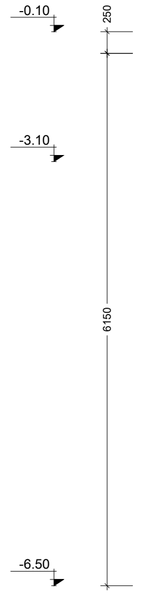



შენიშვნა:
NOTE:

1. მონ. კედლების კვეთები განიხილეთ ჩასატანებელ დეტალებთან ერთად S-6116; S-6117; S-6118.

No	Date	Revision	Issued by
00	----	----	----

საკვანძო ნახ.
KEY PLAN

DRAFT

მისამართი
ADDRESS
ქ.თბილისი, ნუცუბიძე-ვაშლიჯვრის დაგაკავშირებელი გზის მიმდებარე ტერიტორია, ს.კ. 01.10.18.011.077

პროექტი
PROJECT
რესტორანი ლისი

ნახაზის
DRWG.
R.C.W.-7; 8; 9; 10; 11; 12; 13

CUBICON
DESIGN & BUILDING ENGINEERING
მას "ქუბიკონი", თბილისი, მარშალ გელოვანის ბაზრ. 13
ტელ: (+995 591) 116444 www.cubicon.ge

შემსრულა: ISSUED BY:	შეამოწმა APPROVED BY:
LL	GT
ფაილი FILE: R.C.WALLS	პროექტის №: PROJECT No: 137P18
ფორმატი PAPER SIZE: A2	მასშტაბი SCALE: 1:20; 1:50
ნახ.კოდი DRWG. No: S-1203	კორექტ. REVISION: 00	სტატუსი STATUS: SD

17.07.2023

NOT FOR CONSTRUCTION

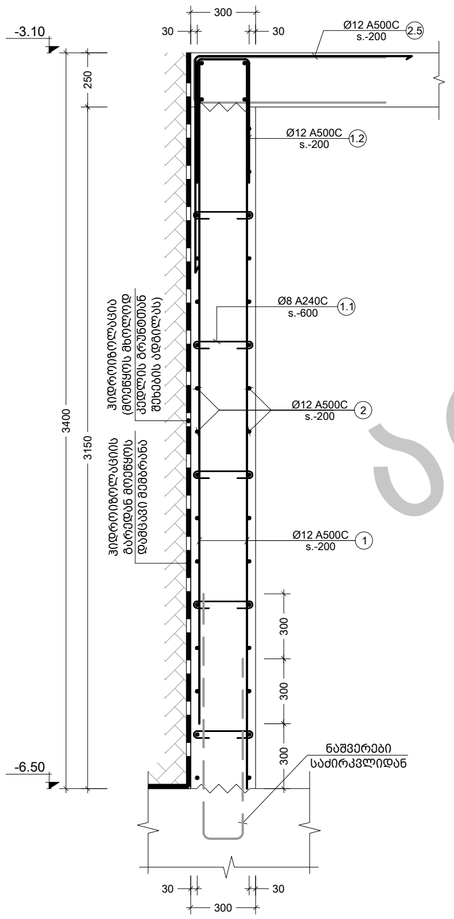

a კვეთი
Scale: 1:20

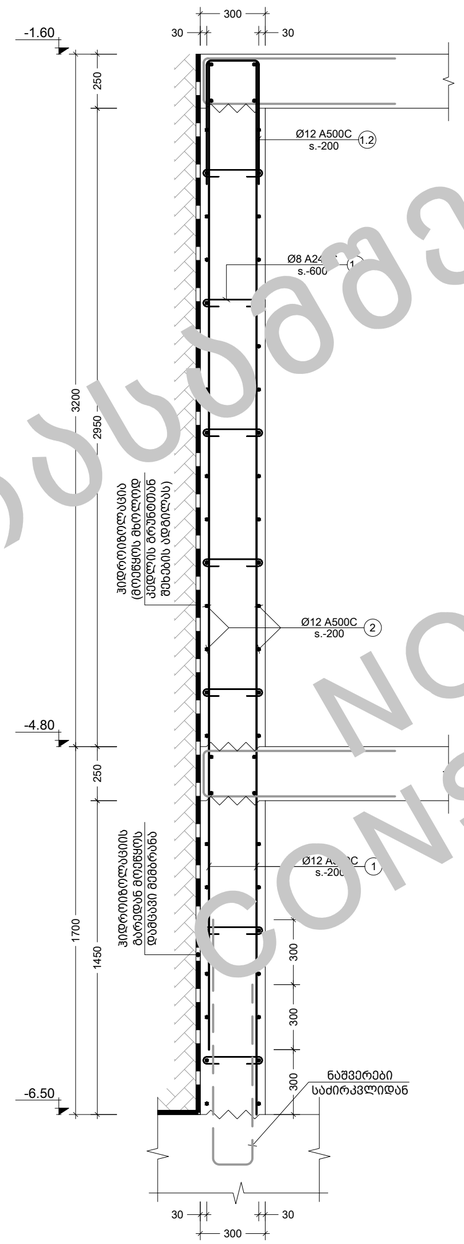

b კვეთი
Scale: 1:20

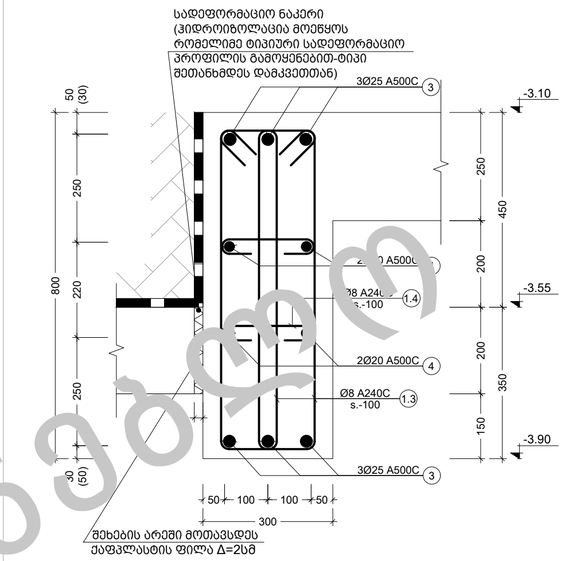

c კვეთი
Scale: 1:10

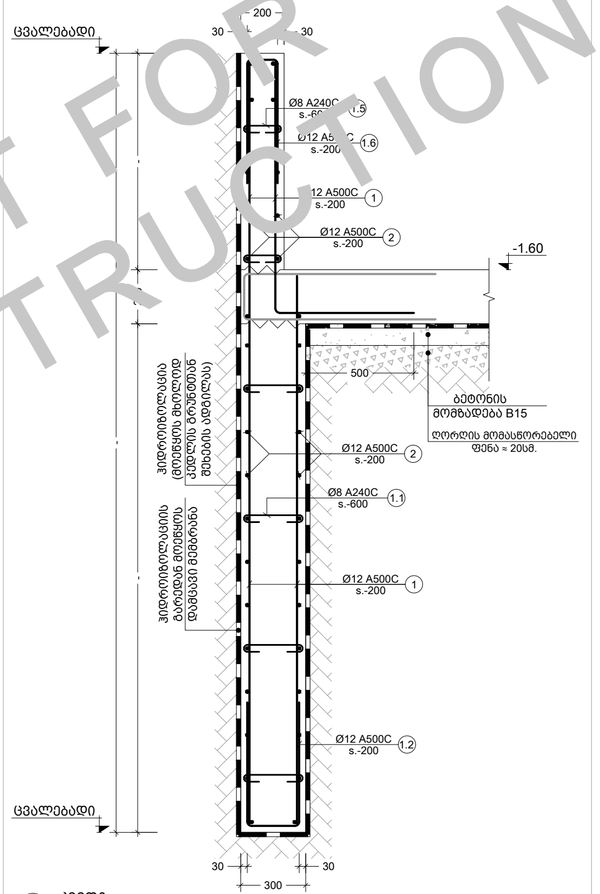

d კვეთი
Scale: 1:20

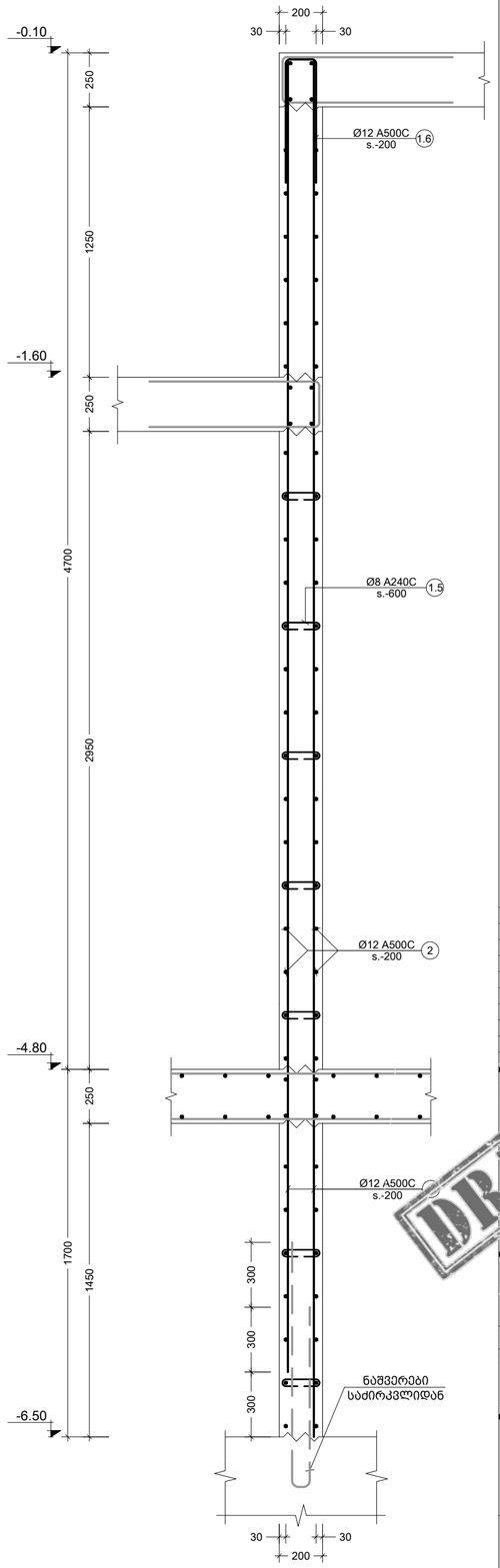

e კვეთი
Scale: 1:20

შენიშვნა:
NOTE:

1. მონ. კედლების კვეთები განიხილეთ ჩასატანებელ დეტალებთან ერთად S-6116; S-6117; S-6118.

----	----	----	----
----	----	----	----
----	----	----	----
----	----	----	----
00	----	----	----
No	Date	Revision	Issued by

საკვანძო ნახაზი
KEY PLAN

DRAFT

მისამართი
ADDRESS
ქ.თბილისი, ნუცუბიძე-ვაშლიჯვრის დამაკავშირებელი გზის მიმდებარე ტერიტორია, ს.კ. 01.10.18.011.077

პროექტი
PROJECT
რესტორანი ლისი

ნახაზი
DRWG.
კვეთი a; b; c; d; e

CUBICON
DESIGN & BUILDING ENGINEERING
მას "ქუბიკონი", თბილისი, მარშალ გელოვანის ბაზრ. 13
ტელ.: (+995 591) 116444 www.cubicon.ge

	შემსრულა: ISSUED BY:	შეამოწმა APPROVED BY:
	LL	GT
ფაილი FILE R.C.WALLS		პროექტის №: PROJECT № 137P18
ფორმატი PAPER SIZE	A2	მასშტაბი SCALE 1:10; 1:20
ნახაზის DRWG. №	კორექტ. REVISION	სტატუსი STATUS
S-1204	00	SD

17.07.2023

ასლი
NOT FOR CONSTRUCTION

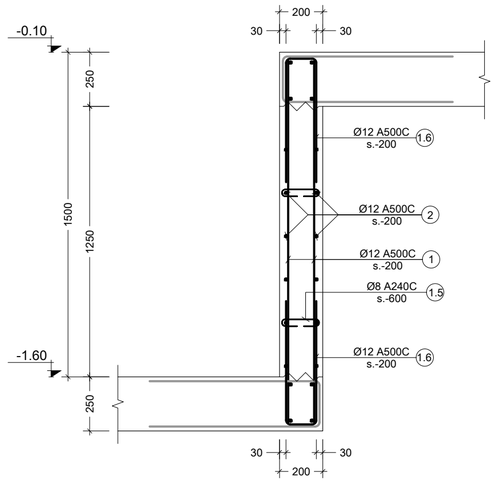

f კვეთი
Scale: 1:20

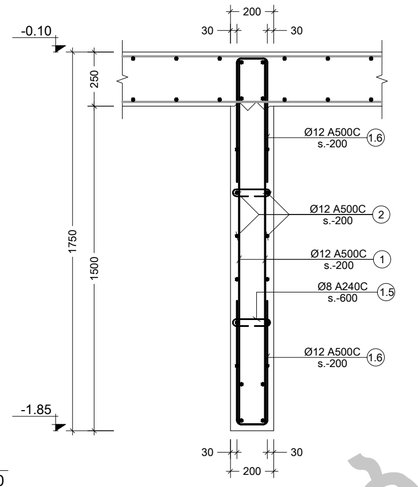

j კვეთი
Scale: 1:20

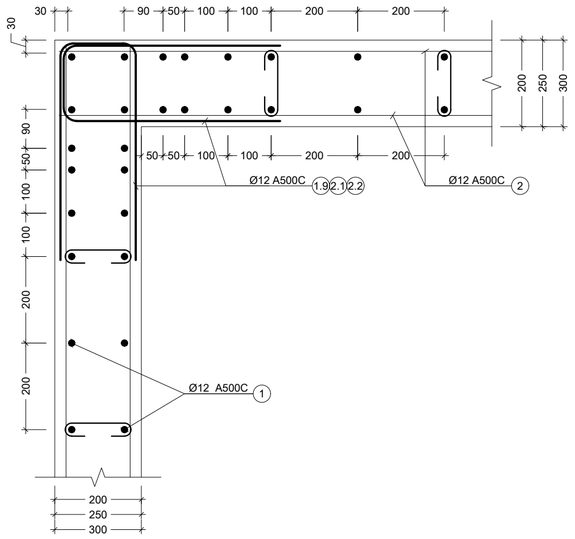

II კვანძი
Scale: 1:10

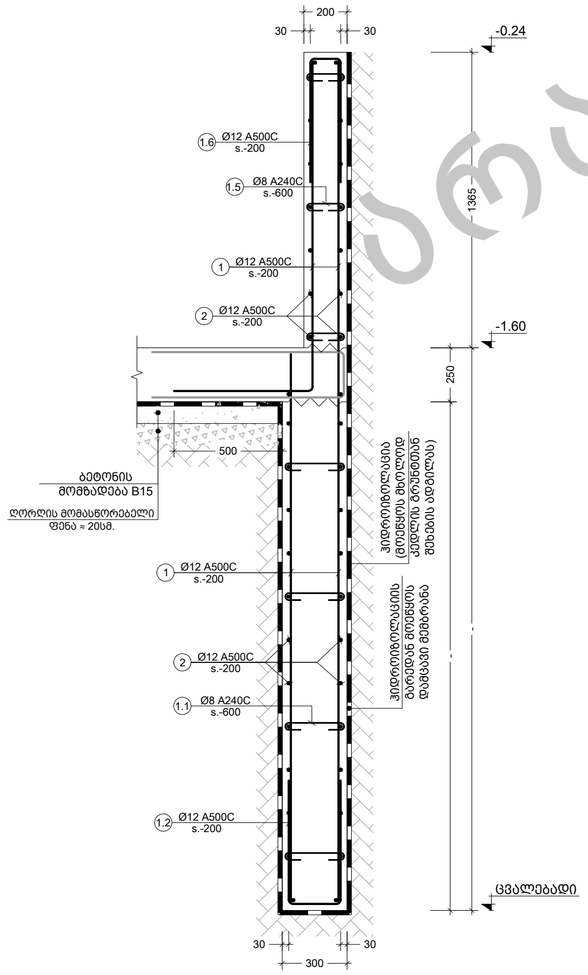

g კვეთი
Scale: 1:20

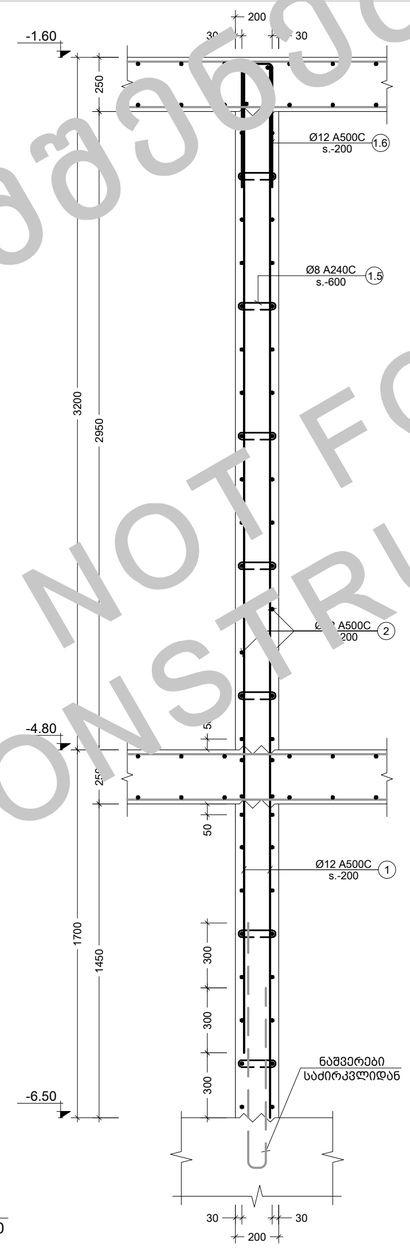

h კვეთი
Scale: 1:20

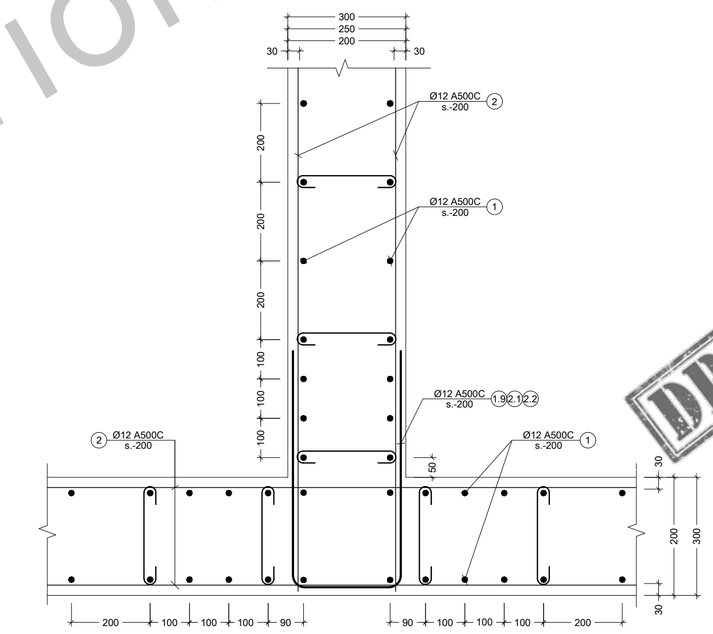

III კვანძი
Scale: 1:10

შენიშვნა:
NOTE:

1. მონ. კედლების კვეთები განიხილეთ ჩასატანებელ დეტალებთან ერთად S-6116; S-6117; S-6118.

No	Date	Revision	Issued by
00	----	----	----

საორიენტაციო ნახაზი
KEY PLAN

DRAFT

მისამართი
ADDRESS
ქ.ბათილისი, ნუცუბიძე-ვაშლიჯვრის დამაკავშირებელი გზის მიმდებარე ტერიტორია, ს.კ. 01.10.18.011.077

პროექტი
PROJECT
რესტორანი ლისი

ნახაზი
DRWG.
კვეთი f; g; h; j; კვანძი II; III

CUBICON DESIGN & BUILDING ENGINEERING
შპს "კუბიკონი", თბილისი, მარშალ გელოვანის ქუჩა 13
ტელ: (+995 591) 116444 www.cubicon.ge

შემსრულა: ISSUED BY:	შემოწმდა APPROVED BY:
LL	GT
ფაილი FILE: R.C.WALLS	პროექტის №: PROJECT No: 137P18
ფორმატი PAPER SIZE: A2	მასშტაბი SCALE: 1:10; 1:20
ნახ.კოდი DRWG. No: S-1205	კორექტი REVISION: 00
სტატუსი STATUS: SD	17.07.2023

NOT FOR CONSTRUCTION

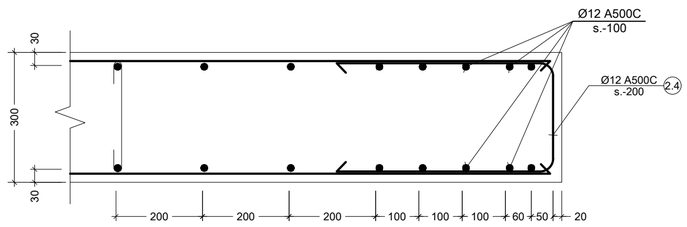

k კვეთი
Scale: 1:10

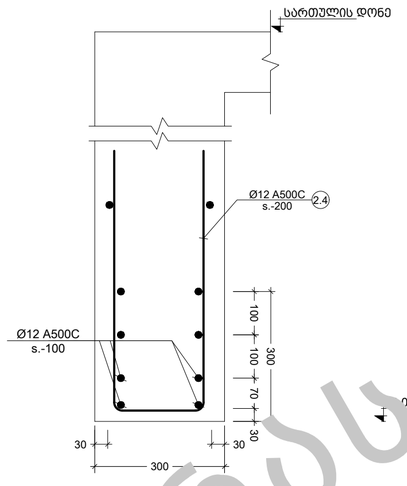

m კვეთი
Scale: 1:10

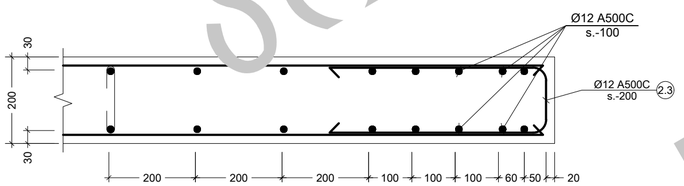

n კვეთი
Scale: 1:10

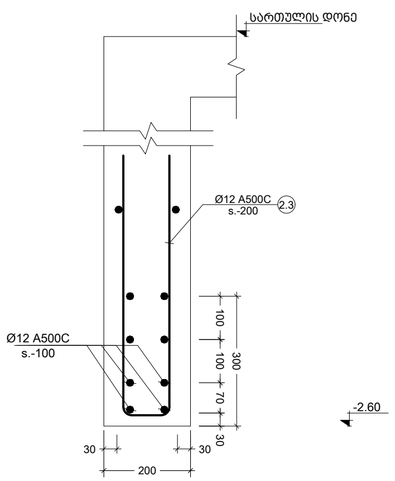

o კვეთი
Scale: 1:10

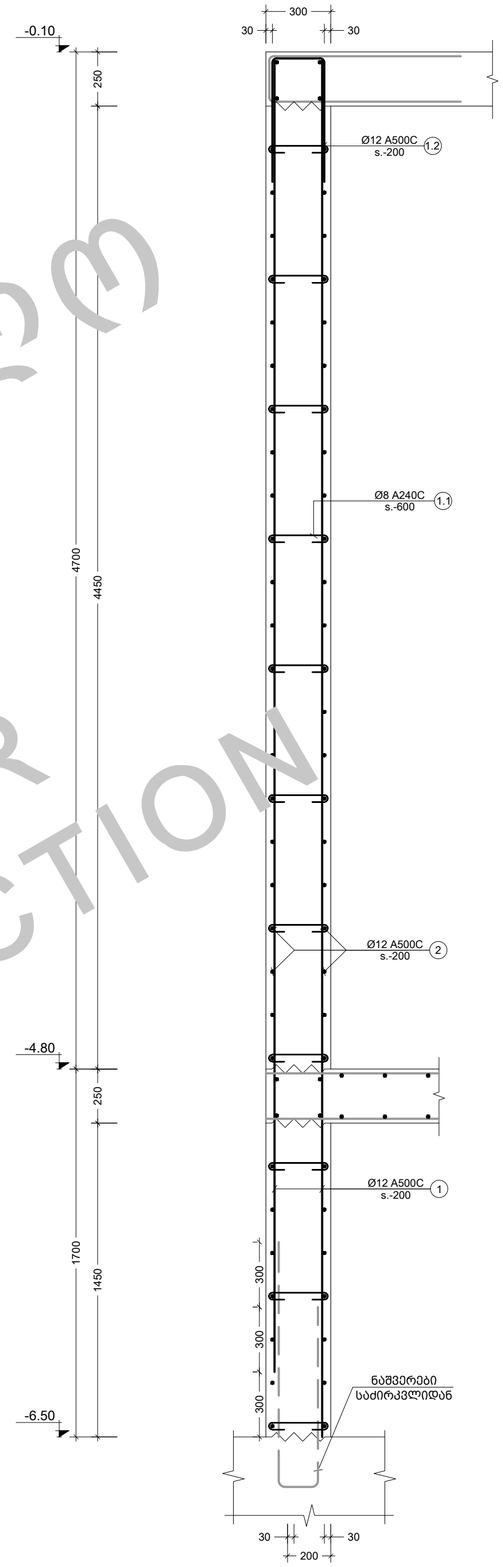

შენიშვნა:
NOTE:

1. მონ. კედლების კვეთები განიხილეთ ჩასატანებელ დეტალებთან ერთად S-6116; S-6117; S-6118.

NOT FOR CONSTRUCTION

No	Date	Revision	Issued by
----	----	----	----
----	----	----	----
----	----	----	----
----	----	----	----
01	----	----	----

საინფორმაციო ნ
KEY PLAN

DRAFT

მისამართი
ADDRESS
ქ.თბილისი, ნუცუბიძე-ვაშლიჯვრის დამაკავშირებელი გზის მიმდებარე ტერიტორია, ს.კ. 01.10.18.011.077

პროექტი
PROJECT
რესტორანი ლისი

ნახაზი
DRWG.
კვეთი k; m; n; o; P;

CUBICON
DESIGN & BUILDING ENGINEERING
მას "ქუბიკონი", თბილისი, მარჯან ბელოვანის ბაზა 13
ტელ: (+995 591) 116444 www.cubicon.ge

	შემსრულა: ISSUED BY:	შემოწმდა APPROVED BY:
	LL	GT
ფაილი FILE	R.C.WALLS	პროექტის №: PROJECT No 137P18
ფორმატი PAPER SIZE	A2	მასშტაბი SCALE 1:10
ნახ.კოდი DRWG. No S-1206	კორექტ. REVISION 01	სტატუსი STATUS SD

17.07.2023

კონსტრ. დასახ. და სართული	ელემენტის დასახელება	პოზ. №	დიამეტრი ან კვეთი (მმ)	ერთეულის სიგრძე (მმ.)	რაოდენობა (ც.)	სიგრძე (მ.)	წონა (კგ.)
მრნ. კედლების სპეციფიკაცია -6.50 ნიშნულებამდე	R.C.W.-1	1	Ø12 A500C	დ.ბ.	–	1850	1642
		2	Ø12 A500C	დ.ბ.	–	2200	1952
		3	Ø25 A500C	დ.ბ.	–	20	77
		4	Ø20 A500C	დ.ბ.	–	15	37
		1.1	Ø8 A240C	440	458 X 1	201.52	79
		1.2	Ø12 A500C	1440	205 X 1	295.20	262
		1.3	Ø8 A240C	1870	38 X 1	71.06	28
		1.4	Ø8 A240C	1460	38 X 1	55.48	22
		1.5	Ø8 A240C	280	12 X 1	3.36	1
		1.6	Ø12 A500C	1340	30 X 1	40.20	36
		2.2	Ø12 A500C	1405	54 X 1	75.87	67
		2.3	Ø12 A500C	2000	165 X 1	330.00	293
		2.4	Ø12 A500C	1415	88 X 1	124.52	110
		მძიმე ბეტონი B25 V = 50.0 X 1 = 50.00 მ³					
	R.C.W.-2	1	Ø12 A500C	დ.ბ.	–	550	488
		2	Ø12 A500C	დ.ბ.	–	650	577
		1.1	Ø8 A240C	440	32 X 1	14.08	6
		1.5	Ø8 A240C	280	105 X 1	29.40	12
		1.6	Ø12 A500C	1340	92 X 1	123.28	109
		1.9	Ø12 A500C	1305	78 X 1	101.79	90
		2.2	Ø12 A500C	1405	30 X 1	42.15	37
		მძიმე ბეტონი B25 V = 11.0 X 1 = 11.00 მ³					
	R.C.W.-3	1	Ø12 A500C	დ.ბ.	–	2760	2449
		2	Ø12 A500C	დ.ბ.	–	3330	2955
		1.1	Ø8 A240C	440	740 X 1	325.60	128
		1.2	Ø12 A500C	1440	222 X 1	319.68	284
		2.2	Ø12 A500C	1405	32 X 1	44.96	40
		მძიმე ბეტონი B25 V = 85.0 X 1 = 85.00 მ³					
	R.C.W.-4	1	Ø12 A500C	დ.ბ.	–	270	240
		2	Ø12 A500C	დ.ბ.	–	330	293
		1.1	Ø8 A240C	440	67 X 1	29.48	12
		1.2	Ø12 A500C	1440	18 X 1	25.92	23
		2.2	Ø12 A500C	1405	32 X 1	44.96	40
		მძიმე ბეტონი B25 V = 8.2 X 1 = 8.20 მ³					
	R.C.W.-5	1	Ø12 A500C	დ.ბ.	–	270	240
		2	Ø12 A500C	დ.ბ.	–	330	293
		1.5	Ø8 A240C	280	73 X 1	20.44	8
		1.6	Ø12 A500C	1340	44 X 1	58.96	52
		1.9	Ø12 A500C	1305	16 X 1	20.88	19
		მძიმე ბეტონი B25 V = 5.6 X 1 = 5.60 მ³					
	R.C.W.-6	1	Ø12 A500C	დ.ბ.	–	120	106
		2	Ø12 A500C	დ.ბ.	–	140	124
		1.5	Ø8 A240C	280	32 X 1	8.96	4
		1.6	Ø12 A500C	1340	8 X 1	10.72	10
		1.9	Ø12 A500C	1305	60 X 1	78.30	69
		მძიმე ბეტონი B25 V = 2.5 X 1 = 2.50 მ³					

კონსტრ. დასახ. და სართული	ელემენტის დასახელება	პოზ. №	დიამეტრი ან კვეთი (მმ)	ერთეულის სიგრძე (მმ.)	რაოდენობა (ც.)	სიგრძე (მ.)	წონა (კგ.)
მრნ. კედლების სპეციფიკაცია -6.50 დან -3.10 ნიშნულებამდე	R.C.W.-7	1	Ø12 A500C	დ.ბ.	–	330	293
		2	Ø12 A500C	დ.ბ.	–	410	364
		1.1	Ø8 A240C	440	85 X 1	37.40	15
		1.2	Ø12 A500C	1440	51 X 1	73.44	65
		2.2	Ø12 A500C	1405	45 X 1	63.23	56
		მძიმე ბეტონი B25 V = 10.5 X 1 = 10.50 მ³					
	R.C.W.-8	1	Ø12 A500C	დ.ბ.	–	250	222
		2	Ø12 A500C	დ.ბ.	–	300	266
		1.7	Ø8 A240C	330	67 X 1	22.11	9
		1.8	Ø12 A500C	1390	20 X 1	27.80	25
		2.1	Ø12 A500C	1355	192 X 1	260.16	231
		მძიმე ბეტონი B25 V = 6.5 X 1 = 6.50 მ³					
	R.C.W.-9	1	Ø12 A500C	დ.ბ.	–	130	115
		2	Ø12 A500C	დ.ბ.	–	160	142
		1.5	Ø8 A240C	280	32 X 1	8.96	4
		1.6	Ø12 A500C	1340	24 X 1	32.16	29
		1.9	Ø12 A500C	1305	64 X 1	83.52	74
		2.3	Ø12 A500C	1315	27 X 1	35.51	32
		მძიმე ბეტონი B25 V = 2.4 X 1 = 2.40 მ³					
	R.C.W.-10	1	Ø12 A500C	დ.ბ.	–	55	49
		2	Ø12 A500C	დ.ბ.	–	65	58
		1.5	Ø8 A240C	280	16 X 1	4.48	2
		1.6	Ø12 A500C	1340	8 X 1	10.72	10
		1.9	Ø12 A500C	1305	34 X 1	44.37	39
		მძიმე ბეტონი B25 V = 1.2 X 1 = 1.20 მ³					
	R.C.W.-11	1	Ø12 A500C	დ.ბ.	–	900	799
		2	Ø12 A500C	დ.ბ.	–	1130	1003
		1.7	Ø8 A240C	330	266 X 1	87.78	35
		1.8	Ø12 A500C	1390	160 X 1	222.40	197
		2.1	Ø12 A500C	1355	150 X 1	203.25	180
		მძიმე ბეტონი B25 V = 24.0 X 1 = 24.00 მ³					
	R.C.W.-12	1	Ø12 A500C	დ.ბ.	–	55	49
		2	Ø12 A500C	დ.ბ.	–	65	58
		1.5	Ø8 A240C	280	16 X 1	4.48	2
		1.6	Ø12 A500C	1340	8 X 1	10.72	10
		1.9	Ø12 A500C	1305	30 X 1	39.15	35
		მძიმე ბეტონი B25 V = 2.0 X 1 = 2.00 მ³					
	R.C.W.-13	1	Ø12 A500C	დ.ბ.	–	25	22
		2	Ø12 A500C	დ.ბ.	–	30	27
		1.1	Ø8 A240C	440	6 X 1	2.64	1
		1.2	Ø12 A500C	1440	6 X 1	8.64	8
		2.2	Ø12 A500C	1405	14 X 1	19.67	17
		მძიმე ბეტონი B25 V = 0.7 X 1 = 0.70 მ³					

პოზ. №	ესკიზი	L მმ
1.1	240 / 100 100	440
1.2	240 / 600 600	1440
1.3	215 / 820 720 / 115	1870
1.4	260 / 600 600	1460
1.5	140 / 70 70	280

პოზ. №	ესკიზი	L მმ
1.6	140 / 600 600	1340
1.7	190 / 70 70	330
1.8	190 / 600 600	1390
1.9	105 / 600 600	1305
2.1	155 / 600 600	1355

პოზ. №	ესკიზი	L მმ
2.2	205 / 600 600	1405
2.3	115 / 600 600	1315
2.4	215 / 600 600	1415
2.5	1030 / 1030	2060

შენიშვნა:
NOTE:

1. მრნ. კედლების კვეთები განიხილეთ ჩასატანებელ დეტალებთან ერთად S-6116; S-6117; S-6118.

CTION

No	Date	Revision	Issued by
----	----	----	----
----	----	----	----
----	----	----	----
----	----	----	----
----	----	----	----

საორიენტაციო ნახაზი
KEY PLAN

DRAFT

მისამართი
ADDRESS
ქ.თბილისი, ნუცუბიძე-ვაშლიჯვრის დაბმაკავშირებელი გზის მიმდებარე ტერიტორია, ს.კ. 01.10.18.011.077

პროექტი
PROJECT
რესტორანი ლისი

ნახაზი
DRWG.
ესკიზები; მრნ. კედლების სპეციფიკაცია

CUBICON DESIGN & BUILDING ENGINEERING
შპს "კუბიკონი", თბილისი, მარშალ გელოვანის ბაზრ. 13
ტელ: (+995 591) 116444 www.cubicon.ge

	გამოშვება: ISSUED BY: ----	მოწონება APPROVED BY: ----
	ფაილი FILE R.C.WALLS	პროექტის №: PROJECT No 137P18
	ფორმატი PAPER SIZE A2	მასშტაბი SCALE ----
ნახ.კოდი DRWG. No S-1207	კორექტი REVISION ----	სტატუსი STATUS SD

17.07.2023

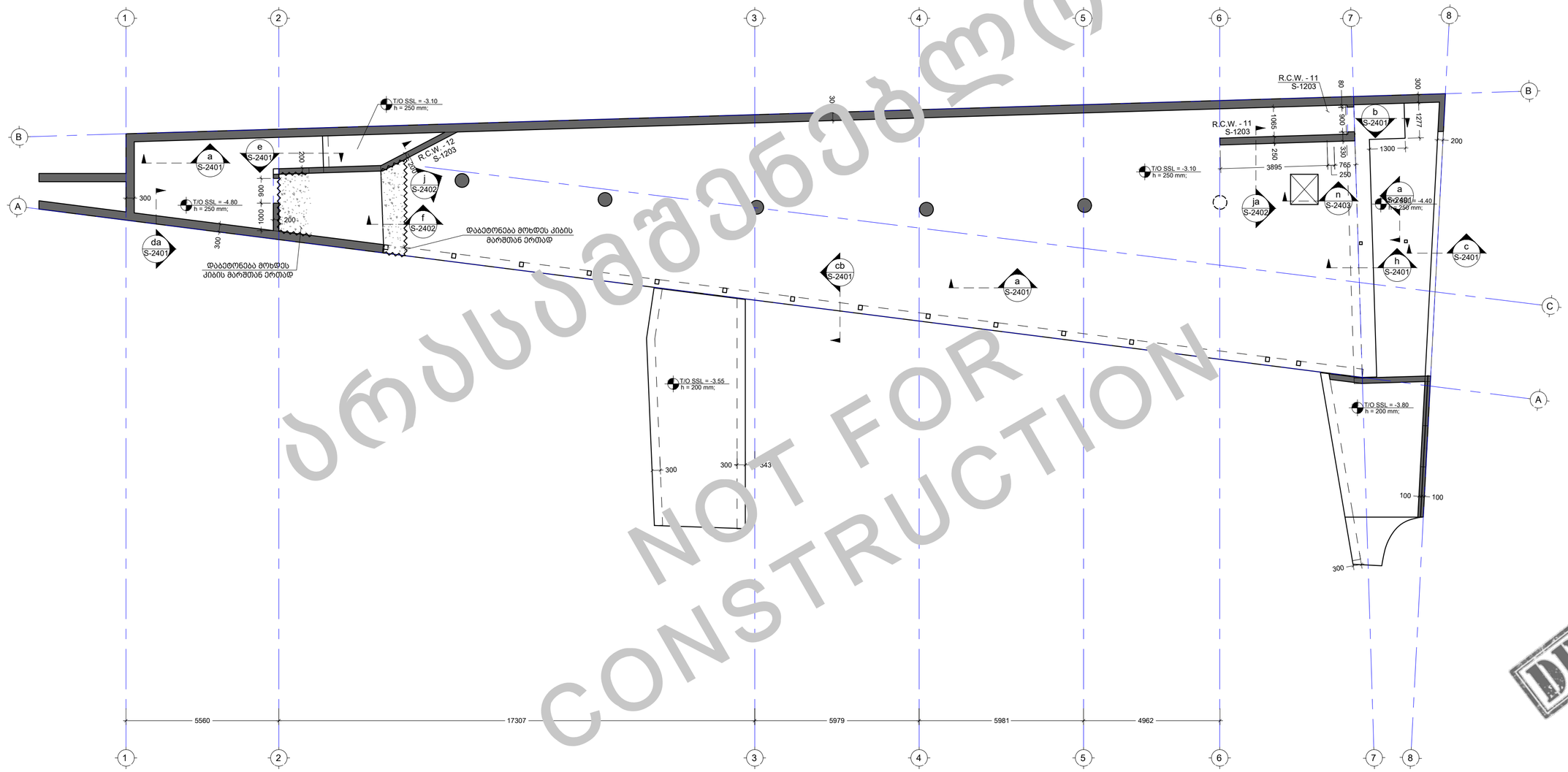

ᲐᲠᲡᲔᲑᲣᲚᲘ
NOT FOR
CONSTRUCTION

შენიშვნა:
NOTE:

1. დაკვალვა მოხდეს UTM სისტემით
2. საყალიბე გეგმა განიხილოს ჩასატანებელი დეტალების განლაგების გეგმასთან ერთად S-6001
3. ზომები დაზუსტდეს არქიტექტურული ნახაზების მიხედვით.

No	Date	Revision	Issued by
01	----	----	----

საკვანძო ნახაზი
KEY PLAN

DRAFT

მისამართი
ADDRESS
ქ.ბათუმი, ნუცუბიძე-ვაშლიჯვრის დამაკავშირებელი გზის მიმდებარე ტერიტორია, ს.კ. 01.10.18.011.077

პროექტი
PROJECT
რესტორანი ლისი

ნახაზი
DRWG.
გადახურვის ფილის საყალიბე გეგმა -3.10 ნიშნულზე

CUBICON DESIGN & BUILDING ENGINEERING
შპს "კუბიკონი", თბილისი, მარჯან ტელოვანის ბაზრ. 13
ტელ: (+995 591) 116444 www.cubicon.ge

შემსრულებელი: ISSUED BY: LL	შემოწმება APPROVED BY: GT	
ფაილი FILE B01 FORMWORK	პროექტის №: PROJECT No 137P18	
ფორმატი PAPER SIZE A2	მასშტაბი SCALE 1:100	
ნახ.კოდი DRWG. No S-2101	კორექტი REVISION 01	სტატუსი STATUS SD

17.07.2023

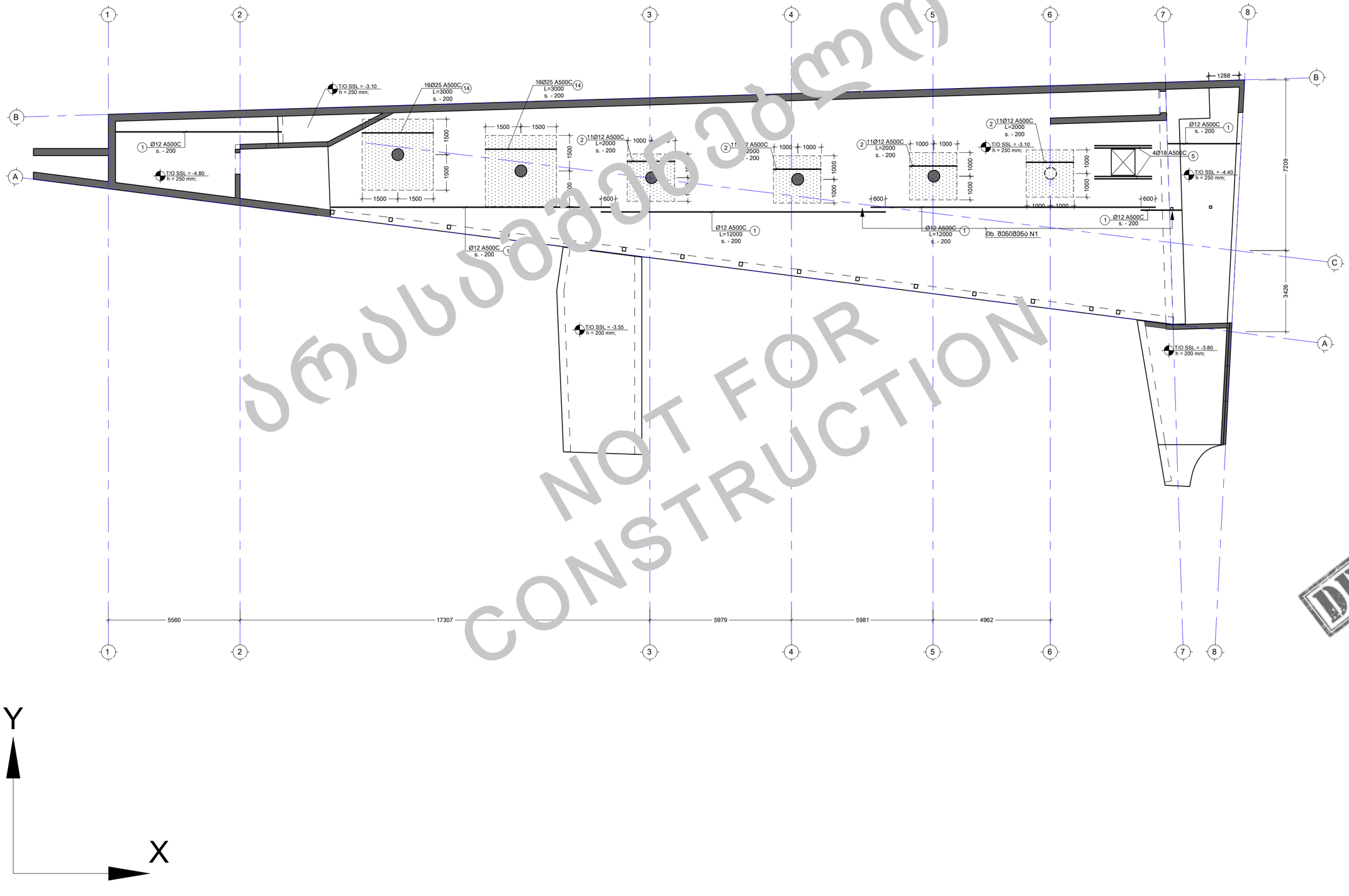

ᲐᲠᲡᲔᲑᲣᲚᲘ
NOT FOR
CONSTRUCTION

ᲨᲔᲜᲘᲨᲕᲜᲐ:
NOTE:

1. ყოველი შემდეგი რიგი შესრულდეს პოზიციების ადგილმონაცვლეობით.
2. კვეთების მარკირება იხილეთ სახაზილიან გეგმაზე.

No	Date	Revision	Issued by
----	----	----	----
----	----	----	----
----	----	----	----
----	----	----	----
01	----	----	----

ᲡᲘᲛᲑᲝᲚᲝᲗᲐ ᲒᲐᲜᲛᲐᲠᲢᲔᲑᲐ
KEY PLAN

DRAFT

ᲛᲘᲡᲐᲛᲐᲠᲗᲘ
ADDRESS
ქ.ᲗᲑᲘᲚᲘᲡᲘ, ნუცუბიძე-ვაშლიჯვრის დაბაკავშირებელი გზის მიმდებარე ტერიტორია, ს.კ. 01.10.18.011.077

ᲞᲠᲝᲔᲥᲢᲘ
PROJECT
რესტორანი ლისი

ᲜᲐᲮᲐᲖᲘ
DRWG.
ᲒᲐᲓᲐᲮᲣᲠᲕᲘᲡ ᲤᲘᲚᲘᲡ ᲐᲠᲛᲘᲠᲔᲑᲘᲡ ᲒᲔᲒᲛᲐ -3.10 ᲜᲘᲨᲜᲣᲚᲖᲔ (ᲪᲕ. ᲨᲠᲔ X ᲛᲘᲛ.)

CUBICON
DESIGN & BUILDING ENGINEERING
ᲛᲐᲡ "ᲙᲣᲑᲘᲙᲝᲜ", ᲗᲑᲘᲚᲘᲡᲘ, ᲛᲐᲠᲯᲒᲜᲐᲚ ᲒᲚᲔᲮᲘᲡ ᲒᲐᲛᲖ. 13
ᲢᲔᲚ: (+995 591) 116444 www.cubicon.ge

ᲨᲔᲡᲠᲣᲚᲔᲑᲣᲚᲐ ISSUED BY:	ᲓᲐᲡᲢᲣᲠᲔᲑᲣᲚᲐ APPROVED BY:
LL	GT
ᲤᲐᲘᲚᲘ FILE: B01 REINFORCEMENT	ᲞᲠᲝᲔᲥᲢᲘᲡ №: PROJECT №: 137P18
ᲤᲝᲠᲛᲐᲢᲘ PAPER SIZE: A2	ᲛᲐᲡᲨᲢᲐᲑᲘ SCALE: 1:100
ᲜᲐᲮ.ᲙᲝᲓᲘ DRWG. No: S-2102	ᲙᲝᲠᲔᲥᲢ. REVISION: 01
	ᲡᲢᲐᲢᲣᲡᲘ STATUS: SD

17.07.2023

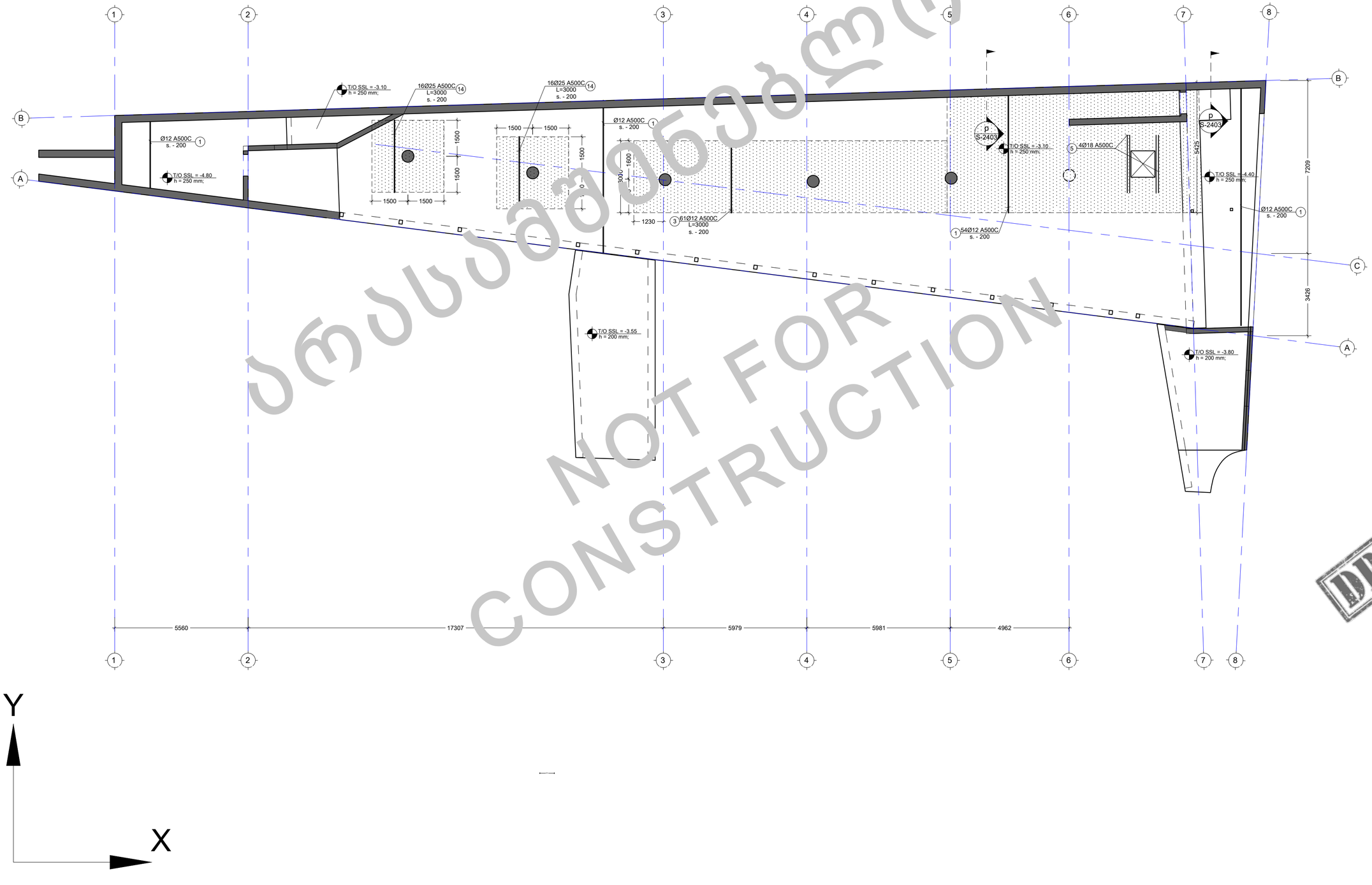

ᲐᲠᲡᲔᲑᲔᲑᲡ
NOT FOR
CONSTRUCTION

შენიშვნა:
NOTE:

1. ყოველი შემდეგი რიგი შესრულდეს პოზიციების ადგილმონაცვლეობით.
2. კვეთების მარკირება იხილეთ სახაზილიან გეგმაზე.

No	Date	Revision	Issued by
----	----	----	----
----	----	----	----
----	----	----	----
----	----	----	----
01	----	----	----

საორიენტაციო ნახაზი
KEY PLAN

DRAFT

მისამართი
ADDRESS
ქ.ბათილისი, ნუცუბიძე-ვაშლიჯვრის დამაკავშირებელი გზის მიმდებარე ტერიტორია, ს.კ. 01.10.18.011.077

პროექტი
PROJECT
რესტორანი ლისი

ნახაზი
DRWG.
გადახურვის ფილის არმირების გეგმა -3.10 ნიშნულზე (ძვ. შრე Y მიმ.)

CUBICON DESIGN & BUILDING ENGINEERING
შპს "კუბიკონი", თბილისი, მარშალ გელოვანის გამზ. 13
ტელ: (+995 591) 116444 www.cubicon.ge

	შეასრულა: ISSUED BY:	შეამოწმა APPROVED BY:
	LL	GT
ფაილი FILE	B01 REINFORCEMENT	პროექტის №: PROJECT No 137P18
ფორმატი PAPER SIZE	A2	მასშტაბი SCALE 1:100
ნახ.კოდი DRWG. No	კორექტი REVISION	სტატუსი STATUS
S-2103	01	SD

17.07.2023

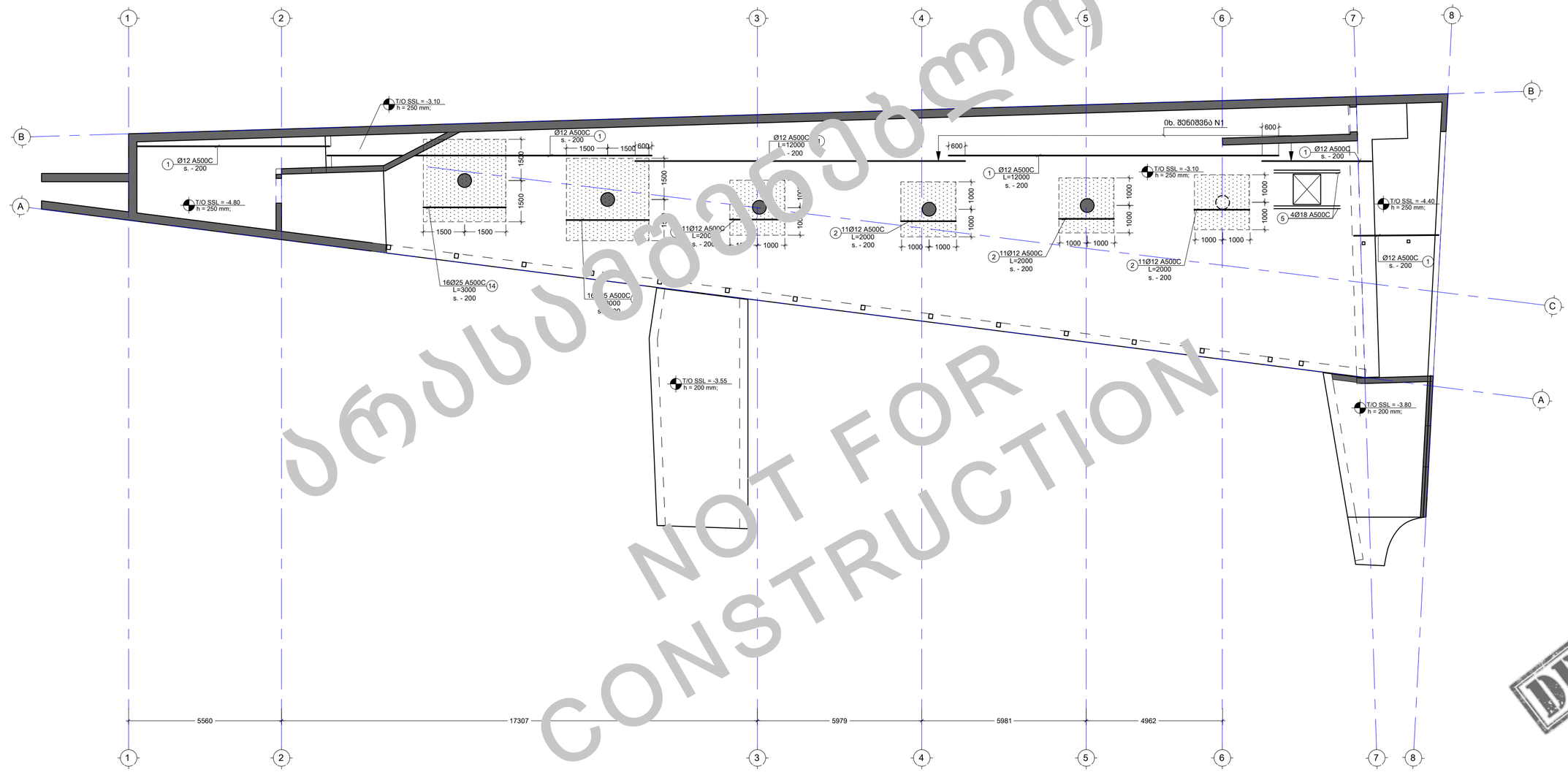

ᲐᲠᲡᲔᲑᲐᲛᲔᲑᲐᲓᲘ
NOT FOR CONSTRUCTION

შენიშვნა:
NOTE:

1. ყოველი შემდეგი რიგი შესრულდეს პოზიციების ადგილმონაცვლეობით.
2. კვეთების მარკირება იხილეთ სახაზილიან გეგმაზე.

No	Date	Revision	Issued by
----	----	----	----
----	----	----	----
----	----	----	----
----	----	----	----
01	----	----	----

საორიენტაციო ნახაზი
KEY PLAN

DRAFT

მისამართი
ADDRESS
ქ.თბილისი, ნუცუბიძე-ვაშლიჯვრის დამაკავშირებელი გზის მიმდებარე ტერიტორია, ს.კ. 01.10.18.011.077

პროექტი
PROJECT
რესტორანი ლისი

ნახაზის
DRWG.
გადახურვის ფილის არმირების გეგმა -3.10 ნიშნულზე (ზ. შრე X მიმ.)

CUBICON DESIGN & BUILDING ENGINEERING
შპს "ქუბიკონი", თბილისი, მარშალ გელოვანის გამზ. 13
ტელ: (+995 591) 116444 www.cubicon.ge

	შემსრულებელი: ISSUED BY:	შემოწმება APPROVED BY:
	LL	GT
ფაილი FILE B01 REINFORCEMENT		პროექტის №: PROJECT No 137P18
ფორმატი PAPER SIZE	A2	მასშტაბი SCALE 1:100
ნახ.კოდი DRWG. No	კორექტი REVISION	სტატუსი STATUS
S-2104	01	SD

17.07.2023

შენიშვნა:
NOTE:

1. ყოველი შემდეგი რიგი შესრულდეს პოზიციების ადგილმონაცვლეობით.
2. კვეთების მარკირება იხილეთ სახყალიბე ტეხმაზე.

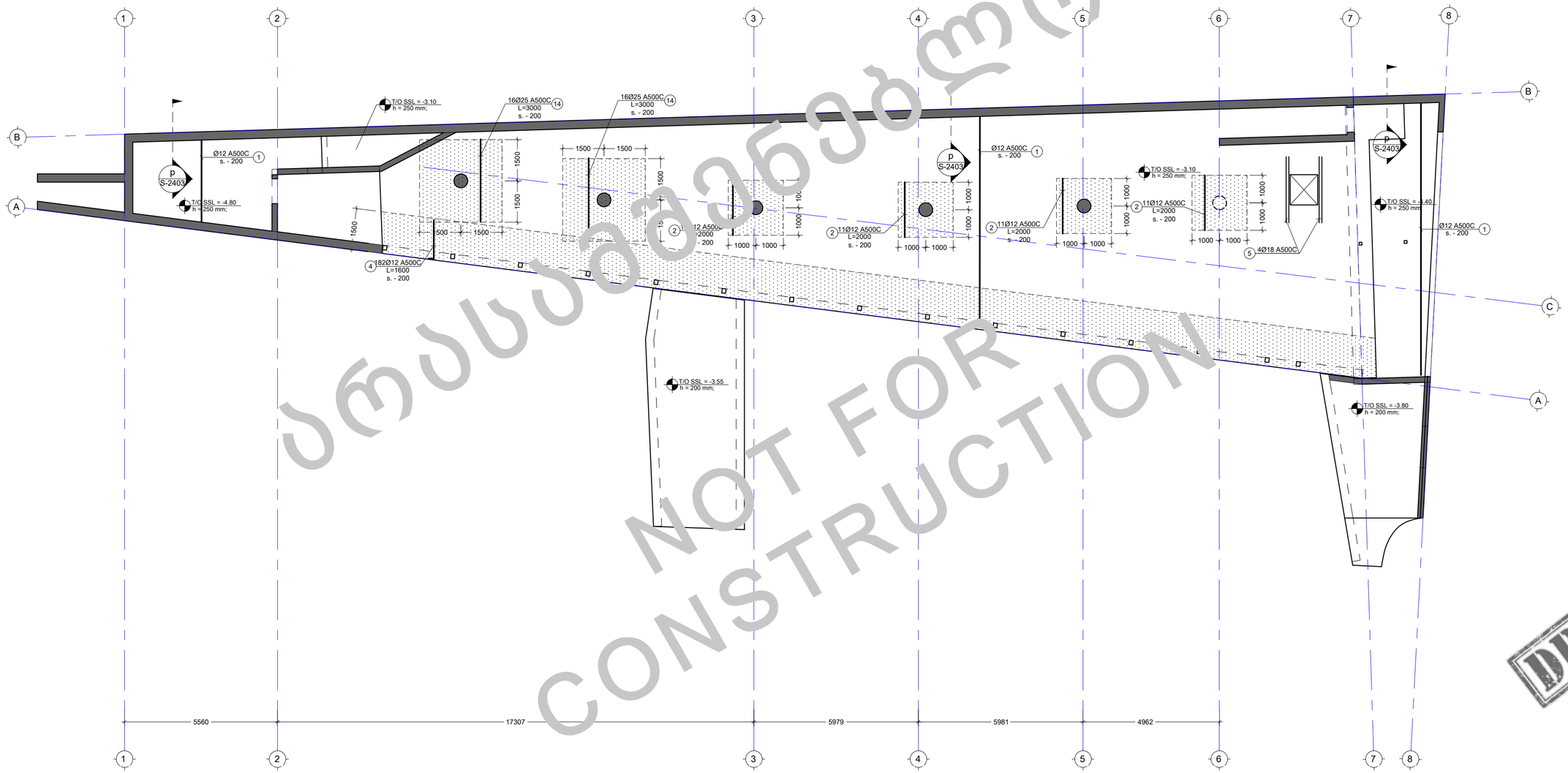

არსებობს
NOT FOR
CONSTRUCTION

No	Date	Revision	Issued by
01	----	----	----

საორიენტაციო ნახაზი
KEY PLAN

DRAFT

მისამართი
ADDRESS
ქ.მბილისი, ნუცუბიძე-ვაშლიჯვრის დამაკავშირებელი გზის მიმდებარე ტერიტორია, ს.კ. 01.10.18.011.077

პროექტი
PROJECT
რესტორანი ლისი

ნახაზი
DRWG.
გადახურვის ფილის არმირების გეგმა -3.10 ნიშნულზე (ზ. შრე Y მიმ.)

CUBICON DESIGN & BUILDING ENGINEERING
შპს "კუბიკონი", თბილისი, მარჯან ტელოვანის ბაზრ. 13
ტელ: (+995 591) 116444 www.cubicon.ge

	შეასრულა: ISSUED BY: LL	შეამოწმა APPROVED BY: GT
	ფაილი FILE B01 REINFORCEMENT	პროექტის №: PROJECT No 137P18
	ფორმატი PAPER SIZE A2	მასშტაბი SCALE 1:100
ნახ.კოდი DRWG. No S-2105	კორექტი REVISION 01	სტატუსი STATUS SD

17.07.2023

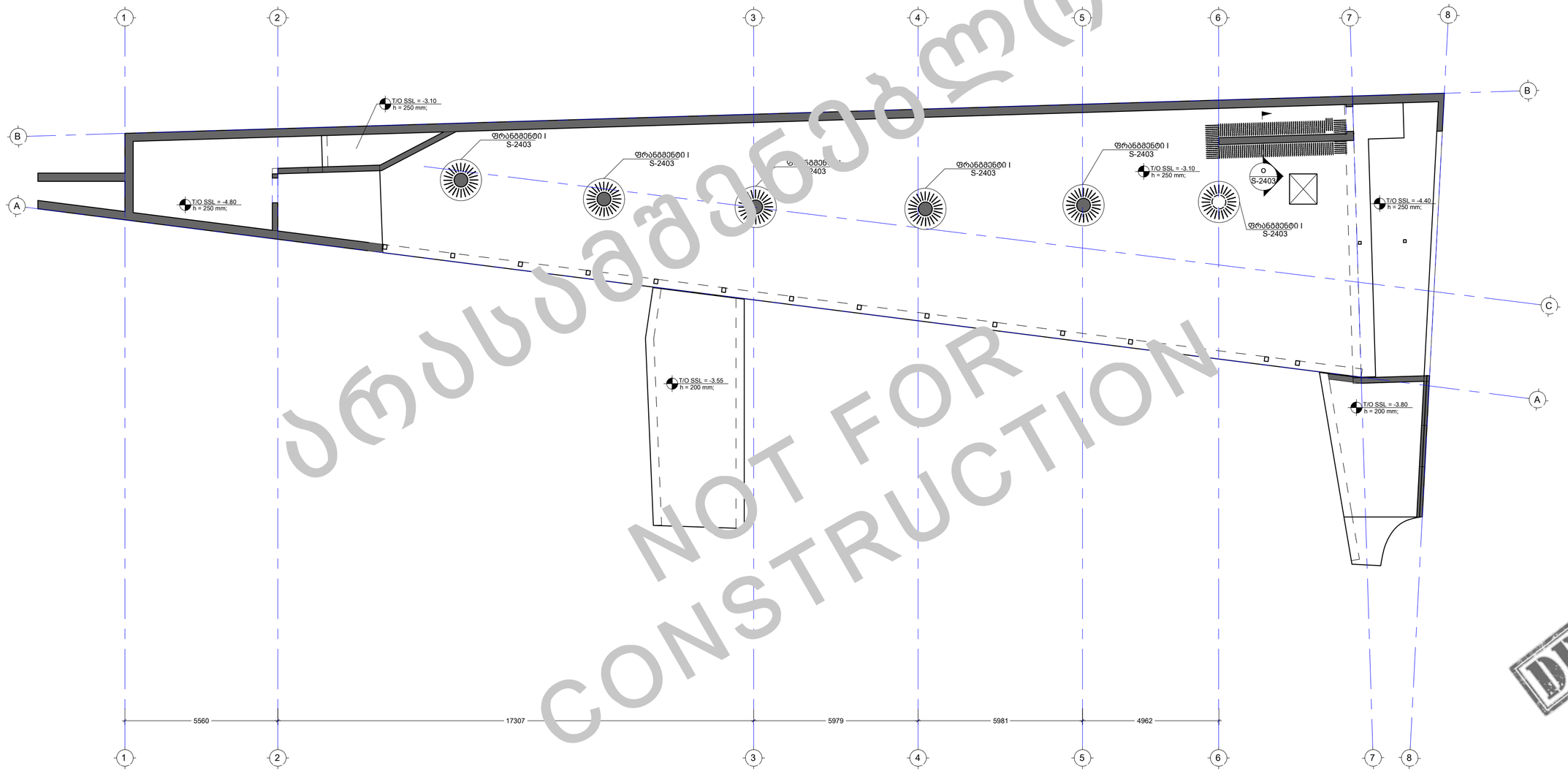

ესკიზური პროექტი
NOT FOR CONSTRUCTION

შენიშვნა:
NOTE:

1. ყოველი შემდეგი რიგი შესრულდეს პოზიციების ადგილმონაცვლეობით.
2. კვეთების მარკირება იხილეთ სახყალიბე ტექმაზე.

No	Date	Revision	Issued by
01	----	----	----

საორიენტაციო სქემა
KEY PLAN

DRAFT

მისამართი
ADDRESS
ქ.თბილისი, ნუცუბიძე-ვაშლიჯვრის დამაკავშირებელი გზის მიმდებარე ტერიტორია, ს.კ. 01.10.18.011.077

პროექტი
PROJECT
რესტორანი ლისი

ნახაზი
DRWG.
ბანივი არმირების განლაგების ტექმა -3.10 ნიშნულზე

CUBICON DESIGN & BUILDING ENGINEERING
შპს "კუბიკონი", თბილისი, მარშალ ტექლენიშის ბაზა 13
ტელ.: (+995 591) 116444 www.cubicon.ge

	გამოშვება: ISSUED BY:	შემოწმება APPROVED BY:
	LL	GT
ფაილი FILE	801 REINFORCEMENT	პროექტის №: PROJECT № 137P18
ფორმატი PAPER SIZE	A2	მასშტაბი SCALE 1:100
ნახ.კოდი DRWG. No	კორექტ. REVISION	სტატუსი STATUS
S-2106	01	SD

17.07.2023

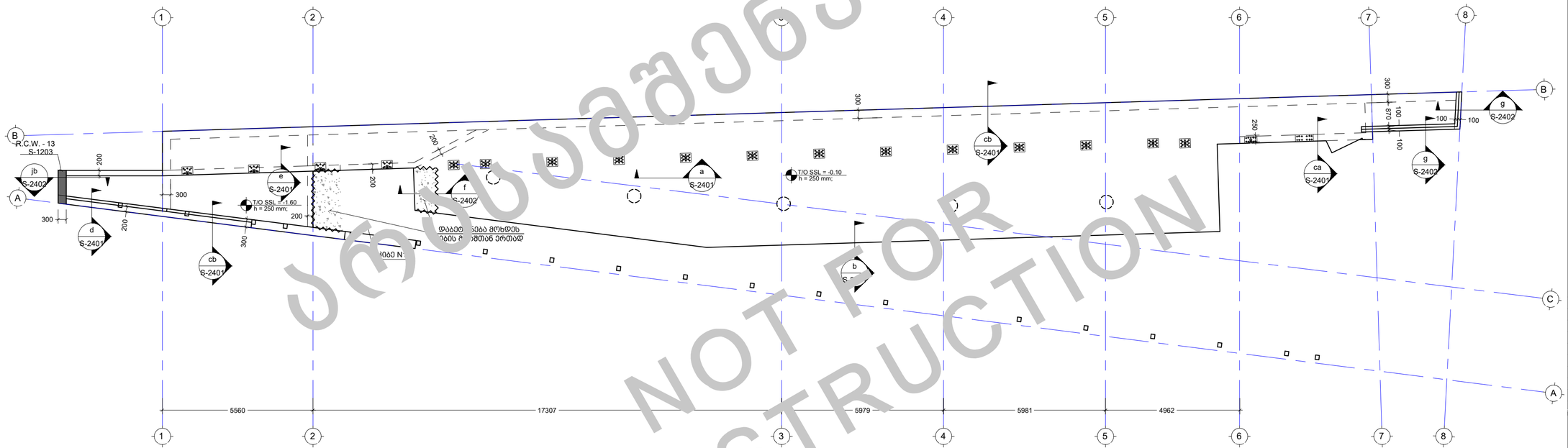

NOT FOR CONSTRUCTION
DRAFT

შენიშვნა:
NOTE:

1. დაკვალვა მოხდეს UTM სისტემით
2. საყალიბე გეგმა განიხილოს ჩასატანებელი დეტალების განლაგების გეგმასთან ერთად S-6101
3. ზომები დაზუსტდეს არქიტექტურული ნახაზების მიხედვით.

----	----	----	----
----	----	----	----
----	----	----	----
----	----	----	----
----	----	----	----
01	----	----	----
No	Date	Revision	Issued by

სიტუაციური ს
KEY PLAN

მისამართი
ADDRESS
ქ.თბილისი, ნუცუბიძე-ვაშლიჯვრის დამაკავშირებელი გზის მიმდებარე ტერიტორია, ს.კ. 01.10.18.011.077

პროექტი
PROJECT
რესტორანი ლისი

ნახაზი
DRWG.
გადახურვის ფილის საყალიბე გეგმა -0.10 ნიშნულზე

CUBICON
DESIGN & BUILDING ENGINEERING
შპს "კუბიკონი", თბილისი, მარშალ გელოვანის ბაზრ. 13
ტელ: (+995 591) 116444 www.cubicon.ge

	შემსრულა: ISSUED BY: LL	შეამოწმა APPROVED BY: GT
	ფაილი FILE G00 FORMWORK	პროექტის №: PROJECT No 137P18
	ფორმატი PAPER SIZE A2	მასშტაბი SCALE 1:100
ნახ.კოდი DRWG. No S-2201	კორექტ. REVISION 01	სტატია STATUS SD

17.07.2023

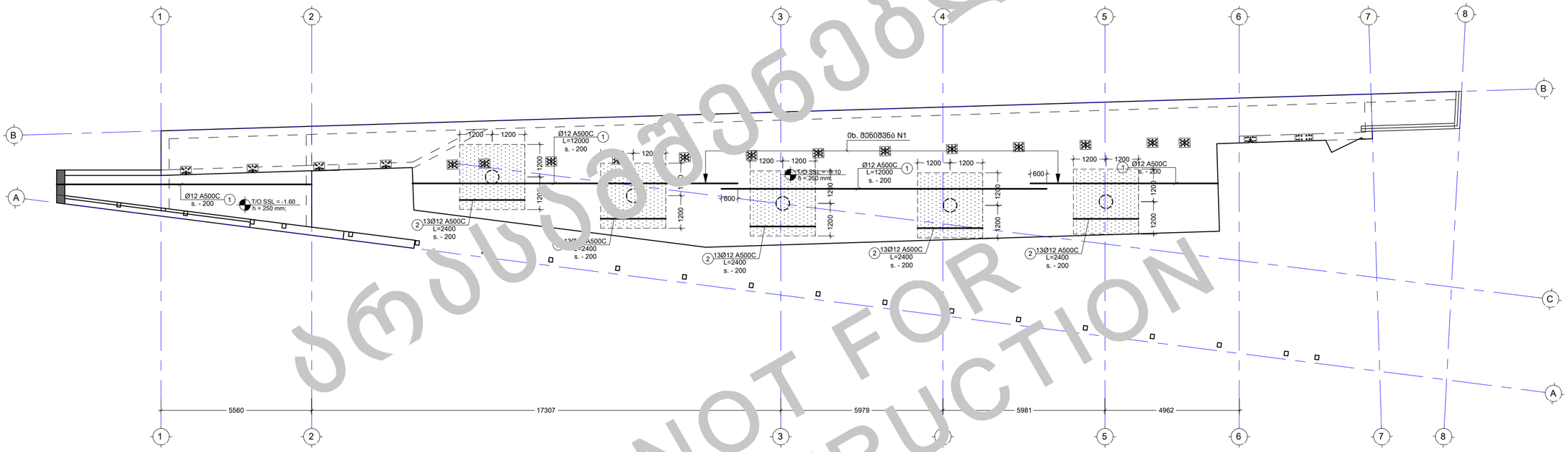

ნებისგებებლო
NOT FOR CONSTRUCTION

შენიშვნა:
NOTE:

1. ყოველი შემდეგი რიგი შესრულდეს პოზიციების ადგილმონაცვლეობით.
2. კვეთების მარკირება იხილეთ სახაზილიგე ნეგმაზე.

No	Date	Revision	Issued by
----	----	----	----
----	----	----	----
----	----	----	----
----	----	----	----
01	----	----	----

საორიენტაციო ნახაზი
KEY PLAN

DRAFT

მისამართი
ADDRESS
ქ.თბილისი, ნუცუბიძე-ვაშლიჯვრის დამაკავშირებელი გზის მიმდებარე ტერიტორია, ს.კ. 01.10.18.011.077

პროექტი
PROJECT
რესტორანი ლისი

ნახაზის
DRWG.
ბადახურვის ფილის არმირების გეგმა -0.10 ნიშნულზე (ქვ. შრე X მიმ.)

CUBICON
DESIGN & BUILDING ENGINEERING
მას "ქუბიკონი", თბილისი, მარშალ გელოვანის ბაზა 13
ტელ: (+995 591) 116444 www.cubicon.ge

	შესრულება: ISSUED BY:	შემოწმება APPROVED BY:
	LL	GT
ფაილი FILE G00 REINFORCEMENT		პროექტის №: PROJECT No 137P18
ფორმატი PAPER SIZE	A2	მასშტაბი SCALE 1:100
ნახატის DRWG. No	კორექტ. REVISION 01	სტატუსი STATUS SD

17.07.2023

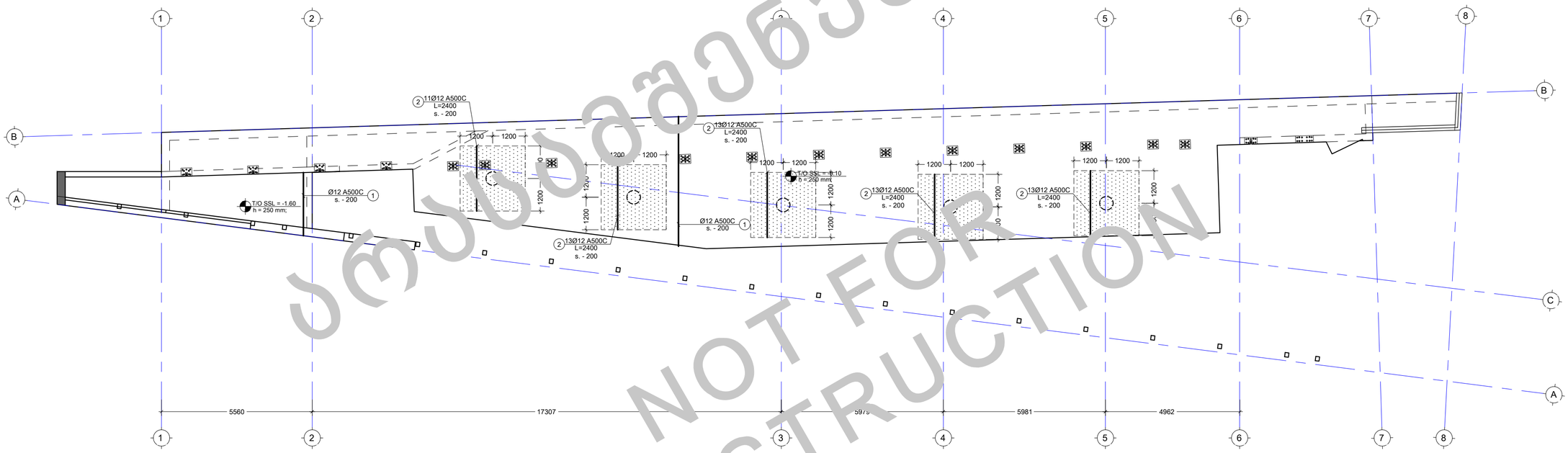

შენიშვნა:
NOTE:

1. ყოველი შემდეგი რიგი შესრულდეს პოზიციების ადგილმონაცვლეობით.
2. ქვემების მარკირება იხილეთ სახაზილიგე გეგმაზე.

No	Date	Revision	Issued by
----	----	----	----
----	----	----	----
----	----	----	----
----	----	----	----
01	----	----	----

სიტუაციური ს
KEY PLAN

DRAFT

მისამართი
ADDRESS
ქ.ტბილისი, ნუცუბიძე-ვაშლიჯვრის დამაკავშირებელი გზის მიმდებარე ტერიტორია, ს.კ. 01.10.18.011.077

პროექტი
PROJECT
რესტორანი ლისი

ნახაზი
DRWG.
გადახურვის ფილის არმირების გეგმა -0.10 ნიშნულზე (ევ. შრე Y მიმ.)

CUBICON DESIGN & BUILDING ENGINEERING
შპს "კუბიკონი", ტბილისი, ბარნოვ ბელოვინის ბაზრ. 13
ტელ: (+995 591) 116444 www.cubicon.ge

	შესრულებულ: ISSUED BY: LL	შემოწმდა APPROVED BY: GT
	ფაილი FILE G00 REINFORCEMENT	პროექტის №: PROJECT No 137P18
	ფორმატი PAPER SIZE A2	მასშტაბი SCALE 1:100
ნახ.კოდი DRWG. No S-2203	კორექტ. REVISION 01	სტატუსი STATUS SD

17.07.2023

NOT FOR CONSTRUCTION

შენიშვნა:
NOTE:

1. ყოველი შემდეგი რიგი შესრულდეს პოზიციების ადგილმონაცვლეობით.
2. ქვემების მარკირება იხილეთ სახაზილიან გეგმაზე.

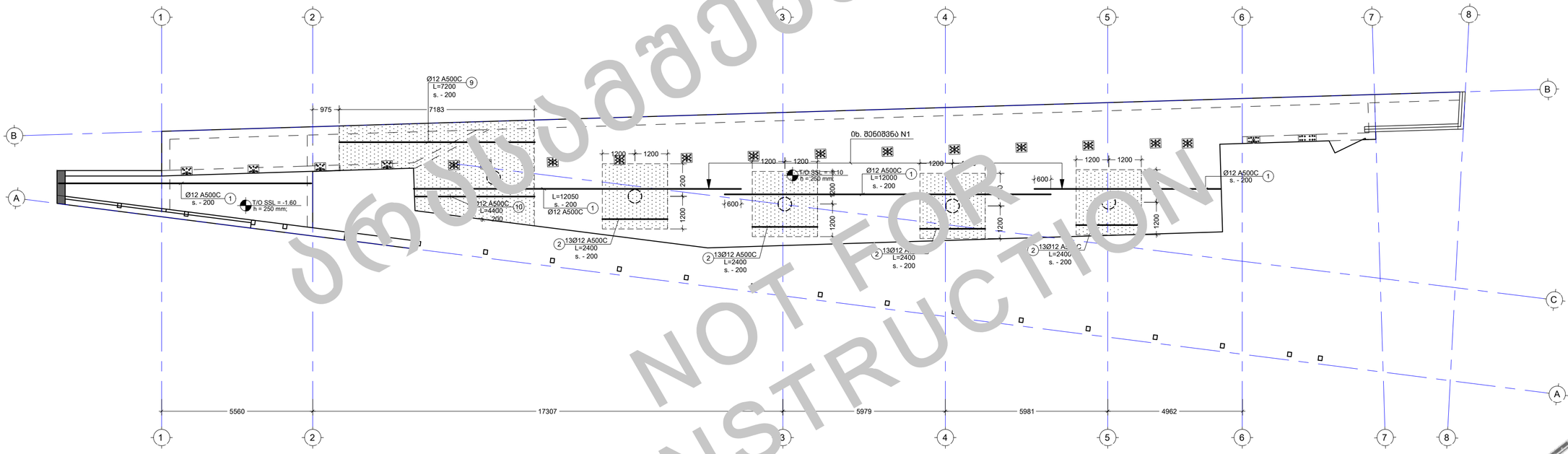

შენობის
NOT FOR CONSTRUCTION

No	Date	Revision	Issued by
----	----	----	----
----	----	----	----
----	----	----	----
----	----	----	----
01	----	----	----

ნიმუშაციური ნ
KEY PLAN



მისამართი
ADDRESS
ქ.ობილისი, ნუცუბიძე-ვაშლიჯვრის დაბმაკავშირებელი გზის მიმდებარე ტერიტორია, ს.კ. 01.10.18.011.077

პროექტი
PROJECT
რესტორანი ლისი

ნახაზის
DRWG.
გადახურვის ფილის არმირების გეგმა -0.10 ნიშნულზე (ზ. შრე X მიმ.)

CUBICON
DESIGN & BUILDING ENGINEERING
მის "ვაჟიკონი", თბილისი, მარშალ გელოვანის ბაზრ. 13
ტელ: (+995 591) 116444 www.cubicon.ge

	გამოშვება: ISSUED BY: LL	მოწონება APPROVED BY: GT
	ფაილი FILE G00 REINFORCEMENT	პროექტის №: PROJECT No 137P18
	ფორმატი PAPER SIZE A2	მასშტაბი SCALE 1:100
ნახაზის DRWG. No S-2204	კორექტი REVISION 01	სტატუსი STATUS SD

17.07.2023

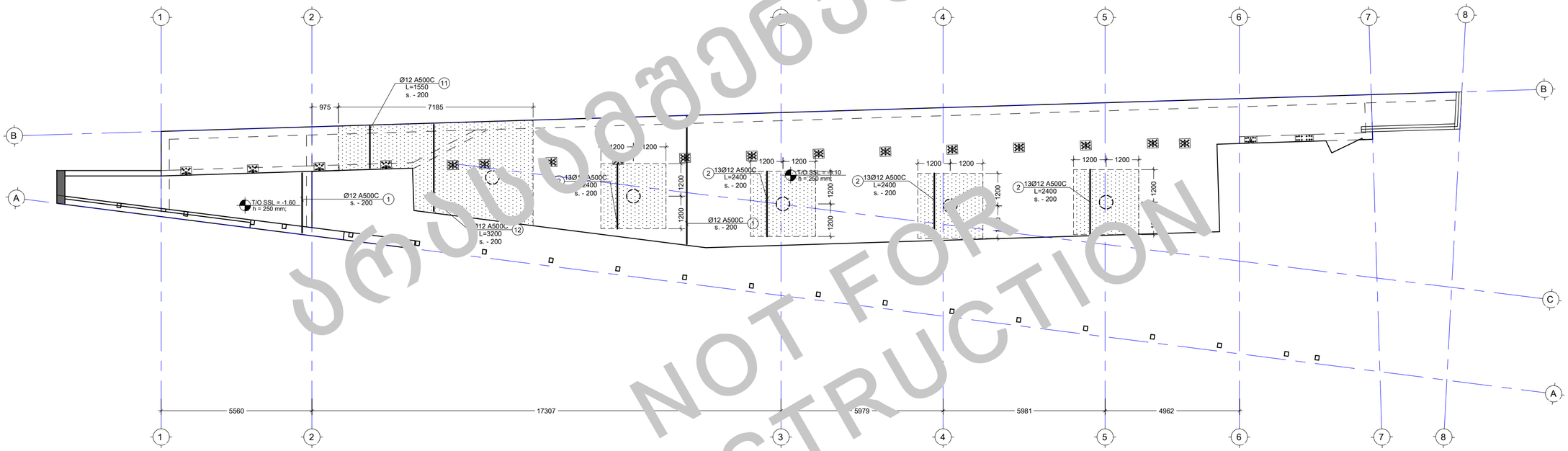

NOT FOR CONSTRUCTION

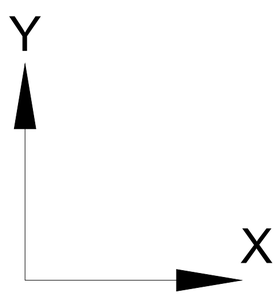

შენიშვნა:
NOTE:

1. ყოველი შემდეგი რიგი შესრულდეს პოზიციების ადგილმონაცვლეობით.
2. ქვემების მარკირება იხილეთ სახაზილიგე გეგმაზე.

No	Date	Revision	Issued by
----	----	----	----
----	----	----	----
----	----	----	----
----	----	----	----
----	----	----	----
01	----	----	----

სიმბოლოების ნიმუში
KEY PLAN

DRAFT

მისამართი
ADDRESS
ქ.თბილისი, ნუცუბიძე-ვაშლიჯვრის დაბმაკავშირებელი გზის მიმდებარე ტერიტორია, ს.კ. 01.10.18.011.077

პროექტი
PROJECT
რესტორანი ლისი

ნახაზის
DRWG.
გადახურვის ფილის არმირების გეგმა -0.10 ნიშნულზე (ზ. შრე Y მიმ.)

CUBICON DESIGN & BUILDING ENGINEERING
მას "ქუბიკონი", თბილისი, მარშალ გელოვანის გამზ. 13
ტელ: (+995 591) 116444 www.cubicon.ge

	შემსრულა: ISSUED BY: LL	შეამოწმა APPROVED BY: GT
	ფაილი FILE G00 REINFORCEMENT	პროექტის №: PROJECT No 137P18
	ფორმატი PAPER SIZE A2	მასშტაბი SCALE 1:100
ნახ.კოდი DRWG. No S-2205	კორექტ. REVISION 01	სტატია STATUS SD

17.07.2023

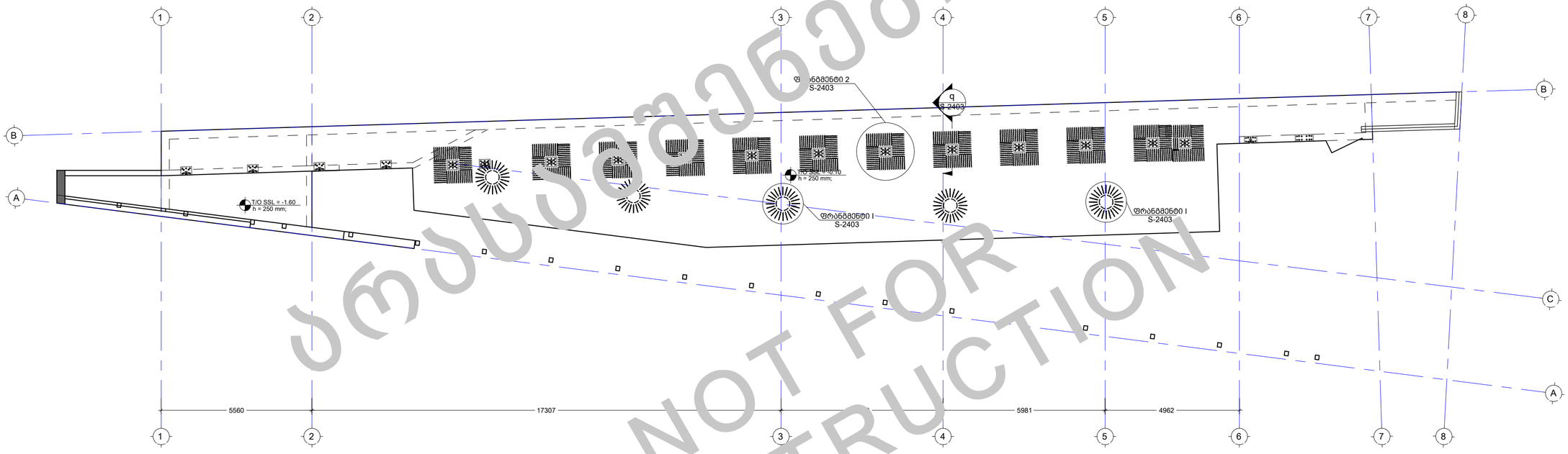

ეს ნახაზი მხოლოდ ინფორმაციული ხასიათისაა
NOT FOR CONSTRUCTION

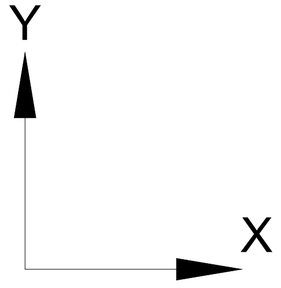

შენიშვნა:
NOTE:

1. ყოველი შემდეგი რიგი შესრულდეს პოზიციების ადგილმონაცვლეობით.
2. ქვემების მარკირება იხილეთ სანყალიბე ბეგმაზე.

----	----	----	----
----	----	----	----
----	----	----	----
----	----	----	----
----	----	----	----
----	----	----	----
No	Date	Revision	Issued by

სიტუაციური ნახ.
KEY PLAN

DRAFT

მისამართი
ADDRESS
ქ.თბილისი, ნუცუბიძე-ვაშლიჯვრის დაგაკავშირებელი გზის მიმდებარე ტერიტორია, ს.კ. 01.10.18.011.077

პროექტი
PROJECT
რესტორანი ლისი

ნახაზის
DRWG.
გადახურვის ფილის განივი არმირების გეგმა -0.10 ნიშნულზე

CUBICON
DESIGN & BUILDING ENGINEERING
შპს "ქუბიკონი", თბილისი, მარჯან დეკანოზის ქუჩა 13
ტელ: (+995 591) 116444 www.cubicon.ge

	შემსრულა: ISSUED BY: ----	შეამოწმა APPROVED BY: ----
	ფაილი FILE G00 REINFORCEMENT	პროექტის №: PROJECT № 137P18
	ფორმატი PAPER SIZE A2	მასშტაბი SCALE ----
ნახ.კოდი DRWG. No S-2206	კორექტ. REVISION ----	სტადია STATUS SD

17.07.2023

შენიშვნა:
NOTE:

1. დაკვალვა მოხდეს UTM სისტემით
2. ზომები დაზუსტდეს არქიტექტურული ნახაზების მიხედვით.

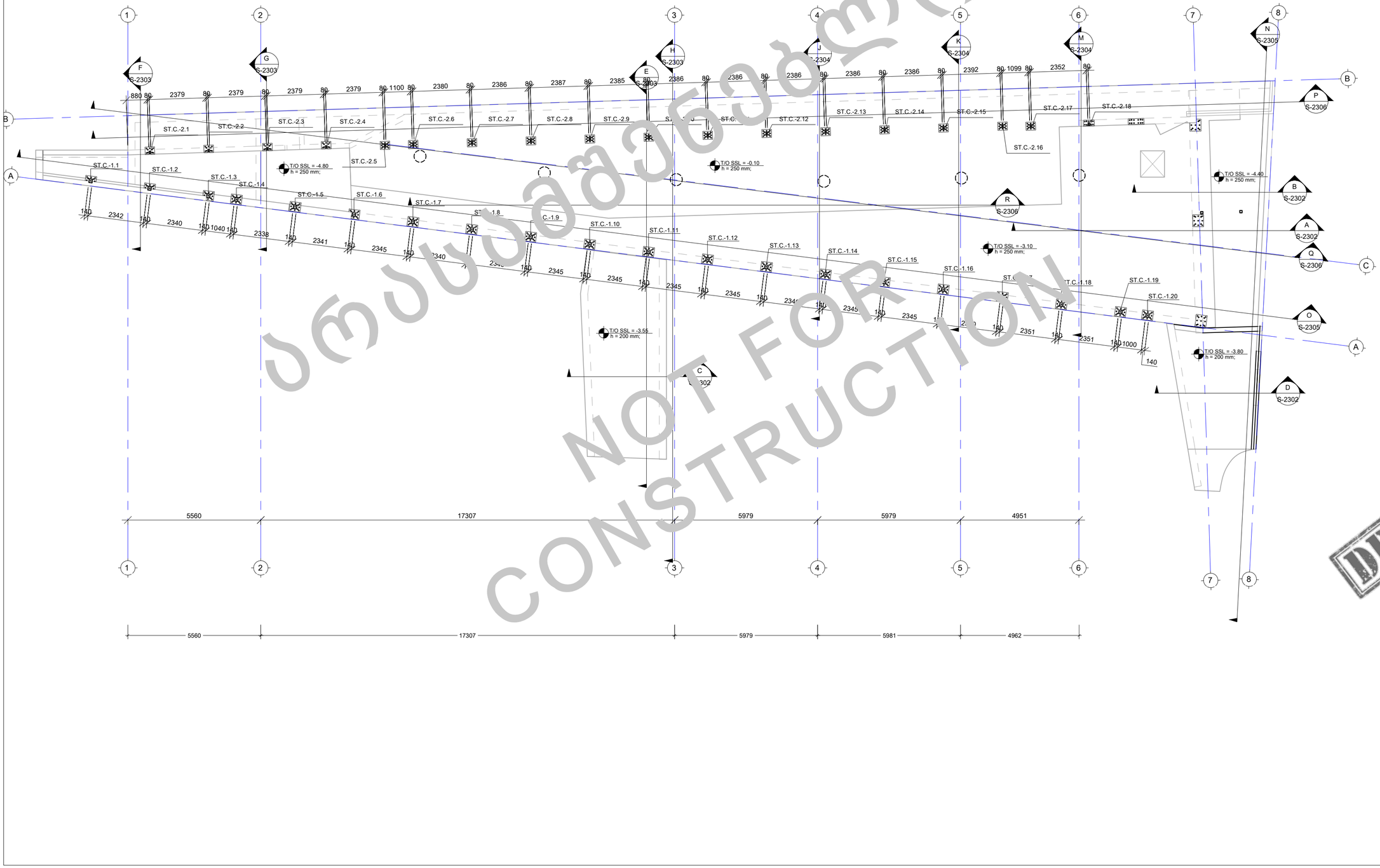

NOT FOR CONSTRUCTION

DRAFT

No	Date	Revision	Issued by
00	----	----	----

საორიენტაციო ნახაზი
KEY PLAN

მისამართი
ADDRESS
ქ.თბილისი, ნუცუბიძე-ვაშლიჯვრის დამაკავშირებელი გზის მიმდებარე ტერიტორია, ს.კ. 01.10.18.011.077

პროექტი
PROJECT
რესტორანი ლისი

ნახაზი
DRWG.
ჭრილების მარკირების გეგმა

CUBICON DESIGN & BUILDING ENGINEERING
მას "ქუბიკონი", თბილისი, მარშალ გელოვანის ბაზრ. 13
ტელ: (+995 591) 116444 www.cubicon.ge

	შემსრულა: ISSUED BY:	შეამოწმა APPROVED BY:
	LL	GT
	ფაილი FILE	პროექტის №: PROJECT No
	კვეთი N: 0	137P18
	ფორმატი PAPER SIZE	მასშტაბი SCALE
	A2	1:100
ნახ.კოდი DRWG. No	კორექტ. REVISION	სტატია STATUS
S-2301	00	SD

17.07.2023

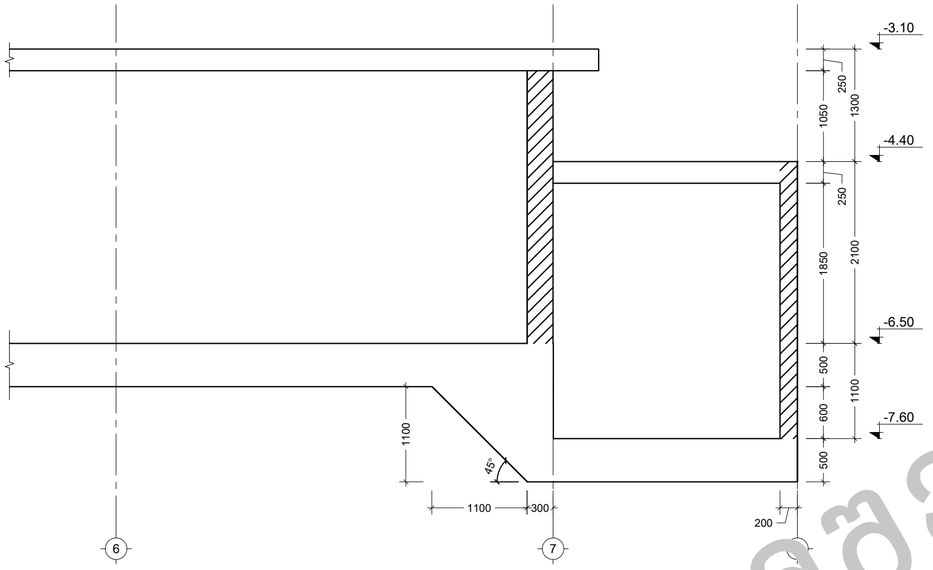

A ჭრილი
Scale: 1:50

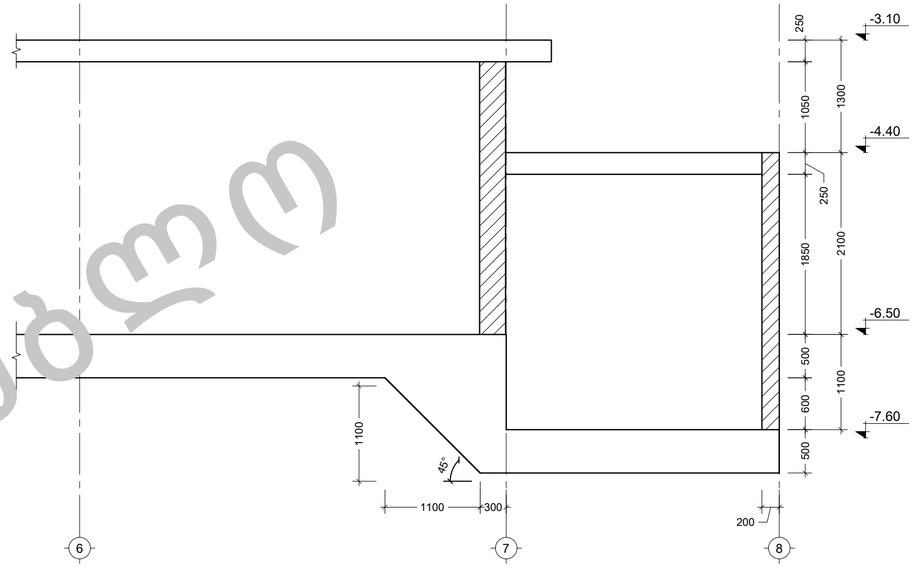

B ჭრილი
Scale: 1:50

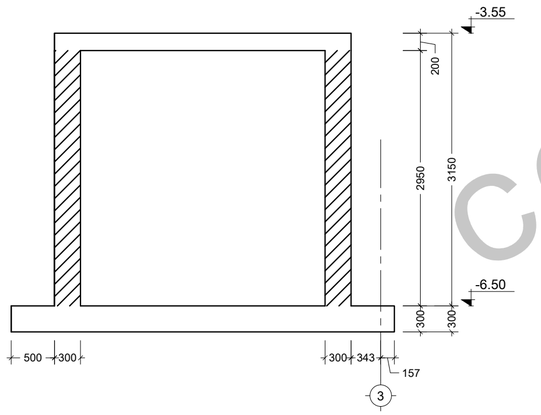

C ჭრილი
Scale: 1:50

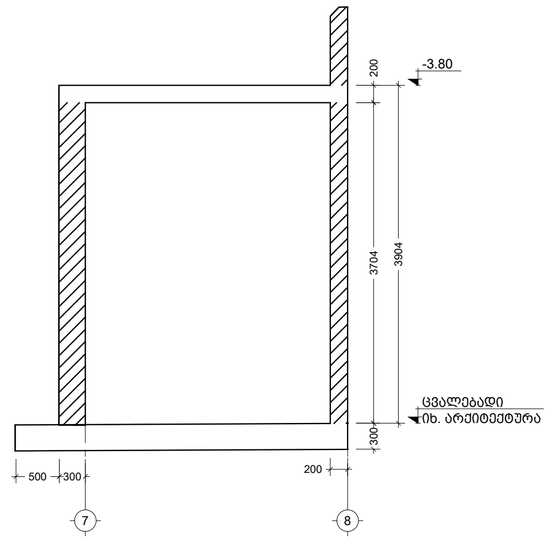

D ჭრილი
Scale: 1:50

ᲐᲠᲔᲡᲘᲡᲗᲕᲘᲡ
NOT FOR CONSTRUCTION

შენიშვნა:
NOTE:

1. დაკვალვა მოხდეს UTM სისტემით
2. ზომები დაზუსტდეს არქიტექტურული ნახაზების მიხედვით.

No	Date	Revision	Issued by
00	----	----	----

საორიენტაციო ნახაზი
KEY PLAN

DRAFT

მისამართი
ADDRESS
ქ.თბილისი, ნუცუბიძე-ვაშლიჯვრის დაბაკაკაშვირებელი გზის მიმდებარე ტერიტორია, ს.კ. 01.10.18.011.077

პროექტი
PROJECT
რესტორანი ლისი

ნახაზი
DRWG.
ჭრილი A; B; C; D

CUBICON DESIGN & BUILDING ENGINEERING
შპს "ქუბიკონი", თბილისი, მარჯან დეკანოზის ქუჩა 13
ტელ: (+995 591) 116444 www.cubicon.ge

შემსრულა: ISSUED BY:	შეამოწმა APPROVED BY:
LL	GT
ფაილი FILE	პროექტის №: PROJECT №
ქუბიკონი N: 0	137P18
ფორმატი PAPER SIZE	მასშტაბი SCALE
A2	1:50
ნახ.კოდი DRWG. No	კორექტ. REVISION	სტატუსი STATUS
S-2302	00	SD

17.07.2023

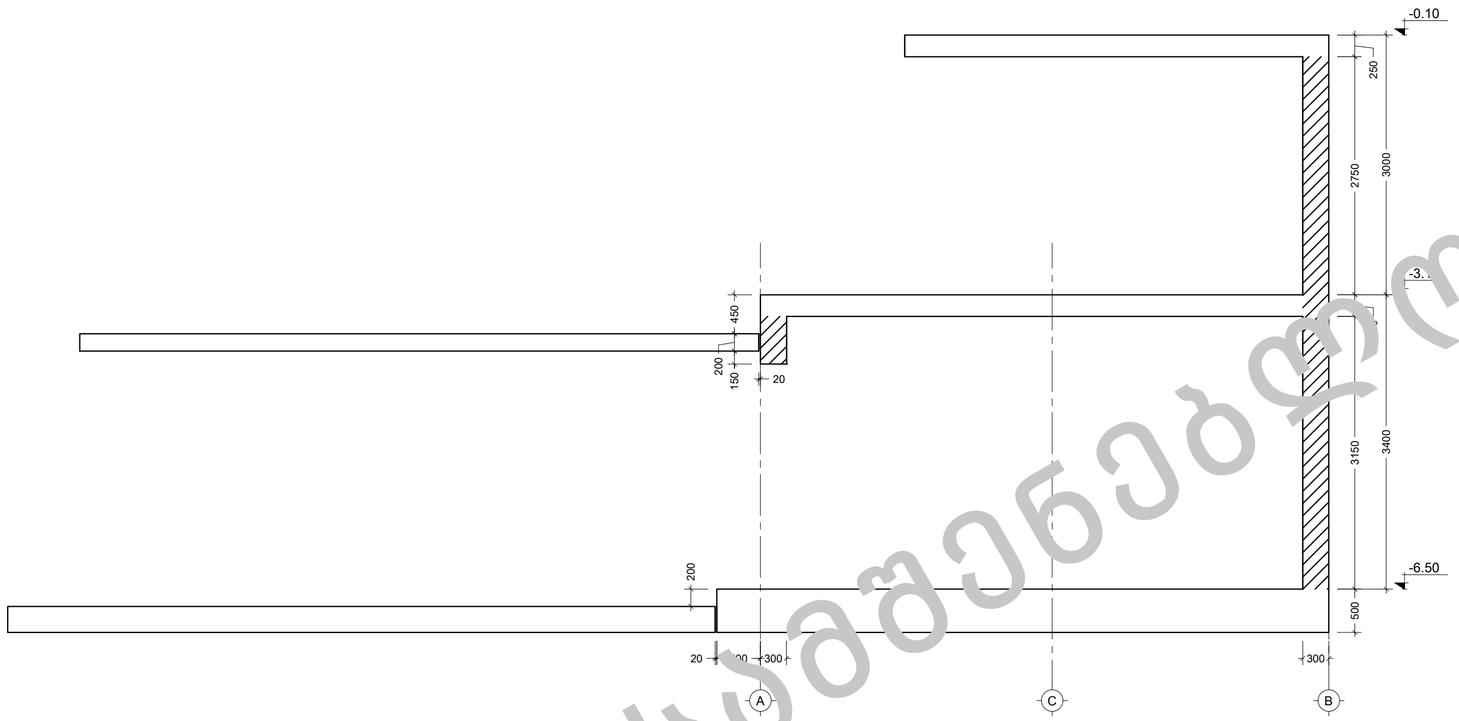

E ჭრილი
Scale: 1:50

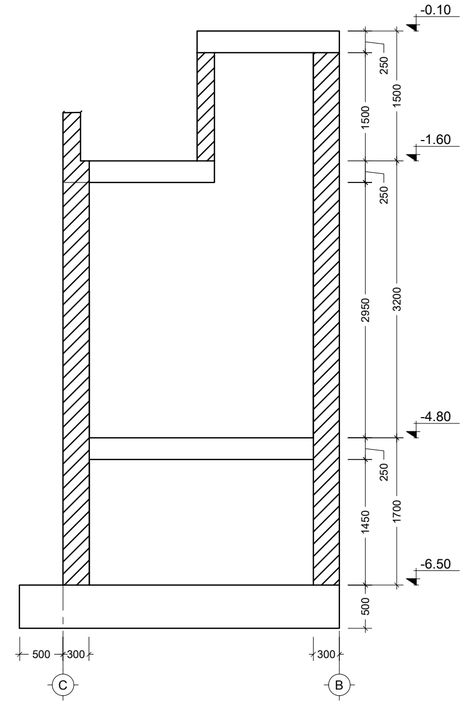

F ჭრილი
Scale: 1:50

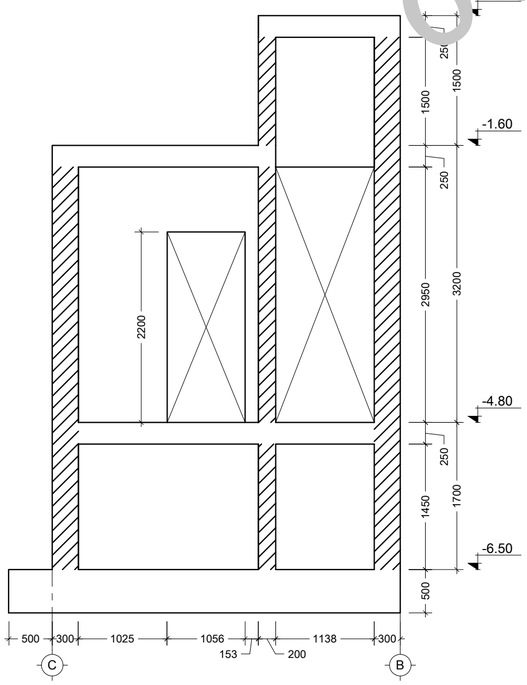

G ჭრილი
Scale: 1:50

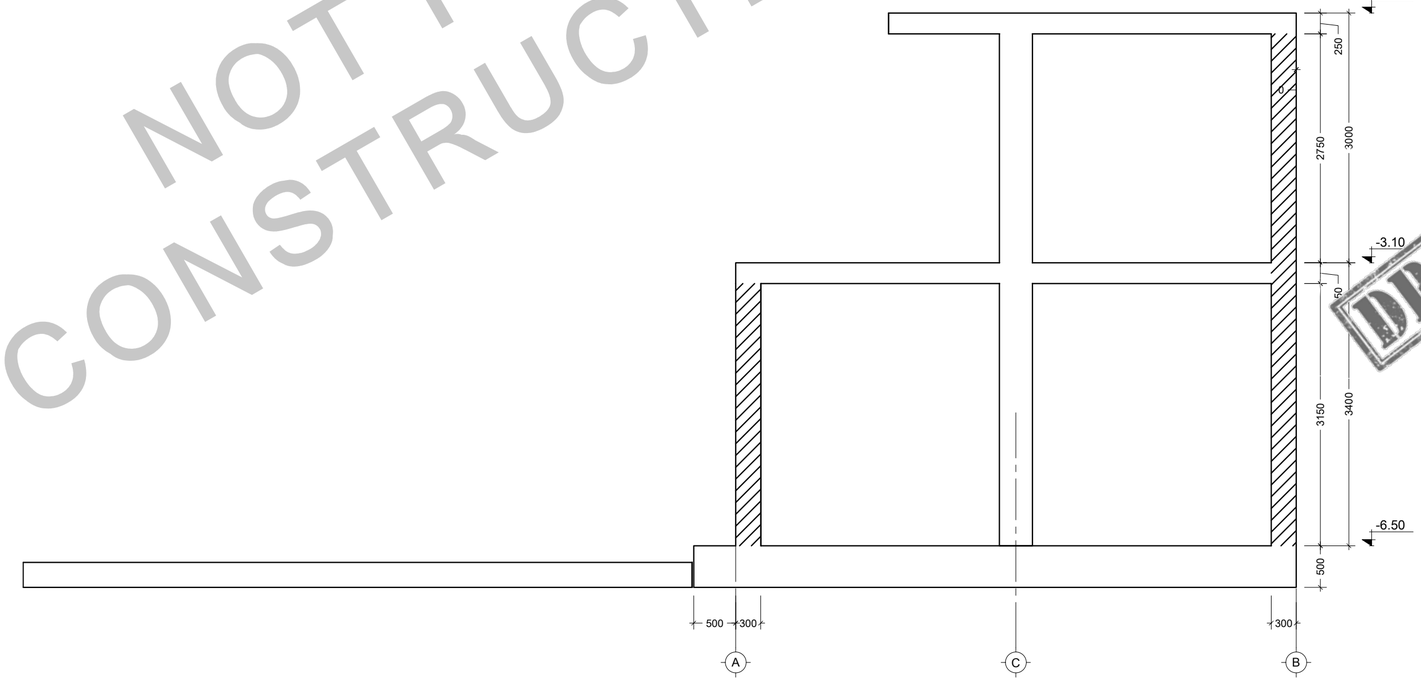

H ჭრილი
Scale: 1:50

შენიშვნა:
NOTE:

1. დაკვალვა მოხდეს UTM სისტემით
2. ზომები დაზუსტდეს არქიტექტურული ნახაზების მიხედვით.

NOT FOR CONSTRUCTION

No	Date	Revision	Issued by
----	----	----	----
----	----	----	----
----	----	----	----
----	----	----	----
----	----	----	----
00	----	----	----

სიტუაციური ს
KEY PLAN



მისამართი
ADDRESS
ქ.თბილისი, ნუცუბიძე-ვაშლიჯვრის დამაკავშირებელი გზის მიმდებარე ტერიტორია, ს.კ. 01.10.18.011.077

პროექტი
PROJECT
რესტორანი ლისი

ნახაზი
DRWG.
ჭრილი E; F; G; H

CUBICON DESIGN & BUILDING ENGINEERING
შპს "ქუბიქონი", თბილისი, მარჯან დეკანოზის ქუჩა 13
ტელ: (+995 591) 116444 www.cubicon.ge

გამცემი ISSUED BY:	დამოწმება APPROVED BY:
LL	GT
ფაილი FILE ქუბიქონი N: 0	პროექტის №: PROJECT № 137P18
ფორმატი PAPER SIZE A2	მასშტაბი SCALE 1:50
ნახ.კოდი DRWG. No S-2303	კორექტ. REVISION 00	სტატუსი STATUS SD

17.07.2023

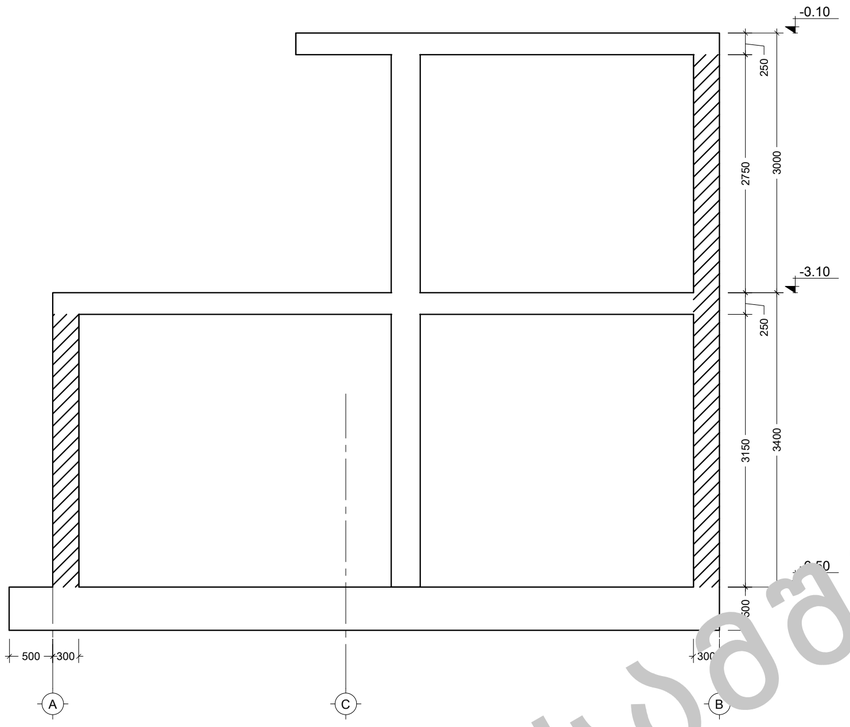

J ქრილი
Scale: 1:50

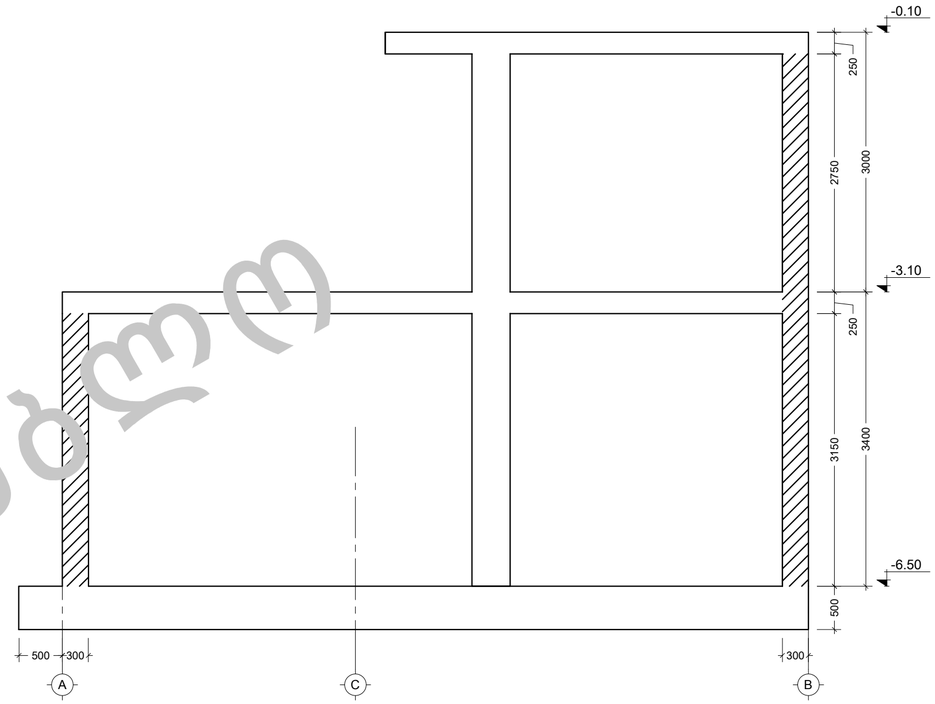

K ქრილი
Scale: 1:50

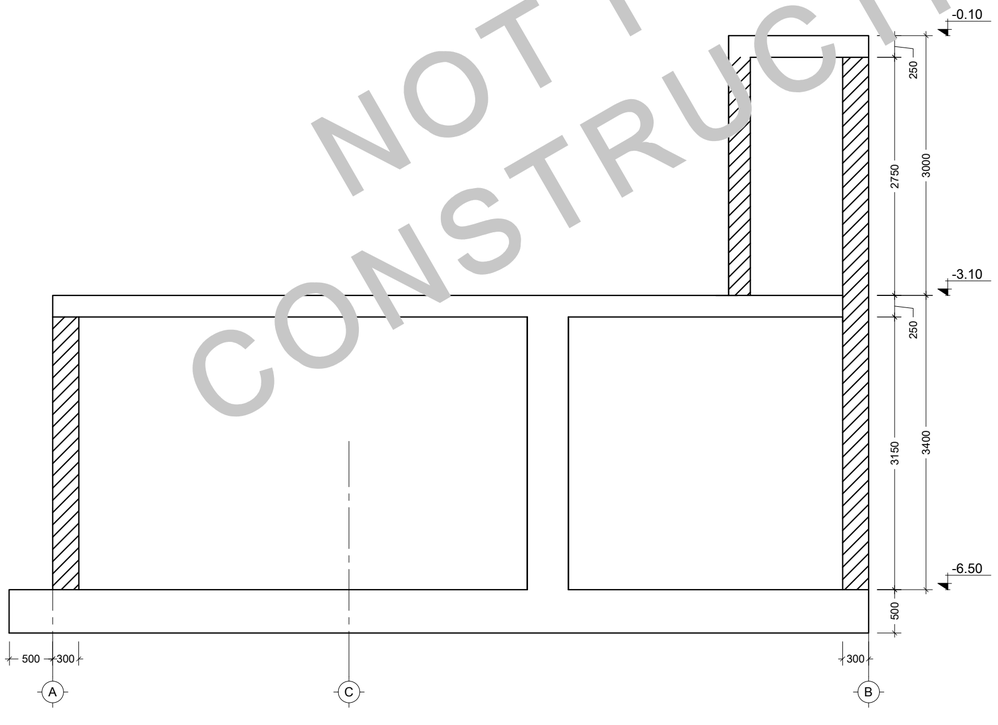

M ქრილი
Scale: 1:50

ᲐᲠᲡᲔᲑᲣᲚᲘ
NOT FOR CONSTRUCTION

შენიშვნა:
NOTE:

1. დაკვალვა მოხდეს UTM სისტემით
2. ზომები დაზუსტდეს არქიტექტურული ნახაზების მიხედვით.

No	Date	Revision	Issued by
----	----	----	----
----	----	----	----
----	----	----	----
----	----	----	----
00	----	----	----

საიდანაციო ნ
KEY PLAN

DRAFT

მისამართი
ADDRESS
ქ.ტბილისი, ნუცუბიძე-ვაშლიჯვრის დამაკავშირებელი გზის მიმდებარე ტერიტორია, ს.კ. 01.10.18.011.077

პროექტი
PROJECT
რესტორანი ლისი

ნახაზი
DRWG.
ქრილი J; K; M

CUBICON DESIGN & BUILDING ENGINEERING
მას "ჯაბაკონი", თბილისი, მარშალ გელოვანის გამზ. 13
ტელ: (+995 591) 116444 www.cubicon.ge

	შემსრულა: ISSUED BY: LL	შეამოწმა APPROVED BY: GT	
	ფაილი FILE კატეგ N: O	პროექტის №: PROJECT No 137P18	
	ფორმატი PAPER SIZE A2	მასშტაბი SCALE 1:50	
ნახ.კოდი DRWG. No S-2304	კორექტ. REVISION 00	სტატუს STATUS SD	

17.07.2023

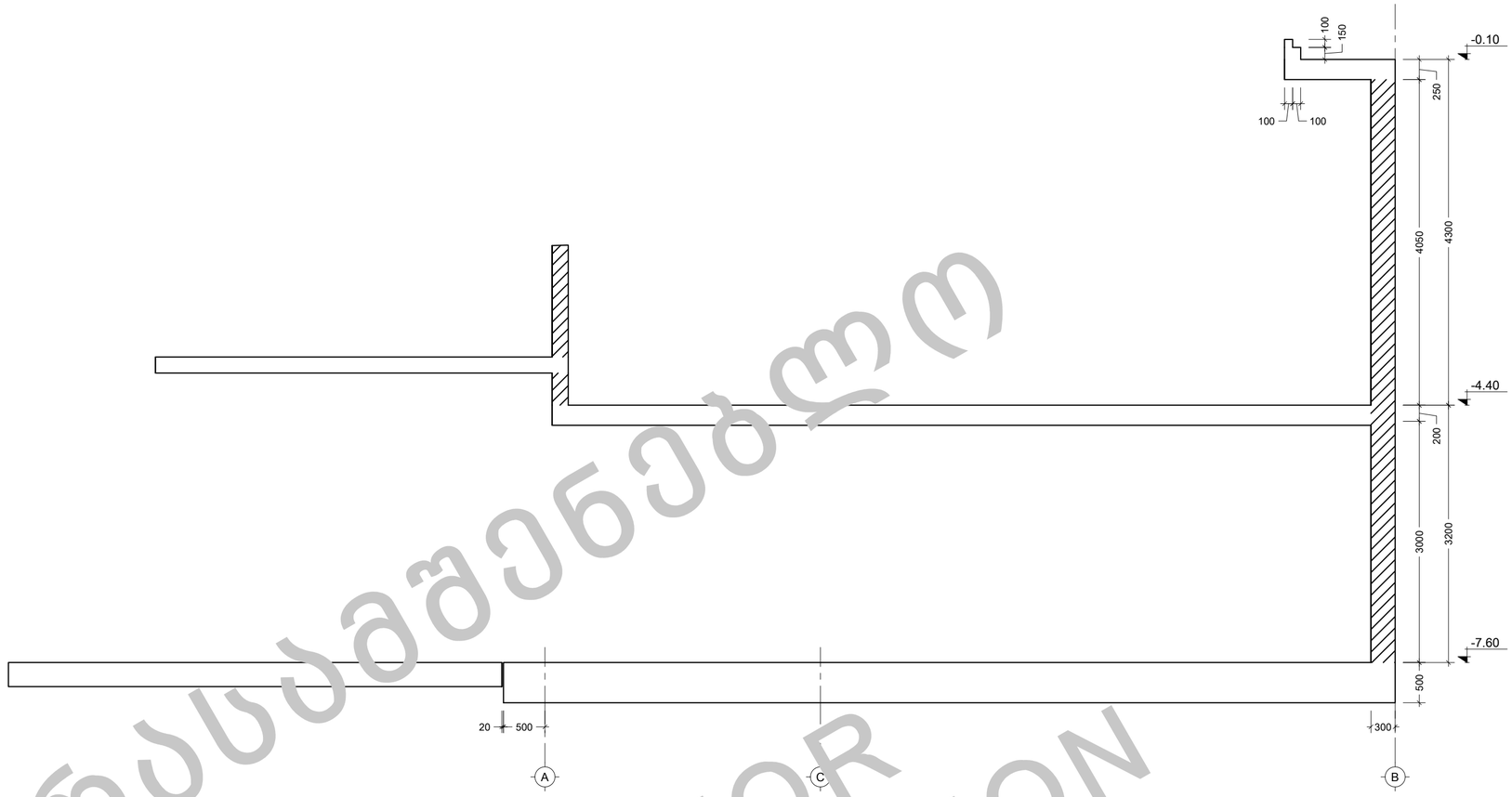

N ჭრილი
Scale: 1:50

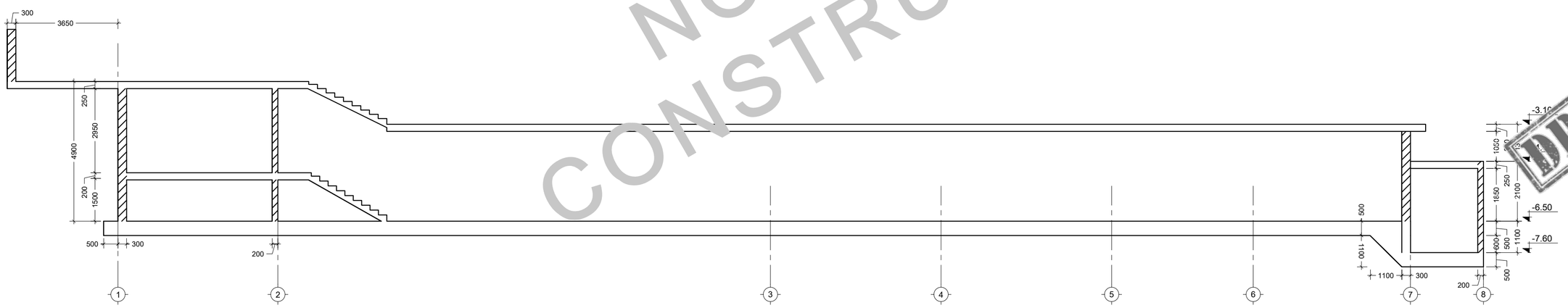

O ჭრილი
Scale: 1:100

ᲐᲠᲡᲔᲑᲔᲜᲔᲑᲡᲢᲝ
NOT FOR CONSTRUCTION

შენიშვნა:
NOTE:

1. დაკვალვა მოხდეს UTM სისტემით
2. ზომები დაზუსტდეს არქიტექტურული ნახაზების მიხედვით.

No	Date	Revision	Issued by
00	----	----	----
----	----	----	----
----	----	----	----
----	----	----	----
----	----	----	----
----	----	----	----
----	----	----	----

საიმპლიციური ნ
KEY PLAN

DRAFT

მისამართი
ADDRESS
ქ.ბათილისი, ნუცუბიძე-ვაშლიჯვრის დამაკავშირებელი გზის მიმდებარე ტერიტორია, ს.კ. 01.10.18.011.077

პროექტი
PROJECT
რესტორანი ლისი

ნახაზი
DRWG.
ჭრილი N; O

CUBICON DESIGN & BUILDING ENGINEERING
შპს "კუბიკონი", თბილისი, მარშალ გელოვანის ბაზრ. 13
ტელ: (+995 591) 116444 www.cubicon.ge

	შესრულებულ: ISSUED BY: LL	შემოწმებ APPROVED BY: GT
	ფაილი FILE ჭრილი N; O	პროექტის №: PROJECT No 137P18
	ფორმატი PAPER SIZE A2	მასშტაბი SCALE 1:50; 1:100
ნახატის DRWG. No S-2305	კორექტ REVISION 00	სტატუს STATUS SD

17.07.2023

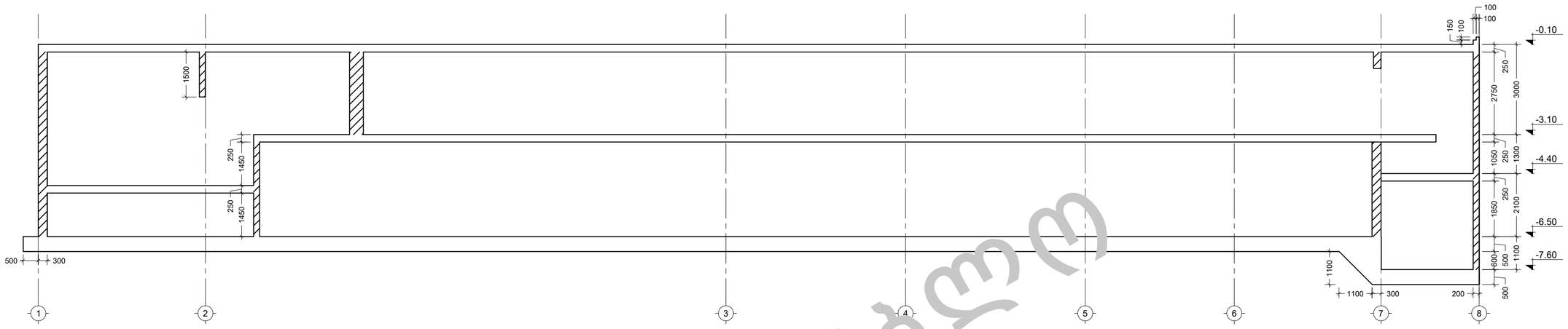

P ჭრილი
Scale: 1:100

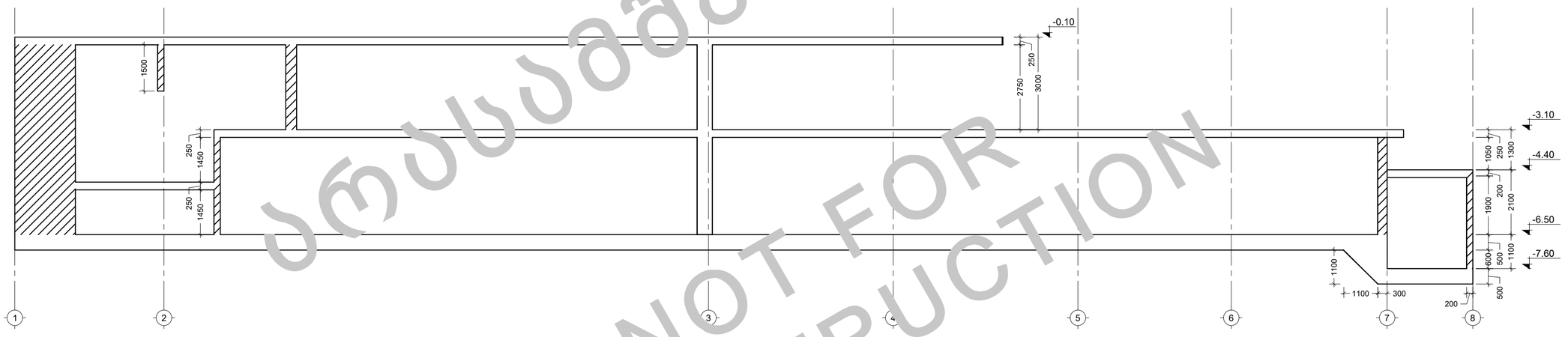

Q ჭრილი
Scale: 1:100

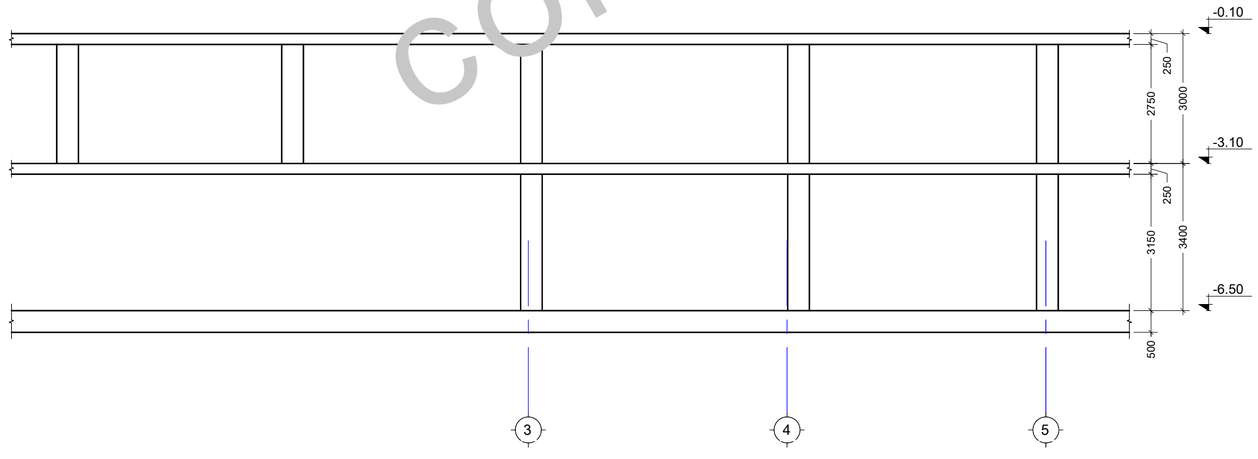

R ჭრილი
Scale: 1:100

ნებადართულია მხოლოდ ნახატების ნახვა
NOT FOR CONSTRUCTION

შენიშვნა:
NOTE:

1. ღიობების მიბმა იხილეთ საყალიბე მექმაზე
2. დაკვალვა მოხდეს UTM სისტემით
3. ზომები დაზუსტდეს არქიტექტურული ნახაზების მიხედვით.

No	Date	Revision	Issued by
----	----	----	----
----	----	----	----
----	----	----	----
----	----	----	----
00	----	----	----

სიტუაციური ს
KEY PLAN

DRAFT

მისამართი
ADDRESS
ქ.ბებილისი, ნუცუბიძე-ვაშლიჯვრის დამაკავშირებელი გზის მიმდებარე ტერიტორია, ს.კ. 01.10.18.011.077

პროექტი
PROJECT
რესტორანი ლისი

ნახატის
DRWG.
ჭრილი P; Q

CUBICON DESIGN & BUILDING ENGINEERING
მას "ქებილისი", მაღალ ბელოვანის ბაზრ. 13
ტელ: (+995 591) 116444 www.cubicon.ge

	შემსრულა: ISSUED BY: LL	შეამოწმა APPROVED BY: GT
	ფაილი FILE ქვეით N: 0	პროექტის №: PROJECT No 137P18
	ფორმატი PAPER SIZE A2	მასშტაბი SCALE 1:100
ნახ.კოდი DRWG. No S-2306	კორექტ. REVISION 00	სტატუს STATUS SD

17.07.2023

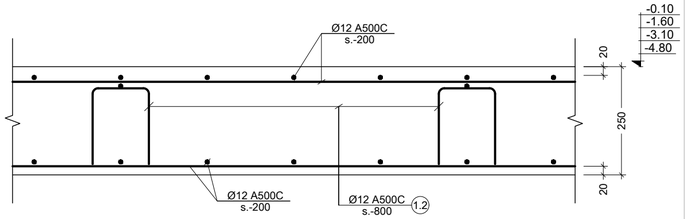

a კვეთი
Scale: 1:10

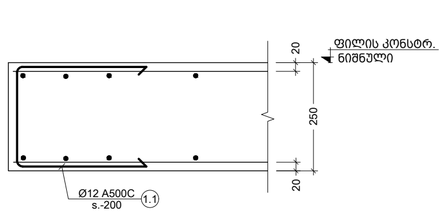

b კვეთი
Scale: 1:10

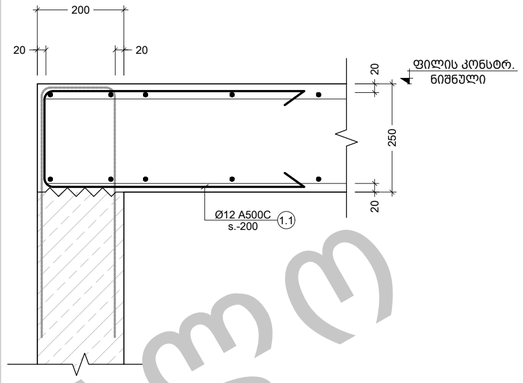

c კვეთი
Scale: 1:10

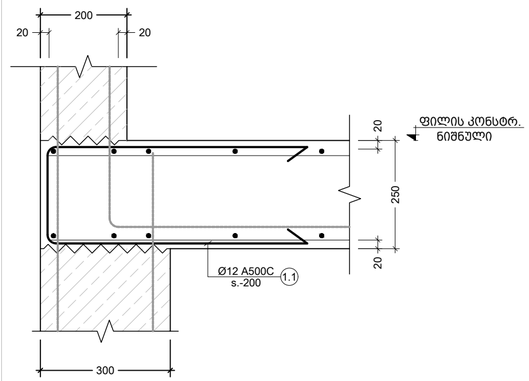

d კვეთი
Scale: 1:10

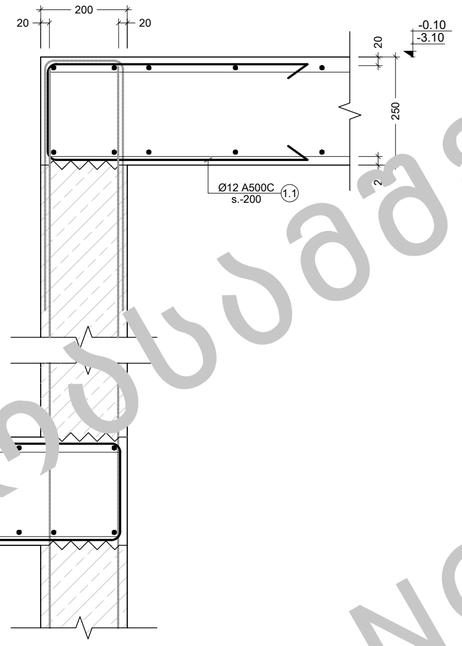

e კვეთი
Scale: 1:10

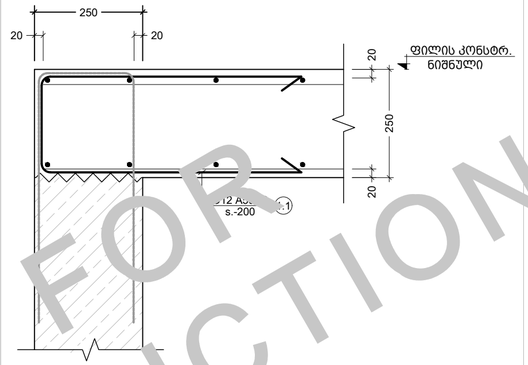

ca კვეთი
Scale: 1:10

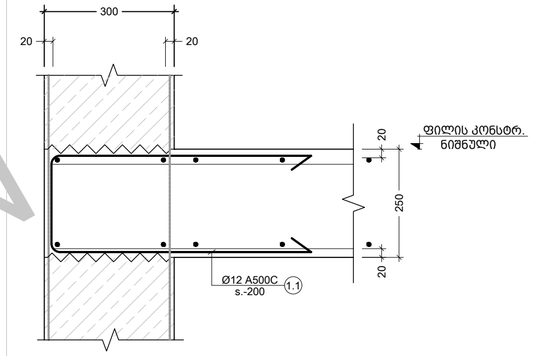

da კვეთი
Scale: 1:10

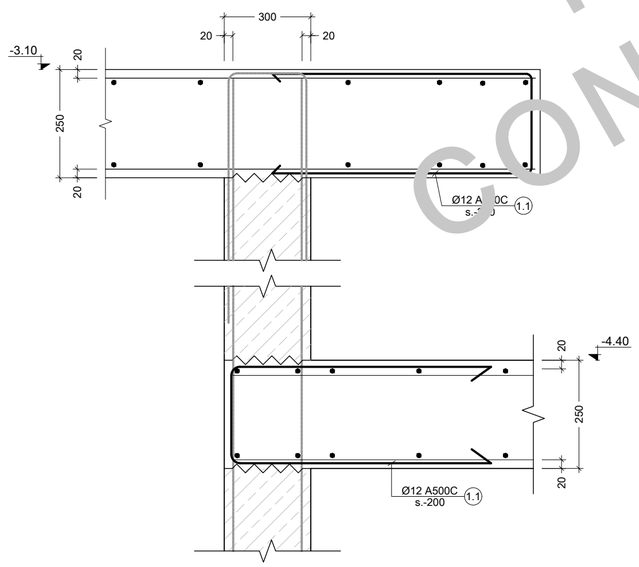

h კვეთი
Scale: 1:10

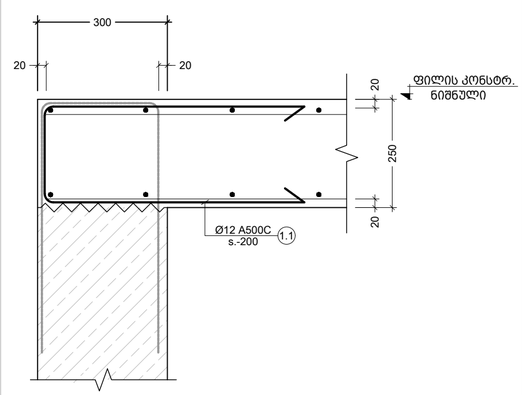

cb კვეთი
Scale: 1:10

NOT FOR CONSTRUCTION

შენიშვნა:
NOTE:

1. კვეთების მარკირება იხ. სახალიბე გეგმაზე.

No	Date	Revision	Issued by
00	----	----	----

DRAFT

საინვესტიციო ტერიტორია
KEY PLAN

მისამართი
ADDRESS
ქ.თბილისი, ნუცუბიძე-ვაშლიჯვრის დამაკავშირებელი გზის მიმდებარე ტერიტორია, ს.კ. 01.10.18.011.077

პროექტი
PROJECT
რესტორანი ლისი

ნახაზი
DRWG.
კვეთი a; b; c; ca; cb; d; da; db; e; h

CUBICON
DESIGN & BUILDING ENGINEERING
მას "ქუბიკონი", თბილისი, მარშალ გელოვანის ბაზრ. 13
ტელ: (+995 591) 116444 www.cubicon.ge

შესრულება: ISSUED BY:	შემოწმება APPROVED BY:
LL	GT
ფაილი FILE: SLAB SECT.	პროექტის №: PROJECT No: 137P18
ფორმატი PAPER SIZE: A2	მასშტაბი SCALE: 1:10
ნახ.კოდი DRWG. No: S-2401	კორექტ. REVISION: 00
სტატუსი STATUS: SD	17.07.2023

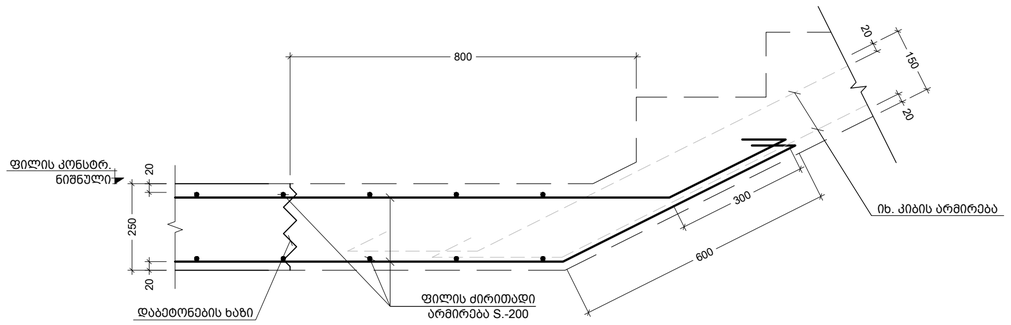

f კვეთი
Scale: 1:10

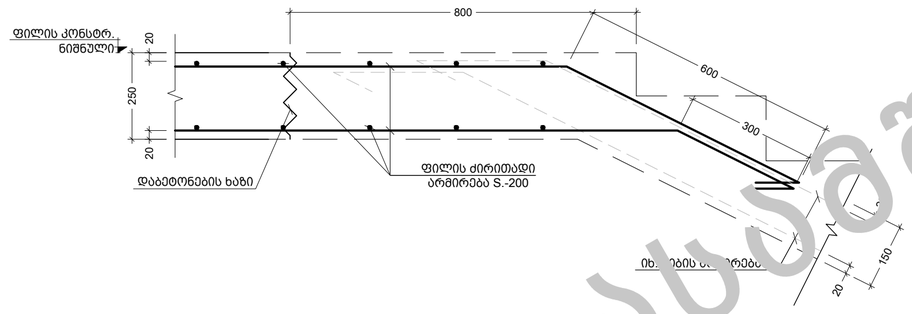

g კვეთი
Scale: 1:10

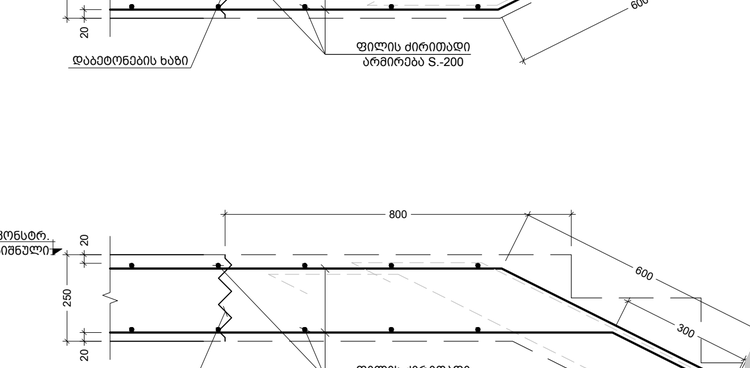

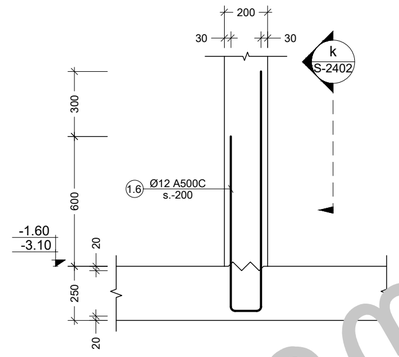

j კვეთი
Scale: 1:20

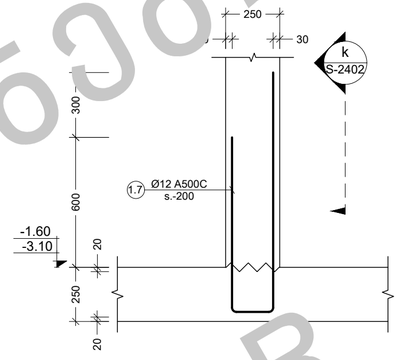

ja კვეთი
Scale: 1:20

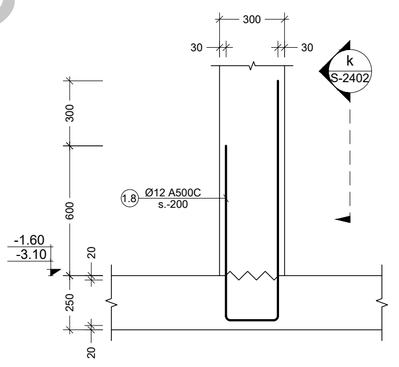

jb კვეთი
Scale: 1:20

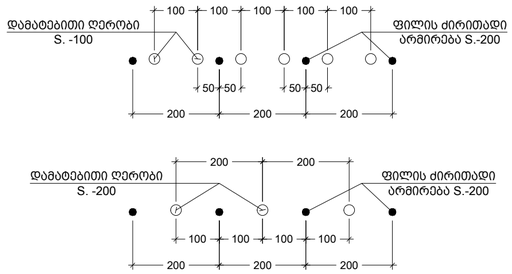

---- ძირითადი და დამატებითი ღეროების განაწილების სქემა
Scale: 1:10

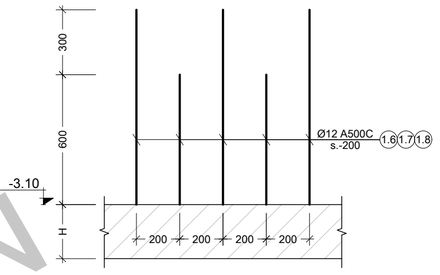

k ხედი
Scale: 1:20

შენიშვნა:
NOTE:

No	Date	Revision	Issued by
01	----	----	----

საკვანძო ნახაზი
KEY PLAN

DRAFT

მისამართი
ADDRESS
ქ.ბათუმი, ნუცუბიძე-ვაშლიჯვრის დაბრკოლებული გზის მიმდებარე ტერიტორია, ს.კ. 01.10.18.011.077

პროექტი
PROJECT
რესტორანი ლისი

ნახაზის
DRWG.
კვეთი f; g; j; ja; jb; ხედი k

CUBICON
DESIGN & BUILDING ENGINEERING
მას "ქუბიკონი", თბილისი, მარჯან ბელოვანის ქუჩა 13
ტელ: (+995 591) 116444 www.cubicon.ge

შემსრულა: ISSUED BY: LL	შეამოწმა APPROVED BY: GT
ფაილი FILE SLAB SECT.	პროექტის №: PROJECT No 137P18
ფორმატი PAPER SIZE A2	მასშტაბი SCALE 1:20
ნახ.კოდი DRWG. No S-2402	კორექტ. REVISION 01
სტატუსი STATUS SD	

17.07.2023

არ ნებადართულია
NOT FOR CONSTRUCTION

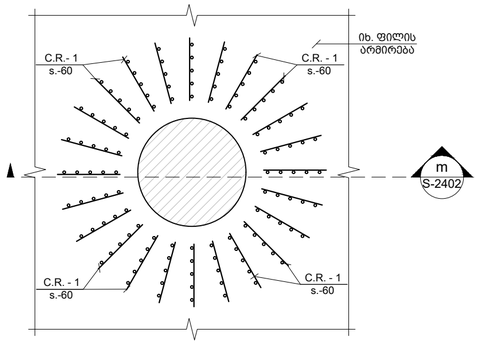

l ფრანგმენტი
Scale: 1:20

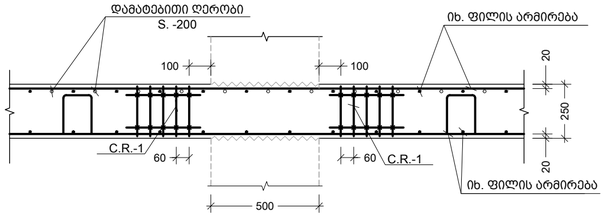

m კვეთი
Scale: 1:20

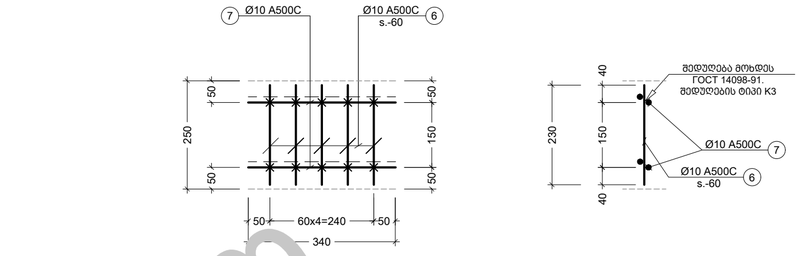

1 C.R.
Scale: 1:10

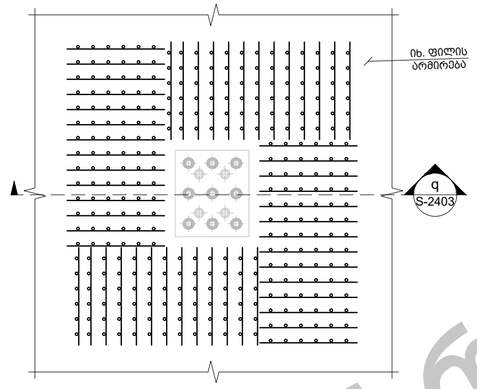

2 ფრანგმენტი
Scale: 1:20

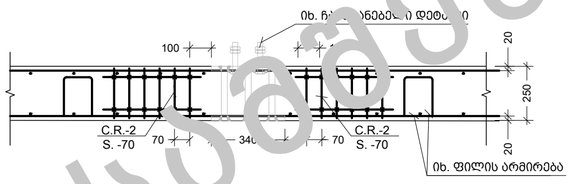

q კვეთი
Scale: 1:20

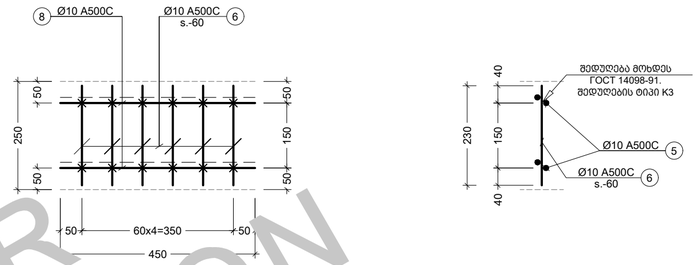

2 C.R.
Scale: 1:10

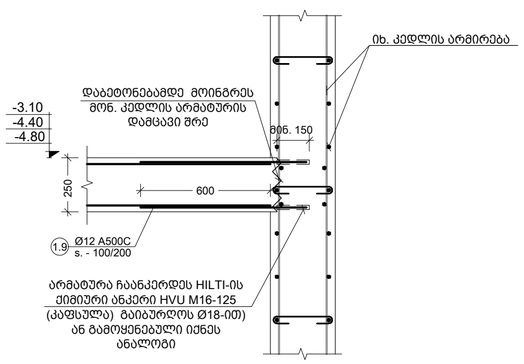

p კვეთი
Scale: 1:20

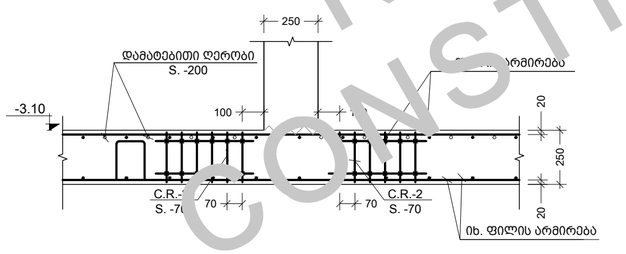

o კვეთი
Scale: 1:20

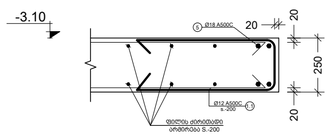

n კვეთი
Scale: 1:20

Таблица 3 - Конструкции крестообразных соединений арматуры К3-Рп и К3-Мп

Обозначение типа соединения, способа сварки	Соединение арматуры		Класс арматуры	; , мм	l, мм	, мм
	до сварки	после сварки				
К3-Рп, К3-Мп	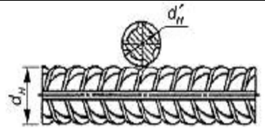	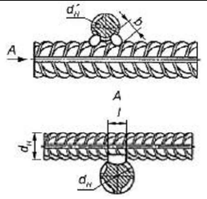	A240	10-40	≥ 0,5 , но не менее 8	≥ 0,35 но не
			A400	10-28		
			A500C	10-40		
			A600C			

Примечания

1 Значение временного сопротивления срезу в соединениях К3-Рп и К3-Мп не нормируется. При необходимости выполнять соединения с нормируемой прочностью, размеры l и уточняются опытным путем по результатам испытаний на срез (ГОСТ 10922) и оформляются в соответствии с 5.2. При этом не допускается выполнение соединений типа К3-Рп и К3-Мп с нормируемой прочностью на строительной площадке.

2 При механизированной сварке соединений типа К3-Мп допускается применение арматуры диаметром ( ) 6 и 8 мм, а также снижение величины отношения диаметров свариваемых стержней до 0,33. Применение данных положений допускается при повышенных требованиях к приемке сварных соединений и обязательном выполнении требований 5.2.

შენიშვნა:
NOTE:

No	Date	Revision	Issued by
----	----	----	----
----	----	----	----
----	----	----	----
----	----	----	----
----	----	----	----
----	----	----	----

სიტუაციური ს
KEY PLAN

DRAFT

მისამართი
ADDRESS
ქ.ბათილისი, ნუცუბიძე-ვაშლიჯვრის დამაკავშირებელი გზის მიმდებარე ტერიტორია, ს.ქ. 01.10.18.011.077

პროექტი
PROJECT
რესტორანი ლისი

ნახაზი
DRWG.
კვეთი m; n; o; q; C.R 1; C.R 2; ფრანგმენტი l

CUBICON
DESIGN & BUILDING ENGINEERING
ქალაქი "ვაჟიანობა", თბილისი, მარჯან ბელოვანის ბაზრ. 13
ტელ: (+995 591) 116444 www.cubicon.ge

გაცემულია: ISSUED BY:	შეამოწმა APPROVED BY:
----	----
ფაილი FILE	პროექტის №: PROJECT No
SLAB SECT.	137P18
ფორმატი PAPER SIZE	მასშტაბი SCALE
A2	----
ნახ.კოდი DRWG. No	კორექტ. REVISION	სტატუსი STATUS
S-2403	----	SD

17.07.2023

NOT FOR CONSTRUCTION

კონსტრ. დასახ. და სართული	ელემენტის დასახ. და რაოდენობა	პოზ. №	დიამეტრი ან კვეთი (მმ)		ერთეულის სიგრძე (მმ.)	რაოდენობა (ც.)	საერთო სიგრძე (მ.)	საერთო წონა (კგ.)
ბად. ფილის სპეციფიკაცია -4.80 ნიშნულებზე		1	Ø 12	A500C	დ.ა.	–	550	488
		1.1	Ø 12	A500C	1410	50 X 1	70.50	63
		1.2	Ø 12	A500C	1220	40 X 1	48.80	43
		1.9	Ø 12	A500C	800	38 X 1	30.40	27
		მძიმე ბეტონი		B25	V =	5.0 X 1	= 5.00	მ³
ბად. ფილის სპეციფიკაცია -4.40 ნიშნულებზე		1	Ø 12	A500C	დ.ა.	–	682	605
		1.1	Ø 12	A500C	1410	120 X 1	169.20	150
		1.2	Ø 12	A500C	1220	53 X 1	64.66	48
		1.9	Ø 12	A500C	800	19 X 1	15.20	13
		მძიმე ბეტონი		B25	V =	6.8 X 1	= 7.00	მ³
ბად. ფილის სპეციფიკაცია -3.10 ნიშნულებზე		1	Ø 12	A500C	დ.ა.	–	6358	5642
		2	Ø 12	A500C	2000	132 X 1	264.00	234
		3	Ø 12	A500C	3000	66 X 1	198.00	176
		4	Ø 12	A500C	1600	184 X 1	294.40	261
		5	Ø 18	A500C	2400	16 X 1	38.40	77
		6	Ø 10	A500C	230	1056 X 1	242.88	150
		7	Ø 10	A500C	340	576 X 1	195.84	121
		8	Ø 10	A500C	450	624 X 1	280.80	173
		14	Ø 25	A500C	3000	128 X 1	384.00	1479
		1.1	Ø 12	A500C	810	294 X 1	238.14	211
		1.2	Ø 12	A500C	1220	430 X 1	524.60	466
		1.6	Ø 12	A500C	2050	19 X 1	38.95	35
		1.7	Ø 12	A500C	2100	30 X 1	63.00	56
		1.9	Ø 12	A500C	800	450 X 1	360.00	319
		მძიმე ბეტონი		B25	V =	66.0 X 1	= 66.00	მ³

კონსტრ. დასახ. და სართული	ელემენტის დასახ. და რაოდენობა	პოზ. №	დიამეტრი ან კვეთი (მმ)		ერთეულის სიგრძე (მმ.)	რაოდენობა (ც.)	საერთო სიგრძე (მ.)	საერთო წონა (კგ.)
ბად. ფილის სპეციფიკაცია -1.60 ნიშნულზე		1	Ø 12	A500C	დ.ა.	–	462	410
		1.2	Ø 12	A500C	1220	33 X 1	40.26	36
		1.1	Ø 12	A500C	1410	125 X 1	176.25	156
		1.8	Ø 12	A500C	2150	6 X 1	12.90	11
		მძიმე ბეტონი		B25	V =	4.6 X 1	= 4.60	მ³
ბად. ფილის სპეციფიკაცია -0.10 ნიშნულზე		1	Ø 12	A500C	დ.ა.	–	3750	3328
		2	Ø 12	A500C	2400	234 X 1	561.60	498
		6	Ø 10	A500C	230	4410 X 1	1014.30	625
		7	Ø 10	A500C	340	480 X 1	163.20	101
		8	Ø 10	A500C	450	2540 X 1	1143.00	704
		9	Ø 12	A500C	7200	9 X 1	64.80	58
		10	Ø 12	A500C	4400	10 X 1	44.00	39
		11	Ø 12	A500C	1550	14 X 1	21.70	19
		12	Ø 12	A500C	3200	23 X 1	73.60	65
		13	Ø 20	A500C	დ.ა.	–	30	74
		1.1	Ø 12	A500C	1410	512 X 1	721.92	641
		1.2	Ø 12	A500C	1220	250 X 1	305.00	271
		1.4	Ø 8	A240C	1080	25 X 1	27.00	11
		1.5	Ø 8	A240C	520	25 X 1	13.00	5
		მძიმე ბეტონი		B25	V =	41.5 X 1	= 41.50	მ³

პოზ. №	ესკიზი	L მმ
1.1	600 / 210 / 600	1410
1.2	300 / 160 / 160 / 300 / 300	1220
1.4	200 / 440 / 340 / 100	1080

პოზ. №	ესკიზი	L მმ
1.5	70 / 500 / 70	640
1.6	1105 / R=3d / 805 / 140	2050
1.7	1105 / R=3d / 805 / 190	2100
1.8	1105 / R=3d / 805 / 240	2150

შენიშვნა:
NOTE:

No	Date	Revision	Issued by
----	----	----	----
----	----	----	----
----	----	----	----
----	----	----	----
----	----	----	----

საორიენტაციო ნახაზი
KEY PLAN

DRAFT

მისამართი
ADDRESS
ქ.თბილისი, ნუცუბიძე-ვაშლიჯვრის დამაკავშირებელი გზის მიმდებარე ტერიტორია, ს.კ. 01.10.18.011.077

პროექტი
PROJECT
რესტორანი ლისი

ნახაზი
DRWG.
ესკიზი; რკინაბეტონის ფილის სპეციფიკაცია

CUBICON DESIGN & BUILDING ENGINEERING
შპს "კუბიკონი", თბილისი, მარშალ გელოვანის ბაზრ. 13
ტელ: (+995 591) 116444 www.cubicon.ge

გამოშვება: ISSUED BY:	----
დამოწმება APPROVED BY:	----
ფაილი FILE	SLAB SECT.
პროექტის №: PROJECT №	137P18
ფორმატი PAPER SIZE	A2
მასშტაბი SCALE	----
ნახ.კოდი DRWG. No	S-2404
კორექტ. REVISION	----
სტატუსი STATUS	SD

17.07.2023

შენიშვნა:
NOTE:

1. დაკვალვა მოხდეს UTM სისტემით
2. ზომები დაზუსტდეს არქიტექტურული ნახაზების მიხედვით.

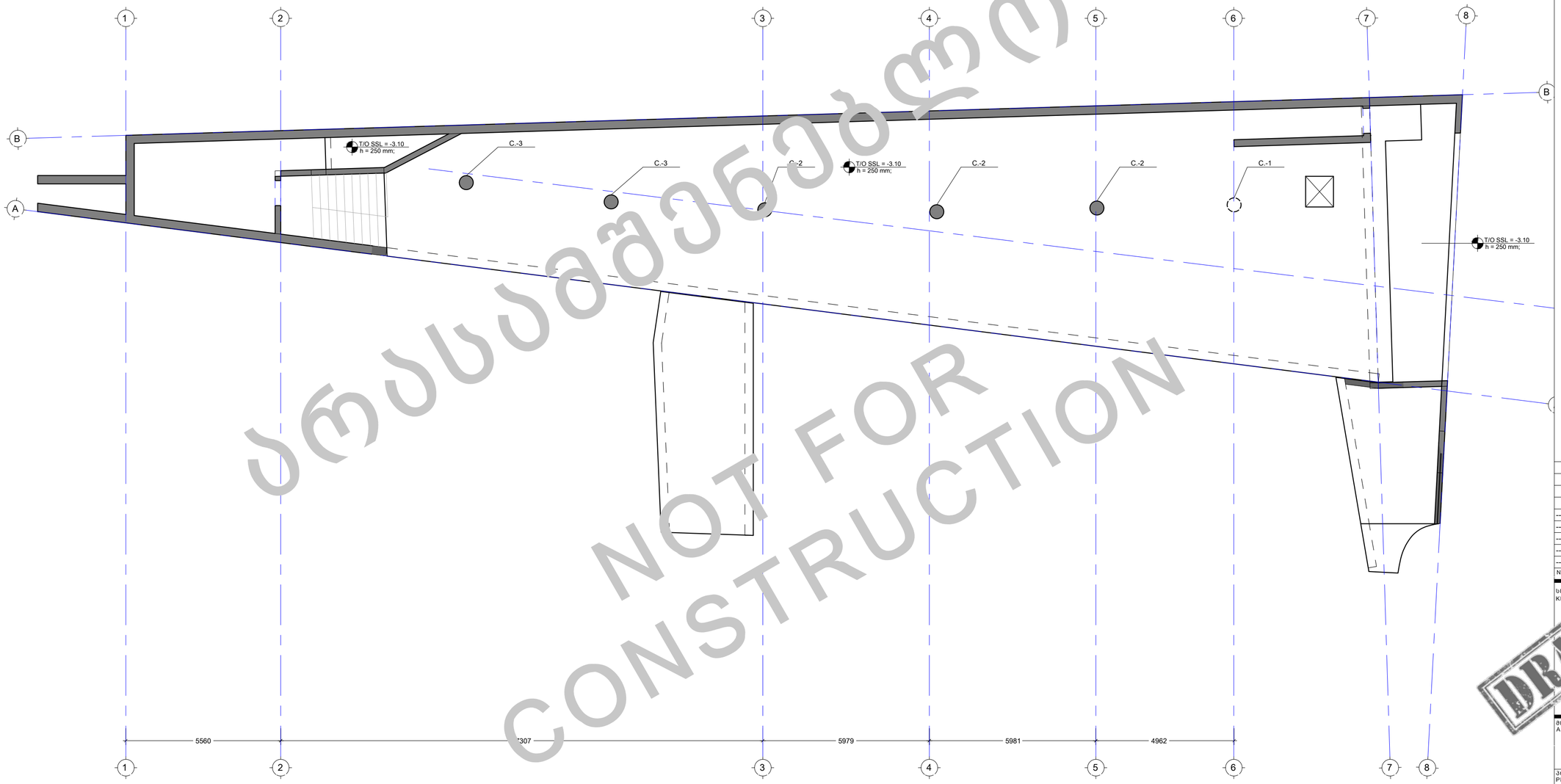

ᲐᲠᲡᲔᲑᲐᲓᲘ ᲛᲐᲡᲐᲚᲔᲑᲘ
NOT FOR CONSTRUCTION

----	----	----	----
----	----	----	----
----	----	----	----
----	----	----	----
----	----	----	----
No	Date	Revision	Issued by

საორიენტაციო ნახაზი
KEY PLAN

DRAFT

მისამართი
ADDRESS
ქ.თბილისი, ნუცუბიძე-ვაშლიჯვრის დამაკავშირებელი გზის მიმდებარე ტერიტორია, ს.კ. 01.10.18.011.077

პროექტი
PROJECT
რესტორანი ლისი

ნახაზი
DRWG.
რკ.ბ-ის სვეტების მარკირების გეგმა

CUBICON
DESIGN & BUILDING ENGINEERING
შპს "ქუბიკონი", თბილისი, მარშალ გელოვანის ბაზრ. 13
ტელ: (+995 591) 116444 www.cubicon.ge

	შესრულება: ISSUED BY: ----	შეამოწმა APPROVED BY: ----
	ფაილი FILE COLUMN LAYOUT	პროექტის №: PROJECT No 137P18
	ფორმატი PAPER SIZE A2	მასშტაბი SCALE ----
ნახ.კოდი DRWG. No S-3101	კორექტ. REVISION ----	სტატუსი STATUS SD

17.07.2023

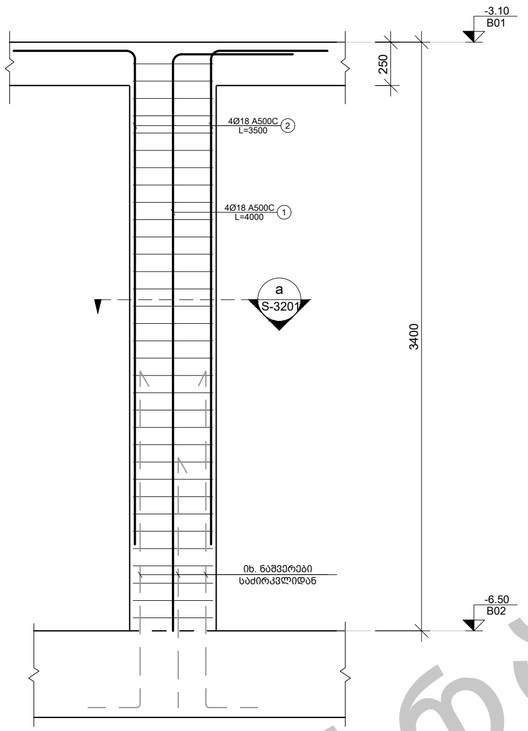

1 C.
Scale: 1:25

a კვეთი
Scale: 1:10

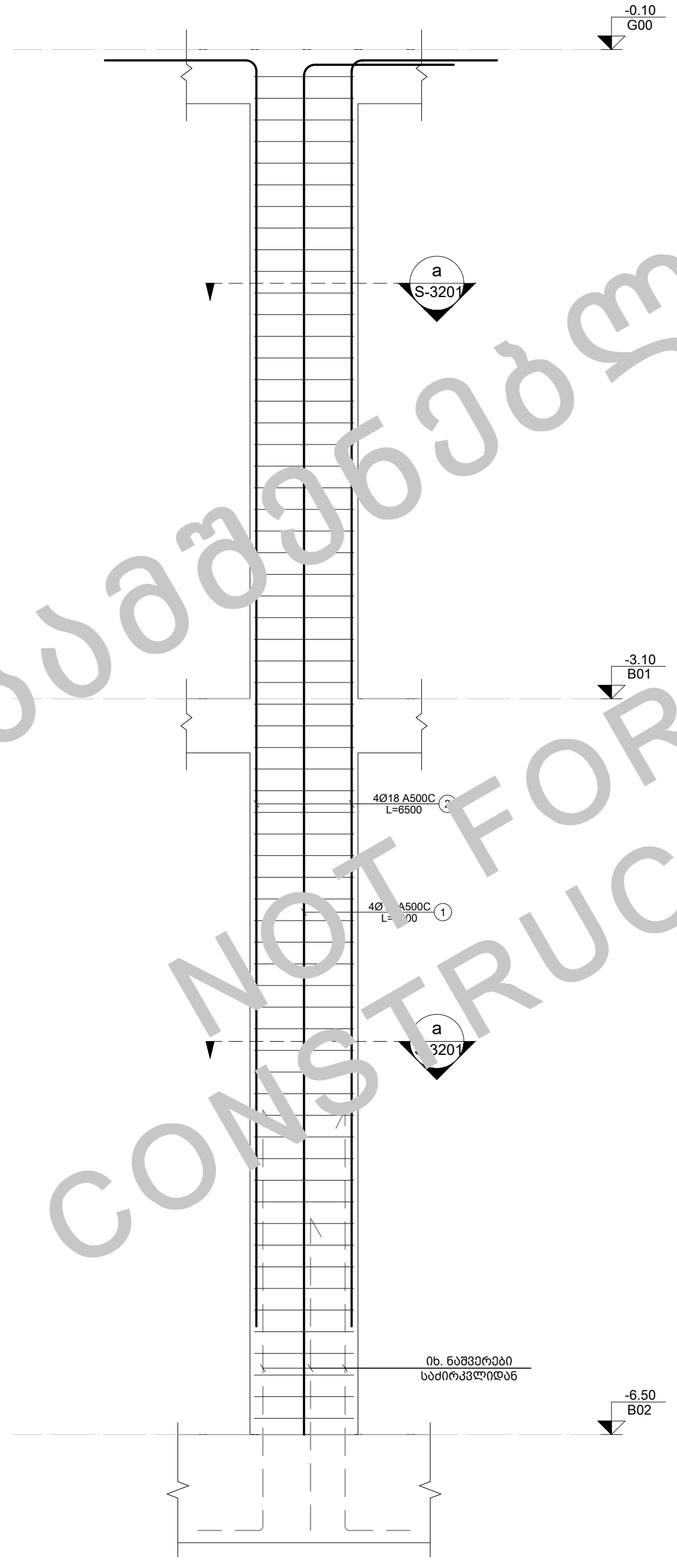

2 C.
Scale: 1:20

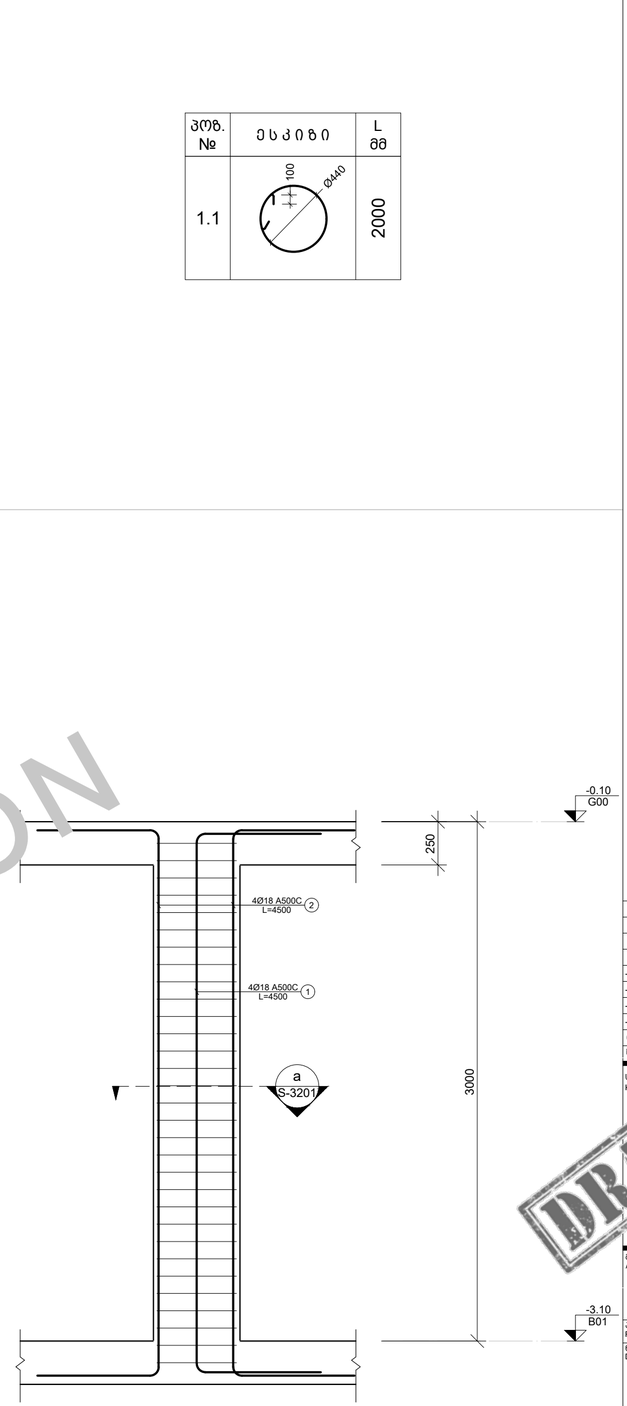

3 C.
Scale: 1:25

პოზ. №	ესკიზი	L მმ
1.1		2000

შენიშვნა:
NOTE:

No	Date	Revision	Issued by
00	----	----	----
----	----	----	----
----	----	----	----
----	----	----	----
----	----	----	----
----	----	----	----
----	----	----	----

სიტუაციური ს
KEY PLAN

DRAFT

მისამართი
ADDRESS
ქ.თბილისი, ნუცუბიძე-ვაშლიჯვრის დამაკავშირებელი გზის მიმდებარე ტერიტორია, ს.კ. 01.10.18.011.077

პროექტი
PROJECT
რესტორანი ლისი

ნახაზი
DRWG.
რკ.ბ-ის სვეტები C.-1 და C.-2

CUBICON
DESIGN & BUILDING ENGINEERING
მის: "ვაჟიანი60", თბილისი, მარშალ გელოვანის ბაზრ. 13
ტელ: (+995 591) 116444 www.cubicon.ge

	შემსრულა: ISSUED BY: LL	შემოწმდა APPROVED BY: GT
	ფაილი FILE COLUMN	პროექტის №: PROJECT No 137P18
	ფორმატი PAPER SIZE A2	მასშტაბი SCALE 1:10; 1:20
ნახ.კოდი DRWG. No S-3201	კორექტი REVISION 00	სტატუსი STATUS SD

17.07.2023

ᲐᲠᲡᲔᲑᲐᲛᲔᲜᲐᲔᲑᲚᲝ
NOT FOR CONSTRUCTION

კონსტრ. დასახ. დ/ან სართული	ელემენტის დასახ. და რაოდენობა	პოზ. №	დიამეტრი ან კვეთი (მმ)	ერთეულის სიგრძე (მმ.)	ხარჯი ერთ სართულზე		
					რაოდენობა (ც.)	სიგრძე (მ.)	წონა (კგ.)
სვეტების სპეციფიკაცია	C. - 1 1 (ც.)	1	Ø 20 A500C	4000	4 X 1	16.00	39
		2	Ø 20 A500C	3500	4 X 1	14.00	35
		1.1	Ø 8 A240C	2000	33 X 1	66.00	26
		მძიმე ბეტონი B25		V =	0.6 X 1	= 0.62 მ³	
სვეტების სპეციფიკაცია	C. - 2 3 (ც.)	1	Ø 20 A500C	7000	4 X 3	84.00	207
		2	Ø 20 A500C	6500	4 X 3	78.00	192
		1.1	Ø 8 A240C	2000	63 X 3	378.00	149
		მძიმე ბეტონი B25		V =	1.2 X 3	= 3.47 მ³	
სვეტების სპეციფიკაცია	C. - 3 2 (ც.)	1	Ø 20 A500C	4500	4 X 2	36.00	89
		2	Ø 20 A500C	4500	4 X 2	36.00	89
		1.1	Ø 8 A240C	2000	31 X 2	124.00	49
		მძიმე ბეტონი B25		V =	0.5 X 2	= 1.08 მ³	

NOT FOR CONSTRUCTION

შენიშვნა:
NOTE:

No	Date	Revision	Issued by
----	----	----	----
----	----	----	----
----	----	----	----
----	----	----	----
----	----	----	----
----	----	----	----

სიტუაციური სქემა
KEY PLAN



მისამართი
ADDRESS
ქ.თბილისი, ნუცუბიძე-ვაშლიჯვრის დამაკავშირებელი გზის მიმდებარე ტერიტორია, ს.კ. 01.10.18.011.077

პროექტი
PROJECT
რესტორანი ლისი

ნახაზი
DRWG.
რკ. ბეტონის სვეტების სპეციფიკაცია

CUBICON DESIGN & BUILDING ENGINEERING
შპს "კუბიკონი", თბილისი, მარშალ გელოვანის გამზ. 13
ტელ: (+995 591) 116444 www.cubicon.ge

	შეასრულა: ISSUED BY:	შეამოწმა APPROVED BY:
	----	----
	ფაილი FILE COLUMN	პროექტის №: PROJECT No 137P18
	ფორმატი PAPER SIZE A3	მასშტაბი SCALE ----
ნახ.კოდი DRWG. No S-3301	კორექტ. REVISION ----	სტადია STATUS SD

17.07.2023

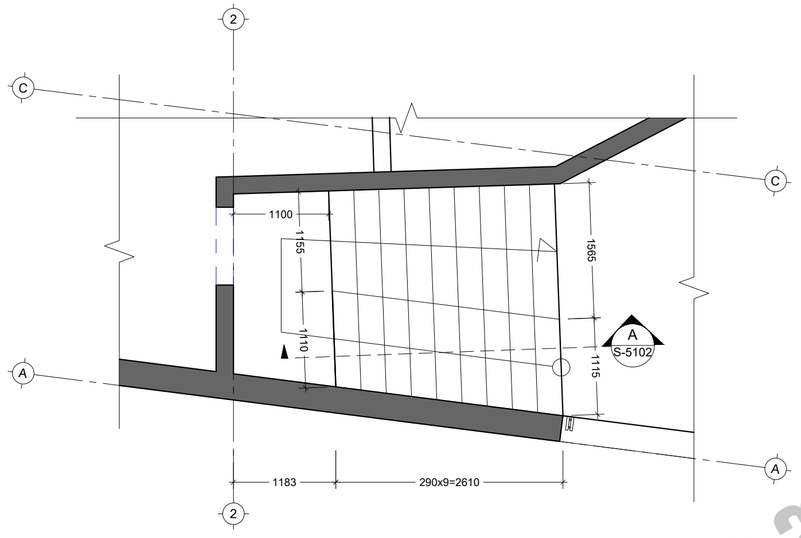

კიბე N1_ის საყალიბე გეგმა -6.50 და -3.10 ნიშნულებს შორის
Scale: 1:50

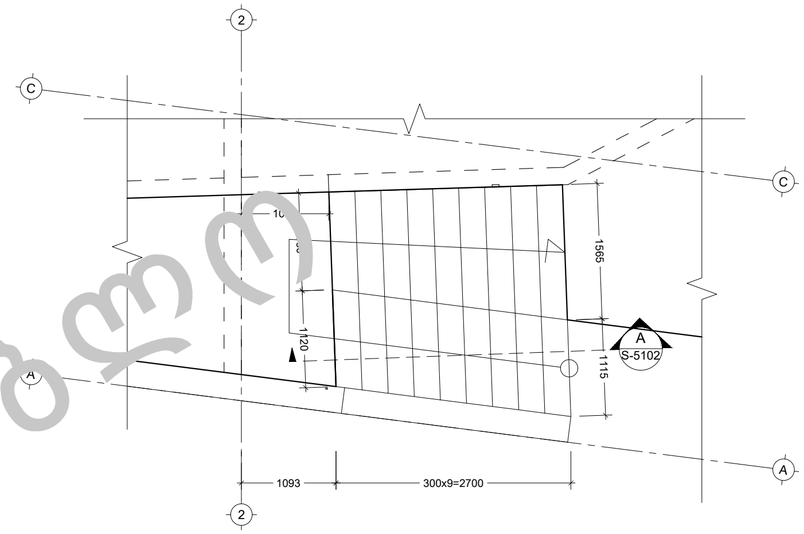

კიბე N1_ის საყალიბე გეგმა -3.10 და -0.10 ნიშნულებს შორის
Scale: 1:50

შენიშვნა:
NOTE:

ᲐᲠᲔᲡᲐᲛᲨᲔᲜᲔᲑᲚᲝᲓ
NOT FOR CONSTRUCTION

No	Date	Revision	Issued by
00	----	----	----

საორიენტაციო ნახაზი
KEY PLAN

DRAFT

მისამართი
ADDRESS
ქ.თბილისი, ნუცუბიძე-ვაშლიჯვრის დაგეგმარების ტერიტორია, ს.კ. 01.10.18.011.077

პროექტი
PROJECT
რესტორანი ლისი

ნახაზი
DRWG.
კიბე N1_ის საყალიბე გეგმა -6.50; -3.10; -0.10 ნიშნულებს შორის

CUBICON DESIGN & BUILDING ENGINEERING
შპს "კუბიკონი", თბილისი, მარჯან დეკანოზიშვილის ქუჩა 13
ტელ: (+995 591) 116444 www.cubicon.ge

შემსრულა: ISSUED BY:	შეამოწმა APPROVED BY:
	LL / GT
ფაილი FILE: STAIR	პროექტის №: PROJECT № 137P18
ფორმატი PAPER SIZE: A2	მასშტაბი SCALE: 1:50
ნახ.კოდი DRWG. No: S-5101	კორექტ. REVISION: 00
სტატუსი STATUS: SD	17.07.2023

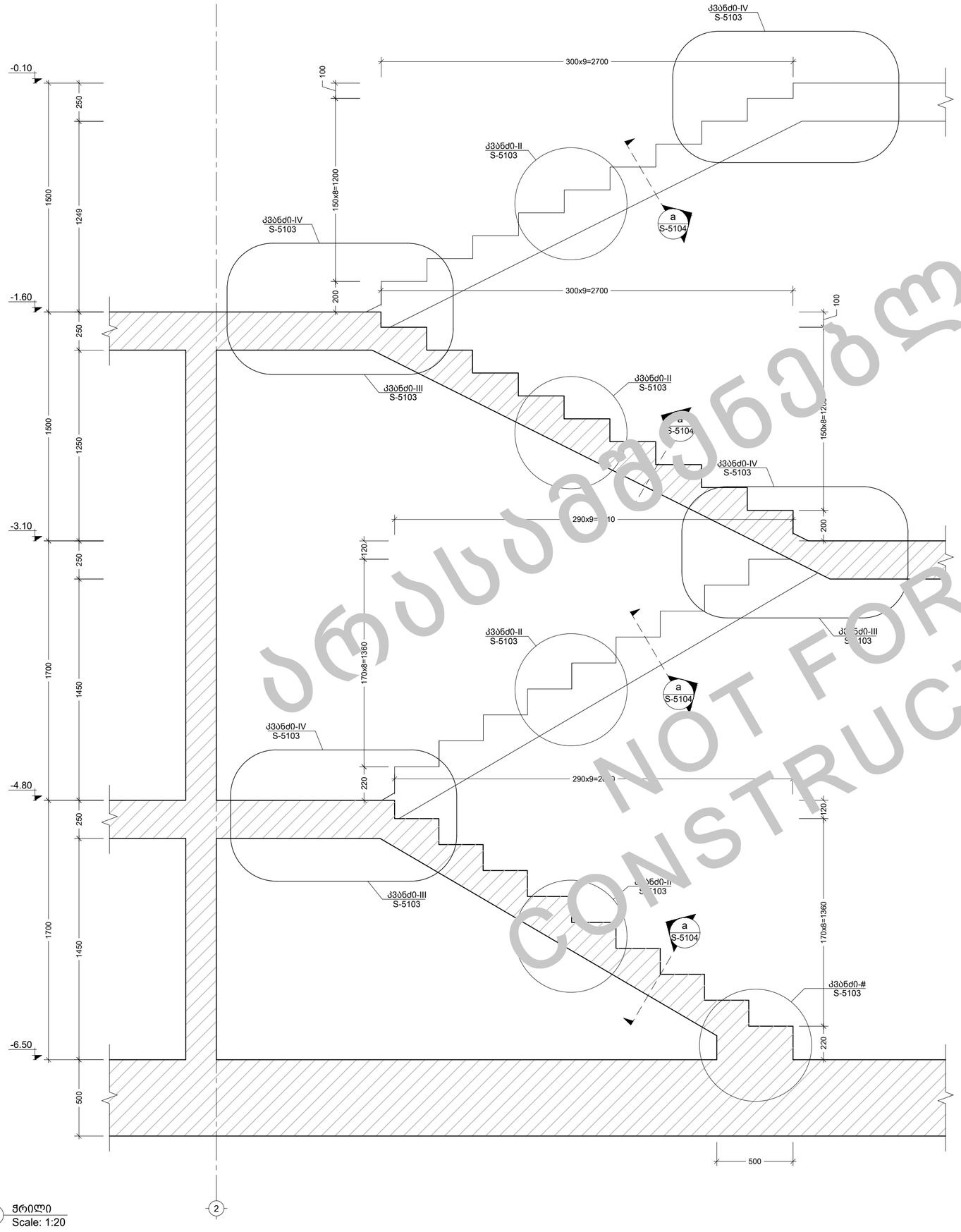

A ქრილი
Scale: 1:20

2

შენიშვნა:
NOTE:

No	Date	Revision	Issued by
----	----	----	----
----	----	----	----
----	----	----	----
----	----	----	----
00	----	----	----

საორიენტაციო ნახაზი
KEY PLAN

DRAFT

მისამართი
ADDRESS
ქ.თბილისი, ნუცუბიძე-ვაშლიჯვრის დამაკავშირებელი გზის მიმდებარე ტერიტორია, ს.კ. 01.10.18.011.077

პროექტი
PROJECT
რესტორანი ლისი

ნახაზის
DRWG.
ქრილი A

CUBICON
DESIGN & BUILDING ENGINEERING
მას "ქუბიკონი", თბილისი, მარშალ გელოვანის გამზ. 13
ტელ: (+995 591) 116444 www.cubicon.ge

შესრულა: ISSUED BY:	შეამოწმა APPROVED BY:
LL	GT
ფაილი FILE: STAIR	პროექტის №: PROJECT No: 137P18
ფორმატი PAPER SIZE: A2	მასშტაბი SCALE: 1:20
ნახ.კოდი DRWG. No: S-5102	კორექტ. REVISION: 00	სტატუსი STATUS: SD

17.07.2023

ᲐᲠᲡᲐᲛᲨᲔᲜᲔᲑᲚᲝ
NOT FOR CONSTRUCTION

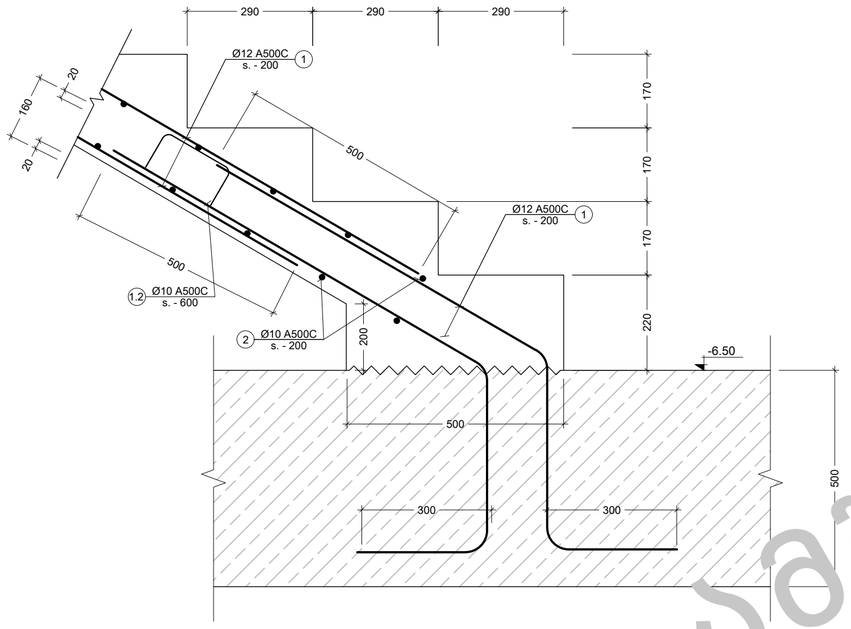

I კვანძი
Scale: 1:10

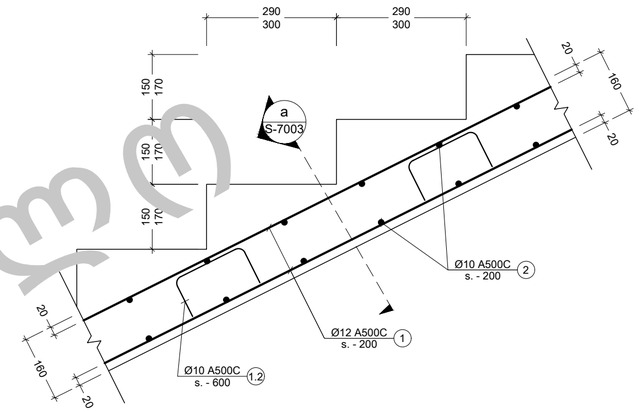

II კვანძი
Scale: 1:10

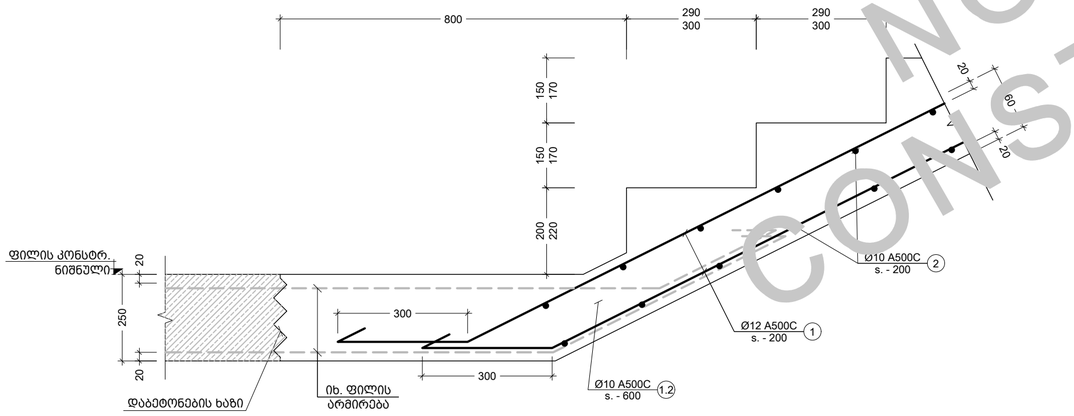

III კვანძი
Scale: 1:10

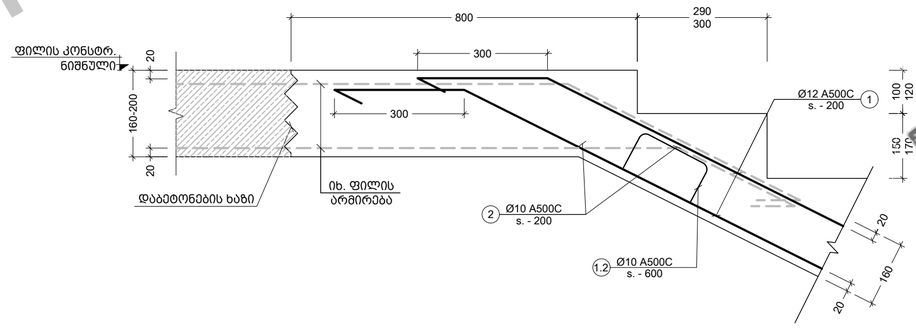

IV კვანძი
Scale: 1:10

შენიშვნა:
NOTE:

No	Date	Revision	Issued by
----	----	----	----
----	----	----	----
----	----	----	----
----	----	----	----
00	----	----	----

სიტუაციური ს
KEY PLAN

DRAFT

მისამართი
ADDRESS
ქ.თბილისი, ნუცუბიძე-ვაშლიჯვრის დაგაკავშირებელი გზის მიმდებარე ტერიტორია, ს.კ. 01.10.18.011.077

პროექტი
PROJECT
რესტორანი ლისი

ნახაზი
DRWG.
კვანძი I; II; III; IV

CUBICON
DESIGN & BUILDING ENGINEERING
შპს "კუბიკონი", თბილისი, მარჯალ ბელოვანის ქუჩა 13
ტელ: (+995 591) 116444 www.cubicon.ge

შემსრულა: ISSUED BY:	შეამოწმა APPROVED BY:
	LL / GT
ფაილი FILE: STAIR DET.	პროექტის №: PROJECT № 137P18
ფორმატი PAPER SIZE	მასშტაბი SCALE
A2	1:10
ნახ.კოდი DRWG. No	კორექტ. REVISION	სტატუსი STATUS
S-5103	00	SD

17.07.2023

ᲐᲠᲔᲡᲢᲐᲕᲠᲘᲡᲐᲗᲕᲘᲡ
NOT FOR CONSTRUCTION

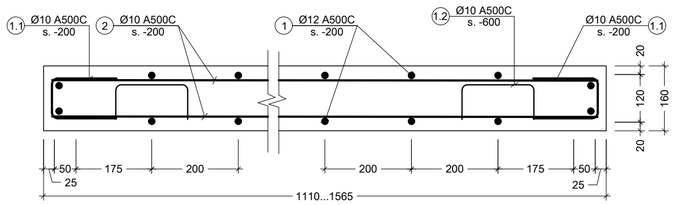

a კვეთი
Scale: 1:10

პოზ. №	ესკიზი	L მმ
1.1	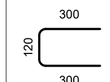	720
1.2	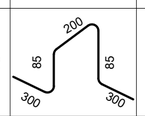	970
1.3	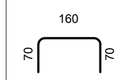	300

პოზ. №	ესკიზი	L მმ
1.4	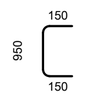	1250
1.5	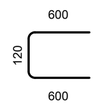	1320

კონსტრ. დასახელება	ელემენტის დასახ. და რაოდენობა	პოზ. №	დიამეტრი ან კვეთი (მმ)	ერთეულის სიგრძე (მმ.)	ხარჯი ერთ სართულზე		
					რაოდენობა (ც.)	სიგრძე (მ.)	წონა (კგ.)
კიბეების სპეციფიკაცია	კიბე - 1 1 (ც.)	1	Ø 12 A500C	დ.ბ.	–	380	337
		2	Ø 10 A500C	დ.ბ.	–	180	111
		1.1	Ø 10 A500C	720	120 X 1	86.40	53
		1.2	Ø 10 A500C	970	40 X 1	38.80	24
		მძიმე ბეტონი B25 V = 4.0 X 1 = 4.00 მ³					

NOT FOR CONSTRUCTION

შენიშვნა:
NOTE:

No	Date	Revision	Issued by
00	----	----	----



მისამართი
ADDRESS
ქ.თბილისი, ნუცუბიძე-ვაშლიჯვრის დაბმაკავშირებელი გზის მიმდებარე ტერიტორია, ს.კ. 01.10.18.011.077

პროექტი
PROJECT
რესტორანი ლისი

ნახაზი
DRWG.
კვანძი V; VI; კვეთი a; ესკიზები; კიბეების სპეციფიკაცია

CUBICON DESIGN & BUILDING ENGINEERING
შპს "კუბიკონი", თბილისი, მარშალ გელოვანის ბაზრ. 13
ტელ: (+995 591) 116444 www.cubicon.ge

გამოშვება: ISSUED BY:	დამტკიცდა APPROVED BY:
LL	GT
ფაილი FILE: STAIR DET.	პროექტის № PROJECT No: 137P18
ფორმატი PAPER SIZE: A2	მასშტაბი SCALE: 1:10; 1:20
ნახ.კოდი DRWG. No: S-5104	კორექტი REVISION: 00
სტატუსი STATUS: SD	17.07.2023

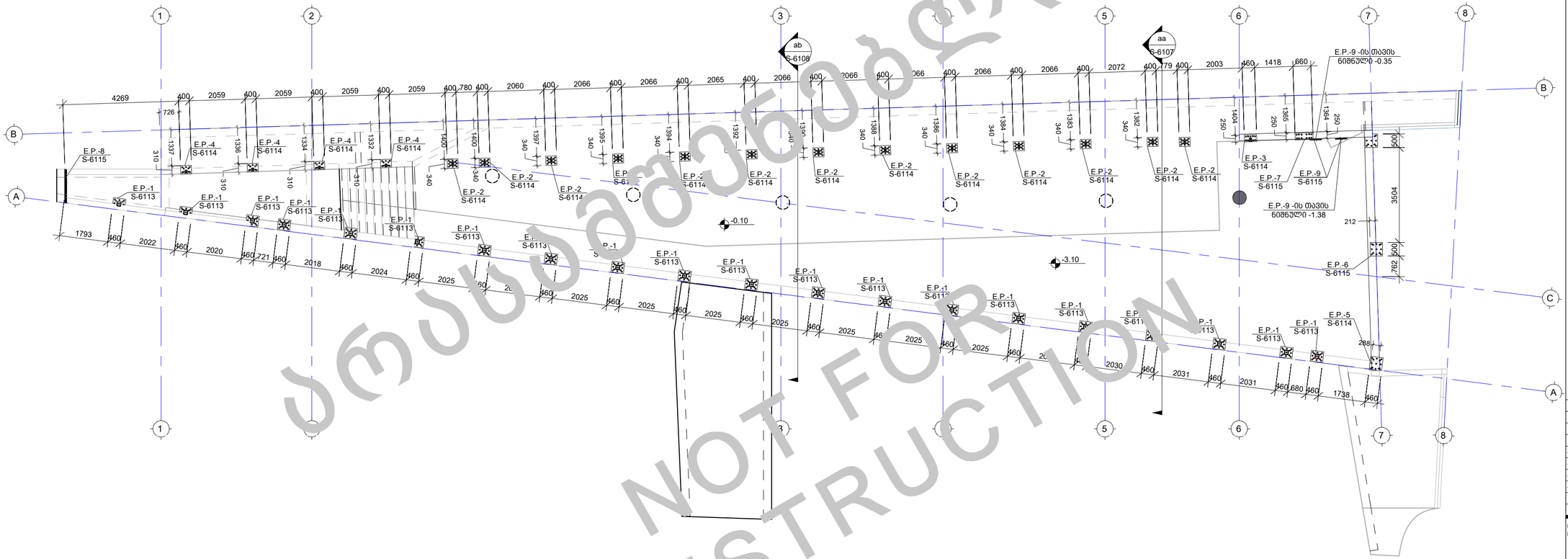

ესკიზი
NOT FOR CONSTRUCTION

შენიშვნა:
NOTE:

1. ნახაზი დამუშავებულია 2023.07.11 თარიღში მიღებული არქიტექტურის საფუძველზე

No	Date	Revision	Issued by
00	----	----	----

საორიენტაციო ნახაზი
KEY PLAN

DRAFT

მისამართი
ADDRESS
ქ.თბილისი, ნუცუბიძე-ვაშლიჯვრის დამაკავშირებელი გზის მიმდებარე ტერიტორია, ს.კ. 01.10.18.011.077

პროექტი
PROJECT
რესტორანი ლისი

ნახაზის
DRWG.
ჩასატანებელი დეტალების განლაგების გეგმა -3.10და -0.10 ნიშნულებზე

CUBICON
DESIGN & BUILDING ENGINEERING
მას "ქუბიკონი", თბილისი, მარჯან გელოვანის ბაზრ. 13
ტელ: (+995 591) 116444 www.cubicon.ge

	შესრულებულ: ISSUED BY: NP	შემოწმება APPROVED BY: GT
	ფაილი FILE S-6108 ჯვრედინა AB	პროექტის №: PROJECT No 137P18
	ფორმატი PAPER SIZE A2	მასშტაბი SCALE 1:100
ნახ.კოდი DRWG. No S-6101	კორექტ. REVISION 00	სტატუსი STATUS SD

17.07.2023

შენიშვნა:
NOTE:

1. ნახაზი დამუშავებულია 2023.07.11 თარიღში მიღებული არქიტექტურის საფუძველზე

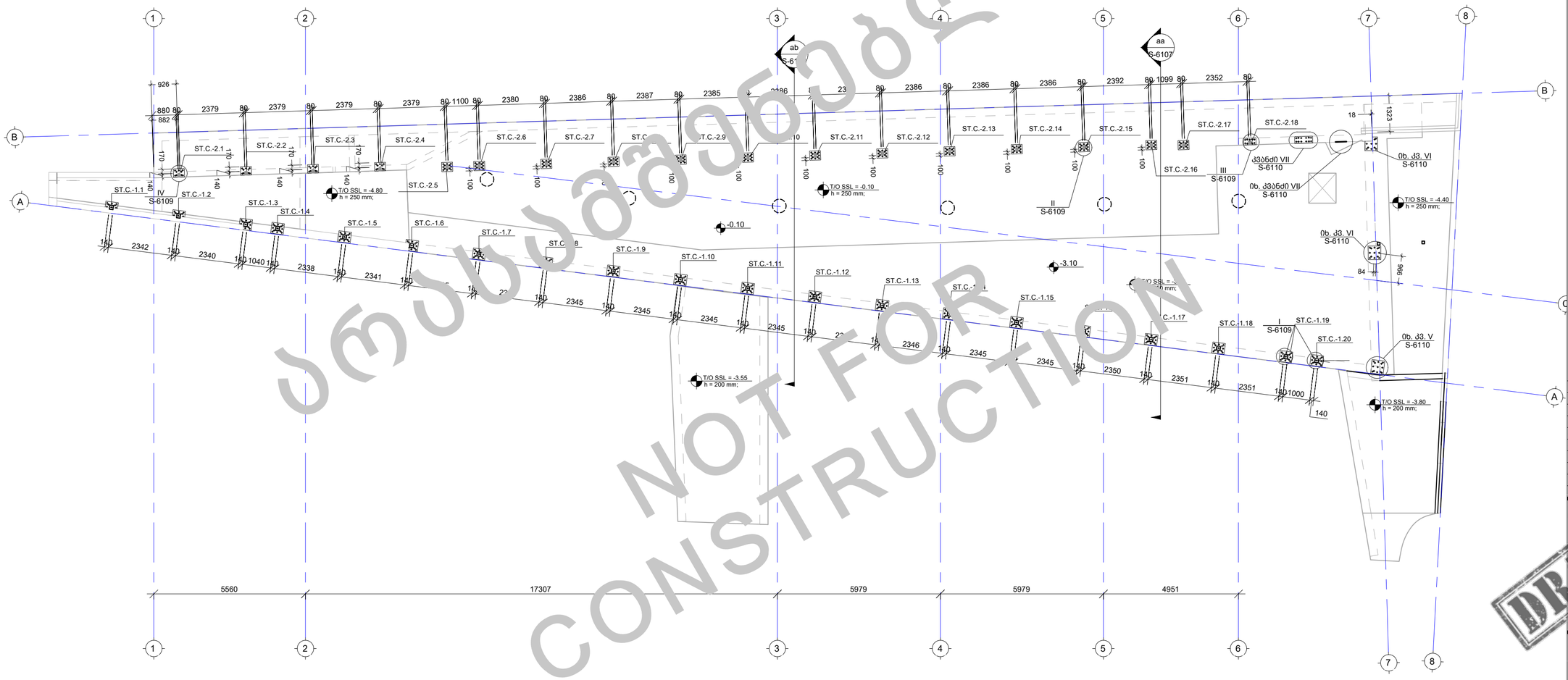

ეს ნახაზი არ არის
სამშენებლო
NOT FOR CONSTRUCTION

No	Date	Revision	Issued by
00	----	----	----

საიდენტიფიკაციო ნ
KEY PLAN

DRAFT

მისამართი
ADDRESS
ქ.თბილისი, ნუცუბიძე-ვაშლიჯვრის დამაკავშირებელი გზის მიმდებარე ტერიტორია, ს.კ. 01.10.18.011.077

პროექტი
PROJECT
რესტორანი ლისი

ნახაზი
DRWG.
ფოლადის სვეტების სამონტაჟო სქემა

CUBICON DESIGN & BUILDING ENGINEERING
შპს "ქუბიკონი", თბილისი, მარშალ გელოვანის გამზ. 13
ტელ: (+995 591) 116444 www.cubicon.ge

შესრულება: ISSUED BY:	შეამოწმა APPROVED BY:
NP	GT
ფაილი FILE: S-6106 ჯ3ნნი A8	პროექტის №: PROJECT No: 137P18
ფორმატი PAPER SIZE: A2	მასშტაბი SCALE: 1:100
ნახ.კოდი DRWG. No: S-6102	კორექტ. REVISION: 00	სტატუსი STATUS: SD

17.07.2023

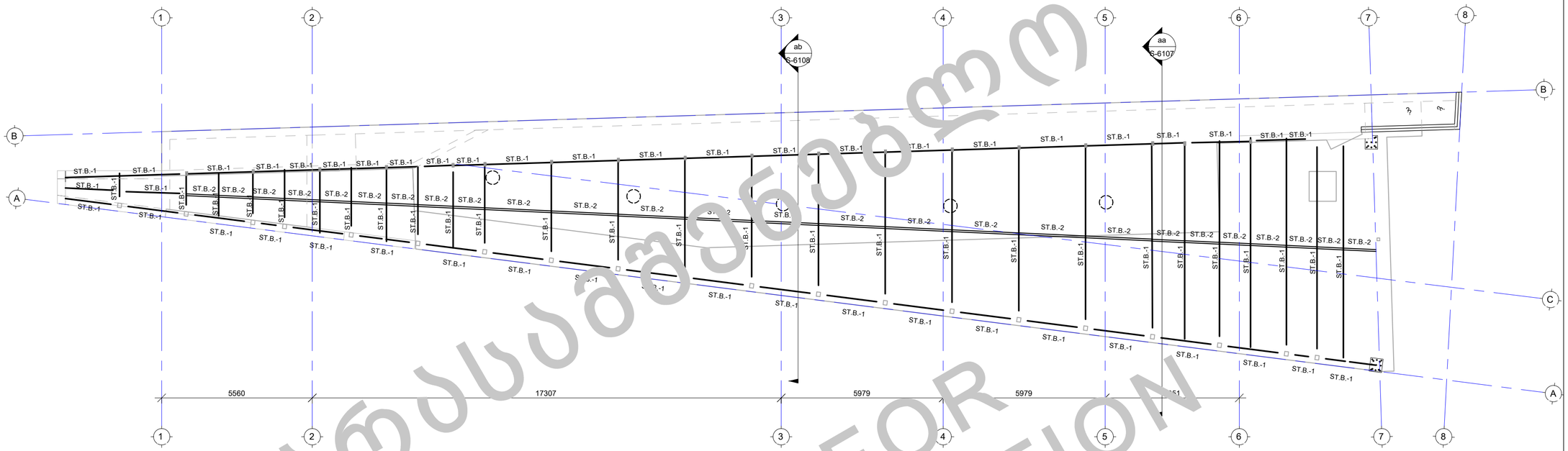

NOT FOR CONSTRUCTION

შენიშვნა:
NOTE:

1. ნახაზი დამუშავებულია 2023.07.11 თარიღში მიღებული არქიტექტურის საფუძველზე

No	Date	Revision	Issued by
00	----	----	----

საორიენტაციო ნახაზი
KEY PLAN

DRAFT

მისამართი
ADDRESS
ქ.თბილისი, ნუცუბიძე-ვაშლიჯვრის დამაკავშირებელი გზის მიმდებარე ტერიტორია, ს.კ. 01.10.18.011.077

პროექტი
PROJECT
რესტორანი ლისი

ნახაზი
DRWG.
ფოლადის კოჭების სამონტაჟო სქემა

CUBICON
DESIGN & BUILDING ENGINEERING
მას "ქუბიკონი", თბილისი, მარჯან გელოვანის ბაზრ. 13
ტელ: (+995 591) 116444 www.cubicon.ge

	გამოშვებულია: ISSUED BY:	დამოწმება APPROVED BY:
	NP	GT
ფაილი FILE: S-6108 კვეთი AB	პროექტის №: PROJECT No:	137P18
ფორმატი PAPER SIZE:	მასშტაბი SCALE:	A2 1:100
ნახ.კოდი DRWG. No: S-6103	კორექტ. REVISION:	00
სტადია STATUS:		SD

17.07.2023

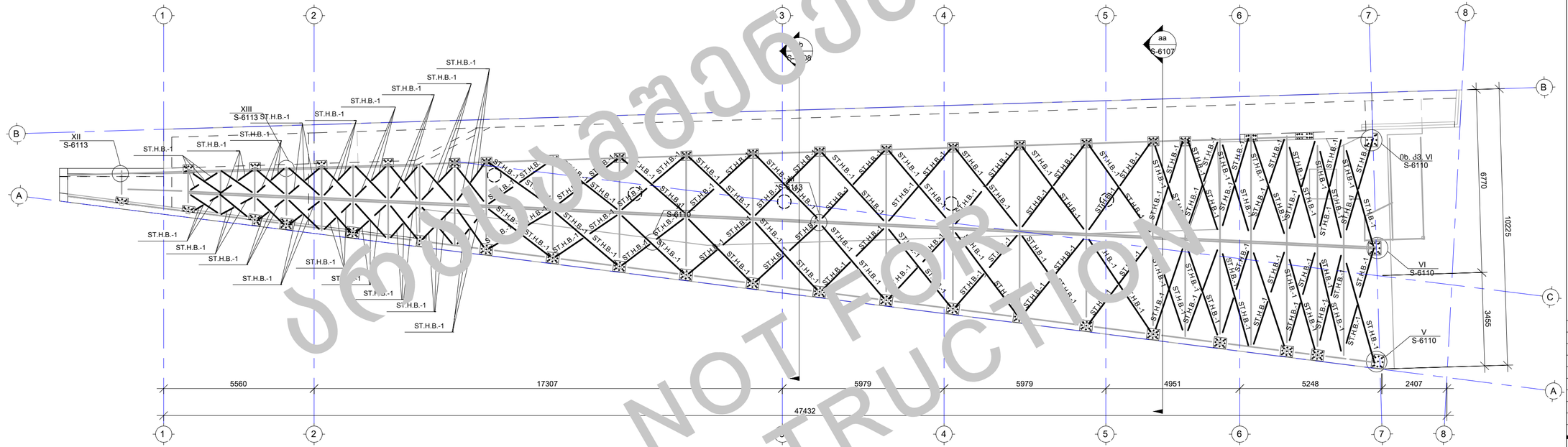

NOT FOR CONSTRUCTION

შენიშვნა:
NOTE:

1. ნახაზი დამუშავებულია 2023.07.11 თარიღში მიღებული არქიტექტურის საფუძველზე

No	Date	Revision	Issued by
00	----	----	----

საორიენტაციო ნახაზი
KEY PLAN



მისამართი
ADDRESS
ქ.თბილისი, ნუცუბიძე-ვაშლიჯვრის დამაკავშირებელი გზის მიმდებარე ტერიტორია, ს.კ. 01.10.18.011.077

პროექტი
PROJECT
რესტორანი ლისი

ნახაზის
DRWG.
ჰორიზონტალური კავშირების სამონტაჟო სქემა

CUBICON
DESIGN & BUILDING ENGINEERING
მას "ქუბიკონი", თბილისი, მარჯან გელოვანის ქუჩა 13
ტელ: (+995 591) 116444 www.cubicon.ge

შესრულებულ: ISSUED BY: NP	შემოწმებ APPROVED BY: GT
ფაილი FILE S-6104 კავშირები.dwg	პროექტის №: PROJECT No 137P18
ფორმატი PAPER SIZE A2	მასშტაბი SCALE 1:100
ნახ.კოდი DRWG. No S-6104	კორექტ. REVISION 00
სტატუსი STATUS SD	

17.07.2023

შენიშვნა:
NOTE:

1. ნახაზი დამუშავებულია 2023.07.11 თარიღში მიღებული არქიტექტურის საფუძველზე

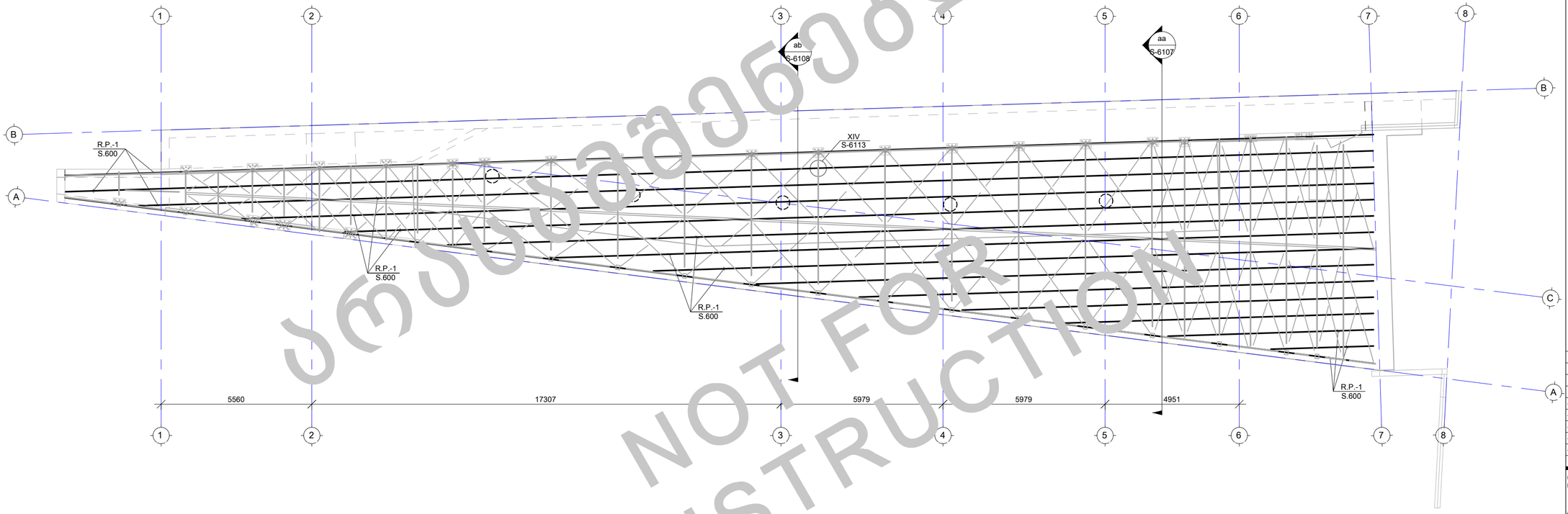

საკონსტრუქციო
FOR CONSTRUCTION
NOT
DRAFT

----	----	----	----
----	----	----	----
----	----	----	----
----	----	----	----
----	----	----	----
----	----	----	----
No	Date	Revision	Issued by

სიტუაციური გეგმა
KEY PLAN

მისამართი
ADDRESS
ქ.თბილისი, ნუცუბიძე-ვაშლიჯვრის დაგაკავშირებელი გზის მიმდებარე ტერიტორია, ს.კ. 01.10.18.011.077

პროექტი
PROJECT
რესტორანი ლისი

ნახაზის
DRWG.
სახურავის გრძივების სამონტაჟო სქემა

CUBICON
DESIGN & BUILDING ENGINEERING
შპს "ქუბიქონი", თბილისი, მარშალ გელოვანის ბაზრ. 13
ტელ: (+995 591) 116444 www.cubicon.ge

	შესრულება: ISSUED BY: ----	შეამოწმა APPROVED BY: ----
	ფაილი FILE S-6108 კვანძი A9	პროექტის №: PROJECT No 137P18
	ფორმატი PAPER SIZE A2	მასშტაბი SCALE ----
ნახ.კოდი DRWG. No S-6105	კორექტ. REVISION ----	სტატუსი STATUS SD

17.07.2023

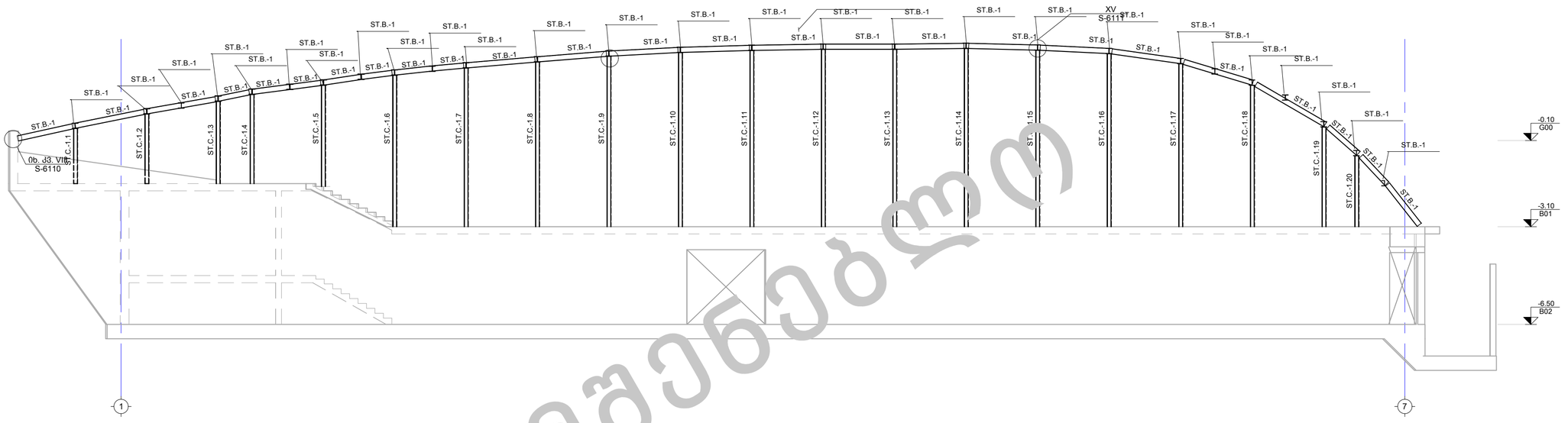

- ჩარჩო A ღერძის გასწვრივ
Scale: 1:100

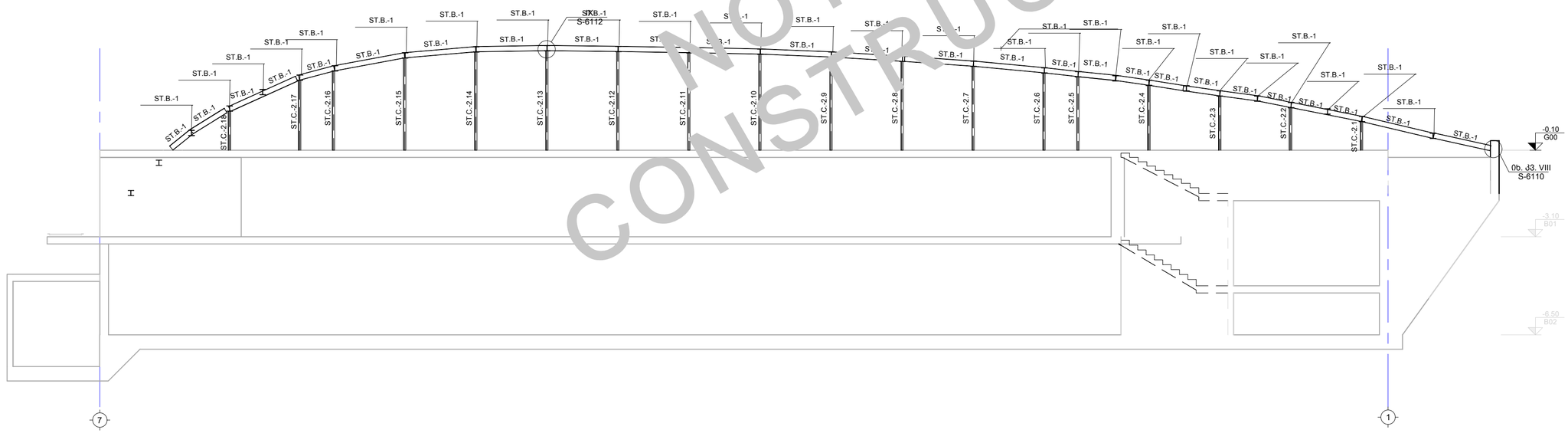

- ჩარჩო B ღერძის გასწვრივ
Scale: 1:100

ნებისმიერი ასლის გადაღება აკრძალულია
NOT FOR CONSTRUCTION

შენიშვნა:
NOTE:

1. ნახაზი დამუშავებულია 2023.07.11 თარიღში მიღებული არქიტექტურის საფუძველზე

----	----	----	----
----	----	----	----
----	----	----	----
----	----	----	----
00	----	----	----
No	Date	Revision	Issued by

საორიენტაციო ნ
KEY PLAN

DRAFT

მისამართი
ADDRESS
ქ.ტბილისი, ნუცუბიძე-ვაშლიჯვრის დამაკავშირებელი გზის მიმდებარე ტერიტორია, ს.კ. 01.10.18.011.077

პროექტი
PROJECT
რესტორანი ლისი

ნახაზი
DRWG.
ჩარჩო A ღერძის გასწვრივ; ჩარჩო B ღერძის

CUBICON DESIGN & BUILDING ENGINEERING
მას "ქუბიკონი", თბილისი, მარშალ გელოვანის ბაზრ. 13
ტელ: (+995 591) 116444 www.cubicon.ge

	შემსრულა: ISSUED BY: NP	შემოწმდა APPROVED BY: GT
	ფაილი FILE S-6106 J3ეი AB	პროექტის №: PROJECT No 137P18
	ფორმატი PAPER SIZE A2	მასშტაბი SCALE 1:100
ნახ.კოდი DRWG. No S-6106	კორექტ. REVISION 00	სტატუსი STATUS SD

17.07.2023

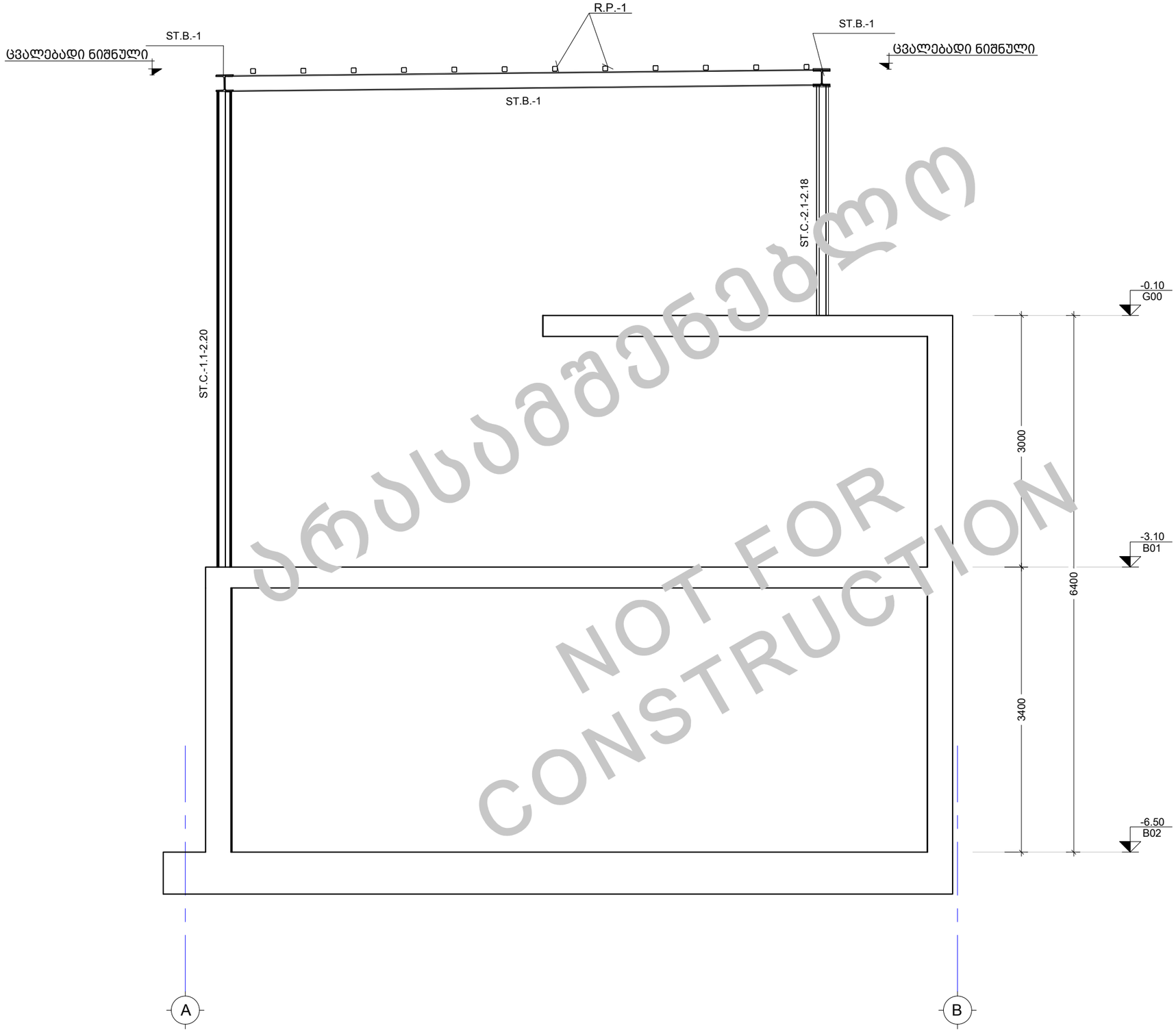

aa კვეთი
Scale: 1:50

ნებადართულია მხოლოდ საპროექტო დოკუმენტაციის ნაწილის ნახვა
NOT FOR CONSTRUCTION

შენიშვნა:
NOTE:

1. ნახაზი დამუშავებულია 2023.07.11 თარიღში მიღებული არქიტექტურის საფუძველზე
2. 2. კვეთების მარკირება იხ. S-6103 ფურცელზე.

No	Date	Revision	Issued by
----	----	----	----
----	----	----	----
----	----	----	----
----	----	----	----
----	----	----	----
----	----	----	----
00	----	----	----

სიტუაციური სქემა
KEY PLAN



მისამართი
ADDRESS
ქ.თბილისი, ნუცუბიძე-ვაშლიჯვრის დამაკავშირებელი გზის მიმდებარე ტერიტორია, ს.კ. 01.10.18.011.077

პროექტი
PROJECT
რესტორანი ლისი

ნახაზი
DRWG.
კვეთი aa

CUBICON DESIGN & BUILDING ENGINEERING
შპს "კუბიკონი", თბილისი, მარშალ გელოვანის გამზ. 13
ტელ: (+995 591) 116444 www.cubicon.ge

	შეასრულა: ISSUED BY:	შეამოწმა APPROVED BY:
		NP / GT
	ფაილი FILE S-6108 კვეთი AB	პროექტის №: PROJECT No 137P18
	ფორმატი PAPER SIZE A3	მასშტაბი SCALE 1:100
ნახ.კოდი DRWG. No S-6107	კორექტ. REVISION 00	სტადია STATUS SD

17.07.2023

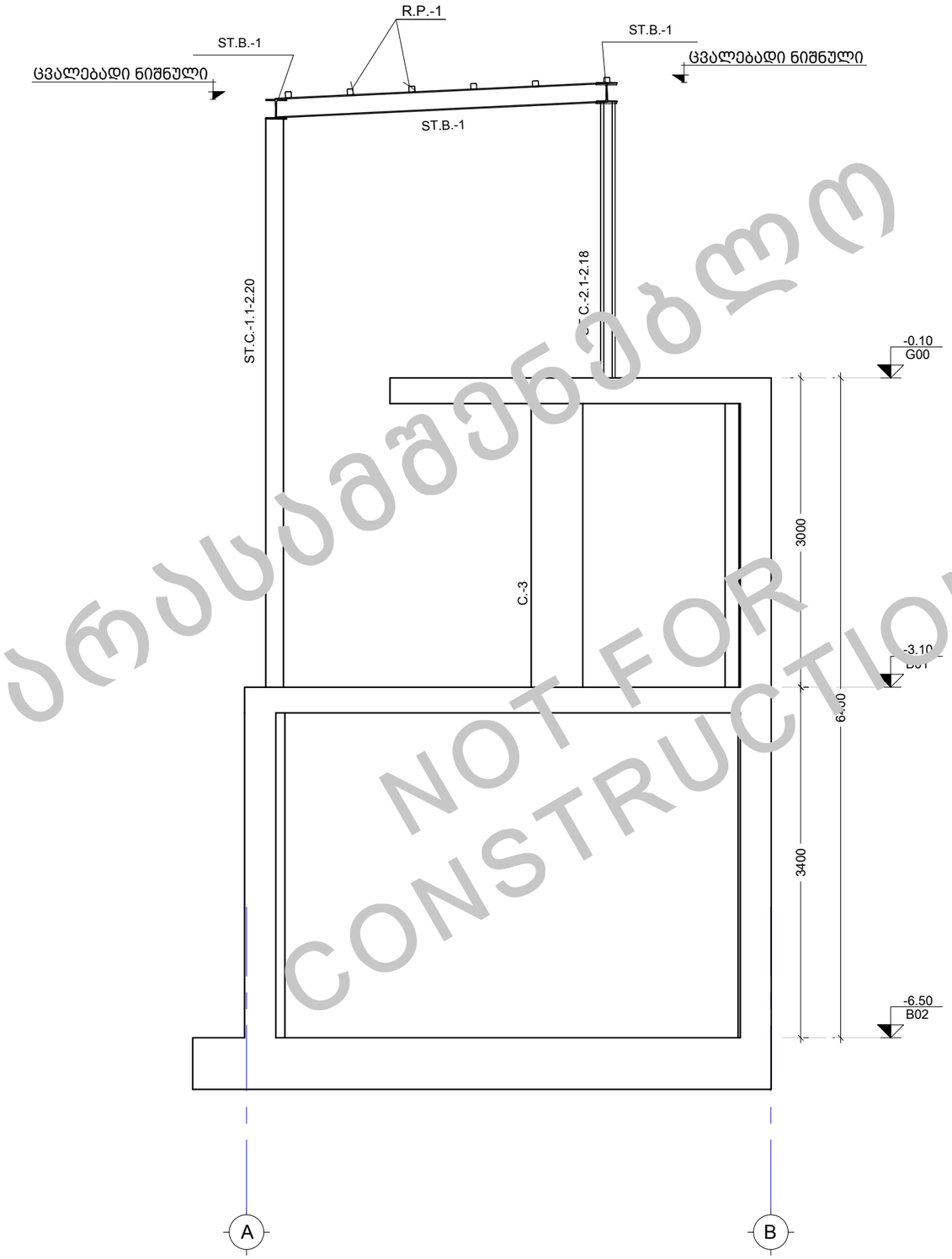

არ საშენებლო
NOT FOR CONSTRUCTION

ab კვეთი
Scale: 1:50

შენიშვნა:
NOTE:

1. ნახაზი დამუშავებულია 2023.07.11 თარიღში მიღებული არქიტექტურის საფუძველზე
2. 2. კვეთების მარკირება იხ. S-6103 ფურცელზე.

----	----	----	----
----	----	----	----
----	----	----	----
----	----	----	----
----	----	----	----
----	----	----	----
----	----	----	----
No	Date	Revision	Issued by

სიტუაციური სქემა
KEY PLAN

DRAFT

მისამართი
ADDRESS
ქ.თბილისი, ნუცუბიძე-ვაშლიჯვრის დამაკავშირებელი გზის მიმდებარე ტერიტორია, ს.კ. 01.10.18.011.077

პროექტი
PROJECT
რესტორანი ლისი

ნახაზი
DRWG.
კვეთი ab

CUBICON
DESIGN & BUILDING ENGINEERING
შპს "კუბიკონი", თბილისი, მარშალ გელოვანის გამზ. 13
ტელ: (+995 591) 116444 www.cubicon.ge

	შეასრულა: ISSUED BY: ----	შეამოწმა APPROVED BY: ----
	ფაილი FILE S-6108 კვეთი AB	პროექტის №: PROJECT No 137P18
	ფორმატი PAPER SIZE A3	მასშტაბი SCALE ----
ნახ.კოდი DRWG. No S-6108	კორექტ. REVISION ----	სტადია STATUS SD

17.07.2023

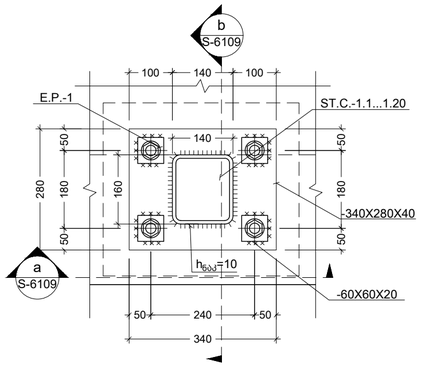

I კვანძი
Scale: 1:10

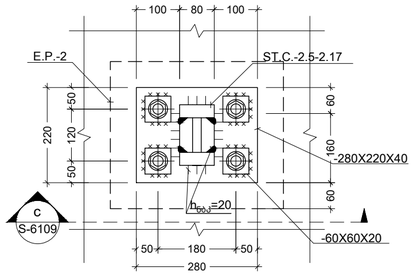

II კვანძი
Scale: 1:10

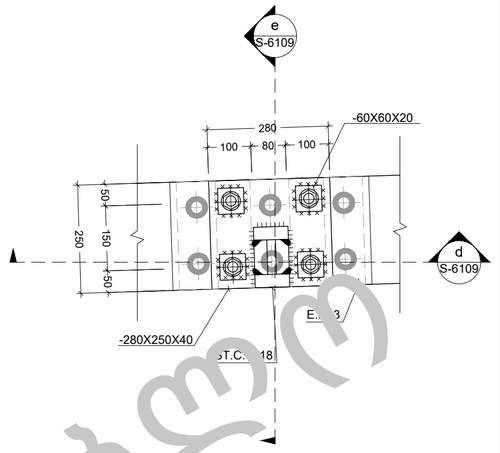

III კვანძი
Scale: 1:10

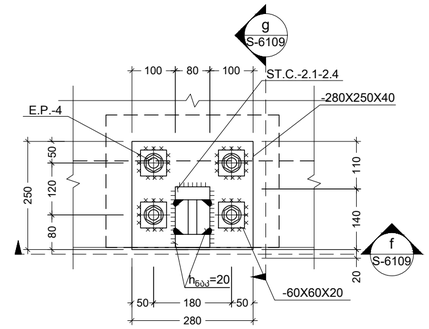

IV კვანძი
Scale: 1:10

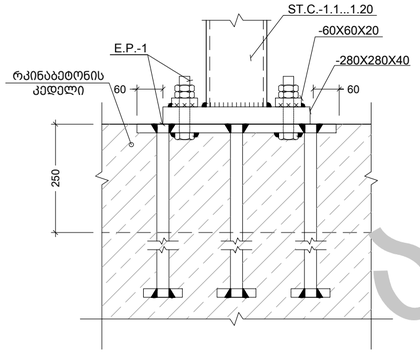

a კვეთი
Scale: 1:10

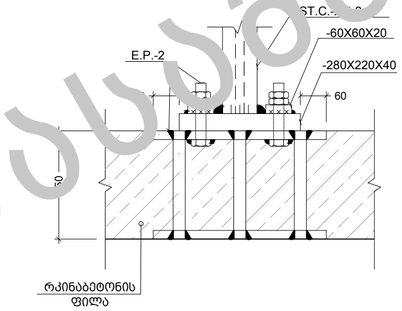

c კვეთი
Scale: 1:10

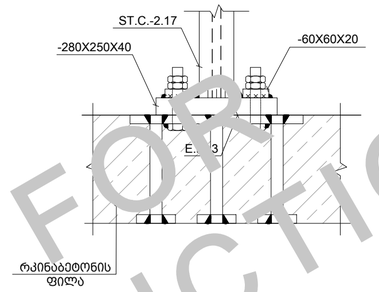

d კვეთი
Scale: 1:10

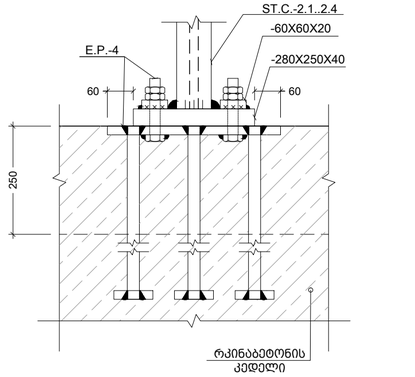

f კვეთი
Scale: 1:10

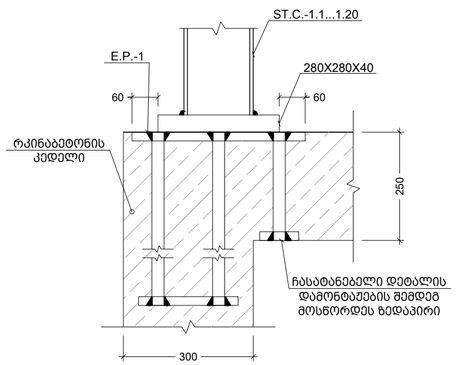

b კვეთი
Scale: 1:10

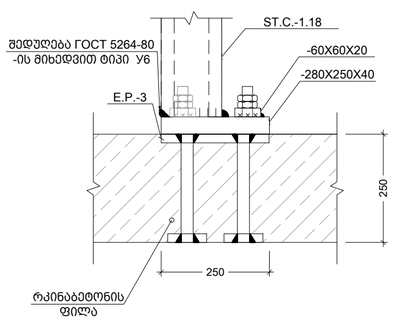

e კვეთი
Scale: 1:10

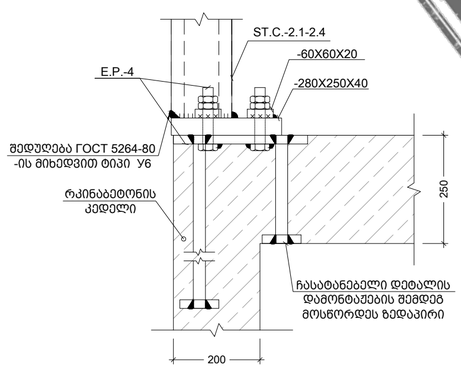

g კვეთი
Scale: 1:10

შენიშვნა:
NOTE:

1. შედუღების მინიმალურ სიბრძედ მიღებული იქნეს არანაკლებ 50 მმ, სისქედ - არანაკლები მშედუღებელ ელემენტებს შორის უფცრესის სისქე (ზოგ კვანძებში მითითებულია კონკრეტული შედუღების ნაკერის კათეტის სისქე);
2. შედუღება უნდა განხორციელდეს ГОСТ 5264-80-ის მოთხოვნების დაცვით.
3. შედუღებები გათვალისწინებულია Э42 ტიპის ელექტროდებით (ГОСТ 9467 - 75*);
4. მასალის სარჩო შესაძლოა მეცივალოს KMD-ის დაბეზებების მეშდეგ.
5. მასალის ამოკრება იხ. ST-0003 ფურცელზე.
6. ზომები დაზუსტდეს ადგილზე ფაქტობრივი მდგომარეობის გათვალისწინებით, არქიტექტურული ნახაზების მიხედვით.
7. კვანძები განიხილეთ არქიტექტურულ ნახაზებთან ერთად.
8. ყველა მუშა ქანჭიკი, ქანჩი და საყელურების ნაკრები უნდა იყოს M20-8.8.
9. ყველა სამონტაჟო ქანჭიკი, ქანჩი და საყელურების ნაკრები უნდა იყოს M12-4.6
10. კვანძების მარკირება იხ. ბეტონებზე.

No	Date	Revision	Issued by
----	----	----	----
----	----	----	----
----	----	----	----
----	----	----	----
00	----	----	----

სიტუაციური ნახაზი
KEY PLAN

DRAFT

მისამართი
ADDRESS
ქ.თბილისი, ნუცუბიძე-ვაშლიჯვრის დამაკავშირებელი გზის მიმდებარე ტერიტორია, ს.კ. 01.10.18.011.077

პროექტი
PROJECT
რესტორანი ლისი

ნახაზი
DRWG.
კვანძი I; II; III; IV

CUBICON DESIGN & BUILDING ENGINEERING
მას "კუბიკონი". თბილისი, მარშალ გელოვანის ბაზრ. 13
ტელ.: (+995 591) 116444 www.cubicon.ge

შემსრულა: ISSUED BY:	შემოწმდა APPROVED BY:
NP	GT
ფაილი FILE: G_STEEL SECTION	პროექტის №: PROJECT № 137P18
ფორმატი PAPER SIZE: A2	მასშტაბი SCALE: 1:10
ნახ.კოდი DRWG. No: S-6109	კორექტ. REVISION: 00	სტატუსი STATUS: SD

17.07.2023

NOT FOR CONSTRUCTION

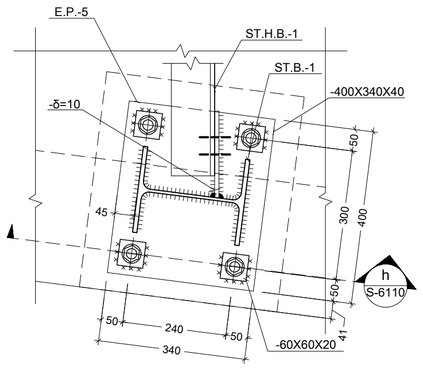

V კვანძი
Scale: 1:10

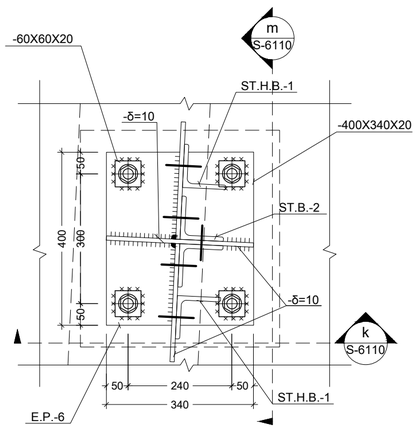

VI კვანძი
Scale: 1:10

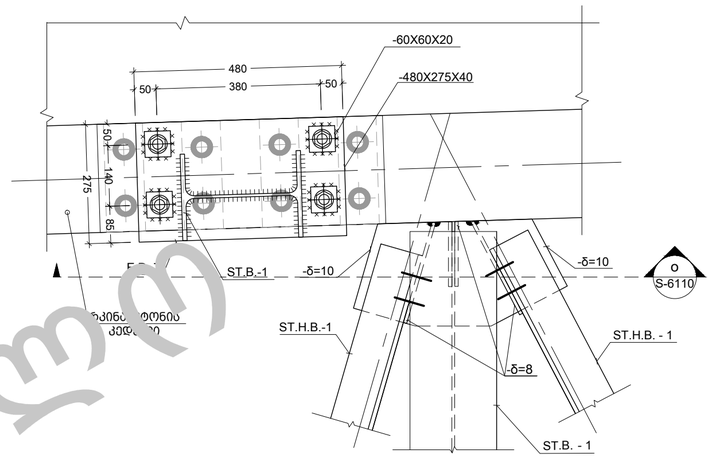

VII კვანძი
Scale: 1:10

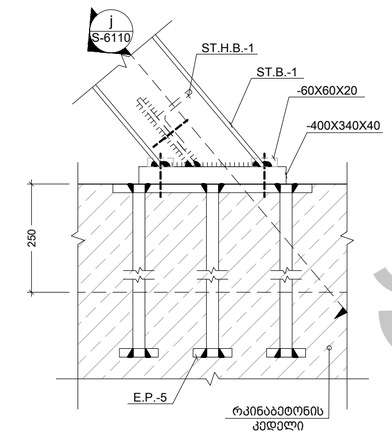

h კვეთი
Scale: 1:10

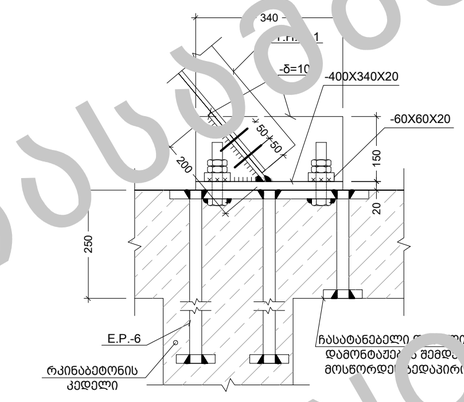

k კვეთი
Scale: 1:10

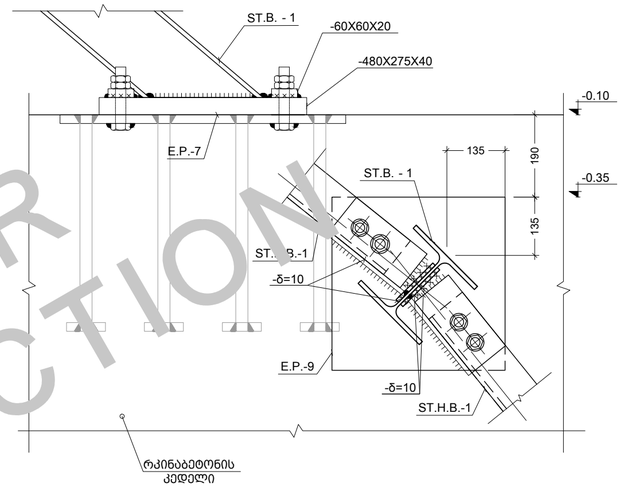

o კვეთი
Scale: 1:10

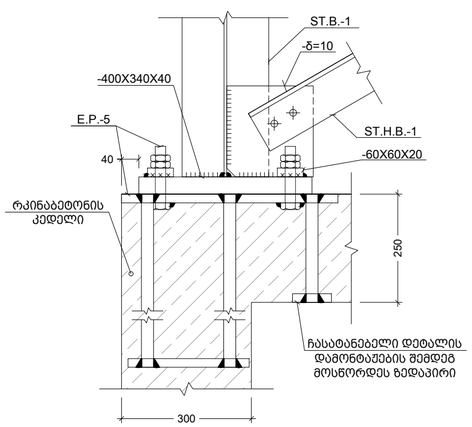

j კვეთი
Scale: 1:10

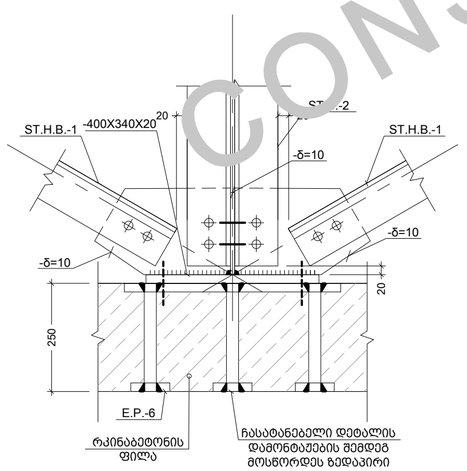

m კვეთი
Scale: 1:10

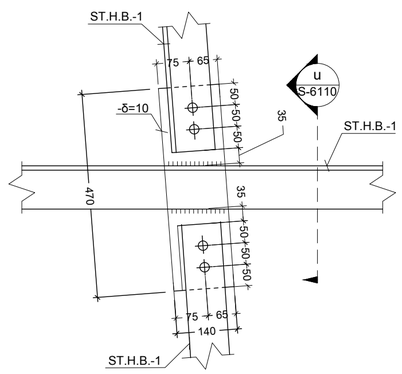

X კვანძი
Scale: 1:10

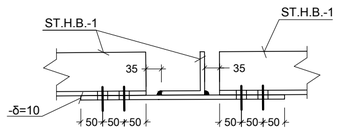

u კვეთი
Scale: 1:10

შენიშვნა:
NOTE:

1. შედუღების მინიმალურ სიბრძედ მიღებული იქნეს არანაკლებ 50 მმ, სისქედ - არანაკლები მშსადუღებელ ელემენტების შორის უმცირესის სისქე (ზოგ კვანძებში მითითებულია კონკრეტული შედუღების ნაკერის კათეთის სისქე);
2. შედუღება უნდა განხორციელდეს ГОСТ 5264-80-ის მოთხოვნების დაცვით.
3. შედუღებები გათვალისწინებულია Э42 ტიპის ელექტროდებით (ГОСТ 9467 - 75*);
4. მასალის ხარჯი შესაძლოა მეცვალოს КМД-ის დაბეჭდვების შედეგად.
5. მასალის ამოწერაბა იხ. ST-0003 ფურცელზე.
6. ზომები დაზუსტდეს ადგილზე ფაქტორივი მდგომარეობის გათვალისწინებით, არქიტექტურული ნახაზების მიხედვით.
7. კვანძები განიხილეთ არქიტექტურულ ნახაზებთან ერთად.
8. ყველა მუშა ქანჩიკი, ქანჩი და საყელურების ნაკრები უნდა იყოს M20-8.8.
9. ყველა საამონტაჟო ქანჩიკი, ქანჩი და საყელურების ნაკრები უნდა იყოს M12-4.6
10. კვანძების მარკირება იხ. ბეტმებზე.

No	Date	Revision	Issued by
00	----	----	----

საორიენტაციო ნახ.
KEY PLAN



მისამართი
ADDRESS
ქ.თბილისი, ნუცუბიძე-ვაშლიჯვრის დამაკავშირებელი გზის მიმდებარე ტერიტორია, ს.ა. 01.10.18.011.077

პროექტი
PROJECT
რესტორანი ლისი

ნახაზის
DRWG.
კვანძი V; VI; VII; X

CUBICON
DESIGN & BUILDING ENGINEERING
მას "კუბიკონი", თბილისი, მარშალ გელოვანის ბაზრ. 13
ტელ: (+995 591) 116444 www.cubicon.ge

გამცემი: ISSUED BY:	შემოწმდა APPROVED BY:
MU	NP
ფაილი FILE: 02_STEEL SECTION	პროექტის №: PROJECT No: 137P18
ფორმატი PAPER SIZE: A2	მასშტაბი SCALE: 1:10
ნახ.კოდი DRWG. No: S-6110	კორექტ. REVISION: 00	სტატუსი STATUS: SD

17.07.2023

ᲐᲠᲥᲘᲢᲔᲥᲢᲣᲠᲣᲚᲘ ᲜᲐᲬᲘᲚᲘ
NOT FOR CONSTRUCTION

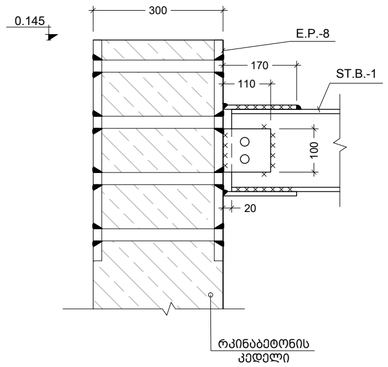

VIII კვანძი
Scale: ####

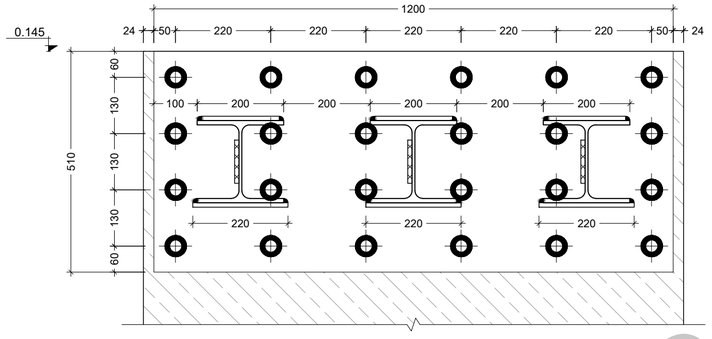

p კვეთი
Scale: ####

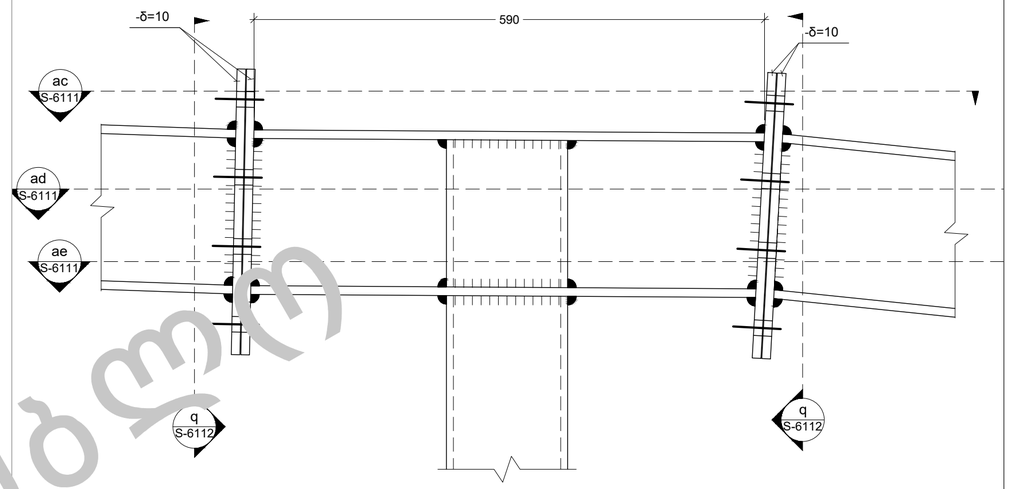

XV კვანძი
Scale: 1:5

შენიშვნა:
NOTE:

1. შედუღების მინიმალურ სიბრძედ მიღებული იქნეს არანაკლებ 50 მმ, სისქედ - არანაკლები მშსადუღებელ ელემენტებს შორის უმცირესის სისქე (ზოგ კვანძებში მითითებულია კონკრეტული შედუღების ნაკერის კათეტის სისქე);
2. შედუღება უნდა განხორციელდეს ГОСТ 5264-80-ის მოთხოვნების დაცვით.
3. შედუღებები გათვალისწინებულია Э42 ტიპის ელექტროდებით (ГОСТ 9467 - 75*);
4. მასალის სარჩე შესაძლოა მეცივალოს KMD-ის დაბეჭდვების მეშდეგ.
5. მასალის ამოჭრება იხ. ST-0003 ფურცელზე.
6. ზომები დაზუსტდეს ადგილზე ფაქტორებით მდგომარეობის გათვალისწინებით, არქიტექტურული ნახაზების მიხედვით.
7. კვანძები განიხილეთ არქიტექტურულ ნახაზებთან ერთად.
8. ყველა მუშა ქანჭიკი, ქანჩი და საყელურების ნაკრები უნდა იყოს M20-8.8.
9. ყველა საამონტაჟო ქანჭიკი, ქანჩი და საყელურების ნაკრები უნდა იყოს M12-4.6
10. კვანძების მარკირება იხ. ბეტმებზე.

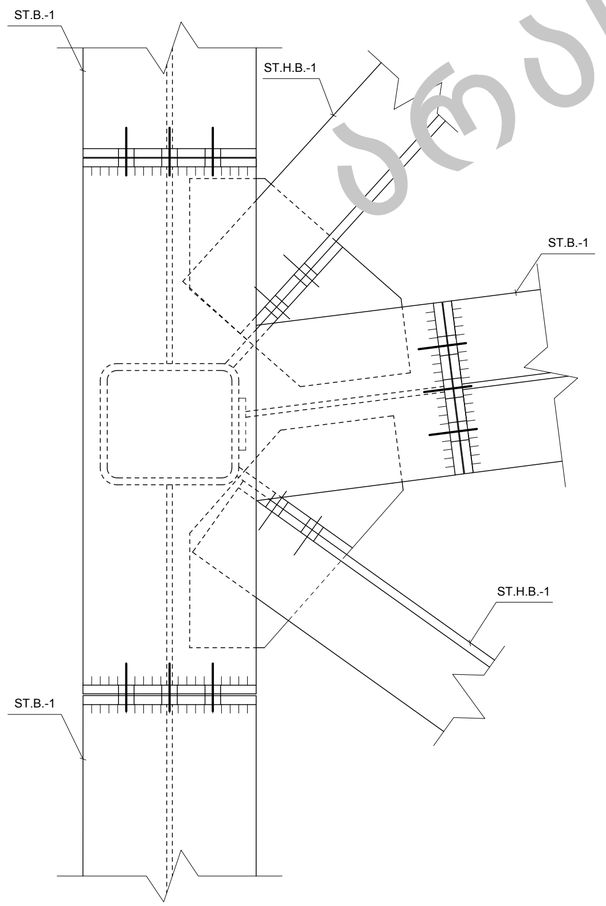

ac კვეთი
Scale: 1:5

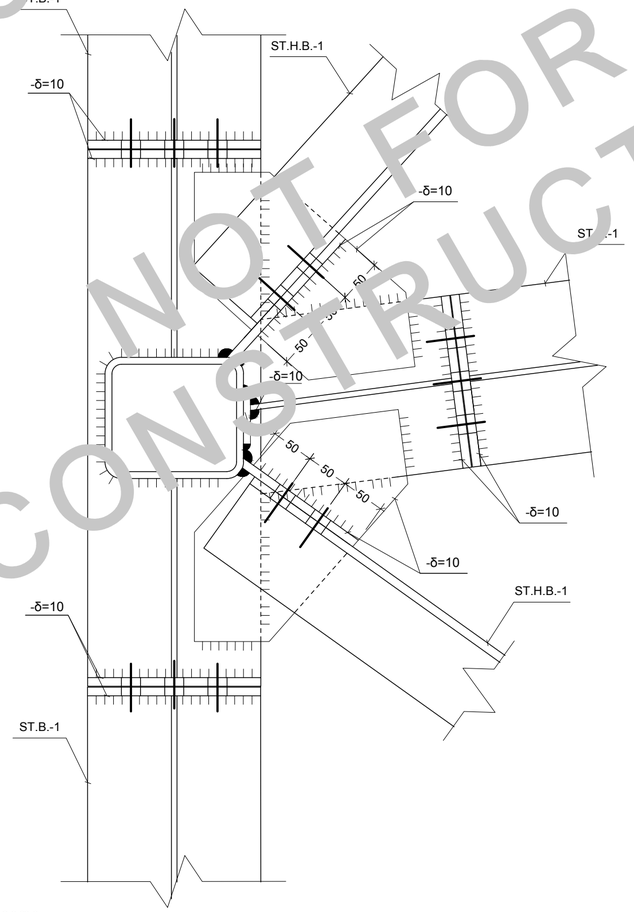

ad კვეთი
Scale: 1:5

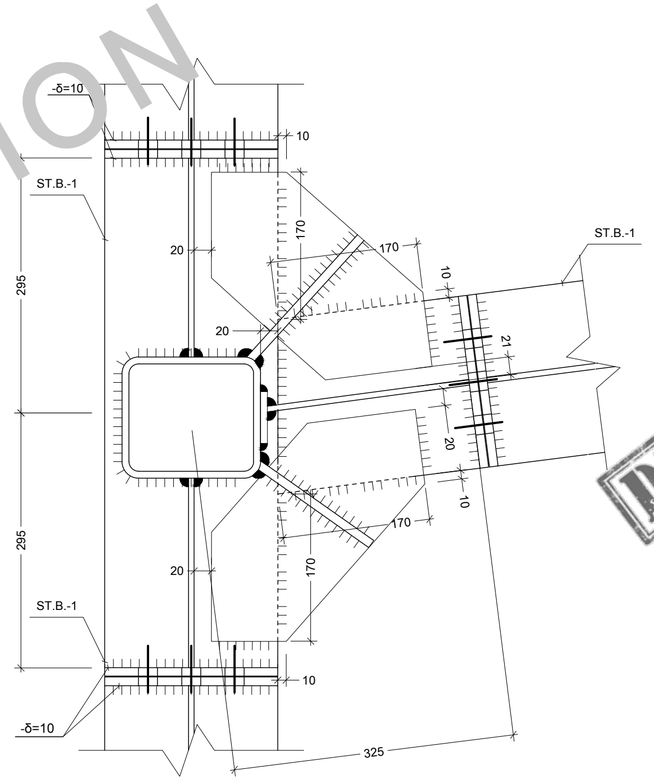

ae კვეთი
Scale: 1:5

----	----	----	----
----	----	----	----
----	----	----	----
----	----	----	----
----	----	----	----
No	Date	Revision	Issued by

სიტუაციური ნახაზი
KEY PLAN

DRAFT

მისამართი
ADDRESS
ქ.ბათილისი, ნუცუბიძე-ვაშლიჯვრის დამაკავშირებელი გზის მიმდებარე ტერიტორია, ს.კ. 01.10.18.011.077

პროექტი
PROJECT
რესტორანი ლისი

ნახაზი
DRWG.
კვანძი VIII; XV

CUBICON
DESIGN & BUILDING ENGINEERING
მას. "კუბიკონი", თბილისი, მირზაან მელიქიშვილის ქუჩა 13
ტელ: (+995 591) 116444 www.cubicon.ge

	შემსრულა ISSUED BY: ----	შეამოწმა APPROVED BY: ----
	ფაილი FILE 02_STEEL SECTION	პროექტის №: PROJECT № 137P18
	ფორმატი PAPER SIZE A2	მასშტაბი SCALE ----
ნახ.კოდი DRWG. No S-6111	კორექტ. REVISION ----	სტატუსი STATUS SD

17.07.2023

NOT FOR CONSTRUCTION

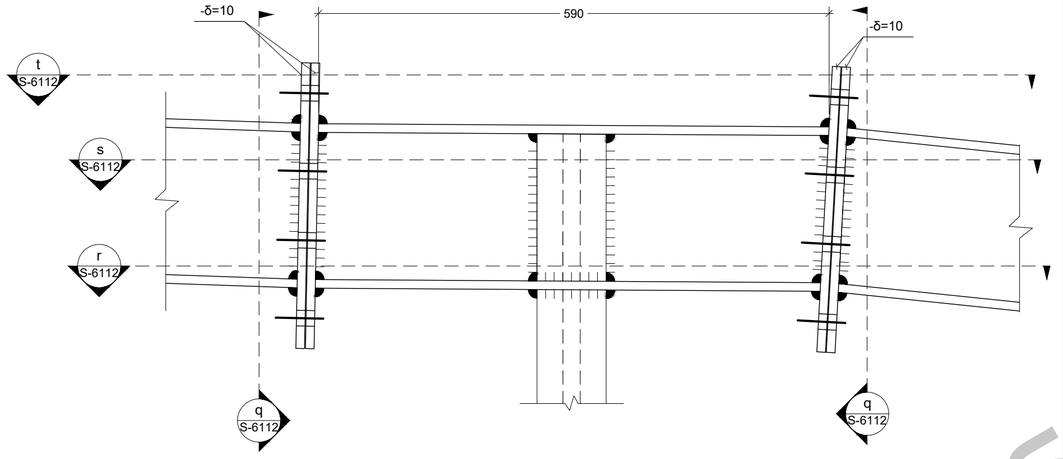

IX კვანძი
Scale: 1:5

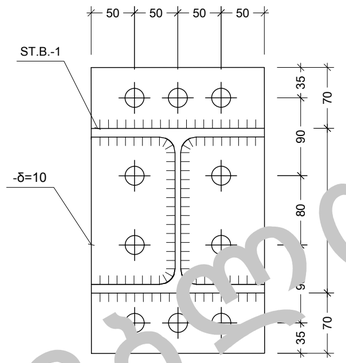

q კვეთი
Scale: 1:5

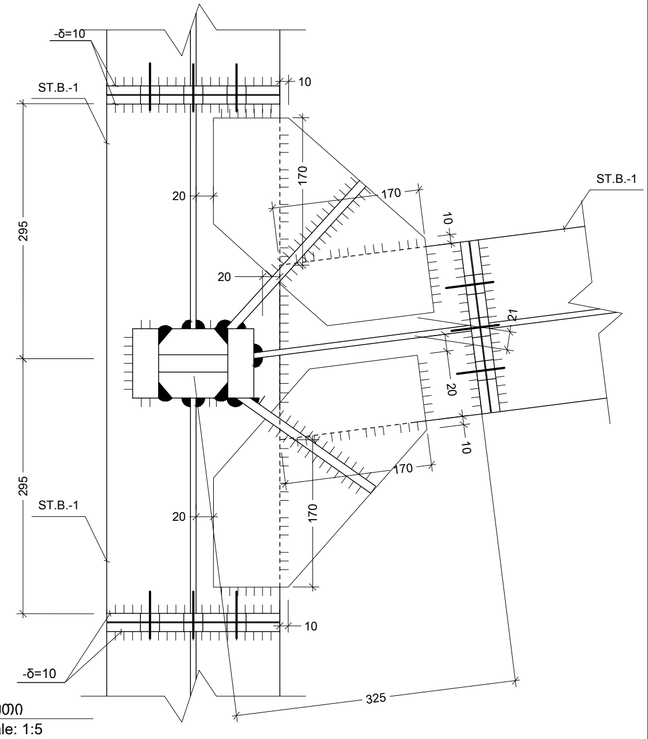

r კვეთი
Scale: 1:5

შენიშვნა:
NOTE:

1. შედუღების მინიმალურ სიგრძედ მიღებული იქნეს არანაკლებ 50 მმ, სისქედ - არანაკლები მშაადუღებელ ელემენტებს შორის უფცრესის სისქე (ზოგ კვანძებში მითითებულია კონკრეტული შედუღების ნაკერის კათეტის სისქე);
2. შედუღება უნდა განხორციელდეს ГОСТ 5264-80-ის მოთხოვნების დაცვით.
3. შედუღებები გათვალისწინებულია Э42 ტიპის ელექტროდებით (ГОСТ 9467 - 75*);
4. მასალის სარჩე შესაძლებელია შეიცვალოს КМД-ის დაბეჭდვების შედეგად.
5. მასალის ამოწერება იხ. ST-0003 ფურცელზე.
6. ზომები დაზუსტდეს ადგილზე ფაქტობრივი მდგომარეობის გათვალისწინებით, არქიტექტურული ნახაზების მიხედვით.
7. კვანძები განიხილეთ არქიტექტურულ ნახაზებთან ერთად.
8. ყველა მუშა ქანჭიკი, ქანჩი და საყელურების ნაკრები უნდა იყოს M20-8.8.
9. ყველა სამონტაჟო ქანჭიკი, ქანჩი და საყელურების ნაკრები უნდა იყოს M12-4.6
10. კვანძების მარკირება იხ. ბეგმებზე.

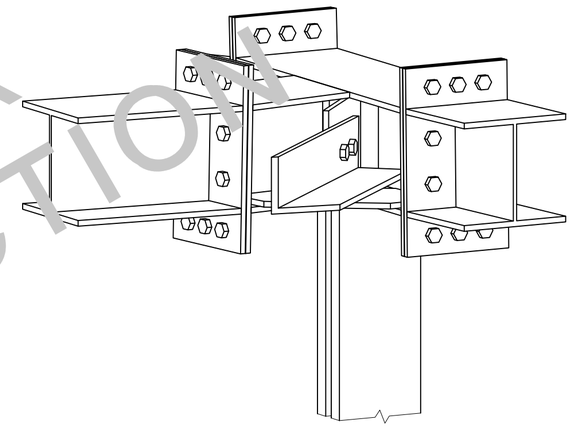

მხოლოდ საილუსტრაციოდ

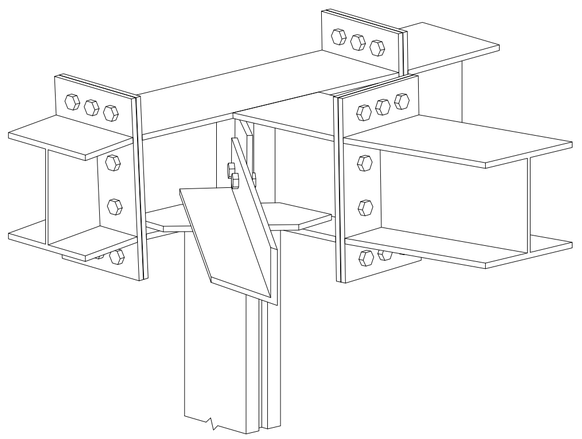

მხოლოდ საილუსტრაციოდ

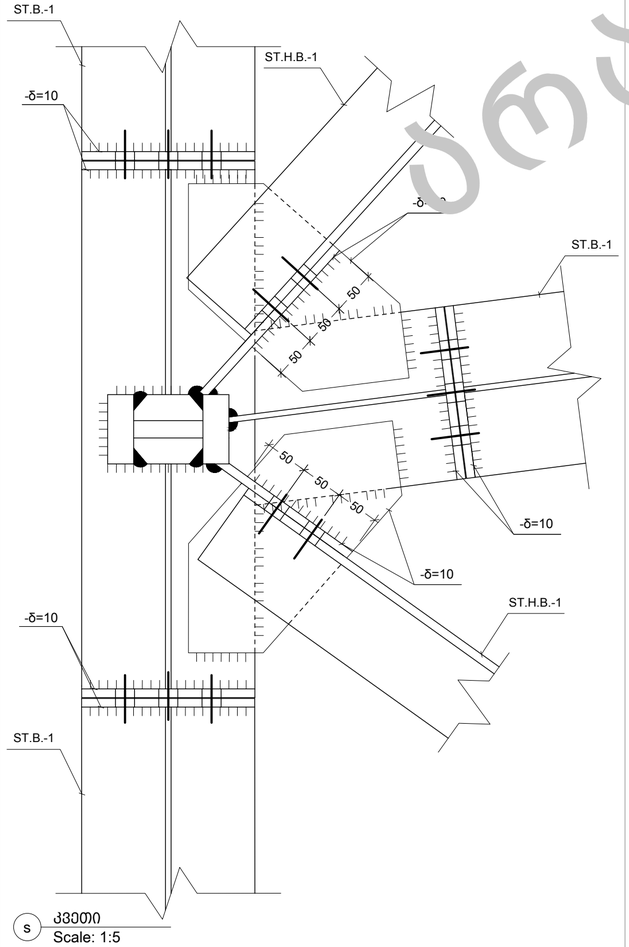

s კვეთი
Scale: 1:5

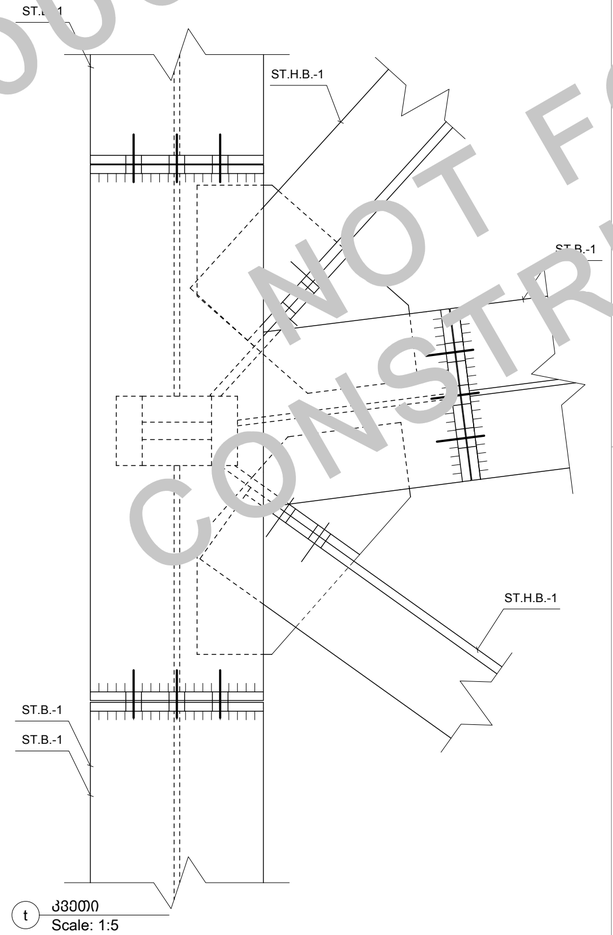

t კვეთი
Scale: 1:5

NOT FOR CONSTRUCTION
ნებადართულია მხოლოდ საილუსტრაციოდ

----	----	----	----
----	----	----	----
----	----	----	----
----	----	----	----
00	----	----	----
No	Date	Revision	Issued by

საორიენტაციო ნახაზი
KEY PLAN

DRAFT

მისამართი
ADDRESS
ქ.თბილისი, ნუცუბიძე-ვაშლიჯვრის დამაკავშირებელი გზის მიმდებარე ტერიტორია, ს.კ. 01.10.18.011.077

პროექტი
PROJECT
რესტორანი ლისი

ნახაზის
DRWG.
კვანძი IX

CUBICON DESIGN & BUILDING ENGINEERING
მას "კუბიკონი", თბილისი, მარშალ გელოვანის გამზ. 13
ტელ: (+995 591) 116444 www.cubicon.ge

	შემსრულა: ISSUED BY: MU	შეამოწმა APPROVED BY: NP
	ფაილი FILE 02_STEEL SECTION	პროექტის №: PROJECT No 137P18
	ფორმატი PAPER SIZE A2	მასშტაბი SCALE 1:5
ნახ.კოდი DRWG. No S-6112	კორექტ. REVISION 00	სტატუსი STATUS SD

17.07.2023

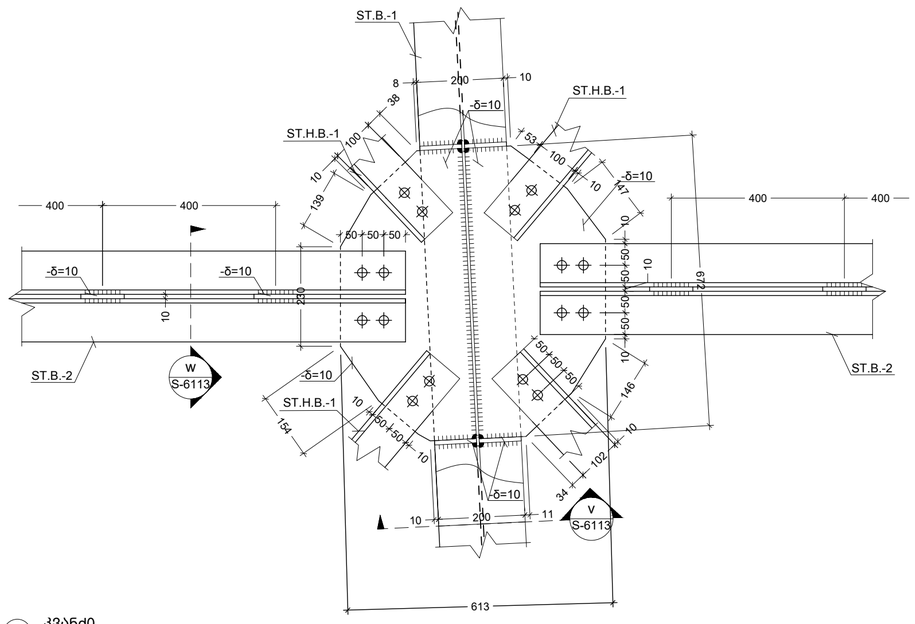
ST.B.-1
ST.H.B.-1
ST.H.B.-1
-δ=10
-δ=10
-δ=10
-δ=10
-δ=10
-δ=10
ST.H.B.-1
ST.B.-2
ST.B.-2
W
S-6113
V
S-6113
400
400
400
400
50+50+50
50+50+50
50+50+50
50+50+50
200
10
10
200
10
11
613
8
38
100
139
53
100
47
146
154
102
34
10
10
10

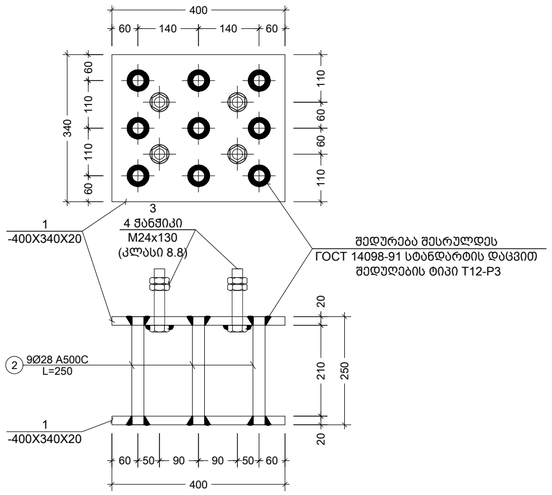

2 E.P.
Scale: 1:10

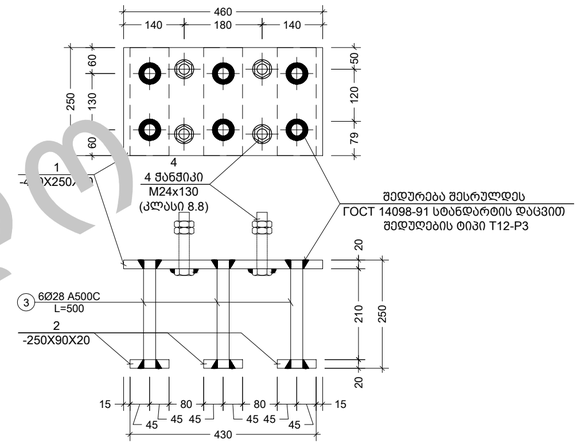

3 E.P.
Scale: 1:10

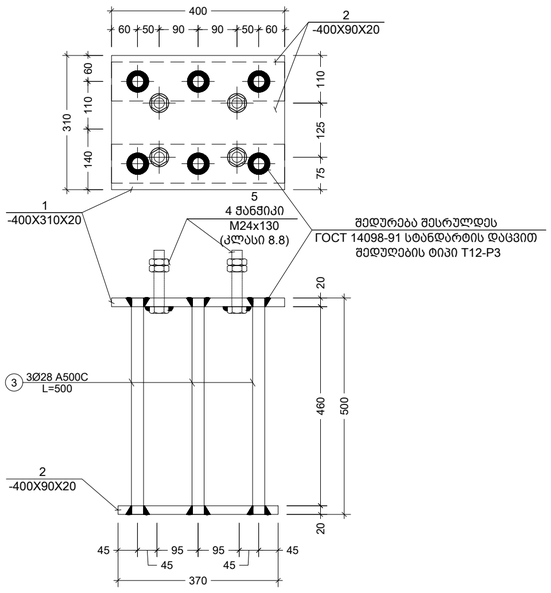

4 E.P.
Scale: 1:10

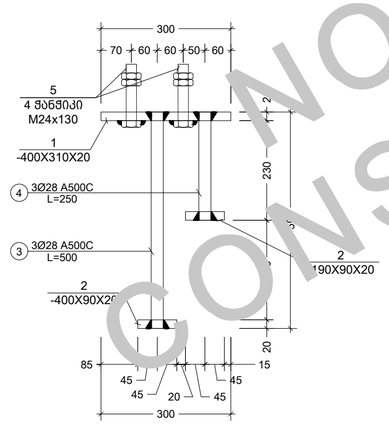

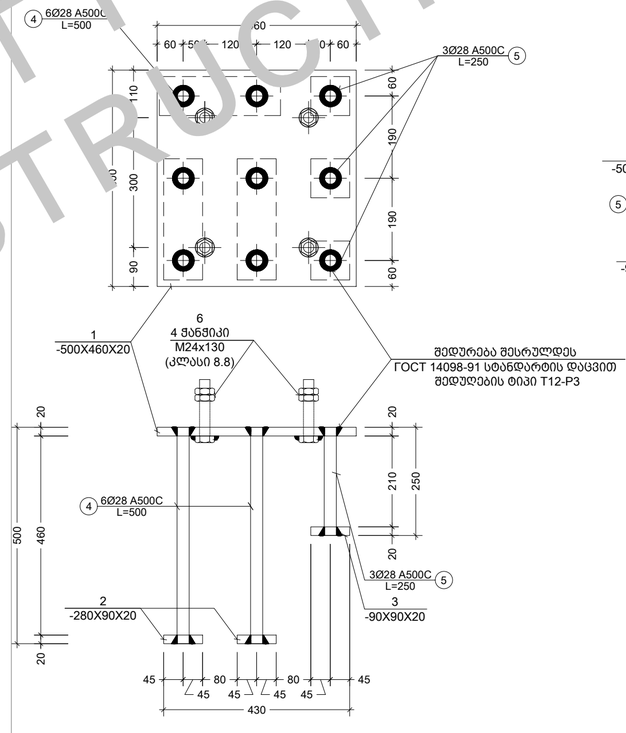

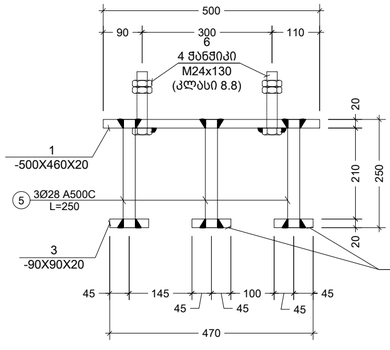

DRAFT

NOT FOR CONSTRUCTION

შენიშვნა:
NOTE:

1. შედუღების მინიმალურ სიგრძედ მიღებული იქნას არანაკლებ 50 მმ, სისქედ - არანაკლები მშასადუღებელ ელემენტებს შორის უმცირესის სისქე (ზოგ კვანძებში მითითებულია კონკრეტული შედუღების ნაკერის კათეტის სისქე);
2. შედუღება უნდა განხორციელდეს ГОСТ 5264-80-ის მოთხოვნების დაცვით.
3. შედუღებები გათვალისწინებულია Э42 ტიპის ელექტროდებით (ГОСТ 9467 - 75*);
4. მასალის ხარჯი შესაძლოა მეცვალოს КМД-ის დაბეჭდვების მეშდეგ.
5. მასალის ამოწერება იხ. ST-0003 ფურცელზე.
6. ზომები დაზუსტდეს ადგილზე ფაქტობრივი მდგომარეობის გათვალისწინებით, არქიტექტურული ნახაზების მიხედვით.
7. კვანძები განიხილეთ არქიტექტურულ ნახაზებთან ერთად.
8. ყველა მუშა ქანჩიკი, ქანჩი და საყელურების ნაკრები უნდა იყოს M20-8.8.
9. ყველა საამონტაჟო ქანჩიკი, ქანჩი და საყელურების ნაკრები უნდა იყოს M12-4.6
10. კვანძების მარკირება იხ. ბეგმებზე.

No	Date	Revision	Issued by
----	----	----	----
----	----	----	----
----	----	----	----
----	----	----	----
00	----	----	----

სიტუაციური ს
KEY PLAN

მისამართი
ADDRESS
ქ.თბილისი, ნუცუბიძე-ვაშლიჯვრის დამაკავშირებელი გზის მიმდებარე ტერიტორია, ს.კ. 01.10.18.011.077

პროექტი
PROJECT
რესტორანი ლისი

ნახაზის
DRWG.
E.P.-2; E.P.-3; E.P.-4; E.P.-5

CUBICON
DESIGN & BUILDING ENGINEERING
შპს "ქუბიკონი", თბილისი, მარშალ გელოვანის ბაზრ. 13
ტელ: (+995 591) 116444 www.cubicon.ge

	შესრულებ. ISSUED BY: NP	შემოწმება APPROVED BY: GT
	ფაილი FILE 02_STEEL SECTION	პროექტის №: PROJECT No 137P18
	ფორმატი PAPER SIZE A2	მასშტაბი SCALE 1:10
	ნახ.კოდი DRWG. No S-6114	კორექტ. REVISION 00	სტატუსი STATUS SD

17.07.2023

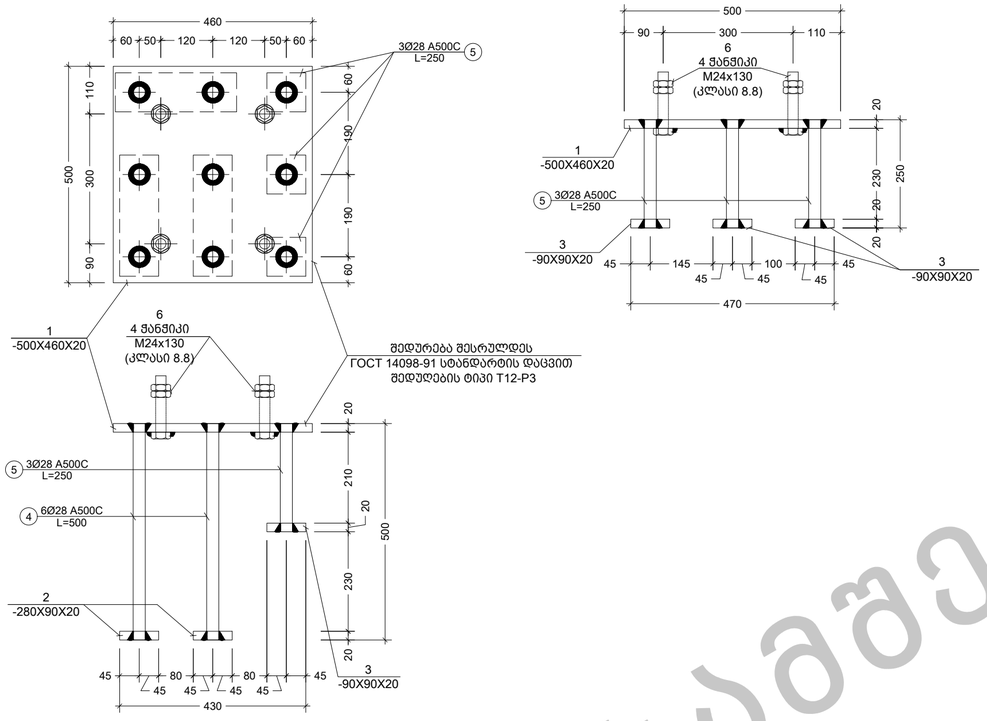

6 E.P.
Scale: 1:10

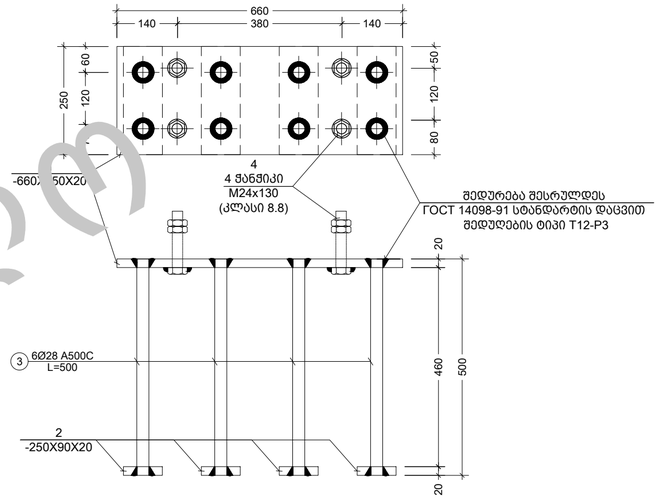

7 E.P.
Scale: 1:10

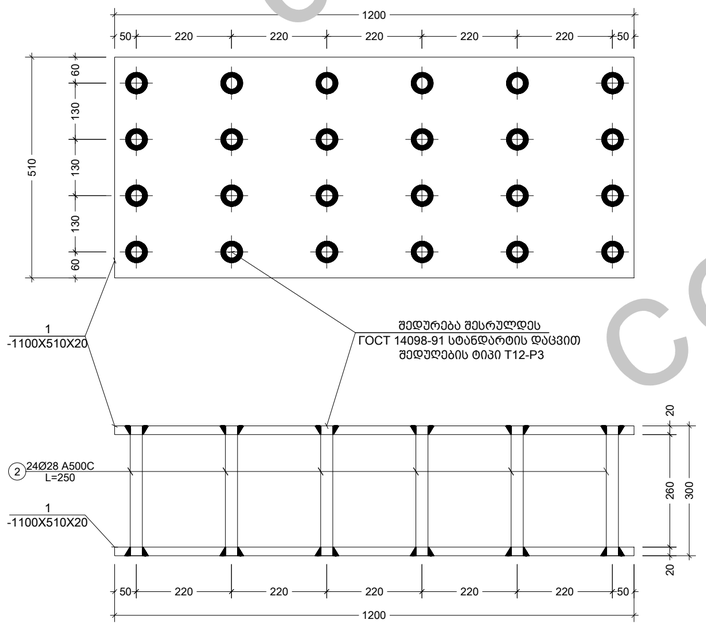

8 E.P.
Scale: 1:10

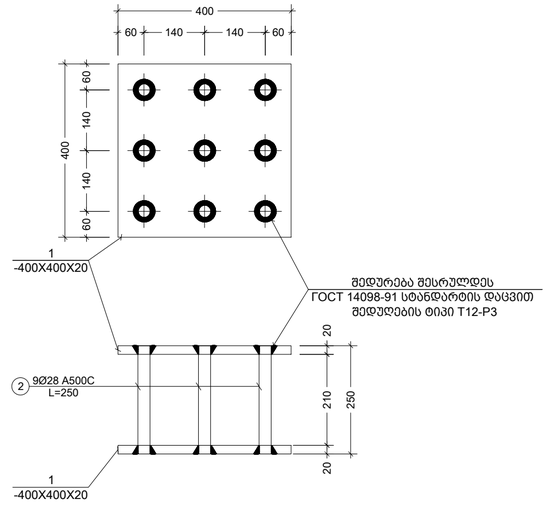

9 E.P.
Scale: 1:10

შენიშვნა:
NOTE:

1. შედუღების მინიმალურ სიგრძედ მიღებული იქნეს არანაკლებ 50 მმ, სისქედ - არანაკლები მშაადუღებელ ელემენტებს შორის უფცრესის სისქე (ზოგ კვანძებში მითითებულია კონკრეტული შედუღების ნაკერის კათეტის სისქე);
2. შედუღება უნდა განხორციელდეს ГОСТ 5264-80-ის მოთხოვნების დაცვით.
3. შედუღებები გათვალისწინებულია Э42 ტიპის ელექტროდებით (ГОСТ 9467 - 75*);
4. მასალის ხარისხი შესაძლოა შეიცვალოს KMD-ის დაშვებების შედეგად.
5. მასალის პროკარება იხ. ST-0003 ფურცელზე.
6. ზომები დაზუსტდეს ადგილზე ფაქტობრივი მდგომარეობის გათვალისწინებით, არქიტექტურული ნახაზების მიხედვით.
7. კვანძები განიხილეთ არქიტექტურულ ნახაზებთან ერთად.
8. ყველა მუშა ჭანჭიკი, ქანჩი და საყელურების ნაკრები უნდა იყოს M20-8.8.
9. ყველა საამონტაჟო ჭანჭიკი, ქანჩი და საყელურების ნაკრები უნდა იყოს M12-4.6
10. კვანძების მარკირება იხ. ბეტონებზე.

No	Date	Revision	Issued by
00	----	----	----

სიტუაციური ს
KEY PLAN

DRAFT

მისამართი
ADDRESS
ქ.თბილისი, ნუცუბიძე-ვაშლიჯვრის დამაკავშირებელი გზის მიმდებარე ტერიტორია, ს.კ. 01.10.18.011.077

პროექტი
PROJECT
რესტორანი ლისი

ნახაზი
DRWG.
E.P.-6; E.P.-7; E.P.-8; E.P.-9

CUBICON DESIGN & BUILDING ENGINEERING
მას "ქუბიკონი", თბილისი, მარჯან გელოვანის ბაზრ. 13
ტელ: (+995 591) 116444 www.cubicon.ge

შემსრულა: ISSUED BY:	შემოწმა APPROVED BY:
NP	GT
ფაილი FILE: 02_STEEL SECTION	პროექტის №: PROJECT No: 137P18
ფორმატი PAPER SIZE:	მასშტაბი SCALE:
A2	1:10
ნახ.კოდი DRWG. No:	კორექტ. REVISION:	სტატუსი STATUS:
S-6115	00	SD

17.07.2023

ესკიზები
NOT FOR CONSTRUCTION

ელემენტის დასახელება	პოზ. N	ეკიპირების მასალა	ზომა	სამონტაჟო ნახვრეტების რაოდენობა (ც.)	ერთეულის წონა (კგ.)	ჯამური წონა (კგ.)
E.P.-1	1	⊓ 160 X 140 X 8	-	-	-	100.00
	2	⊓ 160 X 140 X 8	-	-	-	100.00
	3	⊓ 160 X 140 X 8	-	-	-	100.00
	4	⊓ 160 X 140 X 8	-	-	-	100.00
	5	⊓ 160 X 140 X 8	-	-	-	100.00
	6	⊓ 160 X 140 X 8	-	-	-	100.00
	7	⊓ 160 X 140 X 8	-	-	-	100.00
	8	⊓ 160 X 140 X 8	-	-	-	100.00
	9	⊓ 160 X 140 X 8	-	-	-	100.00
	10	⊓ 160 X 140 X 8	-	-	-	100.00
	11	⊓ 160 X 140 X 8	-	-	-	100.00
	12	⊓ 160 X 140 X 8	-	-	-	100.00
	13	⊓ 160 X 140 X 8	-	-	-	100.00
	14	⊓ 160 X 140 X 8	-	-	-	100.00
	15	⊓ 160 X 140 X 8	-	-	-	100.00
	16	⊓ 160 X 140 X 8	-	-	-	100.00
	17	⊓ 160 X 140 X 8	-	-	-	100.00
	18	⊓ 160 X 140 X 8	-	-	-	100.00
	19	⊓ 160 X 140 X 8	-	-	-	100.00
	20	⊓ 160 X 140 X 8	-	-	-	100.00
E.P.-2	1	⊓ 160 X 140 X 8	-	-	-	100.00
	2	⊓ 160 X 140 X 8	-	-	-	100.00
	3	⊓ 160 X 140 X 8	-	-	-	100.00
	4	⊓ 160 X 140 X 8	-	-	-	100.00
	5	⊓ 160 X 140 X 8	-	-	-	100.00
	6	⊓ 160 X 140 X 8	-	-	-	100.00
	7	⊓ 160 X 140 X 8	-	-	-	100.00
	8	⊓ 160 X 140 X 8	-	-	-	100.00
	9	⊓ 160 X 140 X 8	-	-	-	100.00
	10	⊓ 160 X 140 X 8	-	-	-	100.00
	11	⊓ 160 X 140 X 8	-	-	-	100.00
	12	⊓ 160 X 140 X 8	-	-	-	100.00
	13	⊓ 160 X 140 X 8	-	-	-	100.00
E.P.-3	1	⊓ 160 X 140 X 8	-	-	-	100.00
	2	⊓ 160 X 140 X 8	-	-	-	100.00
	3	⊓ 160 X 140 X 8	-	-	-	100.00
	4	⊓ 160 X 140 X 8	-	-	-	100.00
	5	⊓ 160 X 140 X 8	-	-	-	100.00
	6	⊓ 160 X 140 X 8	-	-	-	100.00
	7	⊓ 160 X 140 X 8	-	-	-	100.00
	8	⊓ 160 X 140 X 8	-	-	-	100.00
	9	⊓ 160 X 140 X 8	-	-	-	100.00
	10	⊓ 160 X 140 X 8	-	-	-	100.00
	11	⊓ 160 X 140 X 8	-	-	-	100.00
	12	⊓ 160 X 140 X 8	-	-	-	100.00
	13	⊓ 160 X 140 X 8	-	-	-	100.00
E.P.-4	1	⊓ 160 X 140 X 8	-	-	-	100.00
	2	⊓ 160 X 140 X 8	-	-	-	100.00
	3	⊓ 160 X 140 X 8	-	-	-	100.00
	4	⊓ 160 X 140 X 8	-	-	-	100.00
E.P.-5	1	⊓ 160 X 140 X 8	-	-	-	100.00
	2	⊓ 160 X 140 X 8	-	-	-	100.00
	3	⊓ 160 X 140 X 8	-	-	-	100.00
	4	⊓ 160 X 140 X 8	-	-	-	100.00
	5	⊓ 160 X 140 X 8	-	-	-	100.00
	6	⊓ 160 X 140 X 8	-	-	-	100.00
E.P.-6	1	⊓ 160 X 140 X 8	-	-	-	100.00
	2	⊓ 160 X 140 X 8	-	-	-	100.00
	3	⊓ 160 X 140 X 8	-	-	-	100.00
	4	⊓ 160 X 140 X 8	-	-	-	100.00
	5	⊓ 160 X 140 X 8	-	-	-	100.00
	6	⊓ 160 X 140 X 8	-	-	-	100.00
E.P.-7	1	⊓ 160 X 140 X 8	-	-	-	100.00
	2	⊓ 160 X 140 X 8	-	-	-	100.00
	3	⊓ 160 X 140 X 8	-	-	-	100.00
	4	⊓ 160 X 140 X 8	-	-	-	100.00
E.P.-8	1	⊓ 160 X 140 X 8	-	-	-	100.00
	2	⊓ 160 X 140 X 8	-	-	-	100.00
E.P.-9	1	⊓ 160 X 140 X 8	-	-	-	100.00
	2	⊓ 160 X 140 X 8	-	-	-	100.00

ელემენტის დასახელება	პოზ. N	ეკიპირების მასალა	ზომა	სამონტაჟო ნახვრეტების რაოდენობა (ც.)	ერთეულის წონა (კგ.)	ჯამური წონა (კგ.)
E.P.-1	1	— 400 X 20	FOCT 19903-74	460	1	0.5	28.89	9.20	577.76
	2	— 90 X 20		230	3	0.7	9.75	13.80	194.99
	3	— 90 X 20		400	1	0.4	5.65	8.00	113.04
	4	Ø 28 A500C	ДСТУ 3760-98	500	6	3.0	14.49	60.00	289.87
	5	Ø 28 A500C		250	3	0.8	3.62	15.00	72.47
	6	მუნჯის Ø 24 (ელ.ისი 8.8)		130	4	0.52	2.45	10.40	48.96
E.P.-2	1	— 340 X 20	FOCT 19903-74	400	2	0.8	42.70	10.40	555.15
	2	Ø 28 A500C	ДСТУ 3760-98	250	9	2.3	10.87	29.25	141.31
	3	მუნჯის Ø 24 (ელ.ისი 8.8)		130	4	0.52	2.45	6.76	31.82
E.P.-3	1	— 250 X 20	FOCT 19903-74	460	1	0.5	18.06	0.46	18.06
	2	— 90 X 20		250	3	0.8	10.60	0.75	10.60
	3	Ø 28 A500C	ДСТУ 3760-98	500	6	3.0	14.49	3.00	14.49
	4	მუნჯის Ø 24 (ელ.ისი 8.8)		130	4	0.52	2.45	0.52	2.45
E.P.-4	1	— 310 X 20	FOCT 19903-74	400	1	0.4	19.47	1.60	77.87
	2	— 90 X 20		400	2	0.8	11.30	3.20	45.22
	3	Ø 28 A500C	ДСТУ 3760-98	500	3	1.5	7.25	6.00	28.99
	4	Ø 28 A500C		250	3	0.8	3.62	3.00	14.49

ელემენტის დასახელება	პოზ. N	ეკიპირების მასალა	ზომა	სამონტაჟო ნახვრეტების რაოდენობა (ც.)	ერთეულის წონა (კგ.)	ჯამური წონა (კგ.)
E.P.-5	1	— 460 X 20	FOCT 19903-74	500	1	0.5	36.11	0.50	36.11
	2	— 90 X 20		280	3	0.8	11.87	0.84	11.87
	3	— 90 X 20		90	3	0.3	3.82	0.27	3.82
	4	Ø 28 A500C	ДСТУ 3760-98	500	6	3.0	14.49	3.00	14.49
	5	Ø 28 A500C		250	3	0.8	3.62	0.75	3.62
	6	მუნჯის Ø 24 (ელ.ისი 8.8)		130	4	0.52	2.45	0.52	2.45
E.P.-6	1	— 460 X 20	FOCT 19903-74	500	1	0.5	36.11	1.00	72.22
	2	— 90 X 20		280	3	0.8	11.87	1.68	23.74
	3	— 90 X 20		90	3	0.3	3.82	0.54	7.63
	4	Ø 28 A500C	ДСТУ 3760-98	500	6	3.0	14.49	6.00	28.99
	5	Ø 28 A500C		250	3	0.8	3.62	1.50	7.25
	6	მუნჯის Ø 24 (ელ.ისი 8.8)		130	4	0.52	2.45	1.04	4.90
E.P.-7	1	— 250 X 20	FOCT 19903-74	660	1	0.7	25.91	0.66	25.91
	2	— 90 X 20		250	4	1.0	14.13	1.00	14.13
	3	Ø 28 A500C	ДСТУ 3760-98	500	8	4.0	19.32	4.00	19.32
	4	მუნჯის Ø 24 (ელ.ისი 8.8)		130	4	0.52	2.45	0.52	2.45
E.P.-8	1	— 510 X 20	FOCT 19903-74	1200	1	1.2	96.08	1.20	96.08
	2	Ø 28 A500C	ДСТУ 3760-98	300	24	7.2	34.78	7.20	34.78
E.P.-9	1	— 400 X 20	FOCT 19903-74	400	2	0.8	50.24	1.60	100.48
	2	Ø 28 A500C	ДСТУ 3760-98	250	9	2.3	10.87	4.50	21.74

COPY

ელემენტის დასახელება	პოზ. N	ეკიპირების მასალა	ზომა	სამონტაჟო ნახვრეტების რაოდენობა (ც.)	ერთეულის წონა (კგ.)	ჯამური წონა (კგ.)
R.P.-1	-	□ 60 X 3	FOCT 30245-2003	ფ.ტ.	-	-	-	430.00	2308.84
ST.H.B.-1	-	∟ 100 X 10	FOCT 8509-93	ფ.ტ.	-	-	-	280.00	4176.20
ST.B.-2 ST.B.-1	-	∟ 100 X 10	FOCT 8509-93	ფ.ტ.	-	-	-	100.00	1491.50
	-	⊥ HE 200 A	NF A 45-205 (Europorm 19-57)	ფ.ტ.	-	-	-	230.00	9729.00
ST.C.-21..18	-	— 80 X 30	FOCT 19903-74	ფ.ტ.	-	-	-	2020.00	38056.80
ST.C.-11..20	-	□ 160 X 140 X 8	FOCT 30245-2003	ფ.ტ.	-	-	-	100.00	3567.04
									C355 S355

ხელმოწერილია დიზაინერის მიერ

ელემენტის დასახელება	პოზ. N	ეკიპირების მასალა	ზომა	სამონტაჟო ნახვრეტების რაოდენობა (ც.)	ერთეულის წონა (კგ.)	ჯამური წონა (კგ.)
E.P.-1	1	— 400 X 20	FOCT 19903-74	460	1	0.5	28.89	9.20	577.76
	2	— 90 X 20		230	3	0.7	9.75	13.80	194.99
	3	— 90 X 20		400	1	0.4	5.65	8.00	113.04
	4	Ø 28 A500C	ДСТУ 3760-98	500	6	3.0	14.49	60.00	289.87
	5	Ø 28 A500C		250	3	0.8	3.62	15.00	72.47
	6	მუნჯის Ø 24 (ელ.ისი 8.8)		130	4	0.52	2.45	10.40	48.96
E.P.-2	1	— 340 X 20	FOCT 19903-74	400	2	0.8	42.70	10.40	555.15
	2	Ø 28 A500C	ДСТУ 3760-98	250	9	2.3	10.87	29.25	141.31
	3	მუნჯის Ø 24 (ელ.ისი 8.8)		130	4	0.52	2.45	6.76	31.82
E.P.-3	1	— 250 X 20	FOCT 19903-74	460	1	0.5	18.06	0.46	18.06
	2	— 90 X 20		250	3	0.8	10.60	0.75	10.60
	3	Ø 28 A500C	ДСТУ 3760-98	500	6	3.0	14.49	3.00	14.49
	4	მუნჯის Ø 24 (ელ.ისი 8.8)		130	4	0.52	2.45	0.52	2.45
E.P.-4	1	— 310 X 20	FOCT 19903-74	400	1	0.4	19.47	1.60	77.87
	2	— 90 X 20		400	2	0.8	11.30	3.20	45.22
	3	Ø 28 A500C	ДСТУ 3760-98	500	3	1.5	7.25	6.00	28.99
	4	Ø 28 A500C		250	3	0.8	3.62	3.00	14.49

ელემენტის დასახელება	პოზ. N	ეკიპირების მასალა	ზომა	სამონტაჟო ნახვრეტების რაოდენობა (ც.)	ერთეულის წონა (კგ.)	ჯამური წონა (კგ.)
E.P.-5	1	— 460 X 20	FOCT 19903-74	500	1	0.5	36.11	0.50	36.11
	2	— 90 X 20		280	3	0.8	11.87	0.84	11.87
	3	— 90 X 20		90	3	0.3	3.82	0.27	3.82
	4	Ø 28 A500C	ДСТУ 3760-98	500	6	3.0	14.49	3.00	14.49
	5	Ø 28 A500C		250	3	0.8	3.62	0.75	3.62
	6	მუნჯის Ø 24 (ელ.ისი 8.8)		130	4	0.52	2.45	0.52	2.45
E.P.-6	1	— 460 X 20	FOCT 19903-74	500	1	0.5	36.11	1.00	72.22
	2	— 90 X 20		280	3	0.8	11.87	1.68	23.74
	3	— 90 X 20		90	3	0.3	3.82	0.54	7.63
	4	Ø 28 A500C	ДСТУ 3760-98	500	6	3.0	14.49	6.00	28.99
	5	Ø 28 A500C		250	3	0.8	3.62	1.50	7.25
	6	მუნჯის Ø 24 (ელ.ისი 8.8)		130	4	0.52	2.45	1.04	4.90
E.P.-7	1	— 250 X 20	FOCT 19903-74	660	1	0.7	25.91	0.66	25.91
	2	— 90 X 20		250	4	1.0	14.13	1.00	14.13
	3	Ø 28 A500C	ДСТУ 3760-98	500	8	4.0	19.32	4.00	19.32
	4	მუნჯის Ø 24 (ელ.ისი 8.8)		130	4	0.52	2.45	0.52	2.45
E.P.-8	1	— 510 X 20	FOCT 19903-74	1200	1	1.2	96.08	1.20	96.08
	2	Ø 28 A500C	ДСТУ 3760-98	300	24	7.2	34.78	7.20	34.78
E.P.-9	1	— 400 X 20	FOCT 19903-74	400	2	0.8	50.24	1.60	100.48
	2	Ø 28 A500C	ДСТУ 3760-98	250	9	2.3	10.87	4.50	21.74

COPY

ელემენტის დასახელება	პოზ. N	ეკიპირების მასალა	ზომა	სამონტაჟო ნახვრეტების რაოდენობა (ც.)	ერთეულის წონა (კგ.)	ჯამური წონა (კგ.)
R.P.-1	-	□ 60 X 3	FOCT 30245-2003	ფ.ტ.	-	-	-	430.00	2308.84
ST.H.B.-1	-	∟ 100 X 10	FOCT 8509-93	ფ.ტ.	-	-	-	280.00	4176.20
ST.B.-2 ST.B.-1	-	∟ 100 X 10	FOCT 8509-93	ფ.ტ.	-	-	-	100.00	1491.50
	-	⊥ HE 200 A	NF A 45-205 (Europorm 19-57)	ფ.ტ.	-	-	-	230.00	9729.00
ST.C.-21..18	-	— 80 X 30	FOCT 19903-74	ფ.ტ.	-	-	-	2020.00	38056.80
ST.C.-11..20	-	□ 160 X 140 X 8	FOCT 30245-2003	ფ.ტ.	-	-	-	100.00	3567.04
									C355 S355

ხელმოწერილია დიზაინერის მიერ

ჯამური წონა: 14832.35

COPY

DRAFT

ობიექტის მისამართი
ADDRESS
ქ.თბილისი, ნაგვლეხის ქუჩა 8 და ნაგვლეხის ქუჩა 13 კვეთილაძის ქუჩის კუთხე
ფერდობის გამაგრების პროექტი, ს.კ. 01.10.18.011.077

პროექტის დასახელება
PROJECT
ფერდობის გამაგრების ვერტიკალური კედლის 1

DRWG.
ნახაზის დასახელება

შპს "ქუბლიკონი", მცხეთის ქ. 63 (ვაკის ტაძრის ახლოს) 13
ტელ: (+995 591) 116444 www.cublicon.ge

ISSUED BY:
შეასრულა:
NP

APPROVED BY:
შეამოწმა:
GT

DRWG. No
ნახაზის №
S-6116

REVISION
ტირაჟის №
00

STATUS
სტატუსი
SD

PROJECT No
პროექტის №
137P18

SCALE
მასშტაბი

PAPER SIZE
ფორმატი
A2

SECTION
ნაწილი
02_STEEL

FILE
ფაილის სახელი
ფერდობის გამაგრების პროექტი

DATE
თარიღი
2023-07-11

No	Date	Revision	Issued by
00	----	----	----
----	----	----	----
----	----	----	----
----	----	----	----
----	----	----	----
----	----	----	----

KEY PLAN
ნახაზის ადგილმდებარეობა

NOTE:
შენიშვნა:
1. ბეტონის სარეც ბეტონის მარკა ბეტონის წინასწარ კონტროლი უნდა განხორციელდეს ნორმატიული დოკუმენტების მოთხოვნების შესაბამისად.

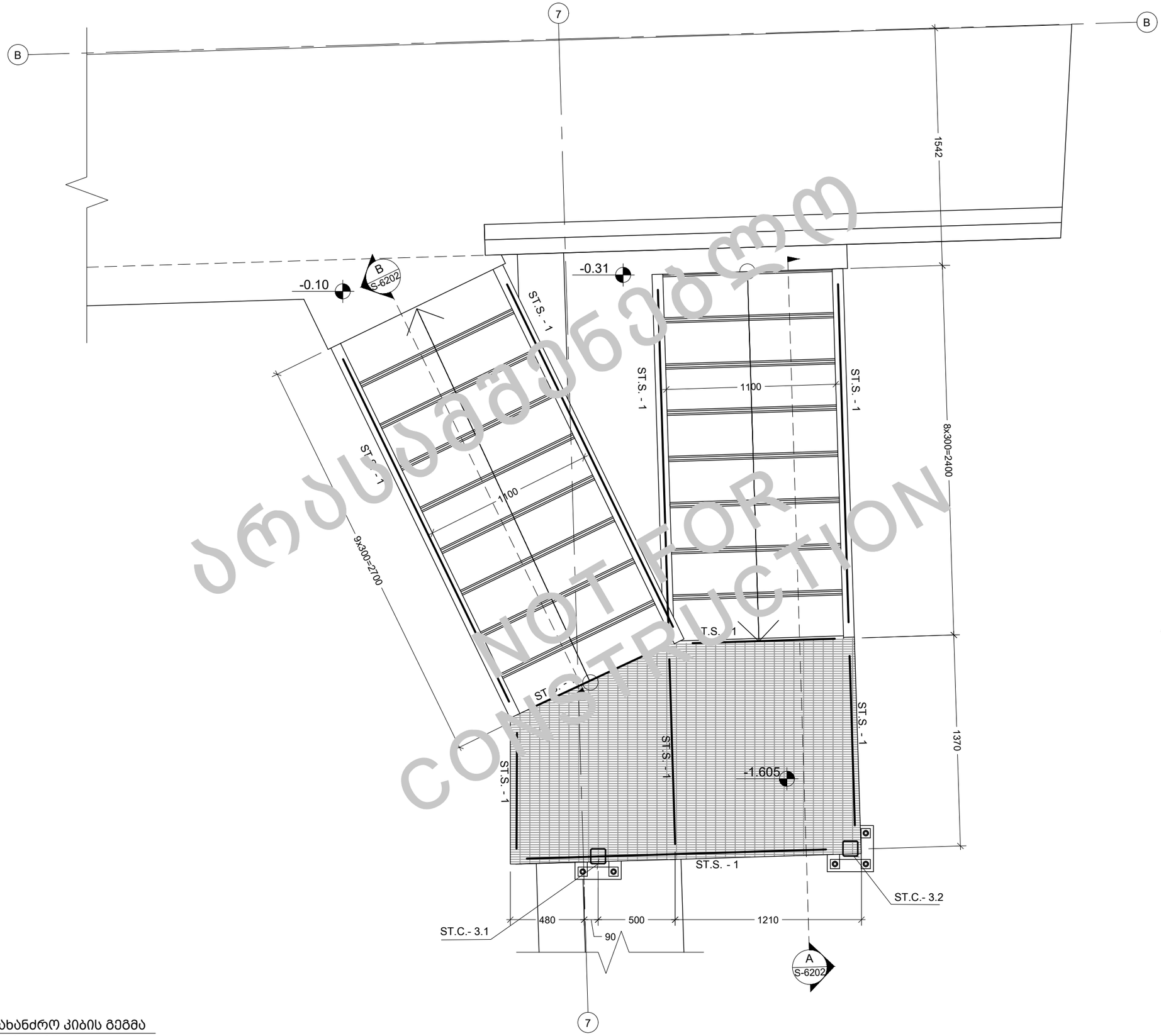

ᲐᲠᲡᲔᲑᲣᲚᲘᲐ ᲡᲐᲛᲣᲨᲐᲝ
NOT FOR CONSTRUCTION

შენიშვნა:
NOTE:

No	Date	Revision	Issued by
----	----	----	----
----	----	----	----
----	----	----	----
----	----	----	----
00	----	----	----

სიტუაციური სქემა
KEY PLAN

DRAFT

მისამართი
ADDRESS
ქ.თბილისი, ნუცუბიძე-ვაშლიჯვრის დამაკავშირებელი გზის მიმდებარე ტერიტორია, ს.კ. 01.10.18.011.077

პროექტი
PROJECT
რესტორანი ლისი

ნახაზი
DRWG.
სახანძრო კიბის გემბა

CUBICON
DESIGN & BUILDING ENGINEERING
შპს "კუბიკონი", თბილისი, მარშალ გელოვანის გამზ. 13
ტელ: (+995 591) 116444 www.cubicon.ge

	შეასრულა: ISSUED BY: MU	შეამოწმა APPROVED BY: GT
	ფაილი FILE 03_STEEL STAIR	პროექტის №: PROJECT No 137P18
	ფორმატი PAPER SIZE A3	მასშტაბი SCALE 1:25
ნახ.კოდი DRWG. No S-6201	კორექტ. REVISION 00	სტადია STATUS SD

17.07.2023

- სახანძრო კიბის გემბა
Scale: 1:25

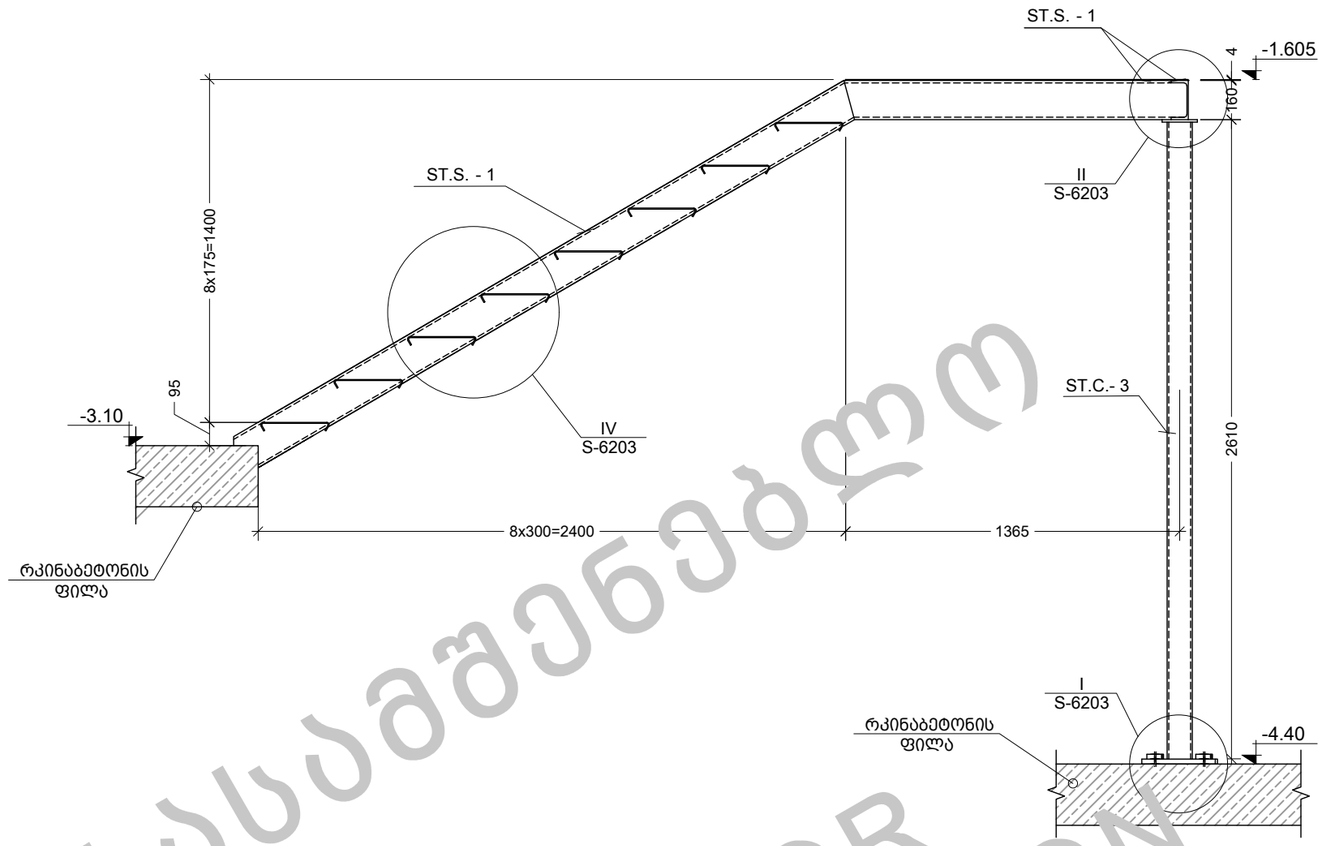

A ჭრილი
Scale: 1:25

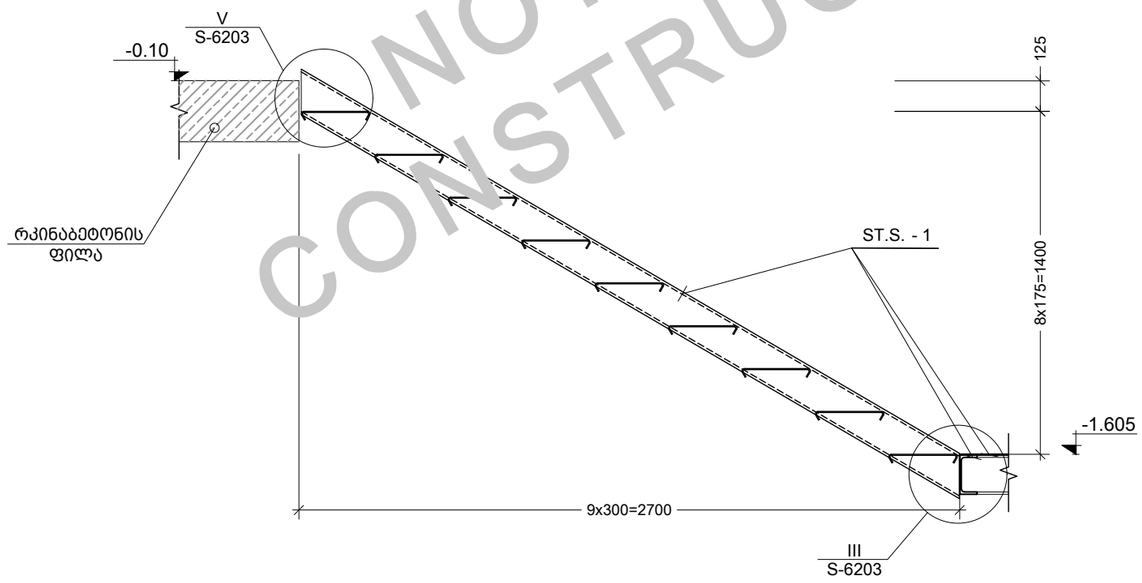

B ჭრილი
Scale: 1:25

ᲐᲠᲡᲐᲨᲔᲜᲔᲑᲚᲝ
NOT FOR CONSTRUCTION

შენიშვნა:
NOTE:

1. შედუღების მინიმალურ სიგრძედ მიღებული იქნეს არანაკლებ 50 მმ, სისქედ - არანაკლები შესადუღებელ ელემენტებს შორის უმცირესის სისქე (ზოგ კვანძებში მითითებულია კონკრეტული შედუღების ნაკერის კათეტის სისქე);
2. შედუღება უნდა განხორციელდეს ГОСТ 5264-80-ის მოთხოვნების დაცვით.
3. შედუღებები გათვალისწინებულია Э42 ტიპის ელექტროდებით (ГОСТ 9467 - 75*);
4. მასალის ხარჯი შესაძლოა შეიცვალოს KMD-ის დამუშავების შემდეგ.
5. მასალის ამოკრება იხ. ST-0003 ფურცელზე.
6. ზომები დაზუსტდეს ადგილზე ფაქტობრივი მდგომარეობის გათვალისწინებით, არქიტექტურული ნახაზების მიხედვით.
7. კვანძები განიხილეთ არქიტექტურულ ნახაზებთან ერთად.
8. ყველა მუშა ჭანჭიკი, ქანჩი და საყელურების ნაკრები უნდა იყოს M20-8.8.
9. ყველა სამონტაჟო ჭანჭიკი, ქანჩი და საყელურების ნაკრები უნდა იყოს M12-4.6
10. კვანძების მარკირება იხ. გეგმებზე.

----	----	----	----
----	----	----	----
----	----	----	----
----	----	----	----
00	----	----	----
No	Date	Revision	Issued by

სიტუაციური სქემა
KEY PLAN



მისამართი
ADDRESS
ქ.თბილისი, ნუცუბიძე-ვაშლიჯვრის დამაკავშირებელი გზის მიმდებარე ტერიტორია, ს.კ. 01.10.18.011.077

პროექტი
PROJECT
რესტორანი ლისი

ნახაზი
DRWG.
ჭრილი A; B

CUBICON
DESIGN & BUILDING ENGINEERING
შპს "კუბიკონი", თბილისი, მარშალ გელოვანის გამზ. 13
ტელ: (+995 591) 116444 www.cubicon.ge

	შეასრულა: ISSUED BY:	შეამოწმა APPROVED BY:
	MU	GT
ფაილი FILE	03_STEEL STAIR	პროექტის №: PROJECT No 137P18
ფორმატი PAPER SIZE	A3	მასშტაბი SCALE 1:25
ნახ.კოდი DRWG. No	კორექტ. REVISION 00	სტადია STATUS SD

17.07.2023

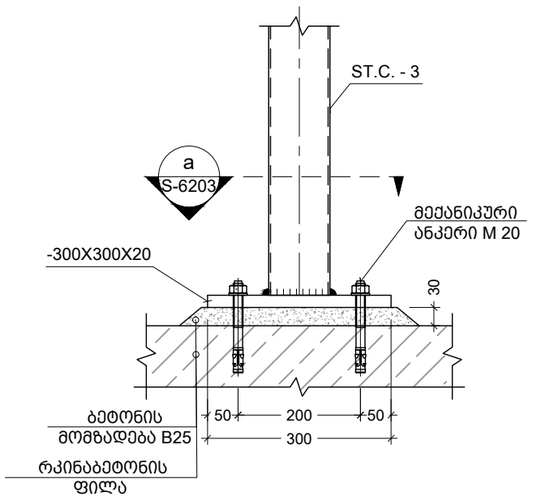

I კვანძი
Scale: 1:10

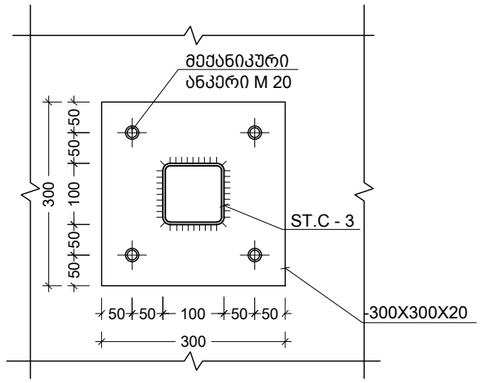

a კვეთი
Scale: 1:10

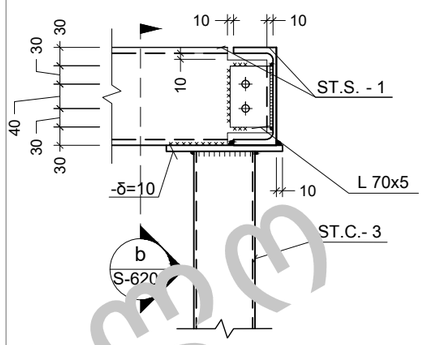

II კვანძი
Scale: 1:10

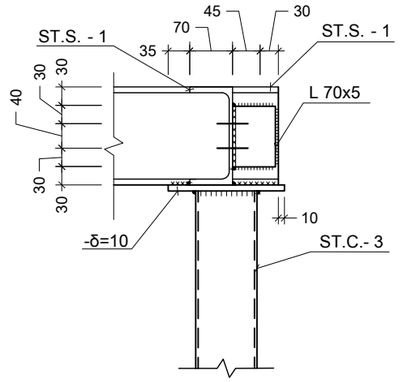

b კვეთი
Scale: 1:10

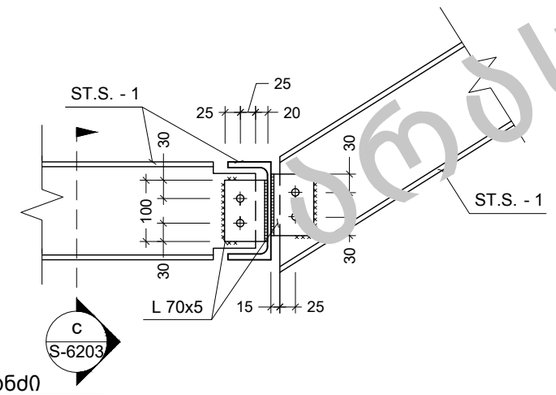

III კვანძი
Scale: 1:10

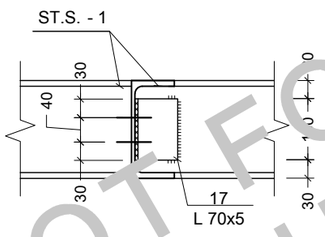

c კვეთი
Scale: 1:10

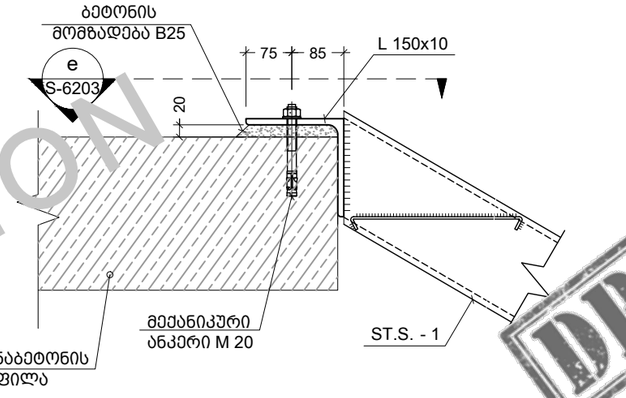

V კვანძი
Scale: 1:10

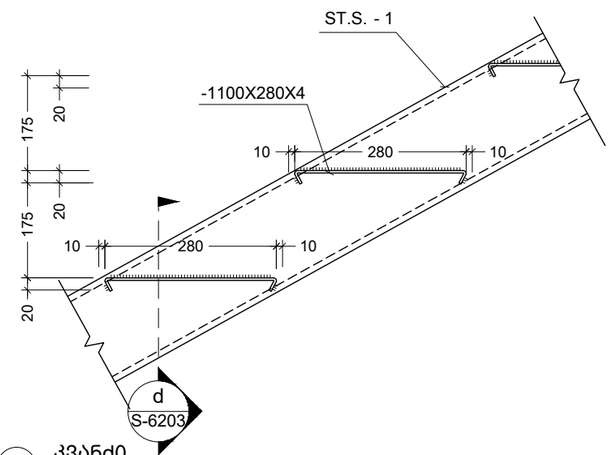

IV კვანძი
Scale: 1:10

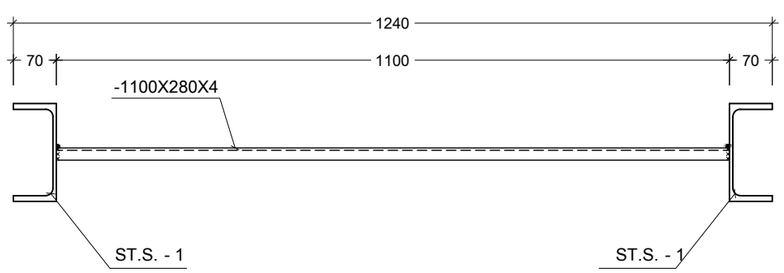

d კვეთი
Scale: 1:10

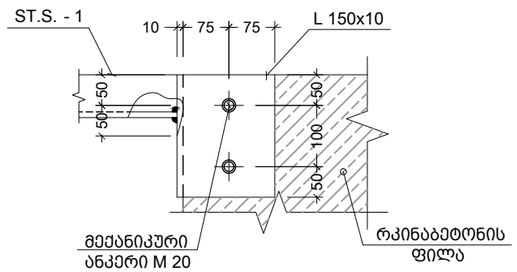

e კვეთი
Scale: 1:10

საკონსტრუქციო
NOT FOR CONSTRUCTION

შენიშვნა:
NOTE:

1. შედუღების მინიმალურ სიგრძედ მიღებული იქნეს არანაკლებ 50 მმ, სისქედ - არანაკლები შესადუღებელ ელემენტებს შორის უმცირესის სისქე (ზოგ კვანძებში მითითებულია კონკრეტული შედუღების ნაკერის კათეტის სისქე);
2. შედუღება უნდა განხორციელდეს ГОСТ 5264-80-ის მოთხოვნების დაცვით.
3. შედუღებები გათვალისწინებულია Э42 ტიპის ელექტროდებით (ГОСТ 9467 - 75*);
4. მასალის ხარჯი შესაძლოა შეიცვალოს KMD-ის დამუშავების შემდეგ.
5. მასალის ამოკრება იხ. ST-0003
6. ზომები დაზუსტდეს ადგილზე ფაქტობრივი მდგომარეობის გათვალისწინებით, არქიტექტურული ნახაზების მიხედვით.
7. კვანძები განიხილეთ არქიტექტურულ ნახაზებთან ერთად.
8. ყველა მუშა ჭანჭიკი, ქანჩი და საყელურების ნაკრები უნდა იყოს M20-8.8.
9. ყველა სამონტაჟო ჭანჭიკი, ქანჩი და საყელურების ნაკრები უნდა იყოს M12-4.6
10. კვანძების მარკირება იხ. გეგმებზე.

----	----	----	----
----	----	----	----
----	----	----	----
----	----	----	----
00	----	----	----
No	Date	Revision	Issued by

სიტუაციური სქემა
KEY PLAN

DRAFT

მისამართი
ADDRESS
ქ.თბილისი, ნუცუბიძე-ვაშლიჯვრის დამაკავშირებელი გზის მიმდებარე ტერიტორია, ს.კ. 01.10.18.011.077

პროექტი
PROJECT
რესტორანი ლისი

ნახაზი
DRWG.
კვანძი I; II; III; IV; V

CUBICON
DESIGN & BUILDING ENGINEERING
შპს "კუბიკონი", თბილისი, მარშალ გელოვანის გამზ. 13
ტელ: (+995 591) 116444 www.cubicon.ge

	შესრულა: ISSUED BY: MU	შეამოწმა APPROVED BY: GT
	ფაილი FILE 03_STEEL STAIR	პროექტის №: PROJECT No 137P18
	ფორმატი PAPER SIZE A3	მასშტაბი SCALE 1:10
ნახ.კოდი DRWG. No S-6203	კორექტ. REVISION 00	სტადია STATUS SD

17.07.2023

კონსტრუქციის დასახელება	ელემენტის მარკირება		პოზ. N	პროფილი	სტანდარტი	სიგრძე (მმ)	ერთ ელემენტზე			მთლიანად		ფოლადის მარკა
							რაოდენობა (ც.)	სიმრძე (მ.)	წონა (კგ.)	სიმრძე (მ.)	წონა (კგ.)	
სახანძრო კიბე	ST.C-3.1-3.2	-	-	□ 100 X 4	ГОСТ 30245-2003	დ.ბ.	-	-	-	4.00	48.23	C355 S355
	ST.S-1	-	-	⊏ UPE 160	ГОСТ 8240-97	დ.ბ.	-	-	-	20.00	340.00	
	კუთხ	-	-	∟ 50 X 5	ГОСТ 8509-93	დ.ბ.	-	-	-	10.00	37.29	
	ფურცელი	-	-	— δ = 4	ГОСТ 19903-74	დ.ბ.	-	-	-	10 მ²	282.00	

შენიშვნა:
NOTE:

1. მასალის ხარჯი შესაძლოა შეიცვალოს KMD-ის დამუშავების შემდეგ.

No	Date	Revision	Issued by
----	----	----	----
----	----	----	----
----	----	----	----
----	----	----	----
00	----	----	----

სიტუაციური სქემა
KEY PLAN



მისამართი
ADDRESS
ქ.თბილისი, ნუცუბიძე-ვაშლიჯვრის დამაკავშირებელი გზის მიმდებარე ტერიტორია, ს.კ. 01.10.18.011.077

პროექტი
PROJECT
რესტორანი ლისი

ნახაზი
DRWG.
სახანძრო კიბის სპეციფიკაცია

CUBICON
DESIGN & BUILDING ENGINEERING
შპს "კუბიკონი", თბილისი, მარშალ გელოვანის გამზ. 13
ტელ: (+995 591) 116444 www.cubicon.ge

	შეასრულა: ISSUED BY:	შეამოწმა APPROVED BY:
		NP / GT
	ფაილი FILE: 03_STEEL STAIR	პროექტის №: PROJECT No: 137P18
	ფორმატი PAPER SIZE: A3	მასშტაბი SCALE: ----
ნახ.კოდი DRWG. No: S-6204	კორექტ. REVISION: 00	სტადია STATUS: SD

17.07.2023

არაა საშენებლო
NOT FOR CONSTRUCTION

შენიშვნა:
NOTE:

1. დაკვალვა მოხდეს UTM სისტემით

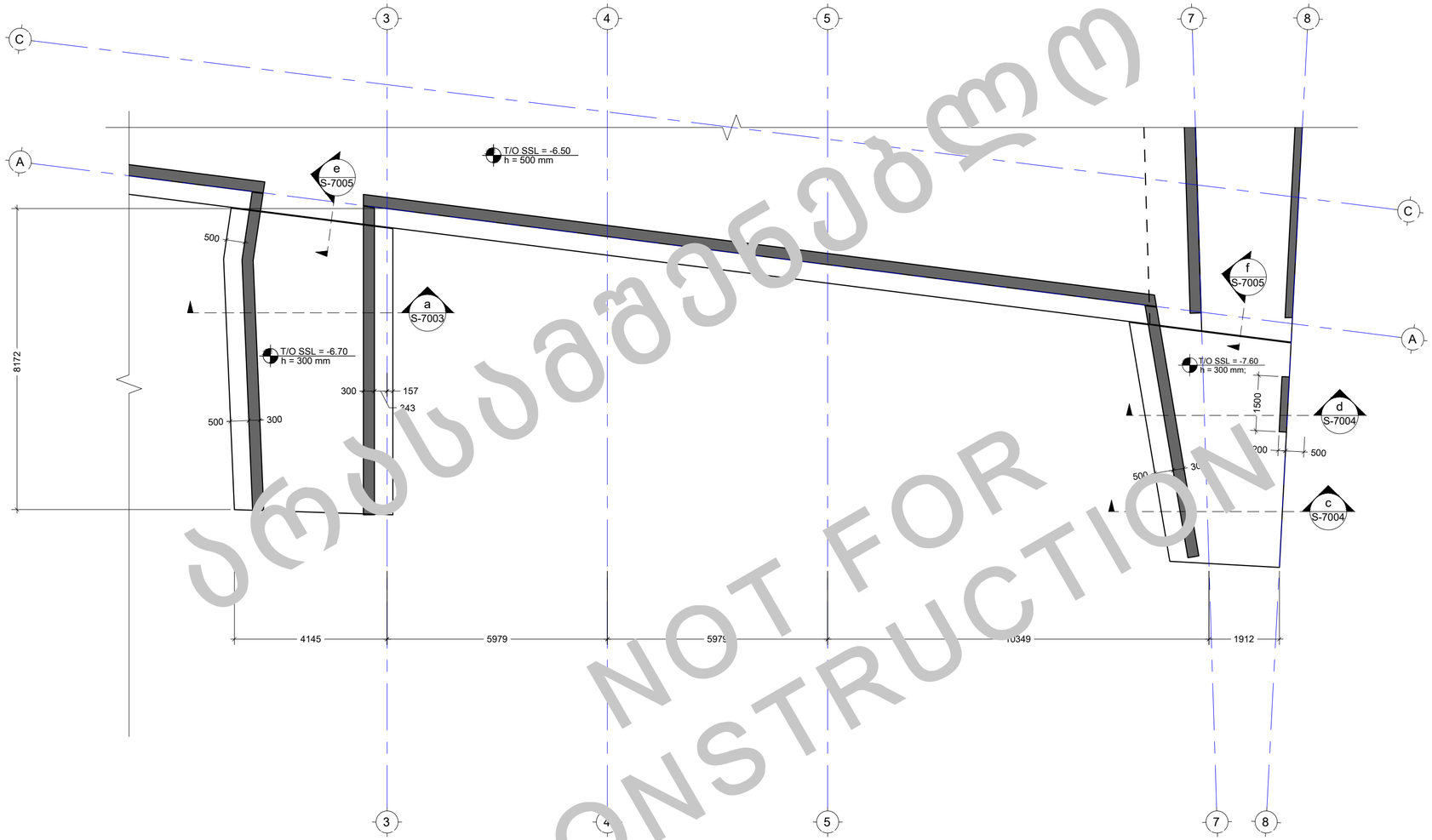

NOT FOR CONSTRUCTION

No	Date	Revision	Issued by
----	----	----	----
----	----	----	----
----	----	----	----
----	----	----	----
00	----	----	----

საორიენტაციო ნახაზი
KEY PLAN

DRAFT

მისამართი
ADDRESS
ქ.თბილისი, ნუცუბიძე-ვაშლიჯვრის დაბრკავშირებელი გზის მიმდებარე ტერიტორია, ს.კ. 01.10.18.011.077

პროექტი
PROJECT
რესტორანი ლისი

ნახაზის
DRWG.
ტერ. კეთილმოწყობის საძირკვლის საყალიბე გეგმა -7.50 ნიშნულზე

CUBICON
DESIGN & BUILDING ENGINEERING
მას "ქუბიკონი", თბილისი, მარშალ გელოვანის გამზ. 13
ტელ: (+995 591) 116444 www.cubicon.ge

	შემსრულა: ISSUED BY: LL	შეამოწმა APPROVED BY: GT
	ფაილი FILE LANDSCAPING	პროექტის №: PROJECT № 137P18
	ფორმატი PAPER SIZE A2	მასშტაბი SCALE 1:100
ნახ.კოდი DRWG. No S-7001	კორექტ. REVISION 00	სტატუსი STATUS SD

17.07.2023

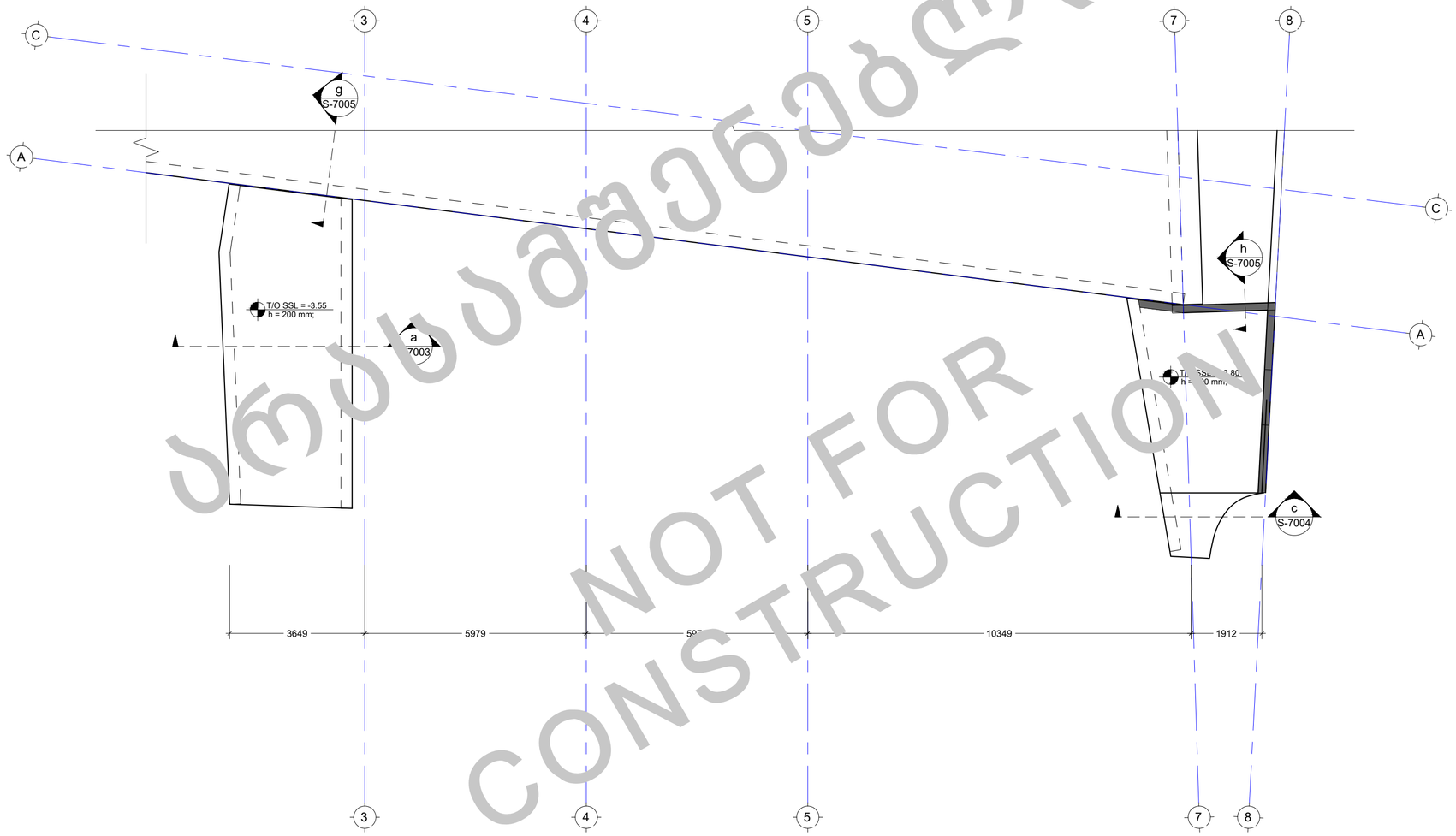

ᲐᲠᲔᲡᲐᲛᲐᲠᲗᲔᲑᲐᲓ
NOT FOR CONSTRUCTION

შენიშვნა:
NOTE:

1. დაკვალვა მოხდეს UTM სისტემით

----	----	----	----
----	----	----	----
----	----	----	----
----	----	----	----
00	----	----	----
No	Date	Revision	Issued by

სიტუაციური ს
KEY PLAN

DRAFT

მისამართი
ADDRESS
ქ.თბილისი, ნუცუბიძე-ვაშლიჯვრის დამაკავშირებელი გზის მიმდებარე ტერიტორია, ს.კ. 01.10.18.011.077

პროექტი
PROJECT
რესტორანი ლისი

ნახაზი
DRWG.
ტერ. კეთილმოწყობის გად. ფილების საყალიბე გეგმა -3.55 და -3.80 ნ.

CUBICON DESIGN & BUILDING ENGINEERING
შპს "ქუბიკონი", თბილისი, მარშალ გელოვანის ბაზრ. 13
ტელ: (+995 591) 116444 www.cubicon.ge

	შესრულებულ: ISSUED BY: LL	შეამოწმა APPROVED BY: GT
	ფაილი FILE LANDSCAPING	პროექტის №: PROJECT No 137P18
	ფორმატი PAPER SIZE A2	მასშტაბი SCALE 1:100
ნახ.კოდი DRWG. No S-7002	კორექტ. REVISION 00	სტატუსი STATUS SD

17.07.2023

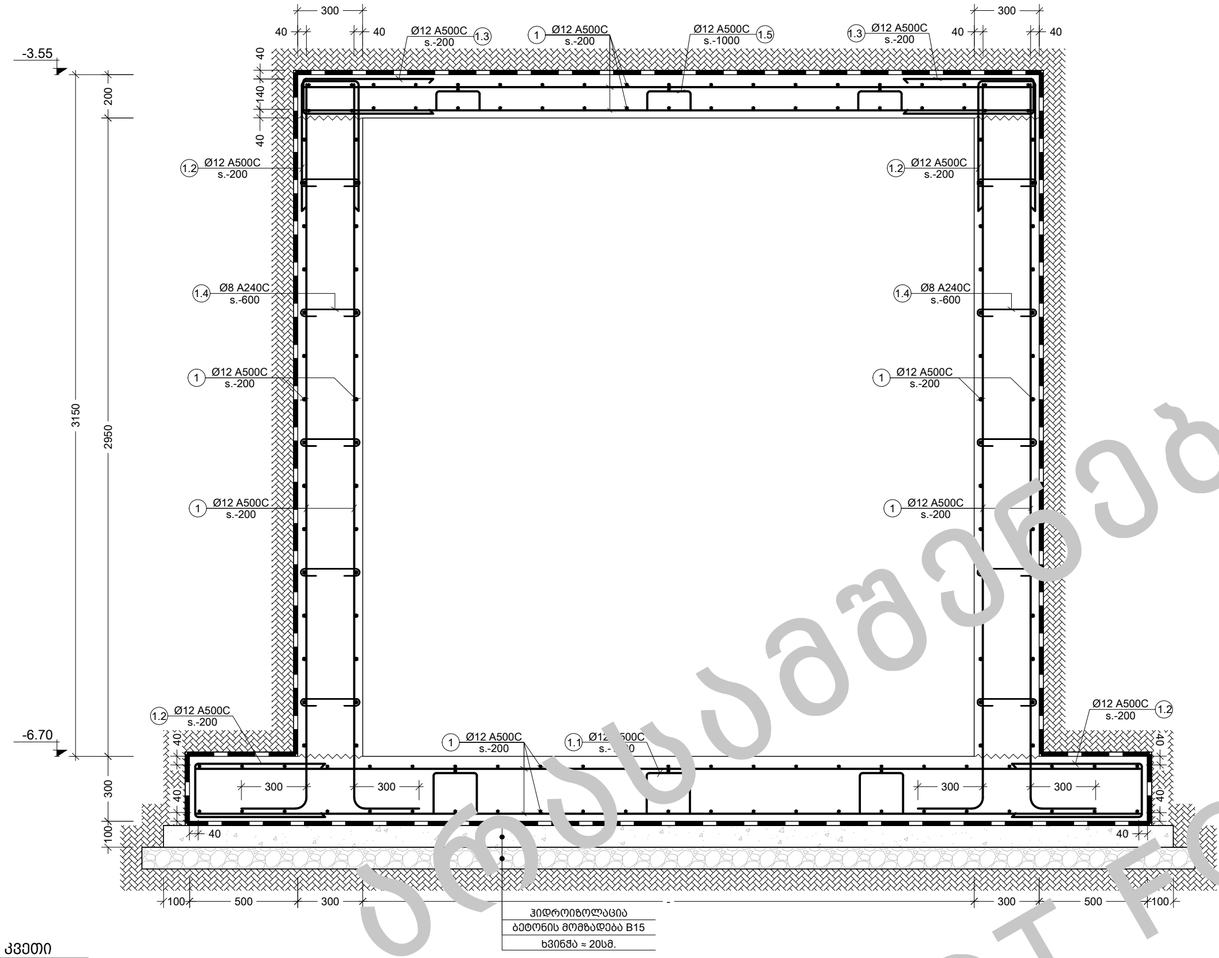

a კვეთი
Scale: 1:20

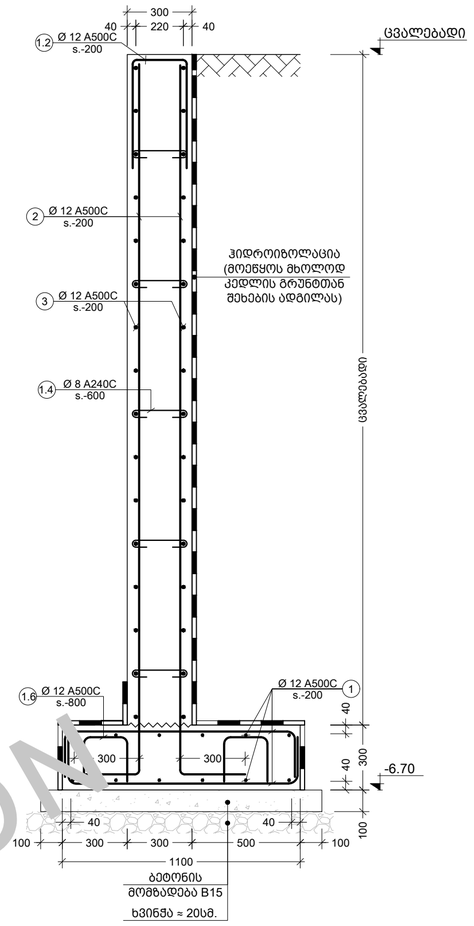

b კვეთი
Scale: 1:20

NOT FOR CONSTRUCTION
DRAFT

შენიშვნა:
NOTE:

No	Date	Revision	Issued by
00	----	----	----

საორიენტაციო ნახაზი
KEY PLAN

მისამართი
ADDRESS
ქ.თბილისი, ნუცუბიძე-ვაშლიჯვრის დაგეგმარების მიმდებარე ტერიტორია, ს.კ. 01.10.18.011.077

პროექტი
PROJECT
რესტორანი ლისი

ნახაზის
DRWG.
კვეთი a; b; R.C.W.-1

CUBICON DESIGN & BUILDING ENGINEERING
მას "ქუბიკონი", თბილისი, მარშალ გელოვანის ბაზრ. 13
ტელ: (+995 591) 116444 www.cubicon.ge

შემსრულა: ISSUED BY:	შეამოწმა APPROVED BY:
LL	GT
ფაილი FILE LANDSCAPING	პროექტის №: PROJECT № 137P18
ფორმატი PAPER SIZE A2	მასშტაბი SCALE 1:20; 1:50
ნახ.კოდი DRWG. No S-7003	კორექტ. REVISION 00	სტატუსი STATUS SD

17.07.2023

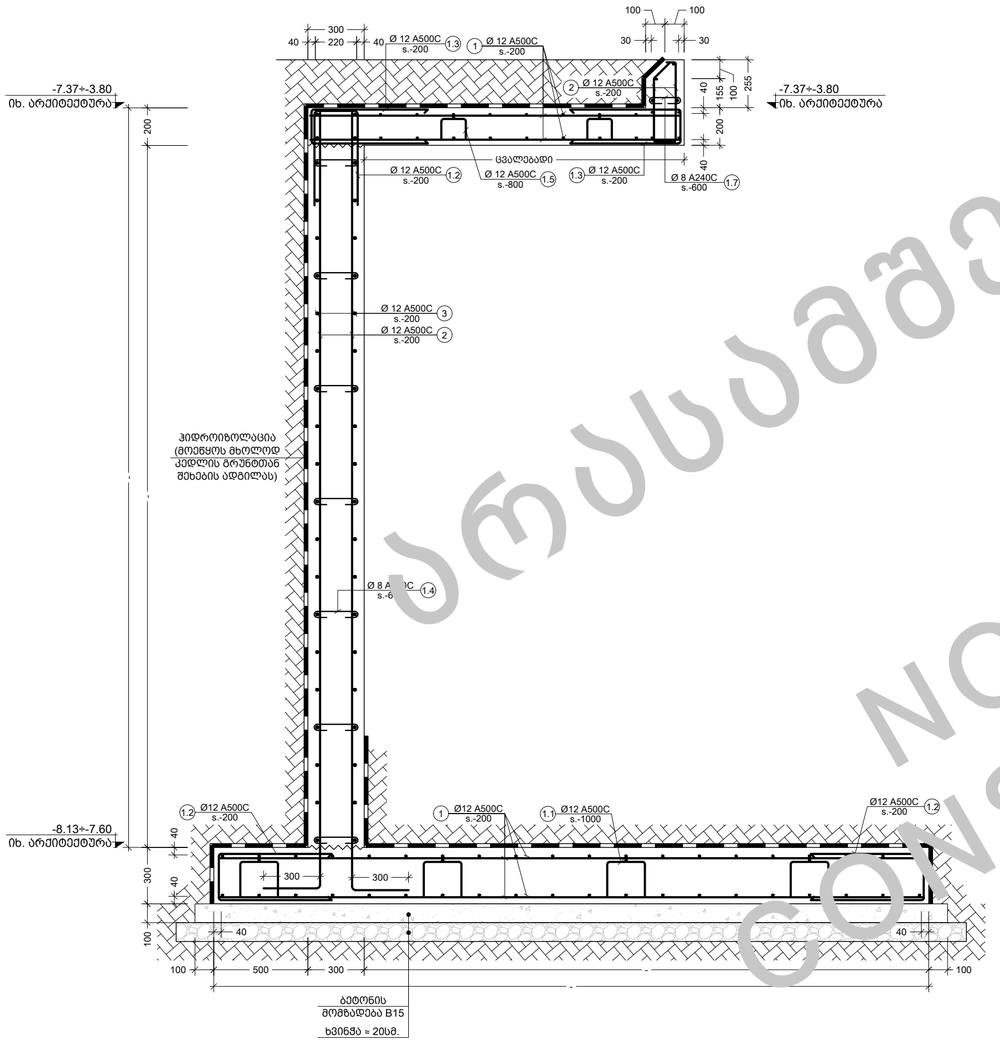

c კვეთი
Scale: 1:20

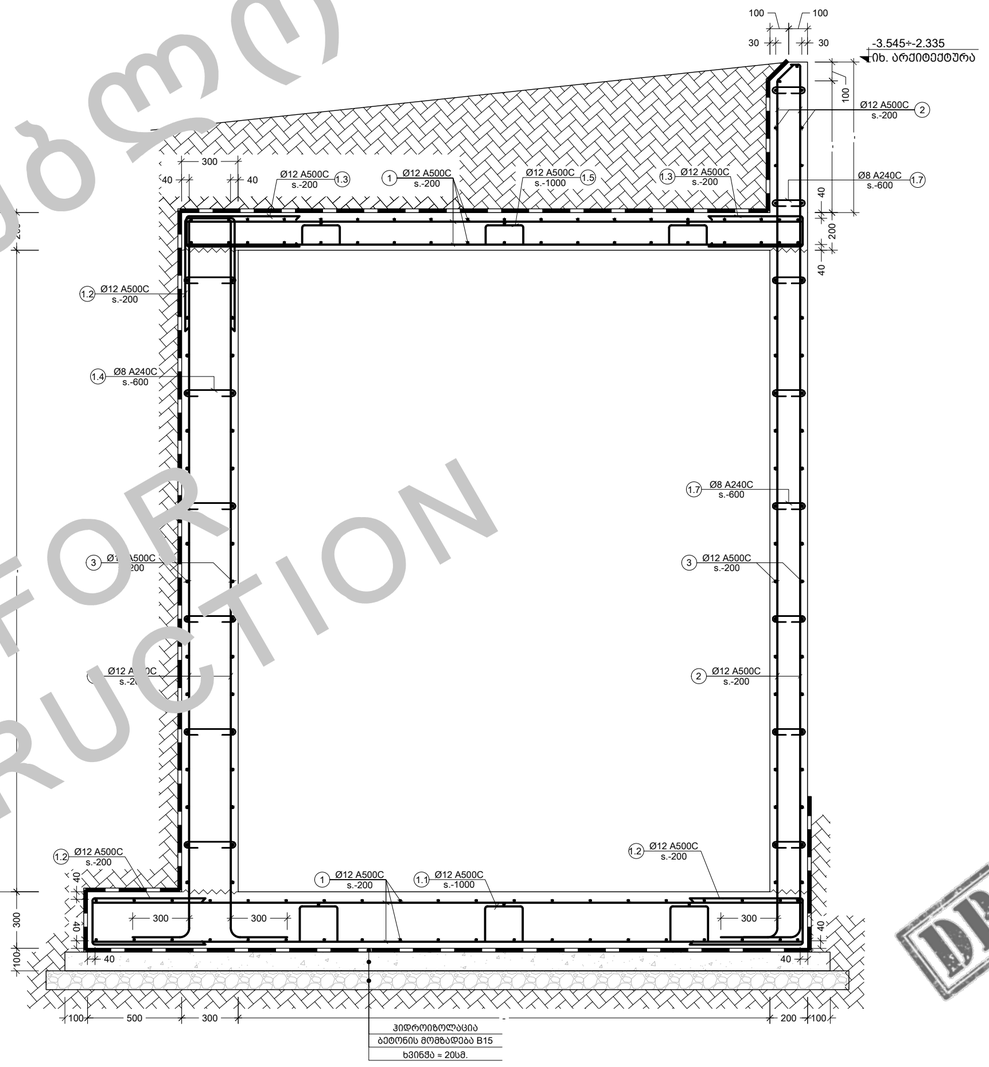

d კვეთი
Scale: 1:20

NOT FOR CONSTRUCTION

შენიშვნა:
NOTE:

No	Date	Revision	Issued by
----	----	----	----
----	----	----	----
----	----	----	----
----	----	----	----
----	----	----	----
00	----	----	----

სიტუაციური გეგმა
KEY PLAN

DRAFT

მისამართი
ADDRESS
ქ.თბილისი, ნუცუბიძე-ვაშლიჯვრის დაბაკაჟმირებელი გზის მიმდებარე ტერიტორია, ს.კ. 01.10.18.011.077

პროექტი
PROJECT
რესტორანი ლისი

ნახაზის
DRWG.
კვეთი c; d

CUBICON
DESIGN & BUILDING ENGINEERING
შპს "ქუბიკონი", თბილისი, მარშალ გელოვანის ბაზრ. 13
ტელ: (+995 591) 116444 www.cubicon.ge

	შემსრულა: ISSUED BY: LL	შეამოწმა APPROVED BY: GT
	ფაილი FILE LANDSCAPING	პროექტის №: PROJECT No 137P18
	ფორმატი PAPER SIZE A2	მასშტაბი SCALE 1:20
ნახ.კოდი DRWG. No S-7004	კორექტ. REVISION 00	სტატუსი STATUS SD

17.07.2023

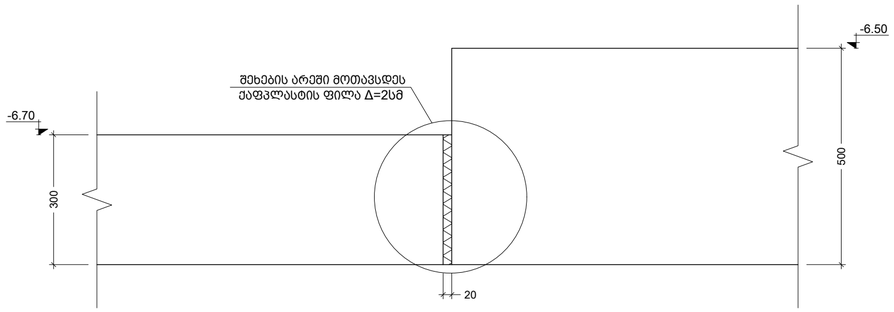

e კვეთი
Scale: 1:10

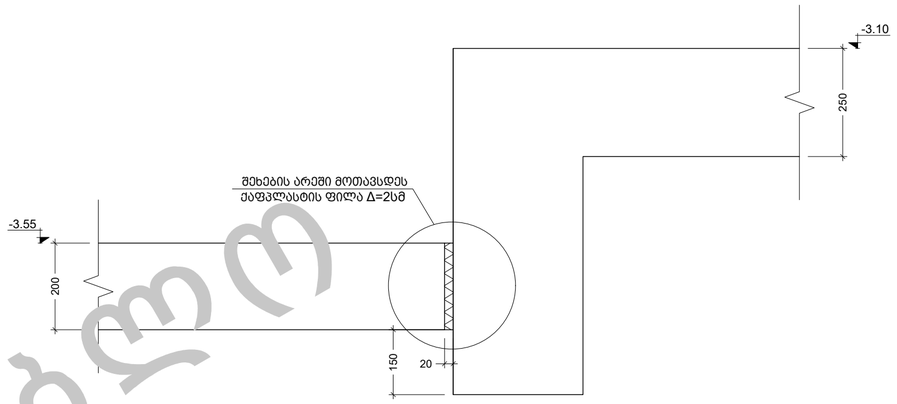

g კვეთი
Scale: 1:10

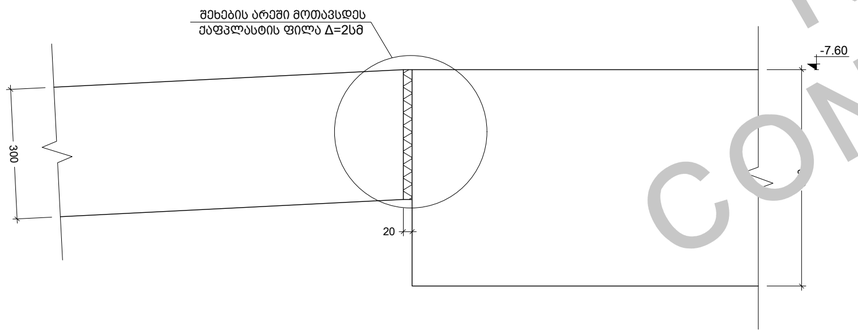

f კვეთი
Scale: 1:10

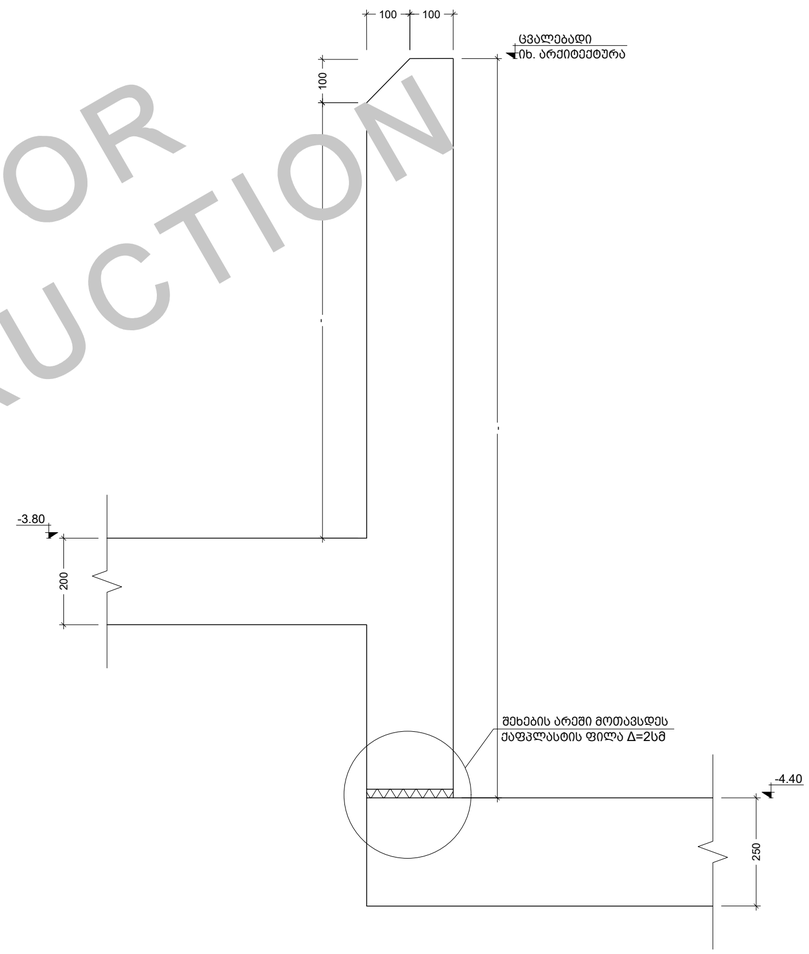

h კვეთი
Scale: 1:10

შენიშვნა:
NOTE:

No	Date	Revision	Issued by
00	----	----	----
----	----	----	----
----	----	----	----
----	----	----	----
----	----	----	----
----	----	----	----

საორიენტაციო ნახაზი
KEY PLAN

DRAFT

მისამართი
ADDRESS
ქ.თბილისი, ნუცუბიძე-ვაშლიჯვრის დაბმაკავშირებელი გზის მიმდებარე ტერიტორია, ს.კ. 01.10.18.011.077

პროექტი
PROJECT
რესტორანი ლისი

ნახაზის
DRWG.
კვეთი e; f; g; h

CUBICON DESIGN & BUILDING ENGINEERING
შპს "კუბიკონი", თბილისი, მარჯან გელოვანის ქუჩა 13
ტელ: (+995 591) 116444 www.cubicon.ge

	შემსრულებელი: ISSUED BY: LL	შემოწმება APPROVED BY: GT
	ფაილი FILE LANDSCAPING	პროექტის №: PROJECT No 137P18
	ფორმატი PAPER SIZE A2	მასშტაბი SCALE 1:10
ნახ.კოდი DRWG. No S-7005	კორექტ. REVISION 00	სტატუსი STATUS SD

17.07.2023

ᲐᲠᲔᲡᲐᲛᲨᲔᲜᲔᲑᲚᲝ
NOT FOR CONSTRUCTION

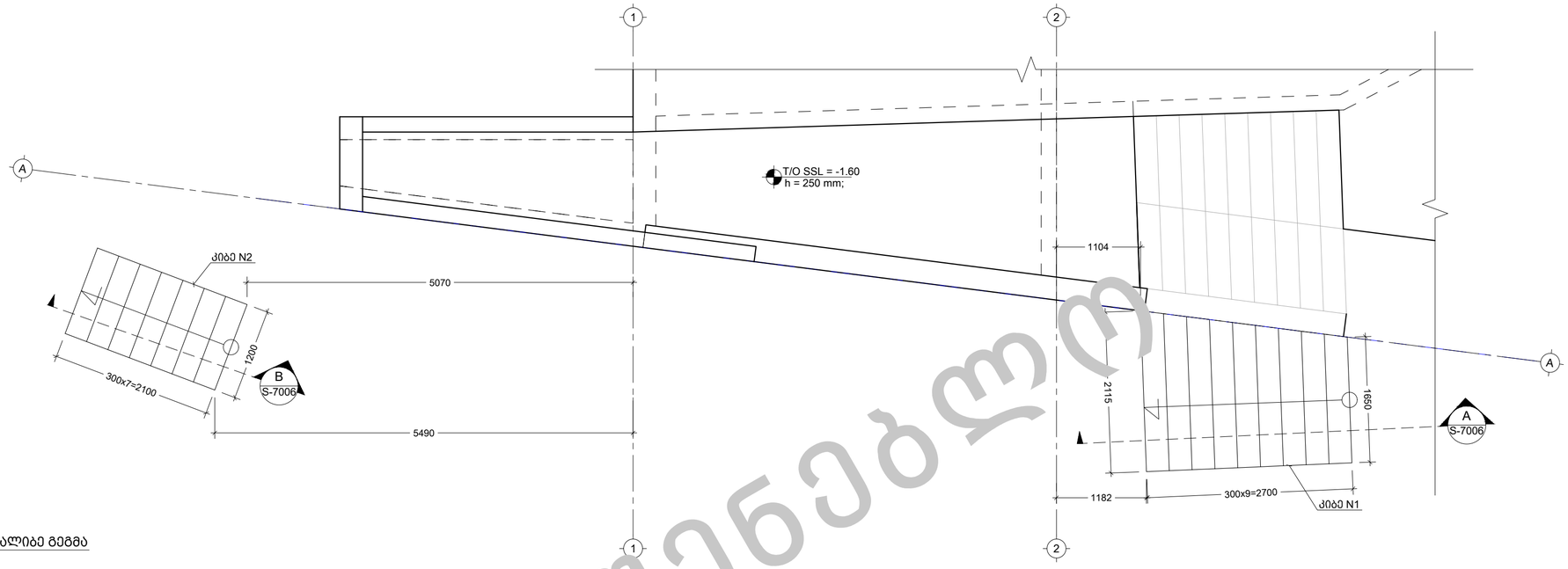

კიბე N1 და N2_ის საყალიბე გეგმა
Scale: 1:50

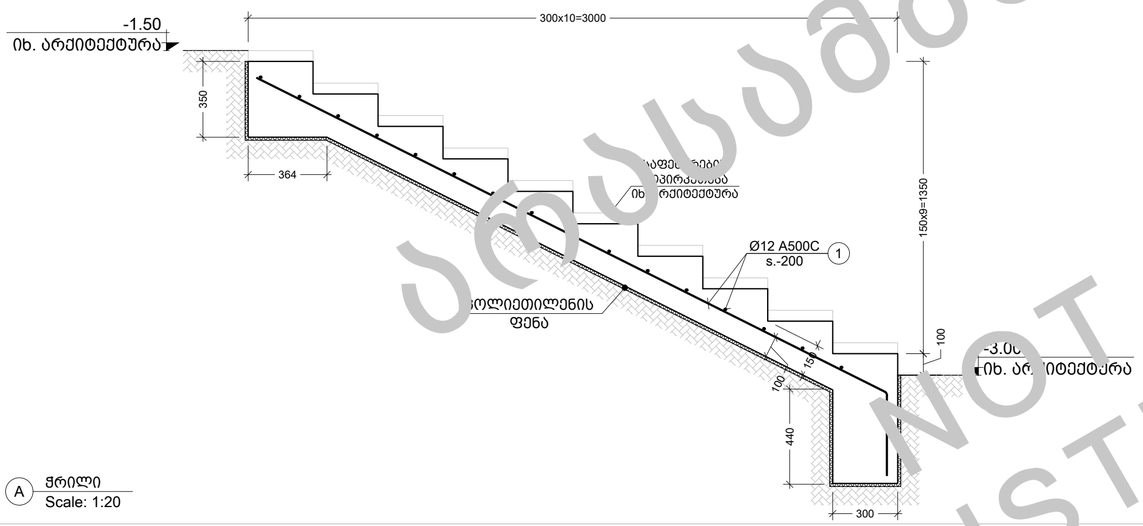

A ჭრილი
Scale: 1:20

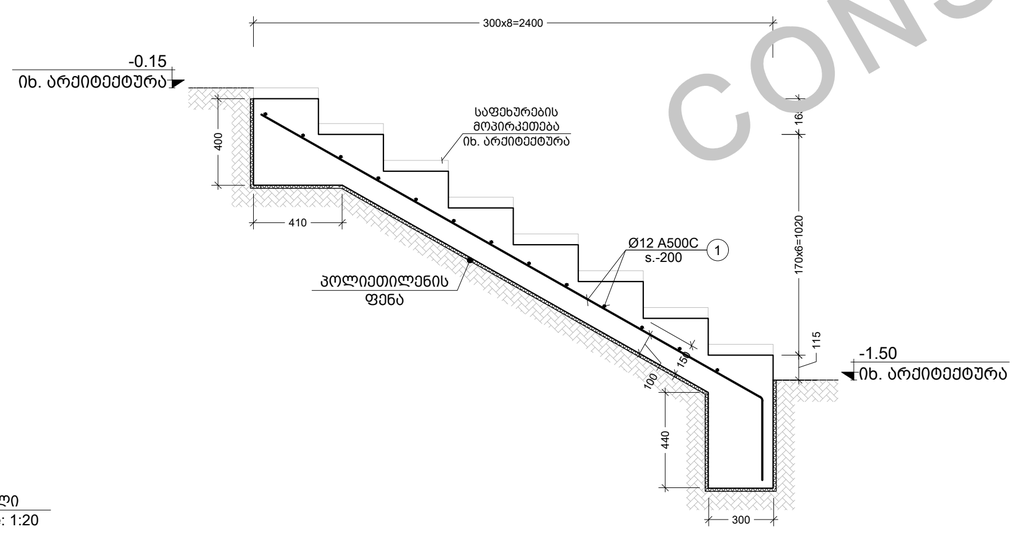

B ჭრილი
Scale: 1:20

კონსტრ. დასახ.	ელემენტის დასახ.	პოზ. №	დიამეტრი ან კვეთი (მმ)	ერთეულის სიგრძე (მმ.)	რაოდენობა (ც.)	საერთო სიგრძე (მ.)	საერთო წონა (კგ.)
ტერიტორიის კეთილმოწყობის სამუშაოებისა; R.C.W.-1		1	Ø 12 A500C	დ.ბ.	–	4350	3860
		2	Ø 12 A500C	დ.ბ.	–	1400	1242
		3	Ø 12 A500C	დ.ბ.	–	1000	887
		1.1	Ø 12 A500C	1250	78 X 1	98	87
		1.2	Ø 12 A500C	1420	464 X 1	659	585
		1.3	Ø 12 A500C	1320	150 X 1	198	176
		1.4	Ø 8 A240C	420	358 X 1	150	59
		1.5	Ø 12 A500C	1050	52 X 1	55	48
		1.6	Ø 12 A500C	1270	30 X 1	38	34
		1.7	Ø 8 A240C	340	65 X 1	22	9
		მძიმე ბეტონი B25		V = 71.0 X 1		= 71.00 მ³	
		ბეტონის მომზადება B15		V = 8.2 X 1		= 8.2 მ³	
	კიბე N1	1	Ø 12 A500C	დ.ბ.	–	85	75
		მძიმე ბეტონი B25		V = 1.8 X 1		= 1.80 მ³	
	კიბე N2	1	Ø 12 A500C	დ.ბ.	–	40	35
		მძიმე ბეტონი B25		V = 1.55 X 1		= 1.55 მ³	

შენიშვნა:
NOTE:

No	Date	Revision	Issued by
00	----	----	----

საკვანძო ნახაზი
KEY PLAN

DRAFT

მისამართი
ADDRESS
ქ.თბილისი, ნუცუბიძე-ვაშლიჯვრის დამაკავშირებელი გზის მიმდებარე ტერიტორია, ს.კ. 01.10.18.011.077

პროექტი
PROJECT
რესტორანი ლისი

ნახაზის
DRWG.
კიბე N1 და N2_ის საყ. გეგმა; ჭრილი A; B; სპეციფიკაცია

CUBICON DESIGN & BUILDING ENGINEERING
მის: "ვაჟიანი", თბილისი, მარშალ გელოვანის გამზ. 13
ტელ: (+995 591) 116444 www.cubicon.ge

გამოშვებულია: ISSUED BY:	დამოწმება APPROVED BY:
LL	GT
ფაილი FILE LANDSCAPING	პროექტის №: PROJECT No 137P18
ფორმატი PAPER SIZE A2	მასშტაბი SCALE 1:10; 1:20; 1:50
ნახ.კოდი DRWG. No S-7006	კორექტი REVISION 00	სტატუსი STATUS SD

17.07.2020

NOT FOR CONSTRUCTION

საინჟინრო ექსპერტიზის დასკვნა

ქ. თბილისი, ნუცუბიძე-ვაშლიჯვრის დამაკავშირებელი
გზის მიმდებარე ნაკვეთი (ს/კ 01.10.18.011.077)

ასაშენებელი რესტორანი ლისზე კორექტირებული პროექტის

კონსტრუქციულ ნაწილზე

საექსპერტიზოდ წარმოდგენილია ქ. თბილისი, ნუცუბიძე-ვაშლიჯვრის დამაკავშირებელი გზის მიმდებარე ნაკვეთი, (ს.კ.# 01.10.18.011.077) ასაშენებელი რესტორანი ლისზე კორექტირებული პროექტის კონსტრუქციული ნაწილი, ტერიტორიის საინჟინრო გეოლოგიური გამოკვლევის შედეგები, შენობის მზიდი კონსტრუქციის, როგორც ერთიანი ღეროვან-ფირფიტოვანი სივრცული სისტემის გაანგარიშება და აგრეთვე პროექტის არქიტექტურული ნაწილი. პროექტის კონსტრუქციული ნაწილი დამუშავებულია შპს "კუბიკონი"-ს მიერ (წამყვანი კონსტრუქტორი გ. თაბაგარი).

საპროექტო შენობის აღწერილობა

მიღებული საპროექტო გადაწყვეტით ობიექტი წარმოადგენს მიწის ზედა ორ სართულიან შენობას. გეგმაში რთული მოხაზულობით, ზომები ღერძების მიხედვით 48,00 x 10,70 მ-ს შეადგენს.

ელემენტების გეომეტრიული ზომები:

- საძირკველი: **მონ. რკ/ბ. ერთიანი ფილა სისქით 50 (h) სმ.**
- სვეტები: **რკ. ბეტონის 40 X 40 სმ;**
  ფოლადის - შედგენილი 160 X 80 სმ, 140 X 80 სმ
- გადახურვის ფილები: **სისქით 20 სმ; 25 სმ;**
- კიბეები: **მონოლითური რკინა/ბეტონის;**
  ფოლადის.
- კედლები: **მონ. რკ/ბ. კედელი სისქით 20 სმ; 25 სმ; 30 სმ;**
- სახურავი: **შენობის სახურავი არის მრუდწირული მოხაზულობის, რომელზეც ეწყობა ე.წ. "მწვანე გადახურა";**

სამშენებლო ტერიტორია განისაზღვრება შემდეგი კლიმატური პირობებით:

- ჩაყინვის სიღრმე $h =$ 0.00 მ (პნ 01.05-08);
- ქარი (ნორმატიული) $W_0 =$ 0.85 კპა (პნ 01.05-08);
- თოვლი (ნორმატიული) $q =$ 0.50 კპა (პნ 01.05-08);

სეისმურობა

საქართველოს ტერიტორიის სეისმური საშიშროების რუქის მიხედვით ტერიტორია იმყოფება 8 ბ. სეისმურ ზონაში (სკალა MSK64), ჰორიზონტალური აჩქარება A - 0.17 (სეისმურობის კოეფიციენტი);

საძირკვლის ფუძედ მიჩნეული გრუნტის მახასიათებლები:

პროექტის მიხედვით ორ სართულიანი შენობა 50 სმ.-იანი სისქის საძირკვლის ფილის საშუალებით ეფუძნება გრუნტს – **სგე - I (ქვიშაქვა მოლურჯო ნაცრისფერი არგილითების შუაშრეებით),** რომელის მახასიათებლებია:

სგე-I			
საანგარიშო წინაღობა	R_c	3.4	კპა
დეფორმაციის მოდული	E	24	მპა
პუასონის კოეფიციენტი	μ	0.25	
სიმკვრივე	ρ	2,29	გრ/სმ^3

სეისმური თვისებების მიხედვით **სგე-I** მიეკუთვნება **II** კატეგორიას.

სამშენებლო ტერიტორია ძირითადში სწორი ზედაპირისაა. ქვაბულის ფერდები ბუნებრივი ქანობებითაა გათვალისწინებული და შესაბამისად არ ითხოვს დამატებით გამაგრება-გაძლიერებებს, მხოლოდ აღმოსავლეთის მხრიდან ხდება ქვაბულსი ფერდის გამაგრება ანკერების (ნარანდების) საშუალებით.

შენობის გაანგარიშება შესრულებულია სასრულ ელემენტთა მეთოდით, ЛИРА-САПР 2013 R3-ის გამოყენებით, სამშენებლო ნორმები და წესები "სეისმომედეგი მშენებლობა" (პნ 01.01–09) გათვალისწინებით.

შენობის მზიდი ელემენტების კონსტრუირებას საფუძვლად უდევს მისი, როგორც ერთიანი ღეროვან-ფირფიტოვანი სივრცული სისტემის გაანგარიშების შედეგები მუდმივ და დროებით ხანმოკლე ვერტიკალურ დატვირთვებზე, ჰორიზონტალურ სეისმურ ზემოქმედებაზე და მათ საანგარიშო თანწყობაზე. საანგარიშო სქემაში საძირკვლის ფუძის გრუნტების მუშაობა ჰორიზონტალური მიმართულებით გათვალისწინებულია დრეკადი ბმების საშუალებით. შენობის საანგარიშო მოდელი დაპროექტებისათვის მისაღები სიზუსტით შესაძლოდ სრულად აღწერს ნაგებობის მუშაობის სურათს. წარმოდგენილი დოკუმენტაციის შესწავლით დადგინდა, რომ პროექტში მიღებული გადაწყვეტები თანხვედრაშია ნორმატიული დოკუმენტაციებით განსაზღვრულ მოთხოვნებთან - მზიდი ელემენტები აკმაყოფილებენ სიმტკიცისა და სიხისტის პირობებს.

პროექტის კონსტრუქციული ნაწილი როგორც შინაარსობრივად, ასევე ნახაზების გრაფიკული გაფორმების მხრივ პასუხობს ქვეყანაში მოქმედ ტექნიკური ნორმატული დოკუმენტებით განსაზღვრულ მოთხოვნებს. წარმოდგენილი მასალით იქმნება სრული შთაბეჭდილება მიღებული კონსტრუქციული გადაწყვეტების სისწორის შესახებ, შესაბამისად პროექტის კონსტრუქციული ნაწილი მისაღებია მშენებლობისათვის.

უნდა აღინიშნოს საექსპერტიზოდ წარმოდგენილი პროექტის კონსტრუქციული ნაწილის შესრულების მაღალი დონე, როგორც შინაარსობრივად, ასევე გაფორმებით. პროექტით გადმოცემული ინფორმაცია არის სრული და ადვილად აღსაქმელი. მუშა ნახაზებში მოცემულია შენობის ჩონჩხედის ელემენტების სქემები; კონსტრუქციების დაარმატურებები; დამახასიათებელი დეტალები და კვანძები; მოყვანილია გამოყენებული მასალების სპეციფიკაციები. ამდენად, დამპროექტებელ კონსტრუქტორთა მიერ ხორციელდება ცნობილი კონსტრუქციული გადაწყვეტების მისადაგება-მორგება არქიტექტურულ-გეგმარებით გადაწყვეტებთან, ადგილობრივ მეტეოროლოგიურ, გეოლოგიურ და სეისმოლოგიურ პირობებთან.

ამასთან ერთად უნდა აღინიშნოს, რომ პროექტის ექსპერტიზის ჩატარების პროცესში პროექტის ავტორის მიერ გათვალისწინებული იყო ექსპერტის შენიშვნები და სათანადო კორექტივები შეტანილი იყო პროექტში.

დასკვნა

ამრიგად, ქ. თბილისი, ნუცუბიძე-ვაშლიჯვრის დამაკავშირებელი გზის მიმდებარე ნაკვეთი (ს/კ 01.10.18.011.077) ასაშენებელი რესტორანი ლისზე კორექტირებული პროექტის კონსტრუქციულ ნაწილი პასუხობს მოქმედი ნორმების მოთხოვნებს და მისაღებია მშენებლობისათვის.

ექსპერტი,

ინჟინერ-კონსტრუქტორი **ნ. სახელაშვილი**



ნინო სახელაშვილი

ინჟინერ-კონსტრუქტორი

CAD მენეჯერი

განათლება

1996-2000 წ. _ საქართველოს ტექნიკური უნივერსიტეტის სამშენებლო ფაკულტეტი/ სამოქალაქო და სამრეწველო მშენებლობა / ინჟინერ-მშენებელი / ბაკალავრი

2001-2003 წ. _საქართველოს ტექნიკური უნივერსიტეტის სამშენებლო ფაკულტეტი/ სამოქალაქო და სამრეწველო მშენებლობა / მშენებლის მაგისტრი

2003-2004 წ. _ საქართველოს ტექნიკური უნივერსიტეტის სამშენებლო ფაკულტეტი/ სამოქალაქო და სამრეწველო მშენებლობა / ასპირანტი

სამუშაო გამოცდილება

კუბიკონი
2015-2023
ინჟინერ-კონსტრუქტორი
CAD მენეჯერი
ხარისხის კონტროლი

არტსტუდიო პროექტი
ინჟინერ-კონსტრუქტორი
2005-2015

თი ენდ ბი სამშენებლო და საკონსულტაციო კომპანია
ინჟინერი
2005-2010

ჯეოინჟინირინგი - საინჟინრო კვლევა-ძიება.
ინჟინერი
2003

კონტაქტი

(+995) 555 53 55 22

თბილისი, ჭყონდიდელის 66

nino.sakhelshvili@outlook.com

ენები და უნარ–ჩვევები

- ინგლისური B2
- რუსული B2
- AutoCad
- Revit
- LIRA
- MS Office

GEORGIAN TECHNICAL UNIVERSITY

DIPLOMA

with honours

STU № 006403

This is to certify that Mr./Mrs. Nino Sakhelashvili in 2000 completed a full Bachelor's course of the Civil-Engineering Faculty of the Georgian Technical University majoring in Industrial and Civil Engineering.

By resolution of the State Examination Board, dated December 22, 2000 Mrs. Nino Sakhelashvili is conferred the degree of Bachelor of Engineering

qualifying as Civil-Engineer

Rector R. Khurodze

Chairman of the State Examination Board

Dean

City Tbilisi 7.02.2001

Registration № 02385 Secretary G.Grasalia

საქართველოს ტექნიკური უნივერსიტეტი

დიპლომი

წარჩინებით

სტუ № 006403

მიეცა ნინო გიორგის ას. სახელაშვილს

მასზედ, რომ მან 2000 წელს დაამთავრა

საქართველოს ტექნიკური უნივერსიტეტის

სამშენებლო ფაკულტეტის

ბაკალავრიატის სრული კურსი, სპეციალობით

სამრეწველო და სამოქალაქო მშენებლობა

საბჭოს 2000 წლის

22.XII გადაწყვეტილებით

ნინო გიორგის ასულ სახელაშვილს მიენიჭა

ბაკალავრის ხარისხი და

ინჟინერ-მშენებლის კვალიფიკაცია

რექტორი

სახელმწიფო საგამოცდო კომისიის თავმჯდომარე

დეკანი

ქალაქი თბილისი 7.02.2001.

სარეგისტრაციო № 02385 მდივანი

GEORGIAN TECHNICAL UNIVERSITY

DIPLOMA

with honours

STU № 004686

This is to certify that Mr./Mrs. Nino Sakhelashvili in the year 2003 completed a full Master's course of the Georgian Technical University majoring in Industrial and Civil Engineering

By resolution of the State Examination Board, dated February 25, 2003, Mrs. Nino Sakhelashvili is conferred the degree of Master of Engineering

Rector .....

Seal

Chairman of the State Examination Board .....

Dean .....

City Tbilisi May 21, 2003

Registration № 0830 Secretary .....

საქართველოს ტექნიკური უნივერსიტეტი

დიპლომი

წარჩინებით

სტუ № 004686

მიეცა ნინო გოთუას ასულ სახელაშვილს მასზედ, რომ მან 2003 წელს დაამთავრა საქართველოს ტექნიკური უნივერსიტეტის მაგისტრატურის სრული კურსი, სპეციალობით სამშენებლო და სამოქალაქო მშენებლობა

სახელმწიფო საგამოცდო კომისიის 2003 წლის 25 თებერვლის გადაწყვეტილებით ნინო გოთუას ასულ სახელაშვილს მიენიჭა მშენებლობის მაგისტრის ხარისხი

რექტორი .....

ბ.ა. სახელმწიფო საგამოცდო კომისიის თავმჯდომარე .....

დეკანი .....

ქალაქი თბილისი 21.05.2003 წ.

სარეგისტრაციო № 0830 მდივანი .....

საქართველო Georgia

პასპორტი PASSPORT

ტიპი TYPE P

ქვეყნის კოდი CODE OF STATE GEO

პასპორტი / PASSPORT
18AC41889



გვარი / SURNAME
სახელაშვილი / SAKHELASHVILI

სახელი / GIVEN NAME
ნინო / NINO

მოქალაქეობა / CITIZENSHIP
საქართველო / GEORGIA



დაბადების თარიღი / DATE OF BIRTH
05 ოქტ / OCT 1978

სქესი / SEX
F

პირადი ნომერი / PERSONAL NUMBER
01007002814

დაბადების ადგილი / PLACE OF BIRTH
თბილისი / TBILISI

გაცემის თარიღი / DATE OF ISSUE
25 მარ / MAR 2019

მოქმედების ვადა / EXPIRY DATE
25 მარ / MAR 2029

გამცემი ორგანო / ISSUING AUTHORITY
იუსტიციის სამინისტრო
MINISTRY OF JUSTICE

მფლობელის ხელმოწერა / OWNER'S SIGNATURE

P<GEOSAKHELASHVILI<<NINO<<<<<<<<<<<<<<<<<<<<<<
18AC418897GE07810059F2903253<<<<<<<<<<<<<<04