პროექტის დასახელება: მრავალფუნქციური კომპლექსი

მისამართი: ქ.თბილისი, ა. ბელიაშვილის ქუჩა №100, №100ა, №102 ბლოკი-II (ს/კ 01.13.02.004.186)
პროექტის სტადია: მუშა პროექტი

დამკვეთი: შ.პ.ს "ფერი"

შემსრულებელი: შპს “ქიუ ენჯინერინგი“

დირექტორი: დავით ქევანიშვილი

საპროექტო ჯგუფის უფროსი: ოლეგ ილიუხინი

პროექტის მთავარი კონსტრუქტორი: ოლეგ ილიუხინი

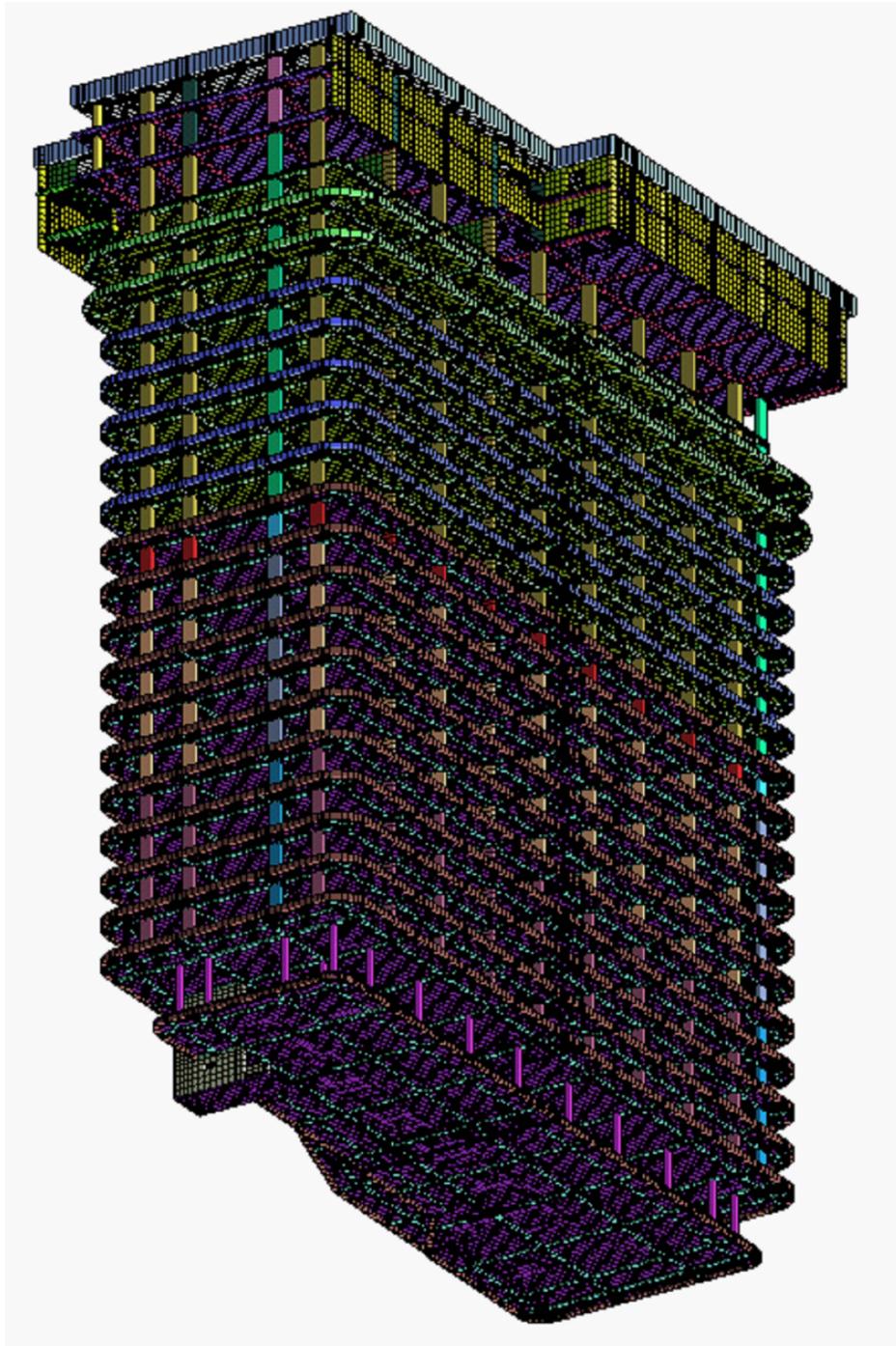

ՀԱՅԱՍՏԱՆԻ ՀԱՆՐԱՊԵՏՈՒԹՅԱՆ ՔԱՂԱՔԱՇԻՆՈՒԹՅԱՆ ՊԵՏԱԿԱՆ ԿՈՄԻՏԵ

ՇԻՆԱՐԱՐԱԿԱՆ ՍՏՈՒԳԱԹԵՐԹԻ

№ 102, № 102', № 100

ՊԱՏՎԻՐԱՏՈՒ՝ ՀՀ ՎԱՅՈՑ ՁՈՐԻ ՄԱՐԶԻ ԳԵՂԱՐՔՈՒՆԻՔ ՀԱՄԱՅՆՔԻ ԳԵՂԱՐՎԵՍՏ ԳՅՈՒՂԻ ԱՌԱՋԻՆ ՇԵՆՔԱՅԻՆ ԱՎԱՆԻ ՏԱՐԱԾՔՈՒՄ ԳՏՆՎՈՂ ԱՌԱՆՁՆԱՏԻՐ ՈՒՂՂԱՀԱՅԱՑ ԿՐԹԱԿԱՆ ՀԱՍՏԱՏՈՒԹՅԱՆ ՇԵՆՔԻ ԵՎ ՀԱՐԱԿԻՑ ՏԱՐԱԾՔՆԵՐՈՒՄ ՆՈՐ ՇԵՆՔԵՐԻ ԿԱՌՈՒՑՄԱՆ ՆԱԽԱԳԾԱՅԻՆ ՓԱՍԵԹՂԹԻ ՄԱՍԻՆ

ՀՀ ՎԱՅՈՑ ՁՈՐԻ ՄԱՐԶ, ԳԵՂԱՐՔՈՒՆԻՔ ՀԱՄԱՅՆՔ, ԳՅՈՒՂԻ ԱՌԱՋԻՆ ՇԵՆՔԱՅԻՆ ԱՎԱՆԻ ՏԱՐԱԾՔ

ՇԻՆԱՐԱՐԱԿԱՆ ՍՏՈՒԳԱԹԵՐԹԻ

| | | |
|---|---|---|
| ՀՀ ՎԱՅՈՑ ՁՈՐԻ ՄԱՐԶ, ԳԵՂԱՐՔՈՒՆԻՔ ՀԱՄԱՅՆՔ, ԳՅՈՒՂԻ ԱՌԱՋԻՆ ՇԵՆՔԱՅԻՆ ԱՎԱՆԻ ՏԱՐԱԾՔ | | |
| ՇԻՆԱՐԱՐԱԿԱՆ ՍՏՈՒԳԱԹԵՐԹԻ | | |
| ՀՀ ՎԱՅՈՑ ՁՈՐԻ ՄԱՐԶ, ԳԵՂԱՐՔՈՒՆԻՔ ՀԱՄԱՅՆՔ, ԳՅՈՒՂԻ ԱՌԱՋԻՆ ՇԵՆՔԱՅԻՆ ԱՎԱՆԻ ՏԱՐԱԾՔ | | |

ՀՀ ՎԱՅՈՑ ՁՈՐԻ ՄԱՐԶ, ԳԵՂԱՐՔՈՒՆԻՔ ՀԱՄԱՅՆՔ, ԳՅՈՒՂԻ ԱՌԱՋԻՆ ՇԵՆՔԱՅԻՆ ԱՎԱՆԻ ՏԱՐԱԾՔՈՒՄ ԳՏՆՎՈՂ ԱՌԱՆՁՆԱՏԻՐ ՈՒՂՂԱՀԱՅԱՑ ԿՐԹԱԿԱՆ ՀԱՍՏԱՏՈՒԹՅԱՆ ՇԵՆՔԻ ԵՎ ՀԱՐԱԿԻՑ ՏԱՐԱԾՔՆԵՐՈՒՄ ՆՈՐ ՇԵՆՔԵՐԻ ԿԱՌՈՒՑՄԱՆ ՆԱԽԱԳԾԱՅԻՆ ՓԱՍԵԹՂԹԻ ՄԱՍԻՆ

ՇԻՆԱՐԱՐԱԿԱՆ ՍՏՈՒԳԱԹԵՐԹԻ

| | | | |
|---|---|---|---|
| ՄԱՍՆԱԳԻՏԱԿԱՆ ՀԱՄԱԿԱՐԳՈՂ | ՀՀ ՎԱՅՈՑ ՁՈՐԻ ՄԱՐԶ, ԳԵՂԱՐՔՈՒՆԻՔ ՀԱՄԱՅՆՔ, ԳՅՈՒՂԻ ԱՌԱՋԻՆ ՇԵՆՔԱՅԻՆ ԱՎԱՆԻ ՏԱՐԱԾՔՈՒՄ ԳՏՆՎՈՂ ԱՌԱՆՁՆԱՏԻՐ ՈՒՂՂԱՀԱՅԱՑ ԿՐԹԱԿԱՆ ՀԱՍՏԱՏՈՒԹՅԱՆ ՇԵՆՔԻ ԵՎ ՀԱՐԱԿԻՑ ՏԱՐԱԾՔՆԵՐՈՒՄ ՆՈՐ ՇԵՆՔԵՐԻ ԿԱՌՈՒՑՄԱՆ ՆԱԽԱԳԾԱՅԻՆ ՓԱՍԵԹՂԹԻ ՄԱՍԻՆ | | |
| ՄԱՍՆԱԳԻՏԱԿԱՆ ՀԱՄԱԿԱՐԳՈՂ | | | |
| ԳՈՐԾԱՐԱՆԱՅԻՆ ՏԵՍՉԱԿԱՆ | ՀՀ ՎԱՅՈՑ ՁՈՐԻ ՄԱՐԶ, ԳԵՂԱՐՔՈՒՆԻՔ ՀԱՄԱՅՆՔ, ԳՅՈՒՂԻ ԱՌԱՋԻՆ ՇԵՆՔԱՅԻՆ ԱՎԱՆԻ ՏԱՐԱԾՔՈՒՄ ԳՏՆՎՈՂ ԱՌԱՆՁՆԱՏԻՐ ՈՒՂՂԱՀԱՅԱՑ ԿՐԹԱԿԱՆ ՀԱՍՏԱՏՈՒԹՅԱՆ ՇԵՆՔԻ ԵՎ ՀԱՐԱԿԻՑ ՏԱՐԱԾՔՆԵՐՈՒՄ ՆՈՐ ՇԵՆՔԵՐԻ ԿԱՌՈՒՑՄԱՆ ՆԱԽԱԳԾԱՅԻՆ ՓԱՍԵԹՂԹԻ ՄԱՍԻՆ (ԱԾ №PFL 473/21 ) | | |
| ՄՇԱԿՈՒՅԹԱՅԻՆ ՀԱՄԱԿԱՐԳՈՂ | ԱՆՀԱՏ ՁԵՌՆԱՐԿՈՂ | | |
| ՀԱՍԱՐԱԿԱԿԱՆ ՀԱՄԱԿԱՐԳՈՂ | ՀՀ ՄԵՐՁԱՎԱՅԱՑ

| | | | |
|---|---|---|---|
| ש. 1.1 | ЬЬЬЬЬЬЬЬЬ ЭЬЬЬЬЬ | ЬЬЬЬЬЬЬЬЬ

- ل- ١١٨. ٤٠ ⟨ظ٨ظ٣ظ٣ظ٦ظ٣ظ٦ظ٥ظ٦ظ٥ظ٦ظ٥

| | | |
|---|---|---|
| ג- IV. 0 | נתוני כניסה לפרויקט (IV עמודה) | R1 |
| ג- IV. 1 | אבני יסוד לבניין גבוה | R1 |
| ג- IV. 2 | לוח בקרה חשמלי ראשי – 6.70 מ' | R1 |
| ג- IV. 3 | מערכת חשמל גיבוי לבניין גבוה – 3.70 מ' | R1 |
| ג- IV. 4 | מערכת חשמל גיבוי לבניין נמוך – 0.27 מ' | R1 |
| ג- IV. 5 | לוח בקרה חשמל ראשי לבניין גבוה – 6.70 מ' | R1 |
| ג- IV. 6 | לוח בקרה חשמל ראשי לבניין גבוה מקום 2 – 6.70 מ' | R1 |
| ג- IV. 7 | לוח בקרה חשמל ראשי לבניין גבוה מקום 3 – 6.70 מ' | R1 |
| ג- IV. 8 | לוח בקרה חשמל ראשי לבניין גבוה מקום 4 – 6.70 מ' | R1 |
| ג- IV. 9 | מחולל חירום חשמל לבניין גבוה – 6.70 מ' | R1 |
| ג- IV. 10 | מערכת גילוי אש לבניין גבוה בגובה 6.70 מ' | R1 |
| ג- IV. 11 | אזור 1: אזור 2 | R1 |
| ג- IV. 12 | אזור 3: אזור 4 | R1 |
| ג- IV. 13 | אזור 5: אזור 6 | R1 |
| ג- IV. 14 | אזור 7: אזור 8 | R1 |
| ג- IV. 15 | מערכת גילוי אש לבניין גבוה בגובה 6.70 מ' | R1 |
| ג- IV. 16 | מפל כיבוי 1 | R1 |
| ג- IV. 17 | שלוחה 1: אזור 2 | R1 |
| ג- IV. 18 | מפל כיבוי 2 | R1 |
| ג- IV. 19 | שלוחה 1: אזור 3 | R1 |
| ג- IV. 20 | מפל כיבוי 3 מ' מפל כיבוי 4 | R1 |
| ג- IV. 21 | שלוחה 1: אזור 5 | R1 |
| ג- IV. 22 | שלוחה 1: אזור 6 | R1 |
| ג- IV. 23 | מחסן כיבוי בגובה 6.70 מ' | R1 |
| ג- IV. 24 | מחסן כיבוי בגובה 6.70 מ' | R1 |
| ג- IV. 25 | שלוחה 1: אזור 7 | R1 |
| ג- IV. 26 | מחסן כיבוי מתקן קומפרסור | R1 |
| ג- IV. 27 | מחסן כיבוי בגובה 6.70 מ' | R1 |
| ג- IV. 28 | מחסן כיבוי בגובה 6.70 מ' | R1 |
| ג- IV. 29 | מחסן כיבוי בגובה 6.70 מ' | R1 |
| ג- IV. 30 | שלוחה 1: אזור 8 | R1 |
| ג- IV. 31 | בניין בקרה ראשי בגובה 6.70 מ' | R1 |
| ג- IV. 32 | שלוחה 1: אזור 2 | R1 |
| ג- IV. 33 | בניין בקרה ראשי בגובה 6.70 מ' | R1 |
| ג- IV. 34 | בניין בקרה ראשי בגובה 6.70 מ' | R1 |
| ג- IV. 35 | בניין בקרה ראשי בגובה 6.70 מ' | R1 |
| ג- IV. 36 | בניין בקרה ראשי בגובה 6.70 מ' | R1 |
| ג- IV. 37 | בניין בקרה ראשי בגובה 6.70 מ' | R1 |
| ג- IV. 38 | שלוחה 1: אזור 2 | R1 |

| | | |
|---|---|---|
| ג- II.9. 22 | מערכת גילוי אש בגובה 6.70 מ' | R1 |
| ג- II.9. 23 | מערכת גילוי אש בגובה 6.70 מ' | R1 |
| ג- II.9. 24 | מערכת גילוי אש בגובה 6.70 מ' | R1 |
| ג- II.9. 25 | מערכת גילוי אש בגובה 6.70 מ' | R1 |
| ג- II.9. 26 | מערכת גילוי אש בגובה 6.70 מ' | R1 |
| ג- II.9. 27 | מערכת גילוי אש בגובה 6.70 מ' | R1 |
| ג- II.9. 28 | מערכת גילוי אש בגובה 6.70 מ' | R1 |
| ג- II.9. 29 | מערכת גילוי אש בגובה 6.70 מ' | R1 |
| ג- II.9. 30 | מערכת גילוי אש בגובה 6.70 מ' | R1 |
| ג- II.9. 31 | מערכת גילוי אש בגובה 6.70 מ' | R1 |
| ג- II.9. 32 | מערכת גילוי אש בגובה 6.70 מ' | R1 |
| ג- II.9. 33 | מערכת גילוי אש בגובה 6.70 מ' | R1 |
| ג- II.9. 34 | מערכת גילוי אש בגובה 6.70 מ' | R1 |
| ג- I.10 1 | צמח גבוה מערכת גילוי אש בגובה 6.70 מ' | R1 |
| ג- I.10 2 | צמח גבוה מערכת גילוי אש בגובה 6.70 מ' | R1 |
| | שכבת III | R1 |
| ג- III. 0 | נתוני כניסה לפרויקט (III עמודה) | R1 |
| ג- III. 1 | אבני יסוד לבניין גבוה | R1 |
| ג- III. 2 | לוח בקרה חשמל ראשי לבניין גבוה – 6.70 מ' | R1 |
| ג- III. 3 | מערכת גיבוי לבניין גבוה – 3.70 מ' | R1 |
| ג- III. 4 | מערכת גיבוי לבניין נמוך – 0.27 מ' | R1 |
| ג- III. 5 | לוח בקרה חשמל ראשי לבניין גבוה – 6.70 מ' | R1 |
| ג- III. 6 | לוח בקרה חשמל ראשי לבניין גבוה מקום 2 – 6.70 מ' | R1 |
| ג- III. 7 | לוח בקרה חשמל ראשי לבניין גבוה מקום 3 – 6.70 מ' | R1 |
| ג- III. 8 | צמח גבוה 1: אזור 2 | R1 |
| ג- III. 9 | מערכת גילוי אש לבניין גבוה בגובה 6.70 מ' | R1 |
| ג- III. 10 | מפל כיבוי 1 | R1 |
| ג- III. 11 | שלוחה 1: אזור 2 | R1 |
| ג- III. 12 | מפל כיבוי 2 אזור 2 | R1 |
| ג- III. 13 | שלוחה 1: אזור 2 | R1 |
| ג- III. 14 | מערכת גילוי אש בגובה 6.70 מ' | R1 |
| ג- III. 15 | אזור 1 | R1 |
| ג- III. 16 | מחסן כיבוי בגובה 6.70 מ' | R1 |
| ג- III. 17 | שלוחה 1: אזור 2 | R1 |
| ג- III. 18 | מחסן כיבוי בגובה 6.70 מ' | R1 |
| ג- III. 19 | מחסן כיבוי בגובה 6.70 מ' | R1 |
| ג- III. 20 | מחסן כיבוי בגובה 6.70 מ' | R1 |
| ג- III. 21 | שלוחה 1: אזור 3; 4: 5–5 אזור | R1 |
| ג- III. 22 | מחסן כיבוי מתקן קומפרסור | R1 |
| ג- III. 23 | בניין בקרה ראשי בגובה 6.70 מ' | R1 |
| ג- III. 24 | בניין בקרה ראשי בגובה 6.70 מ' | R1 |
| ג- III. 25 | שלוחה 1: אזור 3 | R1 |
| ג- III. 26 | בניין בקרה ראשי בגובה 6.70 מ' | R1 |
| ג- III. 27 | בניין בקרה ראשי בגובה 6.70 מ' | R1 |
| ג- III. 28 | בניין בקרה ראשי בגובה 6.70 מ' | R1 |
| ג- III. 29 | בניין בקרה ראשי בגובה 6.70 מ' | R1 |
| ג- III. 30 | בניין בקרה ראשי בגובה 6.70 מ' | R1 |
| ג- III. 31 | שלוחה 1: אזור 2 | R1 |

# განმარტებითი ბარათი

წინამდებარე პროექტები წარმოადგენს ქ.თბილისში, აკაკი ბელიაშვილის ქ.№100;№100ა;№102-ში მდებარე (ს/კ 01.13.02.004.186), ერთი მაღლივი შენობის (II ბლოკი) და ორი მიწისქვეშა ავტოსადგომის (III;IV ბლოკები) კონსტრუქციულ ნაწილს. პროექტის არქიტექტურული ნაწილი დამუშავებულია „შპს არქიდეას"-ს მიერ, პროექტის კონსტრუქციული ნაწილი - შპს „ქიუ ენჯინერინგი"-ს მიერ. (პროექტის მთავარი კონსტრუქტორი ო.ილიუხინი).

**შენობის არქიტექტურული გადაწყვეტა:**

არქიტექტურული პროექტის მიხედვით, მაღლივი შენობა (II ბლოკი) 22 სართულიანია, აქედან 2 მიწისქვეშა სართულია. ფუნქციური დანიშნულებით, მიწისქვეშა სართულებზე განთავსებულია საპარკინგე სივრცეები. II ბლოკი გაყოფილია დეფორმაციული ნაკერით III და IV ბლოკებთან. დეფორმაციული ნაკერის სიგანეა 5სმ,სადაც უნდა მოეწყოს წყალშემაკავებელი ლენტა. მაღლივი შენობის უდიდესი გაბარიტული ზომებია ღერძებში 56.5X34.5 მ. მაღლივი შენობის მიწისქვეშა სართულების სიმაღლეებია 3 და 3.2 მ. მიწის ზემოთ პირველი სართულის სიმარლეა 3.88მ; მეორე სართულის – 3.5 მ ; ტიპური სართულების სიმაღლეებია 3.2მ, ბოლო სართულის კი 4მ. II ბლოკის მაქსიმალური სიმაღლე საძირკვლის ფილის ნიშნულიდან არის 74.78 მ. შენობას გააჩნია 2 კიბის უჯრედი. და 2 ლიფტი.

შენობის არქიტექტურული ნულის ნიშნული შეესაბამება ±0.00=+422.80 მ. აბსოლუტურ ნიშნულს.

არქიტექტურული პროექტის მიხედვით, III და IV ბლოკები 2 სართულიანია,ისინი ფუნქციური დანიშნულებით, საპარკინგე სივრცეებს წარმოადგენენ. III და IV ბლოკი II მაღლივ ბლოკთან გაყოფილია დეფორმაციული ნაკერით. III ბლოკის უდიდესი გაბარიტული ზომებია 35.6მX15.95მ. IV ბლოკის უდიდესი გაბარიტული ზომებია 41.15X23.40მ. ორივე პარკინგის ბლოკზე მიწისქვეშა სართულების სიმაღლეებია 3მ და 3.43მ. V;VI ბლოკების მაქსიმალური სიმაღლეებია საძირკვლის ფილის ნიშნულიდან 6.43 მ. შენობების არქიტექტურული ნულის ნიშნული შეესაბამება ±0.00=+422.80 მ. აბსოლუტურ ნიშნულს.

**II;III;IV ბლოკების დაფუძნების პირობები:**

ადგილზე ჩატარებული გეოლოგიური კვლევებიდან გამომდინარე და კონსტრუქციული გადაწყვეტილებების მიხედვით, შენობების დაფუძნება განხორციელებული არის საძირკვლის მონოლითურ ფილაზე,რომელიც ფუძნდება კლდოვან ქანზე ( ძლიერ გამოფიტული,გათიხებული სუბარგილიტები,თხელი თიხოვანი ქვიშაქვების შუაშრეებით).კლდოვანი ქანის მახასიათებლებია: სიმკვრივე P=2.28 ტ/მ3; დეფორმაციის მოდული E=500 კგძ/სმ2; შეჭიდულობა C=1.0 კგძ/სმ2; ხახუნის კუთხე 27 გრადუსი; პუასონის კოეფიციენტი 0.25; პირობითი საანგარიშო წინაღობა R0=7.0 კგძ/სმ2; სიმტკიცის ზღვარი ერთღერძა კუმშვაზე Rc=33.4 კგძ/სმ2 (იხილეთ გეოლოგია) .ქვაბულის სამუშაოების ჩატარების და ქვაბულის ძირის ნიშნულის მიღების შემდეგ უნდა დაიტკეპნოს გაფხვიერებული გრუნტი მძიმე ვიბროტკეპნით,რომელზეც უნდა მოეწყოს 20 სმ-იანი დატკეპნილი ბალასტი (ტკეპნის კოეფიციენტი 0.98 98%), შემდეგ დაისხას 5-5 სმ-იანი სულფატომედეგ ცემენტზე (მარკით W6) დამზადებული ბეტონი,რომელთა შორის უნდა მოეწყოს ორი ფენა რულონური ჰიდროიზოლაცია და შემდეგ მოეწყოს საძირკლის ფილა.

**შენობების სისტემის კონსტრუქციული გადაწყვეტა.**

კონსტრუქციული სქემის გადაწყვეტის მიხედვით, შენობები მიეკუთვნება მონოლითური რკინაბეტონის ჩარჩო-კავშირებიან სივრცულ სისტემას, სიხისტის ბირთვებითა და სიხისტის დიაფრაგმებით.

II მაღლივი ბლოკის მზიდი ელემენტებია :

**მონოლითური რკინაბეტონის საძირკვლის ფილა** - საძირკველის ფილის სისქე არის h=1400 მმ. საძირკველში გამოყენებული ბეტონის კლასია B-35 (სულფატმდგრადი **W6).** გამოყენებული არმატურის კლასი გრძივი და განივი მიმართულებებზე A500C.
**მონოლითური რკინაბეტონის სვეტები** – მაღლივი შენობის მონოლითური სვეტების კვეთები ცვალებადია სართულების სიმაღლეების მიხედვით. სვეტების კვეთებია:100X40; 90X40; 40X40; 50X50; 110X50; 100X50; 40X90; 50X100; 40X100; 50X110; 60X120; 55X110.. .მონოლითურ სვეტებში +29.28 ნიშნულამდე გამოყენებული ბეტონის კლასია B35; ხოლო +29.28 ნიშნულის ზემოთ გამოყენებულია ბეტონი B30. არმატურა გრძივი და განივი მიმართულებებზე A500C.
**მონოლითური რკინაბეტონის შემომზღუდი კედლები (სარდაფის კედლები), დიაფრაგმები და ბირთვი** - სარდაფის კედლების სისქეებია 25 სმ.სარდაფის კედლებზე გრუნტის მხრიდან უნდა მოეწყოს ორი ფენა რულონური ჰიდროიზოლაცია. დიაფრაგმების და ბირთვის კედლების სისქეებია 20;25;30 სმ. მონოლითურ კედლებში +29.28 ნიშნულამდე გამოყენებული ბეტონის კლასია B35; ხოლო +29.28 ნიშნულის ზემოთ გამოყენებულია ბეტონი B30. გამოყენებული არმატურის კლასი გრძივი და განივი მიმართულებებზე A500C.
**მონოლითური რკინაბეტონის სართულშუა გადახურვის ფილები;გადახურვის ფილის წიბოები და კიბის მარშ-ბაქნები** - შენობის გადახურვები განხორციელებული არის მონოლითური რკინაბეტონის წიბოვანი ფილებით. -3.70-ის და -0.50 ნიშნულის გადახურვის ფილის სისქეებია 20 სმ; სხვა ყველა გადახურვის 18 სმ, გარდა კიბის ღიობის გადახურვისა,რომლის ფილის სისქეა 22 სმ..აუცილებელია კონსოლური ფილების სამშენებლო აწევა მინიმუმ 2 სმ-ით. წიბოების სიმაღლეებია 50სმ;60სმ ფილის სისქის ჩათვლით. მონოლითური რკინაბეტონისაა აგრეთვე კიბის მარშ-ბაქნების კონსტრუქციებიც. სართულშუა გადახურვის ფილებში და ფილის წიბოებში და კიბის მარშ-ბაქნებში გამოყენებული ბეტონის კლასია +29.28 ნიშნულამდე B-35,ზემოთ კი B-30. გამოყენებული არმატურის კლასი გრძივი და განივი მიმართულებებზე A500C.

**III;IV მიწისქვეშა ბლოკების მზიდი ელემენტებია:**

**მონოლითური რკინაბეტონის საძირკვლის ფილა** - საძირკველის ფილის სისქე არის h=400 მმ. საძირკველში გამოყენებული ბეტონის კლასია B-25 (სულფატმდგრადი **W6).** გამოყენებული არმატურის კლასი გრძივი და განივი მიმართულებებზე A500C.
**მონოლითური რკინაბეტონის სვეტები** –სვეტების კვეთებია:50X50. .მონოლითურ სვეტებში გამოყენებული ბეტონის კლასია B25. არმატურა გრძივი და განივი მიმართულებებზე A500C.
**მონოლითური რკინაბეტონის შემომზღუდი კედლები (სარდაფის კედლები)** - სარდაფის კედლების სისქეებია 25 სმ. გამოყენებული ბეტონის კლასია B25. არმატურა გრძივი და განივი მიმართულებებზე A500C
**მონოლითური რკინაბეტონის სართულშუა გადახურვის ფილები; გადახურვის ფილის წიბოები:** გადახურვის ფილის სისქეებია 18სმ და 20სმ. გადახურვის ფილის წიბოების სიმაღლეებია 50სმ და 60 სმ.

**შენობის გაანგარიშების შედეგები:**

შენობის მზიდი ელემენტების, როგორც სივრცული სისტემის გაანგარიშება მუდმივ და დროებით ხანმოკლე ვერტიკალურ დატვირთვაზე, ჰორიზონტალურ ქარის დატვირთვაზე პულსაციის გათვალისწინებით, 8 ბალიან სეისმურ ზემოქმედებაზე და მათ საანგარიშო თანწყობაზე, ჩატარებულია ლიცენზირებული საანგარიშო კომპლექსი ЛИРА-SAPR 21-ს საშუალებით (ლიც. №6460).
სეისმური ძალების ფორმირება X, Y და მათ მიმართ $45^0$-იანი კუთხის მიმართულებით ხდება ნორმატიულ დოკუმენტში „სეისმომედეგი მშენებლობა" (პნ 01.01-09)-ში მოყვანილი მეთოდიკის.
სამშენებლო მოედანზე ქარის ნორმატიული დატვირთვა შეადგენს - 60 კგძ/მ2 (15 წლიანი განმეორებადობის პერიოდით), ხოლო თოვლის საფარის ნორმატიული დატვირთვა - 50 კგძ/მ2.
პროექტი დამუშავებულია ქვეყანაში მოქმედი ნორმატული დოკუმენტების "სეისმომედეგი მშენებლობა (პნ 01.01-09)"; "ბეტონისა და რკინაბეტონის კონსტრუქციები (პნ 03..01.-09)"; "მშენებლობის და ნაგებობების ფუძეები (პნ 02.01.-08)"; "სამშენებლო კლიმატოლოგია (პნ 01.05.-08)"; "СНиП 2.01.07.85 Нагрузки и воздействия" მოთხოვნების შესაბამისად.

## მშენებლობის დროს გასათვალისწინებელი აუცილებელი შენიშვნების მოკლე ჩამონათვალი

1. მშენებლობის ორგანიზაციამ უზრუნველყოს მონოლითური რკ.ბ-ის კონსტრუქციებში (საძირკვლის ფილა, ფილები, სვეტები) ბეტონის ჩაწყობა უწყვეტად. წყვეტის შემთხვევაში წინასწარ დამუშავებული მეთოდოლოგიის მიხედვით განხორციელდეს დაბეტონების გაგრძელება.
2. რკ.ბ-ის ელემენტების დაბეტონებისას უნდა გაეწიოს კონტროლი ბეტონის კლასს, ვიბრირებას, დაბეტონების ხარისხს და შრობის პროცესებს თანახმად ГОСТ 10180-78; ГОСТ 18105.0-80; ГОСТ 18105.1-80; ГОСТ 18105.2-80;
3. რკ.ბ-ის კონსტრუქციებში გამოყენებული A500C (ДСТУ 3760-98 ) კლასის არმატურაზე შემოწმებული იქნას ხარისხი და შედგეს არმატურის გამოცდების შესაბამისი აქტები.
4. **მშენებლობის დროს შემოწმებული უნდა იქნას ბეტონის კუბიკები და ისინი აუცილებელია აღებული იქნას ყველა კონსტრუქციის ბეტონიდან და განსაკუთრებულად სვეტებიდან.**
5. კარკასის ღეროვან ელემენტებში განივი არმირება შესრულდეს შეკრული არმატურის საკიდების მეშვეობით, რომელთა ბოლოები გადაიღუნოს და ჩაანკერდეს კონსტრუქციის ტანში.
6. სვეტებში და კედლებში გრძივი მუშა არმატურების გადაბმა განხორციელდეს პირგადადებით, ღეროების რაოდენობის შესაბამისად და ნახაზებზე ნაჩვენები გადაბმის მიხედვით, სადაც არმატურათა 50% გადაებმება სხვადასხვა დონეზე.
7. არმატურების მოღუნვა განხორციელდეს ცივად (გაცხელების გარეშე).
8. რ/ბ კონსტრუქციები, რომლებიც ეხება გრუნტს უნდა დაიფაროს 2 ფენა რულონური ჰიდროიზოლაციით გრუნტის წყლის დონიდან მინ 2 მეტრის ზედა ნიშნულამდე ხოლო დანარჩენი ნაწილი შესაძლებელია დაიფაროს 2 ფენა ცხელი ბიტუმის მეშვეობით. რომელზეც შემდგომ უნდა მოეწყოს დამცავი ფენები, რომ დაცული იქნას გრუნტის უკუჩაყრის დროს დაზიანებისაგან.
9. კონსტრუქციების საყალიბო ნახაზები განხილული იქნას არქიტექტურულ და (MEP) – საინჟინრო ნახაზებთან ერთად.
10. მშენებლობის გაჩერების შემთხვევაში გათვალისწინებული იქნას კონსერვაციის სამუშაოები, რომელიც შეთანხმებული უნდა იქნას პროექტის კონსტრუქციული ნაწილის ავტორებთან.
11. ფილების განყალიბება უნდა განხორციელდეს მას შემდეგ, როდესაც ბეტონის სიმტკიცე მიაღწევს საპროექტო კლასის მინ 70-%-ს. ზედა ნიშნულის ფილების დაბეტონებისას დაყალიბის მოხსნის შემდეგ ფილებზე ქვემოდან მოეწყოს დროებითი ე.წ. დომკრატები და დაიძაბოს.
12. გადახურვის ფილების, ლიფტის და კიბის უჯრედებში კარის ღიოების გაბარიტული ზომები კონსტრუქციულ ნახაზებთან ერთად აღებული და გადამოწმებული უნდა იქნას არქიტექტურული ნახაზების მიხედვით.
13. იმ შემთხვევაში თუ ნიშნულზე დამუშავებულ ქვაბულზე არ აღმოჩნდა ის გრუნტი რაც მოცემული არის გეოლოგიის დასკვნით და კონსტრუქციულ პროექტში უნდა ეცნობოს გეოლოგს და პროექტის კონსტრუქციული ნაწილის ავტორებს. საბოლოოდ დამუშავებული ქვაბული მიღებულ იქნას ინჟინერ-გეოლოგისა და პროექტის კონსტრუქტორის მიერ სათანადო აქტზე ხელმოწერით.

თბილისი / 2023 წელი

ფაილის სახელი:
A2 QE_STR_Beliashvili_OTHER

KEYPLAN:

ყოველი შემდეგი რევიზია აუქმებს წინა რევიზიებს

პროექტის სტატუსი:
სამშენებლო დოკუმენტაცია

რევიზია

| რევ. | თარიღი | აღწერილობა | დამტკ. |
|---|---|---|---|
| | | | |
| | | | |
| | | | |
| | | | |
| | | | |
| | | | |
| | | | |
| | | | |

შენიშვნები:

მისამართი:
ქ.თბილისი ა. ბელიაშვილის ქუჩა
№100, №100ა, №102

დამკვეთი:
შ.პ.ს "ფერი"

| თანამდებობა | სახელი გვარი | ხელმოწერა |
|---|---|---|
| პროექტის მენეჯერი | | |
| დამტკიცებულია: დამკვეთის მიერ | | |

შემსრულებელი:
შპს "ქიუ ენჯინერინგი"

მისამართი :
ქ.თბილისი ა.ბაქრაძის №7
ბინა №6

შპს "ქიუ ენჯინერინგის"
პროფესიული პასუხისმგებლობის მზღვეველია
სს "დაზღვევის საერთაშორისო კომპანია ირაო"
(პ/ნ №PFL 417/21 )

| თანამდებობა | სახელი გვარი | ხელმოწერა |
|---|---|---|
| დირექტორი | დ.ქევანიშვილი | |
| საპროექტო ჯგუფის უფროსი | ო. ილიუხინი | |
| პროექტის მთ. კონსტრუქტორი | ო. ილიუხინი | |
| შეასრულა | ნ.კიკნაველიძე | |

პროექტის სახელწოდება:
მრავალფუნქციური კომპლექსი (II;III;IV ბლოკი)

პროექტის სტადია:
მუშა პროექტი

პროექტის ნაწილი:
კონსტრუქცია

| ფორმატი | A2 |
|---|---|
| სტადია | მ.პ. |
| თარიღი | 24/02/2023 |
| მასშტაბი | 1:100 |

ნახაზის დასახელება:
განმარტებითი ბარათი

| რევიზია: | ნახაზის ნომერი: | ფურც. საერთო რაოდენობა |
|---|---|---|
| R1 | კ–1.4 | 5 |

| ბეტონის IV–ის ჯგუფის სავალი ნაწილის ფილა | | |

# ქვაბულის
# კონსტრუქცია

WATER STOP (დეფორმაციული ნაკერებისთვის) 136 გრძ/მ.
WATER STOP-ის ტიპი დაზუსტდეს დამკვეთის და შემსრულებლის მიერ.

ტორკრეტ ბეტონის არმირების მოცულობა ⌀8=3272 კგ
ბეტონი = 64 კგ
ანკერ ⌀22 ℓ 3მ 210 ცალი=1880 კგ
ლითონის ფურცელი -300×300×15
210 ცალი = 2226 კგ

**შენიშვნა:**
**ქვაბულის მასალების ხარჯები დათვლილია I;II ბლოკებისთვის ერთად**

ქვაბულის ხარჯების ჯამური სპეციფიკაცია

| დასახელება | რაოდენობა | Ø8 [illegible] | Ø8 [illegible]500[illegible] | Ø14 | Ø18 | Ø22 | Ø25 | [illegible] | ჯამი (კგ) | ბეტონი B25 (მ³) |
|---|---|---|---|---|---|---|---|---|---|---|
| არმატურის წონა | | 6968.00 | 2361.60 | 4616.60 | 45724.20 | 6051.90 | 17391.60 | 3183.00 | 86296.90 | 326.50 |

თბილისი / 2023 წელი

ფაილის სახელი:
A2 QE_STR_Beliashvili_EXCAVATION

KEYPLAN:

ყოველი შემდეგი რევიზია აუქმებს წინა რევიზიებს

პროექტის სტატუსი:
სამშენებლო დოკუმენტაცია

რევიზია

| რევ. | თარიღი | აღწერილობა | დამტკ. |
|---|---|---|---|
| | | | |
| | | | |
| | | | |
| | | | |
| | | | |
| | | | |
| | | | |
| | | | |

შენიშვნები:

მისამართი:
ქ.თბილისი ა. ბელიაშვილის ქუჩა №100, №100ა, №102

დამკვეთი:
შ.პ.ს "ფერი"

| თანამდებობა | სახელი გვარი | ხელმოწერა |
|---|---|---|
| პროექტის მენეჯერი | | |
| დამტკიცებულია: დამკვეთის მიერ | | |

შემსრულებელი:
შპს "ქიუ ენჯინერინგი"

მისამართი :
ქ.თბილისი ა.ბაქრაძის №7 ბინა №6

შპს "ქიუ ენჯინერინგის" პროფესიული პასუხისმგებლობის მზღვეველია სს "დაზღვევის საერთაშორისო კომპანია ირაო" (პ/ნ №PFL 417/21 )

| თანამდებობა | სახელი გვარი | ხელმოწერა |
|---|---|---|
| დირექტორი | დ.ქევანიშვილი | |
| საპროექტო ჯგუფის უფროსი | ო. ილიუხინი | |
| პროექტის მთ. კონსტრუქტორი | ო. ილიუხინი | |
| შეასრულა | ნ.კიკნაველიძე | |

პროექტის სახელწოდება:
მრავალფუნქციური კომპლექსი (II;III;IV) ბლოკი)

პროექტის სტადია:
მუშა პროექტი

პროექტის ნაწილი:
კონსტრუქცია

| ფორმატი | ნახაზის დასახელება: |
|---|---|
| A1 | ქვაბულის ჯამური სპეციფიკაცია |
| სტადია | |
| მ.პ. | |
| თარიღი | |
| 24/02/2023 | |
| მასშტაბი | |
| 1: 50 | |

| რევიზია: | ნახაზის ნომერი: | ფურც. საერთო რაოდენობა |
|---|---|---|
| R1 | კ-2.0 | 5 |

| | | |

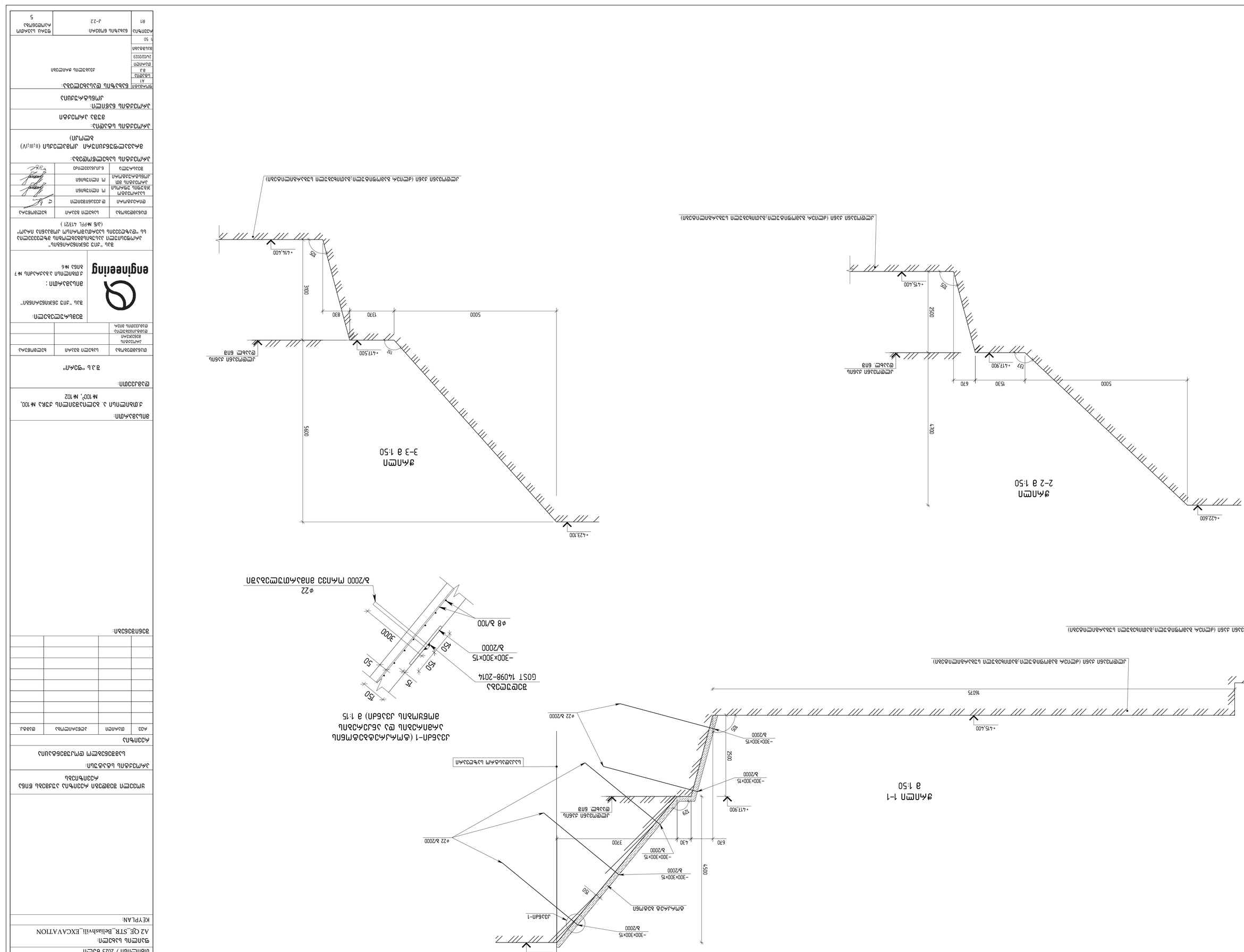
разрез 1-1
1:50
разрез 2-2
1:50
разрез 3-3
1:50
Схема армирования подпорной стенки
Спецификация элементов
Ведомость объемов работ
Ведомость расхода стали
Ведомость ссылочных и прилагающихся документов
Ведомость элементов заполнения, монолитных участков стен, перегородок
Экспликация помещений
Экспликация полов
Ведомость перемычек
Ведомость перекрытий
Ведомость покрытий
Ведомость отделки помещений
Ведомость дверных проемов
Ведомость оконных проемов
Ведомость фасадных работ
Ведомость фасадных работ
Ведомость фасадных работ

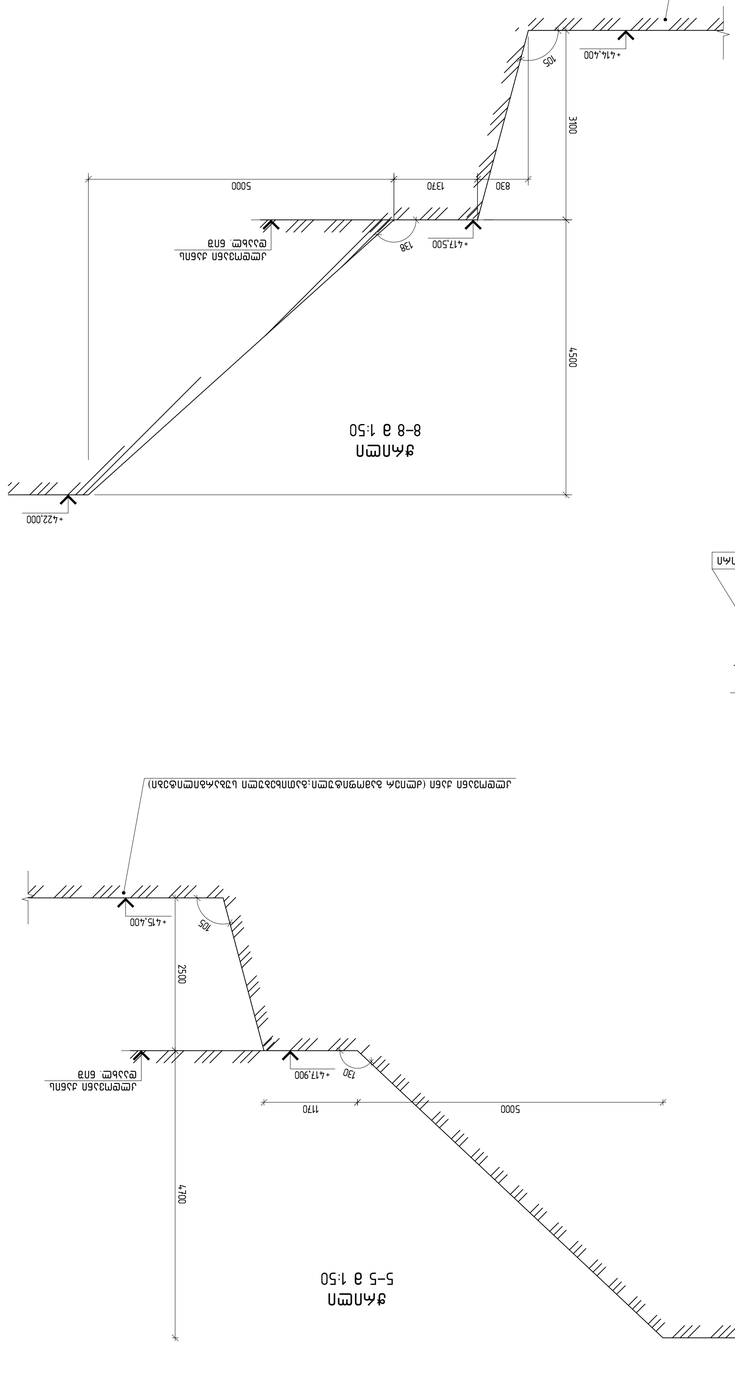


разрез 8-8 в 1:50

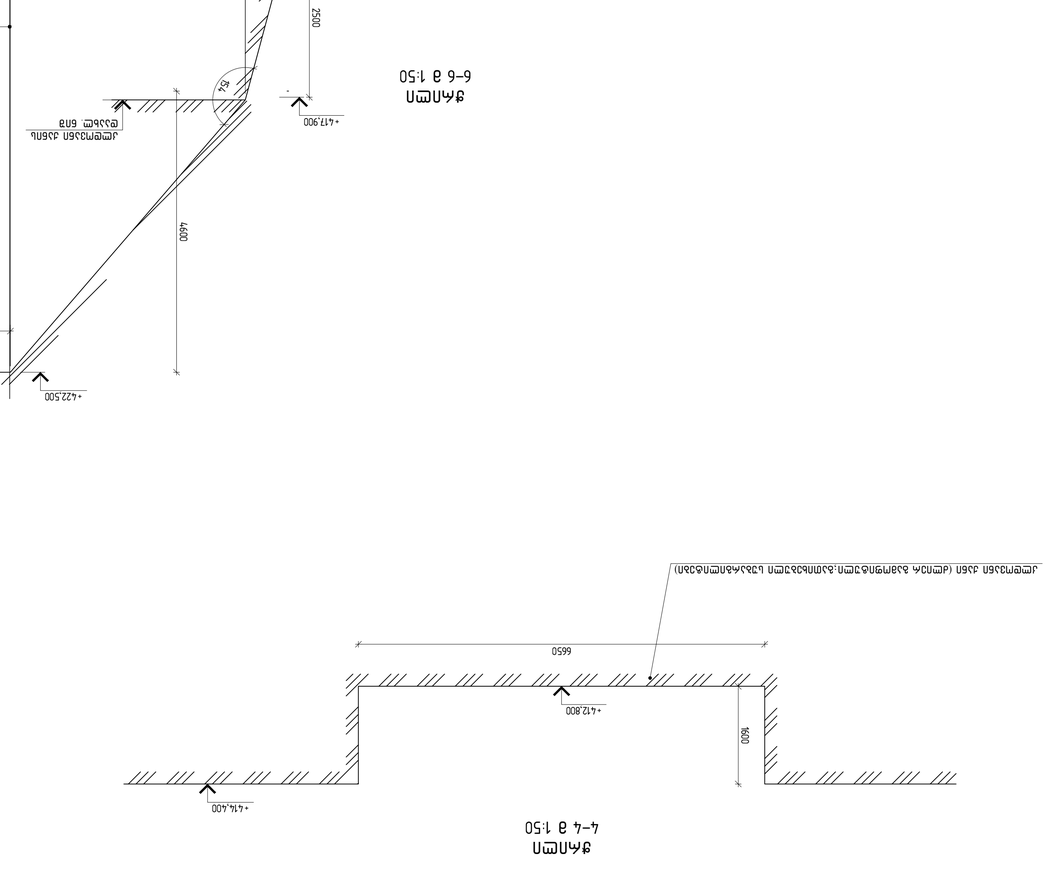


разрез 6-6 в 1:50







разрез 5-5 в 1:50




разрез 4-4 в 1:50

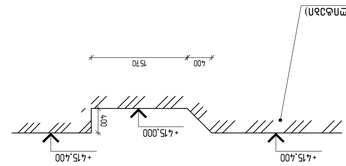


разрез 7-7 в 1:50

| | | | |
|---|---|---|---|
| Изм. | Кол.уч. | Лист | № док. |
| Разраб. | | | |
| Пров. | | | |
| Н.контр. | | | |
| ГИП | | | |

Стадия: Лист: Листов:

Инв.№ подл. | Подп. и дата | Взам.инв.№

Условные обозначения:

Граница земельного участка

Граница зоны планируемого размещения объекта капитального строительства

Граница зоны с особыми условиями использования территории

Граница зоны планируемого размещения объекта капитального строительства, в отношении которого подготовлена документация по планировке территории

Граница зоны с особыми условиями использования территории, в отношении которой подготовлена документация по планировке территории

Проектируемый объект капитального строительства

Проектируемый объект капитального строительства, в отношении которого подготовлена документация по планировке территории

Проектируемый объект капитального строительства, в отношении которого подготовлена документация по планировке территории, подлежащий переносу

Проектируемый объект капитального строительства, подлежащий переносу

Существующий объект капитального строительства

Существующий объект капитального строительства, подлежащий переносу

Существующий объект капитального строительства, в отношении которого подготовлена документация по планировке территории

Существующий объект капитального строительства, в отношении которого подготовлена документация по планировке территории, подлежащий переносу

Проектируемый объект капитального строительства, в отношении которого подготовлена документация по планировке территории, подлежащий сносу

Существующий объект капитального строительства, в отношении которого подготовлена документация по планировке территории, подлежащий сносу

Существующий объект капитального строительства, подлежащий сносу

Проектируемый объект капитального строительства, подлежащий сносу

Проектируемый объект капитального строительства, в отношении которого подготовлена документация по планировке территории, подлежащий реконструкции

Существующий объект капитального строительства, в отношении которого подготовлена документация по планировке территории, подлежащий реконструкции

Существующий объект капитального строительства, подлежащий реконструкции

Проектируемый объект капитального строительства, подлежащий реконструкции

Проектируемый объект капитального строительства, в отношении которого подготовлена документация по планировке территории, подлежащий капитальному ремонту

Существующий объект капитального строительства, в отношении которого подготовлена документация по планировке территории, подлежащий капитальному ремонту

Существующий объект капитального строительства, подлежащий капитальному ремонту

Проектируемый объект капитального строительства, подлежащий капитальному ремонту

Проектируемый объект капитального строительства, в отношении которого подготовлена документация по планировке территории, подлежащий ремонту

Существующий объект капитального строительства, в отношении которого подготовлена документация по планировке территории, подлежащий ремонту

Существующий объект капитального строительства, подлежащий ремонту

Проектируемый объект капитального строительства, подлежащий ремонту

Проектируемый объект капитального строительства, в отношении которого подготовлена документация по планировке территории, подлежащий благоустройству

Существующий объект капитального строительства, в отношении которого подготовлена документация по планировке территории, подлежащий благоустройству

Существующий объект капитального строительства, подлежащий благоустройству

Проектируемый объект капитального строительства, подлежащий благоустройству

Проектируемый объект капитального строительства, в отношении которого подготовлена документация по планировке территории, подлежащий демонтажу

Существующий объект капитального строительства, в отношении которого подготовлена документация по планировке территории, подлежащий демонтажу

Существующий объект капитального строительства, подлежащий демонтажу

Проектируемый объект капитального строительства, подлежащий демонтажу

Проектируемый объект капитального строительства, в отношении которого подготовлена документация по планировке территории, подлежащий строительству

Существующий объект капитального строительства, в отношении которого подготовлена документация по планировке территории, подлежащий строительству

Существующий объект капитального строительства, подлежащий строительству

Проектируемый объект капитального строительства, подлежащий строительству

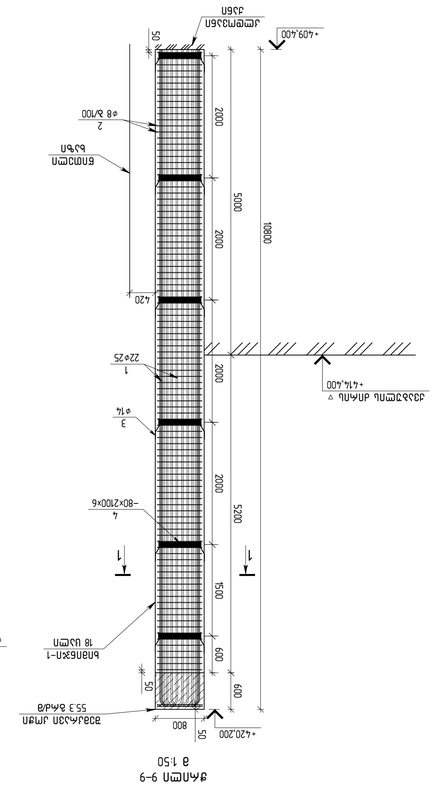
-4,420.200
-4,409.400
-4,410.900
-4,415.400
-4,414.400
800
50
600
600
2000
2000
2000
5200
2000
2000
5000
10800
4.20
50
1500
600
600
2000
2000
2000
5200
2000
2000
5000
9800
940
1000
4000
2000
2000
4.30
4.20
50
50
800
800
50
50
ϕ8 ձ/100
ϕ8 ձ/100
2
2
ϕ14
ϕ14
3
3
12⌀18
22⌀25
1
1
-80×2100×6
-80×2100×6
4
4
40 ա.մ
18 ա.մ
ԲՈՒՆԿԵՐ Ձ-1
ԲՈՒՆԿԵՐ Ձ-2
55 ձ.մ/ø
55 ձ.մ/ø
ՀՈՂԱՅԻՆ ՀԱՐԹԱԿ

ՊԱՏՎԻՐԱՏՈՒ / 2023 ԹՎական

Ա2 QE_STR_Bellashvili_EXCAVATION

ՀԱՏԱԿԱԳԾԵՐ:

# ՀՈՂԱՓՈՐԻ ԱՇԽԱՏԱՆՔՆԵՐԻ ԱՐՏԱԴՐՈՒԹՅԱՆ ԵՎ ՀՈՂԱՓՈՐԻ ՀԵՌԱՑՄԱՆ ԱՇԽԱՏԱՆՔՆԵՐԻ ԿԱԶՄԱԿԵՐՊՄԱՆ ՀԱՄԱՐ ՀՈՂԱՓՈՐԻ ՀԱՏՎԱԾՆԵՐԻ ՀԱՄԱՐ ՀՈՂԱՓՈՐԻ ՀԱՏՎԱԾՆԵՐԻ ՀԱՄԱՐ

# Жилой дом с встроенными помещениями

ПЗУ

ГАП

Разработал

Н.контр.

Проверил

Утвердил

Стадия | Лист | Листов

Р | 1 | 1

ООО "ЭНГ ЭНДЖИНИРИНГ"

engineering

Адрес: 353460, Краснодарский край, г. Анапа, ул. Крылатая, 7

Заказ № 6

Заказчик: ООО "ЭНГ ЭНДЖИНИРИНГ"

Объект: Жилой дом с встроенными помещениями по ул. Крылатая, 7 в г. Анапа Краснодарского края

(Заказ №PFL 417/21 )

| | | | |
|---|---|---|---|
| ГИП | Ефимов Дмитрий Сергеевич | | |
| Разработал | Ефимов Дмитрий Сергеевич | | |
| Н.контр. | Ефимов Дмитрий Сергеевич | | |
| Проверил | Ефимов Дмитрий Сергеевич | | |
| Утвердил | Ефимов Дмитрий Сергеевич | | |

Состав проектной документации:

| Раздел | Наименование | Примечание |
|---|---|---|
| ПЗУ | Пояснительная записка | |
| ГП | Генеральный план | |
| АР | Архитектурные решения | |
| КР | Конструктивные решения | |
| ИОС1 | Система электроснабжения | |
| ИОС2 | Система водоснабжения | |
| ИОС3 | Система водоотведения | |
| ИОС4 | Отопление, вентиляция и кондиционирование воздуха, тепловые сети | |
| ИОС5 | Сети связи | |
| ПОС | Проект организации строительства | |
| ПОД | Мероприятия по обеспечению доступа инвалидов | |
| ПБ | Пожарная безопасность | |
| ОДИ | Мероприятия по обеспечению соблюдения требований энергетической эффективности и требований оснащенности зданий, строений и сооружений приборами учета используемых энергетических ресурсов | |
| ТБЭ | Требования к обеспечению безопасной эксплуатации объекта капитального строительства | |
| ОВОС | Перечень мероприятий по охране окружающей среды | |
| ОПЗ | Мероприятия по защите сведений, составляющих государственную тайну | |
| ВК | Сводная ведомость потребности материалов | |

Согласовано:

| | |
|---|---|
| Инв.№ подл. | Подпись и дата |
| Взам.инв.№ | |
| Инв.№ дубл. | |
| Подпись и дата | |

Изм. | Кол.уч. | Лист | № док. | Подпись | Дата

Копировал | Формат А3

Обозначение: 2023 ПЗУ.ГЧ

Жилой дом с встроенными помещениями по ул. Крылатая, 7 в г. Анапа Краснодарского края

Стадия | Лист | Листов

Р | 1 | 1

ООО "ЭНГ ЭНДЖИНИРИНГ"

Адрес: 353460, Краснодарский край, г. Анапа, ул. Крылатая, 7

Заказ № 6

| | | |

თბილისი / 2023 წელი

ფაილის სახელი:
A2 QE_STR_Beliashvili_SHUTTERING

KEYPLAN:

ყოველი შემდგომი რევიზია აუცილებლად წინა რევიზიას

პროექტის სახელწოდება:
საცხოვრებლო დოკუმენტაცია

რევიზიები

| რევ. | თარიღი | ავტორი/ტექ | დანიშ. |
|---|---|---|---|
| | | | |

შენიშვნები:

მისამართი:
ქ.თბილისი ა. ბელიაშვილის ქუჩა
№100, №100², №102

დამკვეთი:
შ.პ.ს "ფერარი"

| | | |
|---|---|---|
| მთავარი ინჟინერი: | სახელი გვარი | ხელმოწერა |
| პროექტის ხელმძღვანელი: | | |
| შემსრულებელი: | | |

შემსრულებელი:
შპს "ენი ენჯინირინგი"
მისამართი :
ქ.თბილისი აბაშიძის №7
ბინა № 6

შპს "ენი ენჯინირინგი"
პროფესიული ასოციაციის მეცნიერების
სს "ეროვნული საერთაშორისო კოდების ცენტრი"
(პნ №PFL 417/21 )

| | | |
|---|---|---|
| მთავარი ინჟინერი | სახელი გვარი | ხელმოწერა |
| დირექტორი | დ.ქავთარიშვილი | |
| პროექტის ჯგუფის ხელმძღვანელი | ო. ოთოხანი | |
| პროექტის მთ. კონსტრუქტორი | ო. ოთოხანი | |
| | ნ.ჩიქავანი | |

პროექტის სახელწოდება:
მრავალფენიანი კოტეჯები (II ეტაპი)

პროექტის სტადია:
პროექტირების ეტაპი

პროექტის ნაწილი:
კონსტრუქციები

ფორმატი A2 | სტადია: მ.პ. | თარიღი 24/02/2023 | მასშტაბი 1:150

ნახაზის დასახელება:
მალფენიანი ფილის საყრდენები მე3ტაბ ▽-3.70 ნიშნულზე

ნახაზის ნომერი: R1

ფურც. საერთო რაოდენობა 15

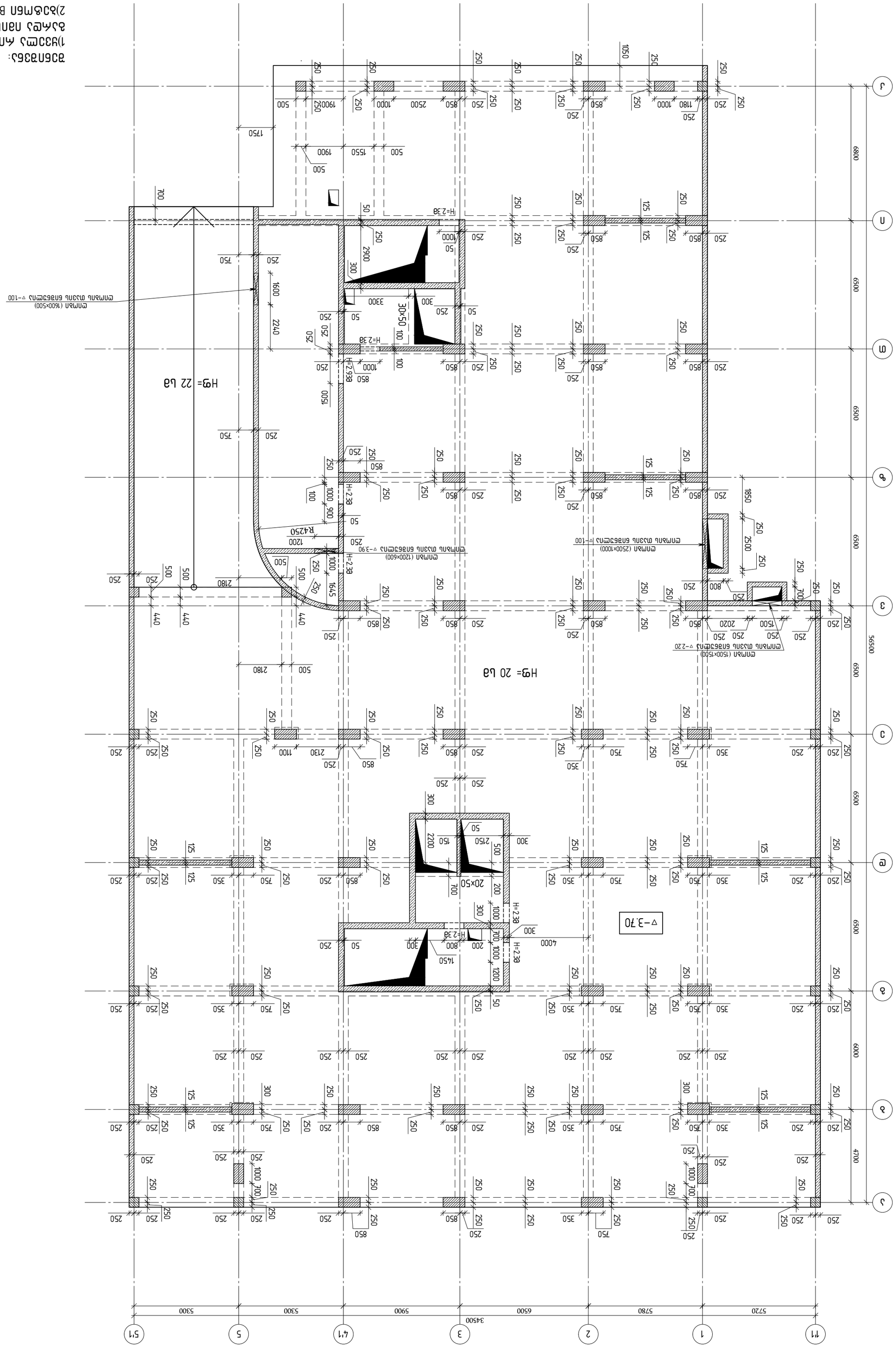


ზედნადები:
1)ბეტონი ასკი B35 50×50
ბაძაღა ითასკ,ამოჭედილი ანკერით
2)ბეტონი B35

თბილისი / 2023 წელი

ფაილის სახელი:
A2 QE_STR_Beliashvili_SHUTTERING

KEYPLAN:

ყოველი შემდგომი რევიზია აუცილებლად წინა რევიზიას

პროექტის სახელწოდება:
საცხოვრებლი დოკუმენტაცია

| რევ. | თარიღი | ავტორი/ორგ. | დანიშ. |
|---|---|---|---|
| | | | |
| | | | |
| | | | |
| | | | |
| | | | |
| | | | |
| | | | |
| | | | |

შენიშვნები:

მისამართი:
ქ.თბილისი ა. ბელიაშვილის ქუჩა
№100, №100², №102

დამკვეთი:
შ.პ.ს "ფერარი"

| | | |
|---|---|---|
| მასალის დასახელება: | საბეტონე ბეტონი | ხელმოწერა |
| პროექტის მთავარი: | | |
| დამკვეთის მხრიდან: | | |

შემსრულებელი:
შპს "ქიუ ენჯინირინგი"
მისამართი :
ქ.თბილისი აბაშიძის №7
ბინა № 6

შპს "ქიუ ენჯინირინგი"
პროფესიული პასუხისმგებლობის მზღვეველის სს "დაზღვევის საერთაშორისო კომპანია" (პნ № PFL 417/21 )

| | | |
|---|---|---|
| მასალის დასახელება | საბეტონე ბეტონი | ხელმოწერა |
| დირექტორი | დ.ქავთარიშვილი | |
| სპეციალისტ ჯგუფის ხელმძღვანელი | ო. ილთუხინი | |
| პროექტის მთ. ინჟინერი | ო. ილთუხინი | |
| კონსტრუქციების ნაწილის მთავარი | ნ.ჩარკვიანი | |

პროექტის სახელწოდება:
მრავალფენიანი კოტეჯები (II ბლოკი)

პროექტის ობიექტი:
ბინათმშენებლობა

პროექტის ნაწილი:
კონსტრუქციები

ფორმატი A2 სკალა 1:150 თარიღი 24/02/2023 მასშტაბი

ნახაზის დასახელება:
მეორე სართულის ფილის საპალუბიო მეშვაბ ▽-0.50 ნიშნულზე

ნახაზის ნომერი: R1
ფურც. საერთო რაოდენობა: 15
A-II.33

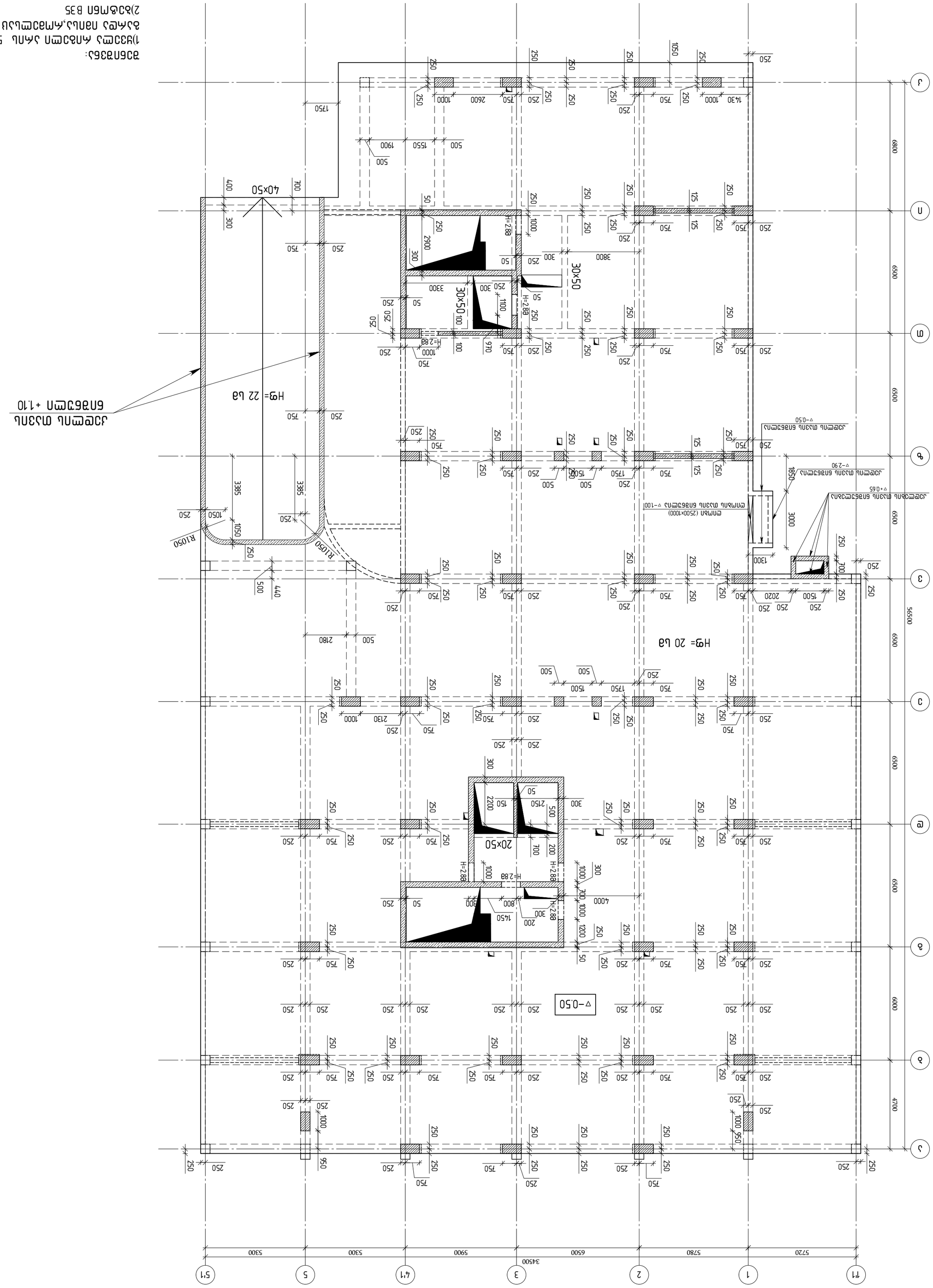
ჯ
ბ
ა
გ
დ
ე
ვ
ზ
თ
ი
კ
ლ
მ
ნ
1'
1
2
3
4'
5
5'
34500
5720
6500
5900
5300
5300
6500
6500
6500
6500
6500
6000
4700
▽-0.50
H=2.88
H=2.88
H=2.88

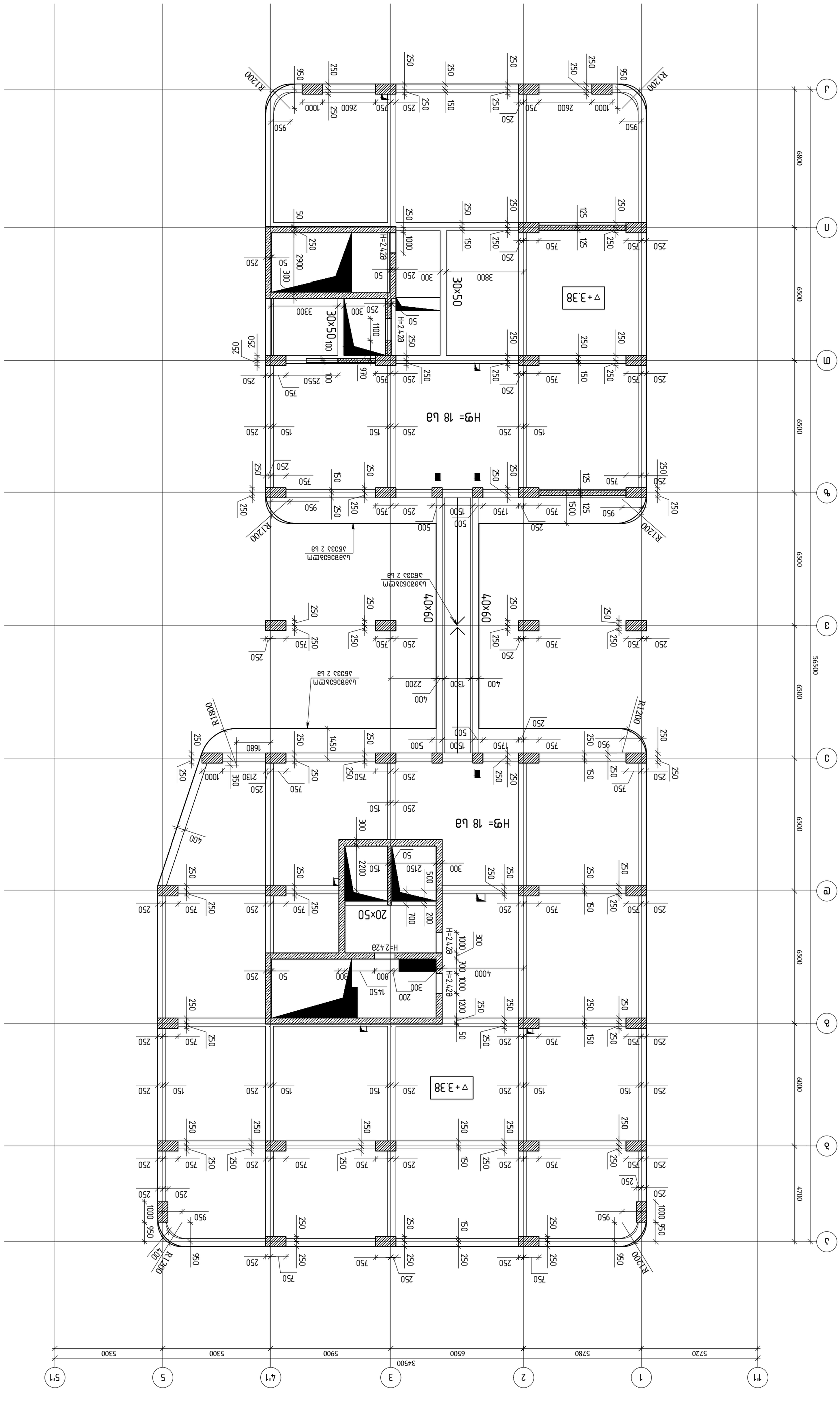


| | |
|---|---|
| თბილისი / 2023 წელი | |
| ფაილის სახელი: | |
| A2 QE_STR_Beliashvili_SHUTTERING | |
| KEYPLAN: | |

ყოველი შემდგომი რევიზია აუცილებლად ნიშნავს რევიზიებს

პროექტის სახელწოდება:

საშემნებლო დოკუმენტაცია

| რევიზიები | | | | |
|---|---|---|---|---|
| რევ. | თარიღი | პროგრამა | დაამატა | |
| | | | | |
| | | | | |
| | | | | |
| | | | | |
| | | | | |
| | | | | |
| | | | | |
| | | | | |

შენიშვნები:

მისამართი:
ქ.თბილისი ა.ბელიაშვილის ქუჩა
№100, №100², №102

დამკვეთი:
შ.პ.ს "ფერარი"

| | | |
|---|---|---|
| მასშტაბი | სახელი ბმარი | ხელმოწერა |
| პროექტის ავტორები: | | |
| დამკვეთის მიერ: | | |




შპს "ქიე ენჯინირინგი"
მისამართი : ქ.თბილისი აბაშიძის №7 ბინა № 6

შპს "ქიე ენჯინირინგის"
პროფესიული პასუხისმგებლობის გზღვევით
სს "ფეიჯ ინშურანს ჯორჯიას" პროგრამის ფარგლებში
(პ/ნ №PFL 417/21 )

| | | |
|---|---|---|
| მასშტაბი 1:150 | სახელი ბმარი | ხელმოწერა |
| დირექტორი | დ.ქავთარიშვილი | |
| სპეციალობა ჯგუფის ხელმძღვანელი | ო. ილთუხინი | |
| პროექტის #01 კონსტრუქციების | ო. ილთუხინი | |
| | ნ.ჩარკვიანი | |

პროექტის სახელწოდება:
მრავალფენიანი კოტეჯების (II ბლოკი)

პროექტის სტადია:
მუშა პროექტი

პროექტის ნაწილი:
კონსტრუქციები

ნახაზის დასახელება:
მალსახურავის ფილის საყრდენი მუშა ∇+3.38 ნიშნულზე

| | | |
|---|---|---|
| ფორმატი A2 | ნახაზის ნომერი: | ფურც. საერთო რაოდენობა |
| სტადია მ.პ | KR-II.3.4 | 15 |
| თარიღი 24/02/2023 | | |
| მასშტაბი 1:50 | | |
| რევიზია R1 | | |

# გადახურვის ფილის
# საყალიბო გეგმა ▽+6.88
# ნიშნულზე

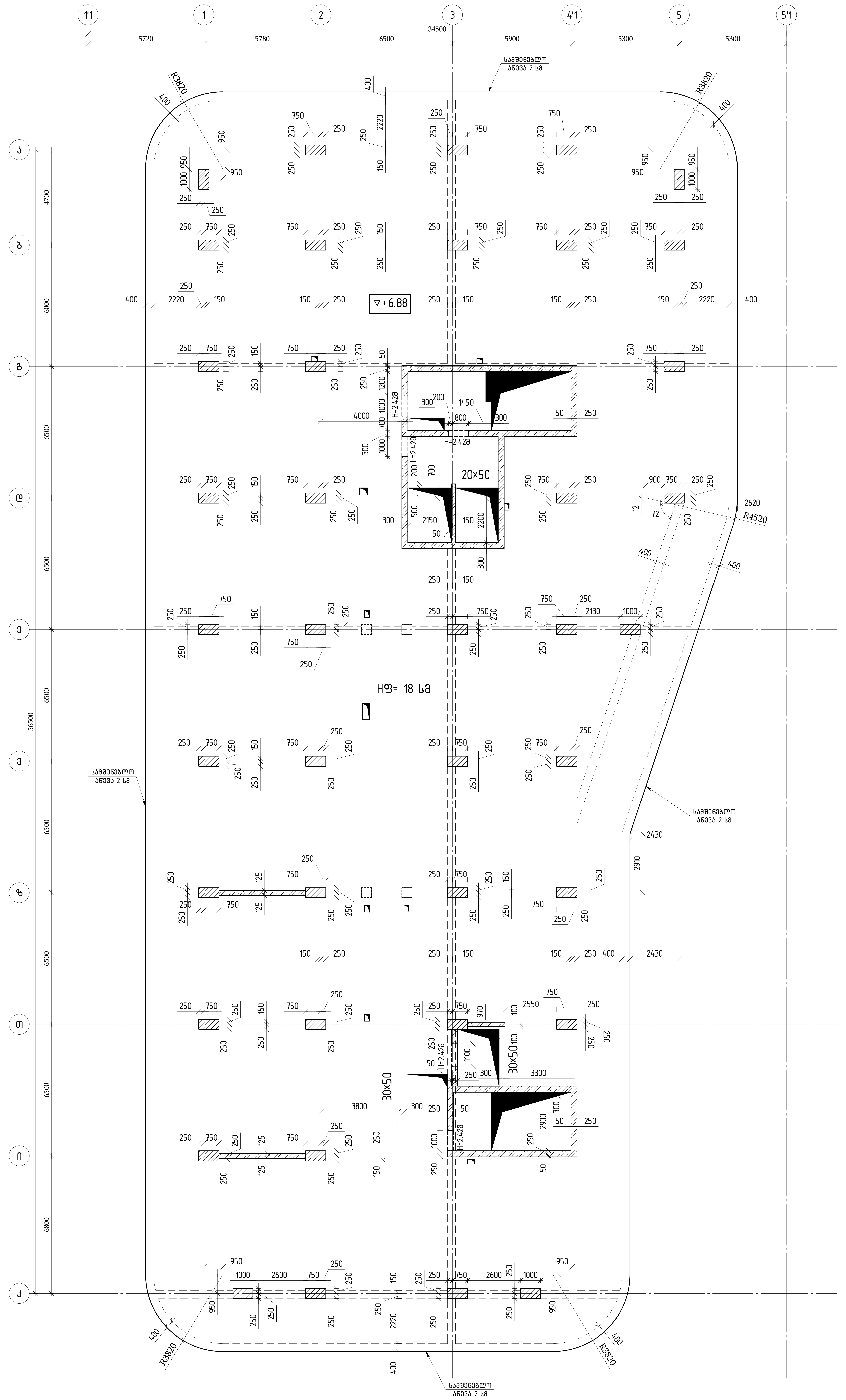


შენიშვნა:
1)ყველა რიგელი არის 40×50
გარდა იმისა,რომელსაც აწერია.
2)ბეტონი B35

თბილისი / 2023 წელი
ფაილის სახელი:
A2 QE_STR_Beliashvili_SHUTTERING
KEYPLAN:

ყოველი შემდეგი რევიზიის აქტები
წინა რევიზიებს

პროექტის სტატუსი:
სამშენებლო დოკუმენტაცია

რევიზია

| რევ. | თარიღი | აღწერილობა | დამპ. |
|---|---|---|---|
| | | | |

შენიშვნები:

მისამართი:
ქ.თბილისი ა. ბელიაშვილის ქუჩა
№100, №100ა, №102

დამკვეთი:
შ.პ.ს "ფორი"

| თანამდებობა | სახელი გვარი | ხელმოწერა |
|---|---|---|
| პროექტის მენეჯერი: | | |
| დამტკიცების თარიღი: | | |

engineering

შემსრულებელი:
შპს "ქიუ ინჟინერინგი"
მისამართი:
ქ.თბილისი პ.ქავთარაძის №7
ბინა №6

შპს "ქიუ ინჟინერინგი"
პროფესიული პასუხისმგებლობის დაზღვევის
სს "ალდაგის საერთაშორისო კომპანია ირაო"
(პ/ნ №PFL 417/21)

| თანამდებობა | სახელი გვარი | ხელმოწერა |
|---|---|---|
| დირექტორი | ლ.ქავთარაძე | |
| სამსახურის უფროსი, პროექტის მთ. კონსტრუქტორი | ო. ილურიძე | |
| | ო. ილურიძე | |
| შემსრულებელი | ნ.ქორხოვიჩაძე | |

პროექტის სახელწოდება:
მრავალფუნქციური კომპლექსი (II ეტაპი)

პროექტის სტადია:
სამუშაო დოკუმენტაცია

პროექტის ნაწილი:
კონსტრუქციული

ნახაზის დასახელება:
გადახურვის ფილის საყალიბო
გეგმა ▽+6.88 ნიშნულზე

| ფორმატი | A2 |
|---|---|
| სტადია | ს.დ. |
| თარიღი | 24/02/2023 |
| მასშტაბი | 1:150 |

| რევიზია: | ნახაზის ნომერი: | ფურც. საერთო რაოდენობა |
|---|---|---|
| R1 | კ-II.3.5 | 15 |

# გადახურვის ფილის საყალიბო გეგმა ▽+10.08 ნიშნულზე

შენიშვნა:
1)ყველა რიგელი არის 40x50
გარდა იმისა,რომელსაც აწერია.
2)ბეტონი B35

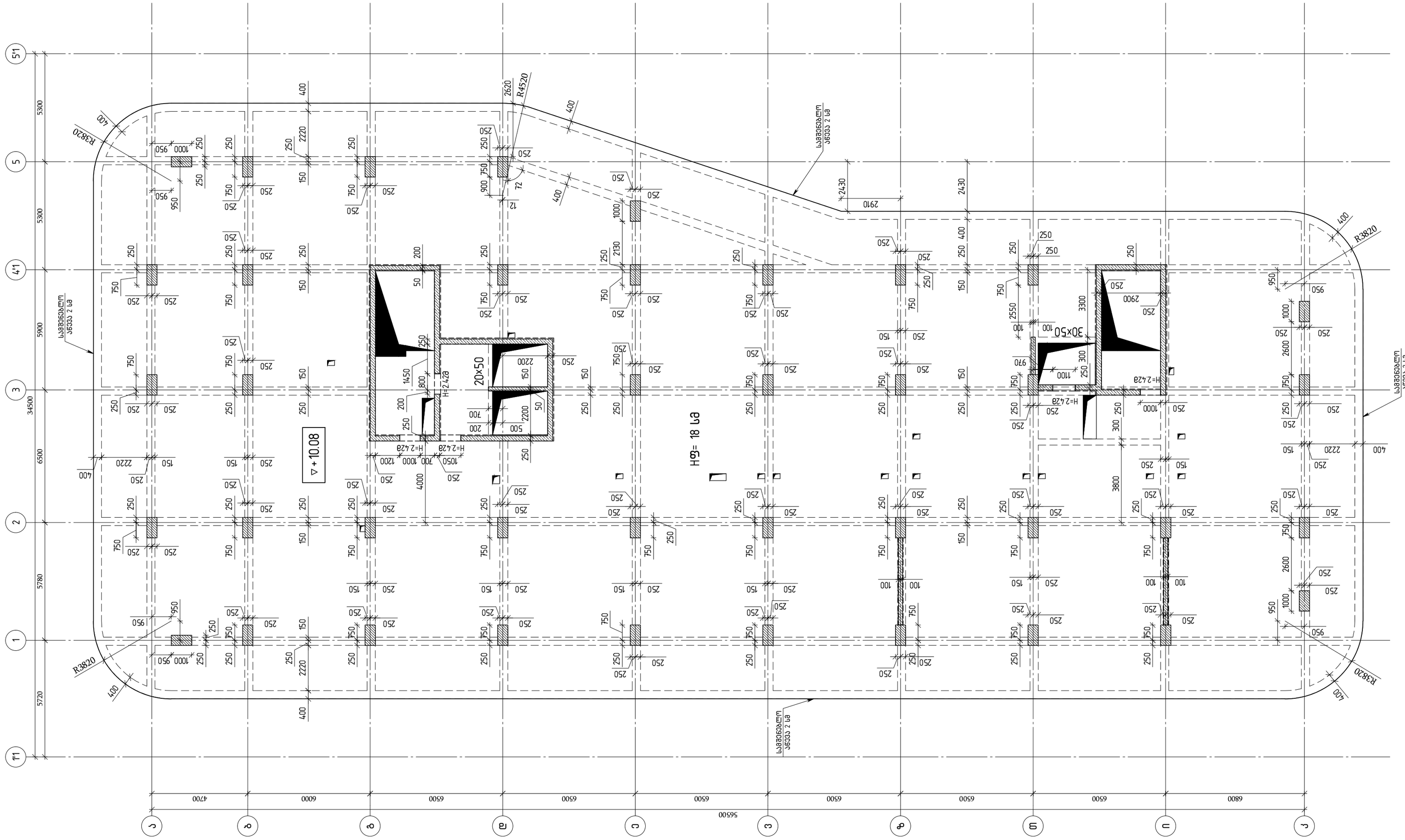
▽+10.08
20x50
30x50
H=2.428
H=2.428
H=2.428

# გადახურვის ფილის საყალიბო გეგმა
## ▽+13.28; ▽+16.48; ▽+19.68; ▽+22.88; ▽+26.08; ▽+29.28
## ნიშნულებზე

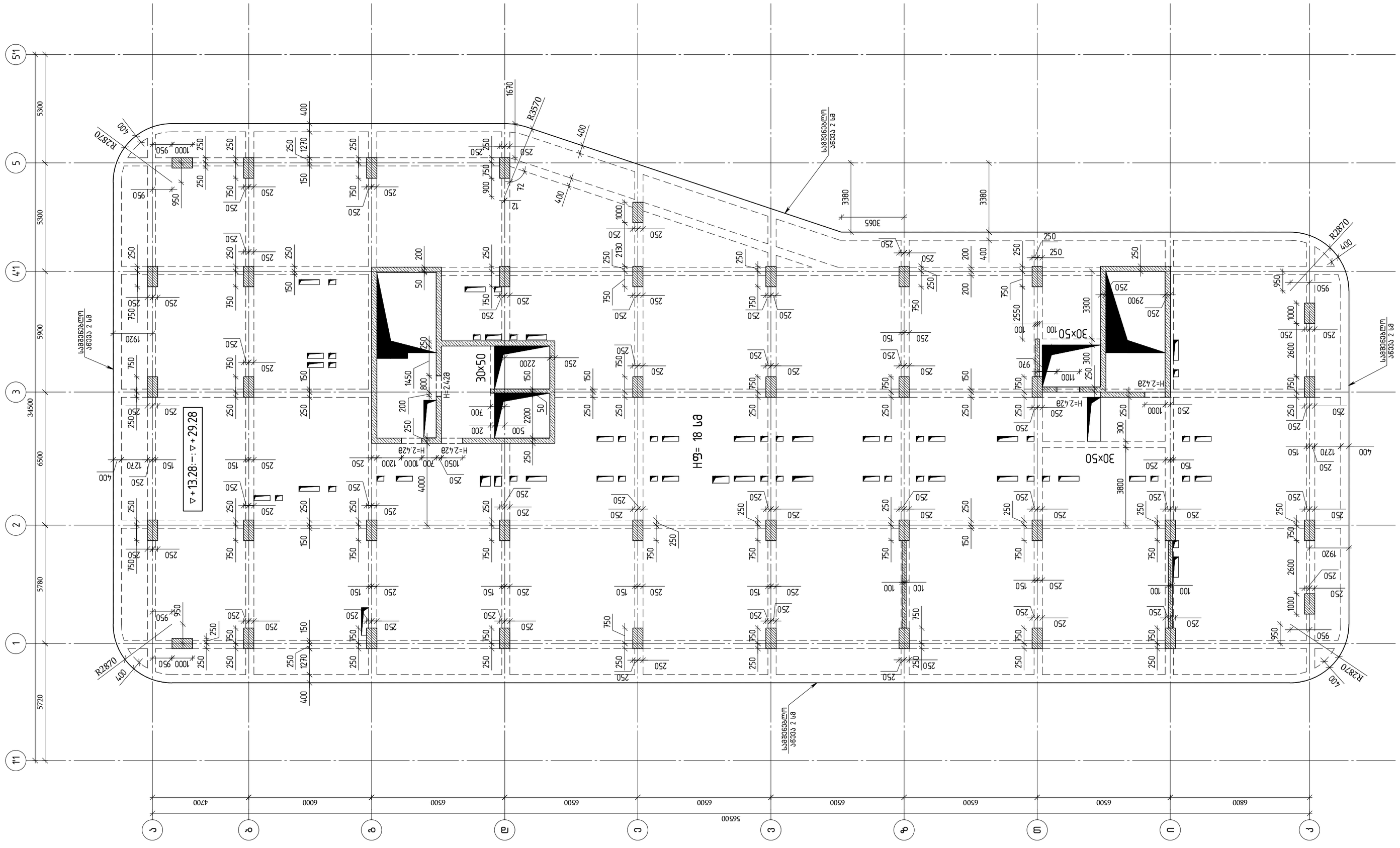


შენიშვნა:
1)ყველა რიგელი არის 40×50
გარდა იმისა,რომელსაც ანნიშნა.
2)ბეტონი B35; ▽+29.28 B30

| | |
|---|---|
| თბილისი / 2023 წელი | |
| ფაილის სახელი: | |
| A2 QE_STR_Beliashvili_SHUTTERING | |
| KEYPLAN: | |
| ყოველი შემდეგი რევიზია აუქმებს წინა რევიზიებს | |
| პროექტის სტატუსი: | |
| სამშენებლო დოკუმენტაცია | |
| რევიზია | |

| რევ. | თარიღი | აღწერილობა | დამტკ. |
|---|---|---|---|
| | | | |
| | | | |
| | | | |
| | | | |
| | | | |
| | | | |
| | | | |
| | | | |

შენიშვნები:

მისამართი:
ქ.თბილისი ა. ბელიაშვილის ქუჩა
№100, №100², №102

დამკვეთი:
შ.პ.ს "ფერი"

| თანამდებობა | სახელი გვარი | ხელმოწერა |
|---|---|---|
| პროექტის მენეჯერი | | |
| შესრულებულია: დასკვნის მიერ | | |

შემსრულებელი:
შპს "ქიუ ენჯინირინგი"

მისამართი :
ქ.თბილისი აბაკარაძის №7 ბინა №6

შპს "ქიუ ენჯინირინგის"
პროფესიული პასუხისმგებლობის მზღვეველია
სს "დაზღვევის სააქციოსაზოგადო კომპანია ირაო"
(პ/ნ №PFL 417/21 )

| თანამდებობა | სახელი გვარი | ხელმოწერა |
|---|---|---|
| დირექტორი | დ.ქევანიშვილი | |
| საპროექტო ჯგუფის უფროსი | ო. ილიუხინი | |
| პროექტის მთ. კონსტრუქტორი | ო. ილიუხინი | |
| შესრულა | ნ.ქიქავაძემ | |

პროექტის სახელწოდება:
მრავალფუნქციური კომპლექსი (II ბლოკი)

პროექტის სტადია:
ახალი მშენებლობა

პროექტის ნაწილი:
კონსტრუქცია

| | |
|---|---|
| ფორმატი | A2 |
| სტადია | მუშა |
| თარიღი | 24/02/2023 |
| მასშტაბი | 1:150 |
| რევიზია | R1 |

ნახაზის დასახელება:
გადახურვის ფილის საყალიბო გეგმა ▽+13.28; ▽+16.48; ▽+19.68; ▽+22.88; ▽+26.08; ▽+29.28 ნიშნულებზე

ნახაზის ნომერი: კ-II.3.7

ფურცლის საერთო რაოდენობა: 15

# გადახურვის ფილის საყალიბო გეგმა ▽+32.48 ნიშნულზე

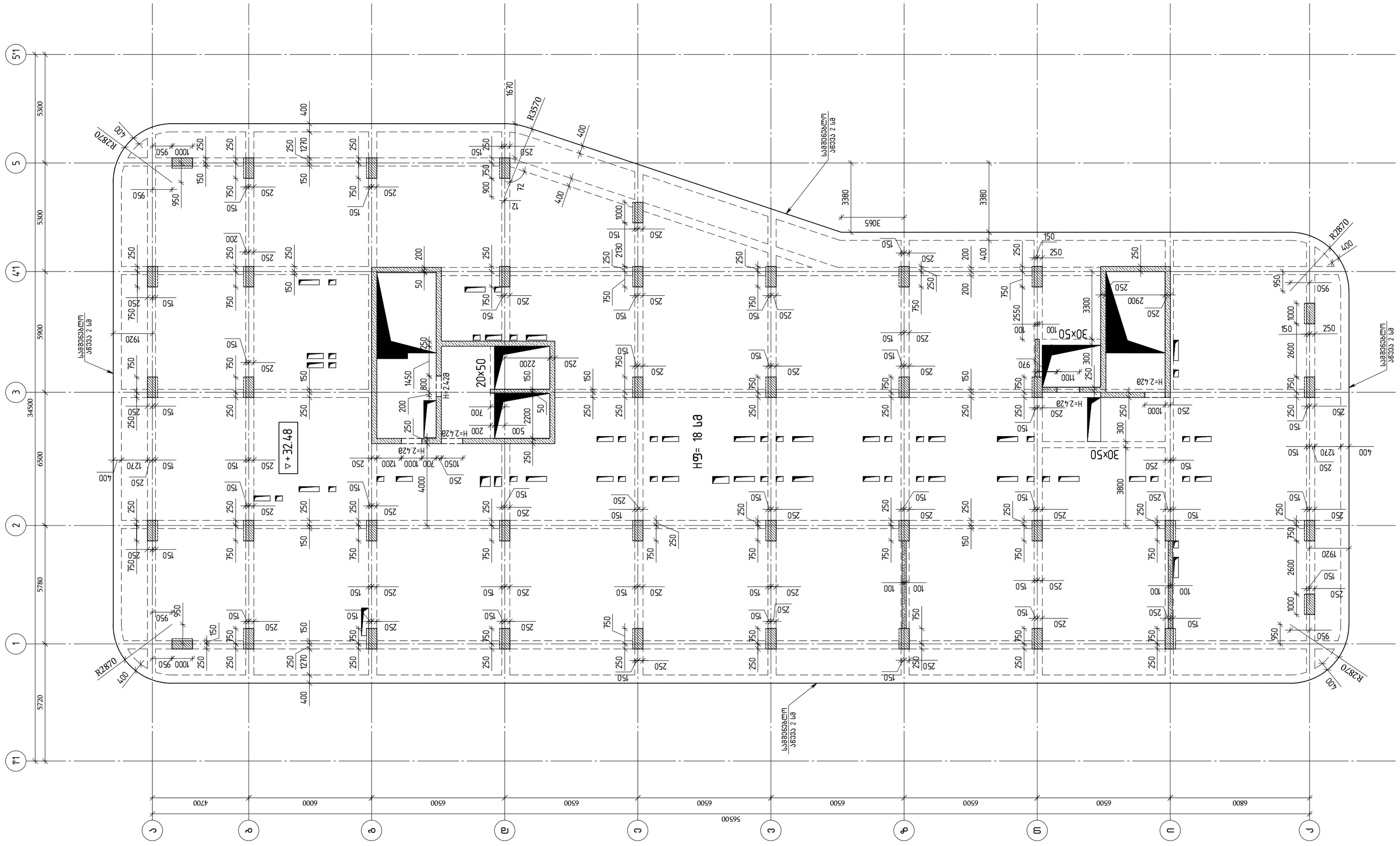


შენიშვნა:
1)ყველა რიგებელი არის 40x50
ბარდა იმისა,რომელსაც აწერია.
2)ბეტონი B30

| | |
|---|---|
| თბილისი / 2023 წელი | |
| ფაილის სახელი: A2 QE_STR_Beliashvili_SHUTTERING | |
| KEYPLAN: | |
| ყოველი შემდები რევიზია აუქმებს წინა რევიზიებს | |
| პროექტის სტატუსი: სამშენებლო დოკუმენტაცია | |
| რევიზია | |

| რევ. | თარიღი | აღწერილობა | დამტკ. |
|---|---|---|---|
| | | | |
| | | | |
| | | | |
| | | | |
| | | | |
| | | | |
| | | | |
| | | | |
| | | | |

შენიშვნები:

მისამართი:
ქ.თბილისი ა. ბელიაშვილის ქუჩა
№100, №100², №102

დამკვეთი:
შ.პ.ს "ფერი"

| თანამდებობა | სახელი გვარი | ხელმოწერა |
|---|---|---|
| პროექტის მენეჯერი | | |
| შესრულებულია: დასკვნის მიერ | | |

შემსრულებელი:
შპს "ქიუ ენჯინირინგი"
მისამართი :
ქ.თბილისი აბაკარაძის №7 ბინა №6

შპს "ქიუ ენჯინირინგის"
პროფესიული პასუხისმგებლობის მზღვეველია სს "დაზღვევის სააქციოსაზოგადო კომპანია ირაო"
(პ/ნ №PFL 417/21 )

| თანამდებობა | სახელი გვარი | ხელმოწერა |
|---|---|---|
| დირექტორი | დ.ქევანიშვილი | |
| საპროექტო ჯგუფის უფროსი | ო. ილიუხინი | |
| პროექტის მთ. კონსტრუქტორი | ო. ილიუხინი | |
| შემსრულა | ნ.ქიქავაძე | |

პროექტის სახელწოდება:
მრავალფუნქციური კომპლექსი (II ბლოკი)

პროექტის სტადია:
პროექტირების სტადია

პროექტის ნაწილი:
კონსტრუქცია

| ფორმატი | ნახაზის დასახელება: |
|---|---|
| A2 | გადახურვის ფილის საყალიბო გეგმა ▽+32.48 ნიშნულზე |
| სტადია | |
| მ.პ. | |
| თარიღი | |
| 24/02/2023 | |
| მასშტაბი | |
| 1:150 | |

| რევიზია | ნახაზის ნომერი: | ფურცლის საერთო რაოდენობა |
|---|---|---|
| R1 | კ-II.3.8 | 15 |

# გადახურვის ფილის საყალიბო გეგმა
▽+35.68; ▽+38.88; ▽+42.08; ▽+45.28
ნიშნულებზე

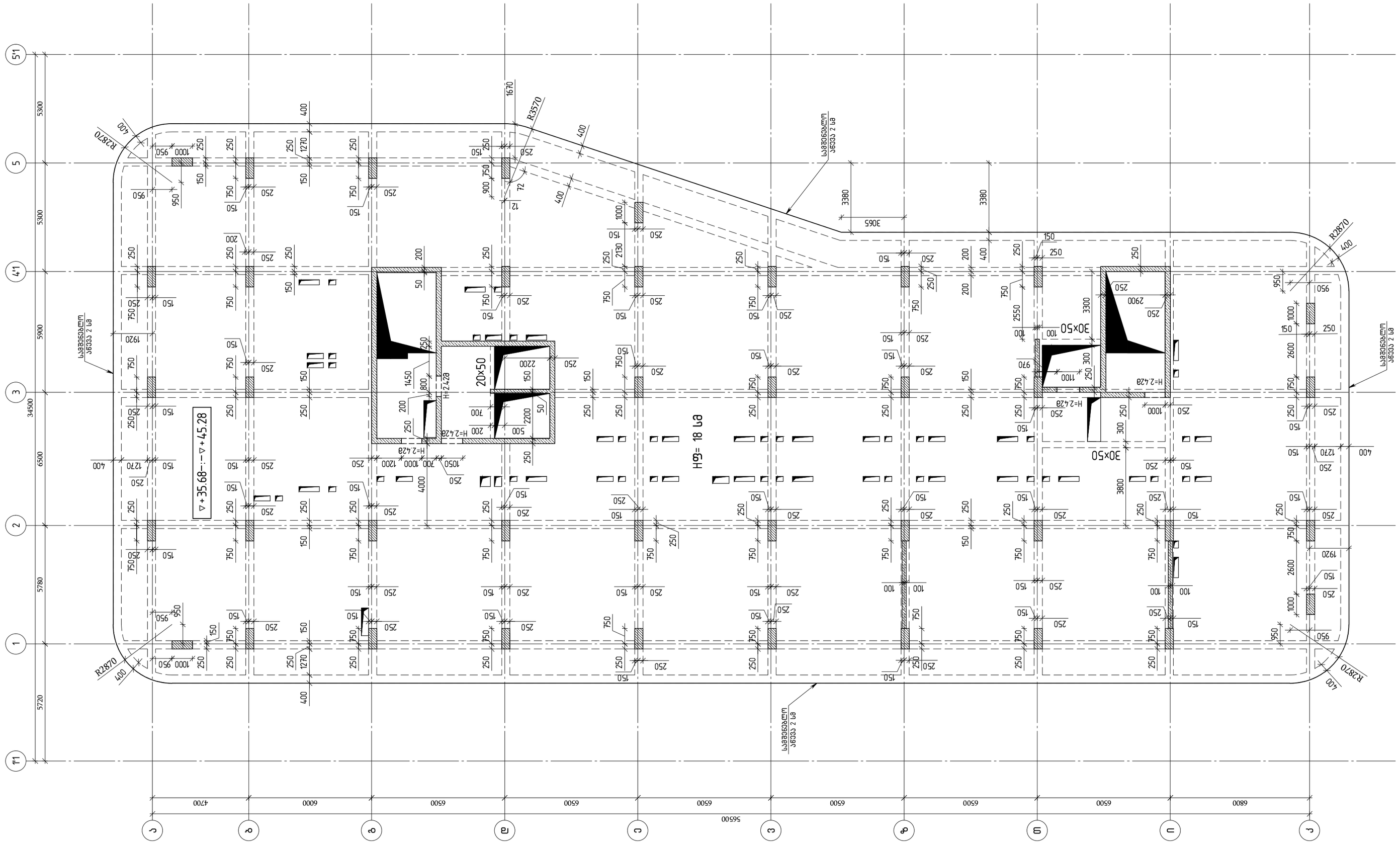


შენიშვნა:
1)ყველა რიგელი არის 40x50
გარდა იმისა,რომელსაც აწერია.
2)ბეტონი B30

თბილისი / 2023 წელი

ფაილის სახელი:
A2 QE_STR_Beliashvili_SHUTTERING

KEYPLAN:

ყოველი შემდები რევიზია აუქმებს წინა რევიზიებს

პროექტის სტატუსი:
სამშენებლო დოკუმენტაცია

რევიზია

| რევ. | თარიღი | აღწერილობა | დამტკ. |
|---|---|---|---|
| | | | |
| | | | |
| | | | |
| | | | |
| | | | |
| | | | |
| | | | |
| | | | |
| | | | |

შენიშვნები:

მისამართი:
ქ.თბილისი ა. ბელიაშვილის ქუჩა
№100, №100², №102

დამკვეთი:
შ.პ.ს "ფერი"

| თანამდებობა | სახელი გვარი | ხელმოწერა |
|---|---|---|
| პროექტის მენეჯერი | | |
| შენგრძელება: დამკვეთის მიერ | | |

შემსრულებელი:
შპს "ქიუ ენჯინირინგი"

მისამართი :
ქ.თბილისი აბაკარაძის №7 ბინა №6

შპს "ქიუ ენჯინირინგის"
პროფესიული პასუხისმგებლობის მზღვეველია სს "დაზღვევის სააქციოსაზოგადო კომპანია ირაო"
(პ/ნ №PFL 417/21 )

| თანამდებობა | სახელი გვარი | ხელმოწერა |
|---|---|---|
| დირექტორი | დ.ქევანიშვილი | |
| საპროექტო ჯგუფის უფროსი | ო. ილიუხინი | |
| პროექტის მთ. კონსტრუქტორი | ო. ილიუხინი | |
| შემსრულა | ნ.ქიქავაშვილი | |

პროექტის სახელწოდება:
მრავალფუნქციური კომპლექსი (II ბლოკი)

პროექტის სტადია:
პროექტირების სტადია

პროექტის ნაწილი:
კონსტრუქცია

| | |
|---|---|
| ფორმატი | A2 |
| სტადია | მპ |
| თარიღი | 24/02/2023 |
| მასშტაბი | 1:150 |
| რევიზია | R1 |

ნახაზის დასახელება:
გადახურვის ფილის საყალიბო გეგმა ▽+35.68; ▽+38.88; ▽+42.08; ▽+45.28 ნიშნულებზე

ნახაზის ნომერი: კ-II.3.9

ფურცლის საერთო რაოდენობა 15

# გაღახურვის ფილის საყალიბო გეგმა ▽+48.48 ნიშნულზე

საძირკვლის ფილის საყალიბო გეგმა ▽+48.48 ნიშნულზე

შენიშვნა:
1)ყველა რიგელი პრის 40x50
ბარდა იმისა,რომელსაც ანერია.
2)ბეტონი B30

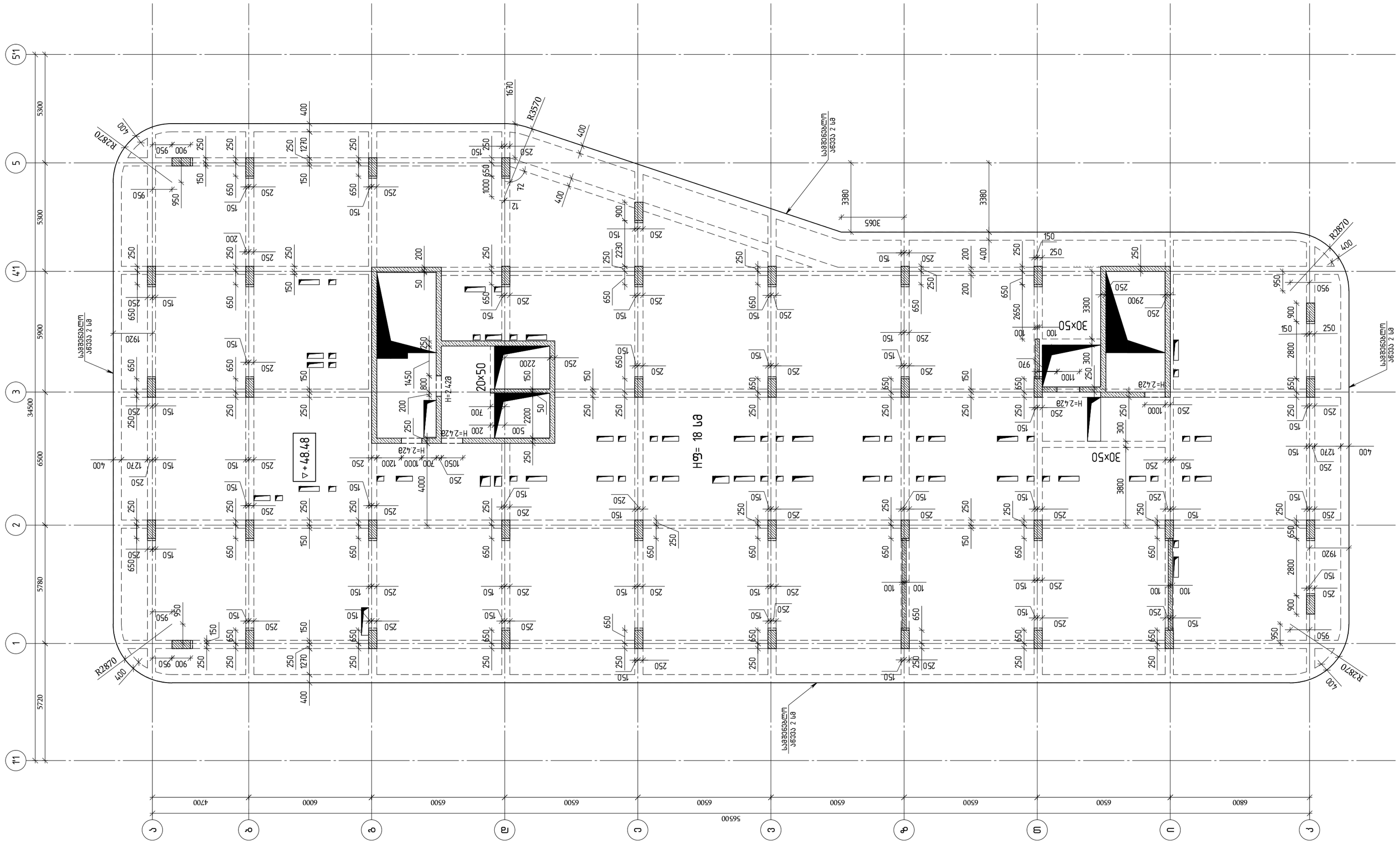
საძირკვლის ფილა h=300 ▽-3.12
R2870
R3570
30x50
20x50
H=2.428
H=2.428
H=2.428
H=2.428
▽+48.48
H=2 4.28
H=2 4.28
H=2 4.28

# გადახურვის ფილის საყალიბო გებგა ▽+51.68; ▽+54.88; ▽+58.08 ნიშნულებზე

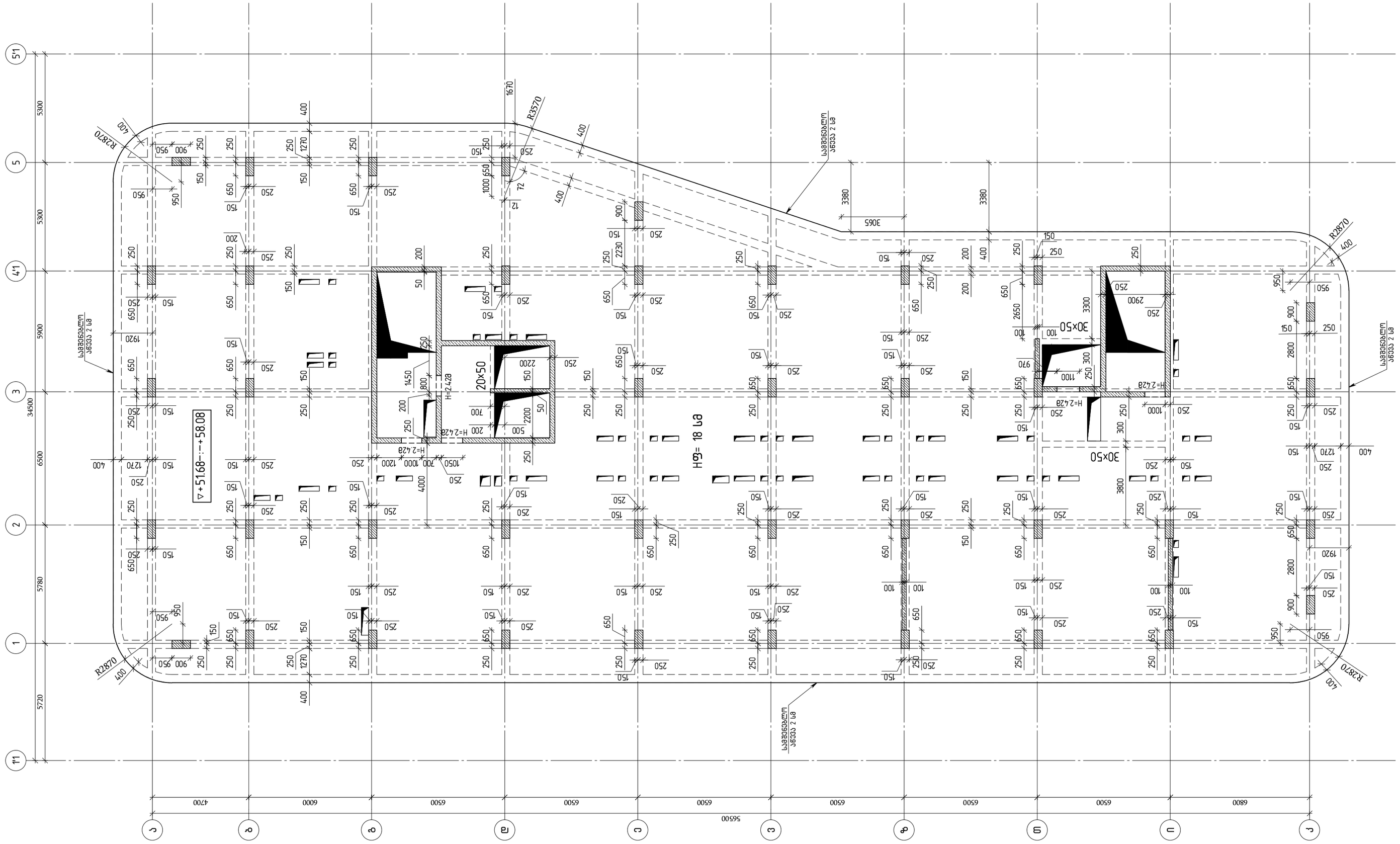
▽+51.68÷▽+58.08
H=2.428
20×50
30×50
H=2.428
H=2.428
H=2.428

# გადახურვის ფილის საყალიბო გეგმა ▽+61.28 ნიშნულზე

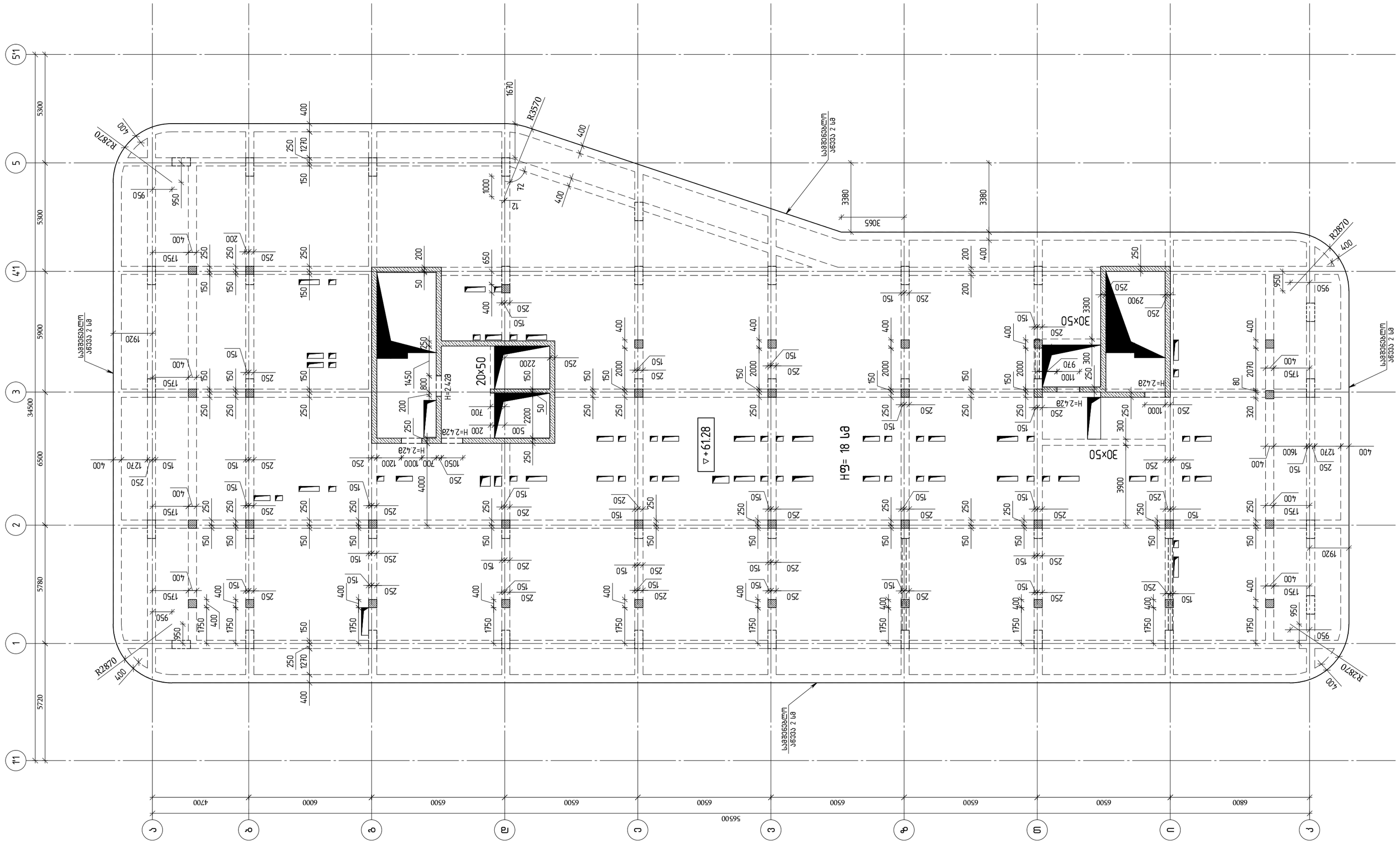


თბილისი / 2023 წელი

ფაილის სახელი:
A2 QF_STR_Beliashvili_SHUTTERING

KEYPLAN:

ყოველი შემდეგი რევიზია აუქმებს წინა რევიზიებს

პროექტის სტატუსი:

სამშენებლო დოკუმენტაცია

რევიზია

| რევ. | თარიღი | აღწერილობა | დამტკ. |
|---|---|---|---|
| | | | |
| | | | |
| | | | |
| | | | |
| | | | |
| | | | |
| | | | |
| | | | |
| | | | |

შენიშვნები:

მისამართი:

ქ.თბილისი ა. ბელიაშვილის ქუჩა
№100, №100², № 102

დამკვეთი:

შ.პ.ს "ფერარი"

| თანამდებობა | სახელი გვარი | ხელმოწერა |
|---|---|---|
| პროექტის მენეჯერი | | |
| დამკვეთის მხარე | | |

შემსრულებელი:

შპს "ქიუ ენჯინირინგი"

მისამართი :
ქ.თბილისი აბაშიძის №7
ბინა №6

შპს "ქიუ ენჯინირინგის"
პროფესიული პასუხისმგებლობის მზღვეველია
სს "დაზღვევის საერთაშორისო კომპანია ირაო"
(პ/ნ №PFL 417/21 )

| თანამდებობა | სახელი გვარი | ხელმოწერა |
|---|---|---|
| დირექტორი | დ.ქევანიშვილი | |
| საკონსტრ. ჯგუფის უფროსი | ო. ილიუხინი | |
| პროექტის მთ. კონსტრუქტორი | ო. ილიუხინი | |
| შესრულა | ნ.ქინქლაძე | |

პროექტის სახელწოდება:

მრავალფუნქციური კომპლექსი (II ბლოკი)

პროექტის სტადია:

პროექტირების ეტაპი

პროექტის ნაწილი:

კონსტრუქცია

ფორმატი A2
სტადია მპ
თარიღი 24/02/2023
მასშტაბი 1:150
რევიზია R1

ნახაზის დასახელება:

გადახურვის ფილის საყალიბო გეგმა ▽+61.28 ნიშნულზე

ნახაზის ნომერი: კ-II.3.12

ფურც. საერთო რაოდენობა 15

# გადახურვის ფილის საყალიბო გეგმა ▽+65.28 ნიშნულზე

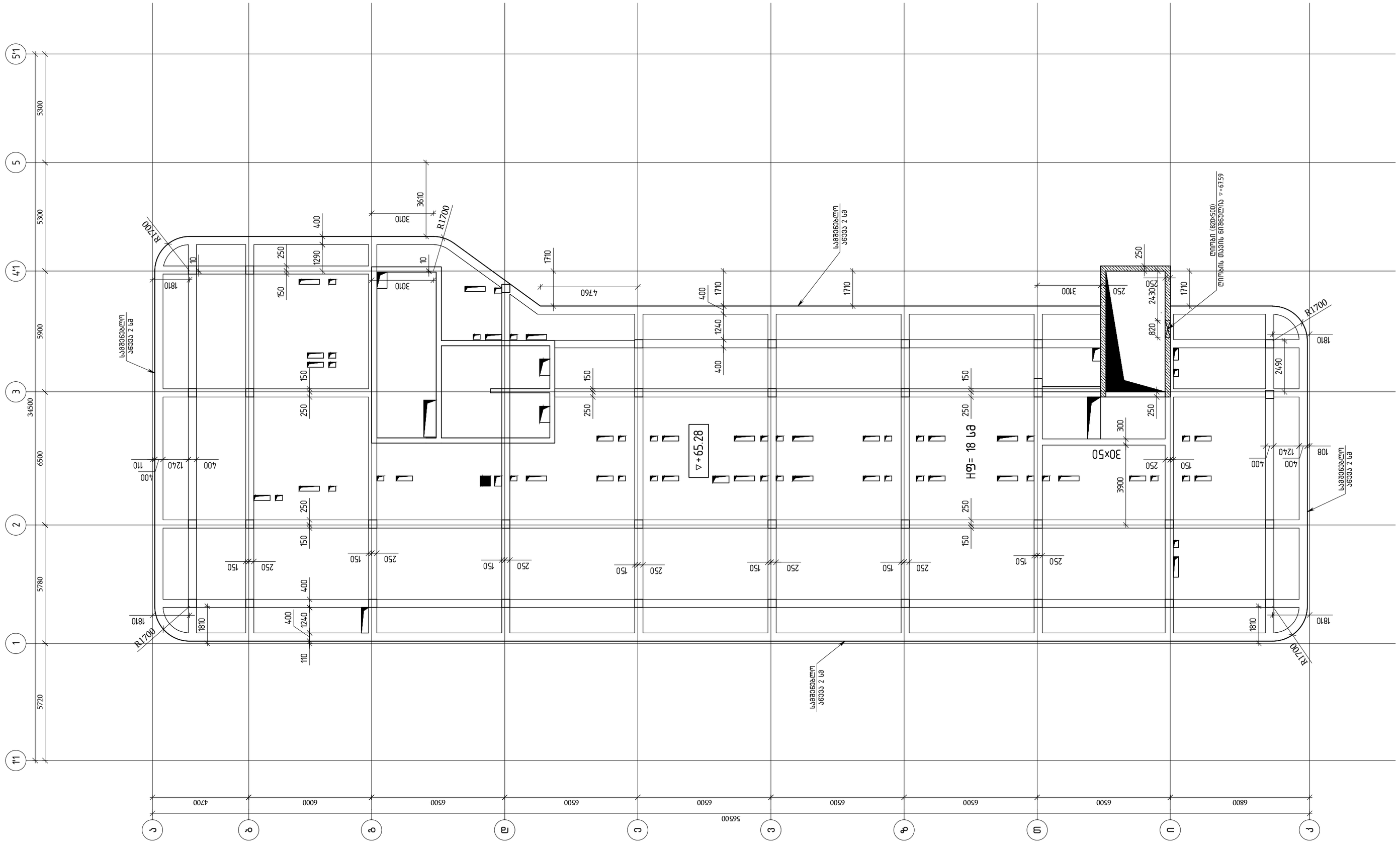
5'1
5
4'1
3
2
1
1'1
34500
5300
5300
5900
6500
5780
5720
ა
ბ
გ
დ
ე
ზ
თ
ი
კ
ლ
47000
6000
6500
6500
6500
6500
6500
6500
6500
6800
56500
▽+65.28
R1700
R1700
R1700
R1700
R1700
3610
3010
3010
1810
1810
1810
1810
4760
3700
2430
2490
1240
1240
1240

# გადახურვის ფილის
# საყალიბო გეგმა ▽+68.08
# ნიშნულზე

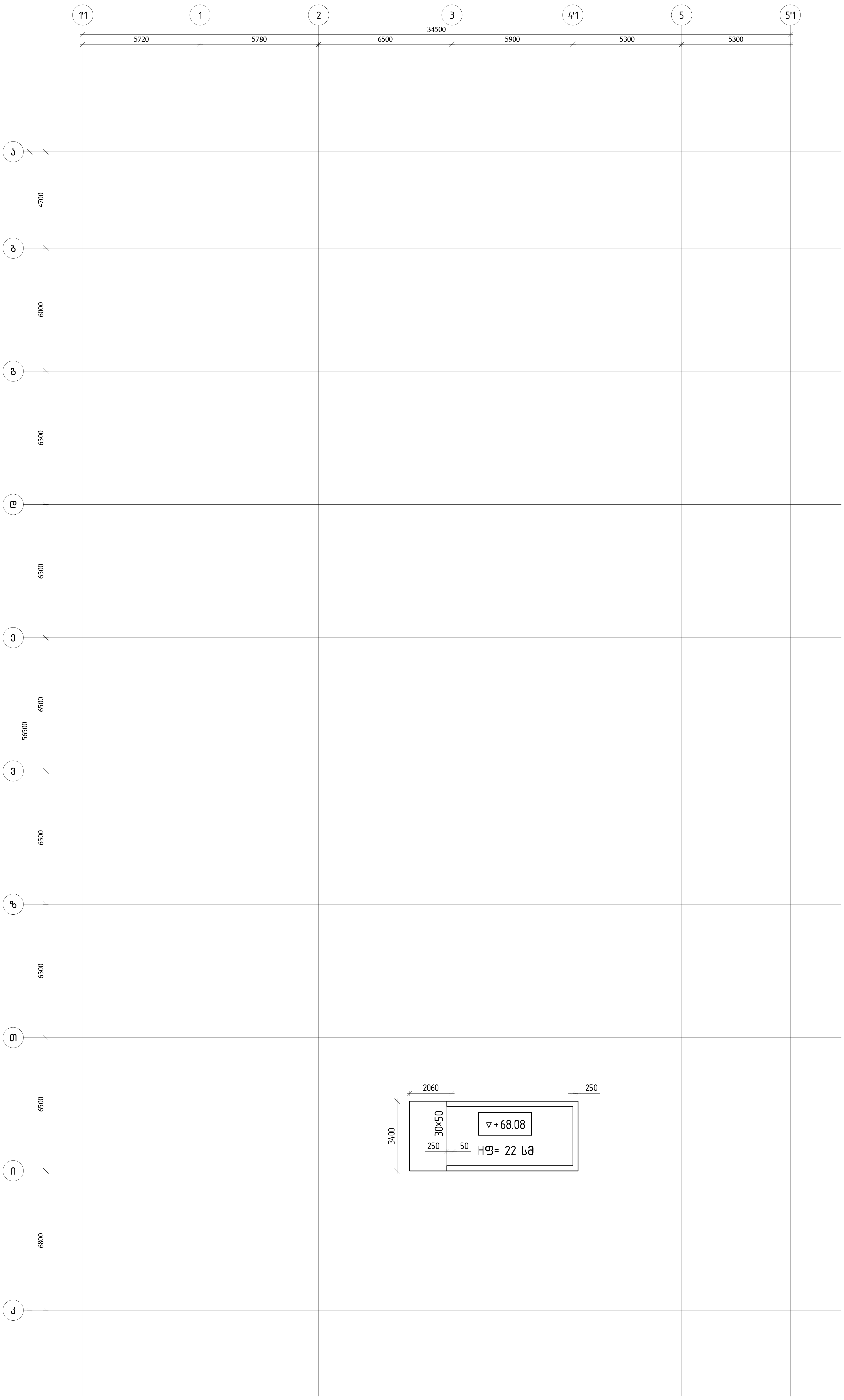


შენიშვნა:
1)ბეტონი B30

| | | |
|---|---|---|
| თბილისი / 2023 წელი | ფაილის სახელი: A2 QE_STR_Beliashvili_SHUTTERING | KEYPLAN: |

ყოველი შემდეგი რევიზია აუქმებს წინა რევიზიებს

პროექტის სტატუსი: სამშენებლო დოკუმენტაცია

რევიზია

| რევ. | თარიღი | აღწერილობა | დამტკ. |
|---|---|---|---|
| | | | |

შენიშვნები:

მისამართი: ქ.თბილისი ა. ბელიაშვილის ქუჩა № 100, № 100ა, № 102

დამკვეთი: შ.პ.ს "ფერი"

| თანამდებობა | სახელი გვარი | ხელმოწერა |
|---|---|---|
| პროექტის მენეჯერი | | |
| დამკვეთის ტექნიკური ზედამხედველი | | |

შემსრულებელი: შპს "ქიუ ინჟინერინგი" მისამართი: ქ.თბილისი ა.ბაქრაძის №7 ბინა №6

engineering

შპს "ქიუ ინჟინერინგის" პროფესიული პასუხისმგებლობის მზღვეველია სს "ალდაგის სადაზღვევო კომპანია ირაო" (პ/6 №PFL 417/21)

| თანამდებობა | სახელი გვარი | ხელმოწერა |
|---|---|---|
| დირექტორი | ლ.გველესიანი | |
| საპროექტო ჯგუფის ხელმძღვანელი | ო. ილიაშვილი | |
| პროექტის მთ. კონსტრუქტორი | ო. ილიაშვილი | |
| შემსრულ. | ნ.კაკაშვილი | |

პროექტის სახელწოდება: მრავალფუნქციური კომპლექსი (II ეტაპი)

პროექტის სტადია: მუშა პროექტი

პროექტის ნაწილი: კონსტრუქციული

ნახაზის დასახელება: გადახურვის ფილის საყალიბო გეგმა ▽+68.08 ნიშნულზე

| ფორმატი | სტადია | თარიღი | მასშტაბი | რევიზია | ნახაზის ნომერი: | ფურც. საერთო რაოდენობა |
|---|---|---|---|---|---|---|
| A2 | მ.პ. | 24/02/2023 | 1:150 | R1 | კ-II.3.14 | 15 |

| | |
|---|---|
| თბილისი / 2023 წელი | |
| ფაილის სახელი:<br>A2 QE_STR_Beliashvili_FOUNDATION | |
| KEYPLAN: | |
| | |

| | |
|---|---|
| ყოველი შემდგომი რევიზია აუცილებლად წინა რევიზიას | |
| პროექტის სტატუსი:<br>სამშენებლო დოკუმენტაციისა | |

| რევ. | თარიღი | აღწერილობა | დაამტკ. |
|---|---|---|---|
| | | | |
| | | | |
| | | | |
| | | | |
| | | | |
| | | | |
| | | | |

შენიშვნები:

მისამართი:
ქ.თბილისი ა. ბელიაშვილის ქუჩა
№100, №100$^{0}$, №102

| | | |
|---|---|---|
| დამკვეთი: | შ.პ.ს "ფერარი" | |
| თანამდებობა | სახელი გვარი | ხელმოწერა |
| პროექტის ავტორები: | | |
| დამკვეთის მიერ: | | |

engineering

შემსრულებელი:
შპს "ქიე ენჯინირინგი"
მისამართი :
ქ.თბილისი აბაშიძის №7
ბინა №6

შპს "ქიე ენჯინირინგი"
პროფესიული პასუხისმგებლობის დაზღვევა
სს "დაზღვევის სარეგისტრაციო კოდი 4117"
(პ/ნ №PFL 4117/21 )

| | | |
|---|---|---|
| თანამდებობა | სახელი გვარი | ხელმოწერა |
| დირექტორი | დ.ქვანტირაძე | |
| სპეციალობა<br>ჯგუფის უფროსი | ო. ილიუაშვილი | |
| პროექტის მე0<br>კონსტრუქტორი | ო. ილიუაშვილი | |
| | ნ.ჩარკვიანი | |

პროექტის სახელწოდება:
მრავალფენიანი კოტეჯები (II ეტაპი)

პროექტის სტადია:
მუშა პროექტი

პროექტის ნაწილი:
კონსტრუქცია

ფურცლის დასახელება:
ნახაზის დასახელება

| | | |
|---|---|---|
| ფორმატი<br>A2 | ნახაზის ნომერი:<br>R1 | ფურც. საერთო რაოდენობა<br>22 |
| სტადია<br>მ.პ. | | |
| თარიღი<br>24/02/2023 | ნახაზის<br>კ–II.4.0 | |
| მასშტაბი<br>1:150 | | |

## არმატურის ღეროების ჯამური სიგრძეების ცხრილი

| არმატურის ღეროები | ღეროების რაოდენობა | | | | | | | | | |
|---|---|---|---|---|---|---|---|---|---|---|
| | | A500C | | | | | | | ჯამური სიგრძე (მ) | |
| | | Ø10 | Ø12 | Ø14 | Ø16 | Ø20 | Ø25 | Ø28 | | |
| ზოლური საძირკველი B35 | | 6708.90 | 24086.00 | 19354.70 | 6215.70 | 52361.50 | 13161.50 | 16809.20 | 283697.50 | |
| ზოლური საძირკველი B20 | | | | | | | | | 2720.00 | |
| ბეტონის მომზადება | | | | | | | | | 193.00 | |
| სულ ბეტონი (მ³) | | | | | | | | | 386.00 | |
| სულ არმატურა (კგ) | | | | | | | | | 5340.00 | |

## ვერტიკალური ელემენტების არმატურის ჯამური სიგრძეების ცხრილი

| ვერტიკალური ელემენტების არმატურის ღეროები | ღეროების რაოდენობა | | | | | | | | | |
|---|---|---|---|---|---|---|---|---|---|---|
| | | A500C | | | | | | | ჯამური სიგრძე (მ) | |
| | | Ø10 | Ø12 | Ø14 | Ø16 | Ø18 | Ø20 | Ø22 | | |
| ფუნდამენტი | | 1033.00 | 839.80 | 167.60 | 5501.40 | 13256.30 | | | 20798.10 | |
| სულ ბეტონი (მ³) | | | | | | | | | 386.00 | |
| სულ არმატურა (კგ) | | | | | | | | | 5340.00 | |

## ჰორიზონტალური ელემენტების არმატურის ჯამური სიგრძეების ცხრილი

| ჰორიზონტალური ელემენტების არმატურის ღეროები | ღეროების რაოდენობა | | | | | | | | | |
|---|---|---|---|---|---|---|---|---|---|---|
| | | A500C | | | | | | | ჯამური სიგრძე (მ) | |
| | | Ø10 | Ø20 | Ø22 | Ø25 | Ø28 | | | | |
| ფუნდამენტი | | 1084.20 | 6083.20 | 4212.90 | 1361.20 | 2497.80 | 656.90 | | 15896.20 | |
| სულ ბეტონი (მ³) | | | | | | | | | 386.00 | |
| სულ არმატურა (კგ) | | | | | | | | | 5340.00 | |

# ᲡᲐᲛᲨᲔᲜᲔᲑᲚᲝ ᲞᲠᲝᲔᲥᲢᲘ
# ᲛᲝᲜᲐᲪᲔᲛᲗᲐ ᲓᲐᲪᲕᲘᲡ ᲡᲐᲛᲘᲜᲘᲡᲢᲠᲝ
## ᲡᲐᲥᲐᲠᲗᲕᲔᲚᲝᲡ ᲡᲐᲞᲐᲢᲠᲘᲐᲠᲥᲝ ᲡᲐᲒᲐᲜᲒᲔᲑᲝ
## ᲐᲓᲒᲘᲚᲘ ||

თბილისი / 2023 წელი

ფაილის სახელი:
A2 QE_STR_Beliashvili_FOUNDATION

KEYPLAN:

ყოველი შეფასებული რევიზია აუცილებლად წინა რევიზიას

პროექტის სტადია:
საგზაფარი დოკუმენტაციის

რევიზია

| რევ. | თარიღი | ავტორი | დანიშ. |
|---|---|---|---|
| | | | |

შენიშვნები:

მისამართი:
ქ. თბილისი პ. ბელიაშვილის ქუჩა
№100, №100², №102

დაკვეთი:
მ.პ.ს "ფერარი"

| | | |
|---|---|---|
| მთავარი ინჟინერი: | სახელი გვარი | ხელმოწერა |
| პროექტის ავტორი: | | |
| დეპარტამენტის უფროსი: | | |

engineering

შპს "ქალაქ თბილისის საავტომობილო გზების დეპარტამენტი"
მისამართი: ქ.თბილისი პ.ბელიაშვილის №7 ბინა № 6

შპს "ქალაქ თბილისის საავტომობილო გზების დეპარტამენტის საექსპლუატაციო ქვედანაყოფი №4"
(პპნ №PFL 417/21)

| | | |
|---|---|---|
| მთავარი ინჟინერი | სახელი გვარი | ხელმოწერა |
| დირექტორი | დ.ქვაბილაშვილი | |
| სპეციალობა ჯგუფის უფროსი | ო. ოთოხანი | |
| პროექტის #01 ხელმძღვანელი | ო. ოთოხანი | |
| | ნ.ჩიქვაიძე | |

პროექტის სახელწოდება:
მრავალფენიანი კოტეჯი (II ბლოკი)

პროექტის სტადია:
მშპ პროექტი

პროექტის ნაწილი:
კონსტრუქციები

ნახაზის დასახელება:
საძირკვლის ფილის საპროექტო მარკა ▽-6.70 ნიშნულზე

| | | |
|---|---|---|
| ფორმატი A2 | ნახაზის ნომერი: | ფურც. საერთო რაოდენობა |
| სტადია მ.პ | R1 | 1-II.41 | 22 |
| თარიღი 24/02/2023 | | |
| მასშტაბი 1:150 | | |

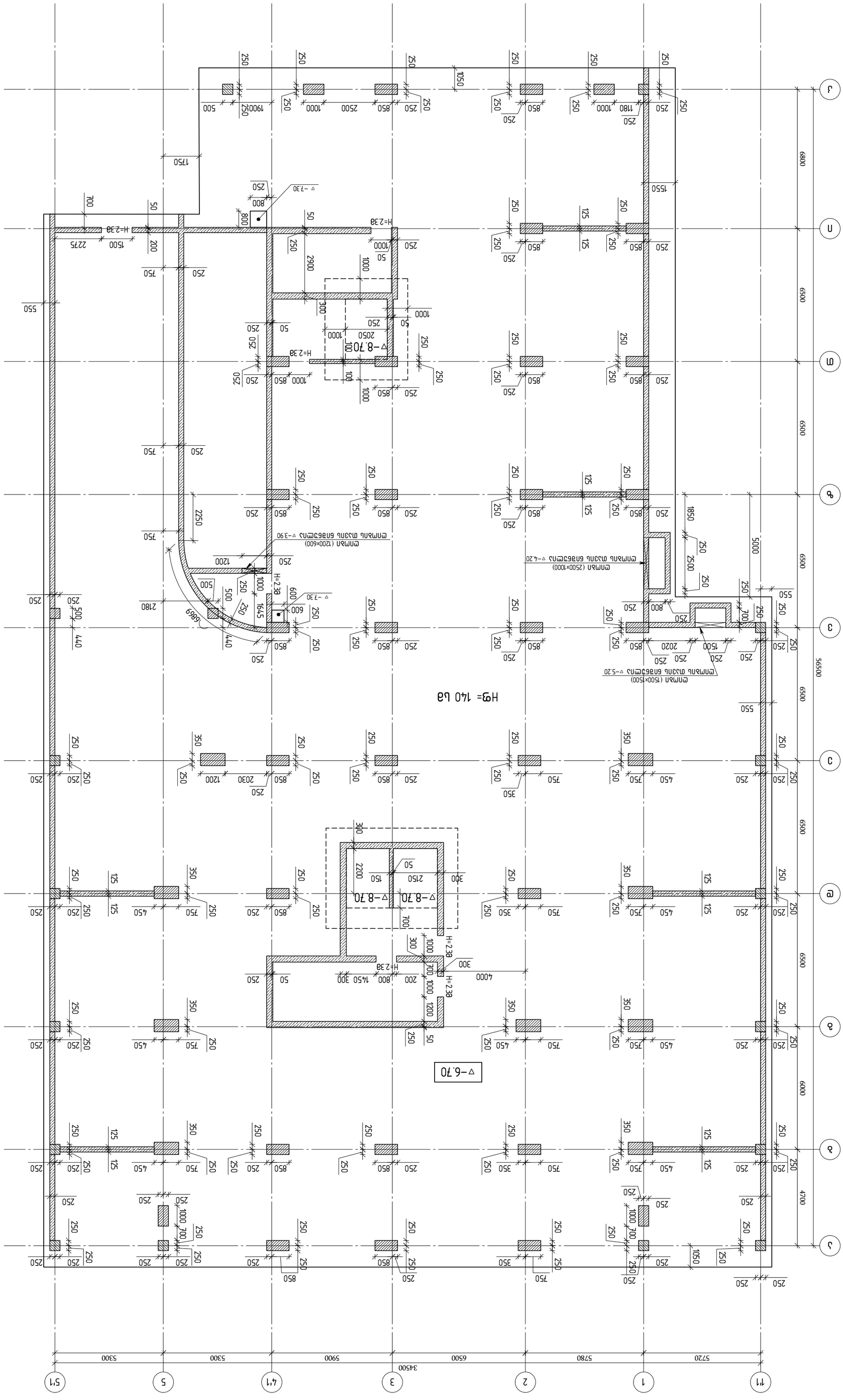

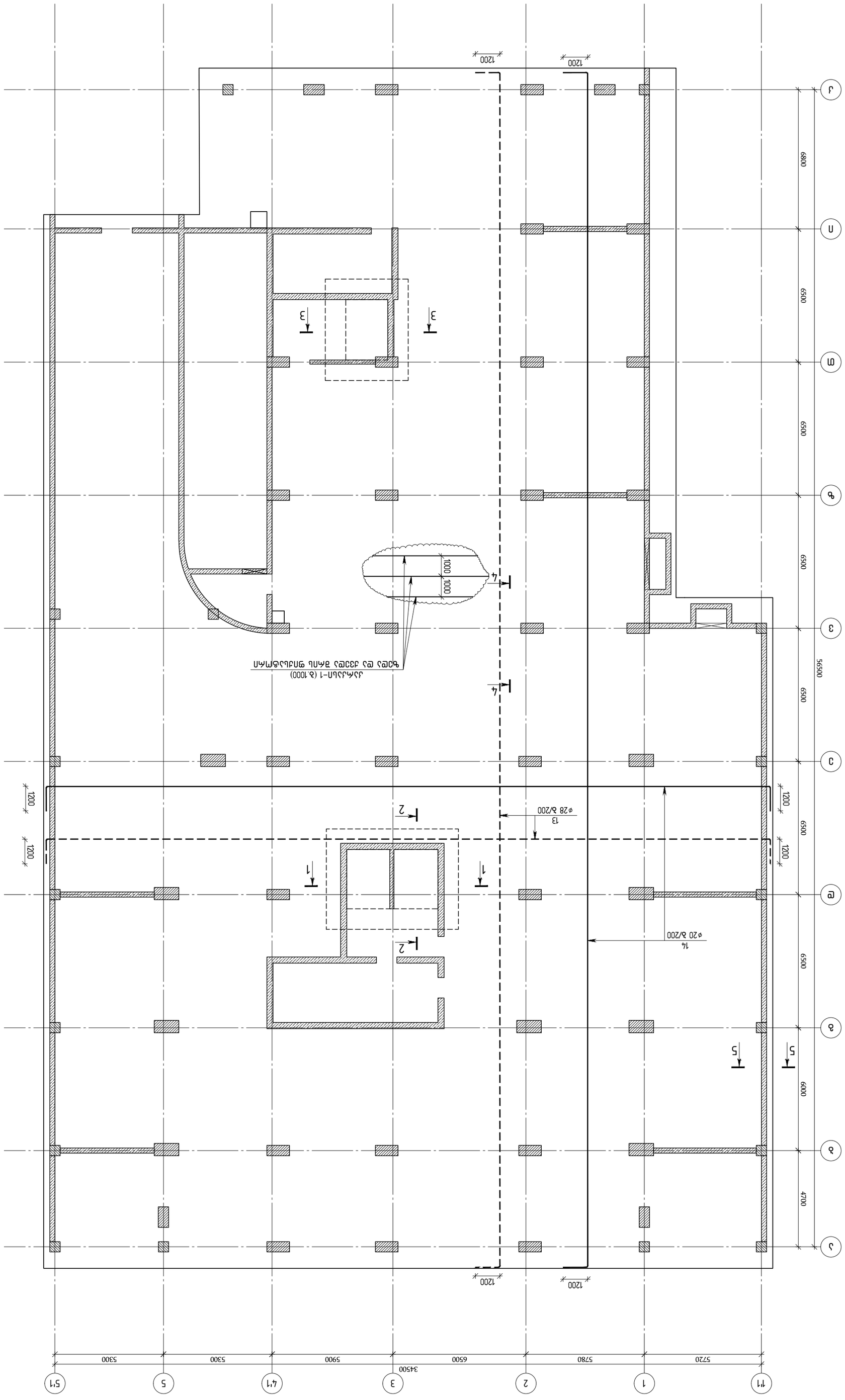


| | |
|---|---|
| თბილისი / 2023 წელი | |
| ფაილის სახელი: A2 QE_STR_Beliashvili_FOUNDATION | |
| KEYPLAN: | |
| | |

ყოველი შემდგომი რევიზია აუცილებლად წინა რევიზიას

პროექტის სახელწოდება:
საცხოვრებლად დოკუმენტაცია

| რევ. | თარიღი | პასუხისმგებელი | ხელმოწერა |
|---|---|---|---|
| | | | |
| | | | |
| | | | |
| | | | |
| | | | |
| | | | |
| | | | |
| | | | |

შენიშვნები:

მისამართი:
ქ.თბილისი ა.ბელიაშვილის ქუჩა №100, №100², №102

დამკვეთი:
შ.პ.ს "ფერარი"

| | | |
|---|---|---|
| მუნიციპალიტეტი: | სახელი გვარი | ხელმოწერა |
| პროექტის ავტორები: | | |
| დეველოპერის/მშენებელი: | | |

შემსრულებელი:
engineering
შპს "ქალ ენჯინირინგი"
მისამართი : ქ.თბილისი აბაშიძის №7 ბინა № 6

შპს "ქალ ენჯინირინგი"
პროფესიული ავალიფიკაციის მფლობელის ინჟინერ კონსტრუქტორის სერტიფიკატი
(პ/ნ №PFL 417/21 )

| | | |
|---|---|---|
| მუნიციპალიტეტი | სახელი გვარი | ხელმოწერა |
| დირექტორი | დ.ქავთარიშვილი | |
| სპეციალობა ჯგუფის ხელმძღვანელი | ო. ილთუხინი | |
| პროექტის მთ. ინჟინერი | ო. ილთუხინი | |
| კონსტრუქციები | ნ.ჩოხელიძე | |

პროექტის სახელწოდება:
მრავალფენიანი კომპლექსი (II ეტაპი)

პროექტის სტადია:
მშპ პროექტი

პროექტის ნაწილი:
კონსტრუქციები

| ფორმატი | ნახაზის დასახელება: |
|---|---|
| A2 | |
| სტადია | |
| მ.პ. | საძირკვლის ფილის ქვედა და ზედა ჯარის ძირითადი არმირების სქემა ▽-6.70 ნიშნულზე |
| თარიღი | |
| 24/02/2023 | |
| მასშტაბი | |
| 1:150 | |

| ნახაზის ნომერი: | ფურცლის საერთო რაოდენობა |
|---|---|
| R1 | ა-II.4.2 | 22 |

ᲚᲐᲓᲐᲛᲐᲪᲛᲔᲚᲘ ᲤᲘᲜᲛᲔᲚᲘ ᲓᲔᲢᲐᲚᲔᲑᲘ ᲓᲐ ᲨᲔᲙᲕᲔᲗᲔᲑᲘ
ᲗᲛᲔᲚᲘ ᲓᲐᲛᲐᲛᲐᲪᲕᲔᲜᲘ ᲐᲠᲛᲐᲢᲣᲠᲘᲡ ᲙᲐᲒᲔᲑᲘ
▽-6.70 ნიშნულზე

ᲨᲔᲜᲘᲨᲕᲜᲔᲑᲘ №1 :
1. ᲓᲐᲛᲐᲛᲐᲪᲕᲜᲔᲚᲘ ᲐᲠᲛᲐᲢᲣᲠᲘᲡ ᲓᲘᲐᲛᲔᲢᲠᲘ ᲗᲔᲮᲘᲡ ᲜᲐᲬᲘᲚᲘ ᲮᲔᲚᲛᲘᲡᲬᲘᲤᲔᲜᲘ ᲐᲠᲛᲐᲢᲣᲠᲘᲡ ᲙᲐᲒᲔᲑᲘ φ28 A500C (ᲖᲔᲓᲐ ᲤᲔᲜᲔᲑᲘ – 13); ᲥᲕᲔᲓᲐ ᲤᲔᲜᲐ – φ20 A500C (ᲖᲛᲬᲘᲜᲓᲐᲐ – 14)

2. ᲚᲐᲓᲐᲛᲐᲪᲛᲔᲚᲘ ᲤᲘᲜᲛᲔᲚᲘ ᲓᲐᲛᲐᲛᲐᲪᲕᲔᲜ ᲐᲠᲛᲐᲢᲣᲠᲘᲡ ᲮᲕᲔᲚᲐ ᲓᲐᲜᲘᲨᲜᲣᲚᲘ ᲛᲝᲗᲮᲝᲕᲜᲘᲡ ᲨᲔᲛᲗᲮᲕᲔᲕᲐᲨᲘ ᲛᲘᲗᲘᲗᲔᲑᲣᲚᲘ ᲛᲝᲜᲐᲪᲔᲛᲔᲑᲘ ᲛᲘᲮᲔᲓᲕᲘᲗ ᲐᲠᲛᲐᲢᲣᲠᲘᲡ ᲙᲐᲒᲔᲑᲘᲡ ᲓᲐᲪᲕᲘᲡ ᲨᲔᲛᲗᲮᲕᲔᲕᲐᲨᲘ ᲐᲠᲛᲐᲢᲣᲠᲘᲡ ᲙᲐᲒᲔᲑᲘᲡ ᲓᲐᲪᲕᲘᲡ ᲨᲔᲛᲗᲮᲕᲔᲕᲐᲨᲘ ᲙᲐᲜᲝᲜᲘᲗ ᲓᲐᲨᲕᲔᲑᲣᲚᲘ ᲐᲠᲛᲐᲢᲣᲠᲘᲡ ᲙᲐᲒᲔᲑᲘᲡ ᲐᲠᲛᲐᲢᲣᲠᲘᲡ ᲓᲐᲪᲕᲘᲡ ᲨᲔᲛᲗᲮᲕᲔᲕᲐᲨᲘ ᲛᲘᲗᲘᲗᲔᲑᲣᲚᲘ ᲛᲝᲜᲐᲪᲔᲛᲔᲑᲘ ᲛᲘᲮᲔᲓᲕᲘᲗ

საძირკვლის ფილის ქვედა შრის
(ქვედა შრის პირველი შრის)
დამატებითი არმირების გეგმა (Y
მიმართულება) ▽-6.70 ნიშნულზე

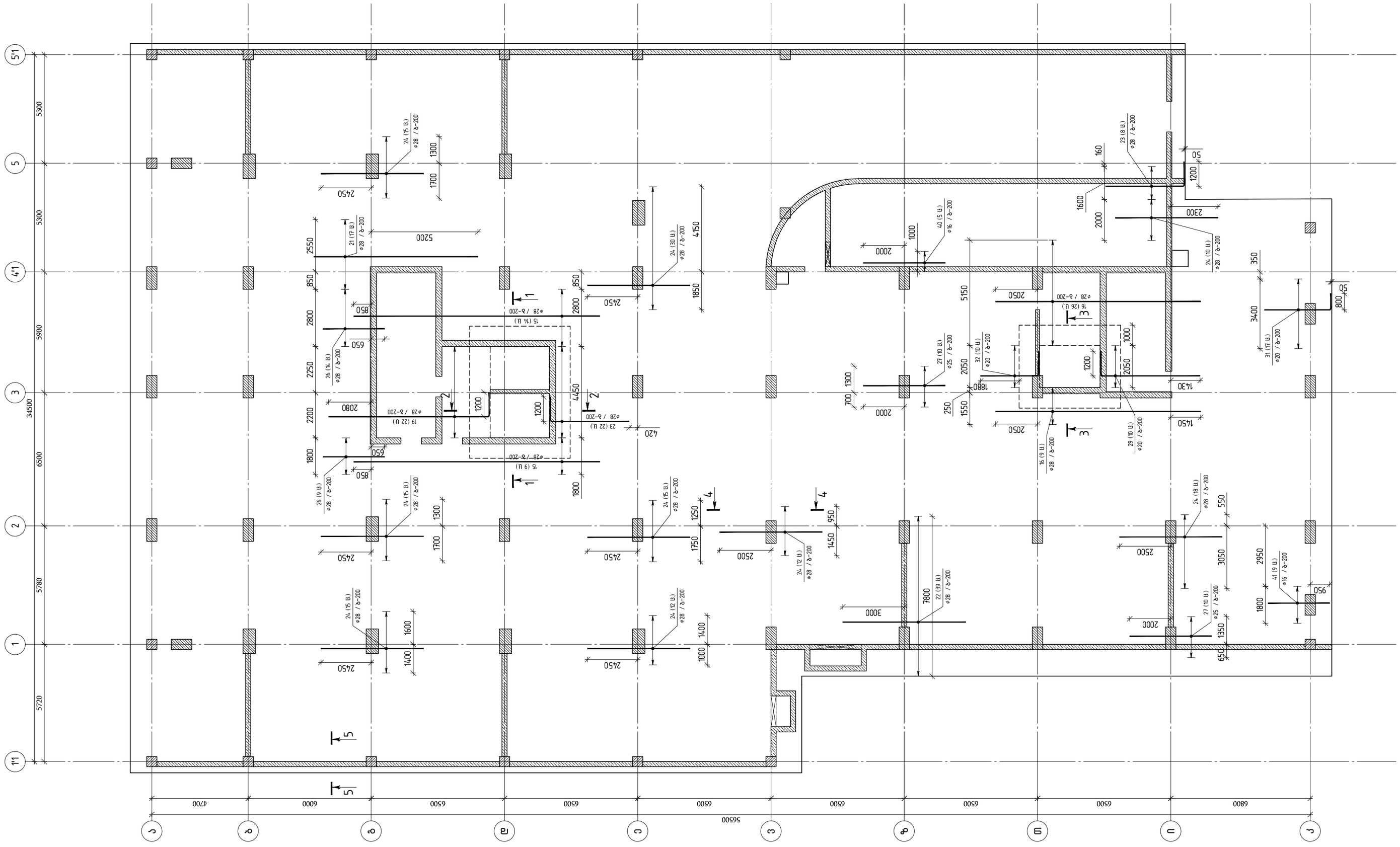


| | |
|---|---|
| თბილისი / 2023 წელი | |
| ფაილის სახელი: A2 QE_STR_Beliashvili_FOUNDATION | |
| KEYPLAN: | |

ყოველი შემდეგი რევიზია აუქმებს წინა რევიზიებს

პროექტის სტატუსი:

სამშენებლო დოკუმენტაცია

რევიზია

| რევ. | თარიღი | აღწერილობა | დამტკ. |
|---|---|---|---|
| | | | |
| | | | |
| | | | |
| | | | |
| | | | |
| | | | |
| | | | |
| | | | |
| | | | |

შენიშვნები:

მისამართი:

ქ.თბილისი ა. ბელიაშვილის ქუჩა
№100, №100², №102

დამკვეთი:

შ.პ.ს "ფერარი"

| თანამდებობა | სახელი გვარი | ხელმოწერა |
|---|---|---|
| პროექტის მენეჯერი | | |
| შემკვეთის/ინვესტორის/ დამკვეთის მიერ | | |

შემსრულებელი:

შპს "ქიუ ენჯინირინგი"

მისამართი :

ქ.თბილისი აბაშიძის №7 ბინა №6

შპს "ქიუ ენჯინირინგის"
პროფესიული პასუხისმგებლობის მზღვეველია
სს "დაზღვევის სათანადოროსო კომპანია იარო"
(პ/ნ №PFL 417/21 )

| თანამდებობა | სახელი გვარი | ხელმოწერა |
|---|---|---|
| დირექტორი | დ.ქევანიშვილი | |
| სპარ.პროექტ ჯგუფის უფროსი | ი. ილიუხინი | |
| პროექტის მთ კონსტრუქტორი | ი. ილიუხინი | |
| შესრულა | ნ.კისნავეველიძე | |

პროექტის სახელწოდება:

მრავალფუნქციური კომპლექსი (II ბლოკი)

პროექტის სტადია:

მუშა პროექტი

პროექტის ნაწილი:

კონსტრუქცია

| | |
|---|---|
| ფორმატი | A2 |
| სკალირება | მ.პ. |
| თარიღი | 24/02/2023 |
| მასშტაბი | 1:150 |
| რევიზია | R1 |

ნახაზის დასახელება:

საძირკვლის ფილის ქვედა შრის (ქვედა შრის პირველი შრის) დამატებითი არმირების გეგმა (Y მიმართულება) ▽-6.70 ნიშნულზე

ნახაზის ნომერი: J-II.4.3

ფურც. საერთო რაოდენობა 22

საძირკვლის ფილის ქვედა შრის
(ქვედა შრის მეორე შრის)
დამატებითი არმირების გეგმა (Y
მიმართულება) ▽-6.70 ნიშნულზე

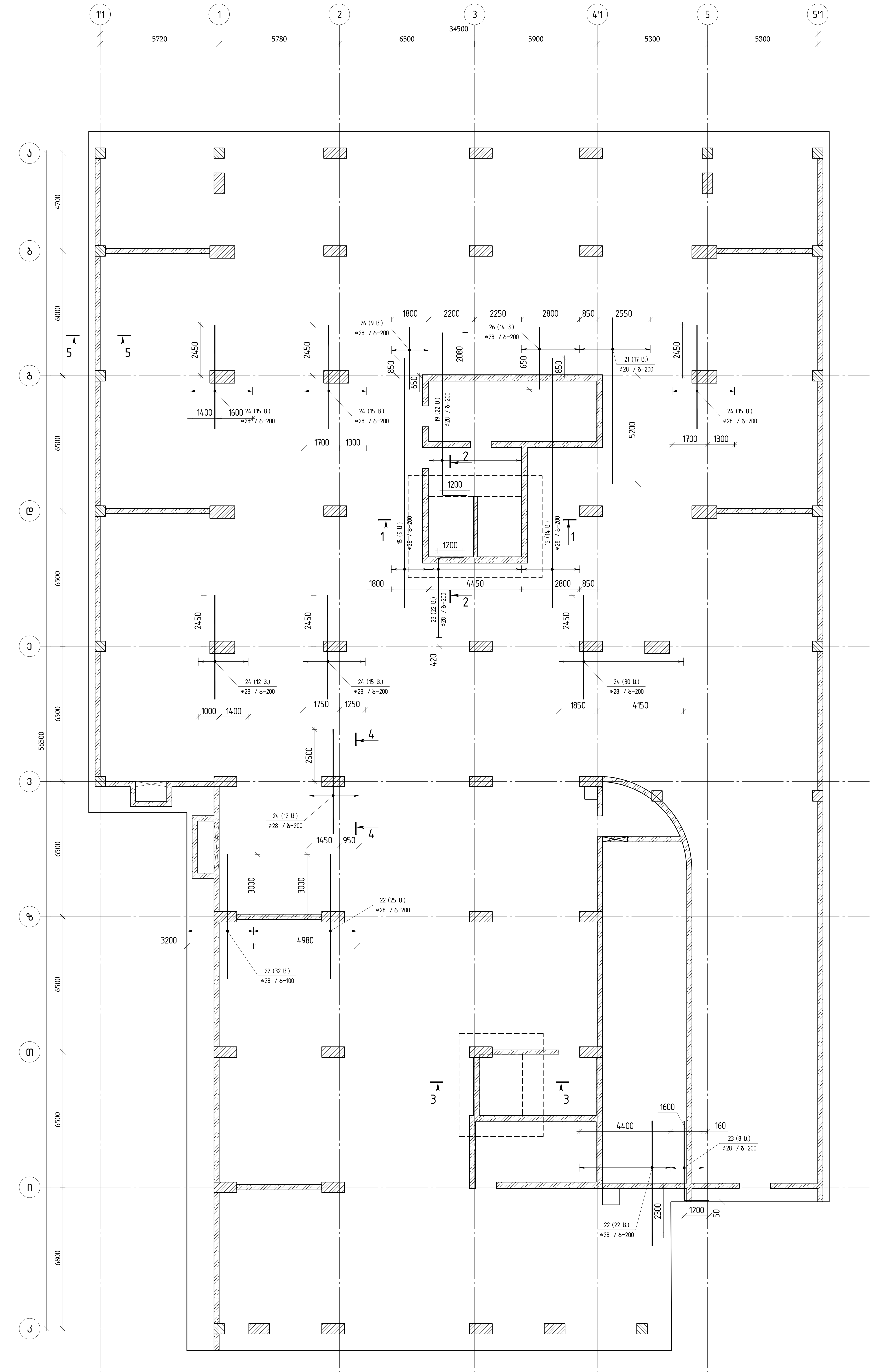

თბილისი / 2023 წელი

ფაილის სახელი:
A2 QE_STR_Beliashvili_FOUNDATION

KEYPLAN:

ყოველი შემდეგი რევიზია აუქმებს
წინა რევიზიებს

პროექტის სტატუსი:
სამშენებლო დოკუმენტაცია

რევიზია

| რევ. | თარიღი | აღწერილობა | დამტკ. |
| --- | --- | --- | --- |
| | | | |

შენიშვნები:

მისამართი:
ქ.თბილისი ა. ბელიაშვილის ქუჩა
№100, №100ა, №102

დამკვეთი:
შ.პ.ს "ფერი"

| თანამდებობა | სახელი გვარი | ხელმოწერა |
| --- | --- | --- |
| პროექტის მენეჯერი | | |
| დამტკიცებულია: დამკვეთის მიერ | | |

შემსრულებელი:
შპს "ქიუ ენჯინერინგი"

მისამართი :
ქ.თბილისი ა.ბაქრაძის №7
ბინა №6

შპს "ქიუ ენჯინერინგის"
პროფესიული პასუხისმგებლობის მზღვეველია
სს "დაზღვევის საერთაშორისო კომპანია ირაო"
(პ/ნ №PFL 417/21 )

| თანამდებობა | სახელი გვარი | ხელმოწერა |
| --- | --- | --- |
| დირექტორი | დ.ქევანიშვილი | [signature] |
| საპროექტო ჯგუფის უფროსი | ო. ილიუხინი | [signature] |
| პროექტის მთ. კონსტრუქტორი | ო. ილიუხინი | [signature] |
| შეასრულა | ნ.კიკნაველიძე | [signature] |

პროექტის სახელწოდება:
მრავალფუნქციური კომპლექსი (II ბლოკი)

პროექტის სტადია:
მუშა პროექტი

პროექტის ნაწილი:
კონსტრუქცია

| ფორმატი | A2 |
| --- | --- |
| სტადია | მ.პ. |
| თარიღი | 24/02/2023 |
| მასშტაბი | 1:150 |

ნახაზის დასახელება:
საძირკვლის ფილის ქვედა შრის
(ქვედა შრის მეორე შრის)
დამატებითი არმირების გეგმა (Y
მიმართულება) ▽-6.70 ნიშნულზე

| რევიზია: | ნახაზის ნომერი: | ფურც. საერთო რაოდენობა |
| --- | --- | --- |
| R1 | კ-II.4.4 | 22 |

საძირკვლის ფილის ქვედა შრის
(ქვედა შრის პირველი შრის)
დამატებითი არმირების გეგმა (×
მიმართულება) ▽-6.70 ნიშნულზე

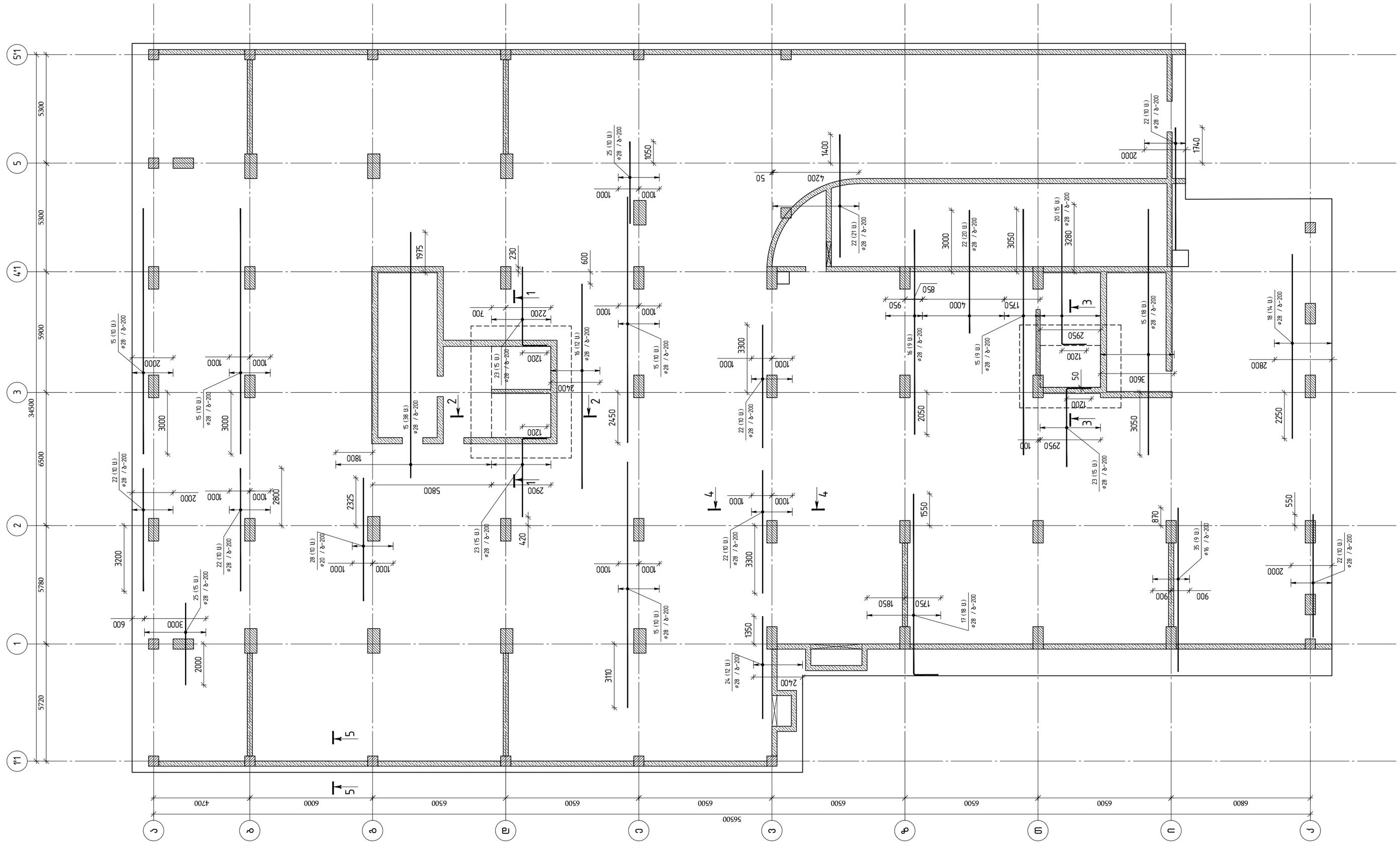
5'1
5
4'1
3
2
1
1'1
5300
5300
5900
34500
6500
5780
5720
1
2
3
4
5
5650
4700
6000
6500
6500
6500
6500
6500
6500
6500
6800
ა
ბ
გ
დ
ე
ვ
ზ
თ
ი
კ
1975
230
700
2200
1200
2400
1800
5800
2900
2325
420
3110
1400
4200
50
3300
1550
1750
1850
2950
3280
3600
2800
2250
2000
1740
3200
600
2000
3000
2050
3050
1350
2400
870
900
550
100
850
950
4000
1750
1200
50
2950
3600
3050
1000
2000
2800
3000
3000
3000
3300
1000
1000
1000

საძირკვლის ფილის ქვედა შრის
(ქვედა შრის მეორე შრის)
დამატებითი არმირების გეგმა (×
მიმართულება) ▽-6.70 ნიშნულზე

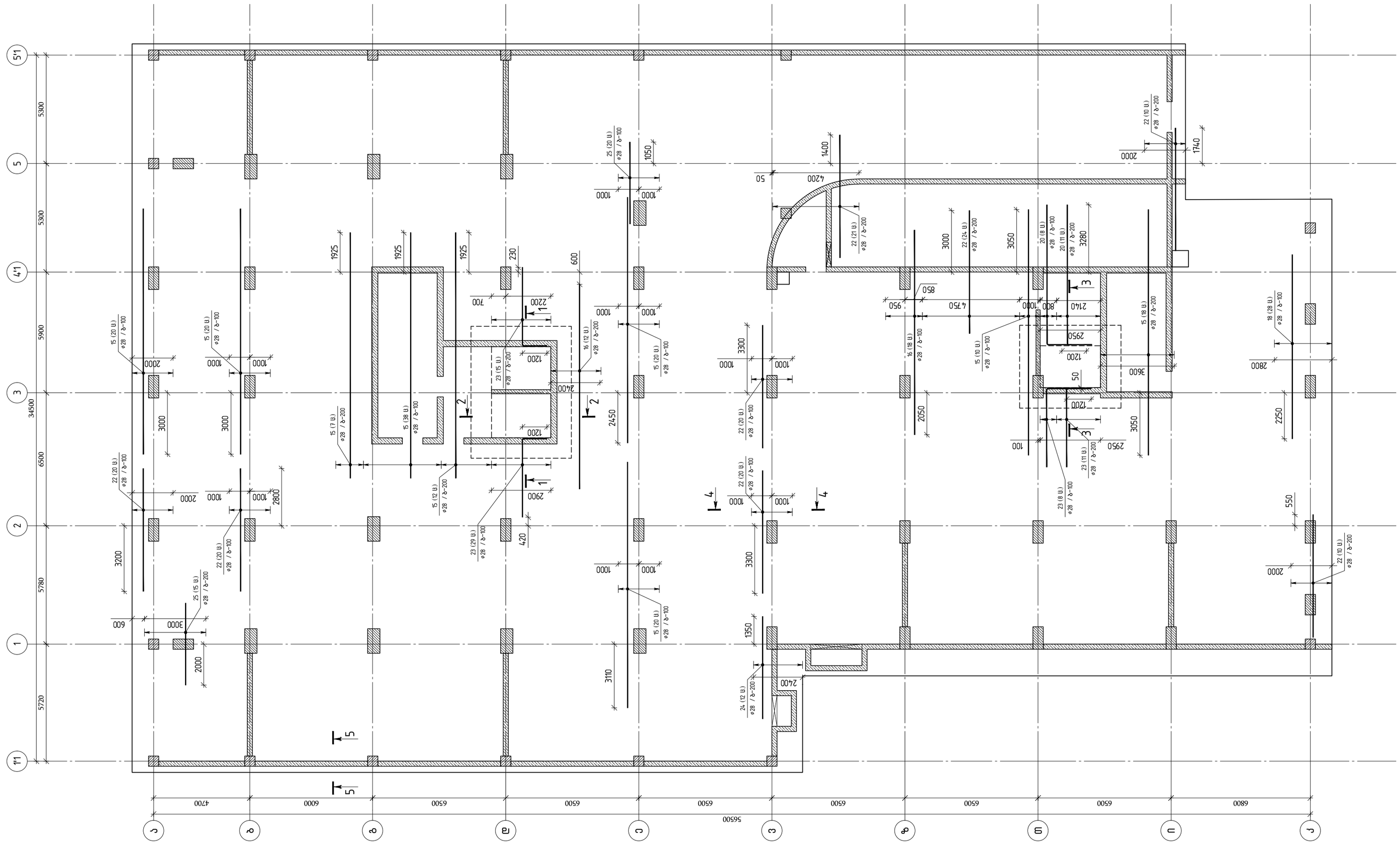


თბილისი / 2023 წელი

ფაილის სახელი:
A2 QE_STR_Beliashvili_FOUNDATION

KEYPLAN:

ყოველი შემდეგი რევიზია აუქმებს
წინა რევიზიებს

პროექტის სტატუსი:

სამშენებლო დოკუმენტაცია

რევიზია

| რევ. | თარიღი | აღწერილობა | დამტკ. |
|---|---|---|---|
| | | | |
| | | | |
| | | | |
| | | | |
| | | | |
| | | | |
| | | | |
| | | | |
| | | | |

შენიშვნები:

მისამართი:

ქ.თბილისი ა. ბელიაშვილის ქუჩა
№100, №100¹, №102

დამკვეთი:

შ.პ.ს "ფერი"

| თანამდებობა | სახელი გვარი | ხელმოწერა |
|---|---|---|
| პროექტის მენეჯერი | | |
| დამტკიცებულია დამკვეთის მიერ | | |

შემსრულებელი:

შპს "ქიუ ენჯინირინგი"

მისამართი :
ქ.თბილისი ა.ბაქრაძის №7
ბინა №6

შპს "ქიუ ენჯინირინგის"
პროფესიული პასუხისმგებლობის მზღვეველია
სს "ღია ზღვის საერთაშორისო კომპანია ირაო"
(პ/ნ №PFL 417/21 )

| თანამდებობა | სახელი გვარი | ხელმოწერა |
|---|---|---|
| დირექტორი | დ.ქევანიშვილი | |
| საპროექტო ჯგუფის უფროსი | ო. ილიუხინი | |
| პროექტის მთ. კონსტრუქტორი | ო. ილიუხინი | |
| შემსრულა | ნ.ქირკვაველიძე | |

პროექტის სახელწოდება:

მრავალფუნქციური კომპლექსი (II ბლოკი)

პროექტის სტადია:
მუშა პროექტი

პროექტის ნაწილი:
კონსტრუქცია

ფორმატი: A2
სტადია: მუ
თარიღი: 24/02/2023
მასშტაბი: 1:150
რევიზია: R1

ნახაზის დასახელება:
საძირკვლის ფილის ქვედა შრის
(ქვედა შრის მეორე შრის)
დამატებითი არმირების გეგმა (×
მიმართულება) ▽-6.70 ნიშნულზე

ნახაზის ნომერი: კ-II.4.6

ფურცლის საერთო რაოდენობა: 22

საძირკვლის ფილის ზედა შრის
დამატებითი არმირების ბეგმა (×
მიმართულება) ▽-6.70 ნიშნულზე

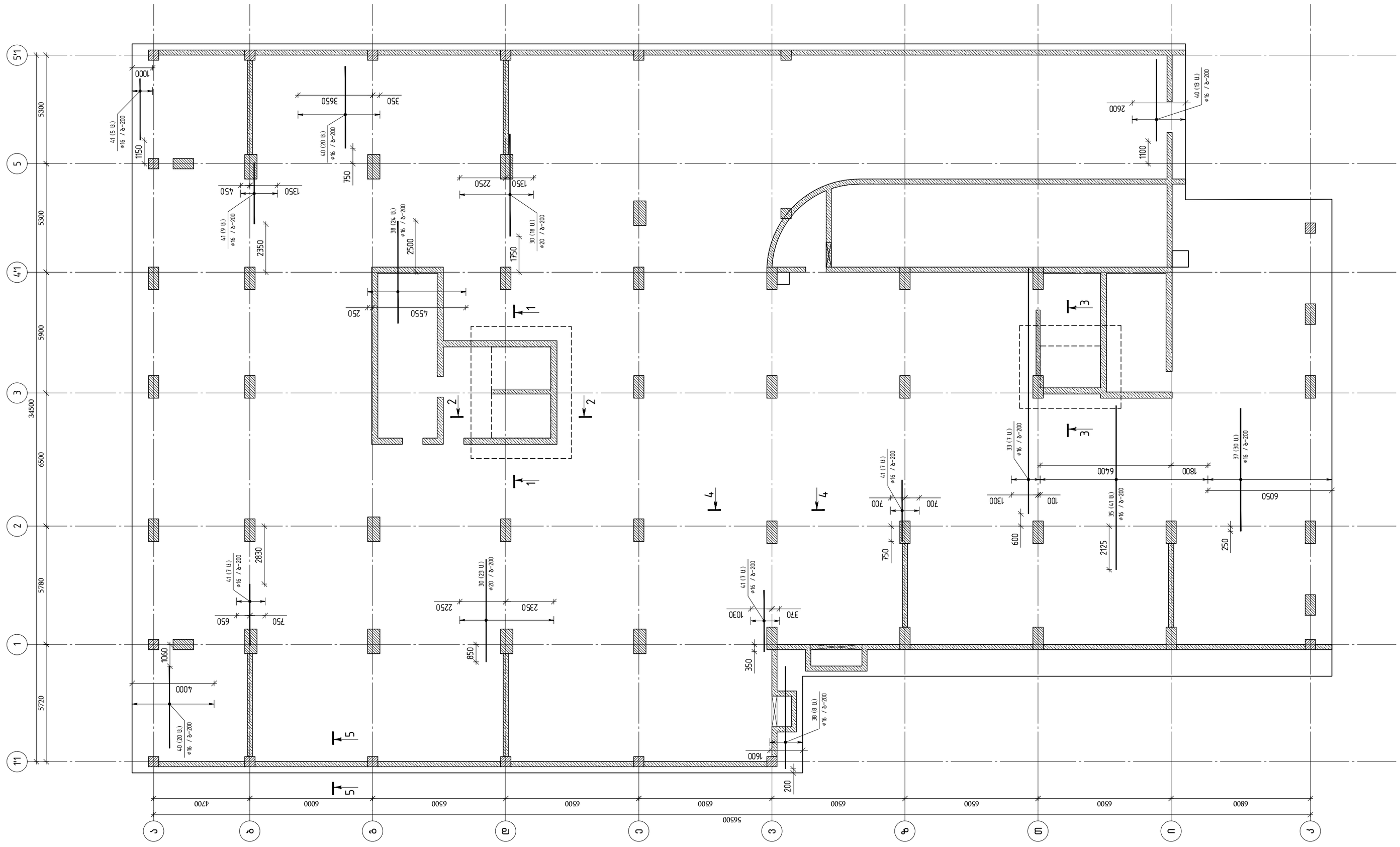


თბილისი / 2023 წელი

ფაილის სახელი:
A2 QE_STR_Beliashvili_FOUNDATION

KEYPLAN:

ყოველი შემდეგი რევიზია აუქმებს წინა რევიზიებს

პროექტის სტატუსი:

სამშენებლო დოკუმენტაცია

რევიზია

| რევ. | თარიღი | აღწერილობა | დამტკ. |
|---|---|---|---|
| | | | |
| | | | |
| | | | |
| | | | |
| | | | |
| | | | |
| | | | |
| | | | |
| | | | |

შენიშვნები:

მისამართი:

ქ.თბილისი ა. ბელიაშვილის ქუჩა
№100, №100$^3$, №102

დამკვეთი:

შ.პ.ს "ფერარი"

| თანამდებობა | სახელი გვარი | ხელმოწერა |
|---|---|---|
| პროექტის მენეჯერი | | |
| დამკვეთის მიერ | | |

შემსრულებელი:

შპს "ქიუ ენჯინირინგი"

მისამართი :
ქ.თბილისი აბაშიძის №7
ბინა №6

შპს "ქიუ ენჯინირინგის"
პროფესიული პასუხისმგებლობის მზღვეველია
სს "დაზღვევის სათანადოროსო კომპანია იარო"
(პ/ნ №PFL 417/21 )

| თანამდებობა | სახელი გვარი | ხელმოწერა |
|---|---|---|
| დირექტორი | დ.ქევანიშვილი | |
| საპროექტო ჯგუფის უფროსი | ი. ილიუხინი | |
| პროექტის მთ. კონსტრუქტორი | ი. ილიუხინი | |
| შესრულა | ნ.კისკაველიძე | |

პროექტის სახელწოდება:

მრავალფუნქციური კომპლექსი (II ბლოკი)

პროექტის სტადია:
მუშა პროექტი

პროექტის ნაწილი:
კონსტრუქცია

| ფორმატი | ნახაზის დასახელება: |
|---|---|
| A2 | საძირკვლის ფილის ზედა შრის დამატებითი არმირების ბეგმა (× მიმართულება) ▽-6.70 ნიშნულზე |
| სტადია | |
| მ.პ. | |
| თარიღი | |
| 24/02/2023 | |
| მასშტაბი | |
| 1:150 | |

| რევიზია | ნახაზის ნომერი: | ფურც. საერთო რაოდენობა |
|---|---|---|
| R1 | კ-II.4.7 | 22 |

საძირკვლის ფილის ზედა შრის
დამატებითი არმირების გეგმა (Y
მიმართულება) ▽-6.70 ნიშნულზე

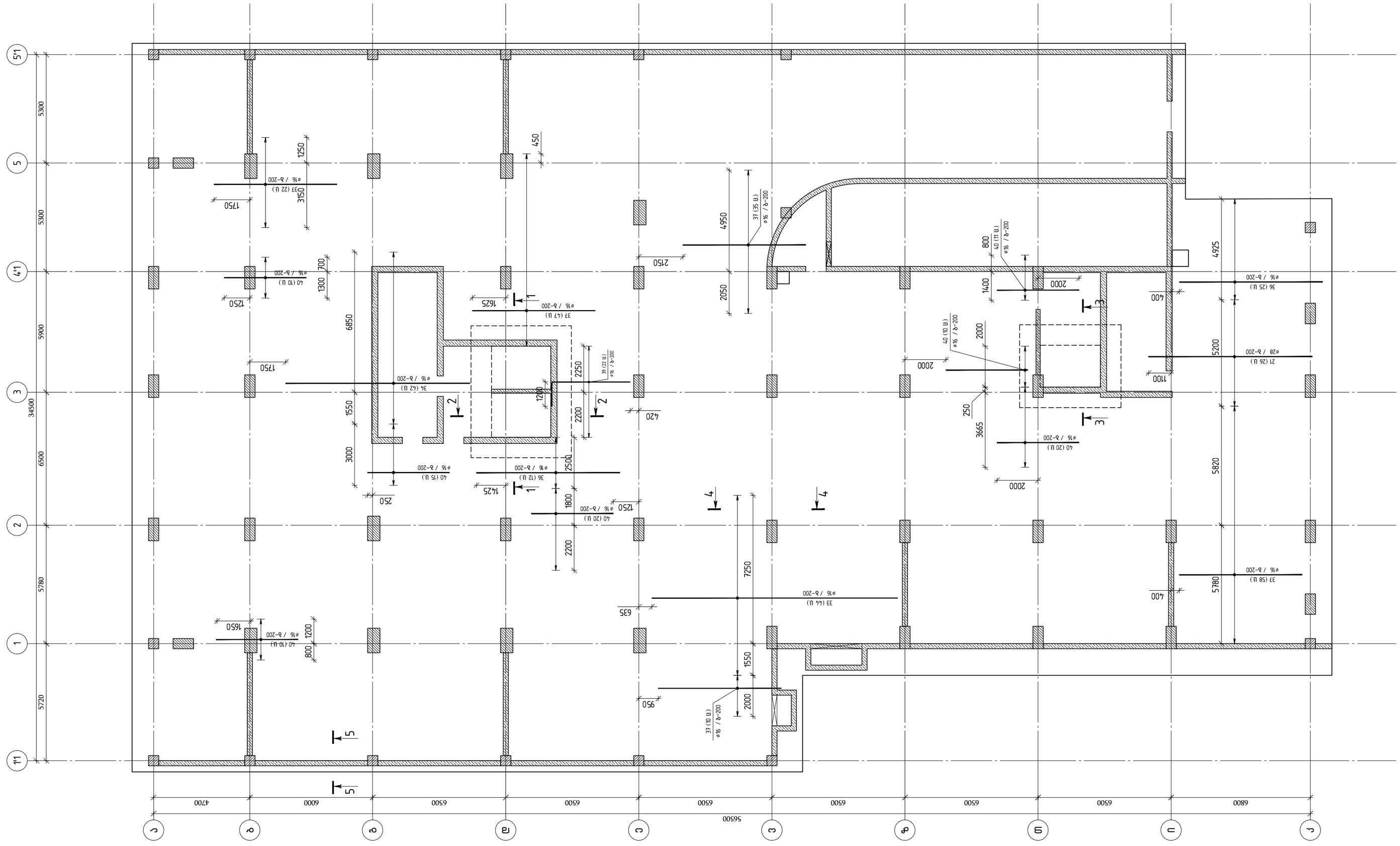


თბილისი / 2023 წელი

ფაილის სახელი:
A2 QE_STR_Beliashvili_FOUNDATION

KEYPLAN:

ყოველი შემდეგი რევიზია აუქმებს წინა რევიზიებს

პროექტის სტატუსი:

სამშენებლო დოკუმენტაცია

რევიზია

| რევ. | თარიღი | აღწერილობა | დამტკ. |
|---|---|---|---|
| | | | |
| | | | |
| | | | |
| | | | |
| | | | |
| | | | |
| | | | |
| | | | |
| | | | |

შენიშვნები:

მისამართი:

ქ.თბილისი ა. ბელიაშვილის ქუჩა
№100, №100², №102

დამკვეთი:

შ.პ.ს "ფერი"

| თანამდებობა | სახელი გვარი | ხელმოწერა |
|---|---|---|
| პროექტის მენეჯერი | | |
| დამგეგმარებელი დამკვეთის მიერ | | |

engineering

შემსრულებელი:

შპს "ქიუ ენჯინერინგი"

მისამართი :

ქ.თბილისი აბაშიძის №7
ბინა №6

შპს "ქიუ ენჯინერინგის"
პროფესიული აასუხისმგებლობის მზღვეველია
სს "დაზღვევის სათრასპორისო კომპანია იარო"
(პ/ნ №PFL 417/21 )

| თანამდებობა | სახელი გვარი | ხელმოწერა |
|---|---|---|
| დირექტორი | დ.ქევანიშვილი | |
| სპარეციალ ჯგუფის უფროსი | ი. ილიუხინი | |
| პროექტის მთ. კონსტრუქტორი | ი. ილიუხინი | |
| შპსარულა | ნ.ქირკველიძე | |

პროექტის სახელწოდება:

მრავალფუნქციური კომპლექსი (II ბლოკი)

პროექტის სტადია:
მუშა პროექტი

პროექტის ნაწილი:
კონსტრუქცია

| ფორმატი | A2 |
|---|---|
| სტადია | მპ. |
| თარიღი | 24/02/2023 |
| მასშტაბი | 1:150 |
| რევიზია | R1 |

ნახაზის დასახელება:

საძირკვლის ფილის ზედა შრის დამატებითი არმირების გეგმა (Y მიმართულება) ▽-6.70 ნიშნულზე

ნახაზის ნომერი: კ-II.4.8

ფურცლის საერთო რაოდენობა 22

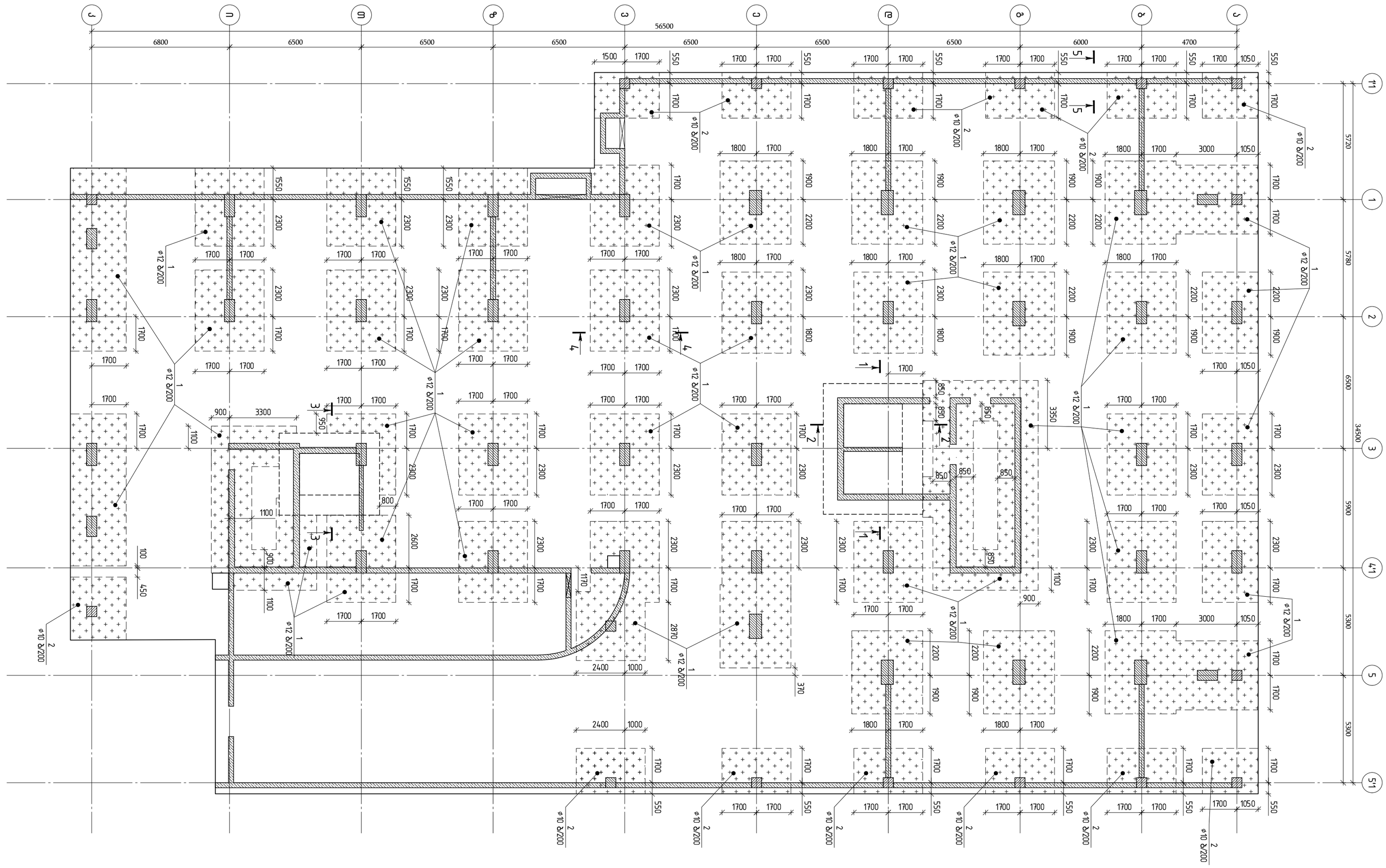


| | | | |
|---|---|---|---|
| | | | |
| | | | |
| | | | |
| | | | |
| | | | |
| | | | |
| | | | |
| | | | |
| | | | |
| | | | |

ჩასწორებული

| | | | |
|---|---|---|---|
| №33 | ცვლილების | ავტორის ხელმოწერა | თარიღი |

ტექნიკური ზედამხედველობა

| | | | |
|---|---|---|---|
| მთავარი ინჟინერი | | | |
| მთავარი არქიტექტორი | | | |
| მთავარი კონსტრუქტორი | | | |
| დეპარტამენტის უფროსი | | | |
| ექსპერტი | | | |

შპს "ენჯინირინგ ჯგუფი"
ქ.თბილისი, ა.ბაქრაძის №7
ტელ: 2 33 33 61
ფაქსი №6

შპს "ენჯინირინგ ჯგუფი"
მრავალბინიანი საცხოვრებელი კორპუსების მშენებლობის პროექტი
(ა/ბ №PFL 473/21 )

| | | | |
|---|---|---|---|
| მშენებლობის მენეჯერი | ბაბალე ბაბალი | ბაბალე | |
| მთავარი ინჟინერი | ლევან ბაბალი | ლევან | |
| მთავარი არქიტექტორი | ლევან ბაბალი | ლევან | |
| მთავარი კონსტრუქტორი | ლევან ბაბალი | ლევან | |
| ტექნიკური ზედამხედველობა | ლევან ბაბალი | ლევან | |

ქალაქ თბილისში, ა. ბესიკის ქუჩაზე
№ 100, № 100ა, № 102

ქალაქ თბილისის მერიის ქონების მართვის სააგენტო

ობიექტის დასახელება:

ქალაქ თბილისში, ა. ბესიკის ქუჩაზე
№ 100, № 100ა, № 102

ნაგებობის ტიპი:
მრავალბინიანი საცხოვრებელი კორპუსები

ნაგებობის კლასი:
II კლასის (ნორმალური) პასუხისმგებლობის

| | |
|---|---|
| ფორმატი: | A2 |
| მასშტაბი: | 1:100 |
| ნახაზის №: | 2 |
| ტირაჟი: | 2 |
| თარიღი: | 24/07/2023 |

ნახაზის დასახელება:
ქვედა სართულის ფილის არმატირების სქემა

| | |
|---|---|
| ნახაზის №: | AR |
| ფურცელი: | 22 |
| ფურცლების რაოდენობა: | 1-11,9 |
| ვერსია: | R1 |


ნახაზის ან მისი ნაწილის კოპირება ან გამრავლება დაუშვებელია ავტორის წერილობითი ნებართვის გარეშე

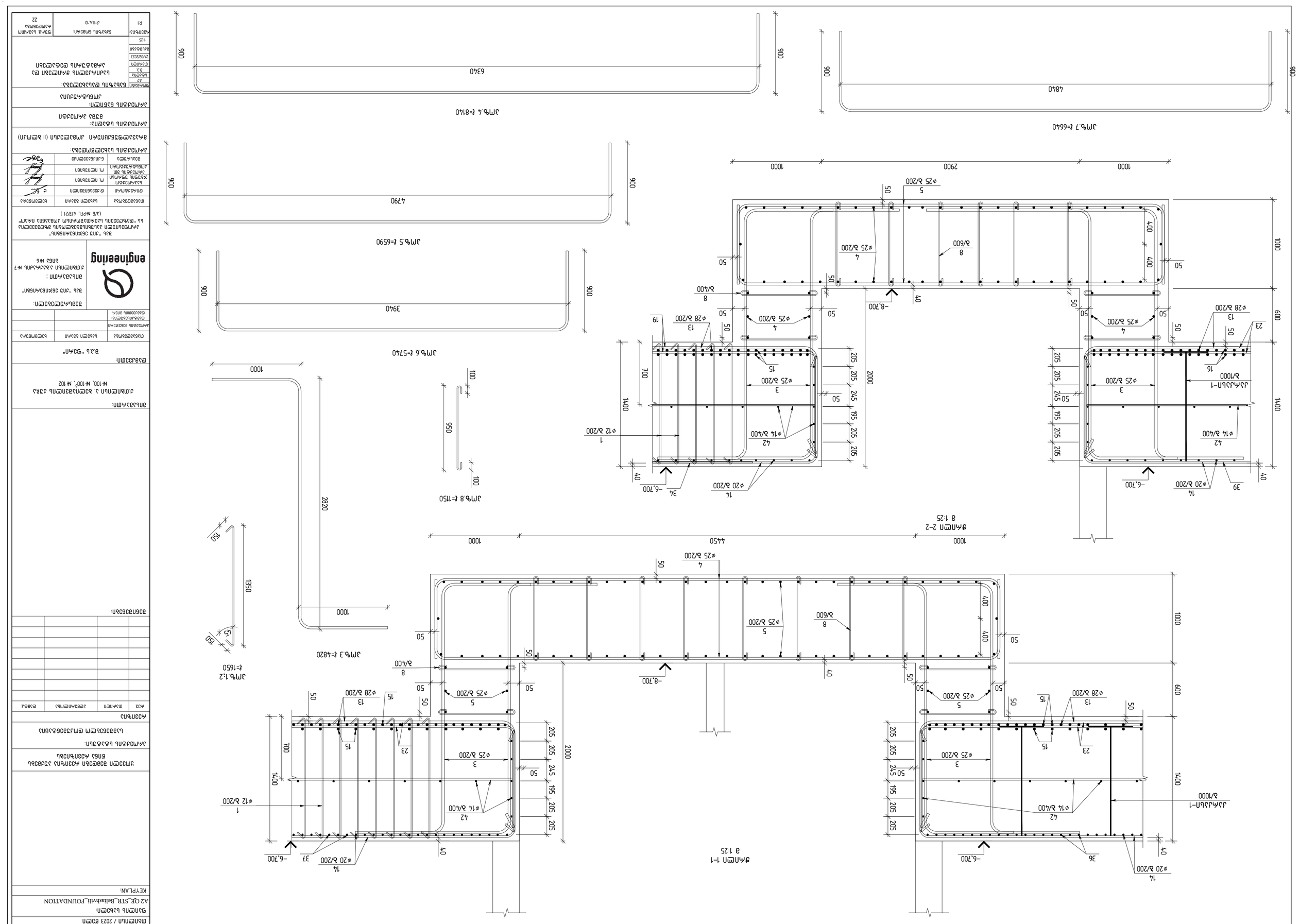
ЭМ№.4 ℓ=8140
6340
900
900
ЭМ№.7 ℓ=6640
4840
900
900
ЭМ№.5 ℓ=6590
4790
900
900
ЭМ№.6 ℓ=5740
3940
900
900
ЭМ№.8 ℓ=1150
100
950
100
ЭМ№.3 ℓ=4820
1000
2820
1000
ЭМ№.1.2
ℓ=1650
150
1350
150
1.5
фасад 1-1
а 1:25
1000
2900
1000
1000
600
1400
700
2000
205
205
205
245
50
195
205
205
205
50
50
50
50
50
50
50
50
50
50
50
40
-6.700
-8.700
1
ø12 ð/200
42
ø14 ð/400
3
ø25 ð/200
4
ø25 ð/200
13
ø28 ð/200
15
19
23
8
ð/400
14
ø20 ð/200
34
37
39
36
8
ð/600
5
ø25 ð/200
4
ø25 ð/200
ЭЭмЭЭЬП-1
ð/1000
16
фасад 2-2
а 1:25
4450
1000
1000
1000
600
1400
700
2000
205
205
205
245
50
195
205
205
205
50
50
50
50
50
50
50
50
50
50
40
-6.700
-8.700
1
ø12 ð/200
42
ø14 ð/400
3
ø25 ð/200
4
ø25 ð/200
13
ø28 ð/200
15
23
8
ð/400
14
ø20 ð/200
34
37
39
36
8
ð/600
5
ø25 ð/200
4
ø25 ð/200
ЭЭмЭЭЬП-1
ð/1000
16

| | | | |
|---|---|---|---|
| | | | |
| | | | |
| | | | |

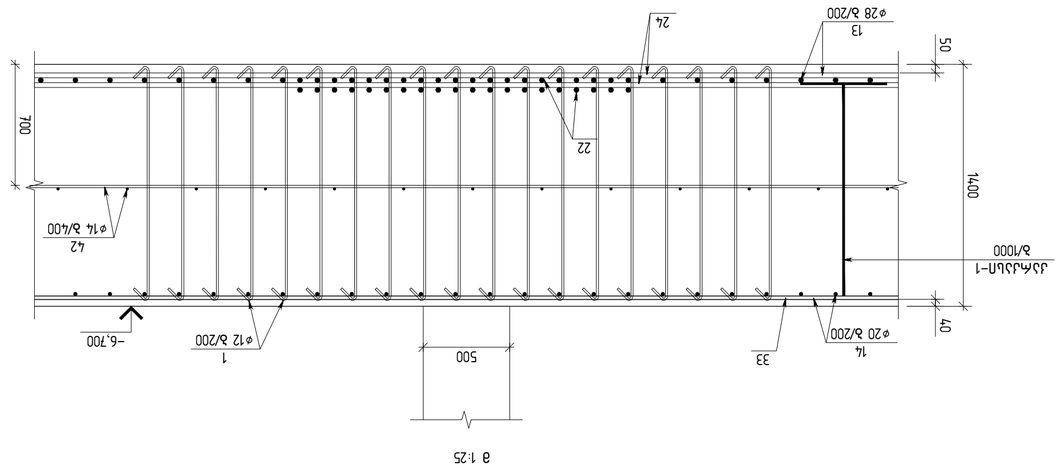


Ø28 @/200
13
Ø14 @/400
42
Ø12 @/200
1
-6.700
Ø20 @/200
14
33
50
700
1400
@/1000
ДЦДДЦМ-1
40
205
205
245
195
205
205
50
1200
1200
Ø25 @/200
7
Ø25 @/200
3
Ø14 @/400
42
Ø25 @/200
23
Ø25 @/200
6
1000
2050
1000
50
400
400
50
@/600
8
Ø25 @/200
7
-8.700
40
@/400
8
Ø28 @/200
13
50
16
50
50
50

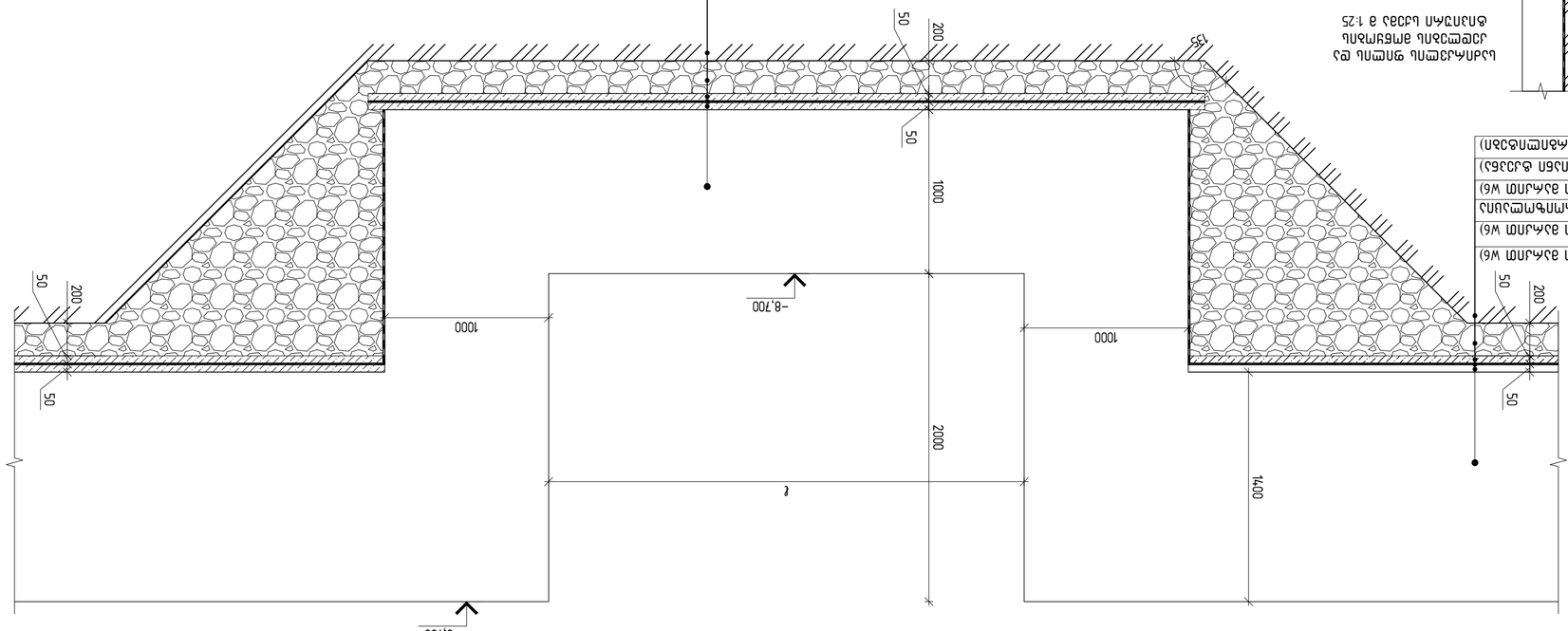


ЗАГАЛЬНИЙ ВИГЛЯД ОПАЛУБКИ ФУНДАМЕНТНОЇ ПЛИТИ
ТА ОПАЛУБКИ ЗОВНІШНЬОЇ СТІНИ ПІДВАЛУ
В 1:25

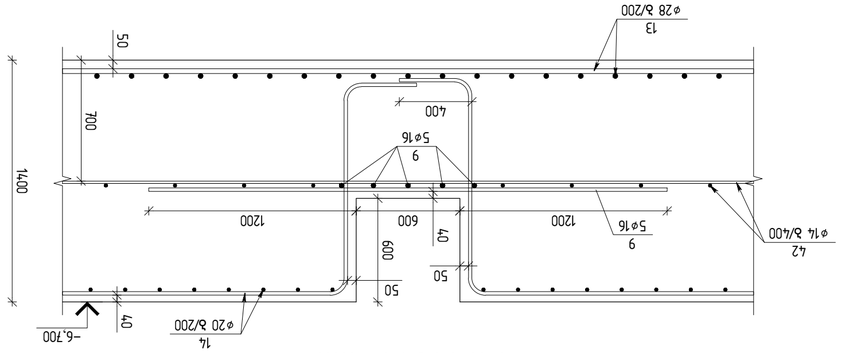


ЗАГАЛЬНИЙ ВИГЛЯД ОПАЛУБКИ ФУНДАМЕНТНОЇ ПЛИТИ
В 1:25

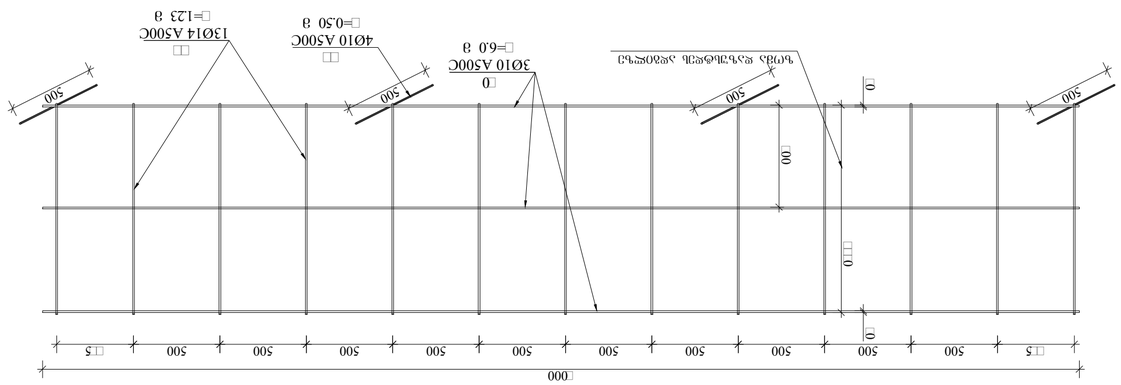
500
500
500

| № | Обозначение | Наименование | Кол. | Масса ед., кг | Примечание |
|---|---|---|---|---|---|
| | | **Железобетонные конструкции** | | | |
| 1 | ГОСТ Р 52544-2006 | D12 A500C L=1650 | 16385 | 1.47 | 24086.0 |
| 2 | ГОСТ Р 52544-2006 | D10 A500C L=1650 | 2552 | 1.02 | 2603.0 |
| 3 | ГОСТ Р 52544-2006 | D25 A500C L=4820 | 322 | 18.57 | 5979.5 |
| 4 | ГОСТ Р 52544-2006 | D25 A500C L=8140 | 60 | 31.36 | 1881.6 |
| 5 | ГОСТ Р 52544-2006 | D25 A500C L=6590 | 76 | 25.39 | 1929.6 |
| 6 | ГОСТ Р 52544-2006 | D25 A500C L=5740 | 76 | 22.12 | 1681.1 |
| 7 | ГОСТ Р 52544-2006 | D25 A500C L=6640 | 54 | 25.58 | 1381.3 |
| 8 | ГОСТ Р 52544-2006 | D10 A500C L=1150 | 256 | 0.71 | 181.8 |
| 9 | ГОСТ Р 52544-2006 | D16 A500C L=3000 | 20 | 4.73 | 94.6 |
| 10 | ГОСТ Р 52544-2006 | D10 A500C L=6000 | 954 | 3.70 | 3529.8 |
| 11 | ГОСТ Р 52544-2006 | D14 A500C L=1230 | 4134 | 1.49 | 6159.7 |
| 12 | ГОСТ Р 52544-2006 | D10 A500C L=500 | 1272 | 0.31 | 394.3 |
| 13 | ГОСТ Р 52544-2006 | ø28 A500C L=22313.1 м | | 4.83 | 107861.8 |
| 14 | ГОСТ Р 52544-2006 | ø20 A500C L=20800.4 м | | 2.47 | 51293.8 |
| 15 | ГОСТ Р 52544-2006 | ø28 A500C L=12000 | 316 | 58.01 | 18330.5 |
| 16 | ГОСТ Р 52544-2006 | ø28 A500C L=10000 | 86 | 48.34 | 4157.2 |
| 17 | ГОСТ Р 52544-2006 | ø28 A500C L=10000 | 18 | 48.34 | 870.1 |
| 18 | ГОСТ Р 52544-2006 | ø28 A500C L=9000 | 42 | 43.51 | 1827.3 |
| 19 | ГОСТ Р 52544-2006 | ø28 A500C L=9000 | 44 | 43.51 | 1914.3 |
| 20 | ГОСТ Р 52544-2006 | ø28 A500C L=8000 | 34 | 38.67 | 1314.8 |
| 21 | ГОСТ Р 52544-2006 | ø28 A500C L=8000 | 60 | 38.67 | 2320.3 |
| 22 | ГОСТ Р 52544-2006 | ø28 A500C L=6000 | 364 | 29.00 | 10557.5 |
| 23 | ГОСТ Р 52544-2006 | ø28 A500C L=5000 | 168 | 24.17 | 4060.6 |
| 24 | ГОСТ Р 52544-2006 | ø28 A500C L=5000 | 280 | 24.17 | 6767.6 |
| 25 | ГОСТ Р 52544-2006 | ø28 A500C L=4000 | 60 | 19.34 | 1160.2 |
| 26 | ГОСТ Р 52544-2006 | ø28 A500C L=3000 | 46 | 14.50 | 667.1 |
| 27 | ГОСТ Р 52544-2006 | ø25 A500C L=4000 | 20 | 15.41 | 308.2 |
| 28 | ГОСТ Р 52544-2006 | ø20 A500C L=6000 | 10 | 14.80 | 148.0 |
| 29 | ГОСТ Р 52544-2006 | ø20 A500C L=6000 | 10 | 14.80 | 148.0 |
| 30 | ГОСТ Р 52544-2006 | ø20 A500C L=5000 | 41 | 12.33 | 505.5 |
| 31 | ГОСТ Р 52544-2006 | ø20 A500C L=4000 | 17 | 9.86 | 167.7 |
| 32 | ГОСТ Р 52544-2006 | ø20 A500C L=4000 | 10 | 9.86 | 98.6 |
| 33 | ГОСТ Р 52544-2006 | ø16 A500C L=12000 | 51 | 18.94 | 965.7 |
| 34 | ГОСТ Р 52544-2006 | ø16 A500C L=9000 | 42 | 14.20 | 596.5 |
| 35 | ГОСТ Р 52544-2006 | ø16 A500C L=8000 | 50 | 12.62 | 631.2 |
| 36 | ГОСТ Р 52544-2006 | ø16 A500C L=7000 | 37 | 11.05 | 408.7 |
| 37 | ГОСТ Р 52544-2006 | ø16 A500C L=6000 | 202 | 9.47 | 1912.5 |
| 38 | ГОСТ Р 52544-2006 | ø16 A500C L=5000 | 32 | 7.89 | 252.5 |
| 39 | ГОСТ Р 52544-2006 | ø16 A500C L=5000 | 22 | 7.89 | 173.6 |
| 40 | ГОСТ Р 52544-2006 | ø16 A500C L=4000 | 154 | 6.31 | 972.0 |
| 41 | ГОСТ Р 52544-2006 | ø16 A500C L=3000 | 44 | 4.73 | 208.3 |
| 42 | ГОСТ Р 52544-2006 | ø14 A500C L=12000 | 910 | 14.50 | 13195.0 |

Бетонная подготовка под фундаменты ФП1, ФП2, ФП3, ФП4, ФП5, ФП6, ФП7, ФП8, ФП9, ФП10, ФП11, ФП12, ФП13, ФП14, ФП15, ФП16, ФП17, ФП18, ФП19, ФП20, ФП21, ФП22, ФП23, ФП24, ФП25, ФП26, ФП27, ФП28, ФП29, ФП30, ФП31, ФП32, ФП33, ФП34, ФП35, ФП36, ФП37, ФП38, ФП39, ФП40, ФП41, ФП42, ФП43, ФП44, ФП45, ФП46, ФП47, ФП48, ФП49, ФП50, ФП51, ФП52, ФП53, ФП54, ФП55, ФП56, ФП57, ФП58, ФП59, ФП60, ФП61, ФП62, ФП63, ФП64, ФП65, ФП66, ФП67, ФП68, ФП69, ФП70, ФП71, ФП72, ФП73, ФП74, ФП75, ФП76, ФП77, ФП78, ФП79, ФП80, ФП81, ФП82, ФП83, ФП84, ФП85, ФП86, ФП87, ФП88, ФП89, ФП90, ФП91, ФП92, ФП93, ФП94, ФП95, ФП96, ФП97, ФП98, ФП99, ФП100, ФП101, ФП102

# მონოლითური კედლების ნაშვერების გეგმა
## ▽-6.70 ნიშნულზე

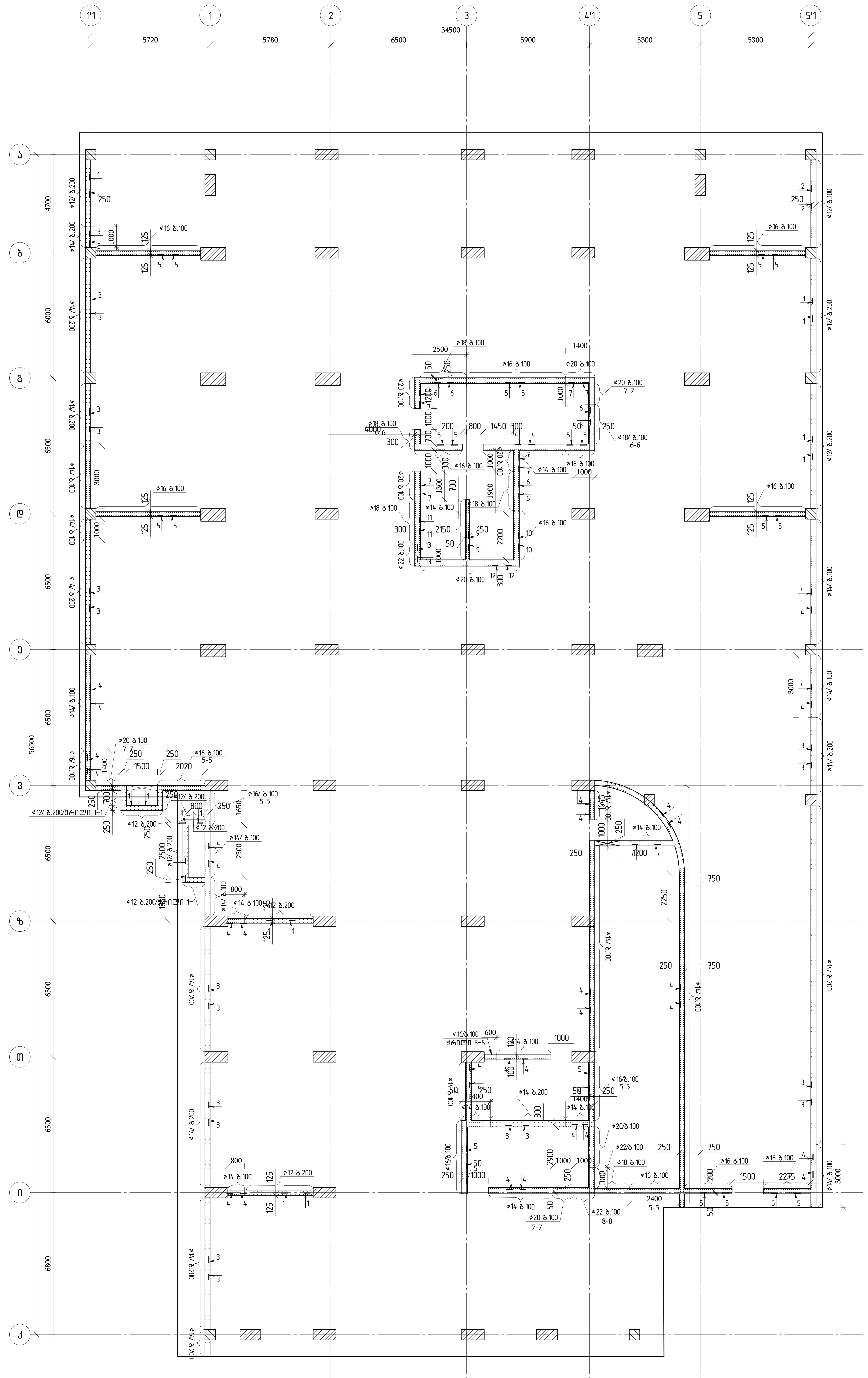

**კედლების ნაშვერების ჯამური სპეციფიკაცია**

| დასახელება | არმატურა | | | | | | ჯამი (კგ) |
|---|---|---|---|---|---|---|---|
| | Ø12 | Ø14 | Ø16 | Ø18 | Ø20 | Ø22 | |
| არმატურის წონა | 1084.20 | 6083.20 | 4212.90 | 1361.20 | 2497.80 | 656.90 | 15896.20 |

თებერვალი / 2023 წელი

ფაილის სახელი: A2 QE_STR_Beliashvili_FOUNDATION

KEYPLAN:

ყოველი ახალი რევიზია აუქმებს წინა რევიზიას

პროექტის სტატუსი: სამშენებლო დოკუმენტაცია

რევიზია

| რევ. | თარიღი | აღწერილობა | დამტ. |
|---|---|---|---|
| | | | |

შენიშვნები:

მისამართი: ქ.თბილისი ა. ბელიაშვილის ქუჩა №100, №100ა, №102

დამკვეთი: შ.პ.ს "ფერი"

| თანამდებობა | სახელი გვარი | ხელმოწერა |
|---|---|---|
| პროექტის მენეჯერი დამკვეთის მხრიდან: | | |

შემსრულებელი: შპს "ქიუ ინჯინირინგი" მისამართი: ქ.თბილისი ა.ყაზბეგის №7 ბინა №6

engineering

შპს "ქიუ ინჯინირინგის" პროფესიული პასუხისმგებლობის მზღვეველია სს "ალდაგის საპროექტო რისკი" (პ/ნ №PFL 417/21)

| თანამდებობა | სახელი გვარი | ხელმოწერა |
|---|---|---|
| ლიდერი | ლ.დავითაშვილი | |
| საპროექტო ჯგუფის უფროსი | ო. ილიუხინი | |
| პროექტის მთ. კონსტრუქტორი | ო. ილიუხინი | |
| შემსრულებელი | ნ.კიკნაძე | |

პროექტის სახელწოდება: მრავალფუნქციური კომპლექსი (II ეტაპი)

პროექტის სტადია: მუშა პროექტი

პროექტის ნაწილი: კონსტრუქციული

ნახაზის დასახელება: მონოლითური კედლების ნაშვერების გეგმა ▽-6.70 ნიშნულზე

| ფორმატი | სტადია | თარიღი | მასშტაბი | რევიზია | ნახაზის ნომერი: | ფურც. საერთო რაოდენობა |
|---|---|---|---|---|---|---|
| A2 | მ.პ. | 24/02/2023 | 1:150 | R1 | კ-II.4.14 | 22 |

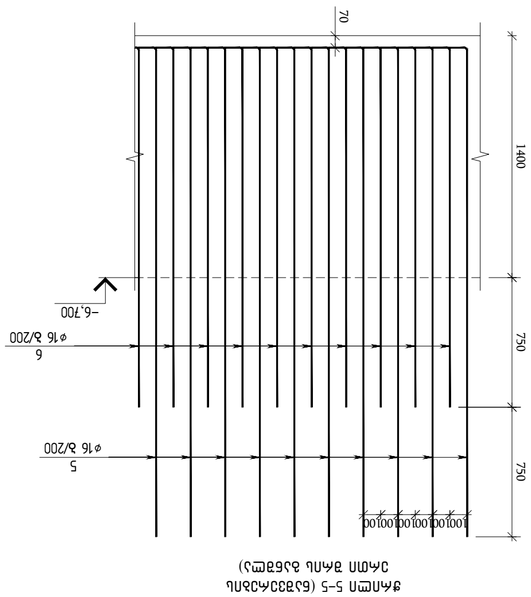


ֆԱՄԲՈ 5-5 (ԱՅՅՅՀԱՃԱՆ
ՀԱՄՈ ՅԱՄԼ ԱՆԳՅՄԸ)

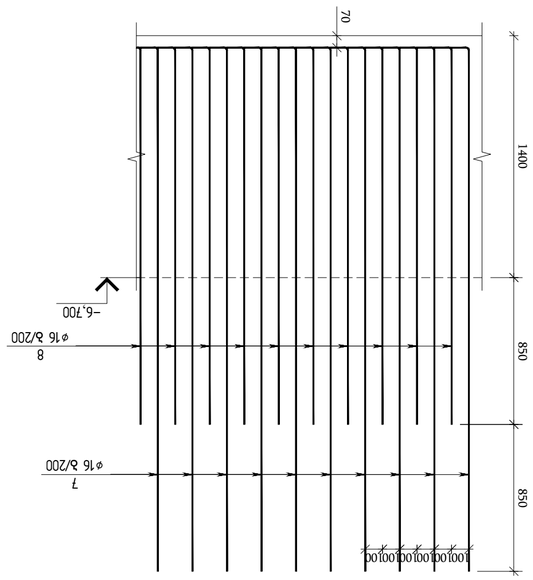


ֆԱՄԲՈ 6-6 (ԱՅՅՅՀԱՃԱՆ
ՀԱՄՈ ՅԱՄԼ ԱՆԳՅՄԸ)

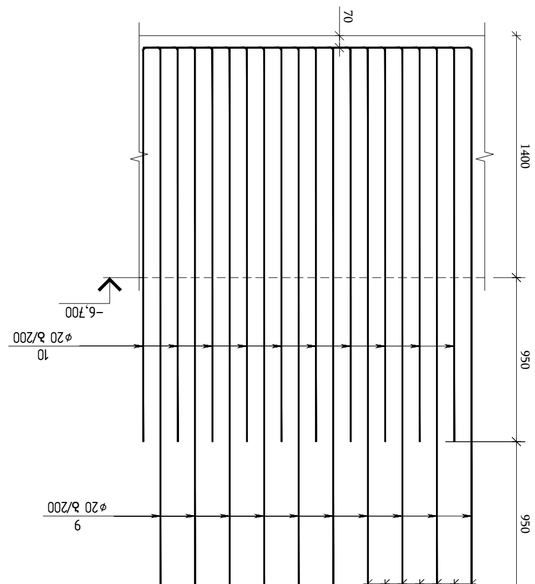


ֆԱՄԲՈ 7-7 (ԱՅՅՅՀԱՃԱՆ
ՀԱՄՈ ՅԱՄԼ ԱՆԳՅՄԸ)

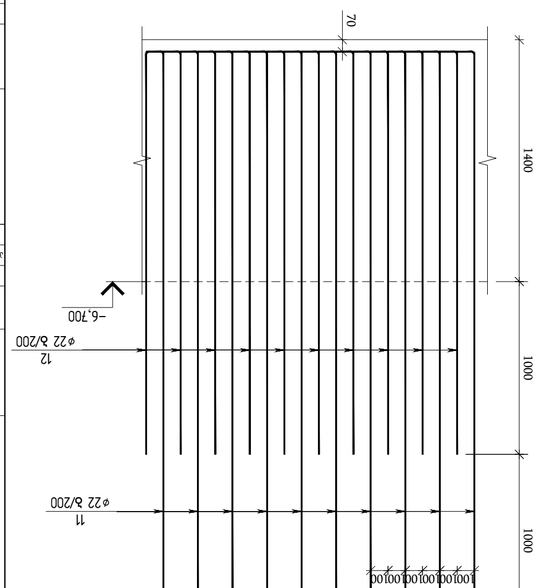


ֆԱՄԲՈ 8-8 (ԱՅՅՅՀԱՃԱՆ
ՀԱՄՈ ՅԱՄԼ ԱՆԳՅՄԸ)

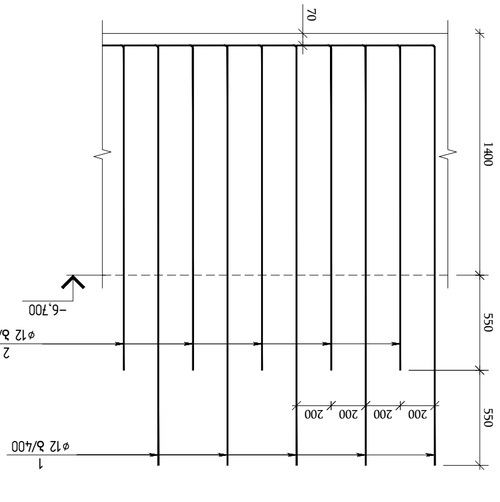


ֆԱՄԲՈ 1-1 (ԱՅՅՅՀԱՃԱՆ
ՀԱՄՈ ՅԱՄԼ ԱՆԳՅՄԸ)

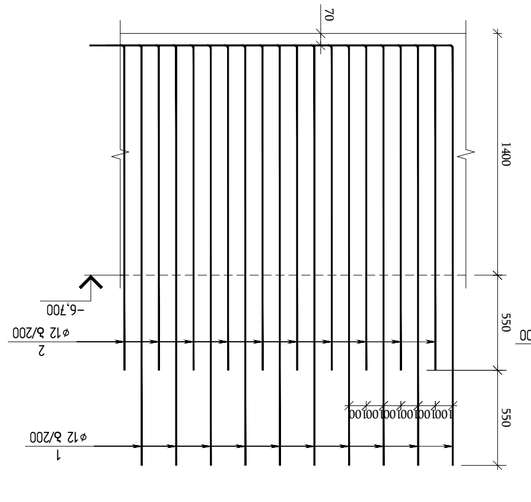


ֆԱՄԲՈ 2-2 (ԱՅՅՅՀԱՃԱՆ
ՀԱՄՈ ՅԱՄԼ ԱՆԳՅՄԸ)

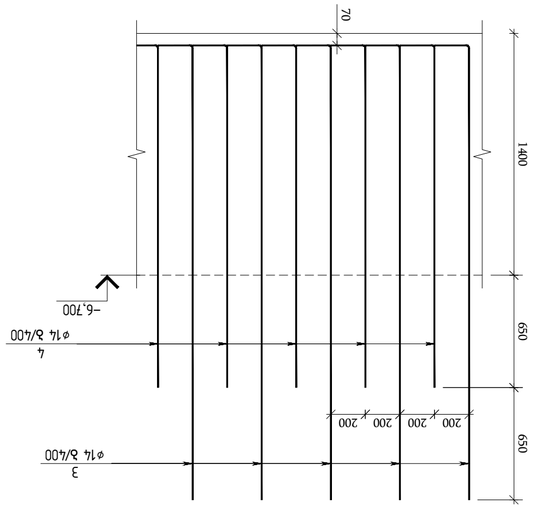


ֆԱՄԲՈ 3-3 (ԱՅՅՅՀԱՃԱՆ
ՀԱՄՈ ՅԱՄԼ ԱՆԳՅՄԸ)

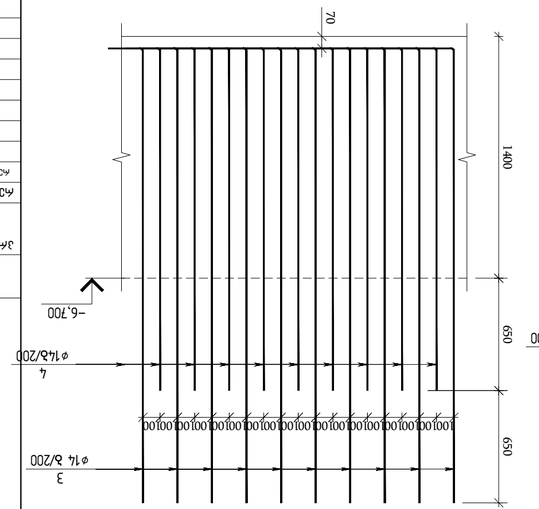


ֆԱՄԲՈ 4-4 (ԱՅՅՅՀԱՃԱՆ
ՀԱՄՈ ՅԱՄԼ ԱՆԳՅՄԸ)

ՅՈՒՄԸՆԹԱՑ ՀԱՄԱՁԱՅՆ ՀԱՄԱՊԱՏԿԵՐՆԵՐԸ ԵՎ ՀԱՏԿԱՆԻՇՆԵՐԸ

ՀԱՄԱՁԱՅՆ ՑՈՒՑԱԿ

| ՀԱՏ | ՕԲՅԵԿՏԻ ԱՆՎԱՆՈՒՄԸ | ՀԱՏԿԱՆԻՇ ԲՆՈՒԹԱԳԻՐԸ | ԷՋԵՐԸ |
|---|---|---|---|
| | | | |

ՀԱՏԱԿԱԳԾԵՐԻ ՑԱՆԿ

ՀԱՄԱՁԱՅՆ ՑՈՒՑԱԿ

| ՀԱՏ | ՕԲՅԵԿՏԻ ԱՆՎԱՆՈՒՄԸ | ՀԱՏԿԱՆԻՇ ԲՆՈՒԹԱԳԻՐԸ | ԷՋԵՐԸ |
|---|---|---|---|
| | | | |

ՀԱՏՈՒԿ ՑՈՒՑԱԿ

| ՀԱՏ | ՕԲՅԵԿՏԻ ԱՆՎԱՆՈՒՄԸ | ՀԱՏԿԱՆԻՇ ԲՆՈՒԹԱԳԻՐԸ | ԷՋԵՐԸ |
|---|---|---|---|
| | | | |

ՀԱՏԱԿԱԳԾԵՐԻ ՑԱՆԿ

ՀԱՄԱՁԱՅՆ

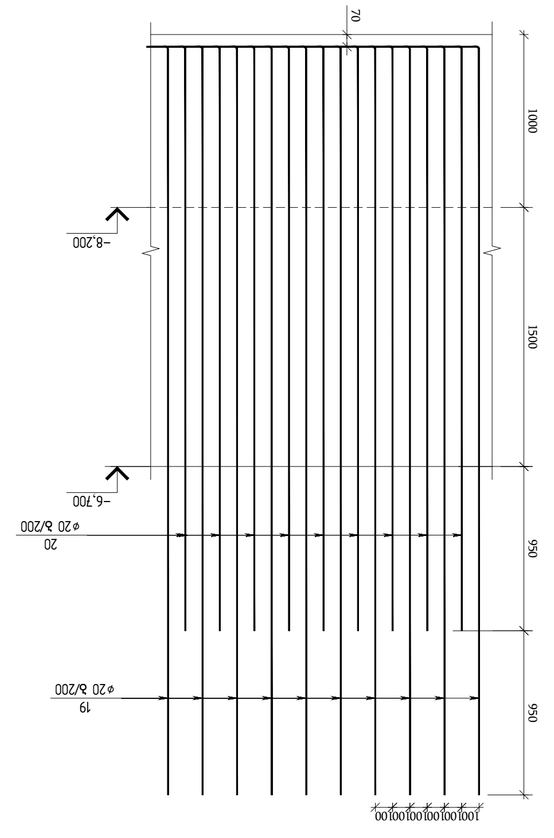


ציר מס' 9-9 (לתכנון מלא)
חתך אורכי לאורך ציר

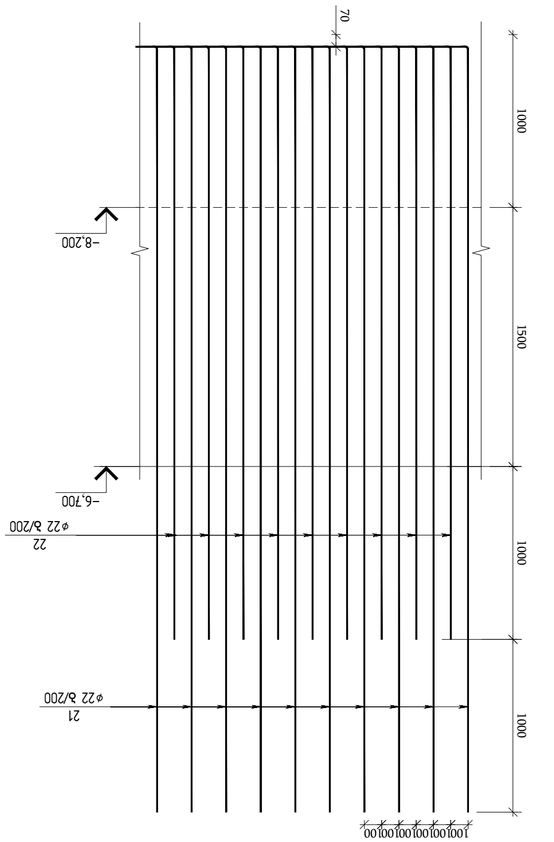


ציר מס' 10-10 (לתכנון מלא)
חתך אורכי לאורך ציר




ציר מס' 12-12 (לתכנון מלא)
חתך אורכי לאורך ציר

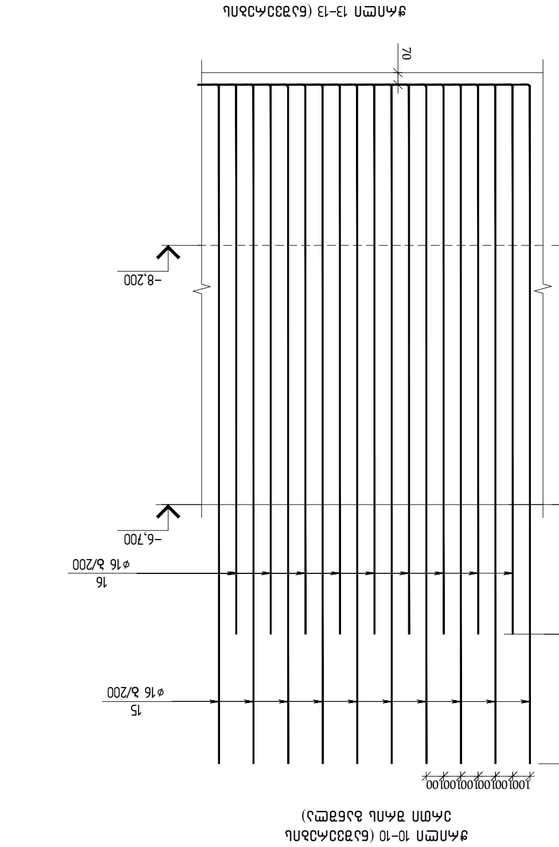


ציר מס' 11-11 (לתכנון מלא)
חתך אורכי לאורך ציר

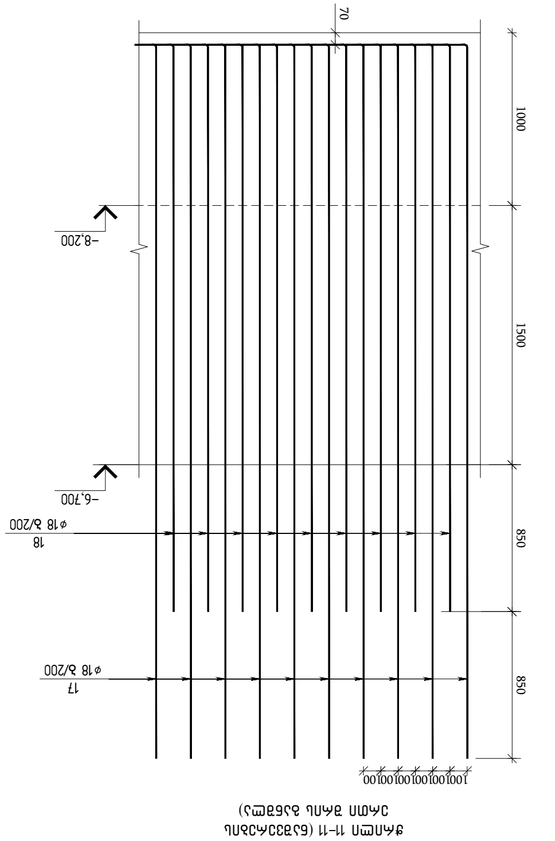


ציר מס' 13-13 (לתכנון מלא)
חתך אורכי לאורך ציר

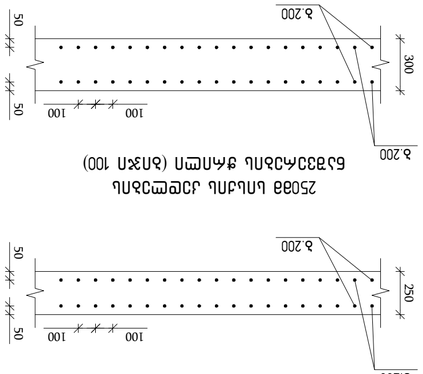


250מ"מ בולמי גלים מסוג א'
לתכנון מלא (לרוחב 100)

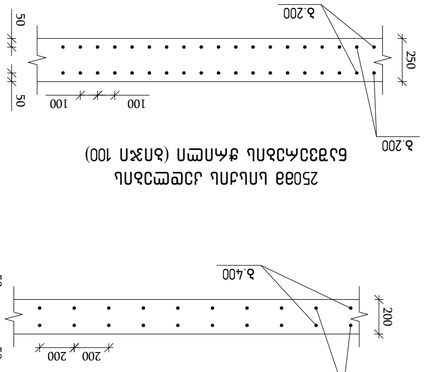


250מ"מ בולמי גלים מסוג א'
לתכנון מלא (לרוחב 100)

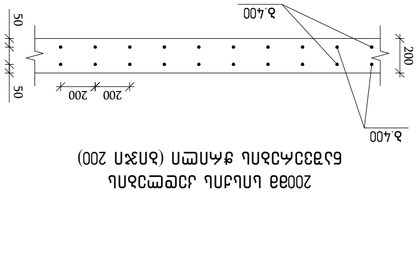


200מ"מ בולמי גלים מסוג א'
לתכנון מלא (לרוחב 200)

| | |
|---|---|
| מתכנן / 2023 ©מכון | |
| פרויקט: בולמי גלים מסוג א' | |
| A2 QE_STR_Belisahvili_FOUNDATION | |
| KEYPLAN: | |
| אתר: בולמי גלים מסוג א' בחוף הים בעיר בת ים, רח' הגפן 100, פינת רח' הדקל 102 | |
| מזמין: עיריית בת ים | |
| קבלן: ש.מ.ע "קונאי" | |
| יועצים: | |
| קונסטרוקציה: | מהנדסים יועצים בע"מ |
| אדריכל: | |
| מודד: | |
| יועץ בטיחות: | |
| יועץ נגישות: | |
| יועץ אקוסטי: | |
| יועץ תנועה: | |
| יועץ נוף: | |
| יועץ כבאות: | |
| יועץ תברואה: | |
| יועץ חשמל: | |
| יועץ מעליות: | |
| יועץ מיזוג אויר: | |
| יועץ אינסטלציה: | |
| יועץ גיאוטכני: | |
| יועץ סביבתי: | |
| יועץ אקולוגי: | |
| יועץ אבטחה: | |
| יועץ תאורה: | |
| יועץ אחר: | |
| שלב: תכנון מפורט | |
| נושא: בולמי גלים מסוג א' בחוף הים בעיר בת ים, רח' הגפן 100, פינת רח' הדקל 102 | |
| מס' שרטוט: | |
| קנ"מ: 1:25 | |
| תאריך: 07.08.2023 | |
| מהנדס: ש.מ.ע | |
| מתכנן: ש.מ.ע | |
| מס' גרסה: R1 | |
| מס' גיליון: 22 | |

| | | | |
|---|---|---|---|
| מס. | תיאור | תאריך | חתימה |
| | | | |
| | | | |
| | | |

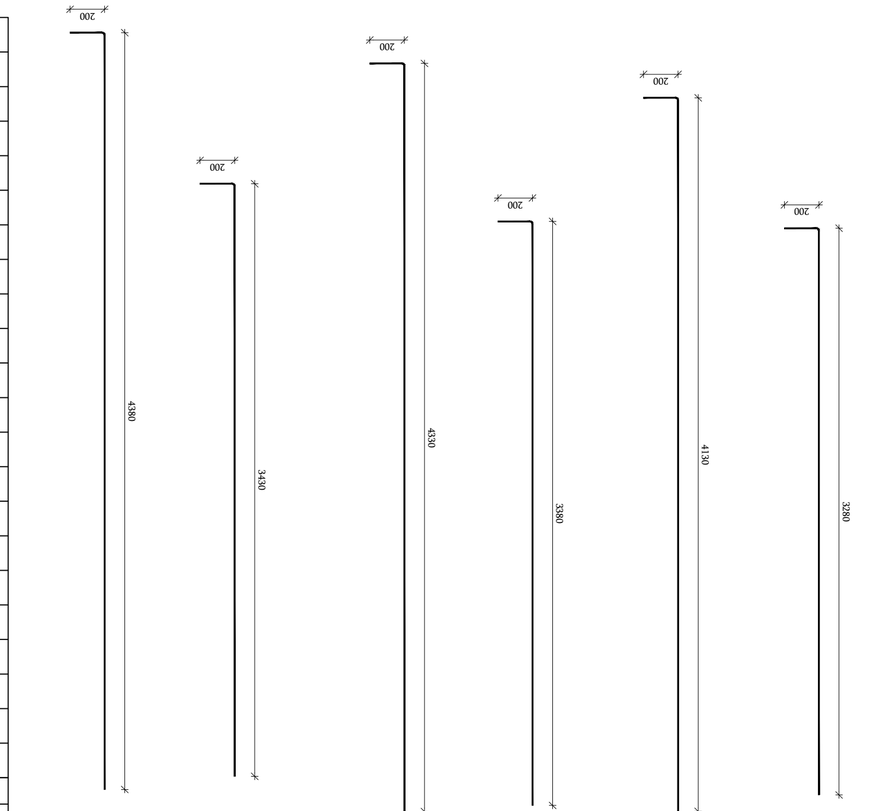


| ЭМФ. | ЭЛЕМЕНТЫ | ФОРМА И РАЗМЕРЫ ЭЛЕМЕНТОВ | ВЕС ОДНОГО ЭЛЕМЕНТА, кг | ОБЩИЙ ВЕС, кг |
|---|---|---|---|---|
| | | ОБЩИЕ ДАННЫЕ | | |
| | | ОБЩИЕ ДАННЫЕ | | |
| | | ОБЩИЕ ДАННЫЕ | | |
| | | ОБЩИЕ ДАННЫЕ | | |
| 1 | ГОСТ Р 52544-2006 | D12 A500C L=2075 | 1.84 | 478.4 |
| 2 | ГОСТ Р 52544-2006 | D12 A500C L=2625 | 2.33 | 605.8 |
| 3 | ГОСТ Р 52544-2006 | D14 A500C L=2175 | 2.63 | 2551.1 |
| 4 | ГОСТ Р 52544-2006 | D14 A500C L=2825 | 3.41 | 3307.7 |
| 5 | ГОСТ Р 52544-2006 | D16 A500C L=2275 | 3.59 | 1687.3 |
| 6 | ГОСТ Р 52544-2006 | D16 A500C L=3020 | 4.77 | 2241.9 |
| 7 | ГОСТ Р 52544-2006 | D18 A500C L=2375 | 4.75 | 380.0 |
| 8 | ГОСТ Р 52544-2006 | D18 A500C L=3220 | 6.43 | 514.4 |
| 9 | ГОСТ Р 52544-2006 | D20 A500C L=2475 | 6.10 | 646.6 |
| 10 | ГОСТ Р 52544-2006 | D20 A500C L=3420 | 8.43 | 893.6 |
| 11 | ГОСТ Р 52544-2006 | D22 A500C L=2575 | 7.68 | 153.6 |
| 12 | ГОСТ Р 52544-2006 | D22 A500C L=3520 | 10.50 | 210.0 |
| 13 | ГОСТ Р 52544-2006 | D14 A500C L=2270 | 2.74 | 82.2 |
| 14 | ГОСТ Р 52544-2006 | D14 A500C L=3920 | 4.74 | 142.2 |
| 15 | ГОСТ Р 52544-2006 | D16 A500C L=3370 | 5.32 | 127.7 |
| 16 | ГОСТ Р 52544-2006 | D16 A500C L=4120 | 6.50 | 156.0 |
| 17 | ГОСТ Р 52544-2006 | D18 A500C L=3470 | 6.93 | 207.9 |
| 18 | ГОСТ Р 52544-2006 | D18 A500C L=4320 | 8.63 | 258.9 |
| 19 | ГОСТ Р 52544-2006 | D20 A500C L=3570 | 8.80 | 422.4 |
| 20 | ГОСТ Р 52544-2006 | D20 A500C L=4520 | 11.15 | 535.2 |
| 21 | ГОСТ Р 52544-2006 | D22 A500C L=3620 | 10.80 | 129.6 |
| 22 | ГОСТ Р 52544-2006 | D22 A500C L=4570 | 13.64 | 163.7 |

## ВЕДОМОСТЬ ЭЛЕМЕНТОВ ЖЕЛЕЗОБЕТОННЫХ ИЗДЕЛИЙ

| ЭЛЕМЕНТЫ | | |

# მონოლითური სვეტების ნაშვერების მარკირების გეგმა ▽-6.70 ნიშნულზე

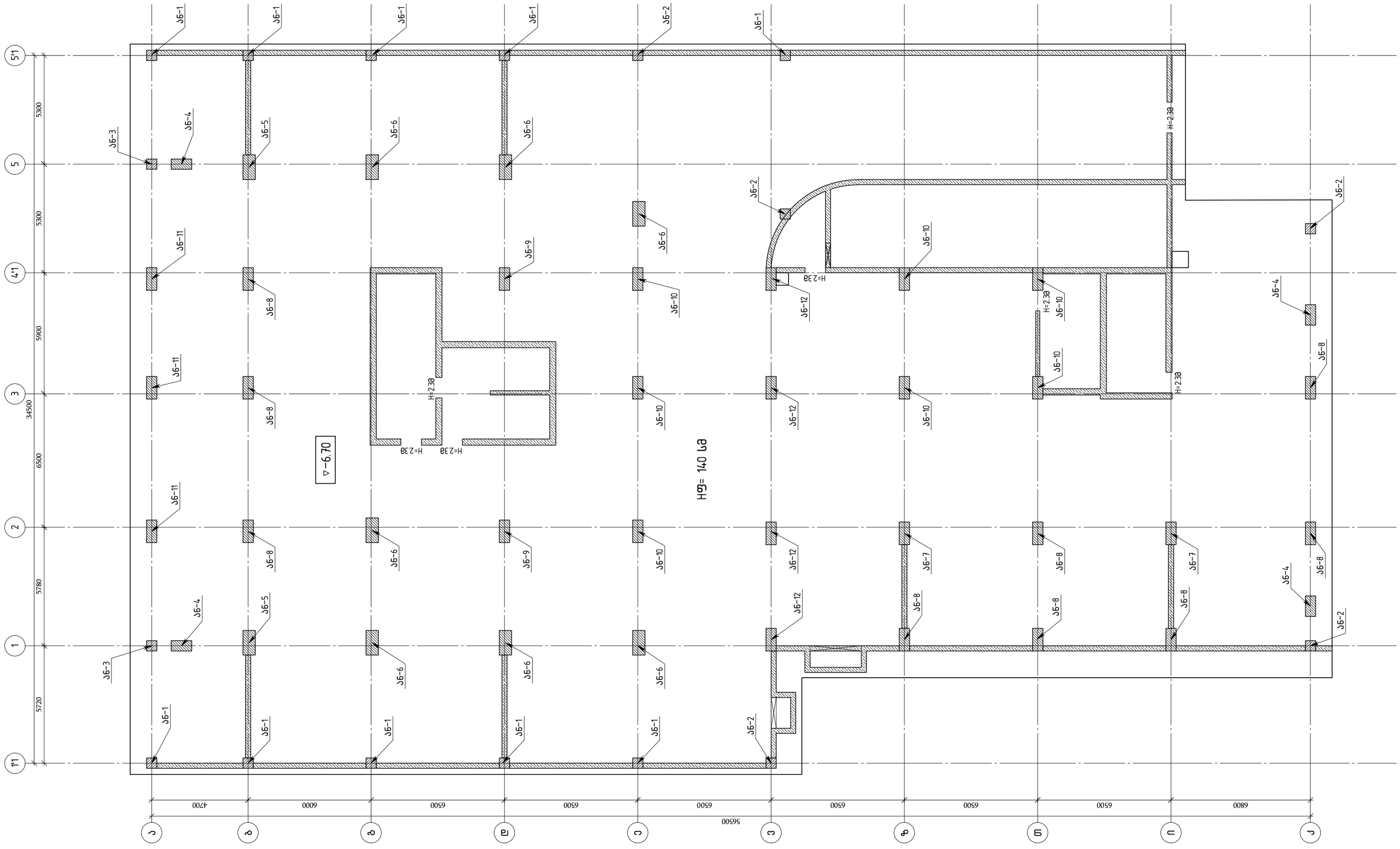


| არმატურის ნორმა | დასახელება | ᲐᲜ500Ც | | | | ᲧᲚᲕᲔᲚᲐ (ᲙᲒ) |
|---|---|---|---|---|---|---|
| | | | Ø10 | Ø20 | Ø22 | Ø25 | Ø28 | |
| | | | 1033.00 | 839.80 | 167.60 | 550.140 | 1325.30 | 20798.10 |

მონ. სვეტების ნაშვერების ჯაჭვური სპეციფიკაცია

| თანამდებობა | სახელი გვარი | ხელმოწერა |
|---|---|---|
| პროექტის მენეჯერი | | |
| შესრულებულია | | |
| შემოწმების მიერ | | |

შემსრულებელი:
შპს "ქიუ ენჯინირინგი"

მისამართი :
ქ.თბილისი აბაკარაძის №7 ბინა №6

შპს "ქიუ ენჯინირინგის"
პროფესიული აასუხისმგებლობის მზღვეველია სს "დაზღვევის სათრასპორისო კომპანია ირაო"
(პ/მ №PFL 417/21 )

| თანამდებობა | სახელი გვარი | ხელმოწერა |
|---|---|---|
| დირექტორი | დ.ქევანიშვილი | |
| პროექტის ჯგუფის უფროსი | ო. ილიუხინი | |
| პროექტის მთ. კონსტრუქტორი | ო. ილიუხინი | |
| შეასრულა | ნ.ქირკველიძე | |

პროექტის სახელწოდება:
მრავალფუნქციური კომპლექსი (II ბლოკი)

პროექტის სტადია:
მუშა პროექტი

პროექტის ნაწილი:
კონსტრუქცია

ნახაზის დასახელება:
მონოლითური სვეტების ნაშვერების მარკირების გეგმა ▽-6.70 ნიშნულზე

| ფორმატი | A2 |
|---|---|
| სტადია | მპ |
| თარიღი | 24/02/2023 |
| მასშტაბი | 1:150 |
| რევიზია | R1 |

ნახაზის ნომერი: კ-11.4.18

ფურც. საერთო რაოდენობა 22

მისამართი:
ქ.თბილისი ა. გელიაშვილის ქუჩა №100, №100², №102

დამკვეთი:
შ.პ.ს "ფერარი"

თბილისი / 2023 წელი

ფაილის სახელი:
A2 QE_STR_Beliashvili_FOUNDATION

KEYPLAN:

ყოველი შემდეგი რევიზია აუქმებს წინა რევიზიებს

პროექტის სტატუსი:
სამშენებლო დოკუმენტაცია

რევიზია

| რევ. | თარიღი | აღწერილობა | დამტკ. |
|---|---|---|---|
| | | | |
| | | | |
| | | | |
| | | | |
| | | | |
| | | | |
| | | | |
| | | | |

შენიშვნები:

| Эл.№ | Эскиз | Ø | Длина 1 эл., см | Кол-во эл. | Общая длина, м | Масса 1 м, кг | Общая масса, кг |
|---|---|---|---|---|---|---|---|
| | Ø 5 Б 500 С | | | | | | |
| | 1-Пл. Б500С-2 | | | | | | |
| 1 | | 5 | 1400 | 2 | 28.00 | 0.154 | 4.3 |
| | 2-Пл. Б500С-2 | | | | | | |
| 2 | | 5 | 1200 | 2 | 24.00 | 0.154 | 3.7 |
| | 3-Пл. Б500С-2 | | | | | | |
| 3 | | 5 | 1900 | 16 | 304.00 | 0.154 | 46.8 |
| | 4-Пл. Б500С-2 | | | | | | |
| 4 | | 5 | 1000 | 2 | 20.00 | 0.154 | 3.1 |
| | 5-Пл. Б500С-2 | | | | | | |
| 5 | | 5 | 500 | 2 | 10.00 | 0.154 | 1.5 |
| | 6-Пл. Б500С-2 | | | | | | |
| 6 | | 5 | 1000 | 2 | 20.00 | 0.154 | 3.1 |
| | 7-Пл. Б500С-2 | | | | | | |
| 7 | | 5 | 500 | 2 | 10.00 | 0.154 | 1.5 |
| | 8-Пл. Б500С-2 | | | | | | |
| 8 | | 5 | 1000 | 2 | 20.00 | 0.154 | 3.1 |
| | 9-Пл. Б500С-2 | | | | | | |
| 9 | | 5 | 500 | 2 | 10.00 | 0.154 | 1.5 |
| | 10-Пл. Б500С-2 | | | | | | |
| 10 | | 5 | 1000 | 2 | 20.00 | 0.154 | 3.1 |
| | 11-Пл. Б500С-2 | | | | | | |
| 11 | | 5 | 500 | 2 | 10.00 | 0.154 | 1.5 |
| | 12-Пл. Б500С-2 | | | | | | |
| 12 | | 5 | 1000 | 2 | 20.00 | 0.154 | 3.1 |
| | 13-Пл. Б500С-2 | | | | | | |
| 13 | | 5 | 500 | 2 | 10.00 | 0.154 | 1.5 |
| | 14-Пл. Б500С-2 | | | | | | |
| 14 | | 5 | 1000 | 2 | 20.00 | 0.154 | 3.1 |
| | 15-Пл. Б500С-2 | | | | | | |
| 15 | | 5 | 500 | 2 | 10.00 | 0.154 | 1.5 |
| | 16-Пл. Б500С-2 | | | | | | |
| 16 | | 5 | 1000 | 2 | 20.00 | 0.154 | 3.1 |
| | 17-Пл. Б500С-2 | | | | | | |
| 17 | | 5 | 500 | 2 | 10.00 | 0.154 | 1.5 |
| | 18-Пл. Б500С-2 | | | | | | |
| 18 | | 5 | 1000 | 2 | 20.00 | 0.154 | 3.1 |
| | 19-Пл. Б500С-2 | | | | | | |
| 19 | | 5 | 500 | 2 | 10.00 | 0.154 | 1.5 |
| | 20-Пл. Б500С-2 | | | | | | |
| 20 | | 5 | 1000 | 2 | 20.00 | 0.154 | 3.1 |
| | 21-Пл. Б500С-2 | | | | | | |
| 21 | | 5 | 500 | 2 | 10.00 | 0.154 | 1.5 |
| | 22-Пл. Б500С-2 | | | | | | |
| 22 | | 5 | 1000 | 2 | 20.00 | 0.154 | 3.1 |
| | 23-Пл. Б500С-2 | | | | | | |
| 23 | | 5 | 500 | 2 | 10.00 | 0.154 | 1.5 |
| | 24-Пл. Б500С-2 | | | | | | |
| 24 | | 5 | 1000 | 2 | 20.00 | 0.154 | 3.1 |
| | 25-Пл. Б500С-2 | | | | | | |
| 25 | | 5 | 500 | 2 | 10.00 | 0.154 | 1.5 |
| | 26-Пл. Б500С-2 | | | | | | |
| 26 | | 5 | 1000 | 2 | 20.00 | 0.154 | 3.1 |
| | 27-Пл. Б500С-2 | | | | | | |
| 27 | | 5 | 500 | 2 | 10.00 | 0.154 | 1.5 |
| | 28-Пл. Б500С-2 | | | | | | |
| 28 | | 5 | 1000 | 2 | 20.00 | 0.154 | 3.1 |
| | 29-Пл. Б500С-2 | | | | | | |
| 29 | | 5 | 500 | 2 | 10.00 | 0.154 | 1.5 |
| | 30-Пл. Б500С-2 | | | | | | |
| 30 | | 5 | 1000 | 2 | 20.00 | 0.154 | 3.1 |
| | 31-Пл. Б500С-2 | | | | | | |
| 31 | | 5 | 500 | 2 | 10.00 | 0.154 | 1.5 |
| | 32-Пл. Б500С-2 | | | | | | |
| 32 | | 5 | 1000 | 2 | 20.00 | 0.154 | 3.1 |
| | 33-Пл. Б500С-2 | | | | | | |
| 33 | | 5 | 500 | 2 | 10.00 | 0.154 | 1.5 |
| | 34-Пл. Б500С-2 | | | | | | |
| 34 | | 5 | 1000 | 2 | 20.00 | 0.154 | 3.1 |
| | 35-Пл. Б500С-2 | | | | | | |
| 35 | | 5 | 500 | 2 | 10.00 | 0.154 | 1.5 |
| | 36-Пл. Б500С-2 | | | | | | |
| 36 | | 5 | 1000 | 2 | 20.00 | 0.154 | 3.1 |
| | 37-Пл. Б500С-2 | | | | | | |
| 37 | | 5 | 500 | 2 | 10.00 | 0.154 | 1.5 |
| | 38-Пл. Б500С-2 | | | | | | |
| 38 | | 5 | 1000 | 2 | 20.00 | 0.154 | 3.1 |
| | 39-Пл. Б500С-2 | | | | | | |
| 39 | | 5 | 500 | 2 | 10.00 | 0.154 | 1.5 |
| | 40-Пл. Б500С-2 | | | | | | |
| 40 | | 5 | 1000 | 2 | 20.00 | 0.154 | 3.1 |
| | 41-Пл. Б500С-2 | | | | | | |
| 41 | | 5 | 500 | 2 | 10.00 | 0.154 | 1.5 |
| | 42-Пл. Б500С-2 | | | | | | |
| 42 | | 5 | 1000 | 2 | 20.00 | 0.154 | 3.1 |
| | 43-Пл. Б500С-2 | | | | | | |
| 43 | | 5 | 500 | 2 | 10.00 | 0.154 | 1.5 |
| | 44-Пл. Б500С-2 | | | | | | |
| 44 | | 5 | 1000 | 2 | 20.00 | 0.154 | 3.1 |
| | 45-Пл. Б500С-2 | | | | | | |
| 45 | | 5 | 500 | 2 | 10.00 | 0.154 | 1.5 |
| | 46-Пл. Б500С-2 | | | | | | |
| 46 | | 5 | 1000 | 2 | 20.00 | 0.154 | 3.1 |
| | 47-Пл. Б500С-2 | | | | | | |
| 47 | | 5 | 500 | 2 | 10.00 | 0.154 | 1.5 |
| | 48-Пл. Б500С-2 | | | | | | |
| 48 | | 5 | 1000 | 2 | 20.00 | 0.154 | 3.1 |
| | 49-Пл. Б500С-2 | | | | | | |
| 49 | | 5 | 500 | 2 | 10.00 | 0.154 | 1.5 |
| | 50-Пл. Б500С-2 | | | | | | |
| 50 | | 5 | 1000 | 2 | 20.00 | 0.154 | 3.1 |
| | 51-Пл. Б500С-2 | | | | | | |
| 51 | | 5 | 500 | 2 | 10.00 | 0.154 | 1.5 |
| | 52-Пл. Б500С-2 | | | | | | |
| 52 | | 5 | 1000 | 2 | 20.00 | 0.154 | 3.1 |
| | 53-Пл. Б500С-2 | | | | | | |
| 53 | | 5 | 500 | 2 | 10.00 | 0.154 | 1.5 |
| | 54-Пл. Б500С-2 | | | | | | |
| 54 | | 5 | 1000 | 2 | 20.00 | 0.154 | 3.1 |
| | 55-Пл. Б500С-2 | | | | | | |
| 55 | | 5 | 500 | 2 | 10.00 | 0.154 | 1.5 |
| | 56-Пл. Б500С-2 | | | | | | |
| 56 | | 5 | 1000 | 2 | 20.00 | 0.154 | 3.1 |
| | 57-Пл. Б500С-2 | | | | | | |
| 57 | | 5 | 500 | 2 | 10.00 | 0.154 | 1.5 |
| | 58-Пл. Б500С-2 | | | | | | |
| 58 | | 5 | 1000 | 2 | 20.00 | 0.154 | 3.1 |
| | 59-Пл. Б500С-2 | | | | | | |
| 59 | | 5 | 500 | 2 | 10.00 | 0.154 | 1.5 |
| | 60-Пл. Б500С-2 | | | | | | |
| 60 | | 5 | 1000 | 2 | 20.00 | 0.154 | 3.1 |
| | 61-Пл. Б500С-2 | | | | | | |
| 61 | | 5 | 500 | 2 | 10.00 | 0.154 | 1.5 |
| | 62-Пл. Б500С-2 | | | | | | |
| 62 | | 5 | 1000 | 2 | 20.00 | 0.154 | 3.1 |
| | 63-Пл. Б500С-2 | | | | | | |
| 63 | | 5 | 500 | 2 | 10.00 | 0.154 | 1.5 |
| | 64-Пл. Б500С-2 | | | | | | |
| 64 | | 5 | 1000 | 2 | 20.00 | 0.154 | 3.1 |
| | 65-Пл. Б500С-2 | | | | | | |
| 65 | | 5 | 500 | 2 | 10.00 | 0.154 | 1.5 |
| | 66-Пл. Б500С-2 | | | | | | |
| 66 | | 5 | 1000 | 2 | 20.00 | 0.154 | 3.1 |
| | 67-Пл. Б500С-2 | | | | | | |
| 67 | | 5 | 500 | 2 | 10.00 | 0.154 | 1.5 |
| | 68-Пл. Б500С-2 | | | | | | |
| 68 | | 5 | 1000 | 2 | 20.00 | 0.154 | 3.1 |
| | 69-Пл. Б500С-2 | | | | | | |
| 69 | | 5 | 500 | 2 | 10.00 | 0.154 | 1.5 |
| | 70-Пл. Б500С-2 | | | | | | |
| 70 | | 5 | 1000 | 2 | 20.00 | 0.154 | 3.1 |
| | 71-Пл. Б500С-2 | | | | | | |
| 71 | | 5 | 500 | 2 | 10.00 | 0.154 | 1.5 |
| | 72-Пл. Б500С-2 | | | | | | |
| 72 | | 5 | 1000 | 2 | 20.00 | 0.154 | 3.1 |
| | 73-Пл. Б500С-2 | | | | | | |
| 73 | | 5 | 500 | 2 | 10.00 | 0.154 | 1.5 |
| | 74-Пл. Б500С-2 | | | | | | |
| 74 | | 5 | 1000 | 2 | 20.00 | 0.154 | 3.1 |
| | 75-Пл. Б500С-2 | | | | | | |
| 75 | | 5 | 500 | 2 | 10.00 | 0.154 | 1.5 |
| | 76-Пл. Б500С-2 | | | | | | |
| 76 | | 5 | 1000 | 2 | 20.00 | 0.154 | 3.1 |
| | 77-Пл. Б500С-2 | | | | | | |
| 77 | | 5 | 500 | 2 | 10.00 | 0.154 | 1.5 |
| | 78-Пл. Б500С-2 | | | | | | |
| 78 | | 5 | 1000 | 2 | 20.00 | 0.154 | 3.1 |
| | 79-Пл. Б500С-2 | | | | | | |
| 79 | | 5 | 500 | 2 | 10.00 | 0.154 | 1.5 |
| | 80-Пл. Б500С-2 | | | | | | |
| 80 | | 5 | 1000 | 2 | 20.00 | 0.154 | 3.1 |
| | 81-Пл. Б500С-2 | | | | | | |
| 81 | | 5 | 500 | 2 | 10.00 | 0.154 | 1.5 |
| | 82-Пл. Б500С-2 | | | | | | |
| 82 | | 5 | 1000 | 2 | 20.00 | 0.154 | 3.1 |
| | 83-Пл. Б500С-2 | | | | | | |
| 83 | | 5 | 500 | 2 | 10.00 | 0.154 | 1.5 |
| | 84-Пл. Б500С-2 | | | | | | |
| 84 | | 5 | 1000 | 2 | 20.00 | 0.154 | 3.1 |
| | 85-Пл. Б500С-2 | | | | | | |
| 85 | | 5 | 500 | 2 | 10.00 | 0.154 | 1.5 |
| | 86-Пл. Б500С-2 | | | | | | |
| 86 | | 5 | 1000 | 2 | 20.00 | 0.154 | 3.1 |
| | 87-Пл. Б500С-2 | | | | | | |
| 87 | | 5 | 500 | 2 | 10.00 | 0.154 | 1.5 |
| | 88-Пл. Б500С-2 | | | | | | |
| 88 | | 5 | 1000 | 2 | 20.00 | 0.154 | 3.1 |
| | 89-Пл. Б500С-2 | | | | | | |
| 89 | | 5 | 500 | 2 | 10.00 | 0.154 | 1.5 |
| | 90-Пл. Б500С-2 | | | | | | |
| 90 | | 5 | 1000 | 2 | 20.00 | 0.154 | 3.1 |
| | 91-Пл. Б500С-2 | | | | | | |
| 91 | | 5 | 500 | 2 | 10.00 | 0.154 | 1.5 |
| | 92-Пл. Б500С-2 | | | | | | |
| 92 | | 5 | 1000 | 2 | 20.00 | 0.154 | 3.1 |
| | 93-Пл. Б500С-2 | | | | | | |
| 93 | | 5 | 500 | 2 | 10.00 | 0.154 | 1.5 |
| | 94-Пл. Б500С-2 | | | | | | |
| 94 | | 5 | 1000 | 2 | 20.00 | 0.154 | 3.1 |
| | 95-Пл. Б500С-2 | | | | | | |
| 95 | | 5 | 500 | 2 | 10.00 | 0.154 | 1.5 |
| | 96-Пл. Б500С-2 | | | | | | |
| 96 | | 5 | 1000 | 2 | 20.00 | 0.154 | 3.1 |
| | 97-Пл. Б500С-2 | | | | | | |
| 97 | | 5 | 500 | 2 | 10.00 | 0.154 | 1.5 |
| | 98-Пл. Б500С-2 | | | | | | |
| 98 | | 5 | 1000 | 2 | 20.00 | 0.154 | 3.1 |
| | 99-Пл. Б500С-2 | | | | | | |
| 99 | | 5 | 500 | 2 | 10.00 | 0.154 | 1.5 |
| | 100-Пл. Б500С-2 | | | | | | |
| 100 | | 5 | 1000 | 2 | 20.00 | 0.154 | 3.1 |
| | 101-Пл. Б500С-2 | | | | | | |
| 101 | | 5 | 500 | 2 | 10.00 | 0.154 | 1.5 |
| | 102-Пл. Б500С-2 | | | | | | |
| 102 | | 5 | 1000 | 2 | 20.00 | 0.154 | 3.1 |
| | 103-Пл. Б500С-2 | | | | | | |
| 103 | | 5 | 500 | 2 | 10.00 | 0.154 | 1.5 |
| | 104-Пл. Б500С-2 | | | | | | |
| 104 | | 5 | 1000 | 2 | 20.00 | 0.154 | 3.1 |
| | 105-Пл. Б500С-2 | | | | | | |
| 105 | | 5 | 500 | 2 | 10.00 | 0.154 | 1.5 |
| | 106-Пл. Б500С-2 | | | | | | |
| 106 | | 5 | 1000 | 2 | 20.00 | 0.154 | 3.1 |
| | 107-Пл. Б500С-2 | | | | | | |
| 107 | | 5 | 500 | 2 | 10.00 | 0.154 | 1.5 |
| | 108-Пл. Б500С-2 | | | | | | |
| 108 | | 5 | 1000 | 2 | 20.00 | 0.154 | 3.1 |
| | 109-Пл. Б500С-2 | | | | | | |
| 109 | | 5 | 500 | 2 | 10.00 | 0.154 | 1.5 |
| | 110-Пл. Б500С-2 | | | | | | |
| 110 | | 5 | 1000 | 2 | 20.00 | 0.154 | 3.1 |
| | 111-Пл. Б500С-2 | | | | | | |
| 111 | | 5 | 500 | 2 | 10.00 | 0.154 | 1.5 |
| | 112-Пл. Б500С-2 | | | | | | |
| 112 | | 5 | 1000 | 2 | 20.00 | 0.154 | 3.1 |
| | 113-Пл. Б500С-2 | | | | | | |
| 113 | | 5 | 500 | 2 | 10.00 | 0.154 | 1.5 |
| | 114-Пл. Б500С-2 | | | | | | |
| 114 | | 5 | 1000 | 2 | 20.00 | 0.154 | 3.1 |
| | 115-Пл. Б500С-2 | | | | | | |
| 115 | | 5 | 500 | 2 | 10.00 | 0.154 | 1.5 |
| | 116-Пл. Б500С-2 | | | | | | |
| 116 | | 5 | 1000 | 2 | 20.00 | 0.154 | 3.1 |
| | 117-Пл. Б500С-2 | | | | | | |
| 117 | | 5 | 500 | 2 | 10.00 | 0.154 | 1.5 |
| | 118-Пл. Б500С-2 | | | | | | |
| 118 | | 5 | 1000 | 2 | 20.00 | 0.154 | 3.1 |
| | 119-Пл. Б500С-2 | | | | | | |
| 119 | | 5 | 500 | 2 | 10.00 | 0.154 | 1.5 |
| | 120-Пл. Б500С-2 | | | | | | |
| 120 | | 5 | 1000 | 2 | 20.00 | 0.154 | 3.1 |
| | 121-Пл. Б500С-2 | | | | | | |
| 121 | | 5 | 500 | 2 | 10.00 | 0.154 | 1.5 |
| | 122-Пл. Б500С-2 | | | | | | |
| 122 | | 5 | 1000 | 2 | 20.00 | 0.154 | 3.1 |
| | 123-Пл. Б500С-2 | | | | | | |
| 123 | | 5 | 500 | 2 | 10.00 | 0.154 | 1.5 |
| | 124-Пл. Б500С-2 | | | | | | |
| 124 | | 5 | 1000 | 2 | 20.00 | 0.154 | 3.1 |
| | 125-Пл. Б500С-2 | | | | | | |
| 125 | | 5 | 500 | 2 | 10.00 | 0.154 | 1.5 |
| | 126-Пл. Б500С-2 | | | | | | |
| 126 | | 5 | 1000 | 2 | 20.00 | 0.154 | 3.1 |
| | 127-Пл. Б500С-2 | | | | | | |
| 127 | | 5 | 500 | 2 | 10.00 | 0.154 | 1.5 |
| | 128-Пл. Б500С-2 | | | | | | |
| 128 | | 5 | 1000 | 2 | 20.00 | 0.154 | 3.1 |
| | 129-Пл. Б500С-2 | | | | | | |
| 129 | | 5 | 500 | 2 | 10.00 | 0.154 | 1.5 |
| | 130-Пл. Б500С-2 | | | | | | |
| 130 | | 5 | 1000 | 2 | 20.00 | 0.154 | 3.1 |
| | 131-Пл. Б500С-2 | | | | | | |
| 131 | | 5 | 500 | 2 | 10.00 | 0.154 | 1.5 |
| | 132-Пл. Б500С-2 | | | | | | |
| 132 | | 5 | 1000 | 2 | 20.00 | 0.154 | 3.1 |
| | 133-Пл. Б500С-2 | | | | | | |
| 133 | | 5 | 500 | 2 | 10.00 | 0.154 | 1.5 |
| | 134-Пл. Б500С-2 | | | | | | |
| 134 | | 5 | 1000 | 2 | 20.00 | 0.154 | 3.1 |
| | 135-Пл. Б500С-2 | | | | | | |
| 135 | | 5 | 500 | 2 | 10.00 | 0.154 | 1.5 |
| | 136-Пл. Б500С-2 | | | | | | |
| 136 | | 5 | 1000 | 2 | 20.00 | 0.154 | 3.1 |
| | 137-Пл. Б500С-2 | | | | | | |
| 137 | | 5 | 500 | 2 | 10.00 | 0.154 | 1.5 |
| | 138-Пл. Б500С-2 | | | | | | |
| 138 | | 5 | 1000 | 2 | 20.00 | 0.154 | 3.1 |
| | 139-Пл. Б500С-2 | | | | | | |
| 139 | | 5 | 500 | 2 | 10.00 | 0.154 | 1.5 |
| | 140-Пл. Б500С-2 | | | | | | |
| 140 | | 5 | 1000 | 2 | 20.00 | 0.154 | 3.1 |
| | 141-Пл. Б500С-2 | | | | | | |
| 141 | | 5 | 500 | 2 | 10.00 | 0.154 | 1.5 |
| | 142-Пл. Б500С-2 | | | | | | |
| 142 | | 5 | 1000 | 2 | 20.00 | 0.154 | 3.1 |
| | 143-Пл. Б500С-2 | | | | | | |
| 143 | | 5 | 500 | 2 | 10.00 | 0.154 | 1.5 |
| | 144-Пл. Б500С-2 | | | | | | |
| 144 | | 5 | 1000 | 2 | 20.00 | 0.154 | 3.1 |
| | 145-Пл. Б500С-2 | | | | | | |
| 145 | | 5 | 500 | 2 | 10.00 | 0.154 | 1.5 |
| | 146-Пл. Б500С-2 | | | | | | |
| 146 | | 5 | 1000 | 2 | 20.00 | 0.154 | 3.1 |
| | 147-Пл. Б500С-2 | | | | | | |
| 147 | | 5 | 500 | 2 | 10.00 | 0.154 | 1.5 |
| | 148-Пл. Б500С-2 | | | | | | |
| 148 | | 5 | 1000 | 2 | 20.00 | 0.154 | 3.1 |
| | 149-Пл. Б500С-2 | | | | | | |
| 149 | | 5 | 500 | 2 | 10.00 | 0.154 | 1.5 |
| | 150-Пл. Б500С-2 | | | | | | |
| 150 | | 5 | 1000 | 2 | 20.00 | 0.154 | 3.1 |
| | 151-Пл. Б500С-2 | | | | | | |
| 151 | | 5 | 500 | 2 | 10.00 | 0.154 | 1.5 |
| | 152-Пл. Б500С-2 | | | | | | |
| 152 | | 5 | 1000 | 2 | 20.00 | 0.154 | 3.1 |
| | 153-Пл. Б500С-2 | | | | | | |
| 153 | | 5 | 500 | 2 | 10.00 | 0.154 | 1.5 |
| | 154-Пл. Б500С-2 | | | | | | |
| 154 | | 5 | 1000 | 2 | 20.00 | 0.154 | 3.1 |
| | 155-Пл. Б500С-2 | | | | | | |
| 155 | | 5 | 500 | 2 | 10.00 | 0.154 | 1.5 |
| | 156-Пл. Б500С-2 | | | | | | |
| 156 | | 5 | 1000 | 2 | 20.00 | 0.154 | 3.1 |
| | 157-Пл. Б500С-2 | | | | | | |
| 157 | | 5 | 500 | 2 | 10.00 | 0.154 | 1.5 |
| | 158-Пл. Б500С-2 | | | | | | |
| 158 | | 5 | 1000 | 2 | 20.00 | 0.154 | 3.1 |
| | 159-Пл. Б500С-2 | | | | | | |
| 159 | | 5 | 500 | 2 | 10.00 | 0.154 | 1.5 |
| | 160-Пл. Б500С-2 | | | | | | |
| 160 | | 5 | 1000 | 2 | 20.00 | 0.154 | 3.1 |
| | 161-Пл. Б500С-2 | | | | | | |
| 161 | | 5 | 500 | 2 | 10.00 | 0.154 | 1.5 |
| | 162-Пл. Б500С-2 | | | | | | |
| 162 | | 5 | 1000 | 2 | 20.00 | 0.154 | 3.1 |
| | 163-Пл. Б500С-2 | | | | | | |
| 163 | | 5 | 500 | 2 | 10.00 | 0.154 | 1.5 |
| | 164-Пл. Б500С-2 | | | | | | |
| 164 | | 5 | 1000 | 2 | 20.00 | 0.154 | 3.1 |
| | 165-Пл. Б500С-2 | | | | | | |
| 165 | | 5 | 500 | 2 | 10.00 | 0.154 | 1.5 |
| | 166-Пл. Б500С-2 | | | | | | |
| 166 | | 5 | 1000 | 2 | 20.00 | 0.154 | 3.1 |
| | 167-Пл. Б500С-2 | | | | | | |
| 167 | | 5 | 500 | 2 | 10.00 | 0.154 | 1.5 |
| | 168-Пл. Б500С-2 | | | | | | |
| 168 | | 5 | 1000 | 2 | 20.00 | 0.154 | 3.1 |
| | 169-Пл. Б500С-2 | | | | | | |
| 169 | | 5 | 500 | 2 | 10.00 | 0.154 | 1.5 |
| | 170-Пл. Б500С-2 | | | | | | |
| 170 | | 5 | 1000 | 2 | 20.00 | 0.154 | 3.1 |
| | 171-Пл. Б500С-2 | | | | | | |
| 171 | | 5 | 500 | 2 | 10.00 | 0.154 | 1.5 |
| | 172-Пл. Б500С-2 | | | | | | |
| 172 | | 5 | 1000 | 2 | 20.00 | 0.154 | 3.1 |
| | 173-Пл. Б500С-2 | | | | | | |
| 173 | | 5 | 500 | 2 | 10.00 | 0.154 | 1.5 |
| | 174-Пл. Б500С-2 | | | | | | |
| 174 | | 5 | 1000 | 2 | 20.00 | 0.154 | 3.1 |
| | 175-Пл. Б500С-2 | | | | | | |
| 175 | | 5 | 500 | 2 | 10.00 | 0.154 | 1.5 |
| | 176-Пл. Б500С-2 | | | | | | |
| 176 | | 5 | 1000 | 2 | 20.00 | 0.154 | 3.1 |
| | 177-Пл. Б500С-2 | | | | | | |
| 177 | | 5 | 500 | 2 | 10.00 | 0.154 | 1.5 |
| | 178-Пл. Б500С-2 | | | | | | |
| 178 | | 5 | 1000 | 2 | 20.00 | 0.154 | 3.1 |
| | 179-Пл. Б500С-2 | | | | | | |
| 179 | | 5 | 500 | 2 | 10.00 | 0.154 | 1.5 |
| | 180-Пл. Б500С-2 | | | | | | |
| 180 | | 5 | 1000 | 2 | 20.00 | 0.154 | 3.1 |
| | 181-Пл. Б500С-2 | | | | | | |
| 181 | | 5 | 500 | 2 | 10.00 | 0.154 | 1.5 |
| | 182-Пл. Б500С-2 | | | | | | |
| 182 | | 5 | 1000 | 2 | 20.00 | 0.154 | 3.1 |
| | 183-Пл. Б500С-2 | | | | | | |
| 183 | | 5 | 500 | 2 | 10.00 | 0.154 | 1.5 |
| | 184-Пл. Б500С-2 | | | | | | |
| 184 | | 5 | 1000 | 2 | 20.00 | 0.154 | 3.1 |
| | 185-Пл. Б500С-2 | | | | | | |
| 185 | | 5 | 500 | 2 | 10.00 | 0.154 | 1.5 |
| | 186-Пл. Б500С-2 | | | | | | |
| 186 | | 5 | 1000 | 2 | 20.00 | 0.154 | 3.1 |
| | 187-Пл. Б500С-2 | | | | | | |
| 187 | | 5 | 500 | 2 | 10.00 | 0.154 | 1.5 |
| | 188-Пл. Б500С-2 | | | | | | |
| 188 | | 5 | 1000 | 2 | 20.00 | 0.154 | 3.1 |
| | 189-Пл. Б500С-2 | | | | | | |
| 189 | | 5 | 500 | 2 | 10.00 | 0.154 | 1.5 |
| | 190-Пл. Б500С-2 | | | | | | |
| 190 | | 5 | 1000 | 2 | 20.00 | 0.154 | 3.1 |
| | 191-Пл. Б500С-2 | | | | | | |
| 191 | | 5 | 500 | 2 | 10.00 | 0.154 | 1.5 |
| | 192-Пл. Б500С-2 | | | | | | |
| 192 | | 5 | 1000 | 2 | 20.00 | 0.154 | 3.1 |
| | 193-Пл. Б500С-2 | | | | | | |
| 193 | | 5 | 500 | 2 | 10.00 | 0.154 | 1.5 |
| | 194-Пл. Б500С-2 | | | | | | |
| 194 | | 5 | 1000 | 2 | 20.00 | 0.154 | 3.1 |
| | 195-Пл. Б500С-2 | | | | | | |
| 195 | | 5 | 500 | 2 | 10.00 | 0.154 | 1.5 |
| | 196-Пл. Б500С-2 | | | | | | |
| 196 | | 5 | 1000 | 2 | 20.00 | 0.154 | 3.1 |
| | 197-Пл. Б500С-2 | | | | | | |
| 197 | | 5 | 500 | 2 | 10.00 | 0.154 | 1.5 |
| | 198-Пл. Б500С-2 | | | | | | |
| 198 | | 5 | 1000 | 2 | 20.00 | 0.154 | 3.1 |
| | 199-Пл. Б500С-2 | | | | | | |
| 199 | | 5 | 500 | 2 | 10.00 | 0.154 | 1.5 |
| | 200-Пл. Б500С-2 | | | | | | |
| 200 | | 5 | 1000 | 2 | 20.00 | 0.154 | 3.1 |
| | 201-Пл. Б500С-2 | | | | | | |
| 201 | | 5 | 500 | 2 | 10.00 | 0.154 | 1.5 |
| | 202-Пл. Б500С-2 | | | | | | |
| 202 | | 5 | 1000 | 2 | 20.00 | 0.154 | 3.1 |
| | 203-Пл. Б500С-2 | | | | | | |
| 203 | | 5 | 500 | 2 | 10.00 | 0.154 | 1.5 |
| | 204-Пл. Б500С-2 | | | | | | |
| 204 | | 5 | 1000 | 2 | 20.00 | 0.154 | 3.1 |
| | 205-Пл. Б500С-2 | | | | | | |
| 205 | | 5 | 500 | 2 | 10.00 | 0.154 | 1.5 |
| | 206-Пл. Б500С-2 | | | | | | |
| 206 | | 5 | 1000 | 2 | 20.00 | 0.154 | 3.1 |
| | 207-Пл. Б500С-2 | | | | | | |
| 207 | | 5 | 500 | 2 | 10.00 | 0.154 | 1.5 |
| | 208-Пл. Б500С-2 | | | | | | |
| 208 | | 5 | 1000 | 2 | 20.00 | 0.154 | 3.1 |
| | 209-Пл. Б500С-2 | | | | | | |
| 209 | | 5 | 500 | 2 | 10.00 | 0.154 | 1.5 |
| | 210-Пл. Б500С-2 | | | | | | |
| 210 | | 5 | 1000 | 2 | 20.00 | 0.154 | 3.1 |
| | 211-Пл. Б500С-2 | | | | | | |
| 211 | | 5 | 500 | 2 | 10.00 | 0.154 | 1.5 |
| | 212-Пл. Б500С-2 | | | | | | |
| 212 | | 5 | 1000 | 2 | 20.00 | 0.154 | 3.1 |
| | 213-Пл. Б500С-2 | | | | | | |
| 213 | | 5 | 500 | 2 | 10.00 | 0.154 | 1.5 |
| | 214-Пл. Б500С-2 | | | | | | |
| 214 | | 5 | 1000 | 2 | 20.00 | 0.154 | 3.1 |
| | 215-Пл. Б500С-2 | | | | | | |
| 215 | | 5 | 500 | 2 | 10.00 | 0.154 | 1.5 |
| | 216-Пл. Б500С-2 | | | | | | |
| 216 | | 5 | 1000 | 2 | 20.00 | 0.154 | 3.1 |
| | 217-Пл. Б500С-2 | | | | | | |
| 217 | | 5 | 500 | 2 | 10.00 | 0.154 | 1.5 |
| | 218-Пл. Б500С-2 | | | | | | |
| 218 | | 5 | 1000 | 2 | 20.00 | 0.154 | 3.1 |
| | 219-Пл. Б500С-2 | | | | | | |
| 219 | | 5 | 500 | 2 | 10.00 | 0.154 | 1.5 |
| | 220-Пл. Б500С-2 | | | | | | |
| 220 | | 5 | 1000 | 2 | 20.00 | 0.154 | 3.1 |
| | 221-Пл. Б500С-2 | | | | | | |
| 221 | | 5 | 500 | 2 | 10.00 | 0.154 | 1.5 |
| | 222-Пл. Б500С-2 | | | | | | |
| 222 | | 5 | 1000 | 2 | 20.00 | 0.154 | 3.1 |
| | 223-Пл. Б500С-2 | | | | | | |
| 223 | | 5 | 500 | 2 | 10.00 | 0.154 | 1.5 |
| | 224-Пл. Б500С-2 | | | | | | |
| 224 | | 5 | 1000 | 2 | 20.00 | 0.154 | 3.1 |
| | 225-Пл. Б500С-2 | | | | | | |
| 225 | | 5 | 500 | 2 | 10.00 | 0.154 | 1.5 |
| | 226-Пл. Б500С-2 | | | | | | |
| 226 | | 5 | 1000 | 2 | 20.00 | 0.154 | 3.1 |
| | 227-Пл. Б500С-2 | | | | | | |
| 227 | | 5 | 500 | 2 | 10.00 | 0.154 | 1.5 |
| | 228-Пл. Б500С-2 | | | | | | |
| 228 | | 5 | 1000 | 2 | 20.00 | 0.154 | 3.1 |
| | 229-Пл. Б500С-2 | | | | | | |
| 229 | | 5 | 500 | 2 | 10.00 | 0.154 | 1.5 |
| | 230-Пл. Б500С-2 | | | | | | |
| 230 | | 5 | 1000 | 2 | 20.00 | 0.154 | 3.1 |
| | 231-Пл. Б500С-2 | | | | | | |
| 231 | | 5 | 500 | 2 | 10.00 | 0.154 | 1.5 |
| | 232-Пл. Б500С-2 | | | | | | |
| 232 | | 5 | 1000 | 2 | 20.00 | 0.154 | 3.1 |
| | 233-Пл. Б500С-2 | | | | | | |
| 233 | | 5 | 500 | 2 | 10.00 | 0.154 | 1.5 |
| | 234-Пл. Б500С-2 | | | | | | |
| 234 | | 5 | 1000 | 2 | 20.00 | 0.154 | 3.1 |
| | 235-Пл. Б500С-2 | | | | | | |
| 235 | | 5 | 500 | 2 | 10.00 | 0.154 | 1.5 |
| | 236-Пл. Б500С-2 | | | | | | |
| 236 | | 5 | 1000 | 2 | 20.00 | 0.154 | 3.1 |
| | 237-Пл. Б500С-2 | | | | | | |
| 237 | | 5 | 500 | 2 | 10.00 | 0.154 | 1.5 |
| | 238-Пл. Б500С-2 | | | | | | |
| 238 | | 5 | 1000 | 2 | 20.00 | 0.154 | 3.1 |
| | 239-Пл. Б500С-2 | | | | | | |
| 239 | | 5 | 500 | 2 | 10.00 | 0.154 | 1.5 |
| | 240-Пл. Б500С-2 | | | | | | |
| 240 | | 5 | 1000 | 2 | 20.00 | 0.154 | 3.1 |
| | 241-Пл. Б500С-2 | | | | | | |
| 241 | | 5 | 500 | 2 | 10.00 | 0.154 | 1.5 |
| | 242-Пл. Б500С-2 | | | | | | |
| 242 | | 5 | 1000 | 2 | 20.00 | 0.154 | 3.1 |
| | 243-Пл. Б500С-2 | | | | | | |
| 243 | | 5 | 500 | 2 | 10.00 | 0.154 | 1.5 |
| | 244-Пл. Б500С-2 | | | | | | |
| 244 | | 5 | 1000 | 2 | 20.00 | 0.154 | 3.1 |
| | 245-Пл. Б500С-2 | | | | | | |
| 245 | | 5 | 500 | 2 | 10.00 | 0.154 | 1.5 |
| | 246-Пл. Б500С-2 | | | | | | |
| 246 | | 5 | 1000 | 2 | 20.00 | 0.154 | 3.1 |
| | 247-Пл. Б500С-2 | | | | | | |
| 247 | | 5 | 500 | 2 | 10.00 | 0.154 | 1.5 |
| | 248-Пл. Б500С-2 | | | | | | |
| 248 | | 5 | 1000 | 2 | 20.00 | 0.154 | 3.1 |
| | 249-Пл. Б500С-2 | | | | | | |
| 249 | | 5 | 500 | 2 | 10.00 | 0.154 | 1.5 |
| | 250-Пл. Б500С-2 | | | | | | |
| 250 | | 5 | 1000 | 2 | 20.00 | 0.154 | 3.1 |
| | 251-Пл. Б500С-2 | | | | | | |
| 251 | | 5 | 500 | 2 | 10.00 | 0.154 | 1.5 |
| | 252-Пл. Б500С-2 | | | | | | |
| 252 | | 5 | 1000 | 2 | 20.00 | 0.154 | 3.1 |
| | 253-Пл. Б500С-2 | | | | | | |
| 253 | | 5 | 500 | 2 | 10.00 | 0.154 | 1.5 |
| | 254-Пл. Б500С-2 | | | | | | |
| 254 | | 5 | 1000 | 2 | 20.00 | 0.154 | 3.1 |
| | 255-Пл. Б500С-2 | | | | | | |
| 255 | | 5 | 500 | 2 | 10.00 | 0.154 | 1.5 |
| | 256-Пл. Б500С-2 | | | | | | |
| 256 | | 5 | 1000 | 2 | 20.00 | 0.154 | 3.1 |
| | 257-Пл. Б500С-2 | | | | | | |
| 257 | | 5 | 500 | 2 | 10.00 | 0.154 | 1.5 |
| | 258-Пл. Б500С-2 | | | | | | |
| 258 | | 5 | 1000 | 2 | 20.00 | 0.154 | 3.1 |
| | 259-Пл. Б500С-2 | | | | | | |

| Эмбь. | Эозначение | Позиция | Обозначение и наименование | Кол. | Масса ед. кг | Примечание |
|---|---|---|---|---|---|---|
| | | | **Документация** | | | |
| | | | Задание на проектирование | 1 | | |
| | | | Пояснительная записка | 1 | | |
| | | | **Сборочные единицы** | | | |
| | | | Каркас К-1 | 1 | | |
| | | | Каркас К-2 | 1 | | |
| | | | **Детали** | | | |
| | | 1 | Стержень ø28 А500С L=3100 | 14 | 13.55 | |
| | | 2 | Стержень ø28 А500С L=1120 | 14 | 4.38 | |
| | | 3 | Стержень ø28 А500С L=830 | 14 | 3.25 | |
| | | 4 | Стержень ø28 А500С L=4210 | 18 | 16.48 | |
| | | 5 | Стержень ø28 А500С L=3010 | 20 | 11.78 | |

| Эмбь. | Эозначение | Позиция | Обозначение и наименование | Кол. | Масса ед. кг | Примечание |
|---|---|---|---|---|---|---|
| | | | **Документация** | | | |
| | | | Задание на проектирование | 1 | | |
| | | | Пояснительная записка | 1 | | |
| | | | **Сборочные единицы** | | | |
| | | | Каркас К-1 | 1 | | |
| | | | Каркас К-2 | 1 | | |
| | | | **Детали** | | | |
| | | 1 | Стержень ø28 А500С L=3100 | 14 | 13.55 | |
| | | 2 | Стержень ø28 А500С L=1120 | 14 | 4.38 | |
| | | 3 | Стержень ø28 А500С L=830 | 14 | 3.25 | |
| | | 4 | Стержень ø28 А500С L=4210 | 18 | 16.48 | |
| | | 5 | Стержень ø28 А500С L=3010 | 20 | 11.78 | |

| Эмбь. | Эозначение | Позиция | Обозначение и наименование | Кол. | Масса ед. кг | Примечание |
|---|---|---|---|---|---|---|
| | | | **Документация** | | | |
| | | | Задание на проектирование | 1 | | |
| | | | Пояснительная записка | 1 | | |
| | | | **Сборочные единицы** | | | |
| | | | Каркас К-1 | 1 | | |
| | | | Каркас К-2 | 1 | | |
| | | | **Детали** | | | |
| | | 1 | Стержень ø20 А500С L=2760 | 14 | 1.09 | |
| | | 2 | Стержень ø20 А500С L=1000 | 14 | 0.40 | |
| | | 3 | Стержень ø20 А500С L=3610 | 6 | 1.43 | |
| | | 4 | Стержень ø20 А500С L=2705 | 6 | 1.07 | |

| Эмбь. | Эозначение | Позиция | Обозначение и наименование | Кол. | Масса ед. кг | Примечание |
|---|---|---|---|---|---|---|
| | | | **Документация** | | | |
| | | | Задание на проектирование | 1 | | |
| | | | Пояснительная записка | 1 | | |
| | | | **Сборочные единицы** | | | |
| | | | Каркас К-1 | 1 | | |
| | | | Каркас К-2 | 1 | | |
| | | | **Детали** | | | |
| | | 1 | Стержень ø20 А500С L=2760 | 14 | 1.09 | |
| | | 2 | Стержень ø20 А500С L=1000 | 14 | 0.40 | |
| | | 3 | Стержень ø25 А500С L=4110 | 12 | 15.84 | |
| | | 4 | Стержень ø25 А500С L=2955 | 8 | 11.39 | |

| Эмбь. | Эозначение | Позиция | Обозначение и наименование | Кол. | Масса ед. кг | Примечание |
|---|---|---|---|---|---|---|
| | | | **Документация** | | | |
| | | | Задание на проектирование | 1 | | |
| | | | Пояснительная записка | 1 | | |
| | | | **Сборочные единицы** | | | |
| | | | Каркас К-1 | 1 | | |
| | | | Каркас К-2 | 1 | | |
| | | | **Детали** | | | |
| | | 1 | Стержень ø20 А500С L=2760 | 14 | 1.09 | |
| | | 2 | Стержень ø20 А500С L=1000 | 14 | 0.40 | |
| | | 3 | Стержень ø25 А500С L=4110 | 12 | 15.84 | |
| | | 4 | Стержень ø25 А500С L=2955 | 8 | 11.39 | |

| Эмбь. | Эозначение | Позиция | Обозначение и наименование | Кол. | Масса ед. кг | Примечание |
|---|---|---|---|---|---|---|
| | | | **Документация** | | | |
| | | | Задание на проектирование | 1 | | |
| | | | Пояснительная записка | 1 | | |
| | | | **Сборочные единицы** | | | |
| | | | Каркас К-1 | 1 | | |
| | | | Каркас К-2 | 1 | | |
| | | | **Детали** | | | |
| | | 1 | Стержень ø20 А500С L=2760 | 14 | 1.09 | |
| | | 2 | Стержень ø20 А500С L=1000 | 14 | 0.40 | |
| | | 3 | Стержень ø20 А500С L=3610 | 6 | 1.43 | |
| | | 4 | Стержень ø20 А500С L=2705 | 6 | 1.07 | |

| Эмбь. | Эозначение | Позиция | Обозначение и наименование | Кол. | Масса ед. кг | Примечание |
|---|---|---|---|---|---|---|
| | | | **Документация** | | | |
| | | | Задание на проектирование | 1 | | |
| | | | Пояснительная записка | 1 | | |
| | | | **Сборочные единицы** | | | |
| | | | Каркас К-1 | 1 | | |
| | | | Каркас К-2 | 1 | | |
| | | | **Детали** | | | |
| | | 1 | Стержень ø20 А500С L=2760 | 14 | 1.09 | |
| | | 2 | Стержень ø20 А500С L=1000 | 14 | 0.40 | |
| | | 3 | Стержень ø25 А500С L=4110 | 12 | 15.84 | |
| | | 4 | Стержень ø25 А500С L=2955 | 8 | 11.39 | |

| Эмбь. | Эозначение | Позиция | Обозначение и наименование | Кол. | Масса ед. кг | Примечание |
|---|---|---|---|---|---|---|
| | | | **Документация** | | | |
| | | | Задание на проектирование | 1 | | |
| | | | Пояснительная записка | 1 | | |
| | | | **Сборочные единицы** | | | |
| | | | Каркас К-1 | 1 | | |
| | | | Каркас К-2 | 1 | | |
| | | | **Детали** | | | |
| | | 1 | Стержень ø20 А500С L=2760 | 14 | 1.09 | |
| | | 2 | Стержень ø20 А500С L=1000 | 14 | 0.40 | |
| | | 3 | Стержень ø20 А500С L=3610 | 6 | 1.43 | |
| | | 4 | Стержень ø20 А500С L=2705 | 6 | 1.07

| Эл№ | Эскиз | Форма | Кол. | Длина 1 эл. | Общая длина | Масса |
|---|---|---|---|---|---|---|
| | | Обозначение | | | | |
| | | Материал | | | | |
| 1 | | ГОСТ Р 52544-2006 | 14 | 1.09 | 15.3 | |
| | | А500С | | | | |
| 2 | | ГОСТ Р 52544-2006 | 14 | 0.40 | 5.6 | |
| | | А500С | | | | |
| 3 | | ГОСТ Р 52544-2006 | 14 | 0.29 | 4.1 | |
| | | А500С | | | | |
| 4 | | ГОСТ Р 52544-2006 | 14 | 15.84 | 221.8 | |
| | | А500С | | | | |
| 5 | | ГОСТ Р 52544-2006 | 12 | 11.39 | 136.7 | |
| | | А500С | | | | |

Эл-11 (3 шт)
Ø 1:50

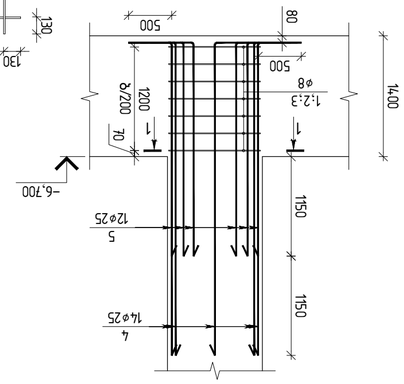


Эл-11
Ø 1:20

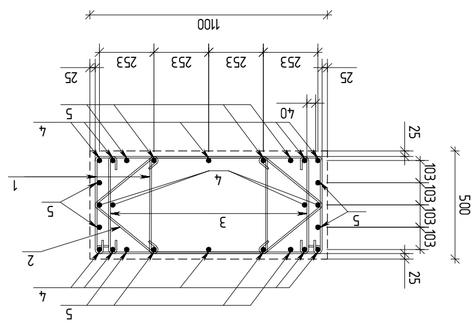


Эл№ 1
Ø=2760

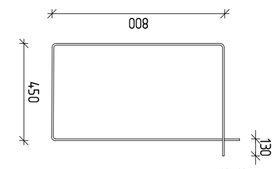


Эл№ 2
Ø=1000

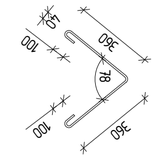


Эл№ 3
Ø=730

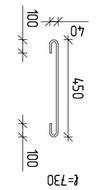


| Эл№ | Эскиз | Форма | Кол. | Длина 1 эл. | Общая длина | Масса |
|---|---|---|---|---|---|---|
| | | Обозначение | | | | |
| | | Материал | | | | |
| 1 | | ГОСТ Р 52544-2006 | 14 | 1.09 | 15.3 | |
| | | А500С | | | | |
| 2 | | ГОСТ Р 52544-2006 | 14 | 0.40 | 5.6 | |
| | | А500С | | | | |
| 3 | | ГОСТ Р 52544-2006 | 14 | 0.29 | 4.1 | |
| | | А500С | | | | |
| 4 | | ГОСТ Р 52544-2006 | 18 | 15.84 | 285.1 | |
| | | А500С | | | | |
| 5 | | ГОСТ Р 52544-2006 | 8 | 11.39 | 91.1 | |
| | | А500С | | | | |

Эл-9 (2 шт)
Ø 1:50

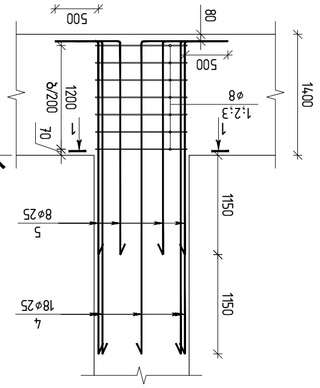


Эл-9
Ø 1:20

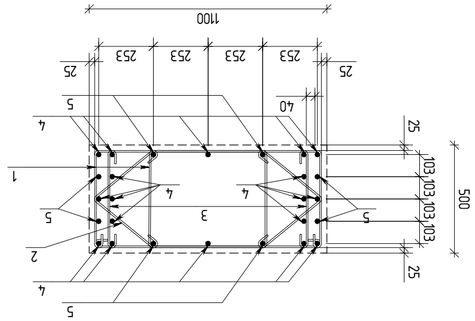


Эл№ 1
Ø=2760

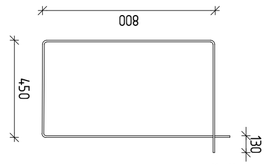


Эл№ 2
Ø=1000

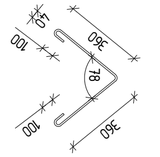


Эл№ 3
Ø=730

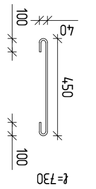


| Эл№ | Эскиз | Форма | Кол. | Длина 1 эл. | Общая длина | Масса |
|---|---|---|---|---|---|---|
| | | Обозначение | | | | |
| | | Материал | | | | |
| 1 | | ГОСТ Р 52544-2006 | 14 | 1.09 | 15.3 | |
| | | А500С | | | | |
| 2 | | ГОСТ Р 52544-2006 | 14 | 0.40 | 5.6 | |
| | | А500С | | | | |
| 3 | | ГОСТ Р 52544-2006 | 14 | 20.35 | 284.9 | |
| | | А500С | | | | |
| 4 | | ГОСТ Р 52544-2006 | 12 | 14.55 | 174.6 | |
| | | А500С | | | | |

Эл-12 (4 шт)
Ø 1:50

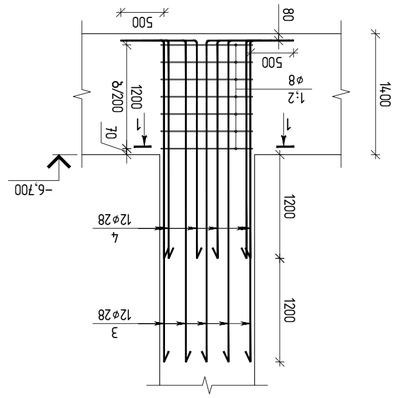


Эл-12
Ø 1:20

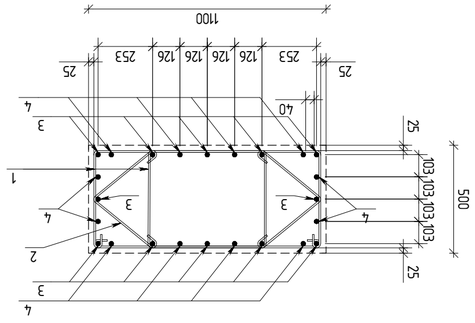


Эл№ 1
Ø=2760

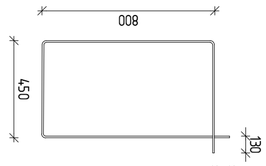


Эл№ 2
Ø=1000

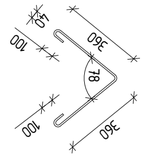


| Эл№ | Эскиз | Форма | Кол. | Длина 1 эл. | Общая длина | Масса |
|---|---|---|---|---|---|---|
| | | Обозначение | | | | |
| | | Материал | | | | |
| 1 | | ГОСТ Р 52544-2006 | 14 | 1.09 | 15.3 | |
| | | А500С | | | | |
| 2 | | ГОСТ Р 52544-2006 | 14 | 0.40 | 5.6 | |
| | | А500С | | | | |
| 3 | | ГОСТ Р 52544-2006 | 14 | 20.35 | 244.2 | |
| | | А500С | | | | |
| 4 | | ГОСТ Р 52544-2006 | 12 | 14.55 | 174.6 | |
| | | А500С | | | | |

Эл-10 (7 шт)
Ø 1:50

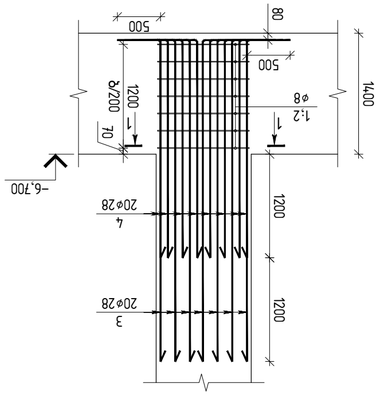


Эл-10
Ø 1:20

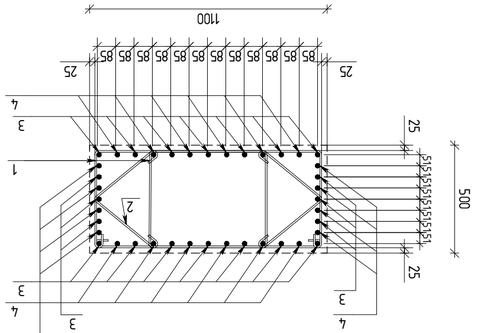


Эл№ 1
Ø=2760

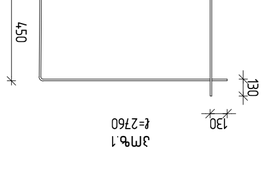


Эл№ 2
Ø=1000

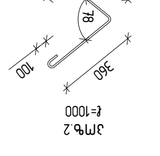


| Эл№ | Эскиз | Форма | Кол. | Длина 1 эл. | Общая длина | Масса |
|---|---|---|---|---|---|---|
| | | Обозначение | | | | |
| | | Материал | | | | |
| 1 | | ГОСТ Р 52544-2006 | 14 | 1.09 | 15.3 | |
| | | А500С | | | | |
| 2 | | ГОСТ Р 52544-2006 | 14 | 0.40 | 5.6 | |
| | | А500С | | | | |
| 3 | | ГОСТ Р 52544-2006 | 20 | 20.35 | 407.0 | |
| | | А500С | | | | |
| 4 | | ГОСТ Р 52544-2006 | 20 | 14.55 | 291.0 | |
| | | А500С | | | | |

Изм. Кол.уч. Лист № док. Подп. Дата

Разработал
Проверил
Н.контр.
ГИП

Стадия | Лист | Листов

Схема армирования

Копировал | Формат А3

Инв. № подл. | Подп. и дата | Взам. инв. №

Инв. № подл. | Подп. и дата | Взам. инв. №

Изм. Кол.уч. Лист № док. Подп. Дата

Разработал
Проверил
Н.контр.
ГИП

Стадия | Лист | Листов

Схема армирования

Копировал | Формат А3

Инв. № подл. | Подп. и дата | Взам. инв. №

Инв. № подл. | Подп. и дата | Взам. инв. №

| Обозначение | Наименование | Примечание |
|---|---|---|
| | Документация по планировке территории | |
| | Документация по межеванию территории | |
| | Материалы по обоснованию проекта планировки территории | |
| | Материалы по обоснованию проекта межевания территории | |
| | Основная часть проекта планировки территории | |
| | Основная часть проекта межевания территории | |
| | Положение о размещении линейных объектов | |
| | Положение о размещении линейных объектов | |
| | Чертеж красных линий | |
| | Чертеж межевания территории | |
| | Чертеж планировки территории | |
| | Чертеж планировки территории | |

| Обозначение | Наименование | Примечание |
|---|---|---|
| | Документация по планировке территории | |
| | Документация по межеванию территории | |
| | Материалы по обоснованию проекта планировки территории | |
| | Материалы по обоснованию проекта межевания территории | |
| | Основная часть проекта планировки территории | |
| | Основная часть проекта межевания территории | |
| | Положение о размещении линейных объектов | |
| | Положение о размещении линейных объектов | |
| | Чертеж красных линий | |
| | Чертеж межевания территории | |
| | Чертеж планировки территории | |
| | Чертеж планировки территории | |

| Изм. | Кол.уч. | Лист | № док. | Подп. | Дата |
|---|---|---|---|---|---|
| Разработал | | | | | |
| Проверил | | | | | |
| Н.контр. | | | | | |
| ГИП | | | | | |

Стадия | Лист | Листов

Схема армирования

Копировал | Формат А3

Инв. № подл. | Подп. и дата | Взам. инв. №

Инв. № подл. | Подп. и дата | Взам. инв. №

| Изм. | Кол.уч. | Лист | № док. | Подп. | Дата |
|---|---|---|---|---|---|
| Разработал | | | | | |
| Проверил | | | | | |
| Н.контр. | | | | | |
| ГИП | | | | | |

| | |
|---|---|
| თბილისი / 2023 წელი | |
| ფაილის სახელი:<br>A2 QE_STR_Beliashvili_WALL | |
| KEYPLAN: | |
| | |

ყოველი შემდგომი რვეტილა აუცილებლად წინა რვეტილებას

პროექტის სტადია:
საგზაფხულო დოკუმენტაცია

რევიზია

| რევ. | თარიღი | აღწერილობა | დამგმ. |
|---|---|---|---|
| | | | |
| | | | |
| | | | |
| | | | |
| | | | |
| | | | |
| | | | |
| | | | |

შენიშვნები:

მისამართი:
ქ.თბილისი ა.ბელიაშვილის ქუჩა
№100, №100$^{0}$, №102

დაკვეთი:
შ.პ.ს "ფერარი"

| | | |
|---|---|---|
| მასალის დასახელება | საზომი ერთ. | ხელმოწერა |
| პროექტის ავტორები: | | |
| დეპარტამენტის უფროსი: | | |

შემსრულებელი:
შპს "ქარ ენჯინირინგი"
ქ.თბილისი ა.ბატონიშვილის №7
ბინა № 6

შპს "ქარ ენჯინირინგი"
პროფესიული ავასებისმგებლობის გზღვევლია
სს "ფაზღვევის საერთაშორისო კომპანია"
(პ/ნ №PFL 417/21)

| | | |
|---|---|---|
| მასალის დასახელება | საზომი ერთ. | ხელმოწერა |
| დირექტორი | დ.ქავანიშვილი | |
| სპეციალობა<br>ჯგუფის უფროსი | ო. ილიაშვილი | |
| პროექტის მე0<br>კონსტრუქციების | ო. ილიაშვილი | |
| | ნ.ჩიტანავა | |

პროექტის სახელწოდება:
მრავალფენიანი კომპლექსი (II ეტაპი)

პროექტის სტადია:
მუშა პროექტი

პროექტის ნაწილი:
კონსტრუქცია

ნახაზის დასახელება:

| | | |
|---|---|---|
| ფორმატი<br>A2 | ნახაზის ნომერი:<br>J-11.50 | ფურც. საერთო რაოდენობა<br>111 |
| სტადია<br>მ.პ. | | |
| თარიღი<br>24/02/2023 | | |
| მასშტაბი<br>1:50 | | |
| რევიზია<br>R1 | | |

| | | | | | | | | | | | | |
|---|---|---|---|---|---|---|---|---|---|---|---|---|
| ᲐᲠᲛᲐᲢᲣᲠᲘ ᲐᲠᲛᲐᲢᲣᲠᲘᲡ ᲓᲐᲡᲐᲮᲔᲚᲔᲑᲐ ᲐᲜ ᲛᲐᲠᲙᲘᲠᲔᲑᲐ | | | | | | | | | | | | |
| ᲛᲝᲜᲘᲨᲕᲜᲘᲡ ᲜᲝᲛᲔᲠᲘ | ᲠᲐᲝᲓᲔᲜᲝᲑᲐ | 1 | 6735.10 | 18918.30 | 64336.60 | 104998.20 | 52400.40 | 110519.0 | 12943.30 | 3990.50 | 27537.30 | 965.04 | 613.57 |
| ᲛᲐᲡᲐᲚᲘᲡ ᲓᲐᲡᲐᲮᲔᲚᲔᲑᲐ | ᲠᲐᲝᲓᲔᲜᲝᲑᲐ | Ø8 | Ø10 | Ø12 | Ø14 | Ø16 | Ø18 | Ø20 | Ø22 | ᲡᲕᲔᲢᲘ (კგ) | ᲑᲔᲢᲝᲜᲘ B35 (მ³) | ᲑᲔᲢᲝᲜᲘ B30 (მ³) |
| | | A 500 C | | | | | | | | | | |
| | | | | | | | | | | | | |

თბილისი / 2023 წელი

ფაილის სახელი:
A2 QE_STR_Beliashvili_WALL

KEYPLAN:

ყოველი შედევნი რევიზია აუცილებლად წინა რევიზიას

პროექტის სტადია: საგზაფხულო დოკუმენტაცია

რევიზია

| რევ. | თარიღი | ავტორი | დებულება |
|---|---|---|---|
| | | | |

შენიშვნები:

მისამართი:
ქ. თბილისი ა. ბელიაშვილის ქუჩა №100, №100[1], №102

დამკვეთი:
შ.პ.ს "ფერარი"

| | | |
|---|---|---|
| მთავარი ინჟინერი | სახელი გვარი | ხელმოწერა |
| პროექტის ხელმძღვანელი: | | |
| დამკვეთის მიერ: | | |

შემსრულებელი:
შპს "ქიუ ენჯინირინგი"
მისამართი: ქ.თბილისი აბაშიძის №7 ბინა № 6

შპს "ქიუ ენჯინირინგი"
პროფესიული პასუხისმგებლობის დაზღვევა სს "დაზღვევის საერთაშორისო კომპანია ირაო" (პ/ნ №PFL 417/21)

| | | |
|---|---|---|
| თანამდებობა | სახელი გვარი | ხელმოწერა |
| დირექტორი | დ.ქვანტირაძე | |
| სპეციალობა ჯგუფის ხელმძღვანელი | ო. ილიუხინი | |
| პროექტის მთ. კონსტრუქციების ინჟინერი | ო. ილიუხინი | |
| | ნ.ჩიქავაძე | |

პროექტის სახელწოდება:
მრავალფენიანი კოტეჯები (II ბლოკი)

პროექტის სტადია:
მუშა პროექტი

პროექტის ნაწილი:
კონსტრუქციები

ფურცლის დასახელება:
ნახაზის დასახელება:
A2
სანებლი
მ.ა.
თარიღი
24/02/2023
მასშტაბი
1:150

მონოლითური კედლების მარკირების მეშვეობით ნიშნულზე ▽-6.70

ნახაზის ნომერი:
R1

ფურც. საერთო რაოდენობა
111

# მონოლითური კედლების მარკირების მეშვეობით ნიშნულზე ▽-6.70 მონტაჟის ნახაზი

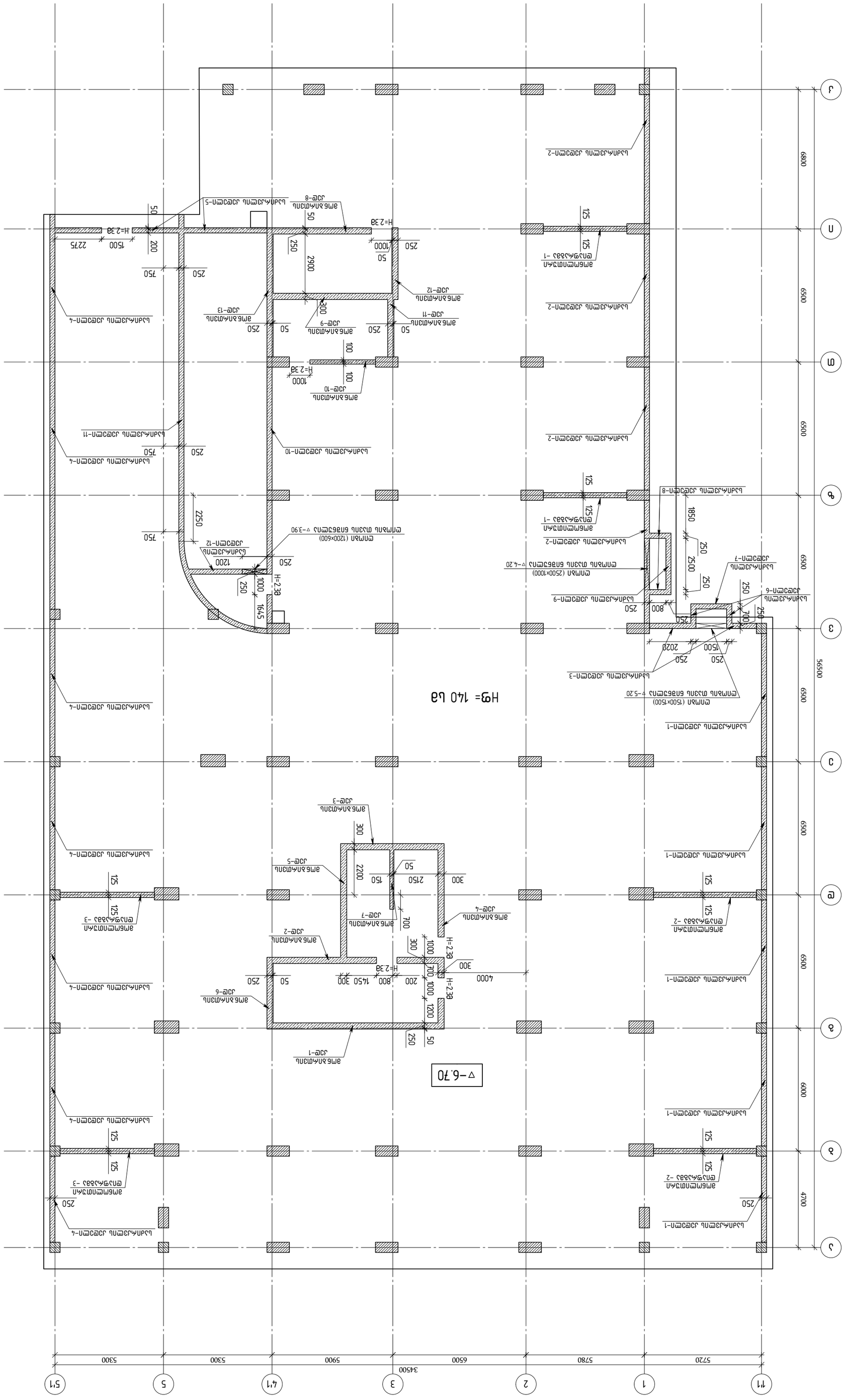

| | |
|---|---|
| თბილისი / 2023 წელი | |
| ფაილის სახელი: A2 QE_STR_Beliashvili_WALL | |
| KEYPLAN: | |

ყოველი შემდგომი რევიზია აუცილებლად წინა რევიზიას

პროექტის სტადია: საგზაფხულო დოკუმენტაცია

| რევ. | თარიღი | ავტორი/ა | დებაგ. |
|---|---|---|---|
| | | | |
| | | | |
| | | | |
| | | | |
| | | | |
| | | | |
| | | | |
| | | | |

შენიშვნები:

მისამართი:
ქ.თბილისი ა.ბელიაშვილის ქუჩა №100, №100², №102

დამკვეთი: შ.პ.ს "ფერარი"

| | | |
|---|---|---|
| მთავარი ინჟინერი: | სახელი გვარი | ხელმოწერა |
| პროექტის ხელმძღვანელი: | | |
| დამკვეთის მიერ: | | |




შემსრულებელი:
შპს "ქიუ ენჯინერინგი"
მისამართი :
ქ.თბილისი აბაშიძის №7 ბინა № 6

შპს "ქიუ ენჯინერინგის"
პროფესიული პასუხისმგებლობის მზღვეველის
სს "დაზღვევის საერთაშორისო კომპანია"
(პ/ნ №PFL 417/21 )

| | | |
|---|---|---|
| თანამდებობა | სახელი გვარი | ხელმოწერა |
| დირექტორი | დ.ქევანიშვილი | |
| სპეციალობა ჯგუფის ხელმძღვანელი | ო. ილიუხინი | |
| პროექტის მთ. კონსტრუქციების | ო. ილიუხინი | |
| | ნ.ჩიქავაძე | |

პროექტის სახელწოდება:
მრავალფენიანი კოტეჯები (II ბლოკი)

პროექტის სტადია:
მუშა პროექტი

პროექტის ნაწილი:
კონსტრუქციები

ფურცლის დასახელება:
ნახაზის დასახელება:
A2
სტადია
მ.პ.
თარიღი
24/02/2023
მასშტაბი
1:150
მონოლითური კედლების მარკირების მეშვეობა ▽-3.70 ნიშნულზე

| ნახაზის ნომერი: | ფურც. საერთო რაოდენობა: |
|---|---|
| J-11.5.2 | 111 |
| R1 | |


H=2.38
H=2.38
H=2.38

| | |
|---|---|
| თბილისი / 2023 წელი | |
| ფაილის სახელი: A2 QE_STR_Beliashvili_WALL | |
| KEYPLAN: | |

ყოველი შემდგომი რევიზია აუცილებლად ნიშნავს რევიზიას

პროექტის სტადია: საგამანაწერო დოკუმენტაცია

| რევიზია | | | | |
|---|---|---|---|---|
| რევ. | თარიღი | აღწერილობა | დაამტკ. | |
| | | | | |
| | | | | |
| | | | | |
| | | | | |
| | | | | |
| | | | | |
| | | | | |

შენიშვნები:

მისამართი:
ქ.თბილისი ა. ბელიაშვილის ქუჩა №100, №100², №102

დამკვეთი:
შ.პ.ს "ფერარი"

| | | |
|---|---|---|
| მთავარი არქიტექტორი: | სახელი გვარი | ხელმოწერა |
| პროექტის ავტორები: | | |
| დამკვეთის მიმართ: | | |




შპს "ქიუ ენჯინირინგი"

მისამართი :
ქ.თბილისი აბაშიძის №7 ბინა №6

შპს "ქიუ ენჯინირინგი"
პროფესიული ასპარეზისმგებლობის მზღვევლება
სს "დაზღვევის საერთაშორისო კომპანია"
(პ/ნ №PFL 417/21 )

| | | |
|---|---|---|
| თანამდებობა | სახელი გვარი | ხელმოწერა |
| დირექტორი | დ.ქვანტირაძე | |
| სპეციალობა ჯგუფის ხელმძღვანელი | ო. ოლთუხინი | |
| პროექტის #01 კონსტრუქციების ნაწილი | ო. ოლთუხინი | |
| | ნ.ჩიქვაიძე | |

პროექტის სახელწოდება:
მრავალფენიანი კოტეჯები (II ბლოკი)

პროექტის სტადია:
მშპ პროექტი

პროექტის ნაწილი:
კონსტრუქციები

| | |
|---|---|
| ფორმატი A2 | ნახაზის დასახელება: |
| სტადია მ.პ | მონოლითური კედლების მარკირების გეგმა ▽-0.50 ნიშნულზე |
| თარიღი 24/02/2023 | |
| მასშტაბი 1:150 | |

| | | |
|---|---|---|
| რევიზია R1 | ნახაზის ნომერი: კ-II.5.3 | ფურც. საერთო რაოდენობა 111 |


ბეტონი B35
1)ჯვრედა ძირითადი არმატურა 50×50
ბაძგი და ნახვრეტი,ანკერული სქემის მიხედვით.
2)ბეტონი B35
არმატურის სქემები
ელემენტის მარკა
ელემენტის რაოდენობა
ელემენტის ეტაპი
ელემენტის ნახაზი
ელემენტის მასა
ელემენტის ბეტონის კლასი
ელემენტის ბეტონის მოცულობა
ელემენტის ზედაპირის ფართობი
ელემენტის ყალიბის ფართობი
ელემენტის არმატურის წონა
ელემენტის არმატურის სპეციფიკაცია

# მონოლითური კედლების მარკირების გეგმა ▽+3.38 ნიშნულზე

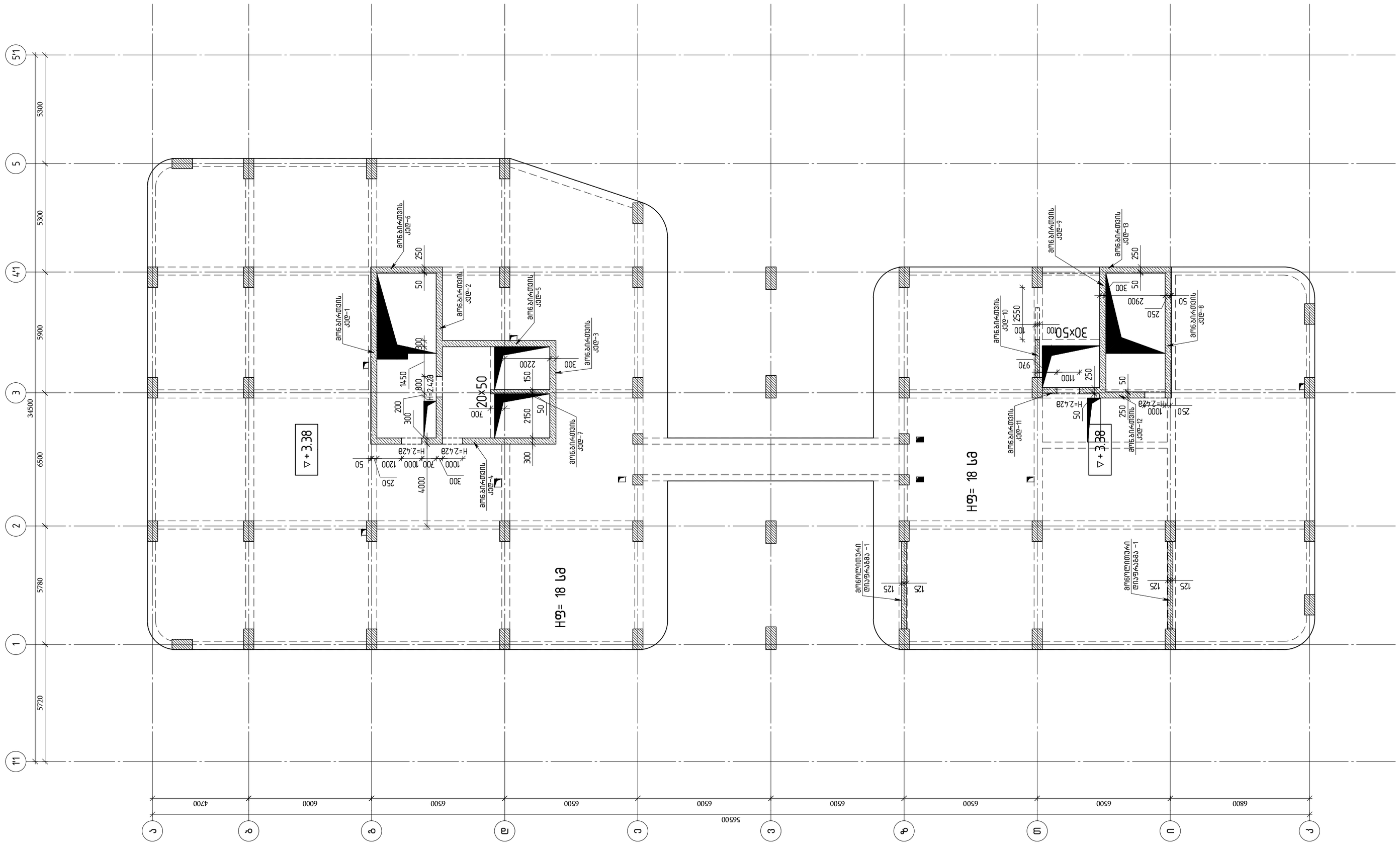


შენიშვნა:
1)ყველა რიგელი არის 40x50
გარდა იმისა,რომელსაც ანგარია.
2)ბეტონი B35

| თბილისი / 2023 წელი |
|---|
| ფაილის სახელი: A2 QE_STR_Beliashvili_WALL |
| KEYPLAN: |
| ყოველი შემდეგი რევიზია აუქმებს წინა რევიზიებს |
| პროექტის სტატუსი: სამშენებლო დოკუმენტაცია |

რევიზია

| რევ. | თარიღი | აღწერილობა | დამტკ. |
|---|---|---|---|
| | | | |
| | | | |
| | | | |
| | | | |
| | | | |
| | | | |
| | | | |
| | | | |
| | | | |

შენიშვნები:

მისამართი:
ქ.თბილისი ა. ბელიაშვილის ქუჩა
№100, №100$^3$, №102

დამკვეთი:
შ.პ.ს "ფერი"

| თანამდებობა | სახელი გვარი | ხელმოწერა |
|---|---|---|
| პროექტის მენეჯერი | | |
| დამკვეთის წარმომადგენელი | | |

შემსრულებელი:
შპს "ქიუ ენჯინირინგი"
მისამართი :
ქ.თბილისი აბაკარაძის №7
ბინა №6

შპს "ქიუ ენჯინირინგის"
პროფესიული პასუხისმგებლობის მზღვეველია
სს "დაზღვევის საერთაშორისო კომპანია ირაო"
(პ/ნ №PFL 417/21 )

| თანამდებობა | სახელი გვარი | ხელმოწერა |
|---|---|---|
| დირექტორი | დ.ქევანიშვილი | |
| საპროექტო ჯგუფის უფროსი | ო. ილიუხინი | |
| პროექტის მთ. კონსტრუქტორი | ო. ილიუხინი | |
| შემსრულ. | ნ.კიკნაველიძე | |

პროექტის სახელწოდება:
მრავალფუნქციური კომპლექსი (II ბლოკი)

პროექტის სტადია:
მუშა პროექტი

პროექტის ნაწილი:
კონსტრუქცია

| ფორმატი | A2 |
|---|---|
| სტადია | მპ |
| თარიღი | 24/02/2023 |
| მასშტაბი | 1:150 |
| რევიზია | R1 |

ნახაზის დასახელება:
მონოლითური კედლების მარკირების გეგმა ▽+3.38 ნიშნულზე

| ნახაზის ნომერი: | ფურცლის საერთო რაოდენობა |
|---|---|
| კ-II.5.4 | 111 |

# მონოლითური კედლების მარკირების გეგმა ▽+6.88 ნიშნულზე

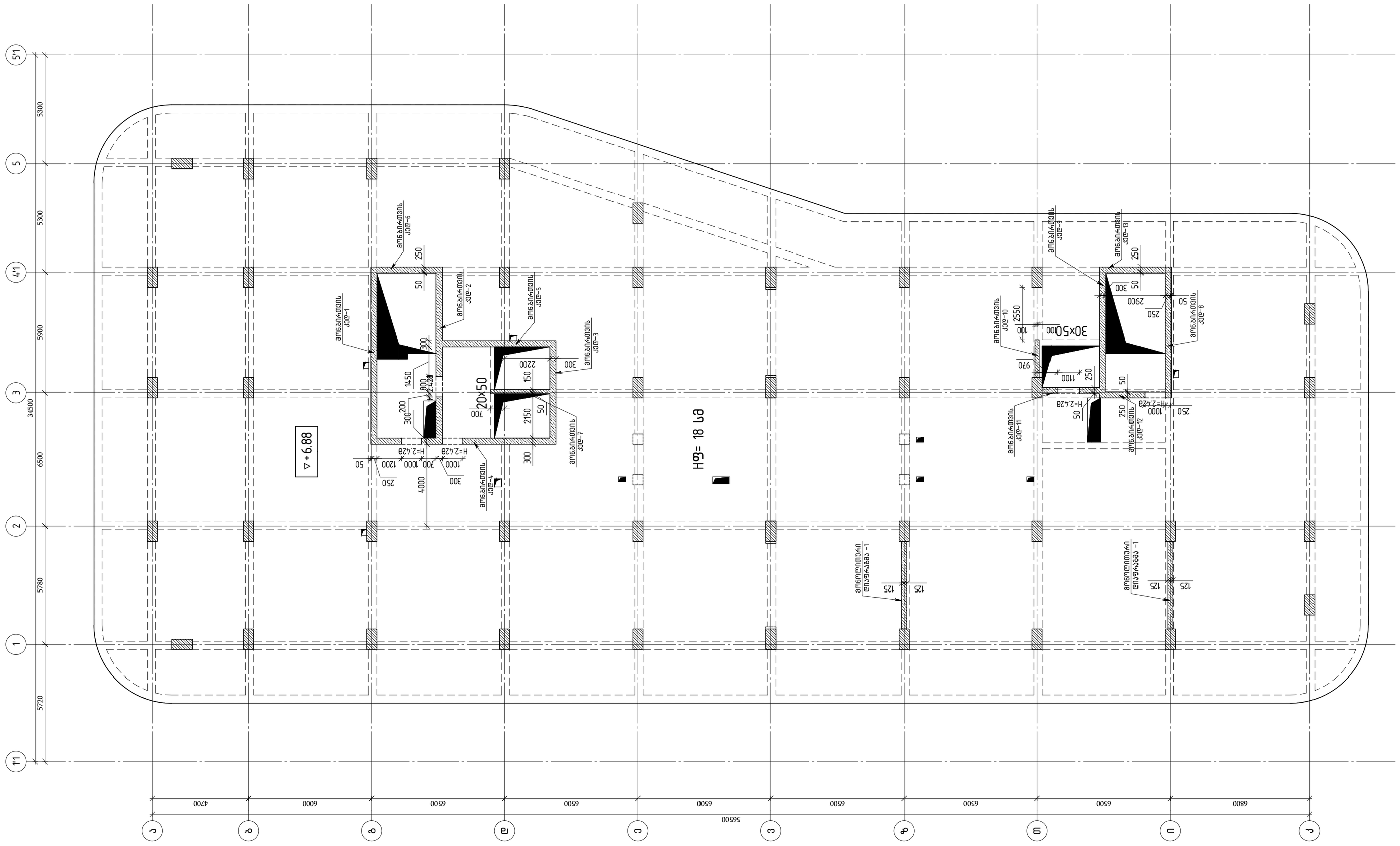
▽+6.88
20x50
30x50
H=2.428
H=2.428
H=2.428

## მონოლითური კედლების მარკირების გეგმა ▽+10.08 ნიშნულზე

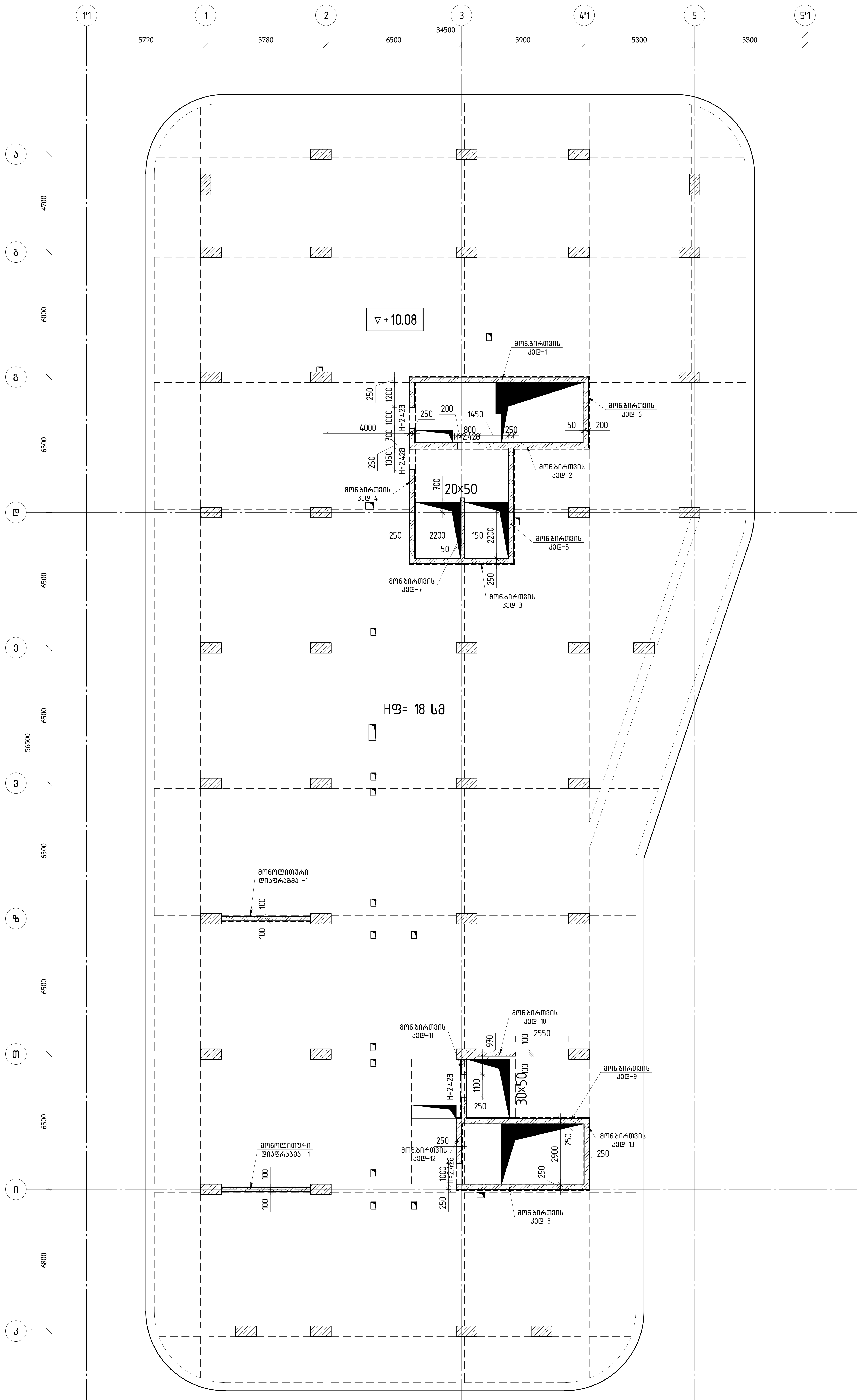


შენიშვნა:
1)ყველა რიგელი არის 40×50 გარდა იმისა,რომელსაც აწერია.
2)ბეტონი B35

| | |
|---|---|
| თბილისი / 2023 წელი | |
| ფაილის სახელი: | A2 QE_STR_Beliashvili_WALL |
| KEYPLAN: | |
| ყოველი შემდეგი რევიზია აუქმებს წინა რევიზიას | |
| პროექტის სტატუსი: | სამშენებლო დოკუმენტაცია |
| რევიზია | |

| რევ. | თარიღი | აღწერილობა | დამტკ. |
|---|---|---|---|
| | | | |

შენიშვნები:

მისამართი: ქ.თბილისი ა. ბელიაშვილის ქუჩა № 100, № 100³, № 102

დამკვეთი: შ.პ.ს "ფერი"

| თანამდებობა | სახელი გვარი | ხელმოწერა |
|---|---|---|
| პროექტის მენეჯერი / დამკვეთის მიერ | | |

შემსრულებელი: შპს "ქიუ ინჟინერინგი" მისამართი: ქ.თბილისი ა.ბაქრაძის № 7 ბინა № 6

engineering

შპს "ქიუ ინჟინერინგის" პროფესიული პასუხისმგებლობის მზღვეველია სს "ტბერთის სადაზღვევო კომპანია ირაო" (3/6 №PFL 417/21)

| თანამდებობა | სახელი გვარი | ხელმოწერა |
|---|---|---|
| დირექტორი | ღ.ქავთარაძე | |
| საპროექტო ჯგუფის უფროსი | ო. იოსებიძე | |
| პროექტის მთ. კონსტრუქტორი | ო. იოსებიძე | |
| შემსრულებელი | ნ.კაპანაძე | |

პროექტის სახელწოდება: მრავალფუნქციური კომპლექსი (II ეტაპი)

პროექტის სტადია: მუშა პროექტი

პროექტის ნაწილი: კონსტრუქციის

ნახაზის დასახელება: მონოლითური კედლების მარკირების გეგმა ▽+10.08 ნიშნულზე

| ფორმატი | სტადია | თარიღი | მასშტაბი | რევიზია | ნახაზის ნომერი: | ფურც. საერთო რაოდენობა |
|---|---|---|---|---|---|---|
| A2 | მ.პ. | 24/02/2023 | 1:150 | R1 | კ-II.5.6 | 111 |

# მონოლითური კედლების მარკირების გეგმა
## ▽+13.28; ▽+16.48; ▽+19.68; ▽+22.88; ▽+26.08; ▽+29.28 ნიშნულებზე

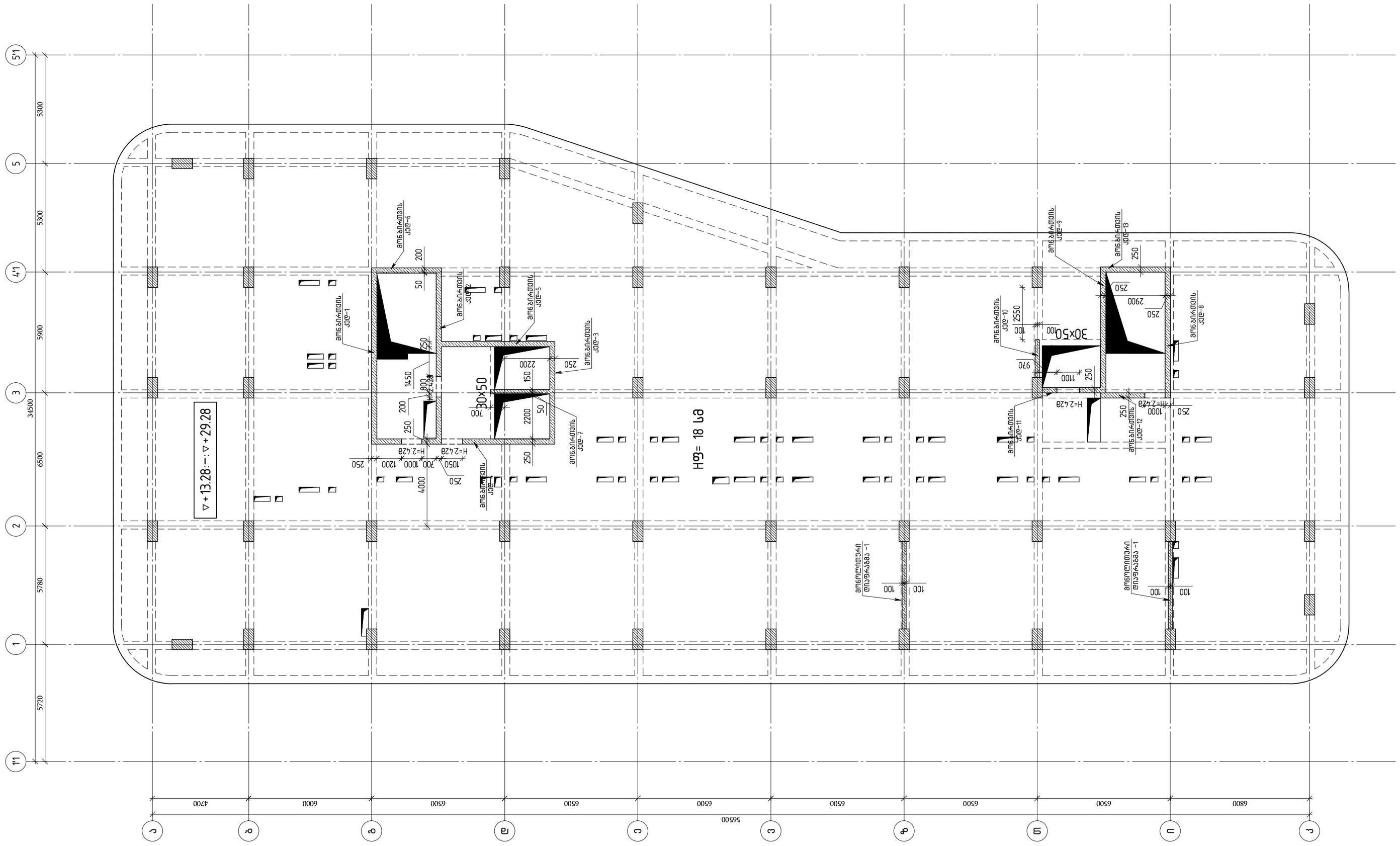


შენიშვნა:
1)ყველა რიგელი არის 40x50
გარდა იმისა,რომელსაც აწერია.
2)ბეტონი B35; ▽+29.28 B30

თბილისი / 2023 წელი

ფაილის სახელი:
A2 QE_STR_Beliashvili_WALL

KEYPLAN:

ყოველი შემდეგი რევიზია აუქმებს წინა რევიზიებს

პროექტის სტატუსი:
სამშენებლო დოკუმენტაცია

რევიზია

| რევ. | თარიღი | აღწერილობა | დამტკ. |
|---|---|---|---|
| | | | |
| | | | |
| | | | |
| | | | |
| | | | |
| | | | |
| | | | |
| | | | |
| | | | |

შენიშვნები:

მისამართი:
ქ.თბილისი ა. ბელიაშვილის ქუჩა
№100, №100$^3$, №102

დამკვეთი:
შ.პ.ს "ფერი"

| თანამდებობა | სახელი გვარი | ხელმოწერა |
|---|---|---|
| პროექტის მენეჯერი | | |
| დამკვეთის მხარ. დამტკიცებულია | | |

შემსრულებელი:
შპს "ქიუ ენჯინირინგი"
მისამართი :
ქ.თბილისი აბაკარაძის №7 ბინა №6

შპს "ქიუ ენჯინირინგის" პროფესიული პასუხისმგებლობის მზღვეველია სს "ლიბერთის საერთაშორისო კომპანია იბერია" (პ/ნ №PFL 417/21 )

| თანამდებობა | სახელი გვარი | ხელმოწერა |
|---|---|---|
| დირექტორი | დ.ქევანიშვილი | |
| საპროექტო ჯგუფის უფროსი | ო. ილიუხინი | |
| პროექტის მთ. კონსტრუქტორი | ო. ილიუხინი | |
| შემსრულ. | ნ.კიკნაველიძე | |

პროექტის სახელწოდება:
მრავალფუნქციური კომპლექსი (II ბლოკი)

პროექტის სტადია:
მუშა პროექტი

პროექტის ნაწილი:
კონსტრუქცია

| ფორმატი | A2 |
|---|---|
| სტადია | მ.პ |
| თარიღი | 24/02/2023 |
| მასშტაბი | 1:150 |
| რევიზია | R1 |

ნახაზის დასახელება:
მონოლითური კედლების მარკირების გეგმა
▽+13.28; ▽+16.48; ▽+19.68; ▽+22.88; ▽+26.08; ▽+29.28 ნიშნულებზე

| ნახაზის ნომერი: | ფურცლის საერთო რაოდენობა |
|---|---|
| კ-II.5.7 | 111 |

# მონოლითური კედლების მარკირების გეგმა ▽+32.48 ნიშნულზე

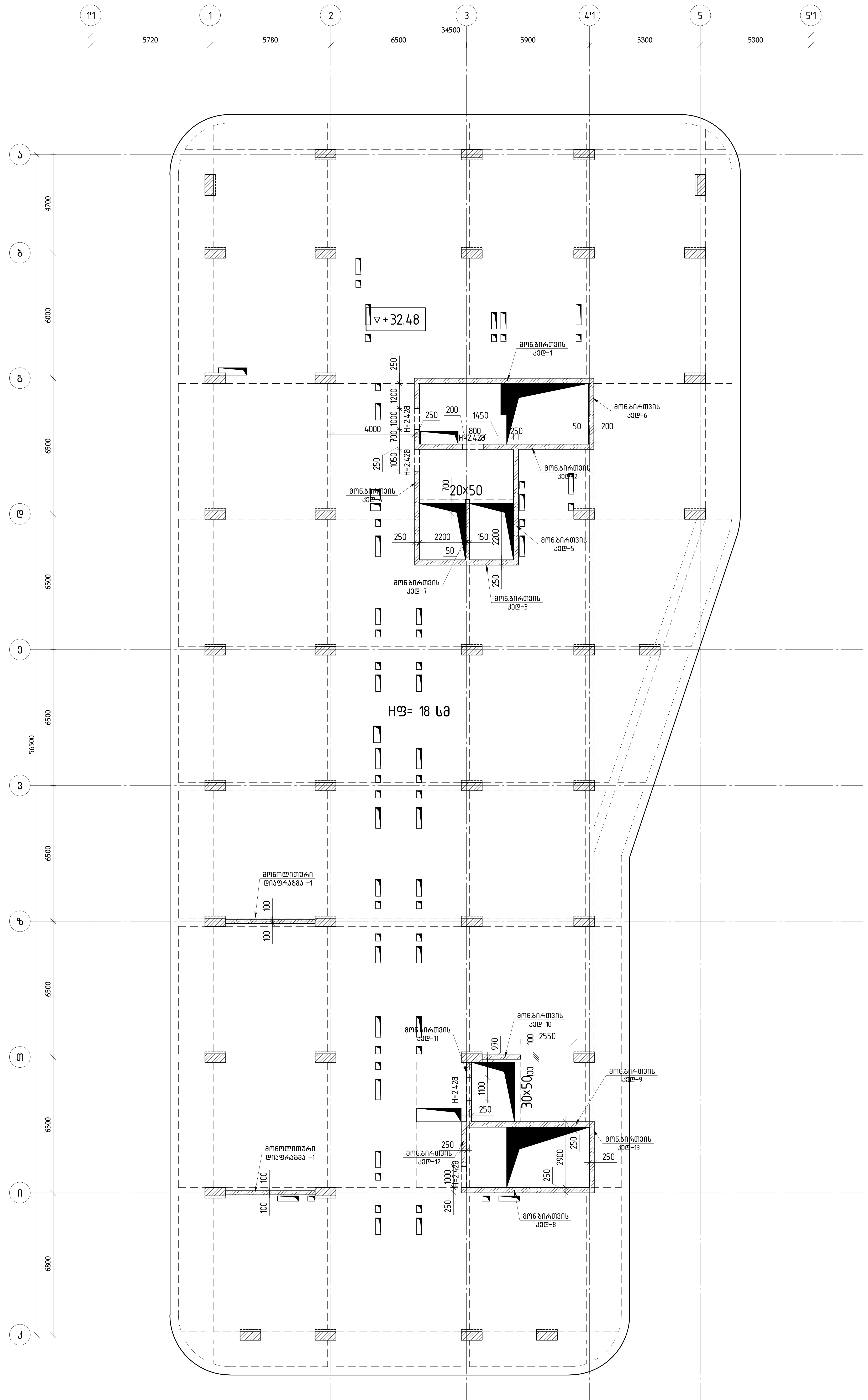


შენიშვნა:
1)ყველა რიგელი არის 40x50 გარდა იმისა,რომელსაც აწერია.
2)ბეტონი B30

თბილისი / 2023 წელი

ფაილის სახელი: A2 QE_STR_Beliashvili_WALL

KEYPLAN:

ყოველი შემდეგი რევიზია აუქმებს წინა რევიზიებს

პროექტის სტატუსი: სამშენებლო დოკუმენტაცია

რევიზია

| რევ. | თარიღი | აღწერილობა | დამტკ. |
|---|---|---|---|

შენიშვნები:

მისამართი: ქ.თბილისი ა. ბელიაშვილის ქუჩა №100, №100¹, №102

დამკვეთი: შ.პ.ს "ფერი"

| თანამდებობა | სახელი გვარი | ხელმოწერა |
|---|---|---|
| პროექტის მენეჯერი | | |
| დამკვეთის წარმომადგენელი | | |

შემსრულებელი: შპს "ქიუ ენჯინირინგი"

მისამართი: ქ.თბილისი ა.ბაქრაძის №7 ბინა №6

შპს "ქიუ ენჯინირინგი" პროფესიული პასუხისმგებლობის მზღვეველია სს "დაზღვევის საერთაშორისო კომპანია ირაო" (პ/ნ №PFL 413/21)

| თანამდებობა | სახელი გვარი | ხელმოწერა |
|---|---|---|
| დირექტორი | დ.ქევხიშვილი | |
| საპროექტო ჯგუფის უფროსი | ო. ილიკიშვილი | |
| პროექტის მთ. კონსტრუქტორი | ო. ილიკიშვილი | |
| შეასრულა | ნ.კოკაშვილი | |

პროექტის სახელწოდება: მრავალფუნქციური კომპლექსი (II ბლოკი)

პროექტის სტადია: მუშა პროექტი

პროექტის ნაწილი: კონსტრუქცია

| ფორმატი A2 | ნახაზის დასახელება: |
|---|---|
| სტადია მ.პ | მონოლითური კედლების მარკირების გეგმა ▽+32.48 ნიშნულზე |
| თარიღი 24/02/2023 | |
| მასშტაბი 1:150 | |
| რევიზია R1 | ნახაზის ნომერი: J-II.5.8 — ფურც. საერთო რაოდენობა 111 |

# მონოლითური კედლების მარკირების გეგმა ▽+35.68; ▽+38.88; ▽+42.08; ▽+45.28 ნიშნულებზე

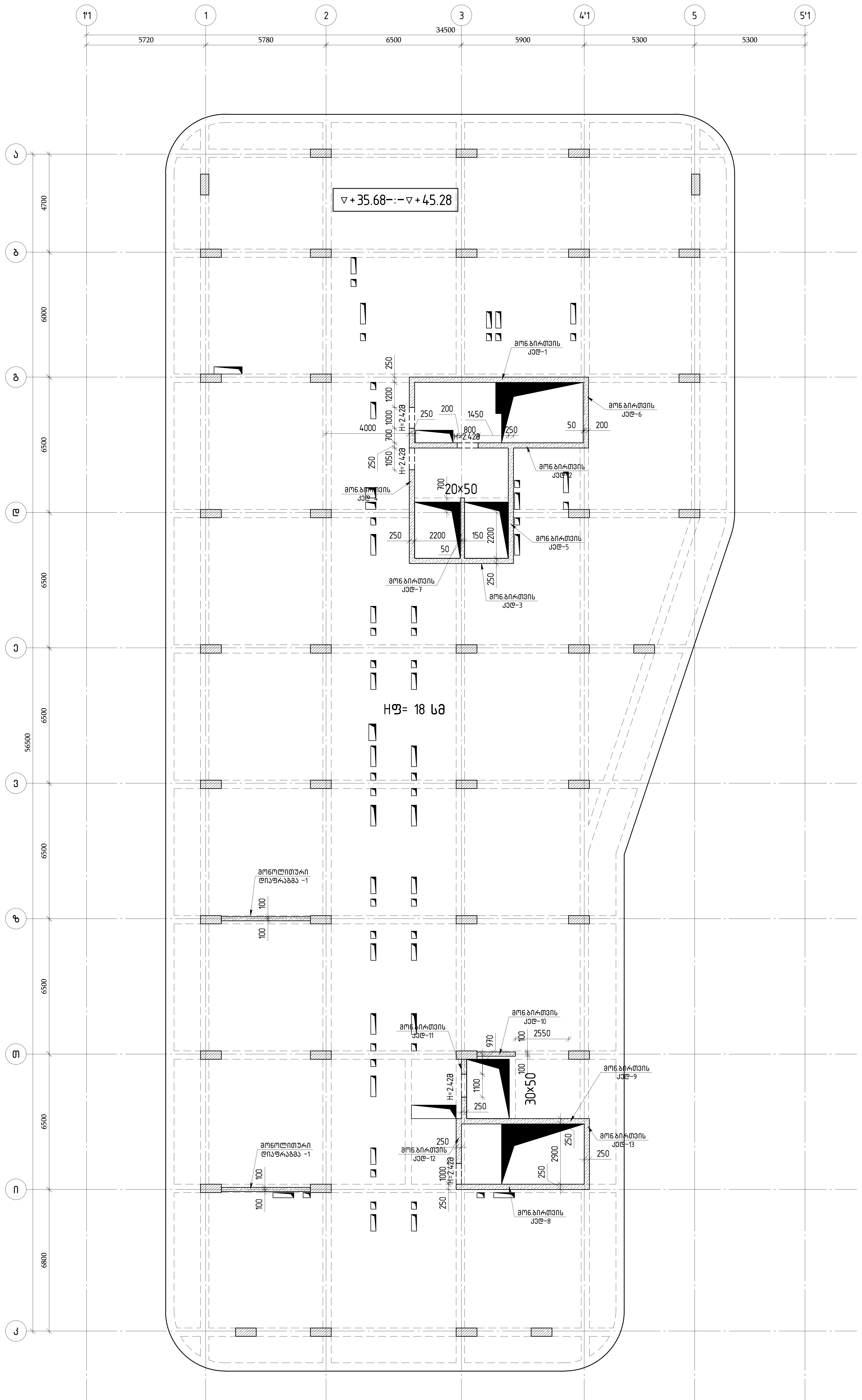


შენიშვნა:
1)ყველა რიგელი არის 40×50 გარდა იმისა,რომელსაც აწერია.
2)ბეტონი B30

თბილისი / 2023 წელი

ფაილის სახელი:
A2 QE_STR_Beliashvili_WALL

KEYPLAN:

ყოველი შემდეგი რევიზია აუქმებს წინა რევიზიებს

პროექტის სტატუსი:
სამშენებლო დოკუმენტაცია

რევიზია

| რევ. | თარიღი | აღწერილობა | დამტკ. |
|---|---|---|---|
| | | | |
| | | | |
| | | | |
| | | | |
| | | | |
| | | | |
| | | | |
| | | | |

შენიშვნები:

მისამართი:
ქ.თბილისი ა. ბელიაშვილის ქუჩა №100, №100ა, №102

დამკვეთი:
შ.პ.ს "ფერი"

| თანამდებობა | სახელი გვარი | ხელმოწერა |
|---|---|---|
| პროექტის მენეჯერი | | |
| დამტკიცებულია: დამკვეთის მიერ | | |

შემსრულებელი:
შპს "ქიუ ენჯინერინგი"

მისამართი :
ქ.თბილისი ა.ბაქრაძის №7 ბინა №6

შპს "ქიუ ენჯინერინგის" პროფესიული პასუხისმგებლობის მზღვეველია სს "დაზღვევის საერთაშორისო კომპანია ირაო" (პ/ნ №PFL 417/21 )

| თანამდებობა | სახელი გვარი | ხელმოწერა |
|---|---|---|
| დირექტორი | დ.ქევანიშვილი | |
| საპროექტო ჯგუფის უფროსი | ო. ილიუხინი | |
| პროექტის მთ. კონსტრუქტორი | ო. ილიუხინი | |
| შეასრულა | ნ.კიკნაველიძე | |

პროექტის სახელწოდება:
მრავალფუნქციური კომპლექსი (II ბლოკი)

პროექტის სტადია:
მუშა პროექტი

პროექტის ნაწილი:
კონსტრუქცია

ფორმატი: A2
სტადია: მ.პ.
თარიღი: 24/02/2023
მასშტაბი: 1:150

ნახაზის დასახელება:
მონოლითური კედლების მარკირების გეგმა ▽+35.68; ▽+38.88; ▽+42.08; ▽+45.28 ნიშნულებზე

რევიზია: R1
ნახაზის ნომერი: კ-II.5.9
ფურც. საერთო რაოდენობა: 111

# მონოლითური კედლების მარკირების გეგმა ▽+48.48 ნიშნულზე

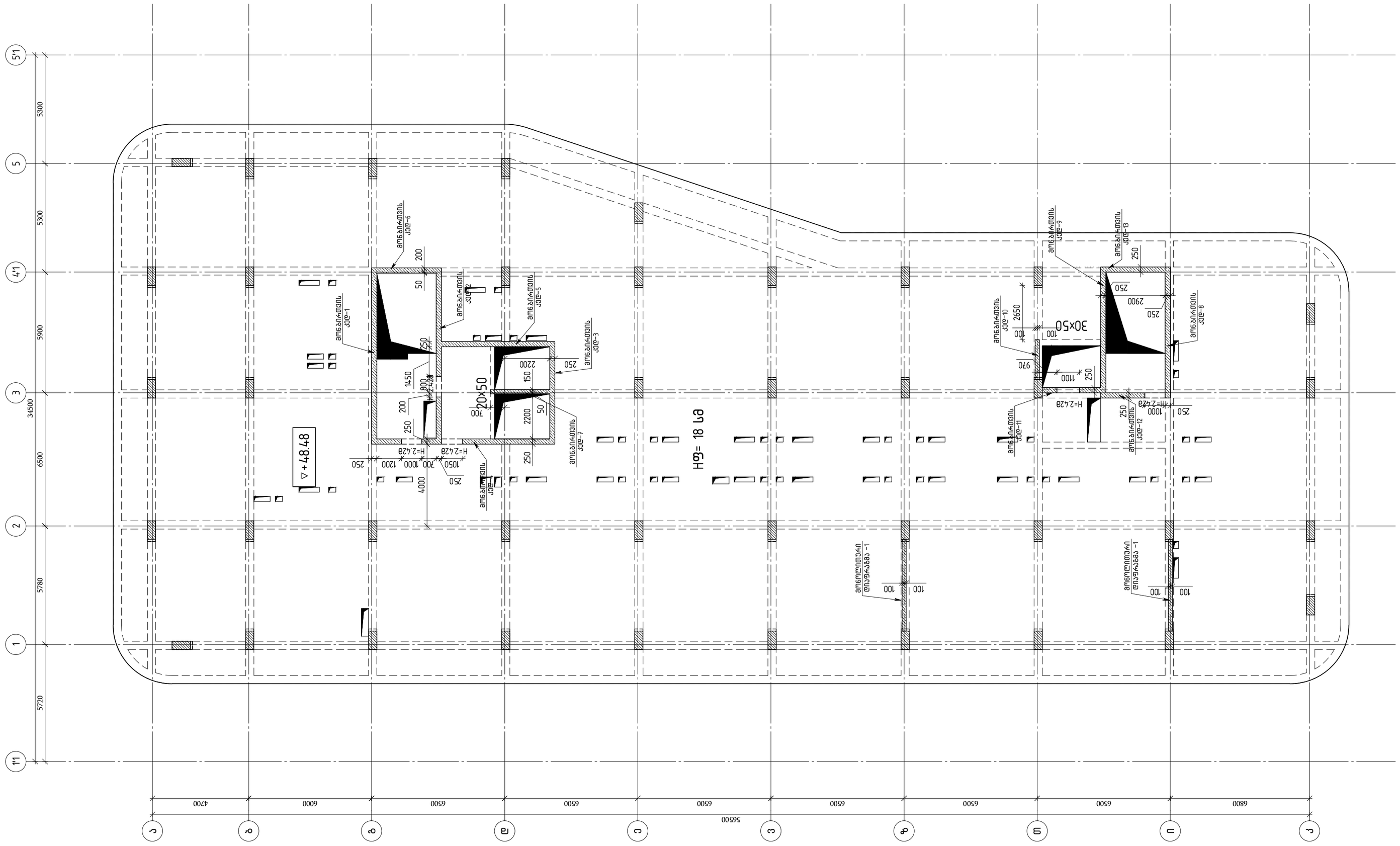
▽+48.48
H=2.42მ
30x50
20x50
H=2.42მ
H=2.42მ
H=2.42მ

# არმატურის კალკების განლაგების სქემა
## ▽+51.68;▽+54.88;▽+58.08 ნიშნულებზე

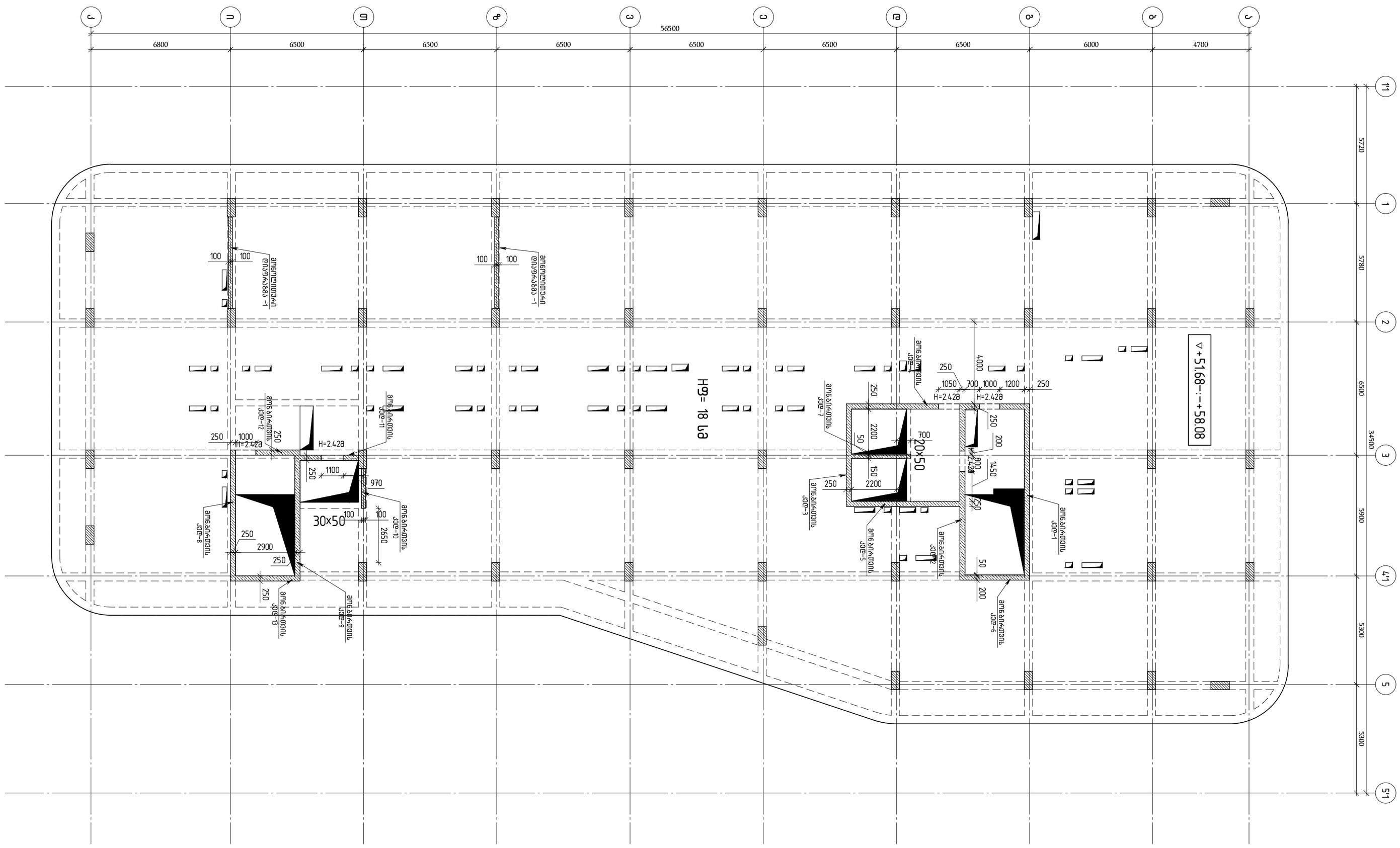


ფილების ქვეშ ბეტონის ქვაბულის ფსკერის გასწორება ბეტონით B30 კლასის, რომლის არის 40x50 მმ-ის ზომის ხის ბრუსის ჩარჩოთი

| | | | |
|---|---|---|---|
| | | | |
| | | | |
| | | | |

მონოლითური კედლების
მარკირების გეგმა ▽+61.28
ნიშნულზე

შენიშვნა:
1)ყველა რიგელი არის 40x50
ბარდა იმისა,რომელსაც ანერია.
2)ბეტონი B30

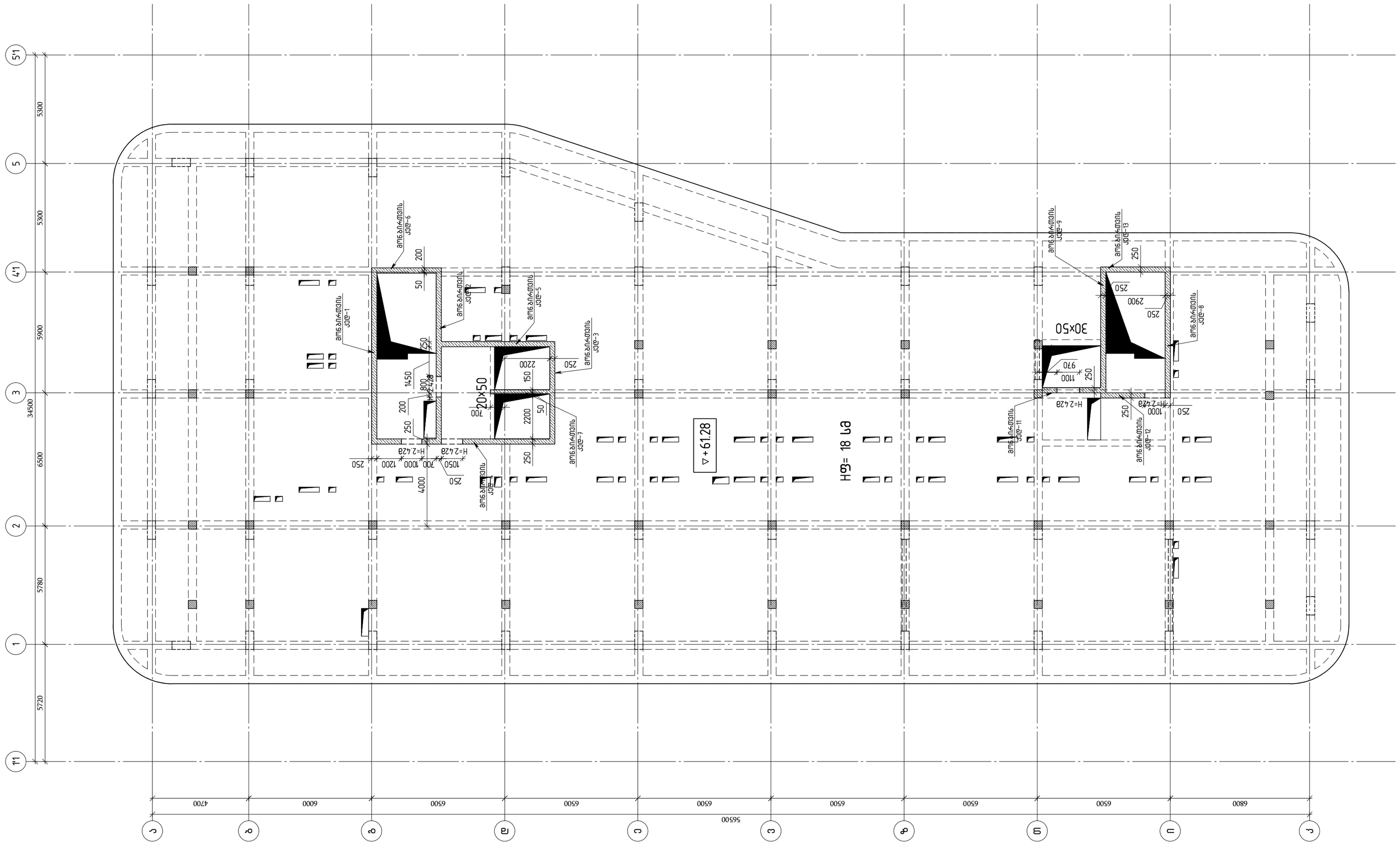
30x50
20x40
▽+61.28
H=2.428
H=2.428
H=2.428

მონოლითური კედლების
მარკირების გეგმა ▽+65.28
ნიშნულზე

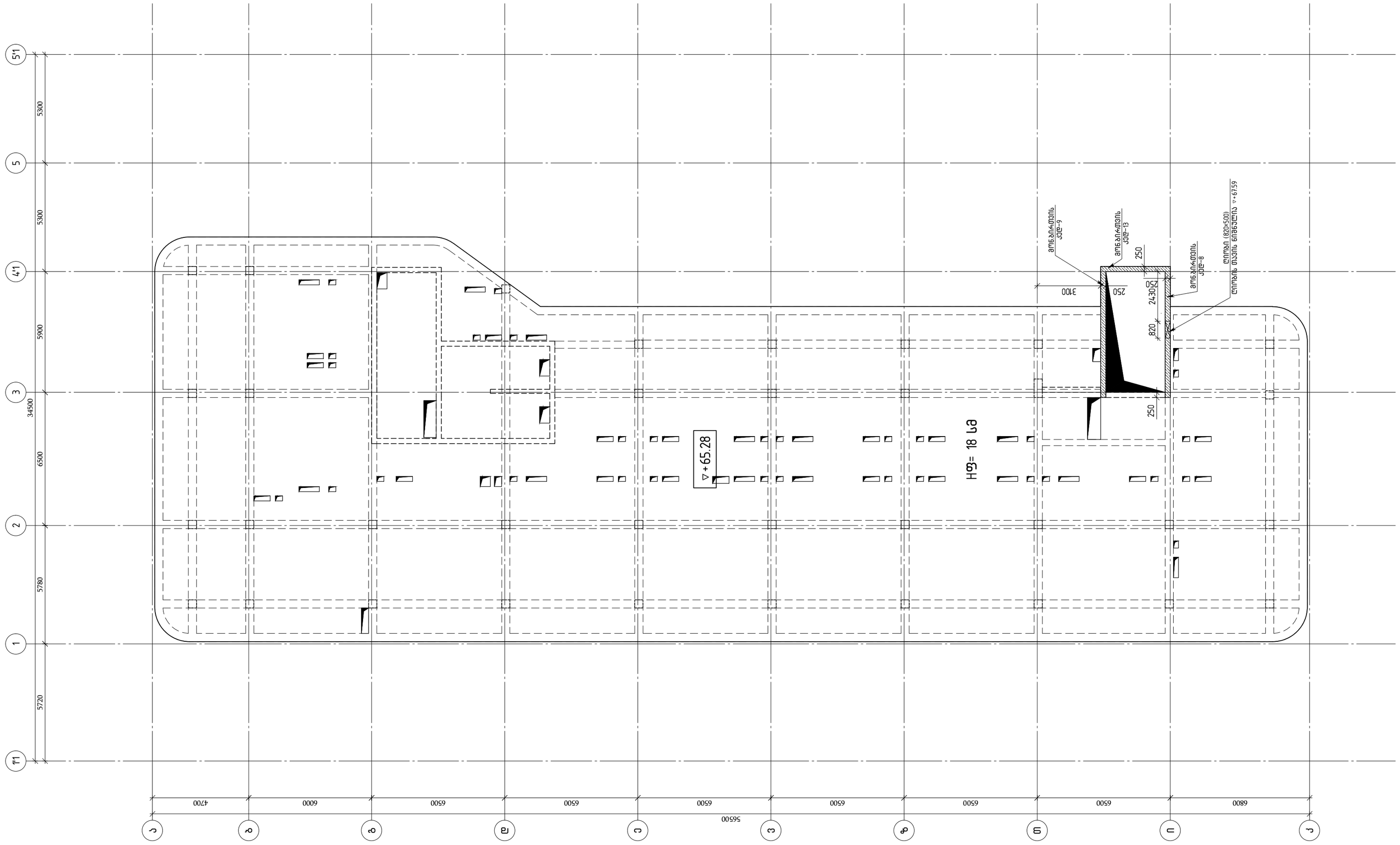


შენიშვნა:
1)ყველა რიგელი არის 40x50
ბარდა იმისა,რომელსაც აწერია.
2)ბეტონი B30

თბილისი / 2023 წელი

ფაილის სახელი:
A2 QE_STR_Beliashvili_WALL

KEYPLAN:

ყოველი შემდები რევიზია აუქმებს წინა რევიზიებს

პროექტის სტატუსი:
სამშენებლო დოკუმენტაცია

რევიზია

| რევ. | თარიღი | აღწერილობა | დამტკ. |
|---|---|---|---|
| | | | |
| | | | |
| | | | |
| | | | |
| | | | |
| | | | |
| | | | |
| | | | |
| | | | |

შენიშვნები:

მისამართი:
ქ.თბილისი ა. ბელიაშვილის ქუჩა
№100, №100², №102

დამკვეთი:
შ.პ.ს "ფერი"

| თანამდებობა | სახელი გვარი | ხელმოწერა |
|---|---|---|
| პროექტის მენეჯერი | | |
| დამკვეთის წარმომადგენელი: დამკვეთის მიერ | | |

შემსრულებელი:
შპს "ქიუ ენჯინირინგი"

მისამართი :
ქ.თბილისი აბაკრაძის №7 ბინა №6

შპს "ქიუ ენჯინირინგის"
პროფესიული პასუხისმგებლობის მზღვეველია სს "დაზღვევის საერთაშორისო კომპანია ირაო"
(პ/ნ №PFL 417/21 )

| თანამდებობა | სახელი გვარი | ხელმოწერა |
|---|---|---|
| დირექტორი | დ.ქევანიშვილი | |
| საპროექტო ჯგუფის უფროსი | ო. ილიუხინი | |
| პროექტის მთ კონსტრუქტორი | ო. ილიუხინი | |
| შესრულა | ნ.ქიქაველიძე | |

პროექტის სახელწოდება:
მრავალფუნქციური კომპლექსი (II ბლოკი)

პროექტის სტადია:
მუშა პროექტი

პროექტის ნაწილი:
კონსტრუქცია

| ფორმატი | A2 |
|---|---|
| სტადია | მ.პ |
| თარიღი | 24/02/2023 |
| მასშტაბი | 1:150 |
| რევიზია | R1 |

ნახაზის დასახელება:
მონოლითური კედლების მარკირების გეგმა ▽+65.28 ნიშნულზე

| ნახაზის ნომერი: | ფურც. საერთო რაოდენობა |
|---|---|
| J-II.5.13 | 111 |

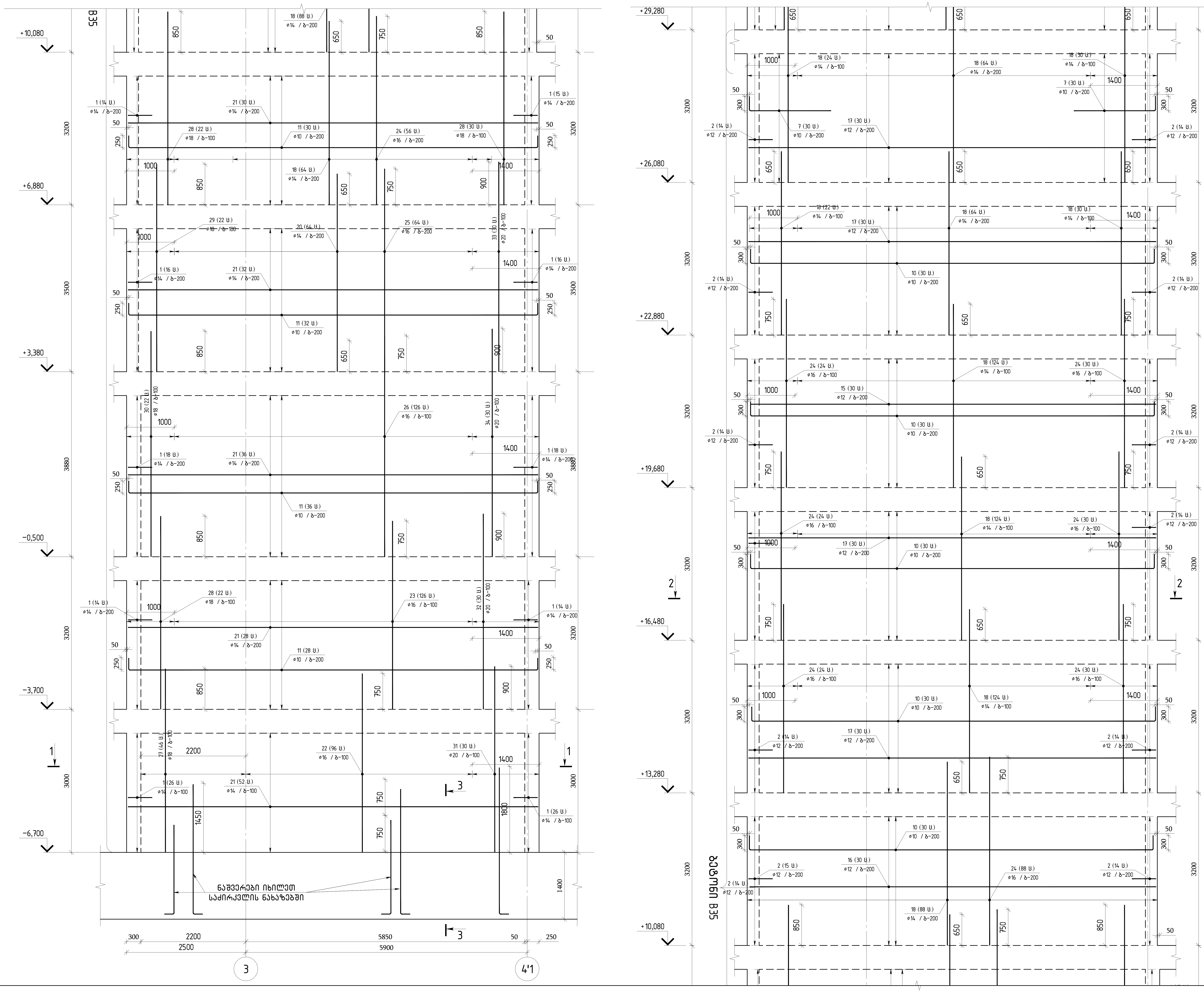


თბილისი / 2023 წელი

ფაილის სახელი:
A2 QE_STR_Beliashvili_WALL

KEYPLAN:

ყოველი შემდეგი რევიზია აუქმებს წინა რევიზიებს

პროექტის სტატუსი:
სამშენებლო დოკუმენტაცია

რევიზია

| რევ. | თარიღი | აღწერილობა | დამტკ. |
|---|---|---|---|
| | | | |
| | | | |
| | | | |
| | | | |
| | | | |
| | | | |
| | | | |
| | | | |

შენიშვნები:

მისამართი:
ქ.თბილისი ა. ბელიაშვილის ქუჩა №100, №100ა, №102

დამკვეთი:
შ.პ.ს "ფერი"

| თანამდებობა | სახელი გვარი | ხელმოწერა |
|---|---|---|
| პროექტის მენეჯერი | | |
| დამტკიცებულია: დამკვეთის მიერ | | |

შემსრულებელი:
შპს "ქიუ ინჟინერინგი"

მისამართი:
ქ.თბილისი ა.ბაქრაძის №7 ბინა №6

შპს "ქიუ ინჟინერინგის" პროფესიული პასუხისმგებლობის მზღვეველია სს "დაზღვევის საერთაშორისო კომპანია ირაო" (პ/ნ №PFL 417/21)

| თანამდებობა | სახელი გვარი | ხელმოწერა |
|---|---|---|
| დირექტორი | დ.ქევანიშვილი | |
| საპროექტო ჯგუფის უფროსი | ო. ილიუხინი | |
| პროექტის მთ. კონსტრუქტორი | ო. ილიუხინი | |
| შეასრულა | ნ.კიკნაველიძე | |

პროექტის სახელწოდება:
მრავალფუნქციური კომპლექსი (II ბლოკი)

პროექტის სტადია:
მუშა პროექტი

პროექტის ნაწილი:
კონსტრუქცია

ფორმატი: A2
სტადია: მ.პ.
თარიღი: 24/02/2023
მასშტაბი: 1:50

ნახაზის დასახელება:
მონოლითური ბირთვის კედელი-1-ის ჰორიზონტალური და ვერტიკალური არმირების ერთი შრის განშლა

| რევიზია: | ნახაზის ნომერი: | ფურც. საერთო რაოდენობა |
|---|---|---|
| R1 | კ-II.5.14 | 111 |

# Схема армирования монолитных железобетонных стен подземной части здания. Отм. -4.800 до отм. -1.500. Оси 1-10/А-Г

Масштаб 1:50

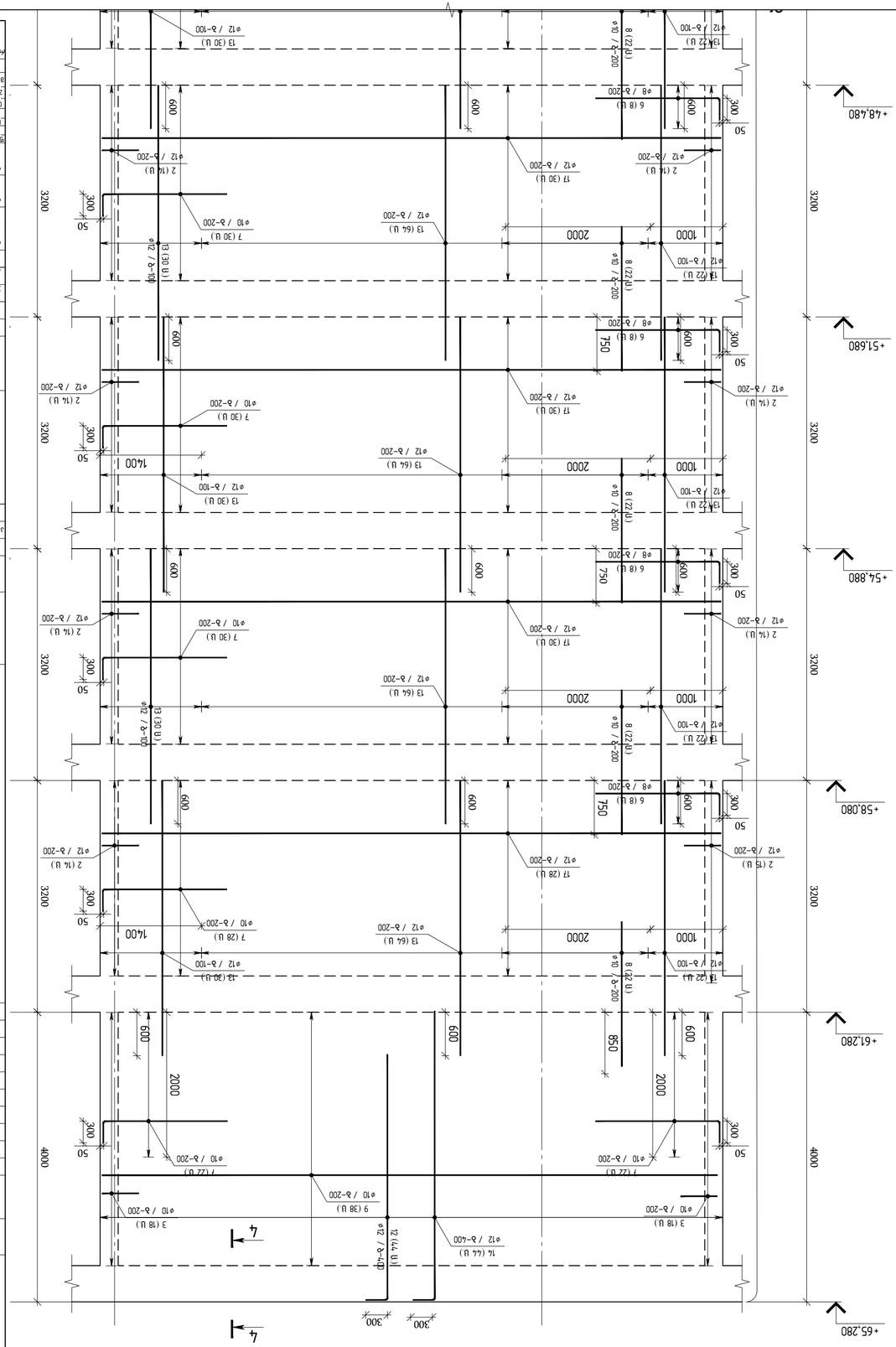


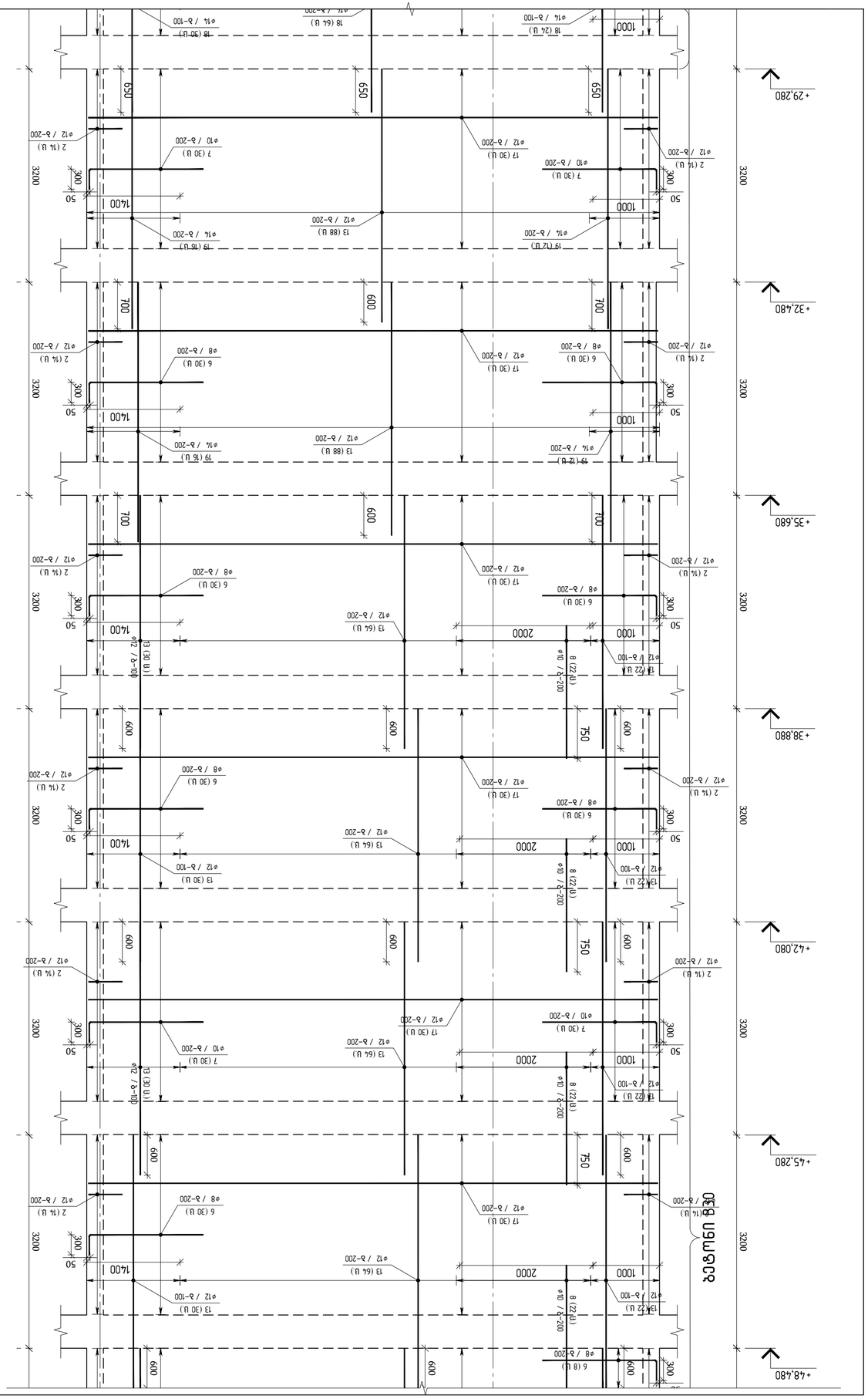


| | | | |
|---|---|---|---|
| Изм. | Кол.уч. | Лист | № док. |
| Разработал | | | |
| Проверил | | | |
| Н.контр. | | | |
| ГИП | | | |

| | |
|---|---|
| Стадия | Лист | Листов |
| Р | | |

ООО "ЭНГИНИРИНГ"
г.Москва, ул.Сущевский Вал, д.18, стр.102, эт.10, пом.I, ком.№ 100, № 102

Заказчик: ООО "ЭНГИНИРИНГ"

Объект: Здание 36 этажное монолитное с 2-х этажной подземной автостоянкой, расположенное по адресу: г.Москва, ул.Сущевский Вал, вл.5 (ЗУ № КРТ 417/21)

| | | | |
|---|---|---|---|
| Главный инженер проекта | | Гончаренко | |
| Начальник отдела | | Лапшин | |
| Руководитель группы | | Лапшин | |
| Разработал | | Балашов | |

Стадия | Лист | Листов
Р

ООО "ЭНГИНИРИНГ"
г.Москва, ул.Сущевский Вал, д.18, стр.102, эт.10, пом.I, ком.№ 100, № 102

Монолитная железобетонная диафрагма жесткости толщиной 600 мм. Монолитная железобетонная плита перекрытия толщиной 300 мм. Монолитная железобетонная плита перекрытия толщиной 400 мм. Монолитная железобетонная плита перекрытия толщиной 500 мм. Монолитная железобетонная плита перекрытия толщиной 600 мм. Монолитная железобетонная плита перекрытия толщиной 750 мм. Монолитная железобетонная плита перекрытия толщиной 850 мм. Монолитная железобетонная плита перекрытия толщиной 1000 мм. Монолитная железобетонная плита перекрытия толщиной 1400 мм. Монолитная железобетонная плита перекрытия толщиной 2000 мм.

Монолитная железобетонная стена толщиной 600 мм. Монолитная железобетонная стена толщиной 700 мм. Монолитная железобетонная стена толщиной 850 мм. Монолитная железобетонная стена толщиной 1000 мм. Монолитная железобетонная стена толщиной 1400 мм. Монолитная железобетонная стена толщиной 2000 мм.

Монолитная железобетонная колонна сечением 600х600 мм. Монолитная железобетонная колонна сечением 600х1000 мм. Монолитная железобетонная колонна сечением 600х1400 мм. Монолитная железобетонная колонна сечением 600х2000 мм. Монолитная железобетонная колонна сечением 1000х1000 мм. Монолитная железобетонная колонна сечением 1000х1400 мм. Монолитная железобетонная колонна сечением 1000х2000 мм. Монолитная железобетонная колонна сечением 1400х1400 мм. Монолитная железобетонная колонна сечением 1400х2000 мм. Монолитная железобетонная колонна сечением 2000х2000 мм.

Монолитная железобетонная балка сечением 600х1000 мм. Монолитная железобетонная балка сечением 600х1400 мм. Монолитная железобетонная балка сечением 600х2000 мм. Монолитная железобетонная балка сечением 1000х1400 мм. Монолитная железобетонная балка сечением 1000х2000 мм. Монолитная железобетонная балка сечением 1400х2000 мм.

| | | | |
|---|---|---|---|
| Изм. | Кол.уч. | Лист | № док. |
| Разработал | | | |
| Проверил | | | |
| Н.контр. | | | |
| ГИП | | | |

| | |
|---|---|
| Стадия | Лист | Листов |
| Р | | |

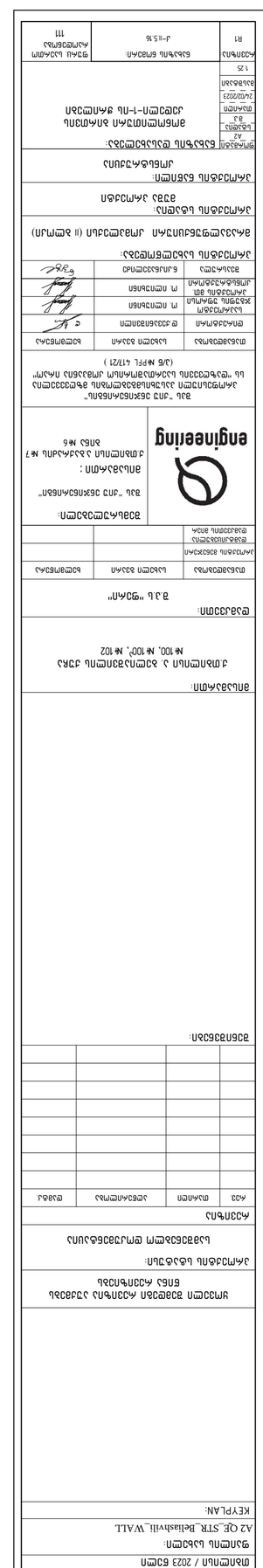
Опалубочный чертеж
Спецификация
Ведомость ссылочных и прилагаемых документов
Ведомость конструктивных элементов
Ведомость элементов заполнения проемов
Ведомость перемычек
Ведомость перекрытий
Ведомость покрытий
Ведомость лестниц
Экспликация помещений
Ведомость отделки
Ведомость полов
Ведомость перегородок
Ведомость спецификаций
Ведомость ограждений
Ведомость подоконных досок
Ведомость фасадных работ
Ведомость малых архитектурных форм
Ведомость прочих работ
Ведомость деталей
Ведомость деталей
Ведомость деталей

## ЗАМЕЧАНИЯ ЗАКАЗЧИКА ДОСТАВЛЯЕМЫЕ ЗАВОДОМ-ИЗГОТОВИТЕЛЕМ ЖЕЛЕЗОБЕТОННЫХ ИЗДЕЛИЙ

| Ед. изм. | Количество | Масса ед. изм. | Общая масса |
|---|---|---|---|
| | 1 | | |
| м³ | | 84.52 | |
| м³ | | 77.35 | |
| | | | |
| | | | |

| № | Обозначение | Наименование | Кол. | Масса ед. изм. | Общая масса |
|---|---|---|---|---|---|
| 1 | ГОСТ Р 52544-2006 | Ø14 A500C L=1300 | 177 | 1.57 | 277.9 |
| 2 | ГОСТ Р 52544-2006 | Ø12 A500C L=1250 | 450 | 1.11 | 499.5 |
| 3 | ГОСТ Р 52544-2006 | Ø10 A500C L=1250 | 36 | 0.77 | 27.7 |
| 4 | ГОСТ Р 52544-2006 | Ø8 A500C L=400 | 320 | 0.16 | 51.2 |
| 5 | ГОСТ Р 52544-2006 | Ø8 A500C L=350 | 1050 | 0.14 | 147.0 |
| 6 | ГОСТ Р 52544-2006 | Ø8 A500C L=2000 | 242 | 0.79 | 191.2 |
| 7 | ГОСТ Р 52544-2006 | Ø10 A500C L=2000 | 342 | 1.23 | 421.3 |
| 8 | ГОСТ Р 52544-2006 | Ø10 A500C L=2000 | 176 | 1.23 | 216.8 |
| 9 | ГОСТ Р 52544-2006 | Ø10 A500C L=8500 | 38 | 5.24 | 199.0 |
| 10 | ГОСТ Р 52544-2006 | Ø10 A500C L=9040 | 150 | 5.57 | 835.3 |
| 11 | ГОСТ Р 52544-2006 | Ø10 A500C L=9050 | 126 | 5.57 | 702.4 |
| 12 | ГОСТ Р 52544-2006 | Ø12 A500C L=3680 | 44 | 3.27 | 143.8 |
| 13 | ГОСТ Р 52544-2006 | Ø12 A500C L=3800 | 1104 | 3.37 | 3725.3 |
| 14 | ГОСТ Р 52544-2006 | Ø12 A500C L=4280 | 44 | 3.80 | 167.2 |
| 15 | ГОСТ Р 52544-2006 | Ø12 A500C L=8500 | 30 | 7.55 | 226.4 |
| 16 | ГОСТ Р 52544-2006 | Ø12 A500C L=8520 | 30 | 7.57 | 227.0 |
| 17 | ГОСТ Р 52544-2006 | Ø12 A500C L=8550 | 418 | 7.59 | 3173.6 |
| 18 | ГОСТ Р 52544-2006 | Ø14 A500C L=3850 | 758 | 4.65 | 3525.3 |
| 19 | ГОСТ Р 52544-2006 | Ø14 A500C L=3900 | 56 | 4.71 | 263.8 |
| 20 | ГОСТ Р 52544-2006 | Ø14 A500C L=4150 | 64 | 5.01 | 320.8 |
| 21 | ГОСТ Р 52544-2006 | Ø14 A500C L=8600 | 178 | 10.39 | 1849.2 |
| 22 | ГОСТ Р 52544-2006 | Ø16 A500C L=3750 | 96 | 5.92 | 568.1 |
| 23 | ГОСТ Р 52544-2006 | Ø16 A500C L=3950 | 126 | 6.23 | 785.4 |
| 24 | ГОСТ Р 52544-2006 | Ø16 A500C L=3960 | 306 | 6.25 | 1912.2 |
| 25 | ГОСТ Р 52544-2006 | Ø16 A500C L=4260 | 64 | 6.72 | 430.2 |
| 26 | ГОСТ Р 52544-2006 | Ø16 A500C L=4630 | 126 | 7.31 | 920.6 |
| 27 | ГОСТ Р 52544-2006 | Ø18 A500C L=3850 | 46 | 7.69 | 353.8 |
| 28 | ГОСТ Р 52544-2006 | Ø18 A500C L=4050 | 74 | 8.09 | 598.8 |
| 29 | ГОСТ Р 52544-2006 | Ø18 A500C L=4350 | 22 | 8.69 | 191.2 |
| 30 | ГОСТ Р 52544-2006 | Ø18 A500C L=4730 | 22 | 9.45 | 207.9 |
| 31 | ГОСТ Р 52544-2006 | Ø20 A500C L=3900 | 30 | 9.62 | 288.5 |
| 32 | ГОСТ Р 52544-2006 | Ø20 A500C L=4100 | 30 | 10.11 | 303.3 |
| 33 | ГОСТ Р 52544-2006 | Ø20 A500C L=4400 | 30 | 10.85 | 325.5 |
| 34 | ГОСТ Р 52544-2006 | Ø20 A500C L=4780 | 30 | 11.79 | 353.6 |

## ЗАМЕЧАНИЯ ЗАКАЗЧИКА ДОСТАВЛЯЕМЫЕ ЗАВОДОМ-ИЗГОТОВИТЕЛЕМ ЖЕЛЕЗОБЕТОННЫХ ИЗДЕЛИЙ

| Объем бетона B35=84.52 м³ | A500C | | | | | | | | Общая масса |
|---|---|---|---|---|---|---|---|---|---|
| Объем бетона B30=77.35 м³ | ГОСТ Р 52544-2006 | | | | | | | | |
| | Ø8 | Ø10 | Ø12 | Ø14 | Ø16 | Ø18 | Ø20 | | |
| Масса арматуры 2722.9 кг | 389.40 | 2402.60 | 8162.90 | 6237.10 | 4616.40 | 1351.80 | 1271.00 | 24431.20 | |

| Поз. | Обозначение | Наименование | Кол. | Масса ед. изм. | Общая масса |
|---|---|---|---|---|---|
| | | ЗАМЕЧАНИЯ ЗАКАЗЧИКА ДОСТАВЛЯЕМЫЕ ЗАВОДОМ-ИЗГОТОВИТЕЛЕМ ЖЕЛЕЗОБЕТОННЫХ ИЗДЕЛИЙ | 1 | | |
| | | Объем бетона B35 (▽-3.70–▽+29.28–ЭСО) | | 84.52 | м³ |
| | | Объем бетона B30 (▽+29.28–▽+36.56 ЗМЕСТЕЙ) | | 77.35 | м³ |
| | | Арматура класса А500С | | | |
| 1 | ГОСТ Р 52544-2006 | Ø14 A500C L=1300 | 177 | 1.57 | 277.9 |
| 2 | ГОСТ Р 52544-2006 | Ø12 A500C L=1250 | 450 | 1.11 | 499.5 |
| 3 | ГОСТ Р 52544-2006 | Ø10 A500C L=1250 | 36 | 0.77 | 27.7 |
| 4 | ГОСТ Р 52544-2006 | Ø8 A500C L=400 | 320 | 0.16 | 51.2 |
| 5 | ГОСТ Р 52544-2006 | Ø8 A500C L=350 | 1050 | 0.14 | 147.0 |
| 6 | ГОСТ Р 52544-2006 | Ø8 A500C L=2000 | 242 | 0.79 | 191.2 |
| 7 | ГОСТ Р 52544-2006 | Ø10 A500C L=2000 | 342 | 1.23 | 421.3 |
| 8 | ГОСТ Р 52544-2006 | Ø10 A500C L=2000 | 176 | 1.23 | 216.8 |
| 9 | ГОСТ Р 52544-2006 | Ø10 A500C L=8500 | 38 | 5.24 | 199.0 |
| 10 | ГОСТ Р 52544-2006 | Ø10 A500C L=9040 | 150 | 5.57 | 835.3 |
| 11 | ГОСТ Р 52544-2006 | Ø10 A500C L=9050 | 126 | 5.57 | 702.4 |
| 12 | ГОСТ Р 52544-2006 | Ø12 A500C L=3680 | 44 | 3.27 | 143.8 |
| 13 | ГОСТ Р 52544-2006 | Ø12 A500C L=3800 | 1104 | 3.37 | 3725.3 |
| 14 | ГОСТ Р 52544-2006 | Ø12 A500C L=4280 | 44 | 3.80 | 167.2 |
| 15 | ГОСТ Р 52544-2006 | Ø12 A500C L=8500 | 30 | 7.55 | 226.4 |
| 16 | ГОСТ Р 52544-2006 | Ø12 A500C L=8520 | 30 | 7.57 | 227.0 |
| 17 | ГОСТ Р 52544-2006 | Ø12 A500C L=8550 | 418 | 7.59 | 3173.6 |
| 18 | ГОСТ Р 52544-2006 | Ø14 A500C L=3850 | 758 | 4.65 | 3525.3 |
| 19 | ГОСТ Р 52544-2006 | Ø14 A500C L=3900 | 56 | 4.71 | 263.8 |
| 20 | ГОСТ Р 52544-2006 | Ø14 A500C L=4150 | 64 | 5.01 | 320.8 |
| 21 | ГОСТ Р 52544-2006 | Ø14 A500C L=8600 | 178 | 10.39 | 1849.2 |
| 22 | ГОСТ Р 52544-2006 | Ø16 A500C L=3750 | 96 | 5.92 | 568.1 |
| 23 | ГОСТ Р 52544-2006 | Ø16 A500C L=3950 | 126 | 6.23 | 785.4 |
| 24 | ГОСТ Р 52544-2006 | Ø16 A500C L=3960 | 306 | 6.25 | 1912.2 |
| 25 | ГОСТ Р 52544-2006 | Ø16 A500C L=4260 | 64 | 6.72 | 430.2 |
| 26 | ГОСТ Р 52544-2006 | Ø16 A500C L=4630 | 126 | 7.31 | 920.6 |
| 27 | ГОСТ Р 52544-2006 | Ø18 A500C L=3850 | 46 | 7.69 | 353.8 |
| 28 | ГОСТ Р 52544-2006 | Ø18 A500C L=4050 | 74 | 8.09 | 598.8 |
| 29 | ГОСТ Р 52544-2006 | Ø18 A500C L=4350 | 22 | 8.69 | 191.2 |
| 30 | ГОСТ Р 52544-2006 | Ø18 A500C L=4730 | 22 | 9.45 | 207.9 |
| 31 | ГОСТ Р 52544-2006 | Ø20 A500C L=3900 | 30 | 9.62 | 288.5 |
| 32 | ГОСТ Р 52544-2006 | Ø20 A500C L=4100 | 30 | 10.11 | 303.3 |
| 33 | ГОСТ Р 52544-2006 | Ø20 A500C L=4400 | 30 | 10.85 | 325.5 |
| 34 | ГОСТ Р 52544-2006 | Ø20 A500C L=4780 | 30 | 11.79 | 353.6 |


ЗАМЕЧАНИЯ ЗАКАЗЧИКА ДОСТАВЛЯЕМЫЕ ЗАВОДОМ-ИЗГОТОВИТЕЛЕМ ЖЕЛЕЗОБЕТОННЫХ ИЗДЕЛИЙ (ЗАМЗИ)
Вид закладной детали
Вид закладной детали
50
50
Вид закладной детали
Вид закладной детали
Закладная деталь М1
Закладная деталь М1
Закладная деталь М1

| | | | |
|---|---|---|---|
| | | | |
| | | | |
| | | | |

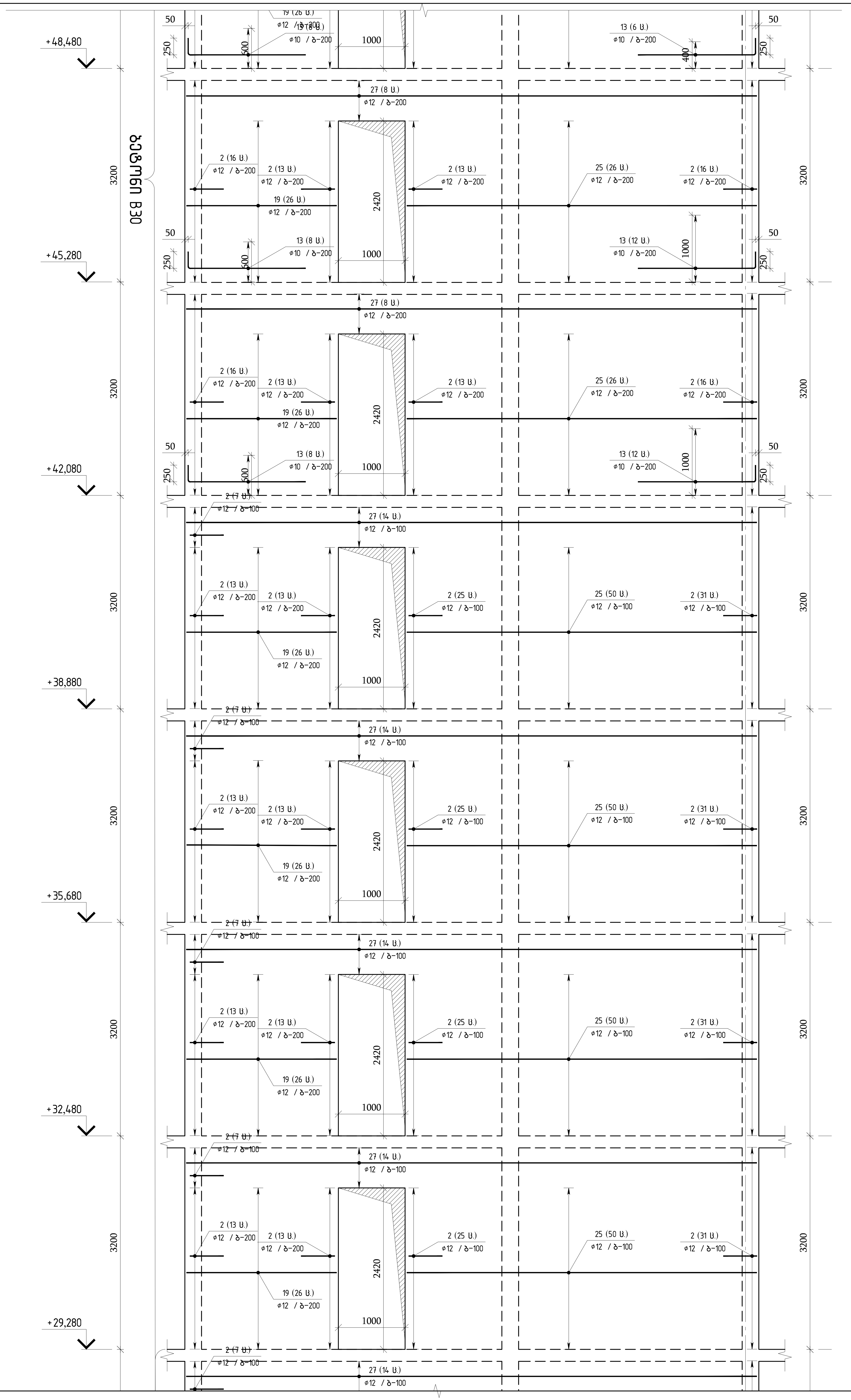


## მონოლითური ბირთვის კედელი-2-ის ჰორიზონტალური არმირების ერთი შრის განშლა მ 1:50

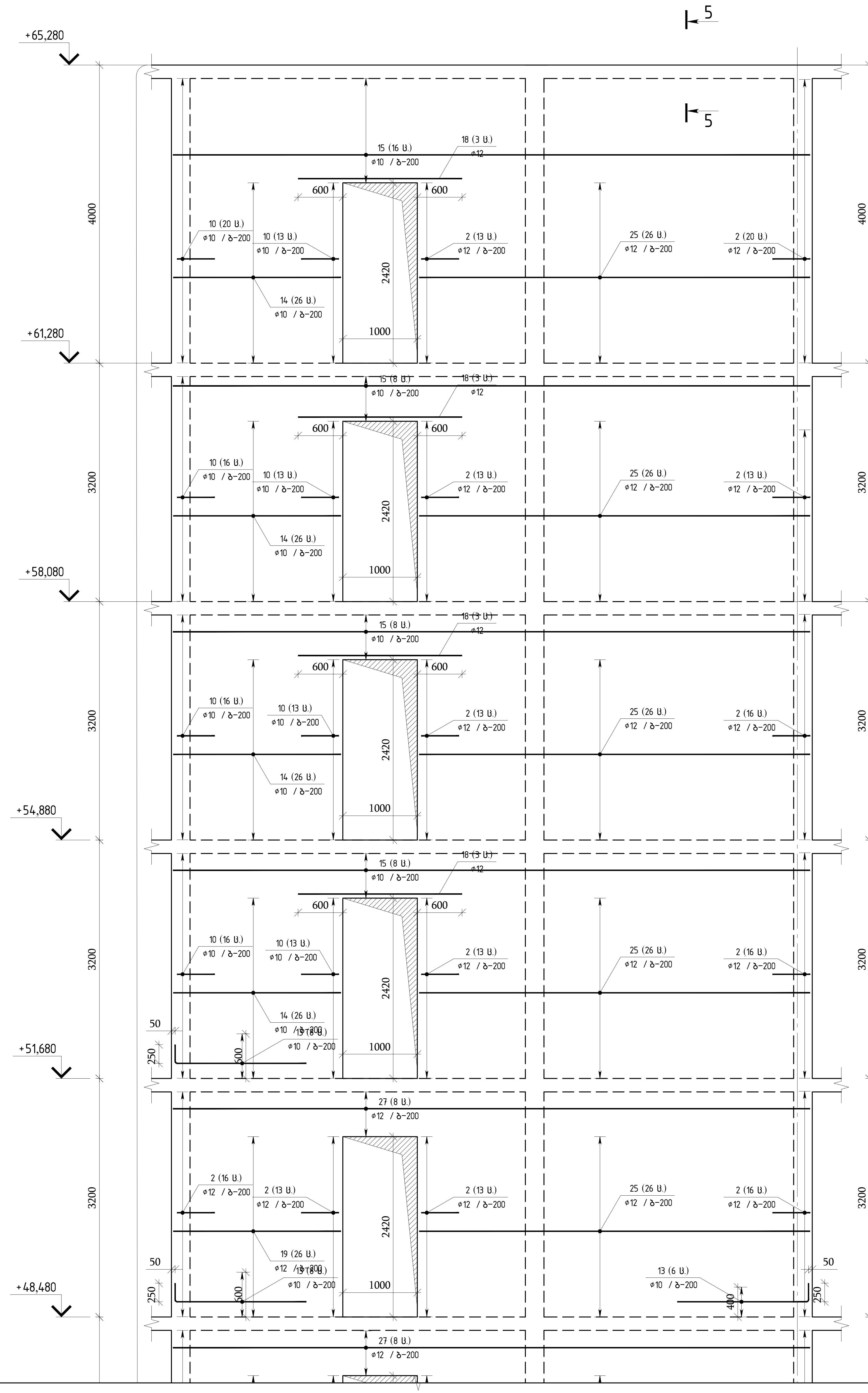


| | |
|---|---|
| თბილისი / 2023 წელი | |
| ფაილის სახელი: | A2 QE_STR_Beliashvili_WALL |
| KEYPLAN: | |

ყოველი შემდეგი რევიზია აუქმებს წინა რევიზიებს

პროექტის სტატუსი: სამშენებლო დოკუმენტაცია

რევიზია

| რევ. | თარიღი | აღწერილობა | დამტკ. |
|---|---|---|---|
| | | | |

შენიშვნები:

მისამართი: ქ.თბილისი ა. ბელიაშვილის ქუჩა №100, №100[3], №102

დამკვეთი: შ.პ.ს "ფერი"

| თანამდებობა | სახელი გვარი | ხელმოწერა |
|---|---|---|
| პროექტის მენეჯერი | | |
| დამტკიცებულია: დამკვეთის მიერ | | |

შემსრულებელი: შპს "ქიუ ენჯინერინგი"

მისამართი: ქ.თბილისი ა.ბაქრაძის №7 ბინა №6

შპს "ქიუ ენჯინერინგის" პროფესიული პასუხისმგებლობის მზღვეველია სს "დაზღვევის საერთაშორისო კომპანია ირაო" (პ/ნ №PFL 417/21)

| თანამდებობა | სახელი გვარი | ხელმოწერა |
|---|---|---|
| დირექტორი | დ.ქევანიშვილი | |
| საპროექტო ჯგუფის უფროსი | ო. ილიუხინი | |
| პროექტის მთ. კონსტრუქტორი | ო. ილიუხინი | |
| შეასრულა | ნ.კიკნაველიძე | |

პროექტის სახელწოდება: მრავალფუნქციური კომპლექსი (II ბლოკი)

პროექტის სტადია: მუშა პროექტი

პროექტის ნაწილი: კონსტრუქცია

| ფორმატი | A2 |
|---|---|
| სტადია | მ.პ. |
| თარიღი | 24/02/2023 |
| მასშტაბი | 1:50 |

ნახაზის დასახელება: მონოლითური ბირთვის კედელი-2-ის ჰორიზონტალური არმირების ერთი შრის განშლა

| რევიზია | ნახაზის ნომერი: | ფურც. საერთო რაოდენობა |
|---|---|---|
| R1 | კ-II.5.19 | 111 |

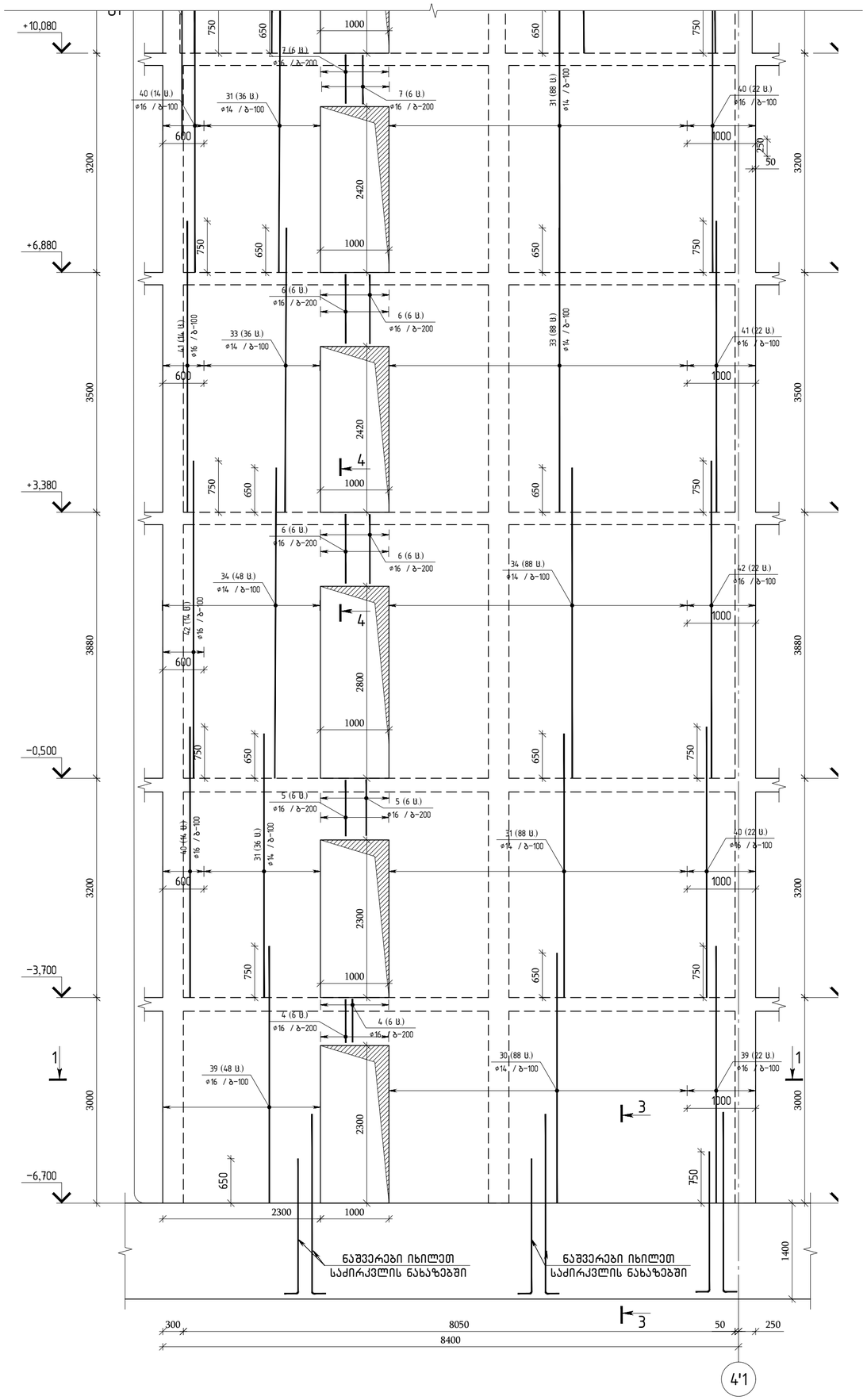


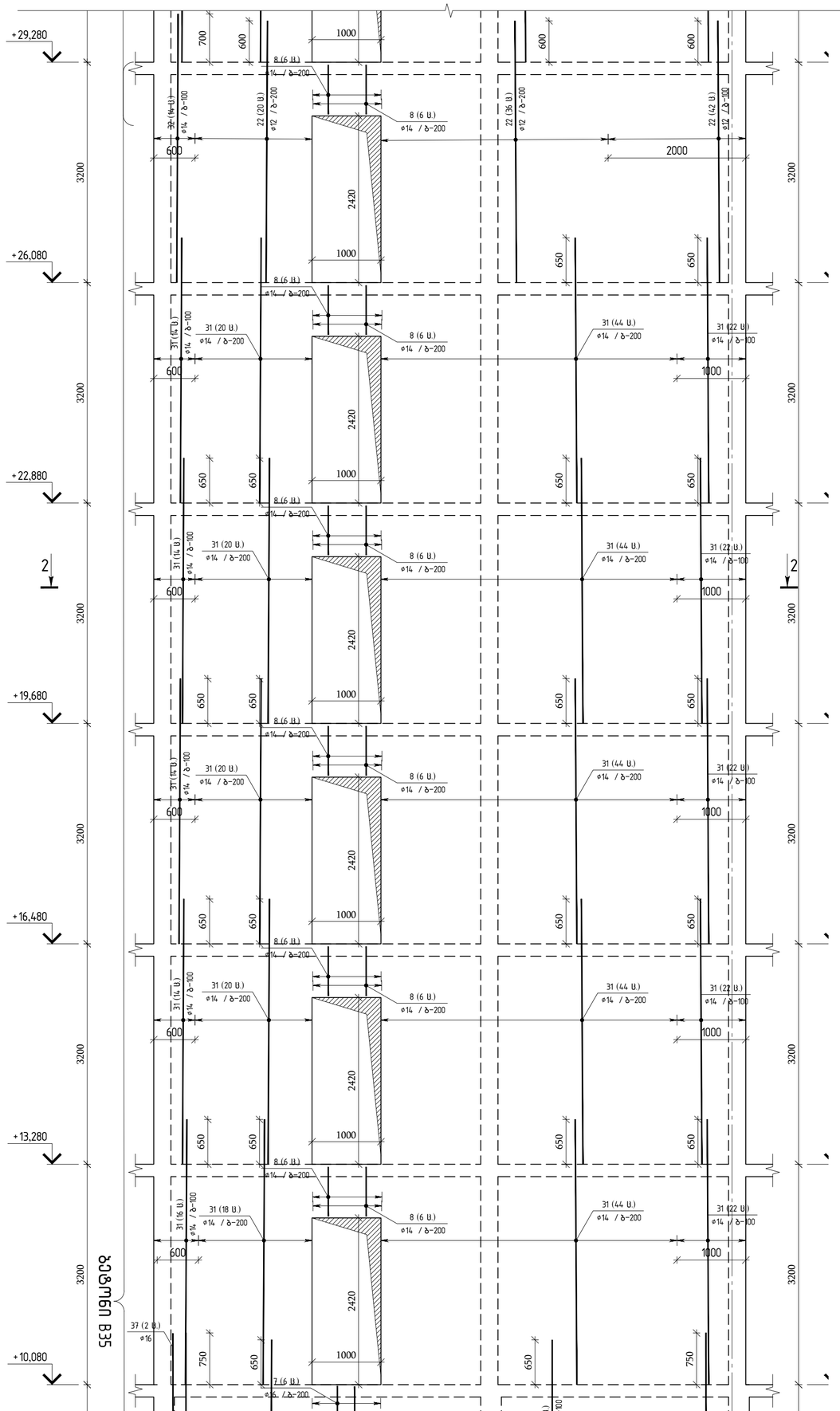


| | |
|---|---|
| თბილისი / 2023 წელი | |
| ფაილის სახელი: | |
| A2 QE_STR_Beliashvili_WALL | |
| KEYPLAN: | |

ყოველი შემდეგი რევიზია აუქმებს წინა რევიზიებს

პროექტის სტატუსი:

სამშენებლო დოკუმენტაცია

რევიზია

| რევ. | თარიღი | აღწერილობა | დამტკ. |
|---|---|---|---|
| | | | |
| | | | |
| | | | |
| | | | |
| | | | |
| | | | |
| | | | |
| | | | |

შენიშვნები:

მისამართი:

ქ.თბილისი ა. ბელიაშვილის ქუჩა №100, №100³, №102

დამკვეთი:

შ.პ.ს "ფერი"

| თანამდებობა | სახელი გვარი | ხელმოწერა |
|---|---|---|
| პროექტის მენეჯერი | | |
| შემკვეთლების: დამკვეთის მხრა | | |

შემსრულებელი:

შპს "ქიუ ენჯინერინგი"

მისამართი :

ქ.თბილისი აბაშიძის №7 ბინა №6

შპს "ქიუ ენჯინერინგის" პროფესიული ასოციაციიდან გზღვევლია სს "ღაზღვევის სააქციო საერთაშორისო კომპანია ირაო" (პ/ნ №PFL 417/21 )

| თანამდებობა | სახელი გვარი | ხელმოწერა |
|---|---|---|
| დირექტორი | დ.ქევანიშვილი | |
| საპროექტო ჯგუფის უფროსი | ო. ილიუხინი | |
| პროექტის მთ. კონსტრუქტორი | ო. ილიუხინი | |
| შესრულა | ნ.ქიქავაძელიძე | |

პროექტის სახელწოდება:

მრავალფუნქციური კომპლექსი (II ბლოკი)

პროექტის სტადია:

მუშა პროექტი

პროექტის ნაწილი:

კონსტრუქცია

| | |
|---|---|
| ფორმატი | A2 |
| სტადია | მ.პ. |
| თარიღი | 24/02/2023 |
| მასშტაბი | 1:50 |
| რევიზია | R1 |

ნახაზის დასახელება:

მონოლითური რკინაბეტონის კედლი-2-ის ვერტიკალური არმირების ერთი შრის განშლა

ნახაზის ნომერი: ქ-II.5.20

ფურცლის საერთო რაოდენობა 111

# ბეტონის კედლის ჰორიზონტალური არმირების ნახაზი ღერძი 2-ის ანკერული ბრტყელი ბადეების ჩათვლით

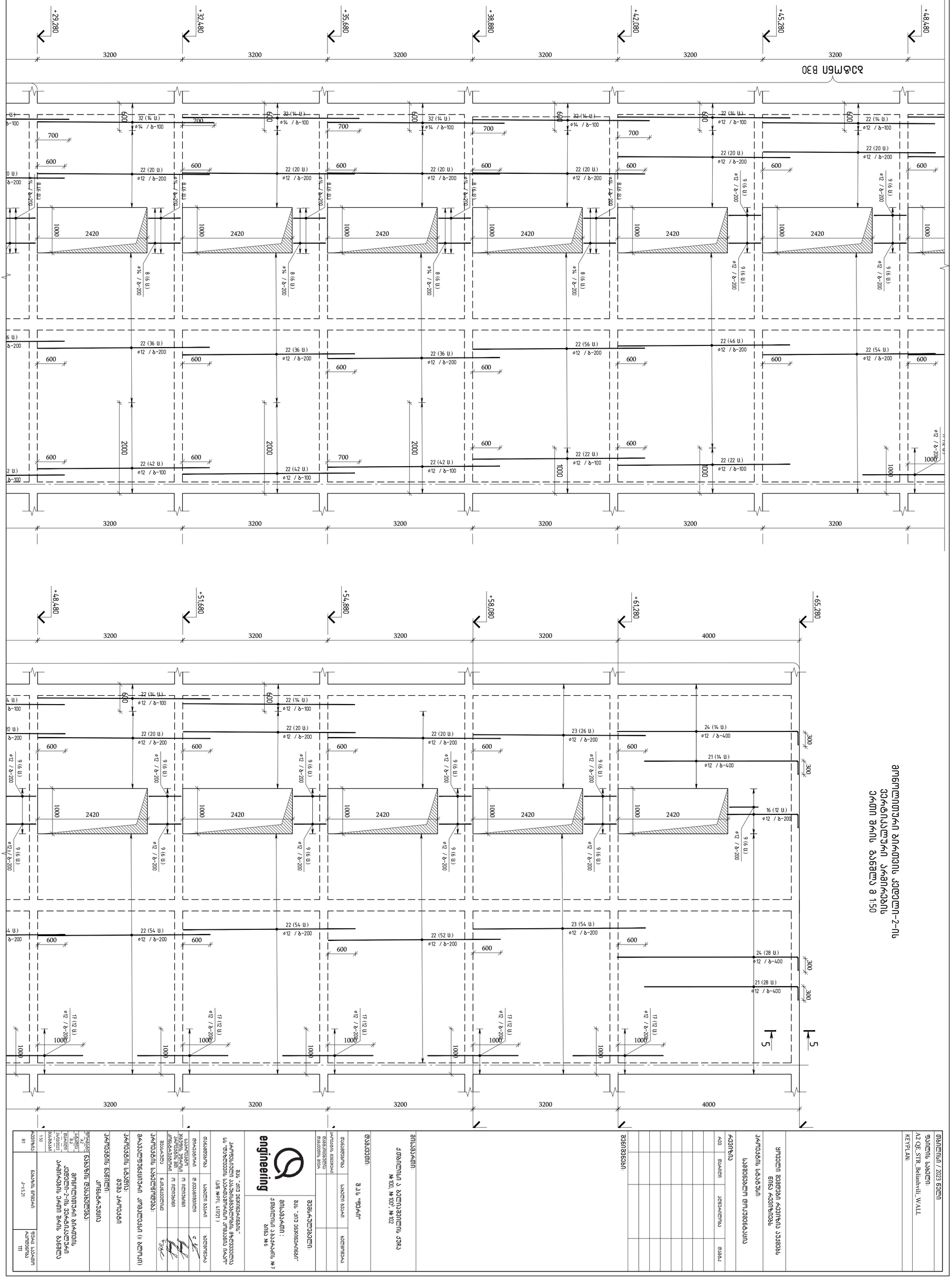


| | | | |
|---|---|---|---|
| მიმართულება / 2023 წელი | | | |
| დასკვნის სახელი: | | | |
| A2 QE_STR_Bolnisi-II_WALL | | | |
| KEYPLAN: | | | |
| დაკვეთა: შპს "ბოლნისი ჰაიდროენერგო" | | | |
| პროექტის სახელწოდება: ბოლნისის ჰესის კომპლექსის მშენებლობა | | | |
| ობიექტის მისამართი: ქვემო ქართლის მხარე, ბოლნისის მუნიციპალიტეტი, სოფ. ქვემო ბოლნისი | | | |
| ნახაზის დასახელება: ბეტონის კედლის არმირების ნახაზი | | | |
| ავტორი: | ტექ.ხელმძღვანელი: | დამტკიცებულია: | |
| ავტორის ხელმოწერა: | ხელმძღვანელის ხელმოწერა: | დამტკიცების ხელმოწერა: | |
| ავტორის სახელი, გვარი, ხელმოწერა | ხელმძღვანელის სახელი, გვარი, ხელმოწერა | | |
| ბეტონის ნაკეთობის დასახელება: | ნახაზის ნომერი: | | |
| ბეტონის კლასი: | | | |
| ბეტონის მარკა: | | | |
| ბეტონის მოცულობა: | | | |
| ბეტონირების ტექნოლოგია: | | | |
| ბეტონის ნაკეთობის მასა: | | | |
| ბეტონის ნაკეთობის ფართობი: | | | |
| ბეტონის ნაკეთობის ზედაპირის ფართობი: | | | |
| ბეტონის ნაკეთობის მოცულობა: | | | |
| ბეტონის ნაკეთობის სიგრძე: | | | |
| ბეტონის ნაკეთობის სიგანე: | | | |
| ბეტონის ნაკეთობის სიმაღლე: | | | |
| ბეტონის ნაკეთობის ფორმა: | | | |
| ბეტონის ნაკეთობის ტიპი: | | | |
| ბეტონის ნაკეთობის რაოდენობა: | | | |
| ბეტონის ნაკეთობის წონა: | | | |
| ბეტონის ნაკეთობის ფერი: | | | |
| ბეტონის ნაკეთობის ტექსტურა: | | | |
| ბეტონის ნაკეთობის ზედაპირის დამუშავება: | | | |
| ბეტონის ნაკეთობის ზედაპირის ფერი: | | | |
| ბეტონის ნაკეთობის ზედაპირ

## ჭრილი 1-1
მ 1:25

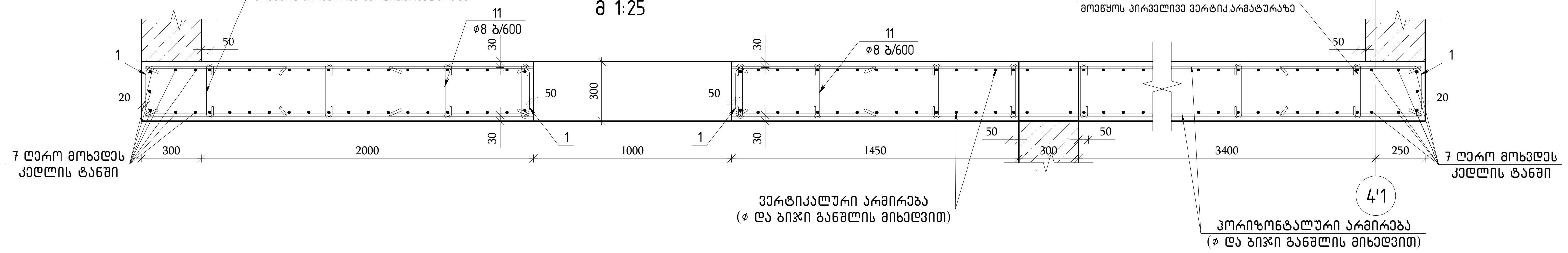


## ჭრილი 2-2
მ 1:25

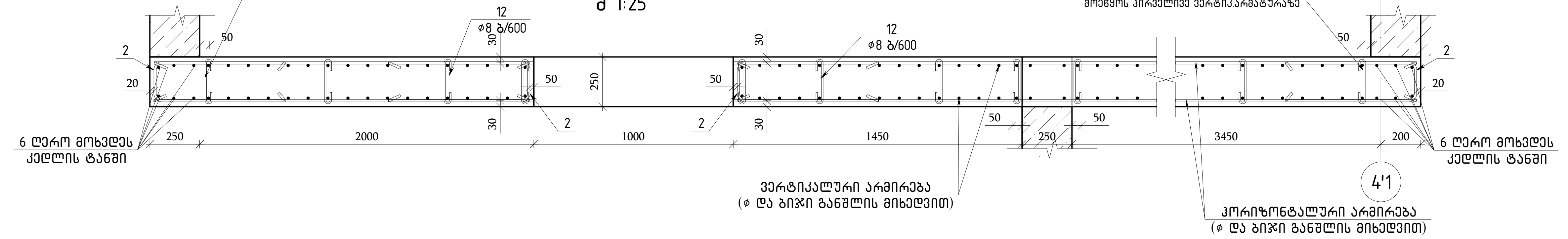


## ჭრილი 3-3
მ 1:25

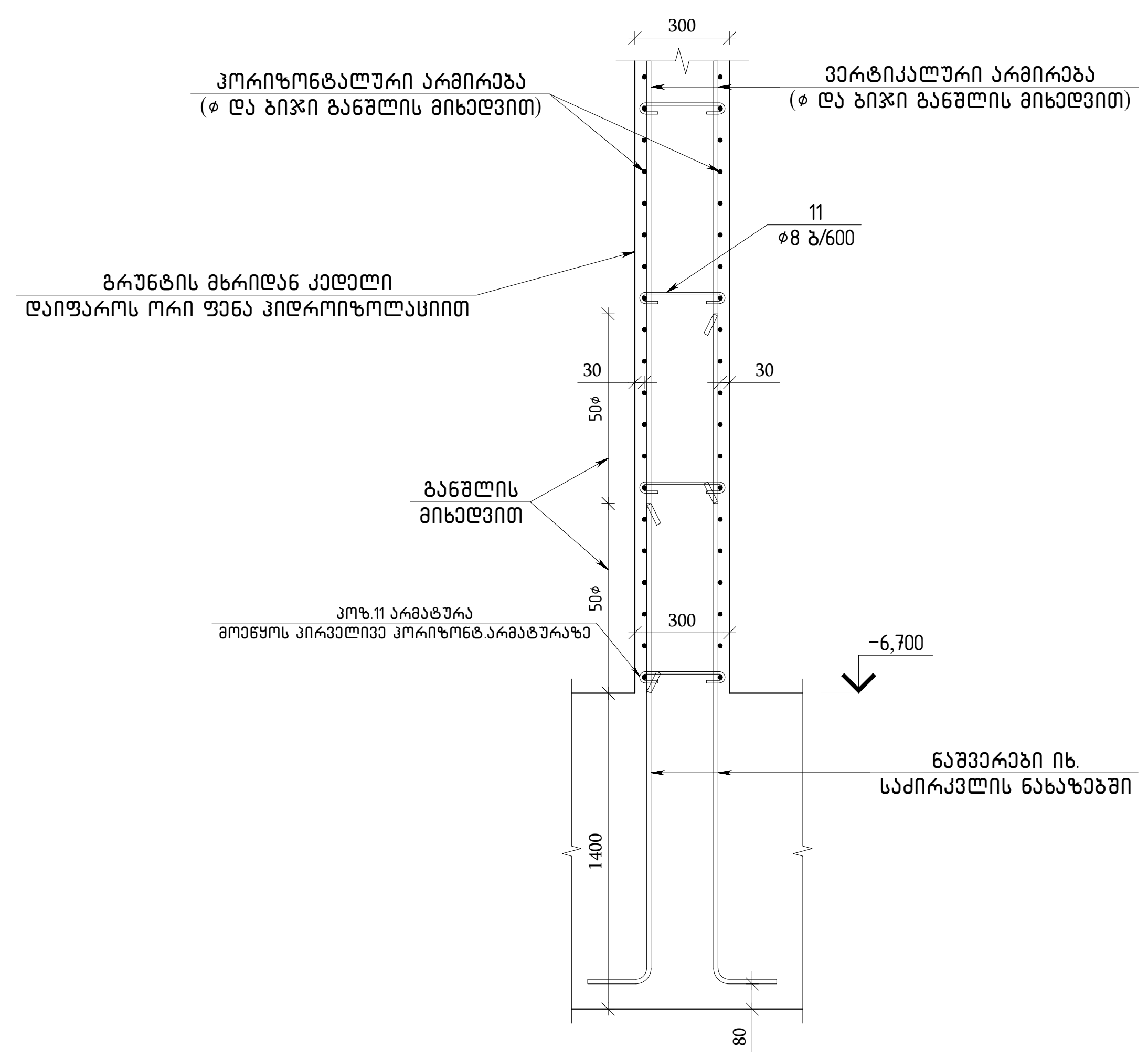


გადახურვის ფილის კედელში შეერთების
ტიპიური კვანძი მ 1:15

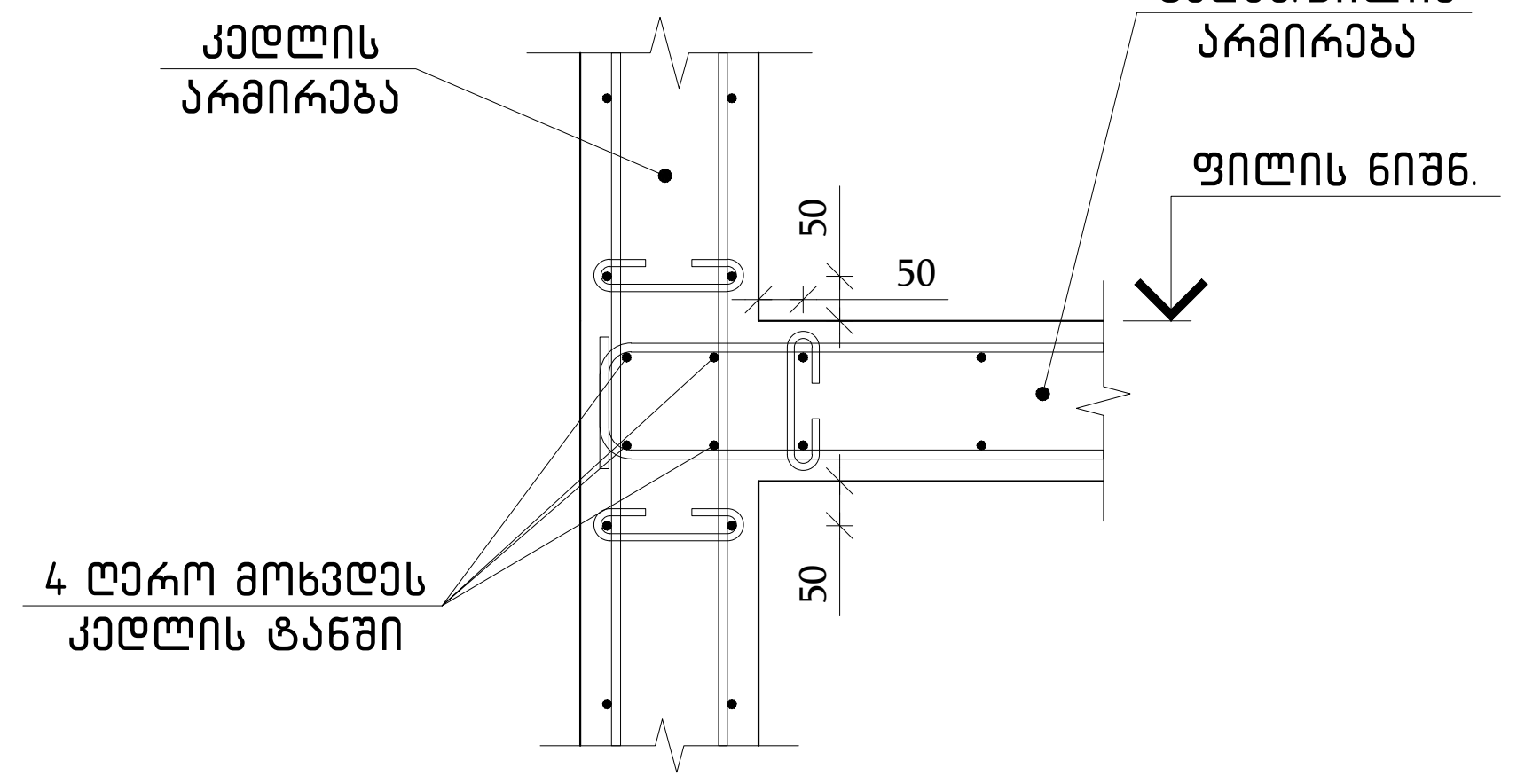


## ჭრილი 4-4
მ 1:25

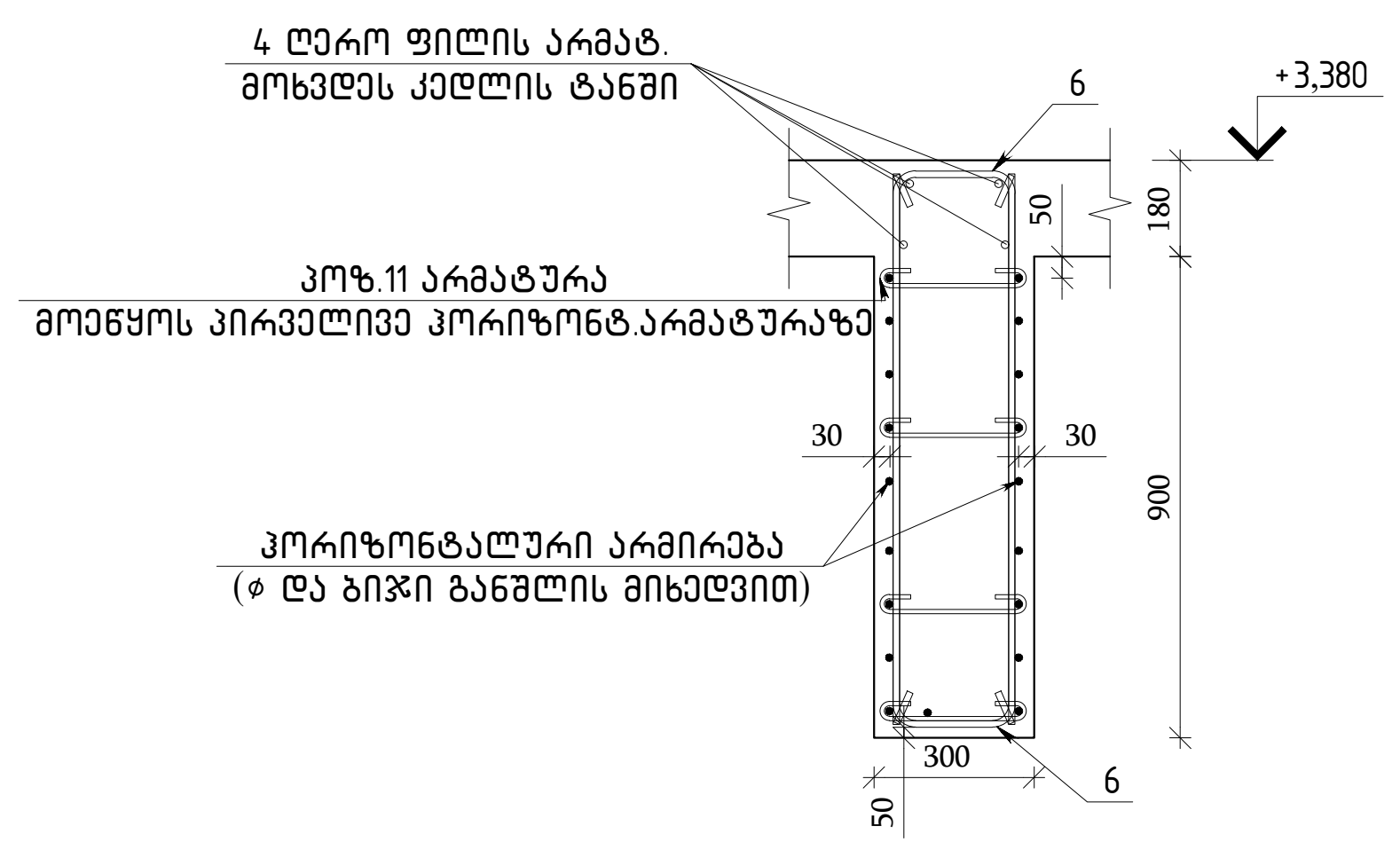


## ჭრილი 5-5
მ 1:25

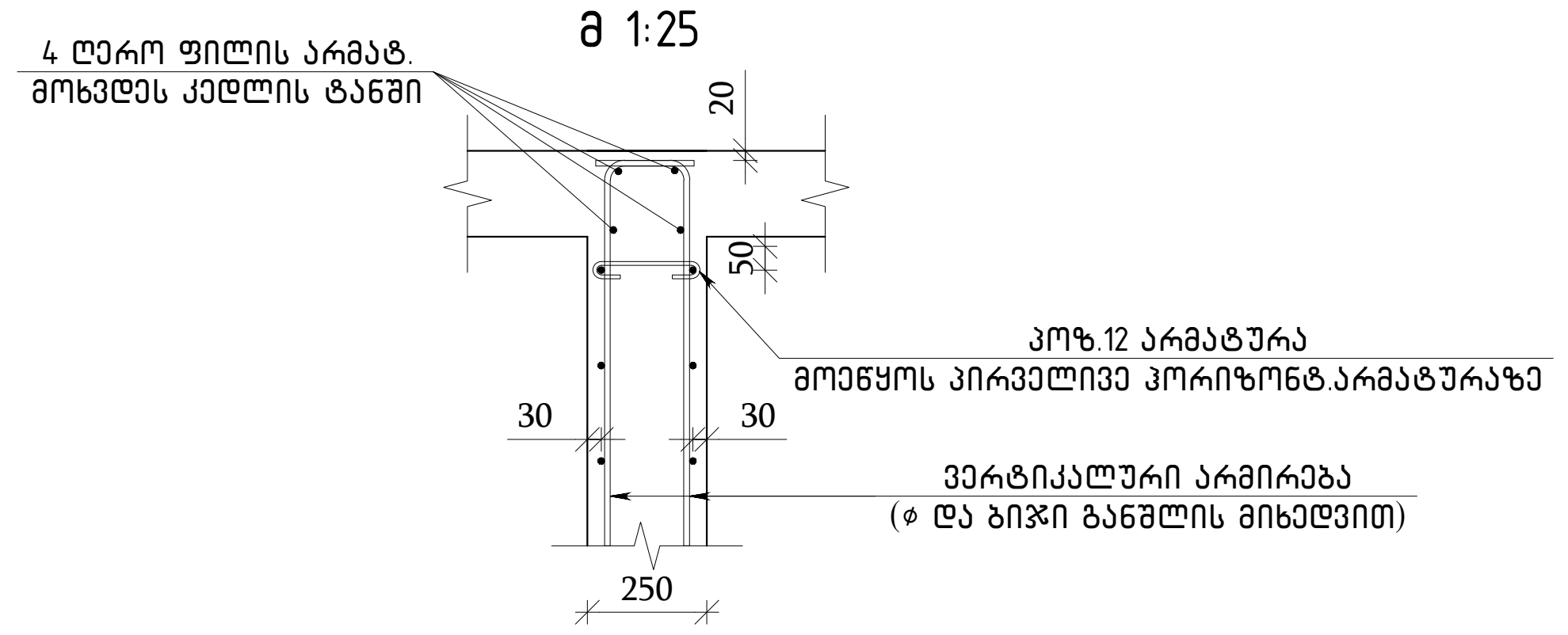


კედლის კვეთის
ცვლილებისას,არმატურების გადასვლის
ტიპიური კვანძი მ 1:15

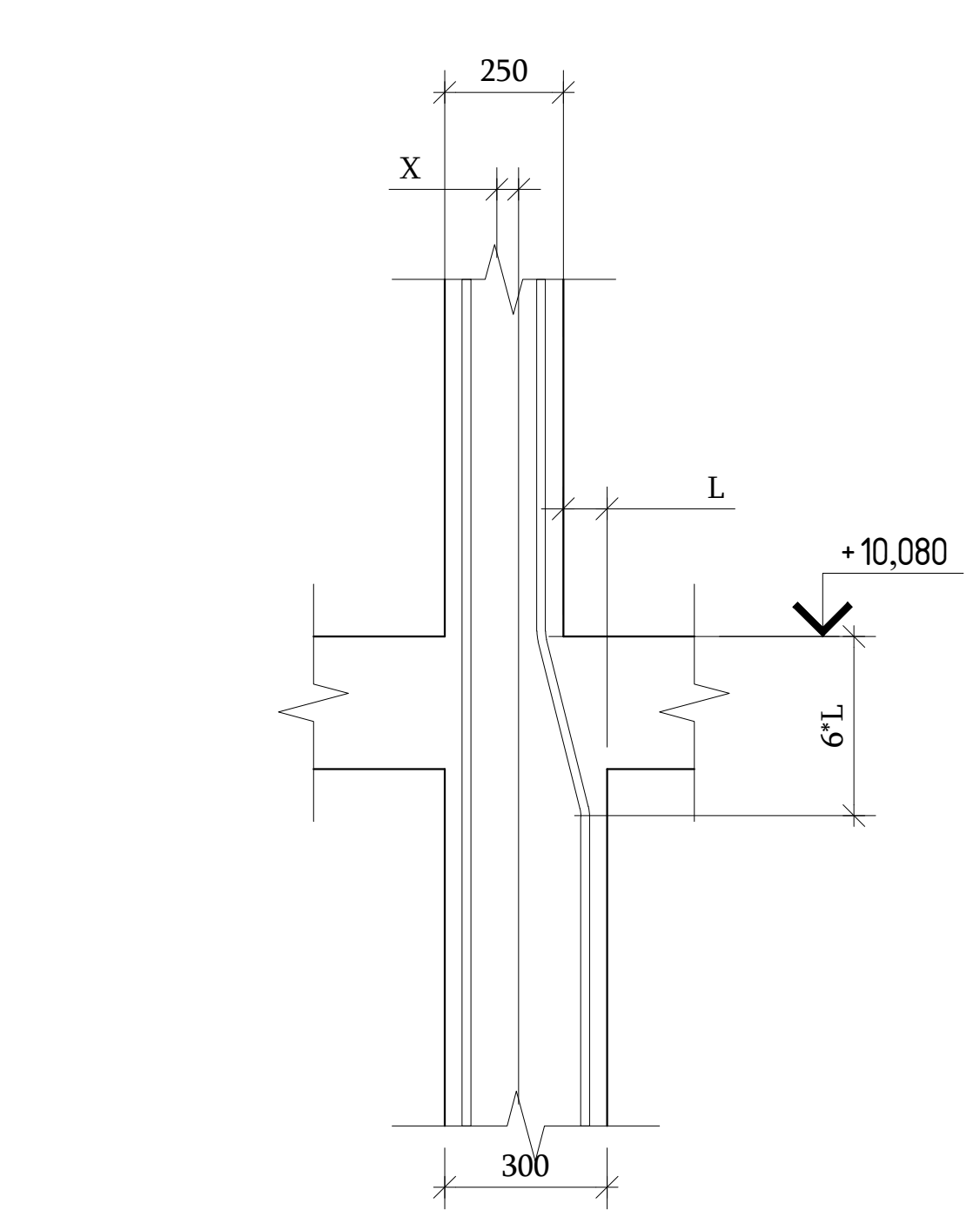


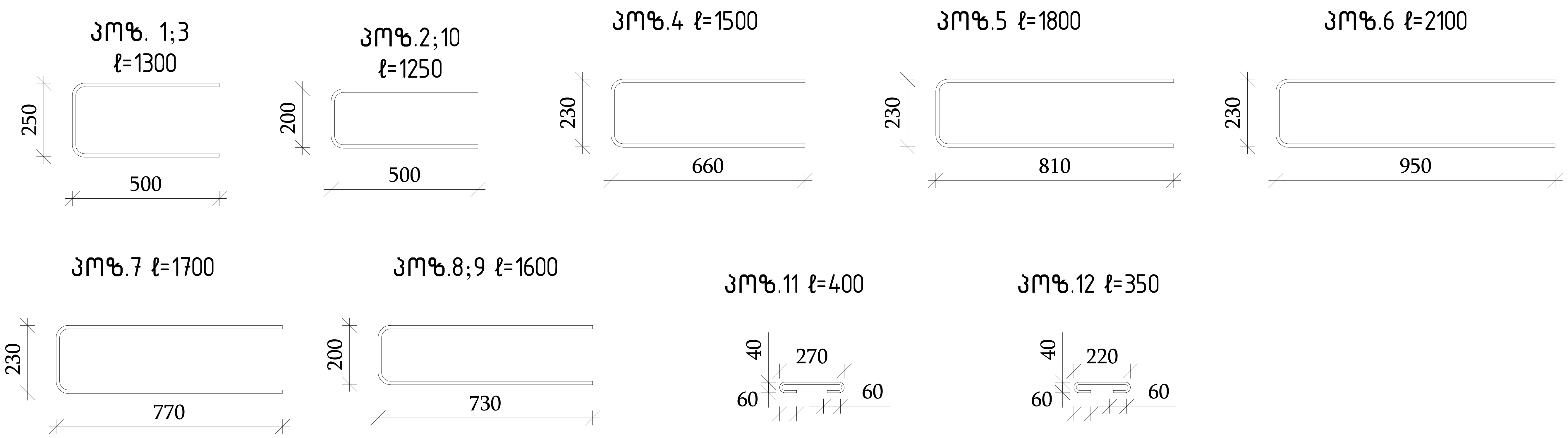


თბილისი / 2023 წელი

ფაილის სახელი:
A2 QE_STR_Beliashvili_WALL

KEYPLAN:

ყოველი შემდეგი რევიზია აუქმებს
წინა რევიზიებს

პროექტის სტატუსი:
სამშენებლო დოკუმენტაცია

რევიზია

| რევ. | თარიღი | აღწერილობა | დამტკ. |
|---|---|---|---|
| | | | |
| | | | |
| | | | |
| | | | |
| | | | |
| | | | |
| | | | |
| | | | |

შენიშვნები:

მისამართი:
ქ.თბილისი ა. ბელიაშვილის ქუჩა
№100, №100³, №102

დამკვეთი:
შ.პ.ს "ფერი"

| თანამდებობა | სახელი გვარი | ხელმოწერა |
|---|---|---|
| პროექტის მენეჯერი | | |
| დამტკიცებულია: დამკვეთის მიერ | | |

შემსრულებელი:
შპს "ქიუ ენჯინერინგი"
მისამართი :
ქ.თბილისი ა.ბაქრაძის №7
ბინა №6

engineering

შპს "ქიუ ენჯინერინგის"
პროფესიული პასუხისმგებლობის მზღვეველია
სს "დაზღვევის საერთაშორისო კომპანია ირაო"
(პ/ნ №PFL 417/21 )

| თანამდებობა | სახელი გვარი | ხელმოწერა |
|---|---|---|
| დირექტორი | დ.ქევანიშვილი | |
| საპროექტო ჯგუფის უფროსი | ო. ილიუხინი | |
| პროექტის მთ. კონსტრუქტორი | ო. ილიუხინი | |
| შეასრულა | ნ.კიკნაველიძე | |

პროექტის სახელწოდება:
მრავალფუნქციური კომპლექსი (II ბლოკი)

პროექტის სტადია:
მუშა პროექტი

პროექტის ნაწილი:
კონსტრუქცია

ფორმატი A2
სტადია მ.პ.
თარიღი 24/02/2023
მასშტაბი 1:25

ნახაზის დასახელება:
მონოლითური ბირთვის კედელი-2-ის ჭრილები

| რევიზია: | ნახაზის ნომერი: | ფურც. საერთო რაოდენობა |
|---|---|---|
| R1 | კ-II.5.22 | 111 |

| № | Марка | Тип | Кол-во | Общая масса, кг |
|---|---|---|---|---|
| 1 | ГОСТ Р 52544-2006 | Ø14 А500С L=1300 | 462 | 725.3 |
| 2 | ГОСТ Р 52544-2006 | Ø12 А500С L=1250 | 1206 | 1338.7 |
| 3 | ГОСТ Р 52544-2006 | Ø12 А500С L=1300 | 82 | 94.3 |
| 4 | ГОСТ Р 52544-2006 | Ø16 А500С L=1500 | 12 | 28.4 |
| 5 | ГОСТ Р 52544-2006 | Ø16 А500С L=1800 | 12 | 34.1 |
| 6 | ГОСТ Р 52544-2006 | Ø16 А500С L=2100 | 24 | 79.4 |
| 7 | ГОСТ Р 52544-2006 | Ø16 А500С L=1700 | 12 | 32.2 |
| 8 | ГОСТ Р 52544-2006 | Ø14 А500С L=1600 | 120 | 231.6 |
| 9 | ГОСТ Р 52544-2006 | Ø12 А500С L=1600 | 78 | 110.8 |
| 10 | ГОСТ Р 52544-2006 | Ø10 А500С L=1250 | 120 | 92.4 |
| 11 | ГОСТ Р 52544-2006 | Ø8 А500С L=400 | 308 | 49.3 |
| 12 | ГОСТ Р 52544-2006 | Ø8 А500С L=350 | 1010 | 141.4 |
| 13 | ГОСТ Р 52544-2006 | Ø10 А500С L=2000 | 62 | 76.4 |
| 14 | ГОСТ Р 52544-2006 | Ø10 А500С L=2250 | 104 | 144.1 |
| 15 | ГОСТ Р 52544-2006 | Ø10 А500С L=8550 | 40 | 210.7 |
| 16 | ГОСТ Р 52544-2006 | Ø12 А500С L=1855 | 12 | 19.8 |
| 17 | ГОСТ Р 52544-2006 | Ø12 А500С L=2000 | 60 | 106.6 |
| 18 | ГОСТ Р 52544-2006 | Ø12 А500С L=2200 | 12 | 23.4 |
| 19 | ГОСТ Р 52544-2006 | Ø12 А500С L=2250 | 362 | 723.3 |
| 20 | ГОСТ Р 52544-2006 | Ø12 А500С L=2460 | 82 | 179.1 |
| 21 | ГОСТ Р 52544-2006 | Ø12 А500С L=3680 | 42 | 137.2 |
| 22 | ГОСТ Р 52544-2006 | Ø12 А500С L=3800 | 928 | 3131.4 |
| 23 | ГОСТ Р 52544-2006 | Ø12 А500С L=3810 | 80 | 270.7 |
| 24 | ГОСТ Р 52544-2006 | Ø12 А500С L=4280 | 42 | 159.6 |
| 25 | ГОСТ Р 52544-2006 | Ø12 А500С L=5250 | 682 | 3179.5 |
| 26 | ГОСТ Р 52544-2006 | Ø12 А500С L=5520 | 82 | 401.9 |
| 27 | ГОСТ Р 52544-2006 | Ø12 А500С L=8550 | 164 | 1245.2 |
| 28 | ГОСТ Р 52544-2006 | Ø14 А500С L=2255 | 178 | 484.9 |
| 29 | ГОСТ Р 52544-2006 | Ø14 А500С L=2400 | 3 | 8.7 |
| 30 | ГОСТ Р 52544-2006 | Ø14 А500С L=3650 | 88 | 388.0 |
| 31 | ГОСТ Р 52544-2006 | Ø14 А500С L=3850 | 748 | 3478.8 |
| 32 | ГОСТ Р 52544-2006 | Ø14 А500С L=3900 | 70 | 329.8 |
| 33 | ГОСТ Р 52544-2006 | Ø14 А500С L=4150 | 124 | 621.6 |
| 34 | ГОСТ Р 52544-2006 | Ø14 А500С L=4530 | 136 | 744.2 |
| 35 | ГОСТ Р 52544-2006 | Ø14 А500С L=5300 | 178 | 1139.6 |
| 36 | ГОСТ Р 52544-2006 | Ø14 А500С L=8600 | 74 | 768.8 |
| 37 | ГОСТ Р 52544-2006 | Ø16 А500С L=2000 | 2 | 6.3 |
| 38 | ГОСТ Р 52544-2006 | Ø16 А500С L=2500 | 6 | 23.7 |
| 39 | ГОСТ Р 52544-2006 | Ø16 А500С L=3750 | 70 | 414.2 |
| 40 | ГОСТ Р 52544-2006 | Ø16 А500С L=3950 | 72 | 448.8 |
| 41 | ГОСТ Р 52544-2006 | Ø16 А500С L=4250 | 36 | 241.4 |
| 42 | ГОСТ Р 52544-2006 | Ø16 А500С L=4630 | 36 | 263.0 |

Ведомость армирования монолитных железобетонных конструкций




Армирование монолитных железобетонных конструкций (Эпюра)

1. Для стержней, имеющих на концах крюки, анкеры или петли, а также для стержней, имеющих на концах участки с отгибами, длина анкеровки должна быть увеличена на 5 диаметров.
2. Минимальная длина анкеровки должна быть не менее 50 диаметров.
3. Армирование монолитных железобетонных конструкций должно выполняться в соответствии с требованиями СП 63.13330.2018 "Бетонные и железобетонные конструкции. Основные положения".
4. Армирование монолитных железобетонных конструкций должно выполняться с учетом требований СП 70.13330.2012 "Несущие и ограждающие конструкции".
5. Армирование монолитных железобетонных конструкций должно выполняться с учетом требований СП 63.13330.2018 "Бетонные и железобетонные конструкции. Основные положения".

Примечания:

| Изм. | Кол.уч. | Лист | № док. | Подпись | Дата |
|---|---|---|---|---|---|
| Разраб. | | | | | |
| Пров. | | | | | |
| Н.контр. | | | | | |
| ГИП | | | | | |

Жилой дом №7 по ул. Садовой в г. Заозерск

Ведомость армирования монолитных железобетонных конструкций

Стадия: Р | Лист: 1 | Листов: 1

ООО "ЗапСтройПроект"

Инв. № подл. | Подпись и дата | Взам. инв. №

Согласовано:

| Должность | Фамилия | Подпись | Дата |
|---|---|---|---|
| Главный инженер проекта | Соколов А.Р. | | |
| Начальник отдела | Лебедева Т.М. | | |
| Главный специалист | Орлов Д.С. | | |

Заказчик: АО "ЗапСтройИнвест"

Объект: Жилой дом №7 по ул. Садовой в г. Заозерск

Стадия: Р

engineering

ООО "ЗапСтройПроект"
г. Заозерск, ул. Садовая, д. 7, оф. 12
тел. (8152) 41-27-63

Согласовано:

| Должность | Подпись | Дата |
|---|---|---|
| Главный инженер проекта | | |
| Начальник отдела | | |
| Главный специалист | | |

Заказчик: АО "ЗапСтройИнвест"

Объект: Жилой дом №7 по ул. Садовой в г. Заозерск

Стадия: Р

Ведомость армирования монолитных железобетонных конструкций

Лист 1 | Листов 1

Инв. № подл. | Подпись и дата | Взам. инв. №

| Изм. | Кол.уч. | Лист | № док. | Подпись | Дата |
|---|---|---|---|---|---|
| Разраб. | | | | | |
| Пров. | | | | | |
| Н.контр. | | | | | |
| ГИП | | | | | |

Жилой дом №7 по ул. Садовой в г. Заозерск

Ведомость армирования монолитных железобетонных конструкций

ООО "ЗапСтройПроект"

г. Заозерск, ул. Садовая, д. 7, оф. 12

тел. (8152) 41-27-63

Согласовано:

| Должность | Фамилия | Подпись | Дата |
|---|---|---|---|
| Главный инженер проекта | Соколов А.Р. | | |
| Начальник отдела | Лебедева Т.М. | | |
| Главный специалист | Орлов Д.С.

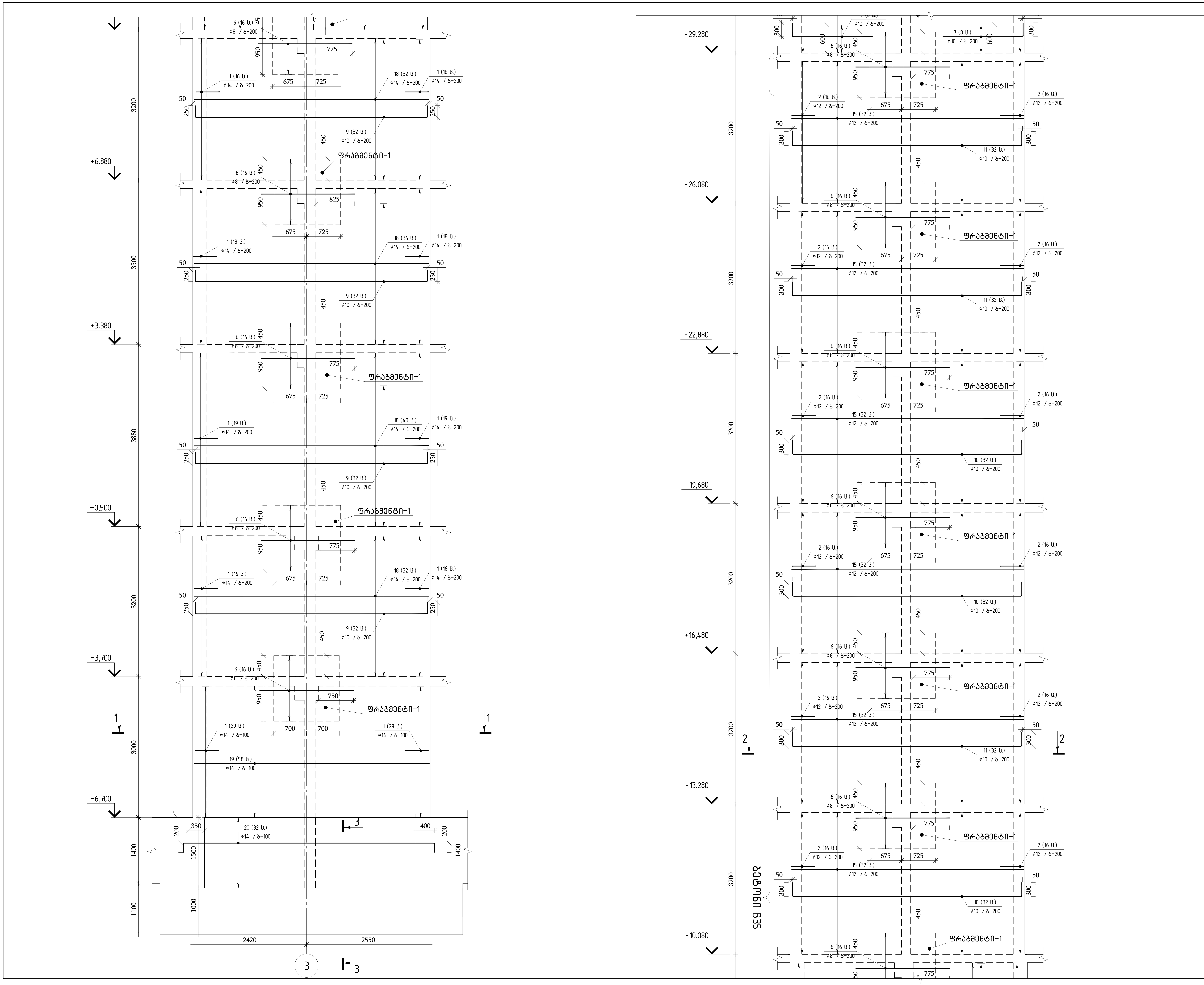


თბილისი / 2023 წელი

ფაილის სახელი:
A2 QE_STR_Beliashvili_WALL

KEYPLAN:

ყოველი შემდეგი რევიზია აუქმებს წინა რევიზიებს

პროექტის სტატუსი:
სამშენებლო დოკუმენტაცია

რევიზია

| რევ. | თარიღი | აღწერილობა | დამტკ. |
|---|---|---|---|
| | | | |
| | | | |
| | | | |
| | | | |
| | | | |
| | | | |
| | | | |
| | | | |

შენიშვნები:

მისამართი:
ქ.თბილისი ა. ბელიაშვილის ქუჩა
№100, №100ა, №102

დამკვეთი:
შ.პ.ს "ფერი"

| თანამდებობა | სახელი გვარი | ხელმოწერა |
|---|---|---|
| პროექტის მენეჯერი | | |
| დამტკიცებულია: დამკვეთის მიერ | | |

შემსრულებელი:
შპს "ქიუ ენჯინერინგი"

მისამართი :
ქ.თბილისი ა.ბაქრაძის №7
ბინა №6

შპს "ქიუ ენჯინერინგის"
პროფესიული პასუხისმგებლობის მზღვეველია
სს "დაზღვევის საერთაშორისო კომპანია ირაო"
(პ/ნ №PFL 417/21 )

| თანამდებობა | სახელი გვარი | ხელმოწერა |
|---|---|---|
| დირექტორი | დ.ქევანიშვილი | [signature] |
| საპროექტო ჯგუფის უფროსი | ო. ილიუხინი | [signature] |
| პროექტის მთ. კონსტრუქტორი | ო. ილიუხინი | [signature] |
| შეასრულა | ნ.კიკნაველიძე | [signature] |

პროექტის სახელწოდება:
მრავალფუნქციური კომპლექსი (II ბლოკი)

პროექტის სტადია:
მუშა პროექტი

პროექტის ნაწილი:
კონსტრუქცია

ფორმატი: A2
სტადია: მ.პ.
თარიღი: 24/02/2023
მასშტაბი: 1:50

ნახაზის დასახელება:
მონოლითური ბირთვის კედელი
3-ის ჰორიზონტალური არმირების
ერთი შრის განშლა

რევიზია: R1

ნახაზის ნომერი:
კ-II.5.24

ფურც. საერთო რაოდენობა
111

# მონოლითური ბეტონის კედელი-3-ის არმირების ნახაზი. ჭრილი მარის მასშტაბი 1:50

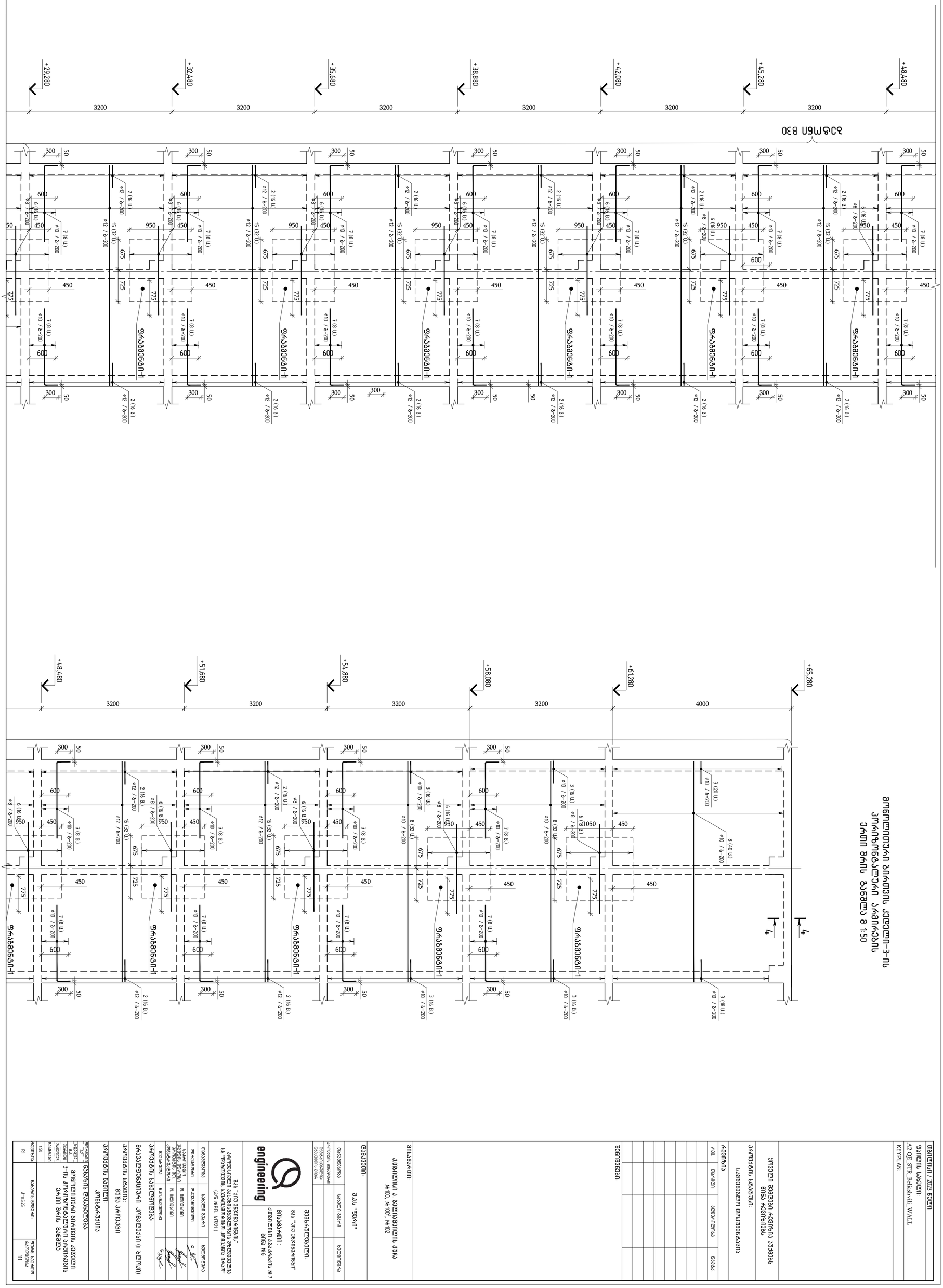


| | |
|---|---|
| მშენებლობა / 2023 წელი | |
| ფაილის სახელი: | |
| A2 QE_STR_Baliashvili_WALL | |
| KEYPLAN: | |

| | |
|---|---|
| ყურადღება მივაქციოთ ანგარიშის პუნქტს 6ინს ანგარიშიდან | |
| პანელების სამაგრები. | |
| ანგარიში | |
| ანგ | მასალები |
| | პანელების სამაგრები |
| | მეტალი |
| | |
| | |
| | |
| | |
| | |
| | |
| შენიშვნები: | |

| | |
|---|---|
| მშენებელი: | ქ.თბილისის ა. ბალიაშვილის ქუჩა №100, №102, №102 |
| მშენებლობის: | შ.პ.ს "ფეიჩი" |
| მშენებლობის ხელმძღვანელი | სახელი გვარი |
| პროექტირების ხელმძღვანელი | |
| მშენებლობის მენეჯერი | |
| მშენებლობის ტიპი: | შვიცარული ტექნოლოგიური ცენტრი |
| | მისამართი: ქ.თბილისი, ა.ბალიაშვილის №102 |

**engineering**

შპს "ინჟ ენჯინირინგი"
ქ.თბილისი, ა.ბალიაშვილის №102, №100, №102

| | | |
|---|---|---|
| მშენებლობის ხელმძღვანელი | სახელი გვარი | ხელმოწერა |
| პროექტირების ხელმძღვანელი | | |
| მშენებლობის ხელმძღვანელი | | |
| მშენებლობის მენეჯერი | | |
| პროექტირების ხელმძღვანელი | | |
| პროექტირების ხელმძღვანელი | | |

შპს "ინჟ ენჯინირინგი"
(პატ №PRL 41727)

| | | |
|---|---|---|
| მშენებლობის ხელმძღვანელი | სახელი გვარი | ხელმოწერა |
| მშენებლობის ხელმძღვანელი | ლ.ლაზარაშვილი | |
| პროექტირების ხელმძღვანელი | ლ. ლალიაშვილი | |
| პროექტირების ხელმძღვანელი | ლ. ლალიაშვილი | |
| პროექტირების ხელმძღვანელი | ლ.ლაზარაშვილი | |

პროექტის ხელმძღვანელი

პროექტის ნაწილის ხელმძღვანელი

პროექტის ნაწილი

პროექტის სტადია

პროექტის დასახელება

მონოლითური ბეტონის კედელი
3-ის არმირების ნახაზი. ჭრილი
მარის მასშტაბი 1:50

| | |
|---|---|
| ფურცლის დოკუმენტის ტიპი | ფურცლის სახელწოდება |
| R1 | ნახაზების ჩარჩო A1 |
| | 1:50 |
| | 1:5.25 |
| ანგარიშის ნომერი | ფურცლის ნომერი |
| | 111 |

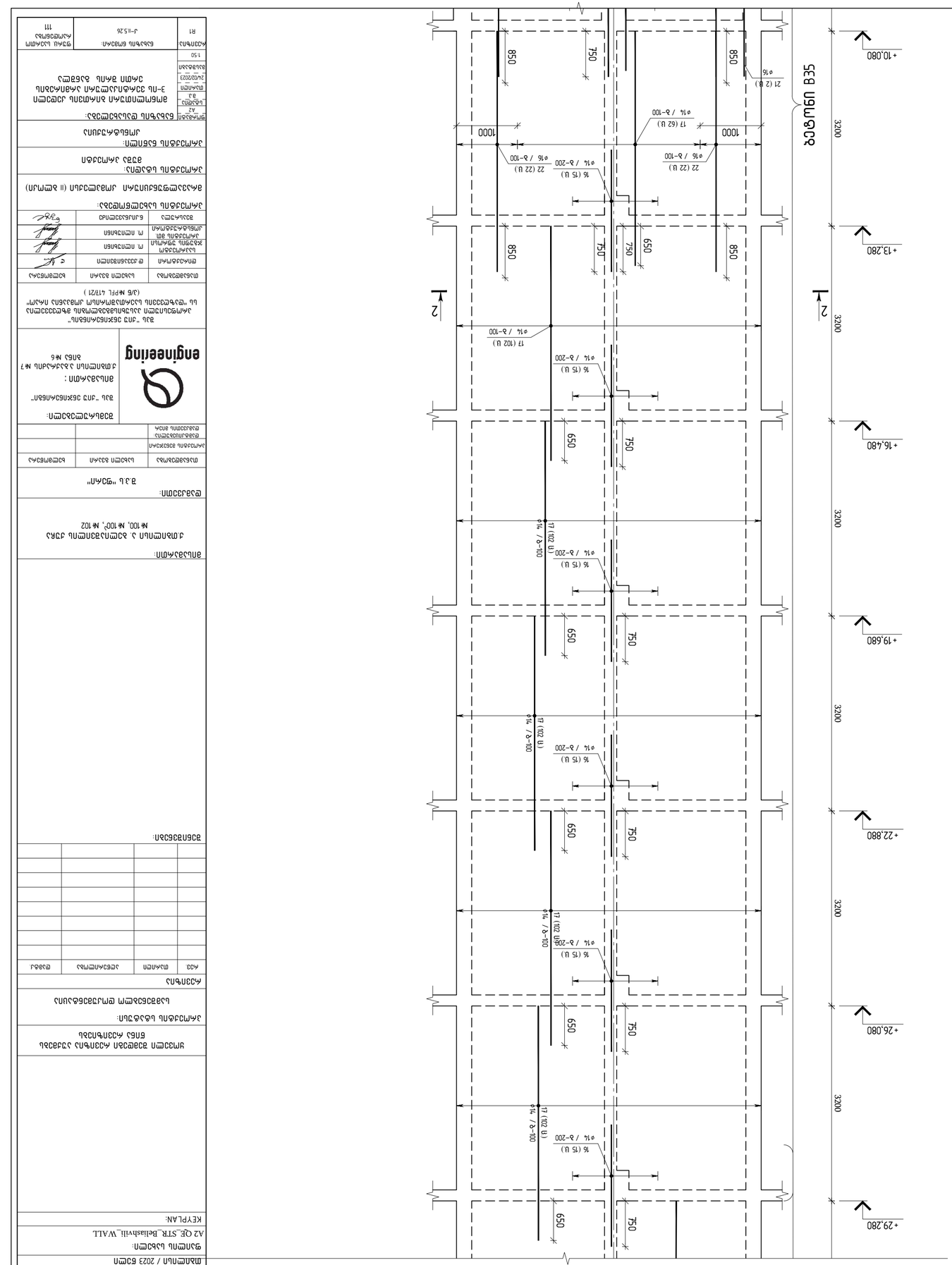


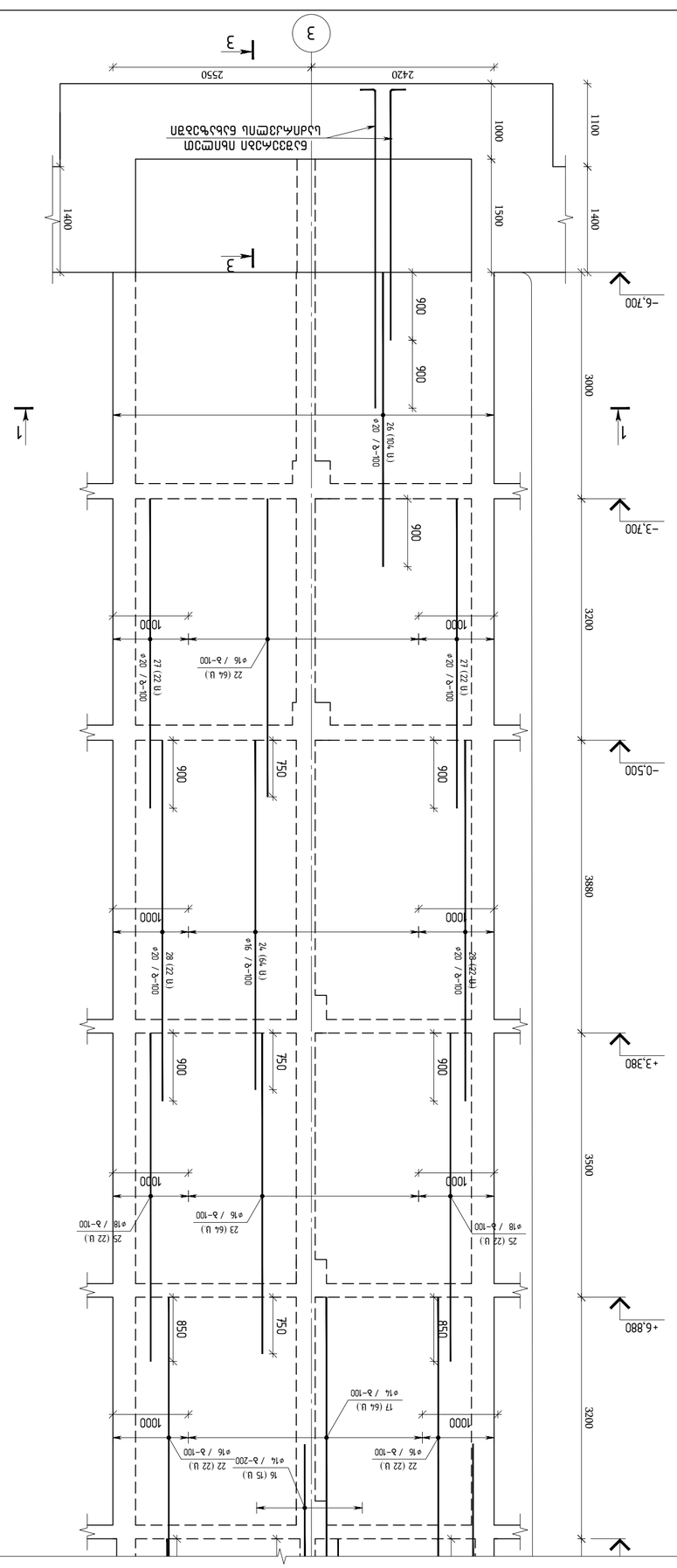


| | |
|---|---|
| მასშტაბი / 2023 წელი | |
| ფაილის სახელი: | |
| A2 QR_STR_Beliashvili_WALL | |
| KEYPLAN: | |

| | | | |
|---|---|---|---|
| მასშტაბი | სამუშაო ნახაზის ტიპი | | |
| ნახაზის/ფურცლის ნომერი | | | |
| ნახაზის დასახელება | | | |

შემსრულებელი:
შპს "ენჯინირინგ"

| | | | |
|---|---|---|---|
| დირექტორი | ლ.ბერიძე | | |
| მთავარი ინჟინერი | | | |
| პროექტის ხელმძღვანელი | | | |
| პროექტირების ჯგუფის უფროსი | | | |

შპს "ენჯინირინგ"
ქ.თბილისი, ა.ბელიაშვილის №7
ტელ: 2 36 36 36

engineering

შპს "ენჯინირინგ"
ქ.თბილისი, ა.ბელიაშვილის №100, №102

| | | | |
|---|---|---|---|
| დირექტორი | ლ.ბერიძე | | |
| მთავარი ინჟინერი | | | |
| პროექტის ხელმძღვანელი | | | |
| პროექტირების ჯგუფის უფროსი | | | |

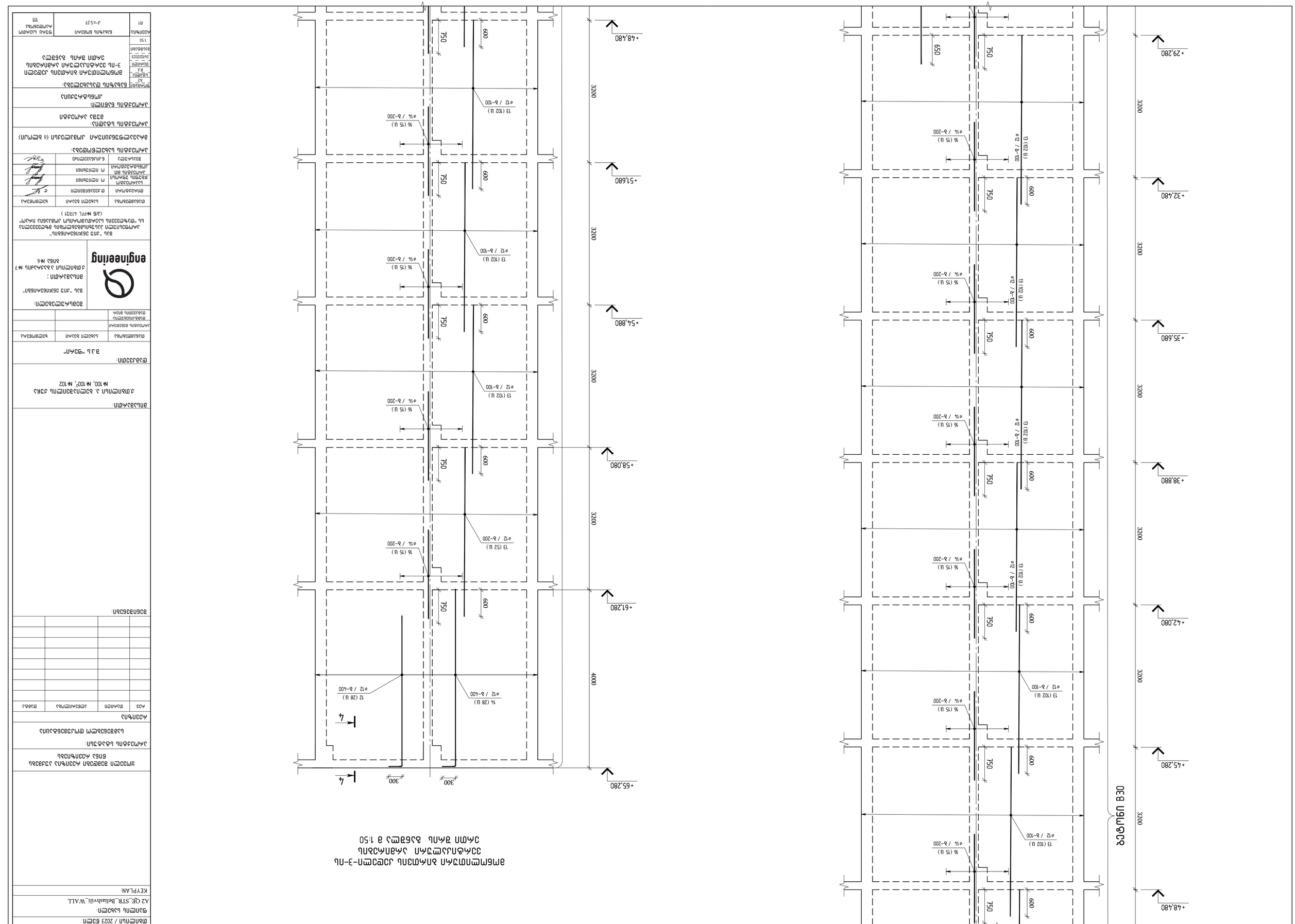


Вертикальный разрез по оси 3-Пл
Вертикальный разрез по оси 33
Пл
Масштаб 1:50

| | | | |
|---|---|---|---|
| | | | |
| | | | |
| | | | |
| | | | |
| | | | |
| | | | |
| | | | |
| | | | |
| | | | |
| | | | |
| Лист | Документ № | Дата | Подпись |

Взам. инв. №

| | | | |
|---|---|---|---|
| Изм. | Кол. уч. | Лист | № док. |
| Разраб. | | | |
| Пров. | | | |
| Гип | | | |
| Н. контр. | | | |
| Утв. | | | |

Стадия: Р
Лист: 11
Листов: 27

ООО "ЭТАЛОН"
г. Минск

| | |
|---|---|
| Стадия | Лист |
| Р | 11 |

Копировал:

Формат А3

| | |
|---|---|
| Стадия | Лист |
| Р | 11 |

ООО "ЭТАЛОН"
г. Минск

Копировал:

Формат А3

Взам. инв. №

Подпись и дата

Инв. № подл.

| | | | |
|---|---|---|---|
| Изм. | Кол. уч. | Лист | № док. |
| Разраб. | | | |
| Пров. | | | |
| Гип | | | |
| Н. контр. | | | |
| Утв. | | | |

Стадия: Р
Лист: 11
Листов: 27

ООО "ЭТАЛОН"
г. Минск

Копировал:

Формат А3

| | | | |
|---|---|---|---|
| Изм. | Кол. уч. | Лист | № док. |
| Разраб. | | | |
| Пров. | | | |
| Гип | | | |
| Н. контр. | | | |
| Утв. | | | |

Стадия: Р
Лист: 11
Листов: 27

## ჭრილი 1-1
მ 1:25

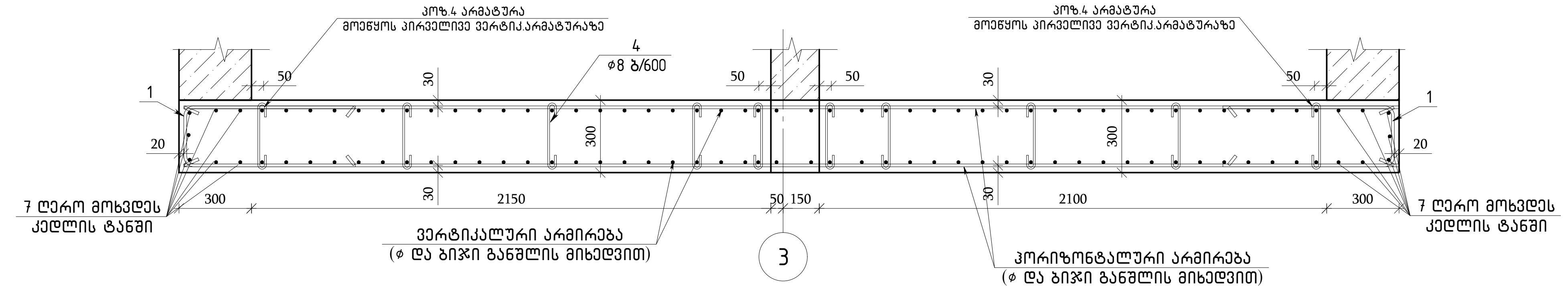


## ჭრილი 2-2
მ 1:25

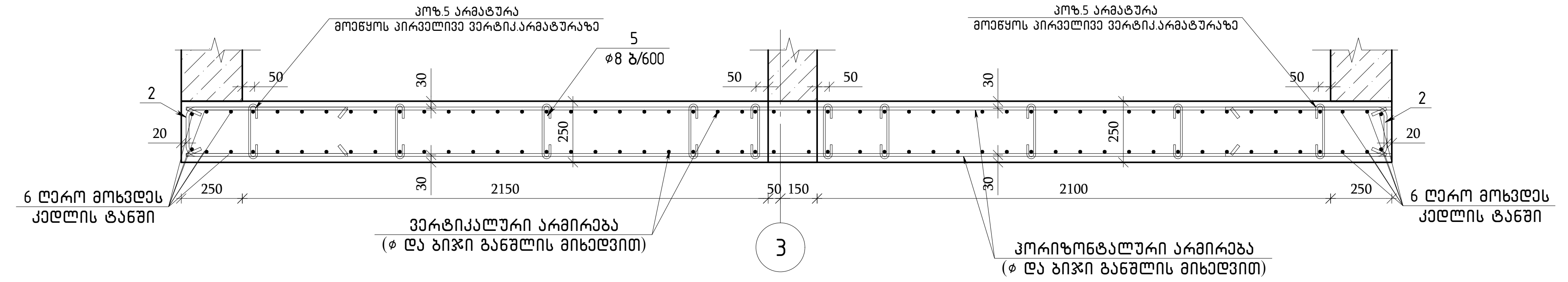


## ჭრილი 3-3
მ 1:25

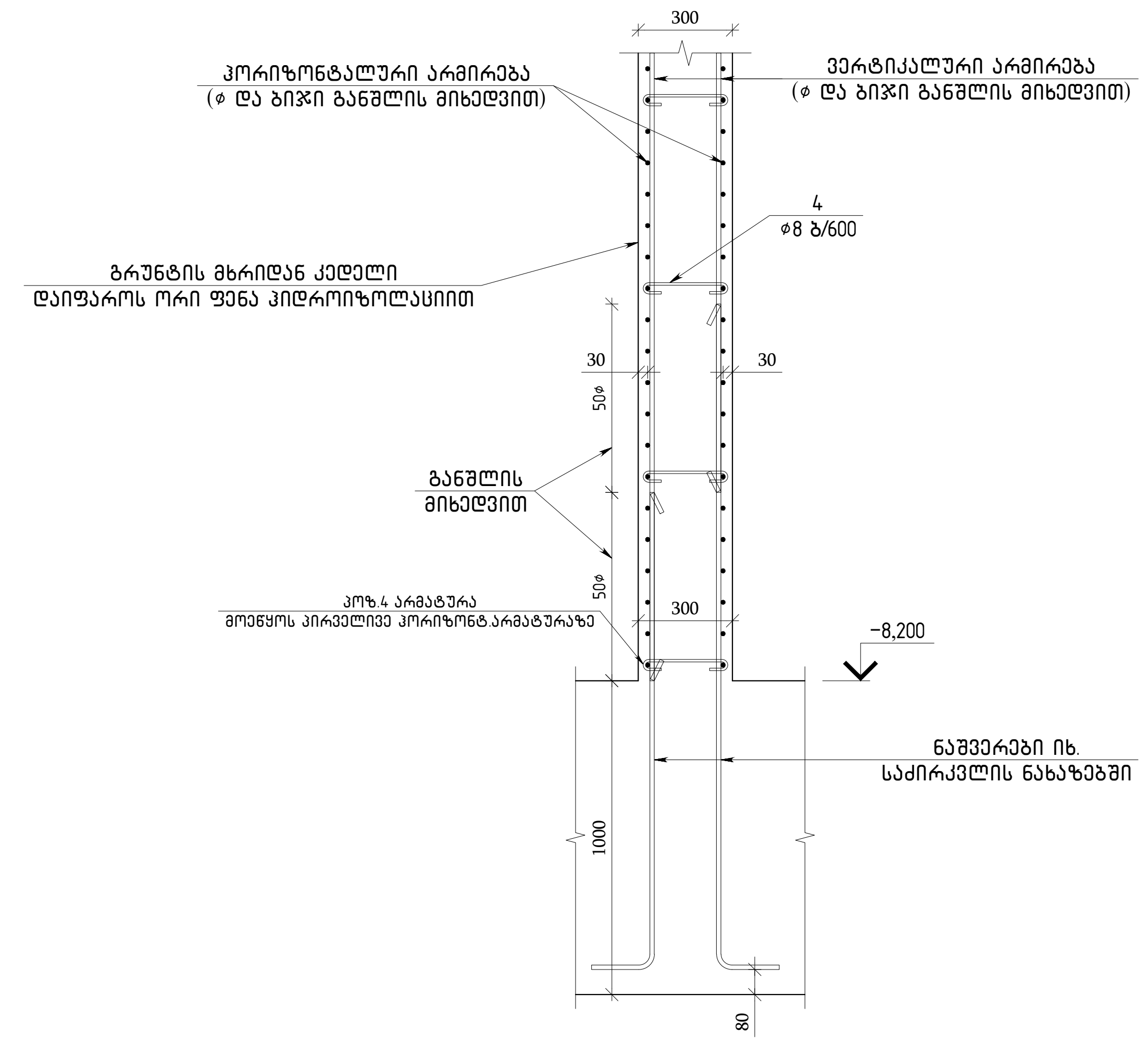


გადახურვის ფილის კედელში შეერთების
ტიპიური კვანძი მ 1:15

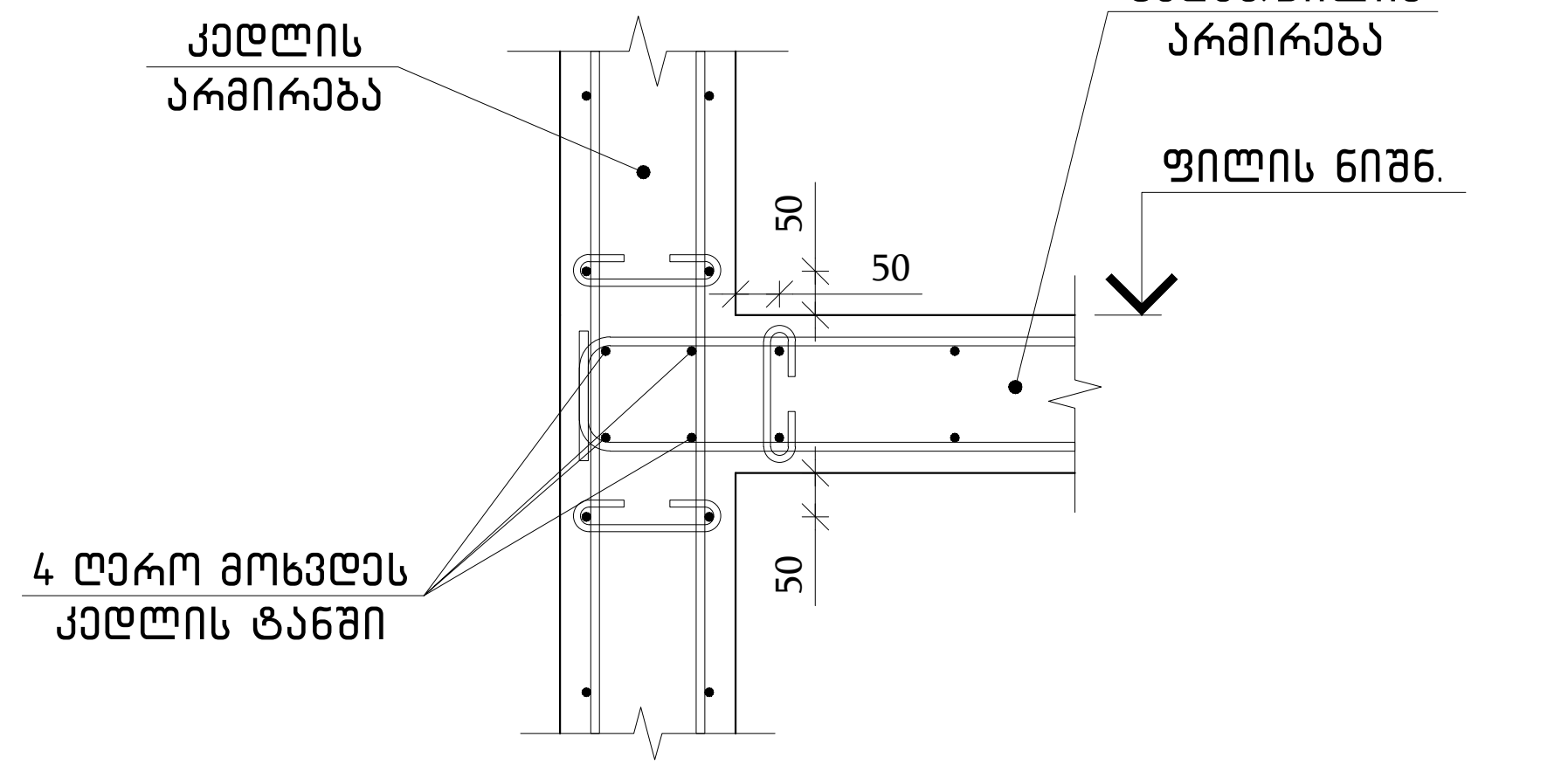


## ჭრილი 4-4
მ 1:25

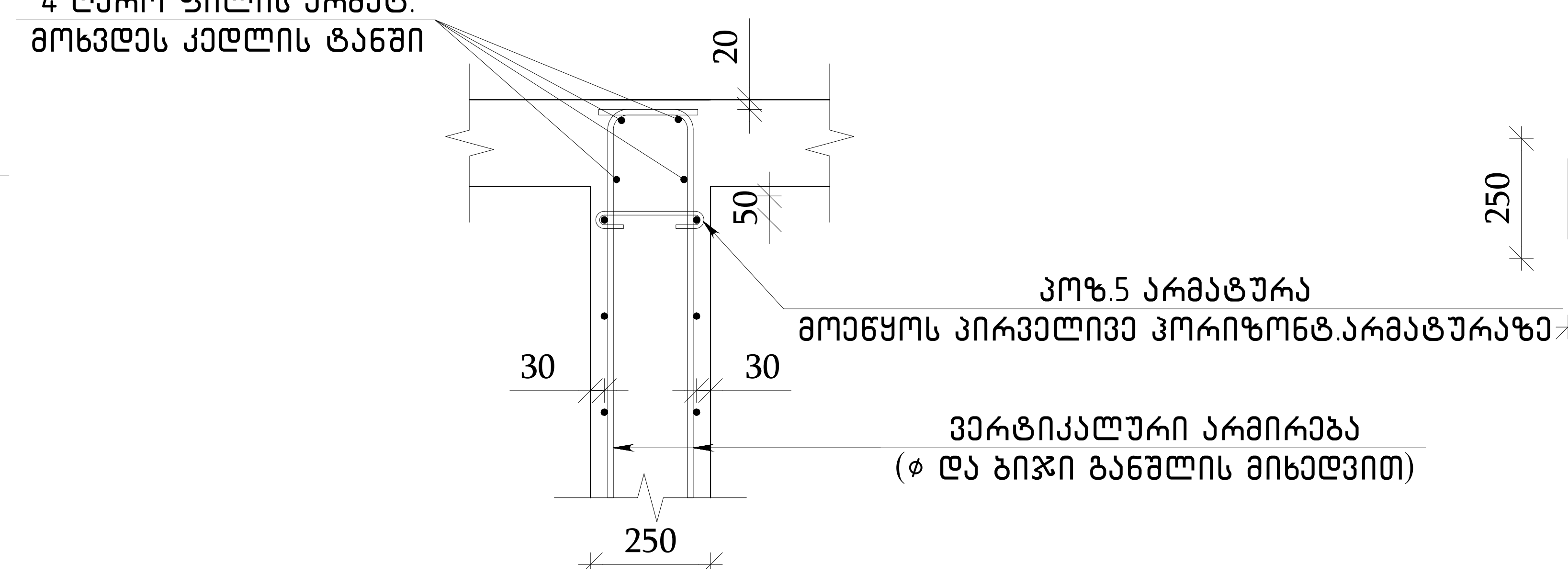


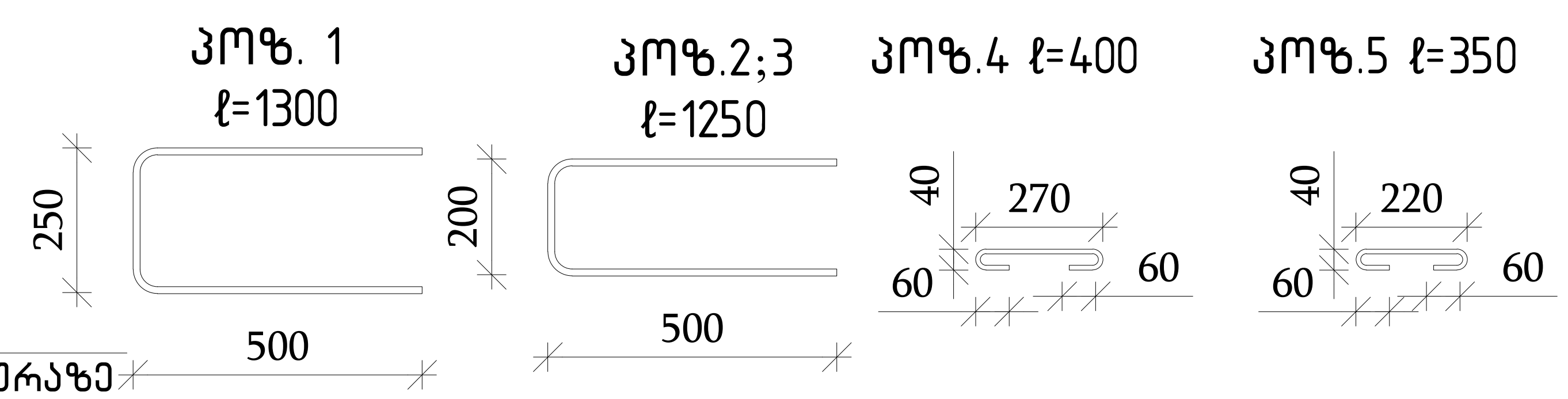


კედლის კვეთის
ცვლილებისას,არმატურების გადასვლის
ტიპიური კვანძი მ 1:15

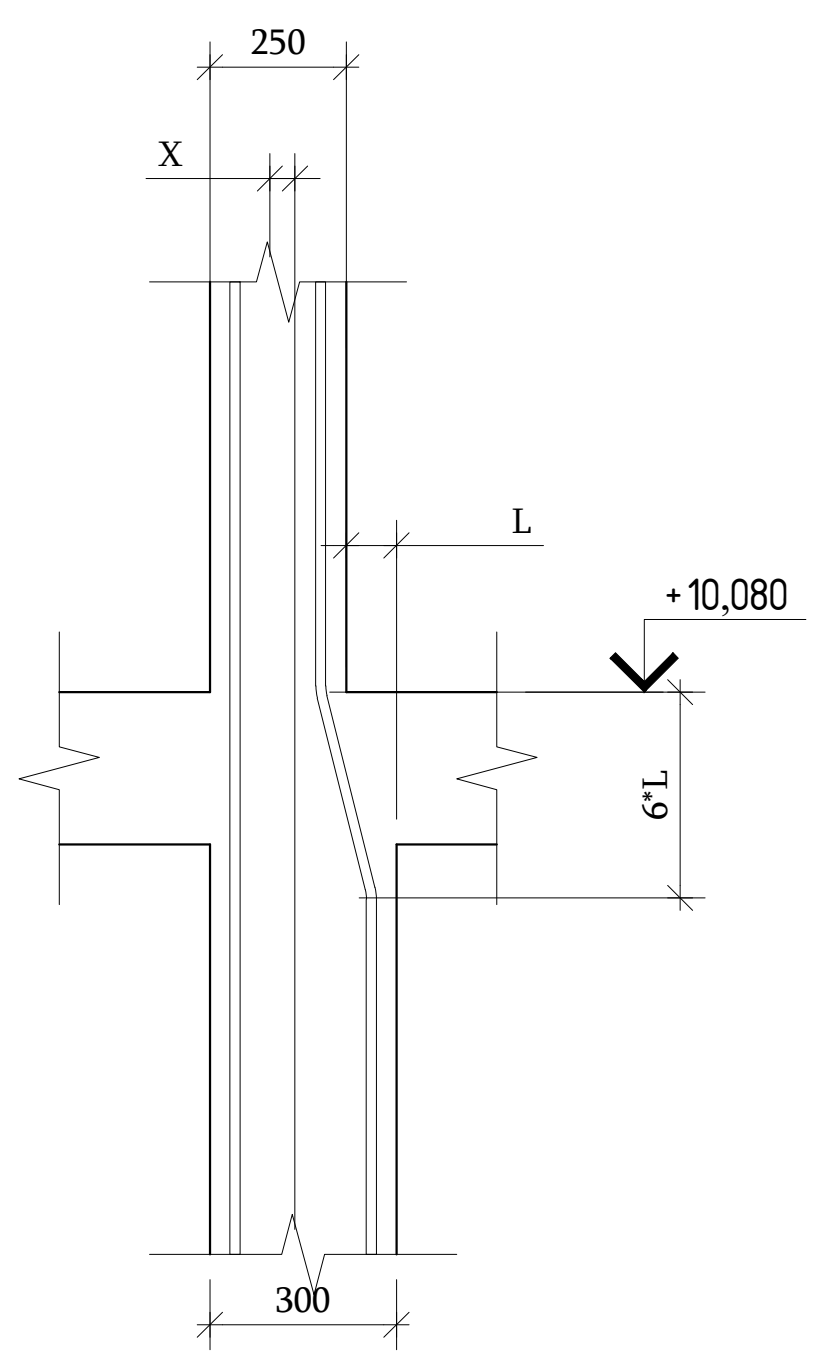


## ფრაგმენტი-1 (რიგელის და კედლის შეერთების კვანძი)

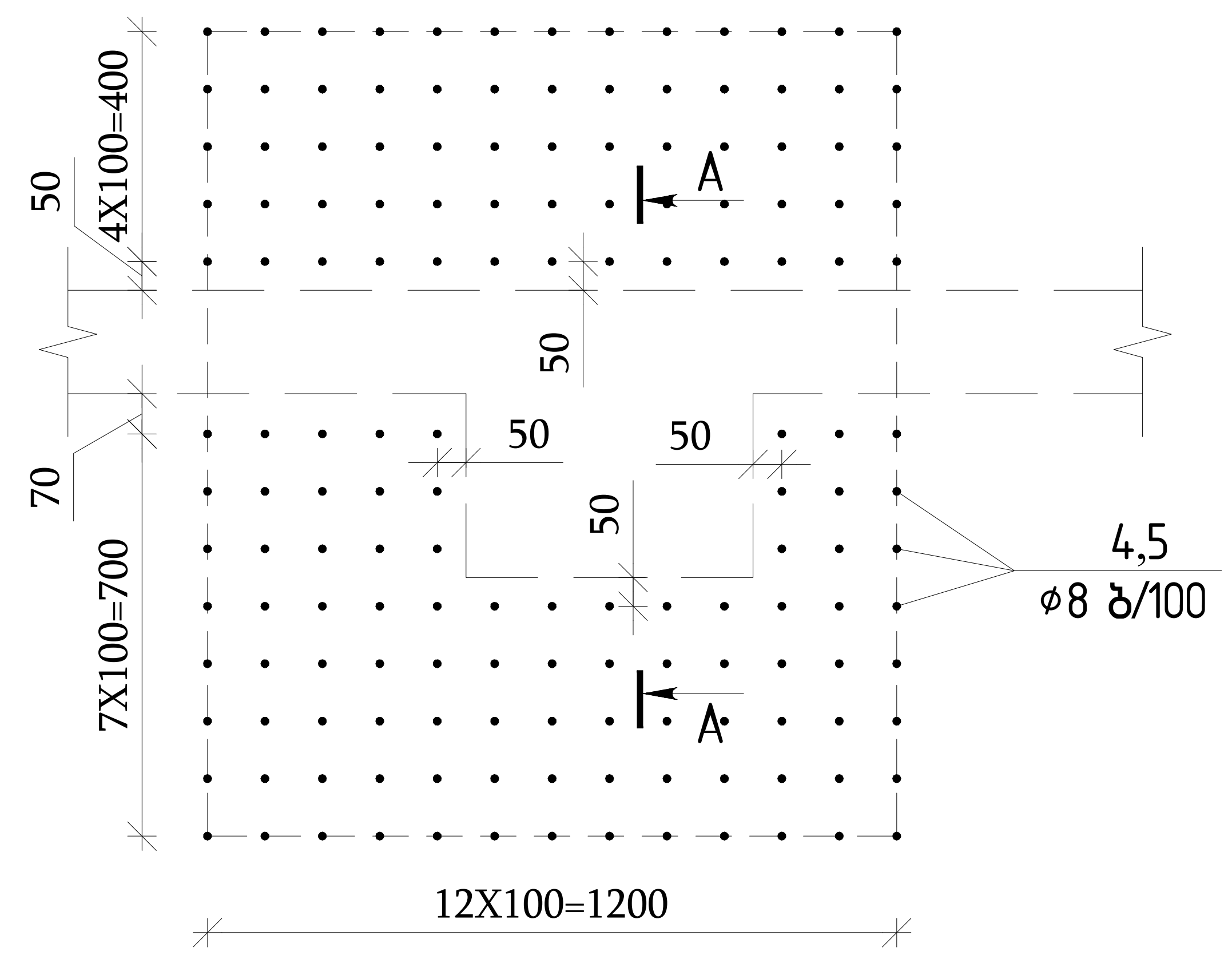


## A-A

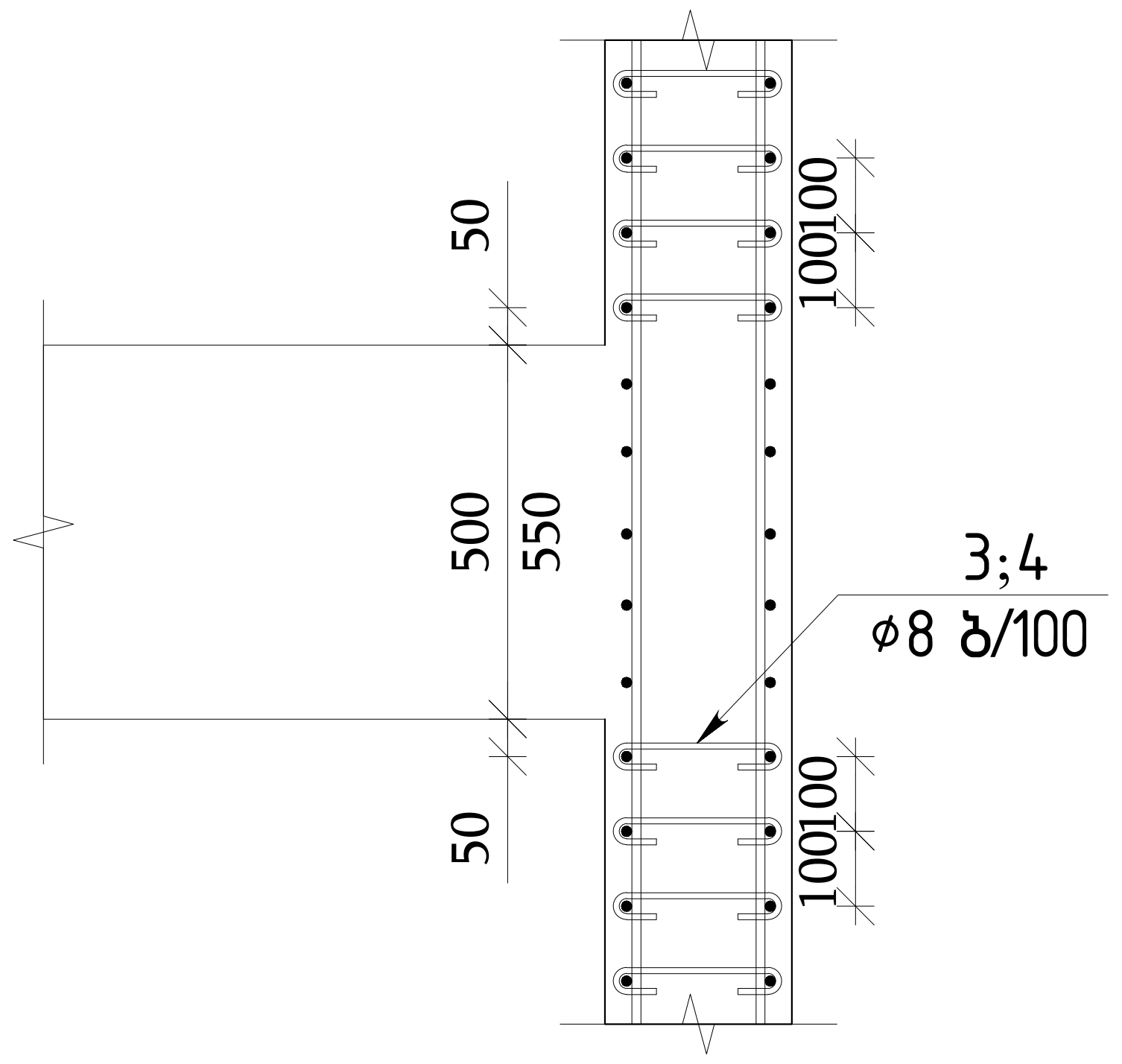


თბილისი / 2023 წელი

ფაილის სახელი:
A2 QE_STR_Beliashvili_WALL

KEYPLAN:

ყოველი შემდეგი რევიზია აუქმებს წინა რევიზიებს

პროექტის სტატუსი:
სამშენებლო დოკუმენტაცია

რევიზია

| რევ. | თარიღი | აღწერილობა | დამტკ. |
|---|---|---|---|
| | | | |
| | | | |
| | | | |
| | | | |
| | | | |
| | | | |
| | | | |

შენიშვნები:

მისამართი:
ქ.თბილისი ა. ბელიაშვილის ქუჩა
№100, №100ა, №102

დამკვეთი:
შ.პ.ს "ფერი"

| თანამდებობა | სახელი გვარი | ხელმოწერა |
|---|---|---|
| პროექტის მენეჯერი | | |
| დამტკიცებულია: დამკვეთის მიერ | | |

შემსრულებელი:
შპს "ქიუ ენჯინერინგი"
მისამართი :
ქ.თბილისი ა.ბაქრაძის №7
ბინა №6

შპს "ქიუ ენჯინერინგის"
პროფესიული პასუხისმგებლობის მზღვეველია
სს "დაზღვევის საერთაშორისო კომპანია ირაო"
(პ/ნ №PFL 417/21 )

| თანამდებობა | სახელი გვარი | ხელმოწერა |
|---|---|---|
| დირექტორი | დ.ქევანიშვილი | |
| საპროექტო ჯგუფის უფროსი | ო. ილიუხინი | |
| პროექტის მთ. კონსტრუქტორი | ო. ილიუხინი | |
| შეასრულა | ნ.კიკნაველიძე | |

პროექტის სახელწოდება:
მრავალფუნქციური კომპლექსი (II ბლოკი)

პროექტის სტადია:
მუშა პროექტი

პროექტის ნაწილი:
კონსტრუქცია

| ფორმატი | ნახაზის დასახელება: |
|---|---|
| A2 | მონოლითური ბირთვის კედელი 3-ის ჭრილები |
| სტადია | |
| მ.პ. | |
| თარიღი | |
| 24/02/2023 | |
| მასშტაბი | |
| 1:25 | |

| რევიზია: | ნახაზის ნომერი: | ფურც. საერთო რაოდენობა |
|---|---|---|
| R1 | კ-II.5.28 | 111 |

| JMÞ. | ՇՇՆՈՅՆՅՆՆ | ԵՆՆՆՆՆՆՆՆՆՆ | ՇԱՆՆ | ՇՆՆՆ ԱՅ | ՇՆՆՆ ԱՅ ՆՅՆ |
|---|---|---|---|---|---|
| | | ՅՈՆՈՆՆՆ ՆՈՆՈՅՆՆՆՆ ՆՈՆՈՅՆՆՆՆՆՆՆ ՆՈՆՈՅՆՆՆՆՆՆՆ | 1 | | |
| | | ՆՆՆՆՅՆՅՆՆ | | | |
| | | ՆՆՆՈՆՆ Ø35 (▽−3.70−ԵՆ16 ▽+26.38−ՅԵՅ) | | 51.56 | ՆՅ |
| | | ՆՆՈՆՆՆ Ø30 (▽+26.38−ԵՆ16 ՈՆՆՆՈՅԵՅ) | | 45.11 | ՆՅ |
| | | ՆՆՆՈՆՆՆՆՆ ՆՆՆՈՆՆՆՆ | | | |
| 1 | ΓΟCΤ Ρ 525٤٤-2006 | D14 A500C L=1300 | 196 | 1.57 | 307.7 |
| 2 | ΓΟCΤ Ρ 525٤٤-2006 | D12 A500C L=1250 | ٤٤8 | 1.11 | 497.3 |
| 3 | ΓΟCΤ Ρ 525٤٤-2006 | D10 A500C L=1250 | 102 | 0.77 | 78.5 |
| 4 | ΓΟCΤ Ρ 525٤٤-2006 | D8 A500C L=400 | 1180 | 0.16 | 188.8 |
| 5 | ΓΟCΤ Ρ 525٤٤-2006 | D8 A500C L=350 | 3738 | 0.14 | 523.3 |
| 6 | ΓΟCΤ Ρ 525٤٤-2006 | Ø8 A500C L=2000 | 338 | 0.79 | 267.0 |
| 7 | ΓΟCΤ Ρ 525٤٤-2006 | Ø10 A500C L=2000 | 160 | 1.23 | 197.1 |
| 8 | ΓΟCΤ Ρ 525٤٤-2006 | Ø10 A500C L=4950 | 104 | 3.05 | 317.1 |
| 9 | ΓΟCΤ Ρ 525٤٤-2006 | Ø10 A500C L=5420 | 128 | 3.34 | ٤27.٤ |
| 10 | ΓΟCΤ Ρ 525٤٤-2006 | Ø10 A500C L=5٤60 | 96 | 3.36 | 322.9 |
| 11 | ΓΟCΤ Ρ 525٤٤-2006 | Ø10 A500C L=5٤70 | 96 | 3.37 | 323.5 |
| 12 | ΓΟCΤ Ρ 525٤٤-2006 | Ø12 A500C L=3٤80 | 28 | 3.27 | 915 |
| 13 | ΓΟCΤ Ρ 525٤٤-2006 | Ø12 A500C L=3800 | 970 | 3.37 | 3273.2 |
| 14 | ΓΟCΤ Ρ 525٤٤-2006 | Ø12 A500C L=٤280 | 28 | 3.80 | 106.٤ |
| 15 | ΓΟCΤ Ρ 525٤٤-2006 | Ø12 A500C L=٤950 | ٤٤8 | ٤.٤0 | 1969.2 |
| 16 | ΓΟCΤ Ρ 525٤٤-2006 | Ø1٤ A500C L=2000 | 255 | 2.٤2 | 616.1 |
| 17 | ΓΟCΤ Ρ 525٤٤-2006 | Ø1٤ A500C L=3850 | 636 | ٤.65 | 2957.9 |
| 18 | ΓΟCΤ Ρ 525٤٤-2006 | Ø1٤ A500C L=5010 | 1٤0 | 6.05 | ٤٤7.3 |
| 19 | ΓΟCΤ Ρ 525٤٤-2006 | Ø1٤ A500C L=5020 | 58 | 6.06 | 351.7 |
| 20 | ΓΟCΤ Ρ 525٤٤-2006 | Ø1٤ A500C L=5730 | 32 | 6.92 | 221.5 |
| 21 | ΓΟCΤ Ρ 525٤٤-2006 | Ø16 A500C L=2000 | 2 | 3.16 | 6.3 |
| 22 | ΓΟCΤ Ρ 525٤٤-2006 | Ø16 A500C L=3950 | 152 | 6.23 | 9٤7.٤ |
| 23 | ΓΟCΤ Ρ 525٤٤-2006 | Ø16 A500C L=٤250 | 6٤ | 6.71 | ٤29.2 |
| 24 | ΓΟCΤ Ρ 525٤٤-2006 | Ø16 A500C L=٤630 | 6٤ | 7.31 | ٤67.6 |
| 25 | ΓΟCΤ Ρ 525٤٤-2006 | Ø18 A500C L=٤350 | ٤٤ | 8.69 | 382.٤ |
| 26 | ΓΟCΤ Ρ 525٤٤-2006 | Ø20 A500C L=3900 | 10٤ | 9.62 | 1000.2 |
| 27 | ΓΟCΤ Ρ 525٤٤-2006 | Ø20 A500C L=٤100 | ٤٤ | 10.11 | ٤٤٤.9 |
| 28 | ΓΟCΤ Ρ 525٤٤-2006 | Ø20 A500C L=٤780 | ٤٤ | 11.79 | 518.6 |

## ՅՈՆՈՆՆՆՆՆՆՆՆՆՆ

| | | | |
|---|---|---|---|
| | | | |
| | | | |
| | | | |

Схема армирования монолитных участков перекрытий на отм. +48,480 – +65,280
Монолитные участки перекрытий на отм. +48,480 – +65,280
Схема армирования монолитных участков перекрытий на отм. +48,480 – +65,280
Монолитные участки перекрытий на отм. +48,480 – +65,280
Монолитные участки перекрытий на отм. +48,480 – +65,280
Монолитные участки

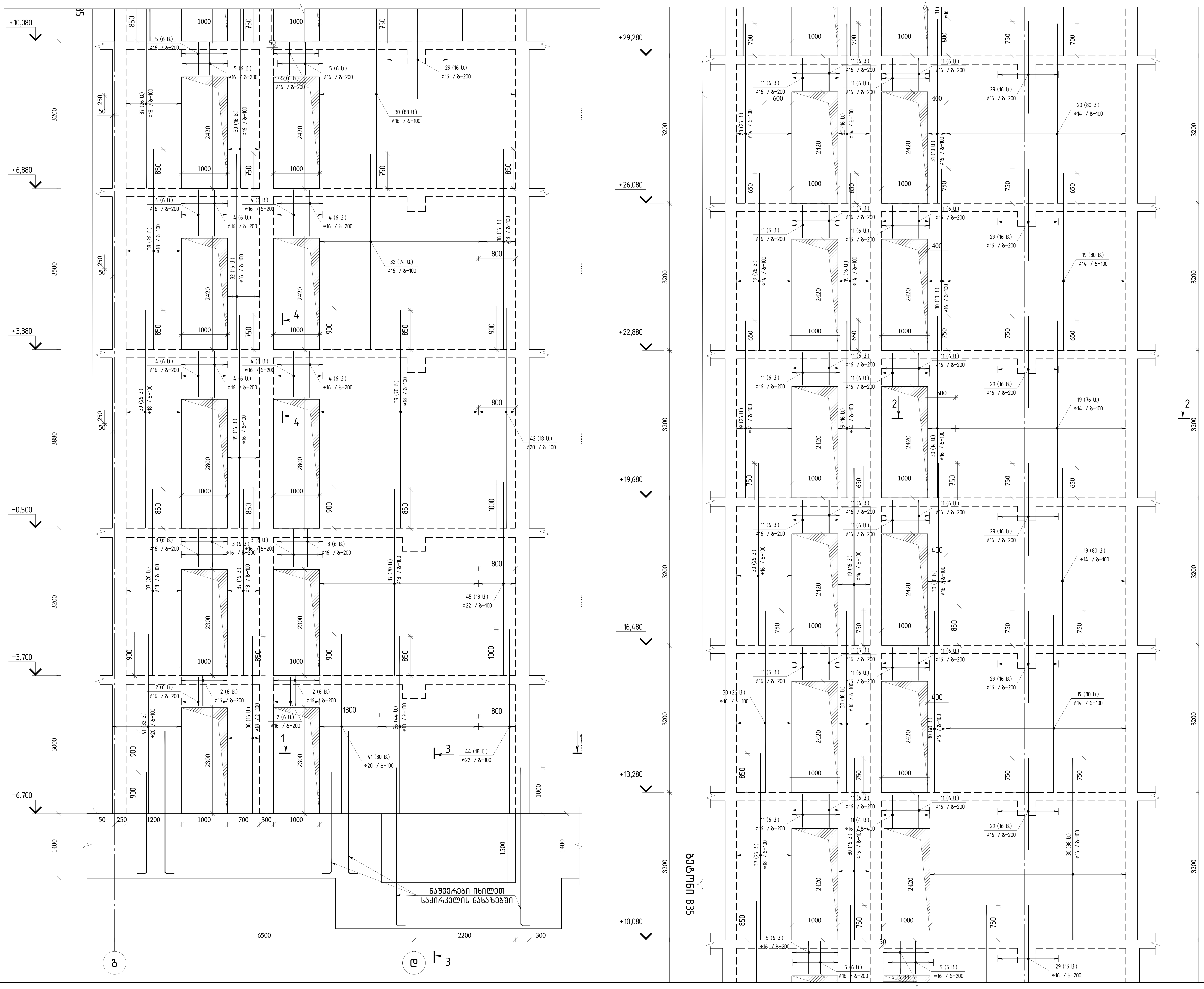


თბილისი / 2023 წელი

ფაილის სახელი:
A2 QE_STR_Beliashvili_WALL

KEYPLAN:

ყოველი შემდეგი რევიზია აუქმებს წინა რევიზიებს

პროექტის სტატუსი:
სამშენებლო დოკუმენტაცია

რევიზია

| რევ. | თარიღი | აღწერილობა | დამტკ. |
|---|---|---|---|
| | | | |
| | | | |
| | | | |
| | | | |
| | | | |
| | | | |
| | | | |
| | | | |

შენიშვნები:

მისამართი:
ქ.თბილისი ა. ბელიაშვილის ქუჩა
№100, №100ა, №102

დამკვეთი:
შ.პ.ს "ფერი"

| თანამდებობა | სახელი გვარი | ხელმოწერა |
|---|---|---|
| პროექტის მენეჯერი | | |
| დამტკიცებულია: დამკვეთის მიერ | | |

შემსრულებელი:
შპს "ქიუ ენჯინერინგი"

მისამართი :
ქ.თბილისი ა.ბაქრაძის №7 ბინა №6

შპს "ქიუ ენჯინერინგის"
პროფესიული პასუხისმგებლობის მზღვეველია
სს "დაზღვევის საერთაშორისო კომპანია ირაო"
(პ/ნ №PFL 417/21 )

| თანამდებობა | სახელი გვარი | ხელმოწერა |
|---|---|---|
| დირექტორი | დ.ქევანიშვილი | |
| საპროექტო ჯგუფის უფროსი | ო. ილიუხინი | |
| პროექტის მთ. კონსტრუქტორი | ო. ილიუხინი | |
| შეასრულა | ნ.კიკნაველიძე | |

პროექტის სახელწოდება:
მრავალფუნქციური კომპლექსი (II ბლოკი)

პროექტის სტადია:
მუშა პროექტი

პროექტის ნაწილი:
კონსტრუქცია

| | |
|---|---|
| ფორმატი: A2 | ნახაზის დასახელება: |
| სტადია: მ.პ. | მონოლითური ბირთვის კედელი–4–ის ვერტიკალური არმირების ერთი შრის განშლა |
| თარიღი: 24/02/2023 | |
| მასშტაბი: 1:50 | |

| რევიზია: | ნახაზის ნომერი: | ფურც. საერთო რაოდენობა |
|---|---|---|
| R1 | კ-II.5.32 | 111 |

# Вертикальный разрез по оси 4-Ц
Вертикальный разрез по оси 33
Масштаб 1:50

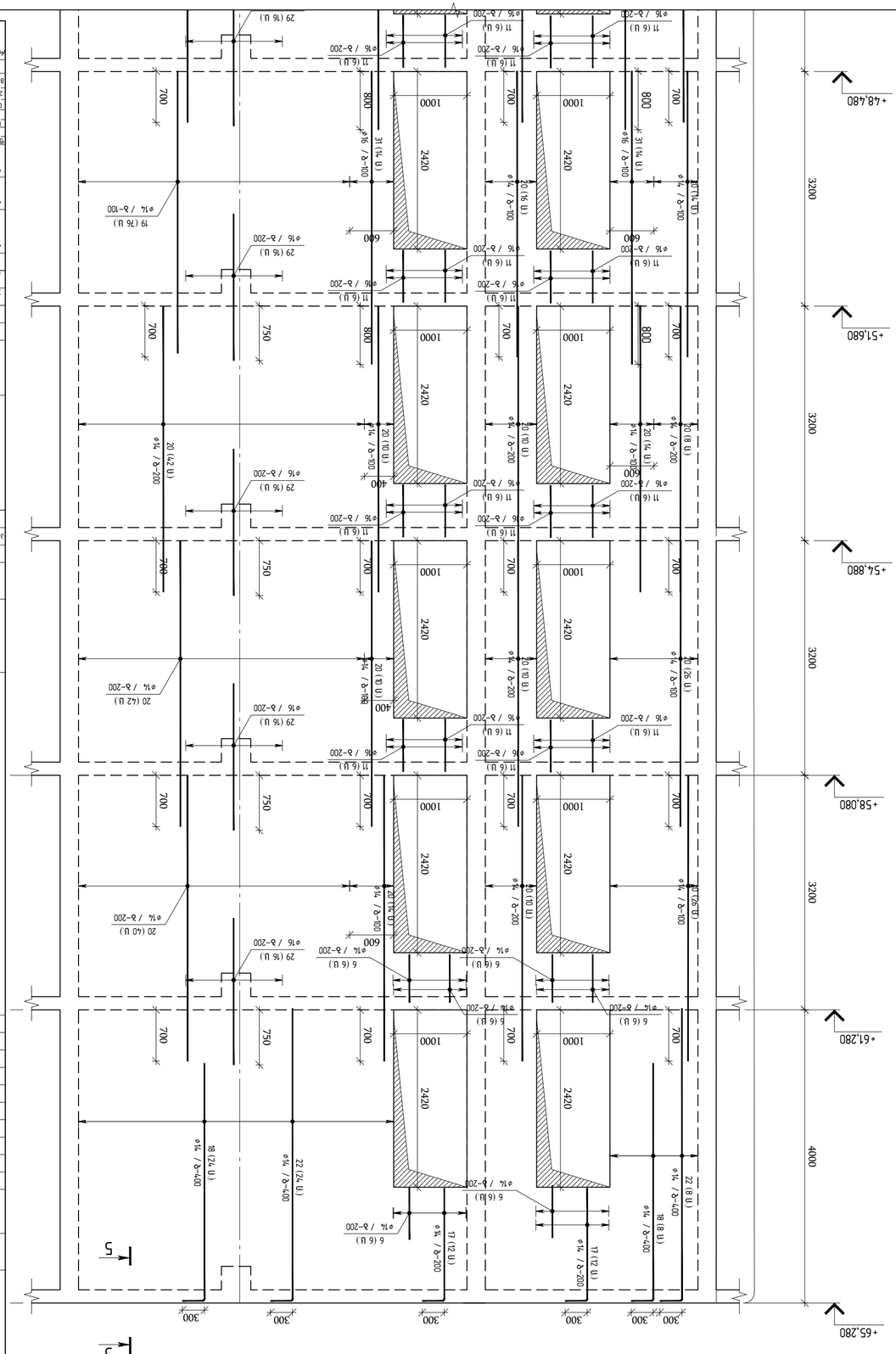


| | | | |
|---|---|---|---|
| | | | |
| | | | |
| | | | |

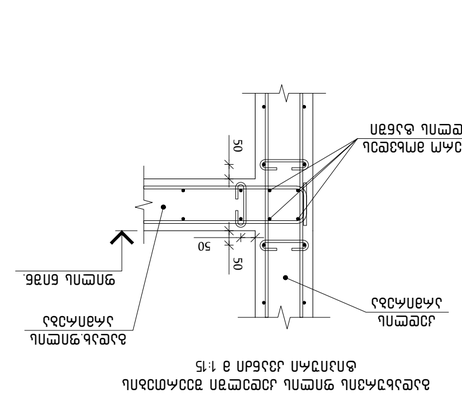


Фрагмент 1
в 1:15

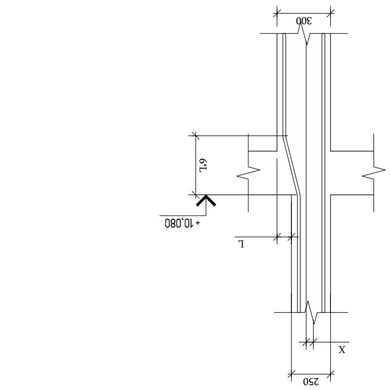


Фрагмент 2
в 1:15




Фрагмент 3
в 1:15




Фрагмент 4
в 1:15

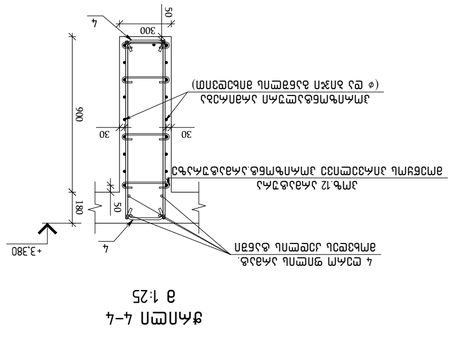


Фрагмент 4–4
в 1:25

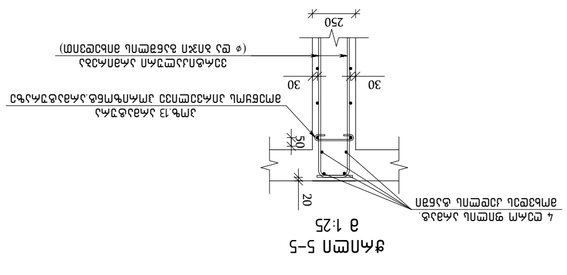


Фрагмент 5–5
в 1:25




Фрагмент 1–1
в 1:25




Фрагмент 2–2
в 1:25

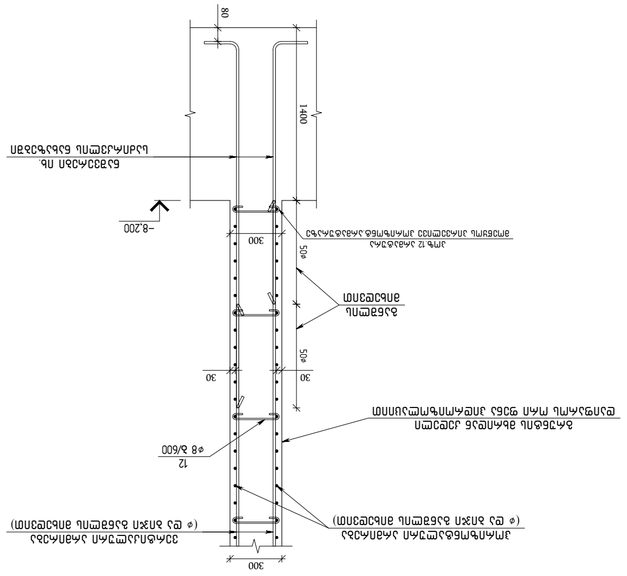


Фрагмент 3–3
в 1:25

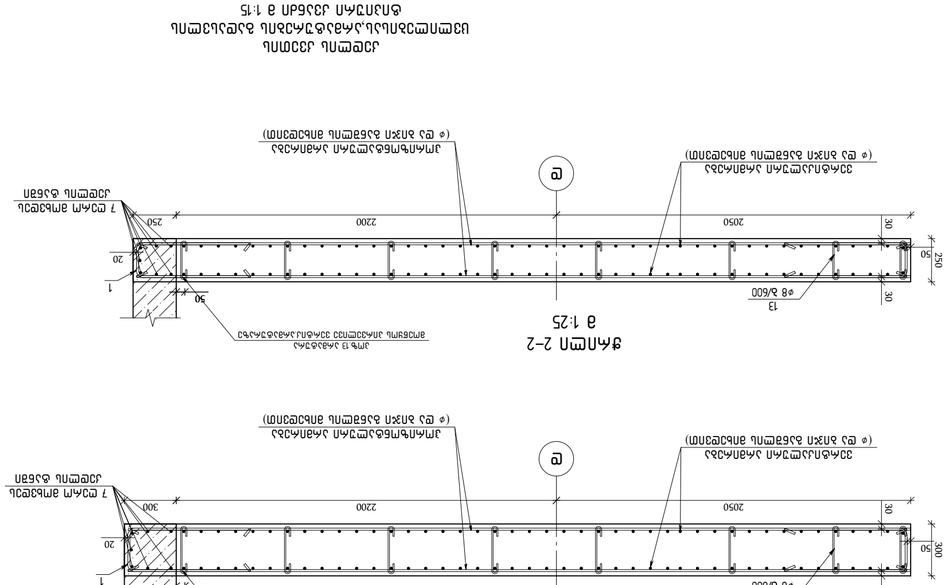


Фрагмент 1–1
в 1:25




Фрагмент 2–2
в 1:25




Ж/б ригель 1;3 ℓ=1300
Ж/б ригель 2 ℓ=1500
Ж/б ригель 3 ℓ=1800
Ж/б ригель 4 ℓ=2100
Ж/б ригель 5 ℓ=1700
Ж/б ригель 6 ℓ=1600
Ж/б ригель 7 ℓ=2150
Ж/б ригель 8 ℓ=1700
Ж/б ригель 9 ℓ=1250
Ж/б ригель 10 ℓ=2100
Ж/б ригель 11 ℓ=1550
Ж/б ригель 12 ℓ=400
Ж/б ригель 13 ℓ=350

| | | | | |
|---|---|---|---|---|
| Изм. | Кол.уч. | Лист | №док. | Подп. |
| ГИП | Ефимов | | | |
| Н.контр. | Ефимов | | | |
| Разраб. | Ефимов | | | |

Ригели Р1
Ригель 1;3 ℓ=1300
Ригель 2 ℓ=1500
Ригель 3 ℓ=1800
Ригель 4 ℓ=2100
Ригель 5 ℓ=1700
Ригель 6 ℓ=1600
Ригель 7 ℓ=2150
Ригель 8 ℓ=1700
Ригель 9 ℓ=1250
Ригель 10 ℓ=2100
Ригель 11 ℓ=1550
Ригель 12 ℓ=400
Ригель 13 ℓ=350

| | | |
|---|---|---|
| Стадия | Лист | Листов |
| Р | | |

ООО "ЭТЖ ЭЛЕКТРОСТАЛЬ"
Ж/б конструкции этажей и покрытия
Ж/б ригели Р1
(Ж/б №PFL 417/21 )

engineering
ООО "ЭТЖ ЭЛЕКТРОСТАЛЬ"
г.Электросталь ул.Ленина д.7
Ж/б №6

| | | | |
|---|---|---|---|
| Инв.№подл. | Подп. и дата | Взам.инв.№ | Инв.№дубл. |
| | | | |

| | | | | | |
|---|---|---|---|---|---|
| Изм. | Кол.уч. | Лист | №док. | Подп. | Дата |
| ГИП | Ефимов | | | | |
| Н.контр. | Ефимов | | | | |
| Разраб. | Ефимов | | | | |

Ригели Р1

| | | | |
|---|---|---|---|
| Стадия | Лист | Листов | |
| Р | | | |

ООО "ЭТЖ ЭЛЕКТРОСТАЛЬ"

| პოზ. | შენიშვნა | დ ა ს ა ხ ე ლ ე ბ ა | რაოდ | მასა კგ | მასა სულ კგ |
|---|---|---|---|---|---|
| | | მონოლითური ბირთვის კედელი-4-ის სპეციფიკაცია | 1 | | |
| | | მასალები | | | |
| | | ბეტონი B35 (▽-3.70-დან ▽+26.38-მდე) | | 68.17 | $მ^3$ |
| | | ბეტონი B30 (▽+26.38-დან ბოლომდე) | | 66.96 | $მ^3$ |
| | | არმატურის ნაკეთობები | | | |
| 1 | ГОСТ Р 52544-2006 | D14 A500C L=1300 | 535 | 1.57 | 840.0 |
| 2 | ГОСТ Р 52544-2006 | D16 A500C L=1500 | 24 | 2.37 | 56.9 |
| 3 | ГОСТ Р 52544-2006 | D16 A500C L=1800 | 24 | 2.84 | 68.2 |
| 4 | ГОСТ Р 52544-2006 | D16 A500C L=2100 | 48 | 3.31 | 158.9 |
| 5 | ГОСТ Р 52544-2006 | D16 A500C L=1700 | 24 | 2.68 | 64.3 |
| 6 | ГОСТ Р 52544-2006 | D14 A500C L=1600 | 36 | 1.93 | 69.5 |
| 7 | ГОСТ Р 52544-2006 | D14 A500C L=2150 | 130 | 2.60 | 338.0 |
| 8 | ГОСТ Р 52544-2006 | D16 A500C L=1700 | 24 | 2.68 | 64.3 |
| 9 | ГОСТ Р 52544-2006 | D14 A500C L=1250 | 1429 | 1.51 | 2157.8 |
| 10 | ГОСТ Р 52544-2006 | D14 A500C L=2100 | 442 | 2.54 | 1122.7 |
| 11 | ГОСТ Р 52544-2006 | D16 A500C L=1550 | 358 | 2.45 | 877.1 |
| 12 | ГОСТ Р 52544-2006 | D8 A500C L=400 | 300 | 0.16 | 48.0 |
| 13 | ГОСТ Р 52544-2006 | D8 A500C L=350 | 956 | 0.14 | 133.8 |
| 14 | ГОСТ Р 52544-2006 | ⌀10 A500C L=2000 | 30 | 1.23 | 37.0 |
| 15 | ГОСТ Р 52544-2006 | ⌀12 A500C L=2000 | 376 | 1.78 | 667.8 |
| 16 | ГОСТ Р 52544-2006 | ⌀14 A500C L=1400 | 932 | 1.69 | 1576.2 |
| 17 | ГОСТ Р 52544-2006 | ⌀14 A500C L=1820 | 24 | 2.20 | 52.8 |
| 18 | ГОСТ Р 52544-2006 | ⌀14 A500C L=3530 | 32 | 4.26 | 136.5 |
| 19 | ГОСТ Р 52544-2006 | ⌀14 A500C L=3850 | 724 | 4.65 | 3367.2 |
| 20 | ГОСТ Р 52544-2006 | ⌀14 A500C L=3900 | 834 | 4.71 | 3929.1 |
| 21 | ГОСТ Р 52544-2006 | ⌀14 A500C L=4240 | 32 | 5.12 | 163.9 |
| 22 | ГОСТ Р 52544-2006 | ⌀14 A500C L=4280 | 32 | 5.17 | 165.4 |
| 23 | ГОСТ Р 52544-2006 | ⌀14 A500C L=4350 | 14 | 5.25 | 73.6 |
| 24 | ГОСТ Р 52544-2006 | ⌀14 A500C L=4450 | 562 | 5.38 | 3021.1 |
| 25 | ГОСТ Р 52544-2006 | ⌀14 A500C L=4500 | 254 | 5.44 | 1380.7 |
| 26 | ГОСТ Р 52544-2006 | ⌀14 A500C L=8880 | 150 | 10.73 | 1609.1 |
| 27 | ГОСТ Р 52544-2006 | ⌀14 A500C L=9000 | 68 | 10.87 | 739.3 |
| 28 | ГОСТ Р 52544-2006 | ⌀16 A500C L=1460 | 24 | 2.30 | 55.3 |
| 29 | ГОСТ Р 52544-2006 | ⌀16 A500C L=2000 | 272 | 3.16 | 858.4 |
| 30 | ГОСТ Р 52544-2006 | ⌀16 A500C L=3950 | 320 | 6.23 | 1994.6 |
| 31 | ГОСТ Р 52544-2006 | ⌀16 A500C L=4000 | 188 | 6.31 | 1186.7 |
| 32 | ГОСТ Р 52544-2006 | ⌀16 A500C L=4250 | 90 | 6.71 | 603.6 |
| 33 | ГОСТ Р 52544-2006 | ⌀16 A500C L=4550 | 8 | 7.18 | 57.4 |
| 34 | ГОСТ Р 52544-2006 | ⌀16 A500C L=4600 | 42 | 7.26 | 304.9 |
| 35 | ГОСТ Р 52544-2006 | ⌀16 A500C L=4630 | 16 | 7.31 | 116.9 |
| 36 | ГОСТ Р 52544-2006 | ⌀18 A500C L=3850 | 60 | 7.69 | 461.5 |
| 37 | ГОСТ Р 52544-2006 | ⌀18 A500C L=4050 | 164 | 8.09 | 1327.1 |
| 38 | ГОСТ Р 52544-2006 | ⌀18 A500C L=4350 | 42 | 8.69 | 365.0 |
| 39 | ГОСТ Р 52544-2006 | ⌀18 A500C L=4730 | 96 | 9.45 | 907.3 |
| 40 | ГОСТ Р 52544-2006 | ⌀20 A500C L=2000 | 90 | 4.93 | 443.7 |
| 41 | ГОСТ Р 52544-2006 | ⌀20 A500C L=3900 | 62 | 9.62 | 596.3 |
| 42 | ГОСТ Р 52544-2006 | ⌀20 A500C L=4780 | 18 | 11.79 | 212.2 |
| 43 | ГОСТ Р 52544-2006 | ⌀20 A500C L=4800 | 126 | 11.84 | 1491.4 |
| 44 | ГОСТ Р 52544-2006 | ⌀22 A500C L=4000 | 18 | 11.94 | 214.8 |
| 45 | ГОСТ Р 52544-2006 | ⌀22 A500C L=4200 | 18 | 12.53 | 225.6 |

## მონოლითური ბირთვის კედელი-4-ის ჯამური სპეციფიკაცია

| ბეტონი B35=68.17 $მ^3$ | A500C | | | | | | | | სულ |
|---|---|---|---|---|---|---|---|---|---|
| ბეტონი B30=66.96 $მ^3$ | ГОСТ Р 52544-2006 | | | | | | | | |
| | ⌀8 | ⌀10 | ⌀12 | ⌀14 | ⌀16 | ⌀18 | ⌀20 | ⌀22 | |
| სულ=135.13 $მ^3$ | 181.80 | 37.00 | 667.80 | 20742.70 | 6467.40 | 3060.90 | 2743.60 | 440.40 | 34341.60 |

მონოლითური კედლის ვერტიკალური არმატურების გადაბმის ფრაგმენტი (ერთი შრის არმირება)

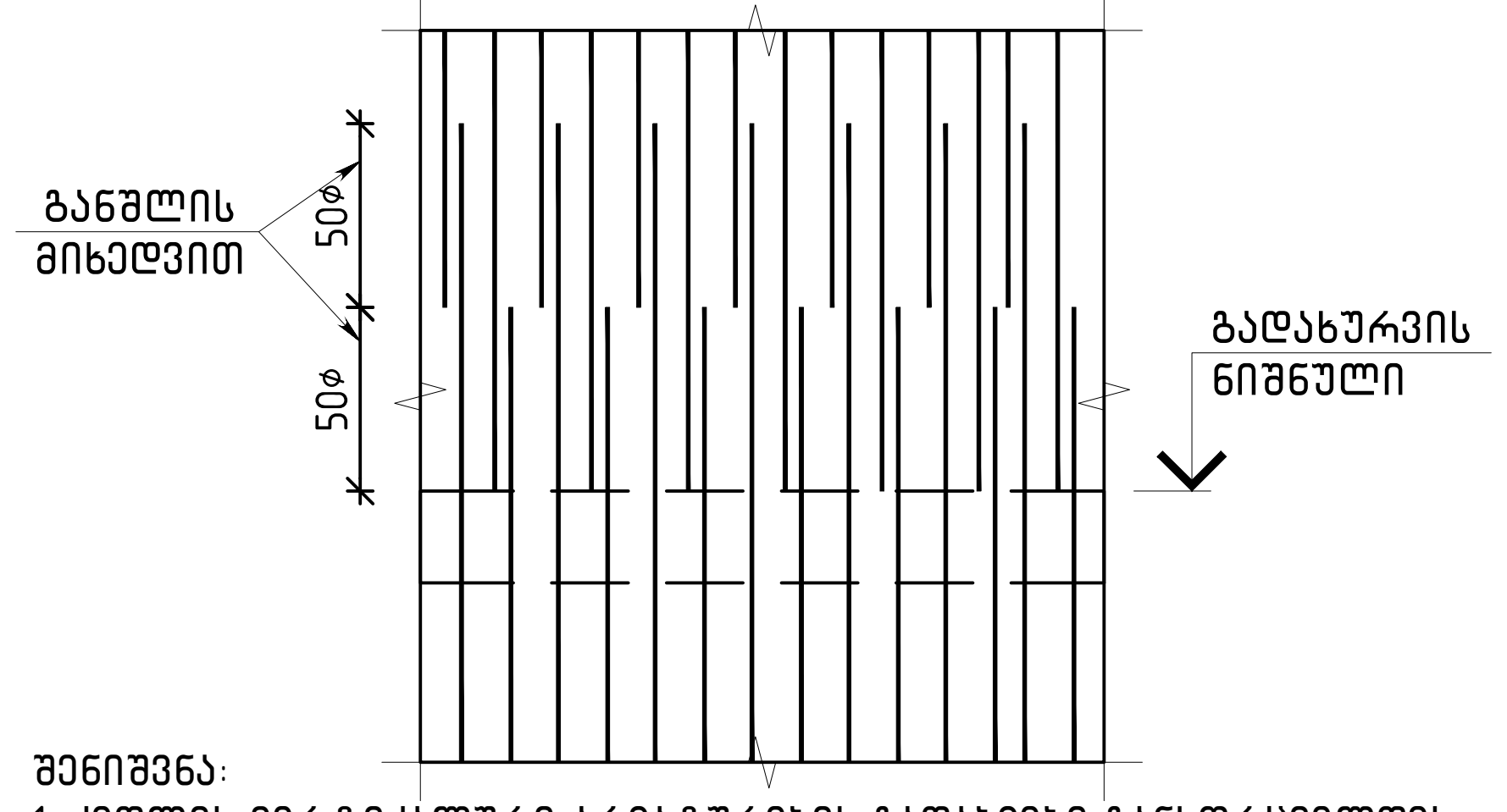


შენიშვნა:
1. კედლის ვერტიკალური არმატურების გადაბმები განხორციელდეს ურთიერთჩანაცვლებით, რაც იმას ნიშნავს რომ არ დაიშვება ყველა არმატურის გადაბმა ერთ სიბრტყეში, გადაბმის სქემა ნაჩვენებია ჭრილებზე და ფრაგმენტზე.
2. არმატურების გადაბმა უნდა განხორციელდეს პირგადადებით მინ 50×⌀მანძილზე სადაც ⌀ გადასაბმელი არმატურის დიამეტრია.
3. მონოლითური კედლის საყალიბო და არმირების განშლაზე ნაჩვენებია ერთი შრის არმირების სქემა,მეორე შრეშიც მოეწყოს ანალოგიურად.
4. მონოლითური კედლის და კონსტრუქციული ელემენტების ზომების მიბმები ღერძებთან იხილეთ საყალიბო ნახაზებზე.
5.არმირების ჭრილებზე დატანილია არმირების მოწყობის და ჩაანკერების სქემები.კონკრეტული არმატურების პოზიციები იხილეთ კედლის არმირების განშლაზე.

თბილისი / 2023 წელი
ფაილის სახელი:
A2 QE_STR_Beliashvili_WALL
KEYPLAN:

ყოველი შემდეგი რევიზია აუქმებს წინა რევიზიებს

პროექტის სტატუსი:
სამშენებლო დოკუმენტაცია

რევიზია

| რევ. | თარიღი | აღწერილობა | დამტკ. |
|---|---|---|---|
| | | | |

შენიშვნები:

მისამართი:
ქ.თბილისი ა. ბელიაშვილის ქუჩა №100, №100$^ა$, №102

დამკვეთი:
შ.პ.ს "ფერი"

| თანამდებობა | სახელი გვარი | ხელმოწერა |
|---|---|---|
| პროექტის მენეჯერი | | |
| დამტკიცებულია: დამკვეთის მიერ | | |

შემსრულებელი:
შპს "ქიუ ენჯინერინგი"
მისამართი :
ქ.თბილისი ა.ბაქრაძის №7 ბინა №6

engineering

შპს "ქიუ ენჯინერინგის" პროფესიული პასუხისმგებლობის მზღვეველია სს "დაზღვევის საერთაშორისო კომპანია ირაო" (პ/ნ №PFL 417/21 )

| თანამდებობა | სახელი გვარი | ხელმოწერა |
|---|---|---|
| დირექტორი | დ.ქევანიშვილი | |
| საპროექტო ჯგუფის უფროსი | ო. ილიუხინი | |
| პროექტის მთ. კონსტრუქტორი | ო. ილიუხინი | |
| შეასრულა | ნ.კიკნაველიძე | |

პროექტის სახელწოდება:
მრავალფუნქციური კომპლექსი (II ბლოკი)

პროექტის სტადია:
მუშა პროექტი

პროექტის ნაწილი:
კონსტრუქცია

ფორმატი: A2
სტადია: მ.პ.
თარიღი: 24/02/2023
მასშტაბი: 1:25

ნახაზის დასახელება:
მონოლითური ბირთვის კედელი-4-ის სპეციფიკაცია

| რევიზია: | ნახაზის ნომერი: | ფურც. საერთო რაოდენობა |
|---|---|---|
| R1 | კ-II.5.35 | 111 |

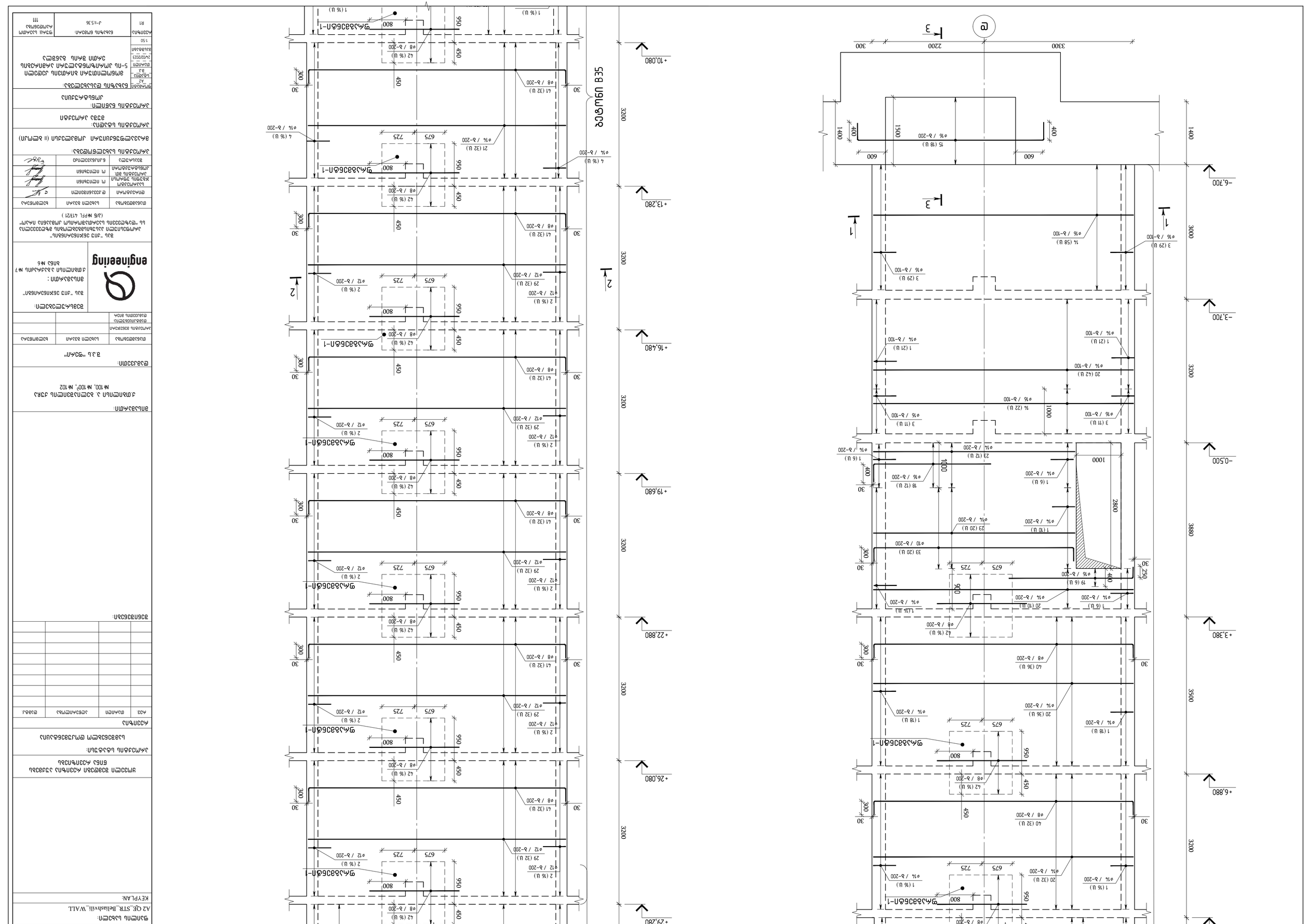
+22.880
+26.080
+29.280
+19.680
+16.480
+13.280
+10.080
-6.700
-3.700
-0.500
+3.380
+6.880
3200
3500
3880
3000
1400
2800
1000
950
450
300
30
675
725
800
600
400
1500
1000
900
250
440
1 (16 U)
2 (16 U)
3 (11 U)
3 (29 U)
4 (16 U)
4 (58 U)
5 (18 U)
6 (12 U)
18 (12 U)
19 (6 U)
20 (42 U)
20 (32 U)
20 (36 U)
20 (10 U)
21 (32 U)
23 (12 U)
23 (20 U)
29 (32 U)
33 (20 U)
40 (32 U)
40 (36 U)
41 (32 U)
42 (16 U)
L1Sk.01
ø8 / ð-200
ø10 / ð-200
ø12 / ð-200
ø14 / ð-100
ø14 / ð-200
ø16 / ð-100
ø16 / ð-200
1
2
3
4
5
6
7
8
9
10
11
12
13
14
15
16
17
18
19
20
21
22
23
24
25
26
27
28
29
30
31
32
33
34
35
36
37
38
39
40
41
42

| | | | |
|---|---|---|---|
| | | | |
| | | | |
| | | | |

# ამონაწერი

## ბეტონის ჩასხმა ცოკოლის ფილაზე

ბეტონის ჩასხმა ცოკოლის ფილაზე

ბეტონის ჩასხმა ცოკოლის ფილაზე

| | | | |
|---|---|---|---|
| Изм. | Кол.уч. | Лист | №док. |
| Разраб. | | | |
| Пров. | | | |
| Гип | | | |
| Н.контр. | | | |
| Утв. | | | |

Здание:
Б.Ц. "ЭТАЖ"

Вид:
Рабочая документация

Стадия | Лист | Листов
Р | 1 | 1

Наименование:
Б.Ц. "ЭТАЖ" по ул. Бехтерева, уч. 7
Блок А, Б, В
Монолитные железобетонные конструкции

engineering

ООО "ИНЖЕНЕРНЫЙ ЦЕНТР ЭКСПЕРТ-ПРОЕКТ"
Г. САНКТ-ПЕТЕРБУРГ, ПР. БОЛЬШЕВИКОВ, Д.22, КОРП.1, ЛИТ.А

Главный инженер проекта
Гип
Н.контролер
Разработал

Согласовано

Инв.№подл. | Подпись и дата | Взам.инв.№

Примечания:
1. Все размеры даны в мм, если не указано иное.
2. Отметки даны в Балтийской системе высот.
3. Бетон В35, F200, W12, морозостойкость F300.
4. Защитный слой бетона 30 мм, если не указано иное.
5. Арматура класса А500С, А240С.
6. Все работы выполнять в соответствии с СП 70.13330.2012.

Ведомость ссылочных и прилагаемых документов:

| Обозначение | Наименование | Примечание |
|---|---|---|
| | Общие данные | |
| | Схема расположения фундаментной плиты | |
| | Фундаментная плита. Армирование | |
| | Фундаментная плита. Армирование | |
| | Фундаментная плита. Армирование

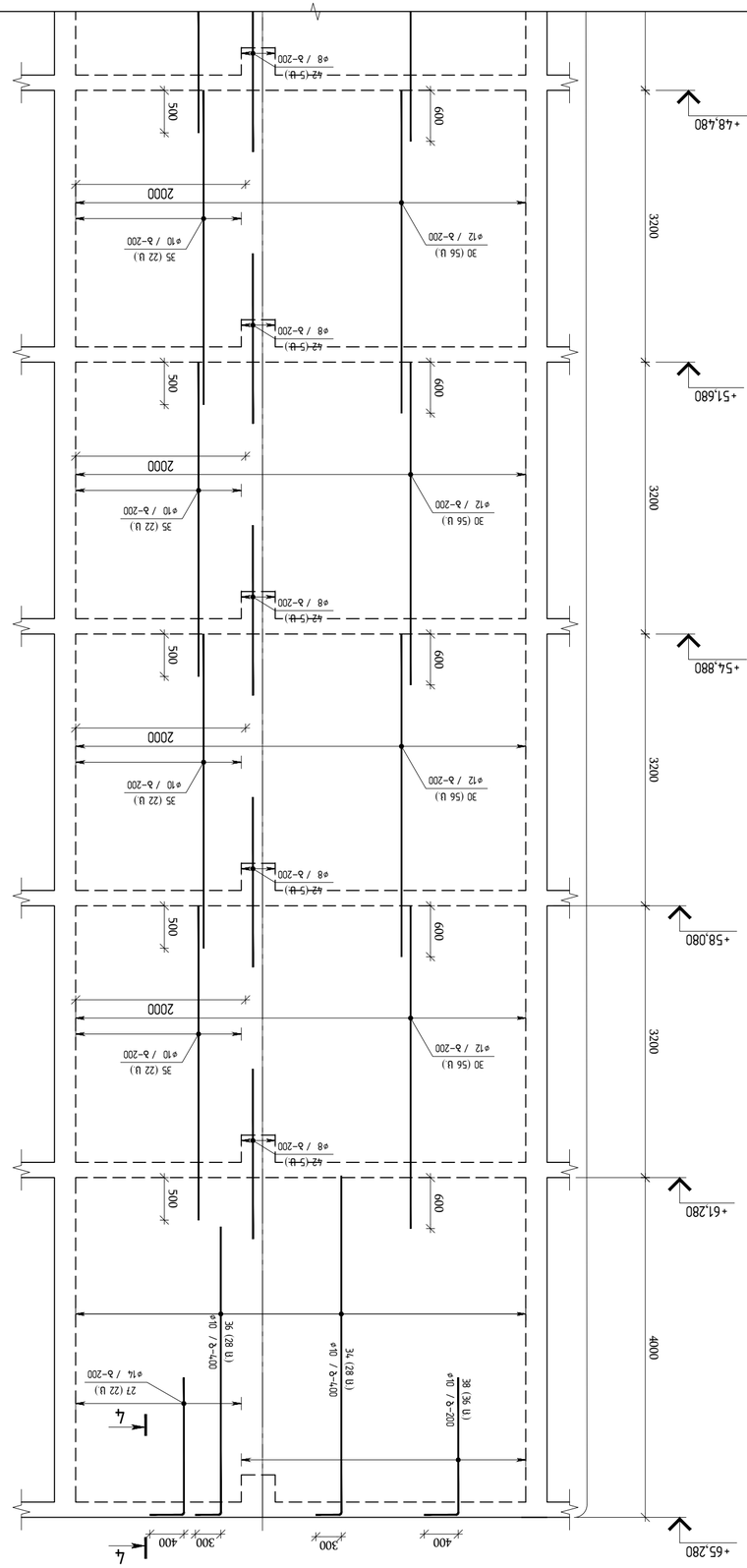


Фасад по оси 5-Ш

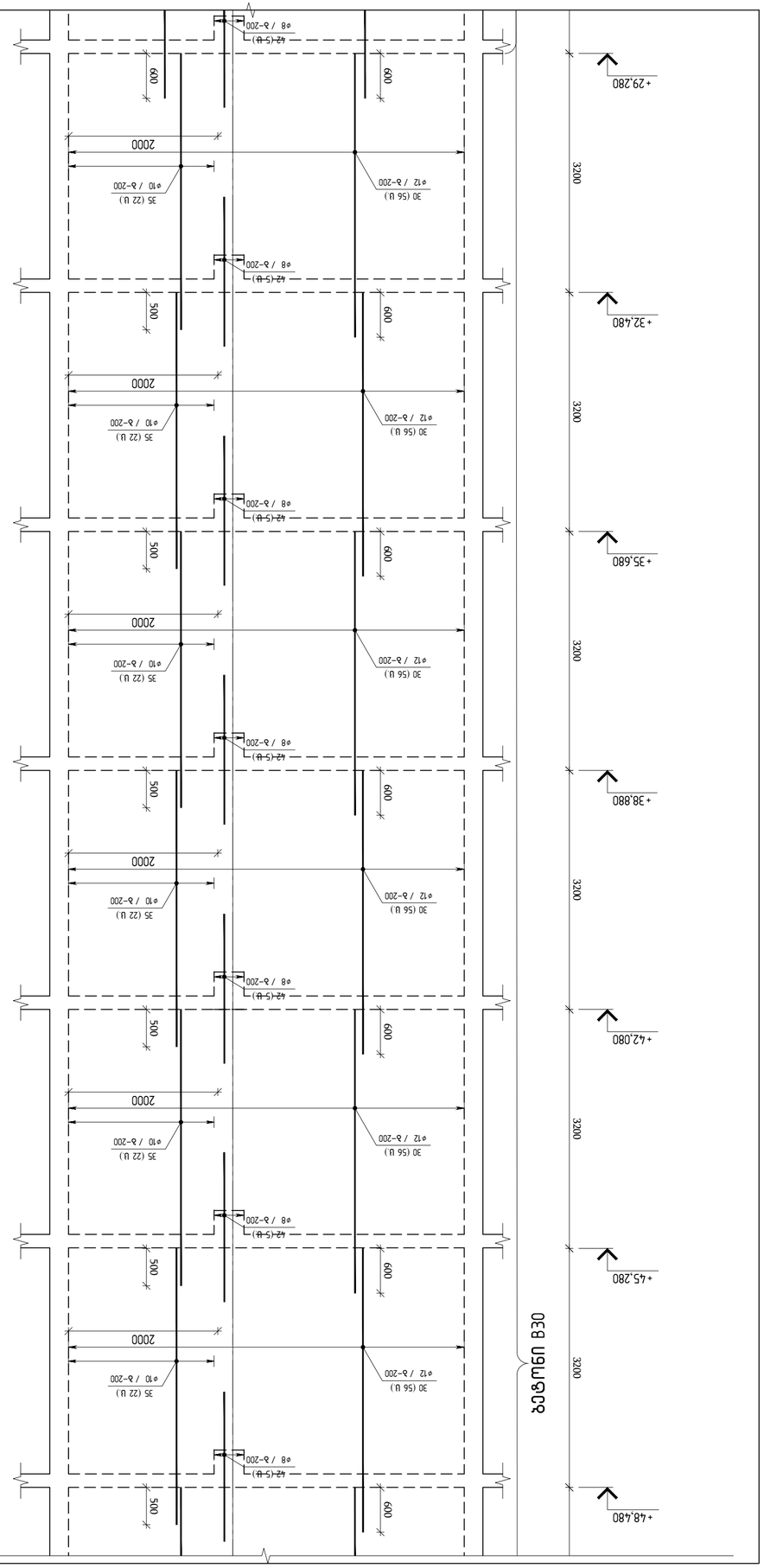


Фасад по оси 5-Ш
Ламельный дом
Секция 1
Вариант 1
Фасад по оси 1:50

| | | | |
|---|---|---|---|
| Изм. | Кол.уч. | Лист | № док. |
| Разраб. | | | |
| Пров. | | | |
| Н.контр. | | | |
| ГИП | | | |

Стадия: Лист: Листов:

ООО "ЭНГ Инжиниринг"

Объект: Жилой комплекс "Ламельный дом" в г. Екатеринбурге, Верх-Исетский район, ул. Фестивальная, 3 (3/6 №РЕ 417/21)

| | | |
|---|---|---|
| Разработал | Фамилия | Подпись |
| Проверил | Фамилия | |
| Н.контр. | Фамилия | |
| ГИП | Фамилия | |

Стадия: Лист: Листов:

ООО "ЭНГ Инжиниринг"

Заказчик: ООО "ЭНГ Инжиниринг"

Объект: Жилой комплекс "Ламельный дом" в г. Екатеринбурге, Верх-Исетский район, ул. Фестивальная, 3 (3/6 №РЕ 417/21)

Марка: Фамилия | Подпись | Дата

Гип: Фамилия

Н.контр.: Фамилия

Разработал: Фамилия

Проверил: Фамилия

Стадия: Лист: Листов:

Изм. Кол.уч. Лист № док. Подпись Дата

Взам.инв.№

Подпись и дата

Инв.№ подл.

Ламельный дом / 2023 Без изм.

Условные обозначения:

Revit: A2 OE_STR_Balashnii_WALL

KEYPLAN:

Формат: А2

Масштаб: 1:50

Дата: 27.04.2023

Фасад по оси 5-Ш Ламельный дом Фасад по оси 5-Ш

Ламельный дом

Фасад по оси 5-Ш

Ламельный дом

Фасад по оси 5-Ш

Ламельный дом

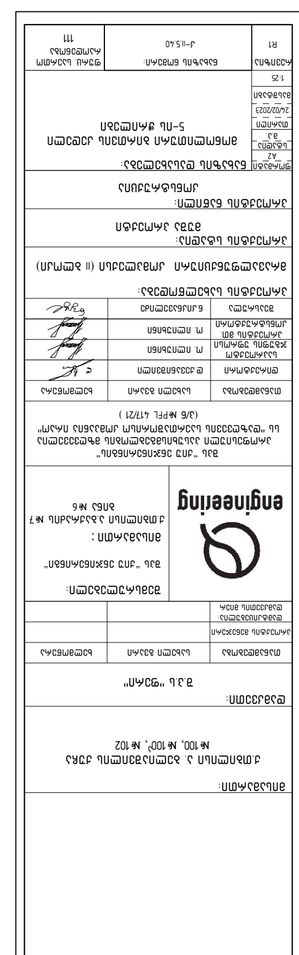
ВЕДОМОСТЬ ЭЛЕМЕНТОВ
ЭЛЕМЕНТЫ ЗАКЛАДНЫЕ

| Ա/Ց | ՁՈՒՑԱԳԻՐ | ՉԱՓԸ | ՄԱՍԱ ԱԾ | ԸՆԴԱՄԵՆԱՅԻՆ ՄԱՍԱ ԱԾ |
|---|---|---|---|---|
| | | | | ՀՈՐԻԶՈՆԱԿԱՆ ՀԱՏՎԱԾՆԵՐ ԵՎ ԴՐԱՆՑ ԱՄՐԱԳՈՒՄԸ |
| | | 1 | | |
| | ԱՆՎԱՆՈՒՄ | | | |
| | ՍՏՈՐԳԵՏՆԻ ԲԱՐՁՐՈՒԹՅՈՒՆ (▽+26.38-ԻՑ ▽+3.70-ԻՑ) | | 52.50 | մ³ |
| | ՍՏՈՐԳԵՏՆԻ ԲԱՐՁՐՈՒԹՅՈՒՆ (▽+26.38-ԻՑ ՀՄՈՒՄՔՈՎ) | | 47.79 | մ³ |
| | ԱՄԱՍՏԱՂԱԿԱՆ ԵԱՆՁՐՈՒՄՆԵՐԻ | | | |
| 1 | ՊՈՒՐԱՎ A500C L=1300 | 152 | 1.57 | 238.6 |
| 2 | ՊՐՀ A500C L=1250 | 522 | 1.11 | 579.4 |
| 3 | Ø16 A500C L=1700 | 80 | 2.68 | 214.4 |
| 4 | Ø14 A500C L=1250 | 44 | 1.51 | 66.4 |
| 5 | Ø8 A500C L=400 | 524 | 0.16 | 83.8 |
| 6 | Ø8 A500C L=350 | 3180 | 0.14 | 445.2 |
| 7 | Ø20 A500C L=4780 | 22 | 11.79 | 259.3 |
| 8 | Ø20 A500C L=4100 | 22 | 10.11 | 222.4 |
| 9 | Ø20 A500C L=3900 | 22 | 9.62 | 211.6 |
| 10 | Ø18 A500C L=4730 | 22 | 9.45 | 207.9 |
| 11 | Ø18 A500C L=4350 | 22 | 8.69 | 191.2 |
| 12 | Ø18 A500C L=4050 | 22 | 8.09 | 178.0 |
| 13 | Ø18 A500C L=3850 | 40 | 7.69 | 307.7 |
| 14 | Ø16 A500C L=5800 | 80 | 9.15 | 732.2 |
| 15 | Ø16 A500C L=4900 | 18 | 7.73 | 139.2 |
| 16 | Ø16 A500C L=3950 | 12 | 6.23 | 74.8 |
| 17 | Ø16 A500C L=3750 | 48 | 5.92 | 284.0 |
| 18 | Ø16 A500C L=3000 | 12 | 4.73 | 56.8 |
| 19 | Ø16 A500C L=3000 | 6 | 4.73 | 28.4 |
| 20 | Ø14 A500C L=5800 | 120 | 7.01 | 840.8 |
| 21 | Ø14 A500C L=5750 | 32 | 6.95 | 222.3 |
| 22 | Ø14 A500C L=4530 | 24 | 5.47 | 131.3 |
| 23 | Ø14 A500C L=4500 | 32 | 5.44 | 174.0 |
| 24 | Ø14 A500C L=4150 | 66 | 5.01 | 330.9 |
| 25 | Ø14 A500C L=3850 | 158 | 4.65 | 734.8 |
| 26 | Ø14 A500C L=3180 | 12 | 3.84 | 46.1 |
| 27 | Ø14 A500C L=2000 | 22 | 2.42 | 53.2 |
| 28 | Ø14 A500C L=1480 | 2 | 1.79 | 3.6 |
| 29 | Ø12 A500C L=5750 | 522 | 5.11 | 2665.3 |
| 30 | Ø12 A500C L=3800 | 638 | 3.37 | 2152.9 |
| 31 | Ø12 A500C L=3750 | 356 | 3.33 | 1185.5 |
| 32 | Ø12 A500C L=2000 | 135 | 1.78 | 239.8 |
| 33 | Ø10 A500C L=5020 | 20 | 3.09 | 61.8 |
| 34 | Ø10 A500C L=4280 | 28 | 2.64 | 73.8 |
| 35 | Ø10 A500C L=3700 | 220 | 2.28 | 501.4 |
| 36 | Ø10 A500C L=3680 | 28 | 2.27 | 63.5 |
| 37 | Ø10 A500C L=2350 | 6 | 1.45 | 8.7 |
| 38 | Ø10 A500C L=2000 | 36 | 1.23 | 44.4 |
| 39 | Ø10 A500C L=1700 | 6 | 1.05 | 6.3 |
| 40 | Ø8 A500C L=6350 | 68 | 2.51 | 170.6 |
| 41 | Ø8 A500C L=6300 | 192 | 2.49 | 477.8 |

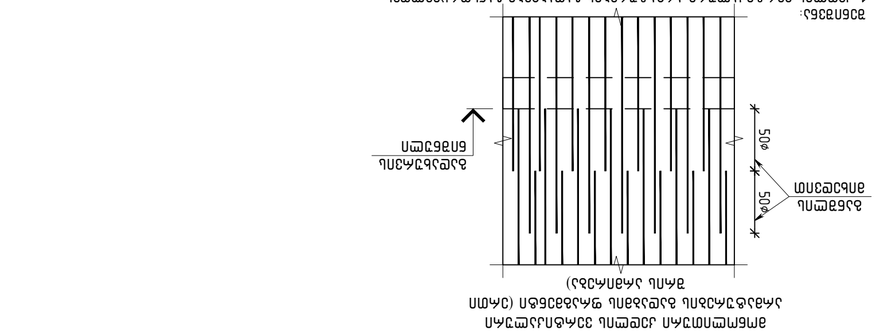
ՀԱՄՄՈՒՄՆԵՐԻ ԴԻՐՔՈՐՈՇՈՒՄ (ՀԱՄՈՒ ՄԱՍՆԱԿԱՆ ՁԳՎԱԾՈՒԹՅԱՆ ՀԱՄԱՐ)
ՀԱՏՎԱԾ ՀՀ ՀՀՇ 2.03.01-96 ՊԱՀԱՆՋՈՎ ԿԱՏԱՐՎԱԾ ՀԱՇՎԱՐԿՆԵՐԻ ՀԻՄԱՆ ՎՐԱ
ՀԱՏԱԿԱՑՎԱԾ ՀՈՂԱՄԱՍԵՐԻ ՀԱՄԱՐ ՄԵԾԱՑՎԱԾ ՀՈՂԱՄԱՍԵՐԻ ՀԱՇՎԱՐԿՈՒՄ ՉԻ ՄԱՆԿԱՎԱՐՎՈՒՄ ԵՎ ՉԻ ՊՐԿՎՈՒՄ ՄԻՆՉԵՎ ՆՈՐ ՀՈՂԱՄԱՍԵՐԻ ՀԱՏԱԿԱՑՈՒՄԸ ԿԱՄ ՄԱՍՆԱՎՈՐՈՒՄԸ ՉԻ ԹՈՒՅԼԱՏՐՈՒՄ ՀՈՂԱՄԱՍԻ ՄԵԾԱՑՄԱՆ ՀԱՄԱՐ ՀԱՏԿԱՑՎԱԾ ՀՈՂԱՄԱՍԵՐԻ ՀԱՇՎԱՐԿՈՒՄ ՆՈՐ ՀՈՂԱՄԱՍԵՐԻ ՀԱՏԱԿԱՑՈՒՄ ԿԱՄ ՄԱՍՆԱՎՈՐՈՒՄ ՉԻ ԹՈՒՅԼԱՏՐՎՈՒՄ ՀՈՂԱՄԱՍԻ ՄԵԾԱՑՄԱՆ ՀԱՄԱՐ ՀԱՏԿԱՑՎԱԾ ՀՈՂԱՄԱՍԵՐԻ ՀԱՇՎԱՐԿ

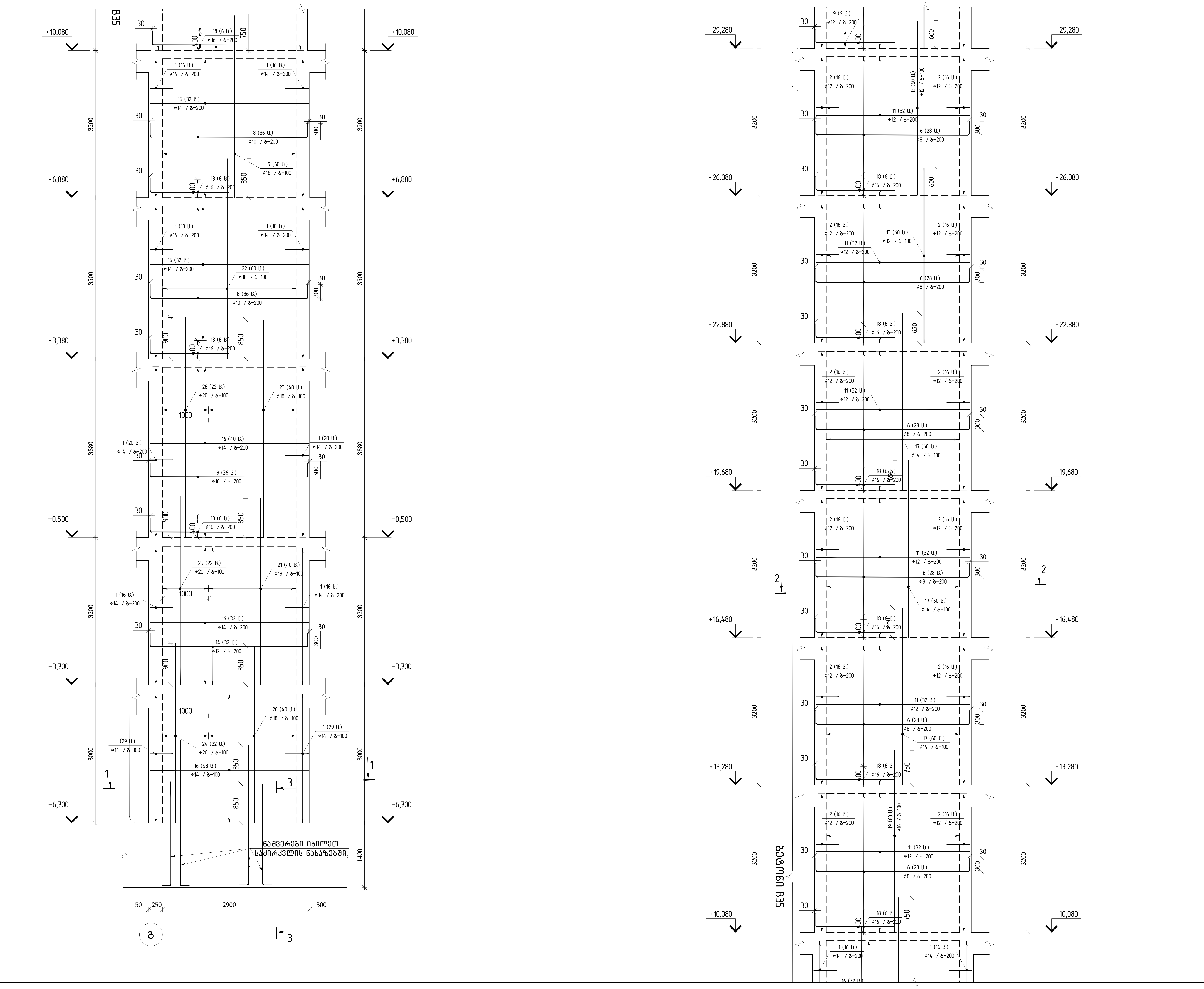


თბილისი / 2023 წელი

ფაილის სახელი:
A2 QE_STR_Beliashvili_WALL

KEYPLAN:

ყოველი შემდეგი რევიზია აუქმებს წინა რევიზიებს

პროექტის სტატუსი:
სამშენებლო დოკუმენტაცია

რევიზია

| რევ. | თარიღი | აღწერილობა | დამტკ. |
|---|---|---|---|
| | | | |

შენიშვნები:

მისამართი:
ქ.თბილისი ა. ბელიაშვილის ქუჩა №100, №100$^{ა}$, №102

დამკვეთი:
შ.პ.ს "ფერი"

| თანამდებობა | სახელი გვარი | ხელმოწერა |
|---|---|---|
| პროექტის მენეჯერი | | |
| დამტკიცებულია: დამკვეთის მიერ | | |

შემსრულებელი:
შპს "ქიუ ენჯინერინგი"
მისამართი:
ქ.თბილისი ა.ბაქრაძის №7 ბინა №6

engineering

შპს "ქიუ ენჯინერინგის" პროფესიული პასუხისმგებლობის მზღვეველია სს "დაზღვევის საერთაშორისო კომპანია ირაო" (პ/ნ №PFL 417/21)

| თანამდებობა | სახელი გვარი | ხელმოწერა |
|---|---|---|
| დირექტორი | დ.ქევხიშვილი | |
| საპროექტო ჯგუფის უფროსი | ო. ილიუხინი | |
| პროექტის მთ. კონსტრუქტორი | ო. ილიუხინი | |
| შეასრულა | ნ.კიკნაველიძე | |

პროექტის სახელწოდება:
მრავალფუნქციური კომპლექსი (II ბლოკი)

პროექტის სტადია:
მუშა პროექტი

პროექტის ნაწილი:
კონსტრუქცია

| ფორმატი | A2 |
|---|---|
| სტადია | მ.პ. |
| თარიღი | 24/02/2023 |
| მასშტაბი | 1:50 |

ნახაზის დასახელება:
მონოლითური ბირთვის კედელი 6-ის ჰორიზონტალური და ვერტიკალური არმირების ერთი შრის განშლა

| რევიზია: | ნახაზის ნომერი: | ფურც. საერთო რაოდენობა |
|---|---|---|
| R1 | კ-II.5.42 | 111 |

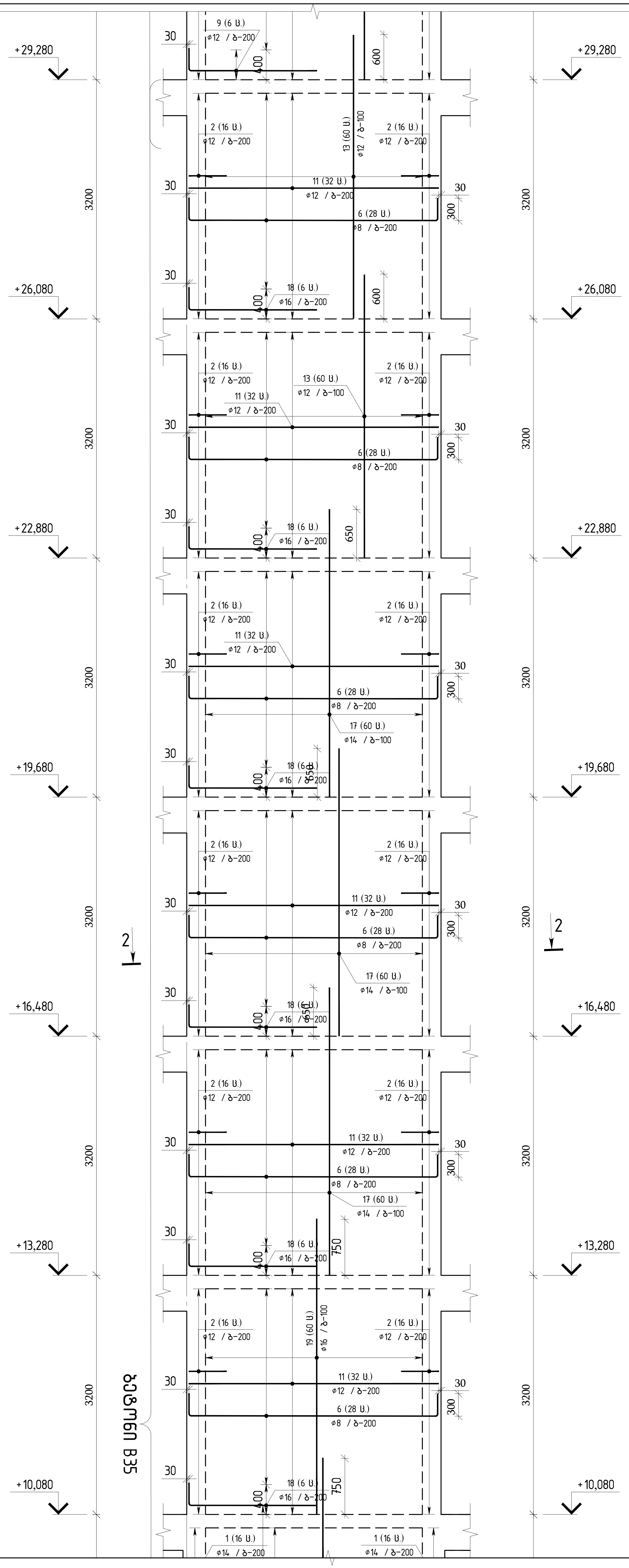


# მონოლითური ბირთვის კედელი-6-ის ვერტიკალური არმირების ერთი შრის განშლა მ 1:50

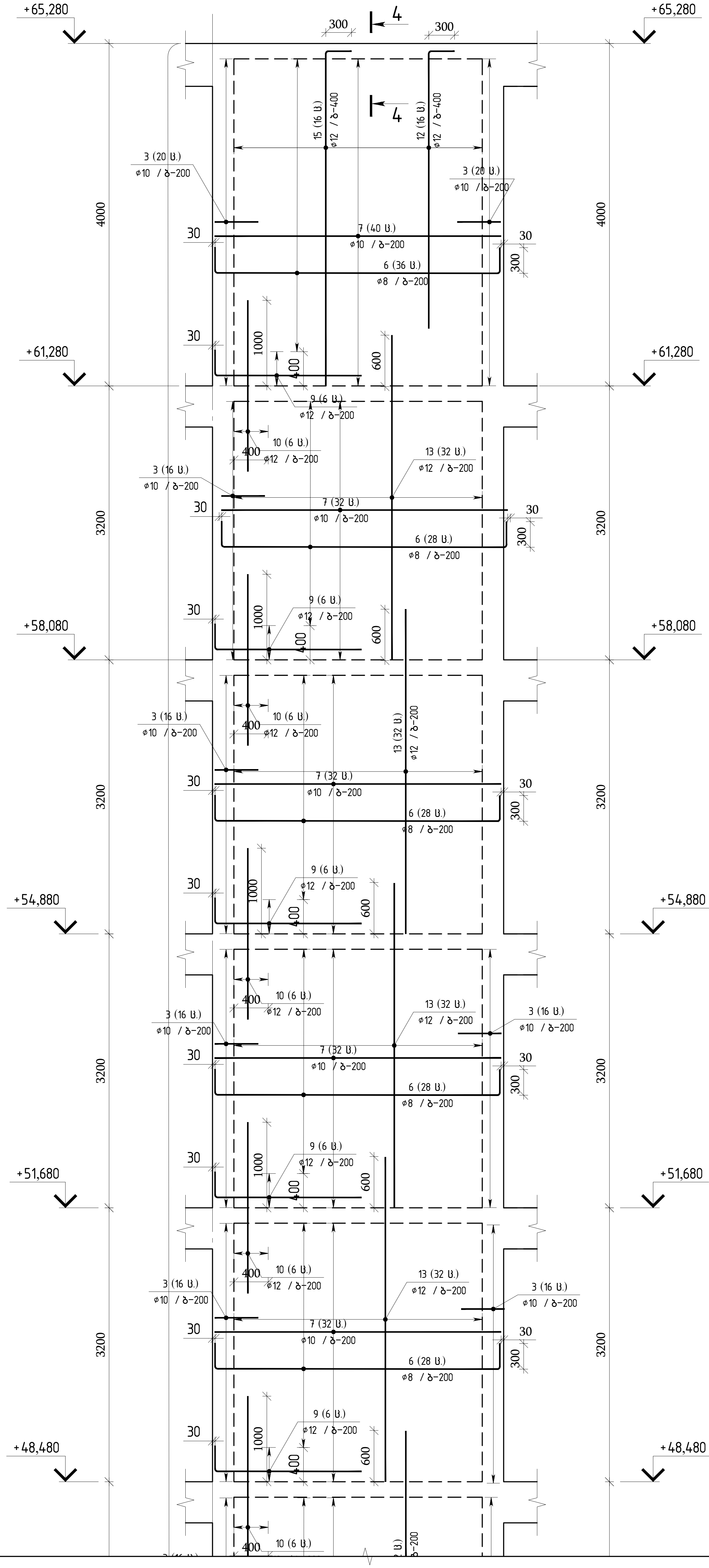


თბილისი / 2023 წელი

ფაილის სახელი:
A2 QE_STR_Beliashvili_WALL

KEYPLAN:

ყოველი შემდეგი რევიზია აუქმებს წინა რევიზიებს

პროექტის სტატუსი:
სამშენებლო დოკუმენტაცია

რევიზია

| რევ. | თარიღი | აღწერილობა | დამტკ. |
|---|---|---|---|
| | | | |

შენიშვნები:

მისამართი:
ქ.თბილისი ა. ბელიაშვილის ქუჩა №100, №100³, №102

დამკვეთი:
შ.პ.ს "ფერი"

| თანამდებობა | სახელი გვარი | ხელმოწერა |
|---|---|---|
| პროექტის მენეჯერი | | |
| დამტკიცებულია: დამკვეთის მიერ | | |

engineering

შემსრულებელი:
შპს "ქიუ ენჯინერინგი"

მისამართი:
ქ.თბილისი ა.ბაქრაძის №7 ბინა №6

შპს "ქიუ ენჯინერინგის" პროფესიული პასუხისმგებლობის მზღვეველია სს "დაზღვევის საერთაშორისო კომპანია ირაო" (პ/ნ №PFL 417/21)

| თანამდებობა | სახელი გვარი | ხელმოწერა |
|---|---|---|
| დირექტორი | დ.ქევანიშვილი | |
| საპროექტო ჯგუფის უფროსი | ო. ილიუხინი | |
| პროექტის მთ. კონსტრუქტორი | ო. ილიუხინი | |
| შეასრულა | ნ.კიკნაველიძე | |

პროექტის სახელწოდება:
მრავალფუნქციური კომპლექსი (II ბლოკი)

პროექტის სტადია:
მუშა პროექტი

პროექტის ნაწილი:
კონსტრუქცია

ფორმატი: A2
სტადია: მ.პ.
თარიღი: 24/02/2023
მასშტაბი: 1:50

ნახაზის დასახელება:
მონოლითური ბირთვის კედელი 6-ის ჰორიზონტალური და ვერტიკალური არმირების ერთი შრის განშლა

რევიზია: R1
ნახაზის ნომერი: კ-II.5.43
ფურც. საერთო რაოდენობა: 111

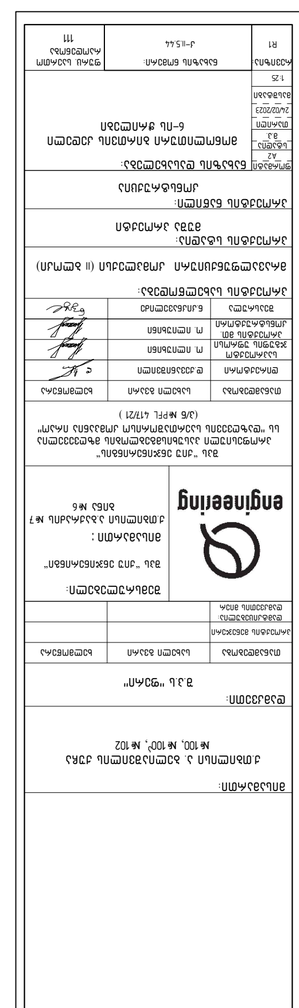

| | | | |
|---|---|---|---|
| מהנדס הקונסטרוקציה | | | |
| אחראי ביצוע הקונסטרוקציה | | | |
| קבלן הביצוע בפועל | | | |

קבלן הביצוע:
ז.ד.ב "מגדים"

| | | | |
|---|---|---|---|
| מתכנן השלד | אחראי ביצוע | | |
| אחראי ביצוע אלומיניום | | | |
| אחראי ביצוע חשמל | | | |

יועצים:
חברת "מהנדסים יועצים" בע"מ
רח' הברזל 32, תל אביב
טל' 03-6789012

מתכנן:
משרד "מגדים"
רח' הברזל 32, תל אביב
טל' 03-6789012

מהנדס הקונסטרוקציה:
ד"ר אבי כהן
רח' הברזל 32, תל אביב
טל' 03-6789012

| | | | |
|---|---|---|---|
| מתכנן השלד | אחראי ביצוע | | |
| אחראי ביצוע אלומיניום | | | |
| אחראי ביצוע חשמל | | | |

קבלן הביצוע:
ז.ד.ב "מגדים"

מהנדס הקונסטרוקציה:
ד"ר אבי כהן, מ.ר. 10027

מתכנן:
משרד "מגדים" ייעוץ הנדסי בע"מ
רח' הברזל 32, תל אביב
טל' 03-6789012

# מגדים / 2023 פרויקט

## פרטי חיבור ברזל יצוק

| | |
|---|---|
| שלב: | תכנון מפורט |
| קנ"מ: | 1:25 |
| גרסה: | 3 |
| תאריך: | 14.03.2023 |
| מספר שרטוט: | S-204 |
| מהדורה: | 2 |
| מתכנן: | א.ל |
| בדק: | ר.ש |
| מאשר: | ד"ר אבי כהן |

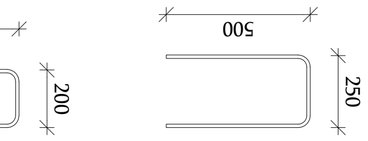


פרט 1 קו=1300

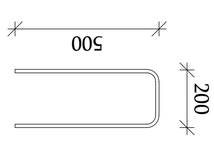


פרט 2,3 קו=1250

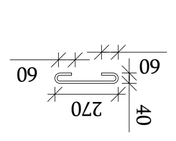


פרט 4 קו=400

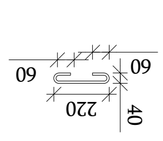


פרט 5 קו=350

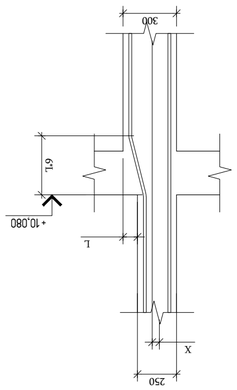


חתך 4-4
קנ"מ 1:25

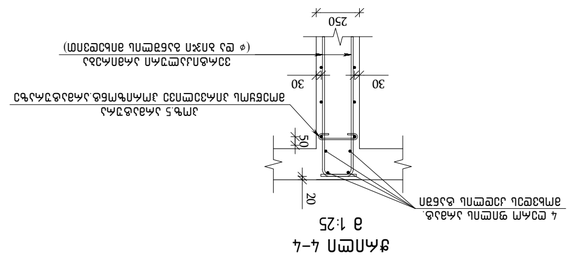


חתך 3-3
קנ"מ 1:25

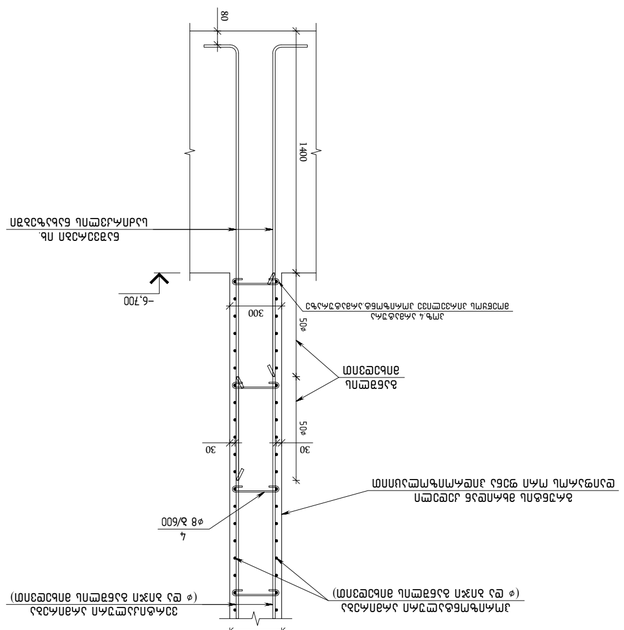


חתך 1-1
קנ"מ 1:25

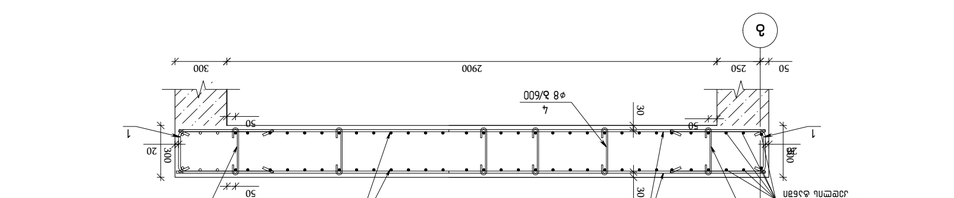


חתך 2-2
קנ"מ 1:25

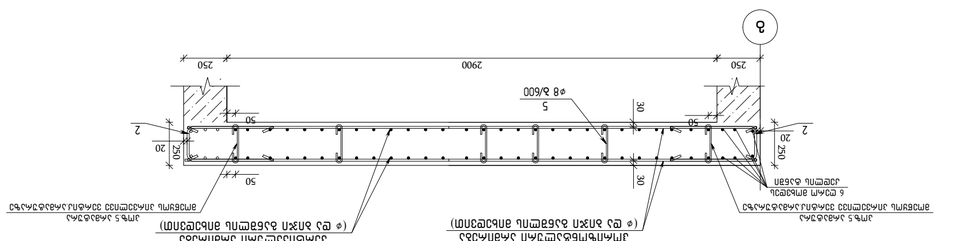


## פרטי חיבור ברזל יצוק לעמודי פלדה מלבניים בחתך משתנה
## קנ"מ 1:15 לאחר הרכבת העמודים

## פרטי חיבור ברזל יצוק לעמודי פלדה מלבניים בחתך קבוע
## קנ"מ 1:15 לאחר הרכבת העמודים

| | |
|---|---|
| מתכנן: | משרד "מגדים" |
| מהנדס הקונסטרוקציה: | ד"ר אבי כהן, מ.ר. 10027 |
| קבלן הביצוע: | ז.ד.ב "מגדים" |
| מנהל העבודה: | |
| אחראי ביצוע אלומיניום: | |
| אחראי ביצוע חשמל: | |
| קבלן משנה: | |

יועצים:
חברת "מהנדסים יועצים" בע"מ
רח' הברזל 32, תל אביב
טל' 03-6789012

| | | | |
|---|---|---|---|
| מתכנן השלד | אחראי ביצוע | | |
| אחראי ביצוע אלומיניום | | | |
| אחראי ביצוע חשמל | | | |

מתכנן:
משרד "מגדים" ייעוץ הנדסי בע"מ
רח' הברזל 32, תל אביב
טל' 03-6789012

מהנדס הקונסטרוקציה:
ד"ר אבי כהן
רח' הברזל 32, תל אביב
טל' 03-6789012

| | | | |
|---|---|---|---|
| מתכנן השלד | אחראי ביצוע | | |
| אחראי ביצוע אלומיניום | | | |
| אחראי ביצוע חשמל | | | |

קבלן הביצוע:
ז.ד.ב "מגדים"

מהנדס הקונסטרוקציה:
ד"ר אבי כהן, מ.ר. 10027

| ЗМЧ. | ЗЗЛЛЗЗЬЗ | ЄЭЛЗЬЗЭЭ ЭЭ ЭЭ | ЯЧЧЦЄ | ЯЗЦЬ ЧЭ | ЯЗЦЬ Ь7ЭЄ ЧЭ |
|---|---|---|---|---|---|
| | | ЯЄЬЬЭЄЭ–6–ПЬ Ь4ЗЧЛЭЯЧЬЧЬЧЬ ЯЛЭЯЄЭЄЭ–6–ПЬ ЬЧЗЧЛЭЯЧЬЧЬЧЬ | 1 | | |
| | | ЯЗЬЬЭЄЭЗЛ | | | |
| | | ЬЗЭЬЛЄЬ (▽–3.70–ЄЭЬ ▽+29.28–ЯЄЭ) | | 28.60 | ЯЗ |
| | | ЬЗЭЬЛЄЬ ЯЗ0 (▽+29.28–ЄЭЬ ЭЛЄЭЛЯЄЭ) | | 25.98 | ЯЗ |
| | | ЭЛЯЬЭЬЭЛЛЬ ЬЗЭЭЛЭЛЛЯЗЭЯЛ | | | |
| 1 | ГОСТ Р 52544–2006 | Ø14 A500C L=1300 | 198 | 157 | 310.9 |
| 2 | ГОСТ Р 52544–2006 | Ø12 A500C L=1250 | 192 | 1.11 | 213.1 |
| 3 | ГОСТ Р 52544–2006 | Ø10 A500C L=1250 | 328 | 0.77 | 252.6 |
| 4 | ГОСТ Р 52544–2006 | Ø8 A500C L=400 | 130 | 0.16 | 20.8 |
| 5 | ГОСТ Р 52544–2006 | Ø8 A500C L=350 | 422 | 0.14 | 59.1 |
| 6 | ГОСТ Р 52544–2006 | Ø8 A500C L=3900 | 484 | 1.54 | 745.6 |
| 7 | ГОСТ Р 52544–2006 | Ø10 A500C L=3350 | 360 | 2.06 | 742.9 |
| 8 | ГОСТ Р 52544–2006 | Ø10 A500C L=4000 | 108 | 2.46 | 266.1 |
| 9 | ГОСТ Р 52544–2006 | Ø12 A500C L=2000 | 66 | 1.78 | 117.2 |
| 10 | ГОСТ Р 52544–2006 | Ø12 A500C L=2000 | 30 | 1.78 | 53.3 |
| 11 | ГОСТ Р 52544–2006 | Ø12 A500C L=3350 | 192 | 2.97 | 571.2 |
| 12 | ГОСТ Р 52544–2006 | Ø12 A500C L=3530 | 16 | 3.13 | 50.2 |
| 13 | ГОСТ Р 52544–2006 | Ø12 A500C L=3790 | 580 | 3.37 | 1952.0 |
| 14 | ГОСТ Р 52544–2006 | Ø12 A500C L=4000 | 32 | 3.55 | 113.7 |
| 15 | ГОСТ Р 52544–2006 | Ø12 A500C L=4200 | 16 | 3.73 | 59.7 |
| 16 | ГОСТ Р 52544–2006 | Ø14 A500C L=3450 | 194 | 4.17 | 808.5 |
| 17 | ГОСТ Р 52544–2006 | Ø14 A500C L=3850 | 180 | 4.65 | 837.1 |
| 18 | ГОСТ Р 52544–2006 | Ø16 A500C L=2000 | 54 | 3.16 | 170.4 |
| 19 | ГОСТ Р 52544–2006 | Ø16 A500C L=3960 | 120 | 6.25 | 749.9 |
| 20 | ГОСТ Р 52544–2006 | Ø18 A500C L=3850 | 40 | 7.69 | 307.7 |
| 21 | ГОСТ Р 52544–2006 | Ø18 A500C L=4050 | 40 | 8.09 | 323.7 |
| 22 | ГОСТ Р 52544–2006 | Ø18 A500C L=4350 | 60 | 8.69 | 521.5 |
| 23 | ГОСТ Р 52544–2006 | Ø18 A500C L=4730 | 40 | 9.45 | 378.0 |
| 24 | ГОСТ Р 52544–2006 | Ø20 A500C L=3900 | 22 | 9.62 | 211.6 |
| 25 | ГОСТ Р 52544–2006 | Ø20 A500C L=4100 | 22 | 10.11 | 222.4 |
| 26 | ГОСТ Р 52544–2006 | Ø20 A500C L=4780 | 22 | 11.79 | 259.3 |

ЯЄЬЬЭЄЭЗЛ ЭЛЛЯЬЭЛЛЯЗЭЯЛ ЯЛЭЯЄЭЄЭ–6–ПЬ ЗЧЛЭЯЧЬЧЬЧЬ ЯЛЭЯЄЭЄЭ–6–ПЬ Ь4ЗЧЛЭЯЧЬЧЬЧЬ

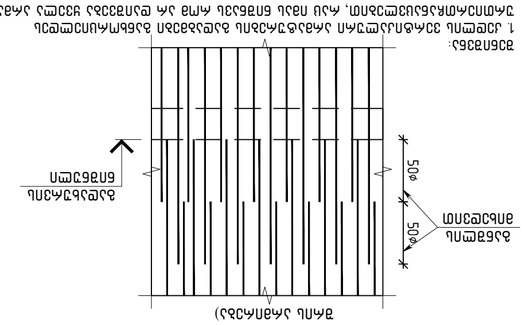
ЭЛЛЯЬЭЛЛЯЗЭЯЛ ЯЛЭЯЄЭЄЭ–6–ПЬ ЬЧЗЧЛЭЯЧЬЧЬЧЬ ЯЛЭЯЄЭЄЭ–6–ПЬ Ь4ЗЧЛЭЯЧЬЧЬЧЬ (ЭЛЛЛЛ ЭЛЛЯЛЭЯЗЭ)
З

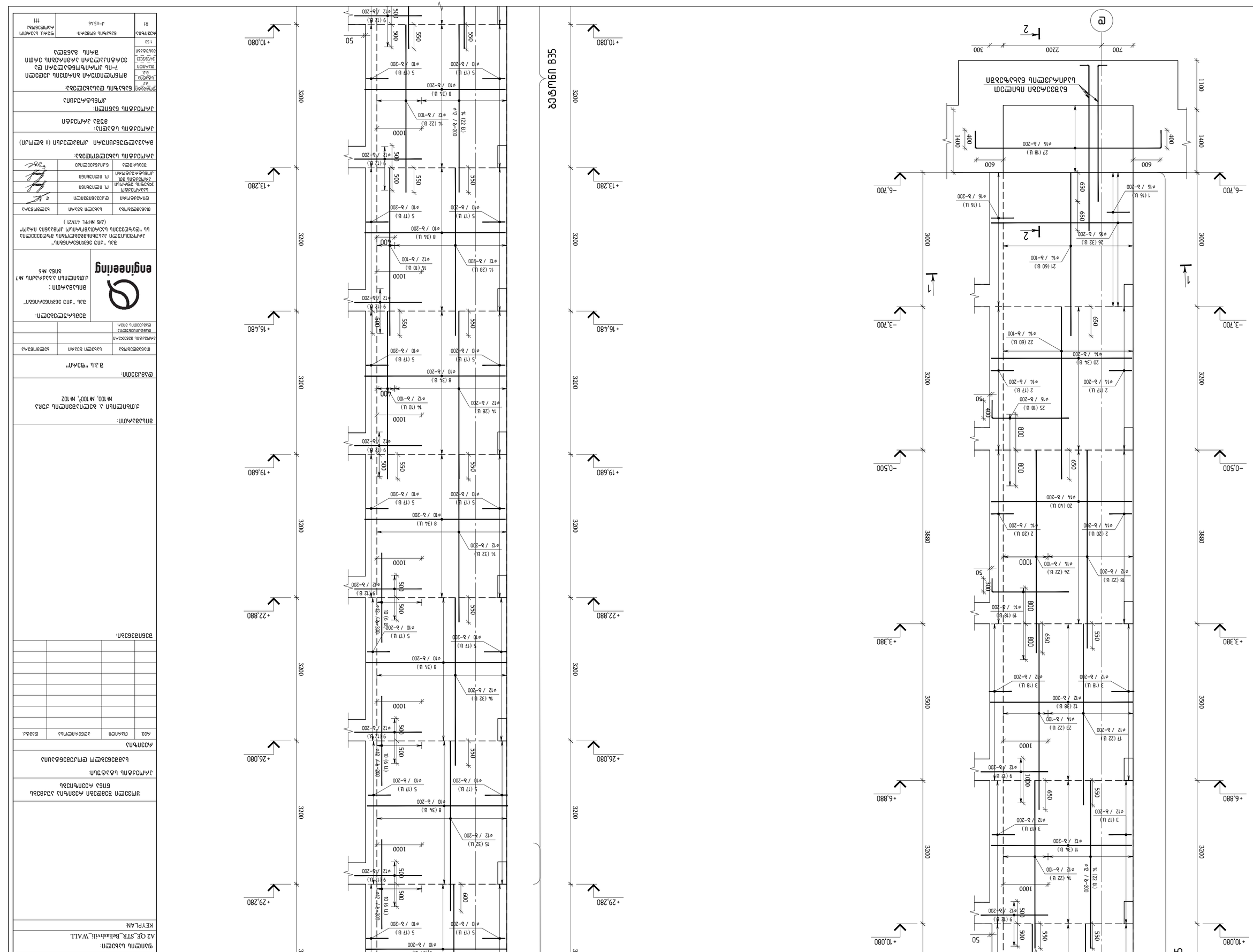


| | | | |
|---|---|---|---|
| მშენებლობა / 2023 წელი | | | |
| შპალი: | | | |
| ნახაზის დასახელება | | | |
| | | | |
| | | | |
| დამკვეთი: შპს "ვეპარკი" | | | |
| პროექტის დასახელება: | | | |
| ქ. ბათუმი, ახმეტელის ქუჩა №102, №100, №102 | | | |
| ობიექტი: | | | |
| ავტორი: | | | |
| ხელმძღვანელი: | | | |
| პროექტის მთავარი ინჟინერი: | | | |
| პროექტის ავტორი: | | | |
| დამკვეთი: შპს "ვეპარკი" | | | |
| პროექტის დასახელება: ქ. ბათუმი, ახმეტელის ქუჩა №102, №100, №102 | | | |
| ობიექტის მისამართი: | | | |
| შპს "ენჯინირინგ" | | | |
| engineering | | | |
| ქ. ბათუმი, ა. ჭავჭავაძის ქუჩა №7 | | | |
| ტელ: 577 36 36 36 | | | |
| შპს "ენჯინირინგ" | | | |
| ნახაზის დასახელება: ბეტონით შევსების ადგილების ჭრილი ღერძებით 1-2 და 5-6 | | | |
| ნახაზის ტიპი: | ნახაზის ნომერი: | ფურცლების რაოდენობა: | ფურცელი: |
| ტექნოლოგიური ნახაზი | 1 | 1 | 1 |
| ავტორი: | | | |
| ხელმძღვანელი | | | |
| პროექტის მთავარი ინჟინერი | | | |
| დამკვეთი | | | |
| ხელმოწერა | | | |

| | | | |
|---|---|---|---|
| A03 | ფაილის | ელექტრონული | ფორმატი |
| ნახაზის: | | | |
| პროექტის ფაზა: ტექნოლოგიური ნახაზი | | | |
| პროექტის დასახელება: ქ. ბათუმი, ახმეტელის ქუჩა №102, №100, №102 | | | |
| ობიექტის მისამართი: | | | |
| შპს "ენჯინირინგ" | | | |
| ტელ: 577 36 36 36 | | | |
| ნახაზის დასახელება: ბეტონით შევსების ადგილების ჭრილი ღერძებით 1-2 და 5-6 | | | |
| ნახაზის ტიპი: | ნახაზის ნომერი: | ფურცლების რაოდენობა: | ფურცელი: |
| RI | ტექნოლოგიური ნახაზი | 11 | 1 |
| ავტორი: | | | |
| ხელმძღვანელი | | | |
| პროექტის მთავარი ინჟინერი | | | |
| დამკვეთი | | | |
| ხელმოწერა | | | |

| | | | |
|---|---|---|---|
| | | | |
| | | | |
| | | | |

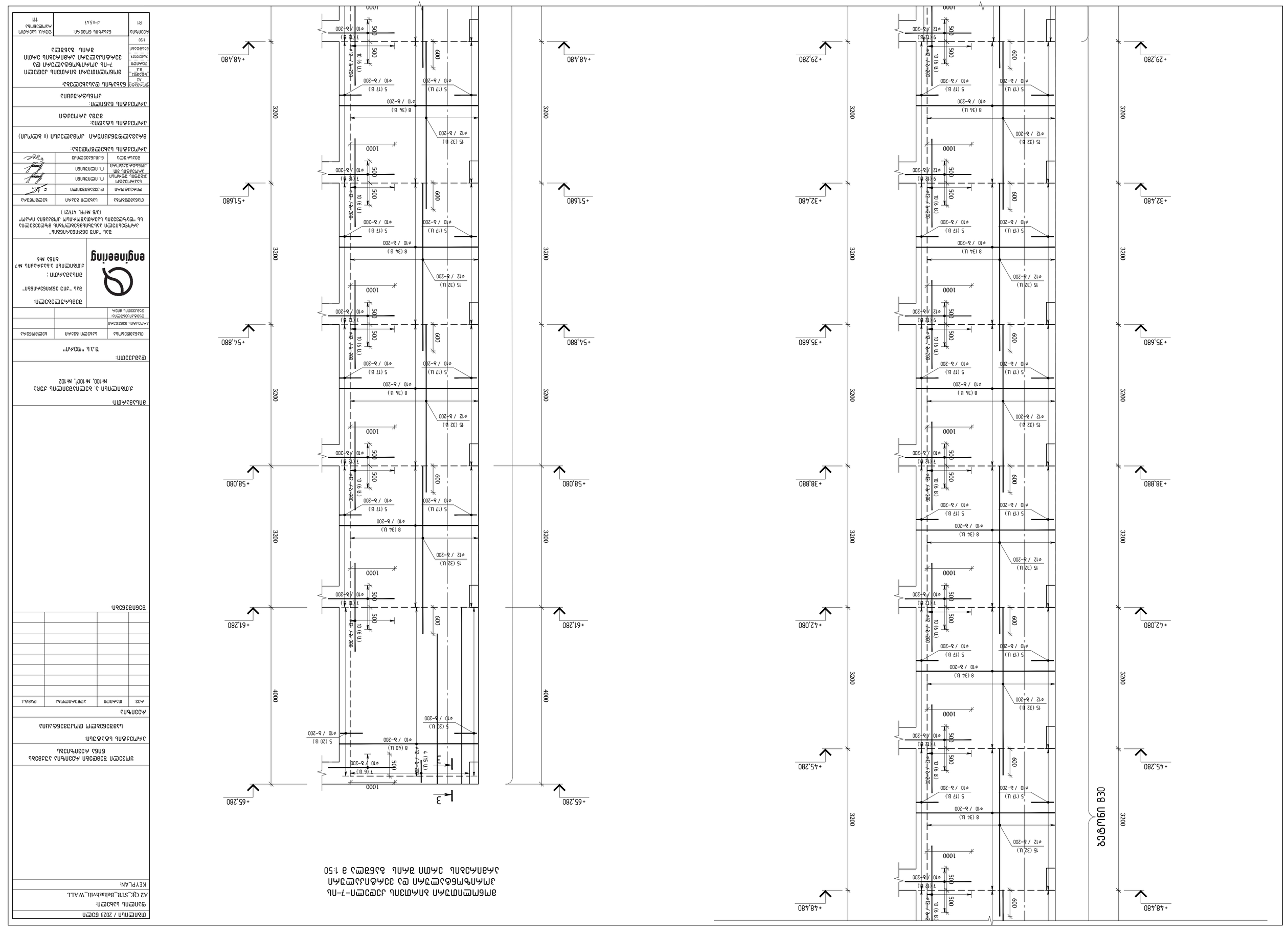


ამონაწერი არმატურის ბადეების სპეციფიკაციიდან
სპეციალური ბადეების ჩათვლით
მასშტაბი 1:50

| მიმართულება | სიგრძე მმ | ბადეების რაოდენობა | ერთი ბადის წონა კგ |
|---|---|---|---|
| გრძივი | 6000 | 1 | 71.28 |
| | | 2 | 142.56 |
| | | 3 | 213.84 |
| | | 4 | 285.12 |
| | | 5 | 356.40 |
| | | 6 | 427.68 |
| | | 7 | 498.96 |
| | | 8 | 570.24 |
| | | 9 | 641.52 |
| | | 10 | 712.80 |
| | | 11 | 784.08 |
| | | 12 | 855.36 |
| | | 13 | 926.64 |
| | | 14 | 997.92 |
| | | 15 | 1069.20 |
| | | 16 | 1140.48 |
| | | 17 | 1211.76 |
| | | 18 | 1283.04 |
| | | 19 | 1354.32 |
| | | 20 | 1425.60 |
| | | 21 | 1496.88 |
| | | 22 | 1568.16 |
| | | 23 | 1639.44 |
| | | 24 | 1710.72 |
| | | 25 | 1782.00 |
| | | 26 | 1853.28 |
| | | 27 | 1924.56 |
| | | 28 | 1995.84 |
| | | 29 | 2067.12 |
| | | 30 | 2138.40 |
| | | 31 | 2209.68 |
| | | 32 | 2280.96 |
| | | 33 | 2352.24 |
| | | 34 | 2423.52 |
| | | 35 | 2494.80 |
| | | 36 | 2566.08 |
| | | 37 | 2637.36 |
| | | 38 | 2708.64 |
| | | 39 | 2779.92 |
| | | 40 | 2851.20 |
| | | 41 | 2922.48 |
| | | 42 | 2993.76 |
| | | 43 | 3065.04 |
| | | 44 | 3136.32 |
| | | 45 | 3207.60 |
| | | 46 | 3278.88 |
| | | 47 | 3350.16 |
| | | 48 | 3421.44 |
| | | 49 | 3492.72 |
| | | 50 | 3564.00 |
| | | 51 | 3635.28 |
| | | 52 | 3706.56 |
| | | 53 | 3777.84 |
| | | 54 | 3849.12 |
| | | 55 | 3920.40 |
| | | 56 | 3991.68 |
| | | 57 | 4062.96 |
| | | 58 | 4134.24 |
| | | 59 | 4205.52 |
| | | 60 | 4276.80 |
| | | 61 | 4348.08 |
| | | 62 | 4419.36 |
| | | 63 | 4490.64 |
| | | 64 | 4561.92 |
| | | 65 | 4633.20 |
| | | 66 | 4704.48 |
| | | 67 | 4775.76 |
| | | 68 | 4847.04 |
| | | 69 | 4918.32 |
| | | 70 | 4989.60 |
| | | 71 | 5060.88 |
| | | 72 | 5132.16 |
| | | 73 | 5203.44 |
| | | 74 | 5274.72 |
| | | 75 | 5346.00 |
| | | 76 | 5417.28 |
| | | 77 | 5488.56 |
| | | 78 | 5559.84 |
| | | 79 | 5631.12 |
| | | 80 | 5702.40 |
| | | 81 | 5773.68 |
| | | 82 | 5844.96 |
| | | 83 | 5916.24 |
| | | 84 | 5987.52 |
| | | 85 | 6058.80 |
| | | 86 | 6130.08 |
| | | 87 | 6201.36 |
| | | 88 | 6272.64 |
| | | 89 | 6343.92 |
| | | 90 | 6415.20 |
| | | 91 | 6486.48 |
| | | 92 | 6557.76 |
| | | 93 | 6629.04 |
| | | 94 | 6700.32 |
| | | 95 | 6771.60 |
| | | 96 | 6842.88 |
| | | 97 | 6914.16 |
| | | 98 | 6985.44 |
| | | 99 | 7056.72 |
| | | 100 | 7128.00 |

| | | | |
|---|---|---|---|
| | | | |
| | | | |
| | | | |

## ჭრილი 1-1
მ 1:25

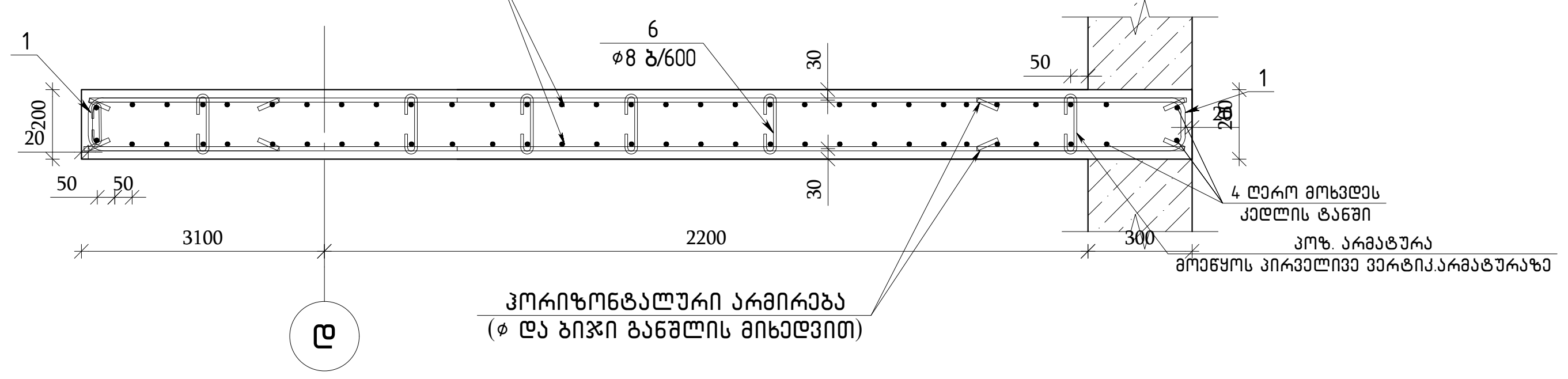


## ჭრილი 3-3
მ 1:25

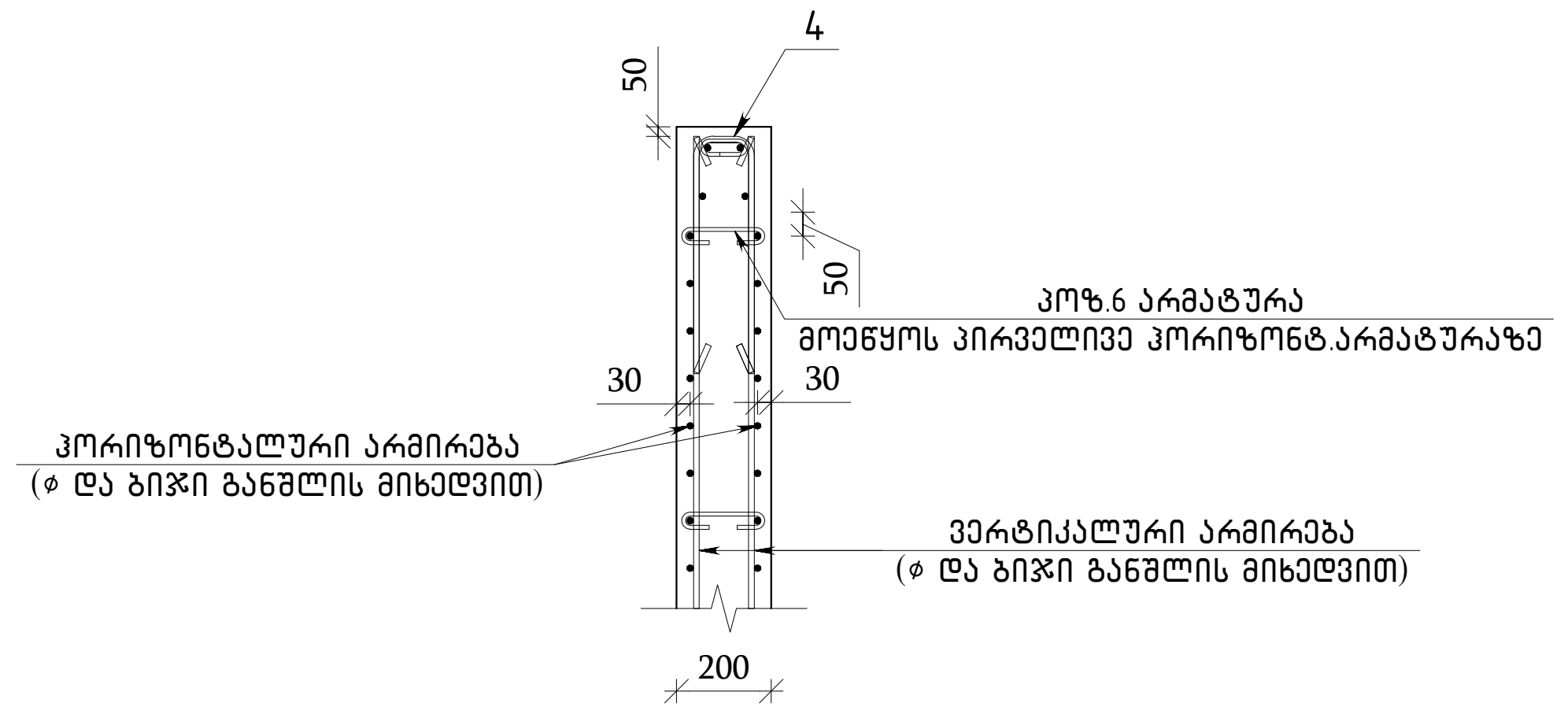


## ჭრილი 2-2
მ 1:25

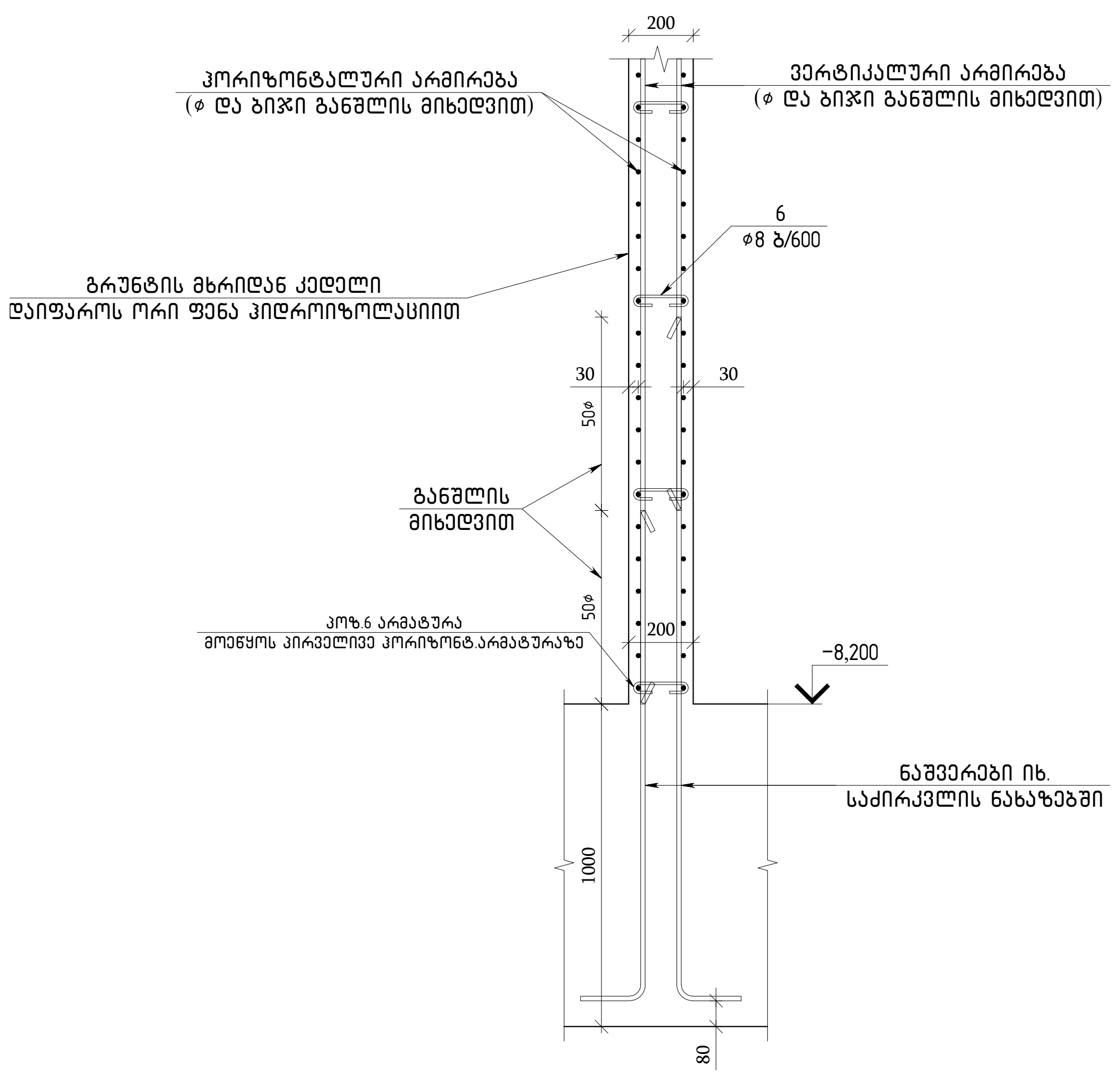


## გადახურვის ფილის კედელში შეერთების
ტიპიური კვანძი მ 1:15

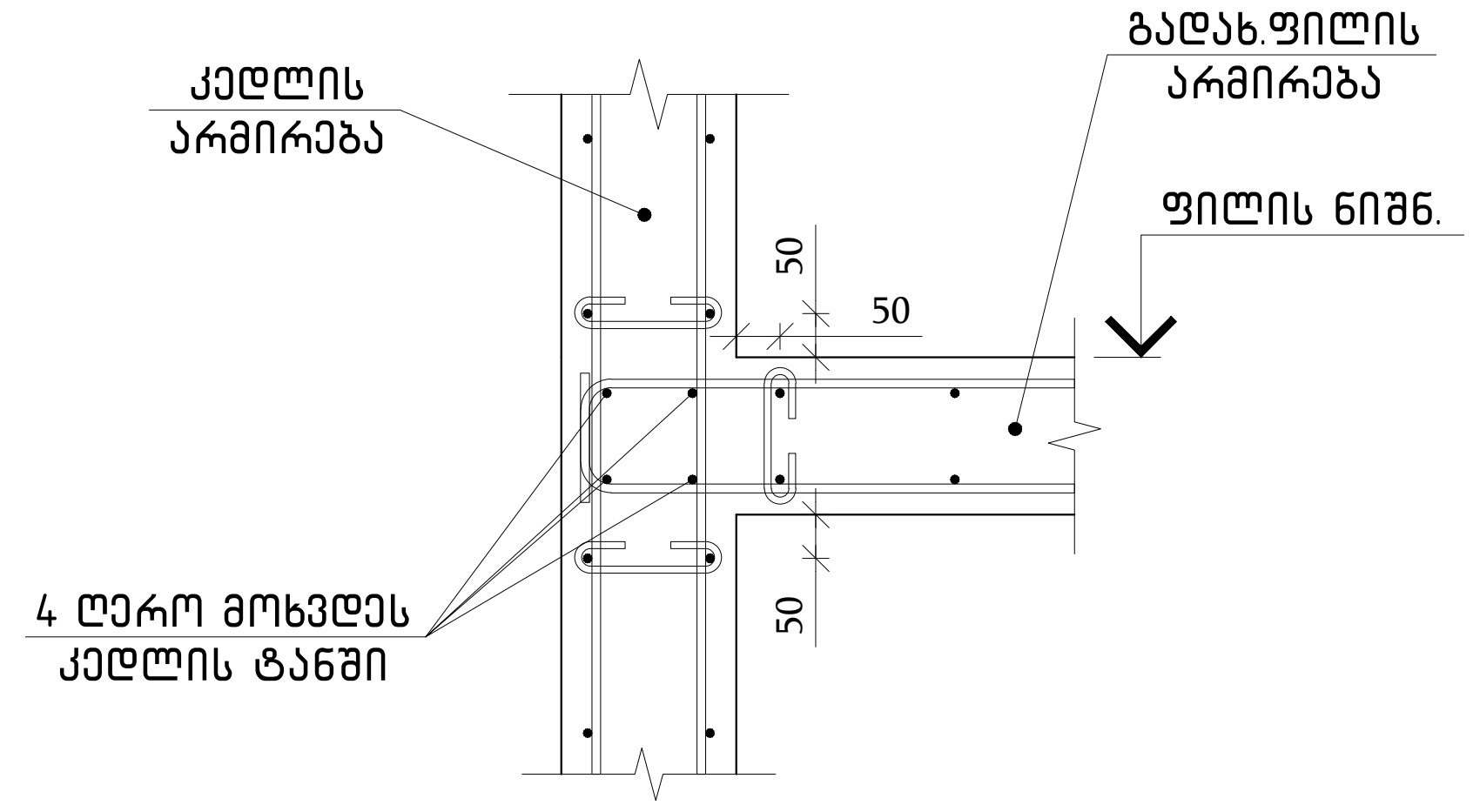


## კედლის კვეთის
ცვლილებისას,არმატურების გადასვლის
ტიპიური კვანძი მ 1:15

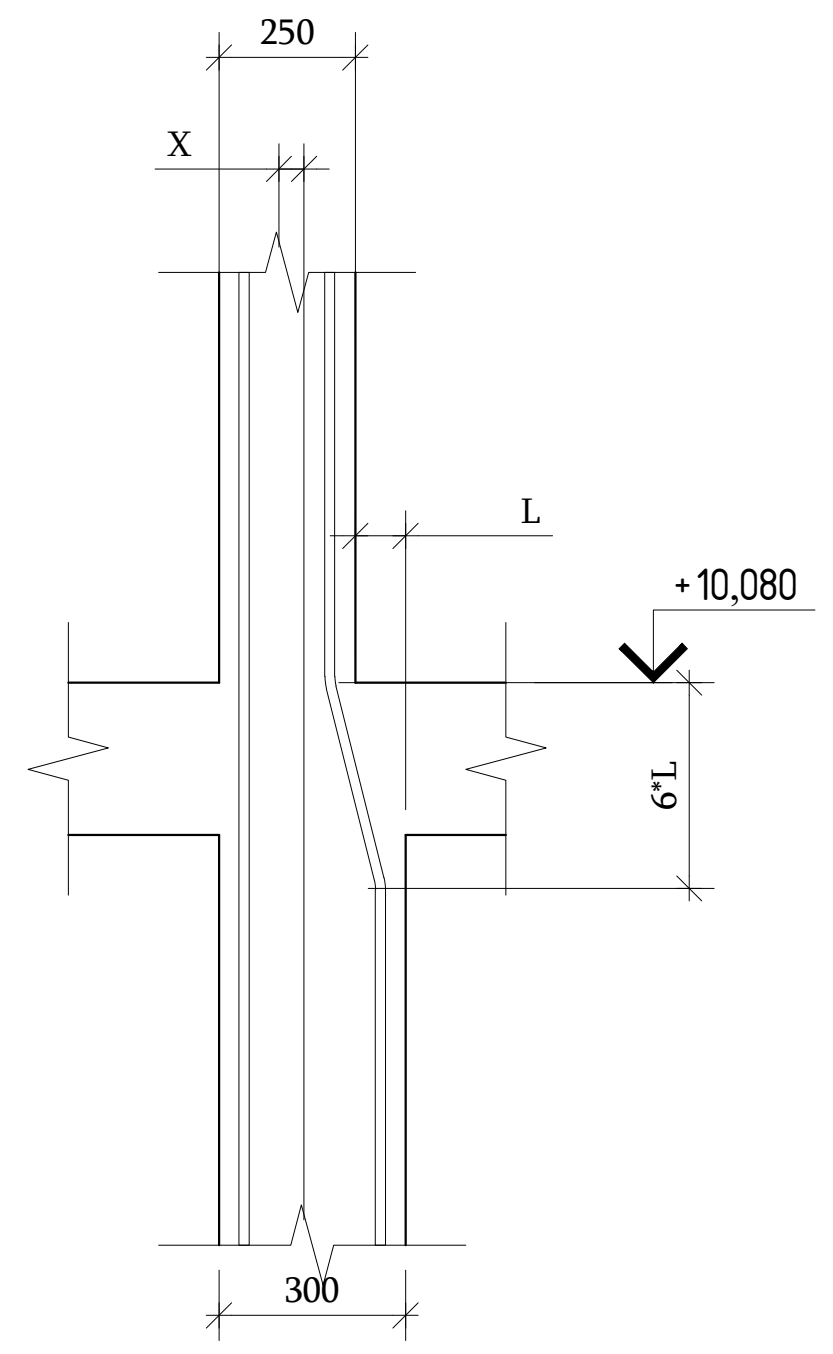


## პოზ.1;2;3;5
ℓ=1200

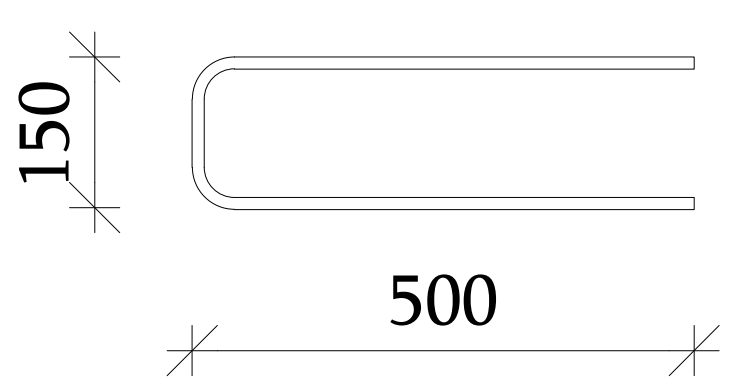


## პოზ.4 ℓ=1080

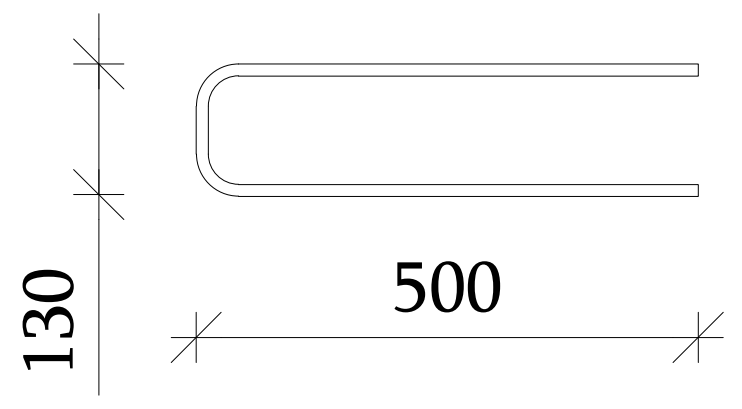


## პოზ.6 ℓ=300

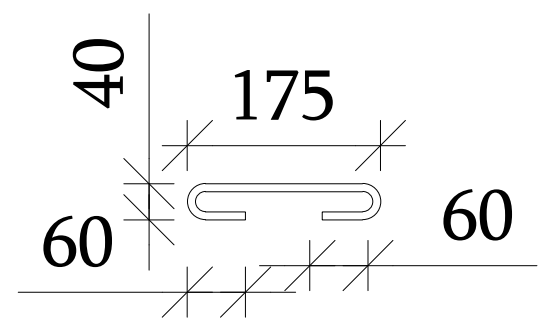


თბილისი / 2023 წელი

ფაილის სახელი:
A2 QE_STR_Beliashvili_WALL

KEYPLAN:

ყოველი შემდეგი რევიზია აუქმებს
წინა რევიზიებს

პროექტის სტატუსი:

სამშენებლო დოკუმენტაცია

რევიზია

| რევ. | თარიღი | აღწერილობა | დამტკ. |
|---|---|---|---|
| | | | |

შენიშვნები:

მისამართი:

ქ.თბილისი ა. ბელიაშვილის ქუჩა
№100, №100ა, №102

დამკვეთი:

შ.პ.ს "ფერი"

| თანამდებობა | სახელი გვარი | ხელმოწერა |
|---|---|---|
| პროექტის მენეჯერი | | |
| დამტკიცებულია: დამკვეთის მიერ | | |

შემსრულებელი:

შპს "ქიუ ენჯინერინგი"

მისამართი :

ქ.თბილისი ა.ბაქრაძის №7
ბინა №6

შპს "ქიუ ენჯინერინგის"
პროფესიული პასუხისმგებლობის მზღვეველია
სს "დაზღვევის საერთაშორისო კომპანია ირაო"
(პ/ნ №PFL 417/21 )

| თანამდებობა | სახელი გვარი | ხელმოწერა |
|---|---|---|
| დირექტორი | დ.ქევანიშვილი | |
| საპროექტო ჯგუფის უფროსი | ო. ილიუხინი | |
| პროექტის მთ. კონსტრუქტორი | ო. ილიუხინი | |
| შეასრულა | ნ.კიკნაველიძე | |

პროექტის სახელწოდება:

მრავალფუნქციური კომპლექსი (II ბლოკი)

პროექტის სტადია:
მუშა პროექტი

პროექტის ნაწილი:
კონსტრუქცია

| ფორმატი A2 | ნახაზის დასახელება: მონოლითური ბირთვის კედელი 7-ის ჭრილები |
|---|---|
| სტადია მ.პ. | |
| თარიღი 24/02/2023 | |
| მასშტაბი 1:25 | |

| რევიზია: | ნახაზის ნომერი: | ფურც. საერთო რაოდენობა |
|---|---|---|
| R1 | კ-II.5.48 | 111 |

## ЗМБЕМСПОТЭАЛ ЗЛАЛЭЛЭЛ ЭЛСЭСЭСЛ-7-ПЛ ЭХЭЭЭЛЭЛ ЭЭЛЭЛЭЭЛЭЛ

| ЭЛЧ. | ЭЭЭПЭЭЭЭЭ | Ч Э Л Э Ь Э Л Ч Э Э | ЭЭЭЛ ЭЭ | ЭЭЭЛ ЭЭ | ЭЭЭЛ Ь7ЭЛ ЭЭ |
|---|---|---|---|---|---|
| | | ЗМБЕМСПОТЭАЛ ЭЛАЛЭЛЭЛ ЭЭЛЭСЭСЛ-7-ПЛ Ь7ЭЭЛЭЛЭЭЛЭЛ | 1 | | |
| | | ЭЭЛЬЛСЛЭЭЛ | | | |
| | | Ь7ЭЛЭЛЭЛ ЭЭЛЭЭЛЭЛ ЭЛЭЛЭЭЛЭЛ (ЭЛЭЛ ЭЭЛЭЛЭЭЛЭЛ ЭЛЭЛЭЭЛЭЛ) | | | |
| | | ЭЭЛЭЛЭЛ ЭЛЭЛЭЭЛЭЛ ЭЛЭЛЭЭЛЭЛ | | | |
| | | ЭЛЭЛЭЛЭ

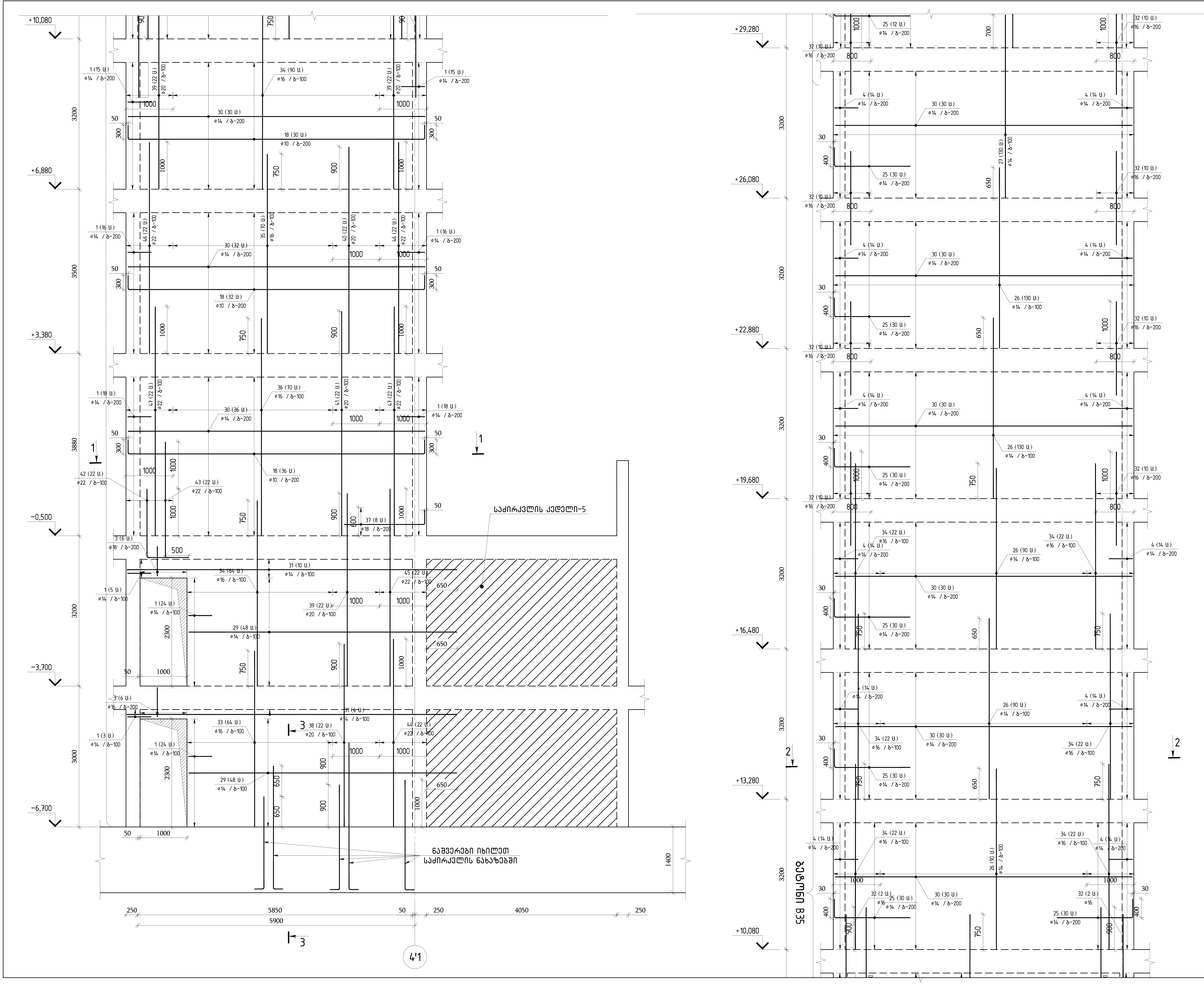


თბილისი / 2023 წელი

ფაილის სახელი:
A2 QE_STR_Beliashvili_WALL

KEYPLAN:

ყოველი შემდეგი რევიზია აუქმებს
წინა რევიზიებს

პროექტის სტატუსი:
სამშენებლო დოკუმენტაცია

რევიზია

| რევ. | თარიღი | აღწერილობა | დამტკ. |
|---|---|---|---|
| | | | |
| | | | |
| | | | |
| | | | |
| | | | |
| | | | |
| | | | |
| | | | |

შენიშვნები:

მისამართი:
ქ.თბილისი ა. ბელიაშვილის ქუჩა
№100, №100ა, №102

დამკვეთი:
შ.პ.ს "ფერი"

| თანამდებობა | სახელი გვარი | ხელმოწერა |
|---|---|---|
| პროექტის მენეჯერი | | |
| დამტკიცებულია: დამკვეთის მიერ | | |

შემსრულებელი:
შპს "ქიუ ენჯინერინგი"
მისამართი :
ქ.თბილისი ა.ბაქრაძის №7
ბინა №6

შპს "ქიუ ენჯინერინგის"
პროფესიული პასუხისმგებლობის მზღვეველია
სს "დაზღვევის საერთაშორისო კომპანია ირაო"
(პ/ნ №PFL 417/21 )

| თანამდებობა | სახელი გვარი | ხელმოწერა |
|---|---|---|
| დირექტორი | დ.ქევანიშვილი | |
| საპროექტო ჯგუფის უფროსი | ო. ილიუხინი | |
| პროექტის მთ. კონსტრუქტორი | ო. ილიუხინი | |
| შეასრულა | ნ.კიკნაველიძე | |

პროექტის სახელწოდება:
მრავალფუნქციური კომპლექსი (II ბლოკი)

პროექტის სტადია:
მუშა პროექტი

პროექტის ნაწილი:
კონსტრუქცია

| ფორმატი | A2 |
|---|---|
| სტადია | მ.პ. |
| თარიღი | 24/02/2023 |
| მასშტაბი | 1:50 |

ნახაზის დასახელება:
მონოლითური ბირთვის კედელი 8-ის ჰორიზონტალური და ვერტიკალური არმირების ერთი შრის განშლა

| რევიზია | ნახაზის ნომერი: | ფურც. საერთო რაოდენობა |
|---|---|---|
| R1 | კ-II.5.50 | 111 |

მონოლითური ბირთვის კედელი-8-ის
ჰორიზონტალური და ვერტიკალური
არმირების ერთი შრის განშლა მ 1:50

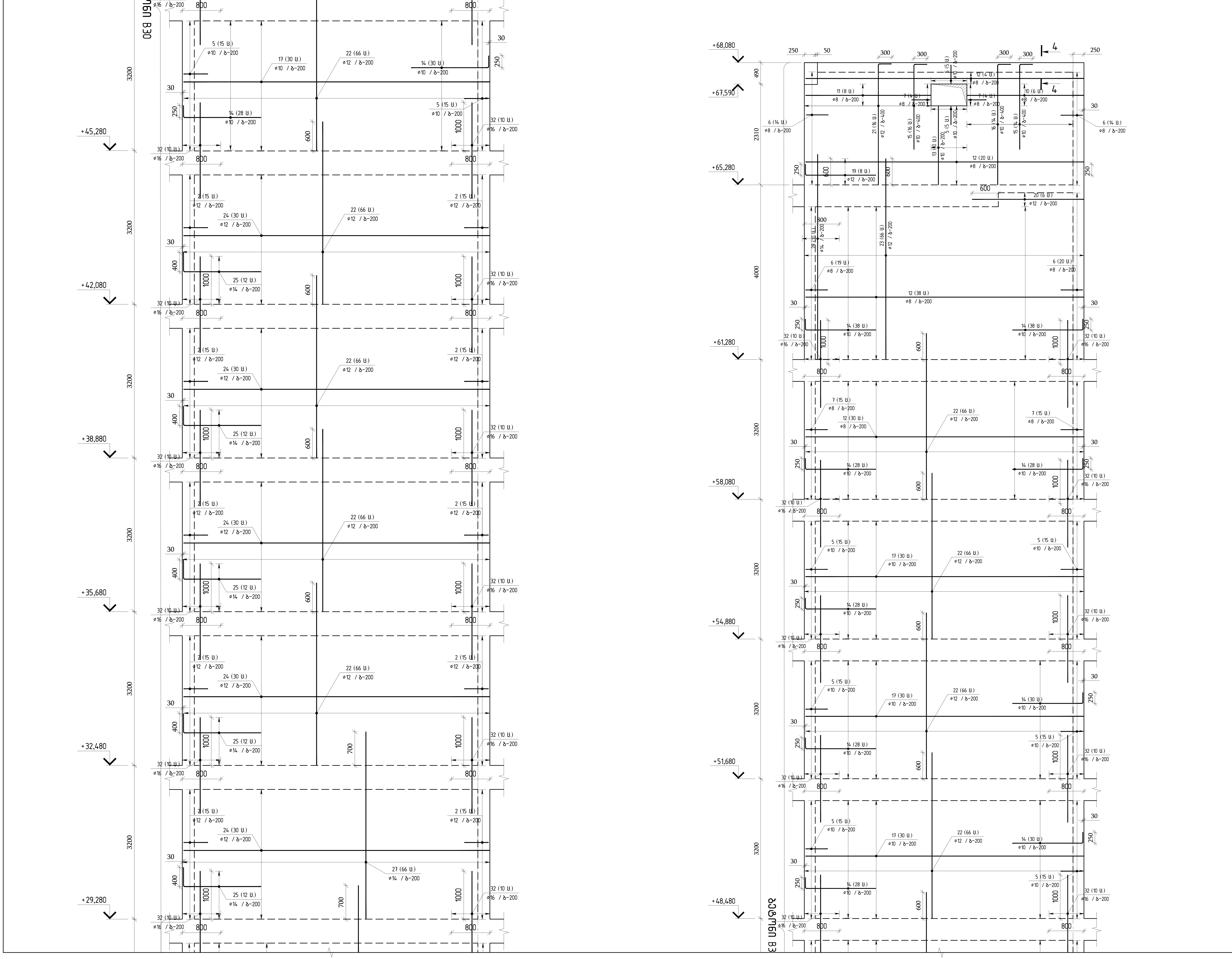


თბილისი / 2023 წელი

ფაილის სახელი:
A2 QE_STR_Beliashvili_WALL

KEYPLAN:

ყოველი შემდეგი რევიზია აუქმებს წინა რევიზიებს

პროექტის სტატუსი:
სამშენებლო დოკუმენტაცია

რევიზია

| რევ. | თარიღი | აღწერილობა | დამტკ. |
|---|---|---|---|
| | | | |
| | | | |
| | | | |
| | | | |
| | | | |
| | | | |
| | | | |
| | | | |

შენიშვნები:

მისამართი:
ქ.თბილისი ა. ბელიაშვილის ქუჩა
№100, №100³, №102

დამკვეთი:
შ.პ.ს "ფერი"

| თანამდებობა | სახელი გვარი | ხელმოწერა |
|---|---|---|
| პროექტის მენეჯერი | | |
| დამტკიცებულია: დამკვეთის მიერ | | |

შემსრულებელი:
შპს "ქიუ ენჯინერინგი"
მისამართი :
ქ.თბილისი ა.ბაქრაძის №7
ბინა №6

engineering

შპს "ქიუ ენჯინერინგის"
პროფესიული პასუხისმგებლობის მზღვეველია
სს "დაზღვევის საერთაშორისო კომპანია ირაო"
(პ/ნ №PFL 417/21 )

| თანამდებობა | სახელი გვარი | ხელმოწერა |
|---|---|---|
| დირექტორი | დ.ქევანიშვილი | |
| საპროექტო ჯგუფის უფროსი | ო. ილიუხინი | |
| პროექტის მთ. კონსტრუქტორი | ო. ილიუხინი | |
| შეასრულა | ნ.კიკნაველიძე | |

პროექტის სახელწოდება:
მრავალფუნქციური კომპლექსი (II ბლოკი)

პროექტის სტადია:
მუშა პროექტი

პროექტის ნაწილი:
კონსტრუქცია

| | |
|---|---|
| ფორმატი | A2 |
| სტადია | მ.პ. |
| თარიღი | 24/02/2023 |
| მასშტაბი | 1:50 |

ნახაზის დასახელება:
მონოლითური ბირთვის კედელი 8-ის ჰორიზონტალური და ვერტიკალური არმირების ერთი შრის განშლა

| რევიზია: | ნახაზის ნომერი: | ფურც. საერთო რაოდენობა |
|---|---|---|
| R1 | კ-II.5.51 | 111 |

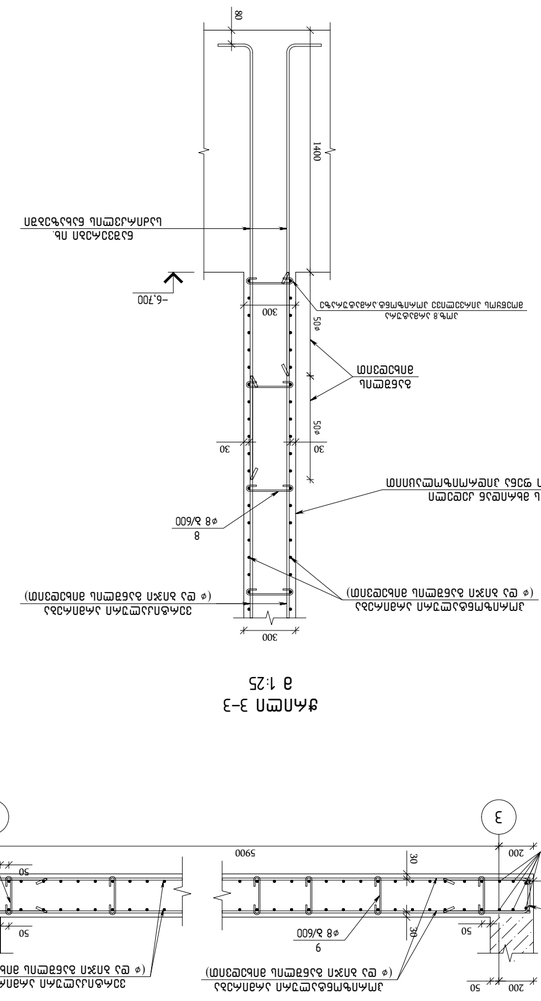


חתך 3-3
קנ 1:25




חתך 2-2
קנ 1:25




חתך 1-1
קנ 1:25




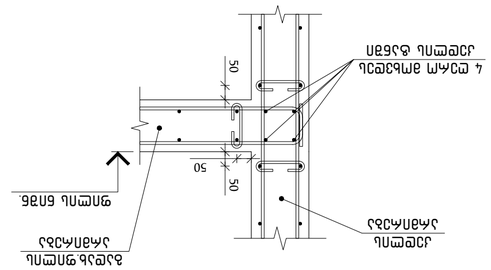


חתך 4-4
קנ 1:25







חתך 5-5
קנ 1:25
חיבור בין הפיתולים לאורכים
(ב 2 צדדים בחפיפה של 50 ס"מ)

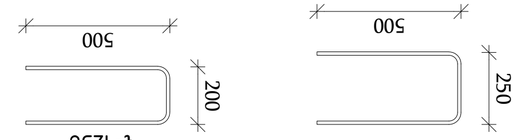


ת.מ. 1 ק=1300




ת.מ. 2;4;5;6;7
ק=1250




ת.מ. 3 ק=1500




ת.מ. 8 ק=400




ת.מ. 9 ק=350

| | | | | |
|---|---|---|---|---|
| 1 | 1 | 1 | 1 | 1 |
| 2 | 2 | 2 | 2 | 2 |
| 3 | 3 | 3 | 3 | 3 |
| 4 | 4 | 4 | 4 | 4 |
| 5 | 5 | 5 | 5 | 5 |
| 6 | 6 | 6 | 6 | 6 |
| 7 | 7 | 7 | 7 | 7 |
| 8 | 8 | 8 | 8 | 8 |
| 9 | 9 | 9 | 9 | 9 |
| 10 | 10 | 10 | 10 | 10 |
| 11 | 11 | 11 | 11 | 11 |
| 12 | 12 | 12 | 12 | 12 |
| 13 | 13 | 13 | 13 | 13 |
| 14 | 14 | 14 | 14 | 14 |
| 15 | 15 | 15 | 15 | 15 |
| 16 | 16 | 16 | 16 | 16 |
| 17 | 17 | 17 | 17 | 17 |
| 18 | 18 | 18 | 18 | 18 |
| 19 | 19 | 19 | 19 | 19 |
| 20 | 20 | 20 | 20 | 20 |
| 21 | 21 | 21 | 21 | 21 |
| 22 | 22 | 22 | 22 | 22 |
| 23 | 23 | 23 | 23 | 23 |
| 24 | 24 | 24 | 24 | 24 |
| 25 | 25 | 25 | 25 | 25 |
| 26 | 26 | 26 | 26 | 26 |
| 27 | 27 | 27 | 27 | 27 |
| 28 | 28 | 28 | 28 | 28 |
| 29 | 29 | 29 | 29 | 29 |
| 30 | 30 | 30 | 30 | 30 |
| 31 | 31 | 31 | 31 | 31 |
| 32 | 32 | 32 | 32 | 32 |
| 33 | 33 | 33 | 33 | 33 |
| 34 | 34 | 34 | 34 | 34 |
| 35 | 35 | 35 | 35 | 35 |
| 36 | 36 | 36 | 36 | 36 |
| 37 | 37 | 37 | 37 | 37 |
| 38 | 38 | 38 | 38 | 38 |
| 39 | 39 | 39 | 39 | 39 |
| 40 | 40 | 40 | 40 | 40 |
| 41 | 41 | 41 | 41 | 41 |
| 42 | 42 | 42 | 42 | 42 |
| 43 | 43 | 43 | 43 | 43 |
| 44 | 44 | 44 | 44 | 44 |
| 45 | 45 | 45 | 45 | 45 |
| 46 | 46 | 46 | 46 | 46 |
| 47 | 47 | 47 | 47 | 47 |
| 48 | 48 | 48 | 48 | 48 |
| 49 | 49 | 49 | 49 | 49 |
| 50 | 50 | 50 | 50 | 50 |
| 51 | 51 | 51 | 51 | 51 |
| 52 | 52 | 52 | 52 | 52 |
| 53 | 53 | 53 | 53 | 53 |
| 54 | 54 | 54 | 54 | 54 |
| 55 | 55 | 55 | 55 | 55 |
| 56 | 56 | 56 | 56 | 56 |
| 57 | 57 | 57 | 57 | 57 |
| 58 | 58 | 58 | 58 | 58 |
| 59 | 59 | 59 | 59 | 59 |
| 60 | 60 | 60 | 60 | 60 |
| 61 | 61 | 61 | 61 | 61 |
| 62 | 62 | 62 | 62 | 62 |
| 63 | 63 | 63 | 63 | 63 |
| 64 | 64 | 64 | 64 | 64 |
| 65 | 65 | 65 | 65 | 65 |
| 66 | 66 | 66 | 66 | 66 |
| 67 | 67 | 67 | 67 | 67 |
| 68 | 68 | 68 | 68 | 68 |
| 69 | 69 | 69 | 69 | 69 |
| 70 | 70 | 70 | 70 | 70 |
| 71 | 71 | 71 | 71 | 71 |
| 72 | 72 | 72 | 72 | 72 |
| 73 | 73 | 73 | 73 | 73 |
| 74 | 74 | 74 | 74 | 74 |
| 75 | 75 | 75 | 75 | 75 |
| 76 | 76 | 76 | 76 | 76 |
| 77 | 77 | 77 | 77 | 77 |
| 78 | 78 | 78 | 78 | 78 |
| 79 | 79 | 79 | 79 | 79 |
| 80 | 80 | 80 | 80 | 80 |
| 81 | 81 | 81 | 81 | 81 |
| 82 | 82 | 82 | 82 | 82 |
| 83 | 83 | 83 | 83 | 83 |
| 84 | 84 | 84 | 84 | 84 |
| 85 | 85 | 85 | 85 | 85 |
| 86 | 86 | 86 | 86 | 86 |
| 87 | 87 | 87 | 87 | 87 |
| 88 | 88 | 88 | 88 | 88 |
| 89 | 89 | 89 | 89 | 89 |
| 90 | 90 | 90 | 90 | 90 |
| 91 | 91 | 91 | 91 | 91 |
| 92 | 92 | 92 | 92 | 92 |
| 93 | 93 | 93 | 93 | 93 |
| 94 | 94 | 94 | 94 | 94 |
| 95 | 95 | 95 | 95 | 95 |
| 96 | 96 | 96 | 96 | 96 |
| 97 | 97 | 97 | 97 | 97 |
| 98 | 98 | 98 | 98 | 98 |
| 99 | 99 | 99 | 99 | 99 |
| 100 | 100 | 100 | 100 | 100 |
| 101 | 101 | 101 | 101 | 101 |
| 102 | 102 | 102 | 102 | 102 |
| 103 | 103 | 103 | 103 | 103 |
| 104 | 104 | 104 | 104 | 104 |
| 105 | 105 | 105 | 105 | 105 |
| 106 | 106 | 106 | 106 | 106 |
| 107 | 107 | 107 | 107 | 107 |
| 108 | 108 | 108 | 108 | 108 |
| 109 | 109 | 109 | 109 | 109 |
| 110 | 110 | 110 | 110 | 110 |
| 111 | 111 | 111 | 111 | 111 |
| 112 | 112 | 112 | 112 | 112 |
| 113 | 113 | 113 | 113 | 113 |
| 114 | 114 | 114 | 114 | 114 |
| 115 | 115 | 115 | 115 | 115 |
| 116 | 116 | 116 | 116 | 116 |
| 117 | 117 | 117 | 117 | 117 |
| 118 | 118 | 118 | 118 | 118 |
| 119 | 119 | 119 | 119 | 119 |
| 120 | 120 | 120 | 120 | 120 |
| 121 | 121 | 121 | 121 | 121 |
| 122 | 122 | 122 | 122 | 122 |
| 123 | 123 | 123 | 123 | 123 |
| 124 | 124 | 124 | 124 | 124 |
| 125 | 125 | 125 | 125 | 125 |
| 126 | 126 | 126 | 126 | 126 |
| 127 | 127 | 127 | 127 | 127 |
| 128 | 128 | 128 | 128 | 128 |
| 129 | 129 | 129 | 129 | 129 |
| 130 | 130 | 130 | 130 | 130 |
| 131 | 131 | 131 | 131 | 131 |
| 132 | 132 | 132 | 132 | 132 |
| 133 | 133 | 133 | 133 | 133 |
| 134 | 134 | 134 | 134 | 134 |
| 135 | 135 | 135 | 135 | 135 |
| 136 | 136 | 136 | 136 | 136 |
| 137 | 137 | 137 | 137 | 137 |
| 138 | 138 | 138 | 138 | 138 |
| 139 | 139 | 139 | 139 | 139 |
| 140 | 140 | 140 | 140 | 140 |
| 141 | 141 | 141 | 141 | 141 |
| 142 | 142 | 142 | 142 | 142 |
| 143 | 143 | 143 | 143 | 143 |
| 144 | 144 | 144 | 144 | 144 |
| 145 | 145 | 145 | 145 | 145 |
| 146 | 146 | 146 | 146 | 146 |
| 147 | 147 | 147 | 147 | 147 |
| 148 | 148 | 148 | 148 | 148 |
| 149 | 149 | 149 | 149 | 149 |
| 150 | 150 | 150 | 150 | 150 |
| 151 | 151 | 151 | 151 | 151 |
| 152 | 152 | 152 | 152 | 152 |
| 153 | 153 | 153 | 153 | 153 |
| 154 | 154 | 154 | 154 | 154 |
| 155 | 155 | 155 | 155 | 155 |
| 156 | 156 | 156 | 156 | 156 |
| 157 | 157 | 157 | 157 | 157 |
| 158 | 158 | 158 | 158 | 158 |
| 159 | 159 | 159 | 159 | 159 |
| 160 | 160 | 160 | 160 | 160 |
| 161 | 161 | 161 | 161 | 161 |
| 162 | 162 | 162 | 162 | 162 |
| 163 | 163 | 163 | 163 | 163 |
| 164 | 164 | 164 | 164 | 164 |
| 165 | 165 | 165 | 165 | 165 |
| 166 | 166 | 166 | 166 | 166 |
| 167 | 167 | 167 | 167 | 167 |
| 168 | 168 | 168 | 168 | 168 |
| 169 | 169 | 169 | 169 | 169 |
| 170 | 170 | 170 | 170 | 170 |
| 171 | 171 | 171 | 171 | 171 |
| 172 | 172 | 172 | 172 | 172 |
| 173 | 173 | 173 | 173 | 173 |
| 174 | 174 | 174 | 174 | 174 |
| 175 | 175 | 175 | 175 | 175 |
| 176 | 176 | 176 | 176 | 176 |
| 177 | 177 | 177 | 177 | 177 |
| 178 | 178 | 178 | 178 | 178 |
| 179 | 179 | 179 | 179 | 179 |
| 180 | 180 | 180 | 180 | 180 |
| 181 | 181 | 181 | 181 | 181 |
| 182 | 182 | 182 | 182 | 182 |
| 183 | 183 | 183 | 183 | 183 |
| 184 | 184 | 184 | 184 | 184 |
| 185 | 185 | 185 | 185 | 185 |
| 186 | 186 | 186 | 186 | 186 |
| 187 | 187 | 187 | 187 | 187 |
| 188 | 188 | 188 | 188 | 188 |
| 189 | 189 | 189 | 189 | 189 |
| 190 | 190 | 190 | 190 | 190 |
| 191 | 191 | 191 | 191 | 191 |
| 192 | 192 | 192 | 192 | 192 |
| 193 | 193 | 193 | 193 | 193 |
| 194 | 194 | 194 | 194 | 194 |
| 195 | 195 | 195 | 195 | 195 |
| 196 | 196 | 196 | 196 | 196 |
| 197 | 197 | 197 | 197 | 197 |
| 198 | 198 | 198 | 198 | 198 |
| 199 | 199 | 199 | 199 | 199 |
| 200 | 200 | 200 | 200 | 200 |
| 201 | 201 | 201 | 201 | 201 |
| 202 | 202 | 202 | 202 | 202 |
| 203 | 203 | 203 | 203 | 203 |
| 204 | 204 | 204 | 204 | 204 |
| 205 | 205 | 205 | 205 | 205 |
| 206 | 206 | 206 | 206 | 206 |
| 207 | 207 | 207 | 207 | 207 |
| 208 | 208 | 208 | 208 | 208 |
| 209 | 209 | 209 | 209 | 209 |
| 210 | 210 | 210 | 210 | 210 |
| 211 | 211 | 211 | 211 | 211 |
| 212 | 212 | 212 | 212 | 212 |
| 213 | 213 | 213 | 213 | 213 |
| 214 | 214 | 214 | 214 | 214 |
| 215 | 215 | 215 | 215 | 215 |
| 216 | 216 | 216 | 216 | 216 |
| 217 | 217 | 217 | 217 | 217 |
| 218 | 218 | 218 | 218 | 218 |
| 219 | 219 | 219 | 219 | 219 |
| 220 | 220 | 220 | 220 | 220 |
| 221 | 221 | 221 | 221 | 221 |
| 222 | 222 | 222 | 222 | 222 |
| 223 | 223 | 223 | 223 | 223 |
| 224 | 224 | 224 | 224 | 224 |
| 225 | 225 | 225 | 225 | 225 |
| 226 | 226 | 226 | 226 | 226 |
| 227 | 227 | 227 | 227 | 227 |
| 228 | 228 | 228 | 228 | 228 |
| 229 | 229 | 229 | 229 | 229 |
| 230 | 230 | 230 | 230 | 230 |
| 231 | 231 | 231 | 231 | 231 |
| 232 | 232 | 232 | 232 | 232 |
| 233 | 233 | 233 | 233 | 233 |
| 234 | 234 | 234 | 234 | 234 |
| 235 | 235 | 235 | 235 | 235 |
| 236 | 236 | 236 | 236 | 236 |
| 237 | 237 | 237 | 237 | 237 |
| 238 | 238 | 238 | 238 | 238 |
| 239 | 239 | 239 | 239 | 239 |
| 240 | 240 | 240 | 240 | 240 |
| 241 | 241 | 241 | 241 | 241 |
| 242 | 242 | 242 | 242 | 242 |
| 243 | 243 | 243 | 243 | 243 |
| 244 | 244 | 244 | 244 | 244 |
| 245 | 245 | 245 | 245 | 245 |
| 246 | 246 | 246 | 246 | 246 |
| 247 | 247 | 247 | 247 | 247 |
| 248 | 248 | 248 | 248 | 248 |
| 249 | 249 | 249 | 249 | 249 |
| 250 | 250 | 250 | 250 | 250 |
| 251 | 251 | 251 | 251 | 251 |
| 252 | 252 | 252 | 252 | 252 |
| 253 | 253 | 253 | 253 | 253 |
| 254 | 254 | 254 | 254 | 254 |
| 255 | 255 | 255 | 255 | 255 |
| 256 | 256 | 256 | 256 | 256 |
| 257 | 257 | 257 | 257 | 257 |
| 258 | 258 | 258 | 258 | 258 |
| 259 | 259 | 259 | 259 | 259 |
| 260 | 260 | 260 | 260 | 260 |
| 261 | 261 | 261 | 261 | 261 |
| 262 | 262 | 262 | 262 | 262 |
| 263 | 263 | 263 | 263 | 263 |
| 264 | 264 | 264 | 264 | 264

| ЗМФ. | ЗЗБПВЗЗБ2 | ЄУЗЛЗЗЗЗЗ ЗЗЗЗЗЗЗЗЗ | ЗЗЗЗЗЗЗЗЗ

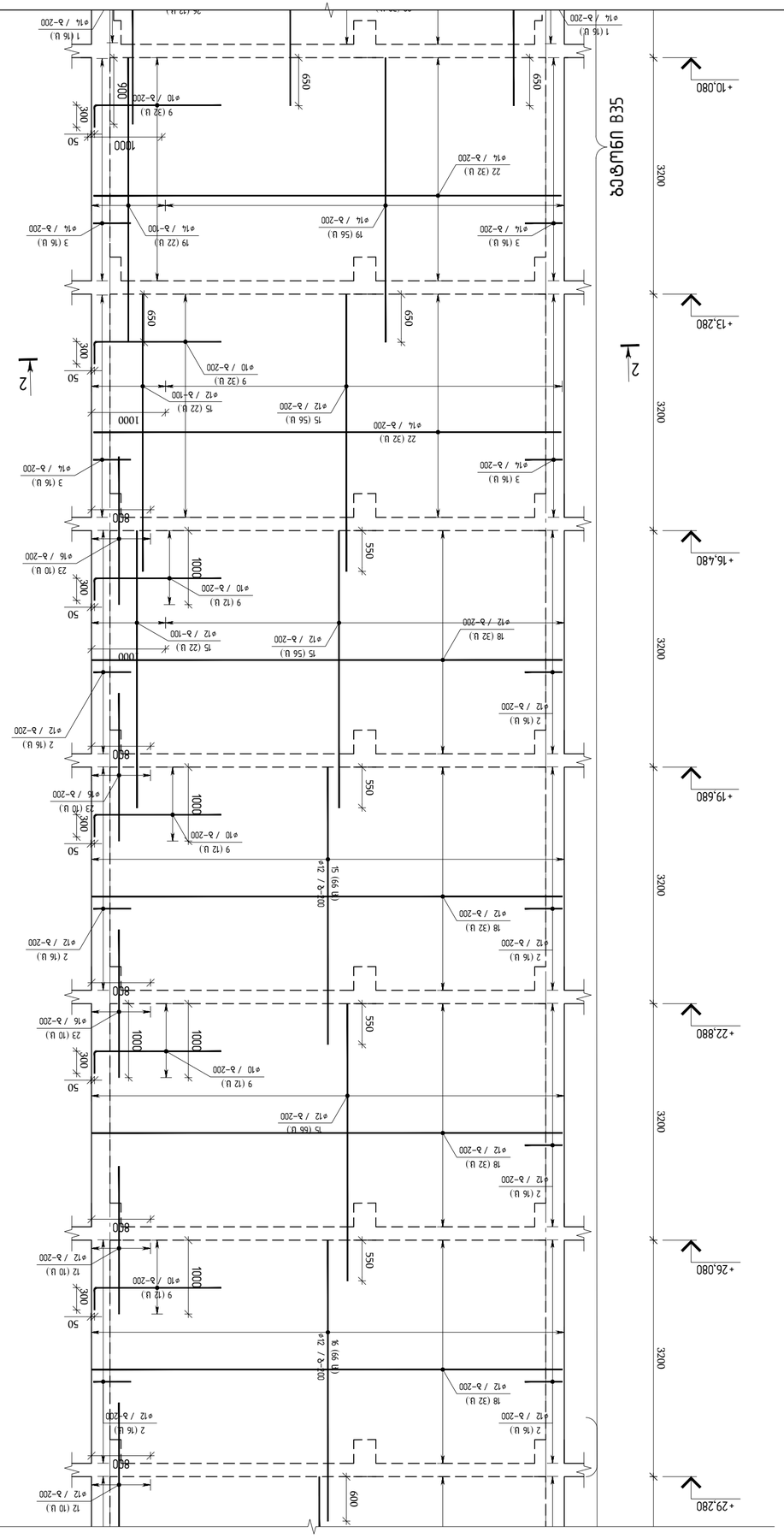
B35
+10.080
+3.380
-0.500
-3.700
-6.700
+6.880
+13.280
+16.480
+19.680
+22.880
+26.080
+29.280
3200
3500
3880
3000
1400
1000
900
650
750
550
300
50
1400
5900
3
4/1
1-1
2-2
3-3
4-4
Балконная плита
Балконная плита
Балконная плита

ЗАПАСНОЙ ВЫХОД

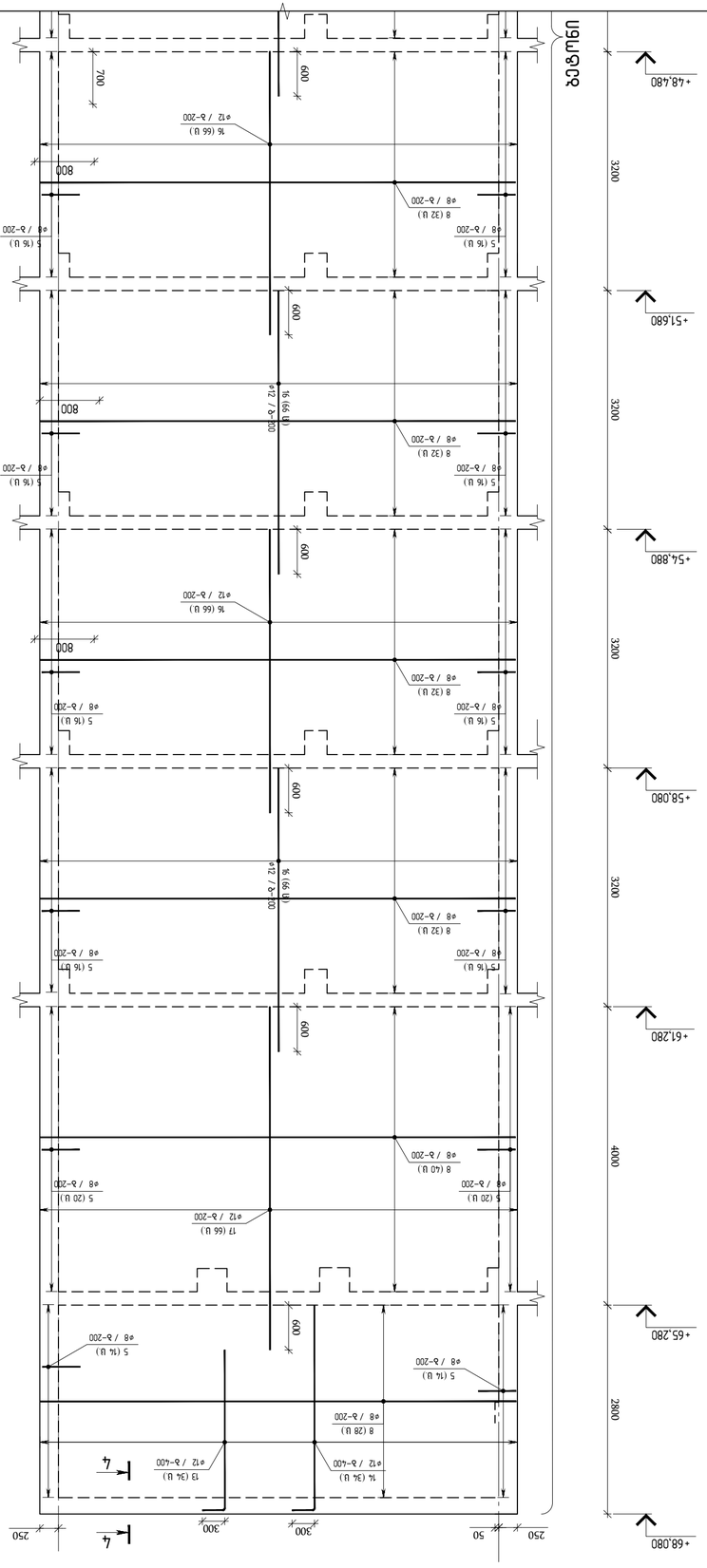


ПЛАН ФУНДАМЕНТОВ ПО ОСЯМ Г-А И ПЛАНОВ ОТМЕТОК ПОДОШВ ФУНДАМЕНТОВ
Масштаб 1:50

| | | | |
|---|---|---|---|
| | | | |
| | | | |
| | | | |
| | | | |
| | | | |
| | | | |
| | | | |
| | | | |
| | | | |
| | | | |
| Арх. | Подпись | Дата/время | Взам.инв.№ |

Инв.№ подл.

| | | | |
|---|---|---|---|
| Изм. | Кол.уч. | Лист | № док. |
| Разраб. | | | |
| Пров. | | | |
| Гип | | | |
| Н.контр. | | | |
| Рук.отд. | | | |

Проект 2023 6эпп
Подпись и дата
Взам.инв.№
A2 QE_STR_Bolshevik_WALL
KEYPLAN:

| | |
|---|---|
| Стадия | Лист | Листов |
| Р | 1 | 1 |

Общество с ограниченной ответственностью
"Специализированный застройщик "Большевик"
Заказчик

Наименование объекта:
Многоэтажный жилой комплекс со встроенными помещениями общественного назначения, расположенный по адресу: г. Москва, ЮЗАО, Ломоносовский район, ул. Ивана Бабушкина, вл. 9

Наименование документации:
План фундаментов. План отметок подошвы фундаментов

| | | |
|---|---|---|
| ГИП | | |
| Н.контр. | | |
| Разраб. | | |

engineering
ООО "Инженерный центр "Энергосервис"
Адрес: 115114, г. Москва, ул. Дербеневская, д. 7, стр. 22, этаж 3, помещение I, комната 1
Тел.: +7 (495) 726-47-42
www.engineering.ru

Согласовано:

| | | |
|---|---|---|
| Главный инженер проекта | | |
| Начальник отдела | | |
| Главный архитектор проекта | | |
| Главный конструктор проекта | | |

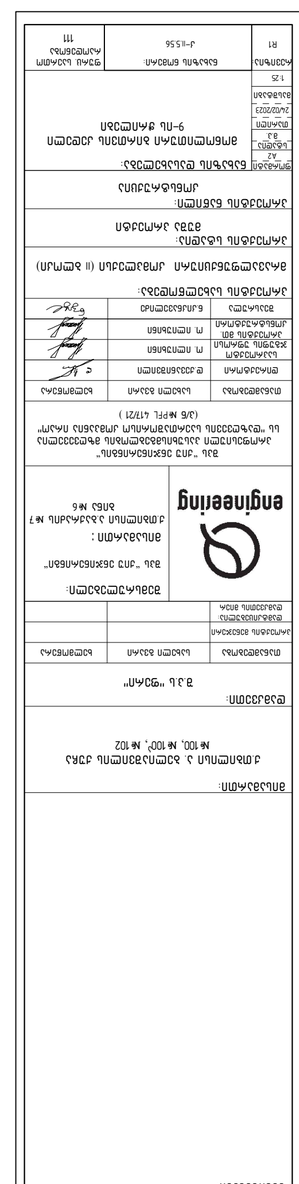
ΠΟΔΟΣΝΑ ΠΛΙΤΑ
ΣΤΡΕΖΕΝΙ ΠΛΑΚΑ
ΠΡΟΦΙΛ ΣΤΕΝΗΣ
ΣΤΡΕΖΕΝΙ ΠΛΑΚΑ
ΠΡΟΦΙΛ ΣΤΕΝΗΣ
ΠΡΟΦΙΛ ΣΤΕΝΗΣ
ΣΤΡΕΖΕΝΙ ΠΛΑΚΑ

## ЗМБМСПОТЗАЛ ЗЛАМЗПАЛ ЗАЛЗЗСМЗ-9-ПЛ ЗЖЗЗСМЗ-ЗЗСЗСЗ ЗЛАМЗПЗЛЗЗЛЗ

| ЗМЧ. | ЗЗЗЛПЗЗЗЛЗ | ЗЗЗ

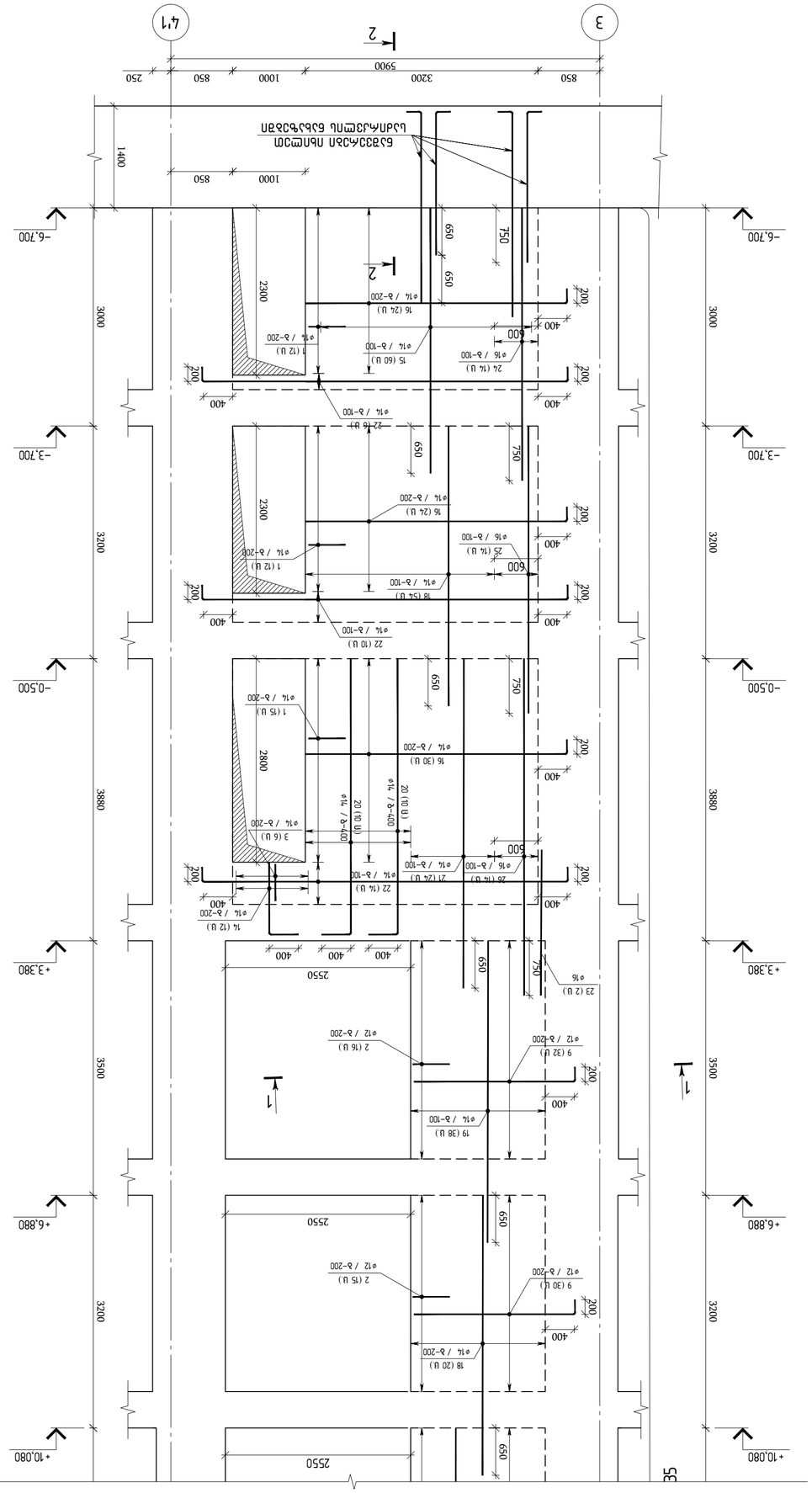
3
4/1
2
1
1
2
1
2
1
2

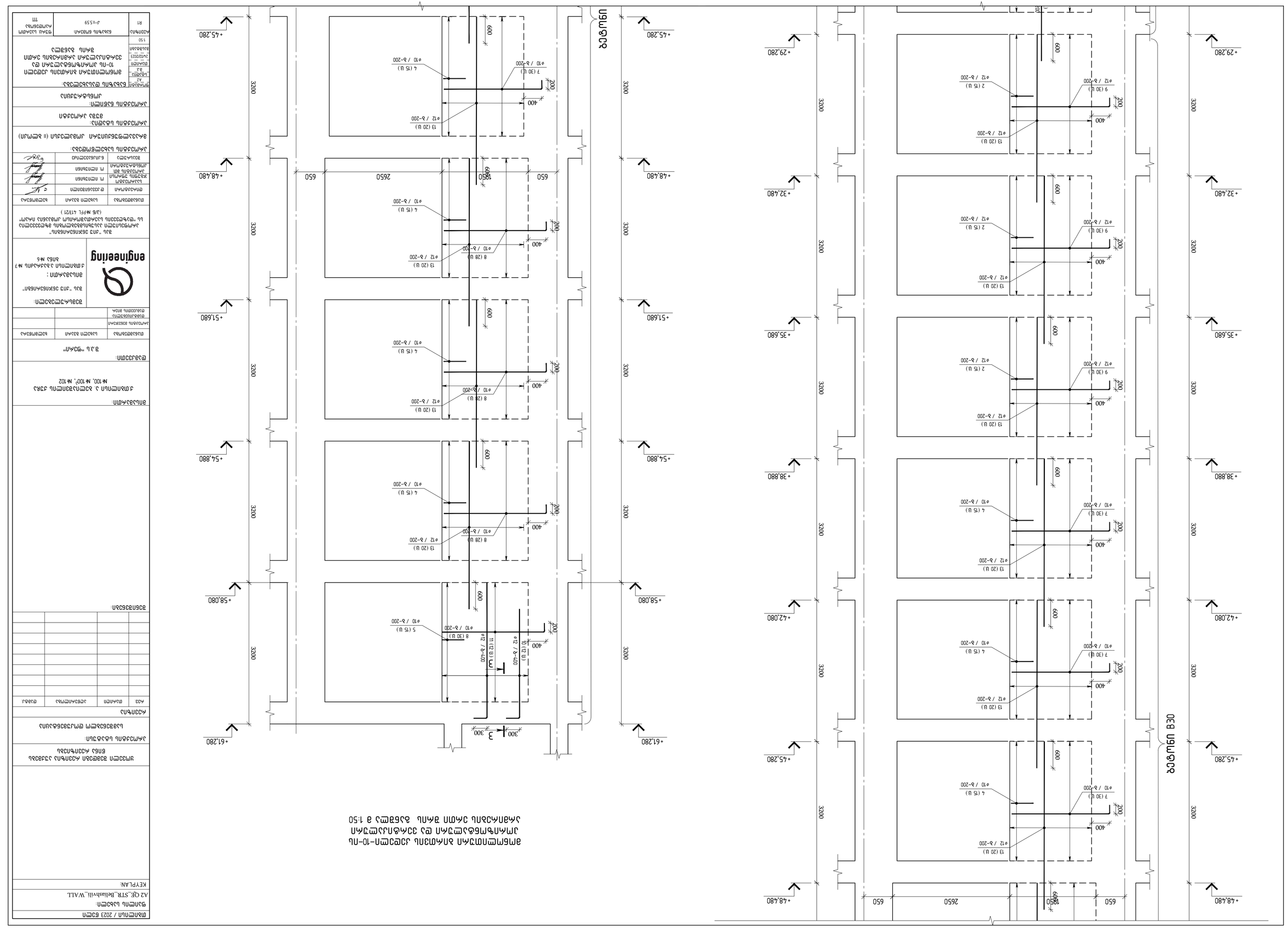





ситуационный план армирования стен подземной части здания. Оси 1-10. Отметки армирования стен и перекрытий

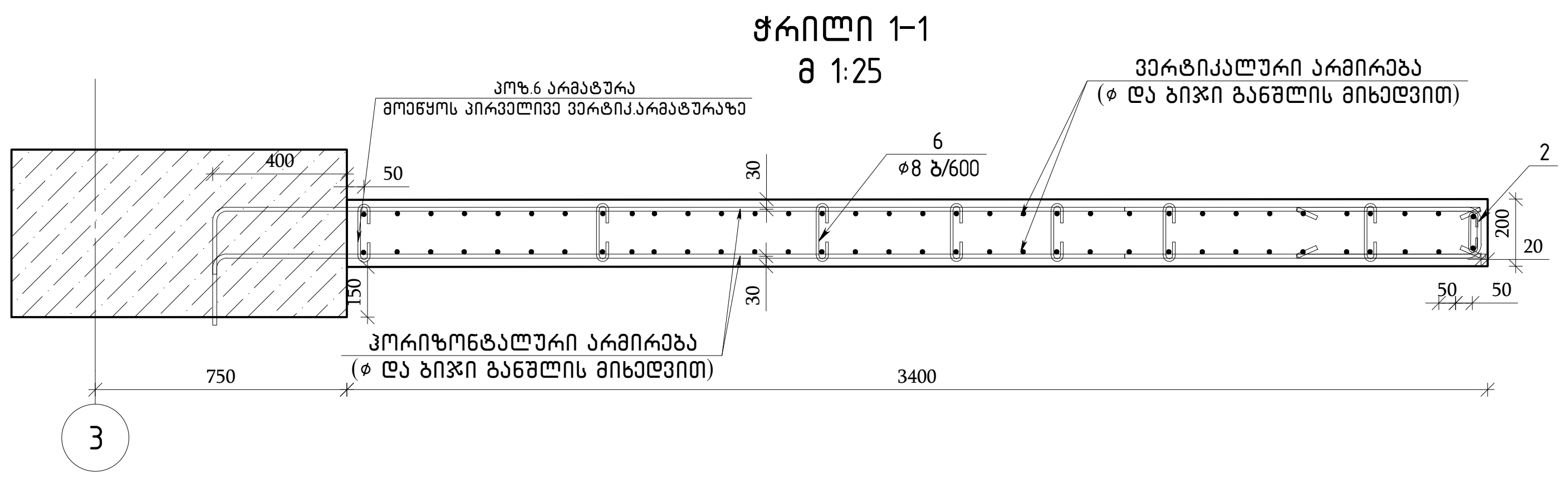


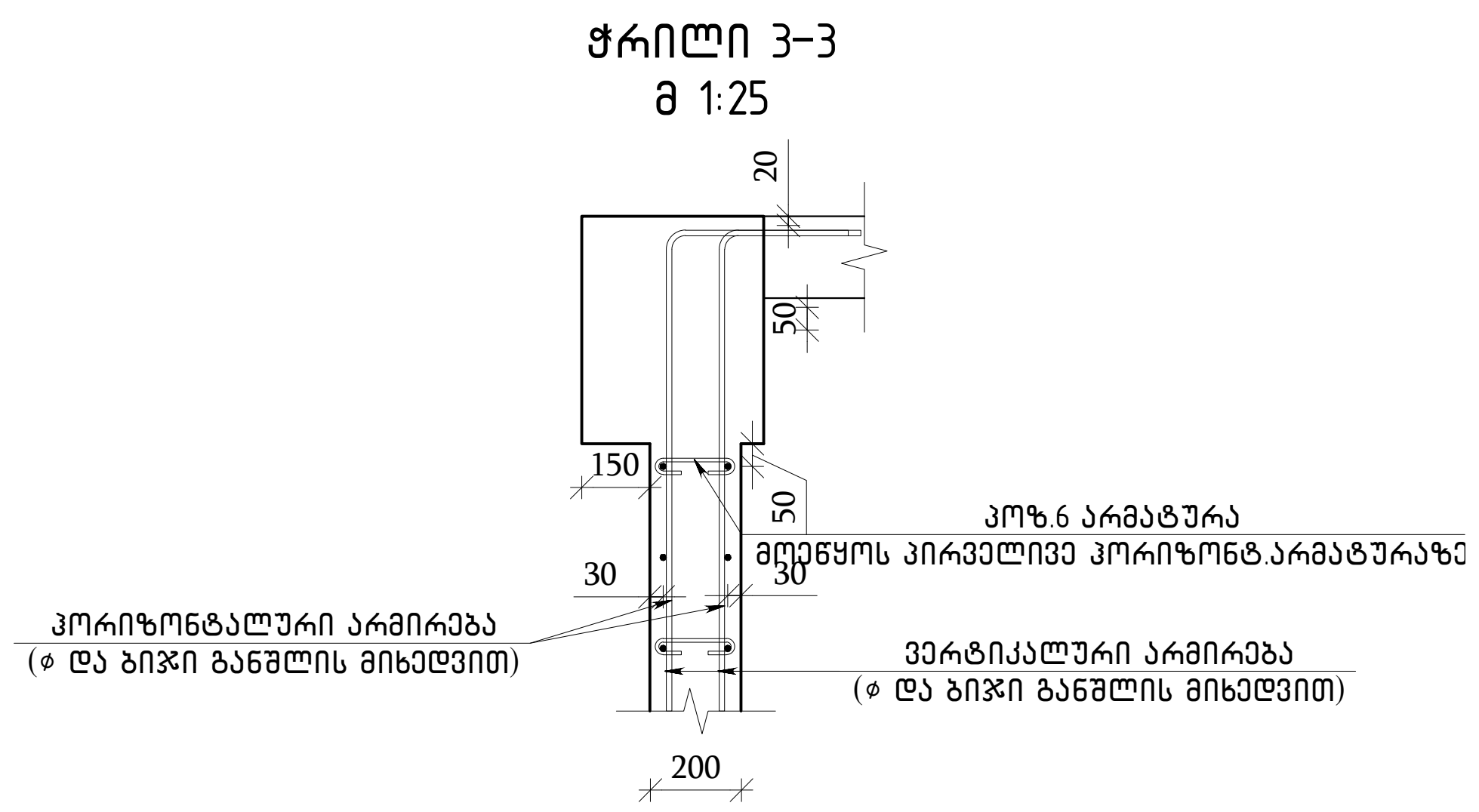


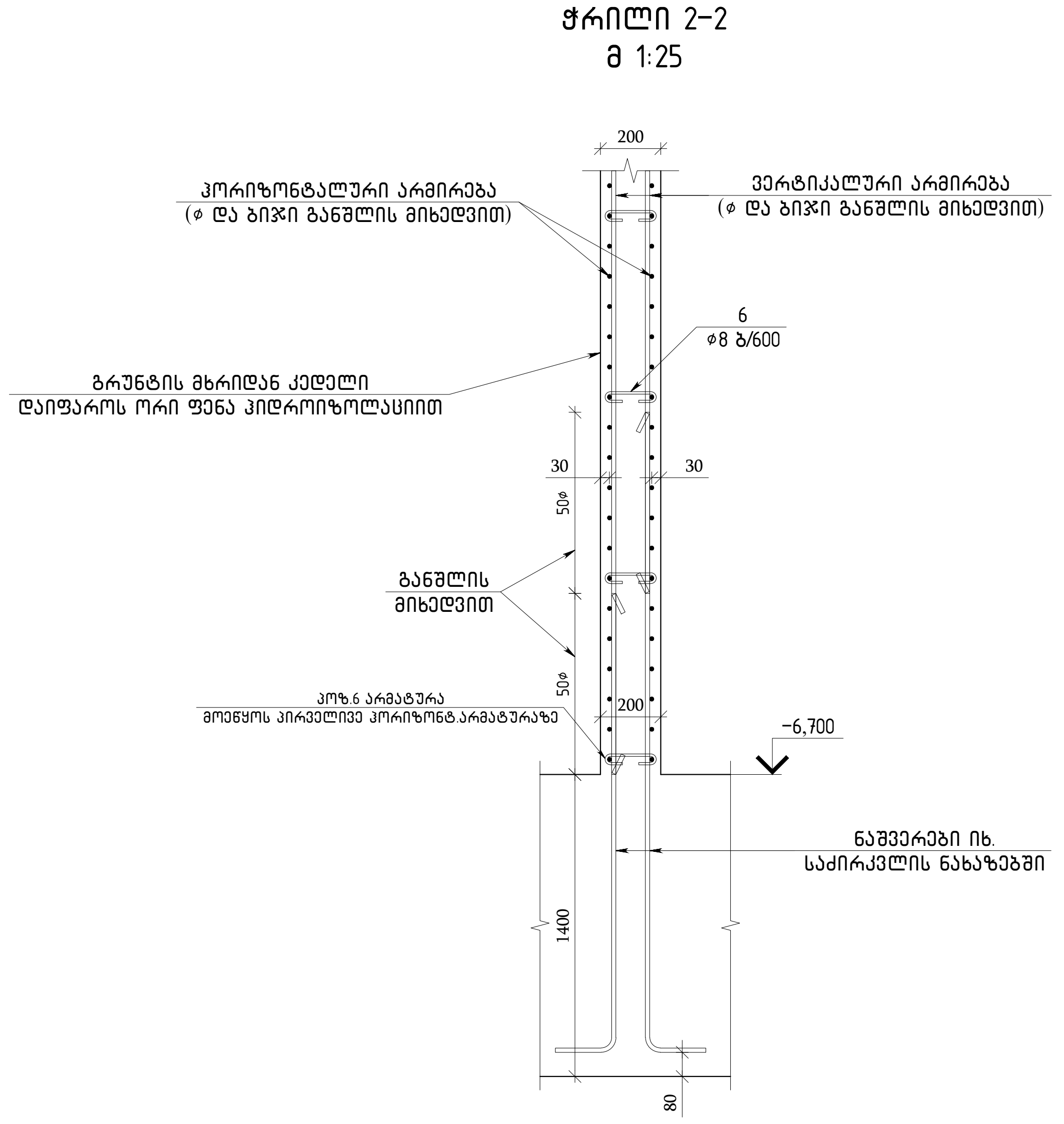


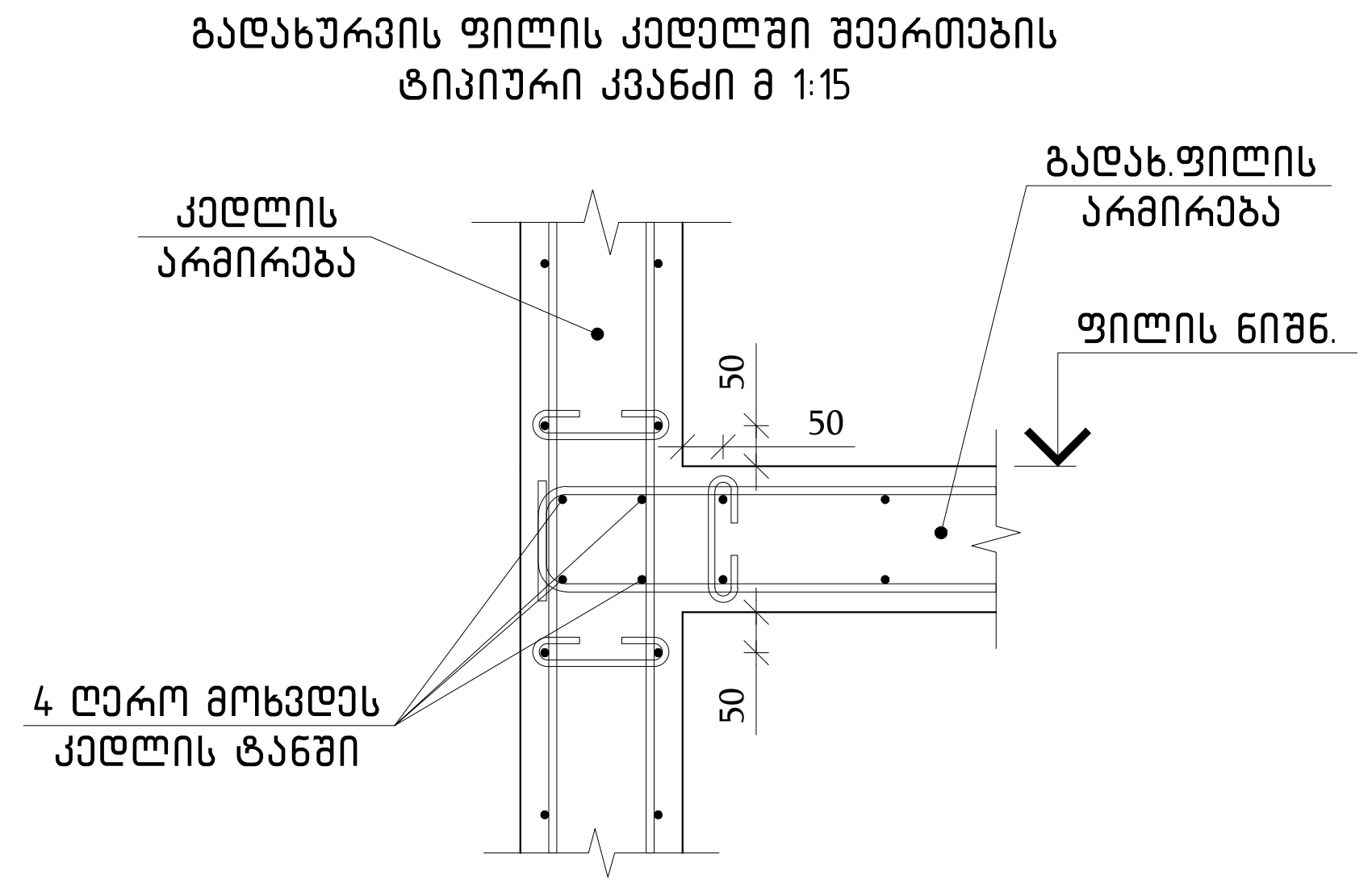


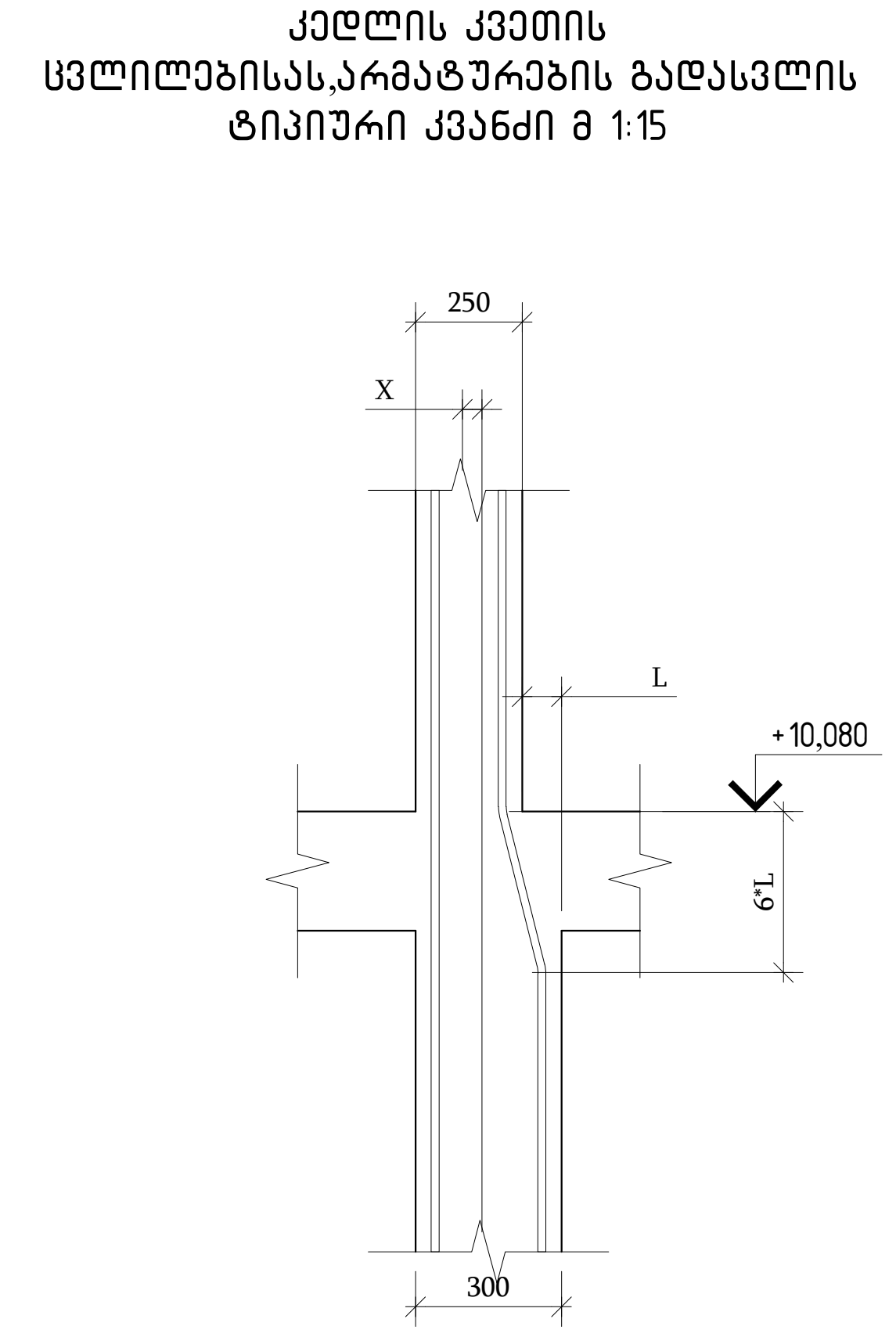


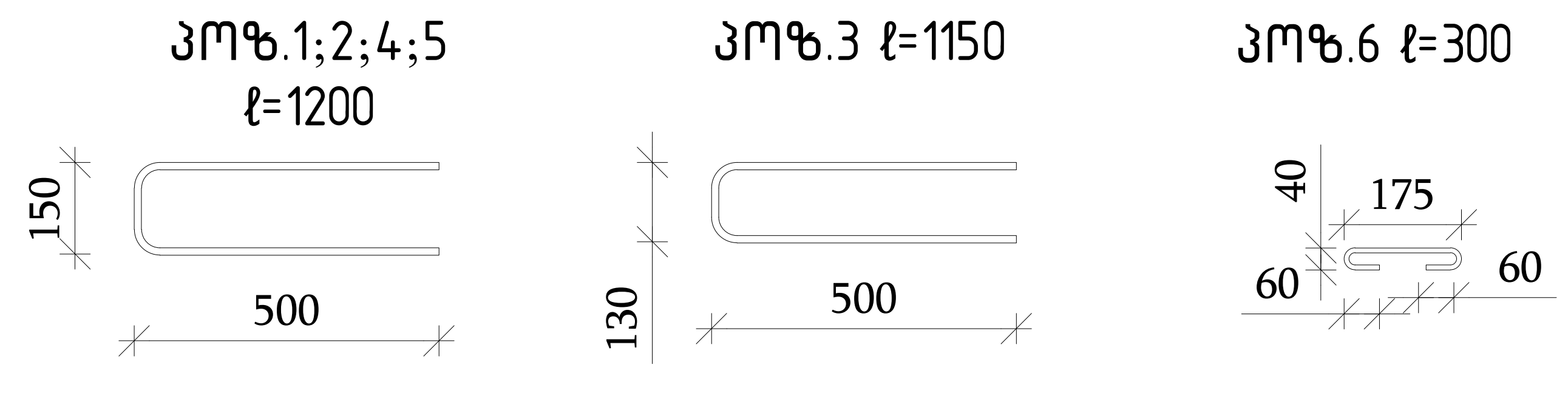


| |
|---|
| თბილისი / 2023 წელი |
| ფაილის სახელი: |
| A2 QE_STR_Beliashvili_WALL |
| KEYPLAN: |
| ყოველი შემდეგი რევიზია აუქმებს წინა რევიზიებს |
| პროექტის სტატუსი: |
| სამშენებლო დოკუმენტაცია |
| რევიზია |

| რევ. | თარიღი | აღწერილობა | დამტკ. |
|---|---|---|---|
| | | | |
| | | | |
| | | | |
| | | | |
| | | | |
| | | | |
| | | | |
| | | | |

შენიშვნები:

მისამართი:

ქ.თბილისი ა. ბელიაშვილის ქუჩა
№100, №100ა, №102

დამკვეთი:

შ.პ.ს "ფერი"

| თანამდებობა | სახელი გვარი | ხელმოწერა |
|---|---|---|
| პროექტის მენეჯერი | | |
| დამტკიცებულია: დამკვეთის მიერ | | |

შემსრულებელი:

შპს "ქიუ ენჯინერინგი"

მისამართი :

ქ.თბილისი ა.ბაქრაძის №7
ბინა №6

შპს "ქიუ ენჯინერინგის"
პროფესიული პასუხისმგებლობის მზღვეველია
სს "დაზღვევის საერთაშორისო კომპანია ირაო"
(პ/ნ №PFL 417/21 )

| თანამდებობა | სახელი გვარი | ხელმოწერა |
|---|---|---|
| დირექტორი | დ.ქევანიშვილი | |
| საპროექტო ჯგუფის უფროსი | ო. ილიუხინი | |
| პროექტის მთ. კონსტრუქტორი | ო. ილიუხინი | |
| შეასრულა | ნ.კიკნაველიძე | |

პროექტის სახელწოდება:

მრავალფუნქციური კომპლექსი (II ბლოკი)

პროექტის სტადია:

მუშა პროექტი

პროექტის ნაწილი:

კონსტრუქცია

| ფორმატი | A2 |
|---|---|
| სტადია | მ.პ. |
| თარიღი | 24/02/2023 |
| მასშტაბი | 1:25 |

ნახაზის დასახელება:

მონოლითური ბირთვის კედელი
10-ის ჭრილები

| რევიზია: | ნახაზის ნომერი: | ფურც. საერთო რაოდენობა |
|---|---|---|
| R1 | კ-II.5.60 | 111 |

## ЗМБЄМСПОТЭАЛ ЗЛАМЭЗПЛ ЬЗЭЦЭСЭЛ ЭЛАЛЭЦЭЛ ЗЭЦЭСЭМ-10-ПЬ ЗЄЭЗЭЦЭМПЭЦЭЛЭЦПЛ

| ЭЛЬ. | ВЭЬПЭЗЬЭ | Ф Э Ь Ь Э Ь Ш Э Ь Э Ь Э | ЭЦЬЬЧ | ЭЬЬЭ Ль | ЭЬЬЭ Ь7Ш Ль |
|---|---|---|---|---|---|
| | | ЗМБЄМСПОТЭАЛ ЗЛАМЭЗПЛ ЭЛАЛЭЦЭЛ ЭЦЭСЭМ-10-ПЬ ЬЭЗЦПЭЦЛЭЦПЛ | 1 | | |
| | | ЗЭЬЬЭСПЭЗЛ | | | |
| | | ЬЭЗЬМБЛ Ф25 (▽+3.70–ЄЭ16 ▽+26.38–ЭЄЭЭ) | | 16.55 | м³ |
| | | ЬЭЗЬМБЛ Ф30 (▽+26.38–ЄЭ16 ЭЛЄСЛЄЭЭ) | | 12.25 | м³ |
| | | ЭЛЄЬЭЄЬПЬ ЬЭЗЛЭЛЛЭЗЛ | | | |
| 1 | ГОСТ Р 52544-2006 | Ф14 A500C L=1200 | 39 | 1.45 | 56.5 |
| 2 | ГОСТ Р 52544-2006 | Ф12 A500C L=1200 | 166 | 1.07 | 177.6 |
| 3 | ГОСТ Р 52544-2006 | D14 A500C L=1150 | 6 | 1.39 | 8.3 |
| 4 | ГОСТ Р 52544-2006 | D10 A500C L=1200 | 90 | 0.74 | 66.6 |
| 5 | ГОСТ Р 52544-2006 | D10 A500C L=1200 | 15 | 0.74 | 11.1 |
| 6 | ГОСТ Р 52544-2006 | D8 A500C L=300 | 334 | 0.12 | 40.1 |
| 7 | ГОСТ Р 52544-2006 | Ф10 A500C L=2400 | 90 | 1.48 | 133.1 |
| 8 | ГОСТ Р 52544-2006 | Ф10 A500C L=2500 | 108 | 1.54 | 166.3 |
| 9 | ГОСТ Р 52544-2006 | Ф12 A500C L=2400 | 332 | 2.13 | 707.6 |
| 10 | ГОСТ Р 52544-2006 | Ф12 A500C L=2755 | 12 | 2.45 | 29.4 |
| 11 | ГОСТ Р 52544-2006 | Ф12 A500C L=3360 | 12 | 2.98 | 35.8 |
| 12 | ГОСТ Р 52544-2006 | Ф12 A500C L=3750 | 100 | 3.33 | 333.0 |
| 13 | ГОСТ Р 52544-2006 | Ф12 A500C L=3800 | 200 | 3.37 | 674.9 |
| 14 | ГОСТ Р 52544-2006 | Ф14 A500C L=1380 | 12 | 1.67 | 20.0 |
| 15 | ГОСТ Р 52544-2006 | Ф14 A500C L=3650 | 60 | 4.41 | 264.6 |
| 16 | ГОСТ Р 52544-2006 | Ф14 A500C L=3790 | 78 | 4.58 | 357.1 |
| 17 | ГОСТ Р 52544-2006 | Ф14 A500C L=3800 | 4 | 4.59 | 18.4 |
| 18 | ГОСТ Р 52544-2006 | Ф14 A500C L=3850 | 74 | 4.65 | 344.2 |
| 19 | ГОСТ Р 52544-2006 | Ф14 A500C L=4150 | 38 | 5.01 | 190.5 |
| 20 | ГОСТ Р 52544-2006 | Ф14 A500C L=4180 | 20 | 5.05 | 101.0 |
| 21 | ГОСТ Р 52544-2006 | Ф14 A500C L=4530 | 24 | 5.47 | 131.3 |
| 22 | ГОСТ Р 52544-2006 | Ф14 A500C L=5400 | 30 | 6.52 | 195.7 |
| 23 | ГОСТ Р 52544-2006 | Ф16 A500C L=2000 | 2 | 3.16 | 6.3 |
| 24 | ГОСТ Р 52544-2006 | Ф16 A500C L=3750 | 14 | 5.92 | 82.8 |
| 25 | ГОСТ Р 52544-2006 | Ф16 A500C L=3950 | 14 | 6.23 | 87.3 |
| 26 | ГОСТ Р 52544-2006 | Ф16 A500C L=4630 | 14 | 7.31 | 102.3 |

### ЗМБЄМСПОТЭАЛ ЗЛАМЭЗПЛ ЬЗЭЦЭСЭЛ ЭЛАЛЭЦЭЛ ЭЦЭСЭМ-10-ПЬ ЬЭЗЦПЭЦЛЭЦПЛ

| ЗЛЬЬЭМБЛ Ф35=16.55 м³ | A500C | | | | | | ЬЭЦЄ |
|---|---|---|---|---|---|---|---|
| ЗЛЬЬЭМБЛ Ф30=12.25 м³ | ГОСТ Р 52544-2006 | | | | | | |
| | Ф8 | Ф10 | Ф12 | Ф14 | Ф16 | | |
| ЬЭЦЄ=28.8 м³ | 40.10 | 377.10 | 1958.20 | 1687.60 | 278.70 | 4341.70 | |

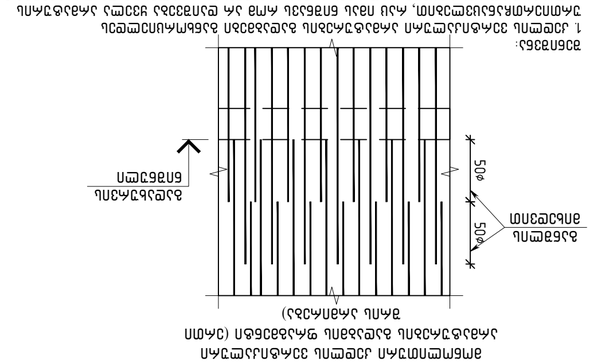
ЗЛЬЬЭМБЛ Ф35=16.55 м³
ЗЛЬЬЭМБЛ Ф30=12.25 м³
ЬЭЦЄ=28.8 м³
ЗЛЬЬЭМБЛ ЬЭЗЛЭЛЛЭЗЛ ЭЛАЛЭЦЭЛ ЭЦЭСЭМ-10-ПЬ ЬЭЗЦПЭЦЛЭЦПЛ (ЭЛЛЭП ЭЛЛЭЛЛЭЗЛ)
ЗЛЬЬЭМБЛ ЭЛЛЭЛЛЭЗЛ ЭЛЛЭЛЛЭЗЛ ЭЛЛЭЛЛЭЗЛ
50Ф
50Ф
ЗЛЬЬЭМБЛ ЭЛЛЭЛЛЭЗЛ

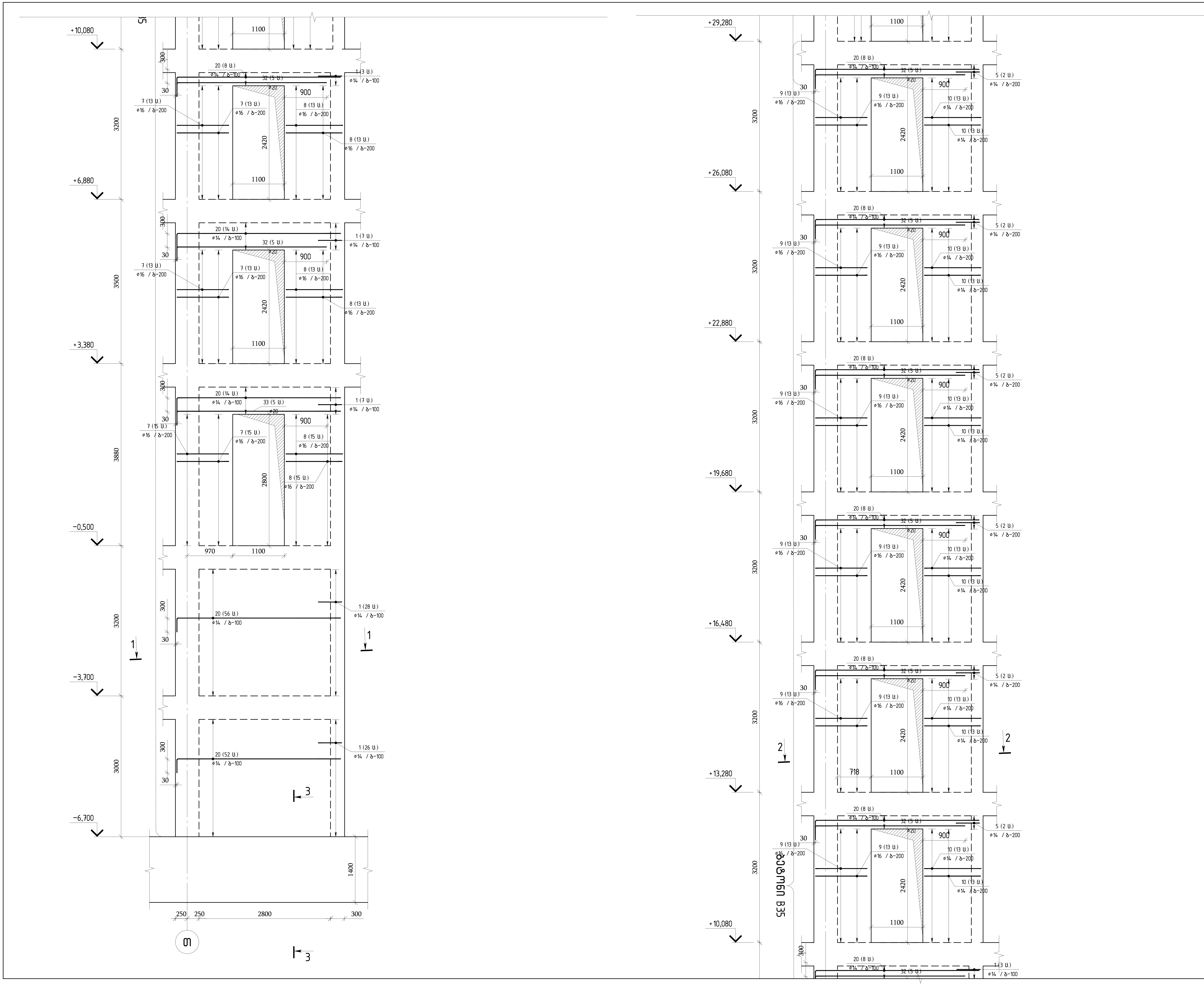


| |
|---|
| თბილისი / 2023 წელი |
| ფაილის სახელი: A2 QE_STR_Beliashvili_WALL |
| KEYPLAN: |
| ყოველი შემდეგი რევიზია აუქმებს წინა რევიზიებს |
| პროექტის სტატუსი: სამშენებლო დოკუმენტაცია |
| რევიზია |

| რევ. | თარიღი | აღწერილობა | დამტკ. |
|---|---|---|---|
| | | | |

შენიშვნები:

მისამართი:
ქ.თბილისი ა. ბელიაშვილის ქუჩა №100, №100ა, №102

დამკვეთი:
შ.პ.ს "ფერი"

| თანამდებობა | სახელი გვარი | ხელმოწერა |
|---|---|---|
| პროექტის მენეჯერი | | |
| დამტკიცებულია: დამკვეთის მიერ | | |

შემსრულებელი:
შპს "ქიუ ენჯინერინგი"
მისამართი:
ქ.თბილისი ა.ბაქრაძის №7 ბინა №6

შპს "ქიუ ენჯინერინგის" პროფესიული პასუხისმგებლობის მზღვეველია სს "დაზღვევის საერთაშორისო კომპანია ირაო" (პ/ნ №PFL 417/21)

| თანამდებობა | სახელი გვარი | ხელმოწერა |
|---|---|---|
| დირექტორი | დ.ქევანიშვილი | [signature] |
| საპროექტო ჯგუფის უფროსი | ო. ილიუხინი | [signature] |
| პროექტის მთ. კონსტრუქტორი | ო. ილიუხინი | [signature] |
| შეასრულა | ნ.კიკნაველიძე | [signature] |

პროექტის სახელწოდება:
მრავალფუნქციური კომპლექსი (II ბლოკი)

პროექტის სტადია:
მუშა პროექტი

პროექტის ნაწილი:
კონსტრუქცია

| | |
|---|---|
| ფორმატი: A2 | ნახაზის დასახელება: |
| სტადია: მ.პ. | მონოლითური ბირთვის კედელი 11-ის ჰორიზონტალური არმირების ერთი შრის განშლა |
| თარიღი: 24/02/2023 | |
| მასშტაბი: 1:50 | |

| რევიზია: | ნახაზის ნომერი: | ფურც. საერთო რაოდენობა |
|---|---|---|
| R1 | კ-II.5.62 | 111 |

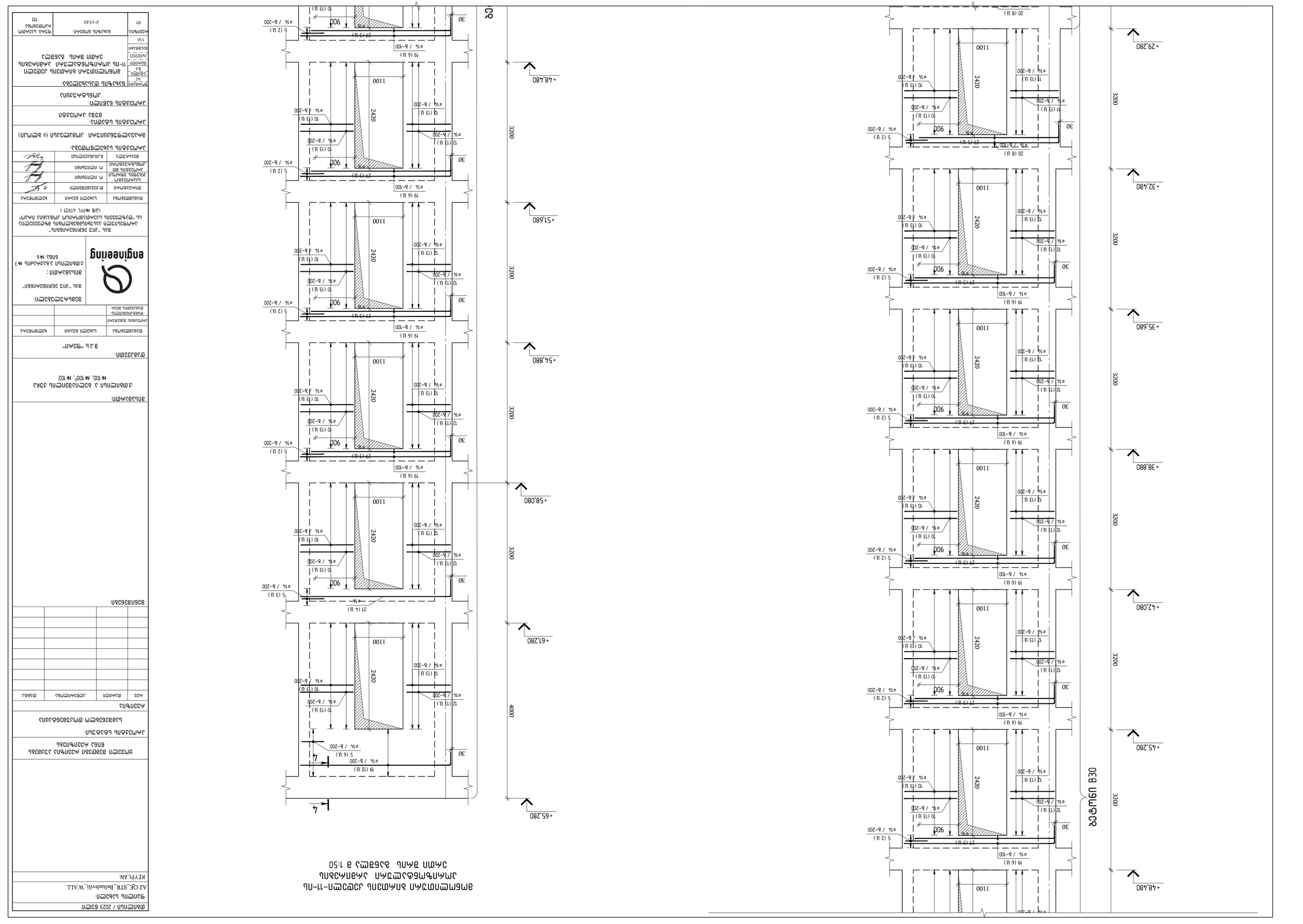


Фрагмент ядра жесткости №1-ПА
Армирование диафрагмы и перемычек
Схема армирования. Разрез 1-1
Масштаб 1:50

| | | | |
|---|---|---|---|
| | | | |
| | | | |
| | | | |

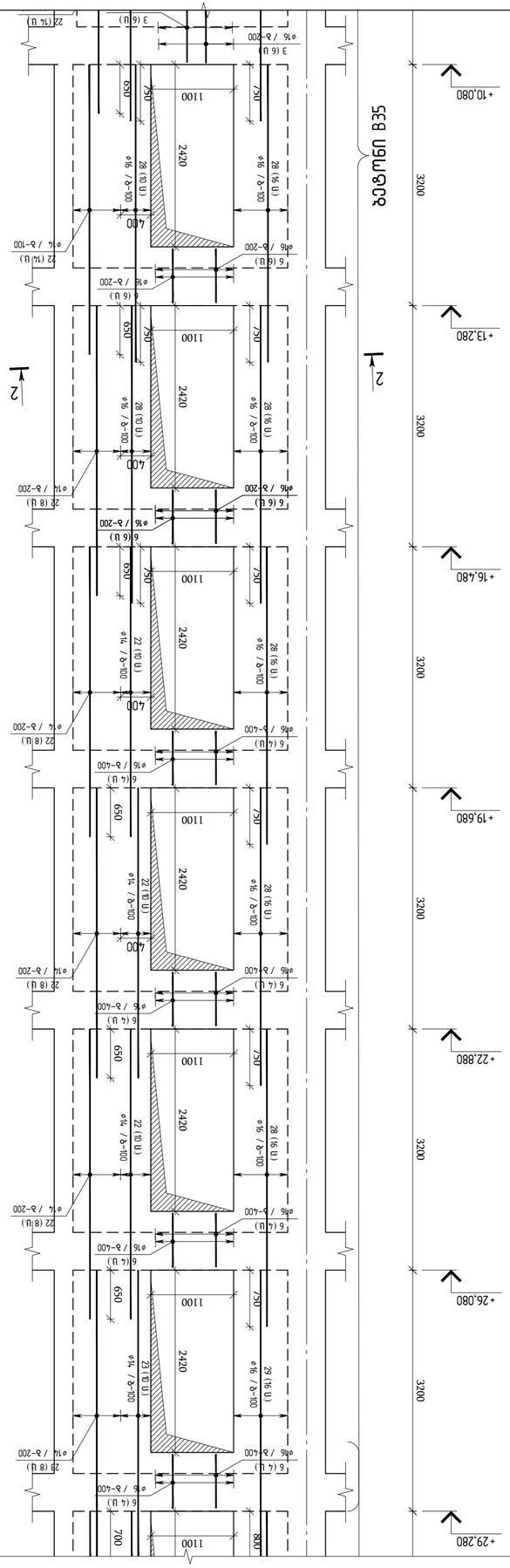





| | | | |
|---|---|---|---|
| მშენებლობა / 2023 წელი | | | |
| დამკვეთი: ა.შ.ს. „შპს ბათუმის საერთაშორისო აეროპორტი", №100, №102 | | | |
| ობიექტი: | | | |
| დაპროექტების ეტაპი | ტექნიკური პროექტი | | |
| ნაგებობის ტიპი | ხიდი | | |
| ნაგებობის დასახელება | | | |
| პროექტირების ადგილი | | | |
| შპს „შპს „ენჯინირინგ" | | | |
| ავტორები: | | | |
| ხელმძღვანელი | | | |
| ინჟინერ-კონსტრუქტორი | | | |
| შემსრულებელი | | | |
| შპს „ენჯინირინგ" | | | |
| ადგილმდებარეობა: ქ. ბათუმი, ალფაბეტის ქუჩა №7 | | | |
| ტექნიკური ზედამხედველობა: შპს „ენჯინირინგ" | | | |
| შპს „ენჯინირინგ" | | | |
| ნებადართული ორგანიზაციის დასახელება, ხელმოწერა და ბეჭედი | | | |
| ნახაზის დასახელება: | | | |
| ბალასტირებული ფილა B35 | | | |
| ფორმატი | ფურცლების რაოდენობა | ნახაზის ნომერი | |
| A3 | 1 | 1 | |
| ნახაზის ასლის: | | | |
| ორიგინალის | | | |
| ელექტრონული ვერსიის | | | |
| ფორმატი | ფურცლების რაოდენობა | ნახაზის ნომერი | |
| A3 | 1 | 1 | |
| ნახაზის ასლის: | | | |
| ორიგინალის | | | |
| ელექტრონული ვერსიის | |

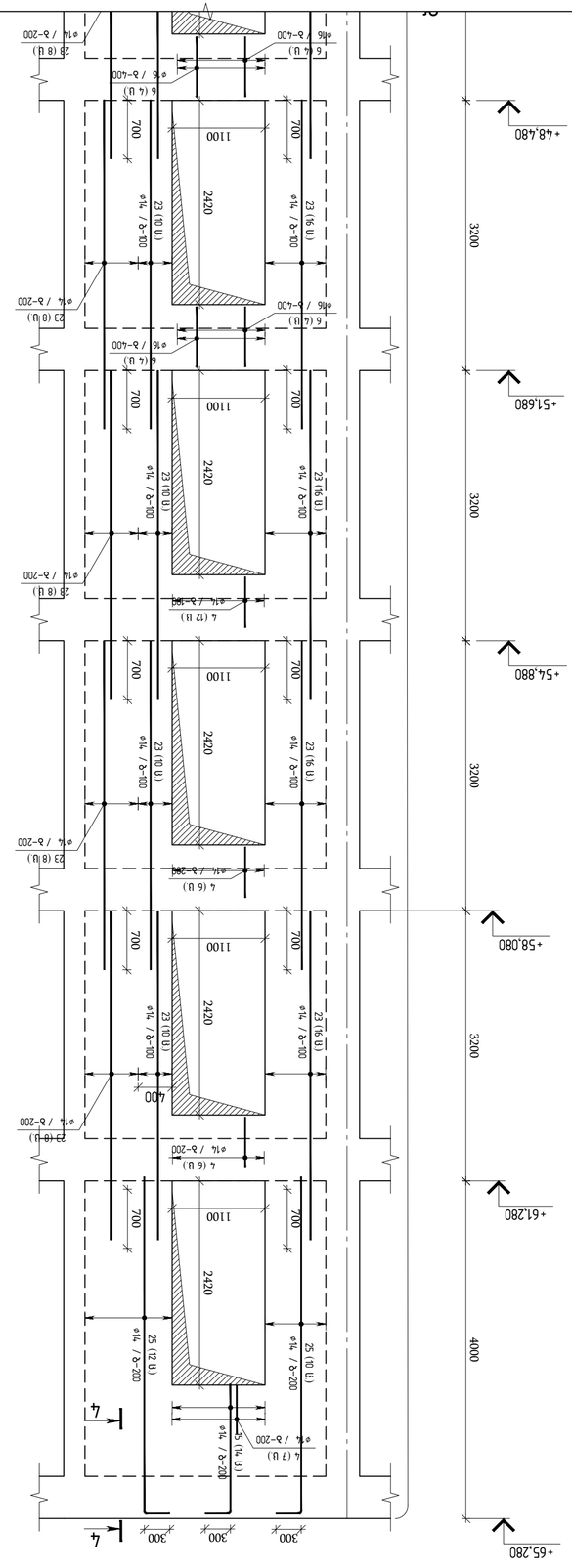





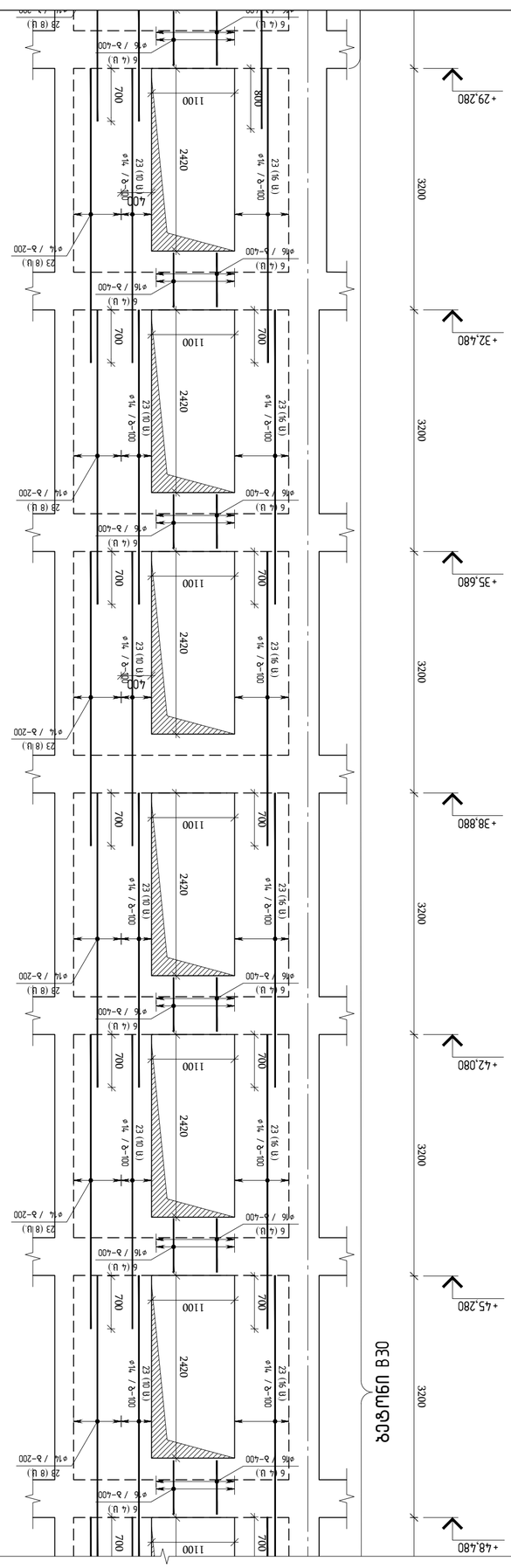





## Основной вход

Фасады здания с разбивкой осей-11-ти этажной монолитной части здания. Фасады здания с разбивкой осей 1:50

| | | | |
|---|---|---|---|
| | | | |
| | | | |
| | | | |
| | | | |
| | | | |
| | | | |
| | | | |
| | | | |
| | | | |
| | | | |

Взам.инв.№:

| | | | |
|---|---|---|---|
| Изм. | Кол.уч. | Лист | № док. |

Подпись и дата

Инв.№ подл.

| | | |
|---|---|---|
| ГИП | | |
| Гл.инженер проекта | | |
| Нач.отдела | | |
| Нач.сектора | | |
| Руководитель группы | | |
| Разработал | | |

Стадия: Лист: Листов:

**engineering**

ООО "ЭНЖИНИРИНГ ПРОЕКТ ГРУПП"
г.Москва, ул.Сущевский Вал, д.5, стр.1, этаж 7, пом.I, ком.1
Тел.: +7 (495) 234-0827
http://www.engineering.ru

Заказчик: ООО "ЭКСПЕРТ ГРУПП"

Объект: Многоквартирный жилой комплекс со встроенными помещениями общественного назначения, расположенный по адресу: г.Москва, ул.Сущевский Вал, вл.5, стр.1, 2, 3, 4, 5, 6, 7, 8, 9, 10, 11, 12, 13, 14, 15, 16, 17, 18, 19, 20, 21, 22, 23, 24, 25, 26, 27, 28, 29, 30, 31, 32, 33, 34, 35, 36, 37, 38, 39, 40, 41, 42, 43, 44, 45, 46, 47, 48, 49, 50, 51, 52, 53, 54, 55, 56, 57, 58, 59, 60, 61, 62, 63, 64, 65, 66, 67, 68, 69, 70, 71, 72, 73, 74, 75, 76, 77, 78, 79, 80, 81, 82, 83, 84, 85, 86, 87, 88, 89, 90, 91, 92, 93, 94, 95, 96, 97, 98, 99, 100, 101, 102, 103, 104, 105, 106, 107, 108, 109, 110, 111, 112, 113, 114, 115, 116, 117, 118, 119, 120, 121, 122, 123, 124, 125, 126, 127, 128, 129, 130, 131, 132, 133, 134, 135, 136, 137, 138, 139, 140, 141, 142, 143, 144, 145, 146, 147, 148, 149, 150, 151, 152, 153, 154, 155, 156, 157, 158, 159, 160, 161, 162, 163, 164, 165, 166, 167, 168, 169, 170, 171, 172, 173, 174, 175, 176, 177, 178, 179, 180, 181, 182, 183, 184, 185, 186, 187, 188, 189, 190, 191, 192, 193, 194, 195, 196, 197, 198, 199, 200, 201, 202, 203, 204, 205, 206, 207, 208, 209, 210, 211, 212, 213, 214, 215, 216, 217, 218, 219, 220, 221, 222, 223, 224, 225, 226, 227, 228, 229, 230, 231, 232, 233, 234, 235, 236, 237, 238, 239, 240, 241, 242, 243, 244, 245, 246, 247, 248, 249, 250, 251, 252, 253, 254, 255, 256, 257, 258, 259, 260, 261, 262, 263, 264, 265, 266, 267, 268, 269, 270, 271, 272, 273, 274, 275, 276, 277, 278, 279, 280, 281, 282, 283, 284, 285, 286, 287, 288, 289, 290, 291, 292, 293, 294, 295, 296, 297, 298, 299, 300, 301, 302, 303, 304, 305, 306, 307, 308, 309, 310, 311, 312, 313, 314, 315, 316, 317, 318, 319, 320, 321, 322, 323, 324, 325, 326, 327, 328, 329, 330, 331, 332, 333, 334, 335, 336, 337, 338, 339, 340, 341, 342, 343, 344, 345, 346, 347, 348, 349, 350, 351, 352, 353, 354, 355, 356, 357, 358, 359, 360, 361, 362, 363, 364, 365, 366, 367, 368, 369, 370, 371, 372, 373, 374, 375, 376, 377, 378, 379, 380, 381, 382, 383, 384, 385, 386, 387, 388, 389, 390, 391, 392, 393, 394, 395, 396, 397, 398, 399, 400, 401, 402, 403, 404, 405, 406, 407, 408, 409, 410, 411, 412, 413, 414, 415, 416, 417, 418, 419, 420, 421, 422, 423, 424, 425, 426, 427, 428, 429, 430, 431, 432, 433, 434, 435, 436, 437, 438, 439, 440, 441, 442, 443, 444, 445, 446, 447, 448, 449, 450, 451, 452, 453, 454, 455, 456, 457, 458, 459, 460, 461, 462, 463, 464, 465, 466, 467, 468, 469, 470, 471, 472, 473, 474, 475, 476, 477, 478, 479, 480, 481, 482, 483, 484, 485, 486, 487, 488, 489, 490, 491, 492, 493, 494, 495, 496, 497, 498, 499, 500, 501, 502, 503, 504, 505, 506, 507, 508, 509, 510, 511, 512, 513, 514, 515, 516, 517, 518, 519, 520, 521, 522, 523, 524, 525, 526, 527, 528, 529, 530, 531, 532, 533, 534, 535, 536, 537, 538, 539, 540, 541, 542, 543, 544, 545, 546, 547, 548, 549, 550, 551, 552, 553, 554, 555, 556, 557, 558, 559, 560, 561, 562, 563, 564, 565, 566, 567, 568, 569, 570, 571, 572, 573, 574, 575, 576, 577, 578, 579, 580, 581, 582, 583, 584, 585, 586, 587, 588, 589, 590, 591, 592, 593, 594, 595, 596, 597, 598, 599, 600, 601, 602, 603, 604, 605, 606, 607, 608, 609, 610, 611, 612, 613, 614, 615, 616, 617, 618, 619, 620, 621, 622, 623, 624, 625, 626, 627, 628, 629, 630, 631, 632, 633, 634, 635, 636, 637, 638, 639, 640, 641, 642, 643, 644, 645, 646, 647, 648, 649, 650, 651, 652, 653, 654, 655, 656, 657, 658, 659, 660, 661, 662, 663, 664, 665, 666, 667, 668, 669, 670, 671, 672, 673, 674, 675, 676, 677, 678, 679, 680, 681, 682, 683, 684, 685, 686, 687, 688, 689, 690, 691, 692, 693, 694, 695, 696, 697, 698, 699, 700, 701, 702, 703, 704, 705, 706, 707, 708, 709, 710, 711, 712, 713, 714, 715, 716, 717, 718, 719, 720, 721, 722, 723, 724, 725, 726, 727, 728, 729, 730, 731, 732, 733, 734, 735, 736, 737, 738, 739, 740, 741, 742, 743, 744, 745, 746, 747, 748, 749, 750, 751, 752, 753, 754, 755, 756, 757, 758, 759, 760, 761, 762, 763, 764, 765, 766, 767, 768, 769, 770, 771, 772, 773, 774, 775, 776, 777, 778, 779, 780, 781, 782, 783, 784, 785, 786, 787, 788, 789, 790, 791, 792, 793, 794, 795, 796, 797, 798, 799, 800, 801, 802, 803, 804, 805, 806, 807, 808, 809, 810, 811, 812, 813, 814, 815, 816, 817, 818, 819, 820, 821, 822, 823, 824, 825, 826, 827, 828, 829, 830, 831, 832, 833, 834, 835, 836, 837, 838, 839, 840, 841, 842, 843, 844, 845, 846, 847, 848, 849, 850, 851, 852, 853, 854, 855, 856, 857, 858, 859, 860, 861, 862, 863, 864, 865, 866, 867, 868, 869, 870, 871, 872, 873, 874, 875, 876, 877, 878, 879, 880, 881, 882, 883, 884, 885, 886, 887, 888, 889, 890, 891, 892, 893, 894, 895, 896, 897, 898, 899, 900, 901, 902, 903, 904, 905, 906, 907, 908, 909, 910, 911, 912, 913, 914, 915, 916, 917, 918, 919, 920, 921, 922, 923, 924, 925, 926, 927, 928, 929, 930, 931, 932, 933, 934, 935, 936, 937, 938, 939, 940, 941, 942, 943, 944, 945, 946, 947, 948, 949, 950, 951, 952, 953, 954, 955, 956, 957, 958, 959, 960, 961, 962, 963, 964, 965, 966, 967, 968, 969, 970, 971, 972, 973, 974, 975, 976, 977, 978, 979, 980, 981, 982, 983, 984, 985, 986, 987, 988, 989, 990, 991, 992, 993, 994, 995, 996, 997, 998, 999, 1000

Фасады здания с разбивкой осей-11-ти этажной монолитной части здания. Фасады здания с разбивкой осей 1:50

Инв.№ подл. | Подпись и дата | Взам.инв.№

| Изм. | Кол.уч. | Лист | № док. | Подпись | Дата |
|---|---|---|---|---|---|
| | | | | | |
| | | | | | |
| | | | | | |
| | | | | | |
| | | | | | |
| | | | | | |
| | | | | | |
| | | | | | |

Копировал:

Формат А3

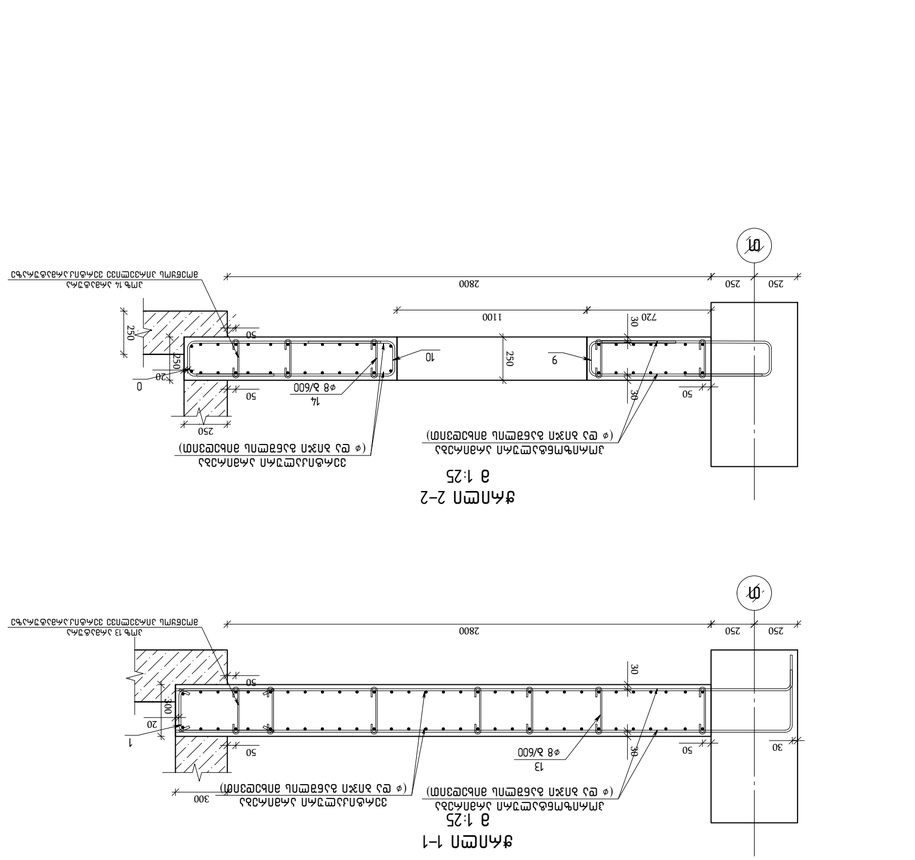


ø8 à/600

ø8 à/600

ø8 à/600

| № | Ø | L | N | Ø | L | N |
|---|---|---|---|---|---|---|
| 1 | 14 | 1300 | 71 | 16 | 1300 | 71 |
| 2 | 16 | 2100 | 28 | 16 | 2100 | 28 |
| 3 | 16 | 1700 | 12 | 16 | 1700 | 12 |
| 4 | 14 | 1600 | 31 | 14 | 1600 | 31 |
| 5 | 14 | 1250 | 39 | 14 | 1250 | 39 |
| 6 | 16 | 1550 | 116 | 16 | 1550 | 116 |
| 7 | 16 | 2450 | 82 | 16 | 2450 | 82 |
| 8 | 16 | 2650 | 82 | 16 | 2650 | 82 |
| 9 | 16 | 2400 | 156 | 16 | 2400 | 156 |
| 10 | 14 | 2600 | 442 | 14 | 2600 | 442 |
| 11 | 14 | 2400 | 26 | 14 | 2400 | 26 |
| 12 | 14 | 2200 | 260 | 14 | 2200 | 260 |
| 13 | 8 | 400 | 90 | 8 | 400 | 90 |
| 14 | 8 | 350 | 242 | 8 | 350 | 242 |
| 15 | 14 | 1820 | 14 | 14 | 1820 | 14 |
| 16 | 14 | 2805 | 8 | 14 | 2805 | 8 |
| 17 | 14 | 3460 | 8 | 14 | 3460 | 8 |
| 18 | 14 | 3650 | 58 | 14 | 3650 | 58 |
| 19 | 14 | 3720 | 60 | 14 | 3720 | 60 |
| 20 | 14 | 3780 | 200 | 14 | 3780 | 200 |
| 21 | 14 | 3820 | 4 | 14 | 3820 | 4 |
| 22 | 14 | 3850 | 128 | 14 | 3850 | 128 |
| 23 | 14 | 3900 | 358 | 14 | 3900 | 358 |
| 24 | 14 | 4150 | 14 | 14 | 4150 | 14 |
| 25 | 14 | 4280 | 22 | 14 | 4280 | 22 |
| 26 | 14 | 4530 | 14 | 14 | 4530 | 14 |
| 27 | 16 | 3470 | 29 | 16 | 3470 | 29 |
| 28 | 16 | 3950 | 126 | 16 | 3950 | 126 |
| 29 | 16 | 4000 | 16 | 16 | 4000 | 16 |
| 30 | 16 | 4250 | 10 | 16 | 4250 | 10 |
| 31 | 16 | 5880 | 10 | 16 | 5880 | 10 |
| 32 | 20 | 3470 | 40 | 20 | 3470 | 40 |
| 33 | 20 | 3780 | 5 | 20 | 3780 | 5 |
| 34 | 20 | 4400 | 16 | 20 | 4400 | 16 |
| 35 | 20 | 6180 | 16 | 20 | 6180 | 16 |

| ЗАГОТОВКА | ВЕС, КГ | ОБЩАЯ ДЛИНА, М | ОБЩИЙ ВЕС, КГ |
|---|---|---|---|
| Ø14 A500C L=3650 | 4.41 | 255.7 | 1021.8 |
| Ø14 A500C L=3720 | 4.49 | 269.6 | 1077.4 |
| Ø14 A500C L=3780 | 4.57 | 913.2 | 3649.2 |
| Ø14 A500C L=3820 | 4.61 | 18.4 | 73.6 |
| Ø14 A500C L=3850 | 4.65 | 595.3 | 2378.8 |
| Ø14 A500C L=3900 | 4.71 | 1686.6 | 6738.4 |
| Ø14 A500C L=4150 | 5.01 | 70.2 | 280.8 |
| Ø14 A500C L=4280 | 5.17 | 113.7 | 454.8 |
| Ø14 A500C L=4530 | 5.47 | 76.6 | 306.4 |
| Ø16 A500C L=3470 | 5.48 | 158.9 | 635.6 |
| Ø16 A500C L=3950 | 6.23 | 785.4 | 3138.6 |
| Ø16 A500C L=4000 | 6.31 | 101.0 | 403.6 |
| Ø16 A500C L=4250 | 6.71 | 67.1 | 268.4 |
| Ø16 A500C L=5880 | 9.28 | 92.8 | 370.8 |
| Ø20 A500C L=3470 | 8.56 | 342.4 | 1369.6 |
| Ø20 A500C L=3780 | 9.32 | 46.6 | 186.4 |
| Ø20 A500C L=4400 | 10.85 | 173.6 | 694.4 |
| Ø20 A500C L=6180 | 15.24 | 243.8 | 975.2 |

## ЗАМЕЧАНИЯ ОБЩИЕ ЗАМЕЧАНИЯ ПО ЖЕЛЕЗОБЕТОННЫМ КОНСТРУКЦИЯМ

| ЗАБЕТОНИРОВАНО ОБЪЕМ=40.7 М³ | БЕТОН | А500С | | | |
|---|---|---|---|---|---|
| | | ГОСТ Р 52544-2006 | | | |
| ЗАБЕТОНИРОВАНО В30=18.99 М³ | | Ø8 | Ø14 | Ø16 | Ø20 |
| ЗАБЕТОНИРОВАНО В35=21.78³ | | 48.30 | 6475.90 | 2865.50 | 806.40 |
| | | 10196.10 | | | |

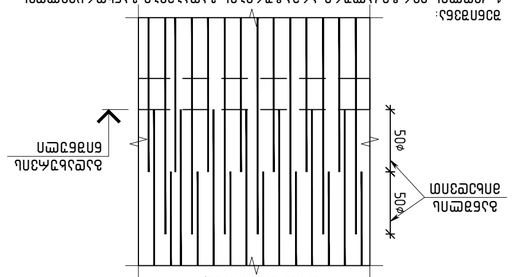


ЗАКЛАДНЫЕ ДЕТАЛИ ВЫПУСКИ АРМАТУРЫ

1. ДЛЯ ВСЕХ ЗАКЛАДНЫХ ДЕТАЛЕЙ ПРИМЕНЯТЬ СТАЛЬ МАРКИ А500С ПО ГОСТ Р 52544-2006. ПРИ ПРИВАРКЕ ЗАКЛАДНЫХ ДЕТАЛЕЙ К ВЫПУСКАМ АРМАТУРЫ ПРИМЕНЯТЬ ЭЛЕКТРОДЫ Э50А ПО ГОСТ 9467-75.
2. ЗАКЛАДНЫЕ ДЕТАЛИ ВЫПУСКИ АРМАТУРЫ ПОКРЫТЬ ГРУНТОВКОЙ ГФ-021 ПО ГОСТ 25129-82 ЗА ДВА РАЗА.
3. ЗАМЕРЯЕМЫЕ ГЕОМЕТРИЧЕСКИЕ ПАРАМЕТРЫ ЗАКЛАДНЫХ ДЕТАЛЕЙ И ВЫПУСКОВ АРМАТУРЫ ДОЛЖНЫ СООТВЕТСТВОВАТЬ ТРЕБОВАНИЯМ ГОСТ 23279-85 И ГОСТ 10922-90.
4. ЗАМЕРЯЕМЫЕ ГЕОМЕТРИЧЕСКИЕ ПАРАМЕТРЫ ЗАКЛАДНЫХ ДЕТАЛЕЙ ПОСЛЕ ИХ ЗАБЕТОНИРОВАНИЯ ДОЛЖНЫ СООТВЕТСТВОВАТЬ ТРЕБОВАНИЯМ ГОСТ 23279-85 И ГОСТ 10922-90.
5. ЗАБЕТОНИРОВАННЫЕ ЗАКЛАДНЫЕ ДЕТАЛИ ПОСЛЕ ОЧИСТКИ ОТ БЕТОНА ПОДВЕРГНУТЬ ГРУНТОВКЕ ГФ-021 ПО ГОСТ 25129-82 ЗА ДВА РАЗА.

| ЗАГОТОВКА | ВЕС, КГ | ОБЩАЯ ДЛИНА, М | ОБЩИЙ ВЕС, КГ |
|---|---|---|---|
| Ø14 A500C L=1300 | 1.57 | 111.5 | 446.0 |
| Ø16 A500C L=2100 | 3.31 | 92.7 | 370.8 |
| Ø16 A500C L=1700 | 2.68 | 32.2 | 128.8 |
| Ø14 A500C L=1600 | 1.93 | 59.8 | 239.2 |
| Ø14 A500C L=1250 | 1.51 | 58.9 | 235.6 |
| Ø16 A500C L=1550 | 2.45 | 284.2 | 1136.8 |
| Ø16 A500C L=2450 | 3.87 | 317.3 | 1269.2 |
| Ø16 A500C L=2650 | 4.18 | 342.8 | 1371.2 |
| Ø16 A500C L=2400 | 3.79 | 591.2 | 2364.8 |
| Ø14 A500C L=2600 | 3.14 | 1387.9 | 5551.6 |
| Ø14 A500C L=2400 | 2.90 | 75.4 | 301.6 |
| Ø14 A500C L=2200 | 2.66 | 691.6 | 2766.4 |
| Ø8 A500C L=400 | 0.16 | 14.4 | 57.6 |
| Ø8 A500C L=350 | 0.14 | 33.9 | 135.6 |
| Ø14 A500C L=1820 | 2.20 | 30.8 | 123.2 |
| Ø14 A500C L=2805 | 3.39 | 27.1 | 108.4 |
| Ø14 A500C L=3460 | 4.18 | 33.4 | 133.6 |
| Ø14 A500C L=3650 | 4.41 | 255.7 | 1021.8 |
| Ø14 A500C L=3720 | 4.49 | 269.6 | 1077.4 |
| Ø14 A500C L=3780 | 4.57 | 913.2 | 3649.2 |
| Ø14 A500C L=3820 | 4.61 | 18.4 | 73.6 |
| Ø14 A500C L=3850 | 4.65 | 595.3 | 2378.8 |
| Ø14 A500C L=3900 | 4.71 | 1686.6 | 6738.4 |
| Ø14 A500C L=4150 | 5.01 | 70.2 | 280.8 |
| Ø14 A500C L=4280 | 5.17 | 113.7 | 454.8 |
| Ø14 A500C L=4530 | 5.47 | 76.6 | 306.4 |
| Ø16 A500C L=3470 | 5.48 | 158.9 | 635.6 |
| Ø16 A500C L=3950 | 6.23 | 785.4 | 3138.6 |
| Ø16 A500C L=4000 | 6.31 | 101.0 | 403.6 |
| Ø16 A500C L=4250 | 6.71 | 67.1 | 268.4 |
| Ø16 A500C L=5880 | 9.28 | 92.8 | 370.8 |
| Ø20 A500C L=3470 | 8.56 | 342.4 | 1369.6 |
| Ø20 A500C L=3780 | 9.32 | 46.6 | 186.4 |
| Ø20 A500C L=4400 | 10.85 | 173.6 | 694.4 |
| Ø20 A500C L=6180 | 15.24 | 243.8 | 975.2 |

| ОБЪЕМ БЕТОНА В35=21.78³ | БЕТОН | А500С | | | |
|---|---|---|---|---|---|
| | | ГОСТ Р 52544-2006 | | | |
| ОБЪЕМ БЕТОНА В30=18.99 М³ | | Ø8 | Ø14 | Ø16 | Ø20 |
| ОБЪЕМ=40.7 М³ | | 48.30 | 6475.90 | 2865.50 | 806.40 |
| | | 10196.10 | | | |

| ЗАГОТОВКА | ВЕС, КГ | ОБЩАЯ ДЛИНА, М | ОБЩИЙ ВЕС, КГ |
|---|---|---|---|
| Ø14 A500C L=3650 | 4.41 | 255.7 | 1021.8 |
| Ø14 A500C L=3720 | 4.49 | 269.6 | 1077.4 |
| Ø14 A500C L=3780 | 4.57 | 913.2 | 3649.2 |
| Ø14 A500C L=3820 | 4.61 | 18.4 | 73.6 |
| Ø14 A500C L=3850 | 4.65 | 595.3 | 2378.8 |
| Ø14 A500C L=3900 | 4.71 | 1686.6 | 6738.4 |
| Ø14 A500C L=4150 | 5.01 | 70.2 | 280.8 |
| Ø14 A500C L=4280 | 5.17 | 113.7 | 454.8 |
| Ø14 A500C L=4530 | 5.47 | 76.6 | 306.4 |
| Ø16 A500C L=3470 | 5.48 | 158.9 | 635.6 |
| Ø16 A500C L=3950 | 6.23 | 785.4 | 3138.6 |
| Ø16 A500C L=4000 | 6.31 | 101.0 | 403.6 |
| Ø16 A500C L=4250 | 6.71 | 67.1 | 268.4 |
| Ø16 A500C L=5880 | 9.28 | 92.8 | 370.8 |
| Ø20 A500C L=3470 | 8.56 | 342.4 | 1369.6 |
| Ø20 A500C L=3780 | 9.32 | 46.6 | 186.4 |
| Ø20 A500C L=4400 | 10.85 | 173.6 | 694.4 |
| Ø20 A500C L=6180 | 15.24 | 243.8 | 975.2 |

| ЗАГОТОВКА | ВЕС, КГ | ОБЩАЯ ДЛИНА, М | ОБЩИЙ ВЕС, КГ |
|---|---|---|---|
| Ø14 A500C L=1300 | 1.57 | 111.5 | 446.0 |
| Ø16 A500C L=2100 | 3.31 | 92.7 | 370.8 |
| Ø16 A500C L=1700 | 2.68 | 32.2 | 128.8 |
| Ø14 A500C L=1600 | 1.93 | 59.8 | 239.2 |
| Ø14 A500C L=1250 | 1.51 | 58.9 | 235.6 |
| Ø16 A500C L=1550 | 2.45 | 284.2 | 1136.8 |
| Ø16 A500C L=2450 | 3.87 | 317.3 | 1269.2 |
| Ø16 A500C L=2650 | 4.18 | 342.8 | 1371.2 |
| Ø16 A500C L=2400 | 3.79 | 591.2 | 2364.8 |
| Ø14 A500C L=2600 | 3.14 | 1387.9 | 5551.6 |
| Ø14 A500C L=2400 | 2.90 | 75.4 | 301.6 |
| Ø14 A500C L=2200 | 2.66 | 691.6 | 2766.4 |
| Ø8 A500C L=400 | 0.16 | 14.4 | 57.6 |
| Ø8 A500C L=350 | 0.14 | 33.9 | 135.6 |
| Ø14 A500C L=1820 | 2.20 | 30.8 | 123.2 |
| Ø14 A500C L=2805 | 3.39 | 27.1 | 108.4 |
| Ø14 A500C L=3460 | 4.18 | 33.4 | 133.6 |
| Ø14 A500C L=3650 | 4.41 | 255.7 | 1021.8 |
| Ø14 A500C L=3720 | 4.49 | 269.6 | 1077.4 |

| ЗАГОТОВКА | ВЕС, КГ | ОБЩАЯ ДЛИНА, М | ОБЩИЙ ВЕС, КГ |
|---|---|---|---|
| Ø14 A500C L=1300 | 1.57 | 111.5 | 446.0 |
| Ø16 A500C L=2100 | 3.31 | 92.7 | 370.8 |
| Ø16 A500C L=1700 | 2.68 | 32.2 | 128.8 |
| Ø14 A500C L=1600 | 1.93 | 59.8 | 239.2 |
| Ø14 A500C L=1250 | 1.51 | 58.9 | 235.6 |
| Ø16 A500C L=1550 | 2.45 | 284.2 | 1136.8 |
| Ø16 A500C L=2450 | 3.87 | 317.3 | 1269.2 |
| Ø16 A500C L=2650 | 4.18 | 342.8 | 1371.2 |
| Ø16 A500C L=2400 | 3.79 | 591.2 | 2364.8 |
| Ø14 A500C L=2600 | 3.14 | 1387.9 | 5551.6 |
| Ø14 A500C L=2400 | 2.90 | 75.4 | 301.6 |
| Ø14 A500C L=2200 | 2.66 | 691.6 | 2766.4 |
| Ø8 A500C L=400 | 0.16 | 14.4 | 57.6 |
| Ø8 A500C L=350 | 0.14 | 33.9 | 135.6 |
| Ø14 A500C L=1820 | 2.20 | 30.8 | 123.2 |
| Ø14 A500C L=2805 | 3.39 | 27.1 | 108.4 |
| Ø14 A500C L=3460 | 4.18 | 33.4 | 133.6 |
| Ø14 A500C L=3650 | 4.41 | 255.7 | 1021.8 |
| Ø14 A500C L=3720 | 4.49 | 269.6 | 1077.4 |
| Ø14 A500C L=3780 | 4.57 | 913.2 | 3649.2 |
| Ø14 A500C L=3820 | 4.61 | 18.4 | 73.6 |
| Ø14 A500C L=3850 | 4.65 | 595.3 | 2378.8 |
| Ø14 A500C L=3900 | 4.71 | 1686.6 | 6738.4 |
| Ø14 A500C L=4150 | 5.01 | 70.2 | 280.8 |
| Ø14 A500C L=4280 | 5.17 | 113.7 | 454.8 |
| Ø14 A500C L=4530 | 5.47 | 76.6 | 306.4 |
| Ø16 A500C L=3470 | 5.48 | 158.9 | 635.6 |
| Ø16 A500C L=3950 | 6.23 | 785.4 | 3138.6 |
| Ø16 A500C L=4000 | 6.31 | 101.0 | 403.6 |
| Ø16 A500C L=4250 | 6.71 | 67.1 | 268.4 |
| Ø16 A500C L=5880 | 9.28 | 92.8 | 370.8 |
| Ø20 A500C L=3470 | 8.56 | 342.4 | 1369.6 |
| Ø20 A500C L=3780 | 9.32 | 46.6 | 186.4 |
| Ø20 A500C L=4400 | 10.85 | 173.6 | 694.4 |
| Ø20 A500C L=6180 | 15.24 | 243.8 | 975.2 |

| ЗАГОТОВКА | ВЕС, КГ | ОБЩАЯ ДЛИНА, М | ОБЩИЙ ВЕС, КГ |
|---|---|---|---|
| Ø14 A500C L=1300 | 1.57 | 111.5 | 446.0 |
| Ø16 A500C L=2100 | 3.31 | 92.7 | 370.8 |
| Ø16 A500C L=1700 | 2.68 | 32.2 | 128.8 |
| Ø14 A500C L=1600 | 1.93 | 59.8 | 239.2 |
| Ø14 A500C L=1250 | 1.51 | 58.9 | 235.6 |
| Ø16 A500C L=1550 | 2.45 | 284.2 | 1136.8 |
| Ø16 A500C L=2450 | 3.87 | 317.3 | 1269.2 |
| Ø16 A500C L=2650 | 4.18 | 342.8 | 1371.2 |
| Ø16 A500C L=2400 | 3.79 | 591.2 | 2364.8 |
| Ø14 A500C L=2600 | 3.14 | 1387.9 | 5551.6 |
| Ø14 A500C L=2400 | 2.90 | 75.4 | 301.6 |
| Ø14 A500C L=2200 | 2.66 | 691.6 | 2766.4 |
| Ø8 A500C L=400 | 0.16 | 14.4 | 57.6 |
| Ø8 A500C L=350 | 0.14 | 33.9 | 135.6 |
| Ø14 A500C L=1820 | 2.20 | 30.8 | 123.2 |
| Ø14 A500C L=2805 | 3.39 | 27.1 | 108.4 |
| Ø14 A500C L=3460 | 4.18 | 33.4 | 133.6 |
| Ø14 A500C L=3650 | 4.41 | 255.7 | 1021.8 |
| Ø14 A500C L=3720 | 4.49 | 269.6 | 1077.4 |
| Ø14 A500C L=3780 | 4.57 | 913.2 | 3649.2 |
| Ø14 A500C L=3820 | 4.61 | 18.4 | 73.6 |
| Ø14 A500C L=3850 | 4.65 | 595.3 | 2378.8 |
| Ø14 A500C L=3900 | 4.71 | 1686.6 | 6738.4 |
| Ø14 A500C L=4150 | 5.01 | 70.2 | 280.8 |
| Ø14 A500C L=4280 | 5.17 | 113.7 | 454.8 |
| Ø14 A500C L=4530 | 5.47 | 76.6 | 306.4 |
| Ø16 A500C L=3470 | 5.48 | 158.9 | 635.6 |
| Ø16 A500C L=3950 | 6.23 | 785.4 | 3138.6 |
| Ø16 A500C L=4000 | 6.31 | 101.0 | 403.6 |
| Ø16 A500C L=4250 | 6.71 | 67.1 | 268.4 |
| Ø16 A500C L=5880 | 9.28 | 92.8 | 370.8 |
| Ø20 A500C L=3470 | 8.56 | 342.4 | 1369.6 |
| Ø20 A500C L=3780 | 9.32 | 46.6 | 186.4 |
| Ø20 A500C L=4400 | 10.85 | 173.6 | 694.4 |
| Ø20 A500C L=6180 | 15.24 | 243.8 | 975.2 |

| № | Ø | L | N | Ø | L | N |
|---|---|---|---|---|---|---|
| 1 | 14 | 1300 | 71 | 16 | 1300 | 71 |
| 2 | 16 | 2100 | 28 | 16 | 2100 | 28 |
| 3 | 16 | 1700 | 12 | 16 | 1700 | 12 |
| 4 | 14 | 1600 | 31 | 14 | 1600 | 31 |
| 5 | 14 | 1250 | 39 | 14 | 1250 | 39 |
| 6 | 16 | 1550 | 116 | 16 | 1550 | 116 |
| 7 | 16 | 2450 | 82 | 16 | 2450 | 82 |
| 8 | 16 | 2650 | 82 | 16 | 2650 | 82 |
| 9 | 16 | 2400 | 156 | 16 | 2400 | 156 |
| 10 | 14 | 2600 | 442 | 14 | 2600 | 442 |
| 11 | 14 | 2400 | 26 | 14 | 2400 | 26 |
| 12 | 14 | 2200 | 260 | 14 | 2200 | 260 |
| 13 | 8 | 400 | 90 | 8 | 400 | 90 |
| 14 | 8 | 350 | 242 | 8 | 350 | 242 |
| 15 | 14 | 1820 | 14 | 14 | 1820 | 14 |
| 16 | 14 | 2805 | 8 | 14 | 2805 | 8 |
| 17 | 14 | 3460 | 8 | 14 | 3460 | 8 |
| 18 | 14 | 3650 | 58 | 14 | 3650 | 58 |
| 19 | 14 | 3720 | 60 | 14 | 3720 | 60 |
| 20 | 14 | 3780 | 200 | 14 | 3780 | 200 |
| 21 | 14 | 3820 | 4 | 14 | 3820 | 4 |
| 22 | 14 | 3850 | 128 | 14 | 3850 | 128 |
| 23 | 14 | 3900 | 358 | 14 | 3900 | 358 |
| 24 | 14 | 4150 | 14 | 14 | 4150 | 14 |
| 25 | 14 | 4280 | 22 | 14 | 4280 | 22 |
| 26 | 14 | 4530 | 14 | 14 | 4530 | 14 |
| 27 | 16 | 3470 | 29 | 16 | 3470 | 29 |
| 28 | 16 | 3950 | 126 | 16 | 3950 | 126 |
| 29 | 16 | 4000 | 16 | 16 | 4000 | 16 |
| 30 | 16 | 4250 | 10 | 16 | 4250 | 10 |
| 31 | 16 | 5880 | 10 | 16 | 5880 | 10 |
| 32 | 20 | 3470 | 40 | 20 | 3470 | 40 |
| 33 | 20 | 3780 | 5 | 20 | 3780 | 5 |
| 34 | 20 | 4400 | 16 | 20 | 4400 | 16 |
| 35 | 20 | 6180 | 16 | 20 | 6180 | 16 |

| ЗАГОТОВКА | ВЕС, КГ | ОБЩАЯ ДЛИНА, М | ОБЩИЙ ВЕС, КГ |
|---|---|---|---|
| Ø14 A500C L=3650 | 4.41 | 255.7 | 1021.8 |
| Ø14 A500C L=3720 | 4.49 | 269.6 | 1077.4 |
| Ø14 A500C L=3780 | 4.57 | 913.2 | 3649.2 |
| Ø14 A500C L=3820 | 4.61 | 18.4 | 73.6 |
| Ø14 A500C L=3850 | 4.65 | 595.3 | 2378.8 |
| Ø14 A500C L=3900 | 4.71 | 1686.6 | 6738.4 |
| Ø14 A500C L=4150 | 5.01 | 70.2 | 280.8 |
| Ø14 A500C L=4280 | 5.17 | 113.7 | 454.8 |
| Ø14 A500C L=4530 | 5.47 | 76.6 | 306.4 |
| Ø16 A500C L=3470 | 5.48 | 158.9 | 635.6 |
| Ø16 A500C L=3950 | 6.23 | 785.4 | 3138.6 |
| Ø16 A500C L=4000 | 6.31 | 101.0 | 403.6 |
| Ø16 A500C L=4250 | 6.71 | 67.1 | 268.4 |
| Ø16 A500C L=5880 | 9.28 | 92.8 | 370.8 |
| Ø20 A500C L=3470 | 8.56 | 342.4 | 1369.6 |
| Ø20 A500C L=3780 | 9.32 | 46.6 | 186.4 |
| Ø20 A500C L=4400 | 10.85 | 173.6 | 694.4 |
| Ø20 A500C L=6180 | 15.24 | 243.8 | 975.2 |

| ЗАГОТОВКА | ВЕС, КГ | ОБЩАЯ ДЛИНА, М | ОБЩИЙ ВЕС, КГ |
|---|---|---|---|
| Ø14 A500C L=1300 | 1.57 | 111.5 | 446.0 |
| Ø16 A500C L=2100 | 3.31 | 92.7 | 370.8 |
| Ø16 A500C L=1700 | 2.68 | 32.2 | 128.8 |
| Ø14 A500C L=1600 | 1.93 | 59.8 | 239.2 |
| Ø14 A500C L=1250 | 1.51 | 58.9 | 235.6 |
| Ø16 A500C L=1550 | 2.45 | 284.2 | 1136.8 |
| Ø16 A500C L=2450 | 3.87 | 317.3 | 1269.2 |
| Ø16 A500C L=2650 | 4.18 | 342.8 | 1371.2 |
| Ø16 A500C L=2400 | 3.79 | 591.2 | 2364.8 |
| Ø14 A500C L=2600 | 3.14 | 1387.9 | 5551.6 |
| Ø14 A500C L=2400 | 2.90 | 75.4 | 301.6 |
| Ø14 A500C L=2200 | 2.66 | 691.6 | 2766.4 |
| Ø8 A500C L=400 | 0.16 | 14.4 | 57.6 |
| Ø8 A500C L=350 | 0.14 | 33.9 | 135.6 |
| Ø14 A500C L=1820 | 2.20 | 30.8 | 123.2 |
| Ø14 A500C L=2805 | 3.39 | 27.1 | 108.4 |
| Ø14 A500C L=3460 | 4.18 | 33.4 | 133.6 |

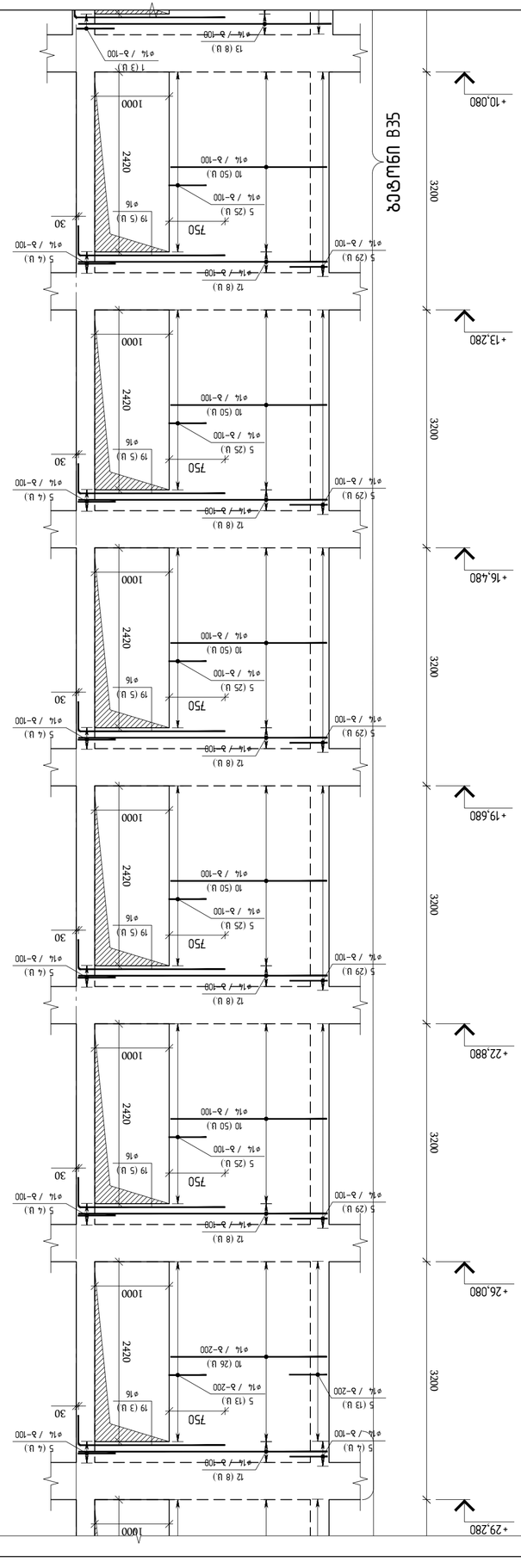


| | | | |
|---|---|---|---|
| მშენებლობის / 2023 წელი | | | |
| ფასადის ს/ბეტონი A2 QE_STR_Betiashvili_WALL | | | |
| KEYPLAN: | | | |
| | | | |
| | | | |
|

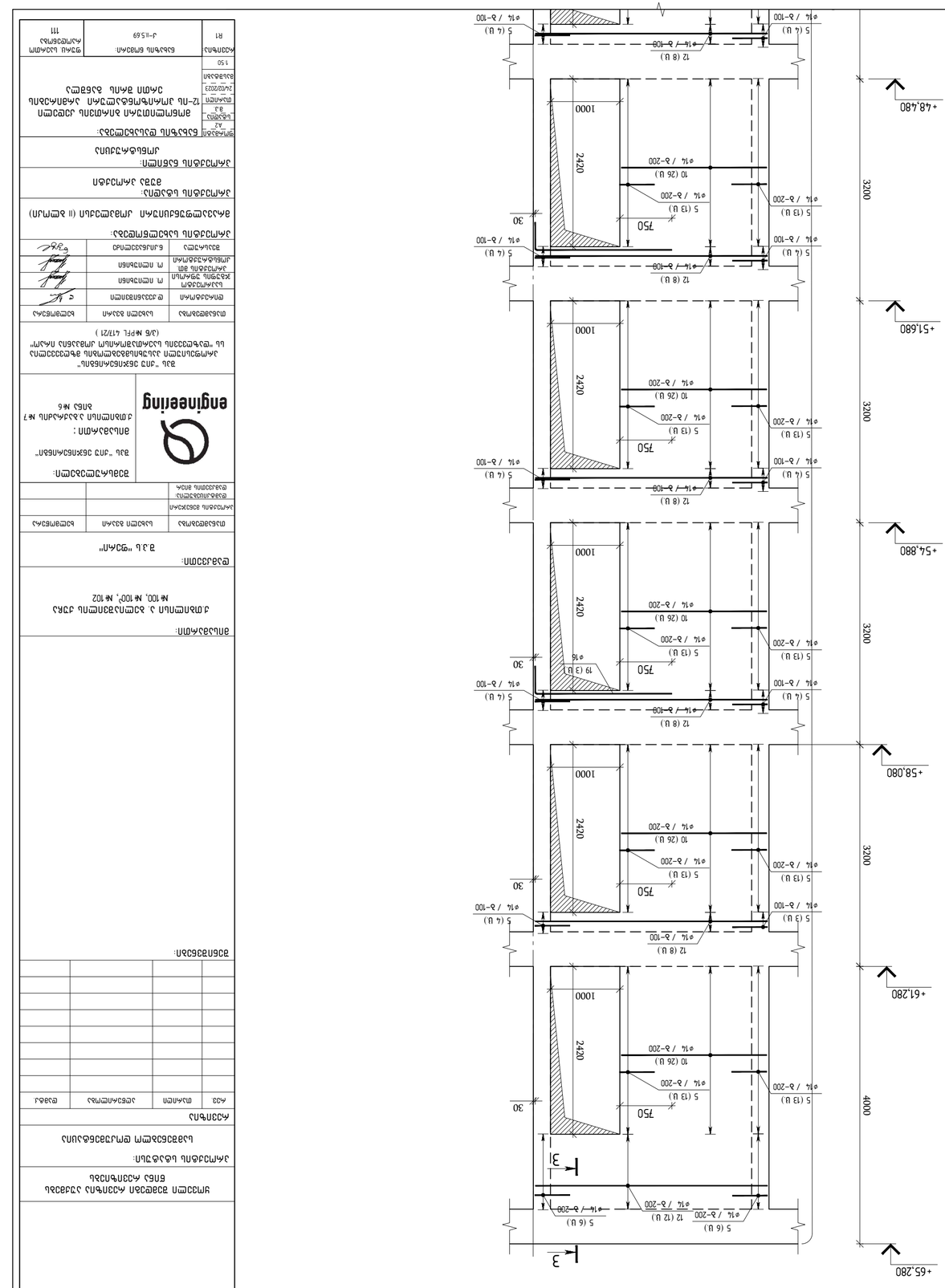


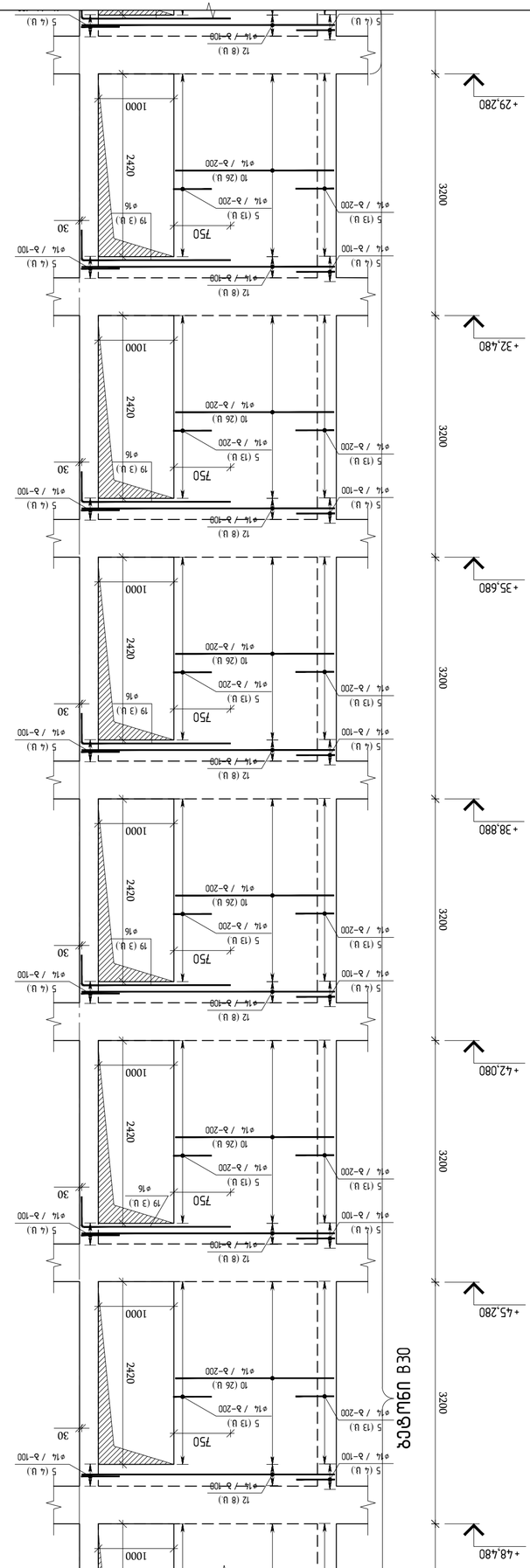


## вертикальная экранная стена-12-на
## этажерочного типа для размещения
## оборудования в 1:50

| | | | |
|---|---|---|---|
| | | | |
| | | | |
| | | | |

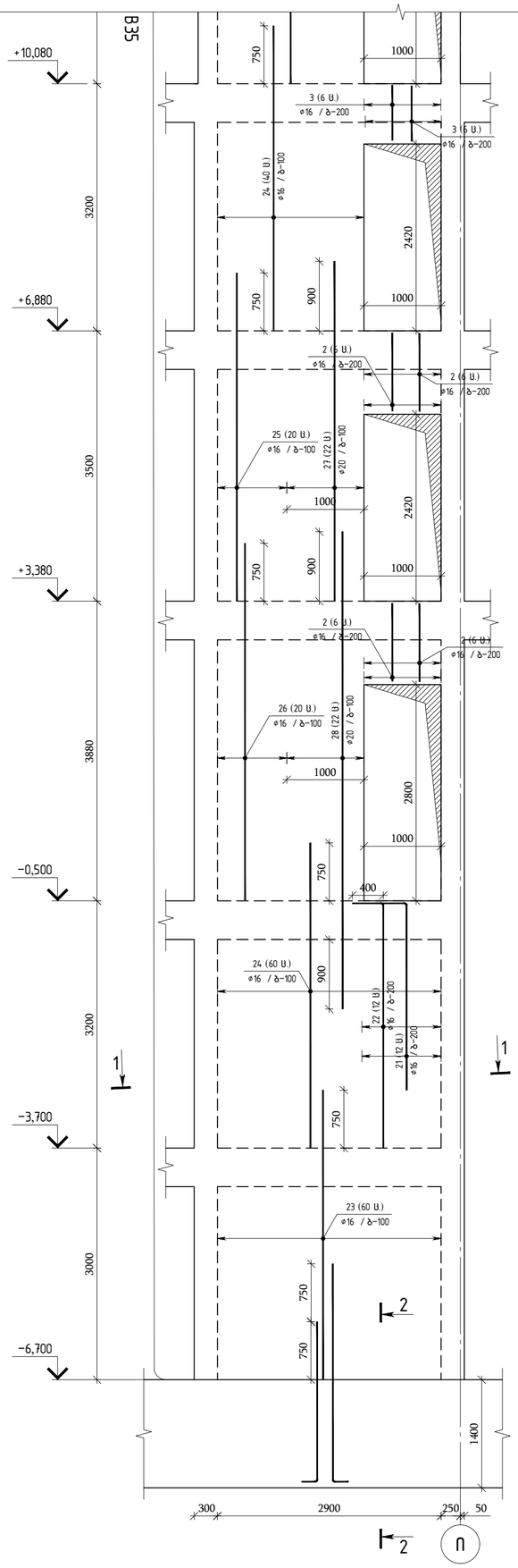


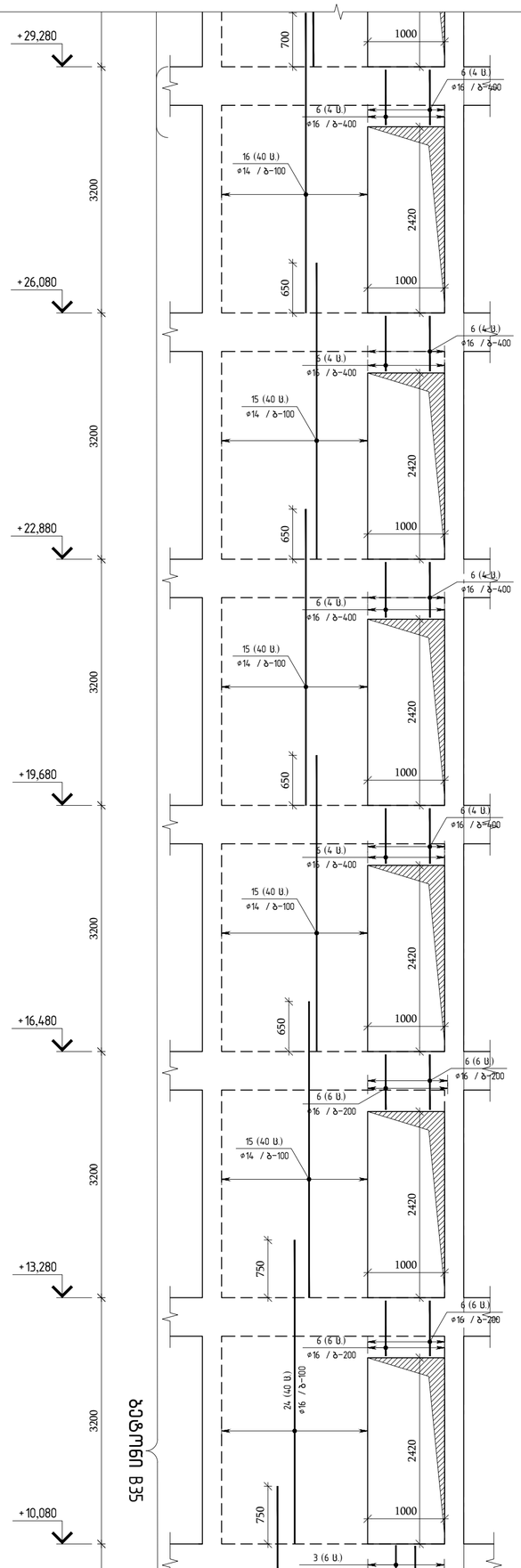


თბილისი / 2023 წელი

ფაილის სახელი:
A2 QE_STR_Beliashvili_WALL

KEYPLAN:

ყოველი შემდეგი რევიზია აუქმებს წინა რევიზიებს

პროექტის სტატუსი:

სამშენებლო დოკუმენტაცია

რევიზია

| რევ: | თარიღი | აღწერილობა | დამტკ. |
|---|---|---|---|
| | | | |
| | | | |
| | | | |
| | | | |
| | | | |
| | | | |
| | | | |
| | | | |

შენიშვნები:

მისამართი:

ქ.თბილისი ა. ბელიაშვილის ქუჩა
№100, №100³, №102

დამკვეთი:

შ.პ.ს "ფერარი"

| თანამდებობა | სახელი გვარი | ხელმოწერა |
|---|---|---|
| პროექტის მენეჯერი | | |
| მშენებლობის მთავარი ინჟინერი | | |

შემსრულებელი:

შპს "ქიუ ენჯინერინგი"

მისამართი :

ქ.თბილისი აბაშიძის №7 ბინა №6

შპს "ქიუ ენჯინერინგის" პროფესიული კასუხისმგებლობის მზღვეველია სს "ლიბერტის სადაზღვევო კომპანია ირაო" (3/6 №PFL 417/21 )

| თანამდებობა | სახელი გვარი | ხელმოწერა |
|---|---|---|
| დირექტორი | დ.კევანიშვილი | |
| საპროექტო ჯგუფის უფროსი | ო. ილიუხინი | |
| პროექტის მთ. კონსტრუქტორი | ო. ილიუხინი | |
| შემსრულ. | ნ.კიკნაველიძე | |

პროექტის სახელწოდება:

მრავალფუნქციური კომპლექსი (II ბლოკი)

პროექტის სტადია:
მუშა პროექტი

პროექტის ნაწილი:
კონსტრუქცია

ფორმატი A2
სკალირება 1:50
თარიღი 24/02/2023
მასშტაბი 1:50

ნახაზის დასახელება:

მონოლითური ბირთვის კედელი 12-ის ვერტიკალური არმირების ერთი შრის განლაგება

რევიზია R1

ნახაზის ნომერი: J-II.5.70

ფურცლის საერთო რაოდენობა 111

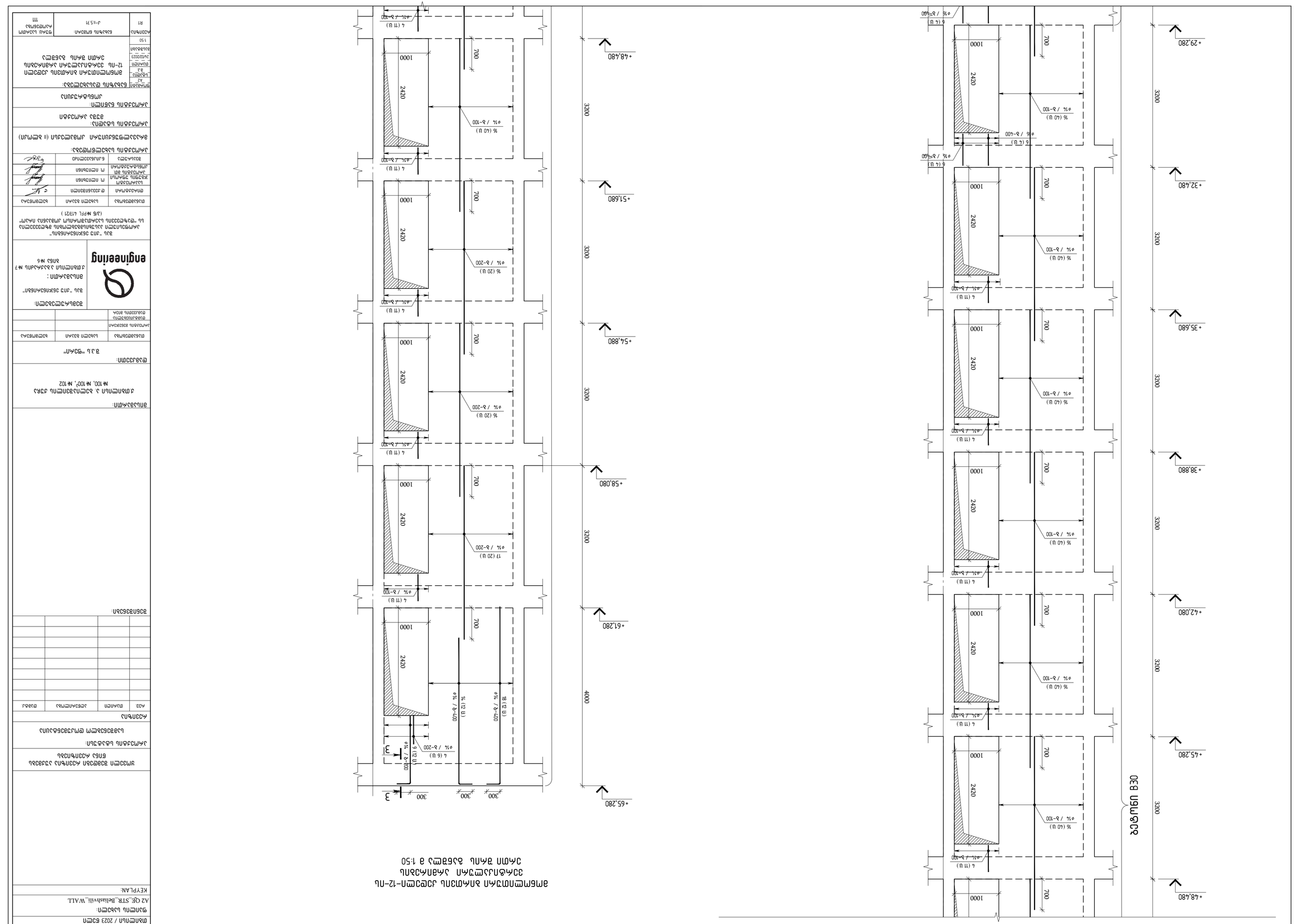
+65.280
+61.280
+58.080
+54.880
+51.680
+48.480
+45.280
+42.080
+38.880
+35.680
+32.480
+29.280
+48.480
3200
4000
300
1000
700
2420
4 (11 U)
ø14 / h=100
16 (40 U)
ø14 / h-100
16 (20 U)
ø14 / h-200
6 (6 U)
ø14 / h-200
6 (4 U)
ø16 / h=400
ø16 / h=400
ø16 / h=400

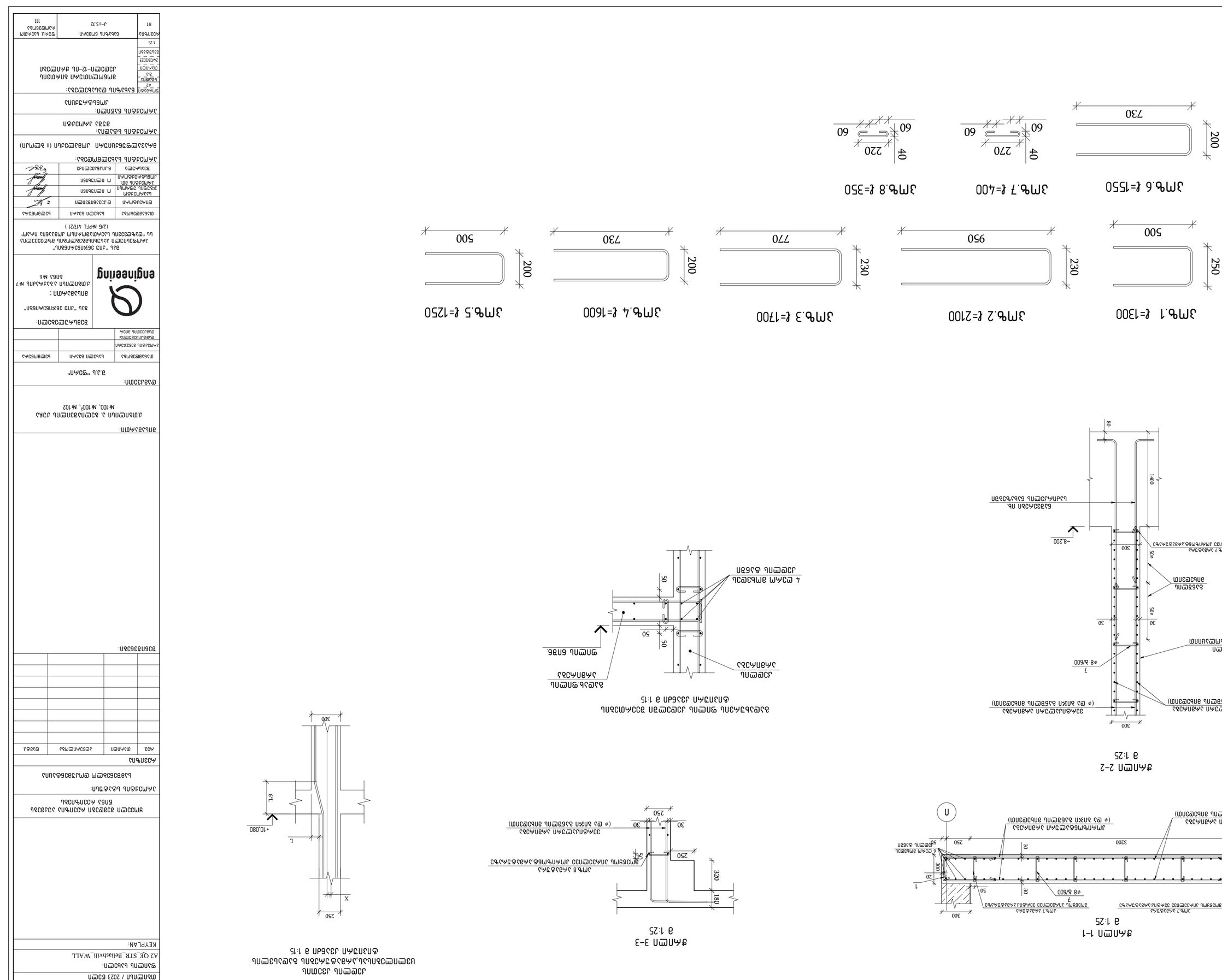
ЗМ№.1 ℓ=1300
ЗМ№.2 ℓ=2100
ЗМ№.3 ℓ=1700
ЗМ№.4 ℓ=1600
ЗМ№.5 ℓ=1250
ЗМ№.6 ℓ=1550
ЗМ№.7 ℓ=400
ЗМ№.8 ℓ=350
500
950
770
730
500
730
250
230
230
200
200
200
60
60
60
60
40
40
220
270
50
50
50
50
50
50
300
300
300
300
300
1400
1
1
1

| Поз. | Обозначение | Тип, марка изделия | Кол. | Масса ед. изд., кг | Примечание |
|---|---|---|---|---|---|
| | | Железобетонные элементы каркаса КР-12-ПЛ Цокольного этажа | | | |
| | | Колонны | | | |
| К1 | Серия 1.020.1-2.07 Вып.1 | К1-30.30-8АтVI | 1 | 1750 | |
| К2 | Серия 1.020.1-2.07 Вып.1 | К2-30.30-8АтVI | 1 | 1750 | |
| | | Балки | | | |
| Б1 | Серия 1.020.1-2.07 Вып.1 | Б1-30.60-8АтVI | 1 | 3200 | |
| Б2 | Серия 1.020.1-2.07 Вып.1 | Б2-30.60-8АтVI | 1 | 3200 | |
| | | Стеновые панели | | | |
| НС1 | Серия 1.020.1-2.07 Вып.1 | НС1-30.12-8АтVI | 1 | 1200 | |
| НС2 | Серия 1.020.1-2.07 Вып.1 | НС2-30.12-8АтVI | 1 | 1200 | |
| | | Перемычки | | | |
| ПР1 | Серия 1.038.1-1 Вып.1 | ПР1-30.12-8АтVI | 1 | 1200 | |
| ПР2 | Серия 1.038.1-1 Вып.1 | ПР2-30.12-8АтVI | 1 | 1200 | |
| | | Лестничные марши | | | |
| ЛМ1 | Серия 1.050.1-1.07 Вып.1 | ЛМ1-30.15-8АтVI | 1 | 2100 | |
| ЛМ2 | Серия 1.050.1-1.07 Вып.1 | ЛМ2-30.15-8АтVI | 1 | 2100 | |
| | | Лестничные площадки | | | |
| ЛП1 | Серия 1.050.1-1.07 Вып.1 | ЛП1-30.12-8АтVI | 1 | 1500 | |
| ЛП2 | Серия 1.050.1-1.07 Вып.1 | ЛП2-30.12-8АтVI | 1 | 1500 | |
| | | Ограждения | | | |
| ОГ1 | Серия 1.050.1-1.07 Вып.1 | ОГ1-30.12-8АтVI | 1 | 1200 | |
| ОГ2 | Серия 1.050.1-1.07 Вып.1 | ОГ2-30.12-8АтVI | 1 | 1200 | |

Монтажная схема лестничных маршей ЛМ1-30.15-8АтVI и ЛМ2-30.15-8АтVI

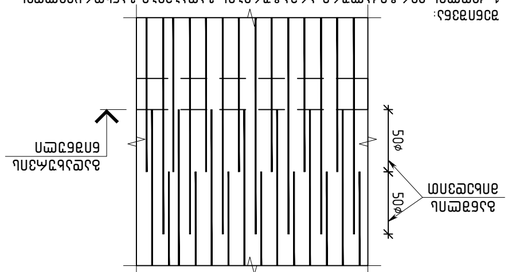


1. Монтаж лестничных маршей ЛМ1-30.15-8АтVI и ЛМ2-30.15-8АтVI производить после бетонирования монолитных участков лестничных клеток.
2. Лестничные марши ЛМ1-30.15-8АтVI и ЛМ2-30.15-8АтVI опираются на закладные детали МН1 и МН2 (см. серию 1.050.1-1.07 Вып.1).
3. Монтажные петли лестничных маршей ЛМ1-30.15-8АтVI и ЛМ2-30.15-8АтVI условно не показаны.
4. Монтажные петли лестничных маршей ЛМ1-30.15-8АтVI и ЛМ2-30.15-8АтVI обозначены условно.
5. Монтаж лестничных маршей ЛМ1-30.15-8АтVI и ЛМ2-30.15-8АтVI производить в соответствии с ППР.

| Поз. | Обозначение | Наименование | Кол. | Масса ед., кг | Примечание |
|---|---|---|---|---|---|
| | | Документация | | | |
| | ЗПБ.ЦБЗ.КЖ | Общие данные. Ведомость сборных элементов | 1 | | |
| | ЗПБ.ЦБЗ.КЖ1 | Монтажная схема лестничных маршей ЛМ1-30.15-8АтVI и ЛМ2-30.15-8АтVI | 1 | | |
| | ЗПБ.ЦБЗ.КЖ2 | Монтажная схема лестничных площадок ЛП1-30.12-8АтVI и ЛП2-30.12-8АтVI | 1 | | |
| | ЗПБ.ЦБЗ.КЖ3 | Монтажная схема ограждений ОГ1-30.12-8АтVI и ОГ2-30.12-8АтVI | 1 | | |
| | | Сборные железобетонные изделия | | | |
| ЛМ1 | Серия 1.050.1-1.07 Вып.1 | ЛМ1-30.15-8АтVI | 1 | 2100 | |
| ЛМ2 | Серия 1.050.1-1.07 Вып.1 | ЛМ2-30.15-8АтVI | 1 | 2100 | |
| ЛП1 | Серия 1.050.1-1.07 Вып.1 | ЛП1-30.12-8АтVI | 1 | 1500 | |
| ЛП2 | Серия 1.050.1-1.07 Вып.1 | ЛП2-30.12-8АтVI | 1 | 1500 | |
| ОГ1 | Серия 1.050.1-1.07 Вып.1 | ОГ1-30.12-8АтVI | 1 | 1200 | |
| ОГ2 | Серия 1.050.1-1.07 Вып.1 | ОГ2-30.12-8АтVI | 1 | 1200 | |

| Поз. | Обозначение | Наименование | Кол. | Масса ед., кг | Примечание |
|---|---|---|---|---|---|
| | | Материалы | | | |
| | ГОСТ 5781-82 | Арматурная сталь класса А-III, ø 10 мм | 0.617 | | |
| | ГОСТ 5781-82 | Арматурная сталь класса А-III, ø 12 мм | 0.888 | | |
| | ГОСТ 5781-82 | Арматурная сталь класса А-III, ø 14 мм | 1.208 | | |
| | ГОСТ 5781-82 | Арматурная сталь класса А-III, ø 16 мм | 1.578 | | |
| | ГОСТ 5781-82 | Арматурная сталь класса А-III, ø 20 мм | 2.466 | | |
| | ГОСТ 5781-82 | Арматурная сталь класса А-III, ø 25 мм | 3.853 | | |
| | ГОСТ 5781-82 | Арматурная сталь класса А-III, ø 28 мм | 4.834 | | |
| | ГОСТ 5781-82 | Арматурная сталь класса А-III, ø 32 мм | 6.313 | | |
| | ГОСТ 5781-82 | Арматурная сталь класса А-III, ø 36 мм | 7.990 | | |
| | ГОСТ 5781-82 | Арматурная сталь класса А-III, ø 40 мм | 9.865 | | |
| | ГОСТ 5781-82 | Арматурная сталь класса А-III, ø 45 мм | 12.483 | | |
| | ГОСТ 5781-82 | Арматурная сталь класса А-III, ø 50 мм | 15.413 | | |
| | ГОСТ 5781-82 | Арматурная сталь класса А-III, ø 55 мм | 18.650 | | |
| | ГОСТ 5781-82 | Арматурная сталь класса А-III, ø 60 мм | 22.195 | | |
| | ГОСТ 5781-82 | Арматурная сталь класса А-III, ø 70 мм | 30.210 | | |
| | ГОСТ 5781-82 | Арматурная сталь класса А-III, ø 80 мм | 39.460 | | |
| | ГОСТ 5781-82 | Арматурная сталь класса А-III, ø 90 мм | 49.940 | | |
| | ГОСТ 5781-82 | Арматурная сталь класса А-III, ø 100 мм | 61.650 | | |
| | ГОСТ 5781-82 | Арматурная сталь класса А-III, ø 110 мм | 74.590 | | |
| | ГОСТ 5781-82 | Арматурная сталь класса А-III, ø 120 мм | 88.760 | | |
| | ГОСТ 5781-82 | Арматурная сталь класса А-III, ø 130 мм | 104.160 | | |
| | ГОСТ 5781-82 | Арматурная сталь класса А-III, ø 140 мм | 120.790 | | |
| | ГОСТ 5781-82 | Арматурная сталь класса А-III, ø 150 мм | 138.650 | | |
| | ГОСТ 5781-82 | Арматурная сталь класса А-III, ø 160 мм | 157.740 | | |
| | ГОСТ 5781-82 | Арматурная сталь класса А-III, ø 170 мм | 178.060 | | |
| | ГОСТ 5781-82 | Арматурная сталь класса А-III, ø 180 мм | 199.610 | | |
| | ГОСТ 5781-82 | Арматурная сталь класса А-III, ø 190 мм | 222.390 | | |
| | ГОСТ 5781-82 | Арматурная сталь класса А-III, ø 200 мм | 246.400 | | |
| | ГОСТ 5781-82 | Арматурная сталь класса А-III, ø 210 мм | 271.640 | | |
| | ГОСТ 5781-82 | Арматурная сталь класса А-III, ø 220 мм | 298.110 | | |
| | ГОСТ 5781-82 | Арматурная сталь класса А-III, ø 230 мм | 325.810 | | |
| | ГОСТ 5781-82 | Арматурная сталь класса А-III, ø 240 мм | 354.740 | | |
| | ГОСТ 5781-82 | Арматурная сталь класса А-III, ø 250 мм | 384.900 | | |
| | ГОСТ 5781-82 | Арматурная сталь класса А-III, ø 260 мм | 416.290 | | |
| | ГОСТ 5781-82 | Арматурная сталь класса А-III, ø 270 мм | 448.910 | | |
| | ГОСТ 5781-82 | Арматурная сталь класса А-III, ø 280 мм | 482.760 | | |
| | ГОСТ 5781-82 | Арматурная сталь класса А-III, ø 290 мм | 517.840 | | |
| | ГОСТ 5781-82 | Арматурная сталь класса А-III, ø 300 мм | 554.150 | | |
| | ГОСТ 5781-82 | Арматурная сталь класса А-III, ø 310 мм | 591.690 | | |
| | ГОСТ 5781-82 | Арматурная сталь класса А-III, ø 320 мм | 630.460 | | |
| | ГОСТ 5781-82 | Арматурная сталь класса А-III, ø 330 мм | 670.460 | | |
| | ГОСТ 5781-82 | Арматурная сталь класса А-III, ø 340 мм | 711.690 | | |
| | ГОСТ 5781-82 | Арматурная сталь класса А-III, ø 350 мм | 754.150 | | |
| | ГОСТ 5781-82 | Арматурная сталь класса А-III, ø 360 мм | 797.840 | | |
| | ГОСТ 5781-82 | Арматурная сталь класса А-III, ø 370 мм | 842.760 | | |
| | ГОСТ 5781-82 | Арматурная сталь класса А-III, ø 380 мм | 888.910 | | |
| | ГОСТ 5781-82 | Арматурная сталь класса А-III, ø 390 мм | 936.290 | | |
| | ГОСТ 5781-82 | Арматурная сталь класса А-III, ø 400 мм | 984.900 | | |
| | ГОСТ 5781-82 | Арматурная сталь класса А-III, ø 410 мм | 1034.740 | | |
| | ГОСТ 5781-82 | Арматурная сталь класса А-III, ø 420 мм | 1085.810 | | |
| | ГОСТ 5781-82 | Арматурная сталь класса А-III, ø 430 мм | 1138.110 | | |
| | ГОСТ 5781-82 | Арматурная сталь класса А-III, ø 440 мм | 1191.640 | | |
| | ГОСТ 5781-82 | Арматурная сталь класса А-III, ø 450 мм | 1246.400 | | |
| | ГОСТ 5781-82 | Арматурная сталь класса А-III, ø 460 мм | 1302.390 | | |
| | ГОСТ 5781-82 | Арматурная сталь класса А-III, ø 470 мм | 1359.610 | | |
| | ГОСТ 5781-82 | Арматурная сталь класса А-III, ø 480 мм | 1418.060 | | |
| | ГОСТ 5781-82 | Арматурная сталь класса А-III, ø 490 мм | 1477.740 | | |
| | ГОСТ 5781-82 | Арматурная сталь класса А-III, ø 500 мм | 1538.650 | | |
| | ГОСТ 5781-82 | Арматурная сталь класса А-III, ø 510 мм | 1600.790 | | |
| | ГОСТ 5781-82 | Арматурная сталь класса А-III, ø 520 мм | 1664.160 | | |
| | ГОСТ 5781-82 | Арматурная сталь класса А-III, ø 530 мм | 1728.760 | | |
| | ГОСТ 5781-82 | Арматурная сталь класса А-III, ø 540 мм | 1794.590 | | |
| | ГОСТ 5781-82 | Арматурная сталь класса А-III, ø 550 мм | 1861.650 | | |
| | ГОСТ 5781-82 | Арматурная сталь класса А-III, ø 560 мм | 1929.940 | | |
| | ГОСТ 5781-82 | Арматурная сталь класса А-III, ø 570 мм | 1999.460 | | |
| | ГОСТ 5781-82 | Арматурная сталь класса А-III, ø 580 мм | 2070.210 | | |
| | ГОСТ 5781-82 | Арматурная сталь класса А-III, ø 590 мм | 2142.190 | | |
| | ГОСТ 5781-82 | Арматурная сталь класса А-III, ø 600 мм | 2215.400 | | |

| Поз. | Обозначение | Тип, марка изделия | Кол. | Масса ед. изд., кг | Примечание |
|---|---|---|---|---|---|
| | | Железобетонные элементы каркаса КР-12-ПЛ Цокольного этажа | | | |
| | | Колонны | | | |
| К1 | Серия 1.020.1-2.07 Вып.1 | К1-30.30-8АтVI | 1 | 1750 | |
| К2 | Серия 1.020.1-2.07 Вып.1 | К2-30.30-8АтVI | 1 | 1750 | |
| | | Балки | | | |
| Б1 | Серия 1.020.1-2.07 Вып.1 | Б1-30.60-8АтVI | 1 | 3200 | |
| Б2 | Серия 1.020.1-2.07 Вып.1 | Б2-30.60-8АтVI | 1 | 3200 | |
| | | Стеновые панели | | | |
| НС1 | Серия 1.020.1-2.07 Вып.1 | НС1-30.12-8АтVI | 1 | 1200 | |
| НС2 | Серия 1.020.1-2.07 Вып.1 | НС2-30.12-8АтVI | 1 | 1200 | |
| | | Перемычки | | | |
| ПР1 | Серия 1.038.1-1 Вып.1 | ПР1-30.12-8АтVI | 1 | 1200 | |
| ПР2 | Серия 1.038.1-1 Вып.1 | ПР2-30.12-8АтVI | 1 | 1200 | |
| | | Лестничные марши | | | |
| ЛМ1 | Серия 1.050.1-1.07 Вып.1 | ЛМ1-30.15-8АтVI | 1 | 2100 | |
| ЛМ2 | Серия 1.050.1-1.07 Вып.1 | ЛМ2-30.15-8АтVI | 1 | 2100 | |
| | | Лестничные площадки | | | |
| ЛП1 | Серия 1.050.1-1.07 Вып.1 | ЛП1-30.12-8АтVI | 1 | 1500 | |
| ЛП2 | Серия 1.050.1-1.07 Вып.1 | ЛП2-30.12-8АтVI | 1 | 1500 | |
| | | Ограждения | | | |
| ОГ1 | Серия 1.050.1-1.07 Вып.1 | ОГ1-30.12-8АтVI | 1 | 1200 | |
| ОГ2 | Серия 1.050.1-1.07 Вып.1 | ОГ2-30.12-8АтVI | 1 | 1200 | |

| Поз. | Обозначение | Наименование | Кол. | Масса ед., кг | Примечание |
|---|---|---|---|---|---|
| | | Документация | | | |
| | ЗПБ.ЦБЗ.КЖ | Общие данные. Ведомость сборных элементов | 1 | | |
| | ЗПБ.ЦБЗ.КЖ1 | Монтажная схема лестничных маршей ЛМ1-30.15-8АтVI и ЛМ2-30.15-8АтVI | 1 | | |
| | ЗПБ.ЦБЗ.КЖ2 | Монтажная схема лестничных площадок ЛП1-30.12-8АтVI и ЛП2-30.12-8АтVI | 1 | | |
| | ЗПБ.ЦБЗ.КЖ3 | Монтажная схема ограждений ОГ1-30.12-8АтVI и ОГ2-30.12-8АтVI | 1 | | |
| | | Сборные железобетонные изделия | | | |
| ЛМ1 | Серия 1.050.1-1.07 Вып.1 | ЛМ1-30.15-8АтVI | 1 | 2100 | |
| ЛМ2 | Серия 1.050.1-1.07 Вып.1 | ЛМ2-30.15-8АтVI | 1 | 2100 | |
| ЛП1 | Серия 1.050.1-1.07 Вып.1 | ЛП1-30.12-8АтVI | 1 | 1500 | |
| ЛП2 | Серия 1.050.1-1.07 Вып.1 | ЛП2-30.12-8АтVI | 1 | 1500 | |
| ОГ1 | Серия 1.050.1-1.07 Вып.1 | ОГ1-30.12-8АтVI | 1 | 1200 | |
| ОГ2 | Серия 1.050.1-1.07 Вып.1 | ОГ2-30.12-8АтVI | 1 | 1200 | |

| Поз. | Обозначение | Наименование | Кол. | Масса ед., кг | Примечание |
|---|---|---|---|---|---|
| | | Материалы | | | |
| | ГОСТ 5781-82 | Арматурная сталь класса А-III, ø 10 мм | 0.617 | | |
| | ГОСТ 5781-82 | Арматурная сталь класса А-III, ø 12 мм | 0.888 | | |
| | ГОСТ 5781-82 | Арматурная сталь класса А-III, ø 14 мм | 1.208 | | |
| | ГОСТ 5781-82 | Арматурная сталь класса А-III, ø 16 мм | 1.578 | | |
| | ГОСТ 5781-82 | Арматурная сталь класса А-III, ø 20 мм | 2.466 | | |
| | ГОСТ 5781-82 | Арматурная сталь класса А-III, ø 25 мм | 3.853 | | |
| | ГОСТ 5781-82 | Арматурная сталь класса А-III, ø 28 мм | 4.834 | | |
| | ГОСТ 5781-82 | Арматурная сталь класса А-III, ø 32 мм | 6.313 | | |
| | ГОСТ 5781-82 | Арматурная сталь класса А-III, ø 36 мм | 7.990 | | |
| | ГОСТ 5781-82 | Арматурная сталь класса А-III, ø 40 мм | 9.865 | | |
| | ГОСТ 5781-82 | Арматурная сталь класса А-III, ø 45 мм | 12.483 | | |
| | ГОСТ 5781-82 | Арматурная сталь класса А-III, ø 50 мм | 15.413 | | |
| | ГОСТ 5781-82 | Арматурная сталь класса А-III, ø 55 мм | 18.650 | | |
| | ГОСТ 5781-82 | Арматурная сталь класса А-III, ø 60 мм | 22.195 | | |
| | ГОСТ 5781-82 | Арматурная сталь класса А-III, ø 70 мм | 30.210 | | |
| | ГОСТ 5781-82 | Арматурная сталь класса А-III, ø 80 мм | 39.460 | | |
| | ГОСТ 5781-82 | Арматурная сталь класса А-III, ø 90 мм | 49.940 | | |
| | ГОСТ 5781-82 | Арматурная сталь класса А-III, ø 100 мм | 61.650 | | |
| | ГОСТ 5781-82 | Арматурная сталь класса А-III, ø 110 мм | 74.590 | | |
| | ГОСТ 5781-82 | Арматурная сталь класса А-III, ø 120 мм | 88.760 | | |
| | ГОСТ 5781-82 | Арматурная сталь класса А-III, ø 130 мм | 104.160 | | |
| | ГОСТ 5781-82 | Арматурная сталь класса А-III, ø 140 мм | 120.790 | | |
| | ГОСТ 5781-82 | Арматурная сталь класса А-III, ø 150 мм | 138.650 | | |
| | ГОСТ 5781-82 | Арматурная сталь класса А-III, ø 160 мм | 157.740 | | |
| | ГОСТ 5781-82 | Арматурная сталь класса А-III, ø 170 мм | 178.060 | | |
| | ГОСТ 5781-82 | Арматурная сталь класса А-III, ø 180 мм | 199.610 | | |
| | ГОСТ 5781-82 | Арматурная сталь класса А-III, ø 190 мм | 222.390 | | |
| | ГОСТ 5781-82 | Арматурная сталь класса А-III, ø 200 мм | 246.400 | | |
| | ГОСТ 5781-82 | Арматурная сталь класса А-III, ø 210 мм | 271.640 | | |
| | ГОСТ 5781-82 | Арматурная сталь класса А-III, ø 220 мм | 298.110 | | |
| | ГОСТ 5781-82 | Арматурная сталь класса А-III, ø 230 мм | 325.810 | | |
| | ГОСТ 5781-82 | Арматурная сталь класса А-III, ø 240 мм | 354.740 | | |
| | ГОСТ 5781-82 | Арматурная сталь класса А-III, ø 250 мм | 384.900 | | |
| | ГОСТ 5781-82 | Арматурная сталь класса А-III, ø 260 мм | 416.290 | | |
| | ГОСТ 5781-82 | Арматурная сталь класса А-III, ø 270 мм | 448.910 | | |
| | ГОСТ 5781-82 | Арматурная сталь класса А-III, ø 280 мм | 482.760 | | |
| | ГОСТ 5781-82 | Арматурная сталь класса А-III, ø 290 мм | 517.840 | | |
| | ГОСТ 5781-82 | Арматурная сталь класса А-III, ø 300 мм | 554.150 | | |
| | ГОСТ 5781-82 | Арматурная сталь класса А-III, ø 310 мм | 591.690 | | |
| | ГОСТ 5781-82 | Арматурная сталь класса А-III, ø 320 мм | 630.460 | | |
| | ГОСТ 5781-82 | Арматурная сталь класса А-III, ø 330 мм | 670.460 | | |
| | ГОСТ 5781-82 | Арматурная сталь класса А-III, ø 340 мм | 711.690 | | |
| | ГОСТ 5781-82 | Арматурная сталь класса А-III, ø 350 мм | 754.150 | | |
| | ГОСТ 5781-82 | Арматурная сталь класса А-III, ø 360 мм | 797.840 | | |
| | ГОСТ 5781-82 | Арматурная сталь класса А-III, ø 370 мм | 842.760 | | |
| | ГОСТ 5781-82 | Арматурная сталь класса А-III, ø 380 мм | 888.910 | | |
| | ГОСТ 5781-82 | Арматурная сталь класса А-III, ø 390 мм | 936.290 | | |
| | ГОСТ 5781-82 | Арматурная сталь класса А-III, ø 400 мм | 984.900 | | |
| | ГОСТ 5781-82 | Арматурная сталь класса А-III, ø 410 мм | 1034.740 | | |
| | ГОСТ 5781-82 | Арматурная сталь класса А-III, ø 420 мм | 1085.810 | | |
| | ГОСТ 5781-82 | Арматурная сталь класса А-III, ø 430 мм | 1138.110 | | |
| | ГОСТ 5781-82 | Арматурная сталь класса А-III, ø 440 мм | 1191.640 | | |
| | ГОСТ 5781-82 | Арматурная сталь класса А-III, ø 450 мм | 1246.400 | | |
| | ГОСТ 5781-82 | Арматурная сталь класса А-III, ø 460 мм | 1302.390 | | |
| | ГОСТ 5781-82 | Арматурная сталь класса А-III, ø 470 мм | 1359.610 | | |
| | ГОСТ 5781-82 | Арматурная сталь класса А-III, ø 480 мм | 1418.060 | | |
| | ГОСТ 5781-82 | Арматурная сталь класса А-III, ø 490 мм | 1477.740 | | |
| | ГОСТ 5781-82 | Арматурная сталь класса А-III, ø 500 мм | 1538.650 | | |
| | ГОСТ 5781-82 | Арматурная сталь класса А-III, ø 510 мм | 1600.790 | | |
| | ГОСТ 5781-82 | Арматурная сталь класса А-III, ø 520 мм | 1664.160 | | |
| | ГОСТ 5781-82 | Арматурная сталь класса А-III, ø 530 мм | 1728.760 | | |
| | ГОСТ 5781-82 | Арматурная сталь класса А-III, ø 540 мм | 1794.590 | | |
| | ГОСТ 5781-82 | Арматурная сталь класса А-III, ø 550 мм | 1861.650 | | |
| | ГОСТ 5781-82 | Арматурная сталь класса А-III, ø 560 мм | 1929.940 | | |
| | ГОСТ 5781-82 | Арматурная сталь класса А-III, ø 570 мм | 1999.460 | | |
| | ГОСТ 5781-82 | Арматурная сталь класса А-III, ø 580 мм | 2070.210 | | |
| | ГОСТ 5781-82 | Арматурная сталь класса А-III, ø 590 мм | 2142.190 | | |
| | ГОСТ 5781-82 | Арматурная сталь класса А-III, ø 600 мм | 2215.400 | | |

| Поз. | Обозначение | Тип, марка изделия | Кол. | Масса ед. изд., кг | Примечание |
|---|---|---|---|---|---|
| | | Железобетонные элементы каркаса КР-12-ПЛ Цокольного этажа | | | |
| | | Колонны | | | |
| К1 | Серия 1.020.1-2.07 Вып.1 | К1-30.30-8АтVI | 1 | 1750 | |
| К2 | Серия 1.020.1-2.07 Вып.1 | К2-30.30-8АтVI | 1 | 1750 | |
| | | Балки | | | |
| Б1 | Серия 1.020.1-2.07 Вып.1 | Б1-30.60-8АтVI | 1 | 3200 | |
| Б2 | Серия 1.020.1-2.07 Вып.1 | Б2-30.60-8АтVI | 1 | 3200 | |
| | | Стеновые панели | | | |
| НС1 | Серия 1.020.1-2.07 Вып.1 | НС1-30.12-8АтVI | 1 | 1200 | |
| НС2 | Серия 1.020.1-2.07 Вып.1 | НС2-30.12-8АтVI | 1 | 1200 | |
| | | Перемычки | | | |
| ПР1 | Серия 1.038.1-1 Вып.1 | ПР1-30.12-8АтVI | 1 | 1200 | |
| ПР2 | Серия 1.038.1-1 Вып.1 | ПР2-30.12-8АтVI | 1 | 1200 | |
| | | Лестничные марши | | | |
| ЛМ1 | Серия 1.050.1-1.07 Вып.1 | ЛМ1-30.15-8АтVI | 1 | 2100 | |
| ЛМ2 | Серия 1.050.1-1.07 Вып.1 | ЛМ2-30.15-8АтVI | 1 | 2100 | |
| | | Лестничные площадки | | | |
| ЛП1 | Серия 1.050.1-1.07 Вып.1 | ЛП1-30.12-8АтVI | 1 | 1500 | |
| ЛП2 | Серия 1.050.1-1.07 Вып.1 | ЛП2-30.12-8АтVI | 1 | 1500 | |
| | | Ограждения | | | |
| ОГ1 | Серия 1.050.1-1.07 Вып.1 | ОГ1-30.12-8АтVI | 1 | 1200 | |
| ОГ2 | Серия 1.050.1-1.07 Вып.1 | ОГ2-30.12-8АтVI | 1 | 1200 | |

| Поз. | Обозначение | Наименование | Кол. | Масса ед., кг | Примечание |
|---|---|---|---|---|---|
| | | Документация | | | |
| | ЗПБ.ЦБЗ.КЖ | Общие данные. Ведомость сборных элементов | 1 | | |
| | ЗПБ.ЦБЗ.КЖ1 | Монтажная схема лестничных маршей ЛМ1-30.15-8АтVI и ЛМ2-30.15-8АтVI | 1 | | |
| | ЗПБ.ЦБЗ.КЖ2 | Монтажная схема лестничных площадок ЛП1-30.12-8АтVI и ЛП2-30.12-8АтVI | 1 | | |
| | ЗПБ.ЦБЗ.КЖ3 | Монтажная схема ограждений ОГ1-30.12-8АтVI и ОГ2-30.12-8АтVI | 1 | | |
| | | Сборные железобетонные изделия | | | |
| ЛМ1 | Серия 1.050.1-1.07 Вып.1 | ЛМ1-30.15-8АтVI | 1 | 2100 | |
| ЛМ2 | Серия 1.050.1-1.07 Вып.1 | ЛМ2-30.15-8АтVI | 1 | 2100 | |
| ЛП1 | Серия 1.050.1-1.07 Вып.1 | ЛП1-30.12-8АтVI | 1 | 1500 | |
| ЛП2 | Серия 1.050.1-1.07 Вып.1 | ЛП2-30.12-8АтVI | 1 | 1500 | |
| ОГ1 | Серия 1.050.1-1.07 Вып.1 | ОГ1-30.12-8АтVI | 1 | 1200 | |
| ОГ2 | Серия 1.050.1-1.07 Вып.1 | ОГ2-30.12-8АтVI | 1 | 1200 | |

| Поз. | Обозначение | Наименование | Кол. | Масса ед., кг | Примечание |
|---|---|---|---|---|---|
| | | Материалы | | | |
| | ГОСТ 5781-82 | Арматурная сталь класса А-III, ø 10 мм | 0.617 | | |
| | ГОСТ 5781-82 | Арматурная сталь класса А-III, ø 12 мм | 0.888 | | |
| | ГОСТ 5781-82 | Арматурная сталь класса А-III, ø 14 мм | 1.208 | | |
| | ГОСТ 5781-82 | Арматурная сталь класса А-III, ø 16 мм | 1.578 | | |
| | ГОСТ 5781-82 | Арматурная сталь класса А-III, ø 20 мм | 2.466 | | |
| | ГОСТ 5781-82 | Арматурная сталь класса А-III, ø 25 мм | 3.853 | | |
| | ГОСТ 5781-82 | Арматурная сталь класса А-III, ø 28 мм | 4.834 | | |
| | ГОСТ 5781-82 | Арматурная сталь класса А-III, ø 32 мм | 6.313 | | |
| | ГОСТ 5781-82 | Арматурная сталь класса А-III, ø 36 мм | 7.990 | | |
| | ГОСТ 5781-82 | Арматурная сталь класса А-III, ø 40 мм | 9.865 | | |
| | ГОСТ 5781-82 | Арматурная сталь класса А-III, ø 45 мм | 12.483 | | |
| | ГОСТ 5781-82 | Арматурная сталь класса А-III, ø 50 мм | 15.413 | | |
| | ГОСТ 5781-82 | Арматурная сталь класса А-III, ø 55 мм | 18.650 | | |
| | ГОСТ 5781-82 | Арматурная сталь класса А-III, ø 60 мм | 22.195 | | |
| | ГОСТ 5781-82 | Арматурная сталь класса А-III, ø 70 мм | 30.210 | | |
| | ГОСТ 5781-82 | Арматурная сталь класса А-III, ø 80 мм | 39.460 | | |
| | ГОСТ 5781-82 | Арматурная сталь класса А-III, ø 90 мм | 49.940 | | |
| | ГОСТ 5781-82 | Арматурная сталь класса А-III, ø 100 мм | 61.650 | | |
| | ГОСТ 5781-82 | Арматурная сталь класса А-III, ø 110 мм | 74.590 | | |
| | ГОСТ 5781-82 | Арматурная сталь класса А-III, ø 120 мм | 88.760 | | |
| | ГОСТ 5781-82 | Арматурная сталь класса А-III, ø 130 мм | 104.160 | | |
| | ГОСТ 5781-82 | Арматурная сталь класса А-III, ø 140 мм | 120.790 | | |
| | ГОСТ 5781-82 | Арматурная сталь класса А-III, ø 150 мм | 138.650 | | |
| | ГОСТ 5781-82 | Арматурная сталь класса А-III, ø 160 мм | 157.740 | | |
| | ГОСТ 5781-82 | Арматурная сталь класса А-III, ø 170 мм | 178.060 | | |
| | ГОСТ 5781-82 | Арматурная сталь класса А-III, ø 180 мм | 199.610 | | |
| | ГОСТ 5781-82 | Арматурная сталь класса А-III, ø 190 мм | 222.390 | | |
| | ГОСТ 5781-82 | Арматурная сталь класса А-III, ø 200 мм | 246.400 | | |
| | ГОСТ 5781-82 | Арматурная сталь класса А-III, ø 210 мм | 271.640 | | |
| | ГОСТ 5781-82 | Арматурная сталь класса А-III, ø 220 мм | 298.110 | | |
| | ГОСТ 5781-82 | Арматурная сталь класса А-III, ø 230 мм | 325.810 | | |
| | ГОСТ 5781-82 | Арматурная сталь класса А-III, ø 240 мм | 354.740 | | |
| | ГОСТ 5781-82 | Арматурная сталь класса А-III, ø 250 мм | 384.900 | | |
| | ГОСТ 5781-82 | Арматурная сталь класса А-III, ø 260 мм | 416.290 | | |
| | ГОСТ 5781-82 | Арматурная сталь класса А-III, ø 270 мм | 448.910 | | |
| | ГОСТ 5781-82 | Арматурная сталь класса А-III, ø 280 мм | 482.760 | | |
| | ГОСТ 5781-82 | Арматурная сталь класса А-III, ø 290 мм | 517.840 | | |
| | ГОСТ 5781-82 | Арматурная сталь класса А-III, ø 300 мм | 554.150 | | |
| | ГОСТ 5781-82 | Арматурная сталь класса А-III, ø 310 мм | 591.690 | | |
| | ГОСТ 5781-82 | Арматурная сталь класса А-III, ø 320 мм | 630.460 | | |
| | ГОСТ 5781-82 | Арматурная сталь класса А-III, ø 330 мм | 670.460 | | |
| | ГОСТ 5781-82 | Арматурная сталь класса А-III, ø 340 мм | 711.690 | | |
| | ГОСТ 5781-82 | Арматурная сталь класса А-III, ø 350 мм | 754.150 | | |
| | ГОСТ 5781-82 | Арматурная сталь класса А-III, ø 360 мм | 797.840 | | |
| | ГОСТ 5781-82 | Арматурная сталь класса А-III, ø 370 мм | 842.760 | | |
| | ГОСТ 5781-82 | Арматурная сталь класса А-III, ø 380 мм | 888.910 | | |
| | ГОСТ 5781-82 | Арматурная сталь класса А-III, ø 390 мм | 936.290 | | |
| | ГОСТ 5781-82 | Арматурная сталь класса А-III, ø 400 мм | 984.900 | | |
| | ГОСТ 5781-82 | Арматурная сталь класса А-III, ø 410 мм | 1034.740 | | |
| | ГОСТ 5781-82 | Арматурная сталь класса А-III, ø 420 мм | 1085.810 | | |
| | ГОСТ 5781-82 | Арматурная сталь класса А-III, ø 430 мм | 1138.110 | | |
| | ГОСТ 5781-82 | Арматурная сталь класса А-III, ø 440 мм | 1191.640 | | |
| | ГОСТ 5781-82 | Арматурная сталь класса А-III, ø 450 мм | 1246.400 | | |
| | ГОСТ 5781-82 | Арматурная сталь класса А-III, ø 460 мм | 1302.390 | | |
| | ГОСТ 5781-82 | Арматурная сталь класса А-III, ø 470 мм | 1359.610 | | |
| | ГОСТ 5781-82 | Арматурная сталь класса А-III, ø 480 мм | 1418.060 | | |
| | ГОСТ 5781-82 | Арматурная сталь класса А-III, ø 490 мм | 1477.740 | | |
| | ГОСТ 5781-82 | Арматурная сталь класса А-III, ø 500 мм | 1538.650 | | |
| | ГОСТ 5781-82 | Арматурная сталь класса А-III, ø 510 мм | 1600.790 | | |
| | ГОСТ 5781-82 | Арматурная сталь класса А-III, ø 520 мм | 1664.160 | | |
| | ГОСТ 5781-82 | Арматурная сталь класса А-III, ø 530 мм | 1728.760 | | |
| | ГОСТ 5781-82 | Арматурная сталь класса А-III, ø 540 мм | 1794.590 | | |
| | ГОСТ 5781-82 | Арматурная сталь класса А-III, ø 550 мм | 1861.650 | | |
| | ГОСТ 5781-82 | Арматурная сталь класса А-III, ø 560 мм | 1929.940 | | |
| | ГОСТ 5781-82 | Арматурная сталь класса А-III, ø 570 мм | 1999.460 | | |
| | ГОСТ 5781-82 | Арматурная сталь класса А-III, ø 580 мм | 2070.210 | | |
| | ГОСТ 5781-82 | Арматурная сталь класса А-III, ø 590 мм | 2142.190 | | |
| | ГОСТ 5781-82 | Арматурная сталь класса А-III, ø 600 мм | 2215.400 | | |

| Поз. | Обозначение | Тип, марка изделия | Кол. | Масса ед. изд., кг | Примечание |
|---|---|---|---|---|---|
| | | Железобетонные элементы каркаса КР-12-ПЛ Цокольного этажа | | | |
| | | Колонны | | | |
| К1 | Серия 1.020.1-2.07 Вып.1 | К1-30.30-8АтVI | 1 | 1750 | |
| К2 | Серия 1.020.1-2.07 Вып.1 | К2-30.30-8АтVI | 1 | 1750 | |
| | | Балки | | | |
| Б1 | Серия 1.020.1-2.07 Вып.1 | Б1-30.60-8АтVI | 1 | 3200 | |
| Б2 | Серия 1.020.1-2.07 Вып.1 | Б2-30.60-8АтVI | 1 | 3200 | |
| | | Стеновые панели | | | |
| НС1 | Серия 1.020.1-2.07 Вып.1 | НС1-30.12-8АтVI | 1 | 1200 | |
| НС2 | Серия 1.020.1-2.07 Вып.1 | НС2-30.12-8АтVI | 1 | 1200 | |
| | | Перемычки | | | |
| ПР1 | Серия 1.038.1-1 Вып.1 | ПР1-30.12-8АтVI | 1 | 1200 | |
| ПР2 | Серия 1.038.1-1 Вып.1 | ПР2-30.12-8АтVI | 1 | 1200 | |
| | | Лестничные марши | | | |
| ЛМ1 | Серия 1.050.1-1.07 Вып.1 | ЛМ1-30.15-8АтVI | 1 | 2100 | |
| ЛМ2 | Серия 1.050.1-1.07 Вып.1 | ЛМ2-30.15-8АтVI | 1 | 2100 | |
| | | Лестничные площадки | | | |
| ЛП1 | Серия 1.050.1-1.07 Вып.1 | ЛП1-30.12-8АтVI | 1 | 1500 | |
| ЛП2 | Серия 1.050.1-1.07 Вып.1 | ЛП2-30.12-8АтVI | 1 | 1500 | |
| | | Ограждения | | | |
| ОГ1 | Серия 1.050.1-1.07 Вып.1 | ОГ1-30.12-8АтVI | 1 | 1200 | |
| ОГ2 | Серия 1.050.1-1.07 Вып.1

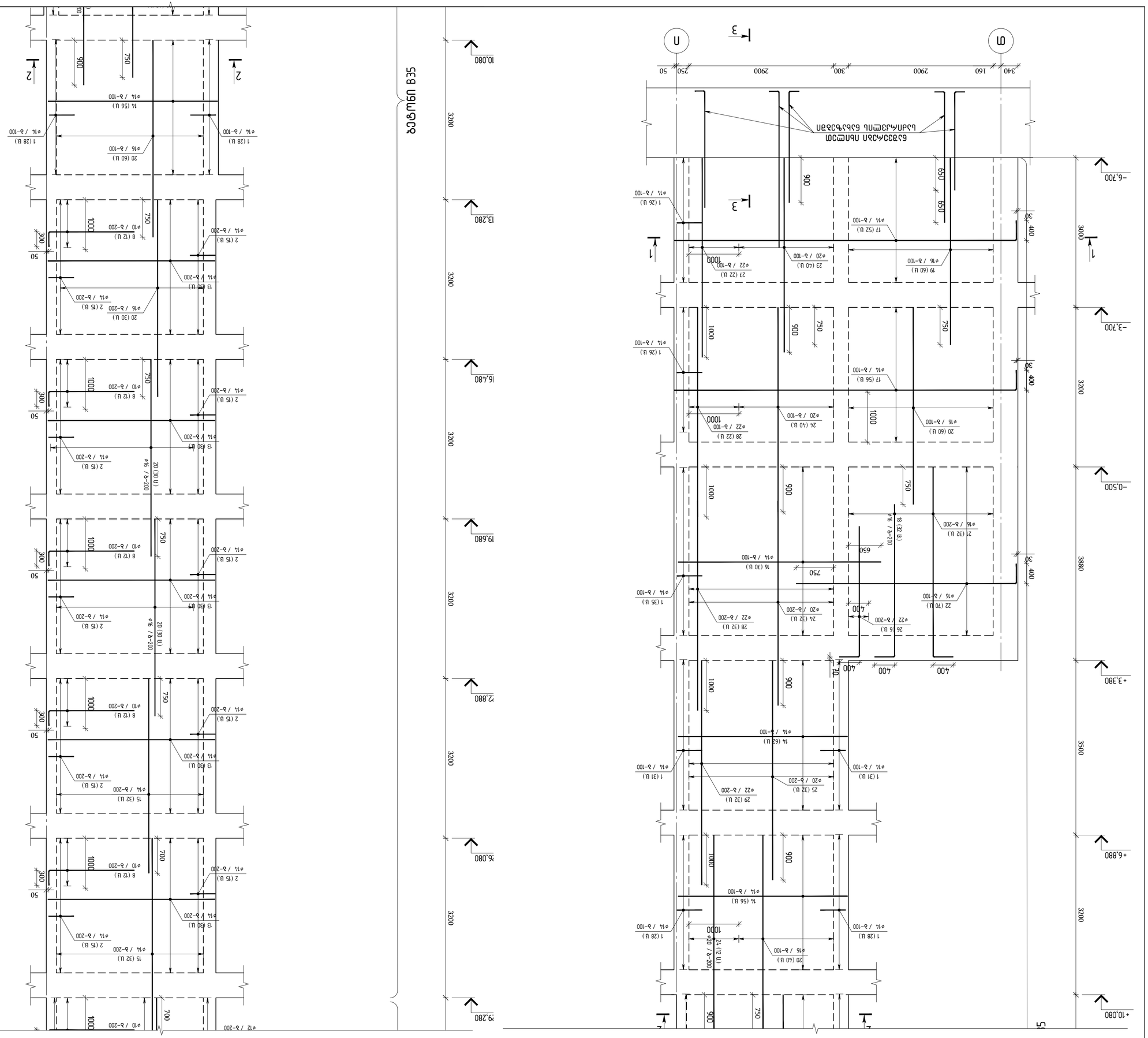
Вертикальная планировка
Условные обозначения
Граница участка
Проектируемое здание
Проектируемые дороги
Проектируемые тротуары
Проектируемые площадки
Проектируемые бортовые камни
Проектируемые водоотводные лотки
Проектируемые ливневые канализации
Проектируемые ливневые колодцы
Проектируемые ливневые дождеприемники
Проектируемые ливневые решетки
Проектируемые ливневые трубопроводы
Проектируемые ливневые каналы
Проектируемые ливневые сооружения
Проектируемые ливневые очистные сооружения
Проектируемые ливневые насосные станции
Проектируемые ливневые напорные трубопроводы
Проектируемые ливневые самотечные трубопроводы
Проектируемые ливневые напорно-самотечные трубопроводы
Проектируемые ливневые напорно-самотечные сооружения
Проектируемые ливневые напорно-самотечные очистные сооружения
Проектируемые ливневые напорно-самотечные насосные станции
Проектируемые ливневые напорно-самотечные напорные трубопроводы
Проектируемые ливневые напорно-самотечные самотечные трубопроводы
Проектируемые ливневые напорно-самотечные напорно-самотечные трубопроводы
Проектируемые ливневые напорно-самотечные напорно-самотечные сооружения
Проектируемые ливневые напорно-самотечные напорно-самотечные очистные сооружения
Проектируемые ливневые напорно-самотечные напорно-самотечные насосные станции
Проектируемые ливневые напорно-самотечные напорно-самотечные напорные трубопроводы
Проектируемые ливневые напорно-самотечные напорно-самотечные самотечные трубопроводы
Проектируемые ливневые напорно-самотечные напорно-самотечные напорно-самотечные трубопроводы
Проектируемые ливневые напорно-самотечные напорно-самотечные напорно-самотечные сооружения
Проектируемые ливневые напорно-самотечные напорно-самотечные напорно-самотечные очистные сооружения
Проектируемые ливневые напорно-самотечные напорно-самотечные напорно-самотечные насосные станции
Проектируемые ливневые напорно-самотечные напорно-самотечные напорно-самотечные напорные трубопроводы
Проектируемые ливневые напорно-самотечные напорно-самотечные напорно-самотечные самотечные трубопроводы
Проектируемые ливневые напорно-самотечные напорно-самотечные напорно-самотечные напорно-самотечные трубопроводы
Проектируемые ливневые напорно-самотечные напорно-самотечные напорно-самотечные напорно-самотечные сооружения
Проектируемые ливневые напорно-самотечные напорно-самотечные напорно-самотечные напорно-самотечные очистные сооружения
Проектируемые ливневые напорно-самотечные напорно-самотечные напорно-самотечные напорно-самотечные насосные станции
Проектируемые ливневые напорно-самотечные напорно-самотечные напорно-самотечные напорно-самотечные напорные трубопроводы
Проектируемые ливневые напорно-самотечные напорно-самотечные напорно-самотечные напорно-самотечные самотечные трубопроводы
Проектируемые ливневые напорно-самотечные напорно-самотечные напорно-самотечные напорно-самотечные напорно-самотечные трубопроводы
Проектируемые ливневые напорно-самотечные напорно-самотечные напорно-самотечные напорно-самотечные напорно-самотечные сооружения
Проектируемые ливневые напорно-самотечные напорно-самотечные напорно-самотечные напорно-самотечные напорно-самотечные очистные сооружения
Проектируемые ливневые напорно-самотечные напорно-самотечные напорно-самотечные напорно-самотечные напорно-самотечные насосные станции
Проектируемые ливневые напорно-самотечные напорно-самотечные напорно-самотечные напорно-самотечные напорно-самотечные напорные трубопроводы
Проектируемые ливневые напорно-самотечные напорно-самотечные напорно-самотечные напорно-самотечные напорно-самотечные самотечные трубопроводы
Проектируемые ливневые напорно-самотечные напорно-самотечные напорно-самотечные напорно-самотечные напорно-самотечные напорно-самотечные трубопроводы
Проектируемые ливневые напорно-самотечные напорно-самотечные напорно-самотечные напорно-самотечные напорно-самотечные напорно-самотечные сооружения
Проектируемые ливневые напорно-самотечные напорно-самотечные напорно-самотечные напорно-самотечные напорно-самотечные напорно-самотечные очистные сооружения
Проектируемые ливневые напорно-самотечные напорно-самотечные напорно-самотечные напорно-самотечные напорно-самотечные напорно-самотечные насосные станции
Проектируемые ливневые напорно-самотечные напорно-самотечные напорно-самотечные напорно-самотечные напорно-самотечные напорно-самотечные напорные трубопроводы
Проектируемые ливневые напорно-самотечные напорно-самотечные напорно-самотечные напорно-самотечные напорно-самотечные напорно-самотечные самотечные трубопроводы
Проектируемые ливневые напорно-самотечные напорно-самотечные напорно-самотечные напорно-самотечные напорно-самотечные напорно-самотечные напорно-самотечные трубопроводы
Проектируемые ливневые напорно-самотечные напорно-самотечные напорно-самотечные напорно-самотечные напорно-самотечные напорно-самотечные напорно-самотечные сооружения
Проектируемые ливневые напорно-самотечные напорно-самотечные напорно-самотечные напорно-самотечные напорно-самотечные напорно-самотечные напорно-самотечные очистные сооружения
Проектируемые ливневые напорно-самотечные напорно-самотечные напорно-самотечные напорно-самотечные напорно-самотечные напорно-самотечные напорно-самотечные насосные станции
Проектируемые ливневые напорно-самотечные напорно-самотечные напорно-самотечные напорно-самотечные напорно-самотечные напорно-самотечные напорно-самотечные напорные трубопроводы
Проектируемые ливневые напорно-самотечные напорно-самотечные напорно-самотечные напорно-самотечные напорно-самотечные напорно-самотечные напорно-самотечные самотечные трубопроводы
Проектируемые ливневые напорно-самотечные напорно-самотечные напорно-самотечные напорно-самотечные напорно-самотечные напорно-самотечные напорно-самотечные напорно-самотечные трубопроводы
Проектируемые ливневые напорно-самотечные напорно-самотечные напорно-самотечные напорно-самотечные напорно-самотечные напорно-самотечные напорно-самотечные напорно-самотечные сооружения
Проектируемые ливневые напорно-самотечные напорно-самотечные напорно-самотечные напорно-самотечные напорно-самотечные напорно-самотечные напорно-самотечные напорно-самотечные очистные сооружения
Проектируемые ливневые напорно-самотечные напорно-самотечные напорно-самотечные напорно-самотечные напорно-самотечные напорно-самотечные напорно-самотечные напорно-самотечные насосные станции
Проектируемые ливневые напорно-самотечные напорно-самотечные напорно-самотечные напорно-самотечные напорно-самотечные напорно-самотечные напорно-самотечные напорно-самотечные напорные трубопроводы
Проектируемые ливневые напорно-самотечные напорно-самотечные напорно-самотечные напорно-самотечные напорно-самотечные напорно-самотечные напорно-самотечные напорно-самотечные самотечные трубопроводы
Проектируемые ливневые напорно-самотечные напорно-самотечные напорно-самотечные напорно-самотечные напорно-самотечные напорно-самотечные напорно-самотечные напорно-самотечные напорно-самотечные трубопроводы
Проектируемые ливневые напорно-самотечные напорно-самотечные напорно-самотечные напорно-самотечные напорно-самотечные напорно-самотечные напорно-самотечные напорно-самотечные напорно-самотечные сооружения
Проектируемые ливневые напорно-самотечные напорно-самотечные напорно-самотечные напорно-самотечные напорно-самотечные напорно-самотечные напорно-самотечные напорно-самотечные напорно-самотечные очистные сооружения
Проектируемые ливневые напорно-самотечные напорно-самотечные напорно-самотечные напорно-самотечные напорно-самотечные напорно-самотечные напорно-самотечные напорно-самотечные напорно-самотечные насосные станции
Проектируемые ливневые напорно-самотечные напорно-самотечные напорно-самотечные напорно-самотечные напорно-самотечные напорно-самотечные напорно-самотечные напорно-самотечные напорно-самотечные напорные трубопроводы
Проектируемые ливневые напорно-самотечные напорно-самотечные напорно-самотечные напорно-самотечные напорно-самотечные напорно-самотечные напорно-самотечные напорно-самотечные напорно-самотечные самотечные трубопроводы
Проектируемые ливневые напорно-самотечные напорно-самотечные напорно-самотечные напорно-самотечные напорно-самотечные напорно-самотечные напорно-самотечные напорно-самотечные напорно-самотечные напорно-самотечные трубопроводы
Проектируемые ливневые напорно-самотечные напорно-самотечные напорно-самотечные напорно-самотечные напорно-самотечные напорно-самотечные напорно-самотечные напорно-самотечные напорно-самотечные напорно-самотечные сооружения
Проектируемые ливневые напорно-самотечные напорно-самотечные напорно-самотечные напорно-самотечные напорно-самотечные напорно-самотечные напорно-самотечные напорно-самотечные напорно-самотечные напорно-самотечные очистные сооружения
Проектируемые ливневые напорно-самотечные напорно-самотечные напорно-самотечные напорно-самотечные напорно-самотечные напорно-самотечные напорно-самотечные напорно-самотечные напорно-самотечные напорно-самотечные насосные станции
Проектируемые ливневые напорно-самотечные напорно-самотечные напорно-самотечные напорно-самотечные напорно-самотечные напорно-самотечные напорно-самотечные напорно-самотечные напорно-самотечные напорно-самотечные напорные трубопроводы
Проектируемые ливневые напорно-самотечные

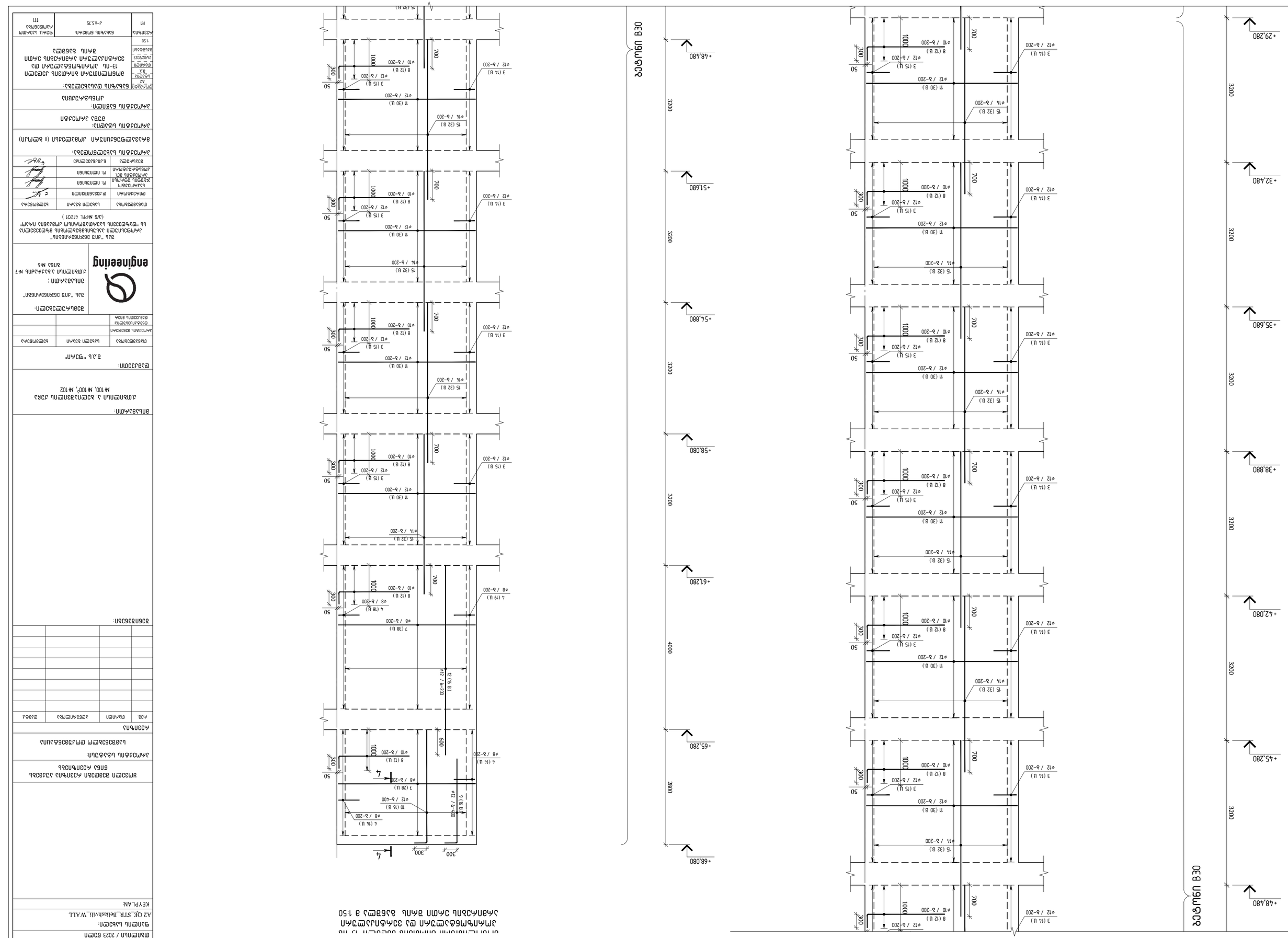


Монтажные марки фундаментов см. в спецификации монтажных марок. Масштаб 1:50

| | | | |
|---|---|---|---|
| | | | |
| | | | |
| | | | |

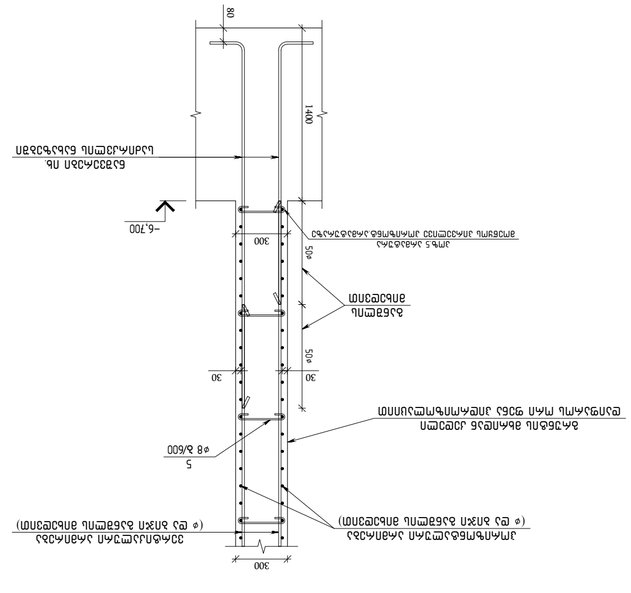


Фрагмент 3-3
в 1:25

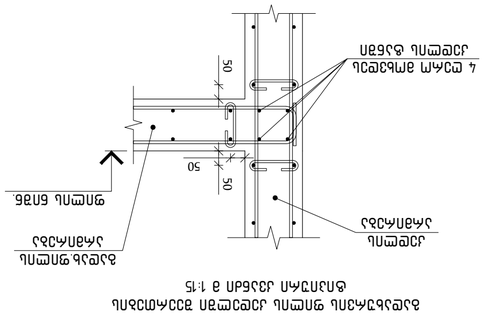


Фрагмент 2-2
в 1:25




Фрагмент 1-1

| Зич. | Зозначення | Е з н а ч е н н я | Кількість | Вага 1 од. | Вага 1 поз. од. |
|---|---|---|---|---|---|
| | | Збірне залізобетонне перекриття підземної частини двоповерхової будівлі | 1 | | |
| | | Загальні дані | | | |
| | | Бетон В35 (▽-3.70–▽+26.38–вер) | | 35.75 | м³ |
| | | Бетон В30 (▽+26.38–▽+29.18 вер) | | 28.47 | м³ |
| | | Арматурні вироби | | | |
| 1 | ГОСТ Р 52544-2006 | Ø14 A500C L=1300 | 261 | 1.57 | 409.8 |
| 2 | ГОСТ Р 52544-2006 | Ø14 A500C L=1250 | 150 | 1.51 | 226.5 |
| 3 | ГОСТ Р 52544-2006 | Ø12 A500C L=1200 | 291 | 1.07 | 311.4 |
| 4 | ГОСТ Р 52544-2006 | Ø8 A500C L=1250 | 65 | 0.49 | 31.8 |
| 5 | ГОСТ Р 52544-2006 | Ø8 A500C L=400 | 158 | 0.16 | 25.3 |
| 6 | ГОСТ Р 52544-2006 | Ø8 A500C L=350 | 402 | 0.14 | 56.3 |
| 7 | ГОСТ Р 52544-2006 | Ø8 A500C L=3350 | 66 | 1.32 | 87.3 |
| 8 | ГОСТ Р 52544-2006 | Ø10 A500C L=2000 | 204 | 1.23 | 251.3 |
| 9 | ГОСТ Р 52544-2006 | Ø12 A500C L=2335 | 16 | 2.07 | 33.2 |
| 10 | ГОСТ Р 52544-2006 | Ø12 A500C L=3050 | 16 | 2.71 | 43.3 |
| 11 | ГОСТ Р 52544-2006 | Ø12 A500C L=3350 | 300 | 2.97 | 892.4 |
| 12 | ГОСТ Р 52544-2006 | Ø12 A500C L=4620 | 16 | 4.10 | 65.6 |
| 13 | ГОСТ Р 52544-2006 | Ø14 A500C L=3350 | 150 | 4.05 | 607.0 |
| 14 | ГОСТ Р 52544-2006 | Ø14 A500C L=3400 | 174 | 4.11 | 714.7 |
| 15 | ГОСТ Р 52544-2006 | Ø14 A500C L=3900 | 384 | 4.71 | 1809.1 |
| 16 | ГОСТ Р 52544-2006 | Ø14 A500C L=4070 | 70 | 4.92 | 344.2 |
| 17 | ГОСТ Р 52544-2006 | Ø14 A500C L=7250 | 108 | 8.76 | 945.9 |
| 18 | ГОСТ Р 52544-2006 | Ø16 A500C L=3440 | 32 | 5.43 | 173.7 |
| 19 | ГОСТ Р 52544-2006 | Ø16 A500C L=3750 | 60 | 5.92 | 355.1 |
| 20 | ГОСТ Р 52544-2006 | Ø16 A500C L=3950 | 250 | 6.23 | 1558.3 |
| 21 | ГОСТ Р 52544-2006 | Ø16 A500C L=4190 | 32 | 6.61 | 211.6 |
| 22 | ГОСТ Р 52544-2006 | Ø16 A500C L=4800 | 70 | 7.57 | 530.2 |
| 23 | ГОСТ Р 52544-2006 | Ø20 A500C L=3900 | 40 | 9.62 | 384.7 |
| 24 | ГОСТ Р 52544-2006 | Ø20 A500C L=4100 | 84 | 10.11 | 849.3 |
| 25 | ГОСТ Р 52544-2006 | Ø20 A500C L=4400 | 32 | 10.85 | 347.2 |
| 26 | ГОСТ Р 52544-2006 | Ø22 A500C L=3000 | 6 | 8.95 | 53.7 |
| 27 | ГОСТ Р 52544-2006 | Ø22 A500C L=4000 | 22 | 11.94 | 262.6 |
| 28 | ГОСТ Р 52544-2006 | Ø22 A500C L=4200 | 54 | 12.53 | 676.8 |
| 29 | ГОСТ Р 52544-2006 | Ø22 A500C L=4500 | 32 | 13.43 | 429.7 |

## Збірне залізобетонне монолітне диафрагми жорсткості –13–пл. будівлі двоповерхової підземної частини

| Бетон В35=35.75 м³ | A500C | | | | | | | |
|---|---|---|---|---|---|---|---|---|
| | ГОСТ Р 52544-2006 | | | | | | | Цем |
| Бетон В30=28.47 м³ | Ø8 | Ø10 | Ø12 | Ø14 | Ø16 | Ø20 | Ø22 | |
| Цем=64.22 т | 200.70 | 251.30 | 1446.00 | 5057.10 | 2828.80 | 1581.20 | 1422.80 | 12687.90 |




Зазначені розміри та відмітки уточнити по місцю.
Збірні залізобетонні плити перекриття виготовити згідно робочих креслень.
Монтаж збірних залізобетонних плит перекриття виконувати згідно вимог ДБН В.2.6-98:2009.
Бетонування монолітних ділянок виконувати бетоном класу С30/37 W8 F200 на портландцементі.
Захисний шар бетону для арматури 50 мм.
Стики збірних плит перекриття замонолічувати бетоном класу С30/37 W8 F200 на портландцементі.
Перед бетонуванням монолітних ділянок поверхню збірних плит перекриття очистити від бруду та пилу, промити водою та просушити.
Монтаж збірних плит перекриття виконувати за допомогою будівельного крану.
Відстань між плитами перекриття 50 мм.
Монтаж збірних плит перекриття виконувати згідно вимог ДБН В.2.6-98:2009.
Бетонування монолітних ділянок виконувати бетоном класу С30/37 W8 F200 на портландцементі.
Захисний шар бетону для арматури 50 мм.
Стики збірних плит перекриття замонолічувати бетоном класу С30/37 W8 F200 на портландцементі.
Перед бетонуванням монолітних ділянок поверхню збірних плит перекриття очистити від бруду та пилу, промити водою та просушити.
Монтаж збірних плит перекриття виконувати за допомогою будівельного крану.
Відстань між плитами перекриття 50 мм.

| Стадія | Аркуш | Аркушів |
|---|---|---|
| Р | 1 | 1 |

Товариство з обмеженою відповідальністю "Інженерінг"
Свідоцтво про внесення до Державного реєстру суб'єктів господарювання України серія АА №123456 від 01.01.2020 р.
Ліцензія на виконання будівельних робіт: АВ №654321 від 15.03.2021 р.

| Головний інженер проекту | Іванов І.І. | | |
|---|---|---|---|
| Керівник проекту | Петров П.П. | | |
| Розробив | Сидоренко С.С. | | |
| Перевірив | Коваленко К.К. | | |
| Н. контроль | Мельник М.М. | | |

Збірне залізобетонне монолітне диафрагми жорсткості –13–пл. будівлі двоповерхової підземної частини

Стадія Р | Аркуш 1 | Аркушів 1

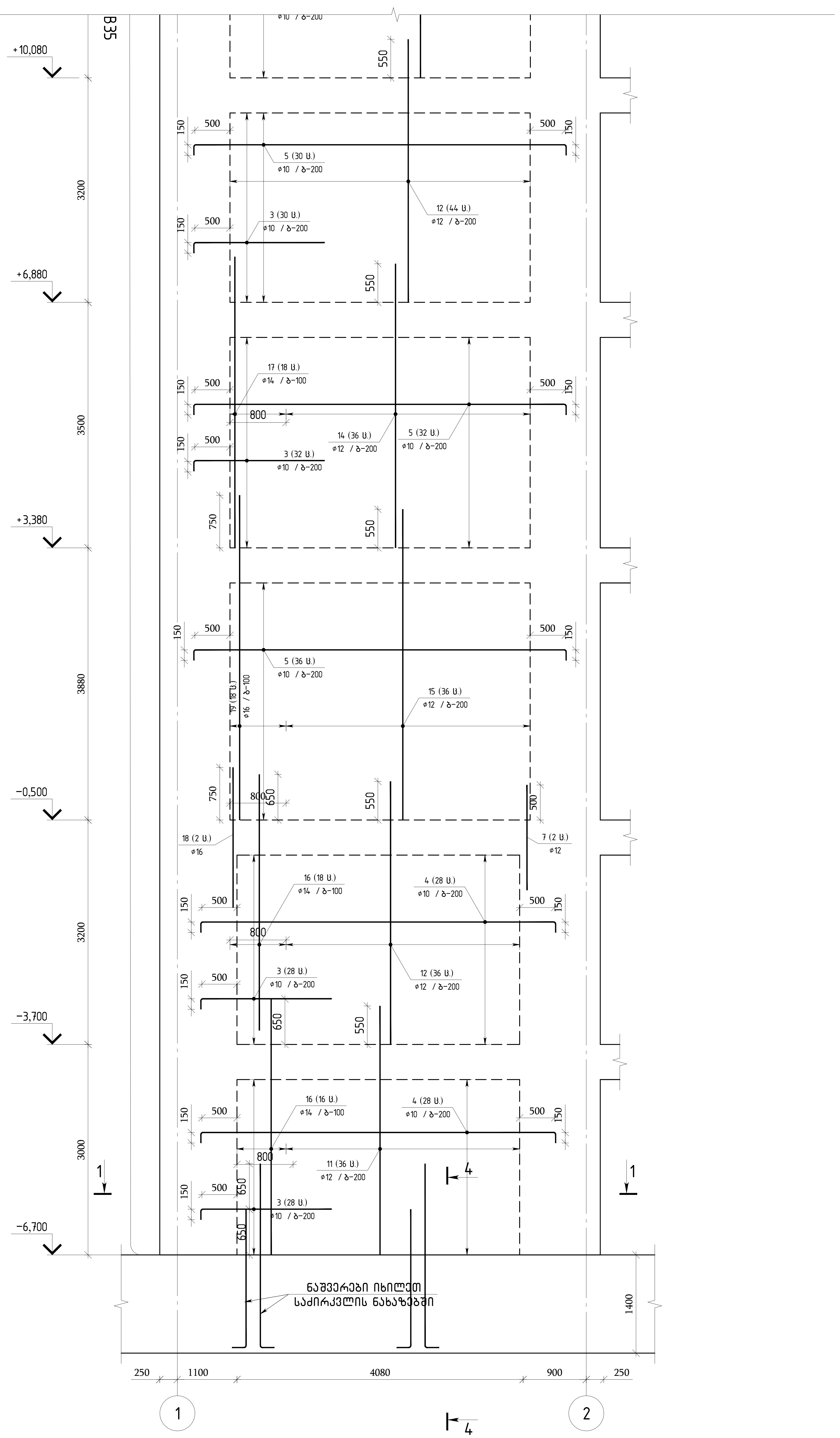

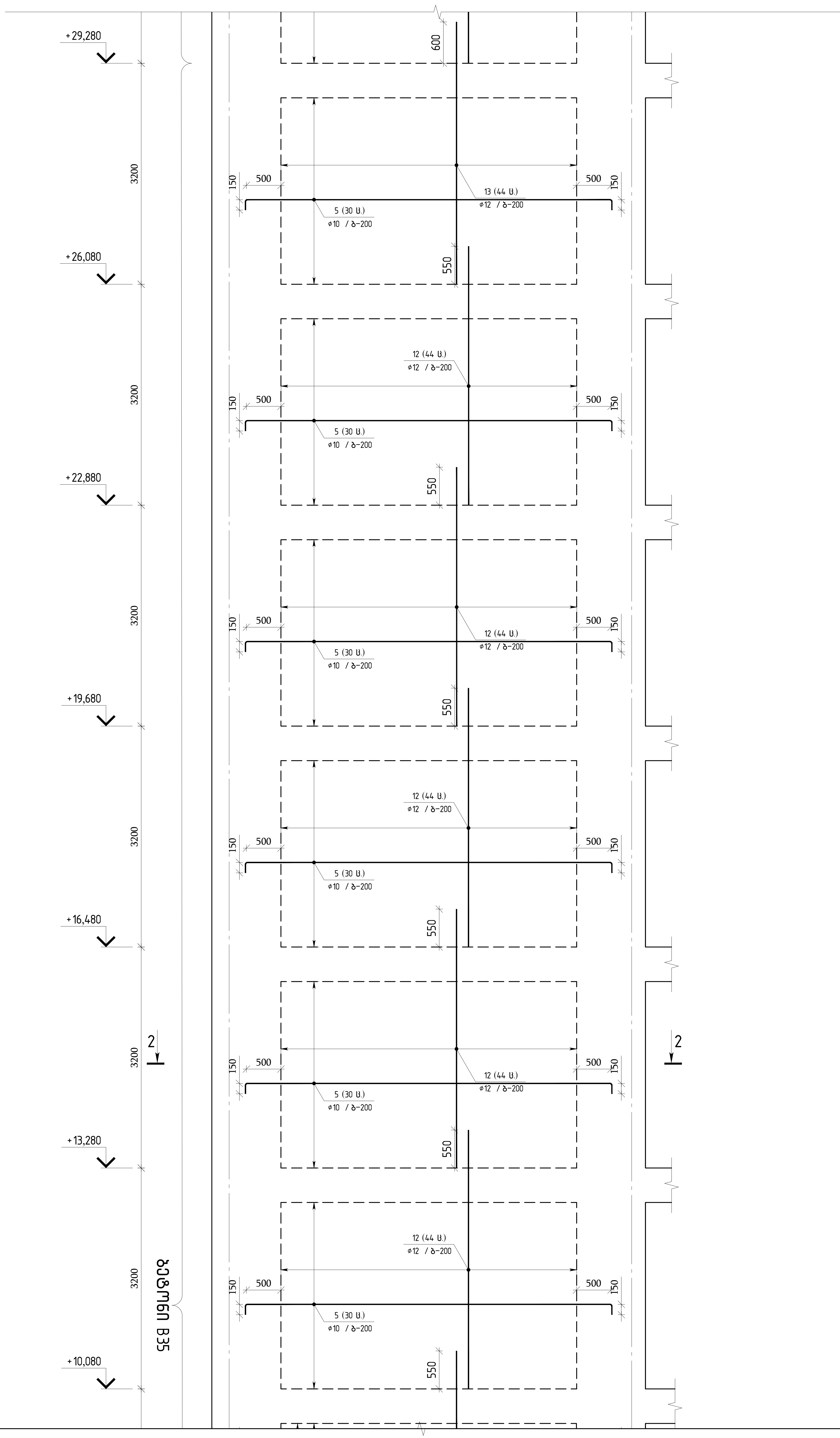


თბილისი / 2023 წელი

ფაილის სახელი:
A2 QE_STR_Beliashvili_WALL

KEYPLAN:

ყოველი შემდეგი რევიზია აუქმებს წინა რევიზიებს

პროექტის სტატუსი:
სამშენებლო დოკუმენტაცია

რევიზია

| რევ. | თარიღი | აღწერილობა | დამტკ. |
|---|---|---|---|
| | | | |
| | | | |
| | | | |
| | | | |
| | | | |
| | | | |
| | | | |
| | | | |

შენიშვნები:

მისამართი:
ქ.თბილისი ა. ბელიაშვილის ქუჩა
№100, №100ა, №102

დამკვეთი:
შ.პ.ს "ფერი"

| თანამდებობა | სახელი გვარი | ხელმოწერა |
|---|---|---|
| პროექტის მენეჯერი | | |
| დამტკიცებულია: დამკვეთის მიერ | | |

შემსრულებელი:
შპს "ქიუ ენჯინერინგი"
მისამართი:
ქ.თბილისი ა.ბაქრაძის №7 ბინა №6

შპს "ქიუ ენჯინერინგის" პროფესიული პასუხისმგებლობის მზღვეველია სს "დაზღვევის საერთაშორისო კომპანია ირაო" (პ/ნ №PFL 417/21)

| თანამდებობა | სახელი გვარი | ხელმოწერა |
|---|---|---|
| დირექტორი | დ.ქევანიშვილი | |
| საპროექტო ჯგუფის უფროსი | ო. ილიუხინი | |
| პროექტის მთ. კონსტრუქტორი | ო. ილიუხინი | |
| შეასრულა | ნ.კიკნაველიძე | |

პროექტის სახელწოდება:
მრავალფუნქციური კომპლექსი (II ბლოკი)

პროექტის სტადია:
მუშა პროექტი

პროექტის ნაწილი:
კონსტრუქცია

ფორმატი: A2
სტადია: მ.პ.
თარიღი: 24/02/2023
მასშტაბი: 1:50

ნახაზის დასახელება:
მონოლითური დიაფრაგმა 1-ის ვერტიკალური და ჰორიზონტალური არმირების ერთი შრის განშლა

| რევიზია: | ნახაზის ნომერი: | ფურც. საერთო რაოდენობა |
|---|---|---|
| R1 | კ-II.5.78 | 111 |

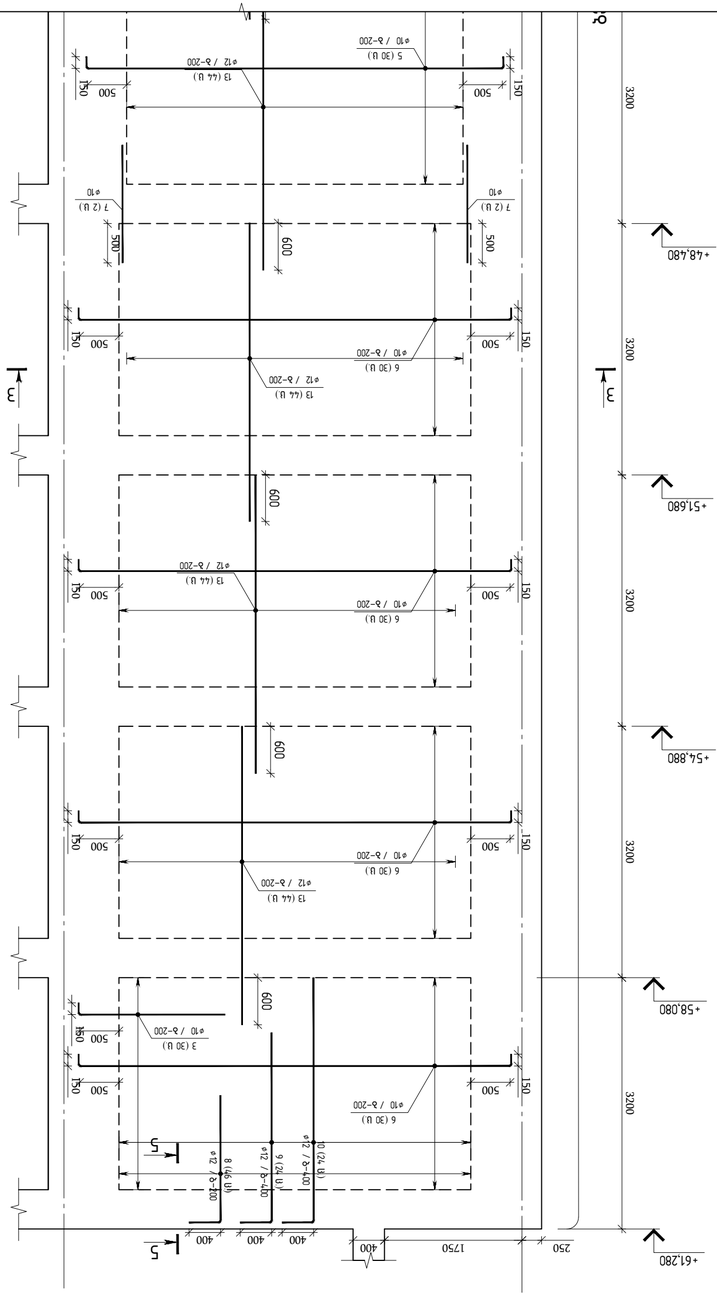


# ФРАГМЕНТЫ РАЗРЕЗОВ 1-ГО ЭТАЖА ВЕРХНЕЙ ЧАСТИ ЗДАНИЯ ОТ ОТМ. +61.280 ДО ОТМ. +29.280
## ВЫПОЛНЕНЫ В МАСШТАБЕ 1:50

| | | | |
|---|---|---|---|
| | | | |
| | | | |
| | | | |
| | | | |
| | | | |
| | | | |
| | | | |
| | | | |
| | | | |
| Изм. | Кол.уч. | №док. | Подп. | Дата |

Взам.инв.№

| | | | |
|---|---|---|---|
| ГИП | | | |
| Разработал | | | |
| Проверил | | | |
| Н.контр. | | | |

| | | |
|---|---|---|
| Стадия | Лист | Листов |
| Р | 11 | |

ООО "ЭНЕРГОИНЖИНИРИНГ"
г.Москва, Ленинградский проспект, д.74, корп.1, этаж 7, ком.1

| | |
|---|---|
| Заказчик: | ООО "ЭНЕРГОИНЖИНИРИНГ" |
| Объект: | Многоквартирный жилой комплекс со встроенными помещениями и подземной автостоянкой, расположенный по адресу: г. Санкт-Петербург, Приморский район, участок 1 (восточнее ЖК "Чистое небо") (3/6 №РЕ-417/21) |
| Стадия | Лист | Листов |
| Р | 11 | |
| Главный инженер проекта | | |
| Главный архитектор проекта | | |
| ГИП | | |
| Начальник отдела | | |
| Руководитель группы | | |
| Главный специалист | | |
| Ведущий специалист | | |
| Специалист | | |
| Инженер | | |
| Инженер-конструктор 1 категории | | |
| Инженер-конструктор 2 категории | | |
| Инженер-конструктор | | |
| Инженер-конструктор 3 категории | | |
| Инженер-конструктор 3 категории | | |
| Инженер-конструктор 3 категории

## Узел 1

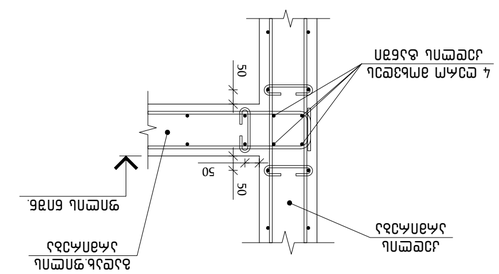


Узел 1
в 1:15

## Узел 2

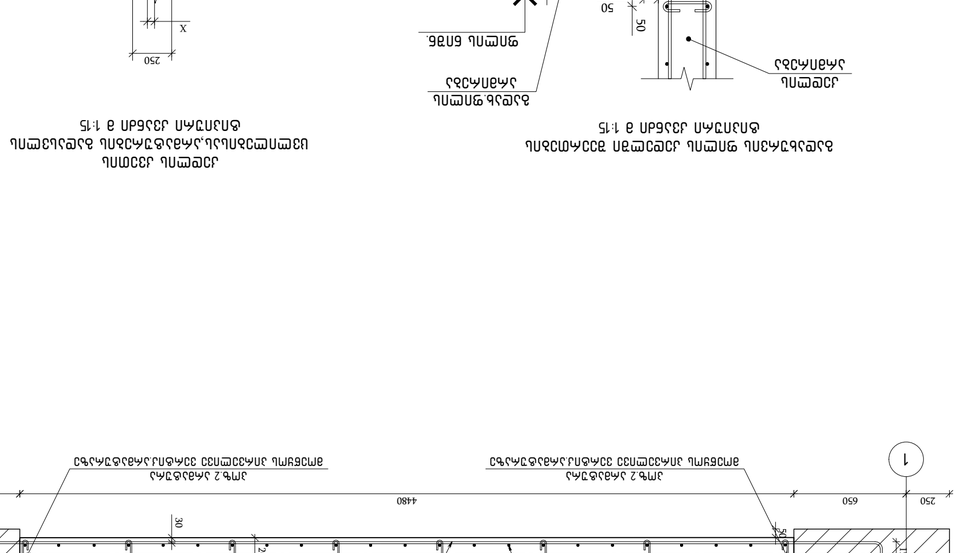


Узел 2
в 1:15

## Узел 3.1 ℓ=350

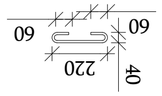


## Узел 3.2 ℓ=300

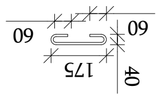


## Сечение 1-1
в 1:25




## Сечение 2-2
в 1:25

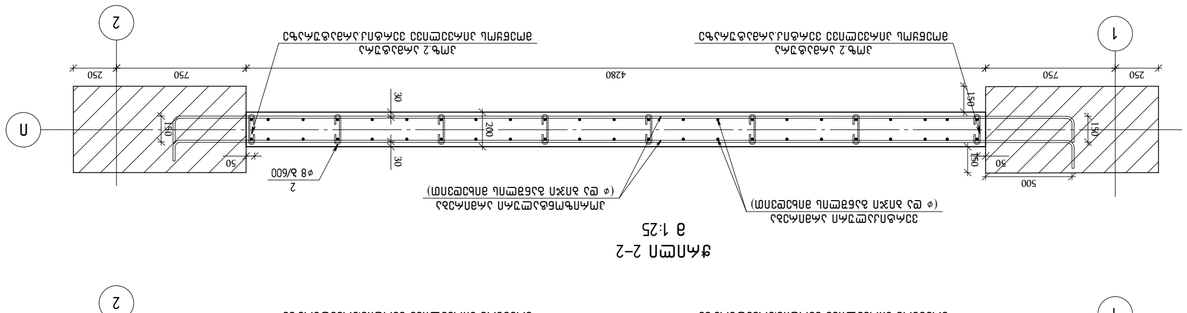


## Сечение 3-3
в 1:25

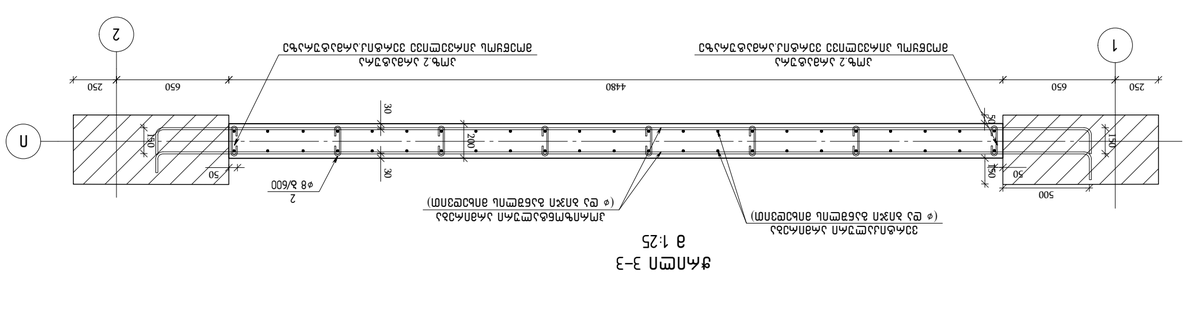


## Сечение 4-4
в 1:25

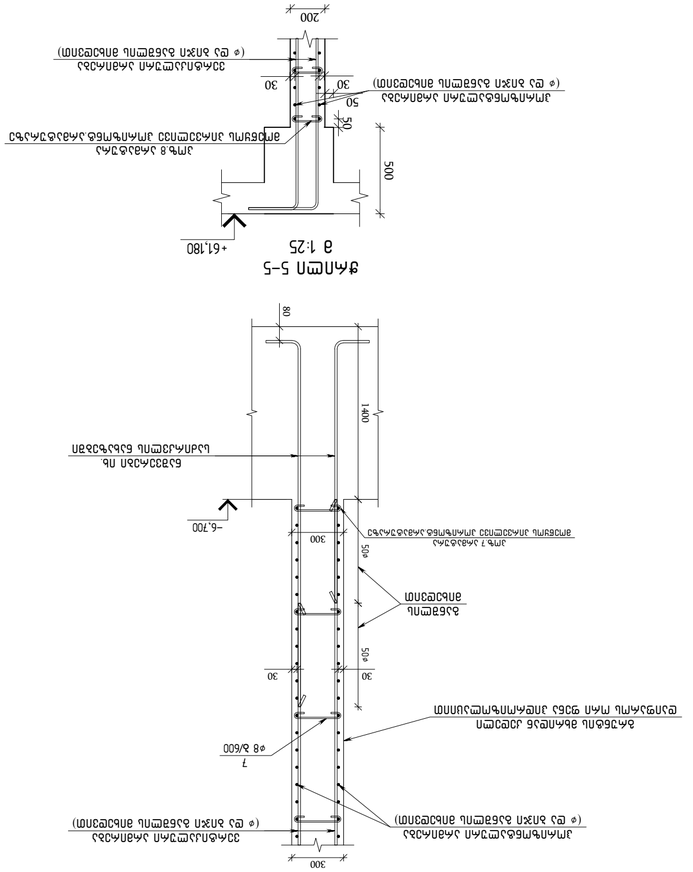


## Сечение 5-5
в 1:25




| | | | |
|---|---|---|---|
| Изм. | Кол.уч. | Лист | № док. |
| Разраб. | | | |
| Пров. | | | |
| Н.контр. | | | |
| ГИП | | | |

Узлы и сечения 1-4

Стадия: Р | Лист: 1 | Листов: 1

ООО "ЭСАН"

Схема расположения узлов и сечений

Копировал | Формат А3

| | | | |
|---|---|---|---|
| Инв. № подл. | Подпись и дата | Взам. инв. № | |
| | | | |

Изм. Кол.уч. Лист № док. Подпись Дата

Стадия Лист Листов

ООО "ЭСАН"

Узлы и сечения 1-4

Копировал Формат А3

Инв. № подл. | Подпись и дата | Взам. инв. №

Изм. Кол.уч. Лист № док. Подпись Дата

Стадия Р | Лист 1 | Листов 1

ООО "ЭСАН"

Схема расположения узлов и сечений

Копировал | Формат А3

Инв. № подл. | Подпись и дата | Взам. инв. №

Изм. Кол.уч. Лист № док. Подпись Дата

Стадия Р | Лист 1 | Листов 1

ООО "ЭСАН"

Узлы и сечения 1-4

Копировал |

| № | Марка | Диаметр, мм | Количество, шт | Общая длина, м | Масса 1 м, кг | Масса, кг |
|---|---|---|---|---|---|---|
| 1 | Г-1 | 12 | 36 | 14.16 | 0.888 | 12.57 |
| 2 | Г-2 | 14 | 34 | 14.99 | 1.208 | 18.11 |
| 3 | Г-3 | 10 | 148 | 182.3 | 0.617 | 112.5 |
| 4 | Г-4 | 10 | 56 | 183.9 | 0.617 | 113.5 |
| 5 | Г-5 | 10 | 458 | 1574.3 | 0.617 | 971.2 |
| 6 | Г-6 | 10 | 120 | 427.3 | 0.617 | 263.7 |
| 7 | Г-7 | 12 | 6 | 8.0 | 0.888 | 7.11 |
| 8 | Г-8 | 12 | 46 | 81.9 | 0.888 | 72.73 |
| 9 | Г-9 | 12 | 24 | 59.8 | 0.888 | 53.12 |
| 10 | Г-10 | 12 | 24 | 74.6 | 0.888 | 66.25 |
| 11 | Г-11 | 12 | 36 | 113.5 | 0.888 | 100.8 |
| 12 | Г-12 | 12 | 300 | 999.0 | 0.888 | 887.1 |
| 13 | Г-13 | 12 | 440 | 1484.7 | 0.888 | 1318.8 |
| 14 | Г-14 | 12 | 36 | 129.5 | 0.888 | 115.0 |
| 15 | Г-15 | 12 | 36 | 141.6 | 0.888 | 125.7 |
| 16 | Г-16 | 14 | 34 | 149.9 | 1.208 | 181.1 |
| 17 | Г-17 | 14 | 18 | 90.2 | 1.208 | 108.9 |
| 18 | Г-18 | 16 | 2 | 6.3 | 1.578 | 9.94 |
| 19 | Г-19 | 16 | 18 | 131.5 | 1.578 | 207.5 |

## Ведомость фундаментных балок и ростверков (2 шт.)

| Бетон В35=69.3 м³ | A500C | | | | | | |
|---|---|---|---|---|---|---|---|
| | ГОСТ Р 52544-2006 | | | | | | Итого |
| Сталь В30=55.6 м³ | Ø8 | Ø10 | Ø12 | Ø14 | Ø16 | | |
| Итого: 124.94 м³ | 171.80 | 476.20 | 618.80 | 480.40 | 275.60 | 1824.80 | |

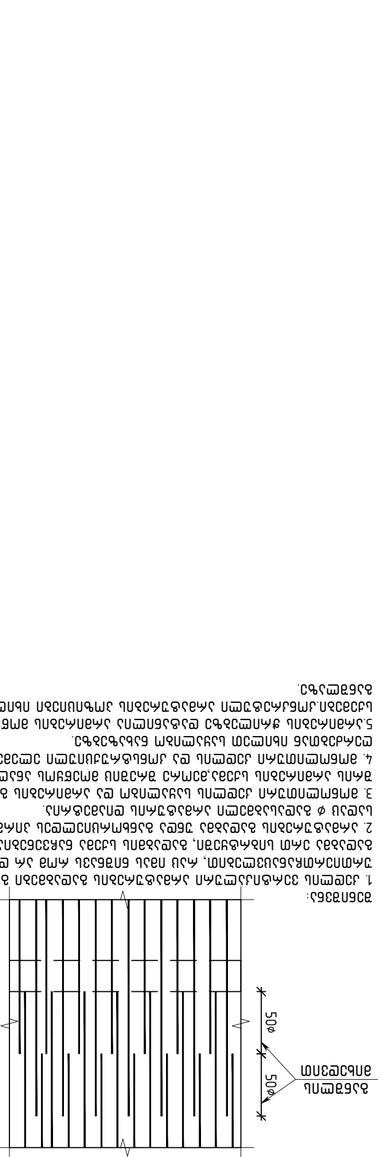


1. Все размеры даны в мм, если не указано иное. Отметки даны в м.
2. Бетон тяжёлый класса по прочности на сжатие В35, марка по морозостойкости F200, по водонепроницаемости W6.
3. Ф Арматурные стержни класса А500С по ГОСТ Р 52544-2006 допускается заменять на стержни класса А400 по ГОСТ 5781-82 с соответствующим пересчётом.
4. Защитный слой бетона для нижней арматуры 30 мм, для верхней — 25 мм, для боковых граней — 25 мм.
5. Стыки арматурных стержней выполнять внахлёстку с перевязкой вязальной проволокой; допускается применение механических соединений.
6. Перед бетонированием поверхности основания очистить от грязи и снега; уложенный бетон уплотнить глубинными вибраторами.

| Изм. | Кол.уч. | Лист | № док. | Подп. | Дата |
|---|---|---|---|---|---|
| Разраб. | Беляев | | | | |
| Пров. | Кузнецов | | | | |
| Н.контр. | Соколова | | | | |
| ГИП | Морозов | | | | |

ЗАО "ПромСтройПроект"
г. Екатеринбург, ул. Малышева, 51

Фундаментная балка ФБ-1
Стадия: Р
Лист 1
Листов 2

Формат А2

| Поз. | Обозначение | Наименование | Кол. | Масса ед., кг | Примечание |
|---|---|---|---|---|---|
| 1 | ГОСТ Р 52544-2006 | Ø8 А500С L=350 | 168 | 0.14 | |
| 2 | ГОСТ Р 52544-2006 | Ø8 А500С L=300 | 520 | 0.12 | |
| 3 | ГОСТ Р 52544-2006 | Ø10 А500С L=2000 | 148 | 1.23 | |
| 4 | ГОСТ Р 52544-2006 | Ø10 А500С L=5330 | 56 | 3.28 | |
| 5 | ГОСТ Р 52544-2006 | Ø10 А500С L=5580 | 458 | 3.44 | |
| 6 | ГОСТ Р 52544-2006 | Ø10 А500С L=5780 | 120 | 3.56 | |
| 7 | ГОСТ Р 52544-2006 | Ø12 А500С L=1500 | 6 | 1.33 | |
| 8 | ГОСТ Р 52544-2006 | Ø12 А500С L=2005 | 46 | 1.78 | |
| 9 | ГОСТ Р 52544-2006 | Ø12 А500С L=2805 | 24 | 2.49 | |
| 10 | ГОСТ Р 52544-2006 | Ø12 А500С L=3500 | 24 | 3.11 | |
| 11 | ГОСТ Р 52544-2006 | Ø12 А500С L=3550 | 36 | 3.15 | |
| 12 | ГОСТ Р 52544-2006 | Ø12 А500С L=3750 | 300 | 3.33 | |
| 13 | ГОСТ Р 52544-2006 | Ø12 А500С L=3800 | 440 | 3.37 | |
| 14 | ГОСТ Р 52544-2006 | Ø12 А500С L=4050 | 36 | 3.60 | |
| 15 | ГОСТ Р 52544-2006 | Ø12 А500С L=4430 | 36 | 3.93 | |
| 16 | ГОСТ Р 52544-2006 | Ø14 А500С L=3650 | 34 | 4.41 | |
| 17 | ГОСТ Р 52544-2006 | Ø14 А500С L=4150 | 18 | 5.01 | |
| 18 | ГОСТ Р 52544-2006 | Ø16 А500С L=2000 | 2 | 3.16 | |
| 19 | ГОСТ Р 52544-2006 | Ø16 А500С L=4630 | 18 | 7.31 | |

## Спецификация фундаментных балок и ростверков (2 шт.)

| Поз. | Обозначение | Наименование | Кол-во | Масса ед., кг |
|---|---|---|---|---|
| | | **Фундаментная балка ФБ-1 (2 шт.)** | | |
| | | Бетон | | |
| | | Бетон В35 (▽−6.70–▽+26.38–2 шт) | 34.67 | м³ |
| | | Бетон В30 (▽+26.38–▽+26.38–2 шт) | 27.80 | м³ |
| | | Арматурная сталь | | |
| 1 | ГОСТ Р 52544-2006 | Ø8 А500С L=350 | 168 | 0.14 |
| 2 | ГОСТ Р 52544-2006 | Ø8 А500С L=300 | 520 | 0.12 |
| 3 | ГОСТ Р 52544-2006 | Ø10 А500С L=2000 | 148 | 1.23 |
| 4 | ГОСТ Р 52544-2006 | Ø10 А500С L=5330 | 56 | 3.28 |
| 5 | ГОСТ Р 52544-2006 | Ø10 А500С L=5580 | 458 | 3.44 |
| 6 | ГОСТ Р 52544-2006 | Ø10 А500С L=5780 | 120 | 3.56 |
| 7 | ГОСТ Р 52544-2006 | Ø12 А500С L=1500 | 6 | 1.33 |
| 8 | ГОСТ Р 52544-2006 | Ø12 А500С L=2005 | 46 | 1.78 |
| 9 | ГОСТ Р 52544-2006 | Ø12 А500С L=2805 | 24 | 2.49 |
| 10 | ГОСТ Р 52544-2006 | Ø12 А500С L=3500 | 24 | 3.11 |
| 11 | ГОСТ Р 52544-2006 | Ø12 А500С L=3550 | 36 | 3.15 |
| 12 | ГОСТ Р 52544-2006 | Ø12 А500С L=3750 | 300 | 3.33 |
| 13 | ГОСТ Р 52544-2006 | Ø12 А500С L=3800 | 440 | 3.37 |
| 14 | ГОСТ Р 52544-2006 | Ø12 А500С L=4050 | 36 | 3.60 |
| 15 | ГОСТ Р 52544-2006 | Ø12 А500С L=4430 | 36 | 3.93 |
| 16 | ГОСТ Р 52544-2006 | Ø14 А500С L=3650 | 34 | 4.41 |
| 17 | ГОСТ Р 52544-2006 | Ø14 А500С L=4150 | 18 | 5.01 |
| 18 | ГОСТ Р 52544-2006 | Ø16 А500С L=2000 | 2 | 3.16 |
| 19 | ГОСТ Р 52544-2006 | Ø16 А500С L=4630 | 18 | 7.31 |

## Ведомость фундаментных балок и ростверков (2 шт.)

| Бетон В35=69.3 м³ | A500C | | | | | | |
|---|---|---|---|---|---|---|---|
| | ГОСТ Р 52544-2006 | | | | | | Итого |
| Сталь В30=55.6 м³ | Ø8 | Ø10 | Ø12 | Ø14 | Ø16 | | |
| Итого: 124.94 м³ | 171.80 | 476.20 | 618.80 | 480.40 | 275.60 | 1824.80 | |




1. Все размеры даны в мм, если не указано иное. Отметки даны в м.
2. Бетон тяжёлый класса по прочности на сжатие В35, марка по морозостойкости F200, по водонепроницаемости W6.
3. Ф Арматурные стержни класса А500С по ГОСТ Р 52544-2006 допускается заменять на стержни класса А400 по ГОСТ 5781-82 с соответствующим пересчётом.
4. Защитный слой бетона для нижней арматуры 30 мм, для верхней — 25 мм, для боковых граней — 25 мм.
5. Стыки арматурных стержней выполнять внахлёстку с перевязкой вязальной проволокой; допускается применение механических соединений.
6. Перед бетонированием поверхности основания очистить от грязи и снега; уложенный бетон уплотнить глубинными вибраторами.

| Изм. | Кол.уч. | Лист | № док. | Подп. | Дата |
|---|---|---|---|---|---|
| Разраб. | Беляев | | | | |
| Пров. | Кузнецов | | | | |
| Н.контр. | Соколова | | | | |
| ГИП | Морозов | | | | |

ЗАО "ПромСтройПроект"
г. Екатеринбург, ул. Малышева, 51

Фундаментная балка ФБ-1
Стадия: Р
Лист 1
Листов 2

Формат А2

| Поз. | Обозначение | Наименование | Кол. | Масса ед., кг | Примечание |
|---|---|---|---|---|---|
| 1 | ГОСТ Р 52544-2006 | Ø8 А500С L=350 | 168 | 0.14 | |
| 2 | ГОСТ Р 52544-2006 | Ø8 А500С L=300 | 520 | 0.12 | |
| 3 | ГОСТ Р 52544-2006 | Ø10 А500С L=2000 | 148 | 1.23 | |
| 4 | ГОСТ Р 52544-2006 | Ø10 А500С L=5330 | 56 | 3.28 | |
| 5 | ГОСТ Р 52544-2006 | Ø10 А500С L=5580 | 458 | 3.44 | |
| 6 | ГОСТ Р 52544-2006 | Ø10 А500С L=5780 | 120 | 3.56 | |
| 7 | ГОСТ Р 52544-2006 | Ø12 А500С L=1500 | 6 | 1.33 | |
| 8 | ГОСТ Р 52544-2006 | Ø12 А500С L=2005 | 46 | 1.78 | |
| 9 | ГОСТ Р 52544-2006 | Ø12 А500С L=2805 | 24 | 2.49 | |
| 10 | ГОСТ Р 52544-2006 | Ø12 А500С L=3500 | 24 | 3.11 | |
| 11 | ГОСТ Р 52544-2006 | Ø12 А500С L=3550 | 36 | 3.15 | |
| 12 | ГОСТ Р 52544-2006 | Ø12 А500С L=3750 | 300 | 3.33 | |
| 13 | ГОСТ Р 52544-2006 | Ø12 А500С L=3800 | 440 | 3.37 | |
| 14 | ГОСТ Р 52544-2006 | Ø12 А500С L=4050 | 36 | 3.60 | |
| 15 | ГОСТ Р 52544-2006 | Ø12 А500С L=4430 | 36 | 3.93 | |
| 16 | ГОСТ Р 52544-2006 | Ø14 А500С L=3650 | 34 | 4.41 | |
| 17 | ГОСТ Р 52544-2006 | Ø14 А500С L=4150 | 18 | 5.01 | |
| 18 | ГОСТ Р 52544-2006 | Ø16 А500С L=2000 | 2 | 3.16 | |
| 19 | ГОСТ Р 52544-2006 | Ø16 А500С L=4630 | 18 | 7.31 |

# ვერტიკალური ელემენტების 2-ის ქვედა ნაწილის არმატურის ნახაზი
## ღერძები ᲐᲐ-ᲓᲓ 1:50

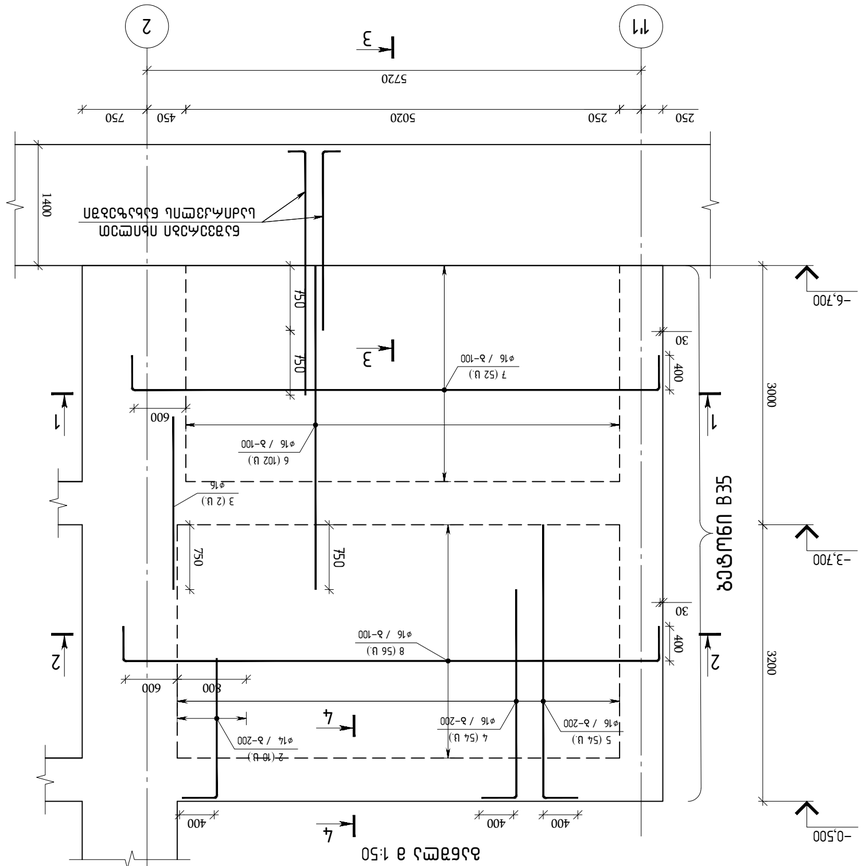
11
2
3
5720
4
-0.500
-3.700
-6.700
3200
3000
1400
600
400
750
5020
250
450
1
2
3
4
ელემენტის ნახაზი
ელემენტის ნომერი
ბეტონის კლასი
ბეტონის მოცულობა
ფოლადის მასა
ჯამი
ფოლადის კლასი
ფოლადის ტიპი
ფოლადის ნომერი
ფოლადის მასა
ერთეულის მასა
ჯამური მასა
ბეტონი B35
A500HW
A500HW
A500HW

| № | Обозначение | Наименование | Кол. | Масса ед., кг | Примечание |
|---|---|---|---|---|---|
| | | **Сборочные единицы** | | | |
| 1 | ГОСТ Р 52544-2006 | Ø16 А500С L=6970 | 56 | 11.00 | 615.9 |
| 2 | ГОСТ Р 52544-2006 | Ø16 А500С L=6870 | 52 | 10.84 | 563.7 |
| 3 | ГОСТ Р 52544-2006 | Ø16 А500С L=3750 | 102 | 5.92 | 603.6 |
| 4 | ГОСТ Р 52544-2006 | Ø16 А500С L=3550 | 54 | 5.60 | 302.5 |
| 5 | ГОСТ Р 52544-2006 | Ø16 А500С L=2795 | 54 | 4.41 | 238.2 |
| 6 | ГОСТ Р 52544-2006 | Ø16 А500С L=2000 | 2 | 3.16 | 6.3 |
| 7 | ГОСТ Р 52544-2006 | Ø14 А500С L=2000 | 10 | 2.42 | 24.2 |
| 8 | ГОСТ Р 52544-2006 | D8 А500С L=350 | 74 | 0.14 | 10.4 |
| | | Сборочные единицы для бетонирования | | | |
| | | Фундамент ФЛ-2 | | 7.90 | м³ |
| | | Арматурные изделия для фундамента ФЛ-2 (▽-6.70–▽-0.50–ФЛ2) | | | |
| | | Ростверк | | | |
| | | Фундаментный блок ФЛ2-2–Пв Бетонирование | 2 | | |
| Ярлыку | Общ. масса ед., кг | Обозначение | Поз. | Масса общ., кг | Примечание |

Фундаментный блок ФЛ2-2–Пв Бетонирование
(2 шт.)

| Бетон В35=15.8 м³ | | | | |
|---|---|---|---|---|
| | A500C | | | Шт. |
| | ГОСТ Р 52544-2006 | | | |
| | Ø8 | Ø14 | Ø16 | |
| Шт.= 15.8 м³ | 20.80 | 48.40 | 4660.40 | 4729.60 |

Фундамент ФЛ2 2-Пв
Бетонирование 2 шт.
Ø16 А500С L=6970
Ø16 А500С L=6870
Ø16 А500С L=3750
Ø16 А500С L=3550
Ø16 А500С L=2795
Ø16 А500С L=2000
Ø14 А500С L=2000
D8 А500С L=350
Фундамент ФЛ-2
Бетон В35 (▽-6.70–ФЛ6 ▽-0.50–ФЛ2)
Фундамент ФЛ2 2-Пв
Бетонирование 2 шт.
Ростверк
Фундаментный блок ФЛ2-2–Пв
Бетонирование 2 шт.
Арматурные изделия для фундамента ФЛ-2 (▽-6.70–ФЛ6 ▽-0.50–ФЛ2)
Фундамент ФЛ-2

Фундамент ФЛ2 2-Пв
Бетонирование 2 шт.

Ø16 А500С L=6970
Ø16 А500С L=6870
Ø16 А500С L=3750
Ø16 А500С L=3550
Ø16 А500С L=2795
Ø16 А500С L=2000
Ø14 А500С L=2000
D8 А500С L=350

50ø
50ø
Вылеты балок
балок
Ø16 А500С L=6970 – 56 шт.
Ø16 А500С L=6870 – 52 шт.
Ø16 А500С L=3750 – 102 шт.
Ø16 А500С L=3550 – 54 шт.
Ø16 А500С L=2795 – 54 шт.
Ø16 А500С L=2000 – 2 шт.
Ø14 А500С L=2000 – 10 шт.
D8 А500С L=350 – 74 шт.
Фундамент ФЛ-2
Бетон В35 (▽-6.70–ФЛ6 ▽-0.50–ФЛ2)
Фундамент ФЛ-2
Ростверк
Фундаментный блок ФЛ2-2–Пв
Бетонирование 2 шт.
Арматурные изделия для фундамента ФЛ-2 (▽-6.70–ФЛ6 ▽-0.50–ФЛ2)
Фундамент ФЛ2 2-Пв
Бетонирование 2 шт.
Ø16 А500С L=6970
Ø16 А500С L=6870
Ø16 А500С L=3750
Ø16 А500С L=3550
Ø16 А500С L=2795
Ø16 А500С L=2000
Ø14 А500С L=2000
D8 А500С L=350
Фундамент ФЛ-2
Бетон В35 (▽-6.70–ФЛ6 ▽-0.50–ФЛ2)
Фундамент ФЛ2 2-Пв
Бетонирование 2 шт.
Ростверк
Фундаментный блок ФЛ2-2–Пв
Бетонирование 2 шт.
Арматурные изделия для фундамента ФЛ-2 (▽-6.70–ФЛ6 ▽-0.50–ФЛ2)
Фундамент ФЛ-2

Фундамент ФЛ2 2-Пв
Бетонирование 2 шт.

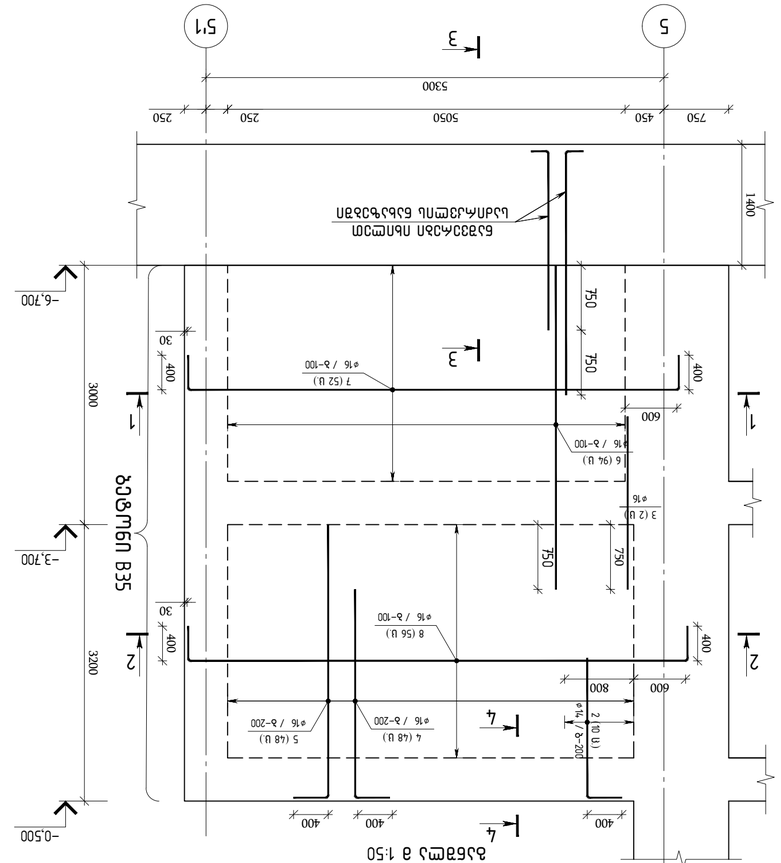
5
5'1
3
5300
750
450
5050
250
250
4
400
400
400
-0.500
-3.700
-6.700
3200
3000
1400
750
750
750
400
400
400
600
800
30
30
30
2
2
1
1
4
4
3
3
ВСФ цементный В35
Ø10 А-III
n (8 U.)
Ø14
4 (48 U.)
Ø16 / δ=200
5 (48 U.)
Ø16 / δ=200
8 (56 U.)
Ø16 / δ=100
6 (94 U.)
Ø16 / δ=100
3 (2 U.)
Ø16
7 (52 U.)
Ø16 / δ=100
Балка монолитная
Ø3 А-III δ=200
Ø16 А-III δ=200
Ø16 А-III δ=100
Ø16 А-III δ=100
Ø16 А-III δ=100

| | |
|---|---|
| ტიპი / 2023 წელი | |
| ფაილის სახელი: | |
| A2 OE_STR_Balisahvili_WALL | |
| KEYPLAN: | |

ბალისახლის კედლის ფილების ჩარჩოს დეტალი
(2 ცალი)

| ჯამი. | დასახელება | ტიპი | ერთ. ერთ. | ერთ. წონა კგ |
|---|---|---|---|---|
| | ბალისახლის კედლის ფილების ჩარჩო | | | |
| | ბეტონი B35 (▽-6.70–ᲔᲐᲒ ▽-0.50–ᲐᲔᲓ) | | 8.10 | მ³ |
| | არმატურის ჩარჩო | | | |
| 1 | ГОСТ Р 52544-2006 Ø8 A500C L=350 | 68 | 0.14 | 9.5 |
| 2 | ГОСТ Р 52544-2006 Ø14 A500C L=2000 | 10 | 2.42 | 24.2 |
| 3 | ГОСТ Р 52544-2006 Ø16 A500C L=2000 | 2 | 3.16 | 6.3 |
| 4 | ГОСТ Р 52544-2006 Ø16 A500C L=2795 | 48 | 4.41 | 211.7 |
| 5 | ГОСТ Р 52544-2006 Ø16 A500C L=3550 | 48 | 5.60 | 268.9 |
| 6 | ГОСТ Р 52544-2006 Ø16 A500C L=3750 | 94 | 5.92 | 556.2 |
| 7 | ГОСТ Р 52544-2006 Ø16 A500C L=6450 | 52 | 10.18 | 529.3 |
| 8 | ГОСТ Р 52544-2006 Ø16 A500C L=6550 | 56 | 10.34 | 578.8 |

ბალისახლის კედლის ფილების ჩარჩოს ნაწილების ჩამონათვალი (ერთი ბალისახლის კედლის ფილების ჩარჩოსთვის)

| ნახაზის ნომერი | დასახელება | ზომა | ერთეულის წონა კგ | ჯამური წონა კგ |
|---|---|---|---|---|
| 1 | ბალისახლის ფილების ჩარჩოს ჰორიზონტალური ელემენტი | 6000 | 9.5 | 19.0 |
| 2 | ბალისახლის ფილების ჩარჩოს ვერტიკალური ელემენტი | 2795 | 4.41 | 48.4 |
| 3 | ბალისახლის ფილების ჩარჩოს ვერტიკალური ელემენტი | 3550 | 5.60 | 48.4 |
| 4 | ბალისახლის ფილების ჩარჩოს ვერტიკალური ელემენტი | 3750 | 5.92 | 94.0 |
| 5 | ბალისახლის ფილების ჩარჩოს ვერტიკალური ელემენტი | 6450 | 10.18 | 52.0 |
| 6 | ბალისახლის ფილების ჩარჩოს ვერტიკალური ელემენტი | 6550 | 10.34 | 56.0 |

ბალისახლის კედლის ფილების ჩარჩოს ნაწილების ჩამონათვალი
(2 ცალი)

| ბეტონი B35=16.2 მ³ | A500C | | | ცალი |
|---|---|---|---|---|
| | ГОСТ Р 52544-2006 | | | |
| | Ø8 | Ø14 | Ø16 | |
| ცალი=16.28³ | 19.00 | 48.40 | 4302.40 | 4369.80 |

ბალისახლის კედლის ფილების ჩარჩოს დეტალი (ეზოში)
(ბეტონი B35 (▽-6.70–ᲔᲐᲒ ▽-0.50–ᲐᲔᲓ))
მასშტაბი 1:10

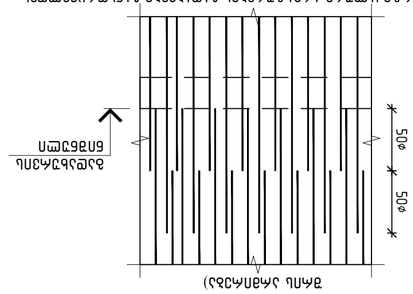


ბალისახლის ფილების ჩარჩოს ნაწილების ჩამონათვალი (ეზოში)

| ნახაზის ნომერი | დასახელება | ზომა | ერთეულის წონა კგ | ჯამური წონა კგ |
|---|---|---|---|---|
| 1 | ბალისახლის ფილების ჩარჩოს ჰორიზონტალური ელემენტი | 6000 | 9.5 | 19.0 |
| 2 | ბალისახლის ფილების ჩარჩოს ვერტიკალური ელემენტი | 2795 | 4.41 | 48.4 |
| 3 | ბალისახლის ფილების ჩარჩოს ვერტიკალური ელემენტი | 3550 | 5.60 | 48.4 |
| 4 | ბალისახლის ფილების ჩარჩოს ვერტიკალური ელემენტი | 3750 | 5.92 | 94.0 |
| 5 | ბალისახლის ფილების ჩარჩოს ვერტიკალური ელემენტი | 6450 | 10.18 | 52.0 |
| 6 | ბალისახლის ფილების ჩარჩოს ვერტიკალური ელემენტი | 6550 | 10.34 | 56.0 |

ბალისახლის ფილების ჩარჩოს ნაწილების ჩამონათვალი
(ეზოში)

| ნახაზის ნომერი | დასახელება | ზომა | ერთეულის წონა კგ | ჯამური წონა კგ |
|---|---|---|---|---|
| | | | | |

ბალისახლის ფილების ჩარჩოს დეტალი
(ბეტონი B35 (▽-6.70–ᲔᲐᲒ ▽-0.50–ᲐᲔᲓ))
მასშტაბი 1:10




ბალისახლის ფილების ჩარჩოს ნაწილების ჩამონათვალი
(2 ცალი

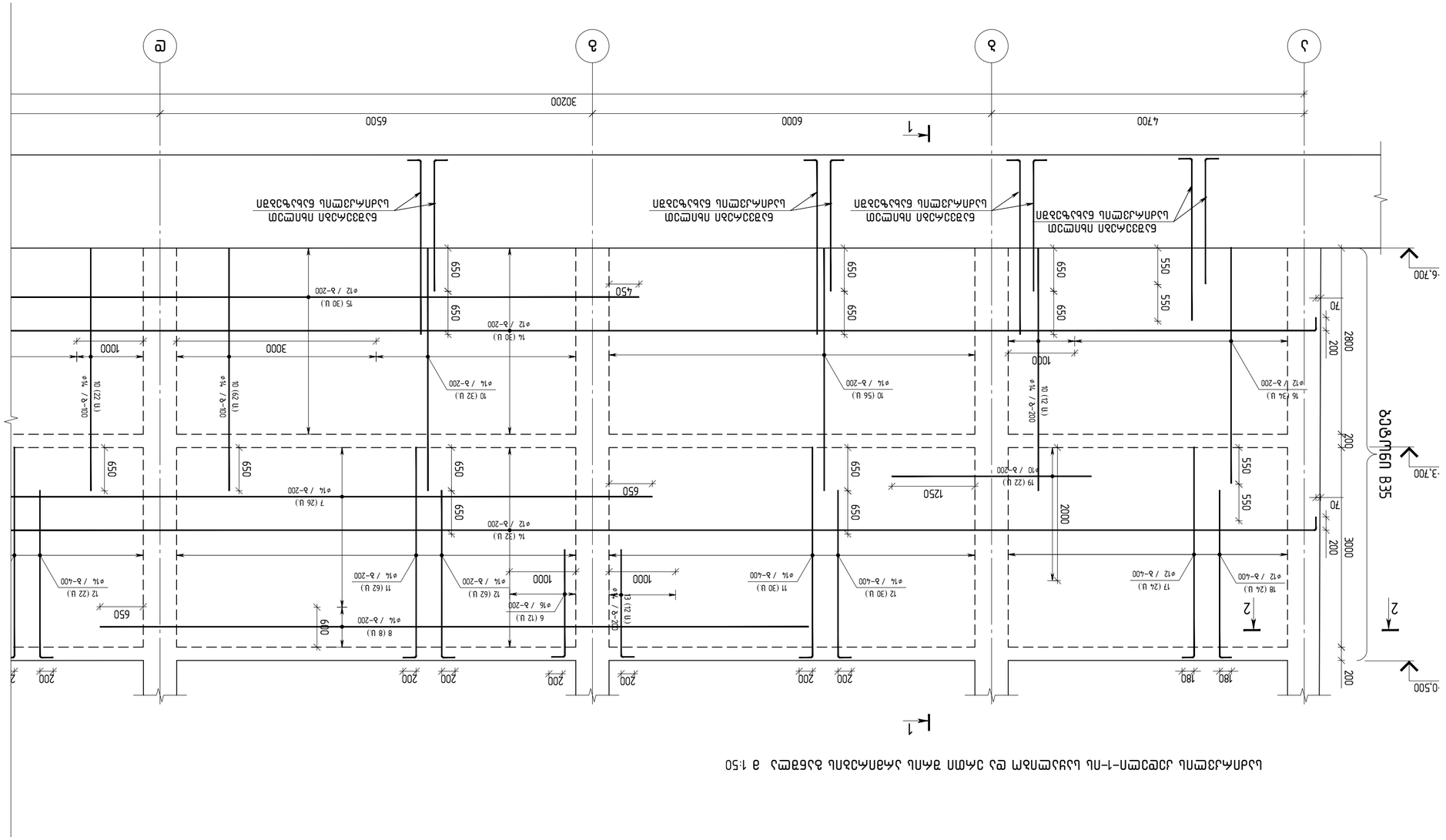


| | | | |
|---|---|---|---|
| ՓՈՓՈԽՎԱԾ / 2023 ԹՎՈՎ | | | |
| ՊԱՏՎԵՐԱՏՈՒ ՆՈՐԱՑՈՒՄ: | | | |
| A2 OE_STR_Bolnasahnij_WALL | | | |
| KEYPLAN: | | | |
| ՀԱՄԱՐՈՂ ՆԿԱՐՆԵՐԻ ՑԱՆԿ | | | |
| ՄԱՍ | ՎԵՐՆԱԳԻՐ | ՀԱՍԱՐԱԿԱԿԱՆ ՄԱՍՇՏԱԲԱՅԻՆ ՊԼԱՆ | |
| 432 | ՕԱՄՈՒՐ | ՀՐԵՏԱՆՈՒՄՆԱԿԱՆ | ԵՎՈՒՆ |
| ՀԱՄԱՐՈՂ ՑԱՆԿ | | | |
| ՀԱՍԱՐԱԿԱԿԱՆ ՄԱՍՇՏԱԲԱՅԻՆ ՊԼԱՆ | | | |
| ՀՐԱՊԱՐԱԿՈՒՄ ԵՆ ՀԱՄԱՁԱՅՆ ՆԱԽԱԳԾԻ ՀԱՄԱՁԱՅՆ ԱՇԽԱՏԱՆՔՆԵՐԸ ԿԱՏԱՐՎՈՒՄ ԵՆ ՀԱՅԱՍՏԱՆԻ ՀԱՆՐԱՊԵՏՈՒԹՅԱՆ ՕՐԵՆՍԴՐՈՒԹՅԱՆ ՊԱՀԱՆՋՆԵՐԻ ԵՎ ՀԱՄԱՊԱՏԱՍԽԱՆ ՆՈՐՄԱՏԻՎ ԱԿՏԵՐԻ ՊԱՀԱՆՋՆԵՐԻ ՀԱՄԱՁԱՅՆ: | | | |
| ՀԱՅԱՍՏԱՆԻ ՀԱՆՐԱՊԵՏՈՒԹՅԱՆ ՔԱՂԱՔԱՇԻՆՈՒԹՅԱՆ ԵՎ ՏԵՐԻՏՈՐԻԱԼ ԿԱՌԱՎԱՐՄԱՆ ՊԵՏԱԿԱՆ ԳՈՐԾԱԿԱԼՈՒԹՅՈՒՆ ԻՐԱՎԱԲԱՆԱԿԱՆ ԱՆՁԱՆՑ "ՀԱՅԿԱԿԱՆ ՀԱՄԱՐԿԱՅԻՆ ԱՇԽԱՏԱՆՔՆԵՐԻ ԱՐՏԱԴՐԱՆՔԻ ՀԱՄԱՁԱՅՆ ՆԱԽԱԳԾԻ ՄԱՍԻՆ" (ՀՀ ՆԵՐՔԻ 417/21 ) | | | |
| ՈՒՆԵՑԱԾ ՀԱՍԿԱՑՈՂ | ԵՐԱՇԽԱՎՈՐ | ՀԱՍԿԱՑՈՂ | |
| ԳՈՒՆԱՉԱՓՈՒԹՅՈՒՆ | ԵՐԱՇԽԱՎՈՐ | ՀԱՍԿԱՑՈՂ | |
| ՀԱՅԿԱԿԱՆ ՀԱՄԱՐԿԱՅԻՆ ԱՇԽԱՏԱՆՔՆԵՐԻ ԱՐՏԱԴՐԱՆՔԻ ՀԱՄԱՁԱՅՆ ՆԱԽԱԳԾԻ ՄԱՍԻՆ | ՊԱՏ. ՄԱՍՆ. | ՀԱՍԿԱՑՈՂ | |
| ՀԱՅԱՍՏԱՆԻ ՀԱՆՐԱՊԵՏՈՒԹՅԱՆ ՔԱՂԱՔԱՇԻՆՈՒԹՅԱՆ ԵՎ ՏԵՐԻՏՈՐԻԱԼ ԿԱՌԱՎԱՐՄԱՆ ՊԵՏԱԿԱՆ ԳՈՐԾԱԿԱԼՈՒԹՅՈՒՆ ԻՐԱՎԱԲԱՆԱԿԱՆ ԱՆՁԱՆՑ "ՀԱՅԿԱԿԱՆ ՀԱՄԱՐԿԱՅԻՆ ԱՇԽԱՏԱՆՔՆԵՐԻ ԱՐՏԱԴՐԱՆՔԻ ՀԱՄԱՁԱՅՆ ՆԱԽԱԳԾԻ ՄԱՍԻՆ" (ՀՀ ՆԵՐՔԻ 417/21 ) | |

# ცალკეული საძირკვლის ქვის კედლის ფრაგმენტის ტიპური ნახაზები

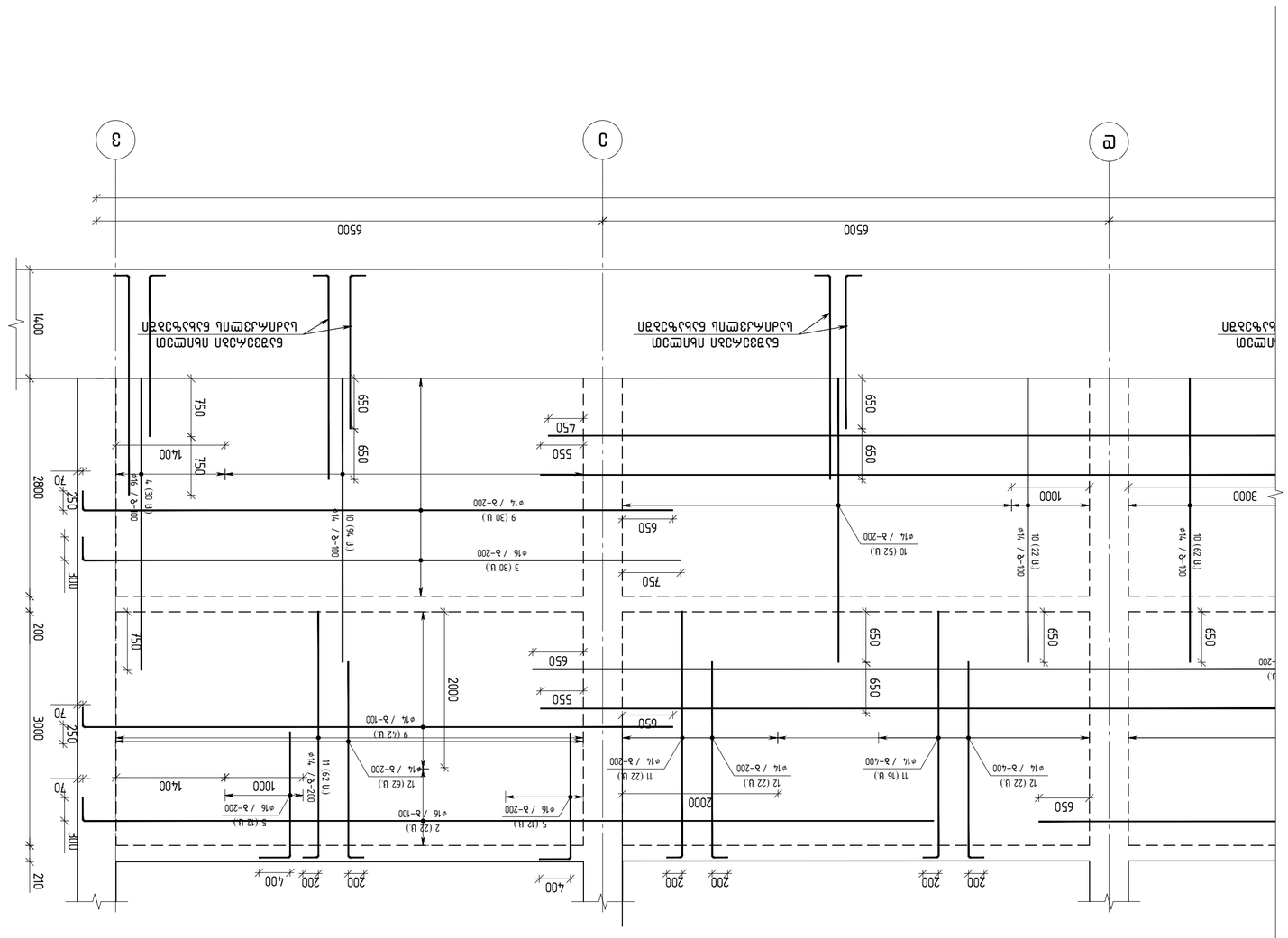


## ჯამური 2–2
მ 1:20

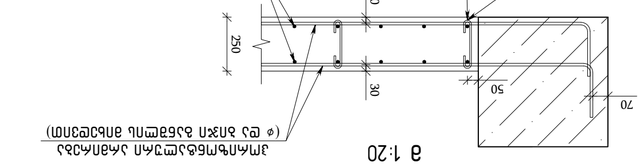


## ჯმუ.1 ℓ=420

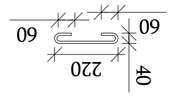


## ჯამური 1–1
მ 1:20

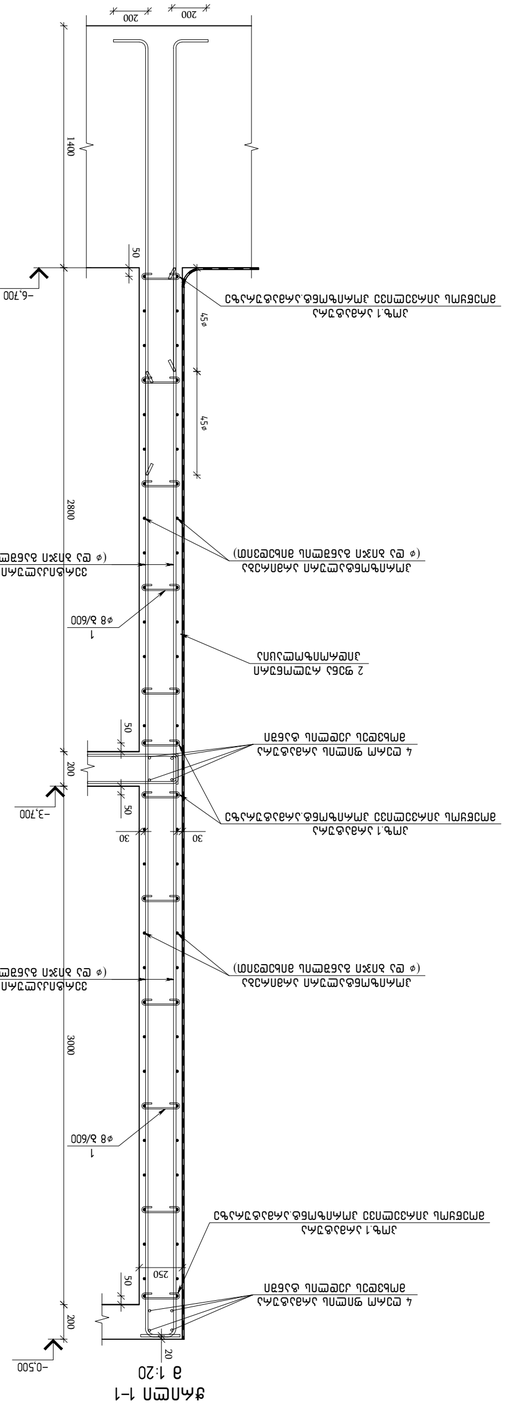


| | | | |
|---|---|---|---|
| | | | |
| | | | |
| | | | |

| ՀՊՖ. | ՁՁՈՒՅՑ | ՄԱՐՔ | ԱՅԼ ՄԱՍ | ԸՆԴԱՄԵՆԸ ԿՇՌ. ՄԵՏՐ |
|---|---|---|---|---|
| | | | | ԱՆՎԱՆԱՑՈՒՄՆԵՐԸ ԵՎ ՆՇԱՆԱԿՈՒԹՅՈՒՆՆԵՐԸ |
| | | 1 | | |
| | | | | ՇԻՆԱՐԱՐՈՒԹՅՈՒՆ |
| | | | 43.50 | ՄԱՍՆԱՇԵՆՔ Ø35 |
| | | | | ՀԱՄԱՊԱՏԱՍԽԱՆ ԵՂԱՆԱԿՆԵՐԻ |
| 1 | ГОСТ Р 52544-2006 | D8 A500C L=420 | 446 | 0.17 | 75.8 |
| 2 | ГОСТ Р 52544-2006 | Ø16 A500C L=11220 | 22 | 17.71 | 389.5 |
| 3 | ГОСТ Р 52544-2006 | Ø16 A500C L=7970 | 30 | 12.58 | 377.3 |
| 4 | ГОСТ Р 52544-2006 | Ø16 A500C L=3750 | 30 | 5.92 | 177.5 |
| 5 | ГОСТ Р 52544-2006 | Ø16 A500C L=2000 | 24 | 3.16 | 75.7 |
| 6 | ГОСТ Р 52544-2006 | Ø16 A500C L=1800 | 12 | 2.84 | 34.1 |
| 7 | ГОСТ Р 52544-2006 | Ø14 A500C L=14800 | 26 | 17.88 | 464.8 |
| 8 | ГОСТ Р 52544-2006 | Ø14 A500C L=10650 | 8 | 12.87 | 102.9 |
| 9 | ГОСТ Р 52544-2006 | Ø14 A500C L=7820 | 72 | 9.45 | 680.2 |
| 10 | ГОСТ Р 52544-2006 | Ø14 A500C L=3650 | 330 | 4.41 | 1455.0 |
| 11 | ГОСТ Р 52544-2006 | Ø14 A500C L=3350 | 192 | 4.05 | 777.0 |
| 12 | ГОСТ Р 52544-2006 | Ø14 A500C L=2700 | 198 | 3.26 | 645.8 |
| 13 | ГОСТ Р 52544-2006 | Ø14 A500C L=1800 | 12 | 2.17 | 26.1 |
| 14 | ГОСТ Р 52544-2006 | Ø12 A500C L=24870 | 62 | 22.08 | 1369.2 |
| 15 | ГОСТ Р 52544-2006 | Ø12 A500C L=14400 | 30 | 12.79 | 383.6 |
| 16 | ГОСТ Р 52544-2006 | Ø12 A500C L=3550 | 34 | 3.15 | 107.2 |
| 17 | ГОСТ Р 52544-2006 | Ø12 A500C L=3330 | 24 | 2.96 | 71.0 |
| 18 | ГОСТ Р 52544-2006 | Ø12 A500C L=2680 | 24 | 2.38 | 57.1 |
| 19 | ГОСТ Р 52544-2006 | Ø10 A500C L=3000 | 22 | 1.85 | 40.7 |

ԱՄՐԱՀԱՎԱՔՎԱԾ ԱՐՄԱՏՆԵՐԻ ՑԱՆԿ ՀԱՄԱՐ ԱՆՀՐԱԺԵՇՏ ՆՅՈՒԹԵՐԻ

| Ø35 ԱՐՄԱՏՆԵՐ | A500C | | | | | ԸՆԴ. ԿՇՌ. |
|---|---|---|---|---|---|---|
| | ГОСТ Р 52544-2006 | | | | | |
| | Ø8 | Ø10 | Ø12 | Ø14 | Ø16 | |
| 4.35 մ³ | 75.80 | 40.70 | 1988.10 | 4151.80 | 1054.20 | 7310.60 |

ԱՐՄԱՏՆԵՐԻ ՏԵՂԱԿԱՅՔԱՅԻՆ ՆԵՐԿԱՅԱՑՈՒՄ

ԱՐՄԱՏՆԵՐԻ ՏԵՂԱԿԱՅՔԱՅԻՆ ՆԵՐԿԱՅԱՑՈՒՄ (ՇԱՄՈՒ ՀԱՄԱՐ)

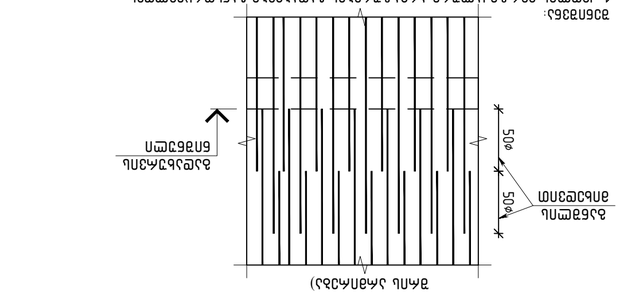


ԱՐՄԱՏՆԵՐԻ ՄԱՆՐԱՄԱՍՆԱՅԻՆ ՑՈՒՑԱԿԻ ՀԱՄԱՐ ԱՆՀՐԱԺԵՇՏ ՆՅՈՒԹԵՐԻ ՁԵՎԱՎՈՐՄԱՆ ԿԱՆՈՆՆԵՐԸ

1. ՀՈՍՈՒՄՆ ԱՐՄԱՏՆԵՐԻ ՀԱՄԱՐ ԱՆՀՐԱԺԵՇՏ ՆՅՈՒԹԵՐԸ ՊԵՏՔ Է ՁԵՎԱՎՈՐՎԵՆ ՀԱՄԱՁԱՅՆ ՍՏՈՐԵՎ ԲԵՐՎԱԾ ՀՐԱՀԱՆԳՆԵՐԻ ՀԱՄԱՊԱՏԱՍԽԱՆ ԱՇԽԱՏԱՆՔԱՅԻՆ ՆԿԱՐԱԳՐԵՐԻ ՊԱՀԱՆՋՆԵՐԻ ՀԱՄԱՁԱՅՆ: ԱՅԴ ՆԿԱՐԱԳՐԵՐՈՒՄ ՆՇՎԱԾ ԲՈԼՈՐ ՉԱՓԵՐԸ ՏՐՎԱԾ ԵՆ ԱՐՏԱՔԻՆ ՉԱՓԵՐՈՎ: ՆԿԱՐԱԳՐԵՐՈՒՄ ՉՆՇՎԱԾ ՉԱՓԵՐԸ ՊԵՏՔ Է ՍԱՀՄԱՆԵԼ ՀԱՄԱՊԱՏԱՍԽԱՆ ՀԱՇՎԱՐԿՈՎ:

2. ԱՐՄԱՏՆԵՐԻ ՀԱՄԱՐ ԱՆՀՐԱԺԵՇՏ ՅԱՏԿԱՑՈՒՄՆԵՐԸ ԵՎ ԱՐՄԱՏՆԵՐԻ ՄԵԿՈՒՍԱՑՄԱՆ ԿԱՐԳԸ ՊԵՏՔ Է ՀԱՄԱՊԱՏԱՍԽԱՆԵՑՆԵԼ ՆԱԽԱԳԾԱՅԻՆ ԼՈՒԾՄԱՆ ՓՈՒԼԻ ՊԱՀԱՆՋՆԵՐԻՆ: ՅԱՏԿԱՑՈՒՄՆԵՐԸ ԿԱՏԱՐՎՈՒՄ ԵՆ ՀԵՏԵՎՅԱԼ ԿԱՆՈՆՆԵՐԻ ՀԱՄԱՁԱՅՆ ՀԱՄԱՊԱՏԱՍԽԱՆ ՀԱՇՎԱՐԿՈՎ:

3. ԱՐՄԱՏՆԵՐԻ ՀԱՄԱՐ ԱՆՀՐԱԺԵՇՏ ՅԱՏԿԱՑՈՒՄՆԵՐԸ ԿԱՏԱՐՎՈՒՄ ԵՆ ՀԱՄԱՊԱՏԱՍԽԱՆ ՀԱՇՎԱՐԿՈՎ ՀԱՄԱՁԱՅՆ ՍՏՈՐԵՎ ԲԵՐՎԱԾ ՀՐԱՀԱՆԳՆԵՐԻ ՀԱՄԱՊԱՏԱՍԽԱՆ ԱՇԽԱՏԱՆՔԱՅԻՆ ՆԿԱՐԱԳՐԵՐԻ ՊԱՀԱՆՋՆԵՐԻՆ: ՆԿԱՐԱԳՐԵՐՈՒՄ ՉՆՇՎԱԾ ՉԱՓԵՐԸ ՊԵՏՔ Է ՍԱՀՄԱՆԵԼ ՀԱՄԱՊԱՏԱՍԽԱՆ ՀԱՇՎԱՐԿՈՎ:

4. ՀԱՄԱՁԱՅՆ ՍՏՈՐԵՎ ԲԵՐՎԱԾ ՀՐԱՀԱՆԳՆԵՐԻ ՀԱՄԱՊԱՏԱՍԽԱՆ ԱՇԽԱՏԱՆՔԱՅԻՆ ՆԿԱՐԱԳՐԵՐԻ ՊԱՀԱՆՋՆԵՐԻՆ ՉՆՇՎԱԾ ՉԱՓԵՐԸ ՊԵՏՔ Է ՍԱՀՄԱՆԵԼ ՀԱՄԱՊԱՏԱՍԽԱՆ ՀԱՇՎԱՐԿՈՎ:

5. ՀԱՄԱՊԱՏԱՍԽԱՆ ՁԵՎԱՎՈՐՎԱԾ ԱՐՄԱՏՆԵՐԻ ՄԵՏԱՂԱԿԱՆ ԵՎ ՖԻԶԻԿԱԿԱՆ ՀԱՏԿՈՒԹՅՈՒՆՆԵՐԸ ՊԵՏՔ Է ԱՊԱՀՈՎՎԻ ՄԻՋՈՑՆԵՐՈՎ ՀԱՄԱՊԱՏԱՍԽԱՆ ԱՐՏԱՔԻՆ ՉԱՓԱՎՈՐՄԱՆ ՄԻՋՈՑՆԵՐՈՎ ԱՐՏԱԴՐՎԱԾ ԱՐՄԱՏՆԵՐԻ ՀԱՄԱՐ:

ՁԵՎԱՎՈՐՄԱՆ ԵՂԱՆԱԿՆԵՐԸ.

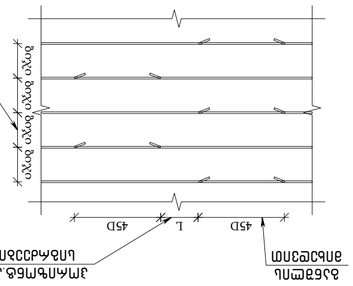


ԱՐՄԱՏՆԵՐԻ ՄԱՆՐԱՄԱՍՆԱՅԻՆ ՑՈՒՑԱԿԻ ՀԱՄԱՐ ԱՆՀՐԱԺԵՇՏ ՆՅՈՒԹԵՐԻ ՁԵՎԱՎՈՐՄԱՆ ԿԱՆՈՆՆԵՐԸ (ԾԱԼՔՈՎԸՆ)


ՊՐՈՅԵԿՏԻ / 2023 ԹՎԱՆ

ՀԱՏԱԿԱՅԻՆ ԱՇԽԱՏԱՆՔՆԵՐ

A2 QE_STR_Balisahvili_WALL

ԿԵՂԵՐԱՆ:

ՀԱՄԱՁԱՅՆ: ՀՀ, ՔԱՂԱՔ ԱՐՄԱՎԻՐ, ՀԱՍՑԵ ՀԱՐՑԱՍԵՐԻ ՓՈՂՈՑ, ՇԵՆՔ 102, ՆՐԱՆՑ ՀԱՐԿԱՅԻՆ ՏԱՐԱԾՔՈՒՄ

ՊԱՏՎԻՐԱՏՈՒ:

ՀՀ ԱՐՄԱՎԻՐԻ ՄԱՐԶԻ ՔԱՂԱՔԱՊԵՏԱՐԱՆ

ՀԵՂԻՆԱԿԱՀԱՍՑԵ:

ՀՀ ԱՐՄԱՎԻՐԻ ՄԱՐԶԻ ՔԱՂԱՔԱՊԵՏԱՐԱՆ

ՀԱՄԱՀԵՂԻՆԱԿ

ՀՀ ԱՐՄԱՎԻՐԻ ՄԱՐԶԻ ՔԱՂԱՔԱՊԵՏԱՐԱՆ

ՀԱՍՑԵ ՀԱՐՑԱՍԵՐԻ ՓՈՂՈՑ, ՇԵՆՔ 102, ՆՐԱՆՑ ՀԱՐԿԱՅԻՆ ՏԱՐԱԾՔՈՒՄ

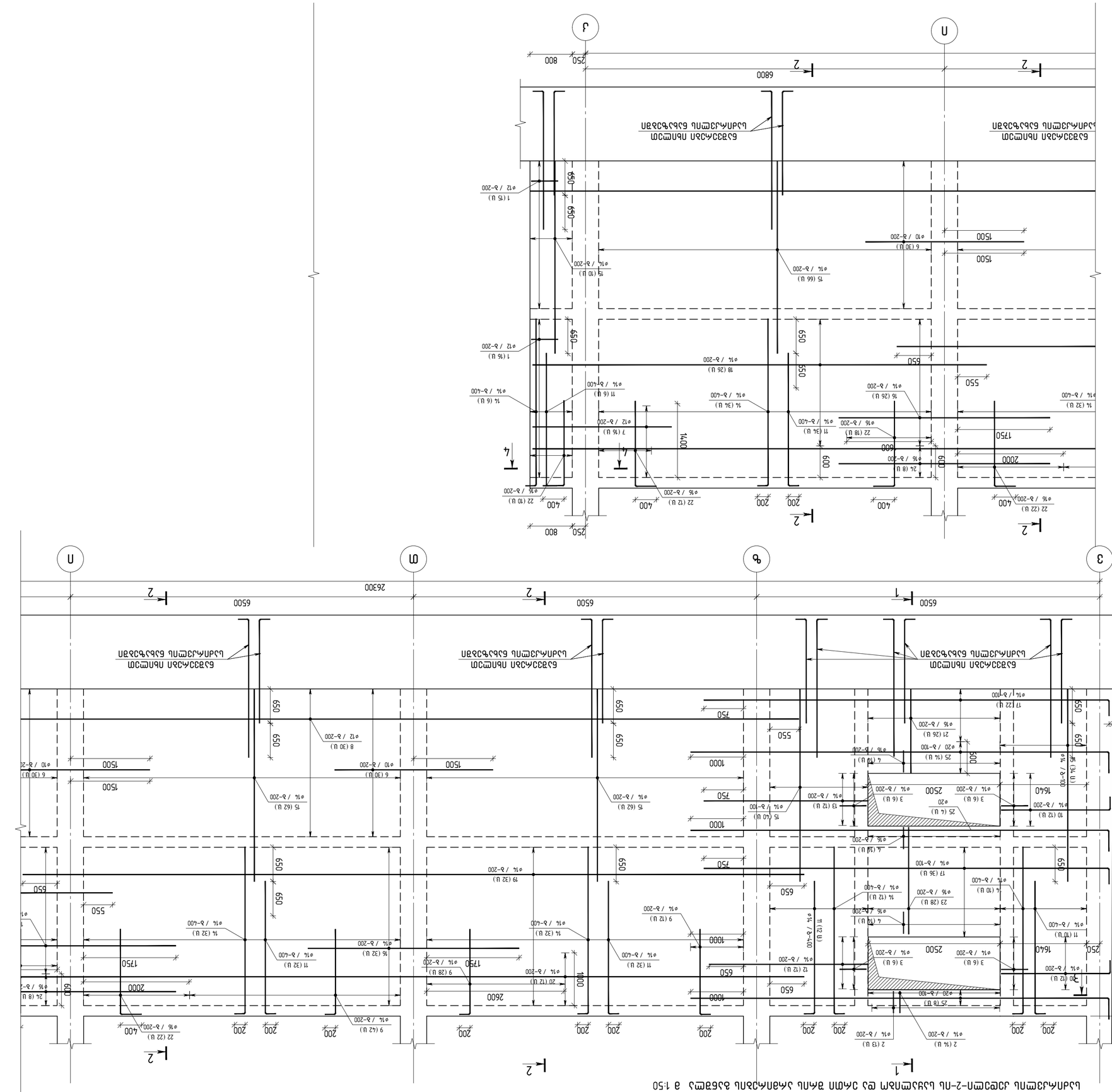
1-1
2-2
4-4
-0.500
-1.000
-3.700
-4.200
-6.700
1 : 50
1 : 50
1 : 50

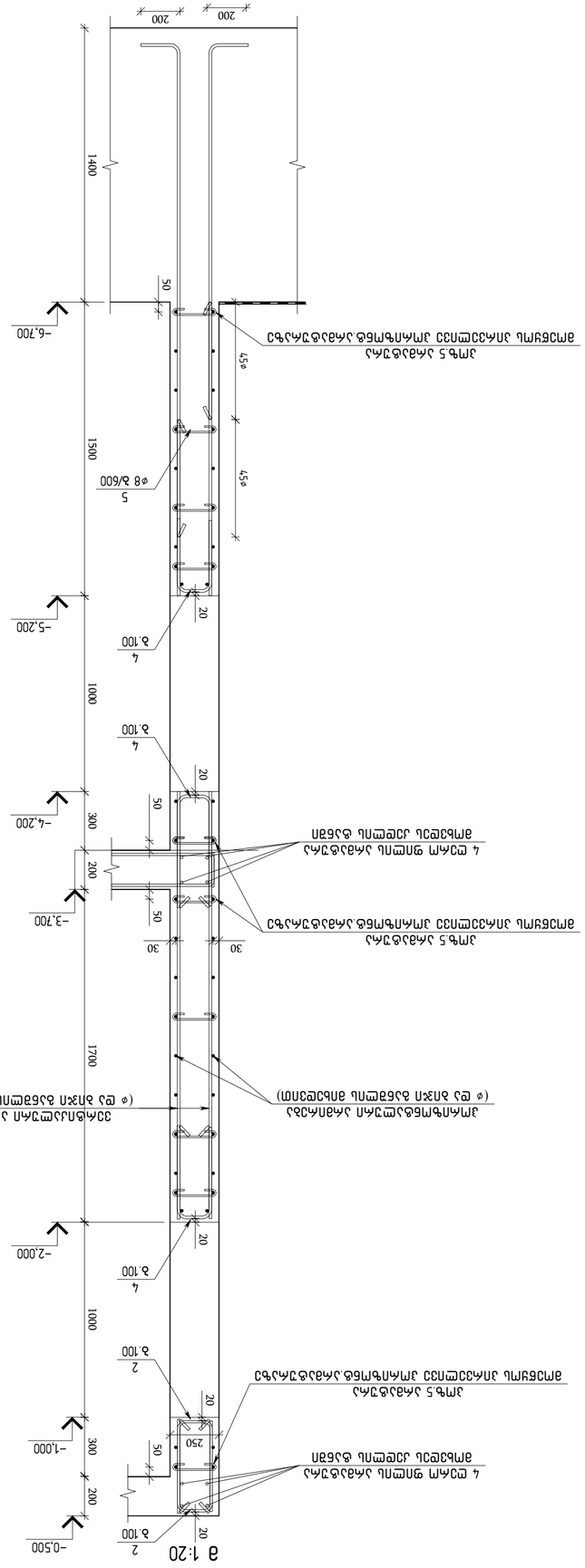
2 Ø10 ארמ עליון
4 Ø20 ארמ עליון בכיוון האורך
ארמ עליון בכיוון הרוחב
ארמ תחתון בכיוון האורך
ארמ תחתון בכיוון הרוחב
חתך 1-1
1:20
חתך 2-2
1:20
חתך 3-3
1:20
חתך 4-4
1:20
יציקת בטון ב-30 בשלבים
יציקת בטון ב-30
יציקת בטון רזה
מפלס פני קרקע
מפלס פני מדרכה
מפלס פני כביש
מפלס פני מים
מפלס פני קרקע טבעי
מפלס פני קרקע לאחר חפירה
מפלס פני קרקע לאחר מילוי
מפלס פני קרקע לאחר הידוק
מפלס פני קרקע לאחר הידוק
מפלס פני קרקע לאחר הידוק

## ЦЕМЕНТАЦИОННЫЙ ЖЕЛЕЗОБЕТОННЫЙ 2-ПЛ ШУРФ ГЛУБИНОЙ 37,95 М

| ЗМ№ | ЭЛЕМЕНТЫ | КОЛ-ВО | ОБЪЕМ ОДНОГО, М³ | ОБЩИЙ ОБЪЕМ, М³ |
|---|---|---|---|---|
| | ЖЕЛЕЗОБЕТОННЫЕ КОНСТРУКЦИИ | | | |
| 1 | ГОСТ Р 52544-2006 Ø12 A500C L=1200 | 31 | 1.07 | 33.2 |
| 2 | ГОСТ Р 52544-2006 Ø14 A500C L=1180 | 27 | 1.43 | 38.6 |
| 3 | ГОСТ Р 52544-2006 Ø14 A500C L=1200 | 24 | 1.45 | 34.8 |
| 4 | ГОСТ Р 52544-2006 Ø16 A500C L=1180 | 42 | 1.86 | 78.1 |
| 5 | ГОСТ Р 52544-2006 Ø8 A500C L=4.20 | 400 | 0.17 | 68.0 |
| 6 | ГОСТ Р 52544-2006 Ø10 A500C L=3000 | 60 | 1.85 | 110.9 |
| 7 | ГОСТ Р 52544-2006 Ø12 A500C L=2630 | 16 | 2.34 | 37.4 |
| 8 | ГОСТ Р 52544-2006 Ø12 A500C L=21650 | 30 | 19.23 | 576.8 |
| 9 | ГОСТ Р 52544-2006 Ø14 A500C L=1800 | 82 | 2.17 | 178.3 |
| 10 | ГОСТ Р 52544-2006 Ø14 A500C L=2300 | 24 | 2.78 | 66.7 |
| 11 | ГОСТ Р 52544-2006 Ø14 A500C L=2700 | 126 | 3.26 | 411.0 |
| 12 | ГОСТ Р 52544-2006 Ø14 A500C L=3010 | 12 | 3.64 | 43.6 |
| 13 | ГОСТ Р 52544-2006 Ø14 A500C L=3110 | 12 | 3.76 | 45.1 |
| 14 | ГОСТ Р 52544-2006 Ø14 A500C L=3350 | 126 | 4.05 | 509.9 |
| 15 | ГОСТ Р 52544-2006 Ø14 A500C L=3650 | 274 | 4.41 | 1208.1 |
| 16 | ГОСТ Р 52544-2006 Ø14 A500C L=4000 | 58 | 4.83 | 280.3 |
| 17 | ГОСТ Р 52544-2006 Ø14 A500C L=7960 | 58 | 9.62 | 557.7 |
| 18 | ГОСТ Р 52544-2006 Ø14 A500C L=8600 | 26 | 10.39 | 270.1 |
| 19 | ГОСТ Р 52544-2006 Ø14 A500C L=14800 | 32 | 17.88 | 572.1 |
| 20 | ГОСТ Р 52544-2006 Ø14 A500C L=21700 | 12 | 26.21 | 314.6 |
| 21 | ГОСТ Р 52544-2006 Ø16 A500C L=1600 | 26 | 2.52 | 65.6 |
| 22 | ГОСТ Р 52544-2006 Ø16 A500C L=2000 | 62 | 3.16 | 195.7 |
| 23 | ГОСТ Р 52544-2006 Ø16 A500C L=2030 | 28 | 3.20 | 89.7 |
| 24 | ГОСТ Р 52544-2006 Ø16 A500C L=4000 | 8 | 6.31 | 50.5 |
| 25 | ГОСТ Р 52544-2006 Ø20 A500C L=8310 | 26 | 20.49 | 532.8 |

### ЦЕМЕНТАЦИОННЫЙ ЖЕЛЕЗОБЕТОННЫЙ 2-ПЛ ШУРФ ГЛУБИНОЙ 37,95 М

| ОБЪЕМ БЕТОНА В35 | A500C | | | | | | | | ВЕС, КГ |
|---|---|---|---|---|---|---|---|---|---|
| | ГОСТ Р 52544-2006 | | | | | | | | |
| | Ø8 | Ø10 | Ø12 | Ø14 | Ø16 | Ø20 | | | |
| 37.95 М³ | 68.00 | 110.90 | 647.30 | 4530.80 | 479.60 | 532.80 | 6369.40 | | |

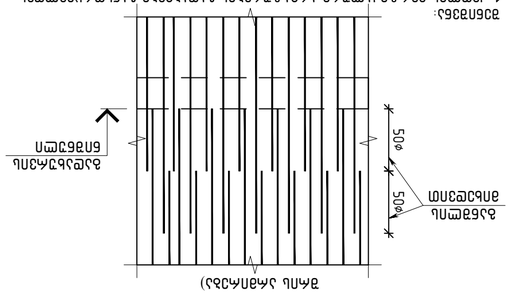


ЭЛЕМЕНТЫ ОПОРЫ ДЛЯ ЗАЩИТЫ АРМАТУРЫ ОТ ПОВРЕЖДЕНИЯ ПРИ ОПУСКАНИИ В СКВАЖИНУ (ОПЦИОННО)

ВЫПУСКИ АРМАТУРЫ ИЗ ЗАБОЯ

1. ДЛЯ ЗАЩИТЫ АРМАТУРЫ ОТ ПОВРЕЖДЕНИЯ ПРИ ОПУСКАНИИ В СКВАЖИНУ ПРЕДУСМОТРЕНЫ ЭЛЕМЕНТЫ ОПОРЫ ИЗ ПОЛИПРОПИЛЕНОВОЙ ТРУБЫ ДИАМЕТРОМ 25 ММ С ПРОПИЛОМ ШИРИНОЙ 5 ММ, ГЛУБИНОЙ 10 ММ И ШАГОМ 50 ММ. ОПОРЫ ПРИВАРИВАЮТСЯ К ВЫПУСКАЕМОЙ АРМАТУРЕ ПО ДВУМ ПРОТИВОПОЛОЖНЫМ ОБРАЗУЮЩИМ.
2. ДЛЯ ЗАЩИТЫ ВЫПУСКАЕМОЙ АРМАТУРЫ ОТ ПОВРЕЖДЕНИЯ ПРИ ОПУСКАНИИ В СКВАЖИНУ ДОПУСКАЕТСЯ ПРИВАРИВАТЬ ПОЛОСЫ ИЗ ЛИСТОВОЙ СТАЛИ ТОЛЩИНОЙ 4 ММ ВМЕСТО ПОЛИПРОПИЛЕНОВЫХ ТРУБ.
3. ЭЛЕМЕНТЫ ОПОРЫ ДЛЯ ЗАЩИТЫ ВЫПУСКАЕМОЙ АРМАТУРЫ ОТ ПОВРЕЖДЕНИЯ ПРИ ОПУСКАНИИ В СКВАЖИНУ ПРЕДУСМОТРЕНЫ ВЫПУСКАЕМОЙ АРМАТУРЫ ДИАМЕТРОМ 16 ММ И ВЫШЕ.
4. ЭЛЕМЕНТЫ ОПОРЫ ДЛЯ ЗАЩИТЫ ВЫПУСКАЕМОЙ АРМАТУРЫ ПРЕДУСМОТРЕНЫ ЧЕРЕЗ ШАГ 50×Ø ВЫПУСКАЕМОЙ АРМАТУРЫ.
5. ДЛИНА ЭЛЕМЕНТОВ ЗАЩИТЫ ВЫПУСКАЕМОЙ АРМАТУРЫ ОТ ПОВРЕЖДЕНИЯ ПРИ ОПУСКАНИИ В СКВАЖИНУ ПРИНИМАЕТСЯ ИЗ УСЛОВИЯ ОБЕСПЕЧЕНИЯ ЗАЩИТЫ ВЫПУСКАЕМОЙ АРМАТУРЫ ОТ ПОВРЕЖДЕНИЯ ПРИ ОПУСКАНИИ В СКВАЖИНУ.

| ОБЪЕМ БЕТОНА, М³: | 37,95 | | |
|---|---|---|---|
| МАССА АРМАТУРЫ, КГ: | | | |
| ВСЕГО | 6369.40 | | |
| ВКЛ. ПРОКАТ А500С | 6369.40 | | |
| ВКЛ. ПРОКАТ А240 | | | |
| ВКЛ. ЗАКЛАДНЫЕ ДЕТАЛИ | | | |
| ВКЛ. ПРОВОЛОКА | | | |
| ВКЛ. ПРОЧИЕ | | | |
| ВКЛ. ЭЛЕКТРОДЫ | | | |

| ГИП | ГАЛЬЦЕВ | | |
|---|---|---|---|
| ГАП | ЛЕОНТЬЕВ | | |
| НАЧ. ОТД. | ЛЕОНТЬЕВ | | |
| НАЧ. ГРУППЫ | ЛЕОНТЬЕВ | | |
| ИНЖЕНЕР | ЛЕОНТЬЕВ | | |
| ИНЖЕНЕР | ЛЕОНТЬЕВ | | |
| ИНЖЕНЕР | ЛЕОНТЬЕВ | | |
| ИНЖЕНЕР | ЛЕОНТЬЕВ | | |
| ИНЖЕНЕР | ЛЕОНТЬЕВ | | |
| ИНЖЕНЕР | ЛЕОНТЬЕВ | | |

| ЗАКАЗЧИК: | ПАО "ГАЗПРОМ" | | |
|---|---|---|---|
| ГЕНПОДРЯДЧИК: | ООО "ГАЗПРОМБУРСЕРВИС" | | |
| ПРОЕКТНАЯ ОРГАНИЗАЦИЯ: | ООО "ГАЗПРОМБУРСЕРВИС" | | |
| ОБЪЕКТ: | ЦЕМЕНТАЦИОННЫЙ ЖЕЛЕЗОБЕТОННЫЙ 2-ПЛ ШУРФ ГЛУБИНОЙ 37,95 М | | |

engineering

ООО "ГАЗПРОМБУРСЕРВИС"
ЗАО "ГАЗПРОМБУРСЕРВИС"
ЗАО "ГАЗПРОМБУРСЕРВИС"

| ИЗМ. | КОЛ.УЧ. | ЛИСТ | № ДОК. | ПОДПИСЬ | ДАТА |
|---|---|---|---|---|---|
| ГИП | ГАЛЬЦЕВ | | | | |
| ГАП | ЛЕОНТЬЕВ | | | | |
| НАЧ. ОТД. | ЛЕОНТЬЕВ | | | | |
| НАЧ. ГРУППЫ | ЛЕОНТЬЕВ | | | | |
| ИНЖЕНЕР | ЛЕОНТЬЕВ | | | | |
| ИНЖЕНЕР | ЛЕОНТЬЕВ | | | | |
| ИНЖЕНЕР | ЛЕОНТЬЕВ | | | | |
| ИНЖЕНЕР | ЛЕОНТЬЕВ | | | | |
| ИНЖЕНЕР | ЛЕОНТЬЕВ | | | | |

| ЗАКАЗЧИК: | ПАО "ГАЗПРОМ" |
|---|---|
| ГЕНПОДРЯДЧИК: | З.А.О. "ГАЗПРОМ" |
| ПРОЕКТНАЯ ОРГАНИЗАЦИЯ: | ООО "ГАЗПРОМБУРСЕРВИС" г.ЯМАЛЬСК, ЯНАО, ул.ЛЕНИНА, д.77, кв.102 |
| ОБЪЕКТ: | ЦЕМЕНТАЦИОННЫЙ ЖЕЛЕЗОБЕТОННЫЙ 2-ПЛ ШУРФ ГЛУБИНОЙ 37,95 М |

engineering

ЗАО "ГАЗПРОМБУРСЕРВИС"
г.ЯМАЛЬСК, ЯНАО, ул.ЛЕНИНА, д.77, кв.102

# Шахта 3-3

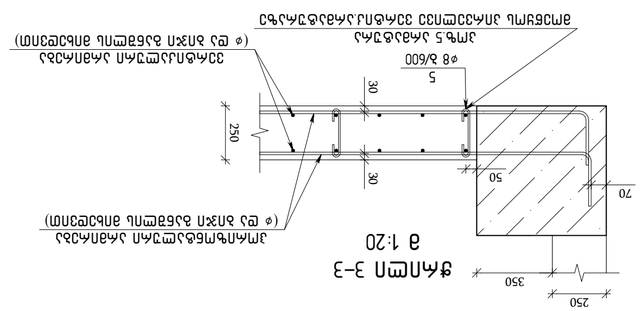


1:20

Ж1 (ø 25 длина анкеровки)

Ж2 (ø 25 длина анкеровки)

Ж5 (ø 25 длина анкеровки)

# Ж1 ø=1200

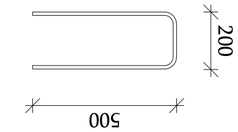


# Ж2 ø=1600

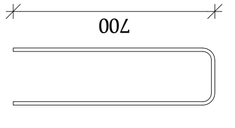


# Ж3 ø=1180

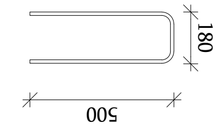


# Ж5 ø=420

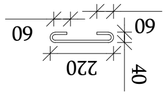


Ж5 (ø 25 длина анкеровки)

Ж4 (ø 25 длина анкеровки)

Ж5 (ø 25 длина анкеровки)

Ж5 (ø 25 длина анкеровки)

Ж5

| А500С | | | | | | | | |
|---|---|---|---|---|---|---|---|---|
| бЭФМбП В35 | ГОСТ Р 52544-2006 | | | | | | | Ц/м |
| | ø8 | ø10 | ø12 | ø16 | ø18 | ø20 | | |
| 7.53 ø³ | 13.60 | 25.60 | 35.20 | 764.70 | 1827.60 | 314.10 | 2980.80 | |

| Эм. | Эбпбпбэ | Фцмгр | Эбьь ць | Эбьь ць цэм |
|---|---|---|---|---|
| | | 1 | | |
| | Ьъъьцэмпъ ъъцэмпъ ъъцэмпъ 3-пь ъъэцпэпъъпъ ъъэцпэпъъпъ | | | |
| | Эбьъцэмэбп | | | |
| | бъфЭМбП В35 | | 7.53 | ø³ |
| | ъЭфЭбэфпь бъъъмпбэбп | | | |
| 1 | ГОСТ Р 52544-2006 | D16 А500С L=1180 | 48 | 1.86 | 89.3 |
| 2 | ГОСТ Р 52544-2006 | D18 А500С L=1600 | 64 | 3.20 | 204.8 |
| 3 | ГОСТ Р 52544-2006 | D12 А500С L=1200 | 9 | 1.07 | 9.6 |
| 4 | ГОСТ Р 52544-2006 | D10 А500С L=1180 | 12 | 0.73 | 8.8 |
| 5 | ГОСТ Р 52544-2006 | D8 А500С L=420 | 80 | 0.17 | 13.6 |
| 6 | ГОСТ Р 52544-2006 | ø10 А500С L=1950 | 14 | 1.20 | 16.8 |
| 7 | ГОСТ Р 52544-2006 | ø12 А500С L=1600 | 18 | 1.42 | 25.6 |
| 8 | ГОСТ Р 52544-2006 | ø16 А500С L=2650 | 32 | 4.18 | 133.8 |
| 9 | ГОСТ Р 52544-2006 | ø16 А500С L=2780 | 40 | 4.39 | 175.5 |
| 10 | ГОСТ Р 52544-2006 | ø16 А500С L=3550 | 40 | 5.60 | 224.1 |
| 11 | ГОСТ Р 52544-2006 | ø16 А500С L=3750 | 24 | 5.92 | 142.0 |
| 12 | ГОСТ Р 52544-2006 | ø18 А500С L=2200 | 64 | 4.40 | 281.3 |
| 13 | ГОСТ Р 52544-2006 | ø18 А500С L=3600 | 64 | 7.19 | 460.3 |
| 14 | ГОСТ Р 52544-2006 | ø18 А500С L=7350 | 60 | 14.69 | 881.1 |
| 15 | ГОСТ Р 52544-2006 | ø20 А500С L=3980 | 32 | 9.81 | 314.1 |

ъъъпъъъпъ ъъэцпэпъъпъ ъъэцпэпъъпъ 3-пь ъъъпъъъпъ ъъэцпэпъъпъ ъъэцпэпъъпъ

## საძირკვლის კედელი-4-ის საყალიბო და ერთი შრის არმირების განშლა მ 1:50

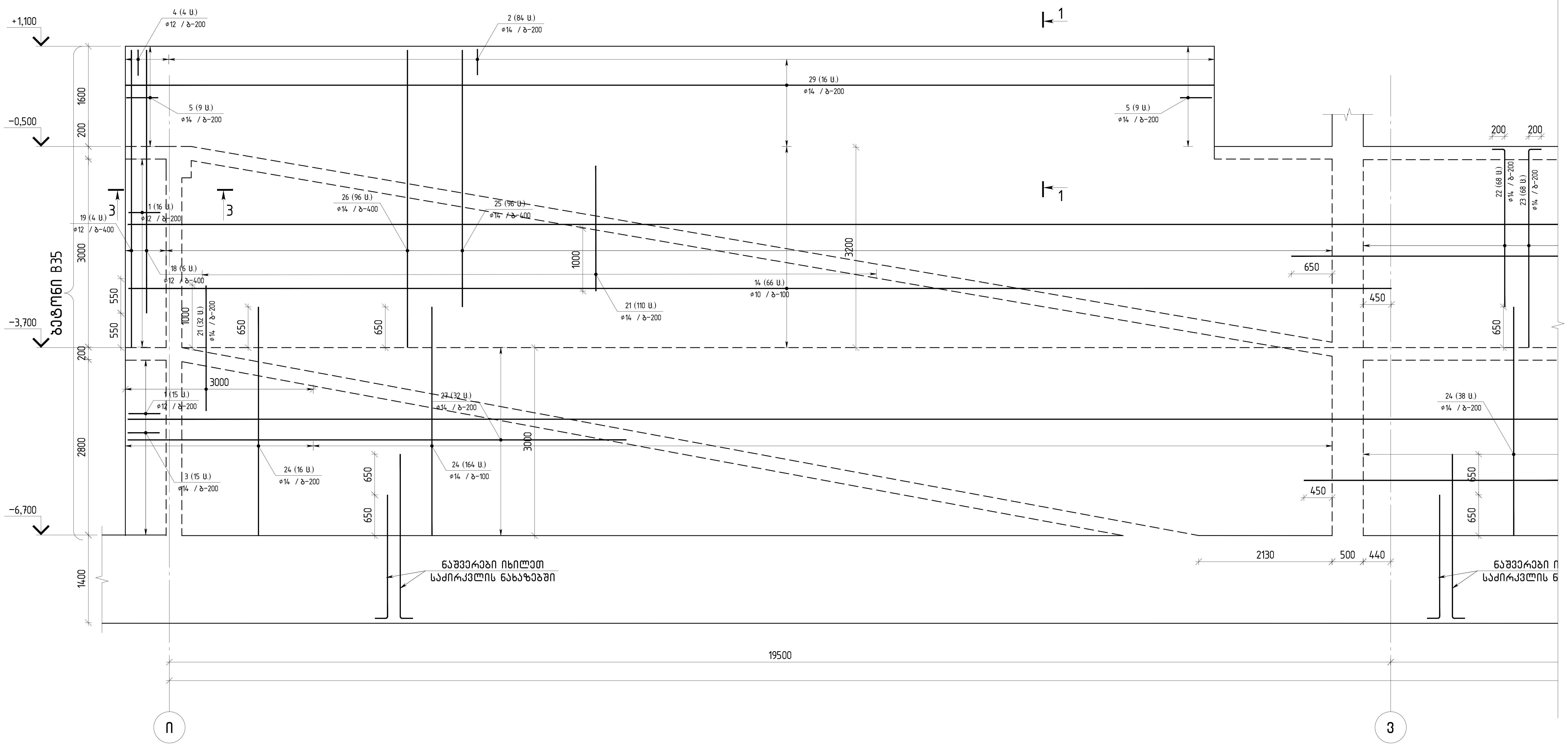


თბილისი / 2023 წელი

ფაილის სახელი:
A2 QE_STR_Beliashvili_WALL

KEYPLAN:

ყოველი შემდეგი რევიზია აუქმებს წინა რევიზიებს

პროექტის სტატუსი:
სამშენებლო დოკუმენტაცია

რევიზია

| რევ. | თარიღი | აღწერილობა | დამტკ. |
|---|---|---|---|
| | | | |

შენიშვნები:

მისამართი:
ქ.თბილისი ა. ბელიაშვილის ქუჩა
№100, №100ა, №102

დამკვეთი:
შ.პ.ს "ფერი"

| თანამდებობა | სახელი გვარი | ხელმოწერა |
|---|---|---|
| პროექტის მენეჯერი | | |
| დამტკიცებულია: დამკვეთის მიერ | | |

შემსრულებელი:
შპს "ქიუ ენჯინერინგი"
მისამართი :
ქ.თბილისი ა.ბაქრაძის №7 ბინა №6

შპს "ქიუ ენჯინერინგის" პროფესიული პასუხისმგებლობის მზღვეველია სს "დაზღვევის საერთაშორისო კომპანია ირაო" (პ/ნ №PFL 417/21 )

| თანამდებობა | სახელი გვარი | ხელმოწერა |
|---|---|---|
| დირექტორი | დ.ქევანიშვილი | |
| საპროექტო ჯგუფის უფროსი | ო. ილიუხინი | |
| პროექტის მთ. კონსტრუქტორი | ო. ილიუხინი | |
| შეასრულა | ნ.კიკნაველიძე | |

პროექტის სახელწოდება:
მრავალფუნქციური კომპლექსი (II ბლოკი)

პროექტის სტადია:
მუშა პროექტი

პროექტის ნაწილი:
კონსტრუქცია

ნახაზის დასახელება:
საძირკვლის კედელი-4-ის საყალიბო და ერთი შრის არმირების განშლა

| ფორმატი | სტადია | თარიღი | მასშტაბი | რევიზია | ნახაზის ნომერი: | ფურც. საერთო რაოდენობა |
|---|---|---|---|---|---|---|
| A2 | მ.პ. | 24/02/2023 | 1:50 | R1 | კ-II.5.94 | 111 |

# ბალკონის ბლოკი-4-ის კონსტრუქციული ჩარჩოს ჩარჩოს ბადის ანაწყობი და ჩარჩოს ბადეების ანაწყობი

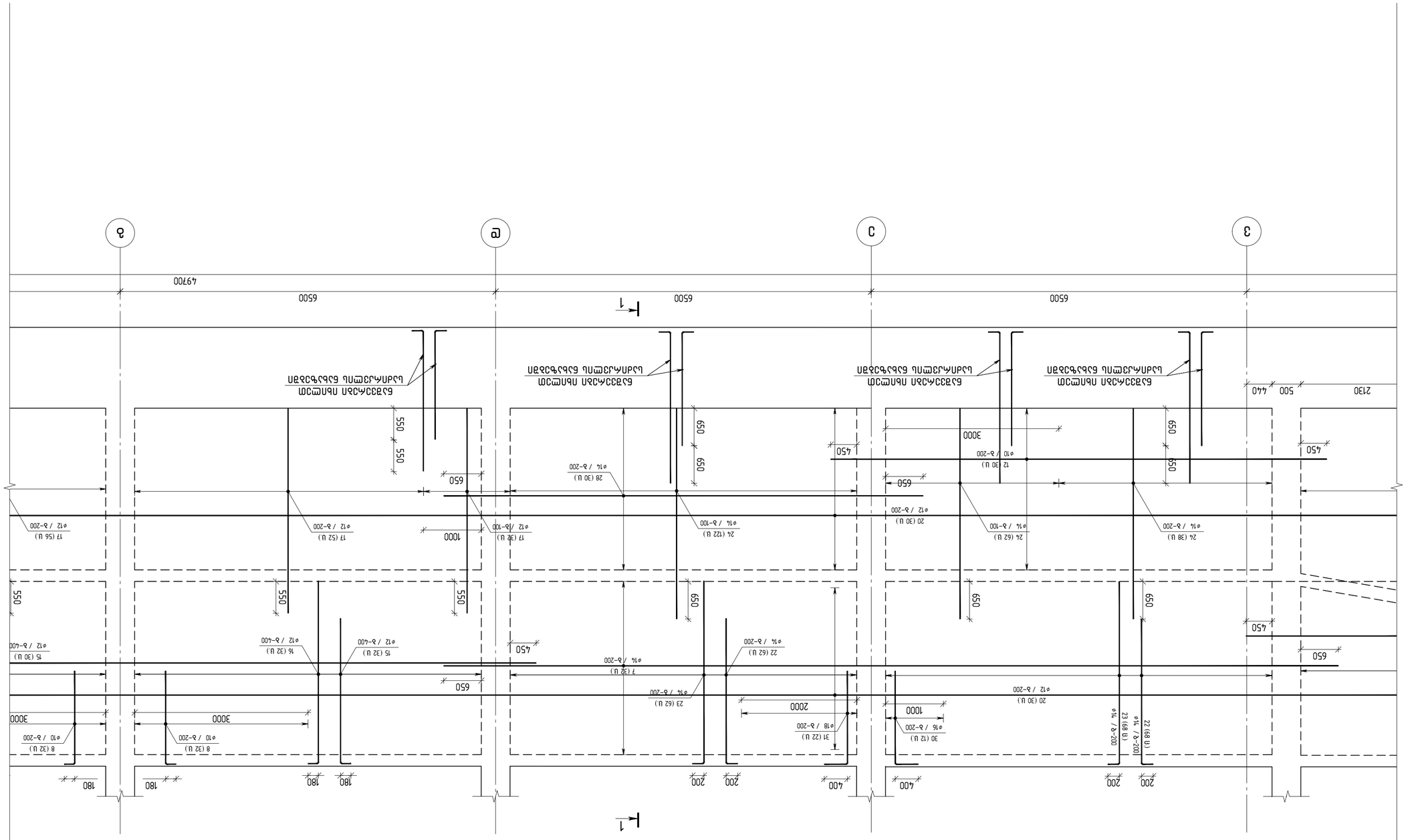


| | | | |
|---|---|---|---|
| მთავარი ინჟინერი | | | |
| პროექტის ხელმძღვანელი | | | |
| მშენებლობის ხელმძღვანელი | | | |
| ავტორი | ბალკონის ბლოკი | ბალკონი | ბალკონის ბლოკი-4 |

შემსრულებელი:
შპს „ენგინირინგ"

ობიექტი:
ქ. ბათუმში, ა. ბოლოძის ქუჩა №100, №102

ნაწილი:
ბალკონის ბლოკი

# ბალკონის ბლოკი-4-ის კონსტრუქციული ჩარჩოს ჩარჩოს ბადის ანაწყობი და ჩარჩოს ბადეების ანაწყობი

| | |
|---|---|
| პროექტი / 2023 წელი | |
| ფაილის სახელი: | A2 QE_STR_Balkoni_WALL |
| KEYPLAN: | |

| | | | |
|---|---|---|---|
| | | | |
| | | | |
| | | | |
| | | | |
| | | | |
| | | | |
| | | | |
| | | | |
| | | | |
| | | | |

ფურცლების სია:

| | | |
|---|---|---|
| A2 | ბალკონის ბლოკის ჩარჩოს ბადის ანაწყობი | |
| A3 | ბალკონის ბლოკის ჩარჩოს ბადეების ანაწყობი | |

| | |
|---|---|
| შემსრულებელი: | შპს „ენგინირინგ" |
| | ქ. ბათუმში, ა. ბოლოძის ქუჩა №7 |
| | ტელ №6 |

შპს „ენგინირინგ"
ქ. ბათუმში, ა. ბოლოძის ქუჩა №100, №102 და №104
ბალკონის ბლოკის ჩარჩოს ბადის ანაწყობი და ჩარჩოს ბადეების ანაწყობი

| | | |
|---|---|---|
| მთავარი ინჟინერი | ლ. ჯაფარიძე | |
| პროექტის ხელმძღვანელი | ო. ლომთათიძე | |
| კონსტრუქციების ხელმძღვანელი | ო. ლომთათიძე | |
| შემსრულებელი | ნ. ლომთათიძე | |
| ტექნიკური კონტროლი | ნ. ლომთათიძე | |

ავტორის ნიშანი: ბალკონის ბლოკის ჩარჩოს ბადის ანაწყობი (II სართული) ბალკონის ბლოკის ჩარჩოს ბადეების ანაწყობი

| | |
|---|---|
| ბეტონის კლასი | B25 |
| ბეტონის მოცულობა | 6.1 მ3 |
| არმატურის ხვედრითი წონა | 71 კგ/მ3 |
| არმატურის ჯამური წონა | 434 კგ |
| ბეტონის ზედაპირის ფართობი | 83 მ2 |
| ყალიბის ფართობი | 71 მ2 |

| | | | |
|---|---|---|---|
| ბალკონის ბლოკის ჩარჩოს ბადის ანაწყობი | | | |
| ბალკონის ბლოკის ჩარჩოს ბადეების ანაწყობი | | | |

| | | |
|---|---|---|
| ფორმატი: A3 | ბალკონის ბლოკი-4-ის ჩარჩოს ბადის ანაწყობი და ჩარჩოს ბადეების ანაწყობი | |
| მასშტაბი: 1:50 | | |
| ნახაზის №: A1 | შპს „ენგინირინგ" | ფურცელი 11 |

# לוח תכנון מבנים בקרקע רגישה לנזילות

## תכנית יסודות עליונה – קומת קרקע

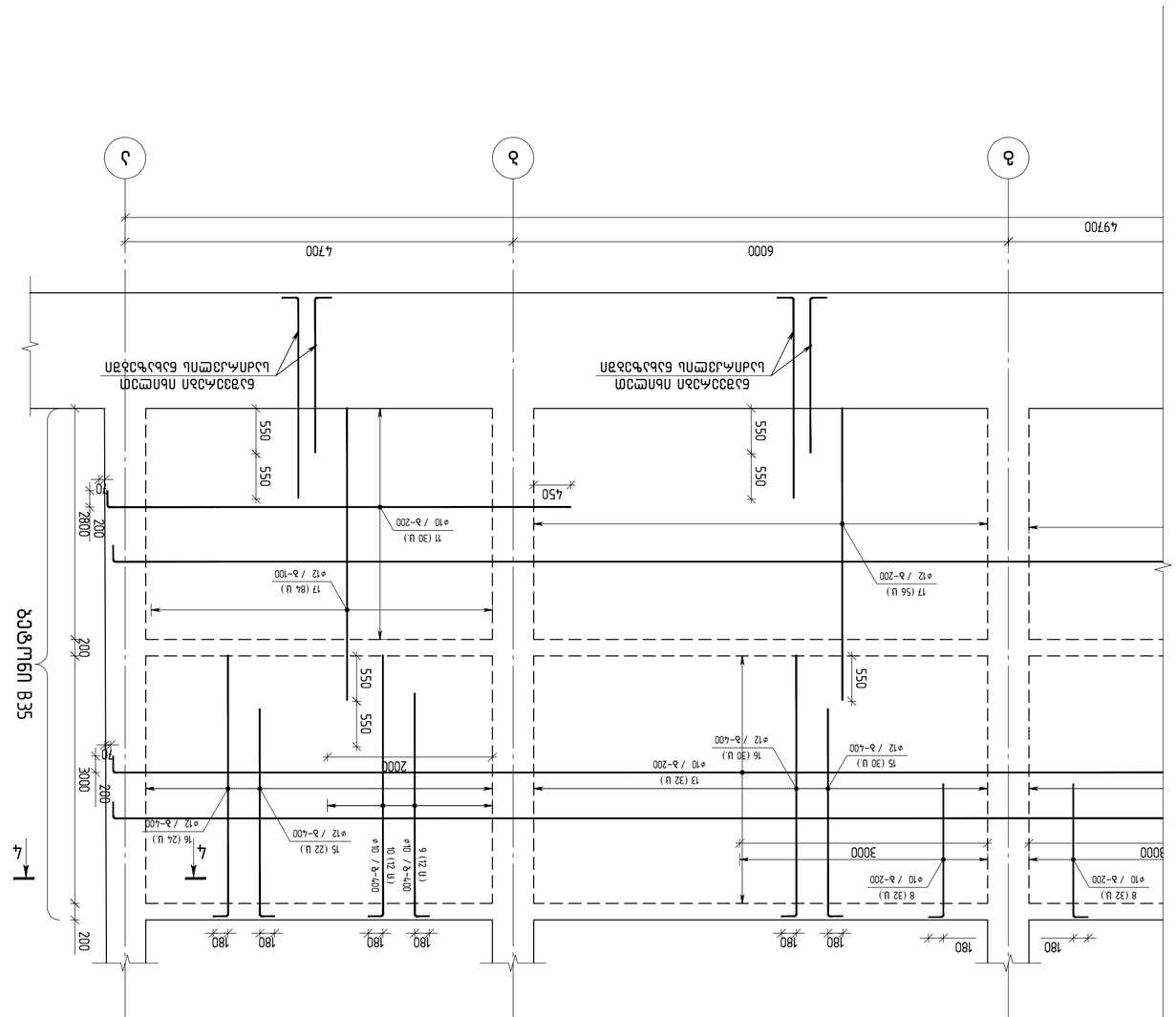
קורה ב35
קורה ב35
קורה ב35

## ВЕДОМОСТЬ СБОРНЫХ Ц-ОБ ЭЛЕМЕНТОВ ЦОКОЛЬНОЙ ЧАСТИ ЗДАНИЯ

| Поз. | Обозначение | Кол-во | Объем 1 эл. м³ | Общий объем м³ | Масса 1 эл. кг |
|---|---|---|---|---|---|
| | Бетон В35 | | 80.80 | | |
| | Арматурные изделия | | | | |
| 1 | ГОСТ Р 52544-2006 Ø12 A500C L=12200 | 31 | 1.07 | 33.2 | |
| 2 | ГОСТ Р 52544-2006 Ø14 A500C L=11800 | 84 | 1.43 | 120.1 | |
| 3 | ГОСТ Р 52544-2006 Ø14 A500C L=12200 | 15 | 1.45 | 21.8 | |
| 4 | ГОСТ Р 52544-2006 Ø12 A500C L=11800 | 4 | 1.05 | 4.2 | |
| 5 | ГОСТ Р 52544-2006 Ø14 A500C L=12200 | 18 | 1.45 | 26.1 | |
| 6 | ГОСТ Р 52544-2006 Ø8 A500C L=420 | 834 | 0.17 | 141.8 | |
| 7 | ГОСТ Р 52544-2006 Ø14 A500C L=520.5 м | | 1.21 | 628.7 | |
| 8 | ГОСТ Р 52544-2006 Ø10 A500C L=1780 | 64 | 1.10 | 70.2 | |
| 9 | ГОСТ Р 52544-2006 Ø10 A500C L=2870 | 12 | 1.77 | 21.2 | |
| 10 | ГОСТ Р 52544-2006 Ø10 A500C L=3330 | 12 | 2.05 | 24.6 | |
| 11 | ГОСТ Р 52544-2006 Ø10 A500C L=5800 | 30 | 3.57 | 107.2 | |
| 12 | ГОСТ Р 52544-2006 Ø10 A500C L=8590 | 30 | 5.29 | 158.7 | |
| 13 | ГОСТ Р 52544-2006 Ø10 A500C L=18230 | 32 | 11.23 | 359.3 | |
| 14 | ГОСТ Р 52544-2006 Ø10 A500C L=20170 | 66 | 12.42 | 820.0 | |
| 15 | ГОСТ Р 52544-2006 Ø12 A500C L=2680 | 84 | 2.38 | 199.9 | |
| 16 | ГОСТ Р 52544-2006 Ø12 A500C L=3330 | 86 | 2.96 | 254.3 | |
| 17 | ГОСТ Р 52544-2006 Ø12 A500C L=3550 | 224 | 3.15 | 706.1 | |
| 18 | ГОСТ Р 52544-2006 Ø12 A500C L=4200 | 6 | 3.73 | 22.4 | |
| 19 | ГОСТ Р 52544-2006 Ø12 A500C L=4750 | 4 | 4.22 | 16.9 | |
| 20 | ГОСТ Р 52544-2006 Ø12 A500C L=50700 | 60 | 45.02 | 2701.3 | |
| 21 | ГОСТ Р 52544-2006 Ø14 A500C L=2000 | 142 | 2.42 | 343.1 | |
| 22 | ГОСТ Р 52544-2006 Ø14 A500C L=2700 | 130 | 3.26 | 424.0 | |
| 23 | ГОСТ Р 52544-2006 Ø14 A500C L=3350 | 130 | 4.05 | 526.1 | |
| 24 | ГОСТ Р 52544-2006 Ø14 A500C L=3650 | 402 | 4.41 | 1772.5 | |
| 25 | ГОСТ Р 52544-2006 Ø14 A500C L=4100 | 96 | 4.95 | 475.5 | |
| 26 | ГОСТ Р 52544-2006 Ø14 A500C L=4750 | 96 | 5.74 | 550.8 | |
| 27 | ГОСТ Р 52544-2006 Ø14 A500C L=7960 | 32 | 9.62 | 307.7 | |
| 28 | ГОСТ Р 52544-2006 Ø14 A500C L=8300 | 30 | 10.03 | 300.8 | |
| 29 | ГОСТ Р 52544-2006 Ø14 A500C L=17390 | 16 | 21.01 | 336.1 | |
| 30 | ГОСТ Р 52544-2006 Ø16 A500C L=2000 | 12 | 3.16 | 37.9 | |
| 31 | ГОСТ Р 52544-2006 Ø18 A500C L=2000 | 22 | 4.00 | 87.9 | |

## ВЕДОМОСТЬ ОСНОВНЫХ Ц-ОБ ЭЛЕМЕНТОВ ЦОКОЛЬНОЙ ЧАСТИ ЗДАНИЯ

| Обозначение | Бетон В35 | | | | | | | |
|---|---|---|---|---|---|---|---|---|
| | A500C | | | | | | | Цемент |
| | ГОСТ Р 52544-2006 | | | | | | | |
| | Ø8 | Ø10 | Ø12 | Ø14 | Ø16 | Ø18 | | |
| 80.8 м³ | 141.80 | 1561.30 | 3938.30 | 5833.30 | 37.90 | 87.90 | 11600.50 | |

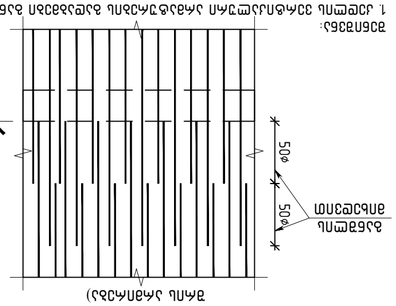


Отметки даны от уровня земли.

1. Цоколь запроектирован из сборных железобетонных элементов по серии 1.015.1-1 вып. 1 «Подвалы для зданий с кирпичными стенами».
2. Бетон тяжелый класса В35 по ГОСТ 26633-2015 на гранитном щебне фракции 5-20 мм, марки по морозостойкости F200, по водонепроницаемости W6, по плотности D2400.
3. Арматура: продольная рабочая класса А500С по ГОСТ Р 52544-2006, поперечная и конструктивная класса А240 по ГОСТ 34028-2016.
4. Защитный слой бетона для арматуры принят не менее 30 мм.
5. Сварные соединения арматуры выполнять по ГОСТ 14098-2014.
6. Гидроизоляцию наружных поверхностей стен выполнить обмазочной битумной мастикой за два раза по грунтовке.
7. Вертикальные швы между стеновыми панелями заполнить цементно-песчаным раствором М100 на мелком песке.
8. Горизонтальные швы между стеновыми панелями выполнить на цементно-песчаном растворе М100 на мелком песке.
9. Монтаж элементов вести в соответствии с ППР.
10. Все работы вести в соответствии с требованиями СП 70.13330.2012 «Несущие и ограждающие конструкции».

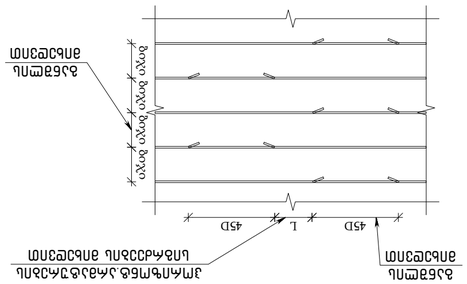


Узел 1

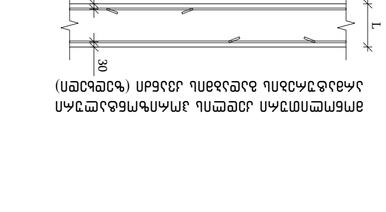


Узел 2

| Изм. | Кол.уч. | Лист | № док. | Подп. | Дата |
|---|---|---|---|---|---|
| Разраб. | | | | | |
| Пров. | | | | | |
| Н.контр. | | | | | |
| ГИП | | | | | |

Цоколь Ц-1
Схема расположения элементов цоколя. Узлы
Стадия: Р
Лист 1
Листов 1

ООО «Инженерный центр»
г. Москва, ул. Примерная, д. 1

| Взам. инв. № | Подп. и дата | Инв. № подл. |
|---|---|---|
| | | |

| Обозначение | Наименование | Примечание |
|---|---|---|
| | **Документация архитектурно-строительная** | |
| АС | Общие данные | |
| АР | Архитектурные решения | |
| КР | Конструкции железобетонные | |
| ВК | Водопровод и канализация | |
| ЭМ | Электрооборудование | |
| ОВ | Отопление и вентиляция | |
| СС | Слаботочные системы | |
| ПОС | Проект организации строительства | |
| ПОД | Проект организации работ по сносу | |
| ГП | Генеральный план | |
| ТХ | Технологические решения | |
| ПЗ | Пояснительная записка | |
| ПБ | Пожарная безопасность | |
| ОДИ | Мероприятия по обеспечению доступа инвалидов | |
| ЭЭ | Энергоэффективность | |
| ОВОС | Охрана окружающей среды | |
| СМ | Сметная документация | |
| | **Ведомости** | |
| ВВ | Ведомость ссылочных и прилагаемых документов | |
| ВОР | Ведомость объемов работ | |
| ВЭМ | Ведомость потребности в материалах | |
| | **Альбомы** | |
| АЛ1 | Альбом 1 | |
| АЛ2 | Альбом 2 | |
| АЛ3 | Альбом 3 | |
| | **Прочие** | |
| ПР1 | Прочий 1 | |
| ПР2 | Прочий 2 | |
| ПР3 | Прочий 3 | |

| Изм. | Кол.уч. | Лист | № док. | Подп. | Дата |
|---|---|---|---|---|---|
| Разраб. | | | | | |
| Пров. | | | | | |
| Н.контр. | | | | | |
| ГИП | | | | | |

Цоколь Ц-1
Ведомость основных элементов цоколя
Стадия: Р
Лист 1
Листов 1

ООО «Инженерный центр»
г. Москва, ул. Примерная, д. 1

| Взам. инв. № | Подп. и дата | Инв. № подл. |
|---|---|---|
| | | |

| Марка | Обозначение | Наименование | Кол. | Масса ед., кг | Примечание |
|---|---|---|---|---|---|
| ФЛ1 | ГОСТ 13015-2012 | Фундаментный блок ФЛ1 | 12 | 1450 | |
| ФЛ2 | ГОСТ 13015-2012 | Фундаментный блок ФЛ2 | 8 | 1820 | |
| ФЛ3 | ГОСТ 13015-2012 | Фундаментный блок ФЛ3 | 4 | 2100 | |
| ФЛ4 | ГОСТ 13015-2012 | Фундаментный блок ФЛ4 | 2 | 2450 | |
| ФЛ5 | ГОСТ 13015-2012 | Фундаментный блок ФЛ5 | 2 | 2780 | |
| ФЛ6 | ГОСТ 13015-2012 | Фундаментный блок ФЛ6 | 1 | 3120 | |
| ФЛ7 | ГОСТ 13015-2012 | Фундаментный блок ФЛ7 | 1 | 3460 | |
| ФЛ8 | ГОСТ 13015-2012 | Фундаментный блок ФЛ8 | 1 | 3810 | |
| ФЛ9 | ГОСТ 13015-2012 | Фундаментный блок ФЛ9 | 1 | 4150 | |
| ФЛ10 | ГОСТ 13015-2012 | Фундаментный блок ФЛ10 | 1 | 4500 | |
| ФЛ11 | ГОСТ 13015-2012 | Фундаментный блок ФЛ11 | 1 | 4840 | |
| ФЛ12 | ГОСТ 13015-2012 | Фундаментный блок ФЛ12 | 1 | 5180 | |
| ФЛ13 | ГОСТ 13015-2012 | Фундаментный блок ФЛ13 | 1 | 5530 | |
| ФЛ14 | ГОСТ 13015-2012 | Фундаментный блок ФЛ14 | 1 | 5870 | |
| ФЛ15 | ГОСТ 13015-2012 | Фундаментный блок ФЛ15 | 1 | 6210 | |
| ФЛ16 | ГОСТ 13015-2012 | Фундаментный блок ФЛ16 | 1 | 6560 | |
| ФЛ17 | ГОСТ 13015-2012 | Фундаментный блок ФЛ17 | 1 | 6900 | |
| ФЛ18 | ГОСТ 13015-2012 | Фундаментный блок ФЛ18 | 1 | 7240 | |
| ФЛ19 | ГОСТ 13015-2012 | Фундаментный блок ФЛ19 | 1 | 7590 | |
| ФЛ20 | ГОСТ 13015-2012 | Фундаментный блок ФЛ20 | 1 | 7930 | |
| ФЛ21 | ГОСТ 13015-2012 | Фундаментный блок ФЛ21 | 1 | 8270 | |
| ФЛ22 | ГОСТ 13015-2012 | Фундаментный блок ФЛ22 | 1 | 8620 | |
| ФЛ23 | ГОСТ 13015-2012 | Фундаментный блок ФЛ23 | 1 | 8960 | |
| ФЛ24 | ГОСТ 13015-2012 | Фундаментный блок ФЛ24 | 1 | 9300 | |
| ФЛ25 | ГОСТ 13015-2012 | Фундаментный блок ФЛ25 | 1 | 9650 | |
| ФЛ26 | ГОСТ 13015-2012 | Фундаментный блок ФЛ26 | 1 | 9990 | |
| ФЛ27 | ГОСТ 13015-2012 | Фундаментный блок ФЛ27 | 1 | 10330 | |
| ФЛ28 | ГОСТ 13015-2012 | Фундаментный блок ФЛ28 | 1 | 10680 | |
| ФЛ29 | ГОСТ 13015-2012 | Фундаментный блок ФЛ29 | 1 | 11020 | |
| ФЛ30 | ГОСТ 13015-2012 | Фундаментный блок ФЛ30 | 1 | 11370 | |
| ФЛ31 | ГОСТ 13015-2012 | Фундаментный блок ФЛ31 | 1 | 11710 | |
| ФЛ32 | ГОСТ 13015-2012 | Фундаментный блок ФЛ32 | 1 | 12060 | |
| ФЛ33 | ГОСТ 13015-2012 | Фундаментный блок ФЛ33 | 1 | 12400 | |
| ФЛ34 | ГОСТ 13015-2012 | Фундаментный блок ФЛ34 | 1 | 12740 | |
| ФЛ35 | ГОСТ 13015-2012 | Фундаментный блок ФЛ35 | 1 | 13090 | |
| ФЛ36 | ГОСТ 13015-2012 | Фундаментный блок ФЛ36 | 1 | 13430 | |
| ФЛ37 | ГОСТ 13015-2012 | Фундаментный блок ФЛ37 | 1 | 13780 | |
| ФЛ38 | ГОСТ 13015-2012 | Фундаментный блок ФЛ38 | 1 | 14120 | |
| ФЛ39 | ГОСТ 13015-2012 | Фундаментный блок ФЛ39 | 1 | 14460 | |
| ФЛ40 | ГОСТ 13015-2012 | Фундаментный блок ФЛ40 | 1 | 14810 | |
| ФЛ41 | ГОСТ 13015-2012 | Фундаментный блок ФЛ41 | 1 | 15150 | |
| ФЛ42 | ГОСТ 13015-2012 | Фундаментный блок ФЛ42 | 1 | 15500 | |
| ФЛ43 | ГОСТ 13015-2012 | Фундаментный блок ФЛ43 | 1 | 15840 | |
| ФЛ44 | ГОСТ 13015-2012 | Фундаментный блок ФЛ44 | 1 | 16180 | |
| ФЛ45 | ГОСТ 13015-2012 | Фундаментный блок ФЛ45 | 1 | 16530 | |
| ФЛ46 | ГОСТ 13015-2012 | Фундаментный блок ФЛ46 | 1 | 16870 | |
| ФЛ47 | ГОСТ 13015-2012 | Фундаментный блок ФЛ47 | 1 | 17220 | |
| ФЛ48 | ГОСТ 13015-2012 | Фундаментный блок ФЛ48 | 1 | 17560 | |
| ФЛ49 | ГОСТ 13015-2012 | Фундаментный блок ФЛ49 | 1 | 17900 | |
| ФЛ50 | ГОСТ 13015-2012 | Фундаментный блок ФЛ50 | 1 | 18250 | |
| ФЛ51 | ГОСТ 13015-2012 | Фундаментный блок ФЛ51 | 1 | 18590 | |
| ФЛ52 | ГОСТ 13015-2012 | Фундаментный блок ФЛ52 | 1 | 18940 | |
| ФЛ53 | ГОСТ 13015-2012 | Фундаментный блок ФЛ53 | 1 | 19280 | |
| ФЛ54 | ГОСТ 13015-2012 | Фундаментный блок ФЛ54 | 1 | 19630 | |
| ФЛ55 | ГОСТ 13015-2012 | Фундаментный блок ФЛ55 | 1 | 19970 | |
| ФЛ56 | ГОСТ 13015-2012 | Фундаментный блок ФЛ56 | 1 | 20310 | |
| ФЛ57 | ГОСТ 13015-2012 | Фундаментный блок ФЛ57 | 1 | 20660 | |
| ФЛ58 | ГОСТ 13015-2012 | Фундаментный блок ФЛ58 | 1 | 21000 | |
| ФЛ59 | ГОСТ 13015-2012 | Фундаментный блок ФЛ59 | 1 | 21350 | |
| ФЛ60 | ГОСТ 13015-2012 | Фундаментный блок ФЛ60 | 1 | 21690 | |
| ФЛ61 | ГОСТ 13015-2012 | Фундаментный блок ФЛ61 | 1 | 22040 | |
| ФЛ62 | ГОСТ 13015-2012 | Фундаментный блок ФЛ62 | 1 | 22380 | |
| ФЛ63 | ГОСТ 13015-2012 | Фундаментный блок ФЛ63 | 1 | 22730 | |
| ФЛ64 | ГОСТ 13015-2012 | Фундаментный блок ФЛ64 | 1 | 23070 | |
| ФЛ65 | ГОСТ 13015-2012 | Фундаментный блок ФЛ65 | 1 | 23420 | |
| ФЛ66 | ГОСТ 13015-2012 | Фундаментный блок ФЛ66 | 1 | 23760 | |
| ФЛ67 | ГОСТ 13015-2012 | Фундаментный блок ФЛ67 | 1 | 24100 | |
| ФЛ68 | ГОСТ 13015-2012 | Фундаментный блок ФЛ68 | 1 | 24450 | |
| ФЛ69 | ГОСТ 13015-2012 | Фундаментный блок ФЛ69 | 1 | 24790 | |
| ФЛ70 | ГОСТ 13015-2012 | Фундаментный блок ФЛ70 | 1 | 25140 | |
| ФЛ71 | ГОСТ 13015-2012 | Фундаментный блок ФЛ71 | 1 | 25480 | |
| ФЛ72 | ГОСТ 13015-2012 | Фундаментный блок ФЛ72 | 1 | 25830 | |
| ФЛ73 | ГОСТ 13015-2012 | Фундаментный блок ФЛ73 | 1 | 26170 | |
| ФЛ74 | ГОСТ 13015-2012 | Фундаментный блок ФЛ74 | 1 | 26520 | |
| ФЛ75 | ГОСТ 13015-2012 | Фундаментный блок ФЛ75 | 1 | 26860 | |
| ФЛ76 | ГОСТ 13015-2012 | Фундаментный блок ФЛ76 | 1 | 27210 | |
| ФЛ77 | ГОСТ 13015-2012 | Фундаментный блок ФЛ77 | 1 | 27550 | |
| ФЛ78 | ГОСТ 13015-2012 | Фундаментный блок ФЛ78 | 1 | 27900 | |
| ФЛ79 | ГОСТ 13015-2012 | Фундаментный блок ФЛ79 | 1 | 28240 | |
| ФЛ80 | ГОСТ 13015-2012 | Фундаментный блок ФЛ80 | 1 | 28590 | |
| ФЛ81 | ГОСТ 13015-2012 | Фундаментный блок ФЛ81 | 1 | 28930 | |
| ФЛ82 | ГОСТ 13015-2012 | Фундаментный блок ФЛ82 | 1 | 29280 | |
| ФЛ83 | ГОСТ 13015-2012 | Фундаментный блок ФЛ83 | 1 | 29620 | |
| ФЛ84 | ГОСТ 13015-2012 | Фундаментный блок ФЛ84 | 1 | 29970 | |
| ФЛ85 | ГОСТ 13015-2012 | Фундаментный блок ФЛ85 | 1 | 30310 | |
| ФЛ86 | ГОСТ 13015-2012 | Фундаментный блок ФЛ86 | 1 | 30660 | |
| ФЛ87 | ГОСТ 13015-2012 | Фундаментный блок ФЛ87 | 1 | 31000 | |
| ФЛ88 | ГОСТ 13015-2012 | Фундаментный блок ФЛ88 | 1 | 31350 | |
| ФЛ89 | ГОСТ 13015-2012 | Фундаментный блок ФЛ89 | 1 | 31690 | |
| ФЛ90 | ГОСТ 13015-2012 | Фундаментный блок ФЛ90 | 1 | 32040 | |
| ФЛ91 | ГОСТ 13015-2012 | Фундаментный блок ФЛ91 | 1 | 32380 | |
| ФЛ92 | ГОСТ 13015-2012 | Фундаментный блок ФЛ92 | 1 | 32730 | |
| ФЛ93 | ГОСТ 13015-2012 | Фундаментный блок ФЛ93 | 1 | 33070 | |
| ФЛ94 | ГОСТ 13015-2012 | Фундаментный блок ФЛ94 | 1 | 33420 | |
| ФЛ95 | ГОСТ 13015-2012 | Фундаментный блок ФЛ95 | 1 | 33760 | |
| ФЛ96 | ГОСТ 13015-2012 | Фундаментный блок ФЛ96 | 1 | 34100 | |
| ФЛ97 | ГОСТ 13015-2012 | Фундаментный блок ФЛ97 | 1 | 34450 | |
| ФЛ98 | ГОСТ 13015-2012 | Фундаментный блок ФЛ98 | 1 | 34790 | |
| ФЛ99 | ГОСТ 13015-2012 | Фундаментный блок ФЛ99 | 1 | 35140 | |
| ФЛ100 | ГОСТ 13015-2012 | Фундаментный блок ФЛ100 | 1 | 35480 | |
| ФЛ101 | ГОСТ 13015-2012 | Фундаментный блок ФЛ101 | 1 | 35830 | |
| ФЛ102 | ГОСТ 13015-2012 | Фундаментный блок ФЛ102 | 1 | 36170 | |
| ФЛ103 | ГОСТ 13015-2012 | Фундаментный блок ФЛ103 | 1 | 36520 | |
| ФЛ104 | ГОСТ 13015-2012 | Фундаментный блок ФЛ104 | 1 | 36860 | |
| ФЛ105 | ГОСТ 13015-2012 | Фундаментный блок ФЛ105 | 1 | 37210 | |
| ФЛ106 | ГОСТ 13015-2012 | Фундаментный блок ФЛ106 | 1 | 37550 | |
| ФЛ107 | ГОСТ 13015-2012 | Фундаментный блок ФЛ107 | 1 | 37900 | |
| ФЛ108 | ГОСТ 13015-2012 | Фундаментный блок ФЛ108 | 1 | 38240 | |
| ФЛ109 | ГОСТ 13015-2012 | Фундаментный блок ФЛ109 | 1 | 38590 | |
| ФЛ110 | ГОСТ 13015-2012 | Фундаментный блок ФЛ110 | 1 | 38930 | |
| ФЛ111 | ГОСТ 13015-2012 | Фундаментный блок ФЛ111 | 1 | 39280 | |
| ФЛ112 | ГОСТ 13015-2012 | Фундаментный блок ФЛ112 | 1 | 39620 | |
| ФЛ113 | ГОСТ 13015-2012 | Фундаментный блок ФЛ113 | 1 | 39970 | |
| ФЛ114 | ГОСТ 13015-2012 | Фундаментный блок ФЛ114 | 1 | 40310 | |
| ФЛ115 | ГОСТ 13015-2012 | Фундаментный блок ФЛ115 | 1 | 40660 | |
| ФЛ116 | ГОСТ 13015-2012 | Фундаментный блок ФЛ116 | 1 | 41000 | |
| ФЛ117 | ГОСТ 13015-2012 | Фундаментный блок ФЛ117 | 1 | 41350 | |
| ФЛ118 | ГОСТ 13015-2012 | Фундаментный блок ФЛ118 | 1 | 41690 | |
| ФЛ119 | ГОСТ 13015-2012 | Фундаментный блок ФЛ119 | 1 | 42040 | |
| ФЛ120 | ГОСТ 13015-2012 | Фундаментный блок ФЛ120 | 1 | 42380 | |
| ФЛ121 | ГОСТ 13015-2012 | Фундаментный блок ФЛ121 | 1 | 42730 | |
| ФЛ122 | ГОСТ 13015-2012 | Фундаментный блок ФЛ122 | 1 | 43070 | |
| ФЛ123 | ГОСТ 13015-2012 | Фундаментный блок ФЛ123 | 1 | 43420 | |
| ФЛ124 | ГОСТ 13015-2012 | Фундаментный блок ФЛ124 | 1 | 43760 | |
| ФЛ125 | ГОСТ 13015-2012 | Фундаментный блок ФЛ125 | 1 | 44100 | |
| ФЛ126 | ГОСТ 13015-2012 | Фундаментный блок ФЛ126 | 1 | 44450 | |
| ФЛ127 | ГОСТ 13015-2012 | Фундаментный блок ФЛ127 | 1 | 44790 | |
| ФЛ128 | ГОСТ 13015-2012 | Фундаментный блок ФЛ128 | 1 | 45140 | |
| ФЛ129 | ГОСТ 13015-2012 | Фундаментный блок ФЛ129 | 1 | 45480 | |
| ФЛ130 | ГОСТ 13015-2012 | Фундаментный блок ФЛ130 | 1 | 45830 | |
| ФЛ131 | ГОСТ 13015-2012 | Фундаментный блок ФЛ131 | 1 | 46170 | |
| ФЛ132 | ГОСТ 13015-2012 | Фундаментный блок ФЛ132 | 1 | 46520 | |
| ФЛ133 | ГОСТ 13015-2012 | Фундаментный блок ФЛ133 | 1 | 46860 | |
| ФЛ134 | ГОСТ 13015-2012 | Фундаментный блок ФЛ134 | 1 | 47210 | |
| ФЛ135 | ГОСТ 13015-2012 | Фундаментный блок ФЛ135 | 1 | 47550 | |
| ФЛ136 | ГОСТ 13015-2012 | Фундаментный блок ФЛ136 | 1 | 47900 | |
| ФЛ137 | ГОСТ 13015-2012 | Фундаментный блок ФЛ137 | 1 | 48240 | |
| ФЛ138 | ГОСТ 13015-2012 | Фундаментный блок ФЛ138 | 1 | 48590 | |
| ФЛ139 | ГОСТ 13015-2012 | Фундаментный блок ФЛ139 | 1 | 48930 | |
| ФЛ140 | ГОСТ 13015-2012 | Фундаментный блок ФЛ140 | 1 | 49280 | |
| ФЛ141 | ГОСТ 13015-2012 | Фундаментный блок ФЛ141 | 1 | 49620 | |
| ФЛ142 | ГОСТ 13015-2012 | Фундаментный блок ФЛ142 | 1 | 49970 | |
| ФЛ143 | ГОСТ 13015-2012 | Фундаментный блок ФЛ143 | 1 | 50310 | |
| ФЛ144 | ГОСТ 13015-2012 | Фундаментный блок ФЛ144 | 1 | 50660 | |
| ФЛ145 | ГОСТ 13015-2012 | Фундаментный блок ФЛ145 | 1 | 51000 | |
| ФЛ146 | ГОСТ 13015-2012 | Фундаментный блок ФЛ146 | 1 | 51350 | |
| ФЛ147 | ГОСТ 13015-2012 | Фундаментный блок ФЛ147 | 1 | 51690 | |
| ФЛ148 | ГОСТ 13015-2012 | Фундаментный блок ФЛ148 | 1 | 52040 | |
| ФЛ149 | ГОСТ 13015-2012 | Фундаментный блок ФЛ149 | 1 | 52380 | |
| ФЛ150 | ГОСТ 13015-2012 | Фундаментный блок ФЛ150 | 1 | 52730 | |
| ФЛ151 | ГОСТ 13015-2012 | Фундаментный блок ФЛ151 | 1 | 53070 | |
| ФЛ152 | ГОСТ 13015-2012 | Фундаментный блок ФЛ152 | 1 | 53420 | |
| ФЛ153 | ГОСТ 13015-2012 | Фундаментный блок ФЛ153 | 1 | 53760 | |
| ФЛ154 | ГОСТ 13015-2012 | Фундаментный блок ФЛ154 | 1 | 54100 | |
| ФЛ155 | ГОСТ 13015-2012 | Фундаментный блок ФЛ155 | 1 | 54450 | |
| ФЛ156 | ГОСТ 13015-2012 | Фундаментный блок ФЛ156 | 1 | 54790 | |
| ФЛ157 | ГОСТ 13015-2012 | Фундаментный блок ФЛ157 | 1 | 55140 | |
| ФЛ158 | ГОСТ 13015-2012 | Фундаментный блок ФЛ158 | 1 | 55480 | |
| ФЛ159 | ГОСТ 13015-2012 | Фундаментный блок ФЛ159 | 1 | 55830 | |
| ФЛ160 | ГОСТ 13015-2012 | Фундаментный блок ФЛ160 | 1 | 56170 | |
| ФЛ161 | ГОСТ 13015-2012 | Фундаментный блок ФЛ161 | 1 | 56520 | |
| ФЛ162 | ГОСТ 13015-2012 | Фундаментный блок ФЛ162 | 1 | 56860 | |
| ФЛ163 | ГОСТ 13015-2012 | Фундаментный блок ФЛ163 | 1 | 57210 | |
| ФЛ164 | ГОСТ 13015-2012 | Фундаментный блок ФЛ164 | 1 | 57550 | |
| ФЛ165 | ГОСТ 13015-2012 | Фундаментный блок ФЛ165 | 1 | 57900 | |
| ФЛ166 | ГОСТ 13015-2012 | Фундаментный блок ФЛ166 | 1 | 58240 | |
| ФЛ167 | ГОСТ 13015-2012 | Фундаментный блок ФЛ167 | 1 | 58590 | |
| ФЛ168 | ГОСТ 13015-2012 | Фундаментный блок ФЛ168 | 1 | 58930 | |
| ФЛ169 | ГОСТ 13015-2012 | Фундаментный блок ФЛ169 | 1 | 59280 | |
| ФЛ170 | ГОСТ 13015-2012 | Фундаментный блок ФЛ170 | 1 | 59620 | |
| ФЛ171 | ГОСТ 13015-2012 | Фундаментный блок ФЛ171 | 1 | 59970 | |
| ФЛ172 | ГОСТ 13015-2012 | Фундаментный блок ФЛ172 | 1 | 60310 | |
| ФЛ173 | ГОСТ 13015-2012 | Фундаментный блок ФЛ173 | 1 | 60660 | |
| ФЛ174 | ГОСТ 13015-2012 | Фундаментный блок ФЛ174 | 1 | 61000 | |
| ФЛ175 | ГОСТ 13015-2012 | Фундаментный блок ФЛ175 | 1 | 61350 | |
| ФЛ176 | ГОСТ 13015-2012 | Фундаментный блок ФЛ176 | 1 | 61690 | |
| ФЛ177 | ГОСТ 13015-2012 | Фундаментный блок ФЛ177 | 1 | 62040 | |
| ФЛ178 | ГОСТ 13015-2012 | Фундаментный блок ФЛ178 | 1 | 62380 | |
| ФЛ179 | ГОСТ 13015-2012 | Фундаментный блок ФЛ179 | 1 | 62730 | |
| ФЛ180 | ГОСТ 13015-2012 | Фундаментный блок ФЛ180 | 1 | 63070 | |
| ФЛ181 | ГОСТ 13015-2012 | Фундаментный блок ФЛ181 | 1 | 63420 | |
| ФЛ182 | ГОСТ 13015-2012 | Фундаментный блок ФЛ182 | 1 | 63760 | |
| ФЛ183 | ГОСТ 13015-2012 | Фундаментный блок ФЛ183 | 1 | 64100 | |
| ФЛ184 | ГОСТ 13015-2012 | Фундаментный блок ФЛ184 | 1 | 64450 | |
| ФЛ185 | ГОСТ 13015-2012 | Фундаментный блок ФЛ185 | 1 | 64790 | |
| ФЛ186 | ГОСТ 13015-2012 | Фундаментный блок ФЛ186 | 1 | 65140 | |
| ФЛ187 | ГОСТ 13015-2012 | Фундаментный блок ФЛ187 | 1 | 65480 | |
| ФЛ188 | ГОСТ 13015-2012 | Фундаментный блок ФЛ188 | 1 | 65830 | |
| ФЛ189 | ГОСТ 13015-2012 | Фундаментный блок ФЛ189 | 1 | 66170 | |
| ФЛ190 | ГОСТ 13015-2012 | Фундаментный блок ФЛ190 | 1 | 66520 | |
| ФЛ191 | ГОСТ 13015-2012 | Фундаментный блок ФЛ191 | 1 | 66860 | |
| ФЛ192 | ГОСТ 13015-2012 | Фундаментный блок ФЛ192 | 1 | 67210 | |
| ФЛ193 | ГОСТ 13015-2012 | Фундаментный блок ФЛ193 | 1 | 67550 | |
| ФЛ194 | ГОСТ 13015-2012 | Фундаментный блок ФЛ194 | 1 | 67900 | |
| ФЛ195 | ГОСТ 13015-2012 | Фундаментный блок ФЛ195 | 1 | 68240 | |
| ФЛ196 | ГОСТ 13015-2012 | Фундаментный блок ФЛ196 | 1 | 68590 | |
| ФЛ197 | ГОСТ 13015-2012 | Фундаментный блок ФЛ197 | 1 | 68930 | |
| ФЛ198 | ГОСТ 13015-2012 | Фундаментный блок ФЛ198 | 1 | 69280 | |
| ФЛ199 | ГОСТ 13015-2012 | Фундаментный блок ФЛ199 | 1 | 69620 | |
| ФЛ200 | ГОСТ 13015-2012 | Фундаментный блок ФЛ200 | 1 | 69970 | |
| ФЛ201 | ГОСТ 13015-2012 | Фундаментный блок ФЛ201 | 1 | 70310 | |
| ФЛ202 | ГОСТ 13015-2012 | Фундаментный блок ФЛ202 | 1 | 70660 | |
| ФЛ203 | ГОСТ 13015-2012 | Фундаментный блок ФЛ203 | 1 | 71000 | |
| ФЛ204 | ГОСТ 13015-2012 | Фундаментный блок ФЛ204 | 1 | 71350 | |
| ФЛ205 | ГОСТ 13015-2012 | Фундаментный блок ФЛ205 | 1 | 71690 | |
| ФЛ206 | ГОСТ 13015-2012 | Фундаментный блок ФЛ206 | 1 | 72040 | |
| ФЛ207 | ГОСТ 13015-2012 | Фундаментный блок ФЛ207 | 1 | 72380 | |
| ФЛ208 | ГОСТ 13015-2012 | Фундаментный блок ФЛ208 | 1 | 72730 | |
| ФЛ209 | ГОСТ 13015-2012 | Фундаментный блок ФЛ209 | 1 | 73070 | |
| ФЛ210 | ГОСТ 13015-2012 | Фундаментный блок ФЛ210 | 1 | 73420 | |
| ФЛ211 | ГОСТ 13015-2012 | Фундаментный блок ФЛ211 | 1 | 73760 | |
| ФЛ212 | ГОСТ 13015-2012 | Фундаментный блок ФЛ212 | 1 | 74100 | |
| ФЛ213 | ГОСТ 13015-2012 | Фундаментный блок ФЛ213 | 1 | 74450 | |
| ФЛ214 | ГОСТ 13015-2012 | Фундаментный блок ФЛ214 | 1 | 74790 | |
| ФЛ215 | ГОСТ 13015-2012 | Фундаментный блок ФЛ215 | 1 | 75140 | |
| ФЛ216 | ГОСТ 13015-2012 | Фундаментный блок ФЛ216 | 1 | 75480 | |
| ФЛ217 | ГОСТ 13015-2012 | Фундаментный блок ФЛ217 | 1 | 75830 | |
| ФЛ218 | ГОСТ 13015-2012 | Фундаментный блок ФЛ218 | 1 | 76170 | |
| ФЛ219 | ГОСТ 13015-2012 | Фундаментный блок ФЛ219 | 1 | 76520 | |
| ФЛ220 | ГОСТ 13015-2012 | Фундаментный блок ФЛ220 | 1 | 76860 | |
| ФЛ221 | ГОСТ 13015-2012 | Фундаментный блок ФЛ221 | 1 | 77210 | |
| ФЛ222 | ГОСТ 13015-2012 | Фундаментный блок ФЛ222 | 1 | 77550 | |
| ФЛ223 | ГОСТ 13015-2012 | Фундаментный блок ФЛ223 | 1 | 77900 | |
| ФЛ224 | ГОСТ 13015-2012 | Фундаментный блок ФЛ224 | 1 | 78240 | |
| ФЛ225 | ГОСТ 13015-2012 | Фундаментный блок ФЛ225 | 1 | 78590 | |
| ФЛ226 | ГОСТ 13015-2012 | Фундаментный блок ФЛ226 | 1 | 78930 | |
| ФЛ227 | ГОСТ 13015-2012 | Фундаментный блок ФЛ227 | 1 | 79280 | |
| ФЛ228 | ГОСТ 13015-2012 | Фундаментный блок ФЛ228 | 1 | 79620 | |
| ФЛ229 | ГОСТ 13015-2012 | Фундаментный блок ФЛ229 | 1 | 79970 | |
| ФЛ230 | ГОСТ 13015-2012 | Фундаментный блок ФЛ230 | 1 | 80310 | |
| ФЛ231 | ГОСТ 13015-2012 | Фундаментный блок ФЛ231 | 1 | 80660 | |
| ФЛ232 | ГОСТ 13015-2012 | Фундаментный блок ФЛ232 | 1 | 81000 | |
| ФЛ233 | ГОСТ 13015-2012 | Фундаментный блок ФЛ233 | 1 | 81350 | |
| ФЛ234 | ГОСТ 13015-2012 | Фундаментный блок ФЛ234 | 1 | 81690 | |
| ФЛ235 | ГОСТ 13015-2012 | Фундаментный блок ФЛ235 | 1 | 82040 | |
| ФЛ236 | ГОСТ 13015-2012 | Фундаментный блок ФЛ236 | 1 | 82380 | |
| ФЛ237 | ГОСТ 13015-2012 | Фундаментный блок ФЛ237 | 1 | 82730 | |
| ФЛ238 | ГОСТ 13015-2012 | Фундаментный блок ФЛ238 | 1 | 83070 | |
| ФЛ239 | ГОСТ 13015-2012 | Фундаментный блок ФЛ239 | 1 | 83420 | |
| ФЛ240 | ГОСТ 13015-2012 | Фундаментный блок ФЛ240 | 1 | 83760 | |
| ФЛ241 | ГОСТ 13015-2012 | Фундаментный блок ФЛ241 | 1 | 84100 | |
| ФЛ242 | ГОСТ 13015-2012 | Фундаментный блок ФЛ242 | 

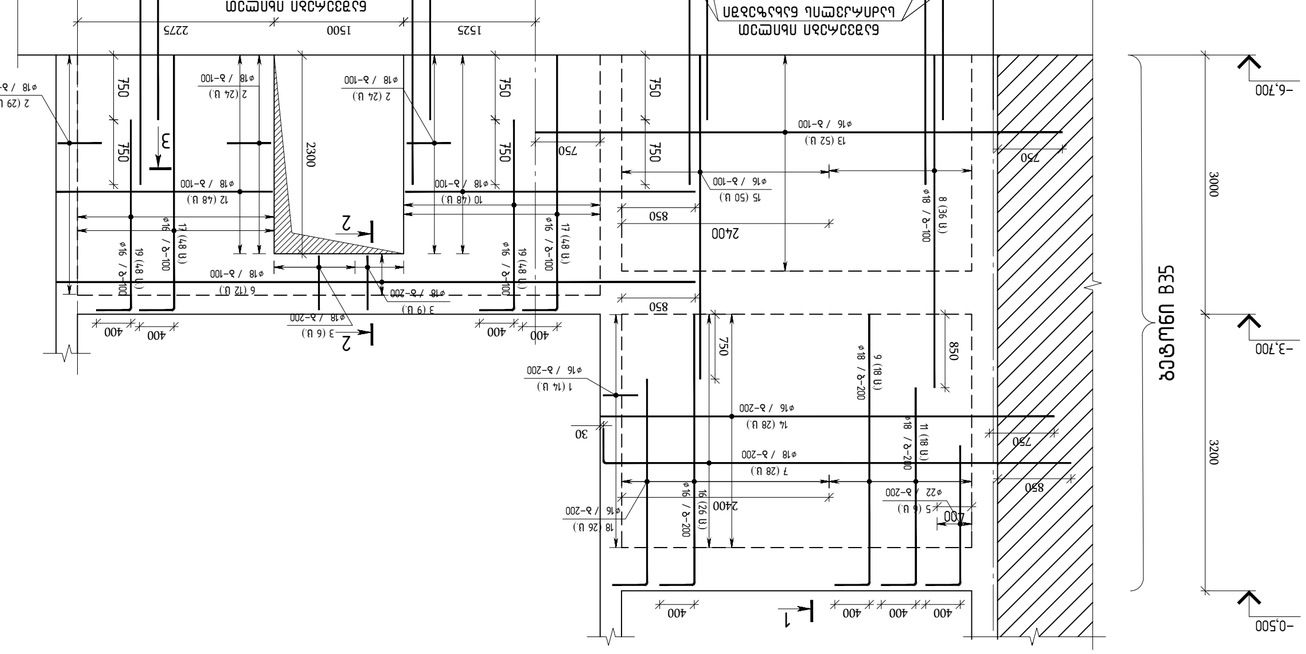


Схема установки монолитных ж/б стен на отм. -3.700 и -6.700 в осях 5-1/5-1'  в 1:50

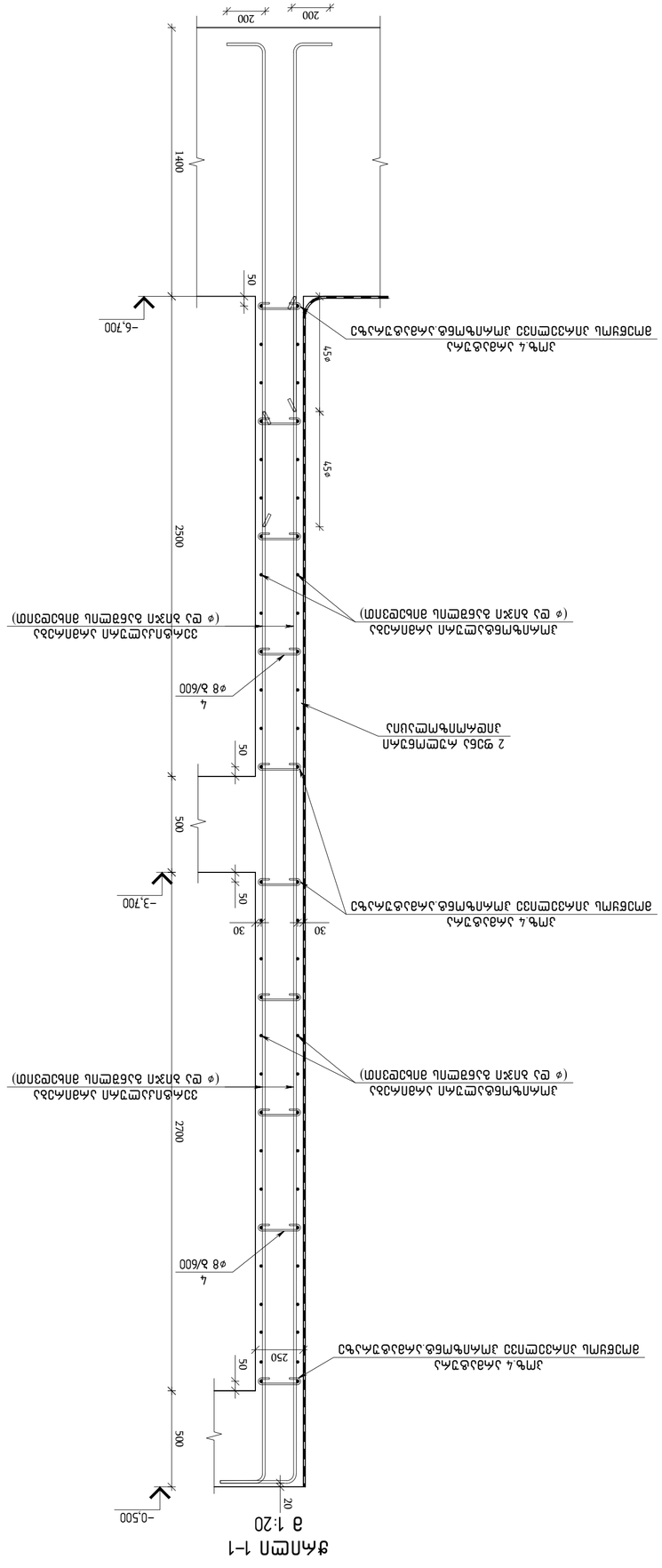


Стена 1-1
в 1:20

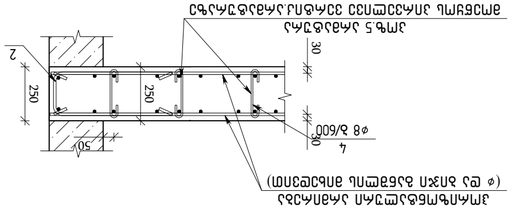


Стена 3-3
в 1:20

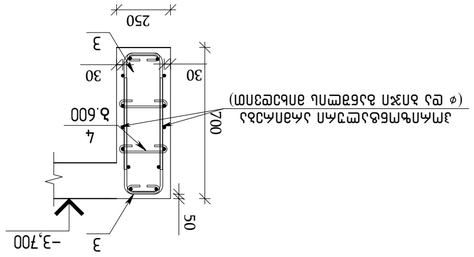


Стена 2-2
в 1:25

| | | | |
|---|---|---|---|
| Изм. | Кол.уч. | Лист | № док. |
| Разраб. | | | |
| Пров. | | | |
| Н.контр. | | | |
| ГИП | | | |

Технологическая карта на бетонирование монолитных ж/б стен на отм. -3.700 и -6.700 в осях 5-1/5-1'

| | | |
|---|---|---|
| Стадия | Лист | Листов |
| Р | 1 | 1 |

ООО "ЭНЕРГОИНЖИНИРИНГ"
г.Москва, ул.Адмирала Лазарева, д.7, эт.3, пом.I, ком.6
engineering

Согласовано:

Инв.№ подл. | Подпись и дата | Взам.инв.№

Инв.№ подл. | Подпись и дата | Взам.инв.№

| Поз. | Эскиз | Ø, А, I, b, ℓ, m, q, z, s | Кол-во | Общ. длина, м | Масса, кг |
|---|---|---|---|---|---|
| | | Балки ПК2 для 5-го пролета<br>Балки ПК2 для 5-го пролета | 1 | | |
| | | Арматура | | 10.50 | м³ |
| | | Бетон В35 | | | |
| | | Закладные детали балки ПК2 | | | |
| 1 | | ГОСТ Р 52544-2006 D16 A500C L=1400 | 14 | 2.21 | 30.9 |
| 2 | | ГОСТ Р 52544-2006 D18 A500C L=1800 | 77 | 3.60 | 277.2 |
| 3 | | ГОСТ Р 52544-2006 D18 A500C L=1780 | 15 | 3.56 | 53.4 |
| 4 | | ГОСТ Р 52544-2006 D8 A500C L=420 | 96 | 0.17 | 16.3 |
| 5 | | ГОСТ Р 52544-2006 Ø22 A500C L=2000 | 6 | 5.97 | 35.8 |
| 6 | | ГОСТ Р 52544-2006 Ø18 A500C L=7400 | 12 | 14.79 | 177.4 |
| 7 | | ГОСТ Р 52544-2006 Ø18 A500C L=5800 | 28 | 11.59 | 324.5 |
| 8 | | ГОСТ Р 52544-2006 Ø18 A500C L=3850 | 36 | 7.69 | 276.9 |
| 9 | | ГОСТ Р 52544-2006 Ø18 A500C L=3520 | 18 | 7.03 | 126.6 |
| 10 | | ГОСТ Р 52544-2006 Ø18 A500C L=3350 | 48 | 6.69 | 321.3 |
| 11 | | ГОСТ Р 52544-2006 Ø18 A500C L=2670 | 18 | 5.33 | 96.0 |
| 12 | | ГОСТ Р 52544-2006 Ø18 A500C L=2505 | 48 | 5.00 | 240.2 |
| 13 | | ГОСТ Р 52544-2006 Ø16 A500C L=6100 | 52 | 9.63 | 500.5 |
| 14 | | ГОСТ Р 52544-2006 Ø16 A500C L=5260 | 28 | 8.30 | 232.4 |
| 15 | | ГОСТ Р 52544-2006 Ø16 A500C L=3750 | 50 | 5.92 | 295.9 |
| 16 | | ГОСТ Р 52544-2006 Ø16 A500C L=3520 | 26 | 5.55 | 144.4 |
| 17 | | ГОСТ Р 52544-2006 Ø16 A500C L=3340 | 96 | 5.27 | 506.0 |
| 18 | | ГОСТ Р 52544-2006 Ø16 A500C L=2770 | 26 | 4.37 | 113.6 |
| 19 | | ГОСТ Р 52544-2006 Ø16 A500C L=2590 | 96 | 4.09 | 392.4 |

## Ведомость расхода стали балки ПК2 для 5-го пролета

| Марка | Ø8 | Ø16 | Ø18 | Ø22 | Итого |
|---|---|---|---|---|---|
| Балки ПК2 для 5-го пролета | A500C | | | | Итого |
| | ГОСТ Р 52544-2006 | | | | |
| 10.5 м³ | 16.30 | 2216.20 | 1893.60 | 35.80 | 4161.90 |

## Эпюра армирования балки ПК2 для 5-го пролета




Эпюра армирования балки ПК2 для 5-го пролета (Балка ПК2)




Эпюра армирования для дополнительных балок (Балка ДБ1)

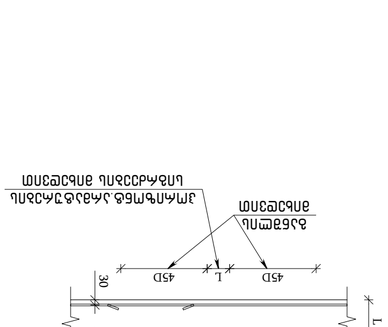


| Поз. | Эскиз | Ø, А, I, b, ℓ, m, q, z, s | Кол-во | Общ. длина, м | Масса, кг |
|---|---|---|---|---|---|
| | | Балки ДБ1 для 5-го пролета<br>Балки ДБ1 для 5-го пролета | 1 | | |
| | | Арматура | | 1.75 | т |
| | | Бетон В35 | | | |
| | | Закладные детали балки ДБ1 | | | |
| 1 | | ГОСТ Р 52544-2006 D16 A500C L=1400 | 4 | 2.21 | 8.8 |
| 2 | | ГОСТ Р 52544-2006 D18 A500C L=1800 | 22 | 3.60 | 79.2 |
| 3 | | ГОСТ Р 52544-2006 D18 A500C L=1780 | 4 | 3.56 | 14.2 |
| 4 | | ГОСТ Р 52544-2006 D8 A500C L=420 | 28 | 0.17 | 4.8 |
| 5 | | ГОСТ Р 52544-2006 Ø22 A500C L=2000 | 2 | 5.97 | 11.9 |
| 6 | | ГОСТ Р 52544-2006 Ø18 A500C L=7400 | 4 | 14.79 | 59.1 |
| 7 | | ГОСТ Р 52544-2006 Ø18 A500C L=5800 | 8 | 11.59 | 92.7 |
| 8 | | ГОСТ Р 52544-2006 Ø18 A500C L=3850 | 12 | 7.69 | 92.3 |
| 9 | | ГОСТ Р 52544-2006 Ø18 A500C L=3520 | 6 | 7.03 | 42.2 |
| 10 | | ГОСТ Р 52544-2006 Ø18 A500C L=3350 | 16 | 6.69 | 107.0 |
| 11 | | ГОСТ Р 52544-2006 Ø18 A500C L=2670 | 6 | 5.33 | 32.0 |
| 12 | | ГОСТ Р 52544-2006 Ø18 A500C L=2505 | 16 | 5.00 | 80.1 |
| 13 | | ГОСТ Р 52544-2006 Ø16 A500C L=6100 | 18 | 9.63 | 173.3 |
| 14 | | ГОСТ Р 52544-2006 Ø16 A500C L=5260 | 10 | 8.30 | 83.0 |
| 15 | | ГОСТ Р 52544-2006 Ø16 A500C L=3750 | 18 | 5.92 | 106.5 |
| 16 | | ГОСТ Р 52544-2006 Ø16 A500C L=3520 | 10 | 5.55 | 55.5 |
| 17 | | ГОСТ Р 52544-2006 Ø16 A500C L=3340 | 36 | 5.27 | 189.7 |
| 18 | | ГОСТ Р 52544-2006 Ø16 A500C L=2770 | 10 | 4.37 | 43.7 |
| 19 | | ГОСТ Р 52544-2006 Ø16 A500C L=2590 | 36 | 4.09 | 147.2 |

## Ведомость расхода стали балки ДБ1 для 5-го пролета

| Марка | Ø8 | Ø16 | Ø18 | Ø22 | Итого |
|---|---|---|---|---|---|
| Балки ДБ1 для 5-го пролета | A500C | | | | Итого |
| | ГОСТ Р 52544-2006 | | | | |
| 1.75 м³ | 4.30 | 1.20 | 1.60 | 0.00 | 7.10 |


Объект: Строительство 5-ти этажного 30-ти квартирного жилого дома по ул. Заречная в г. Ростов-на-Дону
№ 100, № 100', № 102

Заказчик: ООО "Строй"

Стадия | Лист | Листов
Р | 3 | 11

Разработал: Иванов
Проверил: Петров
Н. контр.: Сидоров
ГИП: Кузнецов

ООО "ЗЕЛЕНЫЙ ДОМ"
г. Ростов-на-Дону, ул. Заречная, д. 7, оф. 5
тел. (863) 261-47-73

# ბალიანა-ქვედა ტერასის კედლის ფილების არმატურის განლაგების სქემა. მ 1:50

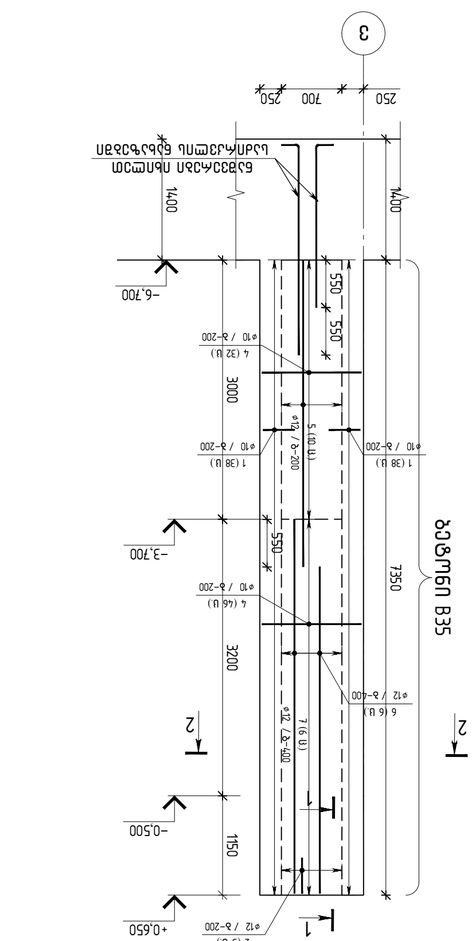


## არმატურის ჯალამბარი 3 (ეთანადება ქვედა ტერასის კედლის ფილებს)




## ბალიანა-ქვედა ტერასის კედლის ფილების არმატურის განლაგების სქემა (ეთანადება ქვედა ტერასის კედლის ფილებს)

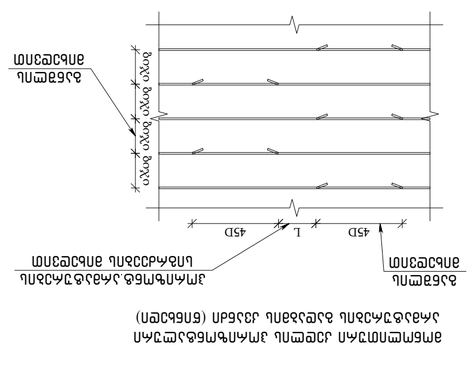
ბანის ფილის არმატურა
ბანის ფილის არმატურა
ბანის ფილის არმატურა

# לוח מידות לקירות תמך בלתי-מזוינים בקטעים ישרים ובפינות 1:50

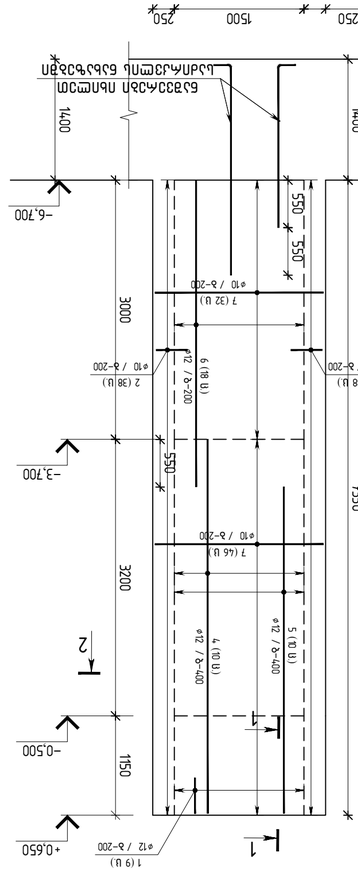


## לוח כמויות ברזל לקירות תמך בלתי-מזוינים בקטעים ישרים ובפינות

| סימון | תיאור | קוטר | צורה | מס' יחידות | אורך יחידה [מ'] | אורך כולל [מ'] | משקל כולל [ק"ג] |
|---|---|---|---|---|---|---|---|
| 1 | אורכי תחתון | Ø12 | ישר | 9 | 11.80 | 106.2 | 94.3 |
| 2 | אורכי עליון | Ø10 | ישר | 76 | 12.00 | 912.0 | 562.9 |
| 3 | חיזוק פינה | Ø12 | ישר | 34 | 4.20 | 142.8 | 126.8 |
| 4 | חיזוק פינה | Ø12 | ישר | 10 | 4.33 | 43.3 | 38.4 |
| 5 | חיזוק פינה | Ø12 | ישר | 10 | 3.78 | 37.8 | 33.6 |
| 6 | חיזוק פינה | Ø12 | ישר | 18 | 3.55 | 63.9 | 56.7 |
| 7 | חיזוק פינה | Ø10 | ישר | 78 | 1.95 | 152.1 | 93.7 |

## לוח כמויות ברזל לקירות תמך בלתי-מזוינים בקטעים ישרים ובפינות

| סימון | תיאור | קוטר | צורה | מס' יחידות | אורך יחידה [מ'] | אורך כולל [מ'] | משקל כולל [ק"ג] |
|---|---|---|---|---|---|---|---|
| 1 | אורכי תחתון | Ø12 | ישר | 9 | 11.80 | 106.2 | 94.3 |
| 2 | אורכי עליון | Ø10 | ישר | 76 | 12.00 | 912.0 | 562.9 |
| 3 | חיזוק פינה | Ø12 | ישר | 34 | 4.20 | 142.8 | 126.8 |
| 4 | חיזוק פינה | Ø12 | ישר | 10 | 4.33 | 43.3 | 38.4 |
| 5 | חיזוק פינה | Ø12 | ישר | 10 | 3.78 | 37.8 | 33.6 |
| 6 | חיזוק פינה | Ø12 | ישר | 18 | 3.55 | 63.9 | 56.7 |
| 7 | חיזוק פינה | Ø10 | ישר | 78 | 1.95 | 152.1 | 93.7 |

## סיכום כמויות ברזל לקירות תמך בלתי-מזוינים בקטעים ישרים ובפינות

| קוטר | 8 | 10 | 12 | 16 |
|---|---|---|---|---|
| אורך כולל [מ'] | 5.80 | 149.90 | 138.20 | 293.90 |
| משקל כולל [ק"ג] | 3.1 | 92.5 | 122.7 | 289.1 |

| | |
|---|---|
| סה"כ משקל ברזל | 507.4 ק"ג |
| סה"כ נפח בטון | 3.1 מ"ק |
| יחס זיון | 163.7 ק"ג/מ"ק |

## פרטי חיזוק בפינות




## פרטי חיזוק בפינות (פינה חיצונית)

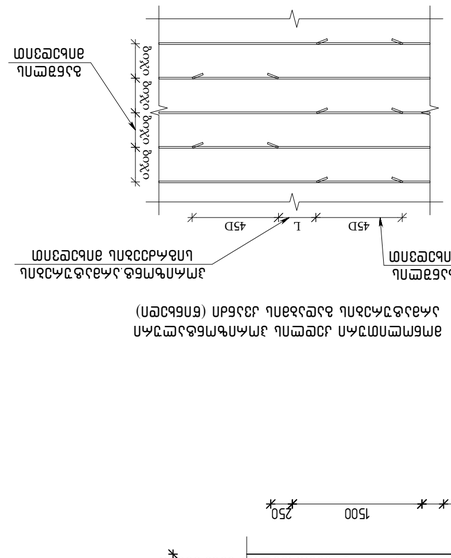


## חתך 1-1
קנ 1:20

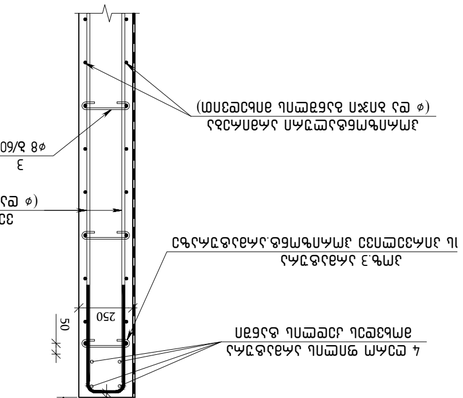


## חתך 2-2
קנ 1:20

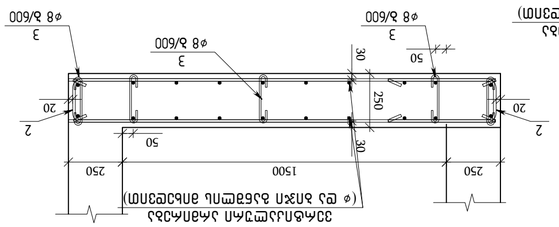


## יצוא ברזל

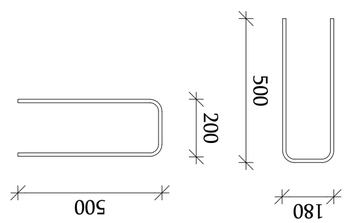


## יצוא 2 Ø=1200




## יצוא 3 Ø=420

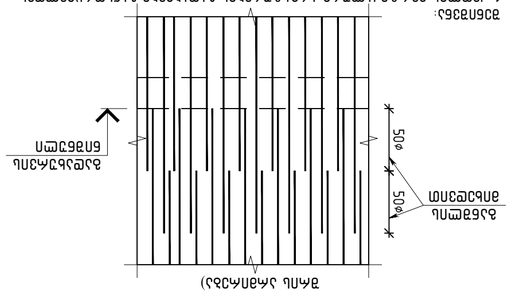


## חתך אופייני בקיר תמך (חתך אורכי לאורך הקיר)

**הערות:**
1. יש לבצע את הקיר בהתאם לתכנית הכללית ולפרטים הקונסטרוקטיביים.
2. כל הברזלים יהיו מפלדה מסוג S500 (Ø) ו-S500C (RB) לפי ת"י 1142.
3. עובי הבטון המינימלי בכל חתך לא יפחת מהערכים המצוינים בתכנית.
4. יש לוודא את מפלס המים התת-קרקעי לפני תחילת העבודות.
5. כל הברזלים יהיו מחוברים בחפיפה של לפחות 50 קטרים.
6. יש לבצע חיזוק בפינות החיצוניות ובפינות הפנימיות בהתאם לפרטים.
7. הקיר יתוכנן לעמוד בכוחות הרעידת אדמה בהתאם לת"י 413.
8. יש לבצע בקרת איכות על כל שלבי הביצוע.
9. כל המידות בתכנית ובפרטים הן במילימטרים אלא אם צוין אחרת.
10. יש לתאם את מיקום הפתחים לצנרת עם המתכנן לפני יציקת הבטון.

| | |
|---|---|
| מהנדס: | ד.מתי מישהו ב. ת.ז 123456789 |
| | מ.ר 100, מ' 100', מ' 102 |
| עבור: | ת.ב "קונה" |
| | |
| | |
| |

## საძირკვლის კედელი-8-ის საყალიბო და ერთი შრის არმირების განშლა მ 1:50

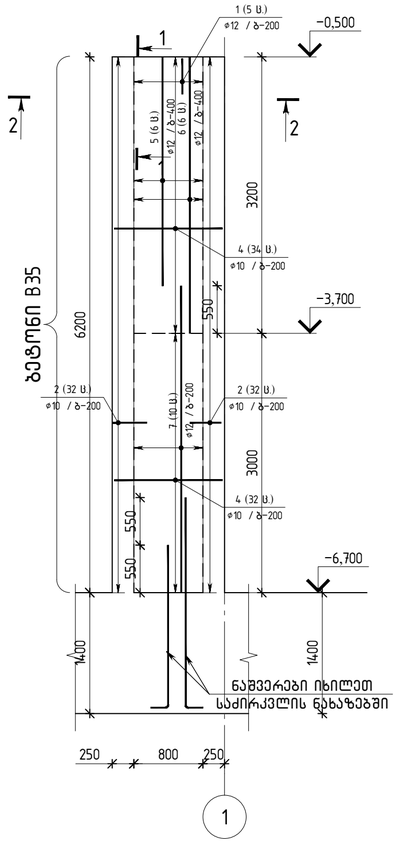


## ჭრილი 1-1
მ 1:20

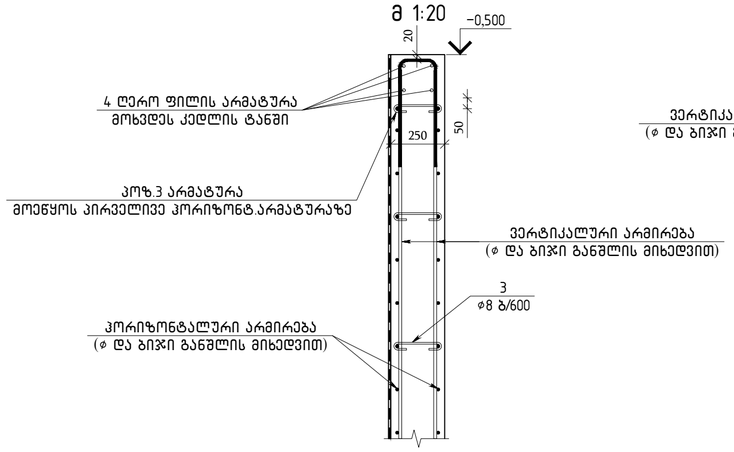


## ჭრილი 2-2
მ 1:20

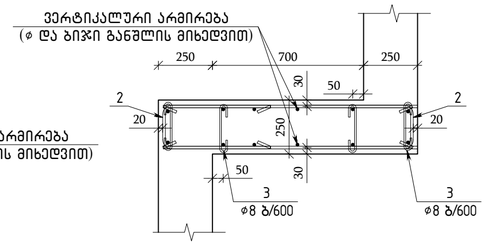


## კოზ.1
ℓ=1180

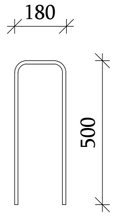


## კოზ.2 ℓ=1200

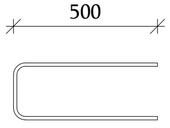


## კოზ.3 ℓ=420

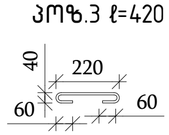


## მონოლითური კედლის ვერტიკალური არმატურების გადაბმის ფრაგმენტი (ერთი შრის არმირება)

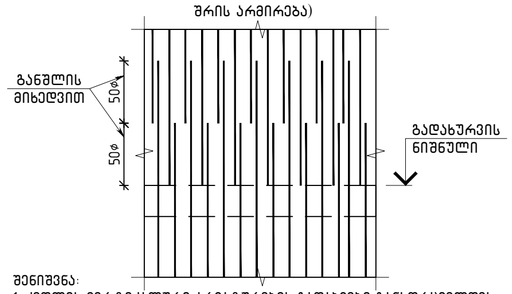


შენიშვნა:
1. კედლის ვერტიკალური არმატურების გადაბმები განხორციელდეს ურთიერთჩანაცვლებით, რაც იმას ნიშნავს რომ არ დაიშვება ყველა არმატურის გადაბმა ერთ სიბრტყეში, გადაბმის სქემა ნაჩვენებია ჭრილებზე და ფრაგმენტზე.
2. არმატურების გადაბმა უნდა განხორციელდეს კირგადადებით მინ 50×ø მანძილზე სადაც ø გადასაბმელი არმატურის დიამეტრია.
3. მონოლითური კედლის საყალიბო და არმირების განშლაზე ნაჩვენებია ერთი შრის არმირების სქემა,მეორე შრეშიც მოეწყოს ანალოგიურად.
4. მონოლითური კედლის და კონსტრუქციული ელემენტების ზომების მიბმები ღერძებთან იხილეთ საყალიბო ნახაზებზე.
5.არმირების ჭრილებზე დატანილია არმირების მოწყობის და ჩაანკერების სქემები.კონკრეტული არმატურების პოზიციები იხილეთ კედლის არმირების განშლაზე.

## მონოლითური კედლის პორიზონტალური არმატურების გადაბმის კვანძი (წინხედი)

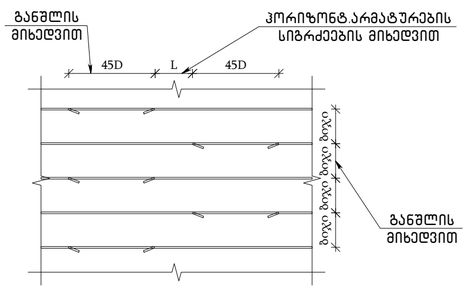


## მონოლითური კედლის პორიზონტალური არმატურების გადაბმის კვანძი (ზედხედი)

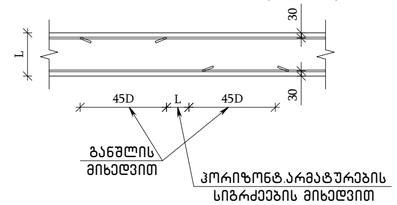


| პოზ. | შენიშვნა | დ ა ს ა ხ ე ლ ე ბ ა | რაოდ | მასა კგ | მასა სულ კგ |
|---|---|---|---|---|---|
| | | საძირკვლის კედელი 8-ის სპეციფიკაცია | 2 | | |
| | | მასალები | | | |
| | | ბეტონი B35 | | 1.25 | მ³ |
| | | არმატურის ნაკეთობები | | | |
| 1 | ГОСТ Р 52544-2006 | D12 A500C L=1180 | 5 | 1.05 | 5.3 |
| 2 | ГОСТ Р 52544-2006 | D10 A500C L=1200 | 64 | 0.74 | 47.4 |
| 3 | ГОСТ Р 52544-2006 | D8 A500C L=420 | 14 | 0.17 | 2.4 |
| 4 | ГОСТ Р 52544-2006 | ø10 A500C L=1250 | 66 | 0.77 | 50.8 |
| 5 | ГОСТ Р 52544-2006 | ø12 A500C L=2650 | 6 | 2.35 | 14.1 |
| 6 | ГОСТ Р 52544-2006 | ø12 A500C L=3200 | 6 | 2.84 | 17.0 |
| 7 | ГОСТ Р 52544-2006 | ø12 A500C L=3550 | 10 | 3.15 | 31.5 |

## საძირკვლის კედელი-8-ის ჯამური სპეციფიკაცია (2 ცალი)

| ბეტონი B35 | A500C | | | სულ |
|---|---|---|---|---|
| | ГОСТ Р 52544-2006 | | | |
| | ø8 | ø10 | ø12 | |
| 2.5 მ³ | 4.80 | 196.40 | 135.80 | 337.00 |

თბილისი / 2023 წელი

ფაილის სახელი:
A2 QE_STR_Beliashvili_WALL

KEYPLAN:

ყოველი შემდეგი რევიზია აუქმებს წინა რევიზიებს

პროექტის სტატუსი:
სამშენებლო დოკუმენტაცია

რევიზია

| რევ. | თარიღი | აღწერილობა | დამტკ. |
|---|---|---|---|
| | | | |
| | | | |
| | | | |
| | | | |
| | | | |
| | | | |
| | | | |
| | | | |

შენიშვნები:

მისამართი:
ქ.თბილისი ა. ბელიაშვილის ქუჩა
№ 100, № 100¹, № 102

დამკვეთი:
შ.პ.ს "ფერარი"

| თანამდებობა | სახელი გვარი | ხელმოწერა |
|---|---|---|
| პროექტის მენეჯერი | | |
| მშენებლობაზე პასუხისმგებელი | | |

შემსრულებელი:
შპს "ქიუ ენჯინერინგი"
მისამართი :
ქ.თბილისი აბაშიძის №7 ბინა №6

შპს "ქიუ ენჯინერინგის" პროფესიული პასუხისმგებლობის ზღვევეულია სს "დაზღვევის სათრამორისო კომპანია ირაო" (პ/ნ №PFL 417/21 )

| თანამდებობა | სახელი გვარი | ხელმოწერა |
|---|---|---|
| დირექტორი | დ.კვანიშვილი | |
| საპროექტო ჯგუფის უფროსი | ო. ილიუხინი | |
| პროექტის მთ. კონსტრუქტორი | ო. ილიუხინი | |
| შემსრულა | ნ.ქოქიანაველიძე | |

პროექტის სახელწოდება:
მრავალფუნქციური კომპლექსი (II ბლოკი)

პროექტის სტადია:
მუშა პროექტი

პროექტის ნაწილი:
კონსტრუქცია

| | |
|---|---|
| ფორმატი | A2 |
| სკალა | მ.პ. |
| თარიღი | 24/02/2023 |
| მასშტაბი | 1:50 |
| რევიზია | R1 |

ნახაზის დასახელება:
საძირკვლის კედელი-8-ის საყალიბო და ერთი შრის არმირების განშლა ;ჭრილები; სპეციფიკაცია

ნახაზის ნომერი: Ა-II.5.102

ფურც. საერთო რაოდენობა 111

## საძირკვლის კედელი-9-ის საყალიბო და ერთი შრის არმირების განშლა მ 1:50

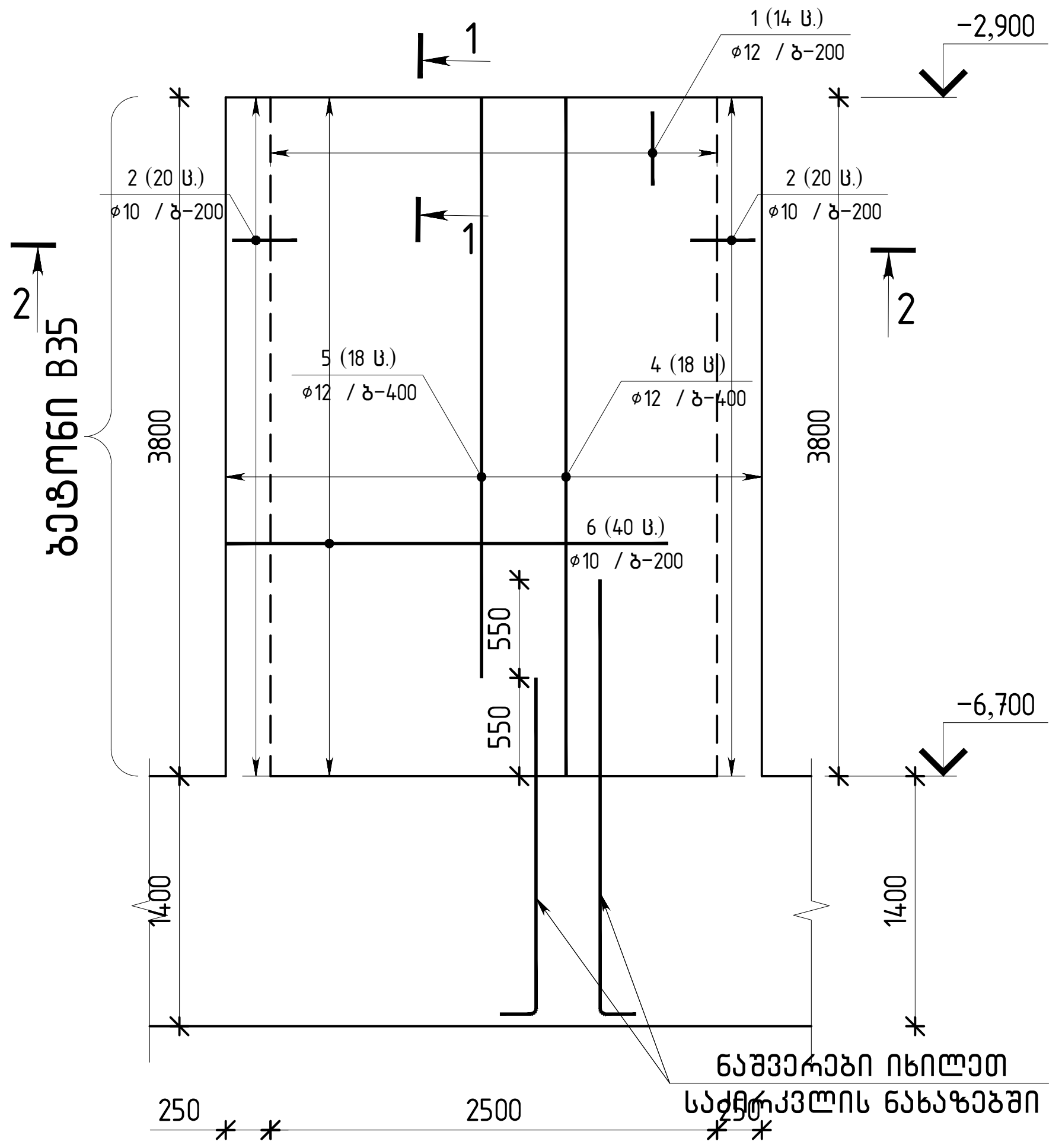


## ჭრილი 1-1
მ 1:20

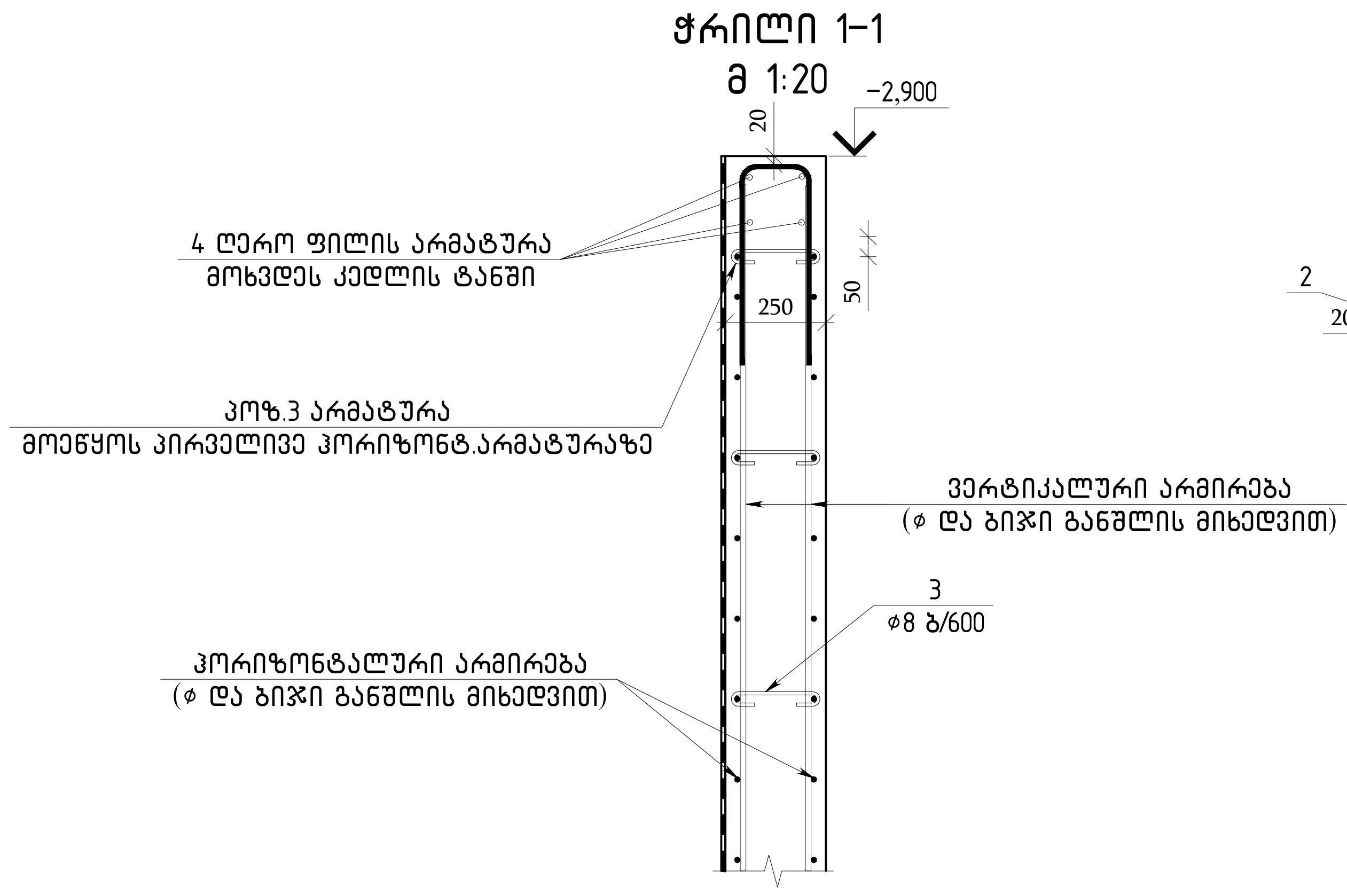


## ჭრილი 2-2
მ 1:20

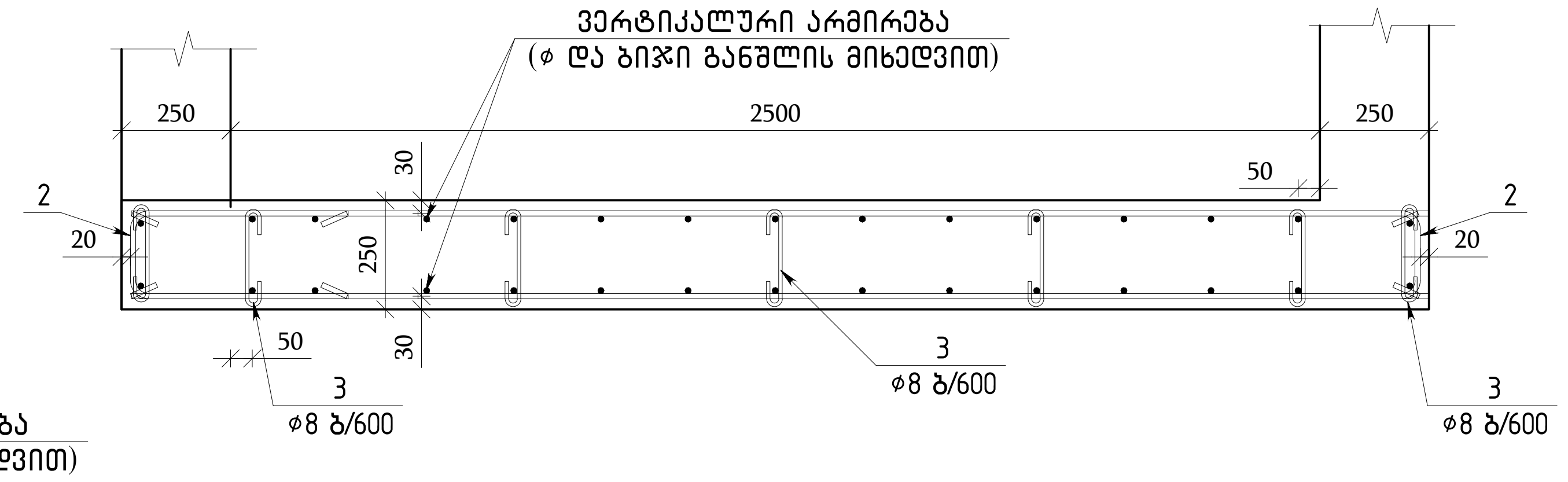


### პოზ.1 ℓ=1180

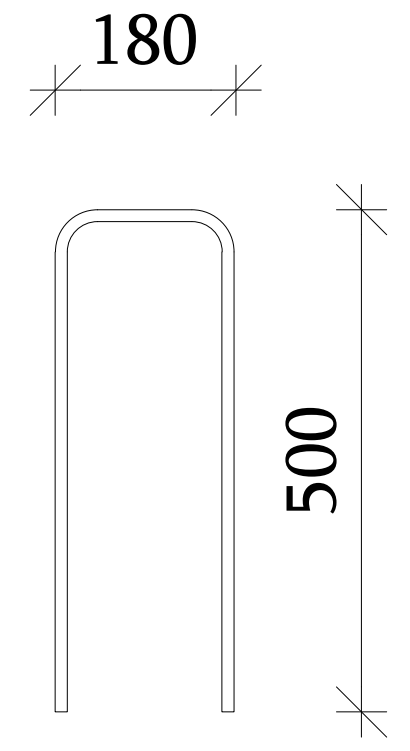


### პოზ.2 ℓ=1200

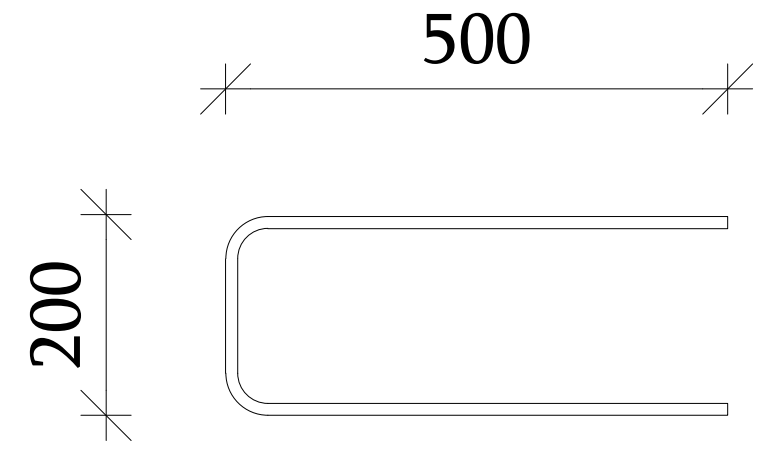


### პოზ.3 ℓ=420

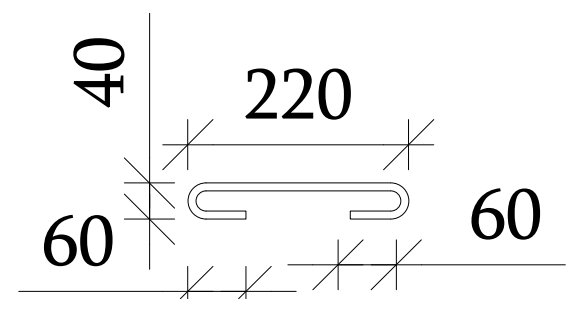


მონოლითური კედლის ვერტიკალური არმატურების გადაბმის ფრაგმენტი (ერთი შრის არმირება)

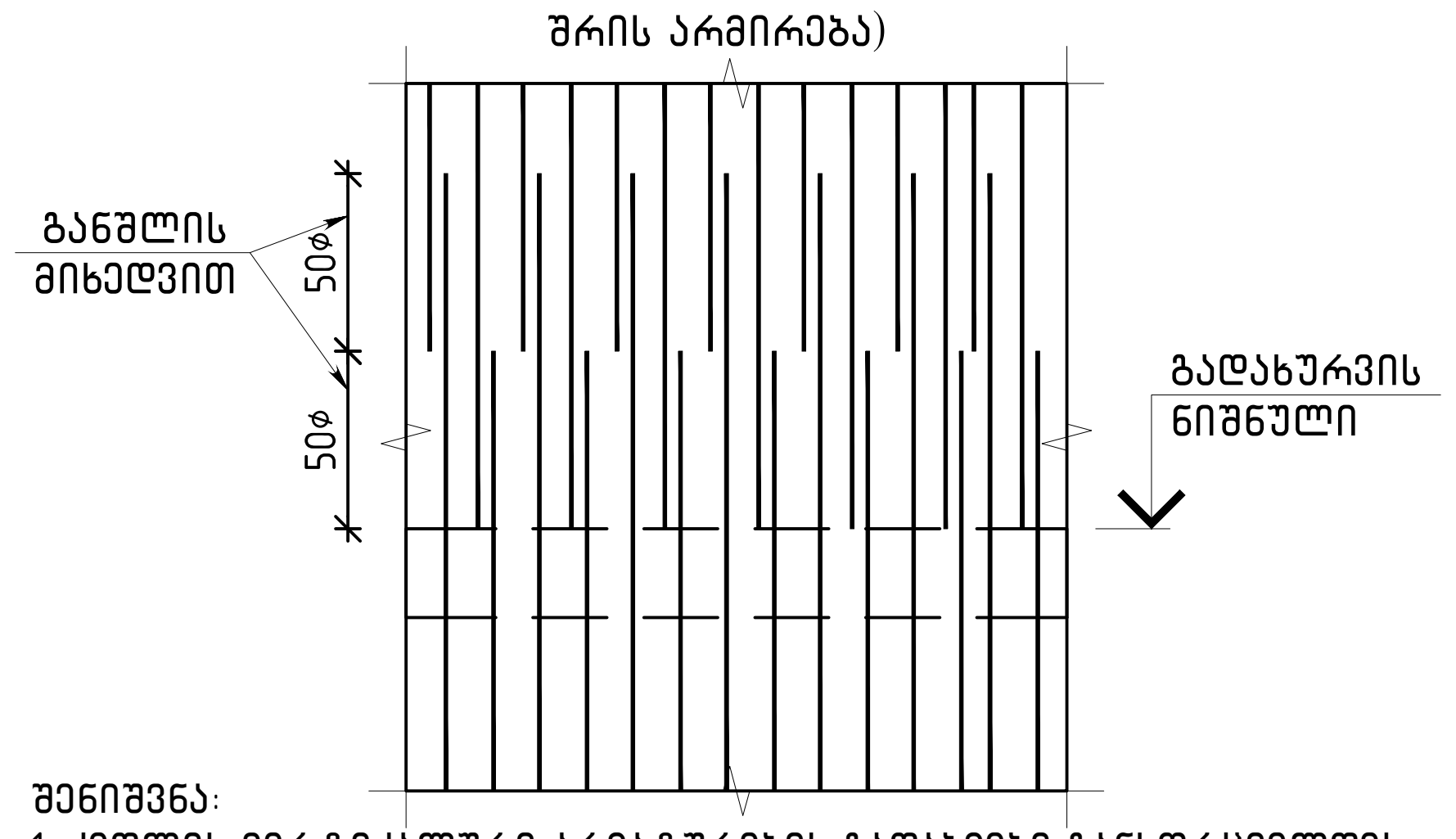


შენიშვნა:
1. კედლის ვერტიკალური არმატურების გადაბმები განხორციელდეს ურთიერთჩანაცვლებით, რაც იმას ნიშნავს რომ არ დაიშვება ყველა არმატურის გადაბმა ერთ სიბრტყეში, გადაბმის სქემა ნაჩვენებია ჭრილებზე და ფრაგმენტზე.
2. არმატურების გადაბმა უნდა განხორციელდეს პირგადადებით მინ 50×Øმანძილზე სადაც Ø გადასაბმელი არმატურის დიამეტრია.
3. მონოლითური კედლის საყალიბო და არმირების განშლაზე ნაჩვენებია ერთი შრის არმირების სქემა,მეორე შრეშიც მოეწყოს ანალოგიურად.
4. მონოლითური კედლის და კონსტრუქციული ელემენტების ზომების მიბმები ღერძებთან იხილეთ საყალიბო ნახაზებზე.
5.არმირების ჭრილებზე დატანილია არმირების მოწყობის და ჩაანკერების სქემები.კონკრეტული არმატურების პოზიციები იხილეთ კედლის არმირების განშლაზე.

მონოლითური კედლის ჰორიზონტალური არმატურების გადაბმის კვანძი (წინხედი)

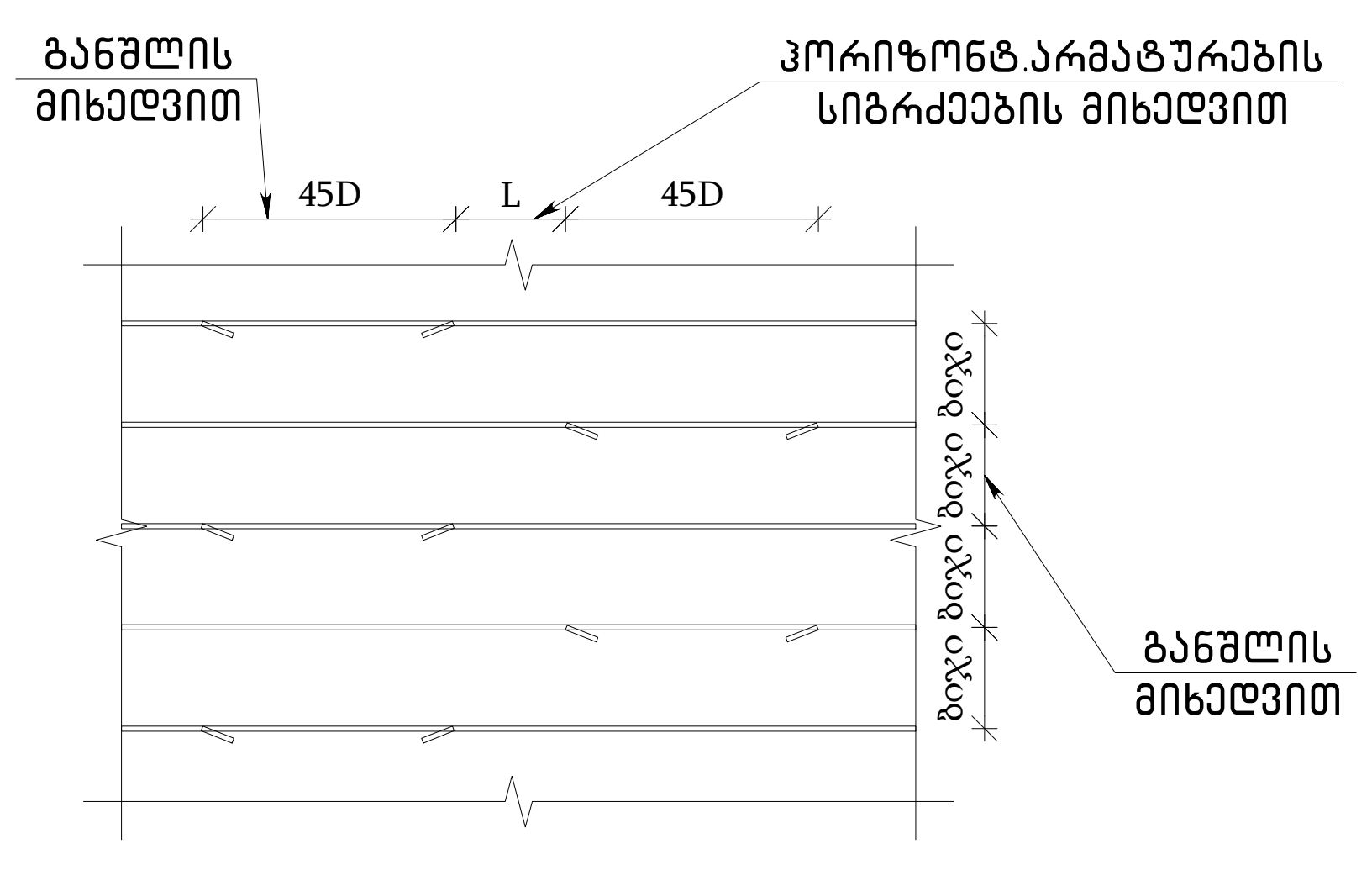


მონოლითური კედლის ჰორიზონტალური არმატურების გადაბმის კვანძი (ზედხედი)

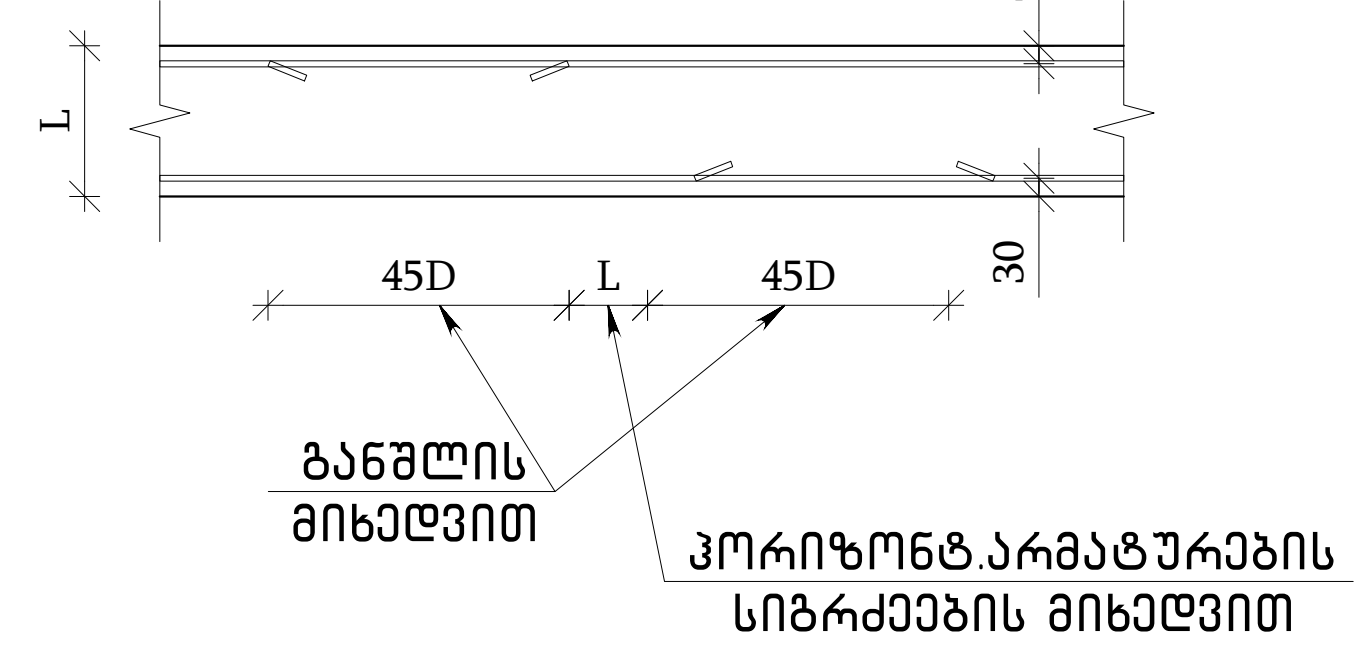


| პოზ. | შენიშვნა | დ ა ს ა ხ ე ლ ე ბ ა | რაოდ | მასა კგ | მასა სულ კგ |
|---|---|---|---|---|---|
| | | საძირკვლის კედელი 9-ის სპეციფიკაცია | 1 | | |
| | | მასალები | | | |
| | | ბეტონი B35 | | 2.85 | $მ^3$ |
| | | არმატურის ნაკეთობები | | | |
| 1 | ГОСТ Р 52544-2006 | D12 A500C L=1180 | 14 | 1.05 | 14.7 |
| 2 | ГОСТ Р 52544-2006 | D10 A500C L=1200 | 40 | 0.74 | 29.6 |
| 3 | ГОСТ Р 52544-2006 | D8 A500C L=420 | 32 | 0.17 | 5.4 |
| 4 | ГОСТ Р 52544-2006 | Ø12 A500C L=3800 | 18 | 3.37 | 60.7 |
| 5 | ГОСТ Р 52544-2006 | Ø12 A500C L=3250 | 18 | 2.89 | 51.9 |
| 6 | ГОСТ Р 52544-2006 | Ø10 A500C L=2475 | 40 | 1.52 | 61.0 |

### საძირკვლის კედელი-9-ის ჯამური სპეციფიკაცია

| ბეტონი B35 | A500C | | | სულ |
|---|---|---|---|---|
| | ГОСТ Р 52544-2006 | | | |
| | Ø8 | Ø10 | Ø12 | |
| 2.85 $მ^3$ | 5.40 | 90.60 | 127.40 | 223.40 |

თბილისი / 2023 წელი

ფაილის სახელი:
A2 QE_STR_Beliashvili_WALL

KEYPLAN:

ყოველი შემდეგი რევიზია აუქმებს წინა რევიზიებს

პროექტის სტატუსი:
სამშენებლო დოკუმენტაცია

რევიზია

| რევ. | თარიღი | აღწერილობა | დამტკ. |
|---|---|---|---|
| | | | |

შენიშვნები:

მისამართი:
ქ.თბილისი ა. ბელიაშვილის ქუჩა №100, №100ა, №102

დამკვეთი:
შ.პ.ს "ფერი"

| თანამდებობა | სახელი გვარი | ხელმოწერა |
|---|---|---|
| პროექტის მენეჯერი | | |
| დამტკიცებულია: დამკვეთის მიერ | | |

შემსრულებელი:
შპს "ქიუ ენჯინერინგი"

მისამართი :
ქ.თბილისი ა.ბაქრაძის №7 ბინა №6

შპს "ქიუ ენჯინერინგის" პროფესიული პასუხისმგებლობის მზღვეველია სს "დაზღვევის საერთაშორისო კომპანია ირაო" (პ/ნ №PFL 417/21 )

| თანამდებობა | სახელი გვარი | ხელმოწერა |
|---|---|---|
| დირექტორი | დ.ქევანიშვილი | [signature] |
| საპროექტო ჯგუფის უფროსი | ო. ილიუხინი | [signature] |
| პროექტის მთ. კონსტრუქტორი | ო. ილიუხინი | [signature] |
| შეასრულა | ნ.კიკნაველიძე | [signature] |

პროექტის სახელწოდება:
მრავალფუნქციური კომპლექსი (II ბლოკი)

პროექტის სტადია:
მუშა პროექტი

პროექტის ნაწილი:
კონსტრუქცია

ფორმატი A2
სტადია მ.პ.
თარიღი 24/02/2023
მასშტაბი 1:50

ნახაზის დასახელება:
საძირკვლის კედელი-9-ის საყალიბო და ერთი შრის არმირების განშლა ;ჭრილები; სპეციფიკაცია

რევიზია: R1
ნახაზის ნომერი: კ-II.5.103
ფურც. საერთო რაოდენობა 111

## საძირკვლის კედელი-10-ის საყალიბო
## და ერთი შრის არმირების განშლა მ 1:50

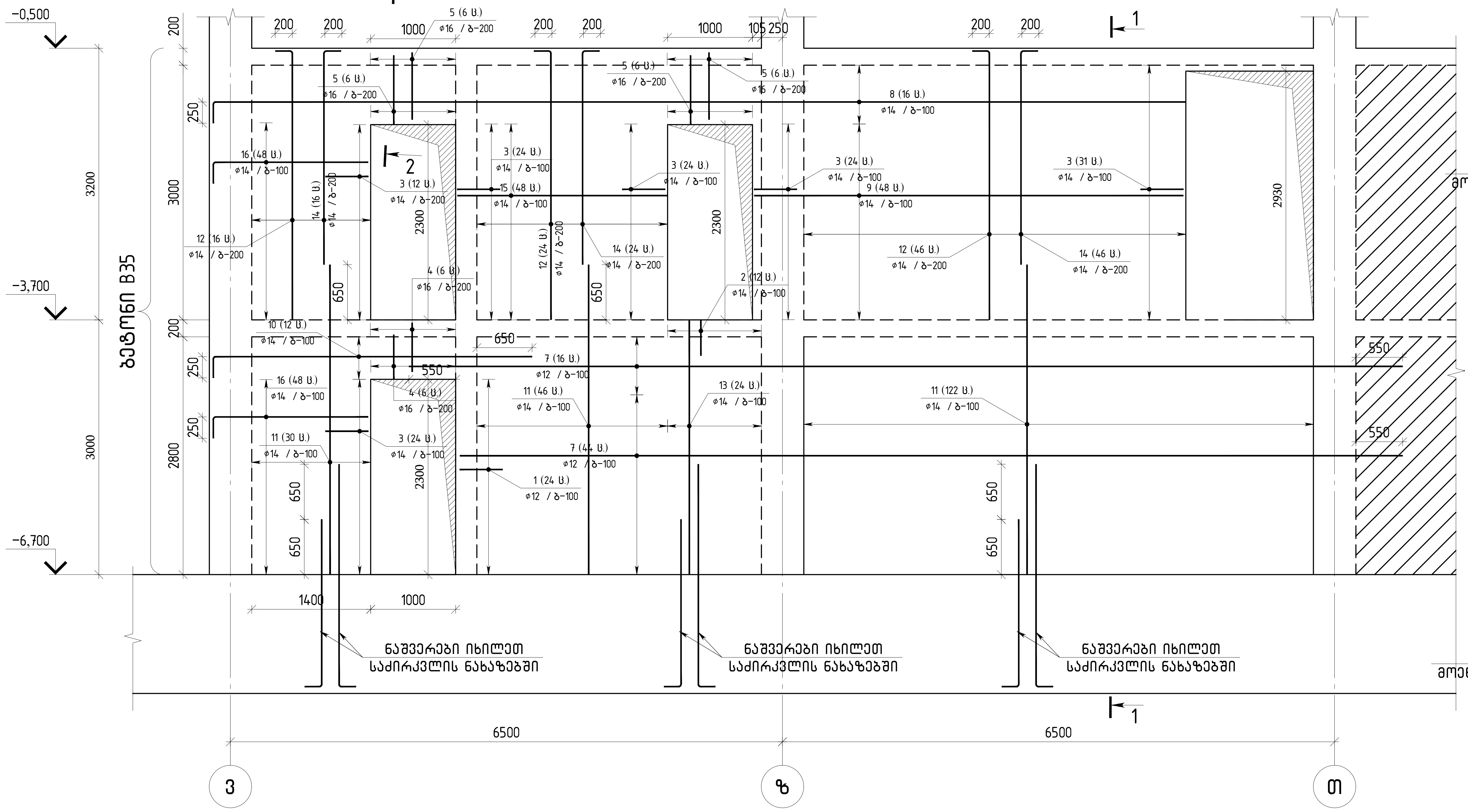


## ჭრილი 1-1
## მ 1:20

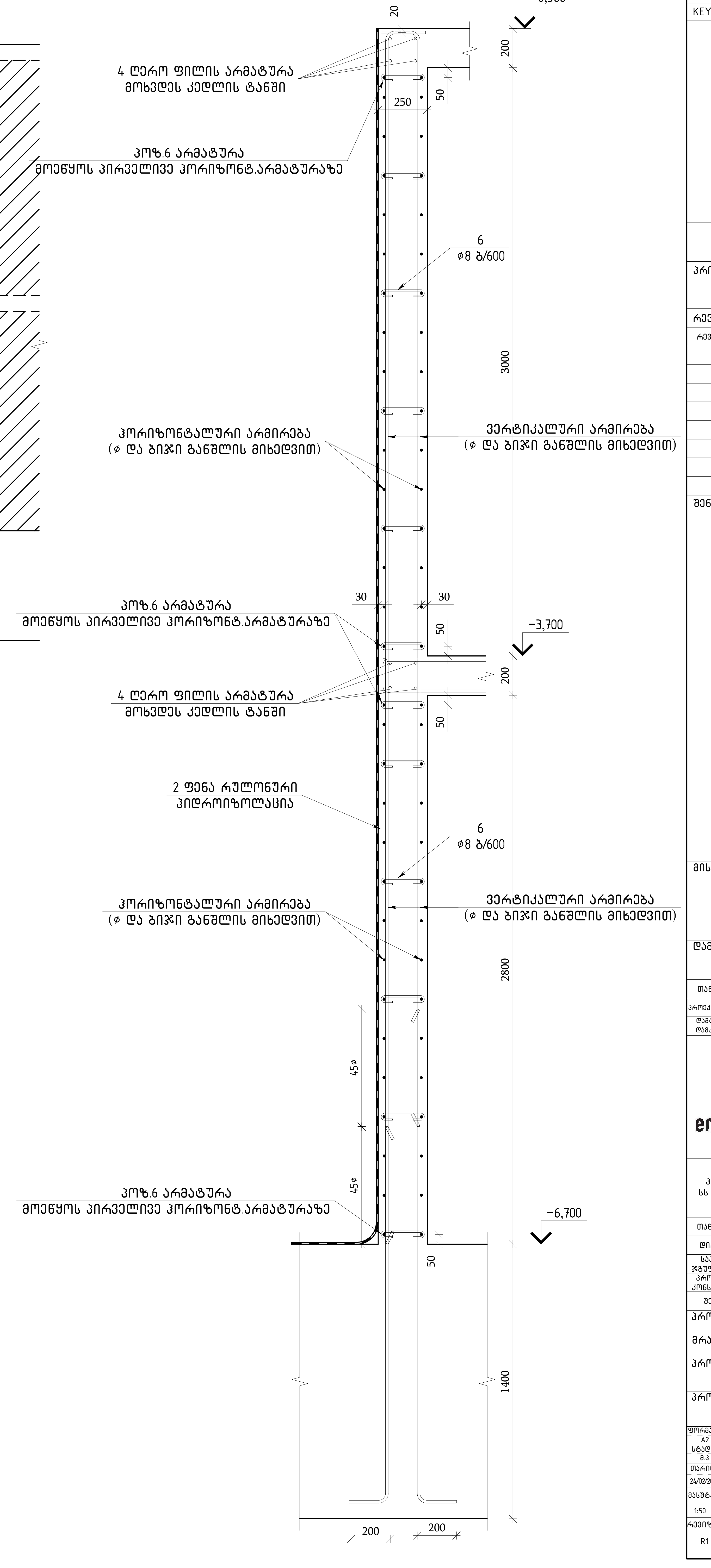


## ჭრილი 2-2
## მ 1:25

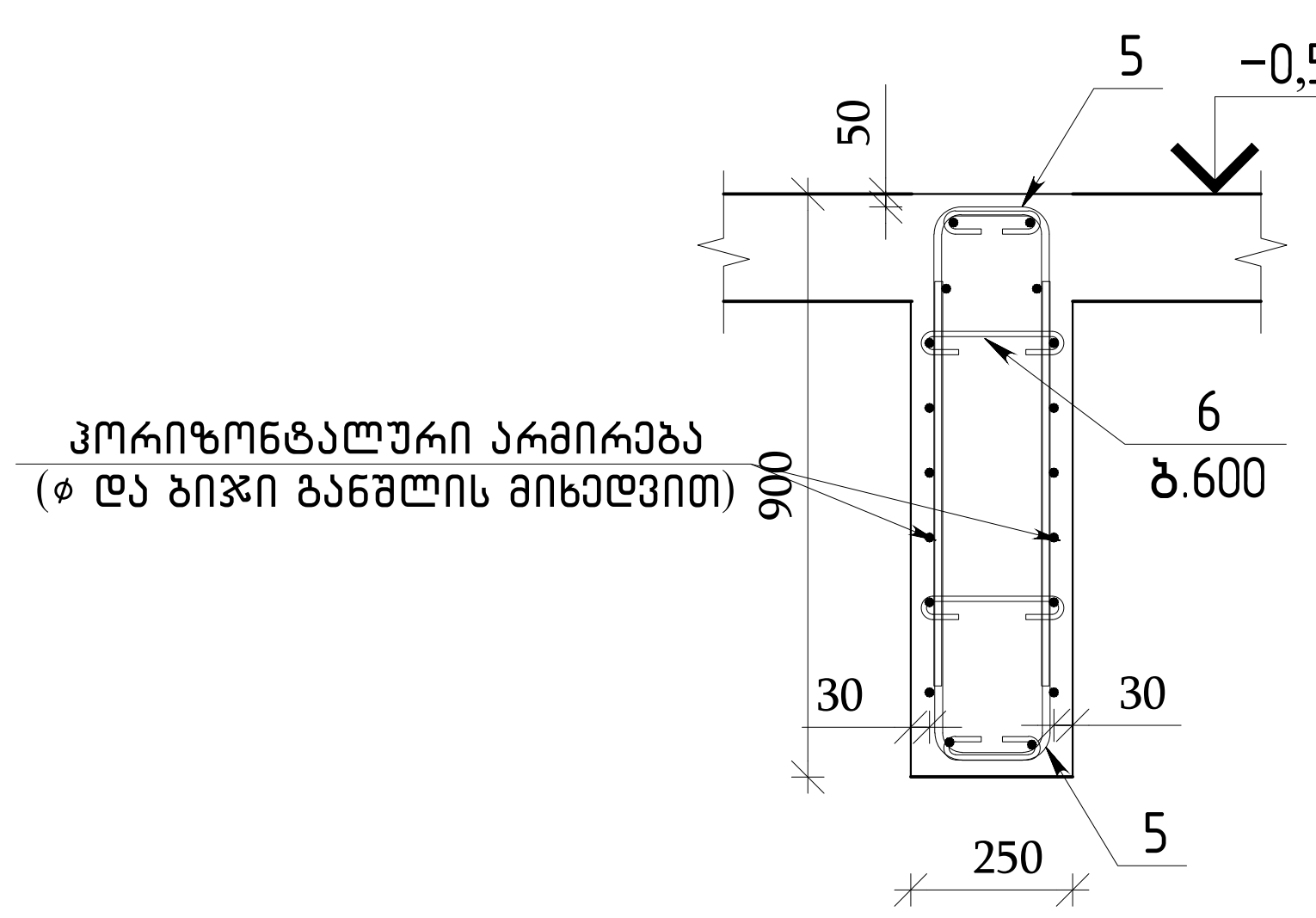


## ჭრილი 3-3
## მ 1:20

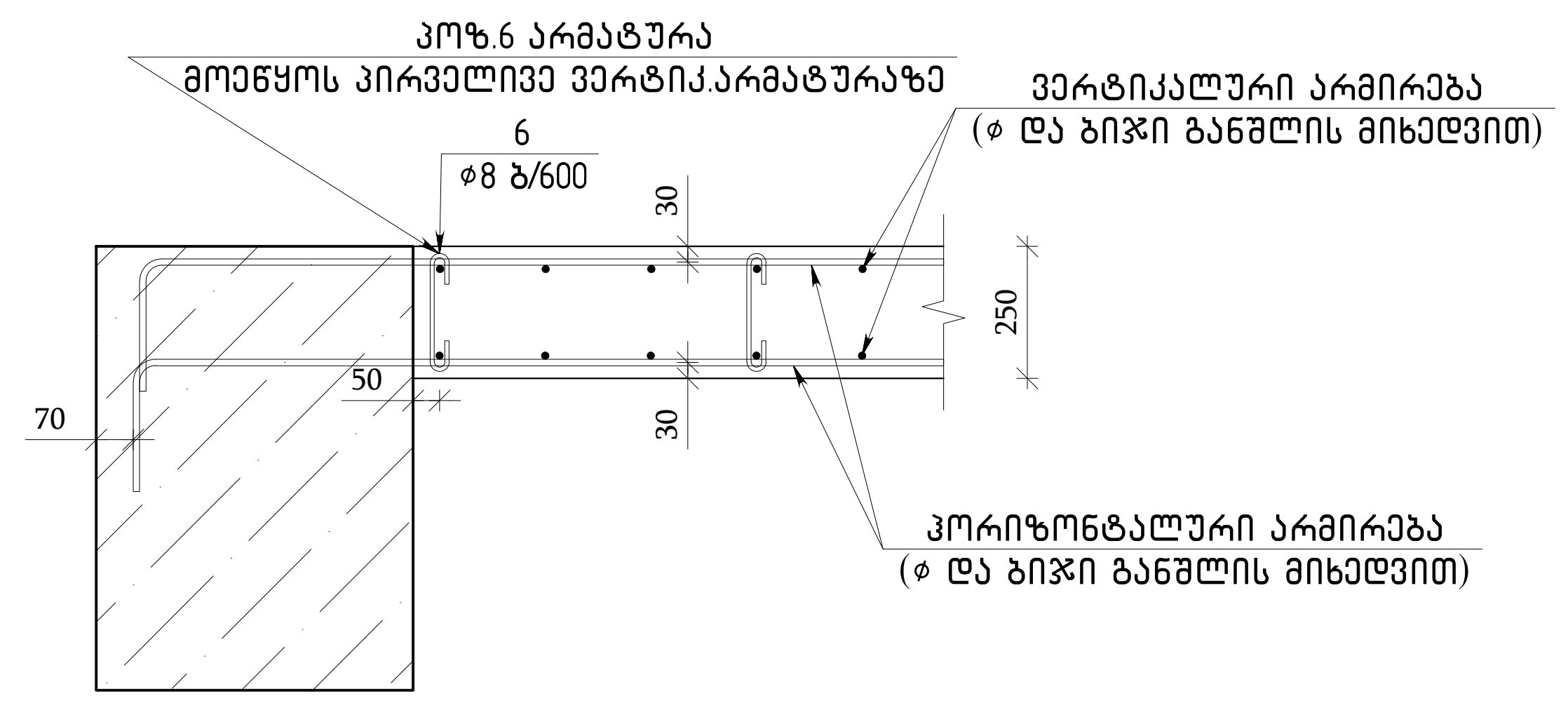


### პოზ.1;3 ℓ=1200

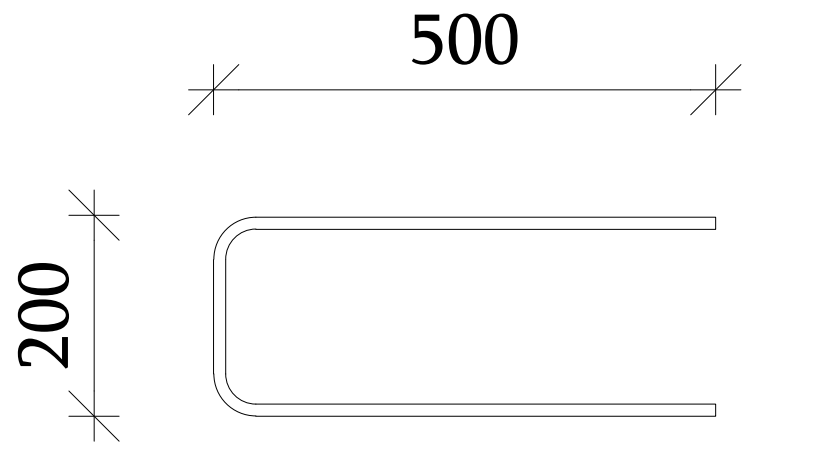


### პოზ.2 ℓ=1180

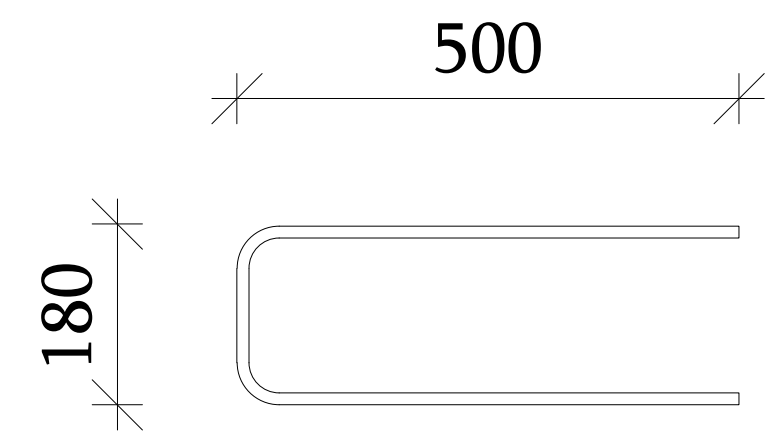


### პოზ.4 ℓ=1500

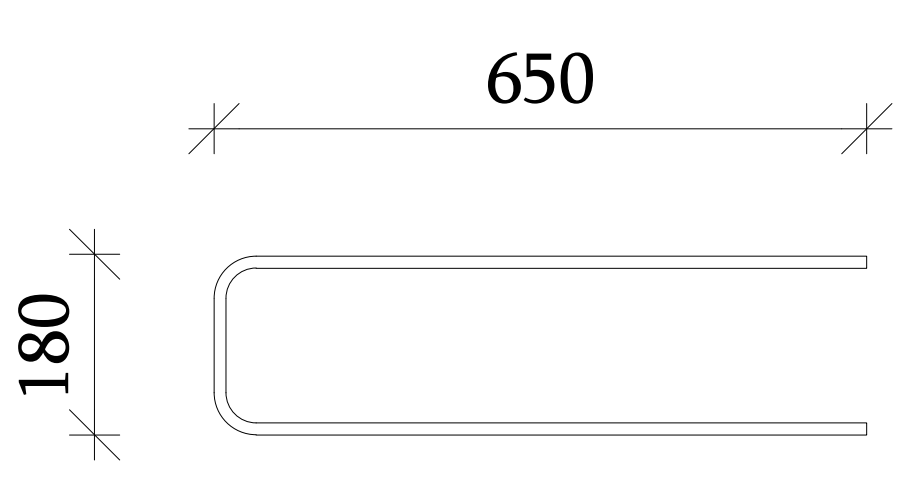


### პოზ.5 ℓ=1900

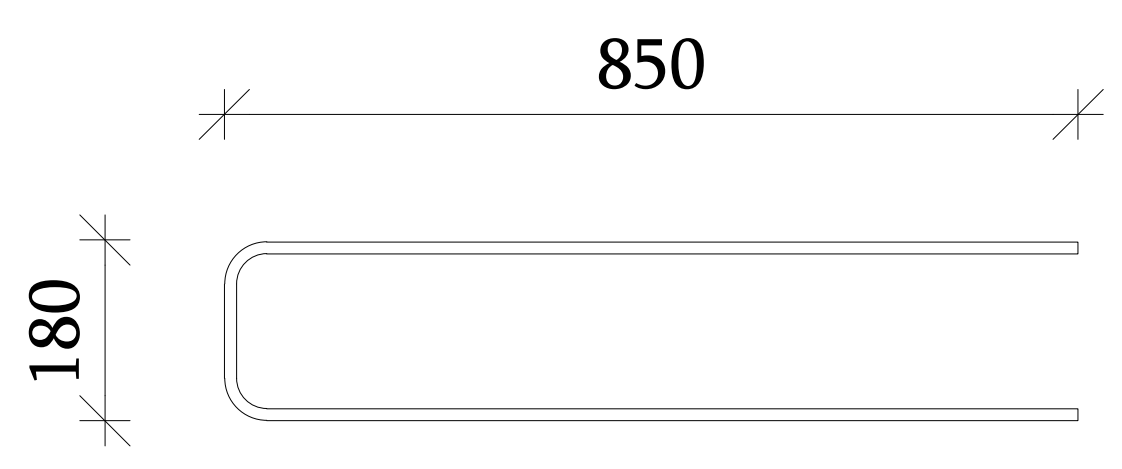


### პოზ.6 ℓ=420

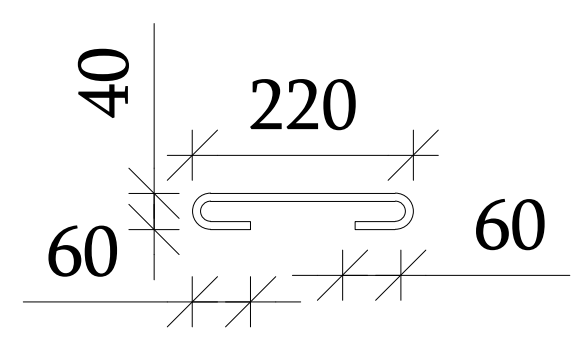


თბილისი / 2023 წელი

ფაილის სახელი: A2 QE_STR_Beliashvili_WALL

KEYPLAN:

ყოველი შემდეგი რევიზია აუქმებს წინა რევიზიებს

პროექტის სტატუსი: სამშენებლო დოკუმენტაცია

რევიზია

| რევ. | თარიღი | აღწერილობა | დამტკ. |
|---|---|---|---|
| | | | |

შენიშვნები:

მისამართი: ქ.თბილისი ა. ბელიაშვილის ქუჩა №100, №100$^{3}$, №102

დამკვეთი: შ.პ.ს "ფერი"

| თანამდებობა | სახელი გვარი | ხელმოწერა |
|---|---|---|
| პროექტის მენეჯერი | | |
| დამტკიცებულია: დამკვეთის მიერ | | |

შემსრულებელი: შპს "ქიუ ენჯინერინგი"

მისამართი: ქ.თბილისი ა.ბაქრაძის №7 ბინა №6

შპს "ქიუ ენჯინერინგის" პროფესიული პასუხისმგებლობის მზღვეველია სს "დაზღვევის საერთაშორისო კომპანია ირაო" (პ/ნ №PFL 417/21)

| თანამდებობა | სახელი გვარი | ხელმოწერა |
|---|---|---|
| დირექტორი | დ.ქევანიშვილი | |
| საპროექტო ჯგუფის უფროსი | ო. ილიუხინი | |
| პროექტის მთ. კონსტრუქტორი | ო. ილიუხინი | |
| შეასრულა | ნ.კიკნაველიძე | |

პროექტის სახელწოდება: მრავალფუნქციური კომპლექსი (II ბლოკი)

პროექტის სტადია: მუშა პროექტი

პროექტის ნაწილი: კონსტრუქცია

ფორმატი: A2; სტადია: მ.პ.; თარიღი: 24/02/2023; მასშტაბი: 1:50

ნახაზის დასახელება: საძირკვლის კედელი-10-ის საყალიბო და ერთი შრის არმირების განშლა ;ჭრილები;

| რევიზია: | ნახაზის ნომერი: | ფურც. საერთო რაოდენობა |
|---|---|---|
| R1 | კ-II.5.104 | 111 |

# ЦЭЛЬ ЦЭЛЬЭЛЭЛЭЛ

# Ограждение балконное Д2 (Фасад 11-ПА)

Ограждение балконное Д2 (Фасад 11-ПА) выполнить по Альбому 2.230.1-10.13.

## Разрез 1-1
а 1:20

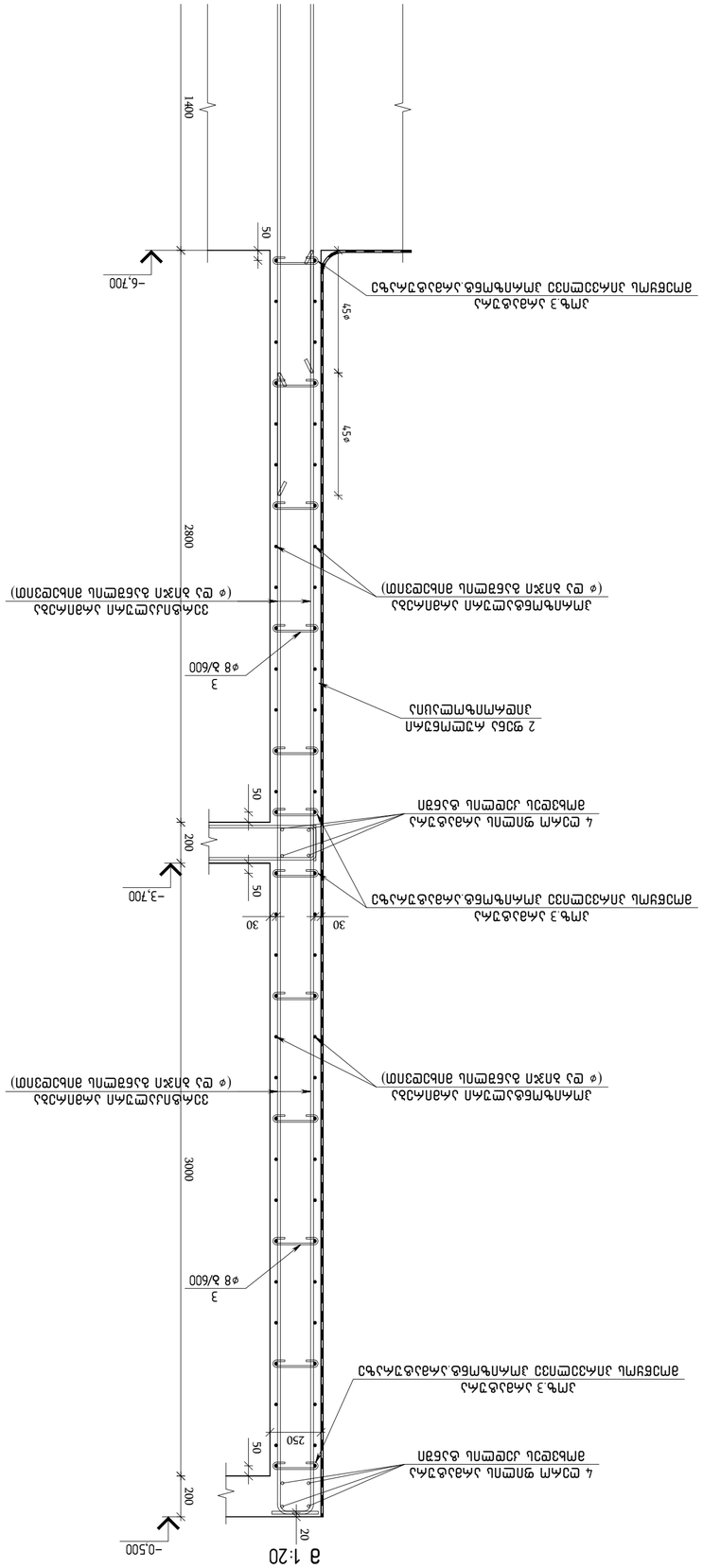
2 ⌀12 А500С L=11800
Дно 3 м
3 ⌀8 А-III/600
Дно 3 м
4

# ცალკეული ელემენტების არმატურის სქემა 1:50

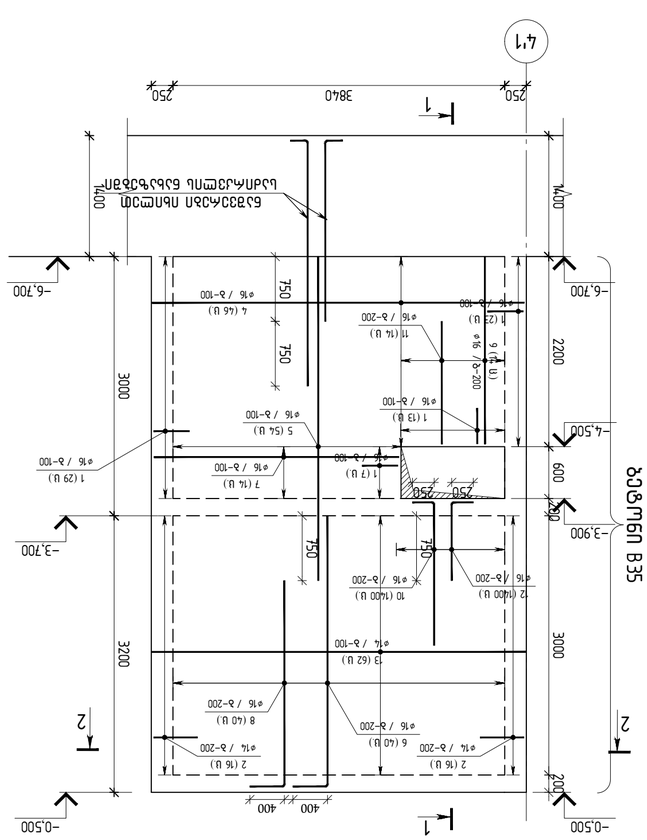


## ჯამური 2-2

ა 1:20

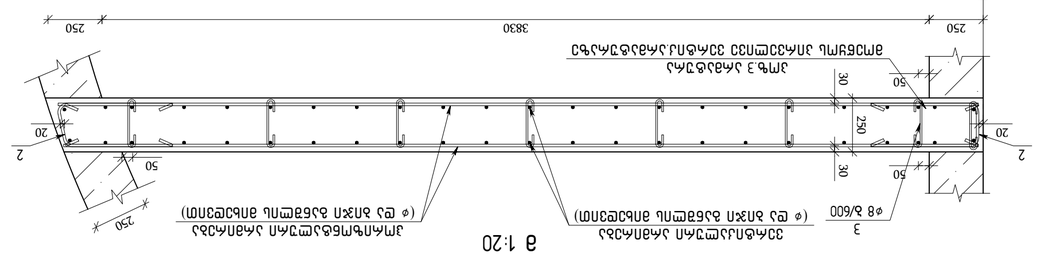


## ჯამური 1-1

ა 1:20

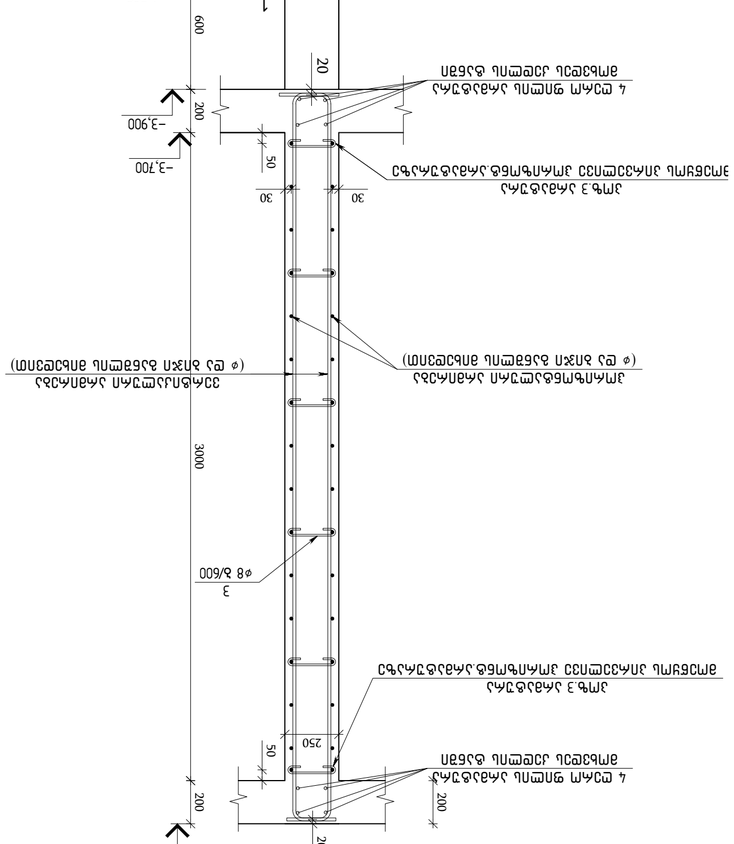


## ჯმ№.1

ℓ=1180

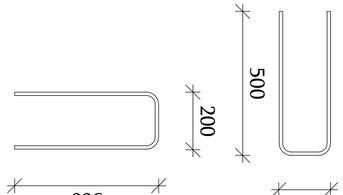


## ჯმ№.2 ℓ=1200

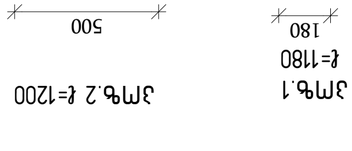


## ჯმ№.3 ℓ=420

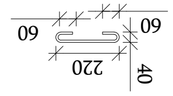


| | | | | |
|---|---|---|---|---|
| | | | | |
| | | | | |
| | | | | |

| | | | | | |
|---|---|---|---|---|---|
| | A500C | | | | |
| ⌀32 | ГОСТ Р 52544-2006 | | | | |
| | ⌀8 | ⌀14 | ⌀16 | | |
| 5.77 м³ | 10.20 | 371.40 | 8009.50 | 8391.10 | |

## Бункман.изм.пол.арм-12-пл ※изгиб на плоскости

| Поз. | Эскиз | Кол-во | Длина 1 стерж. изд. | Масса 1 стерж. изд. |
|---|---|---|---|---|
| | Бункман.изм.пол.арм-12-пл | 1 | | |
| | Бетон В35 | | 5.77 | м³ |
| | Арматура класса А500С | | | |
| 1 | ГОСТ Р 52544-2006 Ø16 А500С L=1180 | 72 | 1.86 | 133.9 |
| 2 | ГОСТ Р 52544-2006 Ø14 А500С L=1200 | 32 | 1.45 | 46.4 |
| 3 | ГОСТ Р 52544-2006 Ø8 А500С L=420 | 60 | 0.17 | 10.2 |
| 4 | ГОСТ Р 52544-2006 Ø16 А500С L=4300 | 46 | 6.79 | 312.1 |
| 5 | ГОСТ Р 52544-2006 Ø16 А500С L=3750 | 54 | 5.92 | 319.5 |
| 6 | ГОСТ Р 52544-2006 Ø16 А500С L=3520 | 40 | 5.55 | 222.2 |
| 7 | ГОСТ Р 52544-2006 Ø16 А500С L=2835 | 14 | 4.47 | 62.6 |
| 8 | ГОСТ Р 52544-2006 Ø16 А500С L=2770 | 40 | 4.37 | 174.8 |
| 9 | ГОСТ Р 52544-2006 Ø16 А500С L=2170 | 14 | 3.42 | 47.9 |
| 10 | ГОСТ Р 52544-2006 Ø16 А500С L=1890 | 1400 | 2.98 | 4175.4 |
| 11 | ГОСТ Р 52544-2006 Ø16 А500С L=1420 | 14 | 2.24 | 31.4 |
| 12 | ГОСТ Р 52544-2006 Ø16 А500С L=1145 | 1400 | 1.81 | 2529.5 |
| 13 | ГОСТ Р 52544-2006 Ø14 А500С L=4340 | 62 | 5.24 | 325.0 |

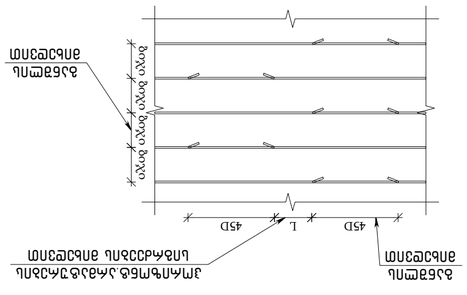


Вязевые арм. каркасы
Гнутые арм. каркасы

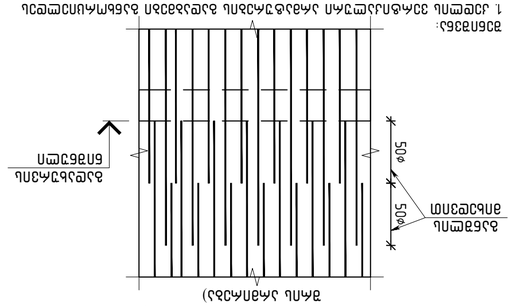


Вязевые арм. каркасы
Гнутые арм. каркасы

Армирование двух смежных плоских монолитных железобетонных стен (Стен) с вязевыми и гнутыми арматурными каркасами

1. Стены выполнены из монолитного железобетона с вязевыми и гнутыми арматурными каркасами, изготовленными на заводе ЗАО "ЗЖБИ №6" по чертежам КЖ-ПГ-Бункман.изм.пол.арм-12-пл.
2. Арматурные каркасы поставляются в виде плоских сеток, которые на месте укладываются в опалубку и соединяются между собой вязальной проволокой.
3. Армирование стен выполнено с учетом требований СП 63.13330.2018 и ГОСТ Р 52544-2006.
4. Защитный слой бетона для арматуры составляет 30 мм.
5. Стыки арматурных каркасов выполнены внахлест с перепуском 50 диаметров арматуры.
6. Все размеры даны в миллиметрах, если не указано иное.

Армирование двух смежных плоских монолитных железобетонных стен (Стен) с вязевыми и гнутыми арматурными каркасами

Бункман.изм.пол.арм-12-пл ※изгиб на плоскости

| | | | | | | | |
|---|---|---|---|---|---|---|---|
| | | | | | | | |
| | | | | | | | |
| | | | | | | | |

| № | Позиция | Эскиз | Кол. | Масса ед., кг | Масса общ., кг |
|---|---|---|---|---|---|
| 1 | Стержень 1180 | | 11 | 1.43 | 15.7 |
| 2 | Стержень 1200 | | 14 | 1.45 | 20.3 |
| 3 | Стержень 1200 | | 12 | 0.74 | 8.9 |
| 4 | Стержень 1180 | | 24 | 1.05 | 25.2 |
| 5 | Стержень 4200 | | 30 | 0.17 | 5.1 |
| 6 | Стержень 6500 | | 12 | 4.00 | 48.0 |
| 7 | Стержень 1955 | | 48 | 1.74 | 83.3 |
| 8 | Стержень 1955 | | 22 | 2.36 | 52.0 |
| 9 | Стержень 6500 | | 14 | 7.85 | 109.9 |

Ведомость деталей

| Марка | Эскиз | Диаметр, мм | Кол. | Масса ед., кг | Масса общ., кг |
|---|---|---|---|---|---|
| 1 | | 14 | 1 | 1.43 | 1.43 |
| 2 | | 14 | 1 | 1.45 | 1.45 |
| 3 | | 10 | 1 | 0.74 | 0.74 |
| 4 | | 12 | 1 | 1.05 | 1.05 |
| 5 | | 8 | 1 | 0.17 | 0.17 |
| 6 | | 10 | 1 | 4.00 | 4.00 |
| 7 | | 12 | 1 | 1.74 | 1.74 |
| 8 | | 14 | 1 | 2.36 | 2.36 |
| 9 | | 14 | 1 | 7.85 | 7.85 |

Спецификация

| Поз. | Обозначение | Наименование | Кол. | Масса ед., кг | Примечание |
|---|---|---|---|---|---|
| | | **Сборные единицы** | | | |
| 1 | ГОСТ Р 52544-2006 | Стержень 1180 | 11 | 1.43 | |
| 2 | ГОСТ Р 52544-2006 | Стержень 1200 | 14 | 1.45 | |
| 3 | ГОСТ Р 52544-2006 | Стержень 1200 | 12 | 0.74 | |
| 4 | ГОСТ Р 52544-2006 | Стержень 1180 | 24 | 1.05 | |
| 5 | ГОСТ Р 52544-2006 | Стержень 4200 | 30 | 0.17 | |
| 6 | ГОСТ Р 52544-2006 | Стержень 6500 | 12 | 4.00 | |
| 7 | ГОСТ Р 52544-2006 | Стержень 1955 | 48 | 1.74 | |
| 8 | ГОСТ Р 52544-2006 | Стержень 1955 | 22 | 2.36 | |
| 9 | ГОСТ Р 52544-2006 | Стержень 6500 | 14 | 7.85 | |
| | | **Материалы** | | | |
| | | Бетон В35 | 2.62 | м³ | |
| | | Арматурная сталь класса | | | |
| | ГОСТ Р 52544-2006 | Ø8 | 5.10 | 56.90 | 197.90 |
| | | Ø10 | | | |
| | | Ø12 | | 108.50 | |
| | | Ø14 | | | |
| | | Итого | | | 368.40 |

Выборка арматуры

| Марка | Эскиз | Диаметр, мм | Кол. | Масса ед., кг | Масса общ., кг |
|---|---|---|---|---|---|
| 1 | | 14 | 1 | 1.43 | 1.43 |
| 2 | | 14 | 1 | 1.45 | 1.45 |
| 3 | | 10 | 1 | 0.74 | 0.74 |
| 4 | | 12 | 1 | 1.05 | 1.05 |
| 5 | | 8 | 1 | 0.17 | 0.17 |
| 6 | | 10 | 1 | 4.00 | 4.00 |
| 7 | | 12 | 1 | 1.74 | 1.74 |
| 8 | | 14 | 1 | 2.36 | 2.36 |
| 9 | | 14 | 1 | 7.85 | 7.85 |

Выборка арматуры

| Марка | Эскиз | Диаметр, мм | Кол. | Масса ед., кг | Масса общ., кг |
|---|---|---|---|---|---|
| 1 | | 14 | 1 | 1.43 | 1.43 |
| 2 | | 14 | 1 | 1.45 | 1.45 |
| 3 | | 10 | 1 | 0.74 | 0.74 |
| 4 | | 12 | 1 | 1.05 | 1.05 |
| 5 | | 8 | 1 | 0.17 | 0.17 |
| 6 | | 10 | 1 | 4.00 | 4.00 |
| 7 | | 12 | 1 | 1.74 | 1.74 |
| 8 | | 14 | 1 | 2.36 | 2.36 |
| 9 | | 14 | 1 | 7.85 | 7.85 |

Спецификация

| Поз. | Обозначение | Наименование | Кол. | Масса ед., кг | Примечание |
|---|---|---|---|---|---|
| | | **Сборные единицы** | | | |
| 1 | ГОСТ Р 52544-2006 | Стержень 1180 | 11 | 1.43 | |
| 2 | ГОСТ Р 52544-2006 | Стержень 1200 | 14 | 1.45 | |
| 3 | ГОСТ Р 52544-2006 | Стержень 1200 | 12 | 0.74 | |
| 4 | ГОСТ Р 52544-2006 | Стержень 1180 | 24 | 1.05 | |
| 5 | ГОСТ Р 52544-2006 | Стержень 4200 | 30 | 0.17 | |
| 6 | ГОСТ Р 52544-2006 | Стержень 6500 | 12 | 4.00 | |
| 7 | ГОСТ Р 52544-2006 | Стержень 1955 | 48 | 1.74 | |
| 8 | ГОСТ Р 52544-2006 | Стержень 1955 | 22 | 2.36 | |
| 9 | ГОСТ Р 52544-2006 | Стержень 6500 | 14 | 7.85 | |
| | | **Материалы** | | | |
| | | Бетон В35 | 2.62 | м³ | |
| | ГОСТ Р 52544-2006 | Арматурная сталь класса Ø8 | 5.10 | 56.90 | 197.90 |
| | | Ø10 | | | |
| | | Ø12 | | 108.50 | |
| | | Ø14 | | | 368.40

# II ბლოკის მონოლითური სვეტების კონსტრუქცია

| მონოლითური სვეტების ჯამური სპეციფიკაცია (II ბლოკი) | | | | | | | | | | | |
|---|---|---|---|---|---|---|---|---|---|---|---|
| დასახელება | რაოდენობა | Ø8 | Ø12 | Ø16 | Ø20 | Ø22 | Ø25 | Ø28 | ჯამი (კგ) | ბეტონი B35 (მ³) | ბეტონი B30 (მ³) |
| არმატურის წონა | | 86134.40 | 117.00 | 212.80 | 40278.70 | 25962.90 | 34425.50 | 110065.80 | 297197.10 | 770.80 | 530.18 |

თბილისი / 2023 წელი

ფაილის სახელი:
A2 QE_STR_Beliashvili_COLUMN

KEYPLAN:

ყოველი ზომები რევიზიის აქამდეს
წინა რევიზიებს

პროექტის სტატუსი:
საპროექტო დოკუმენტაცია

რევიზია

| რევ. | თარიღი | აღწერილობა | დამზ. |
|---|---|---|---|

შენიშვნები:

მისამართი:
ქ.თბილისი ა. ბელიაშვილის ქუჩა
№100, №100², №102

დამკვეთი:
შ.პ.ს "ფერი"

| თანამდებობა | სახელი გვარი | ხელმოწერა |
|---|---|---|
| პროექტის მენეჯერი: | | |
| ტექნიკური ზედამხედველი: | | |

შემსრულებელი:
შპს "ქიუ ინჟინერინგი"
მისამართი:
ქ.თბილისი ა.პაპავას №7
ბინა №6

შპს "ქიუ ინჟინერინგი"
პროფესიული პასუხისმგებლობის მზღვეველი
სს "ნიუ ვიჟენ დაზღვევის კომპანია"
(პ/ნ №PFL 4171/21)

| თანამდებობა | სახელი გვარი | ხელმოწერა |
|---|---|---|
| დირექტორი | დ.ქავთარაძე | |
| საპროექტო ჯგუფის უფროსი | თ. ოთიაშვილი | |
| პროექტის მთ. კონსტრუქტორი | თ. ოთიაშვილი | |
| შემსრულებელი | ნ.კაკაბაძე | |

პროექტის სახელწოდება:
მრავალფუნქციური კომპლექსი (II ბლოკი)

პროექტის სტადია:
მუშა პროექტი

პროექტის ნაწილი:
კონსტრუქციული

ნახაზის დასახელება:
II ბლოკის მონოლითური სვეტების
კონსტრუქცია

| ფორმატი | A2 |
|---|---|
| სტადია | მ.პ. |
| თარიღი | 24/02/2023 |
| მასშტაბი | 1:150 |
| რევიზია: | R1 |

ნახაზის ნომერი: კ-II.6.0

ფურც. საერთო რაოდენობა: 48

# მონოლითური სვეტების მარკირების გეგმა ▽-6.70 ნიშნულზე

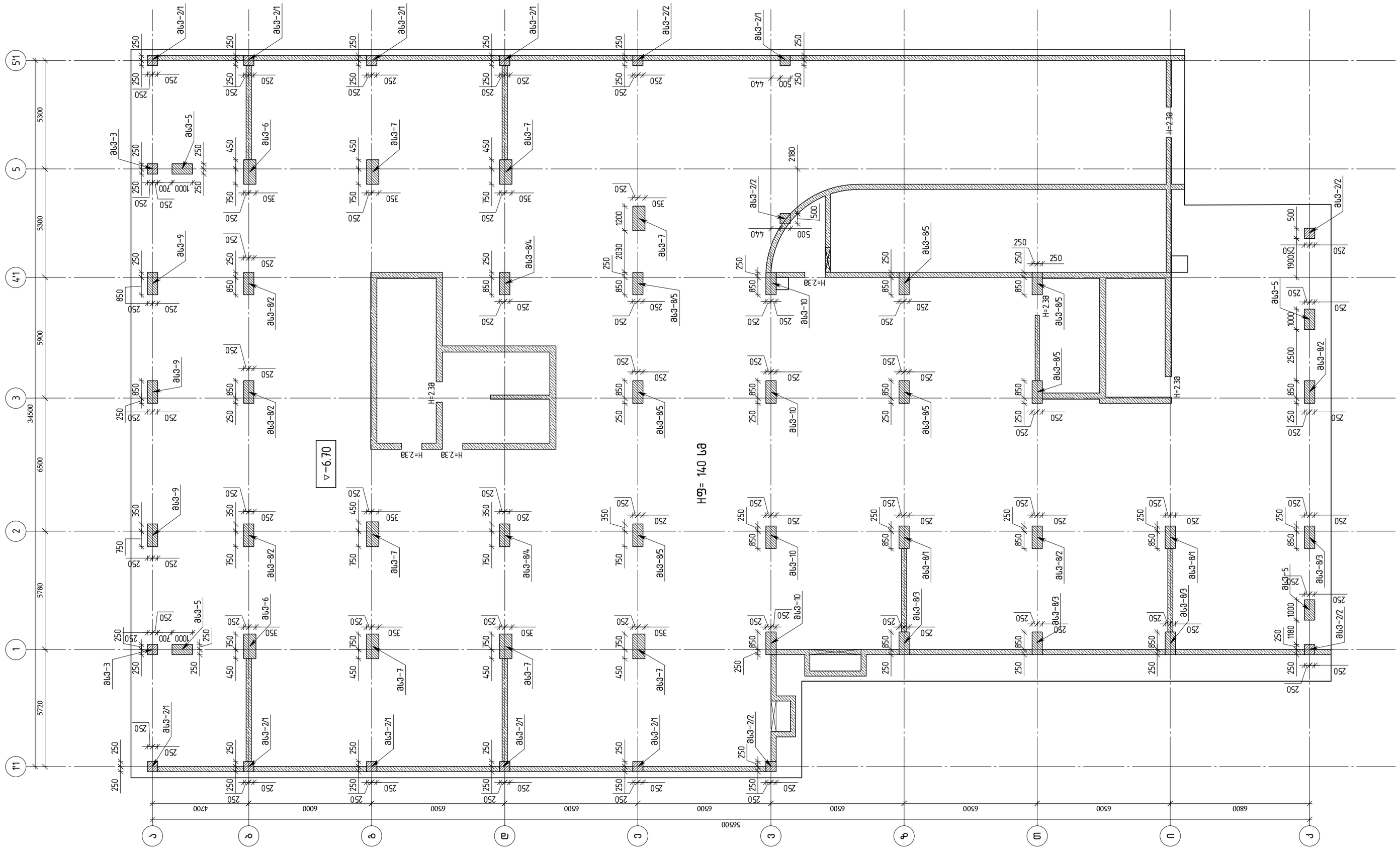


თბილისი / 2023 წელი

ფაილის სახელი:
A2 QE_STR_Beliashvili_COLUMN

KEYPLAN:

ყოველი შემდეგი რევიზია აუქმებს წინა რევიზიებს

პროექტის სტატუსი:
სამშენებლო დოკუმენტაცია

რევიზია

| რევ. | თარიღი | აღწერილობა | დამტკ. |
|---|---|---|---|
| | | | |
| | | | |
| | | | |
| | | | |
| | | | |
| | | | |
| | | | |
| | | | |
| | | | |

შენიშვნები:

მისამართი:
ქ.თბილისი ა. ბელიაშვილის ქუჩა №100, №100², №102

დამკვეთი:
შ.პ.ს "ფერი"

| თანამდებობა | სახელი გვარი | ხელმოწერა |
|---|---|---|
| პროექტის მენეჯერი | | |
| დამკვეთის წარმომადგენელი: დამკვეთის მხრ. | | |

შემსრულებელი:
შპს "ქიუ ენჯინირინგი"
მისამართი :
ქ.თბილისი აბაკარაძის №7 ბინა №6

შპს "ქიუ ენჯინირინგის" პროფესიული აუსახსნელობალორგის მზღვევლია სს "დაზღვევის საერთაშორისო კომპანია ირაო" (პ/ნ №PFL 411/21 )

| თანამდებობა | სახელი გვარი | ხელმოწერა |
|---|---|---|
| დირექტორი | დ.ქევანიშვილი | |
| საკონსტრ. ჯგუფის უფროსი | ო. ილიუხინი | |
| საკონსტრ. მთ კონსტრუქტორი | ო. ილიუხინი | |
| შეასრულა | ნ.კიკნაველიძე | |

პროექტის სახელწოდება:
მრავალფუნქციური კომპლექსი (II ბლოკი)

პროექტის სტადია:
მუშა პროექტი

პროექტის ნაწილი:
კონსტრუქცია

| ფორმატი | ნახაზის დასახელება: |
|---|---|
| A2 | მონოლითური სვეტების მარკირების გეგმა ▽-6.70 ნიშნულზე |
| სტადია | |
| P.1 | |
| თარიღი | |
| 24/02/2023 | |
| მასშტაბი | |
| 1:150 | |

| რევიზია | ნახაზის ნომერი: | ფურც. საერთო რაოდენობა |
|---|---|---|
| R1 | კ-II.6.1 | 48 |

# მონოლითური სვეტების მარკირების გეგმა ▽-3.70 ნიშნულზე

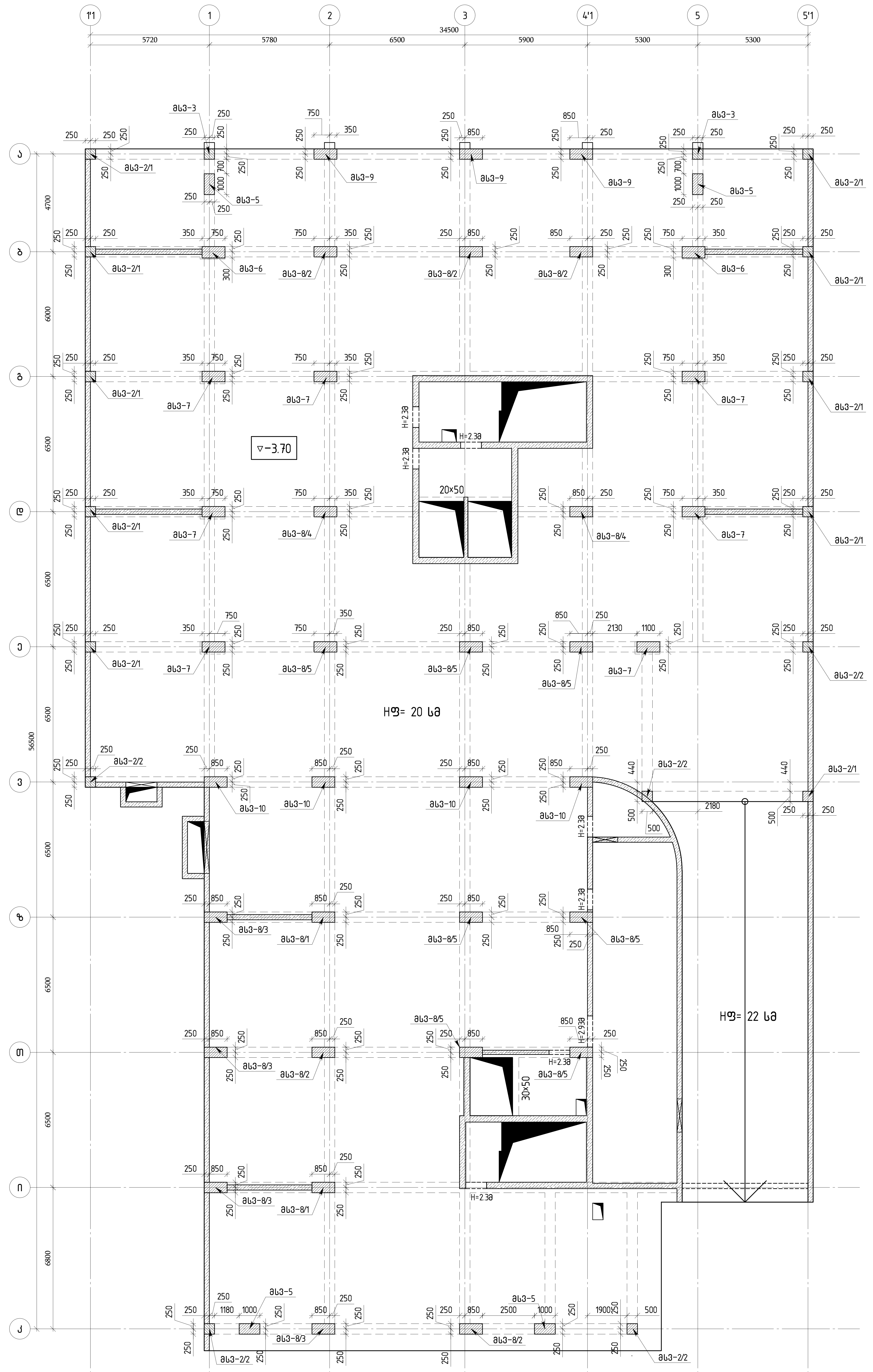


თბილისი / 2023 წელი

ფაილის სახელი: A2 QE_STR_Beliashvili_COLUMN

KEYPLAN:

ყოველი ახალი რევიზია აუქმებს წინა რევიზიებს

პროექტის სტატუსი: სამშენებლო დოკუმენტაცია

რევიზია

| რევ. | თარიღი | აღწერილობა | დამტკ. |
| --- | --- | --- | --- |

შენიშვნები:

მისამართი: ქ.თბილისი ა. ბელიაშვილის ქუჩა №100, №100ა, №102

დამკვეთი: შ.პ.ს "ფერი"

| თანამდებობა | სახელი გვარი | ხელმოწერა |
| --- | --- | --- |
| პროექტის მენეჯერი დამკვეთის მხრიდან | | |

შემსრულებელი: შპს "ქიუ ინჟინერინგი"
მისამართი: ქ.თბილისი ა.პაპავას ქ. №7 ბინა №6

engineering

შპს "ქიუ ინჟინერინგი" (პ/ნ №PFL 417/21)

| თანამდებობა | სახელი გვარი | ხელმოწერა |
| --- | --- | --- |
| დირექტორი | დ.ქავთარაძე | |
| საპროექტო ჯგუფის უფროსი / პროექტის მთ. კონსტრუქტორი | ო. ლომიძე | |
| | ო. ლომიძე | |
| შემსრულებელი | ნ.ქარჩავა | |

პროექტის სახელწოდება: მრავალფუნქციური კომპლექსი (II ეტაპი)

პროექტის სტადია: მუშა პროექტი

პროექტის ნაწილი: კონსტრუქციული

ნახაზის დასახელება: მონოლითური სვეტების მარკირების გეგმა ▽-3.70 ნიშნულზე

| ფორმატი | სტადია | თარიღი | მასშტაბი | რევიზია | ნახაზის ნომერი | ფურც. საერთო რაოდენობა |
| --- | --- | --- | --- | --- | --- | --- |
| A2 | მ.პ. | 24/02/2023 | 1:150 | R1 | K-II.6.2 | 48 |

# მონოლითური სვეტების მარკირების გეგმა ▽-0.50 ნიშნულზე

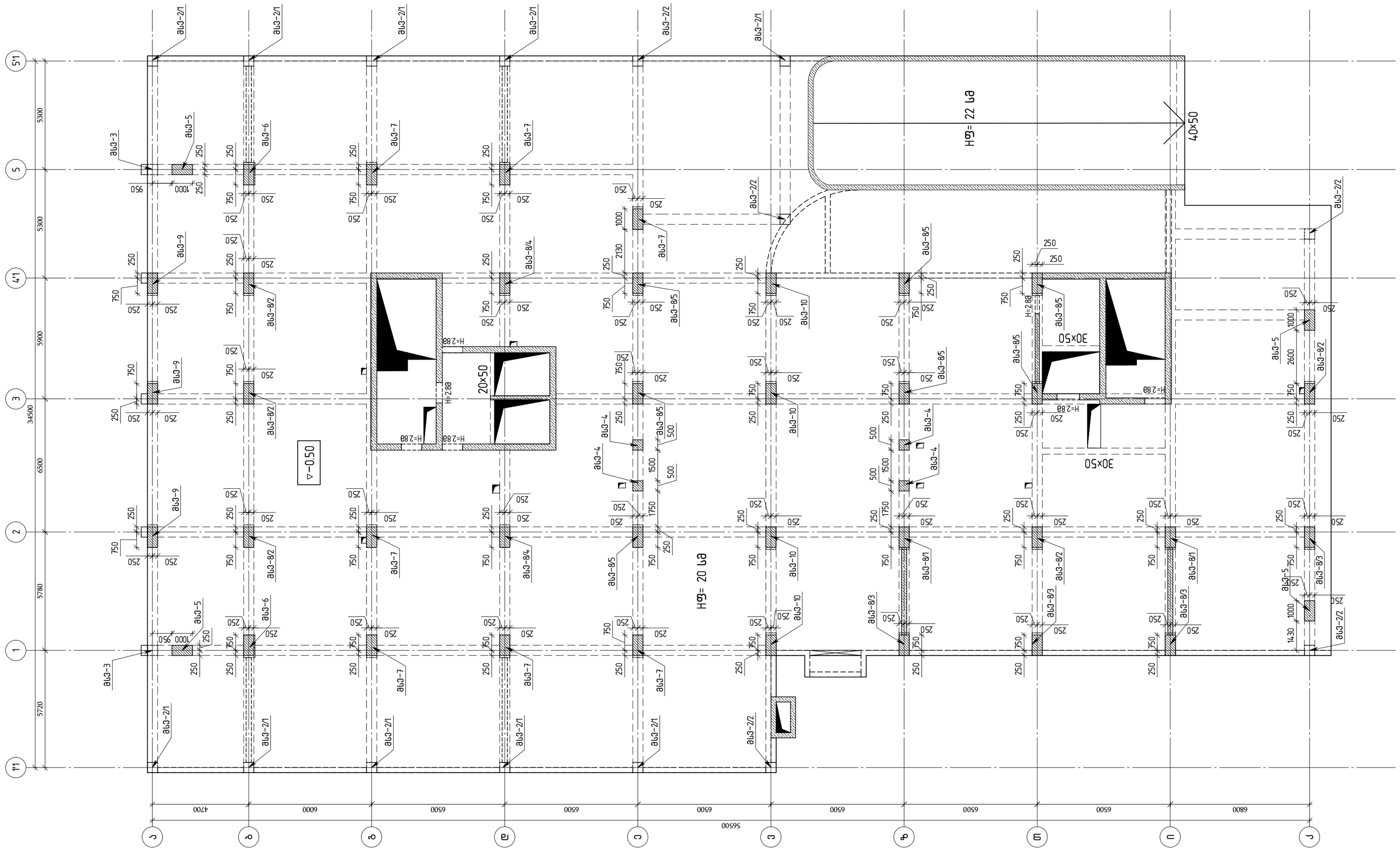


თბილისი / 2023 წელი

ფაილის სახელი:
A2 QE_STR_Beliashvili_COLUMN

KEYPLAN:

ყოველი შემდეგი რევიზია აუქმებს წინა რევიზიებს

პროექტის სტატუსი:

სამშენებლო დოკუმენტაცია

რევიზია

| რევ. | თარიღი | აღწერილობა | დამტკ. |
|---|---|---|---|
| | | | |
| | | | |
| | | | |
| | | | |
| | | | |
| | | | |
| | | | |
| | | | |
| | | | |

შენიშვნები:

მისამართი:

ქ.თბილისი ა. ბელიაშვილის ქუჩა
№100, №100², №102

დამკვეთი:

შ.პ.ს "ფერარი"

| თანამდებობა | სახელი გვარი | ხელმოწერა |
|---|---|---|
| პროექტის მენეჯერი | | |
| დამგპირებელთა დაბეტონის მეურ | | |

შემსრულებელი:

შპს "ქიუ ენჯინირინგი"

მისამართი :

ქ.თბილისი აბაშიძის №7 ბინა №6

შპს "ქიუ ენჯინირინგის" პროფესიული პასუხისმგებლობის მზღვეველია სს "დაზღვევის საერთაშორისო კომპანია ირაო" (პ/ნ №PFL 417/21 )

| თანამდებობა | სახელი გვარი | ხელმოწერა |
|---|---|---|
| ღირექტორი | ლ.ქევანიშვილი | |
| სპეციალისტ კონსულტანტი | ო. ილიუხინი | |
| პროექტის მთ. კონსტრუქტორი | ო. ილიუხინი | |
| შემსრულა | ნ.ქირკველიძე | |

პროექტის სახელწოდება:

მრავალფუნქციური კომპლექსი (II ბლოკი)

პროექტის სტადია:

მუშა პროექტი

პროექტის ნაწილი:

კონსტრუქცია

ფორმატი: A2
სტადია: მპ.
თარიღი: 24/02/2023
მასშტაბი: 1:150
რევიზია: R1

ნახაზის დასახელება:

მონოლითური სვეტების მარკირების გეგმა ▽-0.50 ნიშნულზე

ნახაზის ნომერი: კ-II.6.3

ფურცლის საერთო რაოდენობა: 48

# მონოლითური სვეტების მარკირების გეგმა ▽+3.38 ნიშნულზე

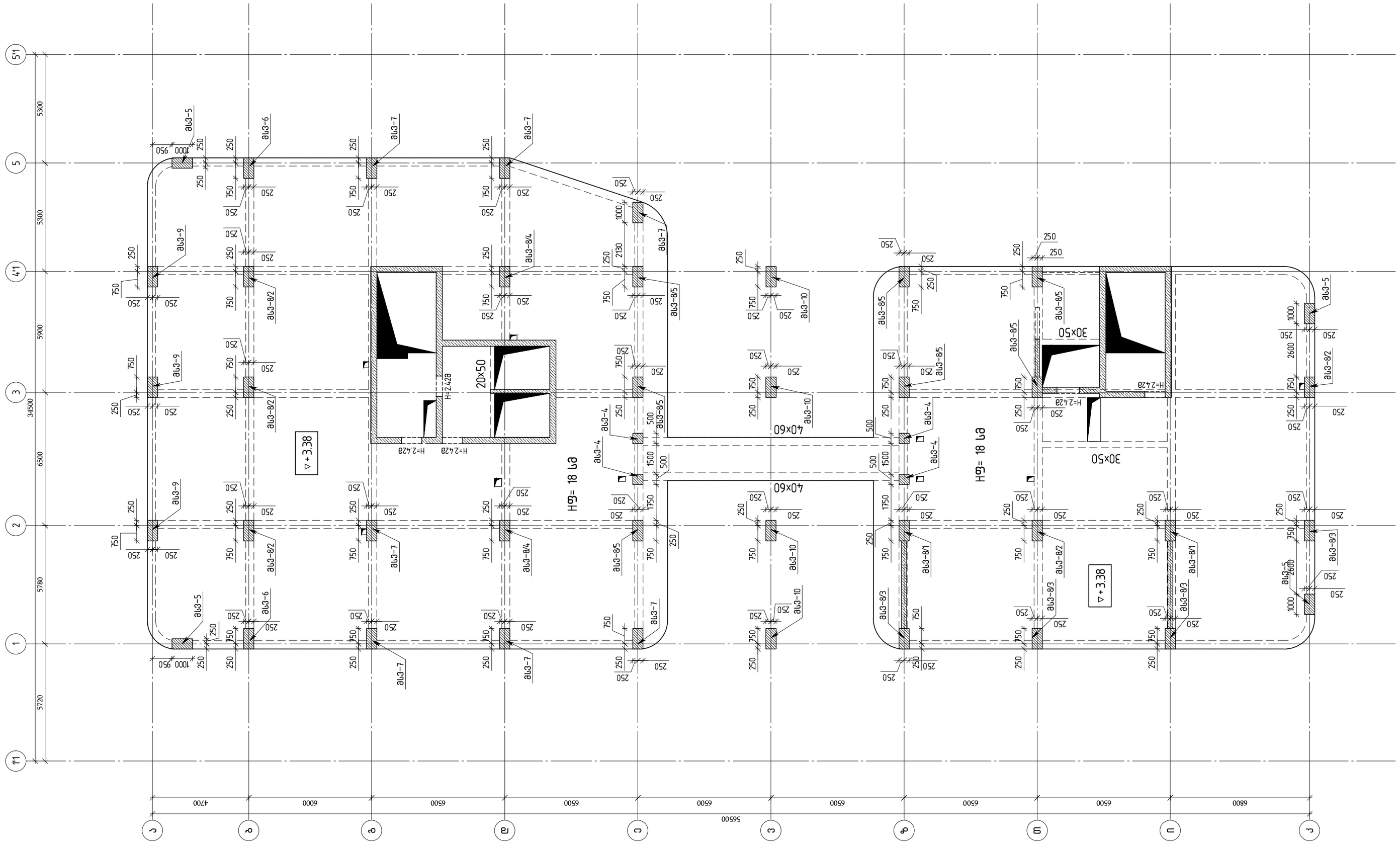


თბილისი / 2023 წელი

ფაილის სახელი:
A2 QE_STR_Beliashvili_COLUMN

KEYPLAN:

ყოველი შემდეგი რევიზია აუქმებს წინა რევიზიებს

პროექტის სტატუსი:

სამშენებლო დოკუმენტაცია

რევიზია

| რევ. | თარიღი | აღწერილობა | დამტკ. |
|---|---|---|---|
| | | | |
| | | | |
| | | | |
| | | | |
| | | | |
| | | | |
| | | | |
| | | | |

შენიშვნები:

მისამართი:

ქ.თბილისი ა. ბელიაშვილის ქუჩა
№100, №100$^3$, №102

დამკვეთი:

შ.პ.ს "ფერი"

| თანამდებობა | სახელი გვარი | ხელმოწერა |
|---|---|---|
| პროექტის მენეჯერი | | |
| შენატანებისა და ცვლილების მიღ. | | |

შემსრულებელი:

შპს "ქიუ ენჯინიერინგი"

მისამართი :
ქ.თბილისი აბაკარაძის №7 ბინა №6

შპს "ქიუ ენჯინიერინგის" პროფესიული პასუხისმგებლობის მზღვეველია სს "დაზღვევის საერთაშორისო კომპანია იარაო" (პ/ნ №PFL 417/21 )

| თანამდებობა | სახელი გვარი | ხელმოწერა |
|---|---|---|
| დირექტორი | დ.ქევანიშვილი | |
| საკონტროლო ჯგუფის უფროსი | ო. ილიუხინი | |
| პროექტის მთ. კონსტრუქტორი | ო. ილიუხინი | |
| შემსრულა | ნ.კიკნაველიძე | |

პროექტის სახელწოდება:

მრავალფუნქციური კომპლექსი (II ბლოკი)

პროექტის სტადია:
მუშა პროექტი

პროექტის ნაწილი:
კონსტრუქცია

ფორმატი A2
სტადია მპ
თარიღი 24/02/2023
მასშტაბი 1:150
რევიზია R1

ნახაზის დასახელება:

მონოლითური სვეტების მარკირების გეგმა ▽+3.38 ნიშნულზე

ნახაზის ნომერი: კ-II.6.4

ფურცლის საერთო რაოდენობა 48

# მონოლითური სვეტების მარკირების გეგმა ▽+6.88 ნიშნულზე

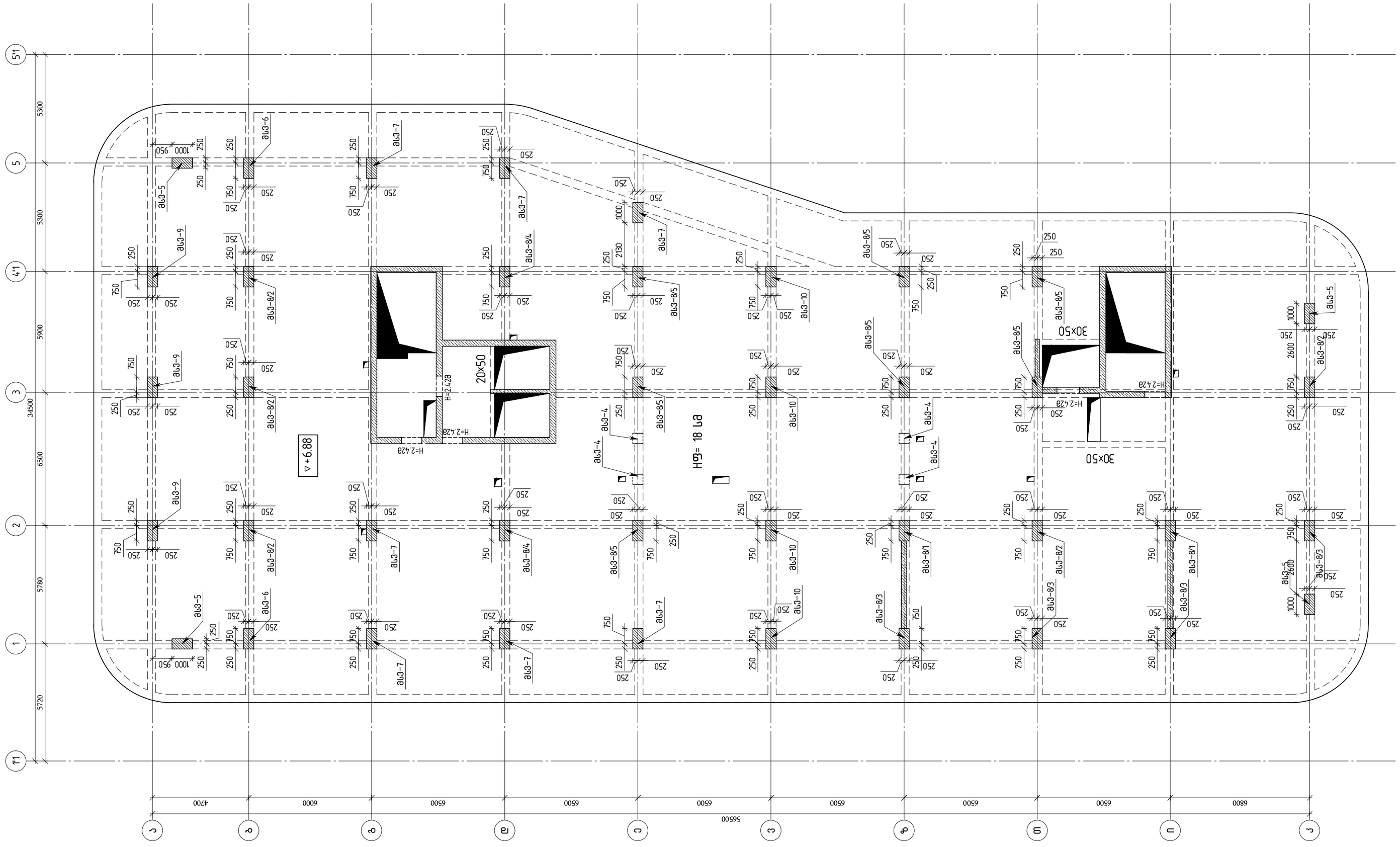


თბილისი / 2023 წელი

ფაილის სახელი:
A2 QE_STR_Beliashvili_COLUMN

KEYPLAN:

ყოველი შემდეგი რევიზია აუქმებს წინა რევიზიებს

პროექტის სტატუსი:

სამშენებლო დოკუმენტაცია

რევიზია

| რევ. | თარიღი | აღწერილობა | დამტკ. |
|---|---|---|---|
| | | | |
| | | | |
| | | | |
| | | | |
| | | | |
| | | | |
| | | | |
| | | | |

შენიშვნები:

მისამართი:
ქ.თბილისი ა. ბელიაშვილის ქუჩა
№100, №100$^3$, №102

დამკვეთი:
შ.პ.ს "ფერი"

| თანამდებობა | სახელი გვარი | ხელმოწერა |
|---|---|---|
| პროექტის მენეჯერი | | |
| შენობა-ნაგებობის მთავარი | | |

შემსრულებელი:
შპს "ქიუ ენჯინირინგი"
მისამართი :
ქ.თბილისი აბაკარაძის № 7 ბინა № 6

შპს "ქიუ ენჯინირინგის"
პროფესიული ასანაზღაურებლობის მზღვეველია
სს "დაზღვევის სარეზერვო ფონდი"
(პ/ნ №PFL 417/21 )

| თანამდებობა | სახელი გვარი | ხელმოწერა |
|---|---|---|
| დირექტორი | დ.ქევანიშვილი | |
| სპარეციალისტ კონტროლის უფროსი | ო. ილიუხინი | |
| პროექტის მთ. კონსტრუქტორი | ო. ილიუხინი | |
| შეასრულა | ნ.ქირკვაველიძე | |

პროექტის სახელწოდება:
მრავალფუნქციური კომპლექსი (II ბლოკი)

პროექტის სტადია:
მუშა პროექტი

პროექტის ნაწილი:
კონსტრუქცია

| | |
|---|---|
| ფორმატი | A2 |
| სტადია | მ.პ |
| თარიღი | 24/02/2023 |
| მასშტაბი | 1:150 |
| რევიზია | R1 |

ნახაზის დასახელება:
მონოლითური სვეტების მარკირების გეგმა ▽+6.88 ნიშნულზე

| ნახაზის ნომერი: | ფურცლის სავარაუდო რაოდენობა |
|---|---|
| კ-II.6.5 | 48 |

# მონოლითური სვეტების მარკირების გეგმა ▽+10.08 ნიშნულზე

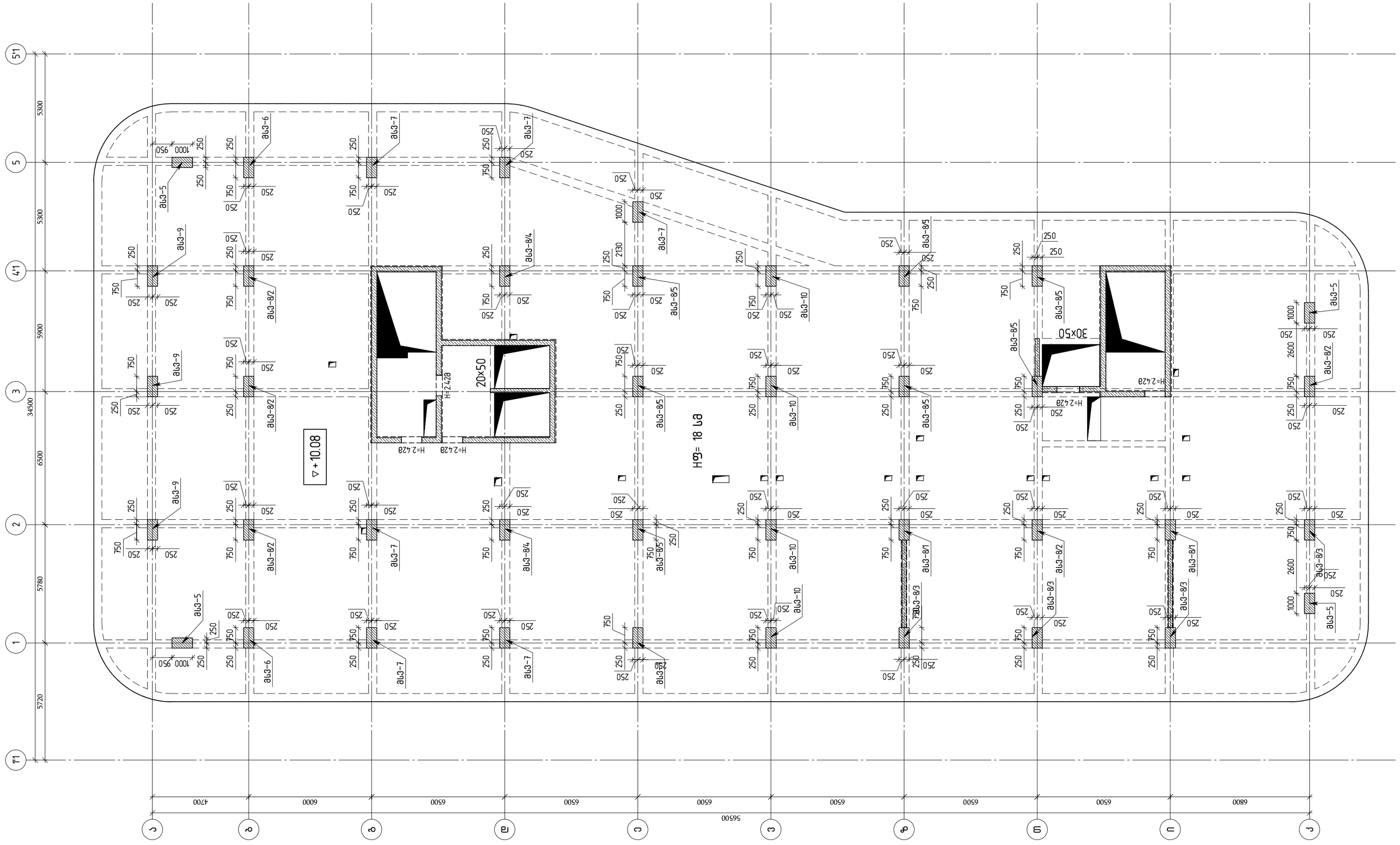


| | |
|---|---|
| თბილისი / 2023 წელი | |
| ფაილის სახელი: | A2 QE_STR_Beliashvili_COLUMN |
| KEYPLAN: | |

ყოველი შემდეგი რევიზია აუქმებს წინა რევიზიებს

პროექტის სტატუსი:

სამშენებლო დოკუმენტაცია

რევიზია

| რევ. | თარიღი | აღწერილობა | დამტკ. |
|---|---|---|---|
| | | | |
| | | | |
| | | | |
| | | | |
| | | | |
| | | | |
| | | | |
| | | | |
| | | | |

შენიშვნები:

მისამართი:

ქ.თბილისი ა. ბელიაშვილის ქუჩა №100, №100$^{b}$, №102

დამკვეთი:

შ.პ.ს "ფერი"

| თანამდებობა | სახელი გვარი | ხელმოწერა |
|---|---|---|
| პროექტის მენეჯერი | | |
| დამგეგმარებლის მოადგილის მოვალეობის შემსრულებელი | | |

შემსრულებელი:

შპს "ქიუ ენჯინირინგი"

მისამართი :

ქ.თბილისი აბაკარაძის №7 ბინა №6

შპს "ქიუ ენჯინირინგის" პროფესიული პასუხისმგებლობის მზღვეველია სს "დაზღვევის საერთაშორისო კომპანია ირაო" (პ/ნ №PFL 417/21 )

| თანამდებობა | სახელი გვარი | ხელმოწერა |
|---|---|---|
| დირექტორი | დ.ქევანიშვილი | |
| საპროექტო ჯგუფის უფროსი | ო. ილიუხინი | |
| პროექტის მთ. კონსტრუქტორი | ო. ილიუხინი | |
| შეასრულა | ნ.ქირკვაველიძე | |

პროექტის სახელწოდება:

მრავალფუნქციური კომპლექსი (II ბლოკი)

პროექტის სტადია:

მუშა პროექტი

პროექტის ნაწილი:

კონსტრუქცია

ფორმატი: A2
სტადია: მპ
თარიღი: 24/02/2023
მასშტაბი: 1:150

ნახაზის დასახელება:

მონოლითური სვეტების მარკირების გეგმა ▽+10.08 ნიშნულზე

| რევიზია | ნახაზის ნომერი: | ფურცლის საერთო რაოდენობა |
|---|---|---|
| R1 | კ-II.6.6 | 48 |

# მონოლითური სვეტების მარკირების გეგმა
## ▽+13.28; ▽+16.48; ▽+19.68; ▽+22.88; ▽+26.08; ▽+29.28 ნიშნულებზე

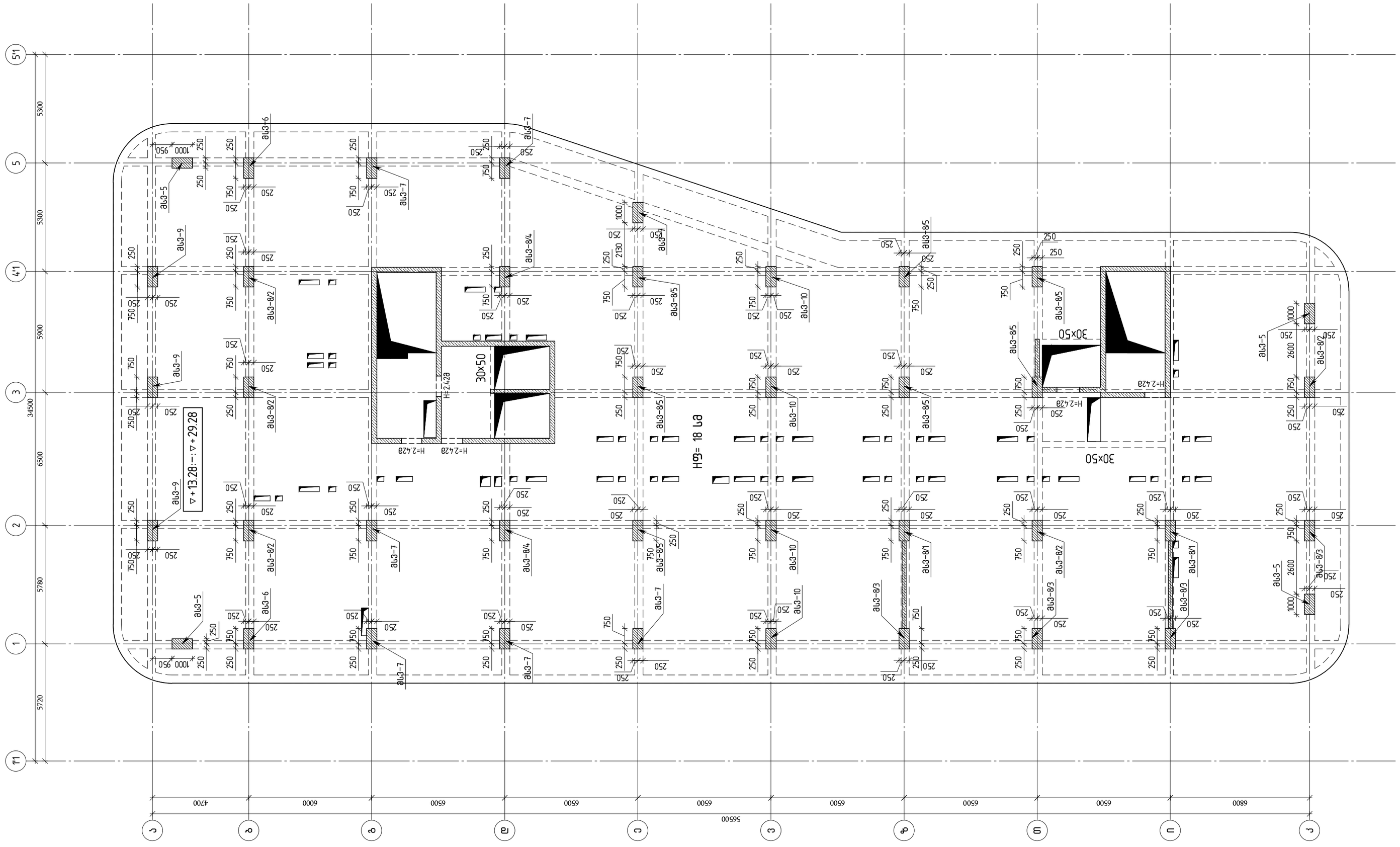


| თბილისი / 2023 წელი |
|---|
| ფაილის სახელი: A2 QE_STR_Beliashvili_COLUMN |
| KEYPLAN: |

ყოველი შემდეგი რევიზია აუქმებს წინა რევიზიებს

პროექტის სტატუსი:

სამშენებლო დოკუმენტაცია

რევიზია

| რევ. | თარიღი | აღწერილობა | დამტკ. |
|---|---|---|---|
| | | | |
| | | | |
| | | | |
| | | | |
| | | | |
| | | | |
| | | | |
| | | | |
| | | | |

შენიშვნები:

მისამართი:

ქ.თბილისი ა. ბელიაშვილის ქუჩა
№100, №100$^3$, №102

დამკვეთი:

შ.პ.ს "ფერი"

| თანამდებობა | სახელი გვარი | ხელმოწერა |
|---|---|---|
| პროექტის მენეჯერი | | |
| შესრულებულია შესაბამისის მიერ | | |

შემსრულებელი:

შპს "ქიუ ენჯინერინგი"

მისამართი :

ქ.თბილისი აბაკარაძის №7 ბინა №6

შპს "ქიუ ენჯინერინგის"
პროფესიული პასუხისმგებლობის მზღვეველია
სს "დაზღვევის სარეპუტაციო კომპანია იარაო"
(პ/ნ №PFL 417/21 )

| თანამდებობა | სახელი გვარი | ხელმოწერა |
|---|---|---|
| დირექტორი | დ.ქევანიშვილი | |
| სპარეპეტის პატენტის უფროსი | ო. ილიუხინი | |
| პროექტის მთ. კონსტრუქტორი | ო. ილიუხინი | |
| შემსრულ. | ნ.ქირკოველიძე | |

პროექტის სახელწოდება:

მრავალფუნქციური კომპლექსი (II ბლოკი)

პროექტის სტადია:

მუშა პროექტი

პროექტის ნაწილი:

კონსტრუქცია

| ფორმატი | A2 |
|---|---|
| სტადია | მ.პ |
| თარიღი | 24/02/2023 |
| მასშტაბი | 1:150 |

ნახაზის დასახელება:

მონოლითური სვეტების მარკირების გეგმა
▽+13.28; ▽+16.48; ▽+19.68; ▽+22.88; ▽+29.28 ნიშნულებზე

| რევიზია | ნახაზის ნომერი: | ფურცლის საერთო რაოდენობა |
|---|---|---|
| R1 | კ-II.6.7 | 48 |

# მონოლითური სვეტების მარკირების გეგმა ▽+32.48 ნიშნულზე

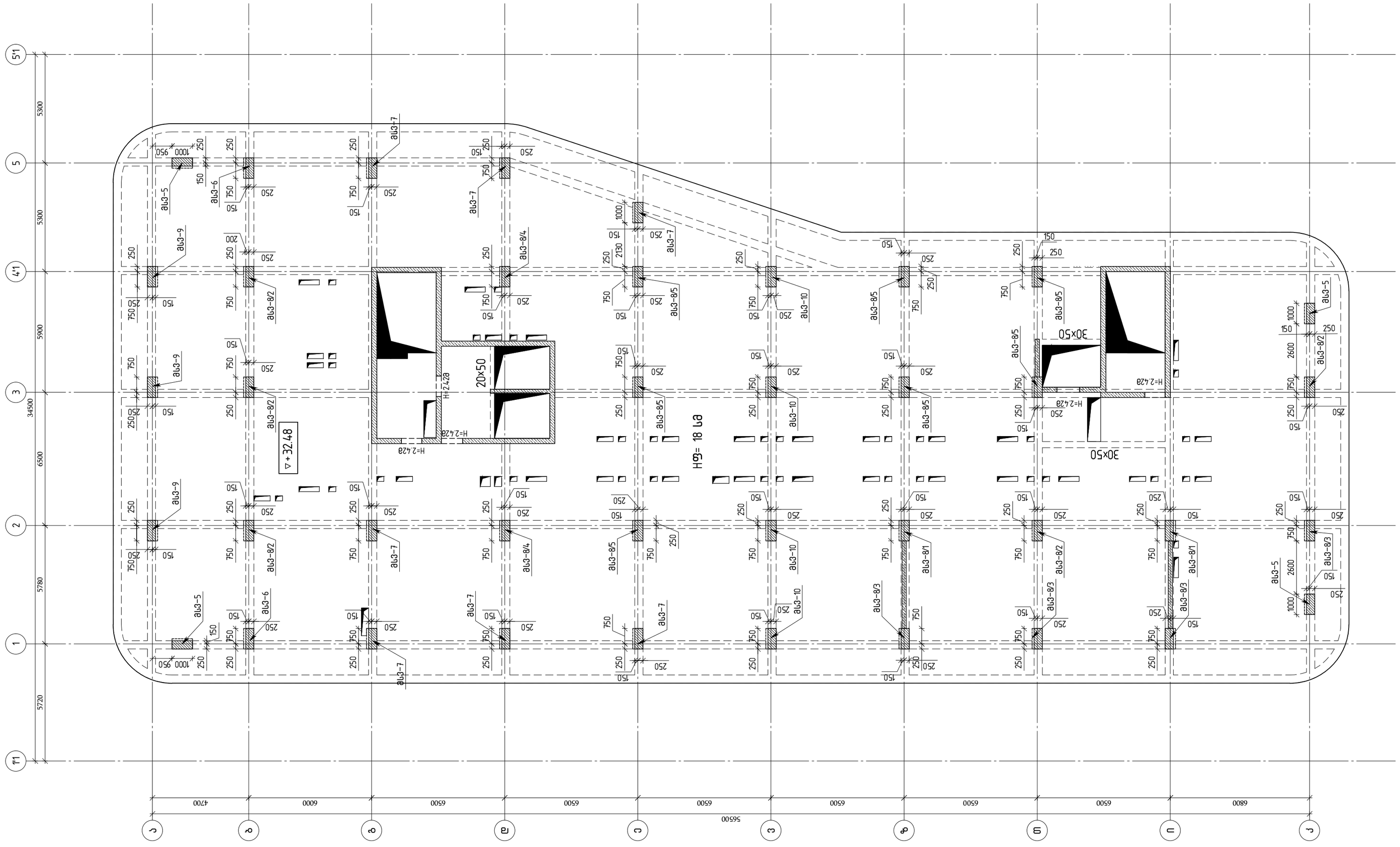


თბილისი / 2023 წელი

ფაილის სახელი:
A2 QE_STR_Beliashvili_COLUMN

KEYPLAN:

ყოველი შემდეგი რევიზია აუქმებს წინა რევიზიებს

პროექტის სტატუსი:

სამშენებლო დოკუმენტაცია

რევიზია

| რევ. | თარიღი | აღწერილობა | დამტკ. |
|---|---|---|---|
| | | | |
| | | | |
| | | | |
| | | | |
| | | | |
| | | | |
| | | | |
| | | | |
| | | | |

შენიშვნები:

მისამართი:

ქ.თბილისი ა. ბელიაშვილის ქუჩა
№100, №100$^3$, №102

დამკვეთი:

შ.პ.ს "ფერი"

| თანამდებობა | სახელი გვარი | ხელმოწერა |
|---|---|---|
| პროექტის მენეჯერი | | |
| დამგეგმარებლის მთავარი | | |

შემსრულებელი:

შპს "ქიუ ენჯინირინგი"

მისამართი :
ქ.თბილისი აბაშიძის №7 ბინა №6

შპს "ქიუ ენჯინირინგის"
პროფესიული პასუხისმგებლობის მზღვეველია სს "დაზღვევის საერთაშორისო კომპანია ირაო"
(პ/ნ №PFL 417/21 )

| თანამდებობა | სახელი გვარი | ხელმოწერა |
|---|---|---|
| დირექტორი | დ.ქევანიშვილი | |
| საპროექტო ჯგუფის უფროსი | ო. ილიუხინი | |
| პროექტის მთ. კონსტრუქტორი | ო. ილიუხინი | |
| შემსრულ. | ნ.ქირკოველიძე | |

პროექტის სახელწოდება:

მრავალფუნქციური კომპლექსი (II ბლოკი)

პროექტის სტადია:
მუშა პროექტი

პროექტის ნაწილი:
კონსტრუქცია

| | |
|---|---|
| ფორმატი | A2 |
| სტადია | მ.პ |
| თარიღი | 24/02/2023 |
| მასშტაბი | 1:150 |

ნახაზის დასახელება:

მონოლითური სვეტების მარკირების გეგმა ▽+32.48 ნიშნულზე

| რევიზია | ნახაზის ნომერი: | ფურცლის საერთო რაოდენობა |
|---|---|---|
| R1 | კ-II.6.8 | 48 |

# მონოლითური სვეტების მარკირების გეგმა ▽+35.68; ▽+38.88; ▽+42.08; ▽+45.28 ნიშნულებზე

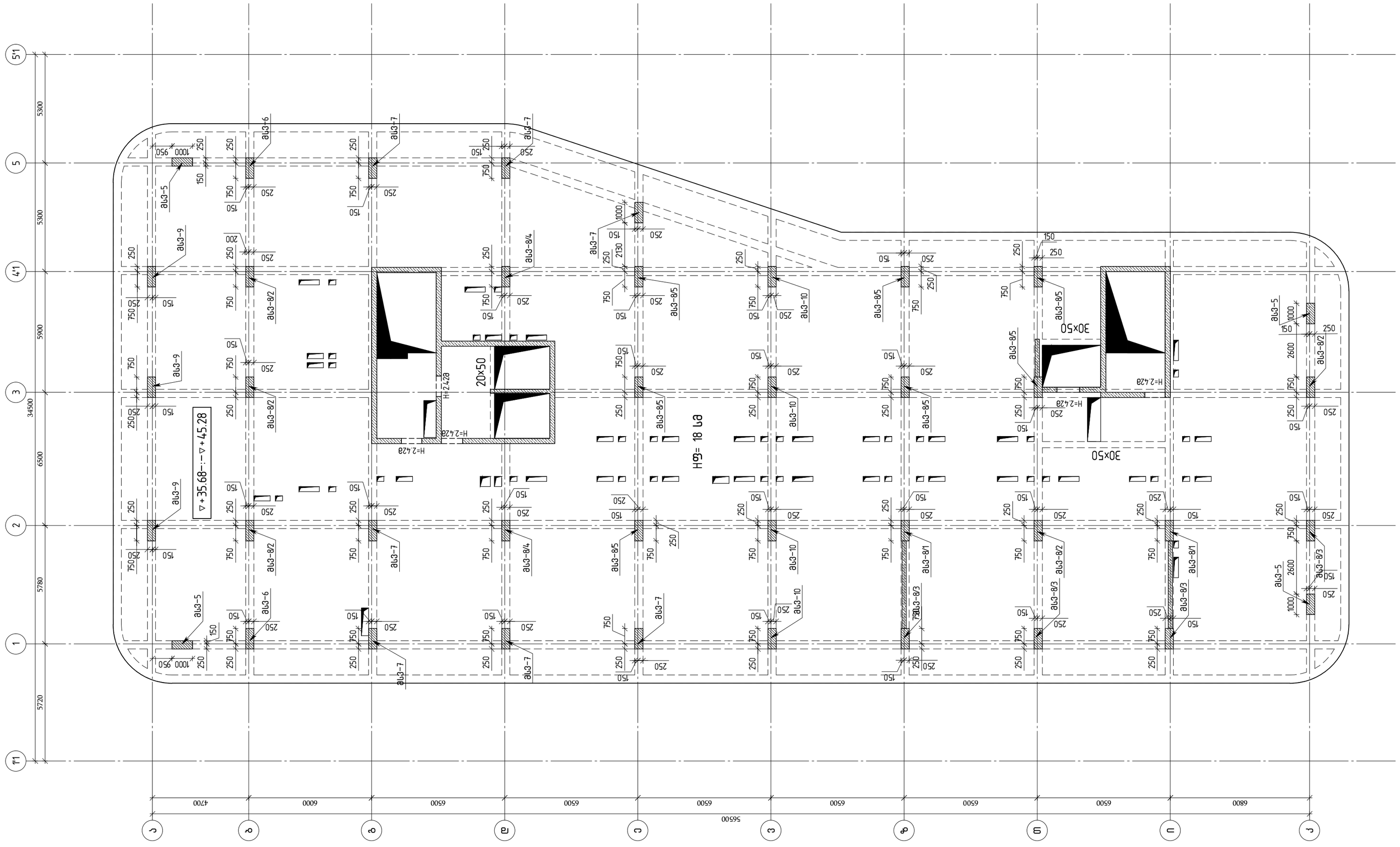


თბილისი / 2023 წელი

ფაილის სახელი:
A2 QE_STR_Beliashvili_COLUMN

KEYPLAN:

ყოველი შემდეგი რევიზია აუქმებს წინა რევიზიებს

პროექტის სტატუსი:

სამშენებლო დოკუმენტაცია

რევიზია

| რევ. | თარიღი | აღწერილობა | დამტკ. |
|---|---|---|---|
| | | | |
| | | | |
| | | | |
| | | | |
| | | | |
| | | | |
| | | | |
| | | | |

შენიშვნები:

მისამართი:
ქ.თბილისი ა. ბელიაშვილის ქუჩა №100, №100$^3$, №102

დამკვეთი:
შ.პ.ს "ფერი"

| თანამდებობა | სახელი გვარი | ხელმოწერა |
|---|---|---|
| პროექტის მენეჯერი | | |
| შესყიდვების მენეჯერი | | |

შემსრულებელი:
შპს "ქიუ ენჯინერინგი"
მისამართი :
ქ.თბილისი აბაკარაძის №7 ბინა №6

შპს "ქიუ ენჯინერინგის"
პროფესიული პასუხისმგებლობის მზღვეველია სს "დაზღვევის სარეიტინგო კომპანია ირაო"
(პ/ნ №PFL 417/21 )

| თანამდებობა | სახელი გვარი | ხელმოწერა |
|---|---|---|
| დირექტორი | დ.ქევანიშვილი | |
| სპარეპექტო პროექტის უფროსი | ო. ილიუხინი | |
| პროექტის მთ. კონსტრუქტორი | ო. ილიუხინი | |
| შეასრულა | ნ.ქირკველიძე | |

პროექტის სახელწოდება:
მრავალფუნქციური კომპლექსი (II ბლოკი)

პროექტის სტადია:
მუშა პროექტი

პროექტის ნაწილი:
კონსტრუქცია

ფორმატი: A2
სკალა: 1:1
თარიღი: 24/02/2023
მასშტაბი: 1:150

ნახაზის დასახელება:
მონოლითური სვეტების მარკირების გეგმა ▽+35.68; ▽+38.88; ▽+42.08; ▽+45.28 ნიშნულებზე

| რევიზია | ნახაზის ნომერი: | ფურცლის საერთო რაოდენობა |
|---|---|---|
| R1 | კ-II.6.9 | 48 |

# მონოლითური სვეტების მარკირების გეგმა ▽+48.48 ნიშნულზე

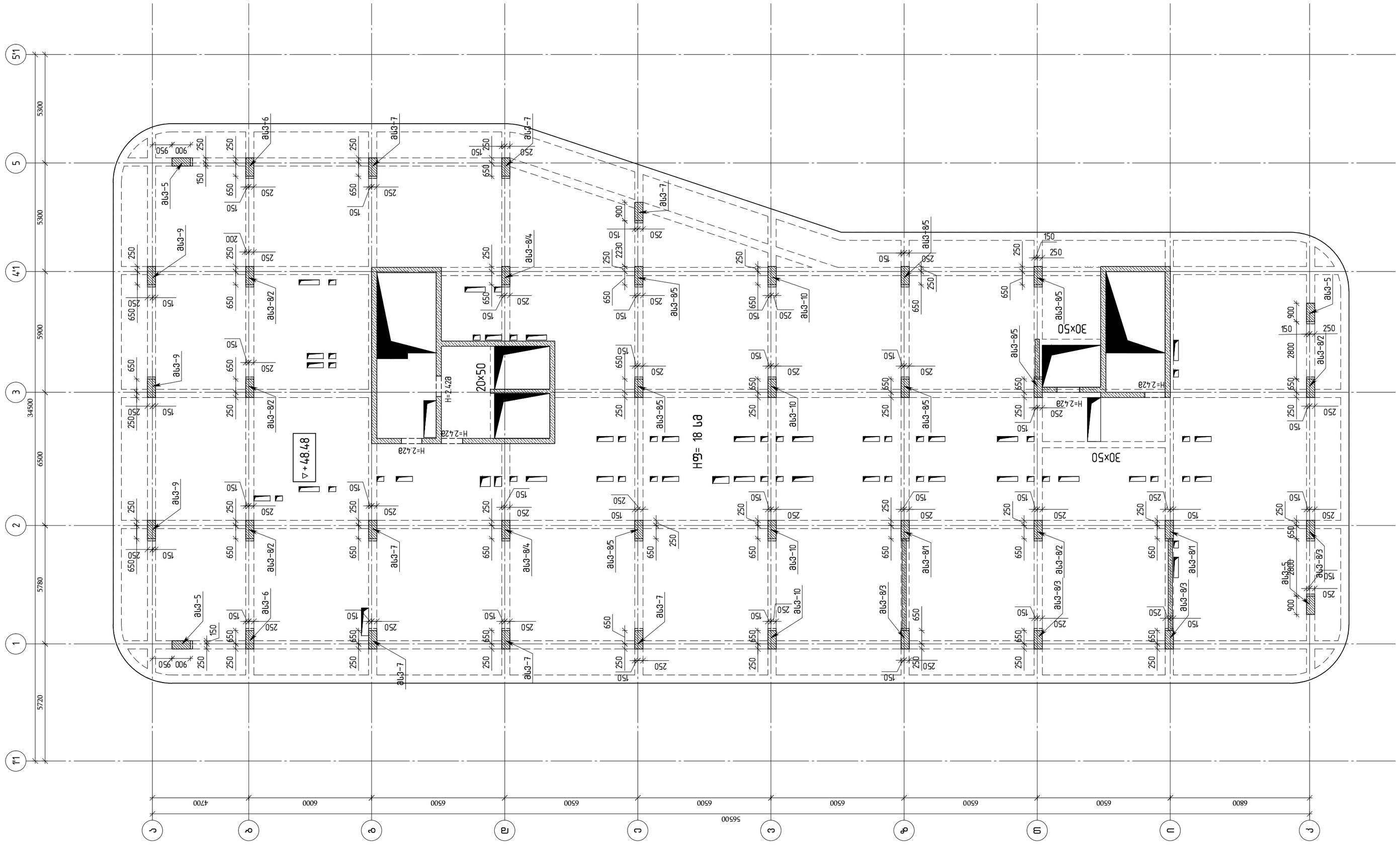


თბილისი / 2023 წელი

ფაილის სახელი:
A2 QE_STR_Beliashvili_COLUMN

KEYPLAN:

ყოველი შემდეგი რევიზია აუქმებს წინა რევიზიებს

პროექტის სტატუსი:

სამშენებლო დოკუმენტაცია

რევიზია

| რევ. | თარიღი | აღწერილობა | დამტკ. |
|---|---|---|---|
| | | | |
| | | | |
| | | | |
| | | | |
| | | | |
| | | | |
| | | | |
| | | | |
| | | | |

შენიშვნები:

მისამართი:

ქ.თბილისი ა. ბელიაშვილის ქუჩა
№100, №100$^3$, №102

დამკვეთი:

შ.პ.ს "ფერი"

| თანამდებობა | სახელი გვარი | ხელმოწერა |
|---|---|---|
| პროექტის მენეჯერი | | |
| შესრულებულია შესაბამის მიერ | | |

შემსრულებელი:

შპს "ქიუ ენჯინირინგი"

მისამართი :
ქ.თბილისი აბაჟარაძის №7 ბინა №6

შპს "ქიუ ენჯინირინგის"
პროფესიული ასოციაციის წევრის მზღვეველია სს "დაზღვევის სააქციო საზოგადოება ჯოგაანი ჩრდ"
(3/6 №PFL 417/21 )

| თანამდებობა | სახელი გვარი | ხელმოწერა |
|---|---|---|
| დირექტორი | დ.ქევანიშვილი | |
| სპარეციალისტ კონტროლის სპეციალისტი | ო. ილიუხინი | |
| პროექტის მთ. კონსტრუქტორი | ო. ილიუხინი | |
| შეასრულა | ნ.ქინქაველიძე | |

პროექტის სახელწოდება:

მრავალფუნქციური კომპლექსი (II ბლოკი)

პროექტის სტადია:
მუშა პროექტი

პროექტის ნაწილი:
კონსტრუქცია

| ფორმატი | ნახაზის დასახელება: |
|---|---|
| A2 | მონოლითური სვეტების მარკირების გეგმა ▽+48.48 ნიშნულზე |
| სტადია | |
| მ.პ. | |
| თარიღი | |
| 24/02/2023 | |
| მასშტაბი | |
| 1:150 | |

| რევიზია | ნახაზის ნომერი: | ფურცლის საერთო რაოდენობა |
|---|---|---|
| R1 | კ-II.6.10 | 48 |

# მონოლითური სვეტების მარკირების გეგმა

▽+51.68; ▽+54.88; ▽+58.08 ნიშნულებზე

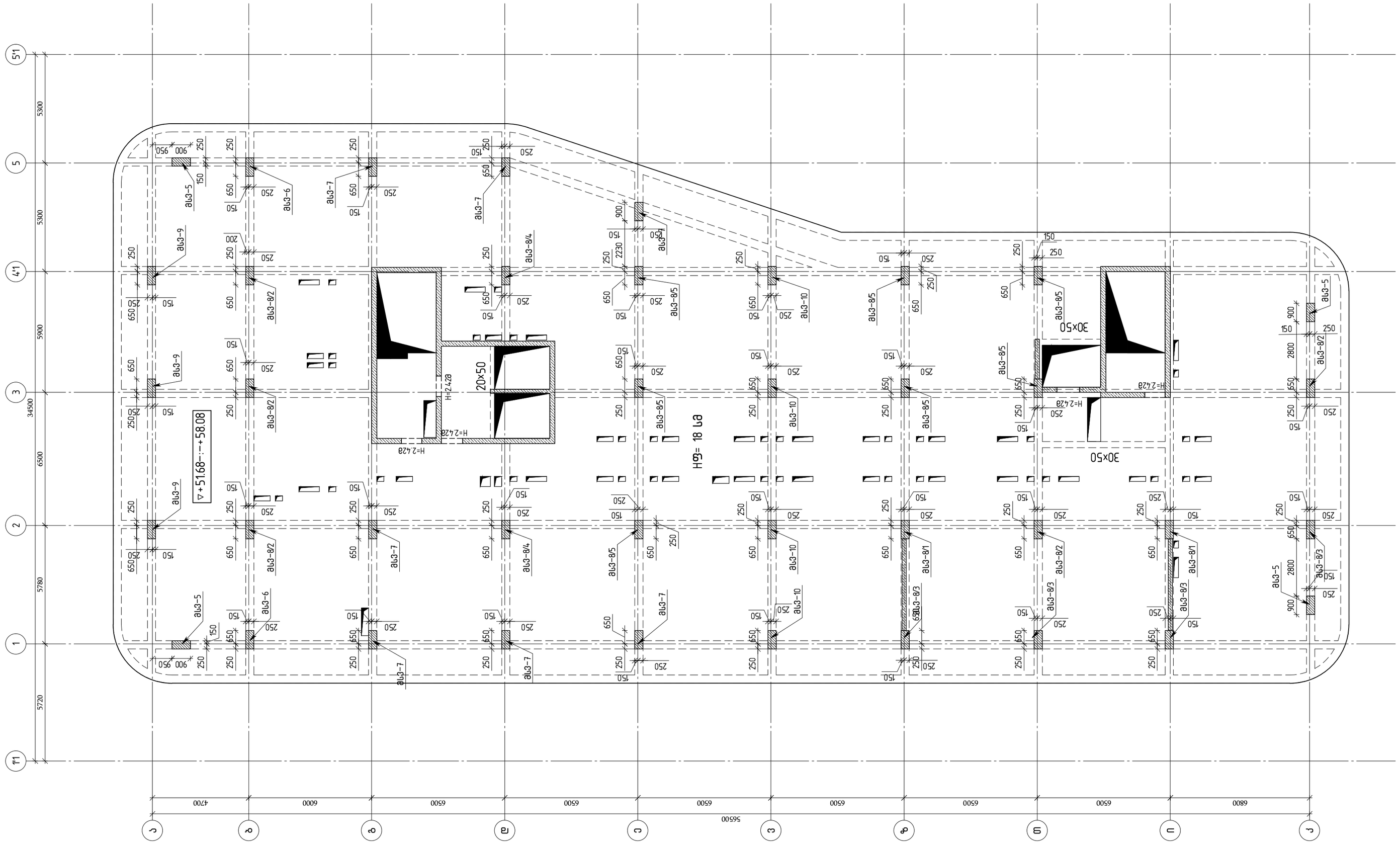


თბილისი / 2023 წელი

ფაილის სახელი:
A2 QE_STR_Beliashvili_COLUMN

KEYPLAN:

ყოველი შემდეგი რევიზია აუქმებს წინა რევიზიებს

პროექტის სტატუსი:

სამშენებლო დოკუმენტაცია

რევიზია

| რევ. | თარიღი | აღწერილობა | დამტკ. |
|---|---|---|---|
| | | | |

შენიშვნები:

მისამართი:

ქ.თბილისი ა. ბელიაშვილის ქუჩა
№100, №100$^3$, №102

დამკვეთი:

შ.პ.ს "ფერი"

| თანამდებობა | სახელი გვარი | ხელმოწერა |
|---|---|---|
| პროექტის მენეჯერი | | |
| შესრულებულია შემოწმების მიერ | | |

შემსრულებელი:

შპს "ქიუ ენჯინერინგი"

მისამართი :
ქ.თბილისი აბაკარაძის №7 ბინა №6

შპს "ქიუ ენჯინერინგის"
პროფესიული კასკისმგებლობის მზღვეველია
სს "დაზღვევის სარეიტინგო კომპანია ირაო"
(3/6 №PFL 417/21 )

| თანამდებობა | სახელი გვარი | ხელმოწერა |
|---|---|---|
| დირექტორი | დ.ქევანიშვილი | |
| საპროექტო ჯგუფის უფროსი | ო. ილიუხინი | |
| პროექტის მთ. კონსტრუქტორი | ო. ილიუხინი | |
| შემსრულ. | ნ.ქირკოველიძე | |

პროექტის სახელწოდება:

მრავალფუნქციური კომპლექსი (II ბლოკი)

პროექტის სტადია:
მუშა პროექტი

პროექტის ნაწილი:
კონსტრუქცია

| ფორმატი | ნახაზის დასახელება: |
|---|---|
| A2 | მონოლითური სვეტების მარკირების გეგმა ▽+51.68; ▽+54.88; ▽+58.08 ნიშნულებზე |
| სტადია | |
| მუშა | |
| თარიღი | |
| 24/02/2023 | |
| მასშტაბი | |
| 1:150 | |

| რევიზია | ნახაზის ნომერი: | ფურცლის საერთო რაოდენობა |
|---|---|---|
| R1 | ა-II.6.11 | 48 |

# მონოლითური სვეტების მარკირების გეგმა ▽+61.28 ნიშნულზე

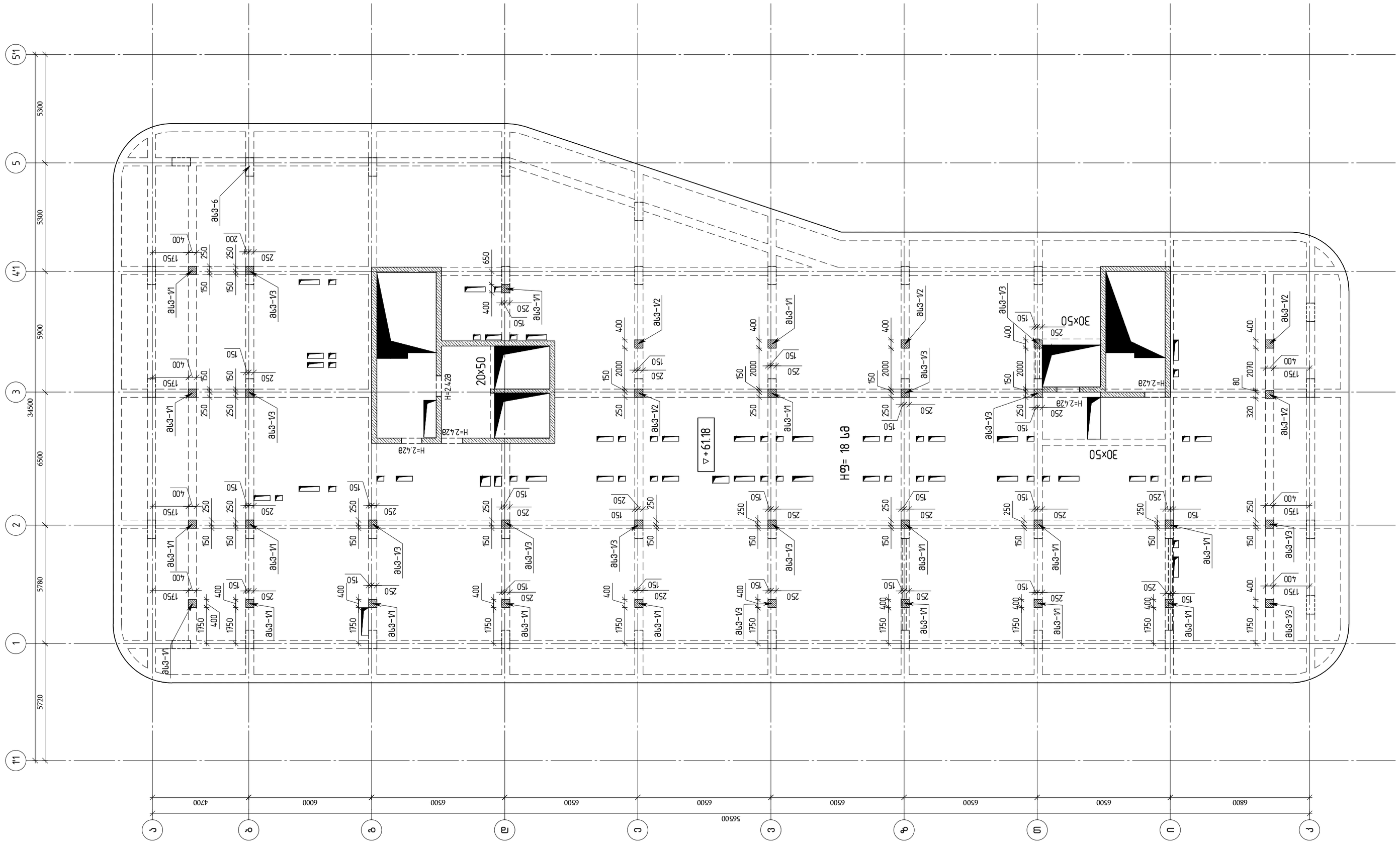


| | |
|---|---|
| თბილისი / 2023 წელი | |
| ფაილის სახელი: A2 QE_STR_Beliashvili_COLUMN | |
| KEYPLAN: | |
| ყოველი შემდეგი რევიზია აუქმებს წინა რევიზიებს | |
| პროექტის სტატუსი: სამშენებლო დოკუმენტაცია | |
| რევიზია | |

| რევ. | თარიღი | აღწერილობა | დამტკ. |
|---|---|---|---|
| | | | |
| | | | |
| | | | |
| | | | |
| | | | |
| | | | |
| | | | |
| | | | |
| | | | |

შენიშვნები:

მისამართი:
ქ.თბილისი ა. ბელიაშვილის ქუჩა
№100, №100$^3$, №102

დამკვეთი:
შ.პ.ს "ფერი"

| თანამდებობა | სახელი გვარი | ხელმოწერა |
|---|---|---|
| პროექტის მენეჯერი | | |
| შემკვეთის წარმომადგენელი | | |

შემსრულებელი:
შპს "ქიუ ენჯინირინგი"
მისამართი :
ქ.თბილისი აბაკარაძის №7 ბინა №6

შპს "ქიუ ენჯინირინგის"
პროფესიული აასუხისმგებლობის მზღვეველია სს "დაზღვევის სააქციოსაზოგადო კომპანია ირაო"
(პ/ნ №PFL 417/21 )

| თანამდებობა | სახელი გვარი | ხელმოწერა |
|---|---|---|
| დირექტორი | დ.ქევანიშვილი | |
| საპროექტო ჯგუფის უფროსი | ო. ილიუხინი | |
| პროექტის მთ. კონსტრუქტორი | ო. ილიუხინი | |
| შემსრულა | ნ.ქინქაველიძე | |

პროექტის სახელწოდება:
მრავალფუნქციური კომპლექსი (II ბლოკი)

პროექტის სტადია:
მუშა პროექტი

პროექტის ნაწილი:
კონსტრუქცია

| | |
|---|---|
| ფორმატი | A2 |
| სტადია | მპ |
| თარიღი | 24/02/2023 |
| მასშტაბი | 1:150 |
| რევიზია | R1 |

ნახაზის დასახელება:
მონოლითური სვეტების მარკირების გეგმა ▽+61.28 ნიშნულზე

| ნახაზის ნომერი: | ფურცლის საერთო რაოდენობა |
|---|---|
| კ-II.6.12 | 48 |

## მსვ-1/1 (18 ცალი) მ 1:25

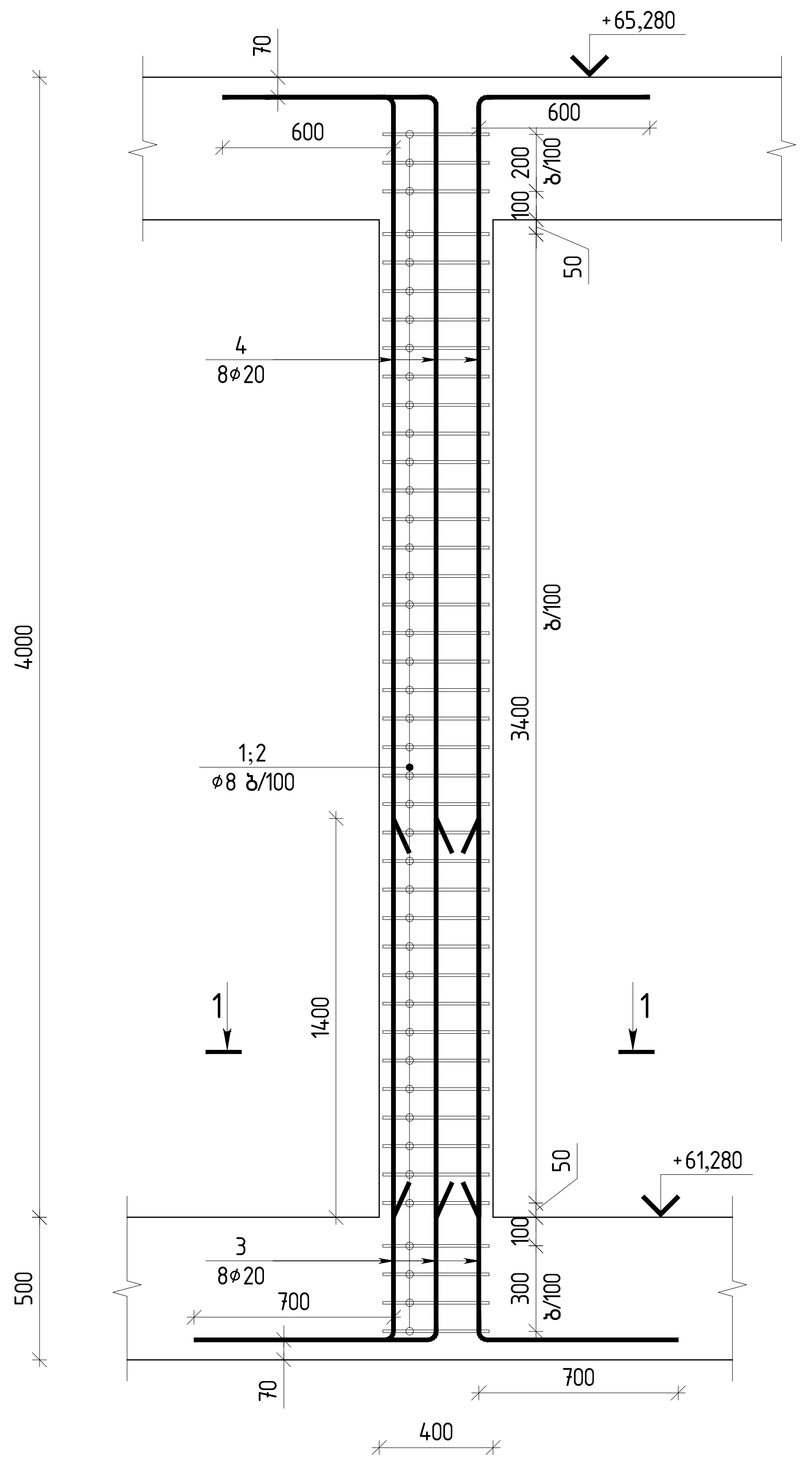


| პოზ. | შენიშვნა | დ ა ს ა ხ ე ლ ე ბ ა | რაოდ | მასა კგ | მასა სულ კგ |
|---|---|---|---|---|---|
| | | მსვ-1/1 -ის სპეციფიკაცია | | | |
| | | მასალები | | | |
| | | ბეტონი B30 | | 0.74 | $მ^3$ |
| | | არმატურის ნაკეთობები | | | |
| 1 | ГОСТ Р 52544-2006 | D8 A500C L=1660 | 43 | 0.66 | 28.4 |
| 2 | ГОСТ Р 52544-2006 | D8 A500C L=1300 | 43 | 0.51 | 21.9 |
| 3 | ГОСТ Р 52544-2006 | ⌀20 A500C L=4620 | 8 | 11.39 | 91.1 |
| 4 | ГОСТ Р 52544-2006 | ⌀20 A500C L=2615 | 8 | 6.45 | 51.6 |

| მსვ-1/1-ის ჯამური სპეციფიკაცია | | | | | |
|---|---|---|---|---|---|
| დასახელება | რაოდენობა | Ø8 | Ø20 | ჯამი (კგ) | ბეტონი B30 ($მ^3$) |
| არმატურის წონა | 18 | 905.40 | 2568.60 | 3474.00 | 13.32 |

### ჭრილი 1-1
მ 1:20

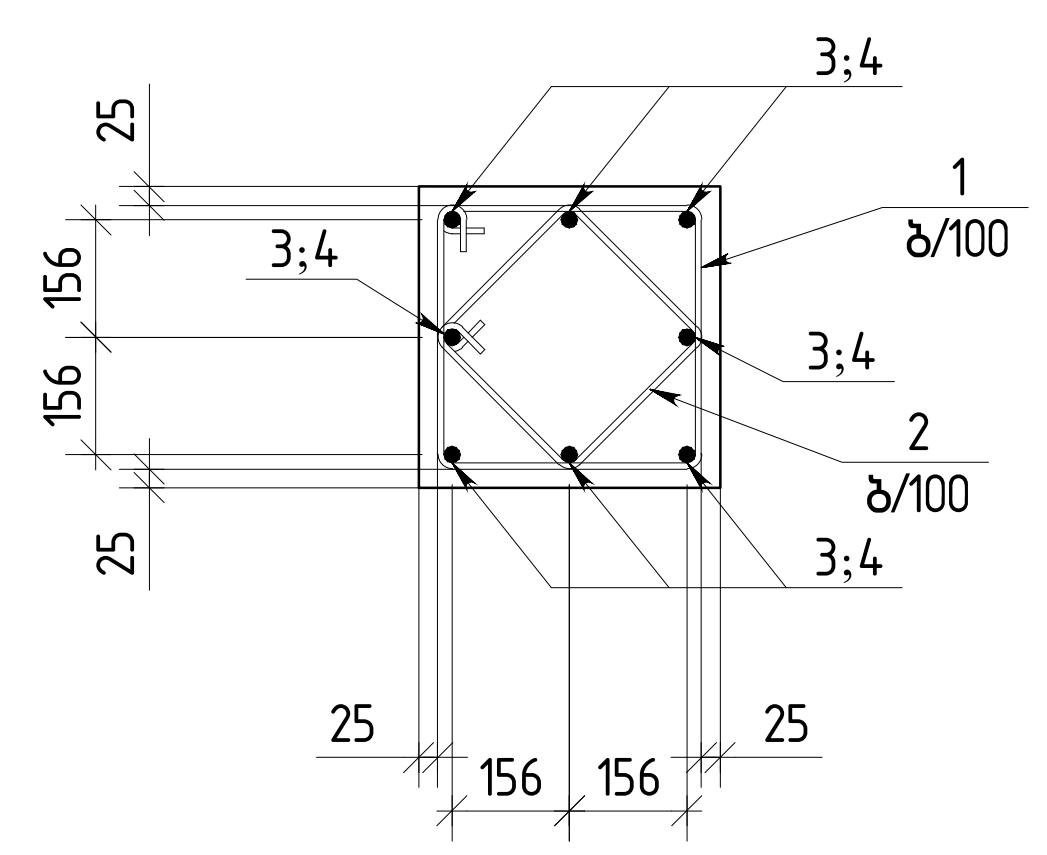


### პოზ.1
ℓ=1660

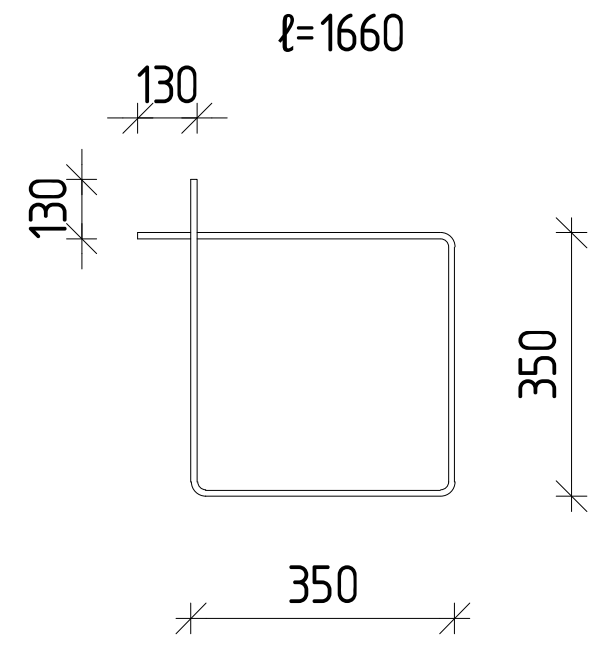


### პოზ.2
ℓ=1300

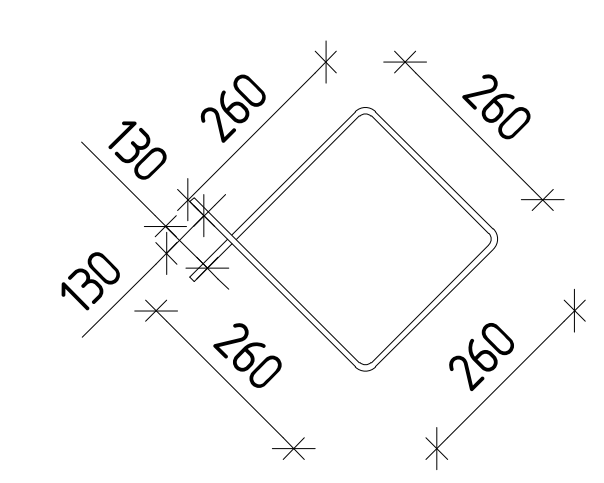


თბილისი / 2023 წელი

ფაილის სახელი:
A2 QE_STR_Beliashvili_COLUMN

KEYPLAN:

ყოველი შემდეგი რევიზია აუქმებს წინა რევიზიებს

პროექტის სტატუსი:
სამშენებლო დოკუმენტაცია

რევიზია

| რევ. | თარიღი | აღწერილობა | დამტკ. |
|---|---|---|---|
| | | | |
| | | | |
| | | | |
| | | | |
| | | | |
| | | | |
| | | | |

შენიშვნები:

მისამართი:
ქ.თბილისი ა. ბელიაშვილის ქუჩა
№100, №100ა, №102

დამკვეთი:
შ.პ.ს "ფერი"

| თანამდებობა | სახელი გვარი | ხელმოწერა |
|---|---|---|
| პროექტის მენეჯერი | | |
| დამტკიცებულია: დამკვეთის მიერ | | |

შემსრულებელი:
შპს "ქიუ ენჯინერინგი"

მისამართი :
ქ.თბილისი ა.ბაქრაძის №7
ბინა №6

შპს "ქიუ ენჯინერინგის"
პროფესიული პასუხისმგებლობის მზღვეველია
სს "დაზღვევის საერთაშორისო კომპანია ირაო"
(პ/ნ №PFL 417/21 )

| თანამდებობა | სახელი გვარი | ხელმოწერა |
|---|---|---|
| დირექტორი | დ.ქევანიშვილი | |
| საპროექტო ჯგუფის უფროსი | ო. ილიუხინი | |
| პროექტის მთ. კონსტრუქტორი | ო. ილიუხინი | |
| შეასრულა | ნ.კიკნაველიძე | |

პროექტის სახელწოდება:
მრავალფუნქციური კომპლექსი (II ბლოკი)

პროექტის სტადია:
მუშა პროექტი

პროექტის ნაწილი:
კონსტრუქცია

| | |
|---|---|
| ფორმატი A2 | ნახაზის დასახელება: |
| სტადია მ.პ. | მსვ-1/1 |
| თარიღი 24/02/2023 | |
| მასშტაბი 1:25 | |

| რევიზია: | ნახაზის ნომერი: | ფურც. საერთო რაოდენობა |
|---|---|---|
| R1 | კ-II.6.13 | 48 |

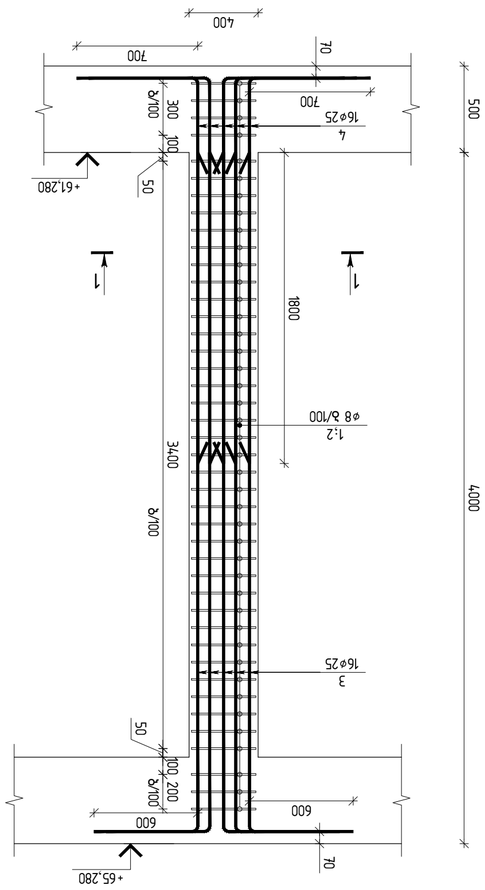


ə‌LЧ-1/2 (ɔ ɯɔɯ) ə 1:25

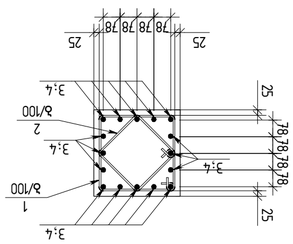


ƨʌnɯn 1-1
ə 1:20

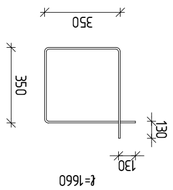


ɔʍϬ 1
ℓ=1660

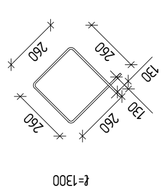


ɔʍϬ 2
ℓ=1300

| ɔʍϬ | ƨɔɒɘɯɒ | ɯɯ/ʞɣ | ɘɔɒ ʞɔɒ ɯɔɘ | ɘɔɒ ʞɔɒ ɯɔɘ ɹɘ |
|---|---|---|---|---|
| | ɘLЧ-1/2 -nL ʞɔɒnɔɹɒnɔ | | | |
| | ƨɔɒɯɔɘɔn | | | |
| | ƨɔɒMϬA B30 | | 0.74 | ə³ |
| | ɹɘʞɔɯɔɘʞɔɒ ƨʌnɯɔɘʞɔɒ | | | |
| 1 | ГОСТ Р 52544-2006 | Ø8 A500C L=1660 | 43 | 0.66 | 28.4 |
| 2 | ГОСТ Р 52544-2006 | Ø8 A500C L=1300 | 43 | 0.51 | 21.9 |
| 3 | ГОСТ Р 52544-2006 | Ø25 A500C L=4620 | 16 | 17.80 | 284.8 |
| 4 | ГОСТ Р 52544-2006 | Ø25 A500C L=3020 | 16 | 11.64 | 186.2 |

| ɘLЧ-1/2-nL ɜʞɔɘʌʌ ʞɔɒnɔɹɒnɔ ʌɔɒnɔɹɒnɔ | | | | | |
|---|---|---|---|---|---|
| ɒɔɒɯɔɘɔn ɒɔɯɔɘɔn | ɯɯ/ʞɣ | ɘɔɒ ʞɔɒ ɯɔɘ ɹɘ | ɘɔɒ ʞɔɒ ɯɔɘ ɔɒ | ɘɔɒ ʞɔɒ ɯɔɘ ɔɒ | ɘɔɒ ʞɔɒ ɯɔɘ ɔɒ |
| | | | | | |
| ƨɔɒɯɔɘɔn | | | | | |
| ƨɔɒMϬA B30 | | | | | |
| ɹɘʞɔɯɔɘʞɔɒ ƨʌnɯɔɘʞɔɒ ɯɔɘ

## მსვ-1/3 (12 ცალი) მ 1:25

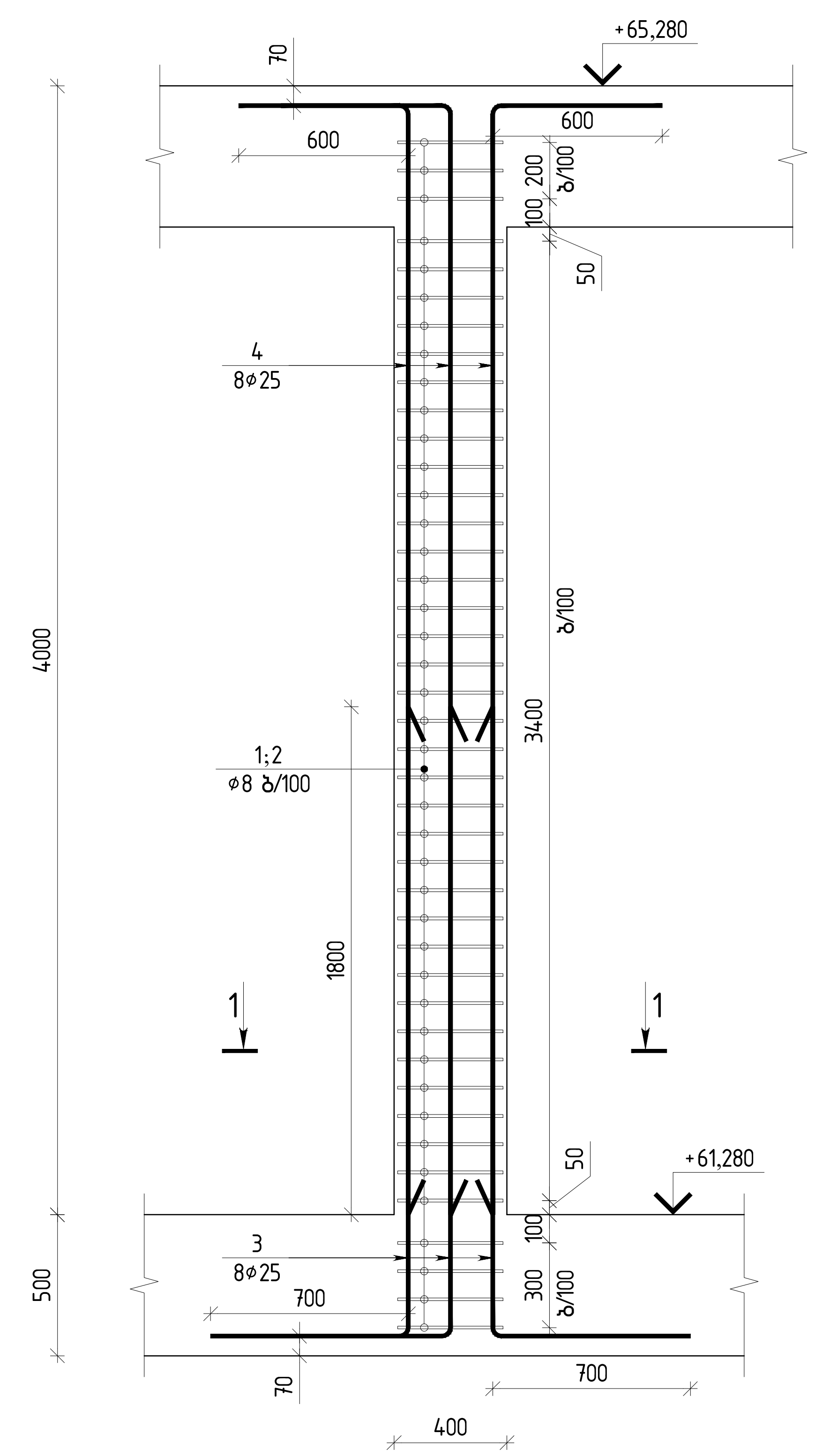


| პოზ. | შენიშვნა | დასახელება | რაოდ | მასა კგ | მასა სულ კგ |
|---|---|---|---|---|---|
| | | მსვ-1/3 -ის სპეციფიკაცია | | | |
| | | მასალები | | | |
| | | ბეტონი B30 | | 0.74 | $м^3$ |
| | | არმატურის ნაკეთობები | | | |
| 1 | ГОСТ Р 52544-2006 | D8 A500C L=1660 | 43 | 0.66 | 28.4 |
| 2 | ГОСТ Р 52544-2006 | D8 A500C L=1300 | 43 | 0.51 | 21.9 |
| 3 | ГОСТ Р 52544-2006 | ⌀25 A500C L=4620 | 8 | 17.80 | 142.4 |
| 4 | ГОСТ Р 52544-2006 | ⌀25 A500C L=3020 | 8 | 11.64 | 93.1 |

| მსვ-1/3-ის ჯამური სპეციფიკაცია | | | | | |
|---|---|---|---|---|---|
| დასახელება | რაოდენობა | Ø8 | Ø25 | ჯამი (კგ) | ბეტონი B30 (მ³) |
| არმატურის წონა | 12 | 603.60 | 2826.00 | 3429.60 | 8.88 |

### ჭრილი 1-1
მ 1:20

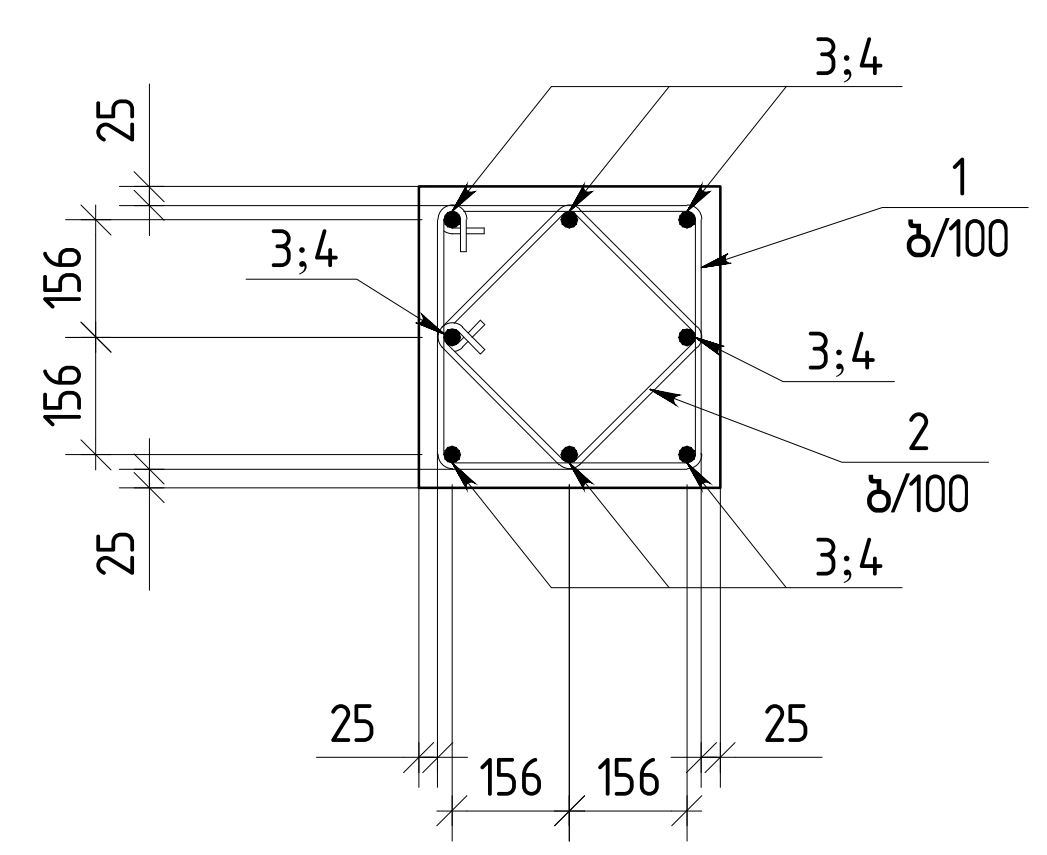


პოზ.1
ℓ=1660

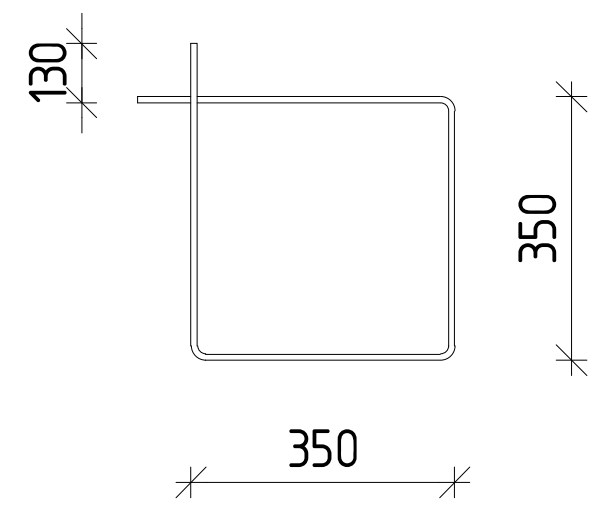


პოზ.2
ℓ=1300

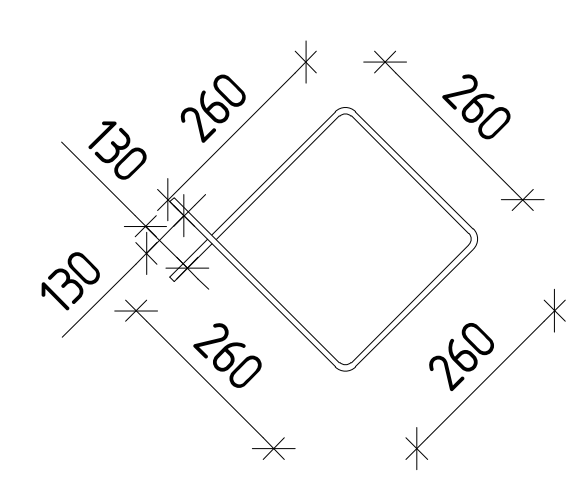


თბილისი / 2023 წელი

ფაილის სახელი:
A2 QE_STR_Beliashvili_COLUMN

KEYPLAN:

ყოველი შემდეგი რევიზია აუქმებს წინა რევიზიებს

პროექტის სტატუსი:
სამშენებლო დოკუმენტაცია

რევიზია

| რევ. | თარიღი | აღწერილობა | დამტკ. |
|---|---|---|---|
| | | | |
| | | | |
| | | | |
| | | | |
| | | | |
| | | | |
| | | | |
| | | | |

შენიშვნები:

მისამართი:
ქ.თბილისი ა. ბელიაშვილის ქუჩა
№100, №100ა, №102

დამკვეთი:
შ.პ.ს "ფერი"

| თანამდებობა | სახელი გვარი | ხელმოწერა |
|---|---|---|
| პროექტის მენეჯერი | | |
| დამტკიცებულია: დამკვეთის მიერ | | |

შემსრულებელი:
შპს "ქიუ ენჯინერინგი"
მისამართი :
ქ.თბილისი ა.ბაქრაძის №7
ბინა №6

შპს "ქიუ ენჯინერინგის"
პროფესიული პასუხისმგებლობის მზღვეველია
სს "დაზღვევის საერთაშორისო კომპანია ირაო"
(პ/ნ №PFL 417/21 )

| თანამდებობა | სახელი გვარი | ხელმოწერა |
|---|---|---|
| დირექტორი | დ.ქევანიშვილი | |
| საპროექტო ჯგუფის უფროსი | ო. ილიუხინი | |
| პროექტის მთ. კონსტრუქტორი | ო. ილიუხინი | |
| შეასრულა | ნ.კიკნაველიძე | |

პროექტის სახელწოდება:
მრავალფუნქციური კომპლექსი (II ბლოკი)

პროექტის სტადია:
მუშა პროექტი

პროექტის ნაწილი:
კონსტრუქცია

| ფორმატი | ნახაზის დასახელება: |
|---|---|
| A2 | |
| სტადია | |
| მ.პ. | მსვ-1/3 |
| თარიღი | |
| 24/02/2023 | |
| მასშტაბი | |
| 1:25 | |

| რევიზია: | ნახაზის ნომერი: | ფურც. საერთო რაოდენობა |
|---|---|---|
| R1 | კ-II.6.15 | 48 |

| | | | | | |
|---|---|---|---|---|---|
| | | | | | |
| | | | | | |
| | | | | | |

## ВЫБ-3 (2 шт.)

### Арматурная сетка фундамента высотой 600мм

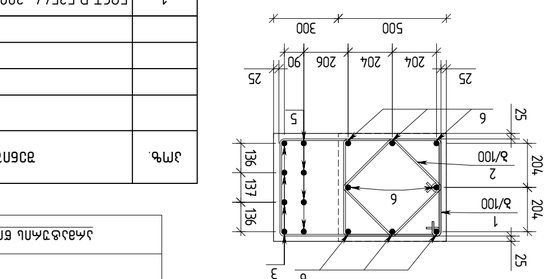


Вид 1-1

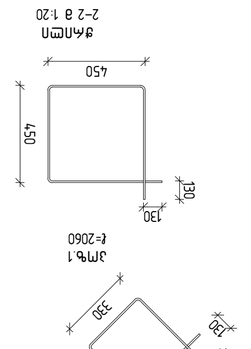


Вид 2-2

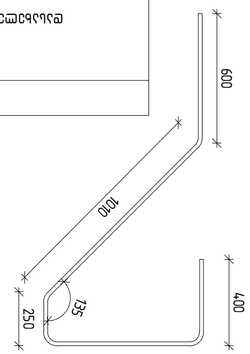


Эл№1
ℓ=2060




Эл№2
ℓ=1580

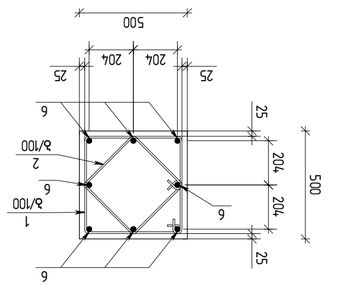


Вид 1-1




Эл№3
ℓ=3000

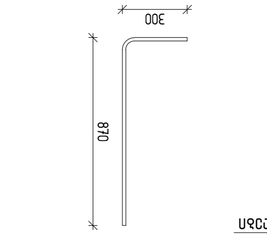


Эл№5
ℓ=1170

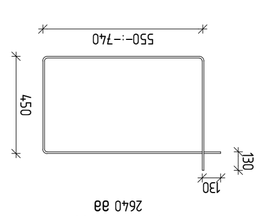


Эл№4 ℓ=8340
2640 gg




Вид 1-1

| Эл№. | Эскиз | Ø | Кол. | Общ. длина |
|---|---|---|---|---|
| | Вид 3 –пл. ѓелезобетонных конструкций | | | |
| | | | | Сталь |
| | | | | Ø10 |
| 1 | 8 | 1.69 | | 2.7 |
| 2 | 8 | 1.69 | | 2.7 |
| 3 | 8 | 1.69 | | 2.7 |
| 4 | 8 | 1.69 | | 2.7 |
| 5 | 8 | 1.69 | | 2.7 |
| 6 | 8 | 1.69 | | 2.7 |
| | | | | Ø12 |
| 1 | 4 | 6.16 | | 24.6 |
| 2 | 4 | 6.16 | | 24.6 |
| | | | | Ø16 |
| 3 | 4 | 15.6 | | 62.4 |
| 4 | 4 | 15.6 | | 62.4 |
| | | | | Ø25 |
| 5 | 4 | 38.5 | | 154.0 |
| 6 | 4 | 38.5 | | 154.0 |

| Эл№. | Эскиз | Ø | Кол. | Общ. длина |
|---|---|---|---|---|
| | Вид 3 –пл. ѓелезобетонных конструкций | | | |
| | | | | Сталь |
| | | | | Ø10 |
| 1 | 8 | 0.81 | 60 | 48.6 |
| 2 | 8 | 0.62 | 60 | 37.2 |
| 3 | 8 | 11.56 | 8 | 92.5 |
| 4 | 10 | 2.34 | 10 | 23.4 |
| 5 | 8 | 1.85 | 8 | 14.8 |
| 6 | 8 | 20.05 | 8 | 160.4 |

| Эл№. | Эскиз | Ø | Кол. | Общ. длина |
|---|---|---|---|---|
| | Вид 4 –пл. ѓелезобетонных конструкций | | | |
| | | | | Сталь |
| | | | | Ø10 |
| 1 | 8 | 0.81 | 76 | 61.6 |
| 2 | 8 | 0.62 | 76 | 47.1 |
| 3 | 8 | 38.67 | 8 | 309.4 |
| 4 | 8 | 32.39 | 8 | 259.1 |
| 5 | 8 | 17.93 | 8 | 143.4 |
| 6 | 8 | 11.63 | 8 | 93.0 |

## ВЫБ-4 (4 шт.)

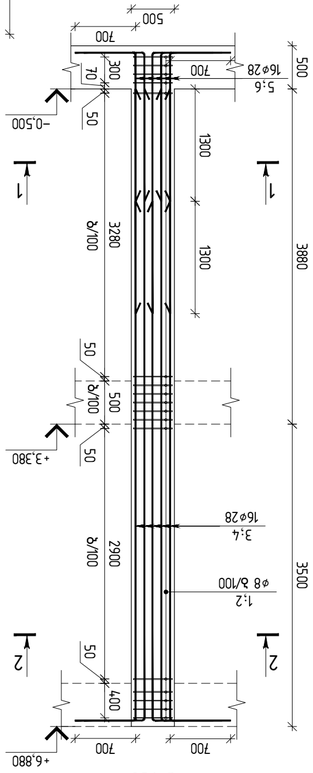


Вид 1-1

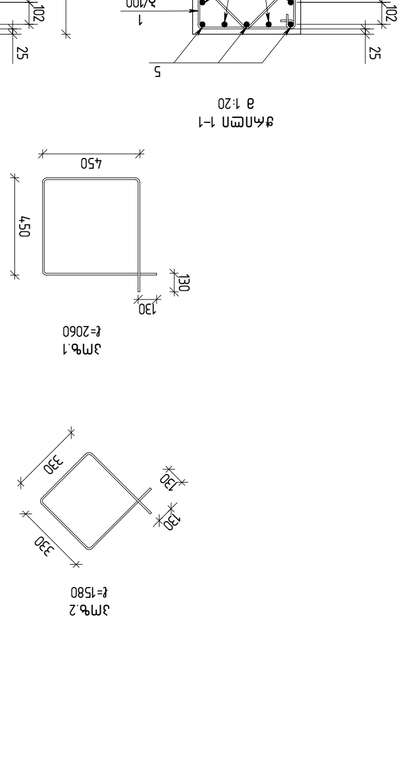


Вид 2-2

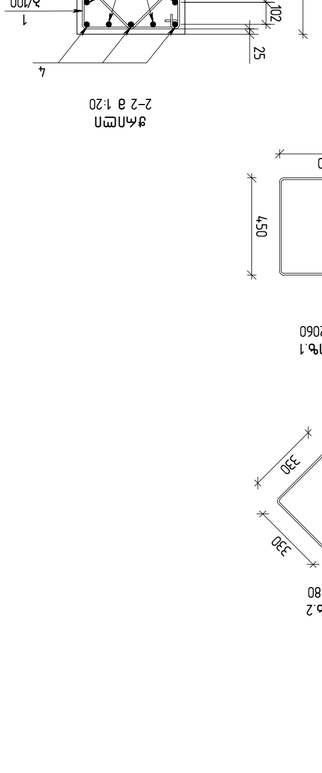


Вид 2-2




Эл№1
ℓ=2060




Эл№2
ℓ=1580

| Эл№. | Эскиз | Ø | Кол. | Общ. длина |
|---|---|---|---|---|
| | Вид 4 –пл. ѓелезобетонных конструкций | | | |
| | | | | Сталь |
| | | | | Ø10 |
| 1 | 8 | 0.81 | 76 | 61.6 |
| 2 | 8 | 0.62 | 76 | 47.1 |
| 3 | 8 | 38.67 | 8 | 309.4 |
| 4 | 8 | 32.39 | 8 | 259.1 |
| 5 | 8 | 17.93 | 8 | 143.4 |
| 6 | 8 | 11.63 | 8 | 93.0 |

| Эл№. | Эскиз | Ø | Кол. | Общ. длина |
|---|---|---|---|---|
| | Вид 3 –пл. ѓелезобетонных конструкций | | | |
| | | | | Сталь |
| | | | | Ø10 |
| 1 | 8 | 1.69 | | 2.7 |
| 2 | 8 | 1.69 | | 2.7 |
| 3 | 8 | 1.69 | | 2.7 |
| 4 | 8 | 1.69 | | 2.7 |
| 5 | 8 | 1.69 | | 2.7 |
| 6 | 8 | 1.69 | | 2.7 |
| | | | | Ø12 |
| 1 | 4 | 6.16 | | 24.6 |
| 2 | 4 | 6.16 | | 24.6 |
| | | | | Ø16 |
| 3 | 4 | 15.6 | | 62.4 |
| 4 | 4 | 15.6 | | 62.4 |
| | | | | Ø25 |
| 5 | 4 | 38.5 | | 154.0 |
| 6 | 4 | 38.5 | | 154.0 |

| Эл№. | Эскиз | Ø | Кол. | Общ. длина |
|---|---|---|---|---|
| | Вид 4 –пл. ѓелезобетонных конструкций | | | |
| | | | | Сталь |
| | | | | Ø10 |
| 1 | 8 | 0.81 | 76 | 61.6 |
| 2 | 8 | 0.62 | 76 | 47.1 |
| 3 | 8 | 38.67 | 8 | 309.4 |
| 4 | 8 | 32.39 | 8 | 259.1 |
| 5 | 8 | 17.93 | 8 | 143.4 |
| 6 | 8 | 11.63 | 8 | 93

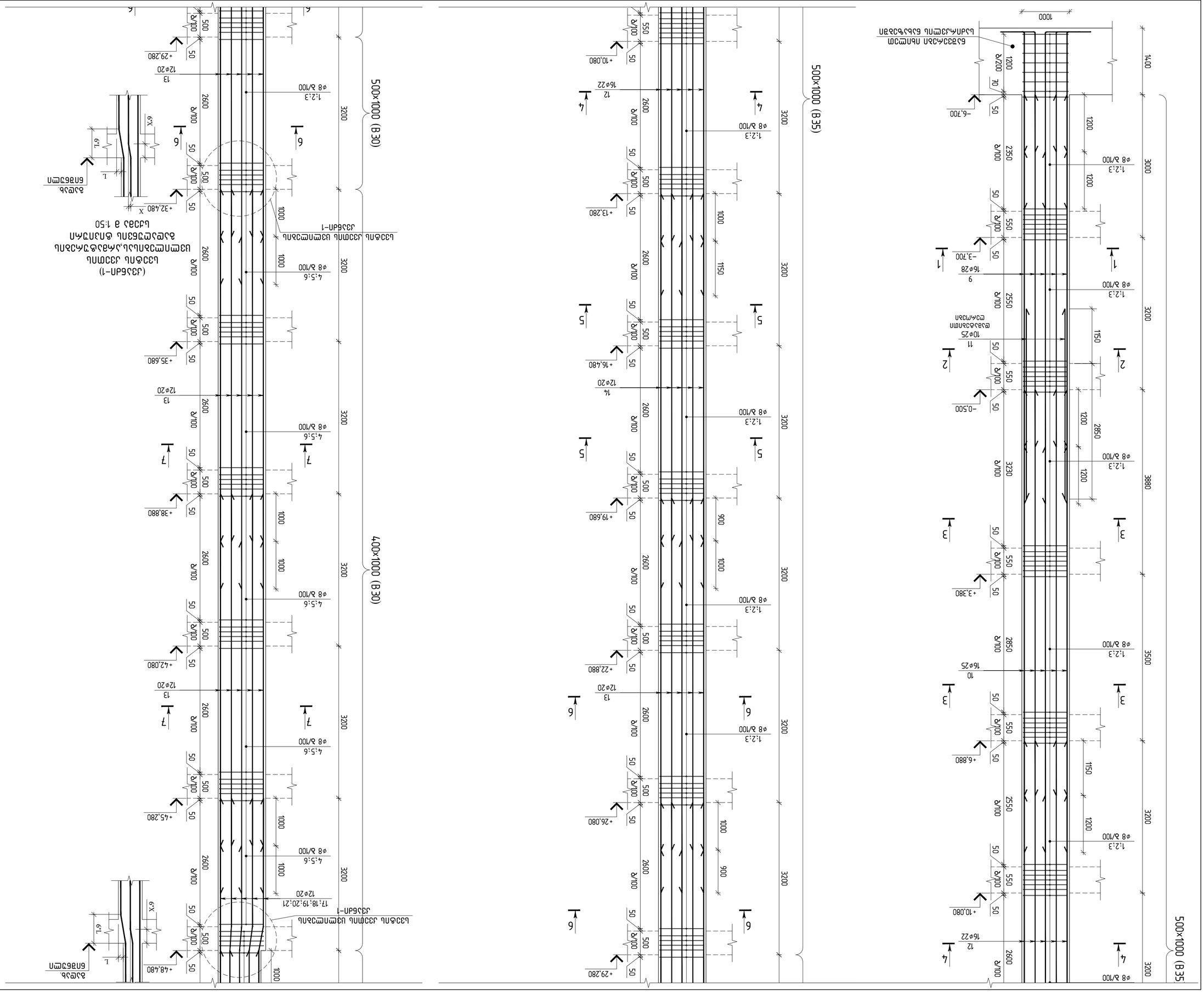
500x1000 (B35)
500x1000 (B30)
400x1000 (B30)
ø8 ձ/100
1:2.3
4:5.6
12ø20
16ø22
16ø28
10ø25
9
10
11
12
13
14
17:18:19:20:21
-0.500
-3.700
-6.700
+3.380
+6.880
+10.080
+13.280
+16.480
+19.680
+22.880
+26.080
+29.280
+32.480
+35.680
+38.880
+42.080
+45.280
+48.480
1000
1200
1400
3000
3200
3500
3880
2850
2550
2350
2600
3230
2850
2550
2600
2850
2550
2600
1150
1200
1000
900
1150
1000
1000
1000

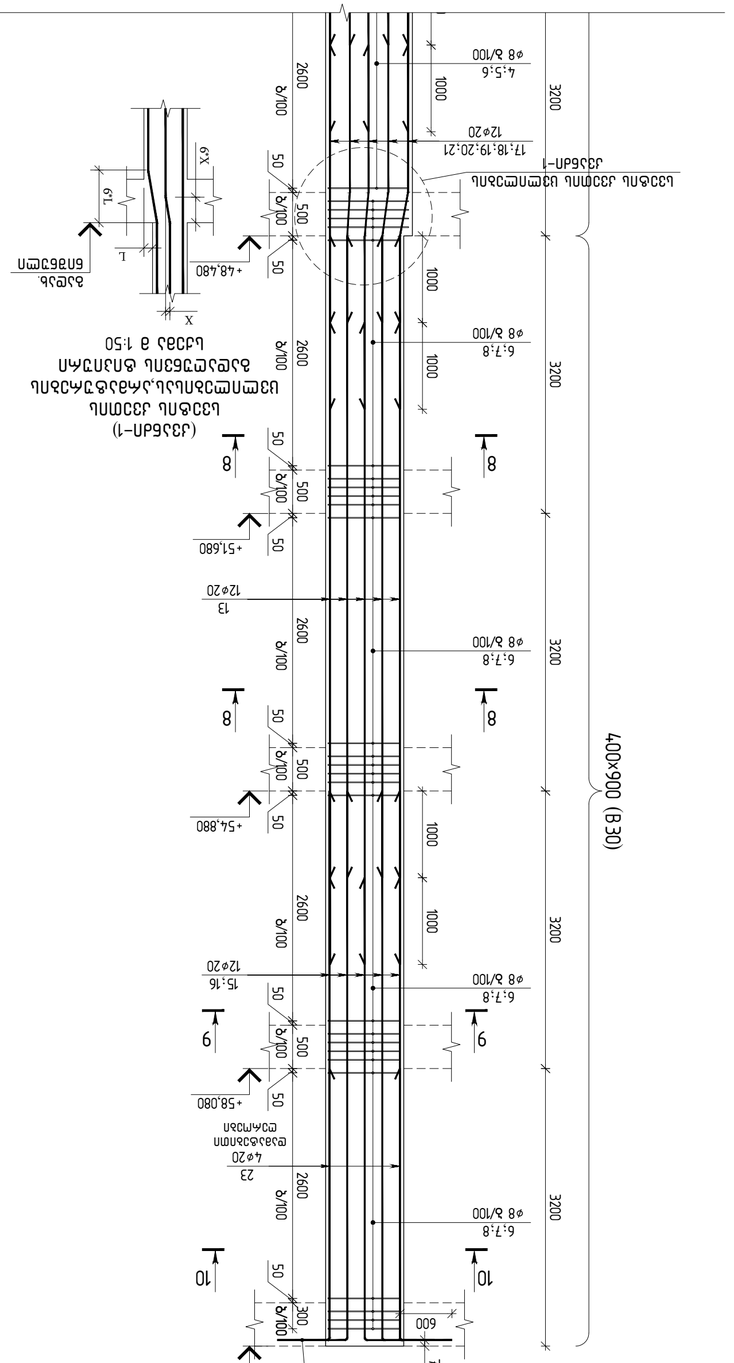


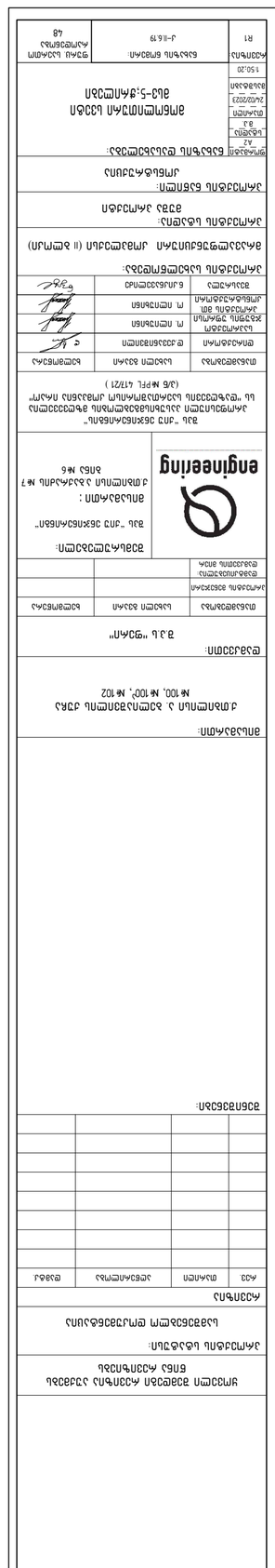
ВЕДОМОСТЬ ЭЛЕМЕНТОВ
ЖЕЛЕЗОБЕТОННЫЕ ИЗДЕЛИЯ
ЗАКЛАДНЫЕ ИЗДЕЛИЯ
МАТЕРИАЛЫ
ВЕДОМОСТЬ РАСХОДА СТАЛИ
ЭКСПЛИКАЦИЯ ПОМЕЩЕНИЙ
ОБЩИЕ ДАННЫЕ
ОБЩИЕ УКАЗАНИЯ
ПЛАН ФУНДАМЕНТОВ
ПЛАН ФУНДАМЕНТОВ
ФУНДАМЕНТ Ф-1
ФУНДАМЕНТ Ф-2
ФУНДАМЕНТ Ф-3
ФУНДАМЕНТ Ф-4
ФУНДАМЕНТ Ф-5
ФУНДАМЕНТ Ф-6
ФУНДАМЕНТ Ф-7
ФУНДАМЕНТ Ф-8
ФУНДАМЕНТ Ф-9
ФУНДАМЕНТ Ф-10
ВЕДОМОСТЬ ССЫЛОЧНЫХ И ТИПОВЫХ ДОКУМЕНТОВ
ВЕДОМОСТЬ ПРИМЕНЕННЫХ ПОВТОРНО ИНДИВИДУАЛЬНЫХ ПРОЕКТОВ
СПЕЦИФИКАЦИЯ ЭЛЕМЕНТОВ СБОРНЫХ ЖЕЛЕЗОБЕТОННЫХ КОНСТРУКЦИЙ

| ა/ნ. | ზენიშვნა | ერთ. | ცალი | ერთ. წონა კგ |
|---|---|---|---|---|
| | ძირითადი ბადეები | | | |
| 1 | ГОСТ Р 52544-2006 Вр А500С L=2600 | 784 | 1.03 | 807.5 |
| 2 | ГОСТ Р 52544-2006 Вр А500С L=790 | 472 | 0.31 | 146.3 |
| 3 | ГОСТ Р 52544-2006 Вр А500С L=1020 | 784 | 0.40 | 313.6 |
| 4 | ГОСТ Р 52544-2006 Вр А500С L=2400 | 320 | 0.95 | 304.0 |
| 5 | ГОСТ Р 52544-2006 Вр А500С L=910 | 320 | 0.36 | 115.2 |
| 6 | ГОСТ Р 52544-2006 Вр А500С L=630 | 288 | 0.25 | 72.0 |
| 7 | ГОСТ Р 52544-2006 Вр А500С L=2260 | 256 | 0.89 | 227.8 |
| 8 | ГОСТ Р 52544-2006 Вр А500С L=920 | 256 | 0.36 | 92.2 |
| 9 | ГОСТ Р 52544-2006 Ø28 А500С L=7400 | 16 | 35.77 | 572.3 |
| 10 | ГОСТ Р 52544-2006 Ø25 А500С L=8530 | 16 | 32.87 | 525.9 |
| 11 | ГОСТ Р 52544-2006 Ø25 А500С L=4000 | 10 | 15.41 | 154.1 |
| 12 | ГОСТ Р 52544-2006 Ø22 А500С L=7400 | 16 | 22.08 | 353.3 |
| 13 | ГОСТ Р 52544-2006 Ø20 А500С L=7400 | 60 | 18.25 | 1095.0 |
| 14 | ГОСТ Р 52544-2006 Ø20 А500С L=7300 | 12 | 18.00 | 216.0 |
| 15 | ГОСТ Р 52544-2006 Ø20 А500С L=6920 | 6 | 17.06 | 102.4 |
| 16 | ГОСТ Р 52544-2006 Ø20 А500С L=5920 | 6 | 14.60 | 87.6 |
| 17 | ГОСТ Р 52544-2006 Ø20 А500С L=4210 | 2 | 10.38 | 20.8 |
| 18 | ГОСТ Р 52544-2006 Ø20 А500С L=4210 | 1 | 10.38 | 10.4 |
| 19 | ГОСТ Р 52544-2006 Ø20 А500С L=4200 | 2 | 10.36 | 20.7 |
| 20 | ГОСТ Р 52544-2006 Ø20 А500С L=4200 | 2 | 10.36 | 20.7 |
| 21 | ГОСТ Р 52544-2006 Ø20 А500С L=4200 | 2 | 10.36 | 20.7 |
| 22 | ГОСТ Р 52544-2006 Ø20 А500С L=4200 | 3 | 10.36 | 31.1 |
| 23 | ГОСТ Р 52544-2006 Ø20 А500С L=3720 | 4 | 9.17 | 36.7 |

| ა/ნ. | ზენიშვნა | ერთ. | ცალი | ერთ. წონა კგ |
|---|---|---|---|---|
| | ძირითადი ბადეები | | | |
| | ანკერული ელემენტები | | | |
| 24 | Анкер 1 | 1 | 2.00 | 2.0 |
| 25 | Анкер 2 | 1 | 2.00 | 2.0 |
| 26 | Анкер 3 | 1 | 2.00 | 2.0 |
| 27 | Анкер 4 | 1 | 2.00 | 2.0 |
| | ბეტონი B30 | მ³ | 12.61 | |
| | არმატურა A500C | კგ | 1138.80 | |

| ა/ნ. | ზენიშვნა | ერთ. | ცალი | ერთ. წონა კგ |
|---|---|---|---|---|
| | ძირითადი ბადეები | | | |
| 1 | ГОСТ Р 52544-2006 Вр А500С L=2600 | 784 | 1.03 | 807.5 |
| 2 | ГОСТ Р 52544-2006 Вр А500С L=790 | 472 | 0.31 | 146.3 |
| 3 | ГОСТ Р 52544-2006 Вр А500С L=1020 | 784 | 0.40 | 313.6 |
| 4 | ГОСТ Р 52544-2006 Вр А500С L=2400 | 320 | 0.95 | 304.0 |
| 5 | ГОСТ Р 52544-2006 Вр А500С L=910 | 320 | 0.36 | 115.2 |
| 6 | ГОСТ Р 52544-2006 Вр А500С L=630 | 288 | 0.25 | 72.0 |
| 7 | ГОСТ Р 52544-2006 Вр А500С L=2260 | 256 | 0.89 | 227.8 |
| 8 | ГОСТ Р 52544-2006 Вр А500С L=920 | 256 | 0.36 | 92.2 |
| 9 | ГОСТ Р 52544-2006 Ø28 А500С L=7400 | 16 | 35.77 | 572.3 |
| 10 | ГОСТ Р 52544-2006 Ø25 А500С L=8530 | 16 | 32.87 | 525.9 |
| 11 | ГОСТ Р 52544-2006 Ø25 А500С L=4000 | 10 | 15.41 | 154.1 |
| 12 | ГОСТ Р 52544-2006 Ø22 А500С L=7400 | 16 | 22.08 | 353.3 |
| 13 | ГОСТ Р 52544-2006 Ø20 А500С L=7400 | 60 | 18.25 | 1095.0 |
| 14 | ГОСТ Р 52544-2006 Ø20 А500С L=7300 | 12 | 18.00 | 216.0 |
| 15 | ГОСТ Р 52544-2006 Ø20 А500С L=6920 | 6 | 17.06 | 102.4 |
| 16 | ГОСТ Р 52544-2006 Ø20 А500С L=5920 | 6 | 14.60 | 87.6 |
| 17 | ГОСТ Р 52544-2006 Ø20 А500С L=4210 | 2 | 10.38 | 20.8 |
| 18 | ГОСТ Р 52544-2006 Ø20 А500С L=4210 | 1 | 10.38 | 10.4 |
| 19 | ГОСТ Р 52544-2006 Ø20 А500С L=4200 | 2 | 10.36 | 20.7 |
| 20 | ГОСТ Р 52544-2006 Ø20 А500С L=4200 | 2 | 10.36 | 20.7 |
| 21 | ГОСТ Р 52544-2006 Ø20 А500С L=4200 | 2 | 10.36 | 20.7 |
| 22 | ГОСТ Р 52544-2006 Ø20 А500С L=4200 | 3 | 10.36 | 31.1 |
| 23 | ГОСТ Р 52544-2006 Ø20 А500С L=3720 | 4 | 9.17 | 36.7 |
| | ანკერული ელემენტები | | | |
| 24 | Анкер 1 | 1 | 2.00 | 2.0 |
| 25 | Анкер 2 | 1 | 2.00 | 2.0 |
| 26 | Анкер 3 | 1 | 2.00 | 2.0 |
| 27 | Анкер 4 | 1 | 2.00 | 2.0 |
| | ბეტონი B30 (F) | მ³ | 12.61 | |
| | არმატურა B35 (F) | კგ | 1138.80 | 72.00 |
| | არმატურა A500C | კგ | 2289.20 | 50.44 |

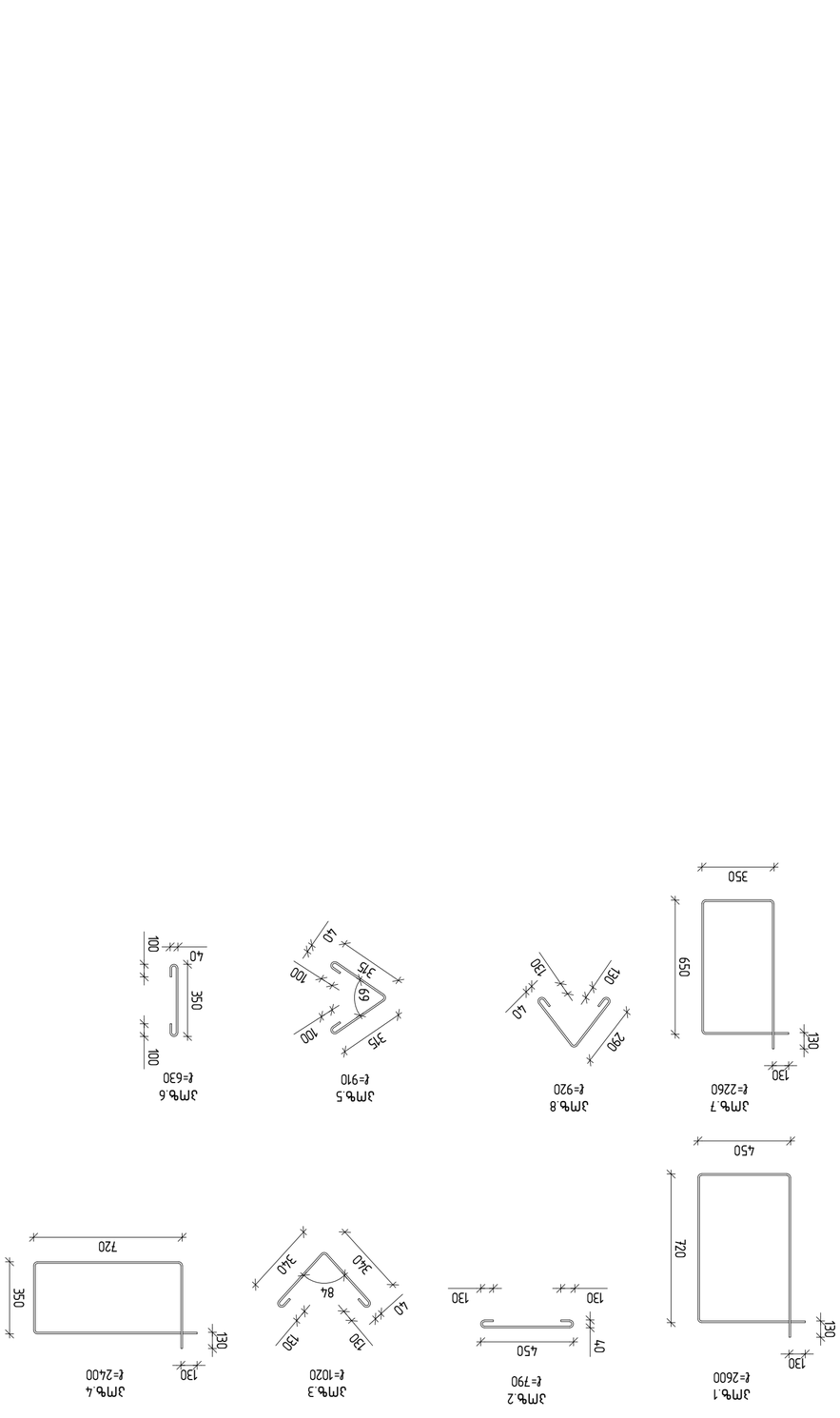


| | |
|---|---|
| დამკვეთი: | ქ.ბათუმის ა. კოლმეურნეობების ქუჩა №100, №102, №102 |
| ტექნიკური ზედამხედველი: | მ.ა.ს "ენგინირინგი" |
| ავტორი: | ხელმოწერა | ხელმოწერის თარიღი |
| არქიტექტორი: | | |
| კონსტრუქციების ავტორი: | | |
| ტექნიკური ზედამხედველი: | | |

| | |
|---|---|
| პროექტის ავტორი / 2023 წელი | |
| ფაილის სახელი: | A2 QR_STR_Beliashvili_COLUMN |
| KEYPLAN: | |

პროექტის დასახელება:
ქ.ბათუმის ა. კოლმეურნეობების ქუჩა №100, №102, №102

ტექნიკური ზედამხედველი:
მ.ა.ს "ენგინირინგი"

| | | |
|---|---|---|
| ტექნიკური ზედამხედველი | სახელი, გვარი | ხელმოწერა |
| არქიტექტორი, კონსტრუქციების ავტორი | | |
| ტექნიკური ზედამხედველი | | |

შპს "ენგინირინგი"
ქ.ბათუმის ა.კოლმეურნეობების ქუჩა №7
პროექტის ნომერი:
შპს "ენგინირინგი"

პროექტის დასახელება:
ა/მ ბათუმი-სარფი-თურქეთის სახელმწიფო საზღვარი, ბათუმის შემოვლითი გზის მშენებლობა, I ეტაპი, ბათუმის მუნიციპალიტეტი, ქ. ბათუმი, ბულვარი "ფერისცვალების" მიმდებარე ტერიტორია (ა/მ ბორ. 417+21 )

| | | |
|---|---|---|
| ტექნიკური ზედამხედველი | | ხელმოწერა |
| მთავარი ინჟინერი | ლ. ჯაფარიძე | |
| პროექტის ხელმძღვანელი | ე. ჯანაშვილი | |
| ჯგუფის ხელმძღვანელი | ე. ჯანაშვილი | |
| შემსრულებელი | ნ. ლილუაშვილი | |

ნახაზის დასახელება:
არმატურის ბადეების ნახაზი (II ეტაპი)

პროექტის ეტაპი: მუშა პროექტი
ნახაზის ფორმატი: A2
ნახაზის №: 8.1
ფაილის სახელი: 2ЦЦ0ЦЦ0ЦЦ.ДЦ0ЦЦ0ЦЦ.ДЦ0ЦЦ0ЦЦ
შეცვლის თარიღი: 24/02/2023
ნახაზის მასშტაბი: 1:50.20

| | | |
|---|---|---|
| ნახაზის №: | ცვლილების ტიპი: | შეცვლის თარიღი: |
| R1 | ა-ი.20 | ა-ი.20 |

| | | | | |
|---|---|---|---|---|
| | | | | |
| | | | | |
| | | | | |
| | | | | |
| | | | | |
| | | | | |
| | | | | |
| | | | | |
| | | | | |
| ა23 | ტესტი | ალექსი | ნესტანი | ნესტანი |

ბათუმის ბ. ბარნოვის ქუჩის №100, №102, №102 ბინათმშენებლობითი კომპლექსის მშენებლობა

ბინათმშენებლობითი კომპლექსის ბინების ნომრები

ბინათმშენებლობითი კომპლექსის ბინების ნომრები

ბინათმშენებლობითი კომპლექსის ბინების ნომრები

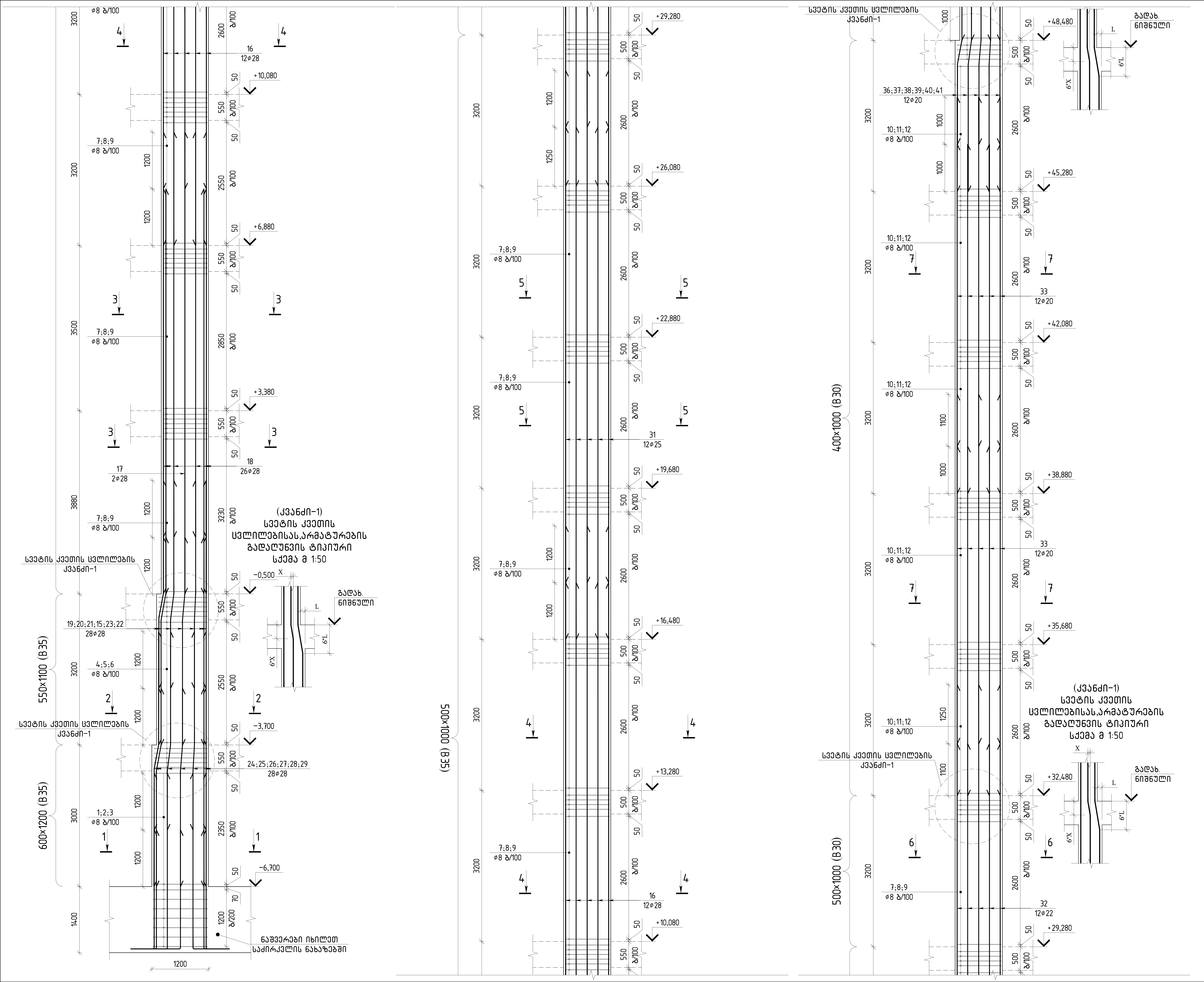


თბილისი / 2023 წელი

ფაილის სახელი:
A2 QE_STR_Beliashvili_COLUMN

KEYPLAN:

ყოველი შემდეგი რევიზია აუქმებს
წინა რევიზიებს

პროექტის სტატუსი:
სამშენებლო დოკუმენტაცია

რევიზია

| რევ. | თარიღი | აღწერილობა | დამტკ. |
|---|---|---|---|
| | | | |
| | | | |
| | | | |
| | | | |
| | | | |
| | | | |
| | | | |

შენიშვნები:

მისამართი:
ქ.თბილისი ა. ბელიაშვილის ქუჩა
№100, №100ა, №102

დამკვეთი:
შ.პ.ს "ფერი"

| თანამდებობა | სახელი გვარი | ხელმოწერა |
|---|---|---|
| პროექტის მენეჯერი | | |
| დამტკიცებულია: დამკვეთის მიერ | | |

შემსრულებელი:
შპს "ქიუ ენჯინერინგი"

მისამართი :
ქ.თბილისი ა.ბაქრაძის №7
ბინა №6

შპს "ქიუ ენჯინერინგის"
პროფესიული პასუხისმგებლობის მზღვეველია
სს "დაზღვევის საერთაშორისო კომპანია ირაო"
(პ/6 №PFL 417/21 )

| თანამდებობა | სახელი გვარი | ხელმოწერა |
|---|---|---|
| დირექტორი | დ.ქევანიშვილი | [signature] |
| საპროექტო ჯგუფის უფროსი | ო. ილიუხინი | [signature] |
| პროექტის მთ. კონსტრუქტორი | ო. ილიუხინი | [signature] |
| შეასრულა | ნ.კიკნაველიძე | [signature] |

პროექტის სახელწოდება:
მრავალფუნქციური კომპლექსი (II ბლოკი)

პროექტის სტადია:
მუშა პროექტი

პროექტის ნაწილი:
კონსტრუქცია

ფორმატი: A2
სტადია: მ.პ.
თარიღი: 24/02/2023
მასშტაბი: 1:50

ნახაზის დასახელება:
მონოლითური სვეტი მსვ-6

რევიზია: R1
ნახაზის ნომერი: კ-II.6.21
ფურც. საერთო რაოდენობა: 48

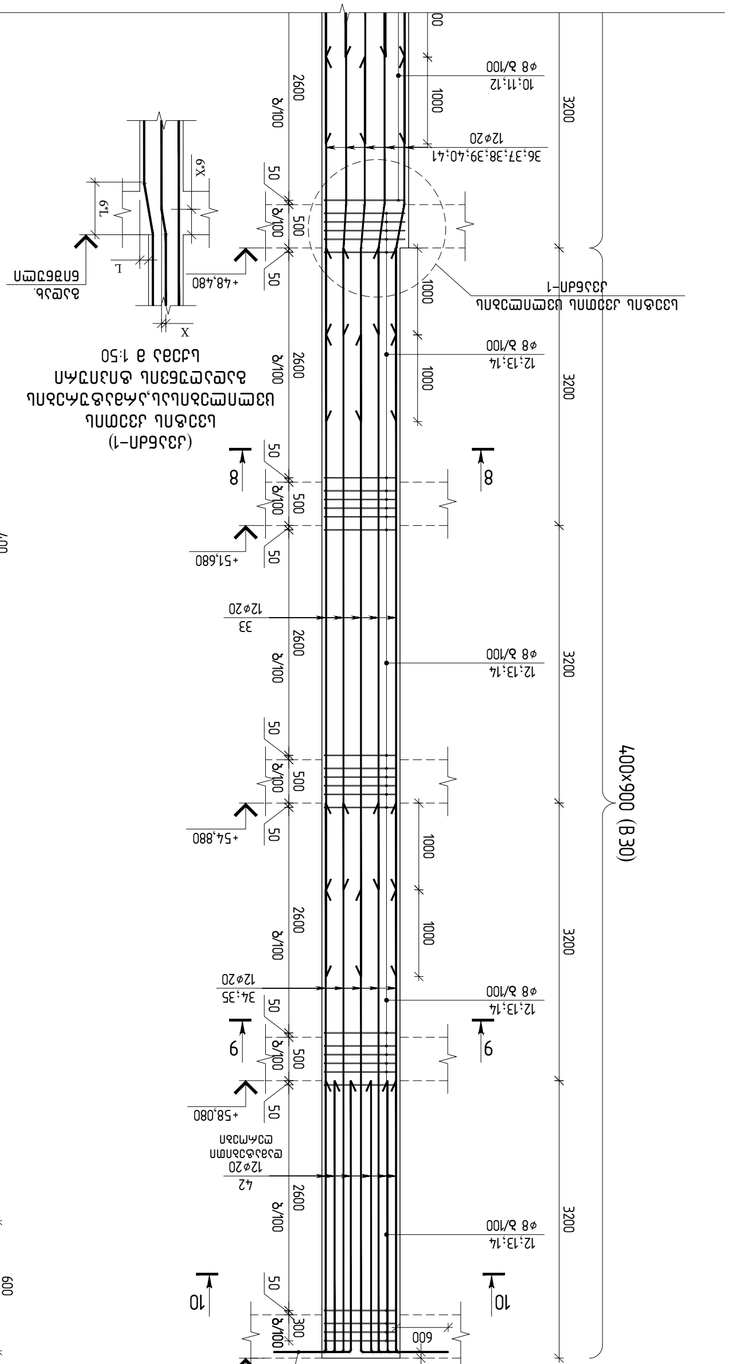
400x900 (B 30)
3200
1000
2600
100x8
50
300
60
+61.280
+58.080
+54.880
+51.680
+48.480
12:13:14
ø8 Δ/100
34:35
36:37:38:39:40:41
10:11:12
12ø20
33
42
L
L9
X
X9
10
9
8
ձողեր
ճոճեցող
ձողերի
դասավորման
սխեմա
ձողերի
ճոճեցման
սխեմա
1:50
ձողերի
ճոճեց

| ЭЛ№ | ЭЗбПЗЗЬ | ЭЗЬЬ ЬЭЭЛ | ЭЗЬЬ ЬЭ | ЭЗЬЬ ЬЭЭЛ ЭЭ |
|---|---|---|---|---|
| | ЭЬЬЬЭЛЭПЭЛЛЭЛ ЭЬЬ-6 | | | |
| | ЭЗЬЬЭЭПЭЛ | | | |
| 1 | ГОСТ Р 52544-2006 | D8 A500C L=3100 | 60 | 1.22 | 73.2 |
| 2 | ГОСТ Р 52544-2006 | D8 A500C L=1120 | 60 | 0.44 | 26.4 |
| 3 | ГОСТ Р 52544-2006 | D8 A500C L=830 | 30 | 0.33 | 9.9 |
| 4 | ГОСТ Р 52544-2006 | D8 A500C L=2860 | 64 | 1.13 | 72.3 |
| 5 | ГОСТ Р 52544-2006 | D8 A500C L=1040 | 64 | 0.41 | 26.2 |
| 6 | ГОСТ Р 52544-2006 | D8 A500C L=780 | 32 | 0.31 | 9.9 |
| 7 | ГОСТ Р 52544-2006 | D8 A500C L=2600 | 660 | 1.03 | 679.8 |
| 8 | ГОСТ Р 52544-2006 | D8 A500C L=1020 | 660 | 0.40 | 264.0 |
| 9 | ГОСТ Р 52544-2006 | D8 A500C L=790 | 330 | 0.31 | 102.3 |
| 10 | ГОСТ Р 52544-2006 | D8 A500C L=2400 | 320 | 0.95 | 304.0 |
| 11 | ГОСТ Р 52544-2006 | D8 A500C L=910 | 320 | 0.36 | 115.2 |
| 12 | ГОСТ Р 52544-2006 | D8 A500C L=630 | 288 | 0.25 | 72.0 |
| 13 | ГОСТ Р 52544-2006 | D8 A500C L=2260 | 256 | 0.89 | 227.8 |
| 14 | ГОСТ Р 52544-2006 | D8 A500C L=920 | 256 | 0.36 | 92.2 |
| 15 | ГОСТ Р 52544-2006 | Ø28 A500C L=26.4 м | | 4.83 | 127.6 |
| 16 | ГОСТ Р 52544-2006 | Ø28 A500C L=10800 | 12 | 52.21 | 626.5 |
| 17 | ГОСТ Р 52544-2006 | Ø28 A500C L=9780 | 2 | 47.28 | 94.6 |
| 18 | ГОСТ Р 52544-2006 | Ø28 A500C L=8580 | 26 | 41.48 | 1078.5 |
| 19 | ГОСТ Р 52544-2006 | Ø28 A500C L=4410 | 5 | 21.32 | 106.6 |
| 20 | ГОСТ Р 52544-2006 | Ø28 A500C L=4410 | 4 | 21.32 | 85.3 |
| 21 | ГОСТ Р 52544-2006 | Ø28 A500C L=4410 | 2 | 21.32 | 42.6 |
| 22 | ГОСТ Р 52544-2006 | Ø28 A500C L=4400 | 11 | 21.27 | 234.0 |
| 23 | ГОСТ Р 52544-2006 | Ø28 A500C L=4400 | 2 | 21.27 | 42.5 |
| 24 | ГОСТ Р 52544-2006 | Ø28 A500C L=4210 | 2 | 20.35 | 40.7 |
| 25 | ГОСТ Р 52544-2006 | Ø28 A500C L=4210 | 1 | 20.35 | 20.4 |
| 26 | ГОСТ Р 52544-2006 | Ø28 A500C L=4210 | 2 | 20.35 | 40.7 |
| 27 | ГОСТ Р 52544-2006 | Ø28 A500C L=4200 | 6 | 20.30 | 121.8 |
| 28 | ГОСТ Р 52544-2006 | Ø28 A500C L=4200 | 2 | 20.30 | 40.6 |
| 29 | ГОСТ Р 52544-2006 | Ø28 A500C L=4200 | 2 | 20.30 | 40.6 |
| 30 | ГОСТ Р 52544-2006 | Ø28 A500C L=4200 | 2 | 20.30 | 40.6 |
| 31 | ГОСТ Р 52544-2006 | Ø25 A500C L=10850 | 12 | 4.181 | 501.7 |
| 32 | ГОСТ Р 52544-2006 | Ø22 A500C L=7500 | 12 | 22.38 | 268.6 |
| 33 | ГОСТ Р 52544-2006 | Ø20 A500C L=7400 | 36 | 18.25 | 657.0 |
| 34 | ГОСТ Р 52544-2006 | Ø20 A500C L=6920 | 6 | 17.06 | 102.4 |
| 35 | ГОСТ Р 52544-2006 | Ø20 A500C L=5920 | 6 | 14.60 | 87.6 |
| 36 | ГОСТ Р 52544-2006 | Ø20 A500C L=4210 | 2 | 10.38 | 20.8 |
| 37 | ГОСТ Р 52544-2006 | Ø20 A500C L=4210 | 1 | 10.38 | 10.4 |
| 38 | ГОСТ Р 52544-2006 | Ø20 A500C L=4200 | 2 | 10.36 | 20.7 |
| 39 | ГОСТ Р 52544-2006 | Ø20 A500C L=4200 | 2 | 10.36 | 20.7 |
| 40 | ГОСТ Р 52544-2006 | Ø20 A500C L=4200 | 2 | 10.36 | 20.7 |
| 41 | ГОСТ Р 52544-2006 | Ø20 A500C L=4200 | 3 | 10.36 | 31.1 |
| 42 | ГОСТ Р 52544-2006 | Ø20 A500C L=3720 | 12 | 9.17 | 110.0 |

| ЭЛЬЬ-6-ПЬ ЬЭЭЛЭПЭЛЛЭЛ ЭЭЗЭЭЭЛ | | | | | | | | |
|---|---|---|---|---|---|---|---|---|
| ЭЭЬЬЭЛЭЛЭЛЭЛЭЛЭЛ | ЭЭЗЭЭЭЛ ЭЭЭЭЭЭЛЭЭЭЭЭЭ

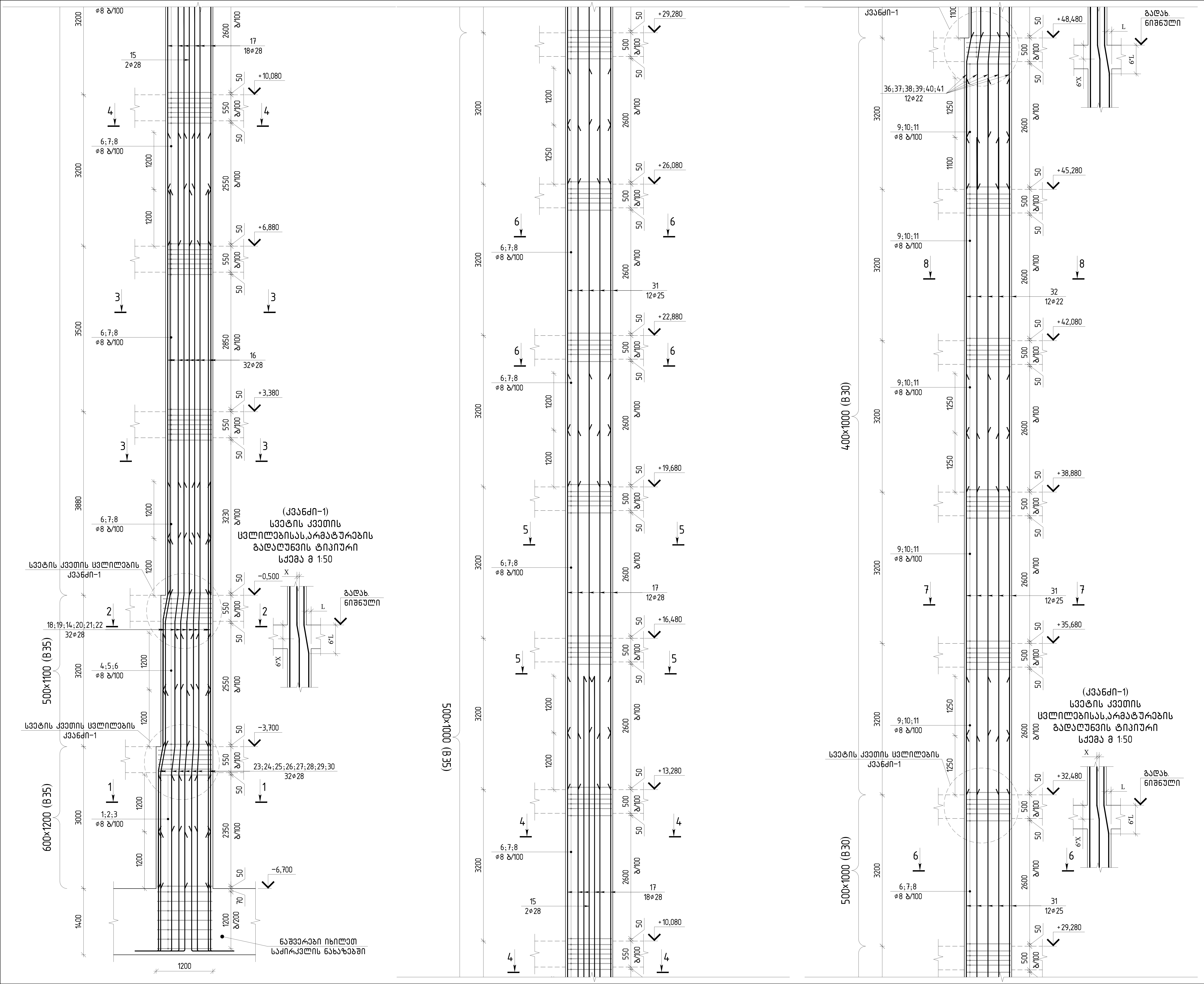


| თბილისი / 2023 წელი |
|---|
| ფაილის სახელი: A2 QE_STR_Beliashvili_COLUMN |
| KEYPLAN: |

ყოველი შემდეგი რევიზია აუქმებს წინა რევიზიებს

პროექტის სტატუსი: სამშენებლო დოკუმენტაცია

რევიზია

| რევ. | თარიღი | აღწერილობა | დამტკ. |
|---|---|---|---|
| | | | |

შენიშვნები:

მისამართი: ქ.თბილისი ა. ბელიაშვილის ქუჩა №100, №100ა, №102

დამკვეთი: შ.პ.ს "ფერი"

| თანამდებობა | სახელი გვარი | ხელმოწერა |
|---|---|---|
| პროექტის მენეჯერი | | |
| დამტკიცებულია: დამკვეთის მიერ | | |

engineering

შემსრულებელი: შპს "ქიუ ენჯინერინგი"

მისამართი : ქ.თბილისი ა.ბაქრაძის №7 ბინა №6

შპს "ქიუ ენჯინერინგის" პროფესიული პასუხისმგებლობის მზღვეველია სს "დაზღვევის საერთაშორისო კომპანია ირაო" (პ/ნ №PFL 417/21 )

| თანამდებობა | სახელი გვარი | ხელმოწერა |
|---|---|---|
| დირექტორი | დ.ქევანიშვილი | [signature] |
| საპროექტო ჯგუფის უფროსი | ო. ილიუხინი | [signature] |
| პროექტის მთ. კონსტრუქტორი | ო. ილიუხინი | [signature] |
| შეასრულა | ნ.კიკნაველიძე | [signature] |

პროექტის სახელწოდება: მრავალფუნქციური კომპლექსი (II ბლოკი)

პროექტის სტადია: მუშა პროექტი

პროექტის ნაწილი: კონსტრუქცია

| ფორმატი | A2 |
|---|---|
| სტადია | მ.პ. |
| თარიღი | 24/02/2023 |
| მასშტაბი | 1:50 |

ნახაზის დასახელება: მონოლითური სვეტი მსვ-7

| რევიზია: | ნახაზის ნომერი: | ფურც. საერთო რაოდენობა |
|---|---|---|
| R1 | კ-II.6.24 | 48 |

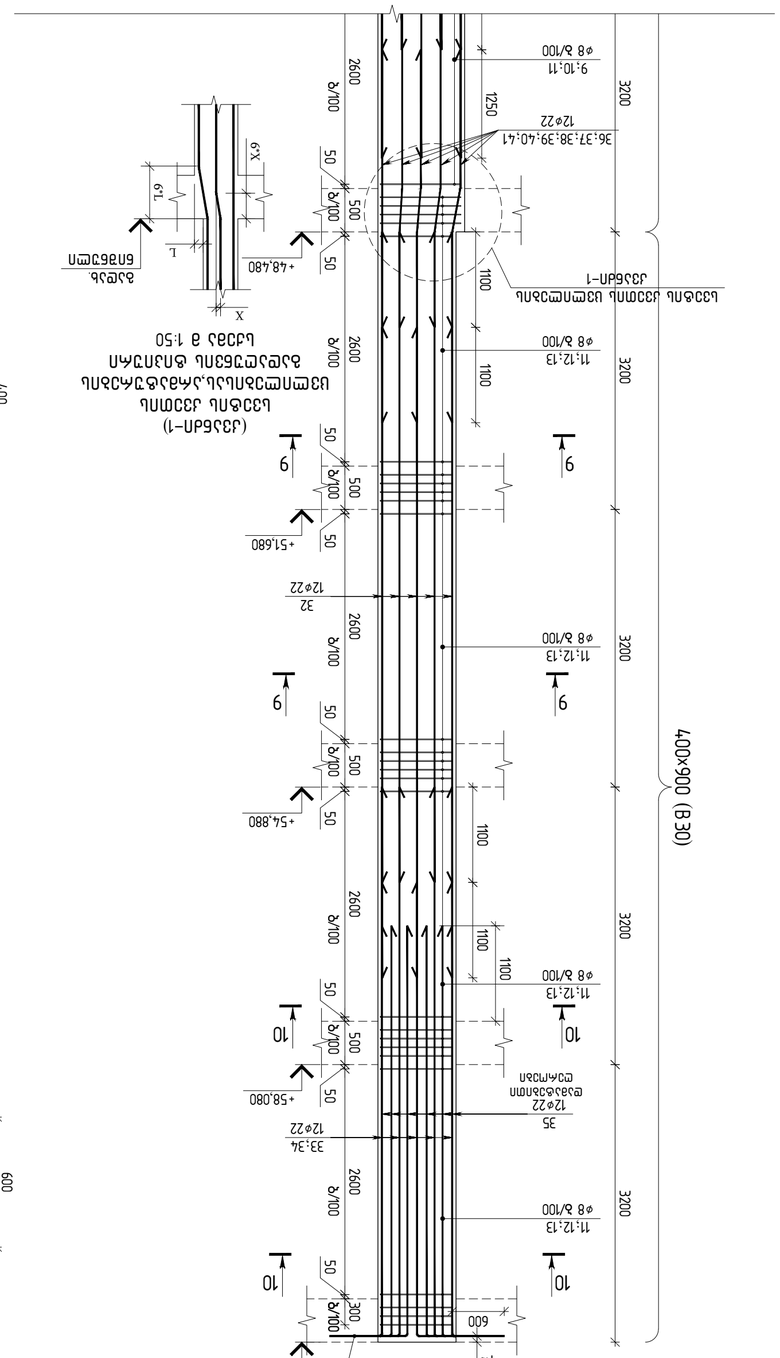





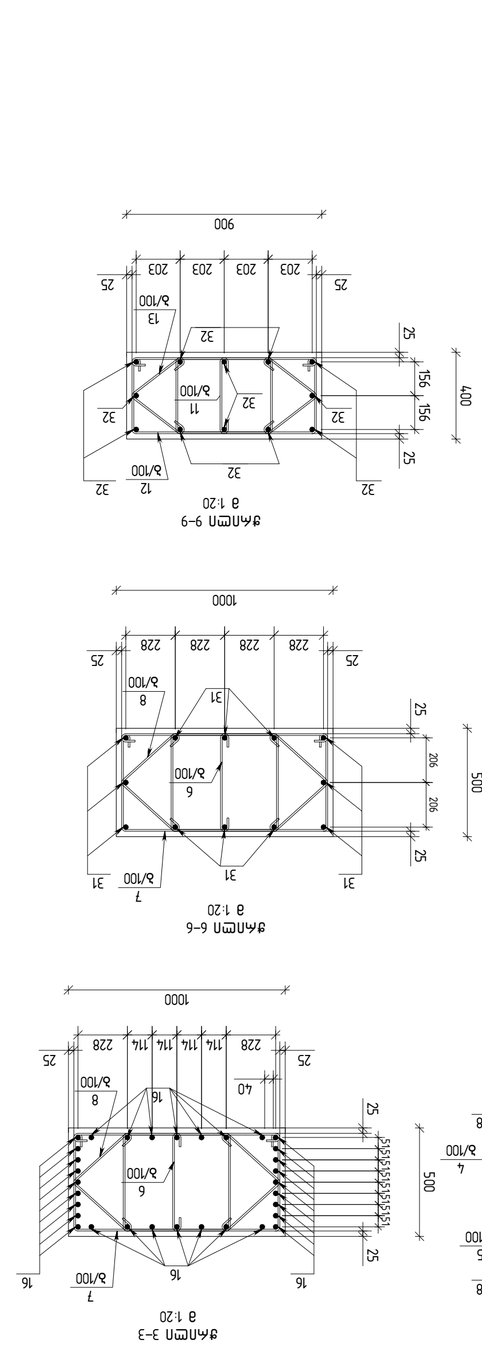


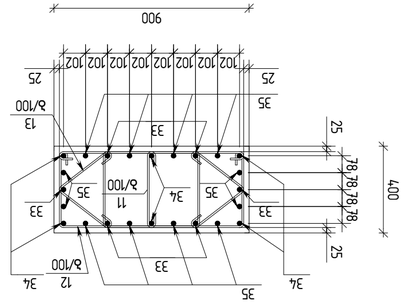








| | | | |
|---|---|---|---|
| მთავარი / 2023 წელი | | | |
| ფაილის სახელი: A2 QE_STR_Beliashvili_COLUMN | | | |
| KEYPLAN: | | | |
| ნახაზის დასახელება: ბლ-7 ანძის ქანაბეტონის ფილის არმატურის ბადეების განლაგების სქემა | | | |
| ცვლილების N | თარიღი | ხელმოწერა | |
| 1 | 24/02/2023 | | |
| 2 | 03/04/2023 | | |
| პროექტის ხელმძღვანელი | | ნ. ბელიაშვილი | |
| მთავარი ინჟინერი | | ნ. ბელიაშვილი | |
| პროექტის მენეჯერი | | ნ. ბელიაშვილი | |
| შემსრულებელი | | ნ. ბელიაშვილი | |
| დამკვეთი: შპს "ენერჯი ნეტვორკს" | | | |
| ობიექტის დასახელება: ანძა N7 ანძამდე მისასვლელი გზის მშენებლობა | | | |
| ეტაპი | ფურცლის N | ფურცლების რაოდენობა | |
| მ.პ. | 1 | 48 | |
| შპს "ენერჯი ნეტვორკს" | | | |

| | | | |
|---|---|---|---|
| მასშტაბი: | J-II-6.25 | ნახაზის N: | R1 |
| ფორმატი: A2 | | ნახაზების რაოდენობა: | 48 |

ბლ-7 ანძამდე მისასვლელი გზის მშენებლობა
ანძა N100, N102, N102
ქ.ბათუმი

შპს "ენერჯი ნეტვორკს"


შპს "ენერჯი ნეტვორკს" ავტორის უფლებით დაცული ნახაზების გამოყენება, კოპირება ან გავრცელება ნებისმიერი ფორმით დაუშვებელია (კანონი საავტორო და მომიჯნავე უფლებების შესახებ, მუხლი 12, პუნქტი 1, ქვეპუნქტი ა)


ანძის ტიპი: ბლ-7
ანძის სიმაღლე: 48მ
ანძის ტიპი: ანკერული
ანძის ფუნქცია: ანკერული
ანძის ადგილმდებარეობა: ქ.ბათუმი

| ეტაპი | ბეტონის კლასი | არმატურის კლასი |
|---|---|---|
| მასშტაბი | ფურცლების რაოდენობა | ფურცელი |
| | | |
| | | |
| | |

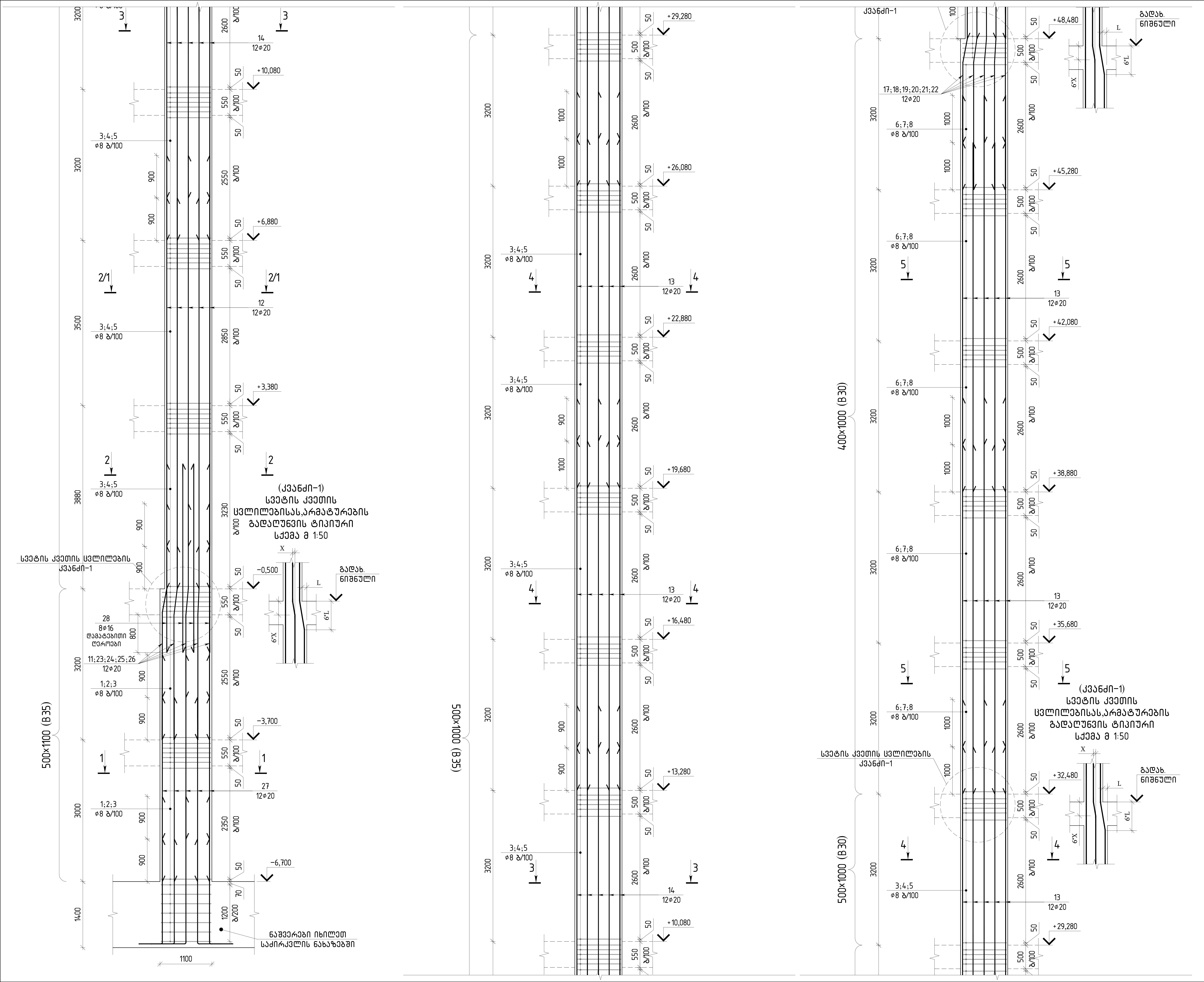


თბილისი / 2023 წელი

ფაილის სახელი:
A2 QE_STR_Beliashvili_COLUMN

KEYPLAN:

ყოველი შემდეგი რევიზია აუქმებს
წინა რევიზიებს

პროექტის სტატუსი:
სამშენებლო დოკუმენტაცია

რევიზია

| რევ. | თარიღი | აღწერილობა | დამტკ. |
|---|---|---|---|
| | | | |
| | | | |
| | | | |
| | | | |
| | | | |
| | | | |
| | | | |
| | | | |

შენიშვნები:

მისამართი:
ქ.თბილისი ა. ბელიაშვილის ქუჩა
№ 100, № 100ა, № 102

დამკვეთი:
შ.პ.ს "ფერი"

| თანამდებობა | სახელი გვარი | ხელმოწერა |
|---|---|---|
| პროექტის მენეჯერი | | |
| დამტკიცებულია: დამკვეთის მიერ | | |

engineering

შემსრულებელი:
შპს "ქიუ ენჯინერინგი"

მისამართი :
ქ.თბილისი ა.ბაქრაძის № 7
ბინა № 6

შპს "ქიუ ენჯინერინგის"
პროფესიული პასუხისმგებლობის მზღვეველია
სს "დაზღვევის საერთაშორისო კომპანია ირაო"
(პ/ნ № PFL 417/21 )

| თანამდებობა | სახელი გვარი | ხელმოწერა |
|---|---|---|
| დირექტორი | დ.ქევანიშვილი | |
| საპროექტო ჯგუფის უფროსი | ო. ილიუხინი | |
| პროექტის მთ. კონსტრუქტორი | ო. ილიუხინი | |
| შეასრულა | ნ.კიკნაველიძე | |

პროექტის სახელწოდება:
მრავალფუნქციური კომპლექსი (II ბლოკი)

პროექტის სტადია:
მუშა პროექტი

პროექტის ნაწილი:
კონსტრუქცია

| ფორმატი | A2 |
|---|---|
| სტადია | მ.პ. |
| თარიღი | 24/02/2023 |
| მასშტაბი | 1:50 |

ნახაზის დასახელება:
მონოლითური სვეტი მსვ-8/1

| რევიზია: | ნახაზის ნომერი: | ფურც. საერთო რაოდენობა |
|---|---|---|
| R1 | კ-II.6.27 | 48 |

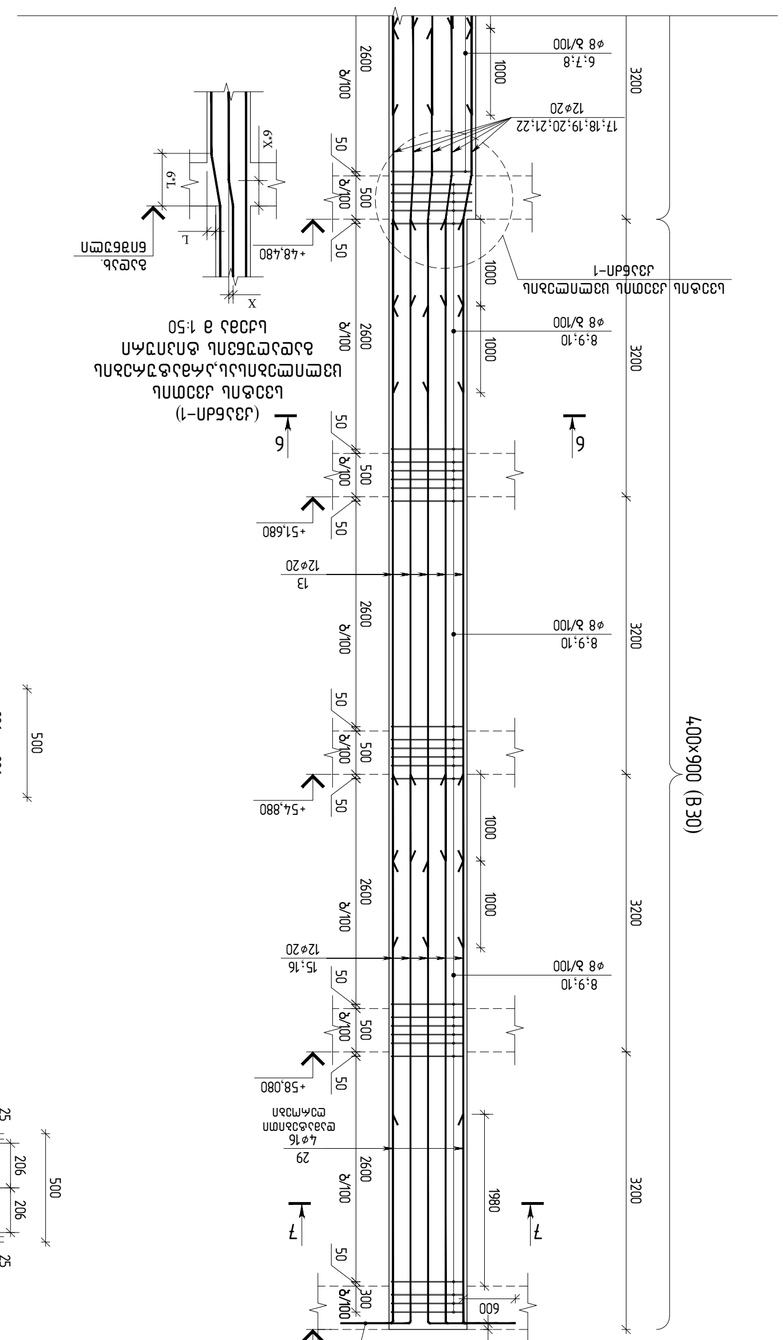


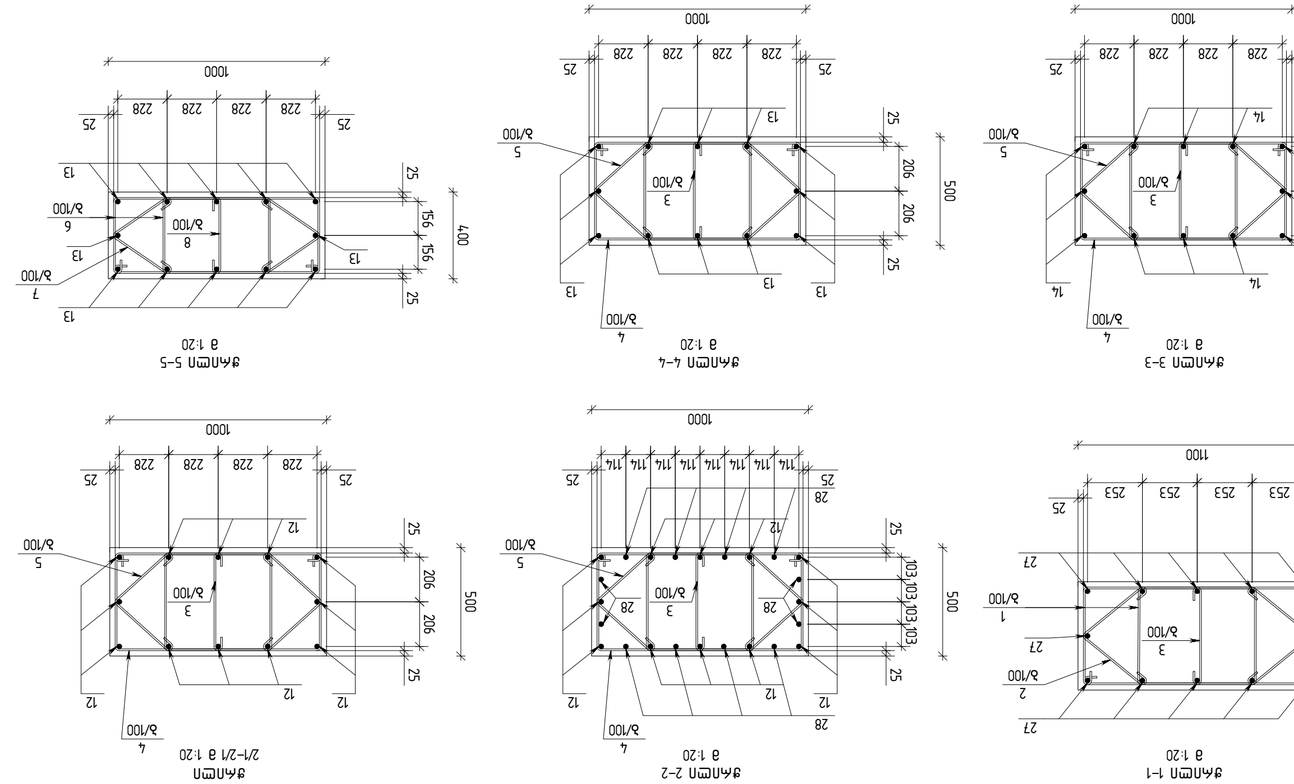
1100
253
25
ъ/100
2
1
27
206
500
ъпъъъъъъъъъъ
а 1:20
1000
228
ъ/100
3
4
5
13
14
206
500
ъпъъъъъъъъъъ
а 1:20
ъъъъъъъъъъ
ъъъъъъъъъъ
ъъъъъъъъъъ

| ЗМѲ. | ЗАГОЛОВОК | ТИП | ВЕС ОДНОЙ ШТ кг | ВЕС ВСЕХ ШТ кг |
|---|---|---|---|---|
| | ВЫ3-8/1 -ПЬ ЦЗОПФПДЗОПДЗ | | | |
| | <u>ВЗЬЬЗСПЗЬП</u> | | | |
| | БЗОФМБП В35 | м³ | 18.30 | |
| | БЗОФМБП В30 | м³ | 12.61 | |
| | <u>ЗЬЬЗЬФЗЬЬПЬ БЗЗЗПМЗЗЗП</u> | | | |
| 1 | ГОСТ Р 52544-2006 | D8 A500C L=2760 | 124 | 1.09 | 135.2 |
| 2 | ГОСТ Р 52544-2006 | D8 A500C L=1000 | 124 | 0.40 | 49.6 |
| 3 | ГОСТ Р 52544-2006 | D8 A500C L=730 | 392 | 0.29 | 113.7 |
| 4 | ГОСТ Р 52544-2006 | D8 A500C L=2600 | 660 | 1.03 | 679.8 |
| 5 | ГОСТ Р 52544-2006 | D8 A500C L=1020 | 660 | 0.40 | 264.0 |
| 6 | ГОСТ Р 52544-2006 | D8 A500C L=2400 | 320 | 0.95 | 304.0 |
| 7 | ГОСТ Р 52544-2006 | D8 A500C L=910 | 320 | 0.36 | 115.2 |
| 8 | ГОСТ Р 52544-2006 | D8 A500C L=630 | 288 | 0.25 | 72.0 |
| 9 | ГОСТ Р 52544-2006 | D8 A500C L=2260 | 256 | 0.89 | 227.8 |
| 10 | ГОСТ Р 52544-2006 | D8 A500C L=920 | 256 | 0.36 | 92.2 |
| 11 | ГОСТ Р 52544-2006 | Ø20 A500C L=24.6 м | | 2.47 | 60.7 |
| 12 | ГОСТ Р 52544-2006 | Ø20 A500C L=8280 | 12 | 20.42 | 245.0 |
| 13 | ГОСТ Р 52544-2006 | Ø20 A500C L=7400 | 72 | 18.25 | 1314.0 |
| 14 | ГОСТ Р 52544-2006 | Ø20 A500C L=7300 | 12 | 18.00 | 216.0 |
| 15 | ГОСТ Р 52544-2006 | Ø20 A500C L=6920 | 6 | 17.06 | 102.4 |
| 16 | ГОСТ Р 52544-2006 | Ø20 A500C L=5920 | 6 | 14.60 | 87.6 |
| 17 | ГОСТ Р 52544-2006 | Ø20 A500C L=4210 | 2 | 10.38 | 20.8 |
| 18 | ГОСТ Р 52544-2006 | Ø20 A500C L=4210 | 1 | 10.38 | 10.4 |
| 19 | ГОСТ Р 52544-2006 | Ø20 A500C L=4200 | 2 | 10.36 | 20.7 |
| 20 | ГОСТ Р 52544-2006 | Ø20 A500C L=4200 | 2 | 10.36 | 20.7 |
| 21 | ГОСТ Р 52544-2006 | Ø20 A500C L=4200 | 2 | 10.36 | 20.7 |
| 22 | ГОСТ Р 52544-2006 | Ø20 A500C L=4200 | 3 | 10.36 | 31.1 |
| 23 | ГОСТ Р 52544-2006 | Ø20 A500C L=4110 | 2 | 10.14 | 20.3 |
| 24 | ГОСТ Р 52544-2006 | Ø20 A500C L=4110 | 1 | 10.14 | 10.1 |
| 25 | ГОСТ Р 52544-2006 | Ø20 A500C L=4100 | 2 | 10.11 | 20.2 |
| 26 | ГОСТ Р 52544-2006 | Ø20 A500C L=4100 | 3 | 10.11 | 30.3 |
| 27 | ГОСТ Р 52544-2006 | Ø20 A500C L=3900 | 12 | 9.62 | 115.4 |
| 28 | ГОСТ Р 52544-2006 | Ø16 A500C L=4000 | 8 | 6.31 | 50.5 |
| 29 | ГОСТ Р 52544-2006 | Ø16 A500C L=2995 | 4 | 4.73 | 18.9 |

| ВЫ3-8/1-ПЬ ЗЖЗЗЗАП ЦЗОПФПДЗОПДЗ | | | | | |
|---|---|---|---|---|---|
| ФЗЬЬЗСЗЖПЗЬ | ТИПОРАЗМЕР | Ø8 | Ø16 | Ø20 | ОБЩ. ДЛИНА (ФТ) |
| | | | | | |
| | | | | | |
| ЗЖЗЬЬЗЬЖПЬ БПЬБА | 2 | 4106.80 | 138.80 | 4693.00 | 8938.60 |
| | | | | | |
| ВЕС ОДНОЙ ШТ (Ф) | | | | | |
| ВЕС ВСЕХ ШТ (Ф) | | | | | |
| | 36.60 | 25.22 | | | |

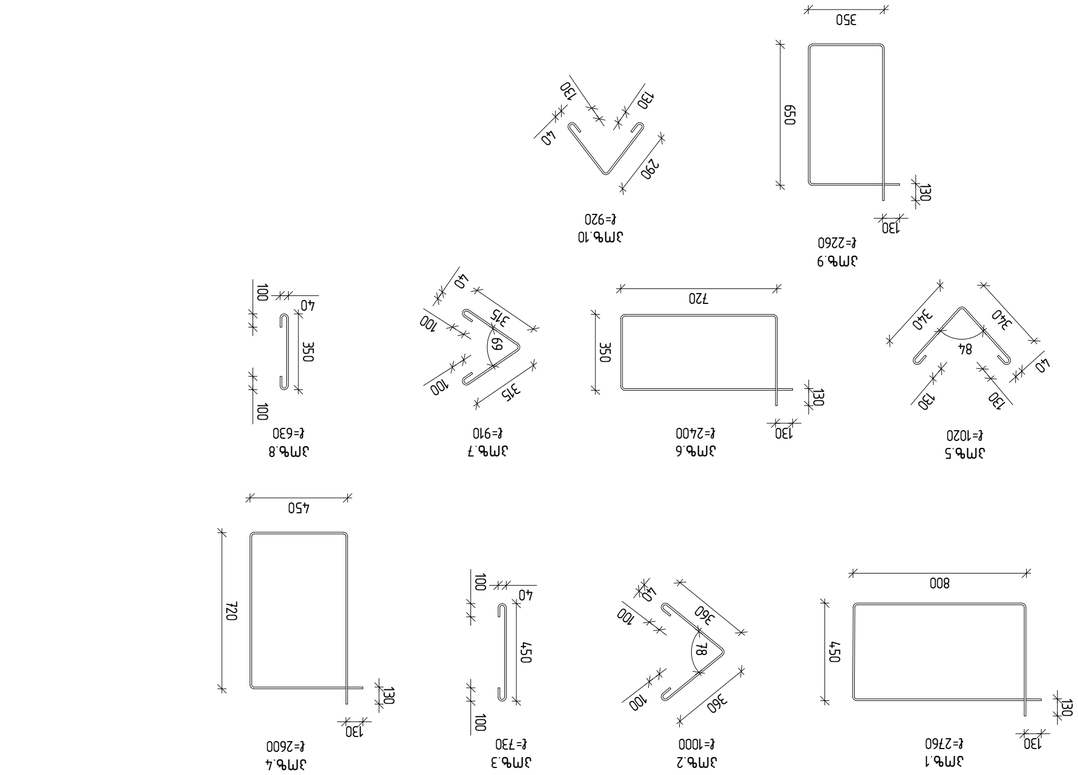


| ЗМѲ. | ЗАГОЛОВОК | ТИП | ВЕС ОДНОЙ ШТ кг | ВЕС ВСЕХ ШТ кг |
|---|---|---|---|---|
| | ВЫ3-8/1 -ПЬ ЦЗОПФПДЗОПДЗ | | | |
| | <u>ВЗЬЬЗСПЗЬП</u> | | | |
| | БЗОФМБП В35 | м³ | 18.30 | |
| | БЗОФМБП В30 | м³ | 12.61 | |
| | <u>ЗЬЬЗЬФЗЬЬПЬ БЗЗЗПМЗЗЗП</u> | | | |
| 1 | ГОСТ Р 52544-2006 | D8 A500C L=2760 | 124 | 1.09 | 135.2 |
| 2 | ГОСТ Р 52544-2006 | D8 A500C L=1000 | 124 | 0.40 | 49.6 |
| 3 | ГОСТ Р 52544-2006 | D8 A500C L=730 | 392 | 0.29 | 113.7 |
| 4 | ГОСТ Р 52544-2006 | D8 A500C L=2600 | 660 | 1.03 | 679.8 |
| 5 | ГОСТ Р 52544-2006 | D8 A500C L=1020 | 660 | 0.40 | 264.0 |
| 6 | ГОСТ Р 52544-2006 | D8 A500C L=2400 | 320 | 0.95 | 304.0 |
| 7 | ГОСТ Р 52544-2006 | D8 A500C L=910 | 320 | 0.36 | 115.2 |
| 8 | ГОСТ Р 52544-2006 | D8 A500C L=630 | 288 | 0.25 | 72.0 |
| 9 | ГОСТ Р 52544-2006 | D8 A500C L=2260 | 256 | 0.89 | 227.8 |
| 10 | ГОСТ Р 52544-2006 | D8 A500C L=920 | 256 | 0.36 | 92.2 |
| 11 | ГОСТ Р 52544-2006 | Ø20 A500C L=24.6 м | | 2.47 | 60.7 |
| 12 | ГОСТ Р 52544-2006 | Ø20 A500C L=8280 | 12 | 20.42 | 245.0 |
| 13 | ГОСТ Р 52544-2006 | Ø20 A500C L=7400 | 72 | 18.25 | 1314.0 |
| 14 | ГОСТ Р 52544-2006 | Ø20 A500C L=7300 | 12 | 18.00 | 216.0 |
| 15 | ГОСТ Р 52544-2006 | Ø20 A500C L=6920 | 6 | 17.06 | 102.4 |
| 16 | ГОСТ Р 52544-2006 | Ø20 A500C L=5920 | 6 | 14.60 | 87.6 |
| 17 | ГОСТ Р 52544-2006 | Ø20 A500C L=4210 | 2 | 10.38 | 20.8 |
| 18 | ГОСТ Р 52544-2006 | Ø20 A500C L=4210 | 1 | 10.38 | 10.4 |
| 19 | ГОСТ Р 52544-2006 | Ø20 A500C L=4200 | 2 | 10.36 | 20.7 |
| 20 | ГОСТ Р 52544-2006 | Ø20 A500C L=4200 | 2 | 10.36 | 20.7 |
| 21 | ГОСТ Р 52544-2006 | Ø20 A500C L=4200 | 2 | 10.36 | 20.7 |
| 22 | ГОСТ Р 52544-2006 | Ø20 A500C L=4200 | 3 | 10.36 | 31.1 |
| 23 | ГОСТ Р 52544-2006 | Ø20 A500C L=4110 | 2 | 10.14 | 20.3 |
| 24 | ГОСТ Р 52544-2006 | Ø20 A500C L=4110 | 1 | 10.14 | 10.1 |
| 25 | ГОСТ Р 52544-2006 | Ø20 A500C L=4100 | 2 | 10.11 | 20.2 |
| 26 | ГОСТ Р 52544-2006 | Ø20 A500C L=4100 | 3 | 10.11 | 30.3 |
| 27 | ГОСТ Р 52544-2006 | Ø20 A500C L=3900 | 12 | 9.62 | 115.4 |
| 28 | ГОСТ Р 52544-2006 | Ø16 A500C L=4000 | 8 | 6.31 | 50.5 |
| 29 | ГОСТ Р 52544-2006 | Ø16 A500C L=2995 | 4 | 4.73 | 18.9 |

| ВЫ3-8/1-ПЬ ЗЖЗЗЗАП ЦЗОПФПДЗОПДЗ | | | | | |
|---|---|---|---|---|---|
| ФЗЬЬЗСЗЖПЗЬ | ТИПОРАЗМЕР | Ø8 | Ø16 | Ø20 | ОБЩ. ДЛИНА (ФТ) |
| | | | | | |
| | | | | | |
| ЗЖЗЬЬЗЬЖПЬ БПЬБА | 2 | 4106.80 | 138.80 | 4693.00 | 8938.60 |
| | | | | | |
| ВЕС ОДНОЙ ШТ (Ф) | | | | | |
| ВЕС ВСЕХ ШТ (Ф) | | | | | |
| | 36.60 | 25.22 | | | |


ЗПЬПЗЬЬПЬ / 2023 БЗОП

ФЗПОПЬ ЦЬЬЗОП:
A2 QE_STR_Beliashvili_COLUMN

КЕҮРLAN:


ЗПЬПЗЬЬПЬ:
ДОВЗЬЬЗОПЗЬЬПЬ Д ЗЗОПЗЬЬПЬ ДЗЬАЗ
№ 100, № 107, № 102

ФЗЬЬЗЬЬЗОП:
З.Ь.Ь "ЗЬАП"

| ПЬЬЗЬЬЗЬЬПЬ | ЦЬЬЗОП ЗЗЬАП | ЦЗОПЗЬЬПЬ |
|---|---|---|
| ЗЬЬЗЬЬЗЬЬПЬ ЗЬЬЗЬЬЗЬЬПЬ | | |
| ЗЬЬЗЬЬЗЬЬПЬ ЗЬЬЗЬЬЗЬЬПЬ | | |
| ЗЬЬЗЬЬЗЬЬПЬ ЗЬЬЗЬЬЗЬЬПЬ | | |

ЗЗОПЗЬЬПЬ:
ЗЬЬ "ЗЬАП ЗБЗЖПБАЖПБАП"

ЗПЬЬЗЬЬПЬЬ ЦЗЗЗОПЗЬЬПЬ:
ЗЬЬ "ЗЬАП ЗБЗЖПБАЖПБАП"
ЗПЬ Ж6


engineering

ЗЬЬ "ЗЬАП ЗБЗЖПБАЖПБАП"
ЗЬЬЗЬЬЗЬЬПЬ ЗЬЬЗЬЬЗЬЬПЬ ЗЬЬЗЬЬЗЬЬПЬ

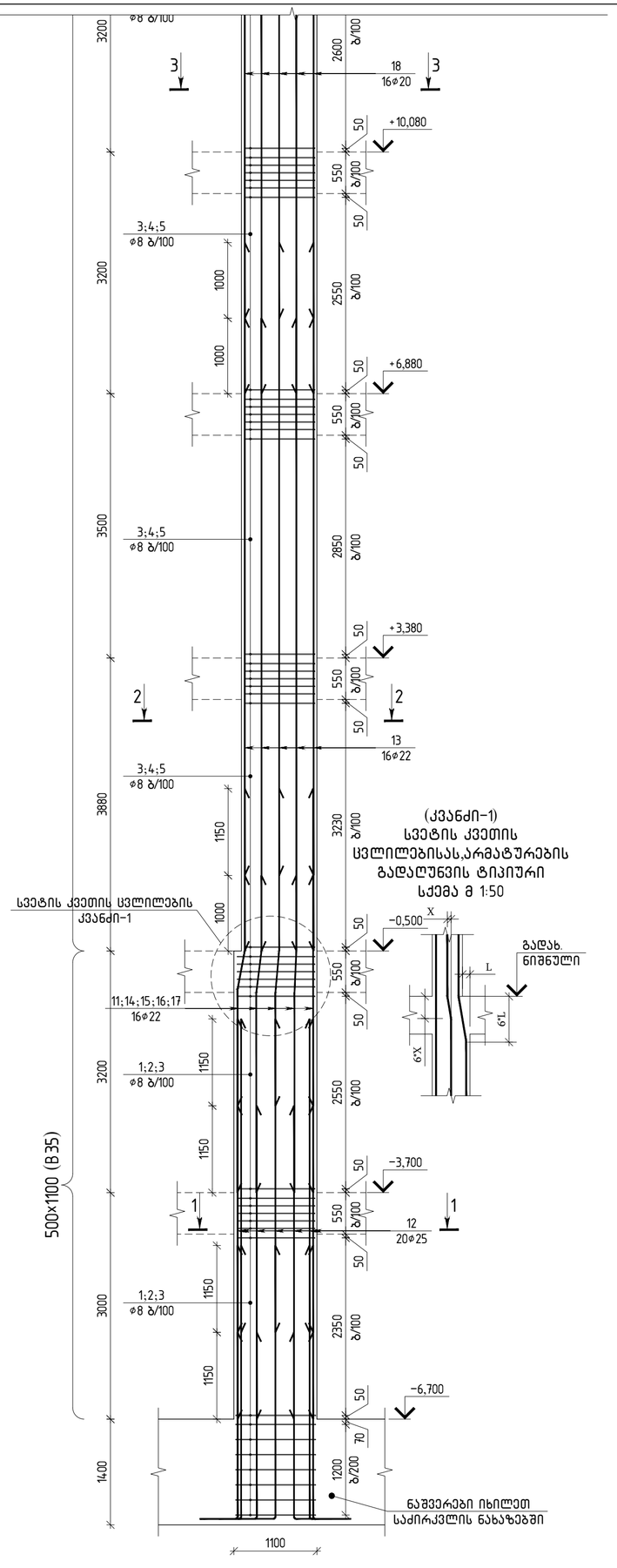


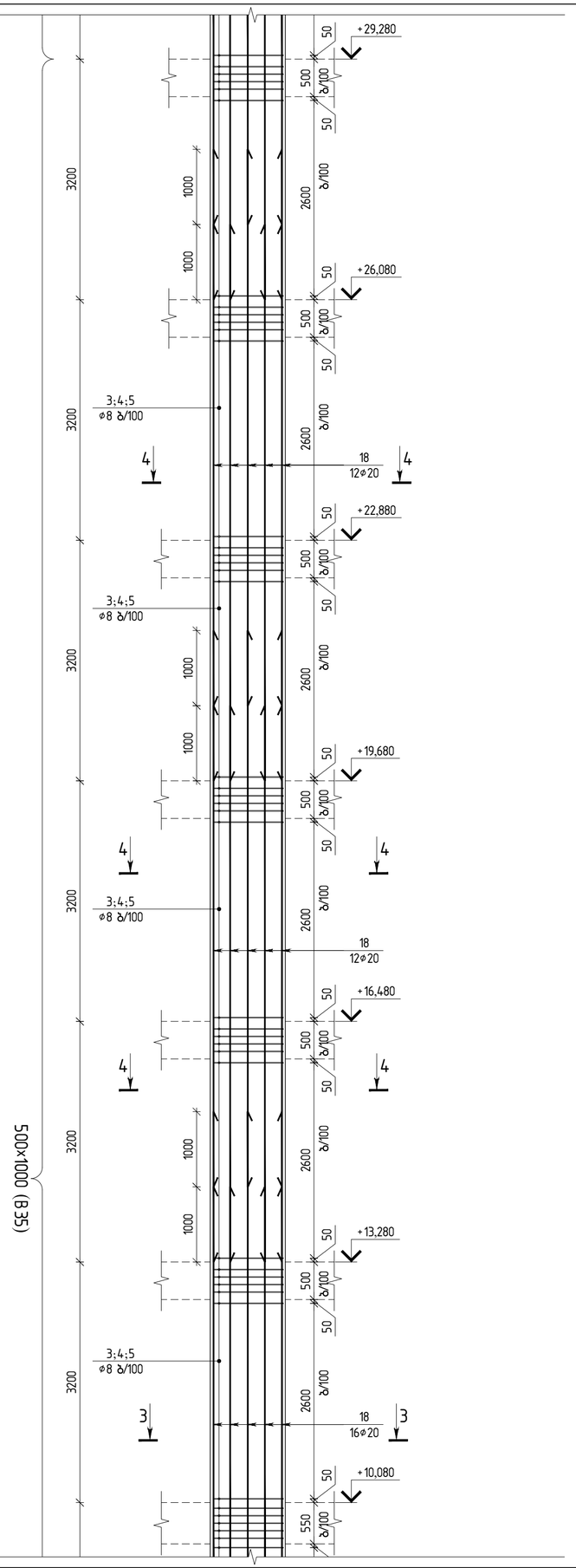


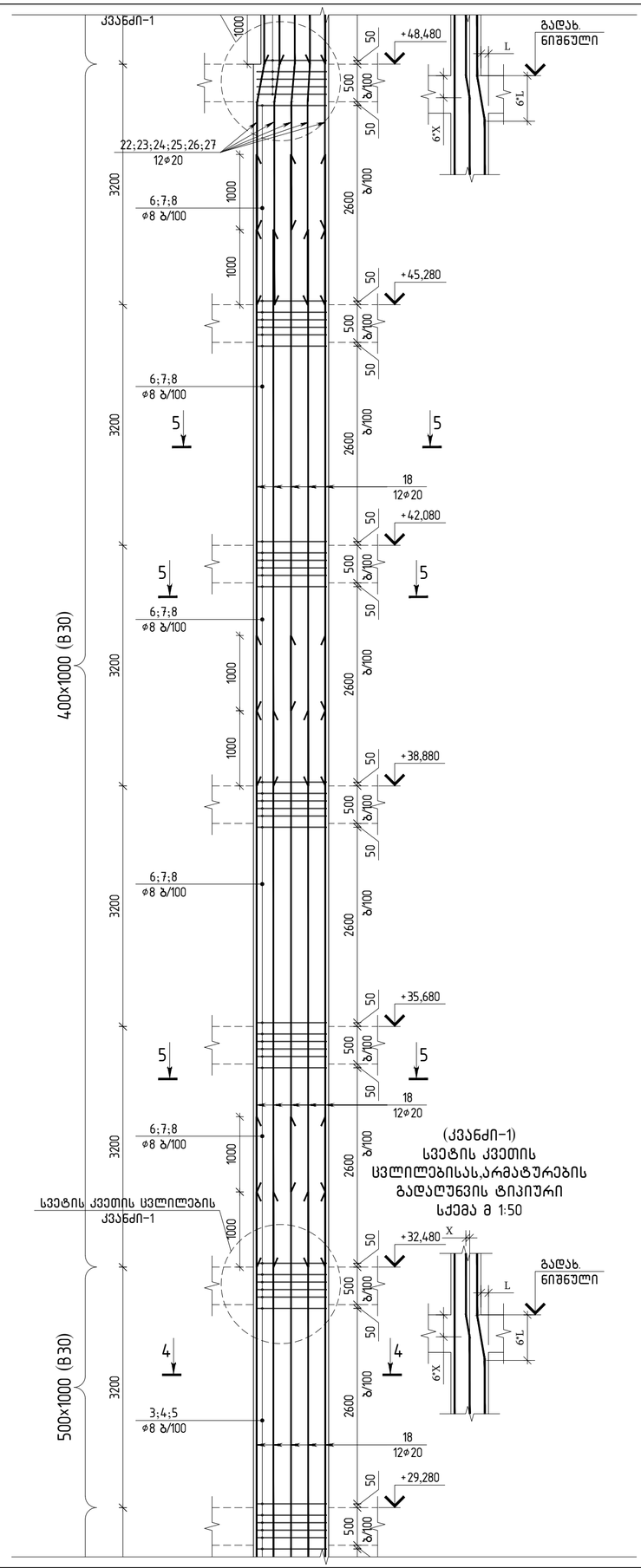


თბილისი / 2023 წელი

ფაილის სახელი:
A2 QE_STR_Beliashvili_COLUMN

KEYPLAN:

ყოველი შემდეგი რევიზია აუქმებს წინა რევიზიებს

პროექტის სტატუსი:

სამშენებლო დოკუმენტაცია

რევიზია

| რევ. | თარიღი | აღწერილობა | დაგბა. |
|---|---|---|---|
| | | | |
| | | | |
| | | | |
| | | | |
| | | | |
| | | | |
| | | | |
| | | | |

შენიშვნები:

მისამართი:

ქ.თბილისი ა. ბელიაშვილის ქუჩა
№100, №100², №102

დამკვეთი:

შ.პ.ს "ფერი"

| თანამდებობა | სახელი გვარი | ხელმოწერა |
|---|---|---|
| პროექტის მენეჯერი | | |
| დამგეგმარებელი დამკვეთის მიერ | | |

შემსრულებელი:

შპს "ქიუ ენჯინერინგი"

მისამართი :
ქ.თბილისი ა.ბაქრაძის №7 ბინა №6

შპს "ქიუ ენჯინერინგის" პროფესიული პასუხისმგებლობის მზღვეველია სს "დაზღვევის საერთაშორისო კომპანია ირაო" (პ/ნ №PFL 417/21 )

| თანამდებობა | სახელი გვარი | ხელმოწერა |
|---|---|---|
| ლიტერატორი | დ.ქევანიშვილი | |
| საპროექტო ჯგუფის უფროსი | ო. ილიუხინი | |
| პროექტის მთ. კონსტრუქტორი | ო. ილიუხინი | |
| შემსრულე | ნ.ქარჩავლიძე | |

პროექტის სახელწოდება:

მრავალფუნქციური კომპლექსი (II ბლოკი)

პროექტის სტადია:
მუშა პროექტი

პროექტის ნაწილი:
კონსტრუქცია

ფორმატი A2
სტადია მ.პ.
თარიღი 24/02/2023
მასშტაბი 1:50
რევიზია R1

ნახაზის დასახელება:

მონოლითური სვეტი მს3-8/2

ნახაზის ნომერი: კ-II.6.30

ფურც. საერთო რაოდენობა 48

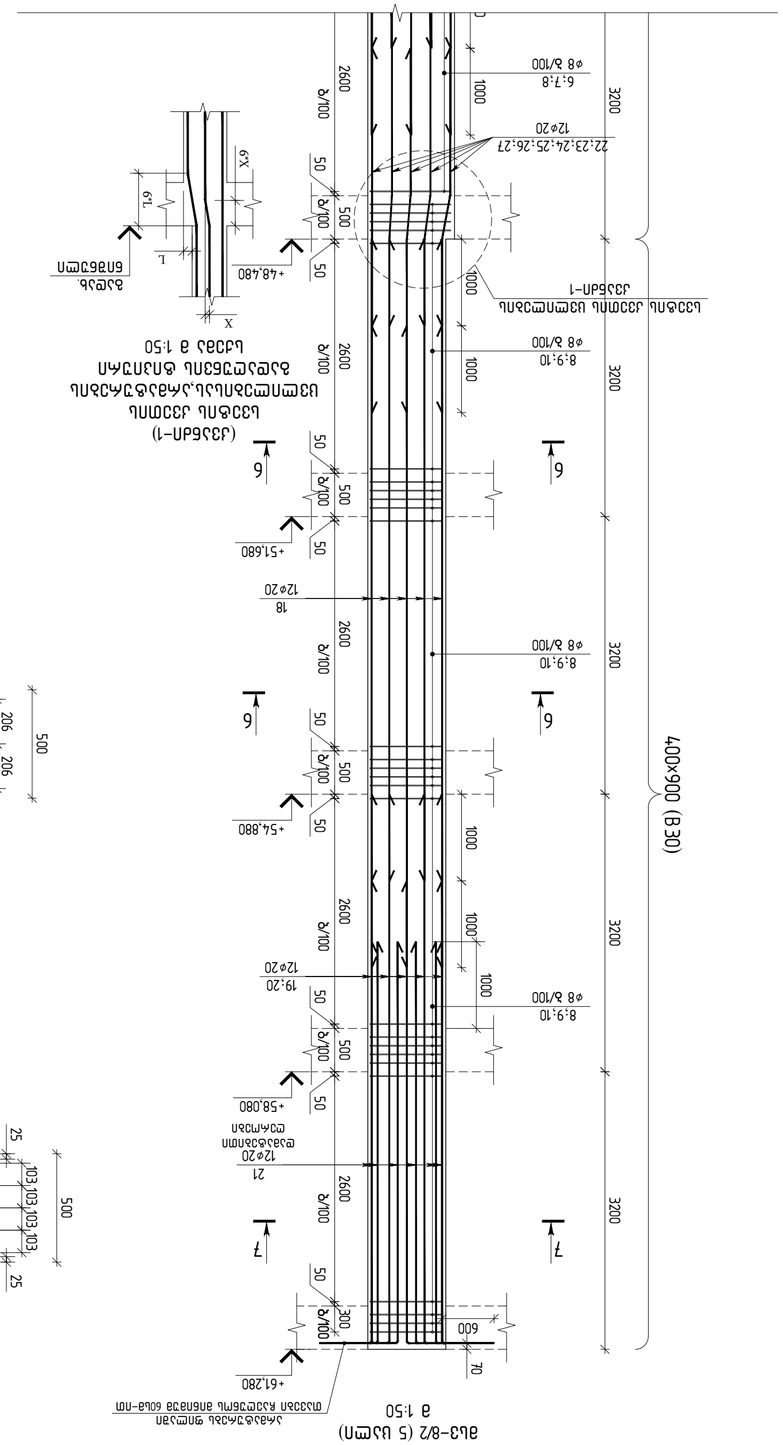
400x900 (B30)
3200
3200
3200
3200
2600
2600
2600
2600
2600
1000
1000
1000
1000
1000
100/R
100/R
100/R
100/R
100/R
100/R
100/R
100/R
50
50
50
50
50
50
50
50
50
300
600
70
+61.280
+57.680
+54.880
+58.080
+51.680
+48.480
22;23;24;25;26;27
12⌀20
6;7;8
⌀8 ձ/100
8;9;10
⌀8 ձ/100
19;20
12⌀20
8;9;10
⌀8 ձ/100
18
12⌀20
8;9;10
⌀8 ձ/100
21
12⌀20
ցանցի ձողեր
6
7
7
6
6
L
L9
X9
X
ձողակ
ճոճեցող
(ՀՅՅճՈՒ-1)
Կցման հատվածի ուժային դիագրամ
ճկվող մոմենտների և ուժային դիագրամների կառուցման սխեմա
1:50
ձև 8-ից 3 ձողերի համար
ձև 9-ից 3 ձողերի համար
ձև 10-ից 3 ձողերի համար
ձև 11-ից 3 ձողերի համար
ձև 12-ից 3 ձողերի համար
ձև 13-ից 3 ձողերի համար
ձև 1-ից 3 ձողերի համար
ձև 2-ից 3 ձողերի համար
ձև 3-ից 3 ձողերի համար
ձև 4-ից 3 ձողերի համար
ձև 5-ից 3 ձողերի համար
ձև 6-ից 3 ձողերի համար
ձև 7-ից 3 ձողերի համար

| ЭЦ. | ЭЗЛЬЭЗЬЭ | ЭЗЛЬЭ ЭЬ | ЭЦЧЧ | ЭЗЛЬЭ ЬЭЦЭЦЭЦ ЭЦЧЧ ЭЬ |
|---|---|---|---|---|
| | ЭЦЬ-ЭZ -ПЬ Ь3ЭЦПЭЦЛ3ЦПЭ | | | |
| | ЭЗЬЬЭЦЭЗЬП | | | |
| | Ь3ЭЬЭМЭП ЭЗ5 | | 18.30 | ЭЗ |
| | Ь3ЭЬЭМЭП ЭЗ0 | | 12.61 | ЭЗ |
| | ЭЛЭЬЭЗЛЭЬ Ь3ЛЭЦЭМЭЗЬЭП | | | |
| 1 | ГОСТ Р 52544-2006 | D8 A500C L=2760 | 124 | 1.09 | 135.2 |
| 2 | ГОСТ Р 52544-2006 | D8 A500C L=1000 | 124 | 0.40 | 49.6 |
| 3 | ГОСТ Р 52544-2006 | D8 A500C L=730 | 392 | 0.29 | 113.7 |
| 4 | ГОСТ Р 52544-2006 | D8 A500C L=2600 | 660 | 1.03 | 679.8 |
| 5 | ГОСТ Р 52544-2006 | D8 A500C L=1020 | 660 | 0.40 | 264.0 |
| 6 | ГОСТ Р 52544-2006 | D8 A500C L=2400 | 320 | 0.95 | 304.0 |
| 7 | ГОСТ Р 52544-2006 | D8 A500C L=910 | 320 | 0.36 | 115.2 |
| 8 | ГОСТ Р 52544-2006 | D8 A500C L=630 | 288 | 0.25 | 72.0 |
| 9 | ГОСТ Р 52544-2006 | D8 A500C L=2260 | 256 | 0.89 | 227.8 |
| 10 | ГОСТ Р 52544-2006 | D8 A500C L=920 | 256 | 0.36 | 92.2 |
| 11 | ГОСТ Р 52544-2006 | ø22 A500C L=25.2 м | | 2.98 | 75.2 |
| 12 | ГОСТ Р 52544-2006 | ø25 A500C L=4150 | 20 | 15.99 | 319.8 |
| 13 | ГОСТ Р 52544-2006 | ø22 A500C L=8380 | 16 | 25.01 | 400.2 |
| 14 | ГОСТ Р 52544-2006 | ø22 A500C L=4210 | 3 | 12.56 | 37.7 |
| 15 | ГОСТ Р 52544-2006 | ø22 A500C L=4210 | 2 | 12.56 | 25.1 |
| 16 | ГОСТ Р 52544-2006 | ø22 A500C L=4200 | 2 | 12.53 | 25.1 |
| 17 | ГОСТ Р 52544-2006 | ø22 A500C L=4200 | 5 | 12.53 | 62.6 |
| 18 | ГОСТ Р 52544-2006 | ø20 A500C L=7400 | 88 | 18.25 | 1606.0 |
| 19 | ГОСТ Р 52544-2006 | ø20 A500C L=6920 | 6 | 17.06 | 102.4 |
| 20 | ГОСТ Р 52544-2006 | ø20 A500C L=5920 | 6 | 14.60 | 87.6 |
| 21 | ГОСТ Р 52544-2006 | ø20 A500C L=5220 | 12 | 12.87 | 154.4 |
| 22 | ГОСТ Р 52544-2006 | ø20 A500C L=4210 | 2 | 10.38 | 20.8 |
| 23 | ГОСТ Р 52544-2006 | ø20 A500C L=4210 | 1 | 10.38 | 10.4 |
| 24 | ГОСТ Р 52544-2006 | ø20 A500C L=4200 | 2 | 10.36 | 20.7 |
| 25 | ГОСТ Р 52544-2006 | ø20 A500C L=4200 | 2 | 10.36 | 20.7 |
| 26 | ГОСТ Р 52544-2006 | ø20 A500C L=4200 | 2 | 10.36 | 20.7 |
| 27 | ГОСТ Р 52544-2006 | ø20 A500C L=4200 | 3 | 10.36 | 31.1 |

| ЭЦЬЬЭЗЬЭЦЭЗЬ | ЭЦЬЬЭЗЬЭЦЭЗЬ | ЭЦЬЬЭЗЬЭЦЭЗЬ |

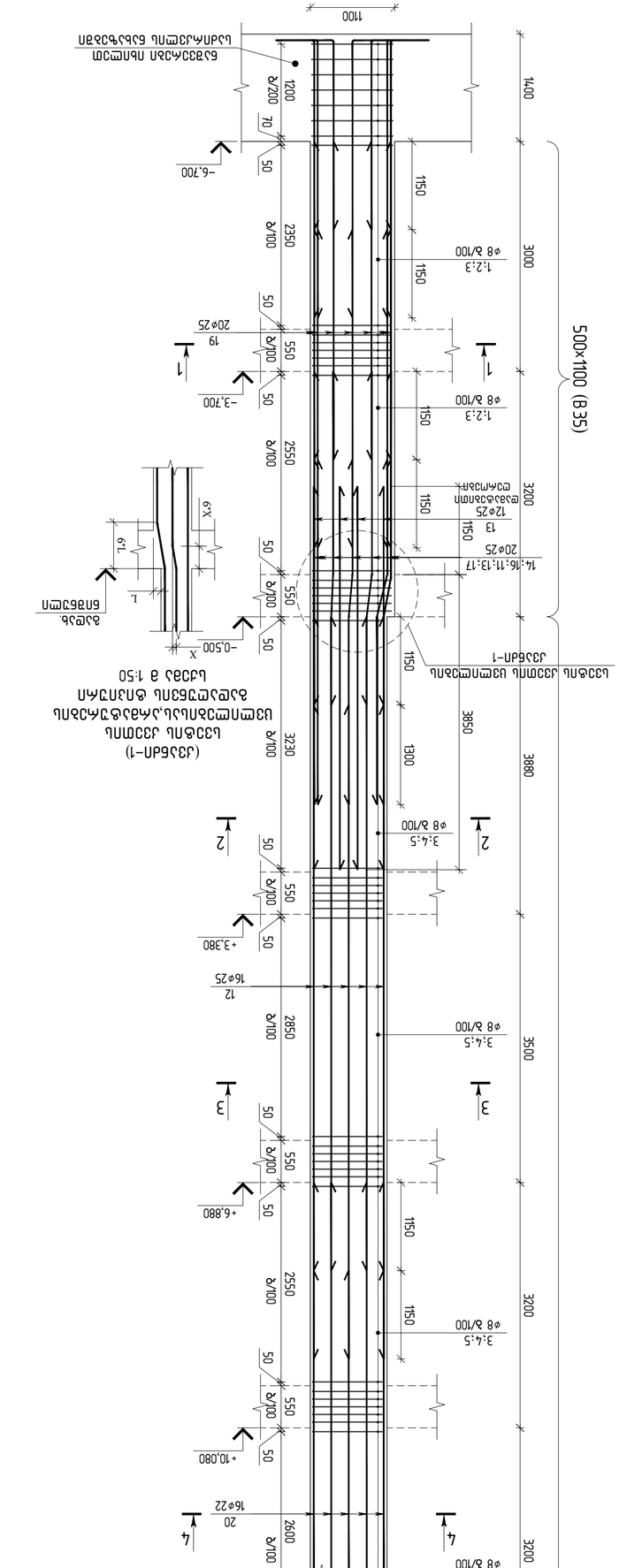
(ᲯᲔᲑᲐ-1)
ᲑᲔᲢᲝᲜᲘᲡ ᲯᲔᲑᲘᲡ ᲓᲐᲜᲐᲧᲝᲤᲘᲚᲘ ᲙᲘᲓᲔᲗᲘ ᲛᲐᲠᲪᲮᲜᲘᲗ ᲓᲐᲮᲔᲢᲘᲚᲘ ᲙᲘᲓᲔᲗᲘᲡ ᲒᲐᲜᲐᲚᲔᲑᲐ
ᲛᲐᲡᲨᲢᲐᲑᲘ 1:50
ᲯᲔᲑᲘᲡ ᲓᲐᲜᲐᲧᲝᲤᲘᲚᲘ ᲒᲔᲛᲝᲗ ᲒᲐᲛᲝᲡᲐᲮᲣᲚᲘ ᲙᲘᲓᲔᲗᲘᲡ ᲒᲐᲜᲐᲚᲔᲑᲐ

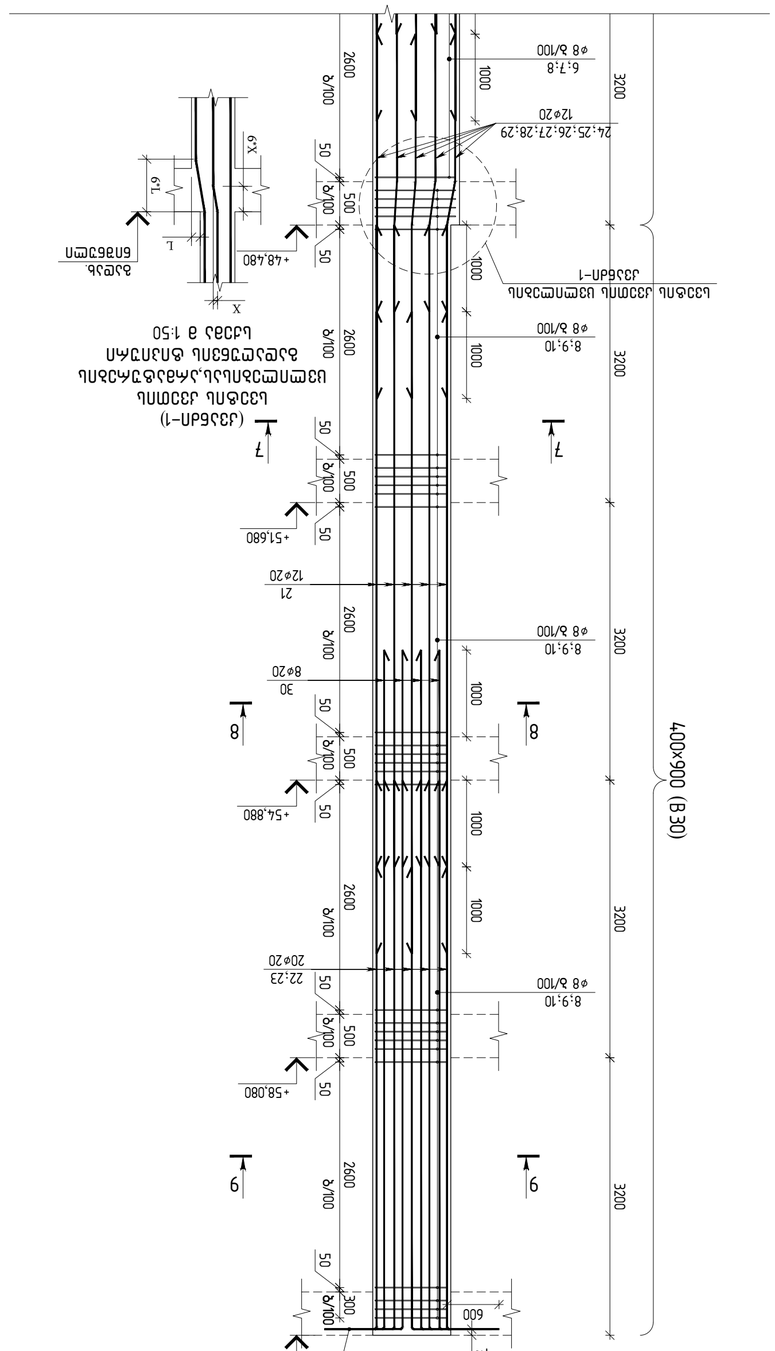
4000x9900 (B30)
3200
3200
3200
3200
1000
1000
1000
1000
2600
2600
2600
2600
100
100
100
100
50
50
50
50
500
500
500
500
600
+61.280
+51.680
+54.880
+58.080
12⌀20
20⌀20
8⌀20
30
21
22,23
24,25,26,27,28,29
6,7,8
8,9,10
⌀8 Δ/100
7
9
8
7
9
8
1
2
3
4
5
6
7
8
9
10
11
12
13
19
20
21
22
23
25
30
40
253
228
206
203
156
103
100
75
50
25
1100
1000
900
400
500
L
L9
X9
X
+48,480
+4.8,480
(J33БАП-1)
ЦЗЗОПЛ Ц33ОПЛ,ЦЗЗАПЛ,ЦЗЗБАП-1
Ц3ЗПЛ Ц33ОПЛ
ВЗЗЦЗЗЗПЛ,ЦЗЗАПЛ,ЦЗЗБАП-1
ВЗЗЦЗЗЗПЛ Ц33ОПЛ
ЦЗЗАПЛ,ЦЗЗБАП-1
ЦЗЗАПЛ,ЦЗЗБАП-1
ЦЗЗАПЛ,ЦЗЗБАП-1

| ЗМ№ | ЗАГАЛЬНА | МАРКА | ДОВЖ. ОДНОГО ЗМ. | ЗАГАЛЬНА ДОВЖ. | МАСА ОДНОГО ЗМ. кг |
|---|---|---|---|---|---|
| | ВЛЗ-8/3 -ПЛ ЦОКОЛЬНА ЦОКОЛЬНА | | | | |
| | ВЕРТИКАЛЬНІ | | | | |
| | БЕТОН В35 | | | м³ | 18.30 |
| | БЕТОН В30 | | | м³ | 12.61 |
| | АРМАТУРА ГАЛЬВАНІЗОВАНА | | | | |
| 1 | ГОСТ Р 52544-2006 | D8 A500C L=2760 | 124 | 1.09 | 135.2 |
| 2 | ГОСТ Р 52544-2006 | D8 A500C L=1000 | 124 | 0.40 | 49.6 |
| 3 | ГОСТ Р 52544-2006 | D8 A500C L=730 | 392 | 0.29 | 113.7 |
| 4 | ГОСТ Р 52544-2006 | D8 A500C L=2600 | 660 | 1.03 | 679.8 |
| 5 | ГОСТ Р 52544-2006 | D8 A500C L=1020 | 660 | 0.40 | 264.0 |
| 6 | ГОСТ Р 52544-2006 | D8 A500C L=2400 | 320 | 0.95 | 304.0 |
| 7 | ГОСТ Р 52544-2006 | D8 A500C L=910 | 320 | 0.36 | 115.2 |
| 8 | ГОСТ Р 52544-2006 | D8 A500C L=630 | 288 | 0.25 | 72.0 |
| 9 | ГОСТ Р 52544-2006 | D8 A500C L=2260 | 256 | 0.89 | 227.8 |
| 10 | ГОСТ Р 52544-2006 | D8 A500C L=920 | 256 | 0.36 | 92.2 |
| 11 | ГОСТ Р 52544-2006 | ø25 A500C L=40.1 м | | 3.85 | 154.5 |
| 12 | ГОСТ Р 52544-2006 | ø25 A500C L=8530 | 16 | 32.87 | 525.9 |
| 13 | ГОСТ Р 52544-2006 | ø25 A500C L=5000 | 12 | 19.27 | 231.2 |
| 14 | ГОСТ Р 52544-2006 | ø25 A500C L=4510 | 3 | 17.38 | 52.1 |
| 15 | ГОСТ Р 52544-2006 | ø25 A500C L=4500 | 6 | 17.34 | 104.0 |
| 16 | ГОСТ Р 52544-2006 | ø25 A500C L=4360 | 2 | 16.80 | 33.6 |
| 17 | ГОСТ Р 52544-2006 | ø25 A500C L=4350 | 2 | 16.76 | 33.5 |
| 18 | ГОСТ Р 52544-2006 | ø25 A500C L=4350 | 2 | 16.76 | 33.5 |
| 19 | ГОСТ Р 52544-2006 | ø25 A500C L=4150 | 20 | 15.99 | 319.8 |
| 20 | ГОСТ Р 52544-2006 | ø22 A500C L=7400 | 16 | 22.08 | 353.3 |
| 21 | ГОСТ Р 52544-2006 | ø20 A500C L=7400 | 76 | 18.25 | 1387 |
| 22 | ГОСТ Р 52544-2006 | ø20 A500C L=6920 | 14 | 17.06 | 238.8 |
| 23 | ГОСТ Р 52544-2006 | ø20 A500C L=5920 | 6 | 14.60 | 87.6 |
| 24 | ГОСТ Р 52544-2006 | ø20 A500C L=4210 | 2 | 10.38 | 20.8 |
| 25 | ГОСТ Р 52544-2006 | ø20 A500C L=4210 | 1 | 10.38 | 10.4 |
| 26 | ГОСТ Р 52544-2006 | ø20 A500C L=4200 | 2 | 10.36 | 20.7 |
| 27 | ГОСТ Р 52544-2006 | ø20 A500C L=4200 | 2 | 10.36 | 20.7 |
| 28 | ГОСТ Р 52544-2006 | ø20 A500C L=4200 | 2 | 10.36 | 20.7 |
| 29 | ГОСТ Р 52544-2006 | ø20 A500C L=4200 | 3 | 10.36 | 31.1 |
| 30 | ГОСТ Р 52544-2006 | ø20 A500C L=2500 | 8 | 6.17 | 49.4 |

| ВЛЗ-8/3-ПЛ ЗАЗЕМЛЮВАЛЬНА ЦОКОЛЬНА | | | | | | | |
|---|---|---|---|---|---|---|---|
| ВЕРТИКАЛЬНІ ЗВ'ЯЗКИ | | | | | | | |
| ЗАГАЛЬНА ДОВЖ. ЗВ'ЯЗКІВ | ЗАГАЛЬНА ВАГА ЗВ'ЯЗКІВ | ВАГА ЗВ'ЯЗКІВ ПО ДІАМЕТРАХ | | | | ВАГА ЗВ'ЯЗКІВ ПО МАРКАХ СТАЛІ | |
| | | Ø8 | Ø20 | Ø22 | Ø25 | ВСТ3 (кг) | ВСТ3ГПС2 (кг) |
| 4 | 8213.60 | 754.80 | 1413.20 | 5953.20 | 2312.80 | 7320 | 5044 |

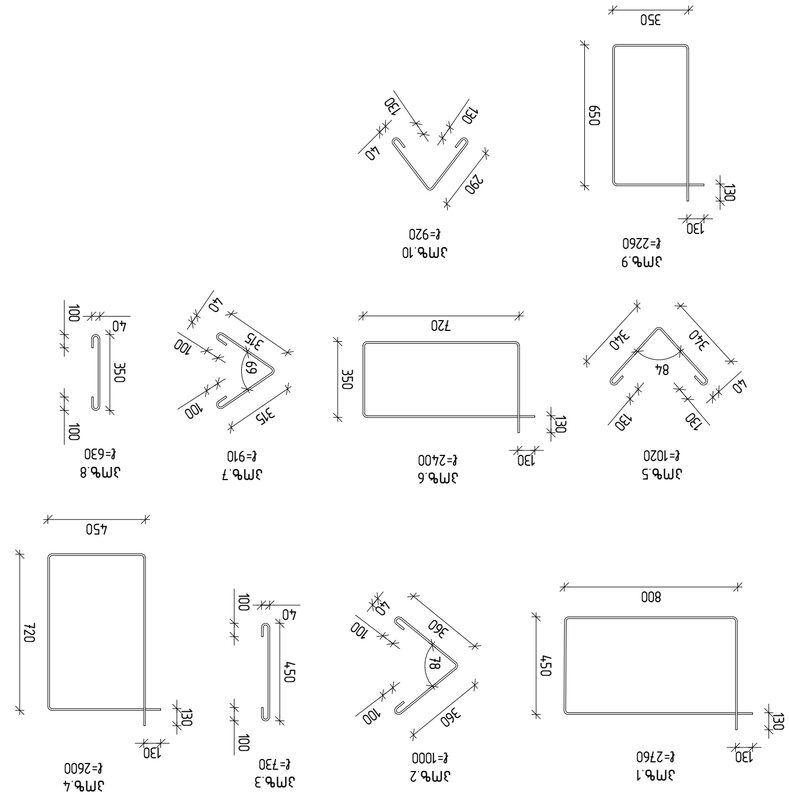


| | | | | | | |

თბილისი / 2023 წელი

ფაილის სახელი:
A2 QE_STR_Beliashvili_COLUMN
KEYPLAN:

ყოფილი მთავრობის რეზიდენციის უბანში მანქანების მოძრაობის ორგანიზაციის ცვლილება

არტემიძის ხიდანქვეშა გადასასვლელის რეკონსტრუქცია

| რევიზია | | | |
|---|---|---|---|
| რევ. | შესრულების | პროექტის | დამტკიცების |
| | | | |

მთავარი ინჟინერი:

მენეჯერი:

| | | |
|---|---|---|
| პროექტის მენეჯერი | | ხელმოწერა |
| პროექტის მენეჯერის მოადგილე | | |
| დიზაინის ხელმძღვანელი | | |

შპს "არტ ენჯინირინგ"
ა(ა)იპ "ფონდი საქართველოს ინფრასტრუქტურის განვითარების ეროვნული სააგენტო"
სა "ფონდი საქართველოს საავტომობილო კორპორაცია"
(პრ.№ PFL 417/21 )

| | | |
|---|---|---|
| თანამდებობა | სახელი გვარი | ხელმოწერა |
| დირექტორი | ლ. ლილუაშვილი | |
| ხელმძღვანელი | ი. ლილუაშვილი | |
| პროექტის მენეჯერი | ნ. ლილუაშვილი | |
| პროექტის ხელმძღვანელი | გ.ჩარკვიანი | |

არტემიძის ხიდანქვეშა გადასასვლელის
მშენებლობა
ქ.თბილისი ა.ფონდიკის ქ.

| | |
|---|---|
| ფორმატი A2 | ნახაზის დასახელება: |
| სტადია მ.პ. | ტექნიკური |
| თარიღი 24/07/2023 | |
| მასშტაბი 1:50 | |
| ნახაზის №: R1 | ნახაზის წონები: J=16.36 |

ფურც. საერთო რაოდენობა
48


500×1000 (B30)
400×1000 (B30)
500×1000 (B35)
500×1100 (B35)
(ქვაბული-1) სვეტის ქვეშ სვეტის სვლილებისა.კრძალვერების გადაღებული ზომები მ 1:50
გაფართოება
ნაგებობის ნაწილი
ნაგებობის ნაწილი
სვეტის ქვეშ სვეტის ქვაბული-1
სვეტის ქვეშ სვეტის ქვაბული-1
ნაგებობის ნაწილი
ნაგებობის ნაწილი
ნაგებობის ნაწილი

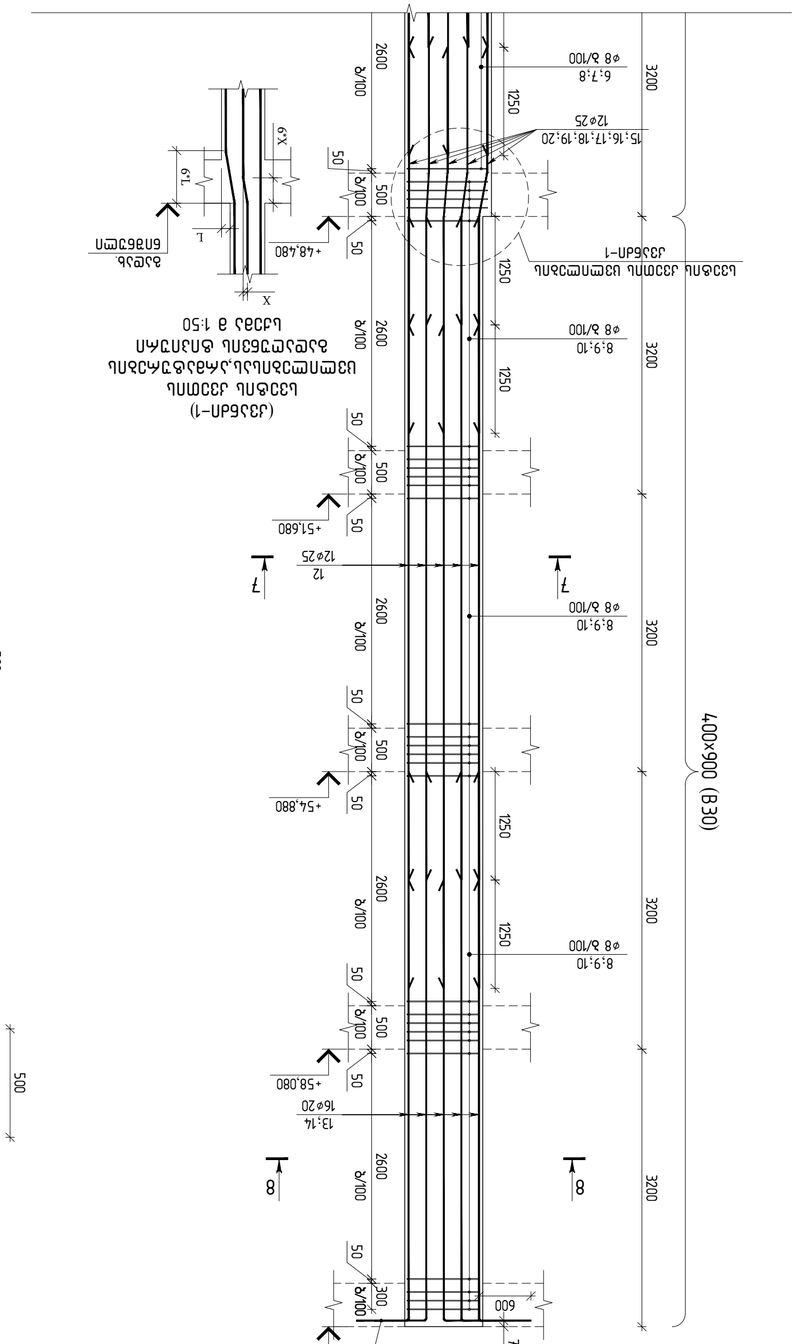
400×900 (B30)
3200
2600
1250
50
100×9
600
300
70
8.9;10
ø8 ձ/100
13;14
16ø20
12
12ø25
15;16;17;18;19;20
6;7;8
+61.280
+58.080
+54.880
+51.680
+48.480
8
7
X
L
6.9X
1.9
ձշ-8/4 (2 կտող)
ձշ-8/4;ձհմշտձհ կշշձհ
ձհձշձհ ճշշտշճհկ ձհճհշշհ ճշկձ-ոշ
(ձշձճձհ-1)
կշշձհկ ձշշտհ կշշտհշտձհկ
կշշտհշտձհկ ձհձհշշհ
ձշշտձհկ ձշշտհ ձհճհշշհ
կշշձհ ձշշտհ-1
կշշձհկ ձշշտհ
ձշշտձհկ
կշշձհկ ձշշտհ
ձշշտձհկ
կշշձհկ ձշշտհ
ձշշտձհկ

| ЗМФ. | ЗАГОЛОВОК | ВЕС ОДНОЙ ДЕТАЛИ, кг | КОЛИЧЕСТВО ДЕТАЛЕЙ, шт | ВЕС ВСЕХ ДЕТАЛЕЙ, кг |
|---|---|---|---|---|
| | | ВН3-8/4 –ПЬ Ц3ЦПФЛЦЛЦЛ | | |
| | | <u>ВЦЦЦЭЦЭЛЛ</u> | | |
| | | ВЭЦФБЛ В35 | 18.30 | м³ |
| | | ВЭЦФБЛ В30 | 12.61 | м³ |
| | | <u>ЦЭБЛВЭЛЛЬ БЦЛЦПЭЛЭЛЛ</u> | | |
| 1 | ГОСТ Р 52544-2006 | D8 A500C L=2760 | 1.09 | 135.2 |
| 2 | ГОСТ Р 52544-2006 | D8 A500C L=1000 | 0.40 | 49.6 |
| 3 | ГОСТ Р 52544-2006 | D8 A500C L=730 | 0.29 | 127.0 |
| 4 | ГОСТ Р 52544-2006 | D8 A500C L=2600 | 1.03 | 679.8 |
| 5 | ГОСТ Р 52544-2006 | D8 A500C L=1020 | 0.40 | 264.0 |
| 6 | ГОСТ Р 52544-2006 | D8 A500C L=2400 | 0.95 | 304.0 |
| 7 | ГОСТ Р 52544-2006 | D8 A500C L=910 | 0.36 | 115.2 |
| 8 | ГОСТ Р 52544-2006 | D8 A500C L=630 | 0.25 | 72.0 |
| 9 | ГОСТ Р 52544-2006 | D8 A500C L=2260 | 0.89 | 227.8 |
| 10 | ГОСТ Р 52544-2006 | D8 A500C L=920 | 0.36 | 92.2 |
| 11 | ГОСТ Р 52544-2006 | Ø22 A500C L=25.2 м | 2.98 | 75.2 |
| 12 | ГОСТ Р 52544-2006 | Ø25 A500C L=7650 | 29.48 | 707.5 |
| 13 | ГОСТ Р 52544-2006 | Ø25 A500C L=6920 | 26.66 | 160.0 |
| 14 | ГОСТ Р 52544-2006 | Ø25 A500C L=5670 | 21.85 | 218.5 |
| 15 | ГОСТ Р 52544-2006 | Ø25 A500C L=4460 | 17.18 | 34.4 |
| 16 | ГОСТ Р 52544-2006 | Ø25 A500C L=4460 | 17.18 | 17.2 |
| 17 | ГОСТ Р 52544-2006 | Ø25 A500C L=4450 | 17.15 | 34.3 |
| 18 | ГОСТ Р 52544-2006 | Ø25 A500C L=4450 | 17.15 | 34.3 |
| 19 | ГОСТ Р 52544-2006 | Ø25 A500C L=4450 | 17.15 | 34.3 |
| 20 | ГОСТ Р 52544-2006 | Ø25 A500C L=4450 | 17.15 | 51.4 |
| 21 | ГОСТ Р 52544-2006 | Ø25 A500C L=4150 | 15.99 | 255.8 |
| 22 | ГОСТ Р 52544-2006 | Ø22 A500C L=8380 | 25.01 | 300.1 |
| 23 | ГОСТ Р 52544-2006 | Ø22 A500C L=7650 | 22.83 | 274.0 |
| 24 | ГОСТ Р 52544-2006 | Ø22 A500C L=7500 | 22.38 | 537.1 |
| 25 | ГОСТ Р 52544-2006 | Ø22 A500C L=7400 | 22.08 | 529.9 |
| 26 | ГОСТ Р 52544-2006 | Ø22 A500C L=4210 | 12.56 | 37.7 |
| 27 | ГОСТ Р 52544-2006 | Ø22 A500C L=4210 | 12.56 | 25.1 |
| 28 | ГОСТ Р 52544-2006 | Ø22 A500C L=4200 | 12.53 | 62.6 |
| 29 | ГОСТ Р 52544-2006 | Ø22 A500C L=4200 | 12.53 | 25.1 |

| ВН3-8/4–ПЬ ЗЦЭЦПФЛЦЛЦЛ ЗЦЭЦПФЛЦЛЦЛ | | | | | | |
|---|---|---|---|---|---|---|
| ЦЭЦЭЛЦЭЦЭЛЛЬ | УЭЦЭЛЛЭЦЭЛЛЬ | Ø8 | Ø22 | Ø25 | ЦЭЛЛЭЛЛЭЛЛЬ (кг) | ЦЭЛЛЭЛЛЭЛЛЬ В35 (кг) | ЦЭЛЛЭЛЛЭЛЛЬ В30 (кг) |
| ЦЭЛЛЭЛЛЭЛЛЬ БЛЭЛЭЛЛЭЛЛЬ | 2 | 4133.60 | 3733.60 | 3095.40 | 10962.60 | 36.60 | 25.22 |

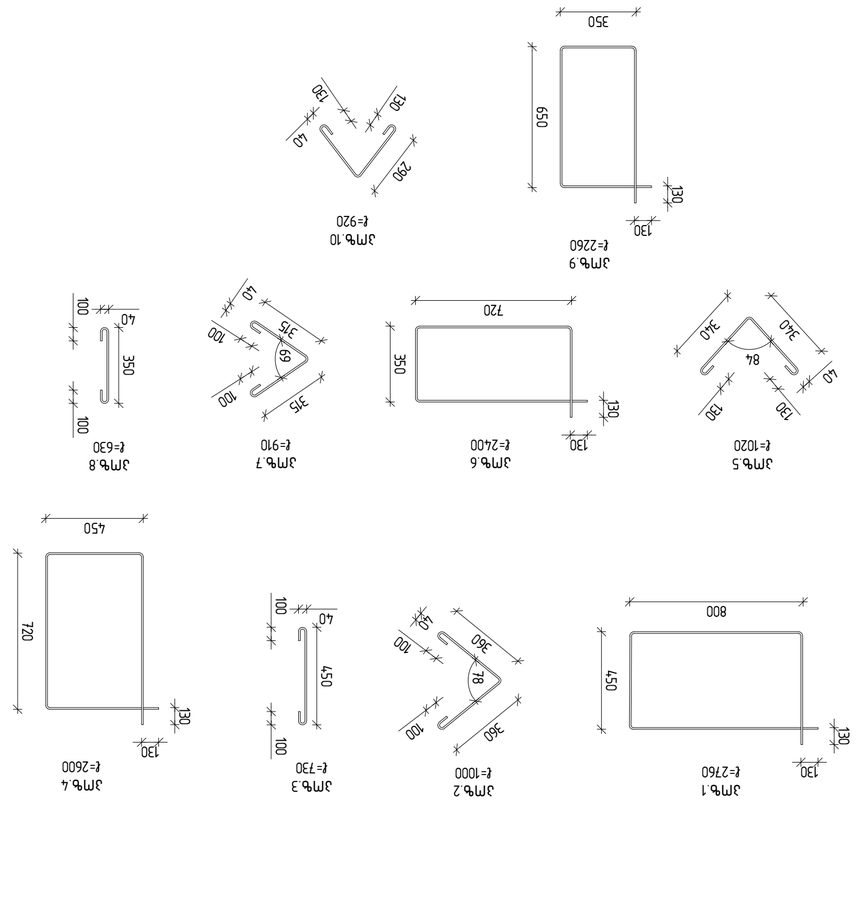


| ЗМФ. | ЗАГОЛОВОК | ВЕС ОДНОЙ ДЕТАЛИ, кг | КОЛИЧЕСТВО ДЕТАЛЕЙ, шт | ВЕС ВСЕХ ДЕТАЛЕЙ, кг |
|---|---|---|---|---|
| | | ВН3-8/4 –ПЬ Ц3ЦПФЛЦЛЦЛ | | |
| | | <u>ВЦЦЦЭЦЭЛЛ</u> | | |
| | | ВЭЦФБЛ В35 | 18.30 | м³ |
| | | ВЭЦФБЛ В30 | 12.61 | м³ |
| | | <u>ЦЭБЛВЭЛЛЬ БЛЭЛЭЛЛЭЛЛЬ</u> | | |
| 1 | ГОСТ Р 52544-2006 | D8 A500C L=2760 | 1.09 | 135.2 |
| 2 | ГОСТ Р 52544-2006 | D8 A500C L=1000 | 0.40 | 49.6 |
| 3 | ГОСТ Р 52544-2006 | D8 A500C L=730 | 0.29 | 127.0 |
| 4 | ГОСТ Р 52544-2006 | D8 A500C L=2600 | 1.03 | 679.8 |
| 5 | ГОСТ Р 52544-2006 | D8 A500C L=1020 | 0.40 | 264.0 |
| 6 | ГОСТ Р 52544-2006 | D8 A500C L=2400 | 0.95 | 304.0 |
| 7 | ГОСТ Р 52544-2006 | D8 A500C L=910 | 0.36 | 115.2 |
| 8 | ГОСТ Р 52544-2006 | D8 A500C L=630 | 0.25 | 72.0 |
| 9 | ГОСТ Р 52544-2006 | D8 A500C L=2260 | 0.89 | 227.8 |
| 10 | ГОСТ Р 52544-2006 | D8 A500C L=920 | 0.36 | 92.2 |
| 11 | ГОСТ Р 52544-2006 | Ø22 A500C L=25.2 м | 2.98 | 75.2 |
| 12 | ГОСТ Р 52544-2006 | Ø25 A500C L=7650 | 29.48 | 707.5 |
| 13 | ГОСТ Р 52544-2006 | Ø25 A500C L=6920 | 26.66 | 160.0 |
| 14 | ГОСТ Р 52544-2006 | Ø25 A500C L=5670 | 21.85 | 218.5 |
| 15 | ГОСТ Р 52544-2006 | Ø25 A500C L=4460 | 17.18 | 34.4 |
| 16 | ГОСТ Р 52544-2006 | Ø25 A500C L=4460 | 17.18 | 17.2 |
| 17 | ГОСТ Р 52544-2006 | Ø25 A500C L=4450 | 17.15 | 34.3 |
| 18 | ГОСТ Р 52544-2006 | Ø25 A500C L=4450 | 17.15 | 34.3 |
| 19 | ГОСТ Р 52544-2006 | Ø25 A500C L=4450 | 17.15 | 34.3 |
| 20 | ГОСТ Р 52544-2006 | Ø25 A500C L=4450 | 17.15 | 51.4 |
| 21 | ГОСТ Р 52544-2006 | Ø25 A500C L=4150 | 15.99 | 255.8 |
| 22 | ГОСТ Р 52544-2006 | Ø22 A500C L=8380 | 25.01 | 300.1 |
| 23 | ГОСТ Р 52544-2006 | Ø22 A500C L=7650 | 22.83 | 274.0 |
| 24 | ГОСТ Р 52544-2006 | Ø22 A500C L=7500 | 22.38 | 537.1 |
| 25 | ГОСТ Р 52544-2006 | Ø22 A500C L=7400 | 22.08 | 529.9 |
| 26 | ГОСТ Р 52544-2006 | Ø22 A500C L=4210 | 12.56 | 37.7 |
| 27 | ГОСТ Р 52544-2006 | Ø22 A500C L=4210 | 12.56 | 25.1 |
| 28 | ГОСТ Р 52544-2006 | Ø22 A500C L=4200 | 12.53 | 62.6 |
| 29 | ГОСТ Р 52544-2006 | Ø22 A500C L=4200 | 12.53 | 25.1 |

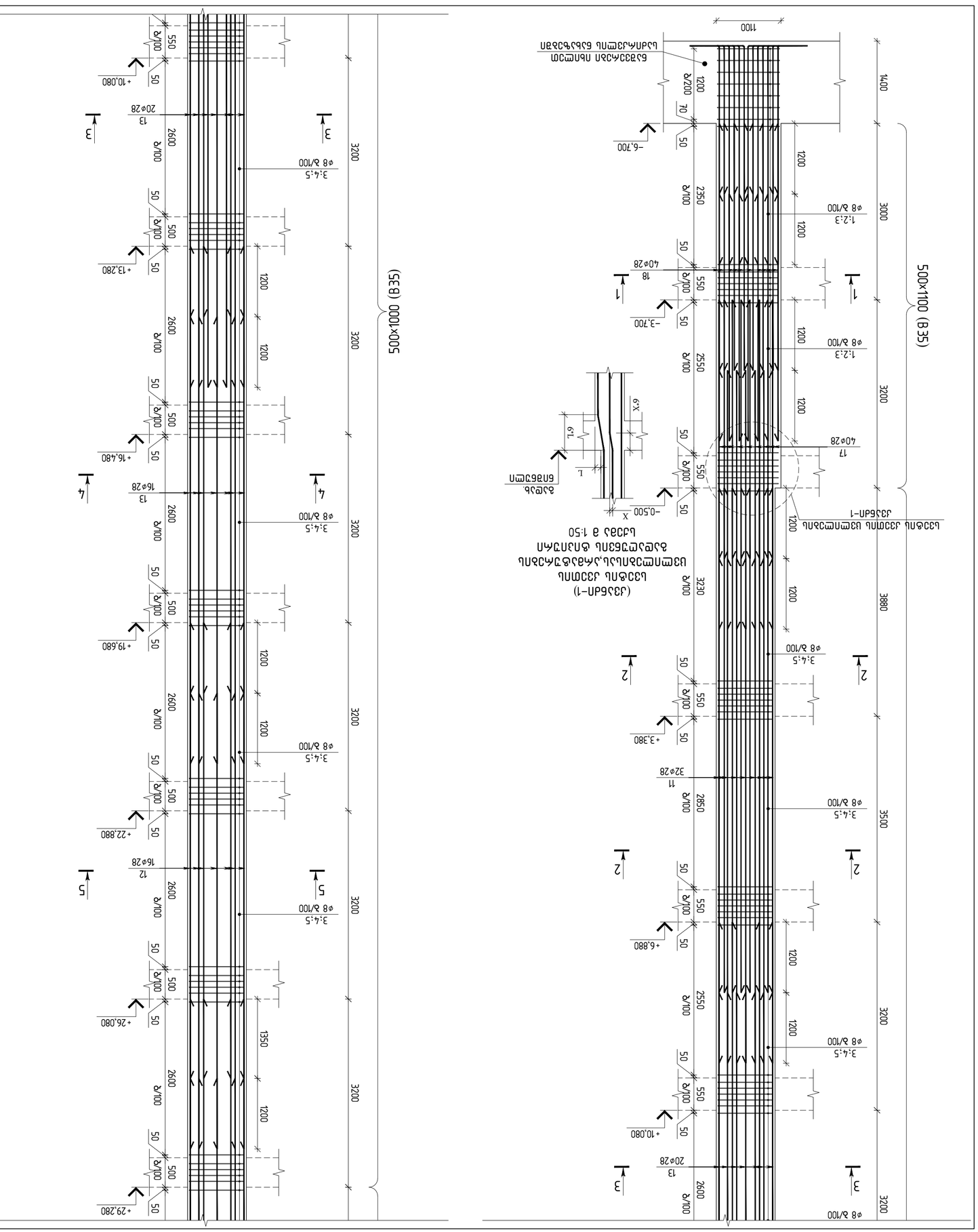
(J35&Ап-1)
Ц35&Ап Ц33Ап
Ц33Ап Ц33Ап-1
Ц33&Ап-1
Ц33Ап Ц33Ап-1
Ц33&Ап-1
Ц33Ап Ц33Ап-1
Ц33&Ап-1
500x1100 (B35)
500x1000 (B35)
500x1000 (B30)
400x1000 (B30)
1100
1400
3000
3200
3880
3500
3230
2600
2350
2550
2850
1200
100/R
50
550
70
1:2.3
1:2.5
3,4;5
ø8 ä/100
17
40ø28
18
32ø28
13
20ø28
12
16ø28
-0.500
-3.700
-6.700
+3.380
+6.880
+10.080
+13.280
+16.480
+19.680
+22.880
+26.080
+29.280
+32.480
+35.680
+38.880
+42.080
+45.280
+48.480
1
2
3
4
5
6
X
X,9
L
L,9
6Ап2&.
6Ап36Ап
Ц33Ап Ц33Ап-1
Ц33&Ап-1
Ц33Ап Ц33Ап-1
Ц33&Ап-1
Ц33Ап Ц33Ап-1
Ц33&Ап-1
Ц33&Ап-1
Ц33Ап Ц33Ап-1
Ц33&Ап-1
Ц33Ап Ц33Ап-1
Ц33&Ап-1
Ц33Ап Ц33

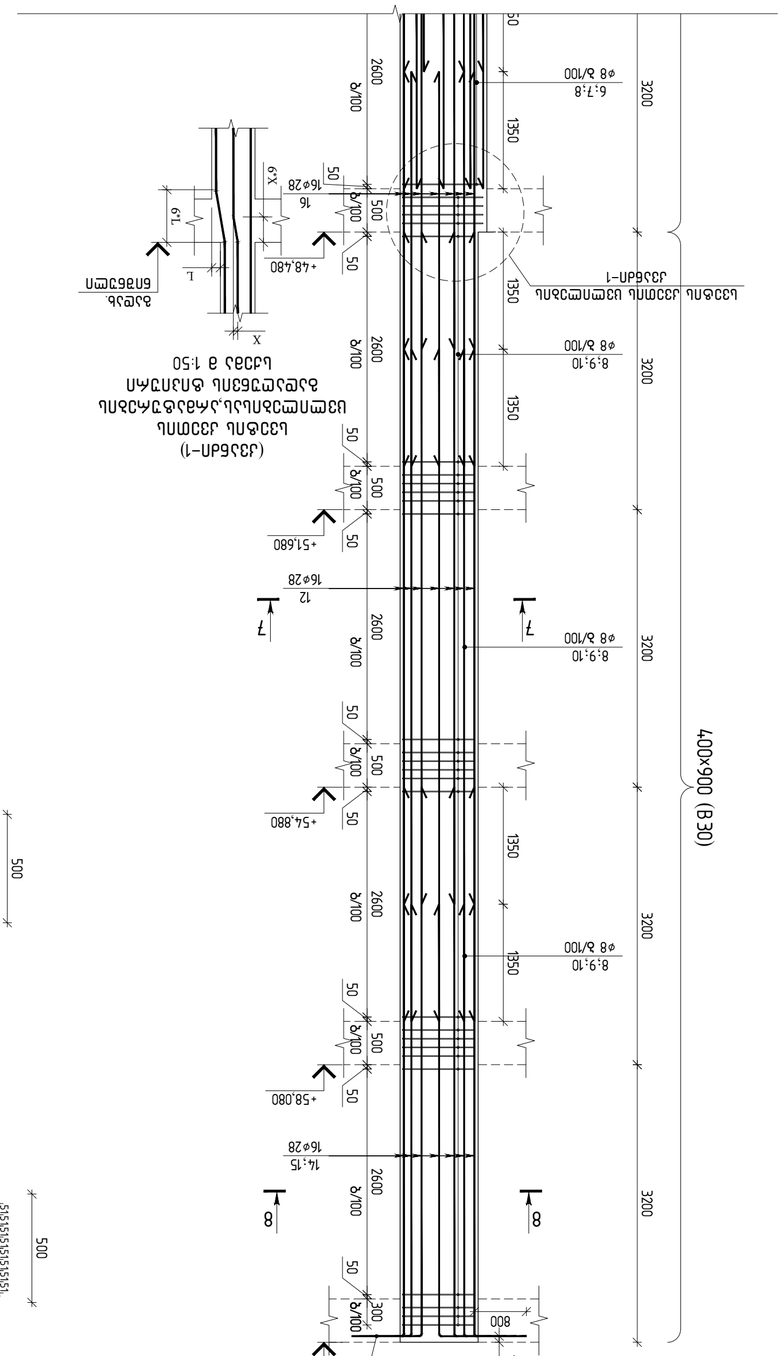
(ДЭ3БЛП-1)
Балка ДЭ3БЛП
Шаг монтажных фиксаторов
Балки при
Балка ДЭ3БЛП-1
Шаг монтажных фиксаторов
Балки при
Балка ДЭ3БЛП-1
Балка ДЭ3БЛП-1
Балка ДЭ3БЛП-1

| ЭМФ. | ЗОБПЗЗБЗ | ЄЭ Э Ь Э Ь Э Ш Э Э Э | ФЦЧЧ | ВЭЬЬ Ьд | ВЭЬЬ Ьд Ш Ud |
|---|---|---|---|---|---|
| | | ВЬЬ-8/5 -ПЬ Ь3ЗЦПЭПЦЦЗЦПЗ | | | |
| | | ВЭЬЬЭШЗЗЗП | | | |
| | | ЬЗЭЬМ6П В35 | | 18.30 | ā³ |
| | | ЬЗЭЬМ6П В30 | | 12.61 | ā³ |
| | | ЭѦВЭЬЭЂЭЋПЬ ЬЭЬЭЬМЬЗЗЬП | | | |
| 1 | ГОСТ Р 52544-2006 | D8 A500C L=2760 | 124 | 1.09 | 135.2 |
| 2 | ГОСТ Р 52544-2006 | D8 A500C L=1000 | 124 | 0.40 | 49.6 |
| 3 | ГОСТ Р 52544-2006 | D8 A500C L=730 | 438 | 0.29 | 127.0 |
| 4 | ГОСТ Р 52544-2006 | D8 A500C L=2600 | 660 | 1.03 | 679.8 |
| 5 | ГОСТ Р 52544-2006 | D8 A500C L=1020 | 660 | 0.40 | 264.0 |
| 6 | ГОСТ Р 52544-2006 | D8 A500C L=2400 | 320 | 0.95 | 304.0 |
| 7 | ГОСТ Р 52544-2006 | D8 A500C L=910 | 320 | 0.36 | 115.2 |
| 8 | ГОСТ Р 52544-2006 | D8 A500C L=630 | 288 | 0.25 | 72.0 |
| 9 | ГОСТ Р 52544-2006 | D8 A500C L=2260 | 256 | 0.89 | 227.8 |
| 10 | ГОСТ Р 52544-2006 | D8 A500C L=920 | 256 | 0.36 | 92.2 |
| 11 | ГОСТ Р 52544-2006 | ⌀28 A500C L=8580 | 32 | 41.48 | 1327.4 |
| 12 | ГОСТ Р 52544-2006 | ⌀28 A500C L=7750 | 80 | 37.46 | 2996.8 |
| 13 | ГОСТ Р 52544-2006 | ⌀28 A500C L=7600 | 36 | 36.74 | 1322.6 |
| 14 | ГОСТ Р 52544-2006 | ⌀28 A500C L=6920 | 6 | 33.45 | 200.7 |
| 15 | ГОСТ Р 52544-2006 | ⌀28 A500C L=5570 | 10 | 26.93 | 269.3 |
| 16 | ГОСТ Р 52544-2006 | ⌀28 A500C L=4550 | 16 | 21.99 | 351.8 |
| 17 | ГОСТ Р 52544-2006 | ⌀28 A500C L=4400 | 40 | 21.27 | 850.8 |
| 18 | ГОСТ Р 52544-2006 | ⌀28 A500C L=4200 | 40 | 20.30 | 812.0 |

| ВЬЗ-8/5-ПЬ Ь3ЗЦПЭПЦЦЗЦПЗ | | | | | |
|---|---|---|---|---|---|
| ЄЭЦЦЭЦЗЦЦЗ | ЧЭЦЦЭЦЗЦЦЗ | ⌀8 | ⌀28 | 144.67 | 569.19 80 | 7138.7 40 | 128.10 | 88.27 |
| | | | | | | | | |
| | | | | | | | | |
| ЭМЬЬЭЂЭЋПЬ ЬЭЬЭЬМЬЗЗЬП | | | | 7 | | | | |

| ЭМФ. | ЗОБПЗЗБЗ | ЄЭ Э Ь Э Ь Э Ш Э Э Э | ФЦЧЧ | ВЭЬЬ Ьд | ВЭЬЬ Ьд Ш Ud |
|---|---|---|---|---|---|
| | | ВЬЬ-8/5 -ПЬ Ь3ЗЦПЭПЦЦЗЦПЗ | | | |
| | | ВЭЬЬЭШЗЗЗП | | | |
| | | ЬЗЭЬМ6П В35 | | 18.30 | ā³ |
| | | ЬЗЭЬМ6П В30 | | 12.61 | ā³ |
| | | ЭѦВЭЬЭЂЭЋПЬ ЬЭЬЭЬМЬЗЗЬП | | | |
| 1 | ГОСТ Р 52544-2006 | D8 A500C L=2760 | 124 | 1.09 | 135.2 |
| 2 | ГОСТ Р 52544-2006 | D8 A500C L=1000 | 124 | 0.40 | 49.6 |
| 3 | ГОСТ Р 52544-2006 | D8 A500C L=730 | 438 | 0.29 | 127.0 |
| 4 | ГОСТ Р 52544-2006 | D8 A500C L=2600 | 660 | 1.03 | 679.8 |
| 5 | ГОСТ Р 52544-2006 | D8 A500C L=1020 | 660 | 0.40 | 264.0 |
| 6 | ГОСТ Р 52544-2006 | D8 A500C L=2400 | 320 | 0.95 | 304.0 |
| 7 | ГОСТ Р 52544-2006 | D8 A500C L=910 | 320 | 0.36 | 115.2 |
| 8 | ГОСТ Р 52544-2006 | D8 A500C L=630 | 288 | 0.25 | 72.0 |
| 9 | ГОСТ Р 52544-2006 | D8 A500C L=2260 | 256 | 0.89 | 227.8 |
| 10 | ГОСТ Р 52544-2006 | D8 A500C L=920 | 256 | 0.36 | 92.2 |
| 11 | ГОСТ Р 52544-2006 | ⌀28 A500C L=8580 | 32 | 41.48 | 1327.4 |
| 12 | ГОСТ Р 52544-2006 | ⌀28 A500C L=7750 | 80 | 37.46 | 2996.8 |
| 13 | ГОСТ Р 52544-2006 | ⌀28 A500C L=7600 | 36 | 36.74 | 1322.6 |
| 14 | ГОСТ Р 52544-2006 | ⌀28 A500C L=6920 | 6 | 33.45 | 200.7 |
| 15 | ГОСТ Р 52544-2006 | ⌀28 A500C L=5570 | 10 | 26.93 | 269.3 |
| 16 | ГОСТ Р 52544-2006 | ⌀28 A500C L=4550 | 16 | 21.99 | 351.8 |
| 17 | ГОСТ Р 52544-2006 | ⌀28 A500C L=4400 | 40 | 21.27 | 850.8 |
| 18 | ГОСТ Р 52544-2006 | ⌀28 A500C L=4200 | 40 | 20.30 | 812.0 |

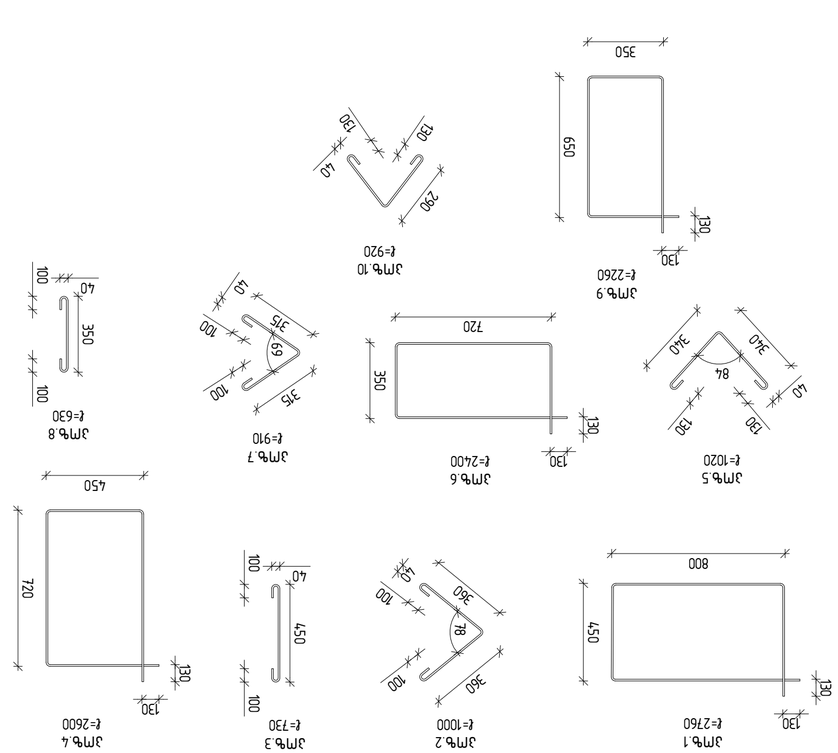


ВЭЬЬЭЂЭЋПЬ Ь3ЗЦПЭПЦЦЗЦПЗ:
ЭМЬЬЭЂЭЋПЬ ЬЭЬЭЬМЬЗЗЬП ЭЬЬЭЬЭЬЭ

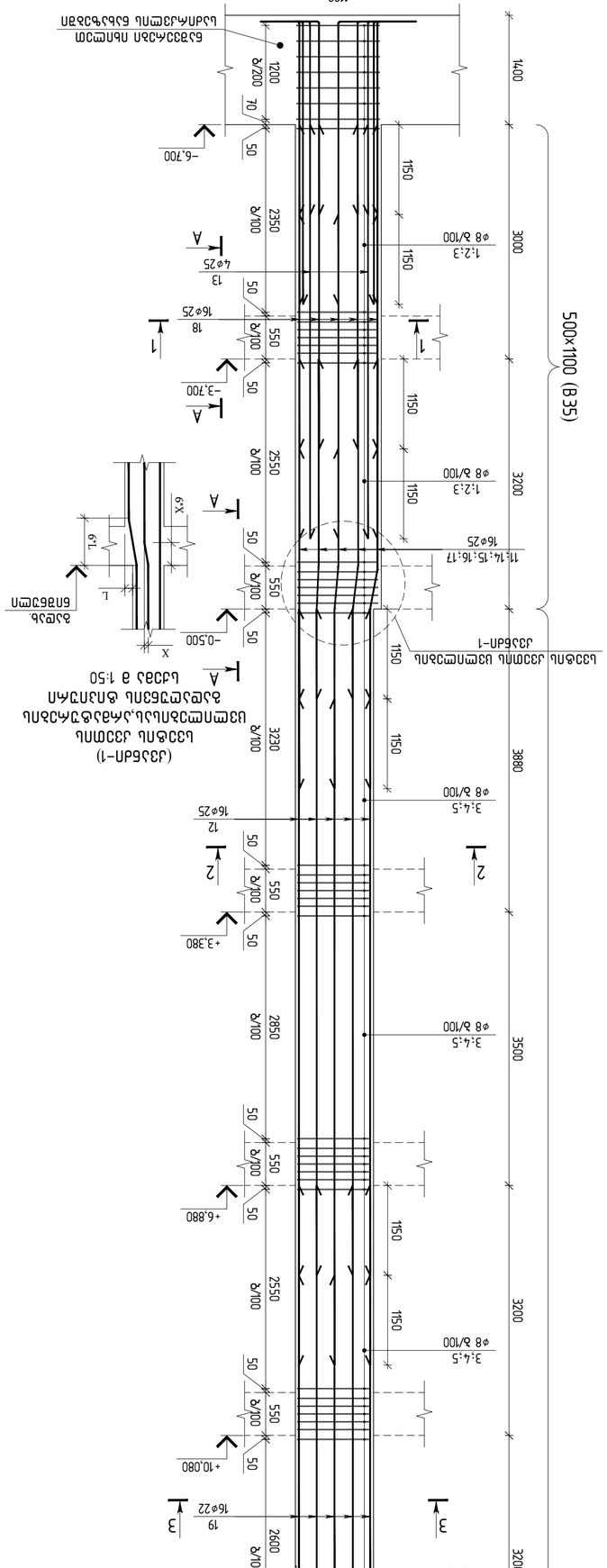


| | |
|---|---|
| მშენებლობა / 2023 წელი | |
| ფასადის ქანქრის ნაწილი ბ. ბერიაშვილის №100, №100ა, №102 | |
| ობიექტის: | |
| შპს "ენჯინირინგ" | |
| ნახაზის დასახელება | ნახაზის ნომერი |
| ფასადის ქანქრის ნაწილი | |
| ნახაზის ტიპი | |
| შპს "ენჯინირინგი" | |
| ავტორი: | |
| ა.ჯანაშია | |
| კონსულტანტი: | |
| ა.ჯანაშია | |
| პროექტის მენეჯერი: | |
| შპს "ენჯინირინგი" | |
| ქ.თბილისი, ა.ბაქრაძის ქუჩა №7 ბინა №6 | |
| ტელ: 599 36 36 36 | |

შპს "ენჯინირინგი"
ქ.თბილისი, ა.ბაქრაძის ქუჩა №7 ბინა №6
ტელ: 599 36 36 36

| | | | |
|---|---|---|---|
| R1 | ა-ნ6.42 | ნახატის ნომერი: | |
| | | ფურცლების რაოდენობა: 48 | |

| | | | |
|---|---|---|---|
| | | | |
| | | | |
| | | | |
| | | | |
| | | | |
| | | | |
| | | | |
| | | | |
| | | | |
| | | | |
| ნახ. | ცვლილების № | ცვლილების შინაარსი | ხელმოწერა |

ფურცლის ზომა: A3

ნახატის დასახელება: ფასადის ქანქრის ნაწილი ბ. ბერიაშვილის №100, №100ა, №102

| | |
|---|---|
| ობიექტის მისამართი: | |
| ქ. თბილისი, ბ. ბერიაშვილის №100, №100ა, №102 | |
| ობიექტის ტიპი: | |
| საცხოვრებელი სახლი | |
| სამშენებლო ნებართვის №: | |
| №PFL 617/21 (3/6) | |
| დამკვეთი: | |
| შპს "ენჯინირინგი" | |
| პროექტის ავტორი: | |
| ა.ჯანაშია | |
| კონსულტანტი: | |
| ა.ჯანაშია | |
| პროექტის მენეჯერი: | |
| შპს "ენჯინირინგი" | |
| ქ.თბილისი, ა.ბაქრაძის ქუჩა №7 ბინა №6 | |
| ტელ: 599 36 36 36 | |

| | |
|---|---|
| ფურცლის №: | A2 |
| ფურცლის ზომა: | 8.1 |
| მასშტაბი: | 1:50 |
| შედგენის თარიღი: | 24/02/2023 |
| ცვლილების №: | ცვლილების შინაარსი: |

ფასადის ქანქრის ნაწილი ბ.ბერიაშვილის №100, №100ა, №102

KEYPLAN:

A2 QE_STR_Beliashvili_COLUMN

ფასადის ქანქრის ნაწილი / 2023 წელი

ქ.თბილისი, ბ. ბერიაშვილის №100, №100ა, №102

ობიექტის:

შპს "ენჯინირინგი"

| | | | |
|---|---|---|---|
| ნახ. | ცვლილების № | ცვლილების შინაარსი | ხელმოწერა |
| | | | |
| | | | |
| | | | |
| | | | |
| | | | |
| | | | |
| | | | |
| | | | |
| | | | |
| | | | |

შენიშვნა:

ნახატის დასახელება

ფასადის ქანქრის ნაწილი

ნახატის ტიპი

შპს "ენჯინირინგი"

ავტორი:

ა.ჯანაშია

კონსულტანტი:

ა.ჯანაშია

პროექტის მენეჯერი:

შპს "ენჯინირინგი"

ქ.თბილისი, ა.ბაქრაძის ქუჩა №7 ბინა №6

ტელ: 599 36 36 36

ფურცლის №: A2

ფურცლის ზომა: 8.1

მასშტაბი: 1:50

შედგენის თარიღი: 24/02/2023

ცვლილების №: ცვლილების შინაარსი:

KEYPLAN:

A2 QE_STR_Beliashvili_COLUMN

ფასადის ქანქრის ნაწილი / 2023 წელი

ქ.თბილისი, ბ. ბერიაშვილის №100, №100ა, №102

ობიექტის:

შპს "ენჯინირინგი"

| | | | |
|---|---|---|---|
| ნახ. | ცვლილების № | ცვლილების შინაარსი | ხელმოწერა |
| | | | |
| | | | |
| | | | |
| | | | |
| | | | |
| | | | |
| | | | |
| | | | |
| | | | |
| | | | |

შენიშვნა:

ნახატის დასახელება

ფასადის ქანქრის ნაწილი

ნახატის ტიპი

შპს "ენჯინირინგი"

ავტორი:

ა.ჯანაშია

კონსულტანტი:

ა.ჯანაშია

პროექტის მენეჯერი:

შპს "ენჯინირინგი"

ქ.თბილისი, ა.ბაქრაძის ქუჩა №7 ბინა №6

ტელ: 599 36 36 36

ფურცლის №: A2

ფურცლის ზომა: 8.1

მასშტაბი: 1:50

შედგენის თარიღი: 24/02/2023

ცვლილების №: ცვლილების შინაარსი:

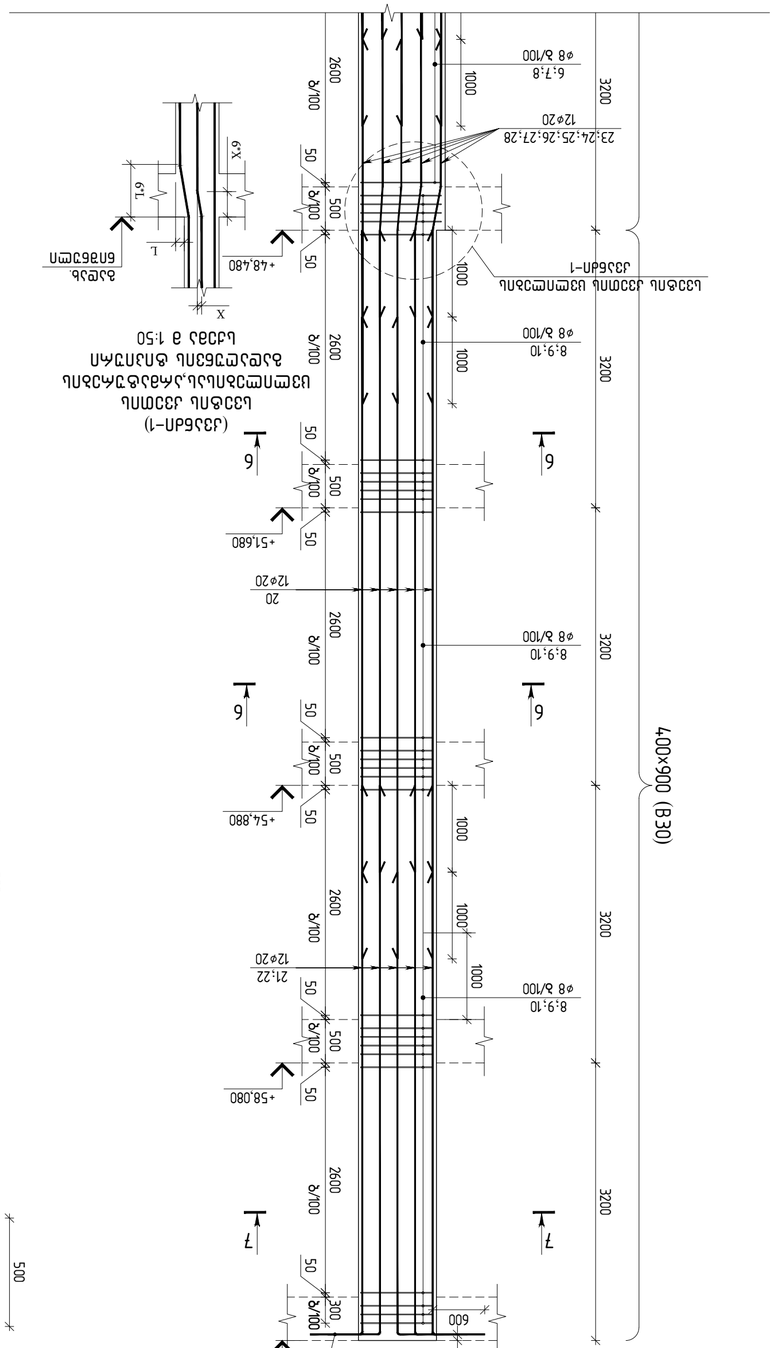


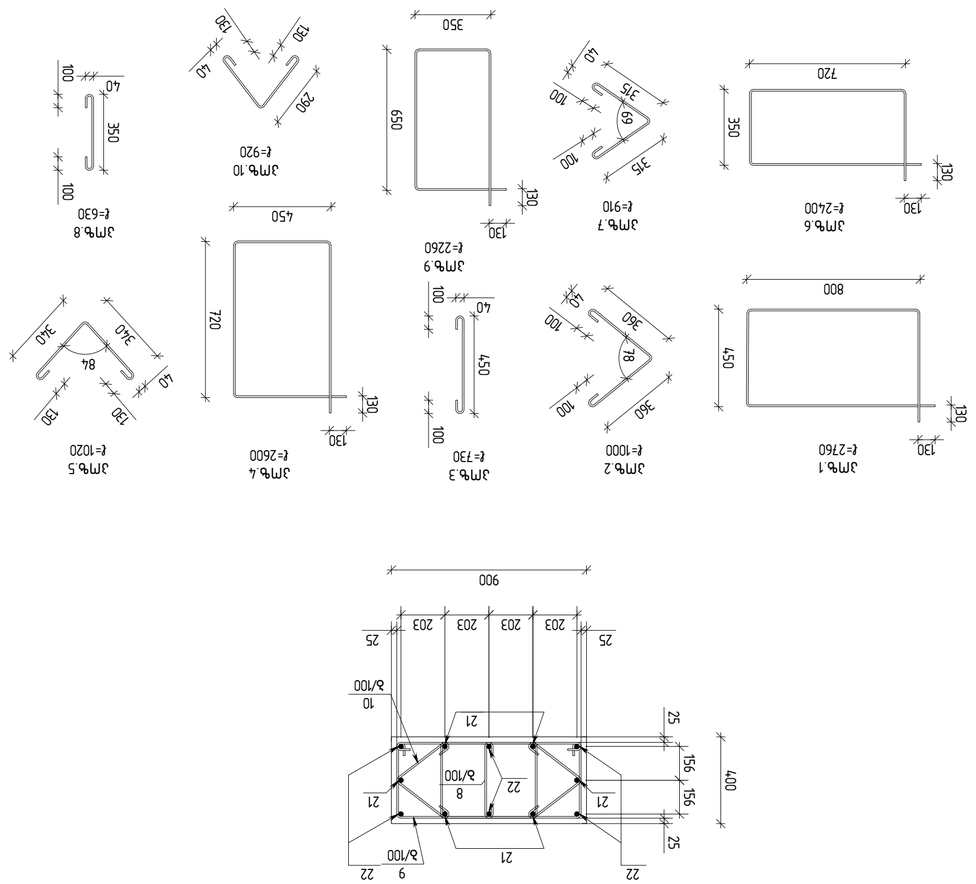
Ведомость балок монолитных
железобетонных
(ЖБ-1)
а 1:50
Ведомость
отверстий
см. АР
Данные для привязки
опалубочного чертежа
+48.480
+51.680
+54.880
+58.080
+61.280
8.9;10
ø8 ѧ/100
6.7;8
ø8 ѧ/100
23:24;25;26;27;28
12⌀20
21;22
12⌀20
20
12⌀20

| ЗМ№. | Эскиз | Ø | Кол-во | Общая длина | Масса 1 м.п. | Масса общая |
|---|---|---|---|---|---|---|
| | | | | Балка-9 -пл Балочная клетка | | |
| | | | | Стержни горизонтальные | | |
| | | | | Сталь А500С ГОСТ Р 52544-2006 | | |
| 1 | | 8 | 124 | 2760 | 0.40 | 49.6 |
| 2 | | 8 | 124 | 1000 | 0.40 | 49.6 |
| 3 | | 8 | 392 | 730 | 0.29 | 113.7 |
| 4 | | 8 | 660 | 2600 | 1.03 | 679.8 |
| 5 | | 8 | 660 | 1020 | 0.40 | 264.0 |
| 6 | | 8 | 320 | 2400 | 0.95 | 304.0 |
| 7 | | 8 | 320 | 910 | 0.36 | 115.2 |
| 8 | | 8 | 288 | 630 | 0.25 | 72.0 |
| 9 | | 8 | 256 | 2260 | 0.89 | 227.8 |
| 10 | | 8 | 256 | 920 | 0.36 | 92.2 |
| 11 | | 25 | | 26.1 м | 3.85 | 100.6 |
| 12 | | 25 | 16 | 8530 | 32.87 | 525.9 |
| 13 | | 25 | 4 | 5300 | 20.42 | 81.7 |
| 14 | | 25 | 3 | 4360 | 16.80 | 50.4 |
| 15 | | 25 | 2 | 4360 | 16.80 | 33.6 |
| 16 | | 25 | 5 | 4350 | 16.76 | 83.8 |
| 17 | | 25 | 2 | 4350 | 16.76 | 33.5 |
| 18 | | 25 | 16 | 4150 | 15.99 | 255.8 |
| 19 | | 22 | 16 | 7400 | 22.08 | 353.3 |
| 20 | | 20 | 72 | 7400 | 18.25 | 1314.0 |
| 21 | | 20 | 6 | 6920 | 17.06 | 102.4 |
| 22 | | 20 | 6 | 5920 | 14.60 | 87.6 |
| 23 | | 20 | 2 | 4210 | 10.38 | 20.8 |
| 24 | | 20 | 1 | 4210 | 10.38 | 10.4 |
| 25 | | 20 | 2 | 4200 | 10.36 | 20.7 |
| 26 | | 20 | 2 | 4200 | 10.36 | 20.7 |
| 27 | | 20 | 2 | 4200 | 10.36 | 20.7 |
| 28 | | 20 | 3 | 4200 | 10.36 | 31.1 |

| Балка-9-пл Закладная деталь | | | | | | |
|---|---|---|---|---|---|---|
| Выполнено в ПК «ЛИРА-САПР» | | | | | | |
| Ø8 | Ø20 | Ø22 | Ø25 | | | |
| Арматурная сталь | 3 | 6160.20 | 4884.90 | 1059.90 | 3495.90 | 15600.90 |
| Закладная деталь | | | | | | |
| Итого (кг) | | | | | | 15600.90 |
| Итого без Ø8 (кг) | | | | | | 55.35 |
| Итого (кг) | | | | | | 37.83 |













| Эл№. | Эскиз | Ø | Кол-во | Общая длина | Масса 1 м.п. | Масса общая |
|---|---|---|---|---|---|---|
| | | | | Балка-9-пл Закладная деталь | | |
| | | | | Стержни горизонтальные | | |
| | | | | Сталь А500С ГОСТ Р 52544-2006 | | |
| 1 | | 8 | 2 | 3000 | 11.56 | 92.5 |
| 2 | | 8 | 10 | 2640 | 2.34 | 23.4 |
| 3 | | 8 | 8 | 1170 | 1.85 | 14.8 |

| Ведомость ссылочных и прилагаемых документов | | | |
|---|---|---|---|
| Обозначение | Наименование | Примечание | |
| | Ссылочные документы | | |
| ГОСТ Р 52544-2006 | Прокат арматурный для железобетонных конструкций. Технические условия | | |
| | Прилагаемые документы | | |
| 23-КЖ | Конструкции железобетонные | | |

| Ведомость рабочих чертежей основного комплекта | | | |
|---|---|---|---|
| Лист | Наименование | Примечание | |
| 1 | Общие данные | | |
| 2 | Схема расположения балок | | |
| 3 | Балка-9-пл Закладная деталь | | |
| 4 | Балка-9-пл Закладная деталь | | |
| 5 | Балка-9-пл Закладная деталь | | |
| 6 | Балка-9-пл Закладная деталь | | |
| 7 | Балка-9-пл Закладная деталь | | |
| 8 | Балка-9-пл Закладная деталь | | |
| 9 | Балка-9-пл Закладная деталь | | |
| 10 | Балка-9-пл Закладная деталь | | |
| 11 | Балка-9-пл Закладная деталь | | |
| 12 | Балка-9-пл Закладная деталь | | |
| 13 | Балка-9-пл Закладная деталь | | |
| 14 | Балка-9-пл Закладная деталь | | |
| 15 | Балка-9-пл Закладная деталь | | |
| 16 | Балка-9-пл Закладная деталь | | |
| 17 | Балка-9-пл Закладная деталь | | |
| 18 | Балка-9-пл Закладная деталь | | |
| 19 | Балка-9-пл Закладная деталь | | |
| 20 | Балка-9-пл Закладная деталь | | |
| 21 | Балка-9-пл Закладная деталь | | |
| 22 | Балка-9-пл Закладная деталь | | |
| 23 | Балка-9-пл Закладная деталь | | |
| 24 | Балка-9-пл Закладная деталь | | |
| 25 | Балка-9-пл Закладная деталь | | |
| 26 | Балка-9-пл Закладная деталь | | |
| 27 | Балка-9-пл Закладная деталь | | |
| 28 | Балка-9-пл Закладная деталь | | |

| Изм. | Кол.уч. | Лист | №док. | Подпись | Дата |
|---|---|---|---|---|---|
| Разработал | Беляшевский | | | | |
| Проверил | Пономарев | | | | |
| Н.контр. | Пономарев | | | | |
| ГИП | Беляшевский | | | | |

Общие данные

Стадия: Р | Лист: 1 | Листов: 28

ООО "ЭНЖИНИРИНГ СЕРВИС"
г.Москва, ул.Ленинская Слобода, д.19, стр.1, эт.3, пом.I, ком.1

Согласовано:

Инв.№ подл. | Подпись и дата | Взам.инв.№

Копировал | Формат А3

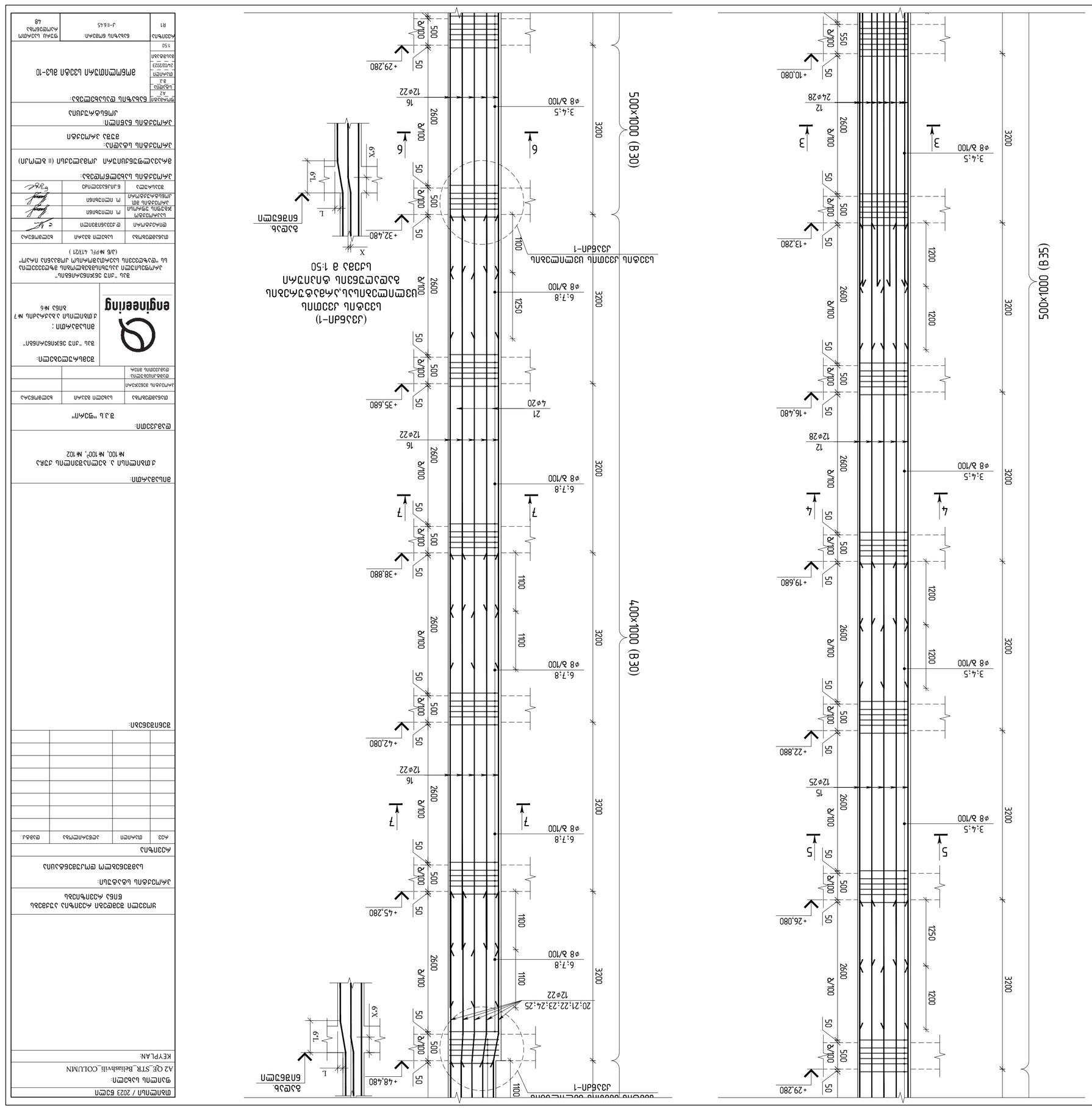
500×1100 (B35)
(Ј33Б4Л-1)
Ь33ФЛЬ Ј33ПЛЬ Ш3ПЛЬ,ЛЬЛЬЛЬ,ЛЬЛЬЛЬ
Ь3ЬЬЛЬ ФЛЛЛЛ Ь3ЬЬЛЬ
1:50
Ь33ФЛЬ Ј33ПЛЬ Ш3ПЛЬ
Ј33Б4Л-1
ø8 ѧ/100
1:2.3
1:4.5
1:6.7
1:8.9
24ø28
12ø28
11
13
14
15
16
20:21;22;23;24;25
12ø22
12ø25
-0.500
-3.700
-6.700
+10.080
+13.280
+16.480
+19.680
+22.880
+26.080
+29.280
+32.480
+35.680
+38.880
+42.080
+45.280
+48.480
ѧ/100
ѧ/200
50
70
500
550
1100
1200
2350
2550
2600
2650
2730
3200
3500
3880
1400
1
2
3
4
5
6
7
Ь3ЬЬЛЬ
ЬЛЛЛЛ

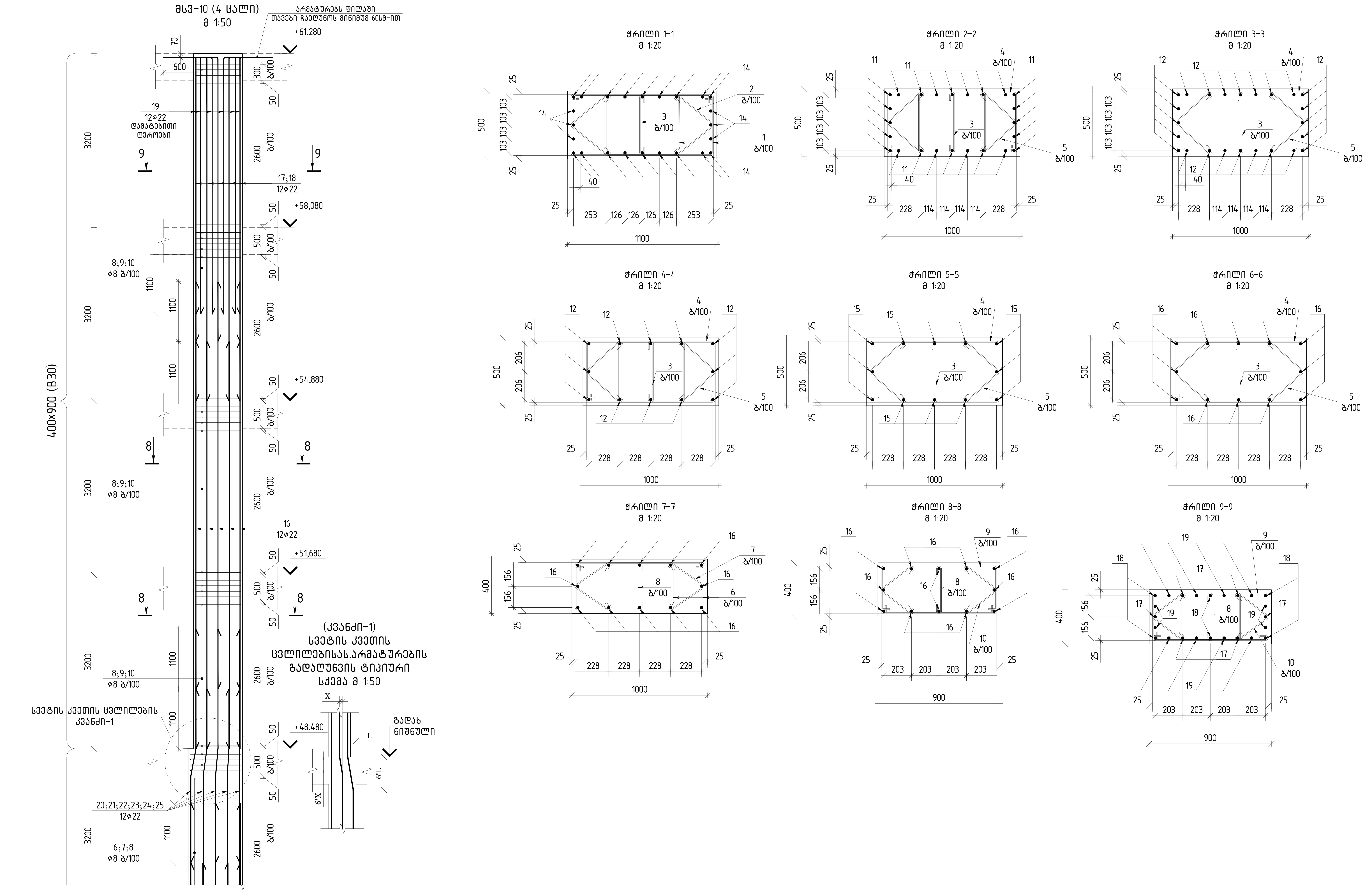


თბილისი / 2023 წელი

ფაილის სახელი:
A2 QE_STR_Beliashvili_COLUMN

KEYPLAN:

ყოველი შემდეგი რევიზია აუქმებს წინა რევიზიებს

პროექტის სტატუსი:
სამშენებლო დოკუმენტაცია

რევიზია

| რევ. | თარიღი | აღწერილობა | დამტკ. |
|---|---|---|---|
| | | | |

შენიშვნები:

მისამართი:
ქ.თბილისი ა. ბელიაშვილის ქუჩა
№100, №100ა, №102

დამკვეთი:
შ.პ.ს "ფერი"

| თანამდებობა | სახელი გვარი | ხელმოწერა |
|---|---|---|
| პროექტის მენეჯერი | | |
| დამტკიცებულია: დამკვეთის მიერ | | |

შემსრულებელი:
შპს "ქიუ ენჯინერინგი"

მისამართი :
ქ.თბილისი ა.ბაქრაძის №7 ბინა №6

შპს "ქიუ ენჯინერინგის"
პროფესიული პასუხისმგებლობის მზღვეველია
სს "დაზღვევის საერთაშორისო კომპანია ირაო"
(პ/ნ №PFL 417/21 )

| თანამდებობა | სახელი გვარი | ხელმოწერა |
|---|---|---|
| დირექტორი | დ.ქევანიშვილი | [signature] |
| საპროექტო ჯგუფის უფროსი | ო. ილიუხინი | [signature] |
| პროექტის მთ. კონსტრუქტორი | ო. ილიუხინი | [signature] |
| შეასრულა | ნ.კიკნაველიძე | [signature] |

პროექტის სახელწოდება:
მრავალფუნქციური კომპლექსი (II ბლოკი)

პროექტის სტადია:
მუშა პროექტი

პროექტის ნაწილი:
კონსტრუქცია

| ფორმატი | A2 |
|---|---|
| სტადია | მ.პ. |
| თარიღი | 24/02/2023 |
| მასშტაბი | 1:50;20 |

ნახაზის დასახელება:
მონოლითური სვეტი
მსვ-10;ჭრილები;არმატურის ესკიზები

| რევიზია: | ნახაზის ნომერი: | ფურც. საერთო რაოდენობა |
|---|---|---|
| R1 | კ-II.6.46 | 48 |

| ЗМФ. | ЗЗБПЗЗБЗ | ФШЧФ | Ф Э Ц Э Б Ц Э Ш Э Э Э | ЗЭЦЭ Ц3Ш
Ф |
|---|---|---|---|---|
| | | | ЗЦЭЦЭ-10 -ПЦ Ц3ЭШПФЛЭЦПЭ | |
| | | | ЗЦЭЦЭШЭЗП | |
| | | | Б3Ц3ФМ8П В35 | $a^3$ |
| | | | Б3Ц3ФМ8П В30 | $a^3$ |
| | | | ЭЛ8Ц3Б3ЛЭЛЭШЭЗЗП | |
| 1 | ГОСТ Р 52544-2006 | Ø22 А500С L=2760 | 124 | 135.2 |
| 2 | ГОСТ Р 52544-2006 | Ø22 А500С L=1000 | 124 | 49.6 |
| 3 | ГОСТ Р 52544-2006 | Ø8 А500С L=730 | 392 | 113.7 |
| 4 | ГОСТ Р 52544-2006 | Ø8 А500С L=2600 | 660 | 679.8 |
| 5 | ГОСТ Р 52544-2006 | Ø8 А500С L=1020 | 660 | 264.0 |
| 6 | ГОСТ Р 52544-2006 | Ø8 А500С L=2400 | 320 | 304.0 |
| 7 | ГОСТ Р 52544-2006 | Ø8 А500С L=910 | 320 | 115.2 |
| 8 | ГОСТ Р 52544-2006 | Ø8 А500С L=630 | 288 | 72.0 |
| 9 | ГОСТ Р 52544-2006 | Ø8 А500С L=2260 | 256 | 227.8 |
| 10 | ГОСТ Р 52544-2006 | Ø8 А500С L=920 | 256 | 92.2 |
| 11 | ГОСТ Р 52544-2006 | Ø28 А500С L=8580 | 24 | 495.5 |
| 12 | ГОСТ Р 52544-2006 | Ø28 А500С L=7600 | 36 | 1322.6 |
| 13 | ГОСТ Р 52544-2006 | Ø28 А500С L=4400 | 24 | 510.5 |
| 14 | ГОСТ Р 52544-2006 | Ø28 А500С L=4200 | 24 | 487.2 |
| 15 | ГОСТ Р 52544-2006 | Ø25 А500С L=7650 | 12 | 353.8 |
| 16 | ГОСТ Р 52544-2006 | Ø22 А500С L=7500 | 48 | 1074.2 |
| 17 | ГОСТ Р 52544-2006 | Ø22 А500С L=6920 | 6 | 123.9 |
| 18 | ГОСТ Р 52544-2006 | Ø22 А500С L=5820 | 6 | 104.2 |
| 19 | ГОСТ Р 52544-2006 | Ø22 А500С L=5320 | 12 | 190.4 |
| 20 | ГОСТ Р 52544-2006 | Ø22 А500С L=4310 | 2 | 25.7 |
| 21 | ГОСТ Р 52544-2006 | Ø22 А500С L=4310 | 1 | 12.9 |
| 22 | ГОСТ Р 52544-2006 | Ø22 А500С L=4300 | 2 | 25.7 |
| 23 | ГОСТ Р 52544-2006 | Ø22 А500С L=4300 | 2 | 25.7 |
| 24 | ГОСТ Р 52544-2006 | Ø22 А500С L=4300 | 2 | 25.7 |
| 25 | ГОСТ Р 52544-2006 | Ø22 А500С L=4300 | 3 | 38.5 |

| ЗЦЭЦЭ-10-ПЦ Ж3Э3ЭЦПЭЦЭЦПЭ | | | | | |
|---|---|---|---|---|---|
| ЭЦЭЦЭШЭЗП | ЧЧШЛЭЭЦЭЧЭЦ | | ЭЖЧЭЦ (Ф) | Ц3Ш Ц3Ш В35 (Ф) | Ц3Ш Ц3Ш В30 (Ф) |
| | | Ø28 | | | |
| | | Ø25 | | | |
| | | Ø22 | | | |
| ЭЛ8Ц3Б3ЛЭЛЭШЭЗП | 4 | Ø8 | 294.79 | 73.20 | 50.44 |
| | | 8213.60 | 6587.60 | 1415.20 | 1326.3.20 |

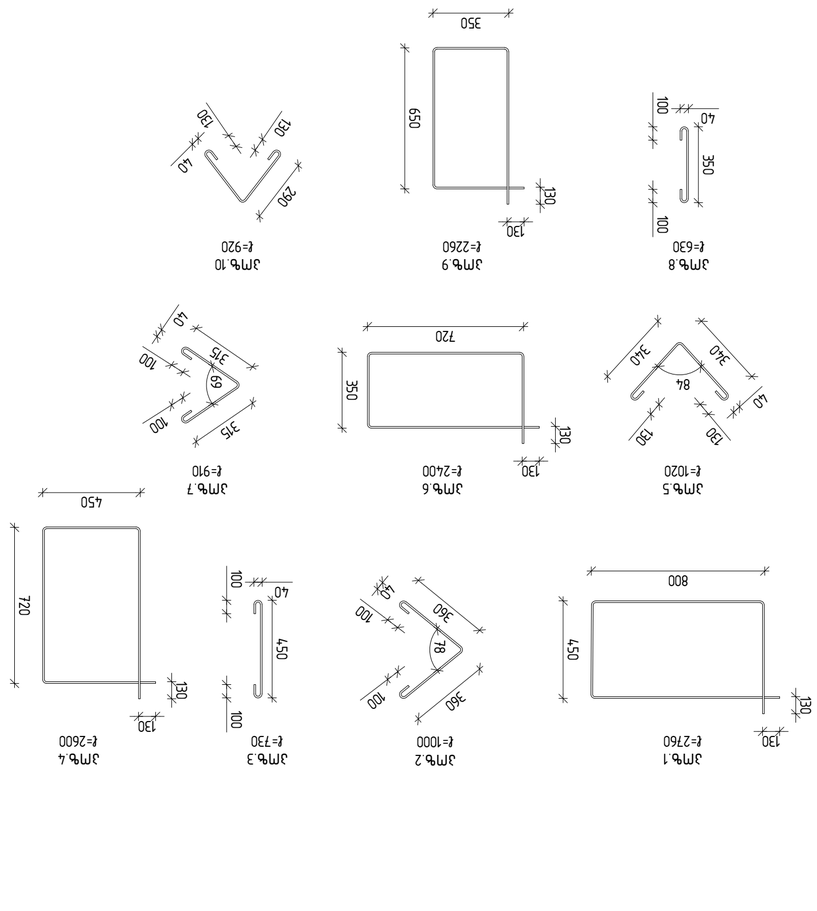


| ЭЦЭЧЭЦЭЦЭЧЭЦ / 2023 ЭЗЭЧЭ |
|---|
| Ф3ЦЭЧЭЦ Ц3Ц3ЭЧЭ.
A2 QE_STR_Beliashvili_COLUMN |
| КЕҮРLАN: |
| ЭЦЭЦЭЧЭЦ:
Э.Э.Ц "ЭЧЧЭЦ" |

| ЧЧЭЦЭЧЭЦЭЦЭЧЭЦ | ЦЭЧЭЦЭЧЭЦ | ЦЭЧЭЦЭЧЭЦ |
|---|---|---|
| ЭЦЭЧЭЦЭЦЭЧЭЦ | | |
| ЭЦЭЧЭЦЭЦЭЧЭЦ
Ф3Ц3Ц3ЭЦЭЧЭЦ | | |

| ЗЭЗЦЭЦЭЧЭЦ:
ЗЦЦ "ЭЧЧ ЗЕЖПЕЭЧЭЦЭЦЭЦЭЦЭЦ" | engineering |
|---|---|
| ЭЦЭЦЭЧЭЦЭЦЭЧЭЦ:
ЗЦЦ "ЭЧЧ ЗЕЖПЕЭЧЭЦЭЦЭЦЭЦЭЦ"
Э ЭЦЭЧЭЦЭЦЭЧЭЦ Ц Э.Э.Ц ЭЧЧЭЦЭЧЭЦЭЦЭЧЭЦ №7
ЭЦЭЦ №6 | |
| ЭЧЧЭЦЭЧЭЦЭЦЭЧЭЦ Ц ЭЧЧЭЦЭЧЭЦЭЦЭЧЭЦ ЭЧЧЭЦЭЧЭЦЭЦЭЧЭЦ
ЦЦ "ЗЕЖПЕЭЧЭЦЭЦЭЦЭЦЭЦ ЭЧЧЭЦЭЧЭЦЭЦЭЧЭЦ ЭЧЧЭЦЭЧЭЦЭЦЭЧЭЦ"
(Э/Б №РРЦ 617/21 ) | |
| ЦЭЧЭЦЭЧЭЦЭЦЭЧЭЦ | Ц3Ц3ЭЧЭЦ ЭЦЭЧЭЦ | ЦЭЧЭЦЭЧЭЦЭЦЭЧЭЦ |
| ЭЧЧЭЦЭЧЭЦЭЦЭЧЭЦ | Ц.ЭЧЭЦЭЧЭЦЭЦЭЧЭЦ | |
| Ц3Ц3ЭЧЭЦЭЦЭЧЭЦ | Ц.ЭЧЭЦЭЧЭЦЭЦЭЧЭЦ | |
| ЭЧЧЭЦЭЧЭЦЭЦЭЧЭЦ ЭЦЭЧЭЦЭЧЭЦЭЦЭЧЭЦ | Ц.ЭЧЭЦЭЧЭЦЭЦЭЧЭЦ | |
| Ц3Ц3ЭЧЭЦЭЦЭЧЭЦ | Ц.ЭЧЭЦЭЧЭЦЭЦЭЧЭЦ | |
| ЗЦЭЦЭЧЭЦЭЦЭЧЭЦ:
ЗЦЦ "ЭЧЧ ЗЕЖПЕЭЧЭЦЭЦЭЦЭЦЭЦ" | |
| ЗЦЭЦЭЧЭЦЭЦЭЧЭЦ:
ЗЦЦ "ЭЧЧ ЗЕЖПЕЭЧЭЦЭЦЭЦЭЦЭЦ"
Э ЭЦЭЧЭЦЭЦЭЧЭЦ Ц Э.Э.Ц ЭЧЧЭЦЭЧЭЦЭЦЭЧЭЦ №7
ЭЦЭЦ №6 | |
| ЭЧЧЭЦЭЧЭЦЭЦЭЧЭЦ Ц ЭЧЧЭЦЭЧЭЦЭЦЭЧЭЦ ЭЧЧЭЦЭЧЭЦЭЦЭЧЭЦ
ЦЦ "ЗЕЖПЕЭЧЭЦЭЦЭЦЭЦЭЦ ЭЧЧЭЦЭЧЭЦЭЦЭЧЭЦ ЭЧЧЭЦЭЧЭЦЭЦЭЧЭЦ"
(Э/Б №РРЦ 617/21 ) | |
| ЦЭЧЭЦЭЧЭЦЭЦЭЧЭЦ | Ц3Ц3ЭЧЭЦ ЭЦЭЧЭЦ | ЦЭЧЭЦЭЧЭЦЭЦЭЧЭЦ |
| ЭЧЧЭЦЭЧЭЦЭЦЭЧЭЦ | Ц.ЭЧЭЦЭЧЭЦЭЦЭЧЭЦ | |
| Ц3Ц3ЭЧЭЦЭЦЭЧЭЦ | Ц.ЭЧЭЦЭЧЭЦЭЦЭЧЭЦ | |
| ЭЧЧЭЦЭЧЭЦЭЦЭЧЭЦ ЭЦЭЧЭЦЭЧЭЦЭЦЭЧЭЦ | Ц.ЭЧЭЦЭЧЭЦЭЦЭЧЭЦ | |
| Ц3Ц3ЭЧЭЦЭЦЭЧЭЦ | Ц.ЭЧЭЦЭЧЭЦЭЦЭЧЭЦ | |

| ЗЦЭЦЭЧЭЦЭЦЭЧЭЦ:
ЗЦЦ "ЭЧЧ ЗЕЖПЕЭЧЭЦЭЦЭЦЭЦЭЦ" | engineering |
|---|---|
| ЭЦЭЦЭЧЭЦЭЦЭЧЭЦ:
ЗЦЦ "ЭЧЧ ЗЕЖПЕЭЧЭЦЭЦЭЦЭЦЭЦ"
Э ЭЦЭЧЭЦЭЦЭЧЭЦ Ц Э.Э.Ц ЭЧЧЭЦЭЧЭЦЭЦЭЧЭЦ №7
ЭЦЭЦ №6 | |

| ЧЧЭЦЭЧЭЦЭЦЭЧЭЦ | ЦЭЧЭЦЭЧЭЦ | ЦЭЧЭЦЭЧЭЦ |
|---|---|---|
| ЭЦЭЧЭЦЭЦЭЧЭЦ | | |
| ЭЦЭЧЭЦЭЦЭЧЭЦ
Ф3Ц3Ц3ЭЦЭЧЭЦ | | |

ЗЭЗЦЭЦЭЧЭЦЭЦЭЧЭЦ:

| ЧЧЭЦ | ЦЭЧЭЦЭЧЭЦ | ЭЦЭЧЭЦЭЧЭЦЭЦЭЧЭЦ | Ф3Ц3Ц3ЭЦЭЧЭЦ |
|---|---|---|---|
| | | | |
| | | | |
| | | | |
| | | | |
| | | | |
| | | | |
| | | | |
| | | | |
| | | | |
| | |

# סכום ביניים (₪ ללא מע"מ)

| פרטי הפריט | | | | | | | | | | | |
|---|---|---|---|---|---|---|---|---|---|---|---|
| | | | | | | | | | | | |
| | | | | | | | | | | | |
| | | | | | | | | | | | |

რიგელების ქვედა შრის ძირითადი
არმირების გეგმა ▽-3.70 ნიშნულზე

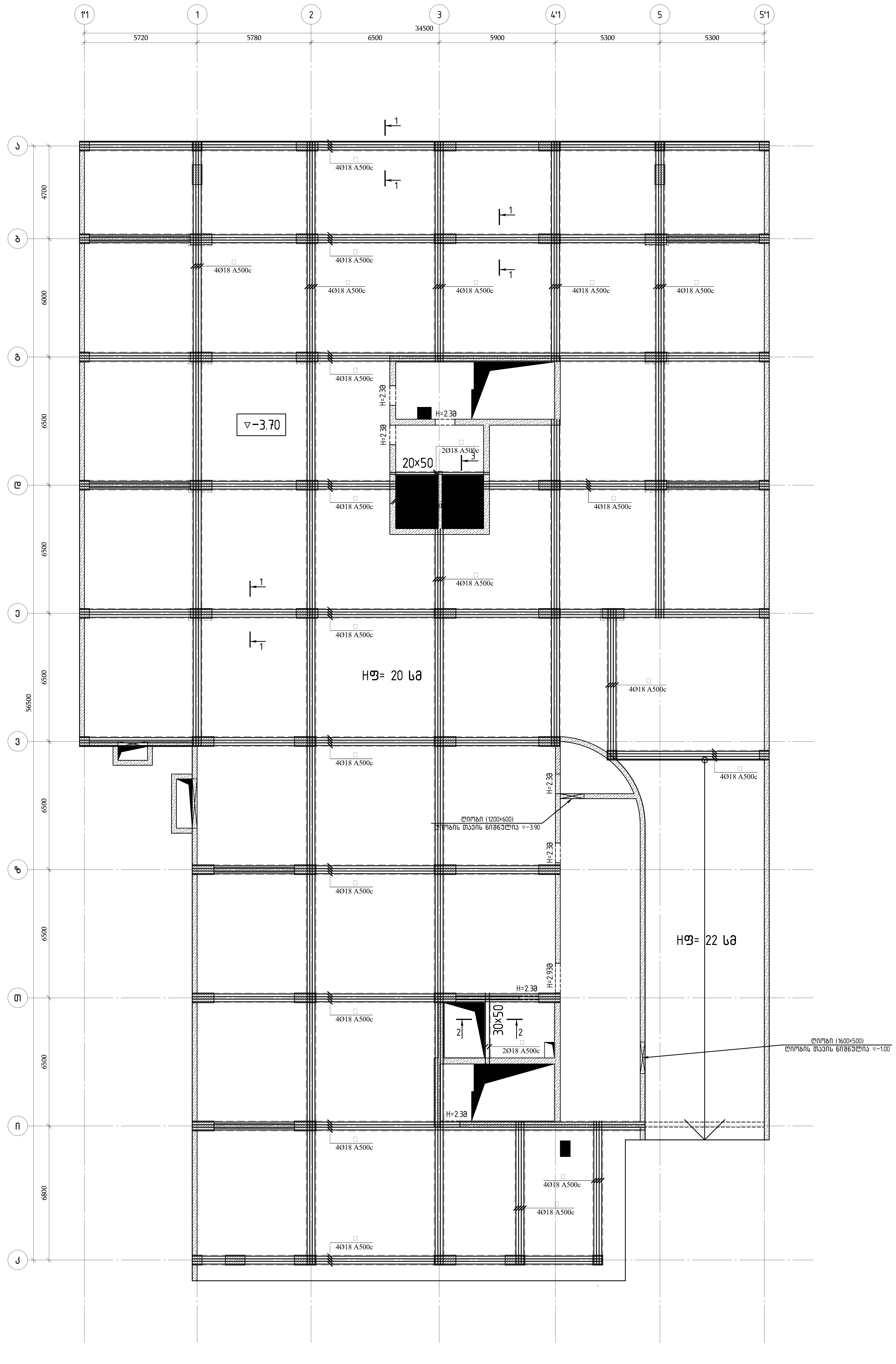


თბილისი / 2023 წელი

ფაილის სახელი:
A2 QE_STR_Beliashvili_BEAM

KEYPLAN:

ყოველი შემდეგი რევიზია აუქმებს წინა რევიზიებს

პროექტის სტატუსი:
სამშენებლო დოკუმენტაცია

რევიზია

| რევ. | თარიღი | აღწერილობა | დამტ. |
|---|---|---|---|
| | | | |

შენიშვნები:

რიგელების გრძივი და განივი არმირების მოწყობის სქემები იხილეთ რიგელების ტიპიური კვანძების ნახაზებში (კ.7.63 კ-7.64)

ძირითადი არმირების გეგმაზე დატანილ ჭრილებზე ნაჩვენებია მხოლოდ ძირითადი არმატურები;დამატებითი არმირების ჭრილები იხილეთ დამატებითი არმირების გეგმებზე

მისამართი:
ქ.თბილისი ა. ბელიაშვილის ქუჩა №100, №100[1], №102

დამკვეთი:
შ.პ.ს "ფერი"

| თანამდებობა | სახელი გვარი | ხელმოწერა |
|---|---|---|
| პროექტის მენეჯერი | | |
| დამკვეთის წარმომადგენელი | | |

შემსრულებელი:
შპს "ქიუ ენჟინერინგი"

მისამართი:
ქ.თბილისი ა.ყაზბეგის №7 ბინა №6

შპს "ქიუ ენჟინერინგის" პროფესიული პასუხისმგებლობის მზღვეველია სს "დაზღვევის საერთაშორისო კომპანია ირაო" (პ/ნ №PFL 413/21)

| თანამდებობა | სახელი გვარი | ხელმოწერა |
|---|---|---|
| დირექტორი | ლ.ქვავაძე | |
| საპროექტო ჯგუფის უფროსი | ო. ილიაშენკო | |
| პროექტის მთ. კონსტრუქტორი | ო. ილიაშენკო | |
| შეასრულა | ა. ერქომაიშვილი | |

პროექტის სახელწოდება:
მრავალფუნქციური კომპლექსი (II ბლოკი)

პროექტის სტადია:
მუშა პროექტი

პროექტის ნაწილი:
კონსტრუქცია

ნახაზის დასახელება:
რიგელების ქვედა შრის ძირითადი არმირების გეგმა ▽-3.70 ნიშნულზე

| ფორმატი | A2 |
|---|---|
| სტადია | მ.პ |
| თარიღი | 24/03/2023 |
| მასშტაბი | 1:50 |

| რევიზია | ნახაზის ნომერი: | ფურც. საერთო რაოდენობა |
|---|---|---|
| R1 | კ-II.7.1 | 65 |

# რიგელების ქვედა შრის დამატებითი არმირების გეგმა ▽-3.70 ნიშნულზე

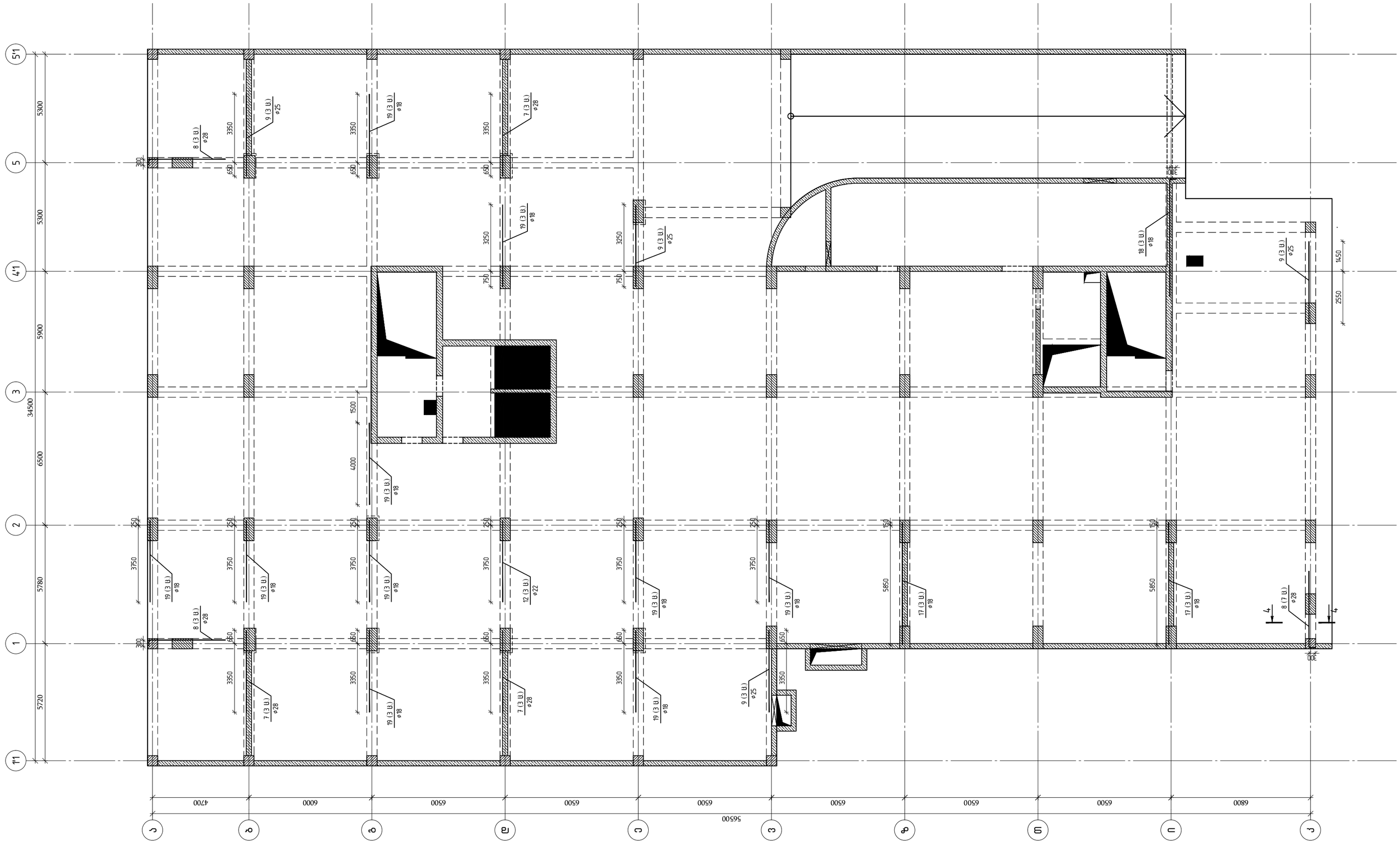


თბილისი / 2023 წელი

ფაილის სახელი:
A2 QE_STR_Beliashvili_BEAM

KEYPLAN:

ყოველი შემდეგი რევიზია აუქმებს წინა რევიზიებს

პროექტის სტატუსი:

სამშენებლო დოკუმენტაცია

რევიზია

| რევ. | თარიღი | აღწერილობა | დამტკ. |
|---|---|---|---|
| | | | |
| | | | |
| | | | |
| | | | |
| | | | |
| | | | |
| | | | |
| | | | |

შენიშვნები:

რიგელების გრძივი და განივი არმირების მოწყობის სქემები იხილეთ რიგელების ტიპური კვანძების ნახაზებში (კ.7.63 კ-7.64)

ძირითადი არმირების გეგმაზე დატანილ ჭრილებზე ნაჩვენებია მხოლოდ ძირითადი არმატურები;დამატებითი არმირების ჭრილები იხილეთ დამატებითი არმირების გეგმებზე

მისამართი:

ქ.თბილისი ა. ბელიაშვილის ქუჩა №100, №100$^3$, №102

დამკვეთი:

შ.პ.ს "ფერარი"

| თანამდებობა | სახელი გვარი | ხელმოწერა |
|---|---|---|
| პროექტის მენეჯერი | | |
| შესრულებულია | | |
| დამკვეთის მიერ | | |

შემსრულებელი:

შპს "ქიუ ენჯინირინგი"

მისამართი :

ქ.თბილისი აბაშიძის №7 ბინა №6

შპს "ქიუ ენჯინირინგის" პროფესიული აასუხისმგებლობის მზღვეველია სს "დაზღვევის სათრასტოო კომპანია ირაო" (პ/ნ №PFL 417/21 )

| თანამდებობა | სახელი გვარი | ხელმოწერა |
|---|---|---|
| დირექტორი | დ.ქევანიშვილი | |
| საპროექტო ჯგუფის უფროსი | ო. ილიუხინი | |
| პროექტის მთ. კონსტრუქტორი | ო. ილიუხინი | |
| შემსრულა | ქ. ერემაძე | |

პროექტის სახელწოდება:

მრავალფუნქციური კომპლექსი (II ბლოკი)

პროექტის სტადია:
მუშა პროექტი

პროექტის ნაწილი:
კონსტრუქცია

| ფორმატი |
|---|
| A2 |
| სტადია |
| მ.პ. |
| თარიღი |
| 24/02/2023 |
| მასშტაბი |
| 1:150 |
| რევიზია |
| R1 |

ნახაზის დასახელება:

რიგელების ქვედა შრის დამატებითი არმირების გეგმა ▽-3.70 ნიშნულზე

ნახაზის ნომერი:
კ-II.7.2

ფურცლის საერთო რაოდენობა
65

# რიგელების ზედა შრის ძირითადი არმირების გეგმა ▽-3.70 ნიშნულზე

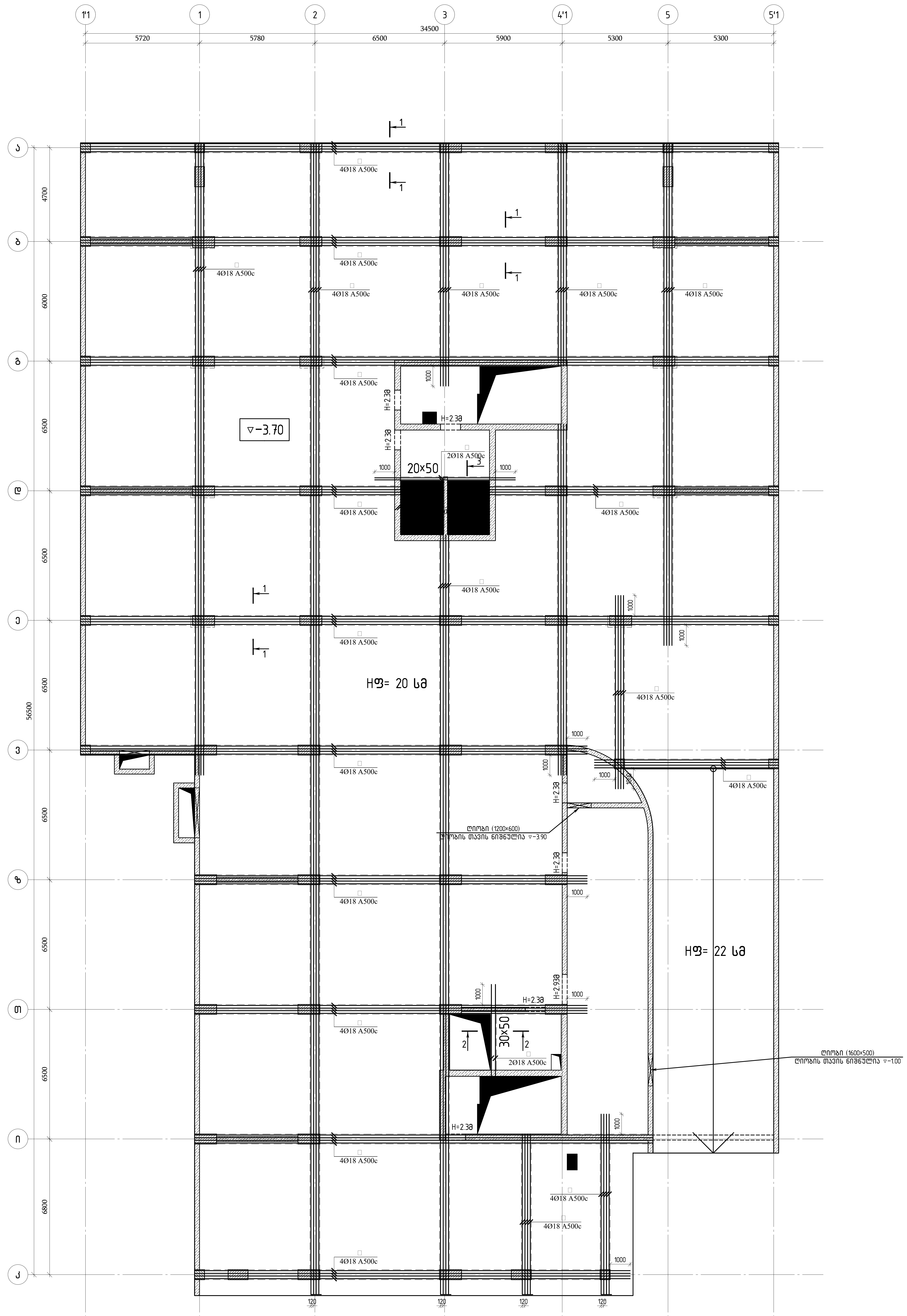


თბილისი / 2023 წელი

ფაილის სახელი: A2 QE_STR_Beliashvili_BEAM

KEYPLAN:

ყოველი შემდეგი რევიზია აუქმებს წინა რევიზიებს

პროექტის სტატუსი: სამშენებლო დოკუმენტაცია

რევიზია

| რევ. | თარიღი | აღწერილობა | დამტკ. |
|---|---|---|---|

შენიშვნები:

რიგელების გრძივი და განივი არმირების მოწყობის სქემები იხილეთ რიგელების ტიპური კვანძების ნახაზებში (კ.7.63 კ-7.64)

ძირითადი არმირების გეგმაზე დატანილ ჭრილებზე ნაჩვენებია მხოლოდ ძირითადი არმატურები;დამატებითი არმირების ჭრილები იხილეთ დამატებითი არმირების გეგმებზე

მისამართი: ქ.თბილისი ა. ბელიაშვილის ქუჩა №100, №100³, №102

დამკვეთი: შ.პ.ს "ფერი"

| თანამდებობა | სახელი გვარი | ხელმოწერა |
|---|---|---|
| არქიტექტორი | | |

შემსრულებელი: შპს "კიუ ენჯინერინგი"

მისამართი: ქ.თბილისი ა.ბაქრაძის №7 ბინა №6

შპს "კიუ ენჯინერინგის" პროფესიული პასუხისმგებლობის მზღვეველია სს "დაზღვევის საერთაშორისო კომპანია ირაო" (პ/ნ №PFL 413/21)

| თანამდებობა | სახელი გვარი | ხელმოწერა |
|---|---|---|
| დირექტორი | | |
| საპროექტო ჯგუფის უფროსი | | |
| პროექტის მთ. კონსტრუქტორი | | |
| შეასრულა | | |

პროექტის სახელწოდება: მრავალფუნქციური კომპლექსი (II ბლოკი)

პროექტის სტადია: მუშა პროექტი

პროექტის ნაწილი: კონსტრუქცია

ნახაზის დასახელება: რიგელების ზედა შრის ძირითადი არმირების გეგმა ▽-3.70 ნიშნულზე

ფორმატი: A2 | თარიღი: 24/03/2023 | მასშტაბი: 1:50 | რევიზია: R1 | ნახაზის ნომერი: კ-II.7.3 | ფურც. საერთო რაოდენობა: 65

## რიგელების ზედა შრის დამატებითი არმირების გეგმა ▽−3.70 ნიშნულზე

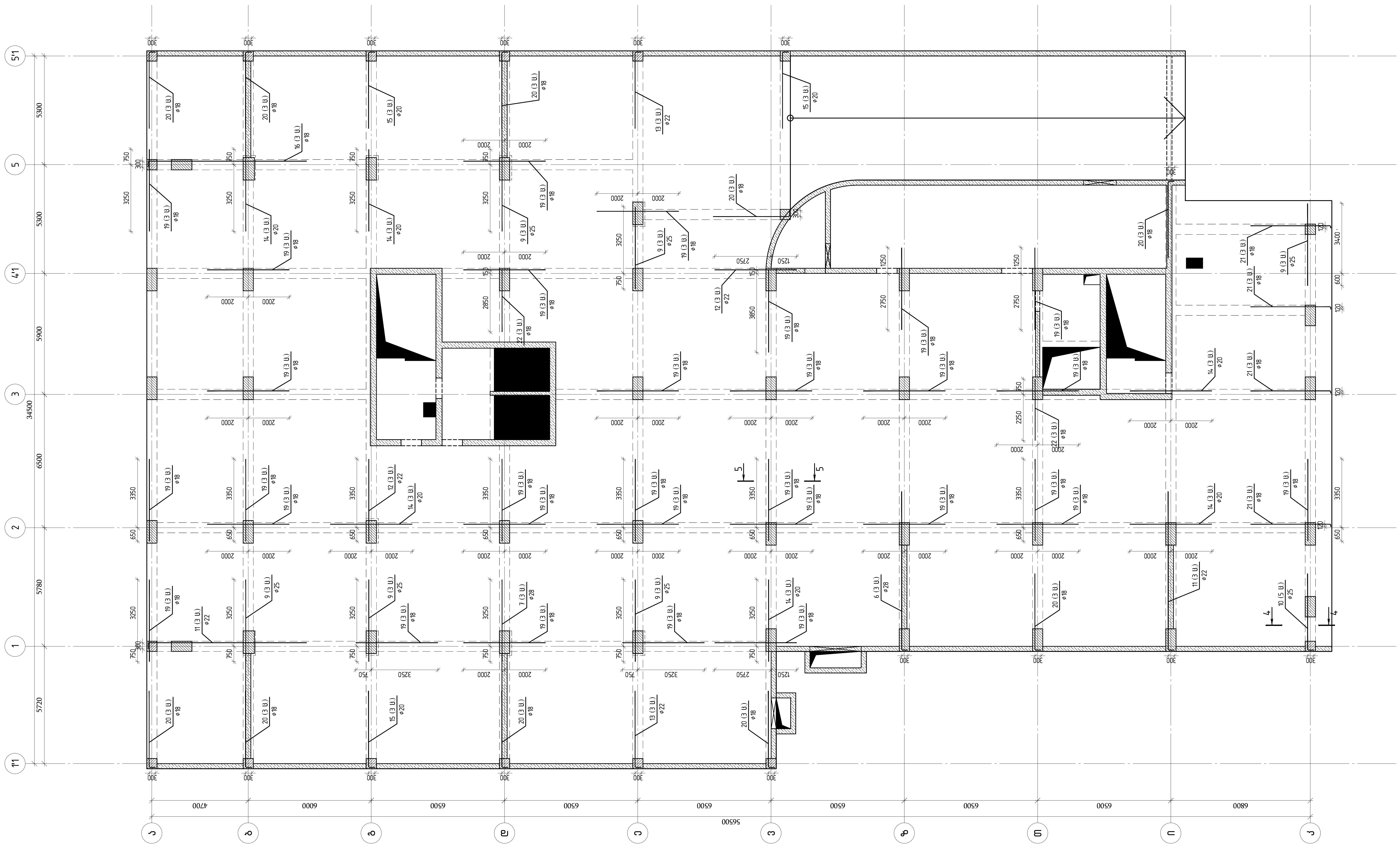

თბილისი / 2023 წელი

ფაილის სახელი:
A2 QE_STR_Beliashvili_BEAM

KEYPLAN:

ყოველი შემდეგი რევიზია აუქმებს წინა რევიზიებს

პროექტის სტატუსი:
სამშენებლო დოკუმენტაცია

რევიზია

| რევ. | თარიღი | აღწერილობა | დამტკ. |
|---|---|---|---|
| | | | |
| | | | |
| | | | |
| | | | |
| | | | |
| | | | |
| | | | |
| | | | |

შენიშვნები:

რიგელების გრძივი და განივი არმირების მოწყობის სქემები იხილეთ რიგელების ტიპური კვანძების ნახაზებში (კ.7.63 კ-7.64)

ძირითადი არმირების გეგმაზე დატანილ ჭრილებზე ნაჩვენებია მხოლოდ ძირითადი არმატურები;დამატებითი არმირების ჭრილები იხილეთ დამატებითი არმირების გეგმებზე

მისამართი:
ქ.თბილისი ა. ბელიაშვილის ქუჩა №100, №100ა, №102

დამკვეთი:
შ.პ.ს "ფერი"

| თანამდებობა | სახელი გვარი | ხელმოწერა |
|---|---|---|
| პროექტის მენეჯერი | | |
| დამტკიცებულია: დამკვეთის მიერ | | |

engineering

შემსრულებელი:
შპს "ქიუ ენჯინერინგი"

მისამართი :
ქ.თბილისი ა.ბაქრაძის №7 ბინა №6

შპს "ქიუ ენჯინერინგის" პროფესიული პასუხისმგებლობის მზღვეველია სს "დაზღვევის საერთაშორისო კომპანია ირაო" (პ/ნ №PFL 417/21 )

| თანამდებობა | სახელი გვარი | ხელმოწერა |
|---|---|---|
| დირექტორი | დ.ქევანიშვილი | |
| საპროექტო ჯგუფის უფროსი | ო. ილიუხინი | |
| პროექტის მთ. კონსტრუქტორი | ო. ილიუხინი | |
| შეასრულა | კ. ერემაძე | |

პროექტის სახელწოდება:
მრავალფუნქციური კომპლექსი (II ბლოკი)

პროექტის სტადია:
მუშა პროექტი

პროექტის ნაწილი:
კონსტრუქცია

| ფორმატი | ნახაზის დასახელება: |
|---|---|
| A2 | რიგელების ზედა შრის დამატებითი არმირების გეგმა ▽−3.70 ნიშნულზე |
| სტადია | |
| მ.პ. | |
| თარიღი | |
| 24/02/2023 | |
| მასშტაბი | |
| 1:150 | |

| რევიზია: | ნახაზის ნომერი: | ფურც. საერთო რაოდენობა |
|---|---|---|
| R1 | კ-II.7.4 | 65 |

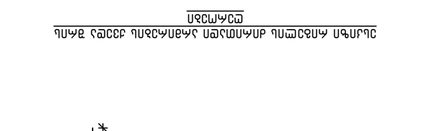


ეკრანირებული ტიპის ჰაერგამანაწილებელი ბადე ზომით 300X 300 მმ

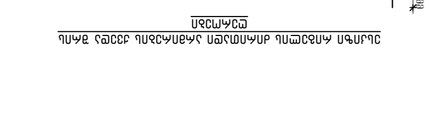


ეკრანირებული ტიპის ჰაერგამანაწილებელი ბადე ზომით 300X 300 მმ

| ელემენტის მარკა | ელემენტის ესკიზი | ელემენტის რაოდენობა | ერთეული ელემენტის წონა, კგ | ელემენტის საერთო წონა, კგ |
|---|---|---|---|---|
| ელემენტი №1 | | 1 | 4219.70 | 4219.70 |
| | | | 8.10 | 8.10 |
| | | | 1052.60 | 1052.60 |
| | | | 266.20 | 266.20 |
| | | | 322.30 | 322.30 |
| | | | 539.40 | 539.40 |
| | | | 599.50 | 599.50 |
| | | | 16481.80 | 98.00 |

| ელემენტის მარკა | ელემენტის ესკიზი | ელემენტის რაოდენობა | ერთეული ელემენტის წონა, კგ | ელემენტის საერთო წონა, კგ |
|---|---|---|---|---|
| ელემენტი №2 | | 1 | 1660.00 | 1660.00 |
| ელემენტი №3 | | 1 | 1500.00 | 1500.00 |
| ელემენტი №4 | | 1 | 1300.00 | 1300.00 |
| ელემენტი №5 | | 1 | 2230.00 | 2230.00 |
| ელემენტი №6 | | 1 | 4000.00 | 4000.00 |
| ელემენტი №7 | | 1 | 8000.00 | 8000.00 |
| ელემენტი №8 | | 1 | 12000.00 | 12000.00 |

| ელემენტის მარკა | ელემენტის ესკიზი | ელემენტის რაოდენობა | ერთეული ელემენტის წონა, კგ | ელემენტის საერთო წონა, კგ |
|---|---|---|---|---|
| ელემენტი №9 | | 1 | 6350.00 | 6350.00 |
| ელემენტი №10 | | 1 | 1660.00 | 1660.00 |
| ელემენტი №11 | | 1 | 8000.00 | 8000.00 |




JMჭ.№ 2
ℓ=1660




JMჭ.№ 3
ℓ=1500




JMჭ.№ 4
ℓ=1300




JMჭ.№ 4
(ø14) ℓ=2230




JMჭ.№ 21
ℓ=4000




JMჭ.№ 8, 10, 15, 20
ℓ=4000




JMჭ.№ 6, 11
ℓ=8000




ვერტიკალური ჭრილი 1-1
მ 1:15




ვერტიკალური ჭრილი 2-2
მ 1:15




ვერტიკალური ჭრილი 3-3
მ 1:15

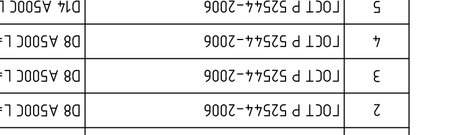


ვერტიკალური ჭრილი 4-4
მ 1:15

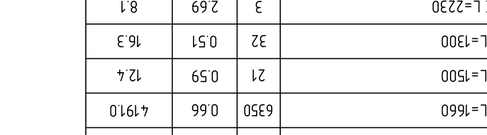


ვერტიკალური ჭრილი 5-5
მ 1:15

| მარკა | დასახელება | ერთეულის მასა, კგ | ჯამური მასა, კგ |
|---|---|---|---|
| ელემენტი №1 | ბადე ელექტრომდნარი | 98.00 | 98.00 |
| ელემენტი №2 | ბადე ელექტრომდნარი | 1660.00 | 1660.00 |
| ელემენტი №3 | ბადე ელექტრომდნარი | 1500.00 | 1500.00 |
| ელემენტი №4 | ბადე ელექტრომდნარი | 1300.00 | 1300.00 |
| ელემენტი №5 | ბადე ელექტრომდნარი | 2230.00 | 2230.00 |
| ელემენტი №6 | ბადე ელექტრომდნარი | 4000.00 | 4000.00 |
| ელემენტი №7 | ბადე ელექტრომდნარი | 8000.00 | 8000.00 |
| ელემენტი №8 | ბადე ელექტრომდნარი | 12000.00 | 12000.00 |
| ელემენტი №9 | ბადე ელექტრომდნარი | 6350.00 | 6350.00 |
| ელემენტი №10 | ბადე ელექტრომდნარი | 1660.00 | 1660.00 |
| ელემენტი №11 | ბადე ელექტრომდნარი | 8000.00 | 8000.00 |

| ელემენტის მარკა | ელემენტის ესკიზი | ელემენტის რაოდენობა | ერთეული ელემენტის წონა, კგ | ელემენტის საერთო წონა, კგ |
|---|---|---|---|---|
| ელემენტი №1 | | 1 | 4219.70 | 4219.70 |
| | | | 8.10 | 8.10 |
| | | | 1052.60 | 1052.60 |
| | | | 266.20 | 266.20 |
| | | | 322.30 | 322.30 |
| | | | 539.40 | 539.40 |
| | | | 599.50 | 599.50 |
| | | | 16481.80 | 98.00 |

| ელემენტის მარკა | ელემენტის ესკიზი | ელემენტის რაოდენობა | ერთეული ელემენტის წონა, კგ | ელემენტის საერთო წონა, კგ |
|---|---|---|---|---|
| ელემენტი №2 | | 1 | 1660.00 | 1660.00 |
| ელემენტი №3 | | 1 | 1500.00 | 1500.00 |
| ელემენტი №4 | | 1 | 1300.00 | 1300.00 |
| ელემენტი №5 | | 1 | 2230.00 | 2230.00 |
| ელემენტი №6 | | 1 | 4000.00 | 4000.00 |
| ელემენტი №7 | | 1 | 8000.00 | 8000.00 |
| ელემენტი №8 | | 1 | 12000.00 | 12000.00 |
| ელემენტი №9 | | 1 | 6350.00 | 6350.00 |
| ელემენტი №10 | | 1 | 1660.00 | 1660.00 |
| ელემენტი №11 | | 1 | 8000.00 | 8000.00 |

| ელემენტის მარკა | ელემენტის ესკიზი | ელემენტის რაოდენობა | ერთეული ელემენტის წონა, კგ | ელემენტის საერთო წონა, კგ |
|---|---|---|---|---|
| ელემენტი №1 | | 1 | 98.00 | 98.00 |

# რიგელების ქვედა შრის ძირითადი არმირების გეგმა ▽-0.50 ნიშნულზე

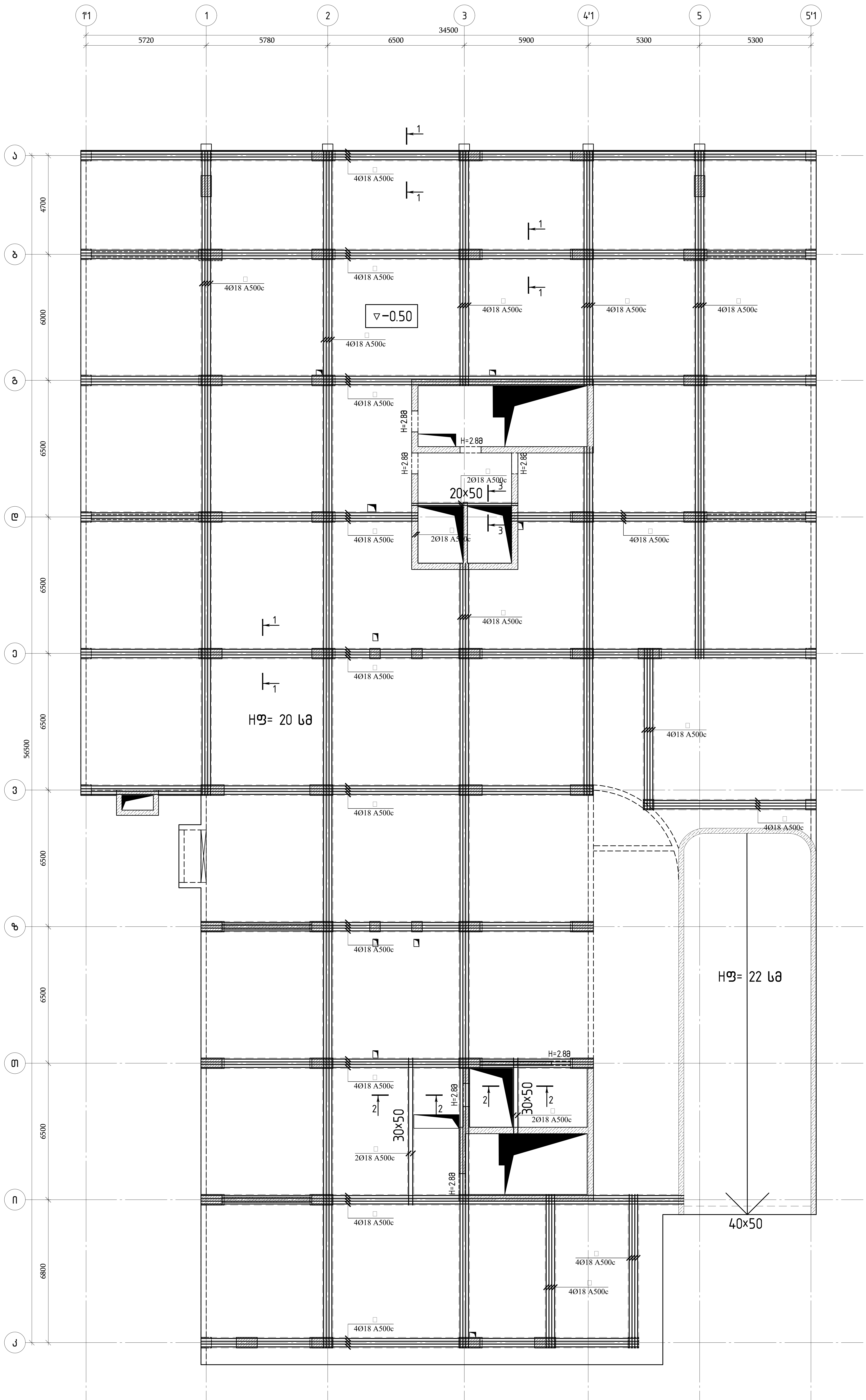


თბილისი / 2023 წელი

ფაილის სახელი:
A2 QE_STR_Beliashvili_BEAM

KEYPLAN:

ყოველი შემდეგი რევიზია აუქმებს წინა რევიზიებს

პროექტის სტატუსი:
სამშენებლო დოკუმენტაცია

რევიზია

| რევ. | თარიღი | აღწერილობა | დამტკ. |
|---|---|---|---|
| | | | |
| | | | |
| | | | |
| | | | |
| | | | |
| | | | |
| | | | |
| | | | |

შენიშვნები:

რიგელების გრძივი და განივი არმირების მოწყობის სქემები იხილეთ რიგელების ტიპური კვანძების ნახაზებში (კ.7.63 კ-7.64)

ძირითადი არმირების გეგმაზე დატანილ ჭრილებზე ნაჩვენებია მხოლოდ ძირითადი არმატურები;დამატებითი არმირების ჭრილები იხილეთ დამატებითი არმირების გეგმებზე

მისამართი:
ქ.თბილისი ა. ბელიაშვილის ქუჩა №100, №100ა, №102

დამკვეთი:
შ.პ.ს "ფერი"

| თანამდებობა | სახელი გვარი | ხელმოწერა |
|---|---|---|
| პროექტის მენეჯერი | | |
| დამტკიცებულია: დამკვეთის მიერ | | |

შემსრულებელი:
შპს "ქიუ ენჯინერინგი"

მისამართი :
ქ.თბილისი ა.ბაქრაძის №7 ბინა №6

შპს "ქიუ ენჯინერინგის" პროფესიული პასუხისმგებლობის მზღვეველია სს "დაზღვევის საერთაშორისო კომპანია ირაო" (პ/6 №PFL 417/21 )

| თანამდებობა | სახელი გვარი | ხელმოწერა |
|---|---|---|
| დირექტორი | დ.ქევანიშვილი | [signature] |
| საპროექტო ჯგუფის უფროსი | ო. ილიუხინი | [signature] |
| პროექტის მთ. კონსტრუქტორი | ო. ილიუხინი | [signature] |
| შეასრულა | კ. ერემაძე | [signature] |

პროექტის სახელწოდება:
მრავალფუნქციური კომპლექსი (II ბლოკი)

პროექტის სტადია:
მუშა პროექტი

პროექტის ნაწილი:
კონსტრუქცია

| | |
|---|---|
| ფორმატი: A2 | ნახაზის დასახელება: რიგელების ქვედა შრის ძირითადი არმირების გეგმა ▽-0.50 ნიშნულზე |
| სტადია: მ.პ. | |
| თარიღი: 24/02/2023 | |
| მასშტაბი: 1:150 | |

| რევიზია: | ნახაზის ნომერი: | ფურც. საერთო რაოდენობა |
|---|---|---|
| R1 | კ-II.7.6 | 65 |

რიგელების ქვედა შრის დამატებითი
არმირების გეგმა ▽-0.50 ნიშნულზე

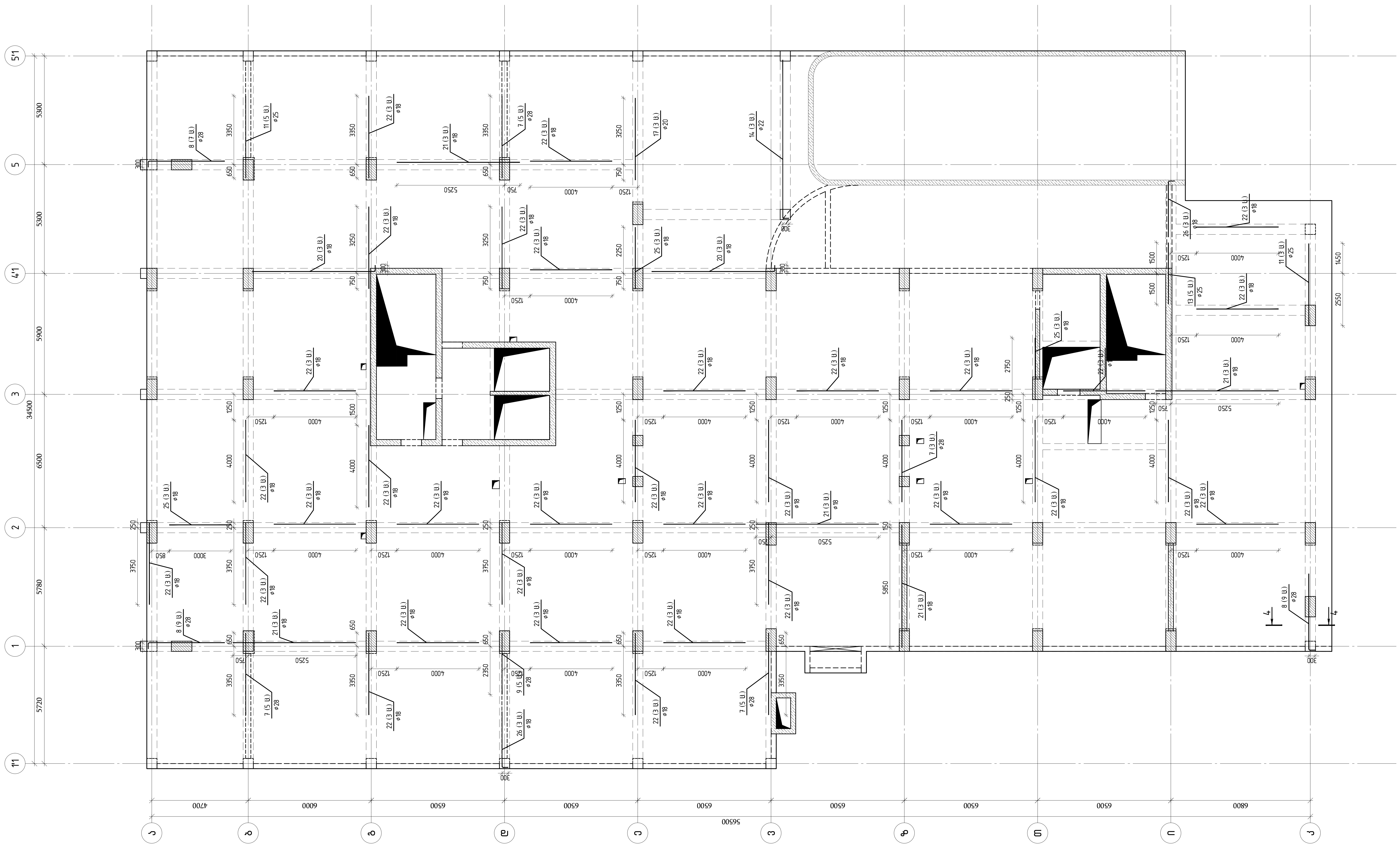

თბილისი / 2023 წელი

ფაილის სახელი:
A2 QE_STR_Beliashvili_BEAM

KEYPLAN:

ყოველი შემდეგი რევიზია აუქმებს წინა რევიზიებს

პროექტის სტატუსი:
სამშენებლო დოკუმენტაცია

რევიზია

| რევ. | თარიღი | აღწერილობა | დამტკ. |
|---|---|---|---|
| | | | |
| | | | |
| | | | |
| | | | |
| | | | |
| | | | |
| | | | |
| | | | |

შენიშვნები:

რიგელების გრძივი და განივი არმირების მოწყობის სქემები იხილეთ რიგელების ტიპური კვანძების ნახაზებში (კ.7.63 კ-7.64)

ძირითადი არმირების გეგმაზე დატანილ ჭრილებზე ნაჩვენებია მხოლოდ ძირითადი არმატურები;დამატებითი არმირების ჭრილები იხილეთ დამატებითი არმირების გეგმებზე

მისამართი:
ქ.თბილისი ა. ბელიაშვილის ქუჩა
№100, №100ა, №102

დამკვეთი:
შ.პ.ს "ფერი"

| თანამდებობა | სახელი გვარი | ხელმოწერა |
|---|---|---|
| პროექტის მენეჯერი | | |
| დამტკიცებულია: დამკვეთის მიერ | | |

შემსრულებელი:
შპს "ქიუ ენჯინერინგი"

მისამართი :
ქ.თბილისი ა.ბაქრაძის №7
ბინა №6

engineering

შპს "ქიუ ენჯინერინგის"
პროფესიული პასუხისმგებლობის მზღვეველია
სს "დაზღვევის საერთაშორისო კომპანია ირაო"
(პ/ნ №PFL 417/21 )

| თანამდებობა | სახელი გვარი | ხელმოწერა |
|---|---|---|
| დირექტორი | დ.ქევანიშვილი | |
| საპროექტო ჯგუფის უფროსი | ო. ილიუხინი | |
| პროექტის მთ. კონსტრუქტორი | ო. ილიუხინი | |
| შეასრულა | კ. ერემაძე | |

პროექტის სახელწოდება:
მრავალფუნქციური კომპლექსი (II ბლოკი)

პროექტის სტადია:
მუშა პროექტი

პროექტის ნაწილი:
კონსტრუქცია

| | |
|---|---|
| ფორმატი | ნახაზის დასახელება: |
| A2 | |
| სტადია | |
| მ.პ. | |
| თარიღი | რიგელების ქვედა შრის ძირითადი არმირების გეგმა ▽-0.50 ნიშნულზე |
| 24/02/2023 | |
| მასშტაბი | |
| 1:150 | |

| რევიზია: | ნახაზის ნომერი: | ფურც. საერთო რაოდენობა |
|---|---|---|
| R1 | კ-II.7.7 | 65 |

| | |
|---|---|
| თბილისი / 2023 წელი | |
| ფაილის სახელი: | |
| A2 QE_STR_Beliashvili_BEAM | |
| KEYPLAN: | |
| | |

ყოველი შეღებვი რევიზია აუცილებლად წინა რევიზიას

პროექტის სახელწოდება:

საავთობაღო დოკუმენტაცია

| რევ | თარიღი | ავტორი/ორგ | დასაბუ |
|---|---|---|---|
| | | | |
| | | | |
| | | | |
| | | | |
| | | | |
| | | | |
| | | | |
| | | | |

შენიშვნები:

რიცხვების გრაფით და
ბანით პროექტის
მოწყობის სქემები
ინტერვი რიგლების
ფესვური ჯვნძების
ნახაზებში (ქ.7.63 ქ-7.64)

ძირითადი პრინციპის
შემაგნე
ჭრილებზე ნაჩვენებ
მცირედ ძირითადი
პრინციპები;დაბეტონების
პრინციპის ჭრილები
ინტერვი დაბეტონების
პრინციპის შემთხვევა

მისამართი:

ქ.თბილისი ა. ბელიაშვილის ქუჩა
№100, №100², №102

დაკვეთი:

შ.პ.ს "ფერარი"

| თანამდებობა | სახელი გვარი | ხელმოწერა |
|---|---|---|
| პროექტის მენეჯერი | | |
| დამკვეთის წარმომადგენელი | | |



შპს "ციე ინჟინირინგი"
ქ.თბილისი ა.ბაქრაძის №7
ბინა №6

შპს "ციე ინჟინირინგი"
პროფესიული პასუხისმგებლობის დაზღვევის
№ "დაზღვევის საერთაშორისო ქომპანია
(პპ №PFL 417/21)

| თანამდებობა | სახელი გვარი | ხელმოწერა |
|---|---|---|
| დირექტორი | დ.ქვაბანიშვილი | |
| სპეციალისტი კონსტრუქციებში | ი. ილიაშვილი | |
| ინჟინერ-კონსტრუქტორი | ი. ილიაშვილი | |
| | ქ. ბიბილაშვილი | |

პროექტის სახელწოდება:

პროექტის ეტაპი ტექნიკური პროექტი (II ეტაპი)

პროექტის სტადია:
მუშა პროექტი

პროექტის ნაწილი:
კონსტრუქციები

ნახაზის დასახელება:

| ფორმატი | ნახაზის ნომერი: | ფურცლის საერთო რაოდენობა |
|---|---|---|
| A2 | J-II.78 | 65 |
| სტადია | | |
| მ.პ. | | |
| თარიღი | რიგლების ქვეშ ძირის ძირითადი | |
| 24/02/2023 | პროექტის ფარგლებში ∇-0.50 ნიშნულზე | |
| მასშტაბი | | |
| 1:150 | | |

# რიგელების ქვედა შრის ძირითადი არმირების ბეგმა ▽-0.50 ნიშნულზე

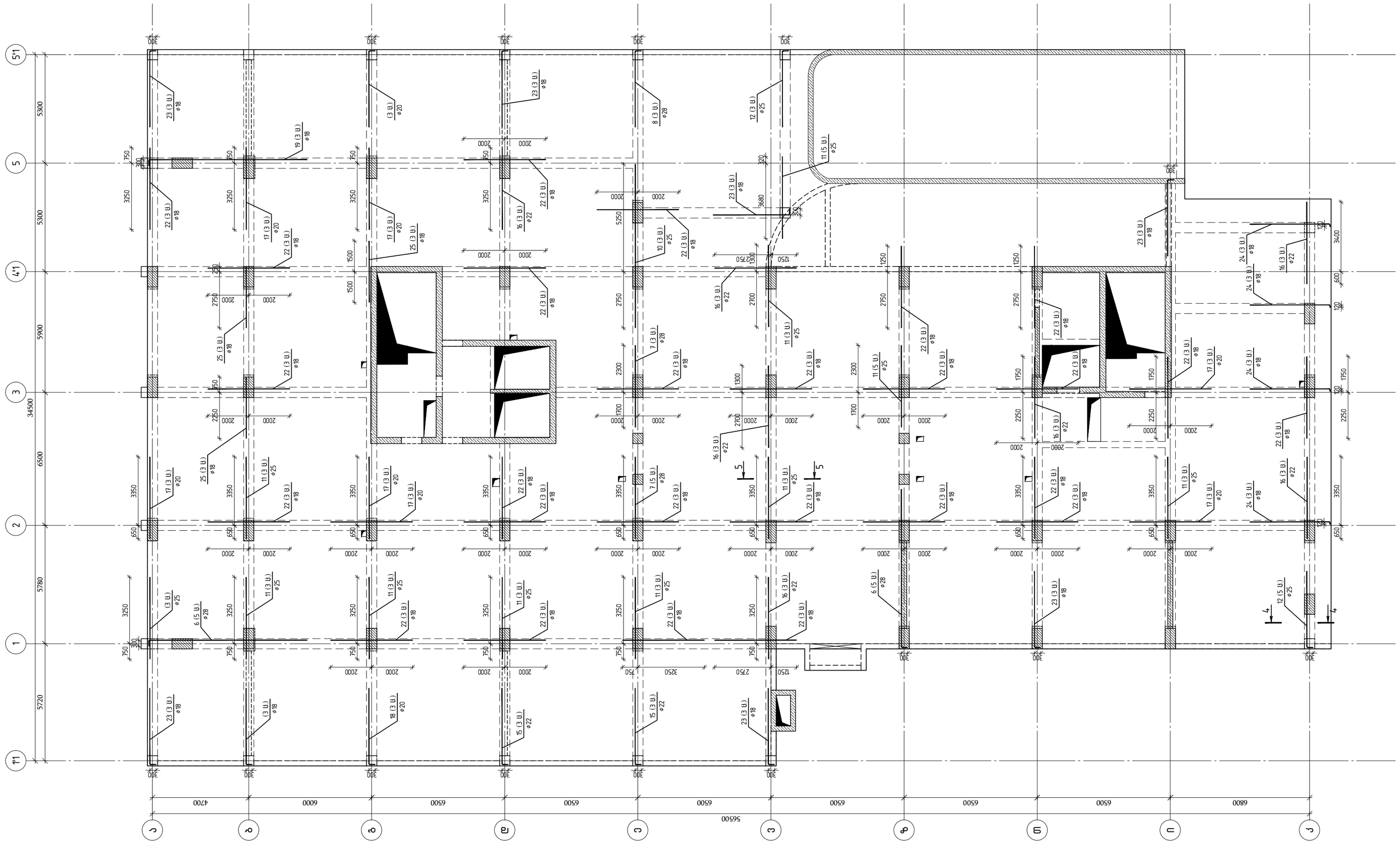
5'1
5
4'1
3
2
1
1'1
5300
5300
5900
6500
5780
5720
34500
3250
3350
650
750
300
2000
2250
2750
1500
1700
2300
2700
3250
5250
3680
1250
1750
2250
2750
3400
650
120
1750
2250
2750
3350
650
300
750
3250
3350
650
2000
2250
2750
1250
1500
1700
2300
2700
3250
5250
3680

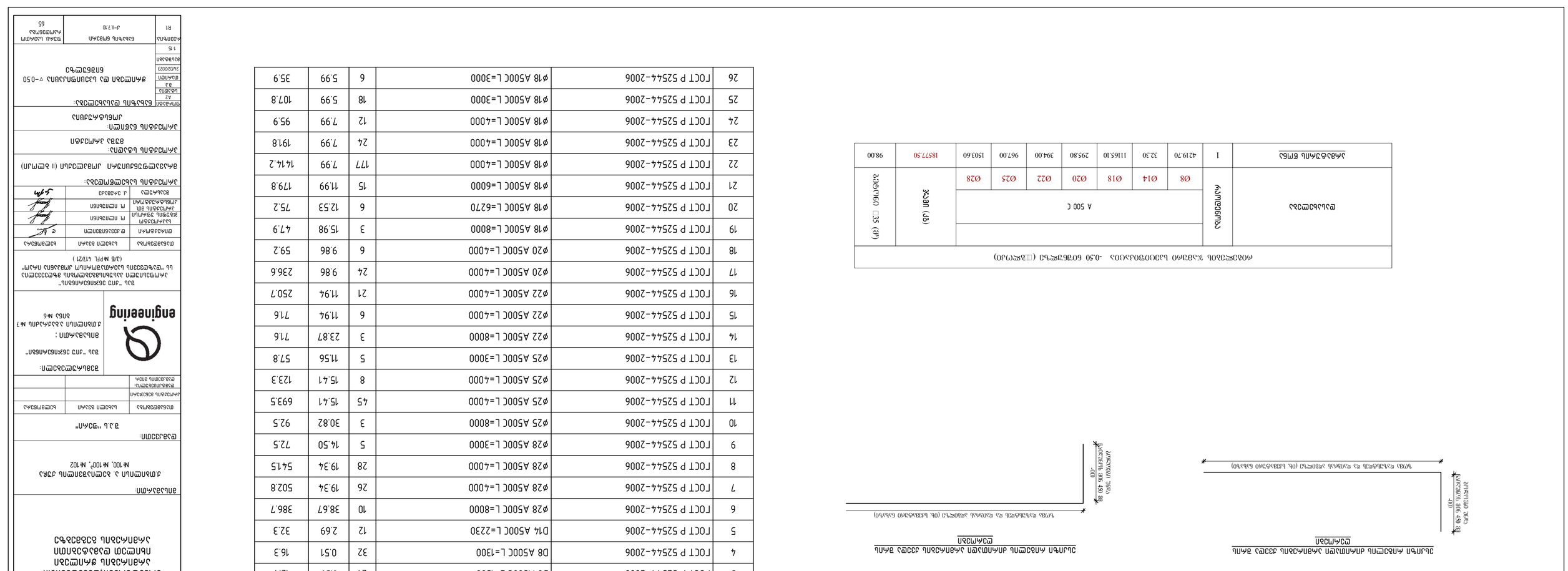


## Ведомость опор контактной сети и опор ВЛ 10 кВ

| Марка опоры | Кол. | Масса, кг | Примечание |
|---|---|---|---|
| **Железобетонные стойки** | | | |
| СК13.5-1 | 1 | 1350 | |
| СК13.5-2 | 2 | 1350 | |
| СК13.5-3 | 3 | 1350 | |
| СК13.5-4 | 4 | 1350 | |
| **Железобетонные приставки** | | | |
| ПК13.5-1 | 1 | 1350 | |
| ПК13.5-2 | 2 | 1350 | |
| ПК13.5-3 | 3 | 1350 | |
| ПК13.5-4 | 4 | 1350 | |
| **Железобетонные фундаменты** | | | |
| ФК-1 | 1 | 1200 | |
| ФК-2 | 2 | 1200 | |
| ФК-3 | 3 | 1200 | |
| ФК-4 | 4 | 1200 | |
| **Металлические конструкции** | | | |
| Хомут ХС-1 | 1 | 12 | |
| Хомут ХС-2 | 2 | 12 | |
| Хомут ХС-3 | 3 | 12 | |
| Хомут ХС-4 | 4 | 12 | |
| Траверса ТР-1 | 1 | 18 | |
| Траверса ТР-2 | 2 | 18 | |
| Траверса ТР-3 | 3 | 18 | |
| Траверса ТР-4 | 4 | 18 | |
| Кронштейн КР-1 | 1 | 9 | |
| Кронштейн КР-2 | 2 | 9 | |
| Кронштейн КР-3 | 3 | 9 | |
| Кронштейн КР-4 | 4 | 9 | |
| Бандаж БН-1 | 1 | 4 | |
| Бандаж БН-2 | 2 | 4 | |
| Бандаж БН-3 | 3 | 4 | |
| Бандаж БН-4 | 4 | 4 | |
| **Изоляторы и арматура** | | | |
| Изолятор ПС-70Е | 3 | 4.5 | |
| Зажим ПАС-1 | 3 | 1.2 | |
| Зажим ПАС-2 | 6 | 1.2 | |
| Перемычка ПС-1 | 3 | 0.8 | |
| Перемычка ПС-2 | 6 | 0.8 | |
| Заземление ЗМ-1 | 1 | 6 | |
| Заземление ЗМ-2 | 2 | 6 | |
| Заземление ЗМ-3 | 3 | 6 | |
| Заземление ЗМ-4 | 4 | 6 | |

## Ведомость анкеровки проводов и тросов

| Марка опоры | Провод/трос | Тип анкеровки | Усилие, кН | Примечание |
|---|---|---|---|---|
| СК13.5-1 | АС-95/16 | Натяжная | 12.5 | |
| СК13.5-2 | АС-95/16 | Натяжная | 12.5 | |
| СК13.5-3 | АС-95/16 | Натяжная | 12.5 | |
| СК13.5-4 | АС-95/16 | Натяжная | 12.5 | |
| ПК13.5-1 | АС-95/16 | Поддерживающая | 0.8 | |
| ПК13.5-2 | АС-95/16 | Поддерживающая | 0.8 | |
| ПК13.5-3 | АС-95/16 | Поддерживающая | 0.8 | |
| ПК13.5-4 | АС-95/16 | Поддерживающая | 0.8 | |
| ФК-1 | Трос ТК-50 | Натяжная | 8.0 | |
| ФК-2 | Трос ТК-50 | Натяжная | 8.0 | |
| ФК-3 | Трос ТК-50 | Натяжная | 8.0 | |
| ФК-4 | Трос ТК-50 | Натяжная | 8.0 | |

## Ведомость заземляющих устройств

| Марка опоры | Тип заземления | Сопротивление растеканию, Ом | Примечание |
|---|---|---|---|
| СК13.5-1 | ЗМ-1 | 10 | |
| СК13.5-2 | ЗМ-2 | 10 | |
| СК13.5-3 | ЗМ-3 | 10 | |
| СК13.5-4 | ЗМ-4 | 10 | |
| ПК13.5-1 | ЗМ-1 | 10 | |
| ПК13.5-2 | ЗМ-2 | 10 | |
| ПК13.5-3 | ЗМ-3 | 10 | |
| ПК13.5-4 | ЗМ-4 | 10 | |
| ФК-1 | ЗМ-1 | 10 | |
| ФК-2 | ЗМ-2 | 10 | |
| ФК-3 | ЗМ-3 | 10 | |
| ФК-4 | ЗМ-4 | 10 | |

## Ведомость объёмов работ

| № | Наименование работ | Ед. изм. | Количество |
|---|---|---|---|
| 1 | Разбивка трассы и пикетаж | км | 1.85 |
| 2 | Установка железобетонных стоек СК13.5 | шт. | 4 |
| 3 | Установка железобетонных приставок ПК13.5 | шт. | 4 |
| 4 | Установка железобетонных фундаментов ФК | шт. | 4 |
| 5 | Монтаж траверс ТР-1…ТР-4 | шт. | 4 |
| 6 | Монтаж кронштейнов КР-1…КР-4 | шт. | 4 |
| 7 | Монтаж хомутов ХС-1…ХС-4 | шт. | 4 |
| 8 | Монтаж бандажей БН-1…БН-4 | шт. | 4 |
| 9 | Монтаж изоляторов ПС-70Е | шт. | 12 |
| 10 | Монтаж зажимов ПАС-1 | шт. | 3 |
| 11 | Монтаж зажимов ПАС-2 | шт. | 6 |
| 12 | Монтаж перемычек ПС-1 | шт. | 3 |
| 13 | Монтаж перемычек ПС-2 | шт. | 6 |
| 14 | Монтаж заземлений ЗМ-1…ЗМ-4 | шт. | 4 |
| 15 | Монтаж разрядников РВО-10 | шт. | 3 |
| 16 | Монтаж грозозащитных тросов ТК-50 | км | 0.74 |
| 17 | Монтаж проводов АС-95/16 | км | 2.22 |
| 18 | Монтаж проводов АС-70/11 | км | 1.48 |
| 19 | Монтаж ответвительных зажимов | шт. | 6 |
| 20 | Монтаж соединительных муфт | шт. | 2 |
| 21 | Монтаж концевых муфт | шт. | 2 |
| 22 | Монтаж вводов в РУ-10 кВ | шт. | 1 |
| 23 | Монтаж ограждений опор | шт. | 4 |
| 24 | Монтаж предупредительных знаков | шт. | 4 |
| 25 | Монтаж указателей опор | шт. | 4 |
| 26 | Монтаж фазировочных указателей | шт. | 3 |

## Ведомость материалов

| № | Наименование | Ед. изм. | Количество |
|---|---|---|---|
| 1 | Провод АС-95/16 | км | 2.22 |
| 2 | Провод АС-70/11 | км | 1.48 |
| 3 | Трос ТК-50 | км | 0.74 |
| 4 | Изолятор ПС-70Е | шт. | 12 |
| 5 | Зажим ПАС-1 | шт. | 3 |
| 6 | Зажим ПАС-2 | шт. | 6 |
| 7 | Перемычка ПС-1 | шт. | 3 |
| 8 | Перемычка ПС-2 | шт. | 6 |
| 9 | Заземление ЗМ-1…ЗМ-4 | шт. | 4 |
| 10 | Разрядник РВО-10 | шт. | 3 |
| 11 | Муфта концевая | шт. | 2 |
| 12 | Муфта соединительная | шт. | 2 |
| 13 | Ввод в РУ-10 кВ | шт. | 1 |
| 14 | Ограждение опоры | шт. | 4 |
| 15 | Знак предупредительный | шт. | 4 |
| 16 | Указатель опоры | шт. | 4 |
| 17 | Знак фазировочный | шт. | 3 |
| 18 | Бетон В15 | м³ | 4.8 |
| 19 | Арматура А-I | кг | 96 |
| 20 | Болт М16×300 | шт. | 8 |
| 21 | Болт М16×400 | шт. | 4 |
| 22 | Гайка М16 | шт. | 12 |
| 23 | Шайба 16 | шт. | 24 |
| 24 | Краска антикоррозионная | кг | 2.5 |
| 25 | Лента сигнальная | м | 120 |
| 26 | Маркировочная бирка | шт. | 26 |

## Ведомость ссылочных и прилагаемых документов

| Обозначение | Наименование | Примечание |
|---|---|---|
| **Ссылочные документы** | | |
| ГОСТ Р 52544-2006 | Провода самонесущие изолированные и защищенные для воздушных линий электропередачи на напряжение до 35 кВ включительно. Технические условия | |
| ГОСТ 839-80 | Провода неизолированные для воздушных линий электропередачи. Технические условия | |
| ГОСТ 9467-75 | Электроды покрытые металлические для ручной дуговой сварки конструкционных и теплоустойчивых сталей. Типы | |
| ГОСТ 2246-70 | Проволока стальная сварочная. Технические условия | |
| ГОСТ 23279-2012 | Сетки арматурные сварные для железобетонных конструкций и изделий. Общие технические условия | |
| ГОСТ 26633-2015 | Бетоны тяжелые и мелкозернистые. Технические условия | |
| ГОСТ 10060-2012 | Бетоны. Методы определения морозостойкости | |
| ГОСТ 12.1.004-91 | Пожарная безопасность. Общие требования | |
| ГОСТ 12.1.030-81 | Электробезопасность. Защитное заземление, зануление | |
| ГОСТ 12.2.007.0-75 | Изделия электротехнические. Общие требования безопасности | |
| ГОСТ 12.3.009-76 | Работы погрузочно-разгрузочные. Общие требования безопасности | |
| ГОСТ 12.3.033-84 | Работы строительные, монтажные и ремонтные. Общие требования безопасности | |
| ГОСТ 12.4.026-2015 | Цвета сигнальные, знаки безопасности и разметка сигнальная | |
| ГОСТ 12.4.059-89 | Строительство. Ограждения предохранительные инвентарные | |
| ГОСТ 12.4.103-83 | Одежда специальная защитная, средства индивидуальной защиты ног и рук | |
| ГОСТ 12.4.124-83 | Средства защиты от статического электричества | |
| ГОСТ 12.4.154-85 | Каски защитные | |
| ГОСТ 12.4.221-90 | Пояса предохранительные | |
| ГОСТ 12.4.253-2013 | Средства индивидуальной защиты глаз | |
| ГОСТ 12.4.280-2014 | Костюмы для защиты от общих производственных загрязнений и механических воздействий | |
| ГОСТ 12.4.281-2014 | Перчатки специальные | |
| ГОСТ 12.4.297-2013 | Средства индивидуальной защиты органов дыхания | |
| ГОСТ 12.4.301-2013 | Средства индивидуальной защиты. Общие технические требования | |
| ГОСТ 12.4.303-84 | Обувь специальная кожаная | |
| ГОСТ 12.4.304-84 | Обувь специальная резиновая | |
| ГОСТ 12.4.305-84 | Обувь специальная диэлектрическая | |
| ГОСТ 12.4.310-84 | Средства индивидуальной защиты. Общие технические требования | |
| ГОСТ 12.4.311-83 | Средства индивидуальной защиты. Методы испытаний | |
| ГОСТ 12.4.312-83 | Средства индивидуальной защиты. Маркировка | |
| ГОСТ 12.4.313-83 | Средства индивидуальной защиты. Правила применения | |
| ГОСТ 12.4.314-83 | Средства индивидуальной защиты. Правила хранения | |
| ГОСТ 12.4.315-83 | Средства индивидуальной защиты. Правила утилизации | |
| ГОСТ 12.4.316-83 | Средства индивидуальной защиты. Правила обучения | |
| ГОСТ 12.4.317-83 | Средства индивидуальной защиты. Правила контроля | |
| ГОСТ 12.4.318-83 | Средства индивидуальной защиты. Правила учета | |
| ГОСТ 12.4.319-83 | Средства индивидуальной защиты. Правила списания | |
| ГОСТ 12.4.320-83 | Средства индивидуальной защиты. Правила ремонта | |
| ГОСТ 12.4.321-83 | Средства индивидуальной защиты. Правила испытаний | |
| ГОСТ 12.4.322-83 | Средства индивидуальной защиты. Правила маркировки | |
| ГОСТ 12.4.323-83 | Средства индивидуальной защиты. Правила упаковки | |
| ГОСТ 12.4.324-83 | Средства индивидуальной защиты. Правила транспортирования | |
| ГОСТ 12.4.325-83 | Средства индивидуальной защиты. Правила хранения | |
| ГОСТ 12.4.326-83 | Средства индивидуальной защиты. Правила применения | |
| ГОСТ 12.4.327-83 | Средства индивидуальной защиты. Правила обучения | |
| ГОСТ 12.4.328-83 | Средства индивидуальной защиты. Правила контроля | |
| ГОСТ 12.4.329-83 | Средства индивидуальной защиты. Правила учета | |
| ГОСТ 12.4.330-83 | Средства индивидуальной защиты. Правила списания | |
| ГОСТ 12.4.331-83 | Средства индивидуальной защиты. Правила ремонта | |
| ГОСТ 12.4.332-83 | Средства индивидуальной защиты. Правила испытаний | |
| ГОСТ 12.4.333-83 | Средства индивидуальной защиты. Правила маркировки | |
| ГОСТ 12.4.334-83 | Средства индивидуальной защиты. Правила упаковки | |
| ГОСТ 12.4.335-83 | Средства индивидуальной защиты. Правила транспортирования | |
| ГОСТ 12.4.336-83 | Средства индивидуальной защиты. Правила хранения | |
| ГОСТ 12.4.337-83 | Средства индивидуальной защиты. Правила применения | |
| ГОСТ 12.4.338-83 | Средства индивидуальной защиты. Правила обучения | |
| ГОСТ 12.4.339-83 | Средства индивидуальной защиты. Правила контроля | |
| ГОСТ 12.4.340-83 | Средства индивидуальной защиты. Правила учета | |
| ГОСТ 12.4.341-83 | Средства индивидуальной защиты. Правила списания | |
| ГОСТ 12.4.342-83 | Средства индивидуальной защиты. Правила ремонта | |
| ГОСТ 12.4.343-83 | Средства индивидуальной защиты. Правила испытаний | |
| ГОСТ 12.4.344-83 | Средства индивидуальной защиты. Правила маркировки | |
| ГОСТ 12.4.345-83 | Средства индивидуальной защиты. Правила упаковки | |
| ГОСТ 12.4.346-83 | Средства индивидуальной защиты. Правила транспортирования | |
| ГОСТ 12.4.347-83 | Средства индивидуальной защиты. Правила хранения | |
| ГОСТ 12.4.348-83 | Средства индивидуальной защиты. Правила применения | |
| ГОСТ 12.4.349-83 | Средства индивидуальной защиты. Правила обучения | |
| ГОСТ 12.4.350-83 | Средства индивидуальной защиты. Правила контроля | |
| ГОСТ 12.4.351-83 | Средства индивидуальной защиты. Правила учета | |
| ГОСТ 12.4.352-83 | Средства индивидуальной защиты. Правила списания | |
| ГОСТ 12.4.353-83 | Средства индивидуальной защиты. Правила ремонта | |
| ГОСТ 12.4.354-83 | Средства индивидуальной защиты. Правила испытаний | |
| ГОСТ 12.4.355-83 | Средства индивидуальной защиты. Правила маркировки | |
| ГОСТ 12.4.356-83 | Средства индивидуальной защиты. Правила упаковки | |
| ГОСТ 12.4.357-83 | Средства индивидуальной защиты. Правила транспортирования | |
| ГОСТ 12.4.358-83 | Средства индивидуальной защиты. Правила хранения | |
| ГОСТ 12.4.359-83 | Средства индивидуальной защиты. Правила применения | |
| ГОСТ 12.4.360-83 | Средства индивидуальной защиты. Правила обучения | |
| ГОСТ 12.4.361-83 | Средства индивидуальной защиты. Правила контроля | |
| ГОСТ 12.4.362-83 | Средства индивидуальной защиты. Правила учета | |
| ГОСТ 12.4.363-83 | Средства индивидуальной защиты. Правила списания | |
| ГОСТ 12.4.364-83 | Средства индивидуальной защиты. Правила ремонта | |
| ГОСТ 12.4.365-83 | Средства индивидуальной защиты. Правила испытаний | |
| ГОСТ 12.4.366-83 | Средства индивидуальной защиты. Правила маркировки | |
| ГОСТ 12.4.367-83 | Средства индивидуальной защиты. Правила упаковки | |
| ГОСТ 12.4.368-83 | Средства индивидуальной защиты. Правила транспортирования | |
| ГОСТ 12.4.369-83 | Средства индивидуальной защиты. Правила хранения | |
| ГОСТ 12.4.370-83 | Средства индивидуальной защиты. Правила применения | |
| ГОСТ 12.4.371-83 | Средства индивидуальной защиты. Правила обучения | |
| ГОСТ 12.4.372-83 | Средства индивидуальной защиты. Правила контроля | |
| ГОСТ 12.4.373-83 | Средства индивидуальной защиты. Правила учета | |
| ГОСТ 12.4.374-83 | Средства индивидуальной защиты. Правила списания | |
| ГОСТ 12.4.375-83 | Средства индивидуальной защиты. Правила ремонта | |
| ГОСТ 12.4.376-83 | Средства индивидуальной защиты. Правила испытаний | |
| ГОСТ 12.4.377-83 | Средства индивидуальной защиты. Правила маркировки | |
| ГОСТ 12.4.378-83 | Средства индивидуальной защиты. Правила упаковки | |
| ГОСТ 12.4.379-83 | Средства индивидуальной защиты. Правила транспортирования | |
| ГОСТ 12.4.380-83 | Средства индивидуальной защиты. Правила хранения | |
| ГОСТ 12.4.381-83 | Средства индивидуальной защиты. Правила применения | |
| ГОСТ 12.4.382-83 | Средства индивидуальной защиты. Правила обучения | |
| ГОСТ 12.4.383-83 | Средства индивидуальной защиты. Правила контроля | |
| ГОСТ 12.4.384-83 | Средства индивидуальной защиты. Правила учета | |
| ГОСТ 12.4.385-83 | Средства индивидуальной защиты. Правила списания | |
| ГОСТ 12.4.386-83 | Средства индивидуальной защиты. Правила ремонта | |
| ГОСТ 12.4.387-83 | Средства индивидуальной защиты. Правила испытаний | |
| ГОСТ 12.4.388-83 | Средства индивидуальной защиты. Правила маркировки | |
| ГОСТ 12.4.389-83 | Средства индивидуальной защиты. Правила упаковки | |
| ГОСТ 12.4.390-83 | Средства индивидуальной защиты. Правила транспортирования | |
| ГОСТ 12.4.391-83 | Средства индивидуальной защиты. Правила хранения | |
| ГОСТ 12.4.392-83 | Средства индивидуальной защиты. Правила применения | |
| ГОСТ 12.4.393-83 | Средства индивидуальной защиты. Правила обучения | |
| ГОСТ 12.4.394-83 | Средства индивидуальной защиты. Правила контроля | |
| ГОСТ 12.4.395-83 | Средства индивидуальной защиты. Правила учета | |
| ГОСТ 12.4.396-83 | Средства индивидуальной защиты. Правила списания | |
| ГОСТ 12.4.397-83 | Средства индивидуальной защиты. Правила ремонта | |
| ГОСТ 12.4.398-83 | Средства индивидуальной защиты. Правила испытаний | |
| ГОСТ 12.4.399-83 | Средства индивидуальной защиты. Правила маркировки | |
| ГОСТ 12.4.400-83 | Средства индивидуальной защиты. Правила упаковки | |
| ГОСТ 12.4.401-83 | Средства индивидуальной защиты. Правила транспортирования | |
| ГОСТ 12.4.402-83 | Средства индивидуальной защиты. Правила хранения | |
| ГОСТ 12.4.403-83 | Средства индивидуальной защиты. Правила применения | |
| ГОСТ 12.4.404-83 | Средства индивидуальной защиты. Правила обучения | |
| ГОСТ 12.4.405-83 | Средства индивидуальной защиты. Правила контроля | |
| ГОСТ 12.4.406-83 | Средства индивидуальной защиты. Правила учета | |
| ГОСТ 12.4.407-83 | Средства индивидуальной защиты. Правила списания | |
| ГОСТ 12.4.408-83 | Средства индивидуальной защиты. Правила ремонта | |
| ГОСТ 12.4.409-83 | Средства индивидуальной защиты. Правила испытаний | |
| ГОСТ 12.4.410-83 | Средства индивидуальной защиты. Правила маркировки | |
| ГОСТ 12.4.411-83 | Средства индивидуальной защиты. Правила упаковки | |
| ГОСТ 12.4.412-83 | Средства индивидуальной защиты. Правила транспортирования | |
| ГОСТ 12.4.413-83 | Средства индивидуальной защиты. Правила хранения | |
| ГОСТ 12.4.414-83 | Средства индивидуальной защиты. Правила применения | |
| ГОСТ 12.4.415-83 | Средства индивидуальной защиты. Правила обучения | |
| ГОСТ 12.4.416-83 | Средства индивидуальной защиты. Правила контроля | |
| ГОСТ 12.4.417-83 | Средства индивидуальной защиты. Правила учета | |
| ГОСТ 12.4.418-83 | Средства индивидуальной защиты. Правила списания | |
| ГОСТ 12.4.419-83 | Средства индивидуальной защиты. Правила ремонта | |
| ГОСТ 12.4.420-83 | Средства индивидуальной защиты. Правила испытаний | |
| ГОСТ 12.4.421-83 | Средства индивидуальной защиты. Правила маркировки | |
| ГОСТ 12.4.422-83 | Средства индивидуальной защиты. Правила упаковки | |
| ГОСТ 12.4.423-83 | Средства индивидуальной защиты. Правила транспортирования | |
| ГОСТ 12.4.424-83 | Средства индивидуальной защиты. Правила хранения | |
| ГОСТ 12.4.425-83 | Средства индивидуальной защиты. Правила применения | |
| ГОСТ 12.4.426-83 | Средства индивидуальной защиты. Правила обучения | |
| ГОСТ 12.4.427-83 | Средства индивидуальной защиты. Правила контроля | |
| ГОСТ 12.4.428-83 | Средства индивидуальной защиты. Правила учета | |
| ГОСТ 12.4.429-83 | Средства индивидуальной защиты. Правила списания | |
| ГОСТ 12.4.430-83 | Средства индивидуальной защиты. Правила ремонта | |
| ГОСТ 12.4.431-83 | Средства индивидуальной защиты. Правила испытаний | |
| ГОСТ 12.4.432-83 | Средства индивидуальной защиты. Правила маркировки | |
| ГОСТ 12.4.433-83 | Средства индивидуальной защиты. Правила упаковки | |
| ГОСТ 12.4.434-83 | Средства индивидуальной защиты. Правила транспортирования | |
| ГОСТ 12.4.435-83 | Средства индивидуальной защиты. Правила хранения | |
| ГОСТ 12.4.436-83 | Средства индивидуальной защиты. Правила применения | |
| ГОСТ 12.4.437-83 | Средства индивидуальной защиты. Правила обучения | |
| ГОСТ 12.4.438-83 | Средства индивидуальной защиты. Правила контроля | |
| ГОСТ 12.4.439-83 | Средства индивидуальной защиты. Правила учета | |
| ГОСТ 12.4.440-83 | Средства индивидуальной защиты. Правила списания | |
| ГОСТ 12.4.441-83 | Средства индивидуальной защиты. Правила ремонта | |
| ГОСТ 12.4.442-83 | Средства индивидуальной защиты. Правила испытаний | |
| ГОСТ 12.4.443-83 | Средства индивидуальной защиты. Правила маркировки | |
| ГОСТ 12.4.444-83 | Средства индивидуальной защиты. Правила упаковки | |
| ГОСТ 12.4.445-83 | Средства индивидуальной защиты. Правила транспортирования | |
| ГОСТ 12.4.446-83 | Средства индивидуальной защиты. Правила хранения | |
| ГОСТ 12.4.447-83 | Средства индивидуальной защиты. Правила применения | |
| ГОСТ 12.4.448-83 | Средства индивидуальной защиты. Правила обучения | |
| ГОСТ 12.4.449-83 | Средства индивидуальной защиты. Правила контроля | |
| ГОСТ 12.4.450-83 | Средства индивидуальной защиты. Правила учета | |
| ГОСТ 12.4.451-83 | Средства индивидуальной защиты. Правила списания | |
| ГОСТ 12.4.452-83 | Средства индивидуальной защиты. Правила ремонта | |
| ГОСТ 12.4.453-83 | Средства индивидуальной защиты. Правила испытаний | |
| ГОСТ 12.4.454-83 | Средства индивидуальной защиты. Правила маркировки | |
| ГОСТ 12.4.455-83 | Средства индивидуальной защиты. Правила упаковки | |
| ГОСТ 12.4.456-83 | Средства индивидуальной защиты. Правила транспортирования | |
| ГОСТ 12.4.457-83 | Средства индивидуальной защиты. Правила хранения | |
| ГОСТ 12.4.458-83 | Средства индивидуальной защиты. Правила применения | |
| ГОСТ 12.4.459-83 | Средства индивидуальной защиты. Правила обучения | |
| ГОСТ 12.4.460-83 | Средства индивидуальной защиты. Правила контроля | |
| ГОСТ 12.4.461-83 | Средства индивидуальной защиты. Правила учета | |
| ГОСТ 12.4.462-83 | Средства индивидуальной защиты. Правила списания | |
| ГОСТ 12.4.463-83 | Средства индивидуальной защиты. Правила ремонта | |
| ГОСТ 12.4.464-83 | Средства индивидуальной защиты. Правила испытаний | |
| ГОСТ 12.4.465-83 | Средства индивидуальной защиты. Правила маркировки | |
| ГОСТ 12.4.466-83 | Средства индивидуальной защиты. Правила упаковки | |
| ГОСТ 12.4.467-83 | Средства индивидуальной защиты. Правила транспортирования | |
| ГОСТ 12.4.468-83 | Средства индивидуальной защиты. Правила хранения | |
| ГОСТ 12.4.469-83 | Средства индивидуальной защиты. Правила применения | |
| ГОСТ 12.4.470-83 | Средства индивидуальной защиты. Правила обучения | |
| ГОСТ 12.4.471-83 | Средства индивидуальной защиты. Правила контроля | |
| ГОСТ 12.4.472-83 | Средства индивидуальной защиты. Правила учета | |
| ГОСТ 12.4.473-83 | Средства индивидуальной защиты. Правила списания | |
| ГОСТ 12.4.474-83 | Средства индивидуальной защиты. Правила ремонта | |
| ГОСТ 12.4.475-83 | Средства индивидуальной защиты. Правила испытаний | |
| ГОСТ 12.4.476-83 | Средства индивидуальной защиты. Правила маркировки | |
| ГОСТ 12.4.477-83 | Средства индивидуальной защиты. Правила упаковки | |
| ГОСТ 12.4.478-83 | Средства индивидуальной защиты. Правила транспортирования | |
| ГОСТ 12.4.479-83 | Средства индивидуальной защиты. Правила хранения | |
| ГОСТ 12.4.480-83 | Средства индивидуальной защиты. Правила применения | |
| ГОСТ 12.4.481-83 | Средства индивидуальной защиты. Правила обучения | |
| ГОСТ 12.4.482-83 | Средства индивидуальной защиты. Правила контроля | |
| ГОСТ 12.4.483-83 | Средства индивидуальной защиты. Правила учета | |
| ГОСТ 12.4.484-83 | Средства индивидуальной защиты. Правила списания | |
| ГОСТ 12.4.485-83 | Средства индивидуальной защиты. Правила ремонта | |
| ГОСТ 12.4.486-83 | Средства индивидуальной защиты. Правила испытаний | |
| ГОСТ 12.4.487-83 | Средства индивидуальной защиты. Правила маркировки | |
| ГОСТ 12.4.488-83 | Средства индивидуальной защиты. Правила упаковки | |
| ГОСТ 12.4.489-83 | Средства индивидуальной защиты. Правила транспортирования | |
| ГОСТ 12.4.490-83 | Средства индивидуальной защиты. Правила хранения | |
| ГОСТ 12.4.491-83 | Средства индивидуальной защиты. Правила применения | |
| ГОСТ 12.4.492-83 | Средства индивидуальной защиты. Правила обучения | |
| ГОСТ 12.4.493-83 | Средства индивидуальной защиты. Правила контроля | |
| ГОСТ 12.4.494-83 | Средства индивидуальной защиты. Правила учета | |
| ГОСТ 12.4.495-83 | Средства индивидуальной защиты. Правила списания | |
| ГОСТ 12.4.496-83 | Средства индивидуальной защиты. Правила ремонта | |
| ГОСТ 12.4.497-83 | Средства индивидуальной защиты. Правила испытаний | |
| ГОСТ 12.4.498-83 | Средства индивидуальной защиты. Правила маркировки | |
| ГОСТ 12.4.499-83 | Средства индивидуальной защиты. Правила упаковки | |
| ГОСТ 12.4.500-83 | Средства индивидуальной защиты. Правила транспортирования | |
| ГОСТ 12.4.501-83 | Средства индивидуальной защиты. Правила хранения | |
| ГОСТ 12.4.502-83 | Средства индивидуальной защиты. Правила применения | |
| ГОСТ 12.4.503-83 | Средства индивидуальной защиты. Правила обучения | |
| ГОСТ 12.4.504-83 | Средства индивидуальной защиты. Правила контроля | |
| ГОСТ 12.4.505-83 | Средства индивидуальной защиты. Правила учета | |
| ГОСТ 12.4.506-83 | Средства индивидуальной защиты. Правила списания | |
| ГОСТ 12.4.507-83 | Средства индивидуальной защиты. Правила ремонта | |
| ГОСТ 12.4.508-83 | Средства индивидуальной защиты. Правила испытаний | |
| ГОСТ 12.4.509-83 | Средства индивидуальной защиты. Правила маркировки | |
| ГОСТ 12.4.510-83 | Средства индивидуальной защиты. Правила упаковки | |
| ГОСТ 12.4.511-83 | Средства индивидуальной защиты. Правила транспортирования | |
| ГОСТ 12.4.512-83 | Средства индивидуальной защиты. Правила хранения | |
| ГОСТ 12.4.513-83 | Средства индивидуальной защиты. Правила применения | |
| ГОСТ 12.4.514-83 | Средства индивидуальной защиты. Правила обучения | |
| ГОСТ 12.4.515-83 | Средства индивидуальной защиты. Правила контроля | |
| ГОСТ 12.4.516-83 | Средства индивидуальной защиты. Правила учета | |
| ГОСТ 12.4.517-83 | Средства индивидуальной защиты. Правила списания | |
| ГОСТ 12.4.518-83 | Средства индивидуальной защиты. Правила ремонта | |
| ГОСТ 12.4.519-83 | Средства индивидуальной защиты. Правила испытаний | |
| ГОСТ 12.4.520-83 | Средства индивидуальной защиты. Правила маркировки | |
| ГОСТ 12.4.521-83 | Средства индивидуальной защиты. Правила упаковки | |
| ГОСТ 12.4.522-83 | Средства индивидуальной защиты. Правила транспортирования | |
| ГОСТ 12.4.523-83 | Средства индивидуальной защиты. Правила хранения | |
| ГОСТ 12.4.524-83 | Средства индивидуальной защиты. Правила применения | |
| ГОСТ 12.4.525-83 | Средства индивидуальной защиты. Правила обучения | |
| ГОСТ 12.4.526-83 | Средства индивидуальной защиты. Правила контроля | |
| ГОСТ 12.4.527-83 | Средства индивидуальной защиты. Правила учета | |
| ГОСТ 12.4.528-83 | Средства индивидуальной защиты. Правила списания | |
| ГОСТ 12.4.529-83 | Средства индивидуальной защиты. Правила ремонта | |
| ГОСТ 12.4.530-83 | Средства индивидуальной защиты. Правила испытаний | |
| ГОСТ 12.4.531-83 | Средства индивидуальной защиты. Правила маркировки | |
| ГОСТ 12.4.532-83 | Средства индивидуальной защиты. Правила упаковки | |
| ГОСТ 12.4.533-83 | Средства индивидуальной защиты. Правила транспортирования | |
| ГОСТ 12.4.534-83 | Средства индивидуальной защиты. Правила хранения | |
| ГОСТ 12.4.535-83 | Средства индивидуальной защиты. Правила применения | |
| ГОСТ 12.4.536-83 | Средства индивидуальной защиты. Правила обучения | |
| ГОСТ 12.4.537-83 | Средства индивидуальной защиты. Правила контроля | |
| ГОСТ 12.4.538-83 | Средства индивидуальной защиты. Правила учета | |
| ГОСТ 12.4.539-83 | Средства индивидуальной защиты. Правила списания | |
| ГОСТ 12.4.540-83 | Средства индивидуальной защиты. Правила ремонта | |
| ГОСТ 12.4.541-83 | Средства индивидуальной защиты. Правила испытаний | |
| ГОСТ 12.4.542-83 | Средства индивидуальной защиты. Правила маркировки | |
| ГОСТ 12.4.543-83 | Средства индивидуальной защиты. Правила упаковки | |
| ГОСТ 12.4.544-83 | Средства индивидуальной защиты. Правила транспортирования | |
| ГОСТ 12.4.545-83 | Средства индивидуальной защиты. Правила хранения | |
| ГОСТ 12.4.546-83 | Средства индивидуальной защиты. Правила применения | |
| ГОСТ 12.4.547-83 | Средства индивидуальной защиты. Правила обучения | |
| ГОСТ 12.4.548-83 | Средства индивидуальной защиты. Правила контроля | |
| ГОСТ 12.4.549-83 | Средства индивидуальной защиты. Правила учета | |
| ГОСТ 12.4.550-83 | Средства индивидуальной защиты. Правила списания | |
| ГОСТ 12.4.551-83 | Средства индивидуальной защиты. Правила ремонта | |
| ГОСТ 12.4.552-83 | Средства индивидуальной защиты. Правила испытаний | |
| ГОСТ 12.4.553-83 | Средства индивидуальной защиты. Правила маркировки | |
| ГОСТ 12.4.554-83 | Средства индивидуальной защиты. Правила упаковки | |
| ГОСТ 12.4.555-83 | Средства индивидуальной защиты. Правила транспортирования | |
| ГОСТ 12.4.556-83 | Средства индивидуальной защиты. Правила хранения | |
| ГОСТ 12.4.557-83 | Средства индивидуальной защиты. Правила применения | |
| ГОСТ 12.4.558-83 | Средства индивидуальной защиты. Правила обучения | |
| ГОСТ 12.4.559-83 | Средства индивидуальной защиты. Правила контроля | |
| ГОСТ 12.4.560-83 | Средства индивидуальной защиты. Правила учета | |
| ГОСТ 12.4.561-83 | Средства индивидуальной защиты. Правила списания | |
| ГОСТ 12.4.562-83 | Средства индивидуальной защиты. Правила ремонта | |
| ГОСТ 12.4.563-83 | Средства индивидуальной защиты. Правила испытаний | |
| ГОСТ 12.4.564-83 | Средства индивидуальной защиты. Правила маркировки | |
| ГОСТ 12.4.565-83 | Средства индивидуальной защиты. Правила упаковки | |
| ГОСТ 12.4.566-83 | Средства индивидуальной защиты. Правила транспортирования | |
| ГОСТ 12.4.567-83 | Средства индивидуальной защиты. Правила хранения | |
| ГОСТ 12.4.568-83 | Средства индивидуальной защиты. Правила применения | |
| ГОСТ 12.4.569-83 | Средства индивидуальной защиты. Правила обучения | |
| ГОСТ 12.4.570-83 | Средства индивидуальной защиты. Правила контроля | |
| ГОСТ 12.4.571-83 | Средства индивидуальной защиты. Правила учета | |
| ГОСТ 12.4.572-83 | Средства индивидуальной защиты. Правила списания | |
| ГОСТ 12.4.573-83 | Средства индивидуальной защиты. Правила ремонта | |
| ГОСТ 12.4.574-83 | Средства индивидуальной защиты. Правила испытаний | |
| ГОСТ 12.4.575-83 | Средства индивидуальной защиты. Правила маркировки | |
| ГОСТ 12.4.576-83 | Средства индивидуальной защиты. Правила упаковки | |
| ГОСТ 12.4.577-83 | Средства индивидуальной защиты. Правила транспортирования | |
| ГОСТ 12.4.578-83 | Средства индивидуальной защиты. Правила хранения | |
| ГОСТ 12.4.579-83 | Средства индивидуальной защиты. Правила применения | |
| ГОСТ 12.4.580-83 | Средства индивидуальной защиты. Правила обучения | |
| ГОСТ 12.4.581-83 | Средства индивидуальной защиты. Правила контроля | |
| ГОСТ 12.4.582-83 | Средства индивидуальной защиты. Правила учета | |
| ГОСТ 12.4.583-83 | Средства индивидуальной защиты. Правила списания | |
| ГОСТ 12.4.584-83 | Средства индивидуальной защиты. Правила ремонта | |
| ГОСТ 12.4.585-83 | Средства индивидуальной защиты. Правила испытаний | |
| ГОСТ 12.4.586-83 | Средства индивидуальной защиты. Правила маркировки | |
| ГОСТ 12.4.587-83 | Средства индивидуальной защиты. Правила упаковки | |
| ГОСТ 12.4.588-83 | Средства индивидуальной защиты. Правила транспортирования | |
| ГОСТ 12.4.589-83 | Средства индивидуальной защиты. Правила хранения | |
| ГОСТ 12.4.590-83 | Средства индивидуальной защиты. Правила применения | |
| ГОСТ 12.4.591-83 | Средства индивидуальной защиты. Правила обучения | |
| ГОСТ 12.4.592-83 | Средства индивидуальной защиты. Правила контроля | |
| ГОСТ 12.4.593-83 | Средства индивидуальной защиты. Правила учета | |
| ГОСТ 12.4.594-83 | Средства индивидуальной защиты. Правила списания | |
| ГОСТ 12.4.595-83 | Средства индивидуальной защиты. Правила ремонта | |
| ГОСТ 12.4.596-83 | Средства индивидуальной защиты. Правила испытаний | |
|

# რიგელების ქვედა ზრის ძირითადი არმირების გეგმა ▽3.38 ნიშნულზე




| | |
|---|---|
| თბილისი / 2023 წელი | |
| ფაილის სახელი: A2 QE_STR_Beliashvili_BEAM | |
| KEYPLAN: | |
| ყოველი შემდეგი რევიზია აუქმებს წინა რევიზიებს | |
| პროექტის სტატუსი: სამშენებლო დოკუმენტაცია | |
| რევიზია | |

| რევ. | თარიღი | აღწერილობა | დამტკ. |
|---|---|---|---|
| | | | |
| | | | |
| | | | |
| | | | |
| | | | |
| | | | |
| | | | |
| | | | |

შენიშვნები:

რიგელების გრძივი და განივი არმირების მოწყობის სქემები იხილეთ რიგელების ტიპური კვანძების ნახაზებში (კ.7.63 კ–7.64)

ძირითადი არმირების გეგმაზე დატანილ ჭრილებზე ნაჩვენებია მხოლოდ ძირითადი არმატურები; დამატებითი არმირების ჭრილები იხილეთ დამატებითი არმირების გეგმებზე

მისამართი:
ქ.თბილისი ა. ბელიაშვილის ქუჩა №100, №100³, №102

დამკვეთი:
შ.პ.ს "ფერი"

| თანამდებობა | სახელი გვარი | ხელმოწერა |
|---|---|---|
| პროექტის მენეჯერი | | |
| დამკვეთის/ტექნიკური მეთვალყურე | | |


შემსრულებელი:
შპს "ქიუ ენჯინერინგი"
მისამართი :
ქ.თბილისი აბაკარაძის №7 ბინა №6

შპს "ქიუ ენჯინერინგის" პროფესიული აასპირანტურის მზღვევლია სს "დაზღვევის საერთაშორისო კომპანია ირაო" (პ/ნ №PFL 417/21 )


| თანამდებობა | სახელი გვარი | ხელმოწერა |
|---|---|---|
| დირექტორი | დ.ქევანიშვილი | |
| საპროექტო ჯგუფის უფროსი | ო. ილიუხინი | |
| პროექტის მთ. კონსტრუქტორი | ო. ილიუხინი | |
| შემსრულა | ქ. ერემაძე | |

პროექტის სახელწოდება:
მრავალფუნქციური კომპლექსი (II ბლოკი)

პროექტის სტადია:
მუშა პროექტი

პროექტის ნაწილი:
კონსტრუქცია

| ფორმატი | ნახაზის დასახელება: |
|---|---|
| A2 | რიგელების ქვედა ზრის ძირითადი არმირების გეგმა ▽3.38 ნიშნულზე |
| სტადია | |
| მ.პ. | |
| თარიღი | |
| 24/02/2023 | |
| მასშტაბი | |
| 1:150 | |

| რევიზია | ნახაზის ნომერი: | ფურც. საერთო რაოდენობა |
|---|---|---|
| R1 | კ–II.7.11 | 65 |

რიგელების ქვედა შრის დამატებითი არმირების გეგმა ▽3.38 ნიშნულზე

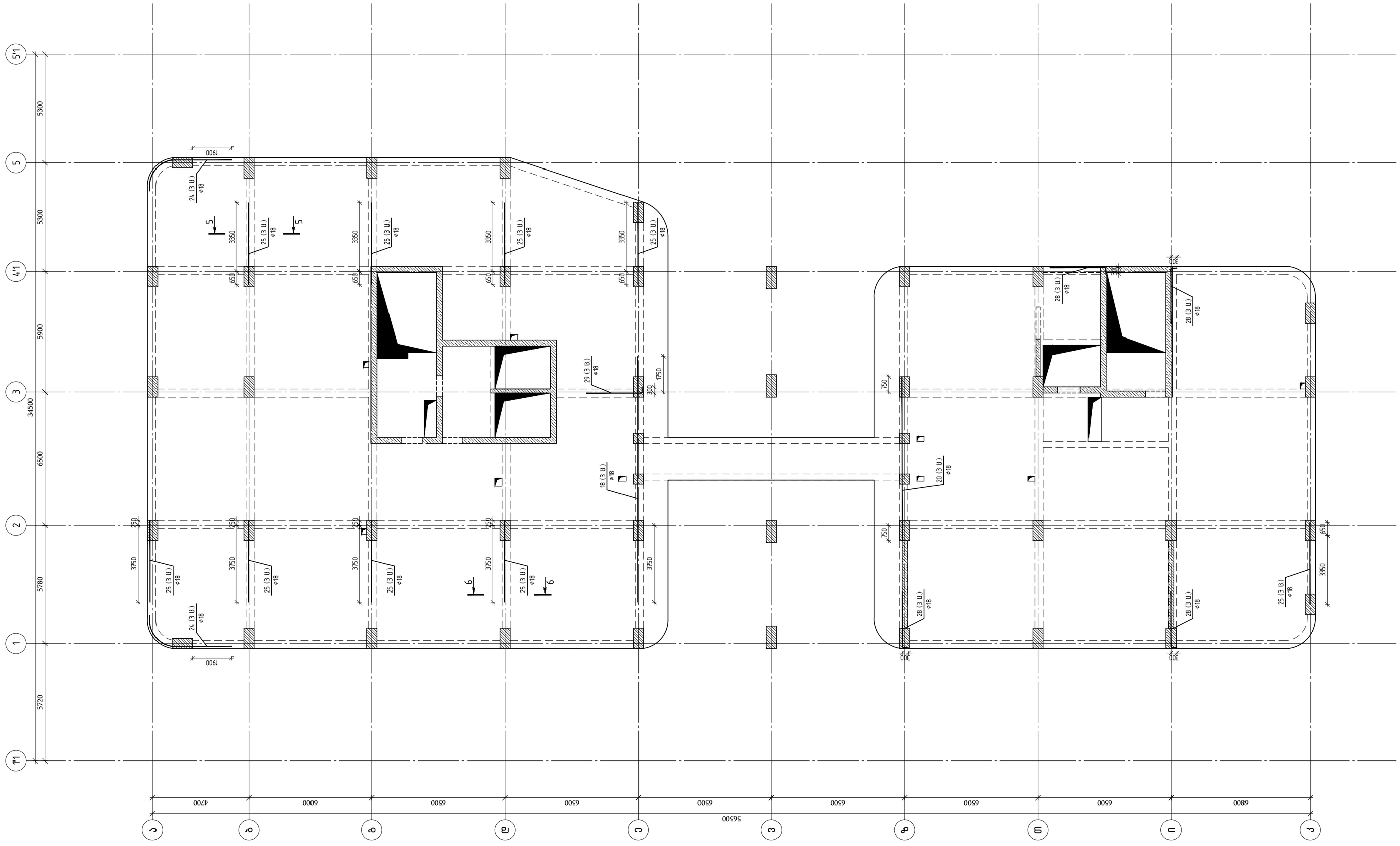


თბილისი / 2023 წელი

ფაილის სახელი:
A2 QE_STR_Beliashvili_BEAM

KEYPLAN:

ყოველი შემდეგი რევიზია აუქმებს წინა რევიზიებს

პროექტის სტატუსი:

სამშენებლო დოკუმენტაცია

რევიზია

| რევ. | თარიღი | აღწერილობა | დამტკ. |
|---|---|---|---|
| | | | |

შენიშვნები:

რიგელების გრძივი და განივი არმირების მოწყობის სქემები იხილეთ რიგელების ტიპური კვანძების ნახაზებში (კ.7.63 კ–7.64)

ძირითადი არმირების გეგმაზე დატანილ ჭრილებზე ნაჩვენებია მხოლოდ ძირითადი არმატურები;დამატებითი არმირების ჭრილები იხილეთ დამატებითი არმირების გეგმებზე

მისამართი:

ქ.თბილისი ა. ბელიაშვილის ქუჩა №100, №100$^3$, №102

დამკვეთი:

შ.პ.ს "ფერი"

| თანამდებობა | სახელი გვარი | ხელმოწერა |
|---|---|---|
| პროექტის მენეჯერი | | |
| დამკვეთის წარმომადგენელი; დამკვეთის მიერ | | |

engineering

შემსრულებელი:

შპს "ქიუ ენჯინირინგი"

მისამართი :

ქ.თბილისი ა.აბაკარაძის №7 ბინა №6

შპს "ქიუ ენჯინირინგის" პროფესიული პასუხისმგებლობის მზღვეველია სს "დაზღვევის საერთაშორისო კომპანია იარაო" (პ/ნ №PFL 411/21 )

| თანამდებობა | სახელი გვარი | ხელმოწერა |
|---|---|---|
| დირექტორი | დ.ქევანიშვილი | |
| საპროექტო ჯგუფის უფროსი | ო. ილიუხინი | |
| პროექტის მთ. კონსტრუქტორი | ო. ილიუხინი | |
| შეასრულა | ქ. ვარძაძე | |

პროექტის სახელწოდება:

მრავალფუნქციური კომპლექსი (II ბლოკი)

პროექტის სტადია:
მუშა პროექტი

პროექტის ნაწილი:
კონსტრუქცია

| ფორმატი | ნახაზის დასახელება: |
|---|---|
| A2 | რიგელების ქვედა შრის დამატებითი არმირების გეგმა ▽3.38 ნიშნულზე |
| სტადია | |
| W.I | |
| თარიღი | |
| 24/02/2023 | |
| მასშტაბი | |
| 1:150 | |

| რევიზია | ნახაზის ნომერი: | ფურც. საერთო რაოდენობა |
|---|---|---|
| R1 | კ–II.7.12 | 65 |

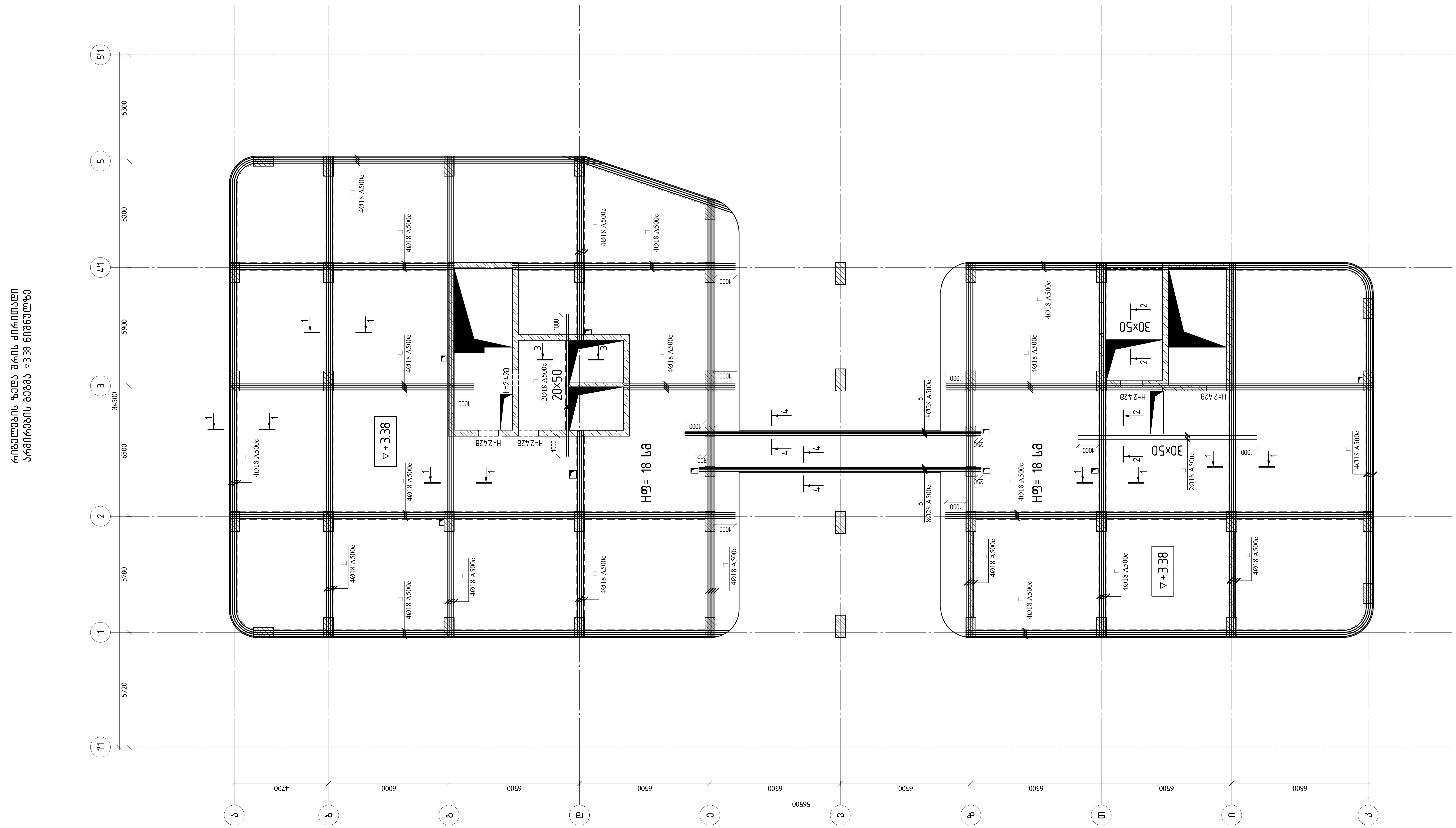


თბილისი / 2023 წელი

ფაილის სახელი:
A2 QE_STR_Beliashvili_BEAM

KEYPLAN:

ყოველი შემდეგი რევიზია აუქმებს წინა რევიზიებს

პროექტის სტატუსი:
სამშენებლო დოკუმენტაცია

რევიზია

| რევ. | თარიღი | აღწერილობა | დამტკ. |
|---|---|---|---|
| | | | |
| | | | |
| | | | |
| | | | |
| | | | |
| | | | |
| | | | |
| | | | |
| | | | |

შენიშვნები:

რიგელების გრძივი და განივი არმირების მოწყობის სქემები იხილეთ რიგელების ტიპური კვანძების ნახაზებში (კ.7.63 კ-7.64)

ძირითადი არმირების გეგმაზე დატანილ ჭრილებზე ნაჩვენებია მხოლოდ ძირითადი არმატურები;დამატებითი არმირების ჭრილები იხილეთ დამატებითი არმირების გეგმებზე

მისამართი:
ქ.თბილისი ა. ბელიაშვილის ქუჩა №100, №100ა, №102

დამკვეთი:
შ.პ.ს "ფერი"

| თანამდებობა | სახელი გვარი | ხელმოწერა |
|---|---|---|
| პროექტის მენეჯერი | | |
| დამტკიცებულია: დამკვეთის მიერ | | |

შემსრულებელი:
შპს "ქიუ ენჯინერინგი"
მისამართი :
ქ.თბილისი ა.ბაქრაძის №7 ბინა №6

შპს "ქიუ ენჯინერინგის" პროფესიული პასუხისმგებლობის მზღვეველია სს "დაზღვევის საერთაშორისო კომპანია ირაო" (პ/ნ №PFL 417/21 )

| თანამდებობა | სახელი გვარი | ხელმოწერა |
|---|---|---|
| დირექტორი | დ.ქევანიშვილი | |
| საპროექტო ჯგუფის უფროსი | ო. ილიუხინი | |
| პროექტის მთ. კონსტრუქტორი | ო. ილიუხინი | |
| შეასრულა | კ. ერემაძე | |

პროექტის სახელწოდება:
მრავალფუნქციური კომპლექსი (II ბლოკი)

პროექტის სტადია:
მუშა პროექტი

პროექტის ნაწილი:
კონსტრუქცია

| ფორმატი | A2 |
|---|---|
| სტადია | მ.პ. |
| თარიღი | 24/02/2023 |
| მასშტაბი | 1:150 |

ნახაზის დასახელება:
რიგელების ქვედა შრის ძირითადი არმირების გეგმა ▿3.38 ნიშნულზე

| რევიზია: | ნახაზის ნომერი: | ფურც. საერთო რაოდენობა |
|---|---|---|
| R1 | კ-II.7.13 | 65 |

რიგელების ზედა შრის დამატებითი
არმირების გეგმა ▽3.38 ნიშნულზე

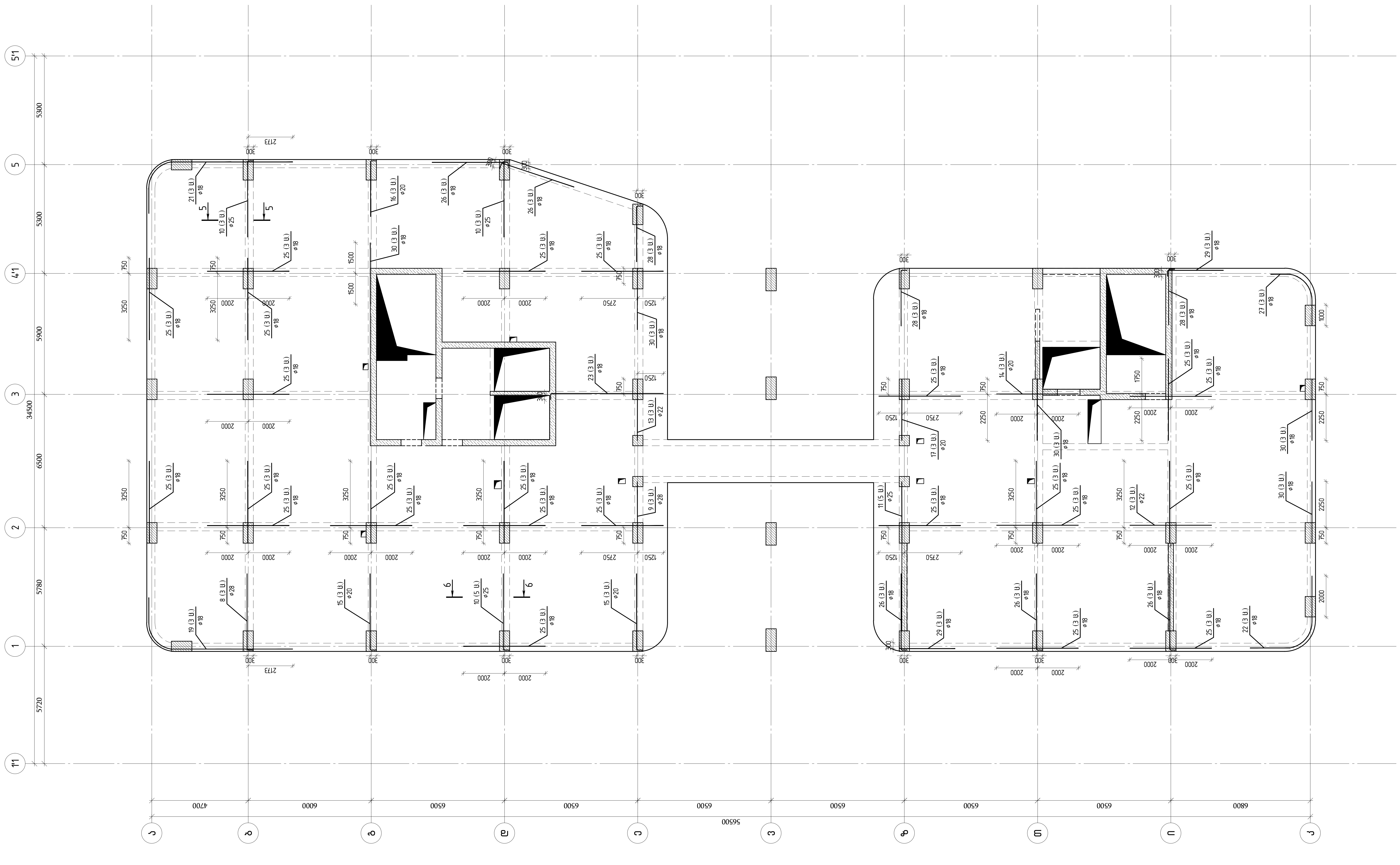

თბილისი / 2023 წელი

ფაილის სახელი:
A2 QE_STR_Beliashvili_BEAM

KEYPLAN:

ყოველი შემდეგი რევიზია აუქმებს
წინა რევიზიებს

პროექტის სტატუსი:
სამშენებლო დოკუმენტაცია

რევიზია

| რევ. | თარიღი | აღწერილობა | დამტკ. |
|---|---|---|---|
| | | | |

შენიშვნები:

რიგელების გრძივი და
განივი არმირების
მოწყობის სქემები
იხილეთ რიგელების
ტიპური კვანძების
ნახაზებში (კ.7.63 კ-7.64)

ძირითადი არმირების
გეგმაზე დატანილ
ჭრილებზე ნაჩვენებია
მხოლოდ ძირითადი
არმატურები;დამატებითი
არმირების ჭრილები
იხილეთ დამატებითი
არმირების გეგმებზე

მისამართი:
ქ.თბილისი ა. ბელიაშვილის ქუჩა
№100, №100¹, №102

დამკვეთი:
შ.პ.ს "ფერი"

| თანამდებობა | სახელი გვარი | ხელმოწერა |
|---|---|---|
| პროექტის მენეჯერი | | |
| დამკვეთის წარმომადგენელი | | |

შემსრულებელი:
შპს "კიუ ეინჯინერინგი"

მისამართი :
ქ.თბილისი ა.ბაქრაძის №7
ბინა №6

engineering

შპს "კიუ ეინჯინერინგი"
პროფესიული პასუხისმგებლობის მზღვეველია
სს "დაზღვევის საერთაშორისო კომპანია ირაო"
(პ/ნ №PFL 417/21 )

| თანამდებობა | სახელი გვარი | ხელმოწერა |
|---|---|---|
| დირექტორი | დ.ქევანიშვილი | |
| საპროექტო ჯგუფის უფროსი | ო. ილიუხინი | |
| პროექტის მთ. კონსტრუქტორი | ო. ილიუხინი | |
| შეასრულა | კ. პაპმეხა | |

პროექტის სახელწოდება:
მრავალფუნქციური კომპლექსი (II ბლოკი)

პროექტის სტადია:
მუშა პროექტი

პროექტის ნაწილი:
კონსტრუქცია

| ფორმატი | ნახაზის დასახელება: |
|---|---|
| A2 | |
| სტადია | |
| მ.პ | |
| თარიღი | რიგელების ზედა შრის |
| 24/03/2023 | დამატებითი არმირების გეგმა |
| მასშტაბი | ▽3.38 ნიშნულზე |
| 1:50 | |

| რევიზია | ნახაზის ნომერი: | ფურც. საერთო რაოდენობა |
|---|---|---|
| R1 | კ-II.7.14 | 65 |

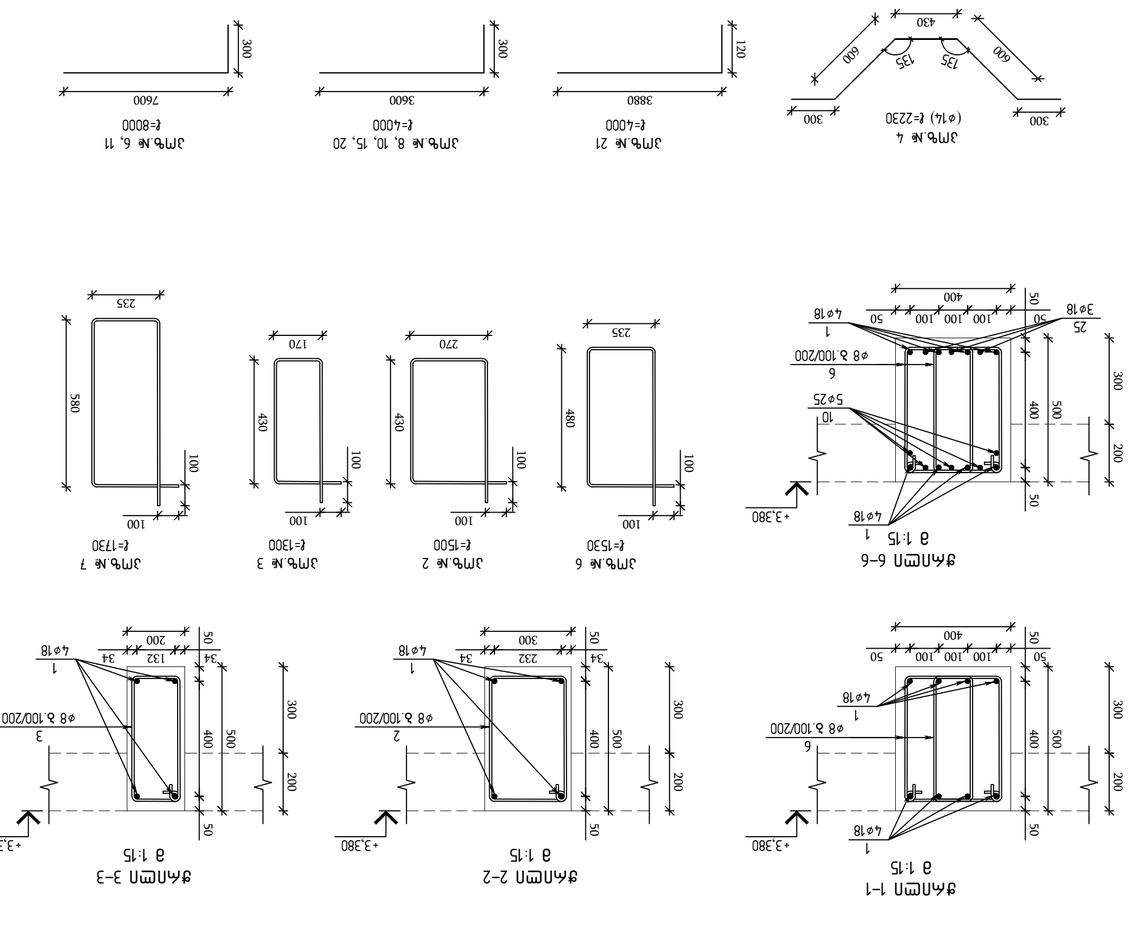
разрез 1-1
разрез 2-2
разрез 3-3
разрез 4-4
разрез 5-5
разрез 6-6
Ø8 А-I @100/200
4Ø18
3Ø18
5Ø25
3Ø25
8Ø28
Ø18 А500С L=4000
Ø18 А500С L=8000
Ø18 А500С L=9000
Ø18 А500С L=12000
Ø20 А500С L=3000
Ø20 А500С L=4000
Ø22 А500С L=3000
Ø22 А500С L=4000
Ø25 А500С L=3000
Ø25 А500С L=4000
Ø28 А500С L=3000
Ø28 А500С L=4000
Ø14 А500С L=2230
Ø8 А500С L=5000
Ø8 А500С L=6000
Ø8 А500С L=5770
Ø8 А500С L=1500
Ø8 А500С L=1300
Ø8 А500С L=1730
Ø8 А500С L=8000
Ø8 А500С L=12000
Ø28 А500С L=12000
Ø8 А500С L=15300
Ø8 А500С L=17300
Ø8 А500С L=15300
Ø8 А500С L=4000
Ø8 А500С L=3880
Ø8 А500С L=3600
Ø8 А500С L=7600
Ø14 А500С L=2230
Ø8 А500С L=4000
Ø8 А500С L=3600
Ø8 А500С L=7600
Ø8 А500С L=4000
Ø8 А500С L=3880

## რიგელების ქვედა შრის ძირითადი არმირების გეგმა ▽6.88 ნიშნულზე

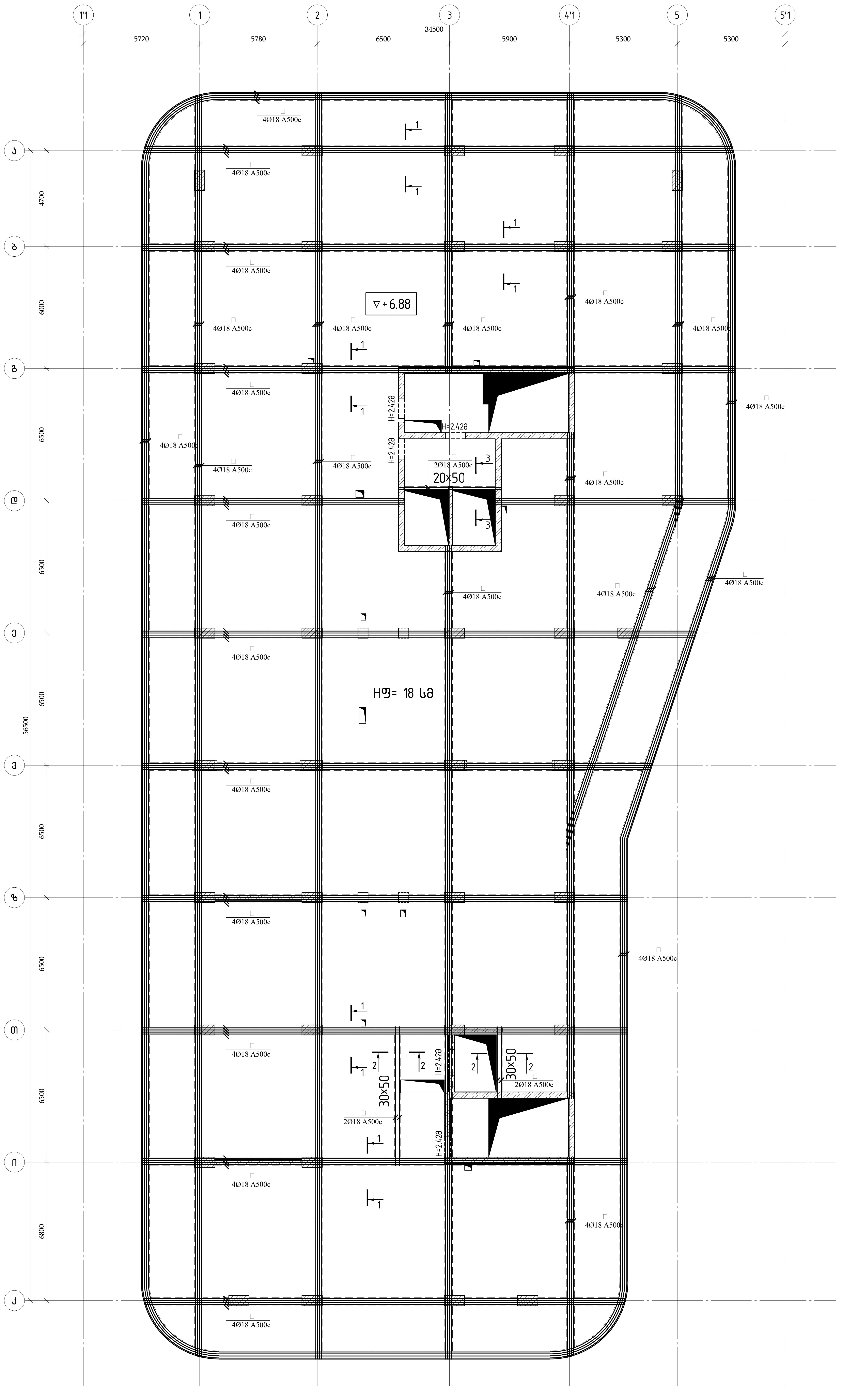


თბილისი / 2023 წელი

ფაილის სახელი:
A2 QE_STR_Beliashvili_BEAM

KEYPLAN:

ყოველი შემდეგი რევიზია აუქმებს წინა რევიზიებს

პროექტის სტატუსი:
სამშენებლო დოკუმენტაცია

რევიზია

| რევ. | თარიღი | აღწერილობა | დამტკ. |
|---|---|---|---|
| | | | |
| | | | |
| | | | |
| | | | |
| | | | |
| | | | |
| | | | |
| | | | |

შენიშვნები:

რიგელების გრძივი და განივი არმირების მოწყობის სქემები იხილეთ რიგელების ტიპური კვანძების ნახაზებში (კ.7.63 კ-7.64)

ძირითადი არმირების გეგმაზე დატანილ ჭრილებზე ნაჩვენებია მხოლოდ ძირითადი არმატურები;დამატებითი არმირების ჭრილები იხილეთ დამატებითი არმირების გეგმებზე

მისამართი:
ქ.თბილისი ა. ბელიაშვილის ქუჩა №100, №100ა, №102

დამკვეთი:
შ.პ.ს "ფერი"

| თანამდებობა | სახელი გვარი | ხელმოწერა |
|---|---|---|
| პროექტის მენეჯერი | | |
| დამტკიცებულია: დამკვეთის მიერ | | |

შემსრულებელი:
შპს "ქიუ ენჯინერინგი"

მისამართი :
ქ.თბილისი ა.ბაქრაძის №7 ბინა №6

შპს "ქიუ ენჯინერინგის" პროფესიული პასუხისმგებლობის მზღვეველია სს "დაზღვევის საერთაშორისო კომპანია ირაო" (პ/ნ №PFL 417/21 )

| თანამდებობა | სახელი გვარი | ხელმოწერა |
|---|---|---|
| დირექტორი | დ.ქევანიშვილი | |
| საპროექტო ჯგუფის უფროსი | ო. ილიუხინი | |
| პროექტის მთ. კონსტრუქტორი | ო. ილიუხინი | |
| შეასრულა | კ. ერემაძე | |

პროექტის სახელწოდება:
მრავალფუნქციური კომპლექსი (II ბლოკი)

პროექტის სტადია:
მუშა პროექტი

პროექტის ნაწილი:
კონსტრუქცია

| ფორმატი | A2 |
|---|---|
| სტადია | მ.პ. |
| თარიღი | 24/02/2023 |
| მასშტაბი | 1:150 |

ნახაზის დასახელება:
რიგელების ქვედა შრის ძირითადი არმირების გეგმა ▽6.88 ნიშნულზე

| რევიზია: | ნახაზის ნომერი: | ფურც. საერთო რაოდენობა |
|---|---|---|
| R1 | კ-II.7.16 | 65 |

რიგელების ქვედა შრის დამატებითი
არმირების გეგმა ▽6.88 ნიშნულზე

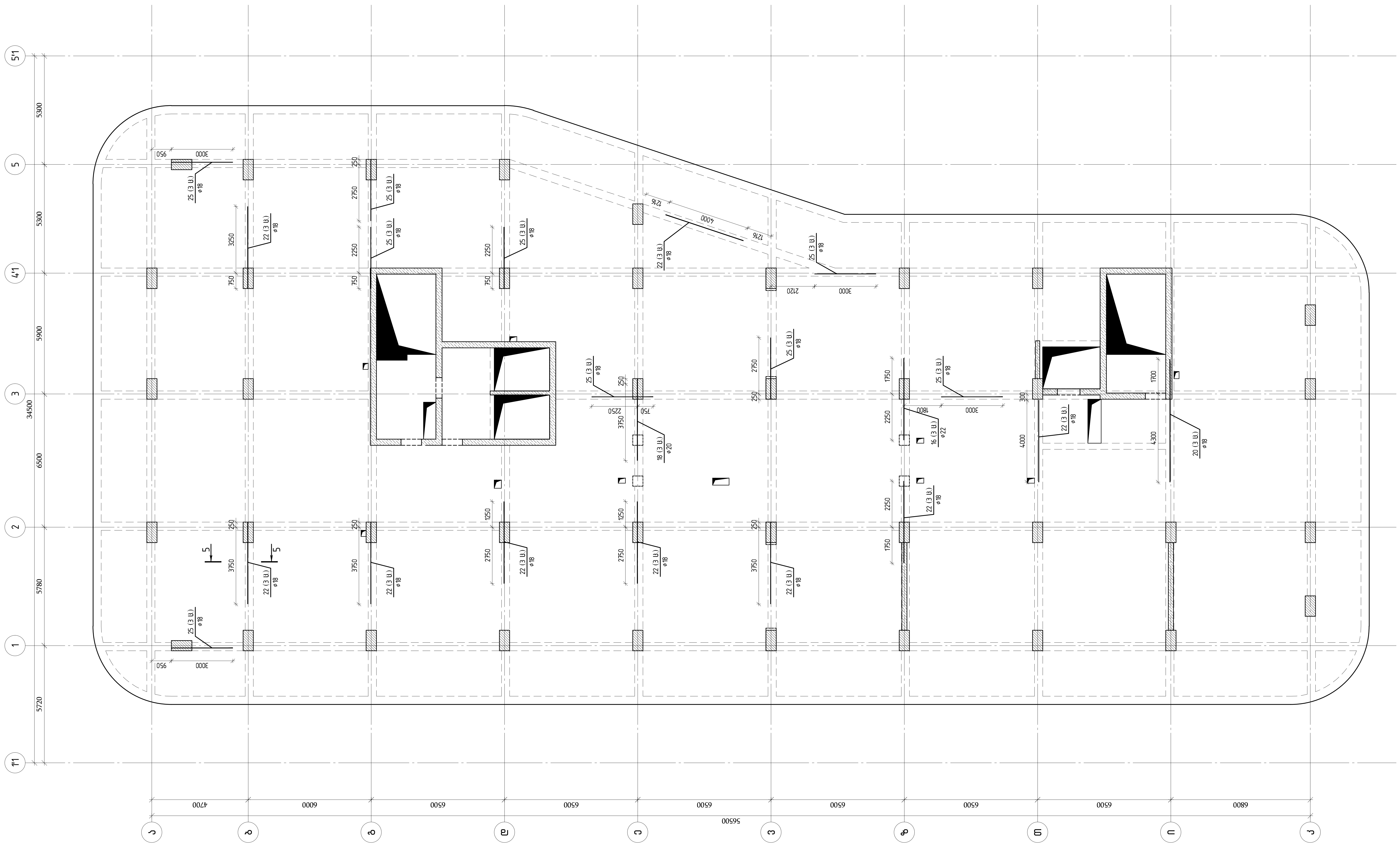

თბილისი / 2023 წელი

ფაილის სახელი:
A2 QE_STR_Beliashvili_BEAM

KEYPLAN:

ყოველი შემდეგი რევიზია აუქმებს
წინა რევიზიებს

პროექტის სტატუსი:
სამშენებლო დოკუმენტაცია

რევიზია

| რევ. | თარიღი | აღწერილობა | დამტკ. |
|---|---|---|---|
| | | | |
| | | | |
| | | | |
| | | | |
| | | | |
| | | | |
| | | | |
| | | | |

შენიშვნები:

რიგელების გრძივი და განივი არმირების მოწყობის სქემები იხილეთ რიგელების ტიპური კვანძების ნახაზებში (კ.7.63 კ-7.64)

ძირითადი არმირების გეგმაზე დატანილ ჭრილებზე ნაჩვენებია მხოლოდ ძირითადი არმატურები;დამატებითი არმირების ჭრილები იხილეთ დამატებითი არმირების გეგმებზე

მისამართი:
ქ.თბილისი ა. ბელიაშვილის ქუჩა
№100, №100ა, №102

დამკვეთი:
შ.პ.ს "ფერი"

| თანამდებობა | სახელი გვარი | ხელმოწერა |
|---|---|---|
| პროექტის მენეჯერი | | |
| დამტკიცებულია: დამკვეთის მიერ | | |

engineering

შემსრულებელი:
შპს "ქიუ ენჯინერინგი"

მისამართი :
ქ.თბილისი ა.ბაქრაძის №7
ბინა №6

შპს "ქიუ ენჯინერინგის"
პროფესიული პასუხისმგებლობის მზღვეველია
სს "დაზღვევის საერთაშორისო კომპანია ირაო"
(პ/6 №PFL 417/21 )

| თანამდებობა | სახელი გვარი | ხელმოწერა |
|---|---|---|
| დირექტორი | დ.ქევანიშვილი | [signature] |
| საპროექტო ჯგუფის უფროსი | ო. ილიუხინი | [signature] |
| პროექტის მთ. კონსტრუქტორი | ო. ილიუხინი | [signature] |
| შეასრულა | კ. ერემაძე | [signature] |

პროექტის სახელწოდება:
მრავალფუნქციური კომპლექსი (II ბლოკი)

პროექტის სტადია:
მუშა პროექტი

პროექტის ნაწილი:
კონსტრუქცია

| ფორმატი | ნახაზის დასახელება: |
|---|---|
| A2 | |
| სტადია | რიგელების ქვედა შრის დამატებითი არმირების გეგმა ▽6.88 ნიშნულზე |
| მ.პ. | |
| თარიღი | |
| 24/02/2023 | |
| მასშტაბი | |
| 1:150 | |

| რევიზია: | ნახაზის ნომერი: | ფურც. საერთო რაოდენობა |
|---|---|---|
| R1 | კ-II.7.17 | 65 |

რიგელების ზედა შრის ძირითადი არმირების გეგმა ▽6.88 ნიშნულზე

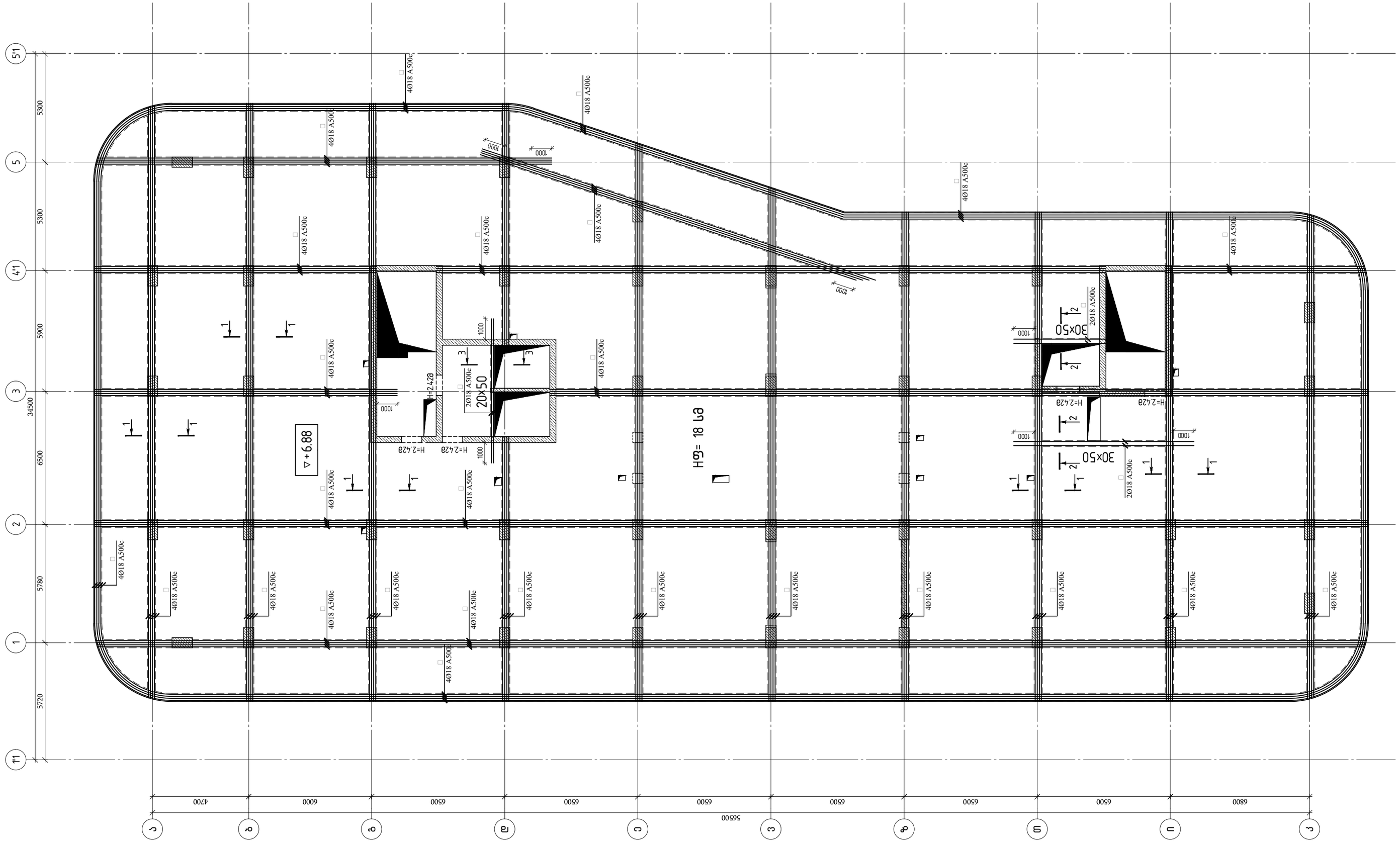


თბილისი / 2023 წელი

ფაილის სახელი:
A2 QE_STR_Beliashvili_BEAM

KEYPLAN:

ყოველი შემდები რევიზია აუქმებს წინა რევიზიებს

პროექტის სტატუსი:

სამშენებლო დოკუმენტაცია

რევიზია

| რევ. | თარიღი | აღწერილობა | დამტკ. |
|---|---|---|---|
| | | | |
| | | | |
| | | | |
| | | | |
| | | | |
| | | | |
| | | | |
| | | | |
| | | | |

შენიშვნები:

რიგელების გრძივი და განივი არმირების მოწყობის სქემები იხილეთ რიგელების ტიპური კვანძების ნახაზებში (კ.7.63 კ–7.64)

ძირითადი არმირების გეგმაზე დატანილ ჭრილებზე ნაჩვენებია მხოლოდ ძირითადი არმატურები; დამატებითი არმირების ჭრილები იხილეთ დამატებითი არმირების გეგმებზე

მისამართი:

ქ.თბილისი ა. ბელიაშვილის ქუჩა №100, №100$^3$, №102

დამკვეთი:

შ.პ.ს "ფერი"

| თანამდებობა | სახელი გვარი | ხელმოწერა |
|---|---|---|
| პროექტის მენეჯერი | | |
| შენატანების შემოწმების მიერ | | |

შემსრულებელი:

შპს "ქიუ ენჯინირინგი"

მისამართი :
ქ.თბილისი აბაკარაძის №7 ბინა №6

შპს "ქიუ ენჯინირინგის" პროფესიული პასუხისმგებლობის მზღვეველია სს "დაზღვევის საერთაშორისო კომპანია ირაო" (პ/ნ №PFL 417/21 )

| თანამდებობა | სახელი გვარი | ხელმოწერა |
|---|---|---|
| დირექტორი | დ.ქევანიშვილი | |
| საპროექტო ჯგუფის უფროსი | ო. ილიუხინი | |
| პროექტის მთ. კონსტრუქტორი | ო. ილიუხინი | |
| შემსრულა | ქ. ერემაძე | |

პროექტის სახელწოდება:

მრავალფუნქციური კომპლექსი (II ბლოკი)

პროექტის სტადია:
მუშა პროექტი

პროექტის ნაწილი:
კონსტრუქცია

| ფორმატი | ნახაზის დასახელება: |
|---|---|
| A2 | |
| სტადია | რიგელების ზედა შრის ძირითადი არმირების გეგმა ▽6.88 ნიშნულზე |
| მ.პ. | |
| თარიღი | |
| 24/02/2023 | |
| მასშტაბი | |
| 1:150 | |

| რევიზია | ნახაზის ნომერი: | ფურც. საერთო რაოდენობა |
|---|---|---|
| R1 | კ–II.7.18 | 65 |

## რიგელების ზედა შრის დამატებითი არმირების გეგმა ▽6.88 ნიშნულზე

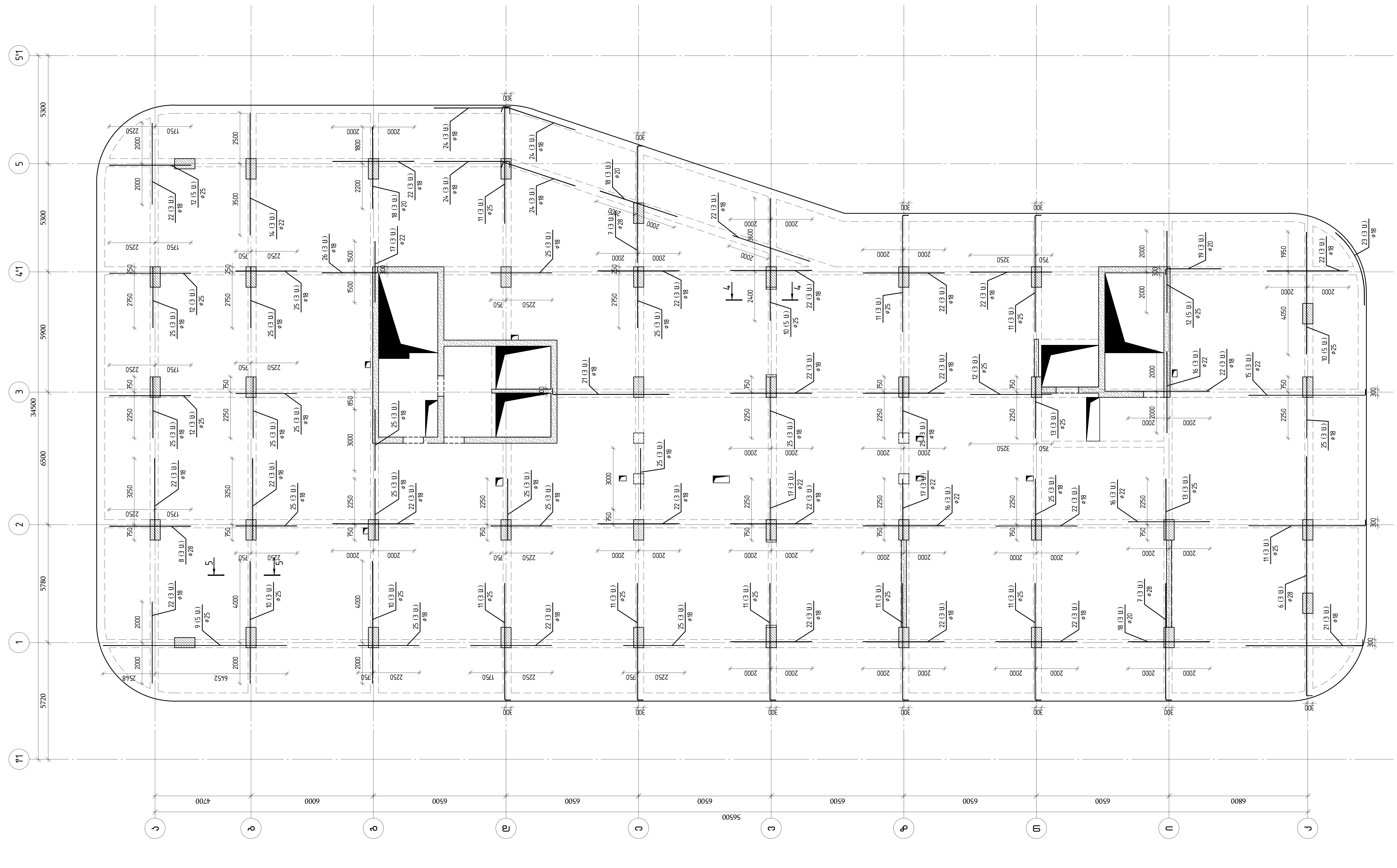

თბილისი / 2023 წელი

ფაილის სახელი:
A2 QE_STR_Beliashvili_BEAM

KEYPLAN:

ყოველი შემდეგი რევიზია აუქმებს წინა რევიზიებს

პროექტის სტატუსი:
სამშენებლო დოკუმენტაცია

რევიზია

| რევ. | თარიღი | აღწერილობა | დამტკ. |
|---|---|---|---|
| | | | |
| | | | |
| | | | |
| | | | |
| | | | |
| | | | |
| | | | |
| | | | |

შენიშვნები:

რიგელების გრძივი და განივი არმირების მოწყობის სქემები იხილეთ რიგელების ტიპური კვანძების ნახაზებში (კ.7.63 კ-7.64)

ძირითადი არმირების გეგმაზე დატანილ ჭრილებზე ნაჩვენებია მხოლოდ ძირითადი არმატურები; დამატებითი არმირების ჭრილები იხილეთ დამატებითი არმირების გეგმებზე

მისამართი:
ქ.თბილისი ა. ბელიაშვილის ქუჩა №100, №100ა, №102

დამკვეთი:
შ.პ.ს "ფერი"

| თანამდებობა | სახელი გვარი | ხელმოწერა |
|---|---|---|
| პროექტის მენეჯერი | | |
| დამტკიცებულია: დამკვეთის მიერ | | |

შემსრულებელი:
შპს "ქიუ ენჯინერინგი"

მისამართი:
ქ.თბილისი ა.ბაქრაძის №7 ბინა №6

შპს "ქიუ ენჯინერინგის" პროფესიული პასუხისმგებლობის მზღვეველია სს "დაზღვევის საერთაშორისო კომპანია ირაო" (პ/ნ №PFL 417/21)

| თანამდებობა | სახელი გვარი | ხელმოწერა |
|---|---|---|
| დირექტორი | დ.ქევანიშვილი | |
| საპროექტო ჯგუფის უფროსი | ო. ილიუხინი | |
| პროექტის მთ. კონსტრუქტორი | ო. ილიუხინი | |
| შეასრულა | კ. ერემაძე | |

პროექტის სახელწოდება:
მრავალფუნქციური კომპლექსი (II ბლოკი)

პროექტის სტადია:
მუშა პროექტი

პროექტის ნაწილი:
კონსტრუქცია

| ფორმატი | ნახაზის დასახელება: |
|---|---|
| A2 | რიგელების ზედა შრის დამატებითი არმირების გეგმა ▽6.88 ნიშნულზე |
| სტადია | |
| მ.პ. | |
| თარიღი | |
| 24/02/2023 | |
| მასშტაბი | |
| 1:150 | |

| რევიზია: | ნახაზის ნომერი: | ფურც. საერთო რაოდენობა |
|---|---|---|
| R1 | კ-II.7.19 | 65 |




ჯამური ფოლადის ხარჯთაღრიცხვა (ᲒᲝᲡᲢᲘ 7568-2018)

| მარკა | დიამეტრი, მმ | სიგრძე ერთეულის, მ | რაოდენობა, ცალი | საერთო სიგრძე, მ | ერთეულის წონა, კგ | საერთო წონა, კგ |
|---|---|---|---|---|---|---|
| ᲛᲐᲠᲙᲘ I | ⌀8 | 0.88 | 2 | 1.76 | 0.395 | 0.70 |
| | ⌀10 | 0.88 | 10 | 8.80 | 0.617 | 5.43 |
| | ⌀14 | 3.88 | 1 | 3.88 | 1.208 | 4.69 |
| | ⌀18 | 0.88 | 4 | 3.52 | 1.998 | 7.03 |
| | ⌀18 | 3.88 | 1 | 3.88 | 1.998 | 7.75 |
| | ⌀18 | 4.30 | 1 | 4.30 | 1.998 | 8.59 |
| | ⌀18 | 7.60 | 1 | 7.60 | 1.998 | 15.19 |
| | ⌀22 | 0.88 | 4 | 3.52 | 2.984 | 10.50 |
| | ⌀22 | 3.88 | 1 | 3.88 | 2.984 | 11.58 |
| | ⌀22 | 4.30 | 1 | 4.30 | 2.984 | 12.83 |
| | ⌀22 | 7.60 | 1 | 7.60 | 2.984 | 22.68 |
| | ⌀28 | 3.88 | 1 | 3.88 | 4.830 | 18.74 |
| | ⌀28 | 4.30 | 1 | 4.30 | 4.830 | 20.77 |
| | ⌀28 | 7.60 | 1 | 7.60 | 4.830 | 36.71 |

ფოლადის ჯამური წონა (ᲒᲝᲡᲢᲘ 7564-2018) 6.88 ტონა

| ფოლადის მარკა | ნაკეთობის ტიპი | A 500 C | | | | | | | ჯამური წონა, კგ |
|---|---|---|---|---|---|---|---|---|---|
| | | ⌀8 | ⌀14 | ⌀18 | ⌀20 | ⌀22 | ⌀25 | ⌀28 | |
| ფასადური პანელი | ერთეულის წონა, კგ | 564.70 | 298.60 | 1371.70 | 140.50 | 331.20 | 1529.70 | 406.00 | 2206.40 |
| | რაოდენობა, ცალი | 1 | | | | | | | 123.00 |

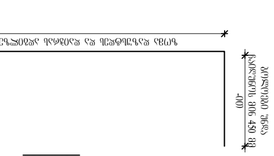


ᲯᲛᲑ.№ 4
(⌀14) ℓ=2230

ᲯᲛᲑ.№ 21
ℓ=4000

ᲯᲛᲑ.№ 8, 10, 15, 20
ℓ=4000

ᲯᲛᲑ.№ 6, 11
ℓ=8000

ᲯᲛᲑ.№ 3
ℓ=1300

ᲯᲛᲑ.№ 2
ℓ=1500

ᲯᲛᲑ.№ 5
ℓ=1530

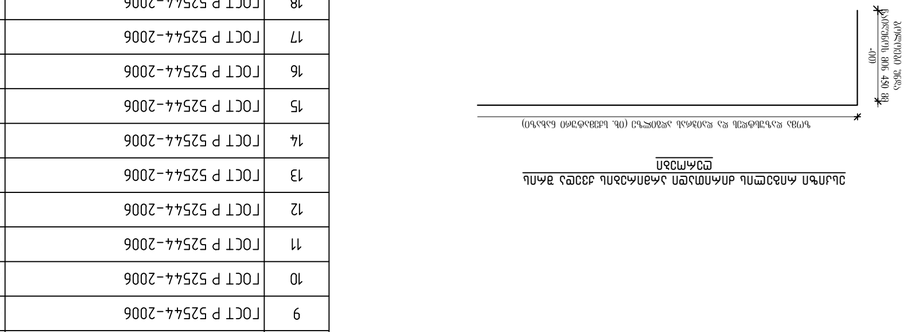


ვარდა ჯაჭვისებრი და ჯამური (ᲒᲔ (ᲒᲔᲠᲛᲐᲜᲘᲣᲚᲘ)

ვარდა ჯაჭვისებრი და ჯამური ნაკეთობის ნაწილის (ᲒᲔ (ᲒᲔᲠᲛᲐᲜᲘᲣᲚᲘ)

ჯამური ფილის ანძისებრი ბაგირის ბოლოს ჯაჭვისებრი ფირფიტა

ჯამური ფილის ანძისებრი ბაგირის ბოლოს ჯაჭვისებრი ფირფიტა

ფასადური პანელი

| ᲯᲛᲑ. | ᲛᲐᲠᲙᲐ | ᲒᲐᲜᲛᲔᲠᲔᲑᲐ | ᲠᲐᲝᲓᲔᲜᲝᲑᲐ, ᲪᲚ | ᲔᲠᲗᲔᲣᲚᲘᲡ ᲬᲝᲜᲐ, ᲙᲒ | ᲯᲐᲛᲣᲠᲘ ᲬᲝᲜᲐ, ᲙᲒ |
|---|---|---|---|---|---|
| | | ᲤᲝᲚᲐᲓᲘ ᲐᲠᲛᲐᲢᲣᲠᲘ (ᲒᲝᲡᲢᲘ 7564-2018 ᲛᲘᲮᲔᲓᲕᲘᲗ 6.88 ტონა) | | | |
| | | ᲑᲔᲢᲝᲜᲘ B35 | | | |
| | | ᲐᲠᲛᲐᲢᲣᲠᲘᲡ ᲙᲐᲙᲐᲡᲘᲡ ᲓᲐᲪᲕᲘᲗᲘ ᲤᲘᲤᲐ | | | |
| 1 | ГОСТ Р 52544-2006 | Ø18 A500C L=12000 | 509 | 23.98 | 12205.8 |
| 2 | ГОСТ Р 52544-2006 | Ø8 A500C L=1500 | 21 | 0.59 | 12.4 |
| 3 | ГОСТ Р 52544-2006 | Ø8 A500C L=1300 | 32 | 0.51 | 16.3 |
| 4 | ГОСТ Р 52544-2006 | Ø14 A500C L=2230 | 111 | 2.69 | 298.6 |
| 5 | ГОСТ Р 52544-2006 | Ø8 A500C L=1530 | 9360 | 0.60 | 5616.0 |
| 6 | ГОСТ Р 52544-2006 | Ø28 A500C L=12000 | 3 | 58.01 | 174.0 |
| 7 | ГОСТ Р 52544-2006 | Ø28 A500C L=6000 | 6 | 29.00 | 174.0 |
| 8 | ГОСТ Р 52544-2006 | Ø28 A500C L=4000 | 3 | 19.34 | 58.0 |
| 9 | ГОСТ Р 52544-2006 | Ø25 A500C L=9000 | 5 | 34.68 | 173.4 |
| 10 | ГОСТ Р 52544-2006 | Ø25 A500C L=6000 | 16 | 23.12 | 369.9 |
| 11 | ГОСТ Р 52544-2006 | Ø25 A500C L=6000 | 27 | 23.12 | 624.2 |
| 12 | ГОСТ Р 52544-2006 | Ø25 A500C L=4000 | 19 | 15.41 | 292.8 |
| 13 | ГОСТ Р 52544-2006 | Ø25 A500C L=3000 | 6 | 11.56 | 69.4 |
| 14 | ГОСТ Р 52544-2006 | Ø22 A500C L=6000 | 3 | 17.90 | 53.7 |
| 15 | ГОСТ Р 52544-2006 | Ø22 A500C L=6000 | 3 | 17.90 | 53.7 |
| 16 | ГОСТ Р 52544-2006 | Ø22 A500C L=4000 | 12 | 11.94 | 143.3 |
| 17 | ГОСТ Р 52544-2006 | Ø22 A500C L=3000 | 9 | 8.95 | 80.5 |
| 18 | ГОСТ Р 52544-2006 | Ø20 A500C L=4000 | 12 | 9.86 | 118.3 |
| 19 | ГОСТ Р 52544-2006 | Ø20 A500C L=3000 | 3 | 7.40 | 22.2 |
| 20 | ГОСТ Р 52544-2006 | Ø18 A500C L=6000 | 3 | 11.99 | 36.0 |
| 21 | ГОСТ Р 52544-2006 | Ø18 A500C L=6000 | 6 | 11.99 | 71.9 |
| 22 | ГОСТ Р 52544-2006 | Ø18 A500C L=4000 | 93 | 7.99 | 743.1 |
| 23 | ГОСТ Р 52544-2006 | Ø18 A500C L=4000 | 3 | 7.99 | 24.0 |
| 24 | ГОСТ Р 52544-2006 | Ø18 A500C L=4000 | 12 | 7.99 | 95.9 |
| 25 | ГОСТ Р 52544-2006 | Ø18 A500C L=3000 | 87 | 5.99 | 521.1 |
| 26 | ГОСТ Р 52544-2006 | Ø18 A500C L=3000 | 3 | 5.99 | 18.0 |


მშენებლობა / 2023 წელი

ფასადის ელემენტი:
A2 OE_STR_Beliashvili_BEAM

KEYPLAN:

ავტორები:
ქ.თბილისი, ა. ბელიაშვილის ქუჩა №100, №102

დაკვეთა:
შ.პ.ს "ფენი"

პროექტის ხელმძღვანელი
ნინო ბერიძე
ნინო ბერიძე

პროექტის ხელმძღვანელის მოადგილე
ნინო ბერიძე
ნინო ბერიძე

პროექტის მენეჯერი
ნინო ბერიძე
ნინო ბერიძე

პროექტის ავტორი
ნინო ბერიძე
ნინო ბერიძე

პროექტის ტექნიკური ხელმძღვანელი
ნინო ბერიძე
ნინო ბერიძე

პროექტის ტექნიკური ხელმძღვანელის მოადგილე

რიგელების ქვედა შრის ძირითადი
არმირების გეგმა ▽10.08 ნიშნულზე




თბილისი / 2023 წელი

ფაილის სახელი:
A2 QE_STR_Beliashvili_BEAM

KEYPLAN:

ყოველი შემდეგი რევიზია აუქმებს
წინა რევიზიებს

პროექტის სტატუსი:
სამშენებლო დოკუმენტაცია

რევიზია

| რევ. | თარიღი | აღწერილობა | დამტკ. |
| --- | --- | --- | --- |
| | | | |

შენიშვნები:

რიგელების გრძივი და
განივი არმირების
მოწყობის სქემები
იხილეთ რიგელების
ტიპური კვანძების
ნახაზებში (კ.7.63 კ-7.64)

ძირითადი არმირების
გეგმაზე დატანილ
ჭრილებზე ნაჩვენებია
მხოლოდ ძირითადი
არმატურები;დამატებითი
არმირების ჭრილები
იხილეთ დამატებითი
არმირების გეგმებზე

მისამართი:
ქ.თბილისი ა. ბელიაშვილის ქუჩა
№100, №100ა, №102

დამკვეთი:
შ.პ.ს "ფერი"

| თანამდებობა | სახელი გვარი | ხელმოწერა |
| --- | --- | --- |
| პროექტის მენეჯერი | | |
| დამტკიცებულია: დამკვეთის მიერ | | |

შემსრულებელი:
შპს "ქიუ ენჯინერინგი"

მისამართი :
ქ.თბილისი ა.ბაქრაძის №7
ბინა №6

შპს "ქიუ ენჯინერინგის"
პროფესიული პასუხისმგებლობის მზღვეველია
სს "დაზღვევის საერთაშორისო კომპანია ირაო"
(პ/ნ №PFL 417/21)

| თანამდებობა | სახელი გვარი | ხელმოწერა |
| --- | --- | --- |
| დირექტორი | დ.ქევანიშვილი | |
| საპროექტო ჯგუფის უფროსი | ო. ილიუხინი | |
| პროექტის მთ. კონსტრუქტორი | ო. ილიუხინი | |
| შეასრულა | კ. ერემაძე | |

პროექტის სახელწოდება:
მრავალფუნქციური კომპლექსი (II ბლოკი)

პროექტის სტადია:
მუშა პროექტი

პროექტის ნაწილი:
კონსტრუქცია

| ფორმატი | ნახაზის დასახელება: |
| --- | --- |
| A2 | |
| სტადია | |
| მ.პ. | რიგელების ქვედა შრის ძირითადი არმირების გეგმა ▽6.88 ნიშნულზე |
| თარიღი | |
| 24/02/2023 | |
| მასშტაბი | |
| 1:150 | |

| რევიზია: | ნახაზის ნომერი: | ფურც. საერთო რაოდენობა |
| --- | --- | --- |
| R1 | კ-II.7.21 | 65 |

რიგელების ქვედა შრის დამატებითი
არმირების გეგმა ▽10.08 ნიშნულზე

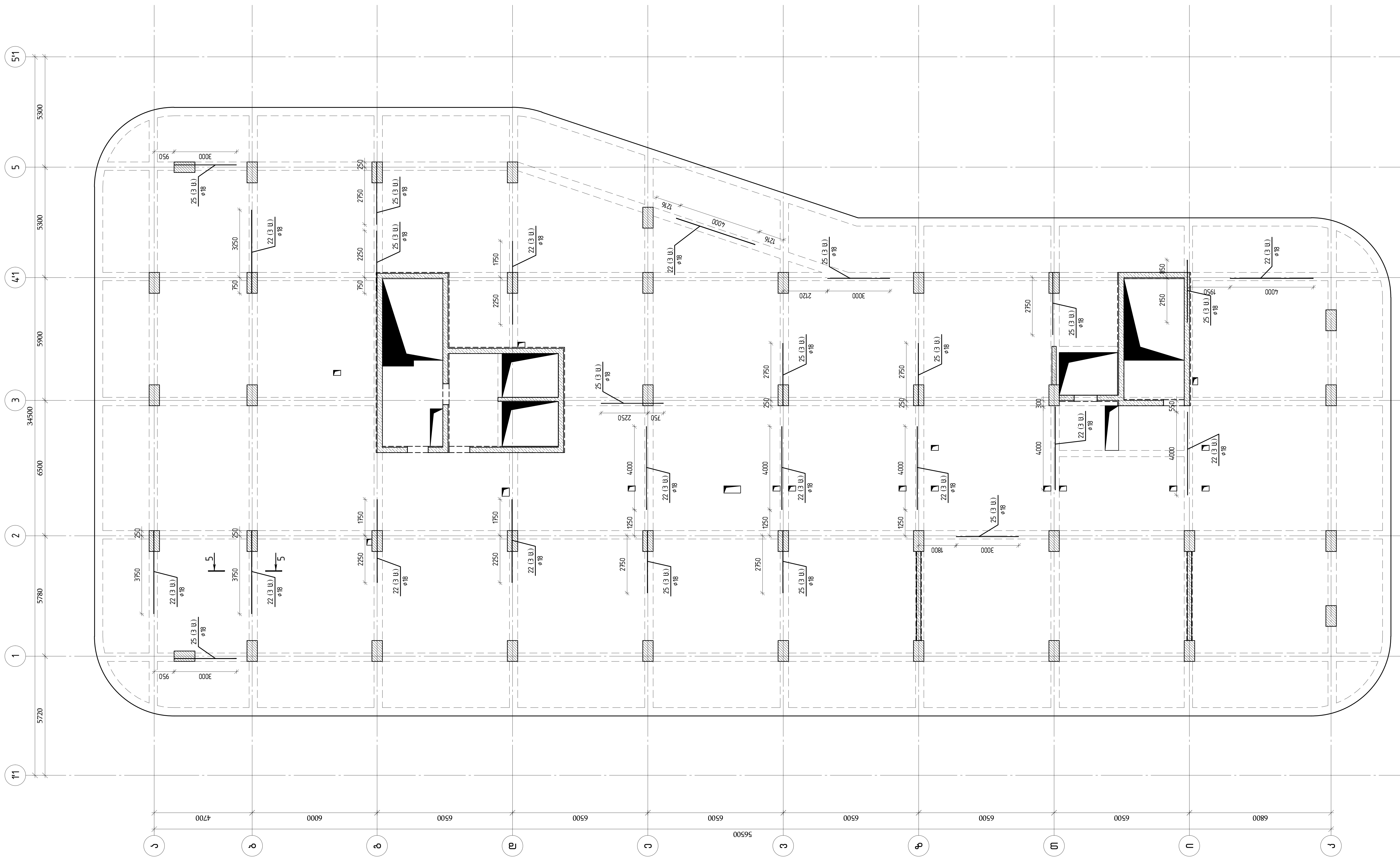

თბილისი / 2023 წელი

ფაილის სახელი:
A2 QE_STR_Beliashvili_BEAM

KEYPLAN:

ყოველი შემდეგი რევიზია აუქმებს წინა რევიზიებს

პროექტის სტატუსი:
სამშენებლო დოკუმენტაცია

რევიზია

| რევ. | თარიღი | აღწერილობა | დამტკ. |
|---|---|---|---|
| | | | |
| | | | |
| | | | |
| | | | |
| | | | |
| | | | |
| | | | |
| | | | |

შენიშვნები:

რიგელების გრძივი და განივი არმირების მოწყობის სქემები იხილეთ რიგელების ტიპური კვანძების ნახაზებში (კ.7.63 კ-7.64)

ძირითადი არმირების გეგმაზე დატანილ ჭრილებზე ნაჩვენებია მხოლოდ ძირითადი არმატურები;დამატებითი არმირების ჭრილები იხილეთ დამატებითი არმირების გეგმებზე

მისამართი:
ქ.თბილისი ა. ბელიაშვილის ქუჩა
№100, №100ა, №102

დამკვეთი:
შ.პ.ს "ფერი"

| თანამდებობა | სახელი გვარი | ხელმოწერა |
|---|---|---|
| პროექტის მენეჯერი | | |
| დამტკიცებულია: დამკვეთის მიერ | | |

engineering

შემსრულებელი:
შპს "ქიუ ენჯინერინგი"

მისამართი :
ქ.თბილისი ა.ბაქრაძის №7 ბინა №6

შპს "ქიუ ენჯინერინგის"
პროფესიული პასუხისმგებლობის მზღვეველია
სს "დაზღვევის საერთაშორისო კომპანია ირაო"
(პ/ნ №PFL 417/21 )

| თანამდებობა | სახელი გვარი | ხელმოწერა |
|---|---|---|
| დირექტორი | დ.ქევანიშვილი | |
| საპროექტო ჯგუფის უფროსი | ო. ილიუხინი | |
| პროექტის მთ. კონსტრუქტორი | ო. ილიუხინი | |
| შეასრულა | კ. ერემაძე | |

პროექტის სახელწოდება:
მრავალფუნქციური კომპლექსი (II ბლოკი)

პროექტის სტადია:
მუშა პროექტი

პროექტის ნაწილი:
კონსტრუქცია

| ფორმატი | ნახაზის დასახელება: |
|---|---|
| A2 | რიგელების ქვედა შრის დამატებითი არმირების გეგმა ▽10.08 ნიშნულზე |
| სტადია | |
| მ.პ. | |
| თარიღი | |
| 24/02/2023 | |
| მასშტაბი | |
| 1:150 | |

| რევიზია: | ნახაზის ნომერი: | ფურც. საერთო რაოდენობა |
|---|---|---|
| R1 | კ-II.7.22 | 65 |

რიგელების ზედა შრის ძირითადი
არმირების გეგმა ▽10.08 ნიშნულზე

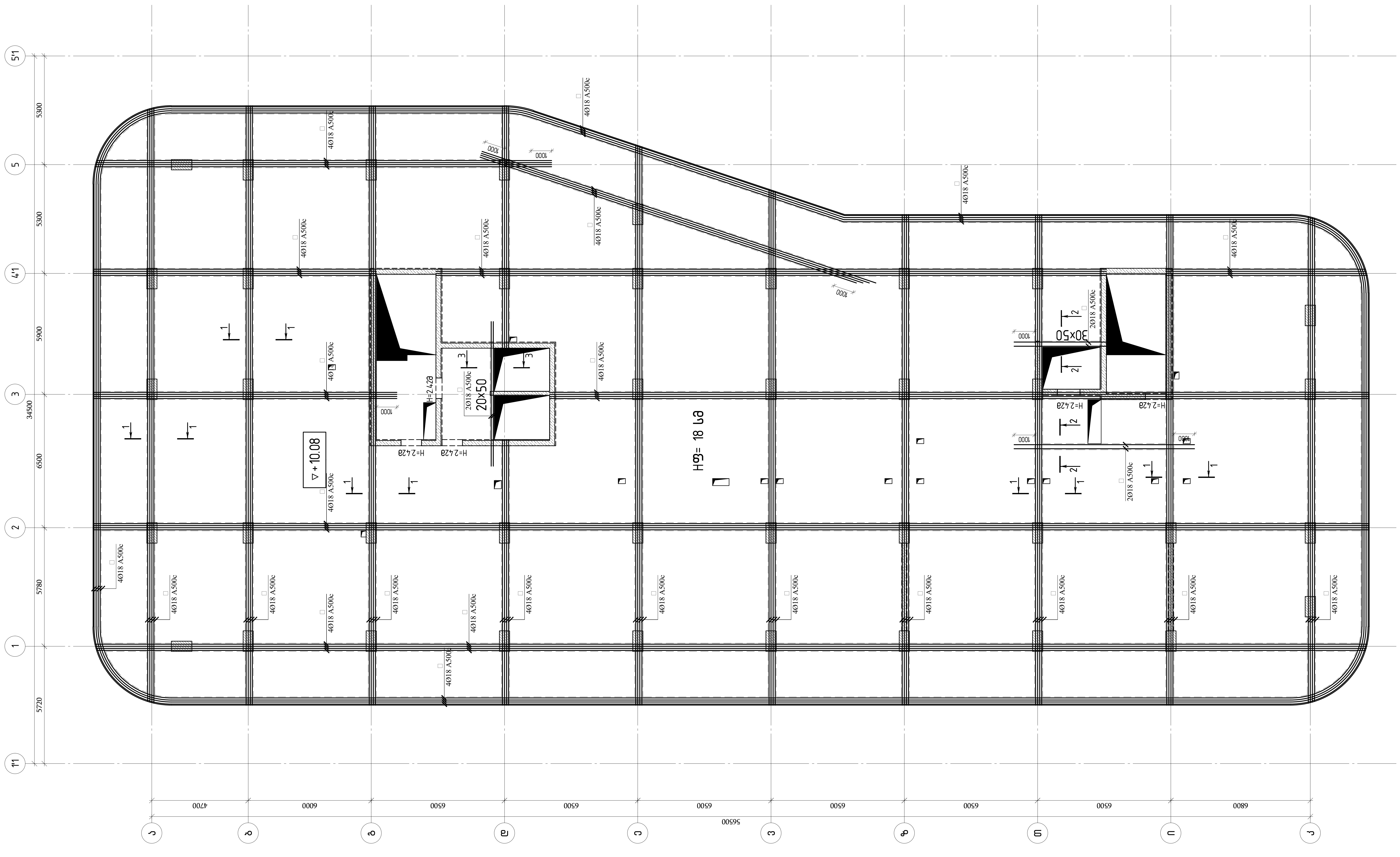


თბილისი / 2023 წელი

ფაილის სახელი:
A2 QE_STR_Beliashvili_BEAM

KEYPLAN:

ყოველი შემდეგი რევიზია აუქმებს
წინა რევიზიებს

პროექტის სტატუსი:
სამშენებლო დოკუმენტაცია

რევიზია

| რევ. | თარიღი | აღწერილობა | დამტკ. |
|---|---|---|---|
| | | | |

შენიშვნები:

რიგელების გრძივი და
განივი არმირების
მოწყობის სქემები
იხილეთ რიგელების
ტიპური კვანძების
ნახაზებში (კ.7.63 კ-7.64)

ძირითადი არმირების
გეგმაზე დატანილ
ჭრილებზე ნაჩვენებია
მხოლოდ ძირითადი
არმატურები;დამატებითი
არმირების ჭრილები
იხილეთ დამატებითი
არმირების გეგმებზე

მისამართი:
ქ.თბილისი ა. ბელიაშვილის ქუჩა
№100, №100ა, №102

დამკვეთი:
შ.პ.ს "ფერი"

| თანამდებობა | სახელი გვარი | ხელმოწერა |
|---|---|---|
| პროექტის მენეჯერი | | |
| დამტკიცებულია: დამკვეთის მიერ | | |

შემსრულებელი:
შპს "ქიუ ენჯინერინგი"

მისამართი :
ქ.თბილისი ა.ბაქრაძის №7
ბინა №6

შპს "ქიუ ენჯინერინგის"
პროფესიული პასუხისმგებლობის მზღვეველია
სს "დაზღვევის საერთაშორისო კომპანია ირაო"
(პ/ნ №PFL 417/21 )

| თანამდებობა | სახელი გვარი | ხელმოწერა |
|---|---|---|
| დირექტორი | დ.ქევანიშვილი | |
| საპროექტო ჯგუფის უფროსი | ო. ილიუხინი | |
| პროექტის მთ. კონსტრუქტორი | ო. ილიუხინი | |
| შეასრულა | კ. ერემაძე | |

პროექტის სახელწოდება:
მრავალფუნქციური კომპლექსი (II ბლოკი)

პროექტის სტადია:
მუშა პროექტი

პროექტის ნაწილი:
კონსტრუქცია

ნახაზის დასახელება:
რიგელების ზედა შრის ძირითადი
არმირების გეგმა ▽10.08 ნიშნულზე

| ფორმატი | სტადია | თარიღი | მასშტაბი |
|---|---|---|---|
| A2 | მ.პ. | 24/02/2023 | 1:150 |

| რევიზია: | ნახაზის ნომერი: | ფურც. საერთო რაოდენობა |
|---|---|---|
| R1 | კ-II.7.23 | 65 |

რიგელების ზედა შრის დამატებითი
არმირების გეგმა ▽10.08 ნიშნულზე

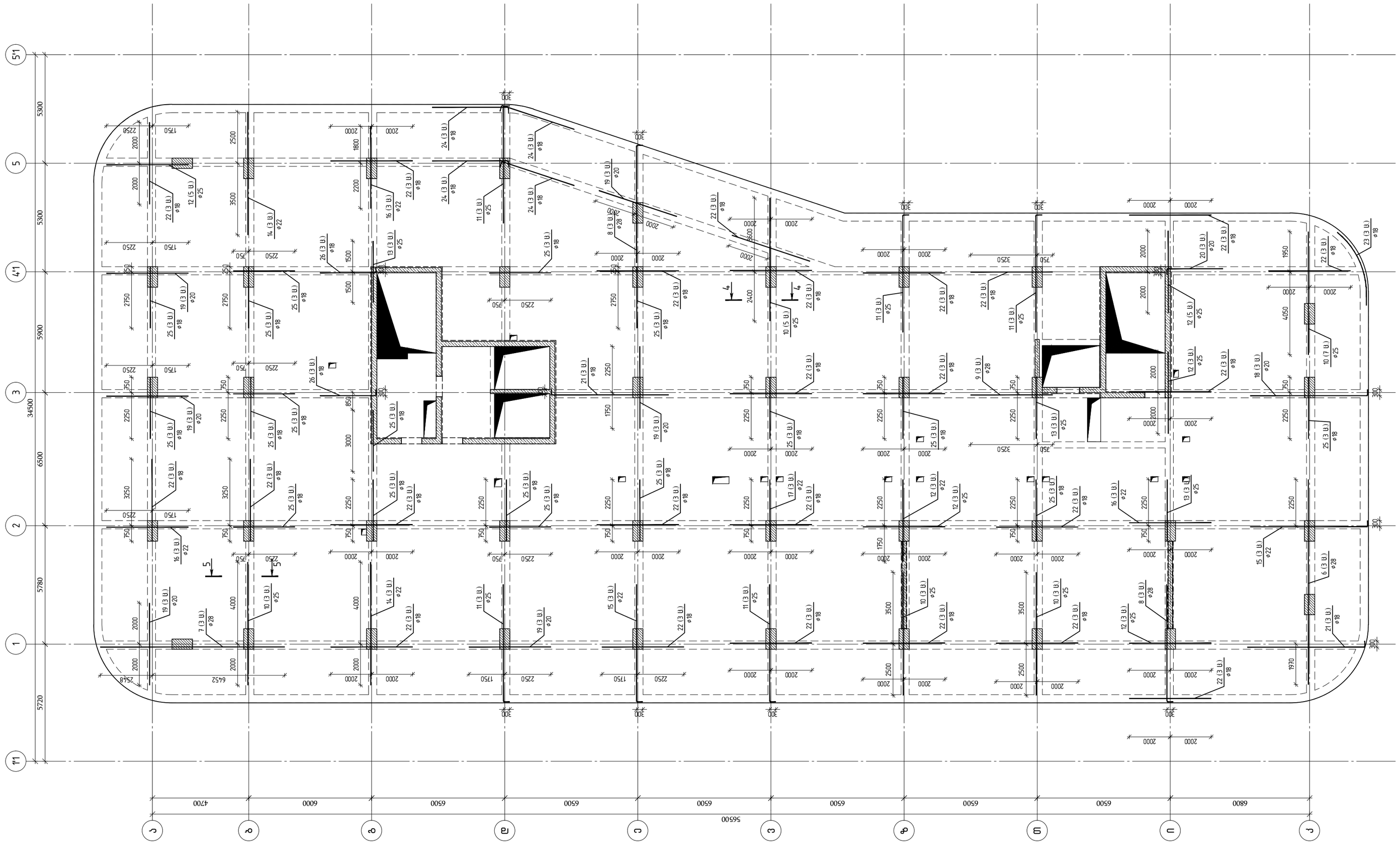


თბილისი / 2023 წელი

ფაილის სახელი:
A2 QF_STR_Beliashvili_BEAM

KEYPLAN:

ყოველი შემდეგი რევიზია აუქმებს წინა რევიზიებს

პროექტის სტატუსი:

სამშენებლო დოკუმენტაცია

რევიზია

| რევ. | თარიღი | აღწერილობა | დამტკ. |
|---|---|---|---|
| | | | |
| | | | |
| | | | |
| | | | |
| | | | |
| | | | |
| | | | |
| | | | |

შენიშვნები:

რიგელების გრძივი და განივი არმირების მოწყობის სქემები იხილეთ რიგელების ტიპური კვანძების ნახაზებში (ა.7.63 ა–7.64)

ძირითადი არმირების გეგმაზე დატანილ ჭრილებზე ნაჩვენებია მხოლოდ ძირითადი არმატურები;დამატებითი არმირების ჭრილები იხილეთ დამატებითი არმირების გეგმებზე

მისამართი:

ქ.თბილისი ა. გელიაშვილის ქუჩა
№100, №100$^{3}$, №102

დამკვეთი:

შ.პ.ს "ფერი"

| თანამდებობა | სახელი გვარი | ხელმოწერა |
|---|---|---|
| პროექტის მენეჯერი | | |
| დამგეგმარებლის თანამშრომელი | | |


engineering

შემსრულებელი:

შპს "ქიუ ენჯინერინგი"

მისამართი :
ქ.თბილისი ა.ბაკრაძის №7
ბინა №6


შპს "ქიუ ენჯინერინგის"
პროფესიული პასუხისმგებლობის მზღვეველია
სს "დაზღვევის საერთაშორისო კომპანია ირარ"
(პ/ნ №PFL 417/21 )

| თანამდებობა | სახელი გვარი | ხელმოწერა |
|---|---|---|
| დირექტორი | დ.ქევანიშვილი | |
| საპროექტო ჯგუფის უფროსი | ო. ილიუხინი | |
| პროექტის მთ. კონსტრუქტორი | ო. ილიუხინი | |
| შემსრულა | ქ. ერემაძე | |

პროექტის სახელწოდება:

მრავალფუნქციური კომპლექსი (II ბლოკი)

პროექტის სტადია:
მუშა პროექტი

პროექტის ნაწილი:
კონსტრუქცია

| ფორმატი | ნახაზის დასახელება: |
|---|---|
| A2 | |
| სტადია | |
| მ.ა | რიგელების ზედა შრის დამატებითი არმირების გეგმა ▽10.08 ნიშნულზე |
| თარიღი | |
| 24/02/2023 | |
| მასშტაბი | |
| 1:150 | |

| რევიზია | ნახაზის ნომერი: | ფურცლის საერთო რაოდენობა |
|---|---|---|
| R1 | ა–II.7.24 | 65 |

ჭრილი 1-1
მ 1:15

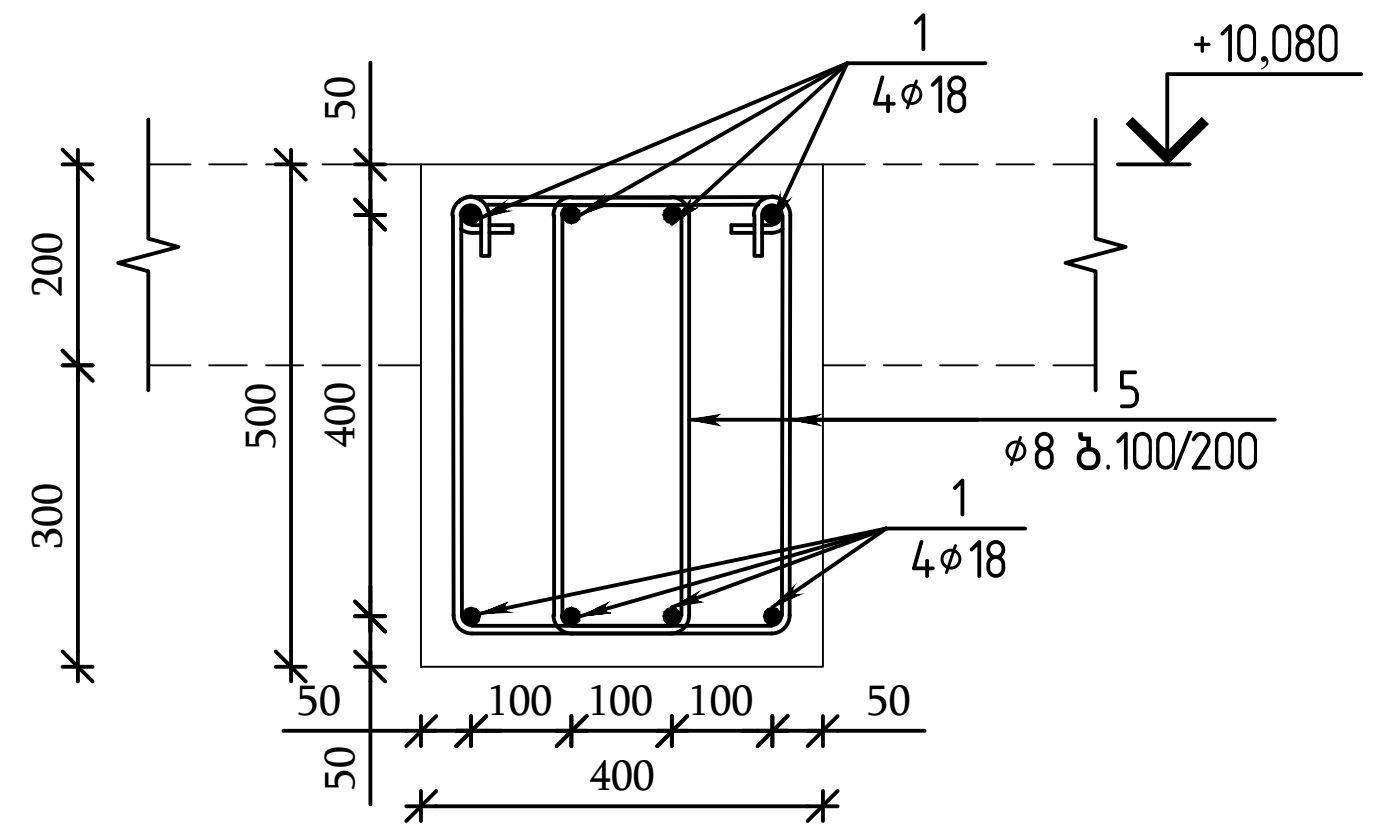


ჭრილი 2-2
მ 1:15

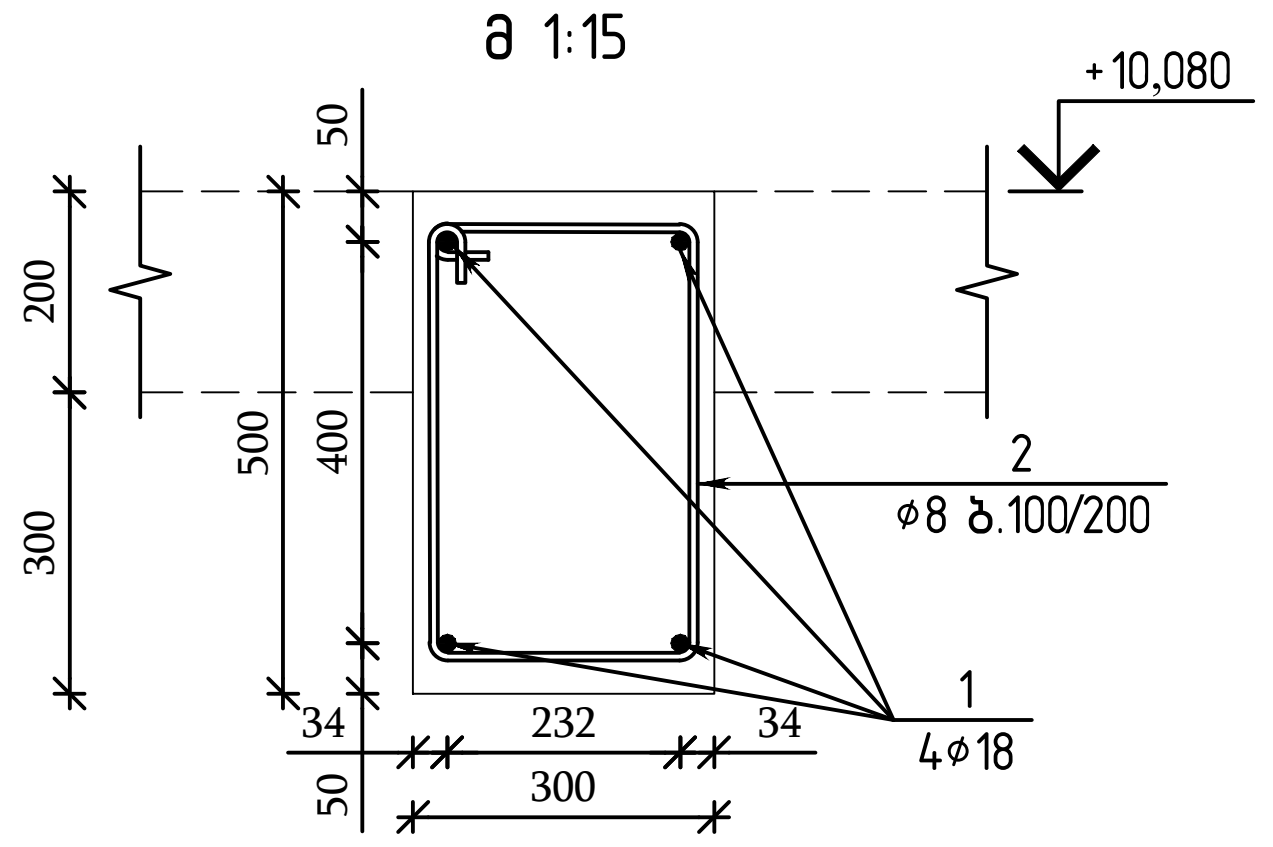


ჭრილი 3-3
მ 1:15

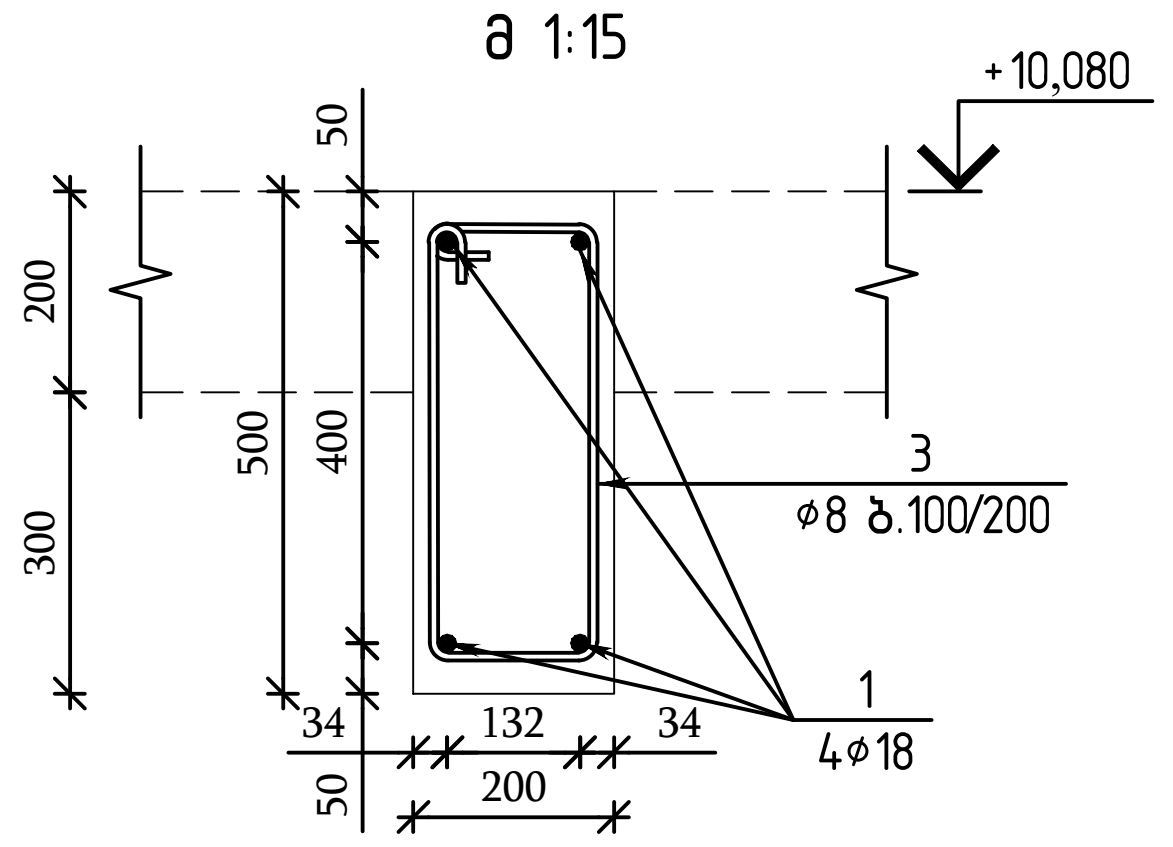


ჭრილი 4-4
მ 1:15

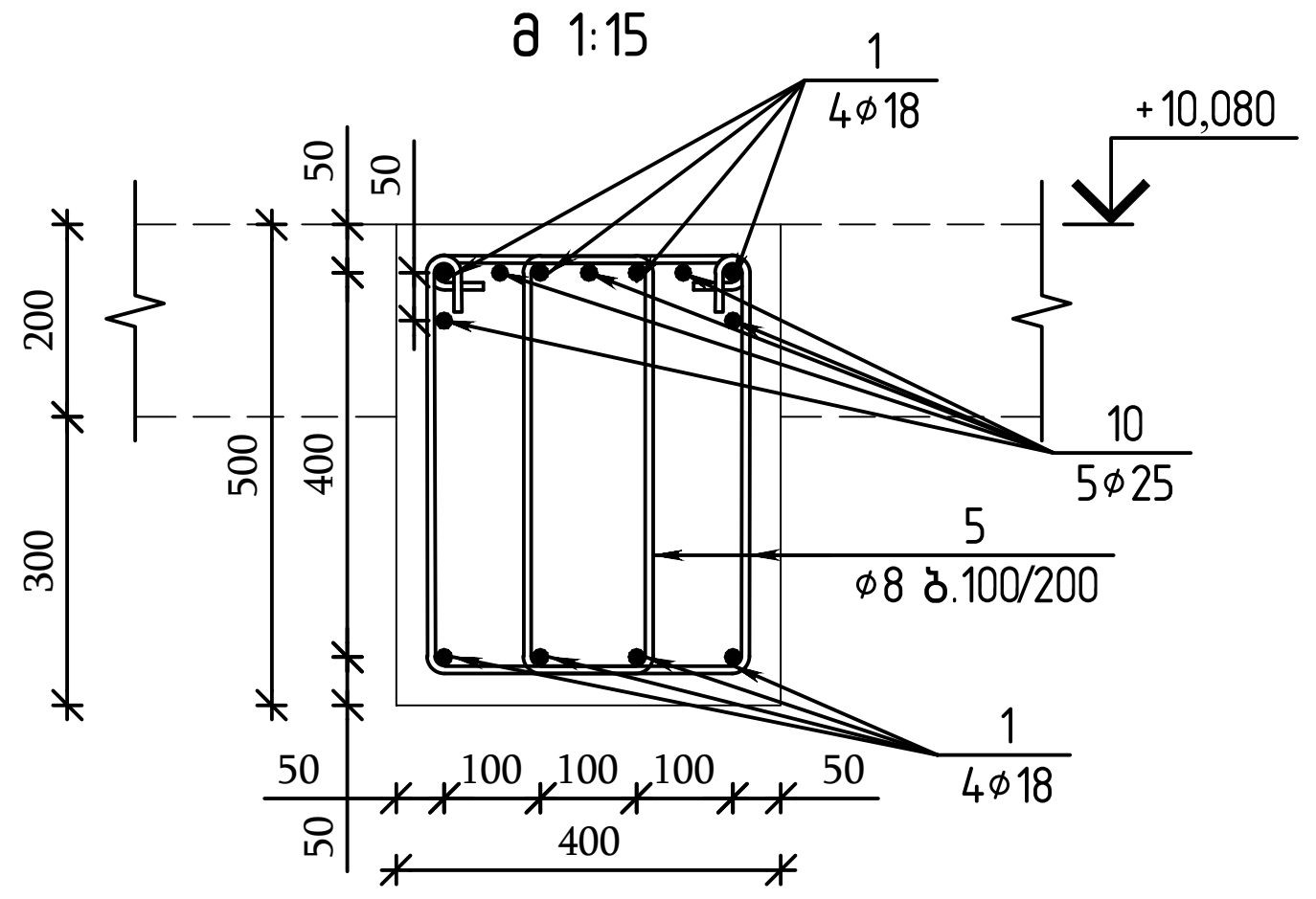


ჭრილი 5-5
მ 1:15

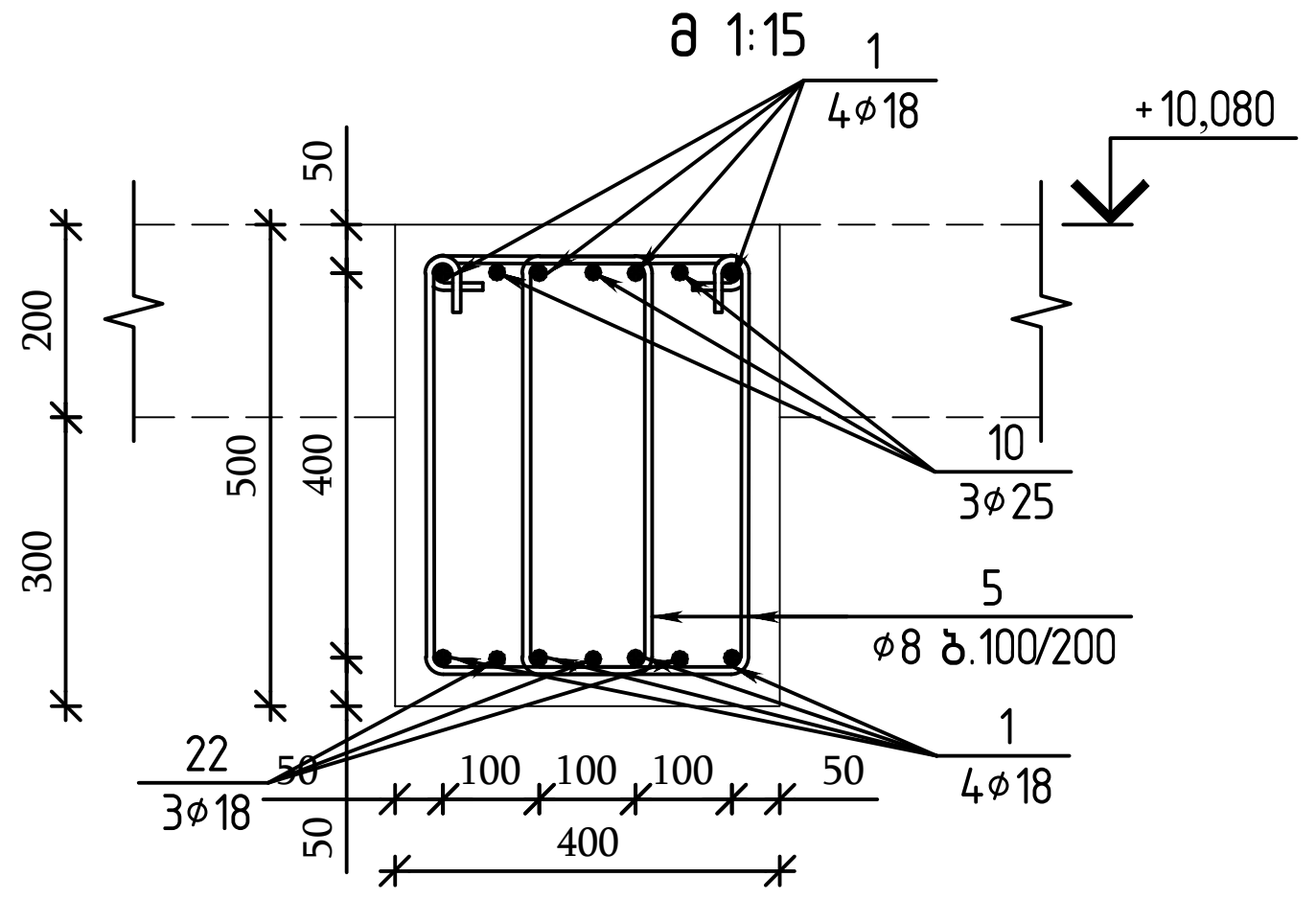


პოზ.№ 5
ℓ=1530

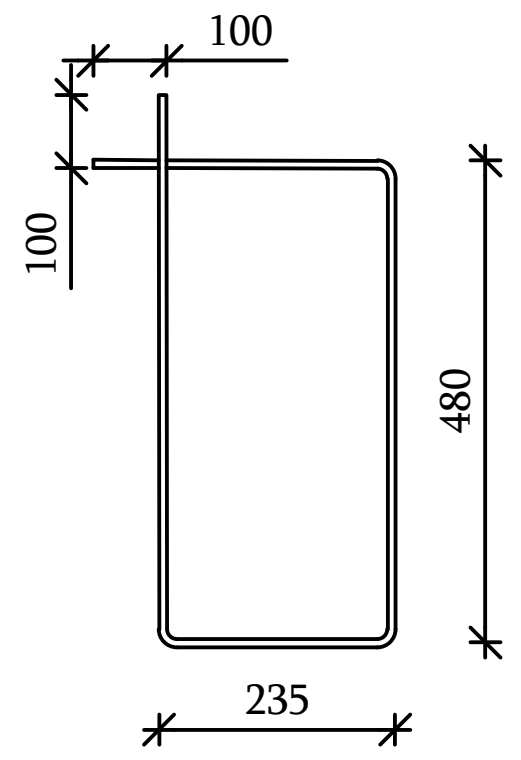


პოზ.№ 2
ℓ=1500

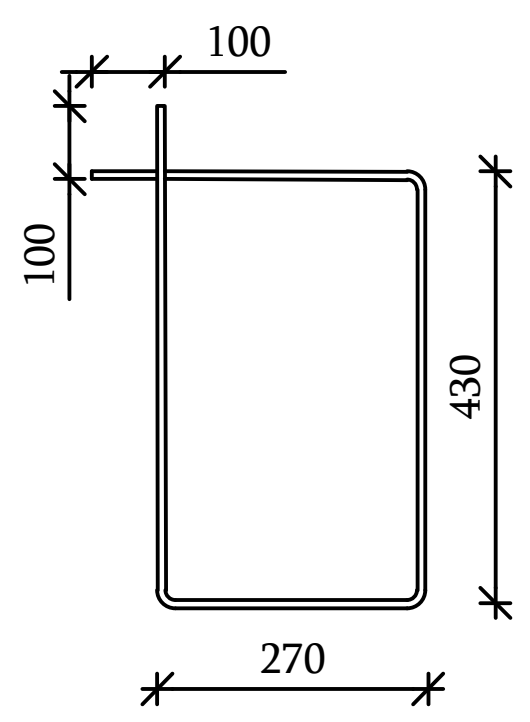


პოზ.№ 3
ℓ=1300

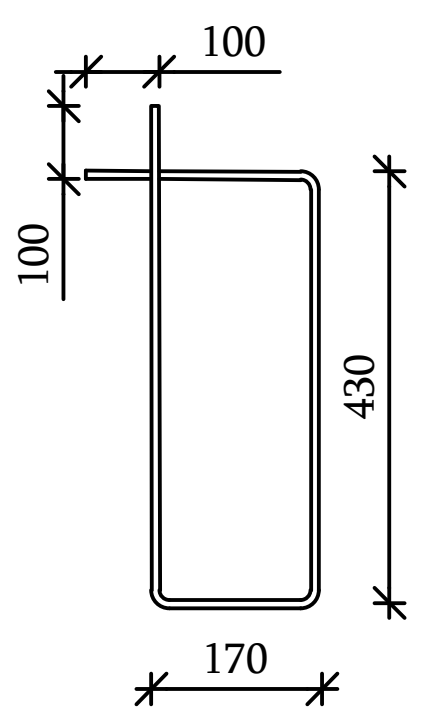


პოზ.№ 4
(⌀14) ℓ=2230

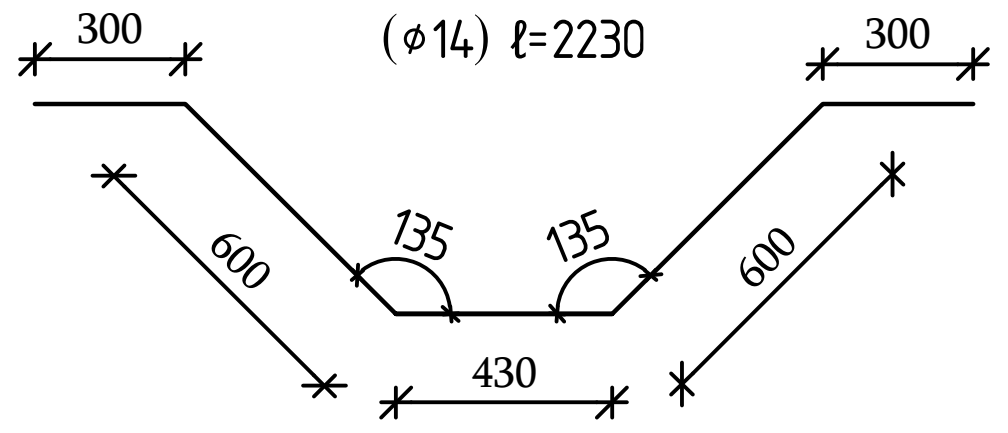


პოზ.№ 21
ℓ=4000

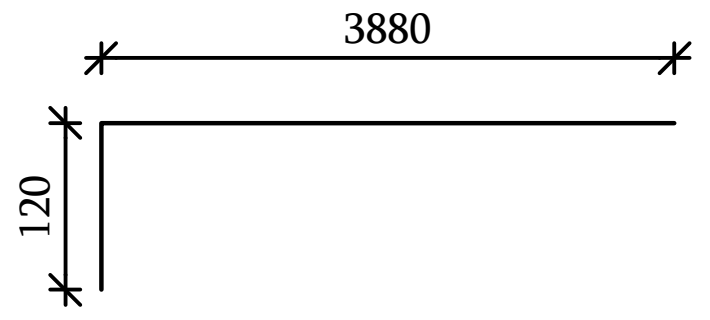


პოზ.№ 8, 10, 15, 20
ℓ=4000

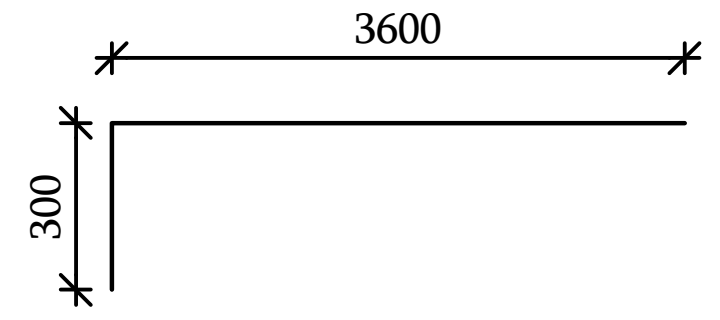


პოზ.№ 6, 11
ℓ=8000

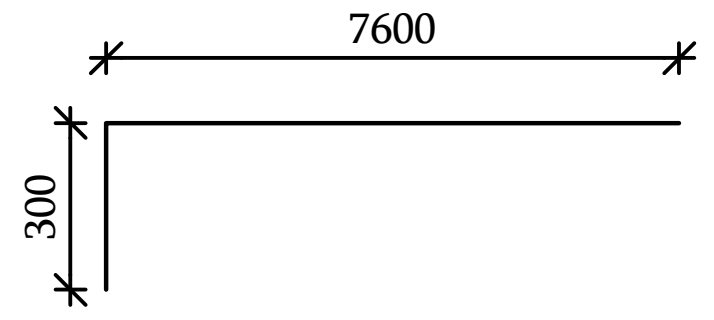


ესკიზი რიგელის ძირითადი არმირების ქვედა შრის ღეროები

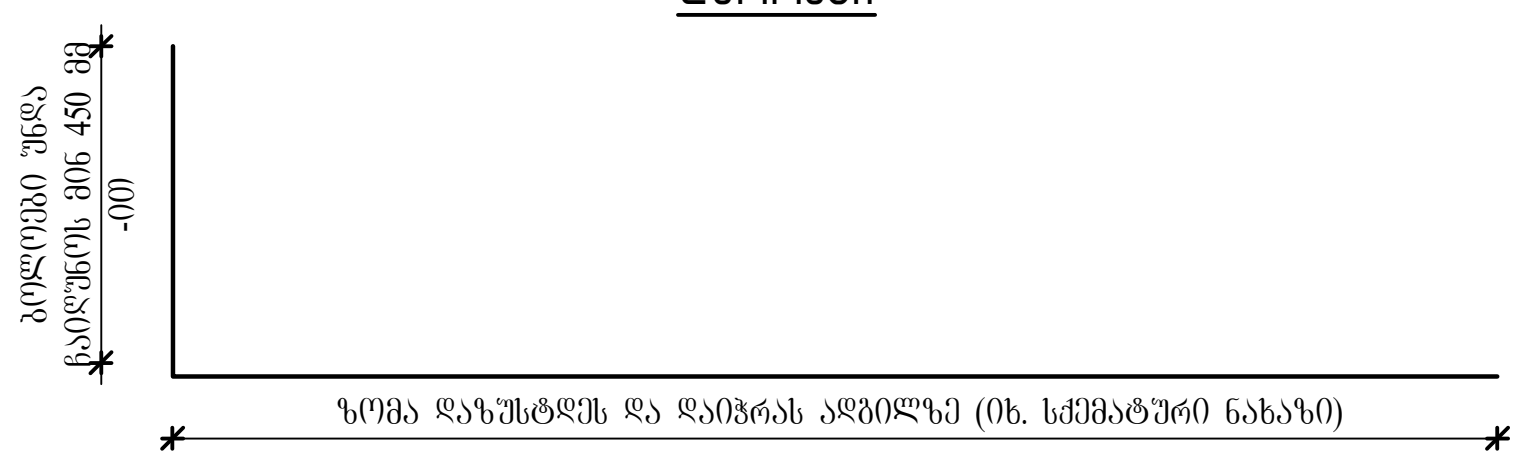


ესკიზი რიგელის ძირითადი არმირების ქვედა შრის ღეროები

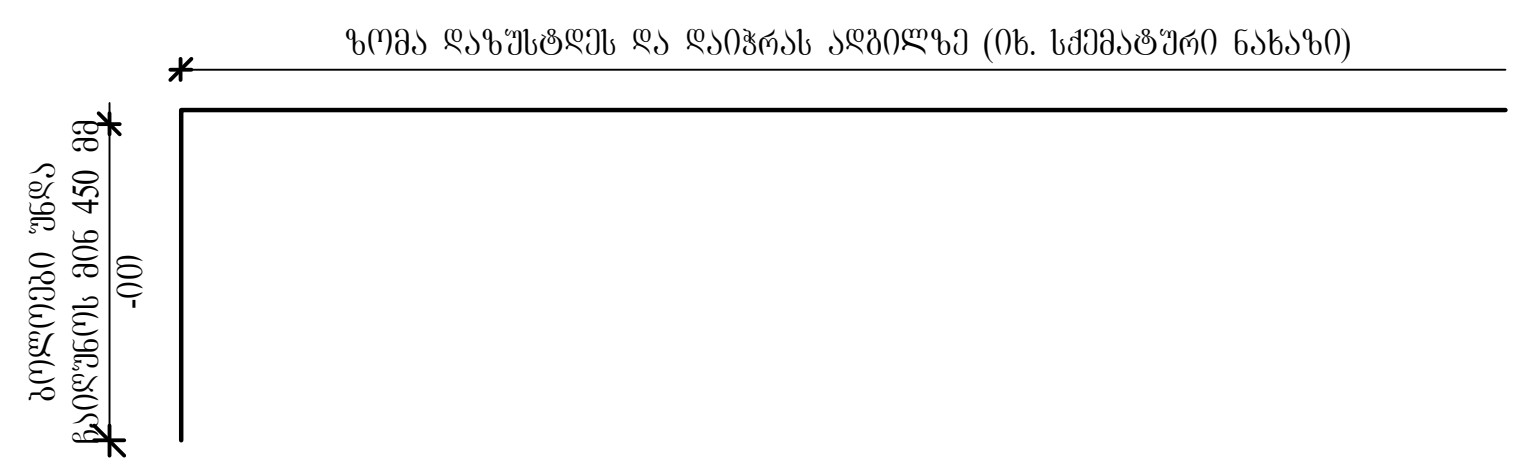


| პოზ. | შენიშვნა | დ ა ს ა ხ ე ლ ე ბ ა | რაოდ | მასა კგ | მასა სულ კგ |
|---|---|---|---|---|---|
| | | მონ. რკ.ბ. რიგელები ▽10.080 ნიშნულზე (II ბლოკი) | 0 | 0.00 | 0.00 |
| | | <u>მასალები</u> | 0 | 0.00 | 0.00 |
| | | ბეტონი B35 | 0 | 123.00 | მ³ |
| | | <u>არმატურის ნაკეთობები</u> | 0 | 0.00 | |
| 1 | ГОСТ Р 52544-2006 | D18 A500C L=12000 | 509 | 23.98 | 12205.8 |
| 2 | ГОСТ Р 52544-2006 | D8 A500C L=1500 | 21 | 0.59 | 12.4 |
| 3 | ГОСТ Р 52544-2006 | D8 A500C L=1300 | 32 | 0.51 | 16.3 |
| 4 | ГОСТ Р 52544-2006 | D14 A500C L=2230 | 111 | 2.69 | 298.6 |
| 5 | ГОСТ Р 52544-2006 | D8 A500C L=1530 | 9360 | 0.60 | 5616.0 |
| 6 | ГОСТ Р 52544-2006 | ⌀28 A500C L=10000 | 3 | 48.34 | 145.0 |
| 7 | ГОСТ Р 52544-2006 | ⌀28 A500C L=9000 | 3 | 43.51 | 130.5 |
| 8 | ГОСТ Р 52544-2006 | ⌀28 A500C L=6000 | 6 | 29.00 | 174.0 |
| 9 | ГОСТ Р 52544-2006 | ⌀28 A500C L=4000 | 3 | 19.34 | 58.0 |
| 10 | ГОСТ Р 52544-2006 | ⌀25 A500C L=6000 | 21 | 23.12 | 485.5 |
| 11 | ГОСТ Р 52544-2006 | ⌀25 A500C L=6000 | 15 | 23.12 | 346.8 |
| 12 | ГОСТ Р 52544-2006 | ⌀25 A500C L=4000 | 22 | 15.41 | 339.0 |
| 13 | ГОСТ Р 52544-2006 | ⌀25 A500C L=3000 | 9 | 11.56 | 104.0 |
| 14 | ГОСТ Р 52544-2006 | ⌀22 A500C L=6000 | 6 | 17.90 | 107.4 |
| 15 | ГОСТ Р 52544-2006 | ⌀22 A500C L=6000 | 6 | 17.90 | 107.4 |
| 16 | ГОСТ Р 52544-2006 | ⌀22 A500C L=4000 | 9 | 11.94 | 107.5 |
| 17 | ГОСТ Р 52544-2006 | ⌀22 A500C L=3000 | 3 | 8.95 | 26.8 |
| 18 | ГОСТ Р 52544-2006 | ⌀20 A500C L=6000 | 3 | 14.80 | 44.4 |
| 19 | ГОСТ Р 52544-2006 | ⌀20 A500C L=4000 | 18 | 9.86 | 177.5 |
| 20 | ГОСТ Р 52544-2006 | ⌀20 A500C L=3000 | 3 | 7.40 | 22.2 |
| 21 | ГОСТ Р 52544-2006 | ⌀18 A500C L=6000 | 6 | 11.99 | 71.9 |
| 22 | ГОСТ Р 52544-2006 | ⌀18 A500C L=4000 | 111 | 7.99 | 886.9 |
| 23 | ГОСТ Р 52544-2006 | ⌀18 A500C L=4000 | 3 | 7.99 | 24.0 |
| 24 | ГОСТ Р 52544-2006 | ⌀18 A500C L=4000 | 12 | 7.99 | 95.9 |
| 25 | ГОСТ Р 52544-2006 | ⌀18 A500C L=3000 | 93 | 5.99 | 557.1 |
| 26 | ГОСТ Р 52544-2006 | ⌀18 A500C L=3000 | 6 | 5.99 | 35.9 |

რიგელების ჯამური სპეციფიკაცია 10.080 ნიშნულზე (□ბლოკი)

| დასახელება | რაოდენობა | A 500 C | | | | | | | ჯამი (კგ) | ბეტონი □35 (მ³) |
|---|---|---|---|---|---|---|---|---|---|---|
| | | Ø8 | Ø14 | Ø18 | Ø20 | Ø22 | Ø25 | Ø28 | | |
| <u>არმატურის წონა</u> | 1 | 5644.70 | 298.60 | 13877.50 | 244.10 | 349.10 | 1275.40 | 507.60 | 22197.00 | 123.00 |

თბილისი / 2023 წელი

ფაილის სახელი:
A2 QE_STR_Beliashvili_BEAM

KEYPLAN:

ყოველი შემდეგი რევიზია აუქმებს წინა რევიზიებს

პროექტის სტატუსი:
სამშენებლო დოკუმენტაცია

რევიზია

| რევ. | თარიღი | აღწერილობა | დამტკ. |
|---|---|---|---|
| | | | |

შენიშვნები:

რიგელების გრძივი და განივი არმირების მოწყობის სქემები იხილეთ რიგელების ტიპური კვანძების ნახაზებში (კ.7.63 კ-7.64)

ძირითადი არმირების გეგმაზე დატანილ ჭრილებზე ნაჩვენებია მხოლოდ ძირითადი არმატურები;დამატებითი არმირების ჭრილები იხილეთ დამატებითი არმირების გეგმებზე

მისამართი:
ქ.თბილისი ა. ბელიაშვილის ქუჩა №100, №100ა, №102

დამკვეთი:
შ.პ.ს "ფერი"

| თანამდებობა | სახელი გვარი | ხელმოწერა |
|---|---|---|
| პროექტის მენეჯერი | | |
| დამტკიცებულია: დამკვეთის მიერ | | |

engineering

შემსრულებელი:
შპს "ქიუ ენჯინეერინგი"
მისამართი :
ქ.თბილისი ა.ბაქრაძის №7 ბინა №6

შპს "ქიუ ენჯინეერინგის" პროფესიული პასუხისმგებლობის მზღვეველია სს "დაზღვევის საერთაშორისო კომპანია ირაო" (პ/ნ №PFL 417/21 )

| თანამდებობა | სახელი გვარი | ხელმოწერა |
|---|---|---|
| დირექტორი | დ.ქევხიშვილი | |
| საპროექტო ჯგუფის უფროსი | ო. ილიუხინი | |
| პროექტის მთ. კონსტრუქტორი | ო. ილიუხინი | |
| შეასრულა | კ. ერემაძე | |

პროექტის სახელწოდება:
მრავალფუნქციური კომპლექსი (II ბლოკი)

პროექტის სტადია:
მუშა პროექტი

პროექტის ნაწილი:
კონსტრუქცია

ფორმატი: A2
სტადია: მ.პ.
თარიღი: 24/02/2023
მასშტაბი: 1:15

ნახაზის დასახელება:
ჭრილები და სპეციფიკაცია ▽10.08 ნიშნულზე

რევიზია: R1
ნახაზის ნომერი: კ-II.7.25
ფურც. საერთო რაოდენობა: 65

# რიგელების ქვედა მწის ძირითადი არმირების გეგმა ▽+13.28, 16.48, 19.68, 22.88, 26.08, 29.28 ნიშნულზე

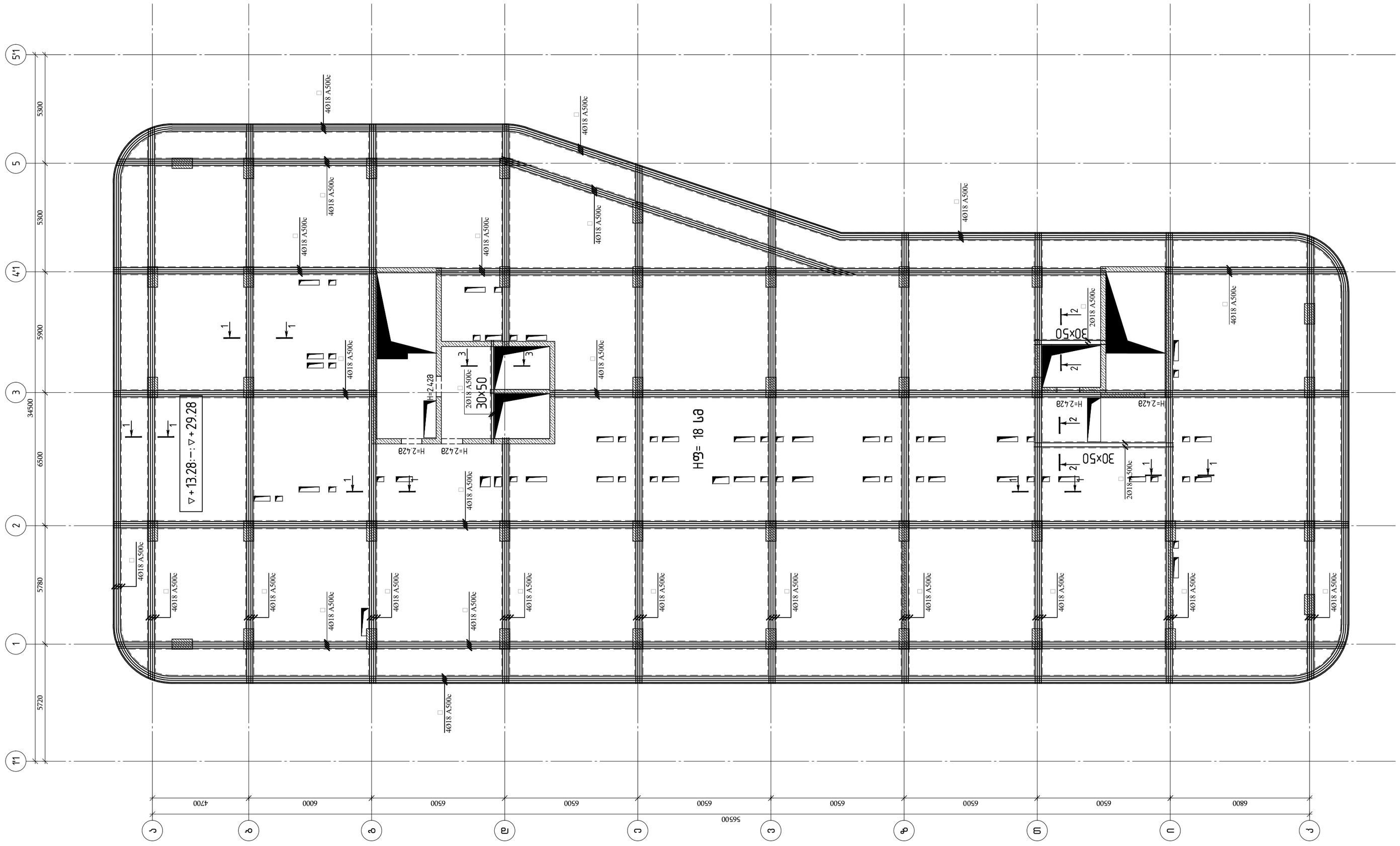
▽+13.28;-;▽+29.28
4Ø18 A500c
2Ø18 A500c
30x50
H=2.428
H=2.428
H=2.428
H=2.428
30x50
30x50
2Ø18 A500c
4Ø18 A500c
H=2.428
H=2.428
H=2.428
H=2.428

## რიგელების ქვედა შრის დამატებითი არმირების გეგმა ▿13.28, 16.48, 19.68, 22.88, 26.08, 29.28 ნიშნულზე

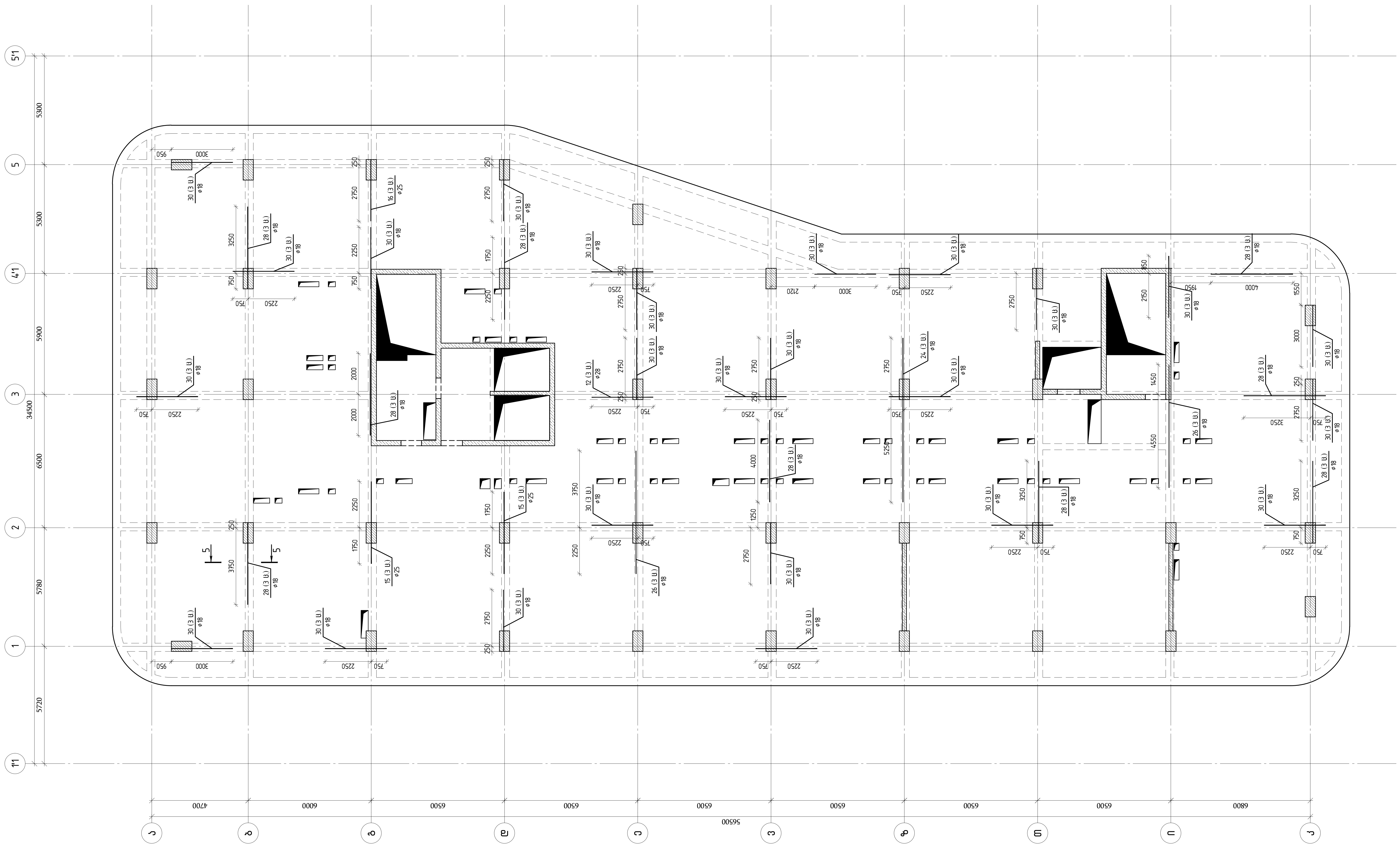


თბილისი / 2023 წელი

ფაილის სახელი:
A2 QE_STR_Beliashvili_BEAM

KEYPLAN:

ყოველი შემდეგი რევიზია აუქმებს წინა რევიზიებს

პროექტის სტატუსი:
სამშენებლო დოკუმენტაცია

რევიზია

| რევ. | თარიღი | აღწერილობა | დამტკ. |
|---|---|---|---|
| | | | |

შენიშვნები:

რიგელების გრძივი და განივი არმირების მოწყობის სქემები იხილეთ რიგელების ტიპური კვანძების ნახაზებში (კ.7.63 კ-7.64)

ძირითადი არმირების გეგმაზე დატანილ ჭრილებზე ნაჩვენებია მხოლოდ ძირითადი არმატურები;დამატებითი არმირების ჭრილები იხილეთ დამატებითი არმირების გეგმებზე

მისამართი:
ქ.თბილისი ა. ბელიაშვილის ქუჩა №100, №100ა, №102

დამკვეთი:
შ.პ.ს "ფერი"

| თანამდებობა | სახელი გვარი | ხელმოწერა |
|---|---|---|
| პროექტის მენეჯერი | | |
| დამტკიცებულია: დამკვეთის მიერ | | |

შემსრულებელი:
შპს "ქიუ ენჯინერინგი"

მისამართი :
ქ.თბილისი ა.ბაქრაძის №7 ბინა №6

შპს "ქიუ ენჯინერინგის" პროფესიული პასუხისმგებლობის მზღვეველია სს "დაზღვევის საერთაშორისო კომპანია ირაო" (პ/ნ №PFL 417/21 )

| თანამდებობა | სახელი გვარი | ხელმოწერა |
|---|---|---|
| დირექტორი | დ.ქევანიშვილი | [signature] |
| საპროექტო ჯგუფის უფროსი | ო. ილიუხინი | [signature] |
| პროექტის მთ. კონსტრუქტორი | ო. ილიუხინი | [signature] |
| შეასრულა | კ. ერემაძე | [signature] |

პროექტის სახელწოდება:
მრავალფუნქციური კომპლექსი (II ბლოკი)

პროექტის სტადია:
მუშა პროექტი

პროექტის ნაწილი:
კონსტრუქცია

| ფორმატი | ნახაზის დასახელება: |
|---|---|
| A2 | |
| სტადია | |
| მ.პ. | რიგელების ქვედა შრის ძირითადი არმირების გეგმა ▿13.28, 16.48, 19.68, 22.88, 26.08, 29.28 ნიშნულზე |
| თარიღი | |
| 24/02/2023 | |
| მასშტაბი | |
| 1:150 | |

| რევიზია: | ნახაზის ნომერი: | ფურც. საერთო რაოდენობა |
|---|---|---|
| R1 | კ-II.7.27 | 65 |

რიგელების ქვედა შრის დამატებითი არმირების გეგმა ▽+35.68; ▽+38.88;▽+42.08;▽+45.28 ნიშნულზე

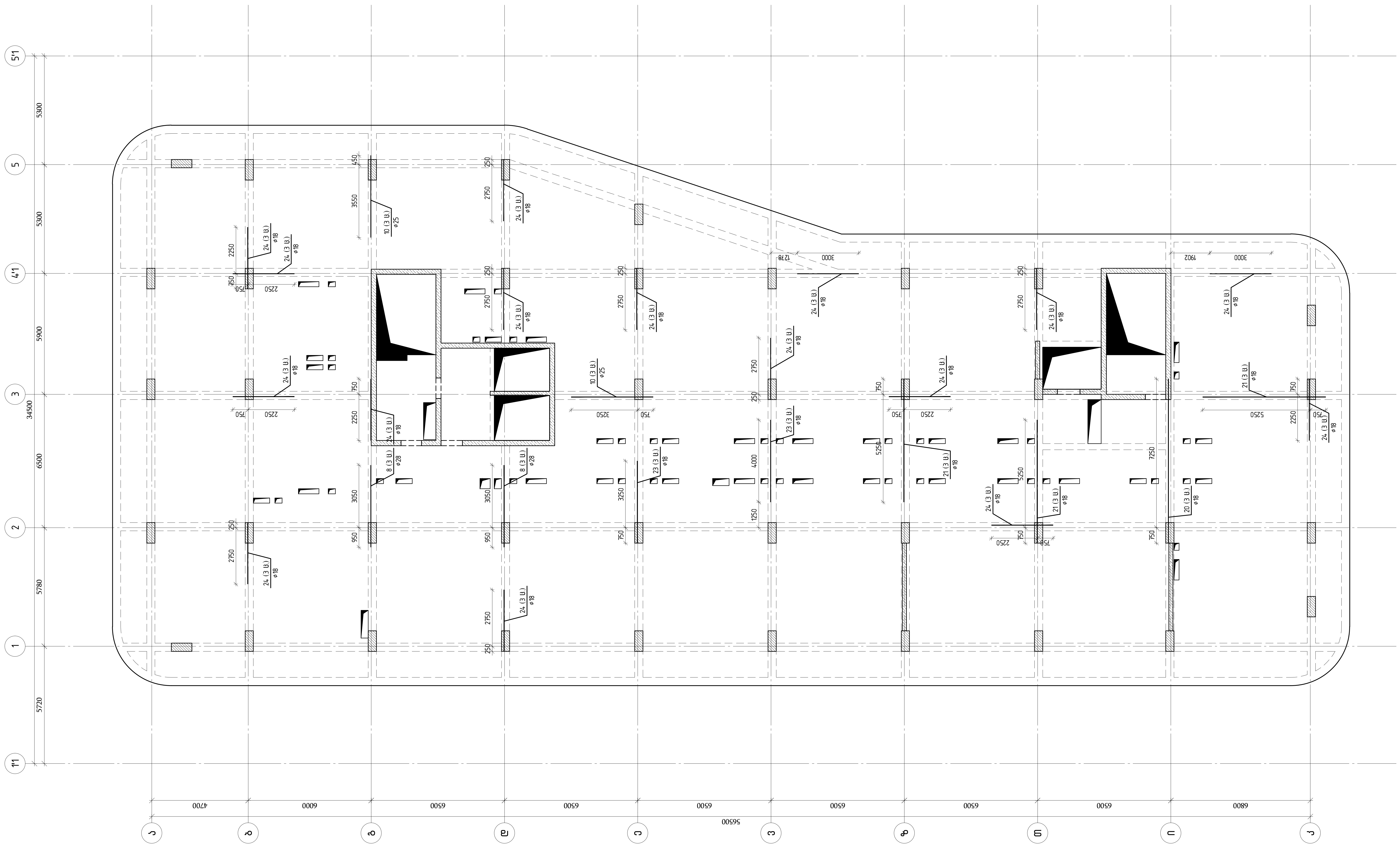

თბილისი / 2023 წელი

ფაილის სახელი:
A2 QE_STR_Beliashvili_BEAM

KEYPLAN:

ყოველი შემდეგი რევიზია აუქმებს წინა რევიზიებს

პროექტის სტატუსი:
სამშენებლო დოკუმენტაცია

რევიზია

| რევ. | თარიღი | აღწერილობა | ღამტკ. |
|---|---|---|---|
| | | | |

შენიშვნები:

რიგელების გრძივი და განივი არმირების მოწყობის სქემები იხილეთ რიგელების ტიპური კვანძების ნახაზებში (კ.7.63 კ-7.64)

ძირითადი არმირების გეგმაზე დატანილ ჭრილებზე ნაჩვენებია მხოლოდ ძირითადი არმატურები;დამატებითი არმირების ჭრილები იხილეთ დამატებითი არმირების გეგმებზე

მისამართი:
ქ.თბილისი ა. ბელიაშვილის ქუჩა №100, №100¹, №102

დამკვეთი:
შ.პ.ს "ფერი"

| თანამდებობა | სახელი გვარი | ხელმოწერა |
|---|---|---|
| პროექტის მენეჯერი | | |
| დამტკიცებულია: დამკვეთის მიერ | | |

შემსრულებელი:
შპს "ქიუ ენჯინერინგი"

მისამართი :
ქ.თბილისი ა.ბაქრაძის №7 ბინა №6

შპს "ქიუ ენჯინერინგის" პროფესიული პასუხისმგებლობის მზღვეველია სს "დაზღვევის საერთაშორისო კომპანია ირაო" (პ/ნ №PFL 417/21 )

| თანამდებობა | სახელი გვარი | ხელმოწერა |
|---|---|---|
| დირექტორი | დ.ქევანიშვილი | |
| საპროექტო ჯგუფის უფროსი | ო. ილიუხინი | |
| პროექტის მთ. კონსტრუქტორი | ო. ილიუხინი | |
| შეასრულა | კ. ერემაძე | |

პროექტის სახელწოდება:
მრავალფუნქციური კომპლექსი (II ბლოკი)

პროექტის სტადია:
მუშა პროექტი

პროექტის ნაწილი:
კონსტრუქცია

| ფორმატი | ნახაზის დასახელება: |
|---|---|
| A2 | რიგელების ქვედა შრის დამატებითი არმირების გეგმა ▽+35.68; ▽+38.88;▽+42.08;▽+45.28 ნიშნულზე |
| სტადია | |
| მ.პ. | |
| თარიღი | |
| 24/02/2023 | |
| მასშტაბი | |
| 1:150 | |

| რევიზია: | ნახაზის ნომერი: | ფურც. საერთო რაოდენობა |
|---|---|---|
| R1 | კ-II.7.37 | 65 |

რიგელების ზედა შრის ძირითადი არმირების გეგმა ▽13.28, 16.48, 19.68, 22.88, 26.08, 29.28 ნიშნულზე

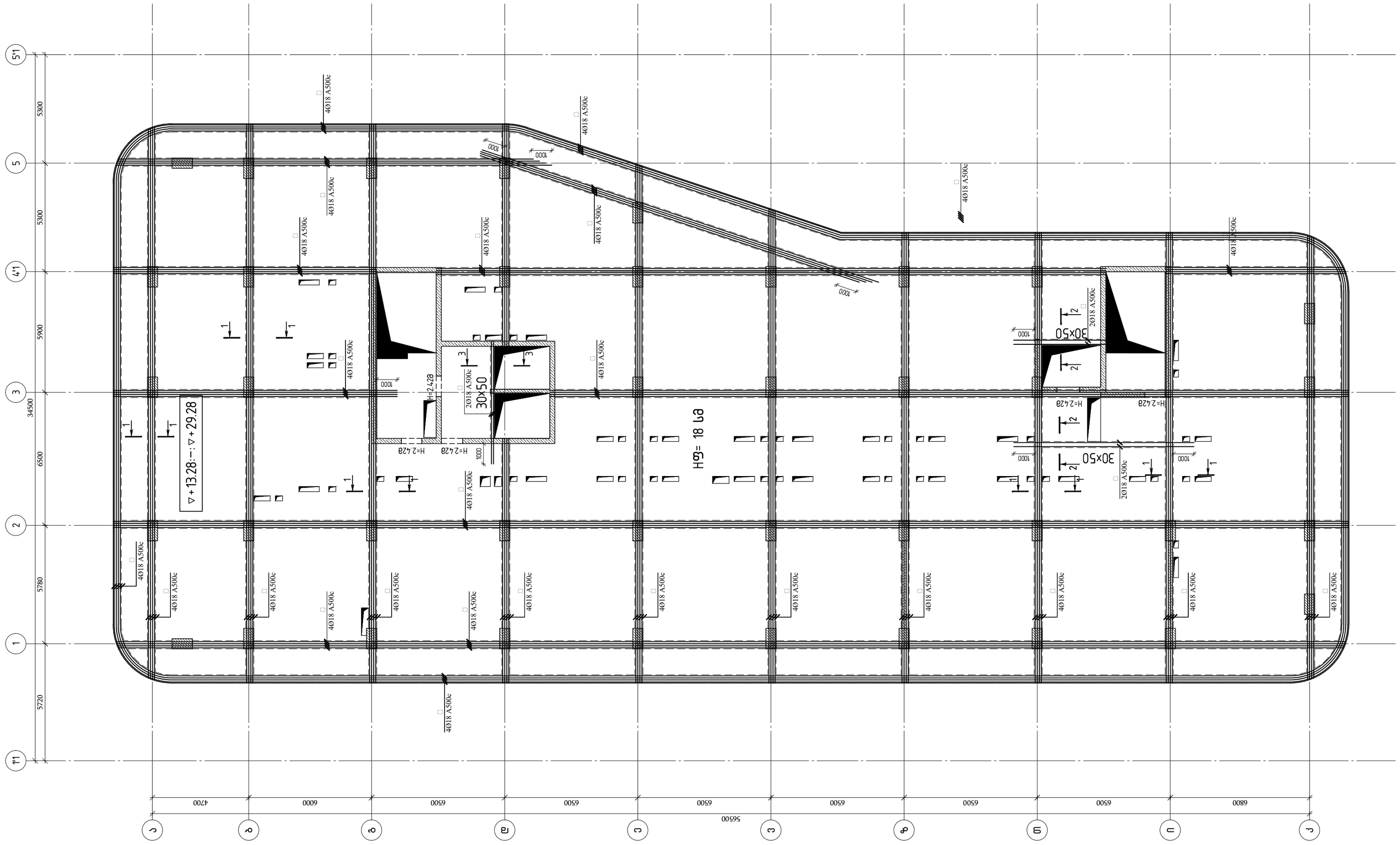


თბილისი / 2023 წელი

ფაილის სახელი:
A2 QE_STR_Beliashvili_BEAM

KEYPLAN:

ყოველი შემდეგი რევიზია აუქმებს წინა რევიზიებს

პროექტის სტატუსი:

სამშენებლო დოკუმენტაცია

რევიზია

| რევ. | თარიღი | აღწერილობა | დამტკ. |
|---|---|---|---|
| | | | |
| | | | |
| | | | |
| | | | |
| | | | |
| | | | |
| | | | |
| | | | |
| | | | |

შენიშვნები:

რიგელების გრძივი და განივი არმირების მოწყობის სქემები იხილეთ რიგელების ტიპური კვანძების ნახაზებში (კ.7.63 კ-7.64)

ძირითადი არმირების გეგმაზე დატანილ ჭრილებზე ნაჩვენებია მხოლოდ ძირითადი არმატურები;დამატებითი არმირების ჭრილები იხილეთ დამატებითი არმირების გეგმებზე

მისამართი:

ქ.თბილისი ა. ბელიაშვილის ქუჩა №100, №100$^3$, №102

დამკვეთი:

შ.პ.ს "ფერი"

| თანამდებობა | სახელი გვარი | ხელმოწერა |
|---|---|---|
| პროექტის მენეჯერი | | |
| დამგეგმარებლის თანაშემწე | | |


შემსრულებელი:

შპს "ქიუ ენჯინირინგი"

მისამართი :
ქ.თბილისი ა.ბაქრაძის №7 ბინა №6


შპს "ქიუ ენჯინირინგის" პროფესიული პასუხისმგებლობის მზღვეველია სს "დაზღვევის საერთაშორისო კომპანია ირაო" (პ/ნ №PFL 417/21 )

| თანამდებობა | სახელი გვარი | ხელმოწერა |
|---|---|---|
| დირექტორი | დ.ქევანიშვილი | |
| საპროექტო ჯგუფის უფროსი | ო. ილიუხინი | |
| პროექტის მთ. კონსტრუქტორი | ო. ილიუხინი | |
| შეასრულა | ქ. ერქვაძე | |

პროექტის სახელწოდება:

მრავალფუნქციური კომპლექსი (II ბლოკი)

პროექტის სტადია:
მუშა პროექტი

პროექტის ნაწილი:
კონსტრუქცია

| ფორმატი | ნახაზის დასახელება: |
|---|---|
| A2 | |
| სტადია | |
| მ.ა | რიგელების ქვედა შრის ძირითადი არმირების გეგმა ▽13.28, 16.48, 19.68, 22.88, 26.08, 29.28 ნიშნულზე |
| თარიღი | |
| 24/02/2023 | |
| მასშტაბი | |
| 1:150 | |

| რევიზია | ნახაზის ნომერი: | ფურცლის საერთო რაოდენობა |
|---|---|---|
| R1 | კ-II.7.28 | 65 |

# რიგელების ზედა შრის დამატებითი არმირების გეგმა ▽13.28, 16.48, 19.68, 22.88, 26.08, 29.28 ნიშნულზე

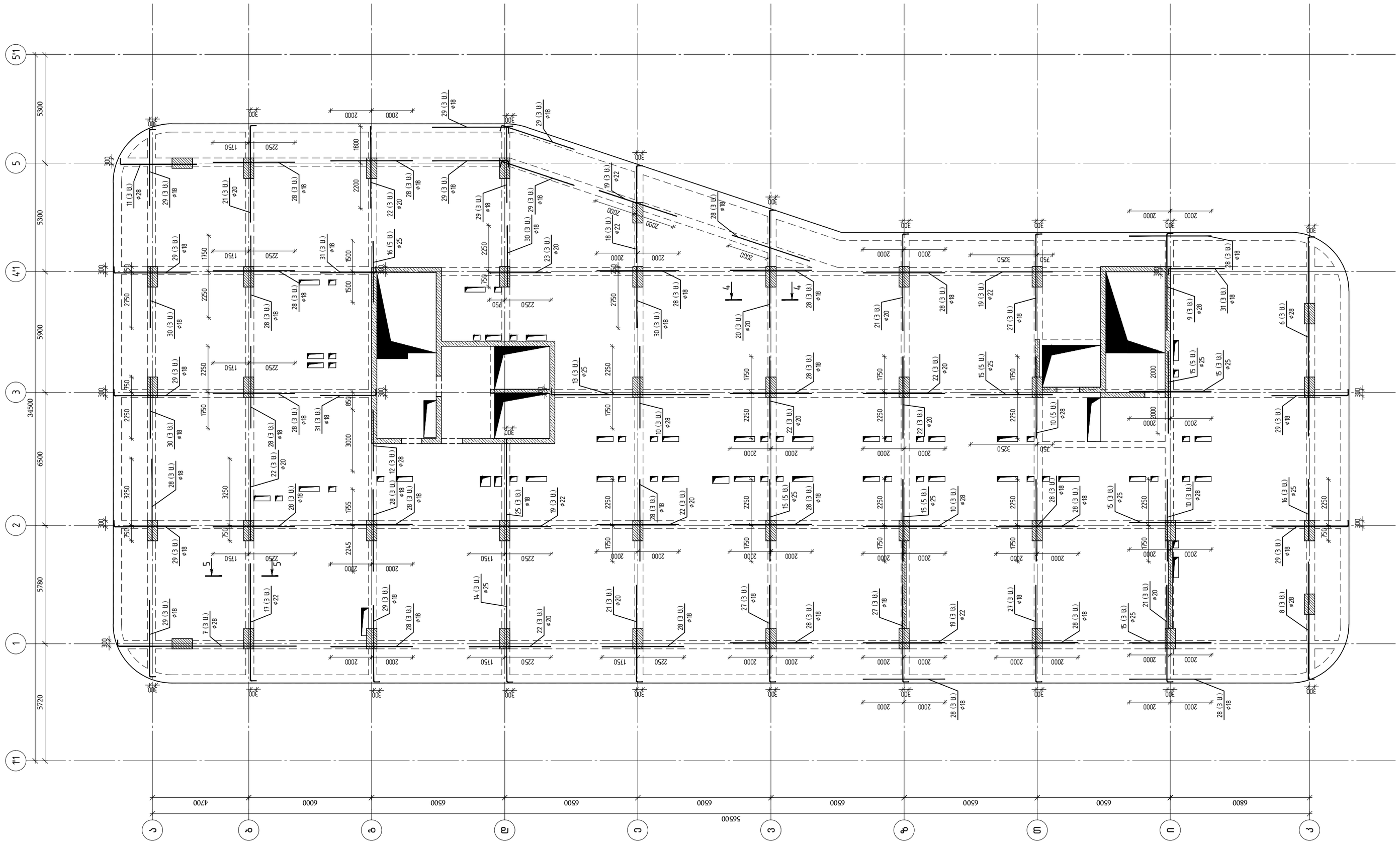


| | |
|---|---|
| თბილისი / 2023 წელი | |
| ფაილის სახელი: | A2 QE_STR_Beliashvili_BEAM |
| KEYPLAN: | |
| ყოველი შემდები რევიზია აუქმებს წინა რევიზიებს | |
| პროექტის სტატუსი: | სამშენებლო დოკუმენტაცია |

რევიზია

| რევ. | თარიღი | აღწერილობა | დამტკ. |
|---|---|---|---|
| | | | |
| | | | |
| | | | |
| | | | |
| | | | |
| | | | |
| | | | |
| | | | |

შენიშვნები:

რიგელების გრძივი და განივი არმირების მოწყობის სქემები იხილეთ რიგელების ტიპური კვანძების ნახაზებში (კ.7.63 კ–7.64)

ძირითადი არმირების გეგმაზე დატანილ ჭრილებზე ნაჩვენებია მხოლოდ ძირითადი არმატურები; დამატებითი არმირების ჭრილები იხილეთ დამატებითი არმირების გეგმებზე

მისამართი:
ქ.თბილისი ა. გელიაშვილის ქუჩა №100, №100$^3$, №102

დამკვეთი:
შ.პ.ს "ფერი"

| თანამდებობა | სახელი გვარი | ხელმოწერა |
|---|---|---|
| პროექტის მენეჯერი | | |
| დამკვეთის წარმომადგენელი | | |

შემსრულებელი:
შპს "ქიუ ენჯინიერინგი"

მისამართი :
ქ.თბილისი ა.ბაკრაძის №7 ბინა №6

შპს "ქიუ ენჯინიერინგის" პროფესიული პასუხისმგებლობის მზღვეველია სს "დაზღვევის საერთაშორისო კომპანია ირარო" (პ/ნ №PFL 417/21 )

| თანამდებობა | სახელი გვარი | ხელმოწერა |
|---|---|---|
| დირექტორი | დ.ქევანიშვილი | |
| სპეციალობის ჯგუფის უფროსი | ო. ილიუხინი | |
| პროექტის მთ. კონსტრუქტორი | ო. ილიუხინი | |
| შემსრულა | ქ. ერემაძე | |

პროექტის სახელწოდება:
მრავალფუნქციური კომპლექსი (II ბლოკი)

პროექტის სტადია:
მუშა პროექტი

პროექტის ნაწილი:
კონსტრუქცია

| | |
|---|---|
| ფორმატი | A2 |
| სტადია | მ.პ |
| თარიღი | 24/02/2023 |
| მასშტაბი | 1:150 |
| რევიზია | R1 |

ნახაზის დასახელება:
რიგელების ქვედა შრის ძირითადი არმირების გეგმა ▽13.28, 16.48, 19.68, 22.88, 26.08, 29.28 ნიშნულზე

| ნახაზის ნომერი: | ფურცლის საერთო რაოდენობა |
|---|---|
| კ–II.7.29 | 65 |

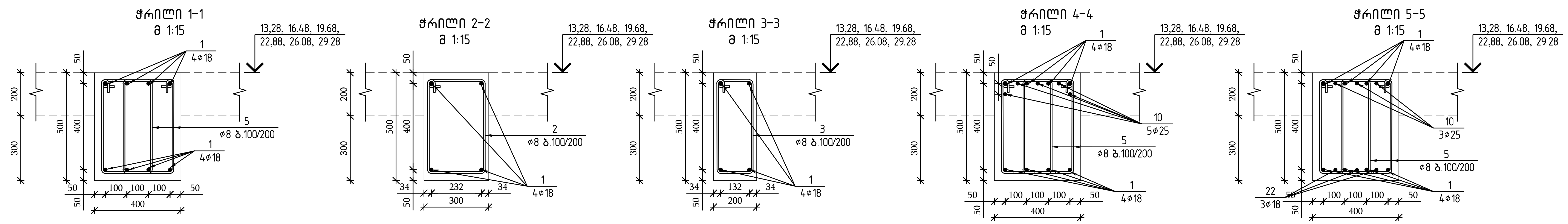


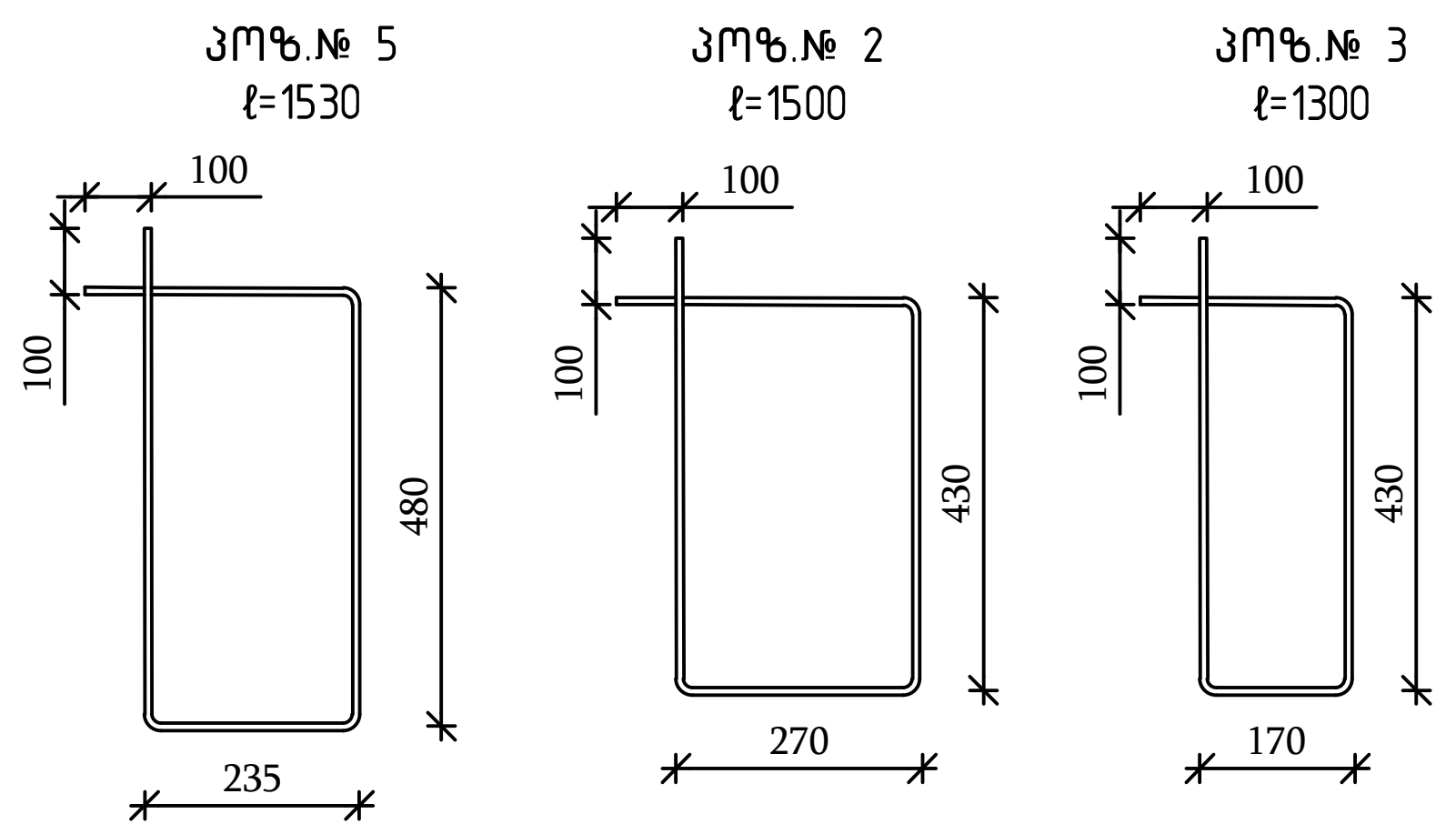


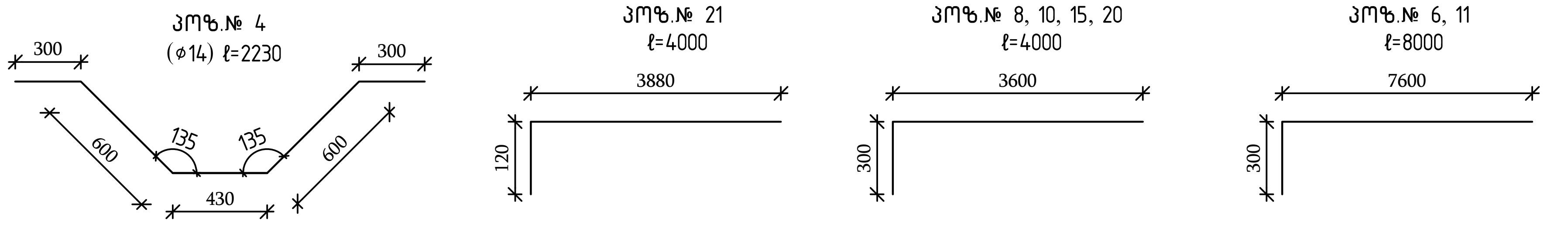


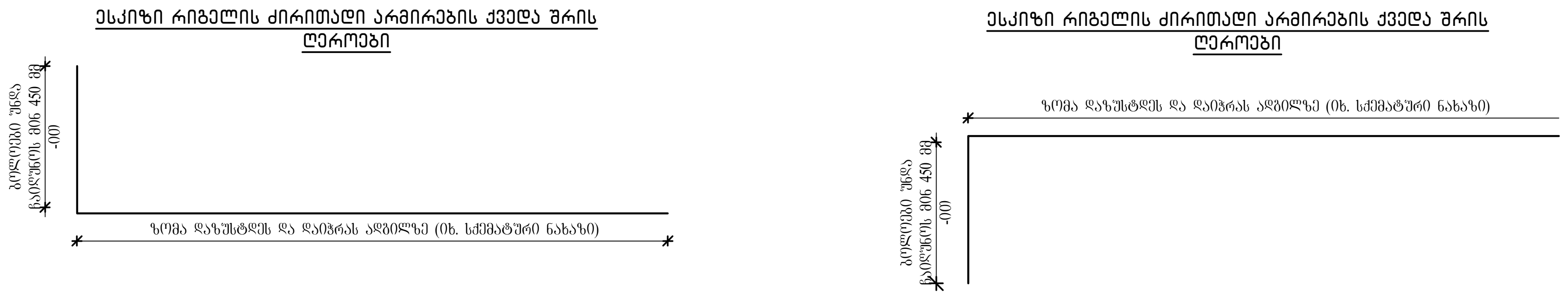


| რიგელების ჯამური სპეციფიკაცია 13.28, 16.48, 19.68, 22.88, 26.08 ნიშნულზე (□ბლოკი) | | | | | | | | | | |
|---|---|---|---|---|---|---|---|---|---|---|
| დასახელება | რაოდენობა | A 500 C | | | | | | | ჯამი (კგ) | ბეტონი □35 (მ³) |
| | | Ø8 | Ø14 | Ø18 | Ø20 | Ø22 | Ø25 | Ø28 | | |
| არმატურის წონა | 5 | 27023.50 | 1493.00 | 69867.00 | 2108.00 | 1208.50 | 4084.00 | 4254.00 | 110038.00 | 582.50 |

| რიგელების ჯამური სპეციფიკაცია 29.28 ნიშნულზე (□ბლოკი) | | | | | | | | | | |
|---|---|---|---|---|---|---|---|---|---|---|
| დასახელება | რაოდენობა | A 500 C | | | | | | | ჯამი (კგ) | ბეტონი □30 (მ³) |
| | | Ø8 | Ø14 | Ø18 | Ø20 | Ø22 | Ø25 | Ø28 | | |
| არმატურის წონა | 1 | 5404.70 | 298.60 | 13973.40 | 421.60 | 241.70 | 816.80 | 850.80 | 22007.60 | 116.50 |

| პოზ. | შენიშვნა | დ ა ს ა ხ ე ლ ე ბ ა | რაოდ | მასა კგ | მასა სულ კგ |
|---|---|---|---|---|---|
| | | მონ. რკ.ბ. რიგელები ▽13.28, 16.48, 19.68, 22.88, 26.08, 29.28 ნიშნულზე (II ბლოკი) | 0 | 0.00 | 0.00 |
| | | მასალები | 0 | 0.00 | 0.00 |
| | | ბეტონი B35, B30 | 0 | 116.50 | მ³ |
| | | არმატურის ნაკეთობები | 0 | 0.00 | |
| 1 | ГОСТ Р 52544-2006 | D18 A500C L=12000 | 499 | 23.98 | 11966.0 |
| 2 | ГОСТ Р 52544-2006 | D8 A500C L=1500 | 21 | 0.59 | 12.4 |
| 3 | ГОСТ Р 52544-2006 | D8 A500C L=1300 | 32 | 0.51 | 16.3 |
| 4 | ГОСТ Р 52544-2006 | D14 A500C L=2230 | 111 | 2.69 | 298.6 |
| 5 | ГОСТ Р 52544-2006 | D8 A500C L=1530 | 8960 | 0.60 | 5376.0 |
| 6 | ГОСТ Р 52544-2006 | ⌀28 A500C L=10000 | 3 | 48.34 | 145.0 |
| 7 | ГОСТ Р 52544-2006 | ⌀28 A500C L=9000 | 3 | 43.51 | 130.5 |
| 8 | ГОСТ Р 52544-2006 | ⌀28 A500C L=6000 | 3 | 29.00 | 87.0 |
| 9 | ГОСТ Р 52544-2006 | ⌀28 A500C L=5000 | 3 | 24.17 | 72.5 |
| 10 | ГОСТ Р 52544-2006 | ⌀28 A500C L=4000 | 14 | 19.34 | 270.8 |
| 11 | ГОСТ Р 52544-2006 | ⌀28 A500C L=4000 | 3 | 19.34 | 58.0 |
| 12 | ГОСТ Р 52544-2006 | ⌀28 A500C L=3000 | 6 | 14.50 | 87.0 |
| 13 | ГОСТ Р 52544-2006 | ⌀25 A500C L=8000 | 3 | 30.82 | 92.5 |
| 14 | ГОСТ Р 52544-2006 | ⌀25 A500C L=5000 | 3 | 19.27 | 57.8 |
| 15 | ГОСТ Р 52544-2006 | ⌀25 A500C L=4000 | 35 | 15.41 | 539.4 |
| 16 | ГОСТ Р 52544-2006 | ⌀25 A500C L=3000 | 11 | 11.56 | 127.2 |
| 17 | ГОСТ Р 52544-2006 | ⌀22 A500C L=6000 | 3 | 17.90 | 53.7 |
| 18 | ГОСТ Р 52544-2006 | ⌀22 A500C L=5000 | 3 | 14.92 | 44.8 |
| 19 | ГОСТ Р 52544-2006 | ⌀22 A500C L=4000 | 12 | 11.94 | 143.3 |
| 20 | ГОСТ Р 52544-2006 | ⌀20 A500C L=6000 | 3 | 14.80 | 44.4 |
| 21 | ГОСТ Р 52544-2006 | ⌀20 A500C L=5000 | 12 | 12.33 | 148.0 |
| 22 | ГОСТ Р 52544-2006 | ⌀20 A500C L=4000 | 21 | 9.86 | 207.1 |
| 23 | ГОСТ Р 52544-2006 | ⌀20 A500C L=3000 | 3 | 7.40 | 22.2 |
| 24 | ГОСТ Р 52544-2006 | ⌀18 A500C L=8000 | 3 | 15.98 | 47.9 |
| 25 | ГОСТ Р 52544-2006 | ⌀18 A500C L=7000 | 3 | 13.99 | 42.0 |
| 26 | ГОСТ Р 52544-2006 | ⌀18 A500C L=6000 | 6 | 11.99 | 71.9 |
| 27 | ГОСТ Р 52544-2006 | ⌀18 A500C L=5000 | 12 | 9.99 | 119.9 |
| 28 | ГОСТ Р 52544-2006 | ⌀18 A500C L=4000 | 105 | 7.99 | 839.0 |
| 29 | ГОСТ Р 52544-2006 | ⌀18 A500C L=4000 | 39 | 7.99 | 311.6 |
| 30 | ГОСТ Р 52544-2006 | ⌀18 A500C L=3000 | 87 | 5.99 | 521.1 |
| 31 | ГОСТ Р 52544-2006 | ⌀18 A500C L=3000 | 9 | 5.99 | 53.9 |

თბილისი / 2023 წელი

ფაილის სახელი:
A2 QE_STR_Beliashvili_BEAM

KEYPLAN:

ყოველი შემდეგი რევიზია აუქმებს წინა რევიზიებს

პროექტის სტატუსი:
სამშენებლო დოკუმენტაცია

რევიზია

| რევ. | თარიღი | აღწერილობა | დამტკ. |
|---|---|---|---|
| | | | |

შენიშვნები:

რიგელების გრძივი და განივი არმირების მოწყობის სქემები იხილეთ რიგელების ტიპური კვანძების ნახაზებში (კ.7.63 კ-7.64)

ძირითადი არმირების გეგმაზე დატანილ ჭრილებზე ნაჩვენებია მხოლოდ ძირითადი არმატურები;დამატებითი არმირების ჭრილები იხილეთ დამატებითი არმირების გეგმებზე

მისამართი:
ქ.თბილისი ა. ბელიაშვილის ქუჩა №100, №100ა, №102

დამკვეთი:
შ.პ.ს "ფერი"

| თანამდებობა | სახელი გვარი | ხელმოწერა |
|---|---|---|
| პროექტის მენეჯერი | | |
| დამტკიცებულია: დამკვეთის მიერ | | |

შემსრულებელი:
შპს "ქიუ ენჯინერინგი"
მისამართი :
ქ.თბილისი ა.ბაქრაძის №7 ბინა №6

engineering

შპს "ქიუ ენჯინერინგის" პროფესიული პასუხისმგებლობის მზღვეველია სს "დაზღვევის საერთაშორისო კომპანია ირაო" (პ/ნ №PFL 417/21 )

| თანამდებობა | სახელი გვარი | ხელმოწერა |
|---|---|---|
| დირექტორი | დ.ქევხიშვილი | |
| საპროექტო ჯგუფის უფროსი | ო. ილიუხინი | |
| პროექტის მთ. კონსტრუქტორი | ო. ილიუხინი | |
| შეასრულა | კ. ერემაძე | |

პროექტის სახელწოდება:
მრავალფუნქციური კომპლექსი (II ბლოკი)

პროექტის სტადია:
მუშა პროექტი

პროექტის ნაწილი:
კონსტრუქცია

ფორმატი: A2
სტადია: მ.პ.
თარიღი: 24/02/2023
მასშტაბი: 1:15

ნახაზის დასახელება:
ჭრილები და სპეციფიკაცია ▽3.28, 16.48, 19.68, 22.88, 26.08, 29.28 ნიშნულზე

| რევიზია: | ნახაზის ნომერი: | ფურც. საერთო რაოდენობა |
|---|---|---|
| R1 | კ-II.7.30 | 65 |

რიგელების ქვედა მრის ძირითადი არმირების
გეგმა ▽32.48 ნიშნულზე

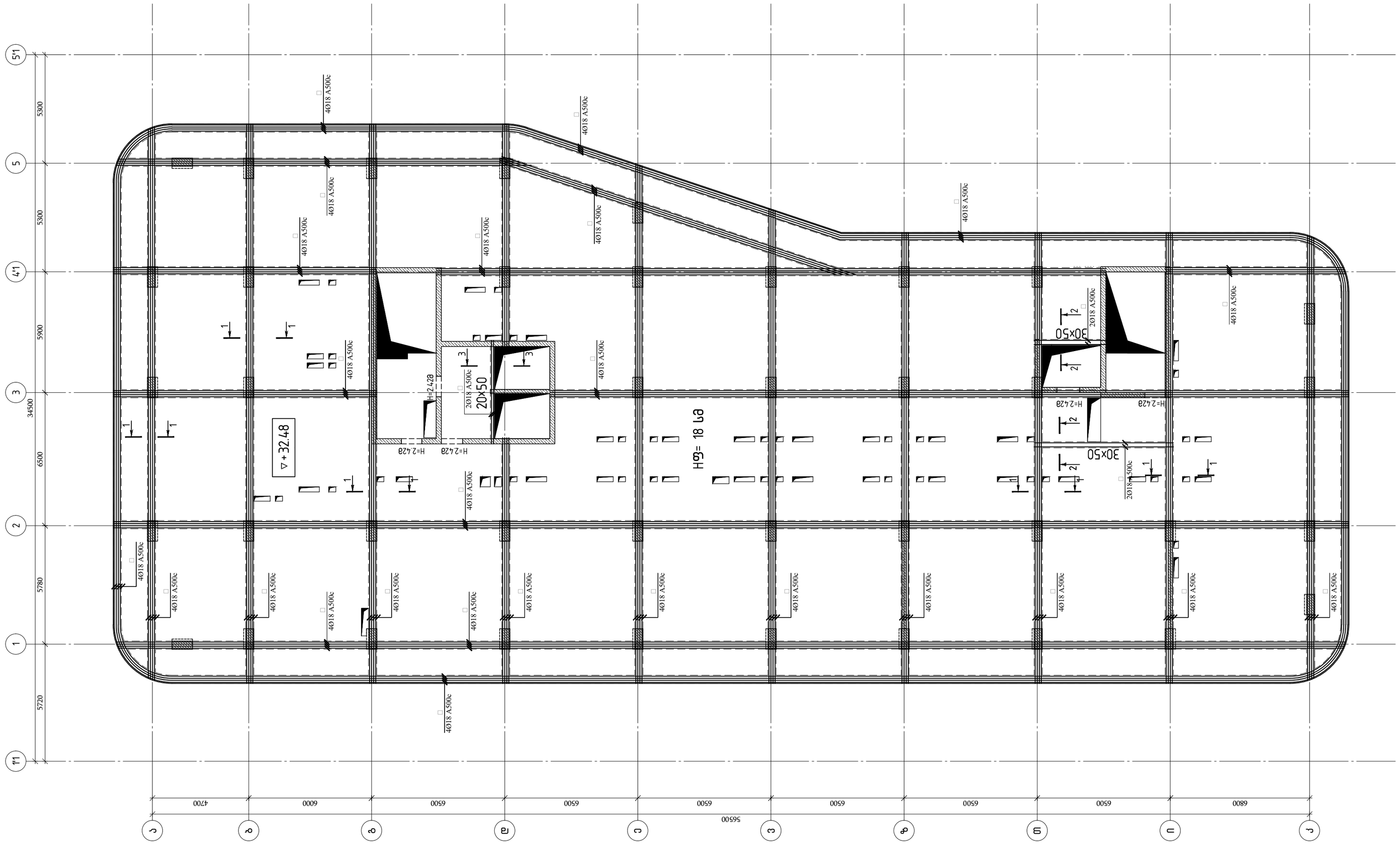
5'1
5
4'1
3
2
1
1'1
5300
5300
5900
6500
5780
5720
34500
▽+32.48
4Ø18 A500c
2Ø18 A500c
20x50
30x50
H=2.428
H=18 სმ
1
2
3
1
2
3
1
2
3

## რიგელების ქვედა შრის დამატებითი არმირების
## გეგმა ▽32.48 ნიშნულზე

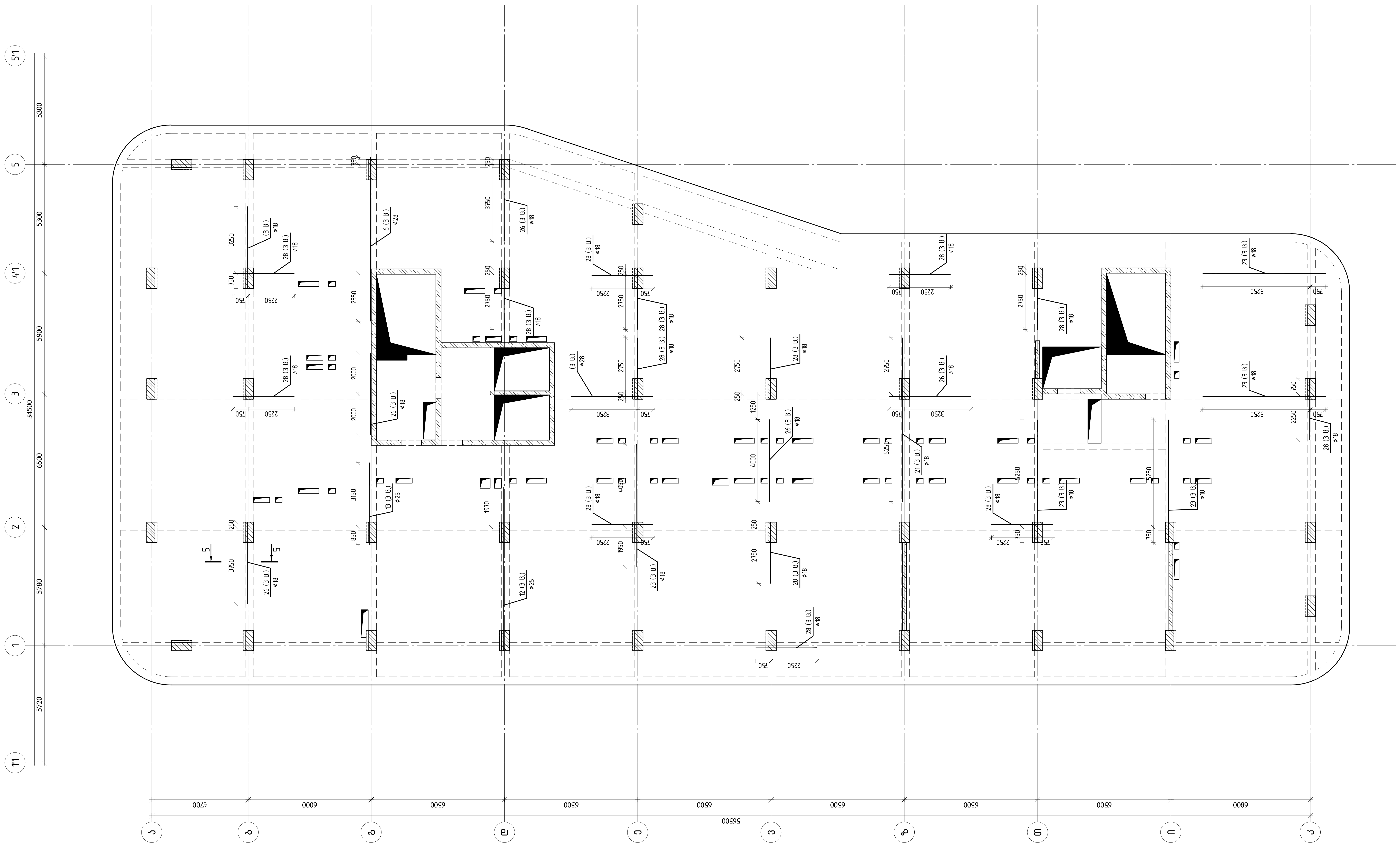

თბილისი / 2023 წელი

ფაილის სახელი:
A2 QE_STR_Beliashvili_BEAM

KEYPLAN:

ყოველი შემდეგი რევიზია აუქმებს წინა რევიზიებს

პროექტის სტატუსი:
სამშენებლო დოკუმენტაცია

რევიზია

| რევ. | თარიღი | აღწერილობა | დამტკ. |
|---|---|---|---|
| | | | |
| | | | |
| | | | |
| | | | |
| | | | |
| | | | |
| | | | |
| | | | |

შენიშვნები:

რიგელების გრძივი და განივი არმირების მოწყობის სქემები იხილეთ რიგელების ტიპური კვანძების ნახაზებში (კ.7.63 კ–7.64)

ძირითადი არმირების გეგმაზე დატანილ ჭრილებზე ნაჩვენებია მხოლოდ ძირითადი არმატურები;დამატებითი არმირების ჭრილები იხილეთ დამატებითი არმირების გეგმებზე

მისამართი:
ქ.თბილისი ა. ბელიაშვილის ქუჩა
№100, №100ა, №102

დამკვეთი:
შ.პ.ს "ფერი"

| თანამდებობა | სახელი გვარი | ხელმოწერა |
|---|---|---|
| პროექტის მენეჯერი | | |
| დამტკიცებულია: დამკვეთის მიერ | | |

შემსრულებელი:
შპს "ქიუ ენჯინერინგი"

მისამართი :
ქ.თბილისი ა.ბაქრაძის №7
ბინა №6

შპს "ქიუ ენჯინერინგის"
პროფესიული პასუხისმგებლობის მზღვეველია
სს "დაზღვევის საერთაშორისო კომპანია ირაო"
(პ/ნ №PFL 417/21 )

| თანამდებობა | სახელი გვარი | ხელმოწერა |
|---|---|---|
| დირექტორი | დ.ქევანიშვილი | [signature] |
| საპროექტო ჯგუფის უფროსი | ო. ილიუხინი | [signature] |
| პროექტის მთ. კონსტრუქტორი | ო. ილიუხინი | [signature] |
| შეასრულა | კ. ერემაძე | [signature] |

პროექტის სახელწოდება:
მრავალფუნქციური კომპლექსი (II ბლოკი)

პროექტის სტადია:
მუშა პროექტი

პროექტის ნაწილი:
კონსტრუქცია

| ფორმატი | A2 |
|---|---|
| სტადია | მ.პ. |
| თარიღი | 24/02/2023 |
| მასშტაბი | 1:150 |

ნახაზის დასახელება:
რიგელების ქვედა შრის დამატებითი არმირების გეგმა ▽32.48 ნიშნულზე

| რევიზია: | ნახაზის ნომერი: | ფურც. საერთო რაოდენობა |
|---|---|---|
| R1 | კ–II.7.32 | 65 |

მხილოსი / 2023 წელი

ფაილის სახელი:
A2 QE_STR_Beliashvili_BEAM

KEYPLAN:

ყოველი შეღებვი რკვიზის აუცილებლად წინა რკვიზით

პროექტის სახელწოდება:

საცხოვრებლო დოკუმენტაცია

რკვიზის

| რკვ | თარიღი | აღწერილობა | დაბეჭდ |
|---|---|---|---|
| | | | |

შენიშვნები:

რიხვლების ბრძივი და
ბანივი პრინციპების
მოწყობის სქემები
იხილეთ რიხვლების
ფილური კვანძების
ნახაზებში (ქ.7.63 კ-7.64)

ძირითადი პრინციპების
შემაბაზ ბაზანით
ჭრილებზე ნაჩვენებს
მხედველობაში ძირითადი
პრინციპები;დაბალბეტონი
პრინციპების ჭრილები
იხილეთ დაბალბეტონი
პრინციპების შემთხვევაში

მისამართი:

ქ.თბილისი ა. ბელიაშვილის ქუჩა
№100, №100[1], №102

დაკვეთი:

შ.პ.ს "ფერარი"

| თანამდებობა | სახელი გვარი | ხელმოწერა |
|---|---|---|
| პროექტის მთავარი | | |
| დამპროექტებელი: | | |
| დამპროექტებელი ბიმ | | |

engineering

შემსრულებელი:

შპს "ენჯი ინჟინერინგი"

ქ.თბილისი ა.ბატონიშვილის №7
ბინა №6

შპს "ენჯი ინჟინერინგი"
პროფესიული პასუხისმგებლობის დაზღვევის
ს/ნ "დაზღვევის სააგენტო ირაო" ქონების (პ/პ №PFL 411/21)

| თანამდებობა | სახელი გვარი | ხელმოწერა |
|---|---|---|
| დირექტორი | დ.ქავთარიშვილი | |
| სპეციალისტი ჯგუფის ვედრული პროექტის ბიმ კოორდინატორი | ი. ილიაშვილი | |
| | ი. ილიაშვილი | |
| | ქ. ბიბილაშვილი | |

პროექტის სახელწოდება:

მრავალფენიანი კომპლექსი (II ეტაპი)

პროექტის სტადია:

მუშა პროექტი

პროექტის ნაწილი:

კონსტრუქციები

ნახაზის დასახელება:

რიხვლების ქვედა მრის ძირითადი
პრინციპების მუშაობა ▽32.48 ნიშნულზე

| ფორმატი | ნახაზის ნომერი: | ფურც საერთო რაოდენობა |
|---|---|---|
| A2 | J-II.733 | 65 |
| სტადია | | |
| მ.პ. | | |
| თარიღი | | |
| 24/02/2023 | | |
| მასშტაბი | | |
| 1:150 | | |
| რევიზია | | |
| R1 | | |

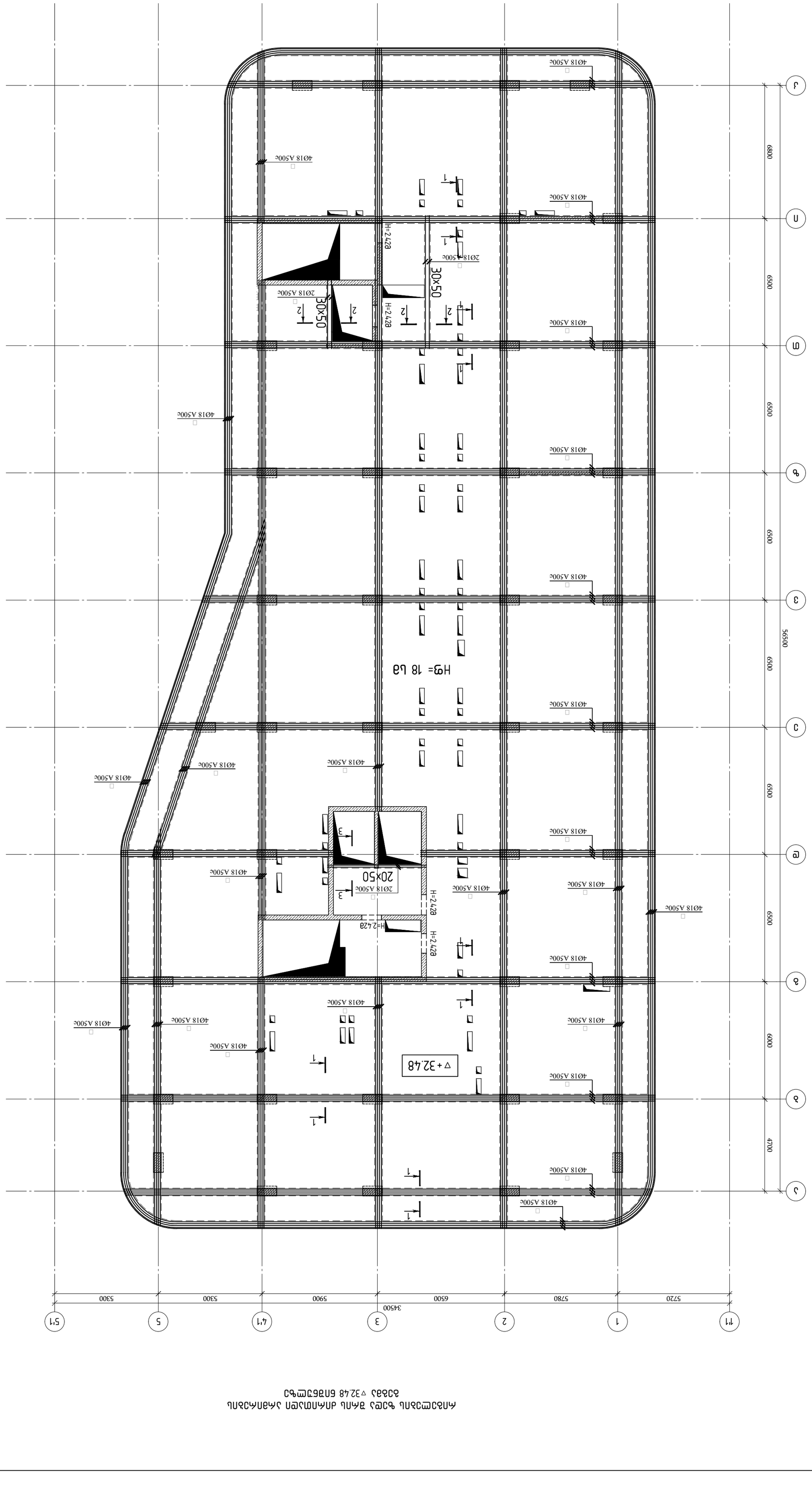


ᲛᲝᲜᲐᲪᲔᲛᲗᲐ ᲛᲘᲦᲔᲑᲘᲡ ᲓᲐᲛᲐᲢᲔᲑᲘᲗ ᲛᲣᲨᲐᲝᲑᲐ ᲓᲐᲬᲧᲔᲑᲐᲛᲓᲔ ᲛᲝᲜᲐᲪᲔᲛᲗᲐ ᲛᲘᲦᲔᲑᲘᲡ ᲐᲦᲜᲘᲨᲜᲣᲚᲘ ᲐᲮᲐᲚᲘ ᲡᲐᲮᲚᲘᲡ ᲛᲨᲔᲜᲔᲑᲚᲝᲑᲘᲡ ᲜᲔᲑᲐᲠᲗᲕᲘᲡ ᲛᲘᲛᲐᲠᲗᲔᲑᲐ

# რიგელების ზედა შრის დამატებითი არმირების გეგმა ▽32.48 ნიშნულზე

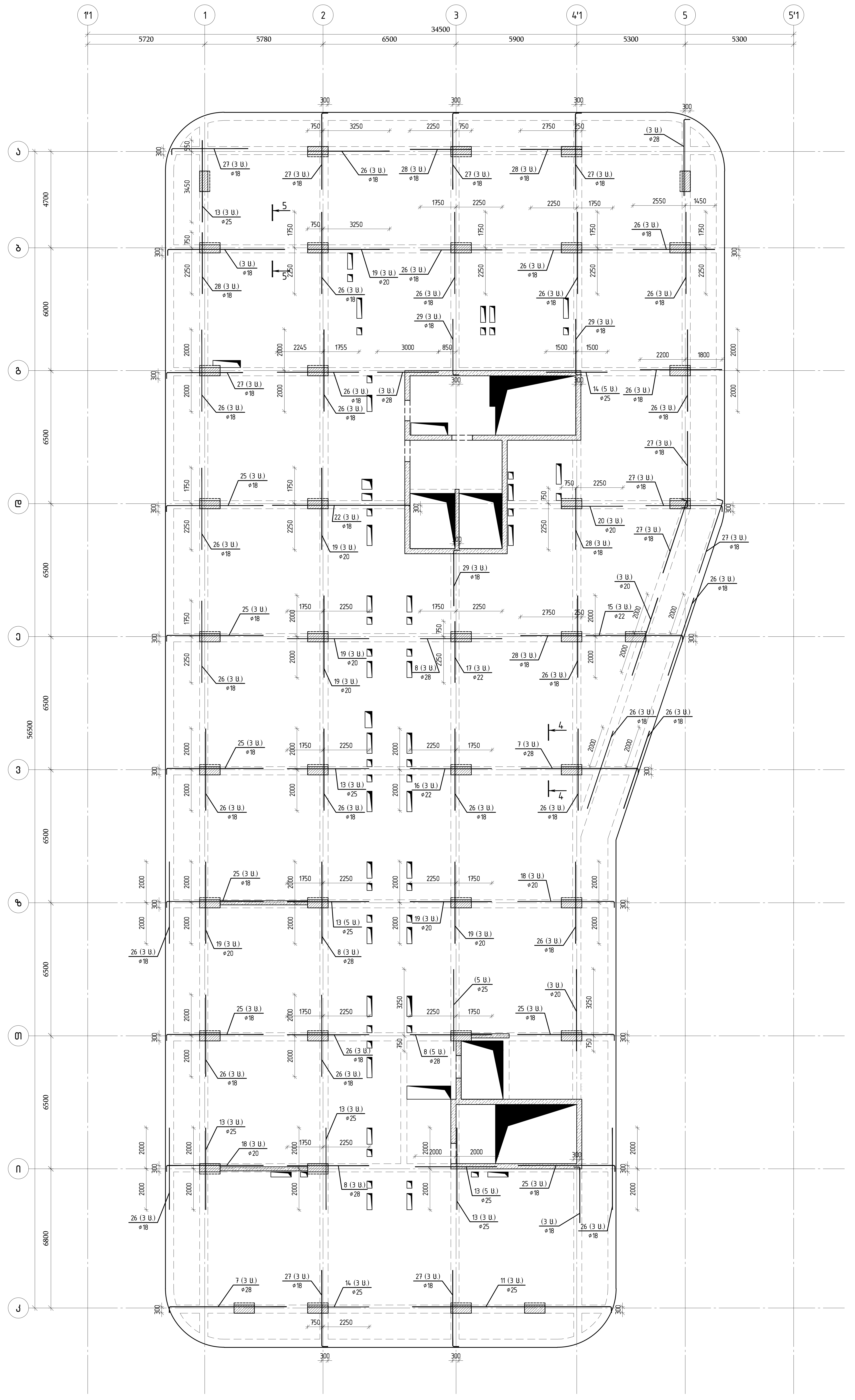


შენიშვნები:

რიგელების გრძივი და განივი არმირების მოწყობის საკითხი იხილეთ რიგელების ტიპიური კვანძების ნახაზებში (კ.7.63 კ-7.64)

ძირითადი არმირების გეგმაზე დატანილ ჭრილებზე ნაჩვენებია მხოლოდ ძირითადი არმირება; დამატებითი არმირების ჭრილები იხილეთ დამატებითი არმირების გეგმაზე

თბილისი / 2023 წელი

ფაილის სახელი: A2 QE_STR_Beliashvili_BEAM

KEYPLAN:

ყოველი შემდეგი რევიზია აუქმებს წინა რევიზიას

პროექტის სტატუსი: სამშენებლო დოკუმენტაცია

რევიზია

| რევ. | თარიღი | აღწერილობა | ხელმ. |
|---|---|---|---|
| | | | |

მისამართი: ქ.თბილისი ა. ბელიაშვილის ქუჩა №100, №100ა, №102

დამკვეთი: შ.პ.ს "ფერი"

| თანამდებობა | სახელი გვარი | ხელმოწერა |
|---|---|---|
| პროექტის მენეჯერი: დამკვეთის მხრიდან: | | |

გენერალური დამპროექტებელი: შპს "ქიუ ინჟინერინგი"

მისამართი: ქ.თბილისი ა.პაპავას ქ. №7 ბინა №6

engineering

შპს "ქიუ ინჟინერინგი" პროფესიული პასუხისმგებლობის დაზღვევა სს "დაზღვევის საერთაშორისო კომპანია ირაო" (პ/ნ №PFL 417/21)

| თანამდებობა | სახელი გვარი | ხელმოწერა |
|---|---|---|
| დირექტორი | დ.ქავთარაძე | |
| საპროექტო ჯგუფის ხელმძღვანელი | მ. ილიაშვილი | |
| პროექტის მთ. კონსტრუქტორი | მ. ილიაშვილი | |
| შემსრულებელი | ქ. ვარამაძე | |

პროექტის დასახელება: მრავალფუნქციური კომპლექსი (II ეტაპი)

პროექტის სტადია: მუშა პროექტი

პროექტის ნაწილი: კონსტრუქციული

ნახაზის დასახელება: რიგელების ზედა შრის დამატებითი არმირების გეგმა ▽32.48 ნიშნულზე

| ფორმატი | A2 |
|---|---|
| სტადია | მ.პ. |
| თარიღი | 24/02/2023 |
| მასშტაბი | 1:150 |
| რევიზია | R1 |
| ნახაზის ნომერი | კ-II.7.34 |
| ფურცლის ნომერი | 65 |

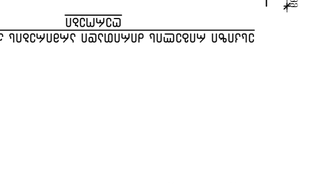


ვარმატებული ტესტირება ეკრანის ზომის ცვლილებისას

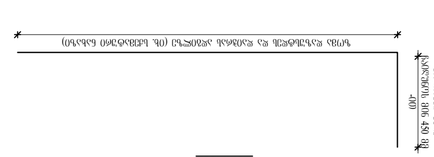


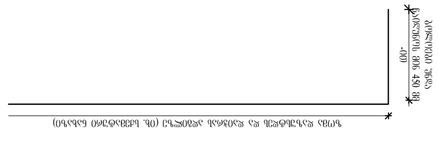


| ნიმუშის ნომერი | ბეტონის კლასი | ბეტონის ასაღები სიმტკიცე, მპა | ბეტონის ასაღები სიმტკიცე, მპა | ბეტონის ასაღები სიმტკიცე, მპა |
|---|---|---|---|---|
| 1 | 5404.70 | 298.60 | 1402.140 | 362.40 | 107.40 | 809.10 | 720.30 | 21723.90 | 118.00 |

| ნიმუშის ნომერი | ბეტონის კლასი | ბეტონის ასაღები სიმტკიცე, მპა | ბეტონის ასაღები სიმტკიცე, მპა | ბეტონის ასაღები სიმტკიცე, მპა | ბეტონის ასაღები სიმტკიცე, მპა | ბეტონის ასაღები სიმტკიცე, მპა | ბეტონის ასაღები სიმტკიცე, მპა | ბეტონის ასაღები სიმტკიცე, მპა |
|---|---|---|---|---|---|---|---|---|
| ნიმუშის ნომერი | ბეტონის კლასი | Ø8 | Ø14 | Ø18 | Ø20 | Ø22 | Ø25 | Ø28 |
| 1 | 5404.70 | 298.60 | 1402.140 | 362.40 | 107.40 | 809.10 | 720.30 | 21723.90 |

| ნიმუშის ნომერი | ბეტონის კლასი | ბეტონის ასაღები სიმტკიცე, მპა | ბეტონის ასაღები სიმტკიცე, მპა | ბეტონის ასაღები სიმტკიცე, მპა | ბეტონის ასაღები სიმტკიცე, მპა | ბეტონის ასაღები სიმტკიცე, მპა | ბეტონის ასაღები სიმტკიცე, მპა | ბეტონის ასაღები სიმტკიცე, მპა |
|---|---|---|---|---|---|---|---|---|
| ნიმუშის ნომერი | ბეტონის კლასი | Ø8 | Ø14 | Ø18 | Ø20 | Ø22 | Ø25 | Ø28 |
| 1 | 5404.70 | 298.60 | 1402.140 | 362.40 | 107.40 | 809.10 | 720.30 | 21723.90 |




ვარმატებული ტესტირება ეკრანის ზომის ცვლილებისას

რიგელების ქვედა შრის ძირითადი არმირების
გეგმა ▽+35.68; ▽+38.88; ▽+42.08; ▽+45.28 ნიშნულზე

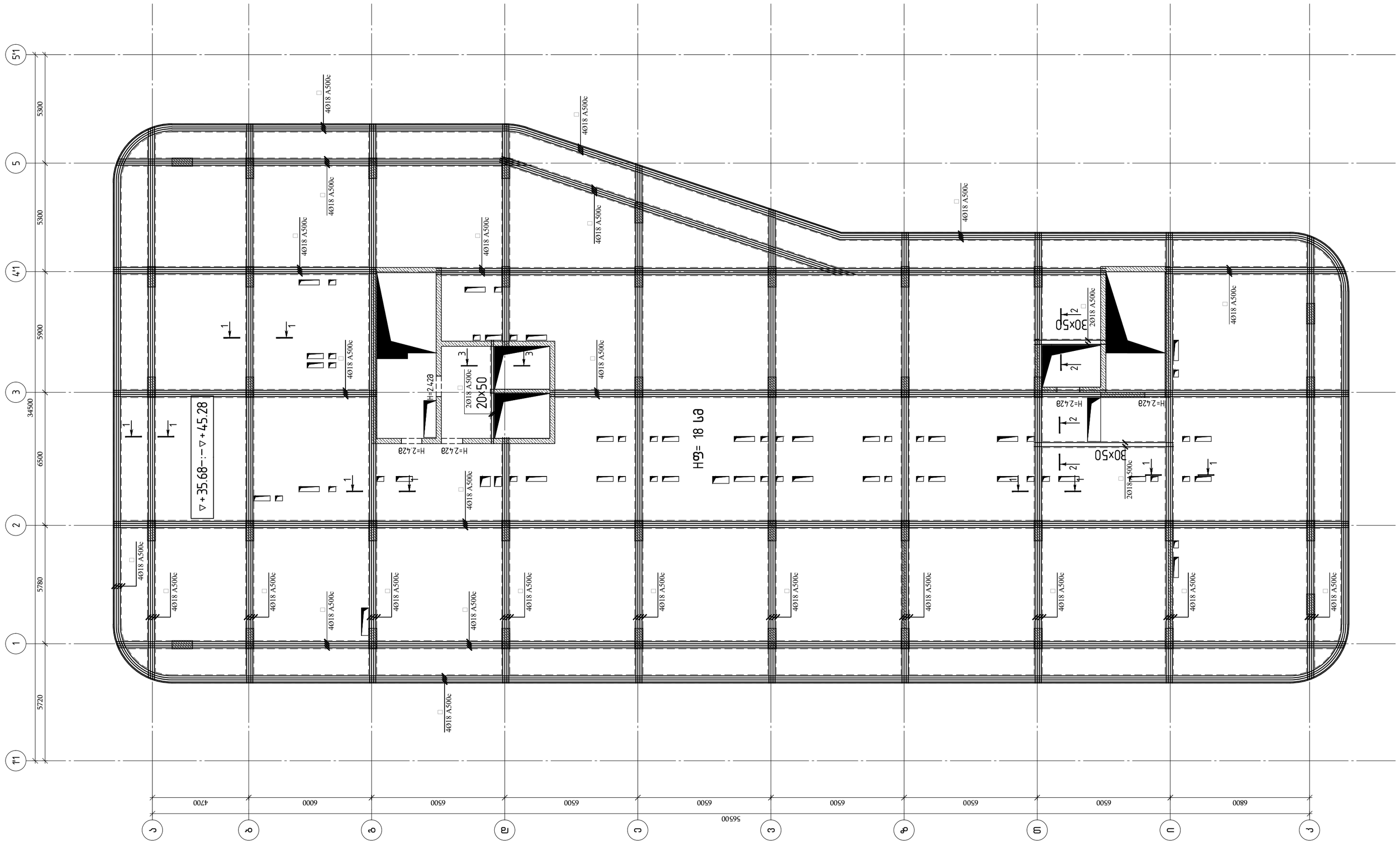


თბილისი / 2023 წელი

ფაილის სახელი:
A2 QE_STR_Beliashvili_BEAM

KEYPLAN:

ყოველი შემდეგი რევიზია აუქმებს წინა რევიზიებს

პროექტის სტატუსი:

სამშენებლო დოკუმენტაცია

რევიზია

| რევ. | თარიღი | აღწერილობა | დამტკ. |
|---|---|---|---|
| | | | |
| | | | |
| | | | |
| | | | |
| | | | |
| | | | |
| | | | |
| | | | |

შენიშვნები:

რიგელების გრძივი და განივი არმირების მოწყობის სქემები იხილეთ რიგელების ტიპური კვანძების ნახაზებში (კ.7.63 კ–7.64)

ძირითადი არმირების გეგმაზე დატანილ ჭრილებზე ნაჩვენებია მხოლოდ ძირითადი არმატურები; დამატებითი არმირების ჭრილები იხილეთ დამატებითი არმირების გეგმებზე

მისამართი:

ქ.თბილისი ა. ბელიაშვილის ქუჩა №100, №100$^{3}$, №102

დამკვეთი:

შ.პ.ს "ფერი"

| თანამდებობა | სახელი გვარი | ხელმოწერა |
|---|---|---|
| პროექტის მენეჯერი | | |
| დამგეგმარებლის-თანაავტორის ხელმძღვანელი | | |

engineering

შემსრულებელი:

შპს "ქიუ ენჯინერინგი"

მისამართი :
ქ.თბილისი ა.ბაქრაძის №7 ბინა №6

შპს "ქიუ ენჯინერინგის" პროფესიული პასუხისმგებლობის მზღვეველია სს "დაზღვევის საერთაშორისო კომპანია ირაო" (პ/ნ №PFL 417/21 )

| თანამდებობა | სახელი გვარი | ხელმოწერა |
|---|---|---|
| დირექტორი | დ.ქევანიშვილი | |
| სპეციალობის ჯგუფის უფროსი | ო. ილიუხინი | |
| პროექტის მთ. კონსტრუქტორი | ო. ილიუხინი | |
| შემსრულა | ქ. ერემაძე | |

პროექტის სახელწოდება:

მრავალფუნქციური კომპლექსი (II ბლოკი)

პროექტის სტადია:
მუშა პროექტი

პროექტის ნაწილი:
კონსტრუქცია

ფორმატი A2
სტადია მ.პ.
თარიღი 24/02/2023
მასშტაბი 1:150

ნახაზის დასახელება:

რიგელების ქვედა შრის ძირითადი არმირების გეგმა ▽+35.68; ▽+38.88; ▽+42.08; ▽+45.28 ნიშნულზე

| რევიზია | ნახაზის ნომერი: | ფურცლის საერთო რაოდენობა |
|---|---|---|
| R1 | კ–II.7.36 | 65 |

რიგელების ქვედა მწრის ძირითადი არმირების
გეგმა ▽+35.68; ▽+38.88; ▽+42.08; ▽+45.28 ნიშნულზე

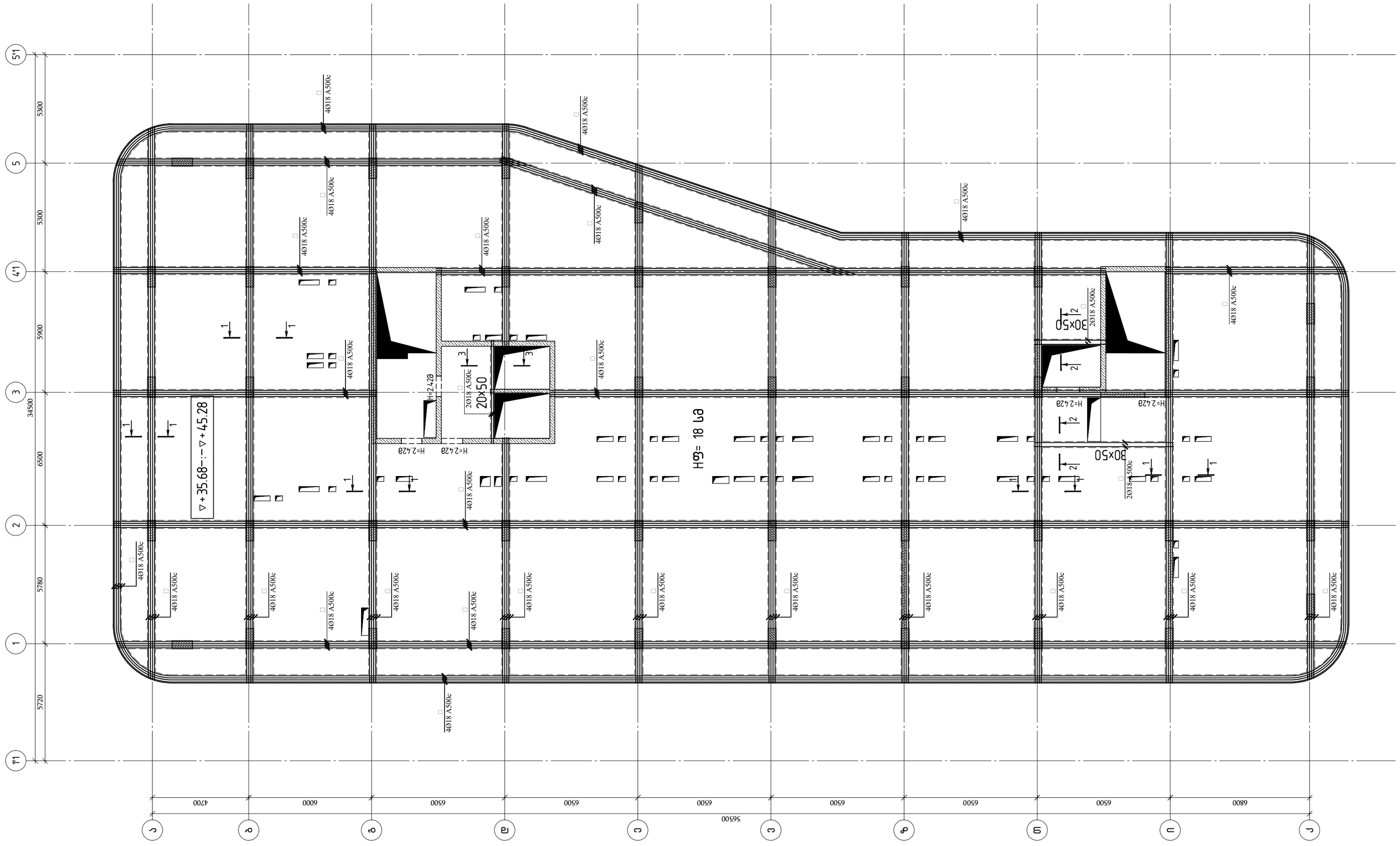
▽+35.68÷▽+45.28
4Ø18 A500c
2Ø18 A500c
20x50
30x50
H=2.42მ
H=2.42მ
H=2.42მ

რიგელების ქვედა შრის დამატებითი არმირების
გეგმა ▽+35.68; ▽+38.88; ▽+42.08; ▽+45.28 ნიშნულზე

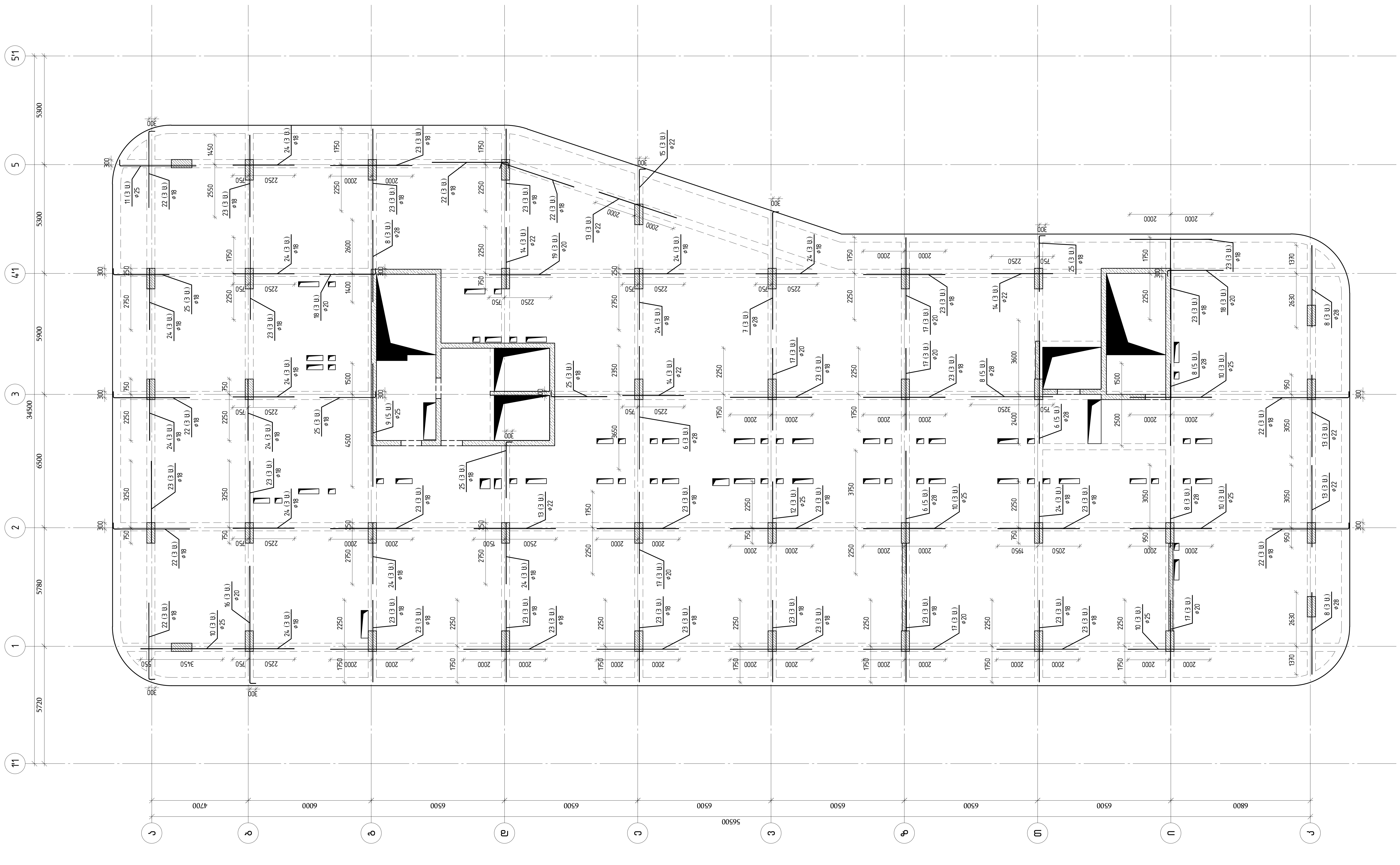

თბილისი / 2023 წელი

ფაილის სახელი:
A2 QE_STR_Beliashvili_BEAM

KEYPLAN:

ყოველი შემდეგი რევიზია აუქმებს წინა რევიზიებს

პროექტის სტატუსი:
სამშენებლო დოკუმენტაცია

რევიზია

| რევ. | თარიღი | აღწერილობა | დამტკ. |
|---|---|---|---|
| | | | |
| | | | |
| | | | |
| | | | |
| | | | |
| | | | |
| | | | |
| | | | |

შენიშვნები:

რიგელების გრძივი და განივი არმირების მოწყობის სქემები იხილეთ რიგელების ტიპური კვანძების ნახაზებში (კ.7.63 კ–7.64)

ძირითადი არმირების გეგმაზე დატანილ ჭრილებზე ნაჩვენებია მხოლოდ ძირითადი არმატურები;დამატებითი არმირების ჭრილები იხილეთ დამატებითი არმირების გეგმებზე

მისამართი:
ქ.თბილისი ა. ბელიაშვილის ქუჩა №100, №100ა, №102

დამკვეთი:
შ.პ.ს "ფერი"

| თანამდებობა | სახელი გვარი | ხელმოწერა |
|---|---|---|
| პროექტის მენეჯერი | | |
| დამტკიცებულია: დამკვეთის მიერ | | |

შემსრულებელი:
შპს "ქიუ ენჯინერინგი"

მისამართი :
ქ.თბილისი ა.ბაქრაძის №7 ბინა №6

შპს "ქიუ ენჯინერინგის"
პროფესიული პასუხისმგებლობის მზღვეველია
სს "დაზღვევის საერთაშორისო კომპანია ირაო"
(პ/ნ №PFL 417/21 )

| თანამდებობა | სახელი გვარი | ხელმოწერა |
|---|---|---|
| დირექტორი | დ.ქევანიშვილი | |
| საპროექტო ჯგუფის უფროსი | ო. ილიუხინი | |
| პროექტის მთ. კონსტრუქტორი | ო. ილიუხინი | |
| შეასრულა | კ. ერემაძე | |

პროექტის სახელწოდება:
მრავალფუნქციური კომპლექსი (II ბლოკი)

პროექტის სტადია:
მუშა პროექტი

პროექტის ნაწილი:
კონსტრუქცია

| ფორმატი | ნახაზის დასახელება: |
|---|---|
| A2 | |
| სტადია | |
| მ.პ. | რიგელების ქვედა შრის დამატებითი არმირების გეგმა ▽+35.68; ▽+38.88; ▽+42.08; ▽+45.28 ნიშნულზე |
| თარიღი | |
| 24/02/2023 | |
| მასშტაბი | |
| 1:150 | |

| რევიზია: | ნახაზის ნომერი: | ფურც. საერთო რაოდენობა |
|---|---|---|
| R1 | კ–II.7.39 | 65 |

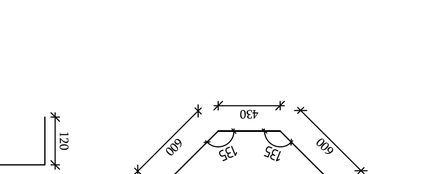


JMᵦ.№ 4
(ø14) ℓ=2230




JMᵦ.№ 21
ℓ=4000




JMᵦ.№ 8, 10, 15, 20
ℓ=4000




JMᵦ.№ 6, 11
ℓ=8000

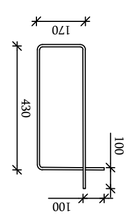


JMᵦ.№ 3
ℓ=1300

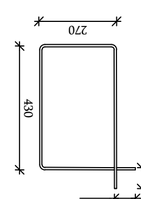


JMᵦ.№ 2
ℓ=1500

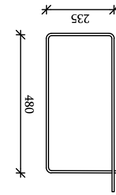


JMᵦ.№ 5
ℓ=1530

| JMᵦ. | Зображення | Діаметр, мм | Кількість, шт. | Загальна довжина, м | Загальна маса, кг |
|---|---|---|---|---|---|
| | | | | Загальна маса бетону В30, м³ | 118.00 |
| | | | | Загальна маса сталі, усього | 0.00 |
| | | | | Загальна маса сталі, у т.ч. | 0.00 |
| 1 | ГОСТ Р 52544-2006 | Ø18 A500C L=12000 | 4.99 | 23.98 | 19966.0 |
| 2 | ГОСТ Р 52544-2006 | Ø8 A500C L=1500 | 21 | 0.59 | 12.4 |
| 3 | ГОСТ Р 52544-2006 | Ø8 A500C L=1300 | 32 | 0.51 | 16.3 |
| 4 | ГОСТ Р 52544-2006 | Ø14 A500C L=2230 | 111 | 2.69 | 298.6 |
| 5 | ГОСТ Р 52544-2006 | Ø8 A500C L=1530 | 8960 | 0.60 | 5376.0 |
| 6 | ГОСТ Р 52544-2006 | Ø28 A500C L=6000 | 13 | 29.00 | 377.0 |
| 7 | ГОСТ Р 52544-2006 | Ø28 A500C L=6000 | 3 | 29.00 | 87.0 |
| 8 | ГОСТ Р 52544-2006 | Ø28 A500C L=4000 | 28 | 19.34 | 541.5 |
| 9 | ГОСТ Р 52544-2006 | Ø25 A500C L=6000 | 5 | 23.12 | 115.6 |
| 10 | ГОСТ Р 52544-2006 | Ø25 A500C L=4000 | 21 | 15.41 | 323.6 |
| 11 | ГОСТ Р 52544-2006 | Ø25 A500C L=4000 | 3 | 15.41 | 46.2 |
| 12 | ГОСТ Р 52544-2006 | Ø25 A500C L=3000 | 3 | 11.56 | 34.7 |
| 13 | ГОСТ Р 52544-2006 | Ø22 A500C L=4000 | 12 | 11.94 | 143.3 |
| 14 | ГОСТ Р 52544-2006 | Ø22 A500C L=3000 | 9 | 8.95 | 80.5 |
| 15 | ГОСТ Р 52544-2006 | Ø22 A500C L=3000 | 3 | 8.95 | 26.8 |
| 16 | ГОСТ Р 52544-2006 | Ø20 A500C L=6000 | 3 | 14.80 | 44.4 |
| 17 | ГОСТ Р 52544-2006 | Ø20 A500C L=4000 | 18 | 9.86 | 177.5 |
| 18 | ГОСТ Р 52544-2006 | Ø20 A500C L=3000 | 6 | 7.40 | 44.4 |
| 19 | ГОСТ Р 52544-2006 | Ø20 A500C L=3000 | 3 | 7.40 | 22.2 |
| 20 | ГОСТ Р 52544-2006 | Ø18 A500C L=8000 | 3 | 15.98 | 47.9 |
| 21 | ГОСТ Р 52544-2006 | Ø18 A500C L=6000 | 9 | 11.99 | 107.9 |
| 22 | ГОСТ Р 52544-2006 | Ø18 A500C L=4000 | 24 | 7.99 | 191.8 |
| 23 | ГОСТ Р 52544-2006 | Ø18 A500C L=4000 | 87 | 7.99 | 695.1 |
| 24 | ГОСТ Р 52544-2006 | Ø18 A500C L=3000 | 90 | 5.99 | 539.1 |
| 25 | ГОСТ Р 52544-2006 | Ø18 A500C L=3000 | 15 | 5.99 | 89.8 |

Загальна маса сталевих виробів, кг (т): 856232.0 (856.232)

Загальна маса сталевих виробів, кг/м³: 472.00




Загальна маса сталевих виробів, кг (т): 856232.0 (856.232)

Загальна маса сталевих виробів, кг/м³: 472.00

| Позначення | Найменування | Маса одиниці, кг | Загальна маса, кг |
|---|---|---|---|
| | **Вироби сталеві** | | |
| | Ø8 А500С | 0.39 | 0.39 |
| | Ø14 А500С | 2.69 | 2.69 |
| | Ø18 А500С | 7.99 | 7.99 |
| | Ø20 А500С | 14.80 | 14.80 |
| | Ø22 А500С | 8.95 | 8.95 |
| | Ø25 А500С | 15.41 | 15.41 |
| | Ø28 А500С | 19.34 | 19.34 |

Загальна маса сталевих виробів, кг (т): 856232.0 (856.232)

Загальна маса сталевих виробів, кг/м³: 472.00

| Позначення | Найменування | Маса одиниці, кг | Загальна маса, кг |
|---|---|---|---|
| | **Вироби сталеві** | | |
| | Ø8 А500С | 0.39 | 0.39 |
| | Ø14 А500С | 2.69 | 2.69 |
| | Ø18 А500С | 7.99 | 7.99 |
| | Ø20 А500С | 14.80 | 14.80 |
| | Ø22 А500С | 8.95 | 8.95 |
| | Ø25 А500С | 15.41 | 15.41 |
| | Ø28 А500С | 19.34 | 19.34 |

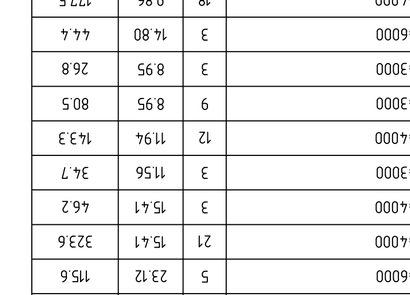


ǧʜᴨᴍᴨ 5–5
a 1:15

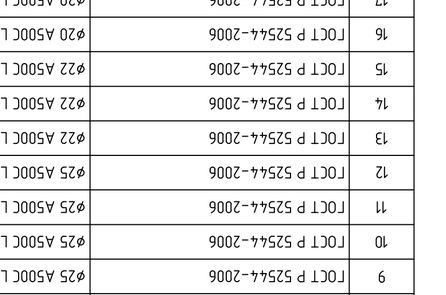


ǧʜᴨᴍᴨ 4–4
a 1:15

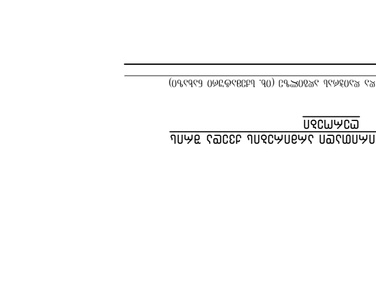


ǧʜᴨᴍᴨ 3–3
a 1:15

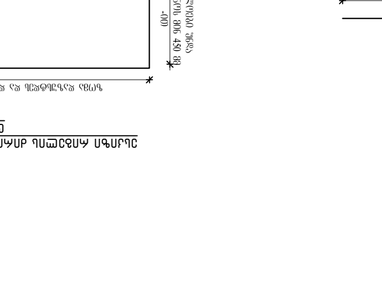


ǧʜᴨᴍᴨ 2–2
a 1:15




ǧʜᴨᴍᴨ 1–1
a 1:15

| Позначення | Найменування | Кількість | Маса одиниці, кг | Загальна маса, кг |
|---|---|---|---|---|
| | **Збірні одиниці** | | | |
| | Каркас К-1 | 4 | 2161.80 | 8647.20 |
| | Каркас К-2 | 4 | 1194.40 | 4777.60 |
| | Каркас К-3 | 4 | 1455.80 | 5823.20 |
| | Каркас К-4 | 4 | 1154.00 | 4616.00 |
| | Каркас К-5 | 4 | 1002.80 | 4011.20 |
| | Каркас К-6 | 4 | 2080.40 | 8321.60 |
| | Каркас К-7 | 4 | 1022.00 | 4088.00 |
| | **Вироби сталеві** | | | |
| | Ø8 А500С | 1 | 0.39 | 0.39 |
| | Ø14 А500С | 1 | 2.69 | 2.69 |
| | Ø18 А500С | 1 | 7.99 | 7.99 |
| | Ø20 А500С | 1 | 14.80 | 14.80 |
| | Ø22 А500С | 1 | 8.95 | 8.95 |
| | Ø25 А500С | 1 | 15.41 | 15.41 |
| | Ø28 А500С | 1 | 19.34 | 19.34 |

Загальна маса збірних одиниць, кг (т): 36647.0 (36.647)

Загальна маса сталевих виробів, кг (т): 856232.0 (856.232)

Загальна маса сталевих виробів, кг/м³: 472.00




Загальна маса сталевих виробів, кг (т): 856232.0 (856.232)

Загальна маса сталевих виробів, кг/м³: 472.00

| Позначення | Найменування | Кількість | Маса одиниці, кг | Загальна маса, кг |
|---|---|---|---|---|
| | **Збірні одиниці** | | | |
| | Каркас К-1 | 4 | 2161.80 | 8647.20 |
| | Каркас К-2 | 4 | 1194.40 | 4777.60 |
| | Каркас К-3 | 4 | 1455.80 | 5823.20 |
| | Каркас К-4 | 4 | 1154.00 | 4616.00 |
| | Каркас К-5 | 4 | 1002.80 | 4011.20 |
| | Каркас К-6 | 4 | 2080.40 | 8321.60 |
| | Каркас К-7 | 4 | 1022.00 | 4088.00 |
| | **Вироби сталеві** | | | |
| | Ø8 А500С | 1 | 0.39 | 0.39 |
| | Ø14 А500С | 1 | 2.69 | 2.69 |
| | Ø18 А500С | 1 | 7.99 | 7.99 |
| | Ø20 А500С | 1 | 14.80 | 14.80 |
| | Ø22 А500С | 1 | 8.95 | 8.95 |
| | Ø25 А500С | 1 | 15.41 | 15.41 |
| | Ø28 А500С | 1 | 19.34 | 19.34 |

Загальна маса збірних одиниць, кг (т): 36647.0 (36.647)

Загальна маса сталевих виробів, кг (т): 856232.0 (856.232)

Загальна маса сталевих виробів, кг/м³: 472.00

| | |
|---|---|
| თბილისი / 2023 წელი | |
| ფაილის სახელი: | |
| A2 QE_STR_Beliashvili_BEAM | |
| KEYPLAN: | |
| | |

ყოველი შეღებვის ჩატარება აუცილებელია წინა ჩატარებას

პროექტის სახელწოდება:

საბავშვო დოსუგიზმასის

ჩატარება

| ჩატ | თარიღი | პროტოკოლის | შენიშვნა |
|---|---|---|---|
| | | | |
| | | | |
| | | | |
| | | | |
| | | | |
| | | | |
| | | | |
| | | | |

შენიშვნები:

რიხვლების მრომივი და
ბანივი სრმირების
მოწყობის სქემები
იხილეთ რიხვლების
ფისური კვნძების
ნახაზებში (ქ.7.63 ქ-7.64)

ძირითადი პრინციპის
შემაბეთონის
ჯრილებზე ნაჩვენები
მხილოდ ძირითადი
პრმატურის;დამატებითი
პრმირების ჭრილები
იხილეთ დამატებითი
პრმირების შემთხვევაში

მისამართი:

ქ.თბილისი ა. ბელიაშვილის ქუჩა
№100, №100[0], №102

დამკვეთი:

შ.პ.ს "ფერარი"

| თანამდებობა | სახელი გვარი | ხელმოწერა |
|---|---|---|
| პროექტის მთავარი | | |
| დამპროექტებელი: | | |
| დამკვეთის მიერ | | |




შემსრულებელი:

შპს "ენე ენჯინირინგი"

ქ.თბილისი ა.ბაბანრაძის №7
ბინა №6

შპს "ენე ენჯინირინგი"
პროფესიული პასუხისმგებლობის დაზღვევის
ს/ნ "დაზღვევის სააგენტო ირაო" ქონაკნის ირაო"
(პ/ნ №PFL 417/21)

| თანამდებობა | სახელი გვარი | ხელმოწერა |
|---|---|---|
| დირექტორი | დ.ქავანიშვილი | |
| სპეციალისტი ჯგუფის უფროსი | ი. ილიაშვილი | |
| სპეციალისტი მთ. ინჟინერი | ი. ილიაშვილი | |
| მთავარი | ქ. ბიბილაძე | |

პროექტის სახელწოდება:

მრავალფენიანი კომპლექსი (II ეტაპი)

პროექტის სტადია:

მუშა პროექტი

პროექტის ნაწილი:

კონსტრუქციები

| ფორმატი | ნახაზის დასახელება: | | |
|---|---|---|---|
| A2 | რიხვლების ქვაზე მრის ძირითადი პრმირების ბეტონის ნიშნული ▽+48.48 | | |
| სტადია | | | |
| მ.პ. | | | |
| თარიღი | ნახაზის ნომერი: | ფურცლის საერთო რაოდენობა | |
| 24/02/2023 | | | |
| მასშტაბი | R1 | ქ-II.7.41 | 65 |
| 1:150 | | | |

რიგელების ქვედა შრის დამატებითი არმირების გეგმა ▽+48.48 ნიშნულზე

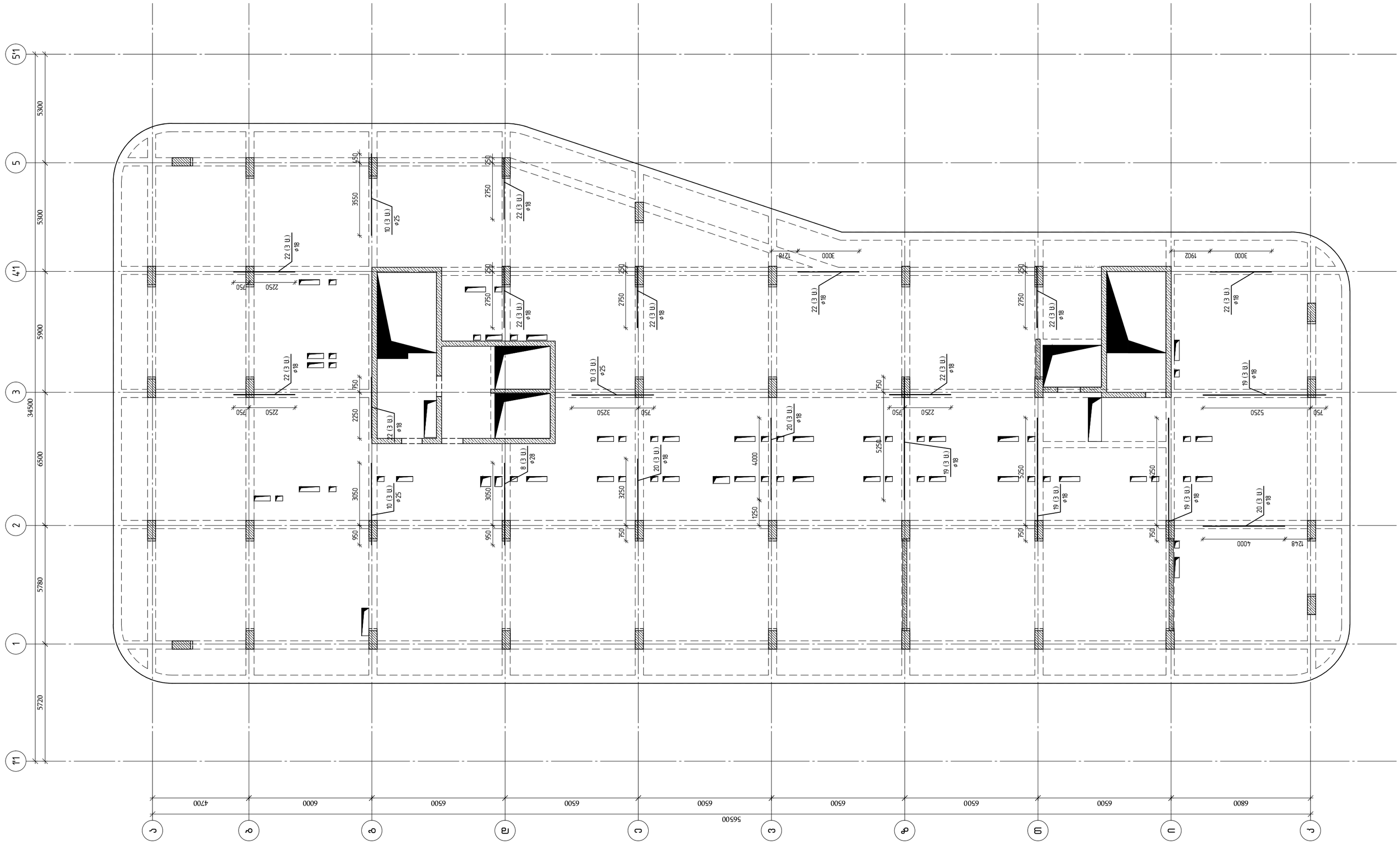


| თბილისი / 2023 წელი |
|---|
| ფაილის სახელი: A2 QE_STR_Beliashvili_BEAM |
| KEYPLAN: |

ყოველი შემდეგი რევიზია აუქმებს წინა რევიზიებს

პროექტის სტატუსი:

სამშენებლო დოკუმენტაცია

რევიზია

| რევ. | თარიღი | აღწერილობა | დამტკ. |
|---|---|---|---|
| | | | |
| | | | |
| | | | |
| | | | |
| | | | |
| | | | |
| | | | |
| | | | |

შენიშვნები:

რიგელების გრძივი და განივი არმირების მოწყობის სქემები იხილეთ რიგელების ტიპური კვანძების ნახაზებში (კ.7.63 კ–7.64)

ძირითადი არმირების გეგმაზე დატანილ ჭრილებზე ნაჩვენებია მხოლოდ ძირითადი არმატურები; დამატებითი არმირების ჭრილები იხილეთ დამატებითი არმირების გეგმებზე

მისამართი:

ქ.თბილისი ა. ბელიაშვილის ქუჩა №100, №100$^3$, №102

დამკვეთი:

შ.პ.ს "ფერი"

| თანამდებობა | სახელი გვარი | ხელმოწერა |
|---|---|---|
| პროექტის მენეჯერი | | |
| დამკვეთისგან: დამკვეთის მიერ | | |

შემსრულებელი:

შპს "ქიუ ენჯინირინგი"

მისამართი:

ქ.თბილისი აბაშიძის №7 ბინა №6

შპს "ქიუ ენჯინირინგის" პროფესიული პასუხისმგებლობის მზღვეველია სს "დაზღვევის საერთაშორისო კომპანია ირაო" (პ/ნ №PFL 417/21 )

| თანამდებობა | სახელი გვარი | ხელმოწერა |
|---|---|---|
| დირექტორი | დ.ქევანიშვილი | |
| საპროექტო ჯგუფის უფროსი | ო. ილიუხინი | |
| პროექტის მთ. კონსტრუქტორი | ო. ილიუხინი | |
| შემსრულა | ქ. ეროშაძე | |

პროექტის სახელწოდება:

მრავალფუნქციური კომპლექსი (II ბლოკი)

პროექტის სტადია:

მუშა პროექტი

პროექტის ნაწილი:

კონსტრუქცია

| ფორმატი | ნახაზის დასახელება: |
|---|---|
| A2 | |
| სტადია | |
| მ.პ. | |
| თარიღი | |
| 24/02/2023 | რიგელების ქვედა შრის დამატებითი არმირების გეგმა ▽+48.48 ნიშნულზე |
| მასშტაბი | |
| 1:150 | |

| რევიზია | ნახაზის ნომერი: | ფურც. საერთო რაოდენობა |
|---|---|---|
| R1 | კ–II.7.42 | 65 |

რიგელების ზედა შრის ძირითადი არმირების
გეგმა ▽+48.48 ნიშნულზე

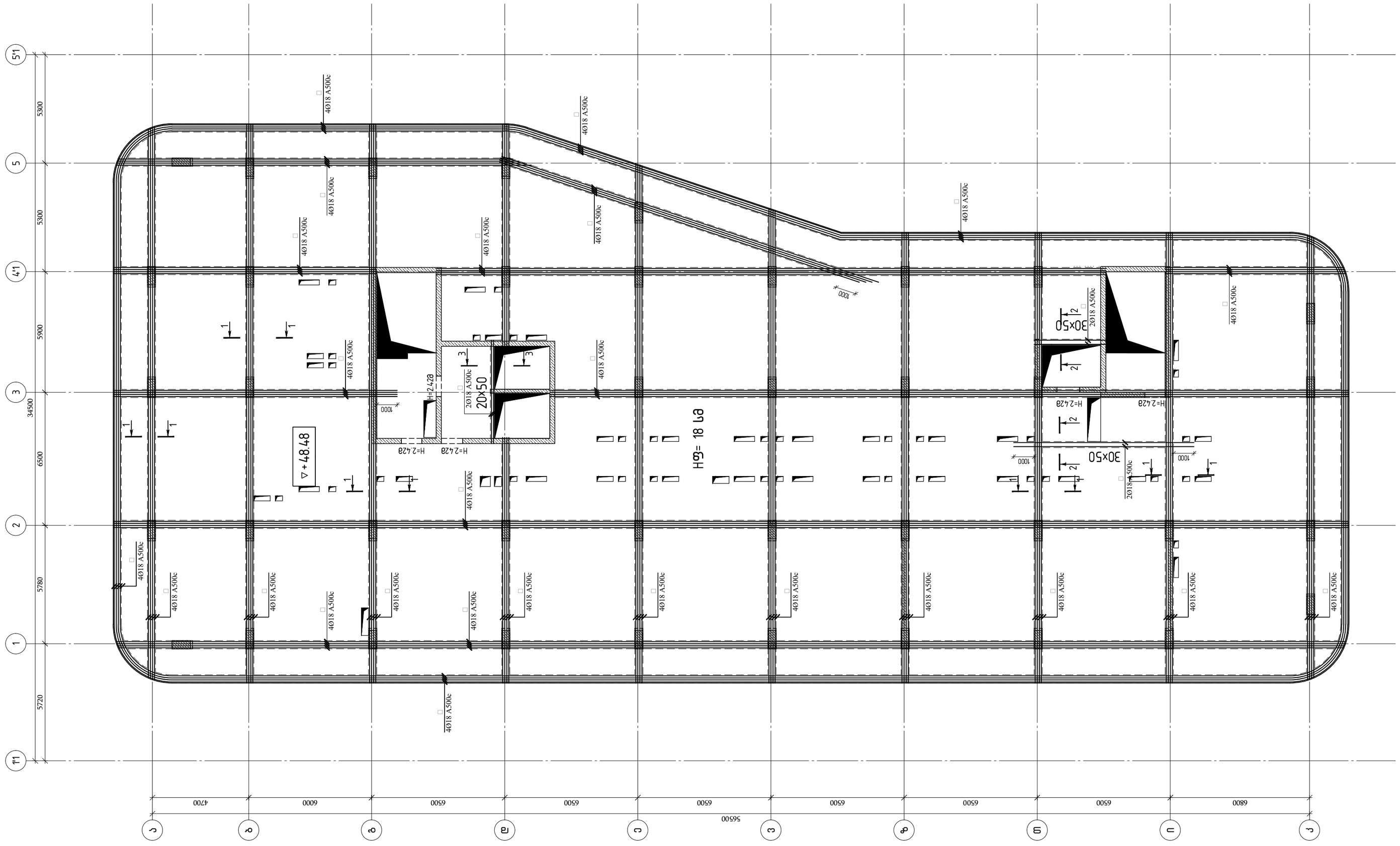


თბილისი / 2023 წელი

ფაილის სახელი:
A2 QE_STR_Beliashvili_BEAM

KEYPLAN:

ყოველი შემდები რევიზია აუქმებს წინა რევიზიებს

პროექტის სტატუსი:

სამშენებლო დოკუმენტაცია

რევიზია

| რევ. | თარიღი | აღწერილობა | დამტკ. |
|---|---|---|---|
| | | | |
| | | | |
| | | | |
| | | | |
| | | | |
| | | | |
| | | | |
| | | | |

შენიშვნები:

რიგელების გრძივი და განივი არმირების მოწყობის სქემები იხილეთ რიგელების ტიპური კვანძების ნახაზებში (კ.7.63 კ–7.64)

ძირითადი არმირების გეგმაზე დატანილ ჭრილებზე ნაჩვენებია მხოლოდ ძირითადი არმატურები;დამატებითი არმირების ჭრილები იხილეთ დამატებითი არმირების გეგმებზე

მისამართი:

ქ.თბილისი ა. ბელიაშვილის ქუჩა №100, №100$^3$, №102

დამკვეთი:

შ.პ.ს "ფერი"

| თანამდებობა | სახელი გვარი | ხელმოწერა |
|---|---|---|
| პროექტის მენეჯერი | | |
| დამგეგმარებლის-თანაავტორის მიერ | | |

შემსრულებელი:

შპს "ქიუ ენჯინირინგი"

მისამართი :
ქ.თბილისი ა.პაპაკრაძის №7 ბინა №6

შპს "ქიუ ენჯინირინგის" პროფესიული პასუხისმგებლობის მზღვეველია სს "დაზღვევის საერთაშორისო კომპანია ირაო" (პ/ნ №PFL 417/21 )

| თანამდებობა | სახელი გვარი | ხელმოწერა |
|---|---|---|
| დირექტორი | დ.ქევანიშვილი | |
| საპროექტო ჯგუფის უფროსი | ო. ილიუხინი | |
| პროექტის მთ. კონსტრუქტორი | ო. ილიუხინი | |
| შეასრულა | ქ. ერემაძე | |

პროექტის სახელწოდება:

მრავალფუნქციური კომპლექსი (II ბლოკი)

პროექტის სტადია:
მუშა პროექტი

პროექტის ნაწილი:
კონსტრუქცია

ფორმატი: A2
სტადია: მ.პ
თარიღი: 24/02/2023
მასშტაბი: 1:150

ნახაზის დასახელება:

რიგელების ზედა შრის ძირითადი არმირების გეგმა ▽+48.48 ნიშნულზე

| რევიზია | ნახაზის ნომერი: | ფურცლის საერთო რაოდენობა |
|---|---|---|
| R1 | კ–II.7.43 | 65 |

რიგელების ზედა შრის დამატებითი არმირების
გეგმა ▽+48.48 ნიშნულზე

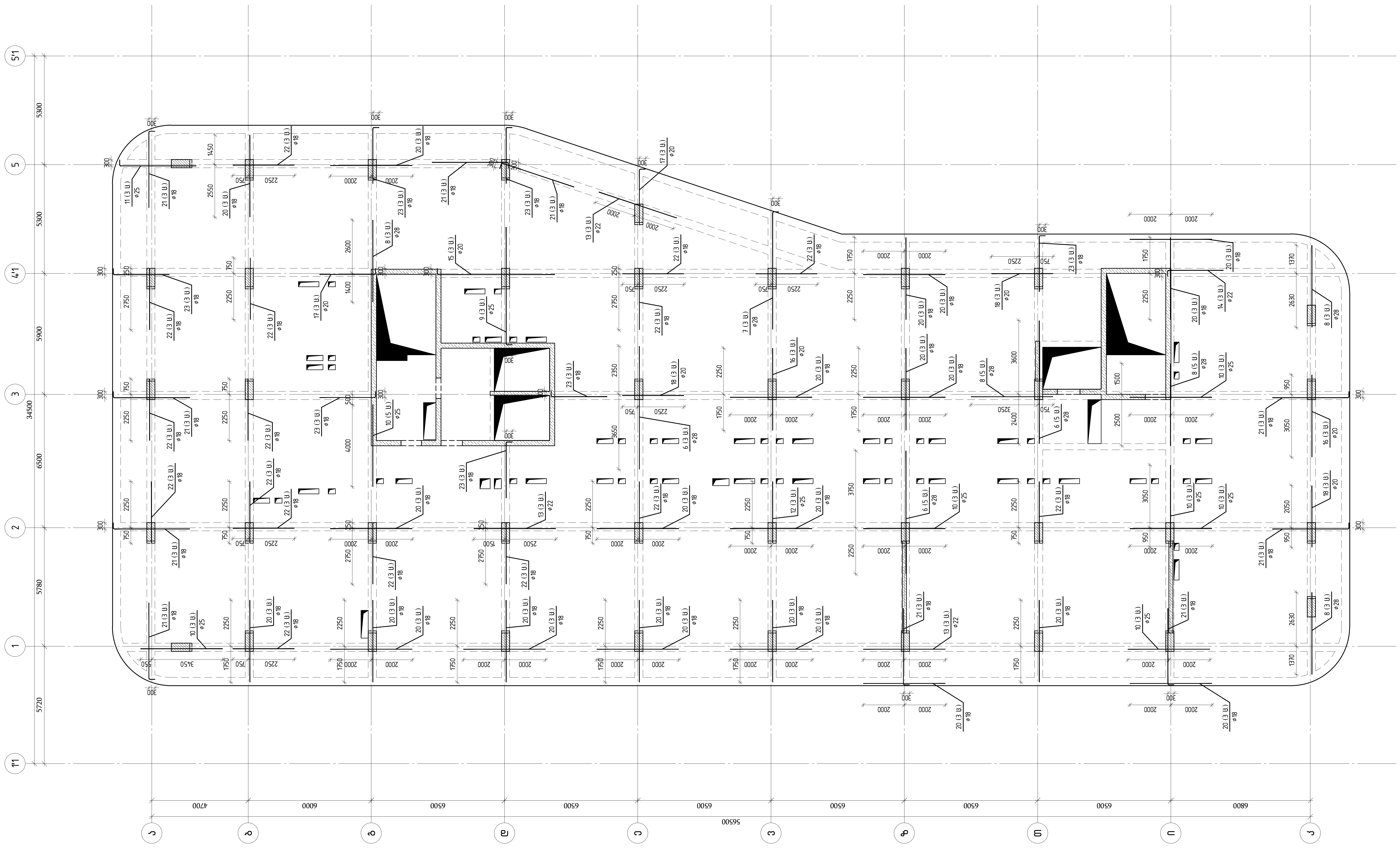

თბილისი / 2023 წელი

ფაილის სახელი:
A2 QE_STR_Beliashvili_BEAM

KEYPLAN:

ყოველი შემდეგი რევიზია აუქმებს წინა რევიზიებს

პროექტის სტატუსი:
სამშენებლო დოკუმენტაცია

რევიზია

| რევ. | თარიღი | აღწერილობა | დამტკ. |
|---|---|---|---|
| | | | |
| | | | |
| | | | |
| | | | |
| | | | |
| | | | |
| | | | |
| | | | |

შენიშვნები:

რიგელების გრძივი და განივი არმირების მოწყობის სქემები იხილეთ რიგელების ტიპური კვანძების ნახაზებში (კ.7.63 კ–7.64)

ძირითადი არმირების გეგმაზე დატანილ ჭრილებზე ნაჩვენებია მხოლოდ ძირითადი არმატურები;დამატებითი არმირების ჭრილები იხილეთ დამატებითი არმირების გეგმებზე

მისამართი:
ქ.თბილისი ა. ბელიაშვილის ქუჩა
№100, №100ა, №102

დამკვეთი:
შ.პ.ს "ფერი"

| თანამდებობა | სახელი გვარი | ხელმოწერა |
|---|---|---|
| პროექტის მენეჯერი | | |
| დამტკიცებულია: დამკვეთის მიერ | | |

შემსრულებელი:
შპს "ქიუ ენჯინერინგი"

მისამართი :
ქ.თბილისი ა.ბაქრაძის №7
ბინა №6

შპს "ქიუ ენჯინერინგის"
პროფესიული პასუხისმგებლობის მზღვეველია
სს "დაზღვევის საერთაშორისო კომპანია ირაო"
(პ/ნ №PFL 417/21 )

| თანამდებობა | სახელი გვარი | ხელმოწერა |
|---|---|---|
| დირექტორი | დ.ქევანიშვილი | [signature] |
| საპროექტო ჯგუფის უფროსი | ო. ილიუხინი | [signature] |
| პროექტის მთ. კონსტრუქტორი | ო. ილიუხინი | [signature] |
| შეასრულა | კ. ერემაძე | [signature] |

პროექტის სახელწოდება:
მრავალფუნქციური კომპლექსი (II ბლოკი)

პროექტის სტადია:
მუშა პროექტი

პროექტის ნაწილი:
კონსტრუქცია

| ფორმატი | A2 |
|---|---|
| სტადია | მ.პ. |
| თარიღი | 24/02/2023 |
| მასშტაბი | 1:150 |

ნახაზის დასახელება:
რიგელების ზედა შრის დამატებითი არმირების გეგმა ▽+48.48 ნიშნულზე

| რევიზია: | ნახაზის ნომერი: | ფურც. საერთო რაოდენობა |
|---|---|---|
| R1 | კ-II.7.44 | 65 |

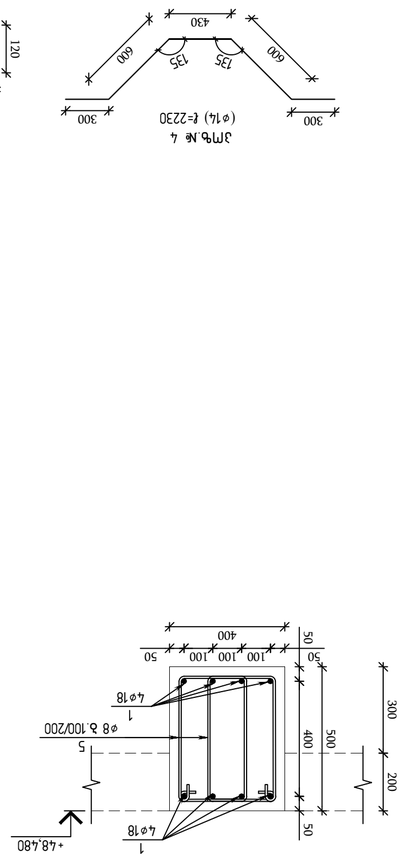


ვარჯი 1-1
მ 1:15

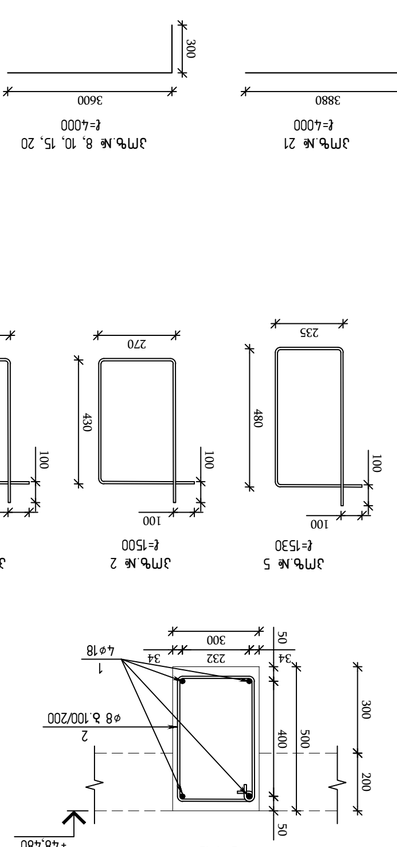


ვარჯი 2-2
მ 1:15

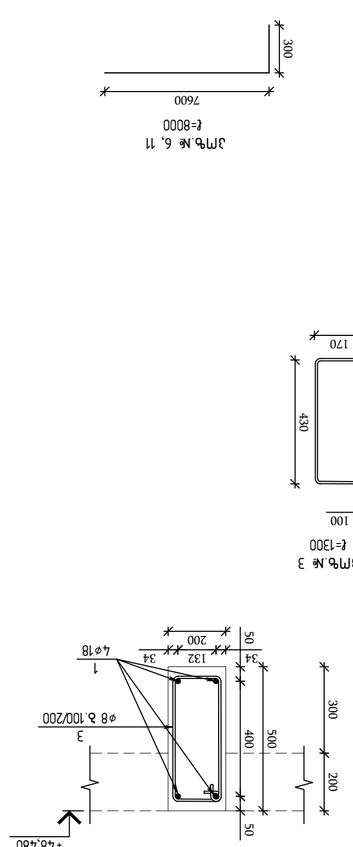


ვარჯი 3-3
მ 1:15

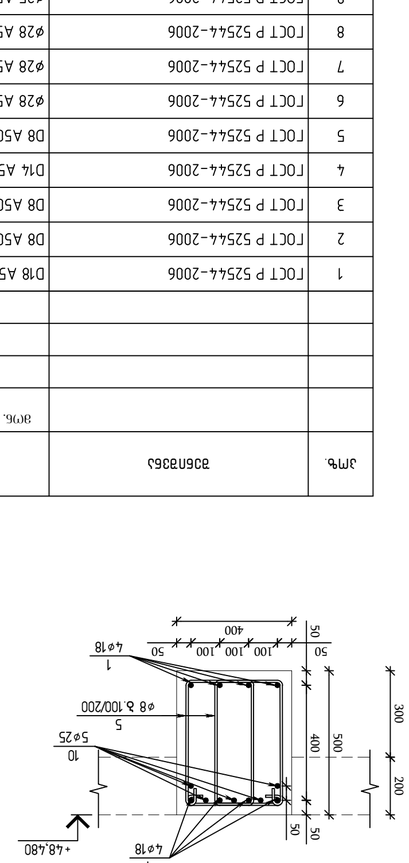


ვარჯი 4-4
მ 1:15

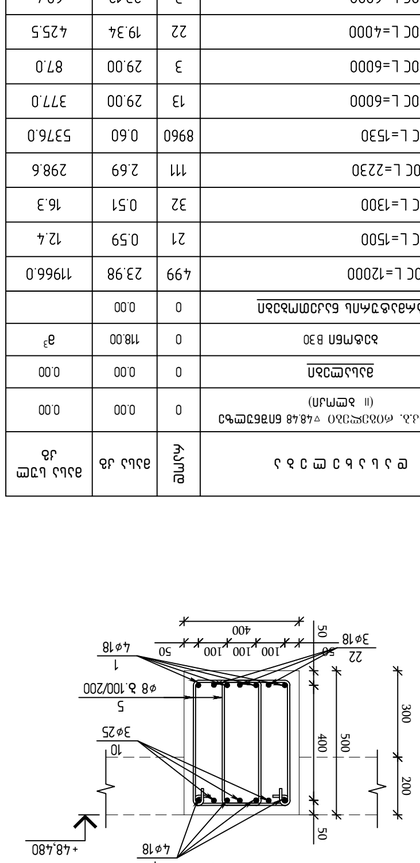


ვარჯი 5-5
მ 1:15




ჯგ.№ 5
ℓ=1530

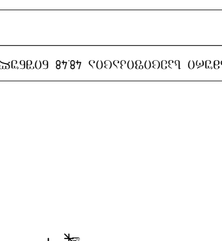


ჯგ.№ 2
ℓ=1500

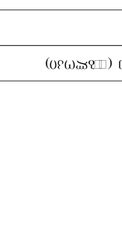


ჯგ.№ 3
ℓ=1300




ჯგ.№ 4
(⌀14) ℓ=2230




ჯგ.№ 21
ℓ=4000




ჯგ.№ 8, 10, 15, 20
ℓ=4000




ჯგ.№ 6, 11
ℓ=8000

| ჯგ.№ | ზომა და ტიპი | რაოდ. | ერთ ელემ. მოცულობა მ³ | ერთ ელემ. წონა ტ | ჯამური წონა ტ |
|---|---|---|---|---|---|
| | **ბეტონი B30 (M400) F200 W8** | | | | |
| | **ჯამური მოცულობა და წონა** | | | | |
| 1 | ∅18 A500C L=12000 | 4 | 1.696 | 4.24 | 16.96 |
| 2 | ∅8 A500C L=1500 | 21 | 0.012 | 0.047 | 0.99 |
| 3 | ∅8 A500C L=1300 | 32 | 0.010 | 0.041 | 1.31 |
| 4 | ∅14 A500C L=2230 | 111 | 0.034 | 0.136 | 15.10 |
| 5 | ∅8 A500C L=1530 | 8960 | 0.012 | 0.047 | 421.12 |
| 6 | ∅28 A500C L=6000 | 13 | 0.103 | 0.406 | 5.28 |
| 7 | ∅28 A500C L=6000 | 3 | 0.103 | 0.406 | 1.22 |
| 8 | ∅28 A500C L=4000 | 22 | 0.069 | 0.271 | 5.96 |
| 9 | ∅25 A500C L=6000 | 3 | 0.072 | 0.283 | 0.85 |
| 10 | ∅25 A500C L=4000 | 32 | 0.048 | 0.189 | 6.05 |
| 11 | ∅25 A500C L=4000 | 3 | 0.048 | 0.189 | 0.57 |
| 12 | ∅25 A500C L=3000 | 3 | 0.036 | 0.142 | 0.43 |
| 13 | ∅22 A500C L=4000 | 9 | 0.038 | 0.149 | 1.34 |
| 14 | ∅22 A500C L=3000 | 3 | 0.028 | 0.112 | 0.34 |
| 15 | ∅20 A500C L=6000 | 3 | 0.038 | 0.148 | 0.44 |
| 16 | ∅20 A500C L=4000 | 6 | 0.025 | 0.099 | 0.59 |
| 17 | ∅20 A500C L=3000 | 6 | 0.019 | 0.074 | 0.44 |
| 18 | ∅20 A500C L=3000 | 9 | 0.019 | 0.074 | 0.66 |
| 19 | ∅18 A500C L=6000 | 12 | 0.038 | 0.149 | 1.79 |
| 20 | ∅18 A500C L=4000 | 81 | 0.025 | 0.099 | 8.02 |
| 21 | ∅18 A500C L=4000 | 30 | 0.025 | 0.099 | 2.97 |
| 22 | ∅18 A500C L=3000 | 78 | 0.019 | 0.074 | 5.77 |
| 23 | ∅18 A500C L=3000 | 21 | 0.019 | 0.074 | 1.55 |

| ჯგ.№ | ზომა და ტიპი | რაოდ. | ერთ ელემ. მოცულობა მ³ | ერთ ელემ. წონა ტ | ჯამური წონა ტ |
|---|---|---|---|---|---|
| | **ბეტონი B30 (M400) F200 W8** | | | | |
| | **ჯამური მოცულობა და წონა** | | | | |
| 1 | ∅18 A500C L=12000 | 4 | 1.696 | 4.24 | 16.96 |
| 2 | ∅8 A500C L=1500 | 21 | 0.012 | 0.047 | 0.99 |
| 3 | ∅8 A500C L=1300 | 32 | 0.010 | 0.041 | 1.31 |
| 4 | ∅14 A500C L=2230 | 111 | 0.034 | 0.136 | 15.10 |
| 5 | ∅8 A500C L=1530 | 8960 | 0.012 | 0.047 | 421.12 |
| 6 | ∅28 A500C L=6000 | 13 | 0.103 | 0.406 | 5.28 |
| 7 | ∅28 A500C L=6000 | 3 | 0.103 | 0.406 | 1.22 |
| 8 | ∅28 A500C L=4000 | 22 | 0.069 | 0.271 | 5.96 |
| 9 | ∅25 A500C L=6000 | 3 | 0.072 | 0.283 | 0.85 |
| 10 | ∅25 A500C L=4000 | 32 | 0.048 | 0.189 | 6.05 |
| 11 | ∅25 A500C L=4000 | 3 | 0.048 | 0.189 | 0.57 |
| 12 | ∅25 A500C L=3000 | 3 | 0.036 | 0.142 | 0.43 |
| 13 | ∅22 A500C L=4000 | 9 | 0.038 | 0.149 | 1.34 |
| 14 | ∅22 A500C L=3000 | 3 | 0.028 | 0.112 | 0.34 |
| 15 | ∅20 A500C L=6000 | 3 | 0.038 | 0.148 | 0.44 |
| 16 | ∅20 A500C L=4000 | 6 | 0.025 | 0.099 | 0.59 |
| 17 | ∅20 A500C L=3000 | 6 | 0.019 | 0.074 | 0.44 |
| 18 | ∅20 A500C L=3000 | 9 | 0.019 | 0.074 | 0.66 |
| 19 | ∅18 A500C L=6000 | 12 | 0.038 | 0.149 | 1.79 |
| 20 | ∅18 A500C L=4000 | 81 | 0.025 | 0.099 | 8.02 |
| 21 | ∅18 A500C L=4000 | 30 | 0.025 | 0.099 | 2.97 |
| 22 | ∅18 A500C L=3000 | 78 | 0.019 | 0.074 | 5.77 |
| 23 | ∅18 A500C L=3000 | 21 | 0.019 | 0.074 | 1.55 |

| ბეტონის კლასი (ფენა) | 1 | 5404.70 | 298.60 | 1338.80 | 214.60 | 134.30 | 643.40 | 889.50 | 2117.490 | 118.00 |
|---|---|---|---|---|---|---|---|---|---|---|
| ბეტონირების ფაზა | | Ø8 | Ø14 | Ø18 | Ø20 | Ø22 | Ø25 | Ø28 | ჯამური წონა (ტ) | |
| | | A 500 C | | | | | | | | |
| | | | | | | | | | | |
| ბეტონის მარკა | | | | | | | | | | |

ბეტონის ზედაპირების დამუშავების ტიპები და ფართობები (□ 96.48 მ²)

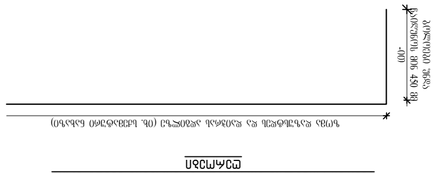


ბეტონის ზედაპირის დამუშავება ცემენტის ხსნარით 20მმ
ტიპი 1




ბეტონის ზედაპირის დამუშავება ცემენტის ხსნარით 20მმ
ტიპი 2

| ფორმულირების ტიპი | ფართობი მ² | ფასი ლარი/მ² | ჯამური ღირებულება ლარი |
|---|---|---|---|
| ტიპი 1 | 48.24 | 12.50 | 603.00 |
| ტიპი 2 | 48.24 | 18.75 | 904.50 |
| **სულ** | **96.48** | | **1507.50** |


მშენებლობა / 2023 წელი
ფასადის სანახაო:
A2 OF_STR_Belashvili_BEAM
KEYPLAN:
ბინის №100, №102 კორპუსის პროექტის ავტორი:
ე.ა.ს "ფასი"
შემსრულებლის ხელმოწერა
ბინის №6 კორპუსის პროექტის ავტორი:
ე.ა.ს "ფასი"
engineering
ბინის №6 კორპუსის პროექტის ავტორი:
ე.ა.ს "ფასი"


| ნიშანი | დასახელება | ფორმატი | შენიშვნა |
|---|---|---|---|
| A2 | ფასადის სანახაო | ელექტრონული | |

| | | | | | |
|---|---|---|---|---|---|
| | | | | | |
| | | | | | |
| | | | | | |
| | | | | | |
| | | | | | |
| | | | | | |
| | | | | | |
| | | | | | |
| | | | | | |
| | | | | | |

შენიშვნები:

ბინის №6 კორპუსის ბინის №6 ფასადის სანახაო ელემენტების ბეტონირების ფაზების სქემა (ბ.ფ. 1/27)

| ნიშანი | დასახელება | ფორმატი | შენიშვნა |
|---|---|---|---|
| A2 | ფასადის სანახაო | ელექტრონული | |

| | | | | | |
|---|---|---|---|---|---|
| | | | | | |
| | | | | | |
| | | | | | |
| | | | | | |
| | | | | | |
| | | | | | |
| | | | | | |
| | | | | | |
| | | | | | |
| | | | | | |

შენიშვნები:

ბინის №6 კორპუსის ბინის №6 ფასადის სანახაო ელემენტების ბეტონირების ფაზების სქემა (ბ.ფ. 1/27)


მშენებლობა / 2023 წელი
ფასადის სანახაო:
A2 OF_STR_Belashvili_BEAM
KEYPLAN:
ბინის №100, №102 კორპუსის პროექტის ავტორი:
ე.ა.ს "ფასი"

რიგელების ქვედა მრის ძირითადი არმირების
გეგმა ▽+51.68;▽+54.88;▽+58.08 ნიშნულზე

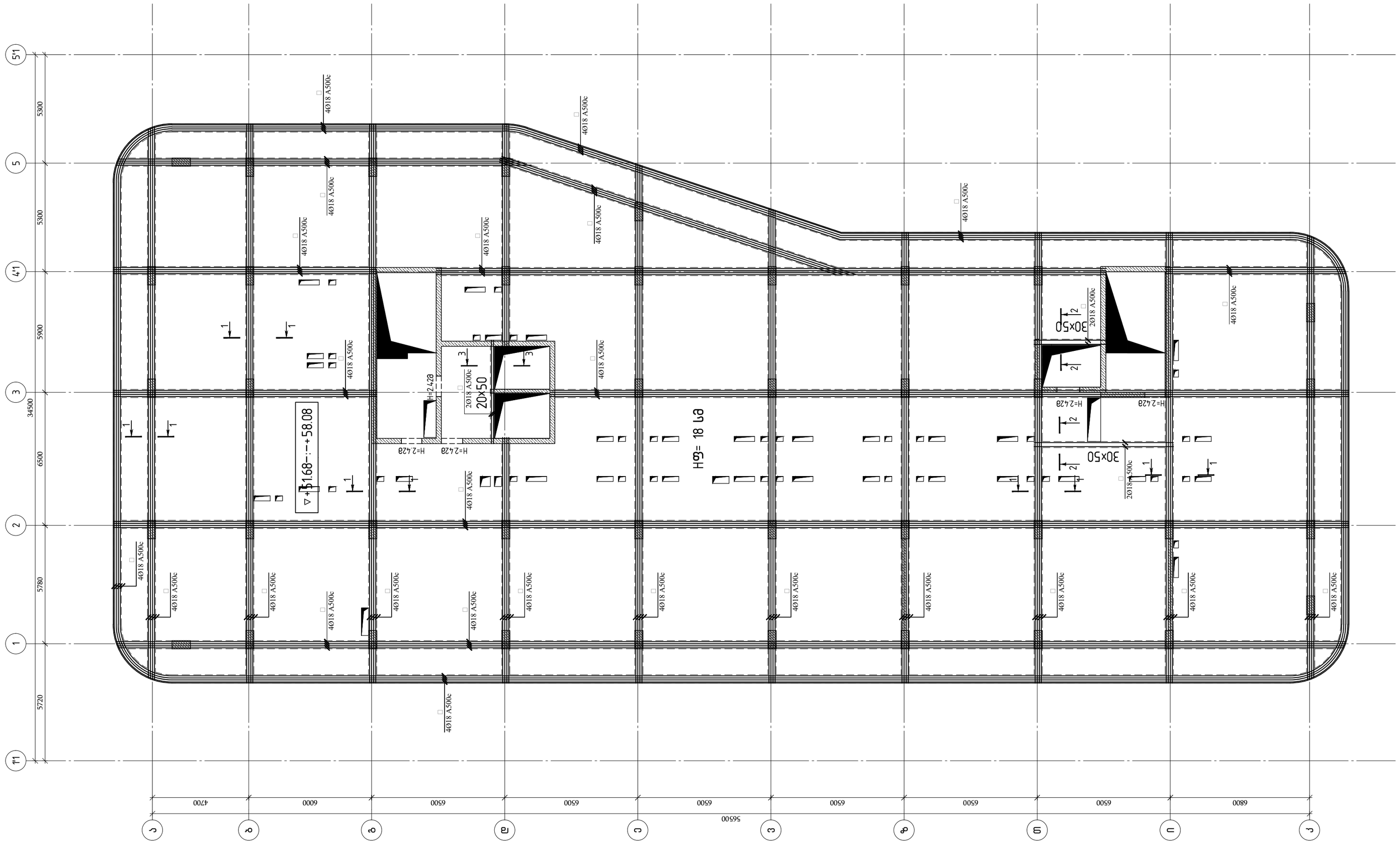


თბილისი / 2023 წელი

ფაილის სახელი:
A2 QE_STR_Beliashvili_BEAM

KEYPLAN:

ყოველი შემდები რევიზია აუქმებს წინა რევიზიებს

პროექტის სტატუსი:

სამშენებლო დოკუმენტაცია

რევიზია

| რევ. | თარიღი | აღწერილობა | დამტკ. |
|---|---|---|---|
| | | | |
| | | | |
| | | | |
| | | | |
| | | | |
| | | | |
| | | | |
| | | | |

შენიშვნები:

რიგელების გრძივი და განივი არმირების მოწყობის სქემები იხილეთ რიგელების ტიპური კვანძების ნახაზებში (კ.7.63 კ–7.64)

ძირითადი არმირების გეგმაზე დატანილ ჭრილებზე ნაჩვენებია მხოლოდ ძირითადი არმატურები;დამატებითი არმირების ჭრილები იხილეთ დამატებითი არმირების გეგმებზე

მისამართი:

ქ.თბილისი ა. ბელიაშვილის ქუჩა №100, №100³, №102

დამკვეთი:

შ.პ.ს "ფერი"

| თანამდებობა | სახელი გვარი | ხელმოწერა |
|---|---|---|
| პროექტის მენეჯერი | | |
| დამგეგმარებლის-თანაავტორის მიერ | | |

შემსრულებელი:

შპს "ქიუ ენჯინირინგი"

მისამართი :
ქ.თბილისი ა.ბაქრაძის №7 ბინა №6

შპს "ქიუ ენჯინირინგის" პროფესიული პასუხისმგებლობის მზღვეველია სს "დაზღვევის საერთაშორისო კომპანია ირაო" (პ/ნ №PFL 417/21 )

| თანამდებობა | სახელი გვარი | ხელმოწერა |
|---|---|---|
| დირექტორი | დ.ქევანიშვილი | |
| საპროექტო ჯგუფის უფროსი | ო. ილიუხინი | |
| პროექტის მთ. კონსტრუქტორი | ო. ილიუხინი | |
| შემსრულა | ქ. ერემაძე | |

პროექტის სახელწოდება:

მრავალფუნქციური კომპლექსი (II ბლოკი)

პროექტის სტადია:
მუშა პროექტი

პროექტის ნაწილი:
კონსტრუქცია

ფორმატი: A2
სტადია: მ.პ
თარიღი: 24/02/2023
მასშტაბი: 1:150

ნახაზის დასახელება:

რიგელების ქვედა მრის ძირითადი არმირების გეგმა
▽+51.68;▽+54.88;▽+58.08 ნიშნულზე

| რევიზია | ნახაზის ნომერი: | ფურცლის საერთო რაოდენობა |
|---|---|---|
| R1 | კ–II.7.46 | 65 |

# რიგელების ქვედა შრის დამატებითი არმირების გეგმა ▽+51.68; ▽+54.88; ▽+58.08 ნიშნულზე

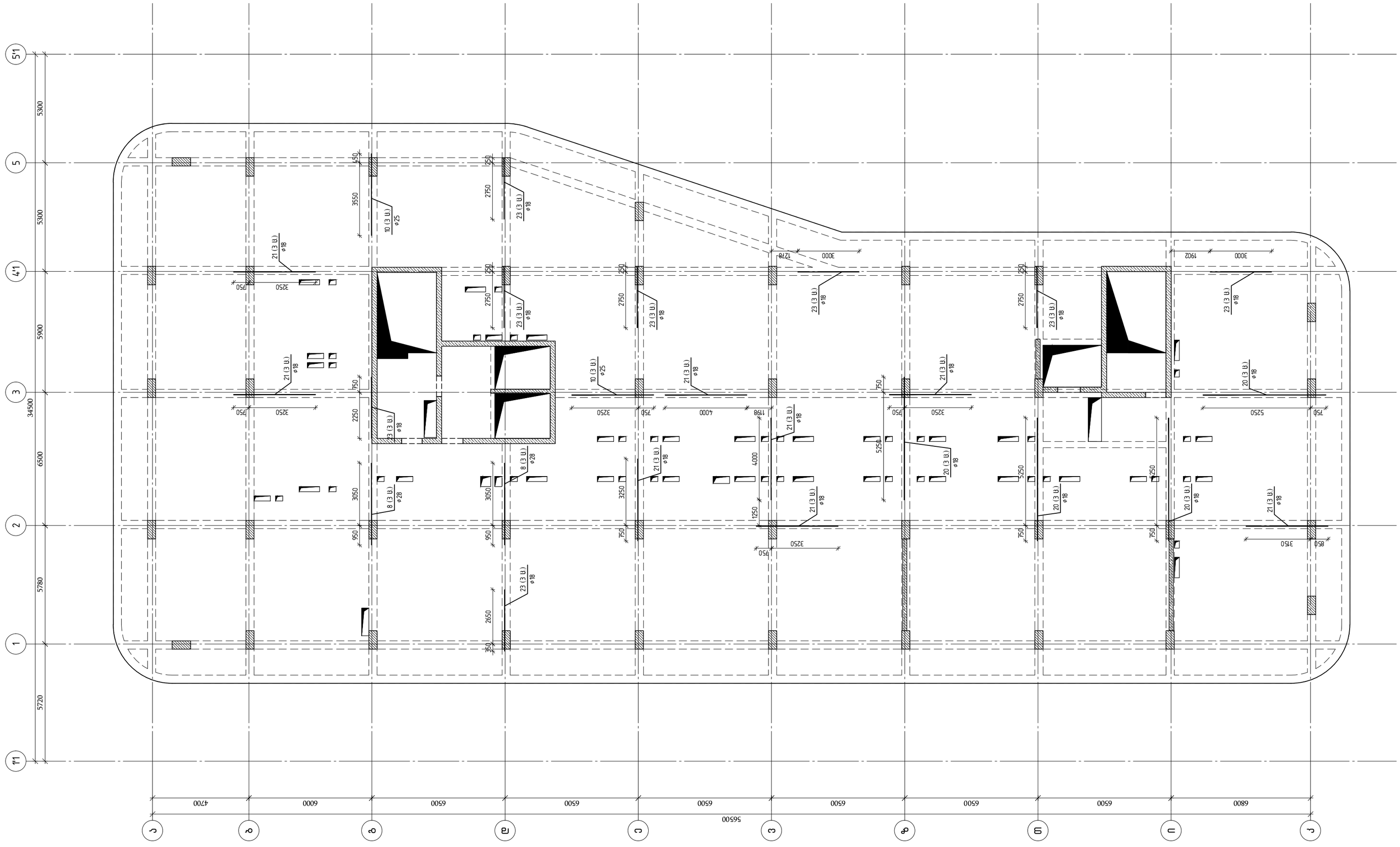


თბილისი / 2023 წელი

ფაილის სახელი:
A2 QE_STR_Beliashvili_BEAM

KEYPLAN:

ყოველი შემდები რევიზია აუქმებს წინა რევიზიებს

პროექტის სტატუსი:

სამშენებლო დოკუმენტაცია

რევიზია

| რევ. | თარიღი | აღწერილობა | დამტკ. |
|---|---|---|---|
| | | | |
| | | | |
| | | | |
| | | | |
| | | | |
| | | | |
| | | | |
| | | | |

შენიშვნები:

რიგელების გრძივი და განივი არმირების მოწყობის სქემები იხილეთ რიგელების ტიპური ქვანძების ნახაზებში (ქ.7.63 ქ–7.64)

ძირითადი არმირების გეგმაზე დატანილ ჭრილებზე ნაჩვენებია მხოლოდ ძირითადი არმატურები; დამატებითი არმირების ჭრილები იხილეთ დამატებითი არმირების გეგმებზე

მისამართი:

ქ.თბილისი ა. ბელიაშვილის ქუჩა №100, №100$^3$, №102

დამკვეთი:

შ.პ.ს "ფერი"

| თანამდებობა | სახელი გვარი | ხელმოწერა |
|---|---|---|
| პროექტის მენეჯერი | | |
| დამტკიცებულია: დამკვეთის მიერ | | |

შემსრულებელი:

შპს "ქიუ ენჯინირინგი"

მისამართი :
ქ.თბილისი აბაჟარაძის №7 ბინა №6

შპს "ქიუ ენჯინირინგის" პროფესიული პასუხისმგებლობის მზღვეველია სს "დაზღვევის საერთაშორისო კომპანია ირაო" (პ/ნ №PFL 417/21 )

| თანამდებობა | სახელი გვარი | ხელმოწერა |
|---|---|---|
| დირექტორი | დ.ქევანიშვილი | |
| საპროექტო ჯგუფის უფროსი | ო. ილიუხინი | |
| პროექტის მთ. კონსტრუქტორი | ო. ილიუხინი | |
| შემსრულა | ქ. ეარემაძე | |

პროექტის სახელწოდება:

მრავალფუნქციური კომპლექსი (II ბლოკი)

პროექტის სტადია:
მუშა პროექტი

პროექტის ნაწილი:
კონსტრუქცია

| ფორმატი | ნახაზის დასახელება: |
|---|---|
| A2 | |
| სტადია | |
| მ.პ | |
| თარიღი | |
| 24/02/2023 | რიგელების ქვედა შრის დამატებითი არმირების გეგმა ▽+51.68; ▽+54.88; ▽+58.08 ნიშნულზე |
| მასშტაბი | |
| 1:150 | |

| რევიზია | ნახაზის ნომერი: | ფურც. საერთო რაოდენობა |
|---|---|---|
| R1 | კ–II.7.47 | 65 |

მხილისი / 2023 წელი

ფაილის სახელი:
A2 QE_STR_Beliashvili_BEAM

KEYPLAN:

ყოველი შეღებვი რკვიზის აუცილებლად წინა რკვიზით

პროექტის სახელწოდება:

საცხოვრებლო დოკუმენტაცია

რკვიზის

| რკვ | ცვლილება | ხელმოწერა | თარიღი |
|---|---|---|---|
| | | | |
| | | | |
| | | | |
| | | | |
| | | | |
| | | | |
| | | | |

შენიშვნები:

რიხვლების ბრძივი და
ბანივი პრინციპების
მოწყობის სქემები
იხილეთ რიხვლების
ფილური კვანძების
ნახაზებში (ქ.7.63 ქ-7.64)

ძირითადი პრინციპების
შემაბაზე დაბანილ
ჭრილებზე ნაჩვენები
მხილოდ ძირითადი
პრინციპები;დაბაზებითი
პრინციპების ჭრილები
იხილეთ დაბაზებითი
პრინციპების შემთხვევაში

მისამართი:

ქ.თბილისი ა. ბელიაშვილის ქუჩა
№100, №100[1], №102

დაკვეთი:

შპს "ფერარი"

| თანამდებობა | სახელი გვარი | ხელმოწერა |
|---|---|---|
| | | |
| პროექტის მენეჯერი | | |
| დიპლომირებული: | | |
| დიპლომირებული ინჟ. | | |

engineering

შემსრულებელი:

შპს "ენი ენჯინირინგი"

ქ.თბილისი ა.ბაბანრაშის №7
ბინა №6

შპს "ენი ენჯინირინგის"
პროფესიული პასუხისმგებლობის დაზღვევის
ს/ნ "დაზღვევის სერტიფიკატი ქონაური (პრ№PFL 411/21)

| თანამდებობა | სახელი გვარი | ხელმოწერა |
|---|---|---|
| დიპლომირებული | დ.ქვანტიშვილი | |
| სპეციალისტი ჯგუფის ფეხრული | ი. ილიაშვილი | |
| პროექტის მთ. ინჟინერი | ი. ილიაშვილი | |
| ქონსტრუქტორი | ქ. ბიბეშაძე | |

პროექტის სახელწოდება:

მრავალფენიანი კომპლექსი (II ეტაპი)

პროექტის სტადია:

მუშა პროექტი

პროექტის ნაწილი:

კონსტრუქციები

ნახაზის დასახელება:

რკვიზების ზედა მხრის ძირითადი
პრინციპების მეშვ
▽+51.68; ▽+54.88; ▽+58.08 ნიშნულზე

| ფორმატი | ნახაზის ნომერი: | ფურცლის საერთო რაოდენობა |
|---|---|---|
| A2 | J-II.7.48 | R1 |
| სტადია | | 65 |
| მ.პ. | | |
| თარიღი | | |
| 24/02/2023 | | |
| მასშტაბი | | |
| 1:150 | | |

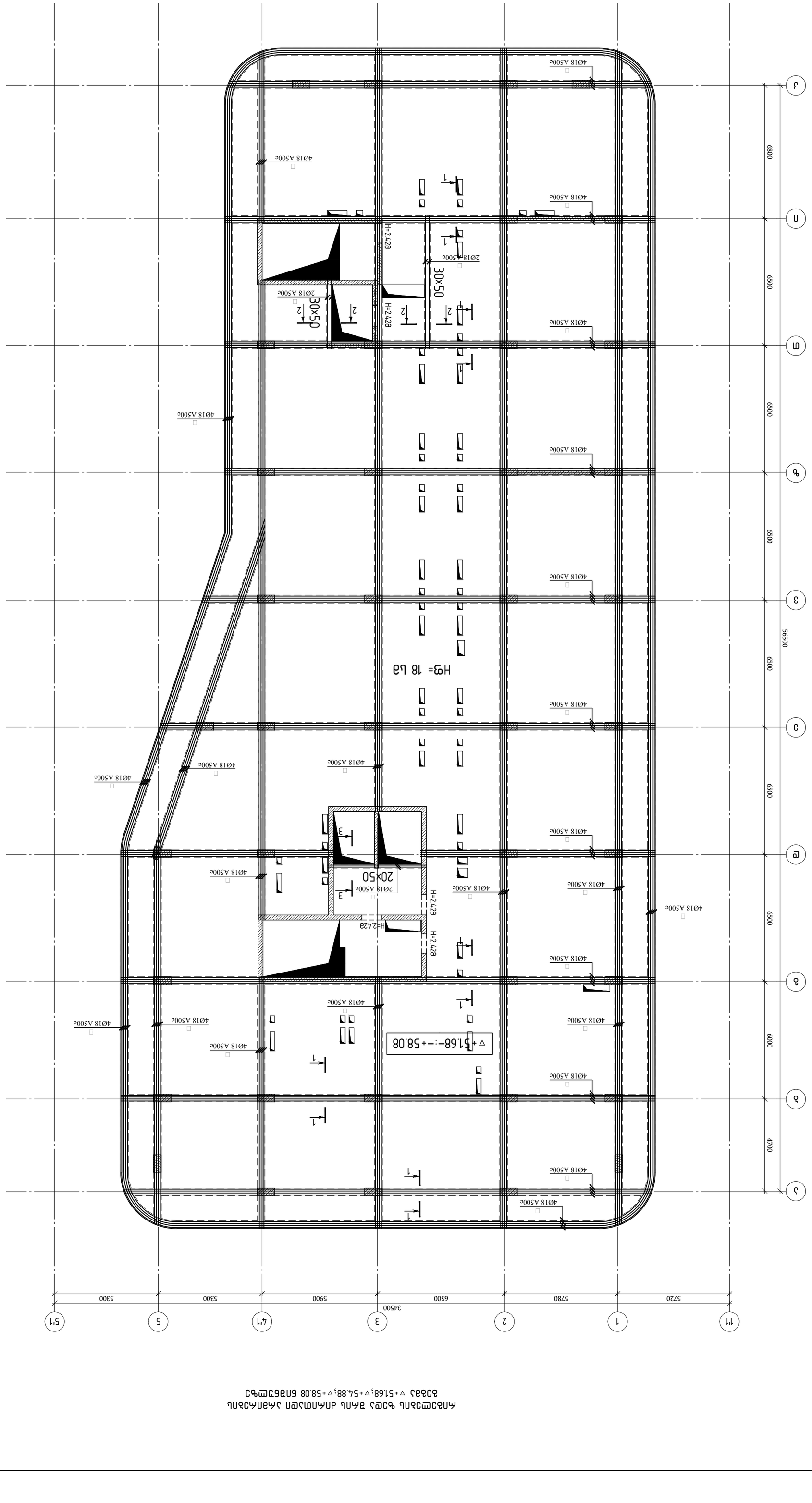


ᲛᲐᲨᲘᲜᲘᲡᲛᲐᲜ ᲛᲝᲬᲧᲓᲘᲚᲘ ᲓᲐᲛᲐᲢᲔᲑᲘᲗᲘ ᲛᲐᲡᲐᲚᲐ ᲡᲐᲭᲘᲠᲝᲔᲑᲘᲡ ᲛᲘᲮᲔᲓᲕᲘᲗ
ᲒᲐᲜᲡᲐᲖᲦᲕᲠᲘᲡ ▽+51.68;▽+54.88;▽+58.08 ᲜᲘᲨᲜᲣᲚᲖᲔ

# რიგელების ზედა შრის დამატებითი არმირების სქემა ▽+51.68; ▽+54.88; ▽+58.08 ნიშნულზე

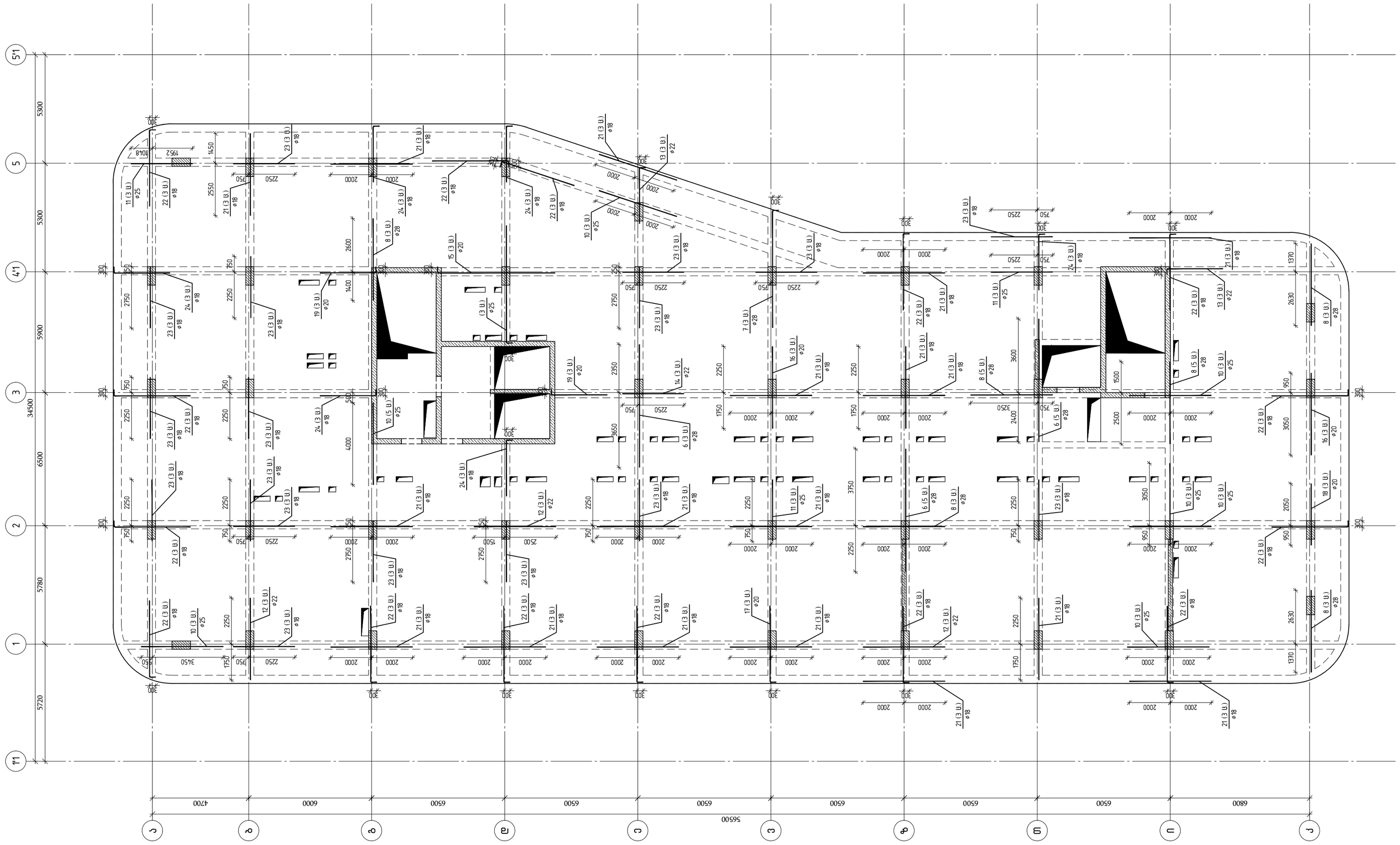


| | |
|---|---|
| თბილისი / 2023 წელი | |
| ფაილის სახელი: | A2 QE_STR_Beliashvili_BEAM |
| KEYPLAN: | |

ყოველი შემდები რევიზია აუქმებს წინა რევიზიებს

პროექტის სტატუსი:

სამშენებლო დოკუმენტაცია

რევიზია

| რევ. | თარიღი | აღწერილობა | დამტკ. |
|---|---|---|---|
| | | | |
| | | | |
| | | | |
| | | | |
| | | | |
| | | | |
| | | | |
| | | | |

შენიშვნები:

რიგელების გრძივი და განივი არმირების მოწყობის სქემები იხილეთ რიგელების ტიპური კვანძების ნახაზებში (კ.7.63 კ–7.64)

ძირითადი არმირების გეგმაზე დატანილ ჭრილებზე ნაჩვენებია მხოლოდ ძირითადი არმატურები; დამატებითი არმირების ჭრილები იხილეთ დამატებითი არმირების გეგმებზე

მისამართი:

ქ.თბილისი ა. ბელიაშვილის ქუჩა №100, №100$^3$, №102

დამკვეთი:

შ.პ.ს "ფერი"

| | | |
|---|---|---|
| თანამდებობა | სახელი გვარი | ხელმოწერა |
| პროექტის მენეჯერი | | |
| დამკვეთის წარმომადგენელი დამკვეთის მიერ | | |

შემსრულებელი:

შპს "ქიუ ენჯინირინგი"

მისამართი :
ქ.თბილისი აბაკარაძის №7 ბინა №6

შპს "ქიუ ენჯინირინგის" პროფესიული პასუხისმგებლობის მზღვეველია სს "დაზღვევის სააქციო საერთაშორისო კომპანია ირაო" (პ/ნ №PFL 411/21 )

| თანამდებობა | სახელი გვარი | ხელმოწერა |
|---|---|---|
| დირექტორი | დ.ქევანიშვილი | |
| საპროექტო ჯგუფის უფროსი არქიტექტორი მთ კონსტრუქტორი | ო. ილიუხინი | |
| შეასრულა | ო. ილიუხინი | |
| | ქ. ჯორბაძე | |

პროექტის სახელწოდება:

მრავალფუნქციური კომპლექსი (II ბლოკი)

პროექტის სტადია:
მუშა პროექტი

პროექტის ნაწილი:
კონსტრუქცია

| | |
|---|---|
| ფორმატი | A2 |
| სტადია | მპ |
| თარიღი | 24/02/2023 |
| მასშტაბი | 1:150 |
| რევიზია | R1 |

ნახაზის დასახელება:

რიგელების ზედა შრის დამატებითი არმირების გეგმა ▽+51.68; ▽+54.88; ▽+58.08 ნიშნულზე

| ნახაზის ნომერი: | ფურცლის საერთო რაოდენობა |
|---|---|
| კ–II.7.49 | 65 |

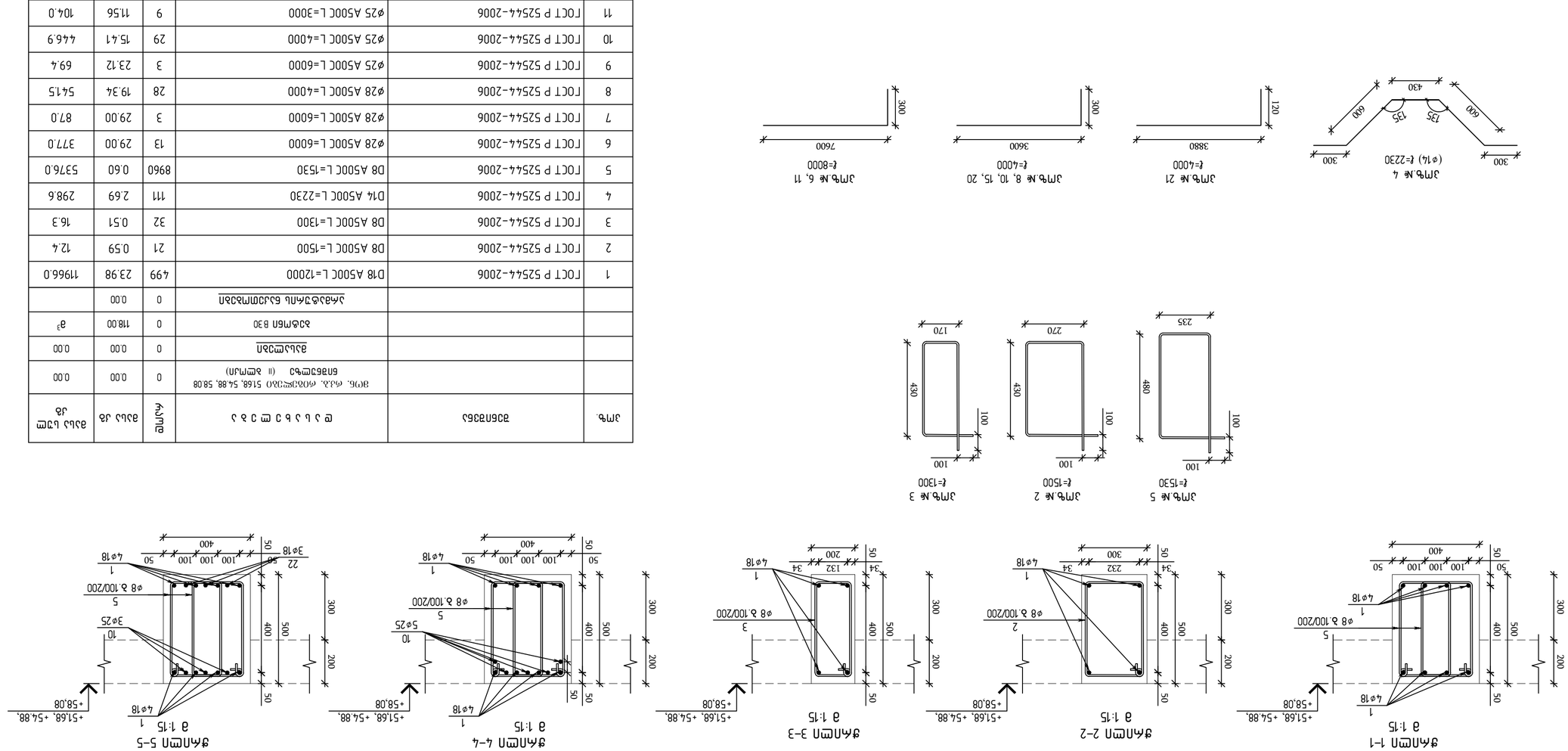


ǯǻǿǼǽǾ 1–1
a 1:15

ǯǻǿǼǽǾ 2–2
a 1:15

ǯǻǿǼǽǾ 3–3
a 1:15

ǯǻǿǼǽǾ 4–4
a 1:15

ǯǻǿǼǽǾ 5–5
a 1:15

| ǺǾ. | ǯǼǽǻǾǼǽǻ | ǼǾǽǻǾǼǽǻ ǽǼǾǽǻǾǼǽǻ | ǺǾǽǻǾ | ǺǾǽǻ ǻǺ | Ǻǽǻ ǽǻǾ ǻǺ |
|---|---|---|---|---|---|
| | | ǺǾǽǻǾǼǽǻ ǽǼǾǽǻǾǼǽǻ ǽǼǾǽǻǾǼǽǻ ǽǼ

| | |
|---|---|
| თბილისი / 2023 წელი | |
| ფაილის სახელი: | |
| A2 QE_STR_Beliashvili_BEAM | |
| KEYPLAN: | |
| | |

ყოველი შემდგომი რევიზია აუცილებლად წინა რევიზიას

პროექტის სახელწოდება:

საცდელი ღუმბაზების ტიპური პროექტის ადაპტირება

რევიზიის ცხრილი

| რევ | თარიღი | პროექტირება | დასაბუთება |
|---|---|---|---|
| | | | |
| | | | |
| | | | |
| | | | |
| | | | |
| | | | |
| | | | |

შენიშვნები:

რიცხვების გრძივი და განივი პროფილების მოწყობის საშვები იხილეთ რიგლების ფასადის ნახაზებში (კ7.63 კ-7.64)

ძირითადი პროფილების შემაერთებელ ჭრილებზე დაბეტონებული მცირედი ძირითადი პროფილების ჭრილები:დაბეტონების პროფილების ჭრილები იხილეთ დაბეტონების ტიპიურ ნახაზებზე

მისამართი:

ქ.თბილისი ა. ბელიაშვილის ქუჩა №100, №100$^{0}$, №102

დამკვეთი:

შ.პ.ს "ფერარი"

| თანამდებობა | სახელი გვარი | ხელმოწერა |
|---|---|---|
| პროექტის მთავარპრ. | | |
| დამკვეთის მთავარპრ. | | |

engineering

შემსრულებელი:

შპს "ევრო ენჯინერინგი"

მისამართი :

ქ.თბილისი ა.ბაბანრაძის №7 ბინა №6

შპს "ევრო ენჯინერინგი" პროფესიული პასუხისმგებლობის გზღუდვის სს "დაზღვევის საერთაშორისო ქომპანია ირაო" (პ/ნ №PFL 417/21)

| თანამდებობა | სახელი გვარი | ხელმოწერა |
|---|---|---|
| დირექტორი | დ.ქავთიშვილი | |
| სპეციალისტ ჯგუფის ხელმძღვანელი | ი. ილიაშვილი | |
| პროექტის მთავარი ინჟინერი | ი. ილიაშვილი | |
| მთავარი | ქ. ბობოხიდ | |

პროექტის სახელწოდება:

მრავალფენიანი კოჭგადასვლა (II ეტაპი)

პროექტის სტადია:

მუშა პროექტი

პროექტის ნაწილი:

კონსტრუქციები

| ფორმატი | ნახაზის დასახელება: |
|---|---|
| A2 | |
| სტადია | |
| მ.შ. | რიგლების ქვედა მრავ ძირითადი |
| თარიღი | პროფილების მუშა პროექტი |
| 24/02/2023 | |
| მასშტაბი | ნიშნულზე |
| 1:150 | |

| რევიზიის | ნახაზის ნომერი: | ფურც სპეციფ რაოდენობა |
|---|---|---|
| R1 | კ-II.751 | 65 |

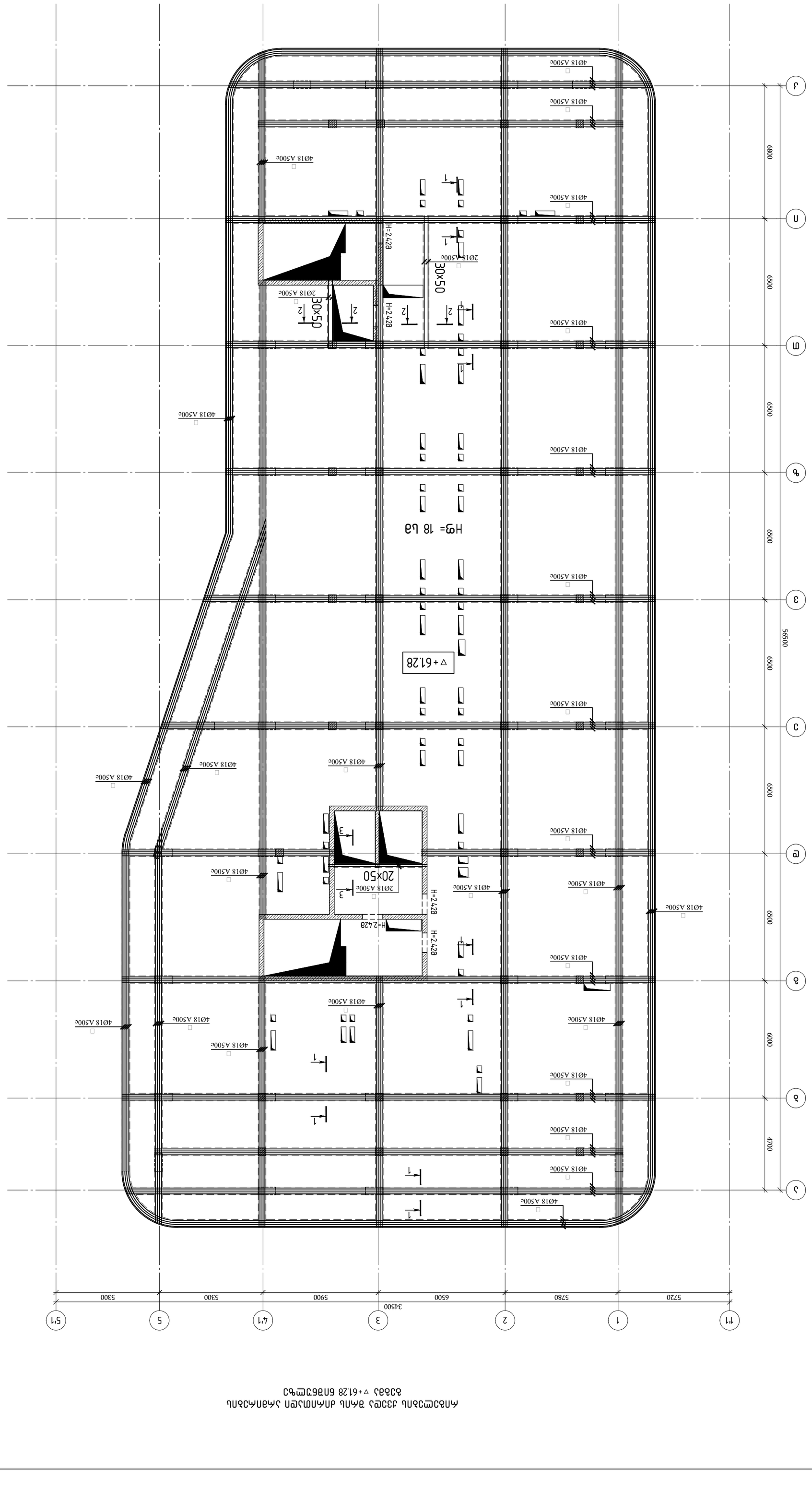


ანაზომების ერთეული მასშტაბის გარეშე ნახაზზე მითითებული
ნიშნული ▽+61.28 ნიშნულის ტოლია

# რიგელების ქვედა შრის დამატებითი არმირების ბეგმა ▽+61.28 ნიშნულზე

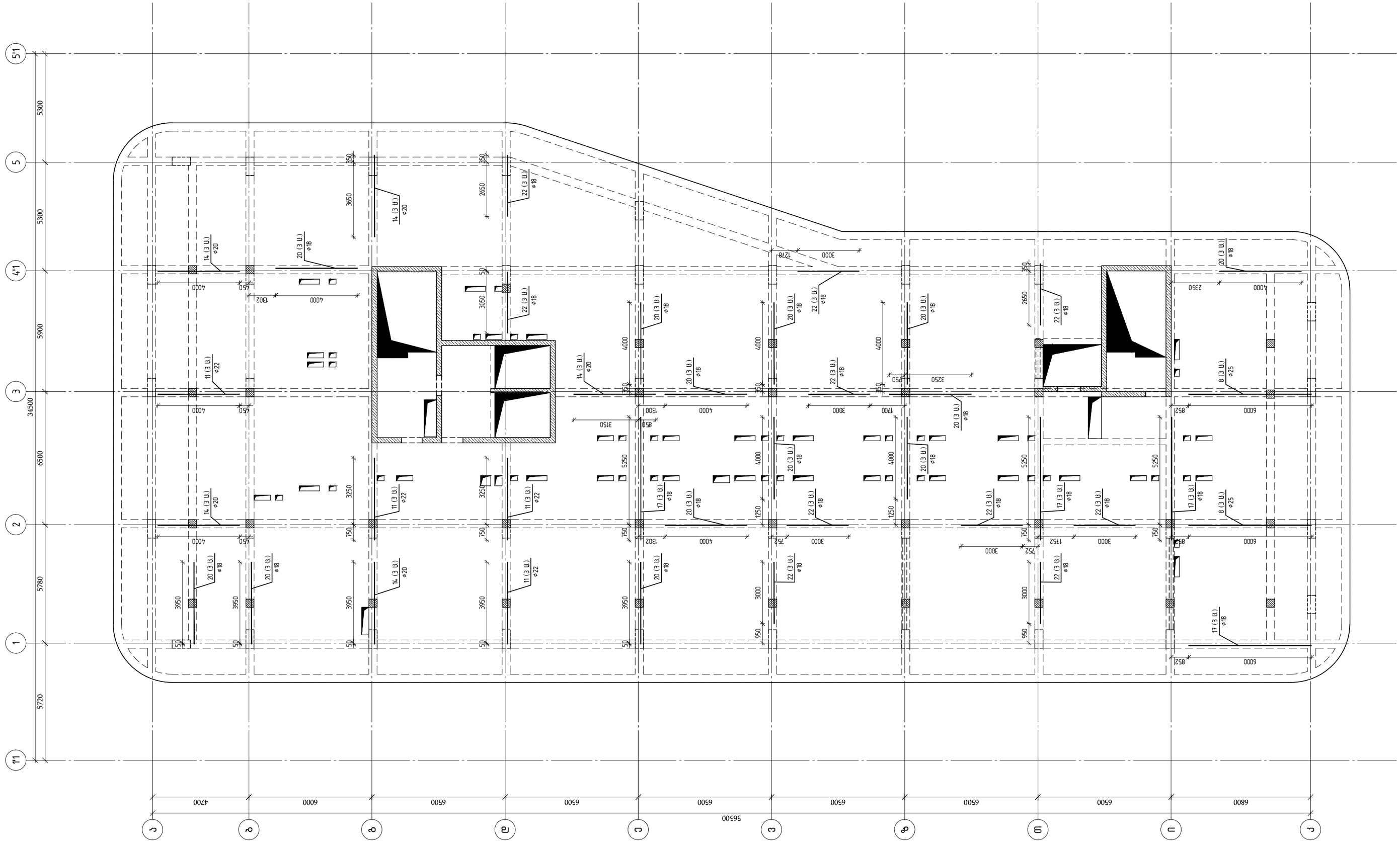


თბილისი / 2023 წელი

ფაილის სახელი:
A2 QE_STR_Beliashvili_BEAM

KEYPLAN:

ყოველი შემდები რევიზია აუქმებს წინა რევიზიებს

პროექტის სტატუსი:

სამშენებლო დოკუმენტაცია

რევიზია

| რევ. | თარიღი | აღწერილობა | დამტკ. |
|---|---|---|---|
| | | | |
| | | | |
| | | | |
| | | | |
| | | | |
| | | | |
| | | | |
| | | | |

შენიშვნები:

რიგელების გრძივი და განივი არმირების მოწყობის სქემები იხილეთ რიგელების ტიპური ქვანძების ნახაზებში (ქ.7.63 ქ–7.64)

ძირითადი არმირების გეგმაზე დატანილ ჭრილებზე ნაჩვენებია მხოლოდ ძირითადი არმატურები; დამატებითი არმირების ჭრილები იხილეთ დამატებითი არმირების გეგმებზე

მისამართი:

ქ.თბილისი ა. ბელიაშვილის ქუჩა №100, №100$^3$, №102

დამკვეთი:

შ.პ.ს "ფერი"

| თანამდებობა | სახელი გვარი | ხელმოწერა |
|---|---|---|
| პროექტის მენეჯერი | | |
| დამკვეთისგან უფლებამოსილი დამკვეთის მიერ | | |

შემსრულებელი:

შპს "ქიუ ენჯინირინგი"

მისამართი:
ქ.თბილისი აბაშიძის №7 ბინა №6

შპს "ქიუ ენჯინირინგის" პროფესიული პასუხისმგებლობის მზღვეველია სს "დაზღვევის საერთაშორისო კომპანია იარო" (პ/ნ №PFL 417/21 )

| თანამდებობა | სახელი გვარი | ხელმოწერა |
|---|---|---|
| დირექტორი | დ.ქევანიშვილი | |
| საკონსულტაციო ჯგუფის უფროსი | ო. ილიუხინი | |
| პროექტის მთ. კონსტრუქტორი | ო. ილიუხინი | |
| შემსრულა | ქ. პარმაქი | |

პროექტის სახელწოდება:

მრავალფუნქციური კომპლექსი (II ბლოკი)

პროექტის სტადია:
მუშა პროექტი

პროექტის ნაწილი:
კონსტრუქცია

| ფორმატი | ნახაზის დასახელება: |
|---|---|
| A2 | |
| სტადია | |
| მ.პ. | |
| თარიღი | |
| 24/02/2023 | რიგელების ქვედა შრის დამატებითი არმირების გეგმა ▽+61.28 ნიშნულზე |
| მასშტაბი | |
| 1:150 | |

| რევიზია | ნახაზის ნომერი: | ფურც. საერთო რაოდენობა |
|---|---|---|
| R1 | ქ–II.7.52 | 65 |

რიგელების ზედა შრის ძირითადი არმირების ბეგმა ▽+61.28 ნიშნულზე

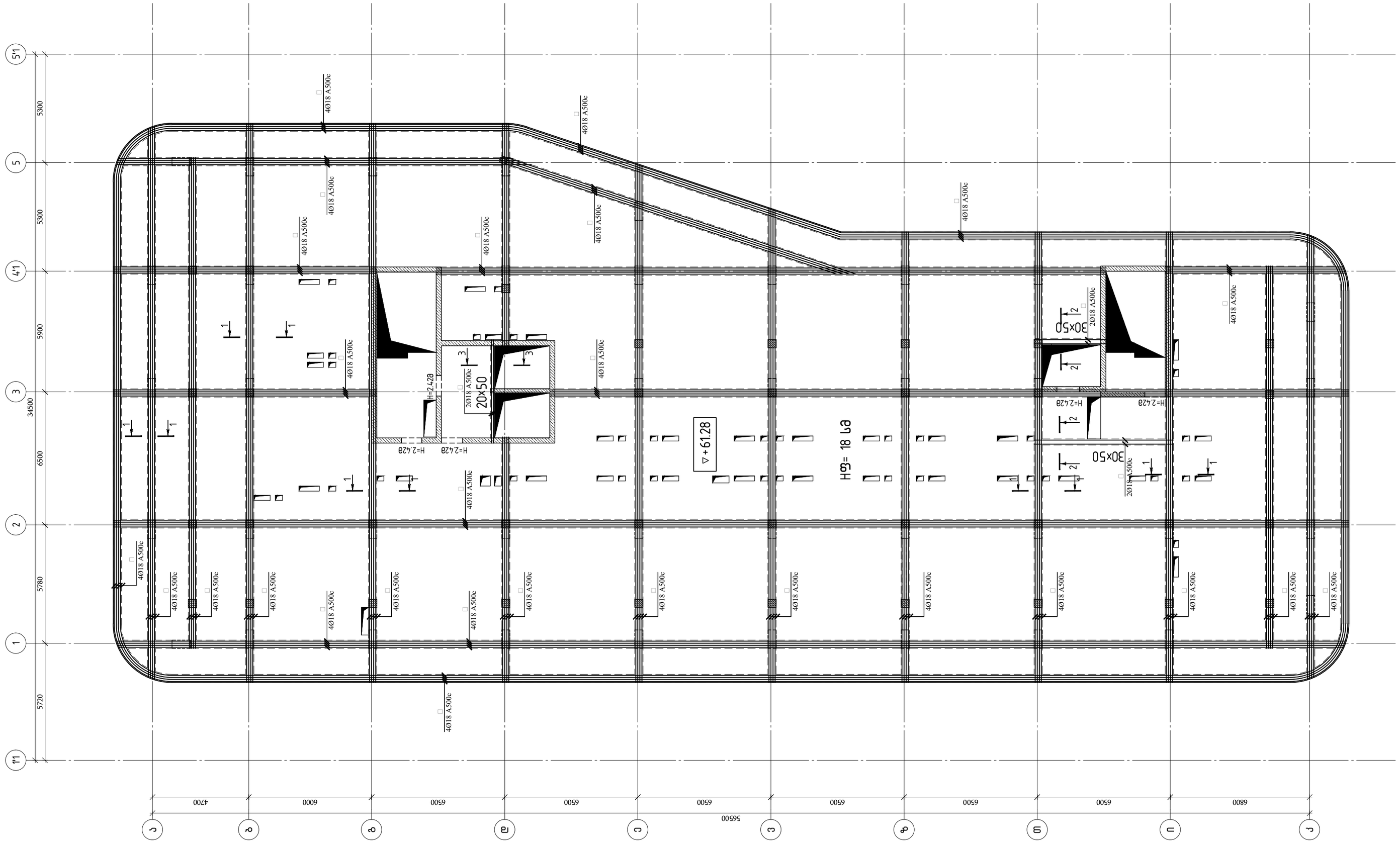


თბილისი / 2023 წელი

ფაილის სახელი:
A2 QE_STR_Beliashvili_BEAM

KEYPLAN:

ყოველი შემდეგი რევიზია აუქმებს წინა რევიზიებს

პროექტის სტატუსი:

სამშენებლო დოკუმენტაცია

რევიზია

| რევ. | თარიღი | აღწერილობა | დამტკ. |
|---|---|---|---|
| | | | |
| | | | |
| | | | |
| | | | |
| | | | |
| | | | |
| | | | |
| | | | |

შენიშვნები:

რიგელების გრძივი და განივი არმირების მოწყობის სქემები იხილეთ რიგელების ტიპური კვანძების ნახაზებში (კ.7.63 კ–7.64)

ძირითადი არმირების გეგმაზე დატანილ ჭრილებზე ნაჩვენებია მხოლოდ ძირითადი არმატურები;დამატებითი არმირების ჭრილები იხილეთ დამატებითი არმირების გეგმებზე

მისამართი:

ქ.თბილისი ა. ბელიაშვილის ქუჩა №100, №100$^3$, №102

დამკვეთი:

შ.პ.ს "ფერი"

| თანამდებობა | სახელი გვარი | ხელმოწერა |
|---|---|---|
| პროექტის მენეჯერი | | |
| დამგეგმარებლის დამკვეთის მხრ. | | |

engineering

შემსრულებელი:

შპს "ქიუ ენჯინერინგი"

მისამართი :
ქ.თბილისი აბაკარაძის №7 ბინა №6

შპს "ქიუ ენჯინერინგის" პროფესიული პასუხისმგებლობის მზღვეველია სს "დაზღვევის საერთაშორისო კომპანია ირაო" (პ/ნ №PFL 417/21 )

| თანამდებობა | სახელი გვარი | ხელმოწერა |
|---|---|---|
| დირექტორი | დ.ქევანიშვილი | |
| საპროექტო ჯგუფის უფროსი | ო. ილიუხინი | |
| პროექტის მთ. კონსტრუქტორი | ო. ილიუხინი | |
| შემსრულ. | ქ. პრანგიშვილი | |

პროექტის სახელწოდება:

მრავალფუნქციური კომპლექსი (II ბლოკი)

პროექტის სტადია:
მუშა პროექტი

პროექტის ნაწილი:
კონსტრუქცია

| ფორმატი | ნახაზის დასახელება: |
|---|---|
| A2 | რიგელების ზედა შრის ძირითადი არმირების ბეგმა ▽+61.28 ნიშნულზე |
| სტადია | |
| მუშა | |
| თარიღი | |
| 24/02/2023 | |
| მასშტაბი | |
| 1:150 | |

| რევიზია | ნახაზის ნომერი: | ფურცლის საერთო რაოდენობა |
|---|---|---|
| R1 | კ–II.7.53 | 65 |

# რიგელების ზედა შრის დამატებითი არმირების ბეგმა ▽+61.28 ნიშნულზე

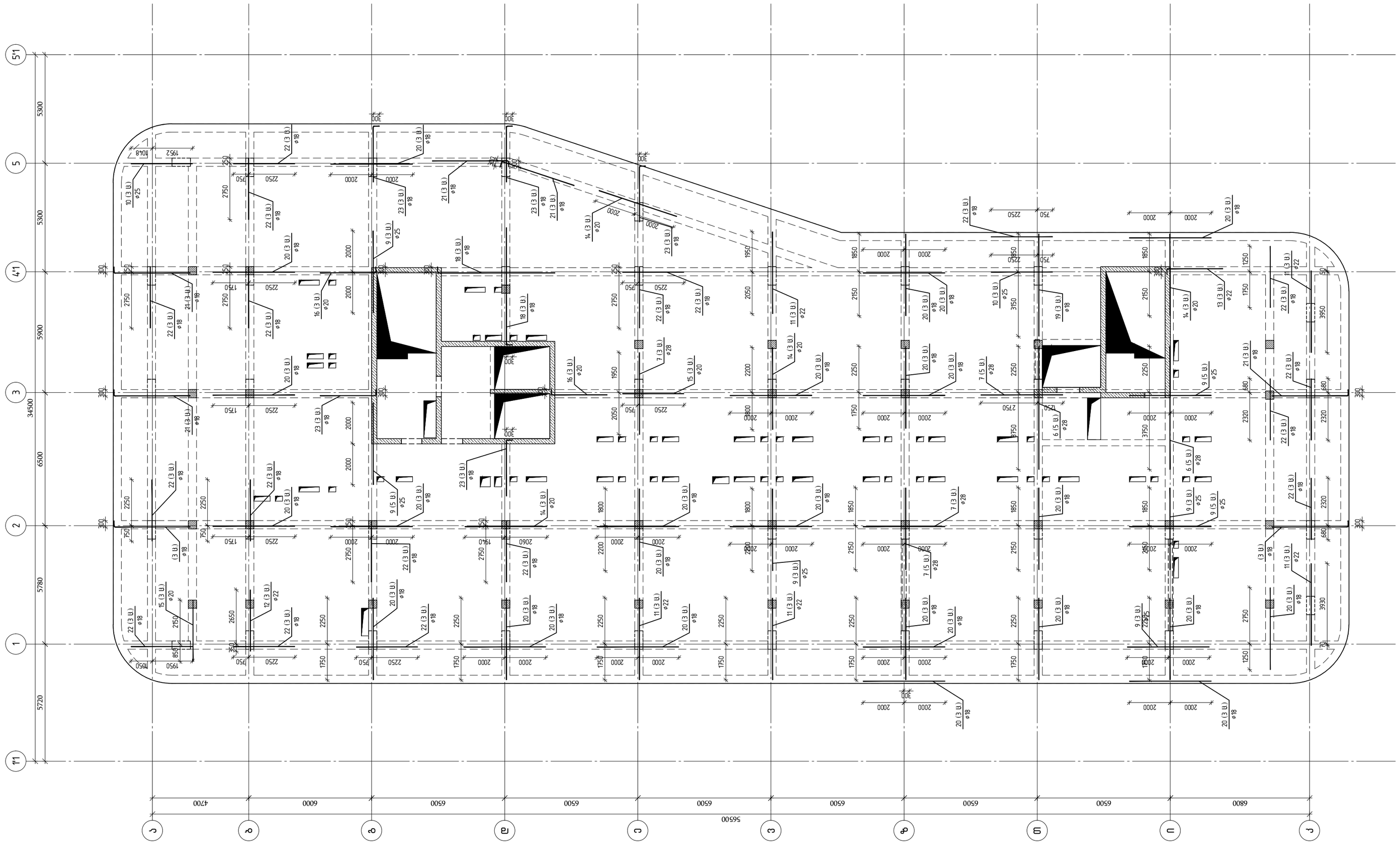


| | |
|---|---|
| თბილისი / 2023 წელი | |
| ფაილის სახელი: | A2 QE_STR_Beliashvili_BEAM |
| KEYPLAN: | |

ყოველი შემდები რევიზია აუქმებს წინა რევიზიებს

პროექტის სტატუსი:

სამშენებლო დოკუმენტაცია

რევიზია

| რევ. | თარიღი | აღწერილობა | დამტკ. |
|---|---|---|---|
| | | | |
| | | | |
| | | | |
| | | | |
| | | | |
| | | | |
| | | | |
| | | | |

შენიშვნები:

რიგელების გრძივი და განივი არმირების მოწყობის სქემები იხილეთ რიგელების ტიპური კვანძების ნახაზებში (კ.7.63 კ–7.64)

ძირითადი არმირების გეგმაზე დატანილ ჭრილებზე ნაჩვენებია მხოლოდ ძირითადი არმატურები;დამატებითი არმირების ჭრილები იხილეთ დამატებითი არმირების გეგმებზე

მისამართი:

ქ.თბილისი ა. ბელიაშვილის ქუჩა №100, №100$^3$, №102

დამკვეთი:

შ.პ.ს "ფერი"

| | | |
|---|---|---|
| თანამდებობა | სახელი გვარი | ხელმოწერა |
| პროექტის მენეჯერი | | |
| დამკვეთის წარმომადგენლის მოვალეობის შემსრულებელი | | |

შემსრულებელი:

შპს "ქიუ ენჯინირინგი"

მისამართი :
ქ.თბილისი აბაკარაძის №7 ბინა №6

შპს "ქიუ ენჯინირინგის" პროფესიული პასუხისმგებლობის მზღვეველია სს "დაზღვევის სააქციო საერთაშორისო კომპანია ირაო" (პ/ნ №PFL 417/21 )

| თანამდებობა | სახელი გვარი | ხელმოწერა |
|---|---|---|
| დირექტორი | დ.ქევანიშვილი | |
| საპროექტო ჯგუფის უფროსი | ო. ილიუხინი | |
| პროექტის მთ. კონსტრუქტორი | ო. ილიუხინი | |
| შემსრულებელი | ქ. ჯორბაძე | |

პროექტის სახელწოდება:

მრავალფუნქციური კომპლექსი (II ბლოკი)

პროექტის სტადია:
მუშა პროექტი

პროექტის ნაწილი:
კონსტრუქცია

| | |
|---|---|
| ფორმატი | A2 |
| სტადია | მუ |
| თარიღი | 24/02/2023 |
| მასშტაბი | 1:150 |
| რევიზია | R1 |

ნახაზის დასახელება:

რიგელების ზედა შრის დამატებითი არმირების გეგმა ▽+61.28 ნიშნულზე

| ნახაზის ნომერი: | ფურცლის საერთო რაოდენობა |
|---|---|
| კ–II.7.54 | 65 |

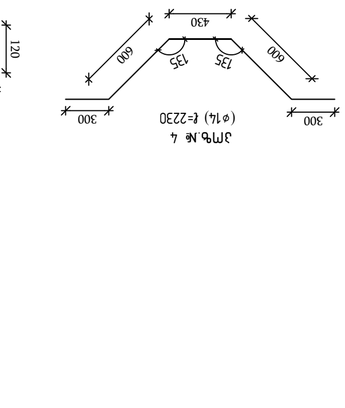


ꙗᲜᲛᲔᲜ 1–1
a 1:15

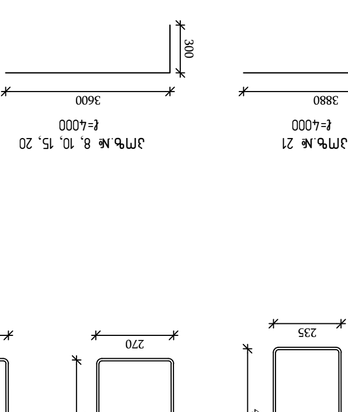


ꙗᲜᲛᲔᲜ 2–2
a 1:15

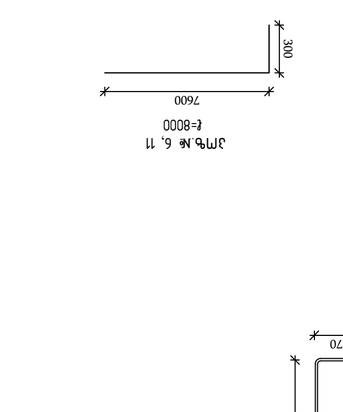


ꙗᲜᲛᲔᲜ 3–3
a 1:15

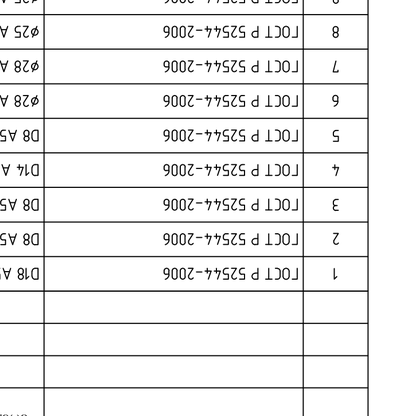


ꙗᲜᲛᲔᲜ 4–4
a 1:15

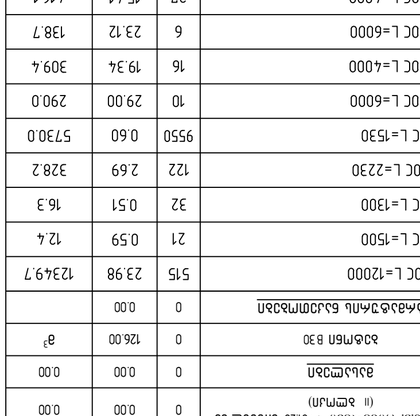


ꙗᲜᲛᲔᲜ 5–5
a 1:15




JMᲑ.№ 4
(⌀14) ℓ=2230




JMᲑ.№ 21
ℓ=4000




JMᲑ.№ 8, 10, 15, 20
ℓ=4000




JMᲑ.№ 6, 11
ℓ=8000




JMᲑ.№ 5
ℓ=1530




JMᲑ.№ 2
ℓ=1500




JMᲑ.№ 3
ℓ=1300

| JMᲑ. | ᲒᲐᲜᲐᲬᲔᲠᲘ | ᲔᲚ. ᲜᲝᲛᲔᲠᲘ ᲓᲐ ᲛᲐᲮᲐᲡᲘᲐᲗᲔᲑᲔᲚᲘ | ᲠᲐᲝᲓᲔᲜᲝᲑᲐ | ᲔᲠᲗᲔᲣᲚᲘ ᲓᲐ ᲡᲘᲒᲠᲫᲔ | ᲛᲗᲚᲘᲐᲜᲘ ᲬᲘᲜ. ᲛᲝᲪ. (ᲙᲒ) |
|---|---|---|---|---|---|
| | | ᲑᲔᲢᲝᲜᲘ B30<br>ᲐᲠᲛᲐᲢᲣᲠᲘ ᲓᲐᲜᲐᲓᲒᲣᲚᲔᲑᲘᲡ ᲛᲝᲜᲐᲪᲔᲛᲔᲑᲘ<br>(II ᲯᲒᲣᲤᲘ) | 0 | 0.00 | 0.00 |
| | | ᲛᲝᲜᲐᲪᲔᲛᲗᲐ ᲯᲐᲛᲘ | 0 | 0.00 | 0.00 |
| | | ᲑᲔᲢᲝᲜᲘᲡ ᲛᲝᲪᲣᲚᲝᲑᲐ B30 | 0 | 126.00 | მ³ |
| | | ᲐᲠᲛᲐᲢᲣᲠᲘᲡ ᲓᲐᲓᲒᲛᲘᲡ ᲓᲐᲮᲐᲠᲯᲕᲐ | 0 | 0.00 | |
| 1 | ГОСТ Р 52544-2006 | ᲓᲘ8 A500C L=12000 | 515 | 23.98 | 12349.7 |
| 2 | ГОСТ Р 52544-2006 | ᲓᲑ A500C L=1500 | 21 | 0.59 | 12.4 |
| 3 | ГОСТ Р 52544-2006 | ᲓᲑ A500C L=1300 | 32 | 0.51 | 16.3 |
| 4 | ГОСТ Р 52544-2006 | ᲓᲘ4 A500C L=2230 | 122 | 2.69 | 328.2 |
| 5 | ГОСТ Р 52544-2006 | ᲓᲑ A500C L=1530 | 9550 | 0.60 | 5730.0 |
| 6 | ГОСТ Р 52544-2006 | ø28 A500C L=6000 | 10 | 29.00 | 290.0 |
| 7 | ГОСТ Р 52544-2006 | ø28 A500C L=4000 | 16 | 19.34 | 309.4 |
| 8 | ГОСТ Р 52544-2006 | ø25 A500C L=6000 | 6 | 23.12 | 138.7 |
| 9 | ГОСТ Р 52544-2006 | ø25 A500C L=4000 | 27 | 15.41 | 416.1 |
| 10 | ГОСТ Р 52544-2006 | ø25 A500C L=3000 | 6 | 11.56 | 69.4 |
| 11 | ГОСТ Р 52544-2006 | ø22 A500C L=4000 | 27 | 11.94 | 322.4 |
| 12 | ГОСТ Р 52544-2006 | ø22 A500C L=3000 | 3 | 8.95 | 26.8 |
| 13 | ГОСТ Р 52544-2006 | ø22 A500C L=3000 | 3 | 8.95 | 26.8 |
| 14 | ГОСТ Р 52544-2006 | ø20 A500C L=4000 | 27 | 9.86 | 266.2 |
| 15 | ГОСТ Р 52544-2006 | ø20 A500C L=3000 | 6 | 7.40 | 44.4 |
| 16 | ГОСТ Р 52544-2006 | ø20 A500C L=3000 | 6 | 7.40 | 44.4 |
| 17 | ГОСТ Р 52544-2006 | ø18 A500C L=6000 | 12 | 11.99 | 143.9 |
| 18 | ГОСТ Р 52544-2006 | ø18 A500C L=6000 | 6 | 11.99 | 71.9 |
| 19 | ГОСТ Р 52544-2006 | ø18 A500C L=5000 | 3 | 9.99 | 30.0 |
| 20 | ГОСТ Р 52544-2006 | ø18 A500C L=4000 | 117 | 7.99 | 934.8 |
| 21 | ГОСТ Р 52544-2006 | ø18 A500C L=4000 | 21 | 7.99 | 167.8 |
| 22 | ГОСТ Р 52544-2006 | ø18 A500C L=3000 | 84 | 5.99 | 503.2 |
| 23 | ГОСТ Р 52544-2006 | ø18 A500C L=3000 | 15 | 5.99 | 89.8 |

ᲛᲝᲜᲐᲪᲔᲛᲗᲐ ᲯᲐᲛᲘᲡ ᲓᲐᲮᲐᲠᲯᲕᲐ ▽+6128 ᲑᲝᲠᲪᲕᲔᲚᲖᲔ (□ᲯᲐᲛᲘ/კᲒ)

| ᲔᲚᲔᲛᲔᲜᲢᲘᲡ ᲜᲐᲬᲘᲚᲘ | ᲡᲘᲛᲐᲦᲚᲔ | ᲐᲠᲛᲐᲢᲣᲠᲘᲡ ᲯᲐᲛᲘ | | | | | | | ᲯᲐᲛᲘᲡ ᲬᲝᲜᲐ (მ³) | ᲛᲗᲚᲘᲐᲜᲘ ᲬᲘᲜ. ᲛᲝᲪ. (ᲙᲒ) |
|---|---|---|---|---|---|---|---|---|---|---|
| | | A 500 C | | | | | | | ᲐᲠᲛᲐᲢᲣᲠᲘᲡ ᲯᲐᲛᲘᲡ ᲓᲐᲮᲐᲠᲯᲕᲐ (მ³) | |
| | | ⌀8 | ⌀14 | ⌀18 | ⌀20 | ⌀22 | ⌀25 | ⌀28 | | |
| ᲔᲚᲔᲛᲔᲜᲢᲘᲡ ᲜᲐᲬᲘᲚᲘ | 1 | 5758.70 | 328.20 | 1429.10 | 355.00 | 376.10 | 624.20 | 599.40 | 2233.270 | 126.00 |


ᲛᲐᲜᲔᲥᲘᲜᲘᲡ ᲐᲮᲐᲚᲘ ᲙᲝᲜᲪᲔᲤᲪᲘᲐ ᲛᲔ5
ᲑᲔᲢᲝᲜᲘᲡ ᲛᲘᲬᲘᲡ ᲥᲕᲔᲨ ᲐᲠᲛᲐᲢᲣᲠᲘᲡ ᲯᲐᲛᲘᲡ ᲓᲐᲓᲒᲛᲘᲡ ᲓᲐᲮᲐᲠᲯᲕᲐ
ᲛᲐᲜᲔᲥᲘᲜᲘᲡ ᲐᲮᲐᲚᲘ ᲙᲝᲜᲪᲔᲤᲪᲘᲐ ᲛᲔ4
ᲛᲐᲜᲔᲥᲘᲜᲘᲡ ᲐᲮᲐᲚᲘ ᲙᲝᲜᲪᲔᲤᲪᲘᲐ ᲛᲔ3
ᲛᲐᲜᲔᲥᲘᲜᲘᲡ ᲐᲮᲐᲚᲘ ᲙᲝᲜᲪᲔᲤᲪᲘᲐ ᲛᲔ2
ᲛᲐᲜᲔᲥᲘᲜᲘᲡ ᲐᲮᲐᲚᲘ ᲙᲝᲜᲪᲔᲤᲪᲘᲐ ᲛᲔ1
ᲛᲐᲜᲔᲥᲘᲜᲘᲡ ᲐᲮᲐᲚᲘ ᲙᲝᲜᲪᲔᲤᲪᲘᲐ (ᲛᲝᲓᲘᲤᲘᲪᲘᲠᲔᲑᲣᲚᲘ)
ᲛᲐᲜᲔᲥᲘᲜᲘᲡ ᲐᲮᲐᲚᲘ ᲙᲝᲜᲪᲔᲤᲪᲘᲐ
ᲛᲐᲜᲔᲥᲘᲜᲘᲡ ᲐᲮᲐᲚᲘ ᲙᲝᲜᲪᲔᲤᲪᲘᲐ
ᲛᲐᲜᲔᲥᲘᲜᲘᲡ ᲐᲮᲐᲚᲘ ᲙᲝᲜᲪᲔᲤᲪᲘᲐ


ᲛᲐᲜᲔᲥᲘᲜᲘᲡ ᲐᲮᲐᲚᲘ ᲙᲝᲜᲪᲔᲤᲪᲘᲐ
ᲛᲔᲑᲠᲛᲐᲚᲘ ᲚᲐᲜᲫᲔᲑᲘ
ᲛᲐᲜᲔᲥᲘᲜᲘᲡ ᲛᲘᲬᲘᲡ ᲥᲕᲔᲨ ᲐᲠᲛᲐᲢᲣᲠᲘᲡ ᲯᲐᲛᲘᲡ ᲓᲐᲓᲒᲛᲘᲡ ᲓᲐᲮᲐᲠᲯᲕᲐ (J.763 J–764)


ᲐᲠᲛᲐᲢᲣᲠᲘᲡ ᲯᲐᲛᲘᲡ ᲓᲐᲓᲒᲛᲘᲡ ᲓᲐᲮᲐᲠᲯᲕᲐ
ᲒᲐᲜᲐᲛᲐᲠᲢᲔᲑᲘᲗᲘ ᲙᲝᲜᲪᲔᲤᲪᲘᲐ
ᲛᲝᲜᲘᲢᲝᲠᲘᲜᲒᲘᲡ ᲡᲘᲡᲢᲔᲛᲐ
ᲛᲐᲜᲔᲥᲘᲜᲘᲡ ᲐᲮᲐᲚᲘ ᲙᲝᲜᲪᲔᲤᲪᲘᲐ ᲛᲔ1
ᲛᲐᲜᲔᲥᲘᲜᲘᲡ ᲐᲮᲐᲚᲘ ᲙᲝᲜᲪᲔᲤᲪᲘᲐ ᲛᲔ2
ᲛᲐᲜᲔᲥᲘᲜᲘᲡ ᲐᲮᲐᲚᲘ ᲙᲝᲜᲪᲔᲤᲪᲘᲐ ᲛᲔ3
ᲛᲐᲜᲔᲥᲘᲜᲘᲡ ᲐᲮᲐᲚᲘ ᲙᲝᲜᲪᲔᲤᲪᲘᲐ ᲛᲔ4
ᲛᲐᲜᲔᲥᲘᲜᲘᲡ ᲐᲮᲐᲚᲘ ᲙᲝᲜᲪᲔᲤᲪᲘᲐ (ᲛᲝᲓᲘᲤᲘᲪᲘᲠᲔᲑᲣᲚᲘ)
ᲛᲐᲜᲔᲥᲘᲜᲘᲡ ᲐᲮᲐᲚᲘ ᲙᲝᲜᲪᲔᲤᲪᲘᲐ
ᲛᲐᲜᲔᲥᲘᲜᲘᲡ ᲐᲮᲐᲚᲘ ᲙᲝᲜᲪᲔᲤᲪᲘᲐ


ᲐᲠᲛᲐᲢᲣᲠᲘᲡ ᲯᲐᲛᲘᲡ ᲓᲐᲮᲐᲠᲯᲕᲐ

| ᲐᲮᲐᲡᲐᲡᲘᲐᲗᲔᲑᲔᲚᲘ | ᲓᲐᲜᲘᲨᲜᲣᲚᲔᲑᲐ | ᲮᲔᲚᲛᲝᲬᲔᲠᲘᲡ ᲒᲕᲐᲠᲘ | ᲮᲔᲚᲛᲝᲬᲔᲠᲘᲡ ᲛᲘᲜᲐᲬᲔᲠᲘ |
|---|---|---|---|
| | | | |
| | | | |
| | | | |
| | | | |
| | | | |
| | | | |
| | | | |
| | | | |

ᲐᲠᲛᲐᲢᲣᲠᲘᲡ ᲯᲐᲛᲘᲡ ᲓᲐᲮᲐᲠᲯᲕᲐ:

ᲐᲠᲛᲐᲢᲣᲠᲘᲡ ᲯᲐᲛᲘᲡ ᲓᲐᲓᲒᲛᲘᲡ ᲓᲐᲮᲐᲠᲯᲕᲐ
ᲐᲠᲛᲐᲢᲣᲠᲘᲡ ᲯᲐᲛᲘᲡ ᲓᲐᲓᲒᲛᲘᲡ ᲓᲐᲮᲐᲠᲯᲕᲐ (II ᲯᲒᲣᲤᲘ)
ᲛᲐᲜᲔᲥᲘᲜᲘᲡ ᲐᲮᲐᲚᲘ ᲙᲝᲜᲪᲔᲤᲪᲘᲐ ᲛᲔ5
ᲛᲐᲜᲔᲥᲘᲜᲘᲡ ᲐᲮᲐᲚᲘ ᲙᲝᲜᲪᲔᲤᲪᲘᲐ ᲛᲔ4
ᲛᲐᲜᲔᲥᲘᲜᲘᲡ ᲐᲮᲐᲚᲘ ᲙᲝᲜᲪᲔᲤᲪᲘᲐ ᲛᲔ3
ᲛᲐᲜᲔᲥᲘᲜᲘᲡ ᲐᲮᲐᲚᲘ ᲙᲝᲜᲪᲔᲤᲪᲘᲐ ᲛᲔ2
ᲛᲐᲜᲔᲥᲘᲜᲘᲡ ᲐᲮᲐᲚᲘ ᲙᲝᲜᲪᲔᲤᲪᲘᲐ ᲛᲔ1
ᲛᲐᲜᲔᲥᲘᲜᲘᲡ ᲐᲮᲐᲚᲘ ᲙᲝᲜᲪᲔᲤᲪᲘᲐ (ᲛᲝᲓᲘᲤᲘᲪᲘᲠᲔᲑᲣᲚᲘ)
ᲛᲐᲜᲔᲥᲘᲜᲘᲡ ᲐᲮᲐᲚᲘ ᲙᲝᲜᲪᲔᲤᲪᲘᲐ
ᲛᲐᲜᲔᲥᲘᲜᲘᲡ ᲐᲮᲐᲚᲘ ᲙᲝᲜᲪᲔᲤᲪᲘᲐ

| ᲜᲐᲮᲐᲢᲘᲡ ᲜᲝᲛᲔᲠᲘ | ᲒᲐᲜᲐᲛᲐᲠᲢᲔᲑᲘᲗᲘ ᲙᲝᲜᲪᲔᲤᲪᲘᲐ | ᲓᲐᲡᲣᲠᲗᲣᲚᲘᲐ |
|---|---|---|
| A2 OF_STR_Betlashvili_BEAM | | |
| KEYPLAN: | | |
| ᲓᲐᲛᲙᲕᲔᲗᲘᲚᲘ ᲐᲠᲥᲘᲢᲔᲥᲢᲘ: ᲯᲐᲜᲐᲓᲔᲚᲘ ᲐᲠᲥᲘᲢᲔᲥᲢᲣᲠᲘᲡ ᲓᲐᲠᲒᲘ | | |
| ᲛᲗᲐᲕᲐᲠᲘ ᲘᲜᲟᲘᲜᲔᲠᲘ: ᲒᲘᲝᲠᲒᲘ ᲑᲔᲗᲘᲐᲨᲕᲘᲚᲘ | | |
| ᲙᲝᲜᲡᲣᲚᲢᲐᲜᲢ

| | |
|---|---|
| თბილისი / 2023 წელი | |
| ფაილის სახელი: | |
| A2 QE_STR_Beliashvili_BEAM | |
| KEYPLAN: | |
| | |

ყოველი შემდგომი რევიზია აუცილებლად წინა რევიზიას

პროექტის სახელწოდება:

საცდელი დოკუმენტაცია

რევიზიის

| რევ | თარიღი | აღწერილობა | დამტკ |
|---|---|---|---|
| | | | |
| | | | |
| | | | |
| | | | |
| | | | |
| | | | |
| | | | |

შენიშვნები:

რკინაბეტონის მრავივი და ბანივი პრილების მოწყობის სქემები იხილეთ რიგდეტების ფასეულო ნაწილში კვანძის (ქ.7.63 ქ-7.64)

ძირითადი პრილების შემავსებელი ჭრილებზე ნაჩვენებ მასშტაბში პრილებისა;დამაგებითი პრილების ჭრილები იხილეთ დამაგებითი პრილების შემთხვევაში

მისამართი:

ქ.თბილისი ა. ბელიაშვილის ქუჩა №100, №100[0], №102

დაკვეთა:

შ.პ.ს "ფერარი"

| თანამდებობა | სახელი გვარი | ხელმოწერა |
|---|---|---|
| პროექტის მთავარი: | | |
| დამკვეთის წარმომადგენელი: | | |
| დამკვეთის მიერ | | |




შემსრულებელი:

შპს "ენე ენჯინირინგი"

გიორგი ქურდიანი :

ქ.თბილისი აბაშიძის №7 ბინა №6

შპს "ენე ენჯინირინგი"
პროფესიული სამშენებლო მომსახურების გაწევის
სს "დაზღვევის სათანადოროსო კოდექსი
(პწ №PFL 411/21 )

| თანამდებობა | სახელი გვარი | ხელმოწერა |
|---|---|---|
| დირექტორი | დ.ქვანთიშვილი | |
| სპეციალისტი ჯგუფის უფროსი | ი. ილიაშვილი | |
| პროექტის მთავარი ინჟინერ-კონსტრუქტორი | ი. ილიაშვილი | |
| | ქ. ბოქაული | |

პროექტის სახელწოდება:

მრავალფენიანი კომპლექსი (II ეტაპი)

პროექტის სტადია:

მუშა პროექტი

პროექტის ნაწილი:

კონსტრუქციები

ფურცლების ნუსხაში შესახებულებაა:

| | |
|---|---|
| A2 | |
| სტადია | |
| მ.პ. | |
| თარიღი | 24/02/2023 |
| მასშტაბი | 1:150 |
| რევიზია | R1 |

ნახაზის დასახელება:

რიგდეტების ქვედა მრის ძირითადი პრილების მარკა ▽+65.28

| ნახაზის ნომერი: | ფურცლის საერთო რაოდენობა: |
|---|---|
| J-II.7.56 | 65 |




ძირითადი პრილების მარკა ▽+65.28 მასშტაბი 1:50

# რიგელების ქვედა შრის ძირითადი არმირების გეგმა ▽+65.28 ნიშნულზე

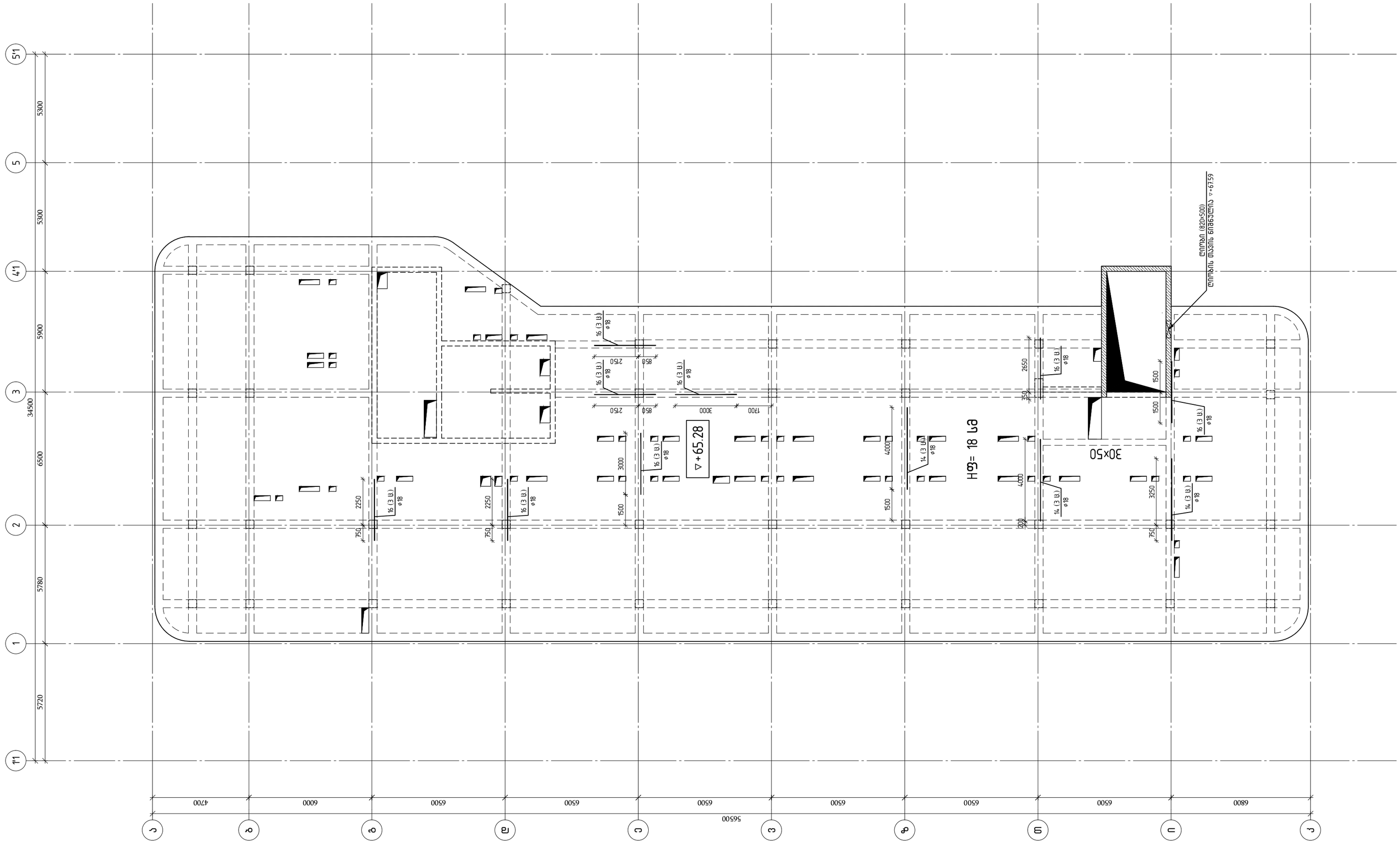


| | |
|---|---|
| თბილისი / 2023 წელი | |
| ფაილის სახელი: A2 QE_STR_Beliashvili_BEAM | |
| KEYPLAN: | |
| ყოველი შემდები რევიზია აუქმებს წინა რევიზიებს | |
| პროექტის სტატუსი: სამშენებლო დოკუმენტაცია | |

რევიზია

| რევ. | თარიღი | აღწერილობა | დამტკ. |
|---|---|---|---|
| | | | |
| | | | |
| | | | |
| | | | |
| | | | |
| | | | |
| | | | |
| | | | |
| | | | |

შენიშვნები:

რიგელების გრძივი და განივი არმირების მოწყობის სქემები იხილეთ რიგელების ტიპური კვანძების ნახაზებში (კ.7.63 კ–7.64)

ძირითადი არმირების გეგმაზე დატანილ ჭრილებზე ნაჩვენებია მხოლოდ ძირითადი არმატურები;დამატებითი არმირების ჭრილები იხილეთ დამატებითი არმირების გეგმებზე

მისამართი:
ქ.თბილისი ა. ბელიაშვილის ქუჩა №100, №100$^3$, №102

დამკვეთი:
შ.პ.ს "ფერი"

| თანამდებობა | სახელი გვარი | ხელმოწერა |
|---|---|---|
| პროექტის მენეჯერი | | |
| დამკვეთის წარმომადგენელი | | |

შემსრულებელი:
შპს "ქიუ ენჯინერინგი"
მისამართი :
ქ.თბილისი აბაკარაძის №7 ბინა №6

შპს "ქიუ ენჯინერინგის" პროფესიული პასუხისმგებლობის მზღვეველია სს "დაზღვევის საერთაშორისო კომპანია ირაო" (პ/ნ №PFL 473/21 )

| თანამდებობა | სახელი გვარი | ხელმოწერა |
|---|---|---|
| დირექტორი | დ.ქევანიშვილი | |
| საპროექტო ჯგუფის უფროსი | ო. ილიუხინი | |
| პროექტის მთ. კონსტრუქტორი | ო. ილიუხინი | |
| შემსრულა | ქ. ვარშალიძე | |

პროექტის სახელწოდება:
მრავალფუნქციური კომპლექსი (II ბლოკი)

პროექტის სტადია:
მუშა პროექტი

პროექტის ნაწილი:
კონსტრუქცია

| ფორმატი | ნახაზის დასახელება: |
|---|---|
| A2 | რიგელების ქვედა შრის ძირითადი არმირების გეგმა ▽+65.28 ნიშნულზე |
| სტადია | |
| მ.პ. | |
| თარიღი | |
| 24/02/2023 | |
| მასშტაბი | |
| 1:150 | |
| რევიზია | ნახაზის ნომერი: |
| R1 | კ–II.7.57 |
| | ფურც. საერთო რაოდენობა |
| | 65 |

რიგელების ზედა შრის ძირითადი არმირების
გეგმა ▽+65.28 ნიშნულზე

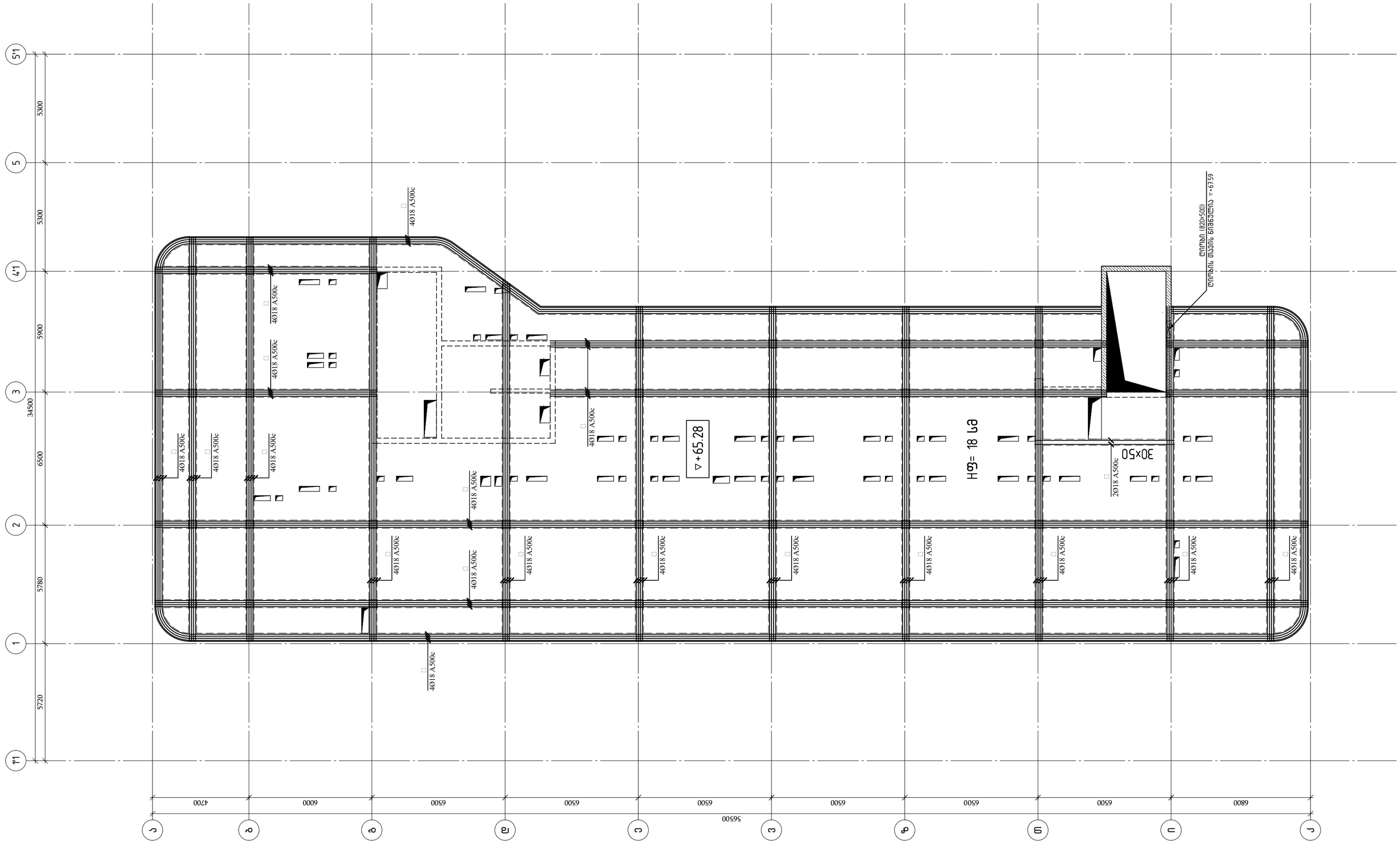


თბილისი / 2023 წელი

ფაილის სახელი:
A2 QE_STR_Beliashvili_BEAM

KEYPLAN:

ყოველი შემდეგი რევიზია აუქმებს წინა რევიზიებს

პროექტის სტატუსი:

სამშენებლო დოკუმენტაცია

რევიზია

| რევ. | თარიღი | აღწერილობა | დამტკ. |
|---|---|---|---|
| | | | |

შენიშვნები:

რიგელების გრძივი და განივი არმირების მოწყობის სქემები იხილეთ რიგელების ტიპური კვანძების ნახაზებში (კ.7.63 კ–7.64)

ძირითადი არმირების გეგმაზე დატანილ ჭრილებზე ნაჩვენებია მხოლოდ ძირითადი არმატურები;დამატებითი არმირების ჭრილები იხილეთ დამატებითი არმირების გეგმებზე

მისამართი:

ქ.თბილისი ა. ბელიაშვილის ქუჩა
№100, №100$^{3}$, №102

დამკვეთი:

შ.პ.ს "ფერი"

| თანამდებობა | სახელი გვარი | ხელმოწერა |
|---|---|---|
| პროექტის მენეჯერი | | |
| დამკვეთის წარმომადგენელი | | |

შემსრულებელი:

შპს "ქიუ ენჯინერინგი"

მისამართი :
ქ.თბილისი აბაკარაძის №7 ბინა №6

შპს "ქიუ ენჯინერინგის"
პროფესიული პასუხისმგებლობის მზღვეველია სს "დაზღვევის საერთაშორისო კომპანია ირაო"
(პ/ნ №PFL 473/21 )

| თანამდებობა | სახელი გვარი | ხელმოწერა |
|---|---|---|
| დირექტორი | დ.ქევანიშვილი | |
| საპროექტო ჯგუფის უფროსი | ო. ილიუხინი | |
| პროექტის მთ. კონსტრუქტორი | ო. ილიუხინი | |
| შემსრულებელი | ქ. ეროშკაძე | |

პროექტის სახელწოდება:

მრავალფუნქციური კომპლექსი (II ბლოკი)

პროექტის სტადია:
მუშა პროექტი

პროექტის ნაწილი:
კონსტრუქცია

ნახაზის დასახელება:

რიგელების ზედა შრის ძირითადი არმირების გეგმა ▽+65.28 ნიშნულზე

| ფორმატი | A2 |
|---|---|
| სტადია | მპ. |
| თარიღი | 24/02/2023 |
| მასშტაბი | 1:150 |

| რევიზია | ნახაზის ნომერი: | ფურც. საერთო რაოდენობა |
|---|---|---|
| R1 | კ–II.7.58 | 65 |

## რიგელების ზედა შრის დამატებითი არმირების
## გეგმა ▽+65.28 ნიშნულზე




თბილისი / 2023 წელი

ფაილის სახელი:
A2 QE_STR_Beliashvili_BEAM

KEYPLAN:

ყოველი შემდეგი რევიზია აუქმებს წინა რევიზიებს

პროექტის სტატუსი:
სამშენებლო დოკუმენტაცია

რევიზია

| რევ. | თარიღი | აღწერილობა | დამტკ. |
| --- | --- | --- | --- |
| | | | |
| | | | |
| | | | |
| | | | |
| | | | |
| | | | |
| | | | |
| | | | |

შენიშვნები:

რიგელების გრძივი და განივი არმირების მოწყობის სქემები იხილეთ რიგელების ტიპური კვანძების ნახაზებში (კ.7.63 კ–7.64)

ძირითადი არმირების გეგმაზე დატანილ ჭრილებზე ნაჩვენებია მხოლოდ ძირითადი არმატურები;დამატებითი არმირების ჭრილები იხილეთ დამატებითი არმირების გეგმებზე

მისამართი:
ქ.თბილისი ა. ბელიაშვილის ქუჩა
№100, №100ა, №102

დამკვეთი:
შ.პ.ს "ფერი"

| თანამდებობა | სახელი გვარი | ხელმოწერა |
| --- | --- | --- |
| პროექტის მენეჯერი | | |
| დამტკიცებულია: დამკვეთის მიერ | | |

შემსრულებელი:
შპს "ქიუ ენჯინერინგი"

მისამართი :
ქ.თბილისი ა.ბაქრაძის №7
ბინა №6

შპს "ქიუ ენჯინერინგის"
პროფესიული პასუხისმგებლობის მზღვეველია
სს "დაზღვევის საერთაშორისო კომპანია ირაო"
(პ/ნ №PFL 417/21 )

| თანამდებობა | სახელი გვარი | ხელმოწერა |
| --- | --- | --- |
| დირექტორი | დ.ქევანიშვილი | [signature] |
| საპროექტო ჯგუფის უფროსი | ო. ილიუხინი | [signature] |
| პროექტის მთ. კონსტრუქტორი | ო. ილიუხინი | [signature] |
| შეასრულა | კ. ერემაძე | [signature] |

პროექტის სახელწოდება:
მრავალფუნქციური კომპლექსი (II ბლოკი)

პროექტის სტადია:
მუშა პროექტი

პროექტის ნაწილი:
კონსტრუქცია

| ფორმატი | A2 |
| --- | --- |
| სტადია | მ.პ. |
| თარიღი | 24/02/2023 |
| მასშტაბი | 1:150 |

ნახაზის დასახელება:
რიგელების ზედა შრის დამატებითი არმირების გეგმა ▽+65.28 ნიშნულზე

| რევიზია: | ნახაზის ნომერი: | ფურც. საერთო რაოდენობა |
| --- | --- | --- |
| R1 | კ–II.7.59 | 65 |

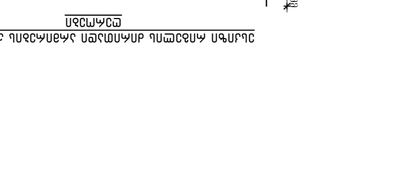


ვარჯი 1-1
მ 1:15

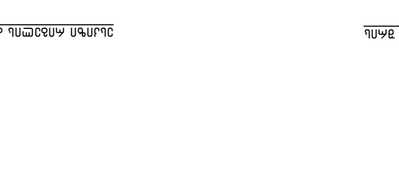


ვარჯი 2-2
მ 1:15

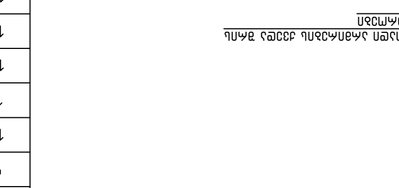


ვარჯი 3-3
მ 1:15

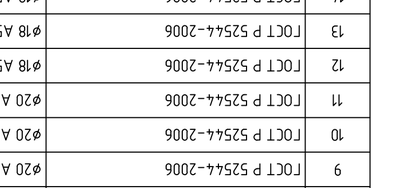


ვარჯი 4-4
მ 1:15

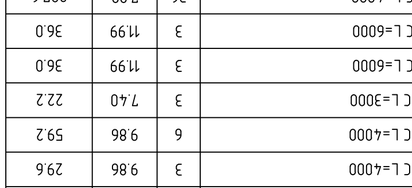


ვარჯი 5-5
მ 1:15




JMწ.№ 4
(⌀14) ℓ=2230




JMწ.№ 21
ℓ=4000




JMწ.№ 8, 10, 15, 20
ℓ=4000




JMწ.№ 6, 11
ℓ=8000

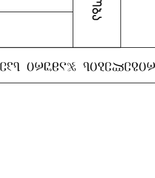


JMწ.№ 5
ℓ=1530

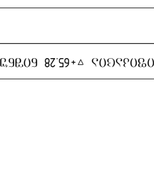


JMწ.№ 2
ℓ=1500

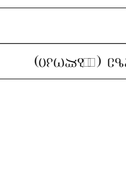


JMწ.№ 3
ℓ=1300

| JMწ. | ვარვარება | ღ ა ნ ა წ ი ლ ე ბ ა | ერთ. | ერთ. ჯამ. | ასაწყ. ჯამ. |
|---|---|---|---|---|---|
| | | ბეტონი კ30 ზედნადები ტერიტორიის ▽+65.28 ნიშნულის ქვემოთ (მოც. ნაწილი) | 0 | 0.00 | 0.00 |
| | | ასაწყობი | 0 | 0.00 | 0.00 |
| | | ბეტონი B30 | 0 | 95.00 | მ³ |
| | | ტერიტორიის გასუფთავება ნაგვისაგან | 0 | 0.00 | 0.00 |
| 1 | ГОСТ Р 52544-2006 | Ø18 A500C L=12000 | 384 | 23.98 | 9208.3 |
| 2 | ГОСТ Р 52544-2006 | Ø8 A500C L=1500 | 21 | 0.59 | 12.4 |
| 3 | ГОСТ Р 52544-2006 | Ø8 A500C L=1300 | 32 | 0.51 | 16.3 |
| 4 | ГОСТ Р 52544-2006 | Ø14 A500C L=2230 | 122 | 2.69 | 328.2 |
| 5 | ГОСТ Р 52544-2006 | Ø8 A500C L=1530 | 7263 | 0.60 | 4357.8 |
| 6 | ГОСТ Р 52544-2006 | ø28 A500C L=4000 | 8 | 19.34 | 154.7 |
| 7 | ГОСТ Р 52544-2006 | ø25 A500C L=4000 | 8 | 15.41 | 123.3 |
| 8 | ГОСТ Р 52544-2006 | ø22 A500C L=4000 | 6 | 11.94 | 71.6 |
| 9 | ГОСТ Р 52544-2006 | ø20 A500C L=4000 | 3 | 9.86 | 29.6 |
| 10 | ГОСТ Р 52544-2006 | ø20 A500C L=4000 | 6 | 9.86 | 59.2 |
| 11 | ГОСТ Р 52544-2006 | ø20 A500C L=3000 | 3 | 7.40 | 22.2 |
| 12 | ГОСТ Р 52544-2006 | ø18 A500C L=6000 | 3 | 11.99 | 36.0 |
| 13 | ГОСТ Р 52544-2006 | ø18 A500C L=6000 | 3 | 11.99 | 36.0 |
| 14 | ГОСТ Р 52544-2006 | ø18 A500C L=4000 | 36 | 7.99 | 287.6 |
| 15 | ГОСТ Р 52544-2006 | ø18 A500C L=4000 | 12 | 7.99 | 95.9 |
| 16 | ГОСТ Р 52544-2006 | ø18 A500C L=3000 | 30 | 5.99 | 179.7 |
| 17 | ГОСТ Р 52544-2006 | ø18 A500C L=3000 | 18 | 5.99 | 107.8 |

| ტიპი | ზომა | ჯამური სიგრძე (მ) | ერთ. წონა (კგ) |
|---|---|---|---|
| ღეროვანი ბადე | Ø8 | 3286.50 | 1314.60 |
| | Ø14 | 3282.20 | 3183.73 |
| | Ø18 | 9951.30 | 15826.47 |
| | Ø20 | 1109.0 | 2188.57 |
| | Ø22 | 716.0 | 1716.52 |
| | Ø25 | 123.30 | 379.16 |
| | Ø28 | 154.70 | 582.44 |
| ჯამური წონა | | | 25191.49 |

ტიპი: ღეროვანი ბადე
A 500 C
ერთ. წონა (კგ): 25191.49
ჯამური სიგრძე: 20626.50
ტერიტორიის ზედნადები ნაწილის ▽+65.28 ნიშნულის ქვემოთ (□ მოც. ნაწილი)

| ნახაზის № | ნახაზის დასახელება | შენიშვნა |
|---|---|---|
| R1 | ნახაზების ჩამონათვალი | ა-ს.760 |
| 1.1 | ზოგადი სამშენებლო მითითებები | |
| 1.2 | ნახაზების ჩამონათვალი | |
| 1.3 | ზოგადი ხედი | |
| 1.4 | ზოგადი ხედი | |
| 1.5 | | |
| 2.1 | ფილტრის ქვაბის ▽+65.28 ნიშნულის გეგმა | |
| 2.2 | ფილტრის ქვაბის ▽+65.28 ნიშნულის გეგმა | |
| 2.3 | ფილტრის ქვაბის ▽+65.28 ნიშნულის გეგმა | |
| 2.4 | ფილტრის ქვაბის ▽+65.28 ნიშნულის გეგმა | |
| 2.5 | ფილტრის ქვაბის ▽+65.28 ნიშნულის გეგმა | |
| 2.6 | ფილტრის ქვაბის ▽+65.28 ნიშნულის გეგმა | |
| 2.7 | ფილტრის ქვაბის ▽+65.28 ნიშნულის გეგმა | |
| 2.8 | ფილტრის ქვაბის ▽+65.28 ნიშნულის გეგმა | |
| 3.1 | ფილტრის ქვაბის ▽+65.28 ნიშნულის გეგმა | |
| 3.2 | ფილტრის ქვაბის ▽+65.28 ნიშნულის გეგმა | |
| 3.3 | ფილტრის ქვაბის ▽+65.28 ნიშნულის გეგმა | |
| 3.4 | ფილტრის ქვაბის ▽+65.28 ნიშნულის გეგმა | |
| 3.5 | ფილტრის ქვაბის ▽+65.28 ნიშნულის გეგმა | |
| 3.6 | ფილტრის ქვაბის ▽+65.28 ნიშნულის გეგმა | |
| 3.7 | ფილტრის ქვაბის ▽+65.28 ნიშნულის გეგმა | |
| 3.8 | ფილტრის ქვაბის ▽+65.28 ნიშნულის გეგმა | |
| 4.1 | ფილტრის ქვაბის ▽+65.28 ნიშნულის გეგმა | |
| 4.2 | ფილტრის ქვაბის ▽+65.28 ნიშნულის გეგმა | |
| 4.3 | ფილტრის ქვაბის ▽+65.28 ნიშნულის გეგმა | |
| 4.4 | ფილტრის ქვაბის ▽+65.28 ნიშნულის გეგმა | |
| 4.5 | ფილტრის ქვაბის ▽+65.28 ნიშნულის გეგმა | |
| 4.6 | ფილტრის ქვაბის ▽+65.28 ნიშნულის გეგმა | |
| 4.7 | ფილტრის ქვაბის ▽+65.28 ნიშნულის გეგმა | |
| 4.8 | ფილტრის ქვაბის ▽+65.28 ნიშნულის გეგმა | |
| 5.1 | ფილტრის ქვაბის ▽+65.28 ნიშნულის გეგმა | |
| 5.2 | ფილტრის ქვაბის ▽+65.28 ნიშნულის გეგმა | |
| 5.3 | ფილტრის ქვაბის ▽+65.28 ნიშნულის გეგმა | |
| 5.4 | ფილტრის ქვაბის ▽+65.28 ნიშნულის გეგმა | |
| 5.5 | ფილტრის ქვაბის ▽+65.28 ნიშნულის გეგმა | |
| 5.6 | ფილტრის ქვაბის ▽+65.28 ნიშნულის გეგმა | |
| 5.7 | ფილტრის ქვაბის ▽+65.28 ნიშნულის გეგმა | |
| 5.8 | ფილტრის ქვაბის ▽+65.28 ნიშნულის გეგმა | |
| 6.1 | ფილტრის ქვაბის ▽+65.28 ნიშნულის გეგმა | |
| 6.2 | ფილტრის ქვაბის ▽+65.28 ნიშნულის გეგმა | |
| 6.3 | ფილტრის ქვაბის ▽+65.28 ნიშნულის გეგმა | |
| 6.4 | ფილტრის ქვაბის ▽+65.28 ნიშნულის გეგმა | |
| 6.5 | ფილტრის ქვაბის ▽+65.28 ნიშნულის გეგმა | |
| 6.6 | ფილტრის ქვაბის ▽+65.28 ნიშნულის გეგმა | |
| 6.7 | ფილტრის ქვაბის ▽+65.28 ნიშნულის გეგმა | |
| 6.8 | ფილტრის ქვაბის ▽+65.28 ნიშნულის გეგმა | |
| 7.1 | ფილტრის ქვაბის ▽+65.28 ნიშნულის გეგმა | |
| 7.2 | ფილტრის ქვაბის ▽+65.28 ნიშნულის გეგმა | |
| 7.3 | ფილტრის ქვაბის ▽+65.28 ნიშნულის გეგმა | |
| 7.4 | ფილტრის ქვაბის ▽+65.28 ნიშნულის გეგმა | |
| 7.5 | ფილტრის ქვაბის ▽+65.28 ნიშნულის გეგმა | |
| 7.6 | ფილტრის ქვაბის ▽+65.28 ნიშნულის გეგმა | |
| 7.7 | ფილტრის ქვაბის ▽+65.28 ნიშნულის გეგმა | |
| 7.8 | ფილტრის ქვაბის ▽+65.28 ნიშნულის გეგმა | |
| 8.1 | ფილტრის ქვაბის ▽+65.28 ნიშნულის გეგმა | |
| 8.2 | ფილტრის ქვაბის ▽+65.28 ნიშნულის გეგმა | |
| 8.3 | ფილტრის ქვაბის ▽+65.28 ნიშნულის გეგმა | |
| 8.4 | ფილტრის ქვაბის ▽+65.28 ნიშნულის გეგმა | |
| 8.5 | ფილტრის ქვაბის ▽+65.28 ნიშნულის გეგმა | |
| 8.6 | ფილტრის ქვაბის ▽+65.28 ნიშნულის გეგმა | |
| 8.7 | ფილტრის ქვაბის ▽+65.28 ნიშნულის გეგმა | |
| 8.8 | ფილტრის ქვაბის ▽+65.28 ნიშნულის გეგმა | |

| | |
|---|---|
| პროექტის / 2023 წელი | |
| დასრულების ეტაპი: | A2 OE_STR_Belitashvili_BEAM |
| KEYPLAN: | |
| ავტორი: ქ.ბელიტაშვილი ქ.ბერიძე | |
| შემსრულებელი: | |
| ნახაზის დასახელება: | ვარვარების ქვაბის ▽+65.28 ნიშნულის ქვემოთ არსებული ნაგებობების ტერიტორიის ზედნადები ნაწილის ▽+65.28 ნიშნულის გეგმა |
| ნახაზის №: | |
| ობიექტის დასახელება: | ქ.ბათუმში, ბ.ბერიძის ქ.ნ 100, №102 |
| დამკვეთი: | ა.ს. "ფაზი" |
| ავტორი | ხელმოწერა | პირადი ნომერი |
| ხელმძღვანელი | | |
| შემსრულებელი | | |
| ტექნიკური კონტროლი | | |
| ნორმების კონტროლი | | |
| ელექტრონული ფორმა | | |

შპს "ენჯინირინგ ჯორჯიან ჯეროუპ"
engineering
ქ.ბათუმი, ა.ბაქრაძის ქ.№7
ტელ. 599 56 49 49

შპს "ენჯინირინგ ჯორჯიან ჯეროუპ"
სს "ბაზისბანკის" ბათუმის ფილიალის ბანკის კოდი CHASGE22
ანგარიშის ნომერი GE06CH0000000000000000 (GEL)
(ა/ბ №PFL 41727)

| ორგანიზაციის დასახელება | ხელმოწერა | ხელმოწერის თარიღი |
|---|---|---|
| ტექნიკური ზედამხედველობა | | |
| ავტორის ზედამხედველობა | | |
| ავტორის ზედამხედველობა | | |
| ავტორის ზედამხედველობა | | |

ავტორის ზედამხედველობა ბ.ბერიძე (II ამოწმება)
ნახაზის ნომერი: 2.4
ავტორის ზედამხედველობა ქ.ბელიტაშვილი
ნახაზის დასახელება: ფილტრის ქვაბის ▽+65.28 ნიშნულის ქვემოთ არსებული ნაგებობების ტერიტორიის ზედნადები ნაწილის გეგმა

| ნახაზის № | ნახაზის დასახელება | შენიშვნა |
|---|---|---|
| 9ЭЛ.ОБ.2 | ნახაზების ჩამონათვალი | |
| 9ЭЛ.ОБ.3 | ზოგადი ხედი | |
| 9ЭЛ.ОБ.4 | ზოგადი ხედი | |
| 9ЭЛ.ОБ.5 | ფილტრის ქვაბის ▽+65.28 ნიშნულის გეგმა | |
| 9ЭЛ.ОБ.6 | ფილტრის ქვაბის ▽+65.28 ნიშნულის გეგმა | |
| 9ЭЛ.ОБ.7 | ფილტრის ქვაბის ▽+65.28 ნიშნულის გეგმა | |
| 9ЭЛ.ОБ.8 | ფილტრის ქვაბის ▽+65.28 ნიშნულის გეგმა | |
| 9ЭЛ.ОБ.9 | ფილტრის ქვაბის ▽+65.28 ნიშნულის გეგმა | |
| 9ЭЛ.ОБ.10 | ფილტრის ქვაბის ▽+65.28 ნიშნულის გეგმა | |
| 9ЭЛ.ОБ.11 | ფილტრის ქვაბის ▽+65.28 ნიშნულის გეგმა | |
| 9ЭЛ.ОБ.12 | ფილტრის ქვაბის ▽+65.28 ნიშნულის გეგმა | |
| 9ЭЛ.ОБ.13 | ფილტრის ქვაბის ▽+65.28 ნიშნულის გეგმა | |
| 9ЭЛ.ОБ.14 | ფილტრის ქვაბის ▽+65.28 ნიშნულის გეგმა | |
| 9ЭЛ.ОБ.15 | ფილტრის ქვაბის ▽+65.28 ნიშნულის გეგმა | |
| 9ЭЛ.ОБ.16 | ფილტრის ქვაბის ▽+65.28 ნიშნულის გეგმა | |
| 9ЭЛ.ОБ.17 | ფილტრის ქვაბის ▽+65.28 ნიშნულის გეგმა | |
| 9ЭЛ.ОБ.18 | ფილტრის ქვაბის ▽+65.28 ნიშნულის გეგმა | |
| 9ЭЛ.ОБ.19 | ფილტრის ქვაბის ▽+65.28 ნიშნულის გეგმა | |
| 9ЭЛ.ОБ.20 | ფილტრის ქვაბის ▽+65.28 ნიშნულის გეგმა | |
| 9ЭЛ.ОБ.21 | ფილტრის ქვაბის ▽+65.28 ნიშნულის გეგმა | |
| 9ЭЛ.ОБ.22 | ფილტრის ქვაბის ▽+65.28 ნიშნულის გეგმა | |
| 9ЭЛ.ОБ.23 | ფილტრის ქვაბის ▽+65.28 ნიშნულის გეგმა | |
| 9ЭЛ.ОБ.24 | ფილტრის ქვაბის ▽+65.28 ნიშნულის გეგმა | |
| 9ЭЛ.ОБ.25 | ფილტრის ქვაბის ▽+65.28 ნიშნულის გეგმა | |
| 9ЭЛ.ОБ.26 | ფილტრის ქვაბის ▽+65.28 ნიშნულის გეგმა | |
| 9ЭЛ.ОБ.27 | ფილტრის ქვაბის ▽+65.28 ნიშნულის გეგმა | |
| 9ЭЛ.ОБ.28 | ფილტრის ქვაბის ▽+65.28 ნიშნულის გეგმა | |
| 9ЭЛ.ОБ.29 | ფილტრის ქვაბის ▽+65.28 ნიშნულის გეგმა | |
| 9ЭЛ.ОБ.30 | ფილტრის ქვაბის ▽+65.28 ნიშნულის გეგმა | |
| 9ЭЛ.ОБ.31 | ფილტრის ქვაბის ▽+65.28 ნიშნულის გეგმა | |
| 9ЭЛ.ОБ.32 | ფილტრის ქვაბის ▽+65.28 ნიშნულის გეგმა | |
| 9ЭЛ.ОБ.33 | ფილტრის ქვაბის ▽+65.28 ნიშნულის გეგმა | |
| 9ЭЛ.ОБ.34 | ფილტრის ქვაბის ▽+65.28 ნიშნულის გეგმა | |
| 9ЭЛ.ОБ.35 | ფილტრის ქვაბის ▽+65.28 ნიშნულის გეგმა | |
| 9ЭЛ.ОБ.36 | ფილტრის ქვაბის ▽+65.28 ნიშნულის გეგმა | |
| 9ЭЛ.ОБ.37 | ფილტრის ქვაბის ▽+65.28 ნიშნულის გეგმა | |
| 9ЭЛ.ОБ.38 | ფილტრის ქვაბის ▽+65.28 ნიშნულის გეგმა | |
| 9ЭЛ.ОБ.39 | ფილტრის ქვაბის ▽+65.28 ნიშნულის გეგმა | |
| 9ЭЛ.ОБ.40 | ფილტრის ქვაბის ▽+65.28 ნიშნულის გეგმა | |
| 9ЭЛ.ОБ.41 | ფილტრის ქვაბის ▽+65.28 ნიშნულის გეგმა | |
| 9ЭЛ.ОБ.42 | ფილტრის ქვაბის ▽+65.28 ნიშნულის გეგმა | |
| 9ЭЛ.ОБ.43 | ფილტრის ქვაბის ▽+65.28 ნიშნულის გეგმა | |
| 9ЭЛ.ОБ.44 | ფილტრის ქვაბის ▽+65.28 ნიშნულის გეგმა | |
| 9ЭЛ.ОБ.45 | ფილტრის ქვაბის ▽+65.28 ნიშნულის გეგმა | |
| 9ЭЛ.ОБ.46 | ფილტრის ქვაბის ▽+65.28 ნიშნულის გეგმა | |
| 9ЭЛ.ОБ.47 | ფილტრის ქვაბის ▽+65.28 ნიშნულის გეგმა | |
| 9ЭЛ.ОБ.48 | ფილტრის ქვაბის ▽+65.28 ნიშნულის გეგმა | |
| 9ЭЛ.ОБ.49 | ფილტრის ქვაბის ▽+65.28 ნიშნულის გეგმა | |
| 9ЭЛ.ОБ.50 | ფილტრის ქვაბის ▽+65.28 ნიშნულის გეგმა | |
| 9ЭЛ.ОБ.51 | ფილტრის ქვაბის ▽+65.28 ნიშნულის გეგმა | |
| 9ЭЛ.ОБ.52 | ფილტრის ქვაბის ▽+65.28 ნიშნულის გეგმა | |
| 9ЭЛ.ОБ.53 | ფილტრის ქვაბის ▽+65.28 ნიშნულის გეგმა | |
| 9ЭЛ.ОБ.54 | ფილტრის ქვაბის ▽+65.28 ნიშნულის გეგმა | |
| 9ЭЛ.ОБ.55 | ფილტრის ქვაბის ▽+65.28 ნიშნულის გეგმა | |
| 9ЭЛ.ОБ.56 | ფილტრის ქვაბის ▽+65.28 ნიშნულის გეგმა | |
| 9ЭЛ.ОБ.57 | ფილტრის ქვაბის ▽+65.28 ნიშნულის გეგმა | |
| 9ЭЛ.ОБ.58 | ფილტრის ქვაბის ▽+65.28 ნიშნულის გეგმა | |
| 9ЭЛ.ОБ.59 | ფილტრის ქვაბის ▽+65.28 ნიშნულის გეგმა | |
| 9ЭЛ.ОБ.60 | ფილტრის ქვაბის ▽+65.28 ნიშნულის გეგმა | |
| 9ЭЛ.ОБ.61 | ფილტრის ქვაბის ▽+65.28 ნიშნულის გეგმა | |
| 9ЭЛ.ОБ.62 | ფილტრის ქვაბის ▽+65.28 ნიშნულის გეგმა | |
| 9ЭЛ.ОБ.63 | ფილტრის ქვაბის ▽+65.28 ნიშნულის გეგმა | |
| 9ЭЛ.ОБ.64 | ფილტრის ქვაბის ▽+65.28 ნიშნულის გეგმა | |
| 9ЭЛ.ОБ.65 | ფილტრის ქვაბის ▽+65.28 ნიშნულის გეგმა | |

ანძის ტიპი და ანძის ნომერი ან ანძის ადგილმდებარეობა
ანძის ტიპი: ღეროვანი ბადე
ანძის ნომერი: 2.4
ანძის ჯამური სიგრძე (მ): 20626.50
ანძის ერთ. წონა (კგ): 25191.49
ანძის ნომერი: 2.4
ანძის ტიპი: ღეროვანი ბადე
ანძის ჯამური სიგრძე (მ): 20626.50
ანძის ერთ. წონა (კგ): 25191.49

რიგელების ქვედა და ზედა შრის
არმირების ბეგმა ▽+68.08 ნიშნულზე

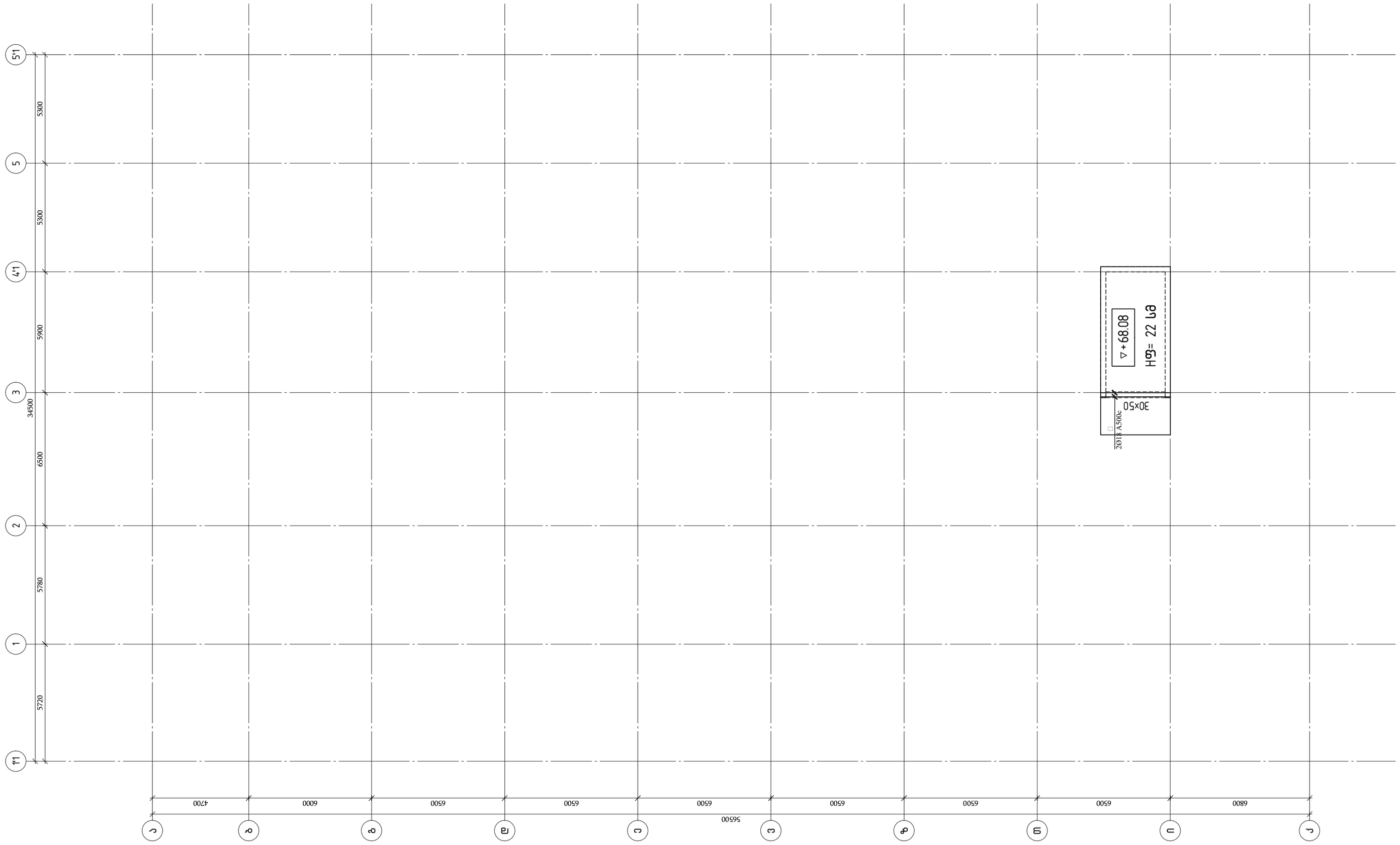


თბილისი / 2023 წელი

ფაილის სახელი:
A2 QF_STR_Beliashvili_BEAM

KEYPLAN:

ყოველი შემდეგი რევიზია აუქმებს წინა რევიზიებს

პროექტის სტატუსი:

სამშენებლო დოკუმენტაცია

რევიზია

| რევ. | თარიღი | აღწერილობა | დამტკ. |
|---|---|---|---|
| | | | |
| | | | |
| | | | |
| | | | |
| | | | |
| | | | |
| | | | |
| | | | |
| | | | |

შენიშვნები:

რიგელების გრძივი და განივი არმირების მოწყობის სქემები იხილეთ რიგელების ტიპური კვანძების ნახაზებში (კ.7.63 კ–7.64)

ძირითადი არმირების გეგმაზე დატანილ ჭრილებზე ნაჩვენებია მხოლოდ ძირითადი არმატურები; დამატებითი არმირების ჭრილები იხილეთ დამატებითი არმირების გეგმებზე

მისამართი:

ქ.თბილისი ა. გელიაშვილის ქუჩა
№100, №100$^3$, №102

დამკვეთი:

შ.პ.ს "ფერი"

| თანამდებობა | სახელი გვარი | ხელმოწერა |
|---|---|---|
| პროექტის მენეჯერი | | |
| შპმკისაბულოს მთავარის მოვ. | | |

შემსრულებელი:

შპს "ქიუ ენჯინირინგი"

მისამართი :
ქ.თბილისი აბაკარაძის №7 ბინა №6

შპს "ქიუ ენჯინირინგის" პროფესიული პასუხისმგებლობის მზღვეველია სს "დაზღვევის საერთაშორისო კომპანია ირაო" (პ/ნ №PFL 417/21 )

| თანამდებობა | სახელი გვარი | ხელმოწერა |
|---|---|---|
| დირექტორი | დ.ქევანიშვილი | |
| საპროექტო ჯგუფის უფროსი | ო. ილიუხინი | |
| პროექტის მთ. კონსტრუქტორი | ო. ილიუხინი | |
| შემსრულა | ქ. ურძმაძე | |

პროექტის სახელწოდება:

მრავალფუნქციური კომპლექსი (II ბლოკი)

პროექტის სტადია:
მუშა პროექტი

პროექტის ნაწილი:
კონსტრუქცია

| ფორმატი | ნახაზის დასახელება: |
|---|---|
| A2 | |
| სტადია | |
| მ.პ. | |
| თარიღი | |
| 24/02/2023 | |
| მასშტაბი | |
| 1:150 | |

რიგელების ქვედა შრის ძირითადი არმირების გეგმა ▽+68.08 ნიშნულზე

| რევიზია | ნახაზის ნომერი: | ფურცლის საერთო რაოდენობა |
|---|---|---|
| R1 | კ–II.7.61 | 65 |

| | | | | | |
|---|---|---|---|---|---|
| | | | | | |
| | | | | | |
| | | | | | |

## ФОПЖЕЛЕЗОБЕТОННЫЕ ПЛИТЫ ПЕРЕКРЫТИЯ ЗДАНИЯ. ПЛАНЫ ПЕРЕКРЫТИЙ

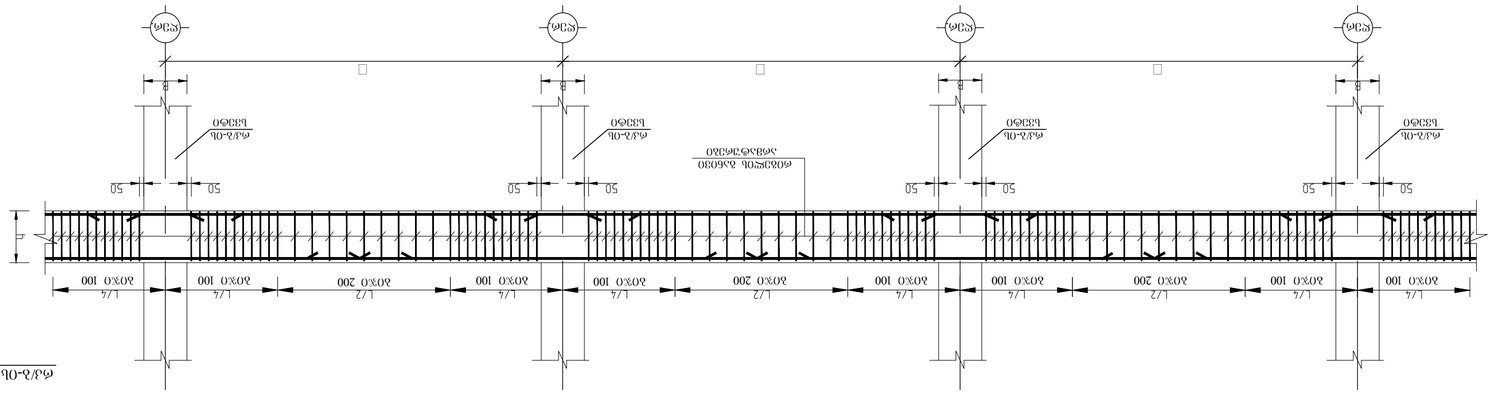


### Фиксирующие элементы плитных элементов перекрытия

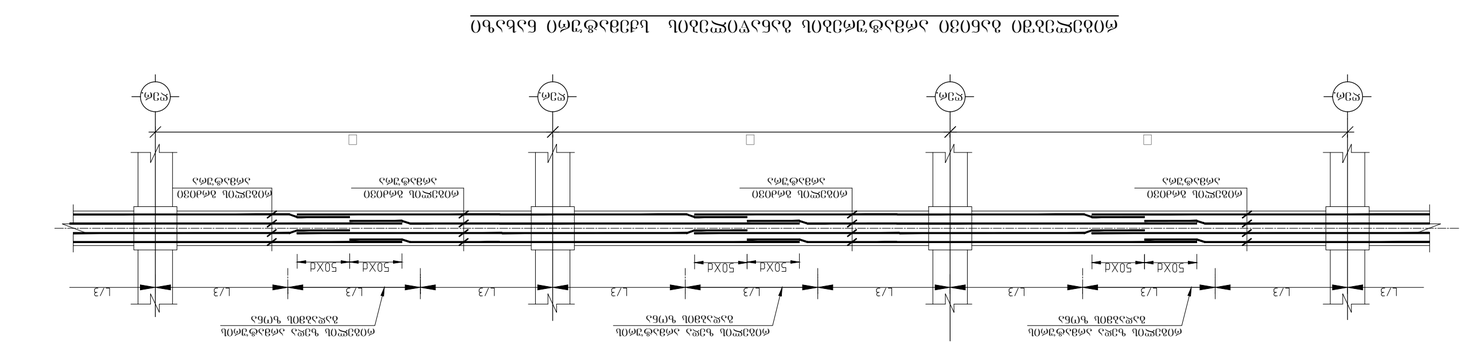


### Разрез 1-1

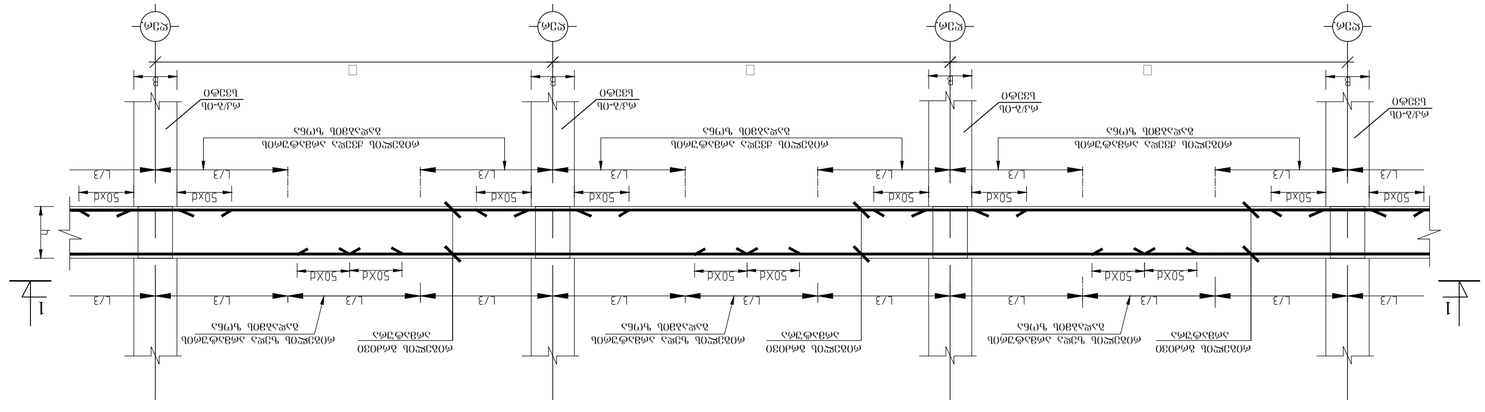


### Фиксирующие элементы плитных элементов перекрытия




### Фиксирующие элементы плитных элементов перекрытия




| | | | | |
|---|---|---|---|---|
| | | | | |
| | | | | |
| | | | | |
| | | | | |
| | | | | |
| | | | | |
| | | | | |
| | | | | |
| | | | | |
| Кол. | Лист | № докум. | Подп. | Дата |

Типовые элементы

| | | |
|---|---|---|
| Разработал | Ананьева Ю.А. | |
| Проверил | Ананьева Ю.А. | |
| Н. контр. | Ананьева Ю.А. | |
| ГИП | Ананьева Ю.А. | |

Стадия: Р | Лист: 1 | Листов: 1

ООО "ЭкспертПроектСтрой"
г. Москва, ул. Ленинская Слобода, д. 19, стр. 1, оф. 1

Согласовано:

Инв. № подл. | Подп. и дата | Взам. инв. №

Изм. Кол.уч. Лист № док. Подп. Дата

Типовые фиксирующие элементы плитных элементов перекрытия зданий и сооружений

Альбом чертежей конструкций

Формат А2

Копировал

Инв. № подл. | Подп. и дата | Взам. инв. №

Изм. Кол.уч. Лист № док. Подп. Дата

Типовые фиксирующие элементы плитных элементов перекрытия зданий и сооружений

Альбом чертежей конструкций

Формат А2

Копировал

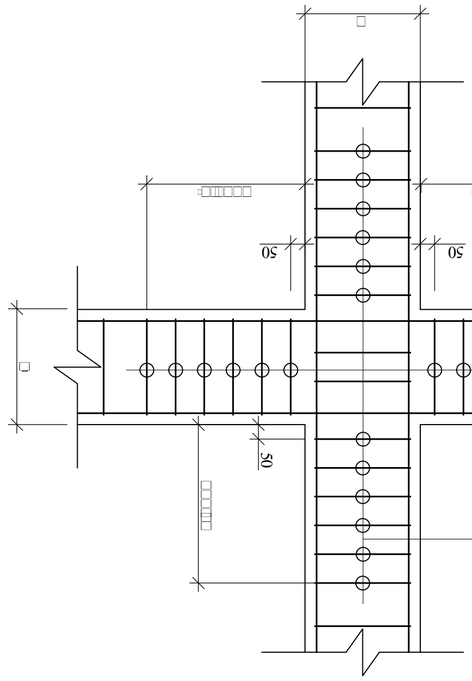
50
50
50

# ბეტონის ნარევის ფასების ცხრილი

| ნომერი | ბეტონის მარკა | ბეტონის ნარევის ერთეული ფასი (ლარი) | | |

## გადახურვისს ფილაზე ღიოებების განლაგების გეგმა ▽ −3.70
მ 1:150

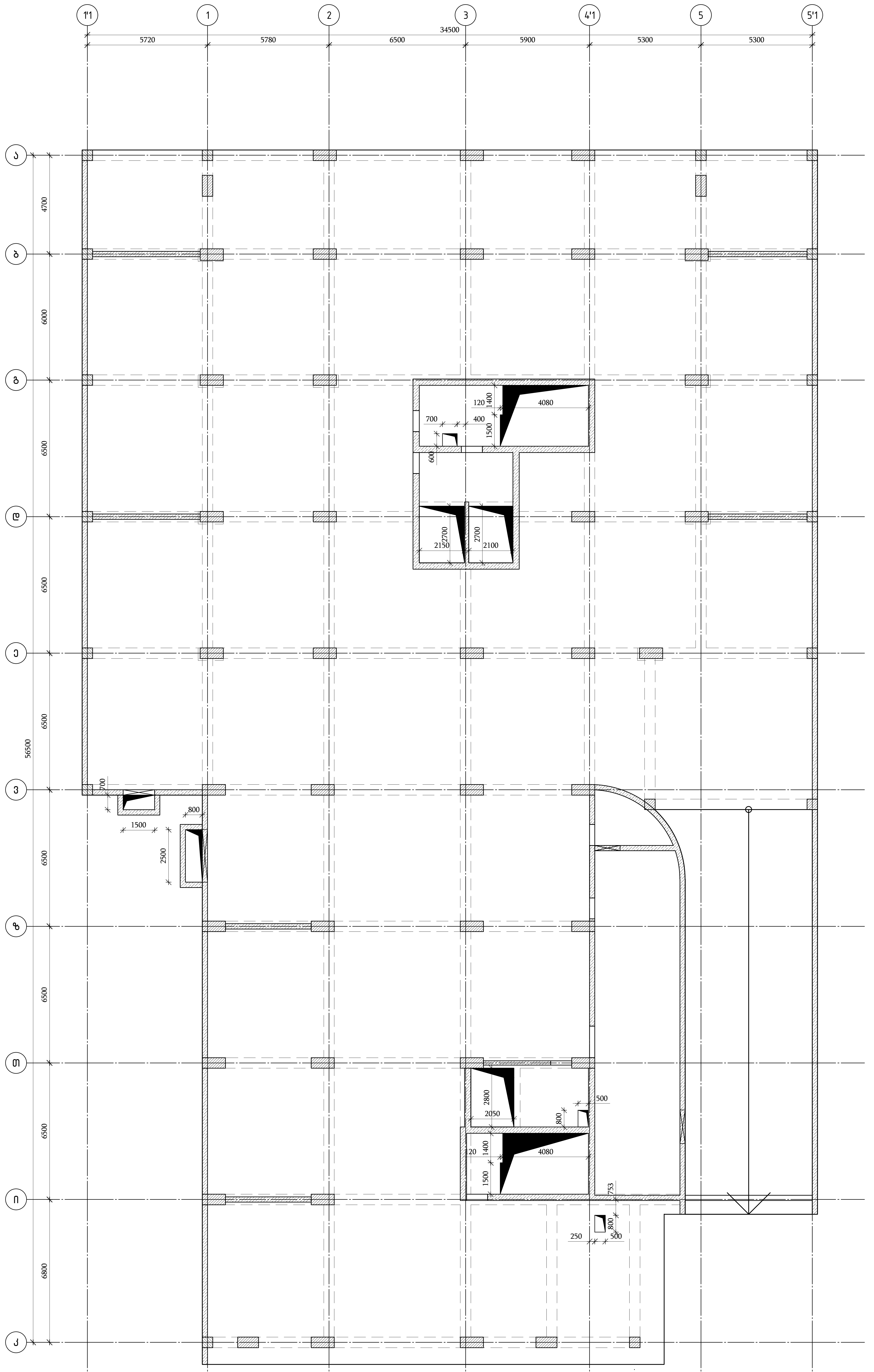


თბილისი / 2023 წელი

ფაილის სახელი:
A2 QE_STR_Beliashvili_SLAB

KEYPLAN:

ყოველი შემდეგი რევიზია აუქმებს წინა რევიზიებს

პროექტის სტატუსი:
სამშენებლო დოკუმენტაცია

რევიზია

| რევ. | თარიღი | აღწერილობა | დამტკ. |
|---|---|---|---|
| | | | |

შენიშვნები:

მისამართი:
ქ.თბილისი ა. ბელიაშვილის ქუჩა
№100, №100ა, №102

დამკვეთი:
შ.პ.ს "ფერი"

| თანამდებობა | სახელი გვარი | ხელმოწერა |
|---|---|---|
| პროექტის მენეჯერი | | |
| დამტკიცებულია: დამკვეთის მიერ | | |

შემსრულებელი:
შპს "ქიუ ენჯინერინგი"

მისამართი :
ქ.თბილისი ა.ბაქრაძის №7
ბინა №6

engineering

შპს "ქიუ ენჯინერინგის"
პროფესიული პასუხისმგებლობის მზღვეველია
სს "დაზღვევის საერთაშორისო კომპანია ირაო"
(პ/ნ №PFL 417/21 )

| თანამდებობა | სახელი გვარი | ხელმოწერა |
|---|---|---|
| დირექტორი | დ.ქევანიშვილი | |
| საპროექტო ჯგუფის უფროსი | ო. ილიუხინი | |
| პროექტის მთ. კონსტრუქტორი | ო. ილიუხინი | |
| შეასრულა | მ.იაკობიძე | |

პროექტის სახელწოდება:
მრავალფუნქციური კომპლექსი (II ბლოკი)

პროექტის სტადია:
ახალი მშენებლობა

პროექტის ნაწილი:
კონსტრუქცია

| ფორმატი | A2 |
|---|---|
| სტადია | მ.პ. |
| თარიღი | 24/02/2023 |
| მასშტაბი | 1:150 |

ნახაზის დასახელება:
გადახურვის ფილაში ღიობების განლაგების გეგმა ▽ −3.70

| რევიზია: | ნახაზის ნომერი: | ფურც. საერთო რაოდენობა |
|---|---|---|
| R1 | კ−II.8.1 | 105 |

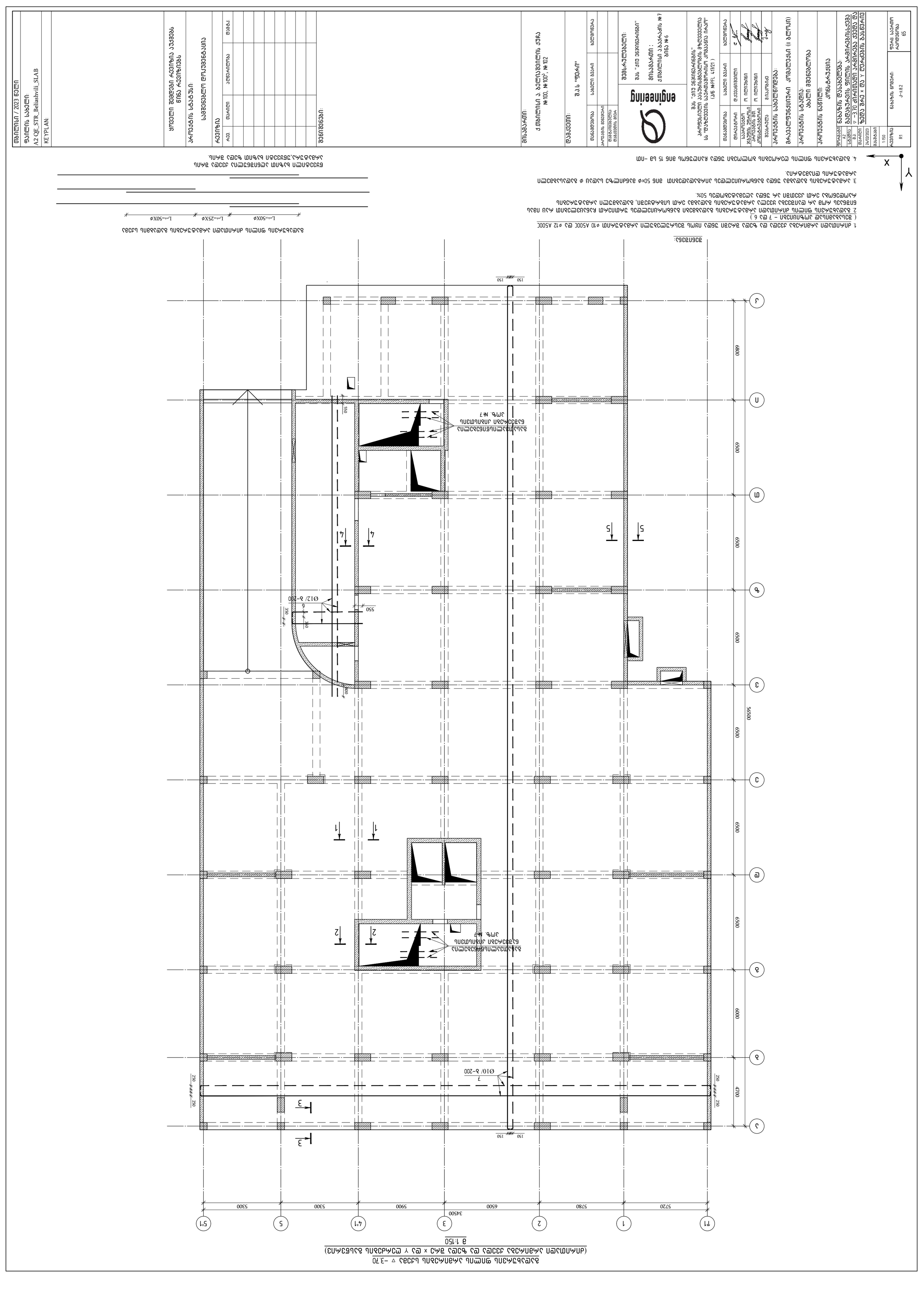


| | | | | | | | | | | | |
|---|---|---|---|---|---|---|---|---|---|---|---|
| | | | | | | | | | | | თბილისი / 2023 წელი |
| | | | | | | | | | | | ფაილის სახელი: |
| | | | | | | | | | | | A2 QE_STR_Beliashvili_SLAB |
| | | | | | | | | | | | KEYPLAN: |
| | | | | | | | | | | | |

ყოველი შემდგომი რევიზია აუქმებს წინა რევიზიებს

პროექტის სტადია: სამშენებლო დოკუმენტაციის

| რევიზია | | | | | | | | | | |
|---|---|---|---|---|---|---|---|---|---|---|
| რევ. | თარიღი | ავტორი/ორგ. | დებულ. | | | | | | | |
| | | | | | | | | | | |

შენიშვნები:

მისამართი:
ქ. თბილისი ა. ბელიაშვილის ქუჩა
№100, №100[1], №102

დამკვეთი:
შ.პ.ს "ფერარი"

| | | |
|---|---|---|
| მთავარი ინჟინერი: | სახელი გვარი | ხელმოწერა |
| პროექტის ავტორები: | | |
| დამკვეთის მიერ: | | |




შემსრულებელი:
შპს "ქიე ენჯინირინგი"
მისამართი :
ქ.თბილისი აბაშიძის №7
ბინა № 6

შპს "ქიე ენჯინირინგის"
პროფესიული ასოციაციის წევრობის მფლობელია
სს "დაზღვევის სააქციო საერთაშორისო კომპანია"
(პ/ნ №PFL 417/21 )

| | | |
|---|---|---|
| მთავარი ინჟინერი | სახელი გვარი | ხელმოწერა |
| დირექტორი | დ.ქვაველიანი | |
| პროექტის ხელმძღვანელი | ო. ილიუაშვილი | |
| პროექტირების ჯგუფის ხელმძღვანელი | ო. ილიუაშვილი | |
| პროექტის ინჟინერი | გ.ბაკურაძე | |

პროექტის სახელწოდება:
მრავალფენიანი კოგაკლეკსი (II ეტაპი)

პროექტის ობიექტი:
ახალი მშენებლობა

პროექტის ნაწილი:
კონსტრუქციები

| | | |
|---|---|---|
| ფურცლების რაოდენობა: A2 | ნახაზის დასახელება: | ფურც. სპეციფ. რაოდენობა |
| სტადია: მ.პ. | მონოლითური არმირებული ქვედა და ზედა პლიტების ბანდარის ზედა ∇ -3.70 ძირითადი არმირება | 65 |
| თარიღი: 24/02/2023 | | |
| მასშტაბი: 1:150 | | |
| ფურცლის ნომერი: R1 | ნახაზის ნომერი: J-II.8.2 | |

# ფილების ფილის ფილების სქემა ▽ -3.70
(ფილების ქვედა არმირება ცენტრალური ზოლის ჩათვლით)

მ 1:150

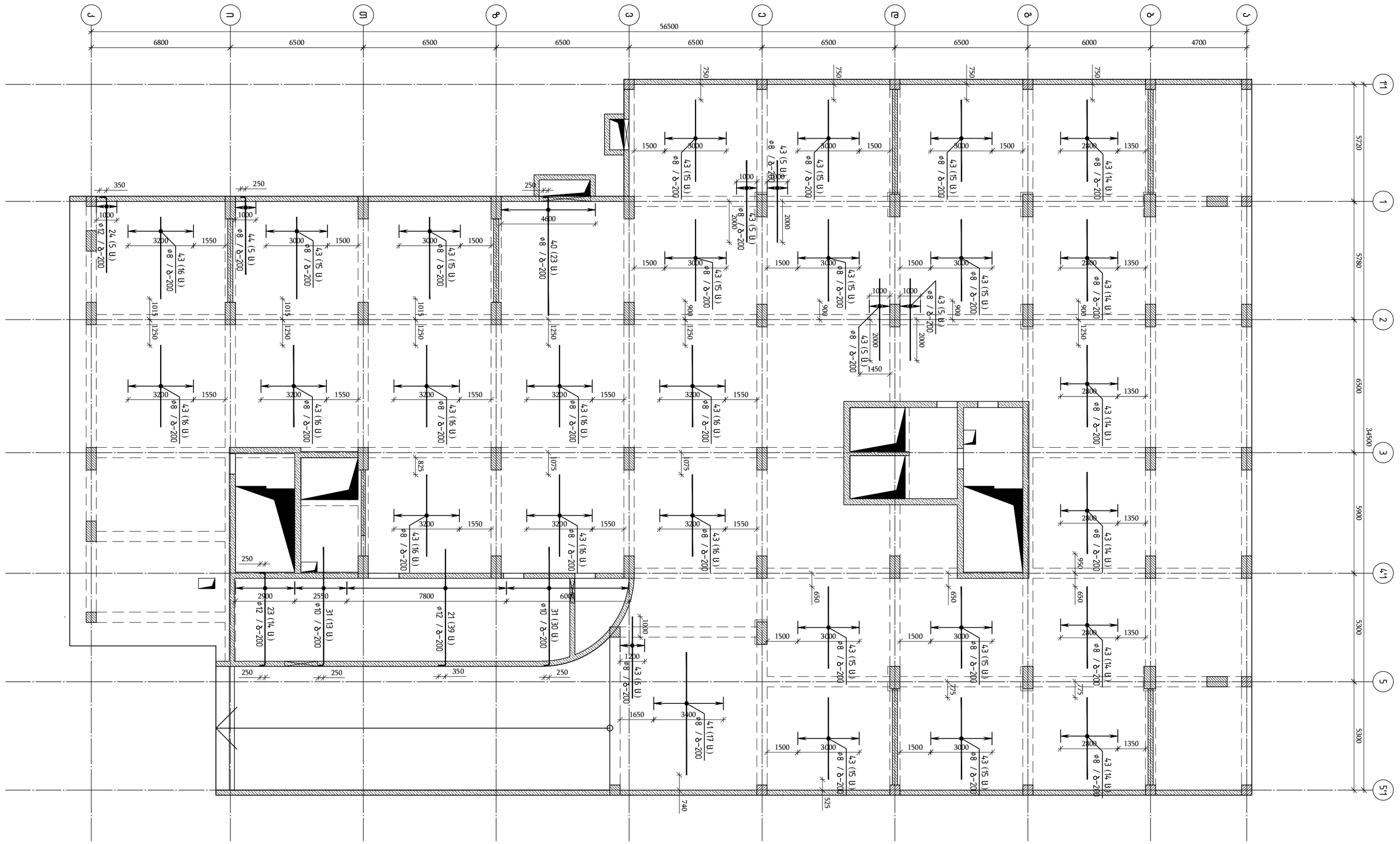


| | | | |
|---|---|---|---|
| | | | |
| | | | |
| | | | |
| | | | |
| | | | |
| | | | |
| | | | |
| | | | |
| | | | |

ცვლილების ნომერი

| | | | |
|---|---|---|---|
| ცვლილების ნომერი | ცვლილების შინაარსი | ავტორის ხელმოწერა | ცვლილების თარიღი |

| | | | |
|---|---|---|---|
| მთავარი ინჟინერი | ი. ბერიძე | | |
| მთავარი არქიტექტორი | ნ. ლორთქიფანიძე | | |
| პროექტის ხელმძღვანელი | ნ. ლორთქიფანიძე | | |
| პროექტის მენეჯერი | ლ. ბერიძე | | |
| დამკვეთის წარმომადგენელი | გ. ალექსიძე | | |

პროექტის სტადია | ფურცლის დასახელება | ფურცლის ნომერი | ფურცლების რაოდენობა

| | | | |
|---|---|---|---|
| მშენებლობა | ბეტონის მარკა | | |
| არმატურის ფოლადის კლასი | | | |
| ბეტონის დაცვითი ფენის სისქე | | | |

შპს "ენჯინირინგ"

engineering

ქ.თბილისი, ა.ჭავჭავაძის №7
პროექტის №6

შპს "ენჯინირინგ"
ბ. ბერიძე, ნ. ლორთქიფანიძე, ნ. ლორთქიფანიძე, ლ. ალექსიძე, ი. ბერიძე
(ა/მ №PFL 473/21)

| | | | |
|---|---|---|---|
| მასშტაბი | ცვლილების ტიპი | ცვლილების ავტორი | ხელმოწერა |
| | | | |

ავტორის სერტიფიკატის №

არქიტექტურული ნაწილი (II ეტაპი)

ქ.თბილისი, ა. ბაქრაძის ქუჩა №100, №102

ობიექტის მისამართი:

შპს "ენჯინირინგი"

დამკვეთი:

| | |
|---|---|
| ფორმატი | A3 |
| ნახატის ნომერი | 8.1 |
| ცვლილების ნომერი | 0 |
| პროექტის ნომერი | 2023 |
| მასშტაბი | 1:150 |
| ფორმატი | A3 |
| ნახატის დასახელება | ფილების ფილის ფილების სქემა |

ნახატის ნომერი: AR-8.1

ნახატის დასახელება: ფილების ფილის ფილების სქემა

პროექტის ფაზა: პროექტის ფაზის ნომერი: 1

პროექტის დასახელება: ქ.თბილისი, ა. ბაქრაძის ქუჩა №100, №102

ობიექტის მისამართი:

| | |
|---|---|
| ფორმატი | A3 |
| ნახატის ნომერი | 8.1 |
| ცვლილების ნომერი | 0 |
| პროექტის ნომერი | 2023 |
| მასშტაბი | 1:150 |
| ფორმატი | A3 |
| ნახატის დასახელება | ფილების ფილის ფილების სქემა |

ნახატის ნომერი: AR-8.1

ნახატის დასახელება: ფილების ფილის ფილების სქემა

პროექტის ფაზა: პროექტის ფაზის ნომერი: 1

პროექტის დასახელება: ქ.თბილისი, ა. ბაქრაძის ქუჩა №100, №102

ობიექტის მისამართი:

შპს "ენჯინირინგი"

დამკვეთ

## გადახურვის ფილის არმირების სქემა ▽ −3.70
## (დამატებითი არმირება ქვედა შრე Y ღერძის გასწვრივ)
მ 1:150

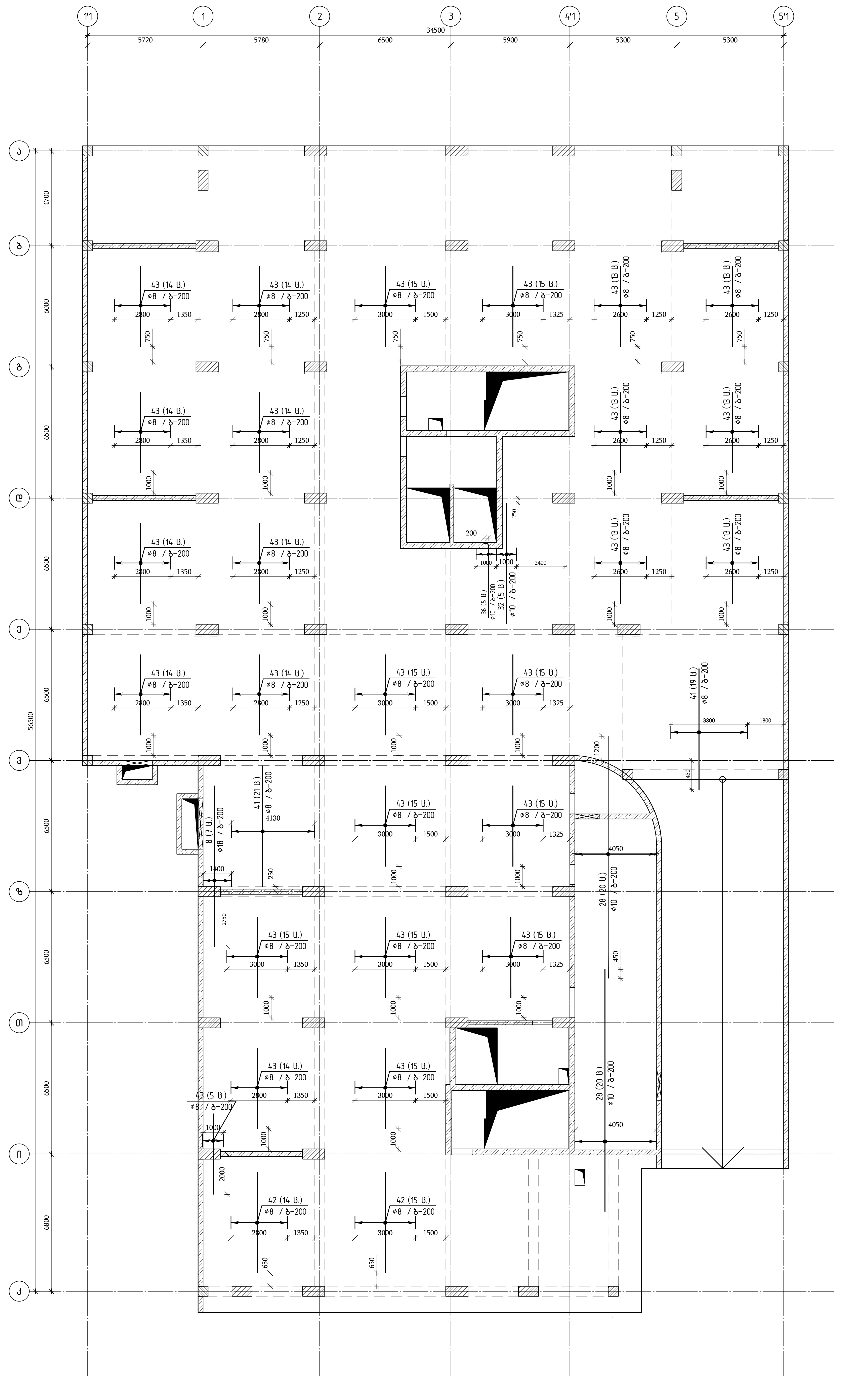

თბილისი / 2023 წელი

ფაილის სახელი:
A2 QE_STR_Beliashvili_SLAB

KEYPLAN:

ყოველი შემდეგი რევიზია აუქმებს წინა რევიზიებს

პროექტის სტატუსი:
სამშენებლო დოკუმენტაცია

რევიზია

| რევ. | თარიღი | აღწერილობა | დათვ. |
|---|---|---|---|

შენიშვნები:

მისამართი:
ქ.თბილისი ა. ბელიაშვილის ქუჩა
№100, №100ა, №102

დამკვეთი:
შ.პ.ს "ფერი"

| თანამდებობა | სახელი გვარი | ხელმოწერა |
|---|---|---|
| პროექტის მენეჯერი | | |
| დამტკიცებულია: დამკვეთის მიერ | | |

engineering

შემსრულებელი:
შპს "ქიუ ენჯინერინგი"

მისამართი:
ქ.თბილისი ა.ბაქრაძის №7
ბინა №6

შპს "ქიუ ენჯინერინგის"
პროფესიული პასუხისმგებლობის მზღვეველია
სს "დაზღვევის საერთაშორისო კომპანია ირაო"
(პ/ნ №PFL 417/21)

| თანამდებობა | სახელი გვარი | ხელმოწერა |
|---|---|---|
| დირექტორი | დ.ქევანიშვილი | [signature] |
| საპროექტო ჯგუფის უფროსი | ო. ილიუხინი | [signature] |
| პროექტის მთ. კონსტრუქტორი | ო. ილიუხინი | [signature] |
| შეასრულა | მ.იაკობიძე | [signature] |

პროექტის სახელწოდება:
მრავალფუნქციური კომპლექსი (II ბლოკი)

პროექტის სტადია:
ახალი მშენებლობა

პროექტის ნაწილი:
კონსტრუქცია

| ფორმატი | ნახაზის დასახელება: |
|---|---|
| A2 | გადახურვის ფილის არმირებისსქემა ▽ −3.70 დამატებითი არმირება ქვედა შრე Y ღერძის გასწვრივ |
| სტადია | |
| მ.პ. | |
| თარიღი | |
| 24/02/2023 | |
| მასშტაბი | |
| 1:150 | |

| რევიზია: | ნახაზის ნომერი: | ფურც. საერთო რაოდენობა |
|---|---|---|
| R1 | კ−II.8.4 | 65 |

# ზემოთ ფილის ქვედა ნიშნულის სვეტების განლაგების სქემა ▽ -3.70
(ღერძებს შორის ზომები მითითებულია მილიმეტრებში)

ა 1:150

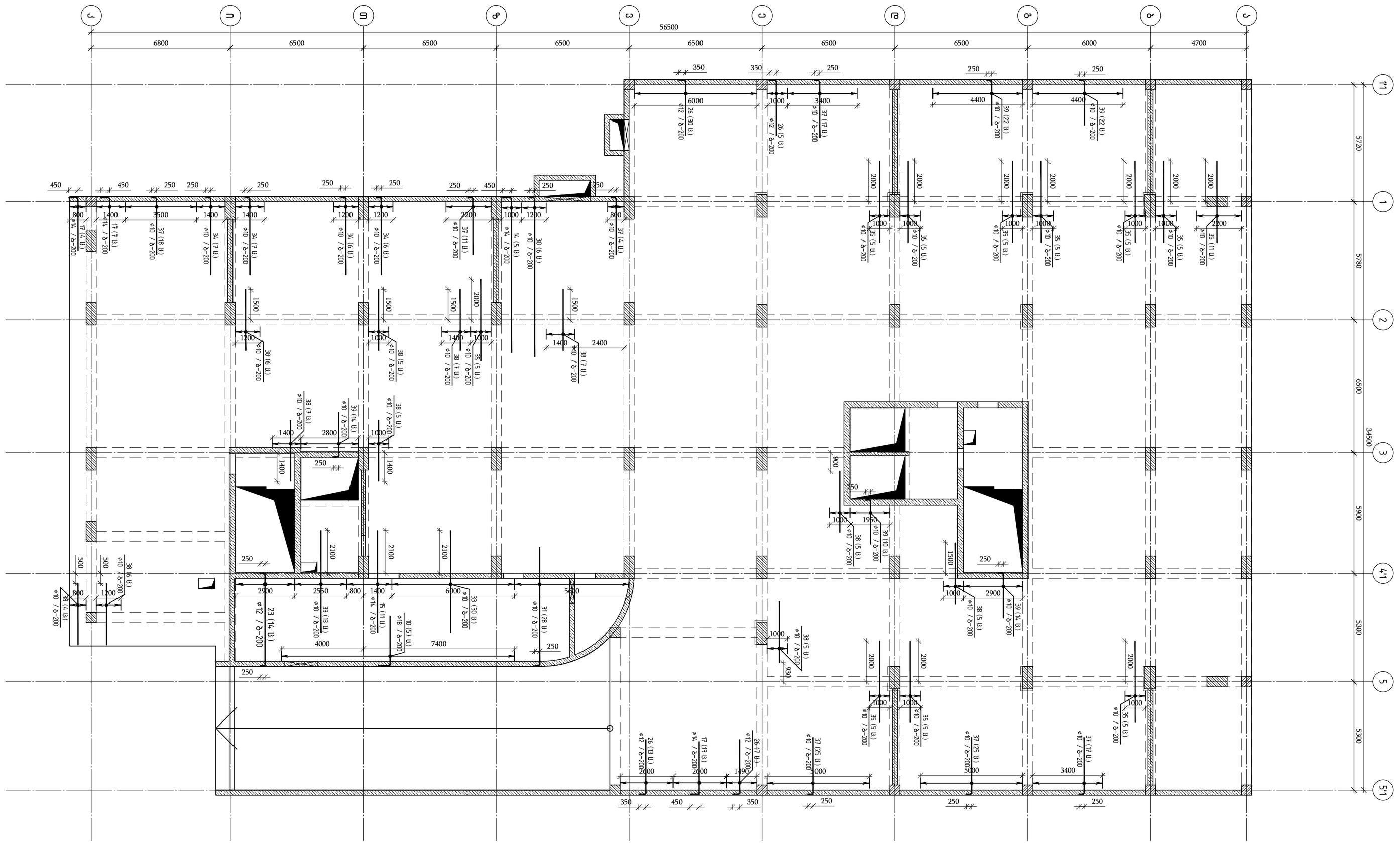


| | | | |
|---|---|---|---|
| | | | |
| | | | |
| | | | |
| | | | |
| | | | |
| | | | |
| | | | |
| | | | |
| | | | |
| | | | |

ვიზირები:

| | | | |
|---|---|---|---|
| ტექნიკური ხელმძღვანელი | ლ. ბერიძე | | |
| მთავარი ინჟინერ-კონსტრუქტორი | ნ. ლორთქიფანიძე | | |
| პროექტის ხელმძღვანელი | ნ. ლორთქიფანიძე | | |
| მთავარი არქიტექტორი | ე. ჯაფარიძე | | |
| მთავარი ინჟინერ-კონსტრუქტორი | ლ. ბერიძე | | |

| | | | |
|---|---|---|---|
| | | | |
| | | | |
| | | | |
| | | | |
| | | | |
| | | | |
| | | | |
| | | | |
| | | | |
| | | | |

ნახაზის ტიპი: ბეტონის კონსტრუქციები

ნახაზის დასახელება: ბეტონის კონსტრუქციები

ობიექტის დასახელება: ბინათმშენებლობა

ობიექტის მისამართი: ქ. ბათუმი, ა. პატიაშვილის ქუჩა №100, №102

დამკვეთი: შპს "ზ.ა.ლ"

პროექტის ხელმძღვანელი: ნ. ლორთქიფანიძე

| | | |
|---|---|---|
| მთავარი ინჟინერ-კონსტრუქტორი | ლ. ბერიძე | |
| მთავარი არქიტექტორი | ე. ჯაფარიძე | |
| პროექტის ხელმძღვანელი | ნ. ლორთქიფანიძე | |
| მთავარი ინჟინერ-კონსტრუქტორი | ნ. ლორთქიფანიძე | |
| ტექნიკური ხელმძღვანელი | ლ. ბერიძე | |

| | | | |
|---|---|---|---|
| | | | |
| | | | |
| | | | |
| | | | |
| | | | |
| | | | |
| | | | |
| | | | |
| | | | |
| | | | |

პროექტის დასახელება: შპს "ზ.ა.ლ" ბინათმშენებლობა ბ.პატიაშვილის ქუჩა №100, №102 კომპლექსის მშენებლობა

პროექტის მისამართი: ქ. ბათუმი, ა. პატიაშვილის ქუჩა №100, №102

დამკვეთი: შპს "ზ.ა.ლ"

| | | | |
|---|---|---|---|
| დამკვეთის ხელმძღვანელი | ნ. ლორთქიფანიძე | | |
| მთავარი ინჟინერ-კონსტრუქტორი | ლ. ბერიძე | | |
| მთავარი არქიტექტორი | ე. ჯაფარიძე | | |
| პროექტის ხელმძღვანელი | ნ. ლორთქიფანიძე | | |
| მთავარი ინჟინერ-კონსტრუქტორი | ნ. ლორთქიფანიძე | | |
| ტექნიკური ხელმძღვანელი | ლ. ბერიძე | | |

| | | | |
|---|---|---|---|
| | | | |
| | | | |
| | | | |
| | | | |
| | | | |
| | | | |
| | | | |
| | | | |
| | | | |
| | | | |

პროექტის დასახელება: ბინათმ

# ფილების ფილის არმირების სქემა ∇ -3.70
(ღერძები 1/ა-ზე, 2/ა-ზე, 3/ა-ზე, 4/ა-ზე, 5/ა-ზე, 6/ა-ზე, 7/ა-ზე, 8/ა-ზე, 9/ა-ზე, 10/ა-ზე, 11/ა-ზე)

მ 1:150

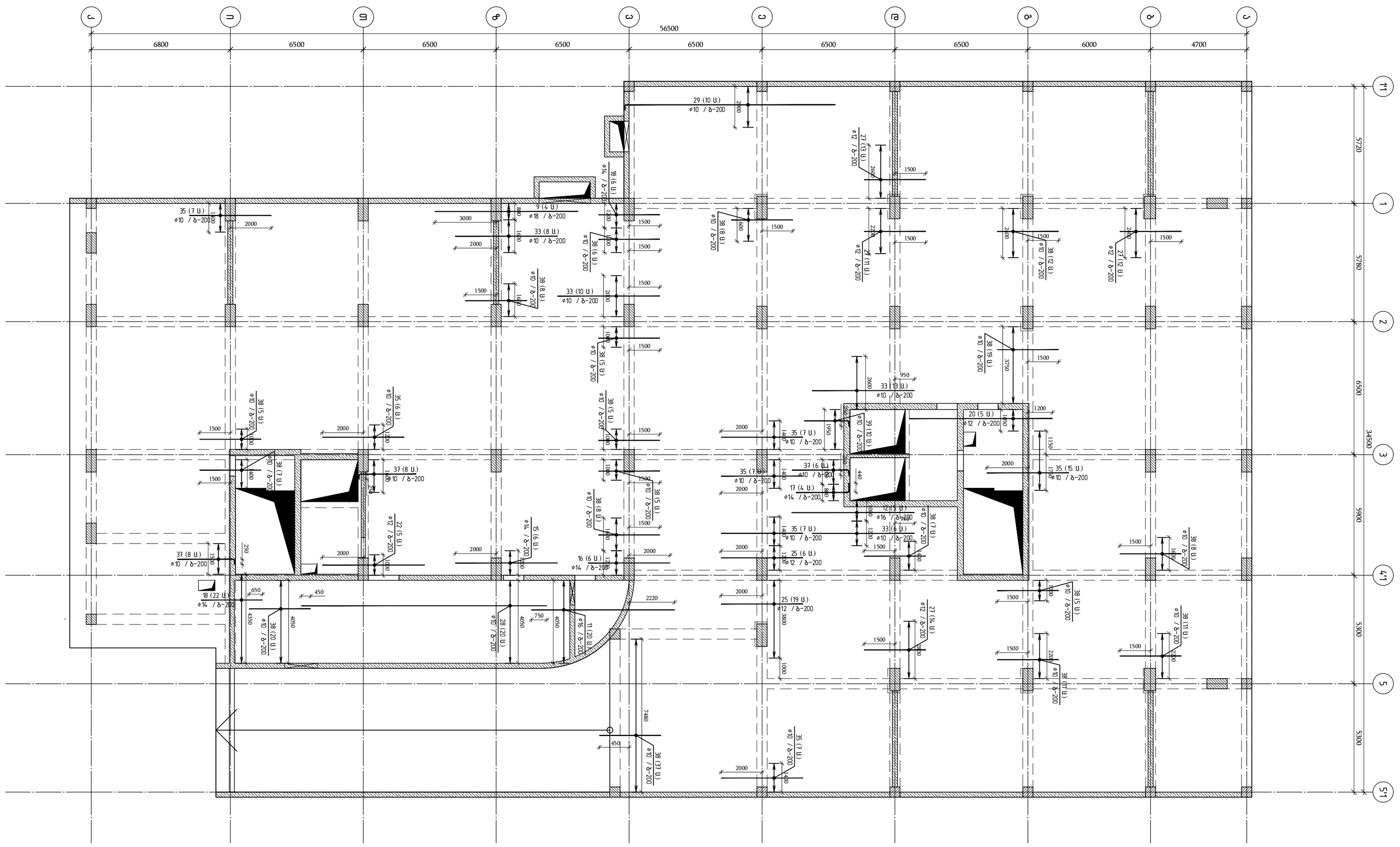
1
2
3
4
5
6
7
8
9
10
11
56500
6800
6500
6500
6500
6500
6500
6500
6500
6000
4700
5720
5780
6900
34500
5900
5300
5300
2000
1500
2400
2600
3750
1200
2200
2220
4650
7480
450
650
750
950
1000
1150
1450
2900
3000
3600
3800
4000
4400
4450
6000
6300
6800
1000
1200
1500
2000
2400
2600
3750

**გადახურვის ფილის არმირების სქემა ▽ −3.70**
**(ლიობების გაძლიერება გადახურვის ფილაში)**
**მ 1:150**

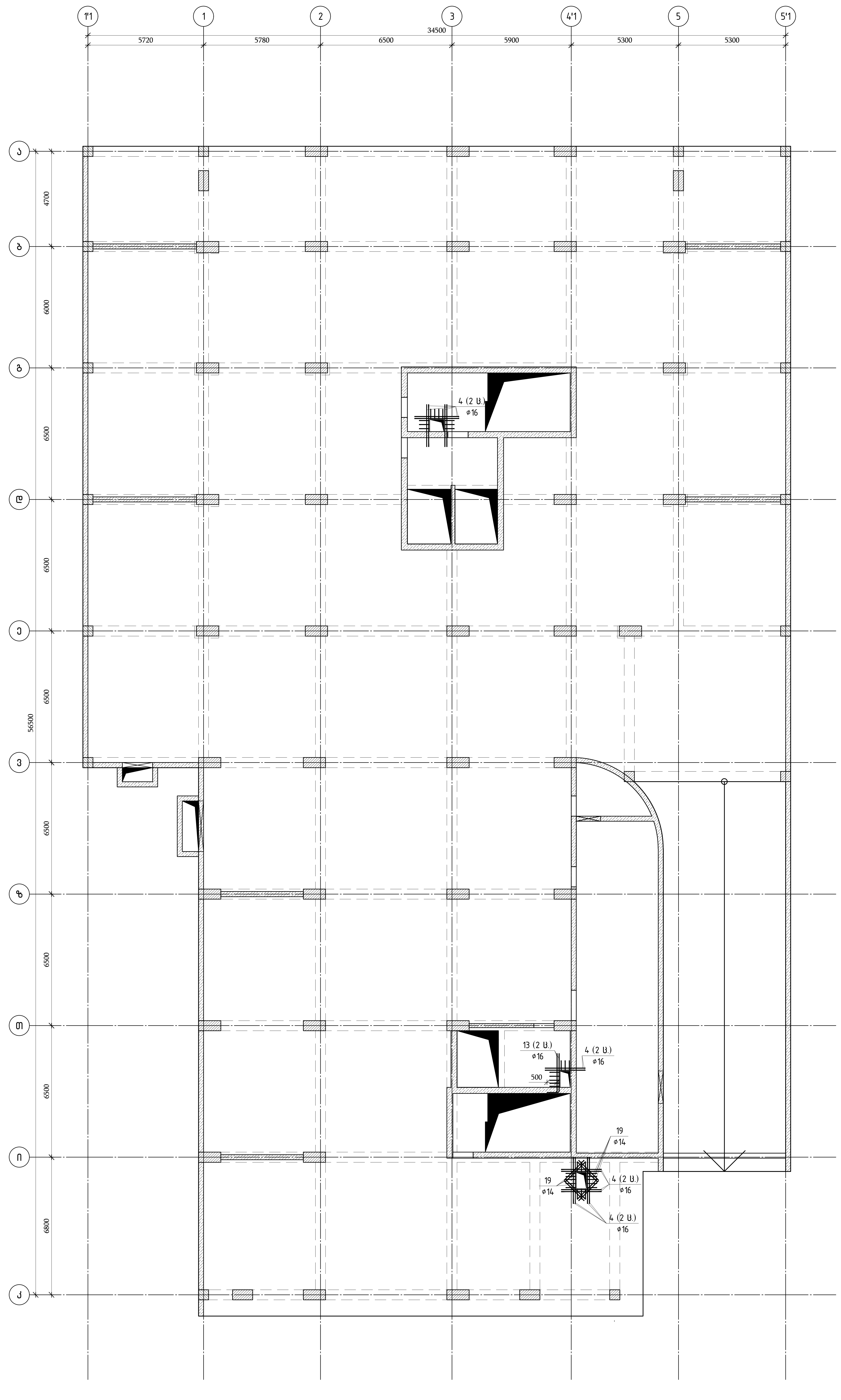


თბილისი / 2023 წელი

ფაილის სახელი: A2 QE_STR_Beliashvili_SLAB

KEYPLAN:

ყოველი შემდეგი რევიზია აუქმებს წინა რევიზიებს

პროექტის სტადია: სამშენებლო დოკუმენტაცია

რევიზია

| რევ. | თარიღი | აღწერილობა | დამტ. |
|---|---|---|---|
| | | | |

შენიშვნები:

მისამართი: ქ.თბილისი ა. ბელიაშვილის ქუჩა № 100, № 100ა, № 102

დამკვეთი: შ.პ.ს "ფერი"

| თანამდებობა | სახელი გვარი | ხელმოწერა |
|---|---|---|
| პროექტის მენეჯერი | | |
| ტექნიკური ზედამხედველი | | |

დამპროექტებელი: შპს "ქიუ ენჯინირინგი"
მისამართი: ქ.თბილისი ა.ბაქრაძის № 7 ბინა № 6

engineering

შპს "ქიუ ენჯინირინგი" პროფესიული პასუხისმგებლობის დაზღვევით სს "დაზღვევის საერთაშორისო კომპანია ირაო" (პ/ნ №PFL 417/21)

| თანამდებობა | სახელი გვარი | ხელმოწერა |
|---|---|---|
| დირექტორი | ლ.ძავანიშვილი | |
| საპროექტო ჯგუფის ხელმძღვანელი | რ. ოლოვაშვილი | |
| პროექტის მთ. კონსტრუქტორი | რ. ოლოვაშვილი | |
| შეასრულა | მ.ისაკიძე | |

პროექტის სახელწოდება: მრავალფუნქციური კომპლექსი (II ეტაპი)

პროექტის სტატუსი: ახალი მშენებლობა

პროექტის ნაწილი: კონსტრუქციული

ნახაზის დასახელება: გადახურვის ფილის არმირების სქემა ▽ −3.70 ლიობების გაძლიერება გადახურვის ფილაში

| ფორმატი | სტადია | თარიღი | მასშტაბი | რევიზია | ნახაზის ნომერი: | ფურც. სულ ფურცლები |
|---|---|---|---|---|---|---|
| A2 | ს.პ. | 24/02/2023 | 1:150 | R1 | კ-II.8.7 | 65 |

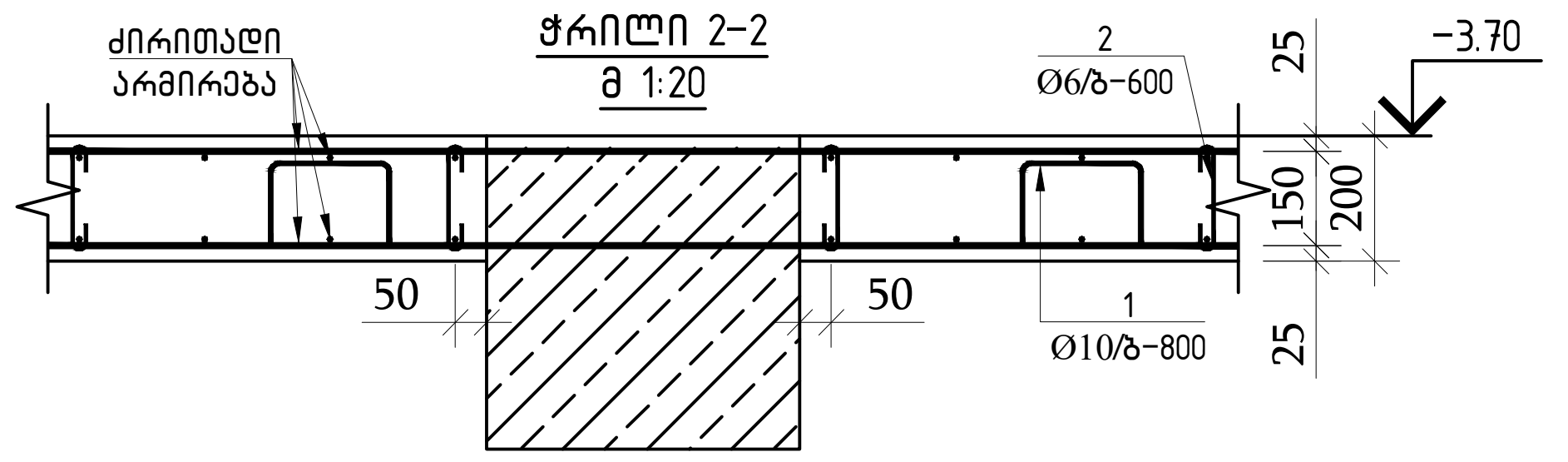


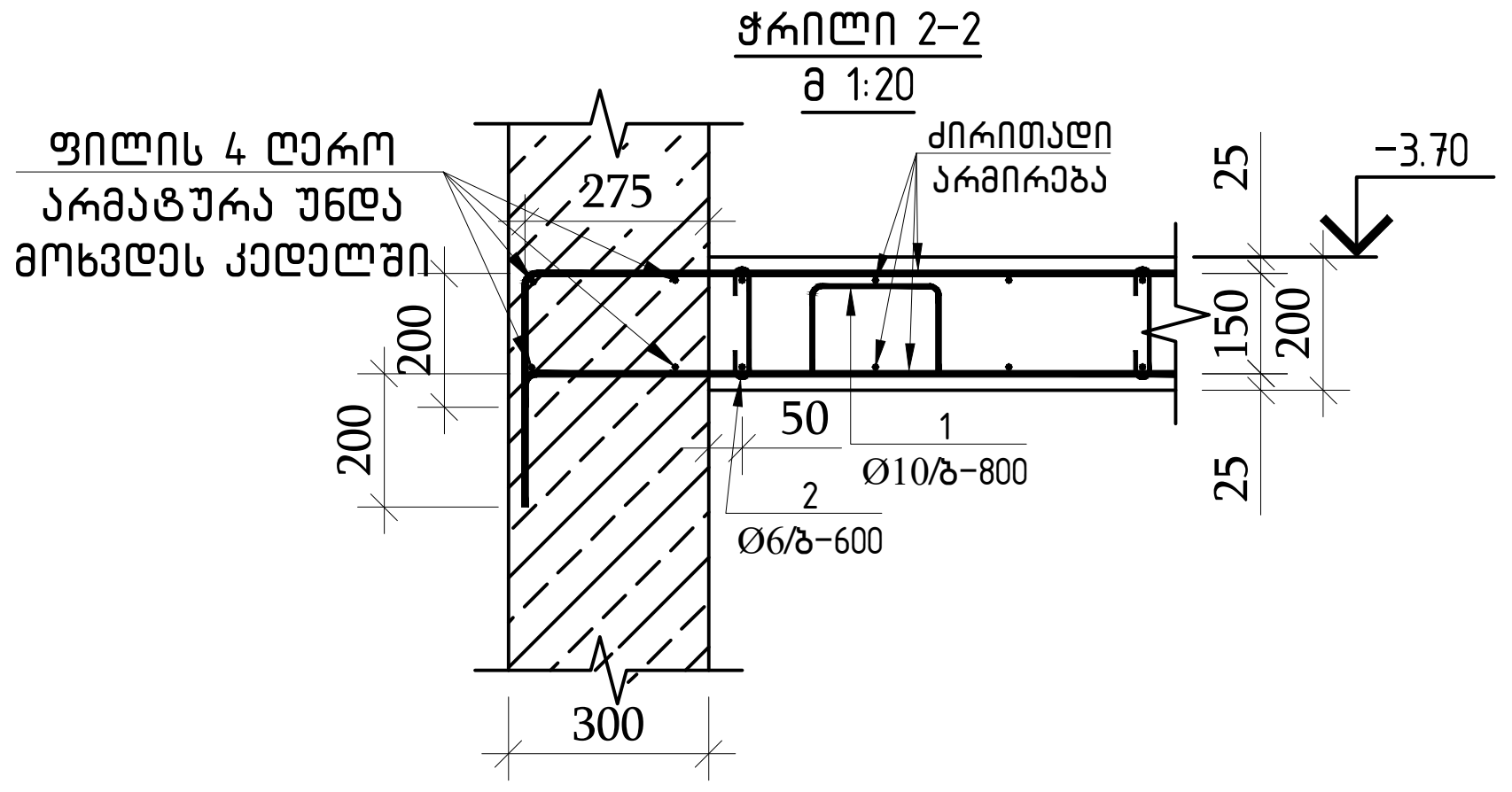


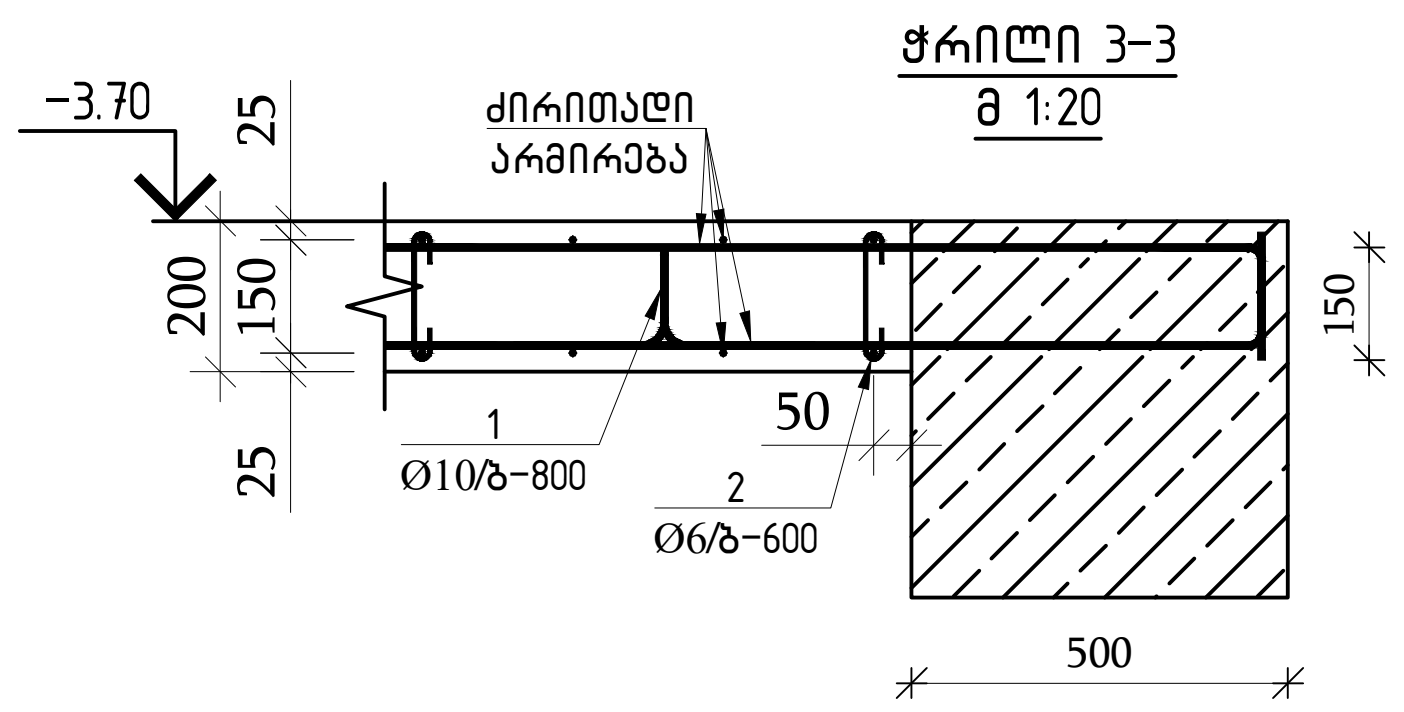


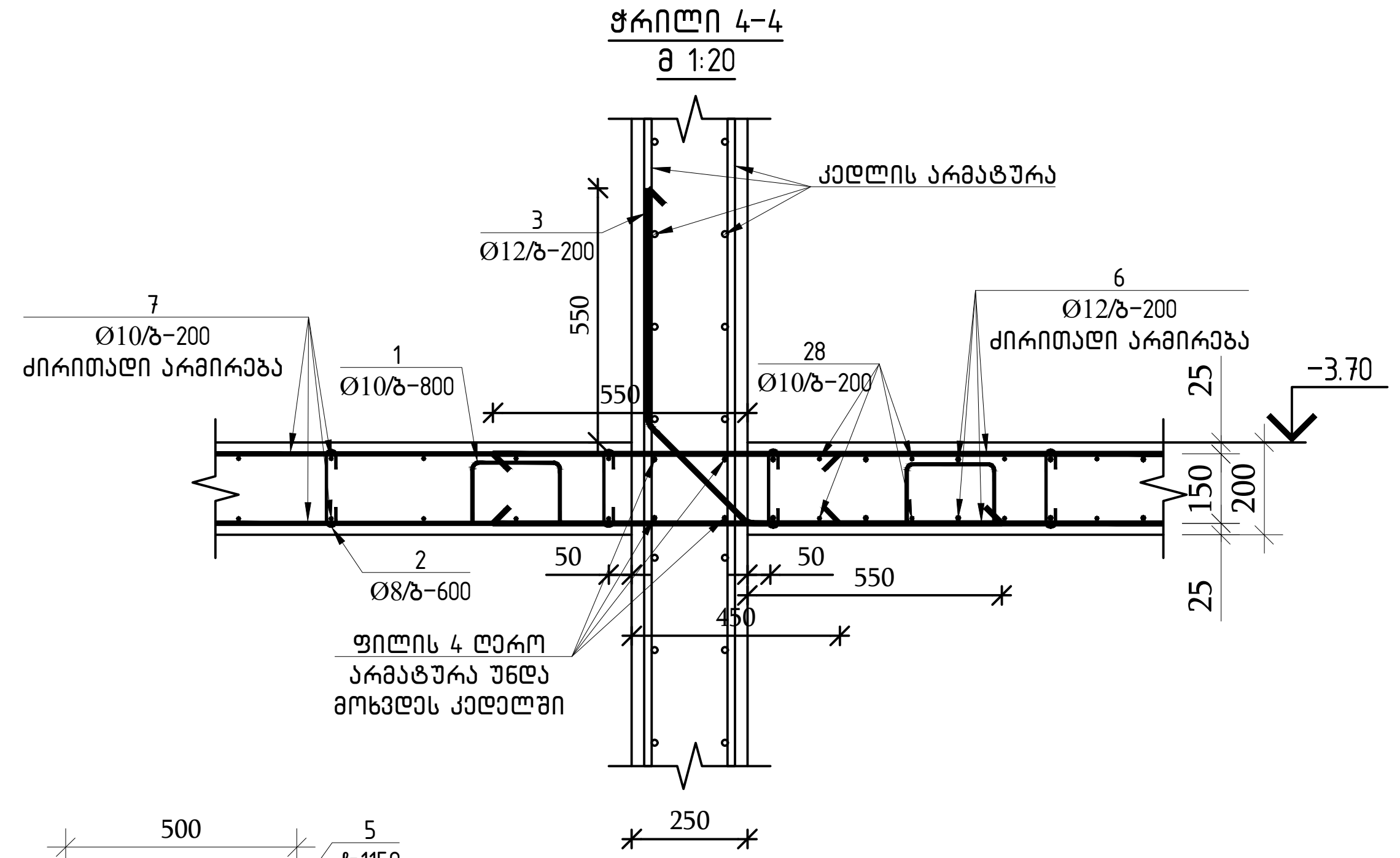


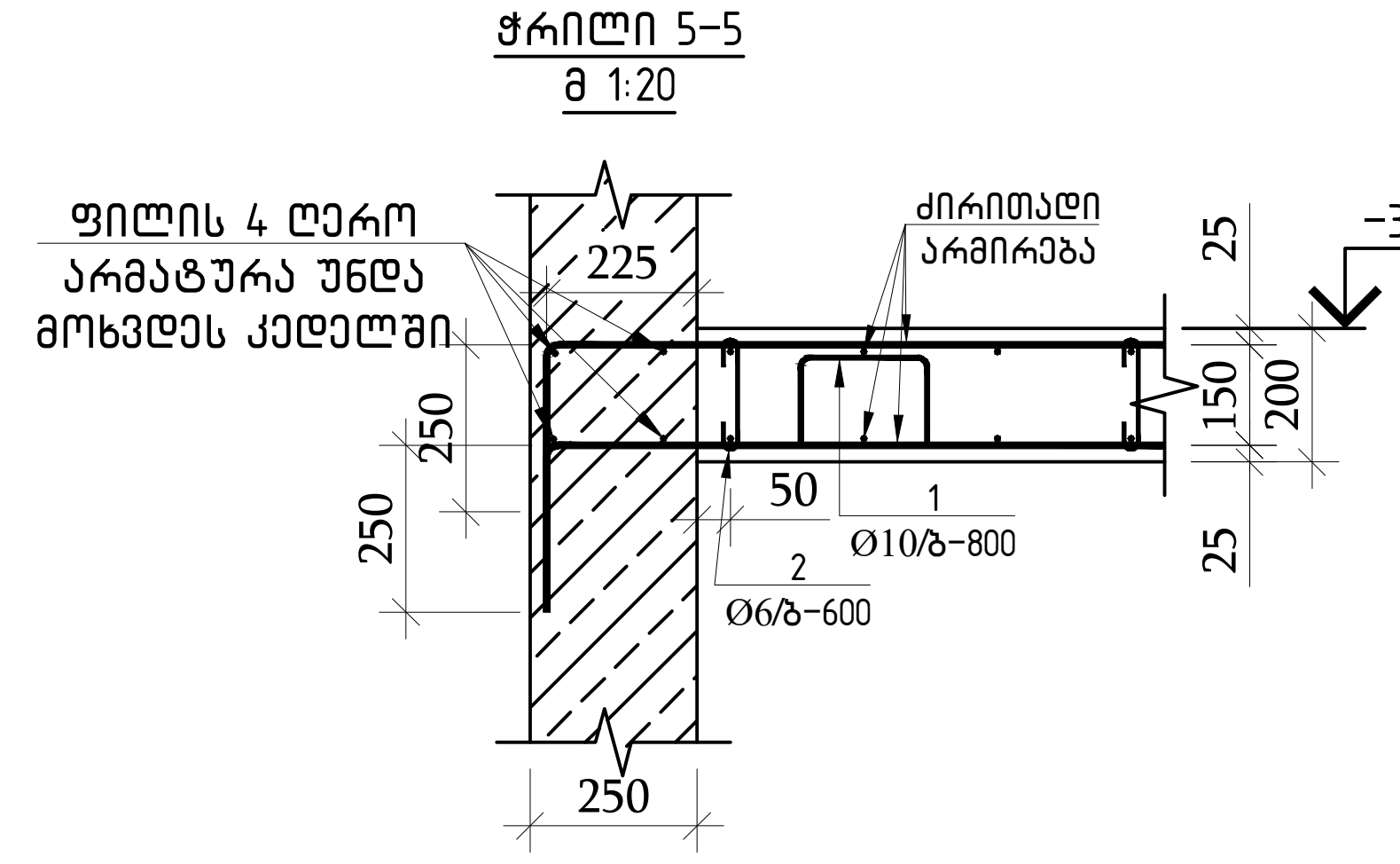


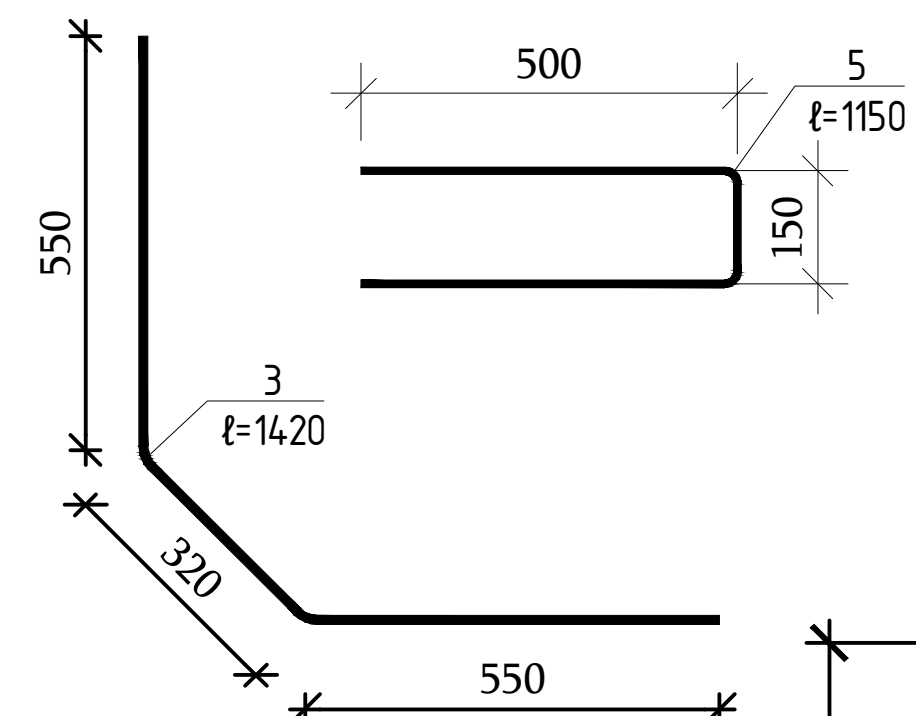


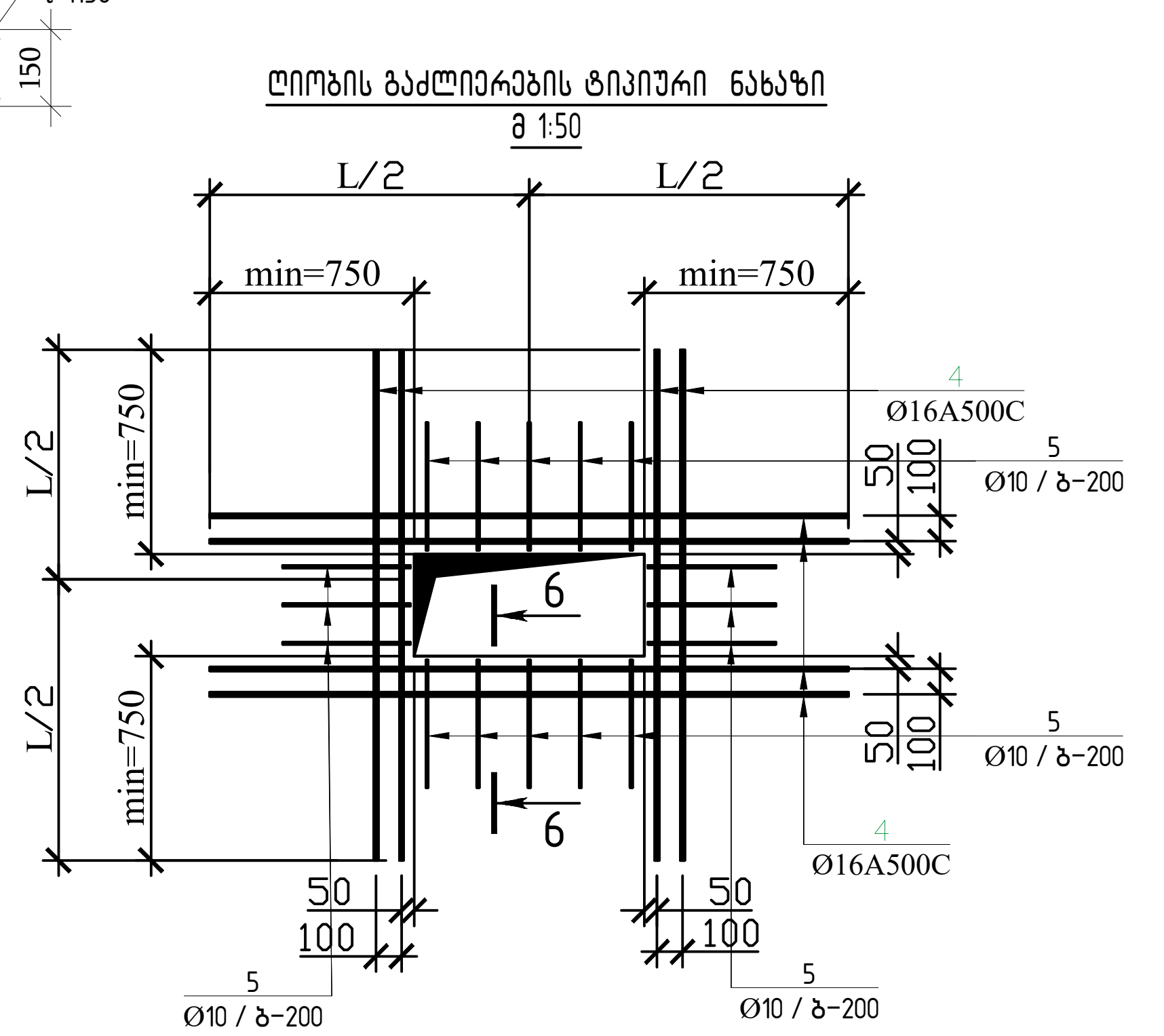


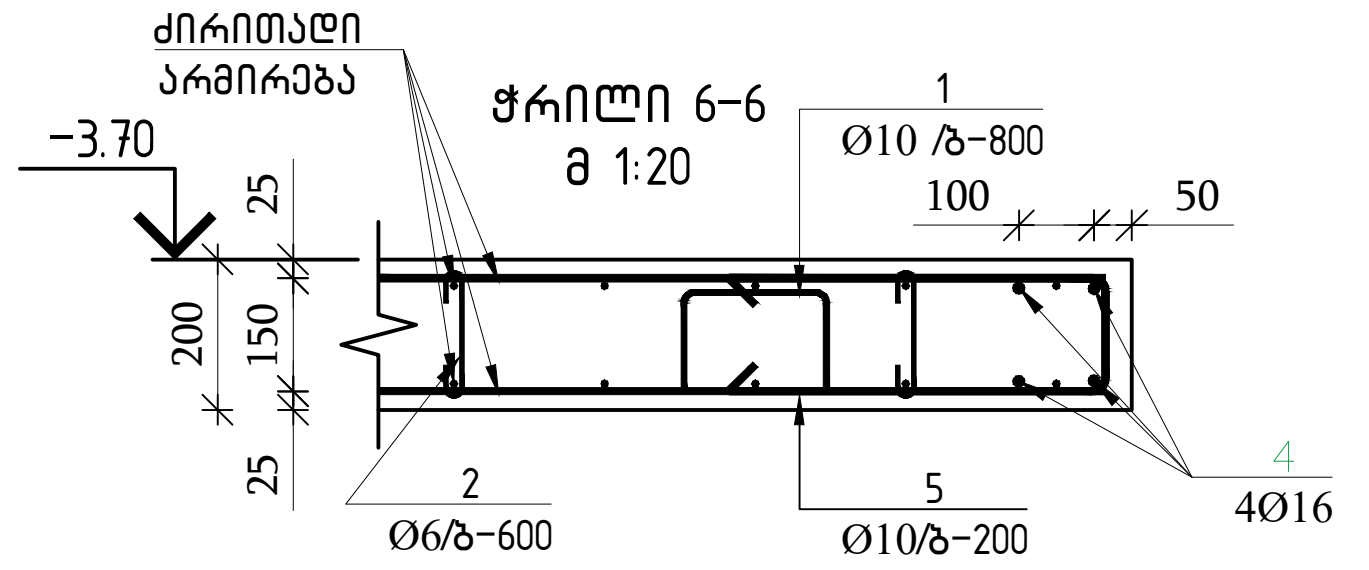


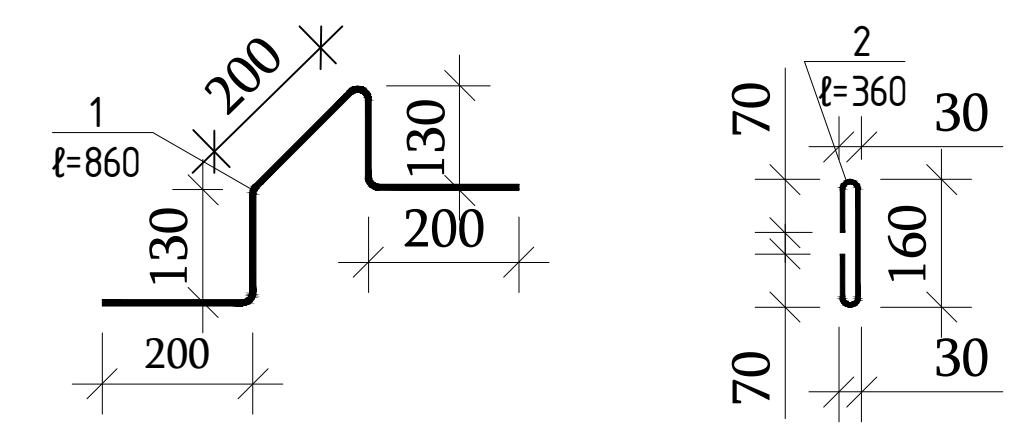


| პოზ. | შენიშვნა | დ ა ს ა ხ ე ლ ე ბ ა | რაოდ | მასა კგ | მასა სულ კგ |
|---|---|---|---|---|---|
| | | გადახურვა ▽ -3.70 (გდ-1) | | | |
| | | ბეტონი B35 | | 274.00 | მ³ |
| 1 | ГОСТ Р 52544-2006 | D10 A500C L=860 | 2466 | 0.53 | 1307.0 |
| 2 | ГОСТ 5781-82* | D6 A240 L=360 | 4110 | 0.08 | 328.8 |
| 3 | ГОСТ Р 52544-2006 | D12 A500C L=1420 | 267 | 1.26 | 336.4 |
| 4 | ГОСТ Р 52544-2006 | D16 A500C L=12000 | 7 | 18.94 | 132.6 |
| 5 | ГОСТ Р 52544-2006 | D10 A500C L=1150 | 34 | 0.71 | 24.1 |
| 6 | ГОСТ Р 52544-2006 | ø12 A500C L=1721.8 м | | 0.89 | 1528.9 |
| 7 | ГОСТ Р 52544-2006 | ø10 A500C L=29952.6 м | | 0.62 | 18450.8 |
| 8 | ГОСТ Р 52544-2006 | ø18 A500C L=8000 | 7 | 15.98 | 111.9 |
| 9 | ГОСТ Р 52544-2006 | ø18 A500C L=7000 | 4 | 13.99 | 55.9 |
| 10 | ГОСТ Р 52544-2006 | ø18 A500C L=3000 | 57 | 5.99 | 341.7 |
| 11 | ГОСТ Р 52544-2006 | ø16 A500C L=7000 | 20 | 11.05 | 220.9 |
| 12 | ГОСТ Р 52544-2006 | ø16 A500C L=6000 | 5 | 9.47 | 47.3 |
| 13 | ГОСТ Р 52544-2006 | ø16 A500C L=2400 | 4 | 3.79 | 15.2 |
| 14 | ГОСТ Р 52544-2006 | ø14 A500C L=8000 | 5 | 9.66 | 48.3 |
| 15 | ГОСТ Р 52544-2006 | ø14 A500C L=5000 | 17 | 6.04 | 102.7 |
| 16 | ГОСТ Р 52544-2006 | ø14 A500C L=4000 | 6 | 4.83 | 29.0 |
| 17 | ГОСТ Р 52544-2006 | ø14 A500C L=3000 | 28 | 3.62 | 101.5 |
| 18 | ГОСТ Р 52544-2006 | ø14 A500C L=3000 | 28 | 3.62 | 101.5 |
| 19 | ГОСТ Р 52544-2006 | ø14 A500C L=1400 | 8 | 1.69 | 13.5 |
| 20 | ГОСТ Р 52544-2006 | ø12 A500C L=7000 | 5 | 6.22 | 31.1 |
| 21 | ГОСТ Р 52544-2006 | ø12 A500C L=6000 | 39 | 5.33 | 207.8 |
| 22 | ГОСТ Р 52544-2006 | ø12 A500C L=5000 | 5 | 4.44 | 22.2 |
| 23 | ГОСТ Р 52544-2006 | ø12 A500C L=4950 | 28 | 4.40 | 123.1 |
| 24 | ГОСТ Р 52544-2006 | ø12 A500C L=4000 | 5 | 3.55 | 17.8 |
| 25 | ГОСТ Р 52544-2006 | ø12 A500C L=4000 | 25 | 3.55 | 88.8 |
| 26 | ГОСТ Р 52544-2006 | ø12 A500C L=3000 | 55 | 2.66 | 146.5 |
| 27 | ГОСТ Р 52544-2006 | ø12 A500C L=3000 | 50 | 2.66 | 133.2 |
| 28 | ГОСТ Р 52544-2006 | ø10 A500C L=12000 | 60 | 7.39 | 443.5 |
| 29 | ГОСТ Р 52544-2006 | ø10 A500C L=10500 | 10 | 6.47 | 64.7 |
| 30 | ГОСТ Р 52544-2006 | ø10 A500C L=8000 | 6 | 4.93 | 29.6 |
| 31 | ГОСТ Р 52544-2006 | ø10 A500C L=6000 | 71 | 3.70 | 262.4 |
| 32 | ГОСТ Р 52544-2006 | ø10 A500C L=6000 | 5 | 3.70 | 18.5 |
| 33 | ГОСТ Р 52544-2006 | ø10 A500C L=5000 | 80 | 3.08 | 246.4 |
| 34 | ГОСТ Р 52544-2006 | ø10 A500C L=4000 | 26 | 2.46 | 64.1 |
| 35 | ГОСТ Р 52544-2006 | ø10 A500C L=4000 | 117 | 2.46 | 288.3 |
| 36 | ГОСТ Р 52544-2006 | ø10 A500C L=3850 | 5 | 2.37 | 11.9 |
| 37 | ГОСТ Р 52544-2006 | ø10 A500C L=3000 | 139 | 1.85 | 256.9 |
| 38 | ГОСТ Р 52544-2006 | ø10 A500C L=3000 | 249 | 1.85 | 460.2 |
| 39 | ГОСТ Р 52544-2006 | ø10 A500C L=2400 | 92 | 1.48 | 136.0 |
| 40 | ГОСТ Р 52544-2006 | ø8 A500C L=6000 | 23 | 2.37 | 54.5 |
| 41 | ГОСТ Р 52544-2006 | ø8 A500C L=6000 | 57 | 2.37 | 135.1 |
| 42 | ГОСТ Р 52544-2006 | ø8 A500C L=5000 | 29 | 1.98 | 57.3 |
| 43 | ГОСТ Р 52544-2006 | ø8 A500C L=4000 | 793 | 1.58 | 1252.9 |
| 44 | ГОСТ Р 52544-2006 | ø8 A500C L=4000 | 5 | 1.58 | 7.9 |

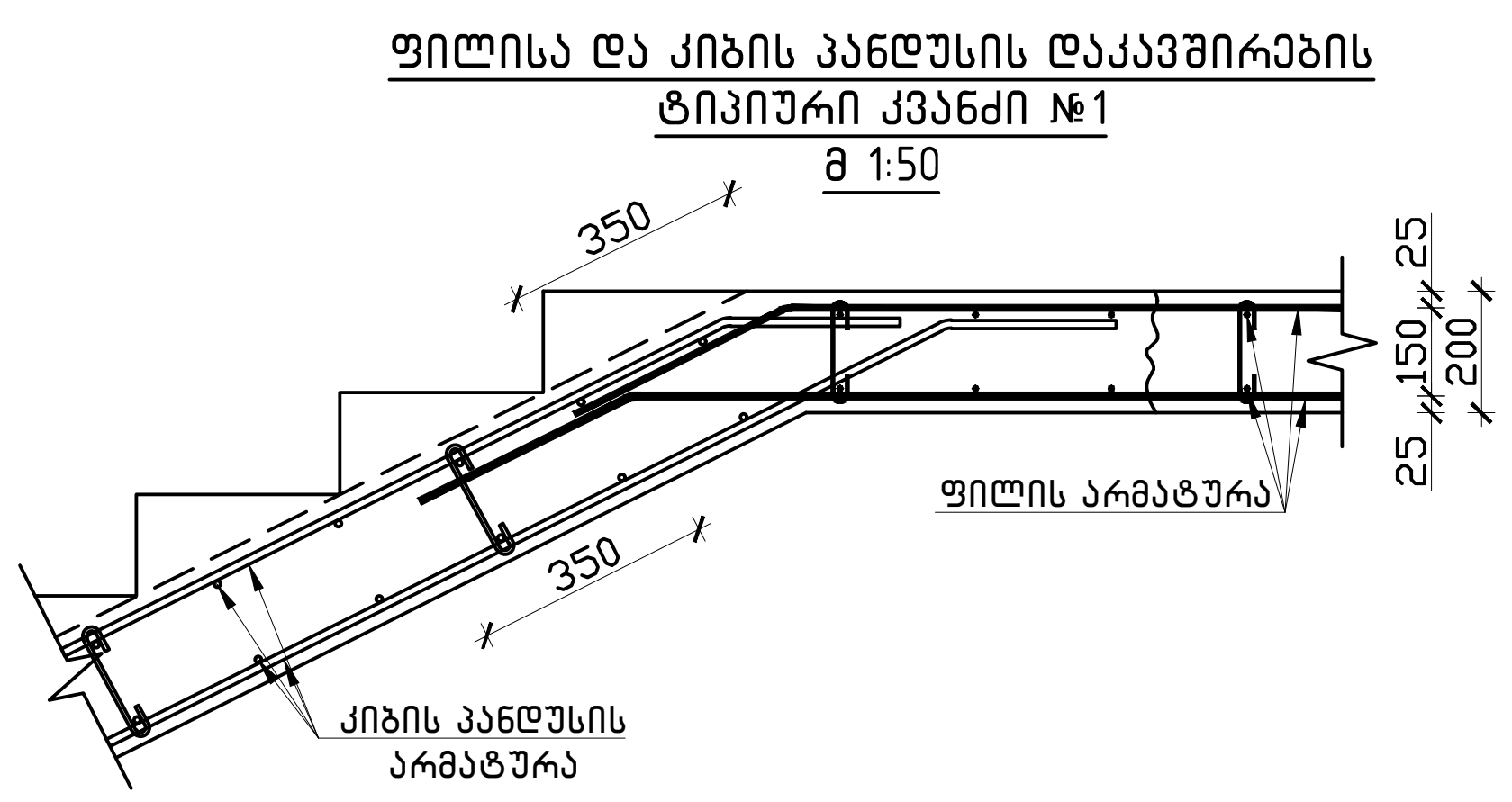


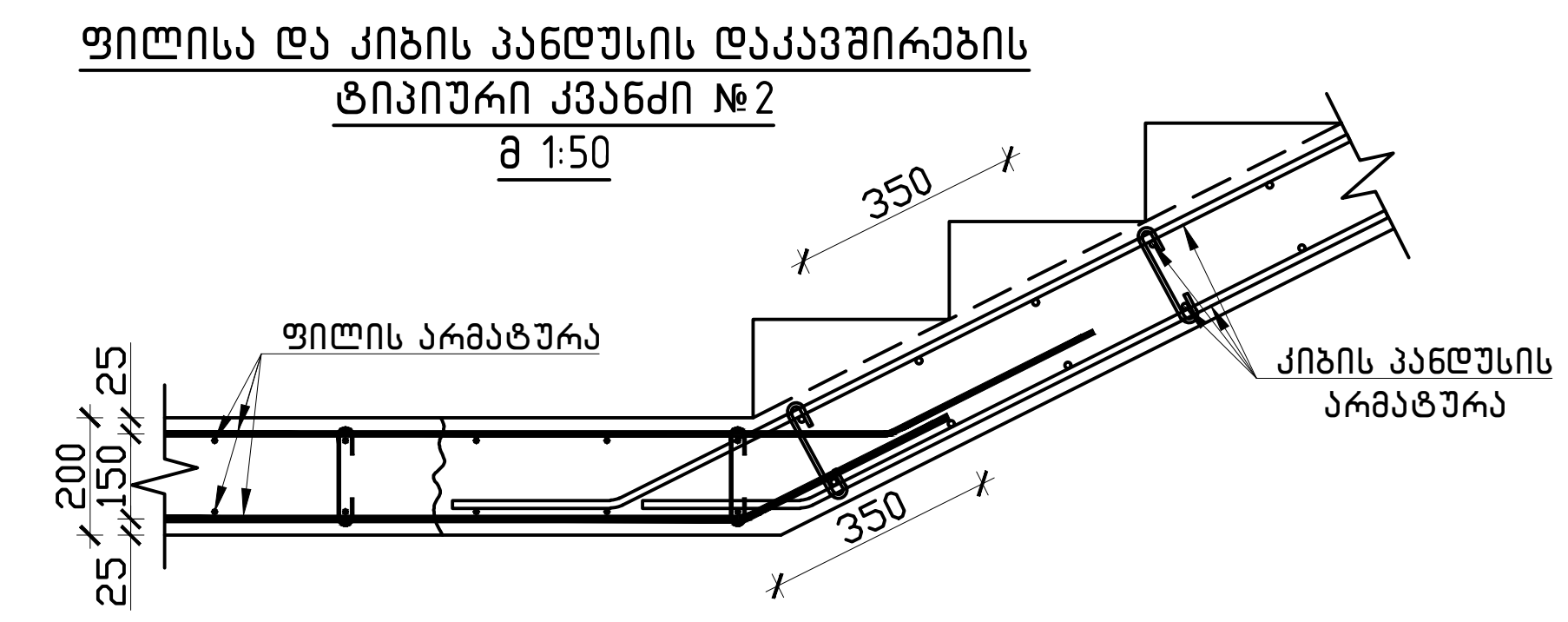


თბილისი / 2023 წელი

ფაილის სახელი: A2 QE_STR_Beliashvili_SLAB

KEYPLAN:

ყოველი შემდეგი რევიზია აუქმებს წინა რევიზიებს

პროექტის სტატუსი: სამშენებლო დოკუმენტაცია

რევიზია

| რევ. | თარიღი | აღწერილობა | დამტკ. |
|---|---|---|---|

შენიშვნები:

მისამართი: ქ.თბილისი ა. ბელიაშვილის ქუჩა №100, №100ა, №102

დამკვეთი: შ.პ.ს "ფერი"

| თანამდებობა | სახელი გვარი | ხელმოწერა |
|---|---|---|
| პროექტის მენეჯერი | | |
| დამტკიცებულია: დამკვეთის მიერ | | |

შემსრულებელი: შპს "ქიუ ენჯინერინგი"

მისამართი: ქ.თბილისი ა.ბაქრაძის №7 ბინა №6

engineering

შპს "ქიუ ენჯინერინგის" პროფესიული პასუხისმგებლობის მზღვეველია სს "დაზღვევის საერთაშორისო კომპანია ირაო" (პ/ნ №PFL 417/21 )

| თანამდებობა | სახელი გვარი | ხელმოწერა |
|---|---|---|
| დირექტორი | დ.ქევანიშვილი | |
| საპროექტო ჯგუფის უფროსი | ო. ილიუხინი | |
| პროექტის მთ. კონსტრუქტორი | ო. ილიუხინი | |
| შეასრულა | მ.იაკობიძე | |

პროექტის სახელწოდება: მრავალფუნქციური კომპლექსი (II ბლოკი)

პროექტის სტადია: ახალი მშენებლობა

პროექტის ნაწილი: კონსტრუქცია

ფორმატი: A2
სტადია: მ.პ.
თარიღი: 24/02/2023
მასშტაბი: 1:20

ნახაზის დასახელება: გადახურვის ფილის არმირების ჭრილები პოზიციები და სპეციფიკაცია▽-3.70

რევიზია: R1
ნახაზის ნომერი: კ-II.8.8
ფურც. საერთო რაოდენობა: 105

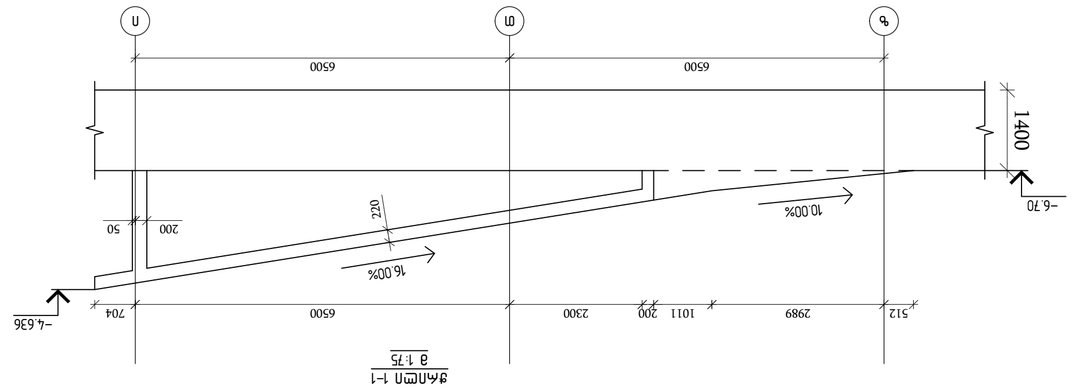


фасад 1-1
а 1:75

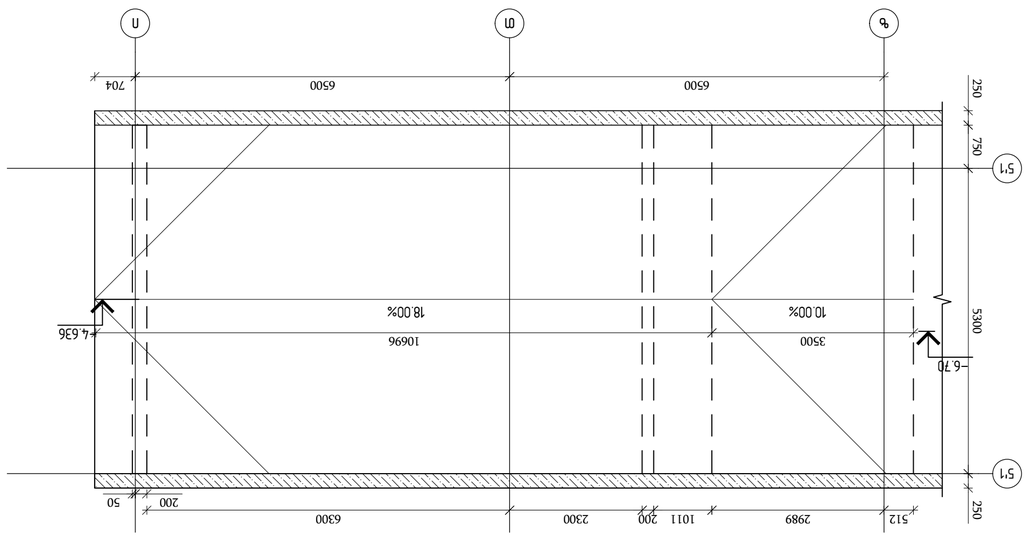


экспликация полов на отм. 0.000 и -6.70 на отм. -4.636 - верх. зеркало воды
а 1:75

| | | | |
|---|---|---|---|
| Изм. | Кол.уч. | Лист | №док. |
| Разраб. | | | |
| Пров. | | | |
| Гип | | | |
| Н.контр. | | | |
| Утв. | | | |

Стадия: Лист: Листов:

Общество с ограниченной ответственностью "Инженерный центр "Энергопрогресс"
г.Москва, ул.Авиаконструктора Микулина, д.7, корп.1, этаж 3, пом.I, ком.6

Заказчик: ООО "Специализированный застройщик "Самолет Ленинградский"

Объект: Многоэтажный жилой комплекс со встроенными помещениями общественного назначения, расположенный по адресу: г.Москва, ЗАО, район Хорошево-Мневники, ул.Куусинена, вл.2, корп.1, 2, 3, 4, 5, 6, 7, 8, 9, 10, 11, 12, 13, 14, 15, 16, 17, 18, 19, 20, 21, 22, 23, 24, 25, 26, 27, 28, 29, 30, 31, 32, 33, 34, 35, 36, 37, 38, 39, 40, 41, 42, 43, 44, 45, 46, 47, 48, 49, 50, 51, 52, 53, 54, 55, 56, 57, 58, 59, 60, 61, 62, 63, 64, 65, 66, 67, 68, 69, 70, 71, 72, 73, 74, 75, 76, 77, 78, 79, 80, 81, 82, 83, 84, 85, 86, 87, 88, 89, 90, 91, 92, 93, 94, 95, 96, 97, 98, 99, 100, №100, №102

Стадия: П Лист: 1 Листов: 1

ООО "Энергопрогресс"

engineering

Инв.№ подл. | Подпись и дата | Взам.инв.№

Изм. Кол.уч. Лист №док. Подпись Дата

Раздел: Архитектурные решения

Экспликация полов на отм. 0.000 и -6.70 на отм. -4.636 - верх. зеркало воды

Формат А2

| | | |
|---|---|---|
| Гип | | |
| Н.контр. | | |
| Разраб. | | |

Копировал:

Формат А2

Общество с ограниченной ответственностью "Инженерный центр "Энергопрогресс"
г.Москва, ул.Авиаконструктора Микулина, д.7, корп.1, этаж 3, пом.I, ком.6
ОГРН 1167746463560

Заказчик: ООО "Специализированный застройщик "Самолет Ленинградский"

Объект: Многоэтажный жилой комплекс со встроенными помещениями общественного назначения, расположенный по адресу: г.Москва, ЗАО, район Хорошево-Мневники, ул.Куусинена, вл.2, корп.1, 2, 3, 4, 5, 6, 7, 8, 9, 10, 11, 12, 13, 14, 15, 16, 17, 18, 19, 20, 21, 22, 23, 24, 25, 26, 27, 28, 29, 30, 31, 32, 33, 34, 35, 36, 37, 38, 39, 40, 41, 42, 43, 44, 45, 46, 47, 48, 49, 50, 51, 52, 53, 54, 55, 56, 57, 58, 59, 60, 61, 62, 63, 64, 65, 66, 67, 68, 69, 70, 71, 72, 73, 74, 75, 76, 77, 78, 79, 80, 81, 82, 83, 84, 85, 86, 87, 88, 89, 90, 91, 92, 93, 94, 95, 96, 97, 98, 99, 100, №100, №102

Стадия: П Лист: 1 Листов: 1

ООО "Энергопрогресс"

engineering

Инв.№ подл. | Подпись и дата | Взам.инв.№

Изм. Кол.уч. Лист №док. Подпись Дата

Раздел: Архитектурные решения

Экспликация полов на отм. 0.000 и -6.70 на отм. -4.636 - верх. зеркало воды

Формат А2

| | | |
|---|---|---|
| Гип | | |
| Н.контр. | | |
| Разраб. | | |

Копировал:

Формат А2

| | | | |
|---|---|---|---|
| А32 | Плитка | Экспликация полов | Е4343 |

Перечень блоков:

| | | | |
|---|---|---|---|
| Формат | Зона | Поз. | Обозначение |
| А2 | | | Б4343.2023-АР.СЕ_STR_Beliashvili_SLAB |

Ведомость ссылочных и прилагаемых документов:

| | | | |
|---|---|---|---|
| Обозначение | Наименование | Примечание | |
| Б4343.2023-АР.СЕ_STR_Beliashvili_SLAB | Экспликация полов на отм. 0.000 и -6.70 на отм. -4.636 - верх. зеркало воды | | |

Перечень элементов заполнения проемов:

| | | | |
|---|---|---|---|
| Марка | Обозначение | Наименование | Примечание |
| А32 | Б4343.2023-АР | Экспликация полов на отм. 0.000 и -6.70 на отм. -4.636 - верх. зеркало воды | |

Согласовано:

| | | |
|---|---|---|
| Взам.инв.№ | Подпись и дата | Инв.№ подл. |
| | | |

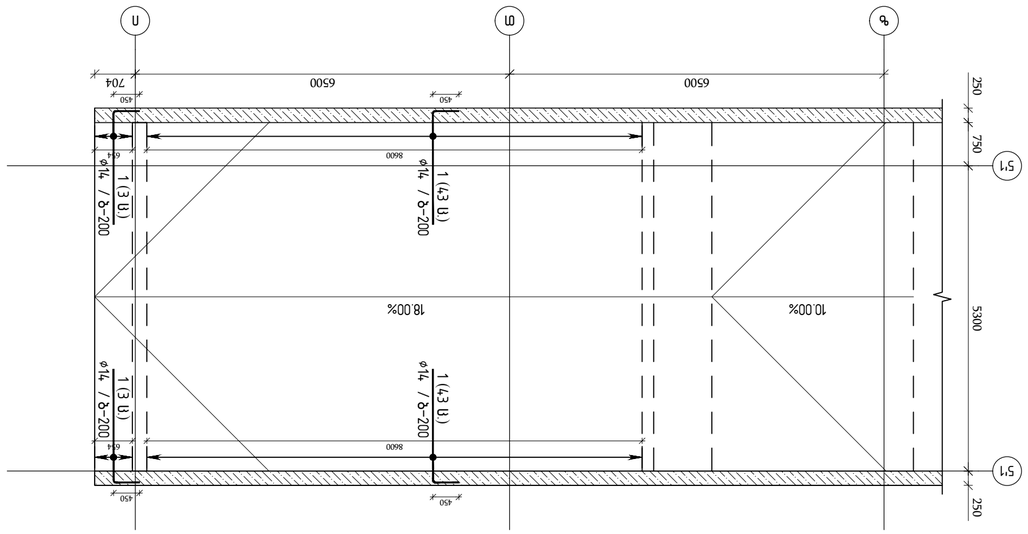


**Балка Б/1 монолитная железобетонная**
**▽−6.70 (▽0.56 – ▽−4.636 – абс)**
**(для перекрытия над 2 этажом)**
**в 1:75**

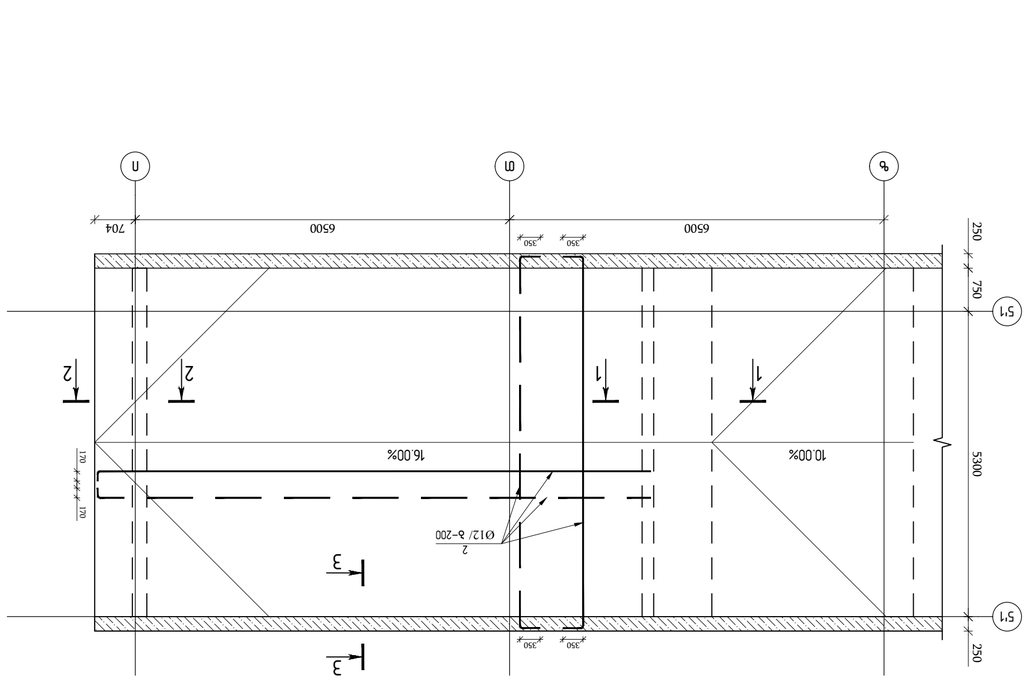


**Балка Б/1 монолитная железобетонная**
**▽−6.70 (▽0.56 – ▽−4.636 – абс)**
**(для перекрытия над 2 этажом)**
**в 1:75**

Ø14 / 8–200
1 (43 Ш)
1 (3 Ш)
8600
64
450
704
6500
6500
250
750
5300
Б/1
Б
А
10.00%
18.00%

Балка Б/1 монолитная железобетонная под перекрытие над 2 этажом имеет переменную высоту сечения. Высота балки в пролете 750мм, на опорах 1000мм. Ширина балки 450мм. Балка армирована каркасами К1 и К2 с продольными стержнями Ø14 А500С и поперечными стержнями Ø12 А500С с шагом 200мм. Каркасы К1 и К2 объединяются в пространственный каркас с помощью соединительных стержней Ø12 А500С с шагом 400мм.

1. Для армирования балки применять горячекатаную арматурную сталь класса А500С ГОСТ 34028-2016 Ø12 – 2 )
2. Балка Б/1 монолитная железобетонная предназначена для восприятия нагрузки от перекрытия над 2 этажом. Нагрузка передается на балку через плиту перекрытия толщиной 250мм. Балка опирается на колонны К1 и К2 сечением 450х450мм. Высота балки 750мм, ширина 450мм. Балка армирована каркасами К1 и К2 с продольными стержнями Ø14 А500С и поперечными стержнями Ø12 А500С с шагом 200мм. Каркасы К1 и К2 объединяются в пространственный каркас с помощью соединительных стержней Ø12 А500С с шагом 400мм. Бетон балки класса В25, марка по морозостойкости F150, марка по водонепроницаемости W6. Защитный слой бетона 50мм.
3. Балка Б/1 монолитная железобетонная имеет переменную высоту сечения. Высота балки в пролете 750мм, на опорах 1000мм. Ширина балки 450мм. Балка армирована каркасами К1 и К2 с продольными стержнями Ø14 А500С и поперечными стержнями Ø12 А500С с шагом 200мм. Каркасы К1 и К2 объединяются в пространственный каркас с помощью соединительных стержней Ø12 А500С с шагом 400мм. Бетон балки класса В25, марка по морозостойкости F150, марка по водонепроницаемости W6. Защитный слой бетона 50мм.
4. Балка Б/1 монолитная железобетонная имеет переменную высоту сечения. Высота балки в пролете 750мм, на опорах 1000мм. Ширина балки 450мм. Балка армирована каркасами К1 и К2 с продольными стержнями Ø14 А500С и поперечными стержнями Ø12 А500С с шагом 200мм. Каркасы К1 и К2 объединяются в пространственный каркас с помощью соединительных стержней Ø12 А500С с шагом 400мм. Бетон балки класса В25, марка по морозостойкости F150, марка по водонепроницаемости W6. Защитный слой бетона 50мм.

Балка Б/1 монолитная железобетонная под перекрытие над 2 этажом имеет переменную высоту сечения. Высота балки в пролете 750мм, на опорах 1000мм. Ширина балки 450мм. Балка армирована каркасами К1 и К2 с продольными стержнями Ø14 А500С и поперечными стержнями Ø12 А500С с шагом 200мм. Каркасы К1 и К2 объединяются в пространственный каркас с помощью соединительных стержней Ø12 А500С с шагом 400мм. Бетон балки класса В25, марка по морозостойкости F150, марка по водонепроницаемости W6. Защитный слой бетона 50мм.

| | | | |
|---|---|---|---|
| Ø14 А500С | 2 | 6500 | 13000 |
| Ø14 А500С | 2 | 8600 | 17200 |
| Ø12 А500С | 43 | 1.96 | 84.28 |
| Ø12 А500С | 3 | 1.96 | 5.88 |

Ø12 А500С: 84.28 + 5.88 = 90.16 кг

| | | | |
|---|---|---|---|
| Ø14 А500С | 2 | 6500 | 13000 |
| Ø14 А500С | 2 | 8600 | 17200 |
| Ø12 А500С | 43 | 1.96 | 84.28 |
| Ø12 А500С | 3 | 1.96 | 5.88 |

Ø12 А500С: 84.28 + 5.88 = 90.16 кг

Балка Б/1 монолитная железобетонная под перекрытие над 2 этажом имеет переменную высоту сечения. Высота балки в пролете 750мм, на опорах 1000мм. Ширина балки 450мм. Балка армирована каркасами К1 и К2 с продольными стержнями Ø14 А500С и поперечными стержнями Ø12 А500С с шагом 200мм. Каркасы К1 и К2 объединяются в пространственный каркас с помощью соединительных стержней Ø12 А500С с шагом 400мм. Бетон балки класса В25, марка по морозостойкости F150, марка по водонепроницаемости W6. Защитный слой бетона 50мм.

| Մասն. | Ցանցային | Քանակ | Մեկ միավորի զանգվածը, կգ | Ընդհանուր զանգվածը, կգ |
|---|---|---|---|---|
| | Ընդհանուր ▽-6.70 Ը36 ▽-4.636-ՈՒՀ | | | |
| | Բետոն B35 | | 19.80 | մ³ |
| 1 | ГОСТ Р 52544-2006 ø14 A500C L=2400 | 92 | 2.90 | 266.7 |
| 2 | ГОСТ Р 52544-2006 ø12 A500C L=12000 | 115 | 10.66 | 1225.9 |
| 3 | ГОСТ Р 52544-2006 ø12 A500C L=3760 | 61 | 3.34 | 203.7 |
| 4 | ГОСТ Р 52544-2006 ø12 A500C L=2545 | 31 | 2.26 | 70.1 |
| 5 | ГОСТ Р 52544-2006 ø12 A500C L=2385 | 31 | 2.12 | 65.7 |
| 6 | ГОСТ Р 52544-2006 ø10 A500C L=890 | 114 | 0.55 | 62.7 |
| 7 | ГОСТ 5781-82* ø6 A240 L=385 | 190 | 0.09 | 17.1 |

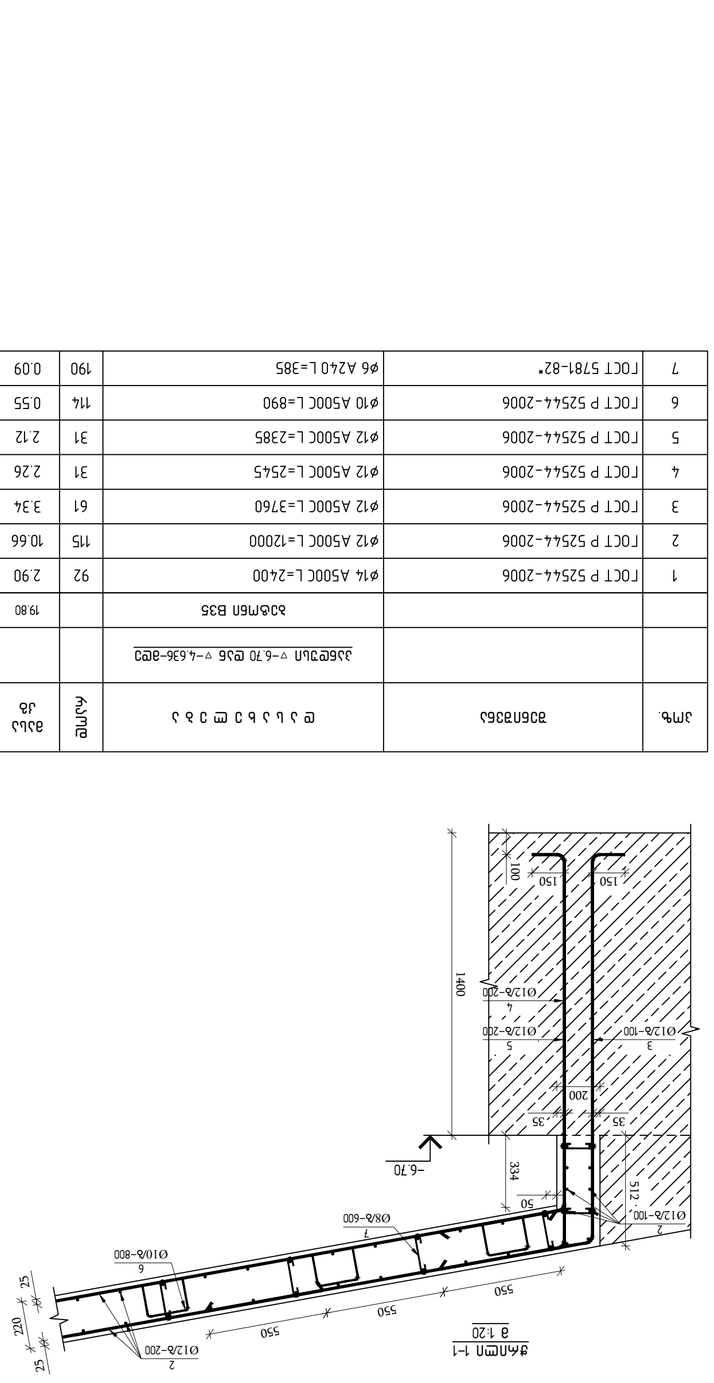





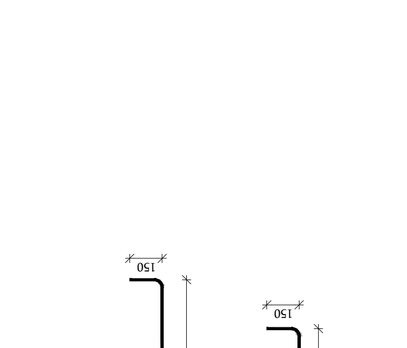


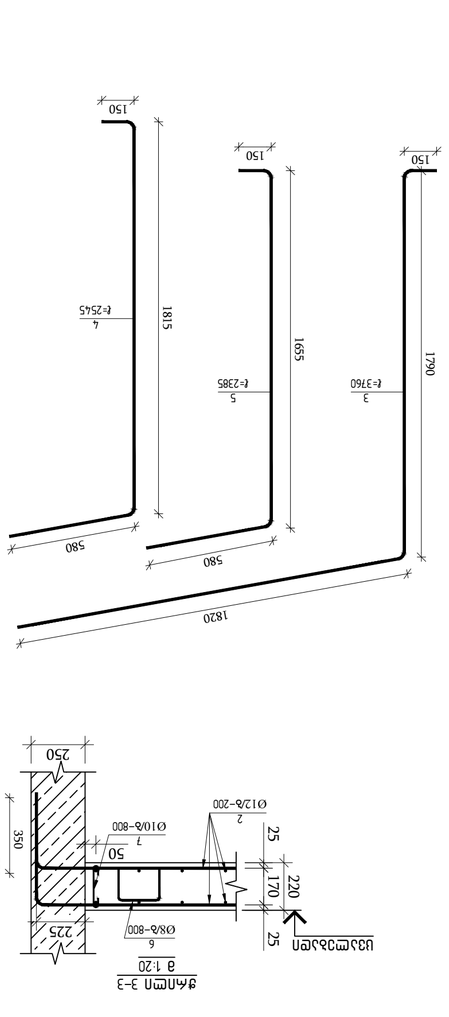


| | | | |
|---|---|---|---|
| ՄՄՇ 2023 / Մասնակի | | | |
| Գլխավոր նախագիծ | | | |
| Ղեկավարող մասնագետ | | | |
| Նախագծող | | | |
| Ստուգող | | | |
| Գլխավոր ինժեներ | | | |
| Նախագծի ղեկավար | | | |
| Գլխավոր ճարտարապետ | | | |
| Գլխավոր տեխնոլոգ | | | |
| Գլխավոր մասնագետ | | | |
| Ղեկավար | | | |
| Կատարող | | | |

Շինարարություն՝ Ավտոտնակների համալիրի կառուցում Գյումրի քաղաքի Ա. Շահինյան փողոցի թիվ 100, թիվ 100՝, թիվ 102

Ծրագրի անվանում՝

ՀՀ Ս.Ն.Ա. "ՊՅՈՒՆ"

| Փոփոխության համարը | Թվագիրը | Ստորագրությունը |
|---|---|---|
| Ներկայացրած կազմակերպության անվանումը | | |
| Հաստատող անձի ստորագրությունը | | |

ՀՀ Ս.Ն.Ա. "ՊՅՈՒՆ"

Ծրագրի փուլ՝

ՀՀ Ս.Ն.Ա. ՀՀ ՔԱՂԱՔԱՇԻՆՈՒԹՅԱՆ, ՏԱՐԱԾՔԱՅԻՆ ԿԱՌԱՎԱՐՄԱՆ ԵՎ ՔԱՂԱՔԱՑԻԱԿԱՆ ԱՆՎՏԱՆԳՈՒԹՅԱՆ ՆԱԽԱՐԱՐՈՒԹՅԱՆ ՔԱՂԱՔԱՇԻՆՈՒԹՅԱՆ ԿՈՄԻՏԵ

(ՀՀ ՔԿՊԵԼ 417/21 )

| | | | |
|---|---|---|---|
| Ծրագրի ղեկավար | Ա.Ղազարյան | ք. Գյումրի | |
| Գլխավոր ճարտարապետ | Ռ. Ոսկանյան | ք. Գյումրի | |
| Գլխավոր տեխնոլոգ | Ա.Ղազարյան | ք. Գյումրի | |
| Գլխավոր մասնագետ | Ռ. Ոսկանյան | ք. Գյումրի | |

Ծրագրի կազմում ներառված նախագծային փաստաթղթերի ցանկ

| | |
|---|---|
| Ընդհանուր տվյալներ | Ա.Ն.Ա |
| Ճարտարապետական լուծումներ | ՃԼ |
| Կոնստրուկտիվ և տեխնոլոգիական լուծումներ | ԿՏԼ |
| Ջրամատակարարում և ջրահեռացում | ՋՋ |
| Ներքին ջեռուցում և օդափոխություն | ՋՕ |
| Էլեկտրատեխնիկական լուծումներ | ԷՏԼ |
| Ավտոմատ հրդեհային ազդանշանային համակարգ | ՀՀԱ

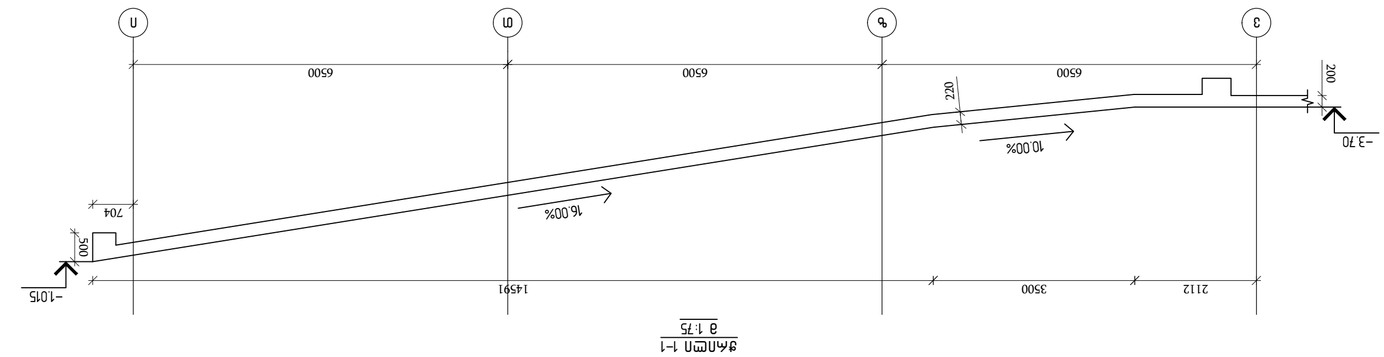


**ЗДАЛОМ 1-1**
**а 1:75**

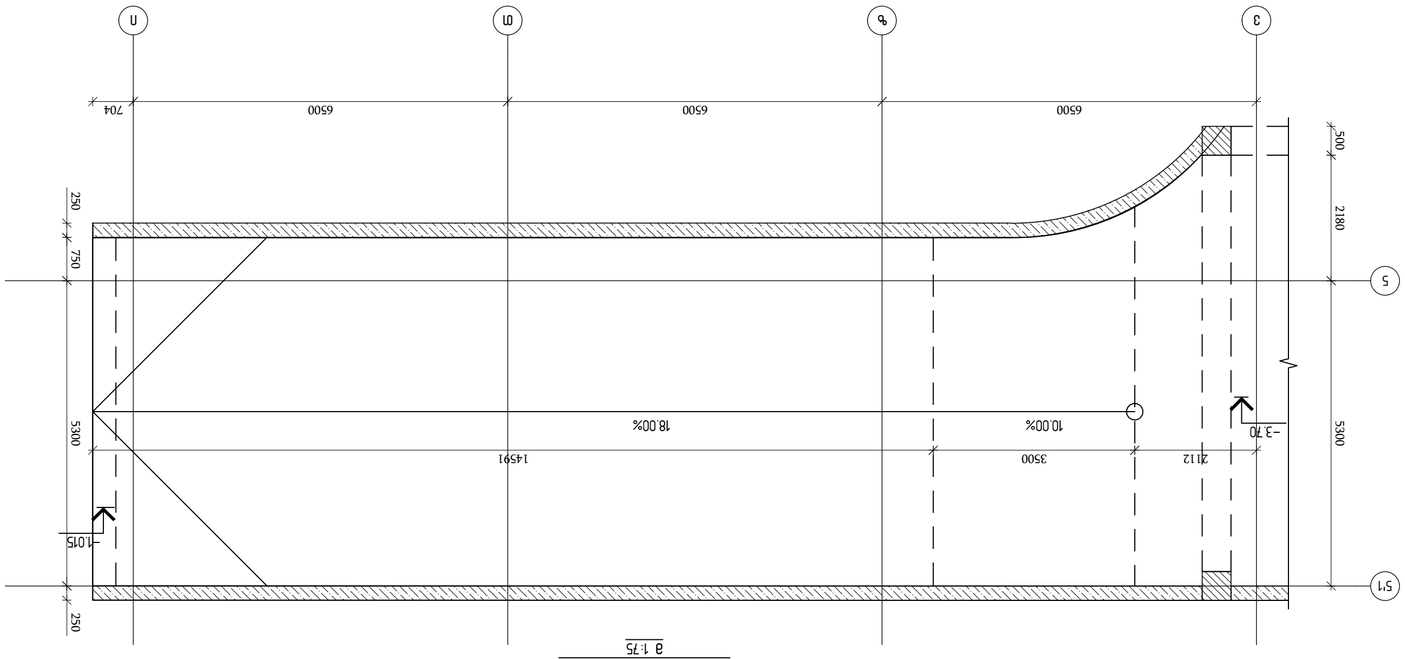


**ЗДАЛОМ ЗАЛІЗОБЕТОННОЇ ЗОВНІШНЬОЇ СТІНИ ВІСЬ 1-Д ВІД ▽-10.15 ДО ▽-6.70 ВІСЬ 1-3**
**а 1:75**

| | | | |
|---|---|---|---|
| ЗАМОВНИК: | | | |
| ОБ'ЄКТ: | | | |
| ЗАМОВНИК: | | | |
| ГЕНПІДРЯДНИК: | | | |
| ВИКОНАВЕЦЬ: | | | |
| ГІП | | | |
| ГОЛОВНИЙ ІНЖЕНЕР ПРОЕКТУ | | | |
| ВИКОНАВЕЦЬ | | | |
| ВИКОНАВЕЦЬ | | | |
| ВИКОНАВЕЦЬ

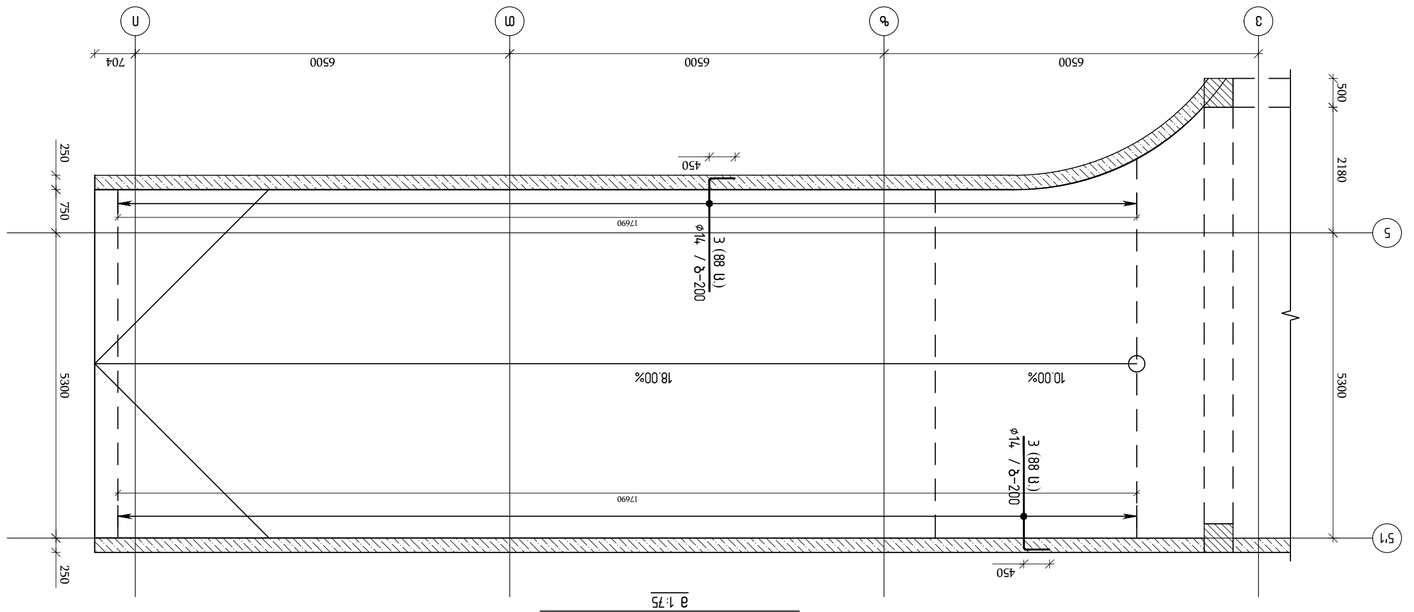


**ذ1 ـ ذ1 ـ ذ3 ـ ذ3 ـ ذ2 ـ ذ2**

ვერტიკალური ჭრილი 1-1
მ 1:20




ვერტიკალური ჭრილი 2-2
მ 1:20




ცალმხრივი ვერტიკალური ჭრილი 3-3
მ 1:20

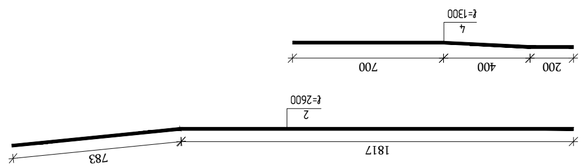


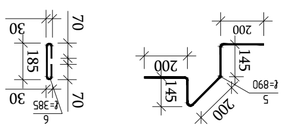


| პოზ. | დასახელება | ტიპი, მარკა | ერთ. ჯამ. | ერთ. წონა კგ |
|---|---|---|---|---|
| | **ელექტრომავთულები და ფოლადის ღეროები** | | | |
| 1 | ГОСТ Р 52544-2006 | ø14 A500C L=12000 | 14.50 | 324.8.0 |
| 2 | ГОСТ Р 52544-2006 | ø14 A500C L=2600 | 3.14 | 119.3 |
| 3 | ГОСТ Р 52544-2006 | ø14 A500C L=2400 | 2.90 | 510.3 |
| 4 | ГОСТ Р 52544-2006 | ø14 A500C L=1300 | 1.57 | 59.7 |
| 5 | ГОСТ Р 52544-2006 | ø10 A500C L=890 | 0.55 | 121.0 |
| 6 | ГОСТ 5781-82* | ø6 A240 L=385 | 0.09 | 31.5 |
| | | | | |
| | **ბეტონი B35** | | 28.40 | მ³ |
| | **ჯამური ფოლადის ხარჯი** | | | |
| | **ერთ. ზედაპირის ფართობი** | | | |


შპს "ენჯინირინგ ჯორჯიან ლიმიტედ"
ა.ა.ი.პ. ეროვნული სააგენტოს მიერ გაცემული სამშენებლო საქმიანობის ნებართვა
(ა/ბ №PFL 417/21 )


| | | |
|---|---|---|
| მთავარი ინჟინერი | ლ.ჯაფარიძე | |
| პროექტის ხელმძღვანელი | ო. ლილუაშვილი | |
| პროექტის ხელმძღვანელის მოადგილე | ო. ლილუაშვილი | |
| პროექტის მენეჯერი | ო. ლილუაშვილი | |
| პროექტის ავტორი | ო. ლილუაშვილი | |

**ენჯინირინგ**

შპს "ენჯინირინგ ჯორჯიან ლიმიტედ"
ა.ი.პ. ქ.თბილისი, ა.ფაღავას №7
პ.ნ. №6

**პროექტის დასახელება:**
ქ.ქობულეთში ა. ბატონიშვილის №102, №100ა, №100ბ" ქუჩაზე მდებარე ბინათმშენებლობის კომპლექსის მშენებლობა

**ობიექტის მისამართი:**
ქ.ქობულეთი ა. ბატონიშვილის №102, №100ა, №100ბ

**დამკვეთი:**
შ.პ.ს "ფუნი"

| | | |
|---|---|---|
| მთავარი ინჟინერი | ლ.ჯაფარიძე | |
| პროექტის ხელმძღვანელი | | |
| დამკვეთის წარმომადგენელი | | |

**ნახაზის დასახელება:**
ვერტიკალური ჭრილები 1-1, 2-2, 3-3

| | | |
|---|---|---|
| მასშტაბი | ნახაზის ტიპი | ნახაზის ნომერი |
| 1:20 | | |

| | | |
|---|---|---|
| პროექტის ეტაპი | ნახაზის ფორმატი | ფურცლების რაოდენობა |
| | A1 | |

| | | |
|---|---|---|
| პროექტის ნომერი | 03/2023 | |

| | | |
|---|---|---|
| ცვლილების ნომერი | თარიღი | ხელმოწერა |
| 1 | 10.2023 | |

| | | |
|---|---|---|
| ნახაზის ნომერი | ფურცლის ნომერი | ფურცლების რაოდენობა |
| AR | 1 | 1 |

| | | |
|---|---|---|
| ნახაზის ნომერი | ნახაზის დასახელება | ფორმატი |
| AR | ვერტიკალური ჭრილები 1-1, 2-2, 3-3 | A2 |


ავტორის უფლებები დაცულია კანონით. აკრძალულია ნახაზის გადაბეჭდვა, გავრცელება და გამოყენება ავტორის წერილობითი ნებართვის გარეშე.




გადახურვის ფილაზე ღიობების გაბნევების გეგმა ▽ -0.50

მ 1:150

თბილისი / 2023 წელი

ფაილის სახელი:
A2 QE_STR_Beliashvili_SLAB

KEYPLAN:

ყოველი შემდეგი რევიზია აუქმებს წინა რევიზიებს

პროექტის სტატუსი:

სამშენებლო დოკუმენტაცია

რევიზია

| რევ. | თარიღი | აღწერილობა | დამტკ. |
|---|---|---|---|
| | | | |
| | | | |
| | | | |
| | | | |
| | | | |
| | | | |
| | | | |
| | | | |

შენიშვნები:

მისამართი:

ქ.თბილისი ა. ბელიაშვილის ქუჩა
№100, №100$^3$, № 102

დამკვეთი:

შ.პ.ს "ფერი"

| თანამდებობა | სახელი გვარი | ხელმოწერა |
|---|---|---|
| პროექტის მენეჯერი | | |
| დამკვეთის წარმომადგენელი | | |

შემსრულებელი:

შპს "ქიუ ენჯინერინგი"

მისამართი :
ქ.თბილისი აბაკარაძის №7 ბინა №6

შპს "ქიუ ენჯინერინგის"
პროფესიული ავასრულებს ლიცენზიის მფლობელის
სს "დაზღვევის სარეიტინგო ცენტრი"
(ა/ნ №PFL 417/21 )

| თანამდებობა | სახელი გვარი | ხელმოწერა |
|---|---|---|
| დირექტორი | დ.ქევანიშვილი | |
| სპარეციალისტ კატეგორიის პროექტის მთ. კონსტრუქტორი | ო. ილიუხინი | |
| პროექტის მთ. კონსტრუქტორი | ო. ილიუხინი | |
| შეასრულა | მ.მაკოიძე | |

პროექტის სახელწოდება:

მრავალფუნქციური კომპლექსი (II ბლოკი)

პროექტის სტადია:
ახალი მშენებლობა

პროექტის ნაწილი:
კონსტრუქცია

| ფორმატი | ნახაზის დასახელება: |
|---|---|
| A2 | გადახურვის ფილაში ღიობების |
| სტადია | განლაგების გეგმა ▽ -0.50 |
| მ.პ | |
| თარიღი | |
| 24/02/2023 | |
| მასშტაბი | |
| 1:150 | |

| რევიზია | ნახაზის ნომერი: | ფურცლის რაოდენობა |
|---|---|---|
| R1 | კ-II.8.15 | 65 |

## გადახურვის ფილის არმირების სქემა ▽ −0.50
## (ძირითადი არმირება ქვედა და ზედა შრე x და Y ლერძების გასწვრივ)
მ 1:150

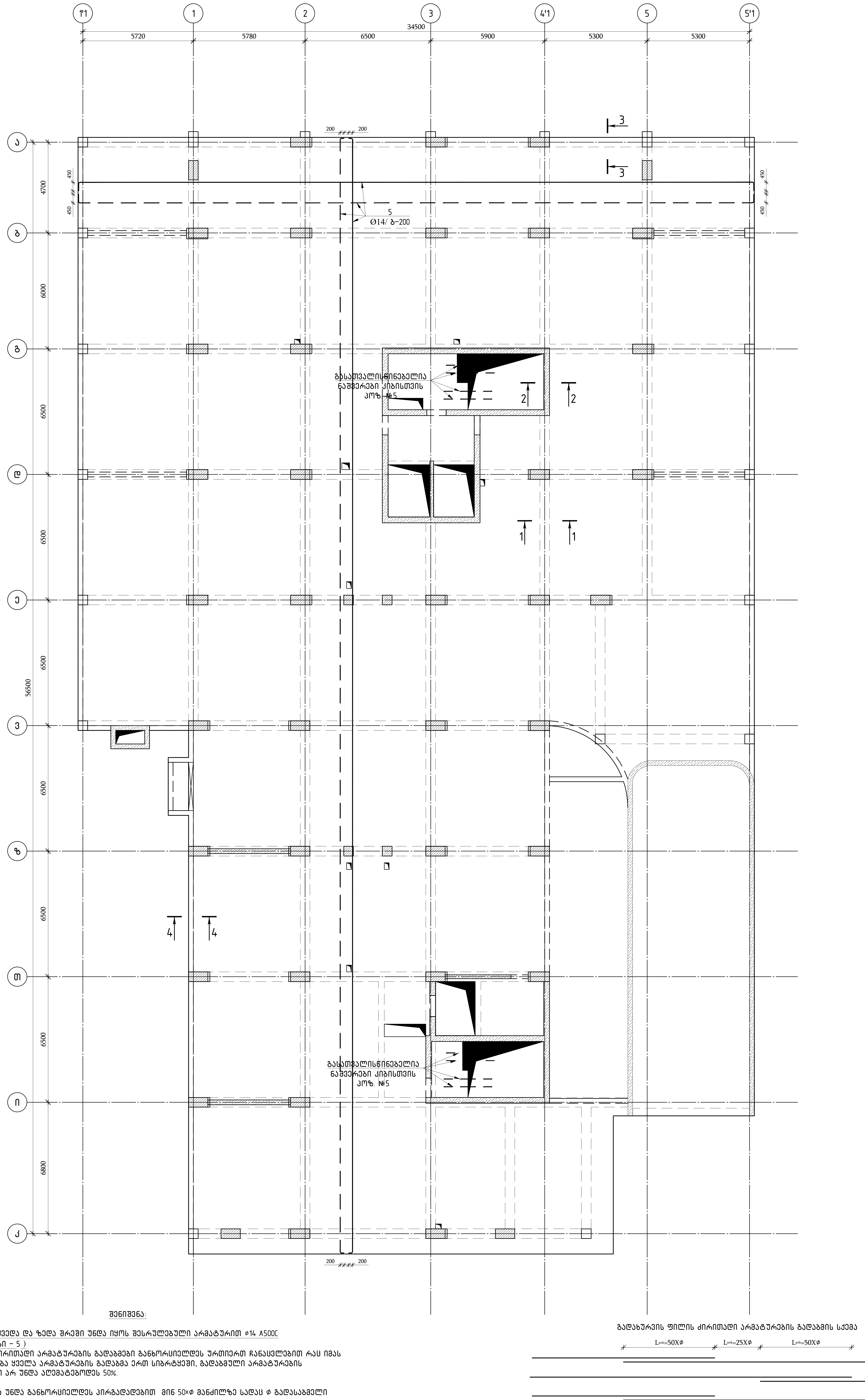


შენიშვნა:

1. ძირითადი არმირება ქვედა და ზედა შრეში უნდა იყოს შესრულებული არმატურით ⌀14 A500C ( შესაბამისად პოზიციები – 5 )
2. გადახურვის ფილის ძირითადი არმატურების გადაბმები განხორციელდეს ურთიერთ ჩანაცვლებით რაც იმას ნიშნავს რომ არ დაიშვება ყველა არმატურების გადაბმა ერთ სიბრტყეში, გადაბმული არმატურების რაოდენობა ერთ კვეთში არ უნდა აღემატებოდეს 50%.

3. არმატურების გადაბმა უნდა განხორციელდეს პირგადადებით მინ 50×⌀ მანძილზე სადაც ⌀ გადასაბმელი არმატურის დიამეტრია.

4. გადახურვის ფილის ლეროების ბოლოები უნდა ჩაილუნოს მინ 20 სმ –ით

გადახურვის ფილის ძირითადი არმატურების გადაბმის სქემა

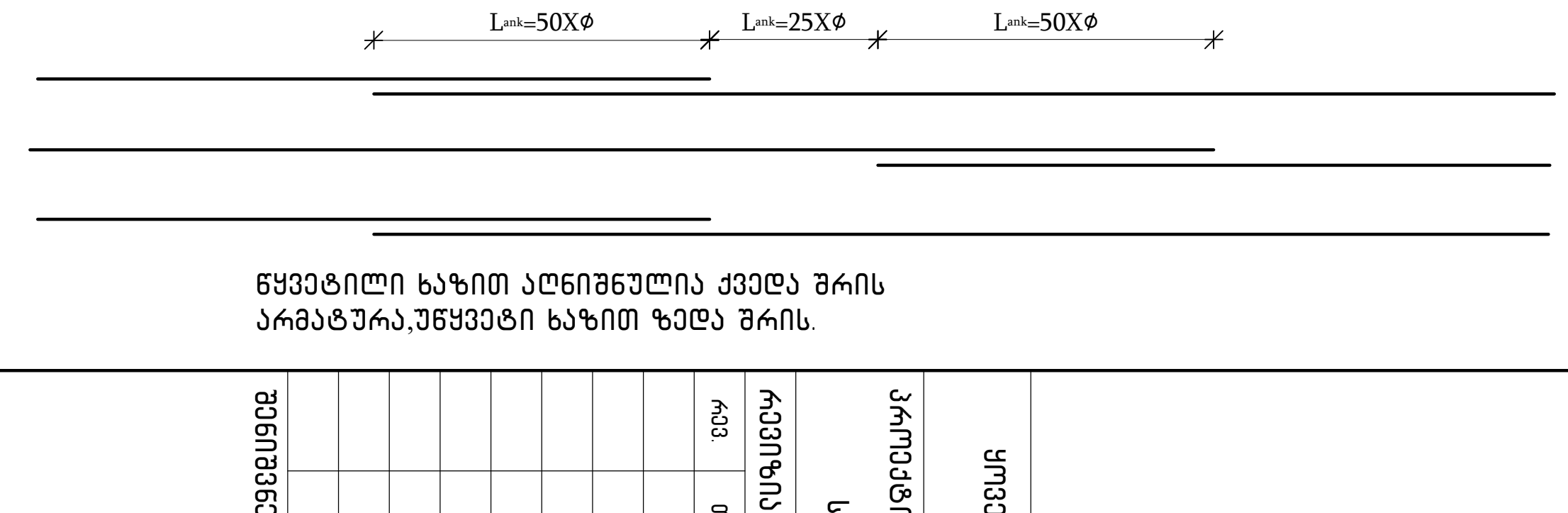


წყვეტილი ხაზით აღნიშნულია ქვედა შრის არმატურა,უწყვეტი ხაზით ზედა შრის.

თბილისი / 2023 წელი
ფაილის სახელი:
A2 QE_STR_Beliashvili_SLAB
KEYPLAN:

ყოველი მომდევნო რევიზია აუქმებს წინა რევიზიებს

პროექტის სტატუსი:
სამშენებლო დოკუმენტაცია

რევიზია
| რევ. | თარიღი | აღწერილობა | დამტ. |
| --- | --- | --- | --- |

შენიშვნები:

მისამართი:
ქ.თბილისი ა. ბელიაშვილის ქუჩა №100, №100ა, №102

დამკვეთი:
შ.პ.ს "ფერი"

| თანამდებობა | სახელი გვარი | ხელმოწერა |
| --- | --- | --- |
| პროექტის მენეჯერი: | | |
| დამტკიცების თარიღი: | | |

შემსრულებელი:
შპს "ქიუ ინჟინერინგი"
მისამართი: ქ.თბილისი ა.პაპავას №7 ბინა №6

engineering

შპს "ქიუ ინჟინერინგი" პროფესიული პასუხისმგებლობის დაზღვევა სს "ალდაგი"-ის სადაზღვევო პოლისი (პ/ნ №PFL 41721 )

| თანამდებობა | სახელი გვარი | ხელმოწერა |
| --- | --- | --- |
| დირექტორი | დ.ქევხიშვილი | |
| საპროექტო ჯგუფის უფროსი | ო. იაშვილი | |
| პროექტის მთ. კონსტრუქტორი | ო. იაშვილი | |
| შეასრულა | მ.იაკობიძე | |

პროექტის სახელწოდება:
მრავალფუნქციური კომპლექსი (II ეტაპი)

პროექტის სტადია:
ახალი მშენებლობა

პროექტის ნაწილი:
კონსტრუქცია

ფორმატი: A2
სტადია: მ.პ.
თარიღი: 24/02/2023
მასშტაბი: 1:150
რევიზია: R1

ნახაზის დასახელება:
გადახურვის ფილის არმირების სქემა ▽ −0.50 ძირითადი არმირება ქვედა და ზედა შრე x და Y ლერძების გასწვრივ

ნახაზის ნომერი: კ-II.8.16
ფურც. საერთო რაოდენობა: 65

## გადახურვის ფილის არმირების სქემა ▽ -0.50
## (დამატებითი არმირება ქვედა შრე x ღერძის გასწვრივ)
მ 1:150

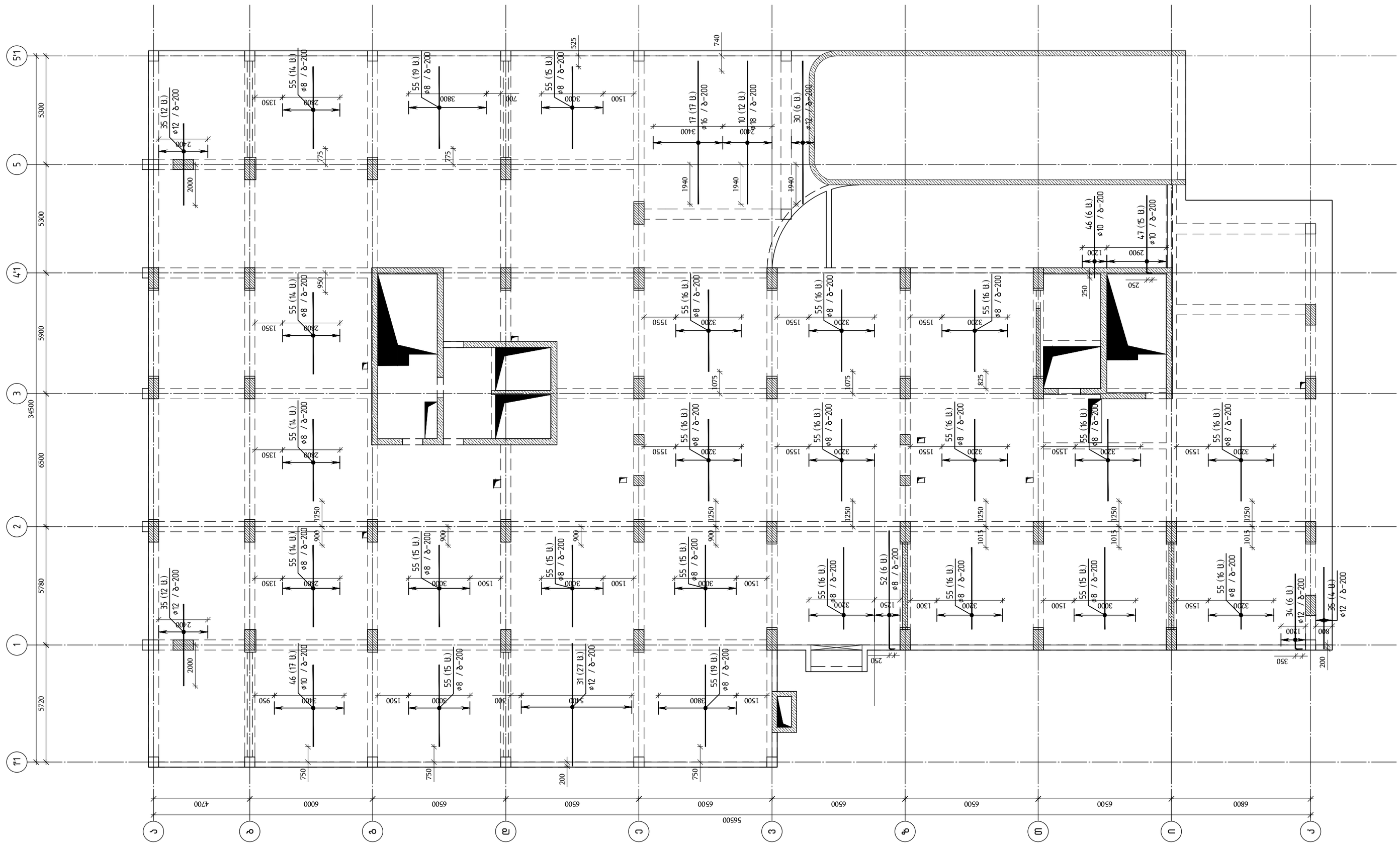


თბილისი / 2023 წელი

ფაილის სახელი:
A2 QE_STR_Beliashvili_SLAB

KEYPLAN:

ყოველი შემდეგი რევიზია აუქმებს წინა რევიზიებს

პროექტის სტატუსი:

სამშენებლო დოკუმენტაცია

რევიზია

| რევ. | თარიღი | აღწერილობა | დამტკ. |
|---|---|---|---|
| | | | |
| | | | |
| | | | |
| | | | |
| | | | |
| | | | |
| | | | |
| | | | |

შენიშვნები:

მისამართი:

ქ.თბილისი ა. ბელიაშვილის ქუჩა
№100, №100², №102

დამკვეთი:

შ.პ.ს "ფერარი"

| თანამდებობა | სახელი გვარი | ხელმოწერა |
|---|---|---|
| პროექტის მენეჯერი | | |
| შესრულებული | | |
| დამკვეთის მხრ. | | |

შემსრულებელი:

შპს "ქიუ ენჯინირინგი"

მისამართი:
ქ.თბილისი აბაშიძის №7 ბინა №6

შპს "ქიუ ენჯინირინგის" პროფესიული პასუხისმგებლობის მზღვეველია სს "დაზღვევის საერთაშორისო კომპანია ირაო" (პ/ნ №PFL 417/21)

| თანამდებობა | სახელი გვარი | ხელმოწერა |
|---|---|---|
| ხელმძღვანელი | დ.ქავთარაძე | |
| სპეციალისტ ჯგუფის უფროსი | ო. ილიუხინი | |
| პროექტის მთ. კონსტრუქტორი | ო. ილიუხინი | |
| შემსრულა | გ.ნაკაიძე | |

პროექტის სახელწოდება:

მრავალფუნქციური კომპლექსი (II ბლოკი)

პროექტის სტადია:
ახალი მშენებლობა

პროექტის ნაწილი:
კონსტრუქცია

| | |
|---|---|
| ფორმატი | A2 |
| სტადია | მპ |
| თარიღი | 24/02/2023 |
| მასშტაბი | 1:150 |
| რევიზია | R1 |

ნახაზის დასახელება:
გადახურვის ფილის არმირებისსქემა
▽ -0.50 დამატებითი არმირება ქვედა შრე x ღერძის გასწვრივ

ნახაზის ნომერი: კ-II.8.17

ფურც. საერთო რაოდენობა 65

# ფილების ფილის არმირების სქემა ▽ -0.50
## მ 1:150

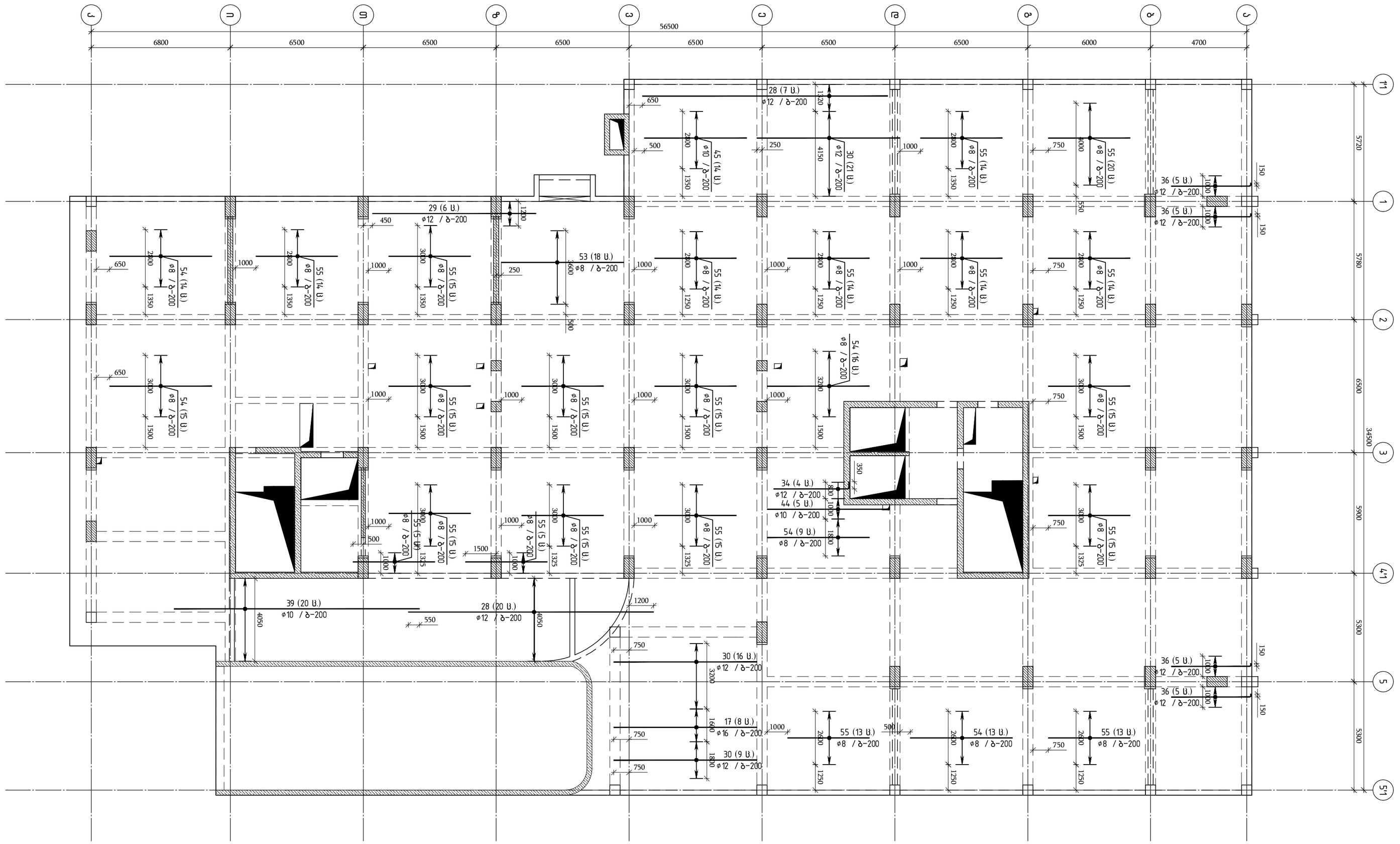


X

Y

| | | | |
|---|---|---|---|
| R1 | ცვლილება | ა-ი.18 | ნახაზის №: |
| | | | 1:150 |
| | | | პასპორტი |
| | | | პროექტის ეტაპი: |
| ბ3 | ცვლილებები შეტანილია | ა-ი.18 | ფურცლის დასახელება: |
| ბ2 | ცვლილებები შეტანილია | ა-ი.18 | ფილების არმირების სქემა |
| ბ1 | ცვლილებები შეტანილია | ა-ი.18 | |
| A3 | ძირითადი | ა-ი.18 | |

ფურცლების რაოდენობა: 65

ფურცლის №: 1

ობიექტის დასახელება: ქ.თბილისი, ა. ბატონიშვილის ქუჩა №100, №102

პროექტის ეტაპი: პ.პ. "ფილი"

პროექტის ხელმძღვანელი: ნ.ბერიძე

პროექტის მთავარი ინჟინერი: ნ.ბერიძე

პროექტირებაზე პასუხისმგებელი პირი: ნ.ბერიძე

შემსრულებელი: შპს "ენჯინირინგ"

ქ.თბილისი ა.ბატონიშვილის ქუჩა №7 კორპუსი 3 ბინა №6

შპს "ენჯინირინგ"

engineering

ავტორის ხელმოწერა:

| | | | |
|---|---|---|---|
| ნ.ბერიძე | ხელმძღვანელი | | |
| ნ.ბერიძე | მთავარი ინჟინერი | | |
| ნ.ბერიძე | პროექტის მთავარი არქიტექტორი | | |
| ნ.ბერიძე | პროექტის მთავარი ინჟინერი | | |
| გ.ალექსიძე | ტექნიკური ზედამხედველი | | |

ავტორის სერტიფიკატის №: (ა.პ №PFL 473/21 )

შპს "ენჯინირინგ" საქართველოს ტექნიკური უნივერსიტეტის ახალი სასწავლო კორპუსის მშენებლობის პროექტის ნაწილი "ფილები"

ობიექტის მისამართი: ქ.თბილისი, ა. ბატონიშვილის №100, №102

ობიექტის №: 2023 წელი

წყაროს ფაილი: A2 OE_STR_Beliashvili_SLAB

KEYPLAN:

ავტორის ხელმოწერა:

ნახაზის №:

# გადახურვის ფილის არმირების სქემა ▽ -0.50 (დამატებითი არმირება ზედა შრე x ღერძის გასწვრივ)

1:150

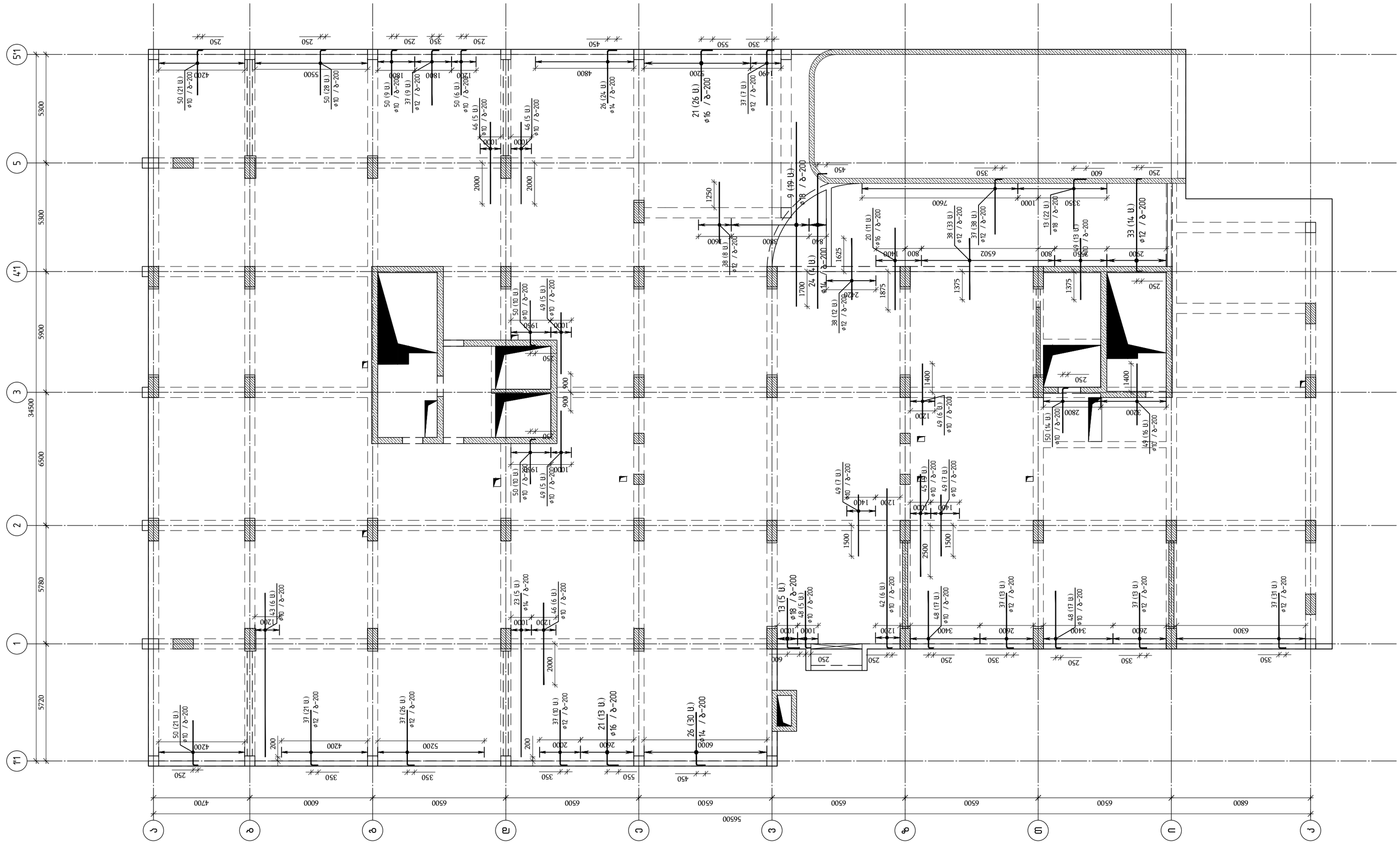


| თბილისი / 2023 წელი |
|---|
| ფაილის სახელი: A2 QE_STR_Beliashvili_SLAB |
| KEYPLAN: |

ყოველი შემდეგი რევიზია აუქმებს წინა რევიზიებს

პროექტის სტატუსი:

სამშენებლო დოკუმენტაცია

რევიზია

| რევ. | თარიღი | აღწერილობა | დამტკ. |
|---|---|---|---|
| | | | |
| | | | |
| | | | |
| | | | |
| | | | |
| | | | |
| | | | |
| | | | |
| | | | |

შენიშვნები:

მისამართი:

ქ.თბილისი ა. ბელიაშვილის ქუჩა №100, №100$^3$, №102

დამკვეთი:

შ.პ.ს "ფერარი"

| თანამდებობა | სახელი გვარი | ხელმოწერა |
|---|---|---|
| პროექტის მენეჯერი | | |
| დამკვეთის/დამკვეთის მიერ უფლებამოსილი პირი | | |

შემსრულებელი:

შპს "ქიუ ენჯინირინგი"

მისამართი:

ქ.თბილისი აბაჯარაძის №7 ბინა №6

შპს "ქიუ ენჯინირინგის" პროფესიული პასუხისმგებლობის მზღვეველია სს "დაზღვევის საერთაშორისო კომპანია ირაო" (პ/ნ №PFL 417/21 )

| თანამდებობა | სახელი გვარი | ხელმოწერა |
|---|---|---|
| დირექტორი | დ.ქევანიშვილი | |
| საპროექტო ჯგუფის უფროსი | ო. ილიუხინი | |
| პროექტის მთ. კონსტრუქტორი | ო. ილიუხინი | |
| შესრულა | მ.მაკაროიძე | |

პროექტის სახელწოდება:

მრავალფუნქციური კომპლექსი (II ბლოკი)

პროექტის სტადია:

ახალი მშენებლობა

პროექტის ნაწილი:

კონსტრუქცია

| ფორმატი | ნახაზის დასახელება: |
|---|---|
| A2 | გადახურვის ფილის არმირებისსქემა |
| სტადია | ▽ -0.50 დამატებითი არმირება ზედა |
| მ.პ. | შრე x ღერძის გასწვრივ |
| თარიღი | |
| 24/02/2023 | |
| მასშტაბი | |
| 1:150 | |

| რევიზია | ნახაზის ნომერი: | ფურც. საერთო რაოდენობა |
|---|---|---|
| R1 | J-II.8.19 | 65 |

## გადახურვის ფილის არმირების სქემა ▽ -0.50
## (დამატებითი არმირება ზედა შრე Y ღერძის გასწვრივ)
მ 1:150

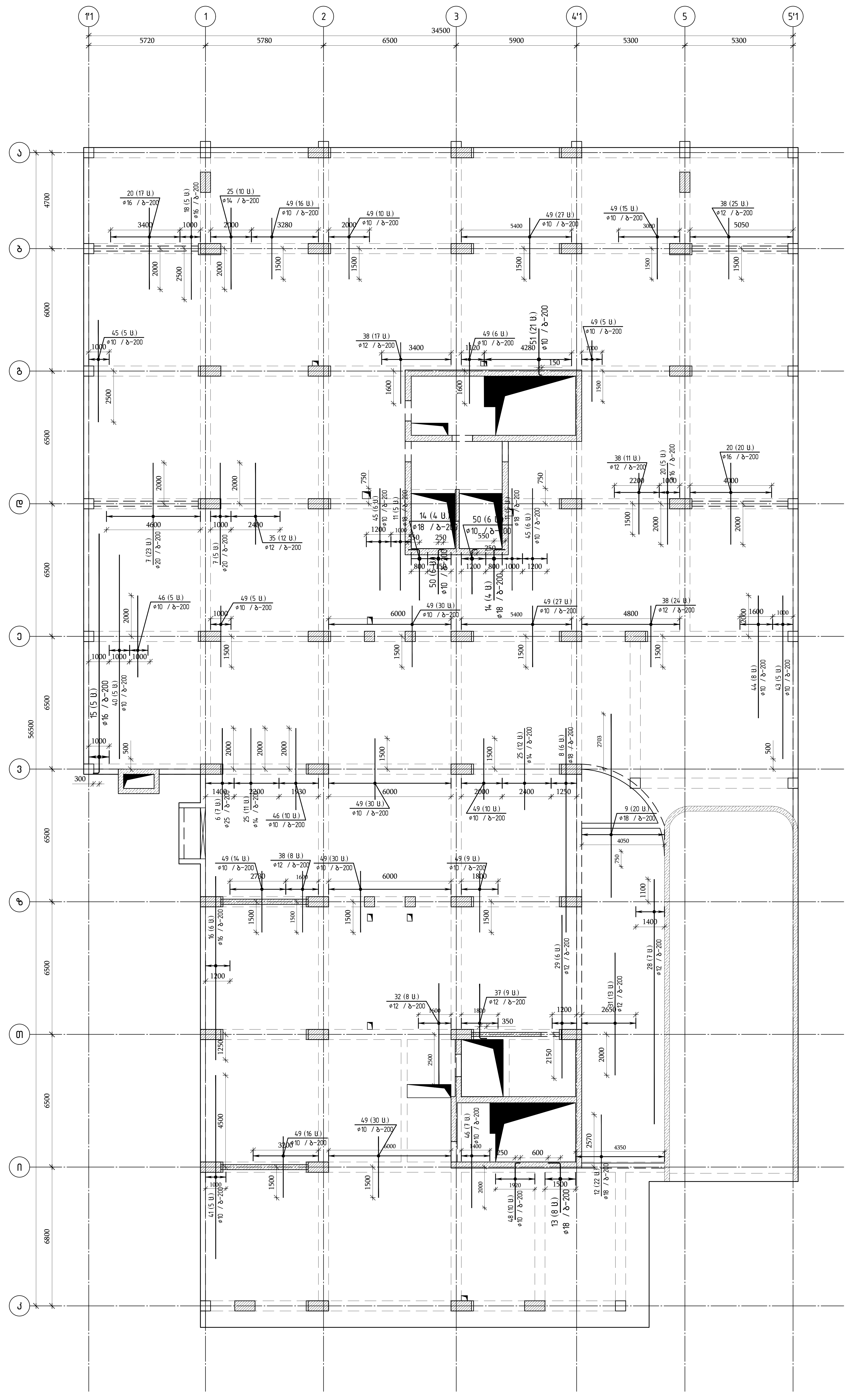

თბილისი / 2023 წელი

ფაილის სახელი: A2 QE_STR_Beliashvili_SLAB

KEYPLAN:

ყოველი შემდეგი რევიზია აუქმებს წინა რევიზიებს

პროექტის სტატუსი: სამშენებლო დოკუმენტაცია

რევიზია

| რევ. | თარიღი | აღწერილობა | დამტ. |
|---|---|---|---|
| | | | |

შენიშვნები:

მისამართი: ქ.თბილისი ა. ბელიაშვილის ქუჩა №100, №100¹, №102

დამკვეთი: შ.პ.ს "ფერი"

| თანამდებობა | სახელი გვარი | ხელმოწერა |
|---|---|---|
| პროექტის მენეჯერი | | |
| დამკვეთის წარმომადგენელი | | |

შემსრულებელი: შპს "ქიუ ენჯინირინგი"

მისამართი: ქ.თბილისი ა.ბაქრაძის №7 ბინა №6

შპს "ქიუ ენჯინირინგის" პროფესიული პასუხისმგებლობის მზღვეველია სს "დაზღვევის საერთაშორისო კომპანია ირაო" (პ/ნ №PFL 413/21)

| თანამდებობა | სახელი გვარი | ხელმოწერა |
|---|---|---|
| დირექტორი | დ. ქვათაძე | |
| საპროექტო ჯგუფის უფროსი | რ. ილიაძე | |
| პროექტის მთ. კონსტრუქტორი | რ. ილიაძე | |
| შეასრულა | მ.იაკობაძე | |

პროექტის სახელწოდება: მრავალფუნქციური კომპლექსი (II ბლოკი)

პროექტის სტადია: ახალი მშენებლობა

პროექტის ნაწილი: კონსტრუქცია

ფორმატი: A2
სტადია: მ.პ
თარიღი: 24/02/2023
მასშტაბი: 1:150
რევიზია: R1

ნახაზის დასახელება: გადახურვის ფილის არმირებისსქემა ▽ -0.50 დამატებითი არმირება ზედა შრე Y ღერძის გასწვრივ

ნახაზის ნომერი: კ-II.8.20

ფურც. საერთო რაოდენობა: 65

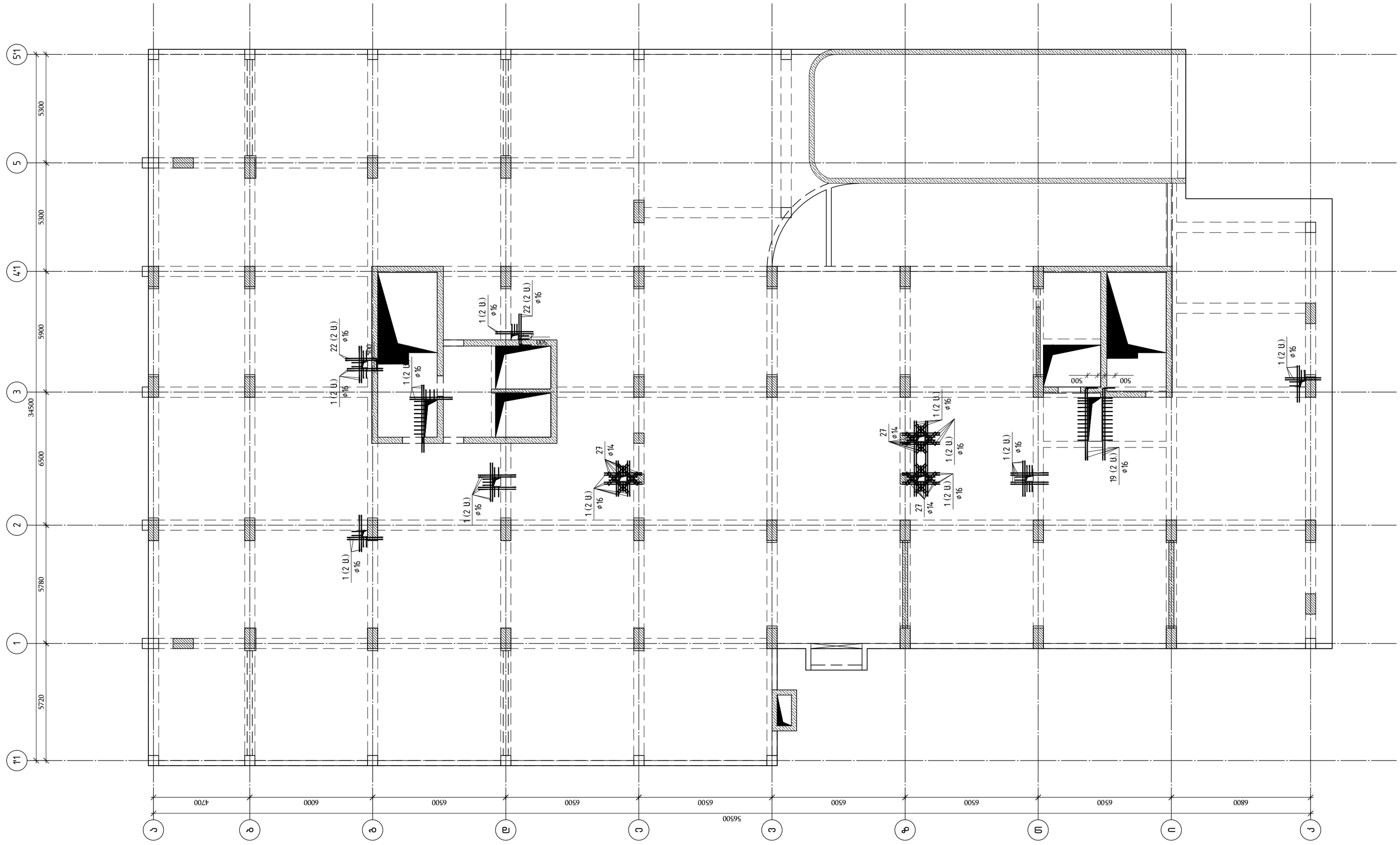


გადახურვის ფილის არმირების სქემა ▽ -0.50
(ღიობების გაძლიერება გადახურვის ფილაში)
მ 1:50

თბილისი / 2023 წელი

ფაილის სახელი:
A2 QE_STR_Beliashvili_SLAB

KEYPLAN:

ყოველი შემდეგი რევიზია აუქმებს წინა რევიზიებს

პროექტის სტატუსი:

სამშენებლო დოკუმენტაცია

რევიზია

| რევ. | თარიღი | აღწერილობა | დამტკ. |
|---|---|---|---|
| | | | |
| | | | |
| | | | |
| | | | |
| | | | |
| | | | |
| | | | |
| | | | |

შენიშვნები:

მისამართი:

ქ.თბილისი ა. ბელიაშვილის ქუჩა
№100, №100$^3$, № 102

დამკვეთი:

შ.პ.ს "ფერი"

| თანამდებობა | სახელი გვარი | ხელმოწერა |
|---|---|---|
| პროექტის მენეჯერი | | |
| დამკვეთის წარმომადგენელი | | |

შემსრულებელი:

შპს "ქიუ ენჯინერინგი"

მისამართი :
ქ.თბილისი აბაკარაძის №7
ბინა №6

შპს "ქიუ ენჯინერინგის"
პროფესიული პასუხისმგებლობის მზღვეველია
სს "დაზღვევის სათრასტორისო კომპანია ირაო"
(პ/ნ №PFL 417/21 )

| თანამდებობა | სახელი გვარი | ხელმოწერა |
|---|---|---|
| დირექტორი | დ.ქევანიშვილი | |
| საპროექტო ჯგუფის უფროსი | ო. ილიუხინი | |
| პროექტის მთ. კონსტრუქტორი | ო. ილიუხინი | |
| შემსრულა | მ.მაკობიძე | |

პროექტის სახელწოდება:

მრავალფუნქციური კომპლექსი (II ბლოკი)

პროექტის სტადია:
ახალი მშენებლობა

პროექტის ნაწილი:
კონსტრუქცია

| | |
|---|---|
| ფორმატი | A2 |
| სტადია | მ.პ. |
| თარიღი | 24/02/2023 |
| მასშტაბი | 1:150 |
| რევიზია | R1 |

ნახაზის დასახელება:
გადახურვის ფილის არმირებისსქემა
▽ -0.50 ღიობების გაძლიერება
გადახურვის ფილაში

ნახაზის ნომერი:
კ-II.8.21

ფურც. საერთო რაოდენობა
65

| Поз. | Обозначение | Кол. | Масса ед., кг | Примечание |
|---|---|---|---|---|
| | **Сборные элементы** | | | |
| | Бетон В35 | м³ | 274.60 | |
| 1 | ГОСТ Р 52544-2006 D16 A500C L=12000 | 19 | 18.94 | 359.9 |
| 2 | ГОСТ Р 52544-2006 D10 A500C L=1150 | 100 | 0.71 | 71.0 |
| 3 | ГОСТ Р 52544-2006 D10 A500C L=850 | 2470 | 0.52 | 1284.4 |
| 4 | ГОСТ 5781-82* D6 A240 L=365 | 4120 | 0.08 | 329.6 |
| 5 | ГОСТ Р 52544-2006 Ø14 A500C L=33236.7 м | | 1.21 | 4014.9.9 |
| 6 | ГОСТ Р 52544-2006 Ø25 A500C L=4000 | 7 | 15.41 | 107.9 |
| 7 | ГОСТ Р 52544-2006 Ø20 A500C L=5000 | 28 | 12.33 | 345.2 |
| 8 | ГОСТ Р 52544-2006 Ø18 A500C L=10000 | 6 | 19.98 | 119.9 |
| 9 | ГОСТ Р 52544-2006 Ø18 A500C L=9000 | 39 | 17.98 | 701.3 |
| 10 | ГОСТ Р 52544-2006 Ø18 A500C L=7000 | 12 | 13.99 | 167.8 |
| 11 | ГОСТ Р 52544-2006 Ø18 A500C L=5000 | 10 | 9.99 | 99.9 |
| 12 | ГОСТ Р 52544-2006 Ø18 A500C L=4000 | 22 | 7.99 | 175.8 |
| 13 | ГОСТ Р 52544-2006 Ø18 A500C L=3000 | 35 | 5.99 | 209.8 |
| 14 | ГОСТ Р 52544-2006 Ø18 A500C L=3000 | 8 | 5.99 | 48.0 |
| 15 | ГОСТ Р 52544-2006 Ø16 A500C L=12000 | 5 | 18.94 | 94.7 |
| 16 | ГОСТ Р 52544-2006 Ø16 A500C L=9000 | 6 | 14.20 | 85.2 |
| 17 | ГОСТ Р 52544-2006 Ø16 A500C L=7000 | 25 | 11.05 | 276.1 |
| 18 | ГОСТ Р 52544-2006 Ø16 A500C L=5000 | 5 | 7.89 | 39.4 |
| 19 | ГОСТ Р 52544-2006 Ø16 A500C L=4000 | 8 | 6.31 | 50.5 |
| 20 | ГОСТ Р 52544-2006 Ø16 A500C L=4000 | 53 | 6.31 | 334.5 |
| 21 | ГОСТ Р 52544-2006 Ø16 A500C L=3000 | 39 | 4.73 | 184.6 |
| 22 | ГОСТ Р 52544-2006 Ø16 A500C L=2000 | 8 | 3.16 | 25.3 |
| 23 | ГОСТ Р 52544-2006 Ø14 A500C L=8000 | 5 | 9.66 | 48.3 |
| 24 | ГОСТ Р 52544-2006 Ø14 A500C L=7000 | 4 | 8.46 | 33.8 |
| 25 | ГОСТ Р 52544-2006 Ø14 A500C L=4000 | 33 | 4.83 | 159.5 |
| 26 | ГОСТ Р 52544-2006 Ø14 A500C L=3000 | 54 | 3.62 | 195.7 |
| 27 | ГОСТ Р 52544-2006 Ø14 A500C L=1400 | 24 | 1.69 | 40.6 |
| 28 | ГОСТ Р 52544-2006 Ø12 A500C L=12000 | 34 | 10.66 | 362.3 |
| 29 | ГОСТ Р 52544-2006 Ø12 A500C L=8000 | 12 | 7.10 | 85.2 |
| 30 | ГОСТ Р 52544-2006 Ø12 A500C L=7000 | 52 | 6.22 | 323.2 |
| 31 | ГОСТ Р 52544-2006 Ø12 A500C L=6000 | 40 | 5.33 | 213.1 |
| 32 | ГОСТ Р 52544-2006 Ø12 A500C L=5000 | 8 | 4.44 | 35.5 |
| 33 | ГОСТ Р 52544-2006 Ø12 A500C L=4950 | 14 | 4.40 | 61.5 |
| 34 | ГОСТ Р 52544-2006 Ø12 A500C L=4000 | 10 | 3.55 | 35.5 |
| 35 | ГОСТ Р 52544-2006 Ø12 A500C L=4000 | 40 | 3.55 | 142.1 |
| 36 | ГОСТ Р 52544-2006 Ø12 A500C L=4000 | 20 | 3.55 | 71.0 |
| 37 | ГОСТ Р 52544-2006 Ø12 A500C L=3000 | 177 | 2.66 | 471.5 |
| 38 | ГОСТ Р 52544-2006 Ø12 A500C L=3000 | 138 | 2.66 | 367.6 |
| 39 | ГОСТ Р 52544-2006 Ø10 A500C L=12000 | 20 | 7.39 | 147.8 |
| 40 | ГОСТ Р 52544-2006 Ø10 A500C L=10000 | 5 | 6.16 | 30.8 |
| 41 | ГОСТ Р 52544-2006 Ø10 A500C L=9000 | 5 | 5.54 | 27.7 |
| 42 | ГОСТ Р 52544-2006 Ø10 A500C L=8000 | 6 | 4.93 | 29.6 |
| 43 | ГОСТ Р 52544-2006 Ø10 A500C L=8000 | 11 | 4.93 | 54.2 |
| 44 | ГОСТ Р 52544-2006 Ø10 A500C L=6000 | 13 | 3.70 | 48.0 |
| 45 | ГОСТ Р 52544-2006 Ø10 A500C L=5000 | 36 | 3.08 | 110.9 |
| 46 | ГОСТ Р 52544-2006 Ø10 A500C L=4000 | 61 | 2.46 | 150.3 |
| 47 | ГОСТ Р 52544-2006 Ø10 A500C L=4000 | 15 | 2.46 | 37.0 |
| 48 | ГОСТ Р 52544-2006 Ø10 A500C L=3000 | 49 | 1.85 | 90.6 |
| 49 | ГОСТ Р 52544-2006 Ø10 A500C L=3000 | 339 | 1.85 | 626.5 |
| 50 | ГОСТ Р 52544-2006 Ø10 A500C L=2400 | 131 | 1.48 | 193.7 |
| 51 | ГОСТ Р 52544-2006 Ø10 A500C L=2400 | 21 | 1.48 | 31.0 |
| 52 | ГОСТ Р 52544-2006 Ø8 A500C L=6000 | 6 | 2.37 | 14.2 |
| 53 | ГОСТ Р 52544-2006 Ø8 A500C L=6000 | 18 | 2.37 | 42.7 |
| 54 | ГОСТ Р 52544-2006 Ø8 A500C L=5000 | 67 | 1.98 | 132.3 |
| 55 | ГОСТ Р 52544-2006 Ø8 A500C L=4000 | 635 | 1.58 | 1003.3 |

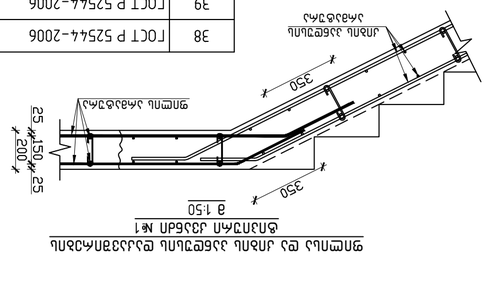
Ø16 A500C
Ø10 A500C
Ø8 A500C
Ø12 A500C
Ø14 A500C
Ø16 A500C
Ø18 A500C
Ø20 A500C
Ø25 A500C
Ø10 A500C
Ø6 A240
Ø16 A500C
Ø10 A500C
Ø10 A500C
Ø10

## გადახურვისს ფილაზე ღიობების განლაგების გეგმა ▽ +3.38

მ 1:150

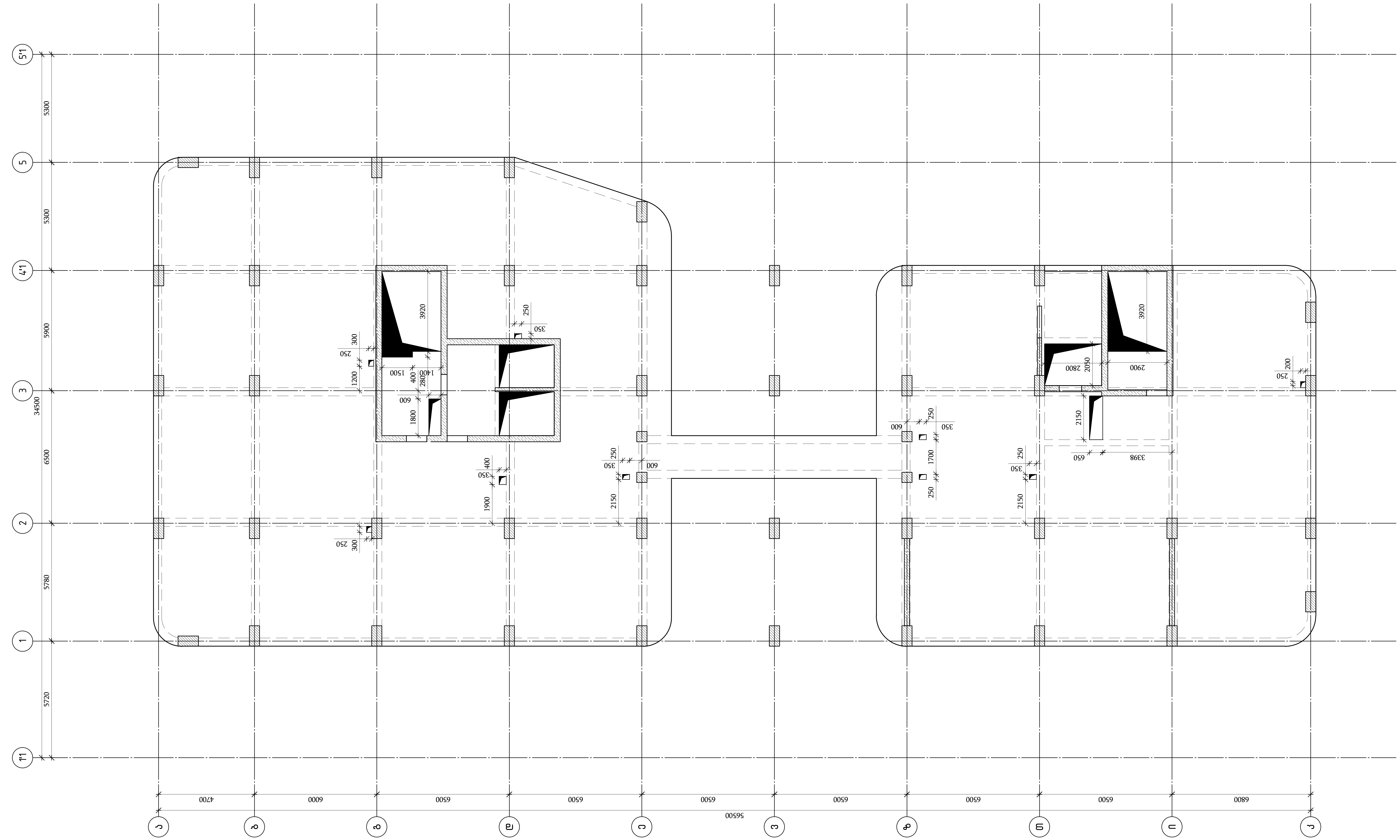

თბილისი / 2023 წელი

ფაილის სახელი:
A2 QE_STR_Beliashvili_SLAB

KEYPLAN:

ყოველი შემდეგი რევიზია აუქმებს წინა რევიზიებს

პროექტის სტატუსი:
სამშენებლო დოკუმენტაცია

რევიზია

| რევ. | თარიღი | აღწერილობა | დამტკ. |
| --- | --- | --- | --- |
| | | | |

შენიშვნები:

მისამართი:
ქ.თბილისი ა. ბელიაშვილის ქუჩა
№100, №100ა, №102

დამკვეთი:
შ.პ.ს "ფერი"

| თანამდებობა | სახელი გვარი | ხელმოწერა |
| --- | --- | --- |
| პროექტის მენეჯერი | | |
| დამტკიცებულია: დამკვეთის მიერ | | |

შემსრულებელი:
შპს "ქიუ ენჯინერინგი"

მისამართი :
ქ.თბილისი ა.ბაქრაძის №7
ბინა №6

შპს "ქიუ ენჯინერინგის"
პროფესიული პასუხისმგებლობის მზღვეველია
სს "დაზღვევის საერთაშორისო კომპანია ირაო"
(პ/ნ №PFL 417/21 )

| თანამდებობა | სახელი გვარი | ხელმოწერა |
| --- | --- | --- |
| დირექტორი | დ.ქევანიშვილი | [signature] |
| საპროექტო ჯგუფის უფროსი | ო. ილიუხინი | [signature] |
| პროექტის მთ. კონსტრუქტორი | ო. ილიუხინი | [signature] |
| შეასრულა | მ.იაკობიძე | [signature] |

პროექტის სახელწოდება:
მრავალფუნქციური კომპლექსი (II ბლოკი)

პროექტის სტადია:
ახალი მშენებლობა

პროექტის ნაწილი:
კონსტრუქცია

| ფორმატი | ნახაზის დასახელება: |
| --- | --- |
| A2 | გადახურვის ფილაში ღიობების განლაგების გეგმა▽ +3.38 |
| სტადია | |
| მ.პ. | |
| თარიღი | |
| 24/02/2023 | |
| მასშტაბი | |
| 1:150 | |

| რევიზია: | ნახაზის ნომერი: | ფურც. საერთო რაოდენობა |
| --- | --- | --- |
| R1 | კ-II.8.23 | 65 |

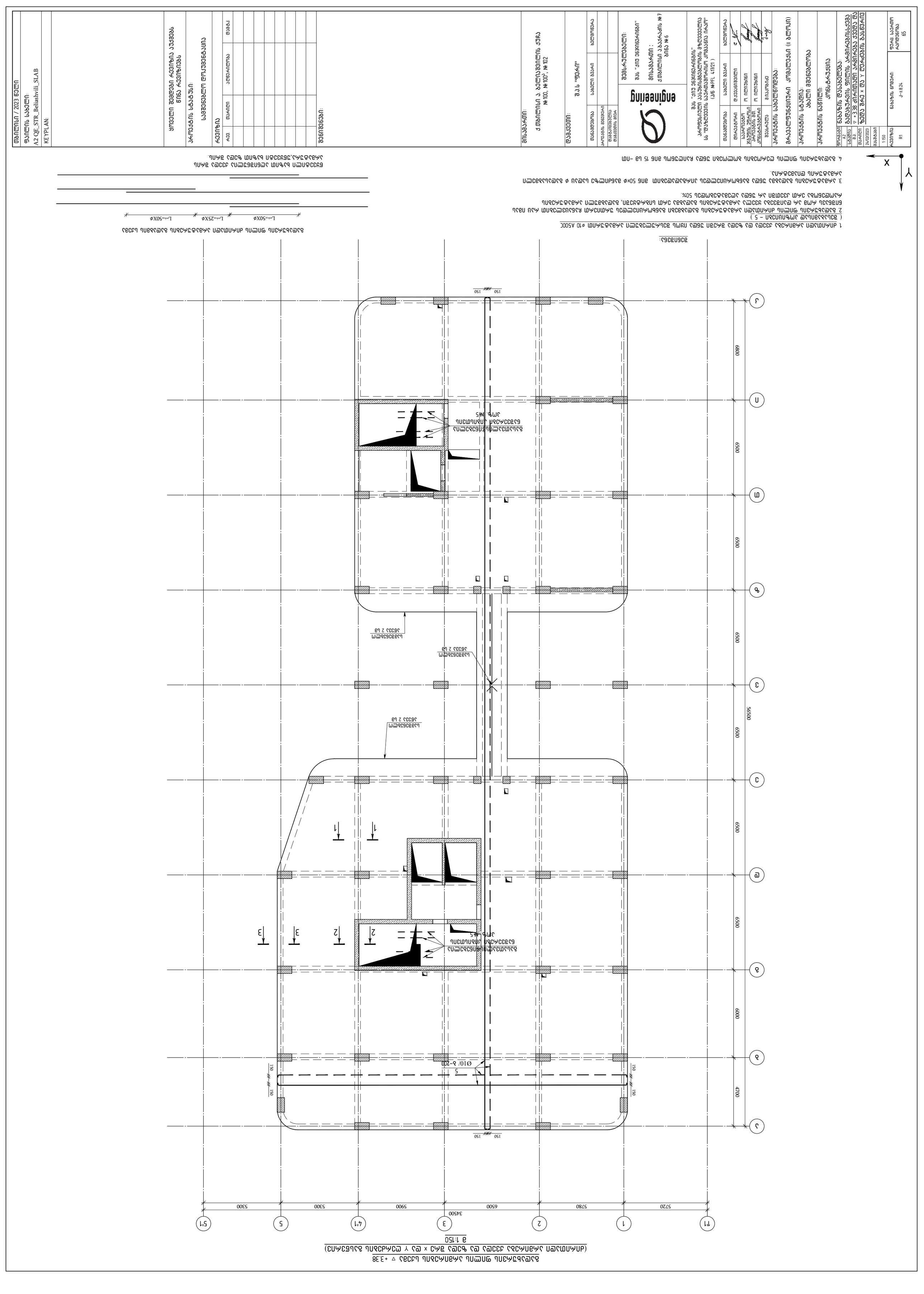
ბეტონის მარკა C25/30 W8 F150
ფილის სისქე 150მმ
არმატურის ბადე ⌀10 A500C
ბადის უჯრედის ზომა 150x150მმ
ფილის ზედა ზედაპირის ნიშნული +3.38
ფილის ქვედა ზედაპირის ნიშნული +3.23
ბალკონის ფილის ქვედა ზედაპირის ნიშნული +3.23
ბალკონის ფილის ზედა ზედაპირის ნიშნული +3.38
ბალკონის მოაჯირის ნიშნული +4.38
ბალკონის ფილის ბოლოზე ⌀12 A500C არმატურის ჩარჩო

# გადახურვის ფილის არმირების სქემა ▽ +3.38
# (დამატებითი არმირება ქვედა შრე x ღერძის გასწვრივ)
მ 1:150

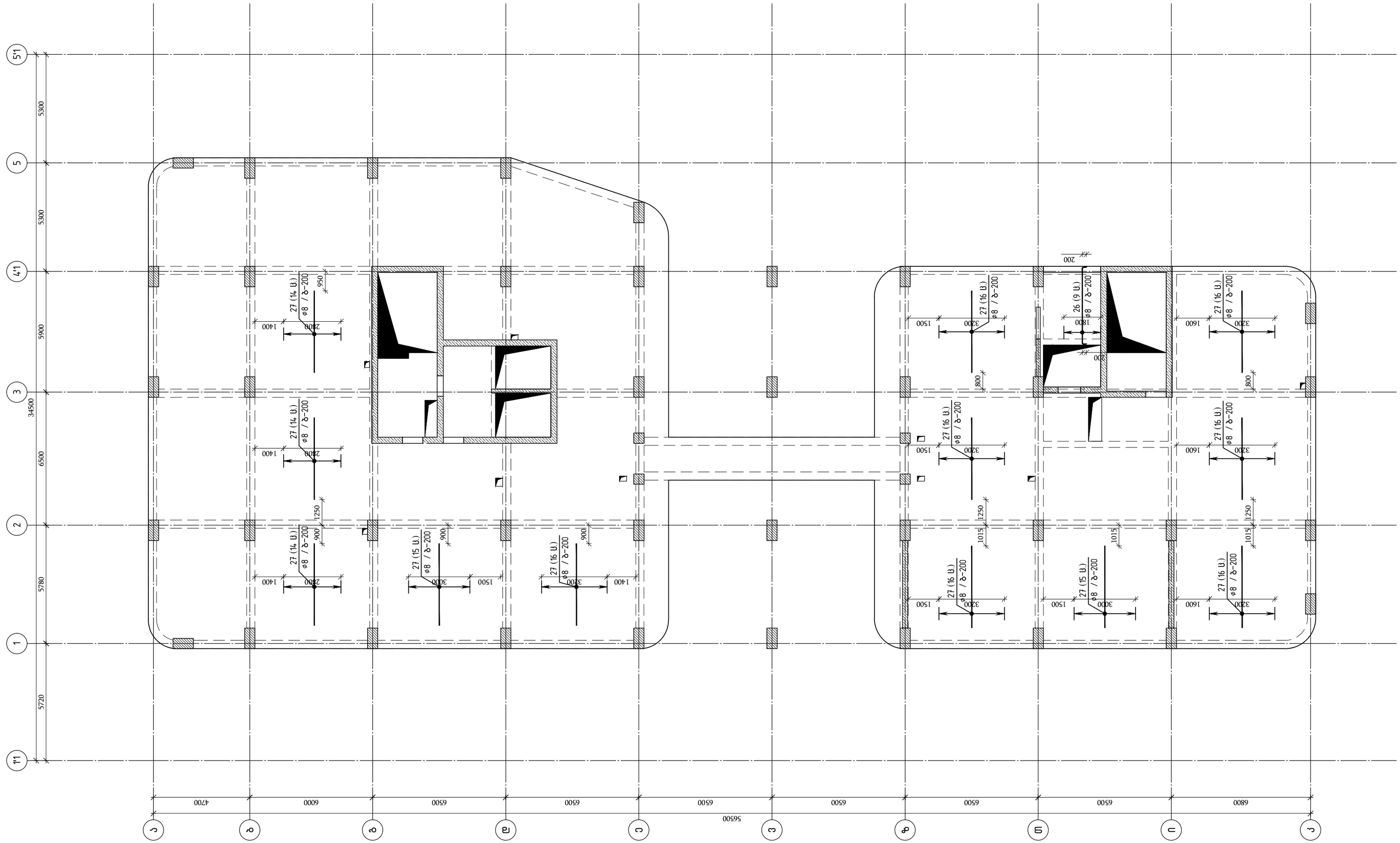


თბილისი / 2023 წელი

ფაილის სახელი:
A2 QE_STR_Beliashvili_SLAB

KEYPLAN:

ყოველი შემდეგი რევიზია აუქმებს წინა რევიზიებს

პროექტის სტატუსი:

სამშენებლო დოკუმენტაცია

რევიზია

| რევ. | თარიღი | აღწერილობა | დამტკ. |
|---|---|---|---|
| | | | |
| | | | |
| | | | |
| | | | |
| | | | |
| | | | |
| | | | |
| | | | |
| | | | |

შენიშვნები:

მისამართი:

ქ.თბილისი ა. ბელიაშვილის ქუჩა
№100, №100², №102

დამკვეთი:

შ.პ.ს "ფერარი"

| თანამდებობა | სახელი გვარი | ხელმოწერა |
|---|---|---|
| პროექტის მენეჯერი: | | |
| შემსრულებელი: | | |
| დამკვეთის მხრ. | | |

შემსრულებელი:

შპს "ქიუ ენჯინირინგი"

მისამართი :

ქ.თბილისი აბაშიძის №7 ბინა №6

შპს "ქიუ ენჯინირინგის"
პროფესიული პასუხისმგებლობის მზღვეველია
სს "დაზღვევის სათანადარისო კომპანია ირაო"
(პ/ნ №PFL 417/21 )

| თანამდებობა | სახელი გვარი | ხელმოწერა |
|---|---|---|
| დირექტორი | დ.ქევანიშვილი | |
| სპარეციალ ჯგუფის უფროსი | ო. ილიუხინი | |
| პროექტის მთ. კონსტრუქტორი | ო. ილიუხინი | |
| შემსრულა | გ.ნაკაიძე | |

პროექტის სახელწოდება:

მრავალფუნქციური კომპლექსი (II ბლოკი)

პროექტის სტადია:

ახალი მშენებლობა

პროექტის ნაწილი:

კონსტრუქცია

| | |
|---|---|
| ფორმატი | A2 |
| სტადია | მპ |
| თარიღი | 24/02/2023 |
| მასშტაბი | 1:150 |
| რევიზია | R1 |

ნახაზის დასახელება:
გადახურვის ფილის არმირებისსქემა
▽ +3.38 დამატებითი არმირება ქვედა შრე x ღერძის გასწვრივ

| ნახაზის ნომერი: | ფურც. საერთო რაოდენობა |
|---|---|
| კ-II.8.25 | 65 |

# ფილების ფილის არმირების სქემა ▽ +3.38
(ფილების ქვედა ბადე Y ლერძის გასწვრივ)

M 1:150

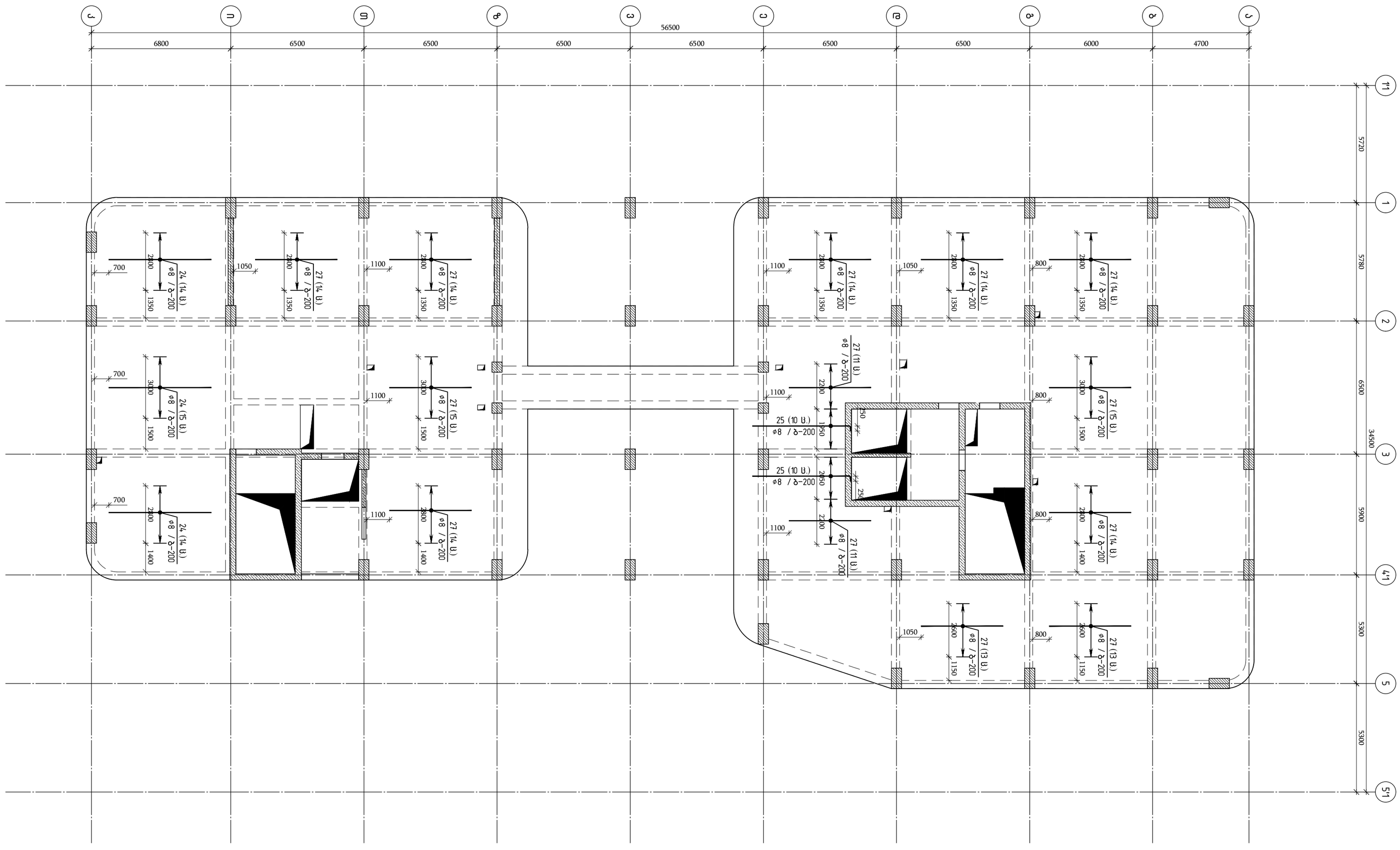


| | |
|---|---|
| პროექტის დასახელება | ქ.ბათუმის ა. ბარნოვის ქუჩის №100, №102 |
| ობიექტის მისამართი | |
| ნაწილის დასახელება | არმატურის განლაგების სქემა |
| შემსრულებელი: | შპს "ენჯინირინგ" |
| ხელმძღვანელი | |
| მთავარი ინჟინერ-კონსტრუქტორი | |
| ავტორი | |

შპს "ენჯინირინგ"
ქ.ბათუმის ა.ბარნოვის ქუჩა №7
პირადი ნომერი: 61001014833

შპს "ქალაქ ბათუმის ინფრასტრუქტურის განვითარების სააგენტო"
ობიექტის მისამართი: ქ.ბათუმი, ა.ბარნოვის ქუჩა №100, №102
(პროექტი N#PFL 417/21)

| | | | |
|---|---|---|---|
| დირექტორი | ლ.ჯაფარიძე | | |
| მთავარი ინჟინერ-კონსტრუქტორი | ე.ქავთარაძე | | |
| მთავარი არქიტექტორი | ლ.ჯაფარიძე | | |
| ჯგუფის ხელმძღვანელი | ო.ლომთათიძე | | |
| პროექტის ხელმძღვანელი | ლ.ჯაფარიძე | | |

არმატურების ჯამური წონა:
არმატურა A-I (I ჯგუფი) - 0.00 ტ
არმატურა A-III (II ჯგუფი) - 84.43 ტ

ჯამური ბეტონის მოცულობა: 0.00 მ3

ჯამური ნაგებობის ფართობი:
არმატურა A-III (II ჯგუფი) - 1.00 მ2

| | |
|---|---|
| ფილების ქვედა ბადე: | |
| ნაგებობის ზომითი ანაწერი: | A2 |
| ▽ +3.38 ფილების ქვედა არმატურის განლაგების სქემა | |
| ფილების ქვედა ბადე Y ლერძის გასწვრივ | |
| 24.03.2023 | |
| 24.03.2023 | |
| 1:150 | |
| ფურცლის ზომა | A2 |
| R1 | ქ.ბათუმი, ა.ბარნოვის ქუჩა №100, №102 |

| | | | |
|---|---|---|---|
| | | | |
| | | | |
| | | | |
| | | | |
| | | | |
| | | | |
| | | | |
| | | | |
| A2 | ფაილი | ელექტრონული ვერსიის ავტორი | ტექნ. |

ელექტრონული ვერსიის ავტორი:
ფაილის სახელი: ბათუმი_ბარნოვის_№100_№102_ფილების ქვედა არმატურა
პროექტის ნომერი: 2021/63
პროექტის დასახელება: ბათუმი / 2023 წელი

## გადახურვის ფილის არმირების სქემა ▽ +3.38
## (დამატებითი არმირება ზედა შრე × ღერძის გასწვრივ)
მ 1:150

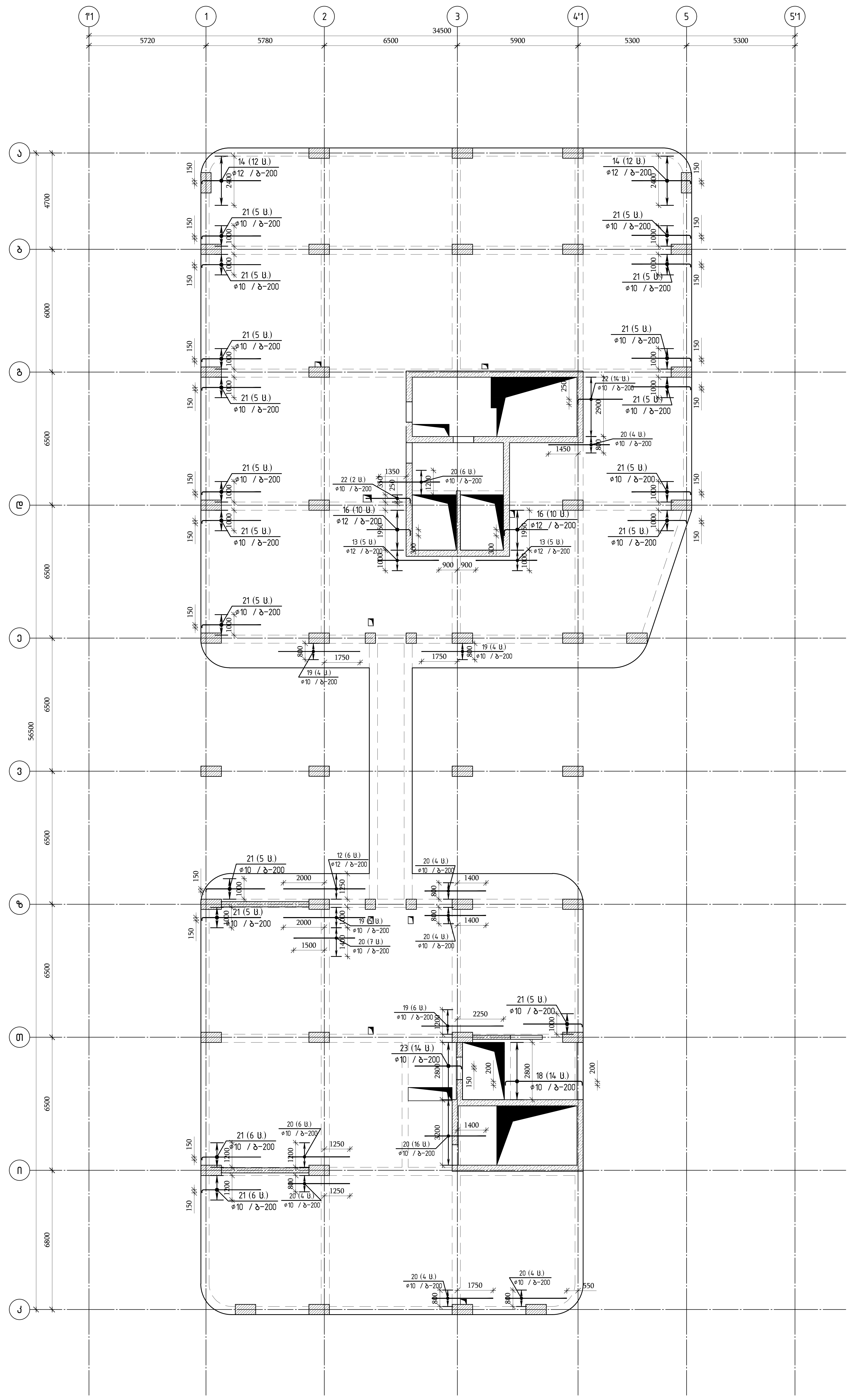

თბილისი / 2023 წელი

ფაილის სახელი:
A2 QE_STR_Beliashvili_SLAB

KEYPLAN:

ყოველი შემდეგი რევიზია აუქმებს წინა რევიზიებს

პროექტის სტატუსი:
სამშენებლო დოკუმენტაცია

რევიზია

| რევ. | თარიღი | აღწერილობა | დამტკ. |
|---|---|---|---|
| | | | |

შენიშვნები:

მისამართი:
ქ.თბილისი ა. ბელიაშვილის ქუჩა №100, №100³, №102

დამკვეთი:
შ.პ.ს "ფერი"

| თანამდებობა | სახელი გვარი | ხელმოწერა |
|---|---|---|
| პროექტის მენეჯერი | | |
| დამტკიცებულია: დამკვეთის მიერ | | |

შემსრულებელი:
შპს "ქიუ ენჯინერინგი"

მისამართი :
ქ.თბილისი ა.ბაქრაძის №7 ბინა №6

შპს "ქიუ ენჯინერინგის" პროფესიული პასუხისმგებლობის მზღვეველია სს "დაზღვევის საერთაშორისო კომპანია ირაო" (პ/ნ №PFL 417/21 )

| თანამდებობა | სახელი გვარი | ხელმოწერა |
|---|---|---|
| დირექტორი | დ.ქევანიშვილი | |
| საპროექტო ჯგუფის უფროსი | ო. ილიუხინი | |
| პროექტის მთ. კონსტრუქტორი | ო. ილიუხინი | |
| შეასრულა | მ.იაკობიძე | |

პროექტის სახელწოდება:
მრავალფუნქციური კომპლექსი (II ბლოკი)

პროექტის სტადია:
ახალი მშენებლობა

პროექტის ნაწილი:
კონსტრუქცია

| | |
|---|---|
| ფორმატი: A2 | ნახაზის დასახელება: გადახურვის ფილის არმირებისსქემა ▽ +3.38 დამატებითი არმირება ზედა შრე × ღერძის გასწვრივ |
| სტადია: მ.პ. | |
| თარიღი: 24/02/2023 | |
| მასშტაბი: 1:150 | |
| რევიზია: R1 | ნახაზის ნომერი: კ-II.8.27 |
| | ფურც. საერთო რაოდენობა: 65 |

# ბეღლახურვის ფილის არმირების სქემა ▽ +3.38
## (დამატებითი არმირება ზემო ფენა ▽ +3.38 დან ▽ +3.38 ის ბასწვრივ)

მ 1:50

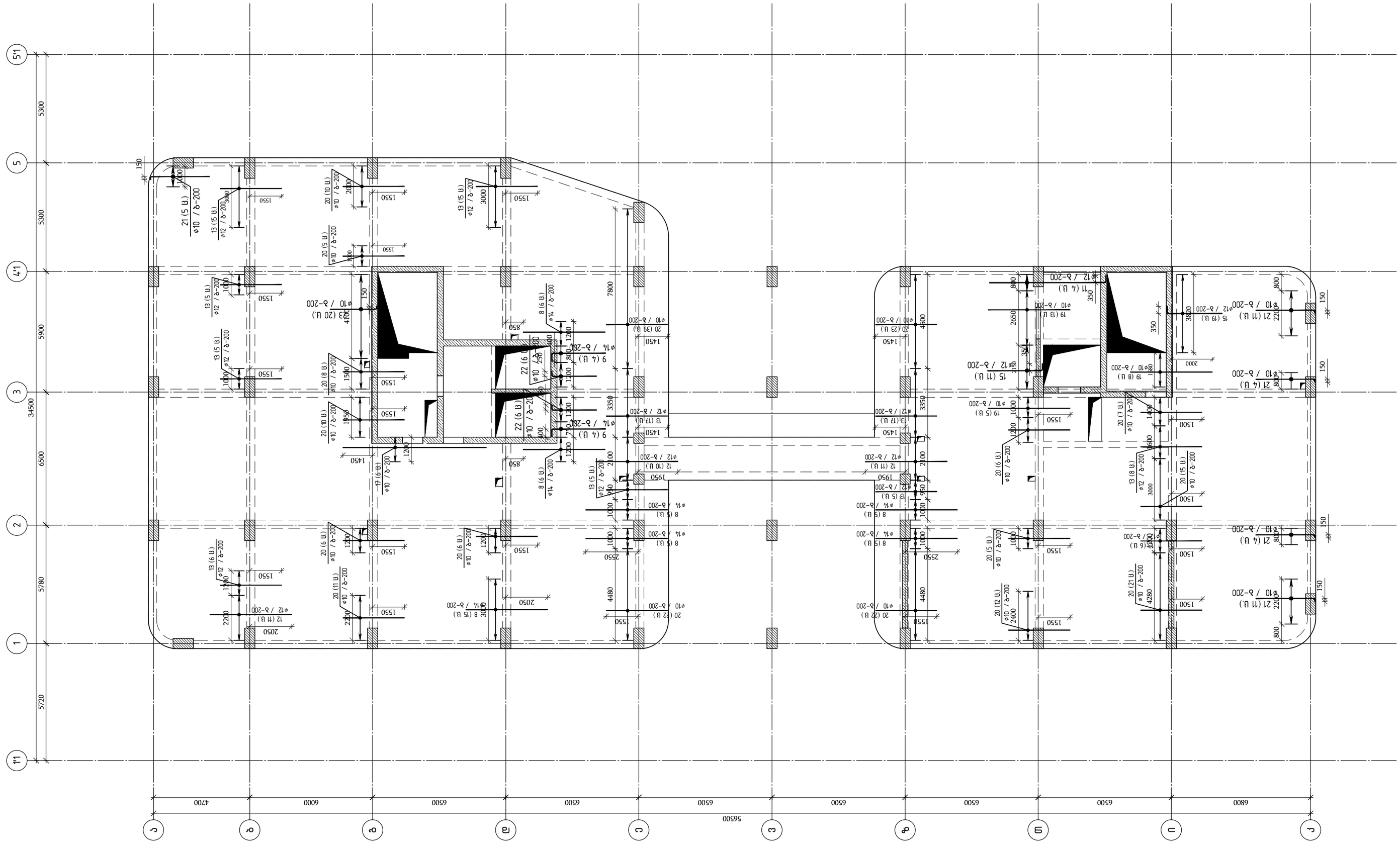


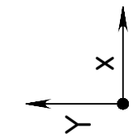


| |
|---|
| თბილისი / 2023 წელი |
| ფაილის სახელი: A2 QE_STR_Beliashvili_SLAB |
| KEYPLAN: |

ყოველი შემდეგი რევიზია აუქმებს წინა რევიზიებს

პროექტის სტატუსი:

სამშენებლო დოკუმენტაცია

რევიზია

| რევ. | თარიღი | აღწერილობა | დამტკ. |
|---|---|---|---|
| | | | |
| | | | |
| | | | |
| | | | |
| | | | |
| | | | |
| | | | |
| | | | |
| | | | |

შენიშვნები:

მისამართი:

ქ.თბილისი ა. ბელიაშვილის ქუჩა №100, №100$^3$, №102

დამკვეთი:

შ.პ.ს "ფერი"

| თანამდებობა | სახელი გვარი | ხელმოწერა |
|---|---|---|
| პროექტის მენეჯერი | | |
| დამკვეთის/დამკვეთის მხრ. | | |

შემსრულებელი:

შპს "ქიუ ენჯინირინგი"

მისამართი :

ქ.თბილისი ა.ბაქრაძის №7 ბინა №6

შპს "ქიუ ენჯინირინგის" პროფესიული პასუხისმგებლობის მზღვეველია სს "ეროვნული საერთაშორისო კომპანია იარი" (პ/ნ №PFL 417/21 )

| თანამდებობა | სახელი გვარი | ხელმოწერა |
|---|---|---|
| დირექტორი | დ.ქევანიშვილი | |
| საპროექტო ჯგუფის უფროსი | ო. ილიუხინი | |
| პროექტის მთ. კონსტრუქტორი | ო. ილიუხინი | |
| შემსრულა | მ.მაკოშიძე | |

პროექტის სახელწოდება:

მრავალფუნქციური კომპლექსი (II ბლოკი)

პროექტის სტადია:

ახალი მშენებლობა

პროექტის ნაწილი:

კონსტრუქცია

| | |
|---|---|
| ფორმატი | A2 |
| სტადია | მ.პ |
| თარიღი | 24/02/2023 |
| მასშტაბი | 1:150 |
| რევიზია | R1 |

ნახაზის დასახელება:

ბაღახურვის ფილის არმირებისქემა

დამატებითი არმირება ზემო ფენა ▽ +3.38 ▽ +3.38 დან ▽ +3.38 ის ბასწვრივ

| ნახაზის ნომერი: | ფურცლის საერთო რაოდენობა |
|---|---|
| კ-ი1.8.28 | 65 |

## გადახურვის ფილის არმირების სქემა ▽ +3.38
## (ღიობების გაძლიერება გადახურვის ფილაზე)

მ 1:50

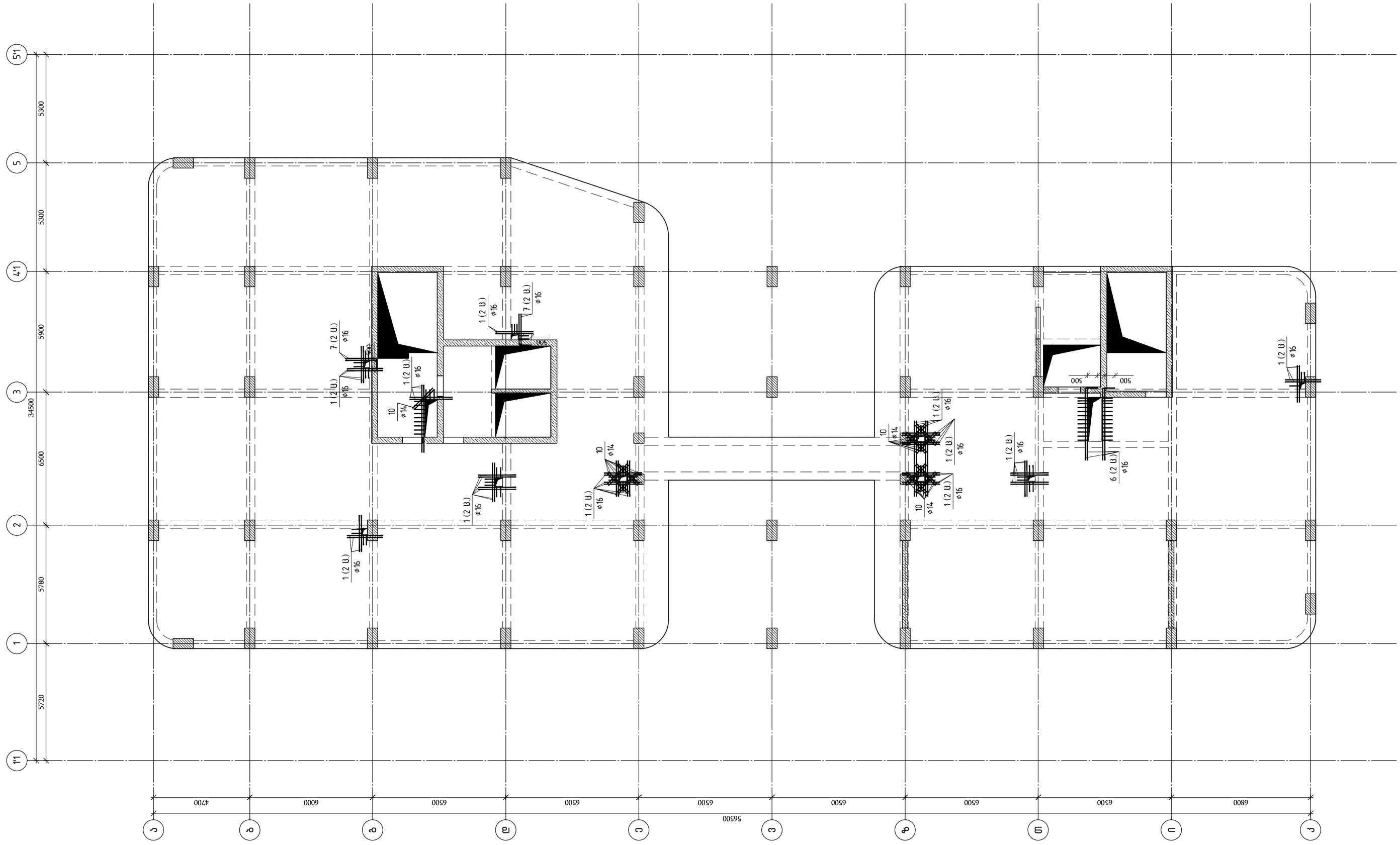


თბილისი / 2023 წელი

ფაილის სახელი:
A2 QE_STR_Beliashvili_SLAB

KEYPLAN:

ყოველი შემდეგი რევიზია აუქმებს წინა რევიზიებს

პროექტის სტატუსი:

სამშენებლო დოკუმენტაცია

რევიზია

| რევ. | თარიღი | აღწერილობა | დამტკ. |
|---|---|---|---|
| | | | |
| | | | |
| | | | |
| | | | |
| | | | |
| | | | |
| | | | |
| | | | |

შენიშვნები:

მისამართი:

ქ.თბილისი ა. ბელიაშვილის ქუჩა
№100, №100$^3$, № 102

დამკვეთი:

შ.პ.ს "ფერი"

| თანამდებობა | სახელი გვარი | ხელმოწერა |
|---|---|---|
| პროექტის მენეჯერი | | |
| დამკვეთის წარმომადგენელი | | |

შემსრულებელი:

შპს "ქიუ ენჯინერინგი"

მისამართი :
ქ.თბილისი აბაკარაძის №7
ბინა №6

შპს "ქიუ ენჯინერინგის"
პროფესიული პასუხისმგებლობის მზღვეველია
სს "დაზღვევის სათრასტორისო კომპანია ირაო"
(პ/ნ №PFL 417/21 )

| თანამდებობა | სახელი გვარი | ხელმოწერა |
|---|---|---|
| დირექტორი | დ.ქევანიშვილი | |
| საპროექტო ჯგუფის უფროსი | ო. ილიუხინი | |
| პროექტის მთ. კონსტრუქტორი | ო. ილიუხინი | |
| შემსრულებელი | მ.მაკოშიძე | |

პროექტის სახელწოდება:

მრავალფუნქციური კომპლექსი (II ბლოკი)

პროექტის სტადია:
ახალი მშენებლობა

პროექტის ნაწილი:
კონსტრუქცია

| ფორმატი | ნახაზის დასახელება: |
|---|---|
| A2 | გადახურვის ფილის არმირების სქემა |
| სტადია | ▽ +3.38 ღიობების გაძლიერება |
| მ.პ. | გადახურვის ფილაზე |
| თარიღი | |
| 24/02/2023 | |
| მასშტაბი | |
| 1:150 | |

| რევიზია | ნახაზის ნომერი: | ფურც. საერთო რაოდენობა |
|---|---|---|
| R1 | კ-II.8.29 | 65 |

| Поз. | Обозначение | Кол. | Масса ед., кг | Примечание |
|---|---|---|---|---|
| | **Сборные единицы** | | | |
| 1 | ГОСТ Р 52544-2006 Ø16 А500С L=12000 | 19 | 18.94 | 359.9 |
| 2 | ГОСТ Р 52544-2006 Ø10 А500С L=820 | 1450 | 0.51 | 739.5 |
| 3 | ГОСТ 5781-82* Ø6 А240 L=340 | 2420 | 0.08 | 193.6 |
| 4 | ГОСТ Р 52544-2006 Ø10 А500С L=1130 | 97 | 0.70 | 67.9 |
| 5 | ГОСТ Р 52544-2006 Ø10 А500С L=18538.2 м | | 0.62 | 11419.5 |
| 6 | ГОСТ Р 52544-2006 Ø16 А500С L=4000 | 8 | 6.31 | 50.5 |
| 7 | ГОСТ Р 52544-2006 Ø16 А500С L=2000 | 8 | 3.16 | 25.3 |
| 8 | ГОСТ Р 52544-2006 Ø14 А500С L=4000 | 47 | 4.83 | 227.1 |
| 9 | ГОСТ Р 52544-2006 Ø14 А500С L=3000 | 8 | 3.62 | 29.0 |
| 10 | ГОСТ Р 52544-2006 Ø14 А500С L=1400 | 26 | 1.69 | 43.9 |
| 11 | ГОСТ Р 52544-2006 Ø12 А500С L=6000 | 4 | 5.33 | 21.3 |
| 12 | ГОСТ Р 52544-2006 Ø12 А500С L=4000 | 38 | 3.55 | 135.0 |
| 13 | ГОСТ Р 52544-2006 Ø12 А500С L=3000 | 114 | 2.66 | 303.7 |
| 14 | ГОСТ Р 52544-2006 Ø12 А500С L=3000 | 24 | 2.66 | 63.9 |
| 15 | ГОСТ Р 52544-2006 Ø12 А500С L=3000 | 30 | 2.66 | 79.9 |
| 16 | ГОСТ Р 52544-2006 Ø12 А500С L=2400 | 20 | 2.13 | 42.6 |
| 17 | ГОСТ Р 52544-2006 Ø10 А500С L=7000 | 6 | 4.31 | 25.9 |
| 18 | ГОСТ Р 52544-2006 Ø10 А500С L=4090 | 14 | 2.52 | 35.3 |
| 19 | ГОСТ Р 52544-2006 Ø10 А500С L=4000 | 45 | 2.46 | 110.9 |
| 20 | ГОСТ Р 52544-2006 Ø10 А500С L=3000 | 287 | 1.85 | 530.4 |
| 21 | ГОСТ Р 52544-2006 Ø10 А500С L=3000 | 127 | 1.85 | 234.7 |
| 22 | ГОСТ Р 52544-2006 Ø10 А500С L=2400 | 28 | 1.48 | 41.4 |
| 23 | ГОСТ Р 52544-2006 Ø10 А500С L=2400 | 34 | 1.48 | 50.3 |
| 24 | ГОСТ Р 52544-2006 Ø8 А500С L=5000 | 43 | 1.98 | 84.9 |
| 25 | ГОСТ Р 52544-2006 Ø8 А500С L=5000 | 20 | 1.98 | 39.5 |
| 26 | ГОСТ Р 52544-2006 Ø8 А500С L=4090 | 9 | 1.62 | 14.5 |
| 27 | ГОСТ Р 52544-2006 Ø8 А500С L=4000 | 360 | 1.58 | 568.8 |

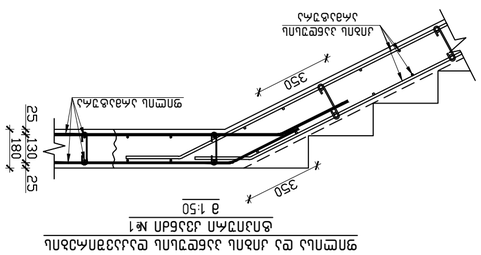


Вертикальные стержни каркасов балки Б1 (поз. 4 см.КЖ)







Каркас К1 балки Б1 (поз. 1 см.КЖ)

გადახურვისს ფილაზე ღიობების განლაგების გეგმა ▽ +6.88
მ 1:150

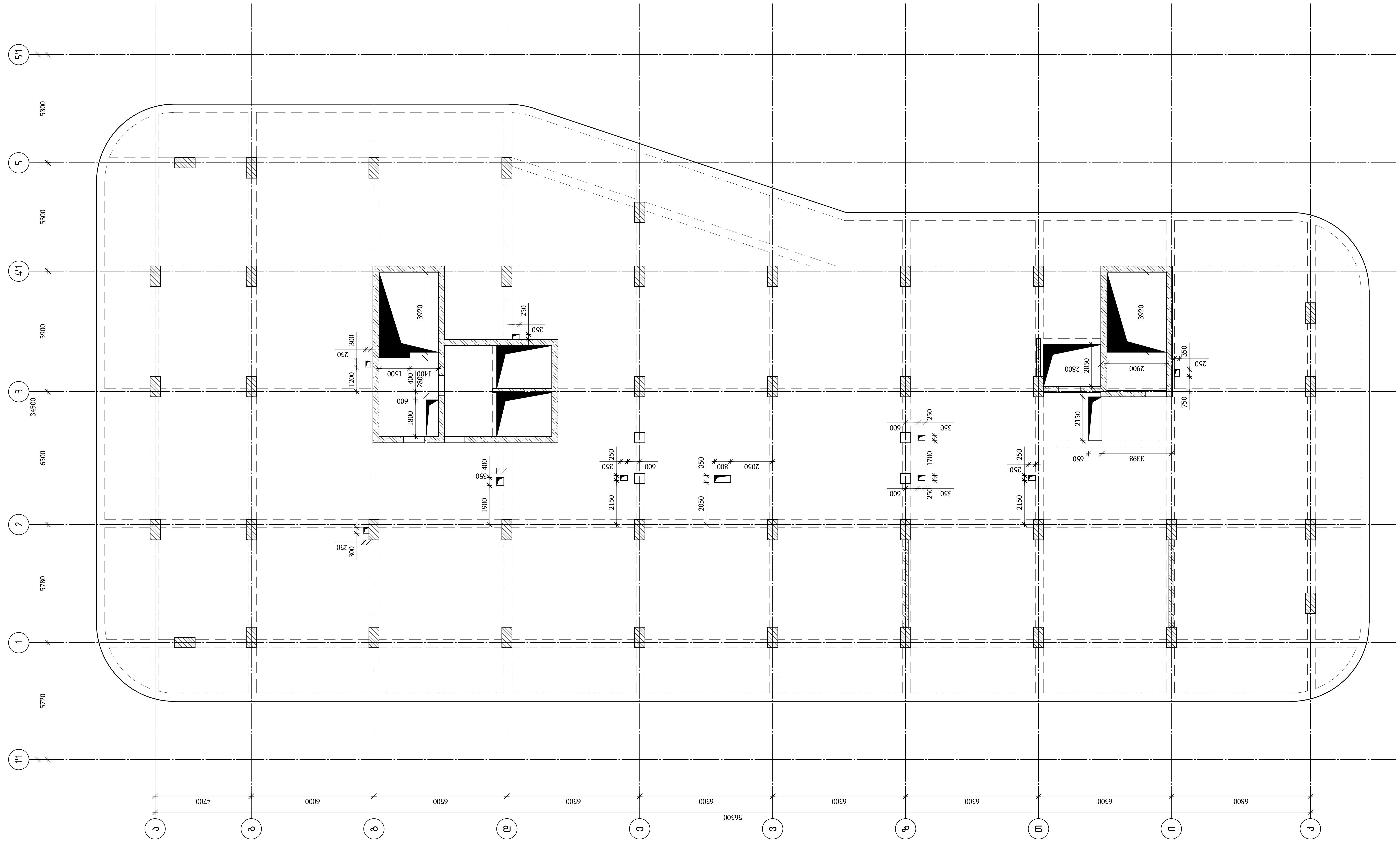


თბილისი / 2023 წელი

ფაილის სახელი:
A2 QE_STR_Beliashvili_SLAB

KEYPLAN:

ყოველი შემდეგი რევიზია აუქმებს წინა რევიზიებს

პროექტის სტატუსი:
სამშენებლო დოკუმენტაცია

რევიზია

| რევ. | თარიღი | აღწერილობა | დამტკ. |
|---|---|---|---|
| | | | |
| | | | |
| | | | |
| | | | |
| | | | |
| | | | |
| | | | |
| | | | |

შენიშვნები:

მისამართი:
ქ.თბილისი ა. ბელიაშვილის ქუჩა
№100, №100ა, №102

დამკვეთი:
შ.პ.ს "ფერი"

| თანამდებობა | სახელი გვარი | ხელმოწერა |
|---|---|---|
| პროექტის მენეჯერი | | |
| დამტკიცებულია: დამკვეთის მიერ | | |

შემსრულებელი:
შპს "ქიუ ენჯინერინგი"

მისამართი:
ქ.თბილისი ა.ბაქრაძის №7
ბინა №6

შპს "ქიუ ენჯინერინგის"
პროფესიული პასუხისმგებლობის მზღვეველია
სს "დაზღვევის საერთაშორისო კომპანია ირაო"
(პ/ნ №PFL 417/21 )

| თანამდებობა | სახელი გვარი | ხელმოწერა |
|---|---|---|
| დირექტორი | დ.ქევანიშვილი | |
| საპროექტო ჯგუფის უფროსი | ო. ილიუხინი | |
| პროექტის მთ. კონსტრუქტორი | ო. ილიუხინი | |
| შეასრულა | მ.იაკობიძე | |

პროექტის სახელწოდება:
მრავალფუნქციური კომპლექსი (II ბლოკი)

პროექტის სტადია:
ახალი მშენებლობა

პროექტის ნაწილი:
კონსტრუქცია

| ფორმატი | ნახაზის დასახელება: |
|---|---|
| A2 | გადახურვის ფილაში ღიობების განლაგების გეგმა ▽ +6.88 |
| სტადია | |
| მ.პ. | |
| თარიღი | |
| 24/02/2023 | |
| მასშტაბი | |
| 1:150 | |

| რევიზია: | ნახაზის ნომერი: | ფურც. საერთო რაოდენობა |
|---|---|---|
| R1 | კ–II.8.31 | 65 |

## ბალიშისებრი ფილის არმატურის სქემა ▽ +6.88
(ანალოგიური ბალიშები ღერძებ 2 და ღერძებ 3 და ღერძებ 4 და ღერძებ 5 შორის)

მ 1:150

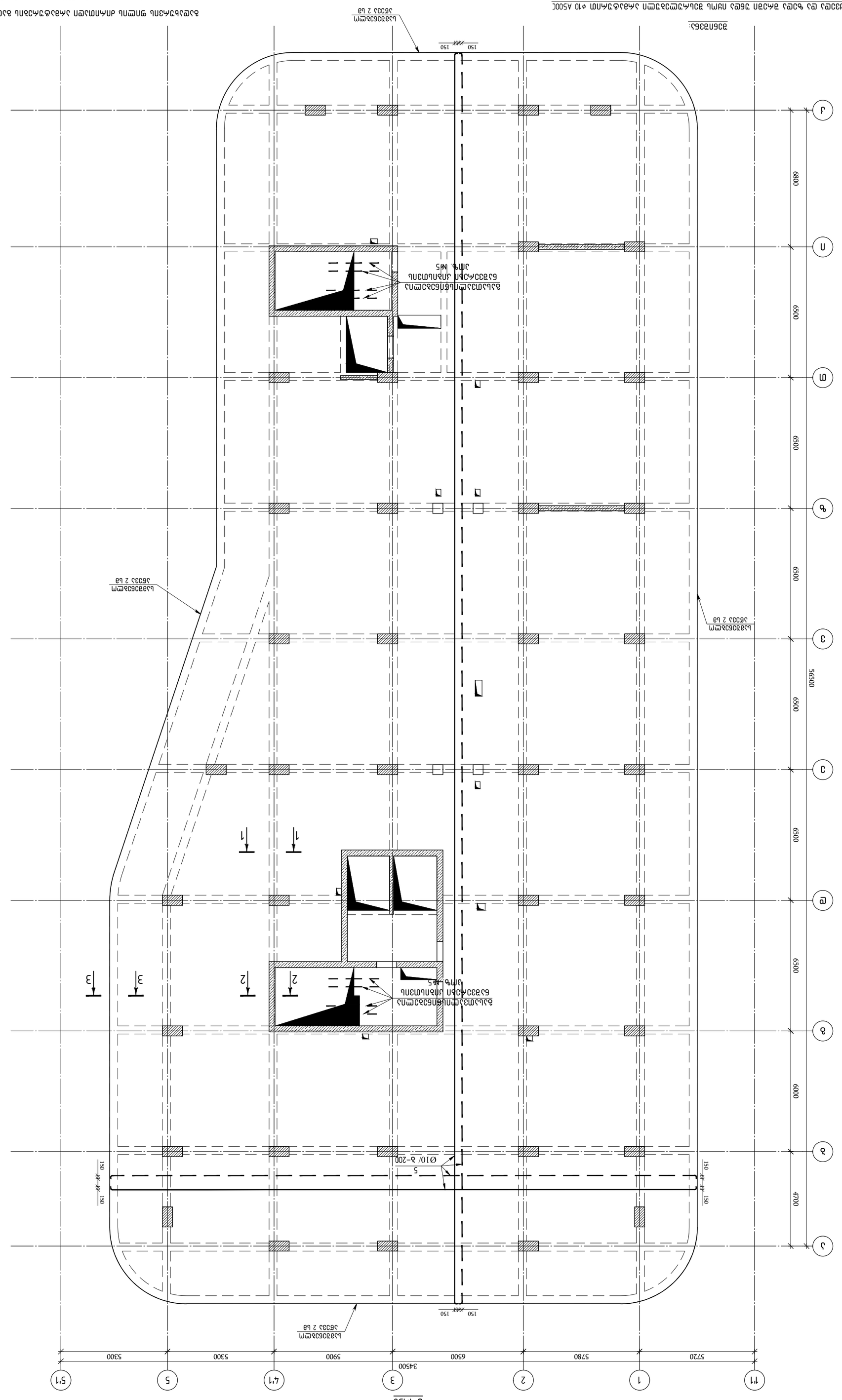
ბალიშისებრი ფილის არმატურის სქემა
ბალიშისებრი ფილის არმატურის სქემა
ბალიშისებრი ფილის არმატურის სქემა

## გადახურვის ფილის არმირების სქემა ▽ +6.88
## (დამატებითი არმირება ქვედა შრე × ლერძის გასწვრივ)
მ 1:150

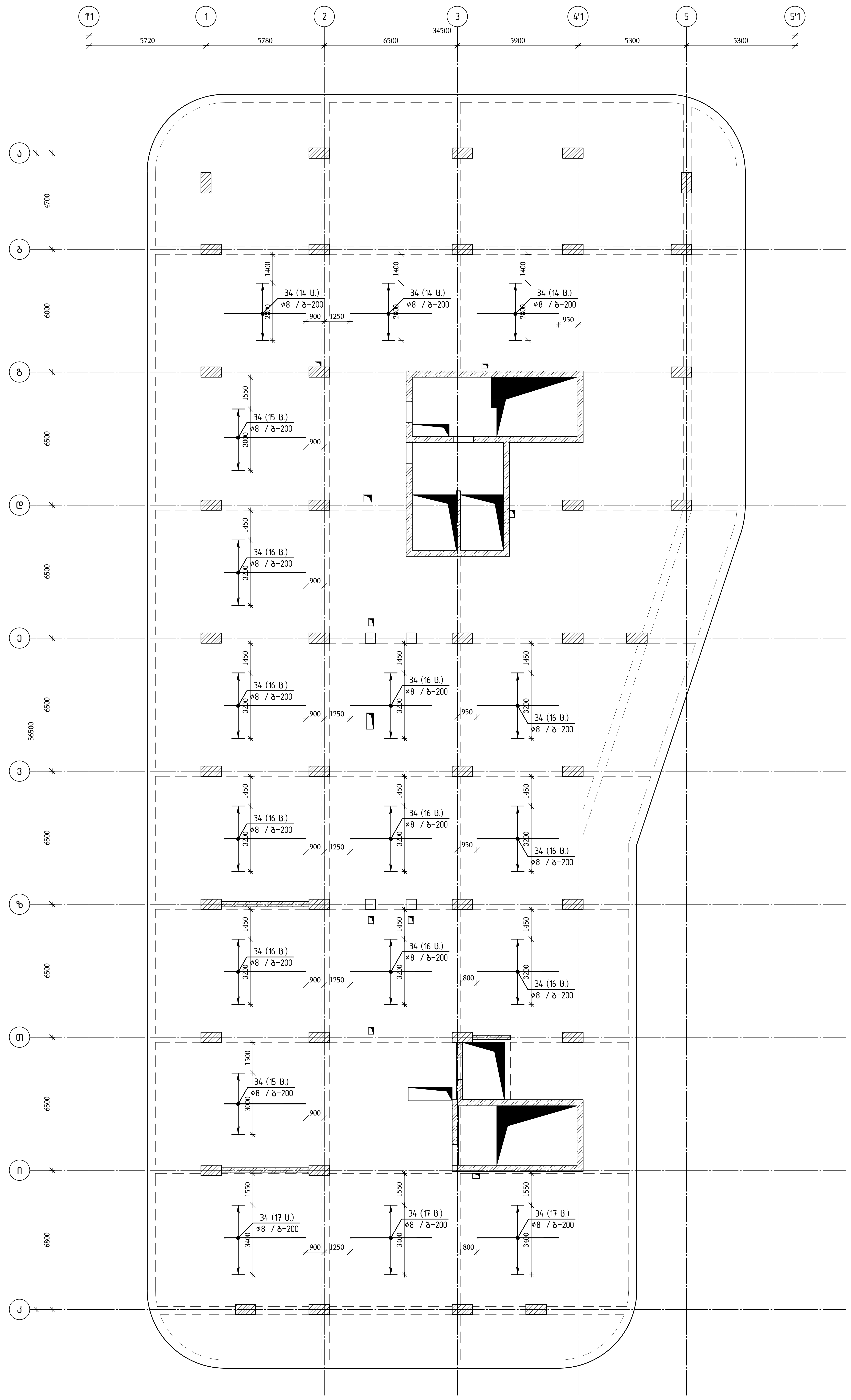


თბილისი / 2023 წელი

ფაილის სახელი:
A2 QE_STR_Beliashvili_SLAB

KEYPLAN:

ყოველი შემდეგი რევიზია აუქმებს წინა რევიზიებს

პროექტის სტატუსი:
სამშენებლო დოკუმენტაცია

რევიზია

| რევ. | თარიღი | აღწერილობა | დამტკ. |
|---|---|---|---|
| | | | |

შენიშვნები:

მისამართი:
ქ.თბილისი ა. ბელიაშვილის ქუჩა
№100, №100ა, №102

დამკვეთი:
შ.პ.ს "ფერი"

| თანამდებობა | სახელი გვარი | ხელმოწერა |
|---|---|---|
| პროექტის მენეჯერი | | |
| დამტკიცებულია: დამკვეთის მიერ | | |

engineering

შემსრულებელი:
შპს "ქიუ ენჯინერინგი"

მისამართი :
ქ.თბილისი ა.ბაქრაძის №7
ბინა №6

შპს "ქიუ ენჯინერინგის"
პროფესიული პასუხისმგებლობის მზღვეველია
სს "დაზღვევის საერთაშორისო კომპანია ირაო"
(პ/ნ №PFL 417/21 )

| თანამდებობა | სახელი გვარი | ხელმოწერა |
|---|---|---|
| დირექტორი | დ.ქევანიშვილი | |
| საპროექტო ჯგუფის უფროსი | ო. ილიუხინი | |
| პროექტის მთ. კონსტრუქტორი | ო. ილიუხინი | |
| შეასრულა | მ.იაკობიძე | |

პროექტის სახელწოდება:
მრავალფუნქციური კომპლექსი (II ბლოკი)

პროექტის სტადია:
ახალი მშენებლობა

პროექტის ნაწილი:
კონსტრუქცია

| ფორმატი | A2 | ნახაზის დასახელება: გადახურვის ფილის არმირებისსქემა ▽ +6.88 დამატებითი არმირება ქვედა შრე × ლერძის გასწვრივ |
|---|---|---|
| სტადია | მ.პ. | |
| თარიღი | 24/02/2023 | |
| მასშტაბი | 1:150 | |
| რევიზია: R1 | ნახაზის ნომერი: კ-II.8.33 | ფურც. საერთო რაოდენობა 65 |

**გადახურვის ფილის არმირების სქემა ▽ +6.88**
**(დამატებითი არმირება ქვედა შრე Y ღერძის გასწვრივ)**
**მ 1:150**

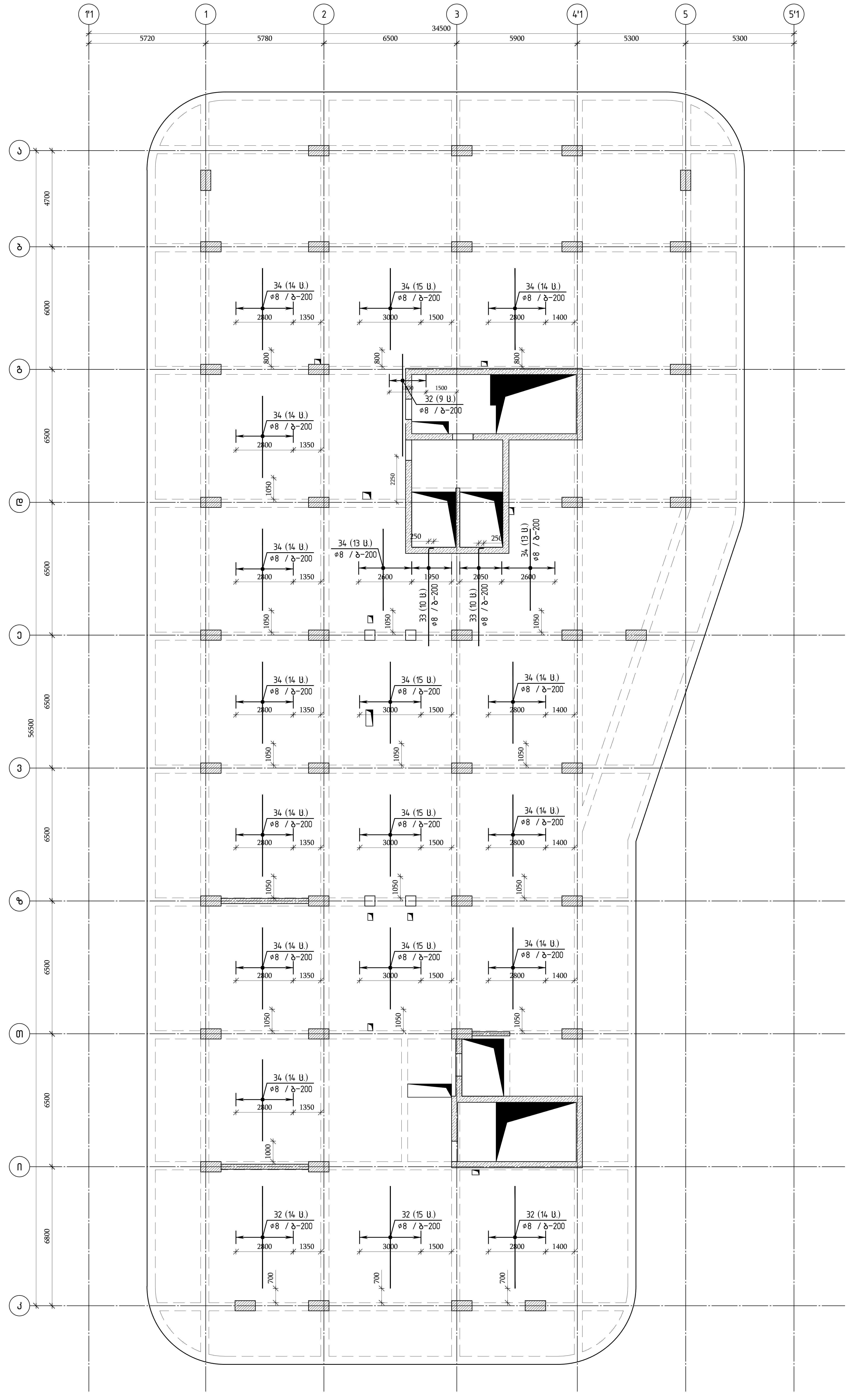


თებერვალი / 2023 წელი
ფაილის სახელი:
A2 QE_STR_Beliashvili_SLAB
KEYPLAN:

ყოველი ზომები და სიმაღლეები შესამოწმებელია ადგილზე

ობიექტი:
ქ.თბილისი ბ. ბელიაშვილის ქუჩა №100, №100¹, №102

დამკვეთი:
შ.პ.ს "დეკო"

დამპროექტებელი:
შპს "ქიუ ინჟინერინგი"
მისამართი:
ქ.თბილისი ...

engineering

შპს "ქიუ ინჟინერინგი"

პროექტის სტადია:
მუშა პროექტი

ნახაზის დასახელება:
გადახურვის ფილის არმირების სქემა ▽ +6.88 დამატებითი არმირება ქვედა შრე Y ღერძის გასწვრივ

ფორმატი: A2
მასშტაბი: 1:150
თარიღი: 24/02/2023
რევიზია: R1

ნახაზის ნომერი: კ-II.83Ა
ფურცლის ნომერი: 65

## გადახურვის ფილის არმირების სქემა ▽ +6.88
## (დამატებითი არმირება ზედა შრე x ღერძის გასწვრივ)
მ 1:150

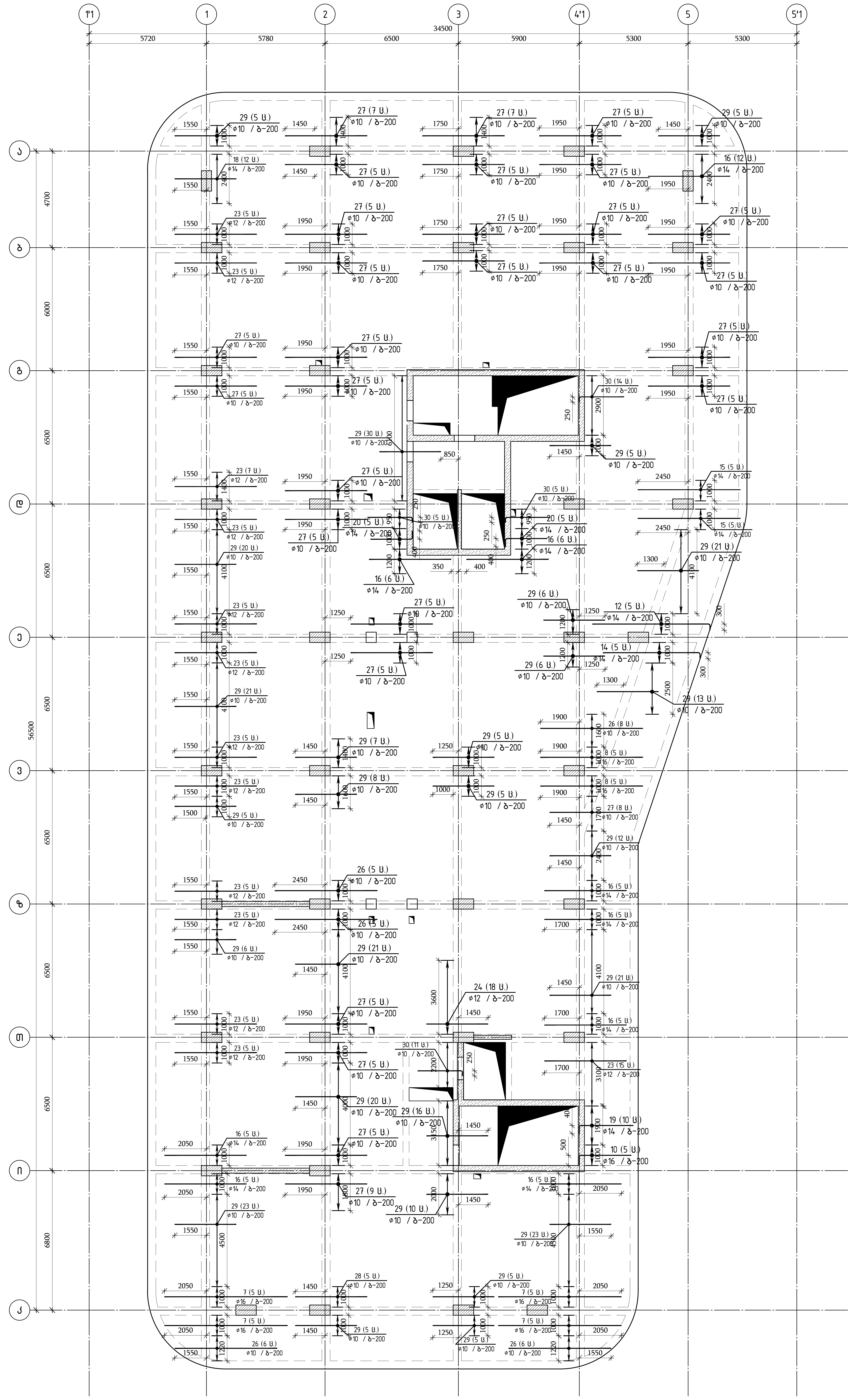

თბილისი / 2023 წელი

ფაილის სახელი: A2 QE_STR_Beliashvili_SLAB

KEYPLAN:

ყოველი მომდევნო რევიზია აუქმებს წინა რევიზიებს

პროექტის სტატუსი: სამშენებლო დოკუმენტაცია

რევიზია

| რევ. | თარიღი | აღწერილობა | დამტკ. |
|---|---|---|---|
| | | | |

შენიშვნები:

მისამართი: ქ.თბილისი ა. ბელიაშვილის ქუჩა №100, №100ა, №102

დამკვეთი: შ.პ.ს "ფერი"

| თანამდებობა | სახელი გვარი | ხელმოწერა |
|---|---|---|
| პროექტის მენეჯერი | | |
| დამკვეთის წარმომადგენელი | | |

შემსრულებელი: შპს "ქიუ ინჟინერინგი"
მისამართი: ქ.თბილისი ა.ბაქრაძის №7 ბინა №6

engineering

(პ/ნ №PFL 417/21)

| თანამდებობა | სახელი გვარი | ხელმოწერა |
|---|---|---|
| დირექტორი | | |

პროექტის სახელწოდება: მრავალფუნქციური კომპლექსი (II ბლოკი)

პროექტის სტადია: ახალი მშენებლობა

პროექტის ნაწილი: კონსტრუქციის

ნახაზის დასახელება: გადახურვის ფილის არმირების სქემა ▽ +6.88 დამატებითი არმირება ზედა შრე x ღერძის გასწვრივ

| ფორმატი | A2 |
|---|---|
| თარიღი | 24/02/2023 |
| მასშტაბი | 1:150 |
| რევიზია | R1 |

ნახაზის ნომერი: კ-II.8.35

ფურც. საერთო რაოდენობა: 65

# ფილების ფილა ანკერებით (ფილების ანკერების სქემა) ∇ +6.88 და ∇ +9.88 ნიშნულებზე

მ 1:150

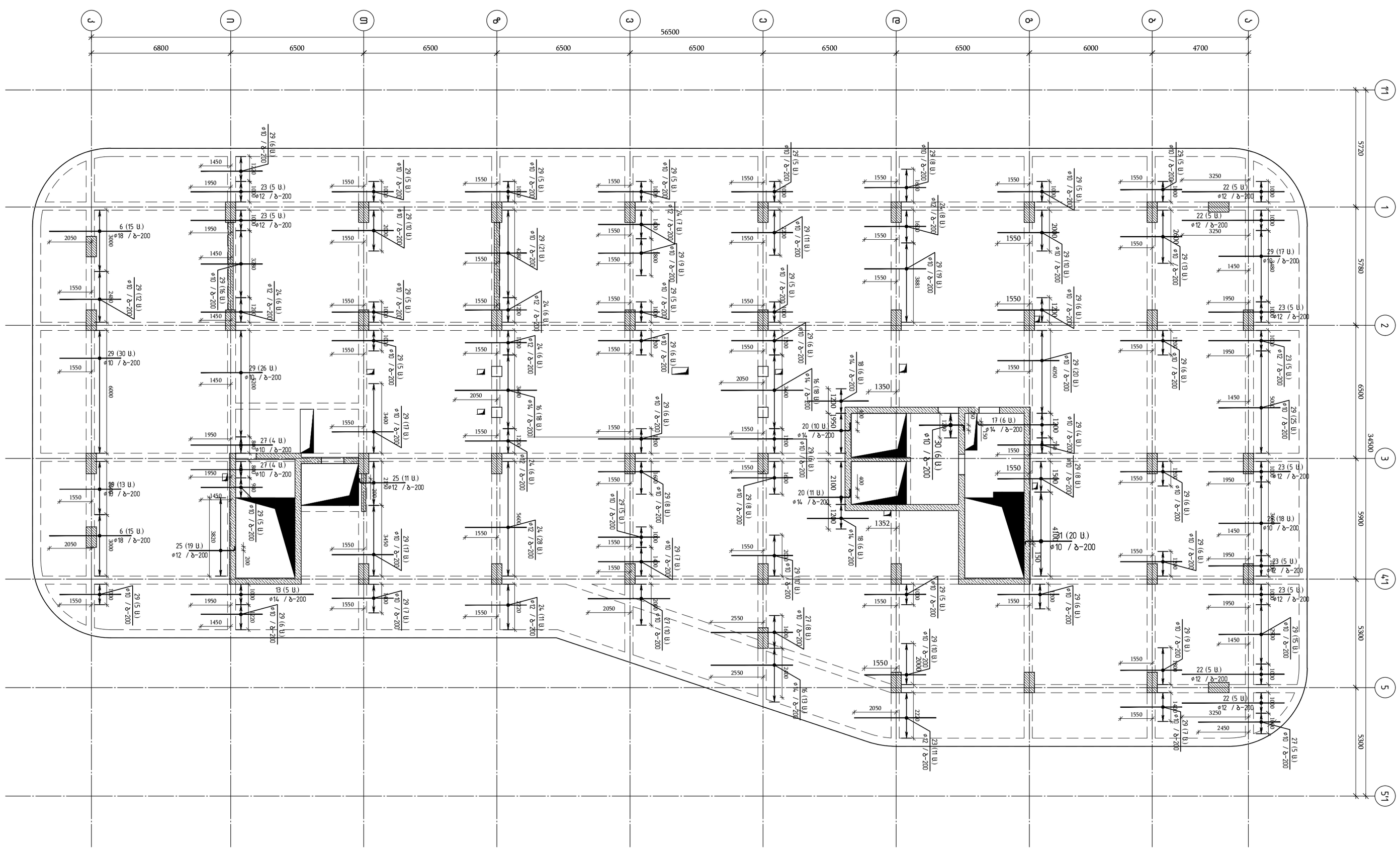


| | | | |
|---|---|---|---|
| მშენებლობა / 2023 წ. | | | |
| ფაზირება: | | | |
| A2 OE_STR_Beliashvili_SLAB | | | |
| KEYPLAN: | | | |
| | | | |
| | | | |
|

გადახურვის ფილის არმირების სქემა ▽ +6.88
(ღიობების გაძლიერება გადახურვის ფილაში)
მ 1:150

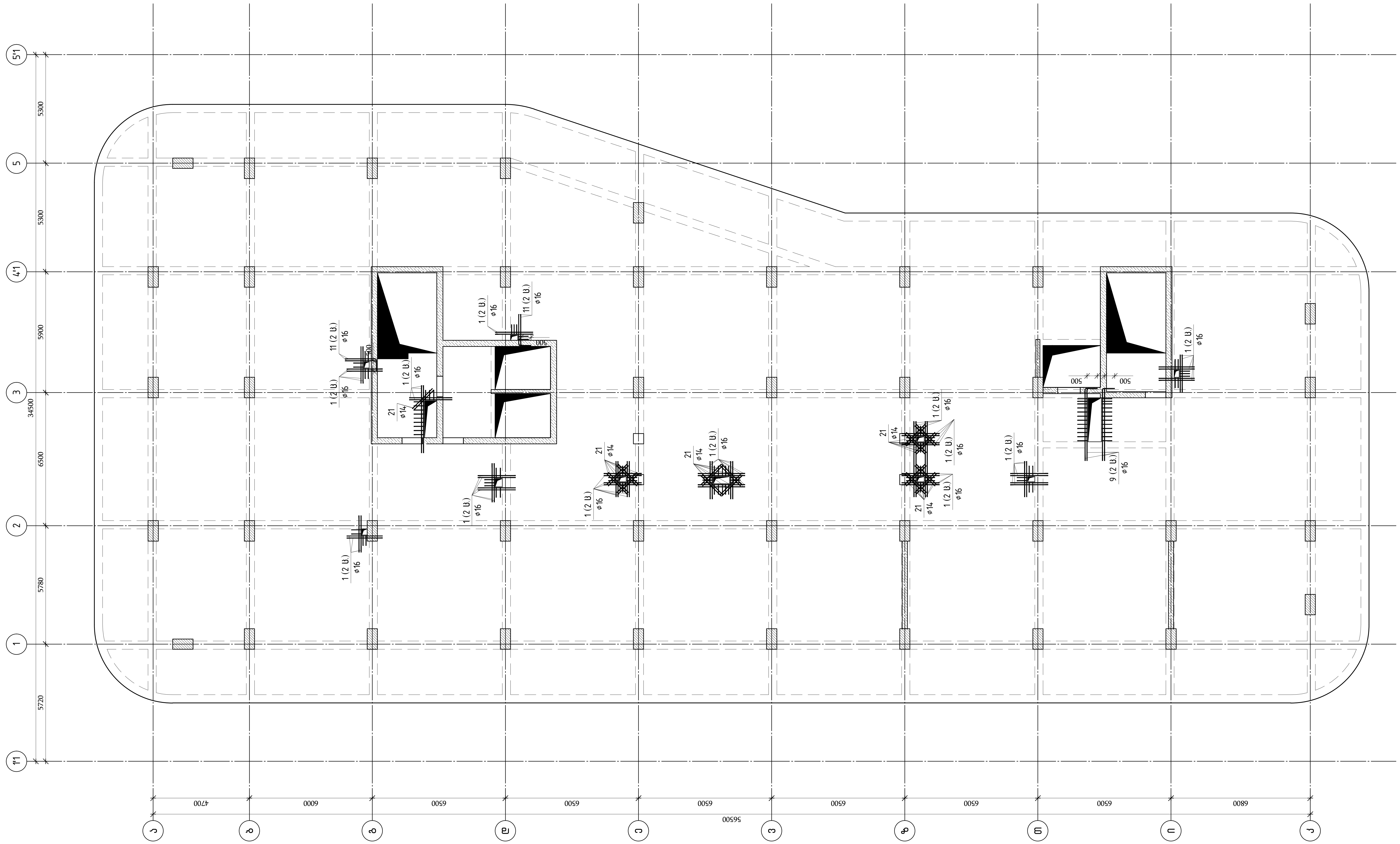


თბილისი / 2023 წელი

ფაილის სახელი:
A2 QE_STR_Beliashvili_SLAB

KEYPLAN:

ყოველი შემდეგი რევიზია აუქმებს წინა რევიზიებს

პროექტის სტატუსი:
სამშენებლო დოკუმენტაცია

რევიზია

| რევ. | თარიღი | აღწერილობა | დამტკ. |
|---|---|---|---|
| | | | |

შენიშვნები:

მისამართი:
ქ.თბილისი ა. ბელიაშვილის ქუჩა
№100, №100ა, №102

დამკვეთი:
შ.პ.ს "ფერი"

| თანამდებობა | სახელი გვარი | ხელმოწერა |
|---|---|---|
| პროექტის მენეჯერი | | |
| დამტკიცებულია: დამკვეთის მიერ | | |

შემსრულებელი:
შპს "ქიუ ენჯინერინგი"

მისამართი :
ქ.თბილისი ა.ბაქრაძის №7
ბინა №6

engineering

შპს "ქიუ ენჯინერინგის"
პროფესიული პასუხისმგებლობის მზღვეველია
სს "დაზღვევის საერთაშორისო კომპანია ირაო"
(პ/ნ №PFL 417/21 )

| თანამდებობა | სახელი გვარი | ხელმოწერა |
|---|---|---|
| დირექტორი | დ.ქევანიშვილი | |
| საპროექტო ჯგუფის უფროსი | ო. ილიუხინი | |
| პროექტის მთ. კონსტრუქტორი | ო. ილიუხინი | |
| შეასრულა | მ.იაკობიძე | |

პროექტის სახელწოდება:
მრავალფუნქციური კომპლექსი (II ბლოკი)

პროექტის სტადია:
ახალი მშენებლობა

პროექტის ნაწილი:
კონსტრუქცია

| ფორმატი | A2 |
|---|---|
| სტადია | მ.პ. |
| თარიღი | 24/02/2023 |
| მასშტაბი | 1:150 |

ნახაზის დასახელება:
გადახურვის ფილის არმირებისსქემა ▽ +6.88 ღიობების გაძლიერება გადახურვის ფილაში

| რევიზია: | ნახაზის ნომერი: | ფურც. საერთო რაოდენობა |
|---|---|---|
| R1 | კ–II.8.37 | 65 |

| Зм№ | Позначення | Найменування | К-сть | Маса одиниці, кг | Примітка |
|---|---|---|---|---|---|
| | | **Елементи збірні залізобетонні** | | | |
| 1 | ГОСТ Р 52544-2006 | Ø16 А500С L=12000 | 23 | 18.94 | 435.6 |
| 2 | ГОСТ Р 52544-2006 | Ø10 А500С L=820 | 2340 | 0.51 | 1193.4 |
| 3 | ГОСТ 5781-82* | Ø6 А240 L=340 | 3900 | 0.08 | 312.0 |
| 4 | ГОСТ Р 52544-2006 | Ø10 А500С L=1130 | 117 | 0.70 | 81.9 |
| 5 | ГОСТ Р 52544-2006 | Ø10 А500С L=30105.9 м | | 0.62 | 18545.3 |
| 6 | ГОСТ Р 52544-2006 | Ø18 А500С L=4000 | 30 | 7.99 | 239.8 |
| 7 | ГОСТ Р 52544-2006 | Ø16 А500С L=6000 | 20 | 9.47 | 189.4 |
| 8 | ГОСТ Р 52544-2006 | Ø16 А500С L=5000 | 10 | 7.89 | 78.9 |
| 9 | ГОСТ Р 52544-2006 | Ø16 А500С L=4000 | 8 | 6.31 | 50.5 |
| 10 | ГОСТ Р 52544-2006 | Ø16 А500С L=3000 | 5 | 4.73 | 23.7 |
| 11 | ГОСТ Р 52544-2006 | Ø16 А500С L=2000 | 8 | 3.16 | 25.3 |
| 12 | ГОСТ Р 52544-2006 | Ø14 А500С L=6000 | 5 | 7.25 | 36.2 |
| 13 | ГОСТ Р 52544-2006 | Ø14 А500С L=6000 | 5 | 7.25 | 36.2 |
| 14 | ГОСТ Р 52544-2006 | Ø14 А500С L=5000 | 5 | 6.04 | 30.2 |
| 15 | ГОСТ Р 52544-2006 | Ø14 А500С L=5000 | 10 | 6.04 | 60.4 |
| 16 | ГОСТ Р 52544-2006 | Ø14 А500С L=4000 | 103 | 4.83 | 497.7 |
| 17 | ГОСТ Р 52544-2006 | Ø14 А500С L=4000 | 6 | 4.83 | 29.0 |
| 18 | ГОСТ Р 52544-2006 | Ø14 А500С L=3000 | 24 | 3.62 | 87.0 |
| 19 | ГОСТ Р 52544-2006 | Ø14 А500С L=3000 | 10 | 3.62 | 36.2 |
| 20 | ГОСТ Р 52544-2006 | Ø14 А500С L=2400 | 31 | 2.90 | 89.9 |
| 21 | ГОСТ Р 52544-2006 | Ø14 А500С L=1400 | 34 | 1.69 | 57.5 |
| 22 | ГОСТ Р 52544-2006 | Ø12 А500С L=5000 | 20 | 4.44 | 88.8 |
| 23 | ГОСТ Р 52544-2006 | Ø12 А500С L=4000 | 123 | 3.55 | 436.9 |
| 24 | ГОСТ Р 52544-2006 | Ø12 А500С L=3000 | 96 | 2.66 | 255.7 |
| 25 | ГОСТ Р 52544-2006 | Ø12 А500С L=2400 | 30 | 2.13 | 63.9 |
| 26 | ГОСТ Р 52544-2006 | Ø10 А500С L=5000 | 30 | 3.08 | 92.4 |
| 27 | ГОСТ Р 52544-2006 | Ø10 А500С L=4000 | 187 | 2.46 | 460.8 |
| 28 | ГОСТ Р 52544-2006 | Ø10 А500С L=3500 | 5 | 2.16 | 10.8 |
| 29 | ГОСТ Р 52544-2006 | Ø10 А500С L=3000 | 870 | 1.85 | 1607.8 |
| 30 | ГОСТ Р 52544-2006 | Ø10 А500С L=2400 | 41 | 1.48 | 60.6 |
| 31 | ГОСТ Р 52544-2006 | Ø10 А500С L=2400 | 20 | 1.48 | 29.6 |
| 32 | ГОСТ Р 52544-2006 | Ø8 А500С L=5000 | 52 | 1.98 | 102.7 |
| 33 | ГОСТ Р 52544-2006 | Ø8 А500С L=5000 | 20 | 1.98 | 39.5 |
| 34 | ГОСТ Р 52544-2006 | Ø8 А500С L=4000 | 523 | 1.58 | 826.3 |

**Узли рам рр.1 та 2 вісі Д та Е**
**Вузли з'єднання ригелів з колонами**
**Вузли з'єднання ригелів між собою**
**Вузли з'єднання ригелів з монолітними ділянками**
**Вузли з'єднання ригелів з монолітними ділянками**

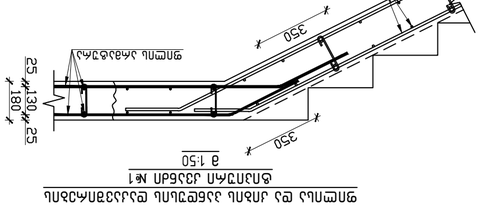
Вузол рам рр.1 та 2 вісі Д та Е
Фрагмент 1
Фрагмент 2

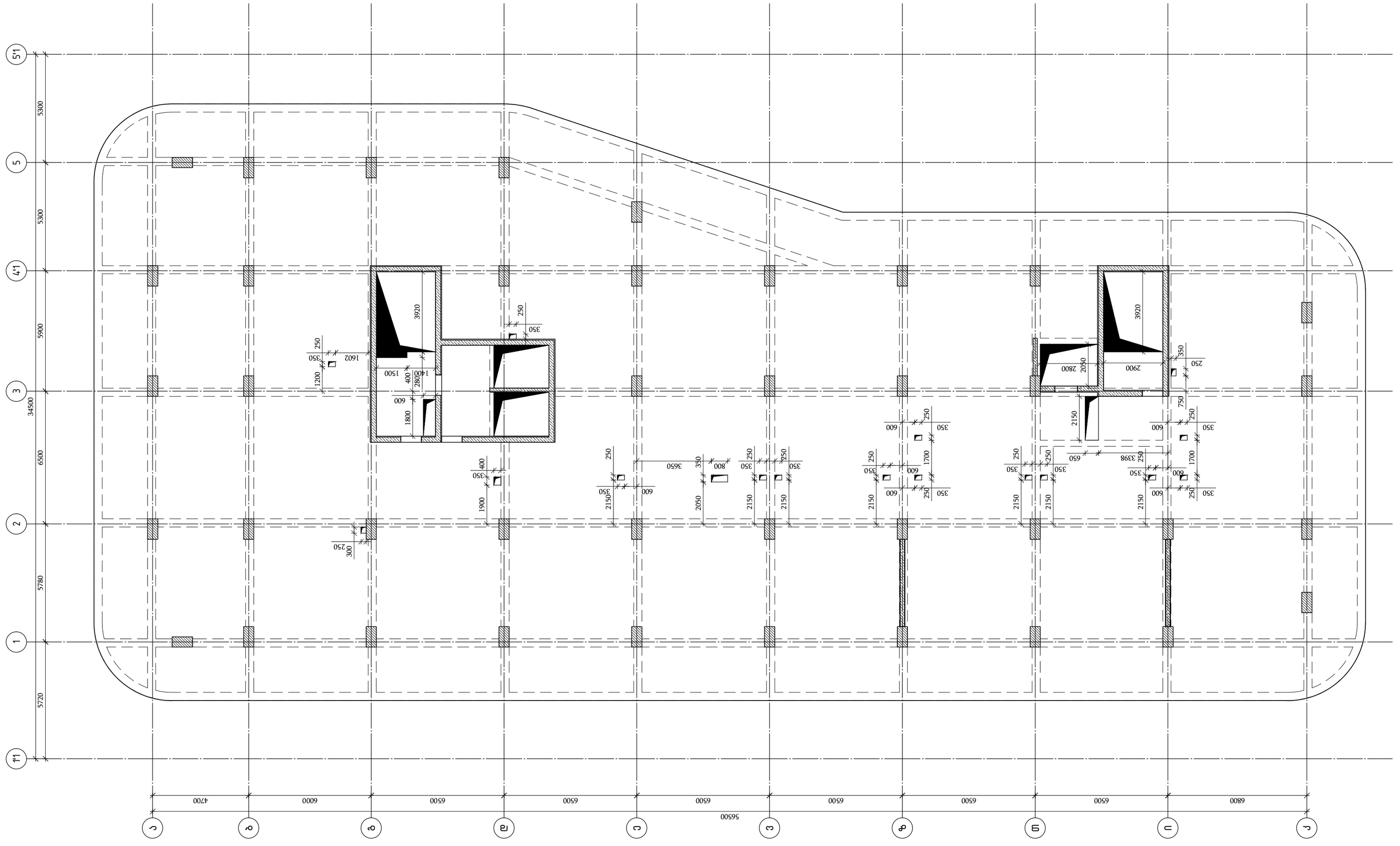
5'1
5
4'1
3
2
1
1'1
5300
5300
5900
6500
5780
5720
34500
1602
250
350
1200
3920
1500
1400
400
2800
600
1800
250
350
1900
400
350
300
250
3650
350
800
250
350
250
350
250
350

## ბაზისური ფილის არმატურის სქემა ▽ +10.08
## (ანძისთვის ბაზის ქვედა ნაწილის ჯაჭვური ბაზების ქვა x ქარ ზედა ზედაპირის ▽ +10.08 არმატურის სქემა)

მ 1:150

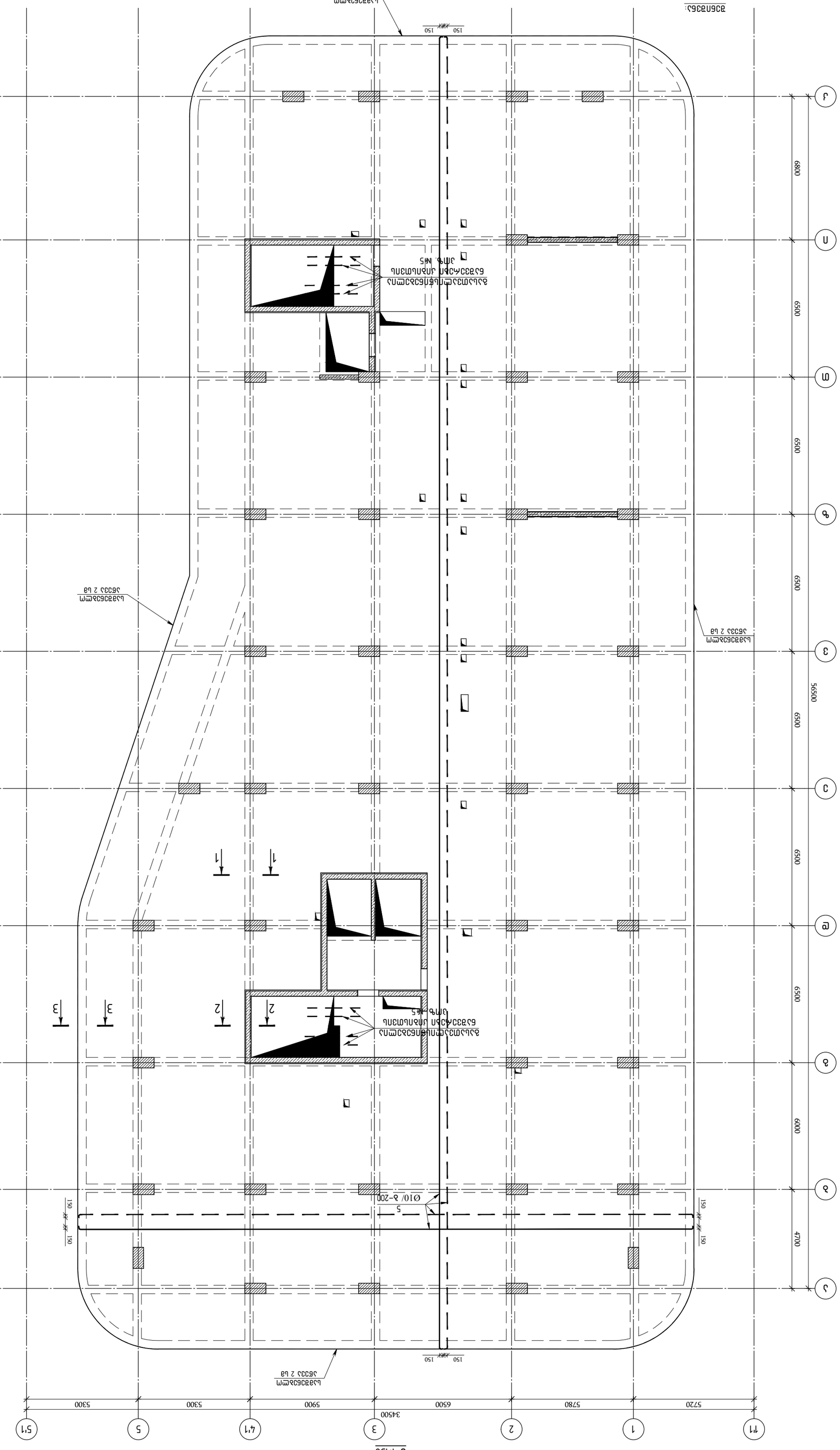
1 2 3 4/1 5 5/1
3450 5720 5780 6500 5900 5300 5300
A B C D E 3 2 1
5650 6500 6500 6500 6500 6800
4700 6000
150 150 150 150
Ø10/ ბ-200
5
ბეტონი B25 W6 F150
ბეტონის დაცვითი ფენა 35მმ
ბაზის ქვედა ბადე Ø10 A500C
ბაზის ზედა ბადე Ø10 A500C
ბაზის ზედა ბადის ანკერები Ø10 A500C
ბაზის ქვედა ბადის ანკერები Ø10 A500C
ბაზის ქვედა ბადის ანკერები Ø10 A500C
ბაზის ზედა ბადის ანკერები

## გადახურვის ფილის არმირების სქემა ▽ +10.08
## (დამატებითი არმირება ქვედა შრე × ღერძის გასწვრივ)
მ 1:150

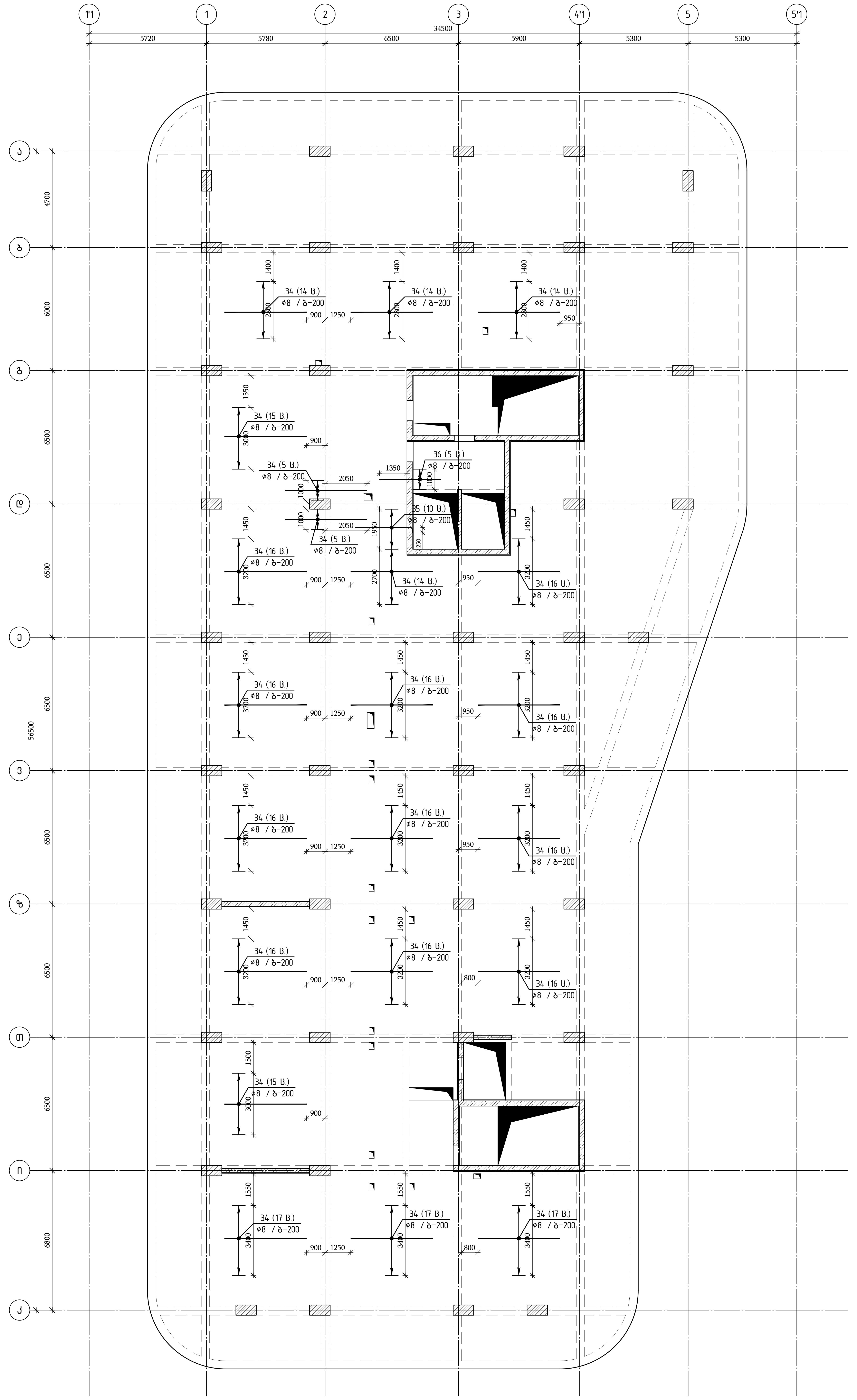


| | | | |
|---|---|---|---|
| თბილისი / 2023 წელი | | | |
| ფაილის სახელი: A2 QE_STR_Beliashvili_SLAB | | | |
| KEYPLAN: | | | |
| ყოველი შემდეგი რევიზია აუქმებს წინა რევიზიებს | | | |
| პროექტის სტატუსი: სამშენებლო დოკუმენტაცია | | | |
| რევიზია | | | |
| რევ. | თარიღი | აღწერილობა | დამტკ. |
| შენიშვნები: | | | |
| მისამართი: ქ.თბილისი ა. ბელიაშვილის ქუჩა №100, №100ა, №102 | | | |
| დამკვეთი: შ.პ.ს "ფერი" | | | |

| თანამდებობა | სახელი გვარი | ხელმოწერა |
|---|---|---|
| პროექტის მენეჯერი | | |
| დამტკიცებულია: დამკვეთის მიერ | | |

engineering

შემსრულებელი: შპს "ქიუ ენჯინერინგი"

მისამართი : ქ.თბილისი ა.ბაქრაძის №7 ბინა №6

შპს "ქიუ ენჯინერინგის" პროფესიული პასუხისმგებლობის მზღვეველია სს "დაზღვევის საერთაშორისო კომპანია ირაო" (პ/ნ №PFL 417/21 )

| თანამდებობა | სახელი გვარი | ხელმოწერა |
|---|---|---|
| დირექტორი | დ.ქევანიშვილი | |
| საპროექტო ჯგუფის უფროსი | ო. ილიუხინი | |
| პროექტის მთ. კონსტრუქტორი | ო. ილიუხინი | |
| შეასრულა | მ.იაკობიძე | |

პროექტის სახელწოდება: მრავალფუნქციური კომპლექსი (II ბლოკი)

პროექტის სტადია: ახალი მშენებლობა

პროექტის ნაწილი: კონსტრუქცია

| | |
|---|---|
| ფორმატი: A2 | ნახაზის დასახელება: გადახურვის ფილის არმირებისსქემა ▽ +10.08 დამატებითი არმირება ქვედა შრე × ღერძის გასწვრივ |
| სტადია: მ.პ. | |
| თარიღი: 24/02/2023 | |
| მასშტაბი: 1:150 | |
| რევიზია: R1 | ნახაზის ნომერი: კ-II.8.41 |
| ფურც. საერთო რაოდენობა: 65 | |

# ზედაპირული წყლის ჩაშვების ნაგებობა ჯვრის ხევის ხიდის (მარჯვენა ნაპირი) გ 1:150

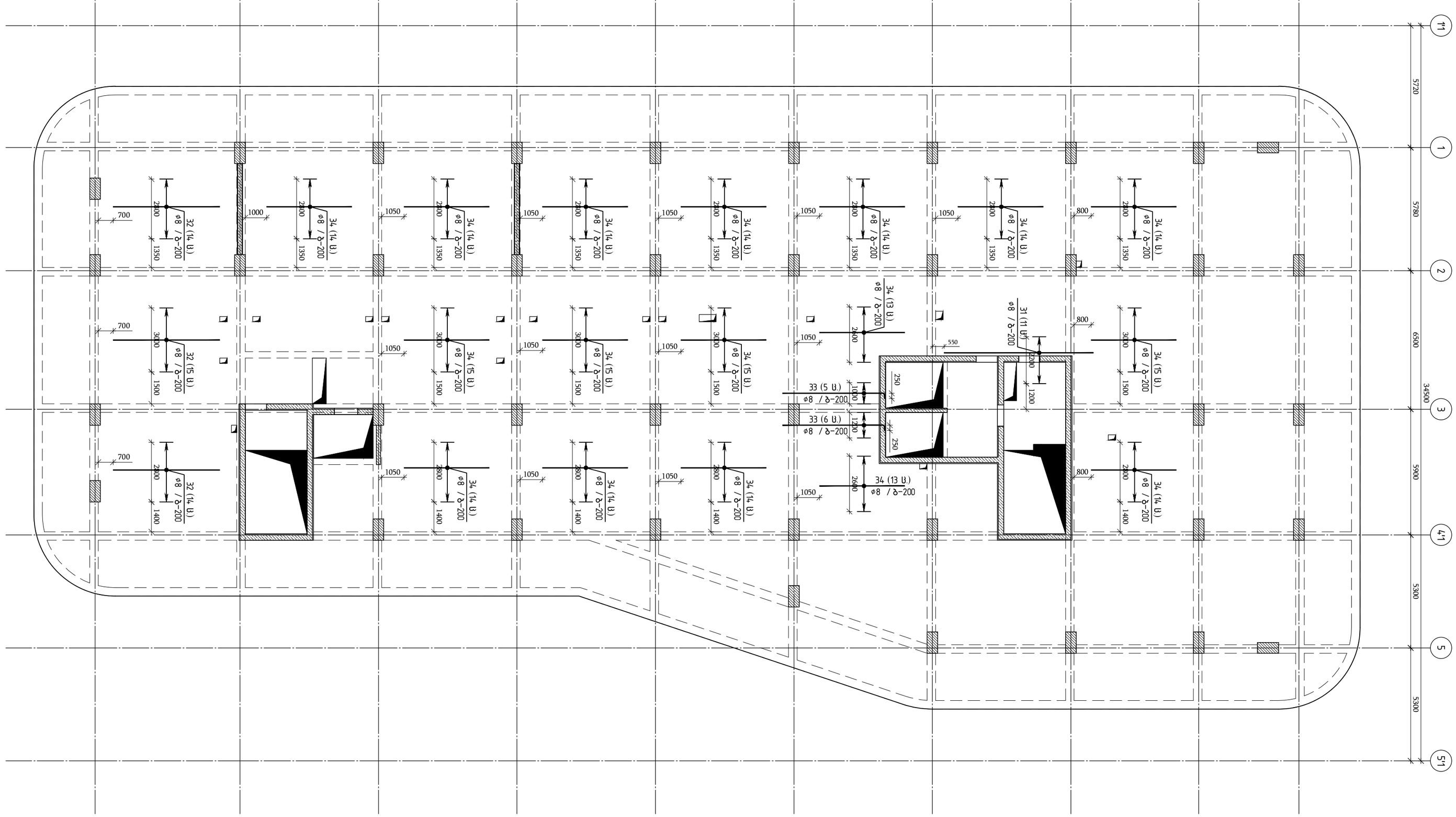


| | | | |
|---|---|---|---|
| მშენებლობა / 2023 წელი | | | |
| დამკვეთი: | | | |
| პროექტის ავტორი: | | | |
| A2 QE_STR_Belinashvili_SLAB | | | |
| KEYPLAN: | | | |
| | | | |
| | | | |
|

# გადახურვის ფილის არმირების სქემა ▽ +10.08
## (დამატებითი არმირება ზედა შრე × ღერძის გასწვრივ)
მ 1:150

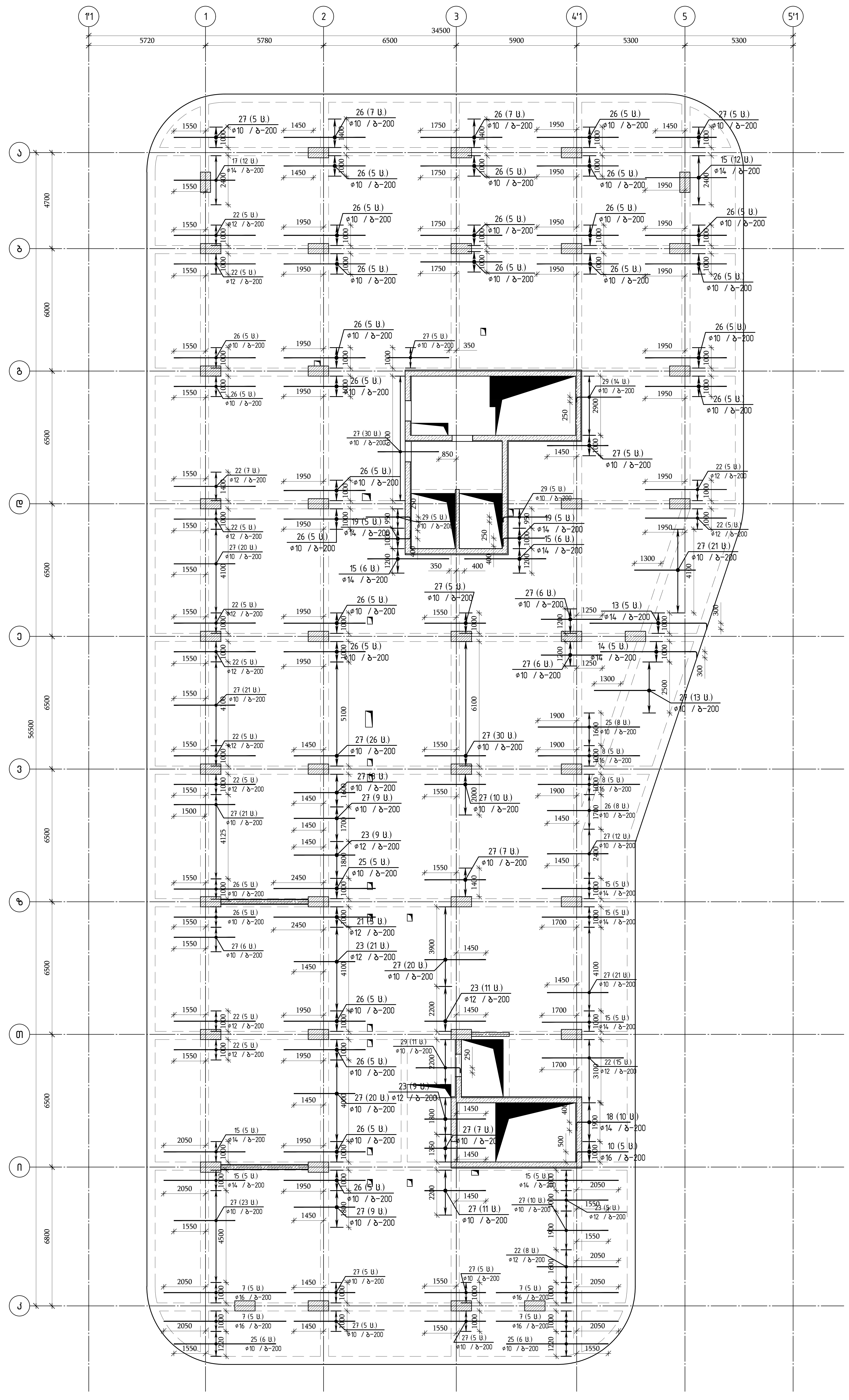

თბილისი / 2023 წელი

ფაილის სახელი:
A2 QE_STR_Beliashvili_SLAB

KEYPLAN:

ყოველი შემდეგი რევიზია აუქმებს წინა რევიზიებს

პროექტის სტატუსი:
სამშენებლო დოკუმენტაცია

რევიზია

| რევ. | თარიღი | აღწერილობა | დამტ. |
|---|---|---|---|

შენიშვნები:

მისამართი:
ქ.თბილისი ა. ბელიაშვილის ქუჩა №100, №100[1], №102

დამკვეთი:
შ.პ.ს "ფერი"

| თანამდებობა | სახელი გვარი | ხელმოწერა |
|---|---|---|
| პროექტის მენეჯერი | | |
| დამკვეთისგან დამტკიცების მიღება | | |

შემსრულებელი:
შპს "ქიუ ენჯინერინგი"

მისამართი:
ქ.თბილისი ა.ბაქრაძის №7 ბინა №6

engineering

შპს "ქიუ ენჯინერინგის"
პროფესიული პასუხისმგებლობის მზღვეველია
სს "დაზღვევის საერთაშორისო კომპანია ირაო"
(პ/ნ №PFL 4137/21)

| თანამდებობა | სახელი გვარი | ხელმოწერა |
|---|---|---|
| დირექტორი | დ.ქეველაშვილი | |
| საპროექტო ჯგუფის უფროსი | ო. ილიაზიანი | |
| პროექტის მთ. კონსტრუქტორი | ო. ილიაზიანი | |
| შეასრულა | მ.იაკობიძე | |

პროექტის სახელწოდება:
მრავალფუნქციური კომპლექსი (II ბლოკი)

პროექტის სტადია:
ახალი მშენებლობა

პროექტის ნაწილი:
კონსტრუქცია

| ფორმატი | A2 |
|---|---|
| სტადია | მ.პ |
| თარიღი | 24/02/2023 |
| მასშტაბი | 1:150 |

ნახაზის დასახელება:
გადახურვის ფილის არმირებისსქემა ▽ +10.08 დამატებითი არმირება ზედა შრე × ღერძის გასწვრივ

| რევიზია | ნახაზის ნომერი | ფურც. საერთო რაოდენობა |
|---|---|---|
| R1 | კ-II.8.43 | 65 |

# ზესტაფონის ფილიალის სპორტის სასახლის (მაყურებლის პირველი ადგილების) ტრიბუნის ანაწყობის ზედა ნაწილის ყ +10.08 დონეზე ფარის Y მონოლითის ბალუსტრის

მ 1:150

| | | | |
|---|---|---|---|
| მშენებლობა / 2023 წელი | | | |
| ფაილის სახელი: | | | |
| A2 OE_STR_Bolnisi_SLAB | | | |
| KEYPLAN: | | | |
| | | | |
| | | | |
|

გადახურვის ფილის არმირების სქემა ▽ +10.08
(ღიობების გაძლიერება გადახურვის ფილაში)
მ 1:150

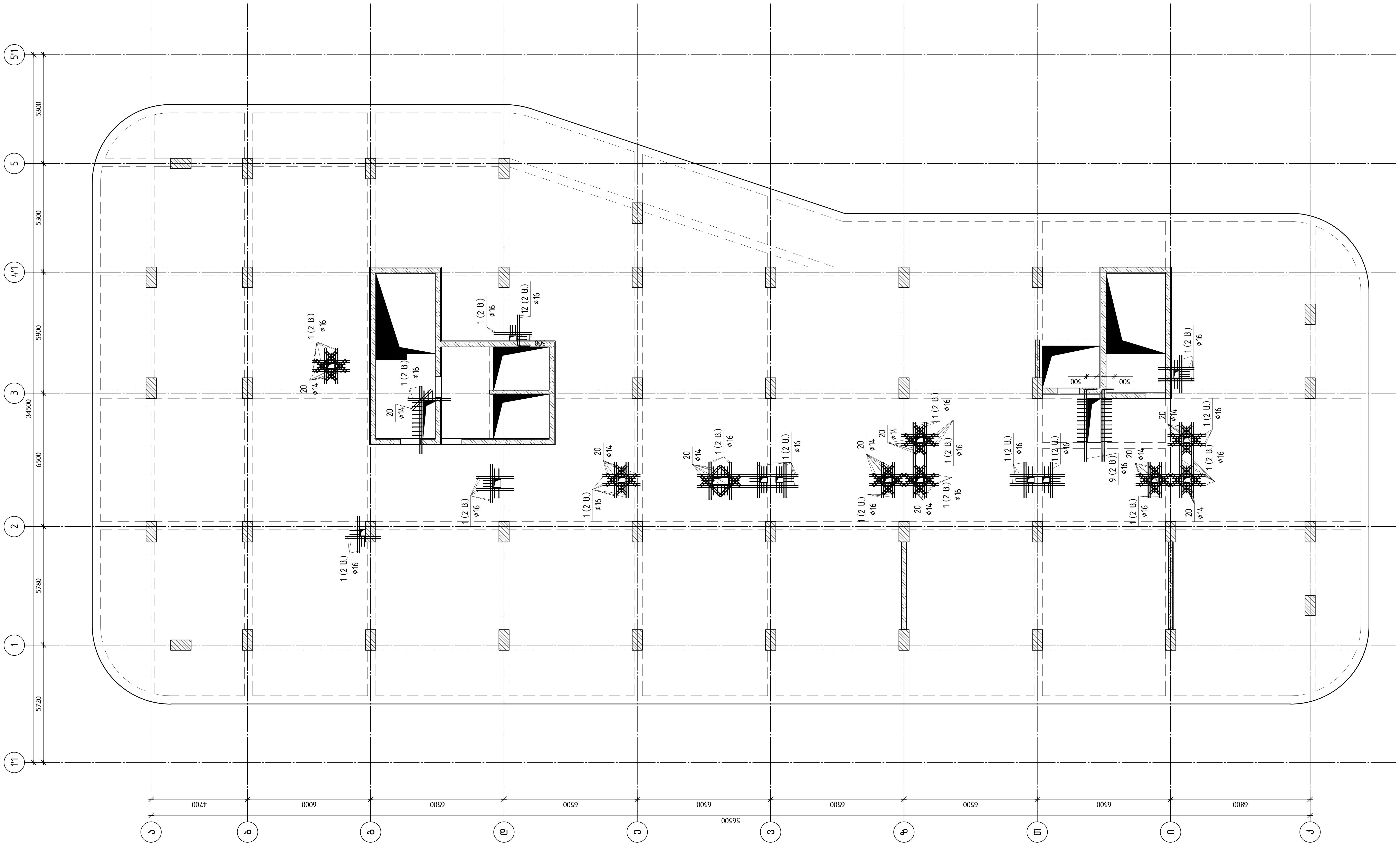


თბილისი / 2023 წელი

ფაილის სახელი:
A2 QE_STR_Beliashvili_SLAB

KEYPLAN:

ყოველი შემდეგი რევიზია აუქმებს წინა რევიზიებს

პროექტის სტატუსი:
სამშენებლო დოკუმენტაცია

რევიზია

| რევ. | თარიღი | აღწერილობა | დამტკ. |
|---|---|---|---|
| | | | |
| | | | |
| | | | |
| | | | |
| | | | |
| | | | |
| | | | |
| | | | |

შენიშვნები:

მისამართი:
ქ.თბილისი ა. ბელიაშვილის ქუჩა
№100, №100ა, №102

დამკვეთი:
შ.პ.ს "ფერი"

| თანამდებობა | სახელი გვარი | ხელმოწერა |
|---|---|---|
| პროექტის მენეჯერი | | |
| დამტკიცებულია: დამკვეთის მიერ | | |

შემსრულებელი:
შპს "ქიუ ენჯინერინგი"
მისამართი :
ქ.თბილისი ა.ბაქრაძის №7
ბინა №6

შპს "ქიუ ენჯინერინგის"
პროფესიული პასუხისმგებლობის მზღვეველია
სს "დაზღვევის საერთაშორისო კომპანია ირაო"
(პ/ნ №PFL 417/21 )

| თანამდებობა | სახელი გვარი | ხელმოწერა |
|---|---|---|
| დირექტორი | დ.ქევანიშვილი | |
| საპროექტო ჯგუფის უფროსი | ო. ილიუხინი | |
| პროექტის მთ. კონსტრუქტორი | ო. ილიუხინი | |
| შეასრულა | მ.იაკობიძე | |

პროექტის სახელწოდება:
მრავალფუნქციური კომპლექსი (II ბლოკი)

პროექტის სტადია:
ახალი მშენებლობა

პროექტის ნაწილი:
კონსტრუქცია

| | |
|---|---|
| ფორმატი | ნახაზის დასახელება: |
| A2 | გადახურვის ფილის არმირებისსქემა ▽ +10.08 ღიობების გაძლიერება გადახურვის ფილაში |
| სტადია | |
| მ.პ. | |
| თარიღი | |
| 24/02/2023 | |
| მასშტაბი | |
| 1:150 | |

| რევიზია: | ნახაზის ნომერი: | ფურც. საერთო რაოდენობა |
|---|---|---|
| R1 | კ-II.8.45 | 65 |

| Эл№ | Позиция | Форма | Длина, см | Кол-во, шт | Общая масса, кг |
|---|---|---|---|---|---|
| | | Бетон В35 | | 234.00 | м³ |
| | | Арматурная сталь ∇ +10.08 (Зона-5) | | | |
| 1 | ГОСТ Р 52544-2006 | D16 A500C L=12000 | 39 | 18.94 | 738.7 |
| 2 | ГОСТ Р 52544-2006 | D10 A500C L=820 | 2340 | 0.51 | 1193.4 |
| 3 | ГОСТ 5781-82* | D6 A240 L=340 | 3900 | 0.08 | 312.0 |
| 4 | ГОСТ Р 52544-2006 | D10 A500C L=1130 | 183 | 0.70 | 128.1 |
| 5 | ГОСТ Р 52544-2006 | ø10 A500C L=30094.1м | | 0.62 | 18537.9 |
| 6 | ГОСТ Р 52544-2006 | ø18 A500C L=4000 | 30 | 7.99 | 239.8 |
| 7 | ГОСТ Р 52544-2006 | ø16 A500C L=6000 | 20 | 9.47 | 189.4 |
| 8 | ГОСТ Р 52544-2006 | ø16 A500C L=5000 | 10 | 7.89 | 78.9 |
| 9 | ГОСТ Р 52544-2006 | ø16 A500C L=4000 | 8 | 6.31 | 50.5 |
| 10 | ГОСТ Р 52544-2006 | ø16 A500C L=3000 | 26 | 4.73 | 123.1 |
| 11 | ГОСТ Р 52544-2006 | ø16 A500C L=3000 | 12 | 4.73 | 56.8 |
| 12 | ГОСТ Р 52544-2006 | ø16 A500C L=2000 | 4 | 3.16 | 12.6 |
| 13 | ГОСТ Р 52544-2006 | ø14 A500C L=6000 | 5 | 7.25 | 36.2 |
| 14 | ГОСТ Р 52544-2006 | ø14 A500C L=5000 | 5 | 6.04 | 30.2 |
| 15 | ГОСТ Р 52544-2006 | ø14 A500C L=4000 | 72 | 4.83 | 347.9 |
| 16 | ГОСТ Р 52544-2006 | ø14 A500C L=4000 | 6 | 4.83 | 29.0 |
| 17 | ГОСТ Р 52544-2006 | ø14 A500C L=3000 | 12 | 3.62 | 43.5 |
| 18 | ГОСТ Р 52544-2006 | ø14 A500C L=3000 | 10 | 3.62 | 36.2 |
| 19 | ГОСТ Р 52544-2006 | ø14 A500C L=2400 | 10 | 2.90 | 29.0 |
| 20 | ГОСТ Р 52544-2006 | ø14 A500C L=1400 | 74 | 1.69 | 125.1 |
| 21 | ГОСТ Р 52544-2006 | ø12 A500C L=5000 | 25 | 4.44 | 111.0 |
| 22 | ГОСТ Р 52544-2006 | ø12 A500C L=4000 | 129 | 3.55 | 458.2 |
| 23 | ГОСТ Р 52544-2006 | ø12 A500C L=3000 | 124 | 2.66 | 330.3 |
| 24 | ГОСТ Р 52544-2006 | ø12 A500C L=2400 | 30 | 2.13 | 63.9 |
| 25 | ГОСТ Р 52544-2006 | ø10 A500C L=5000 | 25 | 3.08 | 77.0 |
| 26 | ГОСТ Р 52544-2006 | ø10 A500C L=4000 | 208 | 2.46 | 512.5 |
| 27 | ГОСТ Р 52544-2006 | ø10 A500C L=3000 | 1035 | 185 | 1912.7 |
| 28 | ГОСТ Р 52544-2006 | ø10 A500C L=3000 | 6 | 185 | 11.1 |
| 29 | ГОСТ Р 52544-2006 | ø10 A500C L=2400 | 35 | 1.48 | 51.7 |
| 30 | ГОСТ Р 52544-2006 | ø10 A500C L=2400 | 20 | 1.48 | 29.6 |
| 31 | ГОСТ Р 52544-2006 | ø8 A500C L=7000 | 11 | 2.77 | 30.4 |
| 32 | ГОСТ Р 52544-2006 | ø8 A500C L=5000 | 43 | 1.98 | 84.9 |
| 33 | ГОСТ Р 52544-2006 | ø8 A500C L=5000 | 11 | 1.98 | 21.7 |
| 34 | ГОСТ Р 52544-2006 | ø8 A500C L=4000 | 563 | 1.58 | 889.5 |
| 35 | ГОСТ Р 52544-2006 | ø8 A500C L=3000 | 10 | 1.19 | 11.9 |
| 36 | ГОСТ Р 52544-2006 | ø8 A500C L=3000 | 5 | 1.19 | 5.9 |

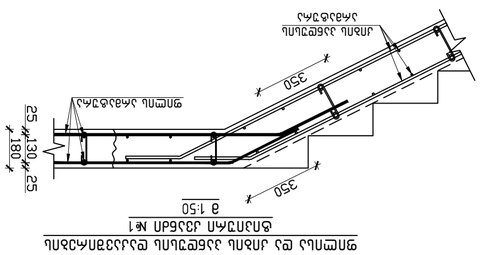


Фрагмент дна лотка с отверстием для анкерного болта
в 1:50

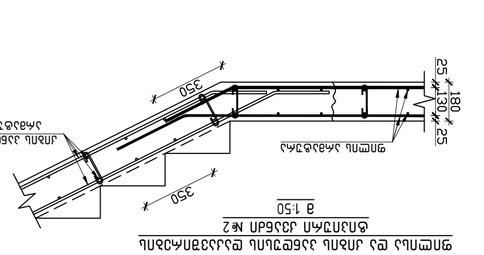


Фрагмент дна лотка с отверстием для анкерного болта
в 1:50

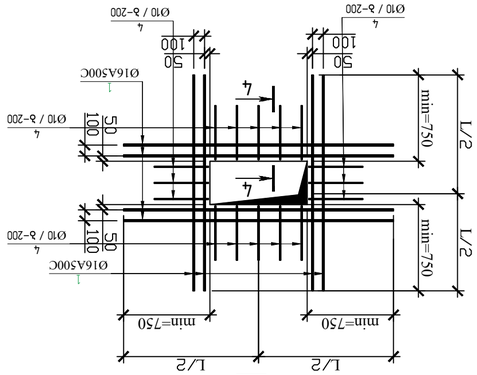


Вертикальный стык стенок лотка
в 1:50

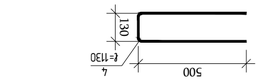


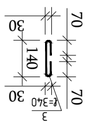


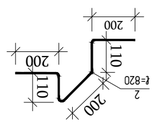


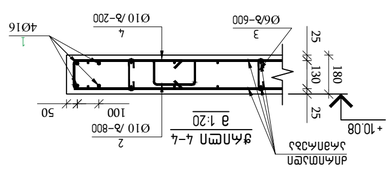


Фрагмент 4–4
в 1:20

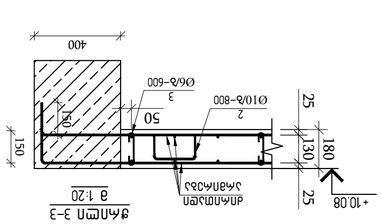


Фрагмент 3–3
в 1:20

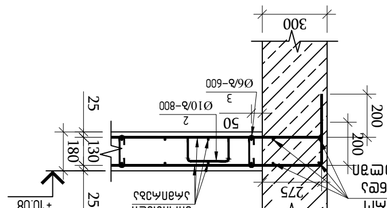


Фрагмент 2–2
в 1:20

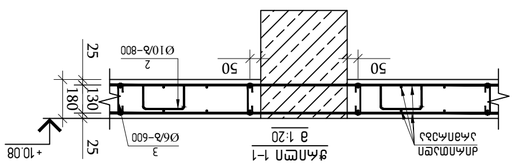


Фрагмент 1–1
в 1:20

| Изм. | Кол.уч. | Лист | № док. | Подпись | Дата |
|---|---|---|---|---|---|
| ГИП | Ситников | | | | |
| Н.контр. | Ситников | | | | |
| Разработал | Ситников | | | | |

Проект 2023 63СП
Фундаменты
Стадия: Лист: Листов:
Р 1
Схема расположения элементов фундамента. Спецификация элементов. Ведомость расхода стали
ООО "ЭнергоИнжиниринг"
г.Самара, ул.Самарская д.147 оф.6
тел. (846) 332-33-33

Инв.№ подл. | Подпись и дата | Взам.инв.№

| Обозначение | Наименование | Примечание |
|---|---|---|
| | **Документация по монтажу** | |
| ЭМ | Монтажная схема | |
| | **Сборочные единицы** | |
| | **Детали** | |
| | **Стандартные изделия** | |
| | **Материалы** | |
| | Бетон тяжелый В35 F200 W8 | 234 м³ |
| | Сталь арматурная А500С ГОСТ Р 52544-2006 | 18.94 т |
| | Сталь арматурная А240 ГОСТ 5781-82* | 0.08 т |
| | **Прочие изделия** | |
| | Анкерный болт М16 | 4 шт |

Ведомость ссылочных и прилагаемых документов

| Обозначение | Наименование | Примечание |
|---|---|---|
| | **Ссылочные документы** | |
| | ГОСТ 5781-82* | |
| | ГОСТ Р 52544-2006 | |
| | **Прилагаемые документы** | |
| | Спецификация элементов | 1 лист |
| | Ведомость расхода стали | 1 лист |
| | Монтажная схема | 1 лист |
| | Схема расположения элементов фундамента | 1 лист |

Общие данные

Проект выполнен на основании задания на проектирование, технических условий и архитектурно-планировочных решений.

Фундамент под лоток ЛЭП (II этап)

Заказчик: ООО "Самарская Энергосетевая Компания"

Генеральный проектировщик: ООО "ЭнергоИнжиниринг"

Основание: задание на проектирование, технические условия, архитектурно-планировочные решения

Бетон тяжелый В35 F200 W8 по ГОСТ 26633-2015

Арматура А500С по ГОСТ Р 52544-2006

Арматура А240 по ГОСТ 5781-82*

Защитный слой бетона 50 мм

Анкерные болты М16 по ГОСТ 24379.1-2012

Материал подготовки: бетон В7.5 толщиной 100 мм

Обратную засыпку производить песком средней крупности с послойным уплотнением

Работы выполнять в соответствии с СП 63.13330.2018

Технические решения обеспечивают безопасность для жизни и здоровья людей

Ведомость расхода стали

| Марка | Ø, мм | Длина, м | Кол-во | Масса, кг |
|---|---|---|---|---|
| Ф1 | 16 | 6.00 | 4 | 94.8 |
| Ф2 | 16 | 5.00 | 4 | 79.0 |
| Ф3 | 10 | 6.00 | 8 | 59.2 |
| Ф4 | 10 | 5.00 | 8 | 49.3 |
| Ф5 | 16 | 2.00 | 2 | 15.8 |
| Ф6 | 6 | 0.34 | 4 | 0.5 |
| Ф7 | 10 | 0.82 | 4 | 2.0 |
| Ф8 | 16 | 0.40 | 4 | 3.2 |
| Ф9 | 10 | 0.50 | 4 | 1.2 |
| Ф10 | 16 | 0.60 | 4 | 3.8 |
| Ф11 | 10 | 0.30 | 4 | 0.7 |
| Ф12 | 16 | 0.50 | 4 | 3.9 |
| Ф13 | 10 | 0.40 | 4 | 1.0 |
| Ф14 | 16 | 0.70 | 4 | 5.5 |
| Ф15 | 10 | 0.60 | 4 | 1.5 |
| Ф16 | 16 | 0.80 | 4 | 6.3 |
| Ф17 | 10 | 0.70 | 4 | 1.7 |
| Ф18 | 16 | 0.90 | 4 | 7.1 |
| Ф19 | 10 | 0.80 | 4 | 2.0 |
| Ф20 | 16 | 1.00 | 4 | 7.9 |
| Ф21 | 10 | 0.90 | 4 | 2.2 |
| Ф22 | 16 | 1.10 | 4 | 8.7 |
| Ф23 | 10 | 1.00 | 4 | 2.5 |
| Ф24 | 16 | 1.20 | 4 | 9.5 |
| Ф25 | 10 | 1.10 | 4 | 2.7 |
| Ф26 | 16 | 1.30 | 4 | 10.3 |
| Ф27 | 10 | 1.20 | 4 | 3.0 |
| Ф28 | 16 | 1.40 | 4 | 11.1 |
| Ф29 | 10 | 1.30 | 4 | 3.2 |
| Ф30 | 16 | 1.50 | 4 | 11.8 |
| Ф31 | 10 | 1.40 | 4 | 3.5 |
| Ф32 | 16 | 1.60 | 4 | 12.6 |
| Ф33 | 10 | 1.50 | 4 | 3.7 |
| Ф34 | 16 | 1.70 | 4 | 13.4 |
| Ф35 | 10 | 1.60 | 4 | 3.9 |
| Ф36 | 16 | 1.80 | 4 | 14.2 |
| Ф37 | 10 | 1.70 | 4 | 4.2 |
| Ф38 | 16 | 1.90 | 4 | 15.0 |
| Ф39 | 10 | 1.80 | 4 | 4.4 |
| Ф40 | 16 | 2.00 | 4 | 15.8 |
| Ф41 | 10 | 1.90 | 4 | 4.7 |
| Ф42 | 16 | 2.10 | 4 | 16.6 |
| Ф43 | 10 | 2.00 | 4 | 4.9 |
| Ф44 | 16 | 2.20 | 4 | 17.4 |
| Ф45 | 10 | 2.10 | 4 | 5.2 |
| Ф46 | 16 | 2.30 | 4 | 18.2 |
| Ф47 | 10 | 2.20 | 4 | 5.4 |
| Ф48 | 16 | 2.40 | 4 | 19.0 |
| Ф49 | 10 | 2.30 | 4 | 5.7 |
| Ф50 | 16 | 2.50 | 4 | 19.8 |
| Ф51 | 10 | 2.40 | 4 | 5.9 |
| Ф52 | 16 | 2.60 | 4 | 20.6 |
| Ф53 | 10 | 2.50 | 4 | 6.2 |
| Ф54 | 16 | 2.70 | 4 | 21.4 |
| Ф55 | 10 | 2.60 | 4 | 6.4 |
| Ф56 | 16 | 2.80 | 4 | 22.2 |
| Ф57 | 10 | 2.70 | 4 | 6.7 |
| Ф58 | 16 | 2.90 | 4 | 23.0 |
| Ф59 | 10 | 2.80 | 4 | 6.9 |
| Ф60 | 16 | 3.00 | 4 | 23.8 |
| Ф61 | 10 | 2.90 | 4 | 7.2 |
| Ф62 | 16 | 3.10 | 4 | 24.6 |
| Ф63 | 10 | 3.00 | 4 | 7.4 |
| Ф64 | 16 | 3.20 | 4 | 25.4 |
| Ф65 | 10 | 3.10 | 4 | 7.7 |
| Ф66 | 16 | 3.30 | 4 | 26.2 |
| Ф67 | 10 | 3.20 | 4 | 7.9 |
| Ф68 | 16 | 3.40 | 4 | 27.0 |
| Ф69 | 10 | 3.30 | 4 | 8.2 |
| Ф70 | 16 | 3.50 | 4 | 27.8 |
| Ф71 | 10 | 3.40 | 4 | 8.4 |
| Ф72 | 16 | 3.60 | 4 | 28.6 |
| Ф73 | 10 | 3.50 | 4 | 8.7 |
| Ф74 | 16 | 3.70 | 4 | 29.4 |
| Ф75 | 10 | 3.60 | 4 | 8.9 |
| Ф76 | 16 | 3.80 | 4 | 30.2 |
| Ф77 | 10 | 3.70 | 4 | 9.2 |
| Ф78 | 16 | 3.90 | 4 | 31.0 |
| Ф79 | 10 | 3.80 | 4 | 9.4 |
| Ф80 | 16 | 4.00 | 4 | 31.8 |
| Ф81 | 10 | 3.90 | 4 | 9.7 |
| Ф82 | 16 | 4.10 | 4 | 32.6 |
| Ф83 | 10 | 4.00 | 4 | 9.9 |
| Ф84 | 16 | 4.20 | 4 | 33.4 |
| Ф85 | 10 | 4.10 | 4 | 10.2 |
| Ф86 | 16 | 4.30 | 4 | 34.2 |
| Ф87 | 10 | 4.20 | 4 | 10.4 |
| Ф88 | 16 | 4.40 | 4 | 35.0 |
| Ф89 | 10 | 4.30 | 4 | 10.7 |
| Ф90 | 16 | 4.50 | 4 | 35.8 |
| Ф91 | 10 | 4.40 | 4 | 10.9 |
| Ф92 | 16 | 4.60 | 4 | 36.6 |
| Ф93 | 10 | 4.50 | 4 | 11.2 |
| Ф94 | 16 | 4.70 | 4 | 37.4 |
| Ф95 | 10 | 4.60 | 4 | 11.4 |
| Ф96 | 16 | 4.80 | 4 | 38.2 |
| Ф97 | 10 | 4.70 | 4 | 11.7 |
| Ф98 | 16 | 4.90 | 4 | 39.0 |
| Ф99 | 10 | 4.80 | 4 | 11.9 |
| Ф100 | 16 | 5.00 | 4 | 39.8 |
| Ф101 | 10 | 4.90 | 4 | 12.2 |
| Ф102 | 16 | 5.10 | 4 | 40.6 |
| Ф103 | 10 | 5.00 | 4 | 12.4 |
| Ф104 | 16 | 5.20 | 4 | 41.4 |
| Ф105 | 10 | 5.10 | 4 | 12.7 |
| Ф106 | 16 | 5.30 | 4 | 42.2 |
| Ф107 | 10 | 5.20 | 4 | 12.9 |
| Ф108 | 16 | 5.40 | 4 | 43.0 |
| Ф109 | 10 | 5.30 | 4 | 13.2 |
| Ф110 | 16 | 5.50 | 4 | 43.8 |
| Ф111 | 10 | 5.40 | 4 | 13.4 |
| Ф112 | 16 | 5.60 | 4 | 44.6 |
| Ф113 | 10 | 5.50 | 4 | 13.7 |
| Ф114 | 16 | 5.70 | 4 | 45.4 |
| Ф115 | 10 | 5.60 | 4 | 13.9 |
| Ф116 | 16 | 5.80 | 4 | 46.2 |
| Ф117 | 10 | 5.70 | 4 | 14.2 |
| Ф118 | 16 | 5.90 | 4 | 47.0 |
| Ф119 | 10 | 5.80 | 4 | 14.4 |
| Ф120 | 16 | 6.00 | 4 | 47.8 |
| Ф121 | 10 | 5.90 | 4 | 14.7 |
| Ф122 | 16 | 6.10 | 4 | 48.6 |
| Ф123 | 10 | 6.00 | 4 | 14.9 |
| Ф124 | 16 | 6.20 | 4 | 49.4 |
| Ф125 | 10 | 6.10 | 4 | 15.2 |
| Ф126 | 16 | 6.30 | 4 | 50.2 |
| Ф127 | 10 | 6.20 | 4 | 15.4 |
| Ф128 | 16 | 6.40 | 4 | 51.0 |
| Ф129 | 10 | 6.30 | 4 | 15.7 |
| Ф130 | 16 | 6.50 | 4 | 51.8 |
| Ф131 | 10 | 6.40 | 4 | 15.9 |
| Ф132 | 16 | 6.60 | 4 | 52.6 |
| Ф133 | 10 | 6.50 | 4 | 16.2 |
| Ф134 | 16 | 6.70 | 4 | 53.4 |
| Ф135 | 10 | 6.60 | 4 | 16.4 |
| Ф136 | 16 | 6.80 | 4 | 54.2 |
| Ф137 | 10 | 6.70 | 4 | 16.7 |
| Ф138 | 16 | 6.90 | 4 | 55.0 |
| Ф139 | 10 | 6.80 | 4 | 16.9 |
| Ф140 | 16 | 7.00 | 4 | 55.8 |
| Ф141 | 10 | 6.90 | 4 | 17.2 |
| Ф142 | 16 | 7.10 | 4 | 56.6 |
| Ф143 | 10 | 7.00 | 4 | 17.4 |
| Ф144 | 16 | 7.20 | 4 | 57.4 |
| Ф145 | 10 | 7.10 | 4 | 17.7 |
| Ф146 | 16 | 7.30 | 4 | 58.2 |
| Ф147 | 10 | 7.20 | 4 | 17.9 |
| Ф148 | 16 | 7.40 | 4 | 59.0 |
| Ф149 | 10 | 7.30 | 4 | 18.2 |
| Ф150 | 16 | 7.50 | 4 | 59.8 |
| Ф151 | 10 | 7.40 | 4 | 18.4 |
| Ф152 | 16 | 7.60 | 4 | 60.6 |
| Ф153 | 10 | 7.50 | 4 | 18.7 |
| Ф154 | 16 | 7.70 | 4 | 61.4 |
| Ф155 | 10 | 7.60 | 4 | 18.9 |
| Ф156 | 16 | 7.80 | 4 | 62.2 |
| Ф157 | 10 | 7.70 | 4 | 19.2 |
| Ф158 | 16 | 7.90 | 4 | 63.0 |
| Ф159 | 10 | 7.80 | 4 | 19.4 |
| Ф160 | 16 | 8.00 | 4 | 63.8 |
| Ф161 | 10 | 7.90 | 4 | 19.7 |
| Ф162 | 16 | 8.10 | 4 | 64.6 |
| Ф163 | 10 | 8.00 | 4 | 19.9 |
| Ф164 | 16 | 8.20 | 4 | 65.4 |
| Ф165 | 10 | 8.10 | 4 | 20.2 |
| Ф166 | 16 | 8.30 | 4 | 66.2 |
| Ф167 | 10 | 8.20 | 4 | 20.4 |
| Ф168 | 16 | 8.40 | 4 | 67.0 |
| Ф169 | 10 | 8.30 | 4 | 20.7 |
| Ф170 | 16 | 8.50 | 4 | 67.8 |
| Ф171 | 10 | 8.40 | 4 | 20.9 |
| Ф172 | 16 | 8.60 | 4 | 68.6 |
| Ф173 | 10 | 8.50 | 4 | 21.2 |
| Ф174 | 16 | 8.70 | 4 | 69.4 |
| Ф175 | 10 | 8.60 | 4 | 21.4 |
| Ф176 | 16 | 8.80 | 4 | 70.2 |
| Ф177 | 10 | 8.70 | 4 | 21.7 |
| Ф178 | 16 | 8.90 | 4 | 71.0 |
| Ф179 | 10 | 8.80 | 4 | 21.9 |
| Ф180 | 16 | 9.00 | 4 | 71.8 |
| Ф181 | 10 | 8.90 | 4 | 22.2 |
| Ф182 | 16 | 9.10 | 4 | 72.6 |
| Ф183 | 10 | 9.00 | 4 | 22.4 |
| Ф184 | 16 | 9.20 | 4 | 73.4 |
| Ф185 | 10 | 9.10 | 4 | 22.7 |
| Ф186 | 16 | 9.30 | 4 | 74.2 |
| Ф187 | 10 | 9.20 | 4 | 22.9 |
| Ф188 | 16 | 9.40 | 4 | 75.0 |
| Ф189 | 10 | 9.30 | 4 | 23.2 |
| Ф190 | 16 | 9.50 | 4 | 75.8 |
| Ф191 | 10 | 9.40 | 4 | 23.4 |
| Ф192 | 16 | 9.60 | 4 | 76.6 |
| Ф193 | 10 | 9.50 | 4 | 23.7 |
| Ф194 | 16 | 9.70 | 4 | 77.4 |
| Ф195 | 10 | 9.60 | 4 | 23.9 |
| Ф196 | 16 | 9.80 | 4 | 78.2 |
| Ф197 | 10 | 9.70 | 4 | 24.2 |
| Ф198 | 16 | 9.90 | 4 | 79.0 |
| Ф199 | 10 | 9.80 | 4 | 24.4 |
| Ф200 | 16 | 10.00 | 4 | 79.8 |
| Ф201 | 10 | 9.90 | 4 | 24.7 |
| Ф202 | 16 | 10.10 | 4 | 80.6 |
| Ф203 | 10 | 10.00 | 4 | 24.9 |
| Ф204 | 16 | 10.20 | 4 | 81.4 |
| Ф205 | 10 | 10.10 | 4 | 25.2 |
| Ф206 | 16 | 10.30 | 4 | 82.2 |
| Ф207 | 10 | 10.20 | 4 | 25.4 |
| Ф208 | 16 | 10.40 | 4 | 83.0 |
| Ф209 | 10 | 10.30 | 4 | 25.7 |
| Ф210 | 16 | 10.50 | 4 | 83.8 |
| Ф211 | 10 | 10.40 | 4 | 25.9 |
| Ф212 | 16 | 10.60 | 4 | 84.6 |
| Ф213 | 10 | 10.50 | 4 | 26.2 |
| Ф214 | 16 | 10.70 | 4 | 85.4 |
| Ф215 | 10 | 10.60 | 4 | 26.4 |
| Ф216 | 16 | 10.80 | 4 | 86.2 |
| Ф217 | 10 | 10.70 | 4 | 26.7 |
| Ф218 | 16 | 10.90 | 4 | 87.0 |
| Ф219 | 10 | 10.80 | 4 | 26.9 |
| Ф220 | 16 | 11.00 | 4 | 87.8 |
| Ф221 | 10 | 10.90 | 4 | 27.2 |
| Ф222 | 16 | 11.10 | 4 | 88.6 |
| Ф223 | 10 | 11.00 | 4 | 27.4 |
| Ф224 | 16 | 11.20 | 4 | 89.4 |
| Ф225 | 10 | 11.10 | 4 | 27.7 |
| Ф226 | 16 | 11.30 | 4 | 90.2 |
| Ф227 | 10 | 11.20 | 4 | 27.9 |
| Ф228 | 16 | 11.40 | 4 | 91.0 |
| Ф229 | 10 | 11.30 | 4 | 28.2 |
| Ф230 | 16 | 11.50 | 4 | 91.8 |
| Ф231 | 10 | 11.40 | 4 | 28.4 |
| Ф232 | 16 | 11.60 | 4 | 92.6 |
| Ф233 | 10 | 11.50 | 4 | 28.7 |
| Ф234 | 16 | 11.70 | 4 | 93.4 |
| Ф235 | 10 | 11.60 | 4 | 28.9 |
| Ф236 | 16 | 11.80 | 4 | 94.2 |
| Ф237 | 10 | 11.70 | 4 | 29.2 |
| Ф238 | 16 | 11.90 | 4 | 95.0 |
| Ф239 | 10 | 11.80 | 4 | 29.4 |
| Ф240 | 16 | 12.00 | 4 | 95.8 |
| Ф241 | 10 | 11.90 | 4 | 29.7 |
| Ф242 | 16 | 12.10 | 4 | 96.6 |
| Ф243 | 10 | 12.00 | 4 | 29.9 |
| Ф244 | 16 | 12.20 | 4 | 97.4 |
| Ф245 | 10 | 12.10 | 4 | 30.2 |
| Ф246 | 16 | 12.30 | 4 | 98.2 |
| Ф247 | 10 | 12.20 | 4 | 30.4 |
| Ф248 | 16 | 12.40 | 4 | 99.0 |
| Ф249 | 10 | 12.30 | 4 | 30.7 |
| Ф250 | 16 | 12.50 | 4 | 99.8 |
| Ф251 | 10 | 12.40 | 4 | 30.9 |
| Ф252 | 16 | 12.60 | 4 | 100.6 |
| Ф253 | 10 | 12.50 | 4 | 31.2 |
| Ф254 | 16 | 12.70 | 4 | 101.4 |
| Ф255 | 10 | 12.60 | 4 | 31.4 |
| Ф256 | 16 | 12.80 | 4 | 102.2 |
| Ф257 | 10 | 12.70 | 4 | 31.7 |
| Ф258 | 16 | 12.90 | 4 | 103.0 |
| Ф259 | 10 | 12.80 | 4 | 31.9 |
| Ф260 | 16 | 13.00 | 4 | 103.8 |
| Ф261 | 10 | 12.90 | 4 | 32.2 |
| Ф262 | 16 | 13.10 | 4 | 104.6 |
| Ф263 | 10 | 13.00 | 4 | 32.4 |
| Ф264 | 16 | 13.20 | 4 | 105.4 |
| Ф265 | 10 | 13.10 | 4 | 32.7 |
| Ф266 | 16 | 13.30 | 4 | 106.2 |
| Ф267 | 10 | 13.20 | 4 | 32.9 |
| Ф268 | 16 | 13.40 | 4 | 107.0 |
| Ф269 | 10 | 13.30 | 4 | 33.2 |
| Ф270 | 16 | 13.50 | 4 | 107.8 |
| Ф271 | 10 | 13.40 | 4 | 33.4 |
| Ф272 | 16 | 13.60 | 4 | 108.6 |
| Ф273 | 10 | 13.50 | 4 | 33.7 |
| Ф274 | 16 | 13.70 | 4 | 109.4 |
| Ф275 | 10 | 13.60 | 4 | 33.9 |
| Ф276 | 16 | 13.80 | 4 | 110.2 |
| Ф277 | 10 | 13.70 | 4 | 34.2 |
| Ф278 | 16 | 13.90 | 4 | 111.0 |
| Ф279 | 10 | 13.80 | 4 | 34.4 |
| Ф280 | 16 | 14.00 | 4 | 111.8 |
| Ф281 | 10 | 13.90 | 4 | 34.7 |
| Ф282 | 16 | 14.10 | 4 | 112.6 |
| Ф283 | 10 | 14.00 | 4 | 34.9 |
| Ф284 | 16 | 14.20 | 4 | 113.4 |
| Ф285 | 10 | 14.10 | 4 | 35.2 |
| Ф286 | 16 | 14.30 | 4 | 114.2 |
| Ф287 | 10 | 14.20 | 4 | 35.4 |
| Ф288 | 16 | 14.40 | 4 | 115.0 |
| Ф289 | 10 | 14.30 | 4 | 35.7 |
| Ф290 | 16 | 14.50 | 4 | 115.8 |
| Ф291 | 10 | 14.40 | 4 | 35.9 |
| Ф292 | 16 | 14.60 | 4 | 116.6 |
| Ф293 | 10 | 14.50 | 4 | 36.2 |
| Ф294 | 16 | 14.70 | 4 | 117.4 |
| Ф295 | 10 | 14.60 | 4 | 36.4 |
| Ф296 | 16 | 14.80 | 4 | 118.2 |
| Ф297 | 10 | 14.70 | 4 | 36.7 |
| Ф298 | 16 | 14.90 | 4 | 119.0 |
| Ф299 | 10 | 14.80 | 4 | 36.9 |
| Ф300 | 16 | 15.00 | 4 | 119.8 |
| Ф301 | 10 | 14.90 | 4 | 37.2 |
| Ф302 | 16 | 15.10 | 4 | 120.6 |
| Ф303 | 10 | 15.00 | 4 | 37.4 |
| Ф304 | 16 | 15.20 | 4 | 121.4 |
| Ф305 | 10 | 15.10 | 4 | 37.7 |
| Ф306 | 16 | 15.30 | 4 | 122.2 |
| Ф307 | 10 | 15.20 | 4 | 37.9 |
| Ф308 | 16 | 15.40 | 4 | 123.0 |
| Ф309 | 10 | 15.30 | 4 | 38.2 |
| Ф310 | 16 | 15.50 | 4 | 123.8 |
| Ф311 | 10 | 15.40 | 4 | 38.4 |
| Ф312 | 16 | 15.60 | 4 | 124.6 |
| Ф313 | 10 | 15.50 | 4 | 38.7 |
| Ф314 | 16 | 15.70 | 4 | 125.4 |
| Ф315 | 10 | 15.60 | 4 | 38.9 |
| Ф316 | 16 | 15.80 | 4 | 126.2 |
| Ф317 | 10 | 15.70 | 4 | 39.2 |
| Ф318 | 16 | 15.90 | 4 | 127.0 |
| Ф319 | 10 | 15.80 | 4 | 39.4 |
| Ф320 | 16 | 16.00 | 4 | 127.8 |
| Ф321 | 10 | 15.90 | 4 | 39.7 |
| Ф322 | 16 | 16.10 | 4 | 128.6 |
| Ф323 | 10 | 16.00 | 4 | 39.9 |
| Ф324 | 16 | 16.20 | 4 | 129.4 |
| Ф325 | 10 | 16.10 | 4 | 40.2 |
| Ф326 | 16 | 16.30 | 4 | 130.2 |
| Ф327 | 10 | 16.20 | 4 | 40.4 |
| Ф328 | 16 | 16.40 | 4 | 131.0 |
| Ф329 | 10 | 16.30 | 4 | 40.7 |
| Ф330 | 16 | 16.50 | 4 | 131.8 |
| Ф331 | 10 | 16.40 | 4 | 40.9 |
| Ф332 | 16 | 16.60 | 4 | 132.6 |
| Ф333 | 10 | 16.50 | 4 | 41.2 |
| Ф334 | 16 | 16.70 | 4 | 133.4 |
| Ф335 | 10 | 16.60 | 4 | 41.4 |
| Ф336 | 16 | 16.80 | 4 | 134.2 |
| Ф337 | 10 | 16.70 | 4 | 41.7 |
| Ф338 | 16 | 16.90 | 4 | 135.0 |
| Ф339 | 10 | 16.80 | 4 | 41.9 |
| Ф340 | 16 | 17.00 | 4 | 135.8 |
| Ф341 | 10 | 16.90 | 4 | 42.2 |
| Ф342 | 16 | 17.10 | 4 | 136.6 |
| Ф343 | 10 | 17.00 | 4 | 42.4 |
| Ф344 | 16 | 17.20 | 4 | 137.4 |
| Ф345 | 10 | 17.10 | 4 | 42.7 |
| Ф346 | 16 | 17.30 | 4 | 138.2 |
| Ф347 | 10 | 17.20 | 4 | 42.9 |
| Ф348 | 16 | 17.40 | 4 | 139.0 |
| Ф349 | 10 | 17.30 | 4 | 43.2 |
| Ф350 | 16 | 17.50 | 4 | 139.8 |
| Ф351 | 10 | 17.40 | 4 | 43.4 |
| Ф352 | 16 | 17.60 | 4 | 140.6 |
| Ф353 | 10 | 17.50 | 4 | 43.7 |
| Ф354 | 16 | 17.70 | 4 | 141.4 |
| Ф355 | 10 | 17.60 | 4 | 43.9 |
| Ф356 | 16 | 17.80 | 4 | 142.2 |
| Ф357 | 10 | 17.70 | 4 | 44.2 |
| Ф358 | 16 | 17.90 | 4 | 143.0 |
| Ф359 | 10 | 17.80 | 4 | 44.4 |
| Ф360 | 16 | 18.00 | 4 | 143.8 |
| Ф361 | 10 | 17.90 | 4 | 44.7 |
| Ф362 | 16 | 18.10 | 4 | 144.6 |
| Ф363 | 10 | 18.00 | 4 | 44.9 |
| Ф364 | 16 | 18.20 | 4 | 145.4 |
| Ф365 | 10 | 18.10 | 4 | 45.2 |
| Ф366 | 16 | 18.30 | 4 | 146.2 |
| Ф367 | 10 | 18.20 | 4 | 45.4 |
| Ф368 | 16 | 18.40 | 4 | 147.0 |
| Ф369 | 10 | 18.30 | 4 | 45.7 |
| Ф370 | 16 | 18.50 | 4 | 147.8 |
| Ф371 | 10 | 18.40 | 4 | 45.9 |
| Ф372 | 16 | 18.60 | 4 | 148.6 |
| Ф373 | 10 | 18.50 | 4 | 46.2 |
| Ф374 | 16 | 18.70 | 4 | 149.4 |
| Ф375 | 10 | 18.60 | 4 | 46.4 |
| Ф376 | 16 | 18.80 | 4 | 150.2 |
| Ф377 | 10 | 18.70 | 4 | 46.7 |
| Ф378 | 16 | 18.90 | 4 | 151.0 |
| Ф379 | 10 | 18.80 | 4 | 46.9 |
| Ф380 | 16 | 19.00 | 4 | 151.8 |
| Ф381 | 10 | 18.90 | 4 | 47.2 |
| Ф382 | 16 | 19.10 | 4 | 152.6 |
| Ф383 | 10 | 19.00 | 4 | 47.4 |
| Ф384 | 16 | 19.20 | 4 | 153.4 |
| Ф385 | 10 | 19.10 | 4 | 47.7 |
| Ф386 | 16 | 19.30 | 4 | 154.2 |
| Ф387 | 10 | 19.20 | 4 | 47.9 |
| Ф388 | 16 | 19.40 | 4 | 155.0 |
| Ф389 | 10 | 19.30 | 4 | 48.2 |
| Ф390 | 16 | 19.50 | 4 | 155.8 |
| Ф391 | 10 | 19.40 | 4 | 48.4 |
| Ф392 | 16 | 19.60 | 4 | 156.6 |
| Ф393 | 10 | 19.50 | 4 | 48.7 |
| Ф394 | 16 | 19.70 | 4 | 157.4 |
| Ф395 | 10 | 19.60 | 4 | 48.9 |
| Ф396 | 16 | 19.80 | 4 | 158.2 |
| Ф397 | 10 | 19.70 | 4 | 49.2 |
| Ф398 | 16 | 19.90 | 4 | 159.0 |
| Ф399 | 10 | 19.80 | 4 | 49.4 |
| Ф400 | 16 | 20.00 | 4 | 159.8 |
| Ф401 | 10 | 19.90 | 4 | 49.7 |
| Ф402 | 16 | 20.10 | 4 | 160.6 |
| Ф403 | 10 | 20.00 | 4 | 49.9 |
| Ф404 | 16 | 20.20 | 4 | 161.4 |
| Ф405 | 10 | 20.10 | 4 | 50.2 |
| Ф406 | 16 | 20.30 | 4 | 162.2 |
| Ф407 | 10 | 20.20 | 4 | 50.4 |
| Ф408 | 16 | 20.40 | 4 | 163.0 |
| Ф409 | 10 | 20.30 | 4 | 50.7 |
| Ф410 | 16 | 20.50 | 4 | 163.8 |
| Ф411 | 10 | 20.40 | 4 | 50.9 |
| Ф412 | 16 | 20.60 | 4 | 164.6 |
| Ф413 | 10 | 20.50 | 4 | 51.2 |
| Ф414 | 16 | 20.70 | 4 | 165.4 |
| Ф415 | 10 | 20.60 | 4 | 51.4 |
| Ф416 | 16 | 20.80 | 4 | 166.2 |
| Ф417 | 10 | 20.70 | 4 | 51.7 |
| Ф418 | 16 | 20.90 | 4 | 167.0 |
| Ф419 | 10 | 20.80 | 4 | 51.9 |
| Ф420 | 16 | 21.00 | 4 | 167.8 |
| Ф421 | 10 | 20.90 | 4 | 52.2 |
| Ф422 | 16 | 21.10 | 4 | 168.6 |
| Ф423 | 10 | 21.00 | 4 | 52.4 |

გადახურვისს ფილაზე ღიობების განლაგების გეგმა ▽ +13.28, +16.48, +19.68, +22.88, +26.08, +29.28

მ 1:150

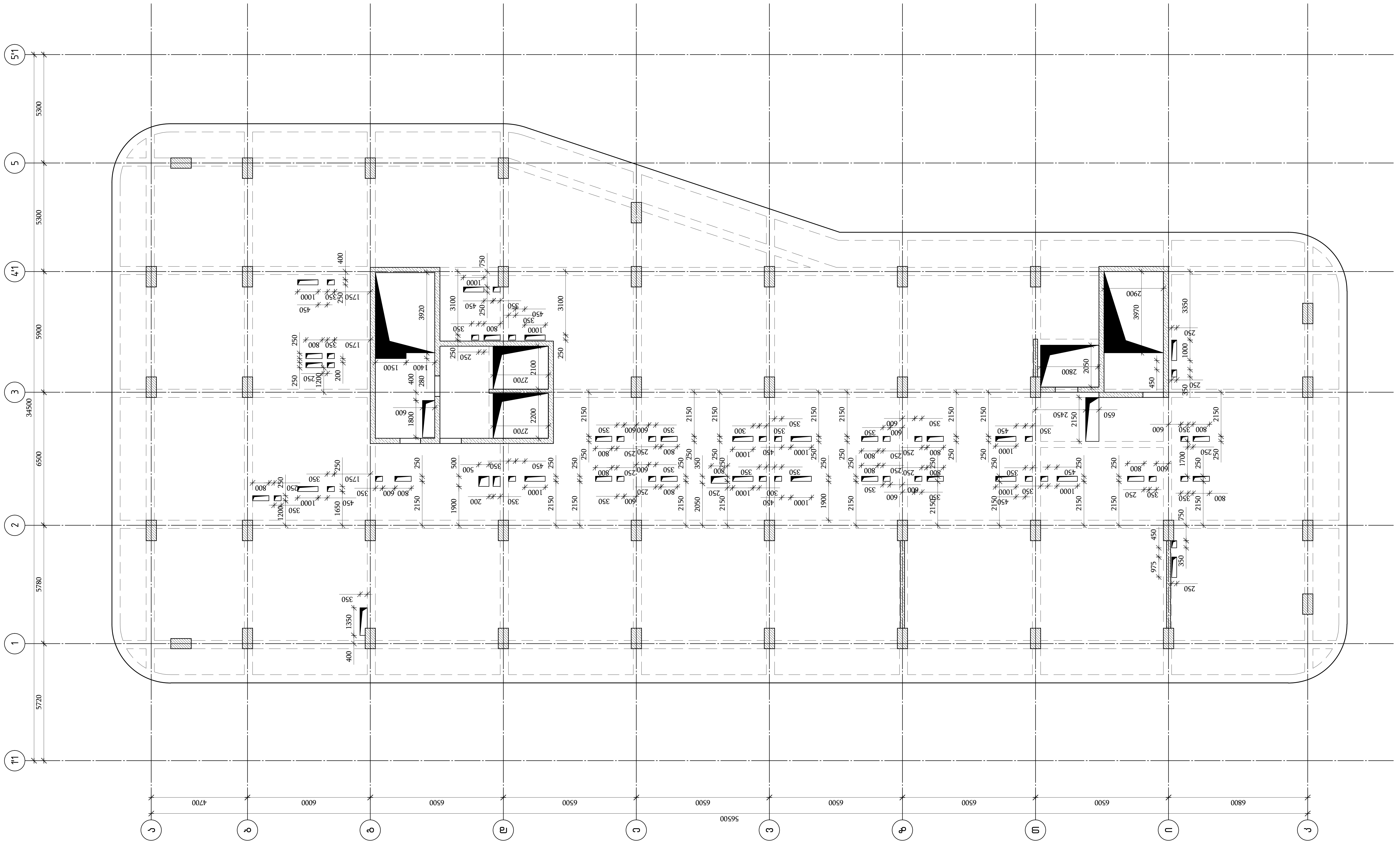

თბილისი / 2023 წელი

ფაილის სახელი:
A2 QE_STR_Beliashvili_SLAB

KEYPLAN:

ყოველი შემდეგი რევიზია აუქმებს წინა რევიზიებს

პროექტის სტატუსი:
სამშენებლო დოკუმენტაცია

რევიზია

| რევ. | თარიღი | აღწერილობა | დამტკ. |
|---|---|---|---|
| | | | |
| | | | |
| | | | |
| | | | |
| | | | |
| | | | |
| | | | |
| | | | |
| | | | |
| | | | |

შენიშვნები:

მისამართი:
ქ.თბილისი ა. ბელიაშვილის ქუჩა
№100, №100ა, №102

დამკვეთი:
შ.პ.ს "ფერი"

| თანამდებობა | სახელი გვარი | ხელმოწერა |
|---|---|---|
| პროექტის მენეჯერი | | |
| დამტკიცებულია: დამკვეთის მიერ | | |

შემსრულებელი:
შპს "ქიუ ენჯინერინგი"

მისამართი :
ქ.თბილისი ა.ბაქრაძის №7
ბინა №6

შპს "ქიუ ენჯინერინგის"
პროფესიული პასუხისმგებლობის მზღვეველია
სს "დაზღვევის საერთაშორისო კომპანია ირაო"
(პ/ნ №PFL 417/21 )

| თანამდებობა | სახელი გვარი | ხელმოწერა |
|---|---|---|
| დირექტორი | დ.ქევანიშვილი | |
| საპროექტო ჯგუფის უფროსი | ო. ილიუხინი | |
| პროექტის მთ. კონსტრუქტორი | ო. ილიუხინი | |
| შეასრულა | მ.იაკობიძე | |

პროექტის სახელწოდება:
მრავალფუნქციური კომპლექსი (II ბლოკი)

პროექტის სტადია:
ახალი მშენებლობა

პროექტის ნაწილი:
კონსტრუქცია

| ფორმატი | ნახაზის დასახელება: |
|---|---|
| A2 | გადახურვის ფილაში ღიობების განლაგების გეგმა ▽ +13.28, +16.48, +19.68, +22.88, +26.08, +29.28 |
| სტადია | |
| მ.პ. | |
| თარიღი | |
| 24/02/2023 | |
| მასშტაბი | |
| 1:150 | |

| რევიზია: | ნახაზის ნომერი: | ფურც. საერთო რაოდენობა |
|---|---|---|
| R1 | კ-II.8.47 | 65 |

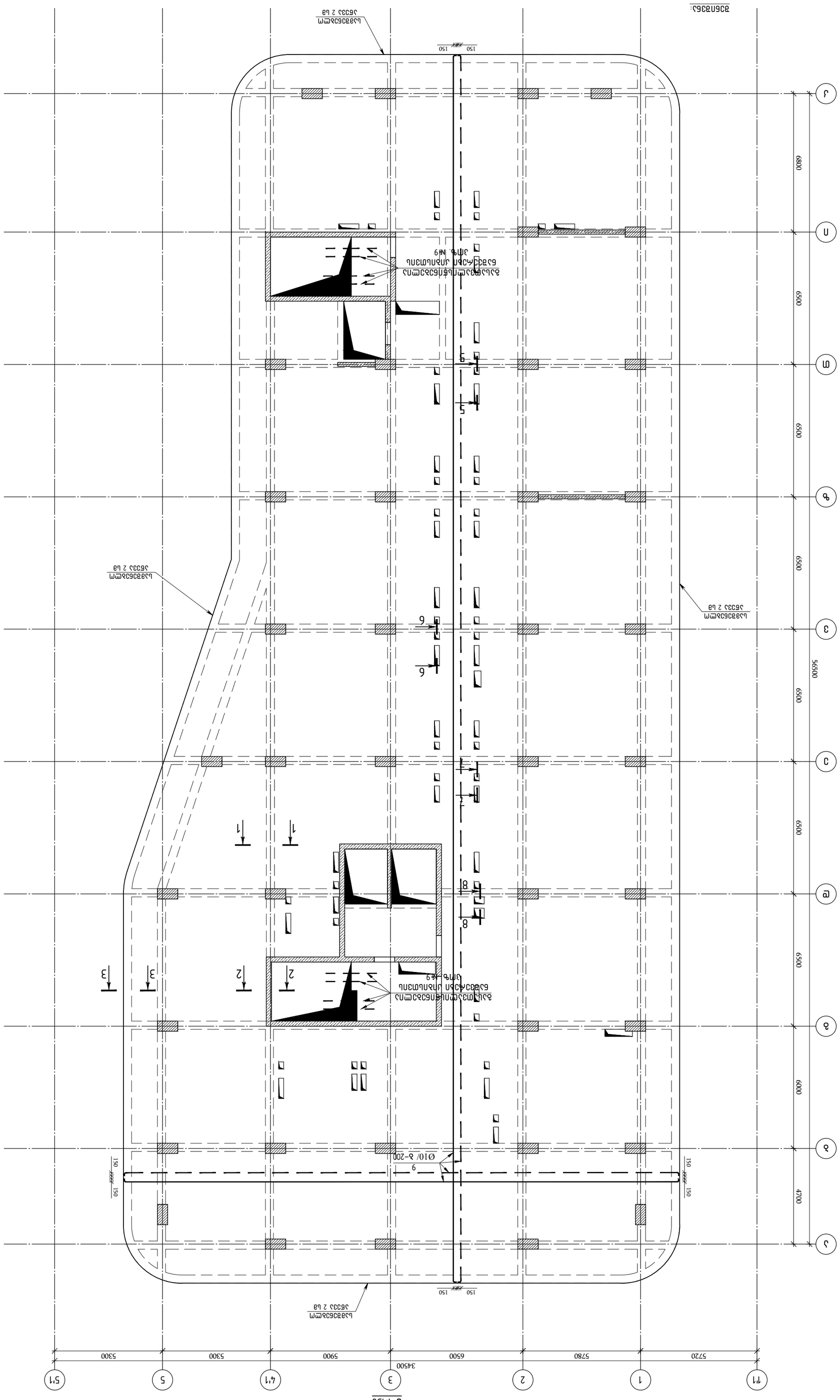
ბალკონის ფილის ძირითადი მოსართი ბადის ანკერული ჯოხების განლაგების სქემა
L=50Xϕ
L=25Xϕ
L=50Xϕ
ბეტონის მინიმალური დამცავი ფენა 2 სმ
ბეტონის მინიმალური დამცავი ფენა 3 სმ
ბალკონის ფილის ძირითადი მოსართი ბადის ანკერული ჯოხების განლაგების სქემა
1. ბეტონის მინიმალური დამცავი ფენა 2 სმ ღერძული არმატურის ბადეებისთვის და 1 სმ ანკერული ჯოხებისთვის. ბადეების ურთიერთშეერთების ადგილებში არმატურის ბადეების გადაფარვის სიგრძე უნდა იყოს არანაკლებ 50 მმ.
2 ბეტონის მინიმალური დამცავი ფენა 2 სმ ღერძული არმატურის ბადეებისთვის და 1 სმ ანკერული ჯოხებისთვის. ბადეების ურთიერთშეერთების ადგილებში არმატურის ბადეების გადაფარვის სიგრძე უნდა იყოს არანაკლებ 50 მმ და ბადეების ურთიერთშეერთების ადგილებში ანკერული ჯოხების ბიჯი არ უნდა აღემატებოდეს 50 მმ.
3. ანკერული ჯოხების ბადეებში ჩაბმის სიგრძე უნდა იყოს არანაკლებ 50ϕ ბადეების ურთიერთშეერთების ადგილებში ანკერული ჯოხების ბიჯი უნდა აღემატებოდეს 50ϕ ბადეების ჩაბმის სიგრძეს.
4. ბადეების ურთიერთშეერთების ადგილებში ანკერული ჯოხების ბიჯი არ უნდა აღემატებოდეს 15 სმ-ს
X
Y
ბეტონი:
ბ.ს.ს "ფერარი"
მასალები
სახელი ბეტონი
ხელმოწერა
სტრუქტურის მენეჯერი:
ტექნიკური მენეჯერი:
engineering
შემსრულებელი:
შპს "ქარე ენჯინერინგი"
მისამართი:
ქ.თბილისი, ა.ბაბკრაძის №7
ბინა №6
შპს "ქარე ენჯინერინგი"
პროფესიული ბაშენებლობის მენეჯმენტის სს "ლაზნევის საერთაშორისო კოროპორაცია"
(პ/ნ №PFL 417/21)
თანამდებობა
სახელი გვარი
ხელმოწერა
დირექტორი
დ.ქავანიშვილი
სპეციალისტი ჯგუფის ხელმძღვანელი
ი. ილიუხინი
პროექტის მე-60 კონსტრუქციების
ი. ილიუხინი
შეასრულა
გ.ბიკაშვილი
პროექტის სახელწოდება:
მრავალფენიანი კოტეჯების (II ბლოკი)
პროექტის სტადია:
პროექტი
პროექტის ნაწილი:
კონსტრუქციები
ფურცლის დასახელება:
ბალკონის ფილის არმირების სქემა
ბალკონის ფილის არმირება ▽ +13.28, +16.48, +19.68, +22.88, +26.08, +29.28
ზედა შრე x და y ღერძების გასწვრივ
ფურც. საერთო რაოდენობა
65
ნახაზის ნომერი:
КЖ-11.8.48
R1
ფორმატი
A2
სტადია
მ.ე.
თარიღი
24/02/2023
მასშტაბი
1:150
შენიშვნები:
რევიზია
ნომ.
თარიღი
ავტორი
ფურცლის შემდგომი რევიზია აუცილებელია წინა რევიზიებთან
პროექტის სპეციფიკა:
საშემსრულებლო დოკუმენტაციის
ფაილის სახელი:
A2 QE_STR_Beliashvili_SLAB
KEYPLAN:
თბილისი / 2023 წელი

## გადახურვის ფილის არმირების სქემა ▽ +13.28, +16.48, +19.68, +22.88, +26.08, +29.28
## (დამატებითი არმირება ქვედა შრე x ღერძის გასწვრივ)

M 1:150

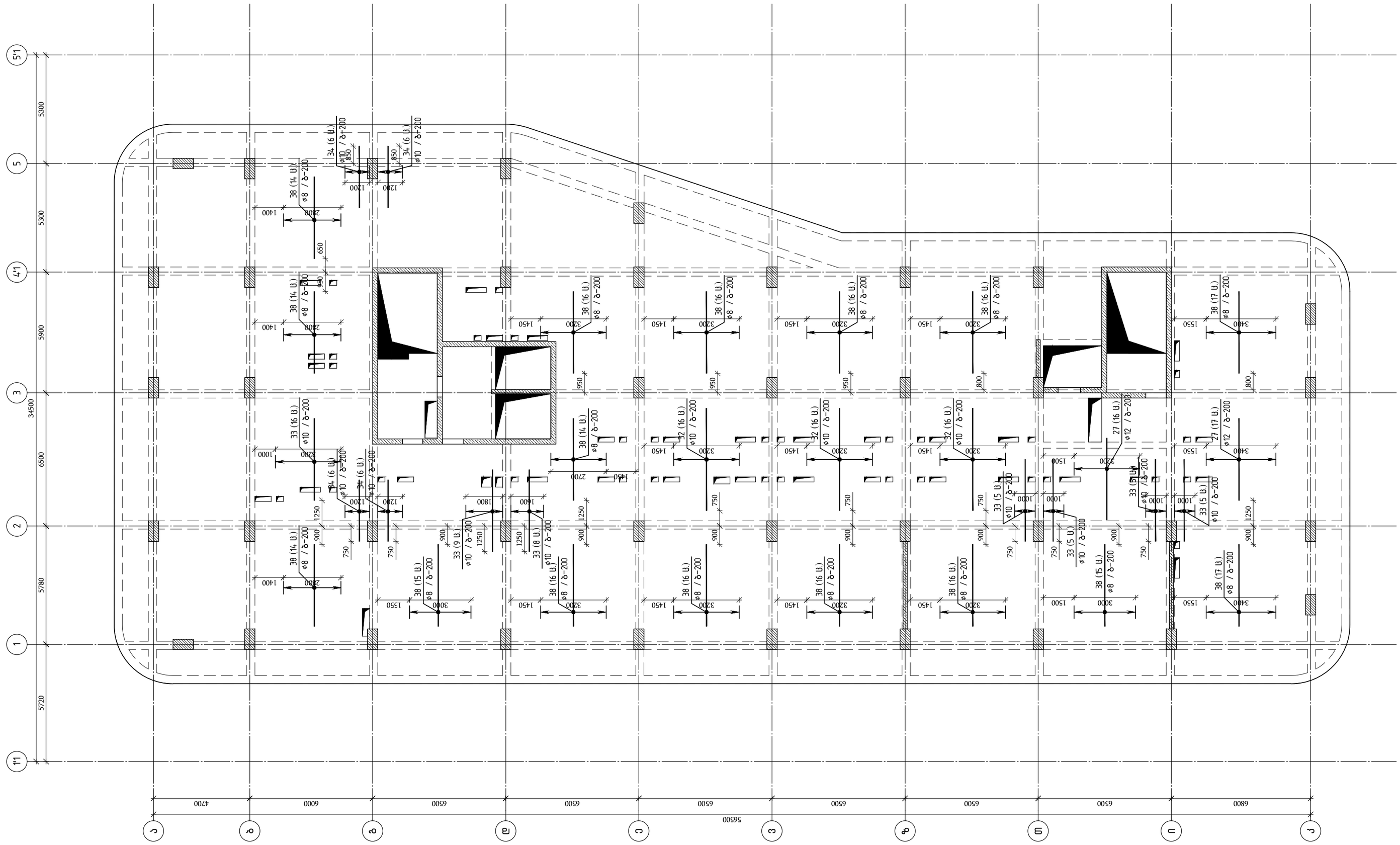


| | |
|---|---|
| თბილისი / 2023 წელი | |
| ფაილის სახელი: | A2 QE_STR_Beliashvili_SLAB |
| KEYPLAN: | |

ყოველი შემდეგი რევიზია აუქმებს წინა რევიზიებს

პროექტის სტატუსი:

სამშენებლო დოკუმენტაცია

რევიზია

| რევ. | თარიღი | აღწერილობა | დამტკ. |
|---|---|---|---|
| | | | |
| | | | |
| | | | |
| | | | |
| | | | |
| | | | |
| | | | |
| | | | |

შენიშვნები:

მისამართი:

ქ.თბილისი ა. ბელიაშვილის ქუჩა №100, №100$^3$, №102

დამკვეთი:

შ.პ.ს "ფერი"

| თანამდებობა | სახელი გვარი | ხელმოწერა |
|---|---|---|
| პროექტის მენეჯერი | | |
| დამგეგმარებლის მოადგილის მოვალეობის შემსრულებელი | | |

შემსრულებელი:

შპს "ქიუ ენჯინიერინგი"

მისამართი :

ქ.თბილისი აბაკარაძის №7 ბინა №6

შპს "ქიუ ენჯინიერინგის" პროფესიული პასუხისმგებლობის მზღვეველია სს "დაზღვევის საერთაშორისო კომპანია ირაო" (პ/ნ №PFL 417/21 )

| თანამდებობა | სახელი გვარი | ხელმოწერა |
|---|---|---|
| დირექტორი | დ.ქევანიშვილი | |
| სპარეპატის პატენტის უფროსი | ო. ილიუხინი | |
| პროექტის მთ. კონსტრუქტორი | ო. ილიუხინი | |
| შეასრულა | მ.მაკოიძე | |

პროექტის სახელწოდება:

მრავალფუნქციური კომპლექსი (II ბლოკი)

პროექტის სტადია:

ახალი მშენებლობა

პროექტის ნაწილი:

კონსტრუქცია

| | |
|---|---|
| ფორმატი | A2 |
| სტადია | მ.პ |
| თარიღი | 24/02/2023 |
| მასშტაბი | 1:150 |

ნახაზის დასახელება:

გადახურვის ფილის არმირებისსქემა ▽ +13.28, +16.48, +19.68, +22.88, +26.08, +29.28 დამატებითი არმირება ქვედა შრე x ღერძის გასწვრივ

| რევიზია | ნახაზის ნომერი: | ფურცლის საერთო რაოდენობა |
|---|---|---|
| R1 | კ-II.8.49 | 65 |

## გადახურვის ფილის არმირების სქემა ▽ +13.28, +16.48, +19.68, +22.88, +26.08, +29.28
## (დამატებითი არმირება ქვედა შრე Y ღერძის გასწვრივ)
მ 1:150

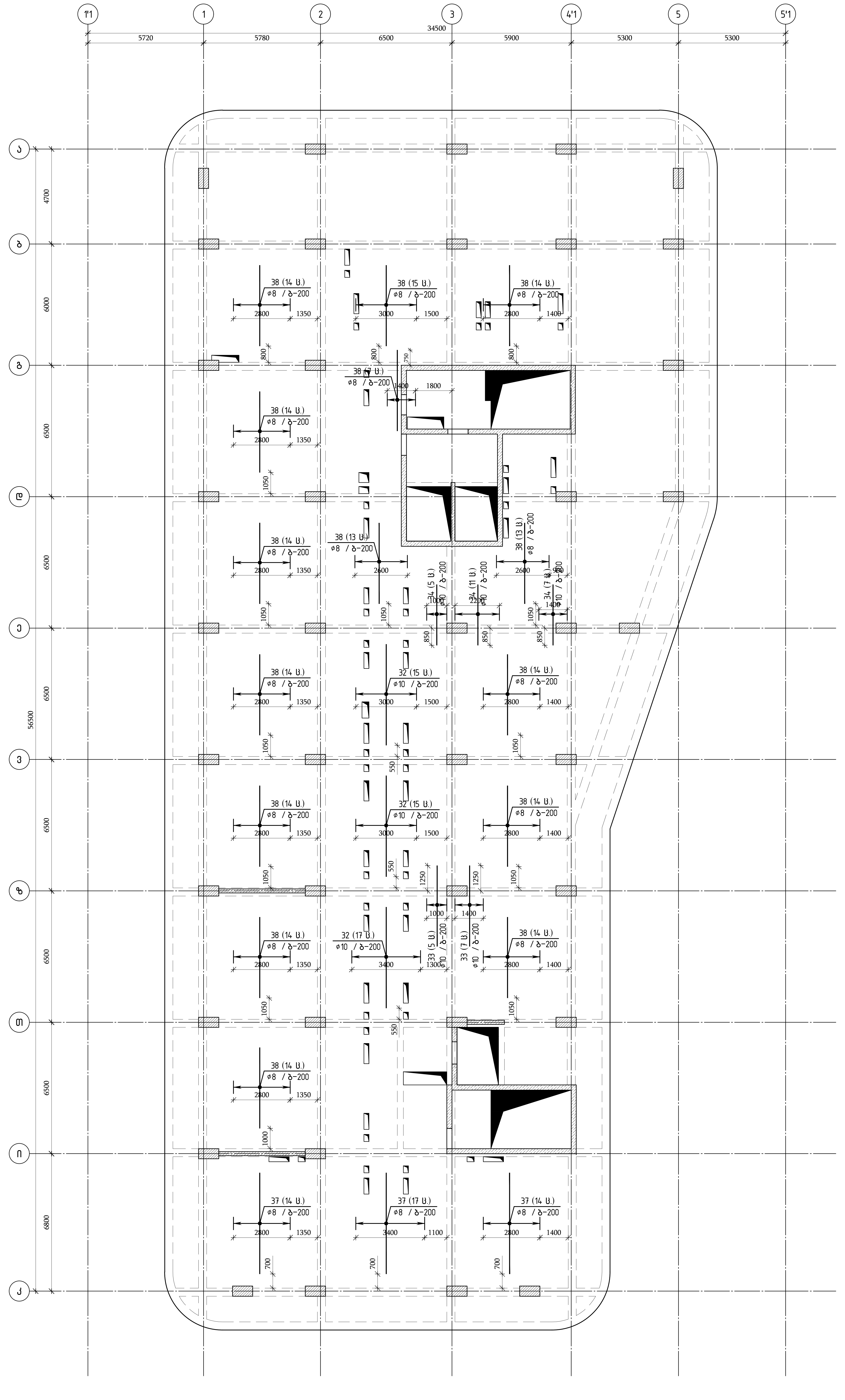


| თბილისი / 2023 წელი |
|---|
| ფაილის სახელი: A2 QE_STR_Beliashvili_SLAB |
| KEYPLAN: |
| ყოველი შემდეგი რევიზია აუქმებს წინა რევიზიებს |
| პროექტის სტატუსი: სამშენებლო დოკუმენტაცია |

რევიზია

| რევ. | თარიღი | აღწერილობა | დამტკ. |
|---|---|---|---|
| | | | |

შენიშვნები:

მისამართი: ქ.თბილისი ა. ბელიაშვილის ქუჩა №100, №$100^3$, №102

დამკვეთი: შ.პ.ს "ფერი"

| თანამდებობა | სახელი გვარი | ხელმოწერა |
|---|---|---|
| პროექტის მენეჯერი | | |
| დამტკიცებულია: დამკვეთის მიერ | | |

შემსრულებელი: შპს "ქიუ ენჯინერინგი"

მისამართი: ქ.თბილისი ა.ბაქრაძის №7 ბინა №6

engineering

შპს "ქიუ ენჯინერინგის" პროფესიული პასუხისმგებლობის მზღვეველია სს "დაზღვევის საერთაშორისო კომპანია ირაო" (პ/ნ №PFL 417/21)

| თანამდებობა | სახელი გვარი | ხელმოწერა |
|---|---|---|
| დირექტორი | დ.ქევანიშვილი | |
| საპროექტო ჯგუფის უფროსი | ო. ილიუხინი | |
| პროექტის მთ. კონსტრუქტორი | ო. ილიუხინი | |
| შეასრულა | მ.იაკობიძე | |

პროექტის სახელწოდება: მრავალფუნქციური კომპლექსი (II ბლოკი)

პროექტის სტადია: ახალი მშენებლობა

პროექტის ნაწილი: კონსტრუქცია

| ფორმატი | A2 |
|---|---|
| სტადია | მ.პ. |
| თარიღი | 24/02/2023 |
| მასშტაბი | 1:150 |

ნახაზის დასახელება: გადახურვის ფილის არმირებისსქემა ▽ +13.28, +16.48, +19.68, +22.88, +26.08, +29.28 დამატებითი არმირება ქვედა შრე Y ღერძის გასწვრივ

| რევიზია: | ნახაზის ნომერი: | ფურც. საერთო რაოდენობა |
|---|---|---|
| R1 | კ-II.8.50 | 65 |

გადახურვის ფილის არმირების სქემა ▽ +13.28, +16.48, +19.68, +22.88, +26.08, +29.28
(დამატებითი არმირება ზედა შრე x ღერძის გასწვრივ)
მ 1:150

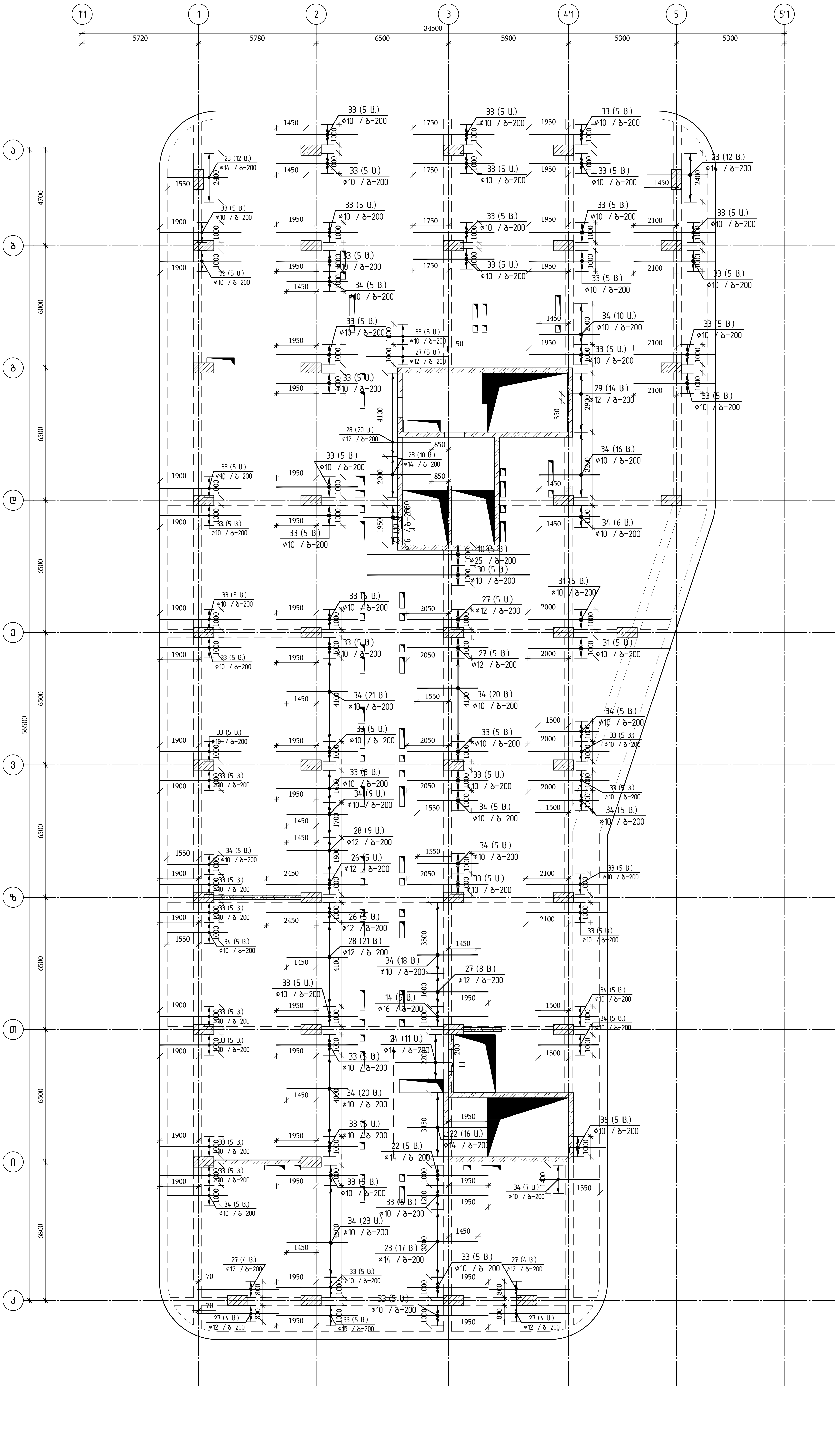


Y
X

engineering

| | |
|---|---|
| დამკვეთი: | შ.პ.ს "ფუძე" |
| მისამართი: | ქ.თბილისი ა. ბელიაშვილის ქუჩა №100, №100ა, №102 |
| შემსრულებელი: | შპს "ქიუ ინჟინერინგი" |
| მისამართი: | ქ.თბილისი ა.პაპავას №7 ბინა №6 |
| პროექტის სტადია: | სამშენებლო დოკუმენტაცია |

შპს "ქიუ ინჟინერინგი" პროფესიული პასუხისმგებლობის ზღვევის სს "ღაზღვევის სახლი ალდაგის ევროპა" (პ/ნ №PFL 417/21)

| თანამდებობა | სახელი გვარი | ხელმოწერა |
|---|---|---|
| დირექტორი | ღ.ყვავაძე (?) | |
| საპროექტო ჯგუფის უფროსი | ო. ოძელაშვილი | |
| პროექტის მთ. კონსტრუქტორი | ო. ოძელაშვილი | |
| შემსრულებელი | გ.ოპპოშვილი | |

პროექტის სახელწოდება: მრავალფუნქციური კომპლექსი (II ეტაპი)

პროექტის სტადია: ახალი მშენებლობა

პროექტის ნაწილი: კონსტრუქციული

ნახაზის დასახელება: გადახურვის ფილის არმირების სქემა ▽ +13.28, +16.48, +19.68, +22.88, +26.08, +29.28 დამატებითი არმირება ზედა შრე x ღერძის გასწვრივ

| | |
|---|---|
| ფორმატი | A2 |
| სტადია | მ.პ. |
| თარიღი | 24/02/2023 |
| მასშტაბი | 1:150 |
| რევიზია: | R1 |
| ნახაზის ნომერი: | კ-II.8.51 |
| ფურც. საერთო რაოდენობა | 65 |

შენიშვნები:

რევიზია

| რიგი | თარიღი | აღწერილობა | თანხ. |
|---|---|---|---|

თარიღი / 2023 წელი
ფაილის სახელი:
A2 QE_STR_Beliashvili_SLAB
KEYPLAN:

# ბალახიანის ფილის არმირების სქემა ▽ +13.28, +16.48, +19.68, +22.88, +26.08, +29.28
## (დამატებითი არმირება ზედა შრეს ღერძის გასწვრივ)

მ 1:150

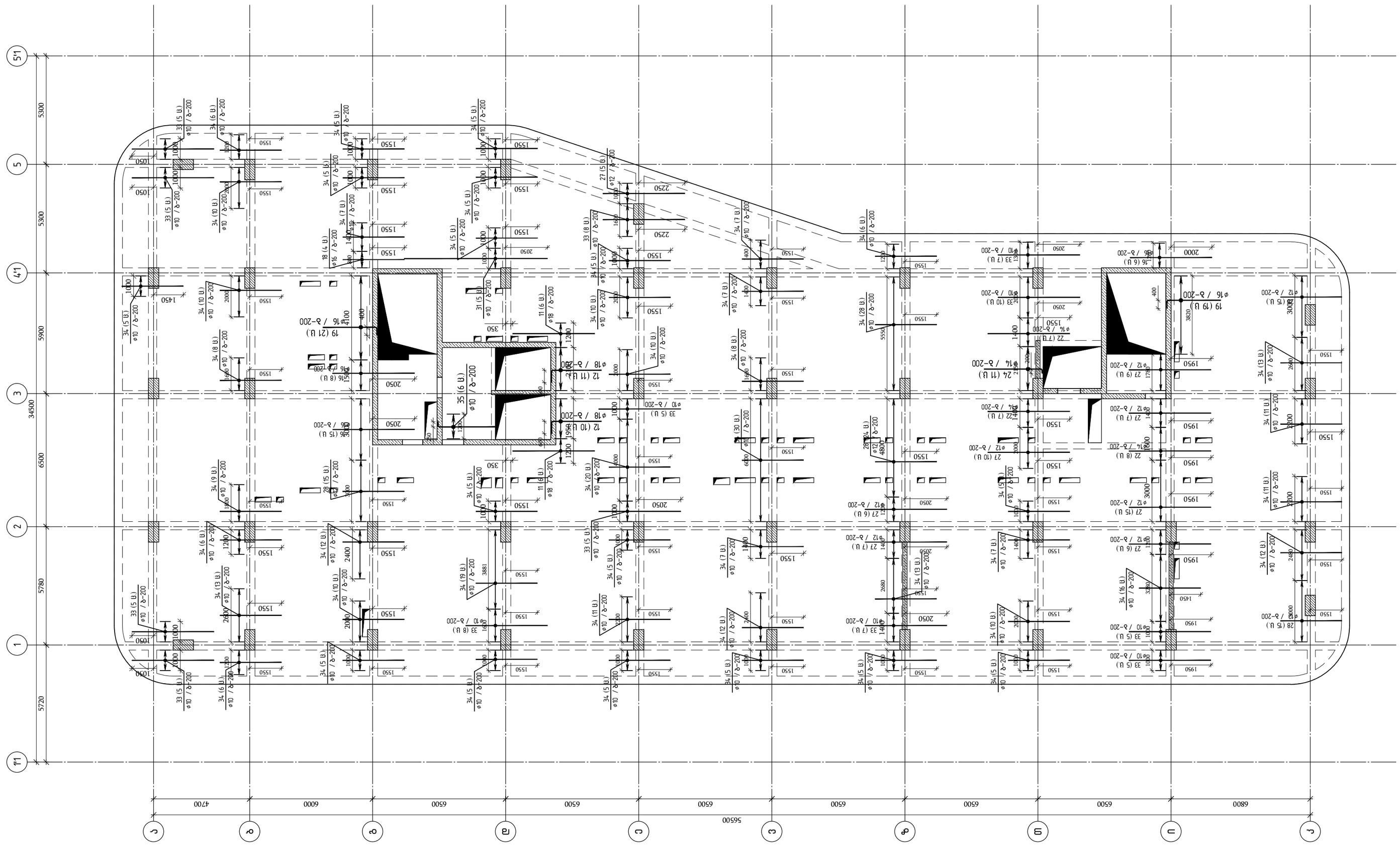


| | |
|---|---|
| თბილისი / 2023 წელი | |
| ფაილის სახელი: | A2 QE_STR_Beliashvili_SLAB |
| KEYPLAN: | |

ყოველი შემდეგი რევიზია აუქმებს წინა რევიზიებს

პროექტის სტატუსი:

სამშენებლო დოკუმენტაცია

რევიზია

| რევ. | თარიღი | აღწერილობა | დამტკ. |
|---|---|---|---|
| | | | |

შენიშვნები:

მისამართი:

ქ.თბილისი ა. ბელიაშვილის ქუჩა
№100, №100², №102

დამკვეთი:

შ.პ.ს "ფერარი"

| თანამდებობა | სახელი გვარი | ხელმოწერა |
|---|---|---|
| პროექტის მენეჯერი | | |
| დამგპასებელთა დაკმაყოფილების მიერ | | |

შემსრულებელი:

შპს "ქიუ ენჯინირინგი"

მისამართი :

ქ.თბილისი აბაშიძის №7 ბინა №6

შპს "ქიუ ენჯინირინგის" პროფესიული აასუხისმგებლობის მზღვეველია სს "დაზღვევის სათანადორისო კომპანია ირაო" (პ/ნ №PFL 417/21 )

| თანამდებობა | სახელი გვარი | ხელმოწერა |
|---|---|---|
| ღირექტორი | ლ.ქევანიშვილი | |
| სპარეციალ ჯგუფის უფროსი | ო. ილიუხინი | |
| პროექტის მთ. კონსტრუქტორი | ო. ილიუხინი | |
| შესრულა | გ.იაკობიძე | |

პროექტის სახელწოდება:

მრავალფუნქციური კომპლექსი (II ბლოკი)

პროექტის სტადია:

ახალი მშენებლობა

პროექტის ნაწილი:

კონსტრუქცია

| | |
|---|---|
| ფორმატი | A2 |
| სტადია | მპ |
| თარიღი | 24/02/2023 |
| მასშტაბი | 1:150 |
| რევიზია | R1 |

ნახაზის დასახელება:

ბალახიანის ფილის არმირებისსქემა

▽ +13.28, +16.48, +19.68, +22.88, +26.08, +29.28 დამატებითი არმირება ზედა შრეს Y ღერძის გასწვრივ

| ნახაზის ნომერი: | ფურც. საერთო რაოდენობა |
|---|---|
| კ-II.8.52 | 65 |

## გადახურვის ფილის არმირების სქემა ▽ +13.28, +16.48, +19.68, +22.88, +26.08, +29.28
### (ღიობების გაძლიერება გადახურვის ფილაზე)
მ 1:50

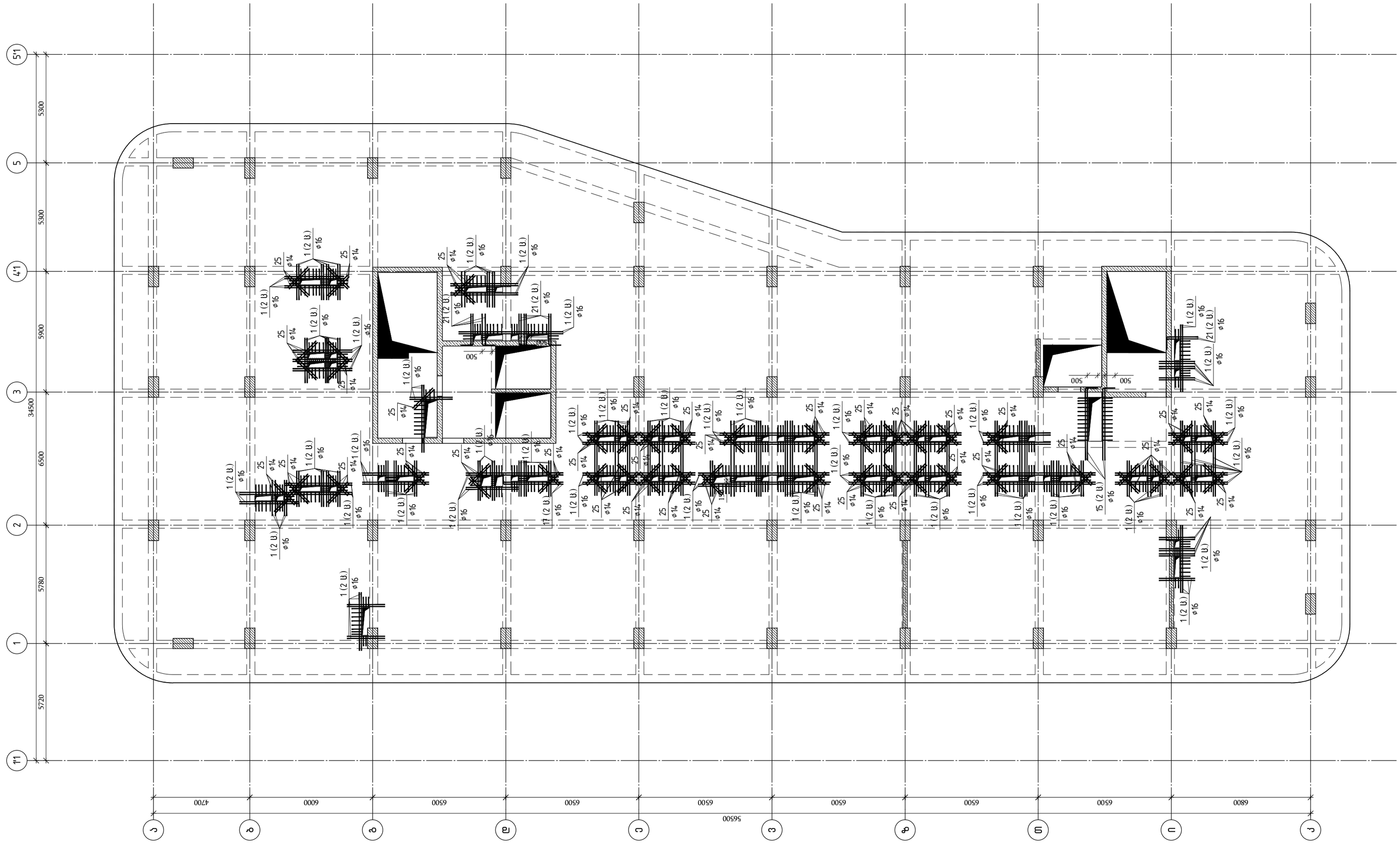


ყოველი შემდეგი რევიზია აუქმებს წინა რევიზიებს

პროექტის სტატუსი:

სამშენებლო დოკუმენტაცია

რევიზია

| რევ. | თარიღი | აღწერილობა | დამტკ. |
|---|---|---|---|
| | | | |
| | | | |
| | | | |
| | | | |
| | | | |
| | | | |
| | | | |
| | | | |
| | | | |

შენიშვნები:

მისამართი:

ქ.თბილისი ა. ბელიაშვილის ქუჩა
№100, №100³, №102

დამკვეთი:

შ.პ.ს "ფერი"

| თანამდებობა | სახელი გვარი | ხელმოწერა |
|---|---|---|
| პროექტის მენეჯერი | | |
| შენობა-ნაგებობის მთავარი | | |

engineering

შემსრულებელი:

შპს "ქიუ ენჯინერინგი"

მისამართი :

ქ.თბილისი აბაკარაძის №7 ბინა №6

შპს "ქიუ ენჯინერინგის"
პროფესიული პასუხისმგებლობის მზღვეველია სს "დაზღვევის სააქციო საერთაშორისო კომპანია ირაო"
(პ/ნ №PFL 417/21 )

| თანამდებობა | სახელი გვარი | ხელმოწერა |
|---|---|---|
| დირექტორი | დ.ქევანიშვილი | |
| საპროექტო ჯგუფის უფროსი | ო. ილიუხინი | |
| პროექტის მთ. კონსტრუქტორი | ო. ილიუხინი | |
| შემსრულა | მ.მაკოიძე | |

პროექტის სახელწოდება:

მრავალფუნქციური კომპლექსი (II ბლოკი)

პროექტის სტადია:

ახალი მშენებლობა

პროექტის ნაწილი:

კონსტრუქცია

| ფორმატი | ნახაზის დასახელება: |
|---|---|
| A2 | გადახურვის ფილის არმირებისსქემა |
| სტადია | ▽ +13.28, +16.48, +19.68, +22.88, +26.08, |
| მ.ა | +29.28 ღიობების გაძლიერება |
| თარიღი | გადახურვის ფილაში |
| 24/02/2023 | |
| მასშტაბი | |
| 1:150 | |

| რევიზია | ნახაზის ნომერი: | ფურცლის საერთო რაოდენობა |
|---|---|---|
| R1 | კ-II.8.53 | 65 |

| Նշան. | Անվանում | Քանակ | Զանգված մեկ միավորի, կգ | Ընդհանուր զանգված, կգ | Նշումներ |
|---|---|---|---|---|---|
| | **Երկաթբետոն B35** | | 206.14 | մ³ | |
| | ծավալ ▽ +13.28, +16.48, +19.68, +22.88, +26.08, +29.28 (ձայր-6) | | | | |
| 1 | ГОСТ Р 52544-2006 Ø16 A500C L=12000 | 120 | 18.94 | 2272.8 | |
| 2 | ГОСТ Р 52544-2006 Ø10 A500C L=820 | 2060 | 0.51 | 1050.6 | |
| 3 | ГОСТ 5781-82* Ø6 A240 L=340 | 3440 | 0.08 | 275.2 | |
| 4 | ГОСТ Р 52544-2006 Ø10 A500C L=1130 | 625 | 0.70 | 437.5 | |
| 5 | ГОСТ Р 52544-2006 Ø8 A500C L=960 | 66 | 0.38 | 25.1 | |
| 6 | ГОСТ Р 52544-2006 Ø8 A500C L=860 | 6 | 0.34 | 2.0 | |
| 7 | ГОСТ Р 52544-2006 Ø8 A500C L=760 | 48 | 0.30 | 14.4 | |
| 8 | ГОСТ Р 52544-2006 Ø8 A500C L=660 | 17 | 0.26 | 4.4 | |
| 9 | ГОСТ Р 52544-2006 Ø10 A500C L=2687115 м | | 0.62 | 16552.8 | |
| 10 | ГОСТ Р 52544-2006 Ø25 A500C L=8000 | 5 | 30.82 | 154.1 | |
| 11 | ГОСТ Р 52544-2006 Ø18 A500C L=4000 | 12 | 7.99 | 95.9 | |
| 12 | ГОСТ Р 52544-2006 Ø18 A500C L=3000 | 21 | 5.99 | 125.9 | |
| 13 | ГОСТ Р 52544-2006 Ø16 A500C L=5000 | 2 | 7.89 | 15.8 | |
| 14 | ГОСТ Р 52544-2006 Ø16 A500C L=5000 | 5 | 7.89 | 39.4 | |
| 15 | ГОСТ Р 52544-2006 Ø16 A500C L=4000 | 8 | 6.31 | 50.5 | |
| 16 | ГОСТ Р 52544-2006 Ø16 A500C L=4000 | 29 | 6.31 | 183.0 | |
| 17 | ГОСТ Р 52544-2006 Ø16 A500C L=3300 | 4 | 5.21 | 20.8 | |
| 18 | ГОСТ Р 52544-2006 Ø16 A500C L=3000 | 4 | 4.73 | 18.9 | |
| 19 | ГОСТ Р 52544-2006 Ø16 A500C L=3000 | 40 | 4.73 | 189.4 | |
| 20 | ГОСТ Р 52544-2006 Ø16 A500C L=2400 | 10 | 3.79 | 37.9 | |
| 21 | ГОСТ Р 52544-2006 Ø16 A500C L=2000 | 24 | 3.16 | 75.8 | |
| 22 | ГОСТ Р 52544-2006 Ø14 A500C L=4000 | 43 | 4.83 | 207.8 | |
| 23 | ГОСТ Р 52544-2006 Ø14 A500C L=3000 | 51 | 3.62 | 184.8 | |
| 24 | ГОСТ Р 52544-2006 Ø14 A500C L=3000 | 22 | 3.62 | 79.7 | |
| 25 | ГОСТ Р 52544-2006 Ø14 A500C L=1400 | 162 | 1.69 | 273.8 | |
| 26 | ГОСТ Р 52544-2006 Ø12 A500C L=5000 | 10 | 4.44 | 44.4 | |
| 27 | ГОСТ Р 52544-2006 Ø12 A500C L=4000 | 137 | 3.55 | 486.6 | |
| 28 | ГОСТ Р 52544-2006 Ø12 A500C L=3000 | 119 | 2.66 | 317.0 | |
| 29 | ГОСТ Р 52544-2006 Ø12 A500C L=2400 | 14 | 2.13 | 29.8 | |
| 30 | ГОСТ Р 52544-2006 Ø10 A500C L=8000 | 5 | 4.93 | 24.6 | |
| 31 | ГОСТ Р 52544-2006 Ø10 A500C L=7000 | 15 | 4.31 | 64.7 | |
| 32 | ГОСТ Р 52544-2006 Ø10 A500C L=5000 | 95 | 3.08 | 292.6 | |
| 33 | ГОСТ Р 52544-2006 Ø10 A500C L=4000 | 429 | 2.46 | 1057.1 | |
| 34 | ГОСТ Р 52544-2006 Ø10 A500C L=3000 | 692 | 1.85 | 1278.8 | |
| 35 | ГОСТ Р 52544-2006 Ø10 A500C L=3000 | 6 | 1.85 | 11.1 | |
| 36 | ГОСТ Р 52544-2006 Ø10 A500C L=2000 | 5 | 1.23 | 6.2 | |
| 37 | ГОСТ Р 52544-2006 Ø8 A500C L=5000 | 45 | 1.98 | 88.9 | |
| 38 | ГОСТ Р 52544-2006 Ø8 A500C L=4000 | 450 | 1.58 | 711.0 | |

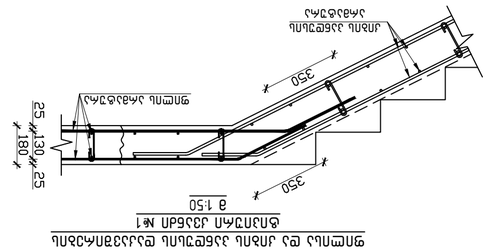


ФПМ№1 Ø12 A500C L=2400
ФПМ№2 Ø12 A500C L=3000
а 1:50

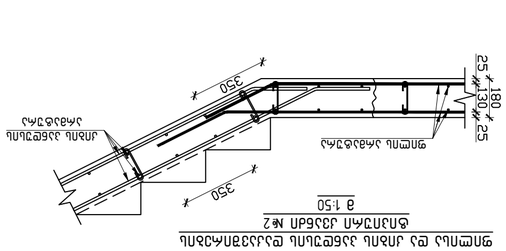


ФПМ№2 Ø12 A500C L=3000
ФПМ№1 Ø12 A500C L=2400
а 1:50




ԵՐԿԱԹԲԵՏՈՆԵ ՁՈՒԼԱՎՈՐՎԱԾ ՁՈՂԱՅԻՆ ԿԱՌՈՒՑՎԱԾՔՆԵՐԻ ՀԱՄԱՐ
ԲՆԱԿ ԿՈՆՍՏՐՈՒԿՑԻԱՆԵՐԻ ԱՐՏԱԴՐՈՒԹՅԱՆ

ՄԱՍՆԱԳԻՏԱԿԱՆ ՀՍԿՈՂՈՒԹՅՈՒՆ

ՀԱՅԿԱԿԱՆ ԱՇԽԱՏԱՆՔՆԵՐԻ ՆԱԽԱՐԱՐՈՒԹՅԱՆ ՇԻՆԱՐԱՐՈՒԹՅԱՆ ԵՎ ՏԵՂԱԿԱՆ ԻՆՔՆԱԿԱՌԱՎԱՐՄԱՆ ՊԵՏԱԿԱՆ ԾԱՌԱՅՈՒԹՅՈՒՆ

ՀՀ ՏԱՐԱԾՔԱՅԻՆ ԿԱՌԱՎԱՐՄԱՆ ԵՎ ԶԱՐԳԱՑՄԱՆ ՆԱԽԱՐԱՐՈՒԹՅԱՆ ՔԱՂԱՔԱՇԻՆՈՒԹՅԱՆ ԵՎ ՀՈՂԱՅԻՆ ՔԱՂԱՔԱԿԱՆՈՒԹՅԱՆ ԿՈՄԻՏԵ

ՀՀ, ք. Երևան, Կենտրոն վարչական շրջան, Վազգեն Սարգսյան 3/1, 0010, հեռ. (+374 10) 54 50 00, էլ. փոստ info@mtad.am, www.mtad.am

| | | | |
|---|---|---|---|
| Գլխավոր տնօրեն | | | Ա. Ղազարյան |
| Տնօրենի տեղակալ | | | Ա. Ավետիսյան |
| Տնօրենի տեղակալ | | | Ա. Ալեքսանյան |
| Տնօրենի տեղակալ | | | Ա. Ղազարյան |
| Տնօրենի տեղակալ | | | Ա. Ավետիսյան |

| | | | |
|---|---|---|---|
| Ղեկավար | | | Ա. Ղազարյան |
| Ղեկավարի տեղակալ | | | Ա. Ավետիսյան |
| Ղեկավարի տեղակալ | | | Ա. Ալեքսանյան |
| Ղեկավարի տեղակալ | | | Ա. Ղազարյան |
| Ղեկավարի տեղակալ | | | Ա. Ավետիսյան |

Ծրագրի անվանում՝ Ք. Երևան համայնքի Կենտրոն վարչական շրջանի Վազգեն Սարգսյան 3/1 հասցեում գտնվող 16-հարկանի բնակելի շենքի նախագիծ

Ծրագրի համարը՝ 2023 ՇՄՊ

Գլխավոր նախագծող՝ Ա. Ղազարյան

Նախագծի փուլ՝ Ա2 ՔԷ_ՏՏՌ_Բալասհիլ_ՏԼԱԲ

Գլխավոր ինժեներ՝ KEYPLAN

Գլխավոր ճարտարապետ՝

Գլխավոր տեխնոլոգիական մասի ղեկավար՝

Գլխավոր էլեկտրասարքավորումների մասի ղեկավար՝

Գլխավոր ինժեներ՝ Ա. Ղազարյան

Գլխավոր նախագծող՝ Ա. Ղազարյան

Նախագծի փուլ՝ Ա2 ՔԷ_ՏՏՌ_Բալասհիլ_ՏԼԱԲ

Ծրագրի անվանում՝ Ք. Երևան համայնքի Կենտրոն վարչական շրջանի Վազգեն Սարգսյան 3/1 հասցեում գտնվող 16-հարկանի բնակելի շենքի նախագիծ

Ծրագրի համարը՝ 2023 ՇՄՊ

Գլխավոր ինժեներ՝ Ա. Ղազարյան

Գլխավոր նախագծող՝ Ա. Ղազարյան

Նախագծի փուլ՝ Ա2 ՔԷ_ՏՏՌ_Բալասհիլ_ՏԼԱԲ

Գլխավոր ինժեներ՝ KEYPLAN

Գլխավոր ճարտարապետ՝

Գլխավոր տեխնոլոգիական մասի ղեկավար՝

Գլխավոր էլեկտրասարքավորումների մասի ղեկավար՝

Ընդհանուր ծավալ

# გადახურვისს ფილაზე ღიობების განლაგების გეგმა ▽ +32.48

მ 1:150

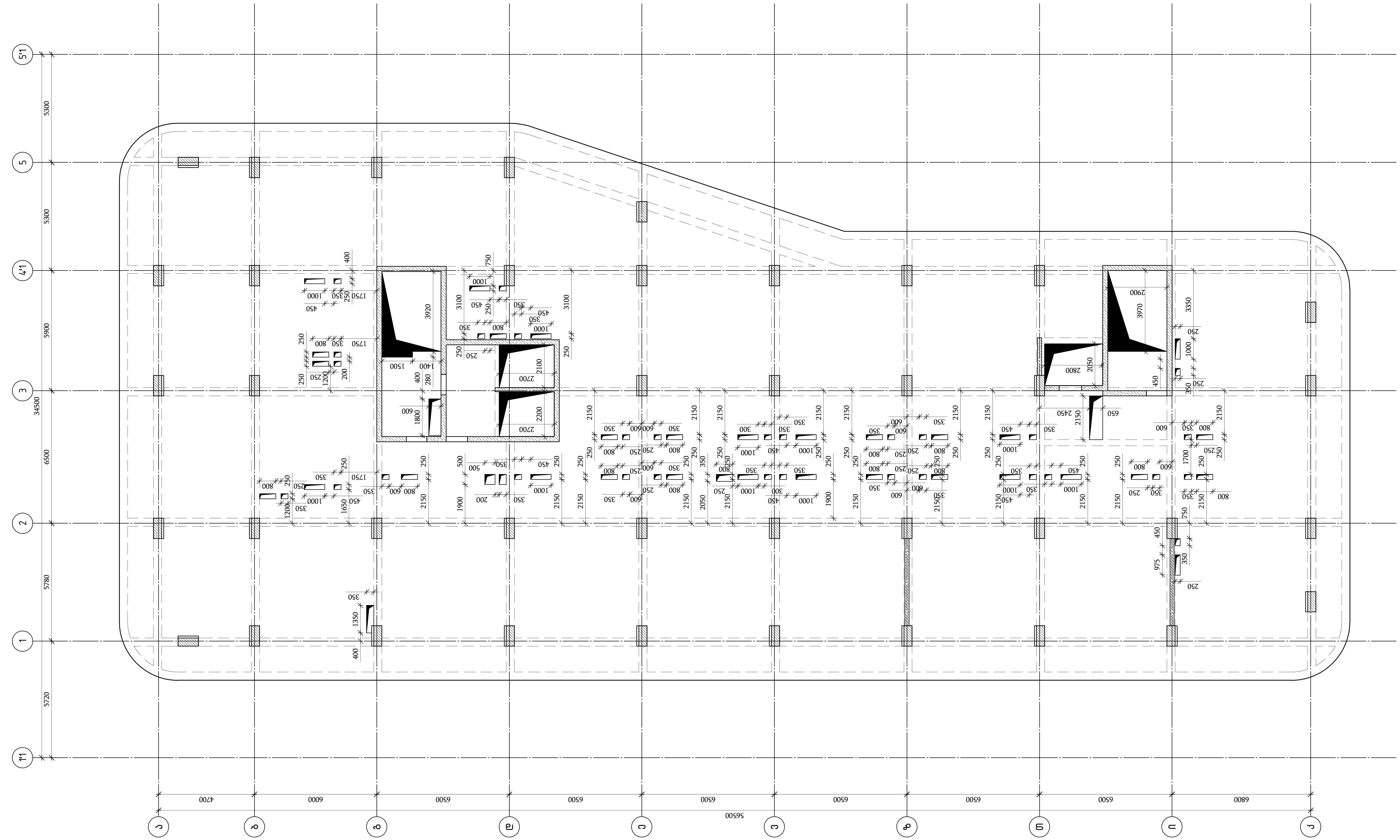


თბილისი / 2023 წელი

ფაილის სახელი:
A2 QE_STR_Beliashvili_SLAB

KEYPLAN:

ყოველი შემდეგი რევიზია აუქმებს წინა რევიზიებს

პროექტის სტატუსი:
სამშენებლო დოკუმენტაცია

რევიზია

| რევ. | თარიღი | აღწერილობა | დამტკ. |
|---|---|---|---|
| | | | |
| | | | |
| | | | |
| | | | |
| | | | |
| | | | |
| | | | |
| | | | |
| | | | |
| | | | |

შენიშვნები:

მისამართი:
ქ.თბილისი ა. ბელიაშვილის ქუჩა
№100, №100ა, №102

დამკვეთი:
შ.პ.ს "ფერი"

| თანამდებობა | სახელი გვარი | ხელმოწერა |
|---|---|---|
| პროექტის მენეჯერი | | |
| დამტკიცებულია: დამკვეთის მიერ | | |

engineering

შემსრულებელი:
შპს "ქიუ ენჯინერინგი"

მისამართი :
ქ.თბილისი ა.ბაქრაძის №7
ბინა №6

შპს "ქიუ ენჯინერინგის"
პროფესიული პასუხისმგებლობის მზღვეველია
სს "დაზღვევის საერთაშორისო კომპანია ირაო"
(პ/ნ №PFL 417/21 )

| თანამდებობა | სახელი გვარი | ხელმოწერა |
|---|---|---|
| დირექტორი | დ.ქევანიშვილი | |
| საპროექტო ჯგუფის უფროსი | ო. ილიუხინი | |
| პროექტის მთ. კონსტრუქტორი | ო. ილიუხინი | |
| შეასრულა | მ.იაკობიძე | |

პროექტის სახელწოდება:
მრავალფუნქციური კომპლექსი (II ბლოკი)

პროექტის სტადია:
ახალი მშენებლობა

პროექტის ნაწილი:
კონსტრუქცია

| | |
|---|---|
| ფორმატი | ნახაზის დასახელება: |
| A2 | გადახურვის ფილაში ღიობების |
| სტადია | განლაგების გეგმა ▽ +32.48 |
| მ.პ. | |
| თარიღი | |
| 24/02/2023 | |
| მასშტაბი | |
| 1:150 | |

| რევიზია: | ნახაზის ნომერი: | ფურც. საერთო რაოდენობა |
|---|---|---|
| R1 | კ–II.8.55 | 65 |

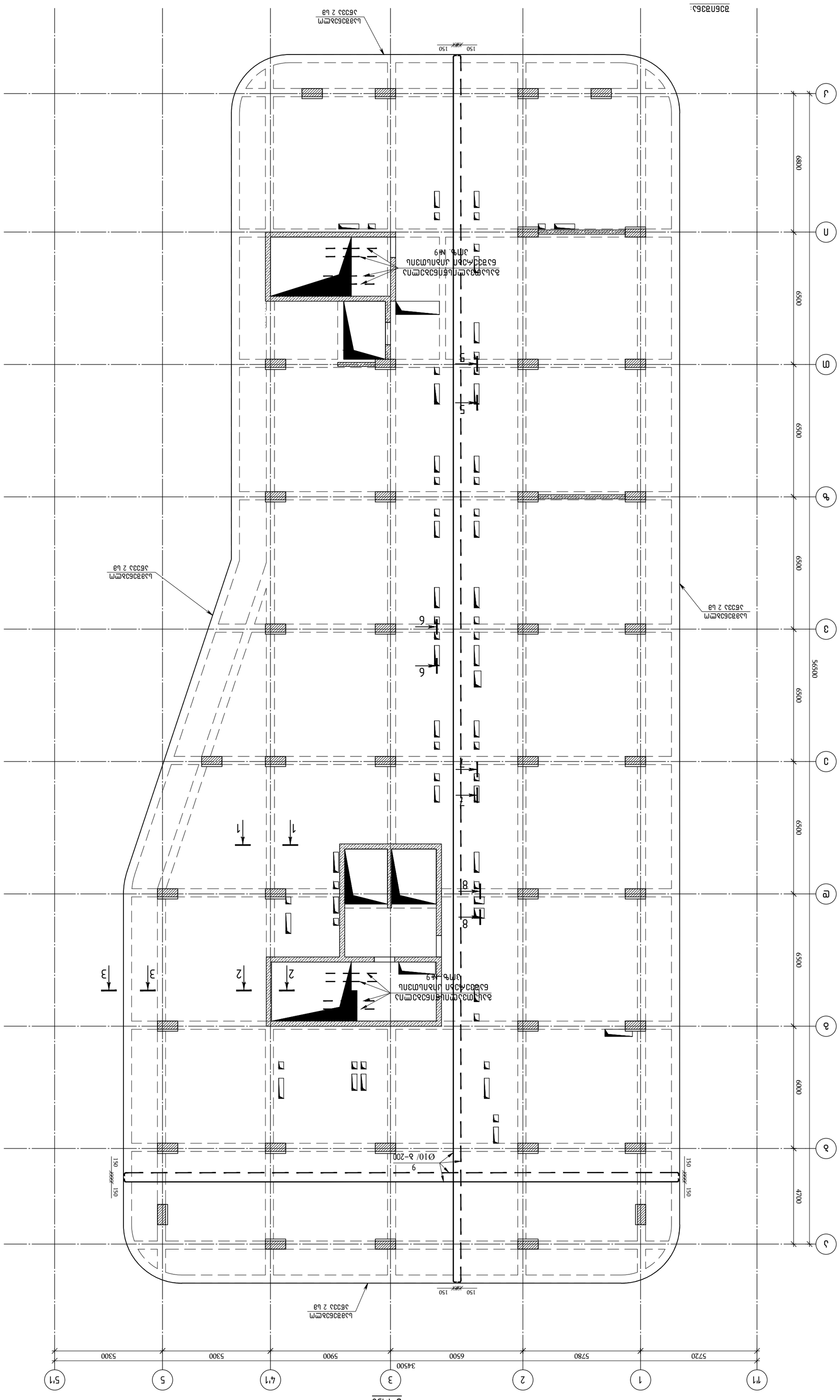
ბალკონის ფილის ქიმიური ანკერების ბადის დეტალი
(ანკერების ბადის ნაბიჯი იხილეთ კონსტრუქციულ ნახაზებზე)
ბალკონის ფილის ანკერების ბადის განლაგების სქემა
L=50Xϕ
L=25Xϕ
L=50Xϕ
ანკერების ბადის ფენა
ანკერების ბადის ფენა
ანკერების ბადის ფენა

## გადახურვის ფილის არმირების სქემა ▽ +32.48
## (დამატებითი არმირება ქვედა შრე × ღერძის გასწვრივ)
მ 1:150

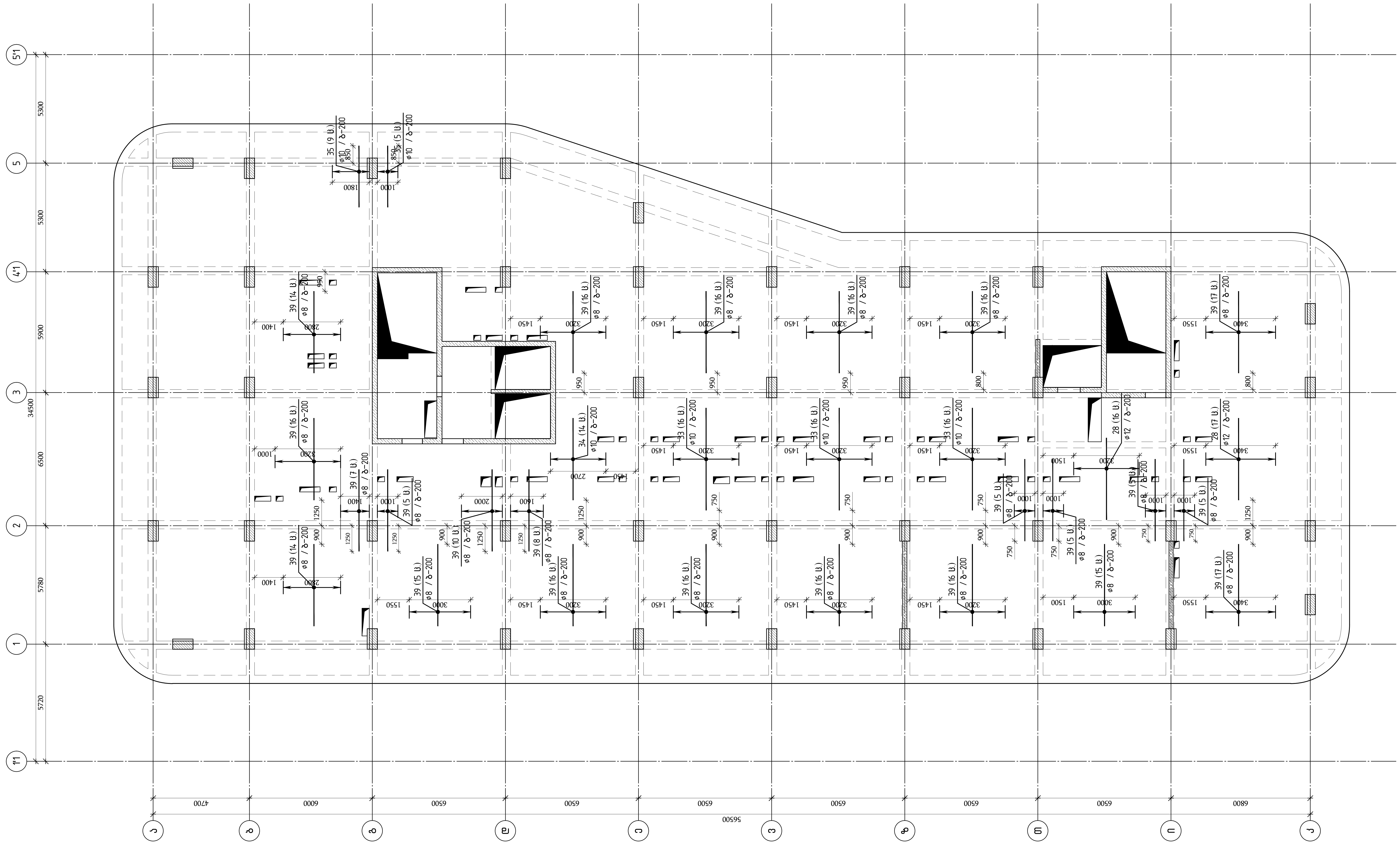

თბილისი / 2023 წელი

ფაილის სახელი: A2 QE_STR_Beliashvili_SLAB

KEYPLAN:

ყოველი შემდეგი რევიზია აუქმებს წინა რევიზიებს

პროექტის სტატუსი: სამშენებლო დოკუმენტაცია

რევიზია

| რევ. | თარიღი | აღწერილობა | დამტკ. |
|---|---|---|---|
| | | | |

შენიშვნები:

მისამართი: ქ.თბილისი ა. ბელიაშვილის ქუჩა №100, №100ა, №102

დამკვეთი: შ.პ.ს "ფერი"

| თანამდებობა | სახელი გვარი | ხელმოწერა |
|---|---|---|
| პროექტის მენეჯერი | | |
| დამტკიცებულია: დამკვეთის მიერ | | |

engineering

შემსრულებელი: შპს "ქიუ ენჯინერინგი"

მისამართი: ქ.თბილისი ა.ბაქრაძის №7 ბინა №6

შპს "ქიუ ენჯინერინგის" პროფესიული პასუხისმგებლობის მზღვეველია სს "დაზღვევის საერთაშორისო კომპანია ირაო" (პ/ნ №PFL 417/21)

| თანამდებობა | სახელი გვარი | ხელმოწერა |
|---|---|---|
| დირექტორი | დ.ქევანიშვილი | |
| საპროექტო ჯგუფის უფროსი | ო. ილიუხინი | |
| პროექტის მთ. კონსტრუქტორი | ო. ილიუხინი | |
| შეასრულა | მ.იაკობიძე | |

პროექტის სახელწოდება: მრავალფუნქციური კომპლექსი (II ბლოკი)

პროექტის სტადია: ახალი მშენებლობა

პროექტის ნაწილი: კონსტრუქცია

| ფორმატი | ნახაზის დასახელება: |
|---|---|
| A2 | გადახურვის ფილის არმირებისსქემა ▽ +32.48 დამატებითი არმირება ქვედა შრე × ღერძის გასწვრივ |
| სტადია: მ.პ. | |
| თარიღი: 24/02/2023 | |
| მასშტაბი: 1:150 | |

| რევიზია: | ნახაზის ნომერი: | ფურც. საერთო რაოდენობა |
|---|---|---|
| R1 | კ-II.8.57 | 65 |

გადახურვის ფილის არმირების სქემა ▽ +32.48
(დამატებითი არმირება ქვედა შრე Y ღერძის გასწვრივ)
მ 1:150

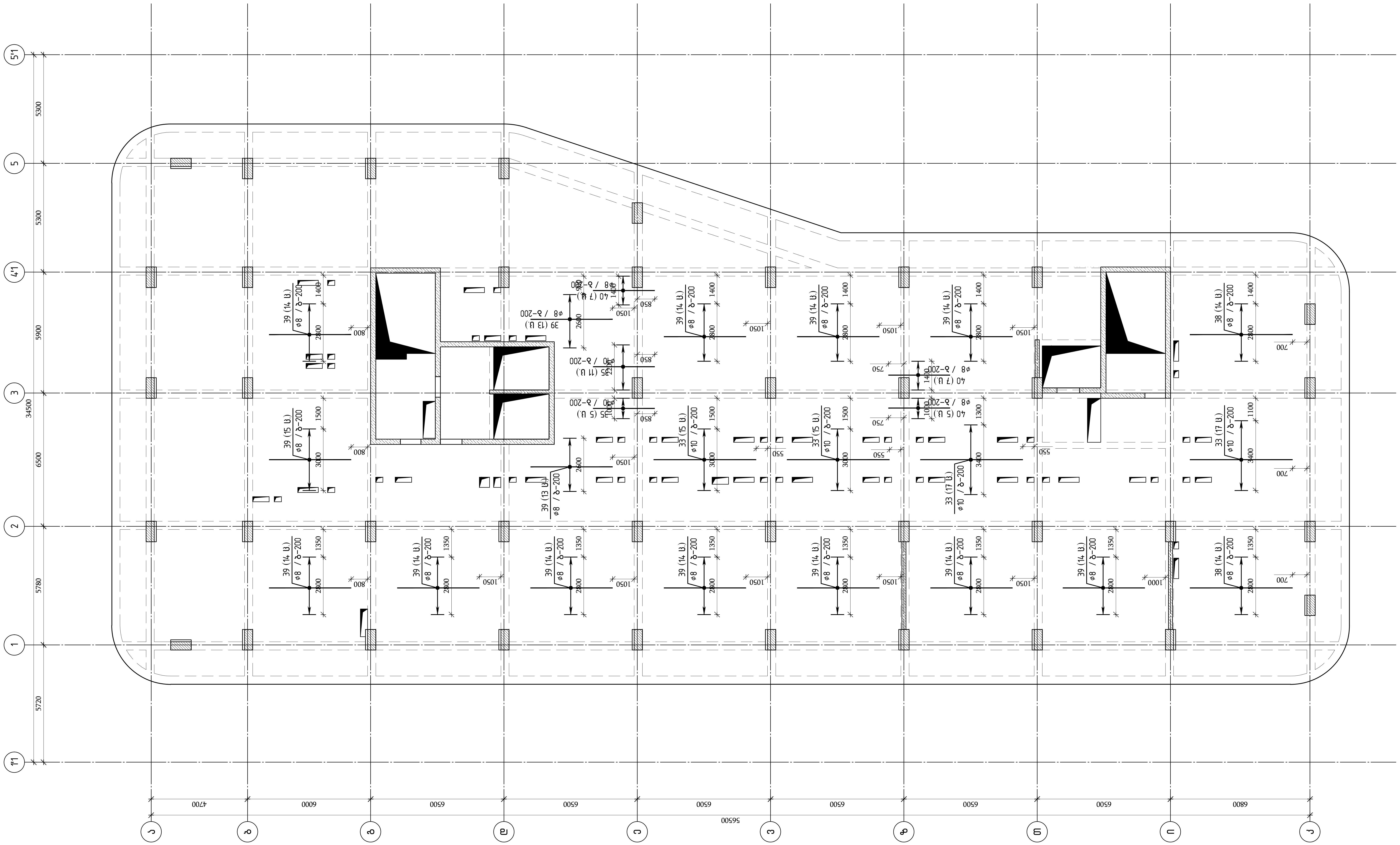


თბილისი / 2023 წელი

ფაილის სახელი:
A2 QE_STR_Beliashvili_SLAB

KEYPLAN:

ყოველი შემდეგი რევიზია აუქმებს წინა რევიზიებს

პროექტის სტატუსი:
სამშენებლო დოკუმენტაცია

რევიზია

| რევ. | თარიღი | აღწერილობა | დათვ. |
| --- | --- | --- | --- |
| | | | |

შენიშვნები:

მისამართი:
ქ.თბილისი ა. ბელიაშვილის ქუჩა
№100, №100ა, №102

დამკვეთი:
შ.პ.ს "ფერი"

| თანამდებობა | სახელი გვარი | ხელმოწერა |
| --- | --- | --- |
| პროექტის მენეჯერი | | |
| დამტკიცებულია: დამკვეთის მიერ | | |

შემსრულებელი:
შპს "ქიუ ენჯინერინგი"

მისამართი :
ქ.თბილისი ა.ბაქრაძის №7
ბინა №6

შპს "ქიუ ენჯინერინგის"
პროფესიული პასუხისმგებლობის მზღვეველია
სს "დაზღვევის საერთაშორისო კომპანია ირაო"
(პ/ნ №PFL 417/21 )

| თანამდებობა | სახელი გვარი | ხელმოწერა |
| --- | --- | --- |
| დირექტორი | დ.ქევანიშვილი | |
| საპროექტო ჯგუფის უფროსი | ო. ილიუხინი | |
| პროექტის მთ. კონსტრუქტორი | ო. ილიუხინი | |
| შეასრულა | მ.იაკობიძე | |

პროექტის სახელწოდება:
მრავალფუნქციური კომპლექსი (II ბლოკი)

პროექტის სტადია:
ახალი მშენებლობა

პროექტის ნაწილი:
კონსტრუქცია

ფორმატი: A2
სტადია: მ.პ.
თარიღი: 24/02/2023
მასშტაბი: 1:150

ნახაზის დასახელება:
გადახურვის ფილის არმირებისსქემა ▽ +32.48 დამატებითი არმირება ქვედა შრე Y ღერძის გასწვრივ

| რევიზია: | ნახაზის ნომერი: | ფურც. საერთო რაოდენობა |
| --- | --- | --- |
| R1 | კ-II.8.58 | 65 |

# ბალანსირების ფილის არმირების სქემა ▽ +32.48
## (დამატებითი არმირება ზედა შრის ღეროების გასწვრივ)

მ 1:150

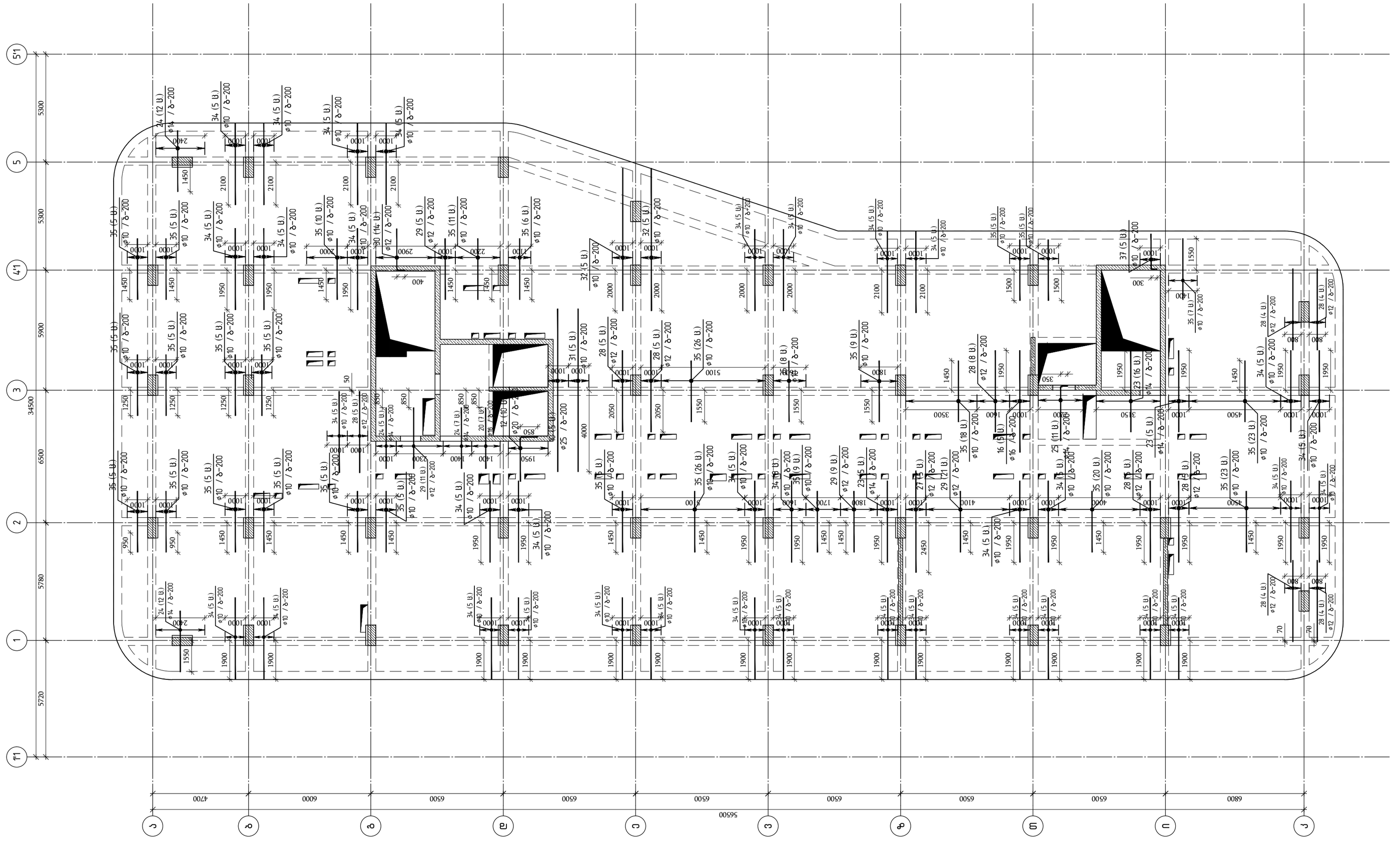


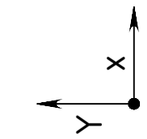


| თბილისი / 2023 წელი |
|---|
| ფაილის სახელი: A2 QE_STR_Beliashvili_SLAB |
| KEYPLAN: |

ყოველი შემდეგი რევიზია აუქმებს წინა რევიზიებს

პროექტის სტატუსი:

სამშენებლო დოკუმენტაცია

რევიზია

| რევ. | თარიღი | აღწერილობა | დამტკ. |
|---|---|---|---|
| | | | |

შენიშვნები:

მისამართი:

ქ.თბილისი ა. ბელიაშვილის ქუჩა
№100, №100$^3$, №102

დამკვეთი:

შ.პ.ს "ფერარი"

| თანამდებობა | სახელი გვარი | ხელმოწერა |
|---|---|---|
| პროექტის მენეჯერი | | |
| შესრულების თარიღი | | |

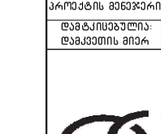

შემსრულებელი:

შპს "ქიუ ენჯინირინგი"

მისამართი :
ქ.თბილისი აბაკარაძის №7
ბინა №6

შპს "ქიუ ენჯინირინგის"
პროფესიული პასუხისმგებლობის მზღვეველია
სს "ეროვნული საერთაშორისო კომპანია იარი"
(პ/ნ №PFL 417/21 )

| თანამდებობა | სახელი გვარი | ხელმოწერა |
|---|---|---|
| დირექტორი | დ.ქევანიშვილი | |
| საპროექტო ჯგუფის უფროსი | ო. ილიუხინი | |
| პროექტის მთ. კონსტრუქტორი | ო. ილიუხინი | |
| შემსრულ. | გ.მაკოშიძე | |

პროექტის სახელწოდება:

მრავალფუნქციური კომპლექსი (II ბლოკი)

პროექტის სტადია:
ახალი მშენებლობა

პროექტის ნაწილი:
კონსტრუქცია

| ფორმატი | ნახაზის დასახელება: |
|---|---|
| A2 | გადახურვის ფილის არმირებისსქემა |
| სტადია | ▽ +32.48 დამატებითი არმირება ზედა |
| მ.პ | შრე x ღერძის გასწვრივ |
| თარიღი | |
| 24/02/2023 | |
| მასშტაბი | |
| 1:150 | |

| რევიზია | ნახაზის ნომერი: | ფურც. საერთო რაოდენობა |
|---|---|---|
| R1 | კ-II.8.59 | 65 |

# ფასადის ფილის არმირების სქემა x ლერძის გასწვრივ

მ 1:150

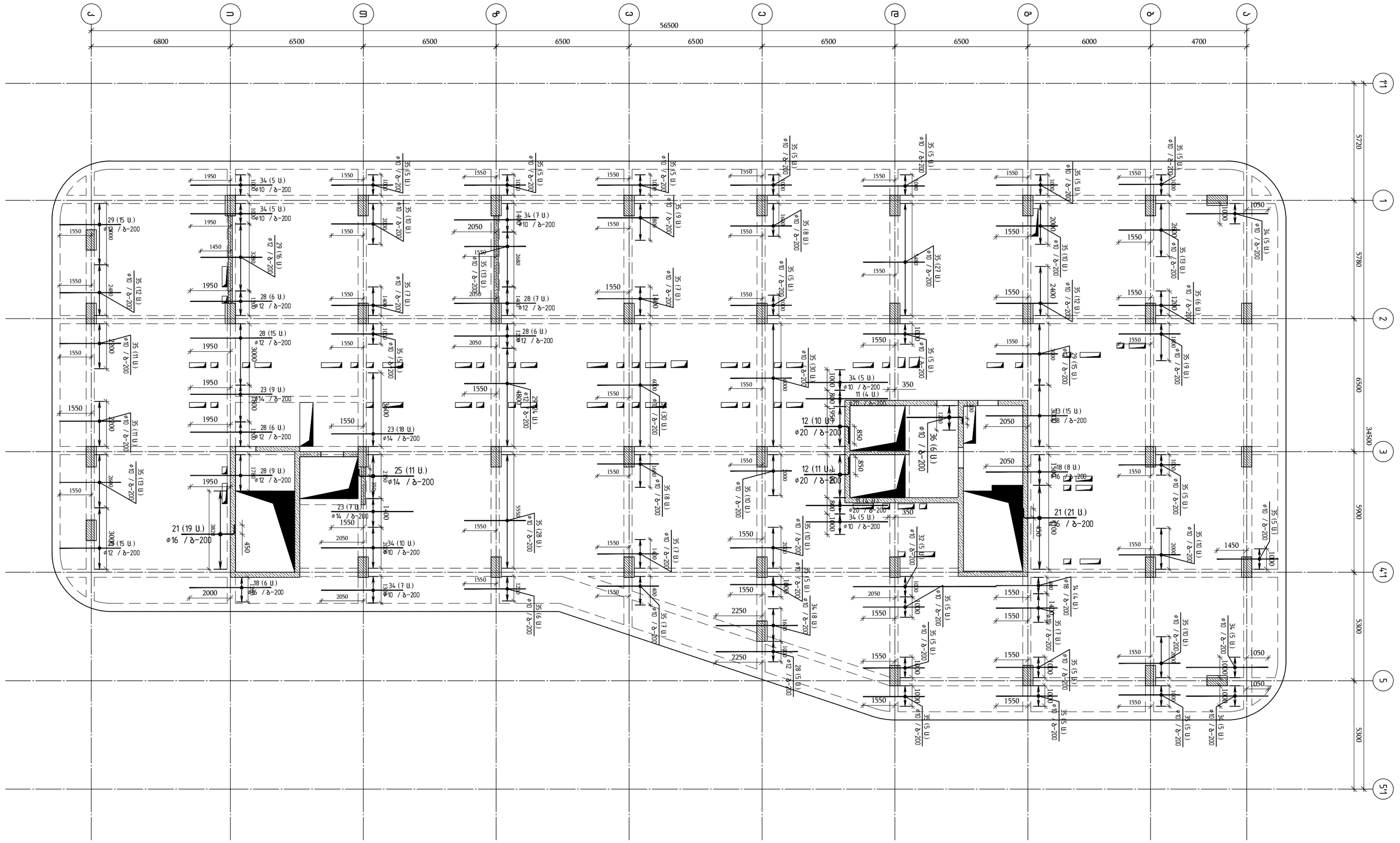


| | | | |
|---|---|---|---|
| მასშტაბი | 1:150 | | |
| | | | |
| პროექტის ეტაპი | | ფურცლის დასახელება | ფურცლის ნომერი |
| მ3 | | ბეტონის ხარისხი | C30/37 |
| სექციის ნომერი | | | |
| ფასადის ფილის არმირების სქემა x ლერძის გასწვრივ | | | |
| ფურცლის ნომერი | | | |
| ფურცლების რაოდენობა | | | |

**ავტორი:**
ნ. ბელიაშვილი
ტექნ. ზედამხედველი
ნ. ბელიაშვილი
ტექნ. კონტროლი
ნ. ბელიაშვილი
ნორმ. კონტროლი
ნ. ბელიაშვილი
დირექტორი
ნ. ბელიაშვილი

**შპს "ენჯინირინგ"**
ქ.თბილისი, ა.ბაქრაძის №7
ტელ: 599 00 00 00

**პროექტის დასახელება:**
ქალაქ თბილისში, ა. ბატონიშვილის №100, №102 ტერიტორიაზე მრავალბინიანი საცხოვრებელი კორპუსის მშენებლობა

**ობიექტის მისამართი:**
ქ.თბილისი, ა. ბატონიშვილის №100, №102

**დამკვეთი:**
შპს "ჯეო"

**ნახაზის დასახელება:**
ფასადის ფილის არმირების სქემა x ლერძის გასწვრივ

**ნახაზის ნომერი:**
მ3

**ნახაზის ტიპი:**
ბეტონის ნაწილის არმირების ნახაზი

**ნახაზის ფორმატი:**
A2

**ნახაზის ნომერი:**
ნ-11860

**ფურცლის ნომერი:**
65

**ფურცლების რაოდენობა:**
R1

**ფასადის ფილის არმირების სქემა x ლერძის გასწვრივ**
მ 1:150

**ფასადის ფილის არმირების სქემა ▽ +32.48**
მ 1:150

**ზომები მოცემულია მილიმეტრებში**

**ბეტონის ხარისხი:**
ფასადის ფილა C30/37 W8 F200
ფილის ქვეშ ბალიში C12/15

**არმატურის ხარისხი:**
ფასადის ფილა A500C
ფილის ქვეშ ბალიში A500C

**ბეტონის დაცვითი ფენის სისქე:**
ფასადის ფილა 35მმ
ფილის ქვეშ ბალიში 35მმ

**ფასადის ფილის არმირების სქემა x ლერძის გასწვრივ**
მ 1:150

**ფასადის ფილის არმირების სქემა ▽ +32.48**
მ 1:150

**ზომები მოცემულია მილიმეტრებში**

**ბეტონის ხარისხი:**
ფასადის ფილა C30/37 W8 F200
ფილის ქვეშ ბალიში C12/15

**არმატურის ხარისხი:**
ფასადის ფილა A500C
ფილის ქვეშ ბალიში A500C

**ბეტონის დაცვითი ფენის სისქე:**
ფასადის ფილა 35მმ
ფილის ქვეშ ბალიში 35მმ

**ავტორი:**
ნ. ბელიაშვილი
ტექნ. ზედამხედველი
ნ. ბელიაშვილი
ნორმ. კონტროლი
ნ. ბელიაშვილი
დირექტორი
ნ. ბელიაშვილი

**შპს "ენჯინირინგ"**
ქ.თბილისი, ა.ბაქრაძის №7
ტელ: 599 00 00 00

**პროექტის დასახელება:**
ქალაქ თბილისში, ა. ბატონიშვილის №100, №102 ტერიტორიაზე მრავალბინიანი საცხოვრებელი კორპუსის მშენებლობა

**ობიექტის მისამართი:**
ქ.თბილისი, ა. ბატონიშვილის №100, №102

**დამკვეთი:**
შპს "ჯეო"

**ნახაზის დასახელება:**
ფასადის ფილის არმირების სქემა x ლერძის გასწვრივ

**ნახაზის ნომერი:**
მ3

**ნახაზის ტიპი:**
ბეტონის ნაწილის არმირების ნახაზი

**ნახაზის ფორმატი:**
A2

**ნახაზის ნომერი:**
ნ-11860

**ფურცლის ნომერი:**
65

**ფურცლების რაოდენობა:**
R1

| | | | |
|---|---|---|---|
| მასშტაბი | 1:150 | | |
| | | | |
| პროექტის ეტაპი | | ფურცლის დასახელება | ფურცლის ნომერი |
| მ3 | | ბეტონის ხარისხი | C30/37 |
| სექციის ნომერი | | | |
| ფასადის ფილის არმირების სქემა x ლერძის გასწვრივ | | | |
| ფურცლის ნომერი | | | |
| ფურცლების რაოდენობა | | | |

## გადახურვის ფილის არმირების სქემა ▽ +32.48
## (ღიობების გაძლიერება გადახურვის ფილაში)
მ 1:150

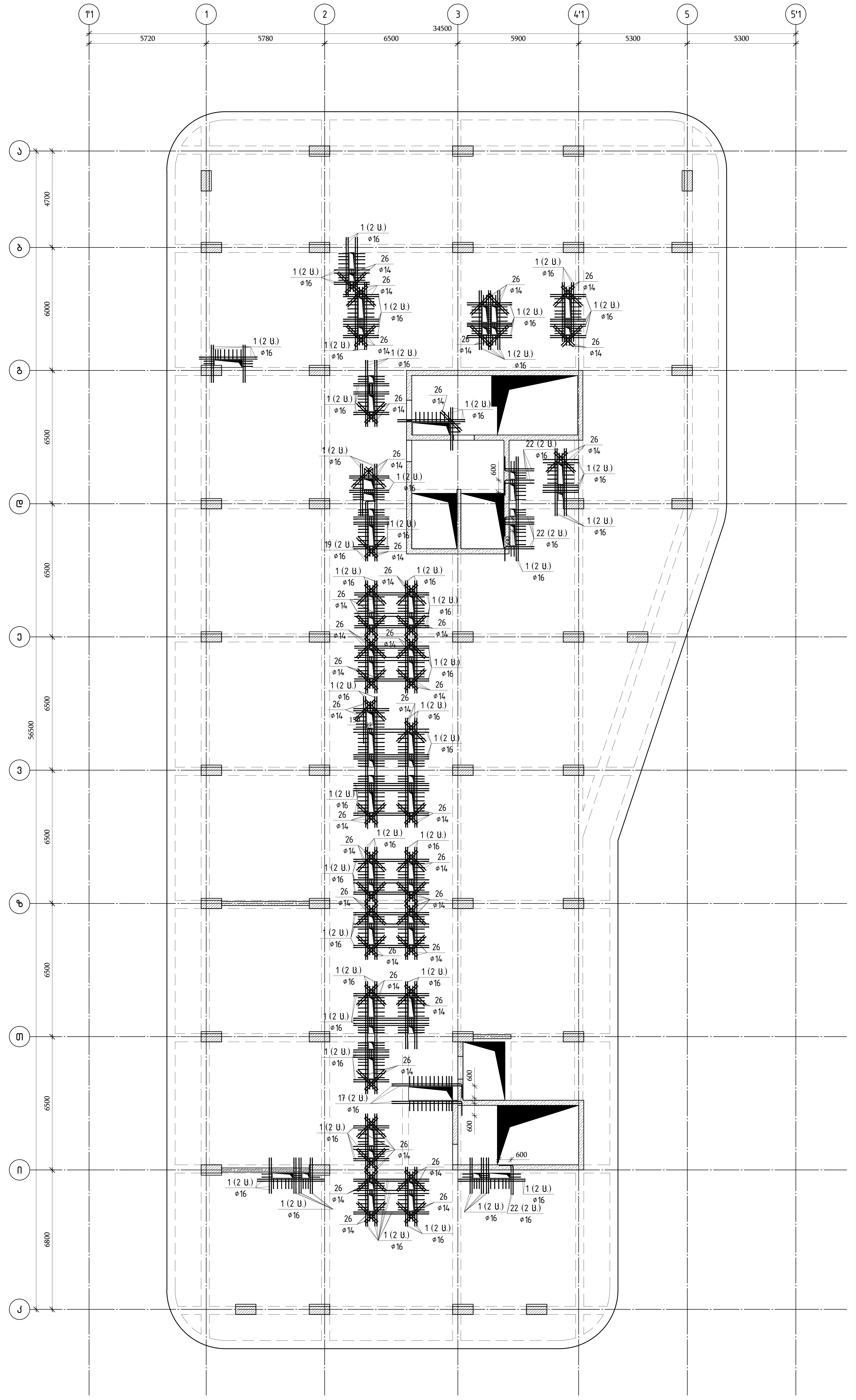

თბილისი / 2023 წელი

ფაილის სახელი:
A2 QE_STR_Beliashvili_SLAB

KEYPLAN:

ყოველი შემდეგი რევიზია აუქმებს წინა რევიზიებს

პროექტის სტატუსი:
სამშენებლო დოკუმენტაცია

რევიზია

| რევ. | თარიღი | აღწერილობა | დადგ. |
|---|---|---|---|
| | | | |

შენიშვნები:

მისამართი:
ქ.თბილისი ა. ბელიაშვილის ქუჩა
№100, №100ა, №102

დამკვეთი:
შ.პ.ს "ფერი"

| თანამდებობა | სახელი გვარი | ხელმოწერა |
|---|---|---|
| პროექტის მენეჯერი | | |
| დამტკიცებულია: დამკვეთის მიერ | | |

შემსრულებელი:
შპს "ქიუ ენჯინერინგი"

მისამართი:
ქ.თბილისი ა.ბაქრაძის №7
ბინა №6

შპს "ქიუ ენჯინერინგის"
პროფესიული პასუხისმგებლობის მზღვეველია
სს "დაზღვევის საერთაშორისო კომპანია ირაო"
(პ/ნ №PFL 417/21)

| თანამდებობა | სახელი გვარი | ხელმოწერა |
|---|---|---|
| დირექტორი | დ.ქევანიშვილი | |
| საპროექტო ჯგუფის უფროსი | ო. ილიუხინი | |
| პროექტის მთ. კონსტრუქტორი | ო. ილიუხინი | |
| შეასრულა | მ.იაკობიძე | |

პროექტის სახელწოდება:
მრავალფუნქციური კომპლექსი (II ბლოკი)

პროექტის სტადია:
ახალი მშენებლობა

პროექტის ნაწილი:
კონსტრუქცია

| | |
|---|---|
| ფორმატი | A2 |
| სტადია | მ.პ. |
| თარიღი | 24/02/2023 |
| მასშტაბი | 1:150 |

ნახაზის დასახელება:
გადახურვის ფილის არმირებისსქემა ▽ +32.48 ღიობების გაძლიერება გადახურვის ფილაში

| რევიზია: | ნახაზის ნომერი: | ფურც. საერთო რაოდენობა |
|---|---|---|
| R1 | კ-II.8.61 | 65 |

| Поз. | Обозначение | Кол-во | Масса ед., кг | Примечание |
|---|---|---|---|---|
| | **Балка БМ1 (2 шт.)** | | | |
| 1 | ГОСТ Р 52544-2006 Ø16 А500С L=12000 | 120 | 18.94 | 2272.8 |
| 2 | ГОСТ Р 52544-2006 Ø10 А500С L=820 | 2060 | 0.51 | 1050.6 |
| 3 | ГОСТ 5781-82* Ø6 А240 L=340 | 3440 | 0.08 | 275.2 |
| 4 | ГОСТ Р 52544-2006 Ø10 А500С L=1130 | 625 | 0.70 | 437.5 |
| 5 | ГОСТ Р 52544-2006 Ø8 А500С L=960 | 66 | 0.38 | 25.1 |
| 6 | ГОСТ Р 52544-2006 Ø8 А500С L=860 | 6 | 0.34 | 2.0 |
| 7 | ГОСТ Р 52544-2006 Ø8 А500С L=760 | 48 | 0.30 | 14.4 |
| 8 | ГОСТ Р 52544-2006 Ø8 А500С L=660 | 17 | 0.26 | 4.4 |
| 9 | ГОСТ Р 52544-2006 Ø10 А500С L=268715 м | | 0.62 | 16552.8 |
| 10 | ГОСТ Р 52544-2006 Ø25 А500С L=8000 | 5 | 30.82 | 154.1 |
| 11 | ГОСТ Р 52544-2006 Ø20 А500С L=4000 | 8 | 9.86 | 78.9 |
| 12 | ГОСТ Р 52544-2006 Ø20 А500С L=3000 | 31 | 7.40 | 229.3 |
| 13 | ГОСТ Р 52544-2006 Ø18 А500С L=4000 | 15 | 7.99 | 119.9 |
| 14 | ГОСТ Р 52544-2006 Ø18 А500С L=3000 | 4 | 5.99 | 24.0 |
| 15 | ГОСТ Р 52544-2006 Ø16 А500С L=5000 | 2 | 7.89 | 15.8 |
| 16 | ГОСТ Р 52544-2006 Ø16 А500С L=5000 | 5 | 7.89 | 39.4 |
| 17 | ГОСТ Р 52544-2006 Ø16 А500С L=4000 | 8 | 6.31 | 50.5 |
| 18 | ГОСТ Р 52544-2006 Ø16 А500С L=4000 | 14 | 6.31 | 88.4 |
| 19 | ГОСТ Р 52544-2006 Ø16 А500С L=3300 | 4 | 5.21 | 20.8 |
| 20 | ГОСТ Р 52544-2006 Ø16 А500С L=3000 | 7 | 4.73 | 33.1 |
| 21 | ГОСТ Р 52544-2006 Ø16 А500С L=3000 | 40 | 4.73 | 189.4 |
| 22 | ГОСТ Р 52544-2006 Ø16 А500С L=2000 | 24 | 3.16 | 75.8 |
| 23 | ГОСТ Р 52544-2006 Ø14 А500С L=4000 | 60 | 4.83 | 289.9 |
| 24 | ГОСТ Р 52544-2006 Ø14 А500С L=3000 | 36 | 3.62 | 130.5 |
| 25 | ГОСТ Р 52544-2006 Ø14 А500С L=3000 | 22 | 3.62 | 79.7 |
| 26 | ГОСТ Р 52544-2006 Ø14 А500С L=1400 | 162 | 1.69 | 273.8 |
| 27 | ГОСТ Р 52544-2006 Ø12 А500С L=5000 | 5 | 4.44 | 22.2 |
| 28 | ГОСТ Р 52544-2006 Ø12 А500С L=4000 | 136 | 3.55 | 483.1 |
| 29 | ГОСТ Р 52544-2006 Ø12 А500С L=3000 | 131 | 2.66 | 349.0 |
| 30 | ГОСТ Р 52544-2006 Ø12 А500С L=2400 | 14 | 2.13 | 29.8 |
| 31 | ГОСТ Р 52544-2006 Ø10 А500С L=8000 | 5 | 4.93 | 24.6 |
| 32 | ГОСТ Р 52544-2006 Ø10 А500С L=7000 | 15 | 4.31 | 64.7 |
| 33 | ГОСТ Р 52544-2006 Ø10 А500С L=5000 | 112 | 3.08 | 345.0 |
| 34 | ГОСТ Р 52544-2006 Ø10 А500С L=4000 | 264 | 2.46 | 650.5 |
| 35 | ГОСТ Р 52544-2006 Ø10 А500С L=3000 | 737 | 1.85 | 1362.0 |
| 36 | ГОСТ Р 52544-2006 Ø10 А500С L=3000 | 6 | 1.85 | 11.1 |
| 37 | ГОСТ Р 52544-2006 Ø10 А500С L=2000 | 5 | 1.23 | 6.2 |
| 38 | ГОСТ Р 52544-2006 Ø8 А500С L=5000 | 28 | 1.98 | 55.3 |
| 39 | ГОСТ Р 52544-2006 Ø8 А500С L=4000 | 481 | 1.58 | 760.0 |
| 40 | ГОСТ Р 52544-2006 Ø8 А500С L=3000 | 19 | 1.19 | 22.5 |

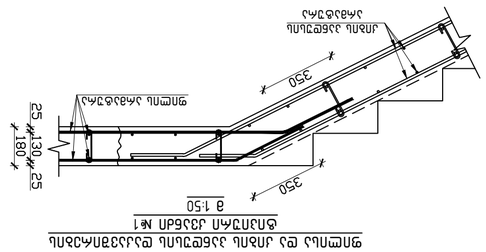


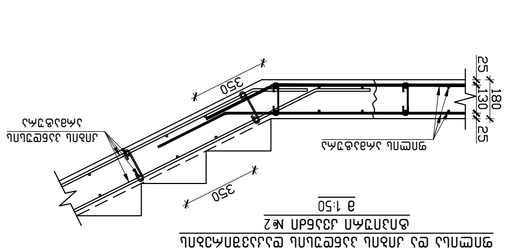


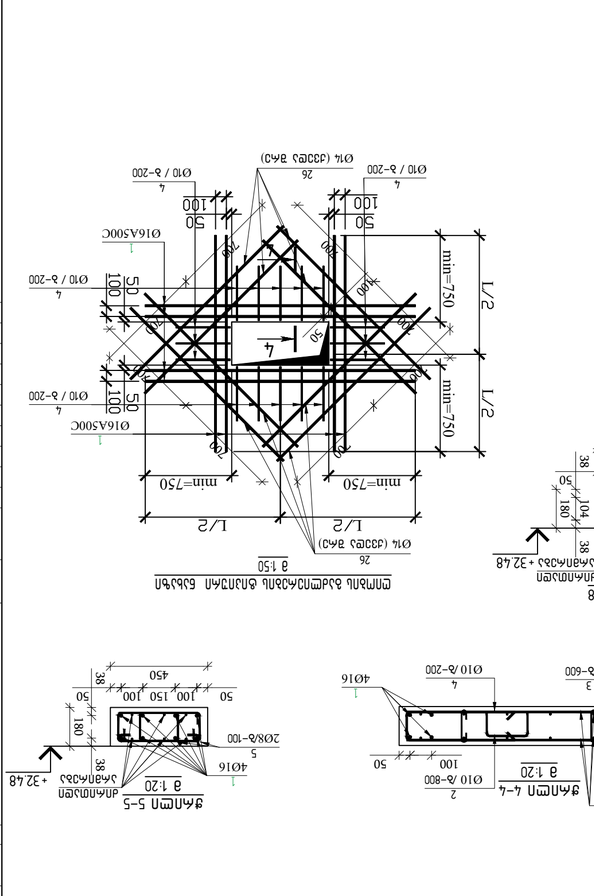
Сетка С1
Ø16 (2332мм 3ид)
Ø16 А500С
Ø10 А500С
Ø10 / в-200
min=750
L/2
50
100
180
130
25
Ø8 А500С
Ø8 / в-100
Ø6 А240
Ø6 / в-600
Ø10 / в-800
Ø10 / в-200
Ø16 А500С
Ø16 (2332мм 3ид)

## გადახურვისს ფილაზე ღიობების განლაგების გეგმა ▽ +35.68, 38.88, 42.08, 45.28
მ 1:150

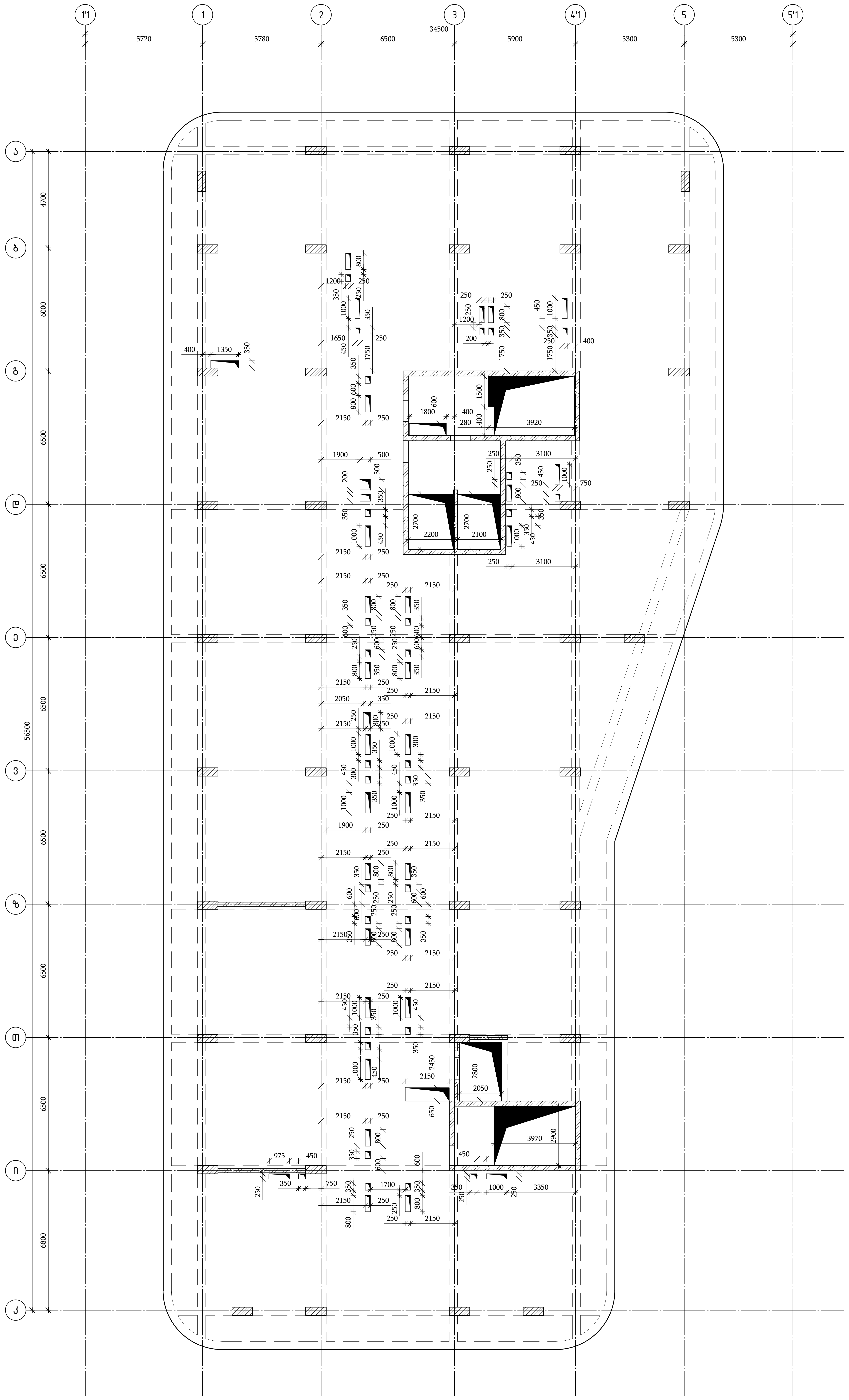

თბილისი / 2023 წელი

ფაილის სახელი:
A2 QE_STR_Beliashvili_SLAB

KEYPLAN:

ყოველი შემდეგი რევიზია აუქმებს
წინა რევიზიებს

პროექტის სტატუსი:
სამშენებლო დოკუმენტაცია

რევიზია

| რევ. | თარიღი | აღწერილობა | დამტკ. |
|---|---|---|---|
| | | | |

შენიშვნები:

მისამართი:
ქ.თბილისი ა. ბელიაშვილის ქუჩა
№100, №100ა, №102

დამკვეთი:
შ.პ.ს "ფერი"

| თანამდებობა | სახელი გვარი | ხელმოწერა |
|---|---|---|
| პროექტის მენეჯერი | | |
| დამტკიცებულია: დამკვეთის მიერ | | |

შემსრულებელი:
შპს "ქიუ ენჯინერინგი"

მისამართი :
ქ.თბილისი ა.ბაქრაძის №7
ბინა №6

შპს "ქიუ ენჯინერინგის"
პროფესიული პასუხისმგებლობის მზღვეველია
სს "დაზღვევის საერთაშორისო კომპანია ირაო"
(პ/ნ №PFL 417/21 )

| თანამდებობა | სახელი გვარი | ხელმოწერა |
|---|---|---|
| დირექტორი | დ.ქევანიშვილი | [signature] |
| საპროექტო ჯგუფის უფროსი | ო. ილიუხინი | [signature] |
| პროექტის მთ. კონსტრუქტორი | ო. ილიუხინი | [signature] |
| შეასრულა | მ.იაკობიძე | [signature] |

პროექტის სახელწოდება:
მრავალფუნქციური კომპლექსი (II ბლოკი)

პროექტის სტადია:
ახალი მშენებლობა

პროექტის ნაწილი:
კონსტრუქცია

| | |
|---|---|
| ფორმატი | ნახაზის დასახელება: |
| A2 | გადახურვის ფილაში ღიობების განლაგების გეგმა ▽ +35.68, 38.88, 42.08, 45.28 |
| სტადია | |
| მ.პ. | |
| თარიღი | |
| 24/02/2023 | |
| მასშტაბი | |
| 1:150 | |

| რევიზია: | ნახაზის ნომერი: | ფურც. საერთო რაოდენობა |
|---|---|---|
| R1 | კ–II.8.63 | 65 |

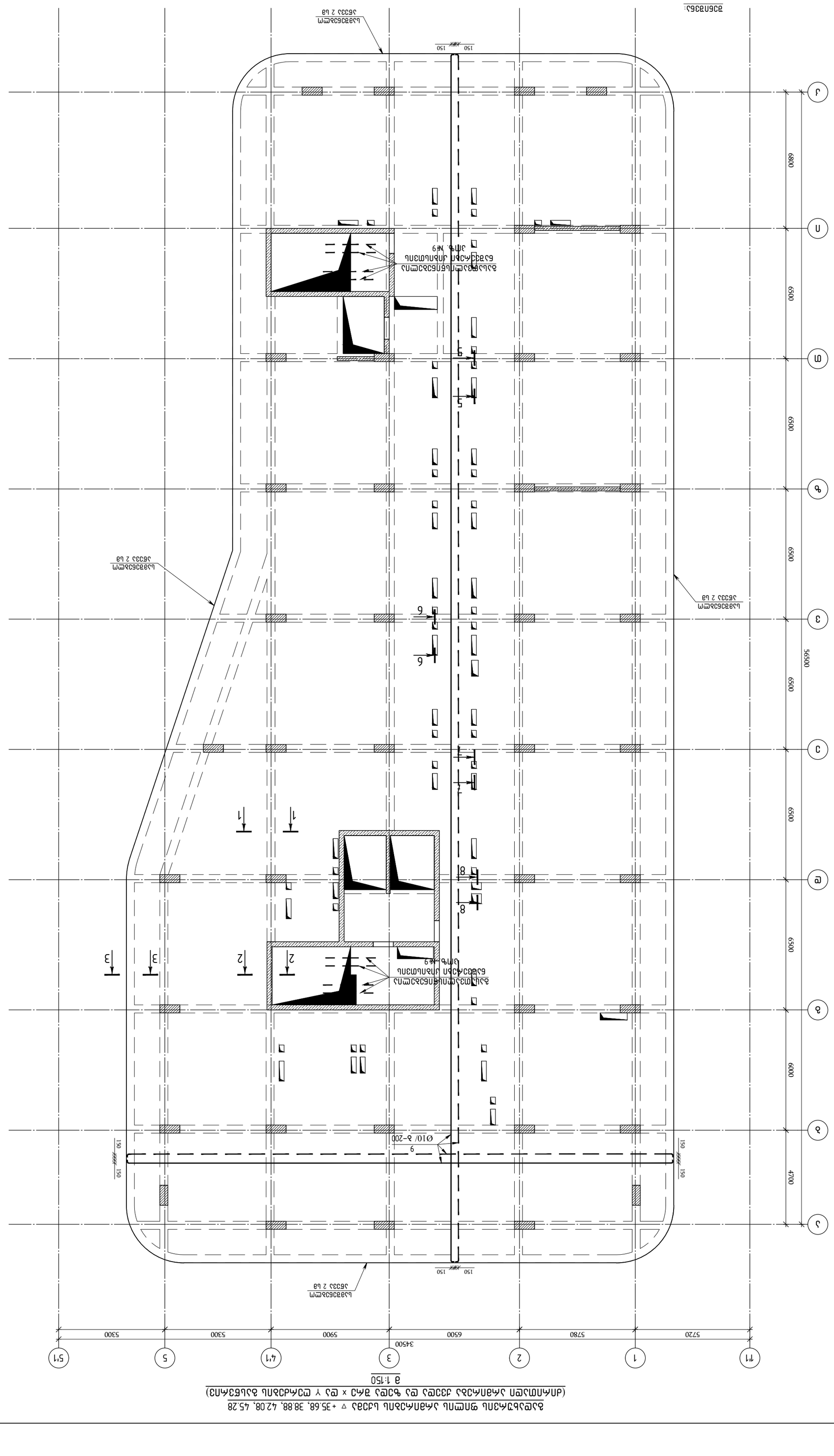


1. ბეტონის კლასი B25 (M350) F200 W8 და ბეტონის ფარი 30მმ და ზედა ბადეში გამოყენებული ბეტონის მარკა B25 F200 W8 ბეტონის მოცულობა 45.28მ³
2. ბალიშებზე მოწყობილი ბეტონის ბადეების ფილების ბადეების ელემენტების ერთმანეთთან მიერთება ხდება ბადეების ელემენტების ერთმანეთზე გადაფარვით, ბადეების ელემენტების გადაფარვა არ უნდა იყოს ნაკლები 50%.
3. არმატურის ბადეების ელემენტების ერთმანეთთან მიერთება ხდება ბადეში გამოყენებული 50×φ ბადეების ელემენტების ერთმანეთზე დადებით.
4. ბალიშებზე მოწყობილი ფილების ელემენტების ერთმანეთთან მიერთება ხდება არმატურის 15 ან –ით

| | | | |
|---|---|---|---|
| მთავარი / 2023 წელი | | | |
| ფაილის სახელი: A2 QE_STR_Beliashvili_SLAB | | | |
| KEYPLAN: | | | |
| | | | |
| | | | |
|

გადახურვის ფილის არმირების სქემა ▽ +35.68, 38.88, 42.08, 45.28
(დამატებითი არმირება ქვედა შრე x ღერძის გასწვრივ)
მ 1:150

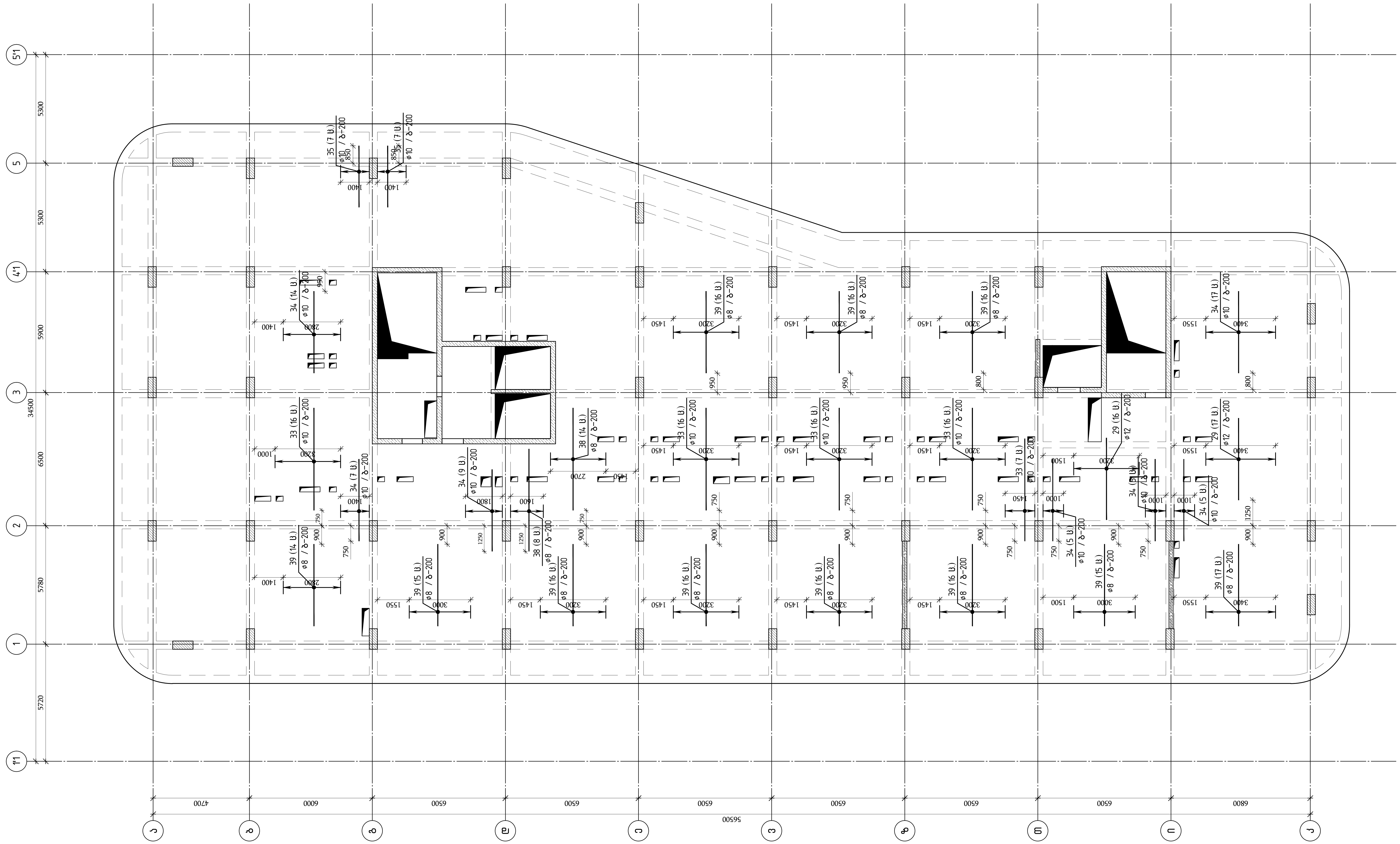

| | |
|---|---|
| თბილისი / 2023 წელი | |
| ფაილის სახელი: A2 QE_STR_Beliashvili_SLAB | |
| KEYPLAN: | |

ყოველი შემდეგი რევიზია აუქმებს წინა რევიზიებს

პროექტის სტატუსი:
სამშენებლო დოკუმენტაცია

რევიზია

| რევ. | თარიღი | აღწერილობა | დამტკ. |
|---|---|---|---|
| | | | |

შენიშვნები:

მისამართი:
ქ.თბილისი ა. ბელიაშვილის ქუჩა
№100, №100ა, №102

დამკვეთი:
შ.პ.ს "ფერი"

| თანამდებობა | სახელი გვარი | ხელმოწერა |
|---|---|---|
| პროექტის მენეჯერი | | |
| დამტკიცებულია: დამკვეთის მიერ | | |

შემსრულებელი:
შპს "ქიუ ენჯინერინგი"
მისამართი :
ქ.თბილისი ა.ბაქრაძის №7
ბინა №6

შპს "ქიუ ენჯინერინგის"
პროფესიული პასუხისმგებლობის მზღვეველია
სს "დაზღვევის საერთაშორისო კომპანია ირაო"
(პ/ნ №PFL 417/21 )

| თანამდებობა | სახელი გვარი | ხელმოწერა |
|---|---|---|
| დირექტორი | დ.ქევანიშვილი | |
| საპროექტო ჯგუფის უფროსი | ო. ილიუხინი | |
| პროექტის მთ. კონსტრუქტორი | ო. ილიუხინი | |
| შეასრულა | მ.იაკობიძე | |

პროექტის სახელწოდება:
მრავალფუნქციური კომპლექსი (II ბლოკი)

პროექტის სტადია:
ახალი მშენებლობა

პროექტის ნაწილი:
კონსტრუქცია

| | |
|---|---|
| ფორმატი A2 | ნახაზის დასახელება: გადახურვის ფილის არმირებისსქემა ▽ +35.68, 38.88, 42.08, 45.28 დამატებითი არმირება ქვედა შრე x ღერძის გასწვრივ |
| სტადია მ.პ. | |
| თარიღი 24/02/2023 | |
| მასშტაბი 1:150 | |

| რევიზია: | ნახაზის ნომერი: | ფურც. საერთო რაოდენობა |
|---|---|---|
| R1 | კ-II.8.65 | 65 |

## გადახურვის ფილის არმირების სქემა ▽ +35.68, 38.88, 42.08, 45.28
## (დამატებითი არმირება ქვედა შრე Y ღერძის გასწვრივ)
მ 1:150

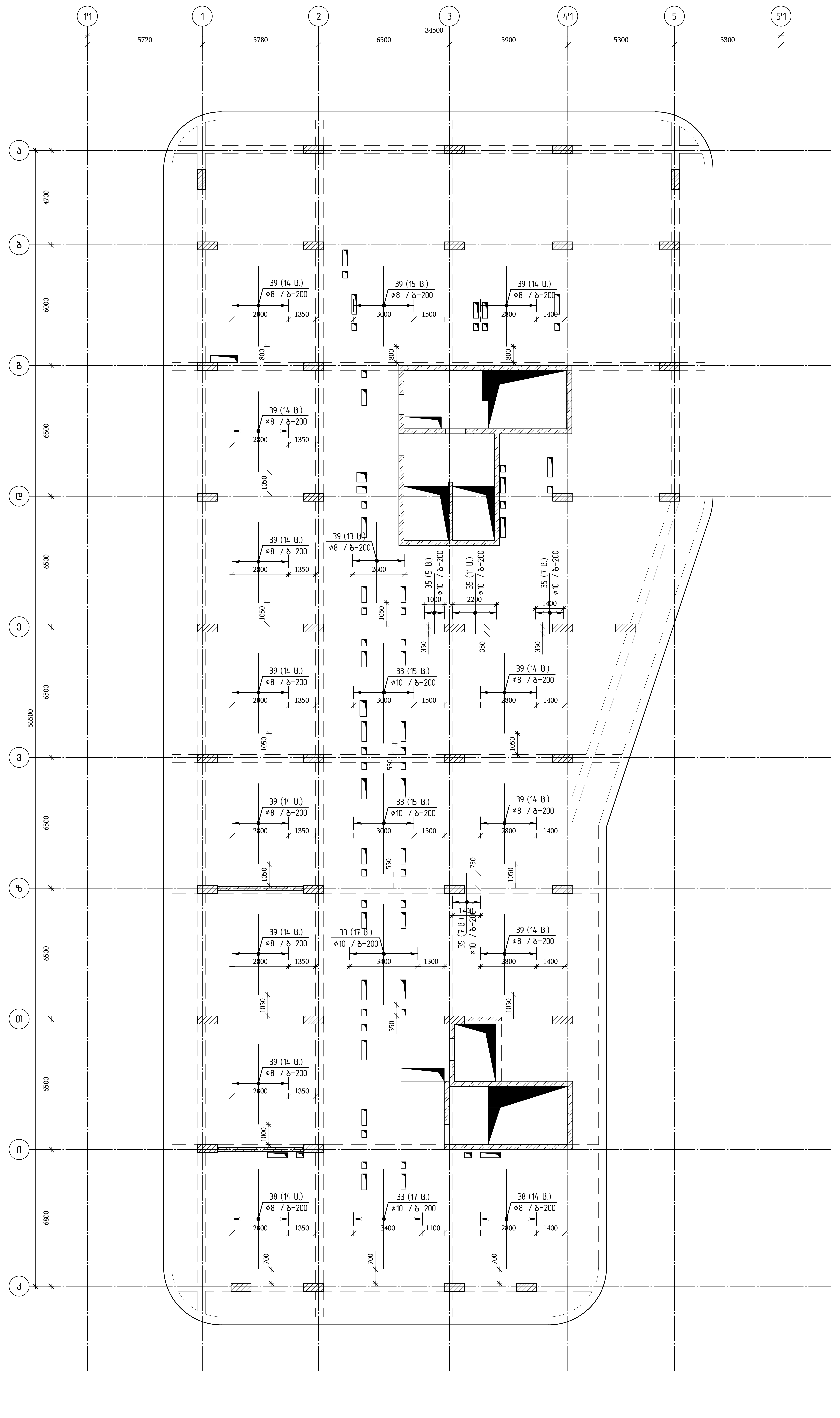


თბილისი / 2023 წელი

ფაილის სახელი:
A2 QE_STR_Beliashvili_SLAB

KEYPLAN:

ყოველი შემდეგი რევიზია აუქმებს წინა რევიზიებს

პროექტის სტატუსი:
სამშენებლო დოკუმენტაცია

რევიზია

| რევ. | თარიღი | აღწერილობა | დადგ. |
|---|---|---|---|
| | | | |

შენიშვნები:

მისამართი:
ქ.თბილისი ა. ბელიაშვილის ქუჩა №100, №100¹, №102

დამკვეთი:
შ.პ.ს "ფერი"

| თანამდებობა | სახელი გვარი | ხელმოწერა |
|---|---|---|
| პროექტის მენეჯერი | | |
| დამტკიცებულია: დამკვეთის მიერ | | |

შემსრულებელი:
შპს "ქიუ ენჯინერინგი"

მისამართი:
ქ.თბილისი ა.ბაქრაძის №7 ბინა №6

შპს "ქიუ ენჯინერინგის" პროფესიული პასუხისმგებლობის მზღვეველია სს "დაზღვევის საერთაშორისო კომპანია ირაო" (პ/ნ №PFL 417/21 )

| თანამდებობა | სახელი გვარი | ხელმოწერა |
|---|---|---|
| დირექტორი | დ.ქევანიშვილი | |
| საპროექტო ჯგუფის უფროსი | ო. ილიუხინი | |
| პროექტის მთ. კონსტრუქტორი | ო. ილიუხინი | |
| შეასრულა | მ.იაკობიძე | |

პროექტის სახელწოდება:
მრავალფუნქციური კომპლექსი (II ბლოკი)

პროექტის სტადია:
ახალი მშენებლობა

პროექტის ნაწილი:
კონსტრუქცია

ფორმატი: A2
სტადია: მ.პ.
თარიღი: 24/02/2023
მასშტაბი: 1:150

ნახაზის დასახელება:
გადახურვის ფილის არმირებისსქემა ▽ +35.68, 38.88, 42.08, 45.28 დამატებითი არმირება ქვედა შრე Y ღერძის გასწვრივ

რევიზია: R1
ნახაზის ნომერი: კ-II.8.66
ფურც. საერთო რაოდენობა: 65

# გაძლიერების ფილის არმირების სქემა ▽ +35.68, 38.88, 42.08, 45.28 დამატებითი არმირება ზედა შრე x ღერძის გასწვრივ

მ 1:150

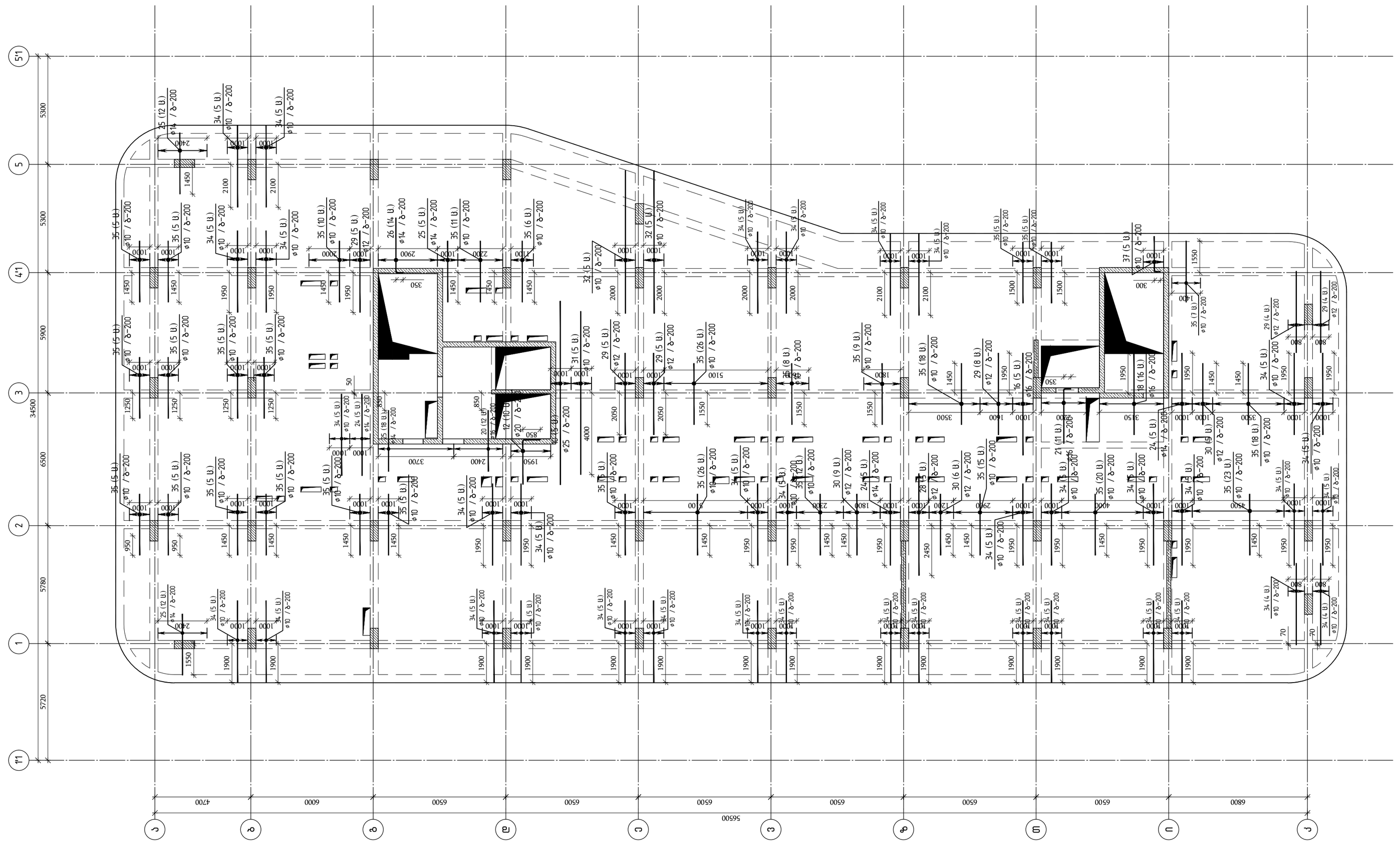


| | |
|---|---|
| თბილისი / 2023 წელი | |
| ფაილის სახელი: | A2 QE_STR_Beliashvili_SLAB |
| KEYPLAN: | |
| ყოველი შემდეგი რევიზია აუქმებს წინა რევიზიებს | |
| პროექტის სტატუსი: | სამშენებლო დოკუმენტაცია |

რევიზია

| რევ. | თარიღი | აღწერილობა | დამტკ. |
|---|---|---|---|
| | | | |
| | | | |
| | | | |
| | | | |
| | | | |
| | | | |
| | | | |
| | | | |

შენიშვნები:

მისამართი:
ქ.თბილისი ა. ბელიაშვილის ქუჩა
№100, №100$^3$, №102

დამკვეთი:
შ.პ.ს "ფერარი"

| თანამდებობა | სახელი გვარი | ხელმოწერა |
|---|---|---|
| პროექტის მენეჯერი | | |
| დამკვეთის/ დამკვეთის მხარ | | |

შემსრულებელი:
შპს "ქიუ ენჯინიერინგი"

მისამართი :
ქ.თბილისი აბაკარაძის №7 ბინა №6

შპს "ქიუ ენჯინიერინგის" პროფესიული პასუხისმგებლობის მზღვეველია სს "დაზღვევის საერთაშორისო კომპანია ირაო" (პ/ნ №PFL 417/21 )

| თანამდებობა | სახელი გვარი | ხელმოწერა |
|---|---|---|
| დირექტორი | დ.ქევანიშვილი | |
| პროექტის ჯგუფის უფროსი | ო. ილიუხინი | |
| პროექტის მთ. კონსტრუქტორი | ო. ილიუხინი | |
| შემსრულა | მ.მაკოიძე | |

პროექტის სახელწოდება:
მრავალფუნქციური კომპლექსი (II ბლოკი)

პროექტის სტადია:
ახალი მშენებლობა

პროექტის ნაწილი:
კონსტრუქცია

| | |
|---|---|
| ფორმატი | A2 |
| სტადია | მ.პ |
| თარიღი | 24/02/2023 |
| მასშტაბი | 1:150 |
| ნახაზის დასახელება: | გაძლიერების ფილის არმირების სქემა ▽ +35.68, 38.88, 42.08, 45.28 დამატებითი არმირება ზედა შრე x ღერძის გასწვრივ |

| რევიზია | ნახაზის ნომერი: | ფურცლის საერთო რაოდენობა |
|---|---|---|
| R1 | კ-II.8.67 | 65 |

გადახურვის ფილის არმირების სქემა ▽ +35.68, 38.88, 42.08, 45.28
(დამატებითი არმირება ზედა შრე Y ღერძის გასწვრივ)
მ 1:150

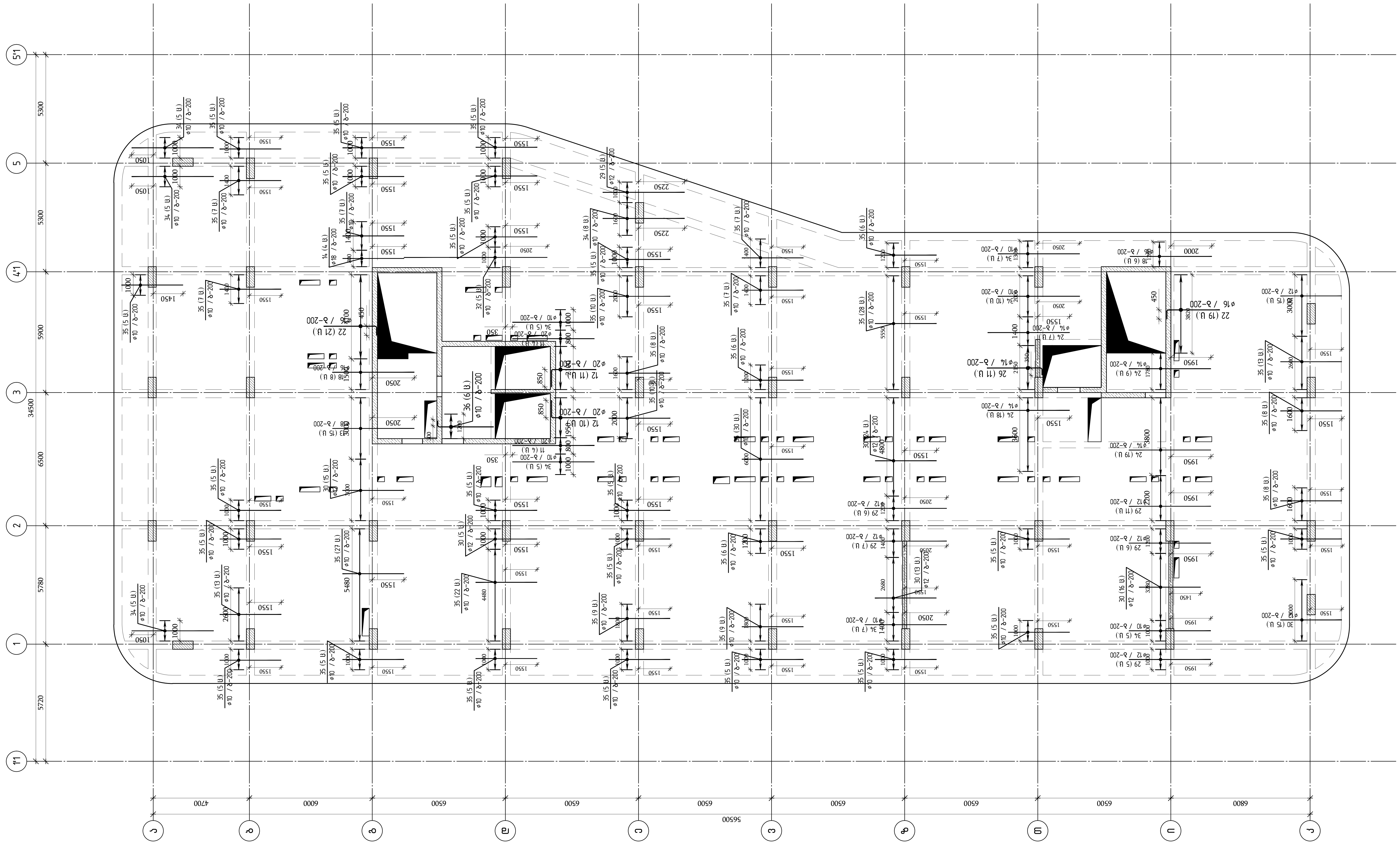

| | |
|---|---|
| თბილისი / 2023 წელი | |
| ფაილის სახელი: | A2 QE_STR_Beliashvili_SLAB |
| KEYPLAN: | |

ყოველი შემდეგი რევიზია აუქმებს წინა რევიზიებს

პროექტის სტატუსი: სამშენებლო დოკუმენტაცია

რევიზია

| რევ. | თარიღი | აღწერილობა | დამტკ. |
|---|---|---|---|

შენიშვნები:

მისამართი: ქ.თბილისი ა. ბელიაშვილის ქუჩა №100, №100ა, №102

დამკვეთი: შ.პ.ს "ფერი"

| თანამდებობა | სახელი გვარი | ხელმოწერა |
|---|---|---|
| პროექტის მენეჯერი | | |
| დამტკიცებულია: დამკვეთის მიერ | | |

შემსრულებელი: შპს "ქიუ ენჯინერინგი"
მისამართი: ქ.თბილისი ა.ბაქრაძის №7 ბინა №6

შპს "ქიუ ენჯინერინგის" პროფესიული პასუხისმგებლობის მზღვეველია სს "დაზღვევის საერთაშორისო კომპანია ირაო" (პ/ნ №PFL 417/21)

| თანამდებობა | სახელი გვარი | ხელმოწერა |
|---|---|---|
| დირექტორი | დ.ქევანიშვილი | |
| საპროექტო ჯგუფის უფროსი | ო. ილიუხინი | |
| პროექტის მთ. კონსტრუქტორი | ო. ილიუხინი | |
| შეასრულა | მ.იაკობიძე | |

პროექტის სახელწოდება: მრავალფუნქციური კომპლექსი (II ბლოკი)

პროექტის სტადია: ახალი მშენებლობა

პროექტის ნაწილი: კონსტრუქცია

| | |
|---|---|
| ფორმატი: A2 | ნახაზის დასახელება: გადახურვის ფილის არმირებისსქემა ▽ +35.68, 38.88, 42.08, 45.28 დამატებითი არმირება ზედა შრე Y ღერძის გასწვრივ |
| სტადია: მ.პ. | |
| თარიღი: 24/02/2023 | |
| მასშტაბი: 1:150 | |
| რევიზია: R1 | ნახაზის ნომერი: კ-II.8.68 |
| ფურც. საერთო რაოდენობა: 65 | |

## გადახურვის ფილის არმირების სქემა ▽ +35.68, 38.88, 42.08, 45.28
## (ლიობების გაძლიერება გადახურვის ფილაში)
მ 1:150

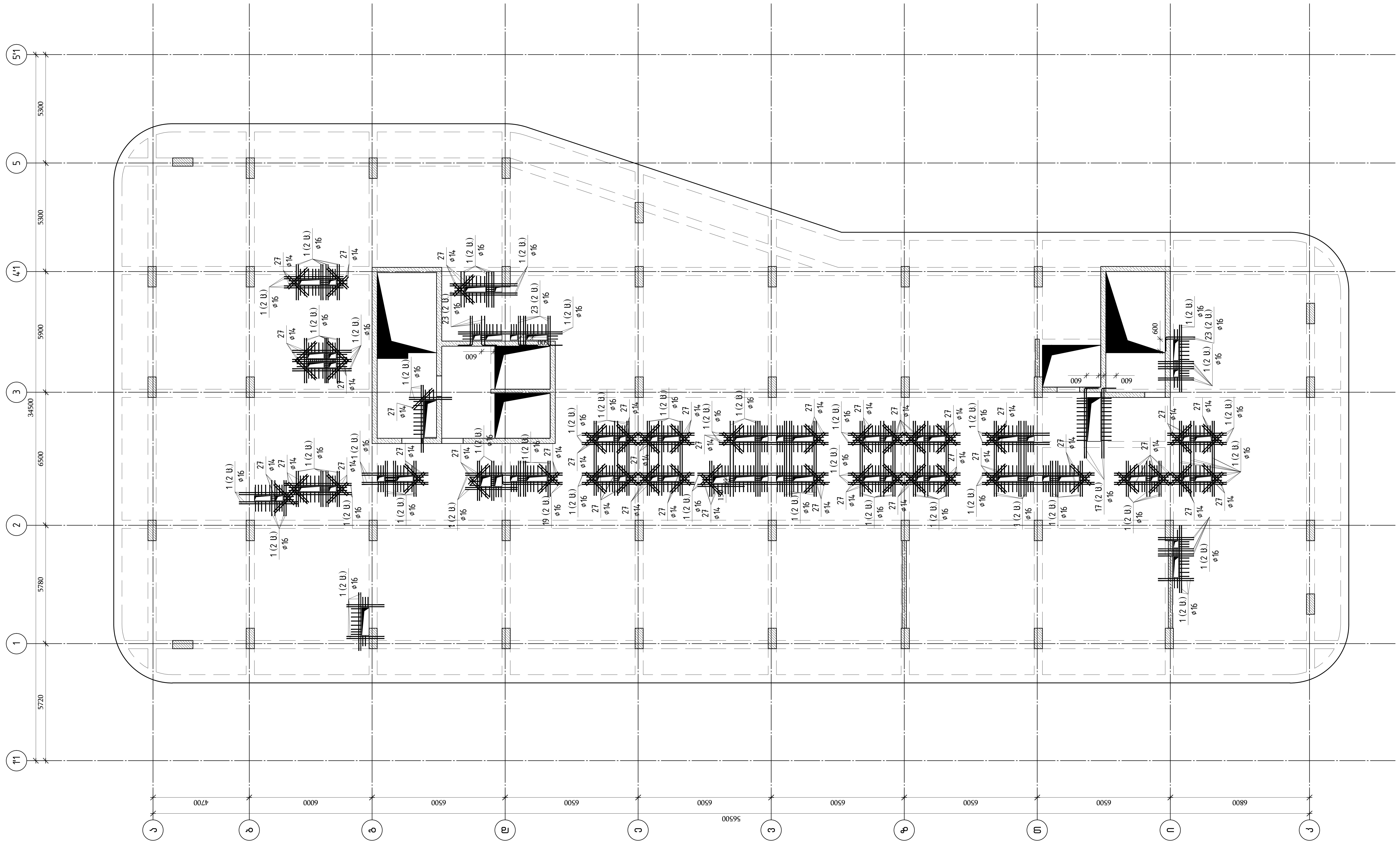

თბილისი / 2023 წელი

ფაილის სახელი:
A2 QE_STR_Beliashvili_SLAB

KEYPLAN:

ყოველი შემდეგი რევიზია აუქმებს წინა რევიზიებს

პროექტის სტატუსი:
სამშენებლო დოკუმენტაცია

რევიზია

| რევ. | თარიღი | აღწერილობა | დამტკ. |
|---|---|---|---|
| | | | |

შენიშვნები:

მისამართი:
ქ.თბილისი ა. ბელიაშვილის ქუჩა
№100, №100ა, №102

დამკვეთი:
შ.პ.ს "ფერი"

| თანამდებობა | სახელი გვარი | ხელმოწერა |
|---|---|---|
| პროექტის მენეჯერი | | |
| დამტკიცებულია: დამკვეთის მიერ | | |

შემსრულებელი:
შპს "ქიუ ენჯინერინგი"
მისამართი:
ქ.თბილისი ა.ბაქრაძის №7 ბინა №6

შპს "ქიუ ენჯინერინგის" პროფესიული პასუხისმგებლობის მზღვეველია სს "დაზღვევის საერთაშორისო კომპანია ირაო" (პ/ნ №PFL 417/21)

| თანამდებობა | სახელი გვარი | ხელმოწერა |
|---|---|---|
| დირექტორი | დ.ქევანიშვილი | |
| საპროექტო ჯგუფის უფროსი | ო. ილიუხინი | |
| პროექტის მთ. კონსტრუქტორი | ო. ილიუხინი | |
| შეასრულა | მ.იაკობიძე | |

პროექტის სახელწოდება:
მრავალფუნქციური კომპლექსი (II ბლოკი)

პროექტის სტადია:
ახალი მშენებლობა

პროექტის ნაწილი:
კონსტრუქცია

| | |
|---|---|
| ფორმატი | A2 |
| სტადია | მ.პ. |
| თარიღი | 24/02/2023 |
| მასშტაბი | 1:150 |

ნახაზის დასახელება:
გადახურვის ფილის არმირებისსქემა ▽ +35.68, 38.88, 42.08, 45.28 ლიობების გაძლიერება გადახურვის ფილაში

| რევიზია: | ნახაზის ნომერი: | ფურც. საერთო რაოდენობა |
|---|---|---|
| R1 | კ–II.8.69 | 65 |

| Јмѣ. | ѣзбпѣзбъ | ѳ ъ ъ ь ѣ ѣ ѳ ъ ъ | ѡѡѵ | ѳъъ ь ъ | ѳъъ ь ъ ѣ |
|---|---|---|---|---|---|
| | | ѣъѳѣь ъъ ѣъ ▽ +35.68, 38.88, 42.08, 45.28 (ѣъѳ–8) | | | |
| | | ъъѳѣь В30 | 206.14 | $м^3$ | |
| 1 | ГОСТ Р 52544-2006 | D16 A500C L=12000 | 120 | 18.94 | 2272.8 |
| 2 | ГОСТ Р 52544-2006 | D10 A500C L=820 | 2060 | 0.51 | 1050.6 |
| 3 | ГОСТ 5781-82* | D6 A240 L=340 | 3440 | 0.08 | 275.2 |
| 4 | ГОСТ Р 52544-2006 | D10 A500C L=1130 | 625 | 0.70 | 437.5 |
| 5 | ГОСТ Р 52544-2006 | D8 A500C L=960 | 66 | 0.38 | 25.1 |
| 6 | ГОСТ Р 52544-2006 | D8 A500C L=860 | 6 | 0.34 | 2.0 |
| 7 | ГОСТ Р 52544-2006 | D8 A500C L=760 | 48 | 0.30 | 14.4 |
| 8 | ГОСТ Р 52544-2006 | D8 A500C L=660 | 17 | 0.26 | 4.4 |
| 9 | ГОСТ Р 52544-2006 | ø10 A500C L=268715 м | | 0.62 | 16552.8 |
| 10 | ГОСТ Р 52544-2006 | ø25 A500C L=9000 | 5 | 34.68 | 173.4 |
| 11 | ГОСТ Р 52544-2006 | ø20 A500C L=4000 | 8 | 9.86 | 78.9 |
| 12 | ГОСТ Р 52544-2006 | ø20 A500C L=3000 | 31 | 7.40 | 229.3 |
| 13 | ГОСТ Р 52544-2006 | ø18 A500C L=4000 | 15 | 7.99 | 119.9 |
| 14 | ГОСТ Р 52544-2006 | ø18 A500C L=3000 | 4 | 5.99 | 24.0 |
| 15 | ГОСТ Р 52544-2006 | ø16 A500C L=5000 | 2 | 7.89 | 15.8 |
| 16 | ГОСТ Р 52544-2006 | ø16 A500C L=5000 | 5 | 7.89 | 39.4 |
| 17 | ГОСТ Р 52544-2006 | ø16 A500C L=4000 | 8 | 6.31 | 50.5 |
| 18 | ГОСТ Р 52544-2006 | ø16 A500C L=4000 | 30 | 6.31 | 189.4 |
| 19 | ГОСТ Р 52544-2006 | ø16 A500C L=3300 | 4 | 5.21 | 20.8 |
| 20 | ГОСТ Р 52544-2006 | ø16 A500C L=3000 | 12 | 4.73 | 56.8 |
| 21 | ГОСТ Р 52544-2006 | ø16 A500C L=3000 | 11 | 4.73 | 52.1 |
| 22 | ГОСТ Р 52544-2006 | ø16 A500C L=3000 | 40 | 4.73 | 189.4 |
| 23 | ГОСТ Р 52544-2006 | ø16 A500C L=2000 | 24 | 3.16 | 75.8 |
| 24 | ГОСТ Р 52544-2006 | ø14 A500C L=4000 | 68 | 4.83 | 328.6 |
| 25 | ГОСТ Р 52544-2006 | ø14 A500C L=3000 | 47 | 3.62 | 170.3 |
| 26 | ГОСТ Р 52544-2006 | ø14 A500C L=3000 | 25 | 3.62 | 90.6 |
| 27 | ГОСТ Р 52544-2006 | ø14 A500C L=1400 | 162 | 1.69 | 273.8 |
| 28 | ГОСТ Р 52544-2006 | ø12 A500C L=5000 | 5 | 4.44 | 22.2 |
| 29 | ГОСТ Р 52544-2006 | ø12 A500C L=4000 | 104 | 3.55 | 369.4 |
| 30 | ГОСТ Р 52544-2006 | ø12 A500C L=3000 | 123 | 2.66 | 327.7 |
| 31 | ГОСТ Р 52544-2006 | ø10 A500C L=8000 | 5 | 4.93 | 24.6 |
| 32 | ГОСТ Р 52544-2006 | ø10 A500C L=7000 | 15 | 4.31 | 64.7 |
| 33 | ГОСТ Р 52544-2006 | ø10 A500C L=5000 | 135 | 3.08 | 415.8 |
| 34 | ГОСТ Р 52544-2006 | ø10 A500C L=4000 | 307 | 2.46 | 756.4 |
| 35 | ГОСТ Р 52544-2006 | ø10 A500C L=3000 | 686 | 1.85 | 1267.7 |
| 36 | ГОСТ Р 52544-2006 | ø10 A500C L=3000 | 6 | 1.85 | 11.1 |
| 37 | ГОСТ Р 52544-2006 | ø10 A500C L=2000 | 5 | 1.23 | 6.2 |
| 38 | ГОСТ Р 52544-2006 | ø8 A500C L=5000 | 50 | 1.98 | 98.8 |
| 39 | ГОСТ Р 52544-2006 | ø8 A500C L=4000 | 355 | 1.58 | 560.9 |

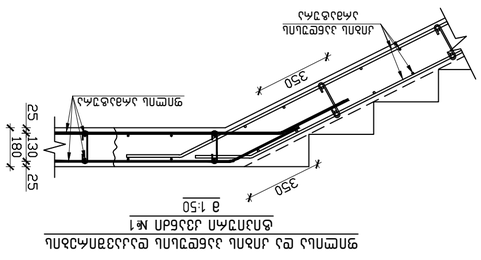
ѳпѵѵпъъ ѳ2 ѵпъѣь ъъѳѳъьъь ѳъъъзѳѵьъь ѳъъъѳѵьъь ъъѳѣь
ъ 1:50
ѳпѵѵпъъ 1–1
ъ 1:20
ѳпѵѵпъъ 2–2
ъ 1:20
ѳпѵѵпъъ 3–3
ъ 1:20
ѳпѵѵпъъ 4–4
ъ 1:20
ѳпѵѵпъъ 5–5
ъ 1:20
ѳпѵѵпъъ 6–6
ъ 1:20
ѳпѵѵпъъ 7–7
ъ 1:20
ѳпѵѵпъъ 8–8
ъ 1:20
ѳѵѵѣѣѳѵѣь ѳъъъѳѵьъь ѳъъъѳѵьъь ѳъъъѳѵьъ

## გადახურვისს ფილაზე ღიობების განლაგების გეგმა ▽ +48.48
მ 1:150

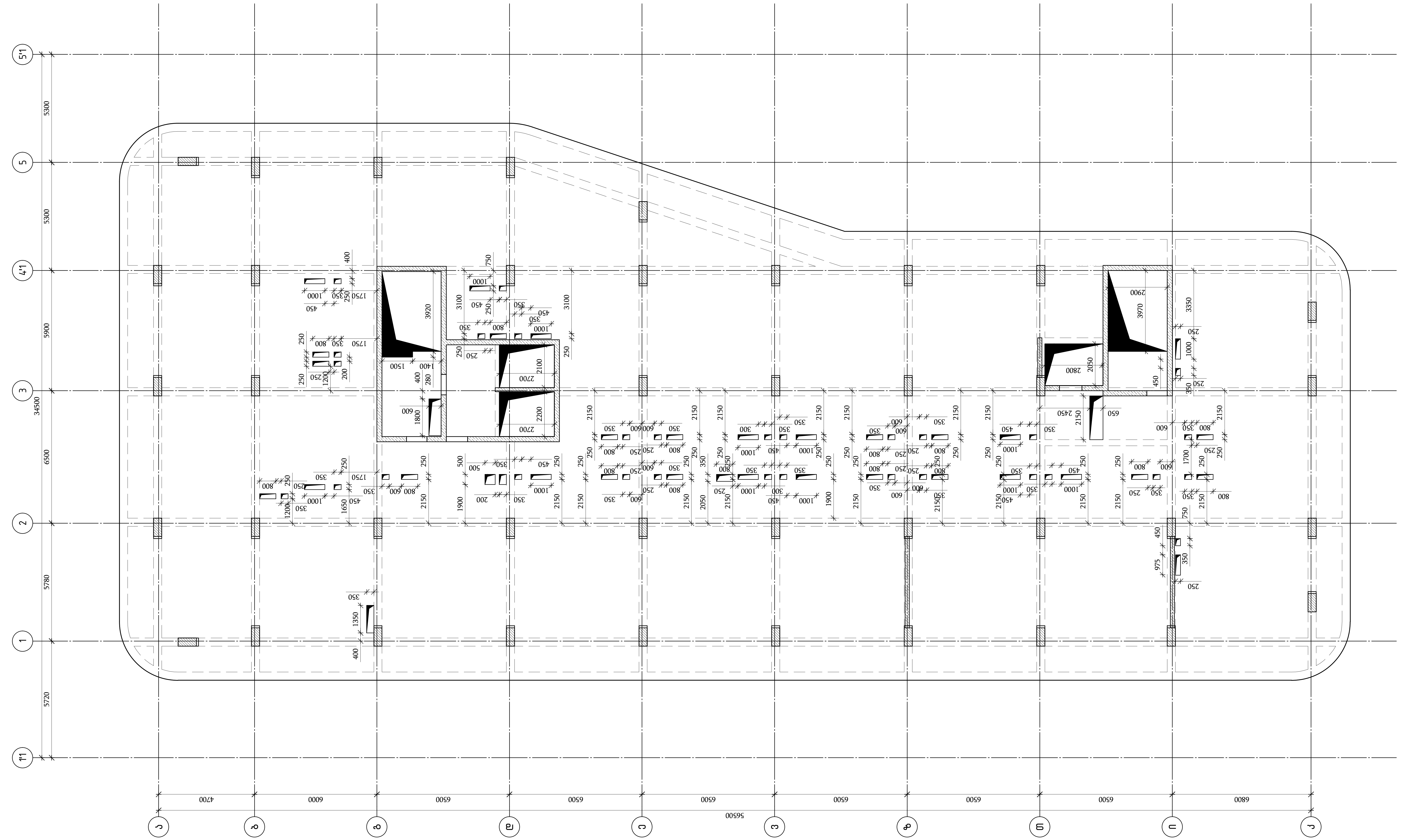

თბილისი / 2023 წელი

ფაილის სახელი:
A2 QE_STR_Beliashvili_SLAB

KEYPLAN:

ყოველი შემდეგი რევიზია აუქმებს წინა რევიზიებს

პროექტის სტატუსი:
სამშენებლო დოკუმენტაცია

რევიზია

| რევ. | თარიღი | აღწერილობა | დამტკ. |
| --- | --- | --- | --- |
| | | | |

შენიშვნები:

მისამართი:
ქ.თბილისი ა. ბელიაშვილის ქუჩა №100, №100ა, №102

დამკვეთი:
შ.პ.ს "ფერი"

| თანამდებობა | სახელი გვარი | ხელმოწერა |
| --- | --- | --- |
| პროექტის მენეჯერი | | |
| დამტკიცებულია: დამკვეთის მიერ | | |

შემსრულებელი:
შპს "ქიუ ენჯინერინგი"

მისამართი :
ქ.თბილისი ა.ბაქრაძის №7 ბინა №6

შპს "ქიუ ენჯინერინგის" პროფესიული პასუხისმგებლობის მზღვეველია სს "დაზღვევის საერთაშორისო კომპანია ირაო" (პ/ნ №PFL 417/21 )

| თანამდებობა | სახელი გვარი | ხელმოწერა |
| --- | --- | --- |
| დირექტორი | დ.ქევანიშვილი | |
| საპროექტო ჯგუფის უფროსი | ო. ილიუხინი | |
| პროექტის მთ. კონსტრუქტორი | ო. ილიუხინი | |
| შეასრულა | მ.იაკობიძე | |

პროექტის სახელწოდება:
მრავალფუნქციური კომპლექსი (II ბლოკი)

პროექტის სტადია:
ახალი მშენებლობა

პროექტის ნაწილი:
კონსტრუქცია

| | |
| --- | --- |
| ფორმატი | A2 |
| სტადია | მ.პ. |
| თარიღი | 24/02/2023 |
| მასშტაბი | 1:150 |

ნახაზის დასახელება:
გადახურვის ფილაში ღიობების განლაგების გეგმა▽ +48.48

| რევიზია: | ნახაზის ნომერი: | ფურც. საერთო რაოდენობა |
| --- | --- | --- |
| R1 | კ-II.8.71 | 65 |

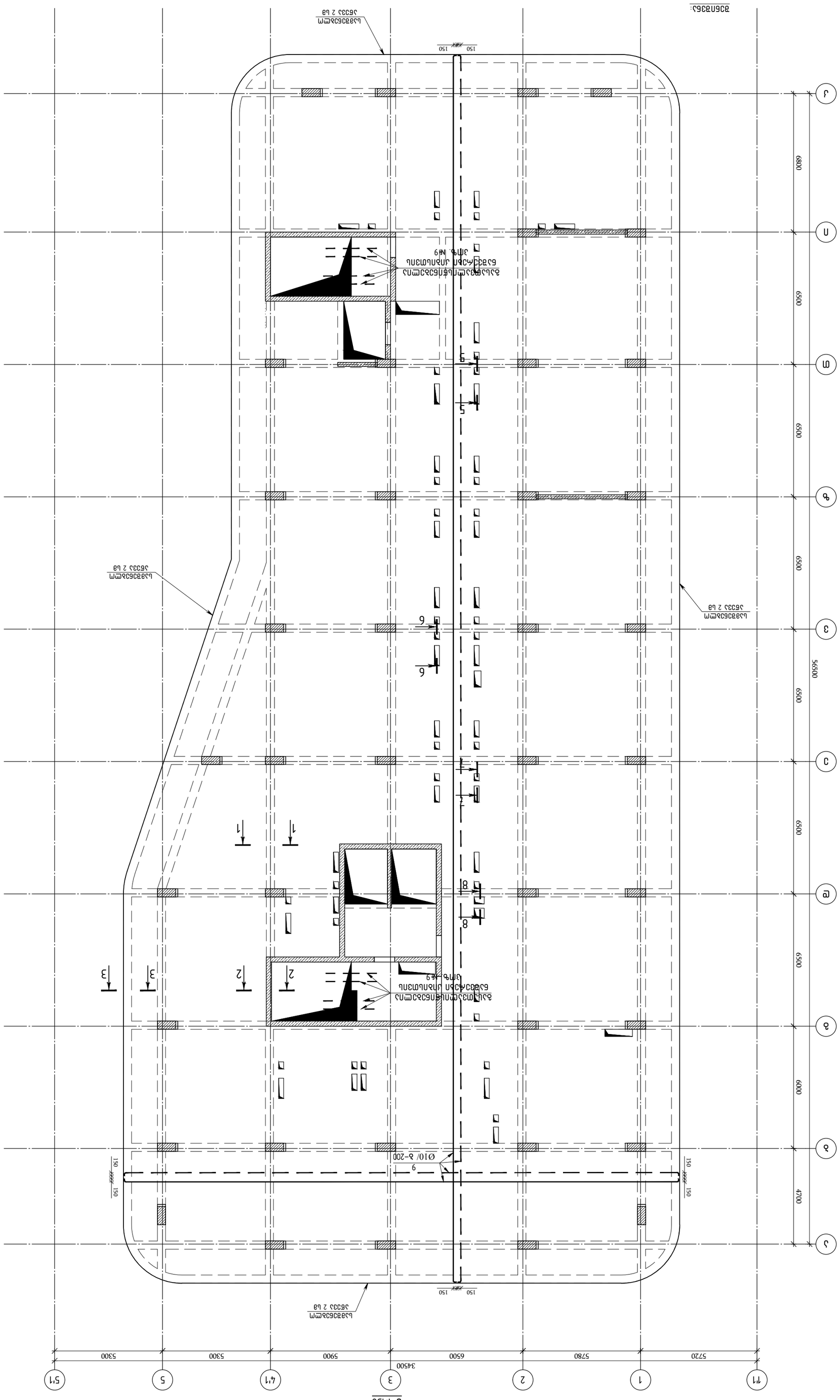
ბაზალტოპლასტიკური არმატურის ბადის სქემა
L=50Xφ
L=25Xφ
L=50Xφ
ბეტონის მომზადება 2 სმ
ბეტონი 2 სმ
ბაზალტოპლასტიკური არმატურის ბადე φ10 A500C
1. ბაზალტოპლასტიკური არმატურის ბადეები უნდა დამზადდეს ბაზალტის ბოჭკოვანი ღეროების საფუძველზე, რომლებიც ერთმანეთთან დაკავშირებულია ორგანული ფისით.
2. ბაზალტოპლასტიკური არმატურის ბადეების ბოჭკოვანი ღეროების ზედაპირი უნდა იყოს ქიმიურად მდგრადი ტუტე გარემოს მიმართ.
3. არმატურის ბადეები უნდა დამზადდეს ქარხნულ პირობებში. ბადე 50×φ ბაზალტოპლასტიკური არმატურის ბადეების ერთმანეთთან შეერთება უნდა მოხდეს ბაზალტოპლასტიკური სამაგრების გამოყენებით.
4. ბაზალტოპლასტიკური არმატურის ბადეების ტრანსპორტირება და შენახვა უნდა მოხდეს ტენისგან დაცულ ადგილას.
ბაზალტოპლასტიკური არმატურის ბადეების სამაგრების სქემა
ბაზალტოპლასტიკური არმატურის ბადეების სამაგრები უნდა განთავსდეს ბადის კუთხეებში და ბადის პერიმეტრის გასწვრივ ყოველ 1 მ-ში ერთხელ.
ბეტონის მომზადება 2 სმ
ბეტონი 2 სმ
ბაზალტოპლასტიკური არმატურის ბადე φ10 A500C
ბაზალტოპლასტიკური არმატურის ბადეების სამაგრები

## გაძლიერების ფილის არმირების სქემა ▽ +48.48
## (დამატებითი არმირება ქვედა შრე x ღერძის გასწვრივ)
მ 1:150

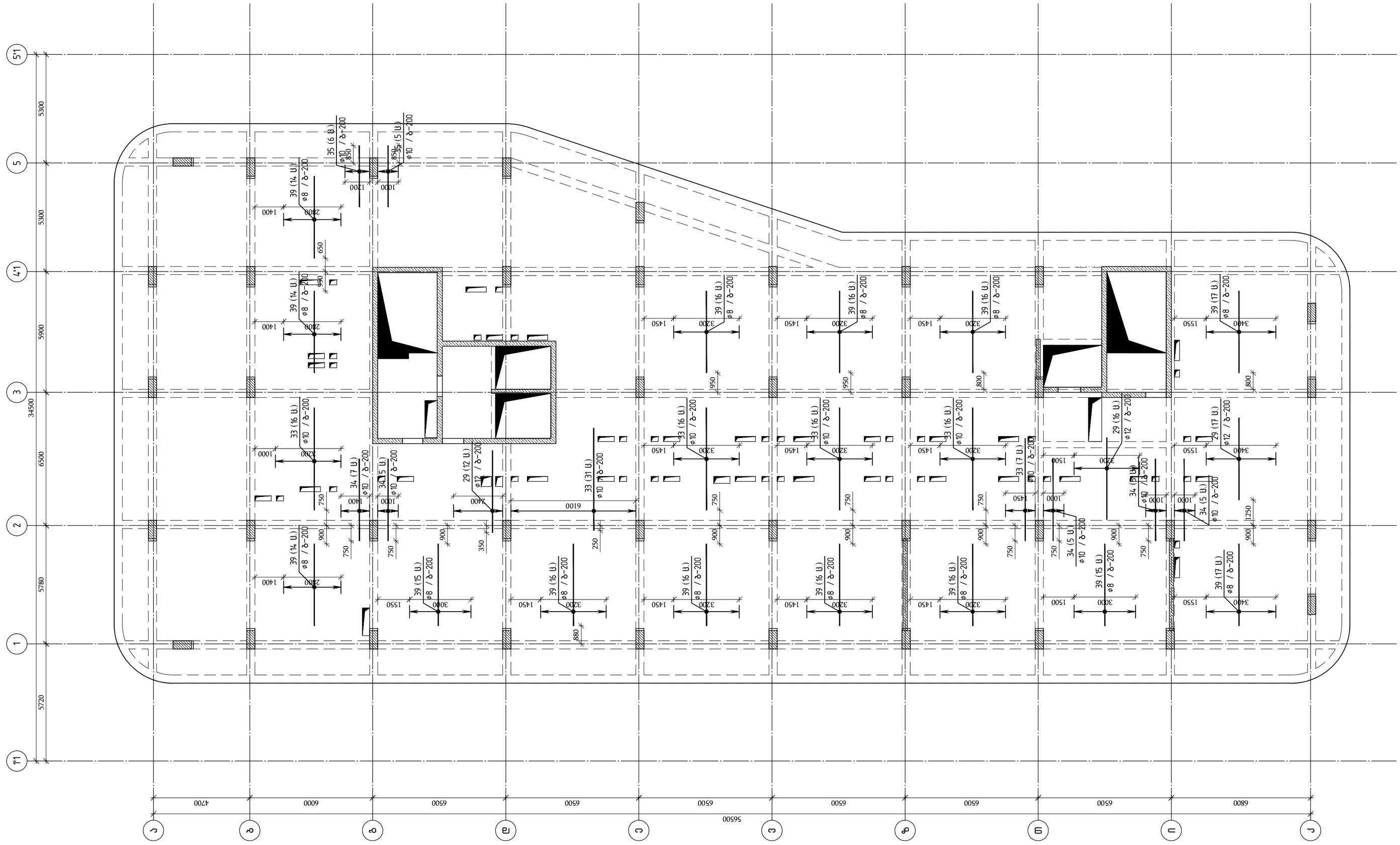


| | |
|---|---|
| თბილისი / 2023 წელი | |
| ფაილის სახელი: A2 QE_STR_Beliashvili_SLAB | |
| KEYPLAN: | |
| ყოველი შემდეგი რევიზია აუქმებს წინა რევიზიებს | |
| პროექტის სტატუსი: სამშენებლო დოკუმენტაცია | |
| რევიზია | |

| რევ. | თარიღი | აღწერილობა | დამტკ. |
|---|---|---|---|
| | | | |
| | | | |
| | | | |
| | | | |
| | | | |
| | | | |
| | | | |
| | | | |

შენიშვნები:

მისამართი:
ქ.თბილისი ა. ბელიაშვილის ქუჩა
№100, №100$^3$, №102

დამკვეთი:
შ.პ.ს "ფერი"

| თანამდებობა | სახელი გვარი | ხელმოწერა |
|---|---|---|
| პროექტის მენეჯერი | | |
| დამგეგმარებლის მთავარი | | |

შემსრულებელი:
შპს "ქიუ ენჯინერინგი"
მისამართი :
ქ.თბილისი აბაკარაძის №7 ბინა №6

შპს "ქიუ ენჯინერინგის"
პროფესიული პასუხისმგებლობის მზღვეველია
სს "დაზღვევის სააქციოთაშორისო კომპანია ირაო"
(პ/ნ №PFL 417/21 )

| თანამდებობა | სახელი გვარი | ხელმოწერა |
|---|---|---|
| დირექტორი | დ.ქევანიშვილი | |
| სპარეციალისტ პასუხის. პირი | ო. ილიუხინი | |
| პროექტის მთ. კონსტრუქტორი | ო. ილიუხინი | |
| შემსრულა | გ.ბაკურიძე | |

პროექტის სახელწოდება:
მრავალფუნქციური კომპლექსი (II ბლოკი)

პროექტის სტადია:
ახალი მშენებლობა

პროექტის ნაწილი:
კონსტრუქცია

| | |
|---|---|
| ფორმატი | A2 |
| სტადია | მ.პ |
| თარიღი | 24/02/2023 |
| მასშტაბი | 1:150 |
| რევიზია | R1 |

ნახაზის დასახელება:
გაძლიერების ფილის არმირებისსქემა
▽ +48.48 დამატებითი არმირება
ქვედა შრე x ღერძის გასწვრივ

| ნახაზის ნომერი: | ფურცლის საერთო რაოდენობა |
|---|---|
| კ-II.8.73 | 65 |

# გადახურვის ფილის არმირების სქემა ▽ +48.48
# (დამატებითი არმირება ქვედა შრე Y ღერძის გასწვრივ)

მ 1:150

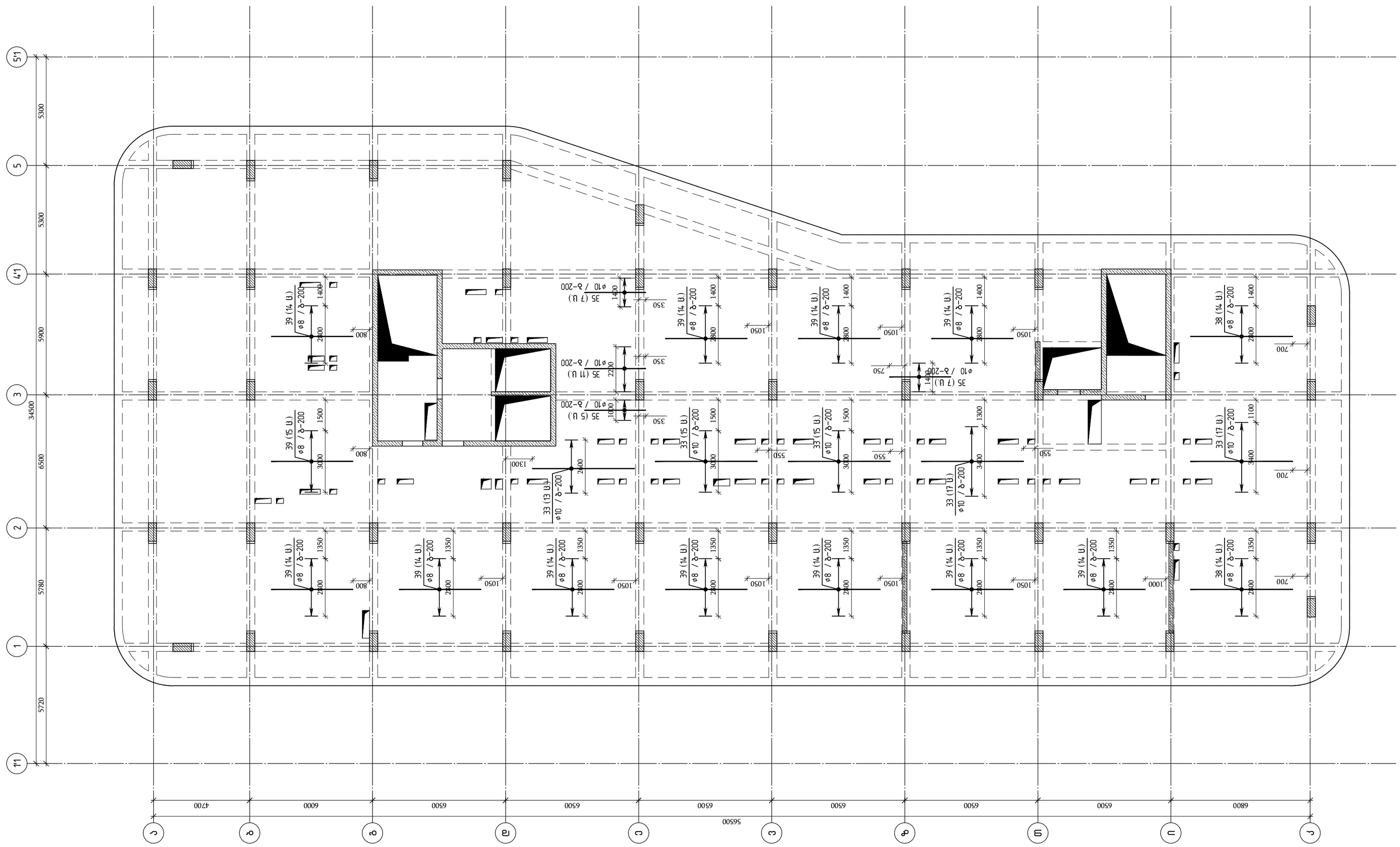


| | |
|---|---|
| თბილისი / 2023 წელი | |
| ფაილის სახელი: | A2 QE_STR_Beliashvili_SLAB |
| KEYPLAN: | |

ყოველი შემდეგი რევიზია აუქმებს წინა რევიზიებს

პროექტის სტატუსი:

სამშენებლო დოკუმენტაცია

რევიზია

| რევ. | თარიღი | აღწერილობა | დამტკ. |
|---|---|---|---|
| | | | |
| | | | |
| | | | |
| | | | |
| | | | |
| | | | |
| | | | |
| | | | |
| | | | |

შენიშვნები:

მისამართი:

ქ.თბილისი ა. ბელიაშვილის ქუჩა
№100, №100², №102

დამკვეთი:

შ.პ.ს "ფერი"

| თანამდებობა | სახელი გვარი | ხელმოწერა |
|---|---|---|
| პროექტის მენეჯერი | | |
| დამკვეთის წარმომადგენელი: დამკვეთის მიერ | | |

შემსრულებელი:

შპს "ქიუ ენჯინირინგი"

მისამართი :
ქ.თბილისი ა.ბაქრაძის №7 ბინა №6

შპს "ქიუ ენჯინირინგის"
პროფესიული აასუხისმგებლობის მზღვეველია
სს "ზაზღვევის საერთაშორისო კომპანია ირაო"
(პ/ნ №PFL 411/21 )

| თანამდებობა | სახელი გვარი | ხელმოწერა |
|---|---|---|
| დირექტორი | დ.ქევანიშვილი | |
| საპროექტო ჯგუფის უფროსი | ო. ილიუხინი | |
| პროექტის მთ. კონსტრუქტორი | ო. ილიუხინი | |
| შეასრულა | გ.ნაკოლიძე | |

პროექტის სახელწოდება:

მრავალფუნქციური კომპლექსი (II ბლოკი)

პროექტის სტადია:

ახალი მშენებლობა

პროექტის ნაწილი:

კონსტრუქცია

| ფორმატი | ნახაზის დასახელება: |
|---|---|
| A2 | გადახურვის ფილის არმირებისქემა |
| სტადია | ▽ +48.48 დამატებითი არმირება |
| R.1 | ქვედა შრე Y ღერძის გასწვრივ |
| თარიღი | |
| 24/02/2023 | |
| მასშტაბი | |
| 1:150 | |

| რევიზია | ნახაზის ნომერი: | ფურც. საერთო რაოდენობა |
|---|---|---|
| R1 | J-II.8.74 | 65 |

# ბალნებისური ფილის არმირების სქემა ▽ +48.48
## (დამატებითი არმირება ზედა შრეა x ღერძის გასწვრივ)

მ 1:150

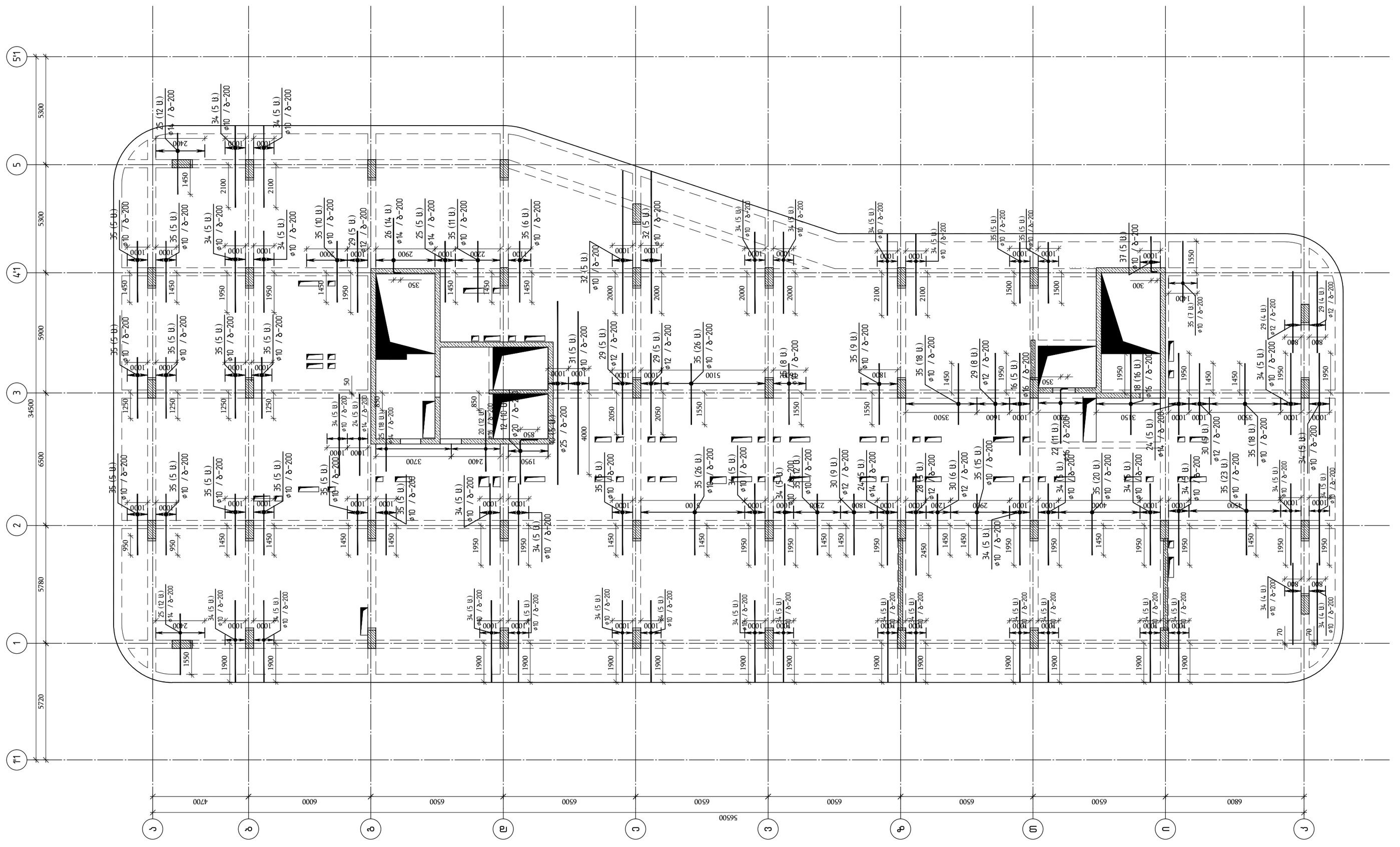


| | |
|---|---|
| თბილისი / 2023 წელი | |
| ფაილის სახელი: | A2 QE_STR_Beliashvili_SLAB |
| KEYPLAN: | |

ყოველი შემდეგი რევიზია აუქმებს წინა რევიზიებს

პროექტის სტატუსი:

სამშენებლო დოკუმენტაცია

რევიზია

| რევ. | თარიღი | აღწერილობა | დამტკ. |
|---|---|---|---|
| | | | |
| | | | |
| | | | |
| | | | |
| | | | |
| | | | |
| | | | |
| | | | |

შენიშვნები:

მისამართი:

ქ.თბილისი ა. ბელიაშვილის ქუჩა
№100, №100$^3$, №102

დამკვეთი:

შ.პ.ს "ფერი"

| თანამდებობა | სახელი გვარი | ხელმოწერა |
|---|---|---|
| პროექტის მენეჯერი | | |
| შესრულებულია დამკვეთის მიერ | | |

შემსრულებელი:

შპს "ქიუ ენჯინირინგი"

მისამართი :
ქ.თბილისი აბაკარაძის №7 ბინა №6

შპს "ქიუ ენჯინირინგის" პროფესიული პასუხისმგებლობის მზღვეველია სს "უნაღვევის საერთაშორისო კომპანია იარაი" (პ/ნ №PFL 417/21 )

| თანამდებობა | სახელი გვარი | ხელმოწერა |
|---|---|---|
| დირექტორი | დ.ქევანიშვილი | |
| საკონტაქტო პირი | ო. ილიუხინი | |
| პროექტის მთ. კონსტრუქტორი | ო. ილიუხინი | |
| შესრულა | გ.ნაკოლიძე | |

პროექტის სახელწოდება:

მრავალფუნქციური კომპლექსი (II ბლოკი)

პროექტის სტადია:
ახალი მშენებლობა

პროექტის ნაწილი:
კონსტრუქცია

| | |
|---|---|
| ფორმატი | A2 |
| სტადია | მ.პ |
| თარიღი | 24/02/2023 |
| მასშტაბი | 1:150 |
| რევიზია | R1 |

ნახაზის დასახელება:
გადახურვის ფილის არმირებისსქემა
▽ +48.48 დამატებითი არმირება ზედა შრე x ღერძის გასწვრივ

| ნახაზის ნომერი: | ფურცლის საერთო რაოდენობა |
|---|---|
| ა-ი.8.75 | 65 |

## გადახურვის ფილის არმირების სქემა ▽ +48.48
## (დამატებითი არმირება ზედა შრე Y ღერძის გასწვრივ)
## მ 1:150

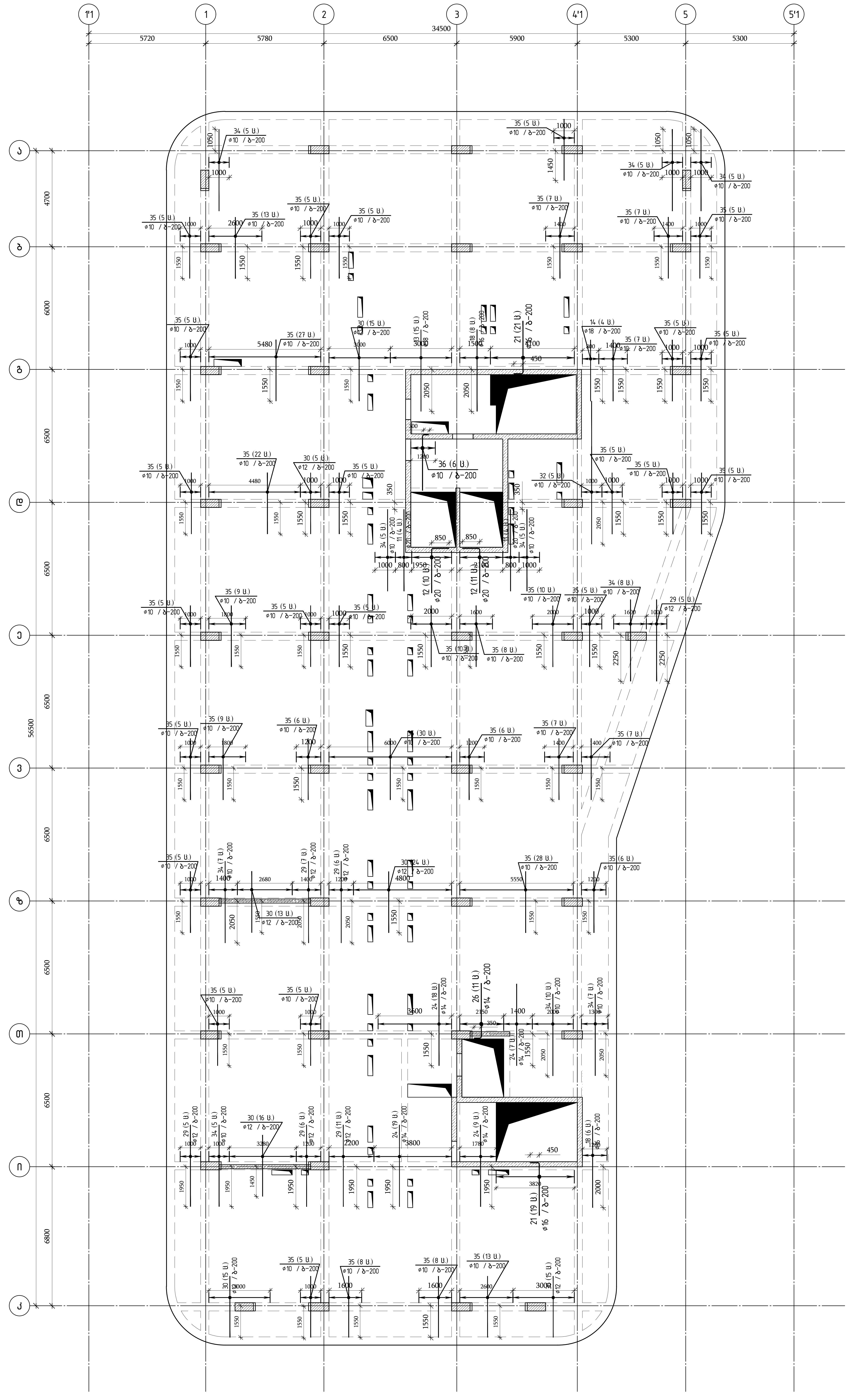


თბილისი / 2023 წელი

ფაილის სახელი: A2 QE_STR_Beliashvili_SLAB

KEYPLAN:

ყოველი შემდეგი რევიზია აუქმებს წინა რევიზიას

პროექტის სტატუსი: სამშენებლო დოკუმენტაცია

რევიზია

| რევ. | თარიღი | აღწერილობა | ხელმ. |
| --- | --- | --- | --- |
| | | | |

შენიშვნები:

მისამართი: ქ.თბილისი ა. ბელიაშვილის ქუჩა №100, №100ა, №102

დამკვეთი: შ.პ.ს "ფერი"

| თანამდებობა | სახელი გვარი | ხელმოწერა |
| --- | --- | --- |
| | | |

შემსრულებელი: შპს "ქიუ ინჟინერინგი" მისამართი: ქ.თბილისი ა.პაპავას ქ №7 ბინა №6

engineering

შპს "ქიუ ინჟინერინგი" პროფესიული პასუხისმგებლობის დაზღვევის ხელშეკრულება სს "ღუდასაკვლეველი მიმდინარე ფინანსური ინვესტმენტ რისკი" (პ/6 №PFL 417/21)

| თანამდებობა | სახელი გვარი | ხელმოწერა |
| --- | --- | --- |
| დირექტორი | ლ. ჩაველაშვილი | |
| საპროექტო ჯგუფის ხელმძღვანელი | ო. ოქროპირიძე | |
| პროექტის მთ. კონსტრუქტორი | ო. ოქროპირიძე | |
| შეასრულა | გ. ისაკაძე | |

პროექტის სახელწოდება: მრავალფუნქციური კომპლექსი (II ეტაპი)

პროექტის სახეობა: ახალი მშენებლობა

პროექტის ნაწილი: კონსტრუქციული

ფურცლის დასახელება: გადახურვის ფილის არმირების სქემა ▽ +48.48 დამატებითი არმირება ზედა შრე Y ღერძის გასწვრივ

| ფორმატი | A2 | ფურცლის ნომერი: | ფურც. საერთო რაოდენობა |
| --- | --- | --- | --- |
| მასშტაბი | 1:150 | კ-II.8.76 | 65 |
| თარიღი | 24/02/2023 | | |
| რევიზია | R1 | | |

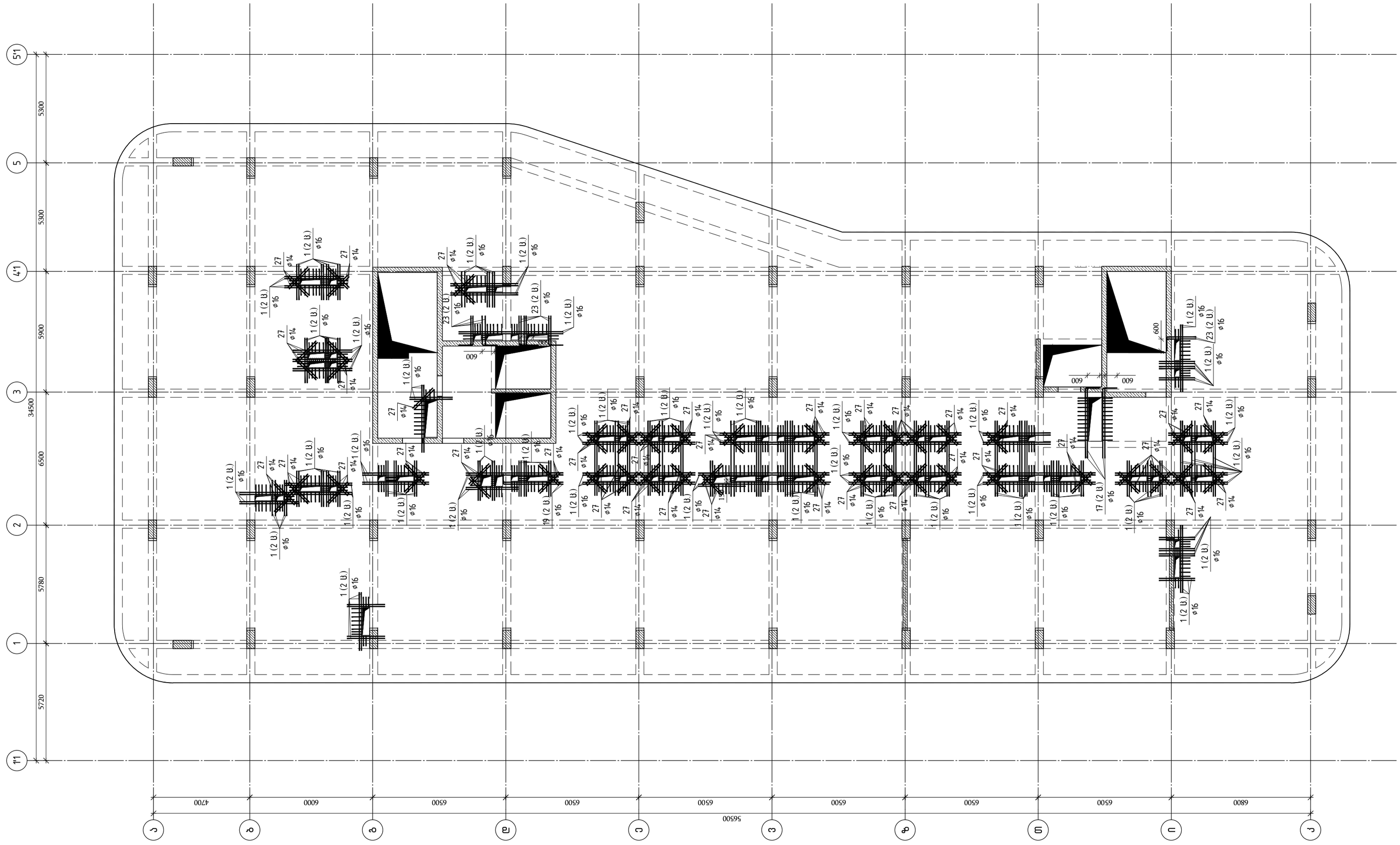


ბადახურვის ფილის არმირების სქემა ▽ +48.48
(ღიობების გაძლიერება გადახურვის ფილაში)
მ 1:50

თბილისი / 2023 წელი

ფაილის სახელი:
A2 QE_STR_Beliashvili_SLAB

KEYPLAN:

ყოველი შემდეგი რევიზია აუქმებს წინა რევიზიებს

პროექტის სტატუსი:

სამშენებლო დოკუმენტაცია

რევიზია

| რევ. | თარიღი | აღწერილობა | დამტკ. |
|---|---|---|---|
| | | | |
| | | | |
| | | | |
| | | | |
| | | | |
| | | | |
| | | | |
| | | | |
| | | | |

შენიშვნები:

მისამართი:

ქ.თბილისი ა. ბელიაშვილის ქუჩა
№100, №100$^3$, №102

დამკვეთი:

შ.პ.ს "ფერი"

| თანამდებობა | სახელი გვარი | ხელმოწერა |
|---|---|---|
| პროექტის მენეჯერი | | |
| დამკვეთის წარმომადგენელი | | |

შემსრულებელი:

შპს "ქიუ ენჯინირინგი"

მისამართი :
ქ.თბილისი აბაკარაძის №7 ბინა №6

შპს "ქიუ ენჯინირინგის"
პროფესიული პასუხისმგებლობის მზღვეველია
სს "ზეაზღვევის საერთაშორისო კომპანია იარაო"
(პ/ნ №PFL 417/21 )

| თანამდებობა | სახელი გვარი | ხელმოწერა |
|---|---|---|
| დირექტორი | დ.ქევანიშვილი | |
| საპროექტო ჯგუფის უფროსი | ო. ილიუხინი | |
| პროექტის მთ. კონსტრუქტორი | ო. ილიუხინი | |
| შემსრულა | გ.ციკოლიძე | |

პროექტის სახელწოდება:

მრავალფუნქციური კომპლექსი (II ბლოკი)

პროექტის სტადია:
ახალი მშენებლობა

პროექტის ნაწილი:
კონსტრუქცია

| | |
|---|---|
| ფორმატი | A2 |
| სტადია | მპ |
| თარიღი | 24/02/2023 |
| მასშტაბი | 1:150 |
| რევიზია | R1 |

ნახაზის დასახელება:
გადახურვის ფილის არმირებისსქემა
▽ +48.48 ღიობების გაძლიერება
გადახურვის ფილაში

| ნახაზის ნომერი: | ფურცლის საერთო რაოდენობა |
|---|---|
| კ-II.8.77 | 65 |

| Ут. | Обозначение | Кол. | Масса ед., кг | Примечание |
|---|---|---|---|---|
| | **Балка БМ1 (2 шт.)** | | | |
| 1 | ГОСТ Р 52544-2006 Ø16 А500С L=12000 | 120 | 18.94 | 2272.8 |
| 2 | ГОСТ Р 52544-2006 Ø10 А500С L=820 | 2060 | 0.51 | 1050.6 |
| 3 | ГОСТ 5781-82* Ø6 А240 L=340 | 3440 | 0.08 | 275.2 |
| 4 | ГОСТ Р 52544-2006 Ø10 А500С L=1130 | 625 | 0.70 | 437.5 |
| 5 | ГОСТ Р 52544-2006 Ø8 А500С L=960 | 66 | 0.38 | 25.1 |
| 6 | ГОСТ Р 52544-2006 Ø8 А500С L=860 | 6 | 0.34 | 2.0 |
| 7 | ГОСТ Р 52544-2006 Ø8 А500С L=760 | 48 | 0.30 | 14.4 |
| 8 | ГОСТ Р 52544-2006 Ø8 А500С L=660 | 17 | 0.26 | 4.4 |
| 9 | ГОСТ Р 52544-2006 Ø10 А500С L=268715 м | | 0.62 | 16552.8 |
| 10 | ГОСТ Р 52544-2006 Ø25 А500С L=9000 | 5 | 34.68 | 173.4 |
| 11 | ГОСТ Р 52544-2006 Ø20 А500С L=4000 | 8 | 9.86 | 78.9 |
| 12 | ГОСТ Р 52544-2006 Ø20 А500С L=3000 | 31 | 7.40 | 229.3 |
| 13 | ГОСТ Р 52544-2006 Ø18 А500С L=4000 | 15 | 7.99 | 119.9 |
| 14 | ГОСТ Р 52544-2006 Ø18 А500С L=3000 | 4 | 5.99 | 24.0 |
| 15 | ГОСТ Р 52544-2006 Ø16 А500С L=5000 | 2 | 7.89 | 15.8 |
| 16 | ГОСТ Р 52544-2006 Ø16 А500С L=5000 | 5 | 7.89 | 39.4 |
| 17 | ГОСТ Р 52544-2006 Ø16 А500С L=4000 | 8 | 6.31 | 50.5 |
| 18 | ГОСТ Р 52544-2006 Ø16 А500С L=4000 | 30 | 6.31 | 189.4 |
| 19 | ГОСТ Р 52544-2006 Ø16 А500С L=3300 | 4 | 5.21 | 20.8 |
| 20 | ГОСТ Р 52544-2006 Ø16 А500С L=3000 | 12 | 4.73 | 56.8 |
| 21 | ГОСТ Р 52544-2006 Ø16 А500С L=3000 | 40 | 4.73 | 189.4 |
| 22 | ГОСТ Р 52544-2006 Ø16 А500С L=3000 | 11 | 4.73 | 52.1 |
| 23 | ГОСТ Р 52544-2006 Ø16 А500С L=2000 | 24 | 3.16 | 75.8 |
| 24 | ГОСТ Р 52544-2006 Ø14 А500С L=4000 | 68 | 4.83 | 328.6 |
| 25 | ГОСТ Р 52544-2006 Ø14 А500С L=3000 | 47 | 3.62 | 170.3 |
| 26 | ГОСТ Р 52544-2006 Ø14 А500С L=3000 | 25 | 3.62 | 90.6 |
| 27 | ГОСТ Р 52544-2006 Ø14 А500С L=1400 | 162 | 1.69 | 273.8 |
| 28 | ГОСТ Р 52544-2006 Ø12 А500С L=5000 | 5 | 4.44 | 22.2 |
| 29 | ГОСТ Р 52544-2006 Ø12 А500С L=4000 | 116 | 3.55 | 412.0 |
| 30 | ГОСТ Р 52544-2006 Ø12 А500С L=3000 | 123 | 2.66 | 327.7 |
| 31 | ГОСТ Р 52544-2006 Ø10 А500С L=8000 | 5 | 4.93 | 24.6 |
| 32 | ГОСТ Р 52544-2006 Ø10 А500С L=7000 | 15 | 4.31 | 64.7 |
| 33 | ГОСТ Р 52544-2006 Ø10 А500С L=5000 | 179 | 3.08 | 551.3 |
| 34 | ГОСТ Р 52544-2006 Ø10 А500С L=4000 | 272 | 2.46 | 670.2 |
| 35 | ГОСТ Р 52544-2006 Ø10 А500С L=3000 | 683 | 1.85 | 1262.2 |
| 36 | ГОСТ Р 52544-2006 Ø10 А500С L=3000 | 6 | 1.85 | 11.1 |
| 37 | ГОСТ Р 52544-2006 Ø10 А500С L=2000 | 5 | 1.23 | 6.2 |
| 38 | ГОСТ Р 52544-2006 Ø8 А500С L=5000 | 28 | 1.98 | 55.3 |
| 39 | ГОСТ Р 52544-2006 Ø8 А500С L=4000 | 387 | 1.58 | 611.5 |

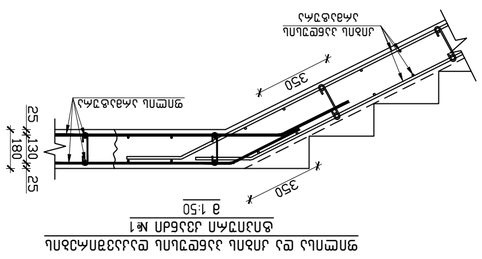


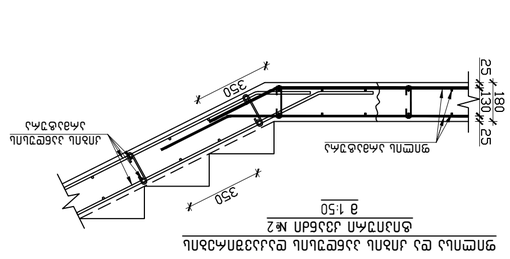





Ø8 А500С L=4000
Ø8 А500С L=5000
Ø10 А500С L=2687.15 м
Ø10 А500С L=660
Ø10 А500С L=760
Ø10 А500С L=860
Ø10 А500С L=1130
Ø12 А500С L=3000
Ø12 А500С L=4000
Ø12 А500С L=5000
Ø14 А500С L=1400
Ø14 А500С L=3000
Ø14 А500С L=4000
Ø16 А500С L=2000
Ø16 А500С L=3000
Ø16 А500С L=3000
Ø16 А500С L=3300
Ø16 А500С L=4000
Ø16 А500С L=4000
Ø16 А500С L=5000
Ø16 А500С L=5000
Ø18 А500С L=3000
Ø18 А500С L=4000
Ø20 А500С L=3000
Ø20 А500С L=4000
Ø25 А500С L=9000
Ø10 А500С L=2000
Ø10 А500С L=3000
Ø10 А500С L=3000
Ø10 А500С L=4000
Ø10 А500С L=5000
Ø10 А500С L=7000
Ø10 А500С L=8000

გადახურვისს ფილაზე ღიობების განლაგების გეგმა ▽ +51.68, +54.88, +58.08
მ 1:150

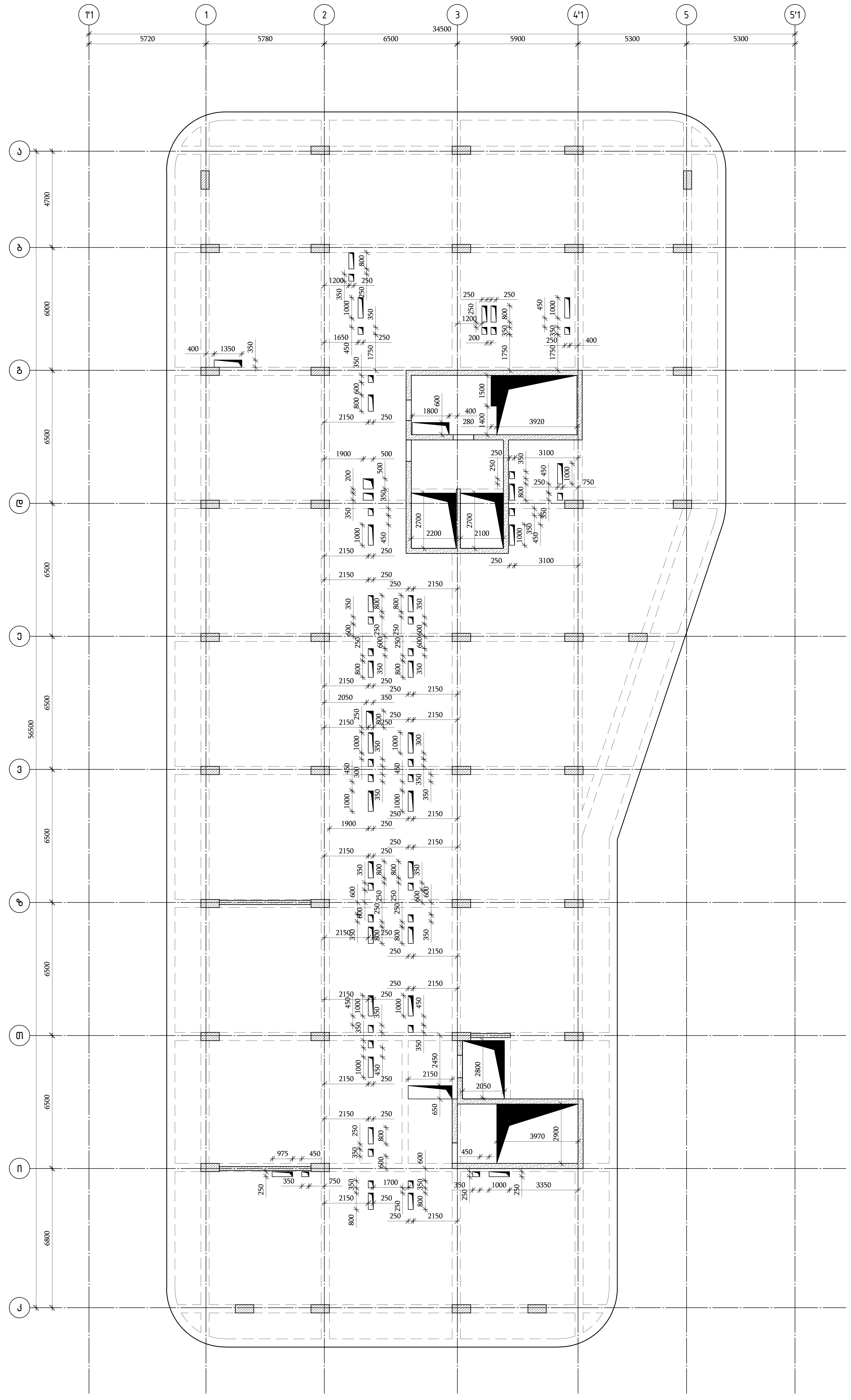

თბილისი / 2023 წელი

ფაილის სახელი:
A2 QE_STR_Beliashvili_SLAB

KEYPLAN:

ყოველი შემდეგი რევიზია აუქმებს წინა რევიზიებს

პროექტის სტატუსი:
სამშენებლო დოკუმენტაცია

რევიზია

| რევ. | თარიღი | აღწერილობა | დამტკ. |
| --- | --- | --- | --- |

შენიშვნები:

მისამართი:
ქ.თბილისი ა. ბელიაშვილის ქუჩა №100, №100ᵃ, №102

დამკვეთი:
შ.პ.ს "ფერი"

| თანამდებობა | სახელი გვარი | ხელმოწერა |
| --- | --- | --- |
| პროექტის მენეჯერი | | |
| მთავარი კონსტრუქტორი / მთავრობის ექსპერტი | | |

შემსრულებელი:
შპს "ქიუ ენჯინირინგი"
მისამართი:
ქ.თბილისი ა.ბაქრაძის №7 ბინა №6

შპს "ქიუ ენჯინირინგის" პროფესიული პასუხისმგებლობის მზღვეველია სს "დაზღვევის საერთაშორისო კომპანია ირაო" (პ/ნ №PFL 417/21)

| თანამდებობა | სახელი გვარი | ხელმოწერა |
| --- | --- | --- |
| დირექტორი | დ. ქევხიშვილი | |
| საპროექტო ჯგუფის უფროსი | ო. ილიაშვილი | |
| პროექტის მთ. კონსტრუქტორი | ო. ილიაშვილი | |
| შემსრულებელი | მ. იაკობიძე | |

პროექტის სახელწოდება:
მრავალფუნქციური კომპლექსი (II ბლოკი)

პროექტის სტადია:
ახალი მშენებლობა

პროექტის ნაწილი:
კონსტრუქცია

ფორმატი: A2
სტადია: მ.პ
თარიღი: 24/02/2023
მასშტაბი: 1:150
რევიზია: R1

ნახაზის დასახელება:
გადახურვის ფილაში ღიობების განლაგების გეგმა ▽ +51.68, +54.88, +58.08

ნახაზის ნომერი: კ-II.8.79
ფურც. საერთო რაოდენობა: 65

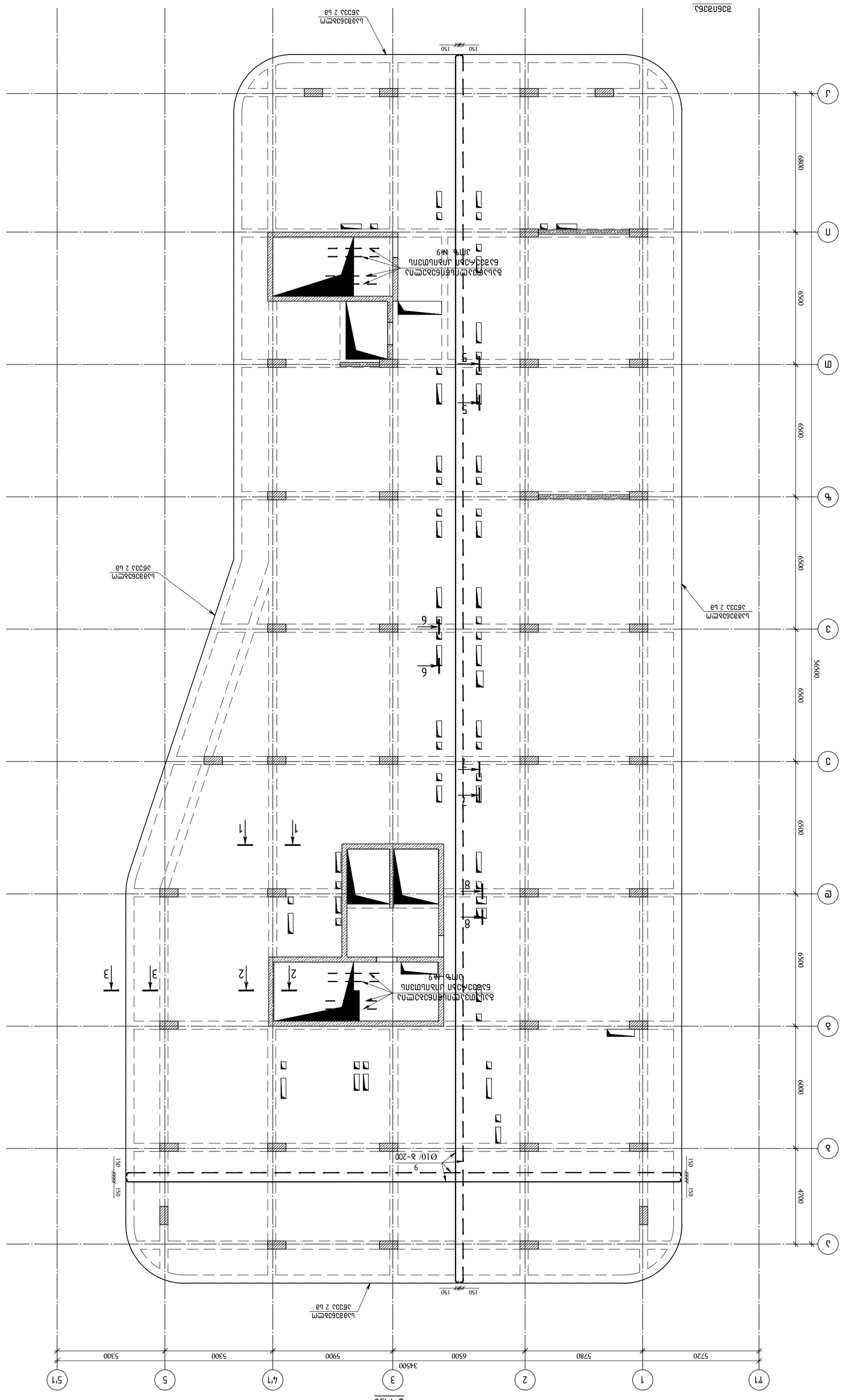
ბეტონი B30 W6 F150
ბალიშის ქვეშ ბეტონის მომზადება B7.5 სისქით 100მმ
ფილა 2 სართ
ფილა 2 სართ
ფილა 2 სართ

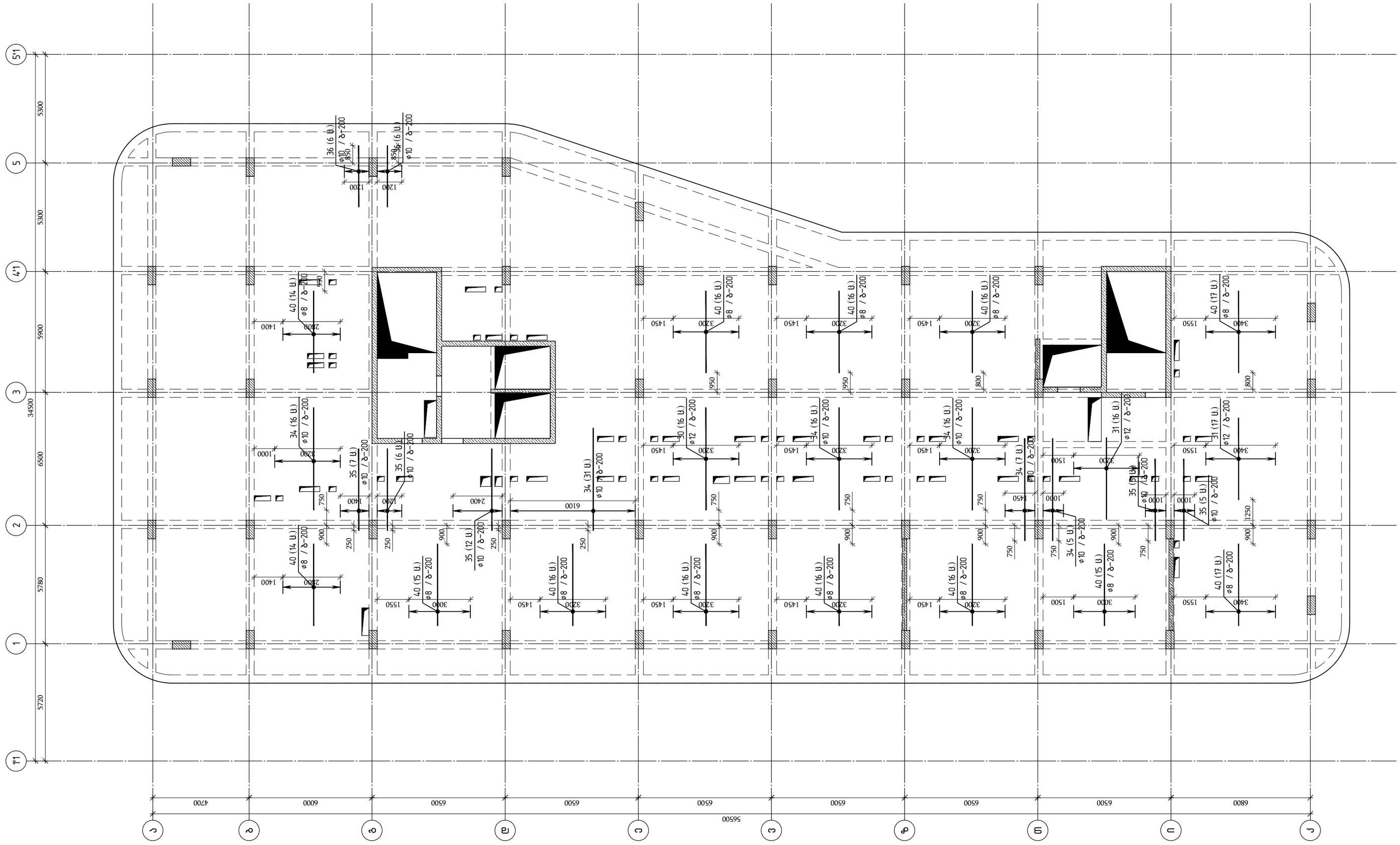


გადახურვის ფილის არმირების სქემა ▽ +51.68, +54.88, +58.08
(დამატებითი არმირება ქვემოდ შრე x ღერძის გასწვრივ)
მ 1:150

| | |
|---|---|
| თბილისი / 2023 წელი | |
| ფაილის სახელი: A2 QE_STR_Beliashvili_SLAB | |
| KEYPLAN: | |
| ყოველი შემდეგი რევიზია აუქმებს წინა რევიზიებს | |
| პროექტის სტატუსი: საგრძნებლო დოკუმენტაცია | |
| რევიზია | |

| რევ. | თარიღი | აღწერილობა | დამტკ. |
|---|---|---|---|
| | | | |
| | | | |
| | | | |
| | | | |
| | | | |
| | | | |
| | | | |
| | | | |

შენიშვნები:

მისამართი:
ქ.თბილისი ა. ბელიაშვილის ქუჩა
№100, № 100², №102

დამკვეთი:
შ.პ.ს "ფერარი"

| თანამდებობა | სახელი გვარი | ხელმოწერა |
|---|---|---|
| პროექტის მენეჯერი | | |
| დამტკიცებულია: დამკვეთის მიერ | | |

შემსრულებელი:
შპს "ქიუ ენჯინირინგი"
მისამართი :
ქ.თბილისი ა.ბაქრაძის №7 ბინა №6

შპს "ქიუ ენჯინირინგის"
პროფესიული პასუხისმგებლობის მზღვეველია
სს "ლაზღვევის საერთაშორისო კომპანია ირარო"
(პ/ნ №PFL 413/21 )

| თანამდებობა | სახელი გვარი | ხელმოწერა |
|---|---|---|
| დირექტორი | ლ.კვანტიშვილი | |
| საპროექტო ჯგუფის უფროსი | ო. ილიუხინი | |
| პროექტის მთ. კონსტრუქტორი | ო. ილიუხინი | |
| შეასრულა | მ.ბაკურიძე | |

პროექტის სახელწოდება:
მრავალფუნქციური კომპლექსი (II ბლოკი)

პროექტის სტადია:
ახალი მშენებლობა

პროექტის ნაწილი:
კონსტრუქცია

| | |
|---|---|
| ფორმატი: A2 | ნახაზის დასახელება: გადახურვის ფილის არმირებისსქემა ▽ +51.68, +54.88, +58.08 დამატებითი არმირება ქვემოდ შრე x ღერძის გასწვრივ |
| სტადია: მ.პ. | |
| თარიღი: 24/02/2023 | |
| მასშტაბი: 1:150 | |
| რევიზია: R1 | ნახაზის ნომერი: ა-II.8.81 |
| | ფურც. საერთო რაოდენობა: 65 |

# გადახურვის ფილის არმირების სქემა ▽ +5168, +54.88, +58.08
# (დამატებითი არმირება ქვედა შრე Y ღერძის გასწვრივ)

მ 1:150

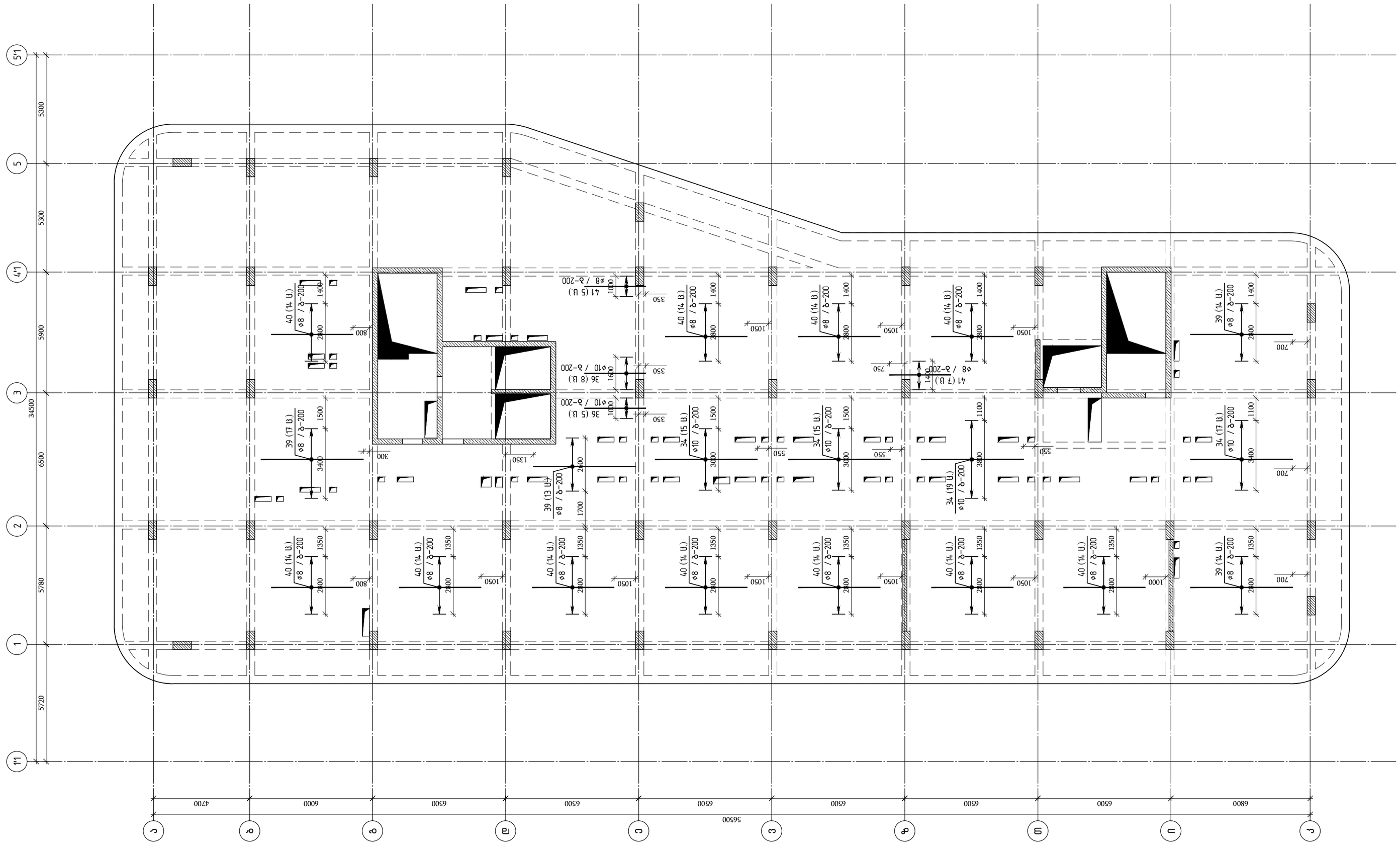


თბილისი / 2023 წელი

ფაილის სახელი:
A2 QE_STR_Beliashvili_SLAB

KEYPLAN:

ყოველი შემდეგი რევიზია აუქმებს წინა რევიზიებს

პროექტის სტატუსი:

სამშენებლო დოკუმენტაცია

რევიზია

| რევ. | თარიღი | აღწერილობა | დამტკ. |
|---|---|---|---|
| | | | |
| | | | |
| | | | |
| | | | |
| | | | |
| | | | |
| | | | |
| | | | |
| | | | |

შენიშვნები:

მისამართი:

ქ.თბილისი ა. ბელიაშვილის ქუჩა
№100, №100², №102

დამკვეთი:

შ.პ.ს "ფერი"

| თანამდებობა | სახელი გვარი | ხელმოწერა |
|---|---|---|
| პროექტის მენეჯერი | | |
| დამკვეთის/დამკვეთის მიერ უფლებამოსილი პირი | | |

შემსრულებელი:

შპს "ქიუ ენჯინირინგი"

მისამართი :
ქ.თბილისი ა.ბაქრაძის №7 ბინა №6

შპს "ქიუ ენჯინირინგის"
პროფესიული აასუხისმგებლობის მზღვეველია
სს "ზეაზღვევის საერთაშორისო კომპანია იარაო"
(პ/ნ №PFL 411/21 )

| თანამდებობა | სახელი გვარი | ხელმოწერა |
|---|---|---|
| დირექტორი | დ.ქევანიშვილი | |
| საპროექტო ჯგუფის უფროსი პროექტის მთ კონსტრუქტორი | ო. ილიუხინი | |
| | ო. ილიუხინი | |
| შეასრულა | მ.მაკოიძე | |

პროექტის სახელწოდება:

მრავალფუნქციური კომპლექსი (II ბლოკი)

პროექტის სტადია:
ახალი მშენებლობა

პროექტის ნაწილი:
კონსტრუქცია

| | |
|---|---|
| ფორმატი | A2 |
| სტადია | მ.პ |
| თარიღი | 24/02/2023 |
| მასშტაბი | 1:150 |
| რევიზია | R1 |

ნახაზის დასახელება:
გადახურვის ფილის არმირებისქემა
▽ +5168, +54.88, +58.08 დამატებითი არმირება ქვედა შრე Y ღერძის გასწვრივ

ნახაზის ნომერი:
J-II.8.82

ფურც. საერთო რაოდენობა
65

## ფილის არმირების სქემა ▽ +5168, +5488, +5808 x ღერძის გასწვრივ ზედა შრე (დამატებითი არმირება ზედა შრე x ღერძის გასწვრივ)

მ 1:150

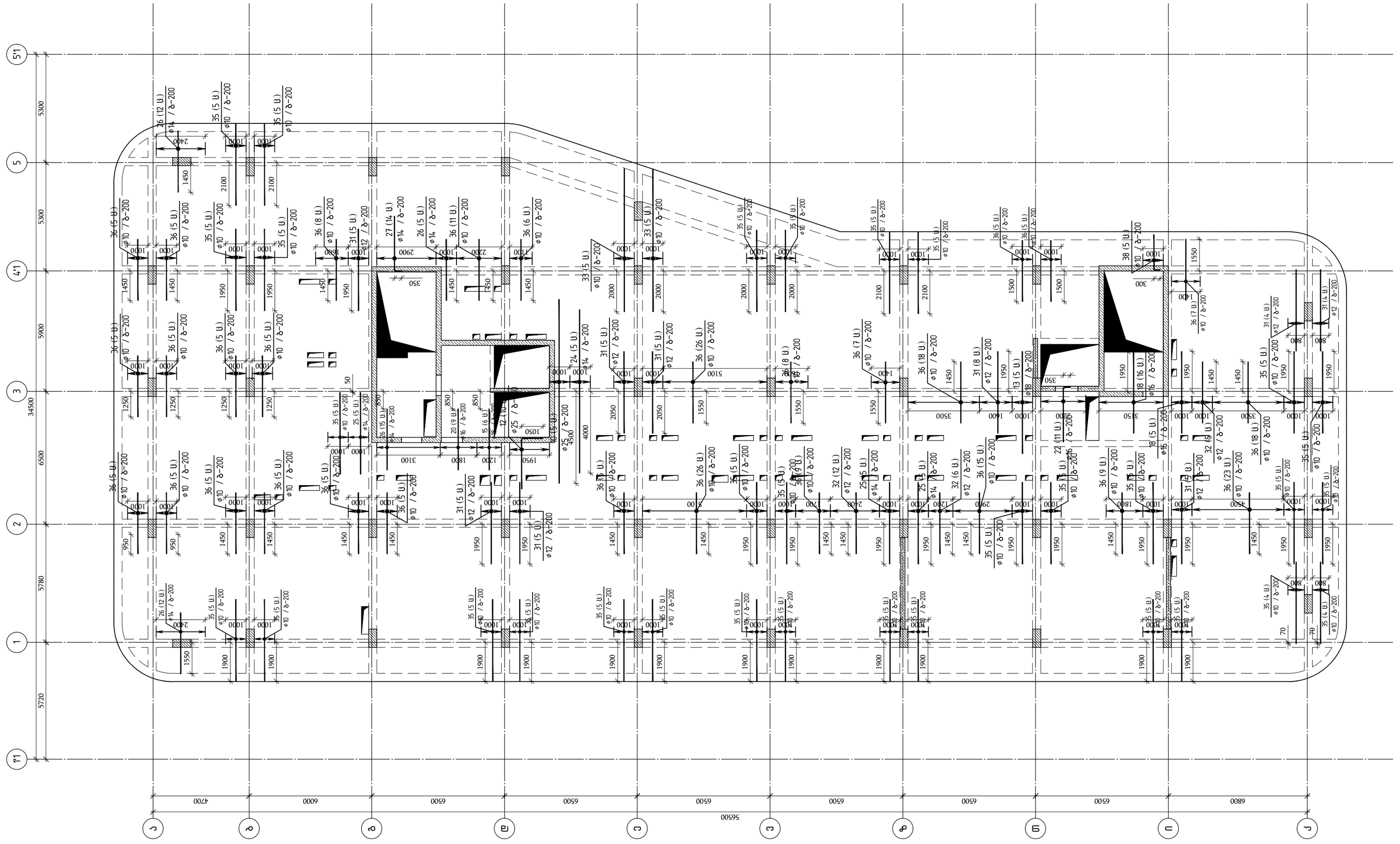


თბილისი / 2023 წელი

ფაილის სახელი:
A2 QE_STR_Beliashvili_SLAB

KEYPLAN:

ყოველი შემდეგი რევიზია აუქმებს წინა რევიზიებს

პროექტის სტატუსი:

სამშენებლო დოკუმენტაცია

რევიზია

| რევ. | თარიღი | აღწერილობა | დამტკ. |
|---|---|---|---|
| | | | |
| | | | |
| | | | |
| | | | |
| | | | |
| | | | |
| | | | |
| | | | |

შენიშვნები:

მისამართი:

ქ.თბილისი ა. ბელიაშვილის ქუჩა
№100, №100$^3$, №102

დამკვეთი:

შ.პ.ს "ფერარი"

| თანამდებობა | სახელი გვარი | ხელმოწერა |
|---|---|---|
| პროექტის მენეჯერი | | |
| შესრულებულია დამკვეთის მიერ | | |

შემსრულებელი:

შპს "ქიუ ენჯინირინგი"

მისამართი :
ქ.თბილისი აბაკარაძის №7 ბინა №6

შპს "ქიუ ენჯინირინგის"
პროფესიული პასუხისმგებლობის მზღვეველია
სს "ეროვნული საერთაშორისო კომპანია ირაო"
(პ/ნ №PFL 417/21 )

| თანამდებობა | სახელი გვარი | ხელმოწერა |
|---|---|---|
| დირექტორი | დ.ქევანიშვილი | |
| საკონტაქტო პირი | ო. ილიუხინი | |
| პროექტის მთ. კონსტრუქტორი | ო. ილიუხინი | |
| შემსრულა | გ.ციკოლიძე | |

პროექტის სახელწოდება:

მრავალფუნქციური კომპლექსი (II ბლოკი)

პროექტის სტადია:
ახალი მშენებლობა

პროექტის ნაწილი:
კონსტრუქცია

| | |
|---|---|
| ფორმატი | A2 |
| სტადია | მ.პ |
| თარიღი | 24/02/2023 |
| მასშტაბი | 1:150 |
| რევიზია | R1 |

ნახაზის დასახელება:
გადახურვის ფილის არმირებისსქემა
▽ +5168, +5488, +5808 დამატებითი არმირება ზედა შრე x ღერძის გასწვრივ

ნახაზის ნომერი: ქ-ი.8.83

ფურცლის საერთო რაოდენობა 65

## გადახურვის ფილის არმირების სქემა ▽ +51.68, +54.88, +58.08
## (დამატებითი არმირება ზედა შრე Y ღერძის გასწვრივ)
## მ 1:150

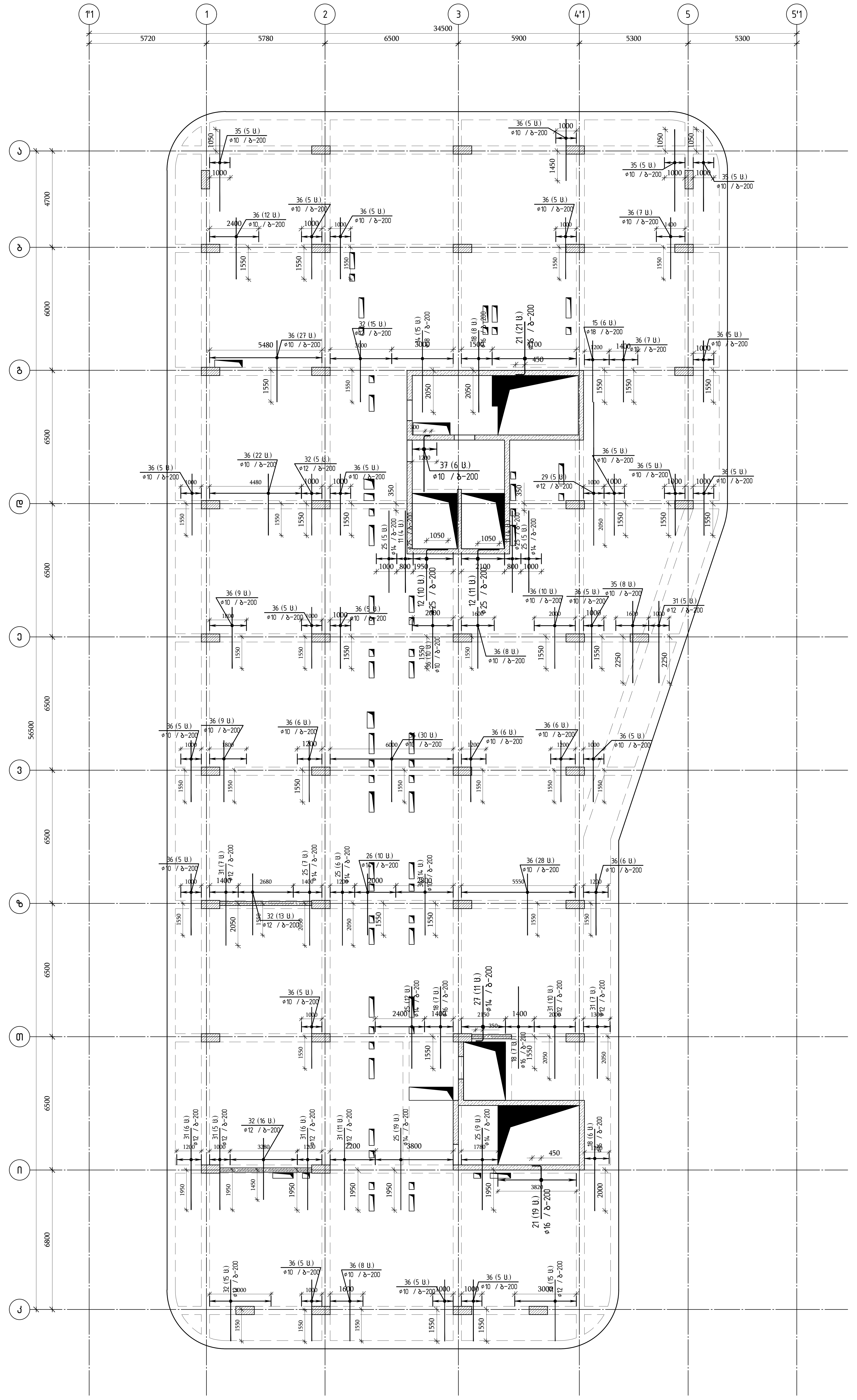

| | | |
|---|---|---|
| პროექტის სტატუსი: | სამშენებლო დოკუმენტაცია | |
| რევიზია | | |
| რევ | თარიღი | აღწერილობა / შენიშ. |

შენიშვნები:

მისამართი: ქ.თბილისი ა. ბელიაშვილის ქუჩა № 100, № 100ა, № 102

დამკვეთი: შ.პ.ს "ფორი"

| თანამდებობა | სახელი გვარი | ხელმოწერა |
|---|---|---|
| პროექტის მენეჯმენტის დეპარტამენტის ხელმ. | | |

engineering

შემსრულებელი: შპს "ქიუ ინჟინერინგი"
მისამართი: ქ.თბილისი ა.პაპავასის №7 ბინა №6

შპს "ქიუ ინჟინერინგის" პროფესიული პასუხისმგებლობის დაზღვევის სს "დაზღვევის საერთაშორისო კომპანია ირაო" (პ/ნ №PFL 417/21)

| თანამდებობა | სახელი გვარი | ხელმოწერა |
|---|---|---|
| დირექტორი | დ.ქევხიშვილი | |
| საპროექტო ჯგუფის უფროსი | თ. ილიაშვილი | |
| პროექტის მთ. კონსტრუქტორი | თ. ილიაშვილი | |
| შემსრულებელი | გ.ასატიანი | |

პროექტის სახელწოდება: მრავალფუნქციური კომპლექსი (II ეტაპი)

პროექტის სტადია: ახალი მშენებლობა

პროექტის ნაწილი: კონსტრუქციული

| | |
|---|---|
| ფორმატი | A2 |
| სტადია | მ.პ. |
| თარიღი | 24/02/2023 |
| მასშტაბი | 1:150 |
| რევიზია: | R1 |

ნახაზის დასახელება: გადახურვის ფილის არმირების სქემა ▽ +51.68, +54.88, +58.08 დამატებითი არმირება ზედა შრე Y ღერძის გასწვრივ

ნახაზის ნომერი: კ-II.8.84

ფურც. საერთო რაოდენობა: 65

თარიღი / 2023 წელი
ფაილის სახელი: A2 QE_STR_Beliashvili_SLAB
KEYPLAN:

## გადახურვის ფილის არმირების სქემა ▽ +51.68, +54.88, +58.08
## (ღიობების გაძლიერება გადახურვის ფილაში)
მ 1:150

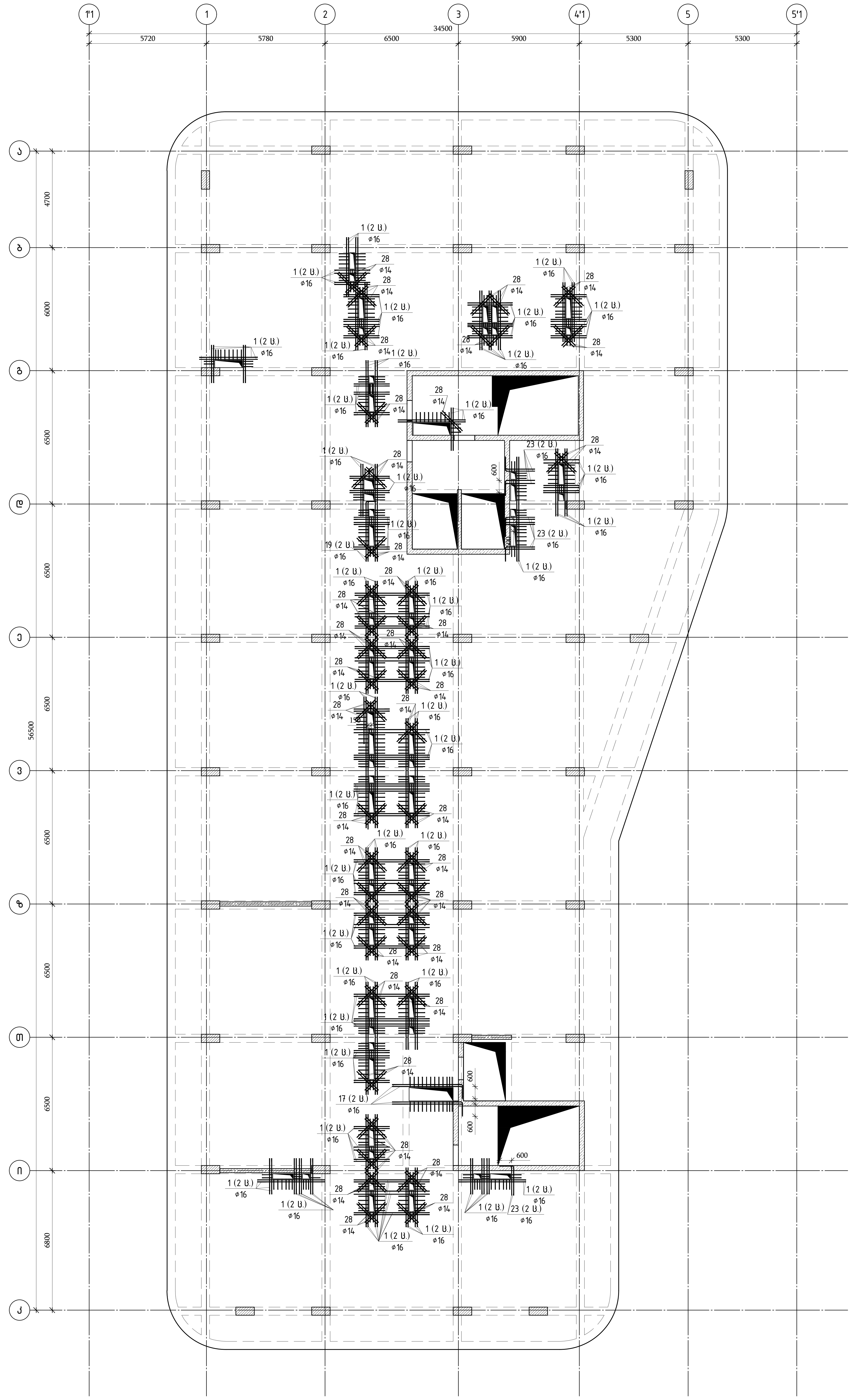

თბილისი / 2023 წელი

ფაილის სახელი:
A2 QE_STR_Beliashvili_SLAB

KEYPLAN:

ყოველი შემდეგი რევიზია აუქმებს წინა რევიზიებს

პროექტის სტატუსი:
სამშენებლო დოკუმენტაცია

რევიზია

| რევ. | თარიღი | აღწერილობა | დამტკ. |
|---|---|---|---|
| | | | |

შენიშვნები:

მისამართი:
ქ.თბილისი ა. ბელიაშვილის ქუჩა
№100, №100ა, №102

დამკვეთი:
შ.პ.ს "ფერი"

| თანამდებობა | სახელი გვარი | ხელმოწერა |
|---|---|---|
| პროექტის მენეჯერი | | |
| დამტკიცებულია: დამკვეთის მიერ | | |

engineering

შემსრულებელი:
შპს "ქიუ ენჯინერინგი"
მისამართი :
ქ.თბილისი ა.ბაქრაძის №7
ბინა №6

შპს "ქიუ ენჯინერინგის"
პროფესიული პასუხისმგებლობის მზღვეველია
სს "დაზღვევის საერთაშორისო კომპანია ირაო"
(პ/ნ №PFL 417/21 )

| თანამდებობა | სახელი გვარი | ხელმოწერა |
|---|---|---|
| დირექტორი | დ.ქევანიშვილი | |
| საპროექტო ჯგუფის უფროსი | ო. ილიუხინი | |
| პროექტის მთ. კონსტრუქტორი | ო. ილიუხინი | |
| შეასრულა | მ.იაკობიძე | |

პროექტის სახელწოდება:
მრავალფუნქციური კომპლექსი (II ბლოკი)

პროექტის სტადია:
ახალი მშენებლობა

პროექტის ნაწილი:
კონსტრუქცია

| | |
|---|---|
| ფორმატი: A2 | ნახაზის დასახელება: გადახურვის ფილის არმირებისსქემა ▽ +51.68, +54.88, +58.08 ღიობების გაძლიერება გადახურვის ფილაში |
| სტადია: მ.პ. | |
| თარიღი: 24/02/2023 | |
| მასშტაბი: 1:150 | |

| რევიზია: | ნახაზის ნომერი: | ფურც. საერთო რაოდენობა |
|---|---|---|
| R1 | კ–II.8.85 | 65 |

| Մդ. | Անվանում | Չափ | Միավոր | Ընդհանուր քանակ | Նշումներ |
|---|---|---|---|---|---|
| | | Ընդհանուր B30 | մ³ | 206.14 | |
| | | Ø5 L=5168, +54.88, +58.08 (Ø5Ը–10) | ▽ | | |
| 1 | ГОСТ Р 52544-2006 | D16 A500C L=12000 | 120 | 18.94 | 2272.8 |
| 2 | ГОСТ Р 52544-2006 | D10 A500C L=820 | 2060 | 0.51 | 1050.6 |
| 3 | ГОСТ 5781-82* | Ø6 A240 L=340 | 3440 | 0.08 | 275.2 |
| 4 | ГОСТ Р 52544-2006 | D10 A500C L=1130 | 625 | 0.70 | 437.5 |
| 5 | ГОСТ Р 52544-2006 | D8 A500C L=960 | 66 | 0.38 | 25.1 |
| 6 | ГОСТ Р 52544-2006 | D8 A500C L=860 | 6 | 0.34 | 2.0 |
| 7 | ГОСТ Р 52544-2006 | D8 A500C L=760 | 48 | 0.30 | 14.4 |
| 8 | ГОСТ Р 52544-2006 | D8 A500C L=660 | 17 | 0.26 | 4.4 |
| 9 | ГОСТ Р 52544-2006 | Ø10 A500C L=268715 м | | 0.62 | 16552.8 |
| 10 | ГОСТ Р 52544-2006 | Ø25 A500C L=9000 | 5 | 34.68 | 173.4 |
| 11 | ГОСТ Р 52544-2006 | Ø25 A500C L=4000 | 8 | 15.41 | 123.3 |
| 12 | ГОСТ Р 52544-2006 | Ø25 A500C L=3500 | 31 | 13.49 | 418.1 |
| 13 | ГОСТ Р 52544-2006 | Ø18 A500C L=5000 | 5 | 9.99 | 50.0 |
| 14 | ГОСТ Р 52544-2006 | Ø18 A500C L=4000 | 15 | 7.99 | 119.9 |
| 15 | ГОСТ Р 52544-2006 | Ø18 A500C L=3000 | 12 | 5.99 | 71.9 |
| 16 | ГОСТ Р 52544-2006 | Ø16 A500C L=5000 | 2 | 7.89 | 15.8 |
| 17 | ГОСТ Р 52544-2006 | Ø16 A500C L=4000 | 8 | 6.31 | 50.5 |
| 18 | ГОСТ Р 52544-2006 | Ø16 A500C L=4000 | 49 | 6.31 | 309.3 |
| 19 | ГОСТ Р 52544-2006 | Ø16 A500C L=3300 | 4 | 5.21 | 20.8 |
| 20 | ГОСТ Р 52544-2006 | Ø16 A500C L=3000 | 9 | 4.73 | 42.6 |
| 21 | ГОСТ Р 52544-2006 | Ø16 A500C L=3000 | 40 | 4.73 | 189.4 |
| 22 | ГОСТ Р 52544-2006 | Ø16 A500C L=3000 | 11 | 4.73 | 52.1 |
| 23 | ГОСТ Р 52544-2006 | Ø16 A500C L=2000 | 24 | 3.16 | 75.8 |
| 24 | ГОСТ Р 52544-2006 | Ø14 A500C L=8000 | 5 | 9.66 | 48.3 |
| 25 | ГОСТ Р 52544-2006 | Ø14 A500C L=4000 | 78 | 4.83 | 376.9 |
| 26 | ГОСТ Р 52544-2006 | Ø14 A500C L=3000 | 54 | 3.62 | 195.7 |
| 27 | ГОСТ Р 52544-2006 | Ø14 A500C L=3000 | 25 | 3.62 | 90.6 |
| 28 | ГОСТ Р 52544-2006 | Ø14 A500C L=1400 | 162 | 1.69 | 273.8 |
| 29 | ГОСТ Р 52544-2006 | Ø12 A500C L=7000 | 5 | 6.22 | 31.1 |
| 30 | ГОСТ Р 52544-2006 | Ø12 A500C L=5000 | 16 | 4.44 | 71.0 |
| 31 | ГОСТ Р 52544-2006 | Ø12 A500C L=4000 | 136 | 3.55 | 483.1 |
| 32 | ГОСТ Р 52544-2006 | Ø12 A500C L=3000 | 102 | 2.66 | 271.7 |
| 33 | ГОСТ Р 52544-2006 | Ø10 A500C L=7000 | 10 | 4.31 | 43.1 |
| 34 | ГОСТ Р 52544-2006 | Ø10 A500C L=5000 | 157 | 3.08 | 483.6 |
| 35 | ГОСТ Р 52544-2006 | Ø10 A500C L=4000 | 216 | 2.46 | 532.2 |
| 36 | ГОСТ Р 52544-2006 | Ø10 A500C L=3000 | 616 | 1.85 | 1138.4 |
| 37 | ГОСТ Р 52544-2006 | Ø10 A500C L=3000 | 6 | 1.85 | 11.1 |
| 38 | ГОСТ Р 52544-2006 | Ø10 A500C L=2000 | 5 | 1.23 | 6.2 |
| 39 | ГОСТ Р 52544-2006 | Ø8 A500C L=5000 | 58 | 1.98 | 114.6 |
| 40 | ГОСТ Р 52544-2006 | Ø8 A500C L=4000 | 358 | 1.58 | 565.6 |
| 41 | ГОСТ Р 52544-2006 | Ø8 A500C L=3000 | 12 | 1.19 | 14.2 |

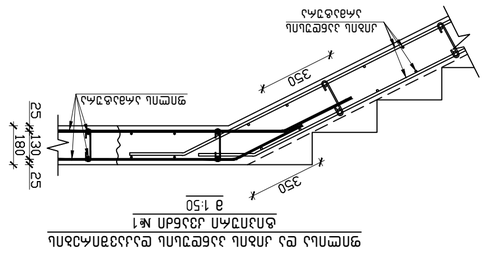


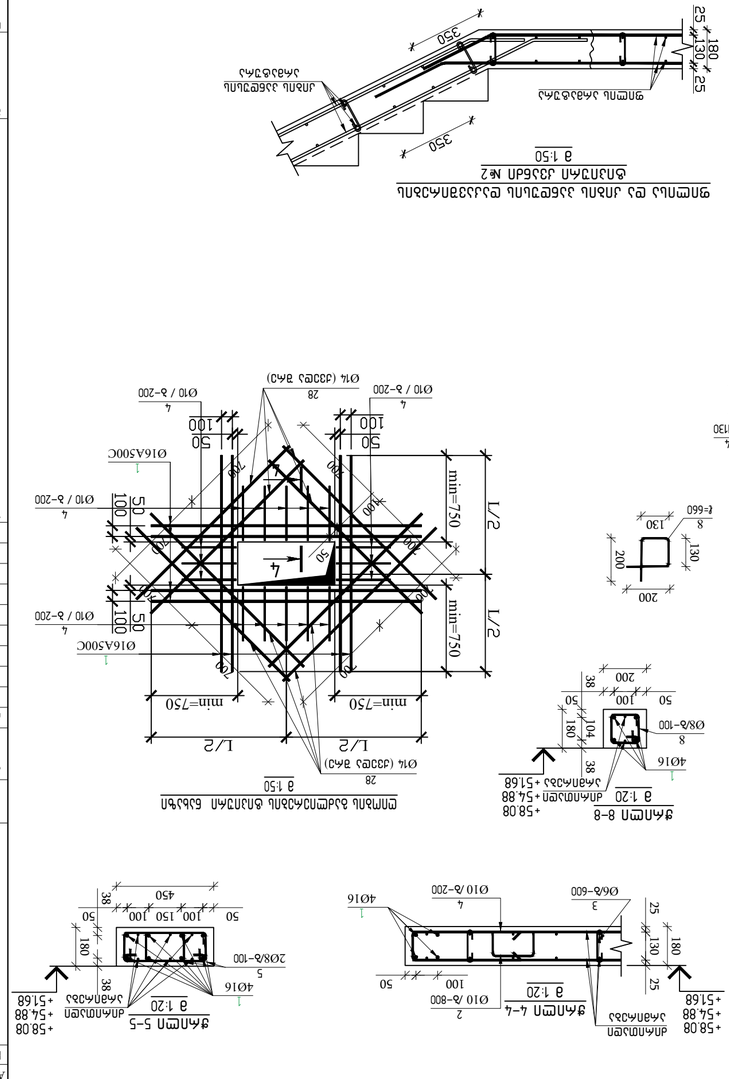








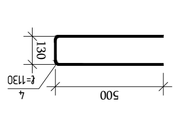


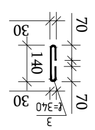


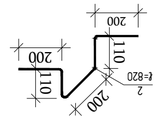





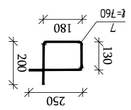


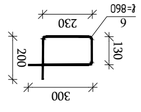


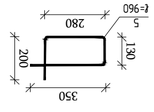





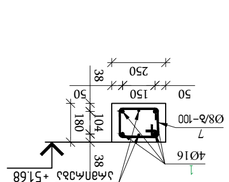


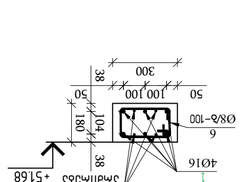








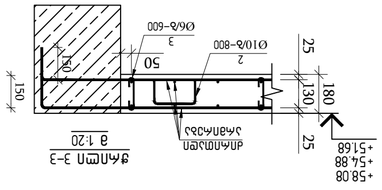


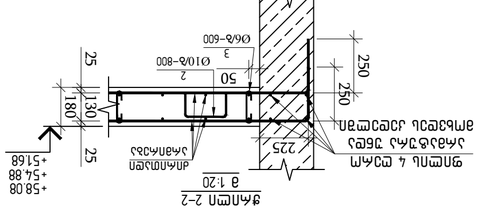


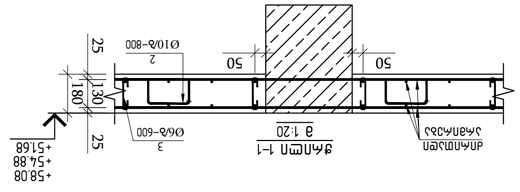


ԱՆՈՒՆ ԱԺԱՆԳԱՎՈՐ ՀԱՏՎԱԾԻ ՀԱՄԱՐ ՀԱՍՏԱՏՎԱԾ ՀԱՏԱԿԱԳԾԵՐԻ ՀԱՎԱՔԱԾՈՒ

ՀՀ ՔԱՂԱՔԱՇԻՆՈՒԹՅԱՆ, ՏՆՏԵՍՈՒԹՅԱՆ ԵՎ ՔԱՂԱՔԱԿԱՆ ԶԱՐԳԱՑՄԱՆ ՆԱԽԱՐԱՐՈՒԹՅԱՆ ՔԱՂԱՔԱՇԻՆՈՒԹՅԱՆ ԿՈՄԻՏԵԻ ՀԱՄԱՁԱՅՆԱԳՐԻ ՀԻՄԱՆ ՎՐԱ ԿԱՌՈՒՑՎԱԾ ՀԱՏԱԿԱԳԾԵՐԻ ՀԱՎԱՔԱԾՈՒ

(ՀՀ №PFL 473/21 )

| | | | |
|---|---|---|---|
| ՄԱՍՆԱԳԻՏԱԿԱՆ ՀԱՍՏԱՏՈՒՄ | Ե.ՀԱՅՐԱՊԵՏՅԱՆ | | |
| ԳԼԽԱՎՈՐ ՃԱՐՏԱՐԱՊԵՏ | Ռ. ՊԵՏՐՈՍՅԱՆ | | |
| ՀԱՄԱԿԱՐԳՉՈՒՄ | Ռ. ՊԵՏՐՈՍՅԱՆ | | |
| ՆԱԽԱԳԻԾ ԱՇԽԱՏԱԿԱԶՄԻ ՂԵԿԱՎԱՐ | Ա.ՄԱՐՏԻՐՈՍՅԱՆ | | |

ՀԱՄԱՁԱՅՆԱԳՐԻ ՀԱՄԱՐ ՎԱՎԱՐԱԿԱՆ ԳՈՐԾԱՐՔՈՎ ՆԱԽԱՏԵՍՎԱԾ ՀԱՏԱԿԱԳԾԵՐԻ ՀԱՎԱՔԱԾՈՒ

ՀՀ ՔԱՂԱՔԱՇԻՆՈՒԹՅԱՆ, ՏՆՏԵՍՈՒԹՅԱՆ ԵՎ ՔԱՂԱՔԱԿԱՆ ԶԱՐԳԱՑՄԱՆ ՆԱԽԱՐԱՐՈՒԹՅԱՆ ՔԱՂԱՔԱՇԻՆՈՒԹՅԱՆ ԿՈՄԻՏԵԻ ՀԱՄԱՁԱՅՆԱԳՐԻ ՀԻՄԱՆ ՎՐԱ ԿԱՌՈՒՑՎԱԾ ՀԱՏԱԿԱԳԾԵՐԻ ՀԱՎԱՔԱԾՈՒ

(ՀՀ №PFL 473/21 )

# გადახურვის ფილაზე ღიობების განლაგების გეგმა ▽ +6.128

მ 1:150

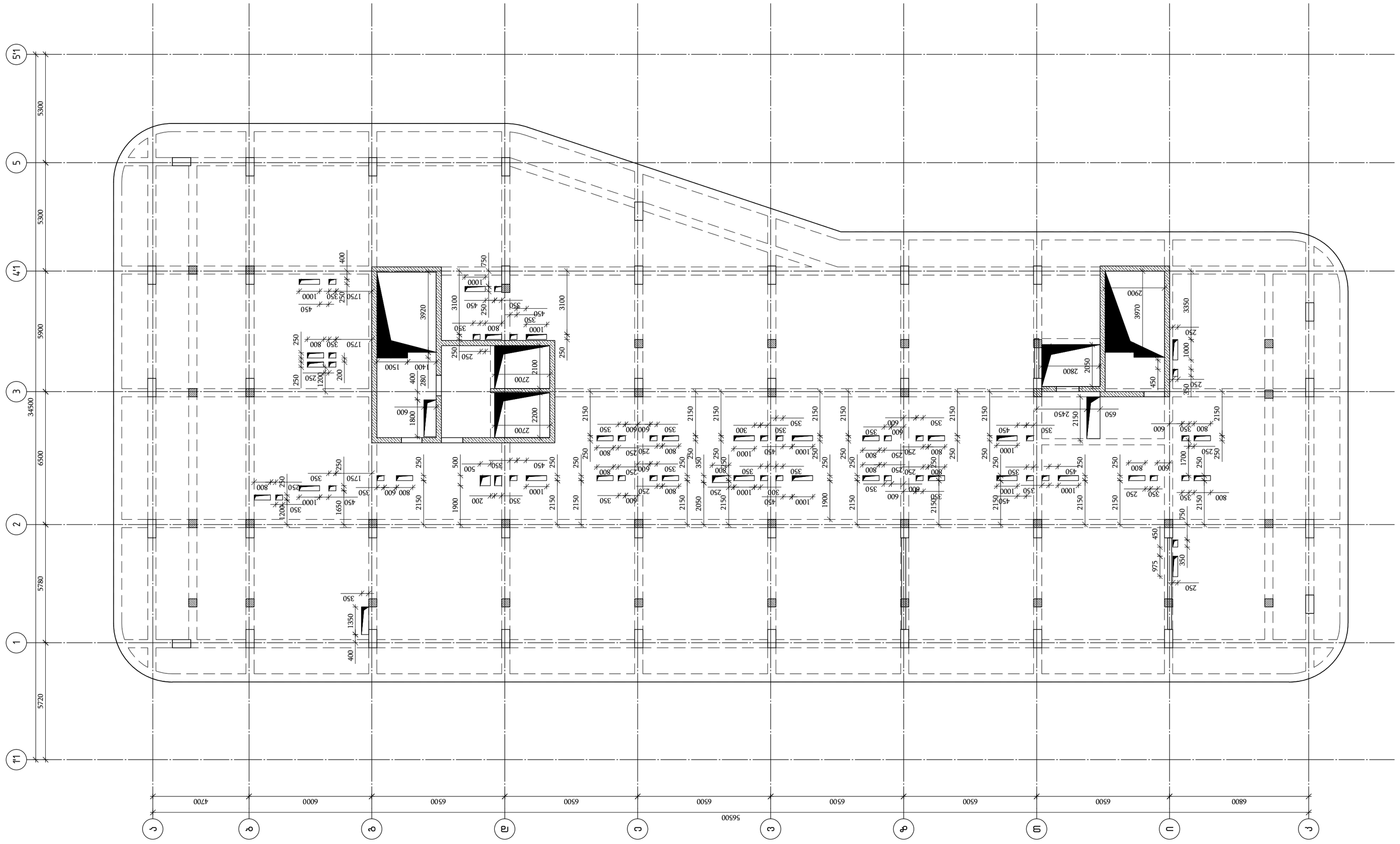


თბილისი / 2023 წელი

ფაილის სახელი:
A2 QE_STR_Beliashvili_SLAB

KEYPLAN:

ყოველი შემდეგი რევიზია აუქმებს წინა რევიზიებს

პროექტის სტატუსი:

სამშენებლო დოკუმენტაცია

რევიზია

| რევ. | თარიღი | აღწერილობა | დამტკ. |
|---|---|---|---|
| | | | |
| | | | |
| | | | |
| | | | |
| | | | |
| | | | |
| | | | |
| | | | |

შენიშვნები:

მისამართი:

ქ.თბილისი ა. ბელიაშვილის ქუჩა
№100, №100$^3$, №102

დამკვეთი:

შ.პ.ს "ფერი"

| თანამდებობა | სახელი გვარი | ხელმოწერა |
|---|---|---|
| პროექტის მენეჯერი | | |
| დამკვეთის მხარდაჭერა | | |

შემსრულებელი:

შპს "ქიუ ენჯინირინგი"

მისამართი :
ქ.თბილისი აბაკარაძის №7 ბინა №6

შპს "ქიუ ენჯინირინგის" პროფესიული აასუხისმგებლობის მზღვეველია სს "ეროვნული საერთაშორისო კომპანია ირაო" (პ/ნ №PFL 417/21 )

| თანამდებობა | სახელი გვარი | ხელმოწერა |
|---|---|---|
| დირექტორი | დ.ქევანიშვილი | |
| საპროექტო ჯგუფის უფროსი | ო. ილიუხინი | |
| პროექტის მთ. კონსტრუქტორი | ო. ილიუხინი | |
| შემსრულა | გ.მაკოშიძე | |

პროექტის სახელწოდება:

მრავალფუნქციური კომპლექსი (II ბლოკი)

პროექტის სტადია:
ახალი მშენებლობა

პროექტის ნაწილი:
კონსტრუქცია

| | |
|---|---|
| ფორმატი | A2 |
| სკალირება | მ:1 |
| თარიღი | 24/02/2023 |
| მასშტაბი | 1:150 |
| რევიზია | R1 |

ნახაზის დასახელება:
გადახურვის ფილაში ღიობების განლაგების გეგმა ▽ +6.128

ნახაზის ნომერი:
კ-II.8.87

ფურცლის საერთო რაოდენობა
65

## ბაქანის ფილის ძირითადი არმატურის სქემა ▽ +61.28
(არმატურის ბადეების და ცალკეული ღეროების მონიშვნა იხილეთ ცალკე ნახაზზე)

მ 1:150

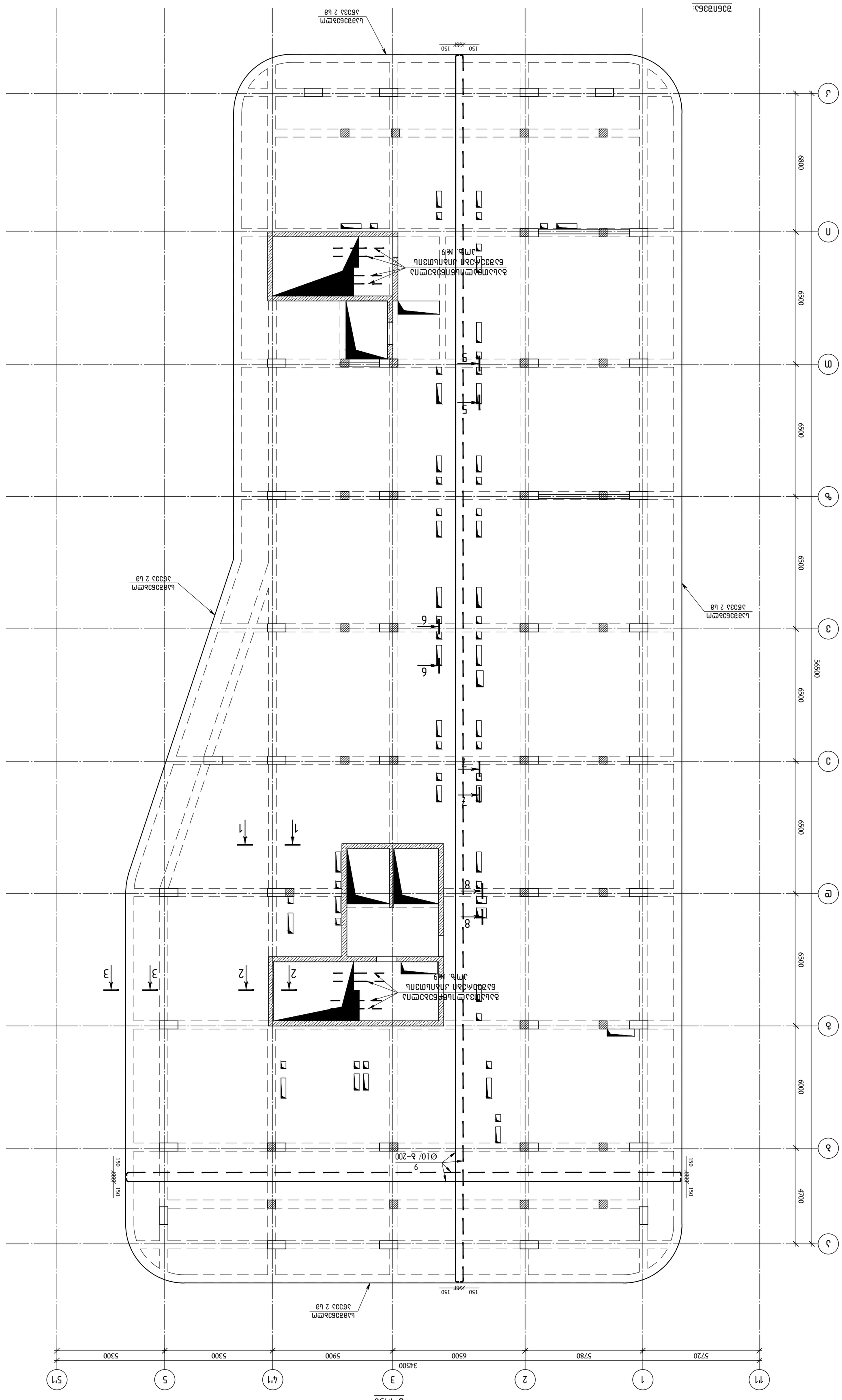
3450
5720
5780
6500
5900
5300
5300
5300
6000
4700
6500
6500
6500
6500
5650
6800
150
150
150
150
Ø10/ ბ–200
9
ბეტონის დაცვითი ფენა 20მმ
ბეტონის დაცვითი ფენა 20მმ
ბეტონის დაცვითი ფენა 20მმ

## გადახურვის ფილის არმირების სქემა ▽ +61.28
## (დამატებითი არმირება ქვედა შრე × ღერძის გასწვრივ)
მ 1:150

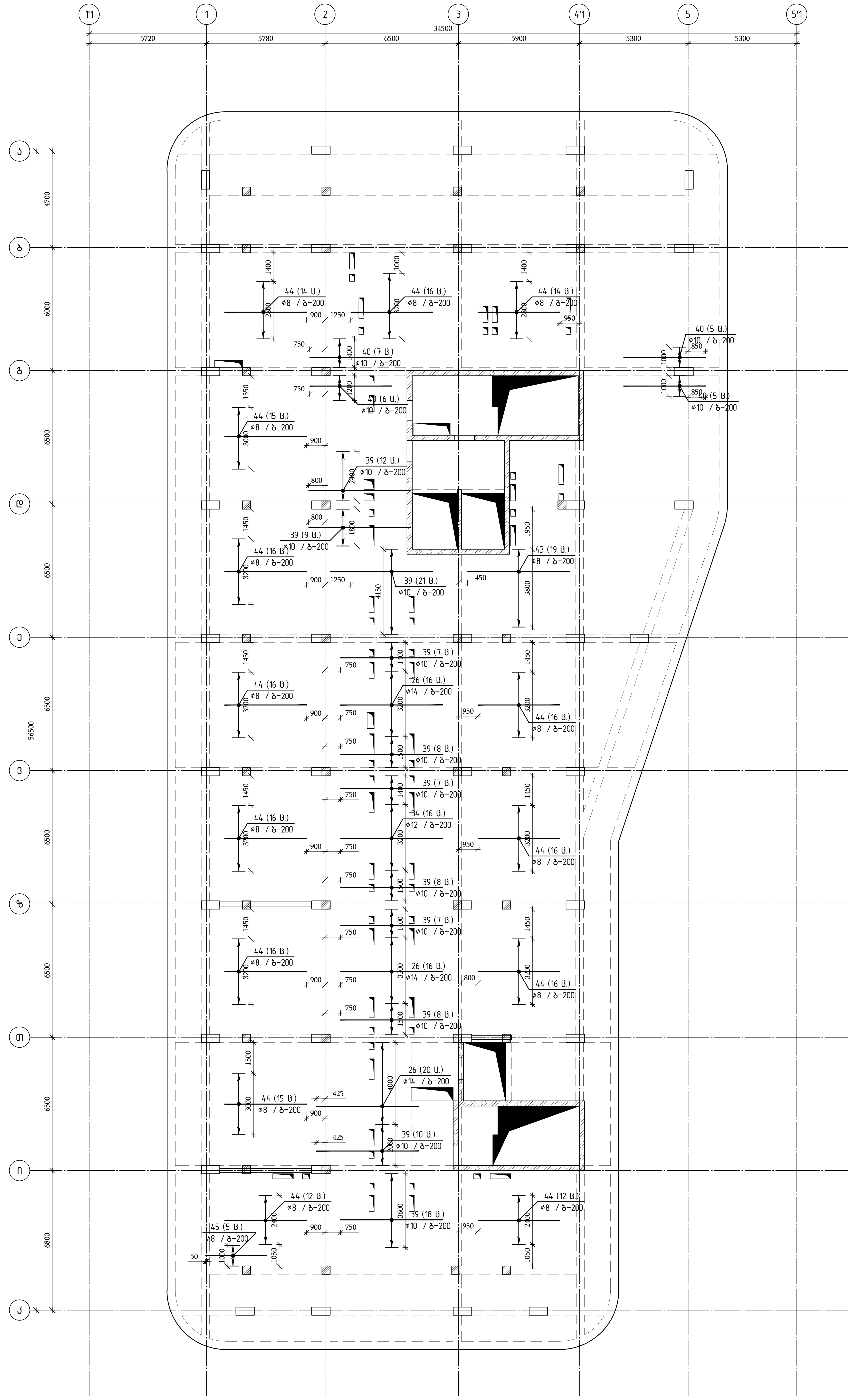


| ფორმატი | A2 |
|---|---|
| სტადია | მ.პ. |
| თარიღი | 24/02/2023 |
| მასშტაბი | 1:150 |

თბილისი / 2023 წელი

ფაილის სახელი:
A2 QE_STR_Beliashvili_SLAB

KEYPLAN:

ყოველი შემდეგი რევიზია აუქმებს წინა რევიზიებს

პროექტის სტატუსი:
სამშენებლო დოკუმენტაცია

რევიზია

| რევ. | თარიღი | აღწერილობა | დამტკ. |
|---|---|---|---|
| | | | |
| | | | |
| | | | |
| | | | |
| | | | |
| | | | |
| | | | |
| | | | |

შენიშვნები:

მისამართი:
ქ.თბილისი ა. ბელიაშვილის ქუჩა
№100, №100ა, №102

დამკვეთი:
შ.პ.ს "ფერი"

| თანამდებობა | სახელი გვარი | ხელმოწერა |
|---|---|---|
| პროექტის მენეჯერი | | |
| დამტკიცებულია: დამკვეთის მიერ | | |

engineering

შემსრულებელი:
შპს "ქიუ ენჯინერინგი"

მისამართი :
ქ.თბილისი ა.ბაქრაძის №7
ბინა №6

შპს "ქიუ ენჯინერინგის"
პროფესიული პასუხისმგებლობის მზღვეველია
სს "დაზღვევის საერთაშორისო კომპანია ირაო"
(პ/ნ №PFL 417/21 )

| თანამდებობა | სახელი გვარი | ხელმოწერა |
|---|---|---|
| დირექტორი | დ.ქევანიშვილი | |
| საპროექტო ჯგუფის უფროსი | ო. ილიუხინი | |
| პროექტის მთ. კონსტრუქტორი | ო. ილიუხინი | |
| შეასრულა | მ.იაკობიძე | |

პროექტის სახელწოდება:
მრავალფუნქციური კომპლექსი (II ბლოკი)

პროექტის სტადია:
ახალი მშენებლობა

პროექტის ნაწილი:
კონსტრუქცია

ნახაზის დასახელება:
გადახურვის ფილის არმირებისსქემა ▽ +61.28 დამატებითი არმირება ქვედა შრე × ღერძის გასწვრივ

| რევიზია: | ნახაზის ნომერი: | ფურც. საერთო რაოდენობა |
|---|---|---|
| R1 | კ-II.8.89 | 65 |

# ბალიანის ფილის არმირების სქემა ▽ +6.28 (დამატებითი არმირება ქვედა შრე Y ღერძის გასწვრივ)

1:150

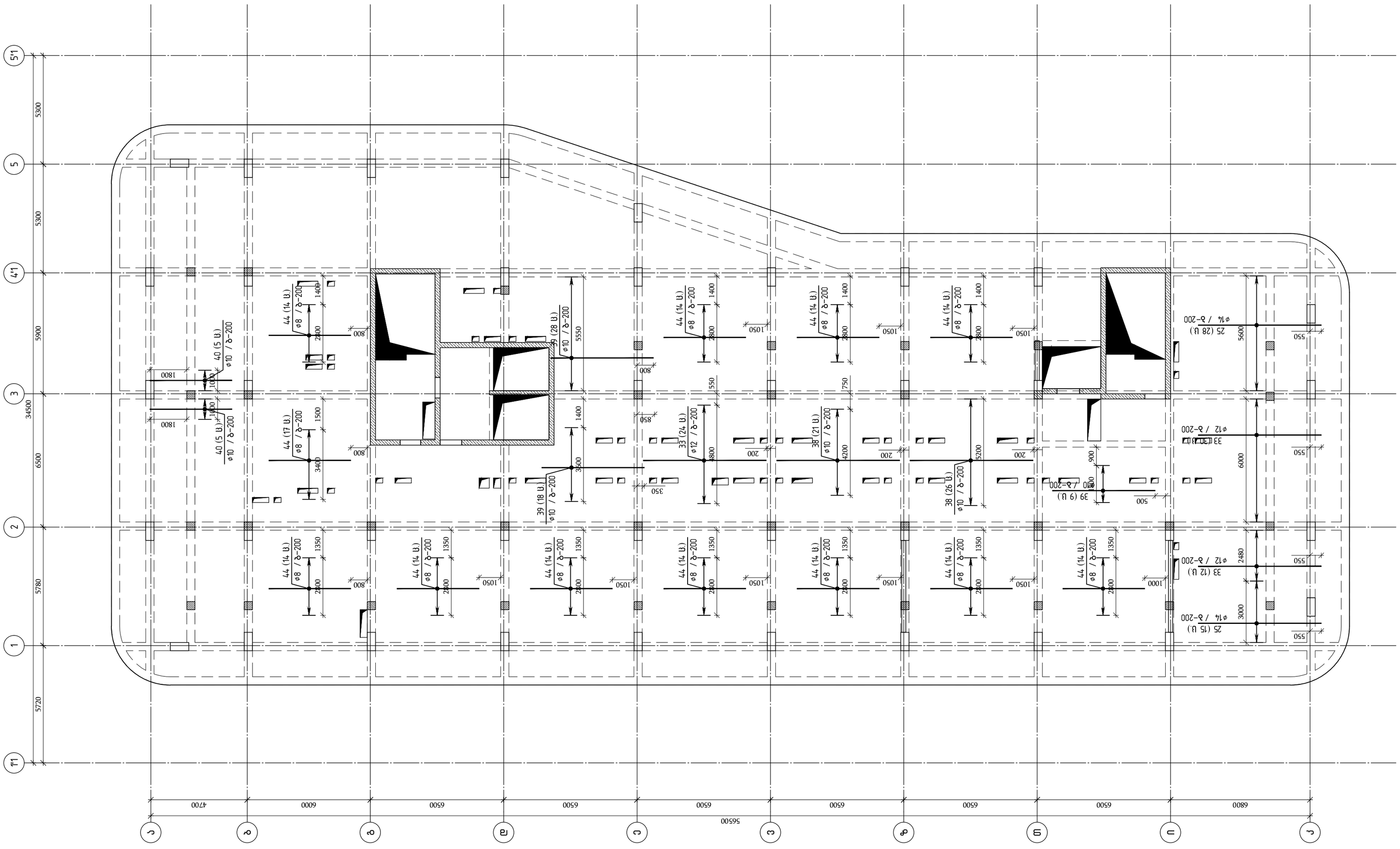


ყოველი შემდეგი რევიზია აუქმებს წინა რევიზიებს

პროექტის სტატუსი:

სამშენებლო დოკუმენტაცია

რევიზია

| რევ. | თარიღი | აღწერილობა | დამტკ. |
|---|---|---|---|
| | | | |
| | | | |
| | | | |
| | | | |
| | | | |
| | | | |
| | | | |
| | | | |
| | | | |

შენიშვნები:

მისამართი:

ქ.თბილისი ა. ბელიაშვილის ქუჩა
№100, №100², №102

დამკვეთი:

შ.პ.ს "ფერი"

| თანამდებობა | სახელი გვარი | ხელმოწერა |
|---|---|---|
| პროექტის მენეჯერი | | |
| დამკვეთის წარმომადგენელი: დამკვეთის მიერ | | |

შემსრულებელი:

შპს "ქიუ ენჯინირინგი"

მისამართი :
ქ.თბილისი აბაკარაძის №7 ბინა №6

შპს "ქიუ ენჯინირინგის"
პროფესიული აასუხისმგებლობის მზღვეველია
სს "დაზღვევის საერთაშორისო კომპანია ირაო"
(პ/ნ №PFL 417/21 )

| თანამდებობა | სახელი გვარი | ხელმოწერა |
|---|---|---|
| დირექტორი | დ.ქევანიშვილი | |
| საპროექტო ჯგუფის უფროსი | ო. ილიუხინი | |
| პროექტის მთ. კონსტრუქტორი | ო. ილიუხინი | |
| შეასრულა | მ.ბაკურიძე | |

პროექტის სახელწოდება:

მრავალფუნქციური კომპლექსი (II ბლოკი)

პროექტის სტადია:
ახალი მშენებლობა

პროექტის ნაწილი:
კონსტრუქცია

| | |
|---|---|
| ფორმატი | A2 |
| სტეპი | 1:1 |
| მასშტაბი | 1:150 |
| თარიღი | 24/02/2023 |
| რევიზია | R1 |

ნახაზის დასახელება:
გადახურვის ფილის არმირებისსქემა
▽ +6.28 დამატებითი არმირება ქვედა შრე Y ღერძის გასწვრივ

| ნახაზის ნომერი: | ფურც. საერთო რაოდენობა |
|---|---|
| J-II.8.90 | 65 |

# ბეტონის ფილის არმირების სქემა ▽ +61.28
# (დამატებითი არმირება ზედა შრე x ღერძის გასწვრივ)

მ 1:150

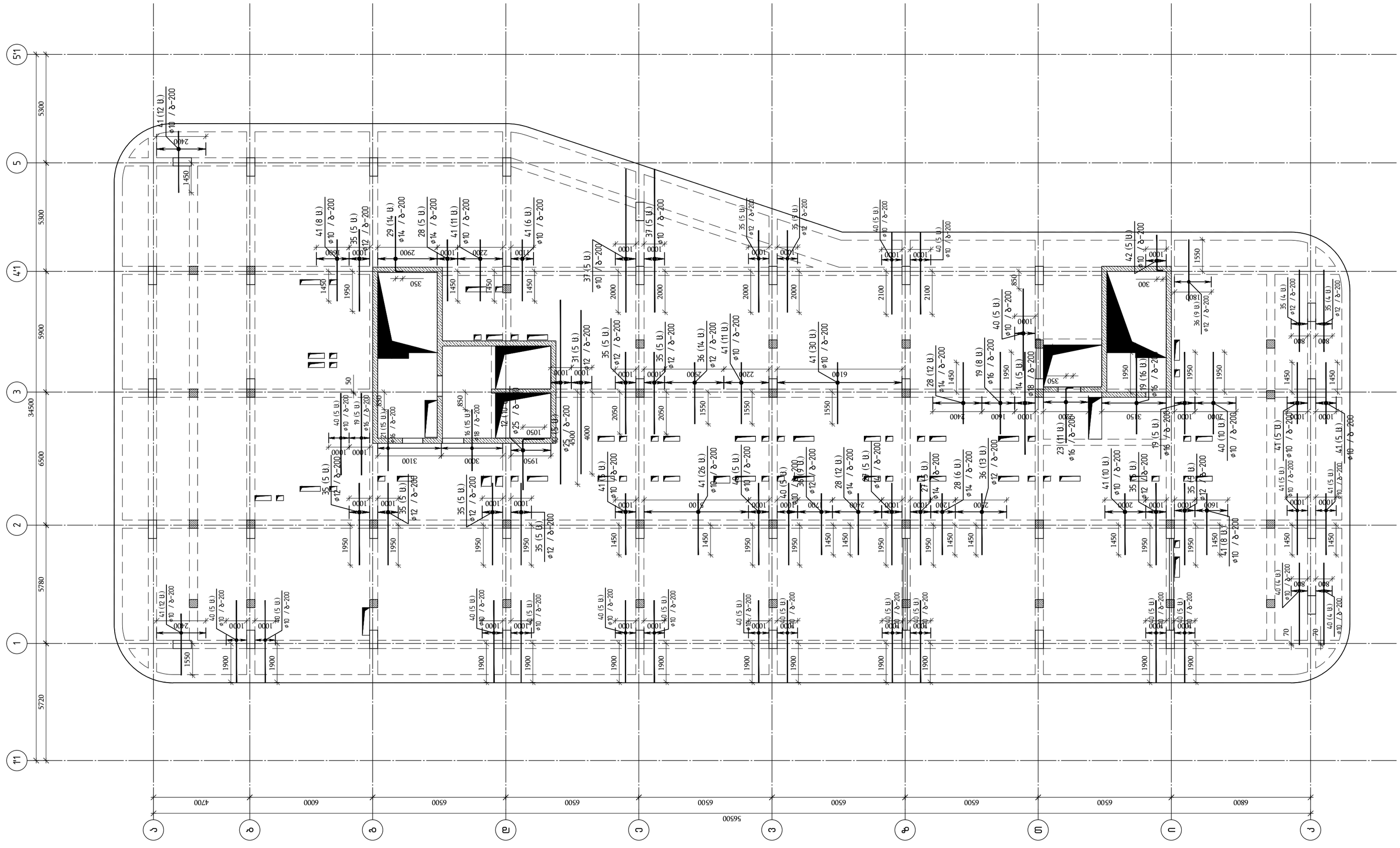


| თბილისი / 2023 წელი |
|---|
| ფაილის სახელი: A2 QE_STR_Beliashvili_SLAB |
| KEYPLAN: |

ყოველი შემდეგი რევიზია აუქმებს წინა რევიზიებს

პროექტის სტატუსი:

სამშენებლო დოკუმენტაცია

რევიზია

| რევ. | თარიღი | აღწერილობა | დამტკ. |
|---|---|---|---|
| | | | |
| | | | |
| | | | |
| | | | |
| | | | |
| | | | |
| | | | |
| | | | |
| | | | |

შენიშვნები:

მისამართი:

ქ.თბილისი ა. ბელიაშვილის ქუჩა
№100, №100$^3$, №102

დამკვეთი:

შ.პ.ს "ფერი"

| თანამდებობა | სახელი გვარი | ხელმოწერა |
|---|---|---|
| პროექტის მენეჯერი | | |
| შესრულებულია შესაბამისობის მიერ | | |

შემსრულებელი:

შპს "ქიუ ენჯინირინგი"

მისამართი :
ქ.თბილისი აბაკარაძის №7
ბინა №6

შპს "ქიუ ენჯინირინგის"
პროფესიული სასწავლებლის მიზნობრივი პროგრამა
ს/ს "ეკონომიკის სახელმწიფო კომპანია იარაო"
(ა/ნ №PFL 417/21 )

| თანამდებობა | სახელი გვარი | ხელმოწერა |
|---|---|---|
| დირექტორი | დ.ქევანიშვილი | |
| სპარტებეს პროექტის უფროსი | ო. ილიუხინი | |
| პროექტის მთ. კონსტრუქტორი | ო. ილიუხინი | |
| შემსრულ. | მ.მაკოშიძე | |

პროექტის სახელწოდება:

მრავალფუნქციური კომპლექსი (II ბლოკი)

პროექტის სტადია:
ახალი მშენებლობა

პროექტის ნაწილი:
კონსტრუქცია

| ფორმატი | ნახაზის დასახელება: |
|---|---|
| A2 | გადახურვის ფილის არმირებისსქემა |
| სტადია | ▽ +61.28 დამატებითი არმირება ზედა |
| მ.პ | შრე x ღერძის გასწვრივ |
| თარიღი | |
| 24/02/2023 | |
| მასშტაბი | |
| 1:150 | |

| რევიზია | ნახაზის ნომერი: | ფურც. საერთო რაოდენობა |
|---|---|---|
| R1 | კ-II.8.91 | 65 |

# ბალიშის ფილის არმირების სქემა Y ლერძის გასწვრივ

მ 1:150

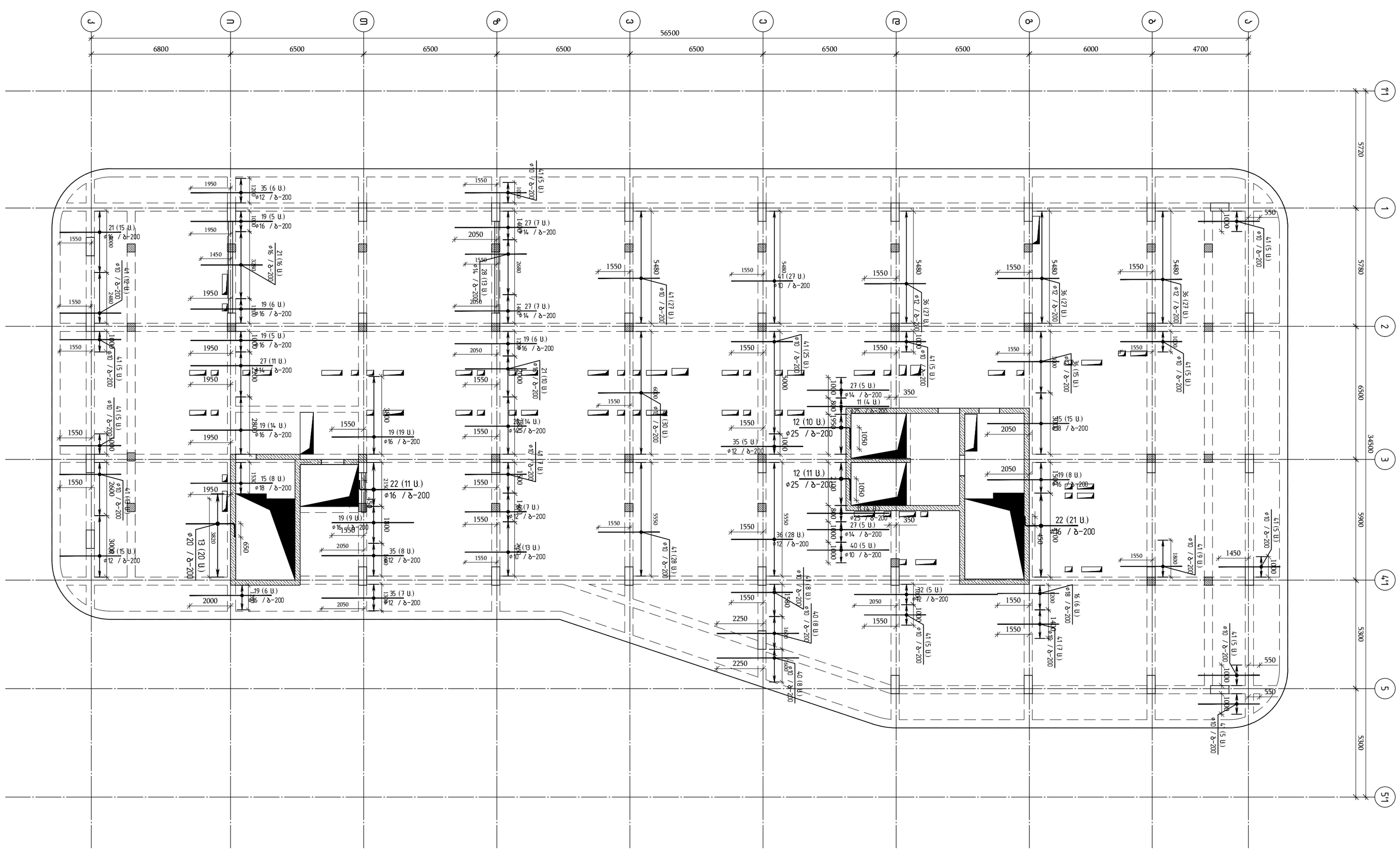
A
1
2
3
4
5
6
7
8
9
10
11
56500
6800
6500
6500
6500
6500
6500
6500
6500
6000
4700
5720
5780
6900
5900
5300
5300
34500
550
1000
1550
1950
2050
2250
2800
3800
5480
1450
2000
2100
2150
2180
2200
3500
4150
4600
5550
6550
6650
6830
8000
9550
1400
1500
1800
2180
2800
3800

## გადახურვის ფილის არმირების სქემა ▽ +61.28
## (ღიობების გაძლიერება გადახურვის ფილაში)
მ 1:150

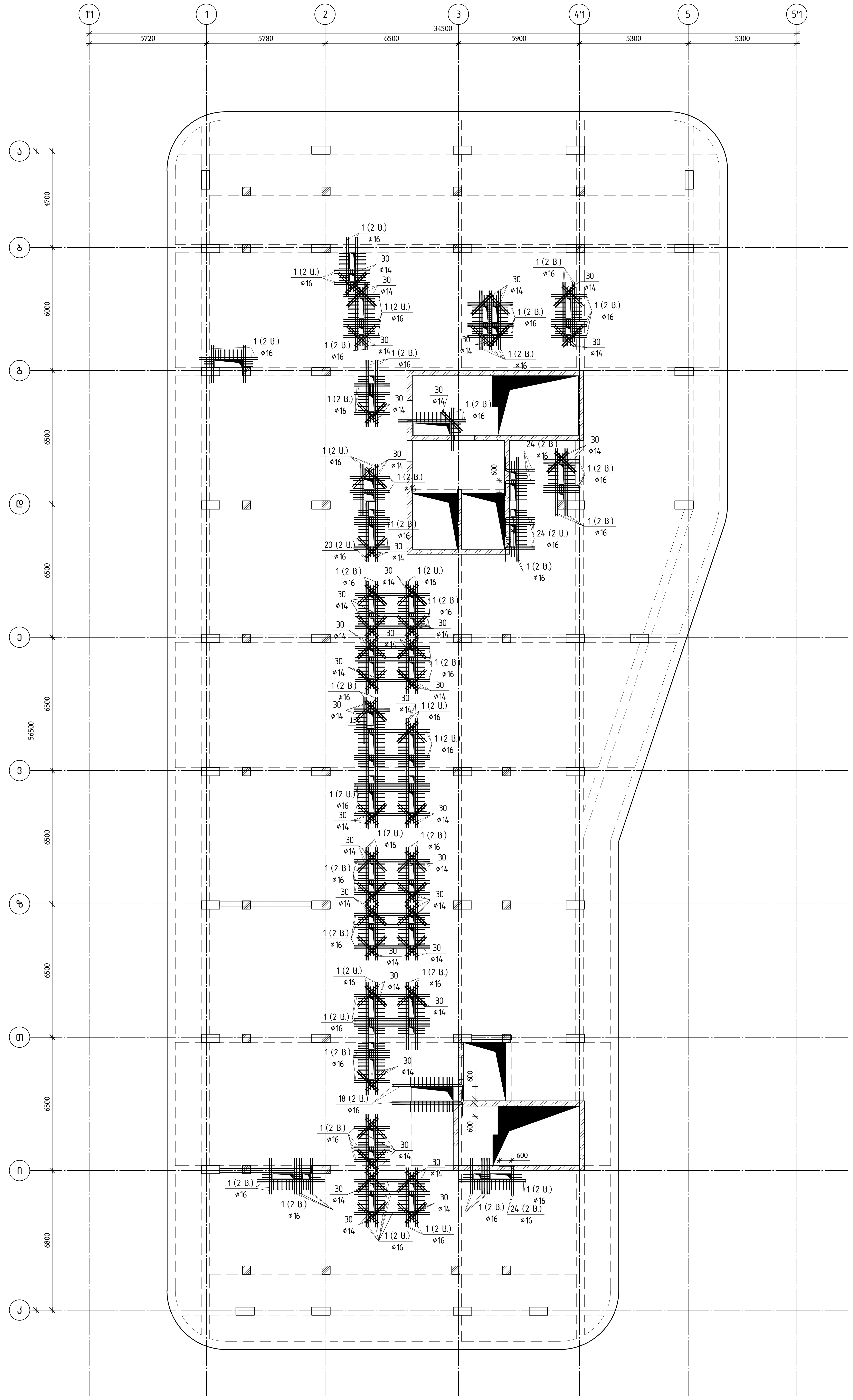

თბილისი / 2023 წელი

ფაილის სახელი:
A2 QE_STR_Beliashvili_SLAB

KEYPLAN:

ყოველი შემდეგი რევიზია აუქმებს წინა რევიზიას

პროექტის სტატუსი:
სამშენებლო დოკუმენტაცია

| რევიზია | | | |
|---|---|---|---|
| რევ. | თარიღი | აღწერილობა | დამტკ. |
| | | | |

შენიშვნები:

მისამართი:
ქ.თბილისი ა. ბელიაშვილის ქუჩა
№100, №100ა, №102

დამკვეთი:
შ.პ.ს "ფიკო"

| თანამდებობა | სახელი გვარი | ხელმოწერა |
|---|---|---|
| პროექტის მენეჯერი: დამკვეთის მხრიდან | | |

შემსრულებელი:
შპს "ქიუ ინჟინერინგი"
მისამართი:
ქ.თბილისი პ.ქავთარაძის №7
ბინა №6

შპს "ქიუ ინჟინერინგი"
პროფესიული პასუხისმგებლობის დაზღვევით
სს "ფაზისდაზღვევის სადაზღვევო კომპანია ირაო"
(პ/ნ №PFL 417/21)

| თანამდებობა | სახელი გვარი | ხელმოწერა |
|---|---|---|
| დირექტორი | დ.შენგელია | |
| სამშენებლო ჯგუფის უფროსი | ო. იოსელიანი | |
| პროექტის მთ. კონსტრუქტორი | ო. იოსელიანი | |
| შეასრულა | გ.ასკურავა | |

პროექტის სახელწოდება:
მრავალფუნქციური კომპლექსი (II ეტაპი)

პროექტის სტადია:
ახალი მშენებლობა

პროექტის ნაწილი:
კონსტრუქციის

| ფორმატი | A2 |
|---|---|
| სტადია | მ.პ. |
| თარიღი | 24/02/2023 |
| მასშტაბი | 1:150 |

ნახაზის დასახელება:
გადახურვის ფილის არმირების სქემა
▽ +61.28 ღიობების გაძლიერება
გადახურვის ფილაში

| რევიზია: | ნახაზის ნომერი: | ფურც. საერთო რაოდენობა |
|---|---|---|
| R1 | კ-II.8.93 | 65 |

| № | Марка | Диаметр, мм | Форма | Длина одного стержня, мм | Количество стержней, шт. | Общая длина, м | Масса, кг |
|---|---|---|---|---|---|---|---|
| 1 | ГОСТ Р 52544-2006 | D16 | A500C | L=12000 | 120 | 18.94 | 2272.8 |
| 2 | ГОСТ Р 52544-2006 | D10 | A500C | L=820 | 2030 | 0.51 | 1035.3 |
| 3 | ГОСТ 5781-82* | D6 | A240 | L=340 | 3390 | 0.08 | 271.2 |
| 4 | ГОСТ Р 52544-2006 | D10 | A500C | L=1130 | 625 | 0.70 | 437.5 |
| 5 | ГОСТ Р 52544-2006 | D8 | A500C | L=960 | 66 | 0.38 | 25.1 |
| 6 | ГОСТ Р 52544-2006 | D8 | A500C | L=860 | 6 | 0.34 | 2.0 |
| 7 | ГОСТ Р 52544-2006 | D8 | A500C | L=760 | 48 | 0.30 | 14.4 |
| 8 | ГОСТ Р 52544-2006 | D8 | A500C | L=660 | 17 | 0.26 | 4.4 |
| 9 | ГОСТ Р 52544-2006 | Ø10 | A500C | L=268715 м | | 0.62 | 16552.8 |
| 10 | ГОСТ Р 52544-2006 | Ø25 | A500C | L=9000 | 5 | 34.68 | 173.4 |
| 11 | ГОСТ Р 52544-2006 | Ø25 | A500C | L=4000 | 8 | 15.41 | 123.3 |
| 12 | ГОСТ Р 52544-2006 | Ø25 | A500C | L=3500 | 31 | 13.49 | 418.1 |
| 13 | ГОСТ Р 52544-2006 | Ø20 | A500C | L=3000 | 20 | 7.40 | 148.0 |
| 14 | ГОСТ Р 52544-2006 | Ø18 | A500C | L=5000 | 5 | 9.99 | 50.0 |
| 15 | ГОСТ Р 52544-2006 | Ø18 | A500C | L=4000 | 23 | 7.99 | 183.8 |
| 16 | ГОСТ Р 52544-2006 | Ø18 | A500C | L=3000 | 21 | 5.99 | 125.9 |
| 17 | ГОСТ Р 52544-2006 | Ø16 | A500C | L=5000 | 2 | 7.89 | 15.8 |
| 18 | ГОСТ Р 52544-2006 | Ø16 | A500C | L=4000 | 8 | 6.31 | 50.5 |
| 19 | ГОСТ Р 52544-2006 | Ø16 | A500C | L=4000 | 112 | 6.31 | 706.9 |
| 20 | ГОСТ Р 52544-2006 | Ø16 | A500C | L=3300 | 4 | 5.21 | 20.8 |
| 21 | ГОСТ Р 52544-2006 | Ø16 | A500C | L=3000 | 56 | 4.73 | 265.1 |
| 22 | ГОСТ Р 52544-2006 | Ø16 | A500C | L=3000 | 32 | 4.73 | 151.5 |
| 23 | ГОСТ Р 52544-2006 | Ø16 | A500C | L=3000 | 11 | 4.73 | 52.1 |
| 24 | ГОСТ Р 52544-2006 | Ø16 | A500C | L=2000 | 24 | 3.16 | 75.8 |
| 25 | ГОСТ Р 52544-2006 | Ø14 | A500C | L=6000 | 43 | 7.25 | 311.7 |
| 26 | ГОСТ Р 52544-2006 | Ø14 | A500C | L=5000 | 52 | 6.04 | 314.1 |
| 27 | ГОСТ Р 52544-2006 | Ø14 | A500C | L=4000 | 45 | 4.83 | 217.4 |
| 28 | ГОСТ Р 52544-2006 | Ø14 | A500C | L=3000 | 62 | 3.62 | 224.7 |
| 29 | ГОСТ Р 52544-2006 | Ø14 | A500C | L=3000 | 14 | 3.62 | 50.7 |
| 30 | ГОСТ Р 52544-2006 | Ø14 | A500C | L=1400 | 162 | 1.69 | 273.8 |
| 31 | ГОСТ Р 52544-2006 | Ø12 | A500C | L=8000 | 5 | 7.10 | 35.5 |
| 32 | ГОСТ Р 52544-2006 | Ø12 | A500C | L=7000 | 5 | 6.22 | 31.1 |
| 33 | ГОСТ Р 52544-2006 | Ø12 | A500C | L=6000 | 66 | 5.33 | 351.6 |
| 34 | ГОСТ Р 52544-2006 | Ø12 | A500C | L=5000 | 16 | 4.44 | 71.0 |
| 35 | ГОСТ Р 52544-2006 | Ø12 | A500C | L=4000 | 89 | 3.55 | 316.1 |
| 36 | ГОСТ Р 52544-2006 | Ø12 | A500C | L=3000 | 191 | 2.66 | 508.8 |
| 37 | ГОСТ Р 52544-2006 | Ø10 | A500C | L=7000 | 10 | 4.31 | 43.1 |
| 38 | ГОСТ Р 52544-2006 | Ø10 | A500C | L=6000 | 47 | 3.70 | 173.7 |
| 39 | ГОСТ Р 52544-2006 | Ø10 | A500C | L=5000 | 170 | 3.08 | 523.6 |
| 40 | ГОСТ Р 52544-2006 | Ø10 | A500C | L=4000 | 162 | 2.46 | 399.2 |
| 41 | ГОСТ Р 52544-2006 | Ø10 | A500C | L=3000 | 415 | 1.85 | 766.9 |
| 42 | ГОСТ Р 52544-2006 | Ø10 | A500C | L=2000 | 5 | 1.23 | 6.2 |
| 43 | ГОСТ Р 52544-2006 | Ø8 | A500C | L=5000 | 19 | 1.98 | 37.5 |
| 44 | ГОСТ Р 52544-2006 | Ø8 | A500C | L=4000 | 381 | 1.58 | 602.0 |
| 45 | ГОСТ Р 52544-2006 | Ø8 | A500C | L=3000 | 5 | 1.19 | 5.9 |

Ведомость арматурных изделий

Ведомость деталей

Спецификация на сборные железобетонные изделия

Ведомость расхода стали

Ведомость расхода материалов

Ведомость ссылочных и прилагаемых документов

Ведомость элементов, изготавливаемых по индивидуальному заказу

Ведомость конструкций, изготавливаемых по индивидуальному заказу

Ведомость изделий, поставляемых по индивидуальному заказу

Ведомость монтажных элементов

Ведомость деталей закладных изделий

Ведомость отверстий и закладных деталей

Ведомость перемычек

Ведомость перекрытий

Ведомость покрытий

Ведомость перегородок

Ведомость прочих работ

Ведомость деталей

Ведомость деталей

Ведомость деталей

გადახურვისს ფილაზე ღიობების განლაგების გეგმა ▽+65.28
მ 1:150

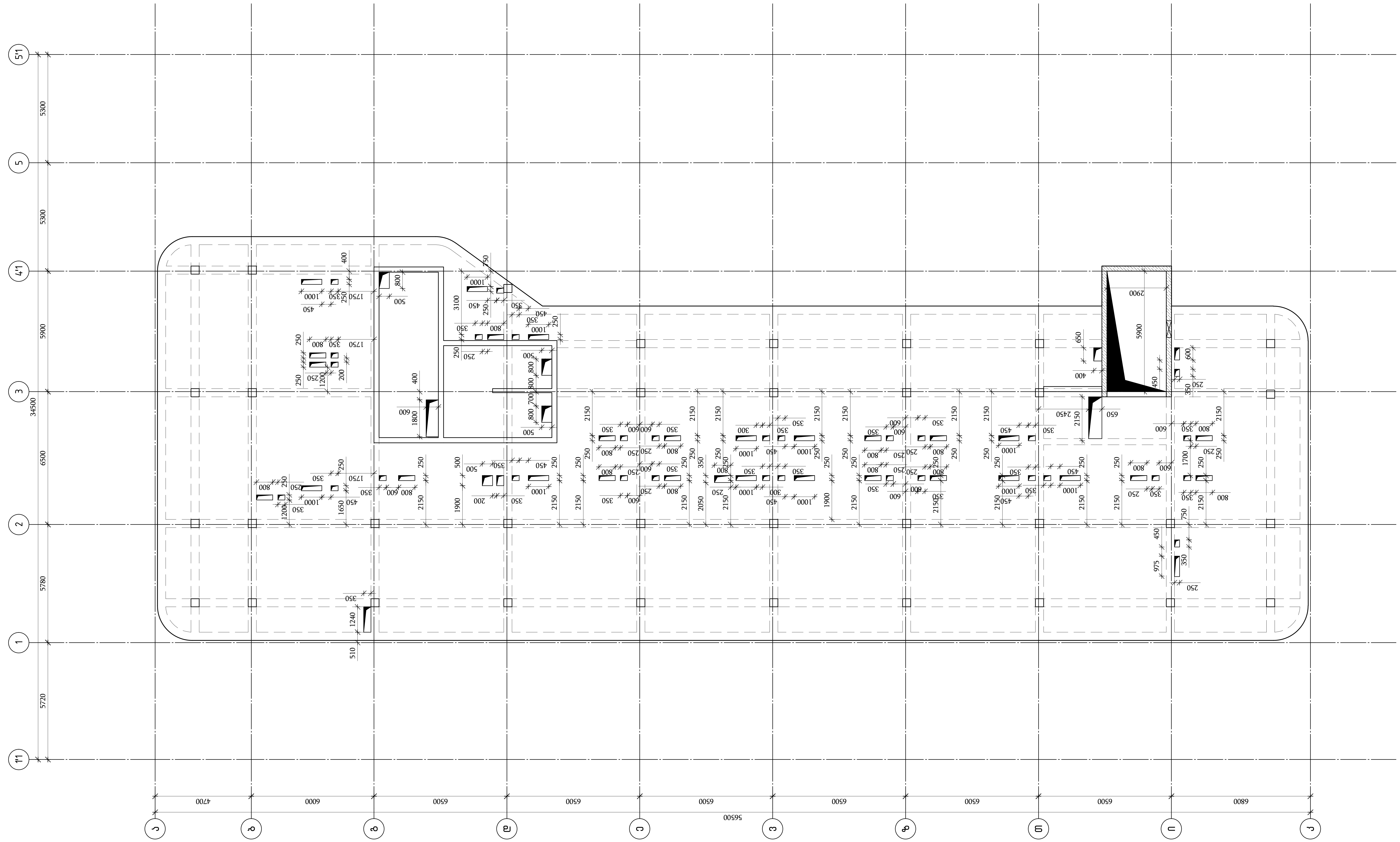

თბილისი / 2023 წელი

ფაილის სახელი:
A2 QE_STR_Beliashvili_SLAB

KEYPLAN:

ყოველი შემდეგი რევიზია აუქმებს წინა რევიზიებს

პროექტის სტატუსი:
სამშენებლო დოკუმენტაცია

რევიზია

| რევ. | თარიღი | აღწერილობა | დამტკ. |
|---|---|---|---|
| | | | |
| | | | |
| | | | |
| | | | |
| | | | |
| | | | |
| | | | |
| | | | |

შენიშვნები:

მისამართი:
ქ.თბილისი ა. ბელიაშვილის ქუჩა
№100, №100ა, №102

დამკვეთი:
შ.პ.ს "ფერი"

| თანამდებობა | სახელი გვარი | ხელმოწერა |
|---|---|---|
| პროექტის მენეჯერი | | |
| დამტკიცებულია: დამკვეთის მიერ | | |

შემსრულებელი:
შპს "ქიუ ენჯინერინგი"

მისამართი :
ქ.თბილისი ა.ბაქრაძის №7
ბინა №6

შპს "ქიუ ენჯინერინგის"
პროფესიული პასუხისმგებლობის მზღვეველია
სს "დაზღვევის საერთაშორისო კომპანია ირაო"
(პ/6 №PFL 417/21 )

| თანამდებობა | სახელი გვარი | ხელმოწერა |
|---|---|---|
| დირექტორი | დ.ქევანიშვილი | |
| საპროექტო ჯგუფის უფროსი | ო. ილიუხინი | |
| პროექტის მთ. კონსტრუქტორი | ო. ილიუხინი | |
| შეასრულა | მ.იაკობიძე | |

პროექტის სახელწოდება:
მრავალფუნქციური კომპლექსი (II ბლოკი)

პროექტის სტადია:
ახალი მშენებლობა

პროექტის ნაწილი:
კონსტრუქცია

| | |
|---|---|
| ფორმატი A2 | ნახაზის დასახელება: |
| სტადია მ.პ. | გადახურვის ფილაში ღიობების განლაგების გეგმა ▽ +65.28 |
| თარიღი 24/02/2023 | |
| მასშტაბი 1:150 | |

| რევიზია: | ნახაზის ნომერი: | ფურც. საერთო რაოდენობა |
|---|---|---|
| R1 | კ-II.8.95 | 105 |

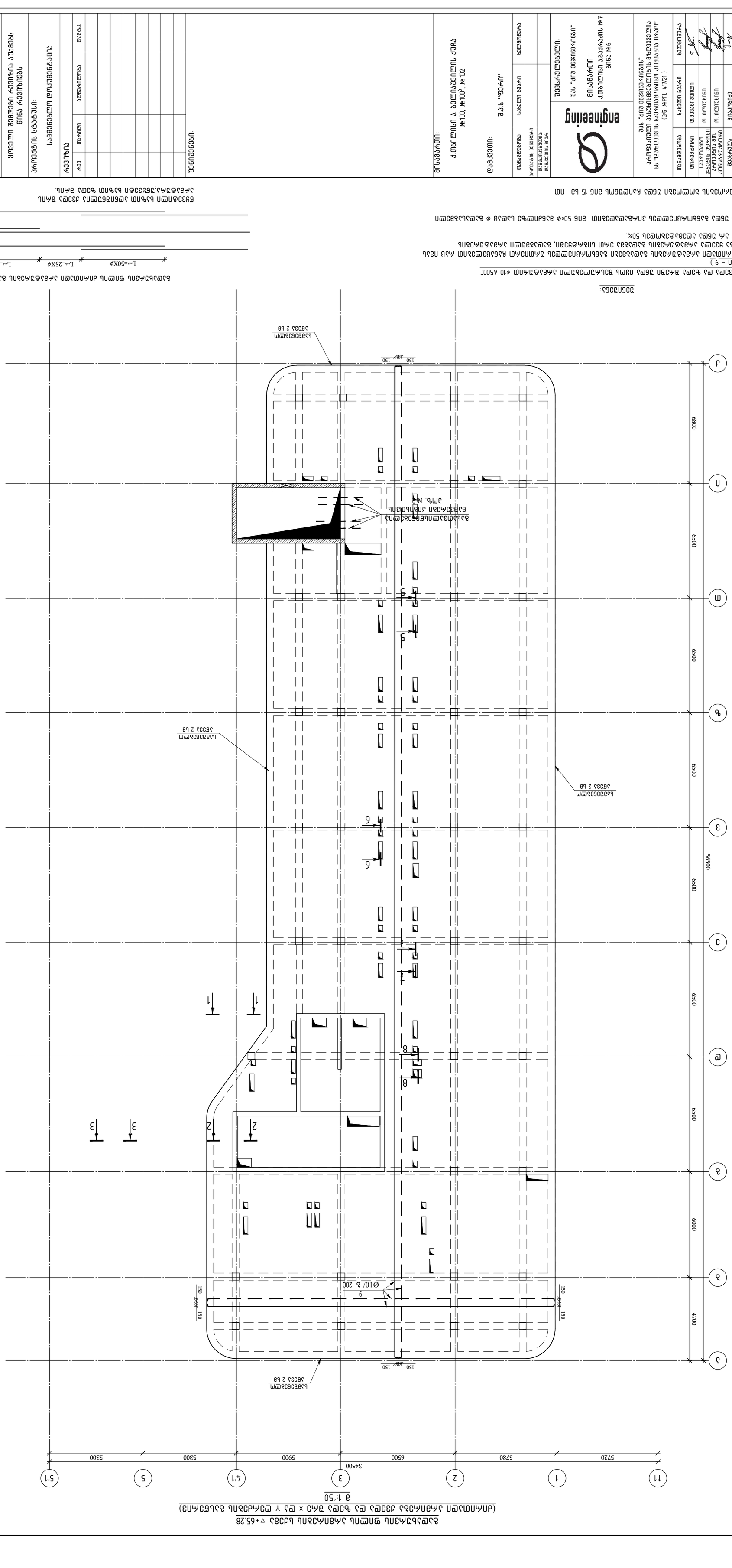
ფილა H=150
ბეტონი B25 F200 W6 ფილა H=150 ფილა H=150 ბეტონი B25 F200 W6
ბეტონი B25 F200 W6
ფილა H=150
ბეტონი B25 F200 W6
ფილა H=150
ბეტონი B25 F200 W6
ფილა H=150

## გადახურვის ფილის არმირების სქემა ▽ +65.28

## (დამატებითი არმირება ქვედა შრე x ღერძის გასწვრივ)

მ 1:150

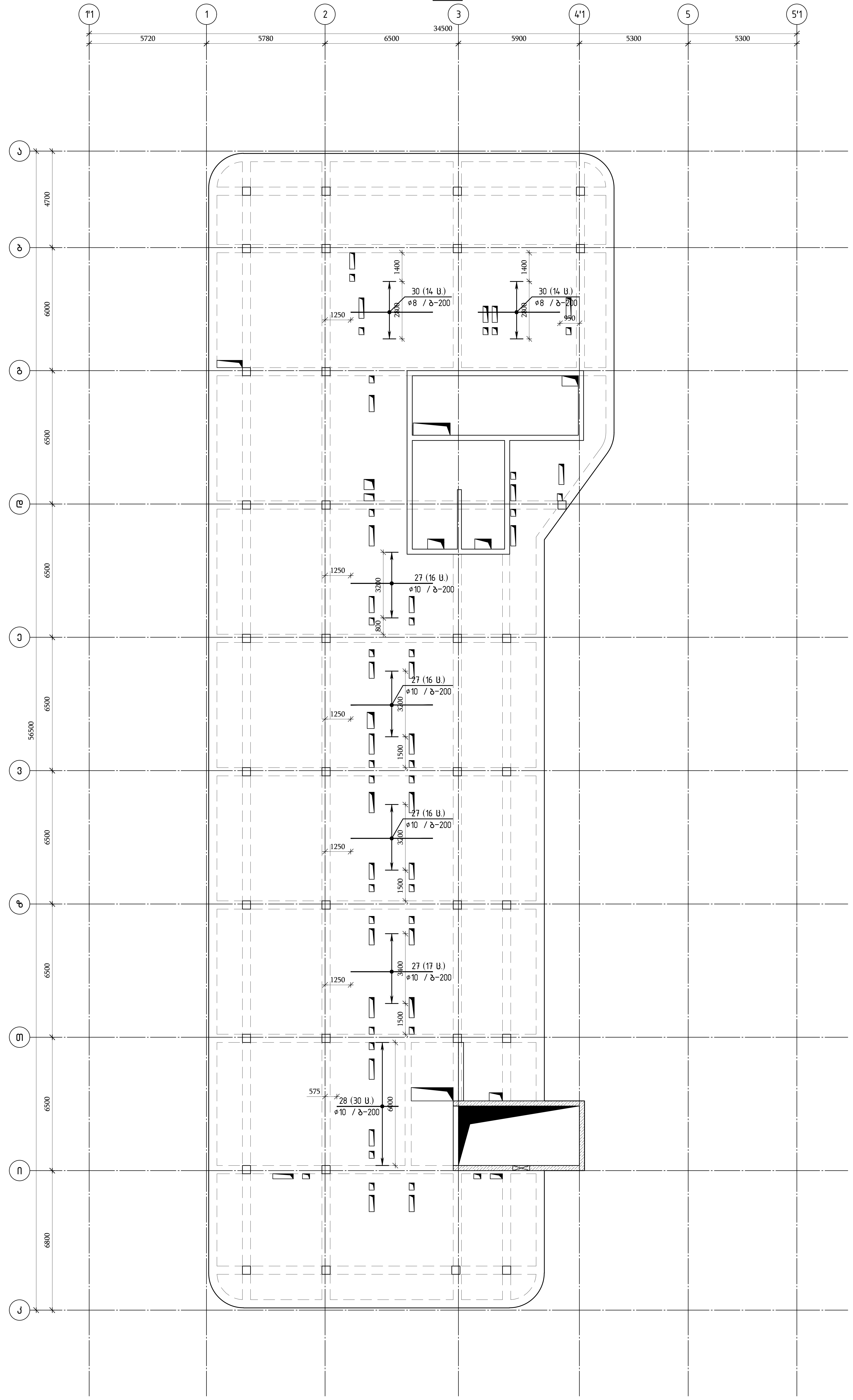


| | | |
|---|---|---|
| თბილისი / 2023 წელი | | |
| ფაილის სახელი: A2 QE_STR_Beliashvili_SLAB | | |
| KEYPLAN: | | |
| ყოველი შემდეგი რევიზია აუქმებს წინა რევიზიებს | | |
| პროექტის სტატუსი: სამშენებლო დოკუმენტაცია | | |

რევიზია

| რევ. | თარიღი | აღწერილობა | დამტკ. |
|---|---|---|---|
| | | | |

შენიშვნები:

მისამართი: ქ.თბილისი ა. ბელიაშვილის ქუჩა №100, №100ა, №102

დამკვეთი: შ.პ.ს "ფერი"

| თანამდებობა | სახელი გვარი | ხელმოწერა |
|---|---|---|
| პროექტის მენეჯმენტი: დამკვეთის წარმომადგენელი | | |

მთავარი პროექტანტი: შპს "ქიუ ინჟინირინგი"
მისამართი: ქ.თბილისი ა.ბაქრაძის №7 ბინა №6

engineering

შპს "ქიუ ინჟინირინგი" პროფესიული პასუხისმგებლობის დაზღვევის სავალდებულო ... სს "დაზღვევის საერთაშორისო კომპანია ირაო" (პ/ნ №PFL 417/21)

| თანამდებობა | სახელი გვარი | ხელმოწერა |
|---|---|---|
| დირექტორი | ლ.ქავთარაშვილი | |
| საპროექტო ჯგუფის ხელმძღვანელი | თ. ილიაშვილი | |
| პროექტის მთ. კონსტრუქტორი | თ. ილიაშვილი | |
| შემსრულებელი | გ.ოსაძე | |

პროექტის სახელწოდება: მრავალფუნქციური კომპლექსი (II ბლოკი)

პროექტის სტადია: ახალი მშენებლობა

პროექტის ნაწილი: კონსტრუქციული

ფურცლის დასახელება: გადახურვის ფილის არმირების სქემა ▽ +65.28 დამატებითი არმირება ქვედა შრე x ღერძის გასწვრივ

| ფორმატი | სტადია | თარიღი | მასშტაბი | რევიზია | ნახაზის ნომერი | ფურც. საერთო რაოდენობა |
|---|---|---|---|---|---|---|
| A2 | მ.პ. | 24/02/2023 | 1:150 | R1 | კ-II.8.97 | 105 |

# გადახურვის ფილის არმირების სქემა ▽ +65.28

## (დამატებითი არმირება ქვედა შრე Y ღერძის გასწვრივ)

მ 1:150

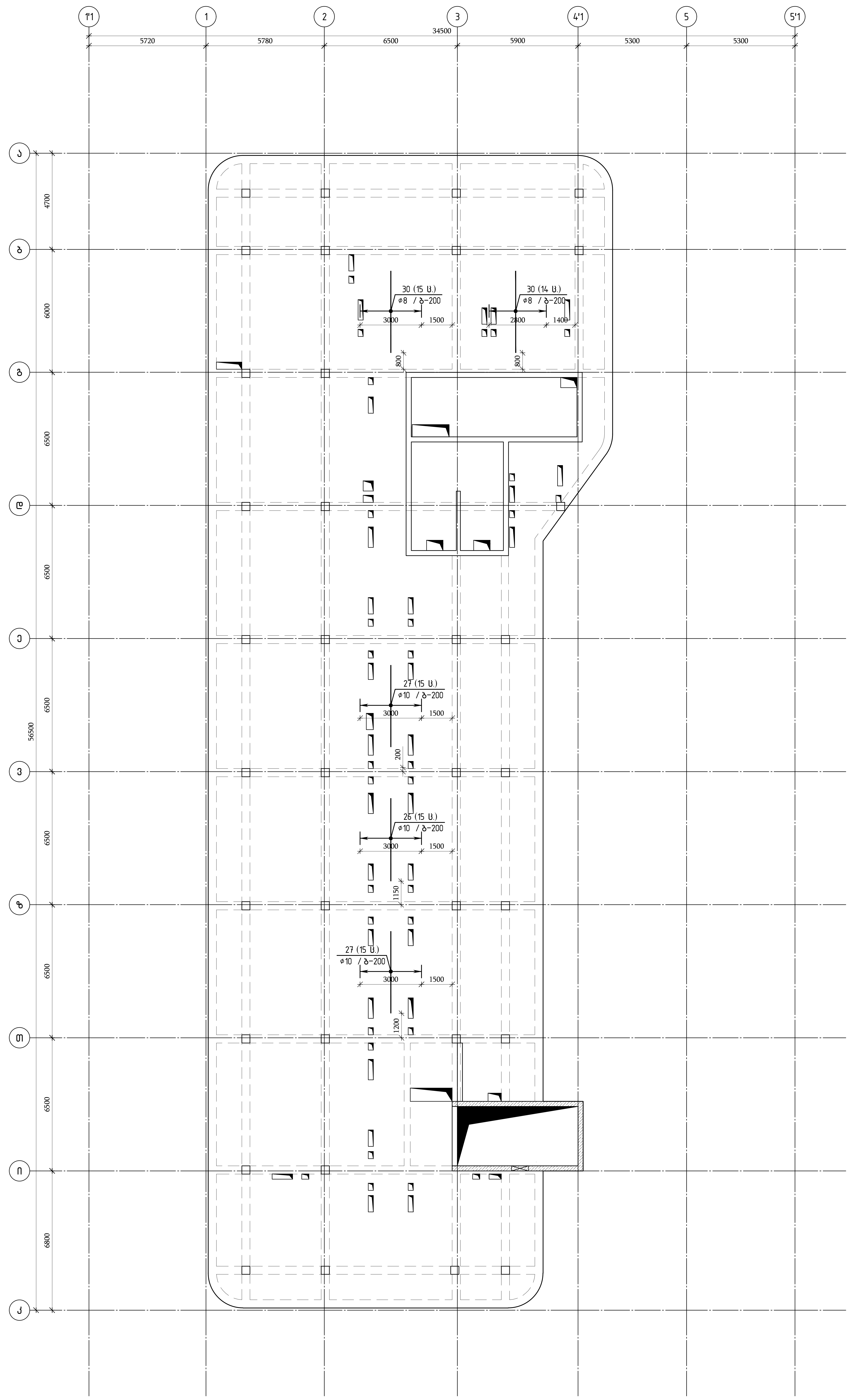


თბილისი / 2023 წელი

ფაილის სახელი:
A2 QE_STR_Beliashvili_SLAB

KEYPLAN:

ყოველი შემდეგი რევიზია აუქმებს წინა რევიზიებს

პროექტის სტატუსი:
სამშენებლო დოკუმენტაცია

რევიზია

| რევ. | თარიღი | აღწერილობა | დამტკ. |
| --- | --- | --- | --- |

შენიშვნები:

მისამართი:
ქ.თბილისი ა. ბელიაშვილის ქუჩა №100, №100¹, №102

დამკვეთი:
შ.პ.ს "ფერი"

| თანამდებობა | სახელი გვარი | ხელმოწერა |
| --- | --- | --- |
| პროექტის მენეჯერი | | |
| დამკვეთის წარმომადგენელი | | |

შემსრულებელი:
შპს "ქიუ ენჯინერინგი"

მისამართი:
ქ.თბილისი ა.ბაქრაძის №7 ბინა №6

engineering

შპს "ქიუ ენჯინერინგის" პროფესიული პასუხისმგებლობის მზღვეველია სს "დაზღვევის საერთაშორისო კომპანია ირაო" (პ/ნ №PFL 417/21 )

| თანამდებობა | სახელი გვარი | ხელმოწერა |
| --- | --- | --- |
| დირექტორი | დ.ქევანიშვილი | [signature] |
| საპროექტო ჯგუფის უფროსი | ო. ილიუხინი | [signature] |
| პროექტის მთ. კონსტრუქტორი | ო. ილიუხინი | [signature] |
| შეასრულა | მ.იაკობიძე | [signature] |

პროექტის სახელწოდება:
მრავალფუნქციური კომპლექსი (II ბლოკი)

პროექტის სტადია:
ახალი მშენებლობა

პროექტის ნაწილი:
კონსტრუქცია

| ფორმატი | A2 |
| --- | --- |
| სტადია | მ.პ. |
| თარიღი | 24/02/2023 |
| მასშტაბი | 1:150 |

ნახაზის დასახელება:
გადახურვის ფილის არმირებისსქემა ▽ +65.28 დამატებითი არმირება ქვედა შრე Y ღერძის გასწვრივ

| რევიზია: | ნახაზის ნომერი: | ფურც. საერთო რაოდენობა |
| --- | --- | --- |
| R1 | კ-II.8.98 | 105 |

# გადახურვის ფილის არმირების სქემა ▽ +65.28
## (დამატებითი არმირება ზედა შრე x ღერძის გასწვრივ)
მ 1:150

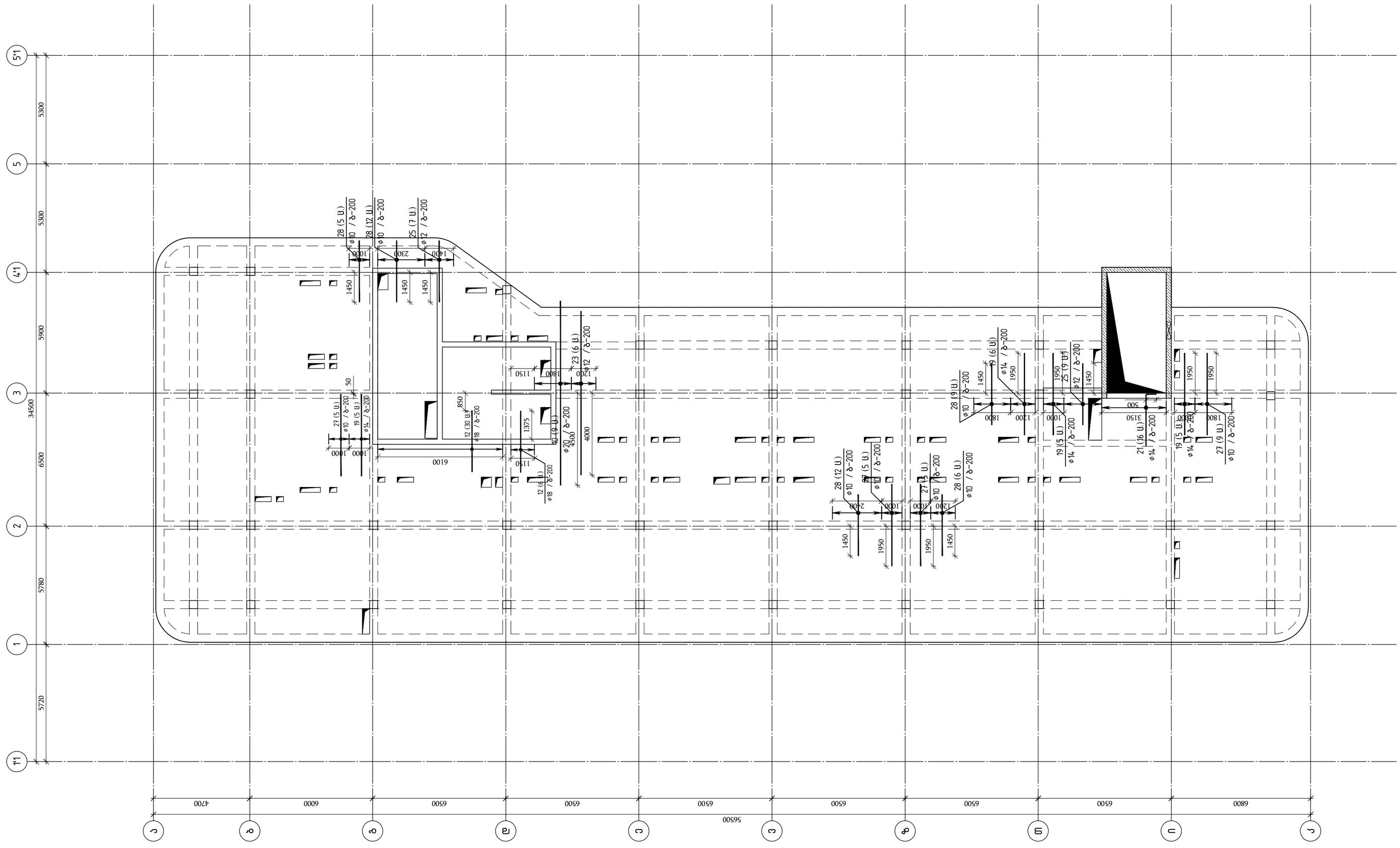


X
Y

| | |
|---|---|
| თბილისი / 2023 წელი | |
| ფაილის სახელი: A2 QE_STR_Beliashvili_SLAB | |
| KEYPLAN: | |
| ყოველი შემდეგი რევიზია აუქმებს წინა რევიზიებს | |
| პროექტის სტატუსი: სამშენებლო დოკუმენტაცია | |
| რევიზია | |

| რევ. | თარიღი | აღწერილობა | დამტკ. |
|---|---|---|---|
| | | | |
| | | | |
| | | | |
| | | | |
| | | | |
| | | | |
| | | | |
| | | | |

შენიშვნები:

მისამართი:
ქ.თბილისი ა. გელიაშვილის ქუჩა №100, №100$^3$, №102

დამკვეთი:
შ.პ.ს "ფერი"

| თანამდებობა | სახელი გვარი | ხელმოწერა |
|---|---|---|
| პროექტის მენეჯერი | | |
| დამკვეთის წარმომადგენელი | | |

შემსრულებელი:
შპს "ქიუ ენჯინიერინგი"
მისამართი :
ქ.თბილისი აბაშიძის №7 ბინა №6

შპს "ქიუ ენჯინიერინგის" პროფესიული პასუხისმგებლობის მზღვეველია სს "დაზღვევის საერთაშორისო კომპანია ირაო" (პ/ნ №PFL 417/21 )

| თანამდებობა | სახელი გვარი | ხელმოწერა |
|---|---|---|
| დირექტორი | დ.ქევანიშვილი | |
| საპროექტო ჯგუფის უფროსი | ო. ილიუხინი | |
| პროექტის მთ. კონსტრუქტორი | ო. ილიუხინი | |
| შემსრულა | მ.მაკოშიძე | |

პროექტის სახელწოდება:
მრავალფუნქციური კომპლექსი (II ბლოკი)

პროექტის სტადია:
ახალი მშენებლობა

პროექტის ნაწილი:
კონსტრუქცია

| | |
|---|---|
| ფორმატი A2 | ნახაზის დასახელება: |
| სტადია მ.პ | გადახურვის ფილის არმირებისქემა |
| თარიღი 24/02/2023 | ▽ +65.28 დამატებითი არმირება ზედა შრე x ღერძის გასწვრივ |
| მასშტაბი 1:150 | |
| რევიზია R1 | ნახაზის ნომერი: ა-ი.8.99 |
| | ფურცლის საერთო რაოდენობა 105 |

# ზედაპირული ფენილის სანიაღვრე სისტემის გენერალური გეგმა ▽ +65.28

(ლანდშაფტური ნაწილი)

ტ 1:150

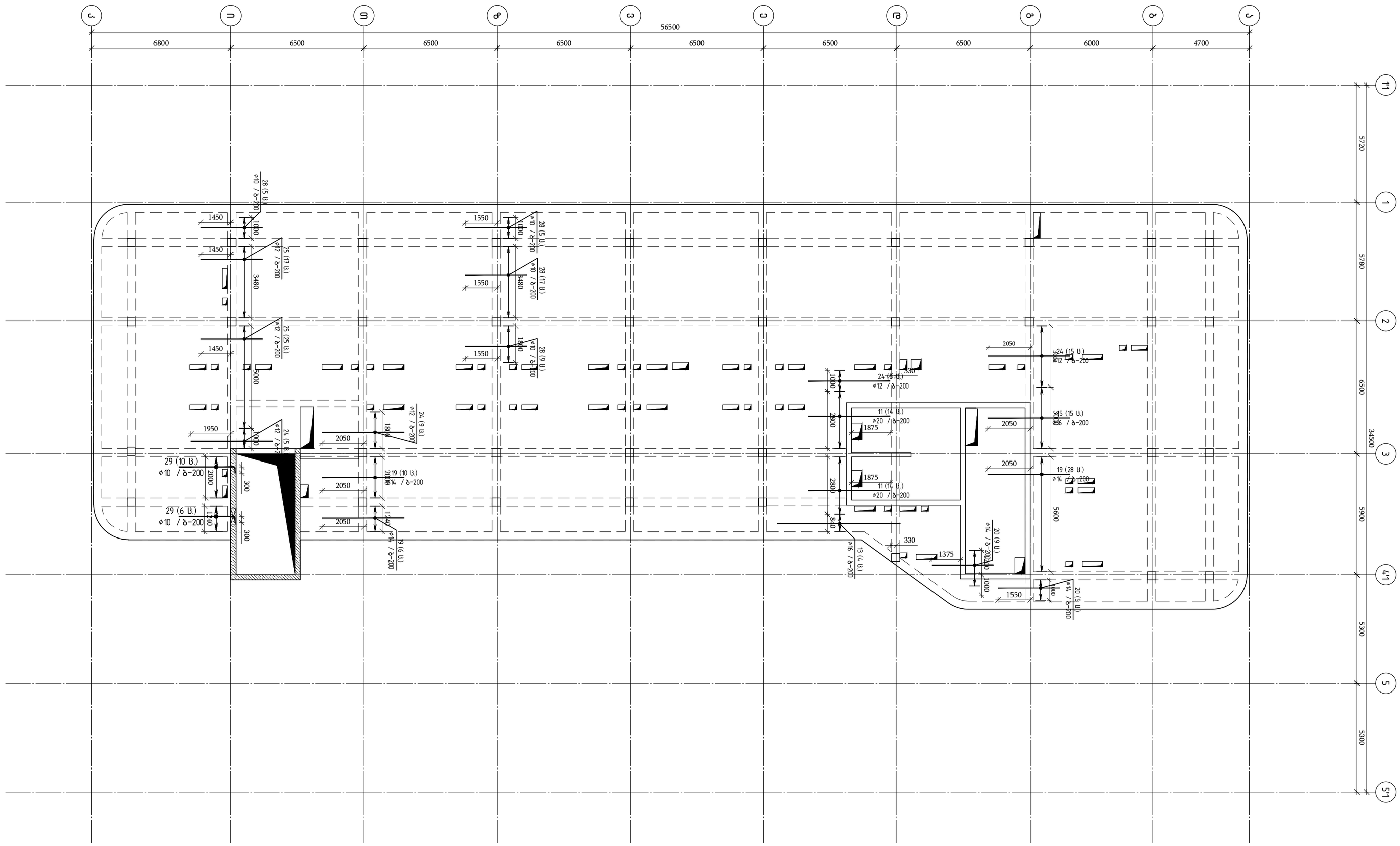


| | | | |
|---|---|---|---|
| | | | |
| | | | |
| | | | |
| | | | |
| | | | |
| | | | |
| | | | |
| | | | |
| | | | |
| | | | |
| A33 | ცვლილება | ხელმოწერა | ფაილის |

ფასადების ნახაზების ნუმერაცია იხილეთ ფასადების ნახაზებზე

ნახაზის ტიპი: ზედაპირული ფენილის სანიაღვრე სისტემის გენერალური გეგმა

პროექტის ეტაპი: სამშენებლო ნებართვის პროექტი

ნახაზის დასახელება: ზედაპირული ფენილის სანიაღვრე სისტემის გენერალური გეგმა

| | | | |
|---|---|---|---|
| დამკვეთი | ს.ს. "ფაზი" | | |
| პროექტის ხელმძღვანელი | ნ.ლომიძე | | |
| მთავარი ინჟინერ-კონსულტანტი | | | |
| მთავარი არქიტექტორი | | | |
| პროექტის მენეჯერი | | | |

შპს "ენჯინირინგ ჯგუფი ბიზნეს სოლუშენს"
ს/კ 405417337, ქ. ბათუმი, ზ.ანდრონიკაშვილის ქ. №7
ტელ: (+995 422) 27 00 00, (+995 422) 27 00 01
www.engineering.ge

შპს "ენჯინირინგ ჯგუფი ბიზნეს სოლუშენს"
ს/კ 405417337, ქ. ბათუმი, ზ.ანდრონიკაშვილის ქ. №7
ტელ: (+995 422) 27 00 00, (+995 422) 27 00 01
www.engineering.ge

პროექტის დასახელება: ბაკურიანის ტურისტული ცენტრის მშენებლობა

ობიექტის მისამართი: ქ.ბორჯომის მუნ. ბაკურიანის ადმინისტრაციული ერთეული, სოფ. ბაკურიანი, ნაკვეთი №100, №102

დამკვეთი: შპს "ფაზი"

| | | | |
|---|---|---|---|
| მთავარი ინჟინერი | ს.ხალვაში | | |
| პროექტის ხელმძღვანელი | ნ.ლომიძე | | |
| ჯგუფის ხელმძღვანელი | | | |
| პროექტირების ჯგუფი | | | |

პროექტის ეტაპი: ტექნიკური პროექტი (II ეტაპი)

პროექტის ნაწილი: ზედაპირული ფენილის სანიაღვრე სისტემა

ნახაზის დასახელება: ზედაპირული ფენილის სანიაღვრე სისტემის გენერალური გეგმა

| | |
|---|---|
| ფორმატი | A3 |
| მასშტაბი | 1:150 |
| ▽ +65.28 ზედაპირული ფენილის სანიაღვრე სისტემის გენერალური გეგმა | |
| თარიღი | 24/07/2023 |
| პროექტის №: | 105 |
| ფურცლის №: | R1 |

## გადახურვის ფილის არმირების სქემა ▽ +65.28

## (ღიობების გაძლიერება გადახურვის ფილაში)

მ 1:150

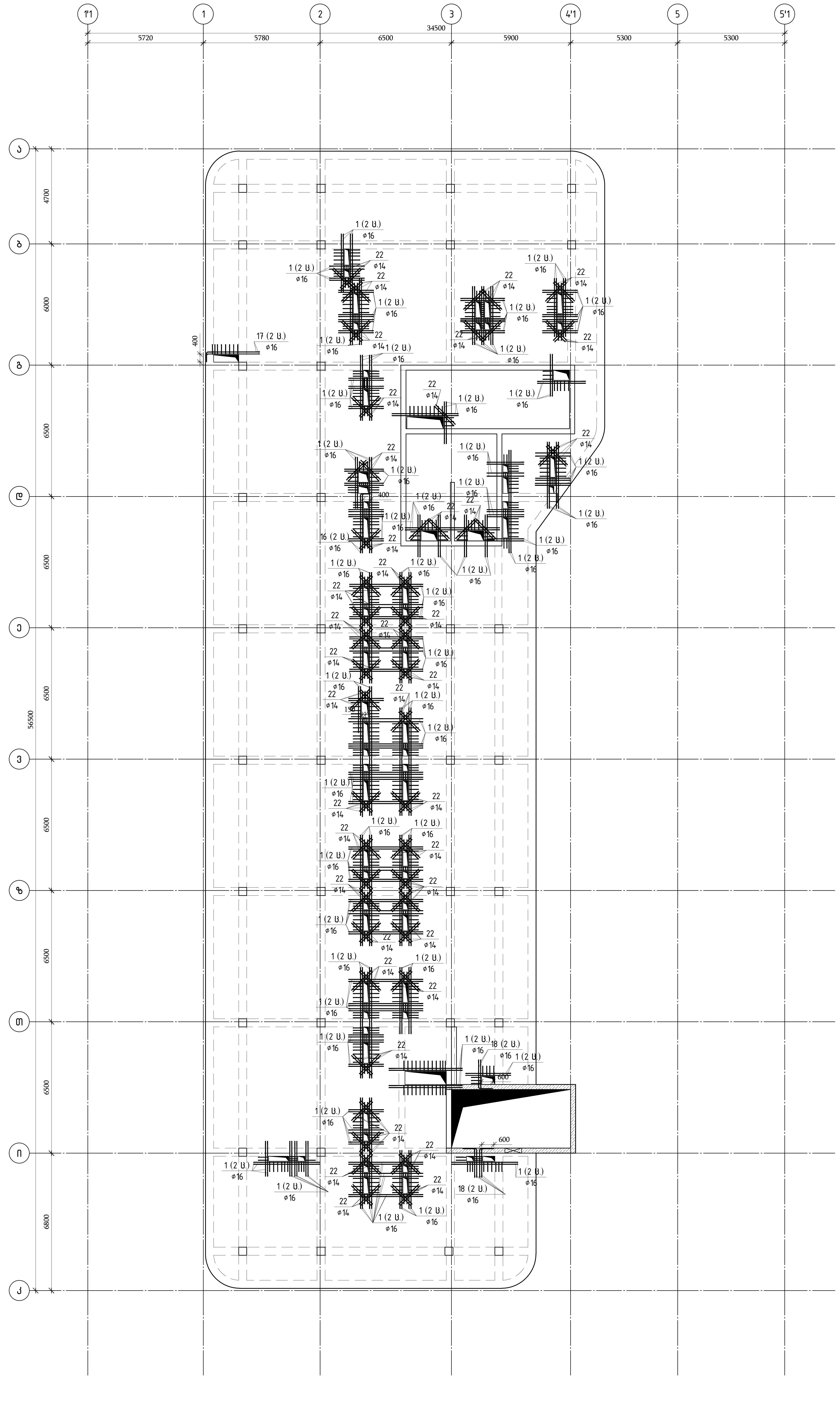

თბილისი / 2023 წელი

ფაილის სახელი: A2 QE_STR_Beliashvili_SLAB

KEYPLAN:

ყოველი ახალი რევიზია აუქმებს წინა რევიზიებს

პროექტის სტატუსი: სამშენებლო დოკუმენტაცია

რევიზია

| რევ. | თარიღი | აღწერილობა | დამტკ. |
|---|---|---|---|
| | | | |

შენიშვნები:

მისამართი: ქ.თბილისი ა. ბელიაშვილის ქუჩა № 100, № 100ა, № 102

დამკვეთი: შ.პ.ს "ფორი"

| თანამდებობა | სახელი გვარი | ხელმოწერა |
|---|---|---|
| პროექტის მენეჯერი | | |
| დამკვეთის წარმომადგენელი | | |

მენარდე/დეველოპერი: შპს "ქიუ ინჟინირინგი" მისამართი: ქ.თბილისი ა.ბაქრაძის № 7 ბინა № 6

შპს "ქიუ ინჟინირინგის" პროფესიული პასუხისმგებლობის მზღვეველია სს "დაზღვევის საერთაშორისო კომპანია ირაო" (პ/ნ № PFL 417/21)

| თანამდებობა | სახელი გვარი | ხელმოწერა |
|---|---|---|
| დირექტორი | ლ.ქავთარაშვილი | |
| საპროექტო ჯგუფის პროექტის | ო. ილიოვსკი | |
| პროექტის მთ. კონსტრუქტორი | ო. ილიოვსკი | |
| შემსრულებელი | გ.ისაკაძე | |

პროექტის სახელწოდება: მრავალფუნქციური კომპლექსი (II ბლოკი)

პროექტის სტადია: ახალი მშენებლობა

პროექტის ნაწილი: კონსტრუქციული

ფურცლის დასახელება: გადახურვის ფილის არმირების სქემა ▽ +65.28 ღიობების გაძლიერება გადახურვის ფილაში

| ფორმატი | სტადია | თარიღი | მასშტაბი | რევიზია | ნახაზის ნომერი | ფურც. საერთო რაოდენობა |
|---|---|---|---|---|---|---|
| A2 | მ.პ. | 24/02/2023 | 1:150 | R1 | კ-II.8.101 | 105 |

ჭრილი 1-1
მ 1:20

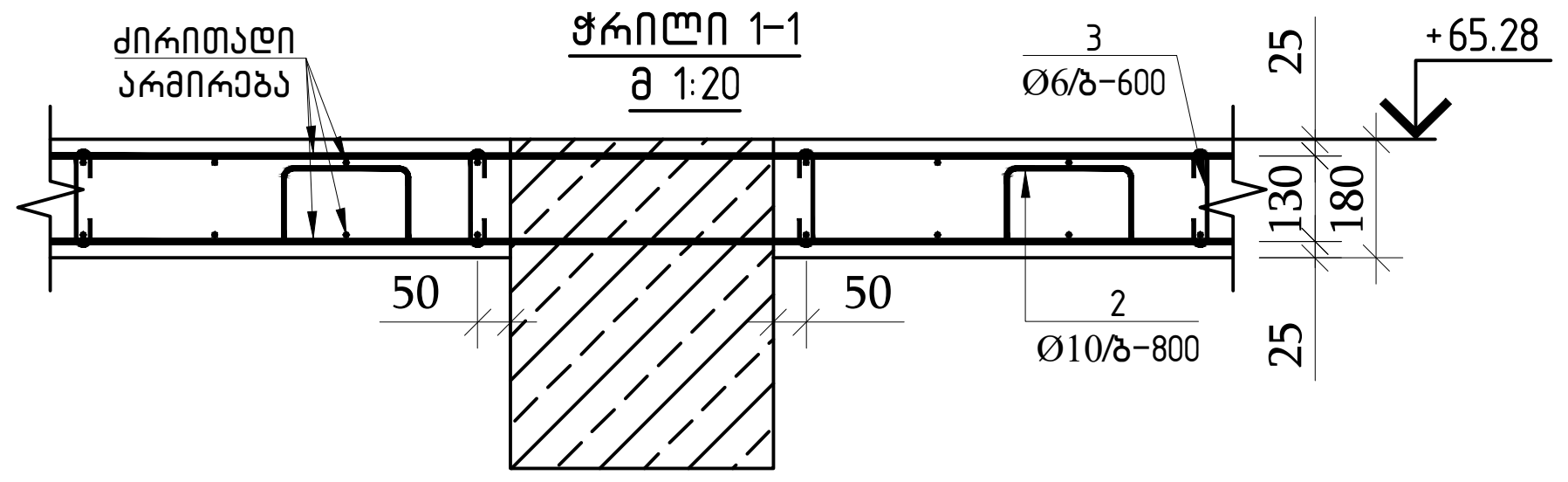


ჭრილი 2-2
მ 1:20

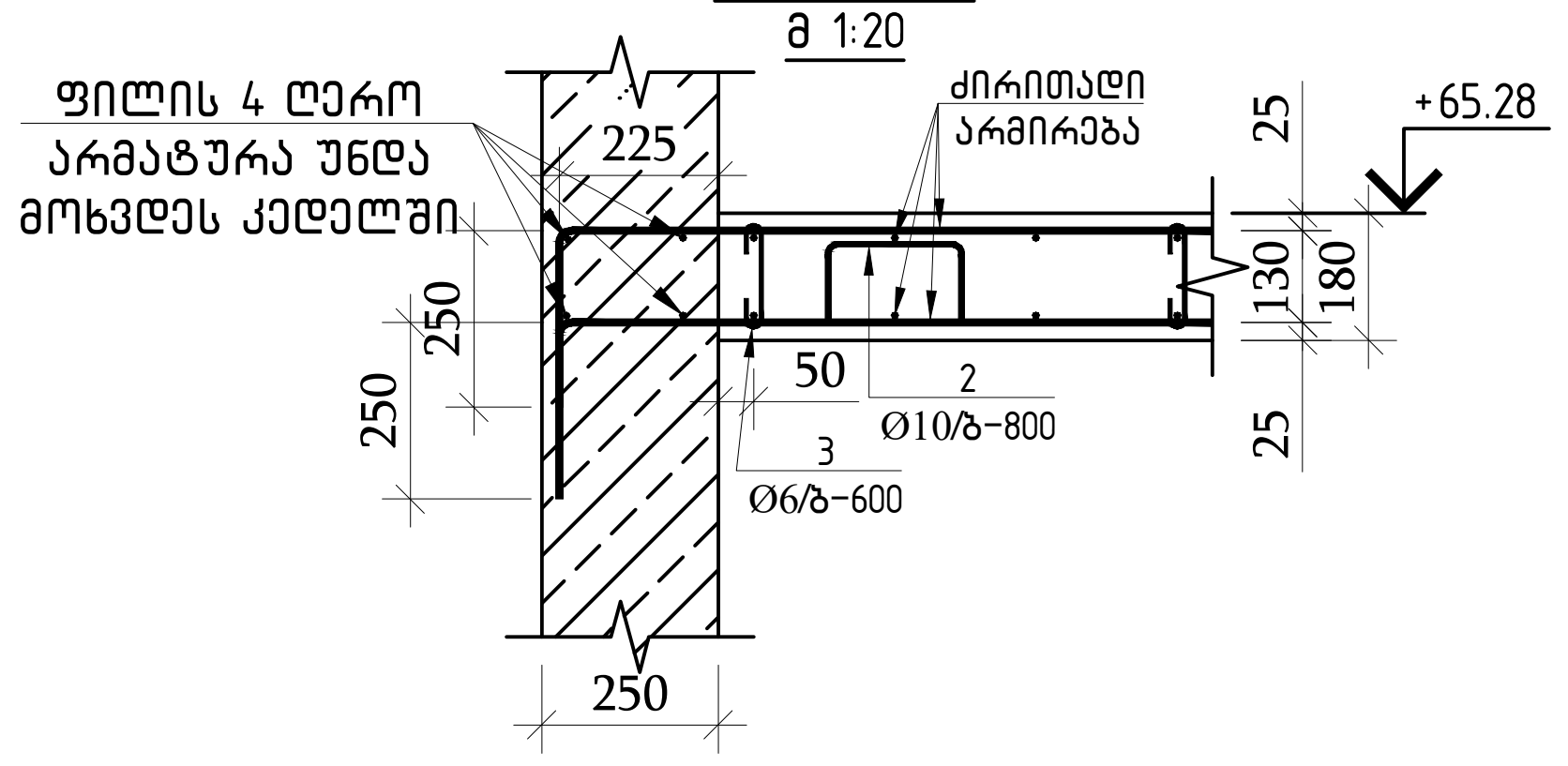


ჭრილი 3-3
მ 1:20

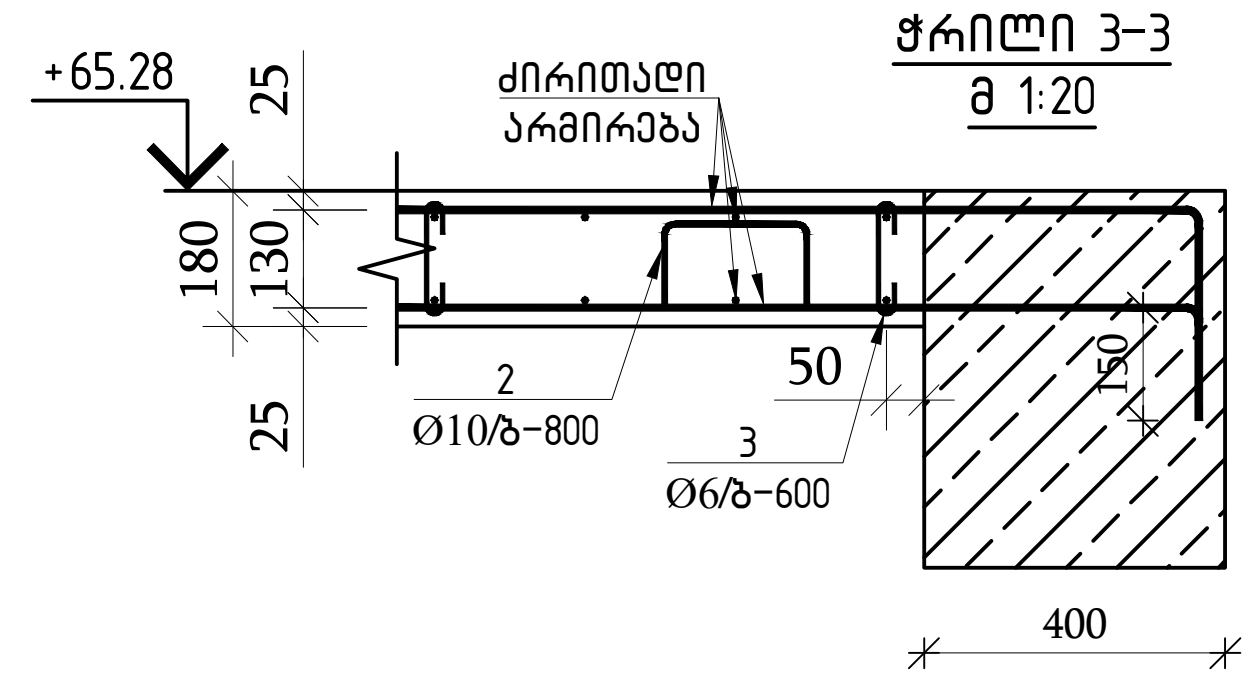


ჭრილი 4-4
მ 1:20

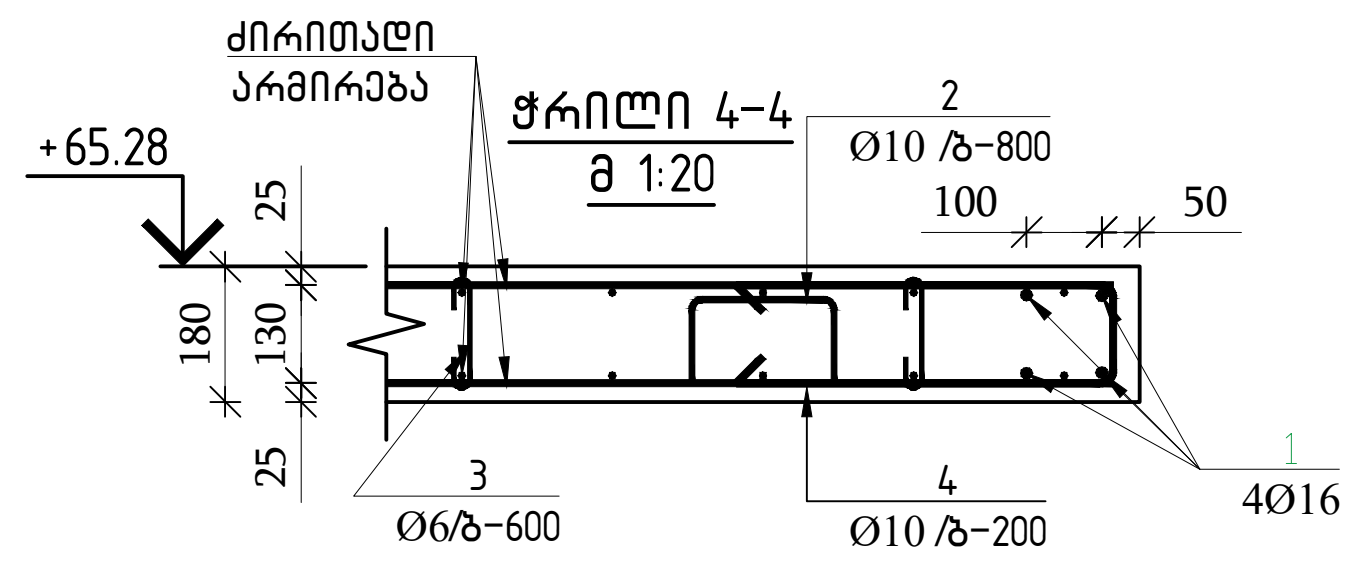


ჭრილი 5-5
მ 1:20

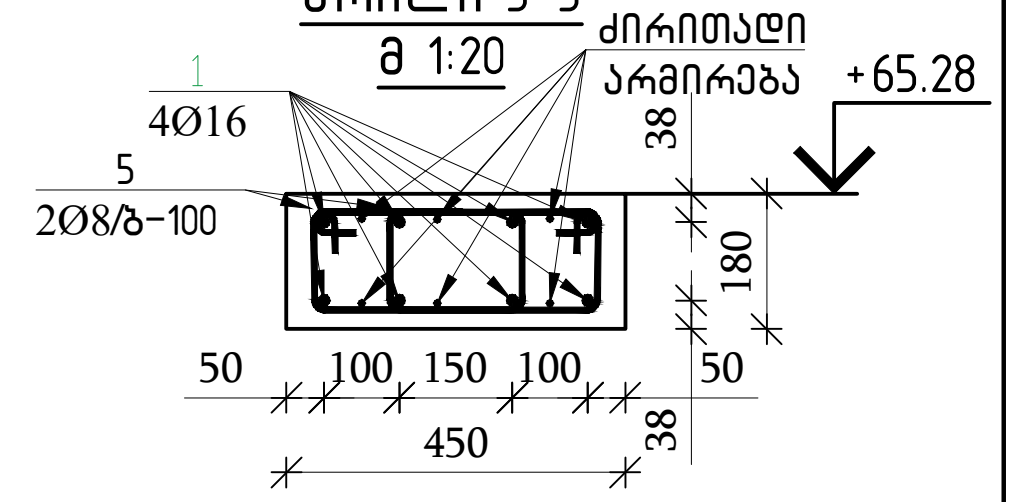


ჭრილი 6-6
მ 1:20

ჭრილი 7-7
მ 1:20

ჭრილი 8-8
მ 1:20

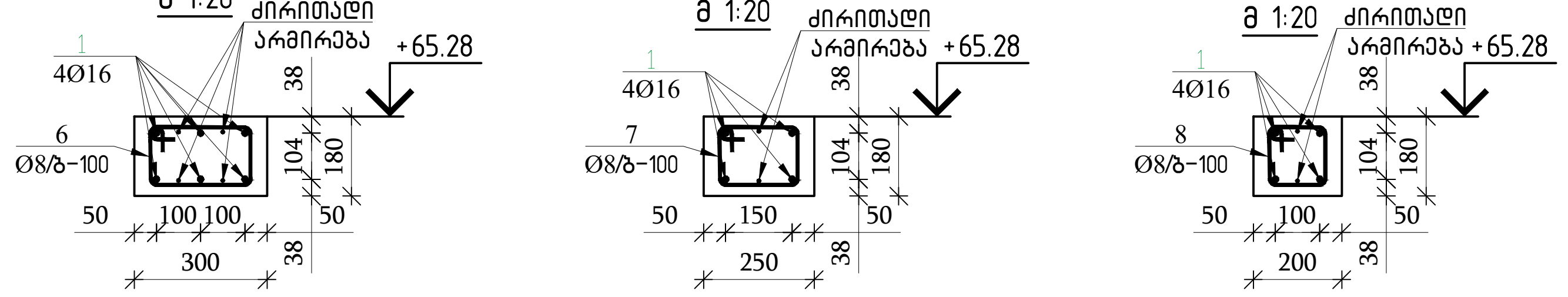


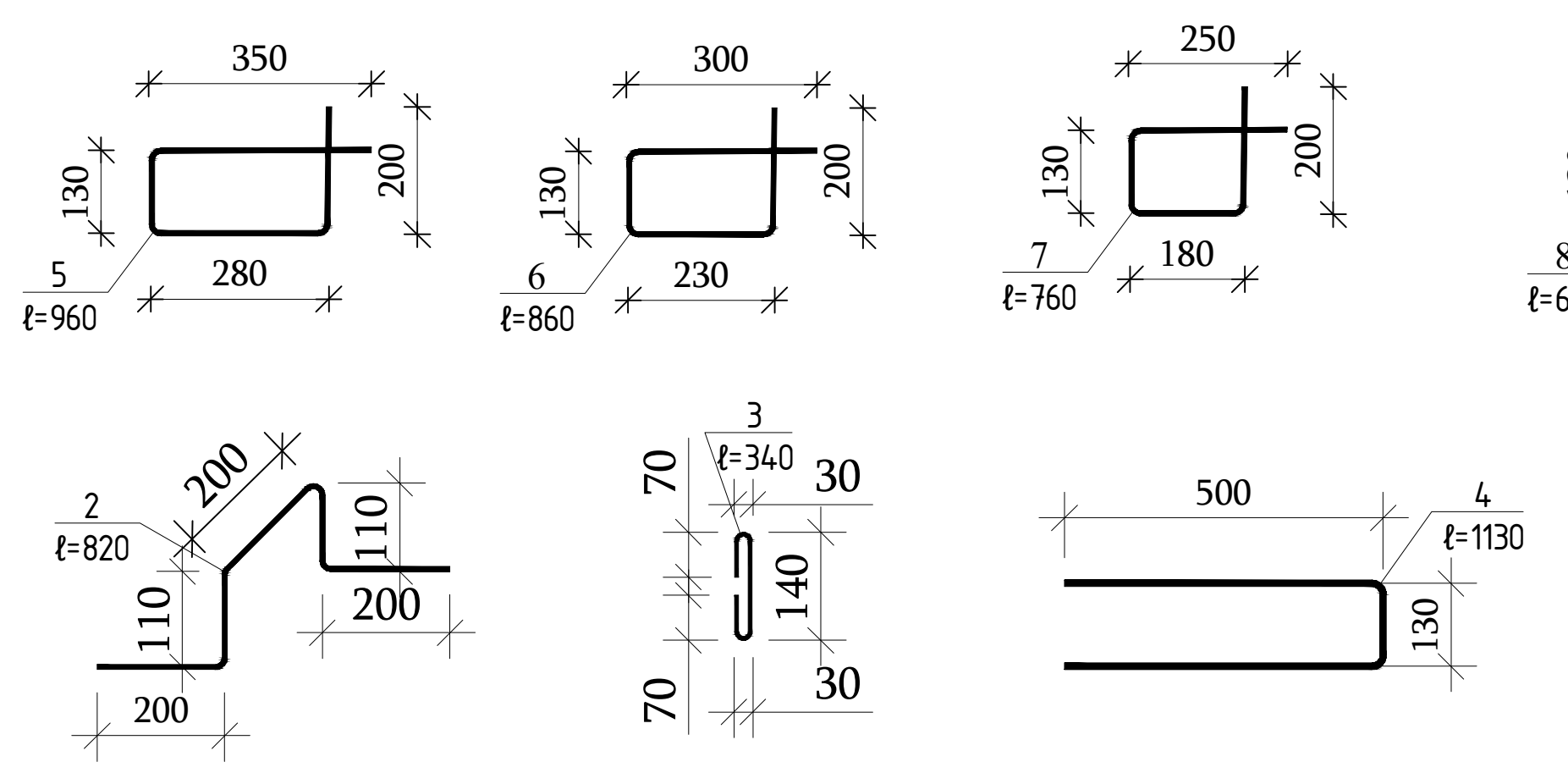


ღიობის გაძლიერების ტიპიური ნახაზი
მ 1:50

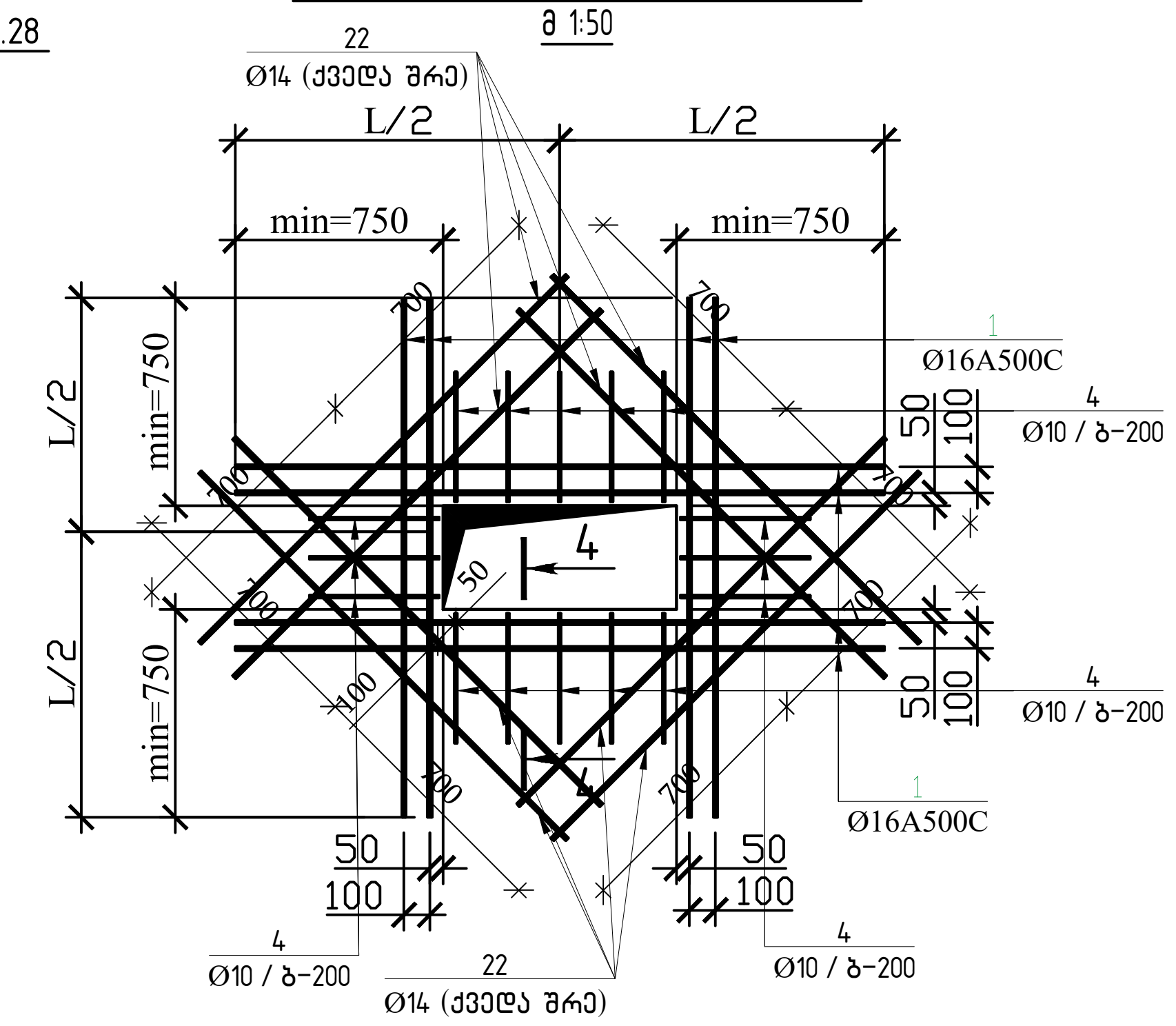


ფილისა და კიბის პანდუსის დაკავშირების ტიპიური კვანძი №1
მ 1:50

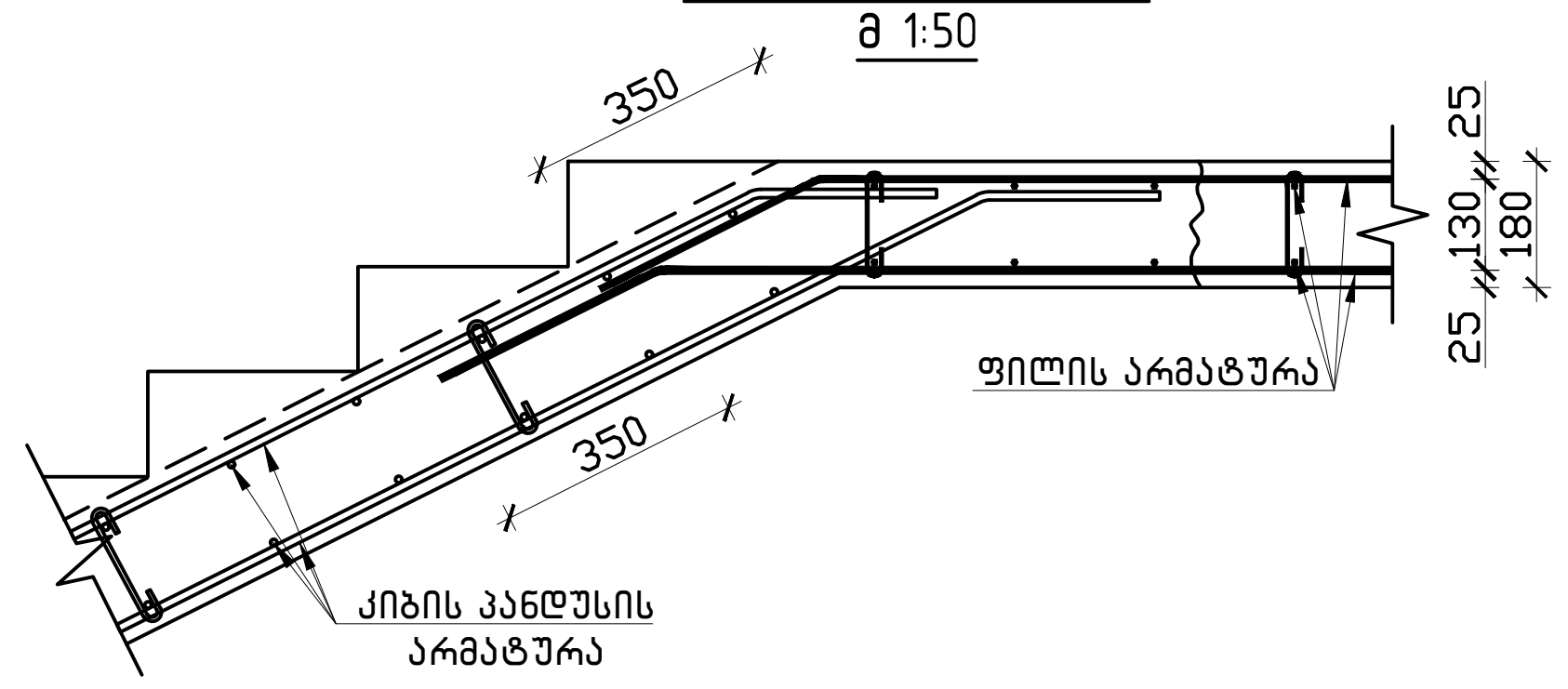


ფილისა და კიბის პანდუსის დაკავშირების ტიპიური კვანძი №2
მ 1:50

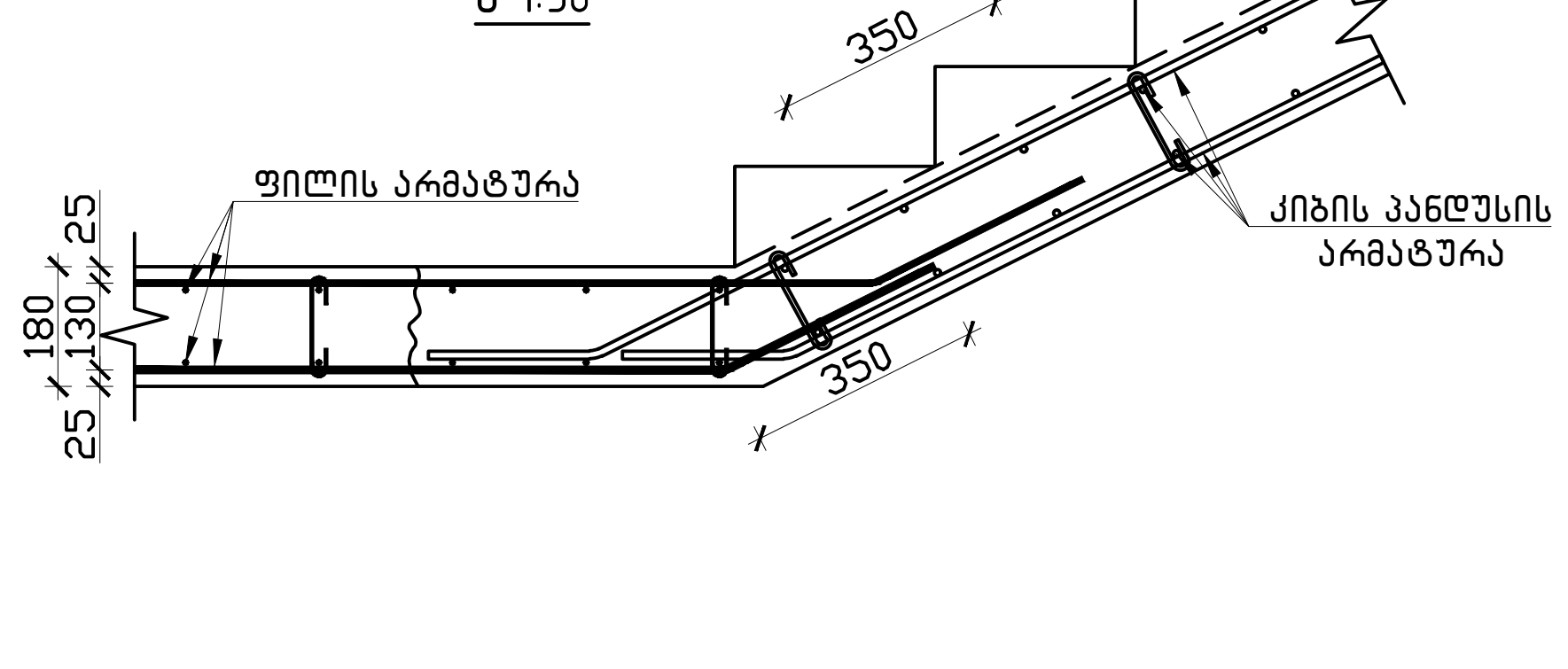


| პოზ. | შენიშვნა | დ ა ს ა ხ ე ლ ე ბ ა | რაოდ | მასა კგ | მასა სულ კგ |
|---|---|---|---|---|---|
| | | გადახურვა ▽ +65.28 (გად-12) | | | |
| | | ბეტონი B30 | | 133.10 | მ³ |
| 1 | ГОСТ Р 52544-2006 | D16 A500C L=12000 | 130 | 18.94 | 2462.2 |
| 2 | ГОСТ Р 52544-2006 | D10 A500C L=820 | 1330 | 0.51 | 678.3 |
| 3 | ГОСТ 5781-82* | D6 A240 L=340 | 2220 | 0.08 | 177.6 |
| 4 | ГОСТ Р 52544-2006 | D10 A500C L=1130 | 655 | 0.70 | 458.5 |
| 5 | ГОСТ Р 52544-2006 | D8 A500C L=960 | 72 | 0.38 | 27.4 |
| 6 | ГОСТ Р 52544-2006 | D8 A500C L=860 | 6 | 0.34 | 2.0 |
| 7 | ГОСТ Р 52544-2006 | D8 A500C L=760 | 48 | 0.30 | 14.4 |
| 8 | ГОСТ Р 52544-2006 | D8 A500C L=660 | 17 | 0.26 | 4.4 |
| 9 | ГОСТ Р 52544-2006 | ϕ10 A500C L=18041.1 м | | 0.62 | 11113.3 |
| 10 | ГОСТ Р 52544-2006 | ϕ20 A500C L=9000 | 9 | 22.19 | 199.7 |
| 11 | ГОСТ Р 52544-2006 | ϕ20 A500C L=4000 | 28 | 9.86 | 276.2 |
| 12 | ГОСТ Р 52544-2006 | ϕ18 A500C L=3000 | 36 | 5.99 | 215.8 |
| 13 | ГОСТ Р 52544-2006 | ϕ16 A500C L=6000 | 4 | 9.47 | 37.9 |
| 14 | ГОСТ Р 52544-2006 | ϕ16 A500C L=5000 | 2 | 7.89 | 15.8 |
| 15 | ГОСТ Р 52544-2006 | ϕ16 A500C L=4000 | 15 | 6.31 | 94.7 |
| 16 | ГОСТ Р 52544-2006 | ϕ16 A500C L=3300 | 4 | 5.21 | 20.8 |
| 17 | ГОСТ Р 52544-2006 | ϕ16 A500C L=3000 | 4 | 4.73 | 18.9 |
| 18 | ГОСТ Р 52544-2006 | ϕ16 A500C L=2000 | 12 | 3.16 | 37.9 |
| 19 | ГОСТ Р 52544-2006 | ϕ14 A500C L=4000 | 65 | 4.83 | 314.1 |
| 20 | ГОСТ Р 52544-2006 | ϕ14 A500C L=3000 | 14 | 3.62 | 50.7 |
| 21 | ГОСТ Р 52544-2006 | ϕ14 A500C L=3000 | 16 | 3.62 | 58.0 |
| 22 | ГОСТ Р 52544-2006 | ϕ14 A500C L=1400 | 170 | 1.69 | 287.3 |
| 23 | ГОСТ Р 52544-2006 | ϕ12 A500C L=8000 | 6 | 7.10 | 42.6 |
| 24 | ГОСТ Р 52544-2006 | ϕ12 A500C L=4000 | 34 | 3.55 | 120.8 |
| 25 | ГОСТ Р 52544-2006 | ϕ12 A500C L=3000 | 58 | 2.66 | 154.5 |
| 26 | ГОСТ Р 52544-2006 | ϕ10 A500C L=4050 | 15 | 2.49 | 37.4 |
| 27 | ГОСТ Р 52544-2006 | ϕ10 A500C L=4000 | 119 | 2.46 | 293.2 |
| 28 | ГОСТ Р 52544-2006 | ϕ10 A500C L=3000 | 110 | 1.85 | 203.3 |
| 29 | ГОСТ Р 52544-2006 | ϕ10 A500C L=3000 | 16 | 1.85 | 29.6 |
| 30 | ГОСТ Р 52544-2006 | ϕ8 A500C L=4000 | 57 | 1.58 | 90.1 |

თბილისი / 2023 წელი

ფაილის სახელი:
A2 QE_STR_Beliashvili_SLAB

KEYPLAN:

ყოველი შემდეგი რევიზია აუქმებს წინა რევიზიებს

პროექტის სტატუსი:
სამშენებლო დოკუმენტაცია

რევიზია

| რევ. | თარიღი | აღწერილობა | დამტკ. |
|---|---|---|---|
| | | | |

შენიშვნები:

მისამართი:
ქ.თბილისი ა. ბელიაშვილის ქუჩა
№100, №100ა, №102

დამკვეთი:
შ.პ.ს "ფერი"

| თანამდებობა | სახელი გვარი | ხელმოწერა |
|---|---|---|
| პროექტის მენეჯერი | | |
| დამტკიცებულია: დამკვეთის მიერ | | |

შემსრულებელი:
შპს "ქიუ ენჯინერინგი"
მისამართი:
ქ.თბილისი ა.ბაქრაძის №7 ბინა №6

engineering

შპს "ქიუ ენჯინერინგის"
პროფესიული პასუხისმგებლობის მზღვეველია
სს "დაზღვევის საერთაშორისო კომპანია ირაო"
(პ/ნ №PFL 417/21)

| თანამდებობა | სახელი გვარი | ხელმოწერა |
|---|---|---|
| დირექტორი | დ.ქევანიშვილი | |
| საპროექტო ჯგუფის უფროსი | ო. ილიუხინი | |
| პროექტის მთ. კონსტრუქტორი | ო. ილიუხინი | |
| შეასრულა | მ.იაკობიძე | |

პროექტის სახელწოდება:
მრავალფუნქციური კომპლექსი (II ბლოკი)

პროექტის სტადია:
ახალი მშენებლობა

პროექტის ნაწილი:
კონსტრუქცია

| ფორმატი A2 | ნახაზის დასახელება: |
|---|---|
| სტადია მ.პ. | გადახურვის ფილის არმირების ჭრილები პოზიციები და სპეციფიკაცია ▽+65.28 |
| თარიღი 24/02/2023 | |
| მასშტაბი 1:20 | |
| რევიზია: R1 | ნახაზის ნომერი: კ-II.8.102 — ფურც. საერთო რაოდენობა 105 |

## გადახურვის ფილის არმირების სქემა ▽ +68.08
## (ძირითადი არმირება ქვედა და ზედა შრე x და Y ღერძების გასწვრივ)
მ 1:150

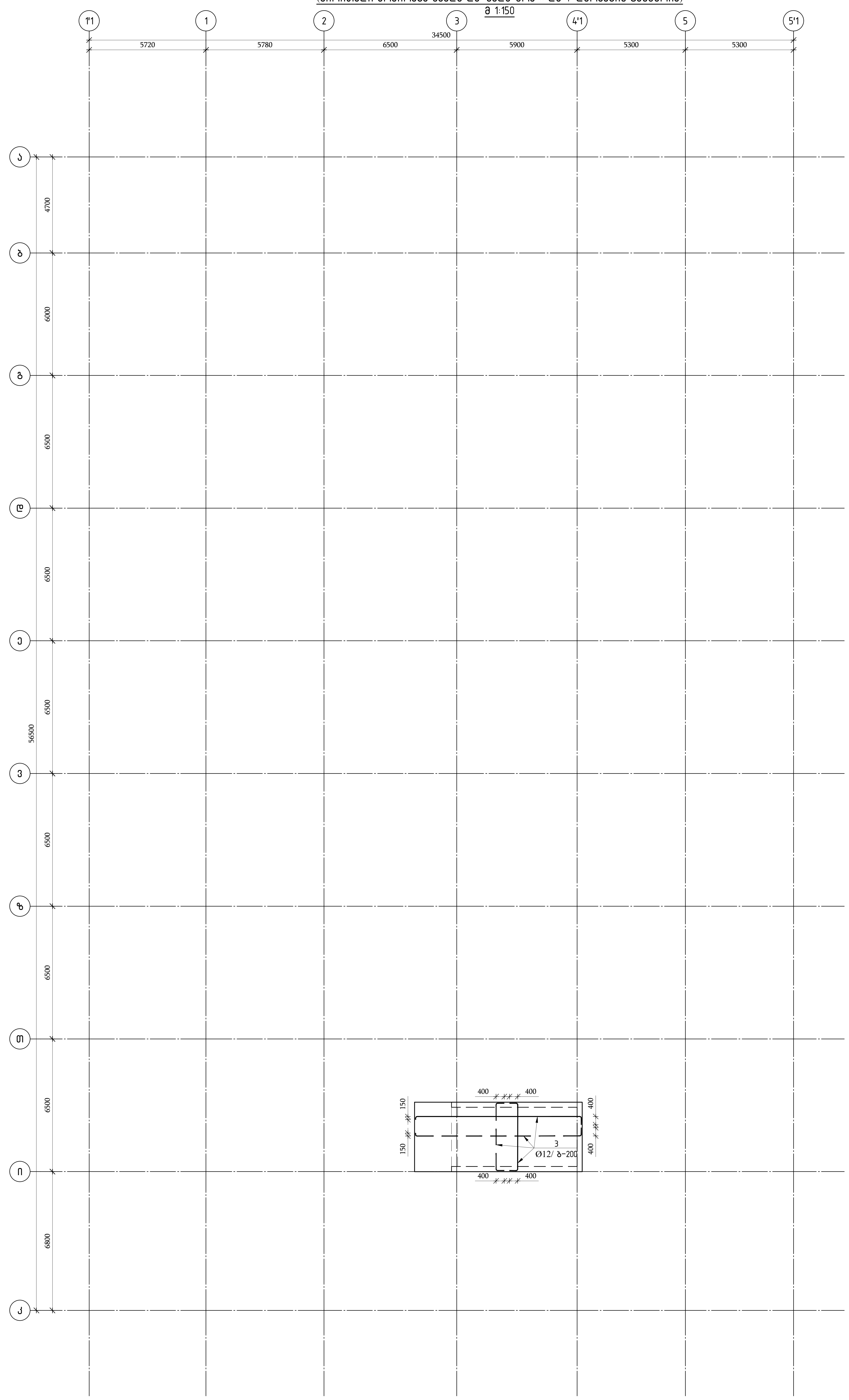


შენიშვნა:

1. ძირითადი არმირება ქვედა და ზედა შრეში უნდა იყოს შესრულებული არმატურით ⌀12 A500C ( შესაბამისად პოზიციები – 3 )
2. გადახურვის ფილის ძირითადი არმატურების გადაბმები განხორციელდეს ურთიერთ ჩანაცვლებით რაც იმას ნიშნავს რომ არ დაიშვება ყველა არმატურების გადაბმა ერთ სიბრტყეში, გადაბმული არმატურების რაოდენობა ერთ კვეთში არ უნდა აღემატებოდეს 50%.

3. არმატურების გადაბმა უნდა განხორციელდეს პირგადადებით მინ 50×⌀ მანძილზე სადაც ⌀ გადასაბმელი არმატურის დიამეტრია.

4. გადახურვის ფილის ღეროების ბოლოები უნდა ჩაილუნოს მინ 15 სმ –ით

### გადახურვის ფილის ძირითადი არმატურების გადაბმის სქემა

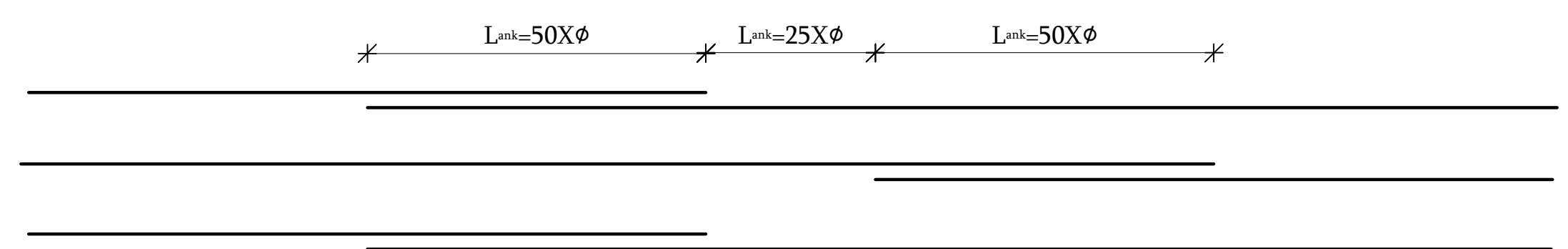


წყვეტილი ხაზით აღნიშნულია ქვედა შრის არმატურა,უწყვეტი ხაზით ზედა შრის.

თბილისი / 2023 წელი

ფაილის სახელი: A2 QE_STR_Beliashvili_SLAB

KEYPLAN:

ყოველი მეორედი რევიზიის აქვეპის წინა რევიზიებს

პროექტის სტატუსი: სამშენებლო დოკუმენტაცია

რევიზია

| რევ. | თარიღი | აღწერილობა | დამტ. |
| --- | --- | --- | --- |

შენიშვნები:

მისამართი: ქ.თბილისი ა. ბელიაშვილის ქუჩა №100, №100ა, №102

დამკვეთი: შ.პ.ს "ფერი"

შემსრულებელი: შპს "ქიუ ინჟინერინგი" მისამართი: ქ.თბილისი ა.გაჩეჩილაძის №7 ბინა №6

engineering

შპს "ქიუ ინჟინერინგი" პროფესიული პასუხისმგებლობის დაზღვევა სს "ალდაგი"-ის (პ/ნ №PFL 41721)

| თანამდებობა | სახელი გვარი | ხელმოწერა |
| --- | --- | --- |
| დირექტორი | დ.ქევანიშვილი | |
| პროექტის მთ. კონსტრუქტორი | ო. ილიაშენკო | |
| ჯგუფის უფროსი | ო. ილიაშენკო | |
| შემსრულებელი | გ.ისაკაძე | |

პროექტის სახელწოდება: (ლოტი II) მრავალფუნქციური კომპლექსი

პროექტის სტადია: ახალი მშენებლობა

პროექტის ნაწილი: კონსტრუქციული

ნახაზის დასახელება: გადახურვის ფილის არმირების სქემა ▽ +68.08 ძირითადი არმირება ქვედა და ზედა შრე x და Y ღერძების გასწვრივ

| ფორმატი | A2 |
| --- | --- |
| სტადია | მ.პ. |
| თარიღი | 24/02/2023 |
| მასშტაბი | 1:150 |
| რევიზია | R1 |
| ნახაზის ნომერი: | კ-II.8.103 |
| ფურც. საერთო რაოდენობა | 105 |

разрез 1-1
в 1:20







| Поз. | Обозначение | Кол. | Масса ед., кг | Примечание |
|---|---|---|---|---|
| | Бетон В30 | | 5.10 | м³ |
| | Балка Б1 ▽ +68.08 (Б1Е-13) | | | |
| 1 | ГОСТ Р 52544-2006 | 42 | 0.55 | 23.1 |
| | Ø10 А500С L=900 | | | |
| 2 | ГОСТ 5781-82* | 70 | 0.08 | 5.6 |
| | Ø6 А240 L=380 | | | |
| 3 | ГОСТ Р 52544-2006 | | 0.89 | 495.8 |
| | Ø12 А500С L=558.3 м | | | |

Экспликация по несущим конструкциям:

Монолитная железобетонная балка (II этап) Б1 (2 шт.)

Спецификация:

| Марка | Обозначение | Наименование | Кол. | Масса ед., кг | Примечание |
|---|---|---|---|---|---|
| Б1 | | Балка | 1 | | |
| | | Сборные единицы | | | |
| | | Детали | | | |
| | | Материалы | | | |
| | | Бетон тяжелый | | | |
| | | Арматурные изделия | | | |
| | ГОСТ Р 52544-2006 | Ø10 А500С L=900 | 42 | 0.55 | 23.1 |
| | ГОСТ 5781-82* | Ø6 А240 L=380 | 70 | 0.08 | 5.6 |
| | | Ø12 А500С L=558.3 м | | 0.89 | 495.8 |
| | | Итого | | | 524.5 |

Ведомость ссылочных и прилагаемых документов:

| Обозначение | Наименование | Примечание |
|---|---|---|
| | Ссылочные документы | |
| | Прилагаемые документы | |
| 3.006-1/87 | Балки железобетонные | |

Ведомость основных комплектов рабочих чертежей:

| Обозначение | Наименование | Примечание |
|---|---|---|
| 2023 63СП-АР | Архитектурные решения | |
| 2023 63СП-КР | Конструкции железобетонные | |

Ведомость рабочих чертежей основного комплекта:

| Марка | Наименование | Примечание |
|---|---|---|
| АР | Архитектурные решения | |
| КР | Конструкции железобетонные | |

Общие данные:

1. Проект разработан на основании задания на проектирование и исходных данных.
2. Отметки даны в метрах, размеры — в миллиметрах, если не указано иное.
3. Бетон тяжелый класса В30, марки по морозостойкости F200, по водонепроницаемости W6.
4. Арматура: продольная класса А500С по ГОСТ Р 52544-2006, хомуты класса А240 по ГОСТ 5781-82*.
5. Защитный слой бетона для рабочей арматуры принят 25 мм, для хомутов — 20 мм.
6. Сварные соединения выполнять по ГОСТ 14098-91.
7. Монтажные петли не показаны.
8. Все работы выполнять в соответствии с требованиями СП 63.13330.2018.

Технические требования:

1. Бетонную смесь укладывать послойно с вибрированием.
2. Не допускается укладка бетонной смеси при температуре ниже +5 °С без прогрева.
3. Распалубку производить после достижения бетоном 70 % проектной прочности.
4. Поверхности, соприкасающиеся с грунтом, обмазать битумной мастикой за два раза.
5. Обратную засыпку пазух производить песком средней крупности с послойным уплотнением.
6. Отклонения размеров не должны превышать величин, указанных в ГОСТ 26433.1-89.
7. Приемку скрытых работ оформлять актами освидетельствования.
8. Гидроизоляцию стыков выполнить по месту.
9. Маркировку элементов нанести краской на видимой грани.
10. Транспортировать изделия в положении, исключающем повреждение.
11. Складировать на ровной площадке с прокладками.
12. Монтаж вести кранами грузоподъемностью не менее 5 т.
13. Строповку производить за монтажные петли.
14. Не допускается ударная нагрузка при монтаже.
15. Замоноличивание стыков выполнить бетоном класса В25.
16. Уход за бетоном — влажное твердение 14 суток.
17. Испытания бетона — по ГОСТ 10180-2012.
18. Журнал работ вести с момента начала бетонирования.
19. Допуски на монтаж — по ГОСТ 26433.1-89.
20. Все отклонения согласовать с автором проекта.

Примечания:

1. Чертежи выполнены в соответствии с ГОСТ 21.501-2018.
2. Спецификация составлена по ГОСТ 21.110-2013.
3. Ведомость составлена по ГОСТ 21.101-2020.
4. Экспликация составлена по ГОСТ 21.501-2018.
5. Ведомость составлена по ГОСТ 21.110-2013.
6. Общие данные составлены по ГОСТ 21.501-2018.
7. Технические требования составлены по ГОСТ 21.501-2018.
8. Примечания составлены по ГОСТ 21.501-2018.
9. Все размеры проверить по месту.
10. Все отклонения согласовать с автором проекта.
11. Все работы выполнять в соответствии с требованиями СП 63.13330.2018.
12. Все материалы должны иметь сертификаты качества.
13. Все изделия должны иметь паспорта качества.
14. Все работы должны быть приняты по актам освидетельствования скрытых работ.
15. Все работы должны быть приняты по актам приемки.
16. Все работы должны быть приняты по актам сдачи-приемки.
17. Все работы должны быть приняты по актам ввода в эксплуатацию.
18. Все работы должны быть приняты по актам гарантийного обслуживания.
19. Все работы должны быть приняты по актам послегарантийного обслуживания.
20. Все работы должны быть приняты по актам капитального ремонта.

Основные данные:

| Наименование | Значение |
|---|---|
| Объект | Мостовой переход через р. Сухая Лощина, км 102 |
| Заказчик | ГБУ «ЗапМостПроект» |
| Генеральный проектировщик | ООО «ПроектСтройИзыскания» |
| Главный инженер проекта | Ковалёв А. Н. |
| Главный архитектор проекта | Ковалёв А. Н. |
| Главный конструктор проекта | Ковалёв А. Н. |
| Начальник отдела | Ковалёв А. Н. |
| Начальник сектора | Ковалёв А. Н. |
| Начальник группы | Ковалёв А. Н. |
| Начальник бюро | Ковалёв А. Н. |
| Начальник участка | Ковалёв А. Н. |
| Начальник цеха | Ковалёв А. Н. |
| Начальник производства | Ковалёв А. Н. |
| Начальник технического отдела | Ковалёв А. Н. |
| Начальник конструкторского отдела | Ковалёв А. Н. |
| Начальник технологического отдела | Ковалёв А. Н. |
| Начальник планово-экономического отдела | Ковалёв А. Н. |
| Начальник финансового отдела | Ковалёв А. Н. |
| Начальник юридического отдела | Ковалёв А. Н. |
| Начальник отдела кадров | Ковалёв А. Н. |
| Начальник отдела охраны труда | Ковалёв А. Н. |
| Начальник отдела промышленной безопасности | Ковалёв А. Н. |
| Начальник отдела экологической безопасности | Ковалёв А. Н. |
| Начальник отдела гражданской обороны | Ковалёв А. Н. |
| Начальник отдела мобилизационной работы | Ковалёв А. Н. |
| Начальник отдела информационных технологий | Ковалёв А. Н. |
| Начальник отдела связи | Ковалёв А. Н. |
| Начальник отдела автоматизации | Ковалёв А. Н. |
| Начальник отдела метрологии | Ковалёв А. Н. |
| Начальник отдела стандартизации | Ковалёв А. Н. |
| Начальник отдела сертификации | Ковалёв А. Н. |
| Начальник отдела лицензирования | Ковалёв А. Н. |
| Начальник отдела аккредитации | Ковалёв А. Н. |
| Начальник отдела аттестации | Ковалёв А. Н. |
| Начальник отдела обучения | Ковалёв А. Н. |
| Начальник отдела повышения квалификации | Ковалёв А. Н. |
| Начальник отдела переподготовки | Ковалёв А. Н. |
| Начальник отдела стажировки | Ковалёв А. Н. |
| Начальник отдела практики | Ковалёв А. Н. |
| Начальник отдела научных исследований | Ковалёв А. Н. |
| Начальник отдела опытно-конструкторских работ | Ковалёв А. Н. |
| Начальник отдела технологических работ | Ковалёв А. Н. |
| Начальник отдела испытаний | Ковалёв А. Н. |
| Начальник отдела контроля качества | Ковалёв А. Н. |
| Начальник отдела технического надзора | Ковалёв А. Н. |
| Начальник отдела авторского надзора | Ковалёв А. Н. |
| Начальник отдела строительного контроля | Ковалёв А. Н. |
| Начальник отдела эксплуатации | Ковалёв А. Н. |
| Начальник отдела ремонта | Ковалёв А. Н. |
| Начальник отдела реконструкции | Ковалёв А. Н. |
| Начальник отдела капитального ремонта | Ковалёв А. Н. |
| Начальник отдела текущего ремонта | Ковалёв А. Н. |
| Начальник отдела планово-предупредительного ремонта | Ковалёв А. Н. |
| Начальник отдела диагностики | Ковалёв А. Н. |
| Начальник отдела мониторинга | Ковалёв А. Н. |
| Начальник отдела обследования | Ковалёв А. Н. |
| Начальник отдела проектирования | Ковалёв А. Н. |
| Начальник отдела изысканий | Ковалёв А. Н. |
| Начальник отдела геодезии | Ковалёв А. Н. |
| Начальник отдела геологии | Ковалёв А. Н. |
| Начальник отдела гидрологии | Ковалёв А. Н. |
| Начальник отдела гидравлики | Ковалёв А. Н. |
| Начальник отдела инженерных сетей | Ковалёв А. Н. |
| Начальник отдела электроснабжения | Ковалёв А. Н. |
| Начальник отдела водоснабжения | Ковалёв А. Н. |
| Начальник отдела теплоснабжения | Ковалёв А. Н. |
| Начальник отдела газоснабжения | Ковалёв А. Н. |
| Начальник отдела вентиляции | Ковалёв А. Н. |
| Начальник отдела кондиционирования | Ковалёв А. Н. |
| Начальник отдела пожарной сигнализации | Ковалёв А. Н. |
| Начальник отдела охранной сигнализации | Ковалёв А. Н. |
| Начальник отдела видеонаблюдения | Ковалёв А. Н. |
| Начальник отдела контроля доступа | Ковалёв А. Н. |
| Начальник отдела слаботочных систем | Ковалёв А. Н. |
| Начальник отдела автоматики | Ковалёв А. Н. |
| Начальник отдела телемеханики | Ковалёв А. Н. |
| Начальник отдела диспетчеризации | Ковалёв А. Н. |
| Начальник отдела АСУТП | Ковалёв А. Н. |
| Начальник отдела АСУП | Ковалёв А. Н. |
| Начальник отдела АСУ

# ЗЖЭВЭАЧЭЭЭ

ՊԱՇՏՊԱՆ / 2023 ՏԱՐԻ
գործնական աշխատանք
A2 QE_STR_Bellashvili_STAIR
KEYPLAN:

| | | |
|---|---|---|
| ՄԱՍՆԱԳԻՏԱԿԱՆ ՀԱՄԱԿԱՐԳԵՐ | ԱՆՈՒՆ ԱԶԳԱՆՈՒՆ | ՀԵՂԻՆԱԿԱԿԱՆ |
| ՀԱՄԱՀՈՒՆԱԿԱՆ ՏԵՍՉԱԿԱՆ ՀԱՄԱԿԱՐԳԵՐ | | |
| ԵՐԵՎԱՆԻ ՊԱՆԱՏԵԽՆԻԿԱԿԱՆ ՀԱՄԱԼՍԱՐԱՆ | | |

ՀԱՅԱՍՏԱՆԻ ՀԱՆՐԱՊԵՏՈՒԹՅԱՆ ՏԱՐԱԾՔԱՅԻՆ ԿԱՌԱՎԱՐՄԱՆ ԵՎ ՔԱՂԱՔԱՇԻՆՈՒԹՅԱՆ ՊԵՏԱԿԱՆ ԿՈՄԻՏԵ

engineering

ՀՀ ԿՈՏԱՅՔԻ ՄԱՐԶԻ ՀԱՄԱՅՆՔԱՊԵՏԱՐԱՆԻ ՇԻՆԱՐԱՐՈՒԹՅԱՆ ԳՈՐԾԱՐԱՆ
ՀՀ, ԿՈՏԱՅՔԻ ՄԱՐԶ, ՀԱՅԱՆ ՔԱՂԱՔ, ՇԱՀՈՒՄՅԱՆ 17/21
(ՀՎՀ 04951417)

| | | |
|---|---|---|
| ՄԱՍՆԱԳԻՏԱԿԱՆ | ԵՍԱՅԱՆ ՀԱՅԿ | ՀԱՅԿԱԶՆ ՀԱՄԱՐ |
| ՀԱՅԿԱԶՆ ՀԱՄԱՐ | Ռ. ՍԱՀԱԿՅԱՆ | |
| ՀԱՅԿԱԶՆ ՀԱՄԱՐ | Ռ. ՍԱՀԱԿՅԱՆ | |
| ՀԱՅԿԱԶՆ ՀԱՄԱՐ | Ռ. ՍԱՀԱԿՅԱՆ | |

ՀԱՄԱՀՈՒՆԱԿԱՆ ՏԵՍՉԱԿԱՆ ՀԱՄԱԿԱՐԳԵՐ

ՀՀ ԱՐՄԱՎԻՐԻ ՄԱՐԶԻ ՄԱՐՏՈՒՆԻ ՀԱՄԱՅՆՔԻ ՀԱՆՐԱՅԻՆ ՀԱՄԱԼՍԱՐԱՆԻ ՇԵՆՔԻ ՀԱՐԱԿԻՑ ԳՏՆՎՈՂ ՀԱՄԱՅՆՔԱՅԻՆ ՍԵՓԱԿԱՆՈՒԹՅԱՆ ՀԱՍԱՐԱԿԱԿԱՆ ՆՇԱՆԱԿՈՒԹՅԱՆ ՀԱՄԱՐ ՀՀ, ԱՐՄԱՎԻՐԻ ՄԱՐԶ, ՄԱՐՏՈՒՆԻ ՀԱՄԱՅՆՔ, ՀԱՐԱԿԻՑ ԳՏՆՎՈՂ ՀԱՄԱՅՆՔԱՅԻՆ ՍԵՓԱԿԱՆՈՒԹՅԱՆ ՀԱՍԱՐԱԿԱԿԱՆ ՆՇԱՆԱԿՈՒԹՅԱՆ ՇԻՆՈՒԹՅՈՒՆ

(ՀՎՀ 04951417 )

| | | |
|---|---|---|
| ՊՐՈՅԵԿՏԱՎԱՐ | ԵՂՅԱՆ ՀԱՅԿ | ՀԱՅԿԱԶՆ ՀԱՄԱՐ |
| ԳԼԽԱՎՈՐ ՃԱՐՏԱՐԱՊԵՏ | Ռ. ՍԱՀԱԿՅԱՆ | |
| ԱՇԽԱՏԱԿԱԶՄԻ ՄԻ ՄԱՍՆԱԳԻՏ | Ռ. ՍԱՀԱԿՅԱՆ | |
| ԱՇԽԱՏԱԿԱԶՄԻ ՄԱՍՆԱԳԻՏ | Ռ. ՍԱՀԱԿՅԱՆ | |

ՀԱՄԱՀՈՒՆԱԿԱՆ ԼՈՒԾՄԱՆ ՀԱՄԱԿԱՐԳԵՐ

ՀԱՄԱՀՈՒՆԱԿԱՆ ՇԵՆՔԵՐԻ ՇԻՆԱՐԱՐՈՒԹՅՈՒՆ ԱՄՓՈՓԱԹԵՐԹ (II ՀԱՏՎԱԾ)

ՀԱՄԱՀՈՒՆԱԿԱՆ ԱՇԽԱՏԱՆՔՆԵՐԻ ԱՆՎԱՆՈՒՄԸ:
ՀՀ ԱՐՄԱՎԻՐԻ ՄԱՐԶԻ ՄԱՐՏՈՒՆԻ ՀԱՄԱՅՆՔԻ ՀԱՆՐԱՅԻՆ ՀԱՄԱԼՍԱՐԱՆԻ ՇԵՆՔԻ ՀԱՐԱԿԻՑ ԳՏՆՎՈՂ ՀԱՄԱՅՆՔԱՅԻՆ ՍԵՓԱԿԱՆՈՒԹՅԱՆ ՀԱՍԱՐԱԿԱԿԱՆ ՆՇԱՆԱԿՈՒԹՅԱՆ ՇԻՆՈՒԹՅՈՒՆ

ՀԱՄԱՀՈՒՆԱԿԱՆ ԼՈՒԾՄԱՆ ՀԱՄԱՐ ՊԱՏԱՍԽԱՆԱՏՈՒ ԵՆԹԱԿԱ ԿԱՌՈՒՑՎԱԾՔՆԵՐԻ ՄԱՍԻՆ ՏԵՂԵԿԱՆՔ:
ՀՀ ԱՐՄԱՎԻՐԻ ՄԱՐԶԻ ՄԱՐՏՈՒՆԻ ՀԱՄԱՅՆՔԻ ՀԱՆՐԱՅԻՆ ՀԱՄԱԼՍԱՐԱՆԻ ՇԵՆՔԻ ՀԱՐԱԿԻՑ ԳՏՆՎՈՂ ՀԱՄԱՅՆՔԱՅԻՆ ՍԵՓԱԿԱՆՈՒԹՅԱՆ ՀԱՍԱՐԱԿԱԿԱՆ ՆՇԱՆԱԿՈՒԹՅԱՆ ՇԻՆՈՒԹՅՈՒՆ

ՀԱՄԱՀՈՒՆԱԿԱՆ ԼՈՒԾՄԱՆ ՀԱՄԱՐ ՊԱՏԱՍԽԱՆԱՏՈՒ ԵՆԹԱԿԱ ԿԱՌՈՒՑՎԱԾՔՆԵՐԻ ՄԱՍԻՆ ՏԵՂԵԿԱՆՔ:

ჭრილი 1-1
მ 1:25

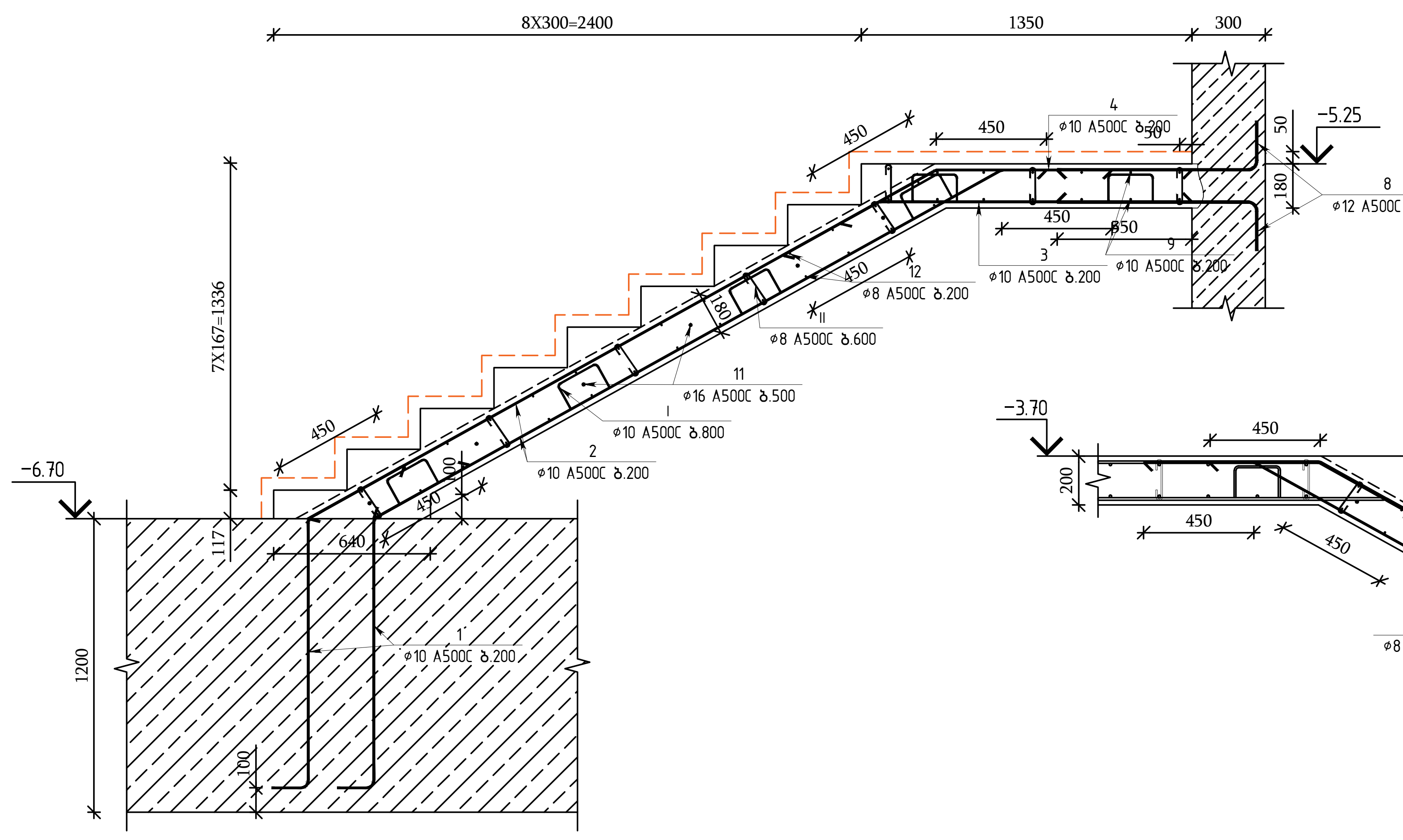


ჭრილი 2-2
მ 1:25

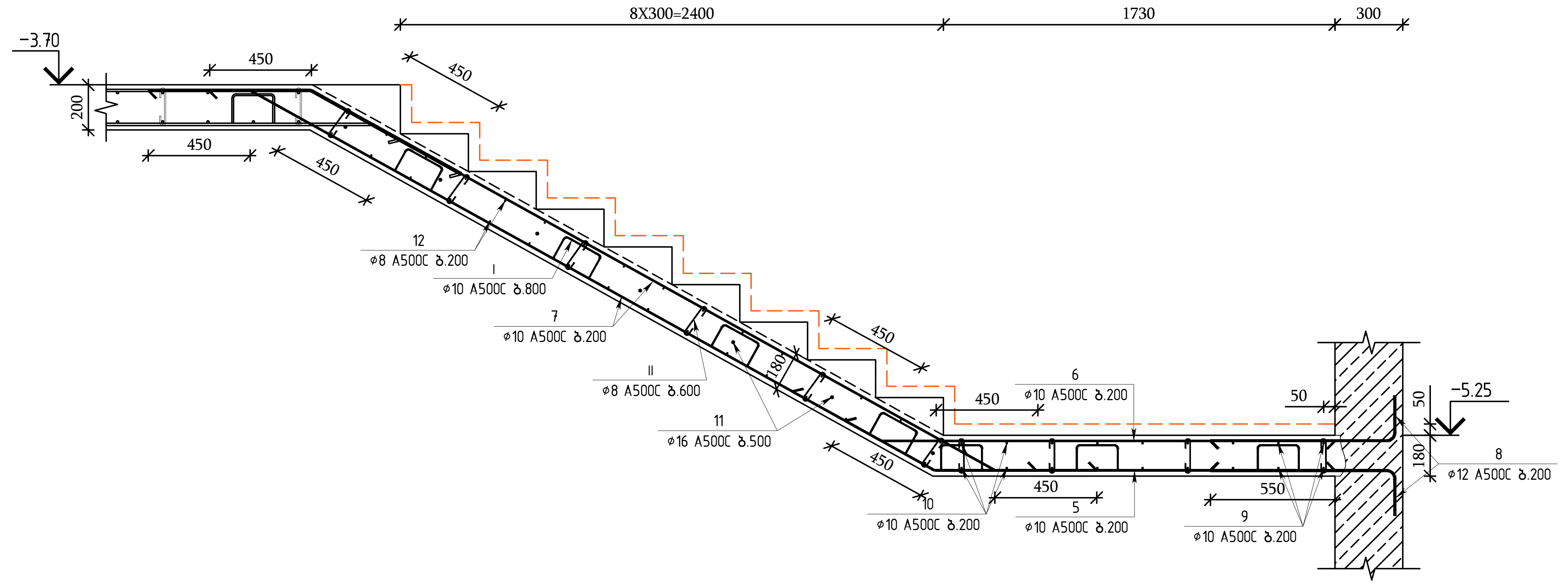


ჭრილი 3-3
მ 1:25

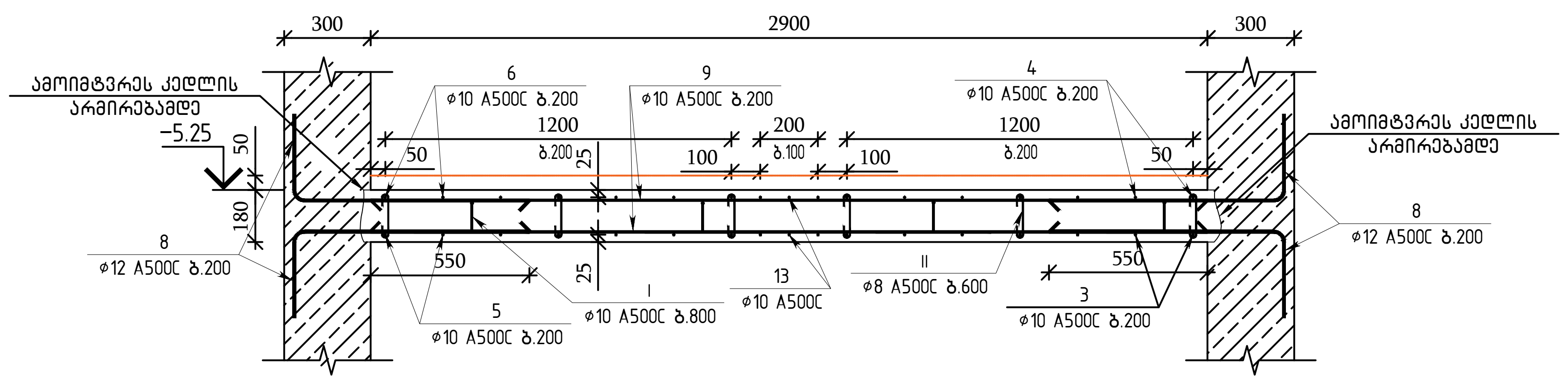


ჭრილი 4-4
მ 1:25

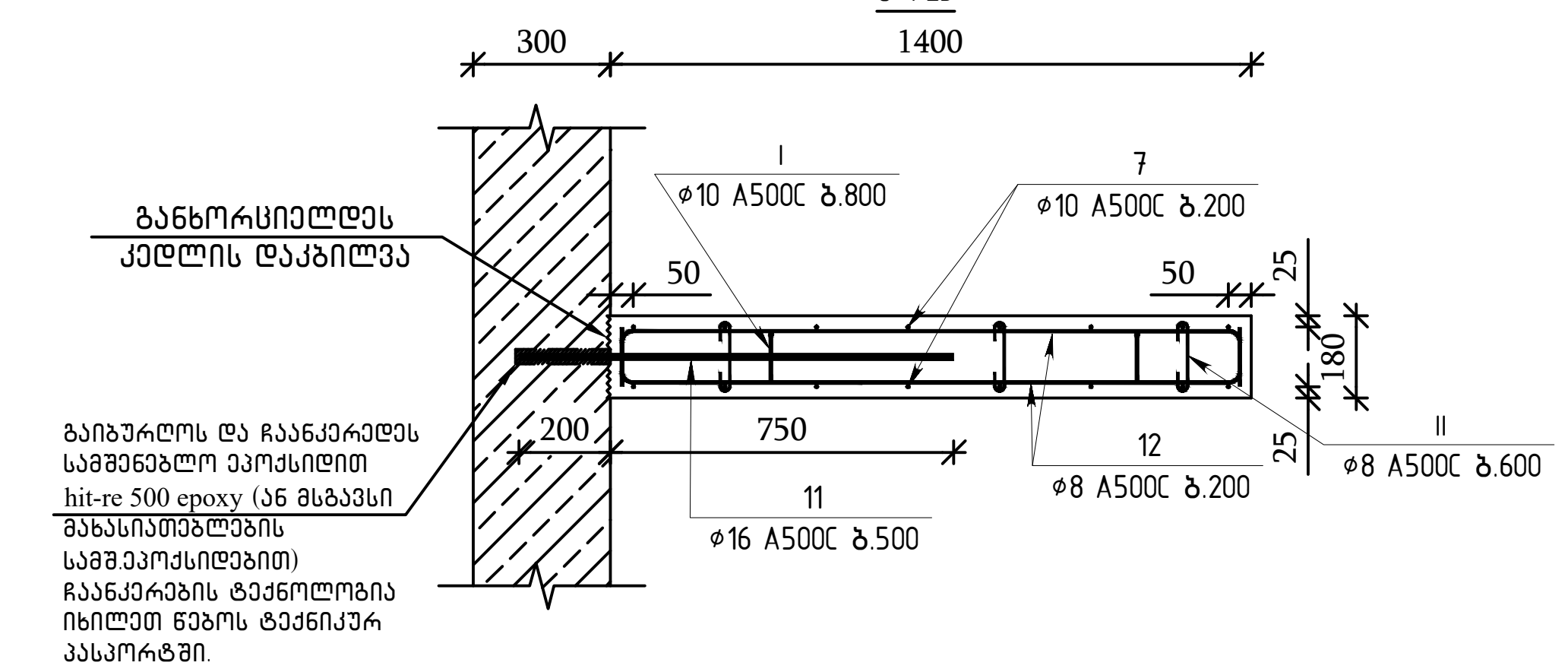


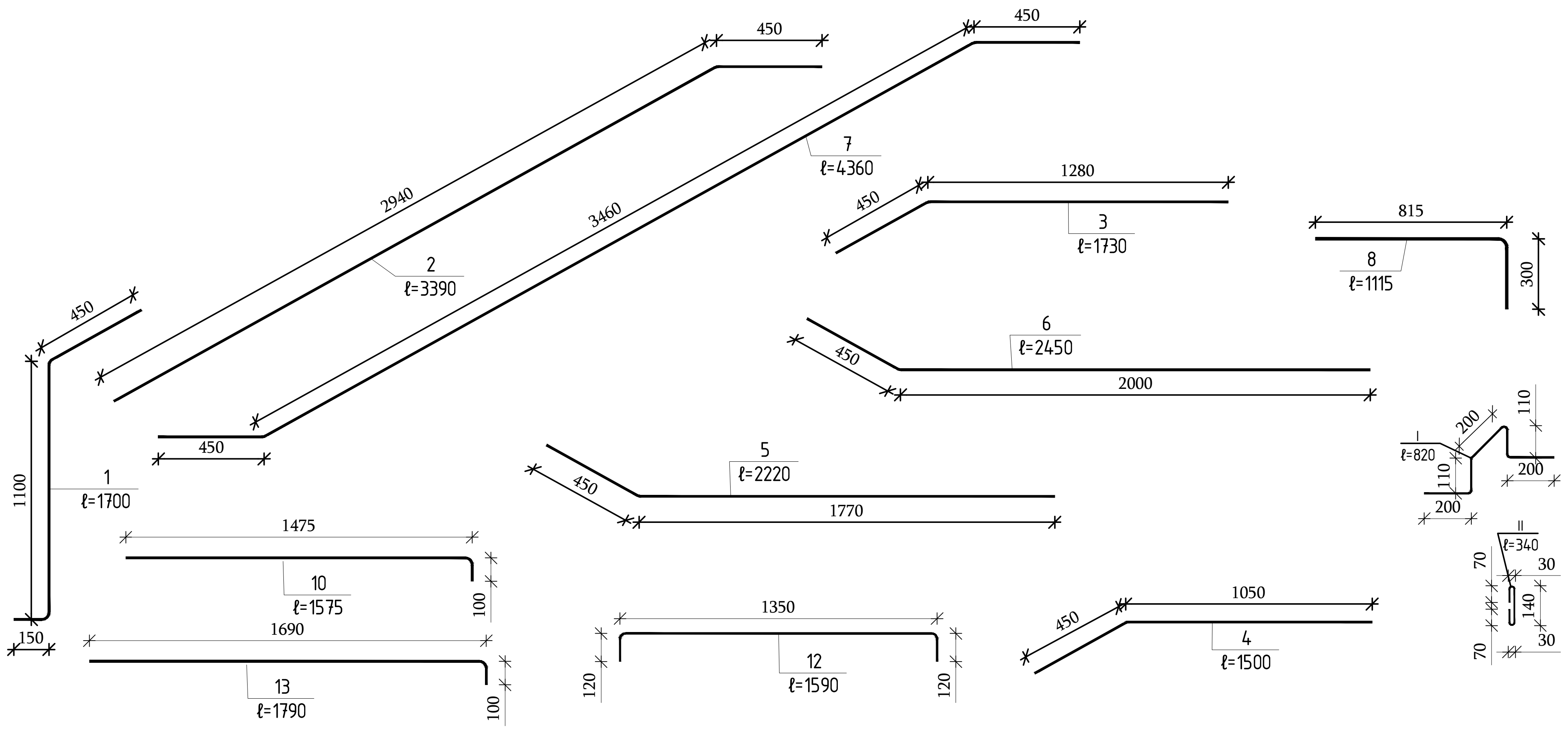

| კიბე №1 (▽-6.70 დან ▽-3.70 მდე) | | | | | | | | | |
|---|---|---|---|---|---|---|---|---|---|
| არმატურის სპეციფიკაცია | | | | | | არმატურის ამოკრეფა | | | ბეტონი B35 |
| პოზ. | ø | კლასი | სიგრძე (მმ) | რაოდენობა (ცალი) | სიგრძე (მ) | ø და კლასი | ∑LN (მ) | წონა (კგ) | მ³ |
| 1 | 10 | A500C | 1700 | 16 | 27.2 | 16 A500C | 12.35 | 19.49 | 3.12 |
| 2 | 10 | A500C | 3390 | 16 | 54.24 | 12 A500C | 73.59 | 65.33 | |
| 3 | 10 | A500C | 1730 | 8 | 13.84 | 10 A500C | 286.2 | 176.45 | |
| 4 | 10 | A500C | 1500 | 8 | 12 | 8 A500C | 115.35 | 45.52 | |
| 5 | 10 | A500C | 2220 | 8 | 17.76 | | | | |
| 6 | 10 | A500C | 2450 | 8 | 19.6 | | | | |
| 7 | 10 | A500C | 4360 | 16 | 69.76 | | | | |
| 8 | 12 | A500C | 1115 | 66 | 73.59 | | | | |
| 9 | 10 | A500C | 2900 | 14 | 40.6 | | | | |
| 10 | 10 | A500C | 1575 | 4 | 6.3 | | | | |
| 11 | 16 | A500C | 950 | 13 | 12.35 | | | | |
| 12 | 8 | A500C | 1590 | 61 | 96.99 | | | | |
| 13 | 10 | A500C | 1790 | 2 | 3.58 | | | | |
| I | 10 | A500C | 820 | 26 | 21.32 | | | | |
| II | 8 | A500C | 340 | 54 | 18.36 | | | | |

თბილისი / 2023 წელი

ფაილის სახელი:
A2 QE_STR_Beliashvili_STAIR

KEYPLAN:

ყოველი შემდეგი რევიზია აუქმებს წინა რევიზიებს

პროექტის სტატუსი:
სამშენებლო დოკუმენტაცია

რევიზია

| რევ. | თარიღი | აღწერილობა | დამტკ. |
|---|---|---|---|
| | | | |

შენიშვნები:

მისამართი:
ქ.თბილისი ა. ბელიაშვილის ქუჩა №100, №100ა, №102

დამკვეთი:
შ.პ.ს "ფერი"

| თანამდებობა | სახელი გვარი | ხელმოწერა |
|---|---|---|
| პროექტის მენეჯერი | | |
| დამტკიცებულია: დამკვეთის მიერ | | |

შემსრულებელი:
შპს "ქიუ ენჯინერინგი"
მისამართი :
ქ.თბილისი ა.ბაქრაძის №7 ბინა №6

შპს "ქიუ ენჯინერინგის" პროფესიული პასუხისმგებლობის მზღვეველია სს "დაზღვევის საერთაშორისო კომპანია ირაო" (პ/ნ №PFL 417/21 )

| თანამდებობა | სახელი გვარი | ხელმოწერა |
|---|---|---|
| დირექტორი | დ.ქევანიშვილი | |
| საპროექტო ჯგუფის უფროსი | ო. ილიუხინი | |
| პროექტის მთ. კონსტრუქტორი | ო. ილიუხინი | |
| შეასრულა | მ.იაკობიძე | |

პროექტის სახელწოდება:
მრავალფუნქციური კომპლექსი (II ბლოკი)

პროექტის სტადია:
ახალი მშენებლობა

პროექტის ნაწილი:
კონსტრუქცია

ფორმატი: A2
სტადია: მ.პ.
თარიღი: 24/02/2023
მასშტაბი: 1:25

ნახაზის დასახელება:
მონოლითური კიბე №1 - ის არმირების კვეთები პოზიციები და სპეციფიკაცია ▽-6.70 დან ▽-3.70 -მდე

რევიზია: R1
ნახაზის ნომერი: კ-II.9.2
ფურც. საერთო რაოდენობა 35

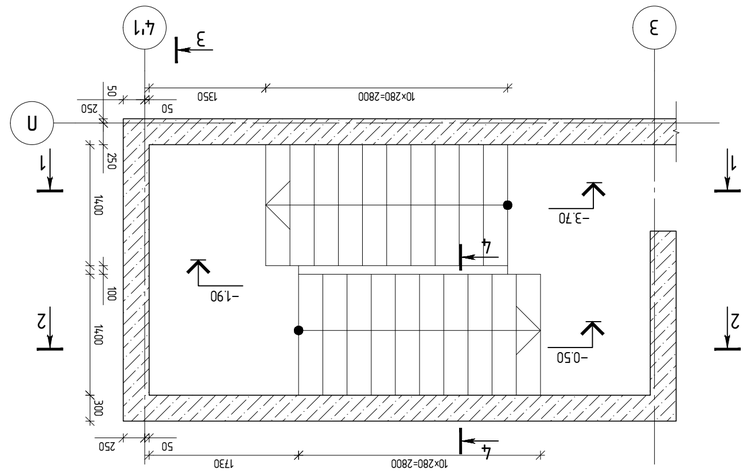


эмбмпмпмэмнаъ бъъъъъ м1 – пь дъбо ммпсмпэъь бъъъъъ
(-3.70 пэ -0.50 бпвбэмпэъь эмммь)
(ммпмпэбмъ1 1 ъъмп)
в 1:50

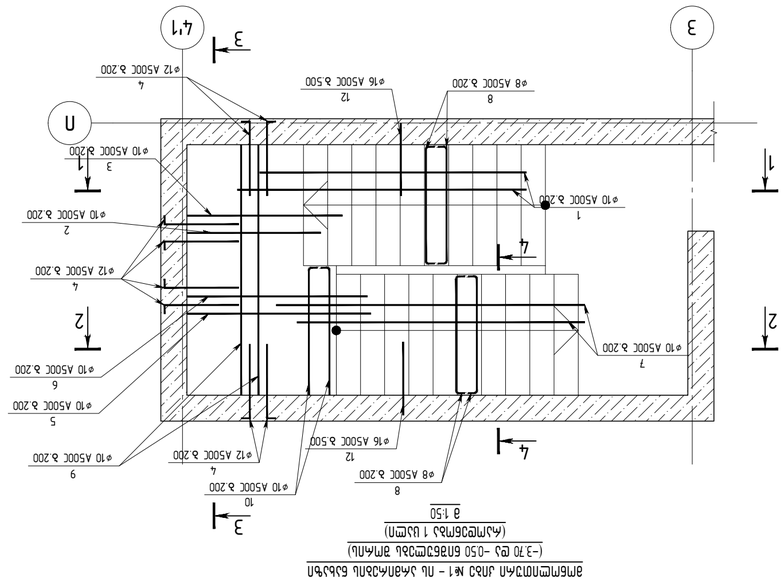


эмбмпмпмэмнаъ бъъъъъ м1 – пь дъбо ммпсмпэъь бъъъъъ
(-3.70 пэ -0.50 бпвбэмпэъь эмммь)
(ммпмпэбмъ1 1 ъъмп)
в 1:50


ъъмппъ / 2023 бэмп

ъъпмпъпь ьъьэмп:

A2 OE_STR_Balashnii_STAIR

KEYPLAN:

| | | |
|---|---|---|
| ммьъвмпэъь | ьъмпэмп ъээмп | ьэмпмпвэмь |
| ьъмпмпэъь ээбэхмпъмпъ | | |
| ъъпъпэъпъпъэпъъ | | |
| ъъпъэъъпъь впэмь | | |

ъъпъъэмпъъэмпъ ъъпъпъъъпъ "
эпьъэъэпъъ : ъъпъ "ъпэ эбхпбэмпъбпъ"

ъ.эмпмпъь ь.ъъпъмпъь 7
ъпбэ ь.ъъпъмпъь эпбэ №6

engineering

ъъпъъэмпъъэмпъ эбхпбэмпъбпъ "
пэмпъпэпъпэмпъ ъъпъпъъпъ ьъпъпъэмпъъэмпъ ъъпъпъъпъ ъпбэпъпъ пъмп"
ьь "ъэъъпъъпъ ьъъпъпъэмпъъэмпъ ъъпъпъъпъ ьъпъпъэмпъъэмпъ пъмп"
(эъ№ мPFL 417Z1 )

| | | |
|---|---|---|
| ммьъвмпэъь эъъпъ | ьъъмп эъъпъ | ьэмпмпвэмь |
| ъпъпъэъпъпъэпъъ | ъ ъъъъьпъъпъп | ъ |
| ъъпъпэъпъпъэпъъ | п пмппъпъп | |
| ъъпъэъъпъь впэмь | п пмппъпъп | |
| ъъпъпъэъпъпъэпъъ эпъъьэъпъпъ | п пмппъпъп | |
| ъъпъпъэъпъпъэпъъ | ъ пмпмпъпъ | |

ъъпъпъэъпъпъэпъъ ьъьэмпъпъэъъ:

эпьъэъэпъъэмпъ эъпъпъэъпъпъэпъъ ъпъпъэъпъпъэпъъ (ii эмпмпп)

ъъпъпъэъпъпъэпъъ ьъьэмпъпъэъъ:
ъьъмпп эпъэъэмпъэъпъ ъъпъпъэъпъпъэпъъ:

ъъпъпъэъпъпъэпъъ ьъьэмпъпъэъъ:
ъпъбъэмпъэъпъ пъэъпъпъэъпъпъэпъъ:

эпьъэъэпъъэмпъ ъъпъпъэъпъпъэпъъ ъъпъпъэъпъпъэпъъ:
эпьъэъэпъъэмпъ ъъпъпъэъпъпъэпъъ ъъпъпъэъпъпъэпъъ:

| | | |
|---|---|---|
| ъъпъпъэъпъпъэпъъ: | ъъъэпъпъ бпвэъпь. | эпъпъэъпъпъэпъъ пъэъпъпъэъпъпъэпъъ |
| ъпъпъэъпъпъэпъъ: | ь–пэ | ъпъпъэъпъпъэпъъ |
| ъпъпъэъпъпъэпъъ: | | 35 |

## ჭრილი 1-1
მ 1:25

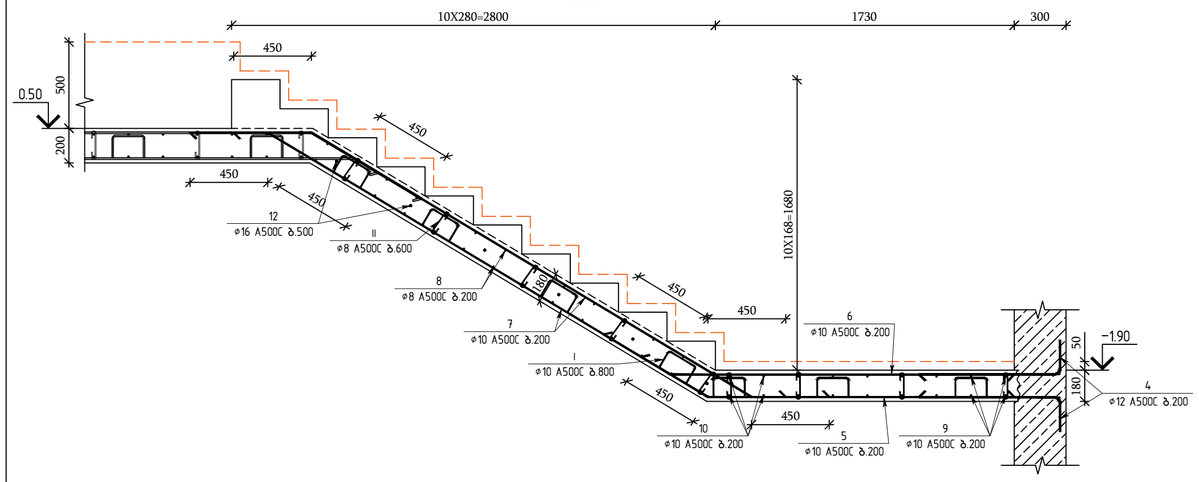


## ჭრილი 3-3
მ 1:25

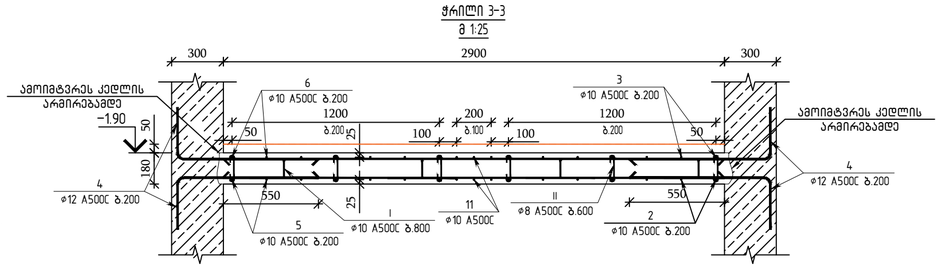


## ჭრილი 2-2
მ 1:25

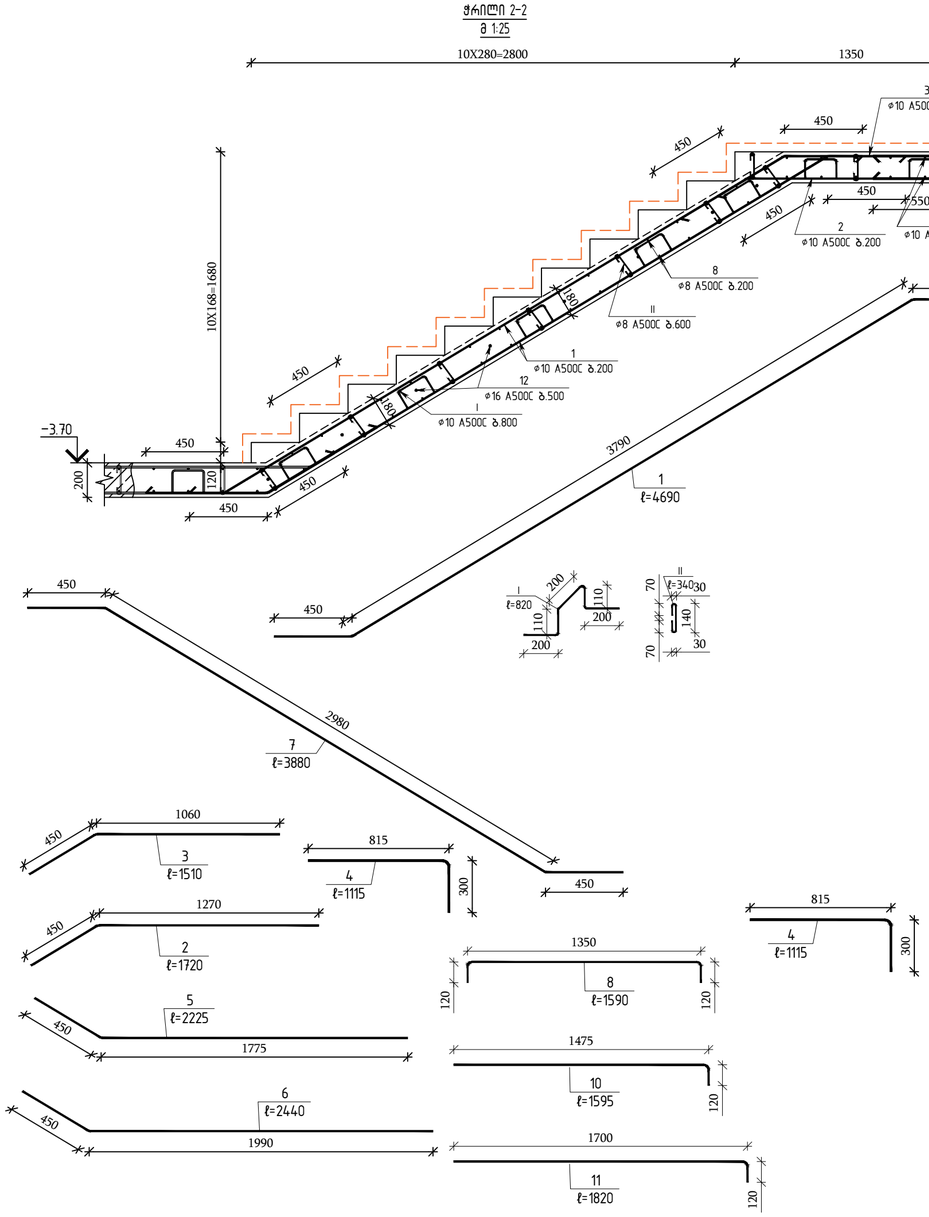


## ჭრილი 4-4
მ 1:25

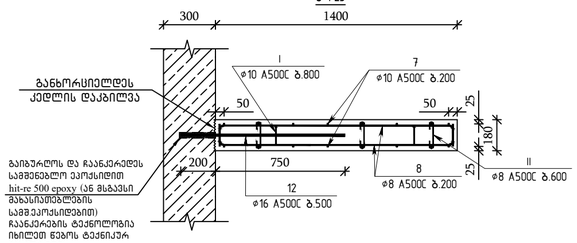


### კიბე №1 (▽−3.7 დან ▽−0.50 მდე)

| არმატურის სპეციფიკაცია | | | | | | არმატურის ამოკრეფა | | | ბეტონი B35 |
|---|---|---|---|---|---|---|---|---|---|
| პოზ. | ø | კლასი | სიგრძე (მმ) | რაოდენობა (ცალი) | სიგრძე (მ) | ø და კლასი | ∑LN (მ) | წონა (კგ) | მ³ |
| 1 | 10 | A500C | 4690 | 16 | 75.04 | 16 A500C | 13.3 | 20.99 | 3.49 |
| 2 | 10 | A500C | 1720 | 8 | 13.76 | 12 A500C | 73.59 | 65.33 | |
| 3 | 10 | A500C | 1510 | 8 | 12.08 | 10 A500C | 273.86 | 168.84 | |
| 4 | 12 | A500C | 1115 | 66 | 73.59 | 8 A500C | 121.14 | 47.80 | |
| 5 | 10 | A500C | 2225 | 8 | 17.8 | | | | |
| 6 | 10 | A500C | 2440 | 8 | 19.52 | | | | |
| 7 | 10 | A500C | 3880 | 16 | 62.08 | | | | |
| 8 | 8 | A500C | 1590 | 64 | 101.76 | | | | |
| 9 | 10 | A500C | 2900 | 14 | 40.6 | | | | |
| 10 | 10 | A500C | 1595 | 4 | 6.38 | | | | |
| 11 | 10 | A500C | 1820 | 2 | 3.64 | | | | |
| 12 | 16 | A500C | 950 | 14 | 13.3 | | | | |
| I | 10 | A500C | 820 | 28 | 22.96 | | | | |
| II | 8 | A500C | 340 | 57 | 19.38 | | | | |

თბილისი / 2023 წელი

ფაილის სახელი:
A2 QE_STR_Beliashvili_STAIR

KEYPLAN:

ყოველი შემდეგი რევიზია აუქმებს წინა რევიზიებს

პროექტის სტატუსი:
სამშენებლო დოკუმენტაცია

რევიზია

| რევ. | თარიღი | აღწერილობა | დამტკ. |
|---|---|---|---|
| | | | |

შენიშვნები:

მისამართი:
ქ.თბილისი ა. ბელიაშვილის ქუჩა №100, №100ᵇ, №102

დამკვეთი:
შ.პ.ს "ფერი"

| თანამდებობა | სახელი გვარი | ხელმოწერა |
|---|---|---|
| პროექტის მენეჯერი | | |
| დამკვეთის/დამკვეთის მიერ დავალებული პირი | | |

შემსრულებელი:
შპს "ქიუ ენჯინერინგი"
მისამართი :
ქ.თბილისი აბაშიძის №7 ბინა №6

შპს "ქიუ ენჯინერინგის" პროფესიული პასუხისმგებლობის მზღვეველია სს "დაზღვევის სათანადოროსო კომპანია ირაო" (პ/ნ №PFL 417/21 )

| თანამდებობა | სახელი გვარი | ხელმოწერა |
|---|---|---|
| დირექტორი | დ.ქვაჟინაშვილი | |
| სპარეპატორ კვალიფიკაციის პროექტის მთ. კონსტრუქტორი | ო. ილიუხინი | |
| | ო. ილიუხინი | |
| შემსრულა | გ.ჩაკოშიძე | |

პროექტის სახელწოდება:
მრავალფუნქციური კომპლექსი (II ბლოკი)

პროექტის სტადია:
ახალი მშენებლობა

პროექტის ნაწილი:
კონსტრუქცია

| | |
|---|---|
| ფორმატი | A2 |
| სტადია | მ.პ |
| თარიღი | 24/02/2023 |
| მასშტაბი | 1:25 |
| რევიზია | R1 |

ნახაზის დასახელება:
მონოლითური კიბე №1 - ის არმირების ქვეშები პოზიციები და სპეციფიკაცია ▽−3.70 დან ▽−0.50 -მდე

ნახაზის ნომერი: კ-II.9.4

ფურც. საერთო რაოდენობა: 35

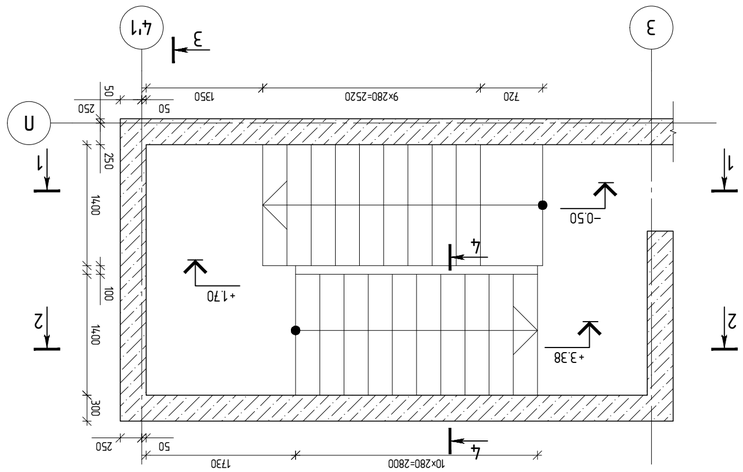


ЭЛЕМЕНТЫ ЛЕСТНИЦ БЛОКА №1 – ПЛ. ОТМ. -0.050 ДО +3.380 ЭЛЕМЕНТЫ ЛЕСТНИЦ 1 ШТ.
(-0.050 ДО +3.380 ЭЛЕМЕНТЫ ЛЕСТНИЦ 1 ШТ.)
М 1:50

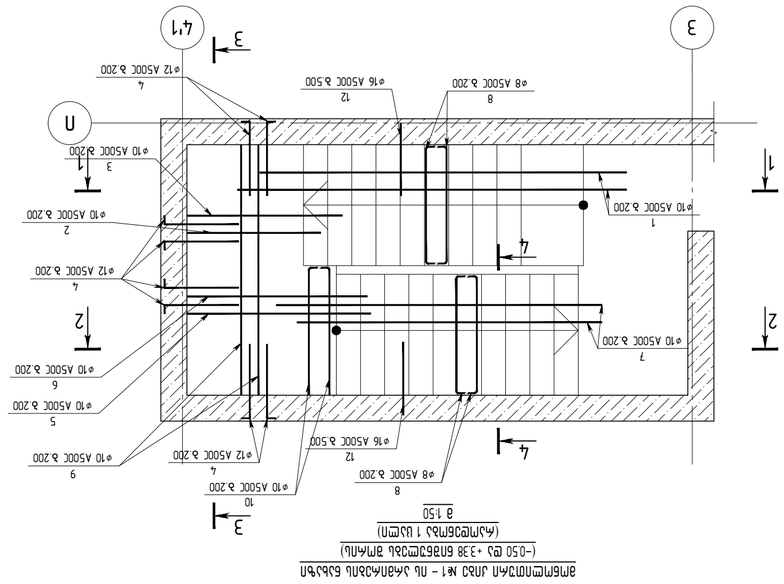


ЭЛЕМЕНТЫ ЛЕСТНИЦ БЛОКА №1 – ПЛ. ОТМ. -0.050 ДО +3.380 ЭЛЕМЕНТЫ ЛЕСТНИЦ 1 ШТ.
(-0.050 ДО +3.380 ЭЛЕМЕНТЫ ЛЕСТНИЦ 1 ШТ.)
М 1:50

| | | | |
|---|---|---|---|
| ГИП | Ефремов | | |
| Разработал | Ефремов | | |
| Н.контр. | Ефремов | | |
| Нач.отд. | Ефремов | | |

ЭЛЕМЕНТЫ ЛЕСТНИЦ БЛОКА №1 – ПЛ. ОТМ. -0.050 ДО +3.380 ЭЛЕМЕНТЫ ЛЕСТНИЦ 1 ШТ.
(-0.050 ДО +3.380 ЭЛЕМЕНТЫ ЛЕСТНИЦ 1 ШТ.)
М 1:50

| | | | |
|---|---|---|---|
| Изм. | Кол.уч. | Лист | № док. |
| Разраб. | Ефремов | | |
| Пров. | Ефремов | | |
| Т.контр. | Ефремов | | |
| Н.контр. | Ефремов | | |
| ГИП

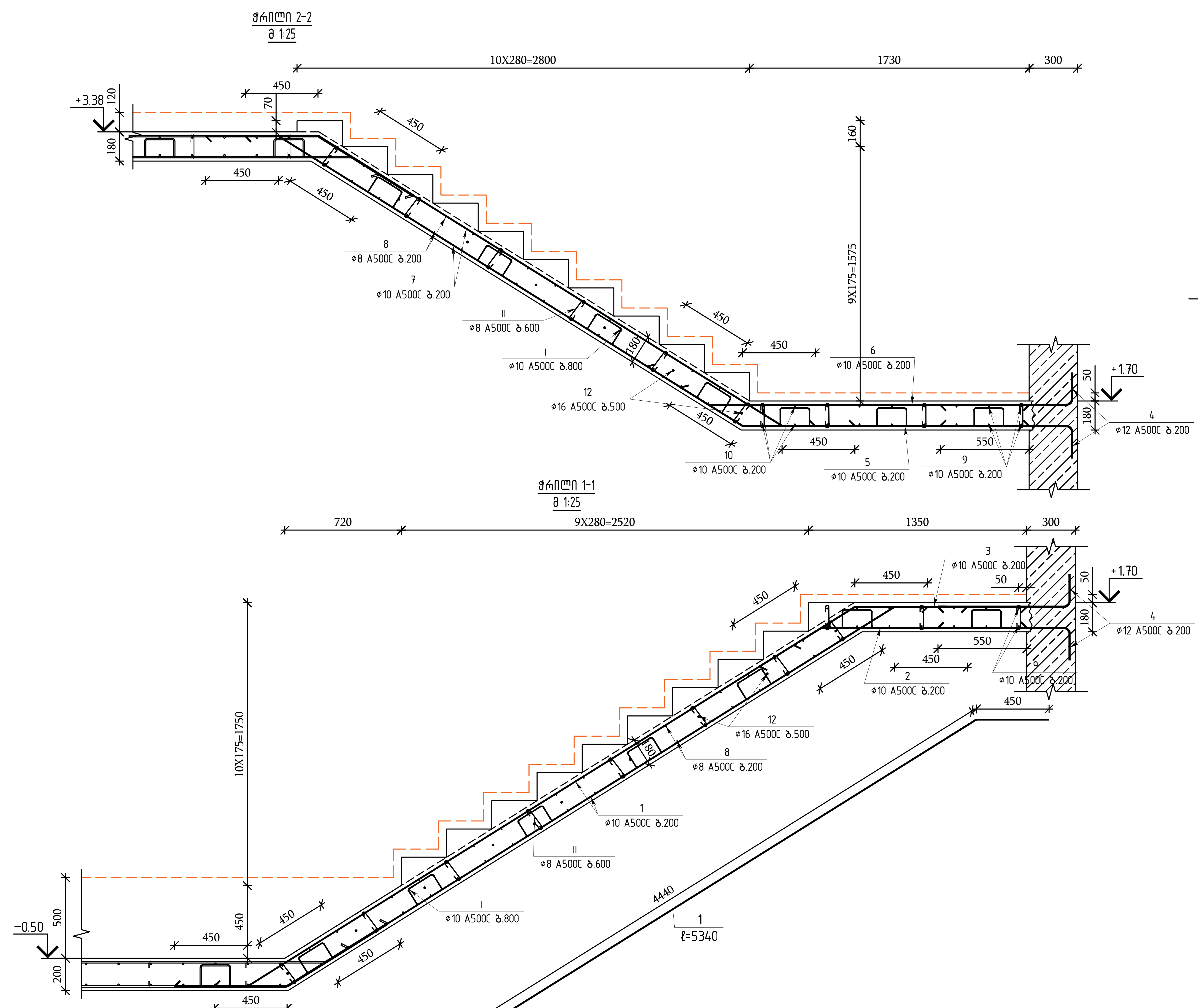


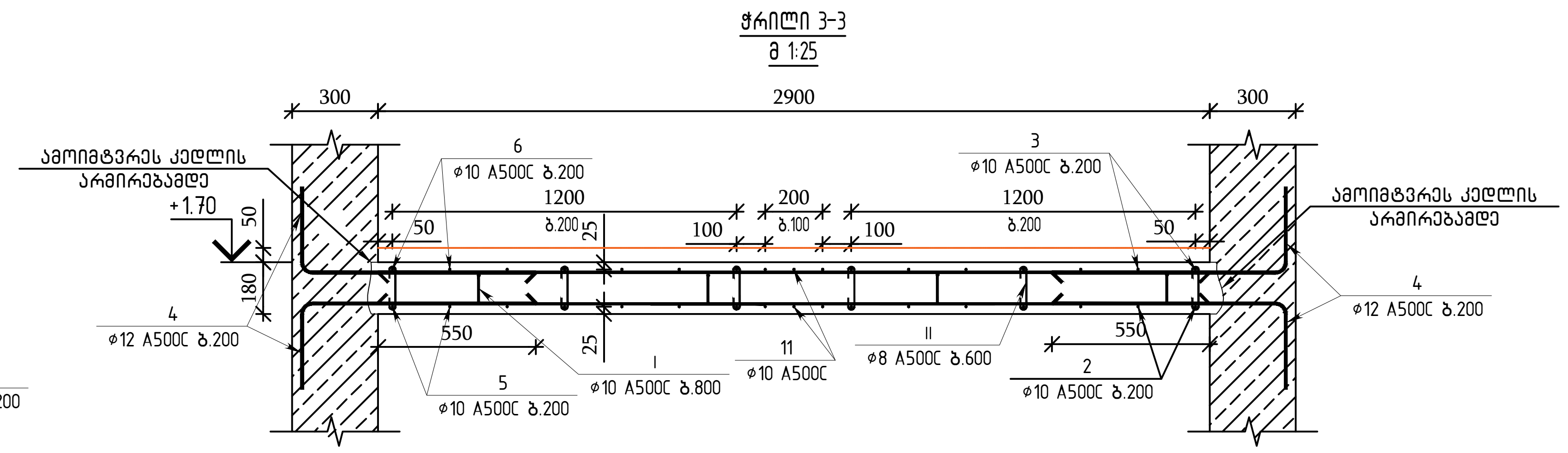


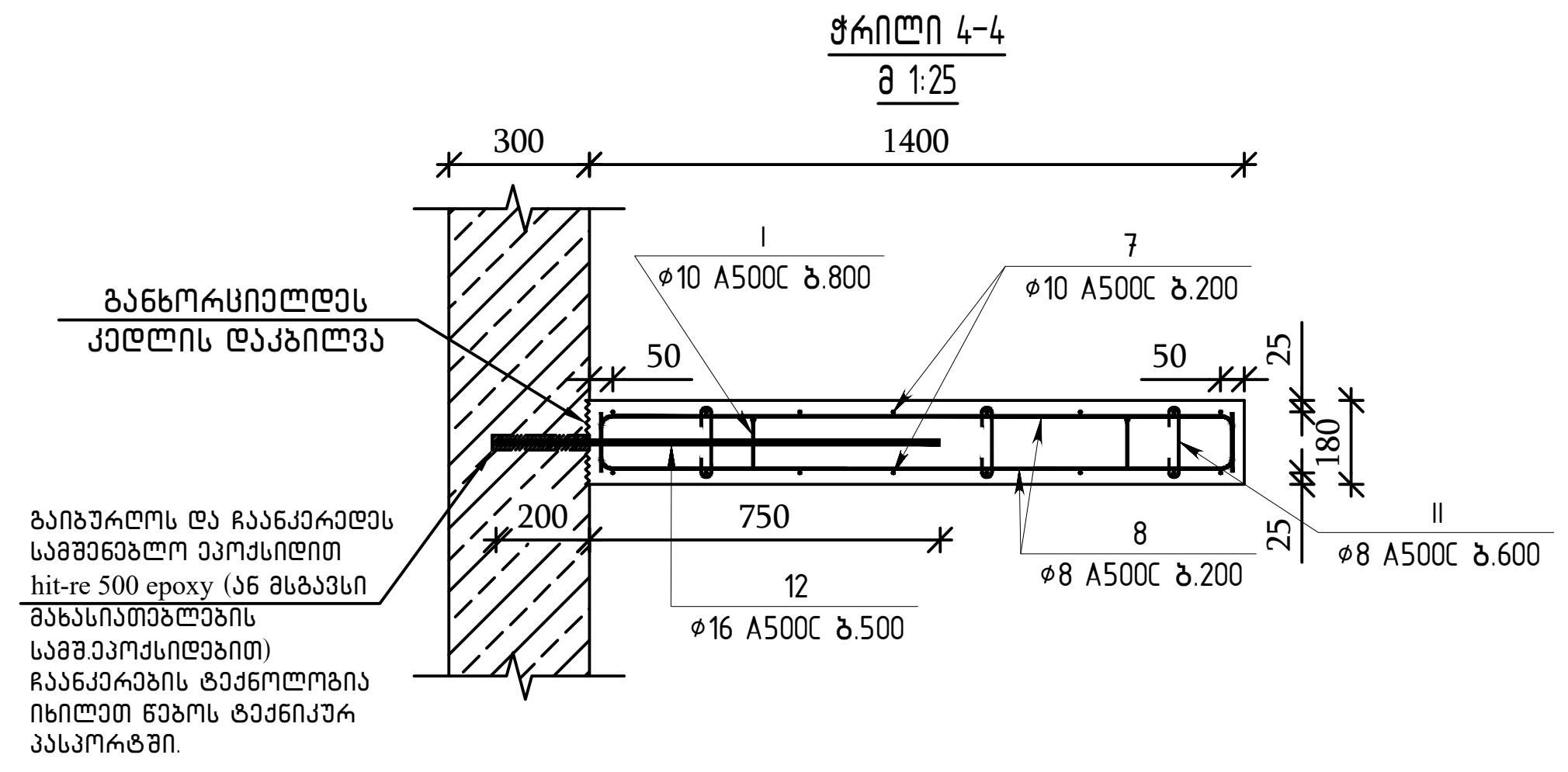


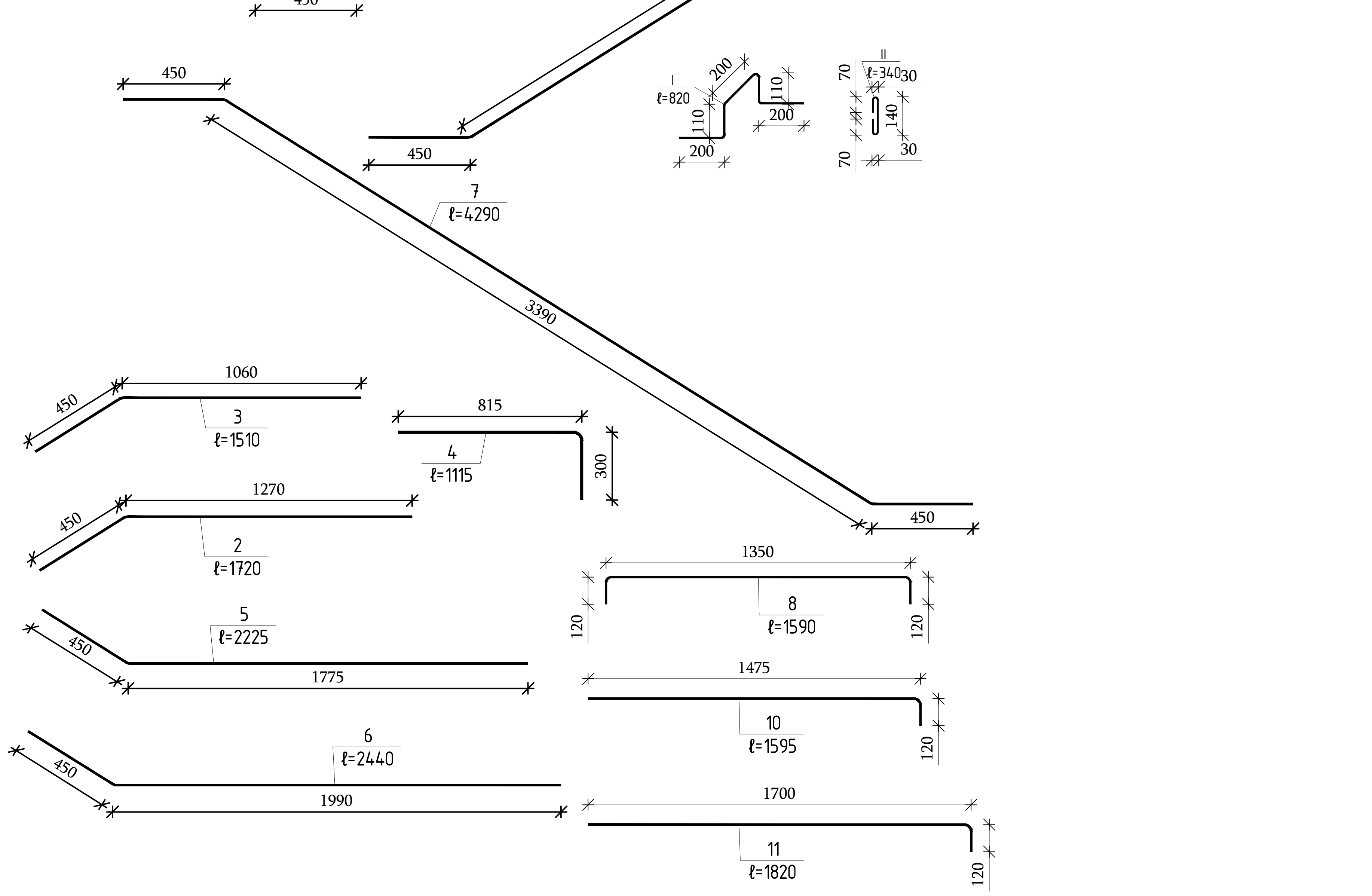


| კიბე №1 (▽-0.50 დან ▽+3.38 მდე) | | | | | | | | | |
|---|---|---|---|---|---|---|---|---|---|
| არმატურის სპეციფიკაცია | | | | | | არმატურის ამოკრეფა | | | ბეტონი B35 |
| პოზ. | ø | კლასი | სიგრძე (მმ) | რაოდენობა (ცალი) | სიგრძე (მ) | ø და კლასი | ∑LN (მ) | წონა (კგ) | მ³ |
| 1 | 10 | A500C | 5340 | 16 | 85.44 | 16 A500C | 15.2 | 23.99 | 3.64 |
| 2 | 10 | A500C | 1720 | 8 | 13.76 | 12 A500C | 73.59 | 65.33 | |
| 3 | 10 | A500C | 1510 | 8 | 12.08 | 10 A500C | 290.82 | 179.30 | |
| 4 | 12 | A500C | 1115 | 66 | 73.59 | 8 A500C | 139.08 | 54.88 | |
| 5 | 10 | A500C | 2225 | 8 | 17.8 | | | | |
| 6 | 10 | A500C | 2440 | 8 | 19.52 | | | | |
| 7 | 10 | A500C | 4290 | 16 | 68.64 | | | | |
| 8 | 8 | A500C | 1590 | 74 | 117.66 | | | | |
| 9 | 10 | A500C | 2900 | 14 | 40.6 | | | | |
| 10 | 10 | A500C | 1595 | 4 | 6.38 | | | | |
| 11 | 10 | A500C | 1820 | 2 | 3.64 | | | | |
| 12 | 16 | A500C | 950 | 16 | 15.2 | | | | |
| I | 10 | A500C | 820 | 28 | 22.96 | | | | |
| II | 8 | A500C | 340 | 63 | 21.42 | | | | |

თბილისი / 2023 წელი

ფაილის სახელი:
A2 QE_STR_Beliashvili_STAIR

KEYPLAN:

ყოველი შემდეგი რევიზია აუქმებს წინა რევიზიებს

პროექტის სტატუსი:
სამშენებლო დოკუმენტაცია

რევიზია

| რევ. | თარიღი | აღწერილობა | დამტკ. |
|---|---|---|---|

შენიშვნები:

მისამართი:
ქ.თბილისი ა. ბელიაშვილის ქუჩა
№100, №100ა, №102

დამკვეთი:
შ.პ.ს "ფერი"

| თანამდებობა | სახელი გვარი | ხელმოწერა |
|---|---|---|
| პროექტის მენეჯერი | | |
| დამტკიცებულია: დამკვეთის მიერ | | |

engineering

შემსრულებელი:
შპს "ქიუ ენჯინერინგი"

მისამართი :
ქ.თბილისი ა.ბაქრაძის №7 ბინა №6

შპს "ქიუ ენჯინერინგის"
პროფესიული პასუხისმგებლობის მზღვეველია
სს "დაზღვევის საერთაშორისო კომპანია ირაო"
(პ/ნ №PFL 417/21 )

| თანამდებობა | სახელი გვარი | ხელმოწერა |
|---|---|---|
| დირექტორი | დ.ქევანიშვილი | |
| საპროექტო ჯგუფის უფროსი | ო. ილიუხინი | |
| პროექტის მთ. კონსტრუქტორი | ო. ილიუხინი | |
| შეასრულა | მ.იაკობიძე | |

პროექტის სახელწოდება:
მრავალფუნქციური კომპლექსი (II ბლოკი)

პროექტის სტადია:
ახალი მშენებლობა

პროექტის ნაწილი:
კონსტრუქცია

| ფორმატი | A2 |
|---|---|
| სტადია | მ.პ. |
| თარიღი | 24/02/2023 |
| მასშტაბი | 1:25 |

ნახაზის დასახელება:
მონოლითური კიბე №1 - ის არმირების კვეთები პოზიციები და სპეციფიკაცია ▽-0.50 დან ▽+3.38 -მდე

| რევიზია: | ნახაზის ნომერი: | ფურც. საერთო რაოდენობა |
|---|---|---|
| R1 | კ-II.9.6 | 35 |

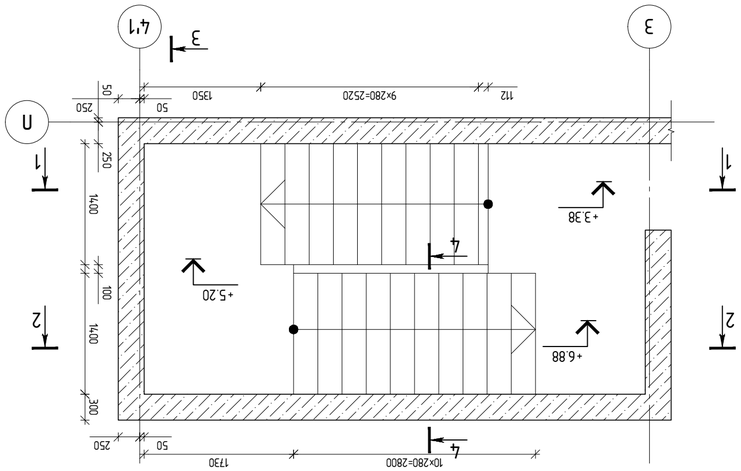


**зм6мсптпгмп бъъъчн мэнсмсмзъъ мбъъъчн**
**(+3.38 пд +6.88 бпбзтсмсъъь эпмлпь)**
**(мъмпсъбпмъъ 1 цъсмп)**
**8 1:50**

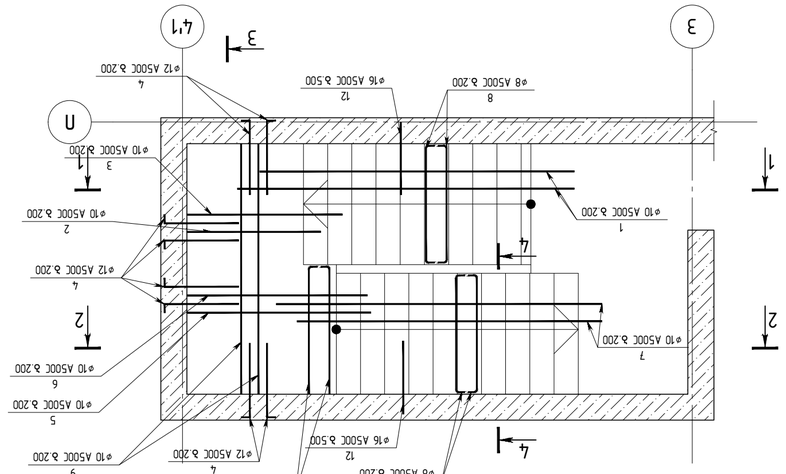


**зм6мсптпгмп бъъъчн мэнсмсмзъъ мбъъъчн**
**(+3.38 пд +5.88 бпбзтсмсъъь эпмлпь)**
**(мъмпсъбпмъъ 1 цъсмп)**
**8 1:50**

| | | | |
|---|---|---|---|
| | | | |
| | | | |
| | | | |
| | | | |
| | | | |
| | | | |
| | | | |
| | | | |
| | | | |
| | | | |

**зсбпп2ъбъп:**

| | | | |
|---|---|---|---|
| А3д | ъъсмпсп | ъъсбгмпсмъъ | ебъъъъ |

**А3ънъъ**

**ъъъгъъбъъъсм ебмъгъбъъъъъъ**

**ъмпгъъпъъ ъъ ъъъъъъ

| | | | | | | | | |
|---|---|---|---|---|---|---|---|---|
| | | | | | | | | |
| | | | | | | | | |
| | | | | | | | | |
| | | | | | | | | |
| | | | | | | | | |
| | | | | | | | | |
| | | | | | | | | |
| | | | | | | | | |
| | | | | | | | | |
| | | | | | | | | |

Зазначення:

| Арк. | Докум. | Підпис | Дата |
|---|---|---|---|
| | | | |

Арматурні вироби

| Позначення | Ескіз | Кількість | Примітка |
|---|---|---|---|
| | | | |

Відомість арматурних виробів

| Позначення | Найменування | Кількість | Примітка |
|---|---|---|---|
| | | | |

Специфікація

| Позиція | Ø, мм | Марка | Кількість | Маса 1 шт., кг | Загальна маса, кг |
|---|---|---|---|---|---|
| | | | | | |

Відомість деталей

| Позначення | Найменування | Кількість | Маса 1 шт., кг | Загальна маса, кг |
|---|---|---|---|---|
| | | | | |

Відомість опалубних виробів

| Позначення | Найменування | Кількість | Маса 1 шт., кг | Загальна маса, кг |
|---|---|---|---|---|
| | | | | |

Відомість елементів, що закладаються під час бетонування

| Позначення | Найменування | Кількість | Маса 1 шт., кг | Загальна маса, кг |
|---|---|---|---|---|
| | | | | |

Відомість посилання типових виробів

| Позначення | Найменування | Кількість | Маса 1 шт., кг | Загальна маса, кг |
|---|---|---|---|---|
| | | | | |

Відомість робочих креслень основного комплекту

| Позначення | Найменування | Примітка |
|---|---|---|
| | | |

Відомість рабочих креслень основного комплекту

| Позначення | Найменування | Примітка |
|---|---|---|
| | | |

Ведомість ссылочных и прилагаемых документов

| Позначення | Найменування | Примітка |
|---|---|---|
| | | |

Перелік посилання типових виробів

| Позначення | Найменування | Примітка |
|---|---|---|
| | | |

Перелік елементів, що закладаються під час бетонування

| Позначення | Найменування | Примітка |
|---|---|---|
| | | |

Перелік опалубних виробів

| Позначення | Найменування | Примітка |
|---|---|---|
| | | |

Перелік деталей

| Позначення | Найменування | Примітка |
|---|---|---|
| | | |

Перелік арматурних виробів

| Позначення | Найменування | Примітка |
|---|---|---|
| | | |

Перелік специфікацій

| Позначення | Найменування | Примітка |
|---|---|---|
| | | |

Перелік відомостей

| Позначення | Найменування | Примітка |
|---|---|---|
| | | |

Загальні вказівки

1. Проектна документація розроблена згідно з вимогами ДБН А.2.2-3-2014 "Склад та зміст проектної документації на будівництво".
2. Проектна документація розроблена згідно з вимогами ДБН В.2.2-40:2018 "Інклюзивність будівель і споруд. Основні положення".
3. Проектна документація розроблена згідно з вимогами ДБН В.2.2-9:2018 "Громадські будинки та споруди. Основні положення".
4. Проектна документація розроблена згідно з вимогами ДБН В.2.2-15:2019 "Житлові будинки. Основні положення".
5. Проектна документація розроблена згідно з вимогами ДБН В.2.2-16:2015 "Багатоквартирні житлові будинки. Основні положення".
6. Проектна документація розроблена згідно з вимогами ДБН В.2.2-17:2006 "Доступність будівель і споруд для маломобільних груп населення. Основні положення".
7. Проектна документація розроблена згідно з вимогами ДБН В.2.2-24:2009 "Проектування будівель і споруд для навчальних закладів".
8. Проектна документація розроблена згідно з вимогами ДБН В.2.2-25:2009 "Інклюзивність будівель і споруд. Основні положення".
9. Проектна документація розроблена згідно з вимогами ДБН В.2.2-26:2010 "Інклюзивність будівель і споруд. Основні положення".
10. Проектна документація розроблена згідно з вимогами ДБН В.2.2-27:2010 "Інклюзивність будівель і споруд. Основні положення".
11. Проектна документація розроблена згідно з вимогами ДБН В.2.2-28:2010 "Інклюзивність будівель і споруд. Основні положення".
12. Проектна документація розроблена згідно з вимогами ДБН В.2.2-29:2010 "Інклюзивність будівель і споруд. Основні положення".
13. Проектна документація розроблена згідно з вимогами ДБН В.2.2-30:2010 "Інклюзивність будівель і споруд. Основні положення".
14. Проектна документація розроблена згідно з вимогами ДБН В.2.2-31:2010 "Інклюзивність будівель і споруд. Основні положення".
15. Проектна документація розроблена згідно з вимогами ДБН В.2.2-32:2010 "Інклюзивність будівель і споруд. Основні положення".
16. Проектна документація розроблена згідно з вимогами ДБН В.2.2-33:2010 "Інклюзивність будівель і споруд. Основні положення".
17. Проектна документація розроблена згідно з вимогами ДБН В.2.2-34:2010 "Інклюзивність будівель і споруд. Основні положення".
18. Проектна документація розроблена згідно з вимогами ДБН В.2.2-35:2010 "Інклюзивність будівель і споруд. Основні положення".
19. Проектна документація розроблена згідно з вимогами ДБН В.2.2-36:2010 "Інклюзивність будівель і споруд. Основні положення".
20. Проектна документація розроблена згідно з вимогами ДБН В.2.2-37:2010 "Інклюзивність будівель і споруд. Основні положення".
21. Проектна документація розроблена згідно з вимогами ДБН В.2.2-38:2010 "Інклюзивність будівель і споруд. Основні положення".
22. Проектна документація розроблена згідно з вимогами ДБН В.2.2-39:2010 "Інклюзивність будівель і споруд. Основні положення".
23. Проектна документація розроблена згідно з вимогами ДБН В.2.2-40:2010 "Інклюзивність будівель і споруд. Основні положення".
24. Проектна документація розроблена згідно з вимогами ДБН В.2.2-41:2010 "Інклюзивність будівель і споруд. Основні положення".
25. Проектна документація розроблена згідно з вимогами ДБН В.2.2-42:2010 "Інклюзивність будівель і споруд. Основні положення".
26. Проектна документація розроблена згідно з вимогами ДБН В.2.2-43:2010 "Інклюзивність будівель і споруд. Основні положення".
27. Проектна документація розроблена згідно з вимогами ДБН В.2.2-44:2010 "Інклюзивність будівель і споруд. Основні положення".
28. Проектна документація розроблена згідно з вимогами ДБН В.2.2-45:2010 "Інклюзивність будівель і споруд. Основні положення".
29. Проектна документація розроблена згідно з вимогами ДБН В.2.2-46:2010 "Інклюзивність будівель і споруд. Основні положення".
30. Проектна документація розроблена згідно з вимогами ДБН В.2.2-47:2010 "Інклюзивність будівель і споруд. Основні положення".
31. Проектна документація розроблена згідно з вимогами ДБН В.2.2-48:2010 "Інклюзивність будівель і споруд. Основні положення".
32. Проектна документація розроблена згідно з вимогами ДБН В.2.2-49:2010 "Інклюзивність будівель і споруд. Основні положення".
33. Проектна документація розроблена згідно з вимогами ДБН В.2.2-50:2010 "Інклюзивність будівель і споруд. Основні положення".
34. Проектна документація розроблена згідно з вимогами ДБН В.2.2-51:2010 "Інклюзивність будівель і споруд. Основні положення".
35. Проектна документація розроблена згідно з вимогами ДБН В.2.2-52:2010 "Інклюзивність будівель і споруд. Основні положення".
36. Проектна документація розроблена згідно з вимогами ДБН В.2.2-53:2010 "Інклюзивність будівель і споруд. Основні положення".
37. Проектна документація розроблена згідно з вимогами ДБН В.2.2-54:2010 "Інклюзивність будівель і споруд. Основні положення".
38. Проектна документація розроблена згідно з вимогами ДБН В.2.2-55:2010 "Інклюзивність будівель і споруд. Основні положення".
39. Проектна документація розроблена згідно з вимогами ДБН В.2.2-56:2010 "Інклюзивність будівель і споруд. Основні положення".
40. Проектна документація розроблена згідно з вимогами ДБН В.2.2-57:2010 "Інклюзивність будівель і споруд. Основні положення".
41. Проектна документація розроблена згідно з вимогами ДБН В.2.2-58:2010 "Інклюзивність будівель і споруд. Основні положення".
42. Проектна документація розроблена згідно з вимогами ДБН В.2.2-59:2010 "Інклюзивність будівель і споруд. Основні положення".
43. Проектна документація розроблена згідно з вимогами ДБН В.2.2-60:2010 "Інклюзивність будівель і споруд. Основні положення".
44. Проектна документація розроблена згідно з вимогами ДБН В.2.2-61:2010 "Інклюзивність будівель і споруд. Основні положення".
45. Проектна документація розроблена згідно з вимогами ДБН В.2.2-62:2010 "Інклюзивність будівель і споруд. Основні положення".
46. Проектна документація розроблена згідно з вимогами ДБН В.2.2-63:2010 "Інклюзивність будівель і споруд. Основні положення".
47. Проектна документація розроблена згідно з вимогами ДБН В.2.2-64:2010 "Інклюзивність будівель і споруд. Основні положення".
48. Проектна документація розроблена згідно з вимогами ДБН В.2.2-65:2010 "Інклюзивність будівель і споруд. Основні положення".
49. Проектна документація розроблена згідно з вимогами ДБН В.2.2-66:2010 "Інклюзивність будівель і споруд. Основні положення".
50. Проектна документація розроблена згідно з вимогами ДБН В.2.2-67:2010 "Інклюзивність будівель і споруд. Основні положення".
51. Проектна документація розроблена згідно з вимогами ДБН В.2.2-68:2010 "Інклюзивність будівель і споруд. Основні положення".
52. Проектна документація розроблена згідно з вимогами ДБН В.2.2-69:2010 "Інклюзивність будівель і споруд. Основні положення".
53. Проектна документація розроблена згідно з вимогами ДБН В.2.2-70:2010 "Інклюзивність будівель і споруд. Основні положення".
54. Проектна документація розроблена згідно з вимогами ДБН В.2.2-71:2010 "Інклюзивність будівель і споруд. Основні положення".
55. Проектна документація розроблена згідно з вимогами ДБН В.2.2-72:2010 "Інклюзивність будівель і споруд. Основні положення".
56. Проектна документація розроблена згідно з вимогами ДБН В.2.2-73:2010 "Інклюзивність будівель і споруд. Основні положення".
57. Проектна документація розроблена згідно з вимогами ДБН В.2.2-74:2010 "Інклюзивність будівель і споруд. Основні положення".
58. Проектна документація розроблена згідно з вимогами ДБН В.2.2-75:2010 "Інклюзивність будівель і споруд. Основні положення".
59. Проектна документація розроблена згідно з вимогами ДБН В.2.2-76:2010 "Інклюзивність будівель і споруд. Основні положення".
60. Проектна документація розроблена згідно з вимогами ДБН В.2.2-77:2010 "Інклюзивність будівель і споруд. Основні положення".
61. Проектна документація розроблена згідно з вимогами ДБН В.2.2-78:2010 "Інклюзивність будівель і споруд. Основні положення".
62. Проектна документація розроблена згідно з вимогами ДБН В.2.2-79:2010 "Інклюзивність будівель і споруд. Основні положення".
63. Проектна документація розроблена згідно з вимогами ДБН В.2.2-80:2010 "Інклюзивність будівель і споруд. Основні положення".
64. Проектна документація розроблена згідно з вимогами ДБН В.2.2-81:2010 "Інклюзивність будівель і споруд. Основні положення".
65. Проектна документація розроблена згідно з вимогами ДБН В.2.2-82:2010 "Інклюзивність будівель і споруд. Основні положення".
66. Проектна документація розроблена згідно з вимогами ДБН В.2.2-83:2010 "Інклюзивність будівель і споруд. Основні положення".
67. Проектна документація розроблена згідно з вимогами ДБН В.2.2-84:2010 "Інклюзивність будівель і споруд. Основні положення".
68. Проектна документація розроблена згідно з вимогами ДБН В.2.2-85:2010 "Інклюзивність будівель і споруд. Основні положення".
69. Проектна документація розроблена згідно з вимогами ДБН В.2.2-86:2010 "Інклюзивність будівель і споруд. Основні положення".
70. Проектна документація розроблена згідно з вимогами ДБН В.2.2-87:2010 "Інклюзивність будівель і споруд. Основні положення".
71. Проектна документація розроблена згідно з вимогами ДБН В.2.2-88:2010 "Інклюзивність будівель і споруд. Основні положення".
72. Проектна документація розроблена згідно з вимогами ДБН В.2.2-89:2010 "Інклюзивність будівель і споруд. Основні положення".
73. Проектна документація розроблена згідно з вимогами ДБН В.2.2-90:2010 "Інклюзивність будівель і споруд. Основні положення".
74. Проектна документація розроблена згідно з вимогами ДБН В.2.2-91:2010 "Інклюзивність будівель і споруд. Основні положення".
75. Проектна документація розроблена згідно з вимогами ДБН В.2.2-92:2010 "Інклюзивність будівель і споруд. Основні положення".
76. Проектна документація розроблена згідно з вимогами ДБН В.2.2-93:2010 "Інклюзивність будівель і споруд. Основні положення".
77. Проектна документація розроблена згідно з вимогами ДБН В.2.2-94:2010 "Інклюзивність будівель і споруд. Основні положення".
78. Проектна документація розроблена згідно з вимогами ДБН В.2.2-95:2010 "Інклюзивність будівель і споруд. Основні положення".
79. Проектна документація розроблена згідно з вимогами ДБН В.2.2-96:2010 "Інклюзивність будівель і споруд. Основні положення".
80. Проектна документація розроблена згідно з вимогами ДБН В.2.2-97:2010 "Інклюзивність будівель і споруд. Основні положення".
81. Проектна документація розроблена згідно з вимогами ДБН В.2.2-98:2010 "Інклюзивність будівель і споруд. Основні положення".
82. Проектна документація розроблена згідно з вимогами ДБН В.2.2-99:2010 "Інклюзивність будівель і споруд. Основні положення".
83. Проектна документація розроблена згідно з вимогами ДБН В.2.2-100:2010 "Інклюзивність будівель і споруд. Основні положення".
84. Проектна документація розроблена згідно з вимогами ДБН В.2.2-101:2010 "Інклюзивність будівель і споруд. Основні положення".
85. Проектна документація розроблена згідно з вимогами ДБН В.2.2-102:2010 "Інклюзивність будівель і споруд. Основні положення".
86. Проектна документація розроблена згідно з вимогами ДБН В.2.2-103:2010 "Інклюзивність будівель і споруд. Основні положення".
87. Проектна документація розроблена згідно з вимогами ДБН В.2.2-104:2010 "Інклюзивність будівель і споруд. Основні положення".
88. Проектна документація розроблена згідно з вимогами ДБН В.2.2-105:2010 "Інклюзивність будівель і споруд. Основні положення".
89. Проектна документація розроблена згідно з вимогами ДБН В.2.2-106:2010 "Інклюзивність будівель і споруд. Основні положення".
90. Проектна документація розроблена згідно з вимогами ДБН В.2.2-107:2010 "Інклюзивність будівель і споруд. Основні положення".
91. Проектна документація розроблена згідно з вимогами ДБН В.2.2-108:2010 "Інклюзивність будівель і споруд. Основні положення".
92. Проектна документація розроблена згідно з вимогами ДБН В.2.2-109:2010 "Інклюзивність будівель і споруд. Основні положення".
93. Проектна документація розроблена згідно з вимогами ДБН В.2.2-110:2010 "Інклюзивність будівель і споруд. Основні положення".
94. Проектна документація розроблена згідно з вимогами ДБН В.2.2-111:2010 "Інклюзивність будівель і споруд. Основні положення".
95. Проектна документація розроблена згідно з вимогами ДБН В.2.2-112:2010 "Інклюзивність будівель і споруд. Основні положення".
96. Проектна документація розроблена згідно з вимогами ДБН В.2.2-113:2010 "Інклюзивність будівель і споруд. Основні положення".
97. Проектна документація розроблена згідно з вимогами ДБН В.2.2-114:2010 "Інклюзивність будівель і споруд. Основні положення".
98. Проектна документація розроблена згідно з вимогами ДБН В.2.2-115:2010 "Інклюзивність будівель і споруд. Основні положення".
99. Проектна документація розроблена згідно з вимогами ДБН В.2.2-116:2010 "Інклюзивність будівель і споруд. Основні положення".
100. Проектна документація розроблена згідно з вимогами ДБН В.2.2-117:2010 "Інклюзивність будівель і споруд. Основні положення".

| Марка | Ø | Довжина, мм | Кількість, шт. | Маса 1 м, кг | Загальна маса, кг |
|---|---|---|---|---|---|
| | | | | | |

Відомість арматурних виробів

| Позначення | Найменування | Кількість | Маса 1 шт., кг | Загальна маса, кг |
|---|---|---|---|---|
| | | | | |

Відомість деталей

| Позначення | Найменування | Кількість | Маса 1 шт., кг | Загальна маса, кг |
|---|---|---|---|---|
| | | | | |

Відомість опалубних виробів

| Позначення | Найменування | Кількість | Маса 1 шт., кг | Загальна маса, кг |
|---|---|---|---|---|
| | | | | |

Відомість елементів, що закладаються під час бетонування

| Позначення | Найменування | Кількість | Маса 1 шт., кг | Загальна маса, кг |
|---|---|---|---|---|
| | | | | |

Відомість посилання типових виробів

| Позначення | Найменування | Кількість | Маса 1 шт., кг | Загальна маса, кг |
|---|---|---|---|---|
| | | | | |

Відомість робочих креслень основного комплекту

| Позначення | Найменування | Примітка |
|---|---|---|
| | | |

Відомість рабочих креслень основного комплекту

| Позначення | Найменування | Примітка |
|---|---|---|
| | | |

Ведомість ссылочных и прилагаемых документов

| Позначення | Найменування | Примітка |
|---|---|---|
| | | |

Перелік посилання типових виробів

| Позначення | Найменування | Примітка |
|---|---|---|
| | | |

Перелік елементів, що закладаються під час бетонування

| Позначення | Найменування | Примітка |
|---|---|---|
| | | |

Перелік опалубних виробів

| Позначення | Найменування | Примітка |
|---|---|---|
| | | |

Перелік деталей

| Позначення | Найменування | Примітка |
|---|---|---|
| | | |

Перелік арматурних виробів

| Позначення | Найменування | Примітка |
|---|---|---|
| | | |

Перелік специфікацій

| Позначення | Найменування | Примітка |
|---|---|---|
| | | |

Перелік відомостей

| Позначення | Найменування | Примітка |
|---|---|---|
| | | |

Загальні вказівки

1. Проектна документація розроблена згідно з вимогами ДБН А.2.2-3-2014 "Склад та зміст проектної документації на будівництво".
2. Проектна документація розроблена згідно з вимогами ДБН В.2.2-40:2018 "Інклюзивність будівель і споруд. Основні положення".
3. Проектна документація розроблена згідно з вимогами ДБН В.2.2-9:2018 "Громадські будинки та споруди. Основні положення".
4. Проектна документація розроблена згідно з вимогами ДБН В.2.2-15:2019 "Житлові будинки. Основні положення".
5. Проектна документація розроблена згідно з вимогами ДБН В.2.2-16:2015 "Багатоквартирні житлові будинки. Основні положення".
6. Проектна документація розроблена згідно з вимогами ДБН В.2.2-17:2006 "Доступність будівель і споруд для маломобільних груп населення. Основні положення".
7. Проектна документація розроблена згідно з вимогами ДБН В.2.2-24:2009 "Проектування будівель і споруд для навчальних закладів".
8. Проектна документація розроблена згідно з вимогами ДБН В.2.2-25:2009 "Інклюзивність будівель і споруд. Основні положення".
9. Проектна документація розроблена згідно з вимогами ДБН В.2.2-26:2010 "Інклюзивність будівель і споруд. Основні положення".
10. Проектна документація розроблена згідно з вимогами ДБН В.2.2-27:2010 "Інклюзивність будівель і споруд. Основні положення".
11. Проектна документація розроблена згідно з вимогами ДБН В.2.2-28:2010 "Інклюзивність будівель і споруд. Основні положення".
12. Проектна документація розроблена згідно з вимогами ДБН В.2.2-29:2010 "Інклюзивність будівель і споруд. Основні положення".
13. Проектна документація розроблена згідно з вимогами ДБН В.2.2-30:2010 "Інклюзивність будівель і споруд. Основні положення".
14. Проектна документація розроблена згідно з вимогами ДБН В.2.2-31:2010 "Інклюзивність будівель і споруд. Основні положення".
15. Проектна документація розроблена згідно з вимогами ДБН В.2.2-32:2010 "Інклюзивність будівель і споруд. Основні положення".
16. Проектна документація розроблена згідно з вимогами ДБН В.2.2-33:2010 "Інклюзивність будівель і споруд. Основні положення".
17. Проектна документація розроблена згідно з вимогами ДБН В.2.2-34:2010 "Інклюзивність будівель і споруд. Основні положення".
18. Проектна документація розроблена згідно з вимогами ДБН В.2.2-35:2010 "Інклюзивність будівель і споруд. Основні положення".
19. Проектна документація розроблена згідно з вимогами ДБН В.2.2-36:2010 "Інклюзивність будівель і споруд. Основні положення".
20. Проектна документація розроблена згідно з вимогами ДБН В.2.2-37:2010 "Інклюзивність будівель і споруд. Основні положення".
21. Проектна документація розроблена згідно з вимогами ДБН В.2.2-38:2010 "Інклюзивність будівель і споруд. Основні положення".
22. Проектна документація розроблена згідно з вимогами ДБН В.2.2-39:2010 "Інклюзивність будівель і споруд. Основні положення".
23. Проектна документація розроблена згідно з вимогами ДБН В.2.2-40:2010 "Інклюзивність будівель і споруд. Основні положення".
24. Проектна документація розроблена згідно з вимогами ДБН В.2.2-41:2010 "Інклюзивність будівель і споруд. Основні положення".
25. Проектна документація розроблена згідно з вимогами ДБН В.2.2-42:2010 "Інклюзивність будівель і споруд. Основні положення".
26. Проектна документація розроблена згідно з вимогами ДБН В.2.2-43:2010 "Інклюзивність будівель і споруд. Основні положення".
27. Проектна документація розроблена згідно з вимогами ДБН В.2.2-44:2010 "Інклюзивність будівель і споруд. Основні положення".
28. Проектна документація розроблена згідно з вимогами ДБН В.2.2-45:2010 "Інклюзивність будівель і споруд. Основні положення".
29. Проектна документація розроблена згідно з вимогами ДБН В.2.2-46:2010 "Інклюзивність будівель і споруд. Основні положення".
30. Проектна документація розроблена згідно з вимогами ДБН В.2.2-47:2010 "Інклюзивність будівель і споруд. Основні положення".
31. Проектна документація розроблена згідно з вимогами ДБН В.2.2-48:2010 "Інклюзивність будівель і споруд. Основні положення".
32. Проектна документація розроблена згідно з вимогами ДБН В.2.2-49:2010 "Інклюзивність будівель і споруд. Основні положення".
33. Проектна документація розроблена згідно з вимогами ДБН В.2.2-50:2010 "Інклюзивність будівель і споруд. Основні положення".
34. Проектна документація розроблена згідно з вимогами ДБН В.2.2-51:2010 "Інклюзивність будівель і споруд. Основні положення".
35. Проектна документація розроблена згідно з вимогами ДБН В.2.2-52:2010 "Інклюзивність будівель і споруд. Основні положення".
36. Проектна документація розроблена згідно з вимогами ДБН В.2.2-53:2010 "Інклюзивність будівель і споруд. Основні положення".
37. Проектна документація розроблена згідно з вимогами ДБН В.2.2-54:2010 "Інклюзивність будівель і споруд. Основні положення".
38. Проектна документація розроблена згідно з вимогами ДБН В.2.2-55:2010 "Інклюзивність будівель і споруд. Основні положення".
39. Проектна документація розроблена згідно з вимогами ДБН В.2.2-56:2010 "Інклюзивність будівель і споруд. Основні положення".
40. Проектна документація розроблена згідно з вимогами ДБН В.2.2-57:2010 "Інклюзивність будівель і споруд. Основні положення".
41. Проектна документація розроблена згідно з вимогами ДБН В.2.2-58:2010 "Інклюзивність будівель і споруд. Основні положення".
42. Проектна документація розроблена згідно з вимогами ДБН В.2.2-59:2010 "Інклюзивність будівель і споруд. Основні положення".
43. Проектна документація розроблена згідно з вимогами ДБН В.2.2-60:2010 "Інклюзивність будівель і споруд. Основні положення".
44. Проектна документація розроблена згідно з вимогами ДБН В.2.2-61:2010 "Інклюзивність будівель і споруд. Основні положення".
45. Проектна документація розроблена згідно з вимогами ДБН В.2.2-62:2010 "Інклюзивність будівель і споруд. Основні положення".
46. Проектна документація розроблена згідно з вимогами ДБН В.2.2-63:2010 "Інклюзивність будівель і споруд. Основні положення".
47. Проектна документація розроблена згідно з вимогами ДБН В.2.2-64:2010 "Інклюзивність будівель і споруд. Основні положення".
48. Проектна документація розроблена згідно з вимогами ДБН В.2.2-65:2010 "Інклюзивність будівель і споруд. Основні положення".
49. Проектна документація розроблена згідно з вимогами ДБН В.2.2-66:2010 "Інклюзивність будівель і споруд. Основні положення".
50. Проектна документація розроблена згідно з вимогами ДБН В.2.2-67:2010 "Інклюзивність будівель і споруд. Основні положення".
51. Проектна документація розроблена згідно з вимогами ДБН В.2.2-68:2010 "Інклюзивність будівель і споруд. Основні положення".
52. Проектна документація розроблена згідно з вимогами ДБН В.2.2-69:2010 "Інклюзивність будівель і споруд. Основні положення".
53. Проектна документація розроблена згідно з вимогами ДБН В.2.2-70:2010 "Інклюзивність будівель і споруд. Основні положення".
54. Проектна документація розроблена згідно з вимогами ДБН В.2.2-71:2010 "Інклюзивність будівель і споруд. Основні положення".
55. Проектна документація розроблена згідно з вимогами ДБН В.2.2-72:2010 "Інклюзивність будівель і споруд. Основні положення".
56. Проектна документація розроблена згідно з вимогами ДБН В.2.2-73:2010 "Інклюзивність будівель і споруд. Основні положення".
57. Проектна документація розроблена згідно з вимогами ДБН В.2.2-74:2010 "Інклюзивність будівель і споруд. Основні положення".
58. Проектна документація розроблена згідно з вимогами ДБН В.2.2-75:2010 "Інклюзивність будівель і споруд. Основні положення".
59. Проектна документація розроблена згідно з вимогами ДБН В.2.2-76:2010 "Інклюзивність будівель і споруд. Основні положення".
60. Проектна документація розроблена згідно з вимогами ДБН В.2.2-77:2010 "Інклюзивність будівель і споруд. Основні положення".
61. Проектна документація розроблена згідно з вимогами ДБН В.2.2-78:2010 "Інклюзивність будівель і споруд. Основні положення".
62. Проектна документація розроблена згідно з вимогами ДБН В.2.2-79:2010 "Інклюзивність будівель і споруд. Основні положення".
63. Проектна документація розроблена згідно з вимогами ДБН В.2.2-80:2010 "Інклюзивність будівель і споруд. Основні положення".
64. Проектна документація розроблена згідно з вимогами ДБН В.2.2-81:2010 "Інклюзивність будівель і споруд. Основні положення".
65. Проектна документація розроблена згідно з вимогами ДБН В.2.2-82:2010 "Інклюзивність будівель і споруд. Основні положення".
66. Проектна документація розроблена згідно з вимогами ДБН В.2.2-83:2010 "Інклюзивність будівель і споруд. Основні положення".
67. Проектна документація розроблена згідно з вимогами ДБН В.2.2-84:2010 "Інклюзивність будівель і споруд. Основні положення".
68. Проектна документація розроблена згідно з вимогами ДБН В.2.2-85:2010 "Інклюзивність будівель і споруд. Основні положення".
69. Проектна документація розроблена згідно з вимогами ДБН В.2.2-86:2010 "Інклюзивність будівель і споруд. Основні положення".
70. Проектна документація розроблена згідно з вимогами ДБН В.2.2-87:2010 "Інклюзивність будівель і споруд. Основні положення".
71. Проектна документація розроблена згідно з вимогами ДБН В.2.2-88:2010 "Інклюзивність будівель і споруд. Основні положення".
72. Проектна документація розроблена згідно з вимогами ДБН В.2.2-89:2010 "Інклюзивність будівель і споруд. Основні положення".
73. Проектна документація розроблена згідно з вимогами ДБН В.2.2-90:2010 "Інклюзивність будівель і споруд. Основні положення".
74. Проектна документація розроблена згідно з вимогами ДБН В.2.2-91:2010 "Інклюзивність будівель і споруд. Основні положення".
75. Проектна документація розроблена згідно з вимогами ДБН В.2.2-92:2010 "Інклюзивність будівель і споруд. Основні положення".
76. Проектна документація розроблена згідно з вимогами ДБН В.2.2-93:2010 "Інклюзивність будівель і споруд. Основні положення".
77. Проектна документація розроблена згідно з вимогами ДБН В.2.2-94:2010 "Інклюзивність будівель і споруд. Основні положення".
78. Проектна документація розроблена згідно з вимогами ДБН В.2.2-95:2010 "Інклюзивність будівель і споруд. Основні положення".
79. Проектна документація розроблена згідно з вимогами ДБН В.2.2-96:2010 "Інклюзивність будівель і споруд. Основні положення".
80. Проектна документація розроблена згідно з вимогами ДБН В.2.2-97:2010 "Інклюзивність будівель і споруд. Основні положення".
81. Проектна документація розроблена згідно з вимогами ДБН В.2.2-98:2010 "Інклюзивність будівель і споруд. Основні положення".
82. Проектна документація розроблена згідно з вимогами ДБН В.2.2-99:2010 "Інклюзивність будівель і споруд. Основні положення".
83. Проектна документація розроблена згідно з вимогами ДБН В.2.2-100:2010 "Інклюзивність будівель і споруд. Основні положення".
84. Проектна документація розроблена згідно з вимогами ДБН В.2.2-101:2010 "Інклюзивність будівель і споруд. Основні положення".
85. Проектна документація розроблена згідно з вимогами ДБН В.2.2-102:2010 "Інклюзивність будівель і споруд. Основні положення".
86. Проектна документація розроблена згідно з вимогами ДБН В.2.2-103:2010 "Інклюзивність будівель і споруд. Основні положення".
87. Проектна документація розроблена згідно з вимогами ДБН В.2.2-104:2010 "Інклюзивність будівель і споруд. Основні положення".
88. Проектна документація розроблена згідно з вимогами ДБН В.2.2-105:2010 "Інклюзивність будівель і споруд. Основні положення".
89. Проектна документація розроблена згідно з вимогами ДБН В.2.2-106:2010 "Інклюзивність будівель і споруд. Основні положення".
90. Проектна документація розроблена згідно з вимогами ДБН В.2.2-107:2010 "Інклюзивність будівель і споруд. Основні положення".
91. Проектна документація розроблена згідно з вимогами ДБН В.2.2-108:2010 "Інклюзивність будівель і споруд. Основні положення".
92. Проектна документація розроблена згідно з вимогами ДБН В.2.2-109:2010 "Інклюзивність будівель і споруд. Основні положення".
93. Проектна документація розроблена згідно з вимогами ДБН В.2.2-110:2010 "Інклюзивність будівель і споруд. Основні положення".
94. Проектна документація розроблена згідно з вимогами ДБН В.2.2-111:2010 "Інклюзивність будівель і споруд. Основні положення".
95. Проектна документація розроблена згідно з вимогами ДБН В.2.2-112:2010 "Інклюзивність будівель і споруд. Основні положення".
96. Проектна документація розроблена згідно з вимогами ДБН В.2.2-113:2010 "Інклюзивність будівель і споруд. Основні положення".
97. Проектна документація розроблена згідно з вимогами ДБН В.2.2-114:2010 "Інклюзивність будівель і споруд. Основні положення".
98. Проектна документація розроблена згідно з вимогами ДБН В.2.2-115:2010 "Інклюзивність будівель і споруд. Основні положення".
99. Проектна документація розроблена згідно з вимогами ДБН В.2.2-116:2010 "Інклюзивність будівель і споруд. Основні положення".
100. Проектна документація розроблена згідно з вимогами ДБН В.2.2-117:2010 "Інклюзивність будівель і споруд. Основні положення".

| Марка | Ø | Довжина, мм | Кількість, шт. | Маса 1 м, кг | Загальна маса, кг |
|---|---|---|---|---|---|
| | | | | | |

Відомість арматурних виробів

| Позначення | Найменування | Кількість | Маса 1 шт., кг | Загальна маса, кг |
|---|---|---|---|---|
| | | | | |

Відомість деталей

| Позначення | Найменування | Кількість | Маса 1 шт., кг | Загальна маса, кг |
|---|---|---|---|---|
| | | | | |

Відомість опалубних виробів

| Позначення | Найменування | Кількість | Маса 1 шт., кг | Загальна маса, кг |
|---|---|---|---|---|
| | | | | |

Відомість елементів, що закладаються під час бетонування

| Позначення | Найменування | Кількість | Маса 1 шт., кг | Загальна маса, кг |
|---|---|---|---|---|
| | | | | |

Відомість посилання типових виробів

| Позначення | Найменування | Кількість | Маса 1 шт., кг | Загальна маса, кг |
|---|---|---|---|---|
| | | | | |

Відомість робочих креслень основного комплекту

| Позначення | Найменування | Примітка |
|---|---|---|
| | | |

Відомість рабочих креслень основного комплекту

| Позначення | Найменування | Примітка |
|---|---|---|
| | | |

Ведомість ссылочных и прилагаемых документов

| Позначення | Найменування | Примітка |
|---|---|---|
| | | |

Перелік посилання типових виробів

| Позначення | Найменування | Примітка |
|---|---|---|
| | | |

Перелік елементів, що закладаються під час бетонування

| Позначення | Найменування | Примітка |
|---|---|---|
| | | |

Перелік опалубних виробів

| Позначення | Найменування | Примітка |
|---|---|---|
| | | |

Перелік деталей

| Позначення | Найменування | Примітка |
|---|---|---|
| | | |

Перелік арматурних виробів

| Позначення | Найменування | Примітка |
|---|---|---|
| | | |

Перелік специфікацій

| Позначення | Найменування | Примітка |
|---|---|---|
| | | |

Перелік відомостей

| Позначення | Найменування | Примітка |
|---|---|---|
| | | |

Загальні вказівки

1. Проектна документація розроблена згідно з вимогами ДБН А.2.2-3-2014 "Склад та зміст проектної документації на будівництво".
2. Проектна документація розроблена згідно з вимогами ДБН В.2.2-40:2018 "Інклюзивність будівель і споруд. Основні положення".
3. Проектна документація розроблена згідно з вимогами ДБН В.2.2-9:2018 "Громадські будинки та споруди. Основні положення".
4. Проектна документація розроблена згідно з вимогами ДБН В.2.2-15:2019 "Житлові будинки. Основні положення".
5. Проектна документація розроблена згідно з вимогами ДБН В.2.2-16:2015 "Багатоквартирні житлові будинки. Основні положення".
6. Проектна документація розроблена згідно з вимогами ДБН В.2.2-17:2006 "Доступність будівель і споруд для маломобільних груп населення. Основні положення".
7. Проектна документація розроблена згідно з вимогами ДБН В.2.2-24:2009 "Проектування будівель і споруд для навчальних закладів".
8. Проектна документація розроблена згідно з вимогами ДБН В.2.2-25:2009 "Інклюзивність будівель і споруд. Основні положення".
9. Проектна документація розроблена згідно з вимогами ДБН В.2.2-26:2010 "Інклюзивність будівель і споруд. Основні положення".
10. Проектна документація розроблена згідно з вимогами ДБН В.2.2-27:2010 "Інклюзивність будівель і споруд. Основні положення".
11. Проектна документація розроблена згідно з вимогами ДБН В.2.2-28:2010 "Інклюзивність будівель і споруд. Основні положення".
12. Проектна документація розроблена згідно з вимогами ДБН В.2.2-29:2010 "Інклюзивність будівель і споруд. Основні положення".
13. Проектна документація розроблена згідно з вимогами ДБН В.2.2-30:2010 "Інклюзивність будівель і споруд. Основні положення".
14. Проектна документація розроблена згідно з вимогами ДБН В.2.2-31:2010 "Інклюзивність будівель і споруд. Основні положення".
15. Проектна документація розроблена згідно з вимогами ДБН В.2.2-32:2010 "Інклюзивність будівель і споруд. Основні положення".
16. Проектна документація розроблена згідно з вимогами ДБН В.2.2-33:2010 "Інклюзивність будівель і споруд. Основні положення".
17. Проектна документація розроблена згідно з вимогами ДБН В.2.2-34:2010 "Інклюзивність будівель і споруд. Основні положення".
18. Проектна документація розроблена згідно з вимогами ДБН В.2.2-35:2010 "Інклюзивність будівель і споруд. Основні положення".
19. Проектна документація розроблена згідно з вимогами ДБН В.2.2-36:2010 "Інклюзивність будівель і споруд. Основні положення".
20. Проектна документація розроблена згідно з вимогами ДБН В.2.2-37:2010 "Інклюзивність будівель і споруд. Основні положення".
21. Проектна документація розроблена згідно з вимогами ДБН В.2.2-38:2010 "Інклюзивність будівель і споруд. Основні положення".
22. Проектна документація розроблена згідно з вимогами ДБН В.2.2-39:2010 "Інклюзивність будівель і споруд. Основні положення".
23. Проектна документація розроблена згідно з вимогами ДБН В.2.2-40:2010 "Інклюзивність будівель і споруд. Основні положення".
24. Проектна документація розроблена згідно з вимогами ДБН В.2.2-41:2010 "Інклюзивність будівель і споруд. Основні положення".
25. Проектна документація розроблена згідно з вимогами ДБН В.2.2-42:2010 "Інклюзивність будівель і споруд. Основні положення".
26. Проектна документація розроблена згідно з вимогами ДБН В.2.2-43:2010 "Інклюзивність будівель і споруд. Основні положення".
27. Проектна документація розроблена згідно з вимогами ДБН В.2.2-44:2010 "Інклюзивність будівель і споруд. Основні положення".
28. Проектна документація розроблена згідно з вимогами

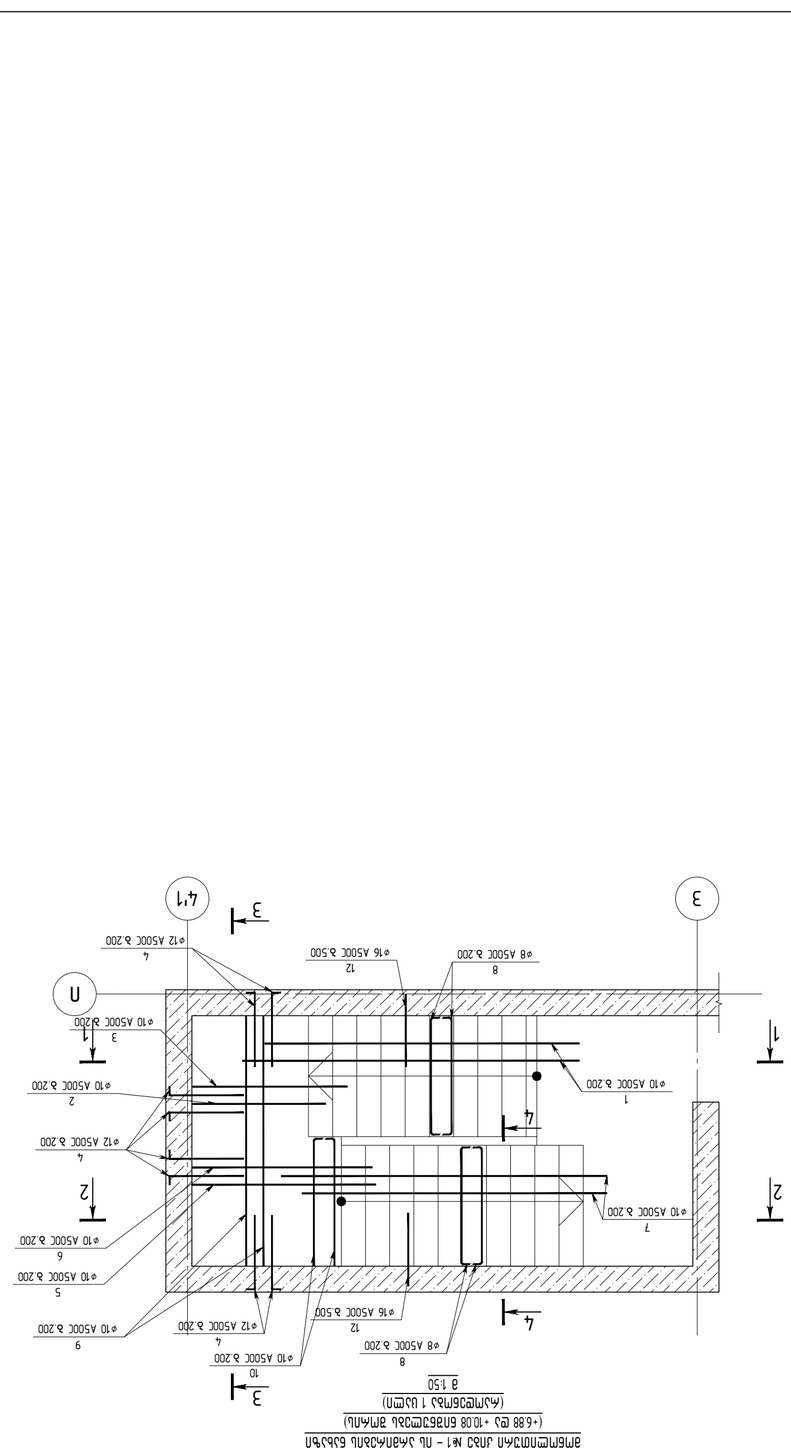
3
4,1
4
1
2
3
4
1
2
3
4
1
2
3

## ჭრილი 2-2
მ 1:25

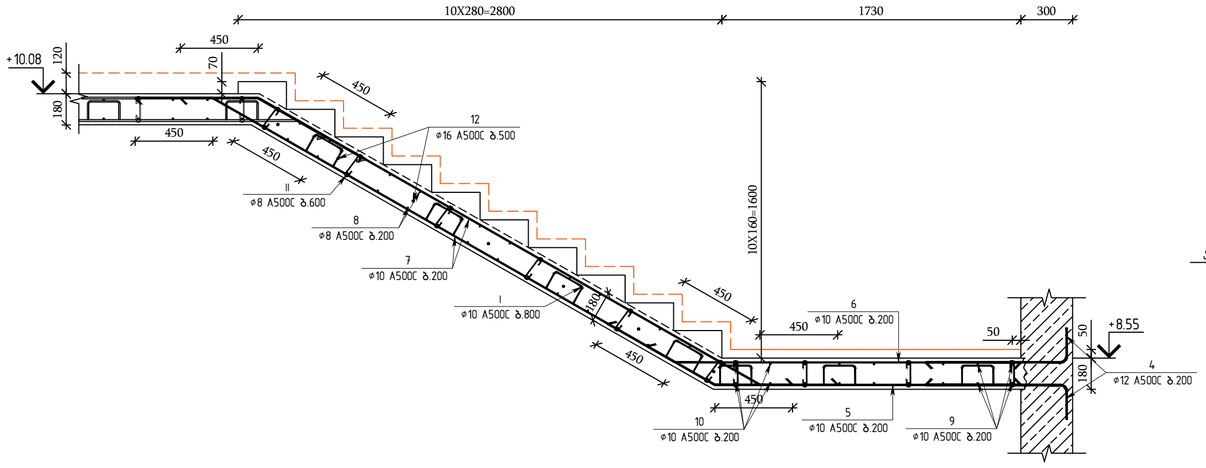


## ჭრილი 3-3
მ 1:25

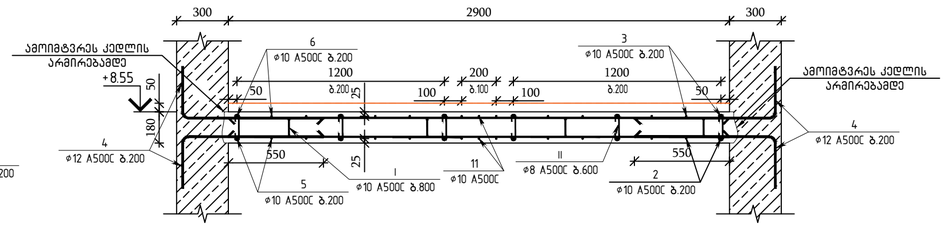


## ჭრილი 4-4
მ 1:25

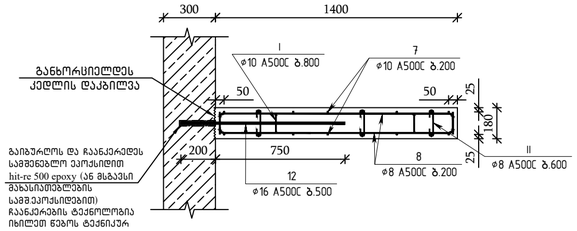


## ჭრილი 1-1
მ 1:25

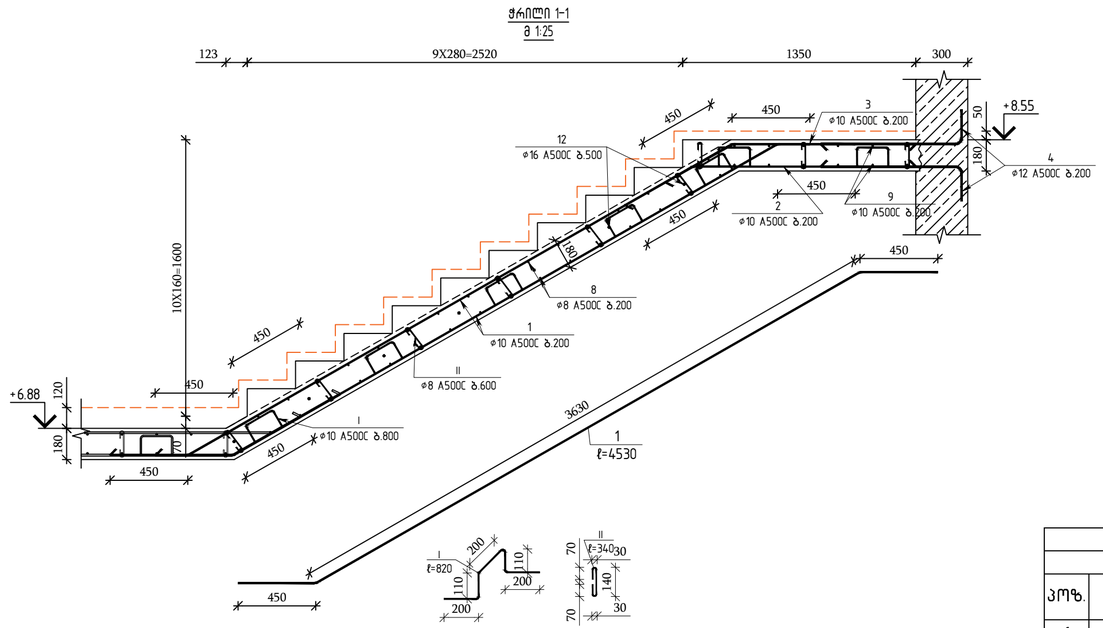


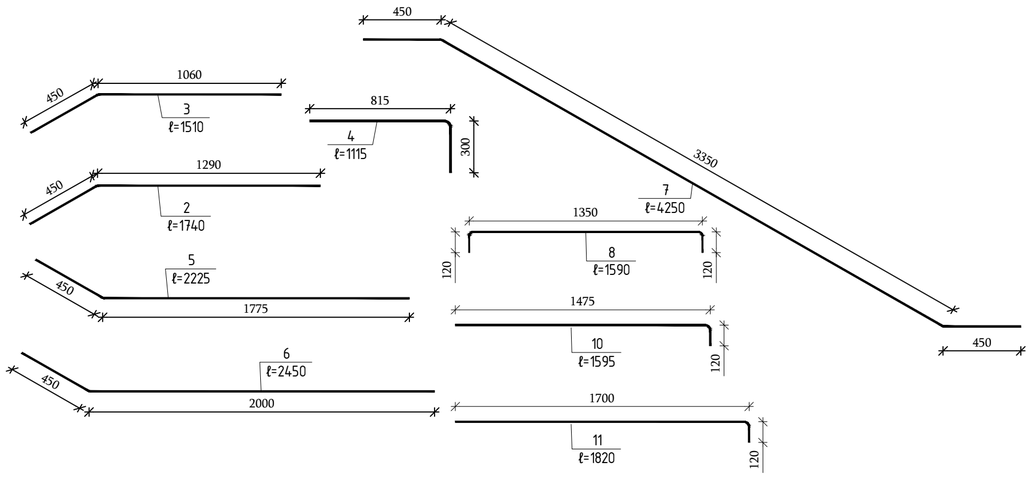


| კიბე №1 (▽+6.88 დან ▽+10.08 მდე) | | | | | | | | | |
|---|---|---|---|---|---|---|---|---|---|
| არმატურის სპეციფიკაცია | | | | | | არმატურის ამოკრეფა | | | ბეტონი B35 |
| პოზ. | ø | კლასი | სიგრძე (მმ) | რაოდენობა (ცალი) | სიგრძე (მ) | ø და კლასი | ∑LN (მ) | წონა (კგ) | მ³ |
| 1 | 10 | A500C | 4530 | 16 | 72.48 | 16 A500C | 13.3 | 20.99 | 3.36 |
| 2 | 10 | A500C | 1740 | 8 | 13.92 | 12 A500C | 73.59 | 65.33 | |
| 3 | 10 | A500C | 1510 | 8 | 12.08 | 10 A500C | 277.46 | 171.06 | |
| 4 | 12 | A500C | 1115 | 66 | 73.59 | 8 A500C | 124.32 | 49.05 | |
| 5 | 10 | A500C | 2225 | 8 | 17.8 | | | | |
| 6 | 10 | A500C | 2450 | 8 | 19.6 | | | | |
| 7 | 10 | A500C | 4250 | 16 | 68 | | | | |
| 8 | 8 | A500C | 1590 | 66 | 104.94 | | | | |
| 9 | 10 | A500C | 2900 | 14 | 40.6 | | | | |
| 10 | 10 | A500C | 1595 | 4 | 6.38 | | | | |
| 11 | 10 | A500C | 1820 | 2 | 3.64 | | | | |
| 12 | 16 | A500C | 950 | 14 | 13.3 | | | | |
| I | 10 | A500C | 820 | 28 | 22.96 | | | | |
| II | 8 | A500C | 340 | 57 | 19.38 | | | | |

თბილისი / 2023 წელი

ფაილის სახელი:
A2 QE_STR_Beliashvili_STAIR

KEYPLAN:

ყოველი შემდეგი რევიზია აუქმებს წინა რევიზიებს

პროექტის სტატუსი:
სამშენებლო დოკუმენტაცია

რევიზია

| რევ. | თარიღი | აღწერილობა | დამტკ. |
|---|---|---|---|
| | | | |
| | | | |
| | | | |
| | | | |
| | | | |
| | | | |
| | | | |
| | | | |

შენიშვნები:

მისამართი:
ქ.თბილისი ა. ბელიაშვილის ქუჩა №100, №100³, №102

დამკვეთი:
შ.პ.ს "ფერარი"

| თანამდებობა | სახელი გვარი | ხელმოწერა |
|---|---|---|
| პროექტის მენეჯერი | | |
| დამკვეთის წარმომადგენელი: დამკვეთის მიერ | | |

შემსრულებელი:
შპს "ქიუ ენჯინერინგი"
მისამართი :
ქ.თბილისი აბაშიძის №7 ბინა №6

შპს "ქიუ ენჯინერინგის" პროფესიული აკასტიმგებლობის მზღვეველია სს "დაზღვევის საერთაშორისო კომპანია ირაო" (3/6 №PFL 417/21 )

| თანამდებობა | სახელი გვარი | ხელმოწერა |
|---|---|---|
| დირექტორი | დ.ქევანიშვილი | |
| საპროექტო ჯგუფის უფროსი | ო. ილიუხინი | |
| პროექტის მთ. კონსტრუქტორი | ო. ილიუხინი | |
| შეასრულა | გ.ციკოშიძე | |

პროექტის სახელწოდება:
მრავალფუნქციური კომპლექსი (II ბლოკი)

პროექტის სტადია:
ახალი მშენებლობა

პროექტის ნაწილი:
კონსტრუქცია

| | |
|---|---|
| ფორმატი | A2 |
| სკალა | მ 1 |
| თარიღი | 24/02/2023 |
| მასშტაბი | 1:25 |
| რევიზია | R1 |

ნახაზის დასახელება:
მონოლითური კიბე №1 – ის არმირების კვეთები პოზიციები და სპეციფიკაცია ▽+6.88 დან ▽+10.08 -მდე

ნახაზის ნომერი: ქ-II.9.10

ფურც. საერთო რაოდენობა 35

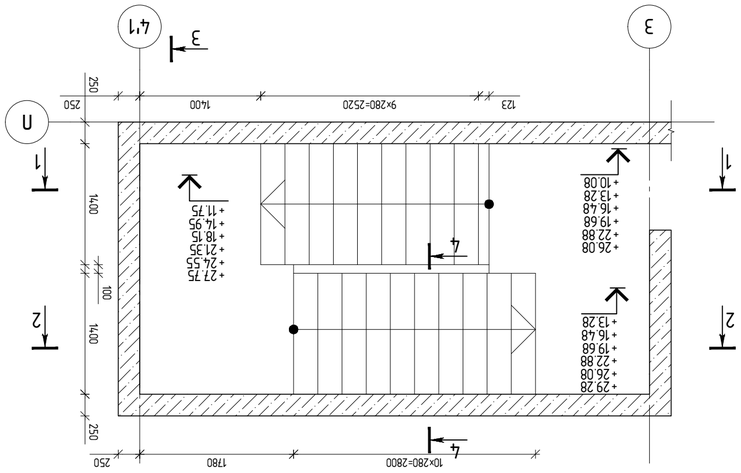


## ситуационный план бытовых помещений с душевыми и санузлами для персонала (+10.08 ряд Б-Ж +29.28 блок-секция 6 шт.)

масштаб 1:50

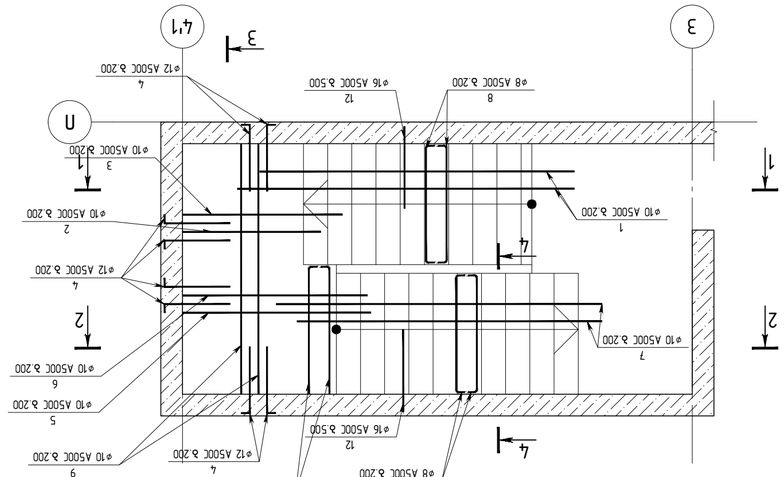


## ситуационный план бытовых помещений с душевыми и санузлами для персонала (+10.08 ряд Б-Ж +29.28 блок-секция 6 шт.)

масштаб 1:50

| | | | |
|---|---|---|---|
| ГИП | Ефимов А.Г. | | |
| Гл.инженер проекта | Ефимов А.Г. | | |
| Нач.отдела | Ефимов А.Г. | | |
| Разработал | Ефимов А.Г. | | |
| Н.контроль | Ефимов А.Г. | | |

ООО "ЭНГ ИНЖИНИРИНГ"
г.Москва, ул.Академика Королева, д.13, стр.1, этаж 4, помещение I, комната 6

engineering

Заказчик: ООО "ЭНГ ИНЖИНИРИНГ"

Объект: г.Москва, ул.Академика Королева, д.13, стр.1, этаж 4, помещение I, комната 6

Стадия | Лист | Листов
Р | 1 | 1

Инв.№ подл. | Подпись и дата | Взам.инв.№

Изм. | Кол.уч. | Лист | №док. | Подпись | Дата

Общие данные / 2023 Изм

Чертеж: Ob_STR_Bolshoy_STAIR

A2 OE_STR_Bolshoy_STAIR

KEYPLAN:

Выполнено в программе nanoCAD СПДС 23.1.0.0 (x64)

Система координат МСК-77 зона 1

Система высот Балтийская 1977

Формат А2

Масштаб 1:1

Копирование и использование чертежей и проектных решений без разрешения автора запрещено

| Формат | Обозначение | Наименование | Примечание |
|---|---|---|---|
| | | | |

Взам.инв.№

Подпись и дата

Инв.№ подл.

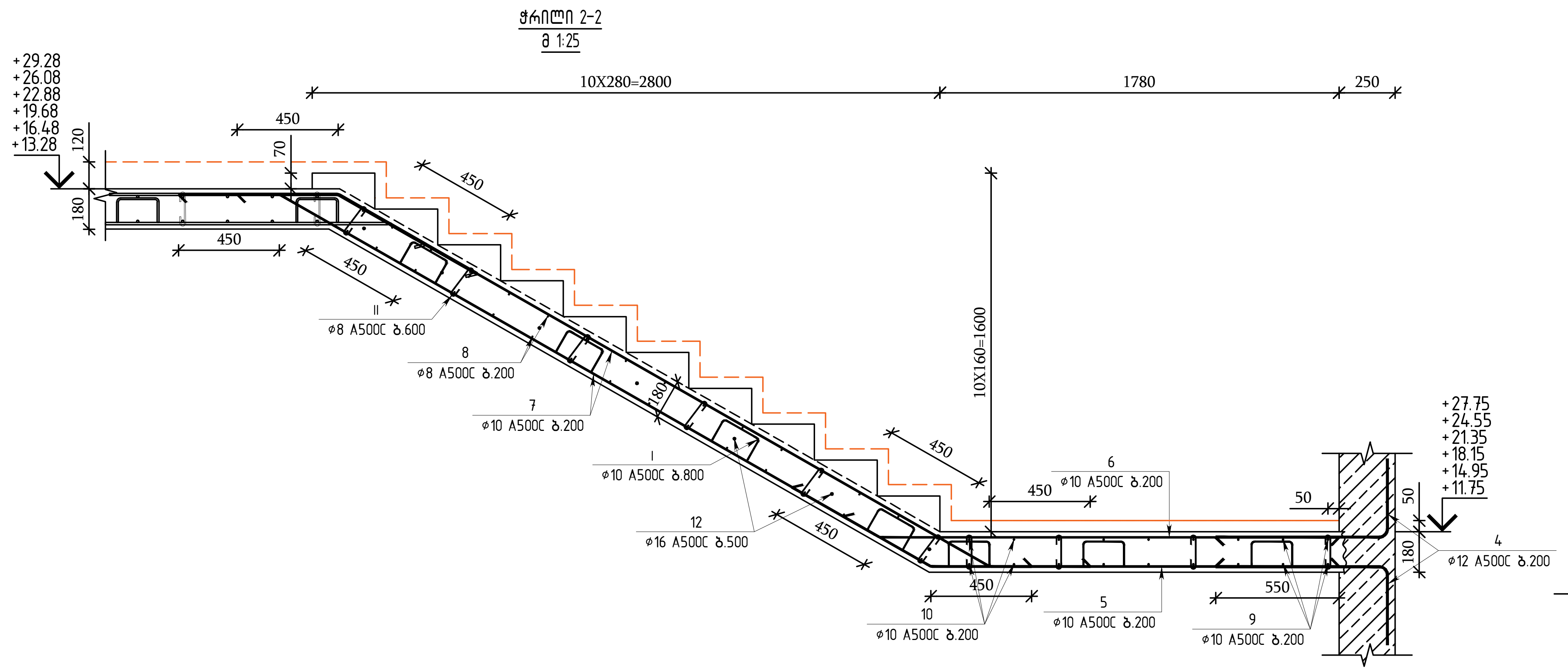


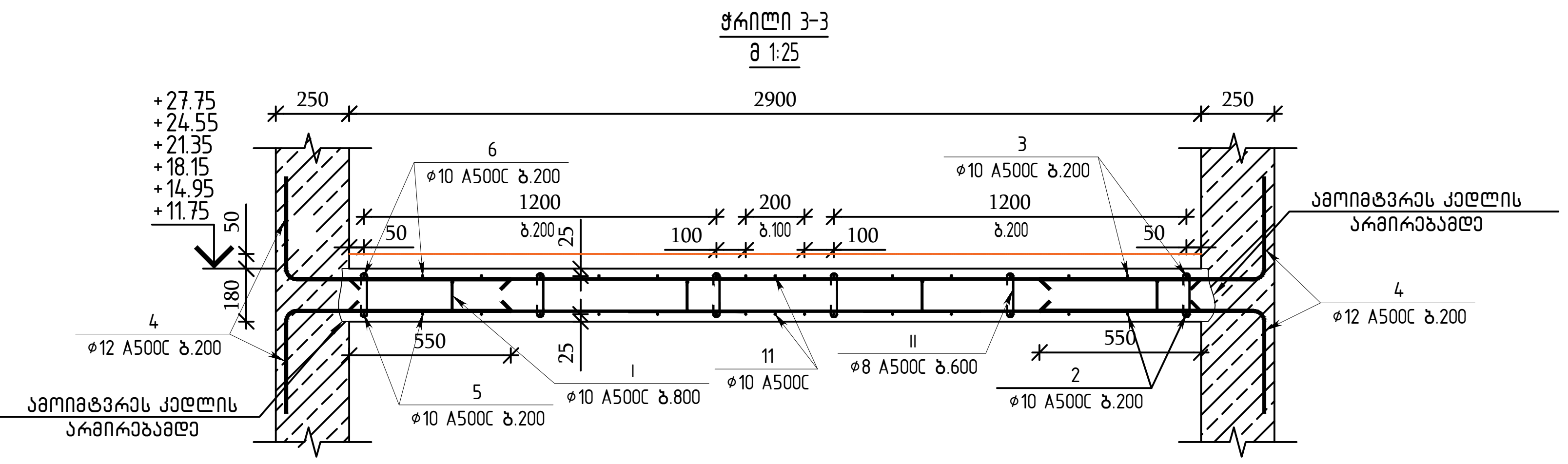


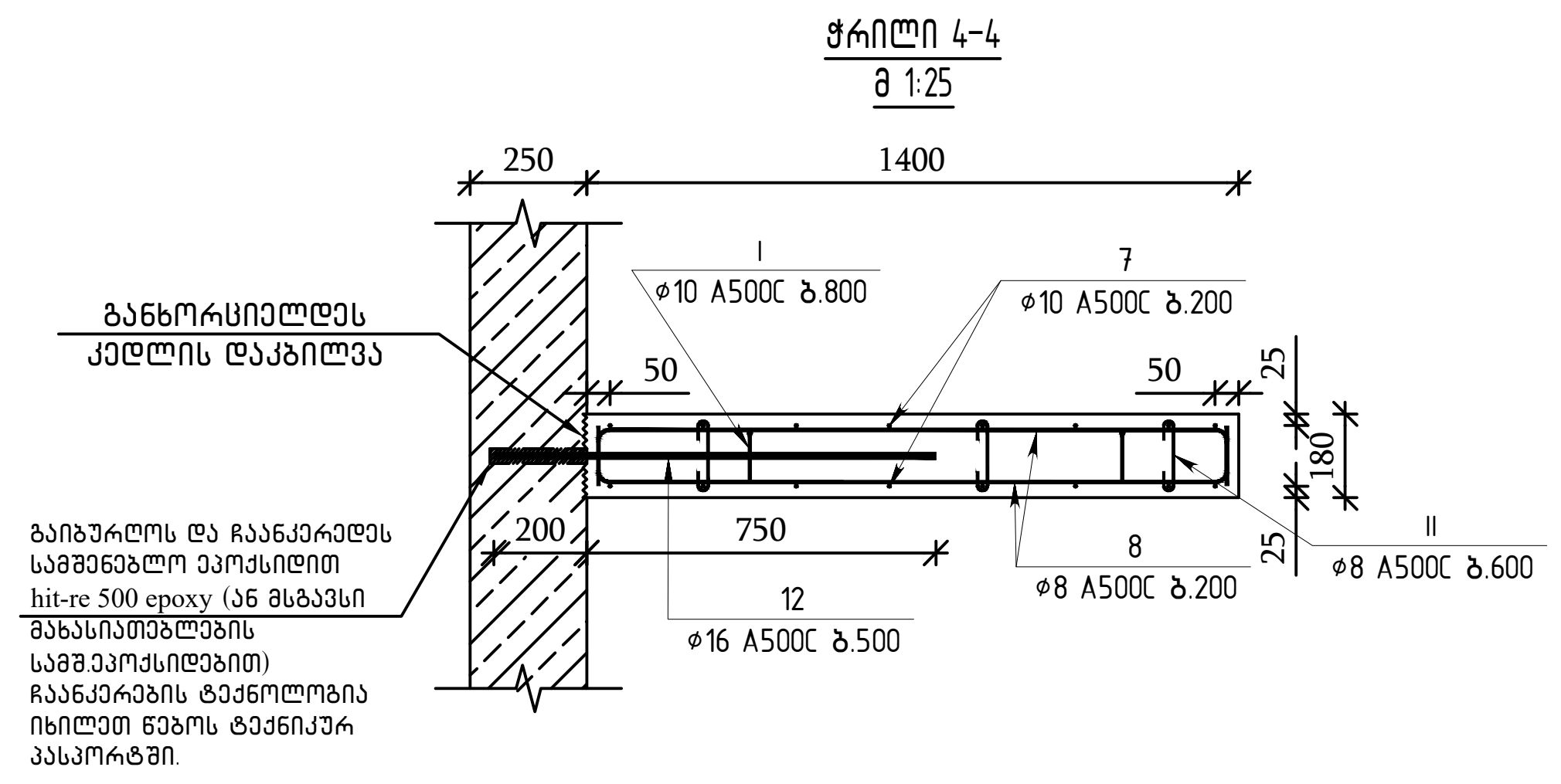


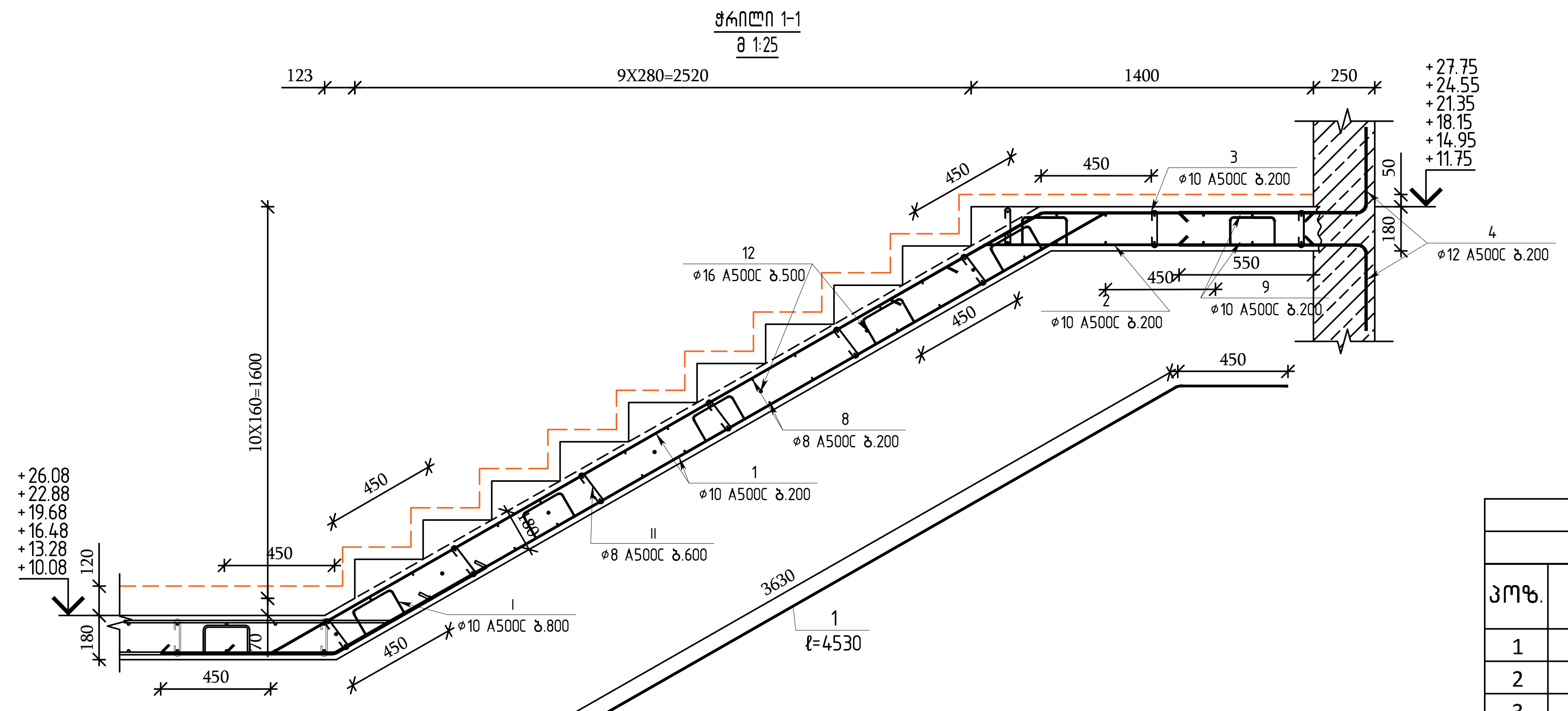


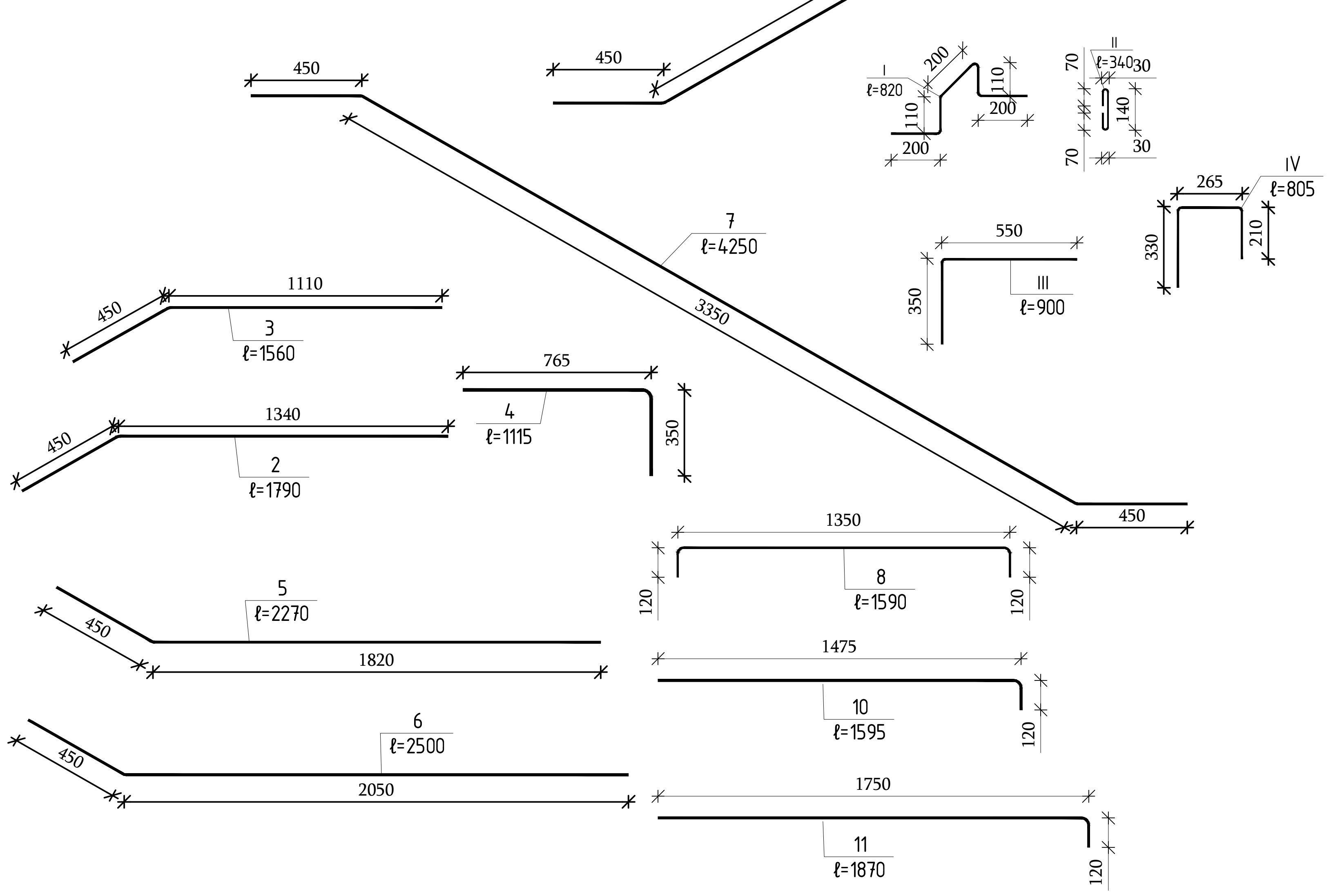


| კიბე №1 (▽+10.08 დან ▽+29.28 მდე) | | | | | | | | | |
|---|---|---|---|---|---|---|---|---|---|
| არმატურის სპეციფიკაცია | | | | | | არმატურის ამოკრეფა | | | ბეტონი B35 |
| პოზ. | ø | კლასი | სიგრძე (მმ) | რაოდენობა (ცალი) | სიგრძე (მ) | ø და კლასი | ∑LN (მ) | წონა (კგ) | მ³ |
| 1 | 10 | A500C | 4530 | 16 | 72.48 | 16 A500C | 13.3 | 20.99 | 3.38 |
| 2 | 10 | A500C | 1790 | 8 | 14.32 | 12 A500C | 73.59 | 65.33 | |
| 3 | 10 | A500C | 1560 | 8 | 12.48 | 10 A500C | 279.12 | 172.09 | |
| 4 | 12 | A500C | 1115 | 66 | 73.59 | 8 A500C | 124.32 | 49.05 | |
| 5 | 10 | A500C | 2270 | 8 | 18.16 | | | | |
| 6 | 10 | A500C | 2500 | 8 | 20 | | | | |
| 7 | 10 | A500C | 4250 | 16 | 68 | | | | |
| 8 | 8 | A500C | 1590 | 66 | 104.94 | | | | |
| 9 | 10 | A500C | 2900 | 14 | 40.6 | | | | |
| 10 | 10 | A500C | 1595 | 4 | 6.38 | | | | |
| 11 | 10 | A500C | 1870 | 2 | 3.74 | | | | |
| 12 | 16 | A500C | 950 | 14 | 13.3 | | | | |
| I | 10 | A500C | 820 | 28 | 22.96 | | | | |
| II | 8 | A500C | 340 | 57 | 19.38 | | | | |

| კიბე №1 – ის ჯამური სპეციფიკაცია ▽+10.08 დან ▽+29.28 – მდე | | | | | | | |
|---|---|---|---|---|---|---|---|
| დასახელება | რაოდენობა | არმატურის კლასი A 500 C | | | | ჯამი (კგ) | ბეტონი B35 (მ³) |
| | | Ø8 | Ø10 | Ø12 | Ø16 | | |
| არმატურის წონა (კგ,) | 6 | 294.3 | 1032.5 | 392.0 | 125.9 | 1844.76 | 20.28 |

თბილისი / 2023 წელი

ფაილის სახელი:
A2 QE_STR_Beliashvili_STAIR

KEYPLAN:

ყოველი შემდეგი რევიზია აუქმებს წინა რევიზიებს

პროექტის სტატუსი:
სამშენებლო დოკუმენტაცია

რევიზია

| რევ. | თარიღი | აღწერილობა | დამტკ. |
|---|---|---|---|

შენიშვნები:

მისამართი:
ქ.თბილისი ა. ბელიაშვილის ქუჩა №100, №100ა, №102

დამკვეთი:
შ.პ.ს "ფერი"

| თანამდებობა | სახელი გვარი | ხელმოწერა |
|---|---|---|
| პროექტის მენეჯერი | | |
| დამტკიცებულია: დამკვეთის მიერ | | |

შემსრულებელი:
შპს "ქიუ ენჯინერინგი"

მისამართი :
ქ.თბილისი ა.ბაქრაძის №7 ბინა №6

შპს "ქიუ ენჯინერინგის" პროფესიული პასუხისმგებლობის მზღვეველია სს "დაზღვევის საერთაშორისო კომპანია ირაო" (პ/ნ №PFL 417/21 )

| თანამდებობა | სახელი გვარი | ხელმოწერა |
|---|---|---|
| დირექტორი | დ.ქევანიშვილი | |
| საპროექტო ჯგუფის უფროსი | ო. ილიუხინი | |
| პროექტის მთ. კონსტრუქტორი | ო. ილიუხინი | |
| შეასრულა | მ.იაკობიძე | |

პროექტის სახელწოდება:
მრავალფუნქციური კომპლექსი (II ბლოკი)

პროექტის სტადია:
ახალი მშენებლობა

პროექტის ნაწილი:
კონსტრუქცია

ფორმატი: A2
სტადია: მ.პ.
თარიღი: 24/02/2023
მასშტაბი: 1:25

ნახაზის დასახელება:
მონოლითური კიბე №1 – ის არმირების კვეთები პოზიციები და სპეციფიკაცია ▽+10.08 დან ▽+29.28 –მდე

რევიზია: R1
ნახაზის ნომერი: კ–II.9.12
ფურც. საერთო რაოდენობა: 35

3
4
4
1
2
3
4
1
2
3
4
1
2
3

| | | | | | | | | | | | |
|---|---|---|---|---|---|---|---|---|---|---|---|
| | | | | | | | | | | | |
| | | | | | | | | | | | |
| | | | | | | | | | | | |

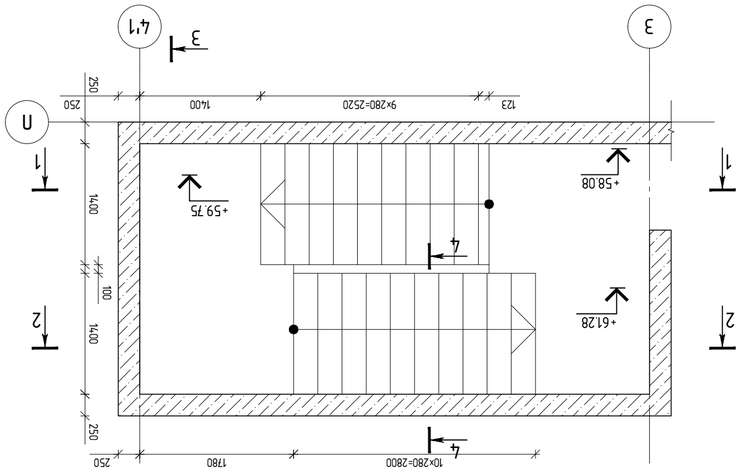


эмбмемпотэлл бъьъ№ 1 – пь ьъъьсмлм бъьъ№ (+58.08 ро6 +61.28 бл8ъ7смьзфсо) (+59.75 ро6 +61.28 бл8ъ7смьзфсо)

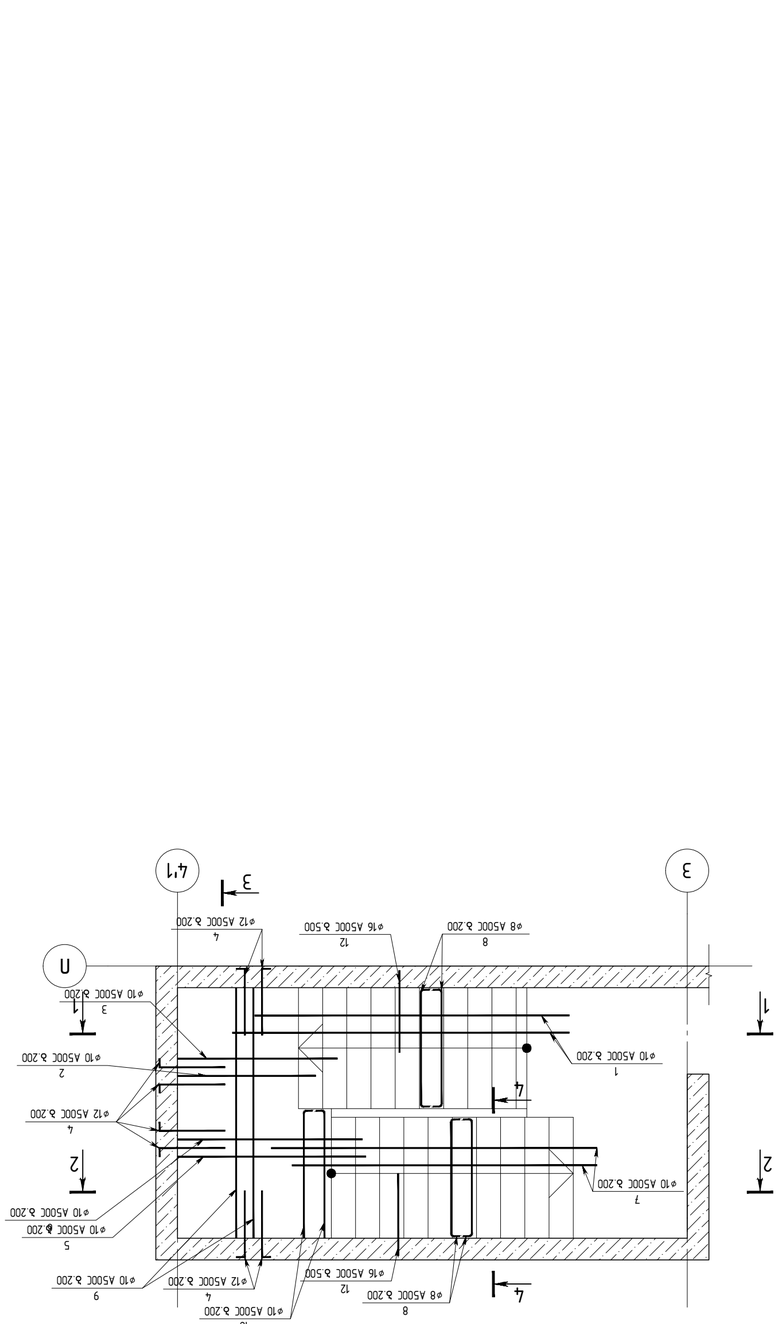


эмбмемпотэлл бъьъ№ 1 – пь ьъъьсмлм бъьъ№ (+58.08 ро6 +61.28 бл8ъ7смьзфсо) (+59.75 ро6 +61.28 бл8ъ7смьзфсо)

| | | | |
|---|---|---|---|
| ъ.ъъъ | ъ.ъъсмл | ъ.ъъсмл | ъ.ъъсмл |
| | | | |
| | | | |
| | | | |

| | | | |
|---|---|---|---|
| ъ.ъъсмл

## ჭრილი 2-2
მ 1:25

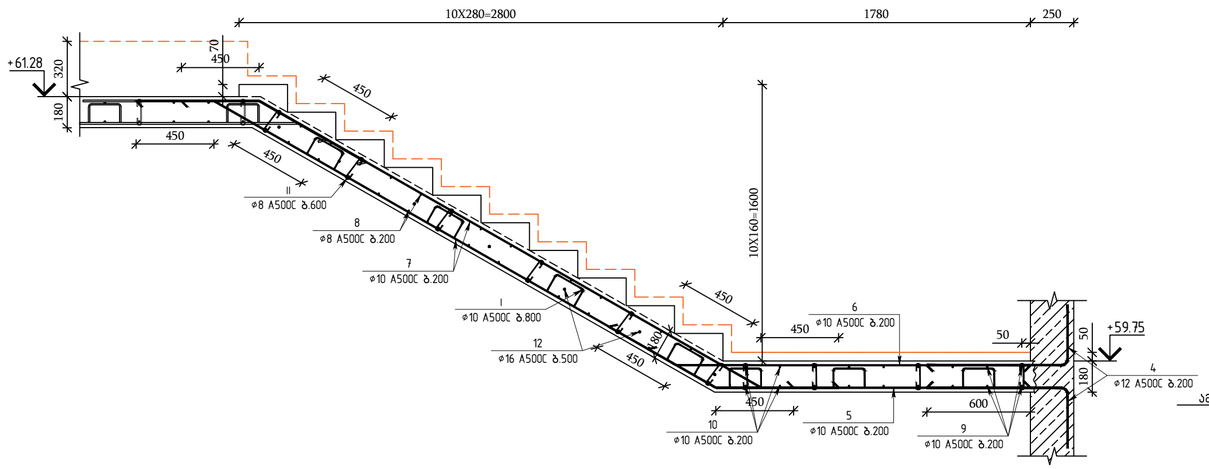


## ჭრილი 3-3
მ 1:25

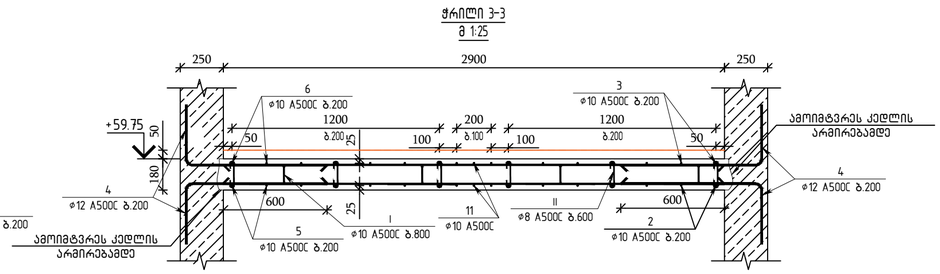


## ჭრილი 1-1
მ 1:25

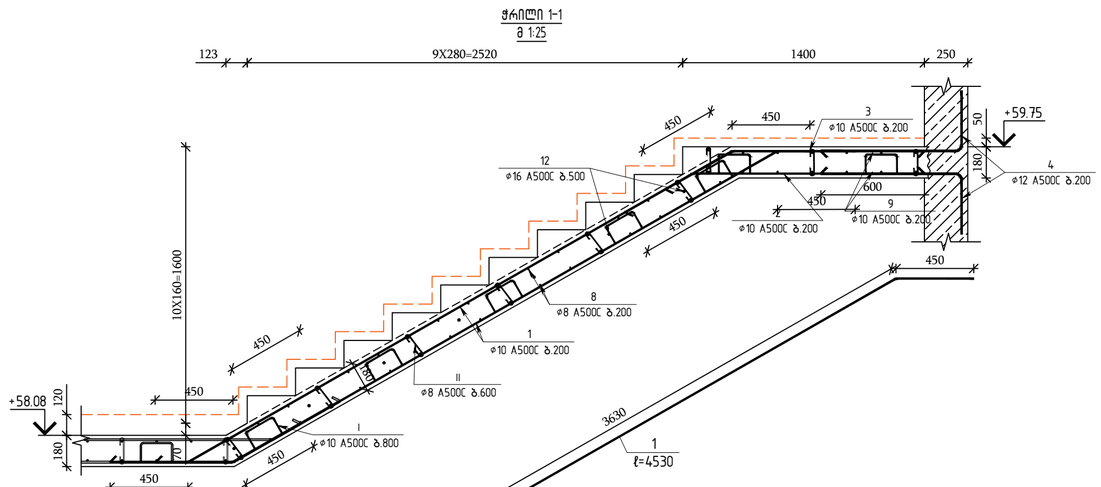


## ჭრილი 4-4
მ 1:25

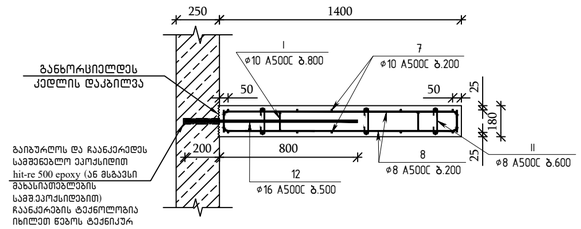


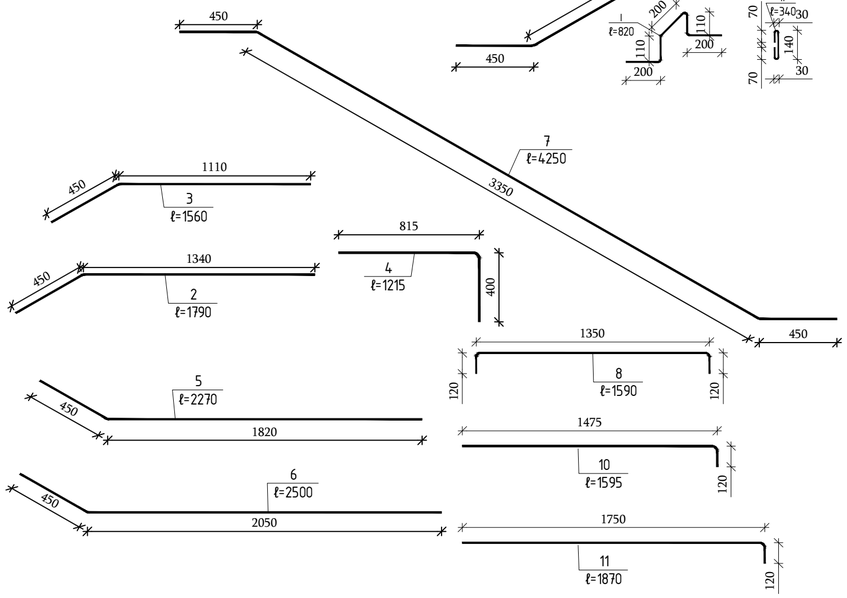


| კიბე №1 (▽+58.08 დან ▽+61.28 მდე) | | | | | | | | | |
|---|---|---|---|---|---|---|---|---|---|
| არმატურის სპეციფიკაცია | | | | | | არმატურის ამოკრეფა | | | ბეტონი B30 |
| პოზ. | ⌀ | კლასი | სიგრძე (მმ) | რაოდენობა (ცალი) | სიგრძე (მ) | ⌀ და კლასი | ∑LN (მ) | წონა (კგ) | მ³ |
| 1 | 10 | A500C | 4530 | 16 | 72.48 | 16 A500C | 14 | 22.10 | 3.38 |
| 2 | 10 | A500C | 1790 | 8 | 14.32 | 12 A500C | 80.19 | 71.19 | |
| 3 | 10 | A500C | 1560 | 8 | 12.48 | 10 A500C | 279.12 | 172.09 | |
| 4 | 12 | A500C | 1215 | 66 | 80.19 | 8 A500C | 124.32 | 49.05 | |
| 5 | 10 | A500C | 2270 | 8 | 18.16 | | | | |
| 6 | 10 | A500C | 2500 | 8 | 20 | | | | |
| 7 | 10 | A500C | 4250 | 16 | 68 | | | | |
| 8 | 8 | A500C | 1590 | 66 | 104.94 | | | | |
| 9 | 10 | A500C | 2900 | 14 | 40.6 | | | | |
| 10 | 10 | A500C | 1595 | 4 | 6.38 | | | | |
| 11 | 10 | A500C | 1870 | 2 | 3.74 | | | | |
| 12 | 16 | A500C | 1000 | 14 | 14 | | | | |
| I | 10 | A500C | 820 | 28 | 22.96 | | | | |
| II | 8 | A500C | 340 | 57 | 19.38 | | | | |

თბილისი / 2023 წელი

ფაილის სახელი:
A2 QE_STR_Beliashvili_STAIR

KEYPLAN:

ყოველი შემდეგი რევიზია აუქმებს წინა რევიზიებს

პროექტის სტატუსი:
სამშენებლო დოკუმენტაცია

რევიზია

| რევ. | თარიღი | აღწერილობა | დამტკ. |
|---|---|---|---|
| | | | |
| | | | |
| | | | |
| | | | |
| | | | |
| | | | |
| | | | |
| | | | |

შენიშვნები:

მისამართი:
ქ.თბილისი ა. ბელიაშვილის ქუჩა №100, №100³, №102

დამკვეთი:
შ.პ.ს "ფერი"

| თანამდებობა | სახელი გვარი | ხელმოწერა |
|---|---|---|
| პროექტის მენეჯერი | | |
| დამკვეთის წარმომადგენელი | | |

შემსრულებელი:
შპს "ქიუ ენჯინერინგი"
მისამართი:
ქ.თბილისი აბაშიძის №7 ბინა №6

შპს "ქიუ ენჯინერინგის" პროფესიული ასოციაციის წევრობის მზღვეველია სს "დაზღვევის საერთაშორისო კომპანია ირაო" (ვ/ნ №PFL 417/21 )

| თანამდებობა | სახელი გვარი | ხელმოწერა |
|---|---|---|
| დირექტორი | დ.ქვაჩანიშვილი | |
| სპეციალისტ კონტროლი | ო. ილიუხინი | |
| პროექტის მთ. კონსტრუქტორი | ო. ილიუხინი | |
| შემსრულ. | გ.ბაკოშიძე | |

პროექტის სახელწოდება:
მრავალფუნქციური კომპლექსი (II ბლოკი)

პროექტის სტადია:
ახალი მშენებლობა

პროექტის ნაწილი:
კონსტრუქცია

| ფორმატი | ნახაზის დასახელება: |
|---|---|
| A2 | მონოლითური კიბე №1 - ის არმირების |
| სტადია | ვ.პ. | ქვეშები პოზიციები და სპეციფიკაცია ▽+58.08 |
| თარიღი | 24/02/2023 | დან ▽+6128 -მდე |
| მასშტაბი | 1:25 | |
| რევიზია | R1 | ნახაზის ნომერი: ქ-II.9.16 | ფურცლის საერთო რაოდენობა 35 |

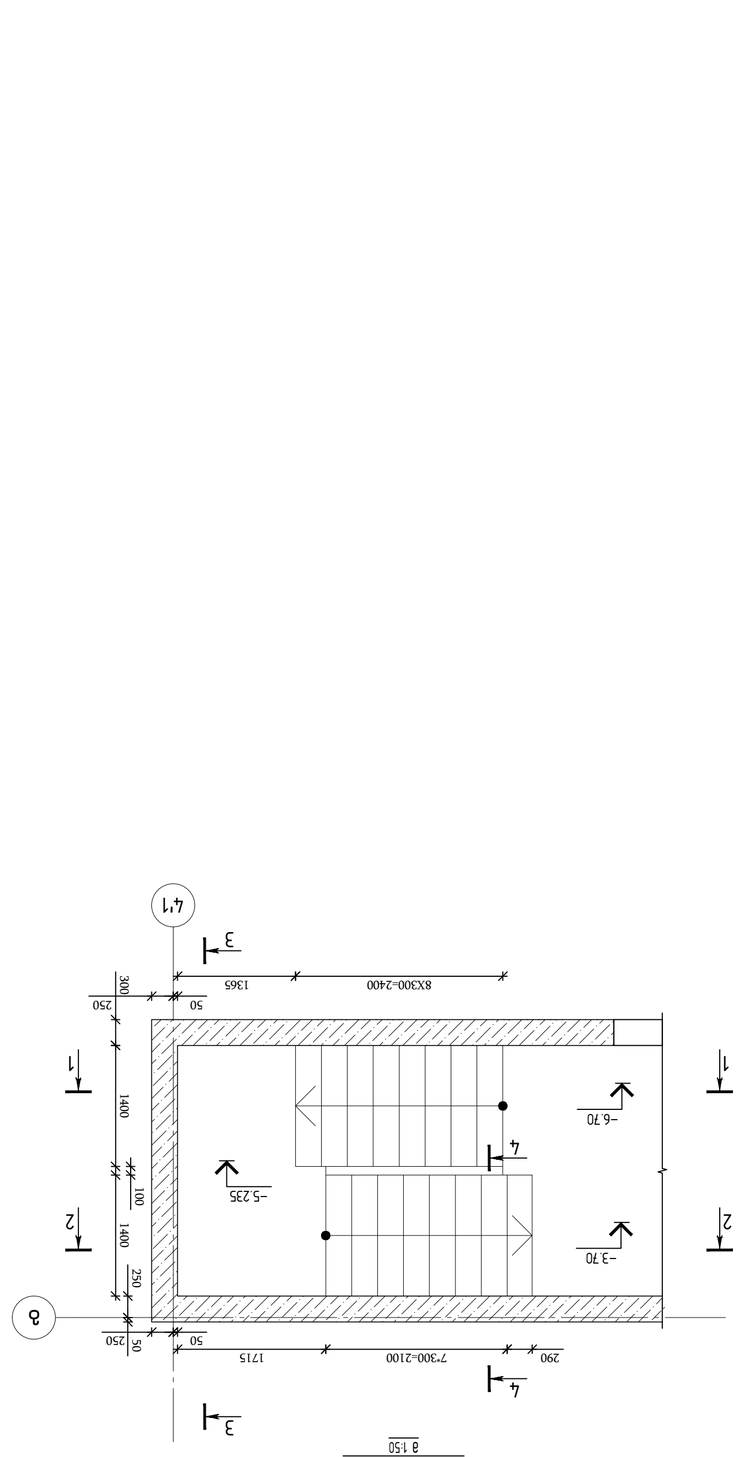


ՅՈՒՐԱՔԱՆՉՅՈՒՐ ԱՌԱՆՑ ՍԱՀՄԱՆԱՓԱԿՈՒՄՆԵՐԻ ԵՎ ՍԱՀՄԱՆԱՓԱԿՈՒՄՆԵՐԻ ՄԵՋ ԱՄՐԱԳՐՎԱԾ ՇԵՆՔԵՐԻ ՀԱՄԱՐ

ՀԱՏԱԿԱՆ ՆՇԱՆԱԿՈՒԹՅՈՒՆՆԵՐ

| ՄԱՍ | ՆԿԱՐԱԳՐՈՒԹՅՈՒՆ | ՀԱՄԱՐԺԵՔ | ՆՇՈՒՄ |
|---|---|---|---|
| A32 | ՊԱՀՊԱՆՈՒՄ | ՀԱՏԱԿԱՆ ՆՇԱՆԱԿՈՒԹՅՈՒՆՆԵՐ | ԵՎՏԵՍ |
| | | | |
| | | | |
| | | | |
| | | | |
| | | | |
| | | | |
| | | | |
| | | | |

ՀԱՏԱԿԱՆ ՆՇԱՆԱԿՈՒԹՅՈՒՆՆԵՐ

ՀԱՏԱԿԱՆ ՆՇԱՆԱԿՈՒԹՅՈՒՆՆԵՐ ՉԵՆ ԱՄՐԱԳՐՎԱԾ ՇԵՆՔԵՐԻ ՀԱՄԱ

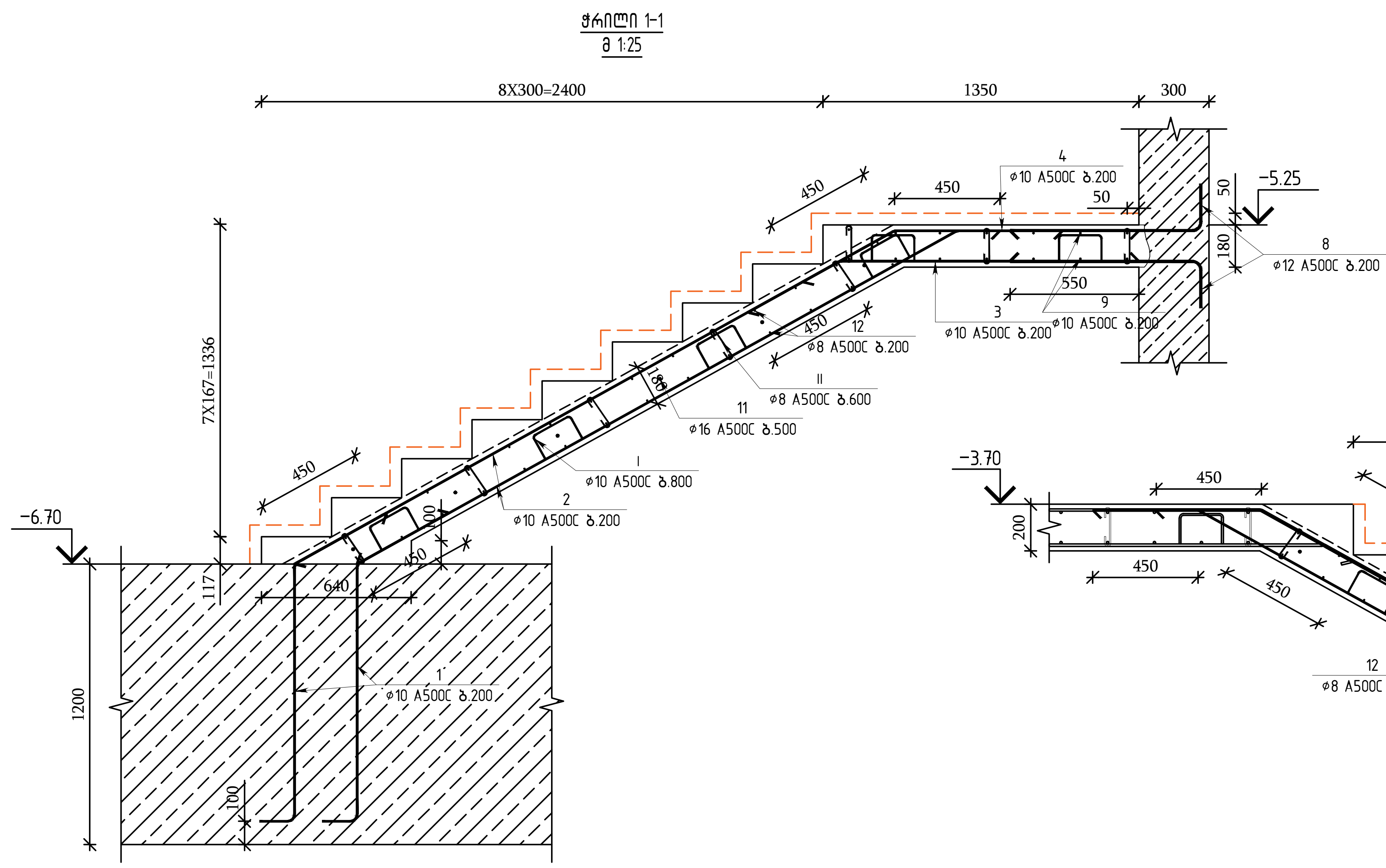


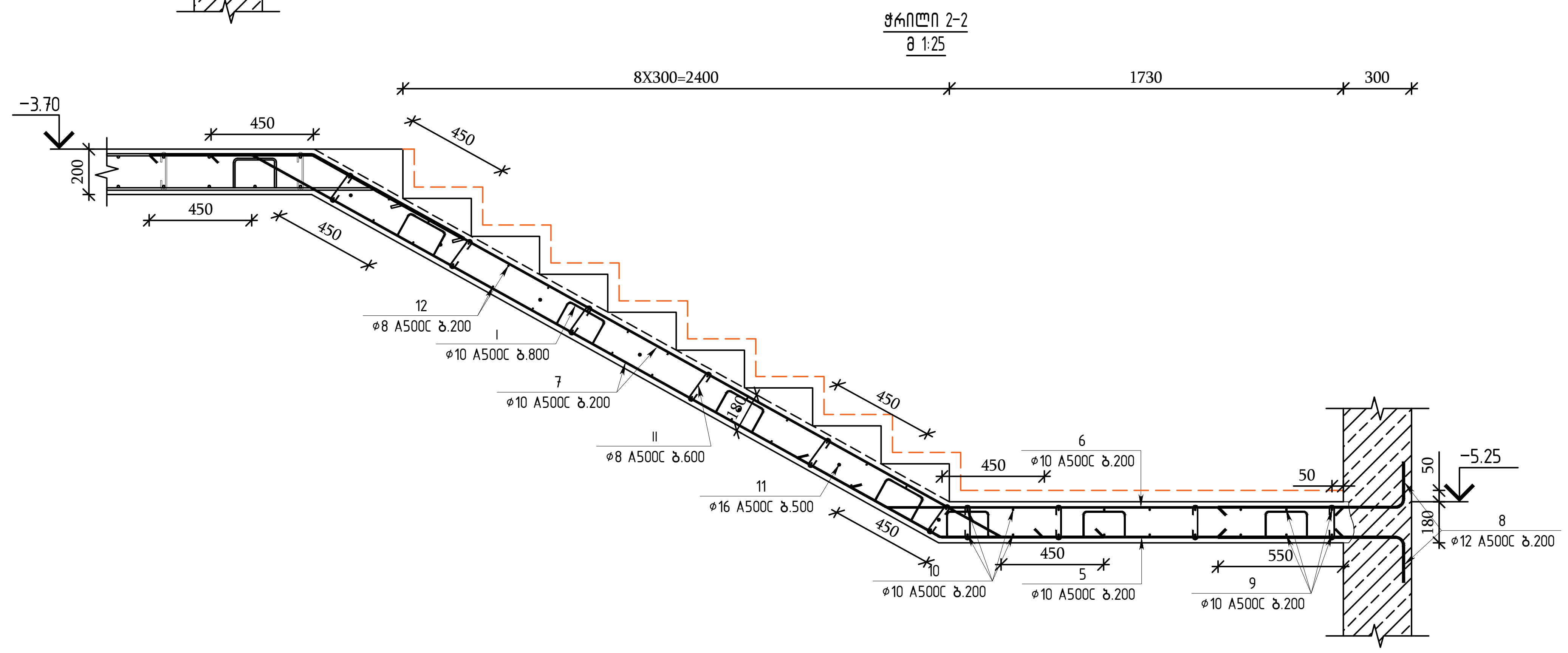


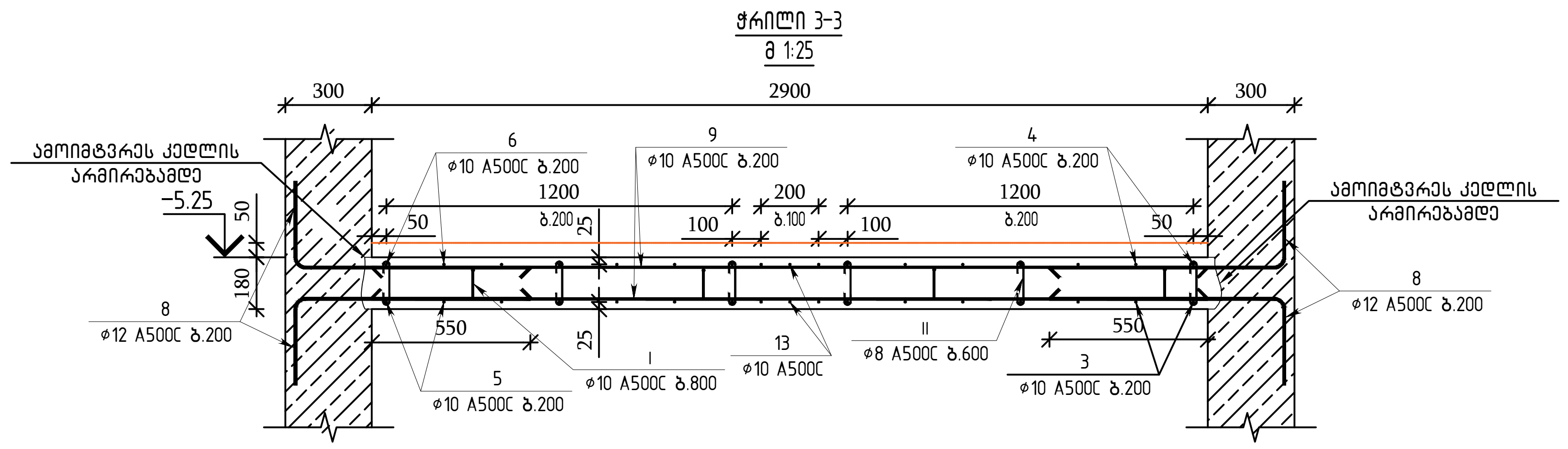


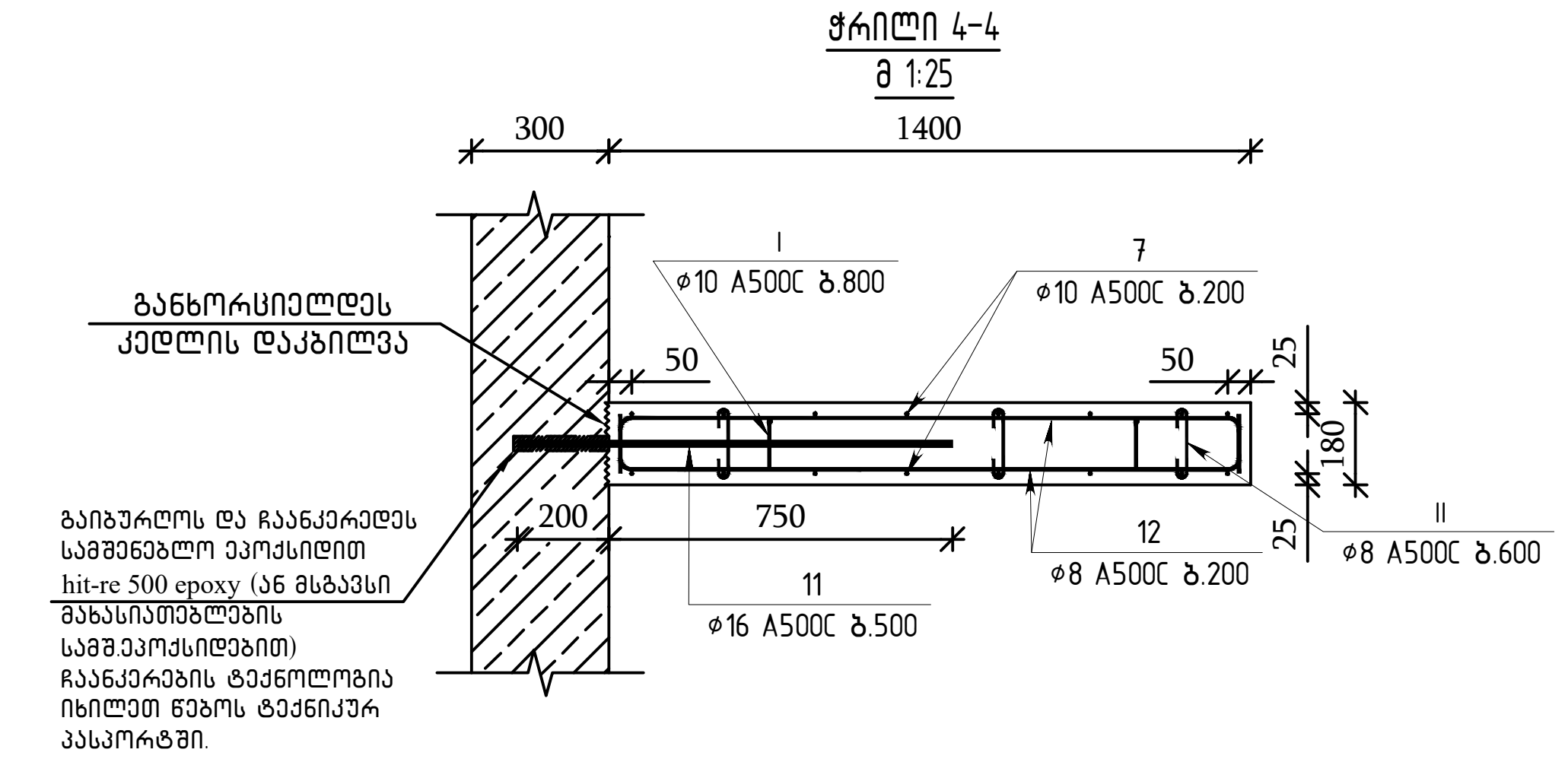


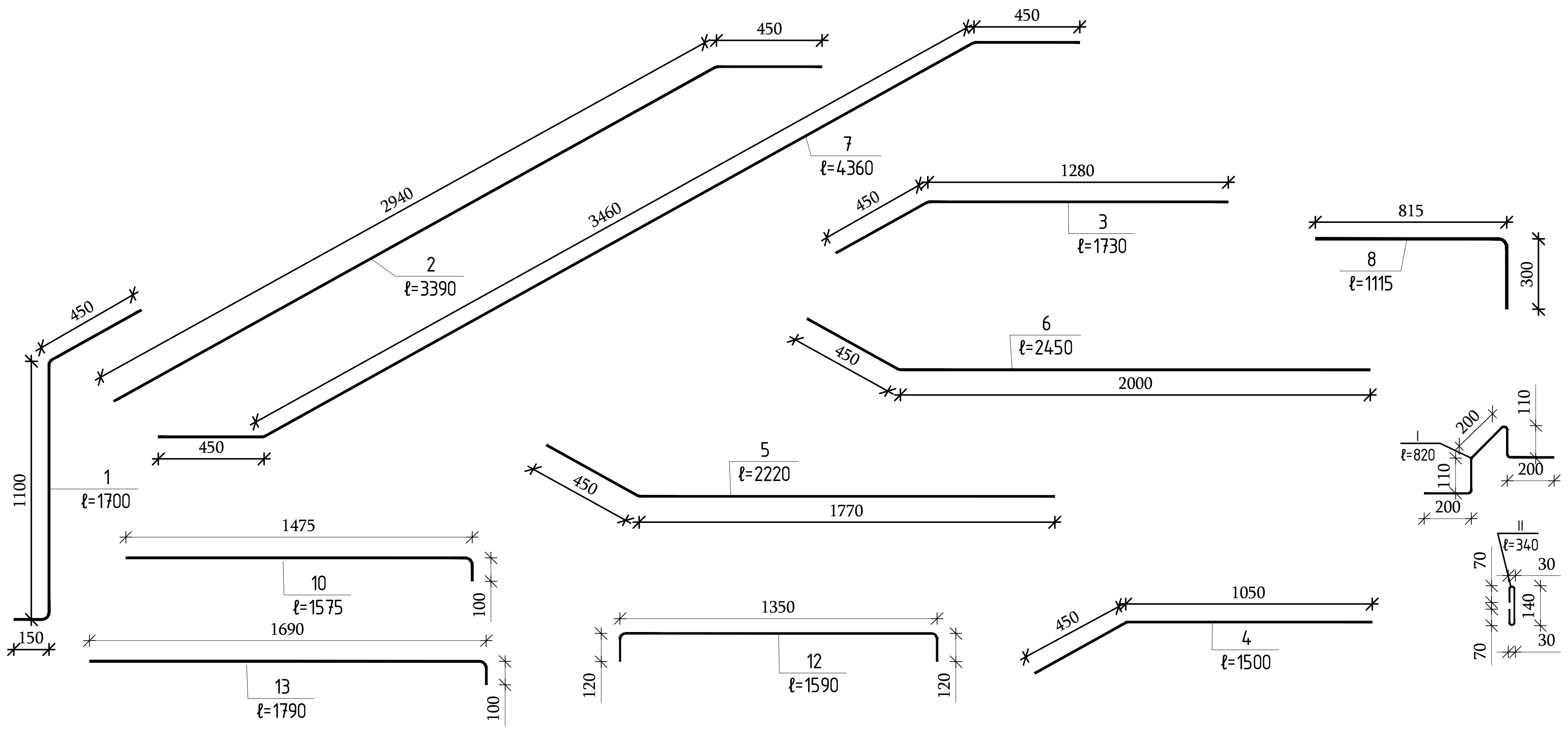


| კიბე №2 (▽-6.70 დან ▽-3.70 მდე) | | | | | | | | | |
|---|---|---|---|---|---|---|---|---|---|
| არმატურის სპეციფიკაცია | | | | | | არმატურის ამოკრეფა | | | ბეტონი B35 |
| პოზ. | ø | კლასი | სიგრძე (მმ) | რაოდენობა (ცალი) | სიგრძე (მ) | ø და კლასი | ∑LN (მ) | წონა (კგ) | მ³ |
| 1 | 10 | A500C | 1700 | 16 | 27.2 | 16 A500C | 12.35 | 19.49 | 3.12 |
| 2 | 10 | A500C | 3390 | 16 | 54.24 | 12 A500C | 73.59 | 65.33 | |
| 3 | 10 | A500C | 1730 | 8 | 13.84 | 10 A500C | 286.2 | 176.45 | |
| 4 | 10 | A500C | 1500 | 8 | 12 | 8 A500C | 115.35 | 45.52 | |
| 5 | 10 | A500C | 2220 | 8 | 17.76 | | | | |
| 6 | 10 | A500C | 2450 | 8 | 19.6 | | | | |
| 7 | 10 | A500C | 4360 | 16 | 69.76 | | | | |
| 8 | 12 | A500C | 1115 | 66 | 73.59 | | | | |
| 9 | 10 | A500C | 2900 | 14 | 40.6 | | | | |
| 10 | 10 | A500C | 1575 | 4 | 6.3 | | | | |
| 11 | 16 | A500C | 950 | 13 | 12.35 | | | | |
| 12 | 8 | A500C | 1590 | 61 | 96.99 | | | | |
| 13 | 10 | A500C | 1790 | 2 | 3.58 | | | | |
| I | 10 | A500C | 820 | 26 | 21.32 | | | | |
| II | 8 | A500C | 340 | 54 | 18.36 | | | | |

თბილისი / 2023 წელი

ფაილის სახელი:
A2 QE_STR_Beliashvili_STAIR

KEYPLAN:

ყოველი შემდეგი რევიზია აუქმებს წინა რევიზიებს

პროექტის სტატუსი:
სამშენებლო დოკუმენტაცია

რევიზია

| რევ. | თარიღი | აღწერილობა | დამტკ. |
|---|---|---|---|
| | | | |

შენიშვნები:

მისამართი:
ქ.თბილისი ა. ბელიაშვილის ქუჩა №100, №100ა, №102

დამკვეთი:
შ.პ.ს "ფერი"

| თანამდებობა | სახელი გვარი | ხელმოწერა |
|---|---|---|
| პროექტის მენეჯერი | | |
| დამტკიცებულია: დამკვეთის მიერ | | |

შემსრულებელი:
შპს "ქიუ ენჯინერინგი"
მისამართი :
ქ.თბილისი ა.ბაქრაძის №7 ბინა №6

engineering

შპს "ქიუ ენჯინერინგის" პროფესიული პასუხისმგებლობის მზღვეველია სს "დაზღვევის საერთაშორისო კომპანია ირაო" (პ/ნ №PFL 417/21 )

| თანამდებობა | სახელი გვარი | ხელმოწერა |
|---|---|---|
| დირექტორი | დ.ქევანიშვილი | |
| საპროექტო ჯგუფის უფროსი | ო. ილიუხინი | |
| პროექტის მთ. კონსტრუქტორი | ო. ილიუხინი | |
| შეასრულა | მ.იაკობიძე | |

პროექტის სახელწოდება:
მრავალფუნქციური კომპლექსი (II ბლოკი)

პროექტის სტადია:
ახალი მშენებლობა

პროექტის ნაწილი:
კონსტრუქცია

| ფორმატი | ნახაზის დასახელება: |
|---|---|
| A2 | მონოლითური კიბე №2 - ის არმირების კვეთები პოზიციები და სპეციფიკაცია ▽-6.70 დან ▽-3.70 -მდე |
| სტადია | |
| მ.პ. | |
| თარიღი | |
| 24/02/2023 | |
| მასშტაბი | |
| 1:25 | |

| რევიზია: | ნახაზის ნომერი: | ფურც. საერთო რაოდენობა |
|---|---|---|
| R1 | კ-II.9.18 | 35 |

ՄԱՍԵՐԻՆ / 2023 ՏԱՐԻ
ջնարկև նախագիծ:
A2 QE_STR_Belashvili_STAIR
KEYPLAN:

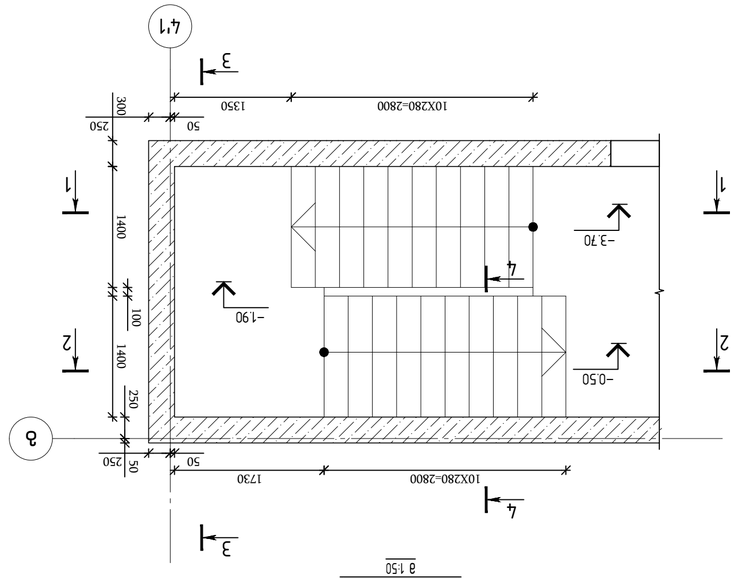


ԱՄՐԱՑՎԱԾ ՍԱՆԻ №2
(-3.70 ԵՎ -0.50 ԲԱՑԱՀԱՅՏՆԻ ՅՈՒՂԱՀԱՐԱԿ)
(ԱՄՐՈՑՄԱՆ 1 ՍԱՓՈՒ)
ø 1:50

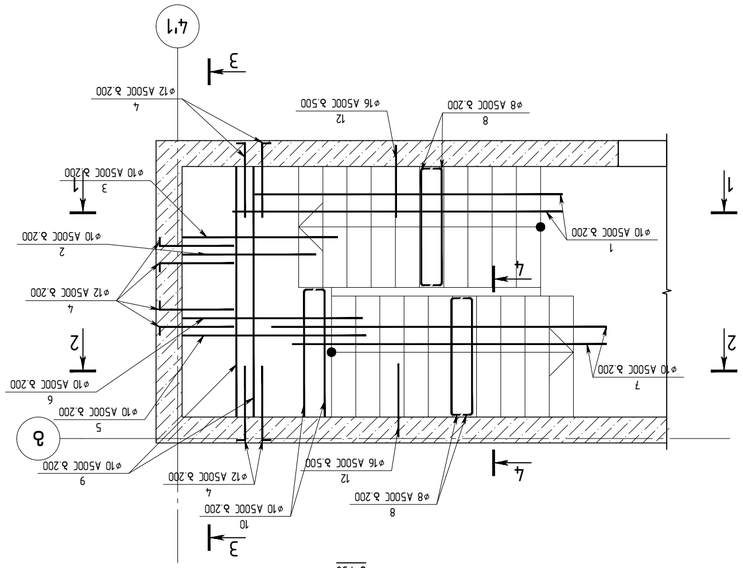


ԱՄՐԱՑՎԱԾ ՍԱՆԻ №2 - ՈՒ ԱՅԼԱՍԱՅԻՆ
(-3.70 ԵՎ -0.50 ԲԱՑԱՀԱՅՏՆԻ ՅՈՒՂԱՀԱՐԱԿ)
(ԱՄՐՈՑՄԱՆ 1 ՍԱՓՈՒ)
ø 1:50

ՊՐՈՅԵԿՏԱՅԻՆ ԿԱԶՄԱԿԵՐՊՈՒԹՅՈՒՆ




ՀՀ, ՀԱՅԿԱԿԱՆ ՍԱՀՄԱՆԱԳԾՈՒՄ
ՀՀ, ԱՐԱՐԱՏԻ ՄԱՐԶ, ԱՐԱՐԱՏ ՔԱՂԱՔ,
ՀԱՍՑԵ №6

ՀՀ, ՀԱՅԿԱԿԱՆ ՍԱՀՄԱՆԱԳԾՈՒՄ
ՀՀ, ԱՐԱՐԱՏԻ ՄԱՐԶ, ԱՐԱՐԱՏ ՔԱՂԱՔ,
ՀԱՍՑԵ №7

ՀՀ, ՀԱՅԿԱԿԱՆ ՍԱՀՄԱՆԱԳԾՈՒՄ
ՀՀ, ԱՐԱՐԱՏԻ ՄԱՐԶ, ԱՐԱՐԱՏ ՔԱՂԱՔ,
ՀԱՍՑԵ №8

ՀՀ, ՀԱՅԿԱԿԱՆ ՍԱՀՄԱՆԱԳԾՈՒՄ
ՀՀ, ԱՐԱՐԱՏԻ ՄԱՐԶ, ԱՐԱՐԱՏ ՔԱՂԱՔ,
ՀԱՍՑԵ №9

ՀՀ, ՀԱՅԿԱԿԱՆ ՍԱՀՄԱՆԱԳԾՈՒՄ
ՀՀ, ԱՐԱՐԱՏԻ ՄԱՐԶ, ԱՐԱՐԱՏ ՔԱՂԱՔ,
ՀԱՍՑԵ №10

ՀՀ, ՀԱՅԿԱԿԱՆ ՍԱՀՄԱՆԱԳԾՈՒՄ
ՀՀ, ԱՐԱՐԱՏԻ ՄԱՐԶ, ԱՐԱՐԱՏ ՔԱՂԱՔ,
ՀԱՍՑԵ №11

ՀՀ, ՀԱՅԿԱԿԱՆ ՍԱՀՄԱՆԱԳԾՈՒՄ
ՀՀ, ԱՐԱՐԱՏԻ ՄԱՐԶ, ԱՐԱՐԱՏ ՔԱՂԱՔ,
ՀԱՍՑԵ №12

ՀՀ, ՀԱՅԿԱԿԱՆ ՍԱՀՄԱՆԱԳԾՈՒՄ
ՀՀ, ԱՐԱՐԱՏԻ ՄԱՐԶ, ԱՐԱՐԱՏ ՔԱՂԱՔ,
ՀԱՍՑԵ №13

ՀՀ, ՀԱՅԿԱԿԱՆ ՍԱՀՄԱՆԱԳԾՈՒՄ
ՀՀ, ԱՐԱՐԱՏԻ ՄԱՐԶ, ԱՐԱՐԱՏ ՔԱՂԱՔ,
ՀԱՍՑԵ №14

ՀՀ, ՀԱՅԿԱԿԱՆ ՍԱՀՄԱՆԱԳԾՈՒՄ
ՀՀ, ԱՐԱՐԱՏԻ ՄԱՐԶ, ԱՐԱՐԱՏ ՔԱՂԱՔ,
ՀԱՍՑԵ №15

ՀՀ, ՀԱՅԿԱԿԱՆ ՍԱՀՄԱՆԱԳԾՈՒՄ
ՀՀ, ԱՐԱՐԱՏԻ ՄԱՐԶ, ԱՐԱՐԱՏ ՔԱՂԱՔ,
ՀԱՍՑԵ №16

ՀՀ, ՀԱՅԿԱԿԱՆ ՍԱՀՄԱՆԱԳԾՈՒՄ
ՀՀ, ԱՐԱՐԱՏԻ ՄԱՐԶ, ԱՐԱՐԱՏ ՔԱՂԱՔ,
ՀԱՍՑԵ №17

ՀՀ, ՀԱՅԿԱԿԱՆ ՍԱՀՄԱՆԱԳԾՈՒՄ
ՀՀ, ԱՐԱՐԱՏԻ ՄԱՐԶ, ԱՐԱՐԱՏ ՔԱՂԱՔ,
ՀԱՍՑԵ №18

ՀՀ, ՀԱՅԿԱԿԱՆ ՍԱՀՄԱՆԱԳԾՈՒՄ
ՀՀ, ԱՐԱՐԱՏԻ ՄԱՐԶ, ԱՐԱՐԱՏ ՔԱՂԱՔ,
ՀԱՍՑԵ №19

ՀՀ, ՀԱՅԿԱԿԱՆ ՍԱՀՄԱՆԱԳԾՈՒՄ
ՀՀ, ԱՐԱՐԱՏԻ ՄԱՐԶ, ԱՐԱՐԱՏ ՔԱՂԱՔ,
ՀԱՍՑԵ №20

ՀՀ, ՀԱՅԿԱԿԱՆ ՍԱՀՄԱՆԱԳԾՈՒՄ
ՀՀ, ԱՐԱՐԱՏԻ ՄԱՐԶ, ԱՐԱՐԱՏ ՔԱՂԱՔ,
ՀԱՍՑԵ №21

ՀՀ, ՀԱՅԿԱԿԱՆ ՍԱՀՄԱՆԱԳԾՈՒՄ
ՀՀ, ԱՐԱՐԱՏԻ ՄԱՐԶ, ԱՐԱՐԱՏ ՔԱՂԱՔ,
ՀԱՍՑԵ №22

ՀՀ, ՀԱՅԿԱԿԱՆ ՍԱՀՄԱՆԱԳԾՈՒՄ
ՀՀ, ԱՐԱՐԱՏԻ ՄԱՐԶ, ԱՐԱՐԱՏ ՔԱՂԱՔ,
ՀԱՍՑԵ №23

ՀՀ, ՀԱՅԿԱԿԱՆ ՍԱՀՄԱՆԱԳԾՈՒՄ
ՀՀ, ԱՐԱՐԱՏԻ ՄԱՐԶ, ԱՐԱՐԱՏ ՔԱՂԱՔ,
ՀԱՍՑԵ №24

ՀՀ, ՀԱՅԿԱԿԱՆ ՍԱՀՄԱՆԱԳԾՈՒՄ
ՀՀ, ԱՐԱՐԱՏԻ ՄԱՐԶ, ԱՐԱՐԱՏ ՔԱՂԱՔ,
ՀԱՍՑԵ №25

ՀՀ, ՀԱՅԿԱԿԱՆ ՍԱՀՄԱՆԱԳԾՈՒՄ
ՀՀ, ԱՐԱՐԱՏԻ ՄԱՐԶ, ԱՐԱՐԱՏ ՔԱՂԱՔ,
ՀԱՍՑԵ №26

ՀՀ, ՀԱՅԿԱԿԱՆ ՍԱՀՄԱՆԱԳԾՈՒՄ
ՀՀ, ԱՐԱՐԱՏԻ ՄԱՐԶ, ԱՐԱՐԱՏ ՔԱՂԱՔ,
ՀԱՍՑԵ №27

ՀՀ, ՀԱՅԿԱԿԱՆ ՍԱՀՄԱՆԱԳԾՈՒՄ
ՀՀ, ԱՐԱՐԱՏԻ ՄԱՐԶ, ԱՐԱՐԱՏ ՔԱՂԱՔ,
ՀԱՍՑԵ №28

ՀՀ, ՀԱՅԿԱԿԱՆ ՍԱՀՄԱՆԱԳԾՈՒՄ
ՀՀ, ԱՐԱՐԱՏԻ ՄԱՐԶ, ԱՐԱՐԱՏ ՔԱՂԱՔ,
ՀԱՍՑԵ №29

ՀՀ, ՀԱՅԿԱԿԱՆ ՍԱՀՄԱՆԱԳԾՈՒՄ
ՀՀ, ԱՐԱՐԱՏԻ ՄԱՐԶ, ԱՐԱՐԱՏ ՔԱՂԱՔ,
ՀԱՍՑԵ №30

ՀՀ, ՀԱՅԿԱԿԱՆ ՍԱՀՄԱՆԱԳԾՈՒՄ
ՀՀ, ԱՐԱՐԱՏԻ ՄԱՐԶ, ԱՐԱՐԱՏ ՔԱՂԱՔ,
ՀԱՍՑԵ №31

ՀՀ, ՀԱՅԿԱԿԱՆ ՍԱՀՄԱՆԱԳԾՈՒՄ
ՀՀ, ԱՐԱՐԱՏԻ ՄԱՐԶ, ԱՐԱՐԱՏ ՔԱՂԱՔ,
ՀԱՍՑԵ №32

ՀՀ, ՀԱՅԿԱԿԱՆ ՍԱՀՄԱՆԱԳԾՈՒՄ
ՀՀ, ԱՐԱՐԱՏԻ ՄԱՐԶ, ԱՐԱՐԱՏ ՔԱՂԱՔ,
ՀԱՍՑԵ №33

ՀՀ, ՀԱՅԿԱԿԱՆ ՍԱՀՄԱՆԱԳԾՈՒՄ
ՀՀ, ԱՐԱՐԱՏԻ ՄԱՐԶ, ԱՐԱՐԱՏ ՔԱՂԱՔ,
ՀԱՍՑԵ №34

ՀՀ, ՀԱՅԿԱԿԱՆ ՍԱՀՄԱՆԱԳԾՈՒՄ
ՀՀ, ԱՐԱՐԱՏԻ ՄԱՐԶ, ԱՐԱՐԱՏ ՔԱՂԱՔ,
ՀԱՍՑԵ №35

ՀՀ, ՀԱՅԿԱԿԱՆ ՍԱՀՄԱՆԱԳԾՈՒՄ
ՀՀ, ԱՐԱՐԱՏԻ ՄԱՐԶ, ԱՐԱՐԱՏ ՔԱՂԱՔ,
ՀԱՍՑԵ №36

ՀՀ, ՀԱՅԿԱԿԱՆ ՍԱՀՄԱՆԱԳԾՈՒՄ
ՀՀ, ԱՐԱՐԱՏԻ ՄԱՐԶ, ԱՐԱՐԱՏ ՔԱՂԱՔ,
ՀԱՍՑԵ №37

ՀՀ, ՀԱՅԿԱԿԱՆ ՍԱՀՄԱՆԱԳԾՈՒՄ
ՀՀ, ԱՐԱՐԱՏԻ ՄԱՐԶ, ԱՐԱՐԱՏ ՔԱՂԱՔ,
ՀԱՍՑԵ №38

ՀՀ, ՀԱՅԿԱԿԱՆ ՍԱՀՄԱՆԱԳԾՈՒՄ
ՀՀ, ԱՐԱՐԱՏԻ ՄԱՐԶ, ԱՐԱՐԱՏ ՔԱՂԱՔ,
ՀԱՍՑԵ №39

ՀՀ, ՀԱՅԿԱԿԱՆ ՍԱՀՄԱՆԱԳԾՈՒՄ
ՀՀ, ԱՐԱՐԱՏԻ ՄԱՐԶ, ԱՐԱՐԱՏ ՔԱՂԱՔ,
ՀԱՍՑԵ №40

ՀՀ, ՀԱՅԿԱԿԱՆ ՍԱՀՄԱՆԱԳԾՈՒՄ
ՀՀ, ԱՐԱՐԱՏԻ ՄԱՐԶ, ԱՐԱՐԱՏ ՔԱՂԱՔ,
ՀԱՍՑԵ №41

ՀՀ, ՀԱՅԿԱԿԱՆ ՍԱՀՄԱՆԱԳԾՈՒՄ
ՀՀ, ԱՐԱՐԱՏԻ ՄԱՐԶ, ԱՐԱՐԱՏ ՔԱՂԱՔ,
ՀԱՍՑԵ №42

ՀՀ, ՀԱՅԿԱԿԱՆ ՍԱՀՄԱՆԱԳԾՈՒՄ
ՀՀ, ԱՐԱՐԱՏԻ ՄԱՐԶ, ԱՐԱՐԱՏ ՔԱՂԱՔ,
ՀԱՍՑԵ №43

ՀՀ, ՀԱՅԿԱԿԱՆ ՍԱՀՄԱՆԱԳԾՈՒՄ
ՀՀ, ԱՐԱՐԱՏԻ ՄԱՐԶ, ԱՐԱՐԱՏ ՔԱՂԱՔ,
ՀԱՍՑԵ №44

ՀՀ, ՀԱՅԿԱԿԱՆ ՍԱՀՄԱՆԱԳԾՈՒՄ
ՀՀ, ԱՐԱՐԱՏԻ ՄԱՐԶ, ԱՐԱՐԱՏ ՔԱՂԱՔ,
ՀԱՍՑԵ №45

ՀՀ, ՀԱՅԿԱԿԱՆ ՍԱՀՄԱՆԱԳԾՈՒՄ
ՀՀ, ԱՐԱՐԱՏԻ ՄԱՐԶ, ԱՐԱՐԱՏ ՔԱՂԱՔ,
ՀԱՍՑԵ №46

ՀՀ, ՀԱՅԿԱԿԱՆ ՍԱՀՄԱՆԱԳԾՈՒՄ
ՀՀ, ԱՐԱՐԱՏԻ ՄԱՐԶ, ԱՐԱՐԱՏ ՔԱՂԱՔ,
ՀԱՍՑԵ №47

ՀՀ, ՀԱՅԿԱԿԱՆ ՍԱՀՄԱՆԱԳԾՈՒՄ
ՀՀ, ԱՐԱՐԱՏԻ ՄԱՐԶ, ԱՐԱՐԱՏ ՔԱՂԱՔ,
ՀԱՍՑԵ №48

ՀՀ, ՀԱՅԿԱԿԱՆ ՍԱՀՄԱՆԱԳԾՈՒՄ
ՀՀ, ԱՐԱՐԱՏԻ ՄԱՐԶ, ԱՐԱՐԱՏ ՔԱՂԱՔ,
ՀԱՍՑԵ №49

ՀՀ, ՀԱՅԿԱԿԱՆ ՍԱՀՄԱՆԱԳԾՈՒՄ
ՀՀ, ԱՐԱՐԱՏԻ ՄԱՐԶ, ԱՐԱՐԱՏ ՔԱՂԱՔ,
ՀԱՍՑԵ №50

ՀՀ, ՀԱՅԿԱԿԱՆ ՍԱՀՄԱՆԱԳԾՈՒՄ
ՀՀ, ԱՐԱՐԱՏԻ ՄԱՐԶ, ԱՐԱՐԱՏ ՔԱՂԱՔ,
ՀԱՍՑԵ №51

ՀՀ, ՀԱՅԿԱԿԱՆ ՍԱՀՄԱՆԱԳԾՈՒՄ
ՀՀ, ԱՐԱՐԱՏԻ ՄԱՐԶ, ԱՐԱՐԱՏ ՔԱՂԱՔ,
ՀԱՍՑԵ №52

ՀՀ, ՀԱՅԿԱԿԱՆ ՍԱՀՄԱՆԱԳԾՈՒՄ
ՀՀ, ԱՐԱՐԱՏԻ ՄԱՐԶ, ԱՐԱՐԱՏ ՔԱՂԱՔ,
ՀԱՍՑԵ №53

ՀՀ, ՀԱՅԿԱԿԱՆ ՍԱՀՄԱՆԱԳԾՈՒՄ
ՀՀ, ԱՐԱՐԱՏԻ ՄԱՐԶ, ԱՐԱՐԱՏ ՔԱՂԱՔ,
ՀԱՍՑԵ №54

ՀՀ, ՀԱՅԿԱԿԱՆ ՍԱՀՄԱՆԱԳԾՈՒՄ
ՀՀ, ԱՐԱՐԱՏԻ ՄԱՐԶ, ԱՐԱՐԱՏ ՔԱՂԱՔ,
ՀԱՍՑԵ №55

ՀՀ, ՀԱՅԿԱԿԱՆ ՍԱՀՄԱՆԱԳԾՈՒՄ
ՀՀ, ԱՐԱՐԱՏԻ ՄԱՐԶ, ԱՐԱՐԱՏ ՔԱՂԱՔ,
ՀԱՍՑԵ №56

ՀՀ, ՀԱՅԿԱԿԱՆ ՍԱՀՄԱՆԱԳԾՈՒՄ
ՀՀ, ԱՐԱՐԱՏԻ ՄԱՐԶ, ԱՐԱՐԱՏ ՔԱՂԱՔ,
ՀԱՍՑԵ №57

ՀՀ, ՀԱՅԿԱԿԱՆ ՍԱՀՄԱՆԱԳԾՈՒՄ
ՀՀ, ԱՐԱՐԱՏԻ ՄԱՐԶ, ԱՐԱՐԱՏ ՔԱՂԱՔ,
ՀԱՍՑԵ №58

ՀՀ, ՀԱՅԿԱԿԱՆ ՍԱՀՄԱՆԱԳԾՈՒՄ
ՀՀ, ԱՐԱՐԱՏԻ ՄԱՐԶ, ԱՐԱՐԱՏ ՔԱՂԱՔ,
ՀԱՍՑԵ №59

ՀՀ, ՀԱՅԿԱԿԱՆ ՍԱՀՄԱՆԱԳԾՈՒՄ
ՀՀ, ԱՐԱՐԱՏԻ ՄԱՐԶ, ԱՐԱՐԱՏ ՔԱՂԱՔ,
ՀԱՍՑԵ №60

ՀՀ, ՀԱՅԿԱԿԱՆ ՍԱՀՄԱՆԱԳԾՈՒՄ
ՀՀ, ԱՐԱՐԱՏԻ ՄԱՐԶ, ԱՐԱՐԱՏ ՔԱՂԱՔ,
ՀԱՍՑԵ №61

ՀՀ, ՀԱՅԿԱԿԱՆ ՍԱՀՄԱՆԱԳԾՈՒՄ
ՀՀ, ԱՐԱՐԱՏԻ ՄԱՐԶ, ԱՐԱՐԱՏ ՔԱՂԱՔ,
ՀԱՍՑԵ №62

ՀՀ, ՀԱՅԿԱԿԱՆ ՍԱՀՄԱՆԱԳԾՈՒՄ
ՀՀ, ԱՐԱՐԱՏԻ ՄԱՐԶ, ԱՐԱՐԱՏ ՔԱՂԱՔ,
ՀԱՍՑԵ №63

ՀՀ, ՀԱՅԿԱԿԱՆ ՍԱՀՄԱՆԱԳԾՈՒՄ
ՀՀ, ԱՐԱՐԱՏԻ ՄԱՐԶ, ԱՐԱՐԱՏ ՔԱՂԱՔ,
ՀԱՍՑԵ №64

ՀՀ, ՀԱՅԿԱԿԱՆ ՍԱՀՄԱՆԱԳԾՈՒՄ
ՀՀ, ԱՐԱՐԱՏԻ ՄԱՐԶ, ԱՐԱՐԱՏ ՔԱՂԱՔ,
ՀԱՍՑԵ №65

ՀՀ, ՀԱՅԿԱԿԱՆ ՍԱՀՄԱՆԱԳԾՈՒՄ
ՀՀ, ԱՐԱՐԱՏԻ ՄԱՐԶ, ԱՐԱՐԱՏ ՔԱՂԱՔ,
ՀԱՍՑԵ №66

ՀՀ, ՀԱՅԿԱԿԱՆ ՍԱՀՄԱՆԱԳԾՈՒՄ
ՀՀ, ԱՐԱՐԱՏԻ ՄԱՐԶ, ԱՐԱՐԱՏ ՔԱՂԱՔ,
ՀԱՍՑԵ №67

ՀՀ, ՀԱՅԿԱԿԱՆ ՍԱՀՄԱՆԱԳԾՈՒՄ
ՀՀ, ԱՐԱՐԱՏԻ ՄԱՐԶ, ԱՐԱՐԱՏ ՔԱՂԱՔ,
ՀԱՍՑԵ №68

ՀՀ, ՀԱՅԿԱԿԱՆ ՍԱՀՄԱՆԱԳԾՈՒՄ
ՀՀ, ԱՐԱՐԱՏԻ ՄԱՐԶ, ԱՐԱՐԱՏ ՔԱՂԱՔ,
ՀԱՍՑԵ №69

ՀՀ, ՀԱՅԿԱԿԱՆ ՍԱՀՄԱՆԱԳԾՈՒՄ
ՀՀ, ԱՐԱՐԱՏԻ ՄԱՐԶ, ԱՐԱՐԱՏ ՔԱՂԱՔ,
ՀԱՍՑԵ №70

ՀՀ, ՀԱՅԿԱԿԱՆ ՍԱՀՄԱՆԱԳԾՈՒՄ
ՀՀ, ԱՐԱՐԱՏԻ ՄԱՐԶ, ԱՐԱՐԱՏ ՔԱՂԱՔ,
ՀԱՍՑԵ №71

ՀՀ, ՀԱՅԿԱԿԱՆ ՍԱՀՄԱՆԱԳԾՈՒՄ
ՀՀ, ԱՐԱՐԱՏԻ ՄԱՐԶ, ԱՐԱՐԱՏ ՔԱՂԱՔ,
ՀԱՍՑԵ №72

ՀՀ, ՀԱՅԿԱԿԱՆ ՍԱՀՄԱՆԱԳԾՈՒՄ
ՀՀ, ԱՐԱՐԱՏԻ ՄԱՐԶ, ԱՐԱՐԱՏ ՔԱՂԱՔ,
ՀԱՍՑԵ №73

ՀՀ, ՀԱՅԿԱԿԱՆ ՍԱՀՄԱՆԱԳԾՈՒՄ
ՀՀ, ԱՐԱՐԱՏԻ ՄԱՐԶ, ԱՐԱՐԱՏ ՔԱՂԱՔ,
ՀԱՍՑԵ №74

ՀՀ, ՀԱՅԿԱԿԱՆ ՍԱՀՄԱՆԱԳԾՈՒՄ
ՀՀ, ԱՐԱՐԱՏԻ ՄԱՐԶ, ԱՐԱՐԱՏ ՔԱՂԱՔ,
ՀԱՍՑԵ №75

ՀՀ, ՀԱՅԿԱԿԱՆ ՍԱՀՄԱՆԱԳԾՈՒՄ
ՀՀ, ԱՐԱՐԱՏԻ ՄԱՐԶ, ԱՐԱՐԱՏ ՔԱՂԱՔ,
ՀԱՍՑԵ №76

ՀՀ, ՀԱՅԿԱԿԱՆ ՍԱՀՄԱՆԱԳԾՈՒՄ
ՀՀ, ԱՐԱՐԱՏԻ ՄԱՐԶ, ԱՐԱՐԱՏ ՔԱՂԱՔ,
ՀԱՍՑԵ №77

ՀՀ, ՀԱՅԿԱԿԱՆ ՍԱՀՄԱՆԱԳԾՈՒՄ
ՀՀ, ԱՐԱՐԱՏԻ ՄԱՐԶ, ԱՐԱՐԱՏ ՔԱՂԱՔ,
ՀԱՍՑԵ №78

ՀՀ, ՀԱՅԿԱԿԱՆ ՍԱՀՄԱՆԱԳԾՈՒՄ
ՀՀ, ԱՐԱՐԱՏԻ ՄԱՐԶ, ԱՐԱՐԱՏ ՔԱՂԱՔ,
ՀԱՍՑԵ №79

ՀՀ, ՀԱՅԿԱԿԱՆ ՍԱՀՄԱՆԱԳԾՈՒՄ
ՀՀ, ԱՐԱՐԱՏԻ ՄԱՐԶ, ԱՐԱՐԱՏ ՔԱՂԱՔ,
ՀԱՍՑԵ №80

ՀՀ, ՀԱՅԿԱԿԱՆ ՍԱՀՄԱՆԱԳԾՈՒՄ
ՀՀ, ԱՐԱՐԱՏԻ ՄԱՐԶ, ԱՐԱՐԱՏ ՔԱՂԱՔ,
ՀԱՍՑԵ №81

ՀՀ, ՀԱՅԿԱԿԱՆ ՍԱՀՄԱՆԱԳԾՈՒՄ
ՀՀ, ԱՐԱՐԱՏԻ ՄԱՐԶ, ԱՐԱՐԱՏ ՔԱՂԱՔ,
ՀԱՍՑԵ №82

ՀՀ, ՀԱՅԿԱԿԱՆ ՍԱՀՄԱՆԱԳԾՈՒՄ
ՀՀ, ԱՐԱՐԱՏԻ ՄԱՐԶ, ԱՐԱՐԱՏ ՔԱՂԱՔ,
ՀԱՍՑԵ №83

ՀՀ, ՀԱՅԿԱԿԱՆ ՍԱՀՄԱՆԱԳԾՈՒՄ
ՀՀ, ԱՐԱՐԱՏԻ ՄԱՐԶ, ԱՐԱՐԱՏ ՔԱՂԱՔ,
ՀԱՍՑԵ №84

ՀՀ, ՀԱՅԿԱԿԱՆ ՍԱՀՄԱՆԱԳԾՈՒՄ
ՀՀ, ԱՐԱՐԱՏԻ ՄԱՐԶ, ԱՐԱՐԱՏ ՔԱՂԱՔ,
ՀԱՍՑԵ №85

ՀՀ, ՀԱՅԿԱԿԱՆ ՍԱՀՄԱՆԱԳԾՈՒՄ
ՀՀ, ԱՐԱՐԱՏԻ ՄԱՐԶ, ԱՐԱՐԱՏ ՔԱՂԱՔ,
ՀԱՍՑԵ №86

ՀՀ, ՀԱՅԿԱԿԱՆ ՍԱՀՄԱՆԱԳԾՈՒՄ
ՀՀ, ԱՐԱՐԱՏԻ ՄԱՐԶ, ԱՐԱՐԱՏ ՔԱՂԱՔ,
ՀԱՍՑԵ №87

ՀՀ, ՀԱՅԿԱԿԱՆ ՍԱՀՄԱՆԱԳԾՈՒՄ
ՀՀ, ԱՐԱՐԱՏԻ ՄԱՐԶ, ԱՐԱՐԱՏ ՔԱՂԱՔ,
ՀԱՍՑԵ №88

ՀՀ, ՀԱՅԿԱԿԱՆ ՍԱՀՄԱՆԱԳԾՈՒՄ
ՀՀ, ԱՐԱՐԱՏԻ ՄԱՐԶ, ԱՐԱՐԱՏ ՔԱՂԱՔ,
ՀԱՍՑԵ №89

ՀՀ, ՀԱՅԿԱԿԱՆ ՍԱՀՄԱՆԱԳԾՈՒՄ
ՀՀ, ԱՐԱՐԱՏԻ ՄԱՐԶ, ԱՐԱՐԱՏ ՔԱՂԱՔ,
ՀԱՍՑԵ №90

ՀՀ, ՀԱՅԿԱԿԱՆ ՍԱՀՄԱՆԱԳԾՈՒՄ
ՀՀ, ԱՐԱՐԱՏԻ ՄԱՐԶ, ԱՐԱՐԱՏ ՔԱՂԱՔ,
ՀԱՍՑԵ №91

ՀՀ, ՀԱՅԿԱԿԱՆ ՍԱՀՄԱՆԱԳԾՈՒՄ
ՀՀ, ԱՐԱՐԱՏԻ ՄԱՐԶ, ԱՐԱՐԱՏ ՔԱՂԱՔ,
ՀԱՍՑԵ №92

ՀՀ, ՀԱՅԿԱԿԱՆ ՍԱՀՄԱՆԱԳԾՈՒՄ
ՀՀ, ԱՐԱՐԱՏԻ ՄԱՐԶ, ԱՐԱՐԱՏ ՔԱՂԱՔ,
ՀԱՍՑԵ №93

ՀՀ, ՀԱՅԿԱԿԱՆ ՍԱՀՄԱՆԱԳԾՈՒՄ
ՀՀ, ԱՐԱՐԱՏԻ ՄԱՐԶ, ԱՐԱՐԱՏ ՔԱՂԱՔ,
ՀԱՍՑԵ №94

ՀՀ, ՀԱՅԿԱԿԱՆ ՍԱՀՄԱՆԱԳԾՈՒՄ
ՀՀ, ԱՐԱՐԱՏԻ ՄԱՐԶ, ԱՐԱՐԱՏ ՔԱՂԱՔ,
ՀԱՍՑԵ №95

ՀՀ, ՀԱՅԿԱԿԱՆ ՍԱՀՄԱՆԱԳԾՈՒՄ
ՀՀ, ԱՐԱՐԱՏԻ ՄԱՐԶ, ԱՐԱՐԱՏ ՔԱՂԱՔ,
ՀԱՍՑԵ №96

ՀՀ, ՀԱՅԿԱԿԱՆ ՍԱՀՄԱՆԱԳԾՈՒՄ
ՀՀ, ԱՐԱՐԱՏԻ ՄԱՐԶ, ԱՐԱՐԱՏ ՔԱՂԱՔ,
ՀԱՍՑԵ №97

ՀՀ, ՀԱՅԿԱԿԱՆ ՍԱՀՄԱՆԱԳԾՈՒՄ
ՀՀ, ԱՐԱՐԱՏԻ ՄԱՐԶ, ԱՐԱՐԱՏ ՔԱՂԱՔ,
ՀԱՍՑԵ №98

ՀՀ, ՀԱՅԿԱԿԱՆ ՍԱՀՄԱՆԱԳԾՈՒՄ
ՀՀ, ԱՐԱՐԱՏԻ ՄԱՐԶ, ԱՐԱՐԱՏ ՔԱՂԱՔ,
ՀԱՍՑԵ №99

ՀՀ, ՀԱՅԿԱԿԱՆ ՍԱՀՄԱՆԱԳԾՈՒՄ
ՀՀ, ԱՐԱՐԱՏԻ ՄԱՐԶ, ԱՐԱՐԱՏ ՔԱՂԱՔ,
ՀԱՍՑԵ №100

ՀՀ, ՀԱՅԿԱԿԱՆ ՍԱՀՄԱՆԱԳԾՈՒՄ
ՀՀ, ԱՐԱՐԱՏԻ ՄԱՐԶ, ԱՐԱՐԱՏ ՔԱՂԱՔ,
ՀԱՍՑԵ №101

ՀՀ, ՀԱՅԿԱԿԱՆ ՍԱՀՄԱՆԱԳԾՈՒՄ
ՀՀ, ԱՐԱՐԱՏԻ ՄԱՐԶ, ԱՐԱՐԱՏ ՔԱՂԱՔ,
ՀԱՍՑԵ №102

ՀՀ, ՀԱՅԿԱԿԱՆ ՍԱՀՄԱՆԱԳԾՈՒՄ
ՀՀ, ԱՐԱՐԱՏԻ ՄԱՐԶ, ԱՐԱՐԱՏ ՔԱՂԱՔ,
ՀԱՍՑԵ №103

ՀՀ, ՀԱՅԿԱԿԱՆ ՍԱՀՄԱՆԱԳԾՈՒՄ
ՀՀ, ԱՐԱՐԱՏԻ ՄԱՐԶ, ԱՐԱՐԱՏ ՔԱՂԱՔ,
ՀԱՍՑԵ №104

ՀՀ, ՀԱՅԿԱԿԱՆ ՍԱՀՄԱՆԱԳԾՈՒՄ
ՀՀ, ԱՐԱՐԱՏԻ ՄԱՐԶ, ԱՐԱՐԱՏ ՔԱՂԱՔ,
ՀԱՍՑԵ №105

ՀՀ, ՀԱՅԿԱԿԱՆ ՍԱՀՄԱՆԱԳԾՈՒՄ
ՀՀ, ԱՐԱՐԱՏԻ ՄԱՐԶ, ԱՐԱՐԱՏ ՔԱՂԱՔ,
ՀԱՍՑԵ №106

ՀՀ, ՀԱՅԿԱԿԱՆ ՍԱՀՄԱՆԱԳԾՈՒՄ
ՀՀ, ԱՐԱՐԱՏԻ ՄԱՐԶ, ԱՐԱՐԱՏ ՔԱՂԱՔ,
ՀԱՍՑԵ №107

ՀՀ, ՀԱՅԿԱԿԱՆ ՍԱՀՄԱՆԱԳԾՈՒՄ
ՀՀ, ԱՐԱՐԱՏԻ ՄԱՐԶ, ԱՐԱՐԱՏ ՔԱՂԱՔ,
ՀԱՍՑԵ №108

ՀՀ, ՀԱՅԿԱԿԱՆ ՍԱՀՄԱՆԱԳԾՈՒՄ
ՀՀ, ԱՐԱՐԱՏԻ ՄԱՐԶ, ԱՐԱՐԱՏ ՔԱՂԱՔ,
ՀԱՍՑԵ №109

ՀՀ, ՀԱՅԿԱԿԱՆ ՍԱՀՄԱՆԱԳԾՈՒՄ
ՀՀ, ԱՐԱՐԱՏԻ ՄԱՐԶ, ԱՐԱՐԱՏ ՔԱՂԱՔ,
ՀԱՍՑԵ №110

ՀՀ, ՀԱՅԿԱԿԱՆ ՍԱՀՄԱՆԱԳԾՈՒՄ
ՀՀ, ԱՐԱՐԱՏԻ ՄԱՐԶ, ԱՐԱՐԱՏ ՔԱՂԱՔ,
ՀԱՍՑԵ №111

ՀՀ, ՀԱՅԿԱԿԱՆ ՍԱՀՄԱՆԱԳԾՈՒՄ
ՀՀ, ԱՐԱՐԱՏԻ ՄԱՐԶ, ԱՐԱՐԱՏ ՔԱՂԱՔ,
ՀԱՍՑԵ №112

ՀՀ, ՀԱՅԿԱԿԱՆ ՍԱՀՄԱՆԱԳԾՈՒՄ
ՀՀ, ԱՐԱՐԱՏԻ ՄԱՐԶ, ԱՐԱՐԱՏ ՔԱՂԱՔ,
ՀԱՍՑԵ №113

ՀՀ, ՀԱՅԿԱԿԱՆ ՍԱՀՄԱՆԱԳԾՈՒՄ
ՀՀ, ԱՐԱՐԱՏԻ ՄԱՐԶ, ԱՐԱՐԱՏ ՔԱՂԱՔ,
ՀԱՍՑԵ №114

ՀՀ, ՀԱՅԿԱԿԱՆ ՍԱՀՄԱՆԱԳԾՈՒՄ
ՀՀ, ԱՐԱՐԱՏԻ ՄԱՐԶ, ԱՐԱՐԱՏ ՔԱՂԱՔ,
ՀԱՍՑԵ №115

ՀՀ, ՀԱՅԿԱԿԱՆ ՍԱՀՄԱՆԱԳԾՈՒՄ
ՀՀ, ԱՐԱՐԱՏԻ ՄԱՐԶ, ԱՐԱՐԱՏ ՔԱՂԱՔ,
ՀԱՍՑԵ №116

ՀՀ, ՀԱՅԿԱԿԱՆ ՍԱՀՄԱՆԱԳԾՈՒՄ
ՀՀ, ԱՐԱՐԱՏԻ ՄԱՐԶ, ԱՐԱՐԱՏ ՔԱՂԱՔ,
ՀԱՍՑԵ №117

ՀՀ, ՀԱՅԿԱԿԱՆ ՍԱՀՄԱՆԱԳԾՈՒՄ
ՀՀ, ԱՐԱՐԱՏԻ ՄԱՐԶ, ԱՐԱՐԱՏ ՔԱՂԱՔ,
ՀԱՍՑԵ №118

ՀՀ, ՀԱՅԿԱԿԱՆ ՍԱՀՄԱՆԱԳԾՈՒՄ
ՀՀ, ԱՐԱՐԱՏԻ ՄԱՐԶ, ԱՐԱՐԱՏ ՔԱՂԱՔ,
ՀԱՍՑԵ №119

ՀՀ, ՀԱՅԿԱԿԱՆ ՍԱՀՄԱՆԱԳԾՈՒՄ
ՀՀ, ԱՐԱՐԱՏԻ ՄԱՐԶ, ԱՐԱՐԱՏ ՔԱՂԱՔ,
ՀԱՍՑԵ №120

ՀՀ, ՀԱՅԿԱԿԱՆ ՍԱՀՄԱՆԱԳԾՈՒՄ
ՀՀ, ԱՐԱՐԱՏԻ ՄԱՐԶ, ԱՐԱՐԱՏ ՔԱՂԱՔ,
ՀԱՍՑԵ №121

ՀՀ, ՀԱՅԿԱԿԱՆ ՍԱՀՄԱՆԱԳԾՈՒՄ
ՀՀ, ԱՐԱՐԱՏԻ ՄԱՐԶ, ԱՐԱՐԱՏ ՔԱՂԱՔ,
ՀԱՍՑԵ №122

ՀՀ, ՀԱՅԿԱԿԱՆ ՍԱՀՄԱ

## ЗАГАЛЬНІ ВКАЗІВКИ

1. Проектна документація розроблена згідно з вимогами ДБН В.2.2-40:2018 «Інклюзивність будівель і споруд. Основні положення», ДБН В.2.3-5:2018 «Вулиці та дороги населених пунктів», ДСТУ Б В.2.3-37:2018 «Споруди транспортної інфраструктури. Правила проектування», ДБН В.2.3-4:2015 «Автомобільні дороги. Проектування», ДБН В.2.3-22:2009 «Інженерне обладнання будинків і споруд. Зовнішні мережі та споруди. Основні положення проектування», ДБН В.2.5-74:2013 «Водопостачання. Зовнішні мережі та споруди. Основні положення проектування», ДБН В.2.5-75:2013 «Каналізація. Зовнішні мережі та споруди. Основні положення проектування», ДБН В.2.5-67:2013 «Опалення, вентиляція та кондиціювання», ДБН В.2.5-64:2012 «Внутрішній водопровід та каналізація. Основні положення», ДБН В.2.5-56:2014 «Системи протипожежного захисту», ДБН В.2.5-28:2018 «Природне і штучне освітлення», ДБН В.2.6-31:2016 «Теплова ізоляція будівель», ДБН В.2.6-98:2009 «Теплові мережі», ДБН В.2.6-160:2010 «Бетонні та залізобетонні конструкції», ДБН В.2.6-162:2010 «Кам'яні та армокам'яні конструкції», ДБН В.2.6-198:2014 «Сталеві конструкції

ՄԱՍԵՐԻՆ / 2023 ԹՎԱԿԱՆ

ՊԱՏՎԻՐԱՏՈՒ՝ Ա2 CE_STR_Belashvili_STAIR

KEYPLAN:

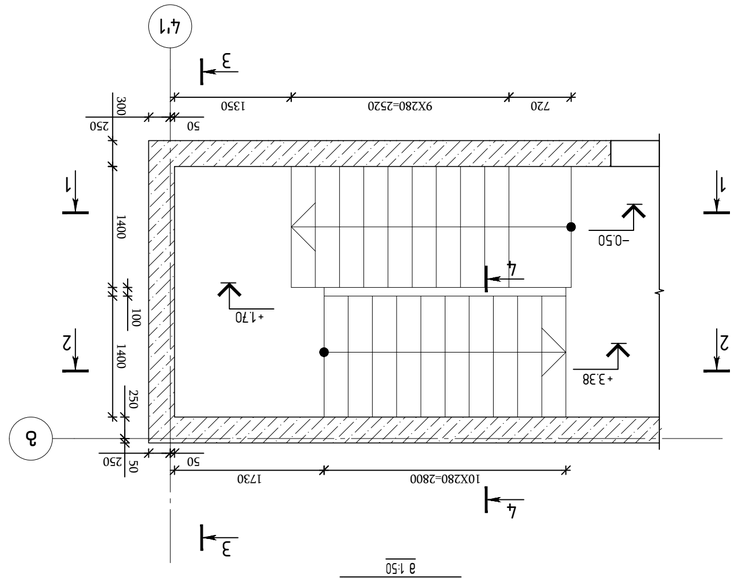


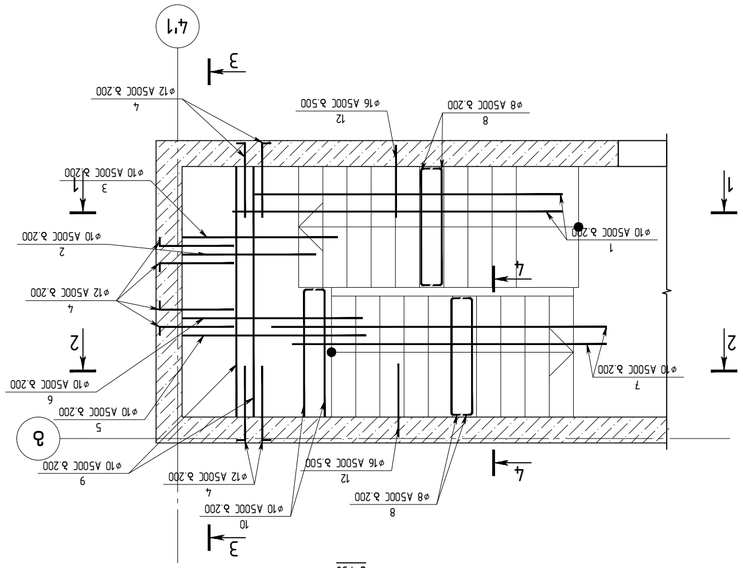


# ՊԱՏՎԻՐԱՏՈՒ ԱՇԽԱՏԱՆՔՆԵՐԻ ԿԱԶՄԱԿԵՐՊՈՒԹՅԱՆ ԵՂԱՆԱԿՆԵՐԸ

ՀՀ ՔԱՂԱՔԱՇԻՆՈՒԹՅԱՆ ՊԵՏԱԿԱՆ ԿՈՄԻՏԵՏԻ ՀԱՄԱՁԱՅՆԱԳՐԻ ՀԱՄԱՁԱՅՆ ՀԱՅԱՍՏԱՆԻ ՀԱՆՐԱՊԵՏՈՒԹՅԱՆ ԱՇԽԱՏԱՆՔԱՅԻՆ ՈՒ ՔԱՂԱՔԱՑԻԱԿԱՆ ՊԱՇՏՊԱՆՈՒԹՅԱՆ ՄԱՍԻՆ
(ՀՀ ԿԱՌՀ 417/21 )

| | | |
|---|---|---|
| ՄԱՍՆԱԳԻՏԱԿԱՆ | ԵՍԱՅԱՆ ՀԱՅԿԱՆՈՒՇ | [illegible] |
| ՀԵՂԻՆԱԿԱԿԱՆ ՎԱՐՉՈՒԹՅՈՒՆ | Ռ. ՄԵՐՉՈՒՄՈՎԱ | [illegible] |
| ՀԱՄԱՀՈՂԱԿԱՆ ՎԱՐՉՈՒԹՅՈՒՆ | Ռ. ՄԵՐՉՈՒՄՈՎԱ | [illegible] |
| ՀԱՄԱՁԱՅՆԱԳՐԻ ՀԱՅԱՍՏԱՆԻ ՀԱՆՐԱՊԵՏՈՒԹՅԱՆ ՔԱՂԱՔԱՇԻՆՈՒԹՅԱՆ ՊԵՏԱԿԱՆ ԿՈՄԻՏԵՏ | Ա. ՄԱՐՏԻՐՈՍՅԱՆ | [illegible] |

ՀԱՄԱՁԱՅՆԱԳՐԻ ԿԱՏԱՐՄԱՆ ՀԱՄԱՐ ՊԱՏԱՍԽԱՆԱՏՎՈՒ ԱՇԽԱՏԱՆՔՆԵՐԻ ՑԱՆԿ

| ԱՇԽԱՏԱՆՔՆԵՐԻ ԱՆՎԱՆՈՒՄԸ | ՉԱՓԱԿԱՆ ՄԻԱՎՈՐ | ՔԱՆԱԿ |
|---|---|---|
| ՀՈՂԱՅԻՆ ԱՇԽԱՏԱՆՔՆԵՐ | | |
| ՀԻՄՆԱՐԱՆ ԿԱՌՈՒՑՎԱԾՔԻ ՀՈՂԱՓՈՐ | | |
| ՀԻՄՆԱՐԱՆ ԿԱՌՈՒՑՎԱԾՔԻ ՀՈՂԱՓՈՐ | |

| | | | | | | | | | |
|---|---|---|---|---|---|---|---|---|---|
| | | | | | | | | | |
| | | | | | | | | | |
| | | | | | | | | | |

ՊԱՏՎԵՐԱՏՈՒ / 2023 ԹՎԱԿԱՆ

ՊԱՏՐԱՍՏԵԼ ՀԱՄԱՐ

A2 QE_STR_Belashvili_STAIR

KEYPLAN:

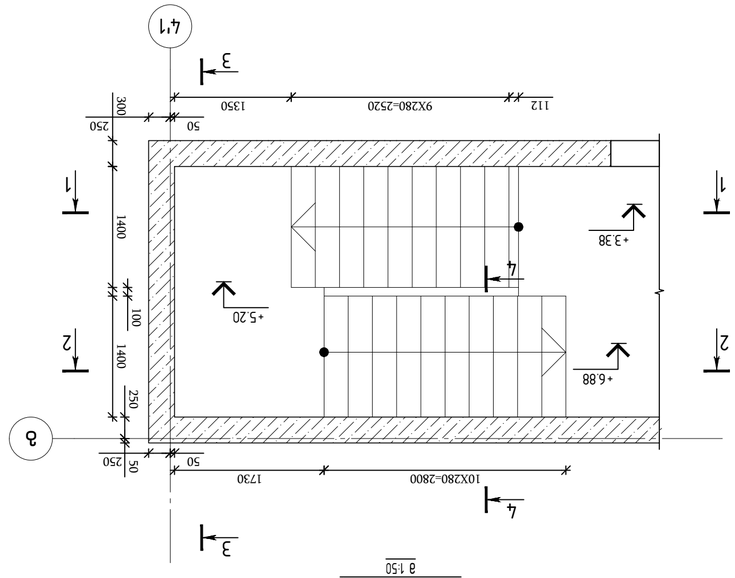

ԱՐՁԱՆԱԳՐՈՒԹՅՈՒՆ ՀԱՐԿԱՅԻՆ ԱՍՏԻՃԱՆԱՎՈՐ ՀԱՏԱԿՈՎ ՍԱՆՔԵՐԻ ՀԱՄԱՐ

1730

10X280=2800

50

250

50

250

1400

100

1400

250

+6.88

+5.20

+3.38

4

4

1

1

2

2

3

3

4'1

4'1



ԱՐՁԱՆԱԳՐՈՒԹՅՈՒՆ ՀԱՐԿԱՅԻՆ ԱՍՏԻՃԱՆԱՎՈՐ ՀԱՏԱԿՈՎ ՍԱՆՔԵՐԻ ՀԱՄԱՐ

8

#8 A500C s.200

12

#16 A500C s.500

10

#10 A500C s.200

4

#12 A500C s.200

9

#10 A500C s.200

5

#10 A500C s.200

6

#10 A500C s.200

7

#10 A500C s.200

1

#10 A500C s.200

3

#10 A500C s.200

2

#10 A500C s.200

4

#12 A500C s.200

4

#12 A500C s.200

12

#16 A500C s.500

8

#8 A500C s.200

4

4

1

1

2

2

3

3

4'1

4'1

ՄԱՍՆԱԳԻՏԱԿԱՆ ՀՍԿՈՂՈՒԹՅՈՒՆՆԵՐ

ՀԱՅԱՍՏԱՆԻ ՀԱՆՐԱՊԵՏՈՒԹՅԱՆ ԿԱՊԱՆ ՔԱՂԱՔԻ ՎԱՐՉԱԿԱՆ ՇՐՋԱՆԻ ՀԱՄԱՅՆՔԱՊԵՏԱՐԱՆԻ ՇԵՆՔԵՐԻ ԿԱՌՈՒՑՄԱՆ ԱՇԽԱՏԱՆՔՆԵՐԻ ՀԱՄԱԼԻՐ ԱՇԽԱՏԱՆՔՆԵՐԻ ՀԱՄԱՐ ՀՈՂԱՅԻՆ ՀԵՆՎԱԾՔՆԵՐԻ ՀԱՄԱԼԻՐ ՀԱՏԱԿԱՑՄԱՆ ՀԱՄԱՐ ՀՈՂԱՅԻՆ ՀԵՆՎԱԾՔՆԵՐԻ ՀԱՄԱԼԻՐ ՀԱՏԱԿԱՑՄԱՆ ՀԱՄԱՐ

ՇԻՆԱՐԱՐԱԿԱՆ ԲԱԺԻՆ

ՀՀ, ԿԱՊԱՆ ՔԱՂԱՔԻ ՎԱՐՉԱԿԱՆ ՇՐՋԱՆԻ ՀԱՄԱՅՆՔԱՊԵՏԱՐԱՆԻ ՇԵՆՔԵՐԻ ԿԱՌՈՒՑՄԱՆ ԱՇԽԱՏԱՆՔՆԵՐԻ ՀԱՄԱԼԻՐ ԱՇԽԱՏԱՆՔՆԵՐԻ ՀԱՄԱՐ ՀՈՂԱՅԻՆ ՀԵՆՎԱԾՔՆԵՐԻ ՀԱՄԱԼԻՐ ՀԱՏԱԿԱՑՄԱՆ ՀԱՄԱՐ ՀՈՂԱՅԻՆ ՀԵՆՎԱԾՔՆԵՐԻ ՀԱՄԱԼԻՐ ՀԱՏԱԿԱՑՄԱՆ ՀԱՄԱՐ

ՀՀ, ԿԱՊԱՆ ՔԱՂԱՔԻ ՎԱՐՉԱԿԱՆ ՇՐՋԱՆԻ ՀԱՄԱՅՆՔԱՊԵՏԱՐԱՆԻ ՇԵՆՔԵՐԻ ԿԱՌՈՒՑՄԱՆ ԱՇԽԱՏԱՆՔՆԵՐԻ ՀԱՄԱԼԻՐ ԱՇԽԱՏԱՆՔՆԵՐԻ ՀԱՄԱՐ ՀՈՂԱՅԻՆ ՀԵՆՎԱԾՔՆԵՐԻ ՀԱՄԱԼԻՐ ՀԱՏԱԿԱՑՄԱՆ ՀԱՄԱՐ ՀՈՂԱՅԻՆ ՀԵՆՎԱԾՔՆԵՐԻ ՀԱՄԱԼԻՐ ՀԱՏԱԿԱՑՄԱՆ ՀԱՄԱՐ

ՇԻՆԱՐԱՐԱԿԱՆ ԲԱԺԻՆ

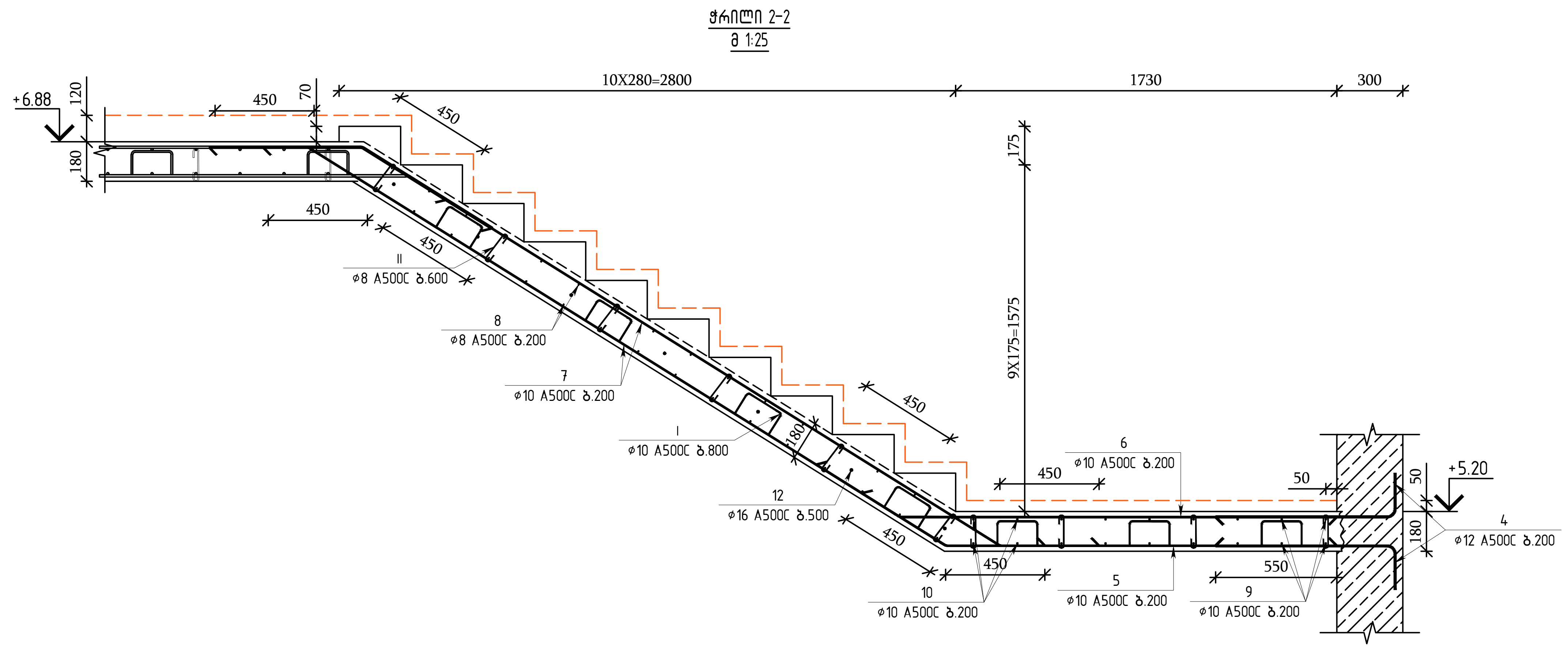


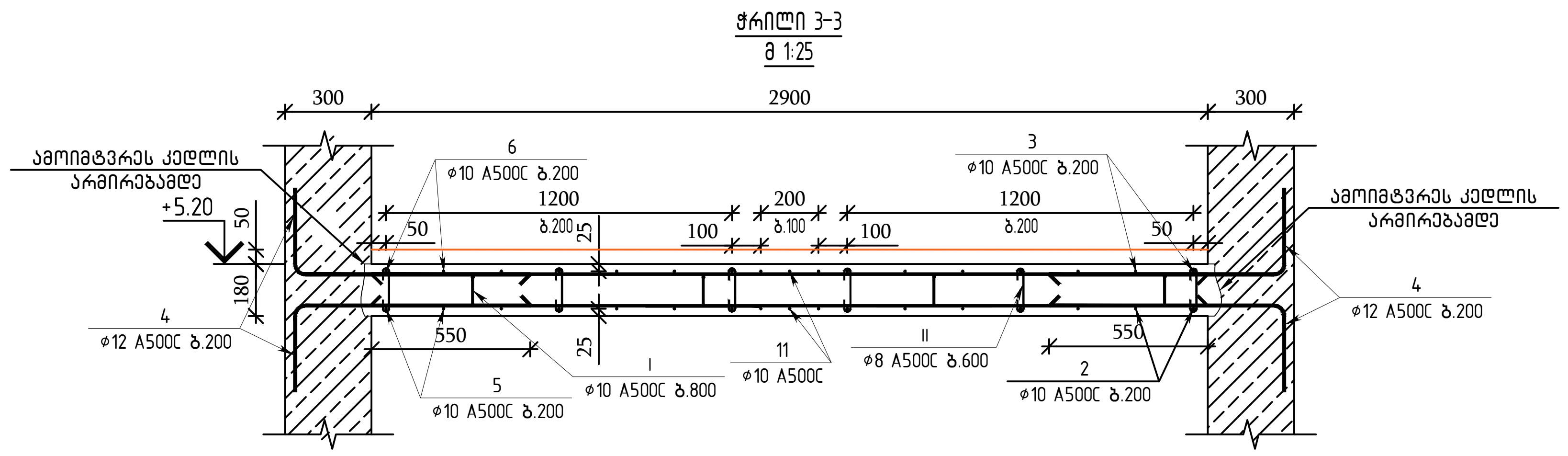


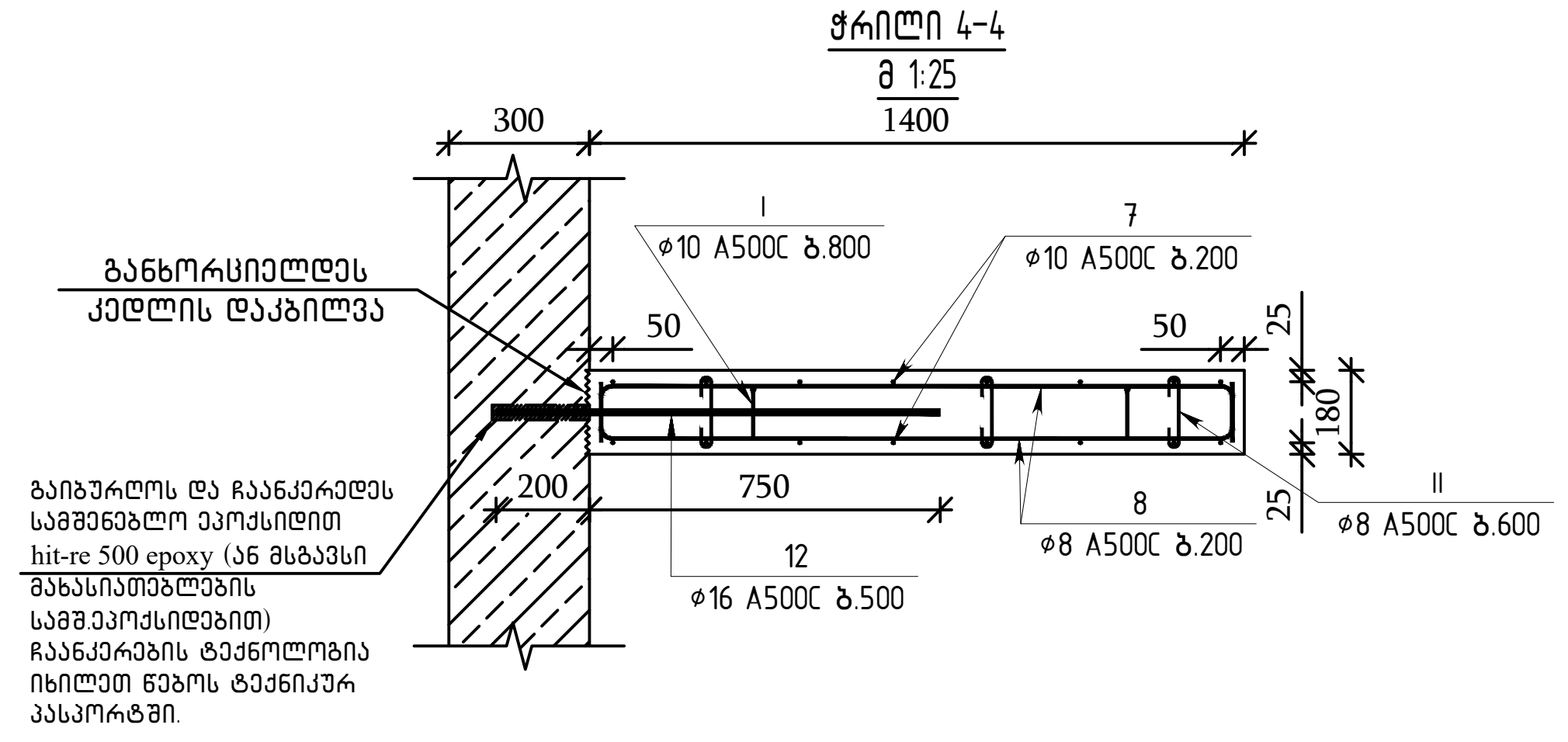


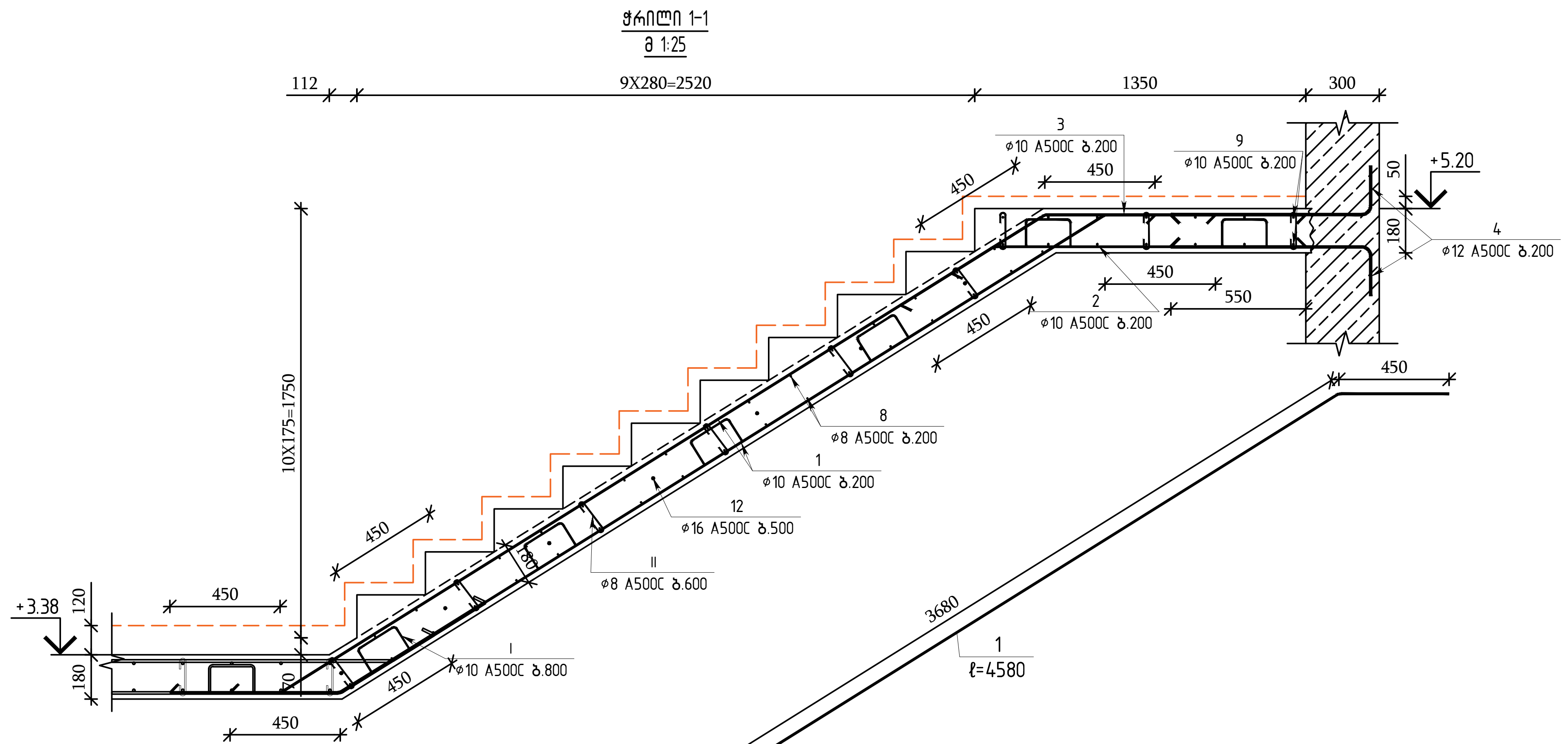


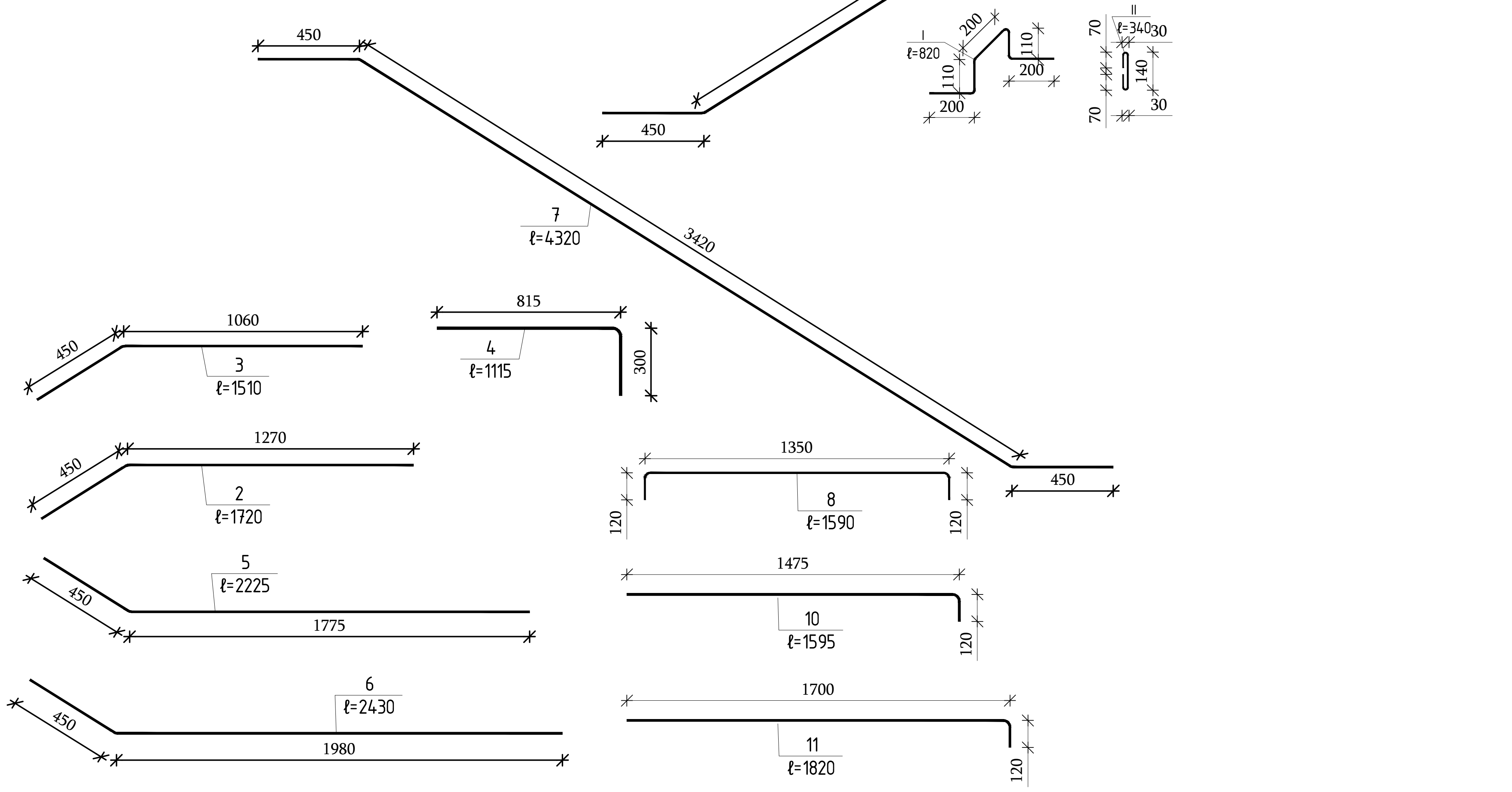


| კიბე №2 (▽+3.38 დან ▽+6.88 მდე) | | | | | | | | | |
|---|---|---|---|---|---|---|---|---|---|
| არმატურის სპეციფიკაცია | | | | | | არმატურის ამოკრეფა | | | ბეტონი B35 |
| პოზ. | ø | კლასი | სიგრძე (მმ) | რაოდენობა (ცალი) | სიგრძე (მ) | ø და კლასი | ∑LN (მ) | წონა (კგ) | მ³ |
| 1 | 10 | A500C | 4580 | 16 | 73.28 | 16 A500C | 13.3 | 20.99 | 3.45 |
| 2 | 10 | A500C | 1720 | 8 | 13.76 | 12 A500C | 73.59 | 65.33 | |
| 3 | 10 | A500C | 1510 | 8 | 12.08 | 10 A500C | 277.42 | 171.04 | |
| 4 | 12 | A500C | 1115 | 66 | 73.59 | 8 A500C | 127.5 | 50.31 | |
| 5 | 10 | A500C | 2225 | 8 | 17.8 | | | | |
| 6 | 10 | A500C | 2430 | 8 | 19.44 | | | | |
| 7 | 10 | A500C | 4320 | 16 | 69.12 | | | | |
| 8 | 8 | A500C | 1590 | 68 | 108.12 | | | | |
| 9 | 10 | A500C | 2900 | 14 | 40.6 | | | | |
| 10 | 10 | A500C | 1595 | 4 | 6.38 | | | | |
| 11 | 10 | A500C | 1820 | 2 | 3.64 | | | | |
| 12 | 16 | A500C | 950 | 14 | 13.3 | | | | |
| I | 10 | A500C | 820 | 26 | 21.32 | | | | |
| II | 8 | A500C | 340 | 57 | 19.38 | | | | |

თბილისი / 2023 წელი

ფაილის სახელი:
A2 QE_STR_Beliashvili_STAIR

KEYPLAN:

ყოველი შემდეგი რევიზია აუქმებს წინა რევიზიებს

პროექტის სტატუსი:
სამშენებლო დოკუმენტაცია

რევიზია

| რევ. | თარიღი | აღწერილობა | დამტკ. |
|---|---|---|---|
| | | | |

შენიშვნები:

მისამართი:
ქ.თბილისი ა. ბელიაშვილის ქუჩა №100, №100ა, №102

დამკვეთი:
შ.პ.ს "ფერი"

| თანამდებობა | სახელი გვარი | ხელმოწერა |
|---|---|---|
| პროექტის მენეჯერი | | |
| დამტკიცებულია: დამკვეთის მიერ | | |

შემსრულებელი:
შპს "ქიუ ენჯინერინგი"
მისამართი :
ქ.თბილისი ა.ბაქრაძის №7 ბინა №6

შპს "ქიუ ენჯინერინგის" პროფესიული პასუხისმგებლობის მზღვეველია სს "დაზღვევის საერთაშორისო კომპანია ირაო" (პ/ნ №PFL 417/21 )

| თანამდებობა | სახელი გვარი | ხელმოწერა |
|---|---|---|
| დირექტორი | დ.ქევანიშვილი | |
| საპროექტო ჯგუფის უფროსი | ო. ილიუხინი | |
| პროექტის მთ. კონსტრუქტორი | ო. ილიუხინი | |
| შეასრულა | მ.იაკობიძე | |

პროექტის სახელწოდება:
მრავალფუნქციური კომპლექსი (II ბლოკი)

პროექტის სტადია:
ახალი მშენებლობა

პროექტის ნაწილი:
კონსტრუქცია

ფორმატი A2 | სტადია მ.პ. | თარიღი 24/02/2023 | მასშტაბი 1:25

ნახაზის დასახელება:
მონოლითური კიბე №2 - ის არმირების კვეთები პოზიციები და სპეციფიკაცია ▽+3.38 დან ▽+6.88 -მდე

რევიზია: R1 | ნახაზის ნომერი: კ-II.9.24 | ფურც. საერთო რაოდენობა 35

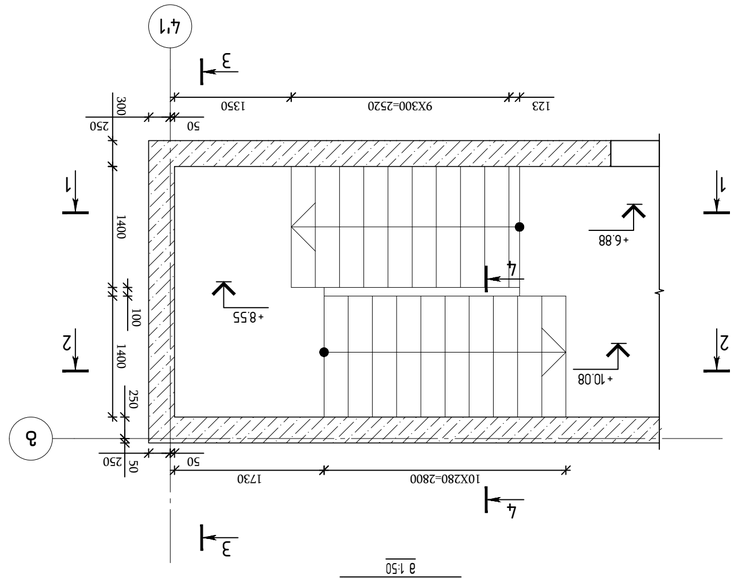


ЗМБМПМПЗАА ЛЛЭ №2
(+6.88 ЕЧ +10.08 БЛВЭЪЪЭЪЭЬЬ ЗМАЛЬ)
(АЭМЕЭЬМЭЭ 1 ЦЭЪП)
8 1:50




ЗМБМПМПЗАА ЛЛЭ №2 – ЛЬ ЭАЭЛАЭЭЭЬ
(+6.88 ЕЧ +10.08 БЛВЭЪЪЭЪЭЬЬ ЗМАЛЬ)
(АЭМЕЭЬМЭЭ 1 ЦЭЪП)
8 1:50

| | | | |
|---|---|---|---|
| ЗЛЭЛЭЭЭ

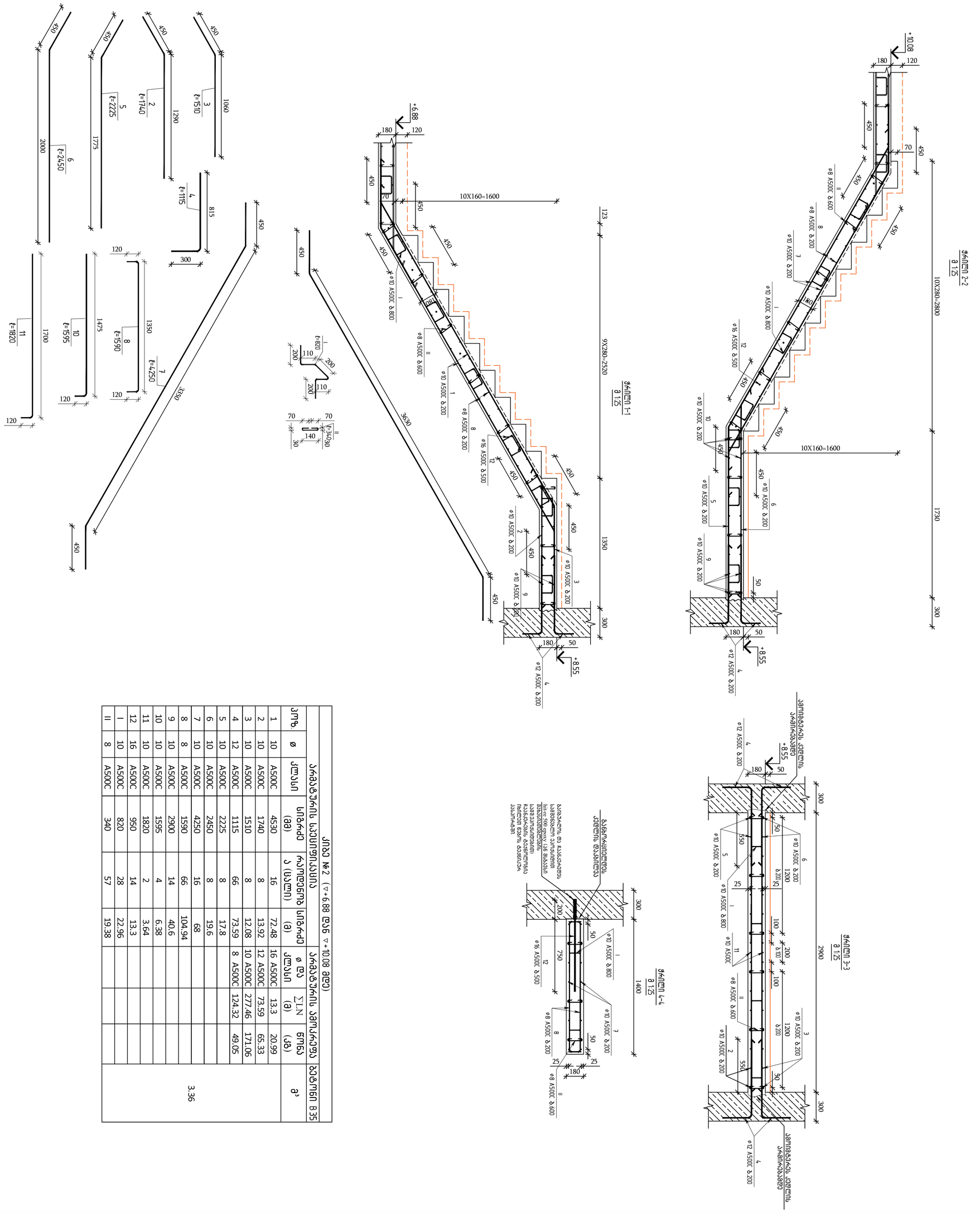
ფრაგმენტი 2-2
მ 1:25
10X280=2800
1730
300
+10.08
+8.55
10X160=1600
ფრაგმენტი 1-1
მ 1:25
9X280=2520
1350
+6.88
10X160=1600
3630
ფრაგმენტი 3-3
მ 1:25
2900
ფრაგმენტი 4-4
მ 1:25
1400
ჯამური სიგრძე
ერთი საფეხურის
ფრაგმენტი
მ 1:25
3350
1060
1290
815
1775
2000
1475
1700
1350
120
300
140
30
70
110
200
50
25
100
180
550
554
750
1400
2900
123
450
180
120
70
50
25
100
200
300
1730
2800
1350
2520
3630
1400
2900
3350
1060
1290
815
1775
2000
1475
1700
1350
300
140
30
110
200
50
25

ՄԱՍՆՄՆԼՈ / 2023 ԳՕՄՈ

ՑՆՈՒՄՆԼ ԼՃՆԺՈՄՈ:

A2 OE_STR_Bellashvili_STAIR

KEYPLAN:

| ՄՈՒՆՈՒՄՆԼՈ ՀՈՒՄՆԼՈՒՄՆԼՈՒՄՆԼ

| | | | | | | | | | |
|---|---|---|---|---|---|---|---|---|---|
| | | | | | | | | | |
| | | | | | | | | | |
| | | | | | | | | | |

ՊԱՇՏՊԱՆ / 2023 ԹՄՊ

ՑԱՆԿԸ Նախագիծ:
A2 QE_STR_Behaahyiii_STAIR

KEYPLAN:

| | | |
|---|---|---|
| ՄԱՍՆԱԳԻՏԱԿԱՆ ՀԱՄԱԿԱՐԳԻՉ | Նախագիծ ձայնագրության համար | |
| ՀԱՅԱՍՏԱՆԻ ՀԱՆՐԱՊԵՏՈՒԹՅԱՆ ԿԱՌԱՎԱՐՈՒԹՅԱՆ ԱՇԽԱՏԱԿԱԶՄ | | |
| ՀՀ ՏԱՐԱԾՔԱՅԻՆ ԿԱՌԱՎԱՐՄԱՆ ԵՎ ՔԱՂԱՔԱՇԻՆՈՒԹՅԱՆ ՊԵՏԱԿԱՆ ԿՈՄԻՏԵ | | |

ՀՀ ՏԱՐԱԾՔԱՅԻՆ ԿԱՌԱՎԱՐՄԱՆ ԵՎ ՔԱՂԱՔԱՇԻՆՈՒԹՅԱՆ ՊԵՏԱԿԱՆ ԿՈՄԻՏԵ

ՀՀ ՏԱՐԱԾՔԱՅԻՆ ԿԱՌԱՎԱՐՄԱՆ ԵՎ ՔԱՂԱՔԱՇԻՆՈՒԹՅԱՆ ՊԵՏԱԿԱՆ ԿՈՄԻՏԵ-ի «ՀՀ ՏԿԵՈՒ ՀՀՇՆ-ների ներդրման և կիրառման աշխատանքների կազմակերպման բաժին» ՊՈԱԿ
(ՀՎՀ №PFL 41721 )

| | | |
|---|---|---|
| ՊՐՈՅԵԿՏԱՎԱՐ | Ե.ՀԱՍՆԱՅԱՆ | |
| ԳԼԽԱՎՈՐ ՃԱՐՏԱՐԱՊԵՏ | Ո. ՊԵՏՐՈՍՅԱՆ | |
| ԱՇԽԱՏԱԿԱԶՄԻ ՅԱՆՁՆԱԺՈՂՈՎԻ ՀԱՄԱՁԱՅՆԱԳՐՈՎ ՊԱՏԱՍԽԱՆԱՏՎ | Ո. ՊԵՏՐՈՍՅԱՆ | |
| ՀԱՇՎԱՊԱՀ | Ա.ՄԱՐՏԻՐՈՍՅԱՆ | |

ՀԱՄԱՁԱՅՆԱԳՐՈՎ ՆԱԽԱՏԵՍՎՈՂ ՕԲՅԵԿՏԻ ԱՆՎԱՆՈՒՄԸ ԵՎ ՀԱՍՑԵՆ

ՀՀ ԱՐԱՐԱՏԻ ՄԱՐԶԻ ԱՐԱՐԱՏ ՀԱՄԱՅՆՔԻ ՆՈՐ ԱՐԱՐԱՏ ՔԱՂԱՔԻ ԿԵՆՏՐՈՆԱԿԱՆ ՄԱՍՈՒՄ ԳՏՆՎՈՂ ՄԱՆԿԱՊԱՐՏԵԶԻ ՇԵՆՔԻ ԿԱՌՈՒՑՄԱՆ ԱՇԽԱՏԱՆՔՆԵՐ

| | | |
|---|---|---|
| ՄԱՍՆԱԳԻՏԱԿԱՆ ՀԱՄԱԿԱՐԳԻՉ | Նախագիծ ձայնագրության համար | |
| | | |

ՀՀ ՏԱՐԱԾՔԱՅԻՆ ԿԱՌԱՎԱՐՄԱՆ ԵՎ ՔԱՂԱՔԱՇԻՆՈՒԹՅԱՆ ՊԵՏԱԿԱՆ ԿՈՄԻՏԵ

«ՀՀ ՏԿԵՈՒ ՀՀՇՆ-ների ներդրման և կիրառման աշխատանքների կազմակերպման բաժին» ՊՈԱԿ

engineering

ՀՀ ԱՐԱՐԱՏԻ ՄԱՐԶԻ ԱՐԱՐԱՏ ՀԱՄԱՅՆՔԻ ՆՈՐ ԱՐԱՐԱՏ ՔԱՂԱՔԻ ԿԵՆՏՐՈՆԱԿԱՆ ՄԱՍՈՒՄ ԳՏՆՎՈՂ ՄԱՆԿԱՊԱՐՏԵԶԻ ՇԵՆՔԻ ԿԱՌՈՒՑՄԱՆ ԱՇԽԱՏԱՆՔՆԵՐ

ՀՀ ԱՐԱՐԱՏԻ ՄԱՐԶԻ ԱՐԱՐԱՏ ՀԱՄԱՅՆՔԻ ՆՈՐ ԱՐԱՐԱՏ ՔԱՂԱՔԻ ԿԵՆՏՐՈՆԱԿԱՆ ՄԱՍՈՒՄ ԳՏՆՎՈՂ ՄԱՆԿԱՊԱՐՏԵԶԻ ՇԵՆՔԻ ԿԱՌՈՒՑՄԱՆ ԱՇԽԱՏԱՆՔՆԵՐ

ՀՀ ՏԱՐԱԾՔԱՅԻՆ ԿԱՌԱՎԱՐՄԱՆ ԵՎ ՔԱՂԱՔԱՇԻՆՈՒԹՅԱՆ ՊԵՏԱԿԱՆ ԿՈՄԻՏԵ

| ДЛЯ ЛИСТА №2 (▽+29.28 ВЭЛ ▽+58.08 ВЕРХ) | | | | | | | | | |
|---|---|---|---|---|---|---|---|---|---|
| ЭЛЕМЕНТЫ ЦИЛИНДРИЧЕСКИЕ | | | | | | | | | ВЕС ЭЛЕМЕНТА В ЗОНЕ |
| ЭЛЕМ. | Ø | ДЛИНА | АРМИРОВКА (ВЗ) | ДЛИНА ОДНОГО (В) | ОБЩАЯ ДЛИНА (Д) | Ø РЕБ | Σ LN | ВЕС (Д) | g³ |
| 1 | 10 | A500C | 4530 | 72.48 | 16 A500C | 14 | 22.10 | | |
| 2 | 10 | A500C | 1740 | 13.92 | 12 A500C | 8 | 80.19 | 71.19 | |
| 3 | 10 | A500C | 1510 | 12.08 | 10 A500C | 8 | 277.52 | 171.10 | |
| 4 | 12 | A500C | 1215 | 80.19 | 8 A500C | 66 | 124.32 | 49.05 | |
| 5 | 10 | A500C | 2220 | 17.76 | | 8 | | | |
| 6 | 10 | A500C | 2450 | 19.6 | | 8 | | | |
| 7 | 10 | A500C | 4250 | 68 | | 16 | | | 3.36 |
| 8 | 8 | A500C | 1590 | 104.94 | | 66 | | | |
| 9 | 10 | A500C | 2900 | 40.6 | | 14 | | | |
| 10 | 10 | A500C | 1595 | 6.38 | | 4 | | | |
| 11 | 10 | A500C | 1870 | 3.74 | | 2 | | | |
| 12 | 16 | A500C | 1000 | 14 | | 14 | | | |
| I | 10 | A500C | 820 | 22.96 | | 28 | | | |
| II | 8 | A500C | 340 | 19.38 | | 57 | | | |

| ДЛЯ №2 – ПЛ 3Х3370Х1150ММ ОТМ ▽+29.28 ВЭЛ ▽+58.08 – ВЕРХ | | | | | | | |
|---|---|---|---|---|---|---|---|
| ЭЛЕМЕНТЫ ПЛОСКИЕ | | | | | | | |
| ВЕРТИКАЛЬНЫЕ | ГОРИЗОНТАЛЬНЫЕ | | | | | ВЕС ЭЛЕМЕНТА (g) | |
| | ВЕРХНЯЯ ГРАНЬ | НИЖНЯЯ ГРАНЬ | | | | ОБЩИЙ (ΣG) | ОБЩИЙ (g) |
| | | А 500 С | | | | | |
| ЭЛЕМЕНТ | ТОЛЩИНА | Ø8 | Ø10 | Ø12 | Ø16 | | |
| ВЕРТИКАЛЬНЫЕ ПЛОСКИЕ | 9 | 441.5 | 1539.9 | 640.7 | 198.9 | 2820.96 | 30.24 |

| ОБЩИЕ ДАННЫЕ / 2023 ВЭЛ |
|---|
| ОБЪЕМЫ БЕТОНА: |
| A2 QE_STR_Bolshoy_STAIR |
| КЛАСС: |
| ЗАКАЗЧИК: |
| ООО "ЭЛЬБРУС" |
| ПРОЕКТ: |
| ЛЕСТНИЦА ЛИТАЯ ПРЯМАЯ, С ЗАЩИТНЫМИ ЭКРАНАМИ, ЛЕСТНИЦА ЛИТАЯ ПРЯМАЯ, С ЗАЩИТНЫМИ ЭКРАНАМИ |
| ГЛАВНЫЙ ИНЖЕНЕР ПРОЕКТА |
| ГИП |
| ГЛАВНЫЙ ИНЖЕНЕР |
| ГИ |
| НАЧАЛЬНИК ОТДЕЛА |
| НО |
| РУКОВОДИТЕЛЬ ГРУППЫ |
| РГ |
| ИСПОЛНИТЕЛЬ |
| ИСП |

engineering

ООО "ЭНЖИНИРИНГ"
ЛИЦЕНЗИЯ : АВ-05-006123 ОТ 15.04.2011 ГОСТЕХНАДЗОР
ЗАО "ЭЛЬБРУСТЕХНОМОНТАЖ"
ЭЛЬБРУС, УЛ. ЭЛЬБРУССКАЯ, 27, ТЕЛ. (86638) 6-23-45

| ЛИСТ | НАИМЕНОВАНИЕ | ПРИМЕЧАНИЕ |
|---|---|---|
| | ОБЩИЕ ДАННЫЕ | |
| | ОБЩИЕ ДАННЫЕ | |
| | ОБЩИЕ ДАННЫЕ | |

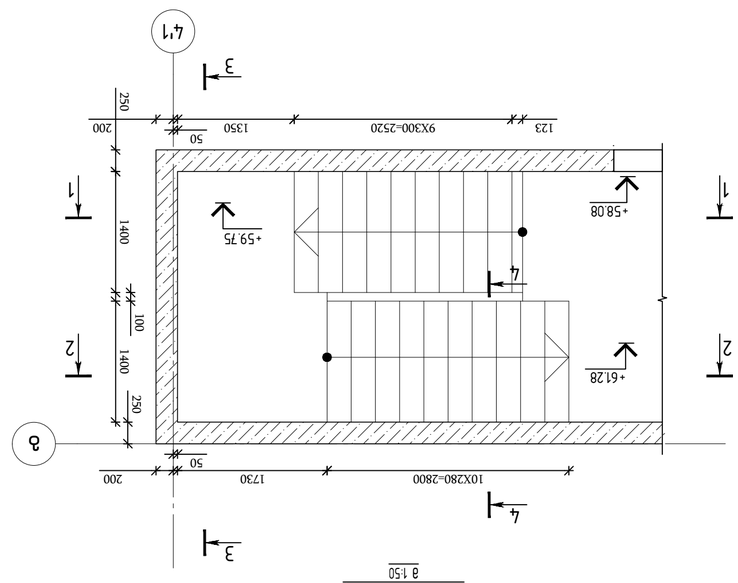


зл1бмсмпмпзлп лзд №2
(+58.08 ву6 +61.28 бпвзсмузвсч)
(лумсч6лвл 1 цузп)
д 1:50

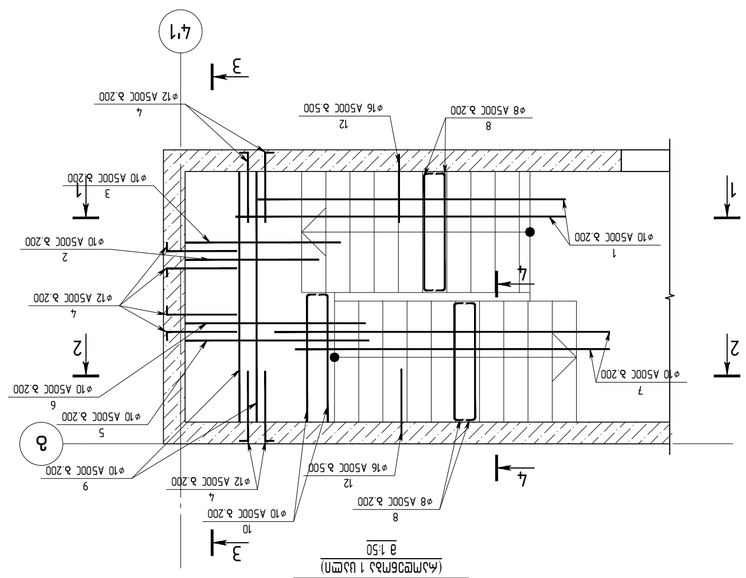


зл1бмсмпмпзлп лзд №2 – пь ълнлнълъ
(+58.08 ву6 +61.28 бпвзсмузвсч)
(лумсч6лвл 1 цузп)
д 1:50

| | |
|---|---|
| ълнлнълъ / 2023 бсмп | |
| ъузпсмпь ьлъзсмп: | |
| A2 OE_STR_Betlashvili_STAIR | |
| KEYPLAN: | |

| | | |
|---|---|---|
| ълнлсмпь ьлъзсмп | ьлъзсмп ъзълп | ьзсмсмпъзълп |
| ълнлсмпь ъзъсзсълнлсмпь | | |
| ъузълъсмсузълъсмпь | | |
| ъузълъсмсузълъсмпь зпълъ | | |

ъузълъсмсузълъсмпь:
"ълп зъсзхпъзълнъзпь" ълп
:зпьъзъълнсмп
ълсмсмпьлп 1 ълнлълълнлнълъ №7
ълпъ №6

| | |
|---|---|
| engineering | |

"ълп зъсзхпъзълнъзпь"
ълнлсмпь ьлъзсмп зпьъзъълнсмпь ъзълп ълнлсмпь
пь "ъузълъсмсузълъсмпь ълнлнълъсмпь ълнлсмпь
(ълб №PFL 417/21 )

| | | |
|---|---|---|
| ълнлъзълнсмпь | ьлъзсмп ълзълп | ълсмсмпъзълп |
| ълнлнълъсмпь | ъ ълсмпзълнълп | ъ |
| ълнлсмпь ъзълнсмпь | п лсмпзълнълп | |
| ълнлсмпь зпь | п лсмпзълнълп | |
| ълнлсмпь ълнлнълъсмпь | лълъзълнълп | |

ълнлсмпь ьлъзсмп ълзълпъзълп:
ълнлсмпь ълнлнълъсмпь ълнлсмпь (ii ълсмлп)

ълнлсмпь ьлъзсмп:
ълнлсмпь ълнлнълъсмпь ълнлсмпь
ълнлсмпь ълнлнълъсмпь ълнлсмпь

ълнлсмпь ьлъзсмп:
ълнлсмпь ълнлнълъсмпь ълнлсмпь
ълнлсмпь ълнлнълъсмпь ълнлсмпь

ълнлсмпь ьлъзсмп:
ълнлсмпь ълнлнълъсмпь ълнлсмпь
ълнлсмпь ълнлнълъсмпь ълнлсмпь

| | | |
|---|---|---|
| ълнлсмпь ьлъзсмп | ълнлсмпь ълнлнълъсмпь | ълнлсмпь ълнлнълъсмпь |

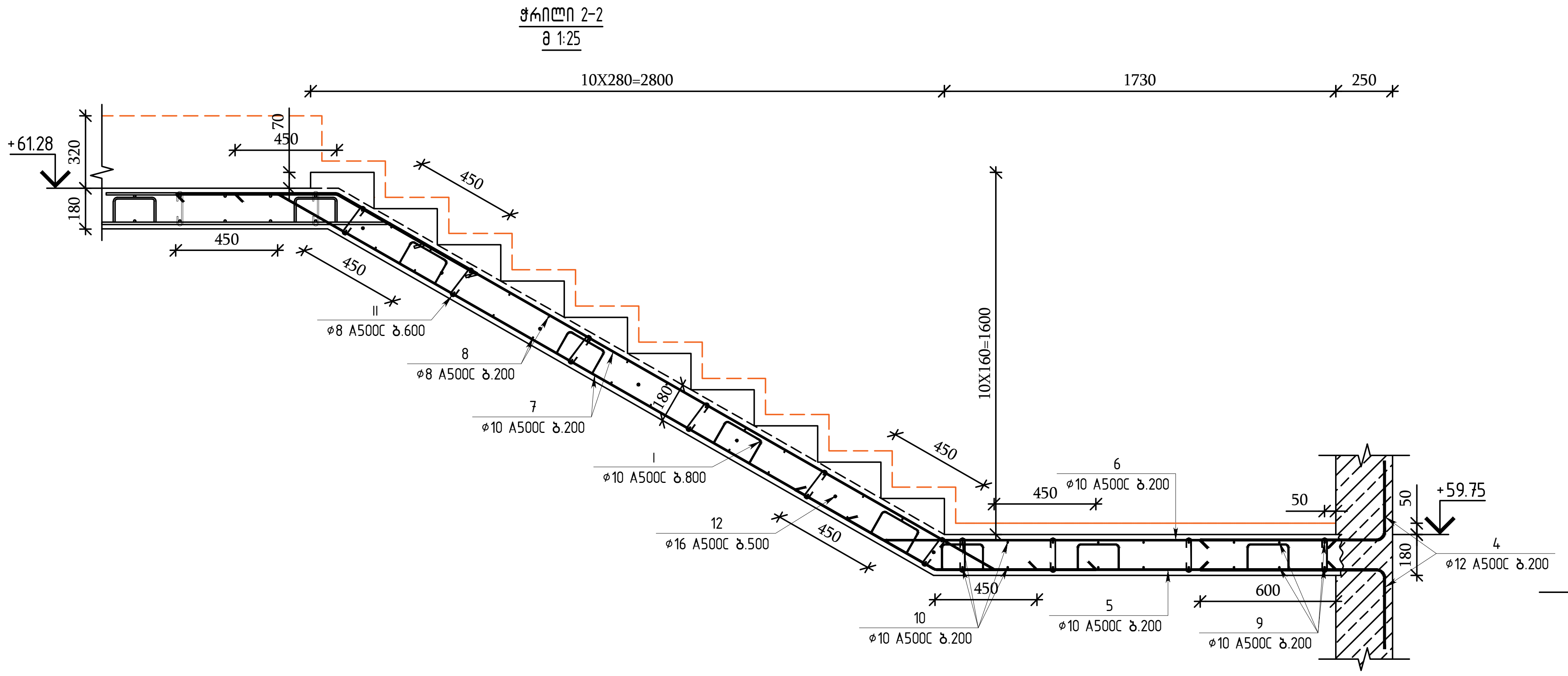


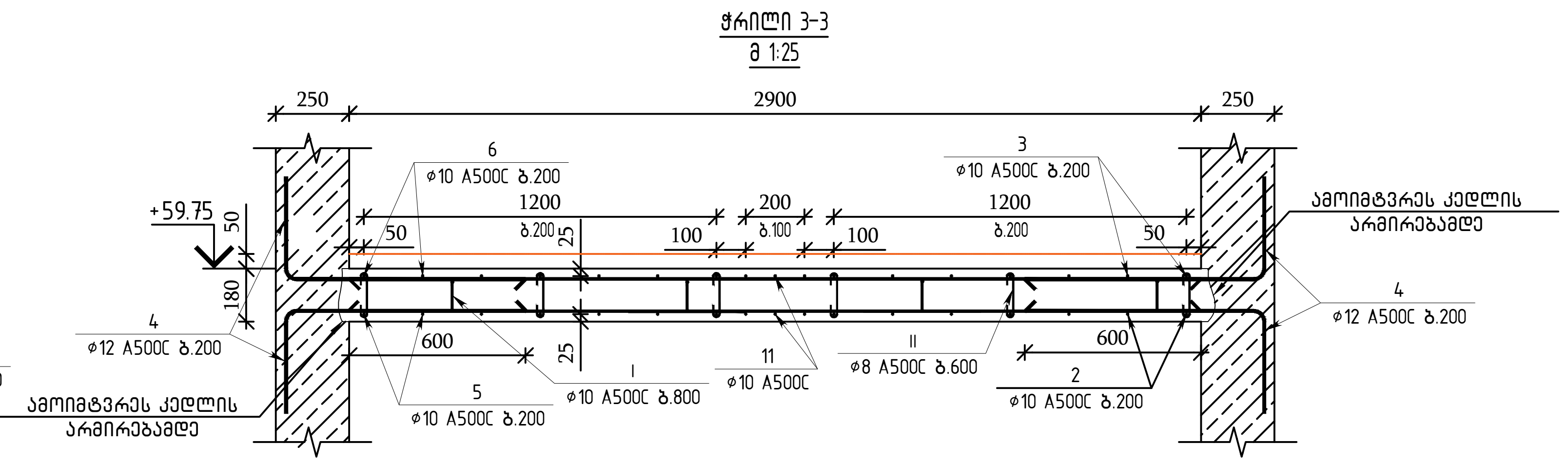


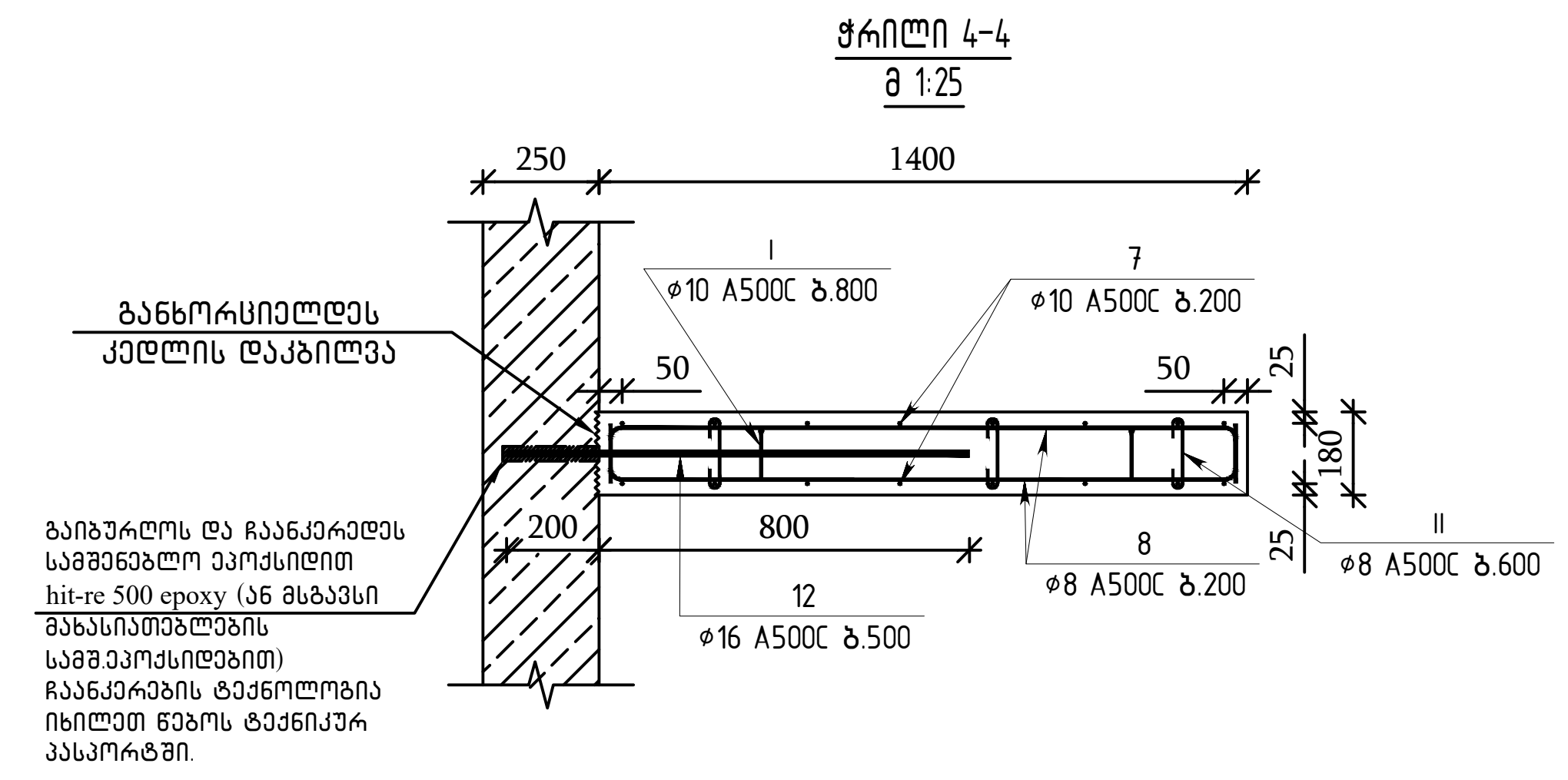


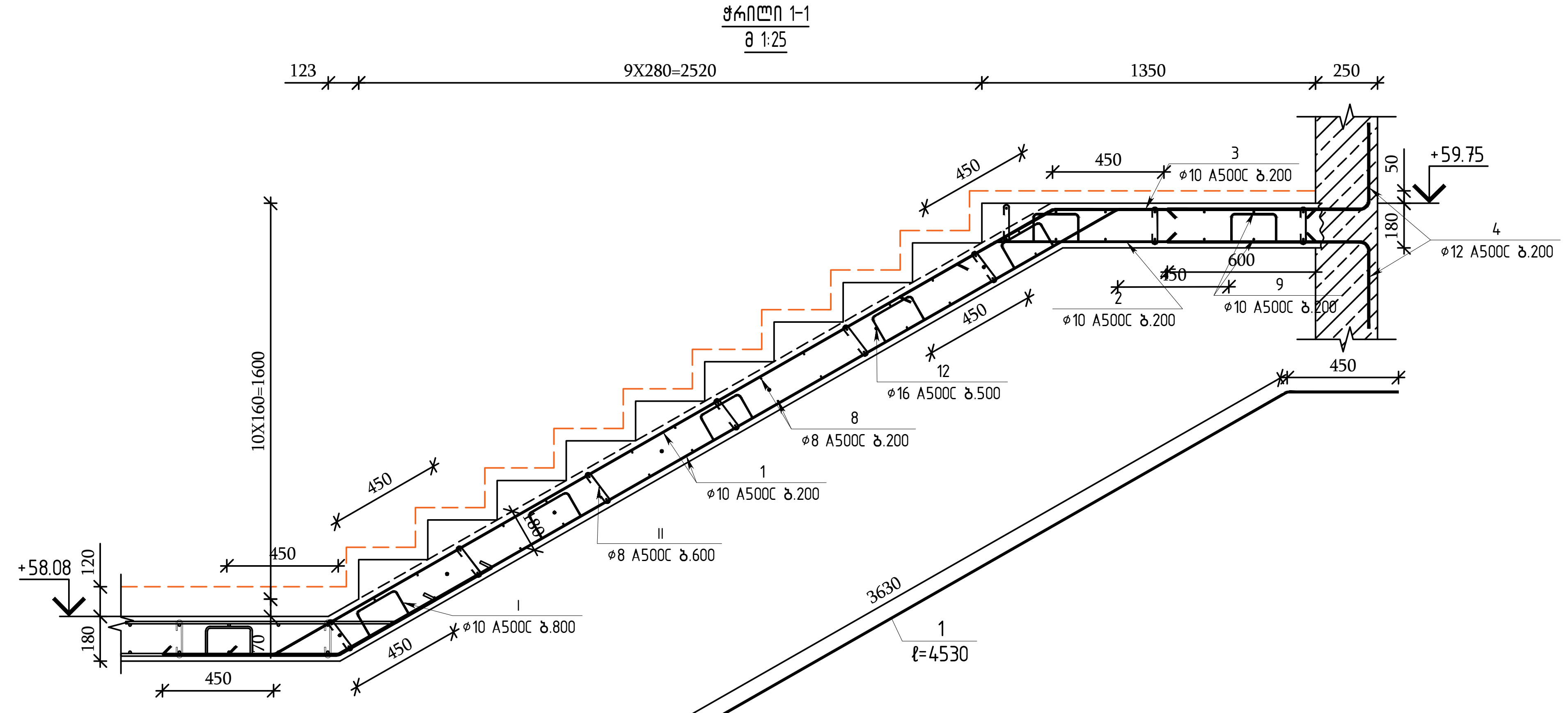


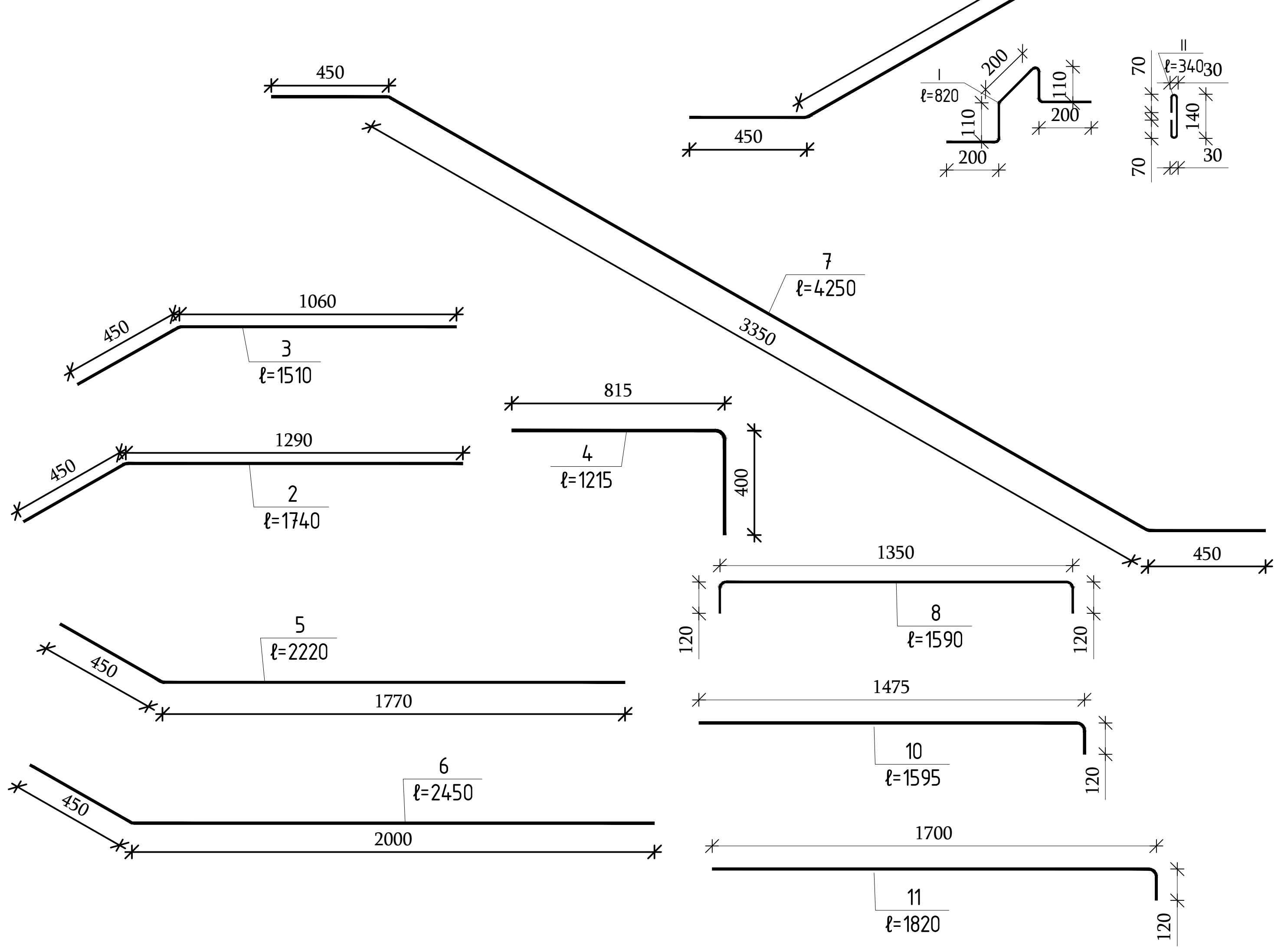


| კიბე №2 (▽+58.08 დან ▽+61.28 მდე) | | | | | | | | | |
|---|---|---|---|---|---|---|---|---|---|
| არმატურის სპეციფიკაცია | | | | | | არმატურის ამოკრეფა | | | ბეტონი B30 |
| პოზ. | ø | კლასი | სიგრძე (მმ) | რაოდენობა (ცალი) | სიგრძე (მ) | ø და კლასი | ∑LN (მ) | წონა (კგ) | მ³ |
| 1 | 10 | A500C | 4530 | 16 | 72.48 | 16 A500C | 14 | 22.10 | 3.36 |
| 2 | 10 | A500C | 1740 | 8 | 13.92 | 12 A500C | 80.19 | 71.19 | |
| 3 | 10 | A500C | 1510 | 8 | 12.08 | 10 A500C | 277.42 | 171.04 | |
| 4 | 12 | A500C | 1215 | 66 | 80.19 | 8 A500C | 124.32 | 49.05 | |
| 5 | 10 | A500C | 2220 | 8 | 17.76 | | | | |
| 6 | 10 | A500C | 2450 | 8 | 19.6 | | | | |
| 7 | 10 | A500C | 4250 | 16 | 68 | | | | |
| 8 | 8 | A500C | 1590 | 66 | 104.94 | | | | |
| 9 | 10 | A500C | 2900 | 14 | 40.6 | | | | |
| 10 | 10 | A500C | 1595 | 4 | 6.38 | | | | |
| 11 | 10 | A500C | 1820 | 2 | 3.64 | | | | |
| 12 | 16 | A500C | 1000 | 14 | 14 | | | | |
| I | 10 | A500C | 820 | 28 | 22.96 | | | | |
| II | 8 | A500C | 340 | 57 | 19.38 | | | | |

თბილისი / 2023 წელი

ფაილის სახელი:
A2 QE_STR_Beliashvili_STAIR

KEYPLAN:

ყოველი შემდეგი რევიზია აუქმებს წინა რევიზიებს

პროექტის სტატუსი:
სამშენებლო დოკუმენტაცია

რევიზია

| რევ. | თარიღი | აღწერილობა | დამტკ. |
|---|---|---|---|

შენიშვნები:

მისამართი:
ქ.თბილისი ა. ბელიაშვილის ქუჩა
№100, №100ა, №102

დამკვეთი:
შ.პ.ს "ფერი"

| თანამდებობა | სახელი გვარი | ხელმოწერა |
|---|---|---|
| პროექტის მენეჯერი | | |
| დამტკიცებულია: დამკვეთის მიერ | | |

engineering

შემსრულებელი:
შპს "ქიუ ენჯინერინგი"

მისამართი :
ქ.თბილისი ა.ბაქრაძის №7 ბინა №6

შპს "ქიუ ენჯინერინგის" პროფესიული პასუხისმგებლობის მზღვეველია სს "დაზღვევის საერთაშორისო კომპანია ირაო" (პ/ნ №PFL 417/21 )

| თანამდებობა | სახელი გვარი | ხელმოწერა |
|---|---|---|
| დირექტორი | დ.ქევანიშვილი | |
| საპროექტო ჯგუფის უფროსი | ო. ილიუხინი | |
| პროექტის მთ. კონსტრუქტორი | ო. ილიუხინი | |
| შეასრულა | მ.იაკობიძე | |

პროექტის სახელწოდება:
მრავალფუნქციური კომპლექსი (II ბლოკი)

პროექტის სტადია:
ახალი მშენებლობა

პროექტის ნაწილი:
კონსტრუქცია

| | |
|---|---|
| ფორმატი | ნახაზის დასახელება: |
| A2 | მონოლითური კიბე №2 - ის არმირების კვეთები პოზიციები და სპეციფიკაცია ▽+58.08 დან ▽+61.28 -მდე |
| სტადია | |
| მ.პ. | |
| თარიღი | |
| 24/02/2023 | |
| მასშტაბი | |
| 1:25 | |

| რევიზია: | ნახაზის ნომერი: | ფურც. საერთო რაოდენობა |
|---|---|---|
| R1 | კ-II.9.32 | 35 |

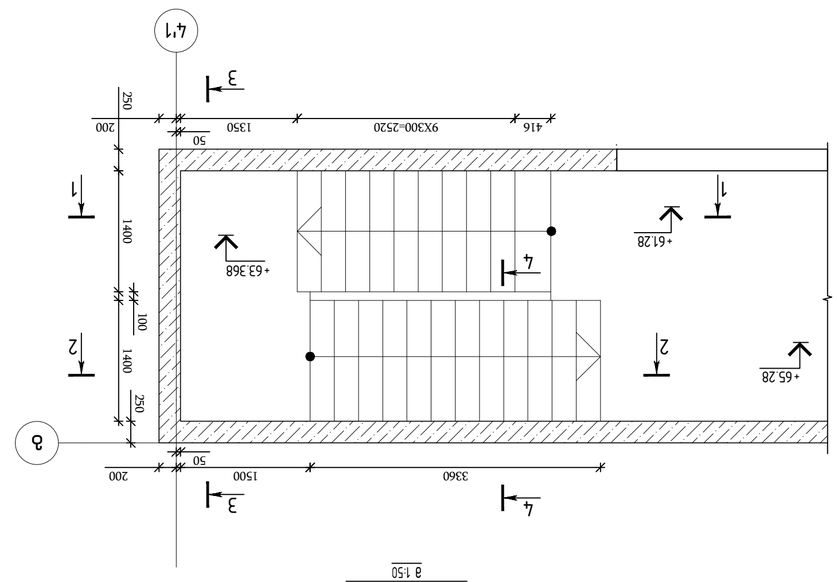


ЭЛЕВАЦИЯ №2 ОСЬ АА-ОСЬ ЖЖ
(+61.28 ОТ +65.28 ПО ВЕРХУ ЛЕСТНИЦЫ)
М 1:50

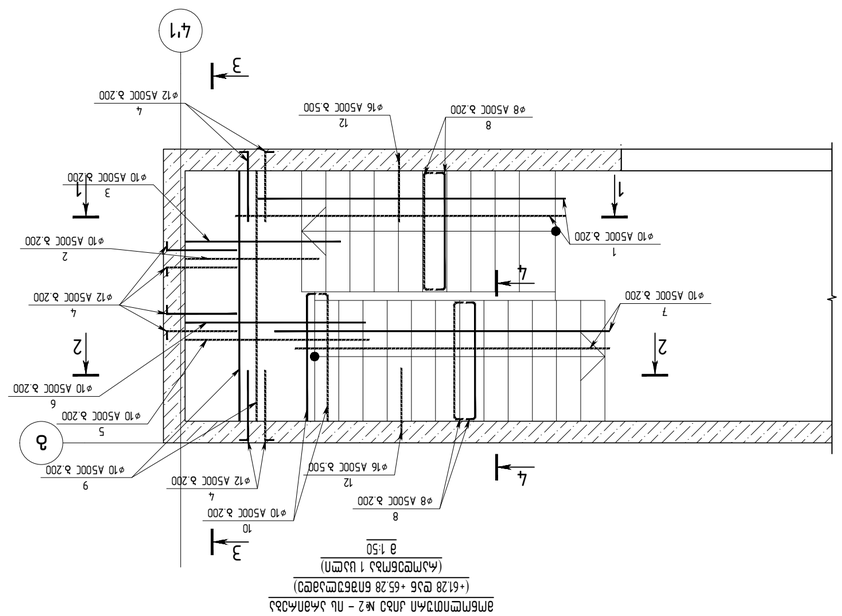


РАЗРЕЗ 3-3
(ЛЕСТНИЦА 1 ЦЗМП)
М 1:50

| | | | |
|---|---|---|---|
| ГИП | Сергеев А.Н. | | |
| Разработал | Иванов И.П. | | |
| Проверил | Петрова М.С. | | |
| Н.контроль | Сергеев А.Н. | | |
| Утвердил | Сергеев А.Н. | | |

ЗАО "ЭНЕРГОСТРОЙПРОЕКТ"
г.Москва, ул.Промышленная, д.17, стр.2, оф.305

Заказчик: ООО "ТЕХНОПАРК ЮГ"

Объект: Производственный корпус №2 с административно-бытовыми помещениями. Реконструкция

Стадия: Р | Лист: 4 | Листов: 12

Схема расположения элементов лестницы. Разрез 3-3. Спецификация элементов.

| Поз. | Обозначение | Наименование | Кол. | Масса ед., кг | Примечание |
|---|---|---|---|---|---|
| 1 | ГОСТ 6727-80 | Проволока Вр-I Ø5 мм | 1240 | 0.154 | |
| 2 | ГОСТ 6727-80 | Проволока Вр-I Ø4 мм | 860 | 0.099 | |
| 3 | ГОСТ 23279-85 | Сетка арматурная С-1 | 12 | 18.6 | |
| 4 | ГОСТ 23279-85 | Сетка арматурная С-2 | 8 | 24.3 | |
| 5 | ГОСТ 8478-81 | Ограждение лестницы | 1 | 96.0 | |
| 6 | ГОСТ 8478-81 | Поручень | 2 | 38.4 | |
| 7 | ГОСТ 8478-81 | Перила | 1 | 52.0 | |
| 8 | ГОСТ 8478-81 | Стойка | 6 | 14.5 | |
| 9 | ГОСТ 8478-81 | Балясина | 24 | 3.2 | |
| 10 | ГОСТ 8478-81 | Подступенок | 14 | 4.8 | |
| 11 | ГОСТ 8478-81 | Проступь | 14 | 6.2 | |
| 12 | ГОСТ 8478-81 | Площадка | 2 | 112.0 | |
| 13 | ГОСТ 8478-81 | Ограждение площадки | 2 | 44.0 | |
| 14 | ГОСТ 8478-81 | Поручень площадки | 2 | 18.0 | |
| 15 | ГОСТ 8478-81 | Стойка площадки | 4 | 9.6 | |
| 16 | ГОСТ 8478-81 | Балясина площадки | 16 | 2.1 | |
| 17 | ГОСТ 8478-81 | Подступенок площадки | 4 | 3.4 | |
| 18 | ГОСТ 8478-81 | Проступь площадки | 4 | 4.4 | |
| 19 | ГОСТ 8478-81 | Ограждение площадки | 2 | 44.0 | |
| 20 | ГОСТ 8478-81 | Поручень площадки | 2 | 18.0 | |
| 21 | ГОСТ 8478-81 | Стойка площадки | 4 | 9.6 | |
| 22 | ГОСТ 8478-81 | Балясина площадки | 16 | 2.1 | |
| 23 | ГОСТ 8478-81 | Подступенок площадки | 4 | 3.4 | |
| 24 | ГОСТ 8478-81 | Проступь площадки | 4 | 4.4 | |
| 25 | ГОСТ 8478-81 | Ограждение площадки | 2 | 44.0 | |
| 26 | ГОСТ 8478-81 | Поручень площадки | 2 | 18.0 | |
| 27 | ГОСТ 8478-81 | Стойка площадки | 4 | 9.6 | |
| 28 | ГОСТ 8478-81 | Балясина площадки | 16 | 2.1 | |
| 29 | ГОСТ 8478-81 | Подступенок площадки | 4 | 3.4 | |
| 30 | ГОСТ 8478-81 | Проступь площадки | 4 | 4.4 | |
| 31 | ГОСТ 8478-81 | Ограждение площадки | 2 | 44.0 | |
| 32 | ГОСТ 8478-81 | Поручень площадки | 2 | 18.0 | |
| 33 | ГОСТ 8478-81 | Стойка площадки | 4 | 9.6 | |
| 34 | ГОСТ 8478-81 | Балясина площадки | 16 | 2.1 | |
| 35 | ГОСТ 8478-81 | Подступенок площадки | 4 | 3.4 | |
| 36 | ГОСТ 8478-81 | Проступь площадки | 4 | 4.4 | |
| 37 | ГОСТ 8478-81 | Ограждение площадки | 2 | 44.0 | |
| 38 | ГОСТ 8478-81 | Поручень площадки | 2 | 18.0 | |
| 39 | ГОСТ 8478-81 | Стойка площадки | 4 | 9.6 | |
| 40 | ГОСТ 8478-81 | Балясина площадки | 16 | 2.1 | |
| 41 | ГОСТ 8478-81 | Подступенок площадки | 4 | 3.4 | |
| 42 | ГОСТ 8478-81 | Проступь площадки | 4 | 4.4 | |
| 43 | ГОСТ 8478-81 | Ограждение площадки | 2 | 44.0 | |
| 44 | ГОСТ 8478-81 | Поручень площадки | 2 | 18.0 | |
| 45 | ГОСТ 8478-81 | Стойка площадки | 4 | 9.6 | |
| 46 | ГОСТ 8478-81 | Балясина площадки | 16 | 2.1 | |
| 47 | ГОСТ 8478-81 | Подступенок площадки | 4 | 3.4 | |
| 48 | ГОСТ 8478-81 | Проступь площадки | 4 | 4.4 | |
| 49 | ГОСТ 8478-81 | Ограждение площадки | 2 | 44.0 | |
| 50 | ГОСТ 8478-81 | Поручень площадки | 2 | 18.0 | |
| 51 | ГОСТ 8478-81 | Стойка площадки | 4 | 9.6 | |
| 52 | ГОСТ 8478-81 | Балясина площадки | 16 | 2.1 | |
| 53 | ГОСТ 8478-81 | Подступенок площадки | 4 | 3.4 | |
| 54 | ГОСТ 8478-81 | Проступь площадки | 4 | 4.4 | |
| 55 | ГОСТ 8478-81 | Ограждение площадки | 2 | 44.0 | |
| 56 | ГОСТ 8478-81 | Поручень площадки | 2 | 18.0 | |
| 57 | ГОСТ 8478-81 | Стойка площадки | 4 | 9.6 | |
| 58 | ГОСТ 8478-81 | Балясина площадки | 16 | 2.1 | |
| 59 | ГОСТ 8478-81 | Подступенок площадки | 4 | 3.4 | |
| 60 | ГОСТ 8478-81 | Проступь площадки | 4 | 4.4 | |
| 61 | ГОСТ 8478-81 | Ограждение площадки | 2 | 44.0 | |
| 62 | ГОСТ 8478-81 | Поручень площадки | 2 | 18.0 | |
| 63 | ГОСТ 8478-81 | Стойка площадки | 4 | 9.6 | |
| 64 | ГОСТ 8478-81 | Балясина площадки | 16 | 2.1 | |
| 65 | ГОСТ 8478-81 | Подступенок площадки | 4 | 3.4 | |
| 66 | ГОСТ 8478-81 | Проступь площадки | 4 | 4.4 | |
| 67 | ГОСТ 8478-81 | Ограждение площадки | 2 | 44.0 | |
| 68 | ГОСТ 8478-81 | Поручень площадки | 2 | 18.0 | |
| 69 | ГОСТ 8478-81 | Стойка площадки | 4 | 9.6 | |
| 70 | ГОСТ 8478-81 | Балясина площадки | 16 | 2.1 | |
| 71 | ГОСТ 8478-81 | Подступенок площадки | 4 | 3.4 | |
| 72 | ГОСТ 8478-81 | Проступь площадки | 4 | 4.4 | |
| 73 | ГОСТ 8478-81 | Ограждение площадки | 2 | 44.0 | |
| 74 | ГОСТ 8478-81 | Поручень площадки | 2 | 18.0 | |
| 75 | ГОСТ 8478-81 | Стойка площадки | 4 | 9.6 | |
| 76 | ГОСТ 8478-81 | Балясина площадки | 16 | 2.1 | |
| 77 | ГОСТ 8478-81 | Подступенок площадки | 4 | 3.4 | |
| 78 | ГОСТ 8478-81 | Проступь площадки | 4 | 4.4 | |
| 79 | ГОСТ 8478-81 | Ограждение площадки | 2 | 44.0 | |
| 80 | ГОСТ 8478-81 | Поручень площадки | 2 | 18.0 | |
| 81 | ГОСТ 8478-81 | Стойка площадки | 4 | 9.6 | |
| 82 | ГОСТ 8478-81 | Балясина площадки | 16 | 2.1 | |
| 83 | ГОСТ 8478-81 | Подступенок площадки | 4 | 3.4 | |
| 84 | ГОСТ 8478-81 | Проступь площадки | 4 | 4.4 | |
| 85 | ГОСТ 8478-81 | Ограждение площадки | 2 | 44.0 | |
| 86 | ГОСТ 8478-81 | Поручень площадки | 2 | 18.0 | |
| 87 | ГОСТ 8478-81 | Стойка площадки | 4 | 9.6 | |
| 88 | ГОСТ 8478-81 | Балясина площадки | 16 | 2.1 | |
| 89 | ГОСТ 8478-81 | Подступенок площадки | 4 | 3.4 | |
| 90 | ГОСТ 8478-81 | Проступь площадки | 4 | 4.4 | |
| 91 | ГОСТ 8478-81 | Ограждение площадки | 2 | 44.0 | |
| 92 | ГОСТ 8478-81 | Поручень площадки | 2 | 18.0 | |
| 93 | ГОСТ 8478-81 | Стойка площадки | 4 | 9.6 | |
| 94 | ГОСТ 8478-81 | Балясина площадки | 16 | 2.1 | |
| 95 | ГОСТ 8478-81 | Подступенок площадки | 4 | 3.4 | |
| 96 | ГОСТ 8478-81 | Проступь площадки | 4 | 4.4 | |
| 97 | ГОСТ 8478-81 | Ограждение площадки | 2 | 44.0 | |
| 98 | ГОСТ 8478-81 | Поручень площадки | 2 | 18.0 | |
| 99 | ГОСТ 8478-81 | Стойка площадки | 4 | 9.6 | |
| 100 | ГОСТ 8478-81 | Балясина площадки | 16 | 2.1 | |
| 101 | ГОСТ 8478-81 | Подступенок площадки | 4 | 3.4 | |
| 102 | ГОСТ 8478-81 | Проступь площадки | 4 | 4.4 | |
| 103 | ГОСТ 8478-81 | Ограждение площадки | 2 | 44.0 | |
| 104 | ГОСТ 8478-81 | Поручень площадки | 2 | 18.0 | |
| 105 | ГОСТ 8478-81 | Стойка площадки | 4 | 9.6 | |
| 106 | ГОСТ 8478-81 | Балясина площадки | 16 | 2.1 | |
| 107 | ГОСТ 8478-81 | Подступенок площадки | 4 | 3.4 | |
| 108 | ГОСТ 8478-81 | Проступь площадки | 4 | 4.4 | |
| 109 | ГОСТ 8478-81 | Ограждение площадки | 2 | 44.0 | |
| 110 | ГОСТ 8478-81 | Поручень площадки | 2 | 18.0 | |
| 111 | ГОСТ 8478-81 | Стойка площадки | 4 | 9.6 | |
| 112 | ГОСТ 8478-81 | Балясина площадки | 16 | 2.1 | |
| 113 | ГОСТ 8478-81 | Подступенок площадки | 4 | 3.4 | |
| 114 | ГОСТ 8478-81 | Проступь площадки | 4 | 4.4 | |
| 115 | ГОСТ 8478-81 | Ограждение площадки | 2 | 44.0 | |
| 116 | ГОСТ 8478-81 | Поручень площадки | 2 | 18.0 | |
| 117 | ГОСТ 8478-81 | Стойка площадки | 4 | 9.6 | |
| 118 | ГОСТ 8478-81 | Балясина площадки | 16 | 2.1 | |
| 119 | ГОСТ 8478-81 | Подступенок площадки | 4 | 3.4 | |
| 120 | ГОСТ 8478-81 | Проступь площадки | 4 | 4.4 | |
| 121 | ГОСТ 8478-81 | Ограждение площадки | 2 | 44.0 | |
| 122 | ГОСТ 8478-81 | Поручень площадки | 2 | 18.0 | |
| 123 | ГОСТ 8478-81 | Стойка площадки | 4 | 9.6 | |
| 124 | ГОСТ 8478-81 | Балясина площадки | 16 | 2.1 | |
| 125 | ГОСТ 8478-81 | Подступенок площадки | 4 | 3.4 | |
| 126 | ГОСТ 8478-81 | Проступь площадки | 4 | 4.4 | |
| 127 | ГОСТ 8478-81 | Ограждение площадки | 2 | 44.0 | |
| 128 | ГОСТ 8478-81 | Поручень площадки | 2 | 18.0 | |
| 129 | ГОСТ 8478-81 | Стойка площадки | 4 | 9.6 | |
| 130 | ГОСТ 8478-81 | Балясина площадки | 16 | 2.1 | |
| 131 | ГОСТ 8478-81 | Подступенок площадки | 4 | 3.4 | |
| 132 | ГОСТ 8478-81 | Проступь площадки | 4 | 4.4 | |
| 133 | ГОСТ 8478-81 | Ограждение площадки | 2 | 44.0 | |
| 134 | ГОСТ 8478-81 | Поручень площадки | 2 | 18.0 | |
| 135 | ГОСТ 8478-81 | Стойка площадки | 4 | 9.6 | |
| 136 | ГОСТ 8478-81 | Балясина площадки | 16 | 2.1 | |
| 137 | ГОСТ 8478-81 | Подступенок площадки | 4 | 3.4 | |
| 138 | ГОСТ 8478-81 | Проступь площадки | 4 | 4.4 | |
| 139 | ГОСТ 8478-81 | Ограждение площадки | 2 | 44.0 | |
| 140 | ГОСТ 8478-81 | Поручень площадки | 2 | 18.0 | |
| 141 | ГОСТ 8478-81 | Стойка площадки | 4 | 9.6 | |
| 142 | ГОСТ 8478-81 | Балясина площадки | 16 | 2.1 | |
| 143 | ГОСТ 8478-81 | Подступенок площадки | 4 | 3.4 | |
| 144 | ГОСТ 8478-81 | Проступь площадки | 4 | 4.4 | |
| 145 | ГОСТ 8478-81 | Ограждение площадки | 2 | 44.0 | |
| 146 | ГОСТ 8478-81 | Поручень площадки | 2 | 18.0 | |
| 147 | ГОСТ 8478-81 | Стойка площадки | 4 | 9.6 | |
| 148 | ГОСТ 8478-81 | Балясина площадки | 16 | 2.1 | |
| 149 | ГОСТ 8478-81 | Подступенок площадки | 4 | 3.4 | |
| 150 | ГОСТ 8478-81 | Проступь площадки | 4 | 4.4 | |
| 151 | ГОСТ 8478-81 | Ограждение площадки | 2 | 44.0 | |
| 152 | ГОСТ 8478-81 | Поручень площадки | 2 | 18.0 | |
| 153 | ГОСТ 8478-81 | Стойка площадки | 4 | 9.6 | |
| 154 | ГОСТ 8478-81 | Балясина площадки | 16 | 2.1 | |
| 155 | ГОСТ 8478-81 | Подступенок площадки | 4 | 3.4 | |
| 156 | ГОСТ 8478-81 | Проступь площадки | 4 | 4.4 | |
| 157 | ГОСТ 8478-81 | Ограждение площадки | 2 | 44.0 | |
| 158 | ГОСТ 8478-81 | Поручень площадки | 2 | 18.0 | |
| 159 | ГОСТ 8478-81 | Стойка площадки | 4 | 9.6 | |
| 160 | ГОСТ 8478-81 | Балясина площадки | 16 | 2.1 | |
| 161 | ГОСТ 8478-81 | Подступенок площадки | 4 | 3.4 | |
| 162 | ГОСТ 8478-81 | Проступь площадки | 4 | 4.4 | |
| 163 | ГОСТ 8478-81 | Ограждение площадки | 2 | 44.0 | |
| 164 | ГОСТ 8478-81 | Поручень площадки | 2 | 18.0 | |
| 165 | ГОСТ 8478-81 | Стойка площадки | 4 | 9.6 | |
| 166 | ГОСТ 8478-81 | Балясина площадки | 16 | 2.1 | |
| 167 | ГОСТ 8478-81 | Подступенок площадки | 4 | 3.4 | |
| 168 | ГОСТ 8478-81 | Проступь площадки | 4 | 4.4 | |
| 169 | ГОСТ 8478-81 | Ограждение площадки | 2 | 44.0 | |
| 170 | ГОСТ 8478-81 | Поручень площадки | 2 | 18.0 | |
| 171 | ГОСТ 8478-81 | Стойка площадки | 4 | 9.6 | |
| 172 | ГОСТ 8478-81 | Балясина площадки | 16 | 2.1 | |
| 173 | ГОСТ 8478-81 | Подступенок площадки | 4 | 3.4 | |
| 174 | ГОСТ 8478-81 | Проступь площадки | 4 | 4.4 | |
| 175 | ГОСТ 8478-81 | Ограждение площадки | 2 | 44.0 | |
| 176 | ГОСТ 8478-81 | Поручень площадки | 2 | 18.0 | |
| 177 | ГОСТ 8478-81 | Стойка площадки | 4 | 9.6 | |
| 178 | ГОСТ 8478-81 | Балясина площадки | 16 | 2.1 | |
| 179 | ГОСТ 8478-81 | Подступенок площадки | 4 | 3.4 | |
| 180 | ГОСТ 8478-81 | Проступь площадки | 4 | 4.4 | |
| 181 | ГОСТ 8478-81 | Ограждение площадки | 2 | 44.0 | |
| 182 | ГОСТ 8478-81 | Поручень площадки | 2 | 18.0 | |
| 183 | ГОСТ 8478-81 | Стойка площадки | 4 | 9.6 | |
| 184 | ГОСТ 8478-81 | Балясина площадки | 16 | 2.1 | |
| 185 | ГОСТ 8478-81 | Подступенок площадки | 4 | 3.4 | |
| 186 | ГОСТ 8478-81 | Проступь площадки | 4 | 4.4 | |
| 187 | ГОСТ 8478-81 | Ограждение площадки | 2 | 44.0 | |
| 188 | ГОСТ 8478-81 | Поручень площадки | 2 | 18.0 | |
| 189 | ГОСТ 8478-81 | Стойка площадки | 4 | 9.6 | |
| 190 | ГОСТ 8478-81 | Балясина площадки | 16 | 2.1 | |
| 191 | ГОСТ 8478-81 | Подступенок площадки | 4 | 3.4 | |
| 192 | ГОСТ 8478-81 | Проступь площадки | 4 | 4.4 | |
| 193 | ГОСТ 8478-81 | Ограждение площадки | 2 | 44.0 | |
| 194 | ГОСТ 8478-81 | Поручень площадки | 2 | 18.0 | |
| 195 | ГОСТ 8478-81 | Стойка площадки | 4 | 9.6 | |
| 196 | ГОСТ 8478-81 | Балясина площадки | 16 | 2.1 | |
| 197 | ГОСТ 8478-81 | Подступенок площадки | 4 | 3.4 | |
| 198 | ГОСТ 8478-81 | Проступь площадки | 4 | 4.4 | |
| 199 | ГОСТ 8478-81 | Ограждение площадки | 2 | 44.0 | |
| 200 | ГОСТ 8478-81 | Поручень площадки | 2 | 18.0 | |
| 201 | ГОСТ 8478-81 | Стойка площадки | 4 | 9.6 | |
| 202 | ГОСТ 8478-81 | Балясина площадки | 16 | 2.1 | |
| 203 | ГОСТ 8478-81 | Подступенок площадки | 4 | 3.4 | |
| 204 | ГОСТ 8478-81 | Проступь площадки | 4 | 4.4 | |
| 205 | ГОСТ 8478-81 | Ограждение площадки | 2 | 44.0 | |
| 206 | ГОСТ 8478-81 | Поручень площадки | 2 | 18.0 | |
| 207 | ГОСТ 8478-81 | Стойка площадки | 4 | 9.6 | |
| 208 | ГОСТ 8478-81 | Балясина площадки | 16 | 2.1 | |
| 209 | ГОСТ 8478-81 | Подступенок площадки | 4 | 3.4 | |
| 210 | ГОСТ 8478-81 | Проступь площадки | 4 | 4.4 | |
| 211 | ГОСТ 8478-81 | Ограждение площадки | 2 | 44.0 | |
| 212 | ГОСТ 8478-81 | Поручень площадки | 2 | 18.0 | |
| 213 | ГОСТ 8478-81 | Стойка площадки | 4 | 9.6 | |
| 214 | ГОСТ 8478-81 | Балясина площадки | 16 | 2.1 | |
| 215 | ГОСТ 8478-81 | Подступенок площадки | 4 | 3.4 | |
| 216 | ГОСТ 8478-81 | Проступь площадки | 4 | 4.4 | |
| 217 | ГОСТ 8478-81 | Ограждение площадки | 2 | 44.0 | |
| 218 | ГОСТ 8478-81 | Поручень площадки | 2 | 18.0 | |
| 219 | ГОСТ 8478-81 | Стойка площадки | 4 | 9.6 | |
| 220 | ГОСТ 8478-81 | Балясина площадки | 16 | 2.1 | |
| 221 | ГОСТ 8478-81 | Подступенок площадки | 4 | 3.4 | |
| 222 | ГОСТ 8478-81 | Проступь площадки | 4 | 4.4 | |
| 223 | ГОСТ 8478-81 | Ограждение площадки | 2 | 44.0 | |
| 224 | ГОСТ 8478-81 | Поручень площадки | 2 | 18.0 | |
| 225 | ГОСТ 8478-81 | Стойка площадки | 4 | 9.6 | |
| 226 | ГОСТ 8478-81 | Балясина площадки | 16 | 2.1 | |
| 227 | ГОСТ 8478-81 | Подступенок площадки | 4 | 3.4 | |
| 228 | ГОСТ 8478-81 | Проступь площадки | 4 | 4.4 | |
| 229 | ГОСТ 8478-81 | Ограждение площадки | 2 | 44.0 | |
| 230 | ГОСТ 8478-81 | Поручень площадки | 2 | 18.0 | |
| 231 | ГОСТ 8478-81 | Стойка площадки | 4 | 9.6 | |
| 232 | ГОСТ 8478-81 | Балясина площадки | 16 | 2.1 | |
| 233 | ГОСТ 8478-81 | Подступенок площадки | 4 | 3.4 | |
| 234 | ГОСТ 8478-81 | Проступь площадки | 4 | 4.4 | |
| 235 | ГОСТ 8478-81 | Ограждение площадки | 2 | 44.0 | |
| 236 | ГОСТ 8478-81 | Поручень площадки | 2 | 18.0 | |
| 237 | ГОСТ 8478-81 | Стойка площадки | 4 | 9.6 | |
| 238 | ГОСТ 8478-81 | Балясина площадки | 16 | 2.1 | |
| 239 | ГОСТ 8478-81 | Подступенок площадки | 4 | 3.4 | |
| 240 | ГОСТ 8478-81 | Проступь площадки | 4 | 4.4 | |
| 241 | ГОСТ 8478-81 | Ограждение площадки | 2 | 44.0 | |
| 242 | ГОСТ 8478-81 | Поручень площадки | 2 | 18.0 | |
| 243 | ГОСТ 8478-81 | Стойка площадки | 4 | 9.6 | |
| 244 | ГОСТ 8478-81 | Балясина площадки | 16 | 2.1 | |
| 245 | ГОСТ 8478-81 | Подступенок площадки | 4 | 3.4 | |
| 246 | ГОСТ 8478-81 | Проступь площадки | 4 | 4.4 | |
| 247 | ГОСТ 8478-81 | Ограждение площадки | 2 | 44.0 | |
| 248 | ГОСТ 8478-81 | Поручень площадки | 2 | 18.0 | |
| 249 | ГОСТ 8478-81 | Стойка площадки | 4 | 9.6 | |
| 250 | ГОСТ 8478-81 | Балясина площадки | 16 | 2.1 | |
| 251 | ГОСТ 8478-81 | Подступенок площадки | 4 | 3.4 | |
| 252 | ГОСТ 8478-81 | Проступь площадки | 4 | 4.4 | |
| 253 | ГОСТ 8478-81 | Ограждение площадки | 2 | 44.0 | |
| 254 | ГОСТ 8478-81 | Поручень площадки | 2 | 18.0 | |
| 255 | ГОСТ 8478-81 | Стойка площадки | 4 | 9.6 | |
| 256 | ГОСТ 8478-81 | Балясина площадки | 16 | 2.1 | |
| 257 | ГОСТ 8478-81 | Подступенок площадки | 4 | 3.4 | |
| 258 | ГОСТ 8478-81 | Проступь площадки | 4 | 4.4 | |
| 259 | ГОСТ 8478-81 | Ограждение площадки | 2 | 44.0 | |
| 260 | ГОСТ 8478-81 | Поручень площадки | 2 | 18.0 | |
| 261 | ГОСТ 8478-81 | Стойка площадки | 4 | 9.6 | |
| 262 | ГОСТ 8478-81 | Балясина площадки | 16 | 2.1 | |
| 263 | ГОСТ 8478-81 | Подступенок площадки | 4 | 3.4 | |
| 264 | ГОСТ 8478-81 | Проступь площадки | 4 | 4.4 | |
| 265 | ГОСТ 8478-81 | Ограждение площадки | 2 | 44.0 | |
| 266 | ГОСТ 8478-81 | Поручень площадки | 2 | 18.0 | |
| 267 | ГОСТ 8478-81 | Стойка площадки | 4 | 9.6 | |
| 268 | ГОСТ 8478-81 | Балясина площадки | 16 | 2.1 | |
| 269 | ГОСТ 8478-81 | Подступенок площадки | 4 | 3.4 | |
| 270 | ГОСТ 8478-81 | Проступь площадки | 4 | 4.4 | |
| 271 | ГОСТ 8478-81 | Ограждение площадки | 2 | 44.0 | |
| 272 | ГОСТ 8478-81 | Поручень площадки | 2 | 18.0 | |
| 273 | ГОСТ 8478-81 | Стойка площадки | 4 | 9.6 | |
| 274 | ГОСТ 8478-81 | Балясина площадки | 16 | 2.1 | |
| 275 | ГОСТ 8478-81 | Подступенок площадки | 4 | 3.4 | |
| 276 | ГОСТ 8478-81 | Проступь площадки | 4 | 4.4 | |
| 277 | ГОСТ 8478-81 | Ограждение площадки | 2 | 44.0 | |
| 278 | ГОСТ 8478-81 | Поручень площадки | 2 | 18.0 | |
| 279 | ГОСТ 8478-81 | Стойка площадки | 4 | 9.6 | |
| 280 | ГОСТ 8478-81 | Балясина площадки | 16 | 2.1 | |
| 281 | ГОСТ 8478-81 | Подступенок площадки | 4 | 3.4 | |
| 282 | ГОСТ 8478-81 | Проступь площадки | 4 | 4.4 | |
| 283 | ГОСТ 8478-81 | Ограждение площадки | 2 | 44.0 | |
| 284 | ГОСТ 8478-81 | Поручень площадки | 2 | 18.0 | |
| 285 | ГОСТ 8478-81 | Стойка площадки | 4 | 9.6 | |
| 286 | ГОСТ 8478-81 | Балясина площадки | 16 | 2.1 | |
| 287 | ГОСТ 8478-81 | Подступенок площадки | 4 | 3.4 | |
| 288 | ГОСТ 8478-81 | Проступь площадки | 4 | 4.4 | |
| 289 | ГОСТ 8478-81 | Ограждение площадки | 2 | 44.0 | |
| 290 | ГОСТ 8478-81 | Поручень площадки | 2 | 18.0 | |
| 291 | ГОСТ 8478-81 | Стойка площадки | 4 | 9.6 | |
| 292 | ГОСТ 8478-81 | Балясина площадки | 16 | 2.1 | |
| 293 | ГОСТ 8478-81 | Подступенок площадки | 4 | 3.4 | |
| 294 | ГОСТ 8478-81 | Проступь площадки | 4 | 4.4 | |
| 295 | ГОСТ 8478-81 | Ограждение площадки | 2 | 44.0 | |
| 296 | ГОСТ 8478-81 | Поручень площадки | 2 | 18.0 | |
| 297 | ГОСТ 8478-81 | Стойка площадки | 4 | 9.6 | |
| 298 | ГОСТ 8478-81 | Балясина площадки | 16 | 2.1 | |
| 299 | ГОСТ 8478-81 | Подступенок площадки | 4 | 3.4 | |
| 300 | ГОСТ 8478-81 | Проступь площадки | 4 | 4.4 | |
| 301 | ГОСТ 8478-81 | Ограждение площадки | 2 | 44.0 | |
| 302 | ГОСТ 8478-81 | Поручень площадки | 2 | 18.0 | |
| 303 | ГОСТ 8478-81 | Стойка площадки | 4 | 9.6 | |
| 304 | ГОСТ 8478-81 | Балясина площадки | 16 | 2.1 | |
| 305 | ГОСТ 8478-81 | Подступенок площадки | 4 | 3.4 | |
| 306 | ГОСТ 8478-81 | Проступь площадки | 4 | 4.4 | |
| 307 | ГОСТ 8478-81 | Ограждение площадки | 2 | 44.0 | |
| 308 | ГОСТ 8478-81 | Поручень площадки | 2 | 18.0 | |
| 309 | ГОСТ 8478-81 | Стойка площадки | 4 | 9.6 | |
| 310 | ГОСТ 8478-81 | Балясина площадки | 16 | 2.1 | |
| 311 | ГОСТ 8478-81 | Подступенок площадки | 4 | 3.4 | |
| 312 | ГОСТ 8478-81 | Проступь площадки | 4 | 4.4 | |
| 313 | ГОСТ 8478-81 | Ограждение площадки | 2 | 44.0 | |
| 314 | ГОСТ 8478-81 | Поручень площадки | 2 | 18.0 | |
| 315 | ГОСТ 8478-81 | Стойка площадки | 4 | 9.6 | |
| 316 | ГОСТ 8478-81 | Балясина площадки | 16 | 2.1 | |
| 317 | ГОСТ 8478-81 | Подступенок площадки | 4 | 3.4 | |
| 318 | ГОСТ 8478-81 | Проступь площадки | 4 | 4.4 | |
| 319 | ГОСТ 8478-81 | Ограждение площадки | 2 | 44.0 | |
| 320 | ГОСТ 8478-81 | Поручень площадки | 2 | 18.0 | |
| 321 | ГОСТ 8478-81 | Стойка площадки | 4 | 9.6 | |
| 322 | ГОСТ 8478-81 | Балясина площадки | 16 | 2.1 | |
| 323 | ГОСТ 8478-81 | Подступенок площадки | 4 | 3.4 | |
| 324 | ГОСТ 8478-81 | Проступь площадки | 4 | 4.4 | |
| 325 | ГОСТ 8478-81 | Ограждение площадки | 2 | 44.0 | |
| 326 | ГОСТ 8478-81 | Поручень площадки | 2 | 18.0 | |
| 327 | ГОСТ 8478-81 | Стойка площадки | 4 | 9.6 | |
| 328 | ГОСТ 8478-81 | Балясина площадки | 16 | 2.1 | |
| 329 | ГОСТ 8478-81 | Подступенок площадки | 4 | 3.4 | |
| 330 | ГОСТ 8478-81 | Проступь площадки | 4 | 4.4 | |
| 331 | ГОСТ 8478-81 | Ограждение площадки | 2 | 44.0 | |
| 332 | ГОСТ 8478-81 | Поручень площадки | 2 | 18.0 | |
| 333 | ГОСТ 8478-81 | Стойка площадки | 4 | 9.6 | |
| 334 | ГОСТ 8478-81 | Балясина площадки | 16 | 2.1 | |
| 335 | ГОСТ 8478-81 | Подступенок площадки | 4 | 3.4 | |
| 336 | ГОСТ 8478-81 | Проступь площадки | 4 | 4.4 | |
| 337 | ГОСТ 8478-81 | Ограждение площадки | 2 | 44.0 | |
| 338 | ГОСТ 8478-81 | Поручень площадки | 2 | 18.0 | |
| 339 | ГОСТ 8478-81 | Стойка площадки | 4 | 9.6 | |
| 340 | ГОСТ 8478-81 | Балясина площадки | 16 | 2.1 | |
| 341 | ГОСТ 8478-81 | Подступенок площадки | 4 | 3.4 | |
| 342 | ГОСТ 8478-81 | Проступь площадки | 4 | 4.4 | |
| 343 | ГОСТ 8478-81 | Ограждение площадки | 2 | 44.0 | |
| 344 | ГОСТ 8478-81 | Поручень площадки | 2 | 18.0 | |
| 345 | ГОСТ 8478-81 | Стойка площадки | 4 | 9.6 | |
| 346 | ГОСТ 8478-81 | Балясина площадки | 16 | 2.1 | |
| 347 | ГОСТ 8478-81 | Подступенок площадки | 4 | 3.4 | |
| 348 | ГОСТ 8478-81 | Проступь площадки | 4 | 4.4 | |
| 349 | ГОСТ 8478-81 | Ограждение площадки | 2 | 44.0 | |
| 350 | ГОСТ 8478-81 | Поручень площадки | 2 | 18.0 | |
| 351 | ГОСТ 8478-81 | Стойка площадки | 4 | 9.6 | |
| 352 | ГОСТ 8478-81 | Балясина площадки | 16 | 2.1 | |
| 353 | ГОСТ 8478-81 | Подступенок площадки | 4 | 3.4 | |
| 354 | ГОСТ 8478-81 | Проступь площадки | 4 | 4.4 | |
| 355 | ГОСТ 8478-81 | Ограждение площадки | 2 | 44.0 | |
| 356 | ГОСТ 8478-81 | Поручень площадки | 2 | 18.0 | |
| 357 | ГОСТ 8478-81 | Стойка площадки | 4 | 9.6 | |
| 358 | ГОСТ 8478-81 | Балясина площадки | 16 | 2.1 | |
| 359 | ГОСТ 8478-81 | Подступенок площадки | 4 | 3.4 | |
| 360 | ГОСТ 8478-81 | Проступь площадки | 4 | 4.4 | |
| 361 | ГОСТ 8478-81 | Ограждение площадки | 2 | 44.0 | |
| 362 | ГОСТ 8478-81 | Поручень площадки | 2 | 18.0 | |
| 363 | ГОСТ 8478-81 | Стойка площадки | 4 | 9.6 | |
| 364 | ГОСТ 8478-81 | Балясина площадки | 16 | 2.1 | |
| 365 | ГОСТ 8478-81 | Подступенок площадки | 4 | 3.4 | |
| 366 | ГОСТ 8478-81 | Проступь площадки | 4 | 4.4 | |
| 367 | ГОСТ 8478-81 | Ограждение площадки | 2 | 44.0 | |
| 368 | ГОСТ 8478-81 | Поручень площадки | 2 | 18.0 | |
| 369 | ГОСТ 8478-81 | Стойка площадки | 4 | 9.6 | |
| 370 | ГОСТ 8478-81 | Балясина площадки | 16 | 2.1 | |
| 371 | ГОСТ 8478-81 | Подступенок площадки | 4 | 3.4 | |
| 372 | ГОСТ 8478-81 | Проступь площадки | 4 | 4.4 | |
| 373 | ГОСТ 8478-81 | Ограждение площадки | 2 | 44.0 | |
| 374 | ГОСТ 8478-81 | Поручень площадки | 2 | 18.0 | |
| 375 | ГОСТ 8478-81 | Стойка площадки | 4 | 9.6 | |
| 376 | ГОСТ 8478-81 | Балясина площадки | 16 | 2.1 | |
| 377 | ГОСТ 8478-81 | Подступенок площадки | 4 | 3.4 | |
| 378 | ГОСТ 8478-81 | Проступь площадки | 4 | 4.4 | |
| 379 | ГОСТ 8478-81 | Ограждение площадки | 2 | 44.0 | |
| 380 | ГОСТ 8478-81 | Поручень площадки | 2 | 18.0 | |
| 381 | ГОСТ 8478-81 | Стойка площадки | 4 | 9.6 | |
| 382 | ГОСТ 8478-81 | Балясина площадки | 16 | 2.1 | |
| 383 | ГОСТ 8478-81 | Подступенок площадки | 4 | 3.4 | |
| 384 | ГОСТ 8478-81 | Проступь площадки | 4 | 4.4 | |
| 385 | ГОСТ 8478-81 | Ограждение площадки | 2 | 44.0 | |
| 386 | ГОСТ 8478-81 | Поручень площадки | 2 | 18.0 | |
| 387 | ГОСТ 8478-81 | Стойка площадки | 4 | 9.6 | |
| 388 | ГОСТ 8478-81 | Балясина площадки | 16 | 2.1 | |
| 389 | ГОСТ 8478-81 | Подступенок площадки | 4 | 3.4 | |
| 390 | ГОСТ 8478-81 | Проступь площадки | 4 | 4.4 | |
| 391 | ГОСТ 8478-81 | Ограждение площадки | 2 | 44.0 | |
| 392 | ГОСТ 8478-81 | Поручень площадки | 2 | 18.0 | |
| 393 | ГОСТ 8478-81 | Стойка площадки | 4 | 9.6 | |
| 394 | ГОСТ 8478-81 | Балясина площадки | 16 | 2.1 | |
| 395 | ГОСТ 8478-81 | Подступенок площадки | 4 | 3.4 | |
| 396 | ГОСТ 8478-81 | Проступь площадки | 4 | 4.4 | |
| 397 | ГОСТ 8478-81 | Ограждение площадки | 2 | 44.0 | |
| 398 | ГОСТ 8478-81 | Поручень площадки | 2 | 18.0 | |
| 399 | ГОСТ 8478-81 | Ст

## ჭრილი 2-2
მ 1:25

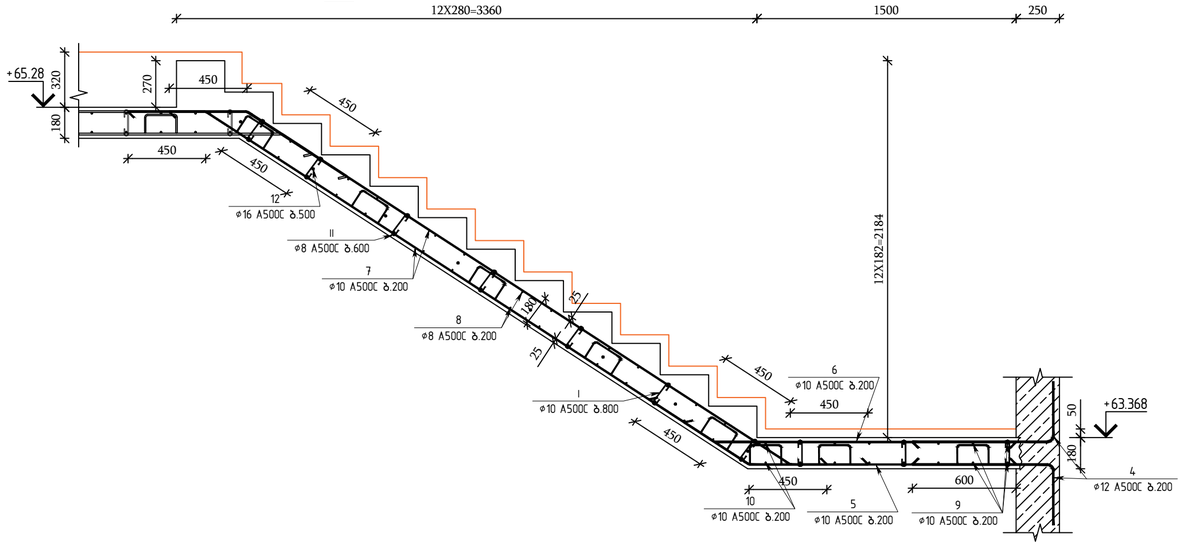


## ჭრილი 3-3
მ 1:25

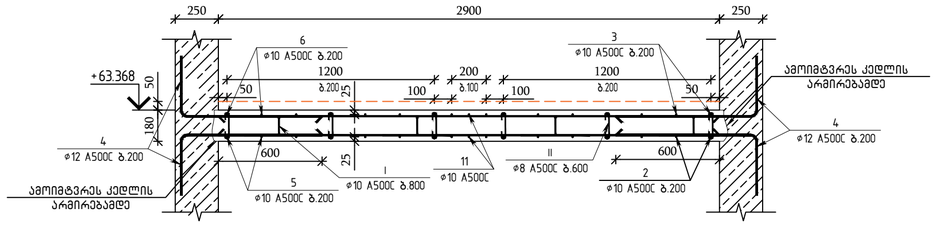


## ჭრილი 4-4
მ 1:25

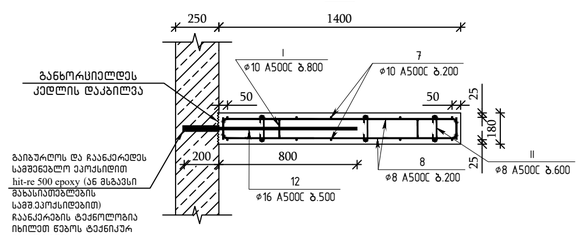


## ჭრილი 1-1
მ 1:25

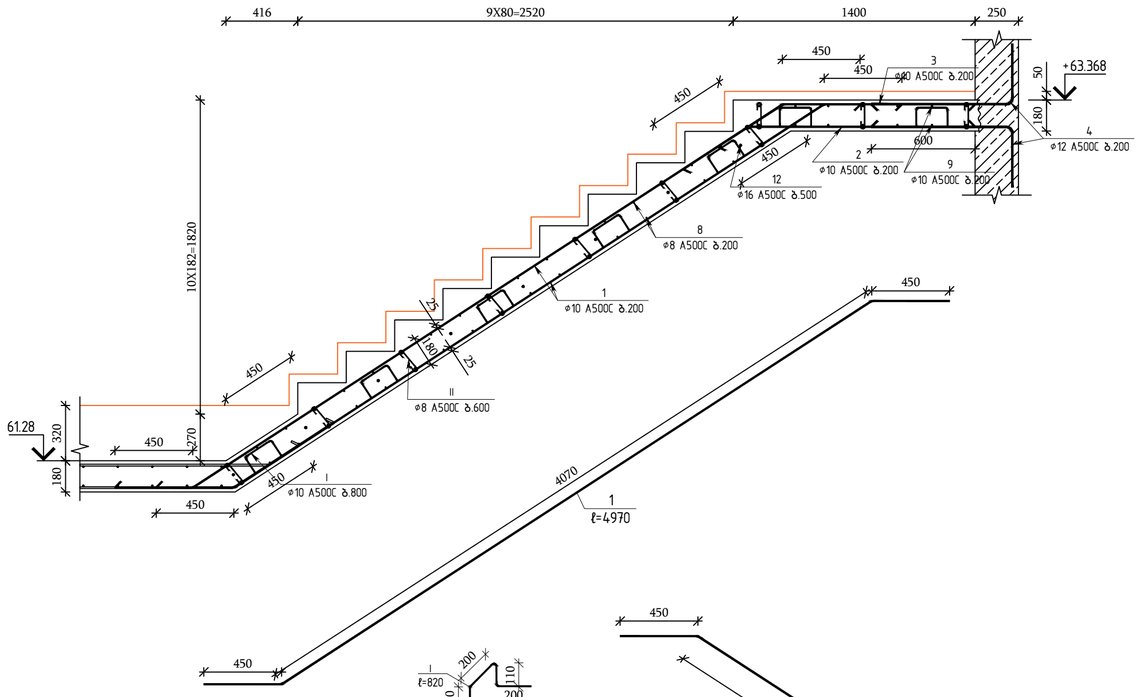





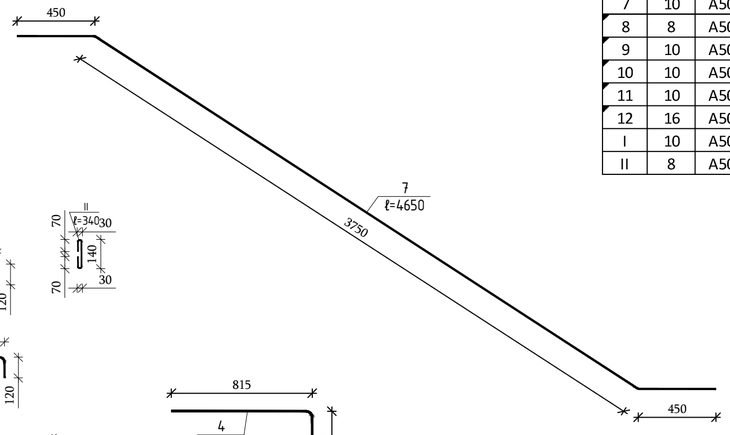


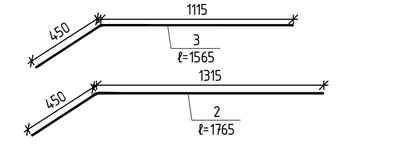


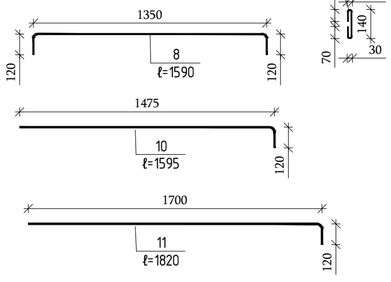





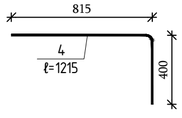


| კიბე №2 (▽+61.28 დან ▽+65.28 მდე) | | | | | | | | | |
|---|---|---|---|---|---|---|---|---|---|
| არმატურის სპეციფიკაცია | | | | | | არმატურის ამოკრეფა | | | ბეტონი B30 |
| პოზ. | ø | კლასი | სიგრძე (მმ) | რაოდენობა (ცალი) | სიგრძე (მ) | ø და კლასი | ∑LN (მ) | წონა (კგ) | მ³ |
| 1 | 10 | A500C | 4070 | 16 | 65.12 | 16 A500C | 16 | 25.25 | 3.75 |
| 2 | 10 | A500C | 1765 | 8 | 14.12 | 12 A500C | 80.19 | 71.19 | |
| 3 | 10 | A500C | 1565 | 8 | 12.52 | 10 A500C | 268.59 | 165.60 | |
| 4 | 12 | A500C | 1215 | 66 | 80.19 | 8 A500C | 138.06 | 54.48 | |
| 5 | 10 | A500C | 1600 | 8 | 12.8 | | | | |
| 6 | 10 | A500C | 2200 | 8 | 17.6 | | | | |
| 7 | 10 | A500C | 4650 | 16 | 74.4 | | | | |
| 8 | 8 | A500C | 1590 | 74 | 117.66 | | | | |
| 9 | 10 | A500C | 2900 | 14 | 40.6 | | | | |
| 10 | 10 | A500C | 1595 | 2 | 3.19 | | | | |
| 11 | 10 | A500C | 1820 | 2 | 3.64 | | | | |
| 12 | 16 | A500C | 1000 | 16 | 16 | | | | |
| I | 10 | A500C | 820 | 30 | 24.6 | | | | |
| II | 8 | A500C | 340 | 60 | 20.4 | | | | |

თბილისი / 2023 წელი

ფაილის სახელი:
A2 QE_STR_Beliashvili_STAIR

KEYPLAN:

ყოველი შემდეგი რევიზია აუქმებს წინა რევიზიებს

პროექტის სტატუსი:
სამშენებლო დოკუმენტაცია

რევიზია

| რევ. | თარიღი | აღწერილობა | დამტკ. |
|---|---|---|---|
| | | | |
| | | | |
| | | | |
| | | | |
| | | | |
| | | | |
| | | | |
| | | | |

შენიშვნები:

მისამართი:
ქ.თბილისი ა. ბელიაშვილის ქუჩა №100, №100², №102

დამკვეთი:
შ.პ.ს "ფერარი"

| | | |
|---|---|---|
| თანამდებობა | სახელი გვარი | ხელმოწერა |
| პროექტის მენეჯერი | | |
| დამკვეთისგან დამკვეთის მიერ | | |

შემსრულებელი:
შპს "ქიუ ენჯინირინგი"
მისამართი :
ქ.თბილისი აბაშიძის №7 ბინა №6

შპს "ქიუ ენჯინირინგის" პროფესიული აასუხისმგებლობის მზღვეველია სს "დაზღვევის სათრასპორისო კომპანია ირაო" (პ/მ №PFL 417/21 )

| | | |
|---|---|---|
| თანამდებობა | სახელი გვარი | ხელმოწერა |
| დირექტორი | დ.ქვავაძვილი | |
| პროექტის ჯგუფის უფროსი | ო. ილიუხინი | |
| პროექტის მთ. კონსტრუქტორი | ო. ილიუხინი | |
| შეასრულა | გ.ციკობიძე | |

პროექტის სახელწოდება:
მრავალფუნქციური კომპლექსი (II ბლოკი)

პროექტის სტადია:
ახალი მშენებლობა

პროექტის ნაწილი:
კონსტრუქცია

| | |
|---|---|
| ფორმატი | A2 |
| სტეფენი | მ.პ. |
| თარიღი | 24/02/2023 |
| მასშტაბი | 1:25 |
| რევიზია | R1 |

ნახაზის დასახელება:
მონოლითური კიბე №2 - ის არმირების ქვეშები პოზიციები და სპეციფიკაცია ▽+61.28 დან ▽+65.28 -მდე

| ნახაზის ნომერი: | ფურცლის საერთო რაოდენობა |
|---|---|
| ა-II.9.34 | 35 |

Ø8 A500C
b. 500
500
250, 200
60
1-1
1:20


Ø8 A500C
b. 500
500
250, 200
60
1
1:20


Ø8 A500C
b. 500
500
250, 200
60
min 60
1
1:20


Ø8 A500C
b. 500
L125x125x4
b. 1200
1:20

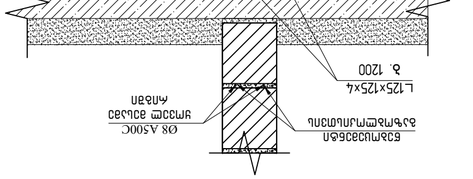
Ø8 A500C
b. 500
L125x125x4
b. 1200
1:20

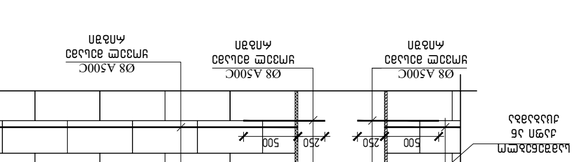
Ø8 A500C
b. 500
1
1:20

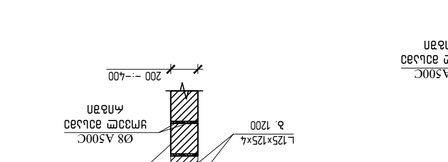
Ø8 A500C
b. 500
1
1:20

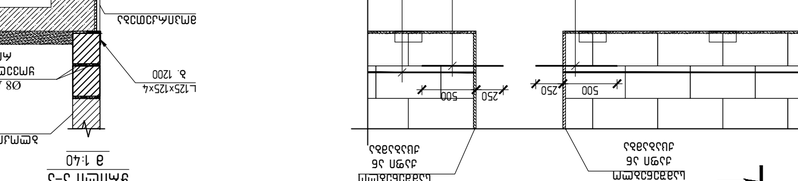
Ø8 A500C
b. 500
1-1
1:20

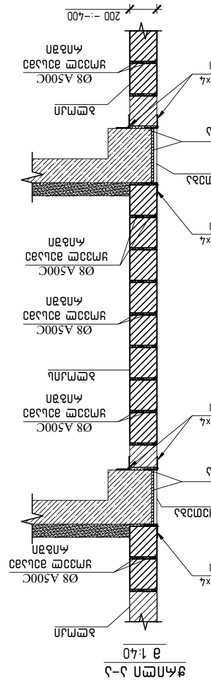
1-1
1:40


Ø8 A500C
b. 500
L125x125x4
b. 1200
1-1
1:40

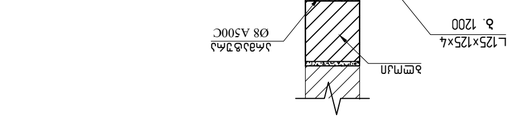
Ø8 A500C
b. 500
L125x125x4
b. 1200
1:20

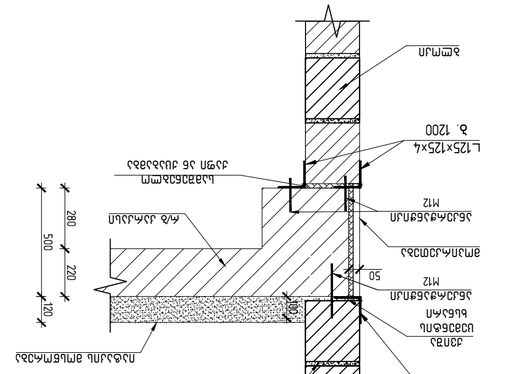
Ø8 A500C
b. 500
L125x125x4
b. 1200
1:20


Ø8 A500C
b. 500
L125x125x4
b. 1200
1:20

| | | | |
|---|---|---|---|
| | | | |
| | | | |
| | | | |

ბლოკის კედელში კარის
ღიობის მოწყობა
მ 1:40

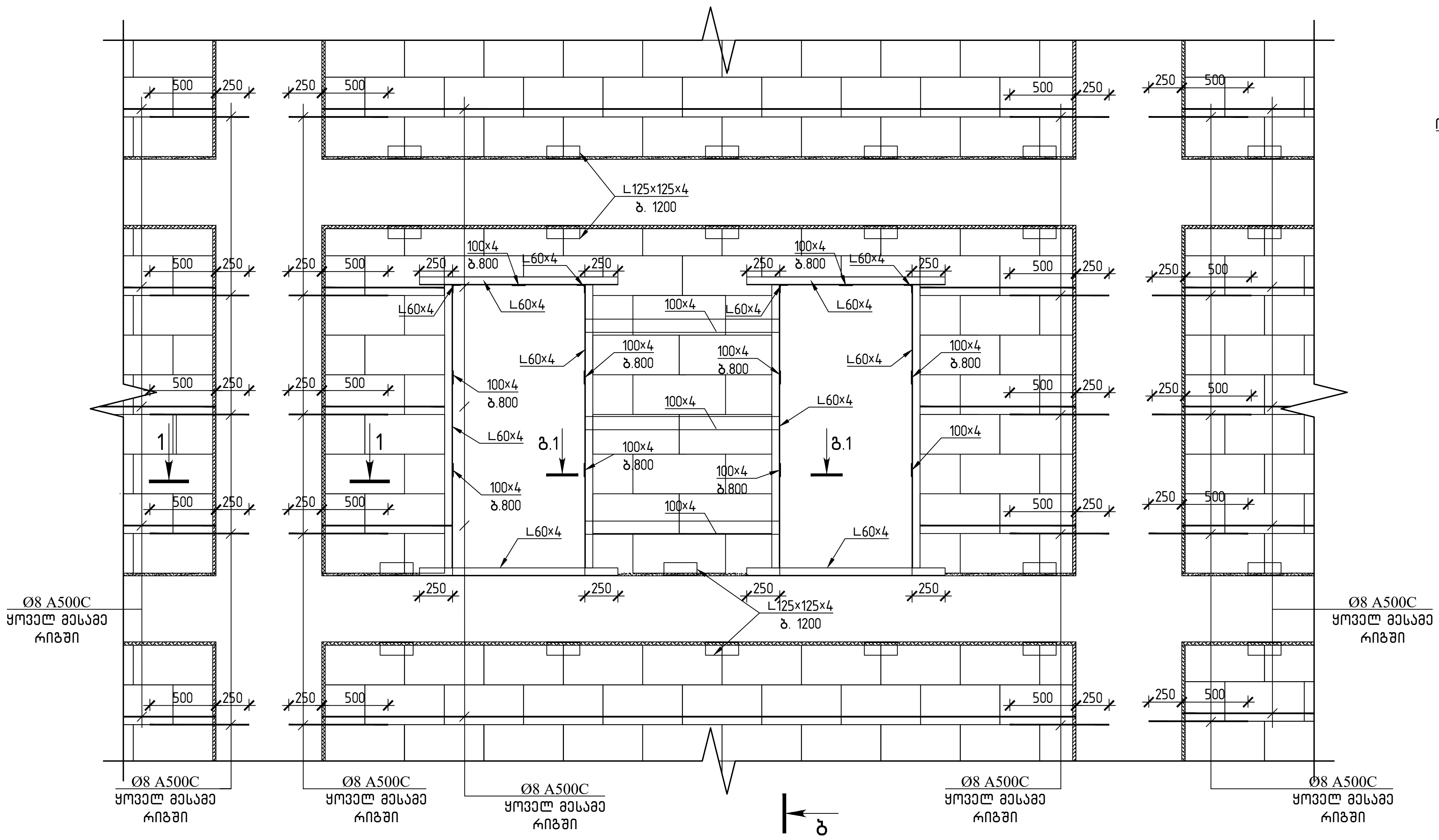


ჭრილი ბ–ბ
მ 1:40

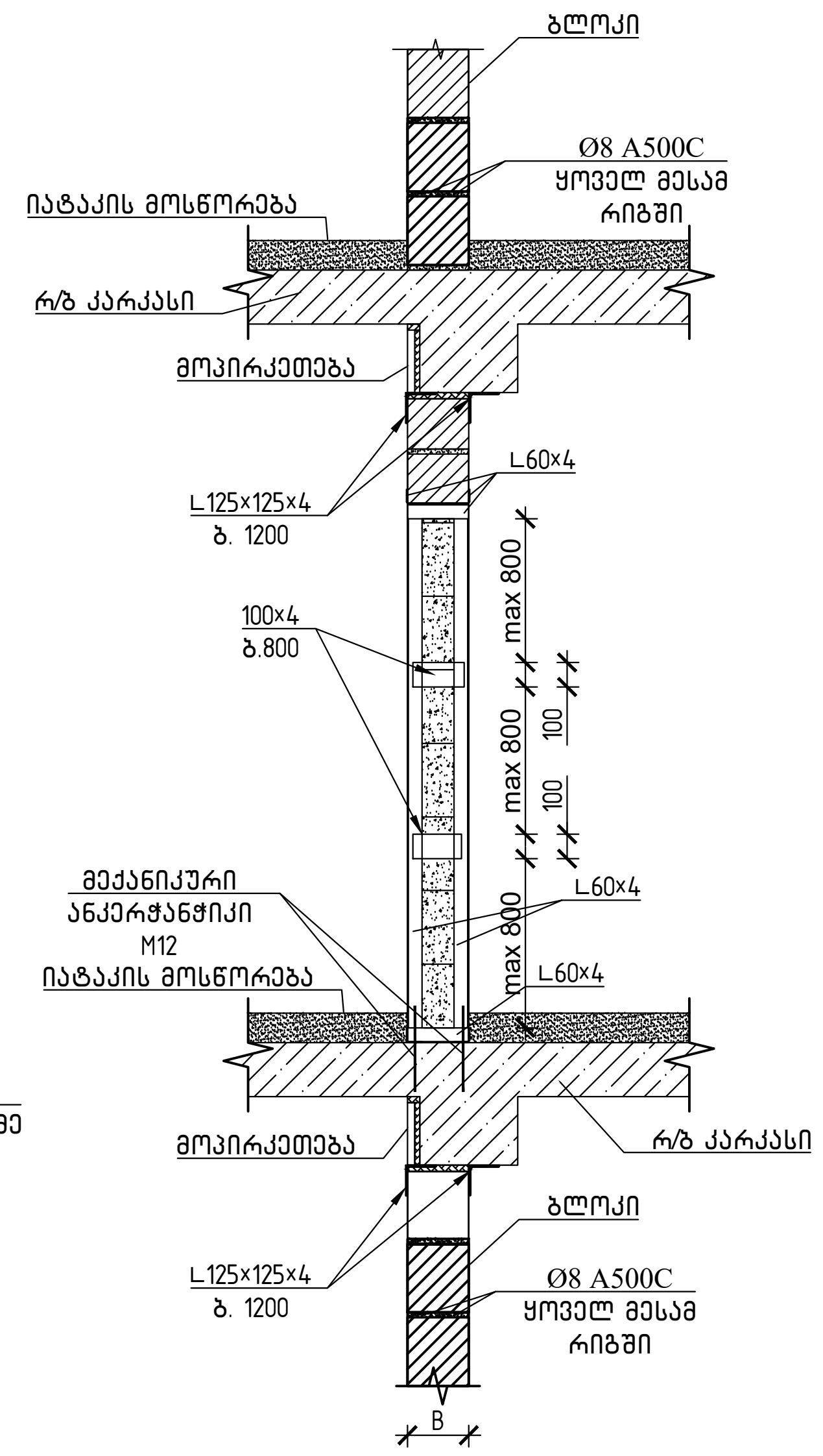


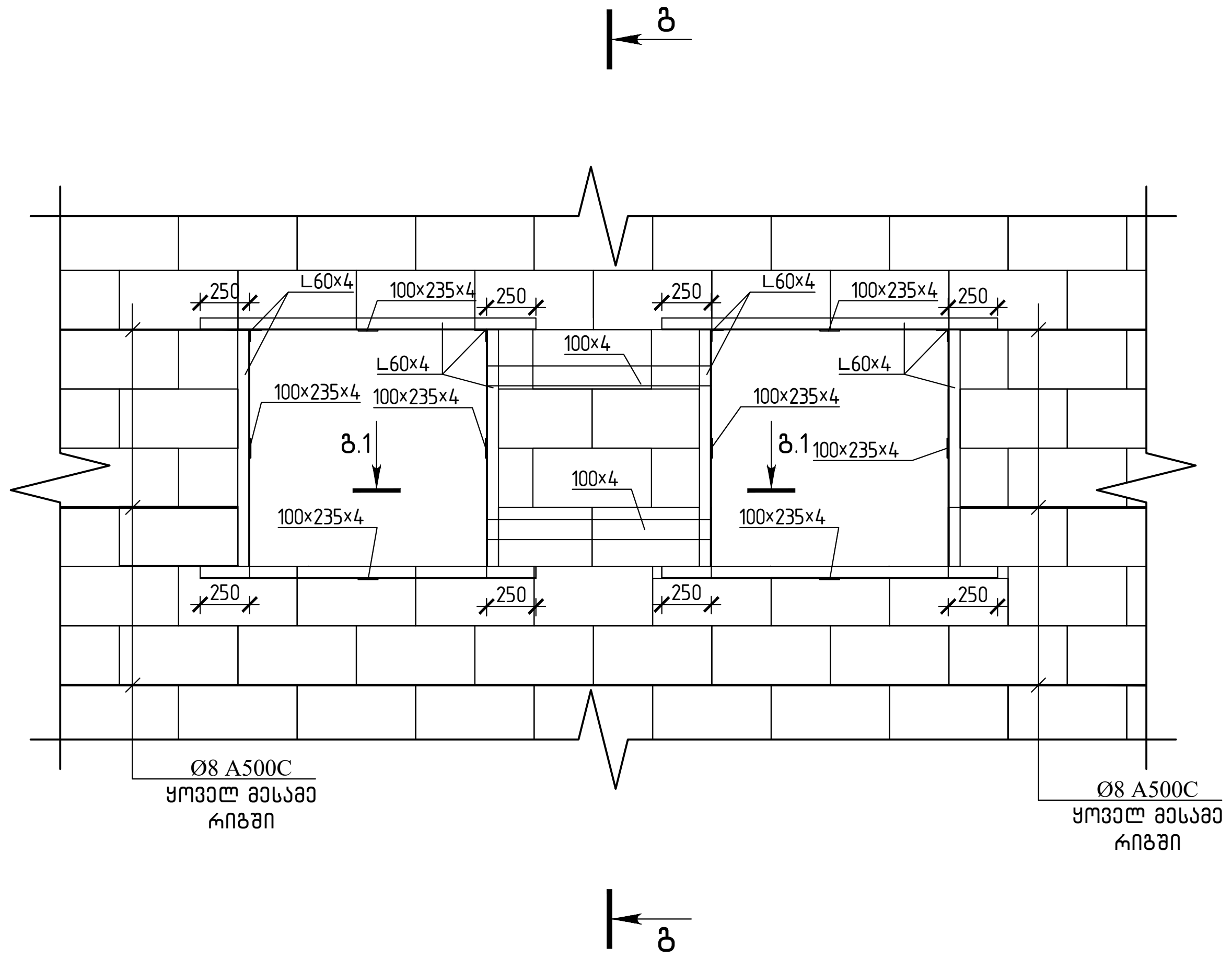


ჭრილი გ–გ
მ 1:40

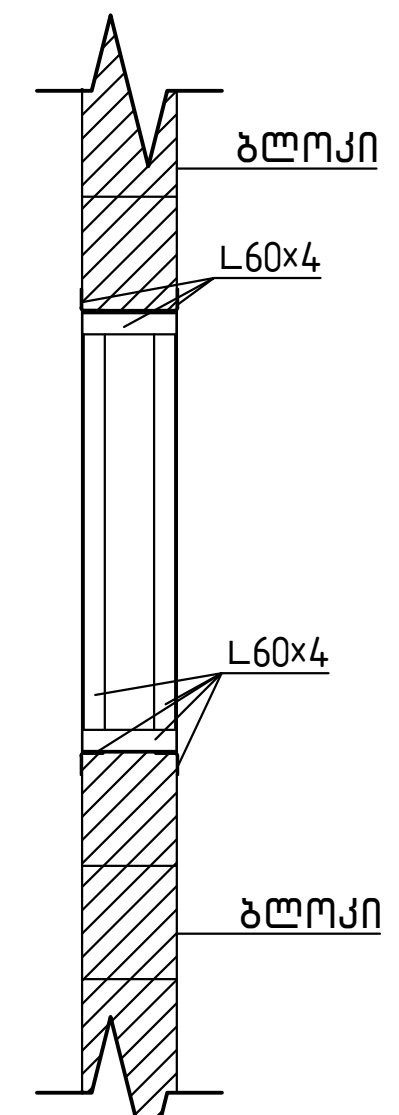


ჭრილი გ.1–გ.1
მ 1:40

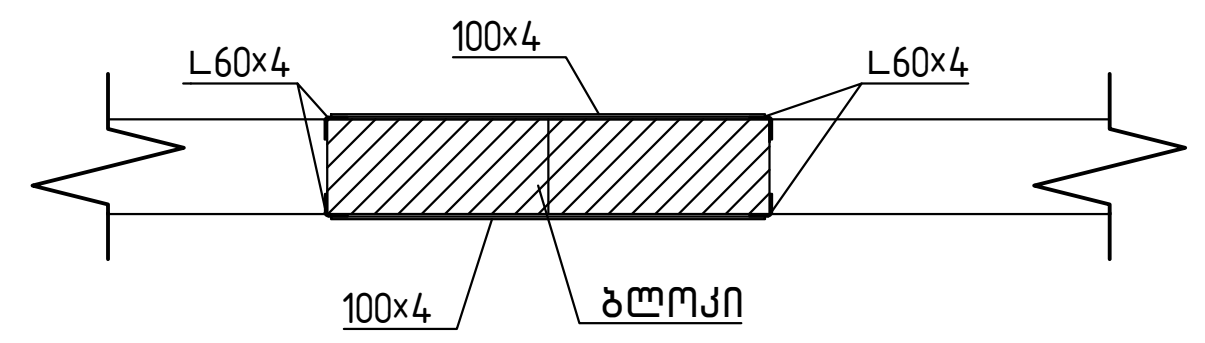


თბილისი / 2023 წელი

ფაილის სახელი:
A2 QE_STR_Beliashvili_MOWYOBA

KEYPLAN:

ყოველი შემდეგი რევიზია აუქმებს
წინა რევიზიებს

პროექტის სტატუსი:
სამშენებლო დოკუმენტაცია

რევიზია

| რევ. | თარიღი | აღწერილობა | დამტკ. |
|---|---|---|---|
| | | | |
| | | | |
| | | | |
| | | | |
| | | | |
| | | | |
| | | | |
| | | | |

შენიშვნები:

მისამართი:
ქ.თბილისი ა. ბელიაშვილის ქუჩა
№ 100, № 100ა, № 102

დამკვეთი:
შ.პ.ს "ფერი"

| თანამდებობა | სახელი გვარი | ხელმოწერა |
|---|---|---|
| პროექტის მენეჯერი | | |
| დამტკიცებულია: დამკვეთის მიერ | | |

engineering

შემსრულებელი:
შპს "ქიუ ენჯინერინგი"

მისამართი :
ქ.თბილისი ა.ბაქრაძის №7
ბინა №6

შპს "ქიუ ენჯინერინგის"
პროფესიული პასუხისმგებლობის მზღვეველია
სს "დაზღვევის საერთაშორისო კომპანია ირაო"
(პ/ნ №PFL 417/21 )

| თანამდებობა | სახელი გვარი | ხელმოწერა |
|---|---|---|
| დირექტორი | დ.ქევანიშვილი | [signature] |
| საპროექტო ჯგუფის უფროსი | ო. ილიუხინი | [signature] |
| პროექტის მთ. კონსტრუქტორი | ო. ილიუხინი | [signature] |
| შეასრულა | ნ.კიკნაველიძე | [signature] |

პროექტის სახელწოდება:
მრავალფუნქციური კომპლექსი (II ბლოკი)

პროექტის სტადია:
მუშა პროექტი

პროექტის ნაწილი:
კონსტრუქცია

| ფორმატი | A2 |
|---|---|
| სტადია | მ.პ. |
| თარიღი | 24/02/2023 |
| მასშტაბი | 1:50 |

ნახაზის დასახელება:
ბლოკის კედლის მონოლითურ
კონსტრუქციასთან
მიმაგრების ტიპიური კვანძები

| რევიზია: | ნახაზის ნომერი: | ფურც. საერთო რაოდენობა |
|---|---|---|
| R1 | კ– I.10.2 | 2 |

# კონსტრუქციული ნაწილი
# (III ბლოკი)

თბილისი / 2023 წელი

ფაილის სახელი:
A2 QE_STR_Beliashvili_III

KEYPLAN:

ყოველი შემდეგი რევიზია აუქმებს წინა რევიზიებს

პროექტის სტატუსი:
სამშენებლო დოკუმენტაცია

რევიზია

| რევ. | თარიღი | აღწერილობა | დამტკ. |
|---|---|---|---|
| | | | |
| | | | |
| | | | |
| | | | |
| | | | |
| | | | |
| | | | |
| | | | |

შენიშვნები:

მისამართი:
ქ.თბილისი ა. ბელიაშვილის ქუჩა
№100, №100ა, №102

დამკვეთი:
შ.პ.ს "ფერი"

| თანამდებობა | სახელი გვარი | ხელმოწერა |
|---|---|---|
| პროექტის მენეჯერი | | |
| დამტკიცებულია: დამკვეთის მიერ | | |

შემსრულებელი:
შპს "ქიუ ენჯინერინგი"

მისამართი :
ქ.თბილისი ა.ბაქრაძის №7
ბინა №6

შპს "ქიუ ენჯინერინგის"
პროფესიული პასუხისმგებლობის მზღვეველია
სს "დაზღვევის საერთაშორისო კომპანია ირაო"
(პ/ნ №PFL 417/21 )

| თანამდებობა | სახელი გვარი | ხელმოწერა |
|---|---|---|
| დირექტორი | დ.ქევანიშვილი | |
| საპროექტო ჯგუფის უფროსი | ო. ილიუხინი | |
| პროექტის მთ. კონსტრუქტორი | ო. ილიუხინი | |
| შეასრულა | ნ.კიკნაველიძე | |

პროექტის სახელწოდება:
მრავალფუნქციური კომპლექსი (III ბლოკი)

პროექტის სტადია:
მუშა პროექტი

პროექტის ნაწილი:
კონსტრუქცია

| ფორმატი | A2 |
|---|---|
| სტადია | მ.პ. |
| თარიღი | 24/02/2023 |
| მასშტაბი | 1:100 |

ნახაზის დასახელება:

| რევიზია: | ნახაზის ნომერი: | ფურც. საერთო რაოდენობა |
|---|---|---|
| R1 | კ-III.0 | 32 |

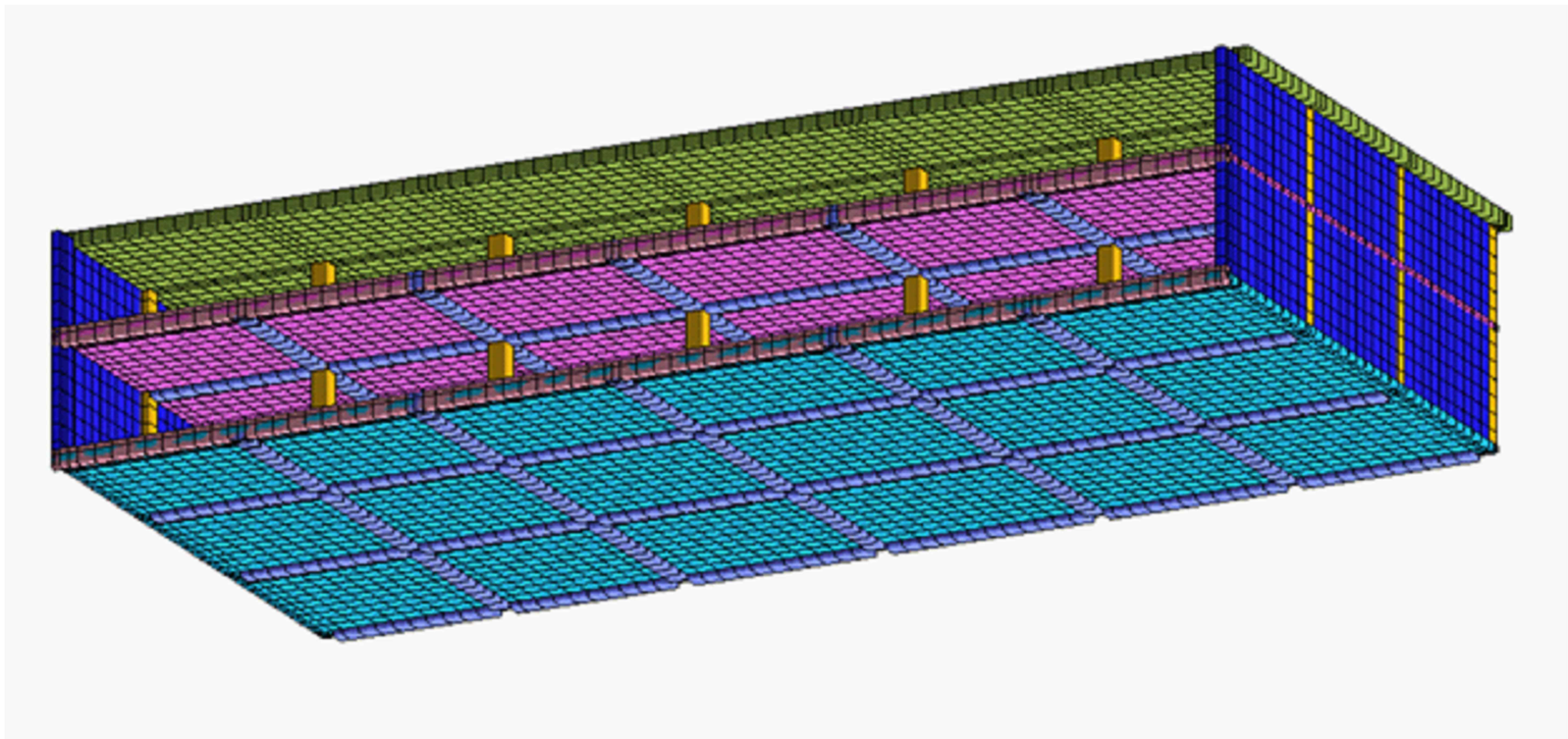

## ჯამური მოცულობა = 117 მ³

| ჯამური მოცულობა | რაოდენობა | 1 | 606.50 | 2256.90 | 5953.18 | 17700.90 | 3556.56 | 9552.72 | 3107 | 1080.1 | 580.7 | 6266.91 | 475.00 | 2300.50 | 57.00 | 2180.00 |
|---|---|---|---|---|---|---|---|---|---|---|---|---|---|---|---|---|
| | | A 500 C | | | | | | | | | Ø28 | ფასი (₾) | ბეტონი B25 (მ³) | ბეტონი B25 (მ³) ცალმხრივად ჩამოსხმული ☐ 9 | ბეტონი B10 (მ³) ცალმხრივად ჩამოსხმული ☐ 9 | ტიპიური ელემენტის რაოდენობა (მ³) |
| | | Ø8 | Ø10 | Ø12 | Ø14 | Ø16 | Ø18 | Ø20 | Ø25 | Ø28 | | | | | | |

ანმაშიფრი ბმ ტიპი (ეზ) 1 606.50 2256.90 5953.18 17700.90 3556.56 9552.72 3107 1080.1 580.7 6266.91 475.00 2300.50 57.00 2180.00

ანმაშიფრის ბმ ტიპების ეკვივალენტური ფოლადის მოცულობა (მ³): 117

ანმაშიფრის ბმ ტიპების ეკვივალენტური ფოლადის მოცულობა (III ჯგუფი): 117

ანმაშიფრის ბმ ტიპების ნახატი:

ანმაშიფრის ბმ ტიპების სია:

| | | | |
|---|---|---|---|
| ფილების არმატურა | ე.ივანიშვილი | ხელმოწერა | |
| ფილების არმატურა ზემო | ო. ლილუაშვილი | ხელმოწერა | |
| ანმაშიფრის ბმ ტიპი | ე.ივანიშვილი | ხელმოწერა | |
| ანმაშიფრის ბმ ტიპი | ო. ლილუაშვილი | ხელმოწერა | |
| ანმაშიფრის ბმ ტიპი | ნ. ლილუაშვილი | ხელმოწერა | |
| ანმაშიფრის ბმ ტიპი | ნ. ლილუაშვილი | ხელმოწერა | |
| ანმაშიფრის ბმ ტიპი | ნ. ლილუაშვილი | ხელმოწერა | |

ანმაშიფრის ბმ ტიპების ნახატი (III ჯგუფი)

ანმაშიფრის ბმ ტიპი: მეზა ჯ ანმაშიფრი

ანმაშიფრის ბმ ტიპების რაოდენობა: ერთეული

ანმაშიფრის ბმ ტიპების ნახატი:

ანმაშიფრის ბმ ტიპების სია:

| | | | |
|---|---|---|---|
| ფილების არმატურა | ე.ივანიშვილი | ხელმოწერა | |
| ფილების არმატურა ზემო | ო. ლილუაშვილი | ხელმოწერა | |
| ანმაშიფრის ბმ ტიპი | ნ. ლილუაშვილი | ხელმოწერა | |
| ანმაშიფრის ბმ ტიპი | ნ. ლილუაშვილი | ხელმოწერა | |
| ანმაშიფრის ბმ ტიპი | ნ. ლილუაშვილი | ხელმოწერა | |

ანმაშიფრის ბმ ტიპების ნახატი (III ჯგუფი)

ანმაშიფრის ბმ ტიპი: მეზა ჯ ანმაშიფრი

ანმაშიფრის ბმ ტიპების რაოდენობა: ერთეული

ანმაშიფრის ბმ ტიპების ნახატი:

| | | | |
|---|---|---|---|
| ფილების არმატურა | ე.ივანიშვილი | ხელმოწერა | |
| ფილების არმატურა ზემო | ო. ლილუაშვილი | ხელმოწერა | |
| ანმაშიფრის ბმ ტიპი | ნ. ლილუაშვილი | ხელმოწერა | |
| ანმაშიფრის ბმ ტიპი | ნ. ლილუაშვილი | ხელმოწერა | |
| ანმაშიფრის ბმ ტიპი | ნ. ლილუაშვილი | ხელმოწერა | |

# საძირკვლის ფილის საყალიბო გეგმა ▽-6.70 ნიშნულზე

მ 1:100

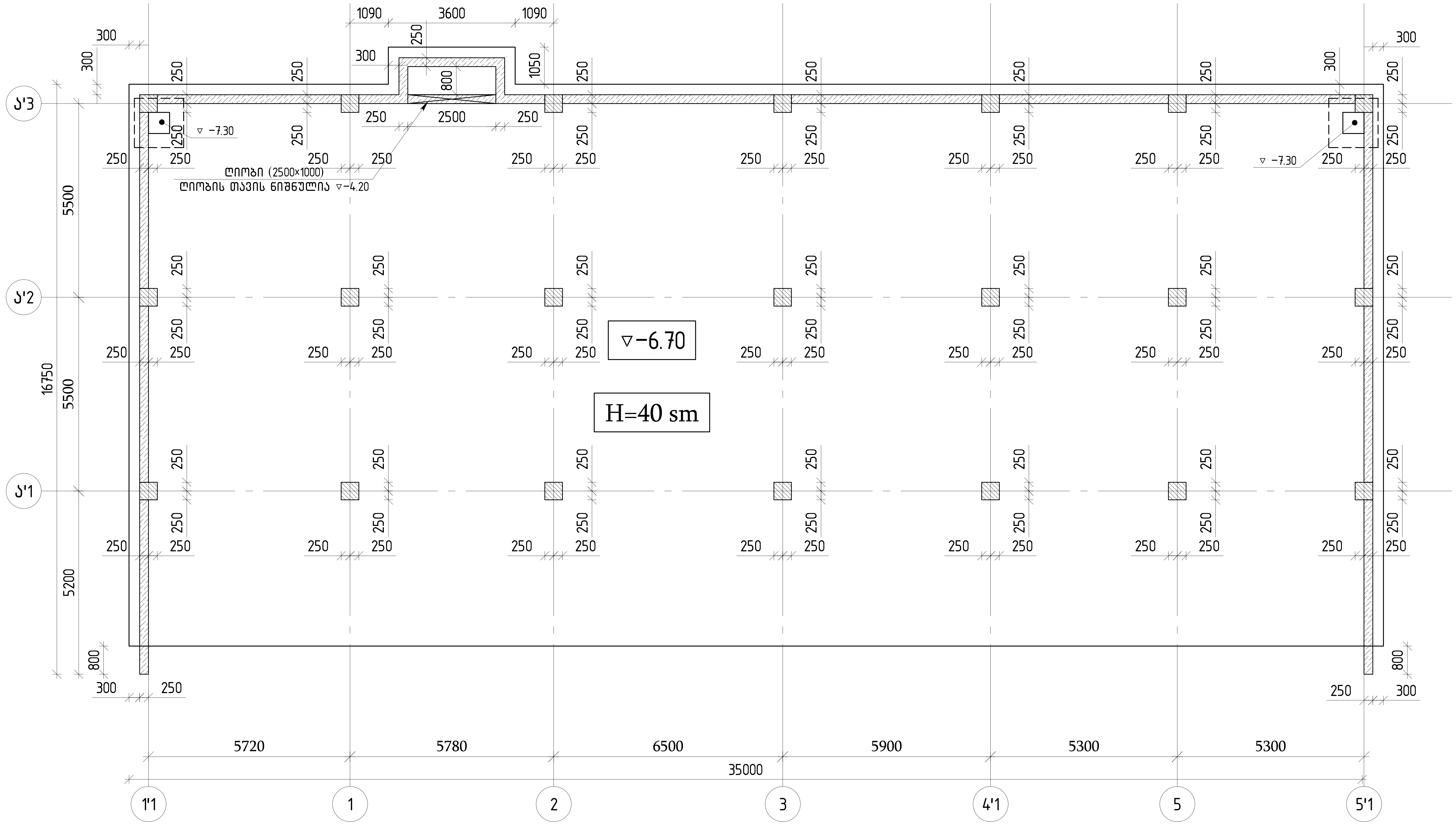


თბილისი / 2023 წელი

ფაილის სახელი:
A2 QE_STR_Beliashvili_III

KEYPLAN:

ყოველი შემდეგი რევიზია აუქმებს წინა რევიზიებს

პროექტის სტატუსი:
სამშენებლო დოკუმენტაცია

რევიზია

| რევ. | თარიღი | აღწერილობა | დამტკ. |
|---|---|---|---|
| | | | |
| | | | |
| | | | |
| | | | |
| | | | |
| | | | |
| | | | |
| | | | |

შენიშვნები:

მისამართი:
ქ.თბილისი ა. ბელიაშვილის ქუჩა
№100, №100ა, №102

დამკვეთი:
შ.პ.ს "ფერი"

| თანამდებობა | სახელი გვარი | ხელმოწერა |
|---|---|---|
| პროექტის მენეჯერი | | |
| დამტკიცებულია: დამკვეთის მიერ | | |

შემსრულებელი:
შპს "ქიუ ენჯინერინგი"
მისამართი :
ქ.თბილისი ა.ბაქრაძის №7 ბინა №6

შპს "ქიუ ენჯინერინგის"
პროფესიული პასუხისმგებლობის მზღვეველია
სს "დაზღვევის საერთაშორისო კომპანია ირაო"
(პ/ნ №PFL 417/21 )

| თანამდებობა | სახელი გვარი | ხელმოწერა |
|---|---|---|
| დირექტორი | დ.ქევანიშვილი | |
| საპროექტო ჯგუფის უფროსი | ო. ილიუხინი | |
| პროექტის მთ. კონსტრუქტორი | ო. ილიუხინი | |
| შეასრულა | ნ.კიკნაველიძე | |

პროექტის სახელწოდება:
მრავალფუნქციური კომპლექსი (III ბლოკი)

პროექტის სტადია:
მუშა პროექტი

პროექტის ნაწილი:
კონსტრუქცია

ფორმატი: A2
სტადია: მ.პ.
თარიღი: 24/02/2023
მასშტაბი: 1:100

ნახაზის დასახელება:
საძირკვლის ფილის საყალიბო გეგმა ▽-6.70 ნიშნულზე

რევიზია: R1

ნახაზის ნომერი: კ-III.2

ფურც. საერთო რაოდენობა: 32

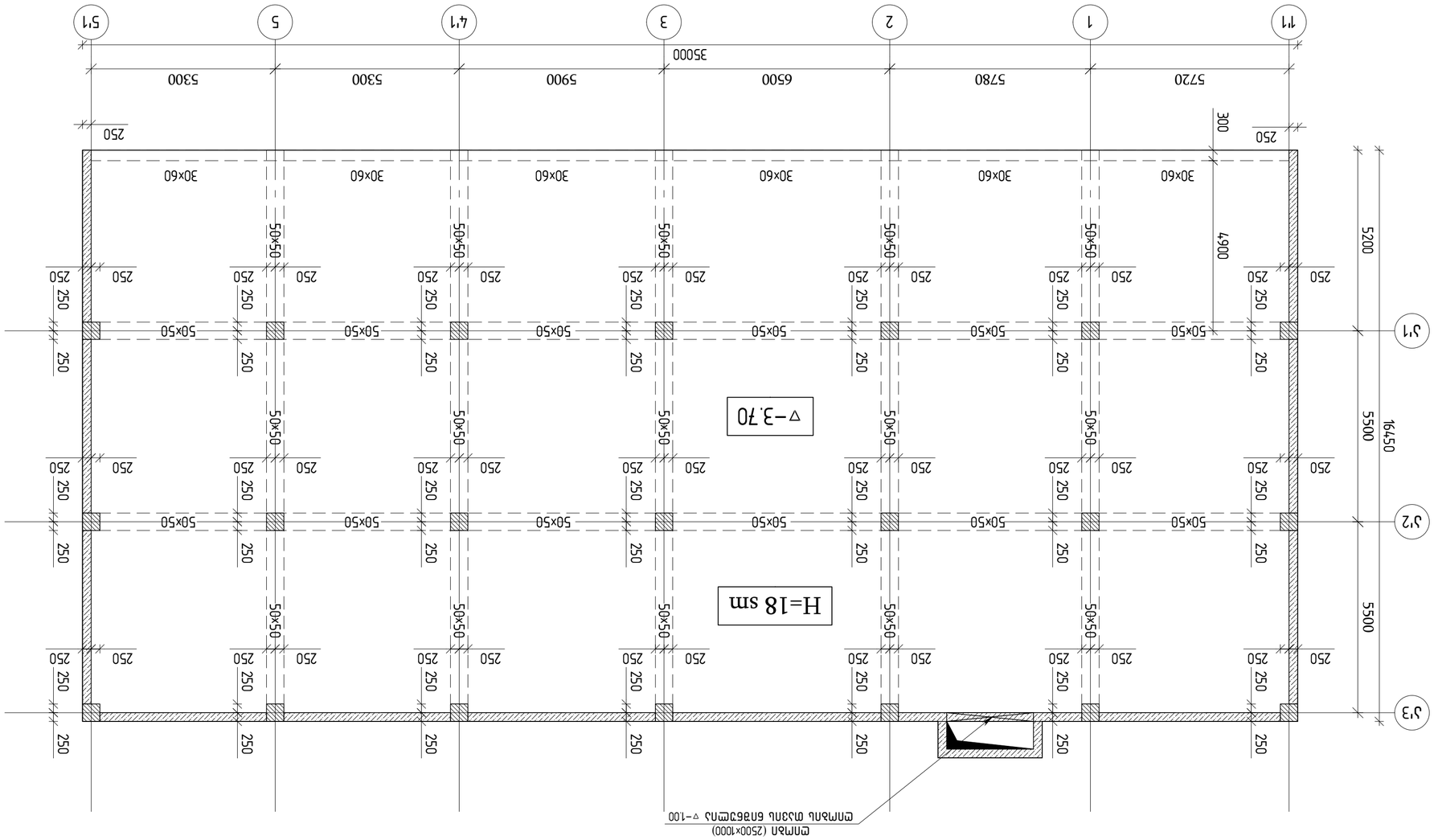


# ЭЛЕКТРОМОНТАЖНЫЕ ЧЕРТЕЖИ ВЕНТКАМЕРЫ
## ▽-3.70 ОТМЕТКИ
## В 1:100

| | | | |
|---|---|---|---|
| ОЗНАЧЕНО / 2023 ГОДА | | | |
| ЧЕРТЕЖИ: | А2 ОЕ_STR_Betonnyi_III | | |
| KEYPLAN: | | | |
| ЗАКАЗЧИК: | ООО "ЭНЕРГОСТРОЙ" | | |
| ГЛАВНЫЙ ИНЖЕНЕР ПРОЕКТА: | | | |
| ГИП: | | | |
| ПРОВЕРИЛ: | | | |
| ВЕНТКАМЕРЫ | | | |
| ЭЛЕКТРОМОНТАЖНЫЕ ЧЕРТЕЖИ | | | |
| ИЗМ. | КОЛ.УЧ. | ЛИСТ | N ДОК. |
| ПОДПИСЬ | ДАТА | | |
| ГИП | ГЛАВНЫЙ ИНЖЕНЕР ПРОЕКТА | | |
| ПРОВЕРИЛ | ВЕДУЩИЙ ИНЖЕНЕР | | |
| Н.КОНТР. | | | |
| ГАП | | | |
| ВЕДУЩИЙ ИНЖЕНЕР | | | |
| ИНЖЕНЕР | | | |
| ТЕХНИК | | | |
| ЗАКАЗЧИК: | ООО "ЭНЕРГОСТРОЙ" | | |
| ГЕНЕРАЛЬНЫЙ ПОДРЯДЧИК: | ООО "ЭНЕРГОСТРОЙ" | | |
| ОБЪЕКТ: | ЖИЛОЙ ДОМ N7 С ДЕТСКИМ САДОМ И ПОДЗЕМНОЙ АВТОСТОЯНКОЙ ПО ГЕНПЛАНУ ГРАНИЦЫ ЗЕМЕЛЬНОГО УЧАСТКА ОГРАНИЧЕНЫ ЛИНИЯМИ ЗАСТРОЙКИ ЖИЛОГО ДОМА И ДЕТСКОГО САДА "ЭНЕРГОСТРОЙ" (ЭЦ № РЕГ. 173/21 ) | | |
| ГИП | ЕФИМОВ ВЛАДИМИР ВИКТОРОВИЧ | | |
| ГЛАВНЫЙ ИНЖЕНЕР ПРОЕКТА | ЕФИМОВ ВЛАДИМИР ВИКТОРОВИЧ | | |
| ГАП | ЕФИМОВ ВЛАДИМИР ВИКТОРОВИЧ | | |
| ВЕДУЩИЙ ИНЖЕНЕР ОВ | ЕФИМОВ ВЛАДИМИР ВИКТОРОВИЧ | | |
| ВЕДУЩИЙ ИНЖЕНЕР ЭОМ | ЕФИМОВ ВЛАДИМИР ВИКТОРОВИЧ | | |
| ВЕДУЩИЙ ИНЖЕНЕР ВК | ЕФИМОВ ВЛАДИМИР ВИКТОРОВИЧ | | |
| ВЕДУЩИЙ ИНЖЕНЕР ТМ | ЕФИМОВ ВЛАДИМИР ВИКТОРОВИЧ | | |
| ВЕДУЩИЙ ИНЖЕНЕР ГВС | ЕФИМОВ ВЛАДИМИР ВИКТОРОВИЧ | | |
| ВЕДУЩИЙ ИНЖЕНЕР ОВ | ЕФИМОВ ВЛАДИМИР ВИКТОРОВИЧ | | |
| ВЕДУЩИЙ ИНЖЕНЕР ЭОМ | ЕФИМОВ ВЛАДИМИР ВИКТОРОВИЧ | | |
| ВЕДУЩИЙ ИНЖЕНЕР ВК | ЕФИМОВ ВЛАДИМИР ВИКТОРОВИЧ | | |
| ВЕДУЩИЙ ИНЖЕНЕР ТМ | ЕФИМОВ ВЛАДИМИР ВИКТОРОВИЧ | | |
| ВЕДУЩИЙ ИНЖЕНЕР ГВС | ЕФИМОВ ВЛАДИМИР ВИКТОРОВИЧ | | |
| ЭЛЕКТРОМОНТАЖНЫЕ ЧЕРТЕЖИ ВЕНТКАМЕРЫ | | | |
| ЭЛЕКТРОМОНТАЖНЫЕ ЧЕРТЕЖИ ВЕНТКАМЕРЫ ▽-3.70 ОТМЕТКИ В 1:100 | | | |
| ЭЛЕКТРОМОНТАЖНЫЕ ЧЕРТЕЖИ ВЕНТКАМЕРЫ ▽-3.70 ОТМЕТКИ | | | |
| ЭЛЕКТРОМОНТАЖНЫЕ ЧЕРТЕЖИ ВЕНТКАМЕРЫ | | | |
| ЭЛЕКТРОМОНТАЖНЫЕ ЧЕРТЕЖИ | | | |
| ЭЛЕКТРОМОНТАЖНЫЕ | | | |
| ЭЛЕКТРОМОНТАЖ | | | |
| ЭЛЕКТРО | | | |
| ЭЛЕК | | | |
| ЭЛЕ | | | |
| ЭЛ | | | |
| Э | | | |
| | | | |
| | | | |
|

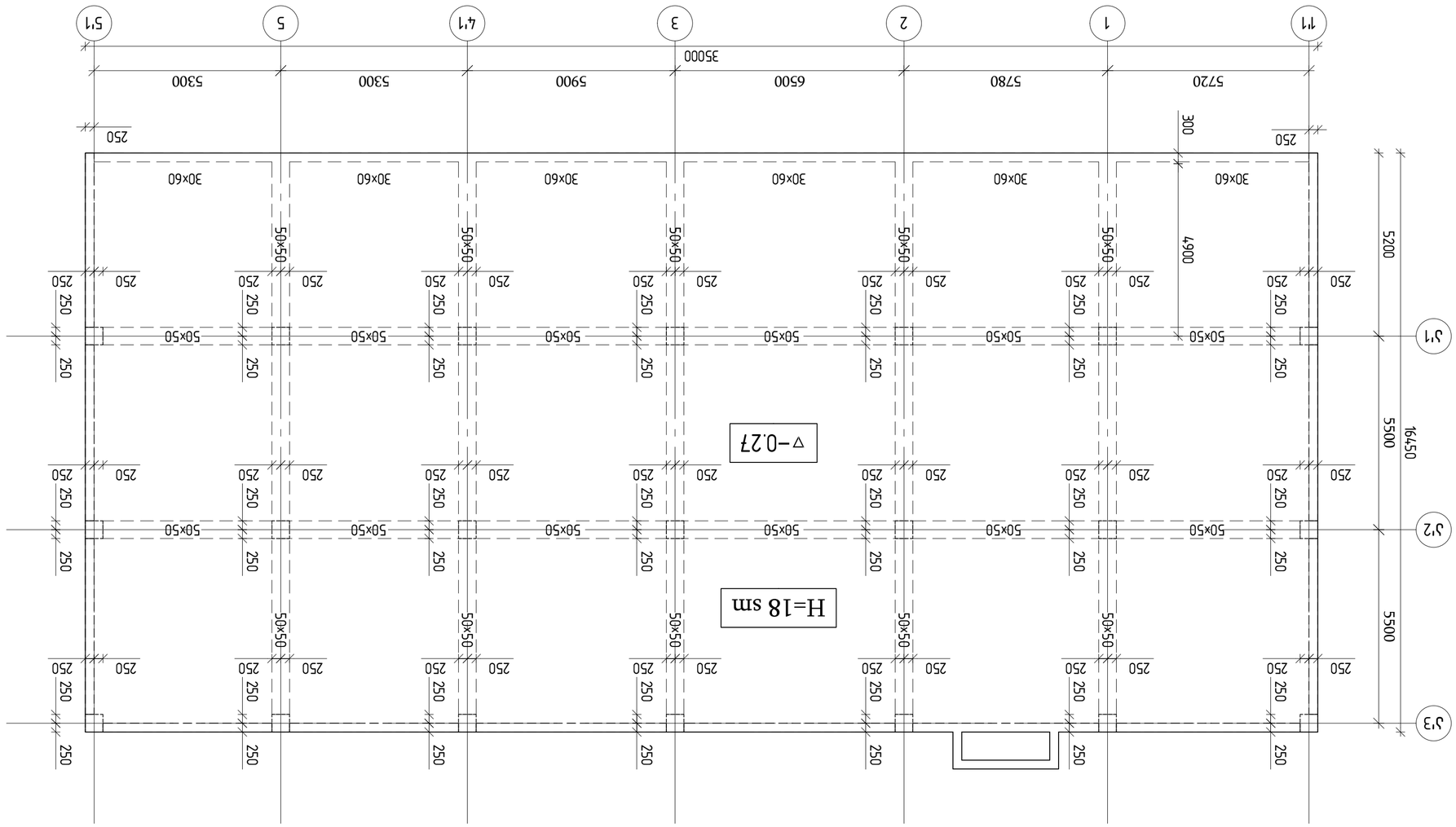


## ბაზისური ფილის სართული ბაზის გეგმა
▽-0.27 ნიშნულზე
მ 1:100

| | |
|---|---|
| პროექტის / 2023 წელი | |
| ფაზა: | P1 |
| A2 OE_STR_Bolnisi_III | |
| KEYPLAN: | |

ავტორი:
ქ.ბოლნისი, ა. ბაქრაძის ქუჩა №100, №102

დამკვეთი:
შ.პ.ს "ენჯი"

| | | |
|---|---|---|
| პროექტის ხელმძღვანელი | ხელმოწერა | ფორმატი |
| | | A3 |
| შემსრულებლის ფამილია, ინიციალები | | |
| ტექნიკური ზედამხედველი | | |
| ტექნიკური ზედამხედველი | | |
| ნორმაკონტროლიორი | | |
| ავტორი | | |

პროექტის დასახელება:
ბოლნისის მუნიციპალიტეტში ქ.ბოლნისი, ა.ბაქრაძის ქუჩა №7 მდებარე ა.ხ.ნ.ს ბინათმშენებლობის პროექტი

| | |
|---|---|
| შპალერის ფენა | |
| ფილის ფენა | |
| ფილის ქვეშ ბეტონის მომზადება | |
| ფილის ქვეშ ქვიშა-ხრეშოვანი ნარევის ჩაყრა | |
| ფილის ქვეშ ტერიტორიის ნიველირება | |
| ფილის ქვეშ ტერიტორიის დატკეპნა | |
| ფილის ქვეშ ტერიტორიის ამოთხრა | |
| ფილის ქვეშ ტერიტორიის გასუფთავება ნაგვისაგან | |
| ფილის ქვეშ ტერიტორიის მოსწორება | |
| ფილის ქვეშ ტერიტორიის დამუშავება ბულდოზერით | |
| ფილის ქვეშ ტერიტორიის დამუშავება ექსკავატორით | |
| ფილის ქვეშ ტერიტორიის დამუშავება ხელით | |
| ფილის ქვეშ ტერიტორიის დამუშავება | |
| ფილის ქვეშ ტერიტორიის დამუშავება | |
| ფილის ქვეშ ტერიტორიის დამუშავება

# Планировка фундаментной плиты ▽-6.70 Блок-секция 3
М 1:100

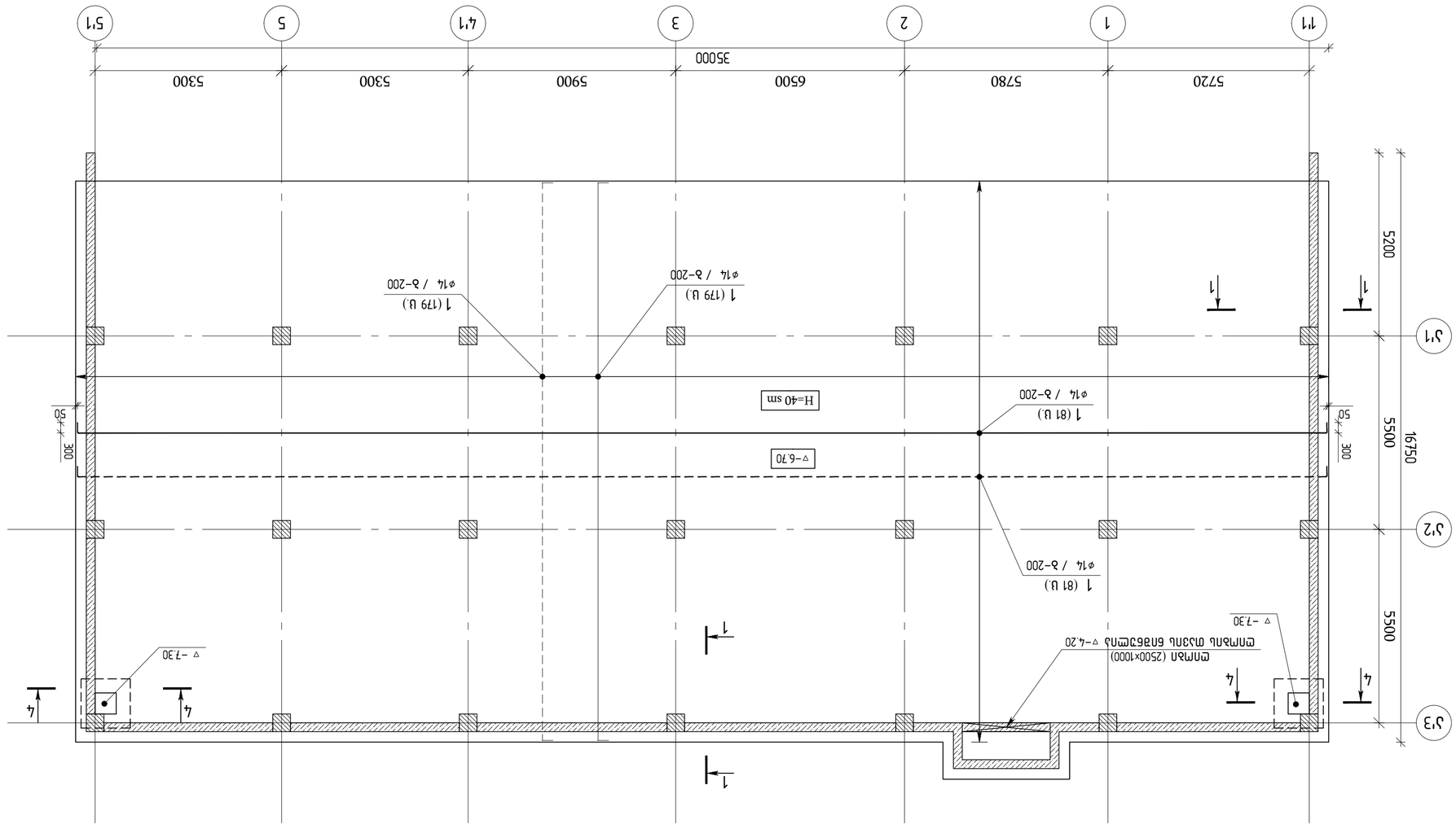


Ведомость ссылочных и прилагаемых документов

| Обозначение | Наименование | Примечание |
|---|---|---|
| | **Ссылочные документы** | |
| | Спецификация арматурных изделий | |
| | Спецификация сборных железобетонных изделий | |
| | Спецификация металлических изделий | |
| | Ведомость расхода стали | |
| | **Прилагаемые документы** | |
| | Общие данные | |
| | Планировка фундаментной плиты. Блок-секция 3 | |
| | Планировка фундаментной плиты. Блок-секция 3 | |
| | Планировка фундаментной плиты. Блок-секция 3 

# ԱՆԿԱՆ ՀԵՆԱՐԱՆՆԵՐԻ ԵՎ ՀԱՏԱԿԱՑՈՒՄՆԵՐԻ ՃԱՐՏԱՐԱՊԵՏԱԿԱՆ ԱՇԽԱՏԱՆՔՆԵՐԻ ՀԱՄԱՐ
▽-6.70 ճոճճշՐԿՉ
ø 1:100

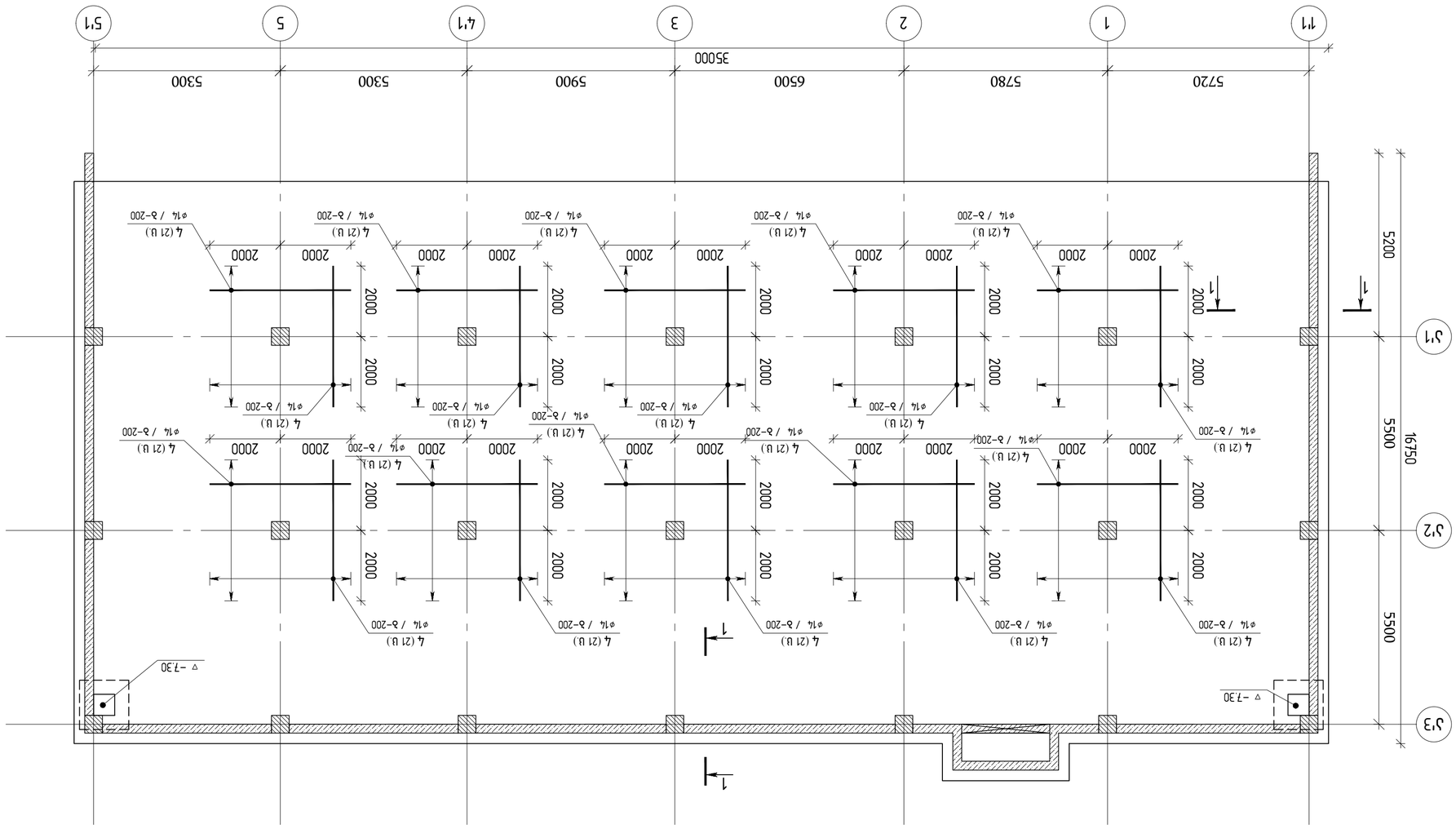


| | |
|---|---|
| ՊՐՈՅԵԿՏԱՅԻՆ / 2023 ճՇՐՈ | |
| ՊՅՈՐՈՆ ԱՃՅՈՐՈՆ: A2 OE_STR_Bellashvili_III | |
| KEYPLAN: | |

ՀՈՂԱՀԱՐԿԱՅԻՆ ՀԱՏԱԿԱՑՈՒՄՆԵՐ
ՀՀ ՇԻՐԱԿԻ ՄԱՐԶ, ՀԱՄԱՅՆՔԱՊԵՏԱՐԱՆ ՀՀ 100, ՀՀ 102

ԳՅՈՒՂԱՊԵՏԱՐԱՆ
Ք.Ա.Ն "ՊՅԱՆ"

| ՄՈՒՏՔԱԳՐԱԿԱՆ | ԱՆՈՒՆ ՈՐՊԵՍ | ԱՆՀԱՏԱԿԱՆ |
|---|---|---|
| ԱՇԽԱՏԱՆՔԱՅԻՆ ՏԱՐԱԾՔԻ ՀԱՍՑԵ | | |
| ԵՎՐՈԿՈԴԵՔՍ ՀԱՄԱԿԱՐԳ | | |

ՇԻՆԱՐԱՐԱԿԱՆ ՄԱՍ

engineering

ՀՀ, ՇԻՐԱԿԻ ՄԱՐԶ, ՀԱՄԱՅՆՔԱՊԵՏԱՐԱՆ, Գ.ԱՄԱՄՏԼՈ Ն7
ՀԱՀՏ 6

ՀՀ, ՇԻՐԱԿԻ ՄԱՐԶ, ՀԱՄԱՅՆՔԱՊԵՏԱՐԱՆ
ՔԱՂԱՔԱՇԻՆԱԿԱՆ ԳՈՐԾՈՒՆԵՈՒԹՅԱՆ ՄԱՐՄՆԻ ՀԱՄԱՐ ՀԱՏՈՒԿ ՆԱԽԱԳԾԱՅԻՆ ՓԱՍԵԹՈՒՂԹ
(ՀՎ ՀՀPEL 417/21)

| | | | |
|---|---|---|---|
| ՊՐՈՅԵԿՏԱՎԱՐ | ԵՐՋԱՆՅԱՆ ՍԵՐԳԵՅ | Ե | |
| ՆԱԽԱԳԾՈՂ ԱՐՀԵՍՏԱԳԵՏ | Ղ ՊԵՏՐՈՍՅԱՆ | | |
| ԱՆՎՏԱՆԳՈՒԹՅԱՆ ՄԱՍՆԱԳԵՏ | Ղ ՊԵՏՐՈՍՅԱՆ | | |
| ՀԱՇՎԱՐԿՈՂ | ՀՈՎՀԱՆՆԻՍՅԱՆ ՀՈՎՀԱՆՆԵՍ | | |

ՀԱՄԱՐԻՉ ՆԱԽԱԳԾԱՅԻՆ ՓԱՍԵԹՈՒՂԹ

ՀԱՄԱՐԻՉ ՆԱԽԱԳԾԱՅԻՆ ՓԱՍԵԹՈՒՂԹ ՀԱՄԱՐ ՀԱՏՈՒԿ ՆՇԱՆԱԿՈՒԹՅՈՒՆ (III ՀՄՄՈՒՄ)

ՀԱՄԱՐԻՉ ՆԱԽԱԳԾԱՅԻՆ ՓԱՍԵԹՈՒՂԹ

ՀՈՂԱՀԱՏԱԿԱՑՈՒՄՆԵՐ

ՀՈՂԱՀԱՏԱԿԱՑՈՒՄՆԵՐԻ ՀԱՄԱՐ ՀԱՏՈՒԿ ՆՇԱՆԱԿՈՒԹՅՈՒՆ

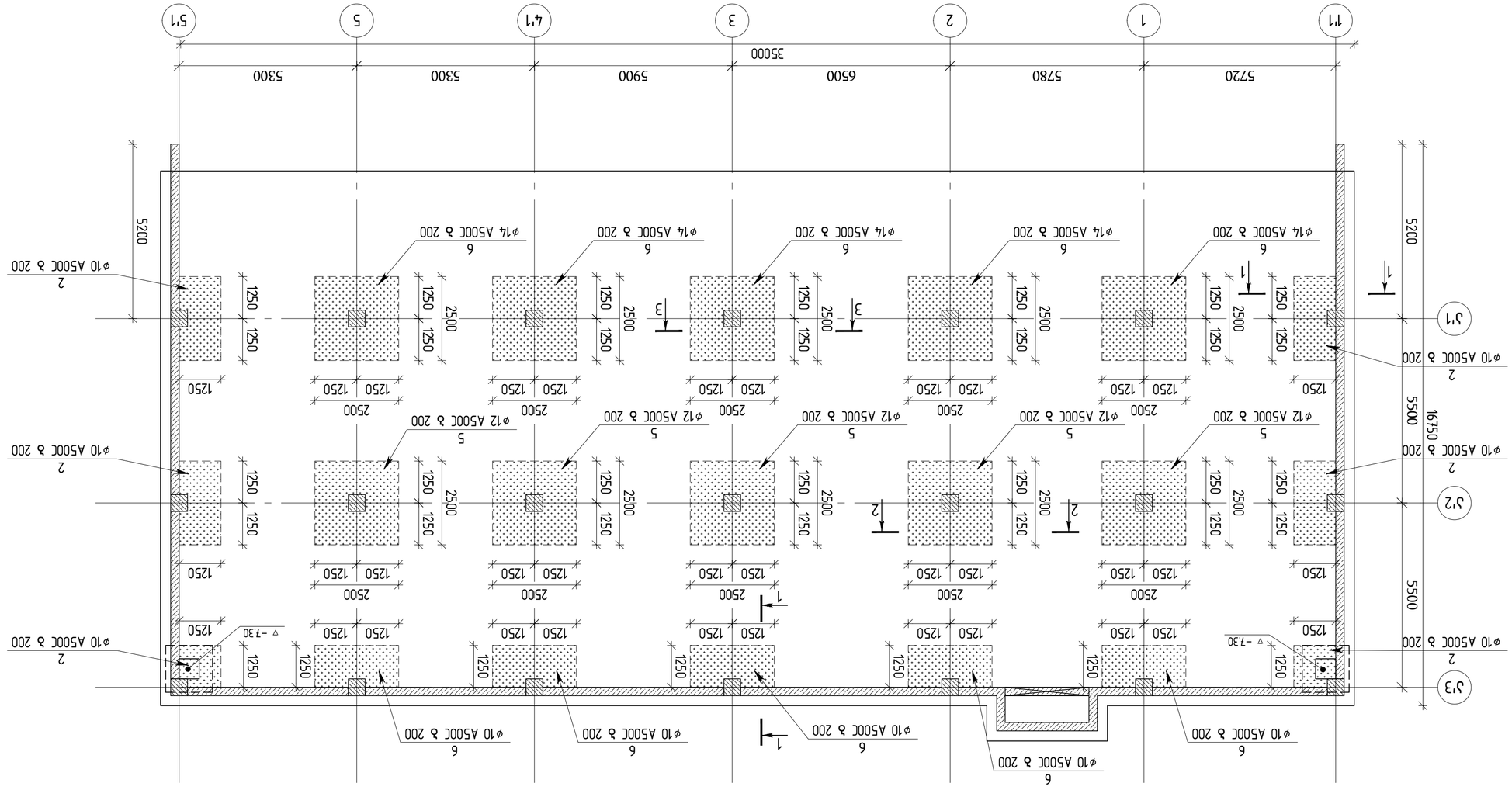


# цокольний поверх зовнішніх зовнішніх стін і внутрішніх стін і колон ▽-6.70 блок В, блок С
в 1:100

| | | | |
|---|---|---|---|
| Головний інженер проекту | Ковальчук Ю.І. | | |
| Керівник групи | Ковальчук Ю.І. | | |
| Н. контроль | Ковальчук Ю.І. | | |
| Розробив | Ковальчук Ю.І. | | |

| | | |
|---|---|---|
| Стадія | Аркуш | Аркушів |
| Р | 1 | 1 |

ТОВ "ТРК ЗЕЛЕНОГРАДСЬКА"
ТОВ "ТЕХНОЛОГІЯ ЗЕЛЕНОГРАДСЬКА ВИРОБНИЧА КОМПАНІЯ"
(Договір №PFL 417/21)

| | | |
|---|---|---|
| Виконавець | Керівник проекту | Ковальчук Ю.І. |
| Головний інженер проекту | Ковальчук Ю.І. | |
| Головний архітектор проекту | Ковальчук Ю.І. | |
| Головний конструктор проекту | Ковальчук Ю.І. | |
| Керівник групи | Ковальчук Ю.І. | |

Замовник: ТОВ "ТРК ЗЕЛЕНОГРАДСЬКА"

Назва об'єкта: Житловий комплекс з вбудованими приміщеннями та підземним паркінгом по вул. Зеленоградській, 7 в Зеленоградському районі м. Київ

engineering

Стадія: Р
Аркуш: 1
Аркушів: 1

Назва креслення: цокольний поверх зовнішніх зовнішніх стін і внутрішніх стін і колон ▽-6.70 блок В, блок С в 1:100

Інв. № подл.
Підпис і дата
Взам. інв. №
Інв. № дубл.
Підпис і дата

| Арк. | Кількість | № документа | Підпис | Дата |
|---|---|---|---|---|
| 1 | | | | |

Копіював:

Формат А2

Примітки:
1. Всі розміри уточнювати по місцю.
2. Всі роботи виконувати згідно ДБН В.2.6-98:2009 "Конструкції будинків і споруд. Бетонні та залізобетонні конструкції. Основні положення".
3. Бетон важкий класу С30/37, W6, F150, на сульфатостійкому цементі.
4. Захисний шар бетону для нижньої арматури плити 40 мм.
5. Захисний шар бетону для верхньої арматури плити 30 мм.
6. Захисний шар бетону для стін 30 мм.
7. Захисний шар бетону для колон 30 мм.
8. Захисний шар бетону для фундаментів 70 мм.
9. Арматуру виконувати згідно ДБН В.2.6-98:2009 "Конструкції будинків і споруд. Бетонні та залізобетонні конструкції. Основні положення".
10. Арматуру виконувати згідно ДБН В.2.6-98:2009 "Конструкції будинків і споруд. Бетонні та залізобетонні конструкції. Основні положення".
11. Арматуру виконувати згідно ДБН В.2.6-98:2009 "Конструкції будинків і споруд. Бетонні та залізобетонні конструкції. Основні положення".
12. Арматуру виконувати згідно ДБН В.2.6-98:2009 "Конструкції будинків і споруд. Бетонні та залізобетонні конструкції. Основні положення".
13. Арматуру виконувати згідно ДБН В.2.6-98:2009 "Конструкції будинків і споруд. Бетонні та залізобетонні конструкції. Основні положення".
14. Арматуру виконувати згідно ДБН В.2.6-98:2009 "Конструкції будинків і споруд. Бетонні та залізобетонні конструкції. Основні положення".
15. Арматуру виконувати згідно ДБН В.2.6-98:2009 "Конструкції будинків і споруд. Бетонні та залізобетонні конструкції. Основні положення".
16. Арматуру виконувати згідно ДБН В.2.6-98:2009 "Конструкції будинків і споруд. Бетонні та залізобетонні конструкції. Основні положення".
17. Арматуру виконувати згідно ДБН В.2.6-98:2009 "Конструкції будинків і споруд. Бетонні та залізобетонні конструкції. Основні положення".
18. Арматуру виконувати згідно ДБН В.2.6-98:2009 "Конструкції будинків і споруд. Бетонні та залізобетонні конструкції. Основні положення".
19. Арматуру виконувати згідно ДБН В.2.6-98:2009 "Конструкції будинків і споруд. Бетонні та залізобетонні конструкції. Основні положення".
20. Арматуру виконувати згідно ДБН В.2.6-98:2009 "Конструкції будинків і споруд. Бетонні та залізобетонні конструкції. Основні положення".
21. Арматуру виконувати згідно ДБН В.2.6-98:2009 "Конструкції будинків і споруд. Бетонні та залізобетонні конструкції. Основні положення".
22. Арматуру виконувати згідно ДБН В.2.6-98:2009 "Конструкції будинків і споруд. Бетонні та залізобетонні конструкції. Основні положення".
23. Арматуру виконувати згідно ДБН В.2.6-98:2009 "Конструкції будинків і споруд. Бетонні та залізобетонні конструкції. Основні положення".
24. Арматуру виконувати згідно ДБН В.2.6-98:2009 "Конструкції будинків і споруд. Бетонні та залізобетонні конструкції. Основні положення".
25. Арматуру виконувати згідно ДБН В.2.6-98:2009 "Конструкції будинків і споруд. Бетонні та залізобетонні конструкції. Основні положення".
26. Арматуру виконувати згідно ДБН В.2.6-98:2009 "Конструкції будинків і споруд. Бетонні та залізобетонні конструкції. Основні положення".
27. Арматуру виконувати згідно ДБН В.2.6-98:2009 "Конструкції будинків і споруд. Бетонні та залізобетонні конструкції. Основні положення".
28. Арматуру виконувати згідно ДБН В.2.6-98:2009 "Конструкції будинків і споруд. Бетонні та залізобетонні конструкції. Основні положення".
29. Арматуру виконувати згідно ДБН В.2.6-98:2009 "Конструкції будинків і споруд. Бетонні та залізобетонні конструкції. Основні положення".
30. Арматуру виконувати згідно ДБН В.2.6-98:2009 "Конструкції будинків і споруд. Бетонні та залізобетонні конструкції. Основні положення".
31. Арматуру виконувати згідно ДБН В.2.6-98:2009 "Конструкції будинків і споруд. Бетонні та залізобетонні конструкції. Основні положення".
32. Арматуру виконувати згідно ДБН В.2.6-98:2009 "Конструкції будинків і споруд. Бетонні та залізобетонні конструкції. Основні положення".

Зауваження:

| | | | |
|---|---|---|---|
| | | | |
| | | | |
| | | | |

| | | | | | | | |
|---|---|---|---|---|---|---|---|
| | | | | | | | |
| | | | | | | | |
| | | | | | | | |

# მონოლითური კედლების მარკირების გეგმა ▽-6.70 ნიშნულზე მ 1:100

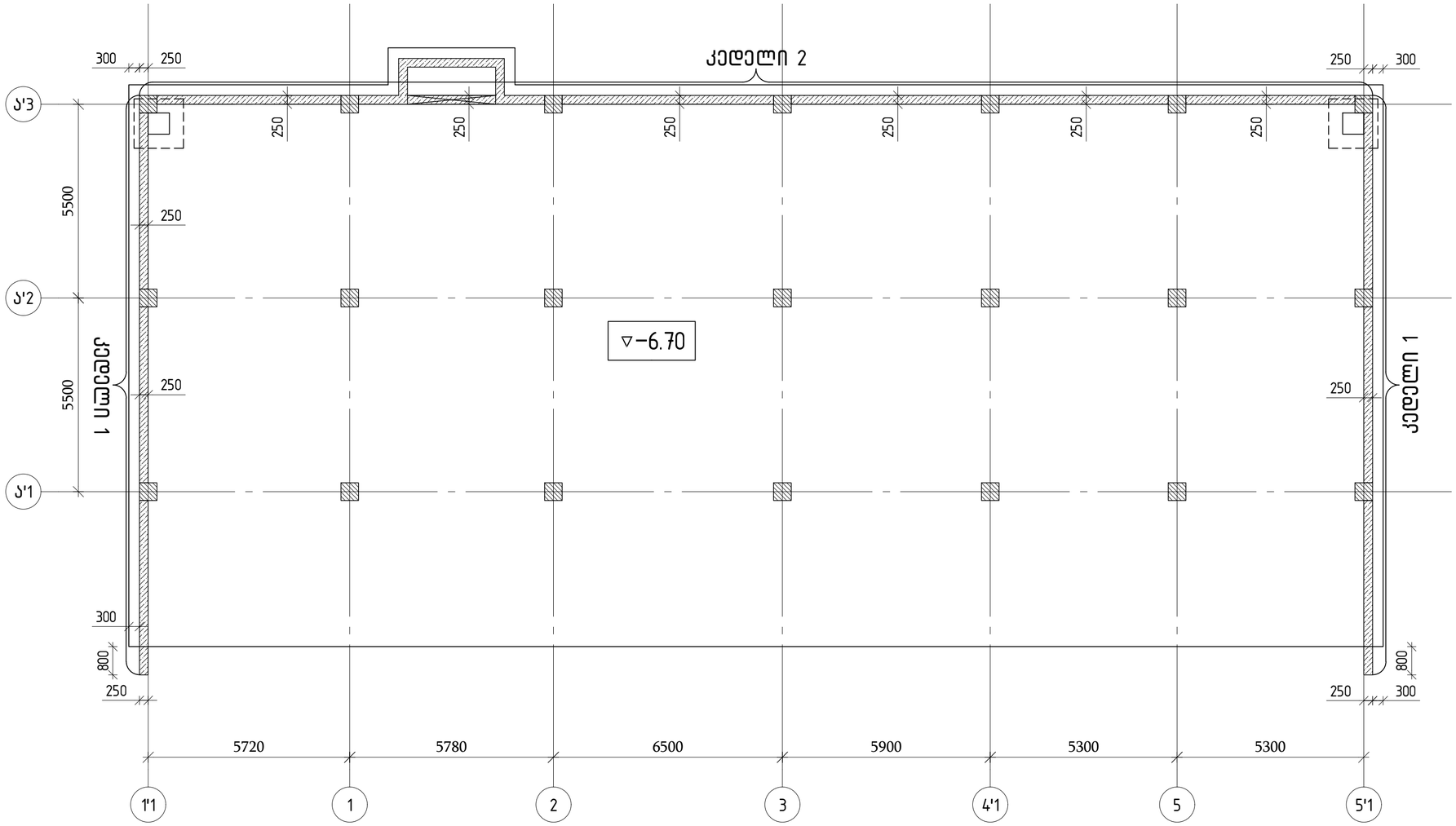


თბილისი / 2023 წელი

ფაილის სახელი:
A2 QE_STR_Beliashvili_III

KEYPLAN:

ყოველი შემდეგი რევიზია აუქმებს წინა რევიზიებს

პროექტის სტატუსი:

სამშენებლო დოკუმენტაცია

რევიზია

| რევ. | თარიღი | აღწერილობა | დამტკ. |
|---|---|---|---|
| | | | |
| | | | |
| | | | |
| | | | |
| | | | |
| | | | |
| | | | |
| | | | |

შენიშვნები:

მისამართი:

ქ.თბილისი ა. ბელიაშვილის ქუჩა
№100, №100[3], №102

დამკვეთი:

შ.პ.ს "ფერი"

| თანამდებობა | სახელი გვარი | ხელმოწერა |
|---|---|---|
| პროექტის მენეჯერი | | |
| დამკვეთის წარმომადგენელი | | |

engineering

შემსრულებელი:

შპს "ქიუ ენჯინირინგი"

მისამართი :
ქ.თბილისი აბაქარაძის №7 ბინა №6

შპს "ქიუ ენჯინირინგის" პროფესიული პასუხისგებლობის მზღვეველია სს "დაზღვევის სარისკმართვის კომპანია ირაო" (პ/ნ №PFL 417/21 )

| თანამდებობა | სახელი გვარი | ხელმოწერა |
|---|---|---|
| დირექტორი | დ.ქევანიშვილი | |
| სპეციალისტი პასუხისმგებელი | ო. ილიუხინი | |
| პროექტის მთ. კონსტრუქტორი | ო. ილიუხინი | |
| შეასრულა | ნ.ქიქაველიძე | |

პროექტის სახელწოდება:

მრავალფუნქციური კომპლექსი (III ბლოკი)

პროექტის სტადია:
მუშა პროექტი

პროექტის ნაწილი:
კონსტრუქცია

| | |
|---|---|
| ფორმატი | A2 |
| სკალა | 1:1 |
| თარიღი | 24/02/2023 |
| მასშტაბი | 1:100 |
| რევიზია | R1 |

ნახაზის დასახელება:

მონოლითური კედლების მარკირების გეგმა ▽-6.70 ნიშნულზე

| ნახაზის ნომერი: | ფურცლის საერთო რაოდენობა |
|---|---|
| კ-III.9 | 32 |

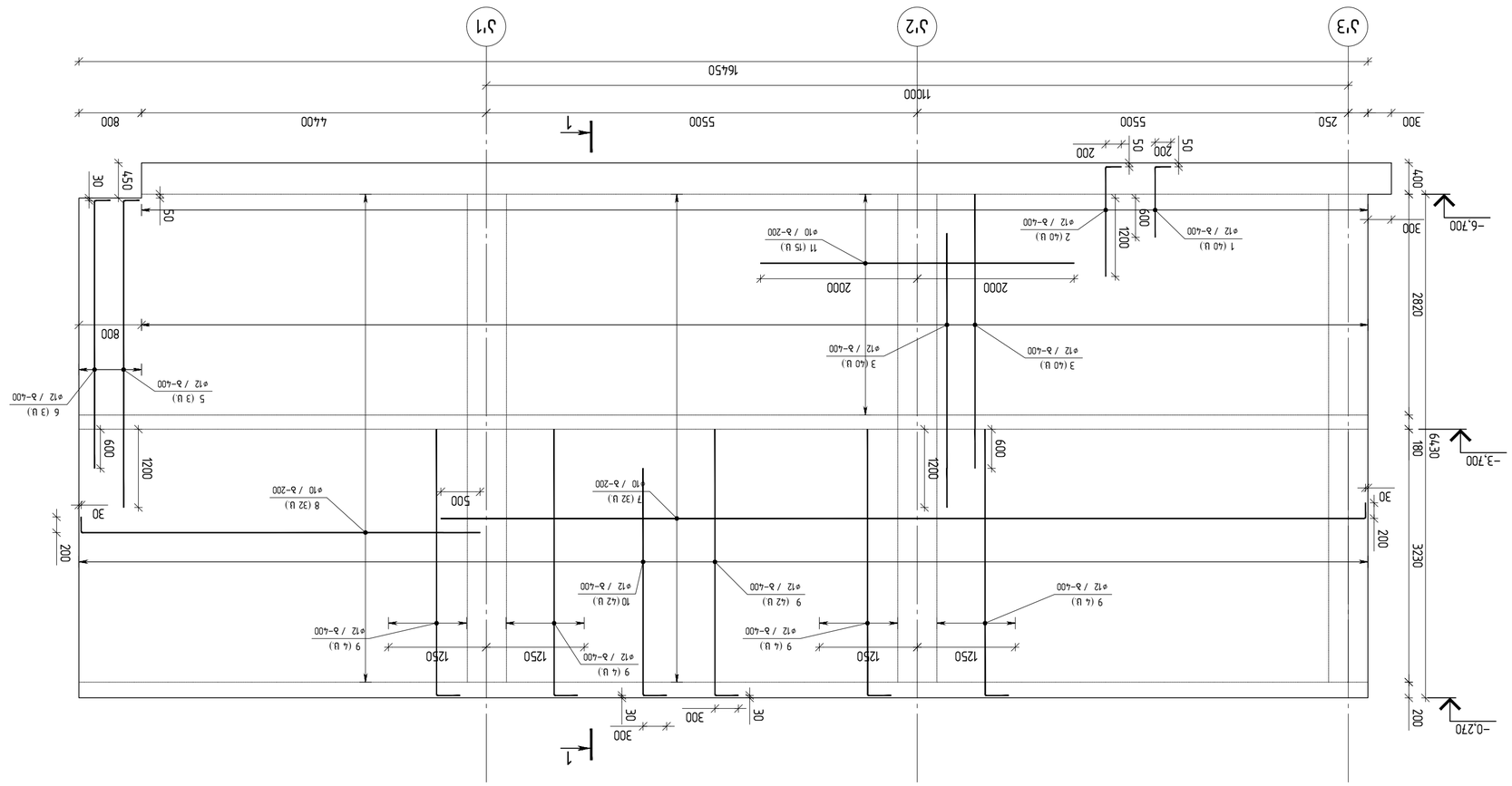


**ЭЛЕ. ДОЕСП 1 (2 ШЛСП, ЈАЗПАЗЬ БЈЯЗЭБЭЯЛ ЗЈАЗЭЬЭЯЛ)**
**ДОЕСПЬ ЭАЗП ЭАЗПЬЛЭЗЛЛ) Ø 1:50**

| | |
|---|---|
| ЗПЬЛЭЈАЗПЬ / 2023 БЭСП | |
| ФЭЛСПЬЛ ЬЈЬЭСП: | |
| A2 QE_STR_Bolashyk_III | |
| KEYPLAN: | |

ЗПЬЛЭЈАЗПЬ:

ГЭЛЛЭЗЛЭЬЛЭЛ Ј. ЭЗСПЛЭЗПЛЭЗЛЛ ЗЛЭЛЛЭЗЛЭЬЛЭЛ
№100, №102"

ФЭЗЈЭЗЛЭЛ:

ГЭ.Ј.Ь "ФЭЗАП"

| ЭЬЛЭЗЛЭЬЛЭЗ | ЬЭЗЛЭЛ ЭЗЗЛЭЛ | ЭЗЗЛЭЛ ЭЛЛЭЗЛЭЛ |
|---|---|---|
| ЭЬЛЭЗЛЭЬЛЭЗ | | |
| ЛЛЭЗЛЭЛЛЭЗЛЭЛ ЭЗЗЛЭЛЛЭЗЛЭЬЛЭЛ | | |
| ЭЗЛЭЛЛЭЗЛЭЛ ЭЛЛЭЗЛЭЛЛЭЗЛЭЛ | | |

ЗЛЭЛЛЭЗЛЭЛЛЭЗЛЭЛ ЭЛЛЭЗЛЭЛЛЭЗЛЭЛЛЭЗЛ

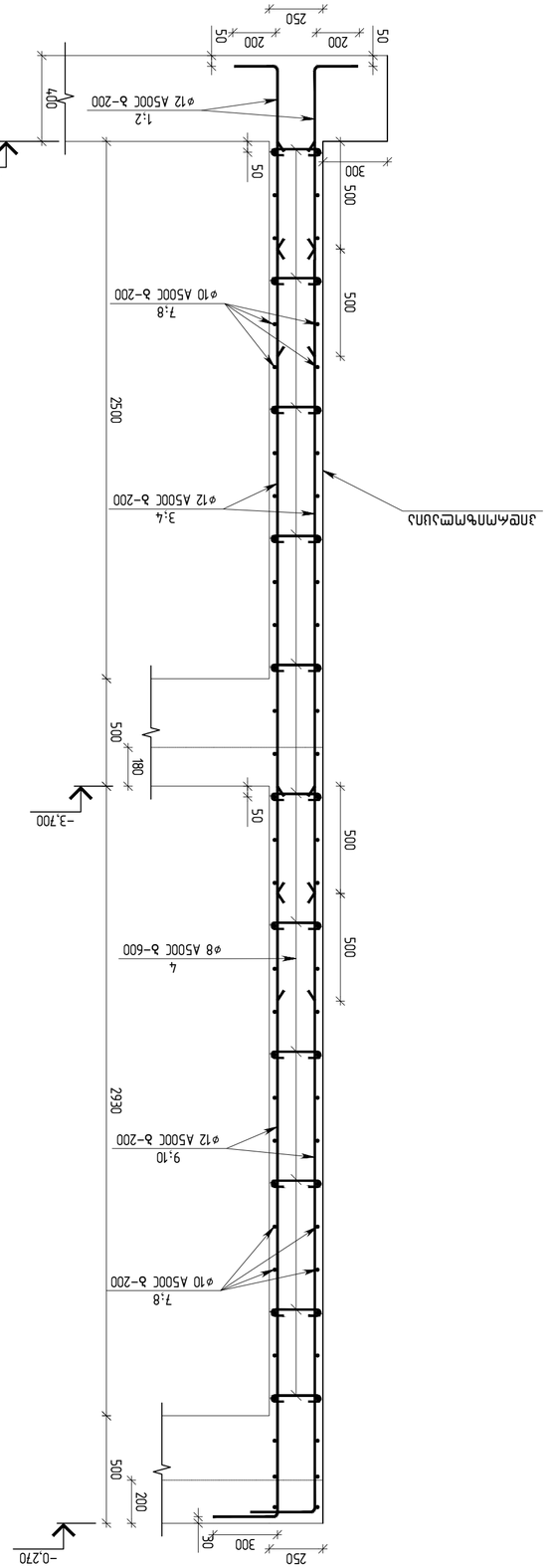


ǯǻǿǿǾ 1–1
ə. 1:20

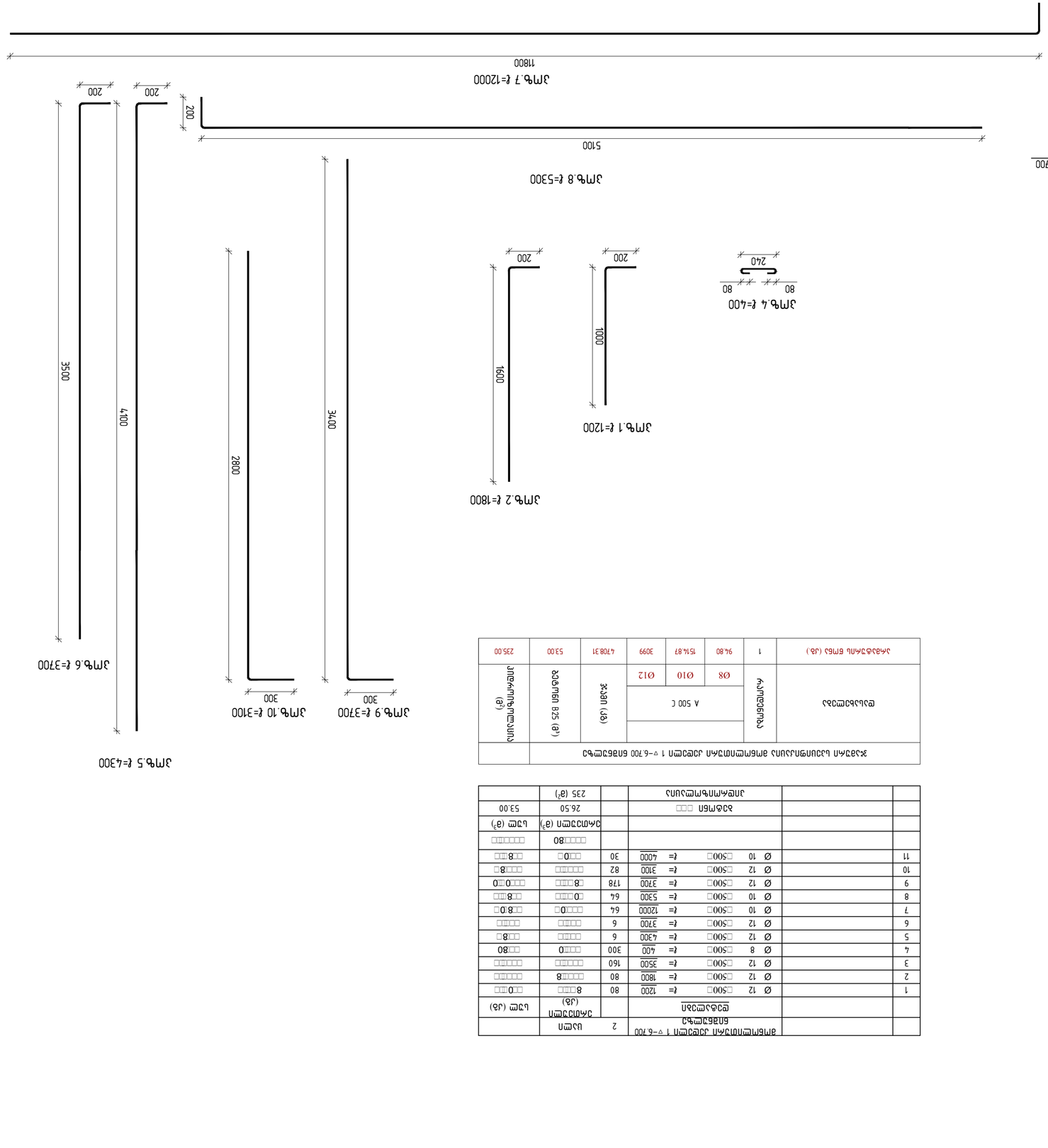


| | | | | | | | | |
|---|---|---|---|---|---|---|---|---|
| | | ǽǿǻǽǾǽǹǽ ǹǽǾǽǹǽ ǿ –6.700 ǹǽǾǽǹǽ ǻ ǹǽǾǽǹǽ ǹǽǾǽǹǽ ǹǽǾǽǹǽ

| | | |

ჭრილი 1-1
მ. 1:20

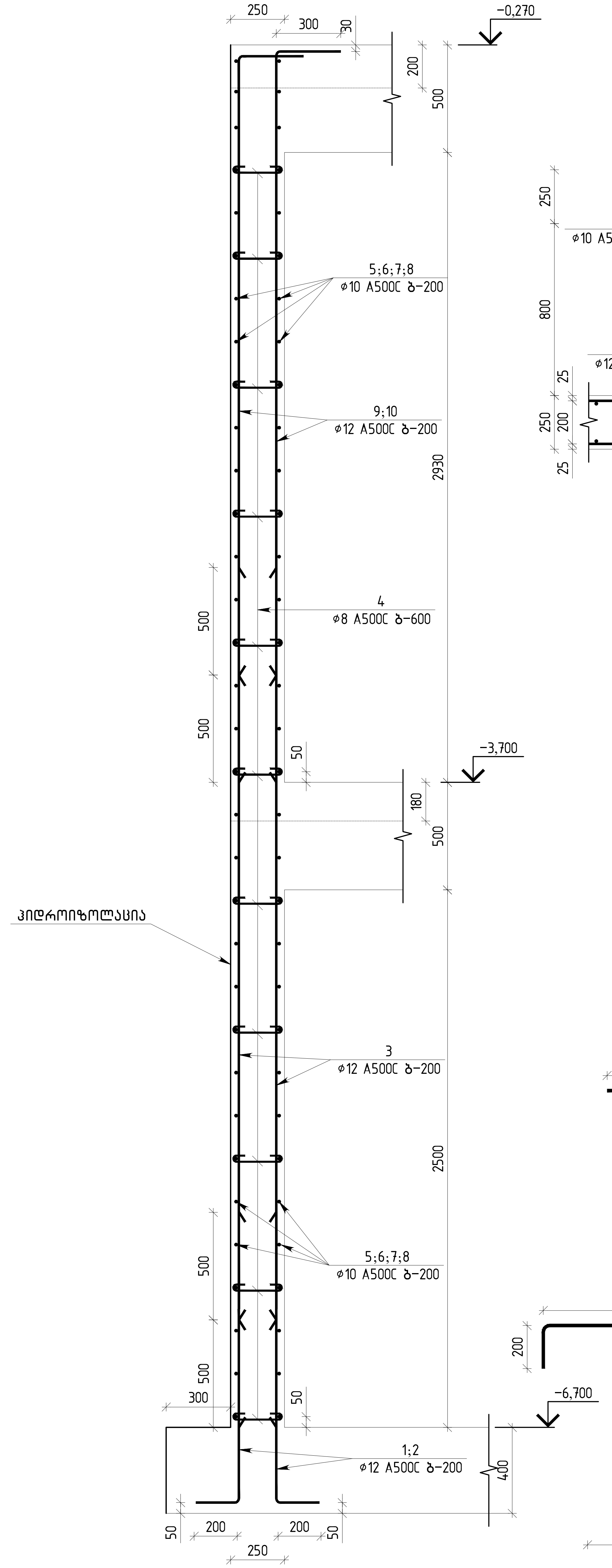


ჭრილი 2-2
მ. 1:20

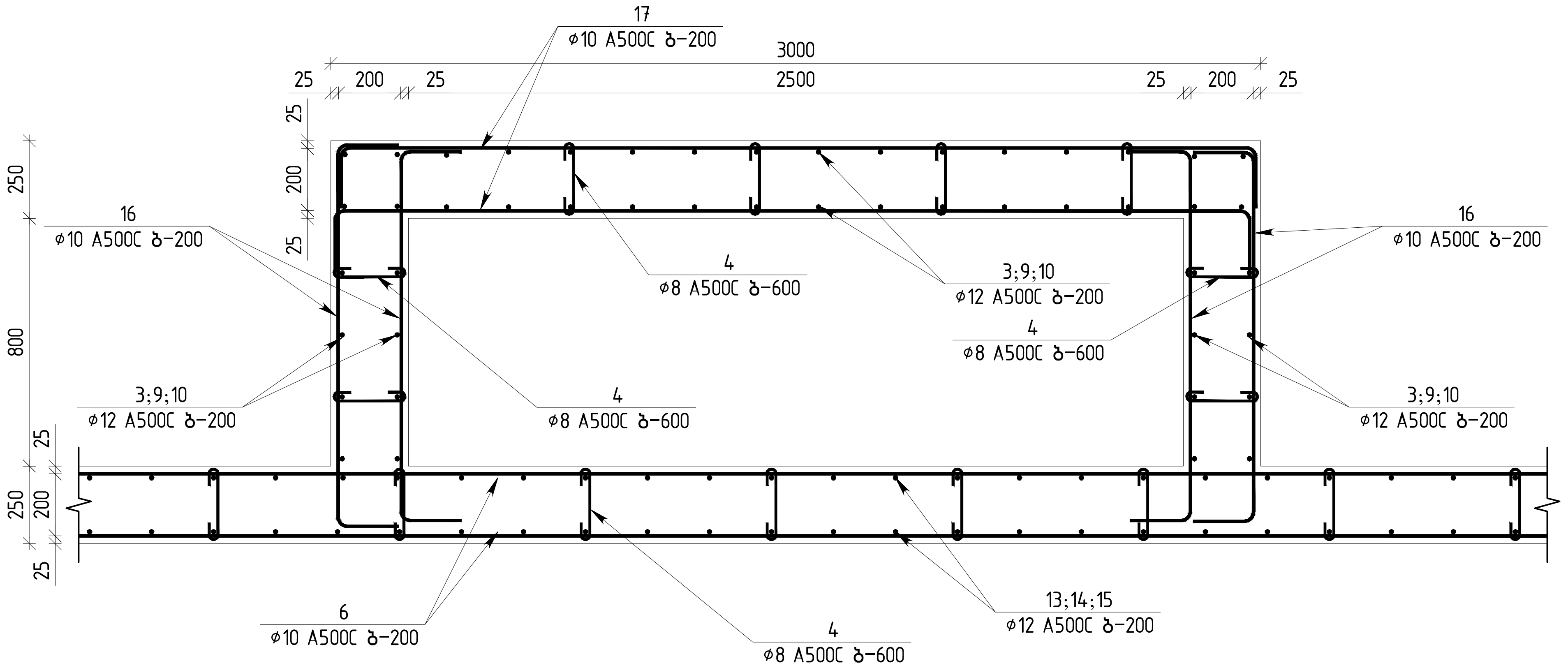


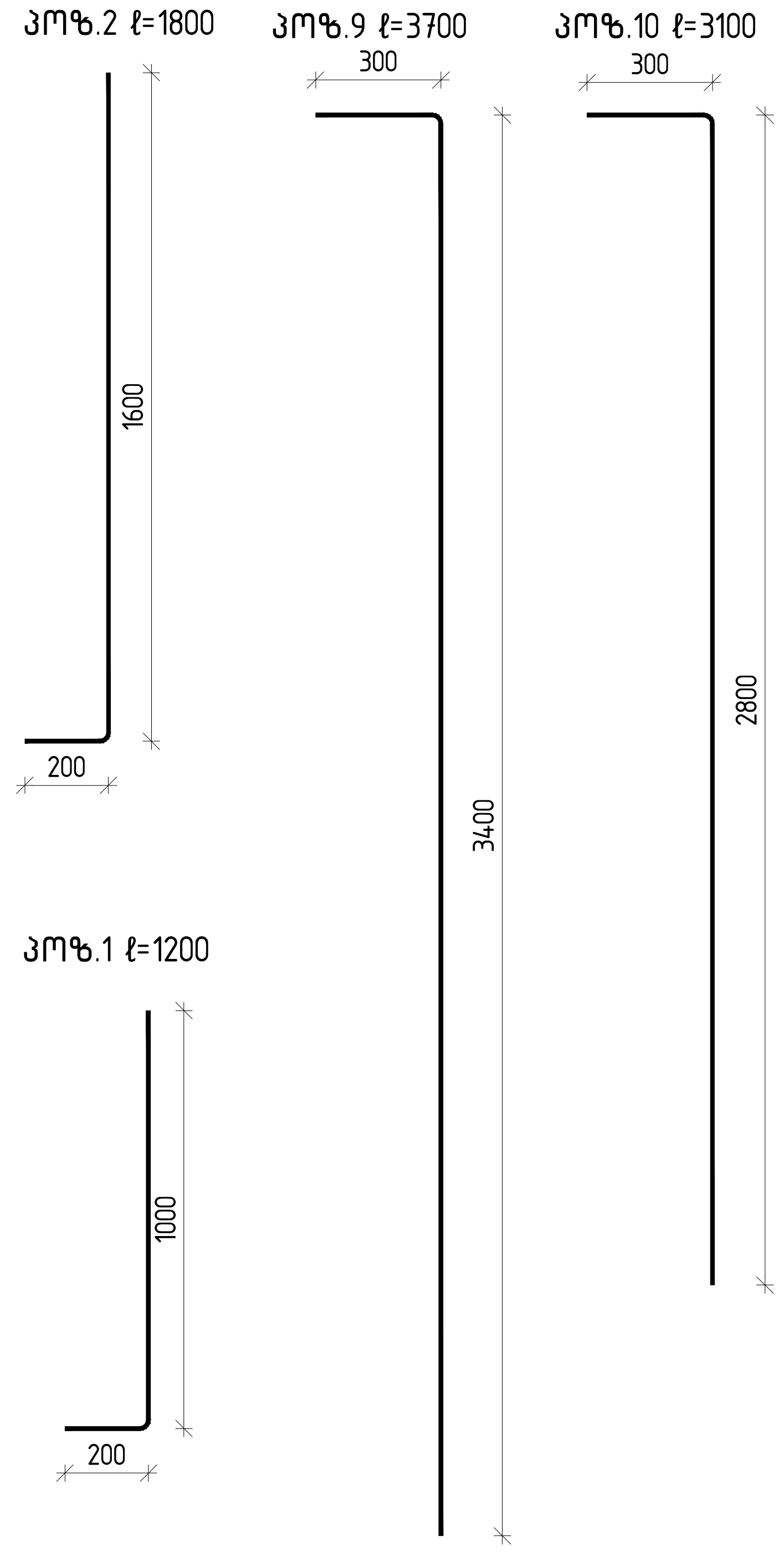


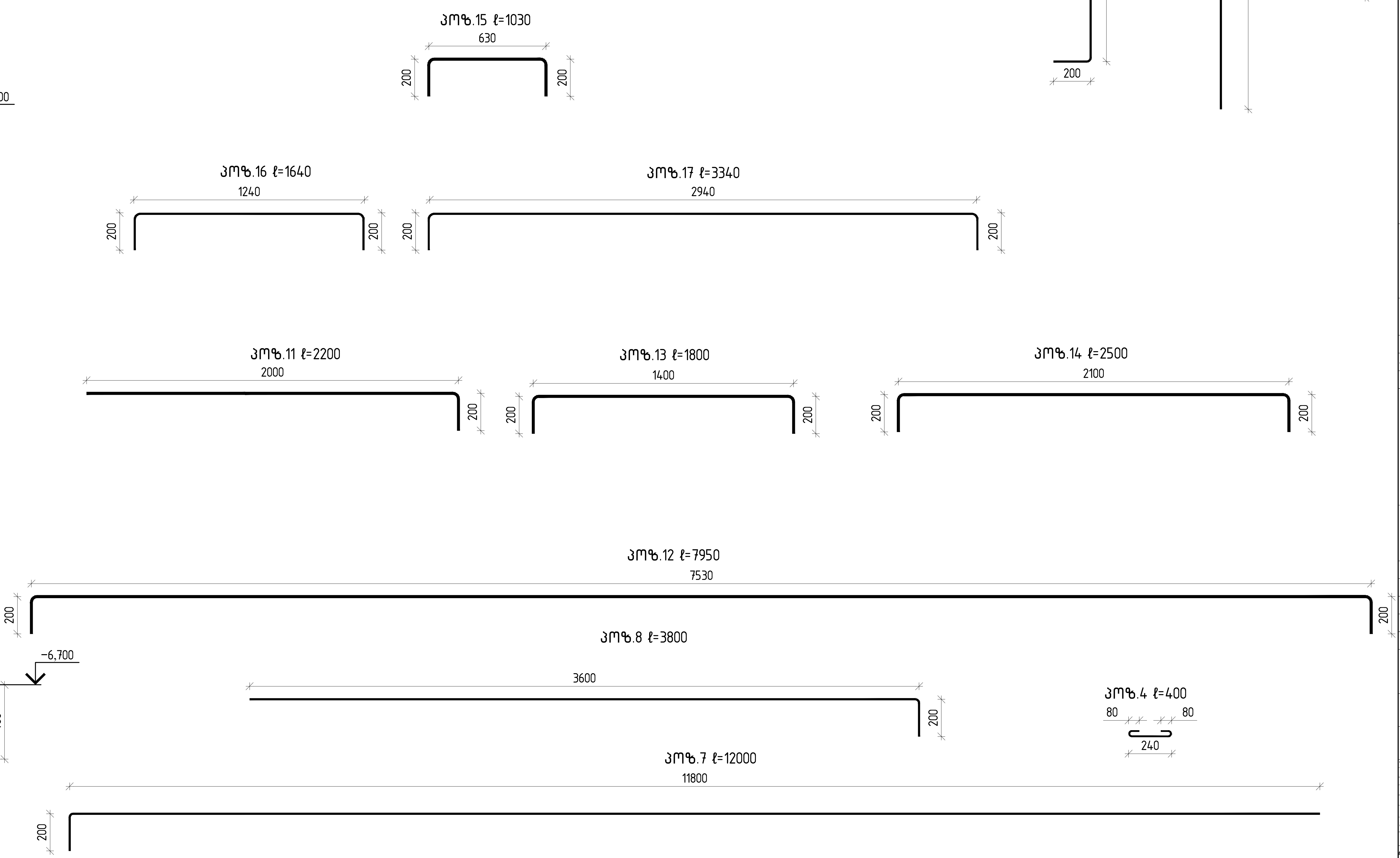


თბილისი / 2023 წელი

ფაილის სახელი:
A2 QE_STR_Beliashvili_III

KEYPLAN:

ყოველი შემდეგი რევიზია აუქმებს წინა რევიზიებს

პროექტის სტატუსი:
სამშენებლო დოკუმენტაცია

რევიზია

| რევ. | თარიღი | აღწერილობა | დამტკ. |
|---|---|---|---|
| | | | |

შენიშვნები:

მისამართი:
ქ.თბილისი ა. ბელიაშვილის ქუჩა
№100, №100ა, №102

დამკვეთი:
შ.პ.ს "ფერი"

| თანამდებობა | სახელი გვარი | ხელმოწერა |
|---|---|---|
| პროექტის მენეჯერი | | |
| დამტკიცებულია: დამკვეთის მიერ | | |

შემსრულებელი:
შპს "ქიუ ინჟინერინგი"
მისამართი :
ქ.თბილისი ა.ბაქრაძის №7 ბინა №6

შპს "ქიუ ინჟინერინგის"
პროფესიული პასუხისმგებლობის მზღვეველია
სს "დაზღვევის საერთაშორისო კომპანია ირაო"
(პ/ნ №PFL 417/21 )

| თანამდებობა | სახელი გვარი | ხელმოწერა |
|---|---|---|
| დირექტორი | დ.ქევანიშვილი | |
| საპროექტო ჯგუფის უფროსი | ო. ილიუხინი | |
| პროექტის მთ. კონსტრუქტორი | ო. ილიუხინი | |
| შეასრულა | ნ.კიკნაველიძე | |

პროექტის სახელწოდება:
მრავალფუნქციური კომპლექსი (III ბლოკი)

პროექტის სტადია:
მუშა პროექტი

პროექტის ნაწილი:
კონსტრუქცია

ფორმატი: A2
სტადია: მ.პ.
თარიღი: 24/02/2023
მასშტაბი: 1:20

ნახაზის დასახელება:
ჭრილი 1-1; 2-2

რევიზია: R1
ნახაზის ნომერი: კ-III.13
ფურც. საერთო რაოდენობა: 32

# მონოლითური სვეტების მარკირების გეგმა ▽-6.70 ნიშნულზე მ 1:100

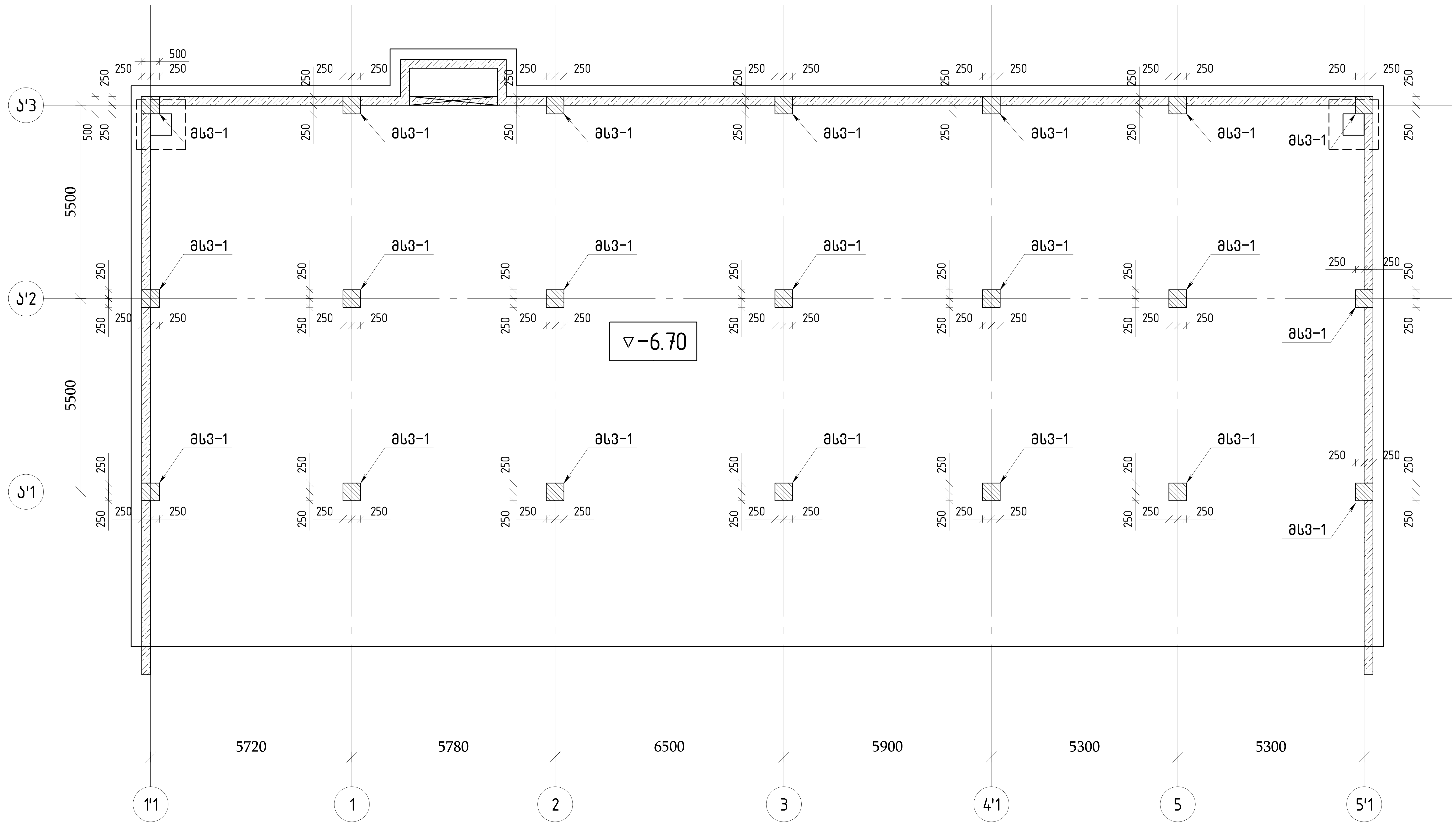


თბილისი / 2023 წელი

ფაილის სახელი:
A2 QE_STR_Beliashvili_III

KEYPLAN:

ყოველი შემდეგი რევიზია აუქმებს წინა რევიზიებს

პროექტის სტატუსი:
სამშენებლო დოკუმენტაცია

რევიზია

| რევ. | თარიღი | აღწერილობა | დამტკ. |
|---|---|---|---|
| | | | |
| | | | |
| | | | |
| | | | |
| | | | |
| | | | |
| | | | |

შენიშვნები:

მისამართი:
ქ.თბილისი ა. ბელიაშვილის ქუჩა
№100, №100ა, №102

დამკვეთი:
შ.პ.ს "ფერი"

| თანამდებობა | სახელი გვარი | ხელმოწერა |
|---|---|---|
| პროექტის მენეჯერი | | |
| დამტკიცებულია: დამკვეთის მიერ | | |

შემსრულებელი:
შპს "ქიუ ენჯინერინგი"

მისამართი :
ქ.თბილისი ა.ბაქრაძის №7
ბინა №6

შპს "ქიუ ენჯინერინგის"
პროფესიული პასუხისმგებლობის მზღვეველია
სს "დაზღვევის საერთაშორისო კომპანია ირაო"
(პ/ნ №PFL 417/21 )

| თანამდებობა | სახელი გვარი | ხელმოწერა |
|---|---|---|
| დირექტორი | დ.ქევანიშვილი | |
| საპროექტო ჯგუფის უფროსი | ო. ილიუხინი | |
| პროექტის მთ. კონსტრუქტორი | ო. ილიუხინი | |
| შეასრულა | ნ.კიკნაველიძე | |

პროექტის სახელწოდება:
მრავალფუნქციური კომპლექსი (III ბლოკი)

პროექტის სტადია:
მუშა პროექტი

პროექტის ნაწილი:
კონსტრუქცია

| ფორმატი | ნახაზის დასახელება: |
|---|---|
| A2 | მონოლითური სვეტების მარკირების გეგმა ▽-6.70 ნიშნულზე |
| სტადია | |
| მ.პ. | |
| თარიღი | |
| 24/02/2023 | |
| მასშტაბი | |
| 1:100 | |

| რევიზია: | ნახაზის ნომერი: | ფურც. საერთო რაოდენობა |
|---|---|---|
| R1 | კ-III.14 | 32 |

| | | | | | | | | |
|---|---|---|---|---|---|---|---|---|
| | | ЗЯМЕРМЕПОЗУАМ ЦЗЗОБЛ 1 ▽-6,700 | | 21 | Ш.ЕМП | | | |
| | | ЕРЗОБЛЕМЗОЬЛ | | | ЗАМПОЗЗЕМП (Ш.) | Ь.ЗЕМ (Ш.) | | |
| 1 | | Ø 8 | □500□ | ℓ= 2020 | 65 | □□8□ | □08□□□ | |
| 2 | | Ø 8 | □500□ | ℓ= 1560 | 65 | □□0□ | 8□□□□ | |
| 3 | | Ø 18 | □500□ | ℓ= 6760 | 4 | □□□0□ | □□□□□□ | |
| 4 | | Ø 18 | □500□ | ℓ= 5960 | 4 | □□□□ | □00□□□ | |
| 5 | | Ø 18 | □500□ | ℓ= 2400 | 4 | □□□0 | □0□□□ | |
| 6 | | Ø 18 | □500□ | ℓ= 1600 | 4 | □□80 | □□8□□ | |
| | | | | | | □□□□□ | □□□8□□ | |
| | | | | | | ЗАМПОЗЗЕМП (Ш²) | Ь.ЗЕМ (Ш²) | |
| | | ЗЬЗЬЗЬЗЬЗЬ ЗЬЗЬЗЬЗЬЗЬ | | | 1.31 | 27.51 | | |

| | | | | | |
|---|---|---|---|---|---|
| ЗЯМЕРМЕПОЗУАМ ЦЗЗОБЛ 1 ▽-6,700 ЕПЗЕЗЕМЬЗЬ | | | | | |
| ЕЗЬЗЬЗЬЗЬ | 1 | 1930.32 | 2808.54 | 4738.86 | 27.51 |
| ЗЬЬЬЬЬЬЬЬ ЕМЕЬ (Ш.) | | | | | |

| | | | | |
|---|---|---|---|---|
| ЕЗЬЗЬЗЬЗЬ | ЧЗЬЬЬЬЬЬЬ | А 500 С | | |
| | | | Ø18 | Ø8 |
| | | | ЬЕЧ ЗЬЬЬ | ЬЕЧ ЬЬЬЬЬЬ |

ЗЬЬЬЬЬЬЬЬ

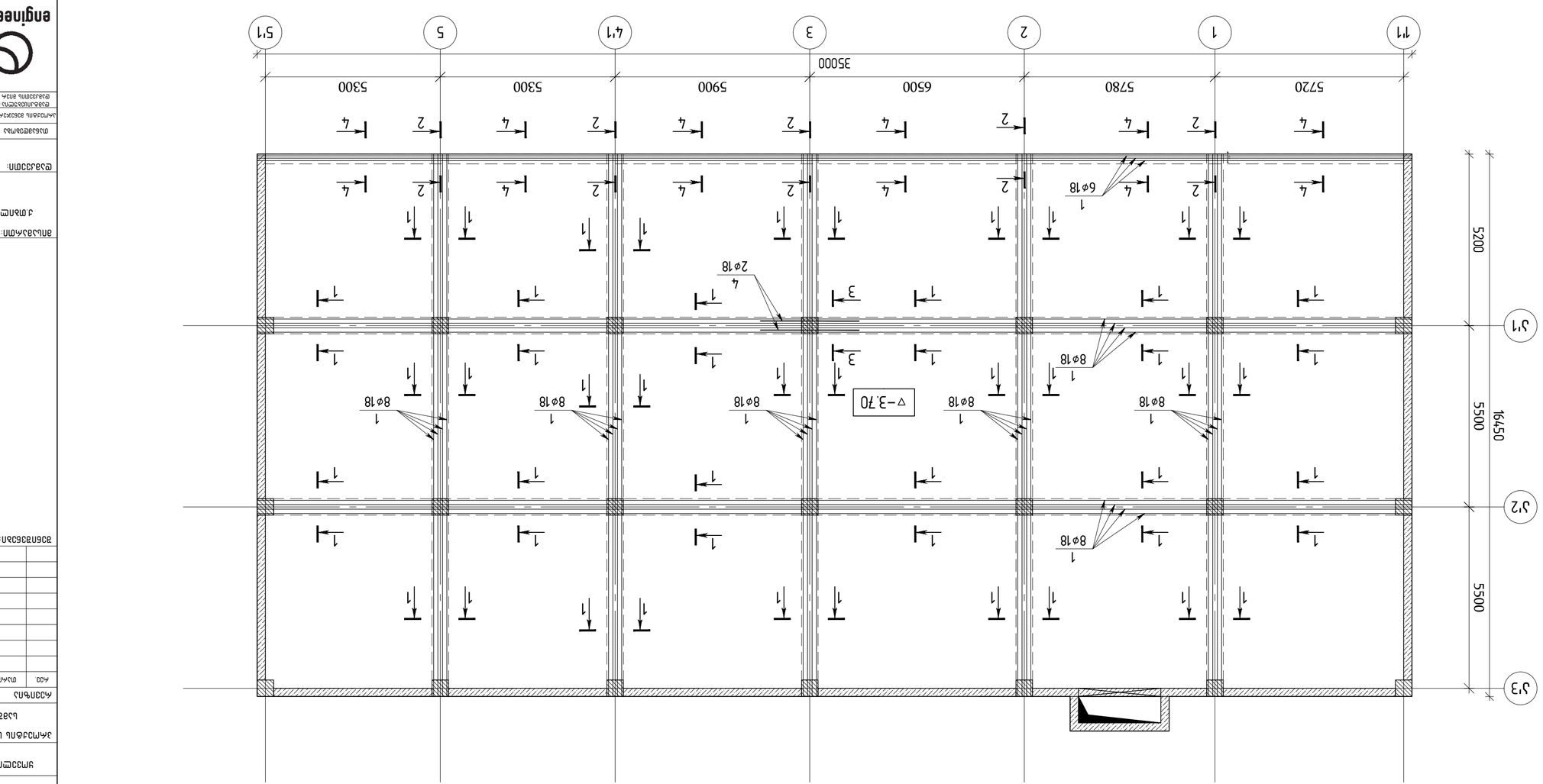


## ѓлвэлсэзвлы ллэлсэлсэл дэлл ъэлсъ ъэлсъ ес ъэлсъ ѕлллл длллмлэлсл ллллвлэлл ѕэѕѕэ
## ▽-3.70 блвѕэлсъэ
## ə 1:100

| | | | |
|---|---|---|---|
| ѕлллсллл / 2023 ѓэлсл | | | |
| ѕэлллсллл ллѕѓэлсл: | | | |
| A2 ОБ_STR_Beliashnii_III | | | |
| КЕҮPLAN: | | | |
| ѕлллсллл: | | | |
| ѓлѓлэлсллл л. ѓэлсллэлсллл ѕлллл ѕлллсллл №100, №102 | | | |
| ѕэѕѓэлллл: | | | |
| З.Л.Л "ѕэлллл" | | | |
| ѕлллсллл ѕлллсллл | ллѕлсл ѓэлсл | ллѕлсллл | ллѕлсллл |
| ллллллллл ѓлѓлэлсллл | | | |
| ѕлллсллл ѓлѓлэлсллл | | | |
| ѕлллсллл ѓлѓлэлсллл | | | |
| ѕлллс

| | | | | | | | |
|---|---|---|---|---|---|---|---|
| | | ᲛᲝᲜᲐᲙᲕᲔᲗᲘᲡ ᲐᲓᲒᲘᲚᲔᲑᲘ ▽-3.70 ᲒᲐᲜᲐᲬᲔᲠᲘ | | 1 | ᲡᲣᲠᲗ | ᲛᲐᲡᲐᲖᲠᲘᲡᲘ (ᲙᲒ) | ᲯᲐᲛᲘ (ᲙᲒ) |
| | | ᲔᲚᲔᲛᲔᲜᲢᲘᲡ ᲜᲐᲬᲘᲚᲘ | | | | | |
| 1 | ᲔᲡᲜᲣᲤᲔᲑᲐ ᲚᲐᲚᲘᲡ ᲥᲕᲔᲨᲐ | Ø 18 | □500□ | ℓ= 12000 | 135 | □□□□□□□ | □□□□□□□ |
| 2 | | Ø 8 | □500□ | ℓ= 1720 | 2150 | □□□0□□□ | □□□0□□□ |
| 3 | | Ø 8 | □500□ | ℓ= 1775 | 248 | □□□88 | □□□88 |
| 4 | | Ø 18 | □500□ | ℓ= 3000 | 2 | □□□00 | □□□00 |
| 4 | | Ø 10 | □500□ | ℓ= 1100 | 20 | □□□8 | □□□8 |
| 5 | | Ø 8 | □500□ | ℓ= 695 | 248 | □8.08 | □8.08 |
| | | | | | | □□□□8□ | □□□□8□ |
| | | | | | | ᲯᲐᲛᲘᲡᲛᲐ (მ³) | ᲚᲘᲢᲠᲘ (მ³) |
| | | ᲯᲐᲛᲘᲡᲛᲐᲠᲗᲕᲐ □□□ | | | | 28.50 | 28.50 |

ᲫᲐᲚᲘᲡ ᲥᲕᲔᲨᲐ ▽-3.70 ᲒᲐᲜᲐᲬᲔᲠᲘᲡ ᲛᲥᲝᲜᲔ ᲐᲠᲛᲐᲢᲣᲠᲘᲡ ᲯᲐᲛᲘᲡ ᲡᲐᲛᲐᲜᲔᲜᲢᲝ ᲡᲘᲛᲙᲕᲠᲘᲡ ᲛᲐᲠᲪᲮᲔᲜᲐ ᲛᲮᲐᲠᲔ

| ᲛᲐᲠᲙᲘᲠᲔᲑᲐ | | ᲐᲠᲛᲐᲢᲣᲠᲘᲡ ᲯᲐᲛᲘ | | | ᲛᲝᲜᲐᲙᲕᲔᲗᲘᲡ ᲜᲐᲬᲘᲚᲘ |
|---|---|---|---|---|---|
| | | | | ᲠᲘᲪᲮᲕᲗᲐ | ᲔᲡᲜᲣᲤᲔᲑᲐ ᲚᲐᲚᲘᲡ ᲥᲕᲔᲨᲐ |
| | | A 500 C | | Ø8 | Ø10 | Ø18 | ᲯᲐᲛᲘᲡ ᲬᲝᲜᲐ (ტ) | 4967.89 | 28.50 |
| | | | | 1702.72 | 13.58 | 325159 | | | |

ᲯᲛᲑ.1 ᲐᲛᲔᲛᲪᲜᲘᲡᲛᲘᲔᲠᲘ ᲐᲠᲛᲐᲢᲣᲠᲘᲡ ᲯᲐᲛᲘᲡ ᲥᲕᲔᲨᲐ ᲓᲐᲛᲐᲛᲐᲒᲠᲔᲑᲔᲚᲘ ᲥᲕᲔᲨᲐ ᲓᲐᲛᲐᲛᲐᲒᲠᲔᲑᲔᲚᲘ ᲯᲔᲕᲠᲘᲡ ᲡᲥᲔᲛᲐ (ᲔᲡᲜᲣᲤᲔᲑᲐ ᲚᲐᲚᲘᲡ ᲥᲕᲔᲨᲐ)

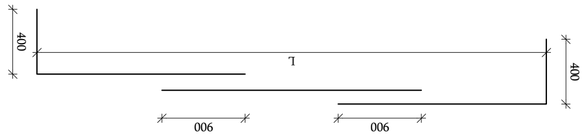


ᲯᲛᲑ.2 ℓ=1720

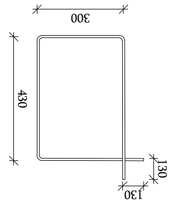


ᲯᲛᲑ.3 ℓ=1755

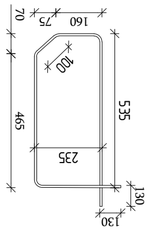


ᲯᲛᲑ.5 ℓ=1100

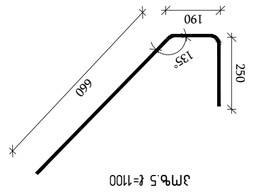


ᲯᲛᲑ.6 ℓ=695

ᲒᲐᲜᲐᲬᲔᲠᲘ 1-1
მ 1:15

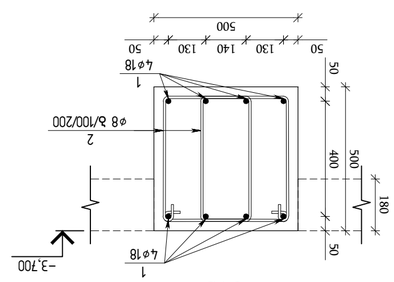


ᲒᲐᲜᲐᲬᲔᲠᲘ 2-2
მ 1:15

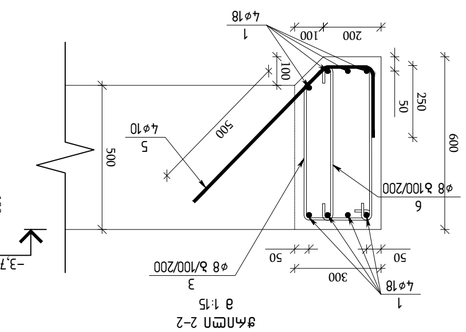


ᲒᲐᲜᲐᲬᲔᲠᲘ 3-3
მ 1:15

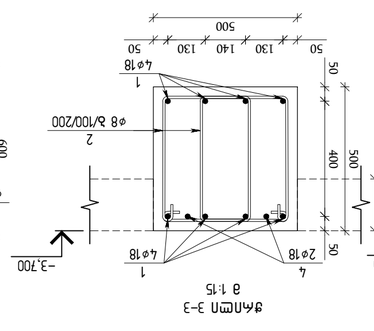


ᲒᲐᲜᲐᲬᲔᲠᲘ 4-4
მ 1:15

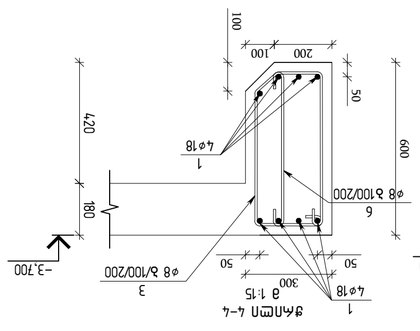


| ᲛᲐᲡᲨᲢᲐᲑᲘ 1:100 / 2023 წელი |
|---|
| ᲞᲠᲝᲔᲥᲢᲘ ᲜᲐᲬᲘᲚᲘ: |
| A2 QE_STR_Bolnisi_III |
| KEYPLAN: |

| | | |
|---|---|---|
| ᲛᲝᲛᲖᲐᲓᲔᲑᲘᲚᲘᲐ | ᲜᲐᲬᲘᲚᲘ ᲐᲮᲐᲡᲐᲖᲠᲔᲑᲘᲗᲘ | |
| ᲐᲠᲥᲘᲢᲔᲥᲢᲣᲠᲐ ᲓᲐᲒᲔᲒᲛᲐᲠᲔᲑᲐ | | |
| ᲔᲚᲔᲥᲢᲠᲝᲛᲝᲢᲘᲕᲐᲪᲘᲐ | | |
| ᲔᲡᲜᲣᲤᲔᲑᲐ ᲐᲜᲐᲗᲔᲛᲘ | | |

ᲨᲞᲡ "ᲐᲠᲥᲘᲢᲔᲥᲢᲣᲠᲐ ᲓᲐ ᲘᲜᲟᲘᲜᲔᲠᲘᲜᲒᲘ"

ᲐᲓᲚᲘᲡ ᲐᲓᲒᲘᲚᲘ : ᲥᲐᲠᲗᲣᲚᲘ ᲘᲜᲟᲘᲜᲔᲠᲘᲜᲒᲘᲡ ᲘᲜᲡᲢᲘᲢᲣᲢᲘ

engineering

ᲐᲓᲒᲘᲚᲘᲡ ᲛᲘᲡᲐᲛᲐᲠᲗᲘ: ᲥᲐᲠᲗᲣᲚᲘ ᲘᲜᲟᲘᲜᲔᲠᲘᲜᲒᲘᲡ "ᲪᲔᲜᲢᲠᲘ" ᲨᲞᲡ ᲓᲘᲠᲔᲥᲢᲝᲠᲘ ᲒᲘᲝᲠᲒᲘ ᲛᲔᲤᲐᲠᲘᲨᲕᲘᲚᲘ ᲡᲐᲛᲮᲐᲠᲔᲑᲘᲡ ᲛᲝᲥᲐᲚᲐᲥᲔ, ᲗᲑᲘᲡᲘᲡᲘ ᲛᲔᲠᲘᲪᲮᲔᲑᲘᲡ ᲥᲣᲩᲐ №7 (ᲯᲒ №PFL 417/21 )

| | | | |
|---|---|---|---|
| ᲛᲝᲓᲔᲚᲔᲠᲘᲡᲢᲛᲐᲡ | ᲒᲐᲜᲐᲬᲔᲠᲘᲡ ᲐᲕᲢᲝᲠᲘ | ᲮᲔᲚᲛᲝᲬᲔᲠᲘᲡ ᲜᲘᲨᲐᲜᲘ | |
| ᲒᲐᲜᲐᲬᲔᲠᲘᲡ ᲨᲔᲛᲝᲬᲛᲔᲑᲐ | ᲒᲐᲜᲐᲬᲔᲠᲘᲡ ᲨᲔᲛᲝᲬᲛᲔᲑᲐ | ᲮᲔᲚᲛᲝᲬᲔᲠᲘᲡ ᲜᲘᲨᲐᲜᲘ | |
| ᲛᲔᲜᲔᲯᲔᲠᲘ | ᲒᲐᲜᲐᲬᲔᲠᲘᲡ ᲐᲕᲢᲝᲠᲘ | ᲮᲔᲚᲛᲝᲬᲔᲠᲘᲡ ᲜᲘᲨᲐᲜᲘ | |
| ᲐᲠᲥᲘᲢᲔᲥᲢᲘ | ᲛᲔᲜᲔᲯᲔᲠᲘᲡ ᲨᲔᲛᲝᲬᲛᲔᲑᲐ | ᲗᲐᲠᲘᲦᲘ | |
| ᲐᲠᲥᲘᲢᲔᲥᲢᲣᲠᲘᲡ ᲓᲐᲒᲔᲒᲛᲐᲠᲔᲑᲐ | ᲛᲔᲜᲔᲯᲔᲠᲘᲡ ᲨᲔᲛᲝᲬᲛᲔᲑᲐ | ᲗᲐᲠᲘᲦᲘ | |
| ᲔᲚᲔᲥᲢᲠᲝᲛᲝᲢᲘᲕᲐᲪᲘᲐ | ᲒᲐᲜᲐᲬᲔᲠᲘᲡ ᲨᲔᲛᲝᲬᲛᲔᲑᲐ | ᲗᲐᲠᲘᲦᲘ | |

ᲐᲮᲐᲡᲐᲖᲠᲔᲑᲘᲗᲘ ᲜᲘᲨᲜᲔᲑᲘ:

| ᲤᲝᲠᲛᲐᲢᲘ | ᲓᲐᲜᲘᲨᲜᲣᲚᲔᲑᲐ | ᲒᲐᲜᲛᲔᲠᲔᲑᲘᲗᲘ ᲜᲘᲨᲜᲔᲑᲘ | ᲤᲣᲒᲐ |
|---|---|---|---|
| | | | |
| | | | |
| | | | |
| | | | |
| | | | |
| | | | |
| | | | |
| | | | |
| | | | |
| | | | |
| A3 | ᲓᲐᲜᲘᲨᲜᲣᲚᲔᲑᲐ | ᲯᲔᲒᲐᲜᲛᲔᲠᲔᲑᲘᲗᲘ ᲜᲘᲨᲜᲔᲑᲘ | ᲤᲣᲒᲐ |

ᲐᲮᲐᲡᲐᲖᲠᲔᲑᲘᲗᲘ ᲜᲘᲨᲜᲔᲑᲘ:

| ᲜᲝᲛᲔᲠᲘ | ᲒᲐᲜᲐᲬᲔᲠᲘᲡ ᲓᲐᲡᲐᲮᲔᲚᲔᲑᲐ | ᲤᲣᲒᲐ |
|---|---|---|
| R1 | ᲯᲔᲚᲘᲡ ᲛᲝᲛᲐᲠᲒᲔᲑᲐ | ᲐᲠᲛᲐᲢᲣᲠᲘᲡ ᲯᲐᲛᲘ |
| ᲙᲝᲜᲡᲢᲠᲣᲥᲪᲘᲘᲡ ᲜᲝᲛᲔᲠᲘ | | |
| 1:15 | | |
| ᲒᲐᲛᲐᲠᲗᲣᲚᲘᲐ | | |
| ᲨᲔᲛᲝᲬᲛᲔᲑᲘᲡ ᲗᲐᲠᲘᲦᲘ | | |
| ᲨᲔᲛᲝᲬᲛᲔᲑᲘᲡ ᲜᲝᲛᲔᲠᲘ | | |

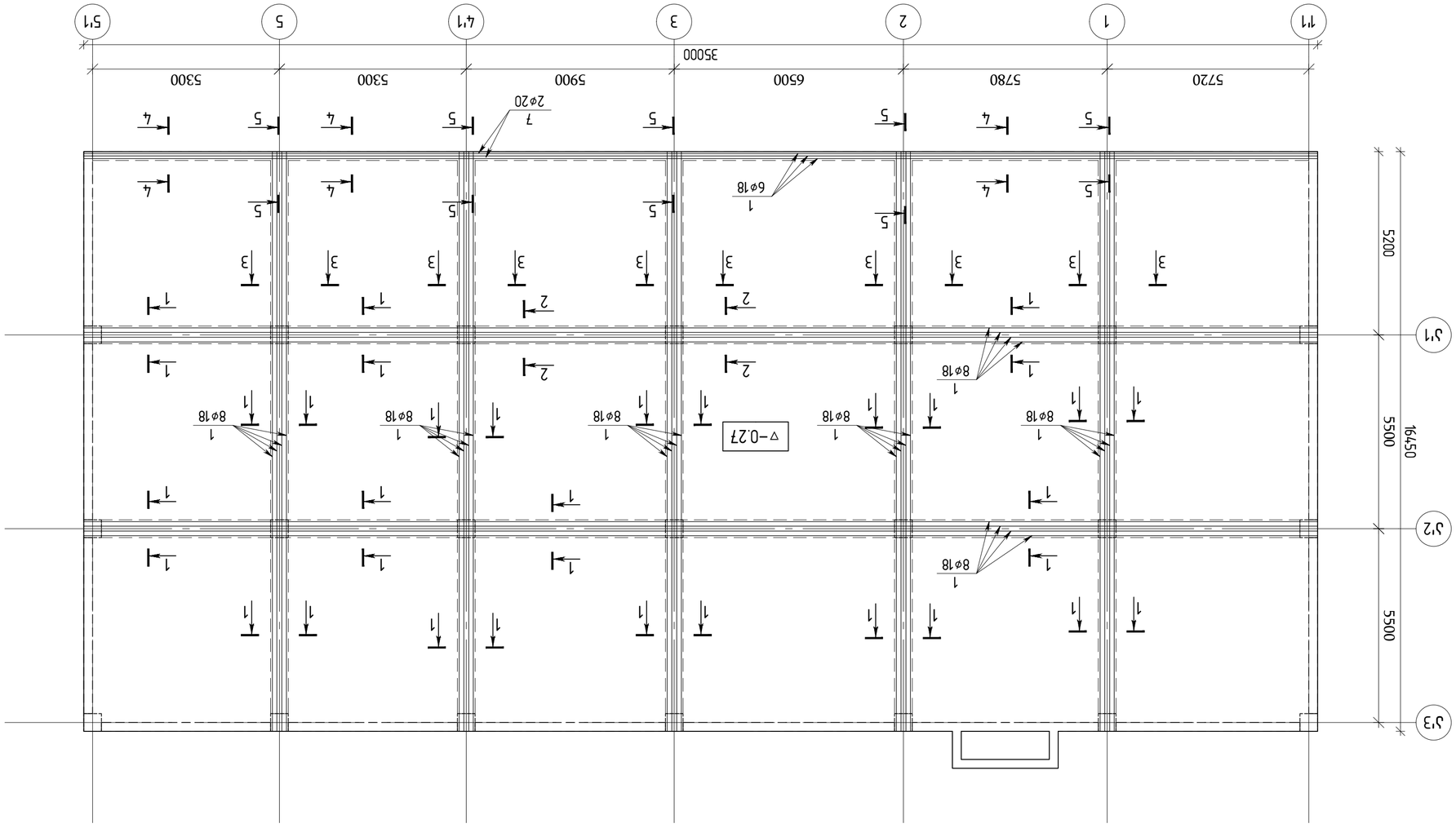


# ПЛАН ЭТАЖА ПЕРЕКРЫТИЯ ОТМ. ▽-0.27 ВЕЗДЕ ЧЕРЕЗ ЭТИ ОТМЕТКИ ОБОЗНАЧЕНО ПОНИЖЕНИЕ ПЛИТЫ ПЕРЕКРЫТИЯ

Масштаб 1:100

| | | | |
|---|---|---|---|
| ГИП | Фатхутдинов | | |
| Разработал | Шарафутдинов | | |
| Н.контр. | Шарафутдинов | | |
| Проверил | Шарафутдинов | | |

ПЛАНЫ / 2023 ГОДЫ

Чертежи КЖ:

А2 ОБ_STR_Bolshoi_III

KEYPLAN:

Заказчик:

ООО "ЭЛИТ ИНВЕСТ ГРУПП"

Адрес объекта:

г.Набережные Челны, ул. Шишкинская, №102

Стадия | Лист | Листов

Р | 1 | 1

Разработано в программе nanoCAD СПДС

Инв.№ подл. | Подпись и дата | Взам.инв.№

Изм. | Кол.уч. | Лист | №док. | Подпись | Дата

Генеральный директор | Фатхутдинов | | 07.23

Главный инженер проекта | Шарафутдинов | | 07.23

Начальник отдела | Шарафутдинов | | 07.23

Ведущий инженер | Шарафутдинов | | 07.23

Инженер | Шарафутдинов | | 07.23

Н.контроля | Шарафутдинов | | 07.23

ГИП | Фатхутдинов | | 07.23

Разработал | Шарафутдинов | | 07.23

Проверил | Шарафутдинов | | 07.23

Н.контр. | Шарафутдинов | | 07.23

Согласовано:

Взам.инв.№

Подпись и дата

Инв.№ подл.

Изм. | Кол.уч. | Лист | №док. | Подпись | Дата

Общество с ограниченной ответственностью "Научно-производственная компания "Геотехнические системы"

420107, Республика Татарстан, г. Казань, ул. Спартаковская, д. 2, пом. 1001

тел.: (843) 570-57-57, e-mail: info@gtsrt.ru

Заказчик:

ООО "ЭЛИТ ИНВЕСТ ГРУПП"

Объект:

Многоквартирный жилой дом №7 с объектами социально-бытового назначения, расположенный по адресу: Республика Татарстан, г. Набережные Челны, ул. Шишкинская, №6

engineering

Технический отчет по результатам инженерно-геологических изысканий для подготовки проектной документации по объекту: "Многоквартирный жилой дом №7 с объектами социально-бытового назначения, расположенный по адресу: Республика Татарстан, г. Набережные Челны, ул. Шишкинская, №6" (Ш6 №PFL 417/21 )

| | | | |
|---|---|---|---|
| Инженер-геолог | Ефимов Александр Сергеевич | | |
| Начальник ПТО | Ахметшина Эльвира Ильдусовна | | |
| Начальник ОИГИ | Ахметшина Эльвира Ильдусовна | | |
| Главный инженер | Ахметшина Эльвира Ильдусовна | | |
| Генеральный директор | Ахметшина Эльвира Ильдусовна | | |

Содержание тома:

| | | |
|---|---|---|
| Обозначение | Наименование | Примечание |
| ГК | Графическая часть | |
| ПЗ | Пояснительная записка | |
| ТБ | Раздел "Мероприятия по технике безопасности" | |
| ПОС | Раздел "Проект организации строительства" | |
| ПОД | Раздел "Мероприятия по обеспечению доступа инвалидов" | |
| ПБ | Раздел "Мероприятия по обеспечению пожарной безопасности" | |
| ОВ | Раздел "Отопление, вентиляция и кондиционирование воздуха" | |
| ВК | Раздел "Водоснабжение и водоотведение" | |
| ЭМ | Раздел "Электрооборудование" | |
| СС | Раздел "Сети связи" | |
| ОДИ | Раздел "Мероприятия по обеспечению соблюдения требований энергетической эффективности и требований оснащенности зданий, строений и сооружений приборами учета используемых энергетических ресурсов" | |
| ТХ | Раздел "Технологические решения" | |
| ОВ1 | Раздел "Отопление, вентиляция и кондиционирование воздуха" | |
| ВК1 | Раздел "Водоснабжение и водоотведение" | |
| ЭМ1 | Раздел "Электрооборудование" | |
| СС1 | Раздел "Сети связи" | |
| ТХ1 | Раздел "Технологические решения" | |

Взам.инв.№:

| Изм. | Кол.уч. | Лист | №док. | Подпись | Дата |
|---|---|---|---|---|---|
| | | | | | |

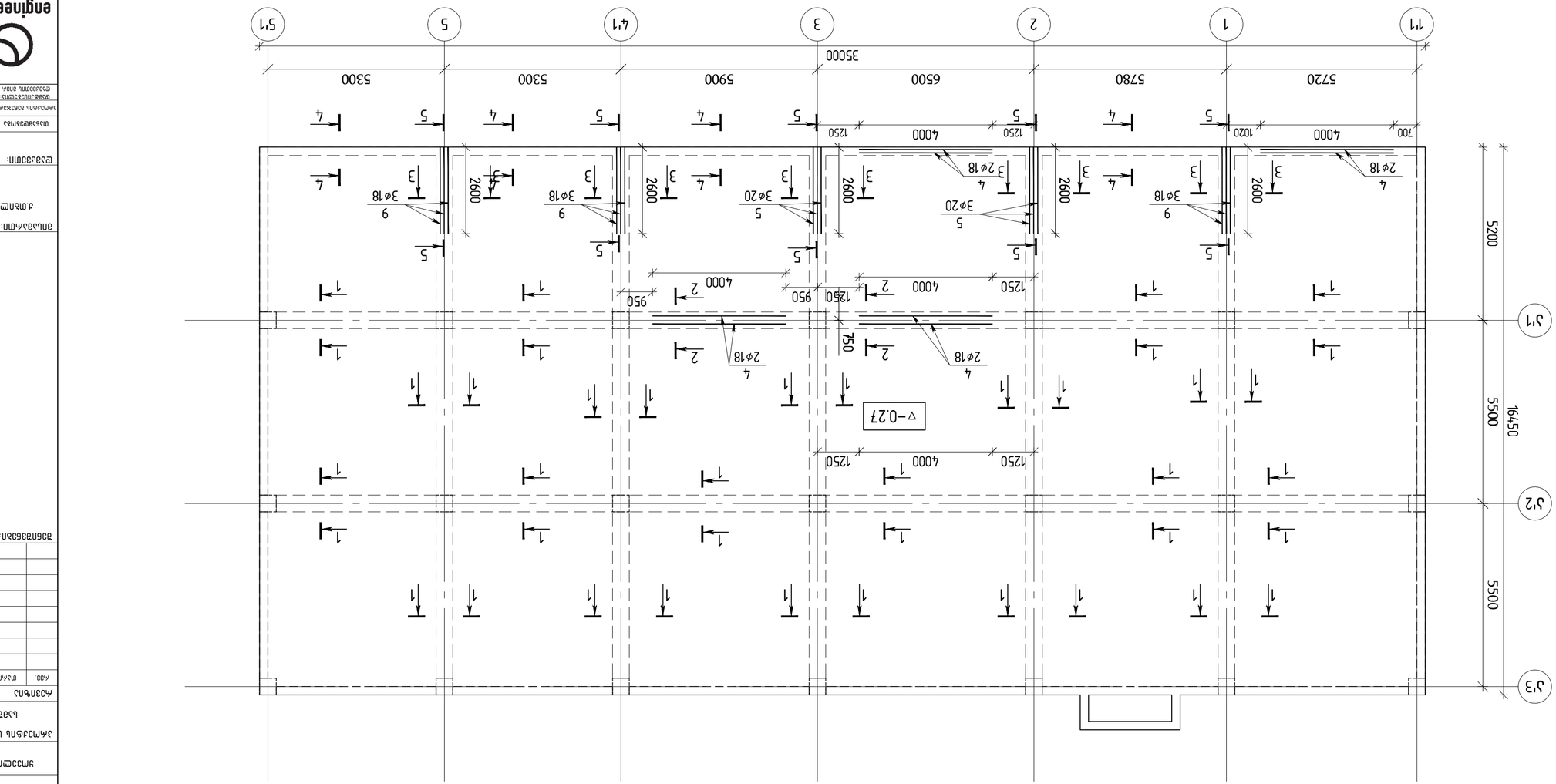


Фасад здания с осями 1-5 и 1'-5'
▽-0.27 балки
в 1:100

| | | | |
|---|---|---|---|
| Изм. | Кол.уч. | №док. | Подп. |
| ГИП | Ефимов | | |
| Н.контр. | Ефимов | | |
| Разраб. | Ефимов | | |

Здание общежития на 320 мест в г.Ростов-на-Дону, ул.Зорге, 9/1

Стадия: Р
Лист: 1
Листов: 1

ООО "Инженерный центр "Инженерные системы"
г.Ростов-на-Дону, ул.Зорге, 9/1, оф.6

Согласовано:

Инв.№ подл. | Подп. и дата | Взам.инв.№

| | | | |
|---|---|---|---|
| Изм. | Кол.уч. | Лист | № док. |
| Подп. | Дата | | |

Фасад здания с осями 1-5 и 1'-5'
▽-0.27 балки
в 1:100

Инв.№ подл. | Подп. и дата | Взам.инв.№

| | | | |
|---|---|---|---|
| Изм. | Кол.уч. | Лист | № док. |
| Подп. | Дата | | |

Согласовано:

| | | | |
|---|---|---|---|
| ГИП | Ефимов | | |
| Н.контр. | Ефимов | | |
| Разраб. | Ефимов | | |

Здание общежития на 320 мест в г.Ростов-на-Дону, ул.Зорге, 9/1

Стадия: Р
Лист: 1
Листов: 1

ООО "Инженерный центр "Инженерные системы"
г.Ростов-на-Дону, ул.Зорге, 9/1, оф.6

Фасад здания с осями 1-5 и 1'-5'
▽-0.27 балки
в 1:100

| | | | |
|---|---|---|---|
| Изм. | Кол.уч. | Лист | № док. |
| Подп. | Дата | | |

Инв.№ подл. | Подп. и дата | Взам.инв.№

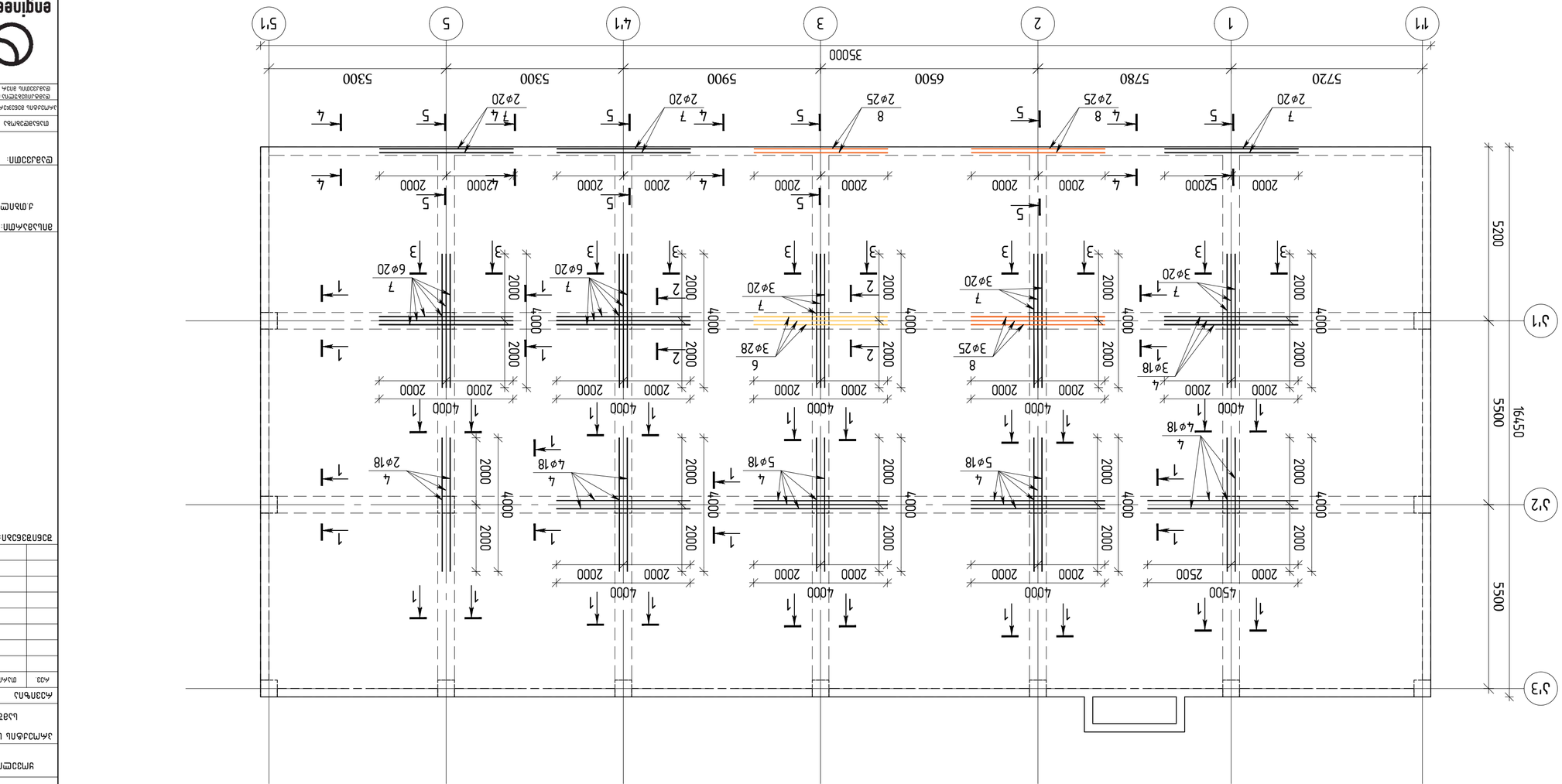


## ПЛАН ПЕРЕКРЫТИЯ ПОМЕЩЕНИЯ ЭЛЕКТРОЩИТОВОЙ ВЫШЕ ОТМ. +0.27 ВЫШЕ ОТМЕТКИ ЧИСТОГО ПОЛА

1:100

| | | | |
|---|---|---|---|
| ГИП | Ф.И.О. | подпись | дата |
| Разработал | | | |
| Проверил | | | |
| Н.контр. | | | |

ЗАО "ЭСК"

Заказчик:

Объект:

г.Москва, ул. Большая Якиманка, д.7, стр.1, №100, №102

Стадия: Раздел:

Лист: Листов:

Формат А2

Копировал:

| | | | |
|---|---|---|---|
| Изм. | Кол.уч. | Лист | № док. |

Подпись

Дата

Инв. № подл.

Взам. инв. №

Подпись и дата

Инв. № дубл.

| | | | |
|---|---|---|---|
| Изм. | Кол.уч. | Лист | № док. |

Подпись

Дата

Инв. № подл.

Взам. инв. №

Подпись и дата

Инв. № дубл.

Общество с ограниченной ответственностью "Электрощитовой завод "ЭСК"

Адрес: 143441, Московская область, г.о. Красногорский, д.Путилково, Ильинское ш., д.4, стр.1, помещение 1

engineering

Заказчик: ЗАО "ЭСК"

Объект: Многоэтажный жилой комплекс с объектами социально-бытового назначения, расположенный по адресу: г.Москва, ЮЗАО, Ломоносовский район, ул. Нежинская, вл.7, корп.1, 2, 3, 4, 5, 6

Стадия: Р Раздел: КЖ

Лист: 1 Листов: 1

Формат А2

Копировал:

| | | | |
|---|---|---|---|
| Изм. | Кол.уч. | Лист | № док. |

Подпись

Дата

Инв. № подл.

Взам. инв. №

Подпись и дата

Инв. № дубл.

Главный инженер проекта: Ф.И.О. подпись

Начальник отдела: Ф.И.О. подпись

Гип: Ф.И.О. подпись

Разработал: Ф.И.О. подпись

Н.контр.: Ф.И.О. подпись

Согласовано:

| | | | |
|---|---|---|---|
| Изм. | Кол.уч. | Лист | № док. |

Подпись

Дата

Инв. № подл.

Взам. инв. №

Подпись и дата

Инв. № дубл.

Примечания:

1. Все размеры даны в мм, если не указано иное.
2. Отметки даны в метрах.
3. Перед началом работ необходимо сверить размеры на чертеже с размерами на месте.
4. Все работы выполнять в соответствии с действующими нормами и правилами.
5. Бетон класса В25, F150, W6.
6. Арматура класса А500С.
7. Защитный слой бетона 25 мм.
8. Все закладные детали должны быть установлены до бетонирования.
9. Отверстия и проемы выполнять по месту.
10. Гидроизоляцию выполнить согласно проекту.
11. Обратную засыпку производить после приемки работ.
12. Все работы вести в соответствии с ППР.
13. Техника безопасности при производстве работ должна соответствовать требованиям СНиП.
14. Пожарная безопасность должна быть обеспечена.
15. Охрана труда должна быть обеспечена.
16. Экологическая безопасность должна быть обеспечена.
17. Все работы выполнять в зимнее время с учетом требований СНиП.
18. Все работы выполнять в летнее время с учетом требований СНиП.
19. Все работы выполнять в весеннее время с учетом требований СНиП.
20. Все работы выполнять в осеннее время с учетом требований СНиП.
21. Все работы выполнять в соответствии с ГОСТ.
22. Все работы выполнять в соответствии с ТУ.
23. Все работы выполнять в соответствии с СП.
24. Все работы выполнять в соответствии с ВСН.
25. Все работы выполнять в соответствии с РД.
26. Все работы выполнять в соответствии с ПУЭ.
27. Все работы выполнять в соответствии с ПТЭ.
28. Все работы выполнять в соответствии с ПТБ.
29. Все работы выполнять в соответствии с ПОТ.
30. Все работы выполнять в соответствии с ППБ.
31. Все работы выполнять в соответствии с ППР.
32. Все работы выполнять в соответствии с ППР.

Ведомость ссылочных и прилагаемых документов

| Обозначение | Наименование | Примечание |
|---|---|---|
| | Ссылочные документы | |
| | Прилагаемые документы | |
| | КЖ.1 Общие данные | |
| | КЖ.2 План перекрытия | |
| | КЖ.3 Разрезы | |
| | КЖ.4 Спецификация | |

Спецификация

| Поз. | Обозначение | Наименование | Кол. | Масса ед., кг | Примечание |
|---|---|---|---|---|---|
| 1 | | Стержень 3ϕ18 | 4 | 2.5 | |
| 2 | | Стержень 3ϕ20 | 7 | 3.7 | |
| 3 | | Стержень 3ϕ25 | 8 | 5.8 | |
| 4 | | Стержень 3ϕ28 | 6 | 7.2 | |
| 5 | | Стержень 4ϕ18 | 4 | 3.3 | |
| 6 | | Стержень 4ϕ20 | 7 | 4.9 | |
| 7 | | Стержень 4ϕ25 | 8 | 7.7 | |
| 8 | | Стержень 5ϕ18 | 4 | 4.1 | |
| 9 | | Стержень 6ϕ20 | 7 | 7.4 | |

Примечания:

1. Спецификация составлена для одного типового этажа.
2. Количество этажей уточнить по проекту.
3. Все размеры даны в мм, если не указано иное.
4. Отметки даны в метрах.
5. Перед началом работ необходимо сверить размеры на чертеже с размерами на месте.
6. Все работы выполнять в соответствии с действующими нормами и правилами.
7. Бетон класса В25, F150, W6.
8. Арматура класса А500С.
9. Защитный слой бетона 25 мм.
10. Все закладные детали должны быть установлены до бетонирования.
11. Отверстия и проемы выполнять по месту.
12. Гидроизоляцию выполнить согласно проекту.
13. Обратную засыпку производить после приемки работ.
14. Все работы вести в соответствии с ППР.
15. Техника безопасности при производстве работ должна соответствовать требованиям СНиП.
16. Пожарная безопасность должна быть обеспечена.
17. Охрана труда должна быть обеспечена.
18. Экологическая безопасность должна быть обеспечена.
19. Все работы выполнять в зимнее время с учетом требований СНиП.
20. Все работы выполнять в летнее время с учетом требований СНиП.
21. Все работы выполнять в весеннее время с учетом требований СНиП.
22. Все работы выполнять в осеннее время с учетом требований СНиП.
23. Все работы выполнять в соответствии с ГОСТ.
24. Все работы выполнять в соответствии с ТУ.
25. Все работы выполнять в соответствии с СП.
26. Все работы выполнять в соответствии с ВСН.
27. Все работы выполнять в соответствии с РД.
28. Все работы выполнять в соответствии с ПУЭ.
29. Все работы выполнять в соответствии с ПТЭ.
30. Все работы выполнять в соответствии с ПТБ.
31. Все работы выполнять в соответствии с ПОТ.
32. Все работы выполнять в соответствии с ППБ.

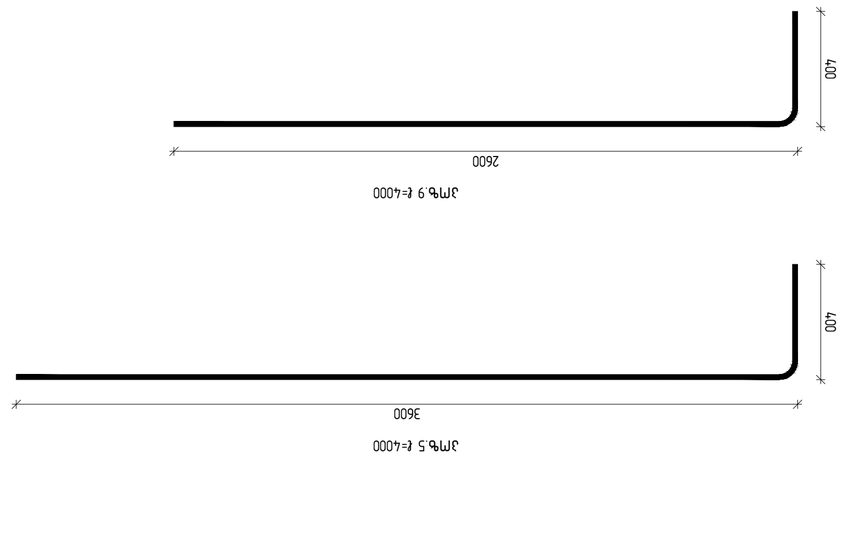





Зҳзгвдсм дзбнсмпнсъ ▽–0,27 бпвбгмсъ дзбнсмпнсъ ам пбзфпмсмгбнсъ дпзпмпгнсъ ц зпмгбдсмсъ

| | Пзбнсмпнсъ | | Пзбнсмпнсъ (ш) | Ц | Ц (ш) |
|---|---|---|---|---|---|
| 1 | Ø 18 | □500□ | ℓ= 12000 | 133 | □□□□□0 |
| 2 | Ø 8 | □500□ | ℓ= 1720 | 2150 | □□□0□□□ |
| 3 | Ø 8 | □500□ | ℓ= 1755 | 248 | □□□□□□ |
| 4 | Ø 18 | □500□ | ℓ= 4000 | 31 | □□□□□□ |
| 5 | Ø 20 | □500□ | ℓ= 3000 | 6 | □□□□□ |
| 6 | Ø 28 | □500□ | ℓ= 4000 | 3 | □8□0□ |
| 7 | Ø 20 | □500□ | ℓ= 4000 | 27 | □□□□□□ |
| 8 | Ø 25 | □500□ | ℓ= 4000 | 7 | □08□0□ |
| 9 | Ø 18 | □500□ | ℓ= 3000 | 9 | □□□□□ |
| 10 | Ø 10 | □500□ | ℓ= 1100 | 20 | □□□□8 |
| 11 | Ø 8 | □500□ | ℓ= 695 | 248 | □8□08 |
| | | | | □□8□□0□ | □□8□□0□ |
| | | | | Зфмпзгсмп (ш³) | Ц гсм (ш³) |
| | | Ьзфбмбп □□□ | | 28,50 | 28,50 |

| | Пзбнсмпнсъ | | Пзбнсмпнсъ (ш) | Ц | Ц (ш) |
|---|---|---|---|---|---|
| 1 | Ø 18 | □500□ | ℓ= 12000 | 133 | □□□□□0 |
| 2 | Ø 8 | □500□ | ℓ= 1720 | 2150 | □□□0□□□ |
| 3 | Ø 8 | □500□ | ℓ= 1755 | 248 | □□□□□□ |
| 4 | Ø 18 | □500□ | ℓ= 4000 | 31 | □□□□□□ |
| 5 | Ø 20 | □500□ | ℓ= 3000 | 6 | □□□□□ |
| 6 | Ø 28 | □500□ | ℓ= 4000 | 3 | □8□0□ |
| 7 | Ø 20 | □500□ | ℓ= 4000 | 27 | □□□□□□ |
| 8 | Ø 25 | □500□ | ℓ= 4000 | 7 | □08□0□ |
| 9 | Ø 18 | □500□ | ℓ= 3000 | 9 | □□□□□ |
| 10 | Ø 10 | □500□ | ℓ= 1100 | 20 | □□□□8 |
| 11 | Ø 8 | □500□ | ℓ= 695 | 248 | □8□08 |
| | | | | □□8□□0□ | □□8□□0□ |
| | | | | Зфмпзгсмп (ш³) | Ц гсм (ш³) |
| | | Ьзфбмбп □□□ | | 28,50 | 28,50 |

Зҳзгвдсм дзбнсмпнсъ ам пбзфпмсмгбнсъ дпзпмпгнсъ ц зпмгбдсмсъ

| Пзбнсмпнсъ | Ц | Ц (ш) | Ьзфбмбп (ш³) | Ц гсм (ш³) |
|---|---|---|---|---|
| Ø8 Ø10 Ø18 Ø20 Ø25 Ø28 | 1 | 1701,73 13,58 3492,59 31,07 108,01 58,07 | 568,05 | 28,50 |
| Ьзфбмбп бмбз (ш.) | | | | |
| Рзъмпбзфпмсъ | A 500 C | | | |
| Ьзфбмбп бмбз (ш.) | | | | |
| Ьзфбмбп Ø25 (ℓ) | | | | |

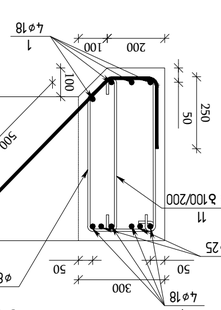


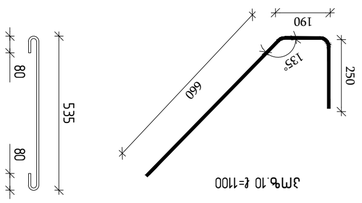


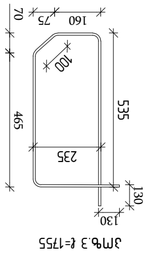


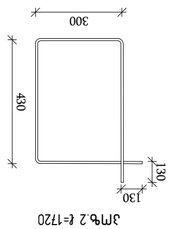


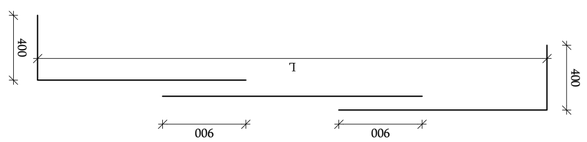


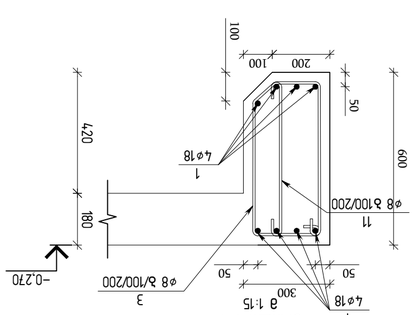





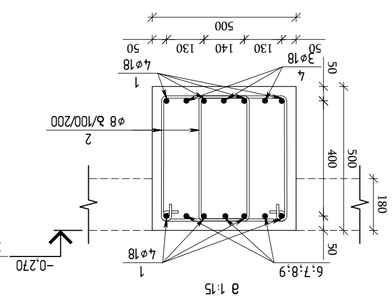


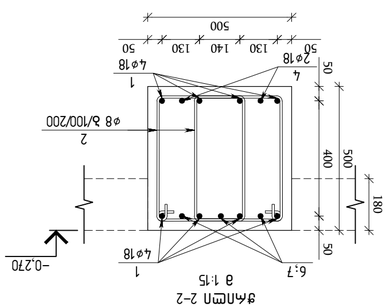


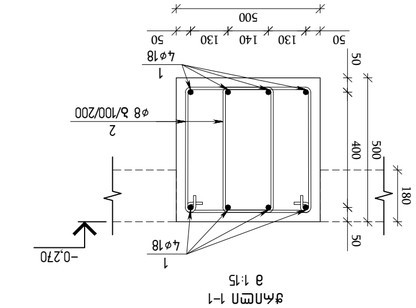


Ьпбъбзбъпбмбъ / 2023 бзсмп

Фъзсмпнъ ъбъбзсмп:

А2 ОЕ_STR_Beliashvili_III

КЕУРLAN:

Ьзфбмбп бзсмпсъбзсмпнъ ъбъбзсмп:

"ЗЗЗАП" З.Ъ.Ъ

Ъзфбмбп бзсмпсъбзсмпнъ ъбъбзсмп:

ъпбъбзбъпбмбъ ъбъбзсмп ъбъбзсмп

ъбъбзсмпнъ ъбъбзсмп ъбъбзсмп

ъбъбзсмпнъ ъбъбзсмп ъбъбзсмп

Ъзфбмбп бзсмпсъбзсмпнъ:

"ЗЗЗАП" ЗАО

ЗАО "ЗЗЗАП"

Ъзпнсъбъпбмбъ ъбъбзсмп ъбъбзсмп

ъбъбзсмпнъ ъбъбзсмп ъбъбзсмп

Ъзпнсъбъпбмб

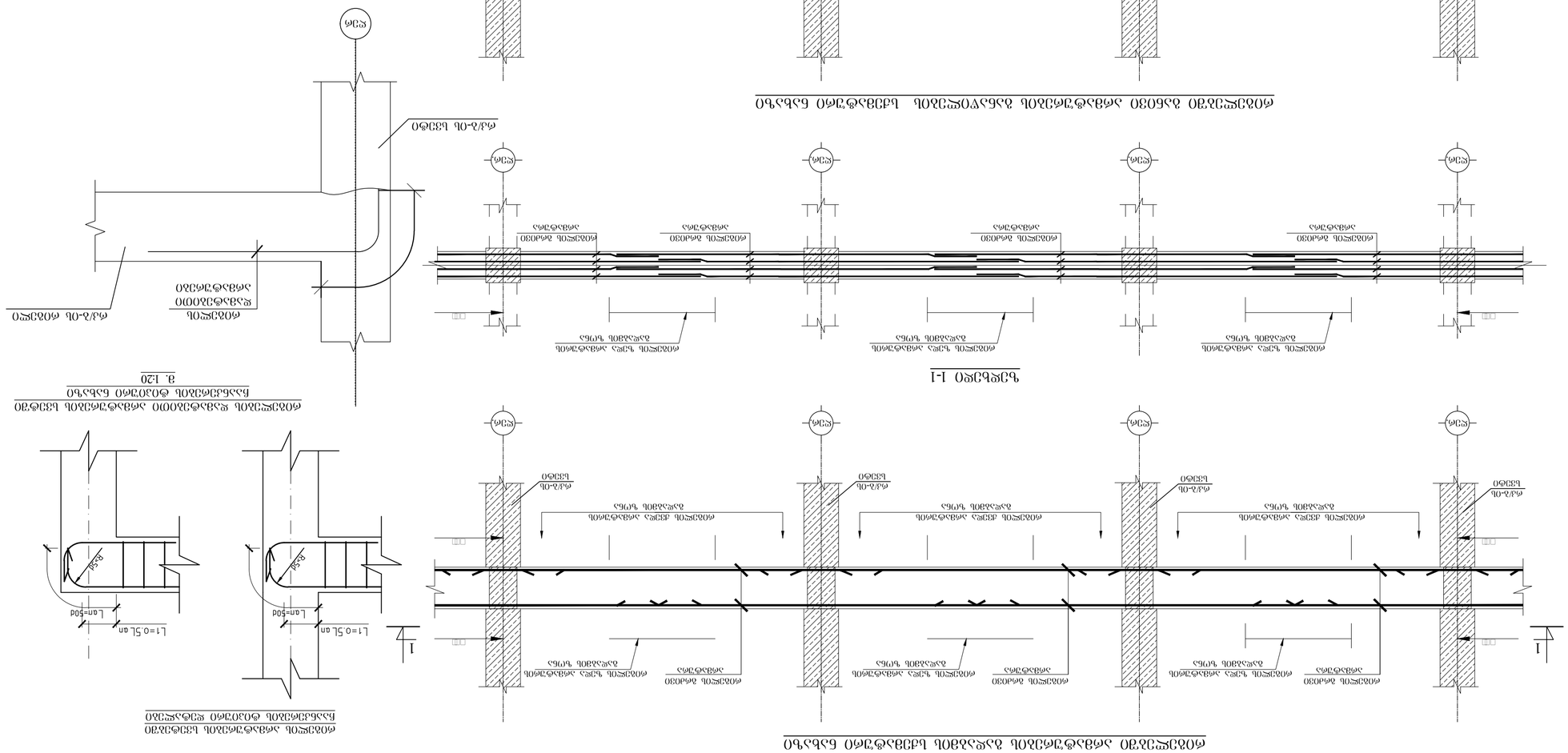
ф20@200 ռեզերվային
ф12@200 բաշխիչ
ф12@200 բաշխիչ
ф20@200 հիմնական
ф20@200 հիմնական

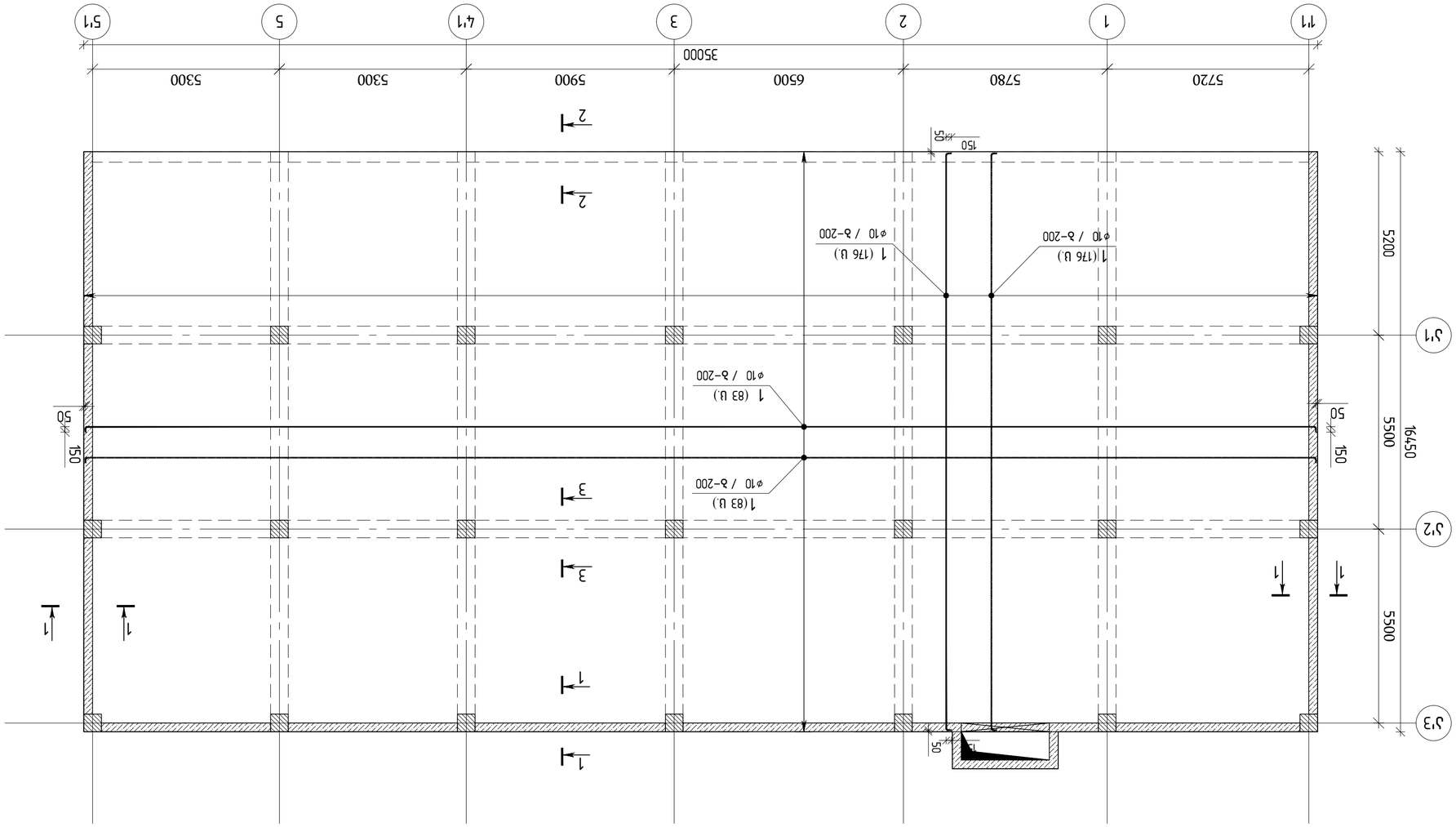


ბეტონის ჯამური მოცულობა ბლოკებში და ბეტონის მომზადება ბეტონის ქვაბებში
▽-3.70 ნიშნულზე
მ 1:100

| | | | |
|---|---|---|---|
| | | | |
| | | | |
| | | | |

# გადახურვის ფილის დამატებითი არმირების ნახაზი ქვედა შრეში
## ▽-3.70 ნიშნულზე
მ 1:100

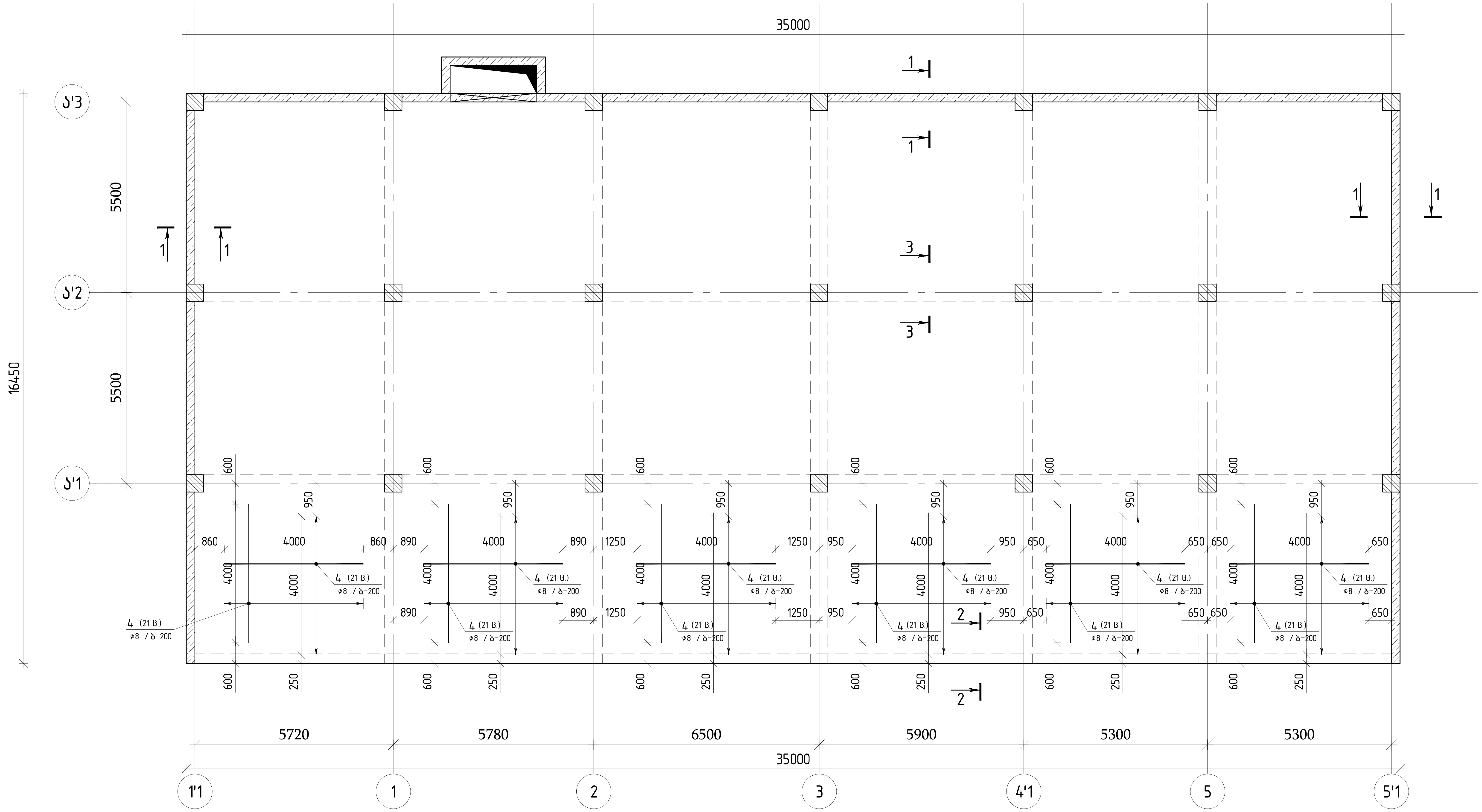


თბილისი / 2023 წელი

ფაილის სახელი:
A2 QE_STR_Beliashvili_III

KEYPLAN:

ყოველი შემდეგი რევიზია აუქმებს წინა რევიზიებს

პროექტის სტატუსი:
სამშენებლო დოკუმენტაცია

რევიზია

| რევ. | თარიღი | აღწერილობა | დამტკ. |
|---|---|---|---|
| | | | |

შენიშვნები:

მისამართი:
ქ.თბილისი ა. ბელიაშვილის ქუჩა
№100, №100ა, №102

დამკვეთი:
შ.პ.ს "ფერი"

| თანამდებობა | სახელი გვარი | ხელმოწერა |
|---|---|---|
| პროექტის მენეჯერი | | |
| დამტკიცებულია: დამკვეთის მიერ | | |

engineering

შემსრულებელი:
შპს "ქიუ ენჯინერინგი"

მისამართი :
ქ.თბილისი ა.ბაქრაძის №7
ბინა №6

შპს "ქიუ ენჯინერინგის"
პროფესიული პასუხისმგებლობის მზღვეველია
სს "დაზღვევის საერთაშორისო კომპანია ირაო"
(პ/ნ №PFL 417/21 )

| თანამდებობა | სახელი გვარი | ხელმოწერა |
|---|---|---|
| დირექტორი | დ.ქევანიშვილი | |
| საპროექტო ჯგუფის უფროსი | ო. ილიუხინი | |
| პროექტის მთ. კონსტრუქტორი | ო. ილიუხინი | |
| შეასრულა | ნ.კიკნაველიძე | |

პროექტის სახელწოდება:
მრავალფუნქციური კომპლექსი (III ბლოკი)

პროექტის სტადია:
მუშა პროექტი

პროექტის ნაწილი:
კონსტრუქცია

| ფორმატი | ნახაზის დასახელება: |
|---|---|
| A2 | გადახურვის ფილის ქვედა და ზედა შრის არმირების ნახაზი ▽-3.70 ნიშნულზე |
| სტადია | |
| მ.პ. | |
| თარიღი | |
| 24/02/2023 | |
| მასშტაბი | |
| 1:100 | |

| რევიზია: | ნახაზის ნომერი: | ფურც. საერთო რაოდენობა |
|---|---|---|
| R1 | კ-III.24 | 32 |

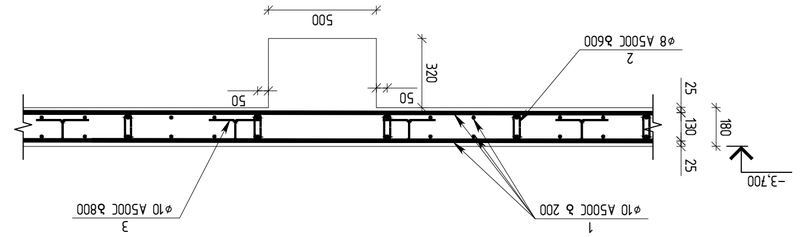


вид 1:20

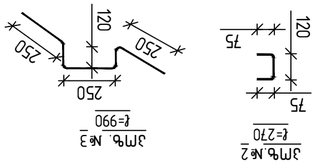


Эпю. №3
ℓ=990

Эпю. №2
ℓ=270

Эпюры 1 стержня каркаса для гибки (вид по стрелке 1 на виде сбоку)

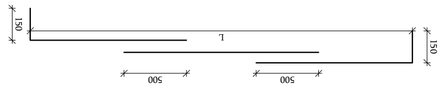


| | | | | | | | | |
|---|---|---|---|---|---|---|---|---|
| | | Арматурные изделия | | | | | Масса (кг) | |
| | | | | | | | Общая | одного |
| 1 | Каркас плоский сварной | Ø | 10 | □500□ | ℓ= | 12000 | 10.32 | 8 |
| 2 | | Ø | 8 | □500□ | ℓ= | 270 | 15.08 | 0.8 |
| 3 | | Ø | 10 | □500□ | ℓ= | 990 | 8.76 | |
| 4 | | Ø | 8 | □500□ | ℓ= | 4000 | 12.6 | 0.8 |
| | | | | | | Бетон В25 | 104.00 | |
| | | Объем одного изделия (м³) | | | | | 0.52 | |
| | | Количество одинаковых изделий | | | | | 200 | |

Ведомость расхода стали на 1 м длины ригеля (сборный железобетонный ригель ▽-3.70 без отверстий)

| Марка | Класс арматуры | Ø, мм | Масса 1 м, кг |
|---|---|---|---|
| Каркас К-1 | A500C | 10 | 0.617 |
| | | 8 | 0.395 |
| Каркас К-2 | A500C | 10 | 0.617 |
| | | 8 | 0.395 |
| Каркас К-3 | A500C | 10 | 0.617 |
| | | 8 | 0.395 |

Спецификация элементов

| Поз. | Обозначение | Наименование | Кол. | Масса ед., кг | Примечание |
|---|---|---|---|---|---|
| | | **Сборные железобетонные изделия** | | | |
| 1 | ГОСТ 23279-2012 | Сетка С-1 | 1 | 3.2 | |
| 2 | ГОСТ 23279-2012 | Сетка С-2 | 1 | 2.1 | |
| 3 | ГОСТ 23279-2012 | Сетка С-3 | 1 | 1.8 | |
| | | **Материалы** | | | |
| | ГОСТ 34028-2016 | Арматура А500С ø10 | 0.617 кг/м | | |
| | ГОСТ 34028-2016 | Арматура А500С ø8 | 0.395 кг/м | | |
| | ГОСТ 7473-2010 | Бетон тяжёлый В25 | 10.4 м³ | | |

Примечания

1. Бетон В25, F200, W6; класс по прочности на сжатие В25, по морозостойкости F200, по водонепроницаемости W6.
2. Защитный слой бетона 25 мм (до ближайшей поверхности арматуры).
3. Все размеры даны в мм, если не указано иное.
4. Сварные соединения выполнять по ГОСТ 14098-2014.
5. Монтажные петли — из арматуры А500С ø10.
6. Отклонения от проектных размеров — по ГОСТ 13015-2012.
7. Изделие принять по ГОСТ 13015-2012 после испытаний.

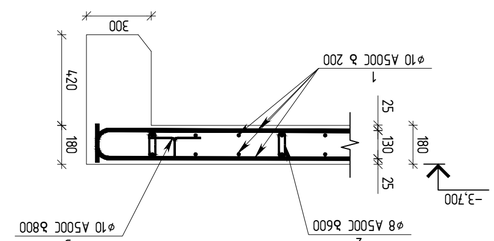


Разрез 2-2
1:20

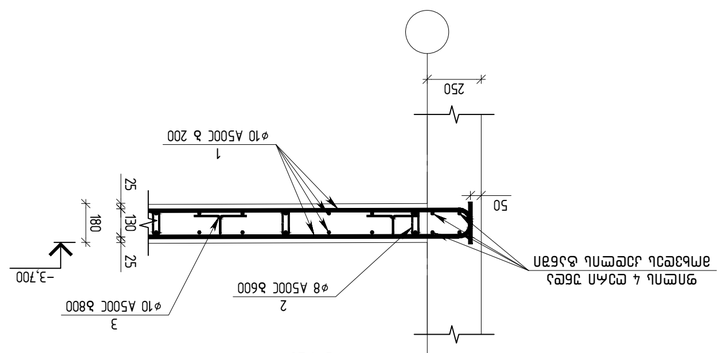


Разрез 1-1
1:20

| | | | | | | | | |
|---|---|---|---|---|---|---|---|---|
| | | | | | | | | |
| | | | | | | | | |
| | | | | | | | | |

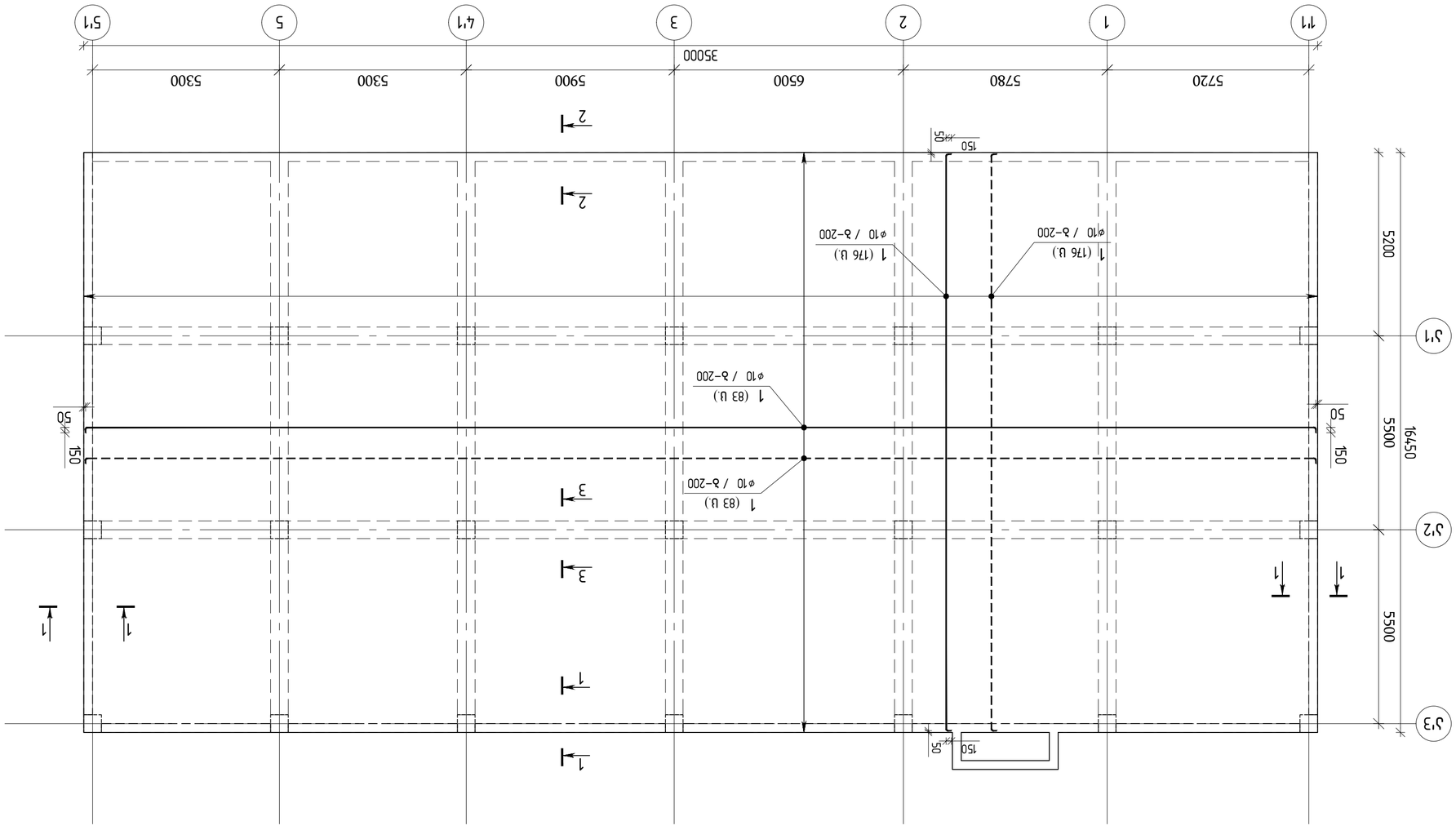


ბაზისური ფილის ქვედა და ზედა ბადის არმირების ნახაზი
▽-0.27 ნიშნულისთვის
მ 1:100

| | | | |
|---|---|---|---|
| | | | |
| | | | |
| | | | |

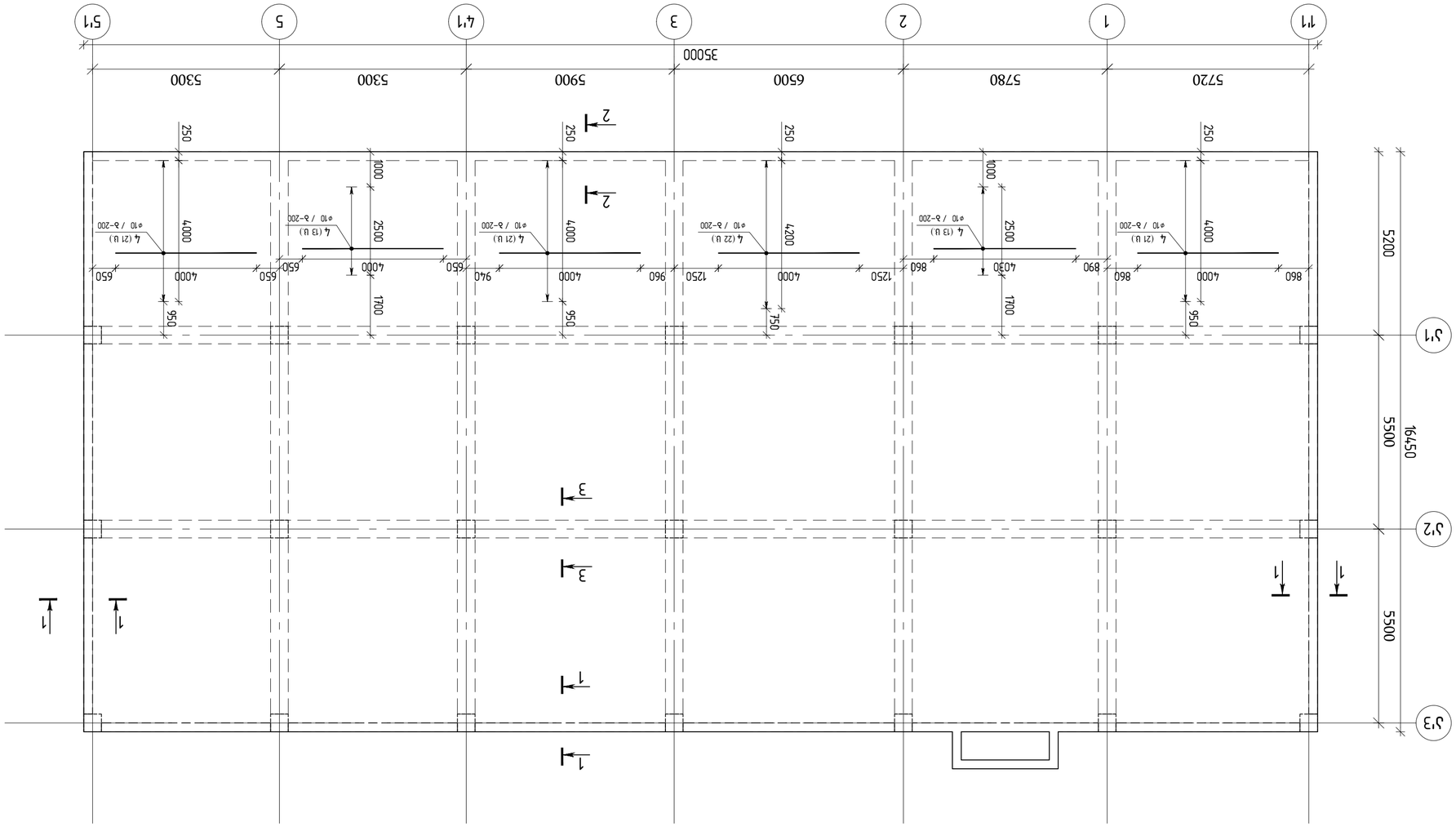


# ВЗДЕЛКА ЛЕСТНИЦЫ ЭЛЕМЕНТА ФУНДАМЕНТА ЗДАНИЯ ЗАЩИТНОГО СООРУЖЕНИЯ ГРАЖДАНСКОЙ ОБОРОНЫ С ПЛОЩАДКОЙ ДЛЯ ПОДЪЕМА ТЕХНИКИ И ПЕРЕСЕЧЕНИЯ ТРАНШЕЙ

## ПЛАН ВЗДЕЛКИ ЛЕСТНИЦЫ

масштаб 1:100

| | | |
|---|---|---|
| ГИП | Ф.Ф.Ф.Ф.Ф.Ф. | Ф.И.О. |
| Н. контр. | | |
| Н. контр. | | |
| Разработал | Ф.Ф.Ф.Ф.Ф.Ф. | |

Спецификация элементов

| Поз. | Обозначение | Наименование | Кол. | Масса ед., кг | Примечание |
|---|---|---|---|---|---|
| 1 | | Сетка С-1 | 1 | 1000 | |
| 2 | | Сетка С-2 | 1 | 1000 | |
| 3 | | Сетка С-3 | 1 | 1000 | |
| 4 | | Сетка С-4 | 1 | 1000 | |
| 5 | | Сетка С-5 | 1 | 1000 | |
| 6 | | Сетка С-6 | 1 | 1000 | |

Ведомость ссылочных и прилагаемых документов

| Обозначение | Наименование | Примечание |
|---|---|---|
| | Ссылочные документы | |
| | Прилагаемые документы | |

Ведомость основных комплектов рабочих чертежей

| Марка | Наименование | Примечание |
|---|---|---|
| АС | Архитектурно-строительные чертежи | |

Общие данные

1. Настоящий чертеж выполнен на основании задания на проектирование и архитектурно-планировочного задания.
2. Все размеры даны в миллиметрах, если не указано иное.
3. Отметки даны в метрах относительно уровня чистого пола.
4. Привязка осей к координатным осям здания.
5. Бетон класса В25, F200, W6.
6. Арматура: А500С, Вр-I.
7. Защитный слой бетона 25 мм.
8. Сварные соединения выполнять по ГОСТ 14098.
9. Антикоррозионное покрытие наносить после приемки работ.
10. Работы выполнять в соответствии с СП 70.13330.2012.

| | | | | |
|---|---|---|---|---|
| Изм. | Кол.уч. | Лист | № док. | Подп. |
| Разраб. | | | | |
| Пров. | | | | |
| Н. контр. | | | | |
| ГИП | | | | |

Взделка лестницы элемента фундамента здания защитного сооружения гражданской обороны с площадкой для подъема техники и пересечения траншей

Стадия: Р
Лист: 1
Листов: 1

ООО "Инженерные системы"
г. Москва, ул. Строителей, д. 7, оф. 12

Инв. № подл. | Подп. и дата | Взам. инв. №

| | | |
|---|---|---|
| Изм. | Кол.уч. | Лист |
| Разраб. | | |
| Пров. | | |
| Н. контр. | | |
| ГИП

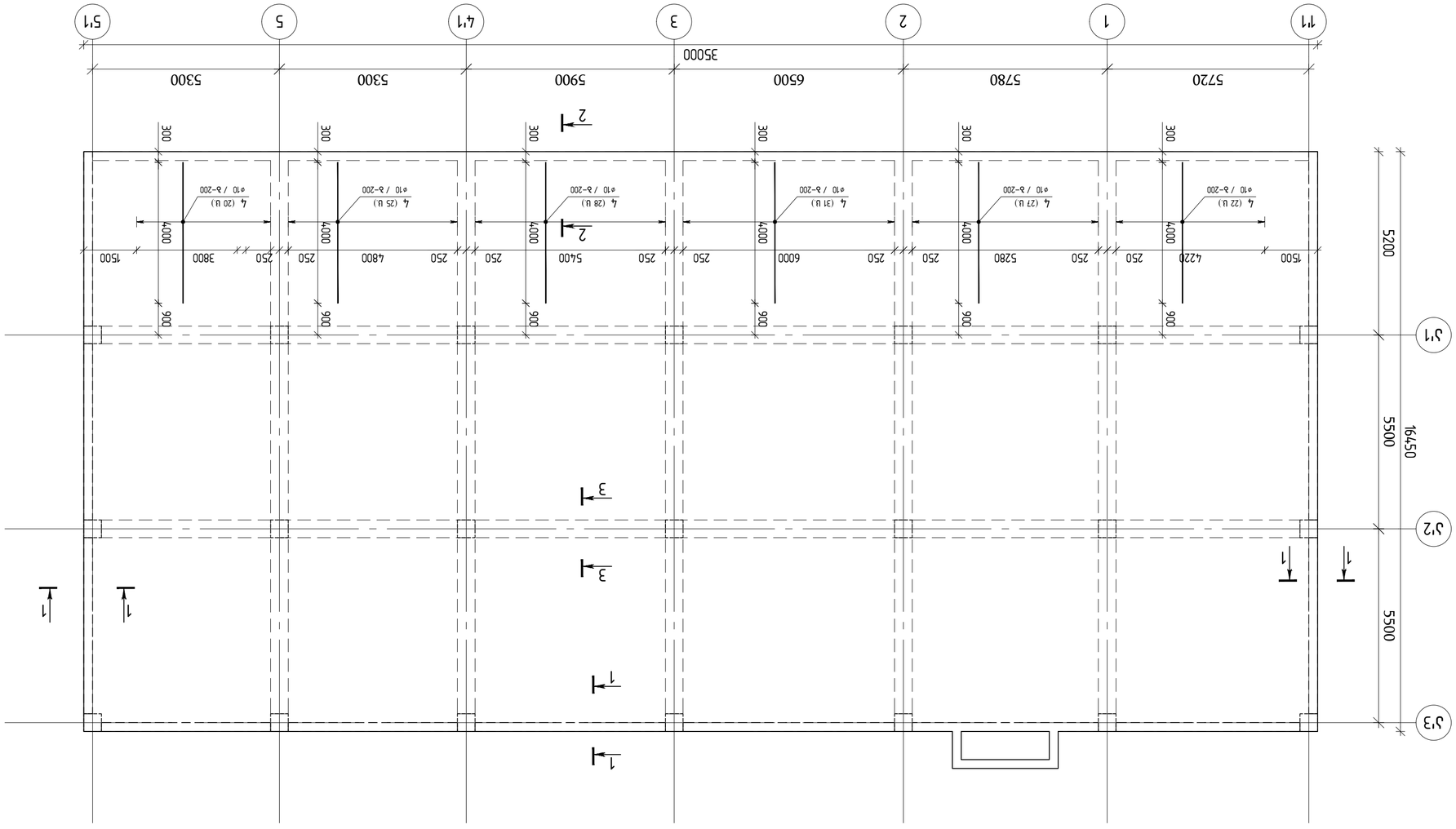


## ВЗЛЕТНО-ПОСАДОЧНАЯ ПЛОЩАДКА ВЕРТОЛЕТА ЗЕМЛЯНОГО ПОЛОТНА С ОТМЕТКОЙ ВЕРХА ПОКРЫТИЯ ▽–0.27 ВЫШЕ ОТМЕТКИ ЗЕМЛЯНОГО ПОЛОТНА □ ОТМЕТКА ВЕРХА ПОКРЫТИЯ ВЫШЕ ОТМЕТКИ ЗЕМЛЯНОГО ПОЛОТНА

М 1:100

| | | | |
|---|---|---|---|
| ГИП | Ф.И.О. | подпись | дата |
| Разработал | | | |
| Н.контр. | | | |
| Гл.специалист | | | |

ОТМЕТКИ / 2023 ВЗЛЕТ

Чертежи КЖ

A2 QE_STR_Bolashak_III

KEYPLAN:

ЗАКАЗЧИК:

Строительство вертодрома в г.Астана, район "Нура", №102

ПОДРЯДЧИК:

ТОО "ЭСАМ"

| | | |
|---|---|---|
| Главный инженер проекта | Бакенов Ж.Т. | |
| Главный специалист | Ахметов Е.Ж. | |
| Ведущий инженер | Ахметов Е.Ж. | |

ГЕНЕРАЛЬНЫЙ ПРОЕКТИРОВЩИК:

ТОО "ЭСАМ"

engineering

г.Астана, ул.Сарайшык №7, БЦ "Сарайшык Плаза", офис №6

ЗАКАЗЧИК:

ТОО "Завод железобетонных изделий"

ОБЪЕКТ:

Строительство вертодрома в г.Астана, район "Нура", ул.Сарайшык, уч.№102

(Д/Б №PFL 417/21 )

| | | | |
|---|---|---|---|
| ГИП | Ф.Ш.Ахметов | | |
| Разработал | Ф.Ш.Ахметов | | |
| Н.контр. | Ж.Т.Бакенов | | |
| Гл.специалист | Ж.Т.Бакенов | | |
| Ведущий инженер | Е.Ж.Ахметов | | |

ОБЩИЕ ДАННЫЕ:

ЗАЩИТНЫЙ СЛОЙ БЕТОНА ДЛЯ ОСНОВНОЙ АРМАТУРЫ (III ЗОНА)

ОБЩИЕ ДАННЫЕ:

ЗАЩИТНЫЙ СЛОЙ БЕТОНА:

ПЛИТА ФУНДАМЕНТНАЯ

| | | | |
|---|---|---|---|
| А3 | 01.АПЗ.ГП | Экспликация материалов | |
| А3 | 02.АПЗ.ГП | Экспликация материалов | |
| А3 | 03.АПЗ.ГП | Экспликация материалов | |
| А3 | 04.АПЗ.ГП | Экспликация материалов | |
| А3 | 05.АПЗ.ГП | Экспликация материалов | |
| А3 | 06.АПЗ.ГП | Экспликация материалов | |
| А3 | 07.АПЗ.ГП | Экспликация материалов | |
| А3 | 08.АПЗ.ГП | Экспликация материалов | |
| А3 | 09.АПЗ.ГП | Экспликация материалов | |
| А3 | 10.АПЗ.ГП | Экспликация материалов | |
| А3 | 11.АПЗ.ГП | Экспликация материалов | |
| А3 | 12.АПЗ.ГП | Экспликация материалов | |
| А3 | 13.АПЗ.ГП | Экспликация материалов | |
| А3 | 14.АПЗ.ГП | Экспликация материалов | |
| А3 | 15.АПЗ.ГП | Экспликация материалов | |
| А3 | 16.АПЗ.ГП | Экспликация материалов | |
| А3 | 17.АПЗ.ГП | Экспликация материалов | |
| А3 | 18.АПЗ.ГП | Экспликация материалов | |
| А3 | 19.АПЗ.ГП | Экспликация материалов | |
| А3 | 20.АПЗ.ГП | Экспликация материалов | |
| А3 | 21.АПЗ.ГП | Экспликация материалов | |
| А3 | 22.АПЗ.ГП | Экспликация материалов | |
| А3 | 23.АПЗ.ГП | Экспликация материалов | |
| А3 | 24.АПЗ.ГП | Экспликация материалов | |
| А3 | 25.АПЗ.ГП | Экспликация материалов | |
| А3 | 26.АПЗ.ГП | Экспликация материалов | |
| А3 | 27.АПЗ.ГП | Экспликация материалов | |
| А3 | 28.АПЗ.ГП | Экспликация материалов | |
| А3 | 29.АПЗ.ГП | Экспликация материалов | |
| А3 | 30.АПЗ.ГП | Экспликация материалов | |
| А3 | 31.АПЗ.ГП | Экспликация материалов | |
| А3 | 32.АПЗ.ГП | Экспликация материалов | |

ВЗЯТО ВПЕРВЫЕ:

| | | | |
|---|---|---|---|
| Изм. | Кол.уч. | № док. | Подпись |

| | | |
|---|---|---|
| Стадия | Лист | Листов |
| Р1 | 1 | 32 |

ТОО "ЭСАМ"

| | | |
|---|---|---|
| Главный инженер проекта | Бакенов Ж.Т. | |
| Главный специалист | Ахметов Е.Ж. | |
| Ведущий инженер | Ахметов Е.Ж. | |

Строительство вертодрома в г.Астана, район "Нура", ул.Сарайшык, уч.№102

(Д/Б №PFL 417/21 )

ОБЩИЕ ДАННЫЕ:

ЗАЩИТНЫЙ СЛОЙ БЕТОНА ДЛЯ ОСНОВНОЙ АРМАТУРЫ (III ЗОНА)

ЗАЩИТНЫЙ СЛОЙ БЕТОНА:

ПЛИТА ФУНДАМЕНТНАЯ

ВЗЯТО ВПЕРВЫЕ:

| | | | |
|---|---|---|---|
| Изм. | Кол.уч. | № док. | Подпись |

| | | |
|---|---|---|
| Стадия | Лист | Листов |
| Р1 | 1 | 32 |

ТОО "ЭСАМ"

# Схема расположения элементов фундаментной плиты Х отм.минус 0.270 м
# Схема армирования фундаментной плиты Х отм.минус 0.270 м
## ▽–0.27 бетон кл.В25 W6 F150
## в 1:100

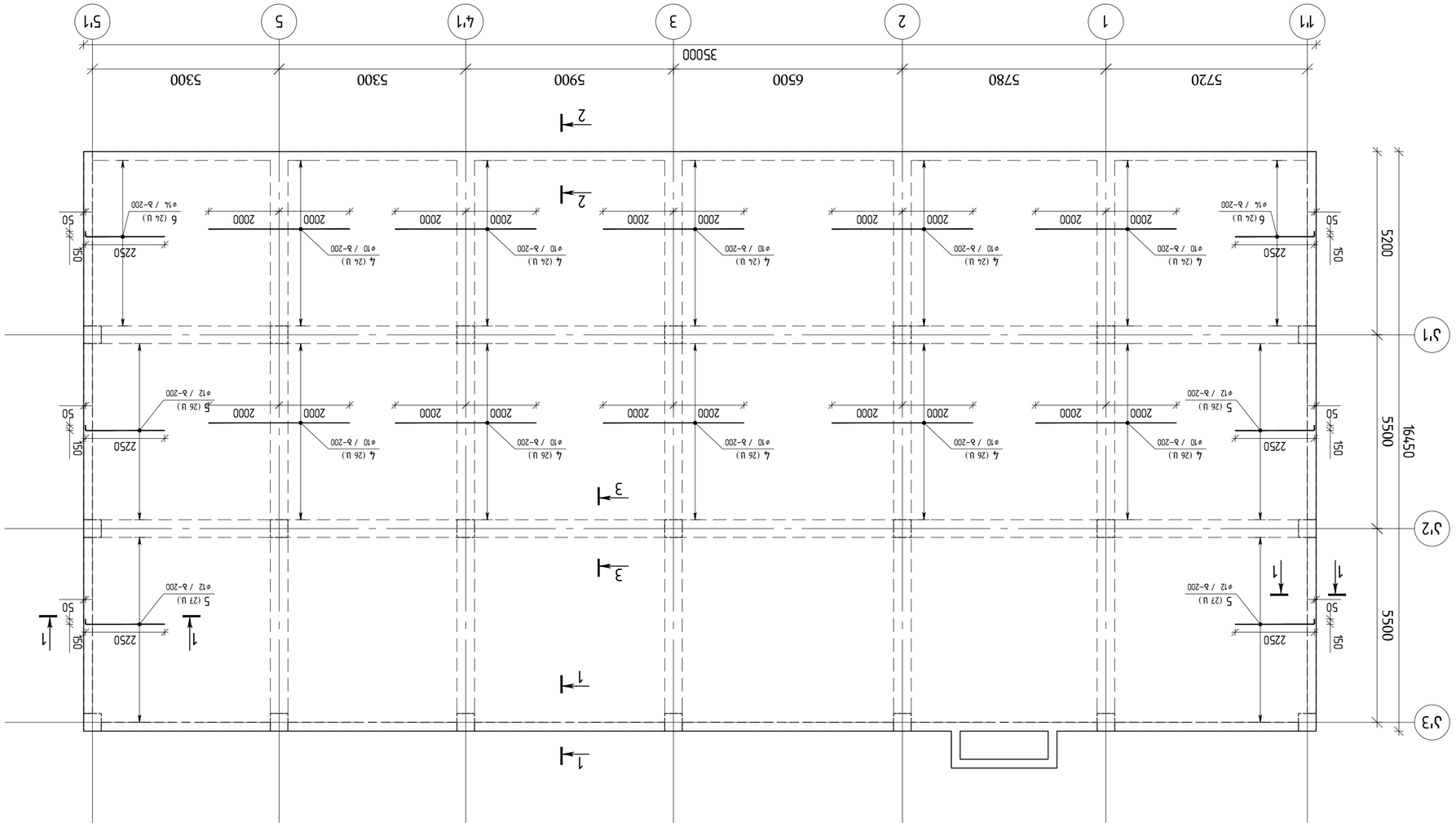


| | | | | |
|---|---|---|---|---|
| | | | | |
| | | | | |
| | | | | |

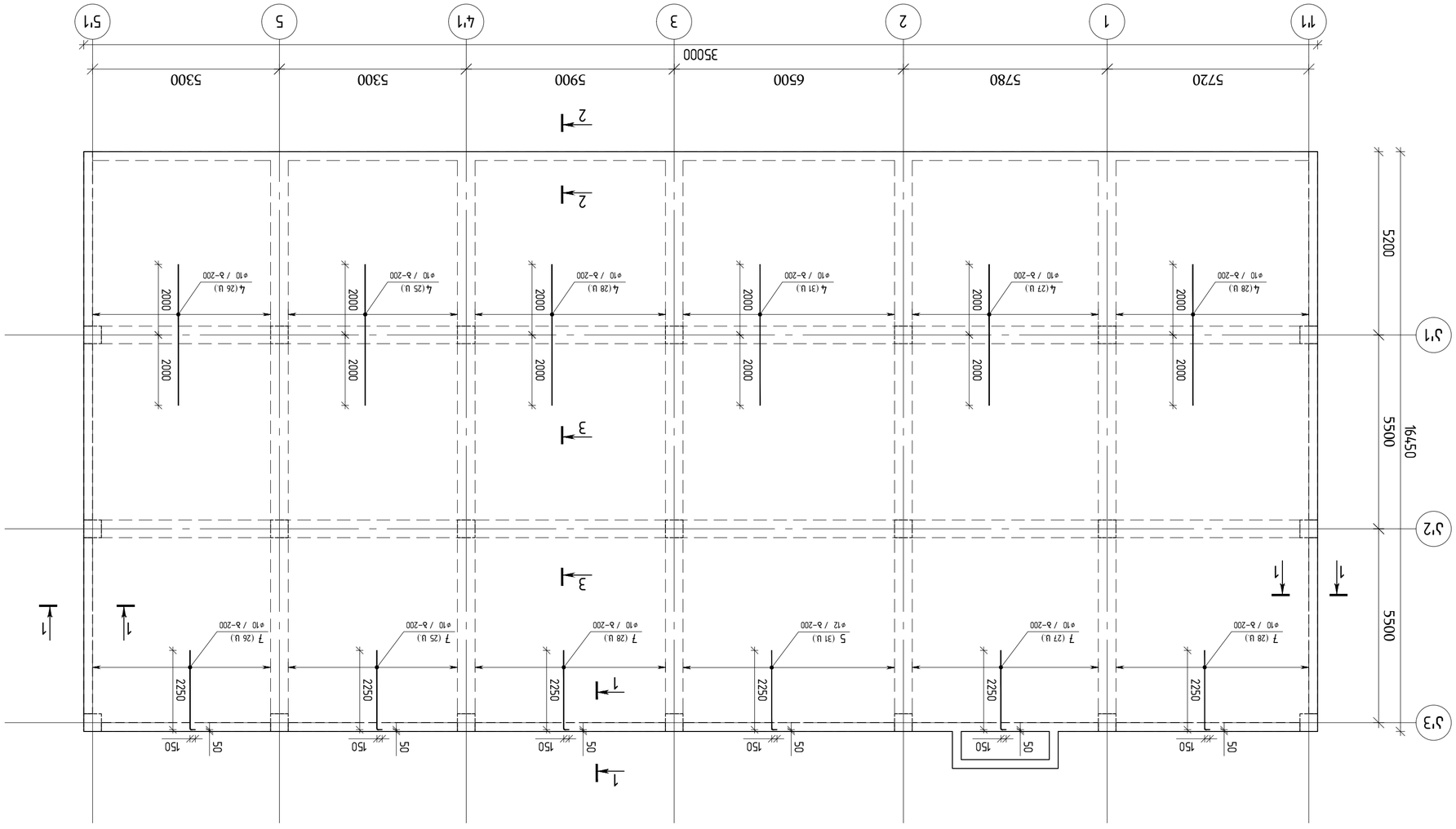


## ВЗЕЛЕНЕННЫЕ ЭЛЕМЕНТЫ ЧЕРДАЧНЫХ ЭТАЖЕЙ ЖИЛЫХ ДОМОВ С ПЛОСКОЙ КРОВЛЕЙ ЗДАНИЯ ПОЖАРНОГО ДЕПО

▽-0.27 БЛАГОУСТРОЙСТВО

Б 1:100

| | | | |
|---|---|---|---|
| ГИП | Ф.ЗЗЗЗЗЗЗЗЗЗЗЗ | Ф.И.О. | |
| Н. КОНТРОЛЬ | Ф.ЗЗЗЗЗЗЗЗЗЗЗЗ | Ф.И.О. | |
| РУКОВОДИТЕЛЬ ГРУППЫ | Ф.ЗЗЗЗЗЗЗЗЗЗЗЗ | Ф.И.О. | |
| ГАП | Ф.ЗЗЗЗЗЗЗЗЗЗЗЗ | Ф.И.О. | |
| ГИП | Ф.ЗЗЗЗЗЗЗЗЗЗЗЗ | Ф.И.О. | |
| ВЕДУЩИЙ ИНЖЕНЕР | Ф.ЗЗЗЗЗЗЗЗЗЗЗЗ | Ф.И.О. | |
| ИНЖЕНЕР | Ф.ЗЗЗЗЗЗЗЗЗЗЗЗ | Ф.И.О. | |

ЗАКАЗЧИК: ЗАО "ЗЕЛЕНЫЙ ГОРОД"

ОБЪЕКТ: ЖИЛОЙ ДОМ С ВСТРОЕННЫМ ДЕТСКИМ САДОМ И ПОДЗЕМНОЙ ПАРКОВКОЙ ПО АДРЕСУ: Г. МОСКВА, ЮЗАО, РАЙОН ЯСЕНЕВО, ЖИЛОЙ КОМПЛЕКС "ЯСНЫЙ" (ЗАО "ЗЕЛЕНЫЙ ГОРОД")

engineering

ООО "ИНЖЕНЕРНЫЙ ЦЕНТР "ЭНЕРГОСТРОЙ-ИНЖИНИРИНГ" 117218, Г. МОСКВА, УЛ. КРЕМЕНЧУГСКАЯ, ДОМ 7, КОРПУС 1, ЭТАЖ 3, ПОМЕЩЕНИЕ 1, КОМНАТА 1

| | | | |
|---|---|---|---|
| ГИП | Ф.ЗЗЗЗЗЗЗЗЗЗЗЗ | | |
| Н. КОНТРОЛЬ | Ф.ЗЗЗЗЗЗЗЗЗЗЗЗ | | |
| РУКОВОДИТЕЛЬ ГРУППЫ | Ф.ЗЗЗЗЗЗЗЗЗЗЗЗ | | |
| ГАП | Ф.ЗЗЗЗЗЗЗЗЗЗЗЗ | | |
| ГИП | Ф.ЗЗЗЗЗЗЗЗЗЗЗЗ | | |
| ВЕДУЩИЙ ИНЖЕНЕР | Ф.ЗЗЗЗЗЗЗЗЗЗЗЗ | | |
| ИНЖЕНЕР | Ф.ЗЗЗЗЗЗЗЗЗЗЗЗ | | |

ЗАКАЗЧИК: ЗАО "ЗЕЛЕНЫЙ ГОРОД"

ОБЪЕКТ: ЖИЛОЙ ДОМ С ВСТРОЕННЫМ ДЕТСКИМ САДОМ И ПОДЗЕМНОЙ ПАРКОВКОЙ ПО АДРЕСУ: Г. МОСКВА, ЮЗАО, РАЙОН ЯСЕНЕВО, ЖИЛОЙ КОМПЛЕКС "ЯСНЫЙ" (ЗАО "ЗЕЛЕНЫЙ ГОРОД")

ჭრილი 1–1
მ 1:20

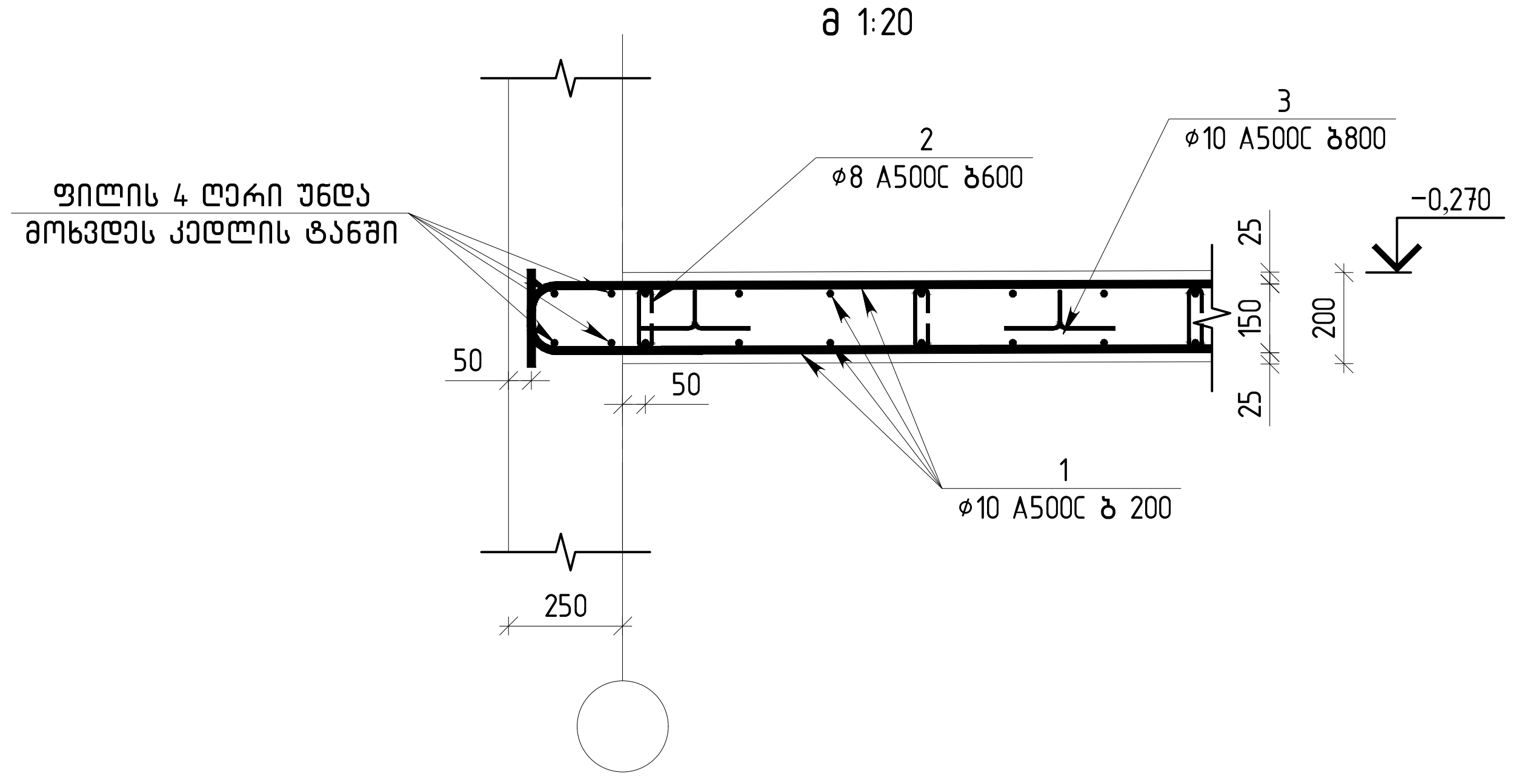


ჭრილი 2–2
მ 1:20

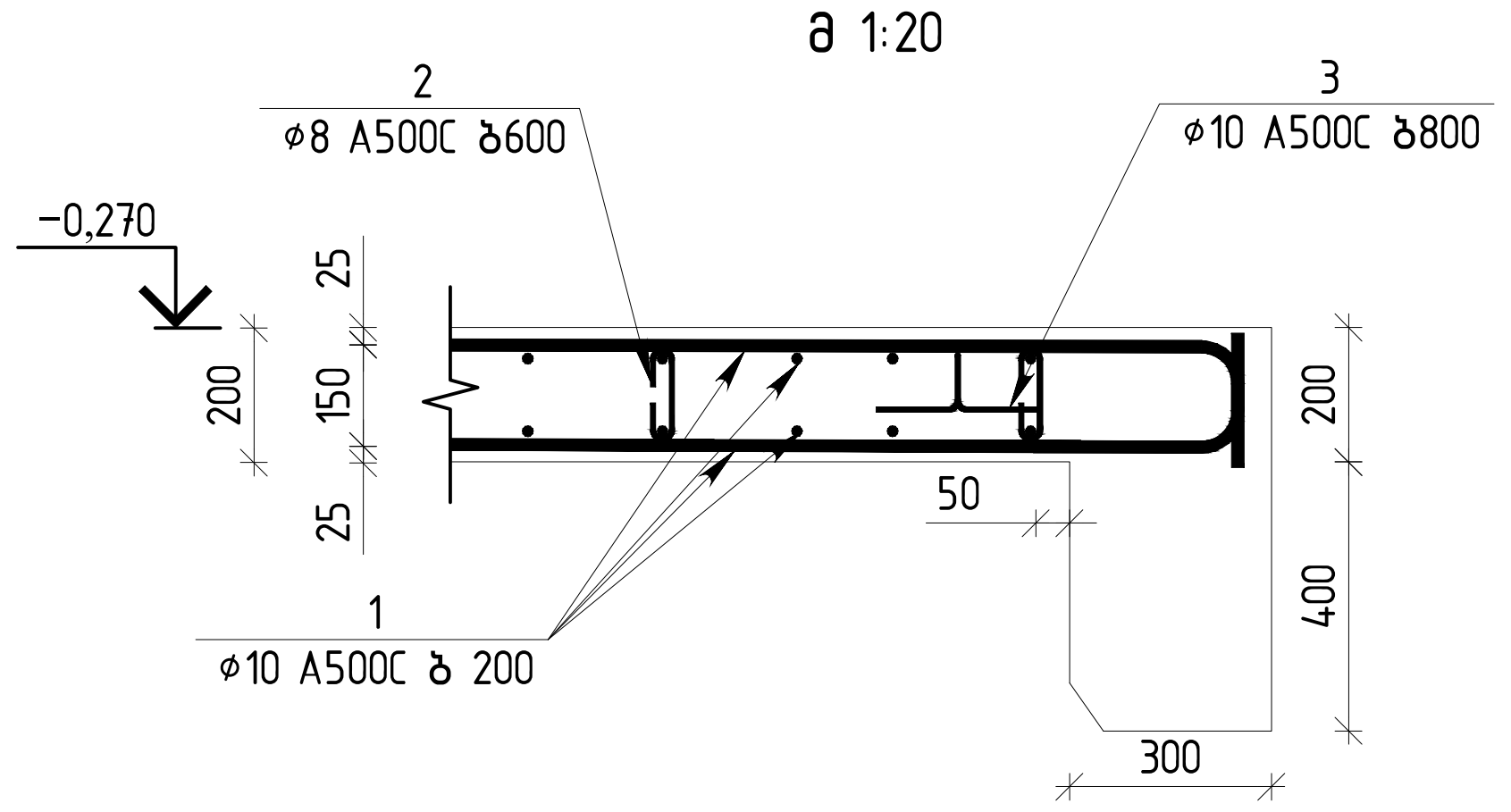


ჭრილი 3–3
მ 1:20

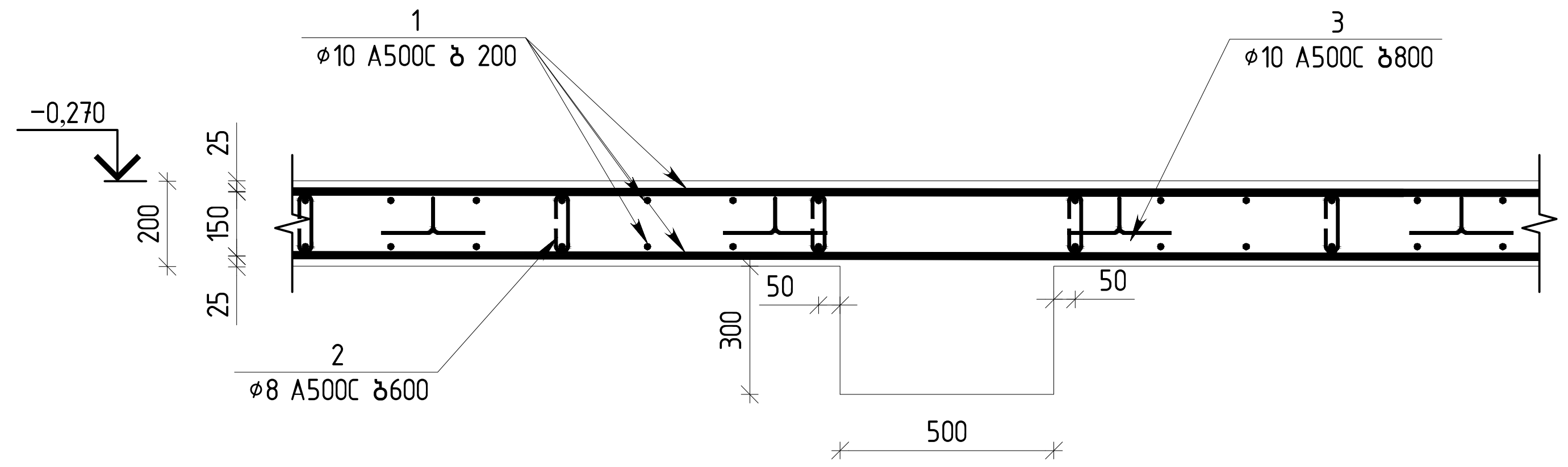


პოზ.№5
ℓ=2400

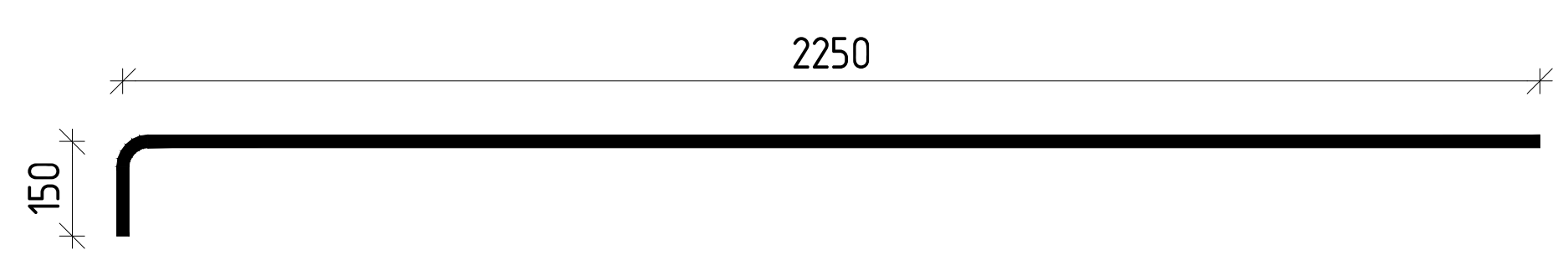


პოზ.№6
ℓ=2400

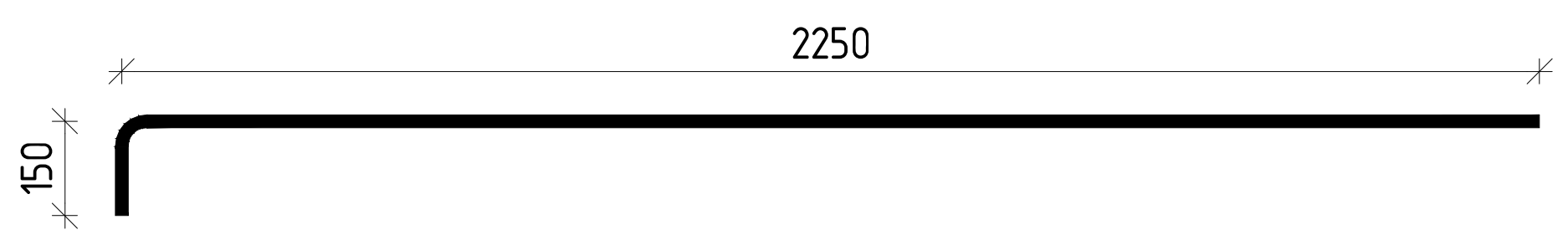


პოზ.№2
ℓ=270

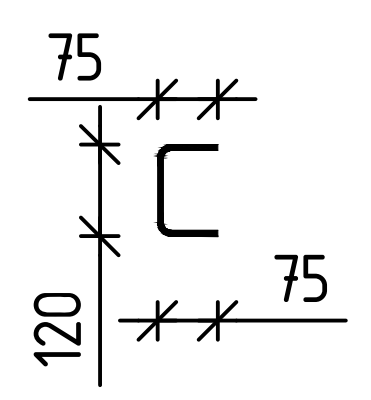


პოზ. №3
ℓ=990

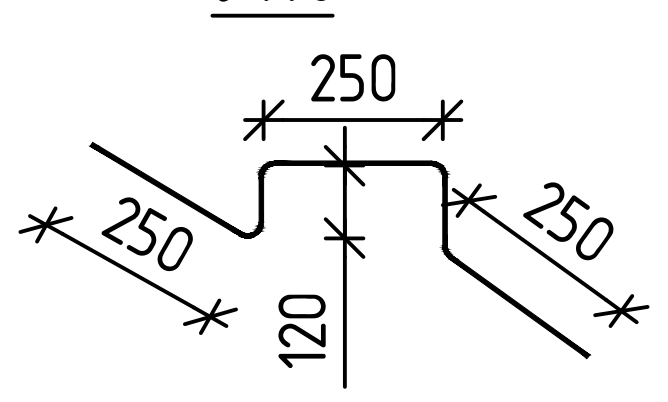


პოზ.1 მონოლითური რიგელების ქვედა
და ზედა შრის ძირითადი არმირება
(დაიჭრას ადგილზე)

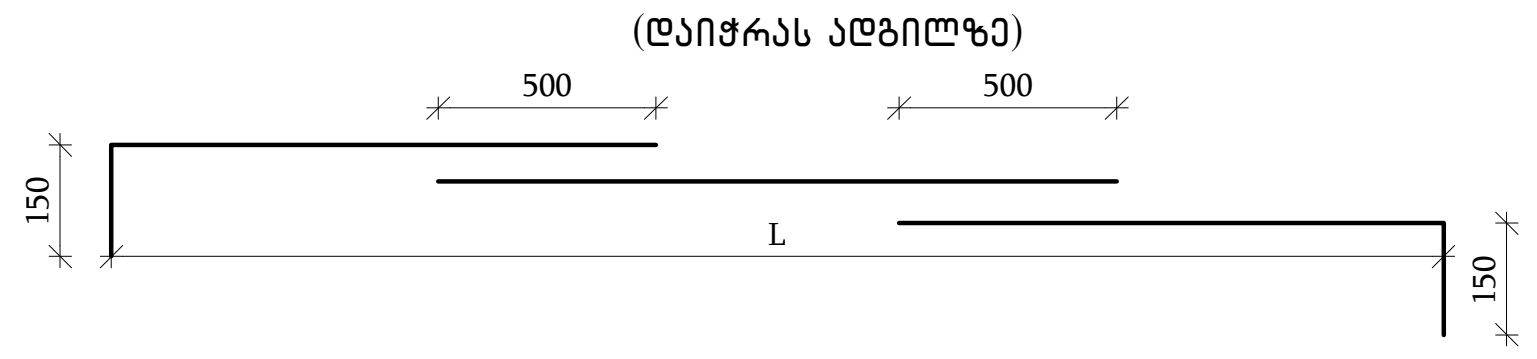


| | | გადახურვის ფილის არმირება ▽−0.27 ნიშნულზე | 1 | ცალი | |
|---|---|---|---|---|---|
| | | დეტალები | | ერთეული (კგ) | სულ (კგ) |
| 1 | დაიჭრას ადგილზე | Ø 10 □500□ ℓ= 12000 | 1032 | □□□□□8 | □□□□□8 |
| 2 | | Ø 8 □500□ ℓ= 270 | 1508 | □□0□8□ | □□0□8□ |
| 3 | | Ø 10 □500□ ℓ= 990 | 876 | □□□□□□ | □□□□□□ |
| 4 | | Ø 10 □500□ ℓ= 4000 | 593 | □□□□0□ | □□□□0□ |
| 5 | | Ø 12 □500□ ℓ= 2400 | 137 | □□□□□□ | □□□□□□ |
| 6 | | Ø 14 □500□ ℓ= 2400 | 48 | □□□□□□ | □□□□□□ |
| 7 | | Ø 10 □500□ ℓ= 2400 | 134 | □□8□□□ | □□8□□□ |
| | | | | □0□□□□8 | □0□□□□8 |
| | | | | ერთეული ($მ^3$) | სულ ($მ^3$) |
| | | ბეტონი □□□ | | 115.20 | 115.20 |

ჯამური სპეციფიკაცია გადახურვის ფილის არმირება ▽−0.27 ნიშნულზე

| დასახელება | რაოდენობა | A 500 C Ø8 | A 500 C Ø10 | A 500 C Ø12 | A 500 C Ø14 | ჯამი (კგ) | ბეტონი B25 ($მ^3$) |
|---|---|---|---|---|---|---|---|
| არმატურის წონა (კგ.) | 1 | 160.83 | 9841.25 | 292.23 | 139.36 | 10433.67 | 115.20 |

თბილისი / 2023 წელი

ფაილის სახელი:
A2 QE_STR_Beliashvili_III

KEYPLAN:

ყოველი შემდეგი რევიზია აუქმებს
წინა რევიზიებს

პროექტის სტატუსი:
სამშენებლო დოკუმენტაცია

რევიზია

| რევ. | თარიღი | აღწერილობა | დამტკ. |
|---|---|---|---|
| | | | |

შენიშვნები:

მისამართი:
ქ.თბილისი ა. ბელიაშვილის ქუჩა
№100, №100$^ა$, №102

დამკვეთი:
შ.პ.ს "ფერი"

| თანამდებობა | სახელი გვარი | ხელმოწერა |
|---|---|---|
| პროექტის მენეჯერი | | |
| დამტკიცებულია: დამკვეთის მიერ | | |

შემსრულებელი:
შპს "ქიუ ენჯინეერინგი"

მისამართი :
ქ.თბილისი ა.ბაქრაძის №7
ბინა №6

შპს "ქიუ ენჯინეერინგის"
პროფესიული პასუხისმგებლობის მზღვეველია
სს "დაზღვევის საერთაშორისო კომპანია ირაო"
(პ/ნ №PFL 417/21 )

| თანამდებობა | სახელი გვარი | ხელმოწერა |
|---|---|---|
| დირექტორი | დ.ქევანიშვილი | |
| საპროექტო ჯგუფის უფროსი | ო. ილიუხინი | |
| პროექტის მთ. კონსტრუქტორი | ო. ილიუხინი | |
| შეასრულა | ნ.კიკნაველიძე | |

პროექტის სახელწოდება:
მრავალფუნქციური კომპლექსი (III ბლოკი)

პროექტის სტადია:
მუშა პროექტი

პროექტის ნაწილი:
კონსტრუქცია

ფორმატი: A2
სტადია: მ.პ.
თარიღი: 24/02/2023
მასშტაბი: 1:20

ნახაზის დასახელება:
ჭრილი 1-1; 2-2; 3-3
მასალათა სპეციფიკაცია

რევიზია: R1
ნახაზის ნომერი: კ-III.31
ფურც. საერთო რაოდენობა: 32

# ՄԱՍՆԱԿԻ ՏՆԱԿԱՆ ՀԱՐԿԻ ՎԵՐԱԿԱՆԳՆՈՒՄ
# (ՀԱՏՎԱԾ IV) ՍԵՂՄԱԳԻՐ

ՄԱՍՆԱԿԻ / 2023 ՏԱՐԻ
ջնարկի նկարագիր:
A2 QE_STR_Reinforcing_IV
KEYPLAN:

ՀԱՏՎԱԾ ՆԱԽԱԳԻԾ

ՀՀ, ք. ԵՐԵՎԱՆ, ՇԵՆՔԵՐԻ ԱՐՎԵՍՏԱՎԱՆ ՓՈՂՈՑ, ՀՀ ՇԻՆ. 2/1

ՇԻՆԱՐԱՐ՝ ՍՊԸ "ՋԵՅԹ ԻՆԺԻՆԻՆԳ"

ՀԱՍՏԱՏՈՒՄ Է ՀՀ ՔԱՂԱՔԱՇԻՆԱԿԱՆՈՒԹՅԱՆ ՊԵՏԱԿԱՆ ԿՈՄԻՏԵԻ ՀԱՄԱՐ

| ՀԵՂԻՆԱԿ | ԱԶԳԱՆՈՒՆ, ՊԱՇՏՈՆԱԿԱՆ ՀԱՍՏԱՏՈՒԹՅԱՆ ՀԱՄԱՐ | ՀԱՍՏԱՏՈՒԹՅԱՆ ՀԱՄԱՐ |
|---|---|---|
| ՄԱՐԿԱՐԵՏՆԵՐ | ՍԱՐԳՍՅԱՆ Ա. | ՀՀ ՔԱՂԱՔԱՇԻՆԱԿԱՆՈՒԹՅԱՆ ՊԵՏԱԿԱՆ ԿՈՄԻՏԵ |
| ԳԼԽԱՎՈՐ ՃԱՐՏԱՐԱՊԵՏ | ՄԱՆՈՒԿՅԱՆ Ա. | |
| ԳԼԽԱՎՈՐ ՄԱՍՆԱԳԵՏ | ՀՈՎՀԱՆՆԻՍՅԱՆ Ա. | |
| ՄԱՍՆԱԳԵՏ | ՄԱՐՏԻՐՈՍՅԱՆ Ա. | |
| ՄԱՍՆԱԳԵՏ | ՄԱՆՈՒԿՅԱՆ Ա. | |
| ՄԱՍՆԱԳԵՏ | ՄԱՐՏԻՐՈՍՅԱՆ Ա. | |
| ՄԱՍՆԱԳԵՏ | ՄԱՐՏԻՐՈՍՅԱՆ Ա. | |
| ՄԱՍՆԱԳԵՏ | ՄԱՐՏԻՐՈՍՅԱՆ Ա. | |

ՀԱՄԱՁԱՅՆԱԳՐՈՒԹՅՈՒՆ

ՀՀ ՔԱՂԱՔԱՇԻՆԱԿԱՆՈՒԹՅԱՆ ՊԵՏԱԿԱՆ ԿՈՄԻՏԵԻ ՀԱՄԱՐ

ՀՀ, ք. ԵՐԵՎԱՆ, ՇԵՆՔԵՐԻ ԱՐՎԵՍՏԱՎԱՆ ՓՈՂՈՑ, ՀՀ ՇԻՆ. 2/1

ՇԻՆԱՐԱՐ՝ ՍՊԸ "ՋԵՅԹ ԻՆԺԻՆԻՆԳ"

ՀԱՍՏԱՏՈՒՄ Է ՀՀ ՔԱՂԱՔԱՇԻՆԱԿԱՆՈՒԹՅԱՆ ՊԵՏԱԿԱՆ ԿՈՄԻՏԵԻ ՀԱՄԱՐ

| ՀԵՂԻՆԱԿ | ԱԶԳԱՆՈՒՆ, ՊԱՇՏՈՆԱԿԱՆ ՀԱՍՏԱՏՈՒԹՅԱՆ ՀԱՄԱՐ | ՀԱՍՏԱՏՈՒԹՅԱՆ ՀԱՄԱՐ |
|---|---|---|
| ՄԱՐԿԱՐԵՏՆԵՐ | ՍԱՐԳՍՅԱՆ Ա. | ՀՀ ՔԱՂԱՔԱՇԻՆԱԿԱՆՈՒԹՅԱՆ ՊԵՏԱԿԱՆ ԿՈՄԻՏԵ |
| ԳԼԽԱՎՈՐ ՃԱՐՏԱՐԱՊԵՏ | ՄԱՆՈՒԿՅԱՆ Ա. | |
| ԳԼԽԱՎՈՐ ՄԱՍՆԱԳԵՏ | ՀՈՎՀԱՆՆԻՍՅԱՆ Ա. | |
| ՄԱՍՆԱԳԵՏ | ՄԱՐՏԻՐՈՍՅԱՆ Ա. | |
| ՄԱՍՆԱԳԵՏ | ՄԱՆՈՒԿՅԱՆ Ա. | |
| ՄԱՍՆԱԳԵՏ | ՄԱՐՏԻՐՈՍՅԱՆ Ա. | |
| ՄԱՍՆԱԳԵՏ | ՄԱՐՏԻՐՈՍՅԱՆ Ա. | |
| ՄԱՍՆԱԳԵՏ | ՄԱՐՏԻՐՈՍՅԱՆ Ա. | |

ՀԱՄԱՁԱՅՆԱԳՐՈՒԹՅՈՒՆ

ՀՀ ՔԱՂԱՔԱՇԻՆԱԿԱՆՈՒԹՅԱՆ ՊԵՏԱԿԱՆ ԿՈՄԻՏԵԻ ՀԱՄԱՐ

ՀՀ, ք. ԵՐԵՎԱՆ, ՇԵՆՔԵՐԻ ԱՐՎԵՍՏԱՎԱՆ ՓՈՂՈՑ, ՀՀ ՇԻՆ. 2/1

ՇԻՆԱՐԱՐ՝ ՍՊԸ "ՋԵՅԹ ԻՆԺԻՆԻՆԳ"

ՀԱՍՏԱՏՈՒՄ Է ՀՀ ՔԱՂԱՔԱՇԻՆԱԿԱՆՈՒԹՅԱՆ ՊԵՏԱԿԱՆ ԿՈՄԻՏԵԻ ՀԱՄԱՐ

| ՀԵՂԻՆԱԿ | ԱԶԳԱՆՈՒՆ, ՊԱՇՏՈՆԱԿԱՆ ՀԱՍՏԱՏՈՒԹՅԱՆ ՀԱՄԱՐ | ՀԱՍՏԱՏՈՒԹՅԱՆ ՀԱՄԱՐ |
|---|---|---|
| ՄԱՐԿԱՐԵՏՆԵՐ | ՍԱՐԳՍՅԱՆ Ա. | ՀՀ ՔԱՂԱՔԱՇԻՆԱԿԱՆՈՒԹՅԱՆ ՊԵՏԱԿԱՆ ԿՈՄԻՏԵ |
| ԳԼԽԱՎՈՐ ՃԱՐՏԱՐԱՊԵՏ | ՄԱՆՈՒԿՅԱՆ Ա. | |
| ԳԼԽԱՎՈՐ ՄԱՍՆԱԳԵՏ | ՀՈՎՀԱՆՆԻՍՅԱՆ Ա. | |
| ՄԱՍՆԱԳԵՏ | ՄԱՐՏԻՐՈՍՅԱՆ Ա. | |
| ՄԱՍՆԱԳԵՏ | ՄԱՆՈՒԿՅԱՆ Ա. | |
| ՄԱՍՆԱԳԵՏ | ՄԱՐՏԻՐՈՍՅԱՆ Ա. | |
| ՄԱՍՆԱԳԵՏ | ՄԱՐՏԻՐՈՍՅԱՆ Ա. | |
| ՄԱՍՆԱԳԵՏ | ՄԱՐՏԻՐՈՍՅԱՆ Ա. | |

ՀԱՄԱՁԱՅՆԱԳՐՈՒԹՅՈՒՆ

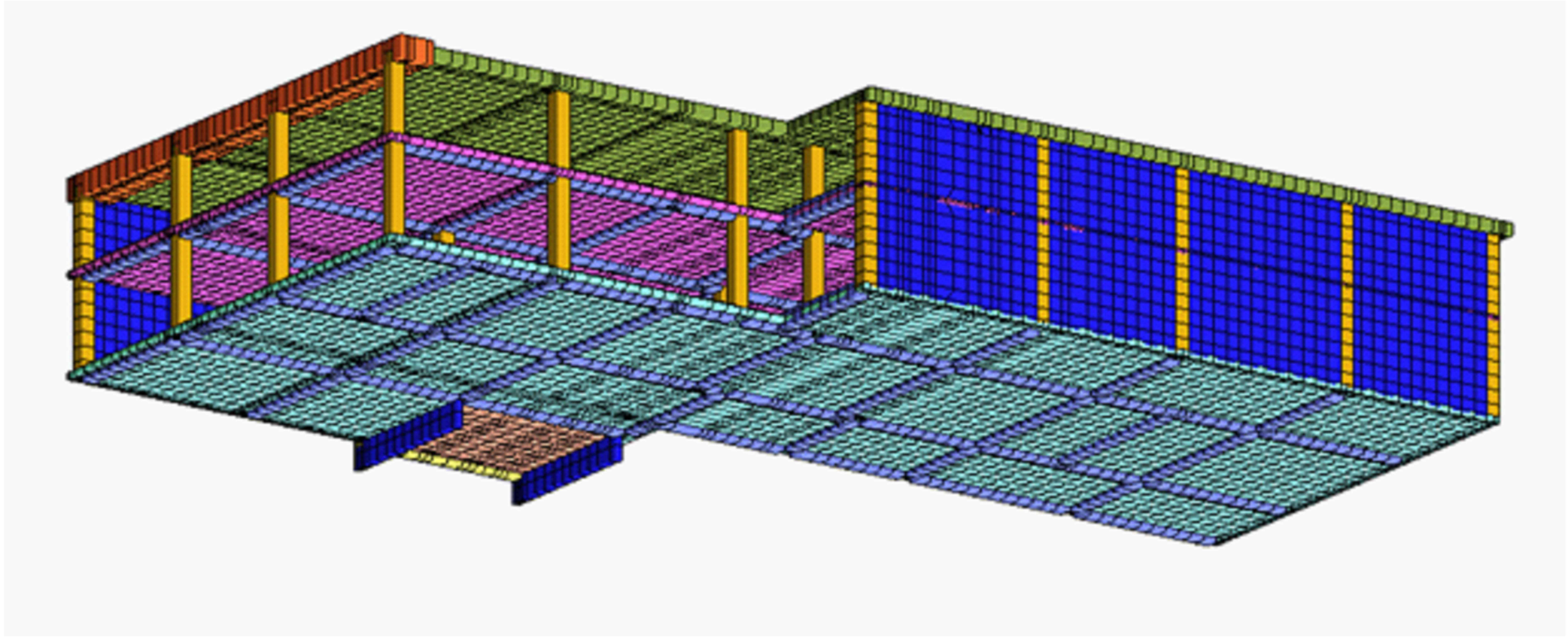

## ջերմամեկուսացման ծավալը = 149 գ³

| ամրագոտի | 1 | 88727.99 | 26777.90 | 12465.80 | 22869.00 | 265.45 | 125746.40 | 887.97 | 71.69 | 770.28 | 1024.28 | 865536.76 | 488.00 | 304.00 | 73.00 | 2300.00 |
|---|---|---|---|---|---|---|---|---|---|---|---|---|---|---|---|---|
| ջերմամեկուսացում | | Ø8 | Ø10 | Ø12 | Ø14 | Ø16 | Ø18 | Ø20 | Ø22 | Ø25 | Ø28 | (գր) ընդհ. | գծ.մետր (կգ) | ներքին պատ □ 9 | արտաքին պատ □ 9 | ընդհանուր (կգ) |
| | | A 500 C | | | | | | | | | | | | | | |




ծրագրի / 2023 ճշտող

գլխամասի կապերի ամրացում:

A2 QE_STR_Reinforcing_V

KEYPLAN:

| | | |
|---|---|---|
| ծրագրային փաթեթ | կազմող | ստորագրություն |
| ճարտարապետական մասի գլխավոր նախագծող | | |
| կոնստրուկտիվ-շինարարական մասի գլխավոր նախագծող | | |

ՀՀ ԱՇԽԱՏԱՆՔԻ ՆԱԽԱՐԱՐՈՒԹՅԱՆ
ՔԱՂԱՔԱՇԻՆՈՒԹՅԱՆ ԵՎ ՏԵՐԻՏՈՐԻԱԼ ԿԱՌԱՎԱՐՄԱՆ ՊԵՏԱԿԱՆ ԳՈՐԾԱԿԱԼՈՒԹՅԱՆ
«ՀԱՅԳՈՐԾՆԱԽԱԳԻԾ» ՊԵՏԱԿԱՆ ՈՉ ԱՌԵՎՏՐԱՅԻՆ ԿԱԶՄԱԿԵՐՊՈՒԹՅԱՆ
(ՀԾ ՊՓԼ 417/21 )

| | | |
|---|---|---|
| ծրագրի ղեկավար | ե.ավետիսյան | |
| ճարտարապետ | ե.ավետիսյան | |
| կոնստրուկտոր | ա.մելիքսեթյան | |
| գլխավոր ինժեներ | ե.ավետիսյան | |
| գլխավոր ճարտարապետ | ե.ավետիսյան | |

ՀՀ ԱՇԽԱՏԱՆՔԻ ՆԱԽԱՐԱՐՈՒԹՅԱՆ
ՔԱՂԱՔԱՇԻՆՈՒԹՅԱՆ ԵՎ ՏԵՐԻՏՈՐԻԱԼ ԿԱՌԱՎԱՐՄԱՆ ՊԵՏԱԿԱՆ ԳՈՐԾԱԿԱԼՈՒԹՅԱՆ
«ՀԱՅԳՈՐԾՆԱԽԱԳԻԾ» ՊԵՏԱԿԱՆ ՈՉ ԱՌԵՎՏՐԱՅԻՆ ԿԱԶՄԱԿԵՐՊՈՒԹՅԱՆ
(ՀԾ ՊՓԼ 417/21 )

| | | |
|---|---|---|
| ծրագրի ղեկավար | ե.ավետիսյան | |
| ճարտարապետ | ե.ավետիսյան | |
| կոնստրուկտոր | ա.մելիքսեթյան | |
| գլխավոր ինժեներ | ե.ավետիսյան | |
| գլխավոր ճարտարապետ | ե.ավետիսյան | |

engineering

ՀՀ ԱՇԽԱՏԱՆՔԻ ՆԱԽԱՐԱՐՈՒԹՅԱՆ
ՔԱՂԱՔԱՇԻՆՈՒԹՅԱՆ ԵՎ ՏԵՐԻՏՈՐԻԱԼ ԿԱՌԱՎԱՐՄԱՆ ՊԵՏԱԿԱՆ ԳՈՐԾԱԿԱԼՈՒԹՅԱՆ
«ՀԱՅԳՈՐԾՆԱԽԱԳԻԾ» ՊԵՏԱԿԱՆ ՈՉ ԱՌԵՎՏՐԱՅԻՆ ԿԱԶՄԱԿԵՐՊՈՒԹՅԱՆ
(ՀԾ ՊՓԼ 417/21 )


| | | |
|---|---|---|
| ծրագրի ղեկավար | ե.ավետիսյան | |
| ճարտարապետ | ե.ավետիսյան | |
| կոնստրուկտոր | ա.մելիքսեթյան | |
| գլխավոր ինժեներ | ե.ավետիսյան | |
| գլխավոր ճարտարապետ | ե.ավետիսյան | |

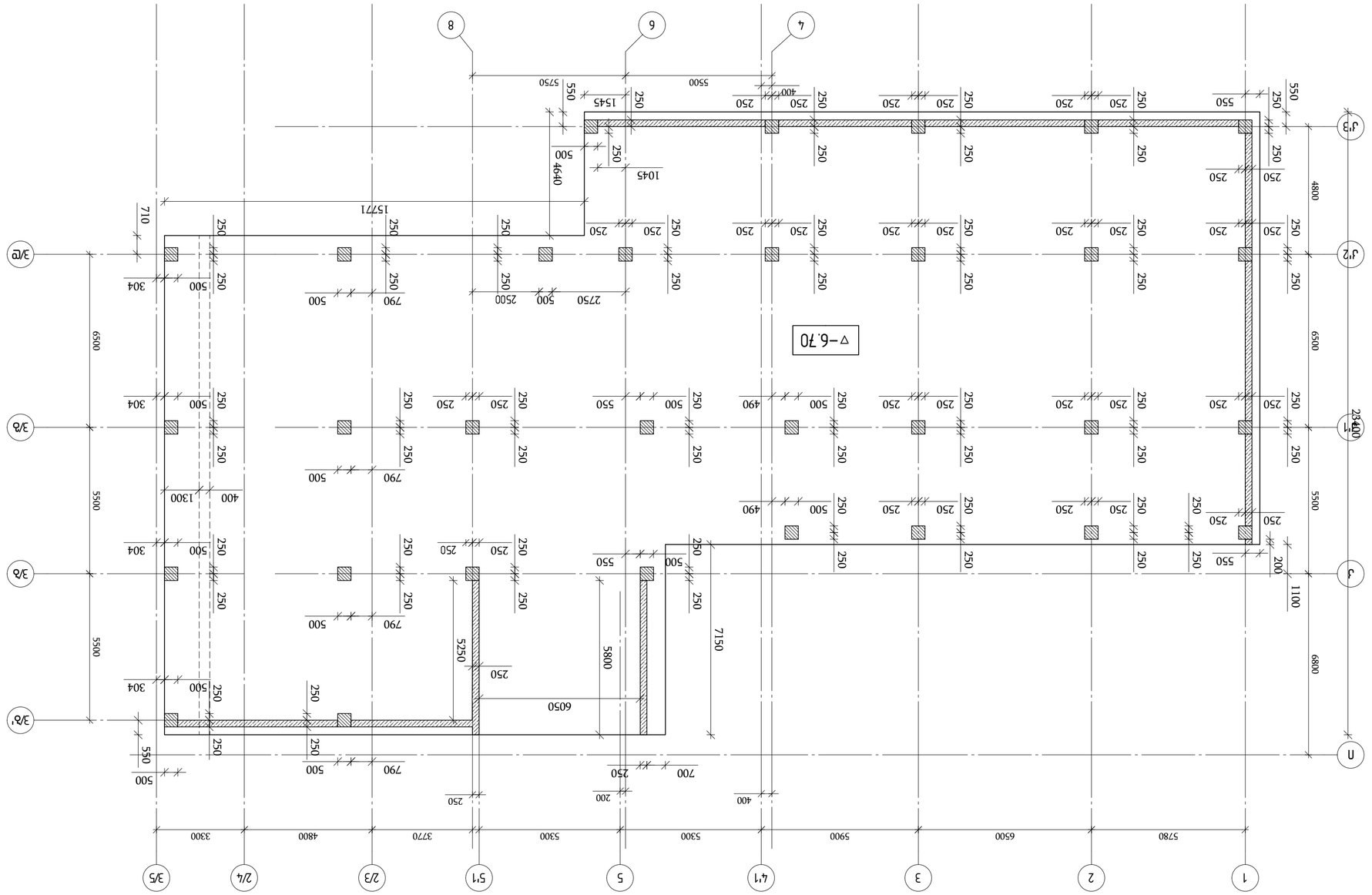


Цокольный этаж. Фундаментная плита ▽-6.70 Балка ФМ1 Ф1 Ф2 Ф3 Ф4 Ф5 Ф6 в 1:125

| | | | |
|---|---|---|---|
| Изм. | Кол.уч. | Лист | № док. |
| Разраб. | | | |
| Пров. | | | |
| Н.контр. | | | |
| ГИП | | | |

Стадия: Р | Лист: 1 | Листов: 1

Общество с ограниченной ответственностью "Инженерные системы"

Заказчик: Строительство многоквартирного жилого дома по адресу: г. Москва, ул. Академика Янгеля, вл. 6, корп. 1, 2, 3, 4, 5, 6, 7

engineering

ООО "ИНЖЕНЕРИНГ"
г. Москва, ул. Академика Янгеля, д. 6, корп. 3, эт. 7, пом. 1
ОГРН 1137746000000

Раздел: Конструктивные решения

Фундаментная плита ФП1 (толщина 400мм)
Фундаментная плита ФП2 (толщина 500мм)
Фундаментная плита ФП3 (толщина 600мм)
Фундаментная плита ФП4 (толщина 800мм)
Фундаментная плита ФП5 (толщина 1000мм)
Фундаментная плита ФП6 (толщина 1200мм)
Фундаментная плита ФП7 (толщина 1400мм)

Стадия: Р | Лист: 1 | Листов: 1

Фундаментная плита ФП1 (толщина 400мм)
Фундаментная плита ФП2 (толщина 500мм)
Фундаментная плита ФП3 (толщина 600мм)
Фундаментная плита ФП4 (толщина 800мм)
Фундаментная плита ФП5 (толщина 1000мм)
Фундаментная плита ФП6 (толщина 1200мм)
Фундаментная плита ФП7 (толщина 1400мм)

Цокольный этаж. Фундаментная плита ▽-6.70 Балка ФМ1 Ф1 Ф2 Ф3 Ф4 Ф5 Ф6 в 1:125

| | | | |
|---|---|---|---|
| Изм. | Кол.уч. | Лист | № док. |
| Разраб. | | | |
| Пров. | | | |
| Н.контр. | | | |
| ГИП | | | |

Стадия: Р | Лист: 1 | Листов: 1

Общество с ограниченной ответственностью "Инженерные системы"

Заказчик: Строительство многоквартирного жилого дома по адресу: г. Москва, ул. Академика Янгеля, вл. 6, корп. 1, 2, 3, 4, 5, 6, 7

engineering

ООО "ИНЖЕНЕРИНГ"
г. Москва, ул. Академика Янгеля, д. 6, корп. 3, эт. 7, пом. 1
ОГРН 1137746000000

Раздел: Конструктивные решения

Фундаментная плита ФП1 (толщина 400мм)
Фундаментная плита ФП2 (толщина 500мм)
Фундаментная плита ФП3 (толщина 600мм)
Фундаментная плита ФП4 (толщина 800мм)
Фундаментная плита ФП5 (толщина 1000мм)
Фундаментная плита ФП6 (толщина 1200мм)
Фундаментная плита ФП7 (толщина 1400мм)

Стадия: Р | Лист: 1 | Листов: 1

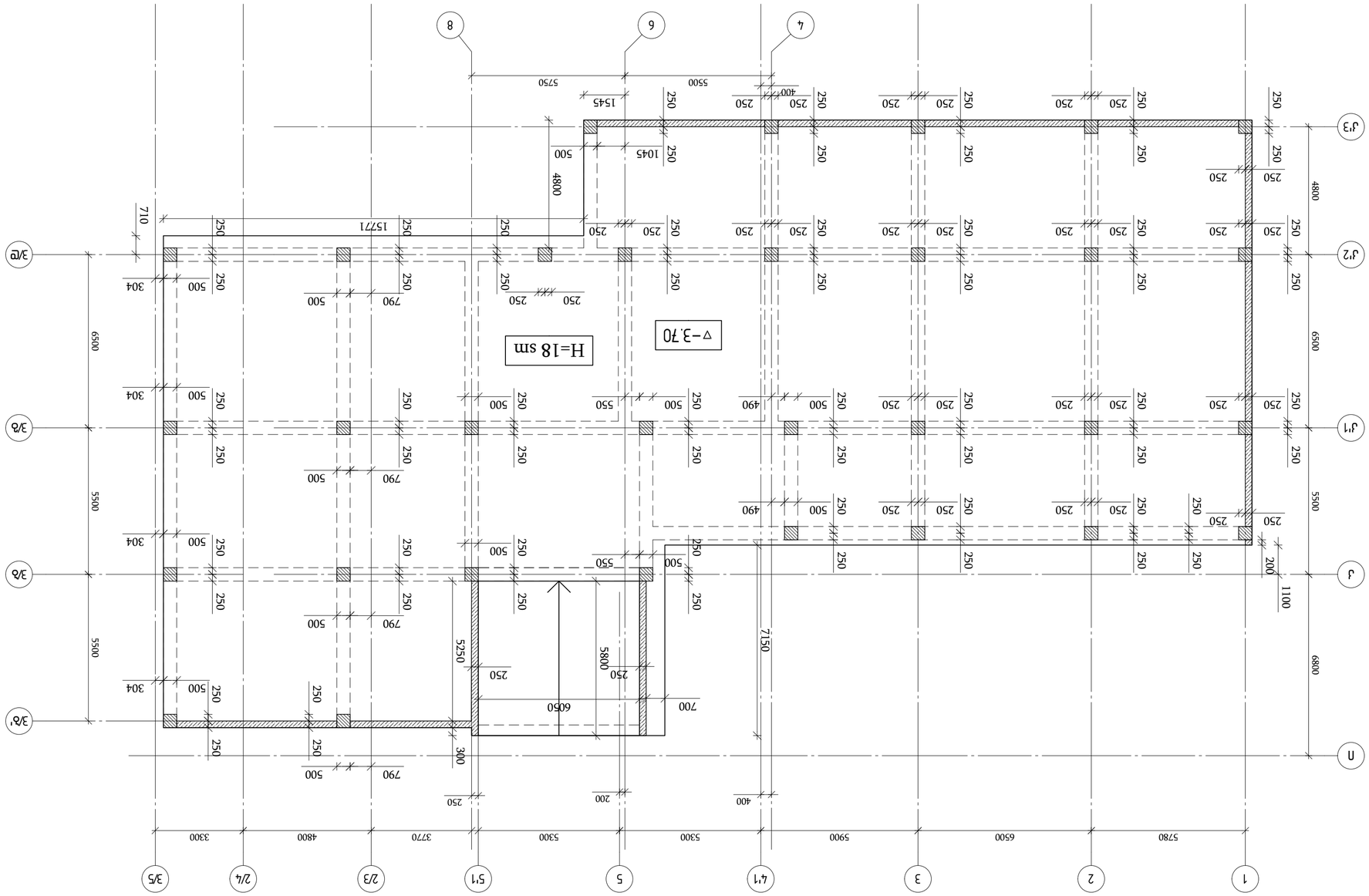


ბაქანის სართული ▽-3.70 ბეტონის ფილის ჩაშენების დეტალი 1:125

| | | | |
|---|---|---|---|
| დამკვეთი: / 2023 წელი | | | |
| ფაილის სახელი: A2 OE_STR_Belilashvili_IV | | | |
| KEYPLAN: | | | |
| ობიექტის დასახელება: ქ.ქობულეთში, ბ. ბელილაშვილის ქუჩაზე მდებარე №100, №100ა, №102 | | | |
| ტექნიკური ზედამხედველობა: | | | |
| დამკვეთი: შპს "ჯეკი" | | | |
| დასახელება | სახელი, გვარი | ხელმოწერა | |
| მშენებლობის ხელმძღვანელი | | | |
| ტექნიკური ზედამხედველობა | | | |
| ავტორი: შპს "ენერჯი ენდ ენვაირონმენტ ჯორჯია" | | | |
| პროექტის დასახელება: ბ. ბელილაშვილის ქუჩაზე მდებარე №7 კომერციული ნაგებობის მშენებლობის პროექტი | | | |
| engineering | | | |
| პროექტის ეტაპი: | პროექტის ავტორი: | | |
| მშენებლობა | შპს "ენერჯი ენდ ენვაირონმენტ ჯორჯია" | | |
| ნახაზის დასახელება: | ნახაზის ავტორი: | ხელმოწერა | |
| არქიტექტურული ნაწილი | ა. ბერიძე | | |
| კონსტრუქციული ნაწილი | ნ. ლომთათიძე | | |
| ელექტრომოწყობილობანი | ნ. ლომთათიძე | | |
| სანტექნიკა, ვენტილაცია და გათბობა | ნ. ლომთათიძე | | |
| ტექნიკური ზედამხედველობა | გ.ჯაფარიძე | | |
| ნახაზის დასახელება: ბაქნის სართული ▽-3.70 ბეტონის ფილის ჩაშენების დეტალი 1:125 | | | |
| ფორმატი: A2 | მასშტაბი: 1:125 | ცვლილების №: | |
| ნახაზის №: 39 | ნახაზის ტიპი: ა-IV.3 | R1 | |

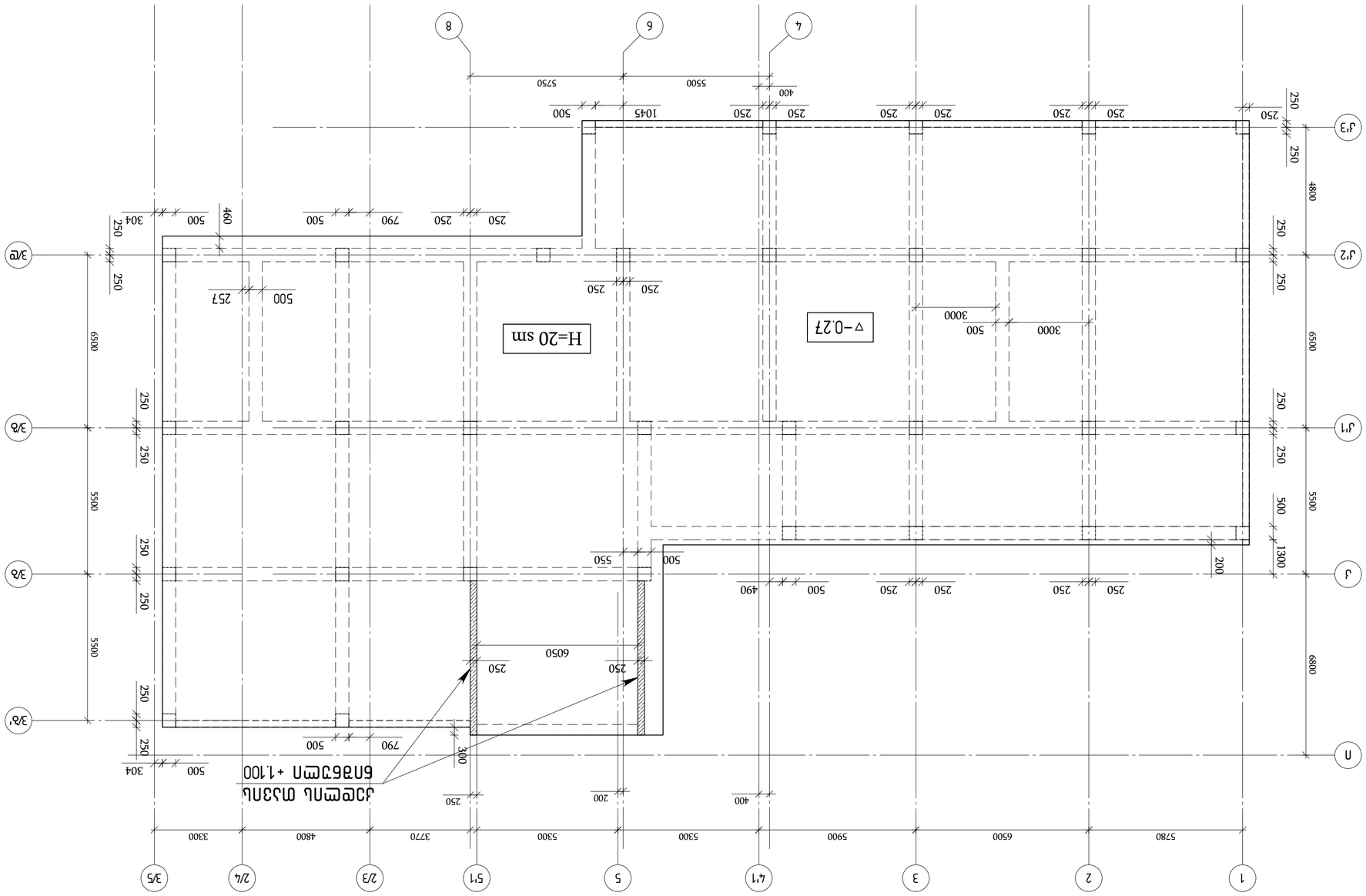


Фундамент ленточный сборно-монолитный ▽-0.27
бетон В 15 W4 F150 9 шт.

| | | | |
|---|---|---|---|
| Изм. | Кол.уч. | Лист | № док. |
| Разраб. | | | |
| Пров. | | | |
| Н.контр. | | | |
| ГИП | | | |

Стадия: Р
Лист: 1
Листов: 1

ООО "ЭСАН"

Заказчик: ООО "ЭЗЕНБАЙМЕНЕДЖМЕНТ"

Объект: Многоквартирный жилой дом №7 с объектами социально-бытового назначения по адресу: г.Ижевск, Октябрьский район, ул.Ленинградская, 39

Фундамент ленточный сборно-монолитный ▽-0.27 бетон В 15 W4 F150 9 шт.

| | | | |
|---|---|---|---|
| ГИП | Ефремов | | |
| Разраб. | Ефремов | | |
| Н.контр. | Ефремов | | |
| Пров. | Ефремов | | |

Стадия: Р
Лист: 1
Листов: 1

ООО "ЭСАН"

| | | | |
|---|---|---|---|
| Изм. | Кол.уч. | Лист | № док. |

Фундамент ленточный сборно-монолитный ▽-0.27 бетон В 15 W4 F150 9 шт.

# Плита перекрытия над 1 этажом. Отм. -6.700 Схема армирования. Сетка С1

1 (82 U.) ⌀14 / Ø-200
1 (95 U.) ⌀14 / Ø-200
1 (205 U.) ⌀14 / Ø-200
1 (24 U.) ⌀14 / Ø-200

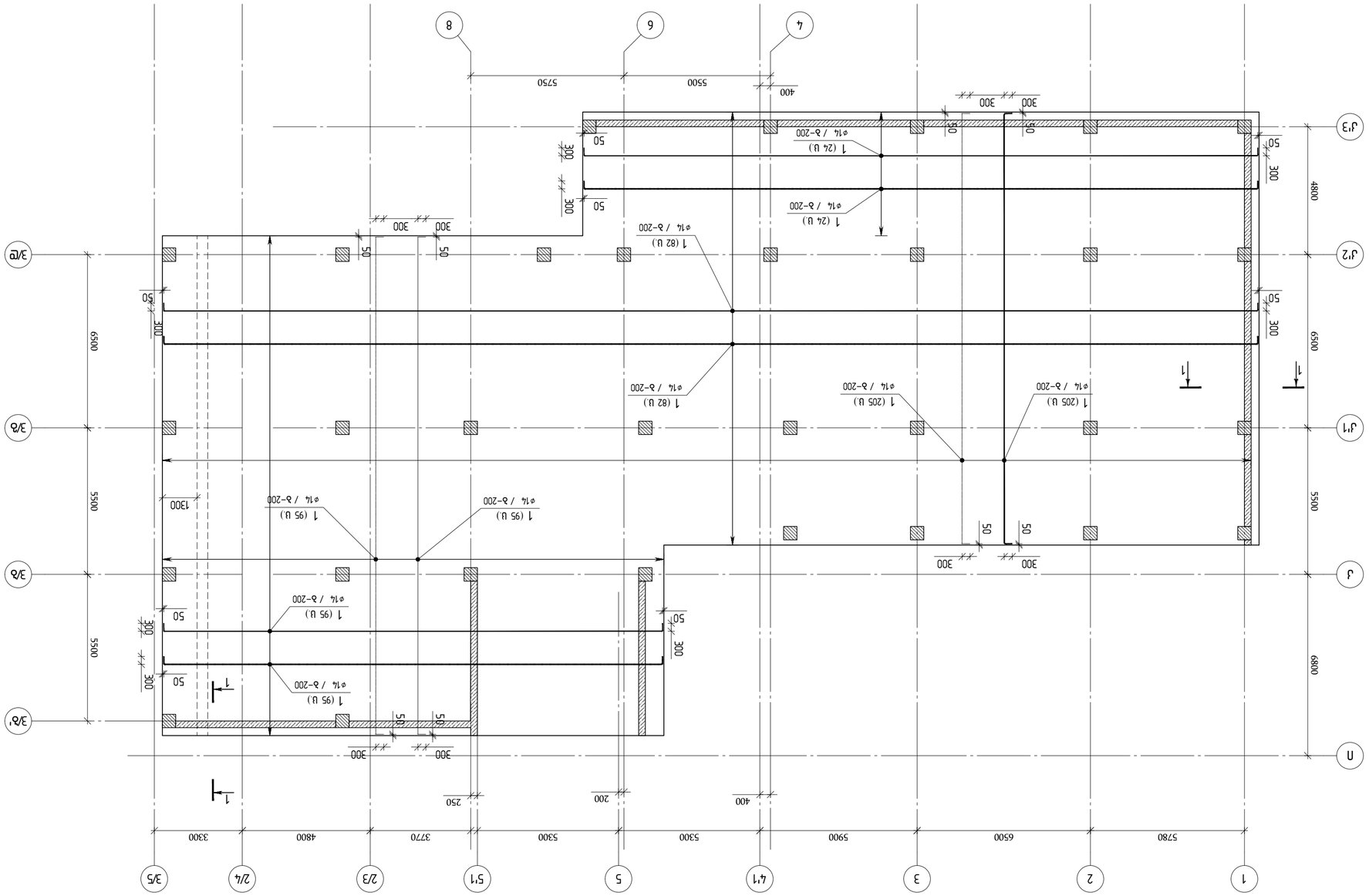


Плита перекрытия над 1 этажом. Отм. -6.700
(Ø20мм)

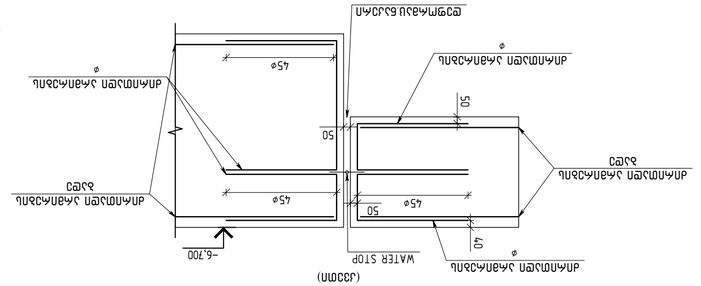


Закладные детали для крепления стальных балок к железобетонным стенам




Закладные детали для крепления стальных балок к железобетонным стенам

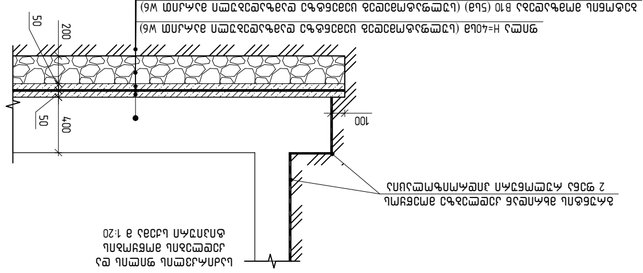


Закладные детали для крепления стальных балок к железобетонным стенам




| | | | |
|---|---|---|---|
| Изм. | Кол.уч. | Лист | № док. |
| Разработал | | | |
| Проверил | | | |
| Н.контр. | | | |
| ГИП | | | |

Плита перекрытия над 1 этажом. Отм. -6.700
Схема армирования. Сетка С1
Закладные детали для крепления стальных балок к железобетонным стенам

Стадия: Р
Лист: 1
Листов: 1

ООО "ЭНГ инжиниринг"
г.Москва, ул.Академика Королева, д.13, стр.1, этаж 3, пом.1, ком.1

Согласовано:

Инв. № подл. | Подпись и дата | Взам. инв. №

Копировал: Формат А1

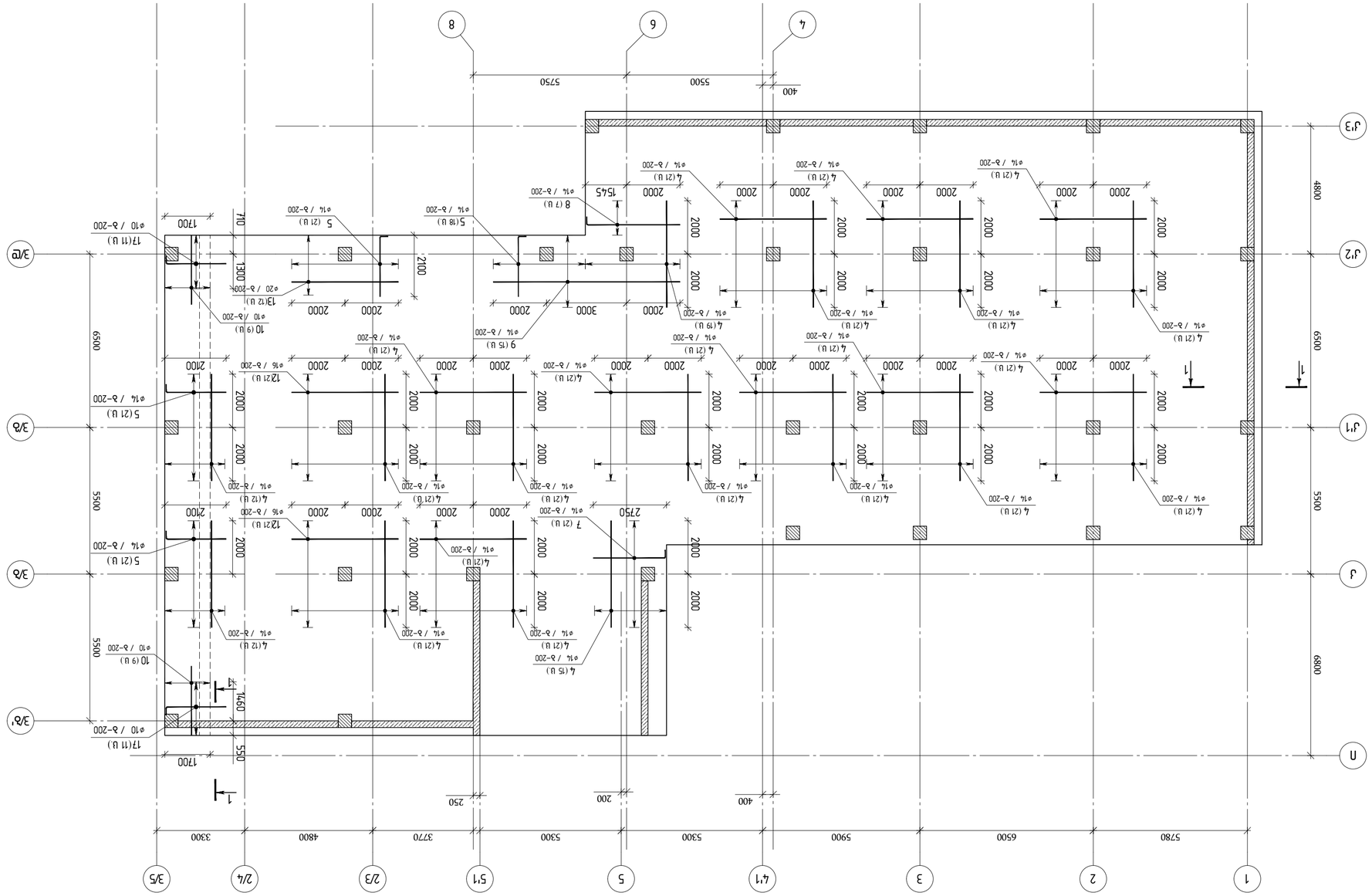


ԼՍԱՆԱՀԱՏՄԱՆ ՊՈՒԼԱՅԻՆ ԵՂԱՆԱԿԱՅԻՆ ՀԱՄԱՐԱՆՆԵՐԻ ԵՎ ՀԱՏԱԿԱՑՄԱՆ ՀԱՏԱԿԱԳԾԵՐԻ ՏԵՂԱԴՐՈՒԹՅՈՒՆ
▽-6.70 ՀԱՅԱՑՄԱԿ
a 1:100

| | |
|---|---|
| ՕՐՈՒՄՆԱՆ / 2023 ՏԱՐԻ | |
| ՊՐՈՒՆԿ ԼՍՎԱՐԱՆ: | |
| A2 QE_STR_Bolnisi.vii_IV | |
| KEYPLAN: | |

ԱՆԼՍԱՀԱՏՄԱՆ:

ՀԱՅԱՍՏԱՆԻ ՀԱՆՐԱՊԵՏՈՒԹՅԱՆ ՏԱՐԱԾՔԱՅԻՆ ԿԱՌԱՎԱՐՄԱՆ ԵՎ ՔԱՂԱՔԱՇԻՆՈՒԹՅԱՆ ՆԱԽԱՐԱՐՈՒԹՅԱՆ
ԳՈՒԳԱՐՔԻ ՄԱՐԶԻ ԲՈԼՆԻՍԻ ՀԱՄԱՅՆՔԻ
ԿԱՊԱՆ ՔԱՂԱՔԻ ԿԵՆՏՐՈՆԱԿԱՆ ՀԱՏՎԱԾԻ
ԵՎ ՇՐՋԱԿԱ ՄԻԱՑՔԱՅԻՆ ՀԱՏՎԱԾՆԵՐԻ

ՀԱՏՎԱԾԻ ՇԻՆԱՐԱՐ՝ ՀՀ ԱՐՏԱԿԱՐԳ ՍԱՀՄԱՆՆԵՐԻ ՄԱՍԻՆ ՕՐԵՆՍԳՐՔԻ ՊԱՀԱՆՋՆԵՐԻ ՀԱՄԱՁԱՅՆ ՀԱՄԱՐՎԱԾ ՀԱՄԱՊԱՏԱՍԽԱՆԱՏՎՈՒԹՅԱՆ ՀԱՅՏԱՐԱՐՈՒԹՅԱՆ ՀԱՄԱՁԱՅՆ ՀԱՄԱՐՎԱԾ ՀԱՄԱՊԱՏԱՍԽԱՆԱՏՎՈՒԹՅԱՆ ՀԱՅՏԱՐԱՐՈՒԹՅԱՆ

| | | | |
|---|---|---|---|
| ՄՇԱԿՈՒՅԹԱՅԻՆ ՄԱՍ | ԱՇԽԱՏԱՆՔԱՅԻՆ ՏԵՍԱԿԱՆ | Ա. ՄԱՐՏԻՐՈՍՅԱՆ | |
| ԳԼԽԱՎՈՐ ՄԱՍՆԱԳԵՏ | ԱՇԽԱՏԱՆՔԱՅԻՆ ՏԵՍԱԿԱՆ | Ա. ՄԱՐՏԻՐՈՍՅԱՆ | |
| ՀԱՄԱՀԵՂԻՆԱԿ | ՀԱՄԱՀԵՂԻՆԱԿ ՀԱՄԱՐ | Ա. ՄԱՐՏԻՐՈՍՅԱՆ | |
| ՀԱՄԱՀԵՂԻՆԱԿ | ՀԱՄԱՀԵՂԻՆԱԿ ՀԱՄԱՐ | Ա. ՄԱՐՏԻՐՈՍՅԱՆ | |
| ՆԱԽԱԳԻԾ | ՀԱՄԱՀԵՂԻՆԱԿ ՀԱՄԱՐ | Ա. ՄԱՐՏԻՐՈՍՅԱՆ | |

ՀԱՄԱՀԵՂԻՆԱԿ ԱՇԽԱՏԱՆՔՆԵՐԻ ՑԱՆԿ

| | | | |
|---|---|---|---|
| ՄՇԱԿՈՒՅԹԱՅԻՆ ՄԱՍ | ԱՇԽԱՏԱՆՔԱՅԻՆ ՏԵՍԱԿԱՆ | Ա. ՄԱՐՏԻՐՈՍՅԱՆ | |
| ԳԼԽԱՎՈՐ ՄԱՍՆԱԳԵՏ | ԱՇԽԱՏԱՆՔԱՅԻՆ ՏԵՍԱԿԱՆ | Ա. ՄԱՐՏԻՐՈՍՅԱՆ | |
| ՀԱՄԱՀԵՂԻՆԱԿ | ՀԱՄԱՀԵՂԻՆԱԿ ՀԱՄԱՐ | Ա. ՄԱՐՏԻՐՈՍՅԱՆ | |
| ՀԱՄԱՀԵՂԻՆԱԿ | ՀԱՄԱՀԵՂԻՆԱԿ ՀԱՄԱՐ | Ա. ՄԱՐՏԻՐՈՍՅԱՆ | |
| ՆԱԽԱԳԻԾ | ՀԱՄԱՀԵՂԻՆԱԿ ՀԱՄԱՐ | Ա. ՄԱՐՏԻՐՈՍՅԱՆ | |

ՀԱՄԱՀԵՂԻՆԱԿ ՄԱՍՆԱԳԵՏ

# Ызлмзлсмлн ямлнлзлзмлн фзлмлнлзлзлсзлнлмлзлнлн ылзлкзнлн фзлсмлч чзлсч ч ылзкзнлн ылзлсзлнлмлзлнлн змлсзн
▽-6.70 ылзбзлмчы
в 1:100

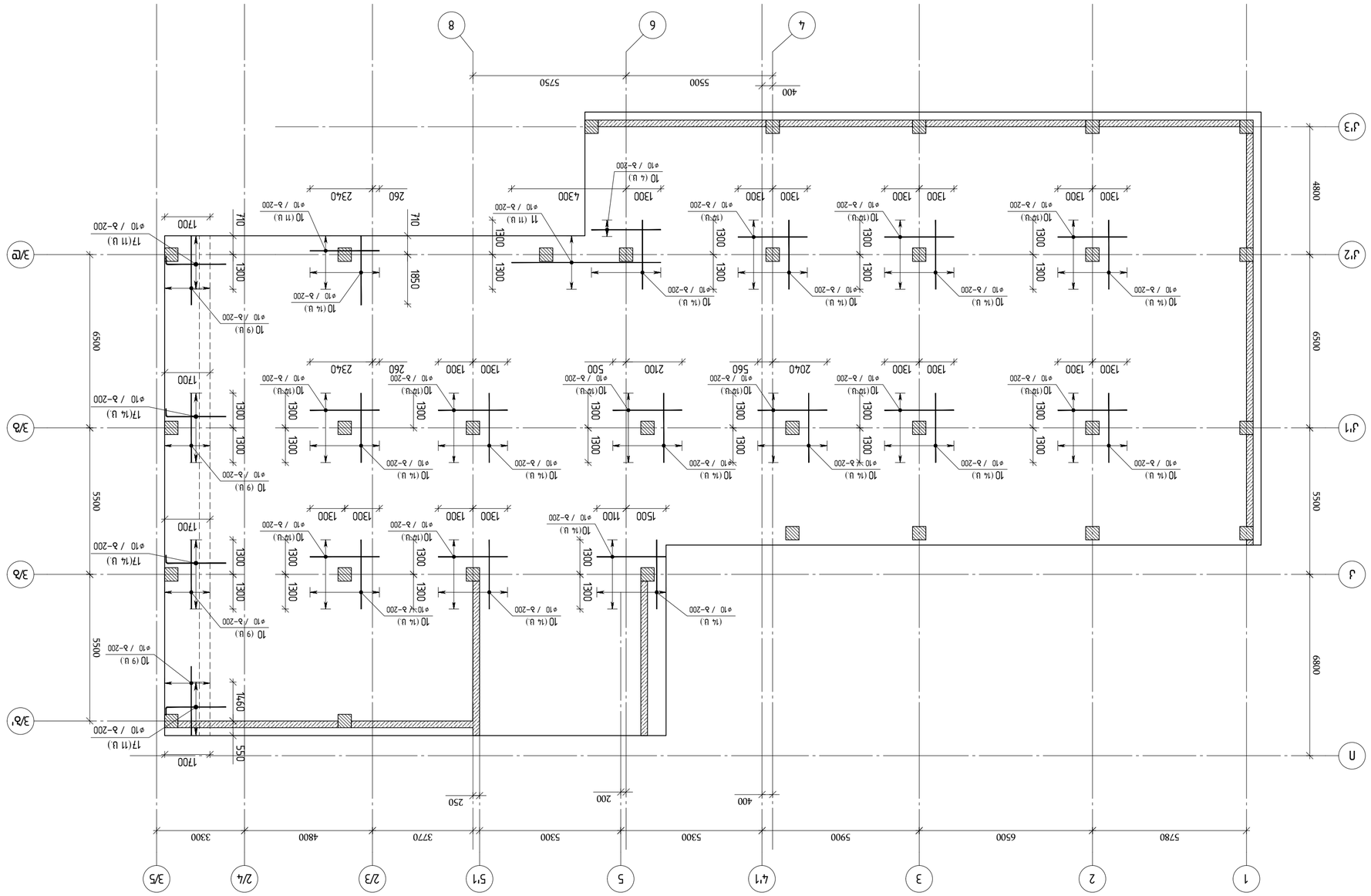


| | | | |
|---|---|---|---|
| | | | |
| | | | |
| | | | |
| | | | |
| | | | |
| | | | |
| | | | |
| | | | |
| А33 | ылмлсп | лсгзлмлсмлы | гызбы |

ылзлсзлнлмлзлнлн:

| | | | |
|---|---|---|---|
| ылзбзлсзлмлы | ылзбсмп ызлмл | ылмлсзлмлсмлы | ызлсмгызлмл |
| | | | гызбзлсзлнлмлзлнлн |
| | | | ызлзсзлнлмлзлнлн |

гзлзлнлмлзлнлн:

| | |
|---|---|
| ызлсмп ызлмл | гызлмлсзлмлсмлы |
| ызлсмп ызлмл | гызлмлсзлмлсмлы |
| ызлсмп ызлмл | гызлмлсзлмлсмлы |
| ызлсмп ызлмл | гызлмлсзлмлсмлы |

| | | | |
|---|---|---|---|
| ылзлсзлнлмлзлнлн | ызлсмп ызлмл | гызлмлсзлмлсмлы | ызлсмгызлмл |

# Цокольный этаж. Фундаменты. Армирование монолитной плиты ростверка. Отм. -6,70 блоков №1-№4. Отм. -6,70 блоков №5-№6. Масштаб 1:125

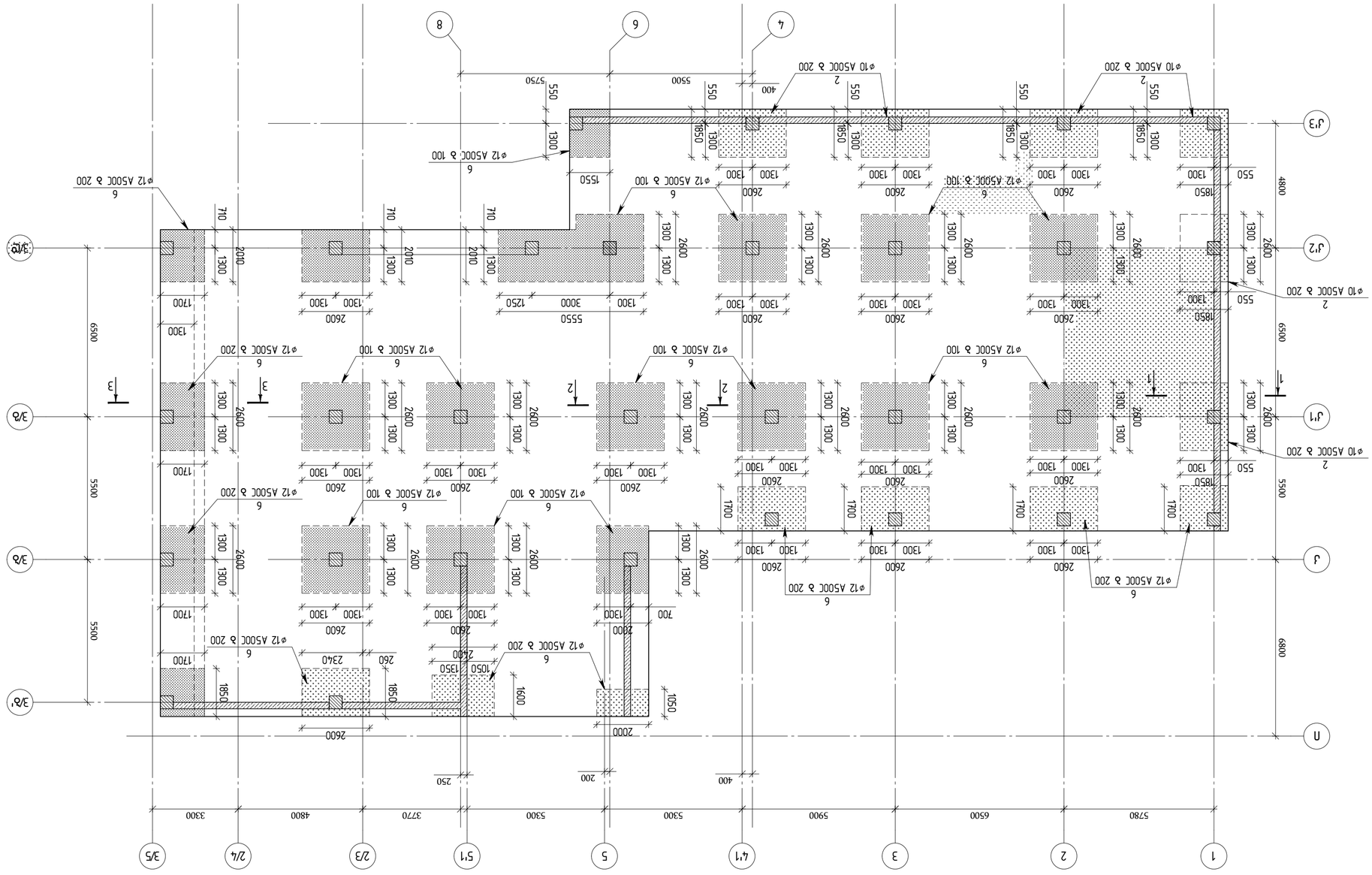


| | | | |
|---|---|---|---|
| Изм. | Кол.уч. | Лист | № док. |
| Разраб. | | | |
| Пров. | | | |
| Гип | | | |
| Н.контр. | | | |
| ГАП | | | |

Стадия: Р
Лист: 1
Листов: 1

ООО "ЭнергоСтройПроект"
г.Магнитогорск, ул.Советская, 71, оф.1

Схема армирования монолитной плиты ростверка. Отм. -6,70 блоков №1-№4. Отм. -6,70 блоков №5-№6

Инв. № подл. | Подпись и дата | Взам. инв. №

| | | | |
|---|---|---|---|
| Изм. | Кол.уч. | Лист | № док. |
| ГИП | | | |
| Н.контр. | | | |
| Разраб.

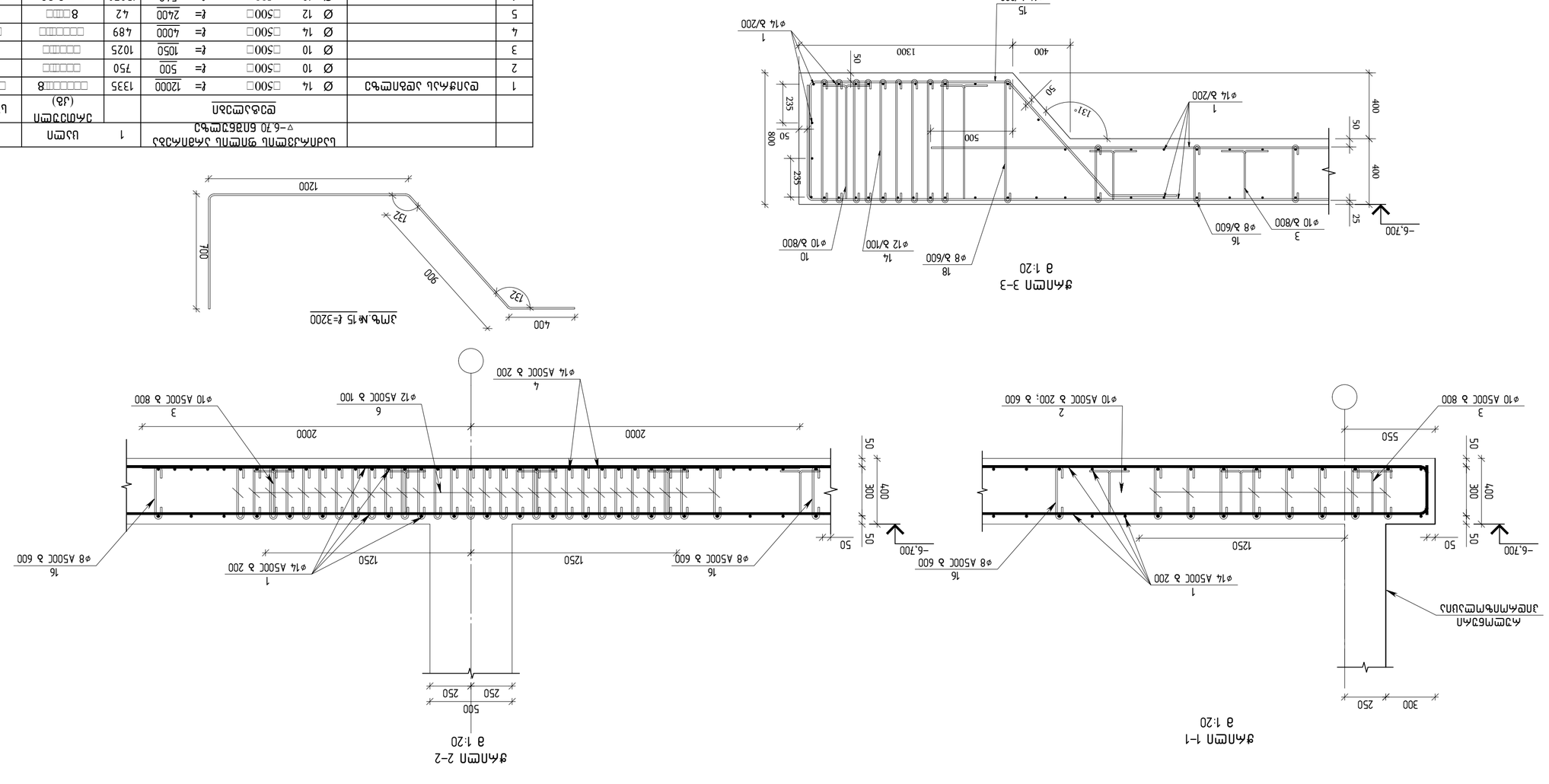


фрагмент 1–1
а 1:20

фрагмент 2–2
а 1:20




фрагмент 3–3
а 1:20




Jmp.№15 ℓ=3200

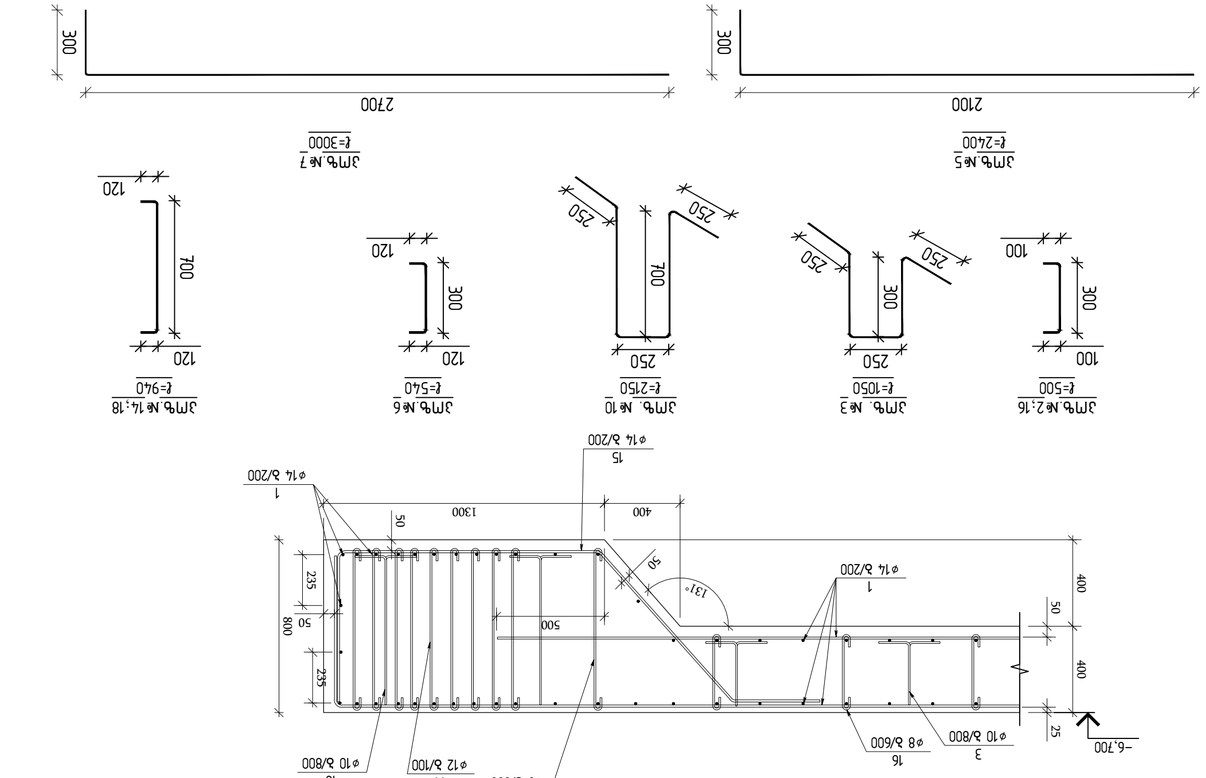


| | | | | | | | | | | |
|---|---|---|---|---|---|---|---|---|---|---|
| | | | | | | | | | | |
| | | | | | | | | | | |
| | | | | | | | | | | |

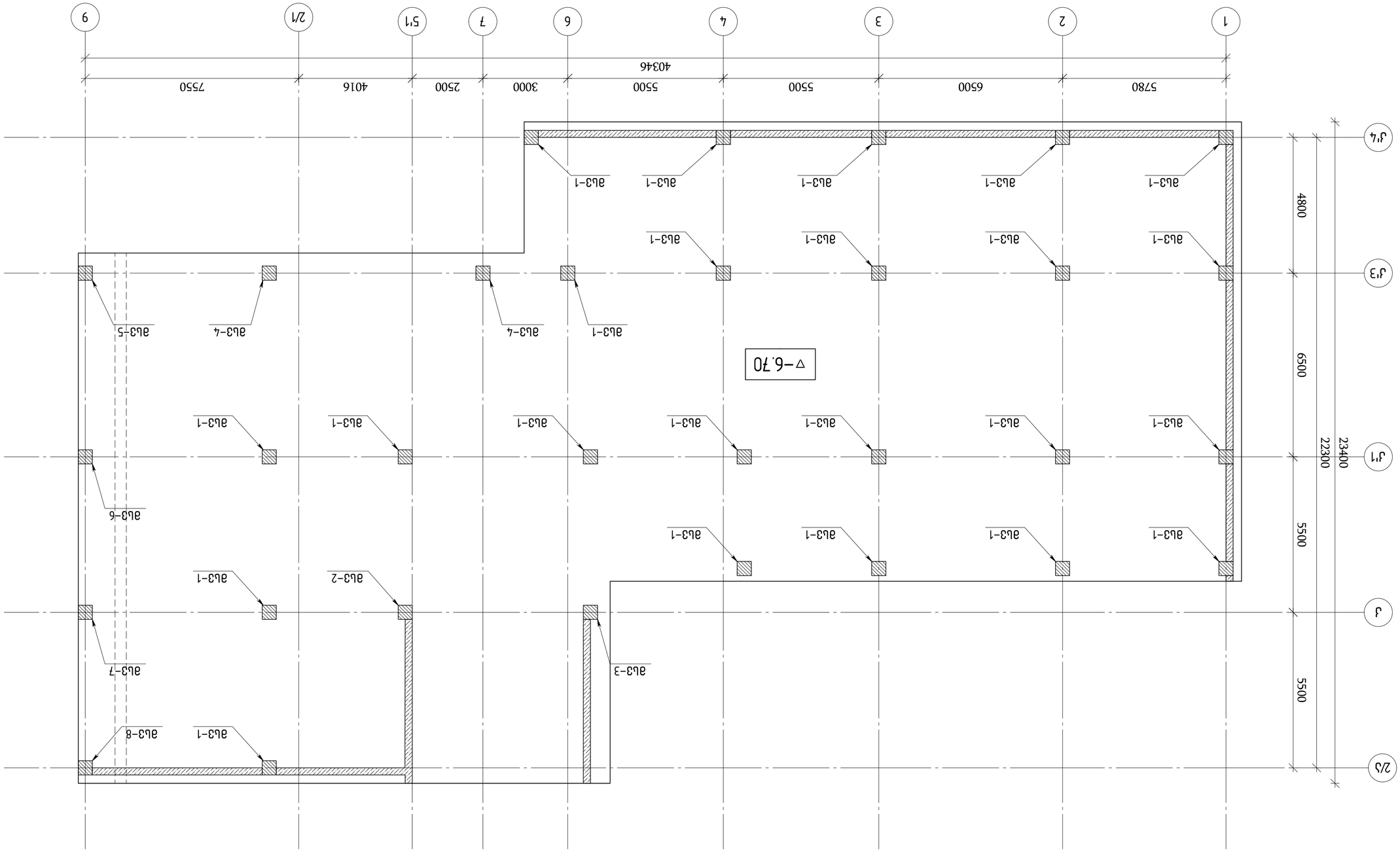


# ЭЛЕМЕНТЫ ЖЕЛЕЗОБЕТОННЫХ ВЕРТИКАЛЬНЫХ КОНСТРУКЦИЙ ▽-6.70
## ЗАВЕЗЕНО В 1:125

| Марка | Количество | Примечание |
|---|---|---|
| ВЦ3-1 | 1 | |
| ВЦ3-2 | 1 | |
| ВЦ3-3 | 1 | |
| ВЦ3-4 | 2 | |
| ВЦ3-5 | 1 | |
| ВЦ3-6 | 1 | |
| ВЦ3-7 | 1 | |
| ВЦ3-8 | 1 | |

| Изм. | Кол.уч. | Лист | №док. | Подп. | Дата |
|---|---|---|---|---|---|
| ГИП | Ефимов | | | | |
| Н.контр. | Ефимов | | | | |
| Разраб. | Ефимов | | | | |

**Стадия** Лист Листов
Р 1 1

**Схема расположения элементов монолитных железобетонных конструкций. Вертикальные конструкции. Отм. -6.700**

ООО "ЭНЕРГОСАНКОНТРОЛЬ"
г.Москва, ул.Академика Янгеля, д.10, корп.1, этаж 2, пом.I, ком.1

| Согласовано | Дата |
|---|---|
| | |

| Инв.№ подл. | Подп. и дата | Взам.инв.№ |
|---|---|---|
| |

| | | | | | |
|---|---|---|---|---|---|
| | | | | | |
| | | | | | |
| | | | | | |

## Ведомость железобетонных элементов монолитных участков стен 3 ▽-6.700 блок 3 (1 шт.)

| Марка элемента | Кол. | Объем бетона, м³ | Масса, т |
|---|---|---|---|
| Стена С1 | 1 | 9.92 | 24.80 |
| Стена С2 | 1 | 9.92 | 24.80 |
| Стена С3 | 1 | 9.92 | 24.80 |
| Стена С4 | 1 | 9.92 | 24.80 |
| Стена С5 | 1 | 9.92 | 24.80 |
| Стена С6 | 1 | 9.92 | 24.80 |
| **Итого** | **6** | **59.52** | **148.80** |

## Спецификация монолитных участков стен 3 ▽-6.700 блок 3 (1 шт.)

| Поз. | Обозначение | Наименование | Кол. | Масса ед., кг | Примечание |
|---|---|---|---|---|---|
| | | **Сборочные единицы** | | | |
| 1 | | Ø 8 □500□ ℓ=2020 | 65 | □□8□ | |
| 2 | | Ø 8 □500□ ℓ=1560 | 65 | □□0.0□ | |
| 3 | | Ø 28 □500□ ℓ=6760 | 4 | □□0.8□ | |
| 4 | | Ø 28 □500□ ℓ=5400 | 4 | □□0.□□□ | |
| 5 | | Ø 28 □500□ ℓ=3200 | 4 | □□□□□ | |
| 6 | | Ø 28 □500□ ℓ=2200 | 4 | □□□8 | |
| | | □□□80 | | □□□80 | |
| | | | | □□□8□ | |
| | | Объем бетона (м³) | | 1.31 | |

## Ведомость железобетонных элементов монолитных участков стен 4 ▽-6.700 блок 4 (1 шт.)

| Марка элемента | Кол. | Объем бетона, м³ | Масса, т |
|---|---|---|---|
| Стена С1 | 1 | 9.92 | 24.80 |
| Стена С2 | 1 | 9.92 | 24.80 |
| Стена С3 | 1 | 9.92 | 24.80 |
| Стена С4 | 1 | 9.92 | 24.80 |
| Стена С5 | 1 | 9.92 | 24.80 |
| Стена С6 | 1 | 9.92 | 24.80 |
| **Итого** | **6** | **59.52** | **148.80** |

## Спецификация монолитных участков стен 4 ▽-6.700 блок 4 (1 шт.)

| Поз. | Обозначение | Наименование | Кол. | Масса ед., кг | Примечание |
|---|---|---|---|---|---|
| | | **Сборочные единицы** | | | |
| 1 | | Ø 8 □500□ ℓ=2020 | 65 | □□8□ | |
| 2 | | Ø 8 □500□ ℓ=1560 | 65 | □□0.0□ | |
| 3 | | Ø 25 □500□ ℓ=6760 | 4 | □□0.□□□ | |
| 4 | | Ø 25 □500□ ℓ=5400 | 4 | □□8.□□□ | |
| 5 | | Ø 25 □500□ ℓ=3200 | 4 | □□□8 | |
| 6 | | Ø 25 □500□ ℓ=2200 | 4 | □□□□ | |
| | | | | □□□8□ | |
| | | Объем бетона (м³) | | 1.31 | |

### Блок 3 (1 шт.)




### Блок 4 (1 шт.)




### Узлы 1–1 (1 шт.)

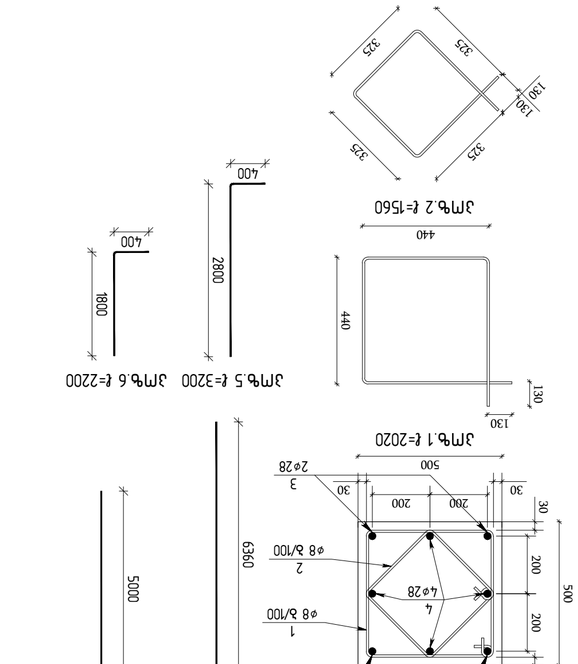


### Узлы 1–1 (1 шт.)

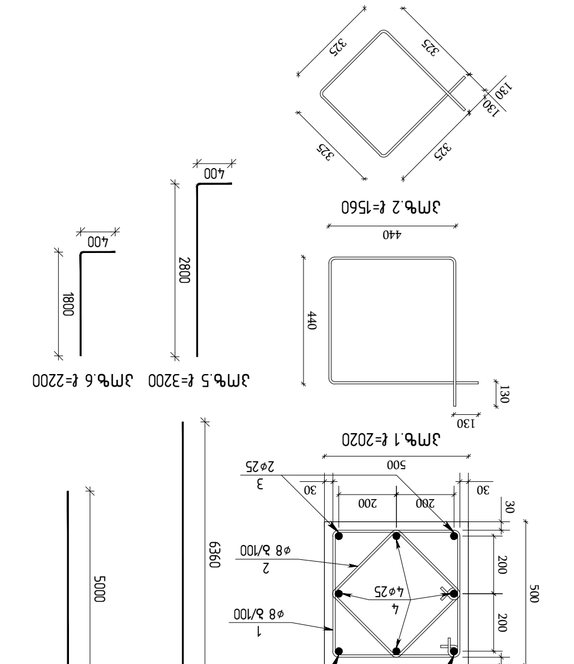


### Узлы 2 (1 шт.)

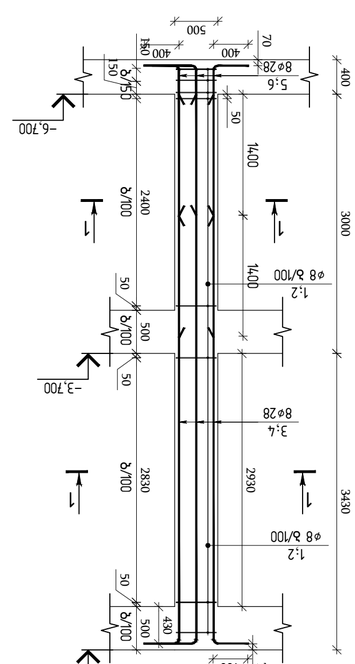


### Узлы 2 (1 шт.)

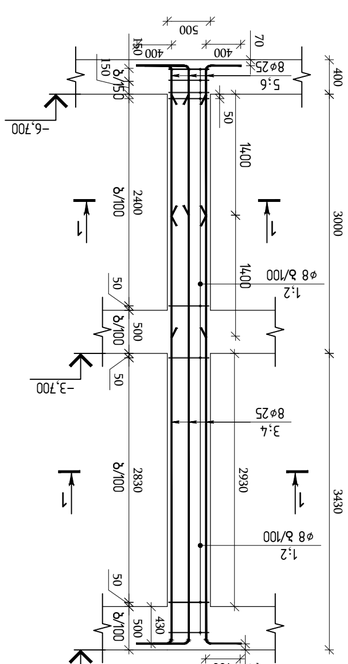


Узлы 3 ℓ=6760 Узлы 4 ℓ=5400

Узлы 1 ℓ=2020

Узлы 5 ℓ=3200 Узлы 6 ℓ=2200

Узлы 2 ℓ=1560

| | | | | | | |
|---|---|---|---|---|---|---|
| | | | | | | |
| | | | | | | |
| | | | | | | |

| | | | | | | |
|---|---|---|---|---|---|---|
| | | ǯмпъ.1 ℓ=2020 | 1 | ш5ст | ǯмпъ.2 ℓ=1560 | |
| | | ъетоьый ьетон | | (ш3) | (ш3) | ьгш (ш3) |
| 1 | | Ø 8 □500□ ℓ= 2020 | 65 | □□8□ | □□8□ | □□8□ |
| 2 | | Ø 8 □500□ ℓ= 1560 | 65 | □:0:□ | □:0:□ | □:0:□ |
| 3 | | Ø 28 □500□ ℓ= 6760 | 4 | □□:0:8□ | □□:0:8□ | □□:0:8□ |
| 4 | | Ø 28 □500□ ℓ= 5400 | 4 | □0□□□ | □0□□□ | □0□□□ |
| 5 | | Ø 28 □500□ ℓ= 3600 | 4 | □□□8 | □□□8 | □□□8 |
| 6 | | Ø 28 □500□ ℓ= 2600 | 4 | □0□□□ | □0□□□ | □0□□□ |
| | | | | □□□□□□ | □□□□□□ | ǯмпъ.3 ℓ=6760 ǯмпъ.4 ℓ=5400 ǯмпъ.5 ℓ=3600 ǯмпъ.6 ℓ=2600 |
| | | ьзъетоьый ьетон | | 1.31 | 1.31 | 1.31 |

ǯмпъ.3 ℓ=6760 ǯмпъ.4 ℓ=5400 ǯмпъ.5 ℓ=3600 ǯмпъ.6 ℓ=2600

ǯжъзтъъъъъ ъъъъъ

| | | | | | |
|---|---|---|---|---|---|
| | | | | | |
| | | | | | |
| | | | | | |

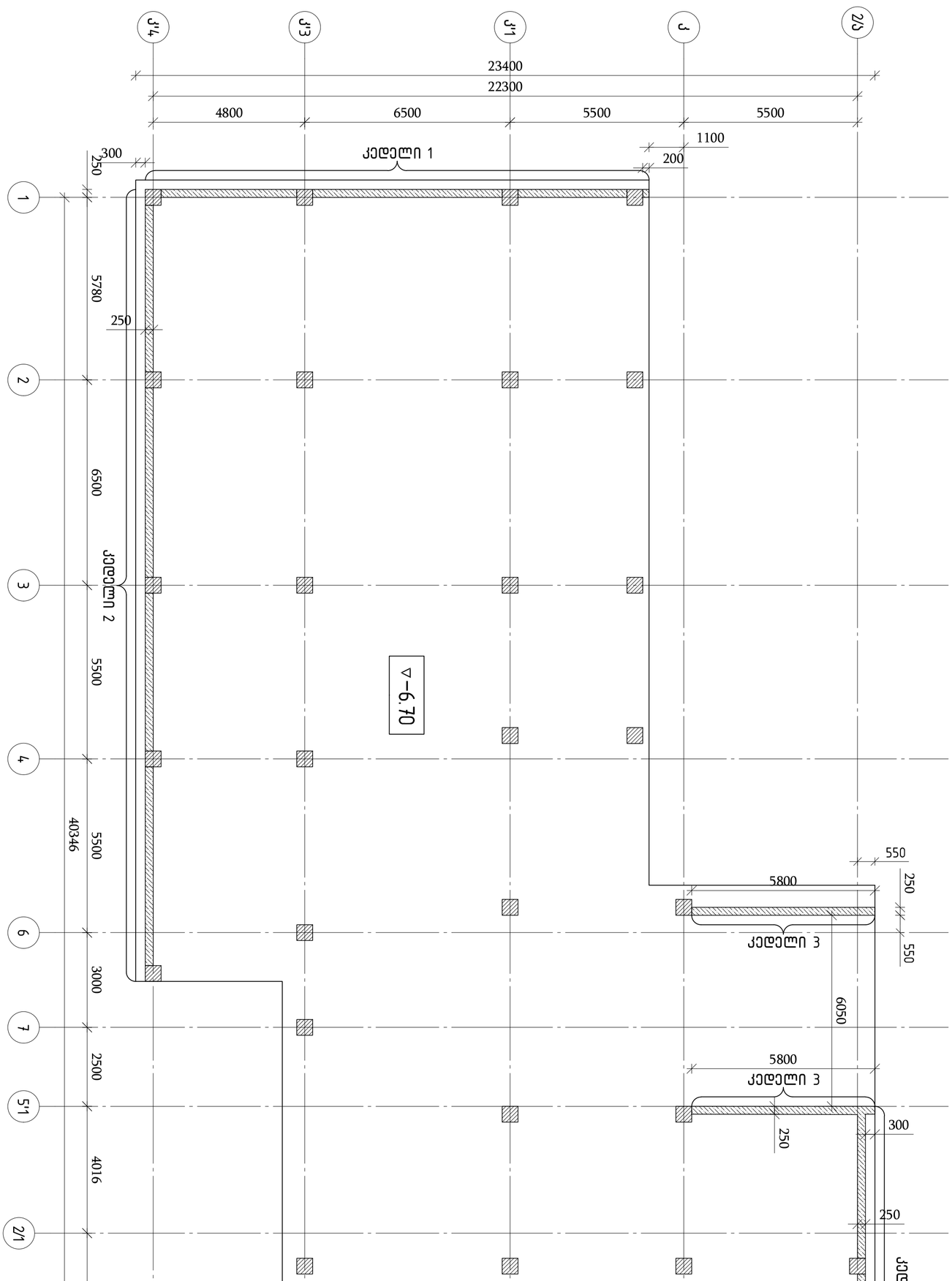


# ტიპიური სართულის ბეტონის ჩასხმის ბლოკების განლაგების სქემა ნიშნული ▽-6.70

მასშტაბი 1:125

| | |
|---|---|
| ტიპიური სართული / 2023 წელი | |
| ფაილის სახელი: | |
| A2 QE_STR_Beliashvili_IV | |
| KEYPLAN: | |

| | | | |
|---|---|---|---|
| | | | |
| | | | |
| | | | |

## მონ. კედელი 1 (1 ცალი, არმირება ნაჩვენებია კედლის ერთი შრისთვის) მ 1:50

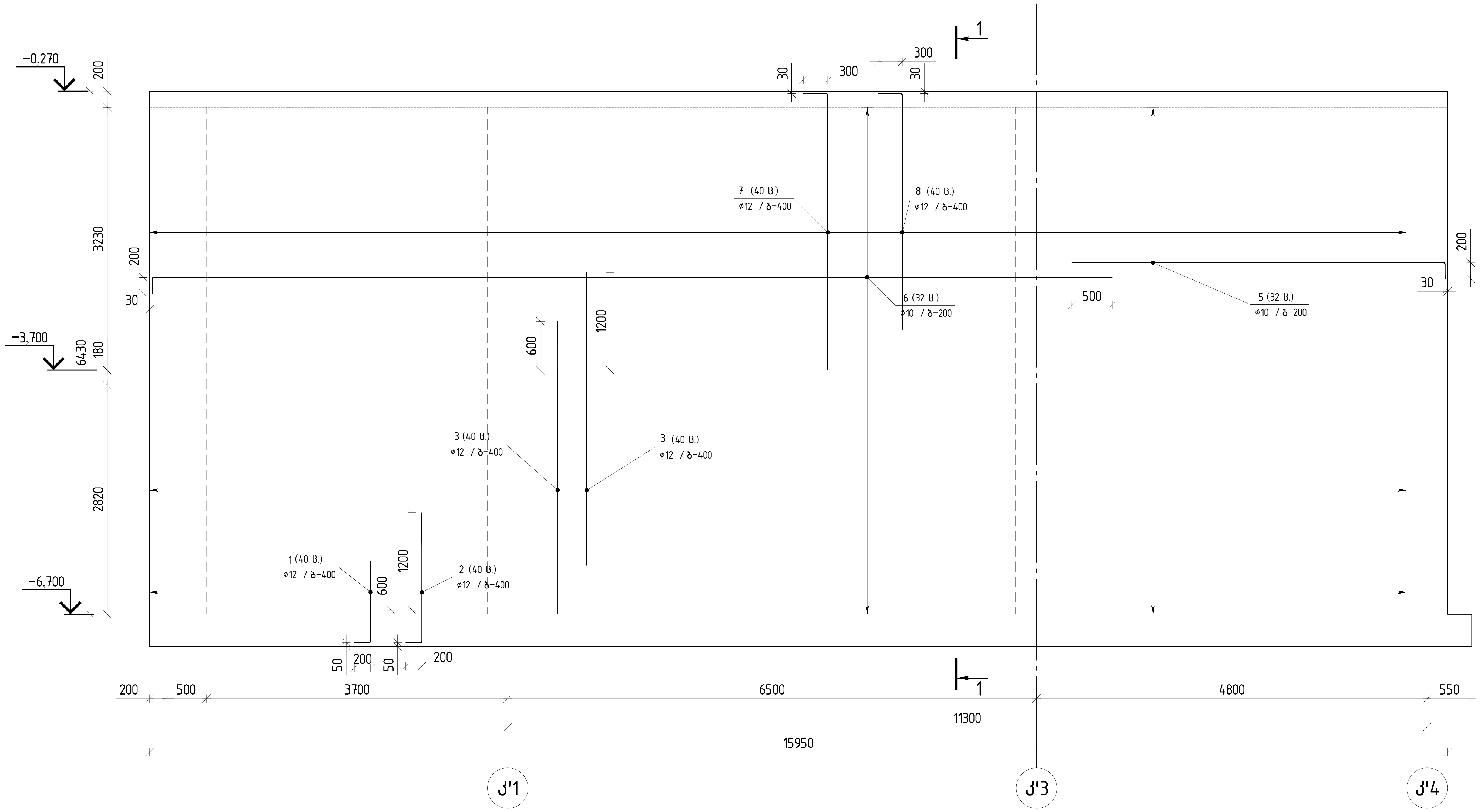


თბილისი / 2023 წელი

ფაილის სახელი:
A2 QE_STR_Beliashvili_IV

KEYPLAN:

ყოველი შემდეგი რევიზია აუქმებს წინა რევიზიებს

პროექტის სტატუსი:
სამშენებლო დოკუმენტაცია

რევიზია

| რევ. | თარიღი | აღწერილობა | დამტკ. |
|---|---|---|---|
| | | | |

შენიშვნები:

მისამართი:
ქ.თბილისი ა. ბელიაშვილის ქუჩა
№100, №100ა, №102

დამკვეთი:
შ.პ.ს "ფერი"

| თანამდებობა | სახელი გვარი | ხელმოწერა |
|---|---|---|
| პროექტის მენეჯერი | | |
| დამტკიცებულია: დამკვეთის მიერ | | |

შემსრულებელი:
შპს "ქიუ ენჯინერინგი"

მისამართი :
ქ.თბილისი ა.ბაქრაძის №7 ბინა №6

შპს "ქიუ ენჯინერინგის"
პროფესიული პასუხისმგებლობის მზღვეველია
სს "დაზღვევის საერთაშორისო კომპანია ირაო"
(პ/ნ №PFL 417/21 )

| თანამდებობა | სახელი გვარი | ხელმოწერა |
|---|---|---|
| დირექტორი | დ.ქევანიშვილი | |
| საპროექტო ჯგუფის უფროსი | ო. ილიუხინი | |
| პროექტის მთ. კონსტრუქტორი | ო. ილიუხინი | |
| შეასრულა | ნ.კიკნაველიძე | |

პროექტის სახელწოდება:
მრავალფუნქციური კომპლექსი (IV ბლოკი)

პროექტის სტადია:
მუშა პროექტი

პროექტის ნაწილი:
კონსტრუქცია

ფორმატი: A2
სტადია: მ.პ.
თარიღი: 24/02/2023
მასშტაბი: 1:50

ნახაზის დასახელება:
მონ. კედელი 1

| რევიზია: | ნახაზის ნომერი: | ფურც. საერთო რაოდენობა |
|---|---|---|
| R1 | კ-IV.16 | 39 |

# ჭრილი 1–1

მ. 1:20

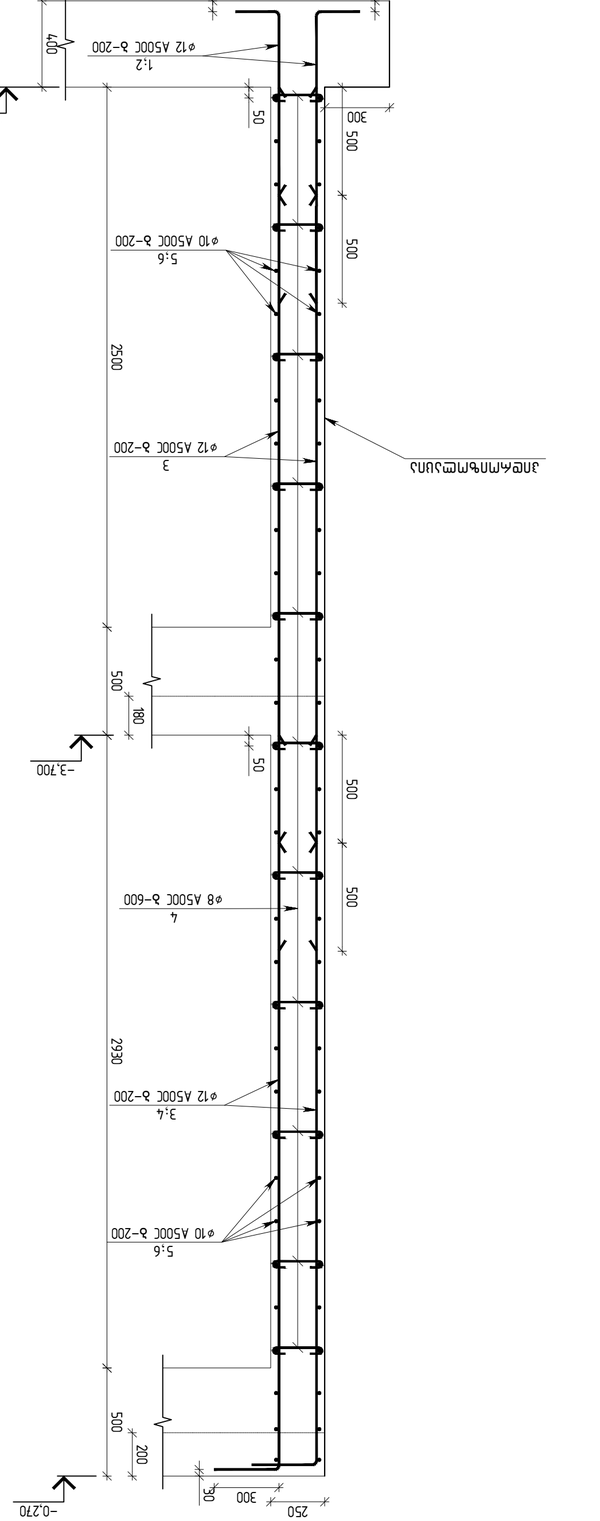


## ჯმ№.1 ℓ=1200

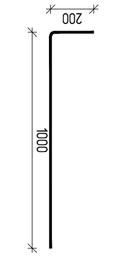


## ჯმ№.2 ℓ=1800

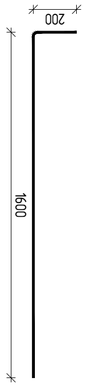


## ჯმ№.4 ℓ=400

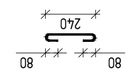


## ჯმ№.5 ℓ=4800




## ჯმ№.6 ℓ=12000




## ჯმ№.7 ℓ=3700

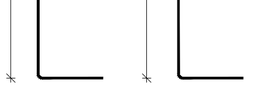


## ჯმ№.8 ℓ=3100




| | | | | | | | |
|---|---|---|---|---|---|---|---|
| | | ჯამური სიგრძეები ∅12 A500C ბ–200 1 ▽–6.700 ნიშნულიდან ჯამური სიგრძეები | | | | | |
| | | ღეროები | | A 500 C | | | |
| | | | | Ø8 | Ø10 | Ø12 | |
| ნახ. | | ∅ 12 A500C ბ–200 | 1 | 47.40 | 66.62 | 1222 | 1932.55 | 22.00 | 220.00 |

| | | | | | | | | |
|---|---|---|---|---|---|---|---|---|
| | | ჯამური სიგრძეები ∅12 A500C ბ–200 1 ▽–6.700 ნიშნულიდან | | | | | | |
| | | ღეროები | | | | | | |
| | | ნახ. | 1 | 8□□□ | 80 | 8□□□ | 8□□□ | |
| | | ∅ 12 □500□ ℓ= 1200 | 80 | 8□□□ | 80 | □□□8 | □□□8 | |
| 1 | | ∅ 12 □500□ ℓ= 1800 | 80 | □□□8 | 80 | □□□0 | □□□0 | |
| 2 | | ∅ 12 □500□ ℓ= 3600 | 164 | □□□□ | 164 | □□□□ | □□□□ | |
| 3 | | ∅ 8 □500□ ℓ= 400 | 300 | □□□0 | 300 | □□□0 | □□□0 | |
| 4 | | ∅ 10 □500□ ℓ= 4800 | 64 | □8□□□ | 64 | □8□□□ | □8□□□ | |
| 5 | | ∅ 10 □500□ ℓ= 12000 | 64 | □□□0□ | 64 | □□□0□ | □□□0□ | |
| 6 | | ∅ 12 □500□ ℓ= 3700 | 80 | □□□08 | 80 | □□□08 | □□□08 | |
| 7 | | ∅ 12 □500□ ℓ= 3100 | 80 | □□0□□□ | 80 | □□0□□□ | □□0□□□ | |
| 8 | | | | □□□□□□ | | □□□□□□ | □□□□□□ | |
| | | | | ბეტონი □□□ | | 22.00 | 22.00 | |
| | | | | ჯამური ფოლადი | | 220 (ø²) | 220 (ø²) | |

| | | | | | |
|---|---|---|---|---|---|
| | | | | | |
| | | | | | |
| | | | | | |

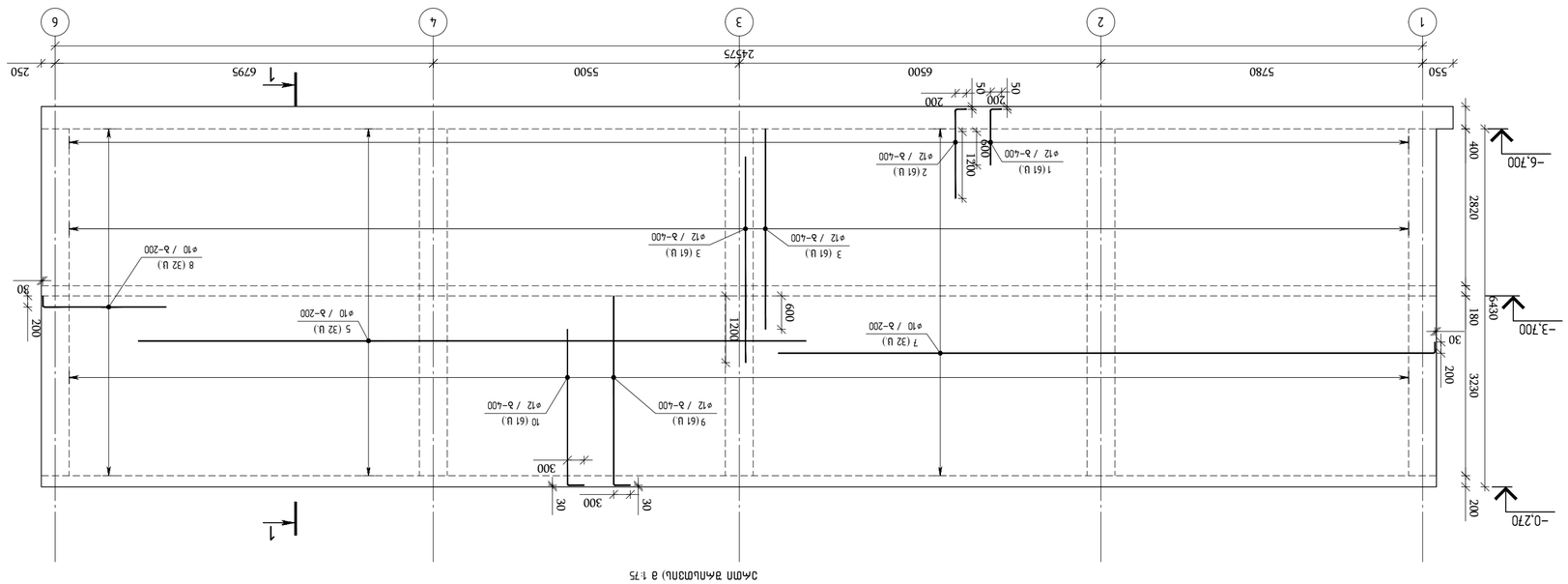


ямб. дэсэмп 2 (ужасающая бизнес школа дэсэмпь дэ 1:75
ЗАПЛАНИРОВАНО) в 1:75

| | |
|---|---|
| ФЛАНЕЦЬ / 2023 БЭЕП | |
| ФЭЛЕПЬ ЬЭЬЭЕП: | |
| A2 QE_STR_Bellashvili_LV | |
| KEYPLAN: | |
| | |
| | |
|

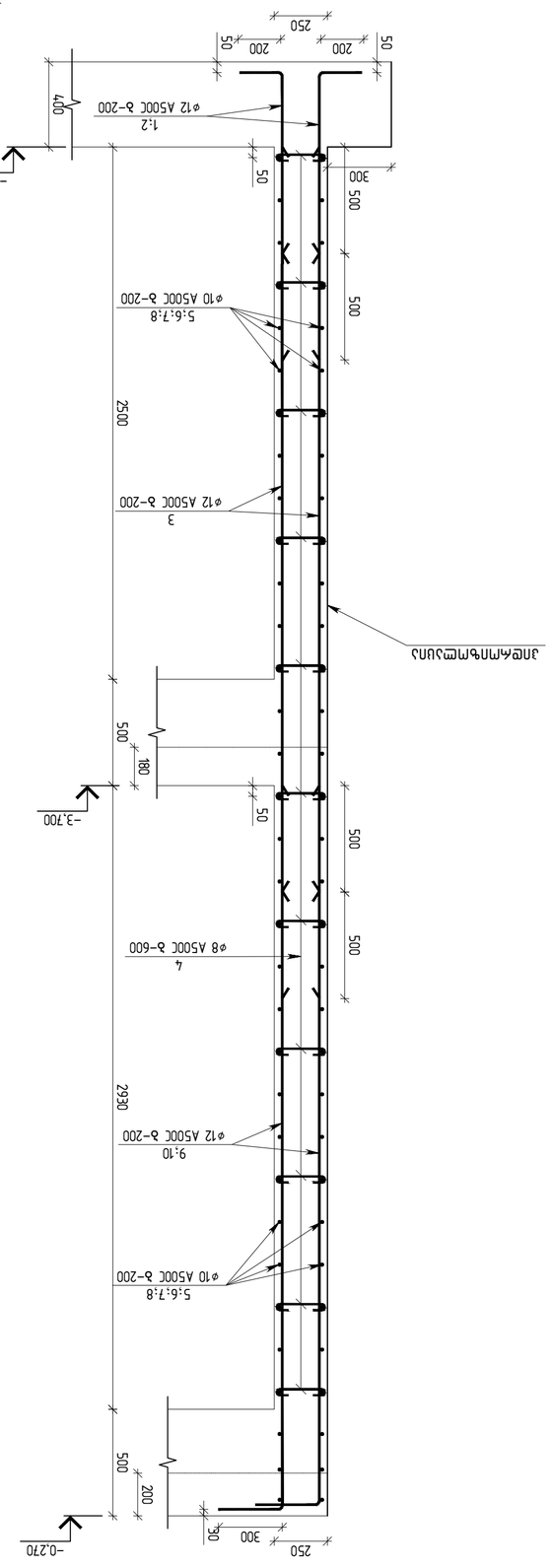


Поз.1 ℓ=1200

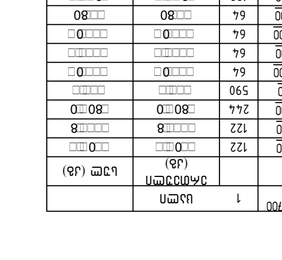


Поз.2 ℓ=1800




Поз.4 ℓ=400

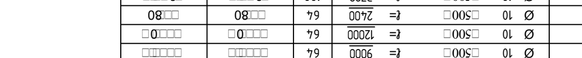


Поз.8 ℓ=2400

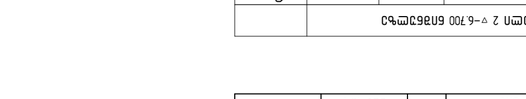


Поз.7 ℓ=12000

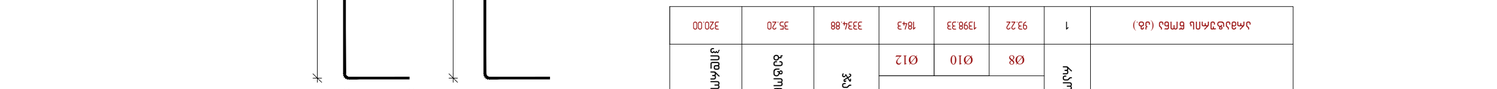


Поз.9 ℓ=3700




Поз.10 ℓ=3700




| Элемент 1-1 | | | | | | | | |
|---|---|---|---|---|---|---|---|---|
| Бетон тяжелый В25 (класс по прочности на сжатие) | | | | | | | | |
| Объем бетона (общий / с учетом вычета закладных деталей) | | | | | | | | |
| Расход стали (общий / с учетом вычета закладных деталей) | | | | | | | | |
| Марка конструкции | Масса одной конструкции, т | Количество одинаковых конструкций, шт. | Общая масса, т | | | | | |
| | | | | | | | | |

| Спецификация элемента 1-1 | | | | | | | | |
|---|---|---|---|---|---|---|---|---|
| Обозначение | Наименование | Количество | Масса ед., кг | | | | | |
| | Железобетонные изделия | | | | | | | |
| | Стержни арматурные горячекатаные | | | | | | | |
| | Ø12 A500C | 1 | 93.22 | 1398.33 | 1843 | 3334.88 | 35.20 | 320.00 |

| Ведомость расхода стали | | | | | | | | |
|---|---|---|---|---|---|---|---|---|
| Марка конструкции | Изделие | Класс стали | Ø, мм | Длина одного стержня, мм | Количество стержней, шт. | Общая длина стержней, м | Масса 1 м стержня, кг/м | Общая масса, кг |
| 1 | Плоский каркас | A500C | 12 | 1200 | 122 | 146.40 | 0.888 | 130.00 |
| | | | 12 | 1800 | 122 | 219.60 | 1.332 | 292.50 |
| | | | 12 | 3600 | 244 | 878.40 | 3.198 | 2809.00 |
| | | | 8 | 400 | 590 | 236.00 | 0.395 | 93.22 |
| | | | 10 | 12000 | 64 | 768.00 | 0.617 | 474.00 |
| | | | 10 | 9000 | 64 | 576.00 | 0.617 | 355.50 |
| | | | 10 | 12000 | 64 | 768.00 | 0.617 | 474.00 |
| | | | 10 | 2400 | 64 | 153.60 | 0.617 | 94.80 |
| | | | 12 | 3700 | 122 | 451.40 | 0.888 | 400.80 |
| | | | 12 | 3100 | 122 | 378.20 | 0.888 | 335.80 |
| | Сетка | | | | | | 0.075 | 0.60 |
| | Закладная деталь | | | | | | 0.320 | 35.20 |
| | Итого | | | | | | 320 (кг) | 35.20 |

| Ведомость расхода материалов | | | |
|---|---|---|---|
| Наименование | Ед. изм. | Количество | Примечание |
| Бетон тяжелый В25 | м³ | 320 | |
| Арматура А500С, общая масса | кг | 9334 | |
| Арматура А500С, ø12 | кг | 5 | |
| Арматура А500С, ø10 | кг | 4 | |
| Арматура А500С, ø8 | кг | 1 | |
| Закладные детали | кг | 35.20 | |

| Ведомость ссылочных и прилагаемых документов | | | |
|---|---|---|---|
| Обозначение | Наименование | Лист | Примечание |
| | Ссылочные документы | | |
| ГОСТ 34028-2016 | Прокат арматурный для железобетонных конструкций | 1 | |
| | Прилагаемые документы | | |
| 1-1 | Разрез 1-1 | 1 | |

| Ведомость рабочих чертежей основного комплекта | | | |
|---|---|---|---|
| Марка | Наименование | Лист | Примечание |
| КЖ | Конструкции железобетонные | 1 | |

| Ведомость элементов | | | | | |
|---|---|---|---|---|---|
| Марка | Наименование | Масса, т | Количество, шт. | Примечание | |
| 1-1 | Элемент 1-1 | 35.20 | 1 | | |

| Ведомость спецификаций | | | |
|---|---|---|---|
| Марка | Наименование | Лист | Примечание |
| 1-1 | Спецификация элемента 1-1 | 1

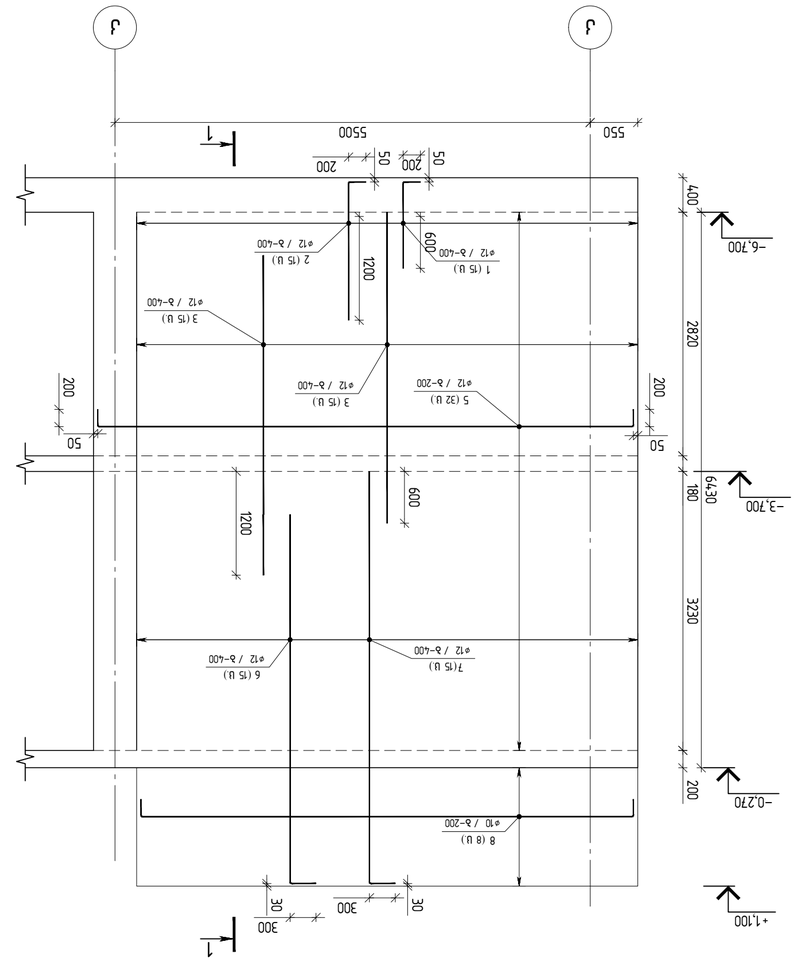


ЗЧБ. ДЭЭСТП 4 (1 ЦЭСТП, ДЧЧОЧЧЧЧЧ ЦЧЧЧ ЦЭЭЦЭЦЭЦ

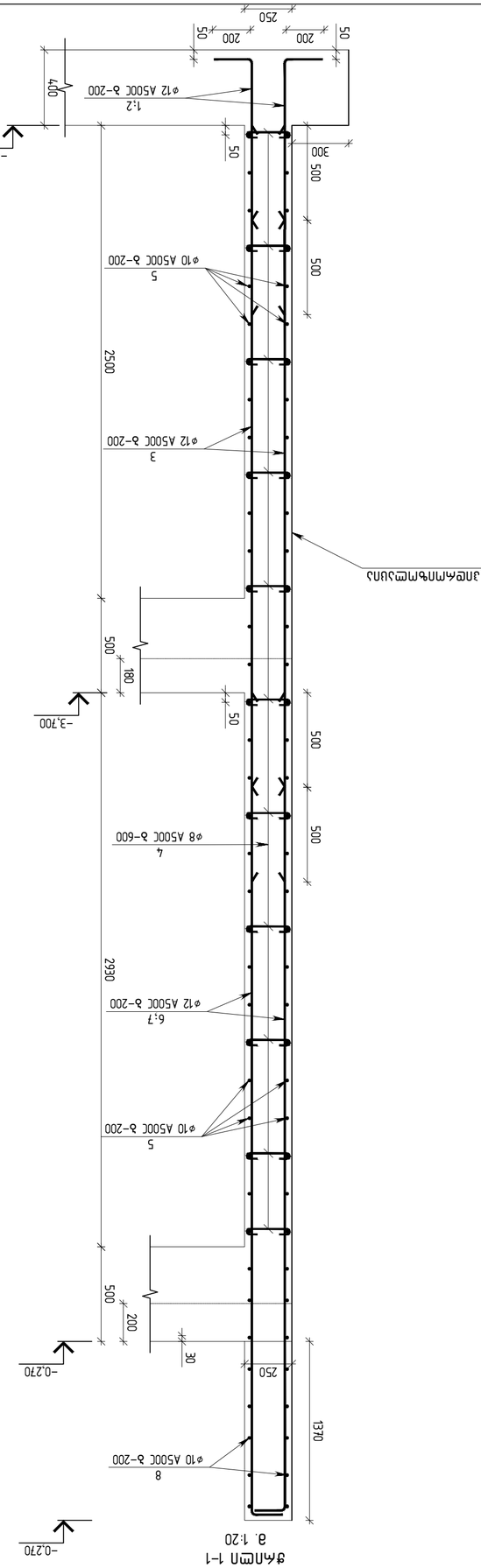


Разрез 1-1
М 1:20

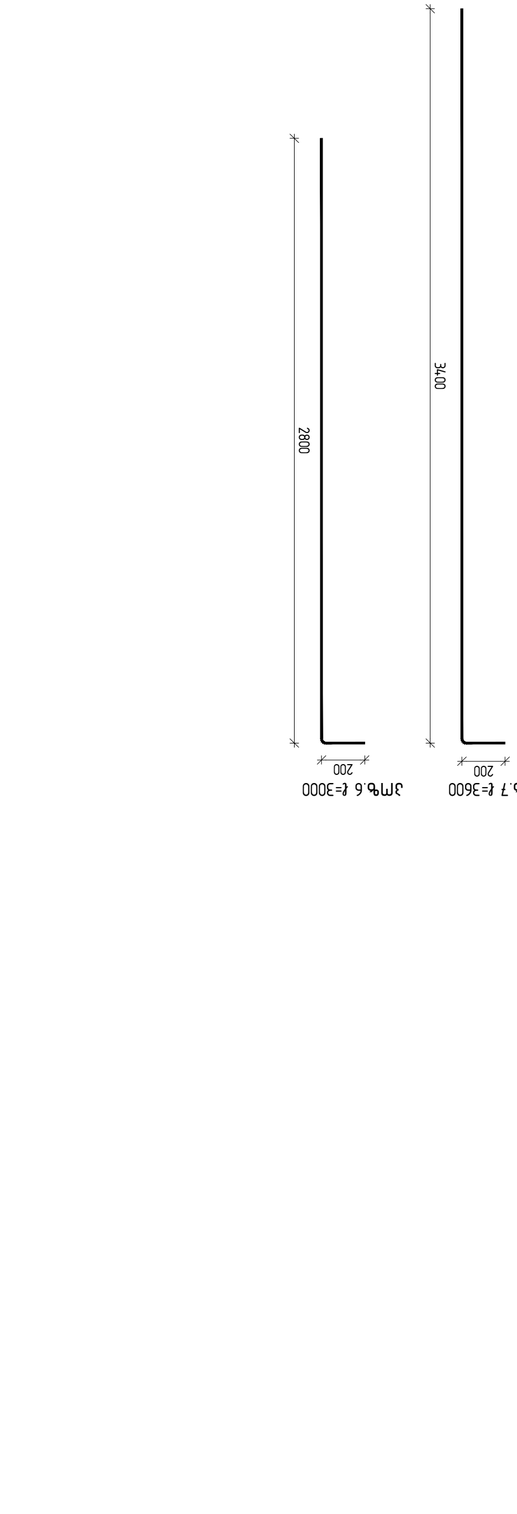


Зрядное отверстие

Зрядное отверстие

Зрядное отверстие

ჭრილი 2-2
მ. 1:20

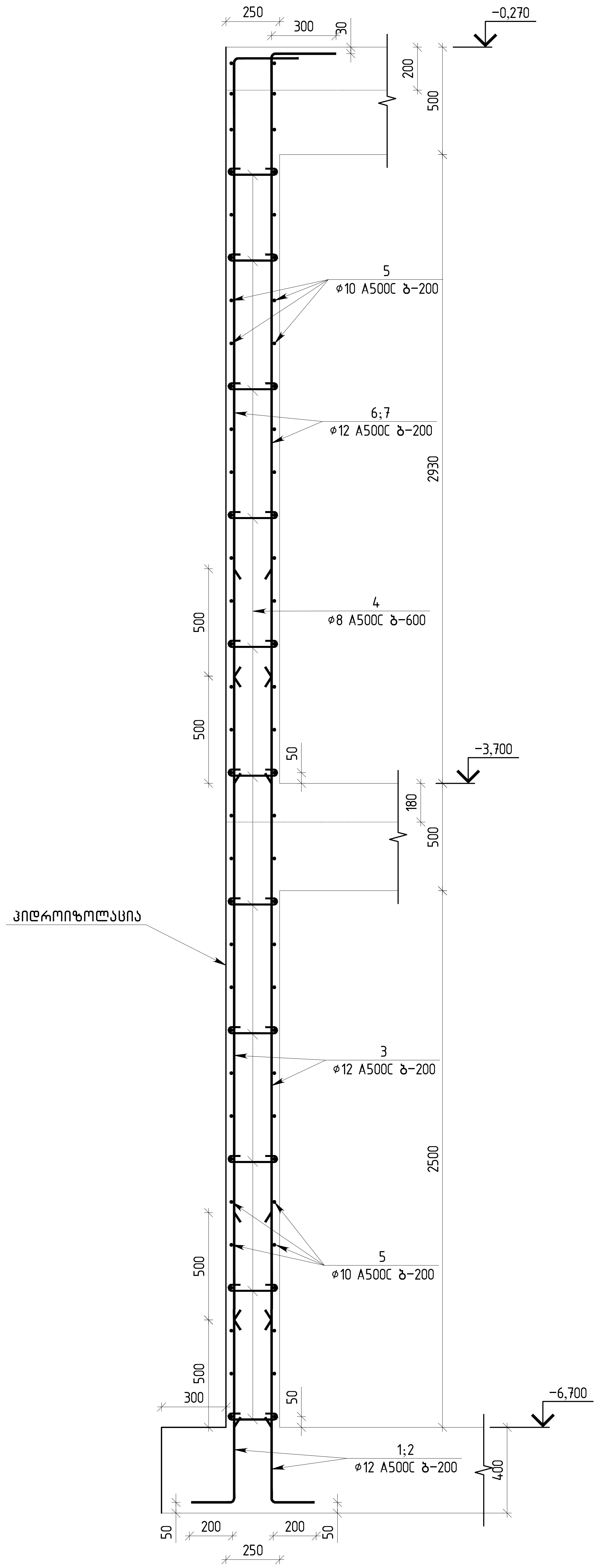


| | | მონოლითური კედელი 4 ▽-6.700 ნიშნულზე | 1 | ცალი | |
|---|---|---|---|---|---|
| | | დეტალები | | ერთეული (კგ) | სულ (კგ) |
| 1 | | Ø 12 □500□ ℓ= 1200 | 58 | □□8□ | □□8□ |
| 2 | | Ø 12 □500□ ℓ= 1800 | 58 | □□□□ | □□□□ |
| 3 | | Ø 12 □500□ ℓ= 3600 | 116 | □□□□□ | □□□□□ |
| 4 | | Ø 8 □500□ ℓ= 400 | 196 | □0□□ | □0□□ |
| 5 | | Ø 10 □500□ ℓ= 12000 | 64 | □□□0□ | □□□0□ |
| 6 | | Ø 12 □500□ ℓ= 3100 | 58 | □□□80 | □□□80 |
| 7 | | Ø 12 □500□ ℓ= 3700 | 58 | □□0□□ | □□0□□ |
| | | | | □□8□□□ | □□8□□□ |
| | | | | ერთეული ($მ^3$) | სულ ($მ^3$) |
| | | ბეტონი □□□ | | 17.30 | 17.30 |
| | | ჰიდროიზოლაცია | | 170 ($მ^2$) | |

| ჯამური სპეციფიკაცია მონოლითური კედელი 4 ▽-6.700 ნიშნულზე | | | | | | | |
|---|---|---|---|---|---|---|---|
| დასახელება | რაოდენობა | A 500 C | | | ჯამი (კგ) | ბეტონი B25 ($მ^3$) | ჰიდროიზოლაცია ($მ^2$) |
| | | Ø8 | Ø10 | Ø12 | | | |
| არმატურის წონა (კგ.) | 1 | 30.97 | 474.01 | 876 | 1381.31 | 17.30 | 170.00 |

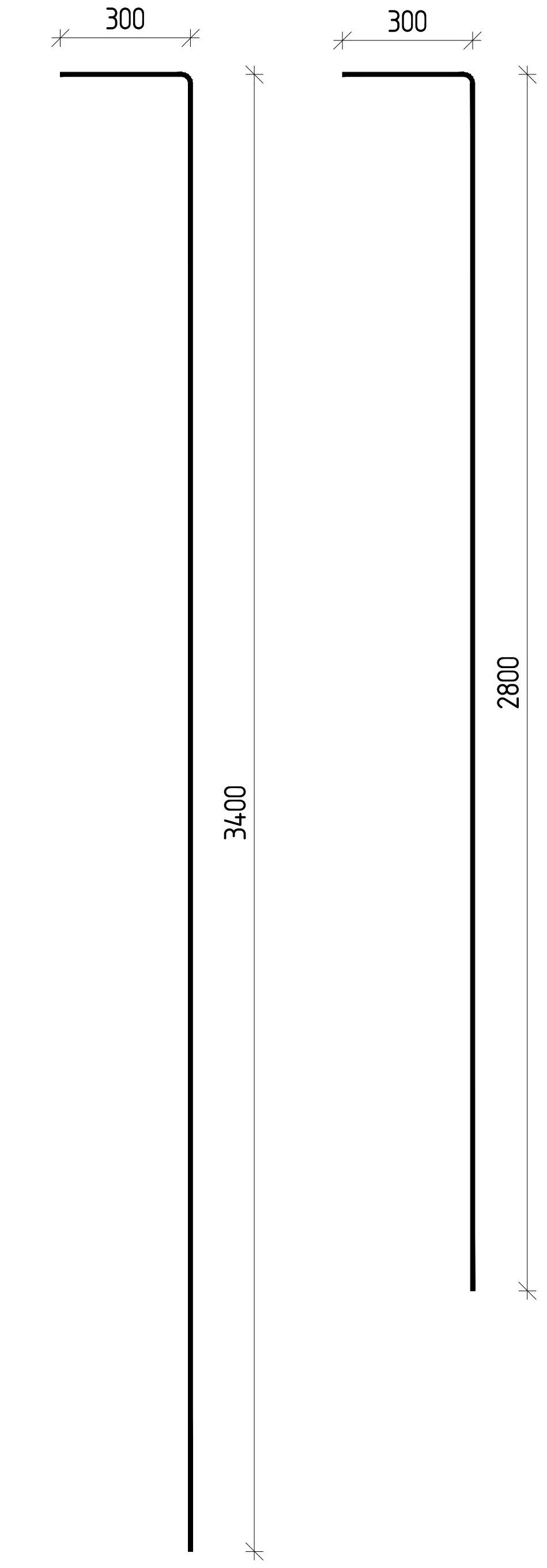


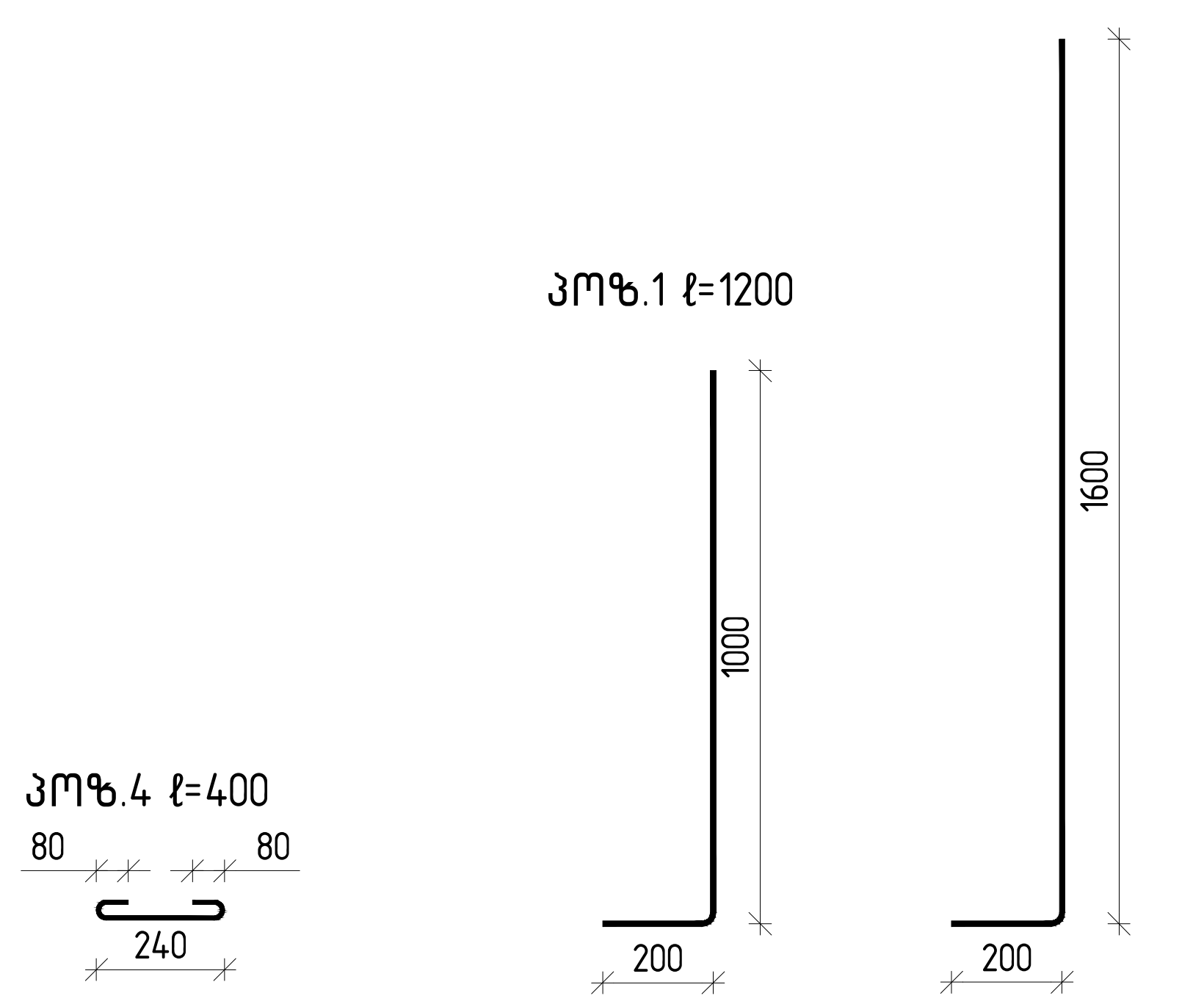


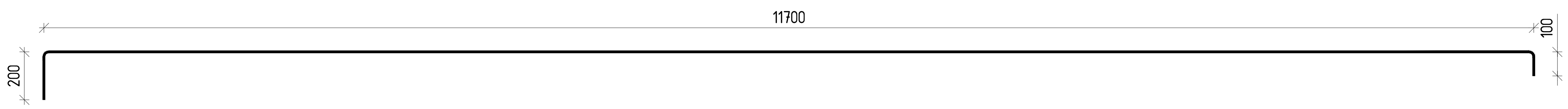


თბილისი / 2023 წელი

ფაილის სახელი:
A2 QE_STR_Beliashvili_IV

KEYPLAN:

ყოველი შემდეგი რევიზია აუქმებს წინა რევიზიებს

პროექტის სტატუსი:
სამშენებლო დოკუმენტაცია

რევიზია

| რევ. | თარიღი | აღწერილობა | დამტკ. |
|---|---|---|---|
| | | | |

შენიშვნები:

მისამართი:
ქ.თბილისი ა. ბელიაშვილის ქუჩა
№100, №100ა, №102

დამკვეთი:
შ.პ.ს "ფერი"

| თანამდებობა | სახელი გვარი | ხელმოწერა |
|---|---|---|
| პროექტის მენეჯერი | | |
| დამტკიცებულია: დამკვეთის მიერ | | |

engineering

შემსრულებელი:
შპს "ქიუ ენჯინერინგი"

მისამართი :
ქ.თბილისი ა.ბაქრაძის №7
ბინა №6

შპს "ქიუ ენჯინერინგის"
პროფესიული პასუხისმგებლობის მზღვეველია
სს "დაზღვევის საერთაშორისო კომპანია ირაო"
(პ/ნ №PFL 417/21 )

| თანამდებობა | სახელი გვარი | ხელმოწერა |
|---|---|---|
| დირექტორი | დ.ქევანიშვილი | |
| საპროექტო ჯგუფის უფროსი | ო. ილიუხინი | |
| პროექტის მთ. კონსტრუქტორი | ო. ილიუხინი | |
| შეასრულა | ნ.კიკნაველიძე | |

პროექტის სახელწოდება:
მრავალფუნქციური კომპლექსი (IV ბლოკი)

პროექტის სტადია:
მუშა პროექტი

პროექტის ნაწილი:
კონსტრუქცია

ფორმატი: A2
სტადია: მ.პ.
თარიღი: 24/02/2023
მასშტაბი: 1:20

ნახაზის დასახელება:
ჭრილი 1-1;
მასალათა სპეციფიკაცია

| რევიზია: | ნახაზის ნომერი: | ფურც. საერთო რაოდენობა |
|---|---|---|
| R1 | კ-IV.22 | 39 |

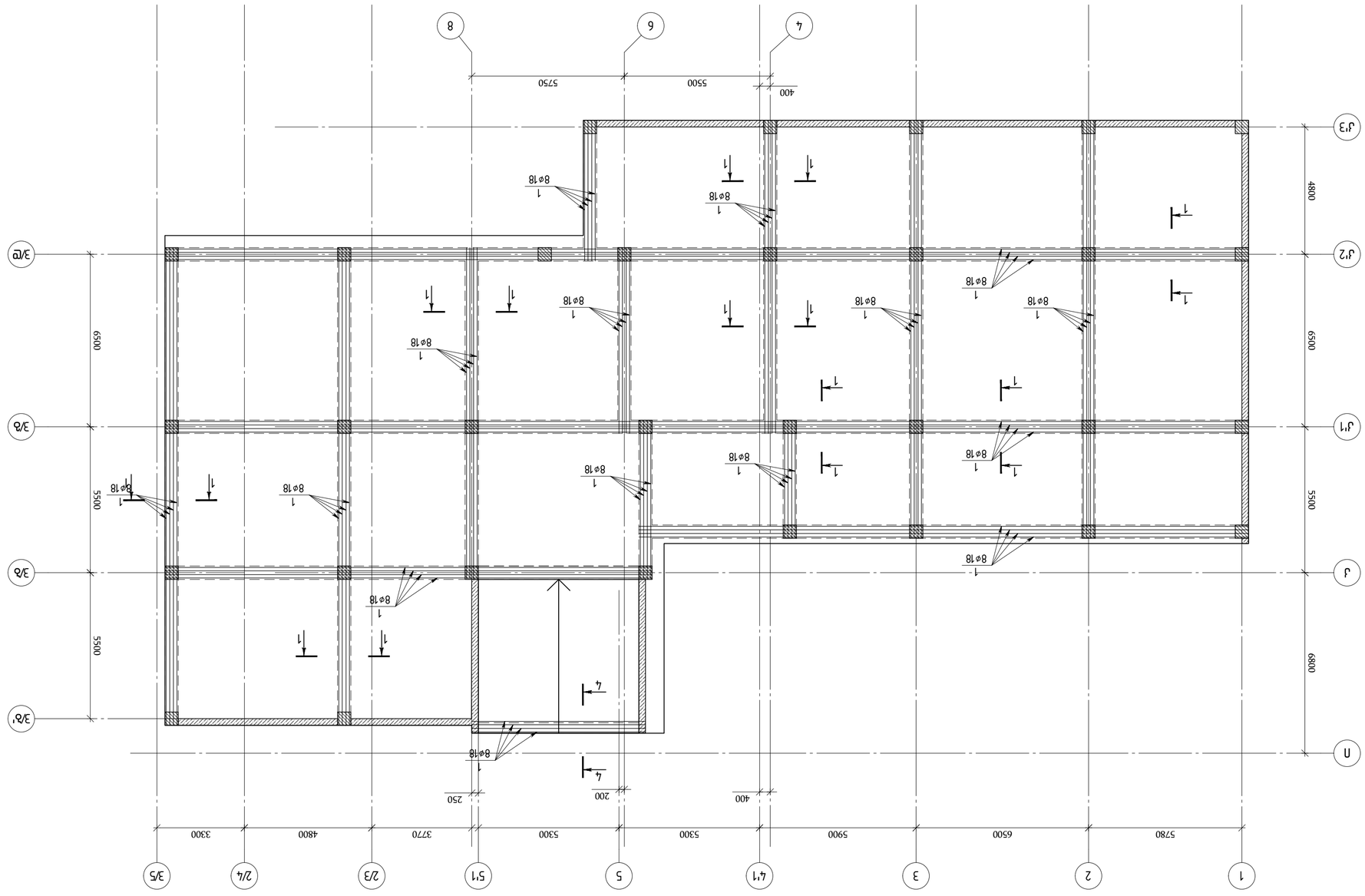


ПЛАН ЭТАЖА ОТМ. +3.70 ВАРИАНТ ДЛЯ ЗАКАЗЧИКА ВЕНТ. ВЫТЯЖКИ И ДЫМОУДАЛЕНИЯ ВЕНТ. ВЫТЯЖКИ ДЫМОУДАЛЕНИЯ
▽+3.70 ВАРИАНТ ДЛЯ ЗАКАЗЧИКА ВЕНТ. ВЫТЯЖКИ ДЫМОУДАЛЕНИЯ В 1:125

| | |
|---|---|
| ОПИСЬ / 2023 ГОД | |
| ФУНКЦИЯ ЧЕРТЕЖА: | |
| A2 OE_STR_Bellashnii_LV | |
| KEYPLAN: | |

ЗАКАЗЧИК:
Г.ДОМОСТРОИТЕЛЬНЫЙ К. ЗАСТРОЙЩИК "ЖК №100, №100", №102

ПОДРЯДЧИК:
З.А.О "ЭСАН"

| | | |
|---|---|---|
| ГЛАВНЫЙ ИНЖЕНЕР ПРОЕКТА | | |
| ГЛАВНЫЙ АРХИТЕКТОР ПРОЕКТА | | |
| ГЕНЕРАЛЬНЫЙ ДИРЕКТОР | | |

ГЛАВНЫЙ ИНЖЕНЕР ПРОЕКТА: ЗАО "ЭНГИНИРИНГ ГРУПП"
ул. "ЭСАН" 36, 1-й этаж, офис №7
г.Ереван, Республика Армения
тел.: (+374 10) 54 54 64, (+374 91) 40 40 64
e-mail: info@engineering.am

ГЛАВНЫЙ ИНЖЕНЕР ПРОЕКТА: ЗАО "ЭНГИНИРИНГ ГРУПП"
ул. "ЭСАН" 36, 1-й этаж, офис №7
г.Ереван, Республика Армения
тел.: (+374 10) 54 54 64, (+374 91) 40 40 64
e-mail: info@engineering.am

| | | |
|---|---|---|
| ОТВЕТСТВЕННЫЙ ИСПОЛНИТЕЛЬ | | |
| ГЛАВНЫЙ ИНЖЕНЕР ПРОЕКТА | | |
| ГЛАВНЫЙ АРХИТЕКТОР ПРОЕКТА | | |
| ГЕНЕРАЛЬНЫЙ ДИРЕКТОР | | |

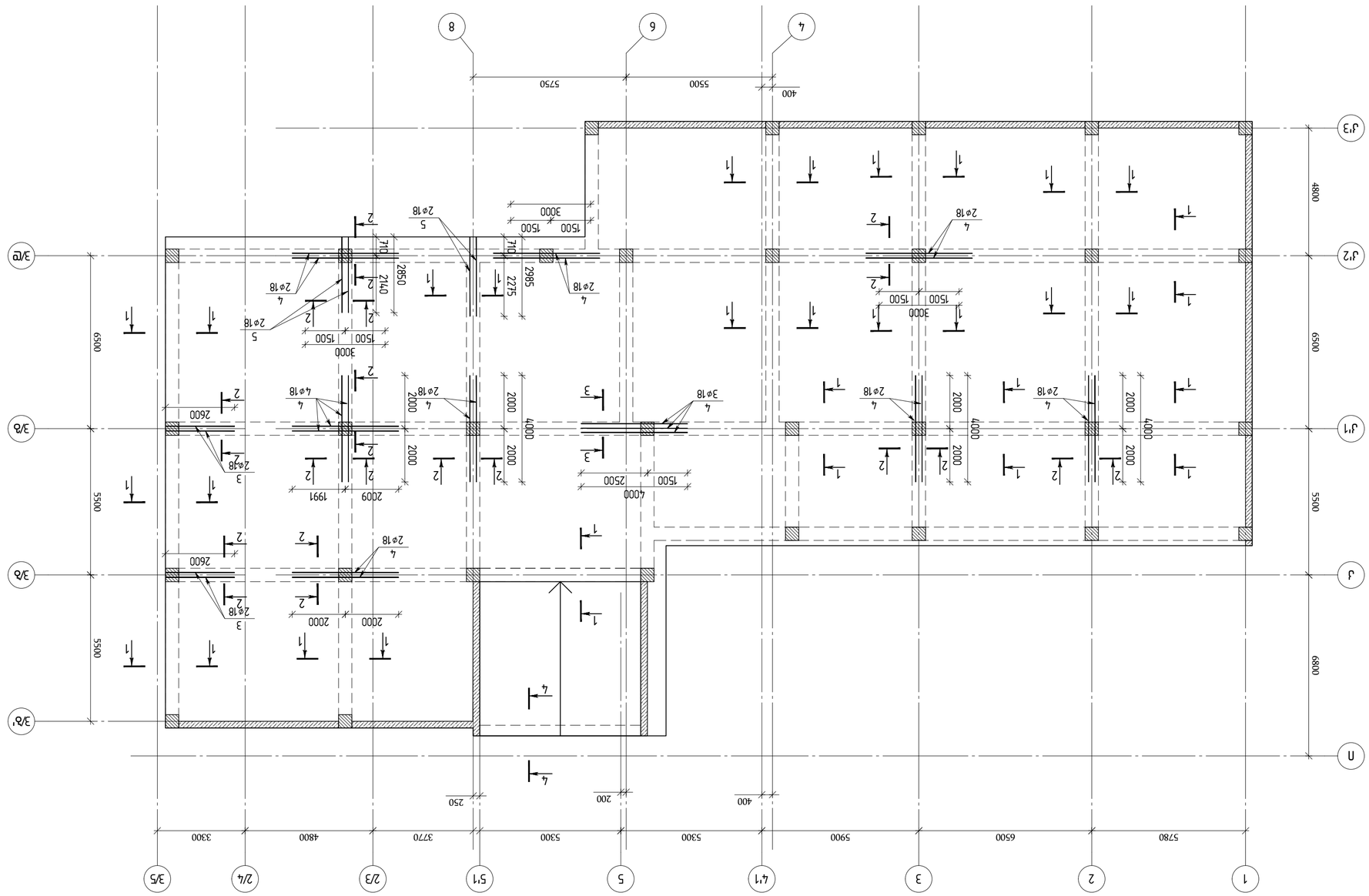
1
2
3
4/1
5
5/1
2/3
2/4
3/5
5780
6500
5900
5300
5300
3770
4800
3300
400
200
250
Л
3/Б'
3/Б
3/В
3/Г
Л/1
Л/2
Л/3
4800
6800
5500
5500
6500
400
5500
5750
4
6
8
2⌀18
3000
1500
1500
2850
2140
2985
2275
2009
1991
2000
2600
4000
2500
4000
2000
2000
2000
2000
2000
2000
2000
4000
4000
4

| | | | | | | | |
|---|---|---|---|---|---|---|---|
| | | ՀԱՏԱԿԱՆ ՄԱՍԵՐ □□□ | | | | | |
| | | | | | □0.□□□□ | □0.□□□□ | |
| | | | | | □□□□ | □□□□ | |
| 6 | | Ø 8 □500□ ℓ= 1572 | | 96 | □□□□ | □□□□ | |
| 5 | | Ø 18 □500□ ℓ= 3000 | | 4 | □□.00 | □□.00 | |
| 4 | | Ø 18 □500□ ℓ= 4000 | | 21 | □□□□.8 | □□□□.8 | |
| 3 | | Ø 18 □500□ ℓ= 3000 | | 4 | □□.00 | □□.00 | |
| 2 | | Ø 8 □500□ ℓ= 1820 | | 3615 | □□□.8□.0 | □□□.8□.0 | |
| 1 | ԵՍՈՒՑՄԱՆ ԱՆԴԱՄԱՅԻՆ | Ø 18 □500□ ℓ= 12000 | | 176 | □□□□□□ | □□□□□□ | |
| | | ԵՐԿԱՅՈՒԹՅՈՒՆ | | ՅՈՒՐԱՔԱՆՉՅՈՒՐ (կգ) | | | |
| | | ՀԱՄԱՐԱԿԱՆ ՄԱՍԵՐ ▽-3.70 ԳՈՒՆԱՑՄԱՆ | | 1 | ՄԱՍՆԱՅԻՆ | | |

ՀԱՏԱԿԱՅԻՆ ՄԱՍԵՐԻ ՀԱՄԱՌՈՏ ՑԱՆԿ ԱՆՀՐԱԺԵՇՏ ▽-3.70 ԳՈՒՆԱՑՄԱՆ

| ԵՐԿԱՅՈՒԹՅՈՒՆ | ՊՐՈՖԻԼԻ ՀԱՄԱՐ | A 500 C | | ՅՈՒՐԱՔԱՆՉՅՈՒՐ (կգ) | ՀԱՏԱԿԱՅԻՆ ՄԱՍԵՐԻ ԾԱՎԱԼ (մ³) |
|---|---|---|---|---|---|
| | | Ø8 | Ø18 | | |
| ՀԱՏԱԿԱՅԻՆ ՄԱՍԵՐ (մԼ.) | 1 | 26580.51 | 4439.45 | 7097.96 | 42.60 |

ՅՄԿ.1 ՀՈՂԱՓԱՅԻՆ ՀՈՒՅԱՆ ՀԱՄԱՐ ՁՈՒՅԼԵՐԻ ՀԱՄԱՐ
ԵՎ ՓՈՇԵՐ ՀԱՄԱ ՈՒՆԱՑՄԱՆ ՀԱՄԱՐ ՀԱՄԱՐՅԱ
(ԵՍՈՒՆԱՆԱԼ ՍԵՓԱՓԱԿ)

ՅՄԿ.2 ℓ=1820

ՅՄԿ.6 ℓ=1572

ՅՄԿ.3 ℓ=3000

ՅՄԿ.5 ℓ=3000

ԳԱՆՓՈՒՆ 1–1
a 1:15

ԳԱՆՓՈՒՆ 2–2
a 1:15

ԳԱՆՓՈՒՆ 3–3
a 1:15

ԳԱՆՓՈՒՆ 4–4
a 1:15

| ՄԱՍ. | ՔԱՆԱԿ | ՁԵՎԱՉԱՓՈՒՄ | ԸՆԴԱՄԵՆԸ |
|---|---|---|---|
| | | | |
| | | | |
| | | | |
| | | | |
| | | | |
| | | | |
| | | | |
| | | | |
| | | | |
| | | | |

ՀԱՏՎԱԾԻ ՑԱՆԿ

| ՄԱՍ. | ՔԱՆԱԿ | ՁԵՎԱՉԱՓՈՒՄ | ԸՆԴԱՄԵՆԸ |
|---|---|---|---|
| | | | |
| | | | |
| | | | |
| | | | |
| | | | |
| | | | |
| | | | |
| | | | |
| | | | |
| | | | |

ՀՈՂԱՓԱՅԻՆ ՀՈՒՅԱՆ ՀԱՄԱՐ ՁՈՒՅԼԵՐԻ ՀԱՄԱՐ ՀԱՄԱՐՅԱ

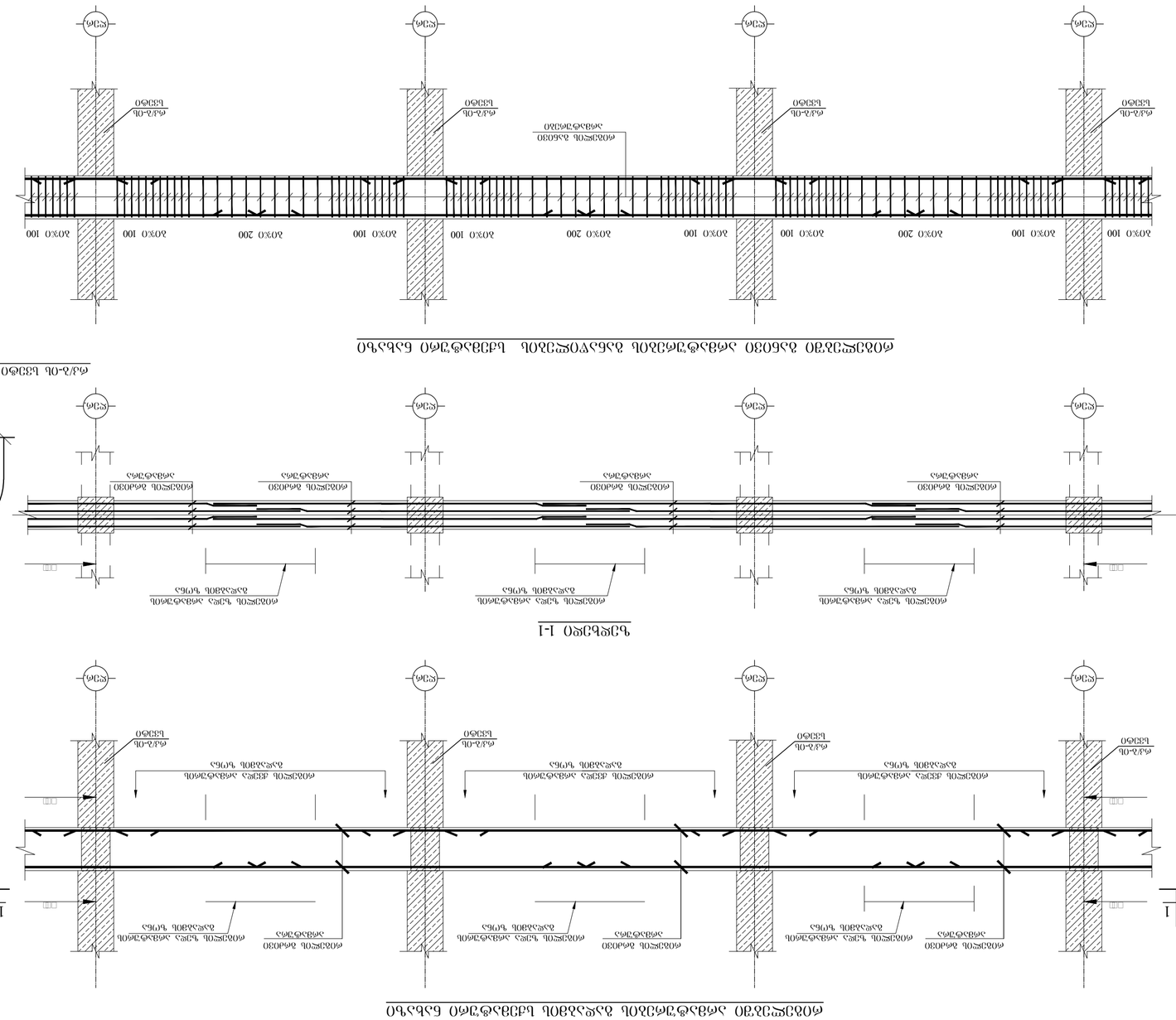
1-1 ფრაგმენტი
1
20სმ
10სმ
სამაგრი ბადე
ანკერული ბადე
ანკერული ბადის სიგრძე
სამაგრი ბადის სიგრძე
ანკერული ბადე
სამაგრი

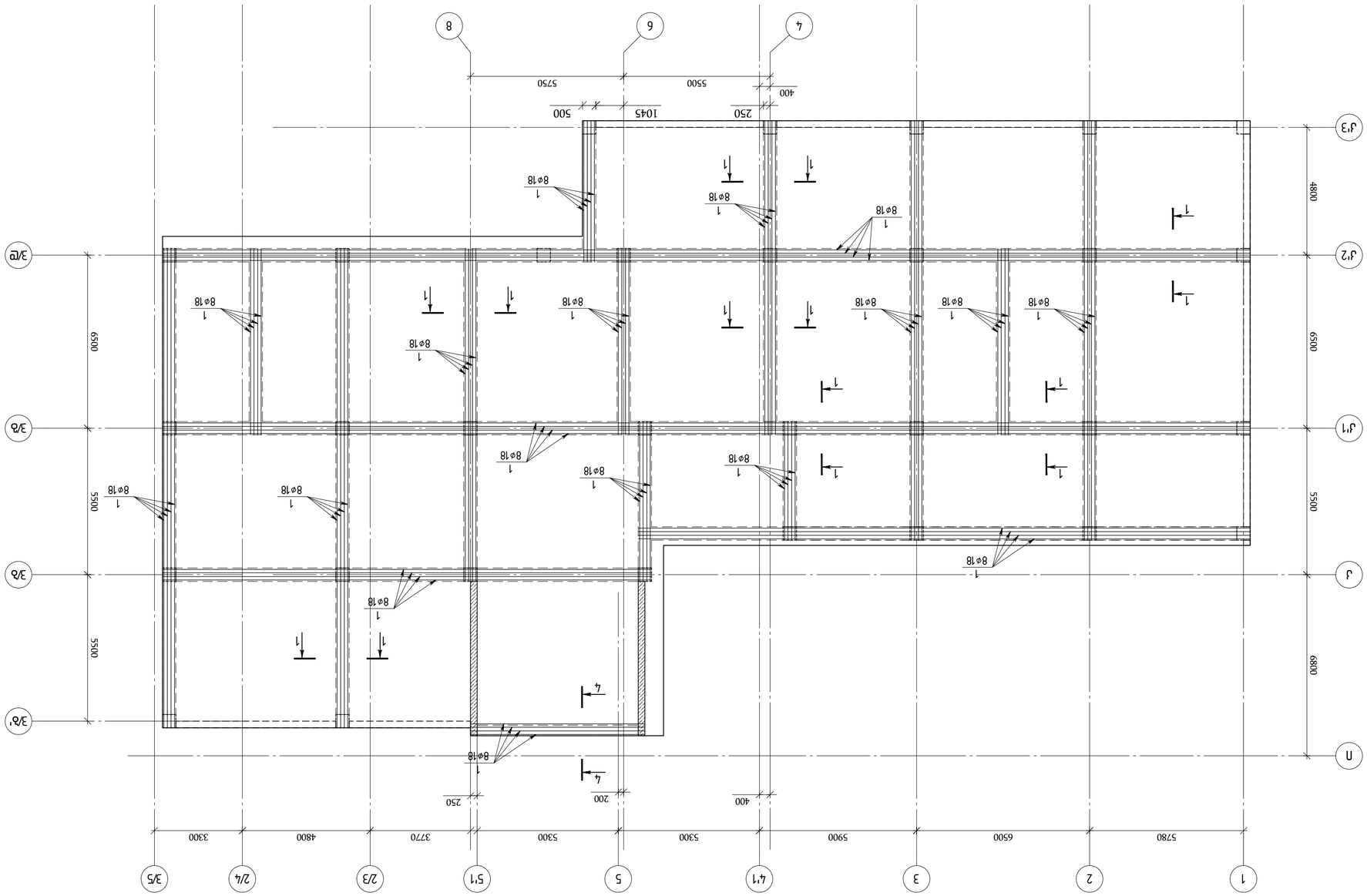


ПЛАН ЗАЩИТНЫХ ДЕРЕВЯННЫХ ЗАЩИТНЫХ ДОРОЖЕК ДЛЯ ПЕРЕДВИЖЕНИЯ ТЯЖЕЛОЙ ТЕХНИКИ ▽-0.27 ДО ▽-0.50 ВЫЗЫВАЕМЫХ ЗАМЕНОЙ БЛОКОВ ▽-0.50 ВЫЗЫВАЕМЫХ ЗАМЕНОЙ БЛОКОВ
1:100

| | |
|---|---|
| ПЗ/ЭМПЛН / 2023 ВЭМП | |
| Фэлмпнь Ьлбэдмп: | |
| A2 OE_STR_Bellashnii_LV | |
| KEYPLAN: | |

ЗАПЭЛЭЛЛОЛП:

Г.ЭЛПЭМПЛЛП Э. ЭЭМПЭЛЭМПЭ ЭГЭЛ ГЭПЭЛЭМПЭ
№100, №100', №102

ЕЭЭЭЭЛЭЛП:

З.Э.Ь "ЭЭЛЛП"

| | | |
|---|---|---|
| ЭЛЭЬЭЛЭЭЬЭЛ | ЬЭЭЬЭЛ ЭЭЭЛП | ЬЭЭЬЭЛЭЛЭЛЭЛ |
| ЭЛЭЬЭЛЭЭЬЭЛЭЛЭЛ | | |
| ЭЭЬЭЛЭЭЛЭЛЭЛЭЛЭЛ ЭЛЭЛЭЛ | | |

ЭЭЭЬЭЛЭЭЭЭ

## რიგელების ქვედა შრის დამატებითი არმირების ნახაზი ▽-0.27 და ▽-0.50 ნიშნულზე

მ □□□□

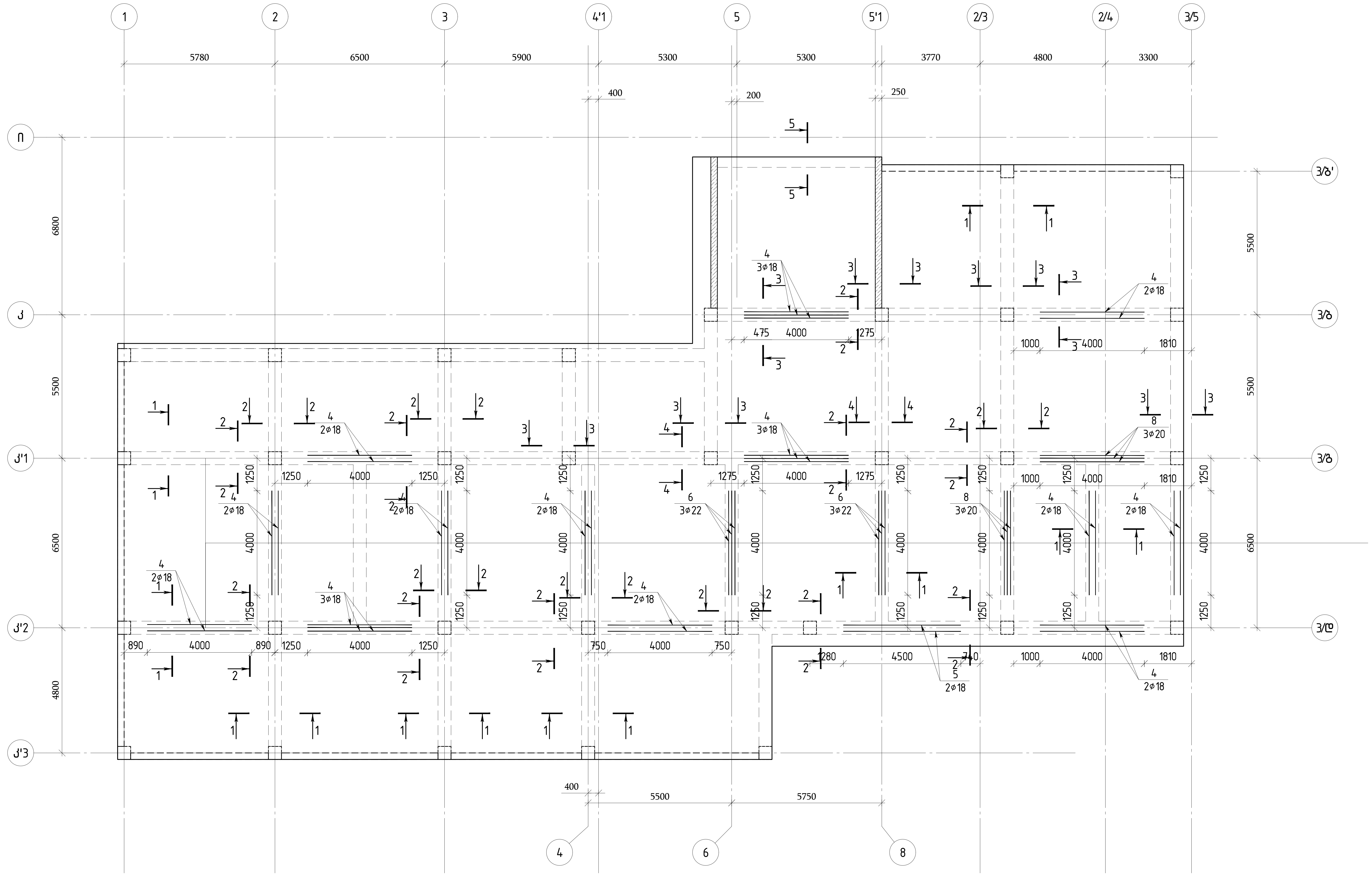


თბილისი / 2023 წელი

ფაილის სახელი:

A2 QE_STR_Beliashvili_IV

KEYPLAN:

ყოველი შემდეგი რევიზია აუქმებს წინა რევიზიებს

პროექტის სტატუსი:

სამშენებლო დოკუმენტაცია

რევიზია

| რევ. | თარიღი | აღწერილობა | დამტკ. |
|---|---|---|---|
| | | | |
| | | | |
| | | | |
| | | | |
| | | | |
| | | | |
| | | | |
| | | | |

შენიშვნები:

მისამართი:

ქ.თბილისი ა. ბელიაშვილის ქუჩა
№100, №100³, №102

დამკვეთი:

შ.პ.ს "ფერი"

| თანამდებობა | სახელი გვარი | ხელმოწერა |
|---|---|---|
| პროექტის მენეჯერი | | |
| დამტკიცებულია: დამკვეთის მიერ | | |

შემსრულებელი:

შპს "ქიუ ენჯინერინგი"

მისამართი :

ქ.თბილისი ა.ბაქრაძის №7 ბინა №6

შპს "ქიუ ენჯინერინგის" პროფესიული პასუხისმგებლობის მზღვეველია სს "დაზღვევის საერთაშორისო კომპანია ირაო" (პ/ნ №PFL 417/21 )

| თანამდებობა | სახელი გვარი | ხელმოწერა |
|---|---|---|
| დირექტორი | დ.ქევანიშვილი | |
| საპროექტო ჯგუფის უფროსი | ო. ილიუხინი | |
| პროექტის მთ. კონსტრუქტორი | ო. ილიუხინი | |
| შეასრულა | ნ.კიკნაველიძე | |

პროექტის სახელწოდება:

მრავალფუნქციური კომპლექსი (IV ბლოკი)

პროექტის სტადია:

მუშა პროექტი

პროექტის ნაწილი:

კონსტრუქცია

| ფორმატი | A2 |
|---|---|
| სტადია | მ.პ. |
| თარიღი | 24/02/2023 |
| მასშტაბი | 1:125 |
| რევიზია | R1 |

ნახაზის დასახელება:

რიგელების ქვედა შრის დამატებითი არმირების ნახაზი ▽-0.27 და ▽-0.50 ნიშნულზე

ნახაზის ნომერი: კ-IV.28

ფურც. საერთო რაოდენობა 39

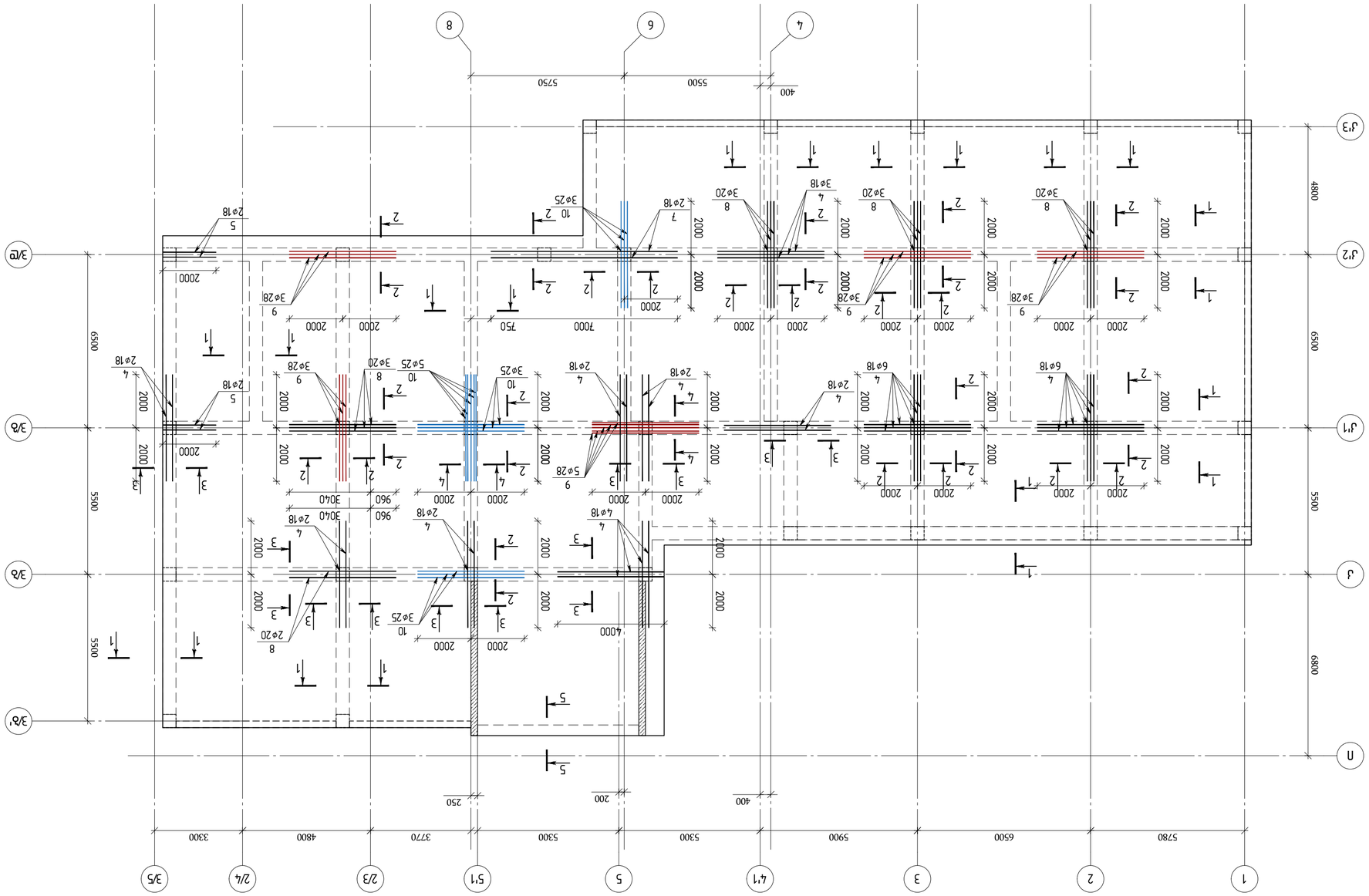
1
2
3
4,1
5
5,1
2,3
2,4
3,5
5780
6500
5900
5300
5300
3770
4800
3300
Л
Л,1
Л,2
Л,3
3/А
3/Б
3/В
3/Г
3/Д
3/Е
6500
5500
5500
6800
4900
400
5500
5750
8
6
4
2000
7000
750
4000
960
3040
200
250
400

ЛЛЛ

| | | | | | | | | | | | | | |
|---|---|---|---|---|---|---|---|---|---|---|---|---|---|
| | | ⌀ | | | | | | | | | | | |
| | | | | | | | | | | | | | |
| | | | | | | | | | | | | | |
| | |

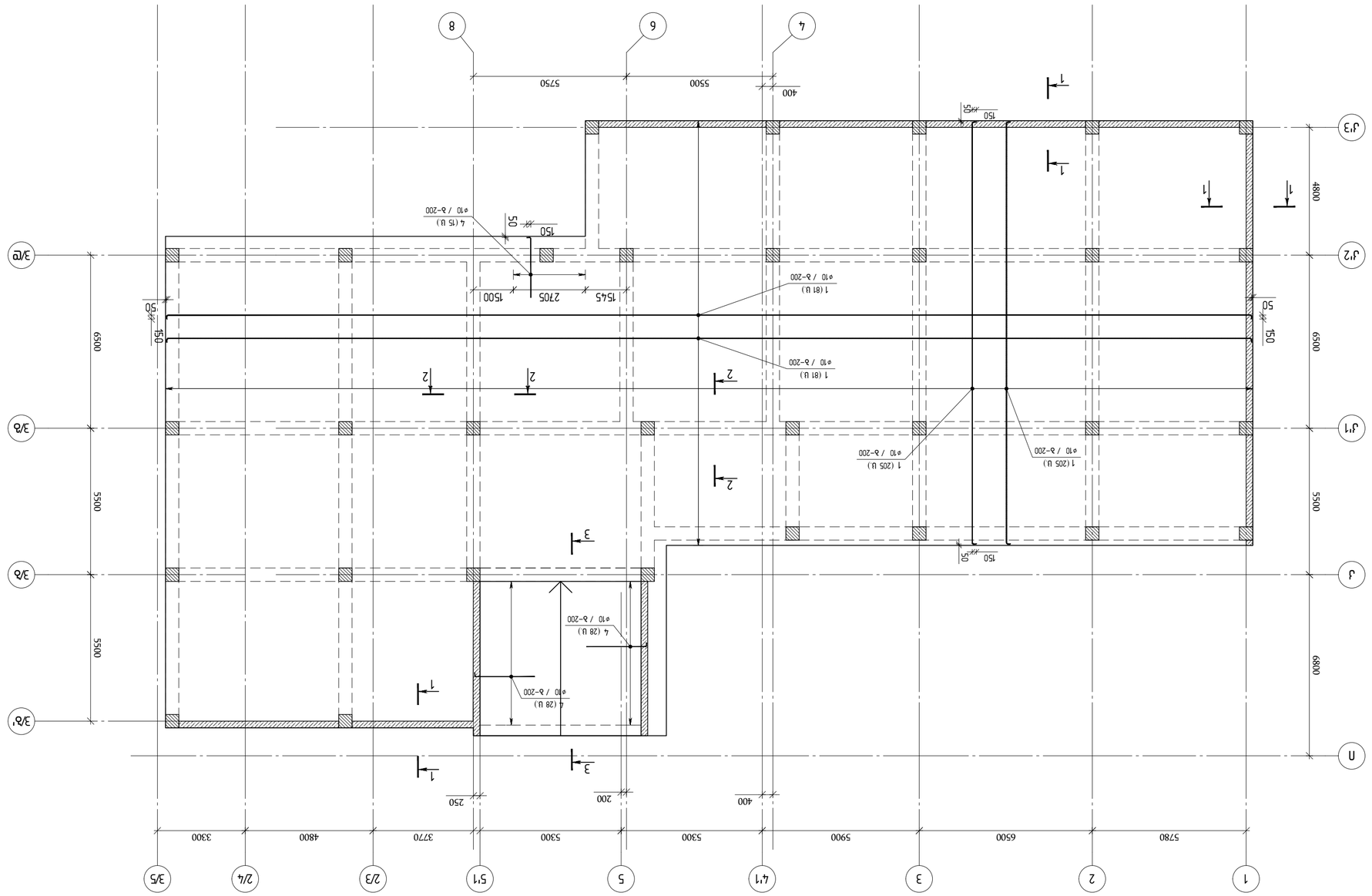


Блок№1 Фрагмент плана фундаментной плиты Зона Д2 Д2 Ф4 Д2 Д2 Д2

| | | | | | | | |
|---|---|---|---|---|---|---|---|
| | | | | | | | |
| | | | | | | | |
| | | | | | | | |
| 6 | | Ø 10 | □500□ | ℓ= 1030 | 64 | □0.□□□ | □0.□□□ |
| 5 | | Ø 8 | □500□ | ℓ= 310 | 46 | □.□□□ | □.□□□ |
| 4 | | Ø 10 | □500□ | ℓ= 2400 | 71 | □0.□□□□ | □0.□□□□ |
| 3 | | Ø 10 | □500□ | ℓ= 990 | 876 | □□.□□□□ | □□.□□□□ |
| 2 | | Ø 8 | □500□ | ℓ= 270 | 1508 | □□.0.8□ | □□.0.8□ |
| 1 | ⊄ωωωωωωωω ωωωωωωωωω | Ø 10 | □500□ | ℓ= 12000 | 1246 | □□□.8.□□□ | □□□.8.□□□ |
| | | | | | | | |
| | | | | | | | |
| | | | | | | |

გადახურვის ფილის ქვედა და ზედა შრის
ძირითადი არმირების ნახაზი ▿-0.27 ნიშნულზე
მ □□□□

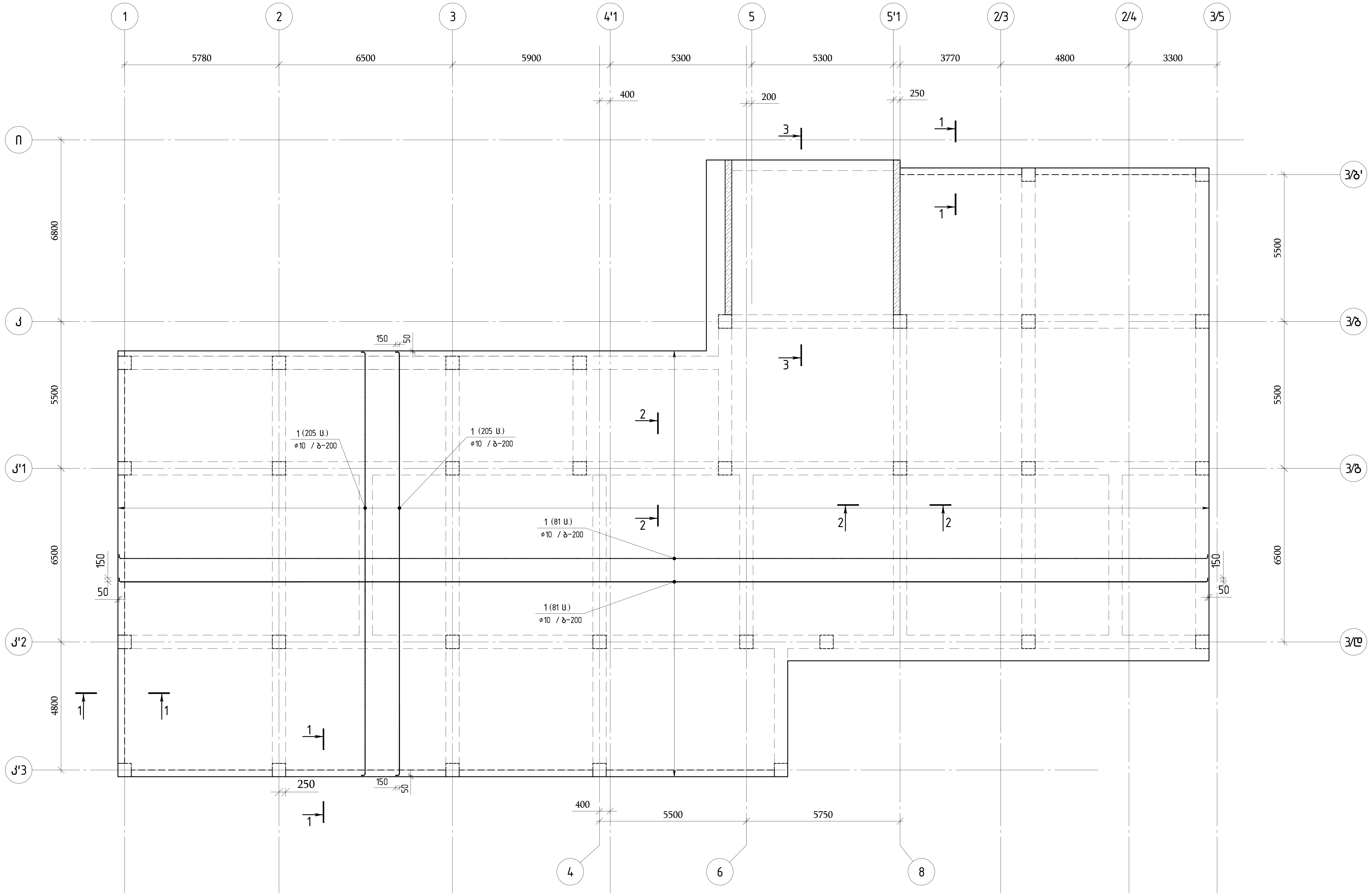


თბილისი / 2023 წელი

ფაილის სახელი:
A2 QE_STR_Beliashvili_IV

KEYPLAN:

ყოველი შემდეგი რევიზია აუქმებს
წინა რევიზიებს

პროექტის სტატუსი:
სამშენებლო დოკუმენტაცია

რევიზია

| რევ. | თარიღი | აღწერილობა | დამტკ. |
|---|---|---|---|
| | | | |
| | | | |
| | | | |
| | | | |
| | | | |
| | | | |
| | | | |
| | | | |

შენიშვნები:

მისამართი:
ქ.თბილისი ა. ბელიაშვილის ქუჩა
№100, №100ა, №102

დამკვეთი:
შ.პ.ს "ფერი"

| თანამდებობა | სახელი გვარი | ხელმოწერა |
|---|---|---|
| პროექტის მენეჯერი | | |
| დამტკიცებულია: დამკვეთის მიერ | | |

შემსრულებელი:
შპს "ქიუ ენჟინერინგი"

მისამართი :
ქ.თბილისი ა.ბაქრაძის №7
ბინა №6

შპს "ქიუ ენჟინერინგის"
პროფესიული პასუხისმგებლობის მზღვეველია
სს "დაზღვევის საერთაშორისო კომპანია ირაო"
(პ/ნ №PFL 417/21 )

| თანამდებობა | სახელი გვარი | ხელმოწერა |
|---|---|---|
| დირექტორი | დ.ქევხიშვილი | |
| საპროექტო ჯგუფის უფროსი | ო. ილიუხინი | |
| პროექტის მთ. კონსტრუქტორი | ო. ილიუხინი | |
| შეასრულა | ნ.კიკნაველიძე | |

პროექტის სახელწოდება:
მრავალფუნქციური კომპლექსი (IV ბლოკი)

პროექტის სტადია:
მუშა პროექტი

პროექტის ნაწილი:
კონსტრუქცია

| ფორმატი | ნახაზის დასახელება: |
|---|---|
| A2 | |
| სტადია | გადახურვის ფილის ქვედა და ზედა შრის ძირითადი არმირების ნახაზი ▿-0.27 ნიშნულზე |
| მ.პ. | |
| თარიღი | |
| 24/02/2023 | |
| მასშტაბი | |
| 1:125 | |

| რევიზია: | ნახაზის ნომერი: | ფურც. საერთო რაოდენობა |
|---|---|---|
| R1 | კ-IV.33 | 39 |

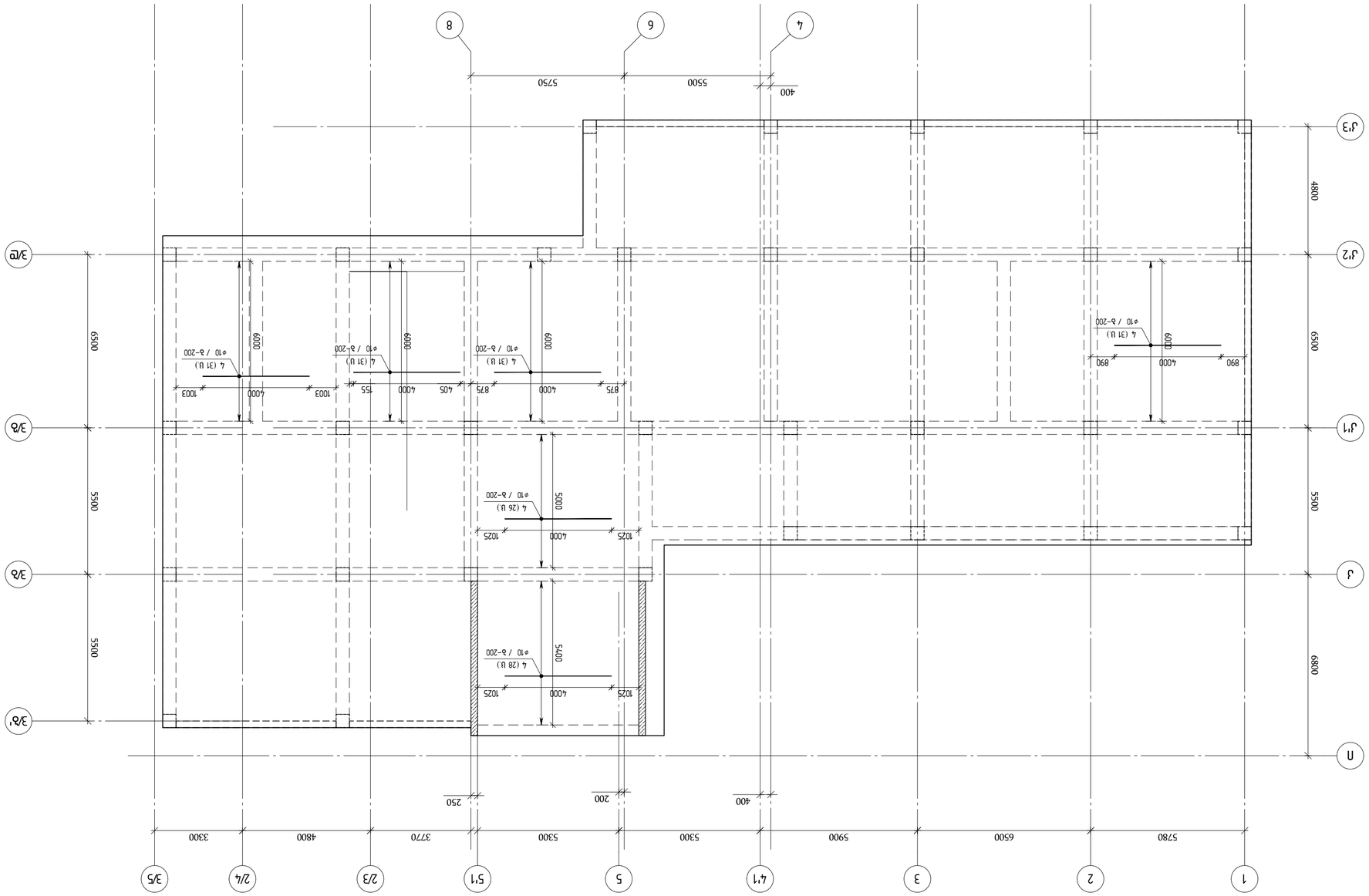


Вертикальная планировочная организация земельного участка. Благоустройство территории. Схема движения транспорта. Схема движения пешеходов. Схема размещения малых архитектурных форм. Ведомость малых архитектурных форм. Ведомость элементов благоустройства территории. Ведомость покрытий. Ведомость ограждений. Ведомость элементов озеленения. Экспликация зданий и сооружений. Ведомость объемов земляных масс. Ведомость объемов работ. Ведомость конструкций, изделий и материалов. Ведомость оборудования. Ведомость ссылочных и прилагаемых документов. Ведомость рабочих чертежей основного комплекта. Ведомость спецификаций. Ведомость технических решений. Ведомость технических решений по благоустройству территории. Ведомость технических решений по организации рельефа вертикальной планировки. Ведомость технических решений по озеленению. Ведомость технических решений по организации движения транспорта. Ведомость технических решений по организации движения пешеходов. Ведомость технических решений по размещению малых архитектурных форм. Ведомость технических решений по размещению оборудования. Ведомость технических решений по размещению элементов благоустройства территории. Ведомость технических решений по размещению покрытий. Ведомость технических решений по размещению ограждений. Ведомость технических решений по размещению элементов озеленения. Ведомость технических решений по размещению экспликации зданий и сооружений. Ведомость технических решений по размещению ведомости объемов земляных масс. Ведомость технических решений по размещению ведомости объемов работ. Ведомость технических решений по размещению ведомости конструкций, изделий и материалов. Ведомость технических решений по размещению ведомости оборудования. Ведомость технических решений по размещению ведомости ссылочных и прилагаемых документов. Ведомость технических решений по размещению ведомости рабочих чертежей основного комплекта. Ведомость технических решений по размещению ведомости спецификаций. Ведомость технических решений по размещению ведомости технических решений. Ведомость технических решений по размещению ведомости технических решений по благоустройству территории. Ведомость технических решений по размещению ведомости технических решений по организации рельефа вертикальной планировки. Ведомость технических решений по размещению ведомости технических решений по озеленению. Ведомость технических решений по размещению ведомости технических решений по организации движения транспорта. Ведомость технических решений по размещению ведомости технических решений по организации движения пешеходов. Ведомость технических решений по размещению ведомости технических решений по размещению малых архитектурных форм. Ведомость технических решений по размещению ведомости технических решений по размещению оборудования. Ведомость технических решений по размещению ведомости технических решений по размещению элементов благоустройства территории. Ведомость технических решений по размещению ведомости технических решений по размещению покрытий. Ведомость технических решений по размещению ведомости технических решений по размещению ограждений. Ведомость технических решений по размещению ведомости технических решений по размещению элементов озеленения. Ведомость технических решений по размещению ведомости технических решений по размещению экспликации зданий и сооружений. Ведомость технических решений по размещению ведомости технических решений по размещению ведомости объемов земляных масс. Ведомость технических решений по размещению ведомости технических решений по размещению ведомости объемов работ. Ведомость технических решений по размещению ведомости технических решений по размещению ведомости конструкций, изделий и материалов. Ведомость технических решений по размещению ведомости технических решений по размещению ведомости оборудования. Ведомость технических решений по размещению ведомости технических решений по размещению ведомости ссылочных и прилагаемых документов. Ведомость технических решений по размещению ведомости технических решений по размещению ведомости рабочих чертежей основного комплекта. Ведомость технических решений по размещению ведомости технических решений по размещению ведомости спецификаций. Ведомость технических решений по размещению ведомости

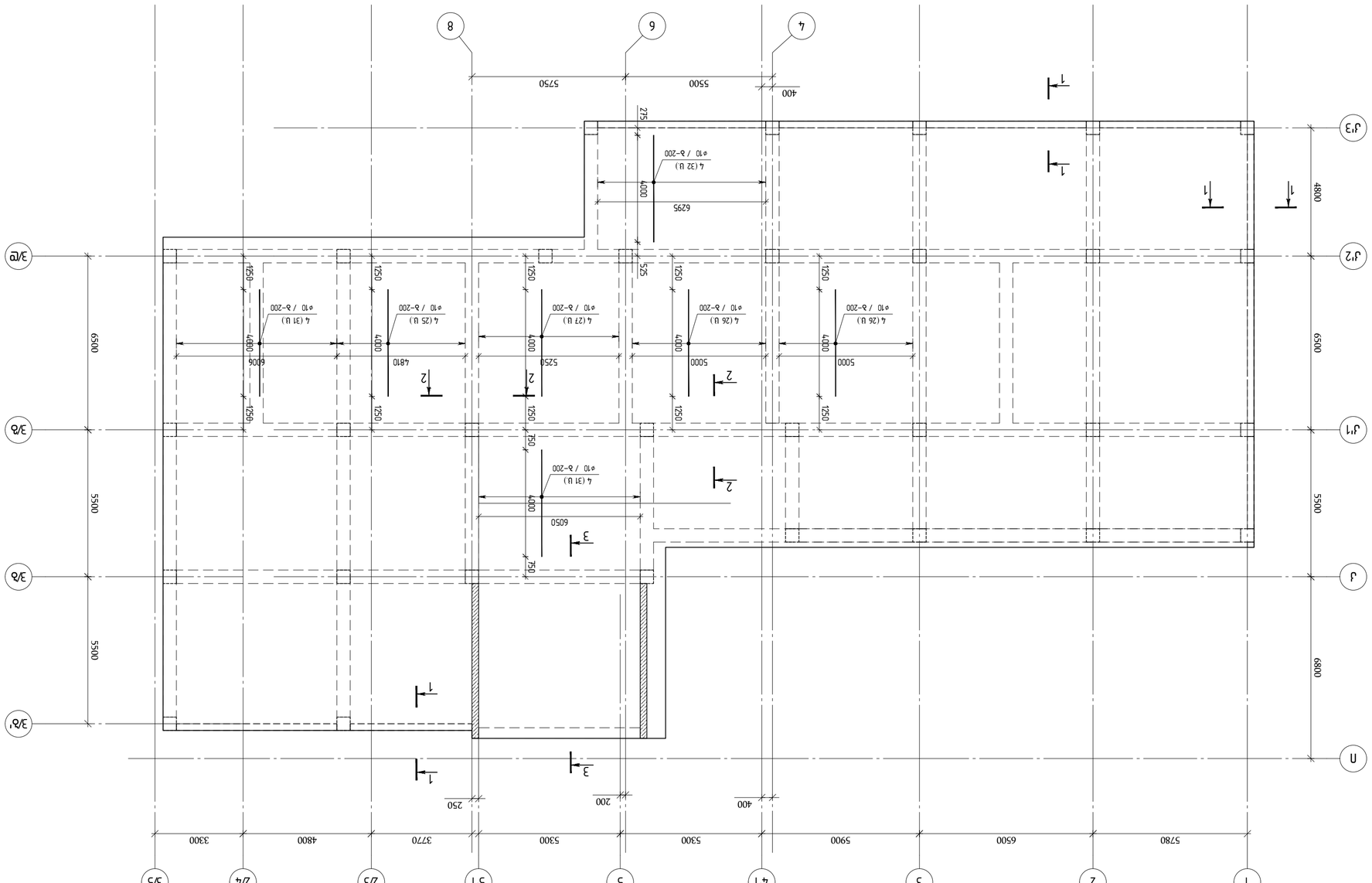


ВЗЛЕТНО-ПОСАДОЧНАЯ ПЛОЩАДКА ДЛЯ ВЕРТОЛЕТОВ ТИПА ВК-117 С ЗАЩИТНЫМ ОГРАЖДЕНИЕМ
ОТМ. ПЛОЩАДКИ ▽-0.27 ОТМ. ПОКРЫТИЯ ЗДАНИЯ ▽+0.00

1:125

| | | | |
|---|---|---|---|
| | | | |
| | | | |
| | | | |
| | | | |
| | | | |
| | | | |
| | | | |
| | | | |
| | | | |
| | | | |
| | | | |

Экспликация помещений

| Поз. | Наименование | Категория | Площадь, м² |
|---|---|---|---|
| 1 | Площадка для вертолета | В | 1 |
| 2 | Площадка для вертолета | В | 1 |
| 3 | Площадка для вертолета | В | 1 |
| 4 | Площадка для вертолета | В | 1 |
| 5 | Площадка для вертолета | В | 1 |
| 6 | Площадка для вертолета | В | 1 |
| 7 | Площадка для вертолета | В | 1 |
| 8 | Площадка для вертолета | В | 1 |
| 9 | Площадка для вертолета | В | 1 |
| 10 | Площадка для вертолета | В | 1 |
| 11 | Площадка для вертолета | В | 1 |
| 12 | Площадка для вертолета | В | 1 |
| 13 | Площадка для вертолета | В | 1 |
| 14 | Площадка для вертолета | В | 1 |
| 15 | Площадка для вертолета | В | 1 |
| 16 | Площадка для вертолета | В | 1 |
| 17 | Площадка для вертолета | В | 1 |
| 18 | Площадка для вертолета | В | 1 |
| 19 | Площадка для вертолета | В | 1 |
| 20 | Площадка для вертолета | В | 1 |
| 21 | Площадка для вертолета | В | 1 |
| 22 | Площадка для вертолета | В | 1 |
| 23 | Площадка для вертолета | В | 1 |
| 24 | Площадка для вертолета | В | 1 |
| 25 | Площадка для вертолета | В | 1 |
| 26 | Площадка для вертолета | В | 1 |
| 27 | Площадка для вертолета | В | 1 |
| 28 | Площадка для вертолета | В | 1 |
| 29 | Площадка для вертолета | В | 1 |
| 30 | Площадка для вертолета | В | 1 |
| 31 | Площадка для вертолета | В | 1 |
| 32 | Площадка для вертолета | В | 1 |

| | | | |
|---|---|---|---|
| | | | |
| | | | |
| | | | |
| | | | |
| | | | |
| | | | |
| | | | |
| | | | |
| | | | |
| | | | |
| | | | |

Ведомость ссылочных и прилагаемых документов

| Обозначение | Наименование | Примечание |
|---|---|---|
| | **Ссылочные документы** | |
| | **Прилагаемые документы** | |
| | **Основной комплект** | |
| АР | Архитектурные решения | |
| КЖ | Конструкции железобетонные | |
| ЭО | Электрооборудование | |
| ЭМ | Электромонтажные работы | |
| ЭС | Электроснабжение | |
| ЭТ | Технологические решения | |

| | | | |
|---|---|---|---|
| | | | |
| | | | |
| | | | |
| | | | |
| | | | |
| | | | |
| | | | |
| | | | |
| | | | |
| | | | |
| | | | |

Спецификация элементов

| Поз. | Обозначение | Наименование | Кол. | Масса ед., кг | Примечание |
|---|---|---|---|---|---|
| | | **Сборные железобетонные изделия** | | | |
| 1 | | Плита ПВ 30.12-АтVт | 1 | 3600 | |
| 2 | | Плита ПВ 30.12-АтVт | 1 | 3600 | |
| 3 | | Плита ПВ 30.12-АтVт | 1 | 3600 | |
| 4 | | Плита ПВ 30.12-АтVт | 1 | 3600 | |
| 5 | | Плита ПВ 30.12-АтVт | 1 | 3600 | |
| 6 | | Плита ПВ 30.12-АтVт | 1 | 3600 | |
| 7 | | Плита ПВ 30.12-АтVт | 1 | 3600 | |
| 8 | | Плита ПВ 30.12-АтVт | 1 | 3600 | |
| 9 | | Плита ПВ 30.12-АтVт | 1 | 3600 | |
| 10 | | Плита ПВ 30.12-АтVт | 1 | 3600 | |
| 11 | | Плита ПВ 30.12-АтVт | 1 | 3600 | |
| 12 | | Плита ПВ 30.12-АтVт | 1 | 3600 | |
| 13 | | Плита ПВ 30.12-АтVт | 1 | 3600 | |
| 14 | | Плита ПВ 30.12-АтVт | 1 | 3600 | |
| 15 | | Плита ПВ 30.12-АтVт | 1 | 3600 | |
| 16 | | Плита ПВ 30.12-АтVт | 1 | 3600 | |
| 17 | | Плита ПВ 30.12-АтVт | 1 | 3600 | |
| 18 | | Плита ПВ 30.12-АтVт | 1 | 3600 | |
| 19 | | Плита ПВ 30.12-АтVт | 1 | 3600 | |
| 20 | | Плита ПВ 30.12-АтVт | 1 | 3600 | |
| 21 | | Плита ПВ 30.12-АтVт | 1 | 3600 | |
| 22 | | Плита ПВ 30.12-АтVт | 1 | 3600 | |
| 23 | | Плита ПВ 30.12-АтVт | 1 | 3600 | |
| 24 | | Плита ПВ 30.12-АтVт | 1 | 3600 | |
| 25 | | Плита ПВ 30.12-АтVт | 1 | 3600 | |
| 26 | | Плита ПВ 30.12-АтVт | 1 | 3600 | |
| 27 | | Плита ПВ 30.12-АтVт | 1 | 3600 | |
| 28 | | Плита ПВ 30.12-АтVт | 1 | 3600 | |
| 29 | | Плита ПВ 30.12-АтVт | 1 | 3600 | |
| 30 | | Плита ПВ 30.12-АтVт | 1 | 3600 | |
| 31 | | Плита ПВ 30.12-АтVт | 1 | 3600 | |
| 32 | | Плита ПВ 30.12-АтVт | 1 | 3600 | |

| | | | |
|---|---|---|---|
| | | | |
| | | | |
| | | | |
| | | | |
| | | | |
| | | | |
| | | | |
| | | | |
| | | | |
| | | | |
| | | | |

Ведомость рабочих чертежей основного комплекта

| Лист | Наименование | Примечание |
|---|---|---|
| 1 | Общие данные | |
| 2 | Схема расположения плит | |
| 3 | Схема армирования плит | |
| 4 | Схема армирования плит | |
| 5 | Схема армирования плит | |
| 6 | Схема армирования плит | |
| 7 | Схема армирования плит | |
| 8 | Схема армирования плит | |
| 9 | Схема армирования плит | |
| 10 | Схема армирования плит | |
| 11 | Схема армирования плит | |
| 12 | Схема армирования плит | |
| 13 | Схема армирования плит | |
| 14 | Схема армирования плит | |
| 15 | Схема армирования плит | |
| 16 | Схема армирования плит | |
| 17 | Схема армирования плит | |
| 18 | Схема армирования плит | |
| 19 | Схема армирования плит | |
| 20 | Схема армирования плит | |
| 21 | Схема армирования плит | |
| 22 | Схема армирования плит | |
| 23 | Схема армирования плит | |
| 24 | Схема армирования плит | |
| 25 | Схема армирования плит | |
| 26 | Схема армирования плит | |
| 27 | Схема армирования плит | |
| 28 | Схема армирования плит | |
| 29 | Схема армирования плит | |
| 30 | Схема армирования плит | |
| 31 | Схема армирования плит | |
| 32 | Схема армирования плит | |

| | | | |
|---|---|---|---|
| | | | |
| | | | |
| | | | |
| | | | |
| | | | |
| | | | |
| | | | |
| | | | |
| | | | |
| | | | |
| | | | |

Ведомость основных комплектов рабочих чертежей

| Марка | Наименование | Примечание |
|---|---|---|
| АР | Архитектурные решения | |
| КЖ | Конструкции железобетонные | |
| ЭО | Электрооборудование | |
| ЭМ | Электромонтажные работы | |
| ЭС | Электроснабжение | |
| ЭТ | Технологические решения | |

| | | | |
|---|---|---|---|
| | | | |
| | | | |
| | | | |
| | | | |
| | | | |
| | | | |
| | | | |
| | | | |
| | | | |
| | | | |
| | | | |

Согласовано

| | | |
|---|---|---|
| | | |
| | | |
| | | |
| | | |
| | | |
| | | |
| | | |
| | | |
| | | |
| | | |
| | | |

Инв. № подл. | Подпись и дата | Взам. инв. №

| | | | |
|---|---|---|---|
| | | | |
| | | | |
| | | | |
| | | | |
| | | | |
| | | | |
| | | | |
| | | | |
| | | | |
| | | | |
| | | | |

Изм. | Кол. уч. | Лист | № док. | Подпись | Дата

| | | | |
|---|---|---|---|
| | | | |
| | | | |
| | | | |
| | | | |
| | | | |
| | | | |
| | | | |
| | | | |
| | | | |
| | | | |
| | | | |

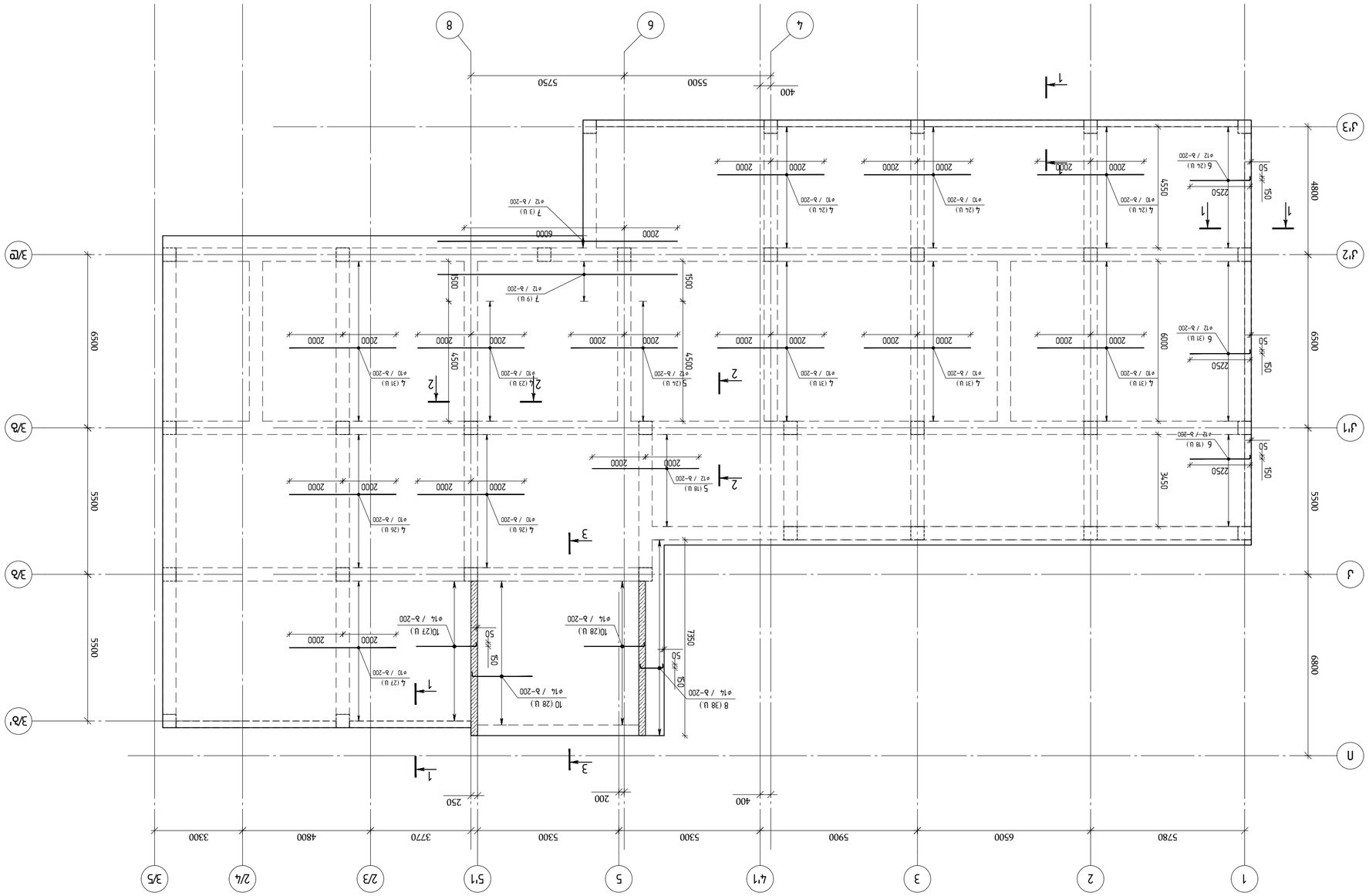


ЗЬЕЪЬЗЪЗЪЗЪ

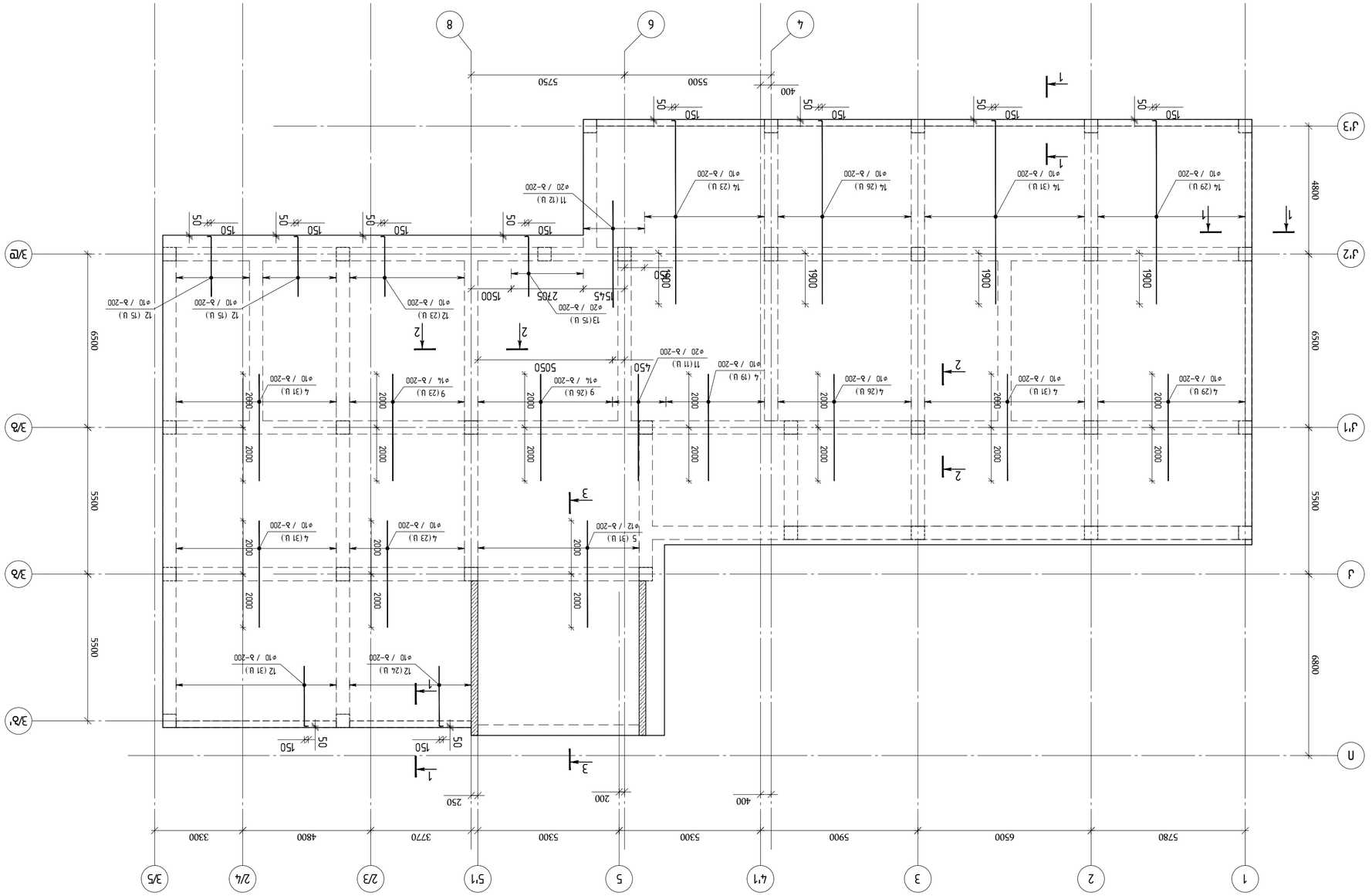
1
2
4'1
3
5
5'1
2'3
2'4
3'5
3'6'
3'6
3'8
8
6
4
Г
Д
Ж
Ј'1
Ј
Ј'2
Ј'3
5780
6500
5900
5300
5300
3770
4800
3300
400
200
250
5750
5500
400
6800
5500
5500
6500
6500
4400
1900
1900
1900
1900
1500
2705
1545
5050
450
2000
2000
2000

| | | | | | | | |
|---|---|---|---|---|---|---|---|
| | | | | | | | |
| | | | | | | | |
| | | | | | | | |