პროექტის დასახელება: მრავალფუნქციური კომპლექსი

მისამართი: ქ.თბილისი, ა. ბელიაშვილის ქუჩა №100, №100ა, №102 ბლოკი-I(ს/კ 01.13.02.004.185)
პროექტის სტადია: მუშა პროექტი

დამკვეთი: შ.პ.ს "ფერი"

შემსრულებელი: შპს “ქიუ ენჯინერინგი“

დირექტორი: დავით ქევანიშვილი

საპროექტო ჯგუფის უფროსი: ოლეგ ილიუხინი

პროექტის მთავარი კონსტრუქტორი: ოლეგ ილიუხინი

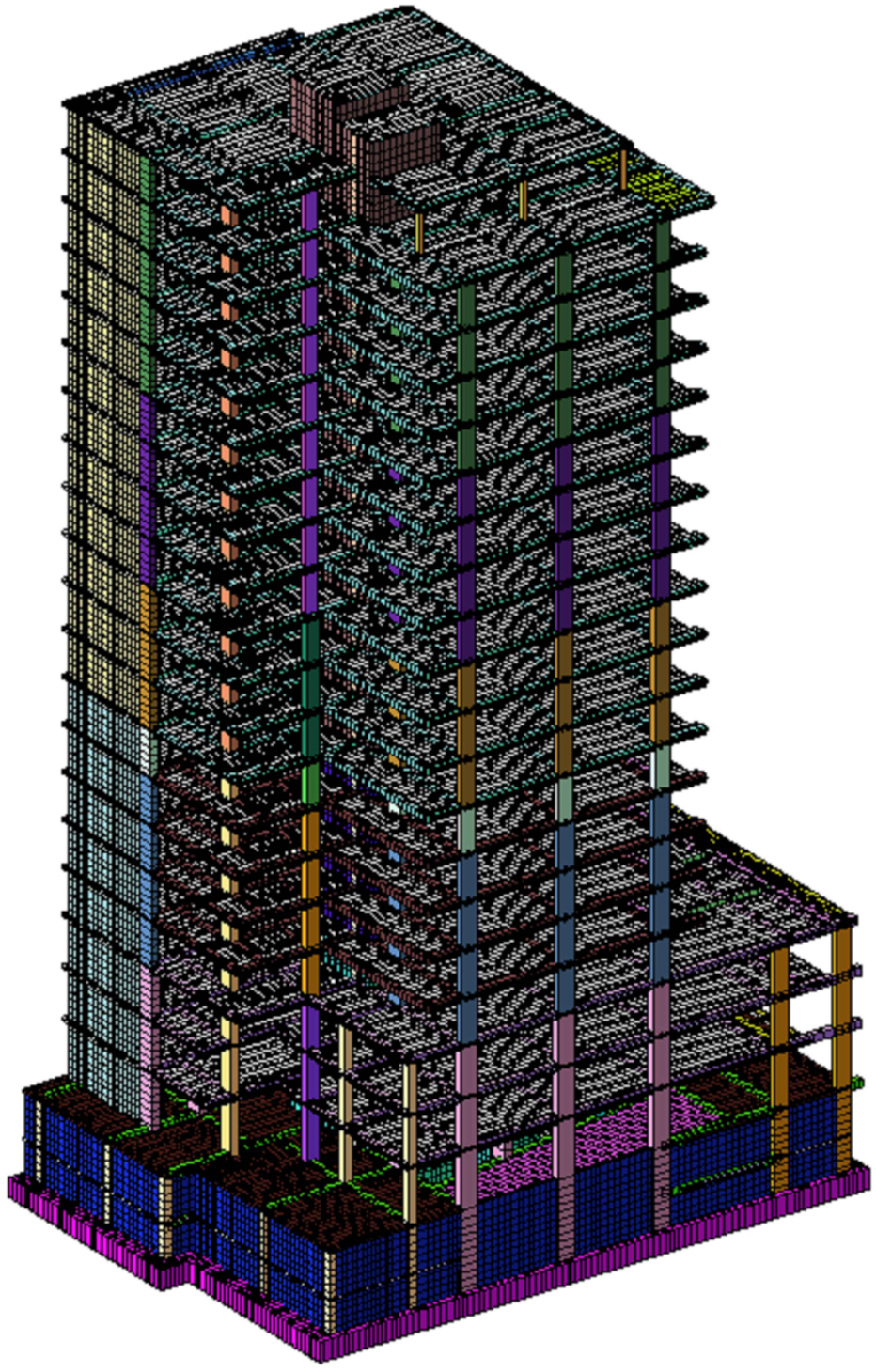

თბილისი / 2023 წელი

ფაილის სახელი:
A2 QE_STR_Beliashvili_OTHER

KEYPLAN:

ყოველი შემდეგი რევიზია აუქმებს წინა რევიზიებს

პროექტის სტატუსი:

სამშენებლო დოკუმენტაცია

რევიზია

რევ.	თარიღი	აღწერილობა	დამტკ.

შენიშვნები:

მისამართი:

ქ.თბილისი ა. ბელიაშვილის ქუჩა
№100, №100[1], №102

დამკვეთი:

შ.პ.ს "ფერარი"

თანამდებობა	სახელი გვარი	ხელმოწერა
პროექტის მენეჯერი		
დამკვეთისგან: დამკვეთის მხარ		

engineering

შემსრულებელი:

შპს "ქიუ ენჯინერინგი"

მისამართი :

ქ.თბილისი ა.ბაქრაძის №7 ბინა №6

შპს "ქიუ ენჯინერინგის"
პროფესიული პასუხისმგებლობის მზღვეველია
სს "დაზღვევის საერთაშორისო კომპანია ირაო"
(პ/ნ №PFL 417/21)

თანამდებობა	სახელი გვარი	ხელმოწერა
დირექტორი	დ.ქვანიშვილი	
საპროექტო ჯგუფის უფროსი	ო. ილიუხინი	
პროექტის მთ. კონსტრუქტორი	ო. ილიუხინი	
შეასრულა	ნ.კიკნაველიძე	

პროექტის სახელწოდება:

მრავალფუნქციური კომპლექსი (I;V;VI ბლოკი)

პროექტის სტადია:
მუშა პროექტი

პროექტის ნაწილი:
კონსტრუქცია

ფორმატი
A2
სტადია
მ.პ.
თარიღი
24/02/2023
მასშტაბი
1:100

ნახაზის დასახელება:

რევიზია	ნახაზის ნომერი:	ფურც. საერთო რაოდენობა
R1	ა-1.0	5

ג. 1	1	בתבקשה תשרוק	R1
ג. 1	2	בתבקשה תשרוק	R1
ג. 1	3	בתבקשה תשרוק	R1
ג. 1	4	בתבקשה פסוקים בשיפוט	R1
ג. 1	5	שיפוטים בעניינים אלה	R1
ג. 2	0	בתבקשה בעניין אי־כשירות של	R1
ג. 2	1	בתבקשה בהליך	R1
ג. 2	2	בתבקשה שהוגשה	R1
ג. 2	3	בתבקשה שהוגשה	R1
ג. 2	4	ההחלטה בשלום	R1
ג. 2	5	השופטת רחלי בשלום	R1

ג. 1.0		בקשת רשות ערעור בעניין	R1
ג. 1.1	0		R1
ג. 1.1	1	המבקשת בקשה לרשות ערעור בהליך	R1
ג. 1.2	1	בקשה לרשות ערעור בהליך – בקש	R1
ג. 1.3	2	בקשה לרשות ערעור בהליך – בקש	R1
ג. 1.4	3	בקשה לרשות ערעור בהליך – בקש	R1
ג. 1.5	4	בקשה לרשות ערעור בהליך – בקש	R1
ג. 1.6	5	בקשה לרשות ערעור בהליך – בקש	R1
ג. 1.7	6	בקשה לרשות ערעור בהליך – בקש	R1
ג. 1.8	7	בקשה לרשות ערעור בהליך – בקש	R1
ג. 1.9	8	בקשה לרשות ערעור בהליך – בקש	R1
ג. 1.10	9	בקשה לרשות ערעור בהליך – בקש	R1
ג. 1.11	10	בקשה לרשות ערעור בהליך – בקש	R1
ג. 1.12	11	בקשה לרשות ערעור בהליך – בקש	R1
ג. 1.13	12	בקשה לרשות ערעור בהליך – בקש	R1
ג. 1.14	13	בקשה לרשות ערעור בהליך – בקש	R1
ג. 1.15	14	בקשה לרשות ערעור בהליך – בקש	R1
ג. 1.16	15	בקשה לרשות ערעור בהליך – בקש	R1
ג. 1.17	16	בקשה לרשות ערעור בהליך – בקש	R1
ג. 1.18	17	בקשה לרשות ערעור בהליך – בקש	R1
ג. 1.19	18	בקשה לרשות ערעור בהליך – בקש	R1
ג. 1.20	19	בקשה לרשות ערעור בהליך – בקש	R1
ג. 1.21	20	בקשה לרשות ערעור בהליך – בקש	R1
ג. 1.22	21	בקשה לרשות ערעור בהליך – בקש	R1
ג. 1.23	22	בקשה לרשות ערעור בהליך – בקש	R1
ג. 1.24	23	בקשה לרשות ערעור בהליך – בקש	R1
ג. 1.25	24	בקשה לרשות ערעור בהליך – בקש	R1
ג. 1.26	25	בקשה לרשות ערעור בהליך – בקש	R1
ג. 1.27	26	בקשה לרשות ערעור בהליך – בקש	R1
ג. 1.28	27	בקשה לרשות ערעור בהליך – בקש	R1
ג. 1.29	28	בקשה לרשות ערעור בהליך – בקש	R1
ג. 1.30	29	בקשה לרשות ערעור בהליך – בקש	R1
ג. 1.31	30	בקשה לרשות ערעור בהליך – בקש	R1
ג. 1.32	31	בקשה לרשות ערעור בהליך – בקש	R1
ג. 1.33	32	בקשה לרשות ערעור בהליך – בקש	R1
ג. 1.34	33	בקשה לרשות ערעור בהליך – בקש	R1
ג. 1.35	34	בקשה לרשות ערעור בהליך – בקש	R1
ג. 1.36	35	בקשה לרשות ערעור בהליך – בקש	R1
ג. 1.37	36	בקשה לרשות ערעור בהליך – בקש	R1
ג. 1.38	37	בקשה לרשות ערעור בהליך – בקש	R1
ג. 1.39	38	בקשה לרשות ערעור בהליך – בקש	R1
ג. 1.40	39	בקשה לרשות ערעור בהליך – בקש	R1
ג. 1.41	40	בקשה לרשות ערעור בהליך – בקש	R1
ג. 1.42	41	בקשה לרשות ערעור בהליך – בקש	R1
ג. 1.43	42	בקשה לרשות ערעור בהליך – בקש	R1
ג. 1.44	43	בקשה לרשות ערעור בהליך – בקש	R1
ג. 1.45	44	בקשה לרשות ערעור בהליך – בקש	R1

ג. 1.0		בקשת רשות ערעור בעניין	R1
ג. 1.1	0		R1
ג. 1.1	1	המבקשת בקשה לרשות ערעור בהליך	R1
ג. 1.2	1	בקשה לרשות ערעור בהליך – בקש	R1
ג. 1.3	2	בקשה לרשות ערעור בהליך – בקש	R1
ג. 1.4	3	בקשה לרשות ערעור בהליך – בקש	R1
ג. 1.5	4	בקשה לרשות ערעור בהליך – בקש	R1
ג. 1.6	5	בקשה לרשות ערעור בהליך – בקש	R1
ג. 1.7	6	בקשה לרשות ערעור בהליך – בקש	R1
ג. 1.8	7	בקשה לרשות ערעור בהליך – בקש	R1
ג. 1.9	8	בקשה לרשות ערעור בהליך – בקש	R1
ג. 1.10	9	בקשה לרשות ערעור בהליך – בקש	R1
ג. 1.11	10	בקשה לרשות ערעור בהליך – בקש	R1
ג. 1.12	11	בקשה לרשות ערעור בהליך – בקש	R1
ג. 1.13	12	בקשה לרשות ערעור בהליך – בקש	R1
ג. 1.14	13	בקשה לרשות ערעור בהליך – בקש	R1
ג. 1.15	14	בקשה לרשות ערעור בהליך – בקש	R1
ג. 1.16	15	בקשה לרשות ערעור בהליך – בקש	R1
ג. 1.17	16	בקשה לרשות ערעור בהליך – בקש	R1
ג. 1.18	17	בקשה לרשות ערעור בהליך – בקש	R1
ג. 1.19	18	בקשה לרשות ערעור בהליך – בקש	R1
ג. 1.20	19	בקשה לרשות ערעור בהליך – בקש	R1
ג. 1.21	20	בקשה לרשות ערעור בהליך – בקש	R1
ג. 1.22	21	בקשה לרשות ערעור בהליך – בקש	R1
ג. 1.23	22	בקשה לרשות ערעור בהליך – בקש	R1
ג. 1.24	23	בקשה לרשות ערעור בהליך – בקש	R1
ג. 1.25	24	בקשה לרשות ערעור בהליך – בקש	R1
ג. 1.26	25	בקשה לרשות ערעור בהליך – בקש	R1
ג. 1.27	26	בקשה לרשות ערעור בהליך – בקש	R1
ג. 1.28	27	בקשה לרשות ערעור בהליך – בקש	R1
ג. 1.29	28	בקשה לרשות ערעור בהליך – בקש	R1
ג. 1.30	29	בקשה לרשות ערעור בהליך – בקש	R1
ג. 1.31	30	בקשה לרשות ערעור בהליך – בקש	R1
ג. 1.32	31	בקשה לרשות ערעור בהליך – בקש	R1
ג. 1.33	32	בקשה לרשות ערעור בהליך – בקש	R1
ג. 1.34	33	בקשה לרשות ערעור בהליך – בקש	R1
ג. 1.35	34	בקשה לרשות ערעור בהליך – בקש	R1
ג. 1.36	35	בקשה לרשות ערעור בהליך – בקש	R1
ג. 1.37	36	בקשה לרשות ערעור בהליך – בקש	R1
ג. 1.38	37	בקשה לרשות ערעור בהליך – בקש	R1
ג. 1.39	38	בקשה לרשות ערעור בהליך – בקש	R1
ג. 1.40	39	בקשה לרשות ערעור בהליך – בקש	R1
ג. 1.41	40	בקשה לרשות ערעור בהליך – בקש	R1
ג. 1.42	41	בקשה לרשות ערעור בהליך – בקש	R1
ג. 1.43	42	בקשה לרשות ערעור בהליך – בקש	R1
ג. 1.44	43	בקשה לרשות ערעור בהליך – בקש	R1
ג. 1.45	44	בקשה לרשות ערעור בהליך – בקש	R1
ג. 1.46	45	בקשה לרשות ערעור בהליך – בקש	R1
ג. 1.47	46	בקשה לרשות ערעור בהליך – בקש	R1
ג. 1.48	47	בקשה לרשות ערעור בהליך – בקש	R1
ג. 1.49	48	בקשה לרשות ערעור בהליך – בקש	R1
ג. 1.50	49	בקשה לרשות ערעור בהליך – בקש	R1
ג. 1.51	50	בקשה לרשות ערעור בהליך – בקש	R1
ג. 1.52	51	בקשה לרשות ערעור בהליך – בקש	R1
ג. 1.53	52	בקשה לרשות ערעור בהליך – בקש	R1
ג. 1.54	53	בקשה לרשות ערעור בהליך – בקש	R1
ג. 1.55	54	בקשה לרשות ערעור בהליך – בקש	R1
ג. 1.56	55	בקשה לרשות ערעור בהליך – בקש	R1
ג. 1.57	56	בקשה לרשות ערעור בהליך – בקש	R1
ג. 1.58	57	בקשה לרשות ערעור בהליך – בקש	R1
ג. 1.59	58	בקשה לרשות ערעור בהליך – בקש	R1
ג. 1.60	59	בקשה לרשות ערעור בהליך – בקש	R1
ג. 1.61	60	בקשה לרשות ערעור בהליך – בקש	R1
ג. 1.62	61	בקשה לרשות ערעור בהליך – בקש	R1
ג. 1.63	62	בקשה לרשות ערעור בהליך – בקש	R1
ג. 1.64	63	בקשה לרשות ערעור בהליך – בקש	R1
ג. 1.65	64	בקשה לרשות ערעור בהליך – בקש	R1
ג. 1.66	65	בקשה לרשות ערעור בהליך – בקש	R1
ג. 1.67	66	בקשה לרשות ערעור בהליך – בקש	R1
ג. 1.68	67	בקשה לרשות ערעור בהליך – בקש	R1
ג. 1.69	68	בקשה לרשות ערעור בהליך – בקש	R1
ג. 1.70	69	בקשה לרשות ערעור בהליך – בקש	R1
ג. 1.71	70	בקשה לרשות ערעור בהליך – בקש	R1
ג. 1.72	71	בקשה לרשות ערעור בהליך – בקש	R1
ג. 1.73	72	בקשה לרשות ערעור בהליך – בקש	R1
ג. 1.74	73	בקשה לרשות ערעור בהליך – בקש	R1
ג. 1.75	74	בקשה לרשות ערעור בהליך – בקש	R1
ג. 1.76	75	בקשה לרשות ערעור בהליך – בקש	R1
ג. 1.77	76	בקשה לרשות ערעור בהליך – בקש	R1
ג. 1.78	77	בקשה לרשות ערעור בהליך – בקש	R1
ג. 1.79	78	בקשה לרשות ערעור בהליך – בקש	R1
ג. 1.80	79	בקשה לרשות ערעור בהליך – בקש	R1
ג. 1.81	80	בקשה לרשות ערעור בהליך – בקש	R1
ג. 1.82	81	בקשה לרשות ערעור בהליך – בקש	R1
ג. 1.83	82	בקשה לרשות ערעור בהליך – בקש	R1
ג. 1.84	83	בקשה לרשות ערעור בהליך – בקש	R1
ג. 1.85	84	בקשה לרשות ערעור בהליך – בקש	R1
ג. 1.86	85	בקשה לרשות ערעור בהליך – בקש	R1
ג. 1.87	86	בקשה לרשות ערעור בהליך – בקש	R1
ג. 1.88	87	בקשה לרשות ערעור בהליך – בקש	R1
ג. 1.89	88	בקשה לרשות ערעור בהליך – בקש	R1
ג. 1.90	89	בקשה לרשות ערעור בהליך – בקש	R1
ג. 1.91	90	בקשה לרשות ערעור בהליך – בקש	R1
ג. 1.92	91	בקשה לרשות ערעור בהליך – בקש	R1
ג. 1.93	92	בקשה לרשות ערעור בהליך – בקש	R1
ג. 1.94	93	בקשה לרשות ערעור בהליך – בקש	R1
ג. 1.95	94	בקשה לרשות ערעור בהליך – בקש	R1
ג. 1.96	95	בקשה לרשות ערעור בהליך – בקש	R1
ג. 1.97	96	בקשה לרשות ערעור בהליך – בקש	R1
ג. 1.98	97	בקשה לרשות ערעור בהליך – בקש	R1
ג. 1.99	98	בקשה לרשות ערעור בהליך – בקש	R1
ג. 1.100	99	בקשה לרשות ערעור בהליך – בקש	R1
ג. 1.0	100	בקשה לרשות ערעור בהליך – בקש	R1
ג. 1.1	0	המבקשת בקשה לרשות ערעור בהליך	R1
ג. 1.2	1	בקשה לרשות ערעור בהליך – בקש	R1
ג. 1.3	2	בקשה לרשות ערעור בהליך – בקש	R1
ג. 1.4	3	בקשה לרשות ערעור בהליך – בקש	R1
ג. 1.5	4	בקשה לרשות ערעור בהליך – בקש	R1
ג. 1.6	5	בקשה לרשות ערעור בהליך – בקש	R1
ג. 1.7	6	בקשה לרשות ערעור בהליך – בקש	R1
ג. 1.8	7	בקשה לרשות ערעור בהליך – בקש	R1
ג. 1.9	8	בקשה לרשות ערעור בהליך – בקש	R1
ג. 1.10	9	בקשה לרשות ערעור בהליך – בקש	R1
ג. 1.11	10	בקשה לרשות ערעור בהליך – בקש	R1
ג. 1.12	11	בקשה לרשות ערעור בהליך – בקש	R1
ג. 1.13	12	בקשה לרשות ערעור בהליך – בקש	R1
ג. 1.14	13	בקשה לרשות ערעור בהליך – בקש	R1
ג. 1.15	14	בקשה לרשות ערעור בהליך – בקש	R1
ג. 1.16	15	בקשה לרשות ערעור בהליך – בקש	R1
ג. 1.17	16	בקשה לרשות ערעור בהליך – בקש	R1
ג. 1.18	17	בקשה לרשות ערעור בהליך – בקש	R1
ג. 1.19	18	בקשה לרשות ערעור בהליך – בקש	R1
ג. 1.20	19	בקשה לרשות ערעור בהליך – בקש	R1
ג. 1.21	20	בקשה לרשות ערעור בהליך – בקש	R1
ג. 1.22	21	בקשה לרשות ערעור בהליך – בקש	R1
ג. 1.23	22	בקשה לרשות ערעור בהליך – בקש	R1
ג. 1.24	23	בקשה לרשות ערעור בהליך – בקש	R1
ג. 1.25	24	בקשה לרשות ערעור בהליך – בקש	R1
ג. 1.26	25	בקשה לרשות ערעור בהליך – בקש	R1
ג. 1.27	26	בקשה לרשות ערעור בהליך – בקש	R1
ג. 1.28	27	בקשה לרשות ערעור בהליך – בקש	R1
ג. 1.29	28	בקשה לרשות ערעור בהליך – בקש	R1
ג. 1.30	29	בקשה לרשות ערעור בהליך – בקש	R1
ג. 1.31	30	בקשה לרשות ערעור בהליך – בקש	R1
ג. 1.32	31	בקשה לרשות ערעור בהליך – בקש	R1
ג. 1.33	32	בקשה לרשות ערעור בהליך – בקש	R1
ג. 1.34	33	בקשה לרשות ערעור בהליך – בקש	R1
ג. 1.35	34	בקשה לרשות ערעור בהליך – בקש	R1
ג. 1.36	35	בקשה לרשות ערעור בהליך – בקש	R1
ג. 1.37	36	בקשה לרשות ערעור בהליך – בקש	R1
ג. 1.38	37	בקשה לרשות ערעור בהליך – בקש	R1
ג. 1.39	38	בקשה לרשות ערעור בהליך – בקש	R1
ג. 1.40	39	בקשה לרשות ערעור בהליך – בקש	R1
ג. 1.41	40	בקשה לרשות ערעור בהליך – בקש	R1
ג. 1.42	41	בקשה לרשות ערעור בהליך – בקש	R1
ג. 1.43	42	בקשה לרשות ערעור בהליך – בקש	R1
ג. 1.44	43	בקשה לרשות ערעור בהליך – בקש	R1
ג. 1.45	44	בקשה לרשות ערעור בהליך – בקש	R1
ג. 1.46	45	בקשה לרשות ערעור בהליך – בקש	R1
ג. 1.47	46	בקשה לרשות ערעור בהליך – בקש	R1
ג. 1.48	47	בקשה לרשות ערעור בהליך – בקש	R1
ג. 1.49	48	בקשה לרשות ערעור בהליך – בקש	R1
ג. 1.50	49	בקשה לרשות ערעור בהליך – בקש	R1
ג. 1.51	50	בקשה לרשות ערעור בהליך – בקש	R1
ג. 1.52	51	בקשה לרשות ערעור בהליך – בקש	R1
ג. 1.53	52	בקשה לרשות ערעור בהליך – בקש	R1
ג. 1.54	53	בקשה לרשות ערעור בהליך – בקש	R1
ג. 1.55	54	בקשה לרשות ערעור בהליך – בקש	R1
ג. 1.56	55	בקשה לרשות ערעור בהליך – בקש	R1
ג. 1.57	56	בקשה לרשות ערעור בהליך – בקש	R1
ג. 1.58	57	בקשה לרשות ערעור בהליך – בקש	R1
ג. 1.59	58	בקשה לרשות ערעור בהליך – בקש	R1
ג. 1.60	59	בקשה לרשות ערעור בהליך – בקש	R1
ג. 1.61	60	בקשה לרשות ערעור בהליך – בקש	R1
ג. 1.62	61	בקשה לרשות ערעור בהליך – בקש	R1
ג. 1.63	62	בקשה לרשות ערעור בהליך – בקש	R1
ג. 1.64	63	בקשה לרשות ערעור בהליך – בקש	R1
ג. 1.65	64	בקשה לרשות ערעור בהליך – בקש	R1
ג. 1.66	65	בקשה לרשות ערעור בהליך – בקש	R1
ג. 1.67	66	בקשה לרשות ערעור בהליך – בקש	R1
ג. 1.68	67	בקשה לרשות ערעור בהליך – בקש	R1
ג. 1.69	68	בקשה לרשות ערעור בהליך – בקש	R1
ג. 1.70	69	בקשה לרשות ערעור בהליך – בקש	R1
ג. 1.71	70	בקשה לרשות ערעור בהליך – בקש	R1
ג. 1.72	71	בקשה לרשות ערעור בהליך – בקש	R1
ג. 1.73	72	בקשה לרשות ערעור בהליך – בקש	R1
ג. 1.74	73	בקשה לרשות ערעור בהליך – בקש	R1
ג. 1.75	74	בקשה לרשות ערעור בהליך – בקש	R1
ג. 1.76	75	בקשה לרשות ערעור בהליך – בקש	R1
ג. 1.77	76	בקשה לרשות ערעור בהליך – בקש	R1
ג. 1.78	77	בקשה לרשות ערעור בהליך – בקש	R1
ג. 1.79	78	בקשה לרשות ערעור בהליך – בקש	R1
ג. 1.80	79	בקשה לרשות ערעור בהליך – בקש	R1
ג. 1.81	80	בקשה לרשות ערעור בהליך – בקש	R1
ג. 1.82	81	בקשה לרשות ערעור בהליך – בקש	R1
ג. 1.83	82	בקשה לרשות ערעור בהליך – בקש	R1
ג. 1.84	83	בקשה לרשות ערעור בהליך – בקש	R1
ג. 1.85	84	בקשה לרשות ערעור בהליך – בקש	R1
ג. 1.86	85	בקשה לרשות ערעור בהליך – בקש	R1
ג. 1.87	86	בקשה לרשות ערעור בהליך – בקש	R1
ג. 1.88	87	בקשה לרשות ערעור בהליך – בקש	R1
ג. 1.89	88	בקשה לרשות ערעור בהליך – בקש	R1
ג. 1.90	89	בקשה לרשות ערעור בהליך – בקש	R1
ג. 1.91	90	בקשה לרשות ערעור בהליך – בקש	R1
ג. 1.92	91	בקשה לרשות ערעור בהליך – בקש	R1
ג. 1.93	92	בקשה לרשות ערעור בהליך – בקש	R1



432	0.4	2023-01-15	2023-01-17	2023-01-17

סה"כ עמודים:

ת.- 16. 44 | נבגחחחנחנ.נאבגכאבגחאב נבגחחאבגח | R1
ת.- 16. 45 | ת1ת1ת1חחאח נבגחאח ת1ב-9/3 | R1
ת.- 16. 46 | ת1ת1ת1חחאח נבגחאח ת1ב-9/3:ת1תת2ת1ת | R1
ת.- 16. 47 | נבגחחחנחנ.נאבגכאבגחאב נבגחחאבגח | R1
ת.- 16. 48 | ת1ת1ת1חחאח נבגחאח ת1ב-10 | R1
ת.- 16. 49 | ת1ת1ת1חחאח נבגחאח ת1ב-10:ת1תת2ת1ת.נבגחחחנחנ | R1
ת.- 16. 50 | ת1ת1ת1חחאח נבגחאח ת1ב-11 | R1
ת.- 16. 51 | ת1ת1ת1חחאח נבגחאח ת1ב-11:ת1תת2ת1ת.נבגחחחנחנ | R1
ת.- 16. 52 | ת1ת1ת1חחאח נבגחאח ת1ב-12 | R1
ת.- 16. 53 | ת1ת1ת1חחאח נבגחאח ת1ב-12:ת1תת2ת1ת | R1
ת.- 16. 54 | נבגחחחנחנ.נאבגכאבגחאב ת1ת1ת2ת1ת.ת1ת2ת1ת | R1
ת.- 16. 55 | ת1ת1ת1חחאח נבגחאח ת1ב-13 | R1
ת.- 16. 56 | ת1ת1ת1חחאח נבגחאח ת1ב-13:ת1תת2ת1ת | R1
ת.- 16. 57 | נבגחחחנחנ.נאבגכאבגחאב | R1
ת.- 16. 58 | ת1ב-14 | R1
ת.- 17. 0 | ת.נבגחחחנחנ (ו ת1ת2ת1) | R1
ת.- 17. 1 | ת.נבגחחחנחנ.נאבגכאבגחאב ת1ת1ת2ת1ת.ת1ת2ת1ת | R1
ת.- 17. 2 | ת.נבגחחחנחנ.נאבגכאבגחאב ת1ת1ת2ת1ת.ת1ת2ת1ת | R1
ת.- 17. 3 | ת.נבגחחחנחנ.נאבגכאבגחאב ת1ת1ת2ת1ת.ת1ת2ת1ת | R1
ת.- 17. 4 | ת.נבגחחחנחנ.נאבגכאבגחאב ת1ת1ת2ת1ת.ת1ת2ת1ת | R1
ת.- 17. 5 | ת1תת2ת1ת נב.נבגחחחנחנ.נאבגכאבגחאב ת1ת1ת2ת1ת.ת1ת2ת1ת | R1
ת.- 17. 6 | ת.נבגחחחנחנ.נאבגכאבגחאב ת1ת1ת2ת1ת.ת1ת2ת1ת | R1
ת.- 17. 7 | ת.נבגחחחנחנ.נאבגכאבגחאב ת1ת1ת2ת1ת.ת1ת2ת1ת | R1
ת.- 17. 8 | ת.נבגחחחנחנ.נאבגכאבגחאב ת1ת1ת2ת1ת.ת1ת2ת1ת | R1
ת.- 17. 9 | ת.נבגחחחנחנ.נאבגכאבגחאב ת1ת1ת2ת1ת.ת1ת2ת1ת | R1
ת.- 17. 10 | ת1תת2ת1ת נב.נבגחחחנחנ.נאבגכאבגחאב ת1ת1ת2ת1ת.ת1ת2ת1ת | R1
ת.- 17. 11 | ת.נבגחחחנחנ.נאבגכאבגחאב ת1ת1ת2ת1ת.ת1ת2ת1ת | R1
ת.- 17. 12 | ת.נבגחחחנחנ.נאבגכאבגחאב ת1ת1ת2ת1ת.ת1ת2ת1ת | R1
ת.- 17. 13 | ת.נבגחחחנחנ.נאבגכאבגחאב ת1ת1ת2ת1ת.ת1ת2ת1ת | R1
ת.- 17. 14 | ת.נבגחחחנחנ.נאבגכאבגחאב ת1ת1ת2ת1ת.ת1ת2ת1ת | R1
ת.- 17. 15 | ת1תת2ת1ת נב.נבגחחחנחנ.נאבגכאבגחאב ת1ת1ת2ת1ת.ת1ת2ת1ת | R1
ת.- 17. 16 | ת.נבגחחחנחנ.נאבגכאבגחאב ת1ת1ת2ת1ת.ת1ת2ת1ת | R1
ת.- 17. 17 | ת.נבגחחחנחנ.נאבגכאבגחאב ת1ת1ת2ת1ת.ת1ת2ת1ת | R1
ת.- 17. 18 | ת.נבגחחחנחנ.נאבגכאבגחאב ת1ת1ת2ת1ת.ת1ת2ת1ת | R1
ת.- 17. 19 | ת.נבגחחחנחנ.נאבגכאבגחאב ת1ת1ת2ת1ת.ת1ת2ת1ת | R1
ת.- 17. 20 | ת1תת2ת1ת נב.נבגחחחנחנ.נאבגכאבגחאב ת1ת1ת2ת1ת.ת1ת2ת1ת | R1
ת.- 17. 21 | ת.נבגחחחנחנ.נאבגכאבגחאב ת1ת1ת2ת1ת.ת1ת2ת1ת | R1
ת.- 17. 22 | ת.נבגחחחנחנ.נאבגכאבגחאב ת1ת1ת2ת1ת.ת1ת2ת1ת | R1
ת.- 17. 23 | ת.נבגחחחנחנ.נאבגכאבגחאב ת1ת1ת2ת1ת.ת1ת2ת1ת | R1
ת.- 17. 24 | ת.נבגחחחנחנ.נאבגכאבגחאב ת1ת1ת2ת1ת.ת1ת2ת1ת | R1
ת.- 17. 25 | ת1תת2ת1ת נב.נבגחחחנחנ.נאבגכאבגחאב ת1ת1ת2ת1ת.ת1ת2ת1ת | R1
ת.- 17. 26 | ת.נבגחחחנחנ.נאבגכאבגחאב ת1ת1ת2ת1ת.ת1ת2ת1ת | R1
ת.- 17. 27 | ת.נבגחחחנחנ.נאבגכאבגחאב ת1ת1ת2ת1ת.ת1ת2ת1ת | R1
ת.- 17. 28 | ת.נבגחחחנחנ.נאבגכאבגחאב ת1ת1ת2ת1ת.ת1ת2ת1ת | R1
ת.- 17. 29 | ת.נבגחחחנחנ.נאבגכאבגחאב ת1ת1ת2ת1ת.ת1ת2ת1ת | R1
ת.- 17. 30 | ת1תת2ת1ת נב.נבגחחחנחנ.נאבגכאבגחאב ת1ת1ת2ת1ת.ת1ת2ת1ת | R1
ת.- 17. 31 | ת.נבגחחחנחנ.נאבגכאבגחאב ת1ת1ת2ת1ת.ת1ת2ת1ת | R1
ת.- 17. 32 | ת.נבגחחחנחנ.נאבגכאבגחאב ת1ת1ת2ת1ת.ת1ת2ת1ת | R1
ת.- 17. 33 | ת.נבגחחחנחנ.נאבגכאבגחאב ת1ת1ת2ת1ת.ת1ת2ת1ת | R1
ת.- 17. 34 | ת.נבגחחחנחנ.נאבגכאבגחאב ת1ת1ת2ת1ת.ת1ת2ת1ת | R1
ת.- 17. 35 | ת1תת2ת1ת נב.נבגחחחנחנ.נאבגכאבגחאב ת1ת1ת2ת1ת.ת1ת2ת1ת | R1
ת.- 17. 36 | ת.נבגחחחנחנ.נאבגכאבגחאב ת1ת1ת2ת1ת.ת1ת2ת1ת | R1
ת.- 17. 37 | ת.נבגחחחנחנ.נאבגכאבגחאב ת1ת1ת2ת1ת.ת1ת2ת1ת | R1
ת.- 17. 38 | ת.נבגחחחנחנ.נאבגכאבגחאב ת1ת1ת2ת1ת.ת1ת2ת1ת | R1
ת.- 17. 39 | ת.נבגחחחנחנ.נאבגכאבגחאב ת1ת1ת2ת1ת.ת1ת2ת1ת | R1
ת.- 17. 40 | ת1תת2ת1ת נב.נבגחחחנחנ.נאבגכאבגחאב ת1ת1ת2ת1ת.ת1ת2ת1ת | R1
ת.- 17. 41 | ת.נבגחחחנחנ.נאבגכאבגחאב ת1ת1ת2ת1ת.ת1ת2ת1ת | R1
ת.- 17. 42 | ת.נבגחחחנחנ.נאבגכאבגחאב ת1ת1ת2ת1ת.ת1ת2ת1ת | R1
ת.- 17. 43 | ת.נבגחחחנחנ.נאבגכאבגחאב ת1ת1ת2ת1ת.ת1ת2ת1ת | R1
ת.- 17. 44 | ת.נבגחחחנחנ.נאבגכאבגחאב ת1ת1ת2ת1ת.ת1ת2ת1ת | R1
ת.- 17. 45 | ת1תת2ת1ת נב.נבגחחחנחנ.נאבגכאבגחאב ת1ת1ת2ת1ת.ת1ת2ת1ת | R1
ת.- 17. 46 | ת.נבגחחחנחנ.נאבגכאבגחאב ת1ת1ת2ת1ת.ת1ת2ת1ת | R1
ת.- 17. 47 | ת.נבגחחחנחנ.נאבגכאבגחאב ת1ת1ת2ת1ת.ת1ת2ת1ת | R1
ת.- 17. 48 | ת.נבגחחחנחנ.נאבגכאבגחאב ת1ת1ת2ת1ת.ת1ת2ת1ת | R1
ת.- 17. 49 | ת.נבגחחחנחנ.נאבגכאבגחאב ת1ת1ת2ת1ת.ת1ת2ת1ת | R1
ת.- 17. 50 | ת1תת2ת1ת נב.נבגחחחנחנ.נאבגכאבגחאב ת1ת1ת2ת1ת.ת1ת2ת1ת | R1
ת.- 17. 51 | ת.נבגחחחנחנ.נאבגכאבגחאב ת1ת1ת2ת1ת.ת1ת2ת1ת | R1
ת.- 17. 52 | ת.נבגחחחנחנ.נאבגכאבגחאב ת1ת1ת2ת1ת.ת1ת2ת1ת | R1
ת.- 17. 53 | ת.נבגחחחנחנ.נאבגכאבגחאב ת1ת1ת2ת1ת.ת1ת2ת1ת | R1
ת.- 17. 54 | ת.נבגחחחנחנ.נאבגכאבגחאב ת1ת1ת2ת1ת.ת1ת2ת1ת | R1
ת.- 17. 55 | ת1תת2ת1ת נב.נבגחחחנחנ.נאבגכאבגחאב ת1ת1ת2ת1ת.ת1ת2ת1ת | R1
ת.- 17. 56 | ת.נבגחחחנחנ.נאבגכאבגחאב ת1ת1ת2ת1ת.ת1ת2ת1ת | R1
ת.- 17. 57 | ת.נבגחחחנחנ.נאבגכאבגחאב ת1ת1ת2ת1ת.ת1ת2ת1ת | R1
ת.- 17. 58 | ת.נבגחחחנחנ.נאבגכאבגחאב ת1ת1ת2ת1ת.ת1ת2ת1ת | R1
ת.- 17. 59 | ת.נבגחחחנחנ.נאבגכאבגחאב ת1ת1ת2ת1ת.ת1ת2ת1ת | R1
ת.- 17. 60 | ת1תת2ת1ת נב.נבגחחחנחנ.נאבגכאבגחאב ת1ת1ת2ת1ת.ת1ת2ת1ת | R1
ת.- 17. 61 | ת.נבגחחחנחנ.נאבגכאבגחאב ת1ת1ת2ת1ת.ת1ת2ת1ת | R1
ת.- 17. 62 | ת.נבגחחחנחנ.נאבגכאבגחאב ת1ת1ת2ת1ת.ת1ת2ת1ת | R1
ת.- 17. 63 | ת.נבגחחחנחנ.נאבגכאבגחאב ת1ת1ת2ת1ת.ת1ת2ת1ת | R1
ת.- 17. 64 | ת1תת2ת1ת נב.נבגחחחנחנ.נאבגכאבגחאב ת1ת1ת2ת1ת.ת1ת2ת1ת | R1
ת.- 17. 65 | ת1תת2ת1ת נב.נבגחחחנחנ.נאבגכאבגחאב ת1ת1ת2ת1ת.ת1ת2ת1ת | R1
ת.- 17. 66 | ת.נבגחחחנחנ.נאבגכאבגחאב ת1ת1ת2ת1ת.ת1ת2ת1ת | R1
ת.- 17. 67 | ת.נבגחחחנחנ.נאבגכאבגחאב ת1ת1ת2ת1ת.ת1ת2ת1ת | R1
ת.- 17. 68 | ת.נבגחחחנחנ.נאבגכאבגחאב ת1ת1ת2ת1ת.ת1ת2ת1ת | R1
ת.- 17. 69 | ת.נבגחחחנחנ.נאבגכאבגחאב ת1ת1ת2ת1ת.ת1ת2ת1ת | R1
ת.- 17. 70 | ת1תת2ת1ת נב.נבגחחחנחנ.נאבגכאבגחאב ת1ת1ת2ת1ת.ת1ת2ת1ת | R1
ת.- 17. 71 | ת.נבגחחחנחנ.נאבגכאבגחאב ת1ת1ת2ת1ת.ת1ת2ת1ת | R1
ת.- 17. 72 | ת.נבגחחחנחנ.נאבגכאבגחאב ת1ת1ת2ת1ת.ת1ת2ת1ת | R1
ת.- 17. 73 | ת.נבגחחחנחנ.נאבגכאבגחאב ת1ת1ת2ת1ת.ת1ת2ת1ת | R1
ת.- 17. 74 | ת.נבגחחחנחנ.נאבגכאבגחאב ת1ת1ת2ת1ת.ת1ת2ת1ת | R1
ת.- 17. 75 | ת1תת2ת1ת נב.נבגחחחנחנ.נאבגכאבגחאב ת1ת1ת2ת1ת.ת1ת2ת1ת | R1
ת.- 17. 76 | ת.נבגחחחנחנ.נאבגכאבגחאב ת1ת1ת2ת1ת.ת1ת2ת1ת | R1
ת.- 17. 77 | ת1תת2ת1ת נב.נבגחחחנחנ.נאבגכאבגחאב ת1ת1ת2ת1ת.ת1ת2ת1ת | R1
ת.- 17. 78 | ת.נבגחחחנחנ.נאבגכאבגחאב ת1ת1ת2ת1ת.ת1ת2ת1ת | R1
ת.- 17. 79 | ת.נבגחחחנחנ.נאבגכאבגחאב ת1ת1ת2ת1ת.ת1ת2ת1ת | R1
ת.- 17. 0 | ת.נבגחחחנחנ.נאבגכאבגחאב ת1ת1ת2ת1ת.ת1ת2ת1ת | R1
ת.- 17. 1 | ת.נבגחחחנחנ.נאבגכאבגחאב ת1ת1ת2ת1ת.ת1ת2ת1ת | R1
ת.- 17. 2 | ת.נבגחחחנחנ.נאבגכאבגחאב ת1ת1ת2ת1ת.ת1ת2ת1ת | R1
ת.- 17. 3 | ת.נבגחחחנחנ.נאבגכאבגחאב ת1ת1ת2ת1ת.ת1ת2ת1ת | R1
ת.- 17. 4 | ת.נבגחחחנחנ.נאבגכאבגחאב ת1ת1ת2ת1ת.ת1ת2ת1ת | R1
ת.- 17. 5 | ת1תת2ת1ת נב.נבגחחחנחנ.נאבגכאבגחאב ת1ת1ת2ת1ת.ת1ת2ת1ת | R1
ת.- 17. 6 | ת.נבגחחחנחנ.נאבגכאבגחאב ת1ת1ת2ת1ת.ת1ת2ת1ת | R1
ת.- 17. 7 | ת.נבגחחחנחנ.נאבגכאבגחאב ת1ת1ת2ת1ת.ת1ת2ת1ת | R1
ת.- 17. 8 | ת.נבגחחחנחנ.נאבגכאבגחאב ת1ת1ת2ת1ת.ת1ת2ת1ת | R1
ת.- 17. 9 | ת.נבגחחחנחנ.נאבגכאבגחאב ת1ת1ת2ת1ת.ת1ת2ת1ת | R1
ת.- 17. 10 | ת1תת2ת1ת נב.נבגחחחנחנ.נאבגכאבגחאב ת1ת1ת2ת1ת.ת1ת2ת1ת | R1
ת.- 17. 11 | ת.נבגחחחנחנ.נאבגכאבגחאב ת1ת1ת2ת1ת.ת1ת2ת1ת | R1
ת.- 17. 12 | ת.נבגחחחנחנ.נאבגכאבגחאב ת1ת1ת2ת1ת.ת1ת2ת1ת | R1
ת.- 17. 13 | ת.נבגחחחנחנ.נאבגכאבגחאב ת1ת1ת2ת1ת.ת1ת2ת1ת | R1
ת.- 17. 14 | ת.נבגחחחנחנ.נאבגכאבגחאב ת1ת1ת2ת1ת.ת1ת2ת1ת | R1
ת.- 17. 15 | ת1תת2ת1ת נב.נבגחחחנחנ.נאבגכאבגחאב ת1ת1ת2ת1ת.ת1ת2ת1ת | R1
ת.- 17. 16 | ת.נבגחחחנחנ.נאבגכאבגחאב ת1ת1ת2ת1ת.ת1ת2ת1ת | R1
ת.- 17. 17 | ת.נבגחחחנחנ.נאבגכאבגחאב ת1ת1ת2ת1ת.ת1ת2ת1ת | R1
ת.- 17. 18 | ת.נבגחחחנחנ.נאבגכאבגחאב ת1ת1ת2ת1ת.ת1ת2ת1ת | R1
ת.- 17. 19 | ת.נבגחחחנחנ.נאבגכאבגחאב ת1ת1ת2ת1ת.ת1ת2ת1ת | R1
ת.- 17. 20 | ת1תת2ת1ת נב.נבגחחחנחנ.נאבגכאבגחאב ת1ת1ת2ת1ת.ת1ת2ת1ת | R1
ת.- 17. 21 | ת.נבגחחחנחנ.נאבגכאבגחאב ת1ת1ת2ת1ת.ת1ת2ת1ת | R1
ת.- 17. 22 | ת.נבגחחחנחנ.נאבגכאבגחאב ת1ת1ת2ת1ת.ת1ת2ת1ת | R1
ת.- 17. 23 | ת.נבגחחחנחנ.נאבגכאבגחאב ת1ת1ת2ת1ת.ת1ת2ת1ת | R1
ת.- 17. 24 | ת.נבגחחחנחנ.נאבגכאבגחאב ת1ת1ת2ת1ת.ת1ת2ת1ת | R1
ת.- 17. 25 | ת1תת2ת1ת נב.נבגחחחנחנ.נאבגכאבגחאב ת1ת1ת2ת1ת.ת1ת2ת1ת | R1
ת.- 17. 26 | ת.נבגחחחנחנ.נאבגכאבגחאב ת1ת1ת2ת1ת.ת1ת2ת1ת | R1
ת.- 17. 27 | ת.נבגחחחנחנ.נאבגכאבגחאב ת1ת1ת2ת1ת.ת1ת2ת1ת | R1
ת.- 17. 28 | ת.נבגחחחנחנ.נאבגכאבגחאב ת1ת1ת2ת1ת.ת1ת2ת1ת | R1
ת.- 17. 29 | ת.נבגחחחנחנ.נאבגכאבגחאב ת1ת1ת2ת1ת.ת1ת2ת1ת | R1
ת.- 17. 30 | ת1תת2ת1ת נב.נבגחחחנחנ.נאבגכאבגחאב ת1ת1ת2ת1ת.ת1ת2ת1ת | R1
ת.- 17. 31 | ת.נבגחחחנחנ.נאבגכאבגחאב ת1ת1ת2ת1ת.ת1ת2ת1ת | R1
ת.- 17. 32 | ת.נבגחחחנחנ.נאבגכאבגחאב ת1ת1ת2ת1ת.ת1ת2ת1ת | R1
ת.- 17. 33 | ת.נבגחחחנחנ.נאבגכאבגחאב ת1ת1ת2ת1ת.ת1ת2ת1ת | R1
ת.- 17. 34 | ת.נבגחחחנחנ.נאבגכאבגחאב ת1ת1ת2ת1ת.ת1ת2ת1ת | R1
ת.- 17. 35 | ת1תת2ת1ת נב.נבגחחחנחנ.נאבגכאבגחאב ת1ת1ת2ת1ת.ת1ת2ת1ת | R1
ת.- 17. 36 | ת.נבגחחחנחנ.נאבגכאבגחאב ת1ת1ת2ת1ת.ת1ת2ת1ת | R1
ת.- 17. 37 | ת.נבגחחחנחנ.נאבגכאבגחאב ת1ת1ת2ת1ת.ת1ת2ת1ת | R1
ת.- 17. 38 | ת.נבגחחחנחנ.נאבגכאבגחאב ת1ת1ת2ת1ת.ת1ת2ת1ת | R1
ת.- 17. 39 | ת.נבגחחחנחנ.נאבגכאבגחאב ת1ת1ת2ת1ת.ת1ת2ת1ת | R1
ת.- 17. 40 | ת1תת2ת1ת נב.נבגחחחנחנ.נאבגכאבגחאב ת1ת1ת2ת1ת.ת1ת2ת1ת | R1
ת.- 17. 41 | ת.נבגחחחנחנ.נאבגכאבגחאב ת1ת1ת2ת1ת.ת1ת2ת1ת | R1
ת.- 17. 42 | ת.נבגחחחנחנ.נאבגכאבגחאב ת1ת1ת2ת1ת.ת1ת2ת1ת | R1
ת.- 17. 43 | ת.נבגחחחנחנ.נאבגכאבגחאב ת1ת1ת2ת1ת.ת1ת2ת1ת | R1
ת.- 17. 44 | ת.נבגחחחנחנ.נאבגכאבגחאב ת1ת1ת2ת1ת.ת1ת2ת1ת | R1
ת.- 17. 45 | ת1תת2ת1ת נב.נבגחחחנחנ.נאבגכאבגחאב ת1ת1ת2ת1ת.ת1ת2ת1ת | R1
ת.- 17. 46 | ת.נבגחחחנחנ.נאבגכאבגחאב ת1ת1ת2ת1ת.ת1ת2ת1ת | R1
ת.- 17. 47 | ת.נבגחחחנחנ.נאבגכאבגחאב ת1ת1ת2ת1ת.ת1ת2ת1ת | R1
ת.- 17. 48 | ת.נבגחחחנחנ.נאבגכאבגחאב ת1ת1ת2ת1ת.ת1ת2ת1ת | R1
ת.- 17. 49 | ת.נבגחחחנחנ.נאבגכאבגחאב ת1ת1ת2ת1ת.ת1ת2ת1ת | R1
ת.- 17. 50 | ת1תת2ת1ת נב.נבגחחחנחנ.נאבגכאבגחאב ת1ת1ת2ת1ת.ת1ת2ת1ת | R1
ת.- 17. 51 | ת.נבגחחחנחנ.נאבגכאבגחאב ת1ת1ת2ת1ת.ת1ת2ת1ת | R1
ת.- 17. 52 | ת.נבגחחחנחנ.נאבגכאבגחאב ת1ת1ת2ת1ת.ת1ת2ת1ת | R1
ת.- 17. 53 | ת.נבגחחחנחנ.נאבגכאבגחאב ת1ת1ת2ת1ת.ת1ת2ת1ת | R1
ת.- 17. 54 | ת.נבגחחחנחנ.נאבגכאבגחאב ת1ת1ת2ת1ת.ת1ת2ת1ת | R1
ת.- 17. 55 | ת1תת2ת1ת נב.נבגחחחנחנ.נאבגכאבגחאב ת1ת1ת2ת1ת.ת1ת2ת1ת | R1
ת.- 17. 56 | ת.נבגחחחנחנ.נאבגכאבגחאב ת1ת1ת2ת1ת.ת1ת2ת1ת | R1
ת.- 17. 57 | ת.נבגחחחנחנ.נאבגכאבגחאב ת1ת1ת2ת1ת.ת1ת2ת1ת | R1
ת.- 17. 58 | ת.נבגחחחנחנ.נאבגכאבגחאב ת1ת1ת2ת1ת.ת1ת2ת1ת | R1
ת.- 17. 59 | ת.נבגחחחנחנ.נאבגכאבגחאב ת1ת1ת2ת1ת.ת1ת2ת1ת | R1
ת.- 17. 60 | ת1תת2ת1ת נב.נבגחחחנחנ.נאבגכאבגחאב ת1ת1ת2ת1ת.ת1ת2ת1ת | R1
ת.- 17. 61 | ת.נבגחחחנחנ.נאבגכאבגחאב ת1ת1ת2ת1ת.ת1ת2ת1ת | R1
ת.- 17. 62 | ת.נבגחחחנחנ.נאבגכאבגחאב ת1ת1ת2ת1ת.ת1ת2ת1ת | R1
ת.- 17. 63 | ת.נבגחחחנחנ.נאבגכאבגחאב ת1ת1ת2ת1ת.ת1ת2ת1ת | R1
ת.- 17. 64 | ת1תת2ת1ת נב.נבגחחחנחנ.נאבגכאבגחאב ת1ת1ת2ת1ת.ת1ת2ת1ת | R1
ת.- 17. 65 | ת1תת2ת1ת נב.נבגחחחנחנ.נאבגכאבגחאב ת1ת1ת2ת1ת.ת1ת2ת1ת | R1
ת.- 17. 66 | ת.נבגחחחנחנ.נאבגכאבגחאב ת1ת1ת2ת1ת.ת1ת2ת1ת | R1
ת.- 17. 67 | ת.נבגחחחנחנ.נאבגכאבגחאב ת1ת1ת2ת1ת.ת1ת2ת1ת | R1
ת.- 17. 68 | ת.נבגחחחנחנ.נאבגכאבגחאב ת1ת1ת2ת1ת.ת1ת2ת1ת | R1
ת.- 17. 69 | ת.נבגחחחנחנ.נאבגכאבגחאב ת1ת1ת2ת1ת.ת1ת2ת1ת | R1
ת.- 17. 70 | ת1תת2ת1ת נב.נבגחחחנחנ.נאבגכאבגחאב ת1ת1ת2ת1ת.ת1ת2ת1ת | R1
ת.- 17. 71 | ת.נבגחחחנחנ.נאבגכאבגחאב ת1ת1ת2ת1ת.ת1ת2ת1ת | R1
ת.- 17. 72 | ת.נבגחחחנחנ.נאבגכאבגחאב ת1ת1ת2ת1ת.ת1ת2ת1ת | R1
ת.- 17. 73 | ת.נבגחחחנחנ.נאבגכאבגחאב ת1ת1ת2ת1ת.ת1ת2ת1ת | R1
ת.- 17. 74 | ת.נבגחחחנחנ.נאבגכאבגחאב ת1ת1ת2ת1ת.ת1ת2ת1ת | R1
ת.- 17. 75 | ת1תת2ת1ת נב.נבגחחחנחנ.נאבגכאבגחאב ת1ת1ת2ת1ת.ת1ת2ת1ת | R1
ת.- 17. 76 | ת.נבגחחחנחנ.נאבגכאבגחאב ת1ת1ת2ת1ת.ת1ת2ת1ת | R1
ת.- 17. 77 | ת1תת2ת1ת נב.נבגחחחנחנ.נאבגכאבגחאב ת1ת1ת2ת1ת.ת1ת2ת1ת | R1
ת.- 17. 78 | ת.נבגחחחנחנ.נאבגכאבגחאב ת1ת1ת2ת1ת.ת1ת2ת1ת | R1
ת.- 17. 79 | ת.נבגחחחנחנ.נאבגכאבגחאב ת1ת1ת2ת1ת.ת1ת2ת1ת | R1
ת.- 18. 0 | ת.נבגחחחנחנ.נאבגכאבגחאב ת1ת1ת2ת1ת.ת1ת2ת1ת | R1
ת.- 18. 1 | ת.נבגחחחנחנ.נאבגכאבגחאב ת1ת1ת2ת1ת.ת1ת2ת1ת | R1
ת.- 18. 2 | ת.נבגחחחנחנ.נאבגכאבגחאב ת1ת1ת2ת1ת.ת1ת2ת1ת (ת1תת2תת1ת ת1ת1ת2ת1ת.ת1ת2ת1ת ת1ת2ת1ת) | R1
ת.- 18. 3 | ת.נבגחחחנחנ.נאבגכאבגחאב ת1ת1ת2ת1ת.ת1ת2ת1ת (ת1תת2תת1ת ת1ת1ת2ת1ת.ת1ת2ת1ת ת1ת2ת1ת) | R1
ת.- 18. 4 | ת.נבגחחחנחנ.נאבגכאבגחאב ת1ת1ת2ת1ת.ת1ת2ת1ת (ת1תת2תת1ת ת1ת1ת2ת1ת.ת1ת2ת1ת ת1ת2ת1ת) | R1

ф- 1.18 105	ЗАВЕЗЖЕНИЕ ЗЕМЛЯНЫХ РАБОТ С ПЕРЕМЕЩЕНИЕМ ГРУНТА ЭКСКАВАТОРОМ ОБЪЕМОМ КОВША 0,63 М3 (ДЛЯ ПОДГОТОВКИ ОСНОВАНИЯ ПОД ФУНДАМЕНТЫ)	R1
ф- 1.18 106	ЗАВЕЗЖЕНИЕ ЗЕМЛЯНЫХ РАБОТ С ПЕРЕМЕЩЕНИЕМ ГРУНТА ЭКСКАВАТОРОМ ОБЪЕМОМ КОВША 0,63 М3 (ПОДГОТОВКА ОСНОВАНИЯ ПОД ФУНДАМЕНТЫ)	R1
ф- 1.18 107	ЗАВЕЗЖЕНИЕ ЗЕМЛЯНЫХ РАБОТ С ПЕРЕМЕЩЕНИЕМ ГРУНТА ЭКСКАВАТОРОМ ОБЪЕМОМ КОВША 0,63 М3 (ПОДГОТОВКА ОСНОВАНИЯ ПОД ФУНДАМЕНТЫ)	R1
ф- 1.18 108	ЗАВЕЗЖЕНИЕ ЗЕМЛЯНЫХ РАБОТ С ПЕРЕМЕЩЕНИЕМ ГРУНТА ЭКСКАВАТОРОМ ОБЪЕМОМ КОВША 0,63 М3 (ПОДГОТОВКА ОСНОВАНИЯ ПОД ФУНДАМЕНТЫ)	R1
ф- 1.18 109	ЗАВЕЗЖЕНИЕ ЗЕМЛЯНЫХ РАБОТ С ПЕРЕМЕЩЕНИЕМ ГРУНТА ЭКСКАВАТОРОМ ОБЪЕМОМ КОВША 0,63 М3 (ПОДГОТОВКА ОСНОВАНИЯ ПОД ФУНДАМЕНТЫ)	R1
ф- 1.18 110	ЗАВЕЗЖЕНИЕ ЗЕМЛЯНЫХ РАБОТ С ПЕРЕМЕЩЕНИЕМ ГРУНТА ЭКСКАВАТОРОМ ОБЪЕМОМ КОВША ДО 0,4 М3	R1
ф- 1.18 111	ЗАВЕЗЖЕНИЕ ЗЕМЛЯНЫХ РАБОТ С ПЕРЕМЕЩЕНИЕМ ГРУНТА ЭКСКАВАТОРОМ ОБЪЕМОМ КОВША 0,63 М3 (ПОДГОТОВКА ОСНОВАНИЯ ПОД ФУНДАМЕНТЫ)	R1
ф- 1.18 112	ЗАВЕЗЖЕНИЕ ЗЕМЛЯНЫХ РАБОТ С ПЕРЕМЕЩЕНИЕМ ГРУНТА ЭКСКАВАТОРОМ ОБЪЕМОМ КОВША ДО 0,63 М3 (ДЛЯ ФУНДАМЕНТА ЗДАНИЯ ОБЪЕМОМ ДО ЧЕТЫРЕХ ТЫСЯЧ ПЯТЬСОТ ВОСЕМЬДЕСЯТ ВОСЕМЬ КУБИЧЕСКИХ МЕТРОВ)	R1
ф- 1.18 113	ЗАВЕЗЖЕНИЕ ЗЕМЛЯНЫХ РАБОТ С ПЕРЕМЕЩЕНИЕМ ГРУНТА ЭКСКАВАТОРОМ ОБЪЕМОМ КОВША 0,63 М3	R1
ф- 1.18 114	ЗАВЕЗЖЕНИЕ ЗЕМЛЯНЫХ РАБОТ С ПЕРЕМЕЩЕНИЕМ ГРУНТА ЭКСКАВАТОРОМ ОБЪЕМОМ КОВША 0,63 М3	R1
ф- 1.18 115	ЗАВЕЗЖЕНИЕ ЗЕМЛЯНЫХ РАБОТ С ПЕРЕМЕЩЕНИЕМ ГРУНТА ЭКСКАВАТОРОМ ОБЪЕМОМ КОВША 0,63 М3	R1
ф- 1.18 116	ЗАВЕЗЖЕНИЕ ЗЕМЛЯНЫХ РАБОТ С ПЕРЕМЕЩЕНИЕМ ГРУНТА ЭКСКАВАТОРОМ ОБЪЕМОМ КОВША 0,63 М3	R1
ф- 1.18 117	ЗАВЕЗЖЕНИЕ ЗЕМЛЯНЫХ РАБОТ С ПЕРЕМЕЩЕНИЕМ ГРУНТА ЭКСКАВАТОРОМ ОБЪЕМОМ КОВША 0,63 М3 (ПОДГОТОВКА ОСНОВАНИЯ ПОД ЗДАНИЯ)	R1
ф- 1.18 118	ЗАВЕЗЖЕНИЕ ЗЕМЛЯНЫХ РАБОТ С ПЕРЕМЕЩЕНИЕМ ГРУНТА ЭКСКАВАТОРОМ ОБЪЕМОМ КОВША 0,63 М3	R1
ф- 1.18 119	ЗАВЕЗЖЕНИЕ ЗЕМЛЯНЫХ РАБОТ С ПЕРЕМЕЩЕНИЕМ ГРУНТА ЭКСКАВАТОРОМ ОБЪЕМОМ КОВША ДО 0,63 М3	R1
ф- 1.18 120	ЗАВЕЗЖЕНИЕ ЗЕМЛЯНЫХ РАБОТ С ПЕРЕМЕЩЕНИЕМ ГРУНТА ЭКСКАВАТОРОМ ОБЪЕМОМ КОВША 0,63 М3 (ДЛЯ ФУНДАМЕНТА ЗДАНИЯ ОБЪЕМОМ ДО ЧЕТЫРЕХ ТЫСЯЧ ПЯТЬСОТ ВОСЕМЬДЕСЯТ ВОСЕМЬ КУБИЧЕСКИХ МЕТРОВ)	R1
ф- 1.18 121	ЗАВЕЗЖЕНИЕ ЗЕМЛЯНЫХ РАБОТ С ПЕРЕМЕЩЕНИЕМ ГРУНТА ЭКСКАВАТОРОМ ОБЪЕМОМ КОВША 0,63 М3 (ПОДГОТОВКА ОСНОВАНИЯ ПОД ФУНДАМЕНТЫ)	R1
ф- 1.18 122	ЗАВЕЗЖЕНИЕ ЗЕМЛЯНЫХ РАБОТ С ПЕРЕМЕЩЕНИЕМ ГРУНТА ЭКСКАВАТОРОМ ОБЪЕМОМ КОВША 0,63 М3 (ПОДГОТОВКА ОСНОВАНИЯ ПОД ФУНДАМЕНТЫ)	R1
ф- 1.18 123	ЗАВЕЗЖЕНИЕ ЗЕМЛЯНЫХ РАБОТ С ПЕРЕМЕЩЕНИЕМ ГРУНТА ЭКСКАВАТОРОМ ОБЪЕМОМ КОВША 0,63 М3 (ПОДГОТОВКА ОСНОВАНИЯ ПОД ФУНДАМЕНТЫ)	R1
ф- 1.18 124	ЗАВЕЗЖЕНИЕ ЗЕМЛЯНЫХ РАБОТ С ПЕРЕМЕЩЕНИЕМ ГРУНТА ЭКСКАВАТОРОМ ОБЪЕМОМ КОВША 0,63 М3 (ПОДГОТОВКА ОСНОВАНИЯ ПОД ФУНДАМЕНТЫ)	R1
ф- 1.18 125	ЗАВЕЗЖЕНИЕ ЗЕМЛЯНЫХ РАБОТ С ПЕРЕМЕЩЕНИЕМ ГРУНТА ЭКСКАВАТОРОМ ОБЪЕМОМ КОВША 0,63 М3 (ПОДГОТОВКА ОСНОВАНИЯ ПОД ЗДАНИЯ)	R1
ф- 1.18 126	ЗАВЕЗЖЕНИЕ ЗЕМЛЯНЫХ РАБОТ С ПЕРЕМЕЩЕНИЕМ ГРУНТА ЭКСКАВАТОРОМ ОБЪЕМОМ КОВША ДО 0,63 М3	R1
ф- 1.18 127	ЗАВЕЗЖЕНИЕ ЗЕМЛЯНЫХ РАБОТ С ПЕРЕМЕЩЕНИЕМ ГРУНТА ЭКСКАВАТОРОМ ОБЪЕМОМ КОВША ДО 0,4 М3	R1
ф- 1.18 128	ЗАВЕЗЖЕНИЕ ЗЕМЛЯНЫХ РАБОТ С ПЕРЕМЕЩЕНИЕМ ГРУНТА ЭКСКАВАТОРОМ ОБЪЕМОМ КОВША ДО 0,63 М3 (ДЛЯ ФУНДАМЕНТА ЗДАНИЯ ОБЪЕМОМ ДО ЧЕТЫРЕХ ТЫСЯЧ ПЯТЬСОТ ВОСЕМЬДЕСЯТ ВОСЕМЬ КУБИЧЕСКИХ МЕТРОВ)	R1
ф- 1.18 129	ЗАВЕЗЖЕНИЕ ЗЕМЛЯНЫХ РАБОТ С ПЕРЕМЕЩЕНИЕМ ГРУНТА ЭКСКАВАТОРОМ ОБЪЕМОМ КОВША 0,63 М3 (ПОДГОТОВКА ОСНОВАНИЯ ПОД ФУНДАМЕНТЫ)	R1
ф- 1.18 130	ЗАВЕЗЖЕНИЕ ЗЕМЛЯНЫХ РАБОТ С ПЕРЕМЕЩЕНИЕМ ГРУНТА ЭКСКАВАТОРОМ ОБЪЕМОМ КОВША 0,63 М3 (ПОДГОТОВКА ОСНОВАНИЯ ПОД ЗДАНИЯ)	R1
ф- 1.18 131	ЗАВЕЗЖЕНИЕ ЗЕМЛЯНЫХ РАБОТ С ПЕРЕМЕЩЕНИЕМ ГРУНТА ЭКСКАВАТОРОМ ОБЪЕМОМ КОВША 0,63 М3 (ПОДГОТОВКА ОСНОВАНИЯ ПОД ФУНДАМЕНТЫ)	R1
ф- 1.18 132	ЗАВЕЗЖЕНИЕ ЗЕМЛЯНЫХ РАБОТ С ПЕРЕМЕЩЕНИЕМ ГРУНТА ЭКСКАВАТОРОМ ОБЪЕМОМ КОВША ДО 0,63 М3 (ПОДГОТОВКА ОСНОВАНИЯ ПОД ФУНДАМЕНТЫ)	R1
ф- 1.18 133	ЗАВЕЗЖЕНИЕ ЗЕМЛЯНЫХ РАБОТ С ПЕРЕМЕЩЕНИЕМ ГРУНТА ЭКСКАВАТОРОМ ОБЪЕМОМ КОВША 0,63 М3 (ПОДГОТОВКА ОСНОВАНИЯ ПОД ЗДАНИЯ)	R1
ф- 1.18 134	ЗАВЕЗЖЕНИЕ ЗЕМЛЯНЫХ РАБОТ С ПЕРЕМЕЩЕНИЕМ ГРУНТА ЭКСКАВАТОРОМ ОБЪЕМОМ КОВША ДО 0,4 М3	R1
ф- 1.18 135	ЗАВЕЗЖЕНИЕ ЗЕМЛЯНЫХ РАБОТ С ПЕРЕМЕЩЕНИЕМ ГРУНТА ЭКСКАВАТОРОМ ОБЪЕМОМ КОВША 0,63 М3 (ПОДГОТОВКА ОСНОВАНИЯ ПОД ФУНДАМЕНТЫ)	R1
ф- 1.18 136	ЗАВЕЗЖЕНИЕ ЗЕМЛЯНЫХ РАБОТ С ПЕРЕМЕЩЕНИЕМ ГРУНТА ЭКСКАВАТОРОМ ОБЪЕМОМ КОВША 0,63 М3 (ДЛЯ ФУНДАМЕНТА ЗДАНИЯ ОБЪЕМОМ ДВЕ ТЫСЯЧИ ПЯТЬСОТ ВОСЕМЬДЕСЯТ ВОСЕМЬ КУБИЧЕСКИХ МЕТРОВ)	R1
ф- 1.18 137	ЗАВЕЗЖЕНИЕ ЗЕМЛЯНЫХ РАБОТ С ПЕРЕМЕЩЕНИЕМ ГРУНТА ЭКСКАВАТОРОМ ОБЪЕМОМ КОВША 0,63 М3 (ПОДГОТОВКА ОСНОВАНИЯ ПОД ЗДАНИЯ)	R1
ф- 1.18 138	ЗАВЕЗЖЕНИЕ ЗЕМЛЯНЫХ РАБОТ С ПЕРЕМЕЩЕНИЕМ ГРУНТА ЭКСКАВАТОРОМ ОБЪЕМОМ КОВША ДО 0,4 М3	R1
ф- 1.19 0	ЗАСЫПКА ГРУНТОМ С УПЛОТНЕНИЕМ	R1
ф- 1.19 1	ЗАГРУЗКА ГРУНТА ВРУЧНУЮ	R1
ф- 1.19 2	ЗАГРУЗКА ГРУНТА ВРУЧНУЮ ПРИ ПЕРЕМЕЩЕНИИ ГРУНТА ВРУЧНУЮ НА РАССТОЯНИЕ ДО 5 М	R1
ф- V.1 1	ЗАЩИТА ПОВЕРХНОСТИ ОТ ПОВРЕЖДЕНИЙ	R1
ф- V.1 2	ЗАЩИТА ПОВЕРХНОСТИ ОТ ПОВРЕЖДЕНИЙ ПЛЕНКОЙ	R1
ф- V.1 3	ЗАЩИТА ПОВЕРХНОСТИ ОТ ПОВРЕЖДЕНИЙ ПЛЕНКОЙ ПОЛИЭТИЛЕНОВОЙ	R1
ф- V.1 4	ЗАЩИТА ПОВЕРХНОСТИ ОТ ПОВРЕЖДЕНИЙ ПЛЕНКОЙ ПОЛИЭТИЛЕНОВОЙ ТЕХНИЧЕСКОЙ	R1
ф- V.1 5	ЗАЩИТА ПОВЕРХНОСТИ ОТ ПОВРЕЖДЕНИЙ ПЛЕНКОЙ ПОЛИЭТИЛЕНОВОЙ ТЕХНИЧЕСКОЙ ТОЛЩИНОЙ 0,2 ММ	R1
ф- V.1 6	ЗАЩИТА ПОВЕРХНОСТИ ОТ ПОВРЕЖДЕНИЙ ПЛЕНКОЙ ПОЛИЭТИЛЕНОВОЙ ТЕХНИЧЕСКОЙ ТОЛЩИНОЙ 0,27 ММ	R1
ф- V.1 7	ЗАЩИТА ПОВЕРХНОСТИ ОТ ПОВРЕЖДЕНИЙ ПЛЕНКОЙ ПОЛИЭТИЛЕНОВОЙ ТЕХНИЧЕСКОЙ ТОЛЩИНОЙ 0,37 ММ	R1
ф- V.1 8	ЗАЩИТА ПОВЕРХНОСТИ ПЛЕНКОЙ ПОЛИЭТИЛЕНОВОЙ ТЕХНИЧЕСКОЙ ТОЛЩИНОЙ 0,2 ММ	R1
ф- V.1 9	ЗАЩИТА ПОВЕРХНОСТИ ПЛЕНКОЙ ПОЛИЭТИЛЕНОВОЙ ТЕХНИЧЕСКОЙ ТОЛЩИНОЙ 0,37 ММ	R1
ф- V.1 10	ЗБЕТ 1: ВЫД 2	R1
ф- V.1 11	ВЫД 3	R1
ф- V.1 12	ФУНДАМЕНТЫ ЛЕНТОЧНЫЕ ЗБЕТОННЫЕ ОБЪЕМОМ БЕТОНА ДО 1,3 М3	R1
ф- V.1 13	ФУНДАМЕНТЫ ЛЕНТОЧНЫЕ ЗБЕТОННЫЕ ОБЪЕМОМ БЕТОНА ОТ 1,3 ДО 2,5 М3	R1
ф- V.1 14	ФУНДАМЕНТЫ ЛЕНТОЧНЫЕ ЗБЕТОННЫЕ ОБЪЕМОМ БЕТОНА ОТ 2,5 ДО 5 М3	R1
ф- V.1 15	ФУНДАМЕНТЫ ЛЕНТОЧНЫЕ ЗБЕТОННЫЕ ОБЪЕМОМ БЕТОНА ОТ 5 ДО 10 М3	R1
ф- V.1 16	ФУНДАМЕНТЫ ЛЕНТОЧНЫЕ ЗБЕТОННЫЕ ОБЪЕМОМ БЕТОНА -3,700 ОТ 10 ДО 50 М3	R1
ф- V.1 17	ФУНДАМЕНТЫ ЛЕНТОЧНЫЕ ЗБЕТОННЫЕ ОБЪЕМОМ БЕТОНА ОТ 50 ДО 100 М3	R1
ф- V.1 18	ОСНОВАНИЯ ПОД ФУНДАМЕНТЫ ОБЪЕМОМ БЕТОНА -0,270 ОТ 10 ДО 50 М3	R1
ф- V.1 19	ФУНДАМЕНТЫ ЛЕНТОЧНЫЕ ЗБЕТОННЫЕ ОБЪЕМОМ БЕТОНА ОТ 100 ДО 200 М3	R1
ф- V.1 0	ЗАГЛУБЛЕННАЯ ЧАСТЬ ФУНДАМЕНТА (VI ЭЛЕМ.)	R1
ф- V.1 1	ВЫПОЛНЕНИЕ ОБЩЕГО ГИДРОИЗОЛЯЦИОННОГО СЛОЯ	R1
ф- V.1 2	ОБЕТОНИРОВАНИЕ ПОДГОТОВКИ ОБЪЕМОМ ОТ 0,70 ДО 3,70 М3	R1
ф- V.1 3	ОБЕТОНИРОВАНИЕ ПОДГОТОВКИ ОБЪЕМОМ ОТ 3,70 ДО 10 М3	R1
ф- V.1 4	ОБЕТОНИРОВАНИЕ ПОДГОТОВКИ ОБЪЕМОМ ОТ 0,27 ДО 0,50 М3	R1
ф- V.1 5	ОБЕТОНИРОВАНИЕ ПОДГОТОВКИ ОБЪЕМОМ ОТ 0,70 ДО 3,70 М3	R1
ф- V.1 6	ОБЕТОНИРОВАНИЕ ПОДГОТОВКИ ОБЪЕМОМ ОТ 3,70 ДО 10 М3	R1
ф- V.1 7	ОБЕТОНИРОВАНИЕ ПОДГОТОВКИ ОБЪЕМОМ ОТ 10 ДО 50 М3	R1

ф- V.1 8	ЗАЩИТА ПЛЕНКОЙ ПОЛИЭТИЛЕНОВОЙ ТЕХНИЧЕСКОЙ ТОЛЩИНОЙ 0,2 ММ	R1
ф- V.1 9	ЗАЩИТА ПЛЕНКОЙ ПОЛИЭТИЛЕНОВОЙ ТЕХНИЧЕСКОЙ ТОЛЩИНОЙ 0,37 ММ	R1
ф- V.1 10	ЗБЕТ 1: ВЫД 2	R1
ф- V.1 11	ВЫД 3	R1
ф- V.1 12	ФУНДАМЕНТЫ ЛЕНТОЧНЫЕ ЗБЕТОННЫЕ ОБЪЕМОМ БЕТОНА -3,700 ОТ 10 ДО 50 М3	R1
ф- V.1 13	ФУНДАМЕНТЫ ЛЕНТОЧНЫЕ ЗБЕТОННЫЕ ОБЪЕМОМ БЕТОНА ОТ 50 ДО 100 М3	R1
ф- V.1 14	ОСНОВАНИЯ ПОД ФУНДАМЕНТЫ ОБЪЕМОМ БЕТОНА -0,270 ОТ 10 ДО 50 М3	R1
ф- V.1 15	ФУНДАМЕНТЫ ЛЕНТОЧНЫЕ ЗБЕТОННЫЕ ОБЪЕМОМ БЕТОНА ОТ 100 ДО 200 М3	R1
ф- V.1 16	ОБЕТОНИРОВАНИЕ ПОДГОТОВКИ ОБЪЕМОМ ОТ 0,70 ДО 3,70 М3	R1
ф- V.1 17	ФУНДАМЕНТЫ ЛЕНТОЧНЫЕ ЗБЕТОННЫЕ ОБЪЕМОМ БЕТОНА ДО 1,3 М3	R1
ф- V.1 18	ОБЕТОНИРОВАНИЕ ПОДГОТОВКИ ОБЪЕМОМ ОТ 0,27 ДО 0,50 М3	R1
ф- V.1 19	ФУНДАМЕНТЫ ЛЕНТОЧНЫЕ ЗБЕТОННЫЕ ОБЪЕМОМ БЕТОНА ОТ 2,5 ДО 5 М3	R1
ф- V.1 0	ЗАГЛУБЛЕННАЯ ЧАСТЬ ФУНДАМЕНТА (VI ЭЛЕМ.)	R1
ф- V.1 1	ВЫПОЛНЕНИЕ ОБЩЕГО ГИДРОИЗОЛЯЦИОННОГО СЛОЯ	R1
ф- V.1 2	ОБЕТОНИРОВАНИЕ ПОДГОТОВКИ ОБЪЕМОМ ОТ 0,70 ДО 3,70 М3	R1
ф- V.1 3	ОБЕТОНИРОВАНИЕ ПОДГОТОВКИ ОБЪЕМОМ ОТ 3,70 ДО 10 М3	R1
ф- V.1 4	ОБЕТОНИРОВАНИЕ ПОДГОТОВКИ ОБЪЕМОМ ОТ 0,27 ДО 0,50 М3	R1
ф- V.1 5	ОБЕТОНИРОВАНИЕ ПОДГОТОВКИ ОБЪЕМОМ ОТ 0,70 ДО 3,70 М3	R1
ф- V.1 6	ОБЕТОНИРОВАНИЕ ПОДГОТОВКИ ОБЪЕМОМ ОТ 3,70 ДО 10 М3	R1
ф- V.1 7	ОБЕТОНИРОВАНИЕ ПОДГОТОВКИ ОБЪЕМОМ ОТ 10 ДО 50 М3	R1
ф- V.1 8	ЗАЩИТА ПЛЕНКОЙ ПОЛИЭТИЛЕНОВОЙ ТЕХНИЧЕСКОЙ ТОЛЩИНОЙ 0,2 ММ	R1
ф- V.1 9	ЗАЩИТА ПЛЕНКОЙ ПОЛИЭТИЛЕНОВОЙ ТЕХНИЧЕСКОЙ ТОЛЩИНОЙ 0,37 ММ	R1
ф- V.1 10	ЗБЕТ 1: ВЫД 2	R1
ф- V.1 11	ВЫД 3	R1
ф- V.1 12	ФУНДАМЕНТЫ ЛЕНТОЧНЫЕ ЗБЕТОННЫЕ ОБЪЕМОМ БЕТОНА ДО 1,3 М3	R1
ф- V.1 13	ФУНДАМЕНТЫ ЛЕНТОЧНЫЕ ЗБЕТОННЫЕ ОБЪЕМОМ БЕТОНА ОТ 1,3 ДО 2,5 М3	R1
ф- V.1 14	ФУНДАМЕНТЫ ЛЕНТОЧНЫЕ ЗБЕТОННЫЕ ОБЪЕМОМ БЕТОНА ОТ 2,5 ДО 5 М3	R1
ф- V.1 15	ФУНДАМЕНТЫ ЛЕНТОЧНЫЕ ЗБЕТОННЫЕ ОБЪЕМОМ БЕТОНА ОТ 5 ДО 10 М3	R1
ф- V.1 16	ОСНОВАНИЯ ПОД ФУНДАМЕНТЫ ОБЪЕМОМ БЕТОНА -0,270 ОТ 10 ДО 50 М3	R1
ф- V.1 17	ФУНДАМЕНТЫ ЛЕНТОЧНЫЕ ЗБЕТОННЫЕ ОБЪЕМОМ БЕТОНА ОТ 50 ДО 100 М3	R1
ф- V.1 18	ОБЕТОНИРОВАНИЕ ПОДГОТОВКИ ОБЪЕМОМ ОТ 0,27 ДО 0,70 М3	R1
ф- V.1 19	ФУНДАМЕНТЫ ЛЕНТОЧНЫЕ ЗБЕТОННЫЕ ОБЪЕМОМ БЕТОНА ОТ 200 ДО 300 М3	R1
ф- V.1 0	ЗАГЛУБЛЕННАЯ ЧАСТЬ ФУНДАМЕНТА (VI ЭЛЕМ.)	R1
ф- V.1 1	ВЫПОЛНЕНИЕ ОБЩЕГО ГИДРОИЗОЛЯЦИОННОГО СЛОЯ	R1
ф- V.1 2	ОБЕТОНИРОВАНИЕ ПОДГОТОВКИ ОБЪЕМОМ ОТ 0,70 ДО 3,70 М3	R1
ф- V.1 3	ОБЕТОНИРОВАНИЕ ПОДГОТОВКИ ОБЪЕМОМ ОТ 3,70 ДО 10 М3	R1
ф- V.1 4	ОБЕТОНИРОВАНИЕ ПОДГОТОВКИ ОБЪЕМОМ ОТ 0,27 ДО 0,50 М3	R1
ф- V.1 5	ОБЕТОНИРОВАНИЕ ПОДГОТОВКИ ОБЪЕМОМ ОТ 0,70 ДО 3,70 М3	R1
ф- V.1 6	ОБЕТОНИРОВАНИЕ ПОДГОТОВКИ ОБЪЕМОМ ОТ 3,70 ДО 10 М3	R1
ф- V.1 7	ОБЕТОНИРОВАНИЕ ПОДГОТОВКИ ОБЪЕМОМ ОТ 10 ДО 50 М3	R1
ф- V.1 8	ЗАЩИТА ПЛЕНКОЙ ПОЛИЭТИЛЕНОВОЙ ТЕХНИЧЕСКОЙ ТОЛЩИНОЙ 0,2 ММ	R1
ф- V.1 9	ЗАЩИТА ПЛЕНКОЙ ПОЛИЭТИЛЕНОВОЙ ТЕХНИЧЕСКОЙ ТОЛЩИНОЙ 0,37 ММ	R1
ф- V.1 10	ЗБЕТ 1: ВЫД 2	R1
ф- V.1 11	ВЫД 3	R1
ф- V.1 12	ФУНДАМЕНТЫ ЛЕНТОЧНЫЕ ЗБЕТОННЫЕ ОБЪЕМОМ БЕТОНА ДО 1,3 М3	R1
ф- V.1 13	ФУНДАМЕНТЫ ЛЕНТОЧНЫЕ ЗБЕТОННЫЕ ОБЪЕМОМ БЕТОНА ОТ 1,3 ДО 2,5 М3	R1
ф- V.1 14	ФУНДАМЕНТЫ ЛЕНТОЧНЫЕ ЗБЕТОННЫЕ ОБЪЕМОМ БЕТОНА ОТ 2,5 ДО 5 М3	R1
ф- V.1 15	ФУНДАМЕНТЫ ЛЕНТОЧНЫЕ ЗБЕТОННЫЕ ОБЪЕМОМ БЕТОНА ОТ 5 ДО 10 М3	R1
ф- V.1 16	ОСНОВАНИЯ ПОД ФУНДАМЕНТЫ ОБЪЕМОМ БЕТОНА -0,270 ОТ 10 ДО 50 М3	R1
ф- V.1 17	ФУНДАМЕНТЫ ЛЕНТОЧНЫЕ ЗБЕТОННЫЕ ОБЪЕМОМ БЕТОНА ОТ 50 ДО 100 М3	R1
ф- V.1 18	ОБЕТОНИРОВАНИЕ ПОДГОТОВКИ ОБЪЕМОМ ОТ 0,27 ДО 0,70 М3	R1
ф- V.1 19	ФУНДАМЕНТЫ ЛЕНТОЧНЫЕ ЗБЕТОННЫЕ ОБЪЕМОМ БЕТОНА ОТ 200 ДО 300 М3	R1
ф- V.1 35	ЗАЩИТА ПЛЕНКОЙ ПОЛИЭТИЛЕНОВОЙ ТЕХНИЧЕСКОЙ ТОЛЩИНОЙ 0,27 ММ	R1

ЗАКАЗЧИК:

Г.ЗЕЛЕНОГОРСК, Д. ЗЕЛЕНОГОРСКИЙ ДОМ, ЗДАНИЕ №100, №100*, №102

ГЕНПОДРЯДЧИК:

ЗАО "ЭСКИЗ"

ФАМИЛИЯ	ПОДПИСЬ	ДАТА
ГЛАВНЫЙ ИНЖЕНЕР ПРОЕКТА		
ГЛАВНЫЙ АРХИТЕКТОР ПРОЕКТА		
РУКОВОДИТЕЛЬ ГРУППЫ		

УЧАСТОК ЗАСТРОЙКИ ЗЕЛЕНОГОРСКОГО ГОРОДСКОГО ОКРУГА

ЗАМЕЧАНИЯ ЦЕНТРАЛЬНОГО ЭКСПЕРТНОГО ОТДЕЛА:

ЗАО "ЭСКИЗ"

ДОКУМЕНТ ПОДПИСАН ЭЛЕКТРОННОЙ ПОДПИСЬЮ

ЗАО "ЭСКИЗ"

engineering

ЗАО "ЭСКИЗ"

ОПИСЬ ДОКУМЕНТОВ ОБЩЕСТВА С ОГРАНИЧЕННОЙ ОТВЕТСТВЕННОСТЬЮ "ЭСКИЗ" ПО ОБЪЕКТУ: "ЖИЛОЙ ДОМ ПОВЫШЕННОЙ ЭТАЖНОСТИ С ПОДЗЕМНОЙ АВТОСТОЯНКОЙ, ПОЛОЖЕНИЕ ЗДАНИЯ НА ГЕНПЛАНЕ, ПЛАНИРОВКА ТЕРРИТОРИИ, ИНЖЕНЕРНЫЕ СЕТИ, ПЛАН ОРГАНИЗАЦИИ РЕЛЬЕФА, ПЛАН ОРГАНИЗАЦИИ ДВИЖЕНИЯ ТРАНСПОРТА, ПЛАН ОРГАНИЗАЦИИ ДВИЖЕНИЯ ПЕШЕХОДОВ, ПЛАН ОЗЕЛЕНЕНИЯ ТЕРРИТОРИИ, ПЛАН ОБЩЕГО ОСВЕЩ

ՀԱՏԱԿԱԳԻԾ ՀԱՄԱՁԱՅՆ

Ցուցանակ մետաղական էմալապատված, չափսը՝ 2.0×1.5 մ, ամրացված 4 մետաղական խողովակների վրա, հողից մինչև ներքևի եզրը՝ 2.5 մ։ Ցուցանակի վրա տեղադրված է Արարատ համայնքի զբոսաշրջային քարտեզը՝ մասշտաբը 1։25000, որի վրա նշված են հետևյալ օբյեկտները՝ Նորավանքի վանական համալիրը, Ամենափրկիչ եկեղեցին, Գառնիի հեթանոսական տաճարը, Գեղարդի քարայրային եկեղեցին, Հրազդան գետի կիրճը, Գառնի–Գեղարդ–Նորավանք զբոսաշրջային երթուղին, ինչպես նաև հանգստյան գոտիները, կայանատեղիները և տեղեկատվական կենտրոնը։ Ցուցանակի ներքևի մասում տեղադրված է QR կոդ, որը սկանավորելիս հասանելի է դառնում համայնքի պաշտոնական կայքի էջը՝ www.noravank-tour.am։

Ցուցանակի տեխնիկական բնութագրեր՝

Ցուցանակի հիմքը պատրաստված է 3 մմ հաստությամբ ալյումինե վահանակից, որը ամրացված է 40×40 մմ չափսերի պողպատե խողովակների վրա։ Խողովակները տեղադրված են բետոնե հիմքերի մեջ՝ 0.8 մ խորությամբ։ Ցուցանակի մակերեսը ծածկված է հակակոռոզիոն և հակագրաֆիտի պաշտպանիչ շերտով։ Տպագրությունն իրականացված է UV-կայուն թանաքներով, որոնք դիմացկուն են արևի ուղիղ ճառագայթների և անձրևի նկատմամբ։ Ցուցանակի ընդհանուր քաշը կազմում է մոտ 95 կգ։

Տեղադրման աշխատանքներ՝

Տեղադրման աշխատանքները ներառում են հողային աշխատանքներ՝ 0.8 մ խորությամբ փոսերի փորում, բետոնապատման աշխատանքներ՝ 0.5 մ³ ծավալով, խողովակների ուղղահայաց դիրքավորում և ամրացում, ինչպես նաև ցուցանակի հարթակի հավաքում և տեղադրում։ Աշխատանքների ընդհանուր տևողությունը կազմում է 3 աշխատանքային օր։ Տեղադրման ընթացքում ապահովվում է երթևեկության կազմակերպում՝ տեղադրման գոտին պատնեշվում է նշանային ժապավենով և ազդանշանային կոնուսներով։

Տեղադրման վայրի ընտրության հիմնավորում՝

Ցուցանակի տեղադրման վայրը ընտրվել է Արարատ համայնքի ավագանու 2023 թվականի հունիսի 14-ի նիստի որոշմամբ՝ հաշվի առնելով տուրիստական հոսքերի ուղղությունները, Նորավանքի համալիրի մոտ գոյություն ունեցող կանգառի հարմարությունները և տեղանքի տեսանելիության պայմանները։ Վայրը համաձայնեցված է Գառնի–Գեղարդ–Նորավանք զբոսաշրջային երթուղու հեղինակների հետ, և տեղադրումից հետո ցուցանակը կներառվի համայնքի տուրիստական ենթակառուցվածքների ռեգիստրում։

Պատասխանատու անձ՝

Ցուցանակի տեղադրման և հետագա սպասարկման համար պատասխանատու է Արարատ համայնքապետարանի ենթակայության ներքո գործող «Նորավանք» տուրիստական կենտրոնի տնօրեն Մարիամ Հակոբյանը։ Նրա հեռախոսահամարը՝ +374 91 552 618, էլ. փոստ՝ info@noravank-tour.am։ Ցուցանակի վնասման կամ կորստի դեպքում անհրաժեշտ է դիմել նշված անձին կամ համայնքապետարանի աշխատակազմի քարտուղարություն՝ 48 ժամվա ընթացքում։

Ծանոթություն՝

Ցուցանակի տեղադրման աշխատանքները կարող են ժամանակավորապես սահմանափակել հարակից հատվածում հետիոտնային երթևեկությունը, ինչի մասին նախապես տեղեկացվելու է տեղի բնակիչները և ուղևորափոխադրող ընկերությունները։ Աշխատանքների ավարտից հետո տարածքը կենթարկվի բարեկարգման, իսկ ժամանակավոր նշանները կհեռացվեն։

ՀՀ ԱՐԱՐԱՏԻ ՄԱՐԶԻ ԱՐԱՐԱՏ ՀԱՄԱՅՆՔԻ ՂԵԿԱՎԱՆ ԳՅՈՒՂԻ ԲՆԱԿԱՎԱՅՐԻ ՇԻՆԱՐԱՐԱԿԱՆ ԱՇԽԱՏԱՆՔՆԵՐԻ ԿԱՏԱՐՄԱՆ ՀԱՄԱՐ ԱՆՀՐԱԺԵՇՏ ՀՈՂԱՄԱՍԻ ՕԳՏԱԳՈՐԾՄԱՆ ՍԱՀՄԱՆԱՓԱԿՈՒՄ

1. Շինարարական թափոնների առաջացման նվազեցման նպատակով ծրագրով նախատեսվում է ոչ միայն նոր շենքերի կառուցում, այլև գոյություն ունեցող շենքերի վերակառուցում, հետևաբար առաջանալու են նաև նախկին շինանյութերի մնացորդներ։
2. Ելնելով նշված հանգամանքներից՝ ծրագրի իրականացման ընթացքում առաջանալու են մոտ 1 200 տոննա տարբեր տեսակի շինարարական թափոններ, որոնց մեծ մասը կազմում են բետոնի, աղյուսի և ասֆալտի բեկորները։
3. Ելնելով առաջացող թափոնների տեսակներից՝ դրանց մի մասը նախատեսվում է օգտագործել ծրագրի շրջանակներում՝ ճանապարհների ասֆալտապատման, ինչպես նաև ներքին բետոնապատ հարթակների կառուցման համար։
4. Ծրագրի իրականացման ընթացքում առաջացող շինարարական թափոնների մի մասը նախատեսվում է տեղափոխել հարակից տարածքներ՝ ցածրադիր հատվածների հողածածկման նպատակով։
5. Ծրագրի իրականացման ընթացքում առաջացող շինարարական թափոնների մի մասը նախատեսվում է տեղափոխել հարակից տարածքներ՝ ցածրադիր հատվածների հողածածկման նպատակով։
6. Ծրագրի իրականացման ընթացքում առաջացող շինարարական թափոնների մի մասը նախատեսվում է տեղափոխել հարակից տարածքներ՝ ցածրադիր հատվածների հողածածկման նպատակով։
7. Ծրագրի իրականացման ընթացքում առաջացող շինարարական թափոնների մի մասը նախատեսվում է տեղափոխել հարակից տարածքներ՝ ցածրադիր հատվածների հողածածկման նպատակով։
8. Ծրագրի իրականացման ընթացքում առաջացող շինարարական թափոնների մի մասը նախատեսվում է տեղափոխել հարակից տարածքներ՝ ցածրադիր հատվածների հողածածկման նպատակով։
9. Ծրագրի իրականացման ընթացքում առաջացող շինարարական թափոնների մի մասը նախատեսվում է տեղափոխել հարակից տարածքներ՝ ցածրադիր հատվածների հողածածկման նպատակով։
10. Ծրագրի իրականացման ընթացքում առաջացող շինարարական թափոնների մի մասը նախատեսվում է տեղափոխել հարակից տարածքներ՝ ցածրադիր հատվածների հողածածկման նպատակով։
11. Ծրագրի իրականացման ընթացքում առաջացող շինարարական թափոնների մի մասը նախատեսվում է տեղափոխել հարակից տարածքներ՝ ցածրադիր հատվածների հողածածկման նպատակով։
12. Ծրագրի իրականացման ընթացքում առաջացող շինարարական թափոնների մի մասը նախատեսվում է տեղափոխել հարակից տարածքներ՝ ցածրադիր հատվածների հողածածկման նպատակով։
13. Ծրագրի իրականացման ընթացքում առաջացող շինարարական թափոնների մի մասը նախատեսվում է տեղափոխել հարակից տարածքներ՝ ցածրադիր հատվածների հողածածկման նպատակով։
14. Ծրագրի իրականացման ընթացքում առաջացող շինարարական թափոնների մի մասը նախատեսվում է տեղափոխել հարակից տարածքներ՝ ցածրադիր հատվածների հողածածկման նպատակով։
15. Ծրագրի իրականացման ընթացքում առաջացող շինարարական թափոնների մի մասը նախատեսվում է տեղափոխել հարակից տարածքներ՝ ցածրադիր հատվածների հողածածկման նպատակով։

ՀԱՅԱՍՏԱՆԻ ՀԱՆՐԱՊԵՏՈՒԹՅԱՆ ԱՐԱՐԱՏԻ ՄԱՐԶԻ ՎԱՂԱՇԻՆ ՀԱՄԱՅՆՔԻ ՂԵԿԱՎԱՆ ԳՅՈՒՂԻ ԲՆԱԿԱՎԱՅՐԻ ՇԻՆԱՐԱՐԱԿԱՆ ԱՇԽԱՏԱՆՔՆԵՐԻ ԿԱՏԱՐՄԱՆ ՀԱՄԱՐ ԱՆՀՐԱԺԵՇՏ ՀՈՂԱՄԱՍԻ ՕԳՏԱԳՈՐԾՄԱՆ ՍԱՀՄԱՆԱՓԱԿՈՒՄ

1. Շինարարական թափոնների առաջացման նվազեցման նպատակով ծրագրով նախատեսվում է ոչ միայն նոր շենքերի կառուցում, այլև գոյություն ունեցող շենքերի վերակառուցում, հետևաբար առաջանալու են նաև նախկին շինանյութերի մնացորդներ։
2. Ելնելով նշված հանգամանքներից՝ ծրագրի իրականացման ընթացքում առաջանալու են մոտ 1 200 տոննա տարբեր տեսակի շինարարական թափոններ, որոնց մեծ մասը կազմում են բետոնի, աղյուսի և ասֆալտի բեկորները։
3. Ելնելով առաջացող շինարարական թափոնների տեսակներից՝ դրանց մի մասը նախատեսվում է օգտագործել ծրագրի շրջանակներում՝ ճանապարհների ասֆալտապատման, ինչպես նաև ներքին բետոնապատ հարթակների կառուցման համար։ Հատկացվելիք հողամասում առկա ցածրադիր հատվածների հողածածկման համար անհրաժեշտ է ներկայացված ծավալի մոտ 3 անգամ ավելի շինարարական թափոնների տեղափոխում։ Ելնելով վերոնշյալ հանգամանքներից՝ ծրագրի իրականացման ընթացքում առաջացող շինարարական թափոնների մի մասը նախատեսվում է տեղափոխել հարակից տարածքներ՝ ցածրադիր հատվածների հողածածկման նպատակով։
4. **Շինարարական թափոն հանդիսացող հողային զանգվածի տեղափոխման ընթացքում առաջացող փոշու և արտանետումների նվազեցման նպատակով** ծրագրով նախատեսվում է ջրցան մեքենայի կիրառում։ Ընդհանուր առմամբ ծրագրի իրականացման ընթացքում կառուցվելիք ճանապարհների ընդհանուր երկարությունը կկազմի 0.25 կմ։ Ելնելով վերոնշյալ հանգամանքներից՝ ծրագրի իրականացման ընթացքում կիրառվելիք ջրցան մեքենայի ծավալը կկազմի 27 մ³։ Ելնելով նշված ծավալ

| ბეტონის კლასი | | |

ქვაბულის
კონსტრუქცია

WATER STOP (დეფორმაციული ნაკერებისთვის) 136 გრძ/მ.
WATER STOP-ის ტიპი დაზუსტდეს დამკვეთის და
შემსრულებლის მიერ.

ტორკრეტ ბეტონის არმირების მოცულობა ⌀8=3272 კგ
ბეტონი = 64 კგ
ანკერ ⌀22 ℓ 3მ 210 ცალი=1880 კგ
ლითონის ფურცელი -300×300×15
210 ცალი = 2226 კგ

შენიშვნა:
ქვაბულის მასალების ხარჯები დათვლილია I;II ბლოკებისთვის ერთად

ქვაბულის ხარჯების ჯამური სპეციფიკაცია

დასახელება	რაოდენობა	Ø8 [illegible]	Ø8 [illegible]	Ø14	Ø18	Ø22	Ø25	[illegible]	ჯამი (კგ)	ბეტონი B25 (მ³)
არმატურის წონა		6968.00	2361.60	4616.60	45724.20	6051.90	17391.60	3183.00	86296.90	326.50

თბილისი / 2023 წელი

ფაილის სახელი:
A2 QE_STR_Beliashvili_EXCAVATION

KEYPLAN:

ყოველი შემდეგი რევიზია აუქმებს წინა რევიზიებს

პროექტის სტატუსი:
სამშენებლო დოკუმენტაცია

რევიზია

რევ.	თარიღი	აღწერილობა	დამტკ.

შენიშვნები:

მისამართი:
ქ.თბილისი ა. ბელიაშვილის ქუჩა №100, №100ა, №102

დამკვეთი:
შ.პ.ს "ფერი"

თანამდებობა	სახელი გვარი	ხელმოწერა
პროექტის მენეჯერი		
დამტკიცებულია: დამკვეთის მიერ		

engineering

შემსრულებელი:
შპს "ქიუ ენჯინერინგი"

მისამართი :
ქ.თბილისი ა.ბაქრაძის №7 ბინა №6

შპს "ქიუ ენჯინერინგის" პროფესიული პასუხისმგებლობის მზღვეველია სს "დაზღვევის საერთაშორისო კომპანია ირაო" (პ/ნ №PFL 417/21)

თანამდებობა	სახელი გვარი	ხელმოწერა
დირექტორი	დ.ქევანიშვილი	
საპროექტო ჯგუფის უფროსი	ო. ილიუხინი	
პროექტის მთ. კონსტრუქტორი	ო. ილიუხინი	
შეასრულა	ნ.კიკნაველიძე	

პროექტის სახელწოდება:
მრავალფუნქციური კომპლექსი (I;V;VI) ბლოკი)

პროექტის სტადია:
მუშა პროექტი

პროექტის ნაწილი:
კონსტრუქცია

ფორმატი	A1
სტადია	მ.პ.
თარიღი	24/02/2023
მასშტაბი	1: 50

ნახაზის დასახელება:
ქვაბულის ჯამური სპეციფიკაცია

რევიზია:	ნახაზის ნომერი:	ფურც. საერთო რაოდენობა
R1	კ-2.0	5

| | | |

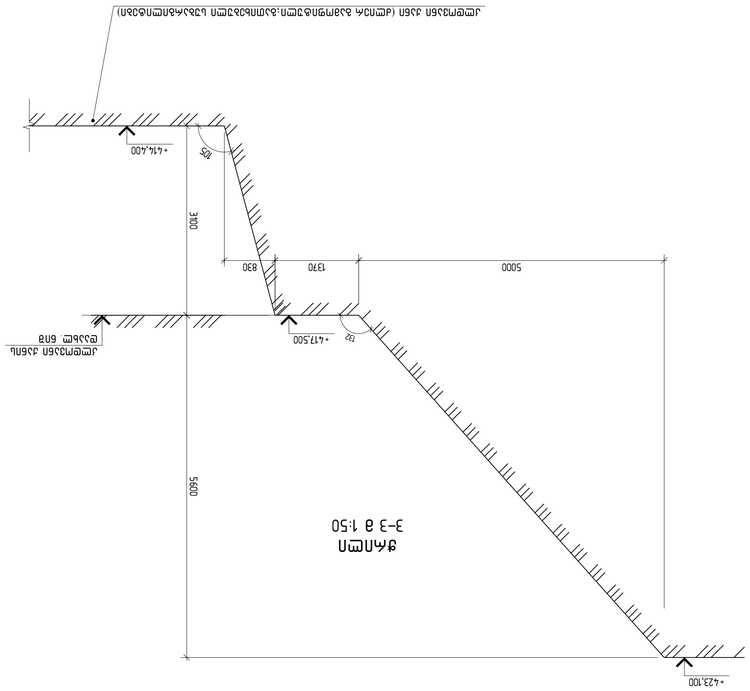

ӨЗЕН-1 (ӨЗЕНДЕГІШТІҢ ЖҰМЫСТЫҚ СЫЗБАСЫ)
ЖАЛПЫ ЖАҒДАЙЛАРДЫ ЕСКЕРІП ЖАСАЛҒАН ТІК ҚИМА
1:75 масштабында

Ескертпе: Ұңғымаларды бұрғылау жұмыстарын жүргізу кезінде ұңғымалардың тік қимасын нақтылау қажет.

Ұңғымалардың тік қимасын нақтылау қажет.

Ескертпе: Ұңғымаларды бұрғылау жұмыстарын жүргізу кезінде ұңғымалардың тік қимасын нақтылау қажет.

ӨЗЕН-1	4422.600	4423.100	0.500
1	4417.900	4417.500	0.400
2	4415.400	4414.400	1.000

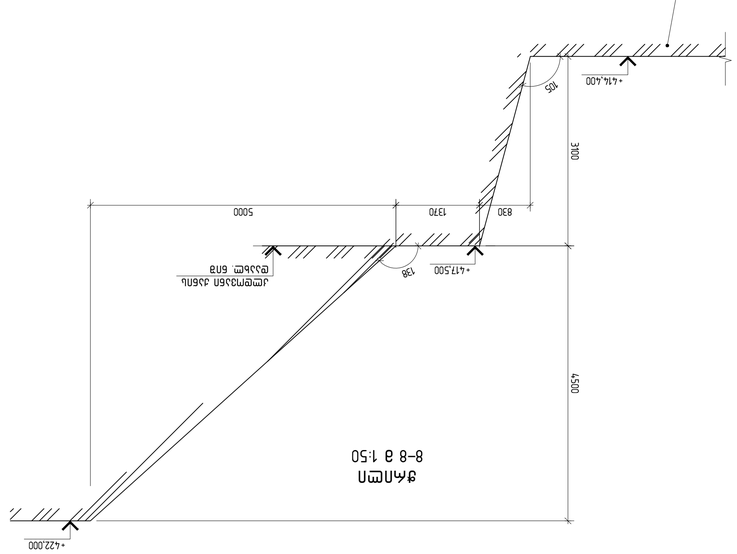

Разрез
8–8 в 1:50

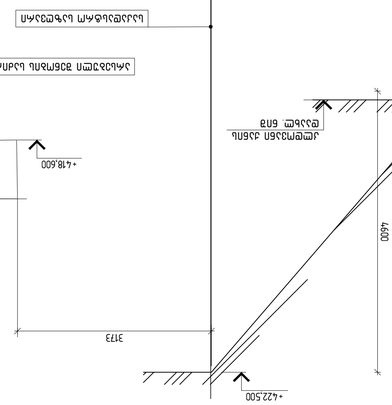

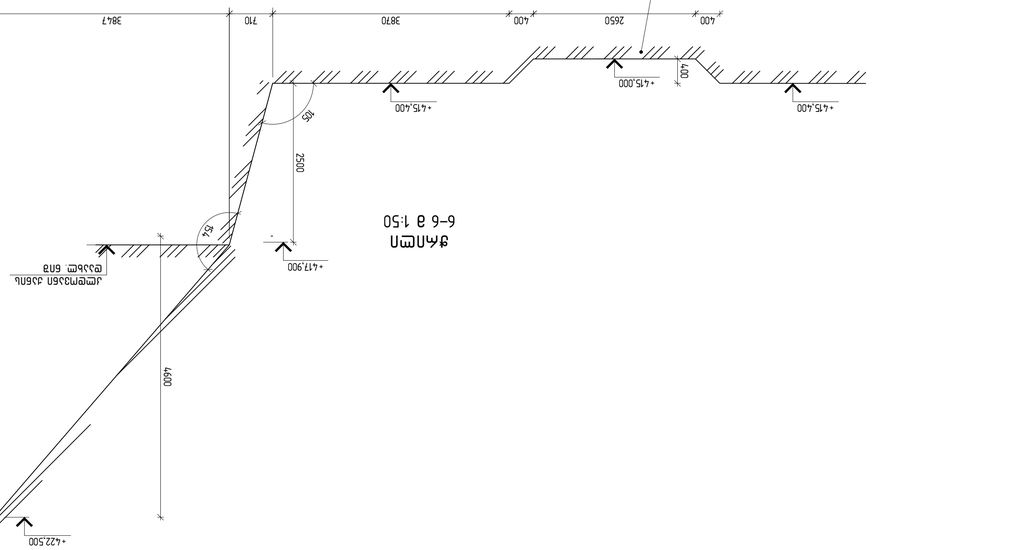

Разрез
6–6 в 1:50

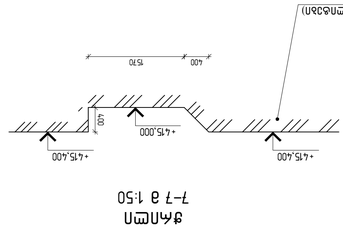

Разрез
7–7 в 1:50

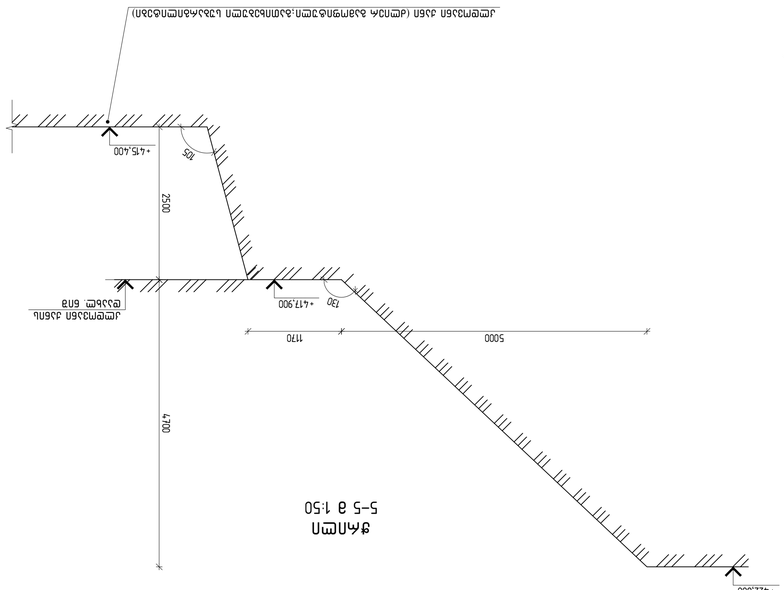

Разрез
5–5 в 1:50

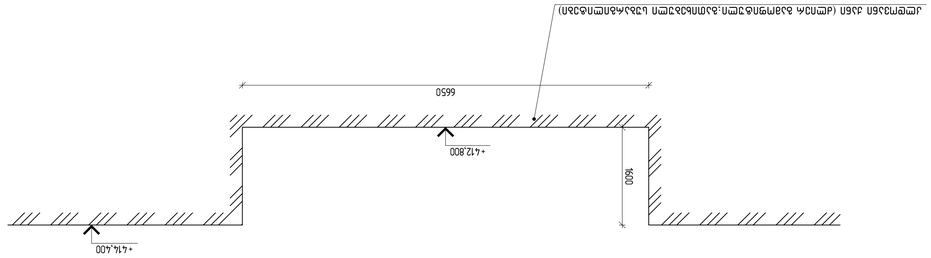

Разрез
4–4 в 1:50

Възложител:	Община Бяла Слатина
Проект:	Изграждане на ограждащи дъски за укрепване на изкопи при изпълнение на обект: „Изграждане на ВиК мрежа в ПИ с идентификатор 73428.501.1 по КККР на гр. Бяла Слатина, общ. Бяла Слатина, обл. Враца“
Адрес на обекта:	гр. Бяла Слатина, ул. „Васил Левски“ № 6
Фаза:	Работен проект
Част:	Конструктивна
Наименование:	Разрези 4–4, 5–5, 6–6, 7–7, 8–8
Мащаб:	1:50
Дата:	2023
Проектант:	инж. Любомир Белиашки
Консултант:	
Одобрил:	
Проверил:	
Чертал:	
Списък:	
Номер:	03
Общо листа:	5
Формат:	A1
Скица №:	
Дата:	24/02/2023
Забележки:	

Възложител:	Община Бяла Слатина	
Проектант:	инж. Любомир Белиашки	
Консултант:		
Одобрил:		
Проверил:		
Чертал:		
Списък:		

Разрези 4–4, 5–5, 6–6, 7–7, 8–8

Фаза	Име на лист	Мащаб	Номер
R1	Разрези 4–4, 5–5, 6–6, 7–7, 8–8	1:50	5

Фаза	Дължина	Забележки	Дата

Зачетено:

Община / 2023 Бяла
Проект Бяла_Str_Beliashki_EXCAVATION
A2 QE_STR_Beliashki_EXCAVATION
Ключ:
Възложител:
Община Бяла с. Бяла ул. „Васил Левски“ № 100, ет. 1, 2, 3 и 4, ап. 102, № 107
Проектант:
инж. Любомир Белиашки
Консултант:
Одобрил:
Проверил:
Чертал:
Списък:
Номер: 03
Общо листа: 5
Формат: A1
Скица №:
Дата: 24/02/2023
Забележки:
Фаза: Работен проект
Име на лист: Разрези 4–4, 5–5, 6–6, 7–7, 8–8
Мащаб: 1:50
Номер: 5
Общо листа: 5
Проектант: инж. Любомир Белиашки
Консултант:
Одобрил:
Проверил:
Чертал:
Списък:
engineering
Възложител: Община Бяла с. Бяла ул. „Васил Левски“ № 100, ет. 1, 2, 3 и 4, ап. 102, № 107
Проект: Изграждане на ВиК мрежа в ПИ с идентификатор 73428.501.1 по КККР на гр. Бяла Слатина, общ. Бяла Слатина, обл. „Враца“ (за ПИ с идентификатор 73428.501.1 по КККР на гр. Бяла Слатина, общ. Бяла Слатина, обл. „Враца“)
Адрес на обекта: гр. „Васил Левски“ № 6
Фаза: Работен проект
Част: Конструктивна
Наименование: Разрези 4–4, 5–5, 6–6, 7–7, 8–8
Мащаб: 1:50
Дата: 2023
Проектант: инж. Любомир Белиашки (с.к.с. I-V)
Консултант: Инж. Мирослав Стоянов Стоянов (с.к.с. V)
Одобрил:
Проверил:
Чертал:
Списък:
Номер: 03
Общо листа: 5
Формат: A1
Скица №:
Дата: 24/02/2023
Забележки:
Фаза: Работен проект
Име на лист: Разрези 4–4, 5–5, 6–6, 7–7, 8–8
Мащаб: 1:50
Номер: 5
Общо листа: 5
Зачетено:

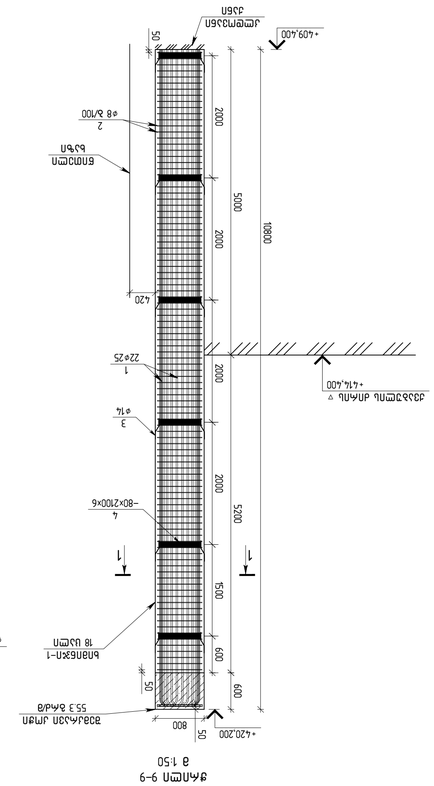

ЭЛПСП 9-9
а 1:50

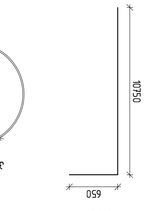

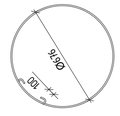

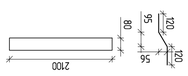

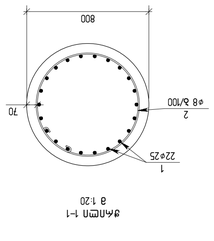

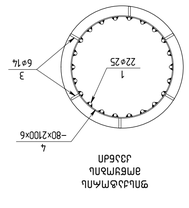

J№Ф	ЭЗ6ПЭЗ6Ь	Ф Э Ц Э Б Ф Ш Э Э Э	ЭЦЭЦ Ц7Ф	ЭЦЭЦ Ц8	ЭЦЭЦ Ц9Ф
		ЬЛЭПЭФЭЛПЦ Ц4ЭЛПФЦЭЛПЦ	1		
		ЭЦЭЦЭЛЭП			
		ЭЗЬЭЭЛЭП ВЭ5		5.14	ᵍ?
		ЭЗЬЭЭЛЭП ЬЭЦЭЛЭЭЛПЭЗЬЭЛП			
1	ГОСТ Р 52544-2006	DZ5 A500C L=11400	22	4.92	966.2
2	ГОСТ Р 52544-2006	DB A240C L=2560	102	101	1030
3	ГОСТ Р 52544-2006	D14 A500C L=350	36	0.42	15.1
4	ЭЛПСПЭЗЬЬ	-80×2100×6	6	7.91	47.46

ЬЛЭПЬЭЛП-1-ПЬ ЭЗЬЭЭЛЭП ЬЭЦЭПЭЦЭЦЭЦЭЦЭЦ

ЭЦЭЦЭЬЭЦЭЦЭЦ	ЭЦЭЦ Ц8	ЭЦЭЦ Ц9Ф
Ø8 ⬚⬚⬚⬚ Ø14 ⬚⬚⬚⬚ Ø25 ⬚⬚⬚⬚	1854.00 2718.0 17391.60 854.28	20371.68 92.52
ЭЦЭЦЭЬЭЦЭЦЭЦЭЦЭЦ	18	ЭЦЭЦЭЬЭЦЭЦЭЦЭЦЭЦ ВПБ4

J№Ф	ЭЗ6ПЭЗ6Ь	Ф Э Ц Э Б Ф Ш Э Э Э	ЭЦЭЦ Ц7Ф	ЭЦЭЦ Ц8	ЭЦЭЦ Ц9Ф
		ЬЛЭПЭФЭЛПЦ Ц4ЭЛПФЦЭЛПЦ	1		
		ЭЦЭЦЭЛЭП			
		ЭЗЬЭЭЛЭП ВЭ5		4.38	ᵍ?
		ЭЗЬЭЭЛЭП ЬЭЦЭЛЭЭЛПЭЗЬЭЛП			
1	ГОСТ Р 52544-2006	DB A240C L=2560	88	101	889
2	ГОСТ Р 52544-2006	D14 A500C L=350	30	0.42	12.6
3	ГОСТ Р 52544-2006	D18 A500C L=9900	12	19.78	237.4
4	ЭЛПСПЭЗЬЬ	-80×2100×6	5	7.91	39.55

ЬЛЭПЬЭЛП-3-ПЬ ЭЗЬЭЭЛЭП ЬЭЦЭПЭЦЭЦЭЦЭЦЭЦ

ЭЦЭЦЭЬЭЦЭЦЭЦ	ЭЦЭЦ Ц8	ЭЦЭЦ Ц9Ф
Ø8 ⬚⬚⬚⬚ Ø14 ⬚⬚⬚⬚ Ø18 ⬚⬚⬚⬚	3556.00 504.00 9496.00 1582.00	15138.00 175.20
ЭЦЭЦЭЬЭЦЭЦЭЦЭЦЭЦ	40	ЭЦЭЦЭЬЭЦЭЦЭЦЭЦЭЦ ВПБ4

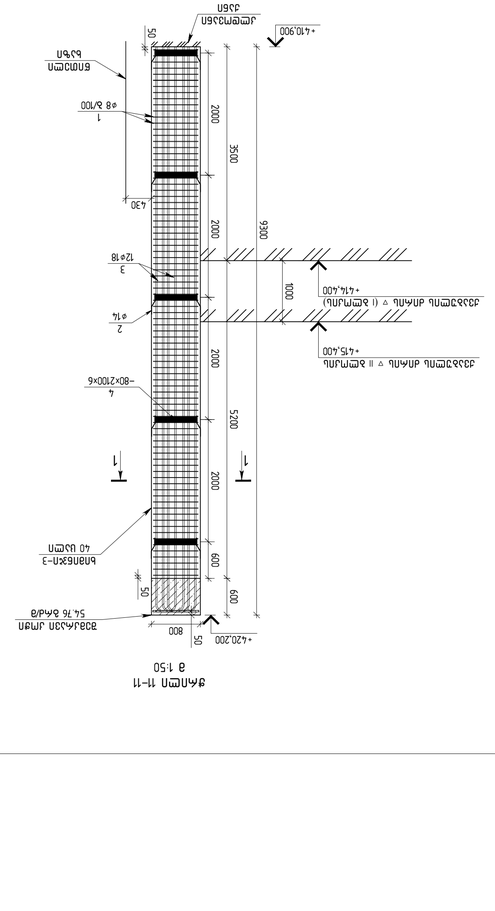

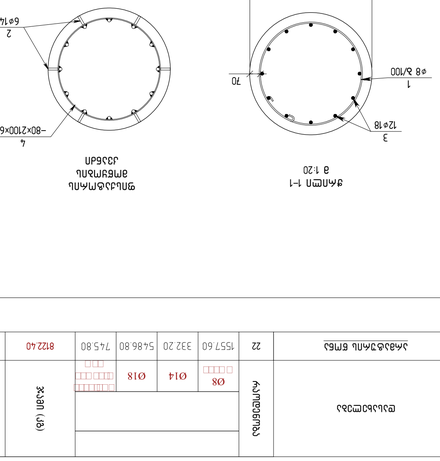

J№Ф	ЭЗ6ПЭЗ6Ь	Ф Э Ц Э Б Ф Ш Э Э Э	ЭЦЭЦ Ц7Ф	ЭЦЭЦ Ц8	ЭЦЭЦ Ц9Ф
		ЬЛЭПЭФЭЛПЦ Ц4ЭЛПФЦЭЛПЦ-2	1		
		ЭЦЭЦЭЛЭП			
		ЭЗЬЭЭЛЭП ВЭ5		2.67	ᵍ?
		ЭЗЬЭЭЛЭП ЬЭЦЭЛЭЭЛПЭЗЬЭЛП			
1	ГОСТ Р 52544-2006	D18 A500C L=10400	12	20.78	249.4
2	ГОСТ Р 52544-2006	DB A240C L=1940	92	0.77	70.8
3	ГОСТ Р 52544-2006	D14 A500C L=350	36	0.42	15.1
4	ЭЛПСПЭЗЬЬ	-80×1500×6	6	5.65	33.90

ЬЛЭПЬЭЛП-2-ПЬ ЭЗЬЭЭЛЭП ЬЭЦЭПЭЦЭЦЭЦЭЦЭЦ

ЭЦЭЦЭЬЭЦЭЦЭЦ	ЭЦЭЦ Ц8	ЭЦЭЦ Ц9Ф
Ø8 ⬚⬚⬚⬚ Ø14 ⬚⬚⬚⬚ Ø18 ⬚⬚⬚⬚	1557.60 332.20 5486.80 745.80	8122.40 58.74
ЭЦЭЦЭЬЭЦЭЦЭЦЭЦЭЦ	22	ЭЦЭЦЭЬЭЦЭЦЭЦЭЦЭЦ ВПБ4

ЭПЦЭЭЭЛ / 2023 ЬЭЦЭЛ

ЬЭЦЭЛЭЦЭЦЭЦЭЦЭЦ



ՆՈՒՅՆԱԿԱՆ ՀԱՏՎԱԾ ՊԱՐՈՒՐՈՒՄ
ՀԱՄԱՐ

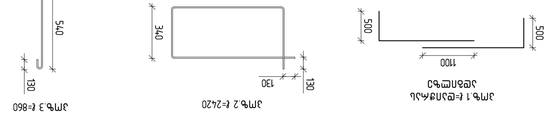

ՀՊՆ 1 ՓՈՒՆԴԱՄԱՍԻ
ՀԵՆՄԵՆԿ

ՀՊՆ 2 Փ-2420

ՀՊՆ 3 Փ-860

ՀՊՆ	ՀԱՏՎԱԾՈՒ ԱՆՎԱՆՈՒՄԸ	Ø Չ Ն Ն Ց Ծ Ø Ռ Չ Ն	ՔԱՆԱԿԸ	ՄԵԿ ՀՊՆ-Ի ԿՇՌՌԱՆ ՄԱՍԵՐԻ ԱՆՎԱՆՈՒՄԸ ԵՎ ՔԱՆԱԿԸ	ՄԵԿ ՀՊՆ-Ի ԶԱՆԳՎԱԾԻ ԿՇՌՌԱՆ ՄԱՍԵՐԻ ԱՆՎԱՆՈՒՄԸ ԵՎ ՔԱՆԱԿԸ	ԸՆԴԱՄԵՆԸ ԿՇՌՌԱՆ ՄԱՍԵՐԻ ՔԱՇԸ
				ՄԵԿ ՀՊՆ-Ի ՄԱՍԻՆ	ՄԵԿ ՀՊՆ-Ի ՄԱՍԻՆ	
	ՀՈՂԱՏԱՐԱԾՔ					
	ԱՆՇԱՐԺ ՀՈՂԱՏԱՐԱԾՔ					
	ՀՈՂԱՏԱՐԱԾՔԻ ՀԱՄԱՐ ՍԱՀՄԱՆՎԱԾ ՍԱՀՄԱՆԱՓԱԿՈՒՄ					
1	ГОСТ Р 52544-2006	D22 A500C L=12000	169	35.81	6051.9	
2	ГОСТ Р 52544-2006	D8 A500C L=2420	2200	0.96	2112.0	
3	ГОСТ Р 52544-2006	D8 A500C L=860	734	0.34	249.6	

ՀՈՂԱՏԱՐԱԾՔԻ ՀԱՏԱԿԱՑՄԱՆ ՀԱՄԱՐ ՀԱՅՏԱՐԱՐՈՒԹՅՈՒՆ

I ბლოკის საყალიბო ნახაზები

თბილისი / 2023 წელი

ფაილის სახელი:
A2 QE_STR_Beliashvili_SHUTTERING

KEYPLAN:

ყოველი შემდეგი რევიზია აუქმებს წინა რევიზიებს

პროექტის სტატუსი:

სამშენებლო დოკუმენტაცია

რევიზია

რევ.	თარიღი	აღწერილობა	დამტკ.

შენიშვნები:

მისამართი:

ქ.თბილისი ა. ბელიაშვილის ქუჩა
№100, №100ა, №102

დამკვეთი:

შ.პ.ს "ფერი"

თანამდებობა	სახელი გვარი	ხელმოწერა
პროექტის მენეჯერი		
დამტკიცებულია: დამკვეთის მიერ		

შემსრულებელი:

შპს "ქიუ ენჯინერინგი"

მისამართი :

ქ.თბილისი ა.ბაქრაძის №7
ბინა №6

შპს "ქიუ ენჯინერინგის"
პროფესიული პასუხისმგებლობის მზღვეველია
სს "დაზღვევის საერთაშორისო კომპანია ირაო"
(პ/ნ №PFL 417/21)

თანამდებობა	სახელი გვარი	ხელმოწერა
დირექტორი	დ.ქევანიშვილი	
საპროექტო ჯგუფის უფროსი	ო. ილიუხინი	
პროექტის მთ. კონსტრუქტორი	ო. ილიუხინი	
შეასრულა	ნ.კიკნაველიძე	

პროექტის სახელწოდება:

მრავალფუნქციური კომპლექსი (I ბლოკი)

პროექტის სტადია:
მუშა პროექტი

პროექტის ნაწილი:
კონსტრუქცია

ფორმატი	ნახაზის დასახელება:
A2	
სტადია	
მ.პ.	I ბლოკის საყალიბო ნახაზები
თარიღი	
24/02/2023	
მასშტაბი	
1:125	

რევიზია:	ნახაზის ნომერი:	ფურც. საერთო რაოდენობა
R1	კ-I.3.0	20

Схема балок В35

Монолитные железобетонные балки покрытия
Отм. –6.70
Масштаб 1:100

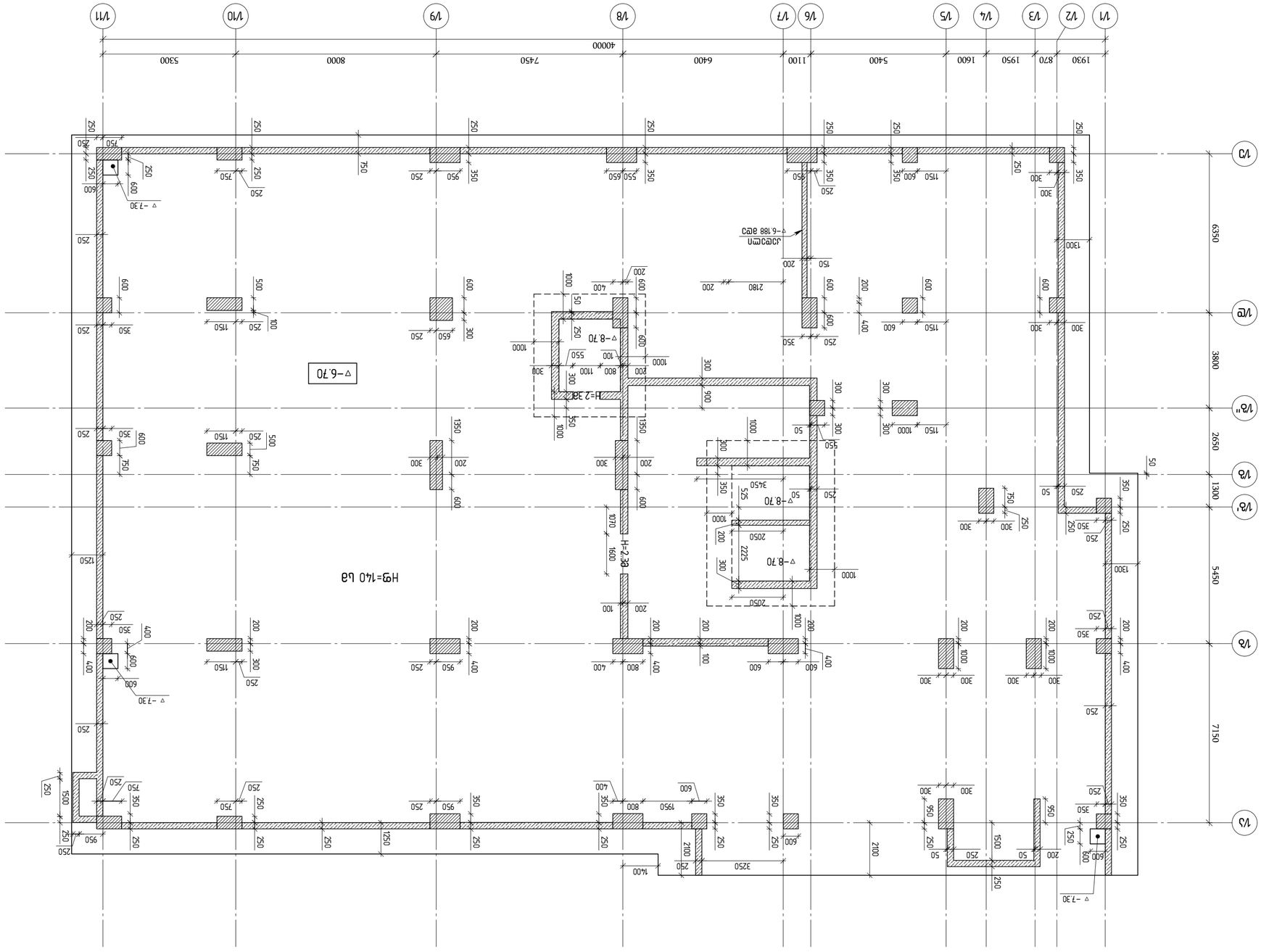

Изм.	Кол.уч.	Лист	№ док.
Разраб.			
Пров.			
Н.контр.			
ГИП			

Схема балок В35
Отм. –6.70

Стадия: Р
Лист: 1
Листов: 1

ООО "ЭНЖИНИРИНГ"
г. Москва, ул. Сущевский Вал, д. 63, стр. 2, эт. 4, пом. I, ком. 102

Заказчик: ООО "ЭНЖИНИРИНГ"

Объект: Здание общественного назначения по адресу: г. Москва, ул. Сущевский Вал, вл. 63, стр. 2, эт. 4, пом. I, ком. 102

engineering

Разраб.	Бондаренко		
Пров.	Ефимов		
Н.контр.	Ефимов		
ГИП	Ефимов		

Монолитные железобетонные балки покрытия
Отм. –6.70

Стадия: Р
Лист: 1
Листов: 1

ООО "ЭНЖИНИРИНГ"
г. Москва, ул. Сущевский Вал, д. 63, стр. 2, эт. 4, пом. I, ком. 102

Изм.	Кол.уч.	Лист	№ док.
Разраб.			
Пров.			
Н.контр.			
ГИП			

Схема балок В35
Отм. –6.70

Стадия: Р
Лист: 1
Листов: 1

ООО "ЭНЖИНИРИНГ"
г. Москва, ул. Сущевский Вал, д. 63, стр. 2, эт. 4, пом. I, ком. 102

Заказчик: ООО "ЭНЖИНИРИНГ"

Объект: Здание общественного назначения по адресу: г. Москва, ул. Сущевский Вал, вл. 63, стр. 2, эт. 4, пом. I, ком. 102

engineering

Разраб.	Бондаренко		
Пров.	Ефимов		
Н.контр.	Ефимов		
ГИП	Ефимов		

Монолитные железобетонные балки покрытия
Отм. –6.70

Стадия: Р
Лист: 1
Листов: 1

ООО "ЭНЖИНИРИНГ"
г. Москва, ул. Сущевский Вал, д. 63, стр. 2, эт. 4, пом. I, ком. 102

Изм.	Кол.уч.	Лист	№ док.
Разраб.			
Пров.			
Н.контр.			
ГИП			

Схема балок В35
Отм. –6.70

Стадия: Р
Лист: 1
Листов: 1

ООО "ЭНЖИНИРИНГ"
г. Москва, ул. Сущевский Вал, д. 63, стр. 2, эт. 4, пом. I, ком. 102

Заказчик: ООО "ЭНЖИНИРИНГ"

Объект: Здание общественного назначения по адресу: г. Москва, ул. Сущевский Вал, вл. 63, стр. 2, эт. 4, пом. I, ком. 102

engineering

Разраб.	Бондаренко		
Пров.	Ефимов		
Н.контр.	Ефимов		
ГИП	Ефимов		

Монолитные железобетонные балки покрытия
Отм. –6.70

Стадия: Р
Лист: 1
Листов: 1

ООО "ЭНЖИНИРИНГ"
г. Москва, ул. Сущевский Вал, д. 63, стр. 2, эт. 4, пом. I, ком. 102

Изм.	Кол.уч.	Лист	№ док.
Разраб.			
Пров.			
Н.контр.			
ГИП			

Схема балок В35
Отм. –6.70

Стадия: Р
Лист: 1
Листов: 1

ООО "ЭНЖИНИРИНГ"
г. Москва, ул. Сущевский Вал, д. 63, стр. 2, эт. 4, пом. I, ком. 102

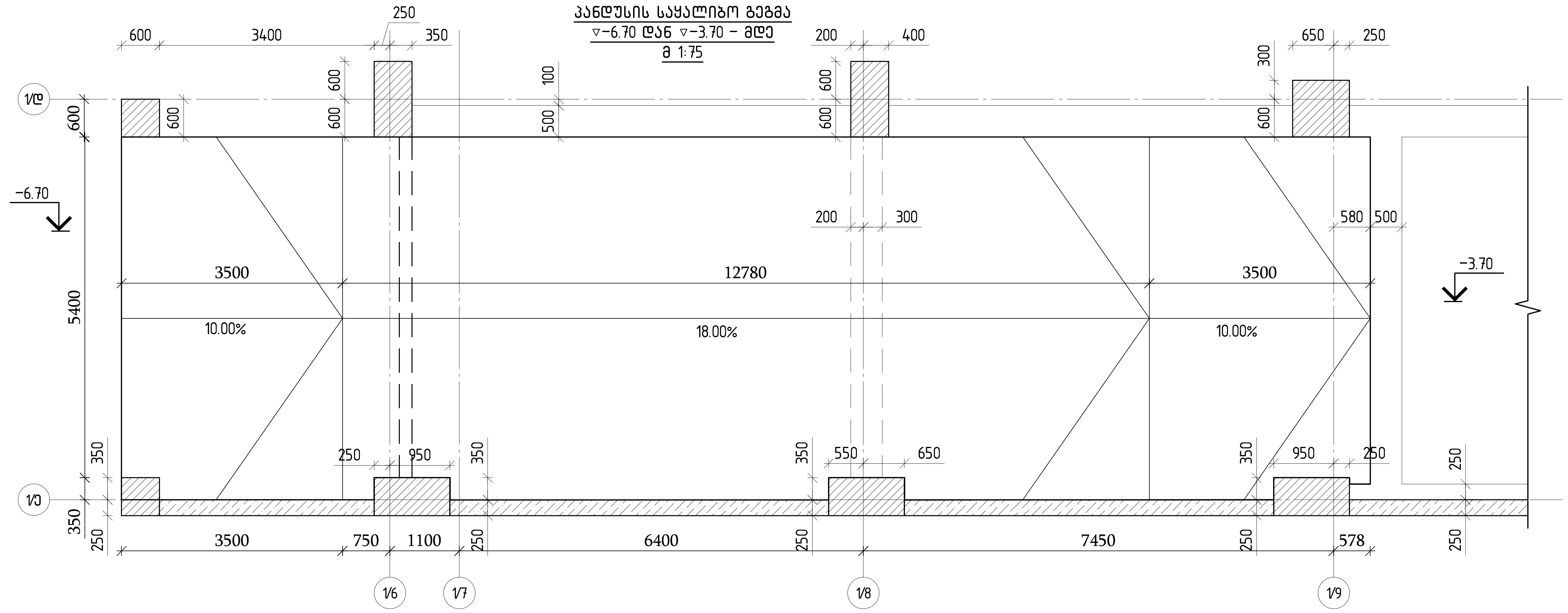

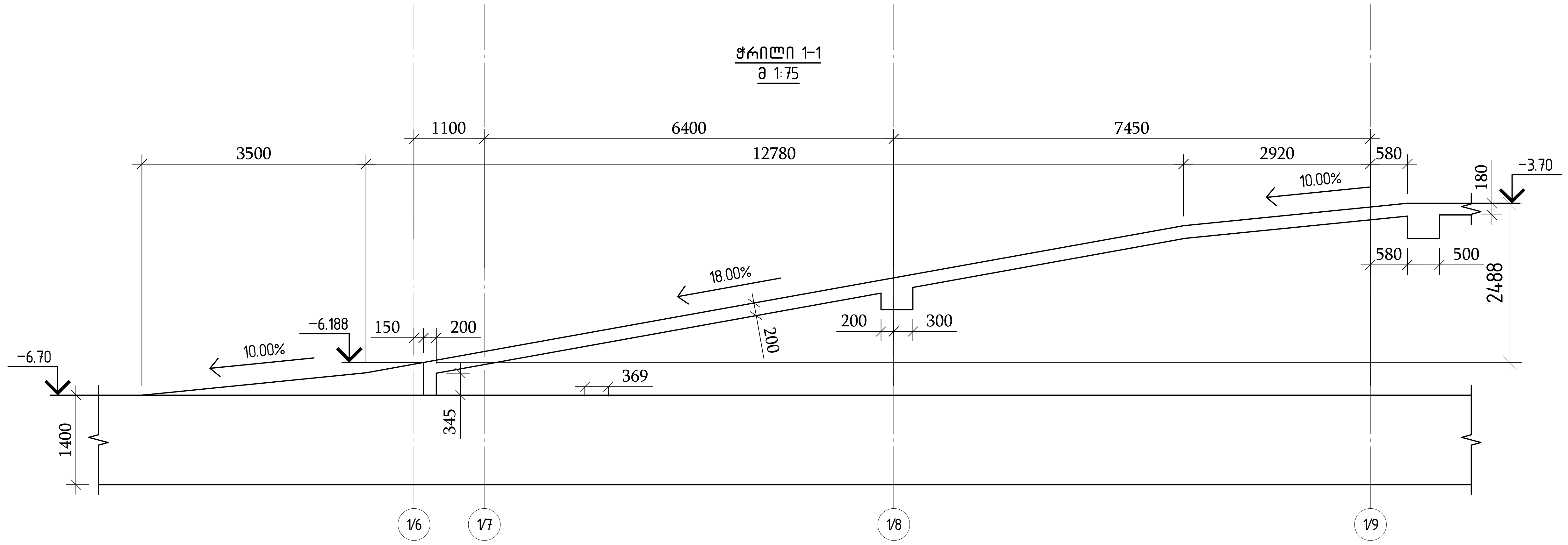

თბილისი / 2023 წელი

ფაილის სახელი:
A2 QE_STR_Beliashvili_SHUTTERING

KEYPLAN:

ყოველი შემდეგი რევიზია აუქმებს წინა რევიზიებს

პროექტის სტატუსი:
სამშენებლო დოკუმენტაცია

რევიზია

რევ.	თარიღი	აღწერილობა	დამტკ.

შენიშვნები:

მისამართი:
ქ.თბილისი ა. ბელიაშვილის ქუჩა
№100, №100ა, №102

დამკვეთი:
შ.პ.ს "ფერი"

თანამდებობა	სახელი გვარი	ხელმოწერა
პროექტის მენეჯერი		
დამტკიცებულია: დამკვეთის მიერ		

შემსრულებელი:
შპს "ქიუ ენჯინერინგი"
მისამართი :
ქ.თბილისი ა.ბაქრაძის №7
ბინა №6

შპს "ქიუ ენჯინერინგის"
პროფესიული პასუხისმგებლობის მზღვეველია
სს "დაზღვევის საერთაშორისო კომპანია ირაო"
(პ/ნ №PFL 417/21)

თანამდებობა	სახელი გვარი	ხელმოწერა
დირექტორი	დ.ქევანიშვილი	
საპროექტო ჯგუფის უფროსი	ო. ილიუხინი	
პროექტის მთ. კონსტრუქტორი	ო. ილიუხინი	
შეასრულა	ნ.კიკნაველიძე	

პროექტის სახელწოდება:
მრავალფუნქციური კომპლექსი (I ბლოკი)

პროექტის სტადია:
მუშა პროექტი

პროექტის ნაწილი:
კონსტრუქცია

ფორმატი: A2
სტადია: მ.პ.
თარიღი: 24/02/2023
მასშტაბი: 1:75

ნახაზის დასახელება:
პანდუსის საყალიბო გეგმა
▽-6.70 დან ▽-3.70 - მდე

რევიზია: R1
ნახაზის ნომერი: კ-I.3.2
ფურც. საერთო რაოდენობა: 20

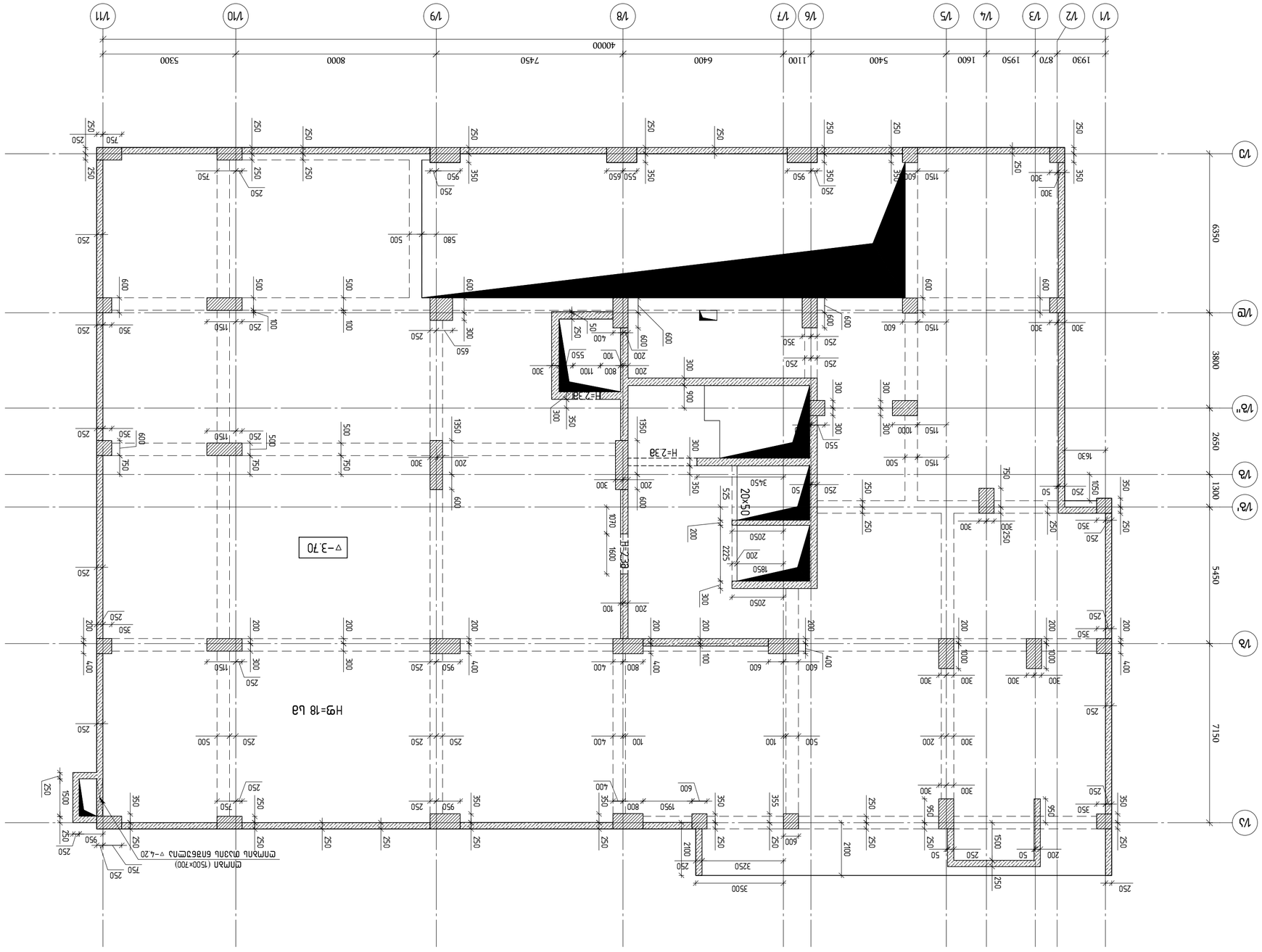

ВЕРХНЯЯ ОТМЕТКА ПОКРЫТИЯ ▽-3.70
ОТМЕТКА ОТДЕЛКИ ВЕРХНЕЙ ПЛОСКОСТИ ▽-4.20 (1500×700)

Н9=18 Ьа

ЗАДАНИЕ:
Ремонт кровли здания ЗАО "ЭЛЕКТРОЗАВОДСКОЕ" по адресу: г.Электрозаводск, ул.Советская, д.7

ЗАКАЗЧИК:
ЗАО "ЭЛЕКТРОЗАВОДСКОЕ"

ИСПОЛНИТЕЛЬ:
ООО "ЭЛЕКТРОЗАВОДСКИЙ ИНЖИНИРИНГ"

engineering

ГИП	Шевченко		
Разработал	Шевченко		
Н.контр.	Шевченко		
Проверил	Шевченко		

Ремонт кровли / 2023 год

Чертежи КЖ

A2 QE_STR_Bolshevik_SHUTTERING

KEYPLAN:

ЗАДАНИЕ:
г.Электрозаводск, ул.Советская, д.7А
№100, №102", №102

СОСТАВИЛ:
ООО "ЭЛЕКТРОЗАВОДСКИЙ ИНЖИНИРИНГ"

Разработал	Шевченко		
Н.контр.	Шевченко		
Проверил	Шевченко		

ВЕДОМОСТЬ ССЫЛОЧНЫХ И ПРИЛАГАЕМЫХ ДОКУМЕНТОВ

Формат	Обозначение	Наименование	Примечание
		Общие данные	
		Схема расположения элементов монолитных конструкций	
		Схема расположения элементов монолитных конструкций	
		Схема расположения элементов монолитных конструкций

პანდუსის საყალიბო გეგმა
▽−3.70 დან ▽−0.50 − მდე
მ 1:75

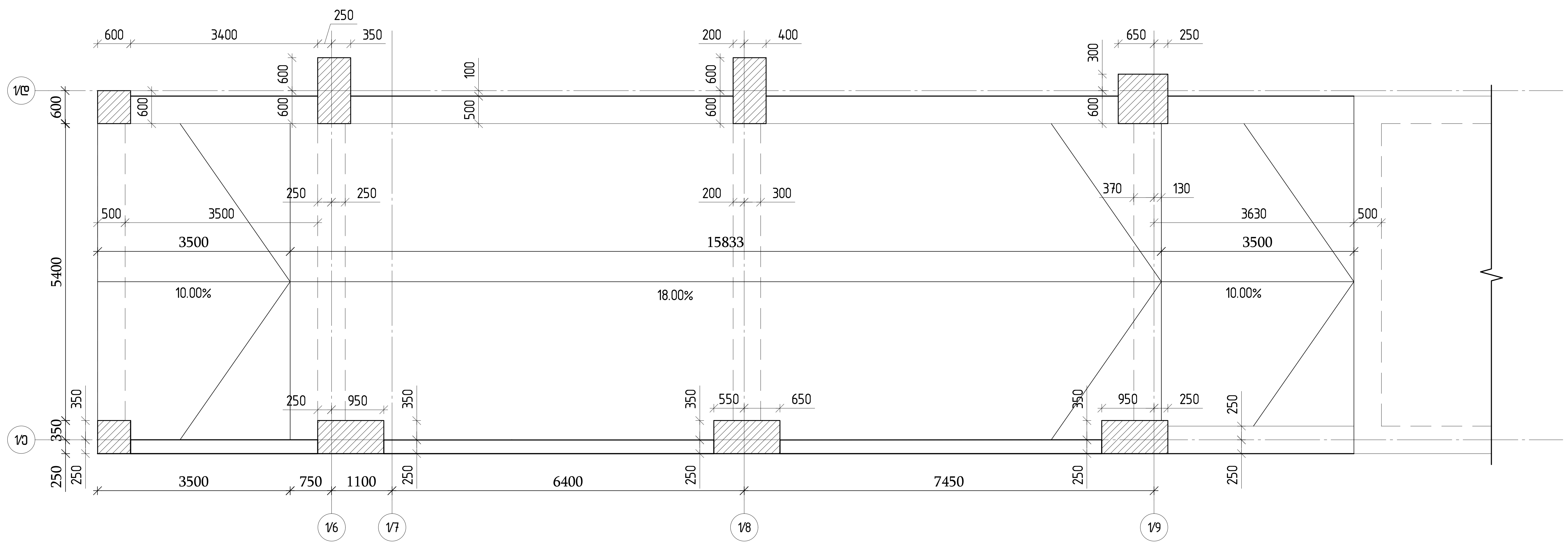

ჭრილი 1-1
მ 1:75

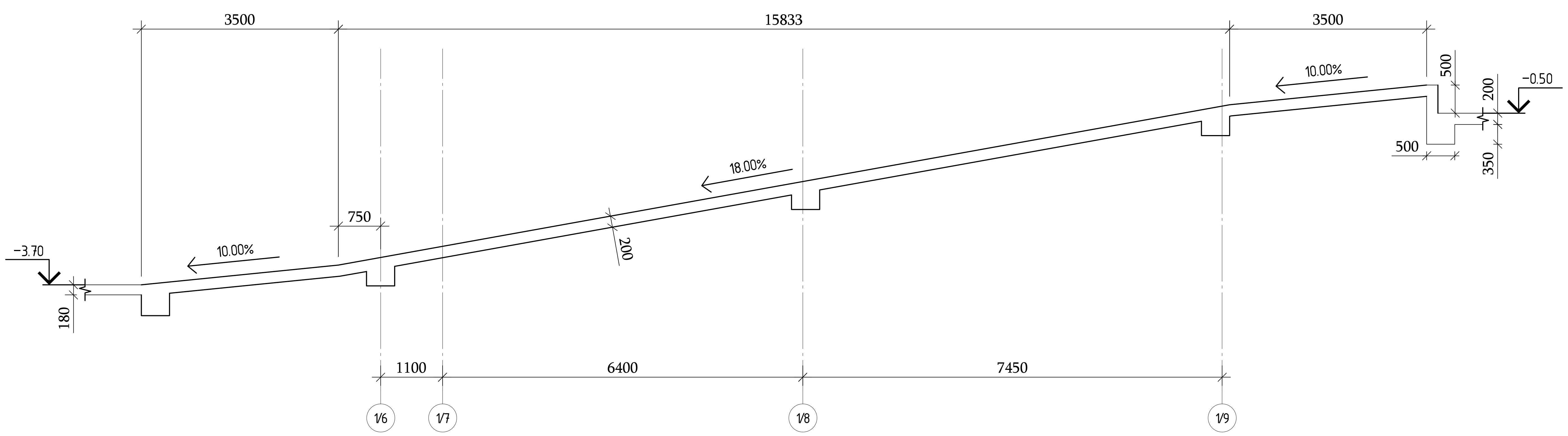

თბილისი / 2023 წელი

ფაილის სახელი:
A2 QE_STR_Beliashvili_SHUTTERING

KEYPLAN:

ყოველი შემდეგი რევიზია აუქმებს წინა რევიზიებს

პროექტის სტატუსი:
სამშენებლო დოკუმენტაცია

რევიზია

რევ.	თარიღი	აღწერილობა	დამტკ.

შენიშვნები:

მისამართი:
ქ.თბილისი ა. ბელიაშვილის ქუჩა
№100, №100ა, №102

დამკვეთი:
შ.პ.ს "ფერი"

თანამდებობა	სახელი გვარი	ხელმოწერა
პროექტის მენეჯერი		
დამტკიცებულია: დამკვეთის მიერ		

შემსრულებელი:
შპს "ქიუ ენჯინერინგი"

მისამართი :
ქ.თბილისი ა.ბაქრაძის №7 ბინა №6

შპს "ქიუ ენჯინერინგის" პროფესიული პასუხისმგებლობის მზღვეველია სს "დაზღვევის საერთაშორისო კომპანია ირაო" (პ/ნ №PFL 417/21)

თანამდებობა	სახელი გვარი	ხელმოწერა
დირექტორი	დ.ქევანიშვილი	
საპროექტო ჯგუფის უფროსი	ო. ილიუხინი	
პროექტის მთ. კონსტრუქტორი	ო. ილიუხინი	
შეასრულა	ნ.კიკნაველიძე	

პროექტის სახელწოდება:
მრავალფუნქციური კომპლექსი (I ბლოკი)

პროექტის სტადია:
მუშა პროექტი

პროექტის ნაწილი:
კონსტრუქცია

ფორმატი	ნახაზის დასახელება:
A2	პანდუსის საყალიბო გეგმა
სტადია	▽−3.70 დან ▽−0.50 − მდე
მ.პ.	
თარიღი	
24/02/2023	
მასშტაბი	
1:75	

რევიზია:	ნახაზის ნომერი:	ფურც. საერთო რაოდენობა
R1	კ-I.3.4	20

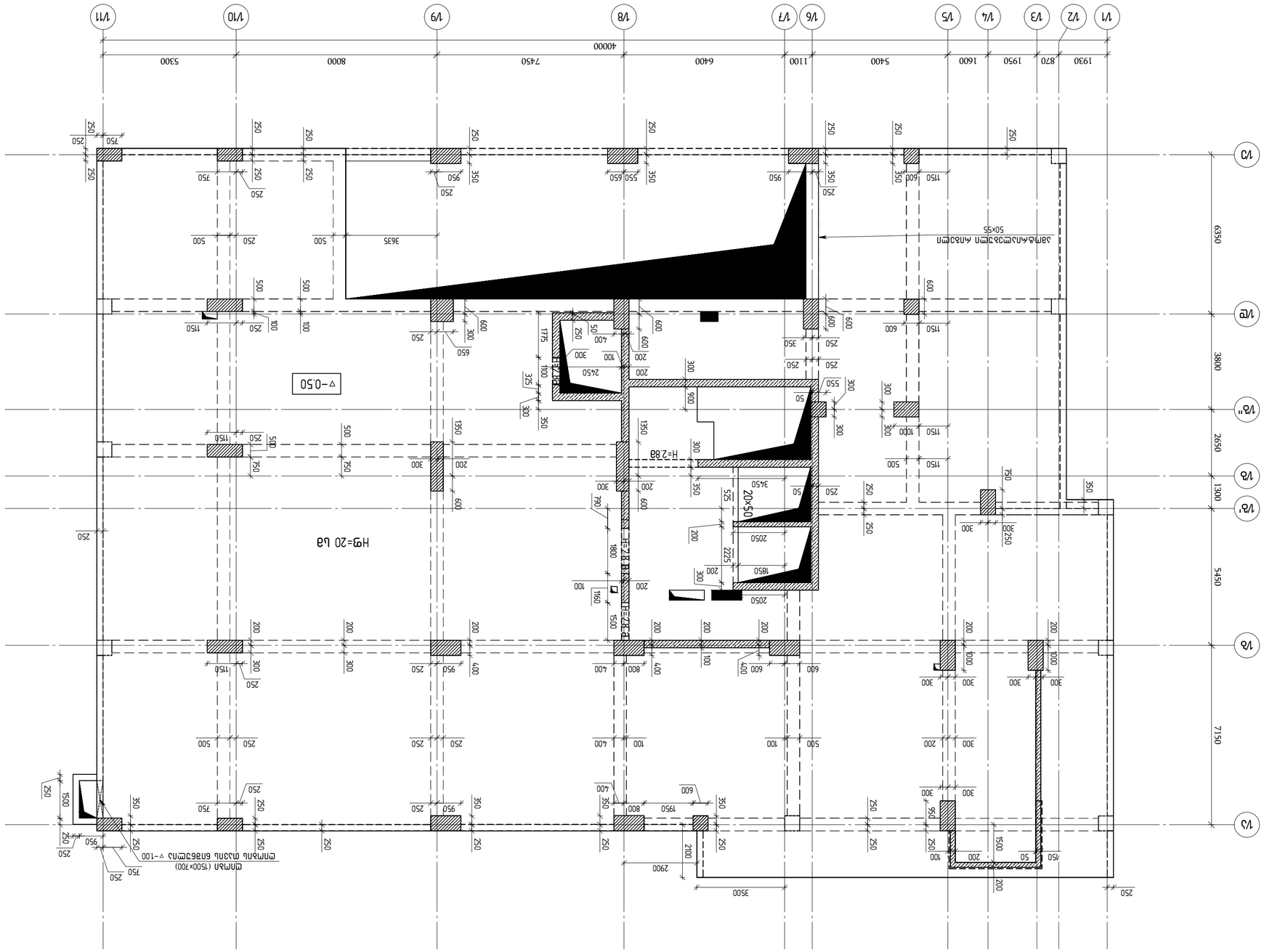
1/1
1/2
1/3
1/4
1/5
1/6
1/7
1/8
1/9
1/10
1/11
1/А
1/Б
1/В
1/В'
1/Г
1/Д
40000
1930
870
1950
1600
5400
1100
6400
7450
8000
5300
63500
3800
2650
1300
5450
7150
▽-0.50
Н=2.68
Н=20 Ьа
20×50
Зарядка 50×55
ремень (1500×700)
▽-1.00
▽-0.50 бетонные
2)Бетон В35
1)Уровень низа 50×55 балок перекрытий.
Отделку выполнить согласно
Ведомости отделки помещений
Экспликации полов
Ведомости перемычек
Ведомости элементов
Спецификации элементов
Ведомости деталей
Ведомости заполнения проемов
Ведомости ограждений
Ведомости спецификаций
Ведомости деталей
Ведомости деталей
Ведомости деталей

გადახურვის ფილის საყალიბო გეგმა
▽+3.38 ნიშნულზე

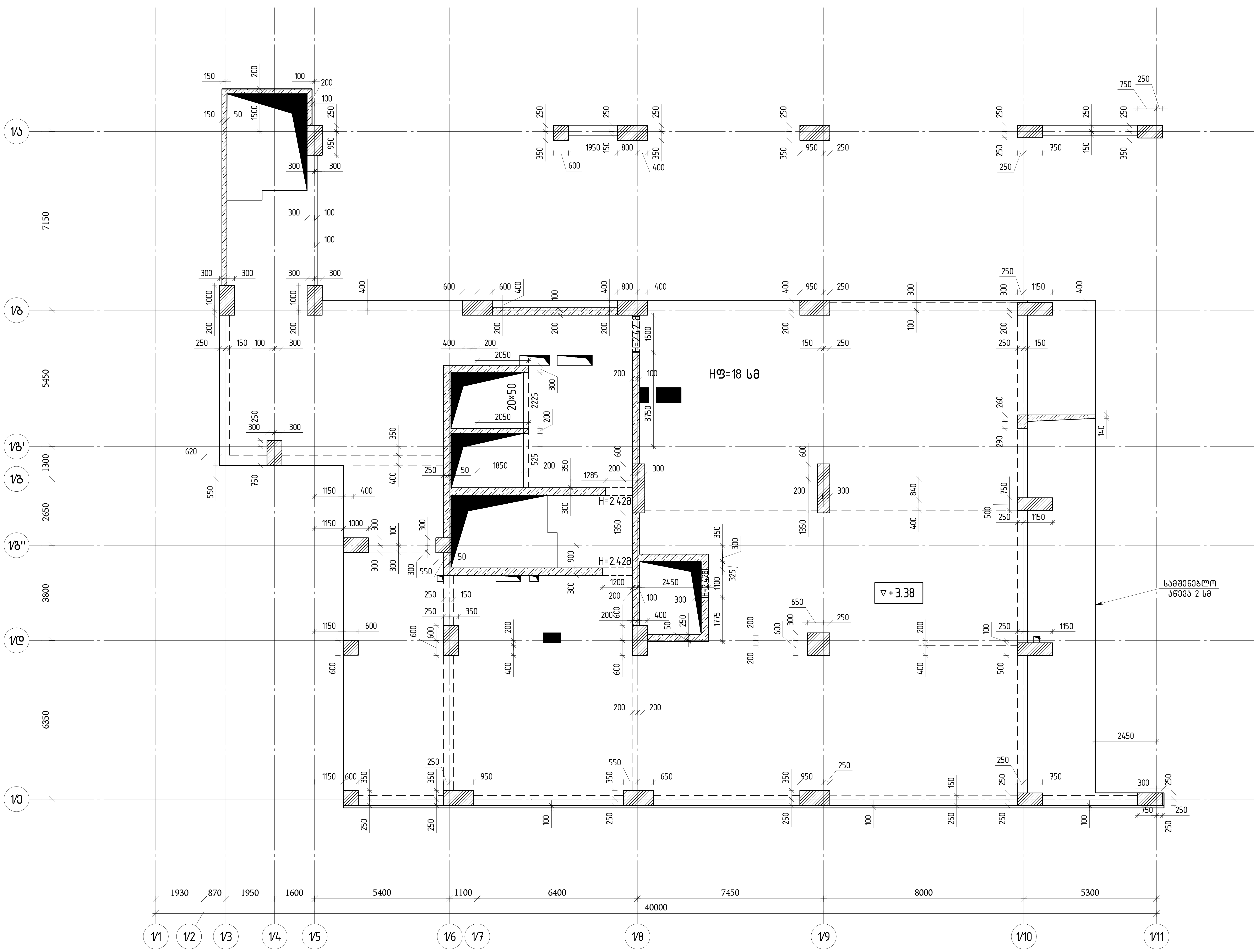

შენიშვნა:
1)ყველა რიგელი არის 40×55 გარდა იმისა,რომელსაც აწერია.
2)ბეტონი B35

თბილისი / 2023 წელი

ფაილის სახელი:
A2 QE_STR_Beliashvili_SHUTTERING

KEYPLAN:

ყოველი შემდეგი რევიზია აუქმებს წინა რევიზიებს

პროექტის სტატუსი:
სამშენებლო დოკუმენტაცია

რევიზია

რევ.	თარიღი	აღწერილობა	დამტკ.

შენიშვნები:

მისამართი:
ქ.თბილისი ა. ბელიაშვილის ქუჩა
№100, №100ა, №102

დამკვეთი:
შ.პ.ს "ფერი"

თანამდებობა	სახელი გვარი	ხელმოწერა
პროექტის მენეჯერი		
დამტკიცებულია: დამკვეთის მიერ		

შემსრულებელი:
შპს "ქიუ ენჯინერინგი"
მისამართი :
ქ.თბილისი ა.ბაქრაძის №7
ბინა №6

შპს "ქიუ ენჯინერინგის"
პროფესიული პასუხისმგებლობის მზღვეველია
სს "დაზღვევის საერთაშორისო კომპანია ირაო"
(პ/ნ №PFL 417/21)

თანამდებობა	სახელი გვარი	ხელმოწერა
დირექტორი	დ.ქევანიშვილი	(ხელმოწერა)
საპროექტო ჯგუფის უფროსი	ო. ილიუხინი	(ხელმოწერა)
პროექტის მთ. კონსტრუქტორი	ო. ილიუხინი	(ხელმოწერა)
შეასრულა	ნ.კიკნაველიძე	(ხელმოწერა)

პროექტის სახელწოდება:
მრავალფუნქციური კომპლექსი (I ბლოკი)

პროექტის სტადია:
მუშა პროექტი

პროექტის ნაწილი:
კონსტრუქცია

ფორმატი	A2
სტადია	მ.პ.
თარიღი	24/02/2023
მასშტაბი	1:125

ნახაზის დასახელება:
გადახურვის ფილის საყალიბო გეგმა ▽+3.38 ნიშნულზე

რევიზია	ნახაზის ნომერი:	ფურც. საერთო რაოდენობა
R1	კ-I.3.6	20

Перекрытие на отм. +6.88
Ведомость перемычек
Спецификация элементов перекрытия
Экспликация помещений
Ведомость отделки помещений
Ведомость полов
Ведомость дверей
Ведомость окон
Ведомость ворот
Ведомость перегородок
Ведомость элементов лестниц
Ведомость пандусов
Ведомость крылец
Ведомость ограждений
Ведомость витражей
Ведомость фасадных работ
Ведомость малых архитектурных форм
Ведомость прочих работ
Ведомость конструкций из монолитного железобетона
Ведомость конструкций из сборного железобетона
Ведомость конструкций из металла
Ведомость деревянных конструкций
Ведомость изделий из пластмасс
Ведомость стальных изделий
Ведомость изделий из алюминиевых сплавов
Ведомость изделий из стекла
Ведомость изделий из керамики
Ведомость изделий из камня
Ведомость изделий из бетона
Ведомость изделий из гипсобетона
Ведомость изделий из гипса
Ведомость изделий из асбестоцемента
Ведомость изделий из минеральной ваты
Ведомость изделий из пенопласта
Ведомость изделий из пенополистирола
Ведомость изделий из пенополиуретана
Ведомость изделий из пенополиизоцианурата
Ведомость изделий из пенополиэтилена
Ведомость изделий из пенополивинилхлорида
Ведомость изделий из пенополиамида
Ведомость изделий из пенополиимида
Ведомость изделий из пенополиэтилентерефталата
Ведомость изделий из пенополиэтилентерефталата
Ведомость изделий из пенополиэтилентерефталата

გადახურვის ფილის საყალიბო გეგმა
▽+10.28 ნიშნულზე

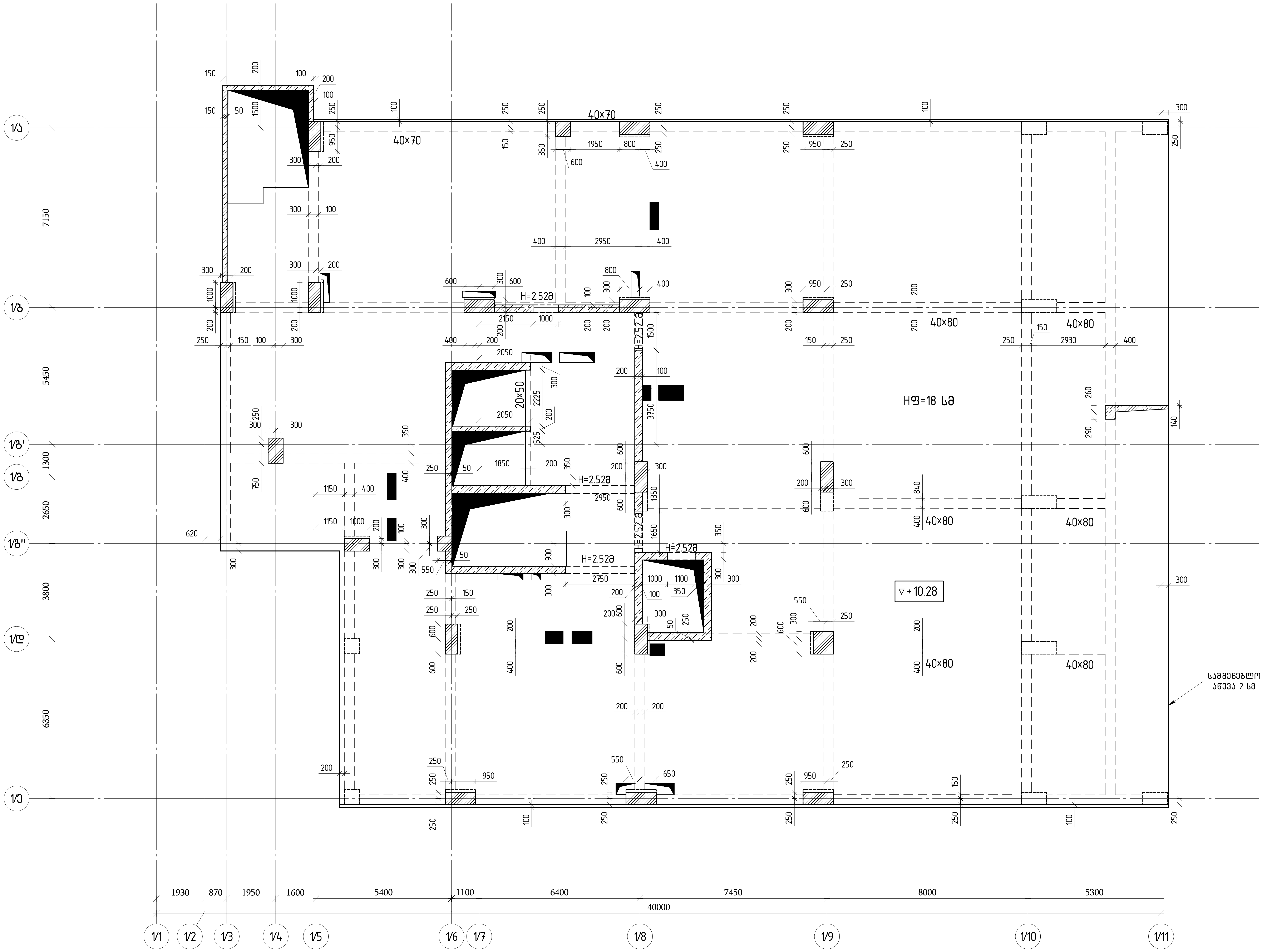

შენიშვნა:

1)ყველა რიგელი არის 40×55 გარდა იმისა,რომელსაც აწერია.

2)ბეტონი B35

თბილისი / 2023 წელი

ფაილის სახელი:
A2 QE_STR_Beliashvili_SHUTTERING

KEYPLAN:

ყოველი შემდეგი რევიზია აუქმებს წინა რევიზიებს

პროექტის სტატუსი:
სამშენებლო დოკუმენტაცია

რევიზია

რევ.	თარიღი	აღწერილობა	დამტკ.

შენიშვნები:

მისამართი:
ქ.თბილისი ა. ბელიაშვილის ქუჩა
№100, №100ა, №102

დამკვეთი:
შ.პ.ს "ფერი"

თანამდებობა	სახელი გვარი	ხელმოწერა
პროექტის მენეჯერი		
დამტკიცებულია: დამკვეთის მიერ		

engineering

შემსრულებელი:
შპს "ქიუ ენჯინერინგი"

მისამართი :
ქ.თბილისი ა.ბაქრაძის №7
ბინა №6

შპს "ქიუ ენჯინერინგის"
პროფესიული პასუხისმგებლობის მზღვეველია
სს "დაზღვევის საერთაშორისო კომპანია ირაო"
(პ/ნ №PFL 417/21)

თანამდებობა	სახელი გვარი	ხელმოწერა
დირექტორი	დ.ქევანიშვილი	
საპროექტო ჯგუფის უფროსი	ო. ილიუხინი	
პროექტის მთ. კონსტრუქტორი	ო. ილიუხინი	
შეასრულა	ნ.კიკნაველიძე	

პროექტის სახელწოდება:
მრავალფუნქციური კომპლექსი (I ბლოკი)

პროექტის სტადია:
მუშა პროექტი

პროექტის ნაწილი:
კონსტრუქცია

ფორმატი	A2
სტადია	მ.პ.
თარიღი	24/02/2023
მასშტაბი	1:125

ნახაზის დასახელება:
გადახურვის ფილის საყალიბო გეგმა ▽+10.28 ნიშნულზე

რევიზია:	ნახაზის ნომერი:	ფურც. საერთო რაოდენობა
R1	კ-I.3.8	20

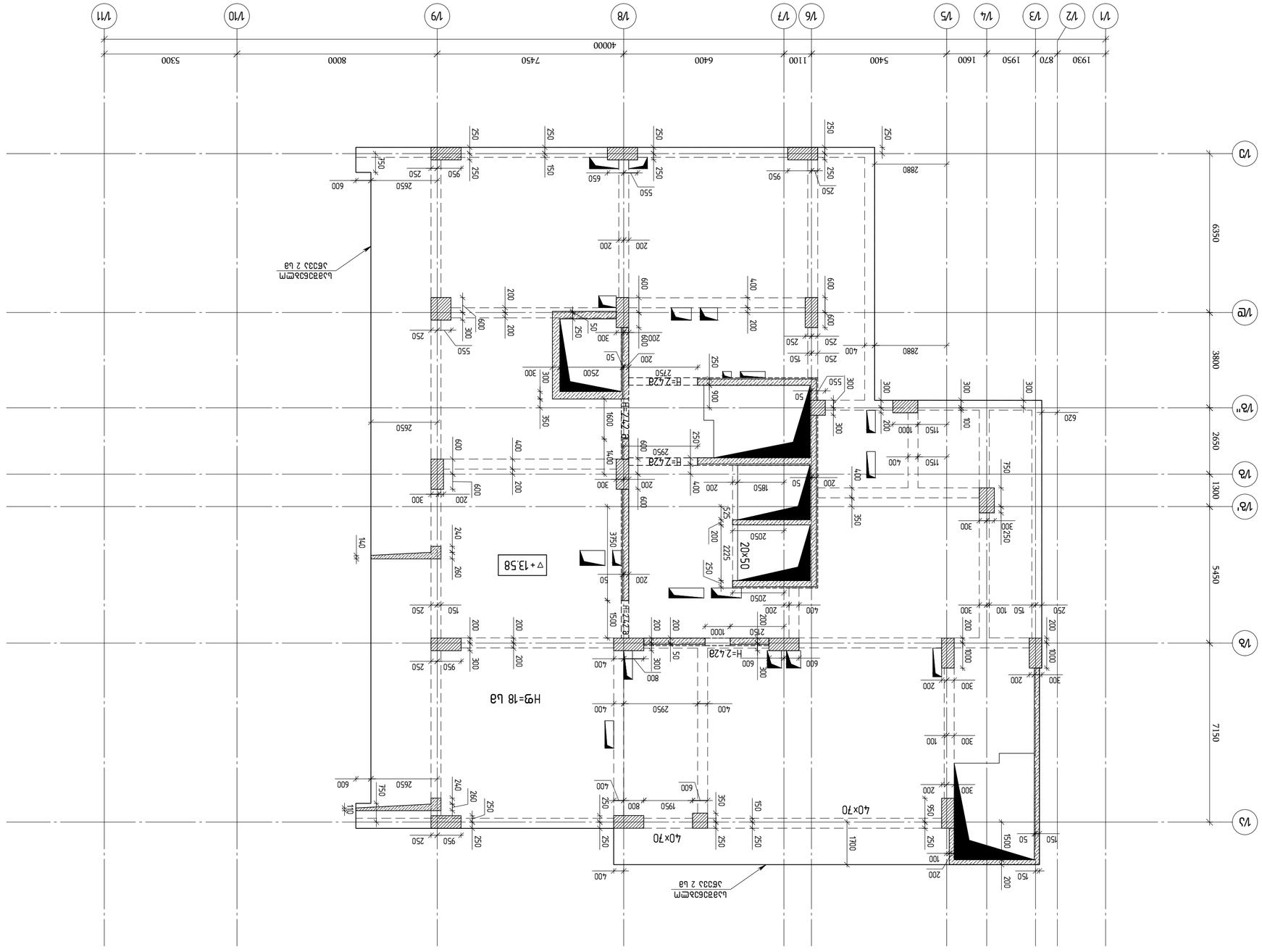

Экспликация элементов благоустройства
▽+13.58 благоустроенная территория

Ведомость отделки помещений
Благоустройство территории

Обозначение	Наименование	Примечание
А3	Общий вид	Е3464
Ведомость ссылочных и прилагаемых документов		
Обозначение	Наименование	Примечание
Ведомость рабочих чертежей основного комплекта		
Обозначение	Наименование	Примечание
Благоустройство территории. План		

Ведомость элементов благоустройства территории

Поз.	Наименование	Кол.	Примечание
1	Бетонирование в 2 яруса	1	

Ведомость малых архитектурных форм

Поз.	Наименование	Кол.	Примечание
1	Скамья	2	
2	Урна	2	

Ведомость покрытий

Поз.	Наименование	Площадь, м²	Примечание
1	Тротуарная плитка	1	
2	Тротуарная плитка	1	
3	Тротуарная плитка	1	
4	Тротуарная плитка	1	
5	Тротуарная плитка	1	
6	Тротуарная плитка	1	
7	Тротуарная плитка	1	
8	Тротуарная плитка	1	
9	Тротуарная плитка	1	
10	Тротуарная плитка	1	
11	Тротуарная плитка	1	

Ведомость ограждений

Поз.	Наименование	Кол.	Примечание
1	Ограждение	1	

Ведомость освещения

Поз.	Наименование	Кол.	Примечание
1	Светильник	1	

Ведомость озеленения

Поз.	Наименование	Кол.	Примечание
1	Газон	1	

Ведомость элементов сопряжения поверхностей

Поз.	Наименование	Кол.	Примечание
1	Бортовой камень	1	

Ведомость прочих элементов

Поз.	Наименование	Кол.	Примечание
1	Прочий элемент	1	

Ведомость дорожных знаков

Поз.	Наименование	Кол.	Примечание
1	Дорожный знак	1	

Ведомость разметки

Поз.	Наименование	Кол.	Примечание
1	Разметка	1	

Ведомость искусственных сооружений

Поз.	Наименование	Кол.	Примечание
1	Искусственное сооружение	1	

Ведомость технических средств организации дорожного движения

Поз.	Наименование	Кол.	Примечание
1	Технические средства	1	

Ведомость прочих элементов обустройства

Поз.	Наименование	Кол.	Примечание
1	Прочий элемент	1	

Ведомость элементов инженерного оборудования

Поз.	Наименование	Кол.	Примечание
1	Инженерное оборудование	1	

Ведомость элементов инженерной подготовки

Поз.	Наименование	Кол.	Примечание
1	Инженерная подготовка	1	

Ведомость элементов вертикальной планировки

Поз.	Наименование	Кол.	Примечание
1	Вертикальная планировка	1	

Ведомость элементов водоотвода

Поз.	Наименование	Кол.	Примечание
1	Водоотвод	1	

Ведомость элементов дренажа

Поз.	Наименование	Кол.	Примечание
1	Дренаж	1	

Ведомость элементов ливневой канализации

Поз.	Наименование	Кол.	Примечание
1	Ливневая канализация	1	

Ведомость элементов водопровода

Поз.	Наименование	Кол.	Примечание
1	Водопровод	1	

Ведомость элементов канализации

Поз.	Наименование	Кол.	Примечание
1	Канализация	1	

Ведомость элементов теплоснабжения

Поз.	Наименование	Кол.	Примечание
1	Теплоснабжение	1	

Ведомость элементов газоснабжения

Поз.	Наименование	Кол.	Примечание
1	Газоснабжение	1	

Ведомость элементов электроснабжения

Поз.	Наименование	Кол.	Примечание
1	Электроснабжение	1	

Ведомость элементов связи

Поз.	Наименование	Кол.	Примечание
1	Связь	1	

Ведомость элементов сигнализации

Поз.	Наименование	Кол.	Примечание
1	Сигнализация	1	

Ведомость элементов видеонаблюдения

Поз.	Наименование	Кол.	Примечание
1	Видеонаблюдение	1	

Ведомость элементов контроля доступа

Поз.	Наименование	Кол.	Примечание
1	Контроль доступа	1	

Ведомость элементов охранного освещения

Поз.	Наименование	Кол.	Примечание
1	Охранное освещение	1	

Ведомость элементов периметрального ограждения

Поз.	Наименование	Кол.	Примечание
1	Периметральное ограждение	1	

Ведомость элементов КПП

Поз.	Наименование	Кол.	Примечание
1	КПП	1	

Ведомость элементов шлагбаума

Поз.	Наименование	Кол.	Примечание
1	Шлагбаум	1	

Ведомость элементов турникета

Поз.	Наименование	Кол.	Примечание
1	Турникет	1	

Ведомость элементов досмотрового оборудования

Поз.	Наименование	Кол.	Примечание
1	Досмотровое оборудование	1	

Ведомость элементов системы оповещения

Поз.	Наименование	Кол.	Примечание
1	Система оповещения	1	

Ведомость элементов системы управления

Поз.	Наименование	Кол.	Примечание
1	Система управления	1	

Ведомость элементов системы мониторинга

Поз.	Наименование	Кол.	Примечание
1	Система мониторинга	1	

Ведомость элементов системы безопасности

Поз.	Наименование	Кол.	Примечание
1	Система безопасности	1	

Ведомость элементов системы контроля

Поз.	Наименование	Кол.	Примечание
1	Система контроля	1	

Ведомость элементов системы учета

Поз.	Наименование	Кол.	Примечание
1	Система учета	1	

Ведомость элементов системы отчетности

Поз.	Наименование	Кол.	Примечание
1	Система отчетности	1	

Ведомость элементов системы аналитики

Поз.	Наименование	Кол.	Примечание
1	Система аналитики	1	

Ведомость элементов системы прогнозирования

Поз.	Наименование	Кол.	Примечание
1	Система прогнозирования	1	

Ведомость элементов системы планирования

Поз.	Наименование	Кол.	Примечание
1	Система планирования	1	

Ведомость элементов системы управления ресурсами

Поз.	Наименование	Кол.	Примечание
1	Система управления ресурсами	1	

Ведомость элементов системы управления проектами

Поз.	Наименование	Кол.	Примечание
1	Система управления проектами	1	

Ведомость элементов системы управления качеством

Поз.	Наименование	Кол.	Примечание
1	Система управления качеством	1	

Ведомость элементов системы управления рисками

Поз.	Наименование	Кол.	Примечание
1	Система управления рисками	1	

Ведомость элементов системы управления изменениями

Поз.	Наименование	Кол.	Примечание
1	Система управления изменениями	1	

Ведомость элементов системы управления конфигурацией

Поз.	Наименование	Кол.	Примечание
1	Система управления конфигурацией	1	

Ведомость элементов системы управления документами

Поз.	Наименование	Кол.	Примечание
1	Система управления документами	1	

Ведомость элементов системы управления знаниями

Поз.	Наименование	Кол.	Примечание
1	Система управления знаниями	1	

Ведомость элементов системы управления обучением

Поз.	Наименование	Кол.	Примечание
1	Система управления обучением	1	

Ведомость элементов системы управления персоналом

Поз.	Наименование	Кол.	Примечание
1	Система управления персоналом	1	

Ведомость элементов системы управления мотивацией

Поз.	Наименование	Кол.	Примечание
1	Система управления мотивацией	1	

Ведомость элементов системы управления коммуникациями

Поз.	Наименование	Кол.	Примечание
1	Система управления коммуникациями	1	

Ведомость элементов системы управления заинтересованными сторонами

Поз.	Наименование	Кол.	Примечание
1	Система управления заинтересованными сторонами

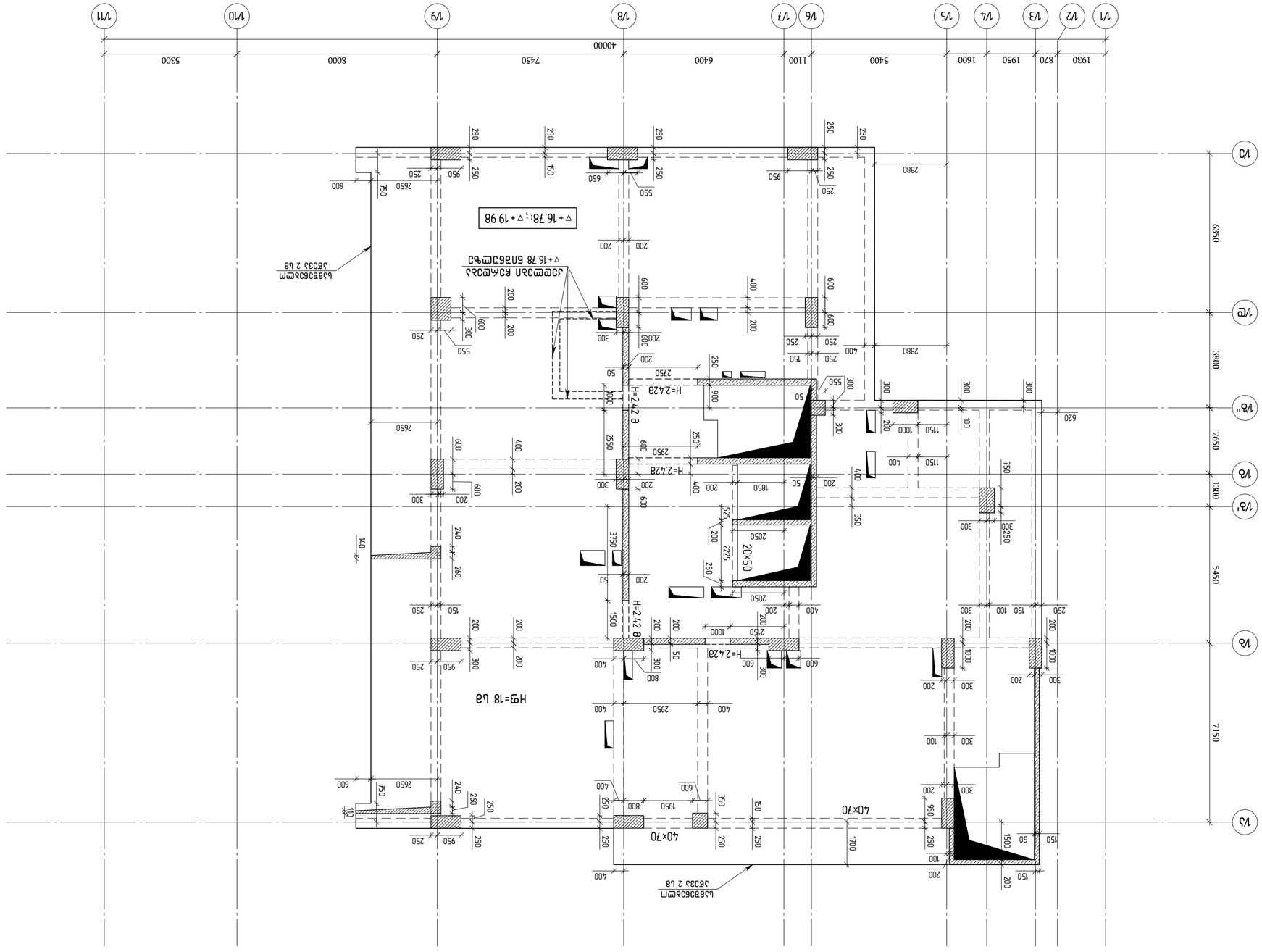

Экспликация бетонных стен с отверстиями
▽+16.78;▽+19.98 бетонные стены

Примечания:
1)Все монолитные железобетонные стены толщиной 40х50 см выполнить,армировать согласно спецификации В35
2)Бетон В35

Изм.	Кол.уч.	Лист	№док.
Разраб.			
Пров.			
Гл.спец.			
Н.контр.			
ГИП			

Монолитный / 2023 бетон
Фундаментные стены
A2 QE_STR_Balashvili_SHUTTERING
KEYPLAN:

Заказчик: ООО "ЭДЖ"

Объект: Здание офисно-торгового центра по ул. Бориса Пильняка в Ленинградском районе г.Калининграда (3й пусковой комплекс)

Стадия | Лист | Листов
Р | 1 |

Раздел: Архитектурно-строительная часть

Чертеж: Фундаментные стены с отверстиями

Формат А3

Инв.№ подл.	Подпись и дата	Взам.инв.№

Копировал

Формат А3

Изм. Кол.уч. Лист №док. Подпись Дата

Разработал: Балашвили
Проверил: Балашвили
Н.контр.: Балашвили
ГИП: Балашвили

Стадия: Р | Лист: 1 | Листов: 1

ООО "ЭДЖ"

Объект: Здание офисно-торгового центра по ул. Бориса Пильняка в Ленинградском районе г.Калининграда (3й пусковой комплекс)

Чертеж: Фундаментные стены с отверстиями

Копировал

Формат А3

Вентиляционные решетки на отм. +23.18 (Оси 1/В-1/Г)

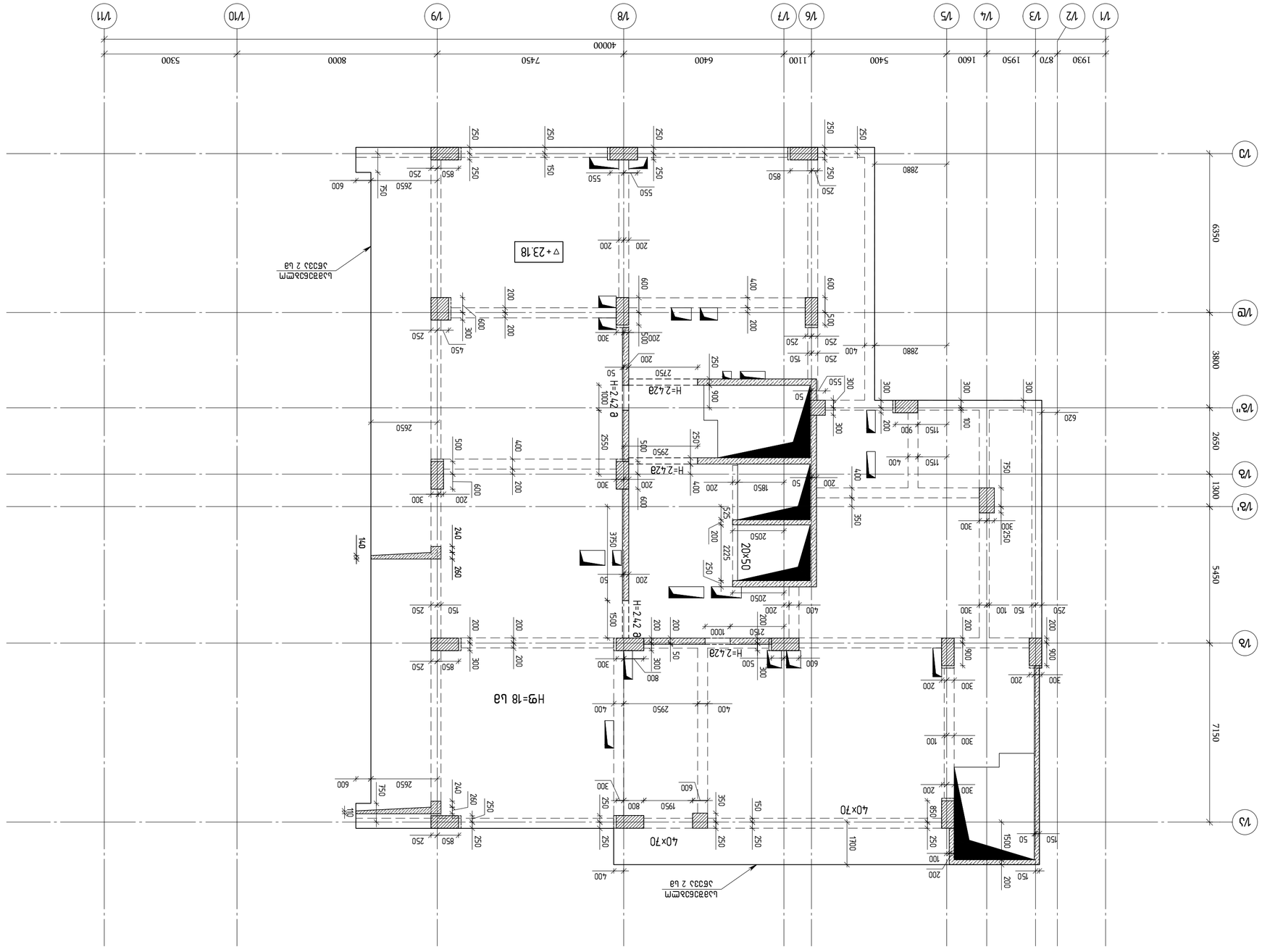

Вентиляционные решетки на отм. +23.18 (Оси 1/В-1/Г)

Примечание:
1)Вентиляционные решетки 40х50 мм должны иметь антимоскитную сетку.
2)Высота В=35

ГИП	Ефимов		
Нач.отд.	Ефимов		
Гл.спец.	Ефимов		
Разработал	Ефимов		
Н.контр.	Ефимов		

Ведомость рабочих чертежей основного комплекта

Лист	Наименование	Примечание
1	Общие данные	
2	План на отм. -2.420	
3	План на отм. +3.180	
4	План на отм. +6.780	
5	План на отм. +10.380	
6	План на отм. +13.980	
7	План на отм. +17.580	
8	План на отм. +21.180	
9	План на отм. +23.180	
10	Разрезы 1-1, 2-2	
11	Разрезы 3-3, 4-4	
12	Разрезы 5-5, 6-6	
13	Разрезы 7-7, 8-8	
14	Разрезы 9-9, 10-10	
15	Разрезы 11-11, 12-12	
16	Разрезы 13-13, 14-14	
17	Разрезы 15-15, 16-16	
18	Разрезы 17-17, 18-18	
19	Разрезы 19-19, 20-20	
20	Разрезы 21-21, 22-22	
21	Разрезы 23-23, 24-24	
22	Разрезы 25-25, 26-26	
23	Разрезы 27-27, 28-28	
24	Разрезы 29-29, 30-30	
25	Разрезы 31-31, 32-32	
26	Разрезы 33-33, 34-34	
27	Разрезы 35-35, 36-36	
28	Разрезы 37-37, 38-38	
29	Разрезы 39-39, 40-40	
30	Разрезы 41-41, 42-42	
31	Разрезы 43-43, 44-44	
32	Разрезы 45-45, 46-46	
33	Разрезы 47-47, 48-48	
34	Разрезы 49-49, 50-50	
35	Разрезы 51-51, 52-52	
36	Разрезы 53-53, 54-54	
37	Разрезы 55-55, 56-56	
38	Разрезы 57-57, 58-58	
39	Разрезы 59-59, 60-60	
40	Разрезы 61-61, 62-62	
41	Разрезы 63-63, 64-64	
42	Разрезы 65-65, 66-66	
43	Разрезы 67-67, 68-68	
44	Разрезы 69-69, 70-70	
45	Разрезы 71-71, 72-72	
46	Разрезы 73-73, 74-74	
47	Разрезы 75-75, 76-76	
48	Разрезы 77-77, 78-78	
49	Разрезы 79-79, 80-80	
50	Разрезы 81-81, 82-82	
51	Разрезы 83-83, 84-84	
52	Разрезы 85-85, 86-86	
53	Разрезы 87-87, 88-88	
54	Разрезы 89-89, 90-90	
55	Разрезы 91-91, 92-92	
56	Разрезы 93-93, 94-94	
57	Разрезы 95-95, 96-96	
58	Разрезы 97-97, 98-98	
59	Разрезы 99-99, 100-100	
60	Разрезы 101-101, 102-102	

Спецификация оборудования, изделий и материалов

Поз.	Обозначение	Наименование	Кол.	Масса ед.	Примечание
		Вентиляционные решетки			
1	ГОСТ 5089-2011	Решетка вентиляционная 400х500	1	5.0	
2	ГОСТ 5089-2011	Решетка вентиляционная 200х500	1	2.5	
3	ГОСТ 5089-2011	Решетка вентиляционная 200х700	1	3.5	
4	ГОСТ 5089-2011	Решетка вентиляционная 400х700	1	5.0	
5	ГОСТ 5089-2011	Решетка вентиляционная 200х500	1	2.5	
6	ГОСТ 5089-2011	Решетка вентиляционная 200х500	1	2.5	
7	ГОСТ 5089-2011	Решетка вентиляционная 200х500	1	2.5	
8	ГОСТ 5089-2011	Решетка вентиляционная 200х500	1	2.5	
9	ГОСТ 5089-2011	Решетка вентиляционная 200х500	1	2.5	
10	ГОСТ 5089-2011	Решетка вентиляционная 200х500	1	2.5	
11	ГОСТ 5089-2011	Решетка вентиляционная 200х500	1	2.5	
12	ГОСТ 5089-2011	Решетка вентиляционная 200х500	1	2.5	
13	ГОСТ 5089-2011	Решетка вентиляционная 200х500	1	2.5	
14	ГОСТ 5089-2011	Решетка вентиляционная 200х500	1	2.5	
15	ГОСТ 5089-2011	Решетка вентиляционная 200х500	1	2.5	
16	ГОСТ 5089-2011	Решетка вентиляционная 200х500	1	2.5	
17	ГОСТ 5089-2011	Решетка вентиляционная 200х500	1	2.5	
18	ГОСТ 5089-2011	Решетка вентиляционная 200х500	1	2.5	
19	ГОСТ 5089-2011	Решетка вентиляционная 200х500	1	2.5	
20	ГОСТ 5089-2011	Решетка вентиляционная 200х500	1	2.5	
21	ГОСТ 5089-2011	Решетка вентиляционная 200х500	1	2.5	
22	ГОСТ 5089-2011	Решетка вентиляционная 200х500	1	2.5	
23	ГОСТ 5089-2011	Решетка вентиляционная 200х500	1	2.5	
24	ГОСТ 5089-2011	Решетка вентиляционная 200х500	1	2.5	
25	ГОСТ 5089-2011	Решетка вентиляционная 200х500	1	2.5	
26	ГОСТ 5089-2011	Решетка вентиляционная 200х500	1	2.5	
27	ГОСТ 5089-2011	Решетка вентиляционная 200х500	1	2.5	
28	ГОСТ 5089-2011	Решетка вентиляционная 200х500	1	2.5	
29	ГОСТ 5089-2011	Решетка вентиляционная 200х500	1	2.5	
30	ГОСТ 5089-2011	Решетка вентиляционная 200х500	1	2.5	
31	ГОСТ 5089-2011	Решетка вентиляционная 200х500	1	2.5	
32	ГОСТ 5089-2011	Решетка вентиляционная 200х500	1	2.5	
33	ГОСТ 5089-2011	Решетка вентиляционная 200х500	1	2.5	
34	ГОСТ 5089-2011	Решетка вентиляционная 200х500	1	2.5	
35	ГОСТ 5089-2011	Решетка вентиляционная 200х500	1	2.5	
36	ГОСТ 5089-2011	Решетка вентиляционная 200х500	1	2.5	
37	ГОСТ 5089-2011	Решетка вентиляционная 200х500	1	2.5	
38	ГОСТ 5089-2011	Решетка вентиляционная 200х500	1	2.5	
39	ГОСТ 5089-2011	Решетка вентиляционная 200х500	1	2.5	
40	ГОСТ 5089-2011	Решетка вентиляционная 200х500	1	2.5	
41	ГОСТ 5089-2011	Решетка вентиляционная 200х500	1	2.5	
42	ГОСТ 5089-2011	Решетка вентиляционная 200х500	1	2.5	
43	ГОСТ 5089-2011	Решетка вентиляционная 200х500	1	2.5	
44	ГОСТ 5089-2011	Решетка вентиляционная 200х500	1	2.5	
45	ГОСТ 5089-2011	Решетка вентиляционная 200х500	1	2.5	
46	ГОСТ 5089-2011	Решетка вентиляционная 200х500	1	2.5	
47	ГОСТ 5089-2011	Решетка вентиляционная 200х500	1	2.5	
48	ГОСТ 5089-2011	Решетка вентиляционная 200х500	1	2.5	
49	ГОСТ 5089-2011	Решетка вентиляционная 200х500	1	2.5	
50	ГОСТ 5089-2011	Решетка вентиляционная 200х500	1	2.5	
51	ГОСТ 5089-2011	Решетка вентиляционная 200х500	1	2.5	
52	ГОСТ 5089-2011	Решетка вентиляционная 200х500	1	2.5	
53	ГОСТ 5089-2011	Решетка вентиляционная 200х500	1	2.5	
54	ГОСТ 5089-2011	Решетка вентиляционная 200х500	1	2.5	
55	ГОСТ 5089-2011	Решетка вентиляционная 200х500	1	2.5	
56	ГОСТ 5089-2011	Решетка вентиляционная 200х500	1	2.5	
57	ГОСТ 5089-2011	Решетка вентиляционная 200х500	1	2.5	
58	ГОСТ 5089-2011	Решетка вентиляционная 200х500	1	2.5	
59	ГОСТ 5089-2011	Решетка вентиляционная 200х500	1	2.5	
60	ГОСТ 5089-2011	Решетка вентиляционная 200х500	1	2.5	

Согласовано

Инв.№ подл.	Подп. и дата	Взам.инв.№	Инв.№ дубл.

Изм.	Кол.уч.	Лист	№док.	Подп.

Разработал	Ефимов	
Н.контр.	Ефимов	
ГИП	Ефимов	

Стадия	Лист	Листов
Р	1	60

ООО "ЭНЖИНИРИНГ"
г.Москва, ул.Лобачевского, д.7, корп.1, эт.3, пом.I, ком.1
тел.: +7 (495) 363-36-36

Вентиляционные решетки на отм. +23.18 (Оси 1/В-1/Г)

Формат А2

engineering

ООО "ЭНЖИНИРИНГ"
г.Москва, ул.Лобачевского, д.7, корп.1, эт.3, пом.I, ком.1
тел.: +7 (495) 363-36-36

Изм. Кол.уч. Лист №док. Подп. Дата

Вентиляционные решетки на отм. +23.18 (Оси 1/В-1/Г)

Стадия Лист Листов
Р 1 60

Копировал Формат А2

Инв.№ подл. | Подп. и дата | Взам.инв.№ | Инв.№ дубл.

Согласовано

ГИП	Ефимов		
Нач.отд.	Ефимов		
Гл.спец.	Ефимов		
Разработал	Ефимов		
Н.контр.	Ефимов		

Ведомость рабочих чертежей основного комплекта

Лист	Наименование	Примечание
1	Общие данные	
2	План на отм. -2.420	
3	План на отм. +3.180	
4	План на отм. +6.780	
5	План на отм. +10.380	
6	План на отм. +13.980	
7	План на отм. +17.580	
8	План на отм. +21.180	
9	План на отм. +23.180	
10	Разрезы 1-1, 2-2	
11	Разрезы 3-3, 4-4	
12	Разрезы 5-5, 6-6	
13	Разрезы 7-7, 8-8	
14	Разрезы 9-9, 10-10	
15	Разрезы 11-11, 12-12	
16	Разрезы 13-13, 14-14	
17	Разрезы 15-15, 16-16	
18	Разрезы 17-17, 18-18	
19	Разрезы 19-19, 20-20	
20	Разрезы 21-21, 22-22	
21	Разрезы 23-23, 24-24	
22	Разрезы 25-25, 26-26	
23	Разрезы 27-27, 28-28	
24	Разрезы 29-29, 30-30	
25	Разрезы 31-31, 32-32	
26	Разрезы 33-33, 34-34	
27	Разрезы 35-35, 36-36	
28	Разрезы 37-37, 38-38	
29	Разрезы 39-39, 40-40	
30	Разрезы 41-41, 42-42	
31	Разрезы 43-43, 44-44	
32	Разрезы 45-45, 46-46	
33	Разрезы 47-47, 48-48	
34	Разрезы 49-49, 50-50	
35	Разрезы 51-51, 52-52	
36	Разрезы 53-53, 54-54	
37	Разрезы 55-55, 56-56	
38	Разрезы 57-57, 58-58	
39	Разрезы 59-59, 60-60	
40	Разрезы 61-61, 62-62	
41	Разрезы 63-63, 64-64	
42	Разрезы 65-65, 66-66	
43	Разрезы 67-67, 68-68	
44	Разрезы 69-69, 70-70	
45	Разрезы 71-71, 72-72	
46	Разрезы 73-73, 74-74	
47	Разрезы 75-75, 76-76	
48	Разрезы 77-77, 78-78	
49	Разрезы 79-79, 80-80	
50	Разрезы 81-81, 82-82	
51	Разрезы 83-83, 84-84	
52	Разрезы 85-85, 86-86	
53	Разрезы 87-87, 88-88	
54	Разрезы 89-89, 90-90	
55	Разрезы 91-91, 92-92	
56	Разрезы 93-93, 94-94	
57	Разрезы 95-95, 96-96	
58	Разрезы 97-97, 98-98	
59	Разрезы 99-99, 100-100	
60	Разрезы 101-101, 102-102	

Спецификация оборудования, изделий и материалов

Поз.	Обозначение	Наименование	Кол.	Масса ед.	Примечание
		Вентиляционные решетки			
1	ГОСТ 5089-2011	Решетка вентиляционная 400х500	1	5.0	
2	ГОСТ 5089-2011	Решетка вентиляционная 200х500	1	2.5	
3	ГОСТ 5089-2011	Решетка вентиляционная 200х700	1	3.5	
4	ГОСТ 5089-2011	Решетка вентиляционная 400х700	1	5.0	
5	ГОСТ 5089-2011	Решетка вентиляционная 200х500	1	2.5	
6	ГОСТ 5089-2011	Решетка вентиляционная 200х500	1	2.5	
7	ГОСТ 5089-2011	Решетка вентиляционная 200х500	1	2.5	
8	ГОСТ 5089-2011	Решетка вентиляционная 200х500	1	2.5	
9	ГОСТ 5089-2011	Решетка вентиляционная 200х500	1	2.5	
10	ГОСТ 5089-2011	Решетка вентиляционная 200х500	1	2.5	
11	ГОСТ 5089-2011	Решетка вентиляционная 200х500	1	2.5	
12	ГОСТ 5089-2011	Решетка вентиляционная 200х500	1	2.5	
13	ГОСТ 5089-2011	Решетка вентиляционная 200х500	1	2.5	
14	ГОСТ 5089-2011	Решетка вентиляционная 200х500	1	2.5	
15	ГОСТ 5089-2011	Решетка вентиляционная 200х500	1	2.5	
16	ГОСТ 5089-2011	Решетка вентиляционная 200х500	1	2.5	
17	ГОСТ 5089-2011	Решетка вентиляционная 200х500	1	2.5	
18	ГОСТ 5089-2011	Решетка вентиляционная 200х500	1	2.5	
19	ГОСТ 5089-2011	Решетка вентиляционная 200х500	1	2.5	
20	ГОСТ 5089-2011	Решетка вентиляционная 200х500	1	2.5	
21	ГОСТ 5089-2011	Решетка вентиляционная 200х500	1	2.5	
22	ГОСТ 5089-2011	Решетка вентиляционная 200х500	1	2.5	
23	ГОСТ 5089-2011	Решетка вентиляционная 200х500	1	2.5	
24	ГОСТ 5089-2011	Решетка вентиляционная 200х500	1	2.5	
25	ГОСТ 5089-2011	Решетка вентиляционная 200х500	1	2.5	
26	ГОСТ 5089-2011	Решетка вентиляционная 200х500	1	2.5	
27	ГОСТ 5089-2011	Решетка вентиляционная 200х500	1	2.5	
28	ГОСТ 5089-2011	Решетка вентиляционная 200х500	1	2.5	
29	ГОСТ 5089-2011	Решетка вентиляционная 200х500	1	2.5	
30	ГОСТ 5089-2011	Решетка вентиляционная 200х500	1	2.5	
31	ГОСТ 5089-2011	Решетка вентиляционная 200х500	1	2.5	
32	ГОСТ 5089-2011	Решетка вентиляционная 200х500	1	2.5	
33	ГОСТ 5089-2011	Решетка вентиляционная 200х500	1	2.5	
34	ГОСТ 5089-2011	Решетка вентиляционная 200х500	1	2.5	
35	ГОСТ 5089-2011	Решетка вентиляционная 200х500	1	2.5	
36	ГОСТ 5089-2011	Решетка вентиляционная 200х500	1	2.5	
37	ГОСТ 5089-2011	Решетка вентиляционная 200х500	1	2.5	
38	ГОСТ 5089-2011	Решетка вентиляционная 200х500	1	2.5	
39	ГОСТ 5089-2011	Решетка вентиляционная 200х500	1	2.5	
40	ГОСТ 5089-2011	Решетка вентиляционная 200х500	1	2.5	
41	ГОСТ 5089-2011	Решетка вентиляционная 200х500	1	2.5	
42	ГОСТ 5089-2011	Решетка вентиляционная 200х500	1	2.5	
43	ГОСТ 5089-2011	Решетка вентиляционная 200х500	1	2.5	
44	ГОСТ 5089-2011	Решетка вентиляционная 200х500	1	2.5	
45	ГОСТ 5089-2011	Решетка вентиляционная 200х500	1	2.5	
46	ГОСТ 5089-2011	Решетка вентиляционная 200х500	1	2.5	
47	ГОСТ 5089-2011	Решетка вентиляционная 200х500	1	2.5	
48	ГОСТ 5089-2011	Решетка вентиляционная 200х500	1	2.5	
49	ГОСТ 5089-2011	Решетка вентиляционная 200х500	1	2.5	
50	ГОСТ 5089-2011	Решетка вентиляционная 200х500	1	2.5	
51	ГОСТ 5089-2011	Решетка вентиляционная 200х500	1	2.5	
52	ГОСТ 5089-2011	Решетка вентиляционная 200х500	1	2.5	
53	ГОСТ 5089-2011	Решетка вентиляционная 200х500	1	2.5	
54	ГОСТ 5089-2011	Решетка вентиляционная 200х500	1	2.5	
55	ГОСТ 5089-2011	Решетка вентиляционная 200х500	1	2.5	
56	ГОСТ 5089-2011	Решетка вентиляционная 200х500	1	2.5	
57	ГОСТ 5089-2011	Решетка вентиляционная 200х500	1	2.5	
58	ГОСТ 5089-2011	Решетка вентиляционная 200х500	1	2.5	
59	ГОСТ 5089-2011	Решетка вентиляционная 200х500	1	2.5	
60	ГОСТ 5089-2011	Решетка вентиляционная 200х500	1	2.5	

Согласовано

Инв.№ подл.	Подп. и дата	Взам.инв.№	Инв.№ дубл.

Изм.	Кол.уч.	Лист	№док.	Подп.

Разработал	Ефимов	
Н.контр.	Ефимов	
ГИП	Ефимов	

Стадия	Лист	Листов
Р	1	60

ООО "ЭНЖИНИРИНГ"
г.Москва, ул.Лобачевского, д.7, корп.1, эт.3, пом.I, ком.1
тел.: +7 (495) 363-36-36

Вентиляционные решетки на отм. +23.18 (Оси 1/В-1/Г)

Формат А2

engineering

ООО "ЭНЖИНИРИНГ"
г.Москва, ул.Лобачевского, д.7, корп.1, эт.3, пом.I, ком.1
тел.: +7 (495) 363-36-36

Изм. Кол.уч. Лист №док. Подп. Дата

Вентиляционные решетки на отм. +23.18 (Оси 1/В-1/Г)

Стадия Лист Листов
Р 1 60

Копировал Формат А2

Инв.№ подл. | Подп. и дата | Взам.инв.№ | Инв.№ дубл.

Согласовано

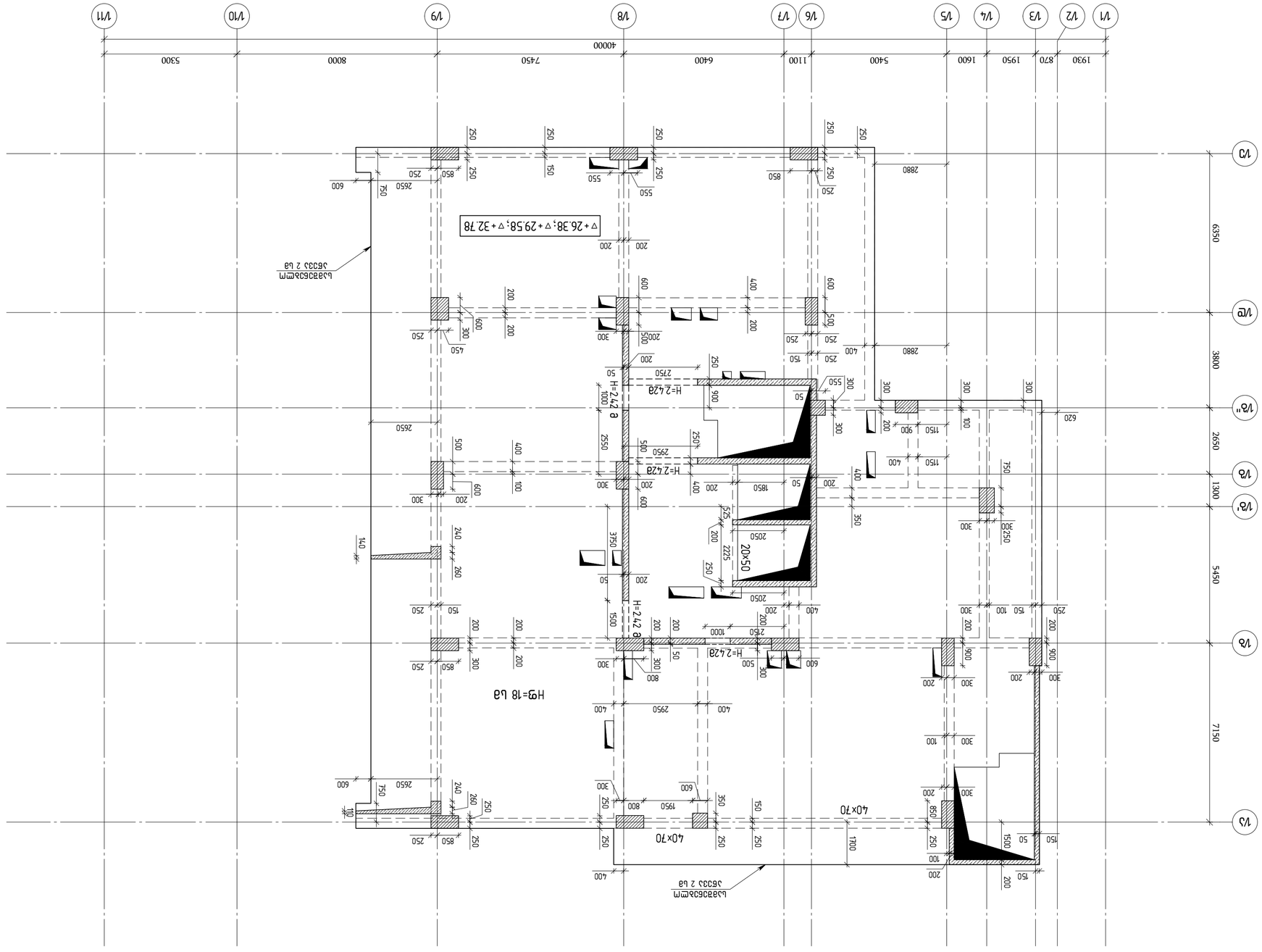

Зазазьгажаль эпсмпь ьзузсмпзм азазаз
∇+26.38;∇+29.58;∇+32.78 бпзбзшсзазьэ

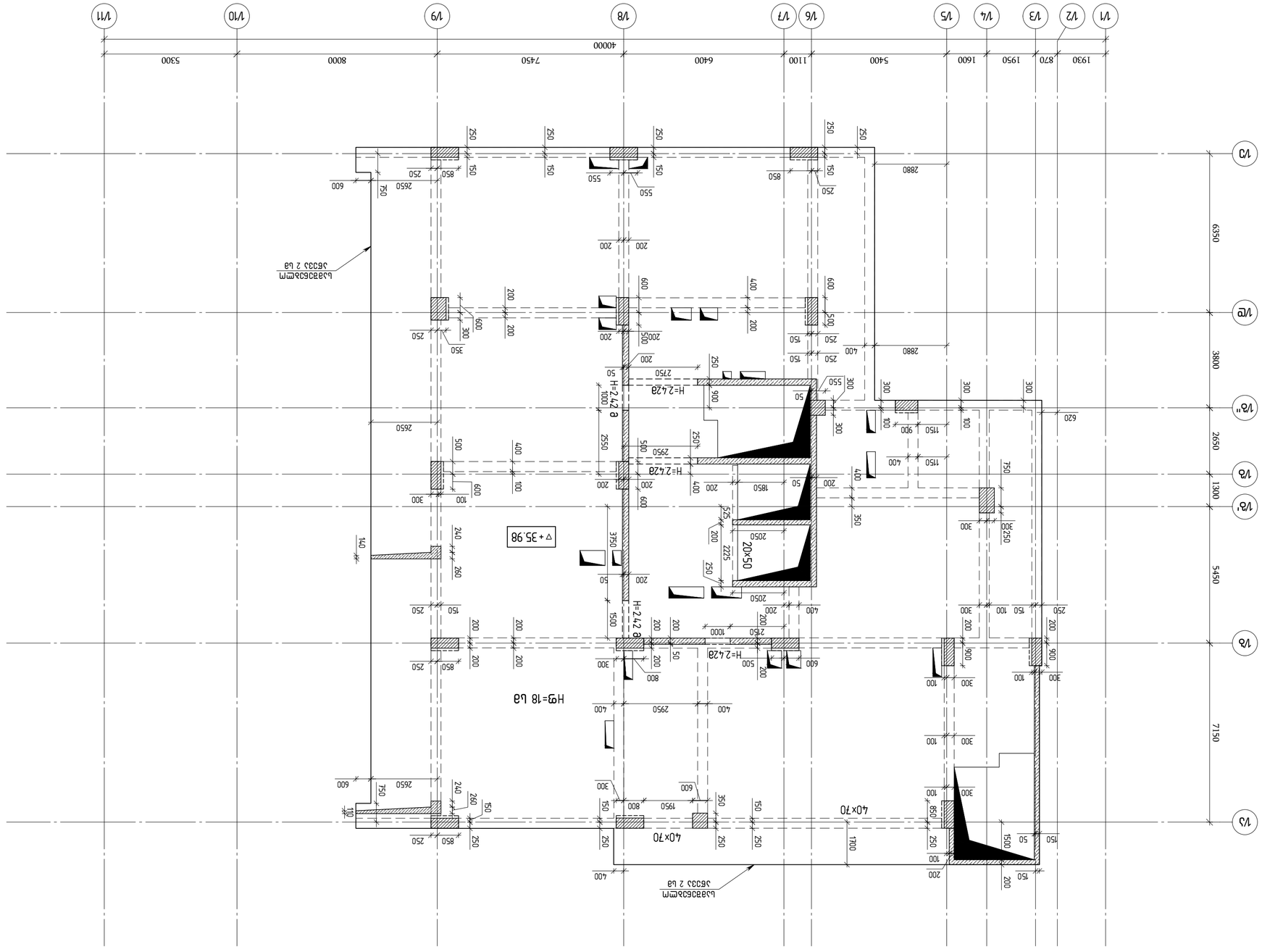

Защитно предупредительная сетка на отм. +35.98 для безопасности работ на кровле

Защитно предупредительная сетка 40х50 мм должна быть установлена на высоте 1,1м от уровня кровли, должна быть закреплена к несущим конструкциям здания.

Защитно предупредительная сетка должна быть установлена на отм. +35.98

ГИП	Ефимов		
Разработал	Ефимов		
Н.контр.	Ефимов		
Гл.специалист	Ефимов		
Проверил	Ефимов		

ООО "ЭЗ "ЭЛЕКТРОЗАЩИТА"

Защитно предупредительная сетка на отм. +35.98 для безопасности работ на кровле

Стадия: Р | Лист: 1 | Листов: 1

ООО "ЭЗ "ЭЛЕКТРОЗАЩИТА"

Заказчик: ООО "ЭЗ "ЭЛЕКТРОЗАЩИТА"

Объект: Производственно-складской комплекс по адресу: Московская область, г.о. Дмитровский, д. Ивановское, ул. Заводская, д. 1

Шифр: 2023 ЭЗ ОЭ

Стадия: Р

Лист: 1

Листов: 1

Инв. № подл.

Подпись и дата

Взам. инв. №

Инв. № дубл.

Подпись и дата

Инв. № подл.

Изм.	Кол.уч.	Лист	№ док.	Подпись	Дата
ГИП	Ефимов				
Разработал	Ефимов				
Н.контр.	Ефимов				
Гл.специалист	Ефимов				
Проверил	Ефимов				

გადახურვის ფილის საყალიბო გეგმა
▽+39.18; ▽+42.38; ▽+45.58 ნიშნულებზე

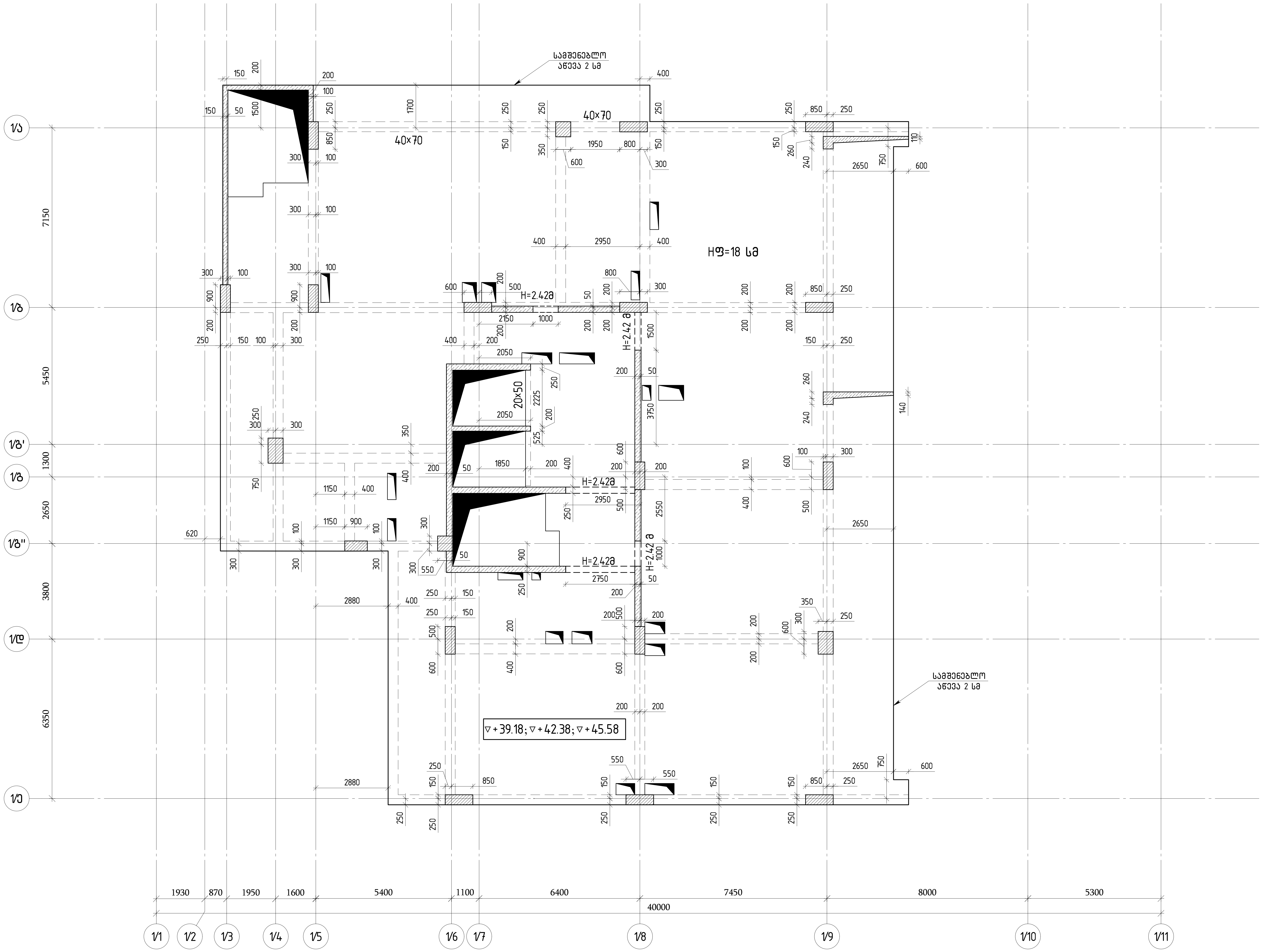

შენიშვნა:
1)ყველა რიგელი არის 40×50 გარდა იმისა,რომელსაც აწერია.
2)ბეტონი B30

თბილისი / 2023 წელი

ფაილის სახელი:
A2 QE_STR_Beliashvili_SHUTTERING

KEYPLAN:

ყოველი შემდეგი რევიზია აუქმებს წინა რევიზიებს

პროექტის სტატუსი:
სამშენებლო დოკუმენტაცია

რევიზია

რევ.	თარიღი	აღწერილობა	დამტკ.

შენიშვნები:

მისამართი:
ქ.თბილისი ა. ბელიაშვილის ქუჩა
№100, №100ა, №102

დამკვეთი:
შ.პ.ს "ფერი"

თანამდებობა	სახელი გვარი	ხელმოწერა
პროექტის მენეჯერი		
დამტკიცებულია: დამკვეთის მიერ		

შემსრულებელი:
შპს "ქიუ ინჟინერინგი"
მისამართი :
ქ.თბილისი ა.ბაქრაძის №7 ბინა №6

engineering

შპს "ქიუ ინჟინერინგის"
პროფესიული პასუხისმგებლობის მზღვეველია
სს "დაზღვევის საერთაშორისო კომპანია ირაო"
(პ/ნ №PFL 417/21)

თანამდებობა	სახელი გვარი	ხელმოწერა
დირექტორი	დ.ქევანიშვილი	
საპროექტო ჯგუფის უფროსი	ო. ილიუხინი	
პროექტის მთ. კონსტრუქტორი	ო. ილიუხინი	
შეასრულა	ნ.კიკნაველიძე	

პროექტის სახელწოდება:
მრავალფუნქციური კომპლექსი (I ბლოკი)

პროექტის სტადია:
მუშა პროექტი

პროექტის ნაწილი:
კონსტრუქცია

ფორმატი: A2
სტადია: მ.პ.
თარიღი: 24/02/2023
მასშტაბი: 1:125

ნახაზის დასახელება:
გადახურვის ფილის საყალიბო გეგმა
▽+39.18; ▽+42.38; ▽+45.58
ნიშნულებზე

რევიზია: R1
ნახაზის ნომერი: კ-I.3.14
ფურც. საერთო რაოდენობა: 20

ბეტონის ჩასხმის ფრაგმენტი ღერძებზე 1/ა-1/ბ და 1/8-1/11 ნიშნ. +48.78

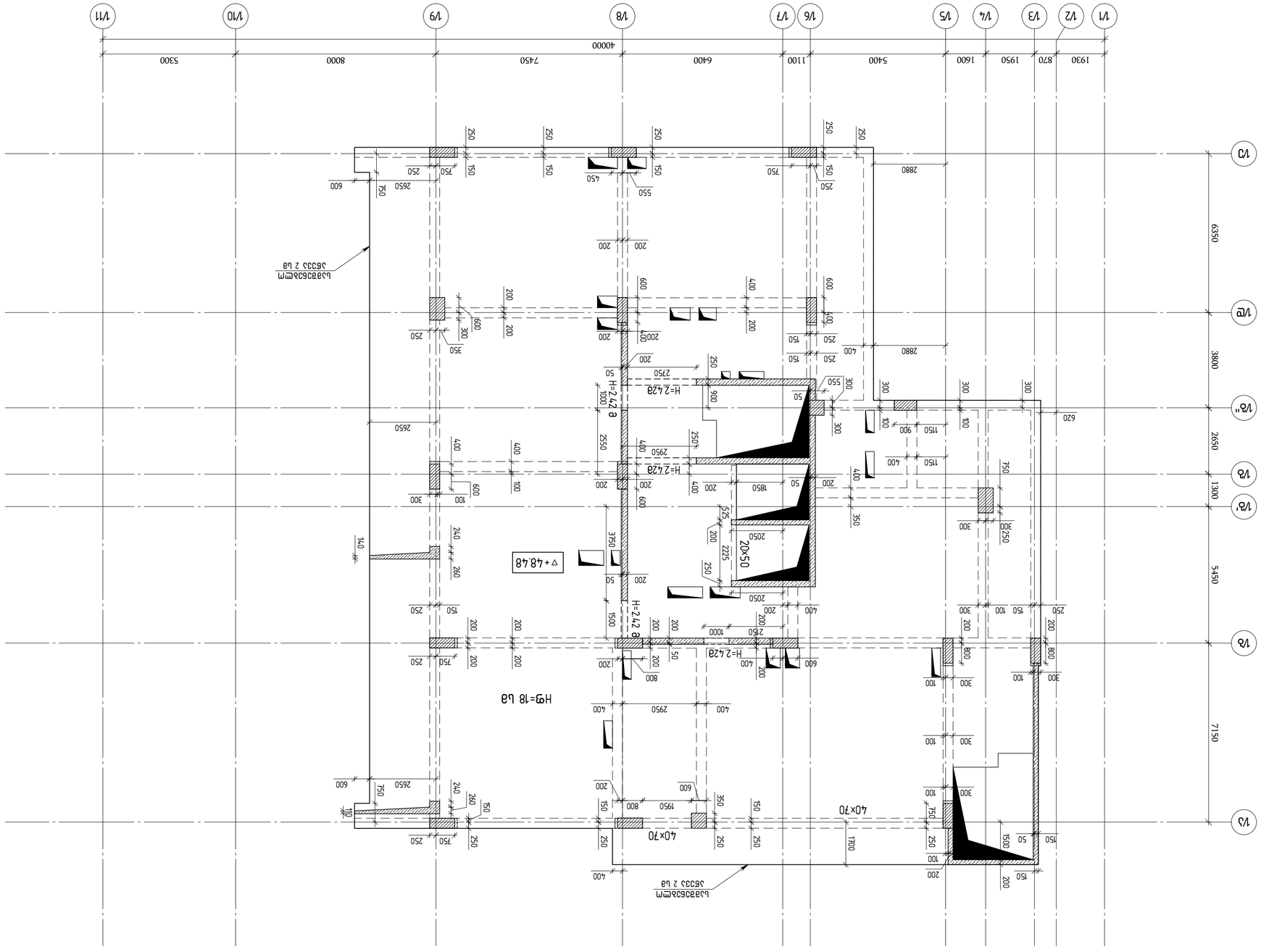

ტიპიური / 2023 წელი

ფუნქცია: საცხოვრებელი კორპუსი

A2 QE_STR_Balashvili_SHUTTERING

KEYPLAN:

ავტორი: ქ.თბილისი, ა. ბატონიშვილის ქუჩა №100, №100ა, №102

დამკვეთი: შპს "ფეკარ"

მასშტაბი	სტადია	ნახაზის ნომერი
პროექტის/ობიექტის ნომერი		
ტექნიკური ხელმძღვანელი		
ტექნიკური ხელმძღვანელი		
ტექნიკური ხელმძღვანელი		

პროექტირების ეტაპი:

შპს "ენჯინირინგ ჯგუფი ტბილისი"

შპს "ენჯინირინგ"

ავტორი:

ქ.თბილისი, ა. ბატონიშვილის ქუჩა №7

ტელ: 577 38 65 46

მასშტაბი	სტადია	ნახაზის ნომერი
ფორმატი	ფაილის ტიპი	ვერსია
პროექტის ხელმძღვანელი	ა. ფიფია	
პროექტის ხელმძღვანელის მოადგილე	ო. ლილუაშვილი	
არქიტექტორი	ნ. ლილუაშვილი	
კონსტრუქციული ნაწილის მთავარი ინჟინერი	ნ. ლილუაშვილი	
ინჟინერ-კონსტრუქტორი	ნ. ლილუაშვილი	

ნახაზის დასახელება:

ბალკონის ქვაბის ბეტონირების ფრაგმენტი ღერძებზე 1/ა-1/ბ და 1/8-1/11 ნიშნ. +48.78

R1	ნახაზის ცვლილება	20.11.2023
ფორმატი	ნახაზის დასახელება	თარიღი

ნახაზის ნომერი: 1-1/25

მასშტაბი: 1:50

ნახაზის ტიპი: A2

ფაილის ტიპი: pln

ვერსია: 20.11.2023

ნახაზის ნომერი: 1-1/25

ფორმატი: A2

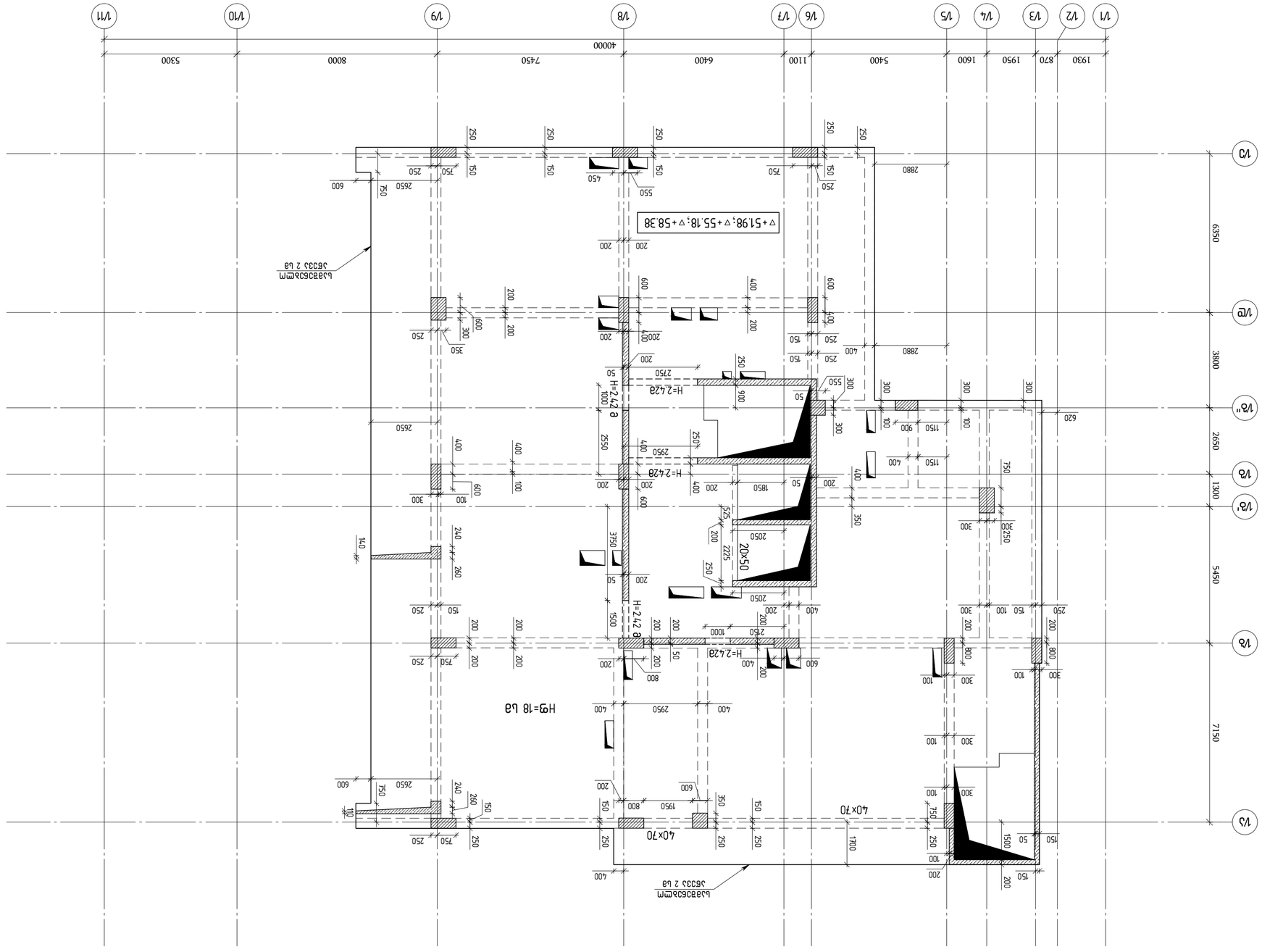
1/1
1/2
1/3
1/4
1/5
1/6
1/7
1/8
1/9
1/10
1/11
1/А
1/А'
1/Б
1/В
1/Г
1930
870
1950
1600
5400
1100
6400
7450
8000
5300
40000
63500
3800
2650
1300
5450
7150
∇+51.98; ∇+55.18; ∇+58.38
H=2.42в
H=2.72-Н
H=2.42в
H=2.42в
H9=18 Lв
40x70
40x70
20x50
Lв3в3б3в3м
Lв3в3б3в3м
Lв3в3б3в3м
2880
2880
2650
2650
2650

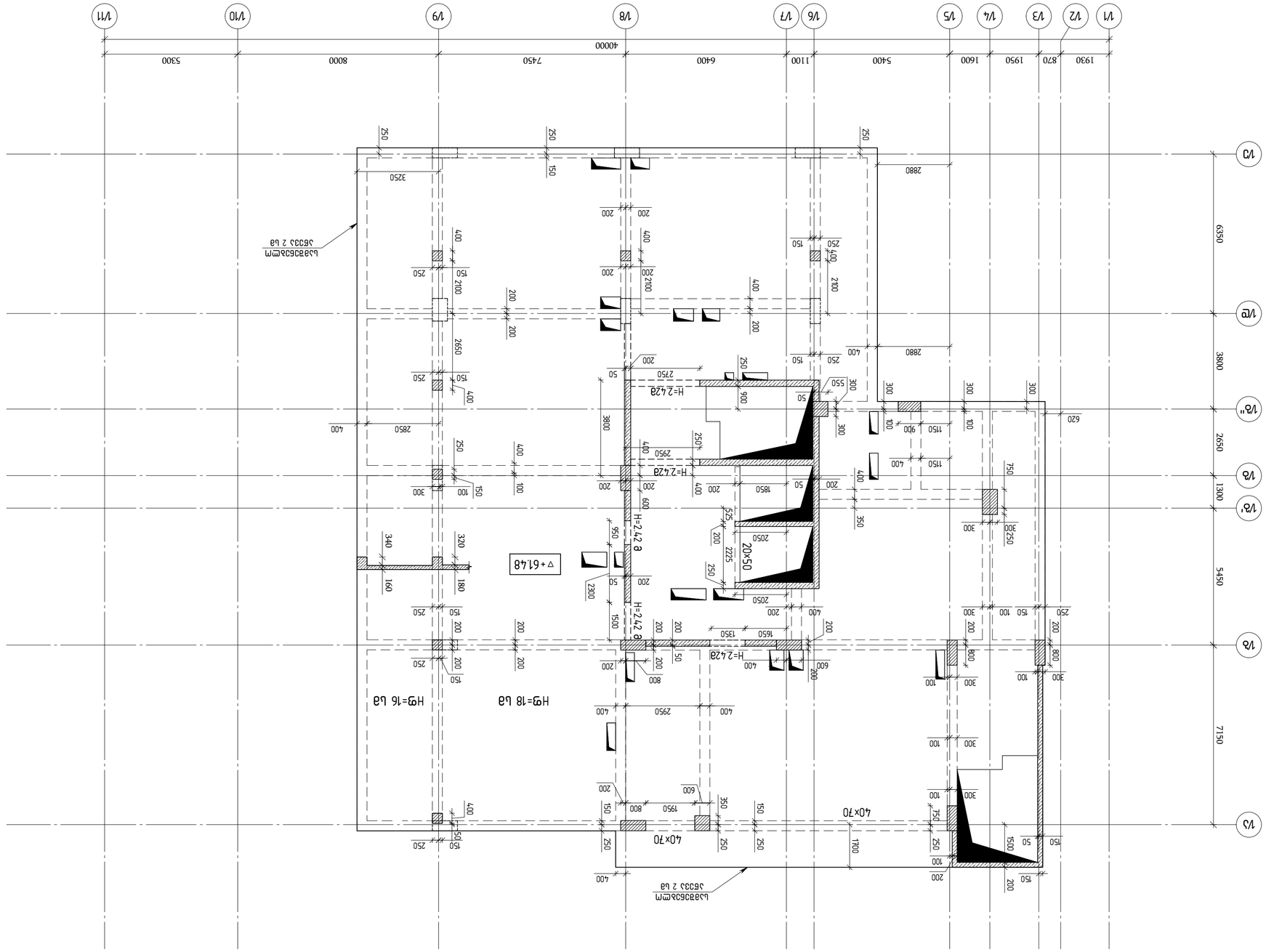
Ø12 S400
Ø12 S400
Ø12 S400

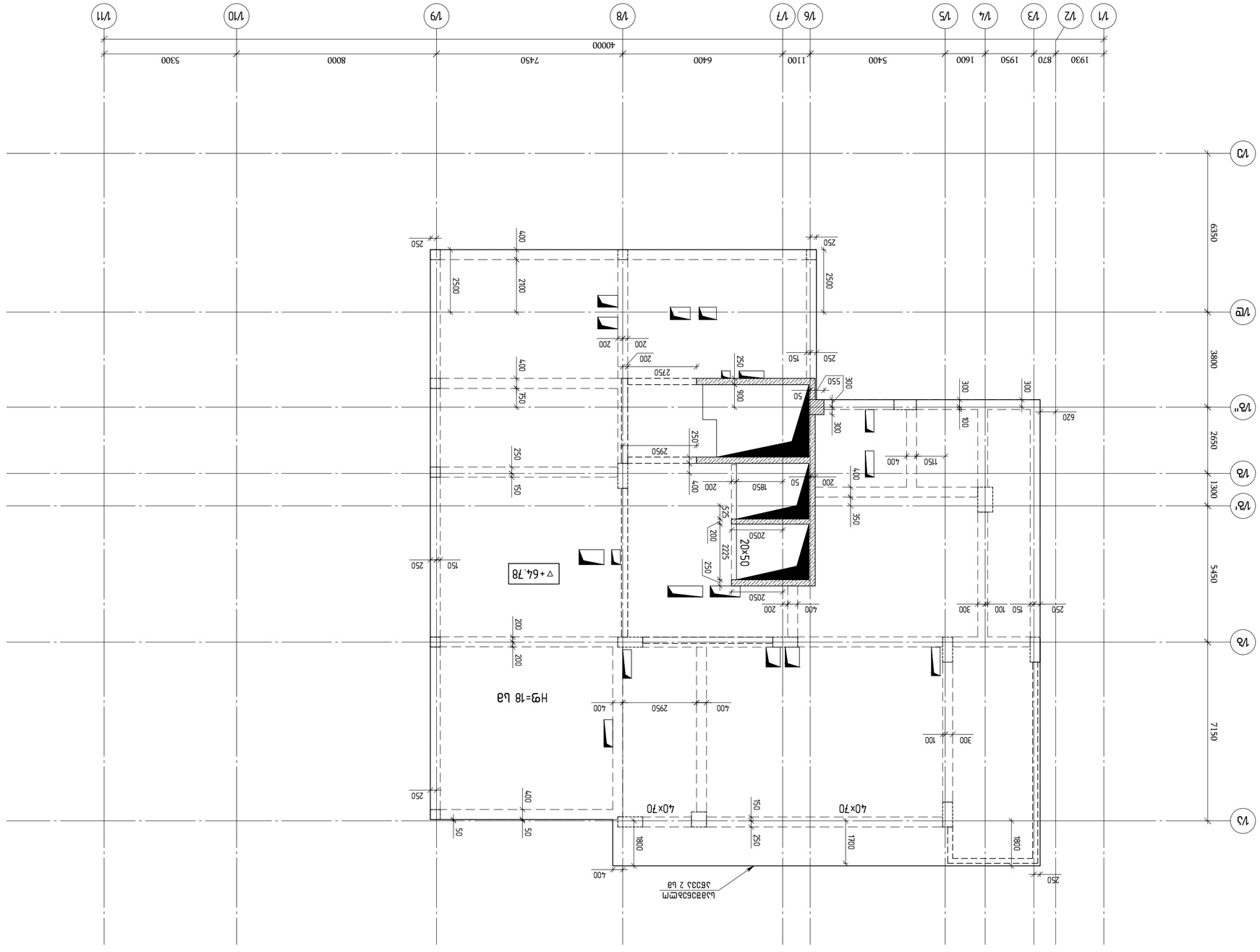

ВЗЕЛЬЗЬЛЗЛЛЛ ЧЛПСЛЛ ЦЗЧЗСЛЛЛЛ ВЗЗВЗ
▽+64.78 БЛЛЗЗСЛЛЧ

Заглавие:
Двуслойна мембрана 40х50 за сива
плоска покрива, механично
закрепена с 8 броя/м2

Проект:
Нов "Склад"

Адрес:
гр. Долна Баня, ул. "Васил Левски" №102
УПИ I-100, кв. 100", №102

Възложител:
"Склад" ЕООД

Фаза	Дата	Проектант
Работен проект	03.2023	инж. Ивайло Стоянов
Технически проект		
Идеен проект		

Консултанти:

Вид	Име	Подпис
Конструктивна част	инж. Ивайло Стоянов	
Електро		
ВиК		
Пожарна безопасност		
Енергийна ефективност		
Геодезия		

Строителство: Нов "Склад"

Обект: Долна Баня, ул. "Васил Левски" №102

Възложител: "Склад" ЕООД

Проектант: "Сграда инженеринг" ЕООД
гр. Долна Баня, ул. "Васил Левски" №7
ЗАПАС №6

engineering

Част: Архитектурна

Чертеж: Двуслойна мембрана за сива плоска покрива, механично закрепена с 8 броя/м2

Мащаб: 1:125

Дата: 03.2023

Фаза: Работен проект

Чертежи:

Име	Подпис
инж. Ивайло Стоянов	
инж. Ивайло Стоянов	
инж. Ивайло Стоянов	
инж. Ивайло Стоянов	
инж. Ивайло Стоянов	

Консултанти:

Вид	Име	Подпис
Конструктивна част	инж. Ивайло Стоянов	
Електро		
ВиК		
Пожарна безопасност		
Енергийна ефективност		
Геодезия		

Строителство: Нов "Склад"

Обект: Долна Баня, ул. "Васил Левски" №102

Възложител: "Склад" ЕООД

Проектант: "Сграда инженеринг" ЕООД
гр. Долна Баня, ул. "Васил Левски" №7
ЗАПАС №6

engineering

Част: Архитектурна

Чертеж: Двуслойна мембрана за сива плоска покрива, механично закрепена с 8 броя/м2

Мащаб: 1:125

Дата: 03.2023

Фаза: Работен проект

Чертежи:

Име	Подпис
инж. Ивайло Стоянов	
инж. Ивайло Стоянов	
инж. Ивайло Стоянов	
инж. Ивайло Стоянов	
инж. Ивайло Стоянов	

Фаза	Дата	Проектант	Подпис
R1	Ивайло Стоянов	03.2023	
20	Ивайло Стоянов	03.2023	

Забележки:

Забележки:

Фаза	Дата	Проектант	Подпис
R1	Ивайло Стоянов	03.2023	
20	Ивайло Стоянов	03.2023	

Проект:	Нов "Склад"
Адрес:	гр. Долна Баня, ул. "Васил Левски" №102
Възложител:	"Склад" ЕООД
Проектант:	"Сграда инженеринг" ЕООД гр. Долна Баня, ул. "Васил Левски" №7 ЗАПАС №6
Част:	Архитектурна
Чертеж:	Двуслойна мембрана за сива плоска покрива, механично закрепена с 8 броя/м2
Мащаб:	1:125
Дата:	03.2023
Фаза:	Работен проект
Чертежи:	Ивайло Стоянов
Консултанти:	Ивайло Стоянов
Строителство:	Нов "Склад"
Обект:	Долна Баня, ул. "Васил Левски" №102
Възложител:	"Склад" ЕООД
Проектант:	"Сграда инженеринг" ЕООД гр. Долна Баня, ул. "Васил Левски" №7 ЗАПАС №6
Част:	Архитектурна
Чертеж:	Двуслойна мембрана за сива плоска покрива, механично закрепена с 8 броя/м2
Мащаб:	1:125
Дата:	03.2023
Фаза:	Работен проект
Чертежи:	Ивайло Стоянов
Забележки:	Ивайло Стоянов

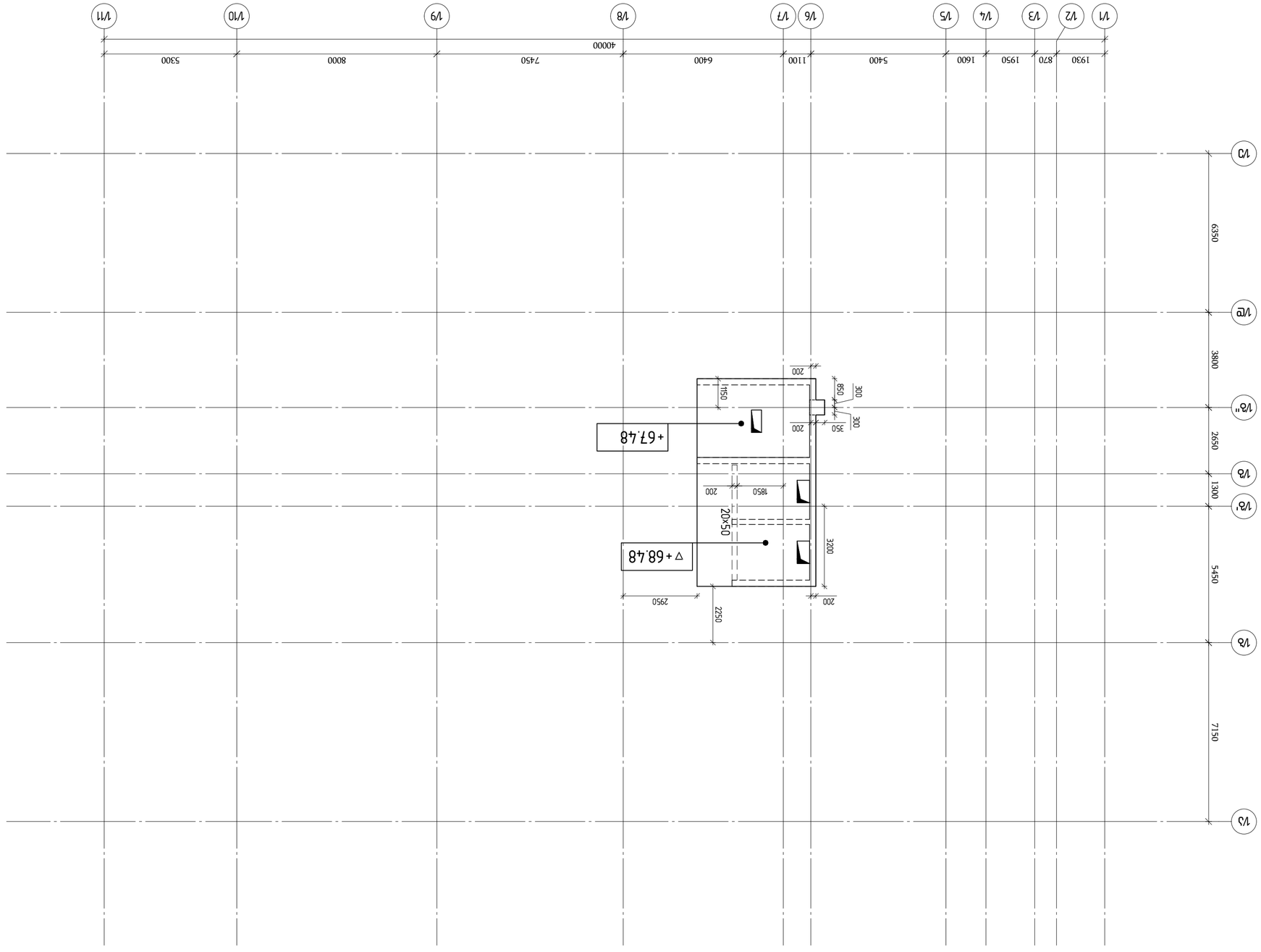

ситуационный план
▽+68.48 до ▽+67.48 благоустройство территории

Изм.	Кол.уч.	Лист	№ док.	Подп.
ГИП	Ермолаева			
Н. контр.	Ермолаева			
Разработал	Ермолаева			
Н. контр.	Ермолаева			

Стадия: Лист: Листов:
Р 1 1

ООО "ЭНЕРГОИНЖИНИРИНГ"
г.Москва, ул.Профсоюзная, д.65, стр.1, эт.2, пом.I, ком.1-5

Ситуационный план
М 1:100, М 1:200, М 1:500

Согласовано:

Инв.№ подл. | Подп. и дата | Взам.инв.№

Изм. Кол.уч. Лист № док. Подп. Дата

Разработано в программе AutoCAD 2023

Копирование запрещено

Формат А2

Примечания:

1. Отмостка по периметру здания выполнить шириной 1,0 м.
2. Ограждение территории выполнить из сетки-рабицы по металлическим столбам.
3. Ворота откатные, калитка распашная.
4. Въезд на территорию с ул. Профсоюзная.
5. Выезд с территории на ул. Профсоюзная.
6. Все работы выполнять в соответствии с требованиями СНиП 12-03-2001, СНиП 12-04-2002.
7. Все размеры уточнить по месту.

Условные обозначения:

- Граница земельного участка
- Здание проектируемое
- Здание существующее
- Ограждение проектируемое
- Ограждение существующее
- Ворота откатные
- Калитка распашная
- Въезд на территорию
- Выезд с территории
- Отмостка
- Тротуар
- Проезд
- Газон
- Зеленые насаждения

Экспликация зданий и сооружений

Поз.	Наименование	Кол.	Этажность	Площадь застройки, м²
1	Здание производственное	1	1	1250,00
2	Здание административное	1	2	320,00
3	Здание склада	1	1	480,00
4	Здание КПП	1	1	25,00
5	Навес для транспорта	2	1	180,00
6	Трансформаторная подстанция	1	1	36,00
7	Насосная станция	1	1	24,00
8	Резервуар для воды	2	1	50,00
9	Площадка для мусорных контейнеров	1	1	12,00
10	Ограждение территории	1	1	1250,00
11	Ворота откатные	1	1	12,00
12	Калитка распашная	1	1	2,00
13	Въезд на территорию	1	1	8,00
14	Выезд с территории	1	1	8,00
15	Отмостка	1	1	450,00
16	Тротуар	1	1	320,00
17	Проезд	1	1	2800,00
18	Газон	1	1	1500,00
19	Зеленые насаждения	1	1	1200,00

Технико-экономические показатели

№	Наименование показателя	Ед. изм.	Значение
1	Площадь земельного участка	га	2,50
2	Площадь застройки	м²	3,50
3	Площадь твердых покрытий	м²	5,00
4	Площадь озеленения	м²	1,50
5	Коэффициент застройки	%	14,00
6	Коэффициент твердых покрытий	%	20,00
7	Коэффициент озеленения	%	6,00
8	Количество этажей	ед.	1,00
9	Количество машиномест	ед.	50,00
10	Количество работающих	чел.	120,00

Ведомость ссылочных и прилагаемых документов

Обозначение	Наименование	Примечание
	Ссылочные документы	
ГОСТ 21.101-2020	Основные требования к проектной и рабочей документации	
ГОСТ 21.204-2020	Условные графические обозначения и изображения элементов генеральных планов и сооружений транспорта	
СП 42.13330.2016	Градостроительство. Планировка и застройка городских и сельских поселений	
СП 48.13330.2019	Организация строительства	
СП 12-03-2001	Безопасность труда в строительстве. Часть 1. Общие требования	
СП 12-04-2002	Безопасность труда в строительстве. Часть 2. Строительное производство	
	Прилагаемые документы	
1	Ситуационный план	
2	Генеральный план	
3	Планировочная организация земельного участка	
4	Схема организации движения транспорта	
5	Ведомость ссылочных и прилагаемых документов	
6	Экспликация зданий и сооружений	
7	Технико-экономические показатели	
8	Ведомость ссылочных и прилагаемых документов	
9	Спецификация элементов благоустройства	
10	Ведомость элементов благоустройства	
11	Ведомость малых архитектурных форм	
12	Ведомость покрытий	
13	Ведомость ограждений	
14	Ведомость ворот, калиток и въездов	
15	Ведомость отмостки	
16	Ведомость тротуаров	
17	Ведомость проездов	
18	Ведомость газонов	
19	Ведомость зеленых насаждений	
20	Ведомость малых архитектурных форм	

Изм.	Кол.уч.	Лист	№ док.	Подп.	Дата
ГИП	Ермолаева				
Н. контр.	Ермолаева				
Разработал	Ермолаева				
Н. контр.	Ермолаева				

Стадия: Р | Лист: 1 | Листов: 1

ООО "ЭНЕРГОИНЖИНИРИНГ"
г.Москва, ул.Профсоюзная, д.65, стр.1, эт.2, пом.I, ком.1-5

Ведомость ссылочных и прилагаемых документов

Согласовано:

Инв.№ подл. | Подп. и дата | Взам.инв.№

Копирование запрещено

Формат А4

Примечания:

1. Ведомость ссылочных и прилагаемых документов составлена в соответствии с требованиями ГОСТ 21.101-2020.
2. Ссылочные документы приведены в перечне для справки.
3. Прилагаемые документы являются неотъемлемой частью проекта.
4. Все документы должны быть актуальными на момент выдачи.
5. Изменения в документах фиксировать в журнале учета.
6. Копии документов хранить на объекте.
7. Ответственность за актуальность документов несет ГИП.

Условные обозначения:

- Ссылочный документ
- Прилагаемый документ
- Обязательный документ
- Рекомендательный документ
- Архивный документ
- Документ в работе
- Утвержденный документ
- Документ на согласовании
- Документ с замечаниями
- Документ без замечаний
- Документ с изменениями
- Документ без изменений
- Документ в электронном виде
- Документ в бумажном виде
- Документ в двух экземплярах
- Документ в одном экземпляре
- Документ с подписью
- Документ без подписи
- Документ с печатью
- Документ без печати
- Документ с датой
- Документ без даты
- Документ с номером
- Документ без номера
- Документ с приложениями
- Документ без приложений
- Документ с ссылками
- Документ без ссылок
- Документ с примечаниями
- Документ без примечаний
- Документ с условными обозначениями
- Документ без условных обозначений
- Документ с экспликацией
- Документ без экспликации
- Документ с ведомостью
- Документ без ведомости
- Документ с технико-экономическими показателями
- Документ без технико-экономических показателей
- Документ с пояснительной запиской
- Документ без пояснительной записки
- Документ с графической частью
- Документ без графической части
- Документ с текстовой частью
- Документ без текстовой части
- Документ с приложениями
- Документ без приложений
- Документ с ссылками
- Документ без ссылок
- Документ с примечаниями
- Документ без примечаний
- Документ с условными обозначениями
- Документ без условных обозначений
- Документ с экспликацией
- Документ без экспликации
- Документ с ведомостью
- Документ без ведомости
- Документ с технико-экономическими показателями
- Документ без технико-экономических показателей
- Документ с пояснительной запиской
- Документ без пояснительной записки
- Документ с графической частью
- Документ без графической части
- Документ с текстовой частью
- Документ без текстовой части

Ведомость ссылочных и прилагаемых документов

№	Обозначение	Наименование	Примечание
		Ссылочные документы	
1	ГОСТ 21.101-2020	Основные требования к проектной и рабочей документации	
2	ГОСТ 21.204-2020	Условные графические обозначения и изображения элементов генеральных планов и сооружений транспорта	
3	СП 42.13330.2016	Градостроительство. Планировка и застройка городских и сельских поселений	
4	СП 48.13330.2019	Организация строительства	
5	СП 12-03-2001	Безопасность труда в строительстве. Часть 1. Общие требования	
6	СП 12-04-2002	Безопасность труда в строительстве. Часть 2. Строительное производство	
		Прилагаемые документы	
1		Ситуационный план	
2		Генеральный план	
3		Планировочная организация земельного участка	
4		Схема организации движения транспорта	
5		Ведомость ссылочных и прилагаемых документов	
6		Экспликация зданий и сооружений	
7		Технико-экономические показатели	
8		Ведомость ссылочных и прилагаемых документов	
9		Спецификация элементов благоустройства	
10		Ведомость элементов благоустройства	
11		Ведомость малых архитектурных форм	
12		Ведомость покрытий	
13		Ведомость ограждений	
14		Ведомость ворот, калиток и въездов	
15		Ведомость отмостки	
16		Ведомость тротуаров	
17		Ведомость проездов	
18		Ведомость газонов	
19		Ведомость зеленых насаждений	
20		Ведомость малых архитектурных форм	

ბეტონის ფილა I

ტიპიური ჭრილი										

Фундамент Ф-6.70 для стен лифтовых шахт
Foundation F-6.70 for elevator shaft walls

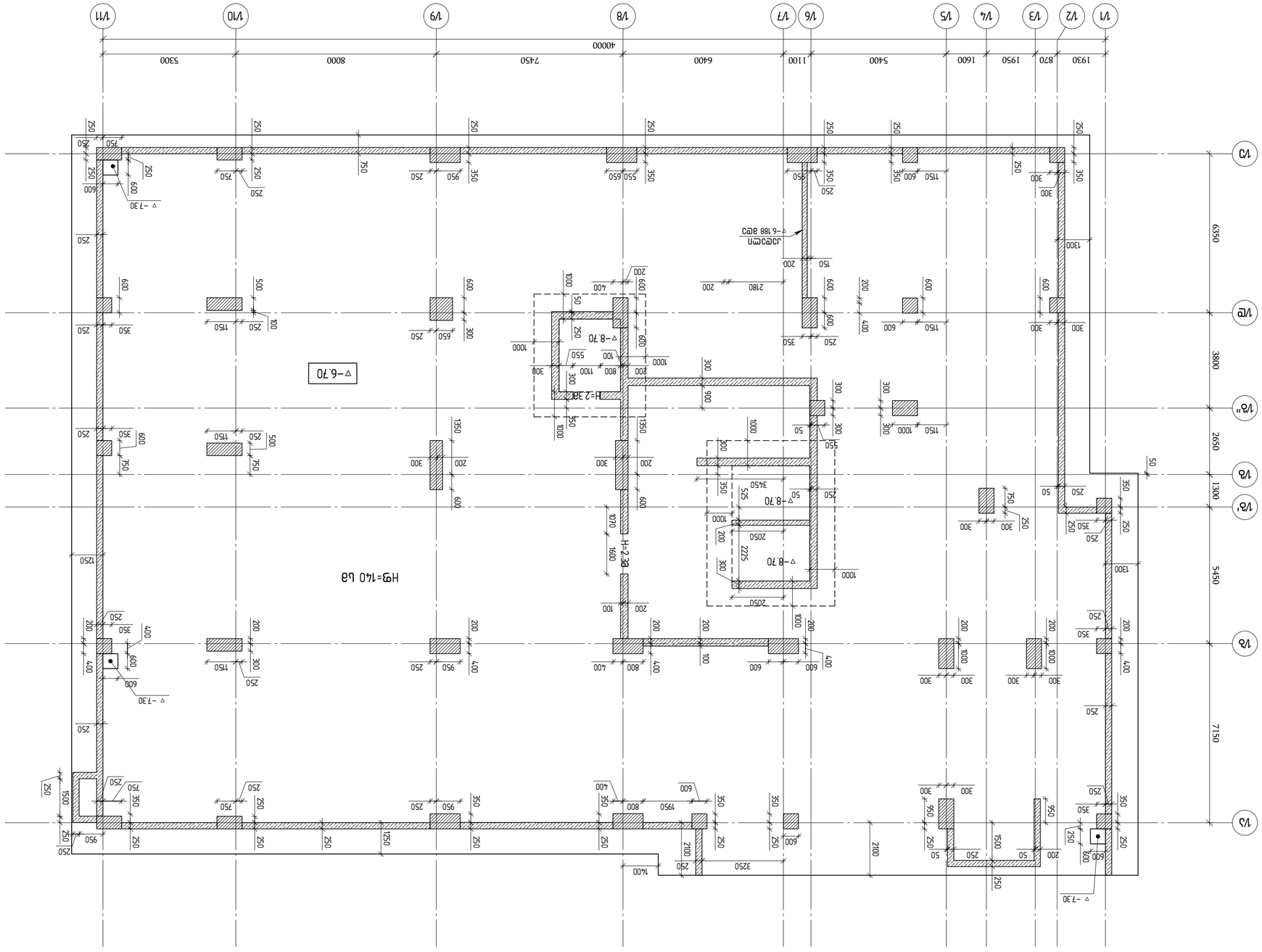

Фундамент Ф-6.70 для стен лифтовых шахт
Foundation F-6.70 for elevator shaft walls

Разработано в программном комплексе ЛИРА САПР

Проверил

Нач. отдела

Н. контр.

Гип

Фундамент Ф-6.70 для стен лифтовых шахт

Стадия | Лист | Листов

Р | 1 | 1

ООО "ЭНЖИНИРИНГ"

г. Москва, ул. Академика Королева, д. 13, стр. 1, этаж 3, ком. 6

engineering

Взам. инв. №

Подпись и дата

Инв. № подл.

Изм.	Кол.уч.	Лист	№ док.	Подпись	Дата

Копировал

Формат А2

Примечания:

1. Бетон тяжелый класса В35 (М450), F150, W6, на сульфатостойком цементе.
2. Защитный слой бетона 50 мм, если не указано иное.
3. Отметки даны в метрах, размеры в мм.
4. Фундамент выполнить по монолитной железобетонной плите толщиной 1300 мм.
5. Гидроизоляцию боковых поверхностей выполнить обмазочной битумной мастикой в два слоя.
6. Обратную засыпку пазух котлована производить песком средней крупности с послойным уплотнением.
7. Все работы вести в соответствии с СП 63.13330.2018 "Бетонные и железобетонные конструкции".
8. Перед бетонированием произвести освидетельствование скрытых работ.
9. Армирование выполнить сетками и каркасами по ГОСТ 23279-2012.
10. Защитный слой арматуры 50 мм, если не указано иное.
11. Бетонирование вести непрерывно, с соблюдением технологических перерывов.
12. Уход за бетоном в течение 14 суток при положительной температуре.
13. Все отверстия и проемы выполнить согласно архитектурным чертежам.
14. Гидроизоляцию стыков выполнить набухающими шнурами.
15. Контроль качества бетона осуществлять по ГОСТ 18105-2018.
16. Марка бетона по водонепроницаемости W6.
17. Морозостойкость бетона F150.
18. Класс арматуры А500С, А240.
19. Сварные соединения арматуры выполнять по ГОСТ 14098-2014.
20. Нахлест арматуры не менее 40 диаметров.
21. Все размеры уточнить по месту.
22. Фундамент рассчитан на нормативную нагрузку 450 кПа.
23. Глубина заложения фундамента 7.30 м.

Ведомость ссылочных и прилагаемых документов

Формат	Обозначение	Наименование	Примечание
А3	Ф-6.70	Фундамент Ф-6.70	1 л.
А4	Ф-6.70	Спецификация	1 л.
А4	Ф-6.70	Ведомость объемов работ	1 л.

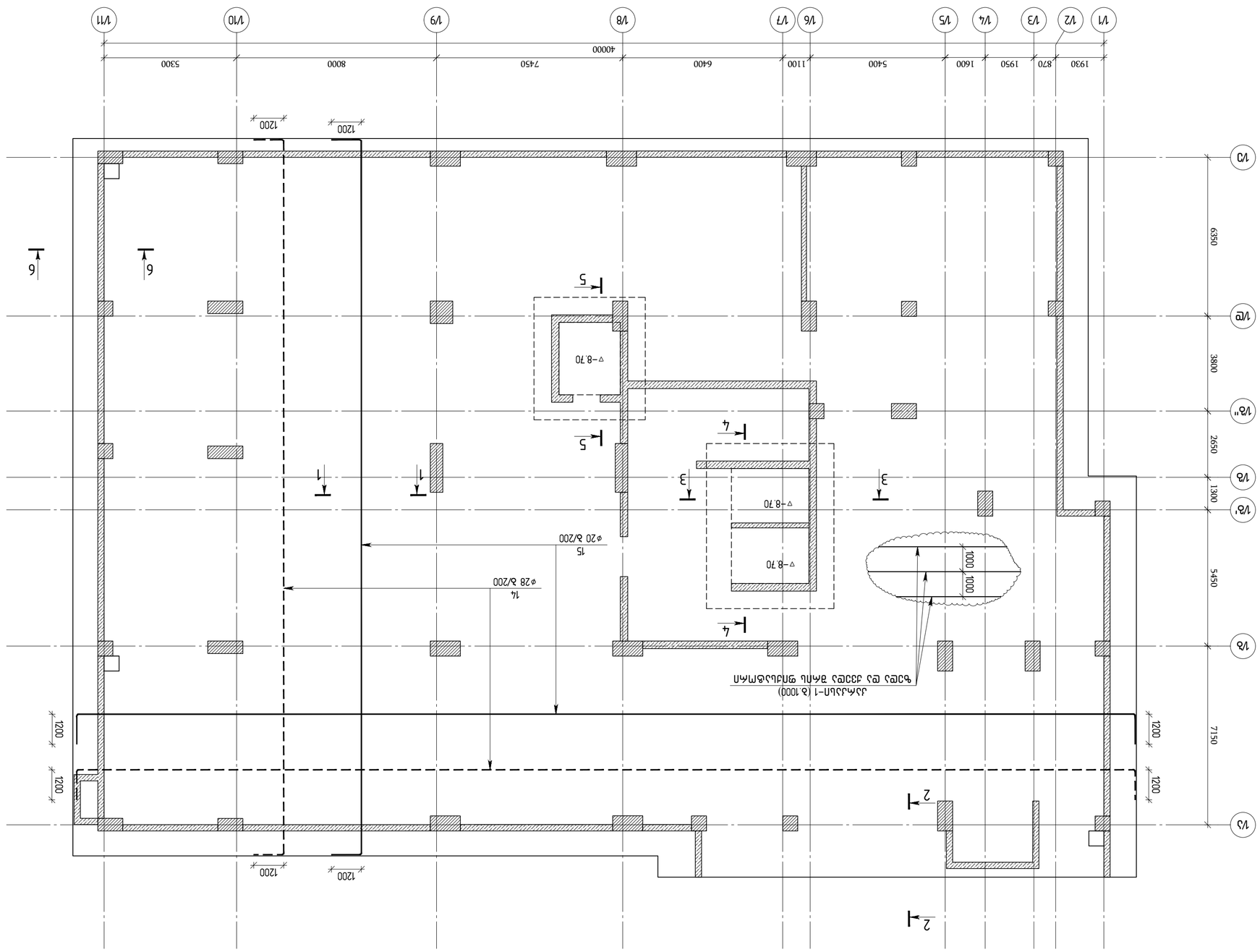

Узел Ц-1 (в 1000)
Усилить зачистку ранее заложенных проемов

Ведомость ссылочных и прилагаемых документов

Обозначение	Наименование	Примечание
	Ссылочные документы	
	Общие данные	
	Архитектурные решения	
	План на отм. -6.70	
	Конструкции железобетонные	
	План на отм. -6.70	
	Узел Ц-1	
	Прилагаемый документ	
	Технологическая карта	

Ведомость основных комплектов рабочих чертежей

Обозначение	Наименование	Примечание
7036-ТХ	Технологическая карта	
7036-КЖ	Конструкции железобетонные	
7036-АР	Архитектурные решения	
7036-ОД	Общие данные	

Экспликация помещений

Номер помещения	Наименование	Площадь, м²
1	Помещение	1

Ведомость перемычек

Марка	Сечение, мм	Схема	Кол.
ПР-1	250×140×220		1

Ведомость отделки помещений

Номер помещения	Наименование помещения	Площадь, м²	Вид отделки	
			Потолок	
1	Помещение	1	Затирка цементно-песчаным раствором	

Ведомость элементов заполнения проемов

Марка	Обозначение	Наименование	Кол.	Примечание
		Двери		
Д-1	ГОСТ 6629-88	Дверь деревянная однопольная глухая	1	
		Ворота		
В-1	ГОСТ 31174-2003	Ворота распашные	1	

Ведомость ссылочных и прилагаемых документов

Обозначение	Наименование	Примечание
	Ссылочные документы	
	Общие данные	
	Архитектурные решения	
	План на отм. -6.70	
	Конструкции железобетонные	
	План на отм. -6.70	
	Узел Ц-1	
	Прилагаемый документ	
	Технологическая карта	

Ведомость основных комплектов рабочих чертежей

Обозначение	Наименование	Примечание
7036-ТХ	Технологическая карта	
7036-КЖ	Конструкции железобетонные	
7036-АР	Архитектурные решения	
7036-ОД	Общие данные	

Экспликация помещений

| Номер помещения | Наименование помещения

ПЛАН ФУНДАМЕНТОВ ЖИЛОЙ ЗАСТРОЙКИ ТАУНХАУСОВ
(ЛИТЕР А) ЖИЛОЙ ЗАСТРОЙКИ ПОМОЩЕНИЯ (Г ЭТАПА ВЫСОТНОЙ ЗАСТРОЙКИ) ▽-6.70 ЭЛЕВАЦИЯ ЧИСТОГО ПОЛА 1-ГО ЭТАЖА

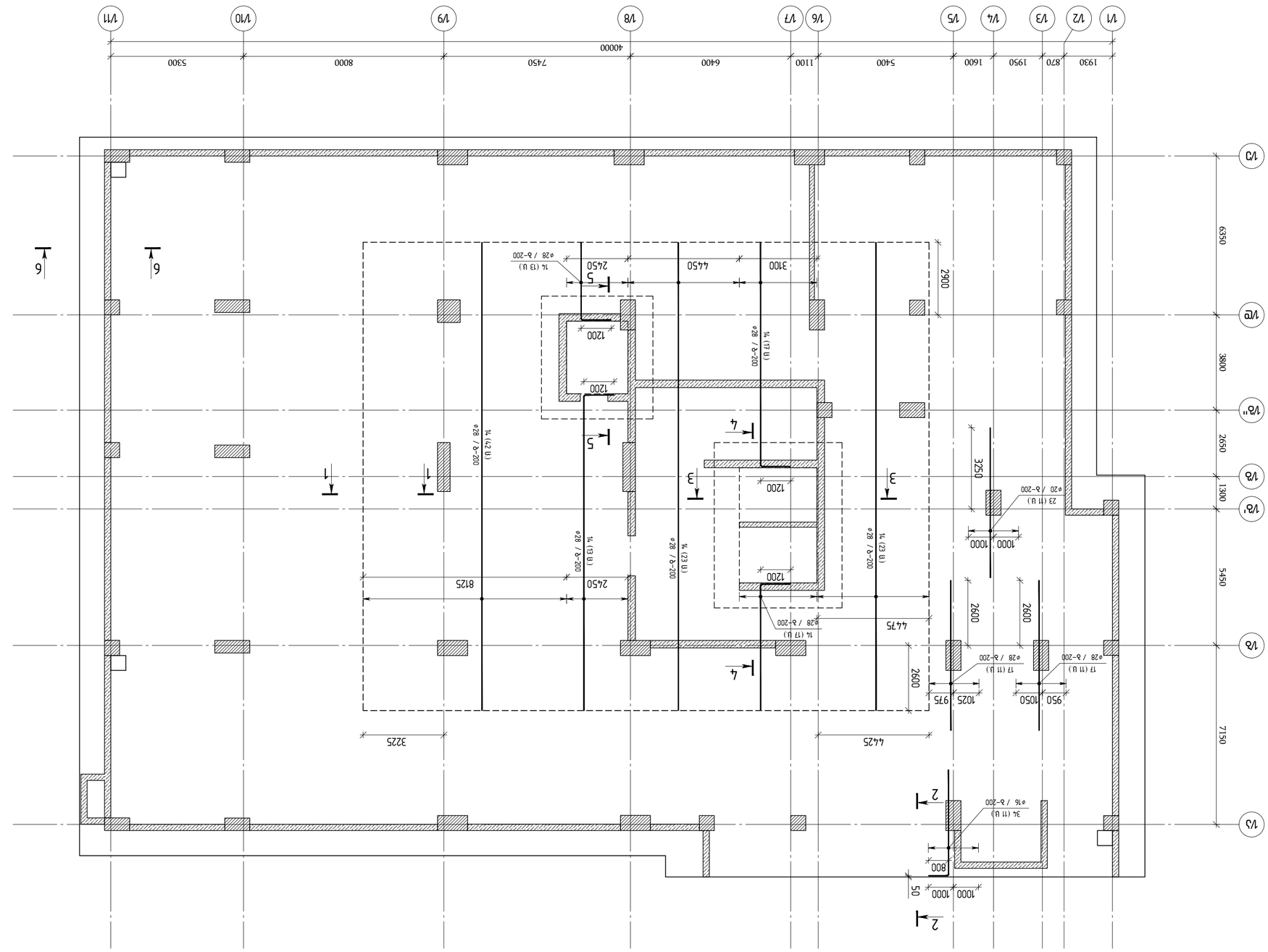

Объект / 2023 Зима	
Чертеж:	Фундаменты_Foundation
Формат:	A2 OE_STR_Belashvili
КЕУPLAN:	

Разработал	Белашвили Ю.	Зима 2023	
Проверил	Белашвили Ю.		
Гл. спец.	Белашвили Ю.		
Н. контр.	Белашвили Ю.		

Заказчик: ООО "ЭЗЖК "Зеленый"

Генеральный проектировщик: ООО "ЭЗЖК "Зеленый" Дирекция строительства

Архитектурно-строительная часть

Стадия: Рабочая документация

Лист № 7

Листов 23

Разработано в программе AutoCAD 2023

Формат А2

ГИП	Белашвили Ю.		
Н. контр.	Белашвили Ю.		
Разработал	Белашвили Ю.		
Проверил	Белашвили Ю.		

Согласовано:

Гл. инженер проекта	Белашвили Ю.		
Гл. специалист	Белашвили Ю.		
Н. контр.	Белашвили Ю.		
Разработал	Белашвили Ю.		

Инв. № подл. | Подпись и дата | Взам. инв. №

Изм. | Кол.уч. | Лист | № док. | Подпись | Дата

А2	Белашвили	2023.08.07	

Копировал

Формат А2

לוח סלי יסוד ויציקות משניות (יסודות מלבניים)
ומבנה תת קרקעי מס' 100, מס' 102
(קנה מידה 1:50) מפלס כניסה קובעת ±0.00 מתאים למפלס 6.70- מפת הסקרים

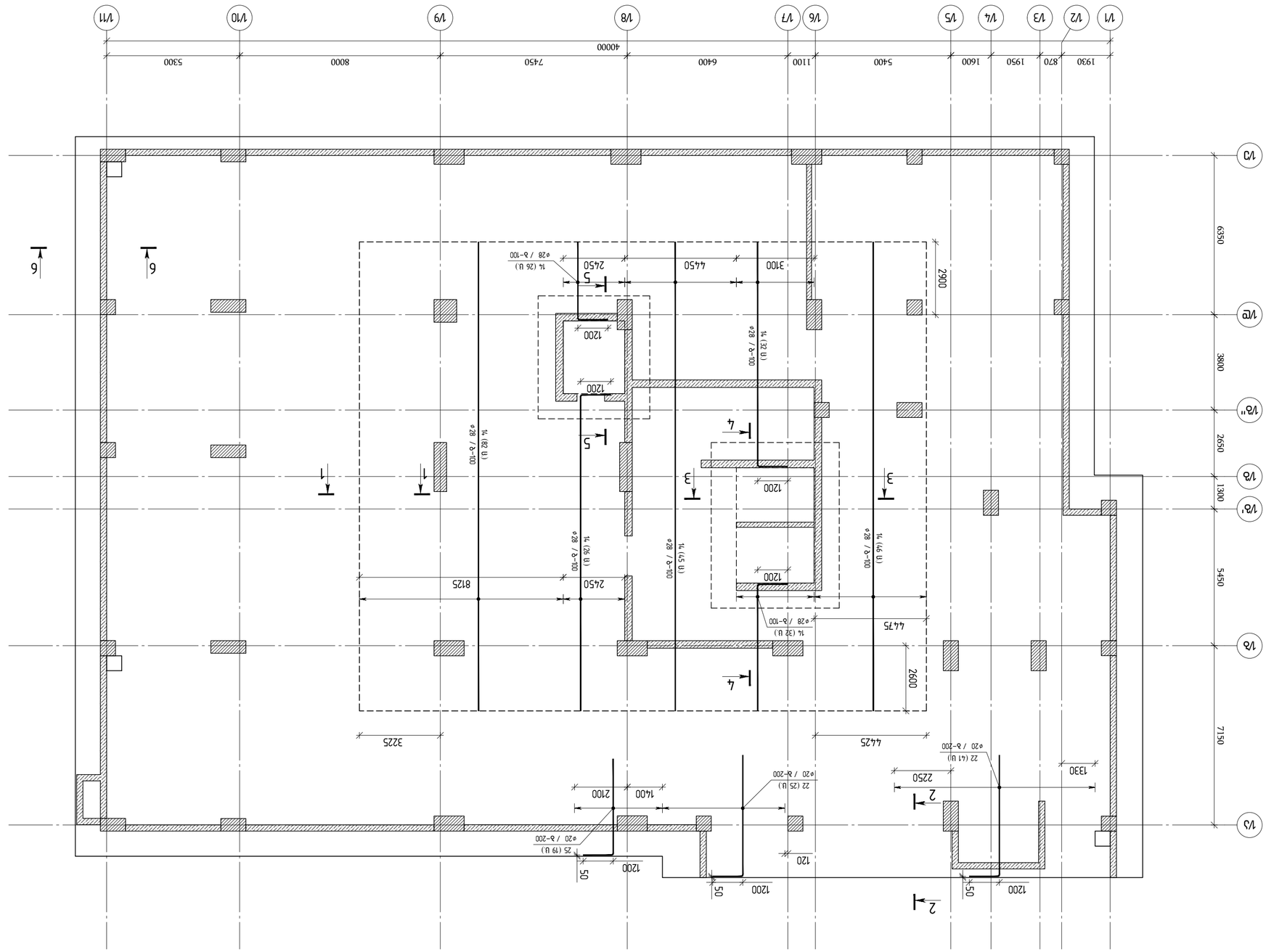

מהנדס / 2023 שנה	
שלב: תכנית יסודות A2 QE_STR_Belilashvili_FOUNDATION	
KEYPLAN:	
מתכנן: ד"ר מהנדסים א. בר-נתן בע"מ רח' הברזל 3, בניין ב', קומה 3 מגדל עזריאלי, מרכז עזריאלי, ת"א 6701101 טל': 03-6078000 פקס: 03-6078001	
יועץ: ז.ל. "קאן"	
קבלן:	
מנהל עבודה:	
מפקח:	
יזם: חברת סיטי סנטר "אזורים" בע"מ	
שלב: היתר בניה	
כתובת: ז'בוטינסקי 7 רמת גן, גוש 6212 חלקה 23	
מס' פרויקט: 2023	
מס' שלב: 41	
מס' תכנית: 1	
גרסה: 1	
תאריך: 01/01/2024	
שם התכנית: תכנית יסודות ומבנה תת קרקעי מס' 100, מס' 102	
קנה מידה: 1:50	
מס' גיליון: 23	
סה"כ גיליונות: 23	
סטטוס: היתר בניה	

מס'	תיאור	תאריך	נערך ע"י
R1	הוצאת היתר בניה	01/01/2024	ז.ל.

מנהל פרויקט:	
מתכנן שלד:	
מתכנן אינסטלציה:	
מתכנן חשמל:	
יועץ בטיחות:	
יועץ כיבוי אש:	
יועץ אקוסטי:	
יועץ נגישות:	
יועץ תנועה:	
יועץ נוף:	
יועץ איכות הסביבה:	
יועץ אנרגיה:	
יועץ:	
יועץ:	
יועץ

Y

X

1/1 1/2 1/3 1/4 1/5 1/6 1/7 1/8 1/9 1/10 1/11

1930 870 1950 1600 5400 1100 6400 7450 8000 5300

40000

1/Д 1/Г 1/Б' 1/Б 1/А 1/А'

6350 3800 2650 1300 5450 7150

2150 2450 2850

2000 2000 2000

2Д (11 Ш) ф20 / Ь–200

2Г (11 Ш) ф20 / Ь–200

2Б (11 Ш) ф20 / Ь–200

2А (11 Ш) ф20 / Ь–200

2Б' (11 Ш) ф20 / Ь–200

1Д (18 Ш) ф28 / Ь–200

1Г (15 Ш) ф28 / Ь–200

1Б (14 Ш) ф28 / Ь–200

1Б' (16 Ш) ф28 / Ь–200

1А (24 Ш) ф28 / Ь–200

1А' (26 Ш) ф28 / Ь–200

2900 2950 4600 5100 2600 2900 3150

2900

3Б' (11 Ш) ф15 / Ь–200

2Б' (11 Ш) ф20 / Ь–200

1Б' (16 Ш) ф28 / Ь–200

1250 750 2000

1100 1900 1330

3225 4425

2Б (11 Ш) ф20 / Ь–200

1Б (16 Ш) ф28 / Ь–200

2600 500 850 120

1Б (5 Ш) ф28 / Ь–200

2А (11 Ш) ф20 / Ь–200

2850

3080 1330

2Б (20 Ш) ф28 / Ь–200

1 2 3 4 5 6 7

Цифровая модель железобетонных элементов (фундаментная плита, стены, перекрытия) (х ось) (ось 1/Б–1/Б' (х ось)) ▽–6.70 (отм. –6.700)

Разраб.	Кабанова		
Проверил	Кабанова		
Н. контр.	Кабанова		
ГИП	Кабанова		

Изм.	Кол.уч.	Лист № док.

Стадия	Лист	Листов
Р	1	1

ООО "ЭНЖИНИРИНГ"
г. Москва, ул. Большая Почтовая, д. 52, стр. 1, эт. 2, пом. 1, ком. 102

engineering

Инв. № подл.	Подпись и дата	Взам. инв. №

Копирование или использование чертежей без разрешения ООО "ЭНЖИНИРИНГ" запрещено

Изм.	Кол.уч.	Лист № док.

Согласовано:

Заказчик: ООО "ЭНЖИНИРИНГ"

Объект: Многоквартирный жилой дом с объектами социально-бытового назначения, расположенный по адресу: г. Москва, ЗАО, Можайский район, ул. Ивана Франко, вл. 100, № 100", № 102

Разработано в программе: Autodesk Revit 2023

Модель: A2 OE_STR_Bolshaya_FOUNDATION

Ключевой план:

Примечания:

1. Общие данные см. в альбоме АР
2. Отметки даны в Балтийской системе высот
3. Бетон В30 F200 W12
4. Защитный слой бетона 50 мм
5. Арматура А500С
6. Бетонирование вести с соблюдением требований СП 70.13330.2012
7. Перед бетонированием произвести освидетельствование скрытых работ
8. Все работы вести в соответствии с требованиями СП 48.13330.2019
9. Все размеры уточнять по месту
10. Все размеры в мм, отметки в м

Изм.	Кол.уч.	Лист	№ док.	Подпись
ГИП	Кабанова			
Н. контр.	Кабанова			
Проверил	Кабанова			
Разраб.	Кабанова			

Цифровая модель железобетонных элементов (фундаментная плита, стены, перекрытия) (х ось) (ось 1/Б–1/Б' (х ось))

Стадия	Лист	Листов
Р	1	1

ООО "ЭНЖИНИРИНГ"
г. Москва, ул. Большая Почтовая, д. 52, стр. 1, эт. 2, пом. 1, ком. 102

engineering

Инв. № подл. | Подпись и дата | Взам. инв. №

Копирование или использование чертежей без разрешения ООО "ЭНЖИНИРИНГ" запрещено

לוח קירות תמך בקומת מרתף תחתונה
(בקנה מידה 1:50)
קירות בטון מזוין בעובי 30 ס"מ (x
מפלס רצפת קומת מרתף תחתונה (-6.70 ביחס למפלס ±0.00)

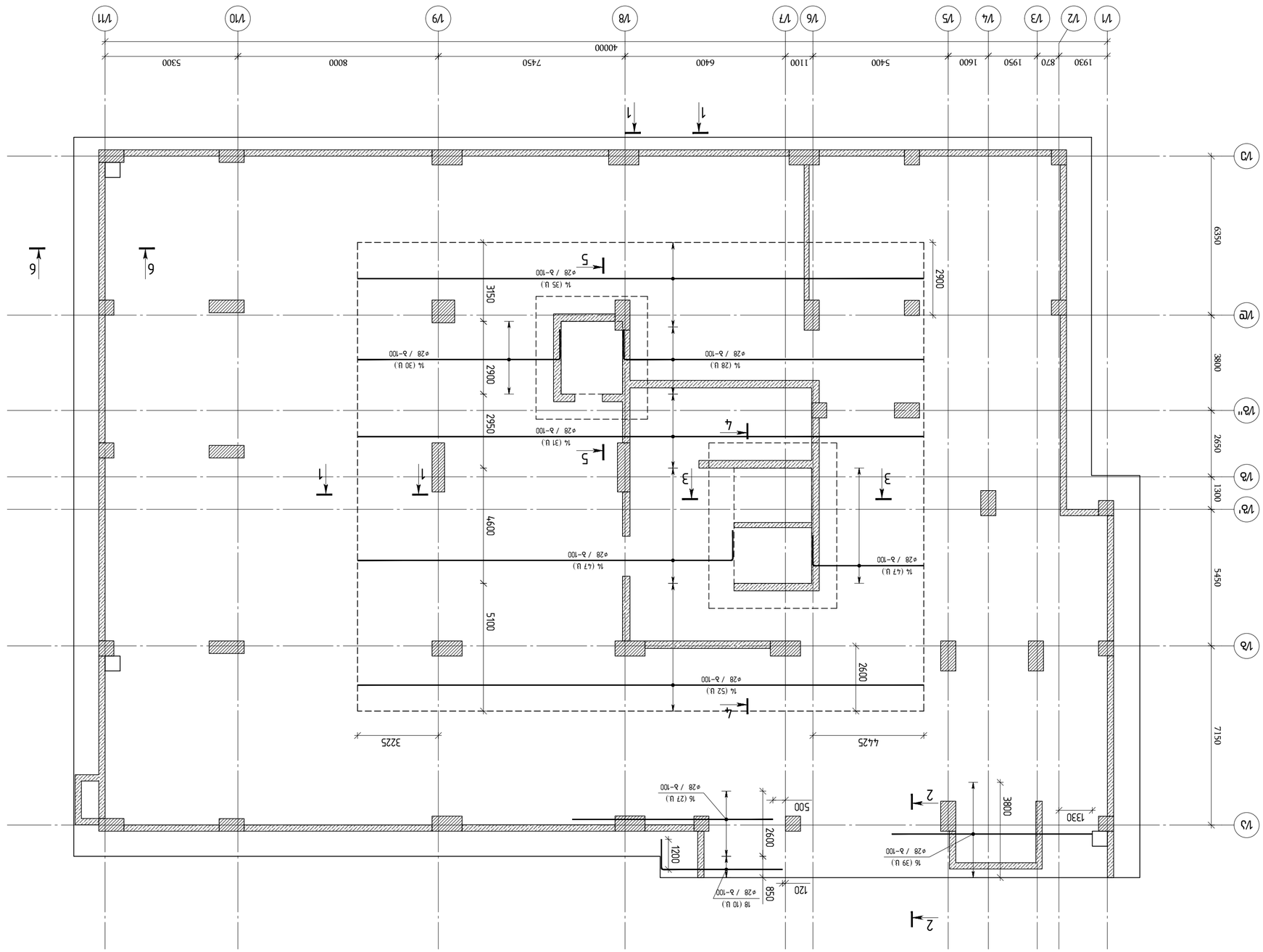

מתכנן / 2023 פברו			
שלמות בלבד:			
A2 QE_STR_Belashvili_FOUNDATION			
KEYPLAN:			
אתר:			
רח' הגפן 3, ב. פרנקל ת"א			
גוש 100, חלקה 102			
מבצע:			
ד.נ.ל "פנאן"			
מנהל פרויקט	מתכנן אחראי	מתכנן שלד	מתכנן

ცალკე მდგომი ფილტრის ჭის ბეტონის საძირკვლის გეგმა (x ბეტონის მარკა B30 F150 W8) ▽-6.70 ნიშნულზე

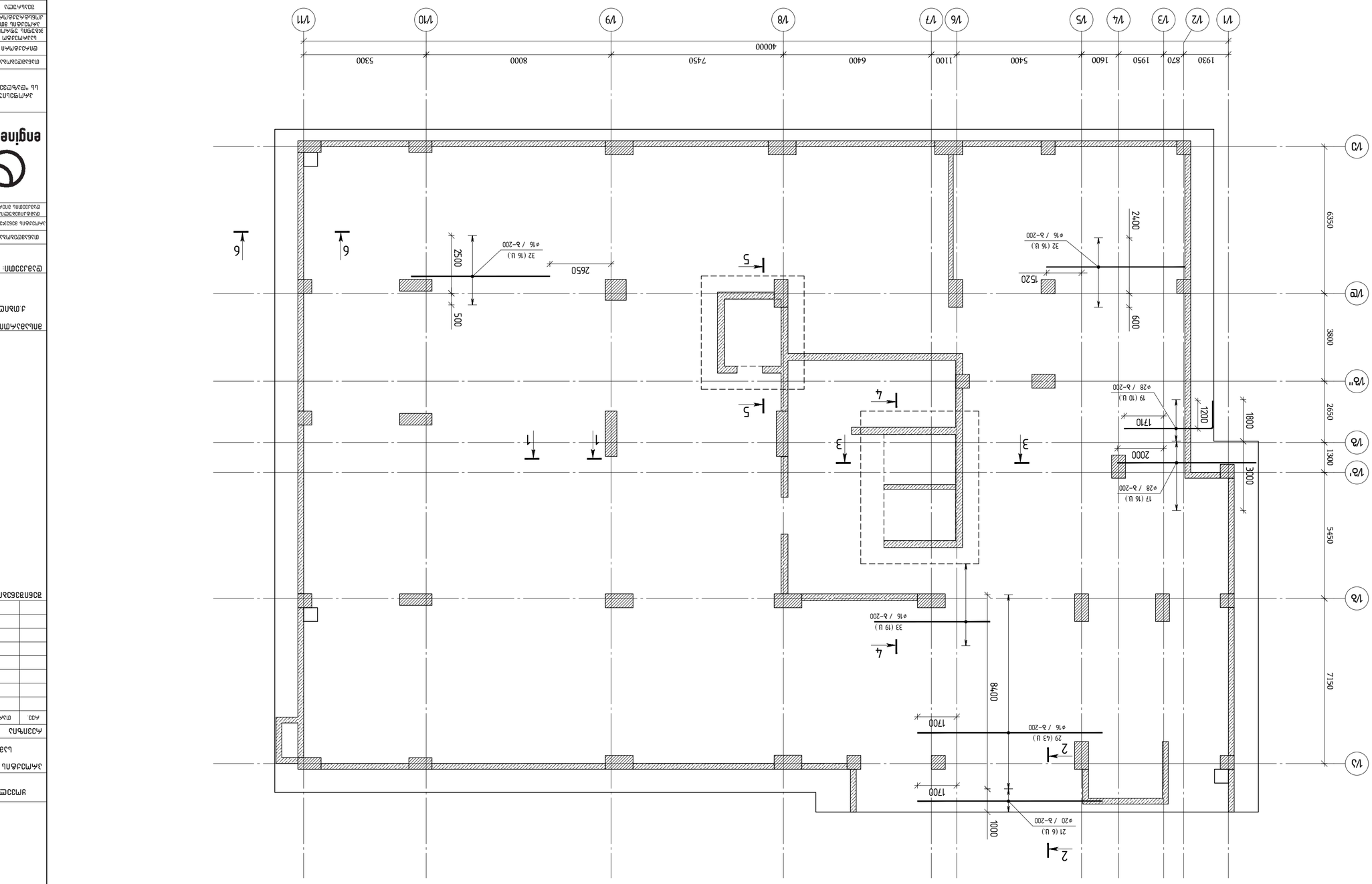

მასშტაბი / 2023 წელი			
ფაილის სახელი: A2 OE_STR_Reliashvili_FOUNDATION			
KEYPLAN:			
ავტორები:			
კონსტრუქციული ნაწილი			
ტექნიკური ზედამხედველობა			
ტექნიკური ზედამხედველობა			
ტექნიკური ზედამხედველობა			
შპს "ენერგო ენჯინირინგ"			
დამკვეთი:			
შპს "ენერგო ენჯინირინგ"			
ობიექტი: ქ.თბილისი, ა.პ.ვაჟა ფშაველას ქუჩა №100, №100^1, №102			
პროექტის დასახელება: ცალკე მდგომი ფილტრის ჭის ბეტონის საძირკვლის გეგმა (x ბეტონის მარკა B30 F150 W8) ▽-6.70 ნიშნულზე			
ნახაზის დასახელება:			
ფილტრის ბეტონის საძირკვლის გეგმა (x ბეტონის მარკა B30 F150 W8) ▽-6.70 ნიშნულზე			
ავტორი:			
ტექნიკური ზედამხედველობა			
ტექნიკური ზედამხედველობა			
ტექნიკური ზედამხედველობა

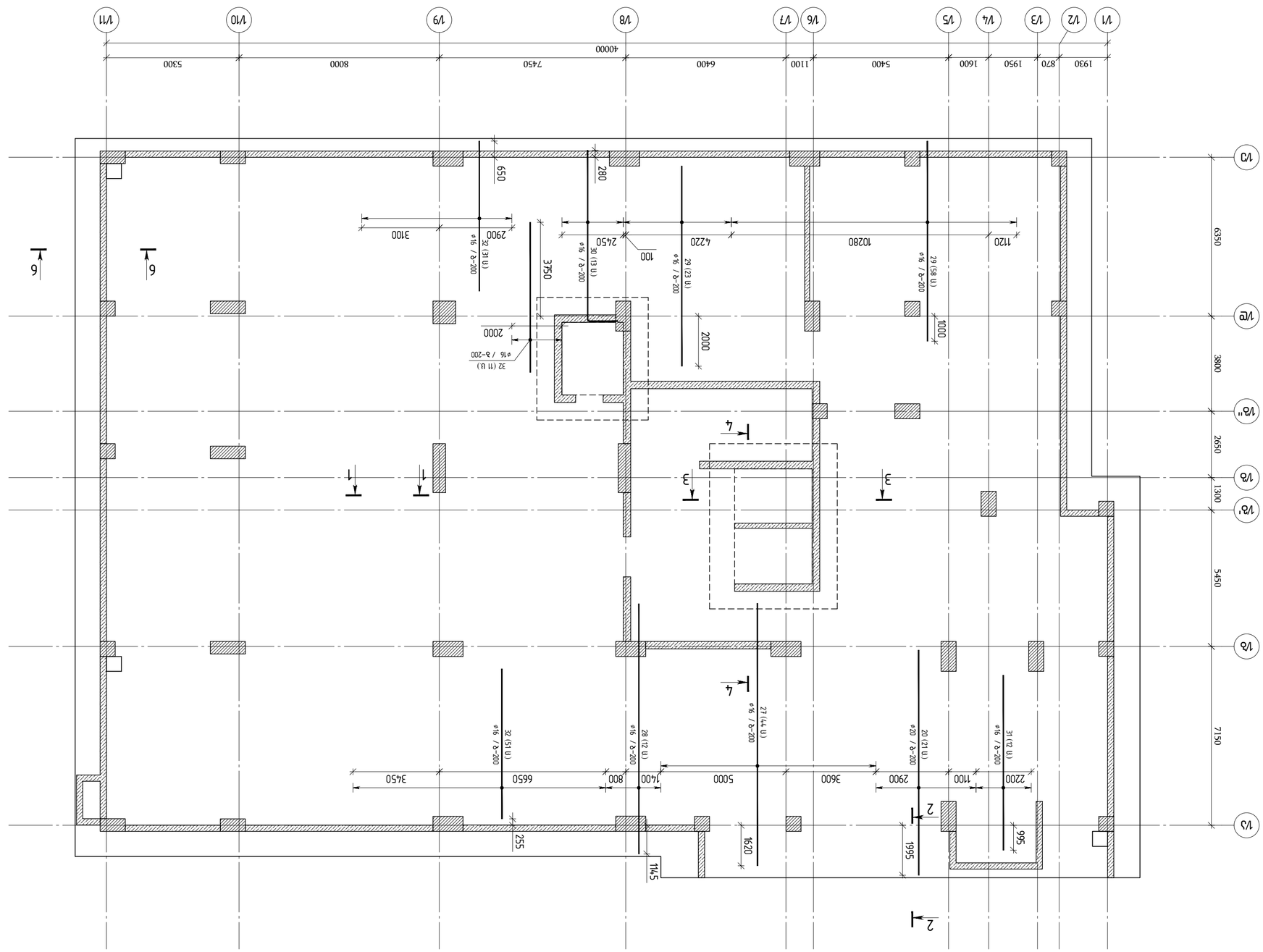

ПЛАН ФУНДАМЕНТОВ ЗДАНИЯ ЧЕРНОВОЙ ОТДЕЛКИ (У ОТМ.-6.70 ВЫШЕ ОТМ. ±0.000 СООТВЕТСТВУЕТ АБСОЛЮТНОЙ ОТМЕТКЕ 100.00)

ГИП	Ивлиев		
Н.контр.	Ивлиев		
Разработал	Ивлиев		
Проверил	Ивлиев		
Гл.спец.	Ивлиев		

Многофункциональный общественно-деловой комплекс с подземной автостоянкой по ул. Белинского, 102 в г.Ижевске, Удмуртская Республика

Стадия: Р | Лист: 1 | Листов: 1

ООО "ЭСК"

Фундаменты. Схема расположения фундаментов

Формат А2

Изм.	Кол.уч.	Лист	№ док.
Подп.	Дата		

Инв. № подл. | Подп. и дата | Взам. инв. №

ООО "Инженерный центр "Энергосервис"
426034, г. Ижевск, ул. Пушкинская, 268, тел. (3412) 78-03-03, факс (3412) 78-03-04
Свидетельство о допуске к определенному виду или видам работ, которые оказывают влияние на безопасность объектов капитального строительства № СРО-П-024-18122009 от 25.12.2009 г.

engineering

ООО "Энергосервис"
426034, г. Ижевск, ул. Пушкинская, 268

ГИП	Ивлиев		
Н.контр.	Ивлиев		
Разработал	Ивлиев		
Проверил	Ивлиев		
Гл.спец.	Ивлиев		

Многофункциональный общественно-деловой комплекс с подземной автостоянкой по ул. Белинского, 102 в г.Ижевске, Удмуртская Республика

Стадия: Р | Лист: 1 | Листов: 1

ООО "Энергосервис"

План фундаментов. Схема расположения фундаментов

Формат А2

Изм.	Кол.уч.	Лист	№ док.
Подп.	Дата		

Инв. № подл. | Подп. и дата | Взам. инв. №

ООО "Инженерный центр "Энергосервис"
426034, г. Ижевск, ул. Пушкинская, 268, тел. (3412) 78-03-03, факс (3412) 78-03-04
Свидетельство о допуске к определенному виду или видам работ, которые оказывают влияние на безопасность объектов капитального строительства № СРО-П-024-18122009 от 25.12.2009 г.

Изм.	Кол.уч.	Лист	№ док.
Подп.	Дата		

Инв. № подл. | Подп. и дата | Взам. инв. №

ГИП	Ивлиев		
Н.контр.	Ивлиев		
Разработал	Ивлиев		
Проверил	Ивлиев		
Гл.спец.	Ивлиев		

Многофункциональный общественно-деловой комплекс с подземной автостоянкой по ул. Белинского, 102 в г.Ижевске, Удмуртская Республика

Стадия: Р | Лист: 1 | Листов: 1

ООО "Энергосервис"

План фундаментов. Схема расположения фундаментов

Формат А2

Изм.	Кол.уч.	Лист	№ док.
Подп.	Дата		

Инв. № подл. | Подп. и дата | Взам. инв. №

ООО "Инженерный центр "Энергосервис"
426034, г. Ижевск, ул. Пушкинская, 268, тел. (3412) 78-03-03, факс (3412) 78-03-04
Свидетельство о допуске к определенному виду или видам работ, которые оказывают влияние на безопасность объектов капитального строительства № СРО-П-024-18122009 от 25.12.2009 г.

საძირკვლის ფილის ვერტიკალური (განივი) არმირების მოწყობის გეგმა ▽-6.70 ნიშნულზე

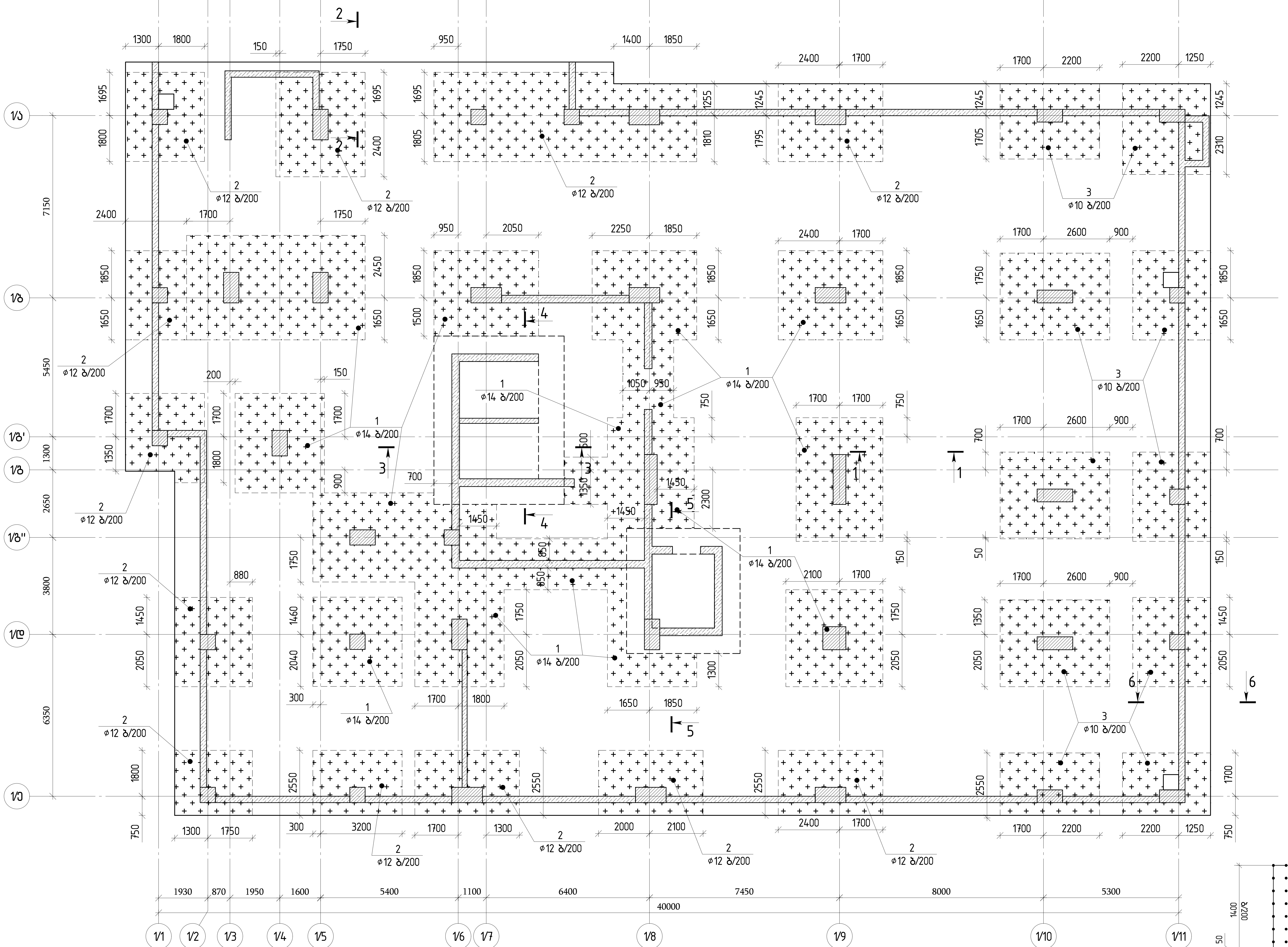

ვერტიკალური არმირების მოწყობის ტიპიური სქემა
მ 1:40

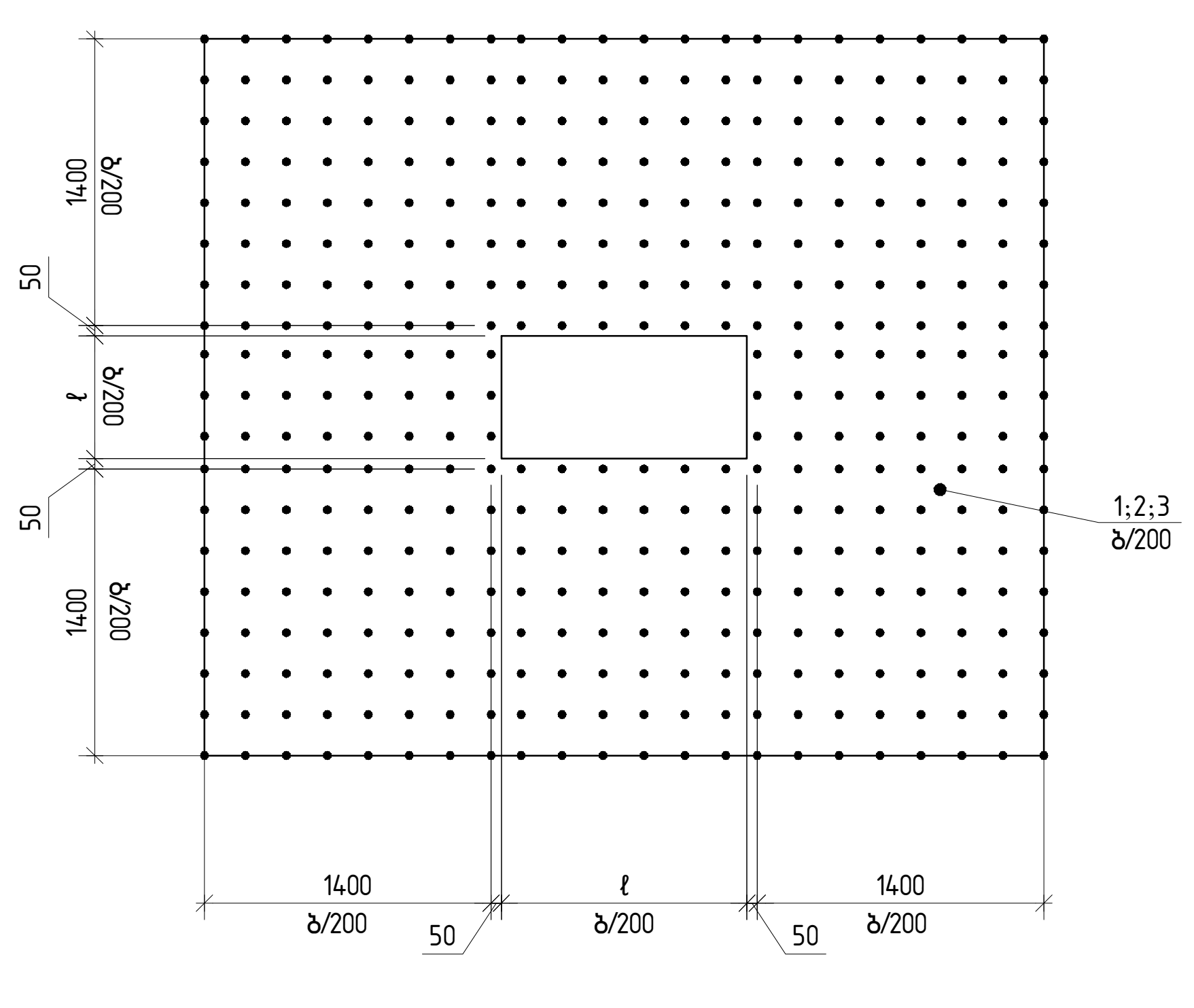

თბილისი / 2023 წელი

ფაილის სახელი:
A2 QE_STR_Beliashvili_FOUNDATION

KEYPLAN:

ყოველი შემდეგი რევიზია აუქმებს წინა რევიზიებს

პროექტის სტატუსი:
სამშენებლო დოკუმენტაცია

რევიზია

რევ.	თარიღი	აღწერილობა	დამტკ.

შენიშვნები:

მისამართი:
ქ.თბილისი ა. ბელიაშვილის ქუჩა №100, №100ა, №102

დამკვეთი:
შ.პ.ს "ფერი"

თანამდებობა	სახელი გვარი	ხელმოწერა
პროექტის მენეჯერი		
დამტკიცებულია: დამკვეთის მიერ		

შემსრულებელი:
შპს "ქიუ ენჯინერინგი"
მისამართი :
ქ.თბილისი ა.ბაქრაძის №7 ბინა №6

შპს "ქიუ ენჯინერინგის" პროფესიული პასუხისმგებლობის მზღვეველია სს "დაზღვევის საერთაშორისო კომპანია ირაო" (პ/ნ №PFL 417/21)

თანამდებობა	სახელი გვარი	ხელმოწერა
დირექტორი	დ.ქევანიშვილი	
საპროექტო ჯგუფის უფროსი	ო. ილიუხინი	
პროექტის მთ. კონსტრუქტორი	ო. ილიუხინი	
შეასრულა	ნ.კიკნაველიძე	

პროექტის სახელწოდება:
მრავალფუნქციური კომპლექსი (I ბლოკი)

პროექტის სტადია:
მუშა პროექტი

პროექტის ნაწილი:
კონსტრუქცია

ფორმატი	A2
სტადია	მ.პ.
თარიღი	24/02/2023
მასშტაბი	1:125
რევიზია	R1

ნახაზის დასახელება:
საძირკვლის ფილის ვერტიკალური (განივი) არმირების მოწყობის გეგმა

ნახაზის ნომერი: კ-I.4.9

ფურც. საერთო რაოდენობა: 23

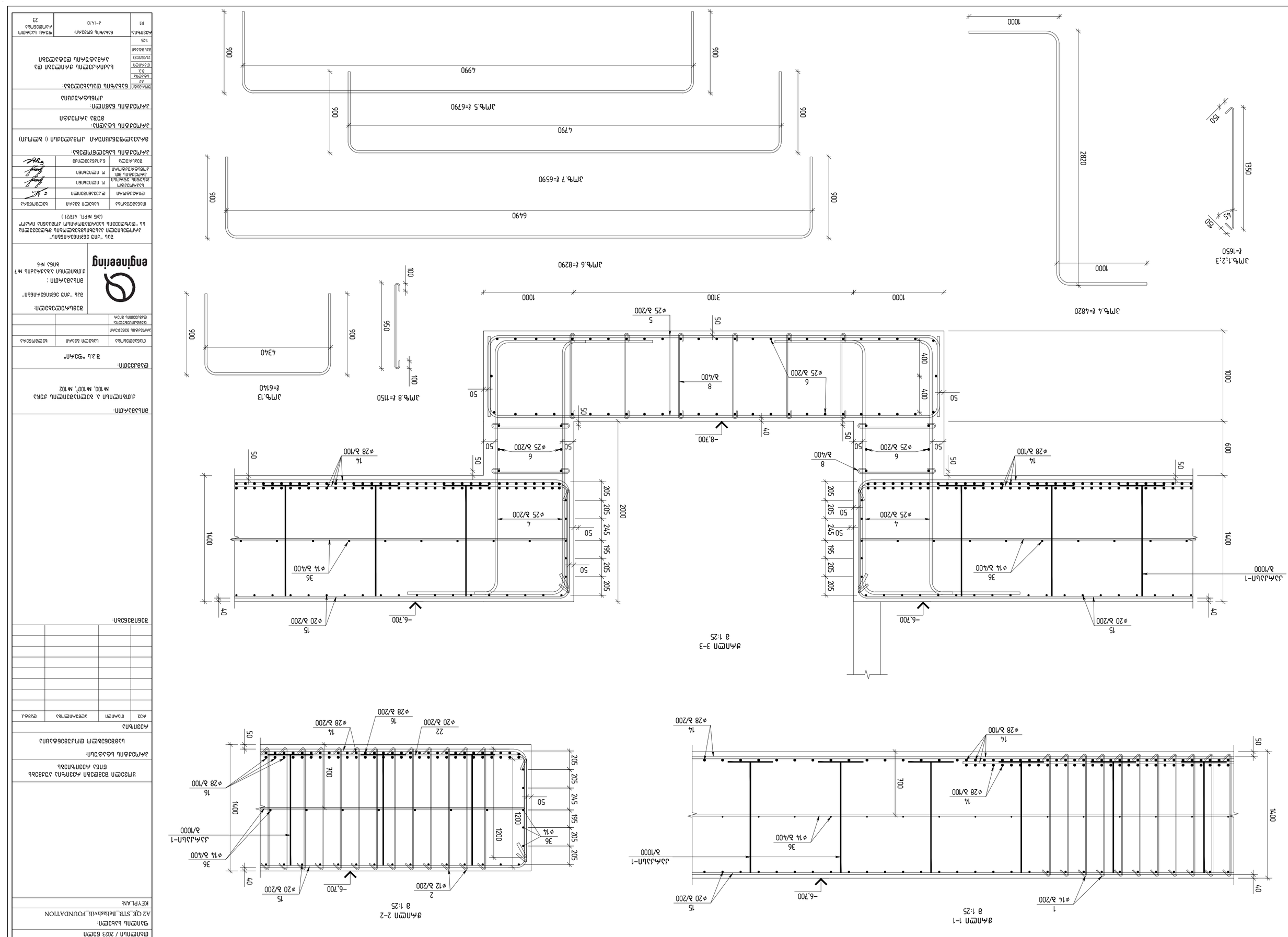

מתכנן שלד			
מתכנן אינסטלציה			
מתכנן חשמל ותקשורת			
מתכנן מערכות מכניות			

engineering

חברת "הנדסת אינג'ינירינג בע"מ"
רח' הברזל 3, בניין ג'ונקשן, קומה 7
תל אביב 6971054 טל' 03-6494646

חברת "הנדסת אינג'ינירינג בע"מ"
רח' הברזל 3, בניין ג'ונקשן, קומה 7
תל אביב 6971054 טל' 03-6494646

מתכנן קונסטרוקציה	מהנדס אלי בן-חיים	23	03-6494646
מתכנן אדריכלות	אדר' יעל שמיר	12	03-6494646
יועץ			

מהנדס אלי בן-חיים	23	03-6494646	
אדר' יעל שמיר	12	03-6494646	

ჭრილი 4-4
მ 1:25

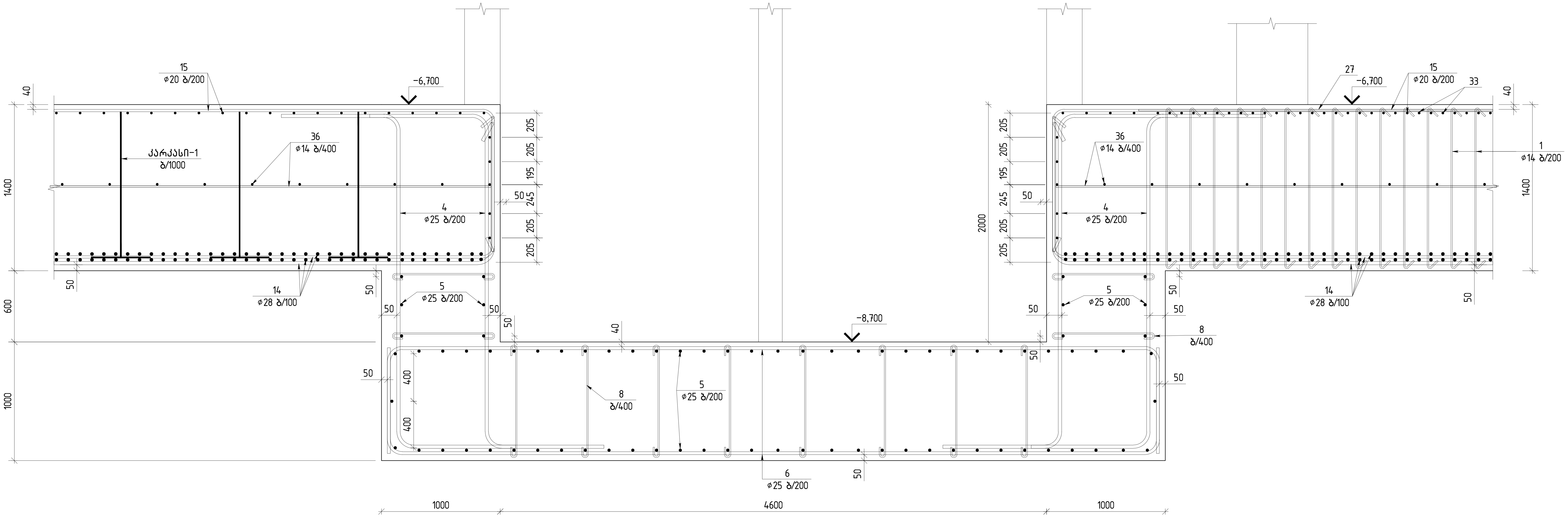

ჭრილი 5-5
მ 1:25

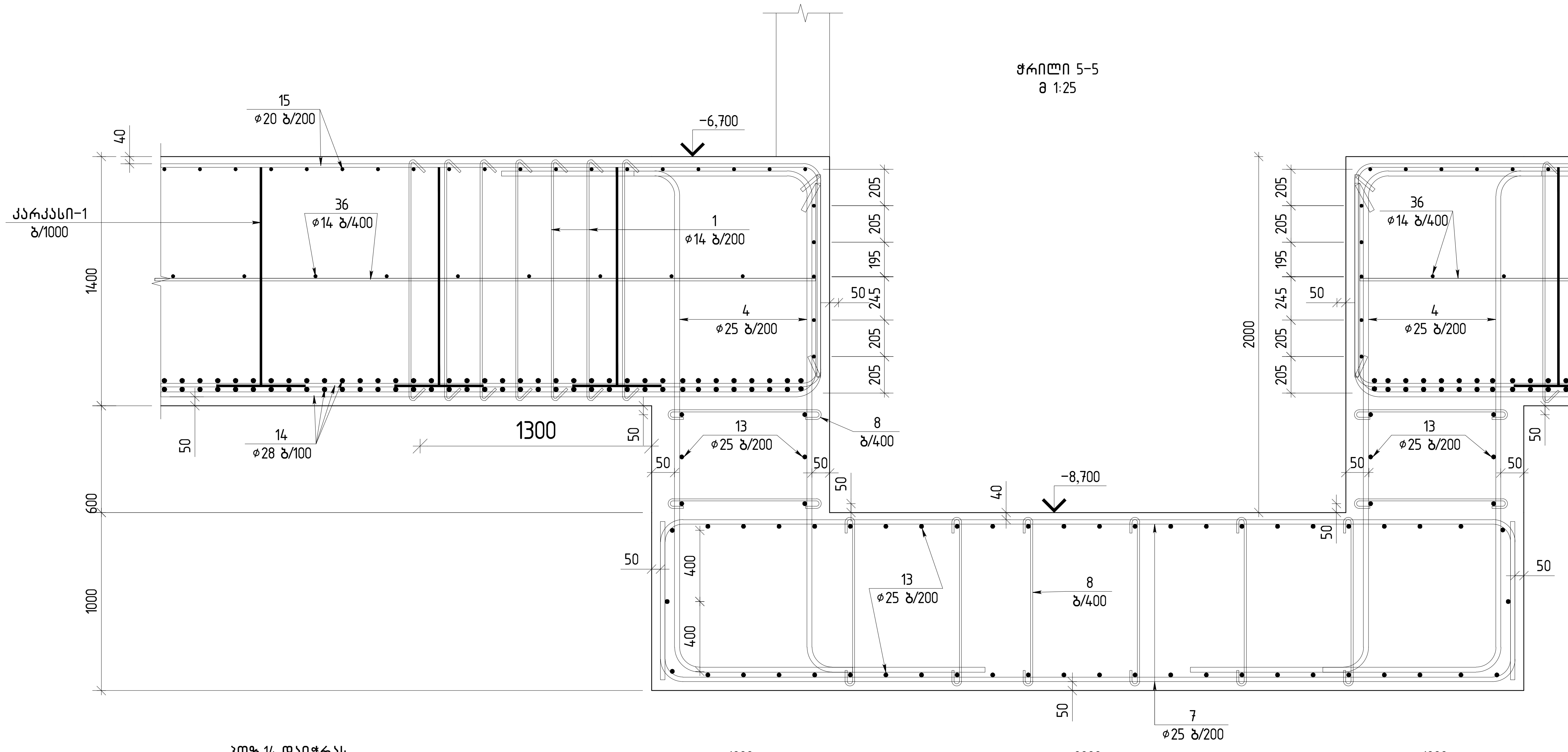

პოზ.14 დაიჭრას ადგილზე

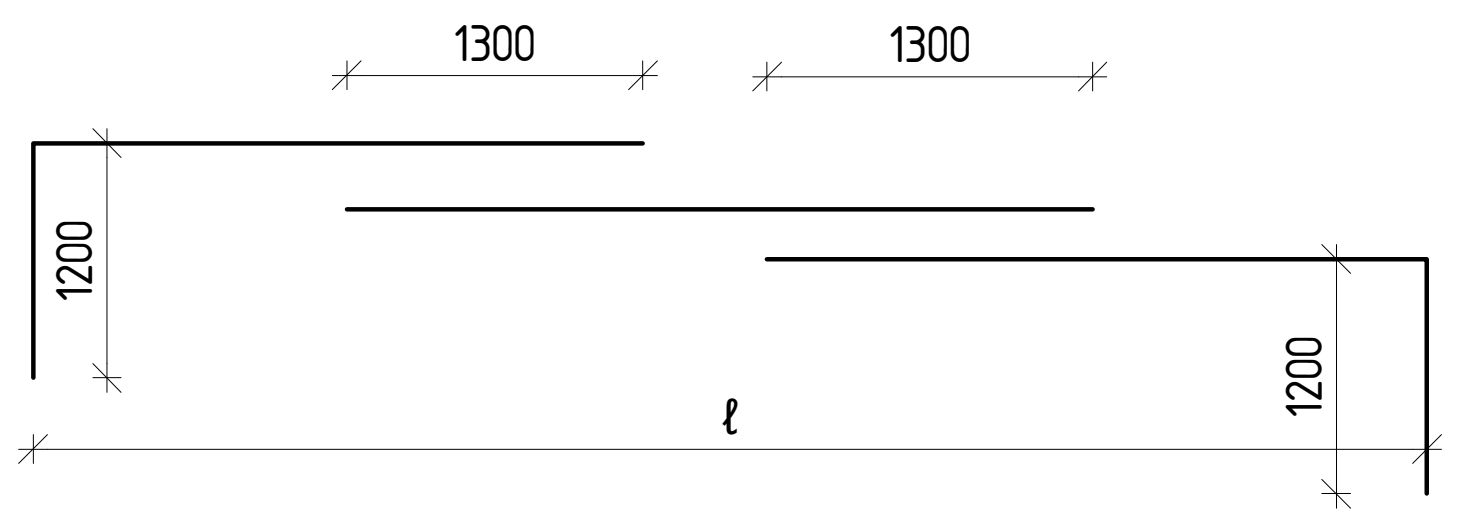

პოზ.15 დაიჭრას ადგილზე

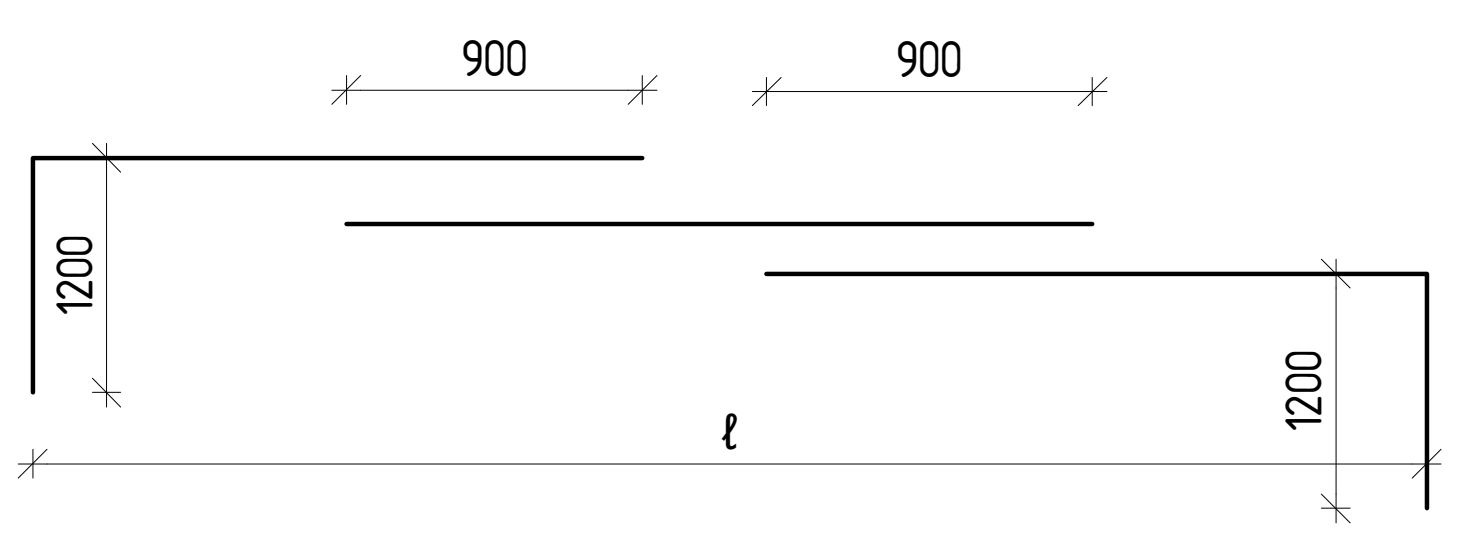

პოზ.36 დაიჭრას ადგილზე

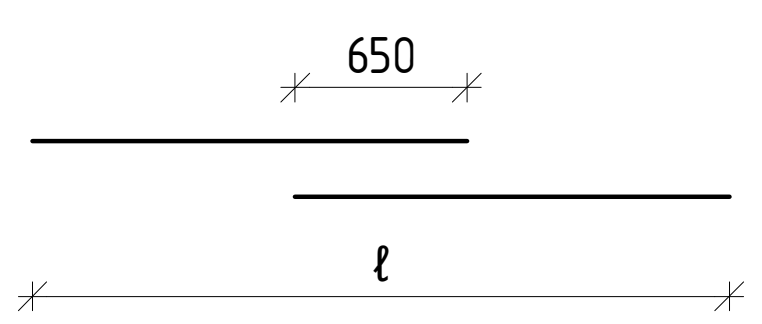

ჭრილი 6-6
მ 1:25

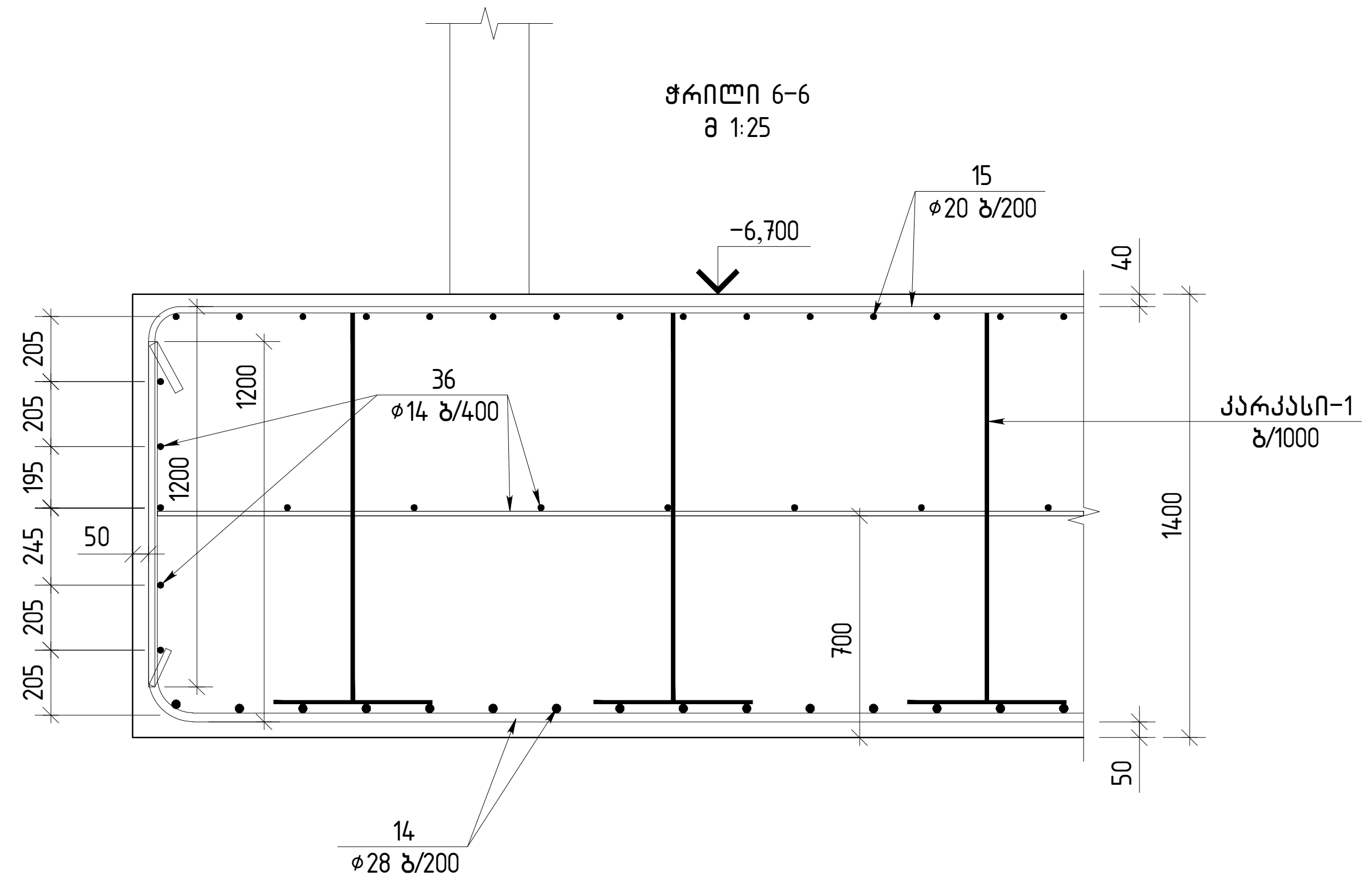

თბილისი / 2023 წელი

ფაილის სახელი:
A2 QE_STR_Beliashvili_FOUNDATION

KEYPLAN:

ყოველი შემდეგი რევიზია აუქმებს წინა რევიზიებს

პროექტის სტატუსი:
სამშენებლო დოკუმენტაცია

რევიზია

რევ.	თარიღი	აღწერილობა	დამტკ.

შენიშვნები:

მისამართი:
ქ.თბილისი ა. ბელიაშვილის ქუჩა №100, №100^{ა}, №102

დამკვეთი:
შ.პ.ს "ფერი"

თანამდებობა	სახელი გვარი	ხელმოწერა
პროექტის მენეჯერი		
დამტკიცებულია: დამკვეთის მიერ		

შემსრულებელი:
შპს "ქიუ ენჯინერინგი"

მისამართი:
ქ.თბილისი ა.ბაქრაძის №7 ბინა №6

შპს "ქიუ ენჯინერინგის"
პროფესიული პასუხისმგებლობის მზღვეველია
სს "დაზღვევის საერთაშორისო კომპანია ირაო"
(პ/ნ №PFL 417/21)

თანამდებობა	სახელი გვარი	ხელმოწერა
დირექტორი	დ.ქევანიშვილი	
საპროექტო ჯგუფის უფროსი	ო. ილიუხინი	
პროექტის მთ. კონსტრუქტორი	ო. ილიუხინი	
შეასრულა	ნ.კიკნაველიძე	

პროექტის სახელწოდება:
მრავალფუნქციური კომპლექსი (I ბლოკი)

პროექტის სტადია:
მუშა პროექტი

პროექტის ნაწილი:
კონსტრუქცია

ფორმატი	A2
სტადია	მ.პ.
თარიღი	24/02/2023
მასშტაბი	1:25
რევიზია	R1

ნახაზის დასახელება:
საძირკვლის ჭრილები და არმატურის დეტალები

ნახაზის ნომერი: კ-I.4.11

ფურც. საერთო რაოდენობა: 23

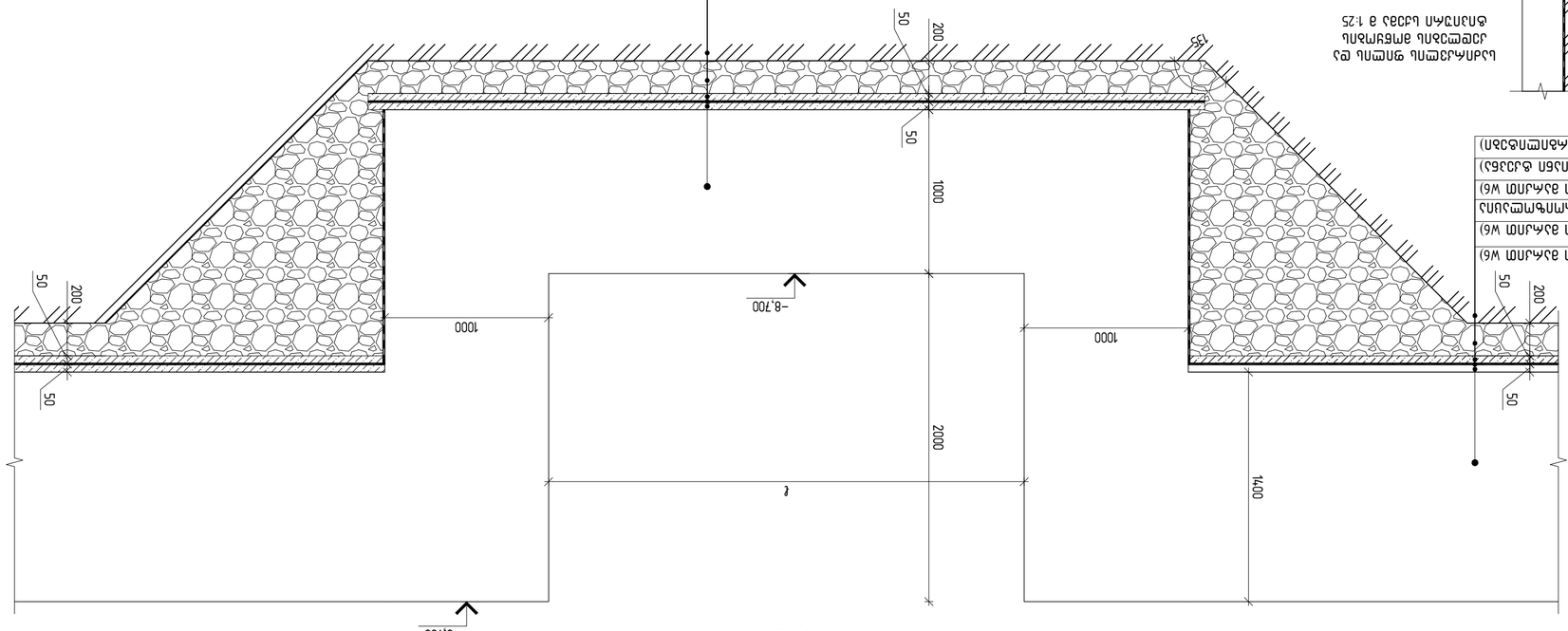
50
200
1000
1000
1400
2000
-8.700
-6.700
50
200
1400
50
200
1400
50
200
1400

ЗМЬ.	ЗЗбПЗЗбЗ	Ц Э Ц Ь Ъ Э ш Э Ъ Э	ЯЦГЧ	ЯЗЦЬ ЦЭ	ЯЗЦЬ ЦЭ ЦЭш Ja
		Ь5ЛПЛ4Ъ3ЛЛ ЭПЛЛЛ ЭПЛЭЛЛЛЛ			
		ЯЗЦЬ1ЛЭЛ			
		ЬЭЛЭЛЭЛЭЛЛ ЭПЛЭЛЛЛЛ ЯЗЦЬ1ЛЭЛ (W6)		17Э0.00	g^3
		Ь4ЯЬЭЭЛЛЛ ЬЭЛЯЬЭЭЛЛЛ			
1	ГОСТ Р 52544-2006	Ф14 А500С L=1650	5600	1.99	1114.0
2	ГОСТ Р 52544-2006	Ф12 А500С L=1650	3860	1.47	567Ч.2
3	ГОСТ Р 52544-2006	Ф10 А500С L=1650	3100	1.02	3162.0
4	ГОСТ Р 52544-2006	Ф25 А500С L=4820	336	18.57	6239.5
5	ГОСТ Р 52544-2006	Ф25 А500С L=6790	78	26.16	2040.5
6	ГОСТ Р 52544-2006	Ф25 А500С L=8290	64	31.94	2044.2
7	ГОСТ Р 52544-2006	Ф25 А500С L=6590	56	25.39	1421.8
8	ГОСТ Р 52544-2006	Ф10 А500С L=1150	270	0.71	191.7
9	ГОСТ Р 52544-2006	Ф16 А500С L=3000	30	4.73	141.9
10	ГОСТ Р 52544-2006	Ф10 А500С L=6000	639	3.70	2364.3
11	ГОСТ Р 52544-2006	Ф14 А500С L=1230	2769	1.49	4125.8
12	ГОСТ Р 52544-2006	Ф10 А500С L=500	852	0.31	264.1
13	ГОСТ Р 52544-2006	Ф25 А500С L=6140	62	23.66	1466.9
14	ГОСТ Р 52544-2006	Ф28 А500С L=28385.9 м		4.83	13721Ч.2
15	ГОСТ Р 52544-2006	Ф20 А500С L=13094.3 м		2.47	3229Э.6
16	ГОСТ Р 52544-2006	Ф28 А500С L=8000	116	38.67	44Ь6.0
17	ГОСТ Р 52544-2006	Ф28 А500С L=6000	38	29.00	1102.2
18	ГОСТ Р 52544-2006	Ф28 А500С L=6000	15	29.00	435.1
19	ГОСТ Р 52544-2006	Ф28 А500С L=5000	10	24.17	241.7
20	ГОСТ Р 52544-2006	Ф20 А500С L=9000	21	22.19	466.1
21	ГОСТ Р 52544-2006	Ф20 А500С L=8000	6	19.73	118.4
22	ГОСТ Р 52544-2006	Ф20 А500С L=6000	66	14.80	976.5
23	ГОСТ Р 52544-2006	Ф20 А500С L=6000	11	14.80	162.8
24	ГОСТ Р 52544-2006	Ф20 А500С L=5000	44	12.33	542.5
25	ГОСТ Р 52544-2006	Ф20 А500С L=5000	19	12.33	234.3
26	ГОСТ Р 52544-2006	Ф20 А500С L=4000	11	9.86	108.5
27	ГОСТ Р 52544-2006	Ф16 А500С L=10500	44	16.57	729.0
28	ГОСТ Р 52544-2006	Ф16 А500С L=10000	12	15.78	189.4
29	ГОСТ Р 52544-2006	Ф16 А500С L=8000	124	12.62	1565.4
30	ГОСТ Р 52544-2006	Ф16 А500С L=8000	13	12.62	164.1
31	ГОСТ Р 52544-2006	Ф16 А500С L=7000	12	11.05	132.6
32	ГОСТ Р 52544-2006	Ф16 А500С L=6000	125	9.47	1183.5
33	ГОСТ Р 52544-2006	Ф16 А500С L=5000	19	7.89	149.9
34	ГОСТ Р 52544-2006	Ф16 А500С L=5000	11	7.89	86.8
35	ГОСТ Р 52544-2006	Ф16 А500С L=4000	11	6.31	69.4
36	ГОСТ Р 52544-2006	Ф14 А500С L=12000	670	14.50	9715.0

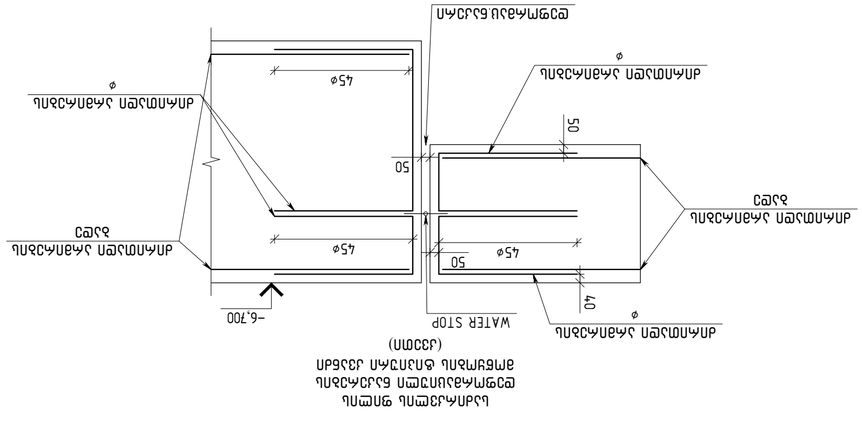

ЭЛЕМЕНТЫ ВЕРТИКАЛЬНЫЕ ДЛИНОМЕРНЫЕ ВЕРТИКАЛЬНЫЕ ДЛИНОМЕРНЫЕ ВЕРТИКАЛЬНЫЕ ДЛИНОМЕРНЫЕ (Ш2ПМ)

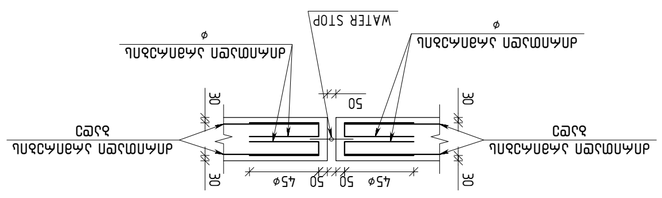

WATER STOP-ПЛ ФЛЯП ЕЭЧЭЛЬЭЕЭЛЬ
ЕЭЛЭЛЭЭПЛЬ ЯПЭЛ.

ЯЧЧЛЯЛЭЛЬ	ЭЛЭЧЭЛЬ ЬПЭЛЯЛ.	ЭЭЛЬ ЬЭЛЛЯПЭ
R1	Л-Ц.Ъ	23

ЭЧЛЯЛЭЛЬ:

ЭЧЛЯЛЭЛЬ	ЬЭЛЭЛЭЛЬ ЭЧЛЯЛЭЛЬ:
А2	
ЬЭЛЭЛЭЛЬ	
ЯЬЭЛЯЛЭ	ЬЭЛЭЛЭЛЬ ЭЧЛЯЛЭЛЬ ЭЧЛЭЧЭЧЭЧЭЛЬ ЭЧЛЯЛЭЛЬ
ЭЧЛЯЛЭЛЬ	
ЭЧЛЯЛЭЛЬ	
1:25	

ЭЧЛЯЛЭЛЬ:

ЭЧЛЯЛЭЛЬ / 2023 ЬЭЧЛ

ЭЧЛЯЛЭЛЬ ЬЭЛЭЧЛ:

A2 QE_STR_Bolshoiii_FOUNDATION

KEYPLAN:

А30.	ЯЧЛЯЛЭЛЬ	ЭЧЬЭЛЯЛЭЧЛЭЛ	ЯЭЗЬЬЛ

ЭЧЛЯЛЭЛЬ:

ЬЭЛЭЛЭЛЬЭЧЛ ЯЭЛЭЛЭЛЬЭЧЛ ЭЛЭЛЭЛЬЭЧЛ ЭЛЭЛЭЛЬЭЧЛ ЭЛЭЛЭЛЬЭЧЛ

ЬЭЛЭЛЭЛЬЭЧЛ ЯЭЛЭЛЭЛЬЭЧЛ ЭЛЭЛЭЛЬЭЧЛ ЭЛЭЛЭЛЬЭЧЛ ЭЛЭЛЭЛЬЭЧЛ

ЭЧЛЯЛЭЛЬ:

ЭЧЛЯЛЭЛЬ ЬЭЛЭЛЭЛЬЭЧЛ ЭЛЭЛЭЛЬЭЧЛ ЭЛЭЛЭЛЬЭЧЛ ЭЛЭЛЭЛЬЭЧЛ

ЭЧЛЯЛЭЛЬ:

ЯЧЛЯЛЭЛЬ	ЭЛЭЛЭЛЬЭЧЛ ЭЛЭЛЭЛЬЭЧЛ	ЭЛЭЛЭЛЬЭЧЛ
ЭЛЭЛЭЛЬЭЧЛ	ЭЛЭЛЭЛЬЭЧЛ	ЭЛЭЛЭЛЬЭЧЛ
ЭЛЭЛЭЛЬЭЧЛ	ЭЛЭЛЭЛЬЭЧЛ	ЭЛЭЛЭЛЬЭЧЛ
ЭЛЭЛЭЛЬЭЧЛ	ЭЛЭЛЭЛЬЭЧЛ	ЭЛЭЛЭЛЬЭЧЛ
ЭЛЭЛЭЛЬЭЧЛ	ЭЛЭЛЭЛЬЭЧЛ	ЭЛЭЛЭЛЬЭЧЛ
ЭЛЭЛЭЛЬЭЧЛ	ЭЛЭЛЭЛЬЭЧЛ	ЭЛЭЛЭЛЬЭЧЛ
ЭЛЭЛЭЛЬЭЧЛ	ЭЛЭЛЭЛЬЭЧЛ	ЭЛЭЛЭЛЬЭЧЛ
ЭЛЭЛЭЛЬЭЧЛ	ЭЛЭЛЭЛЬЭЧЛ	ЭЛЭЛЭЛЬЭЧЛ
ЭЛЭЛЭЛЬЭЧЛ	ЭЛЭЛЭЛЬЭЧЛ	ЭЛЭЛЭЛЬЭЧЛ

ЭЧЛЯЛЭЛЬ:

ЭЧЛЯЛЭЛЬ ЬЭЛЭЛЭЛЬЭЧЛ ЭЛЭЛЭЛЬЭЧЛ ЭЛЭЛЭЛЬЭЧЛ ЭЛЭЛЭЛЬЭЧЛ

ЭЧЛЯЛЭЛЬ:

ЭЧЛЯЛЭЛЬ ЬЭЛЭЛЭЛЬЭЧЛ ЭЛЭЛЭЛЬЭЧЛ ЭЛЭЛЭЛЬЭЧЛ ЭЛЭЛЭЛЬЭЧЛ

engineering

ЭЧЛЯЛЭЛЬ:

ЭЧЛЯЛЭЛЬ ЬЭЛЭЛЭЛЬЭЧЛ ЭЛЭЛЭЛЬЭЧЛ ЭЛЭЛЭЛЬЭЧЛ ЭЛЭЛЭЛЬЭЧЛ

ЭЧЛЯЛЭЛЬ ЬЭЛЭЛЭЛЬЭЧЛ ЭЛЭЛЭЛЬЭЧЛ ЭЛЭЛЭЛЬЭЧЛ ЭЛЭЛЭЛЬЭЧЛ

ЭЧЛЯЛЭЛЬ:

ЭЛЭЛЭЛЬЭЧЛ	ЭЛЭЛЭЛЬЭЧЛ	ЭЛЭЛЭЛЬЭЧЛ
ЭЛЭЛЭЛЬЭЧЛ	ЭЛЭЛЭЛЬЭЧЛ	ЭЛЭЛЭЛЬЭЧЛ
ЭЛЭЛЭЛЬЭЧЛ	ЭЛЭЛЭЛЬЭЧЛ	ЭЛЭЛЭЛЬЭЧЛ
ЭЛЭЛЭЛЬЭЧЛ	ЭЛЭЛЭЛЬЭЧЛ	ЭЛЭЛЭЛЬЭЧЛ
ЭЛЭЛЭЛЬЭЧЛ	ЭЛЭЛЭЛЬЭЧЛ	ЭЛЭЛЭЛЬЭЧЛ
ЭЛЭЛЭЛЬЭЧЛ	ЭЛЭЛЭЛЬЭЧЛ	ЭЛЭЛЭЛЬЭЧЛ
ЭЛЭЛЭЛЬЭЧЛ	ЭЛЭЛЭЛЬЭЧЛ	ЭЛЭЛЭЛЬЭЧЛ
ЭЛЭЛЭЛЬЭЧЛ	ЭЛЭЛЭЛЬЭЧЛ	ЭЛЭЛЭЛЬЭЧЛ
ЭЛЭЛЭЛЬЭЧЛ	ЭЛЭЛЭЛЬЭЧЛ	ЭЛЭЛЭЛЬЭЧЛ

ЭЧЛЯЛЭЛЬ:

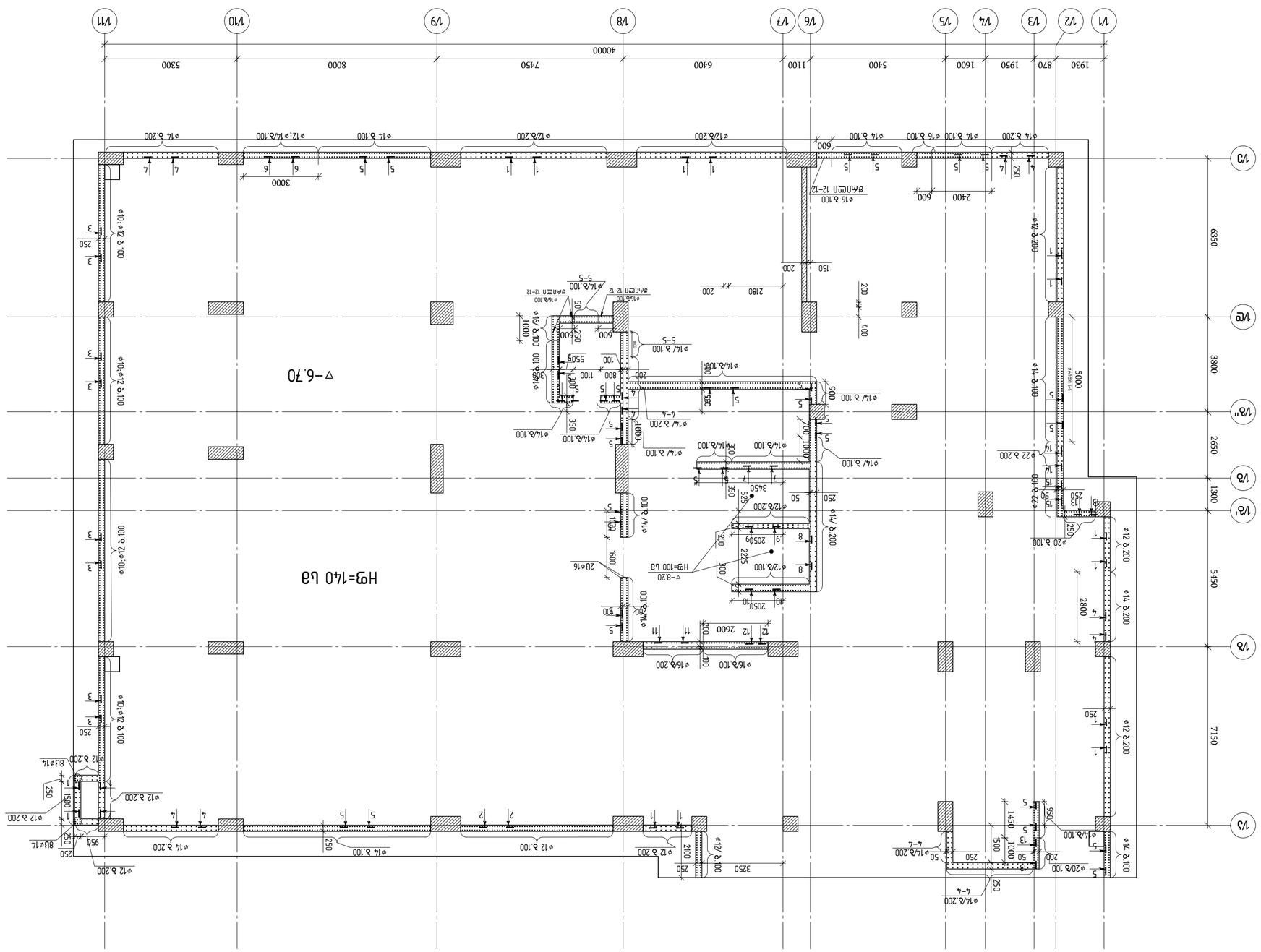
1/1
1/2
1/3
1/4
1/5
1/6
1/7
1/8
1/9
1/10
1/11
1/A
1/B
1/B'
1/B''
1/C
1930
870
1950
1600
5400
1100
6400
7450
8000
5300
40000
6350
3800
2650
1300
5450
7150
▽-6.70
▽-8.20
HФ=140 Lв
HФ=100 Lв
ø14 в 200
ø14 в 100
ø12 в 200
ø16 в 100
ø16 в 200
ø20 в 100
ø22 в 200
ø10 в 200
ø12 в 100
ø14/ в 100
ø14/ в 200
ø16/ в 100
ø14/в 100
ø14/в 200
ø16/в 100
ø16/в 200
ø20/в 100
ø22 в 100
ø12÷ø14/в 100
ø12/в 200
ø14/в 100
ø16/в 100
ø16 в 100
ø14 в 200
ø12 в 200
ø14 в 100
ø14 в 200
ø12 в 200
ø14 в 100
ø14 в 200
ø12 в 200
ø14

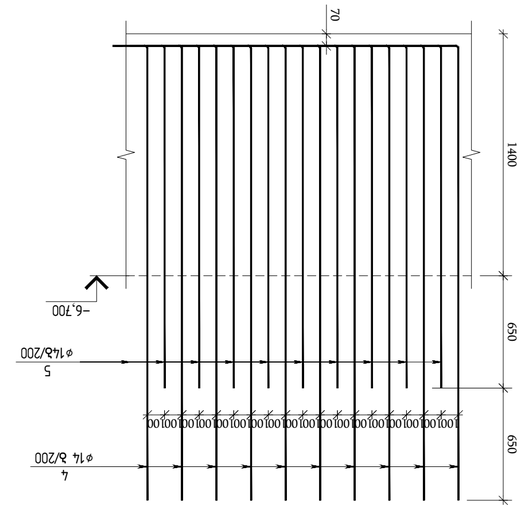
70
1400
650
750
4
ø14 a/200
2
ø12a/200
-6.700
-8.200
1001001001

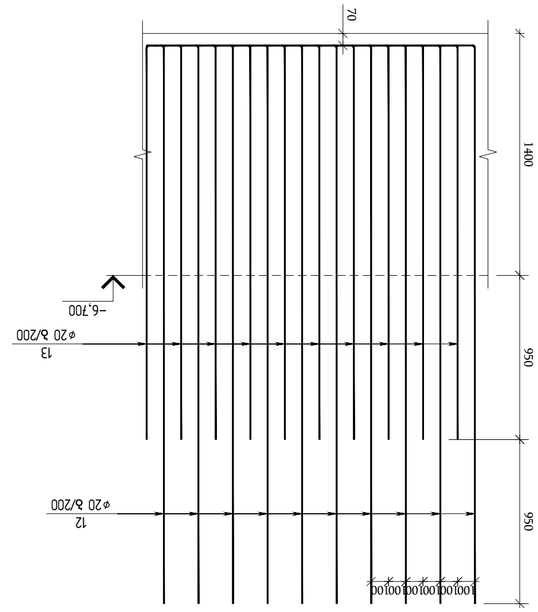

Фрагмент 13–13 (балка монолитная)
Схема балок высотой)

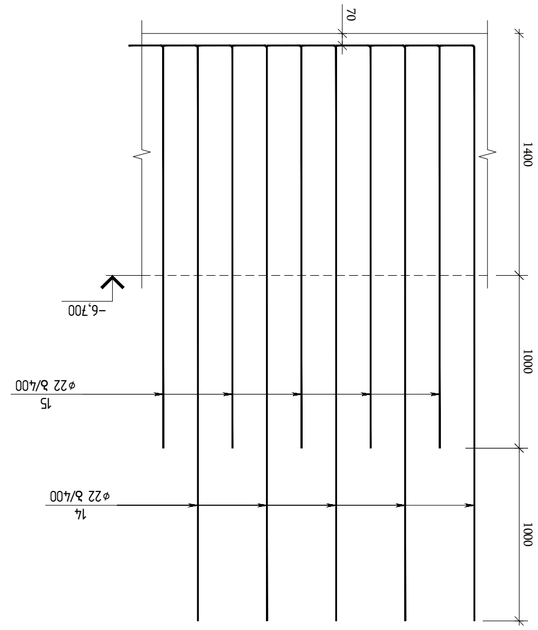

Фрагмент 14–14 (балка монолитная)
Схема балок высотой)

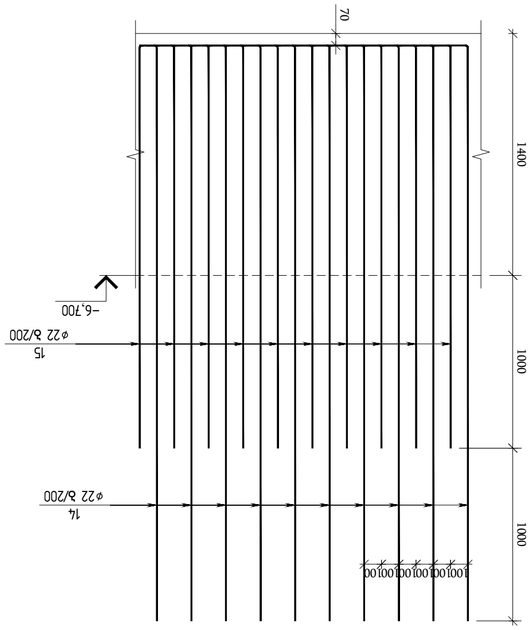

Фрагмент 15–15 (балка монолитная)
Схема балок высотой)

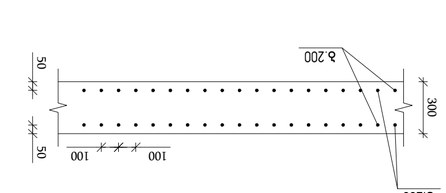

250вв Балка ленточная монолитная
балка высотой 100)

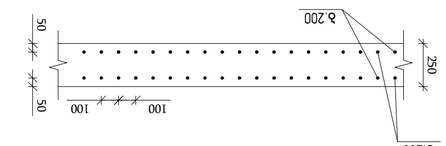

250вв Балка ленточная монолитная
балка высотой 100)

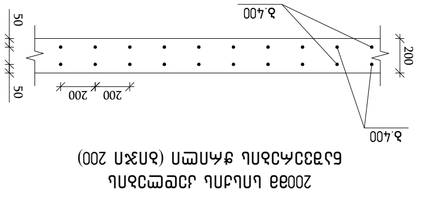

200вв Балка ленточная монолитная
балка высотой 200)

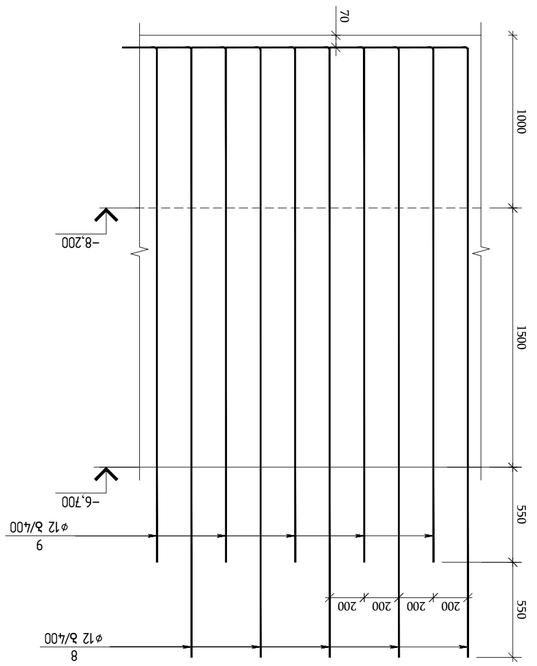

Фрагмент 9–9 (балка монолитная)
Схема балок высотой)

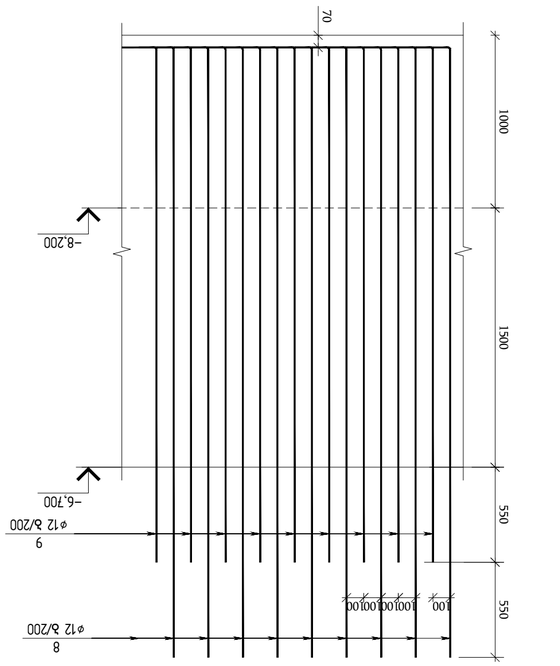

Фрагмент 10–10 (балка монолитная)
Схема балок высотой)

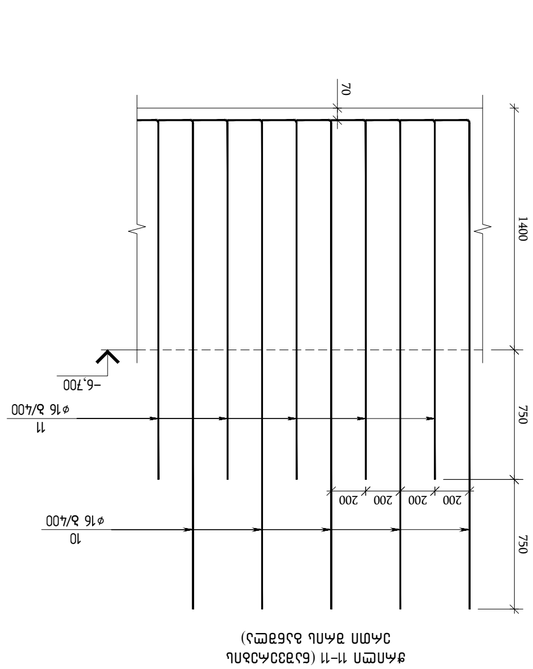

Фрагмент 11–11 (балка монолитная)
Схема балок высотой)

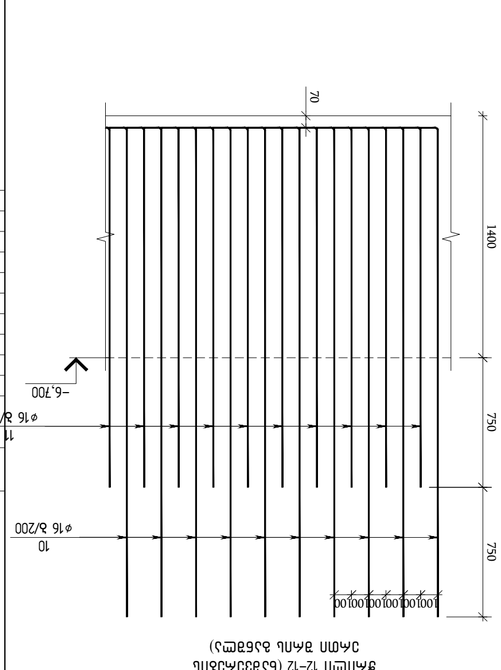

Фрагмент 12–12 (балка монолитная)
Схема балок высотой)

ЗМҢ.	ВӘӨПӘӘӘЬ	Ө Ъ Ь Ъ Э Ш Э Ъ Ъ	ӘЪЬЬ ДЬ	ӘЪЬЬ ДЬ ЗШ ДЬ
		ДЭШЭШЭЪЬ ЬЪЭЪЭЭЬЬЪ ЬЪЭЪЭЭЬЬЪ		
		ӘЪЬЬШЭЪ		
		ЭЬЬЬЭЭЬ ЬЪЭЪЭЭЬЬЪ ЬЪЭЪЭЭЬЬЪ		
1	ГОСТ Р 52544–2006	D12 A500C L=2625	340	792.2
2	ГОСТ Р 52544–2006	D12 A500C L=2075	370	680.8
3	ГОСТ Р 52544–2006	D10 A500C L=1975	230	280.6
4	ГОСТ Р 52544–2006	D14 A500C L=2825	592	2018.7
5	ГОСТ Р 52544–2006	D14 A500C L=2175	562	1478.1
6	ГОСТ Р 52544–2006	D14 A500C L=3920	72	341.3
7	ГОСТ Р 52544–2006	D14 A500C L=3270	72	284.4
8	ГОСТ Р 52544–2006	D12 A500C L=3720	48	158.4
9	ГОСТ Р 52544–2006	D12 A500C L=3170	48	134.9
10	ГОСТ Р 52544–2006	D16 A500C L=3020	74	353.0
11	ГОСТ Р 52544–2006	D16 A500C L=2275	74	265.7
12	ГОСТ Р 52544–2006	D20 A500C L=3420	20	168.6
13	ГОСТ Р 52544–2006	D20 A500C L=2475	20	122.0
14	ГОСТ Р 52544–2006	D22 A500C L=3520	26	273.0
15	ГОСТ Р 52544–2006	D22 A500C L=2525	26	195.8

ДЬЭШЭЪЬЭЪЬ ЬЪЭЪЭЭЬЬЪ ЬЪЭЪЭЭЬЬЪ ЭЖЭЭЪЭЭЬЬЪ ЬЪЭЪЭЭЬЬЪ ЭЖЭ

ЗЕМЛЕТРЯСЕНИЕ В ГОРОДЕ ЧЕРНОГОРСК
ВЕРОЯТНОСТЬ ПРЕВЫШЕНИЯ ПИКОВОГО УСКОРЕНИЯ ГРУНТА 0,36 g ЗА 50 ЛЕТ

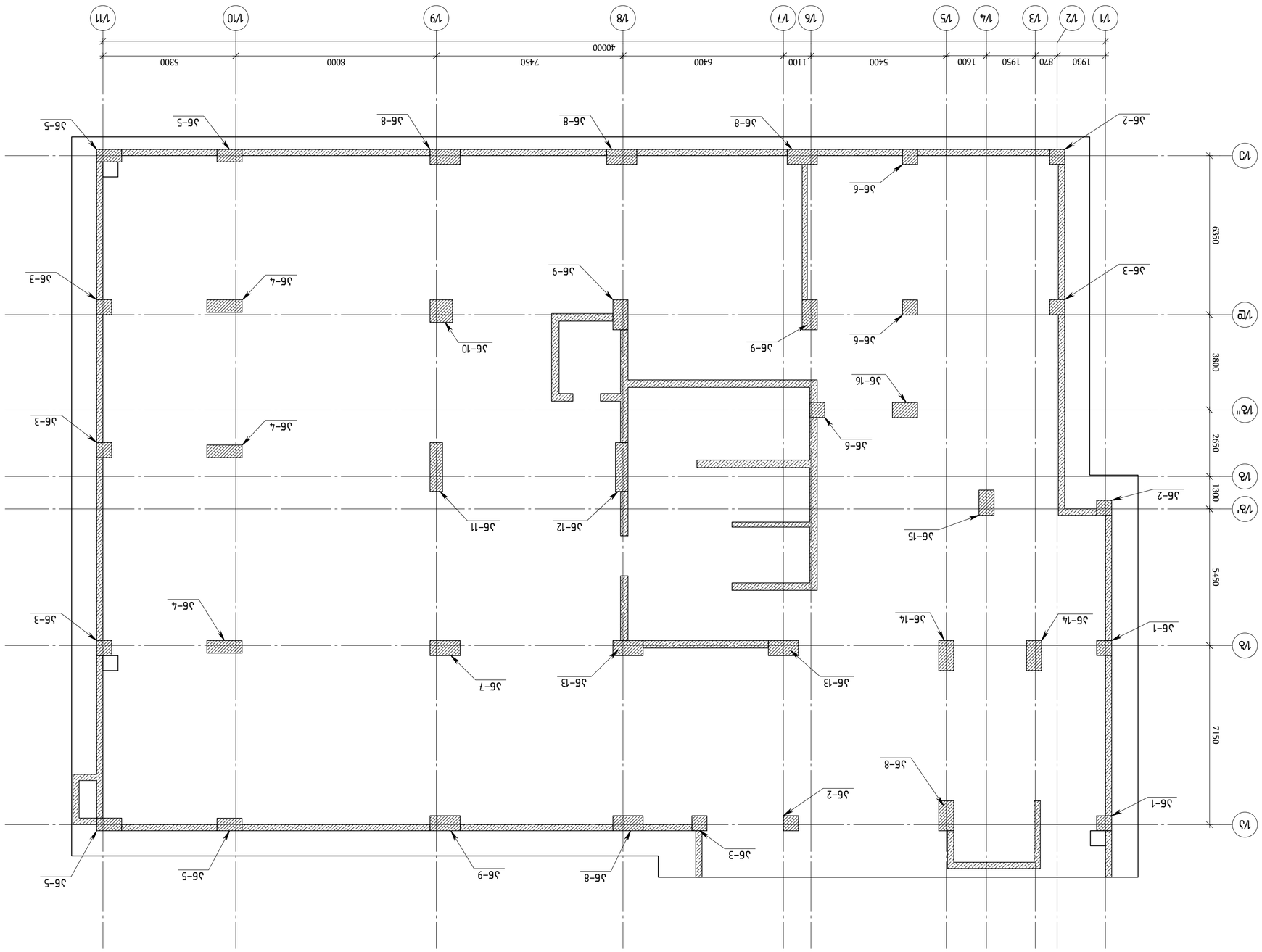

ЗМБ. БЭЭЗОЗАЗЗЗ

ან-1 (2 ცალი)
მ 1:50

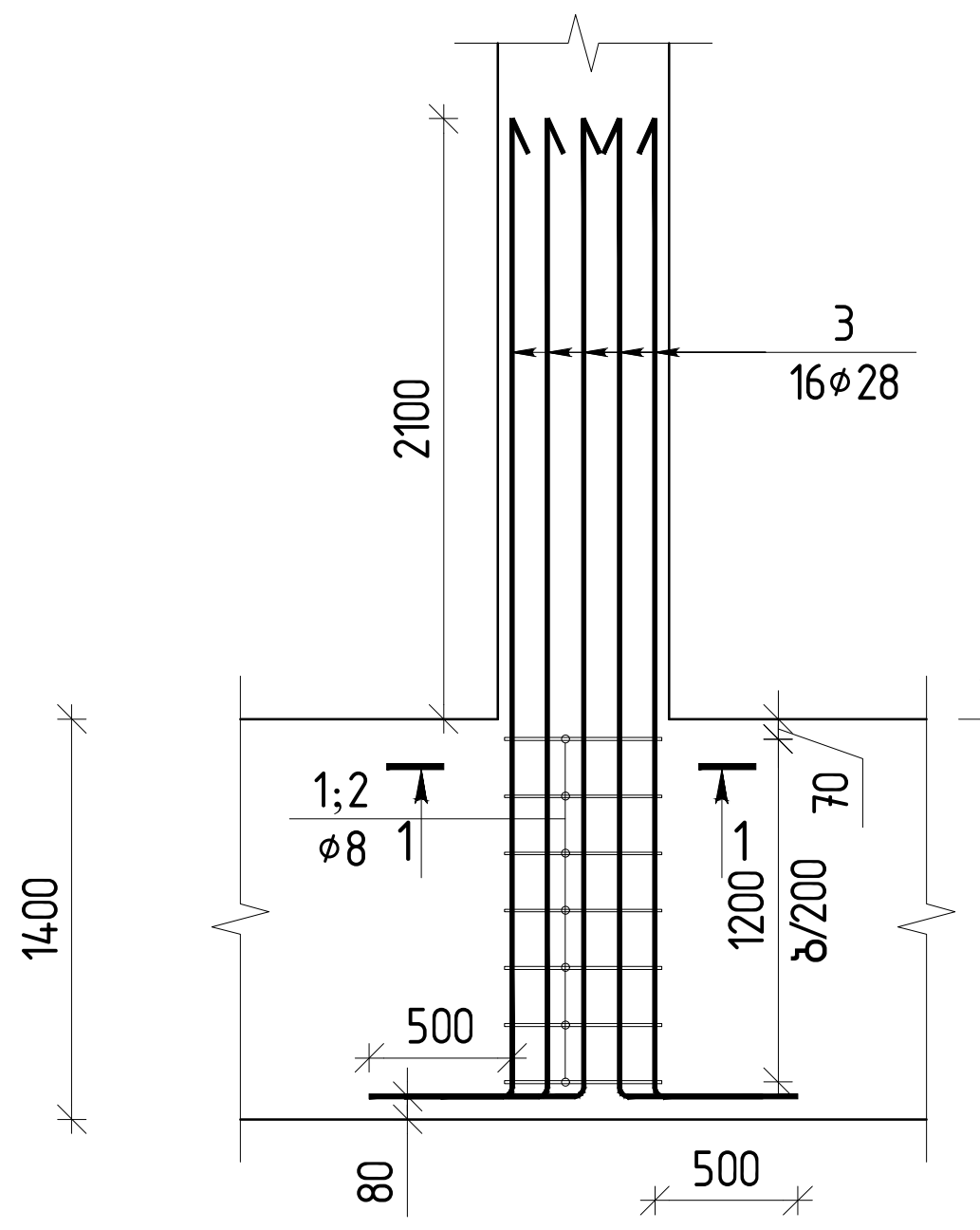

ჭრილი 1-1
მ 1:20

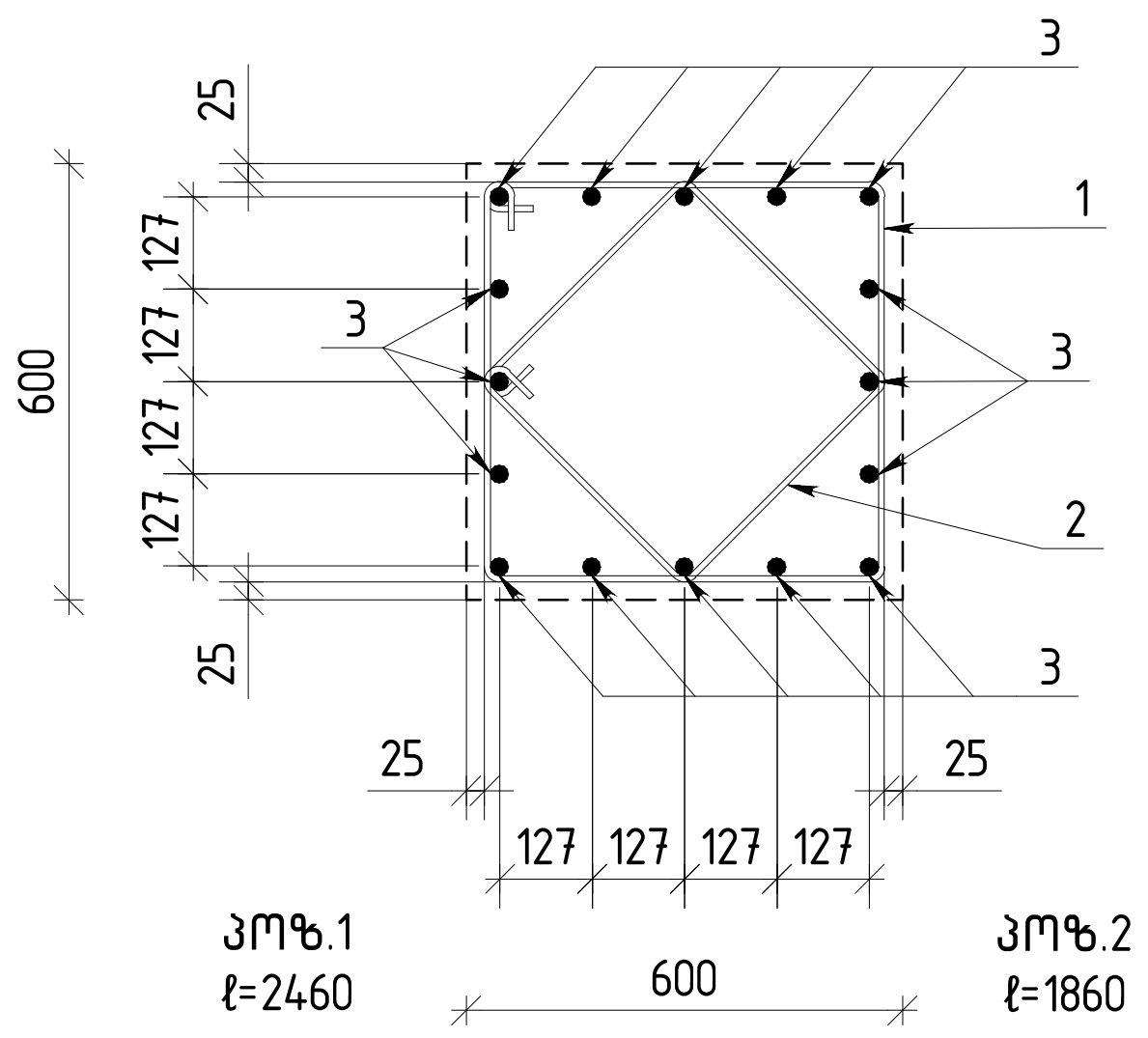

პოზ.1
ℓ=2460

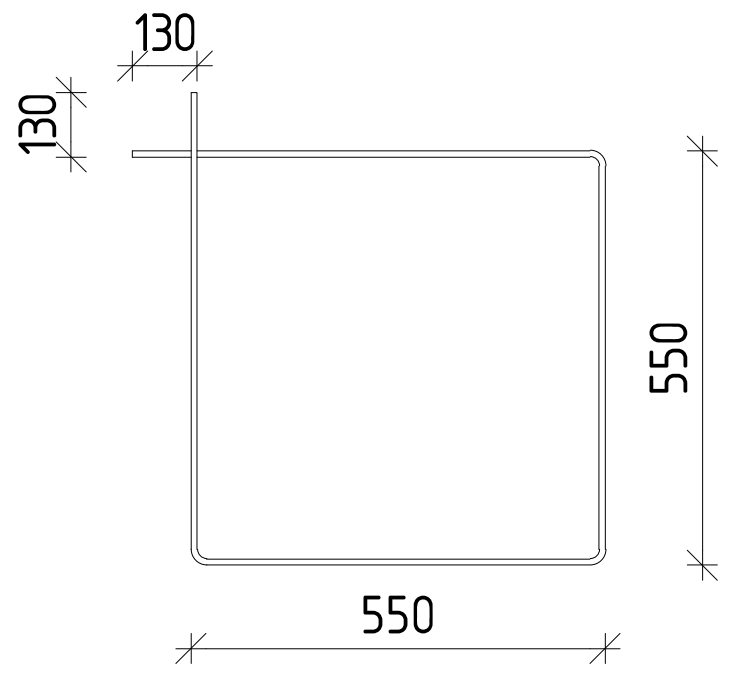

პოზ.2
ℓ=1860

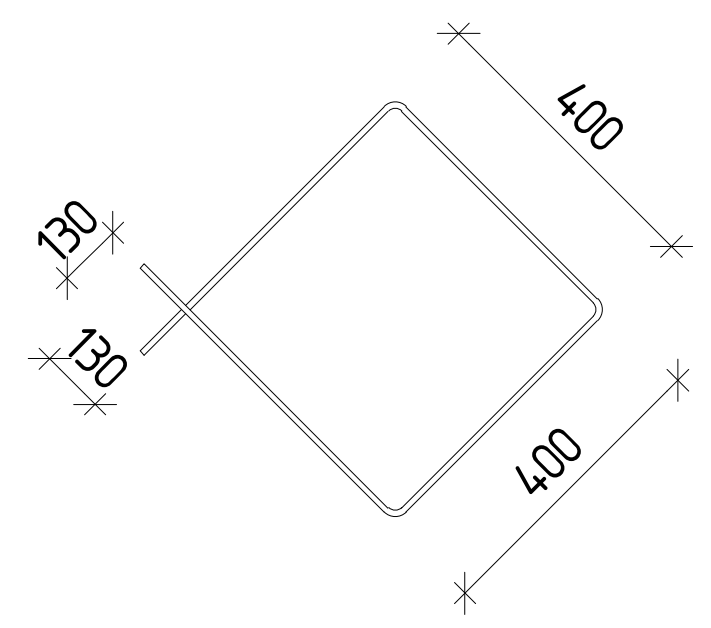

პოზ.	შენიშვნა	დ ა ს ა ხ ე ლ ე ბ ა	რაოდ	მასა კგ	მასა სულ კგ
		მონ.სვეტების ნაშვერების ან-1-ის სპეციფიკაცია	1		
		მასალები			
		არმატურის ნაკეთობები			
1	ГОСТ Р 52544-2006	D8 A500C L=2460	7	0.97	6.8
2	ГОСТ Р 52544-2006	D8 A500C L=1860	7	0.73	5.1
3	ГОСТ Р 52544-2006	⌀28 A500C L=3910	16	18.90	302.4

ან-2 (3 ცალი)
მ 1:50

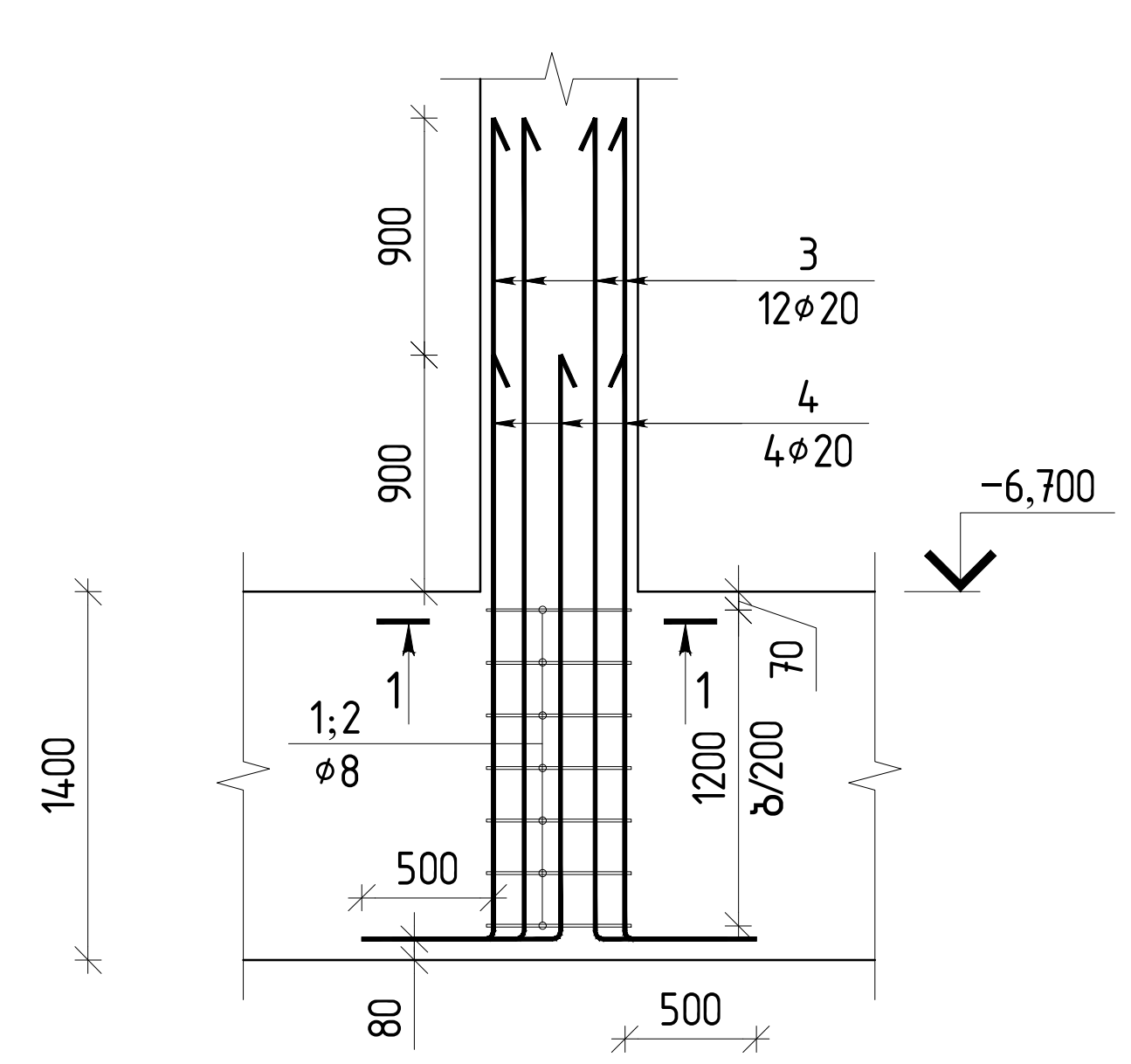

პოზ.	შენიშვნა	დ ა ს ა ხ ე ლ ე ბ ა	რაოდ	მასა კგ	მასა სულ კგ
		მონ.სვეტების ნაშვერების ან-2-ის სპეციფიკაცია	1		
		მასალები			
		არმატურის ნაკეთობები			
1	ГОСТ Р 52544-2006	D8 A500C L=2460	7	0.97	6.8
2	ГОСТ Р 52544-2006	D8 A500C L=1860	7	0.73	5.1
3	ГОСТ Р 52544-2006	⌀20 A500C L=3610	12	8.90	106.8
4	ГОСТ Р 52544-2006	⌀20 A500C L=2705	4	6.67	26.7

პოზ.1
ℓ=2460

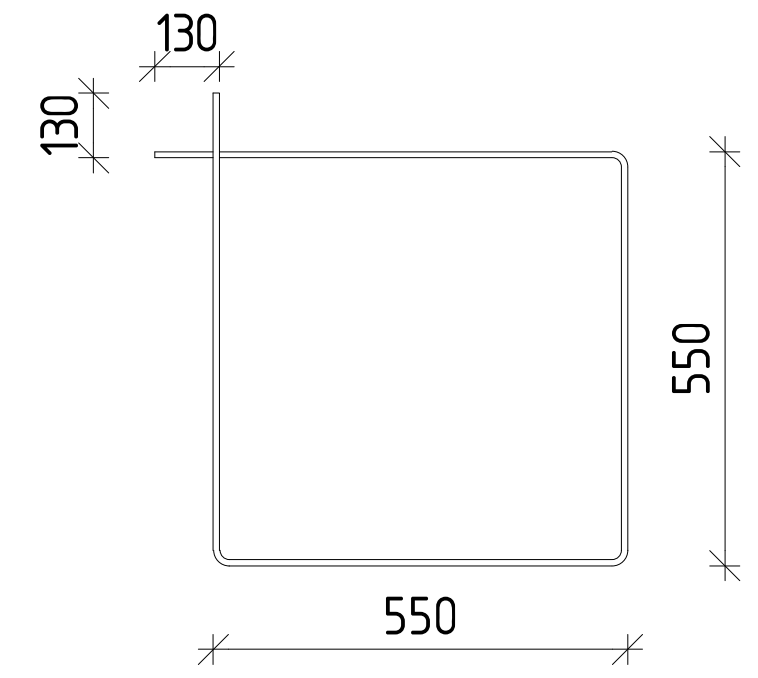

პოზ.2
ℓ=1860

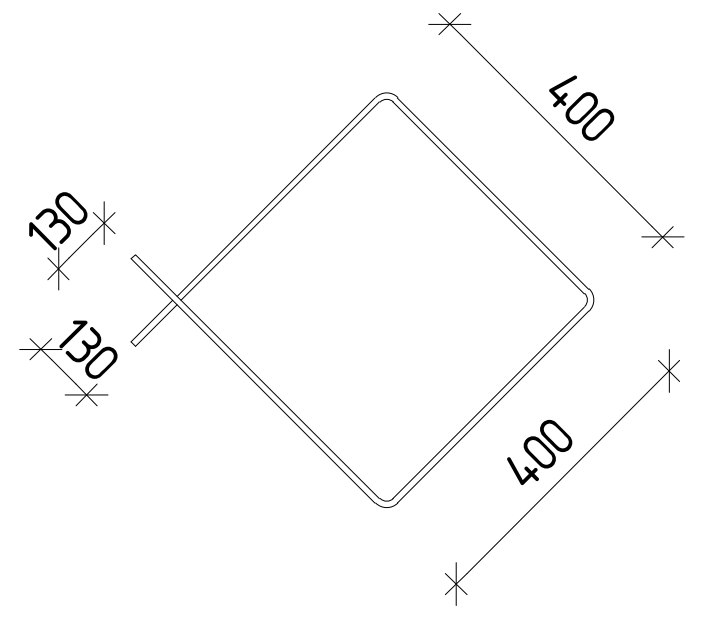

ჭრილი 1-1
მ 1:20

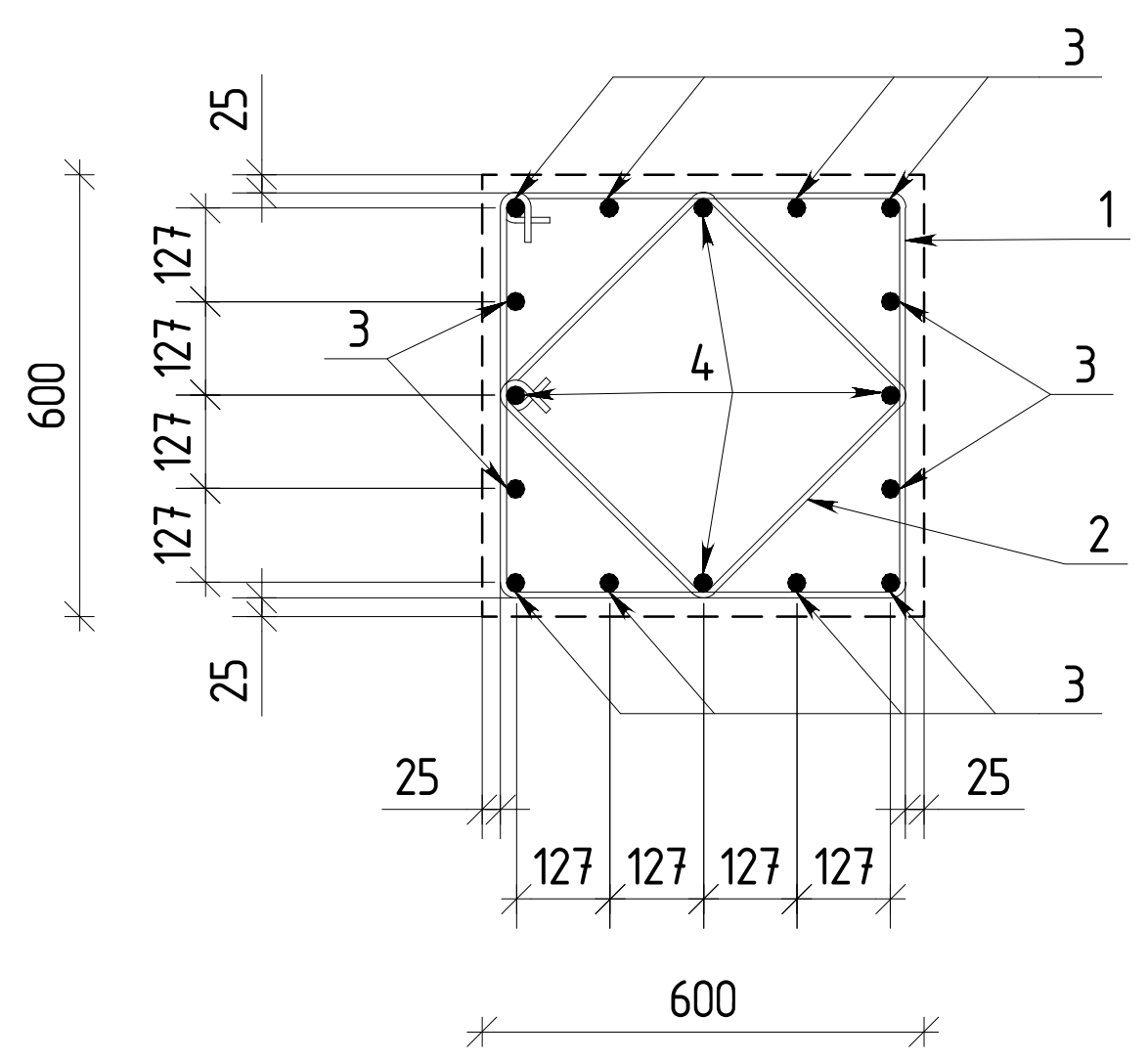

ან-3 (5 ცალი)
მ 1:50

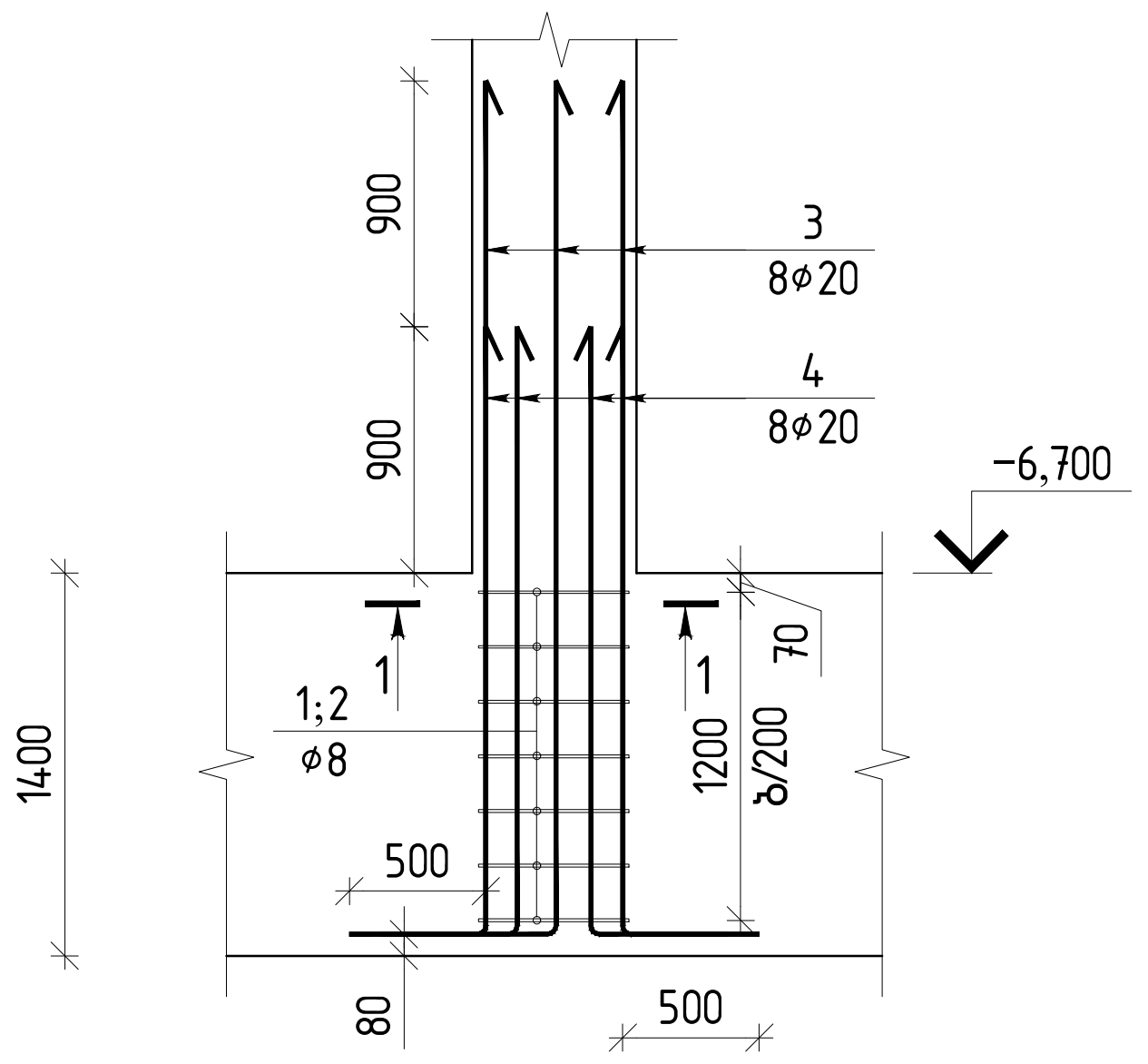

ჭრილი 1-1
მ 1:20

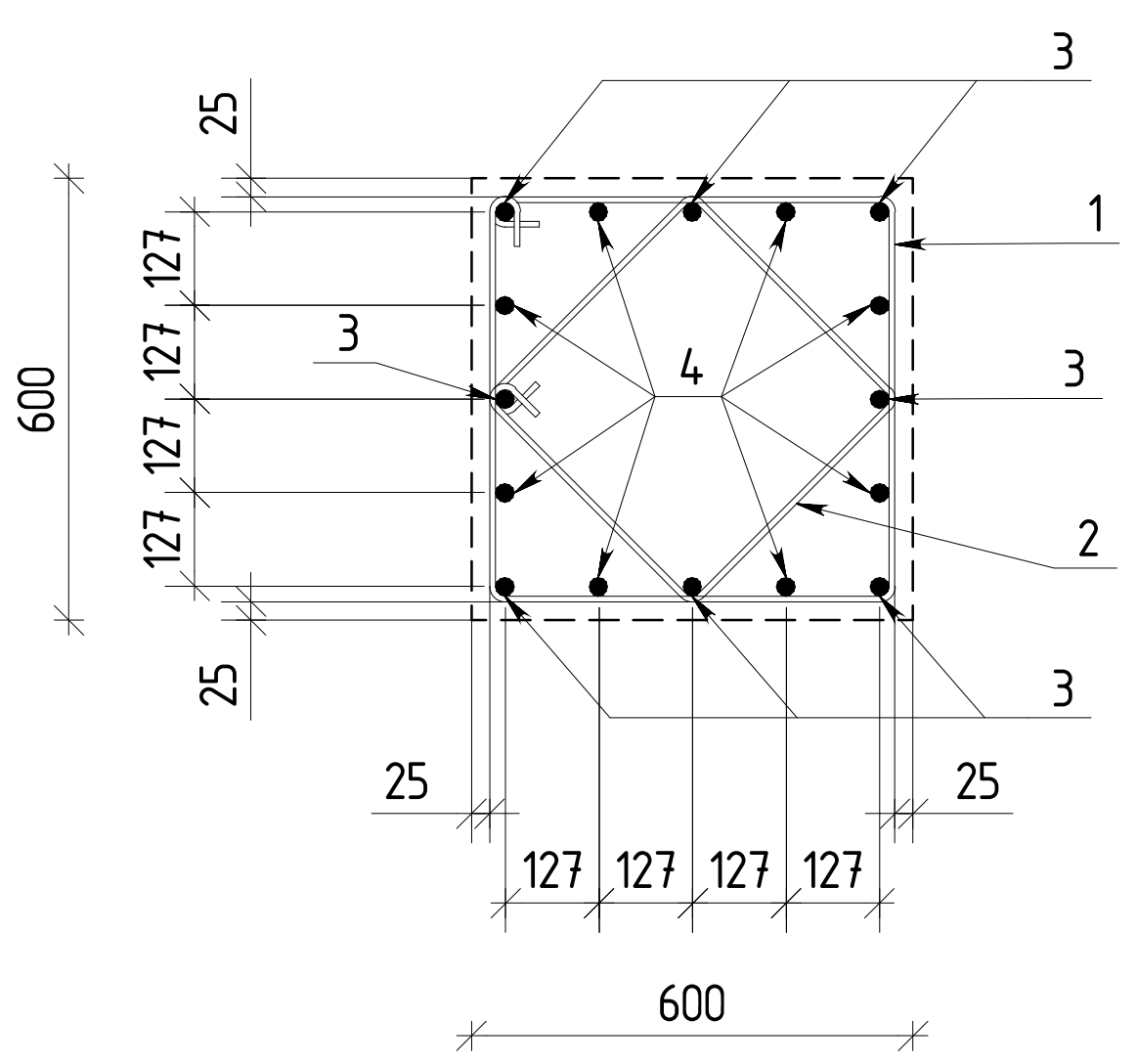

პოზ.	შენიშვნა	დ ა ს ა ხ ე ლ ე ბ ა	რაოდ	მასა კგ	მასა სულ კგ
		მონ.სვეტების ნაშვერების ან-3-ის სპეციფიკაცია	1		
		მასალები			
		არმატურის ნაკეთობები			
1	ГОСТ Р 52544-2006	D8 A500C L=2460	7	0.97	6.8
2	ГОСТ Р 52544-2006	D8 A500C L=1860	7	0.73	5.1
3	ГОСТ Р 52544-2006	⌀20 A500C L=3610	8	8.90	71.2
4	ГОСТ Р 52544-2006	⌀20 A500C L=2705	8	6.67	53.4

პოზ.1
ℓ=2460

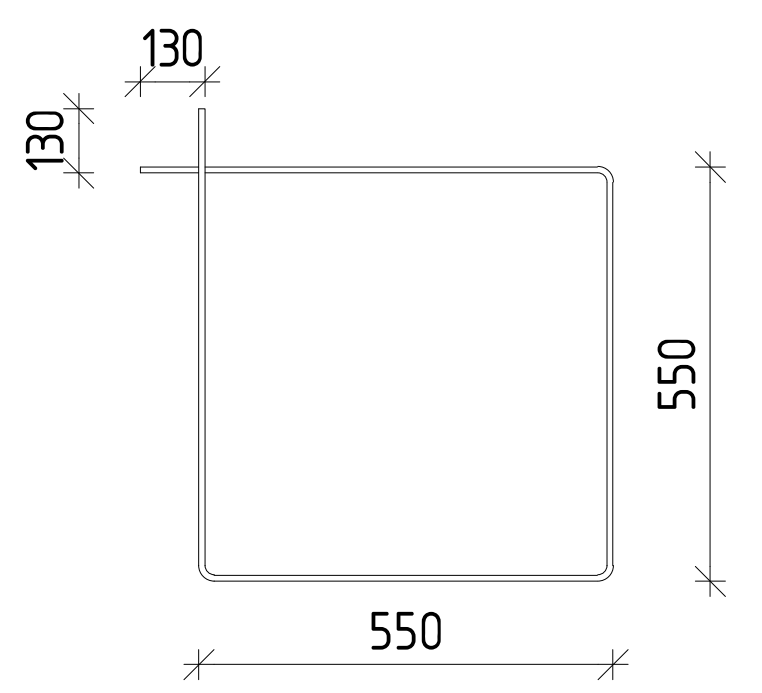

პოზ.2
ℓ=1860

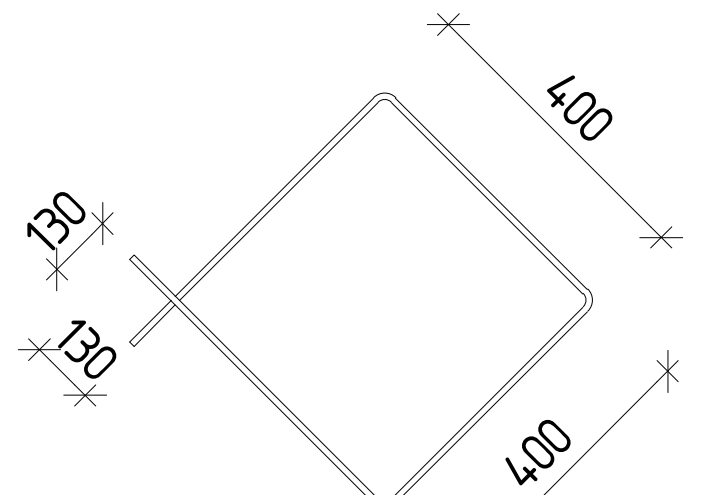

ან-4 (3 ცალი)
მ 1:50

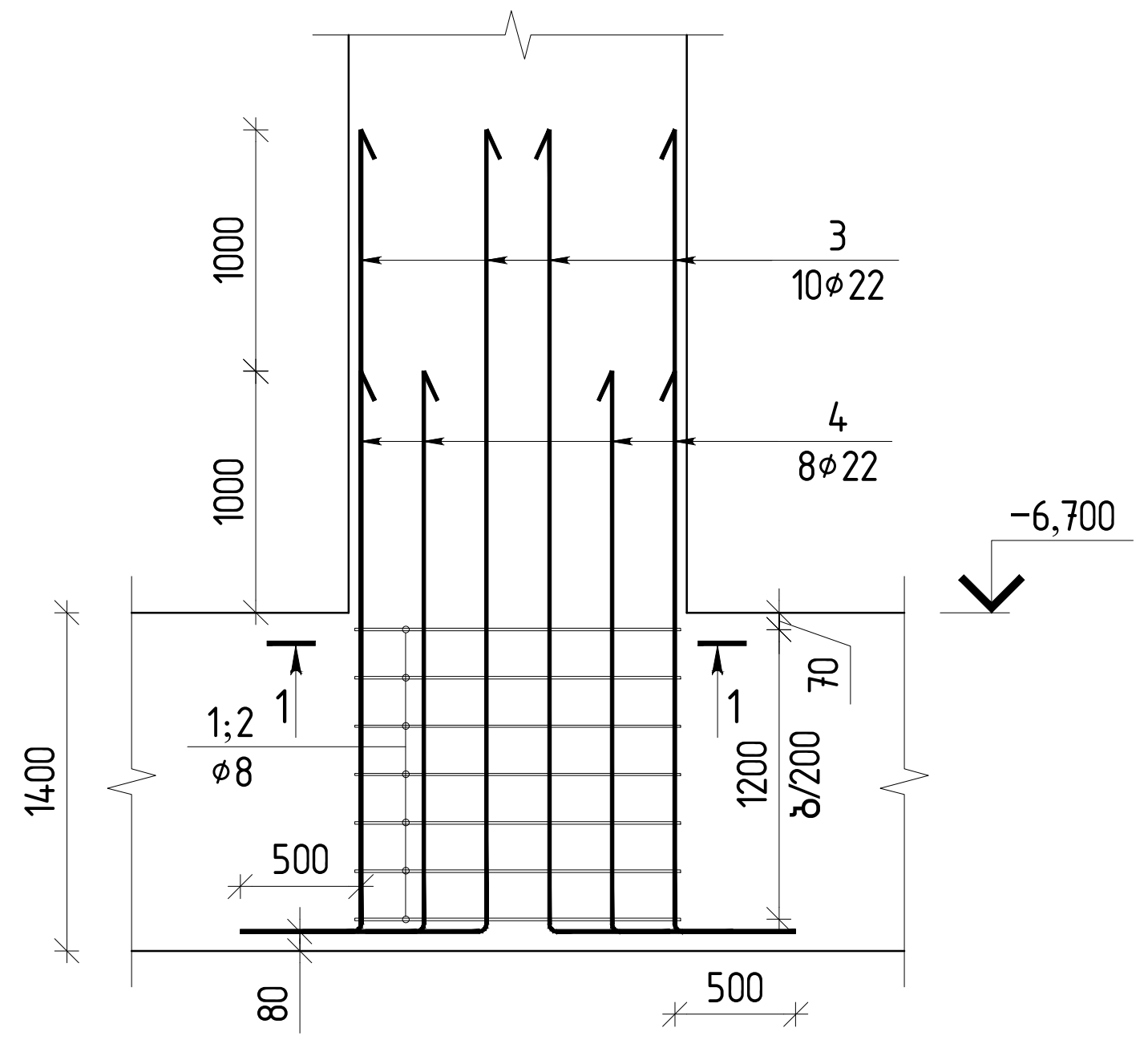

პოზ.	შენიშვნა	დ ა ს ა ხ ე ლ ე ბ ა	რაოდ	მასა კგ	მასა სულ კგ
		მონ.სვეტების ნაშვერების ან-4-ის სპეციფიკაცია	1		
		მასალები			
		არმატურის ნაკეთობები			
1	ГОСТ Р 52544-2006	D8 A500C L=2800	14	1.11	15.5
2	ГОСТ Р 52544-2006	D8 A500C L=1020	14	0.40	5.6
3	ГОСТ Р 52544-2006	⌀22 A500C L=3810	10	11.37	113.7
4	ГОСТ Р 52544-2006	⌀22 A500C L=2805	8	8.37	67.0

პოზ.1
ℓ=2800

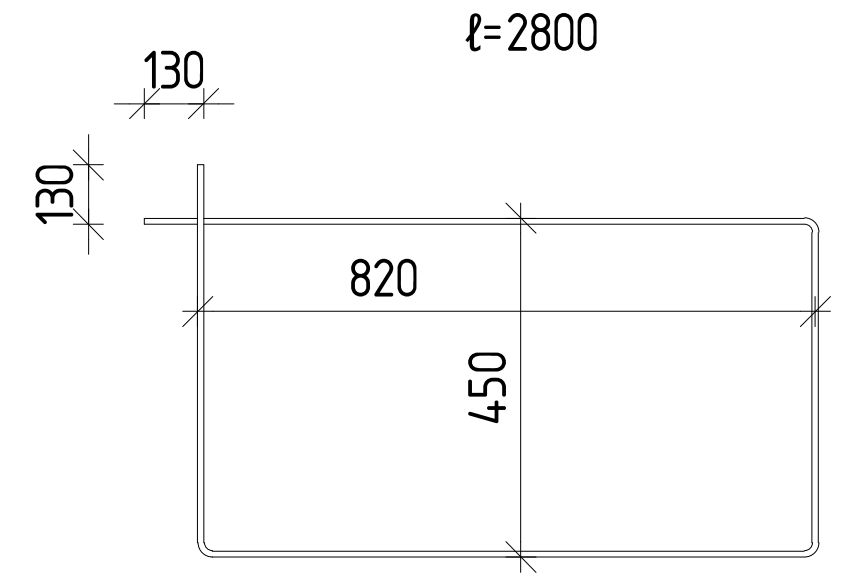

პოზ.2
ℓ=1020

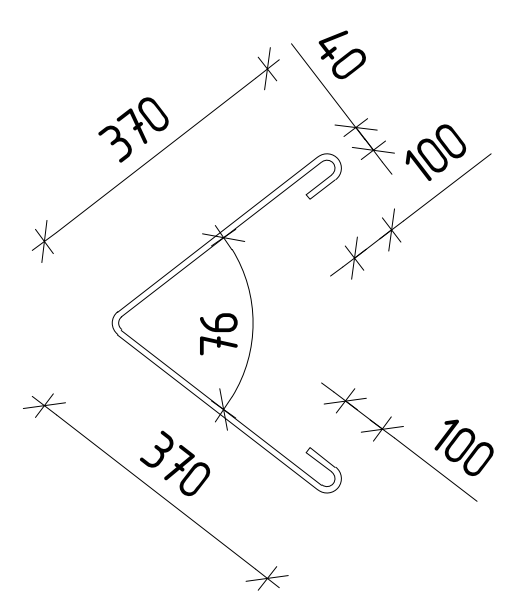

ჭრილი 1-1
მ 1:20

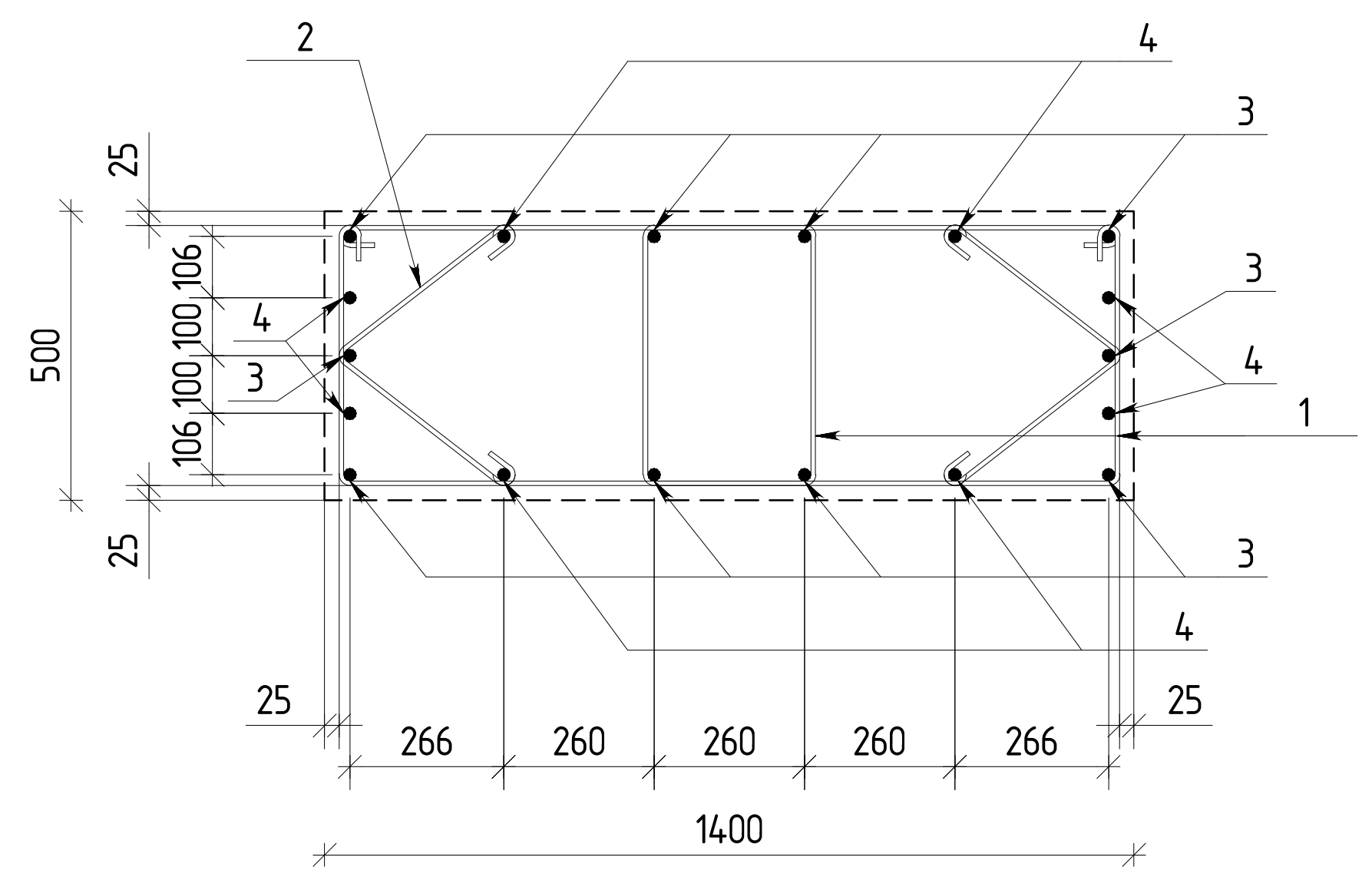

თბილისი / 2023 წელი

ფაილის სახელი:
A2 QE_STR_Beliashvili_FOUNDATION

KEYPLAN:

ყოველი შემდეგი რევიზია აუქმებს წინა რევიზიებს

პროექტის სტატუსი:
სამშენებლო დოკუმენტაცია

რევიზია

რევ.	თარიღი	აღწერილობა	დამტკ.

შენიშვნები:

მისამართი:
ქ.თბილისი ა. ბელიაშვილის ქუჩა
№100, №100ა, №102

დამკვეთი:
შ.პ.ს "ფერი"

თანამდებობა	სახელი გვარი	ხელმოწერა
პროექტის მენეჯერი		
დამტკიცებულია: დამკვეთის მიერ		

შემსრულებელი:
შპს "ქიუ ენჯინერინგი"

მისამართი :
ქ.თბილისი ა.ბაქრაძის №7
ბინა №6

შპს "ქიუ ენჯინერინგის" პროფესიული პასუხისმგებლობის მზღვეველია სს "დაზღვევის საერთაშორისო კომპანია ირაო" (პ/ნ №PFL 417/21)

თანამდებობა	სახელი გვარი	ხელმოწერა
დირექტორი	დ.ქევანიშვილი	
საპროექტო ჯგუფის უფროსი	ო. ილიუხინი	
პროექტის მთ. კონსტრუქტორი	ო. ილიუხინი	
შეასრულა	ნ.კიკნაველიძე	

პროექტის სახელწოდება:
მრავალფუნქციური კომპლექსი (I ბლოკი)

პროექტის სტადია:
მუშა პროექტი

პროექტის ნაწილი:
კონსტრუქცია

ფორმატი: A2
სტადია: მ.პ.
თარიღი: 24/02/2023
მასშტაბი: 1:50

ნახაზის დასახელება:
ან-1;2;3;4

რევიზია:	ნახაზის ნომერი:	ფურც. საერთო რაოდენობა
R1	კ-I.4.19	23

Ф6-7 (1 шт)

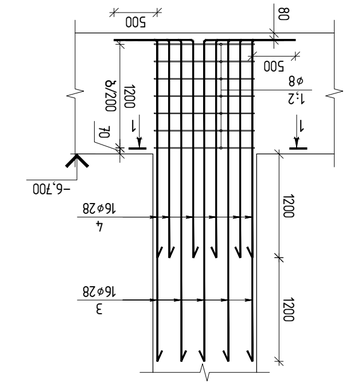

Ф6-8 (5 шт)

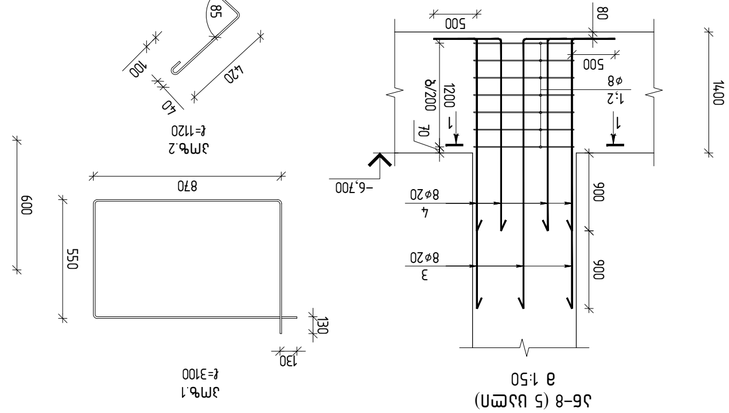

Ф6-9 (1 шт)

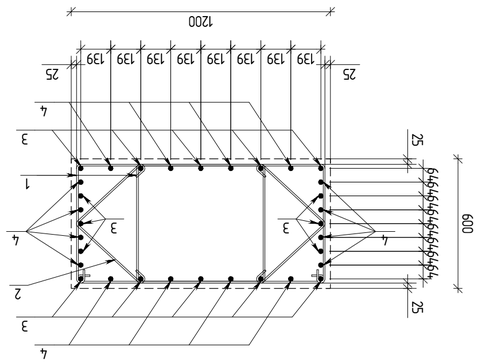

Ф6-10 (1 шт)

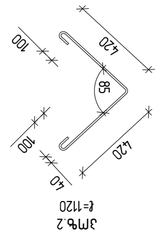

Ф6-11 (1 шт)

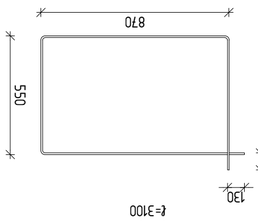

Эл.	Эскиз элемента	Кол. эл.	Длина эл.	Общая длина
1	ГОСТ Р 52544-2006 Ø28 А500С L=3100	14	12.2	17.1
2	ГОСТ Р 52544-2006 Ø8 А500С L=1120	14	0.44	6.2
3	ГОСТ Р 52544-2006 Ø28 А500С L=4210	16	20.35	325.6
4	ГОСТ Р 52544-2006 Ø28 А500С L=3010	16	14.55	232.8

Эл.	Эскиз элемента	Кол. эл.	Длина эл.	Общая длина эл.
1	ГОСТ Р 52544-2006 Ø20 А500С L=2705	8	6.67	53.4
2	ГОСТ Р 52544-2006 Ø20 А500С L=3610	8	8.90	71.2
3	ГОСТ Р 52544-2006 Ø8 А500С L=1120	14	0.44	6.2
4	ГОСТ Р 52544-2006 Ø8 А500С L=3100	14	1.22	17.1
	Арматурные изделия, выступающие за пределы бетонного сечения			
	Закладные детали			
	Монтажные петли			
	Ведомость расхода стали по элементам:			

Ф6-5 (4 шт)

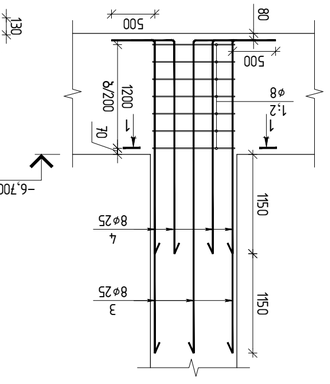

Ф6-6 (3 шт)

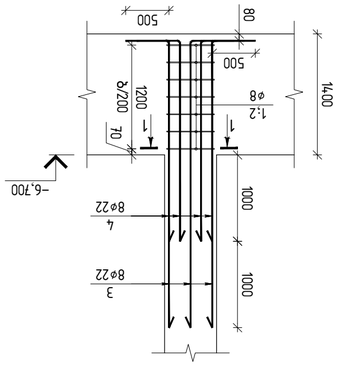

Эл.	Эскиз элемента	Кол. эл.	Длина эл.	Общая длина эл.
1	ГОСТ Р 52544-2006 Ø8 А500С L=2460	7	0.97	6.8
2	ГОСТ Р 52544-2006 Ø8 А500С L=1860	7	0.73	5.1
3	ГОСТ Р 52544-2006 Ø22 А500С L=3810	8	11.37	91.0
4	ГОСТ Р 52544-2006 Ø22 А500С L=2805	8	8.37	67.0
	Арматурные изделия, выступающие за пределы бетонного сечения			
	Закладные детали			
	Монтажные петли			
	Ведомость расхода стали по элементам:			

Эл.	Эскиз элемента	Кол. эл.	Длина эл.	Общая длина эл.
1	ГОСТ Р 52544-2006 Ø8 А500С L=2600	14	1.03	14.4
2	ГОСТ Р 52544-2006 Ø8 А500С L=960	14	0.38	5.3
3	ГОСТ Р 52544-2006 Ø25 А500С L=4110	8	15.84	126.7
4	ГОСТ Р 52544-2006 Ø25 А500С L=2955	8	11.39	91.1
	Арматурные изделия, выступающие за пределы бетонного сечения			
	Закладные детали			
	Монтажные петли			
	Ведомость расхода стали по элементам:			

Ф6-1 (1 шт)

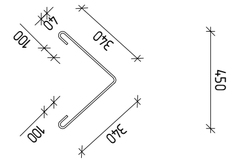

Ф6-2 (1 шт)

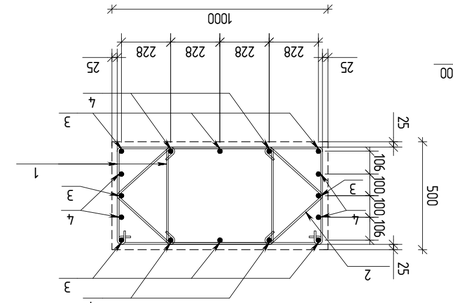

Ф6-3 (1 шт)

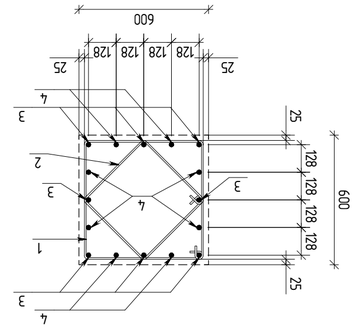

Ф6-4 (1 шт)

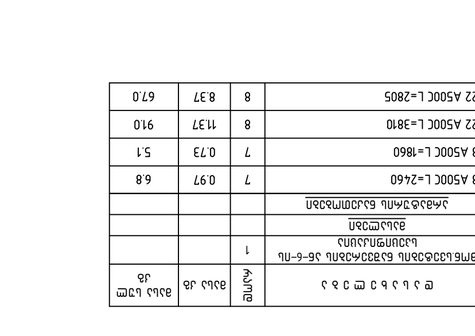

Эл.	Эскиз элемента	Кол. эл.	Длина эл.	Общая длина эл.
1	ГОСТ Р 52544-2006 Ø8 А500С L=2460	7	0.97	6.8
2	ГОСТ Р 52544-2006 Ø8 А500С L=1860	7	0.73	5.1
3	ГОСТ Р 52544-2006 Ø22 А500С L=3810	8	11.37	91.0
4	ГОСТ Р 52544-2006 Ø22 А500С L=2805	8	8.37	67.0
	Арматурные изделия, выступающие за пределы бетонного сечения			
	Закладные детали			
	Монтажные петли			
	Ведомость расхода стали по элементам:			

Эл.	Эскиз элемента	Кол. эл.	Длина эл.	Общая длина эл.
1	ГОСТ Р 52544-2006 Ø8 А500С L=3100	14	1.22	17.1
2	ГОСТ Р 52544-2006 Ø8 А500С L=1120	14	0.44	6.2
3	ГОСТ Р 52544-2006 Ø20 А500С L=3610	8	8.90	71.2
4	ГОСТ Р 52544-2006 Ø20 А500С L=2705	8	6.67	53.4
	Арматурные изделия, выступающие за пределы бетонного сечения			
	Закладные детали			
	Монтажные петли			
	Ведомость расхода стали по элементам:			

Ф6-7 (1 шт)

Ф6-8 (5 шт)

Ф6-9 (1 шт)

Ф6-10 (1 шт)

Ф6-11 (1 шт)

Эл.	Эскиз элемента	Кол. эл.	Длина эл.	Общая длина эл.
1	ГОСТ Р 52544-2006 Ø28 А500С L=3100	14	12.2	17.1
2	ГОСТ Р 52544-2006 Ø8 А500С L=1120	14	0.44	6.2
3	ГОСТ Р 52544-2006 Ø28 А500С L=4210	16	20.35	325.6
4	ГОСТ Р 52544-2006 Ø28 А500С L=3010	16	14.55	232.8

Эл.	Эскиз элемента	Кол. эл.	Длина эл.	Общая длина эл.
1	ГОСТ Р 52544-2006 Ø20 А500С L=2705	8	6.67	53.4
2	ГОСТ Р 52544-2006 Ø20 А500С L=3610	8	8.90	71.2
3	ГОСТ Р 52544-2006 Ø8 А500С L=1120	14	0.44	6.2
4	ГОСТ Р 52544-2006 Ø8 А500С L=3100	14	1.22	17.1
	Арматурные изделия, выступающие за пределы бетонного сечения			
	Закладные детали			
	Монтажные петли			
	Ведомость расхода стали по элементам:			

Ф6-5 (4 шт)

Ф6-6 (3 шт)

Эл.	Эскиз элемента	Кол. эл.	Длина эл.	Общая длина эл.
1	ГОСТ Р 52544-2006 Ø8 А500С L=2460	7	0.97	6.8
2	ГОСТ Р 52544-2006 Ø8 А500С L=1860	7	0.73	5.1
3	ГОСТ Р 52544-2006 Ø22 А500С L=3810	8	11.37	91.0
4	ГОСТ Р 52544-2006 Ø22 А500С L=2805	8	8.37	67.0
	Арматурные изделия, выступающие за пределы бетонного сечения			
	Закладные детали			
	Монтажные петли			
	Ведомость расхода стали по элементам:			

Эл.	Эскиз элемента	Кол. эл.	Длина эл.	Общая длина эл.
1	ГОСТ Р 52544-2006 Ø8 А500С L=2600	14	1.03	14.4
2	ГОСТ Р 52544-2006 Ø8 А500С L=960	14	0.38	5.3
3	ГОСТ Р 52544-2006 Ø25 А500С L=4110	8	15.84	126.7
4	ГОСТ Р 52544-2006 Ø25 А500С L=2955	8	11.39	91.1
	Арматурные изделия, выступающие за пределы бетонного сечения			
	Закладные детали			
	Монтажные петли			
	Ведомость расхода стали по элементам:			

Ф6-1 (1 шт)

Ф6-2 (1 шт)

Ф6-3 (1 шт)

Ф6-4 (1 шт)

Марка	Обозначение	Наименование	Кол.	Масса ед., кг	Примечание
		Документация			
	ГОСТ 21.501-2018	Правила выполнения рабочей документации архитектурных и конструктивных решений			
		Конструкции железобетонные			
	3.006-1/87	Ребристые плиты покрытий размерами в плане 3×12 м для зданий с мостовыми кранами грузоподъемностью 5, 10 т	1	3.5	
		Изделия арматурные			
	1.465.1-4	Сетки арматурные для железобетонных конструкций	1	0.8	
		Изделия закладные			
	1.465.1-4	Закладные детали для железобетонных конструкций	1	0.5	

Марка	Обозначение	Наименование	Кол.	Масса ед., кг	Примечание
		Документация			
	ГОСТ 21.501-2018	Правила выполнения рабочей документации архитектурных и конструктивных решений			
		Конструкции железобетонные			
	3.006-1/87	Ребристые плиты покрытий размерами в плане 3×12 м для зданий с мостовыми кранами грузоподъемностью 5, 10 т	1	3.5	
		Изделия арматурные			
	1.465.1-4	Сетки арматурные для железобетонных конструкций	1	0.8	
		Изделия закладные			
	1.465.1-4	Закладные детали для железобетонных конструкций	1	0.5	

Разраб.	Иванов		
Пров.	Петрова		
Н. контр.	Сидоров		
ГИП	Кузнецов

Аნ-9 (3 ცალი)
მ 1:50

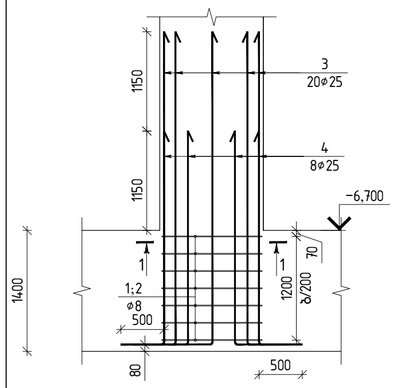

ჭრილი 1–1
მ 1:20

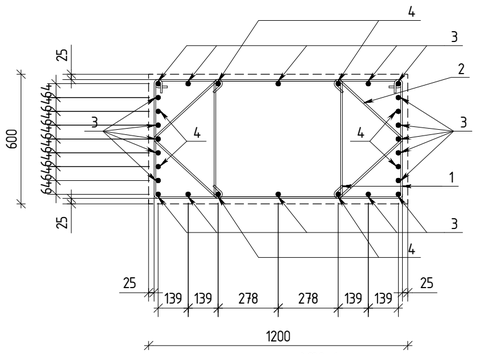

პოზ.1
ℓ=3100

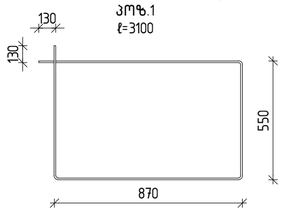

პოზ.2
ℓ=1120

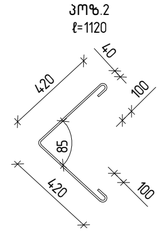

პოზ.	შენიშვნა	დ ა ს ა ხ ე ლ ე ბ ა	რაოდ	მასა კგ	მასა სულ კგ
		მონ.სვეტების ნაშვერების ან6-9-ის სპეციფიკაცია	1		
		მასალები			
		არმატურის ნაკეთობები			
1	ГОСТ Р 52544-2006	D8 A500C L=3100	14	1.22	17.1
2	ГОСТ Р 52544-2006	D8 A500C L=1120	14	0.44	6.2
3	ГОСТ Р 52544-2006	ϕ25 A500C L=4110	20	15.84	316.8
4	ГОСТ Р 52544-2006	ϕ25 A500C L=2955	8	11.39	91.1

Аნ-10 (1 ცალი)
მ 1:50

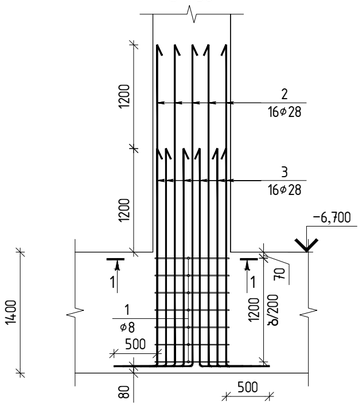

პოზ.	შენიშვნა	დ ა ს ა ხ ე ლ ე ბ ა	რაოდ	მასა კგ	მასა სულ კგ
		მონ.სვეტების ნაშვერების ან6-10-ის სპეციფიკაცია	1		
		მასალები			
		არმატურის ნაკეთობები			
1	ГОСТ Р 52544-2006	D8 A500C L=3260	28	1.29	36.1
2	ГОСТ Р 52544-2006	ϕ28 A500C L=4210	16	20.35	325.6
3	ГОСТ Р 52544-2006	ϕ28 A500C L=3010	16	14.55	232.8

პოზ.1
ℓ=3260

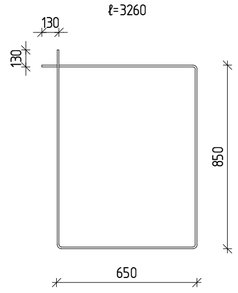

ჭრილი 1–1
მ 1:20

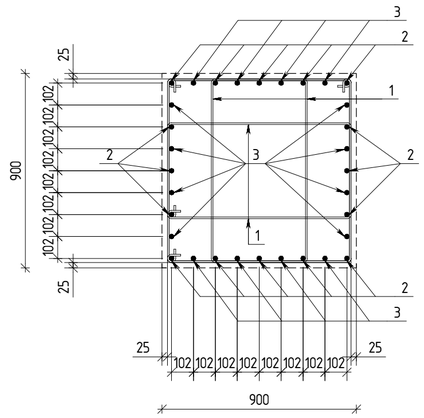

Аნ-11 (1 ცალი)
მ 1:50

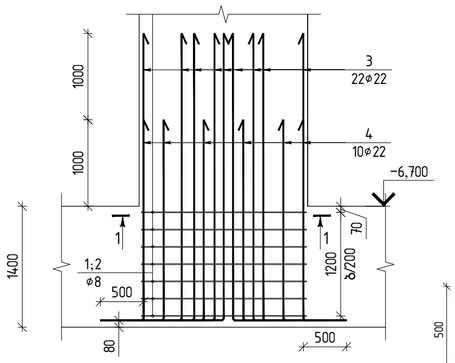

ჭრილი 1–1
მ 1:20

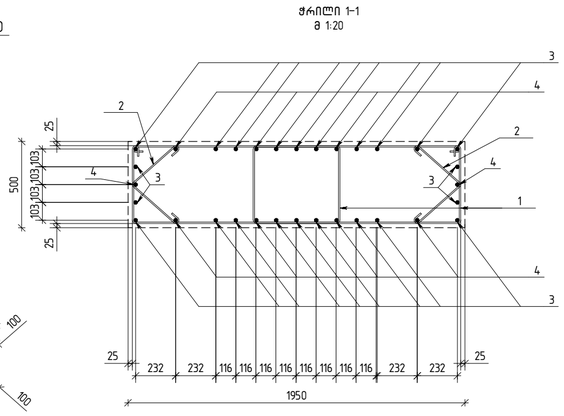

პოზ.1
ℓ=3560

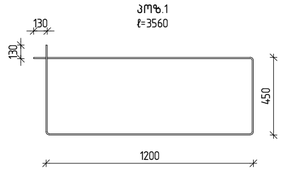

პოზ.2
ℓ=980

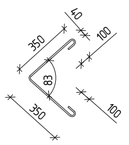

პოზ.	შენიშვნა	დ ა ს ა ხ ე ლ ე ბ ა	რაოდ	მასა კგ	მასა სულ კგ
		მონ.სვეტების ნაშვერების ან6-11-ის სპეციფიკაცია	1		
		მასალები			
		არმატურის ნაკეთობები			
1	ГОСТ Р 52544-2006	D8 A500C L=3560	14	1.41	19.7
2	ГОСТ Р 52544-2006	D8 A500C L=980	14	0.39	5.5
3	ГОСТ Р 52544-2006	ϕ22 A500C L=3810	22	11.37	250.1
4	ГОСТ Р 52544-2006	ϕ22 A500C L=2805	10	8.37	83.7

Аნ-12 (1 ცალი)
მ 1:50

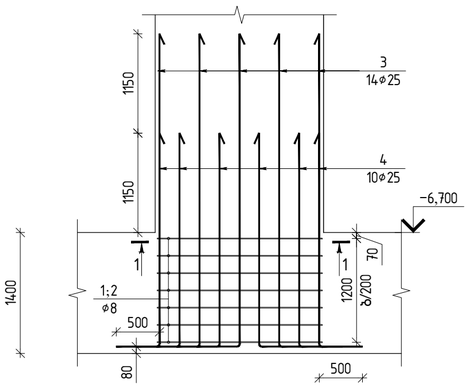

ჭრილი 1–1
მ 1:20

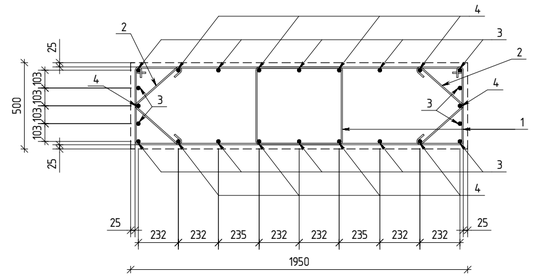

პოზ.1
ℓ=3560

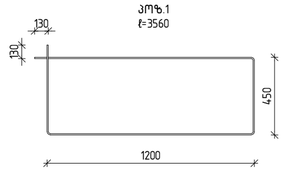

პოზ.2
ℓ=980

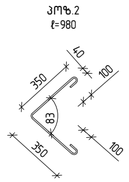

პოზ.	შენიშვნა	დ ა ს ა ხ ე ლ ე ბ ა	რაოდ	მასა კგ	მასა სულ კგ
		მონ.სვეტების ნაშვერების ან6-12-ის სპეციფიკაცია	1		
		მასალები			
		არმატურის ნაკეთობები			
1	ГОСТ Р 52544-2006	D8 A500C L=3560	14	1.41	19.7
2	ГОСТ Р 52544-2006	D8 A500C L=980	14	0.39	5.5
3	ГОСТ Р 52544-2006	ϕ25 A500C L=4110	14	15.84	221.8
4	ГОСТ Р 52544-2006	ϕ25 A500C L=2955	10	11.39	113.9

თბილისი / 2023 წელი

ფაილის სახელი:
A2 QE_STR_Beliashvili_FOUNDATION

KEYPLAN:

ყოველი შემდები რევიზია აუქმებს წინა რევიზიებს

პროექტის სტატუსი:

სამშენებლო დოკუმენტაცია

რევიზია

რევ.	თარიღი	აღწერილობა	დამტკ.

შენიშვნები:

მისამართი:

ქ.თბილისი ა. ბელიაშვილის ქუჩა
№100, №100[1], №102

დამკვეთი:

შ.პ.ს "ფერი"

თანამდებობა	სახელი გვარი	ხელმოწერა
პროექტის მენეჯერი		
დამკვეთის/დამკვეთის მოვალეობის მქონე პირი		

შემსრულებელი:

შპს "ქიუ ენჯინირინგი"

მისამართი :

ქ.თბილისი აბაკარაძის №7 ბინა №6

შპს "ქიუ ენჯინირინგის" პროფესიული პასუხისმგებლობის მზღვეველია სს "ღაზღვევის სარომპორისო კომპანია ირაო" (3/6 №PFL 417/21)

თანამდებობა	სახელი გვარი	ხელმოწერა
დირექტორი	დ.ქვაჩანიშვილი	
სპარეტების კეტების უფროსი	ო. ილიუხინი	
პროექტის მთ. კონსტრუქტორი	ო. ილიუხინი	
შემსრულ	ნ.კიკნაველიძე	

პროექტის სახელწოდება:

მრავალფუნქციური კომპლექსი (I ბლოკი)

პროექტის სტადია:
მუშა პროექტი

პროექტის ნაწილი:
კონსტრუქცია

ფორმატი: A2
სკალა: მ.1
თარიღი: 24/02/2023
მასშტაბი: 1:50
რევიზია: R1

ნახაზის დასახელება:
ან6-9;10;11;12

ნახაზის ნომერი: ქ-14.21

ფურცლის საერთო რაოდენობა: 23

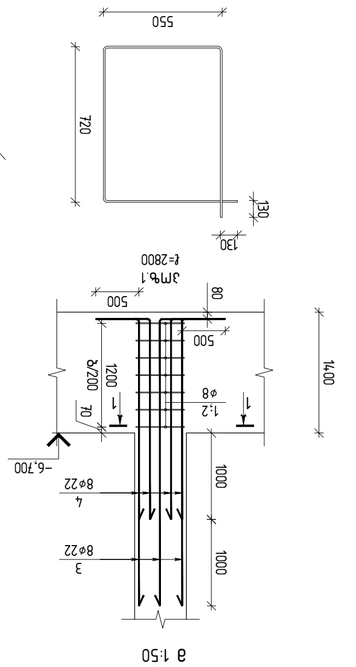

Б6-13 (1 шт)
а 1:50

Узел А
а 1:20

Эл№	Эскиз	Ø	шт	Длина, см	Масса, кг
				Одного	Общая
	Бетон В25 (М350)				1.11
	Арматура А500С				1.11
1		28	16	310	1.22
2		8	16	112	0.44
3		28	16	421	2.04
4		28	16	301	1.46

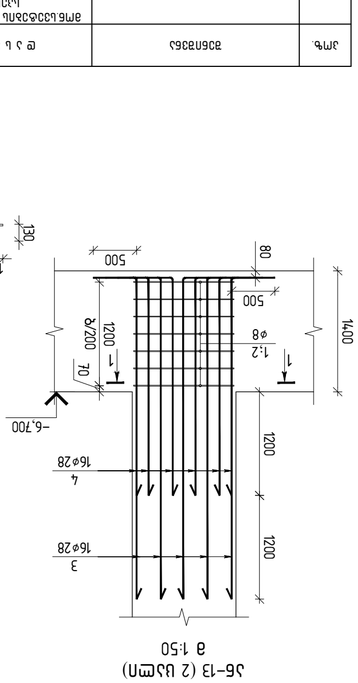

Б6-15 (1 шт)
а 1:50

Узел А
а 1:20

Эл№	Эскиз	Ø	шт	Длина, см	Масса, кг
				Одного	Общая
	Бетон В25 (М350)				1.11
	Арматура А500С				1.11
1	ГОСТ Р 52544-2006	28	16	310	1.22
2	ГОСТ Р 52544-2006	8	16	112	0.44
3	ГОСТ Р 52544-2006	28	16	421	2.04
4	ГОСТ Р 52544-2006	28	16	301	1.46

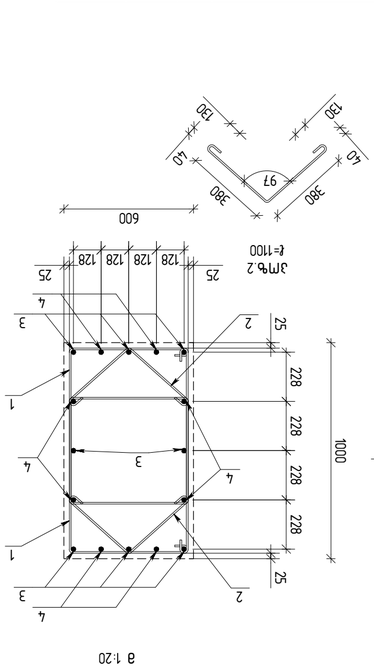

Б6-16 (1 шт)
а 1:50

Узел А
а 1:20

Эл№	Эскиз	Ø	шт	Длина, см	Масса, кг
				Одного	Общая
	Бетон В25 (М350)				1.11
	Арматура А500С				1.11
1	ГОСТ Р 52544-2006	28	16	310	1.22
2	ГОСТ Р 52544-2006	8	16	112	0.44
3	ГОСТ Р 52544-2006	25	16	411	2.01
4	ГОСТ Р 52544-2006	25	16	295	1.44

Б6-14 (2 шт)
а 1:50

Узел А
а 1:20

Эл№	Эскиз	Ø	шт	Длина, см	Масса, кг
				Одного	Общая
	Бетон В25 (М350)				1.11
	Арматура А500С				1.11
1	ГОСТ Р 52544-2006	28	16	310	1.22
2	ГОСТ Р 52544-2006	8	16	112	0.44
3	ГОСТ Р 52544-2006	25	16	411	2.01
4	ГОСТ Р 52544-2006	25	16	295	1.44

ЗМБЕМЕПОЕМЕЗ ЗЕЗЕЗЕЗЕЗЕЗ ЗЕЗЕЗЕЗЕЗЕЗЕЗЕ
ЗЕЗЕЗЕЗЕЗЕЗЕЗЕ

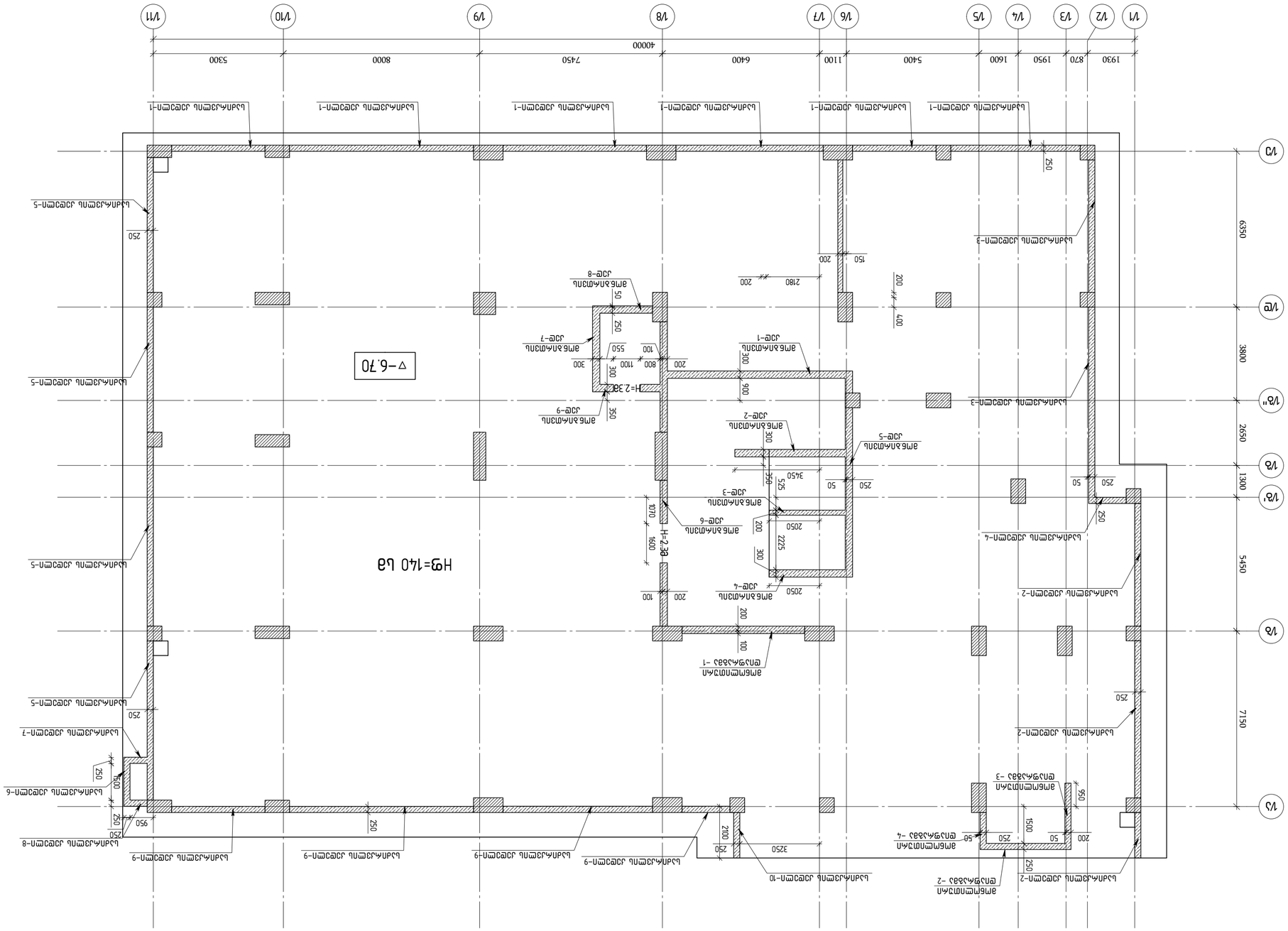

эмбмсмпэлл ьлдэсмлдлдмлл ылэдлмлдлдмлл ьлдэдл
▽-6.70 ылэбэсмсчьэ

ЭЭЭЛЭМЛЭ ЬЭ5
1)ЭЭЭМЛЭ ЬЭ5

ЭЛЭЭЭЭЭЭЭ	ЭЭЭЭЭЭЭЭЭ	ЭЭЭЭЭЭЭЭЭ	ЭЭЭЭЭЭЭЭЭ
ЭЭ

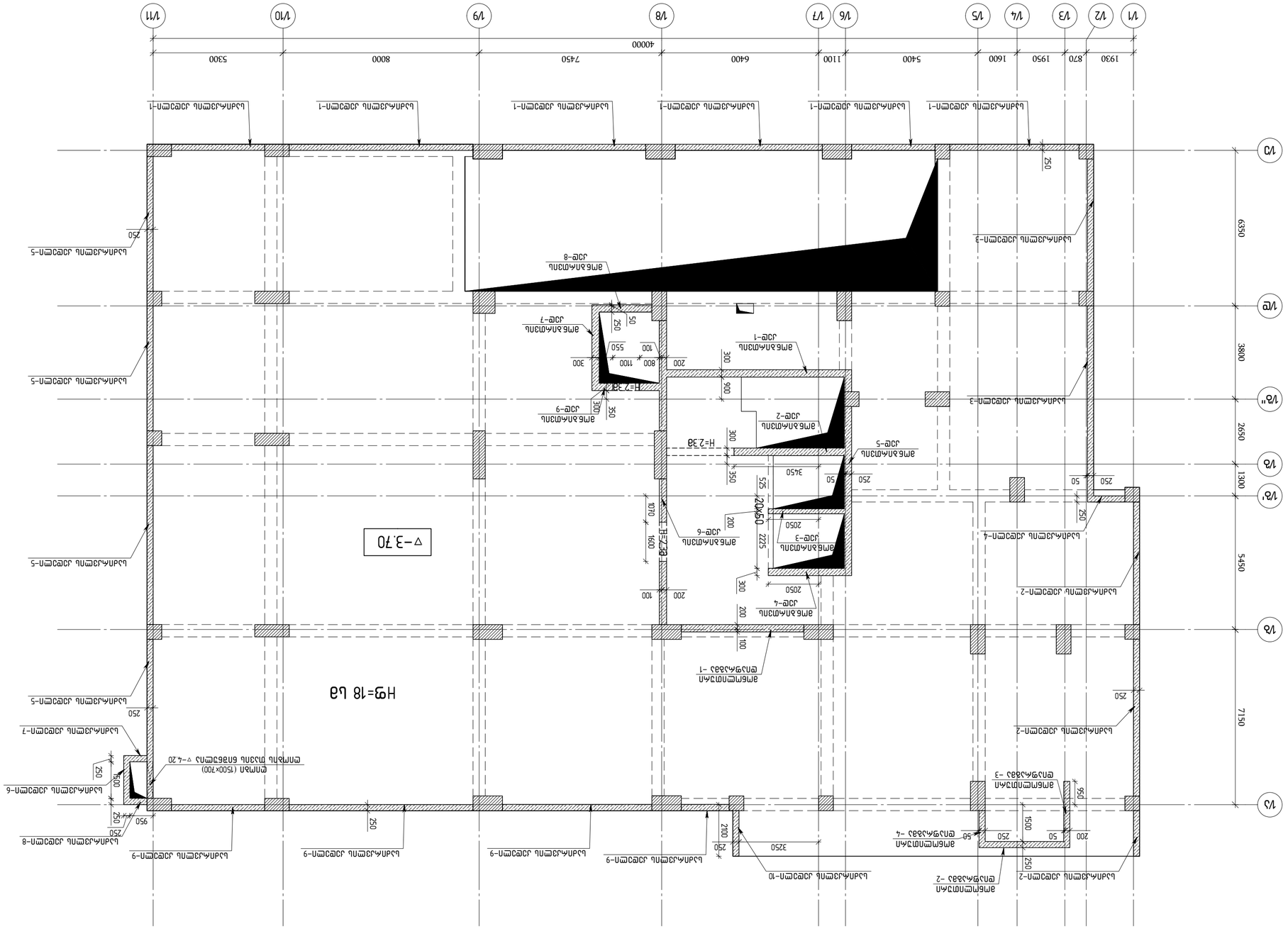
Н=2.38
Н=7.38
▽-3.70
Нрф=18 Ьа
1/1
1/2
1/3
1/4
1/5
1/6
1/7
1/8
1/9
1/10
1/11
1/А
1/Б
1/В
1/В'
1/В"
1/Г
1/Д
19300
870
19500
1600
54000
11000
64000
74500
80000
53000
69500
38000
26500
13000
54500
71500
5250
5050
4250
3450
2050
2225
1600
1100
1000
950
800
550
525
500
450
400
350
300
250
200
100
50
52
2Ø50х50
ЗМ6.8ЛМ03ЛЬ
ЭЛЕМЕНТЫ ЭЛЕКТРОСНАБЖЕНИЯ ВЫШЕ ОТМ. ▽-3.70 ВЫШЕ ОТМ. ▽-3.70 ВЫШЕ ОТМ. ▽-3.70

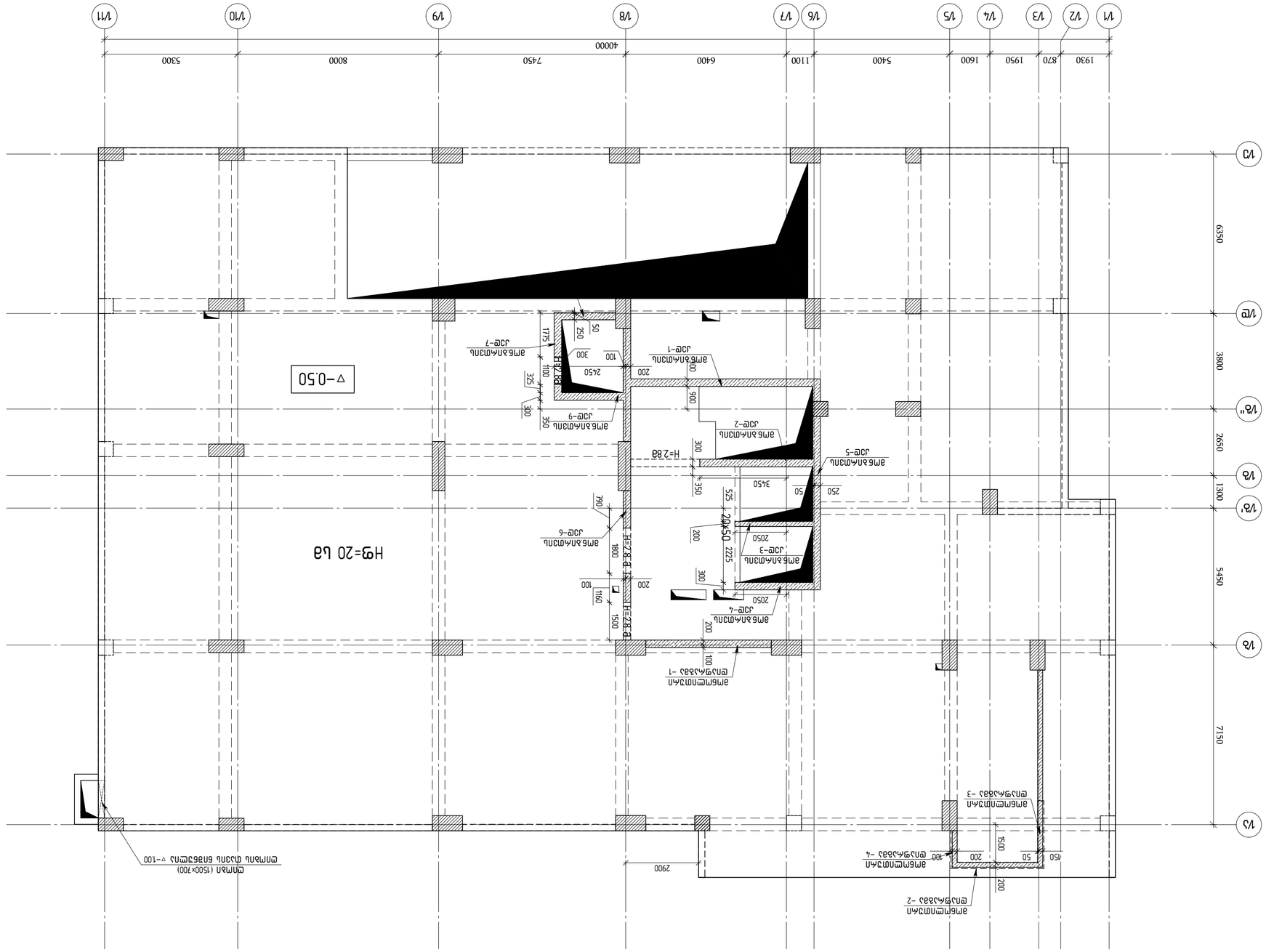

ЭМ6МЕПОЛЗАЛ ДЭЕЕЭЕЗЛЬ ВЛЗЛЬМЛЬМЛЬ ВЛЗЛЬ ВЗВВЛ
▽-0.50 ВЛВЬЭЕЧЬ

ЗЭЬЛЗЛЬЛ:
1)ЧЭЭЕЧЬ ЛПЛВЭЕПЛ ЧЛЛЕЛ 50×55 ВЛЛЕЛ ЧЛЛЕЛ
ПЛПЬЧ,ЛМЛЭЕЧЬЧЬЧ ЧЬЛЕЛЛЛ ЧЛЛЕЛ.
2)ЧЭЧЭМЛЛ В35

ЛЛЧЛЛЛЛ	ЧЛЛЕЛ ЧЛЛЕЛ	ЭМ6МЕПОЛЗАЛ ДЭЕЕЭЕЗЛЬ ВЛЗЛЬМЛЬМЛЬ ВЛЗЛЬ ВЗВВЛ ▽-0.50 ВЛВЬЭЕЧЬ	
ЛЛЧЛЛЛЛ	ЧЛЛЕЛ ЧЛЛЕЛ	ЭЛЛЧЛЛЛЛ ЧЛЛЕЛ ЧЛЛЕЛ

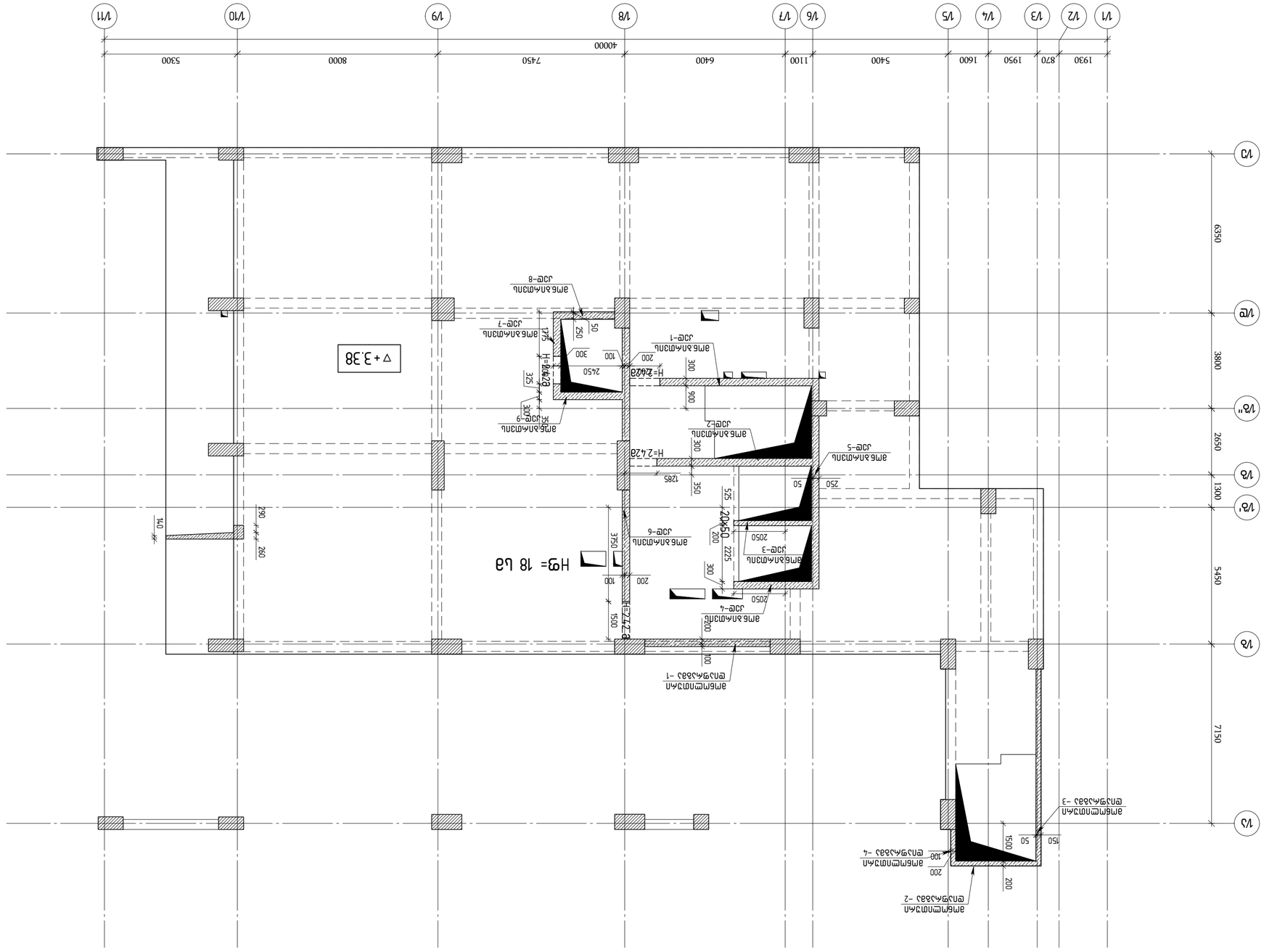

ЯМ6МЕМЛ0ГЛЛ ЭЛЭЕМЭЛЭЛ ЯЛЭЛЛЛЛЭЛЭЛ ЯЛЭЛЭЛ ЛЛ ЭЛЭЕМЭЛЭЛ
▽+3.38 ЯЛЭЭМЭЛ ЯЛЭЭЭМЬЧ

ЭЭЛЛЭЛЭЛЭЛ:
1)ЧЭЭЭЬЧ ЛЛЛЭЭЭЛЛ ЭЛЭЛЛ 40Х55 ЭЭЛЛЭЬ ЛЭЛЛЭЬ.
ЛЭЛЬЭ,ЛЛЭЭЭЛЬЧ ЭЭЭЛЛЭЭЭЛЭЬ ЭЭЛЛЭЬ.
2)ЭЭЭЭЛЭЛ Б35

ЛЭЛЛЭЛЭЛЭЛ / 2023 ЭЭЛЛ			
ЧЭЛЛЛЬ ЬЭЭЭЛЛ:			
A2 OE_STR_Beliashvili_WALL			
KEYPLAN:			
ЭЛЛЭЭЛЭЛЛЭ:			
Л ЭЛЭЛЭЛЛЭЛЭЛЭ

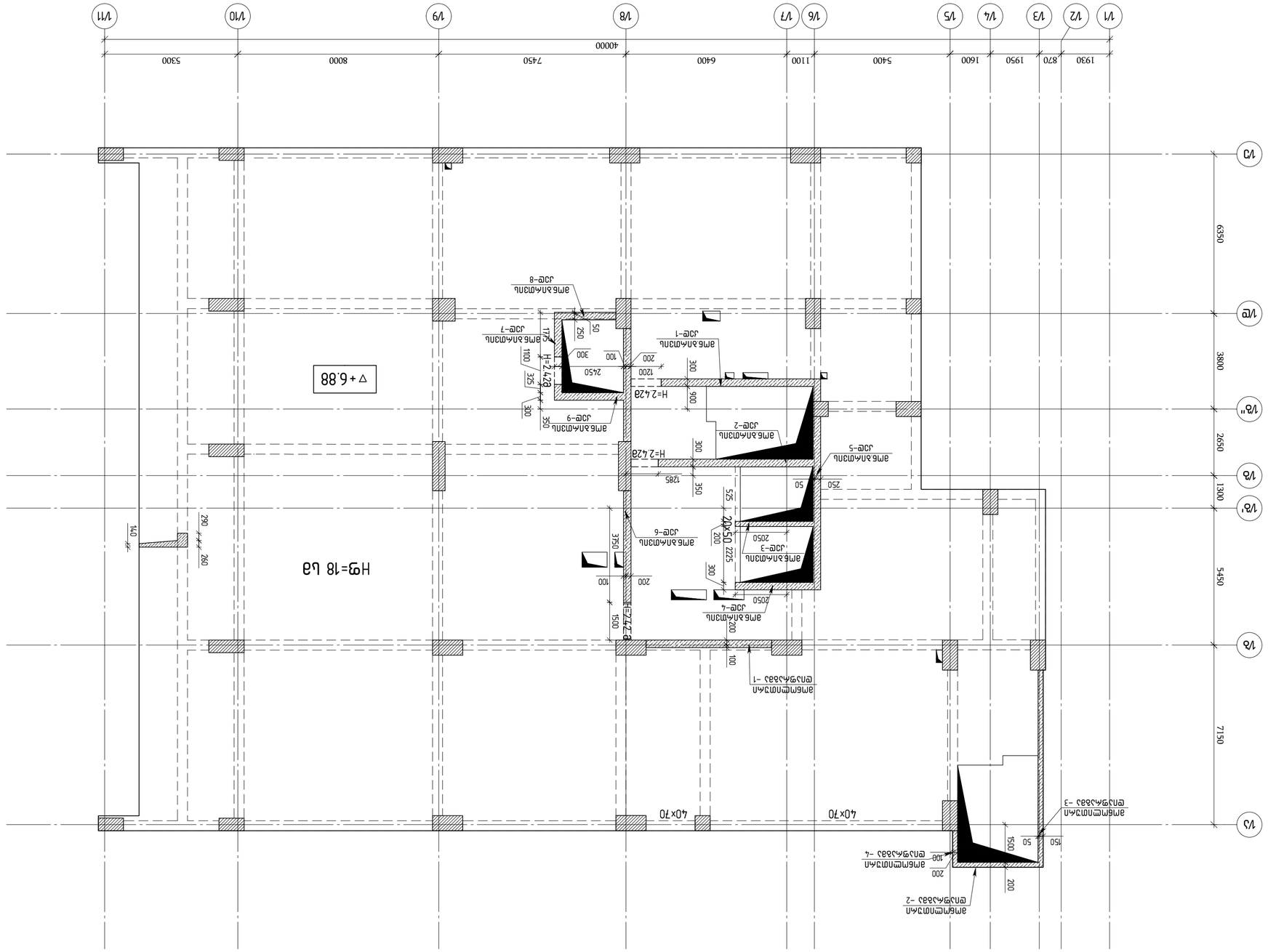
Ж/1
Ж/2
Ж/3
Ж/4
Ж/5
Ж/6
Ж/7
Ж/8
Ж/9
Ж/10
Ж/11
1930
870
1950
1600
5400
1100
6400
7450
8000
5300
40000
Ж/Г
Ж/В'
Ж/В
Ж/А
Ж/Б
1300
2650
3800
5450
7150
63500
▽+6.88
Н=18 Ь8
40х70
40х70
40х50
ЭМ6.ЗЛМ.ОЗЛ
ЭЭ-1
ЭМ6.ЗЛМ.ОЗЛ
ЭЭ-2
ЭМ6.ЗЛМ.ОЗЛ
ЭЭ-3
ЭМ6.ЗЛМ.ОЗЛ
ЭЭ-4
ЭМ6.ЗЛМ.ОЗЛ
ЭЭ-5
ЭМ6.ЗЛМ.ОЗЛ
ЭЭ-6
ЭМ6.ЗЛМ.ОЗЛ
ЭЭ-7
ЭМ6.ЗЛМ.ОЗЛ
ЭЭ-8
ЭМ6.ЗЛМ.ОЗЛ
ЭЭ-9
ЭМ6ЭМЭПЗЛЛ
ЕПЭЧЛЗЗЗ1 -1
ЭМ6ЭМЭПЗЛЛ
ЕПЭЧЛЗЗЗ1 -2
ЭМ6ЭМЭПЗЛЛ
ЕПЭЧЛЗЗЗ1 -3
ЭМ6ЭМЭПЗЛЛ
ЕПЭЧЛЗЗЗ1 -4
Н=2.478
Н=2.428
Н=2.428
Н=2.428
Н=2.442
Н=2.442
Н=2.442

მონოლითური კედლების მარკირების გეგმა
▽+10.28 ნიშნულზე

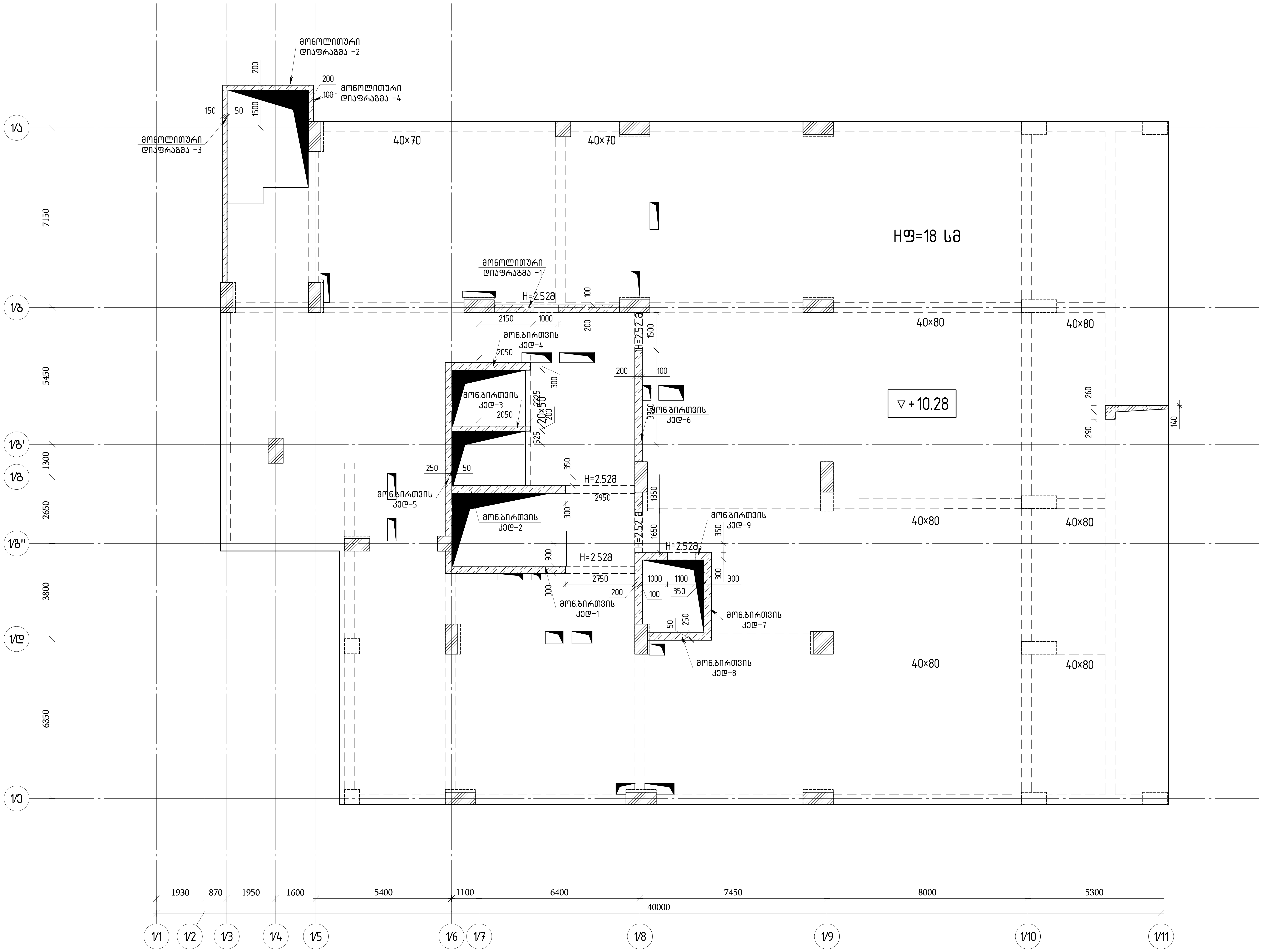

შენიშვნა:
1)ყველა რიგელი არის 40×55 გარდა იმისა,რომელსაც აწერია.
2)ბეტონი B35

თბილისი / 2023 წელი

ფაილის სახელი:
A2 QE_STR_Beliashvili_WALL

KEYPLAN:

ყოველი შემდეგი რევიზია აუქმებს წინა რევიზიებს

პროექტის სტატუსი:
სამშენებლო დოკუმენტაცია

რევიზია

რევ.	თარიღი	აღწერილობა	დამტკ.

შენიშვნები:

მისამართი:
ქ.თბილისი ა. ბელიაშვილის ქუჩა
№100, №100ა, №102

დამკვეთი:
შ.პ.ს "ფერი"

თანამდებობა	სახელი გვარი	ხელმოწერა
პროექტის მენეჯერი		
დამტკიცებულია: დამკვეთის მიერ		

შემსრულებელი:
შპს "ქიუ ენჯინერინგი"
მისამართი :
ქ.თბილისი ა.ბაქრაძის №7 ბინა №6

შპს "ქიუ ენჯინერინგის" პროფესიული პასუხისმგებლობის მზღვეველია სს "დაზღვევის საერთაშორისო კომპანია ირაო" (პ/ნ №PFL 417/21)

თანამდებობა	სახელი გვარი	ხელმოწერა
დირექტორი	დ.ქევანიშვილი	
საპროექტო ჯგუფის უფროსი	ო. ილიუხინი	
პროექტის მთ. კონსტრუქტორი	ო. ილიუხინი	
შეასრულა	ნ.კიკნაველიძე	

პროექტის სახელწოდება:
მრავალფუნქციური კომპლექსი (I ბლოკი)

პროექტის სტადია:
მუშა პროექტი

პროექტის ნაწილი:
კონსტრუქცია

ფორმატი: A2
სტადია: მ.პ.
თარიღი: 24/02/2023
მასშტაბი: 1:125

ნახაზის დასახელება:
მონოლითური კედლების მარკირების გეგმა ▽+10.28 ნიშნულზე

რევიზია: R1
ნახაზის ნომერი: კ-1.5.6
ფურც. საერთო რაოდენობა: 101

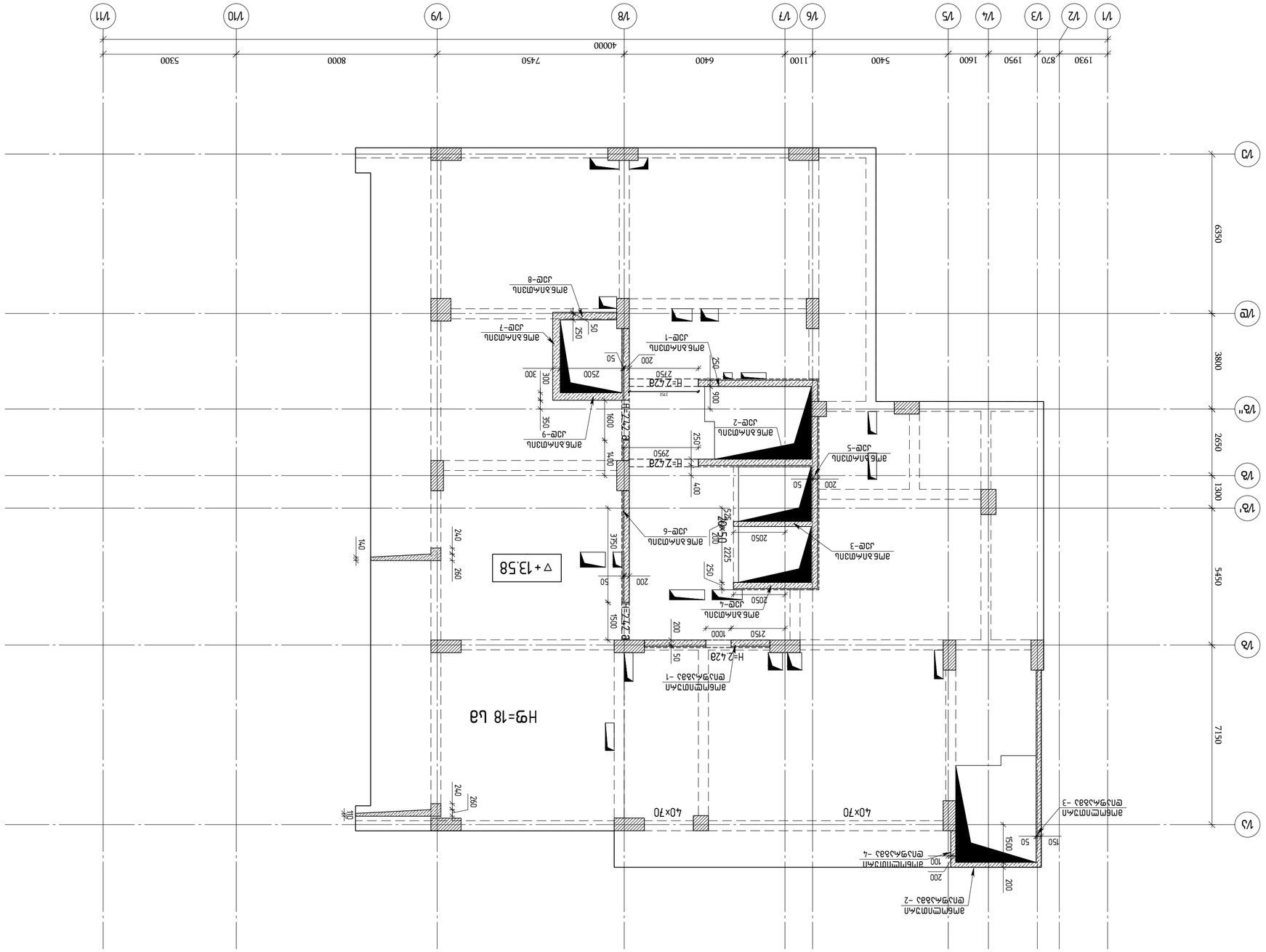
Н9=18 Lв
▽+13.58
40х70
40х70
ЭМ6.ЗЛ.М3Л.
ЭЛЕ-1
ЭМ6.ЗЛ.М3Л.
ЭЛЕ-2
ЭМ6.ЗЛ.М3Л.
ЭЛЕ-3
ЭМ6.ЗЛ.М3Л.
ЭЛЕ-4
ЭМ6.ЗЛ.М3Л.
ЭЛЕ-5
ЭМ6.ЗЛ.М3Л.
ЭЛЕ-6
ЭМ6.ЗЛ.М3Л.
ЭЛЕ-7
ЭМ6.ЗЛ.М3Л.
ЭЛЕ-8
ЭМ6.ЗЛ.М3Л.
ЭЛЕ-9
ЭМ6.ЗЛ.М3Л.
ЭЛЕ-10
ЭМ6.ЗЛ.М3Л.
ЭЛЕ-11
ЭМ6.ЗЛ.М3Л.
ЭЛЕ-12
Н=2 428
Н=2 428
Н=2 428

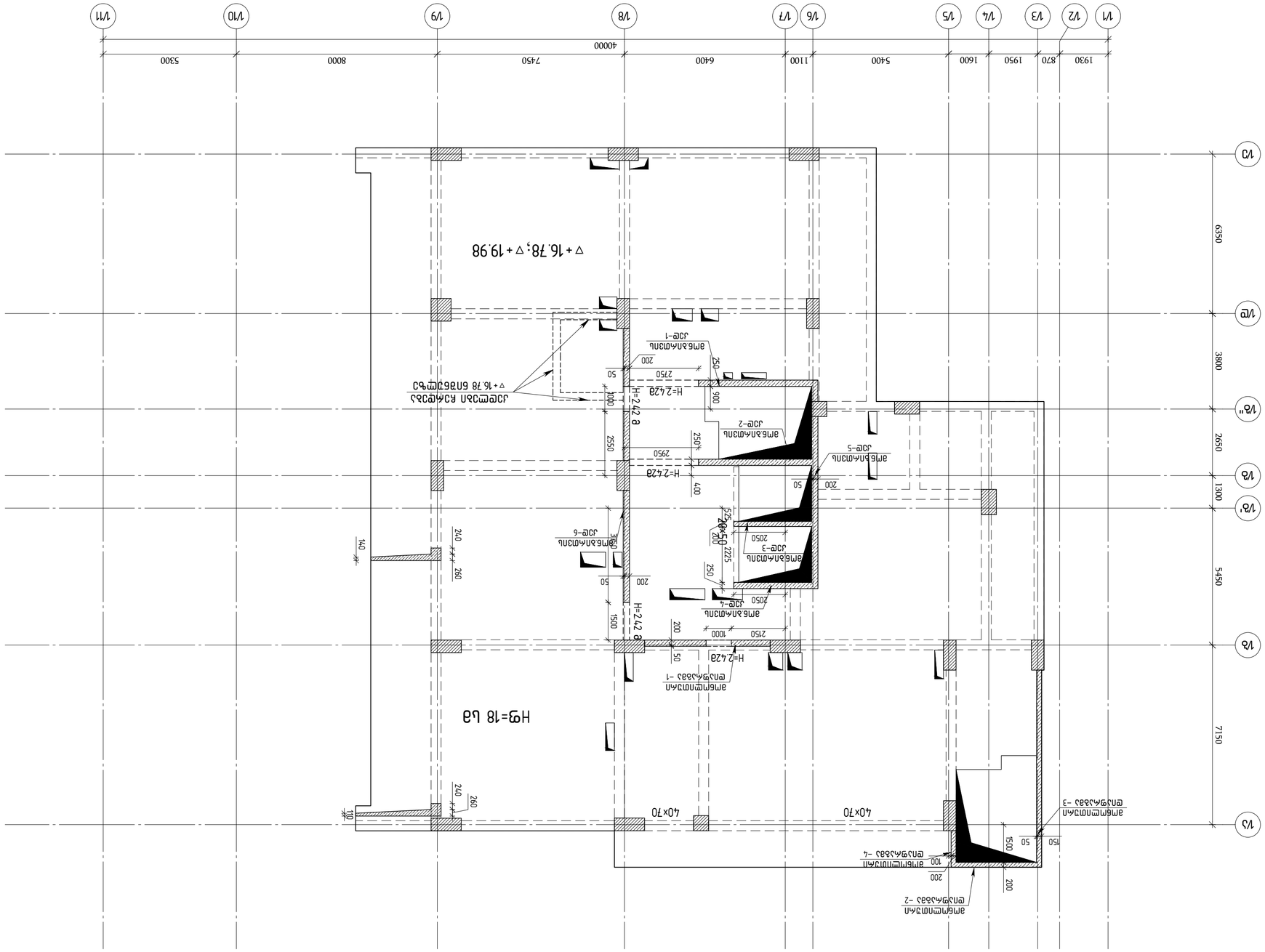
Ø12 а-400
Ø12 а-400
Ø12 а-400

Армирование диафрагмы оси Д/1-2 отм. +23.18 балки

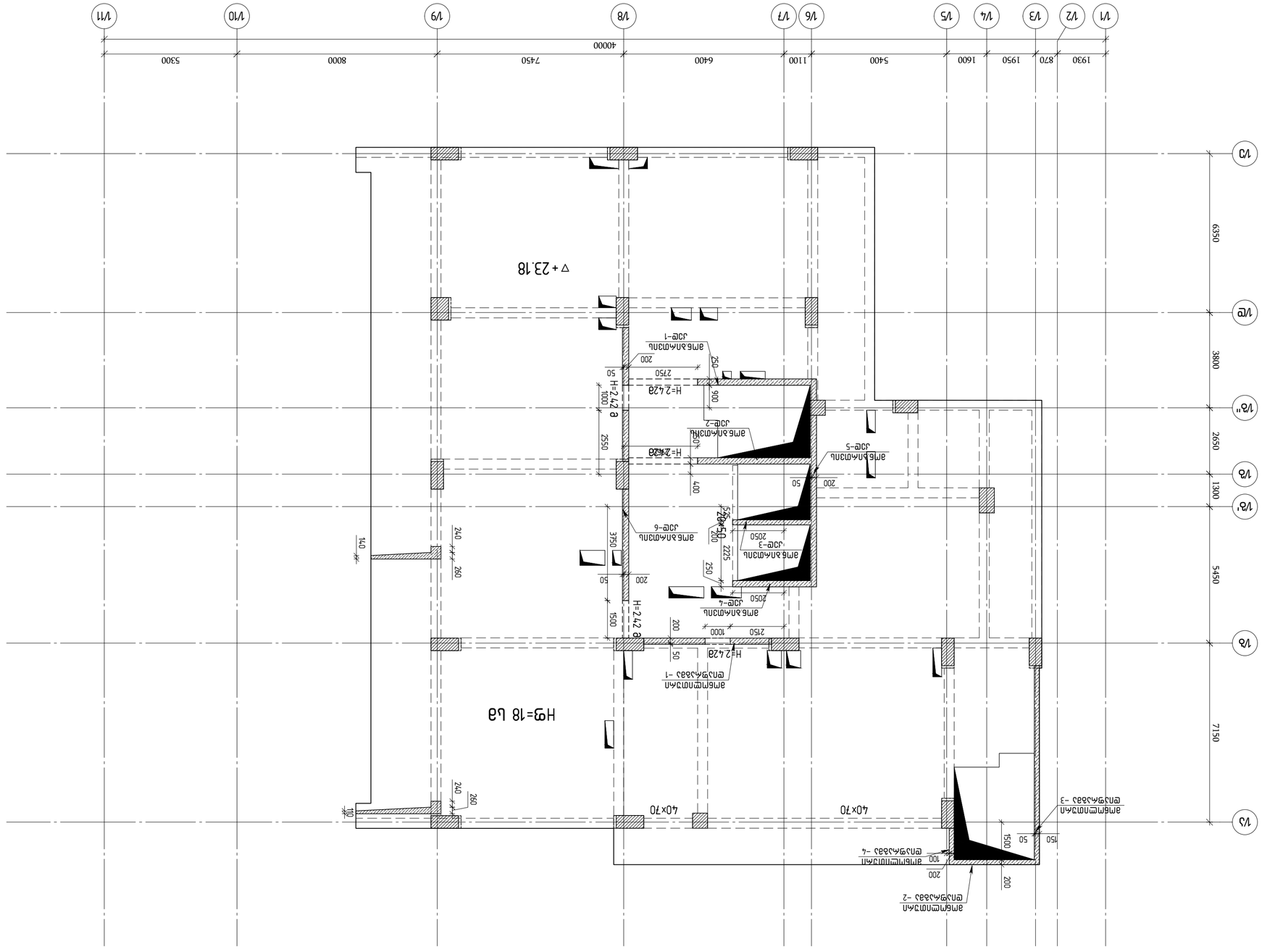
Д/1
Д/2
Д/3
Д/4
Д/5
Д/6
Д/7
Д/8
Д/9
Д/10
Д/11
1930
870
1950
1600
5400
1100
6400
7450
8000
5300
40000
Д/А
Д/Б
Д/В
Д/В'
Д/Г
Д/Д
63500
3800
2650
1300
5450
7150
▽+23.18
Нрд=18 Ьа
Н=2428
Н=2742
Н=2428
Н=2428
Н=2428

მონოლითური კედლების მარკირების გეგმა
▽+26.38; ▽+29.58; ▽+32.78 ნიშნულებზე

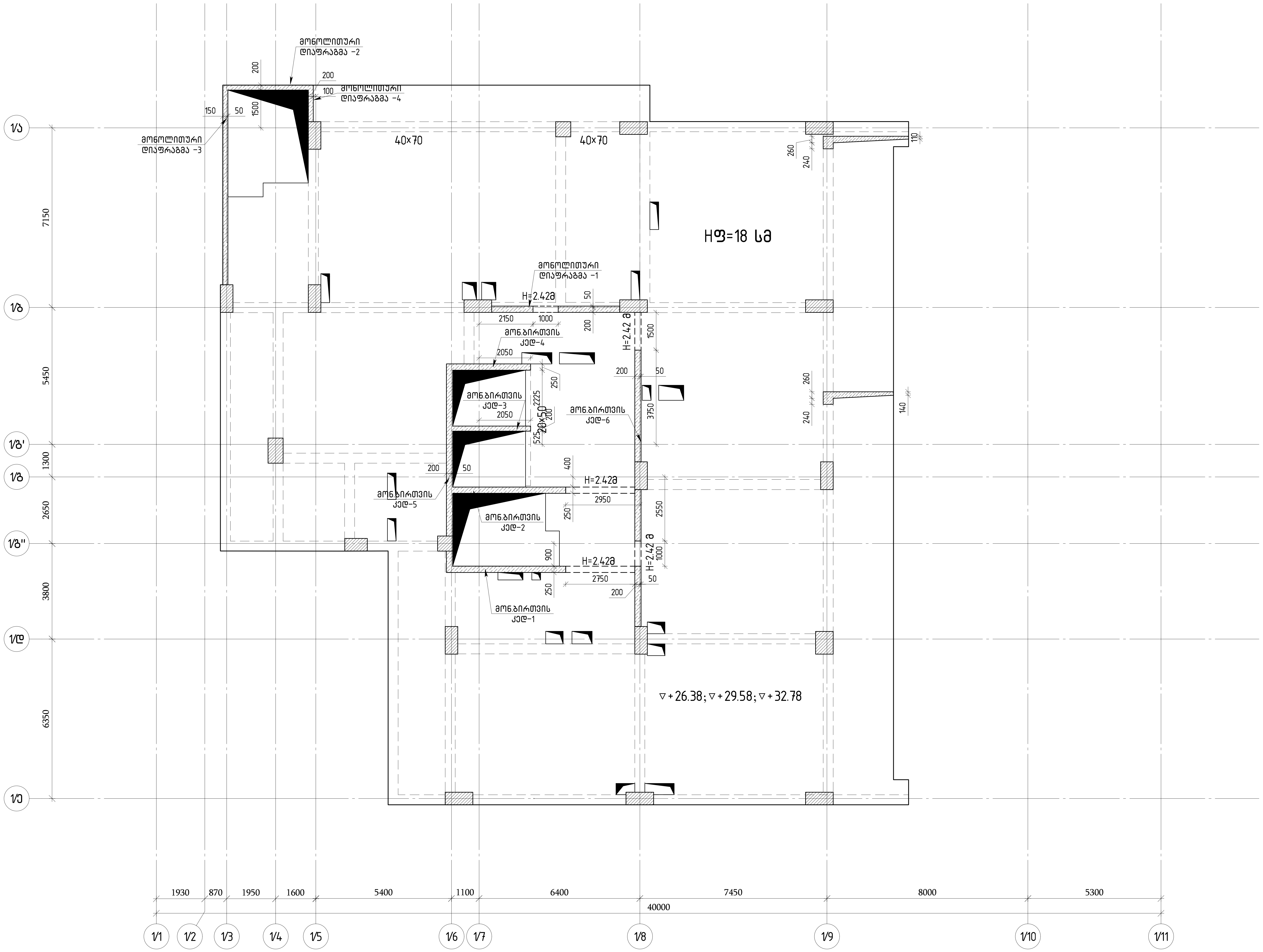

შენიშვნა:
1)ყველა რიგელი არის 40×50 გარდა იმისა,რომელსაც აწერია.
2)ბეტონი B30

თბილისი / 2023 წელი

ფაილის სახელი:
A2 QE_STR_Beliashvili_WALL

KEYPLAN:

ყოველი შემდეგი რევიზია აუქმებს წინა რევიზიებს

პროექტის სტატუსი:
სამშენებლო დოკუმენტაცია

რევიზია

რევ.	თარიღი	აღწერილობა	დამტკ.

შენიშვნები:

მისამართი:
ქ.თბილისი ა. ბელიაშვილის ქუჩა
№100, №100ა, №102

დამკვეთი:
შ.პ.ს "ფერი"

თანამდებობა	სახელი გვარი	ხელმოწერა
პროექტის მენეჯერი		
დამტკიცებულია: დამკვეთის მიერ		

შემსრულებელი:
შპს "ქიუ ენჯინერინგი"
მისამართი :
ქ.თბილისი ა.ბაქრაძის №7 ბინა №6

engineering

შპს "ქიუ ენჯინერინგის"
პროფესიული პასუხისმგებლობის მზღვეველია
სს "დაზღვევის საერთაშორისო კომპანია ირაო"
(პ/ნ №PFL 417/21)

თანამდებობა	სახელი გვარი	ხელმოწერა
დირექტორი	დ.ქევანიშვილი	[signature]
საპროექტო ჯგუფის უფროსი	ო. ილიუხინი	[signature]
პროექტის მთ. კონსტრუქტორი	ო. ილიუხინი	[signature]
შეასრულა	ნ.კიკნაველიძე	[signature]

პროექტის სახელწოდება:
მრავალფუნქციური კომპლექსი (I ბლოკი)

პროექტის სტადია:
მუშა პროექტი

პროექტის ნაწილი:
კონსტრუქცია

ფორმატი	A2
სტადია	მ.პ.
თარიღი	24/02/2023
მასშტაბი	1:125

ნახაზის დასახელება:
მონოლითური კედლების მარკირების გეგმა
▽+26.38; ▽+29.58; ▽+32.78 ნიშნულებზე

რევიზია	ნახაზის ნომერი:	ფურც. საერთო რაოდენობა
R1	კ-I.5.10	101

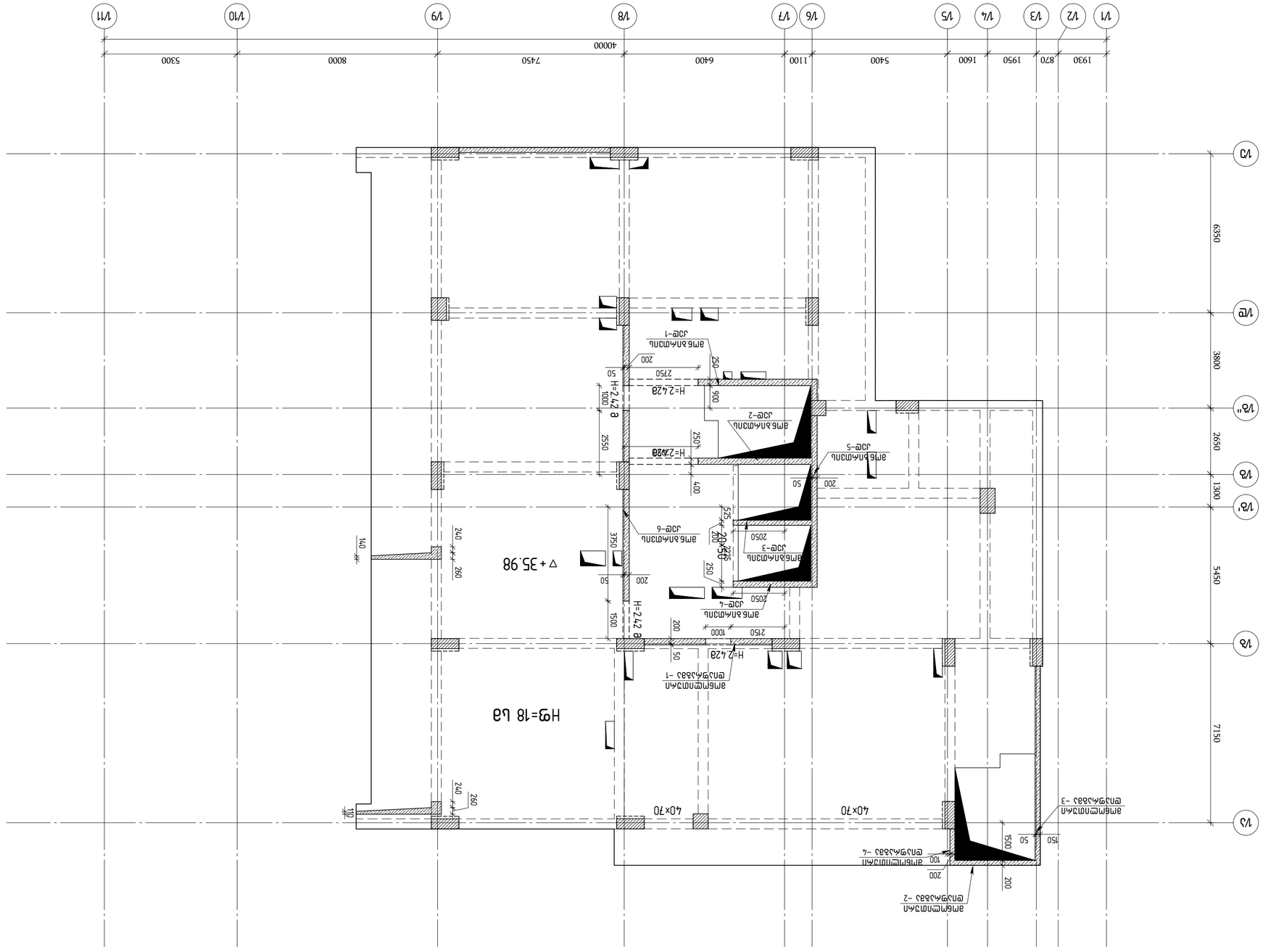
Ø 27-Н
Н=2 428
Н=2 428
Н=2 428

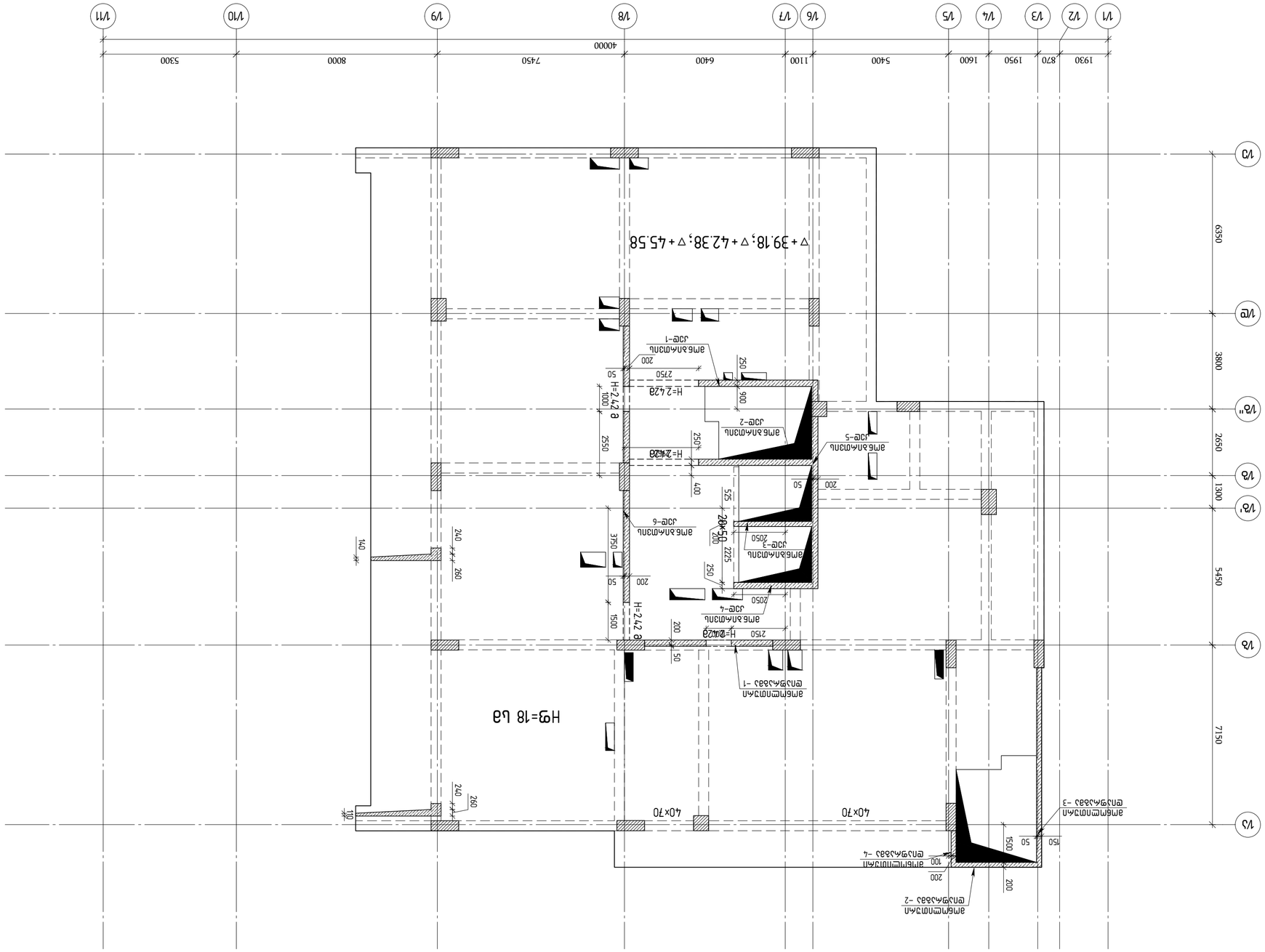
Ø 27-Н
Н=2420
Н=2420
Н=2420
Н=2420
Н=2420
Н=2420
Ø 27-Н
Ø 27-Н
Ø 27-Н

Фундаментная плита ФП1 (-0.150) с отверстиями и приямками. Опалубочный чертеж. Армирование плиты. Сечения 1-1, 2-2, 3-3, 4-4. Спецификация элементов монолитных конструкций

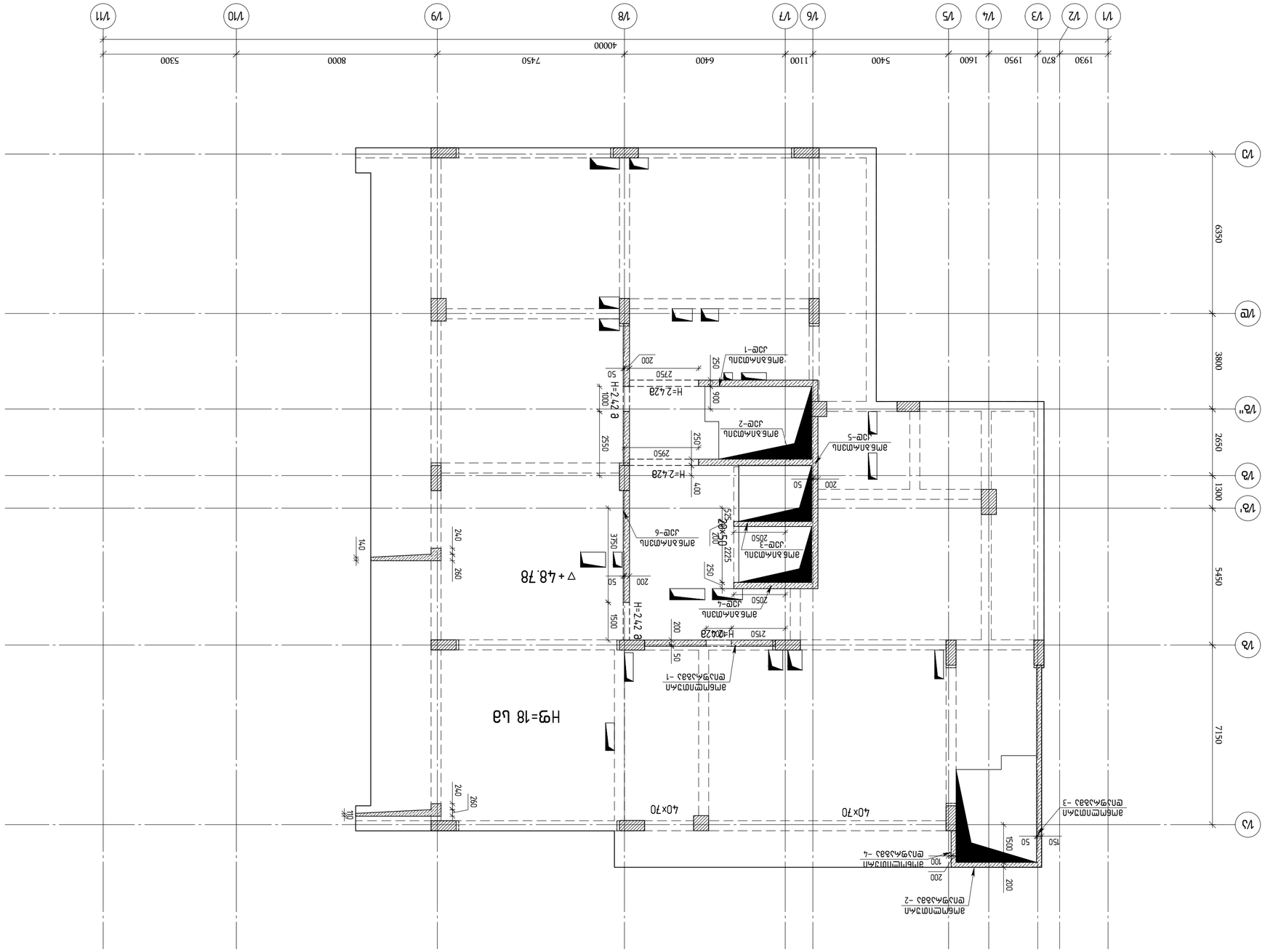
1/1
1/2
1/3
1/4
1/5
1/6
1/7
1/8
1/9
1/10
1/11
1/А
1/Б
1/В
1/В'
1/В''
1/Г
1930
870
1950
1600
5400
1100
6400
7450
8000
5300
40000
63500
3800
2650
1300
5450
7150
Нф=18 Ьа
▽+48.78
▽+48.78 бетонируемых поверхностей
Фундаментная плита ФП1 (-0.150) с отверстиями и приямками. Опалубочный чертеж. Армирование плиты. Сечения 1-1, 2-2, 3-3, 4-4. Спецификация элементов монолитных конструкций
Н=2.428
Н=2.728
Н=2.428
Н=2.428
Н=2.428

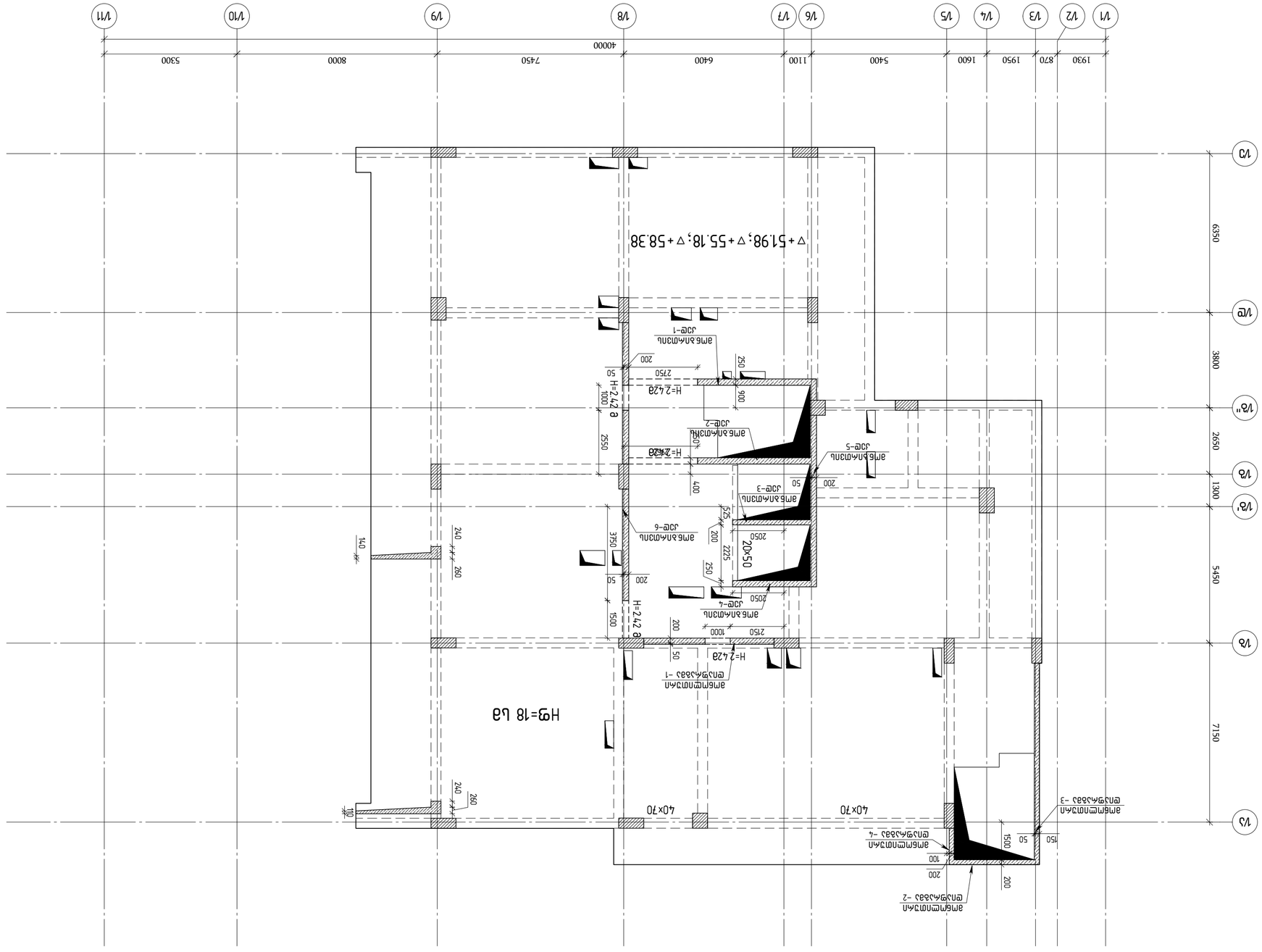
1930
870
1950
1600
5400
1100
6400
7450
8000
5300
40000
1/1
1/2
1/3
1/4
1/5
1/6
1/7
1/8
1/9
1/10
1/11
1/Г
1/В
1/В'
1/Б
1/А
63500
3800
2650
1300
5450
7150
∇+51.98; ∇+55.18; ∇+58.38
Н=2.42 в
Н=2.42 Б
Н=2.42 А
Н=2.42 Г
Н=2.42 В
Н=2.42 Д
Н=2.42 Е
Н=2.42 Ж
Н=2.42 З
Н=2.42 И
Н=2.42 К
Н=2.42 Л
Н=2.42 М
Н=2.42 Н
Н=2.42 П
Н=2.42 Р
Н=2.42 С
Н=2.42 Т
Н=2.42 У
Н=2.42 Ф
Н=2.42 Х
Н=2.42 Ц
Н=2.42 Ч
Н=2.42 Ш
Н=2.42 Щ
Н=2.42 Э
Н=2.42 Ю
Н=2.42 Я
Н=2.42 а
Н=2.42 б
Н=2.42 в
Н=2.42 г
Н=2.42 д
Н=2.42 е
Н=2.42 ж
Н=2.42 з
Н=2.42 и
Н=2.42 к
Н=2.42 л
Н=2.42 м
Н=2.42 н
Н=2.42 п
Н=2.42 р
Н=2.42 с
Н=2.42 т
Н=2.42 у
Н=2.42 ф
Н=2.42 х
Н=2.42 ц
Н=2.42 ч
Н=2.42 ш
Н=2.42 щ
Н=2.42 э
Н=2.42 ю
Н=2.42 я
Н=2.42 а1
Н=2.42 б1
Н=2.42 в1
Н=2.42 г1
Н=2.42 д1
Н=2.42 е1
Н=2.42 ж1
Н=2.42 з1
Н=2.42 и1
Н=2.42 к1
Н=2.42 л1
Н=2.42 м1
Н=2.42 н1
Н=2.42 п1
Н=2.42 р1
Н=2.42 с1
Н=2.42 т1
Н=2.42 у1
Н=2.42 ф1
Н=2.42 х1
Н=2.42 ц1
Н=2.42 ч1
Н=2.42 ш1
Н=2.42 щ1
Н=2.42 э1
Н=2.42 ю1
Н=2.42 я1
Н=2.42 а2
Н=2.42 б2
Н=2.42 в2
Н=2.42 г2
Н=2.42 д2
Н=2.42 е2
Н=2.42 ж2
Н=2.42 з2
Н=2.42 и2
Н=2.42 к2
Н=2.42 л2
Н=2.42 м2
Н=2.42 н2
Н=2.42 п2
Н=2.42 р2
Н=2.42 с2
Н=2.42 т2
Н=2.42 у2
Н=2.42 ф2
Н=2.42 х2
Н=2.42 ц2
Н=2.42 ч2
Н=2.42 ш2
Н=2.42 щ2
Н=2.42 э2
Н=2.42 ю2
Н=2.42 я2
Н=2.42 а3
Н=2.42 б3
Н=2.42 в3
Н=2.42 г3
Н=2.42 д3
Н=2.42 е3
Н=2.42 ж3
Н=2.42 з3
Н=2.42 и3
Н=2.42 к3
Н=2.42 л3
Н=2.42 м3
Н=2.42 н3
Н=2.42 п3
Н=2.42 р3
Н=2.42 с3
Н=2.42 т3
Н=2.42 у3
Н=2.42 ф3
Н=2.42 х3
Н=2.42 ц3
Н=2.42 ч3
Н=2.42 ш3
Н=2.42 щ3
Н=2.42 э3
Н=2.42 ю3
Н=2.42 я3
Н=2.42 а4
Н=2.42 б4
Н=2.42 в4
Н=2.42 г4
Н=2.42 д4
Н=2.42 е4
Н=2.42 ж4
Н=2.42 з4
Н=2.42 и4
Н=2.42 к4
Н=2.42 л4
Н=2.42 м4
Н=2.42 н4
Н=2.42 п4
Н=2.42 р4
Н=2.42 с4
Н=2.42 т4
Н=2.42 у4
Н=2.42 ф4
Н=2.42 х4
Н=2.42 ц4
Н=2.42 ч4
Н=2.42 ш4
Н=2.42 щ4
Н=2.42 э4
Н=2.42 ю4
Н=2.42 я4
Н=2.42 а5
Н=2.42 б5
Н=2.42 в5
Н=2.42 г5
Н=2.42 д5
Н=2.42 е5
Н=2.42 ж5
Н=2.42 з5
Н=2.42 и5
Н=2.42 к5
Н=2.42 л5
Н=2.42 м5
Н=2.42 н5
Н=2.42 п5
Н=2.42 р5
Н=2.42 с5
Н=2.42 т5
Н=2.42 у5
Н=2.42 ф5
Н=2.42 х5
Н=2.42 ц5
Н=2.42 ч5
Н=2.42 ш5
Н=2.42 щ5
Н=2.42 э5
Н=2.42 ю5
Н=2.42 я5
Н=2.42 а6
Н=2.42 б6
Н=2.42 в6
Н=2.42 г6
Н=2.42 д6
Н=2.42 е6
Н=2.42 ж6
Н=2.42 з6
Н=2.42 и6
Н=2.42 к6
Н=2.42 л6
Н=2.42 м6
Н=2.42 н6
Н=2.42 п6
Н=2.42 р6
Н=2.42 с6
Н=2.42 т6
Н=2.42 у6
Н=2.42 ф6
Н=2.42 х6
Н=2.42 ц6
Н=2.42 ч6
Н=2.42 ш6
Н=2.42 щ6
Н=2.42 э6
Н=2.42 ю6
Н=2.42 я6
Н=2.42 а7
Н=2.42 б7
Н=2.42 в7
Н=2.42 г7
Н=2.42 д7
Н=2.42 е7
Н=2.42 ж7
Н=2.42 з7
Н=2.42 и7
Н=2.42 к7
Н=2.42 л7
Н=2.42 м7
Н=2.42 н7
Н=2.42 п7
Н=2.42 р7
Н=2.42 с7
Н=2.42 т7
Н=2.42 у7
Н=2.42 ф7
Н=2.42 х7
Н=2.42 ц7
Н=2.42 ч7
Н=2.42 ш7
Н=2.42 щ7
Н=2.42 э7
Н=2.42 ю7
Н=2.42 я7
Н=2.42 а8
Н=2.42 б8
Н=2.42 в8
Н=2.42 г8
Н=2.42 д8
Н=2.42 е8
Н=2.42 ж8
Н=2.42 з8
Н=2.42 и8
Н=2.42 к8
Н=2.42 л8
Н=2.42 м8
Н=2.42 н8
Н=2.42 п8
Н=2.42 р8
Н=2.42 с8
Н=2.42 т8
Н=2.42 у8
Н=2.42 ф8
Н=2.42 х8
Н=2.42 ц8
Н=2.42 ч8
Н=2.42 ш8
Н=2.42 щ8
Н=2.42 э8
Н=2.42 ю8
Н=2.42 я8
Н=2.42 а9
Н=2.42 б9
Н=2.42 в9
Н=2.42 г9
Н=2.42 д9
Н=2.42 е9
Н=2.42 ж9
Н=2.42 з9
Н=2.42 и9
Н=2.42 к9
Н=2.42 л9
Н=2.42 м9
Н=2.42 н9
Н=2.42 п9
Н=2.42 р9
Н=2.42 с9
Н=2.42 т9
Н=2.42 у9
Н=2.42 ф9
Н=2.42 х9
Н=2.42 ц9
Н=2.42 ч9
Н=2.42 ш9
Н=2.42 щ9
Н=2.42 э9
Н=2.42 ю9
Н=2.42 я9
Н=2.42 а10
Н=2.42 б10
Н=2.42 в10
Н=2.42 г10
Н=2.42 д10
Н=2.42 е10
Н=2.42 ж10
Н=2.42 з10
Н=2.42 и10
Н=2.42 к10
Н=2.42 л10
Н=2.42 м10
Н=2.42 н10
Н=2.42 п10
Н=2.42 р10
Н=2.42 с10
Н=2.42 т10
Н=2.42 у10
Н=2.42 ф10
Н=2.42 х10
Н=2.42 ц10
Н=2.42 ч10
Н=2.42 ш10
Н=2.42 щ10
Н=2.42 э10
Н=2.42 ю10
Н=2.42 я10
Н=2.42 а11
Н=2.42 б11
Н=2.42 в11
Н=2.42 г11
Н=2.42 д11
Н=2.42 е11
Н=2.42 ж11
Н=2.42 з11
Н=2.42 и11
Н=2.42 к11
Н=2.42 л11
Н=2.42 м11
Н=2.42 н11
Н=2.42 п11
Н=2.42 р11
Н=2.42 с11
Н=2.42 т11
Н=2.42 у11
Н=2.42 ф11
Н=2.42 х11
Н=2.42 ц11
Н=2.42 ч11
Н=2.42 ш11
Н=2.42 щ11
Н=2.42 э11
Н=2.42 ю11
Н=2.42 я11
Н=2.42 а12
Н=2.42 б12
Н=2.42 в12
Н=2.42 г12
Н=2.42 д12
Н=2.42 е12
Н=2.42 ж12
Н=2.42 з12
Н=2.42 и12
Н=2.42 к12
Н=2.42 л12
Н=2.42 м12
Н=2.42 н12
Н=2.42 п12
Н=2.42 р12
Н=2.42 с12
Н=2.42 т12
Н=2.42 у12
Н=2.42 ф12
Н=2.42 х12
Н=2.42 ц12
Н=2.42 ч12
Н=2.42 ш12
Н=2.42 щ12
Н=2.42 э12
Н=2.42 ю12
Н=2.42 я12
Н=2.42 а13
Н=2.42 б13
Н=2.42 в13
Н=2.42 г13
Н=2.42 д13
Н=2.42 е13
Н=2.42 ж13
Н=2.42 з13
Н=2.42 и13
Н=2.42 к13
Н=2.42 л13
Н=2.42 м13
Н=2.42 н13
Н=2.42 п13
Н=2.42 р13
Н=2.42 с13
Н=2.42 т13
Н=2.42 у13
Н=2.42 ф13
Н=2.42 х13
Н=2.42 ц13
Н=2.42 ч13
Н=2.42 ш13
Н=2.42 щ13
Н=2.42 э13
Н=2.42 ю13
Н=2.42 я13
Н=2.42 а14
Н=2.42 б14
Н=2.42 в14
Н=2.42 г14
Н=2.42 д14
Н=2.42 е14
Н=2.42 ж14
Н=2.42 з14
Н=2.42 и14
Н=2.42 к14
Н=2.42 л14
Н=2.42 м14
Н=2.42 н14
Н=2.42 п14
Н=2.42 р14
Н=2.42 с14
Н=2.42 т14
Н=2.42 у14
Н=2.42 ф14
Н=2.42 х14
Н=2.42 ц14
Н=2.42 ч14
Н=2.42 ш14
Н=2.42 щ14
Н=2.42 э14
Н=2.42 ю14
Н=2.42 я14
Н=2.42 а15
Н=2.42 б15
Н=2.42 в15
Н=2.42 г15
Н=2.42 д15
Н=2.42 е15
Н=2.42 ж15
Н=2.42 з15
Н=2.42 и15
Н=2.42 к15
Н=2.42 л15
Н=2.42 м15
Н=2.42 н15
Н=2.42 п15
Н=2.42 р15
Н=2.42 с15
Н=2.42 т15
Н=2.42 у15
Н=2.42 ф15
Н=2.42 х15
Н=2.42 ц15
Н=2.42 ч15
Н=2.42 ш15
Н=2.42 щ15
Н=2.42 э15
Н=2.42 ю15
Н=2.42 я15
Н=2.42 а16
Н=2.42 б16
Н=2.42 в16
Н=2.42 г16
Н=2.42 д16
Н=2.42 е16
Н=2.42 ж16
Н=2.42 з16
Н=2.42 и16
Н=2.42 к16
Н=2.42 л16
Н=2.42 м16
Н=2.42 н16
Н=2.42 п16
Н=2.42 р16
Н=2.42 с16
Н=2.42 т16
Н=2.42 у16
Н=2.42 ф16
Н=2.42 х16
Н=2.42 ц16
Н=2.42 ч16
Н=2.42 ш16
Н=2.42 щ16
Н=2.42 э16
Н=2.42 ю16
Н=2.42 я16
Н=2.42 а17
Н=2.42 б17
Н=2.42 в17
Н=2.42 г17
Н=2.42 д17
Н=2.42 е17
Н=2.42 ж17
Н=2.42 з17
Н=2.42 и17
Н=2.42 к17
Н=2.42 л17
Н=2.42 м17
Н=2.42 н17
Н=2.42 п17
Н=2.42 р17
Н=2.42 с17
Н=2.42 т17
Н=2.42 у17
Н=2.42 ф17
Н=2.42 х17
Н=2.42 ц17
Н=2.42 ч17
Н=2.42 ш17
Н=2.42 щ17
Н=2.42 э17
Н=2.42 ю17
Н=2.42 я17
Н=2.42 а18
Н=2.42 б18
Н=2.42 в18
Н=2.42 г18
Н=2.42 д18
Н=2.42 е18
Н=2.42 ж18
Н=2.42 з18
Н=2.42 и18
Н=2.42 к18
Н=2.42 л18
Н=2.42 м18
Н=2.42 н18
Н=2.42 п18
Н=2.42 р18
Н=2.42 с18
Н=2.42 т18
Н=2.42 у18
Н=2.42 ф18
Н=2.42 х18
Н=2.42 ц18
Н=2.42 ч18
Н=2.42 ш18
Н=2.42 щ18
Н=2.42 э18
Н=2.42 ю18
Н=2.42 я18
Н=2.42 а19
Н=2.42 б19
Н=2.42 в19
Н=2.42 г19
Н=2.42 д19
Н=2.42 е19
Н=2.42 ж19
Н=2.42 з19
Н=2.42 и19
Н=2.42 к19
Н=2.42 л19
Н=2.42 м19
Н=2.42 н19
Н=2.42 п19
Н=2.42 р19
Н=2.42 с19
Н=2.42 т19
Н=2.42 у19
Н=2.42 ф19
Н=2.42 х19
Н=2.42 ц19
Н=2.42 ч19
Н=2.42 ш19
Н=2.42 щ19
Н=2.42 э19
Н=2.42 ю19
Н=2.42 я19
Н=2.42 а20
Н=2.42 б20
Н=2.42 в20
Н=2.42 г20
Н=2.42 д20
Н=2.42 е20
Н=2.42 ж20
Н=2.42 з20
Н=2.42 и20
Н=2.42 к20
Н=2.42 л20
Н=2.42 м20
Н=2.42 н20
Н=2.42 п20
Н=2.42 р20
Н=2.42 с20
Н=2.42 т20
Н=2.42 у20
Н=2.42 ф20
Н=2.42 х20
Н=2.42 ц20
Н=2.42 ч20
Н=2.42 ш20
Н=2.42 щ20
Н=2.42 э20
Н=2.42 ю20
Н=2.42 я20
Н=2.42 а21
Н=2.42 б21
Н=2.42 в21
Н=2.42 г21
Н=2.42 д21
Н=2.42 е21
Н=2.42 ж21
Н=2.42 з21
Н=2.42 и21
Н=2.42 к21
Н=2.42 л21
Н=2.42 м21
Н=2.42 н21
Н=2.42 п21
Н=2.42 р21
Н=2.42 с21
Н=2.42 т21
Н=2.42 у21
Н=2.42 ф21
Н=2.42 х21
Н=2.42 ц21
Н=2.42 ч21
Н=2.42 ш21
Н=2.42 щ21
Н=2.42 э21
Н=2.42 ю21
Н=2.42 я21
Н=2.42 а22
Н=2.42 б22
Н=2.42 в22
Н=2.42 г22
Н=2.42 д22
Н=2.42 е22
Н=2.42 ж22
Н=2.42 з22
Н=2.42 и22
Н=2.42 к22
Н=2.42 л22
Н=2.42 м22
Н=2.42 н22
Н=2.42 п22
Н=2.42 р22
Н=2.42 с22
Н=2.42 т22
Н=2.42 у22
Н=2.42 ф22
Н=2.42 х22
Н=2.42 ц22
Н=2.42 ч22
Н=2.42 ш22
Н=2.42 щ22
Н=2.42 э22
Н=2.42 ю22
Н=2.42 я22
Н=2.42 а23
Н=2.42 б23
Н=2.42 в23
Н=2.42 г23
Н=2.42 д23
Н=2.42 е23
Н=2.42 ж23
Н=2.42 з23
Н=2.42 и23
Н=2.42 к23
Н=2.42 л23
Н=2.42 м23
Н=2.42 н23
Н=2.42 п23
Н=2.42 р23
Н=2.42 с23
Н=2.42 т23
Н=2.42 у23
Н=2.42 ф23
Н=2.42 х23
Н=2.42 ц23
Н=2.42 ч23
Н=2.42 ш23
Н=2.42 щ23
Н=2.42 э23
Н=2.42 ю23
Н=2.42 я23
Н=2.42 а24
Н=2.42 б24
Н=2.42 в24
Н=2.42 г24
Н=2.42 д24
Н=2.42 е24
Н=2.42 ж24
Н=2.42 з24
Н=2.42 и24
Н=2.42 к24
Н=2.42 л24
Н=2.42 м24
Н=2.42 н24
Н=2.42 п24
Н=2.42 р24
Н=2.42 с24
Н=2.42 т24
Н=2.42 у24
Н=2.42 ф24
Н=2.42 х24
Н=2.42 ц24
Н=2.42 ч24
Н=2.42 ш24
Н=2.42 щ24
Н=2.42 э24
Н=2.42 ю24
Н=2.42 я24
Н=2.42 а25
Н=2.42 б25
Н=2.42 в25
Н=2.42 г25
Н=2.42 д25
Н=2.42 е25
Н=2.42 ж25
Н=2.42 з25
Н=2.42 и25
Н=2.42 к25
Н=2.42 л25
Н=2.42 м25
Н=2.42 н25
Н=2.42 п25
Н=2.42 р25
Н=2.42 с25
Н=2.42 т25
Н=2.42 у25
Н=2.42 ф25
Н=2.42 х25
Н=2.42 ц25
Н=2.42 ч25
Н=2.42 ш25
Н=2.42 щ25
Н=2.42 э25
Н=2.42 ю25
Н=2.42 я25
Н=2.42 а26
Н=2.42 б26
Н=2.42 в26
Н=2.42 г26
Н=2.42 д26
Н=2.42 е26
Н=2.42 ж26
Н=2.42 з26
Н=2.42 и26
Н=2.42 к26
Н=2.42 л26
Н=2.42 м26
Н=2.42 н26
Н=2.42 п26
Н=2.42 р26
Н=2.42 с26
Н=2.42 т26
Н=2.42 у26
Н=2.42 ф26
Н=2.42 х26
Н=2.42 ц26
Н=2.42 ч26
Н=2.42 ш26
Н=2.42 щ26
Н=2.42 э26
Н=2.42 ю26
Н=2.42 я26
Н=2.42 а27
Н=2.42 б27
Н=2.42 в27
Н=2.42 г27
Н=2.42 д27
Н=2.42 е27
Н=2.42 ж27
Н=2.42 з27
Н=2.42 и27
Н=2.42 к27
Н=2.42 л27
Н=2.42 м27
Н=2.42 н27
Н=2.42 п27
Н=2.42 р27
Н=2.42 с27
Н=2.42 т27
Н=2.42 у27
Н=2.42 ф27
Н=2.42 х27
Н=2.42 ц27
Н=2.42 ч27
Н=2.42 ш27
Н=2.42 щ27
Н=2.42 э27
Н=2.42 ю27
Н=2.42 я27
Н=2.42 а28
Н=2.42 б28
Н=2.42 в28
Н=2.42 г28
Н=2.42 д28
Н=2.42 е28
Н=2.42 ж28
Н=2.42 з28
Н=2.42 и28
Н=2.42 к28
Н=2.42 л28
Н=2.42 м28
Н=2.42 н28
Н=2.42 п28
Н=2.42 р28
Н=2.42 с28
Н=2.42 т28
Н=2.42 у28
Н=2.42 ф28
Н=2.42 х28
Н=2.42 ц28
Н=2.42 ч28
Н=2.42 ш28
Н=2.42 щ28
Н=2.42 э28
Н=2.42 ю28
Н=2.42 я28
Н=2.42 а29
Н=2.42 б29
Н=2.42 в29
Н=2.42 г29
Н=2.42 д29
Н=2.42 е29
Н=2.42 ж29
Н=2.42 з29
Н=2.42 и29
Н=2.42 к29
Н=2.42 л29
Н=2.42 м29
Н=2.42 н29
Н=2.42 п29
Н=2.42 р29
Н=2.42 с29
Н=2.42 т29
Н=2.42 у29
Н=2.42 ф29
Н=2.42 х29
Н=2.42 ц29
Н=2.42 ч29
Н=2.42 ш29
Н=2.42 щ29
Н=2.42 э29
Н=2.42 ю29
Н=2.42 я29
Н=2.42 а30
Н=2.42 б30
Н=2.42 в30
Н=2.42 г30
Н=2.42 д30
Н=2.42 е30
Н=2.42 ж30
Н=2.42 з30
Н=2.42 и30
Н=2.42 к30
Н=2.42 л30
Н=2.42 м30
Н=2.42 н30
Н=2.42 п30
Н=2.42 р30
Н=2.42 с30
Н=2.42 т30
Н=2.42 у30
Н=2.42 ф30
Н=2.42 х30
Н=2.42 ц30
Н=2.42 ч30
Н=2.42 ш30
Н=2.42 щ30
Н=2.42 э30
Н=2.42 ю30
Н=2.42 я30
Н=2.42 а31
Н=2.42 б31
Н=2.42 в31
Н=2.42 г31
Н=2.42 д31
Н=2.42 е31
Н=2.42 ж31
Н=2.42 з31
Н=2.42 и31
Н=2.42 к31
Н=2.42 л31
Н=2.42 м31
Н=2.42 н31
Н=2.42 п31
Н=2.42 р31
Н=2.42 с31
Н=2.42 т31
Н=2.42 у31
Н=2.42 ф31
Н=2.42 х31
Н=2.42 ц31
Н=2.42 ч31
Н=2.42 ш31
Н=2.42 щ31
Н=2.42 э31
Н=2.42 ю31
Н=2.42 я31
Н=2.42 а32
Н=2.42 б32
Н=2.42 в32
Н=2.42 г32
Н=2.42 д32
Н=2.42 е32
Н=2.42 ж32
Н=2.42 з32
Н=2.42 и32
Н=2.42 к32
Н=2.42 л32
Н=2.42 м32
Н=2.42 н32
Н=2.42 п32
Н=2.42 р32
Н=2.42 с32
Н=2.42 т32
Н=2.42 у32
Н=2.42 ф32
Н=2.42 х32
Н=2.42 ц32
Н=2.42 ч32
Н=2.42 ш32
Н=2.42 щ32
Н=2.42 э32
Н=2.42 ю32
Н=2.42 я32
Н=2.42 а33
Н=2.42 б33
Н=2.42 в33
Н=2.42 г33
Н=2.42 д33
Н=2.42 е33
Н=2.42 ж33
Н=2.42 з33
Н=2.42 и33
Н=2.42 к33
Н=2.42 л33
Н=2.42 м33
Н=2.42 н33
Н=2.42 п33
Н=2.42 р33
Н=2.42 с33
Н=2.42 т33
Н=2.42 у33
Н=2.42 ф33
Н=2.42 х33
Н=2.42 ц33
Н=2.42 ч33
Н=2.42 ш33
Н=2.42 щ33
Н=2.42 э33
Н=2.42 ю33
Н=2.42 я33
Н=2.42 а34
Н=2.42 б34
Н=2.42 в34
Н=2.42 г34
Н=2.42 д34
Н=2.42 е34
Н=2.42 ж34
Н=2.42 з34
Н=2.42 и34
Н=2.42 к34
Н=2.42 л34
Н=2.42 м34
Н=2.42 н34
Н=2.42 п34
Н=2.42 р34
Н=2.42 с34
Н=2.42 т34
Н=2.42 у34
Н=2.42 ф34
Н=2.42 х34
Н=2.42 ц34
Н=2.42 ч34
Н=2.42 ш34
Н=2.42 щ34
Н=2.42 э34
Н=2.42 ю34
Н=2.42 я34
Н=2.42 а35
Н=2.42 б35
Н=2.42 в35
Н=2.42 г35
Н=2.42 д35
Н=2.42 е35
Н=2.42 ж35
Н=2.42 з35
Н=2.42 и35
Н=2.42 к35
Н=2.42 л35
Н=2.42 м35
Н=2.42 н35
Н=2.42 п35
Н=2.42 р35
Н=2.42 с35
Н=2.42 т35
Н=2.42 у35
Н=2.42 ф35
Н=2.42 х35
Н=2.42 ц35
Н=2.42 ч35
Н=2.42 ш35
Н=2.42 щ35
Н=2.42 э35
Н=2.42 ю35
Н=2.42 я35
Н=2.42 а36
Н=2.42 б36
Н=2.42 в36
Н=2.42 г36
Н=2.42 д36
Н=2.42 е36
Н=2.42 ж36
Н=2.42 з36
Н=2.42 и36
Н=2.42 к36
Н=2.42 л36
Н=2.42 м36
Н=2.42 н36
Н=2.42 п36
Н=2.42 р36
Н=2.42 с36
Н=2.42 т36
Н=2.42 у36
Н=2.42 ф36
Н=2.42 х36
Н=2.42 ц36
Н=2.42 ч36
Н=2.42 ш36
Н=2.42 щ36
Н=2.42 э36
Н=2.42 ю36
Н=2.42 я36
Н=2.42 а37
Н=2.42 б37
Н=2.42 в37
Н=2.42 г37
Н=2.42 д37
Н=2.42 е37
Н=2.42 ж37
Н=2.42 з37
Н=2.42 и37
Н=2.42 к37
Н=2.42 л37
Н=2.42 м37
Н=2.42 н37
Н=2.42 п37
Н=2.42 р37
Н=2.42 с37
Н=2.42 т37
Н=2.42 у37
Н=2.42 ф37
Н=2.42 х37
Н=2.42 ц37
Н=2.42 ч37
Н=2.42 ш37
Н=2.42 щ37
Н=2.42 э37
Н=2.42 ю37
Н=2.42 я37
Н=2.42 а38
Н=2.42 б38
Н=2.42 в38
Н=2.42 г38
Н=2.42 д38
Н=2.42 е38
Н=2.42 ж38
Н=2.42 з38
Н=2.42 и38
Н=2.42 к38
Н=2.42 л38
Н=2.42 м38
Н=2.42 н38
Н=2.42 п38
Н=2.42 р38
Н=2.42 с38
Н=2.42 т38
Н=2.42 у38
Н=2.42 ф38
Н=2.42 х38
Н=2.42 ц38
Н=2.42 ч38
Н=2.42 ш38
Н=2.42 щ38
Н=2.42 э38
Н=2.42 ю38
Н=2.42 я38
Н=2.42 а39
Н=2.42 б39
Н=2.42 в39
Н=2.42 г39
Н=2.42 д39
Н=2.42 е39
Н=2.42 ж39
Н=2.42 з39
Н=2.42 и39
Н=2.42 к39
Н=2.42 л39
Н=2.42 м39
Н=2.42 н39
Н=2.42 п39
Н=2.42 р39
Н=2.42 с39
Н=2.42 т39
Н=2.42 у39
Н=2.42 ф39
Н=2.42 х39
Н=2.42 ц39
Н=2.42 ч39
Н=2.42 ш39
Н=2.42 щ39
Н=2.42 э39
Н=2.42 ю39
Н=2.42 я39
Н=2.42 а40
Н=2.42 б40
Н=2.42 в40
Н=2.42 г40
Н=2.42 д40
Н=2.42 е40
Н=2.42 ж40
Н=2.42 з40
Н=2.42 и40
Н=2.42 к40
Н=2.42 л40
Н=2.42 м40
Н=2.42 н40
Н=2.42 п40
Н=2.42 р40
Н=2.42 с40
Н=2.42 т40
Н=2.42 у40
Н=2.42 ф40
Н=2.42 х40
Н=2.42 ц40
Н=2.42 ч40
Н=2.42 ш40
Н=2.42 щ40
Н=2.42 э40
Н=2.42 ю40
Н=2.42 я40
Н=2.42 а41
Н=2.42 б41
Н=2.42 в41
Н=2.42 г41
Н=2.42 д41
Н=2.42 е41
Н=2.42 ж41
Н=2.42 з41
Н=2.42 и41
Н=2.42 к41
Н=2.42 л41
Н=2.42 м41
Н=2.42 н41
Н=2.42 п41
Н=2.42 р41
Н=2.42 с41
Н=2.42 т41
Н=2.42 у41
Н=2.42 ф41
Н=2.42 х41
Н=2.42 ц41
Н=2.42 ч41
Н=2.42 ш41
Н=2.42 щ41
Н=2.42 э41
Н=2.42 ю41
Н=2.42 я41
Н=2.42 а42
Н=2.42 б42
Н=2.42 в42
Н=2.42 г42
Н=2.42 д42
Н=2.42 е42
Н=2.42 ж42
Н=2.42 з42
Н=2.42 и42
Н=2.42 к42
Н=2.42 л42
Н=2.42 м42
Н=2.42 н42
Н=2.42 п42
Н=2.42 р42
Н=2.42 с42
Н=2.42 т42
Н=2.42 у42
Н=2.42 ф42
Н=2.42 х42
Н=2.42 ц42
Н=2.42 ч42
Н=2.42 ш42
Н=2.42 щ42
Н=2.42 э42
Н=2.42 ю42
Н=2.42 я42
Н=2.42 а43
Н=2.42 б43
Н=2.42 в43
Н=2.42 г43
Н=2.42 д43
Н=2.42 е43
Н=2.42 ж43
Н=2.42 з43
Н=2.42 и43
Н=2.42 к43
Н=2.42 л43
Н=2.42 м43
Н=2.42 н43
Н=2.42 п43
Н=2.42 р43
Н=2.42 с43
Н=2.42 т43
Н=2.42 у43
Н=2.42 ф43
Н=2.42 х43
Н=2.42 ц43
Н=2.42 ч43
Н=2.42 ш43
Н=2.42 щ43
Н=2.42 э43
Н=2.42 ю43
Н=2.42 я43
Н=2.42 а44
Н=2.42 б44
Н=2.42 в44
Н=2.42 г44
Н=2.42 д44
Н=2.42 е44
Н=2.42 ж44
Н=2.42 з44
Н=2.42 и44
Н=2.42 к44
Н=2.42 л44
Н=2.42 м44
Н=2.42 н44
Н=2.42 п44
Н=2.42 р44
Н=2.42 с44
Н=2.42 т44
Н=2.42 у44
Н=2.42 ф44
Н=2.42 х44
Н=2.42 ц44
Н=2.42 ч44
Н=2.42 ш44
Н=2.42 щ44
Н=2.42 э44
Н=2.42 ю44
Н=2.42 я44
Н=2.42 а45
Н=2.42 б45
Н=2.42 в45
Н=2.42 г45
Н=2.42 д45
Н=2.42 е45
Н=2.42 ж45
Н=2.42 з45
Н=2.42 и45
Н=2.42 к45
Н=2.42 л45
Н=2.42 м45
Н=2.42 н45
Н=2.42 п45
Н=2.42 р45
Н=2.42 с45
Н=2.42 т45
Н=2.42 у45
Н=2.42 ф45
Н=2.42 х45
Н=2.42 ц45
Н=2.42 ч45
Н=2.42 ш45
Н=2.42 щ45
Н=2.42 э45
Н=2.42 ю45
Н=2.42 я45
Н=2.42 а46
Н=2.42 б46
Н=2.42 в46
Н=2.42 г46
Н=2.42 д46
Н=2.42 е46
Н=2.42 ж46
Н=2.42 з46
Н=2.42 и46
Н=2.42 к46
Н=2.42 л46
Н=2.42 м46
Н=2.42 н46
Н=2.42 п46
Н=2.42 р46
Н=2.42 с46
Н=2.42 т46
Н=2.42 у46
Н=2.42 ф46
Н=2.42 х46
Н=2.42 ц46
Н=2.42 ч46
Н=2.42 ш46
Н=2.42 щ46
Н=2.42 э46
Н=2.42 ю46
Н=2.42 я46
Н=2.42 а47
Н=2.42 б47
Н=2.42 в47
Н=2.42 г47
Н=2.42 д47
Н=2.42 е47
Н=2.42 ж47
Н=2.42 з47
Н=2.42 и47
Н=2.42 к47
Н=2.42 л47
Н=2.42 м47
Н=2.42 н47
Н=2.42 п47
Н=2.42 р47
Н=2.42 с47
Н=2.42 т47
Н=2.42 у47
Н=2.42 ф47
Н=2.42 х47
Н=2.42 ц47
Н=2.42 ч47
Н=2.42 ш47
Н=2.42 щ47
Н=2.42 э47
Н=2.42 ю47
Н=2.42 я47
Н=2.42 а48
Н=2.42 б48
Н=2.42 в48
Н=2.42 г48
Н=2.42 д48
Н=2.42 е48
Н=2.42 ж48
Н=2.42 з48
Н=2.42 и48
Н=2.42 к48
Н=2.42 л48
Н=2.42 м48
Н=2.42 н48
Н=2.42 п48
Н=2.42 р48
Н=2.42 с48
Н=2.42 т48
Н=2.42 у48
Н=2.42 ф48
Н=2.42 х48
Н=2.42 ц48
Н=2.42 ч48
Н=2.42 ш48
Н=2.42 щ48
Н=2.42 э48
Н=2.42 ю48
Н=2.42 я48
Н=2.42 а49
Н=2.42 б49
Н=2.42 в49
Н=2.42 г49
Н=2.42 д49
Н=2.42 е49
Н=2.42 ж49
Н=2.42 з49
Н=2.42 и49
Н=2.42 к49
Н=2.42 л49
Н=2.42 м49
Н=2.42 н49
Н=2.42 п49
Н=2.42 р49
Н=2.42 с49
Н=2.42 т49
Н=2.42 у49
Н=2.42 ф49
Н=2.42 х49
Н=2.42 ц49
Н=2.42 ч49
Н=2.42 ш49
Н=2.42 щ49
Н=2.42 э49
Н=2.42 ю49
Н=2.42 я49
Н=2.42 а50
Н=2.42 б50
Н=2.42 в50
Н=2.42 г50
Н=2.42 д50
Н=2.42 е50
Н=2.42 ж50
Н=2.42 з50
Н=2.42 и50
Н=2.42 к50
Н=2.42 л50
Н=2.42 м50
Н=2.42 н50
Н=2.42 п50
Н=2.42 р50
Н=2.42 с50
Н=2.42 т50
Н=2.42 у50
Н=2.42 ф50
Н=2.42 х50
Н=2.42 ц50
Н=2.42 ч50
Н=2.42 ш50
Н=2.42 щ50
Н=2.42 э50
Н=2.42 ю50
Н=2.42 я50
Н=2.42 а51
Н=2.42 б51
Н=2.42 в51
Н=2.42 г51
Н=2.42 д51
Н=2.42 е51
Н=2.42 ж51
Н=2.42 з51
Н=2.42 и51
Н=2.42 к51
Н=2.42 л51
Н=2.42 м51
Н=2.42 н51
Н=2.42 п51
Н=2.42 р51
Н=2.42 с51
Н=2.42 т51
Н=2.42 у51
Н=2.42 ф51
Н=2.42 х51
Н=2.42 ц51
Н=2.42 ч51
Н=2.42 ш51
Н=2.42 щ51
Н=2.42 э51
Н=2.42 ю51
Н=2.42 я51
Н=2.42 а52
Н=2.42 б52
Н=2.42 в52
Н=2.42 г52
Н=2.42 д52
Н=2.42 е52
Н=2.42 ж52
Н=2.42 з52
Н=2.42 и52
Н=2.42 к52
Н=2.42 л52
Н=2.42 м52
Н=2.42 н52
Н=2.42 п52
Н=2.42 р52
Н=2.42 с52
Н=2.42 т52
Н=2.42 у52
Н=2.42 ф52
Н=2.42 х52
Н=2.42 ц52
Н=2.42 ч52
Н=2.42 ш52
Н=2.42 щ52
Н=2.42 э52
Н=2.42 ю52
Н=2.42 я52
Н=2.42 а53
Н=2.42 б53
Н=2.42 в53
Н=2.42 г53
Н=2.42 д53
Н=2.42 е53
Н=2.42 ж53
Н=2.42 з53
Н=2.42 и53
Н=2.42 к53
Н=2.42 л53
Н=2.42 м53
Н=2.42 н53
Н=2.42 п53
Н=2.42 р53
Н=2.42 с53
Н=2.42 т53
Н=2.42 у53
Н=2.42 ф53
Н=2.42 х53
Н=2.42 ц53
Н=2.42 ч53
Н=2.42 ш53
Н=2.42 щ53
Н=2.42 э53
Н=2.42 ю53
Н=2.42 я53
Н=2.42 а54
Н=2.42 б54
Н=2.42 в54
Н=2.42 г54
Н=2.42 д54
Н=2.42 е54
Н=2.42 ж54
Н=2.42 з54
Н=2.42 и54
Н=2.42 к54
Н=2.42 л54
Н=2.42 м54
Н=2.42 н54
Н=2.42 п54
Н=2.42 р54
Н=2.42 с54
Н=2.42 т54
Н=2.42 у54
Н=2.42 ф54
Н=2.42 х54
Н=2.42 ц54
Н=2.42 ч54
Н=2.42 ш54
Н=2.42 щ54
Н=2.42 э54
Н=2.42 ю54
Н=2.42 я54
Н=2.42 а55
Н=2.42 б55
Н=2.42 в55
Н=2.42 г55
Н=2.42 д55
Н=2.42 е55
Н=2.42 ж55
Н=2.42 з55
Н=2.42 и55
Н=2.42 к55
Н=2.42 л55
Н=2.42 м55
Н=2.42 н55
Н=2.42 п55
Н=2.42 р55
Н=2.42 с55
Н=2.42 т55
Н=2.42 у55
Н=2.42 ф55
Н=2.42 х55
Н=2.42 ц55
Н=2.42 ч55
Н=2.42 ш55
Н=2.42 щ55
Н=2.42 э55
Н=2.42 ю55
Н=2.42 я55
Н=2.42 а56
Н=2.42 б56
Н=2.42 в56
Н=2.

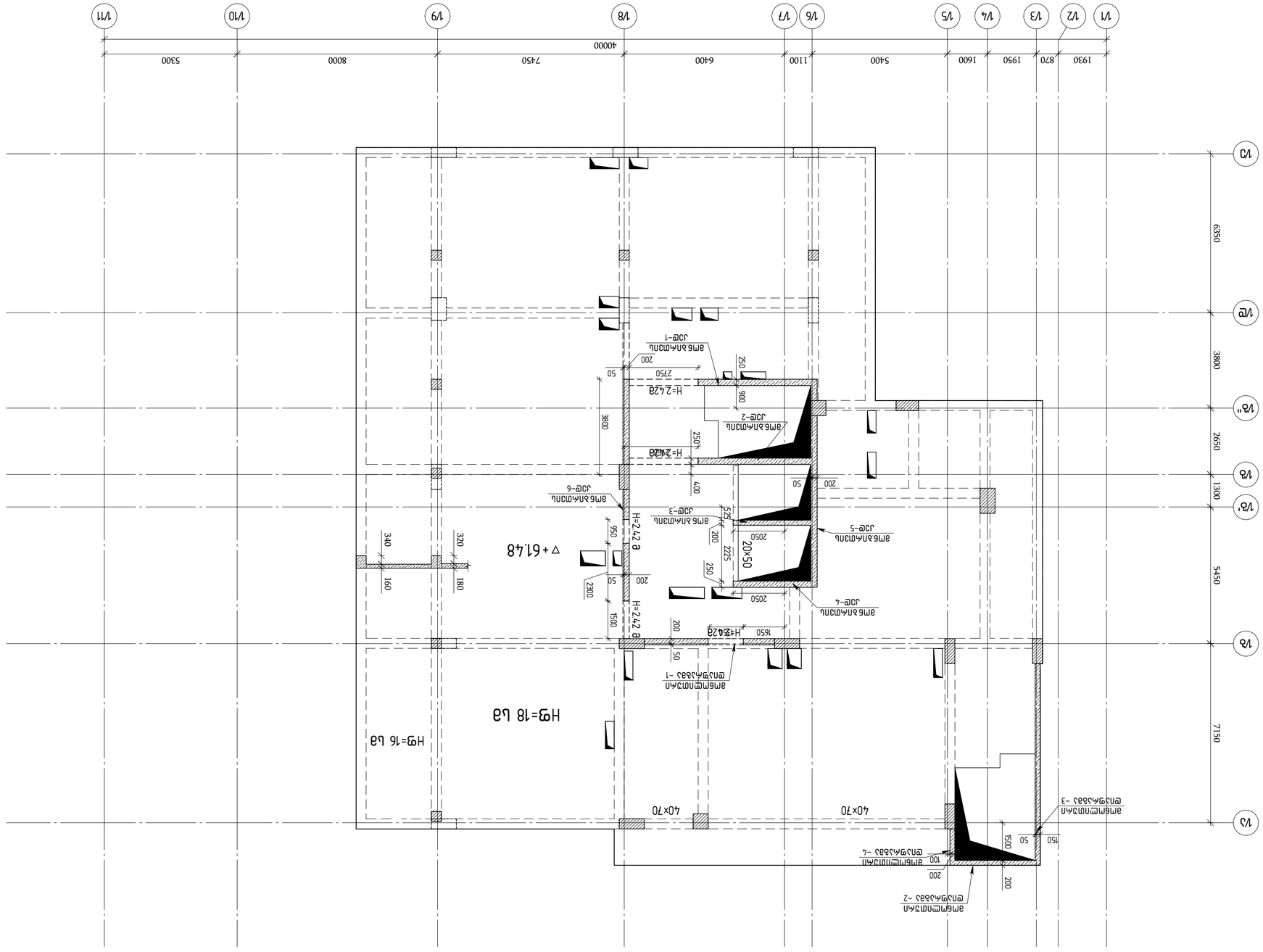
1/1
1/2
1/3
1/4
1/5
1/6
1/7
1/8
1/9
1/10
1/11
1/А
1/Б
1/В
1/В'
1/В"
1/Г
1930
870
1950
1600
5400
1100
6400
7450
8000
5300
40000
69350
3800
2650
1300
5450
7150
Н=2.42 в.а
Н=2.42в
Н=2.42в
Н=2.42в

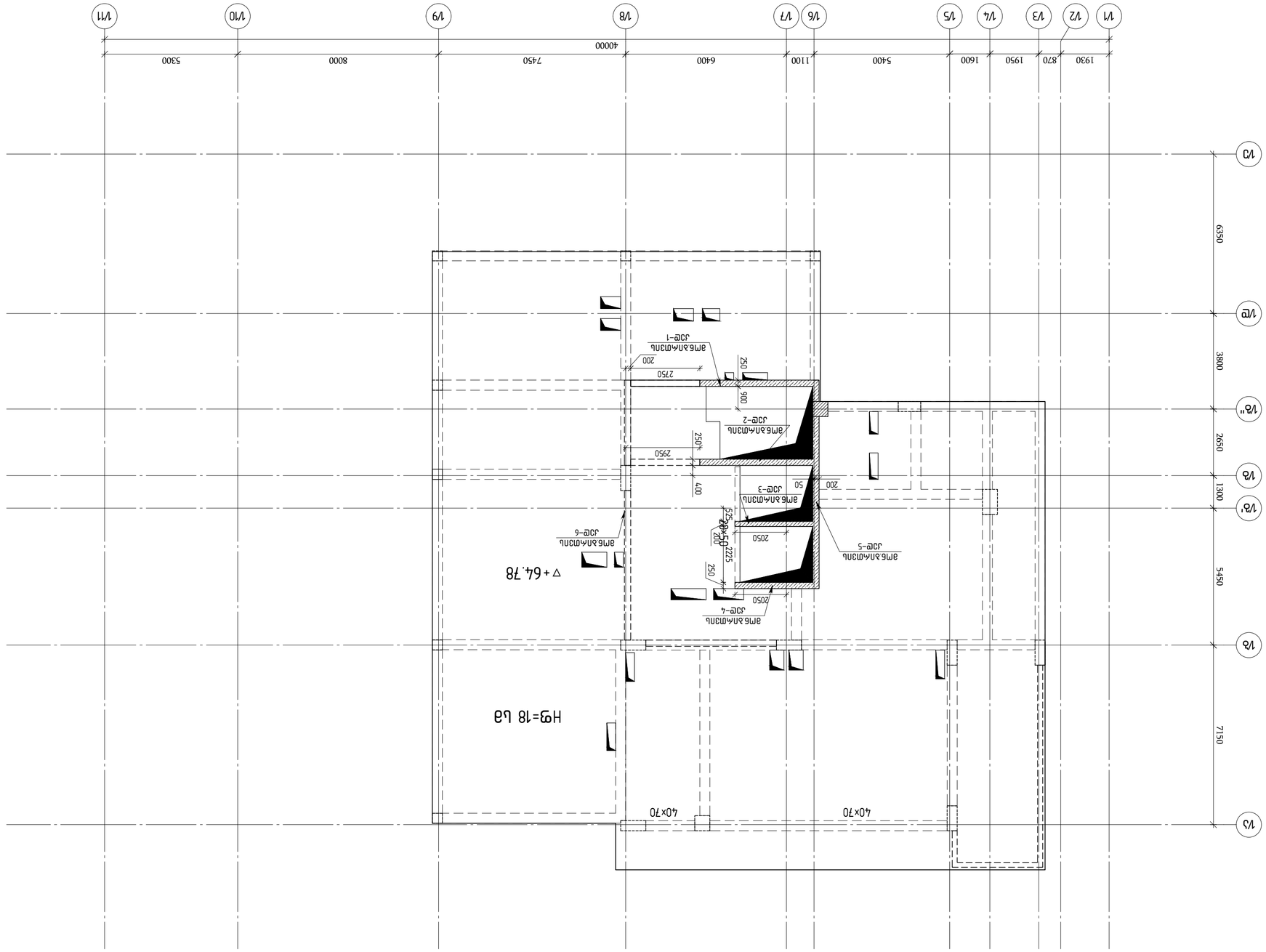

ЭМ6ЕМЕПЛЛЬЛЬ ЛЛЛЕЛЛЛЛЛЛЬ ЛЛЕЛЛЛЛЬ ЛЛЛЕЛЛЛЛЛЛ

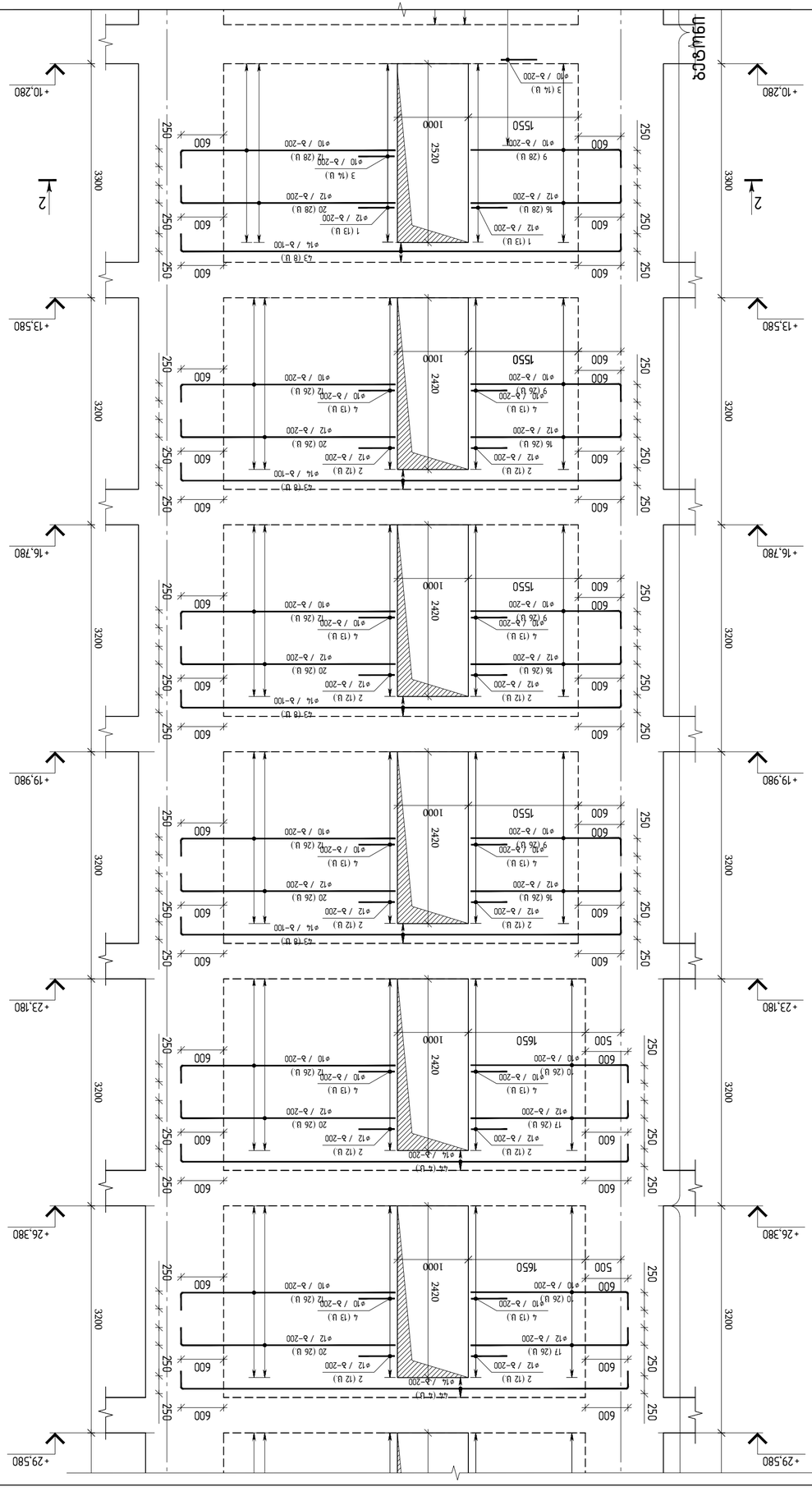

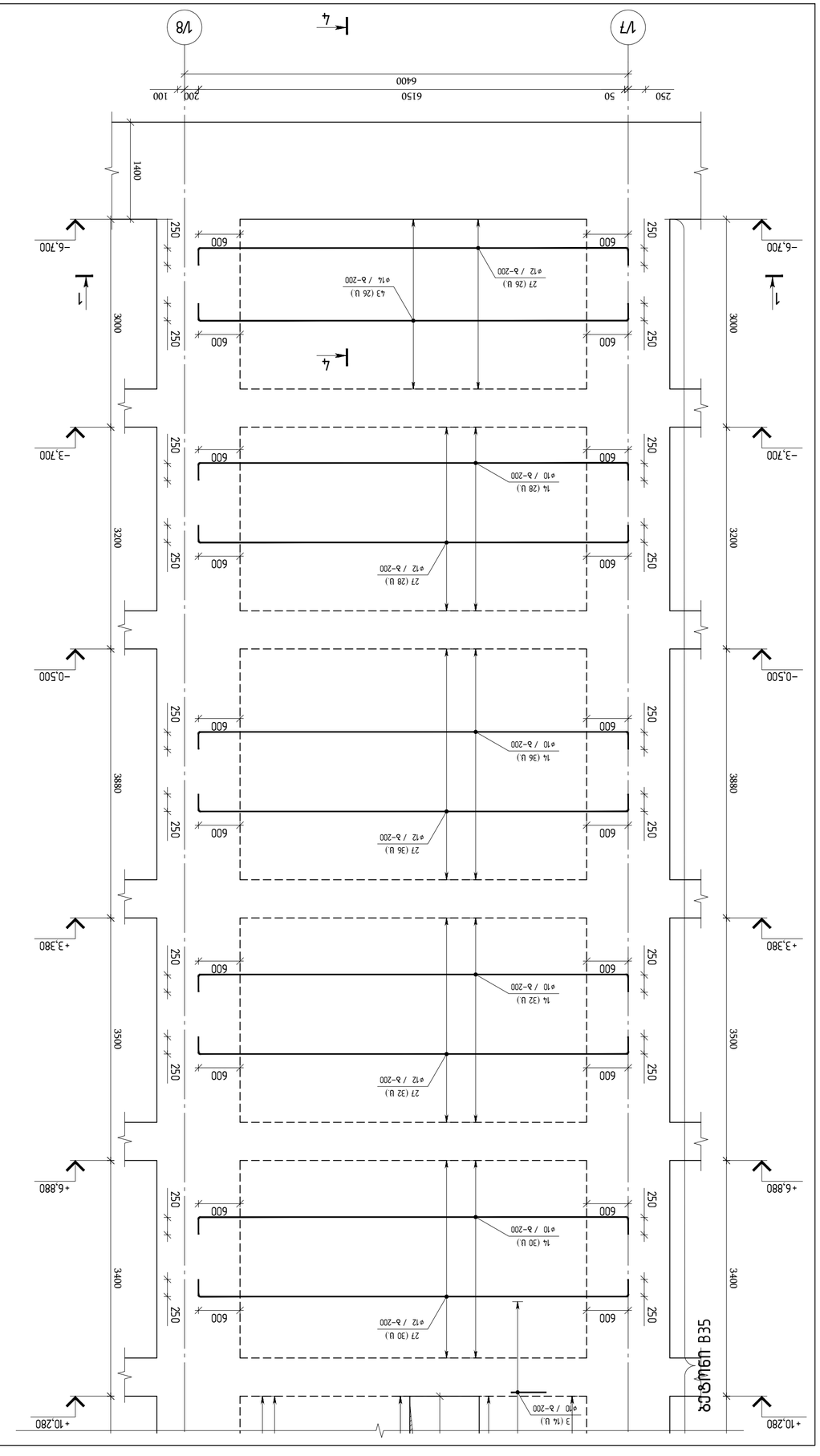

ГИП	Шабунин		
Разработал	Шабунин		
Проверил	Шабунин		
Н.контр.			

Здание "ТЦ Экспоцентр"

Этап: Этап 1

Монтажный план 1 этажа для монтажа №7

Лист №6

engineering

ООО "Инженерный центр "Экспоцентр"

Здание "ТЦ Экспоцентр" с встроенными помещениями, встроенно-пристроенной подземной автостоянкой и инженерными сетями

(Д/б №PFL 417/21)

Разработал	Шабунин		
Н.контр.	Шабунин		
ГИП	Шабунин		

Монтажный план. Монтажная схема №7

Изм.	Кол.уч.	Лист	№ док.

Стадия: Р

Лист: 1

Листов: 1

Формат А3

Копировал:

1			
2			
3			
4			
5			
6			
7			
8			

Инв.№ подл. | Подпись и дата | Взам.инв.№

Монтажный план / 2023 Сборка

Здание_Стр_Balashikh_WALL

A2 QE_STR_Balashikh_WALL

KEYPLAN:

Монтажный план. Здание №100, №102

ООО "ЭСК"

Сборка:

Разработал	Шабунин		
Н.контр.			
ГИП			

Монтажный план

Стадия: Р

Лист: 1

Листов: 1

ООО "ЭСК"

Изм.	Кол.уч.	Лист	№ док.
Разработал	Шабунин		
Н.контр.			
ГИП			

Монтажный план. Здание №100, №102

Изм. | Кол.уч. | Лист | № док. | Подпись | Дата

Инв.№ подл. | Подпись и дата | Взам.инв.№

Копировал:

Формат А3

1			
2			
3			
4			
5			
6			
7			
8			

Монтажный план / 2023 Сборка

Здание_Стр_Balashikh_WALL

A2 QE_STR_Balashikh_WALL

KEYPLAN:

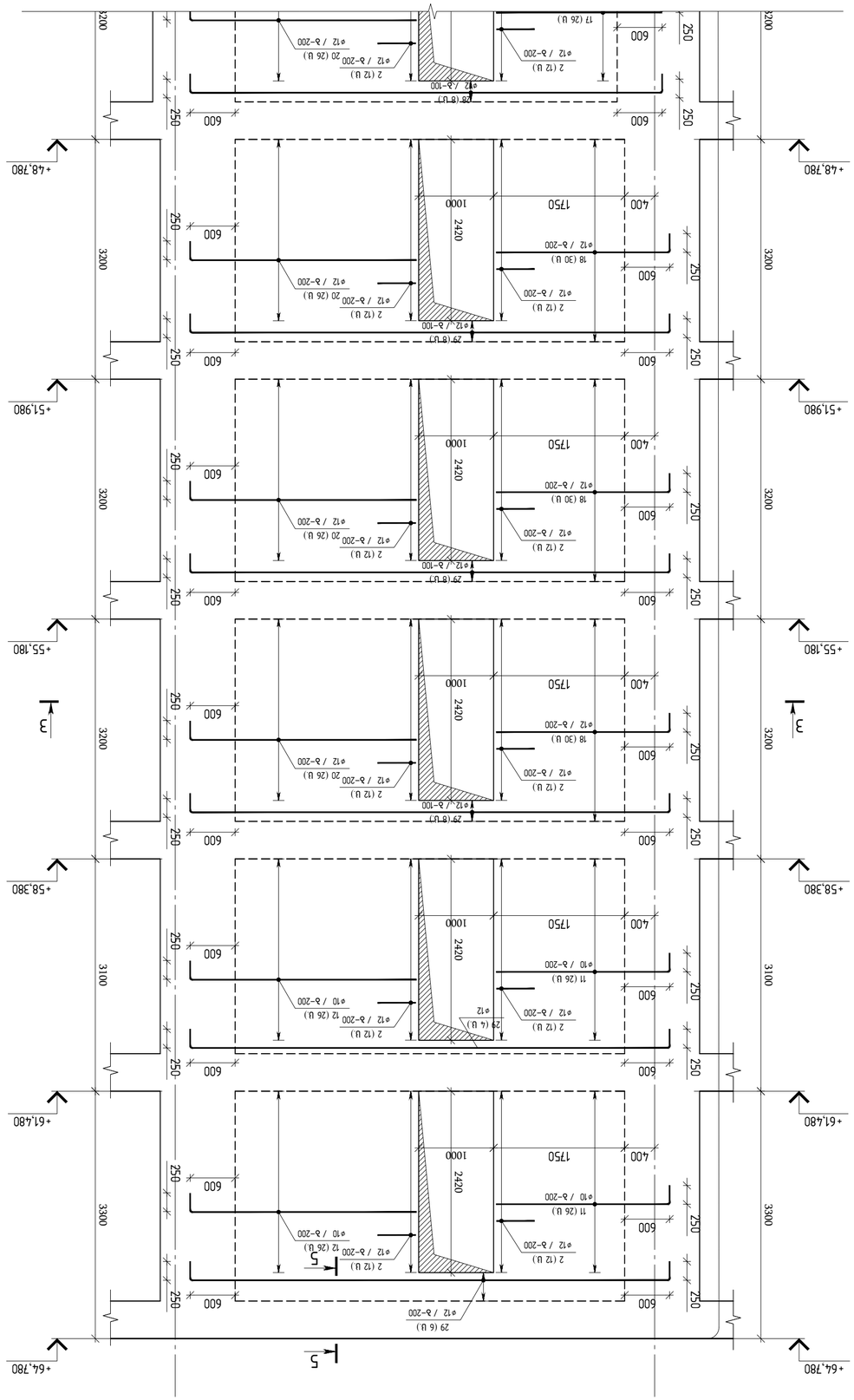

ПЛАН ОПОР ПЛОЩАДКИ ОБСЛУЖИВАНИЯ ЭТАЖЕРОК ТЕХНОЛОГИЧЕСКИХ ТРУБ 1–ПЛ
Масштаб 1:50

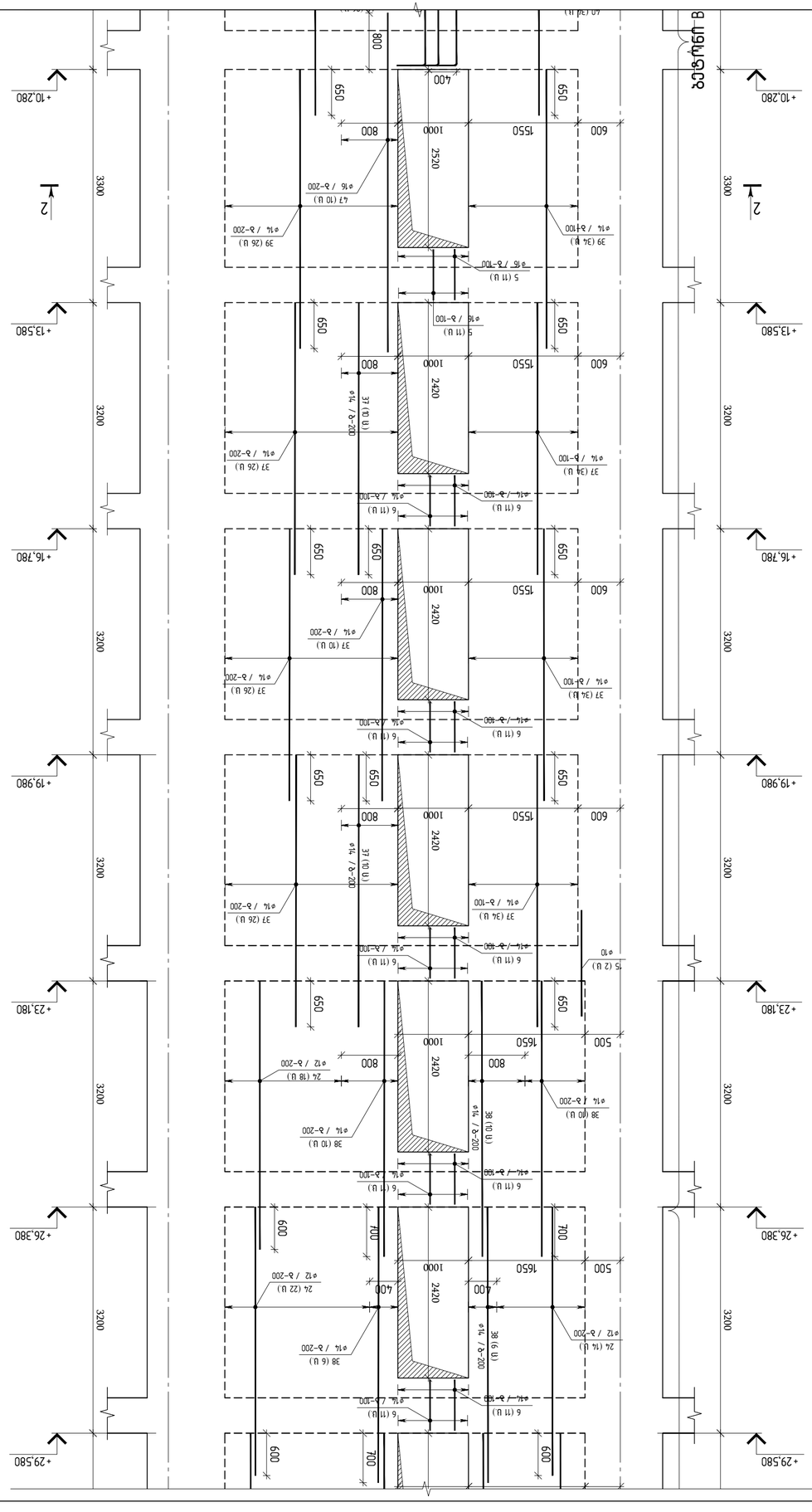
1/7
1/8
4
250
50
6150
200
100
6400
1-400
-0.500
-3.700
-6.700
3200
3000
3200
3200
3200

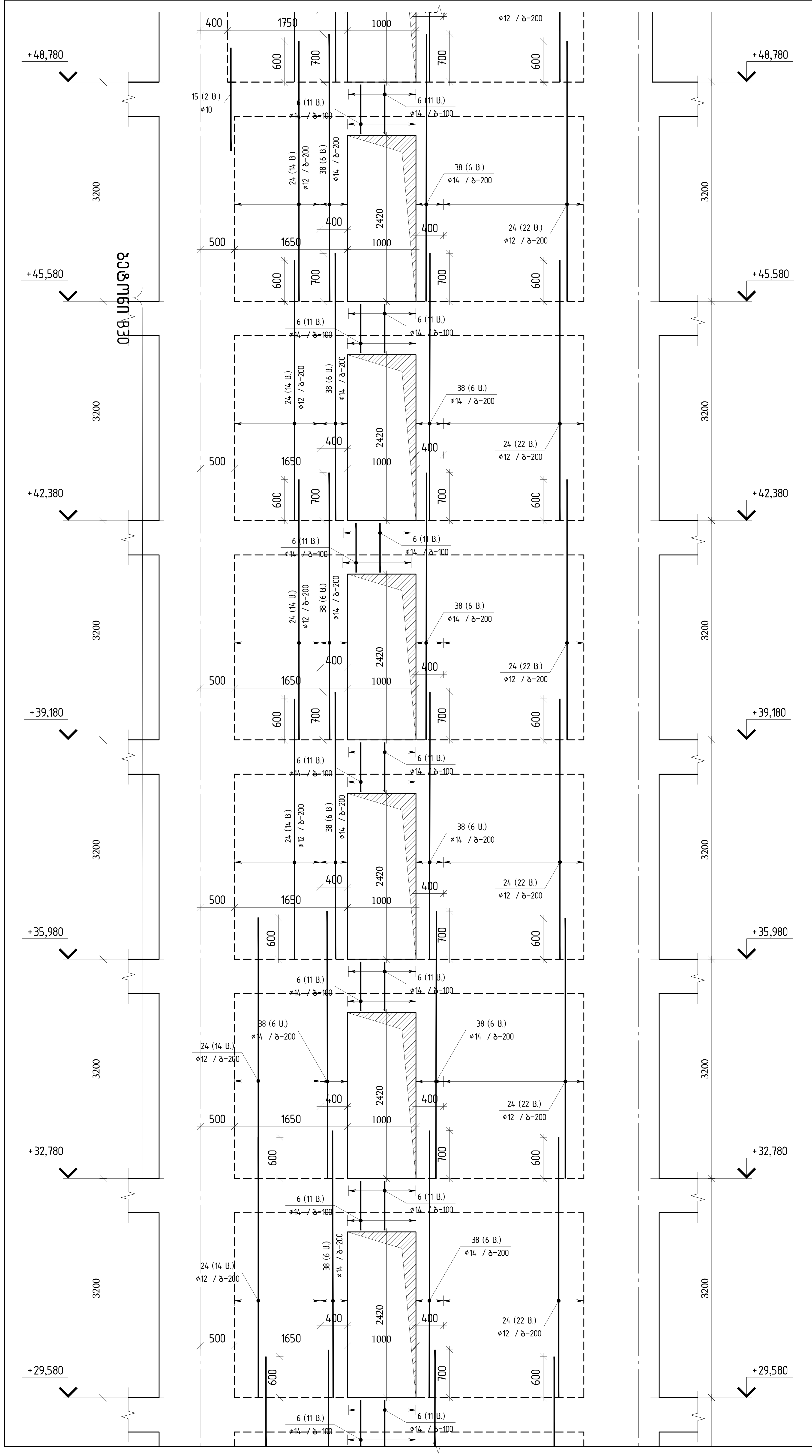

მონოლითური დიაფრაგმა 1-ის ვერტიკალური არმირების ერთი შრის განშლა მ 1:50

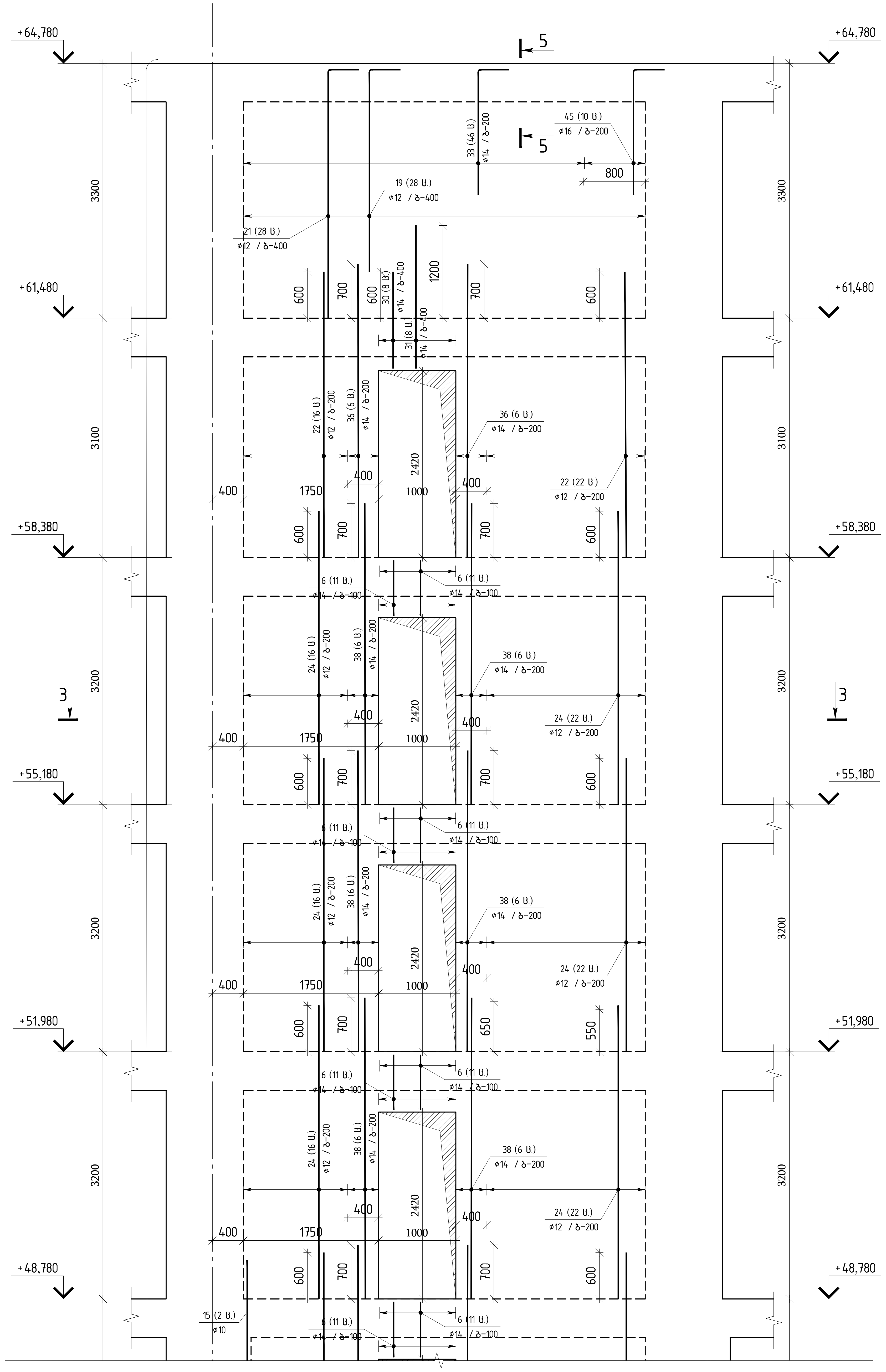

თბილისი / 2023 წელი

ფაილის სახელი:
A2 QE_STR_Beliashvili_WALL

KEYPLAN:

ყოველი შემდეგი რევიზია აუქმებს წინა რევიზიებს

პროექტის სტატუსი:
სამშენებლო დოკუმენტაცია

რევიზია

რევ.	თარიღი	აღწერილობა	დამტკ.

შენიშვნები:

მისამართი:
ქ.თბილისი ა. ბელიაშვილის ქუჩა
№ 100, № 100ა, № 102

დამკვეთი:
შ.პ.ს "ფერი"

თანამდებობა	სახელი გვარი	ხელმოწერა
პროექტის მენეჯერი		
დამტკიცებულია: დამკვეთის მიერ		

შემსრულებელი:
შპს "ქიუ ენჯინერინგი"
მისამართი:
ქ.თბილისი ა.ბაქრაძის №7 ბინა №6

შპს "ქიუ ენჯინერინგის" პროფესიული პასუხისმგებლობის მზღვეველია სს "დაზღვევის საერთაშორისო კომპანია ირაო" (პ/ნ №PFL 417/21)

თანამდებობა	სახელი გვარი	ხელმოწერა
დირექტორი	დ.ქევანიშვილი	
საპროექტო ჯგუფის უფროსი	ო. ილიუხინი	
პროექტის მთ. კონსტრუქტორი	ო. ილიუხინი	
შეასრულა	ნ.კიკნაველიძე	

პროექტის სახელწოდება:
მრავალფუნქციური კომპლექსი (I ბლოკი)

პროექტის სტადია:
მუშა პროექტი

პროექტის ნაწილი:
კონსტრუქცია

ფორმატი: A2
სტადია: მ.პ.
თარიღი: 24/02/2023
მასშტაბი: 1:50

ნახაზის დასახელება:
მონოლითური დიაფრაგმა 1-ის ვერტიკაური არმირების ერთი შრის განშლა

რევიზია: R1
ნახაზის ნომერი: კ-1.5.20
ფურც. საერთო რაოდენობა: 101

ჭრილი 1-1
მ 1:25

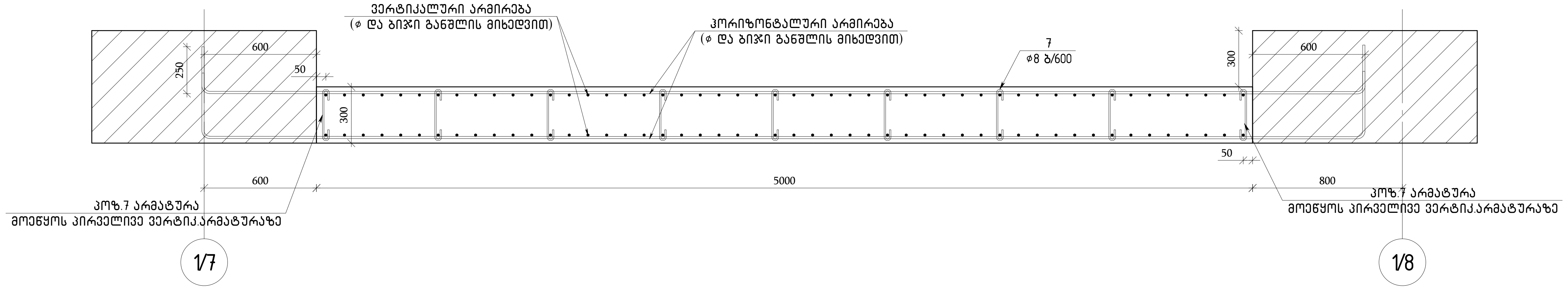

ჭრილი 2-2
მ 1:25

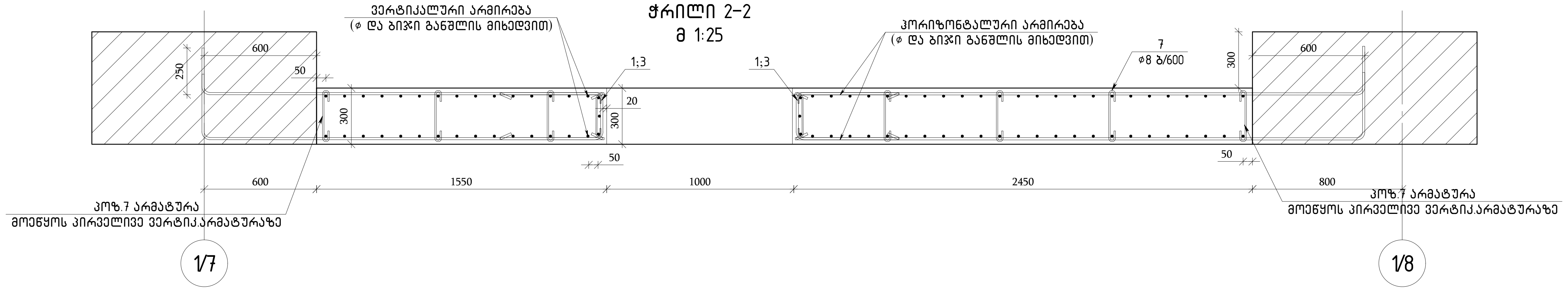

ჭრილი 3-3
მ 1:25

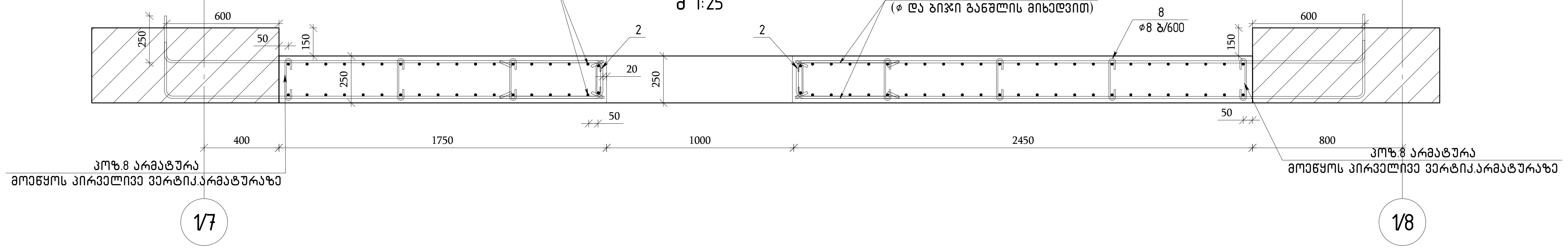

ჭრილი 4-4
მ 1:25

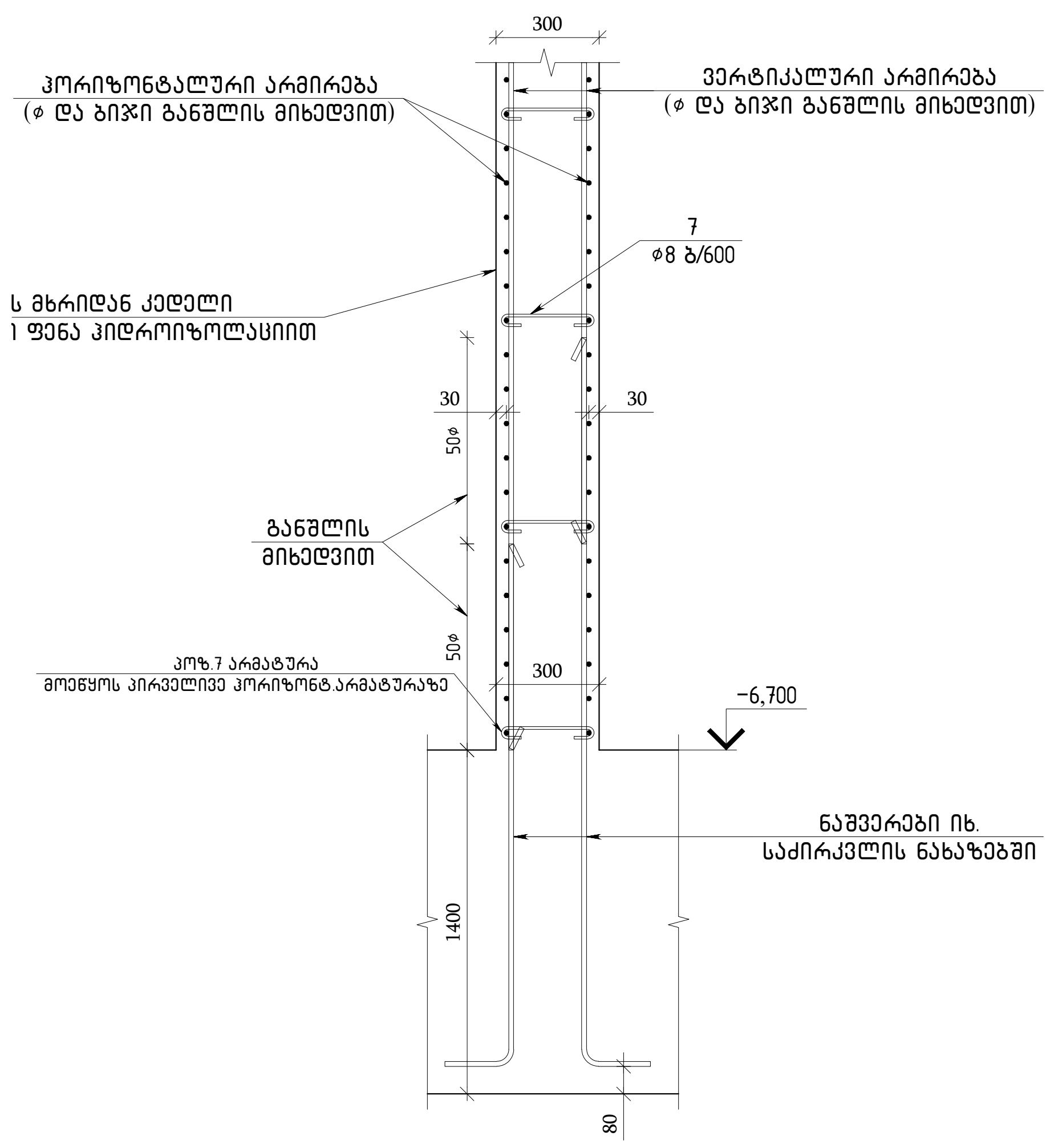

ჭრილი 5-5
მ 1:25

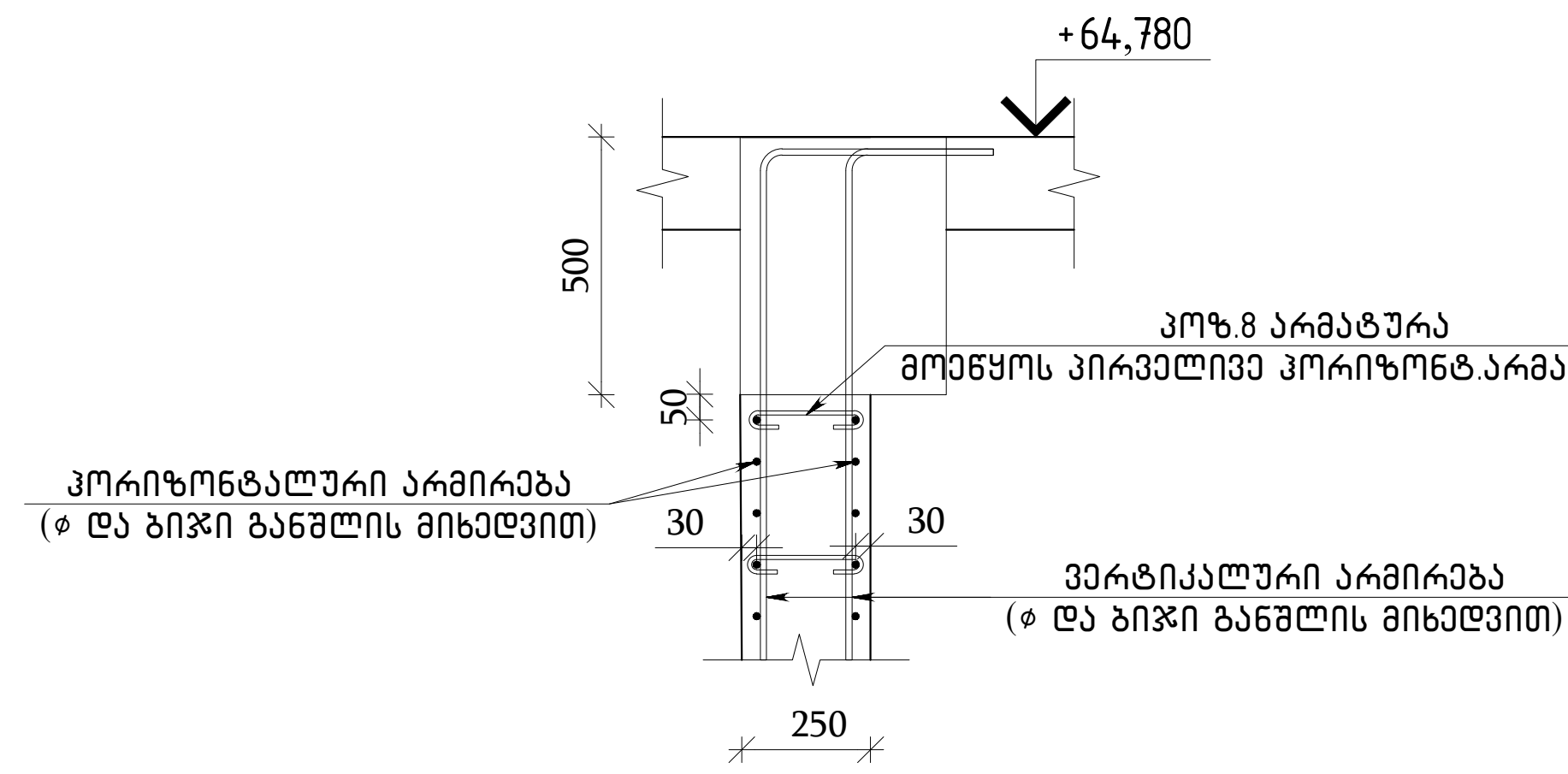

კედლის კვეთის ცვლილებისას,არმატურების გადასვლის ტიპიური კვანძი მ 1:15

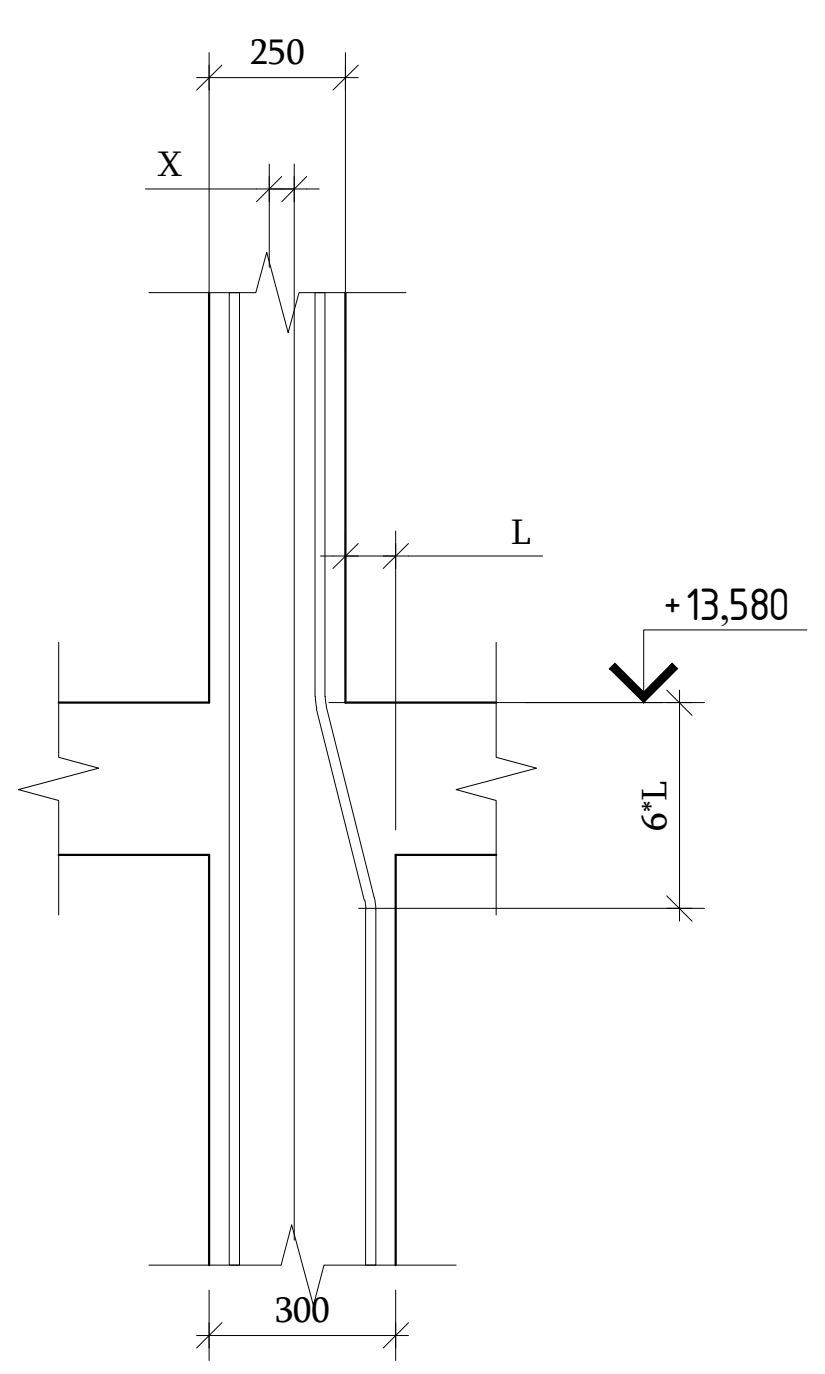

პოზ.1;3 ℓ=1300

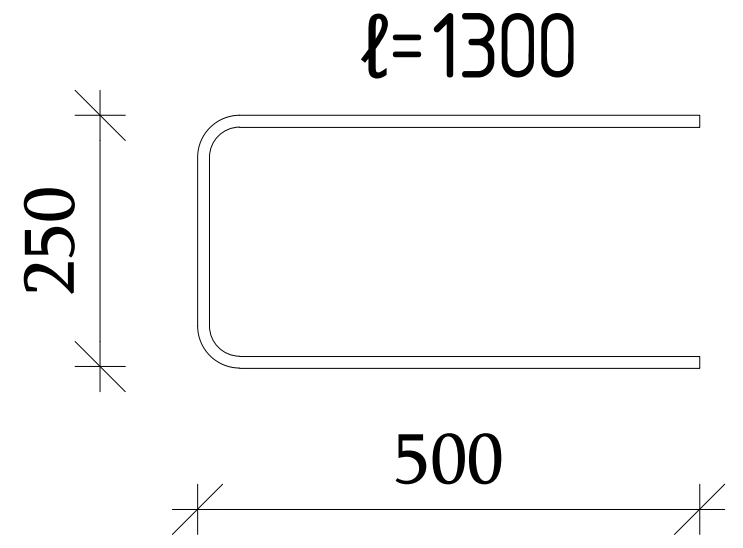

პოზ.2;4 ℓ=1200

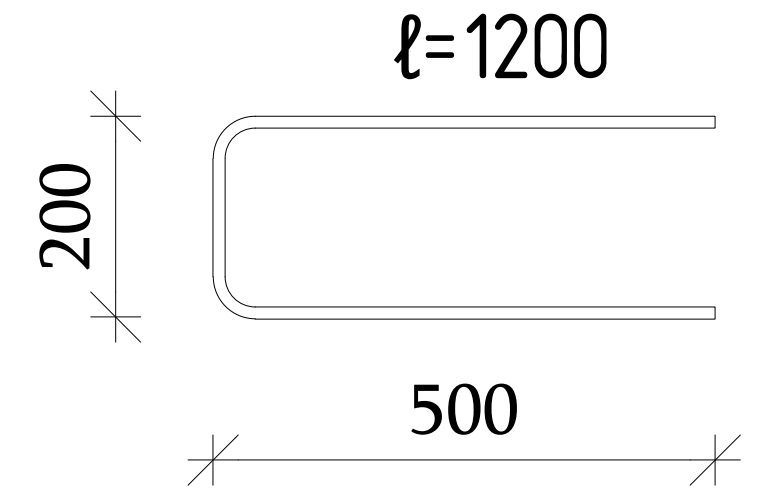

პოზ.5 ℓ=1650

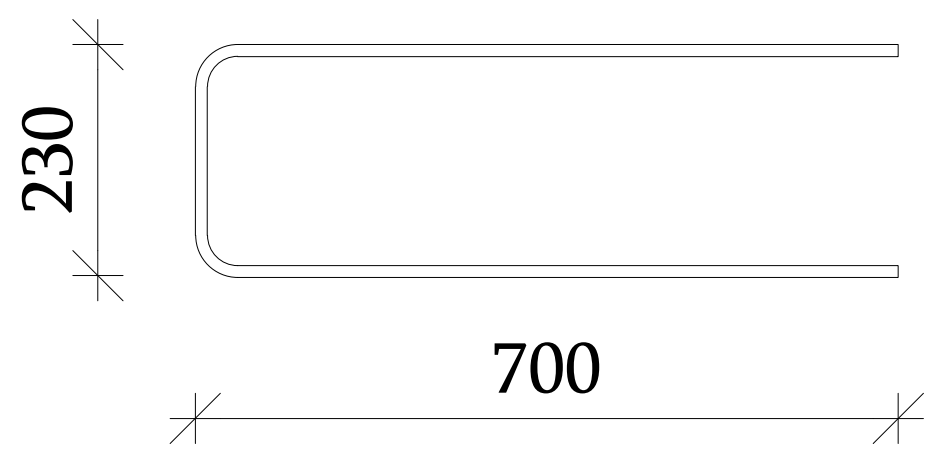

პოზ.6 ℓ=1600

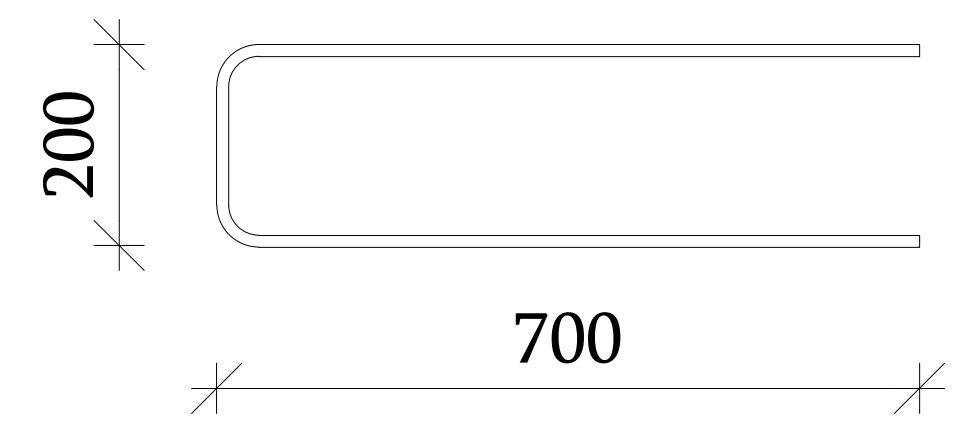

პოზ.7 ℓ=400

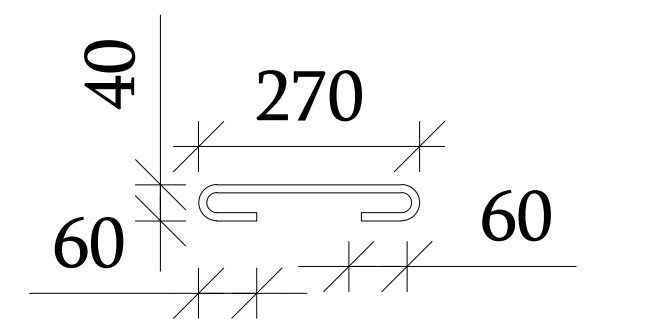

პოზ.8 ℓ=350

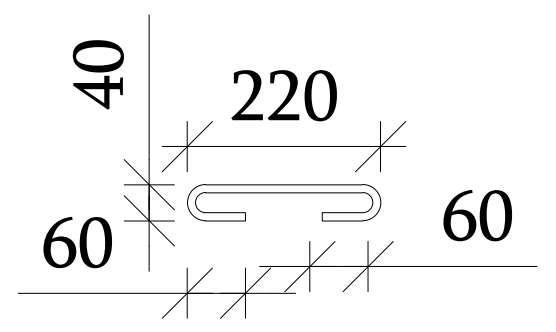

გადახურვის ფილის კედელში შეერთების ტიპიური კვანძი მ 1:15

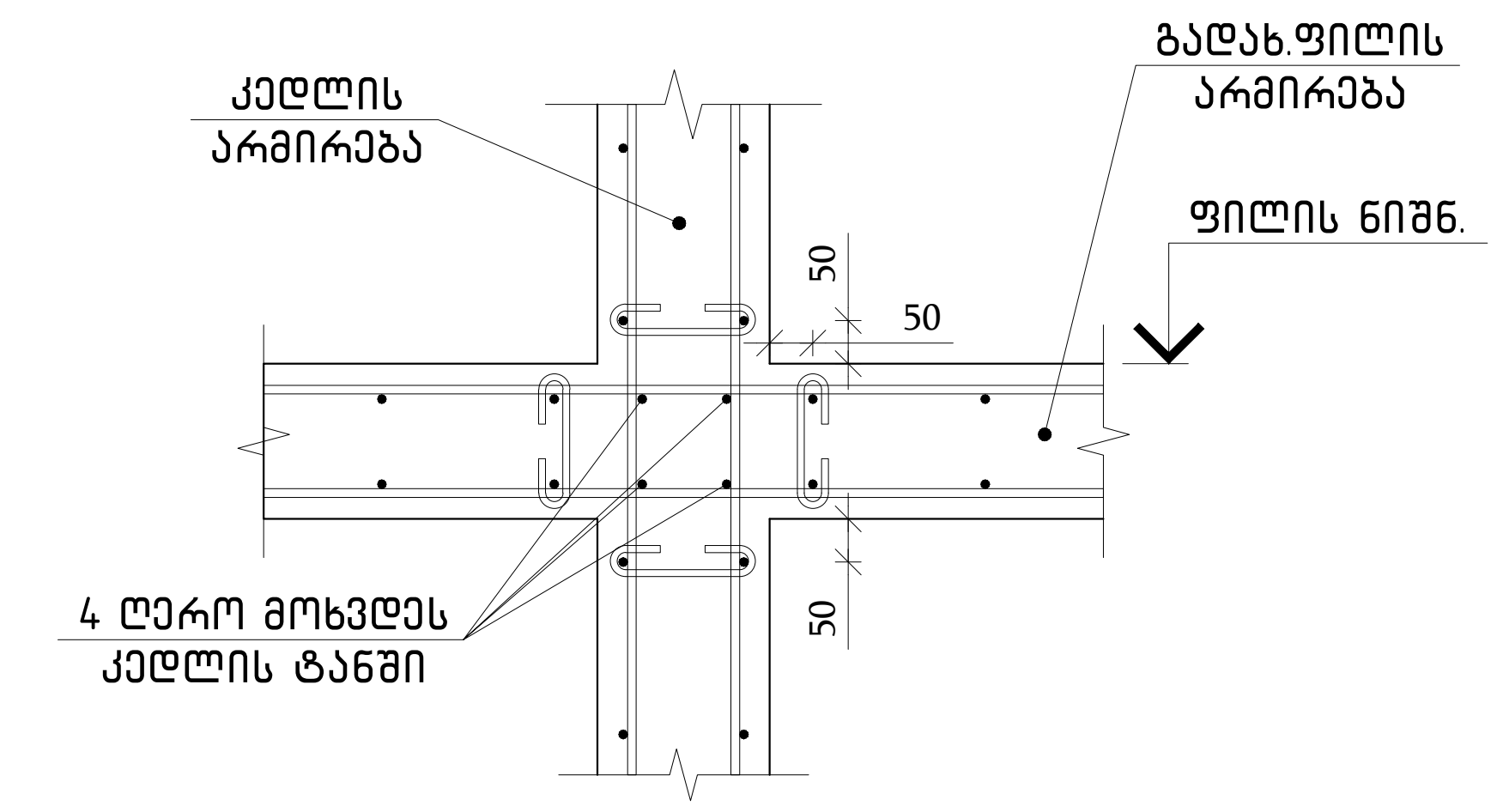

თბილისი / 2023 წელი

ფაილის სახელი:
A2 QE_STR_Beliashvili_WALL

KEYPLAN:

ყოველი შემდეგი რევიზია აუქმებს წინა რევიზიებს

პროექტის სტატუსი:
სამშენებლო დოკუმენტაცია

რევიზია

რევ.	თარიღი	აღწერილობა	დამტკ.

შენიშვნები:

მისამართი:
ქ.თბილისი ა. ბელიაშვილის ქუჩა
№100, №100ა, №102

დამკვეთი:
შ.პ.ს "ფერი"

თანამდებობა	სახელი გვარი	ხელმოწერა
პროექტის მენეჯერი		
დამტკიცებულია: დამკვეთის მიერ		

შემსრულებელი:
შპს "ქიუ ენჯინერინგი"
მისამართი :
ქ.თბილისი ა.ბაქრაძის №7
ბინა №6

engineering

შპს "ქიუ ენჯინერინგის" პროფესიული პასუხისმგებლობის მზღვეველია სს "დაზღვევის საერთაშორისო კომპანია ირაო" (პ/ნ №PFL 417/21)

თანამდებობა	სახელი გვარი	ხელმოწერა
დირექტორი	დ.ქევანიშვილი	
საპროექტო ჯგუფის უფროსი	ო. ილიუხინი	
პროექტის მთ. კონსტრუქტორი	ო. ილიუხინი	
შეასრულა	ნ.კიკნაველიძე	

პროექტის სახელწოდება:
მრავალფუნქციური კომპლექსი (I ბლოკი)

პროექტის სტადია:
მუშა პროექტი

პროექტის ნაწილი:
კონსტრუქცია

ფორმატი: A2
სტადია: მ.პ.
თარიღი: 24/02/2023
მასშტაბი: 1:25

ნახაზის დასახელება:
მონოლითური დიაფრაგმა 1-ის ჭრილები

რევიზია:	ნახაზის ნომერი:	ფურც. საერთო რაოდენობა
R1	კ-I.5.21	101

№ п/п	Обозначение	Наименование	Кол.	Масса ед., кг	Примечание
		Сборочные единицы			
		Фундамент ФЛ 1-1	1	1250	
		Детали			
1	ГОСТ Р 52544-2006	Ø12 А500С L=1300	26	1.15	29.9
2	ГОСТ Р 52544-2006	Ø12 А500С L=1200	384	1.07	410.9
3	ГОСТ Р 52544-2006	Ø10 А500С L=1300	28	0.80	22.4
4	ГОСТ Р 52544-2006	Ø10 А500С L=1250	208	0.77	160.2
5	ГОСТ Р 52544-2006	Ø16 А500С L=1650	22	2.60	57.2
6	ГОСТ Р 52544-2006	Ø14 А500С L=1600	308	1.93	594.4
7	ГОСТ Р 52544-2006	Ø8 А500С L=400	514	0.16	82.2
8	ГОСТ Р 52544-2006	Ø8 А500С L=350	512	0.14	71.7
9	ГОСТ Р 52544-2006	Ø10 А500С L=2350	106	1.45	153.4
10	ГОСТ Р 52544-2006	Ø10 А500С L=2450	130	1.51	196.2
11	ГОСТ Р 52544-2006	Ø10 А500С L=2550	52	1.57	81.7
12	ГОСТ Р 52544-2006	Ø10 А500С L=3260	288	2.01	578.4
13	ГОСТ Р 52544-2006	Ø10 А500С L=4050	6	2.49	15.0
14	ГОСТ Р 52544-2006	Ø10 А500С L=6670	126	4.11	517.7
15	ГОСТ Р 52544-2006	Ø12 А500С L=1500	4	1.33	5.3
16	ГОСТ Р 52544-2006	Ø12 А500С L=2350	106	2.09	221.2
17	ГОСТ Р 52544-2006	Ø12 А500С L=2450	208	2.18	452.5
18	ГОСТ Р 52544-2006	Ø12 А500С L=2550	90	2.26	203.8
19	ГОСТ Р 52544-2006	Ø12 А500С L=3000	28	2.66	74.6
20	ГОСТ Р 52544-2006	Ø12 А500С L=3260	392	2.89	1134.8
21	ГОСТ Р 52544-2006	Ø12 А500С L=3600	28	3.20	89.5
22	ГОСТ Р 52544-2006	Ø12 А500С L=3700	38	3.29	124.9
23	ГОСТ Р 52544-2006	Ø12 А500С L=3750	28	3.33	93.2
24	ГОСТ Р 52544-2006	Ø12 А500С L=3800	384	3.37	1295.8
25	ГОСТ Р 52544-2006	Ø12 А500С L=4050	28	3.60	100.7
26	ГОСТ Р 52544-2006	Ø12 А500С L=4430	34	3.93	133.8
27	ГОСТ Р 52544-2006	Ø12 А500С L=6670	152	5.92	900.3
28	ГОСТ Р 52544-2006	Ø12 А500С L=6770	24	6.01	144.3
29	ГОСТ Р 52544-2006	Ø12 А500С L=6870	34	6.10	207.4
30	ГОСТ Р 52544-2006	Ø14 А500С L=1250	8	151	12.1
31	ГОСТ Р 52544-2006	Ø14 А500С L=1850	8	2.23	17.9
32	ГОСТ Р 52544-2006	Ø14 А500С L=2000	12	2.42	29.0
33	ГОСТ Р 52544-2006	Ø14 А500С L=2005	46	2.42	111.4
34	ГОСТ Р 52544-2006	Ø14 А500С L=3080	6	3.72	22.3
35	ГОСТ Р 52544-2006	Ø14 А500С L=3730	6	4.51	27.0
36	ГОСТ Р 52544-2006	Ø14 А500С L=3800	12	4.59	55.1
37	ГОСТ Р 52544-2006	Ø14 А500С L=3850	262	4.65	1218.5
38	ГОСТ Р 52544-2006	Ø14 А500С L=3900	150	4.71	706.7
39	ГОСТ Р 52544-2006	Ø14 А500С L=3950	60	4.77	286.3
40	ГОСТ Р 52544-2006	Ø14 А500С L=4050	60	4.89	293.5
41	ГОСТ Р 52544-2006	Ø14 А500С L=4150	52	5.01	260.7
42	ГОСТ Р 52544-2006	Ø14 А500С L=4530	52	5.47	284.6
43	ГОСТ Р 52544-2006	Ø14 А500С L=6670	58	8.06	467.3
44	ГОСТ Р 52544-2006	Ø14 А500С L=6770	20	8.18	163.6
45	ГОСТ Р 52544-2006	Ø16 А500С L=2005	10	3.16	31.6
46	ГОСТ Р 52544-2006	Ø16 А500С L=3750	80	5.92	473.4
47	ГОСТ Р 52544-2006	Ø16 А500С L=4800	10	7.57	75.7

Фундамент ФЛ 1-1 для железобетонных колонн сечением 300х300 мм. Монтажная схема

1. Для данного фундамента применяется бетон класса В25 (М350), арматура класса А500С по ГОСТ Р 52544-2006.
2. Защитный слой бетона для арматуры должен быть не менее 50 мм.
3. Фундамент устанавливается на подготовку из бетона класса В7,5 (М100) толщиной 100 мм.
4. Обратную засыпку пазух котлована производить песком средней крупности с послойным уплотнением.
5. Все работы выполнять в соответствии с требованиями СП 63.13330.2018 и СП 70.13330.2012.

Марка бетона	Объем бетона, м³	Масса фундамента, т
В25 (М350)	1.25	3.12

Марка	Длина, мм	Ширина, мм	Высота, мм	Масса, кг
Ф-1	1500	1500	500	1250

Поз.	Обозначение	Наименование	Кол.	Масса ед., кг	Примечание
		Сборочные единицы			
		Фундамент ФЛ 1-1	1	1250	
		Детали			
1	ГОСТ Р 52544-2006	Ø12 А500С L=1300	26	1.15	29.9
2	ГОСТ Р 52544-2006	Ø12 А500С L=1200	384	1.07	410.9
3	ГОСТ Р 52544-2006	Ø10 А500С L=1300	28	0.80	22.4
4	ГОСТ Р 52544-2006	Ø10 А500С L=1250	208	0.77	160.2
5	ГОСТ Р 52544-2006	Ø16 А500С L=1650	22	2.60	57.2
6	ГОСТ Р 52544-2006	Ø14 А500С L=1600	308	1.93	594.4
7	ГОСТ Р 52544-2006	Ø8 А500С L=400	514	0.16	82.2
8	ГОСТ Р 52544-2006	Ø8 А500С L=350	512	0.14	71.7
9	ГОСТ Р 52544-2006	Ø10 А500С L=2350	106	1.45	153.4
10	ГОСТ Р 52544-2006	Ø10 А500С L=2450	130	1.51	196.2
11	ГОСТ Р 52544-2006	Ø10 А500С L=2550	52	1.57	81.7
12	ГОСТ Р 52544-2006	Ø10 А500С L=3260	288	2.01	578.4
13	ГОСТ Р 52544-2006	Ø10 А500С L=4050	6	2.49	15.0
14	ГОСТ Р 52544-2006	Ø10 А500С L=6670	126	4.11	517.7
15	ГОСТ Р 52544-2006	Ø12 А500С L=1500	4	1.33	5.3
16	ГОСТ Р 52544-2006	Ø12 А500С L=2350	106	2.09	221.2
17	ГОСТ Р 52544-2006	Ø12 А500С L=2450	208	2.18	452.5
18	ГОСТ Р 52544-2006	Ø12 А500С L=2550	90	2.26	203.8
19	ГОСТ Р 52544-2006	Ø12 А500С L=3000	28	2.66	74.6
20	ГОСТ Р 52544-2006	Ø12 А500С L=3260	392	2.89	1134.8
21	ГОСТ Р 52544-2006	Ø12 А500С L=3600	28	3.20	89.5
22	ГОСТ Р 52544-2006	Ø12 А500С L=3700	38	3.29	124.9
23	ГОСТ Р 52544-2006	Ø12 А500С L=3750	28	3.33	93.2
24	ГОСТ Р 52544-2006	Ø12 А500С L=3800	384	3.37	1295.8
25	ГОСТ Р 52544-2006	Ø12 А500С L=4050	28	3.60	100.7
26	ГОСТ Р 52544-2006	Ø12 А500С L=4430	34	3.93	133.8
27	ГОСТ Р 52544-2006	Ø12 А500С L=6670	152	5.92	900.3
28	ГОСТ Р 52544-2006	Ø12 А500С L=6770	24	6.01	144.3
29	ГОСТ Р 52544-2006	Ø12 А500С L=6870	34	6.10	207.4
30	ГОСТ Р 52544-2006	Ø14 А500С L=1250	8	151	12.1
31	ГОСТ Р 52544-2006	Ø14 А500С L=1850	8	2.23	17.9
32	ГОСТ Р 52544-2006	Ø14 А500С L=2000	12	2.42	29.0
33	ГОСТ Р 52544-2006	Ø14 А500С L=2005	46	2.42	111.4
34	ГОСТ Р 52544-2006	Ø14 А500С L=3080	6	3.72	22.3
35	ГОСТ Р 52544-2006	Ø14 А500С L=3730	6	4.51	27.0
36	ГОСТ Р 52544-2006	Ø14 А500С L=3800	12	4.59	55.1
37	ГОСТ Р 52544-2006	Ø14 А500С L=3850	262	4.65	1218.5
38	ГОСТ Р 52544-2006	Ø14 А500С L=3900	150	4.71	706.7
39	ГОСТ Р 52544-2006	Ø14 А500С L=3950	60	4.77	286.3
40	ГОСТ Р 52544-2006	Ø14 А500С L=4050	60	4.89	293.5
41	ГОСТ Р 52544-2006	Ø14 А500С L=4150	52	5.01	260.7
42	ГОСТ Р 52544-2006	Ø14 А500С L=4530	52	5.47	284.6
43	ГОСТ Р 52544-2006	Ø14 А500С L=6670	58	8.06	467.3
44	ГОСТ Р 52544-2006	Ø14 А500С L=6770	20	8.18	163.6
45	ГОСТ Р 52544-2006	Ø16 А500С L=2005	10	3.16	31.6
46	ГОСТ Р 52544-2006	Ø16 А500С L=3750	80	5.92	473.4
47	ГОСТ Р 52544-2006	Ø16 А500С L=4800	10	7.57	75.7

Марка бетона	Объем бетона, м³	Масса фундамента, т
В25 (М350)	1.25	3.12

Марка	Длина, мм	Ширина, мм	Высота, мм	Масса, кг
Ф-1	1500	1500	500	1250

Ø8	Ø10	Ø12	Ø14	Ø16	Lобщ
153.90	1724.90	5622.80	4550.40	638.00	12690.00

Обозначение	Наименование	Кол.	Масса ед., кг	Примечание
	Сборочные единицы			
	Фундамент ФЛ 1-1	1	1250	
	Детали			
	Ø12 А500С L=1300	26	1.15	29.9
	Ø12 А500С L=1200	384	1.07	410.9
	Ø10 А500С L=1300	28	0.80	22.4
	Ø10 А500С L=1250	208	0.77	160.2
	Ø16 А500С L=1650	22	2.60	57.2
	Ø14 А500С L=1600	308	1.93	594.4
	Ø8 А500С L=400	514	0.16	82.2
	Ø8 А500С L=350	512	0.14	71.7
	Ø10 А500С L=2350	106	1.45	153.4
	Ø10 А500С L=2450	130	1.51	196.2
	Ø10 А500С L=2550	52	1.57	81.7
	Ø10 А500С L=3260	288	2.01	578.4
	Ø10 А500С L=4050	6	2.49	15.0
	Ø10 А500С L=6670	126	4.11	517.7
	Ø12 А500С L=1500	4	1.33	5.3
	Ø12 А500С L=2350	106	2.09	221.2
	Ø12 А500С L=2450	208	2.18	452.5
	Ø12 А500С L=2550	90	2.26	203.8
	Ø12 А500С L=3000	28	2.66	74.6
	Ø12 А500С L=3260	392	2.89	1134.8
	Ø12 А500С L=3600	28	3.20	89.5
	Ø12 А500С L=3700	38	3.29	124.9
	Ø12 А500С L=3750	28	3.33	93.2
	Ø12 А500С L=3800	384	3.37	1295.8
	Ø12 А500С L=4050	28	3.60	100.7
	Ø12 А500С L=4430	34	3.93	133.8
	Ø12 А500С L=6670	152	5.92	900.3
	Ø12 А500С L=6770	24	6.01	144.3
	Ø12 А500С L=6870	34	6.10	207.4
	Ø14 А500С L=1250	8	151	12.1
	Ø14 А500С L=1850	8	2.23	17.9
	Ø14 А500С L=2000	12	2.42	29.0
	Ø14 А500С L=2005	46	2.42	111.4
	Ø14 А500С L=3080	6	3.72	22.3
	Ø14 А500С L=3730	6	4.51	27.0
	Ø14 А500С L=3800	12	4.59	55.1
	Ø14 А500С L=3850	262	4.65	1218.5
	Ø14 А500С L=3900	150	4.71	706.7
	Ø14 А500С L=3950	60	4.77	286.3
	Ø14 А500С L=4050	60	4.89	293.5
	Ø14 А500С L=4150	52	5.01	260.7
	Ø14 А500С L=4530	52	5.47	284.6
	Ø14 А500С L=6670	58	8.06	467.3
	Ø14 А500С L=6770	20	8.18	163.6
	Ø16 А500С L=2005	10	3.16	31.6
	Ø16 А500С L=3750	80	5.92	473.4
	Ø16 А500С L=4800	10	7.57	75.7

Ø8	Ø10	Ø12	Ø14	Ø16	Lобщ
153.90	1724.90	5622.80	4550.40	638.00	12690.00

Фундамент ФЛ 1-1 для железобетонных колонн сечением 300х300 мм. Монтажная схема

1. Для данного фундамента применяется бетон класса В25 (М350), арматура класса А500С по ГОСТ Р 52544-2006.
2. Защитный слой бетона для арматуры должен быть не менее 50 мм.
3. Фундамент устанавливается на подготовку из бетона класса В7,5 (М100) толщиной 100 мм.
4. Обратную засыпку пазух котлована производить песком средней крупности с послойным уплотнением.
5. Все работы выполнять в соответствии с требованиями СП 63.13330.2018 и СП 70.13330.2012.

Марка	Длина, мм	Ширина, мм	Высота, мм	Масса, кг
Ф-1	1500	1500	500	1250

Изм.	Кол.уч.	Лист	№ док.	Подп.	Дата
Разраб.					
Пров.					
Н.контр.					
Утв.					

Фундамент ФЛ 1-1 для железобетонных колонн сечением 300х300 мм. Монтажная схема

Стадия	Лист	Листов
Р	1	1

engineering

ООО "ЭНЖИНИРИНГ ПРОЕКТ"
г.Москва, ул.Ленинская Слобода, д.19, стр.1, оф.415

Инв. № подл.	Подп. и дата	Взам. инв. №

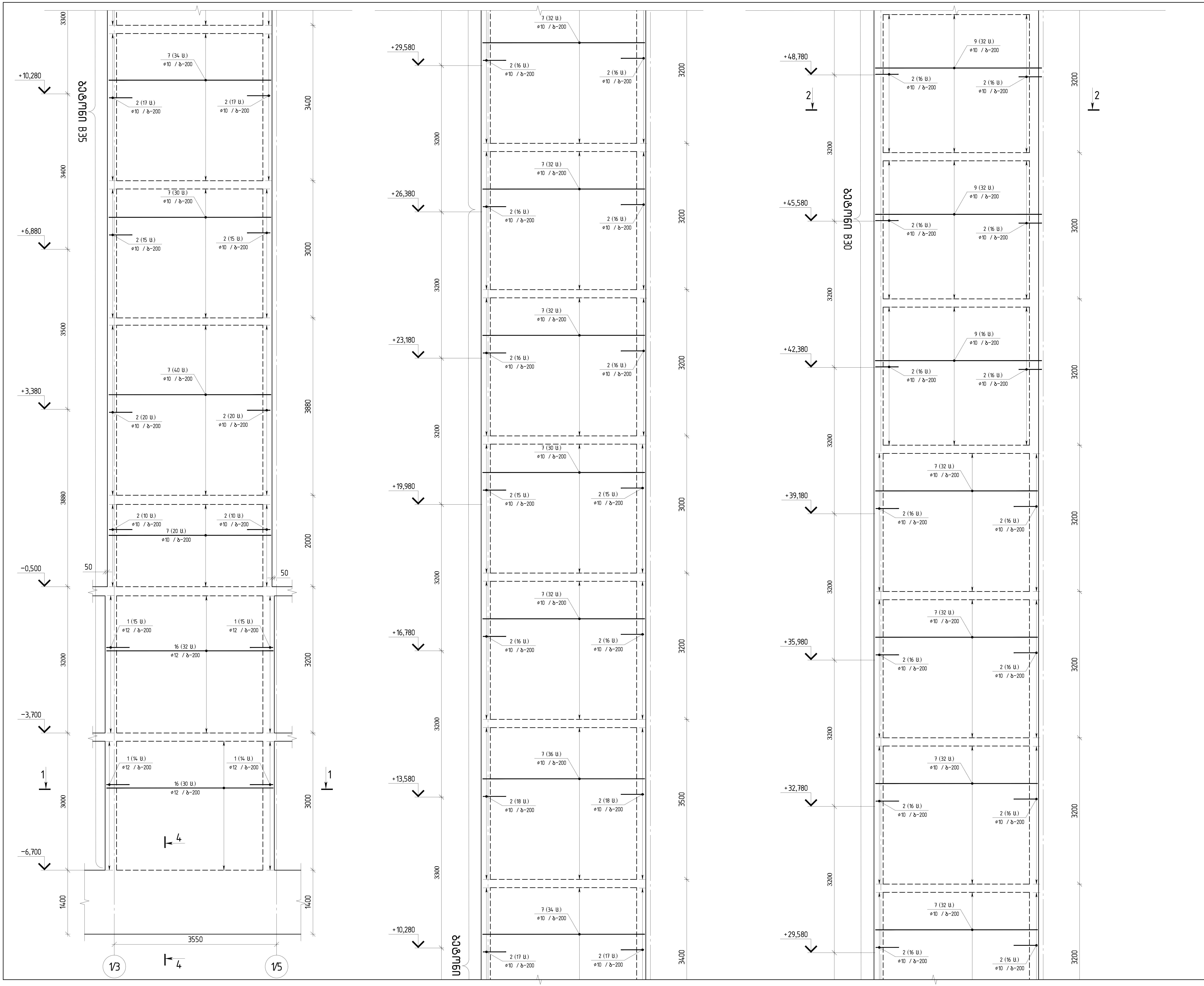

თბილისი / 2023 წელი

ფაილის სახელი:
A2 QE_STR_Beliashvili_WALL

KEYPLAN:

ყოველი შემდეგი რევიზია აუქმებს წინა რევიზიებს

პროექტის სტატუსი:
სამშენებლო დოკუმენტაცია

რევიზია

რევ.	თარიღი	აღწერილობა	დამტკ.

შენიშვნები:

მისამართი:
ქ.თბილისი ა. ბელიაშვილის ქუჩა
№100, №100ა, №102

დამკვეთი:
შ.პ.ს "ფერი"

თანამდებობა	სახელი გვარი	ხელმოწერა
პროექტის მენეჯერი		
დამტკიცებულია: დამკვეთის მიერ		

engineering

შემსრულებელი:
შპს "ქიუ ინჟინერინგი"

მისამართი:
ქ.თბილისი ა.ბაქრაძის №7
ბინა №6

შპს "ქიუ ინჟინერინგის"
პროფესიული პასუხისმგებლობის მზღვეველია
სს "დაზღვევის საერთაშორისო კომპანია ირაო"
(პ/ნ №PFL 417/21)

თანამდებობა	სახელი გვარი	ხელმოწერა
დირექტორი	დ.ქევანიშვილი	
საპროექტო ჯგუფის უფროსი	ო. ილიუხინი	
პროექტის მთ. კონსტრუქტორი	ო. ილიუხინი	
შეასრულა	ნ.კიკნაველიძე	

პროექტის სახელწოდება:
მრავალფუნქციური კომპლექსი (I ბლოკი)

პროექტის სტადია:
მუშა პროექტი

პროექტის ნაწილი:
კონსტრუქცია

ფორმატი: A2	ნახაზის დასახელება:
სტადია: მ.პ.	მონოლითური დიაფრაგმა 2-ის ჰორიზონტალური არმირების ერთი შრის განშლა
თარიღი: 24/02/2023	
მასშტაბი: 1:50	

რევიზია:	ნახაზის ნომერი:	ფურც. საერთო რაოდენობა
R1	კ-I.5.23	101

ეზოს კედლის 2-ის ბეტონის ხარისხის მარკირების ნახაზი
მასშტაბი 1:50

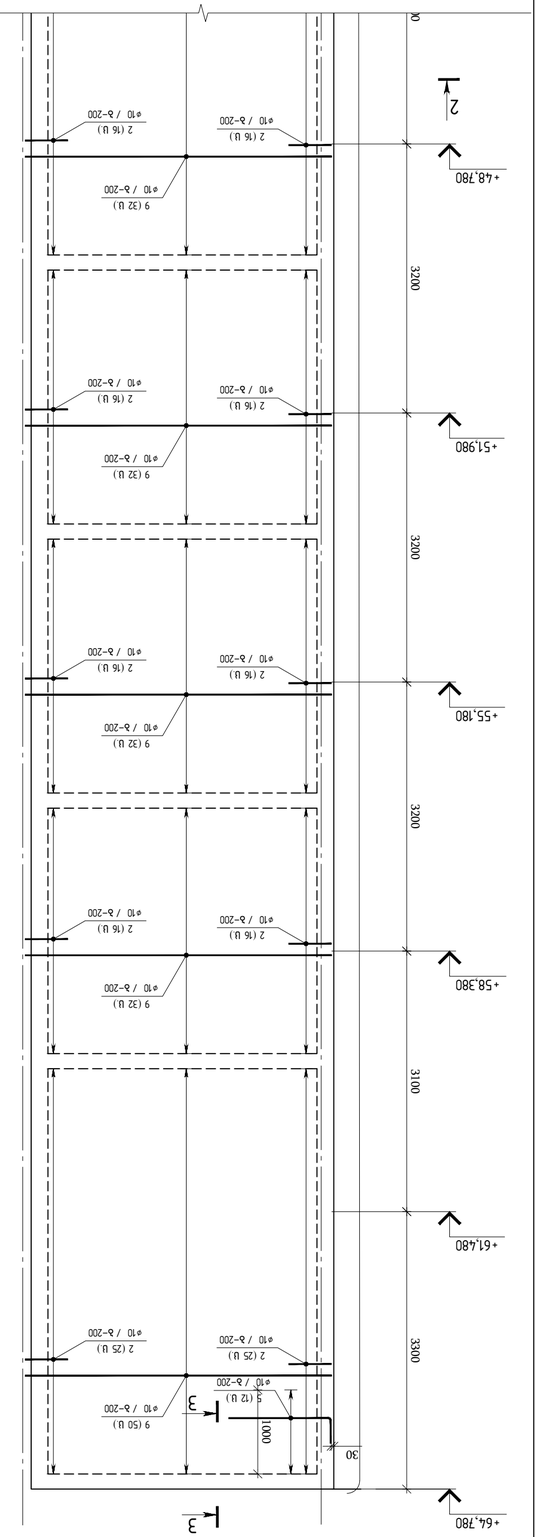

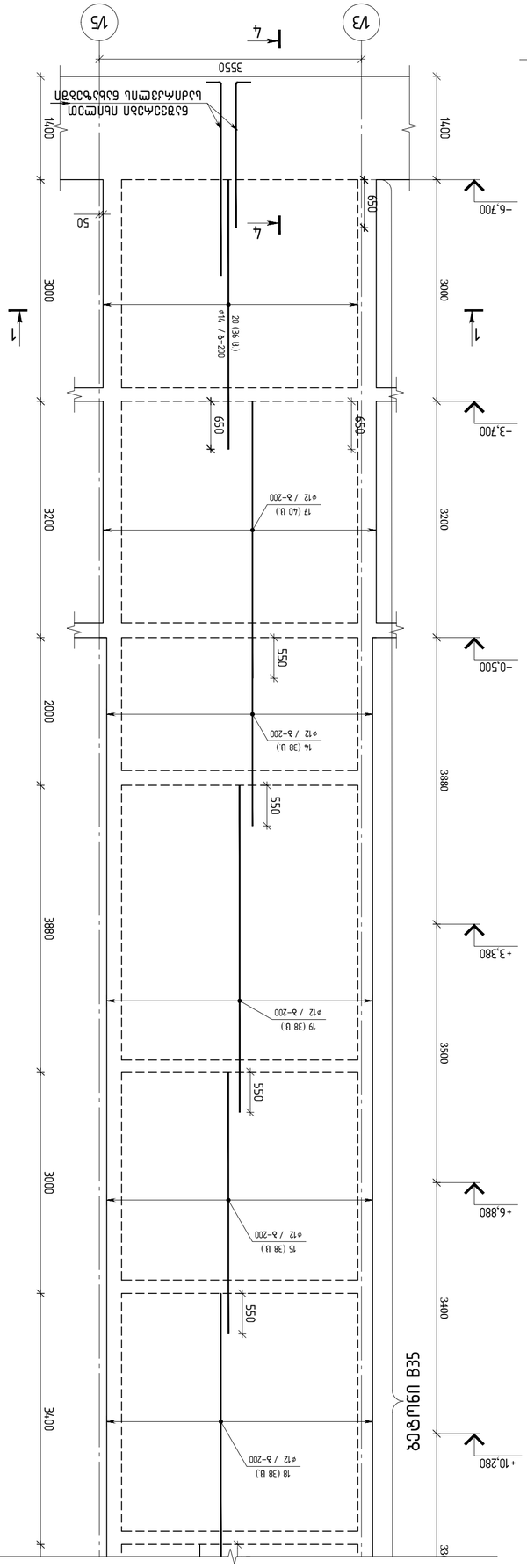

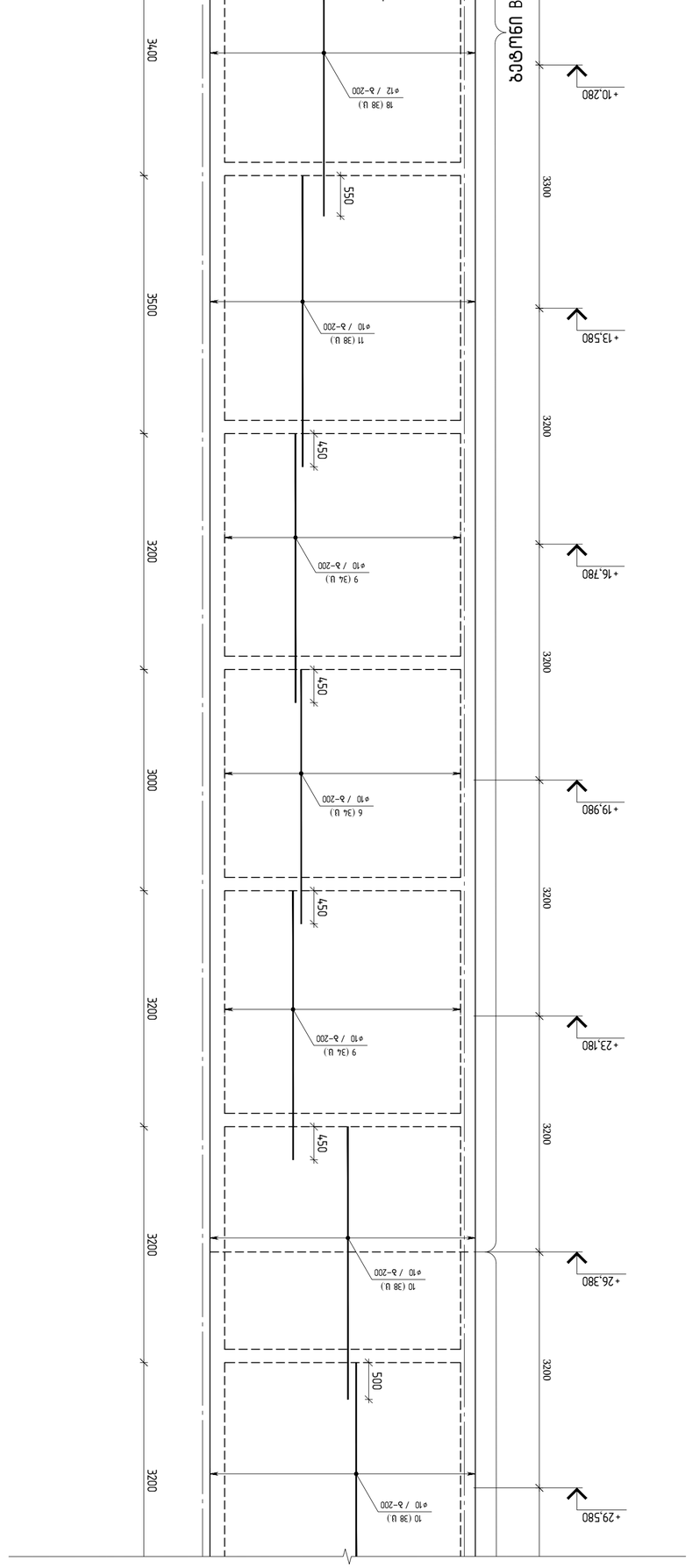

მასშტაბი / 2023 წელი			
ფაილის სახელი: A2 QE_STR_Bolnisi.rvt_WALL			
KEYPLAN:			
ავტორი: ქ.ბოლნისის ა. პოლიტექნიკური კოლეჯის N102 სკოლის N100, N100ა,			
ლიცენზიის: შ.პ.ს "ენჯინი"			
მასშტაბი	სამუშაო ნახაზის	სტადია	ნომერი
პროექტის ხელმძღვანელი			
ტექნიკური ხელმძღვანელი			
დიზაინერი			
შენობა-ნაგებობის: ქ.ბოლნისის N7 კერძო სკოლის კორპუსის ეზოს კედლის რეაბილიტაცია			
ობიექტის მისამართი: ქ.ბოლნისი, ა. პოლიტექნიკური კოლეჯის სკოლის ეზოს კედლის რეაბილიტაციის პროექტი (პროექტის N PFL 473/21)			
ნახაზის დასახელება:			
მასალების ხარისხის მარკირების ნახაზი			
ნახაზის ავტორი:	ე. ქავთარაძე		
პროექტის ხელმძღვანელი:	ო. ლორთქიფანიძე		
პროექტის მთავარი ინჟინერ-კონსტრუქტორი:	ო. ლორთქიფანიძე		
პროექტის მთავარი არქიტექტორი:	ნ. ბერიძე		
პროექტის ავტორი:	ნ. ბერიძე		
ნახაზის ნომერი:	ნახაზის დასახელება:	ფორმატი:	მასშტაბი:
ცვლილების ნომერი			
ცვლილების ტიპი			
ცვლილების აღწერა			
ავტორი			
თარიღი			

ნახაზის ნომერი	ნახაზის დასახელება	შენიშვნა
R1	ჯ-15.2ა	ბეტონის მარკა B35

ბეტონის მარკა B35

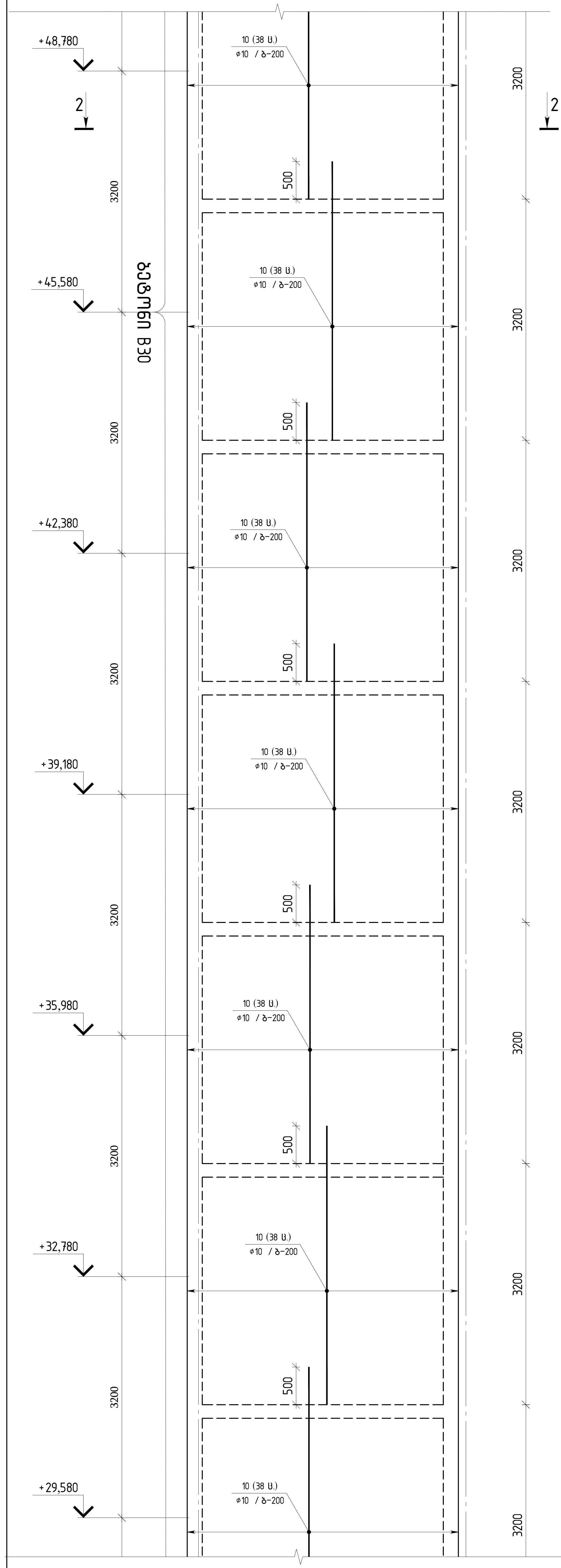

მონოლითური დიაფრაგმა 2-ის ვერტიკალური არმირების ერთი შრის განშლა მ 1:50

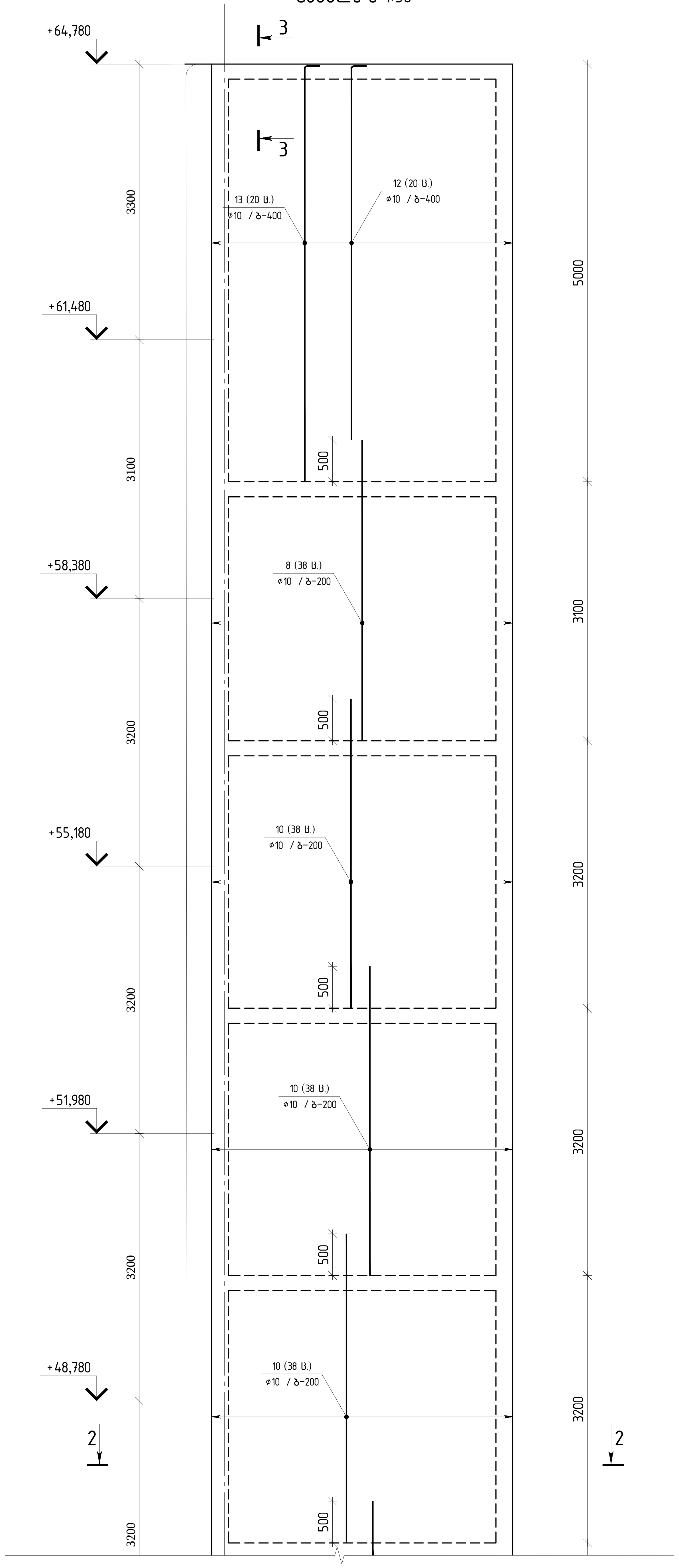

ჭრილი 1-1
მ 1:25

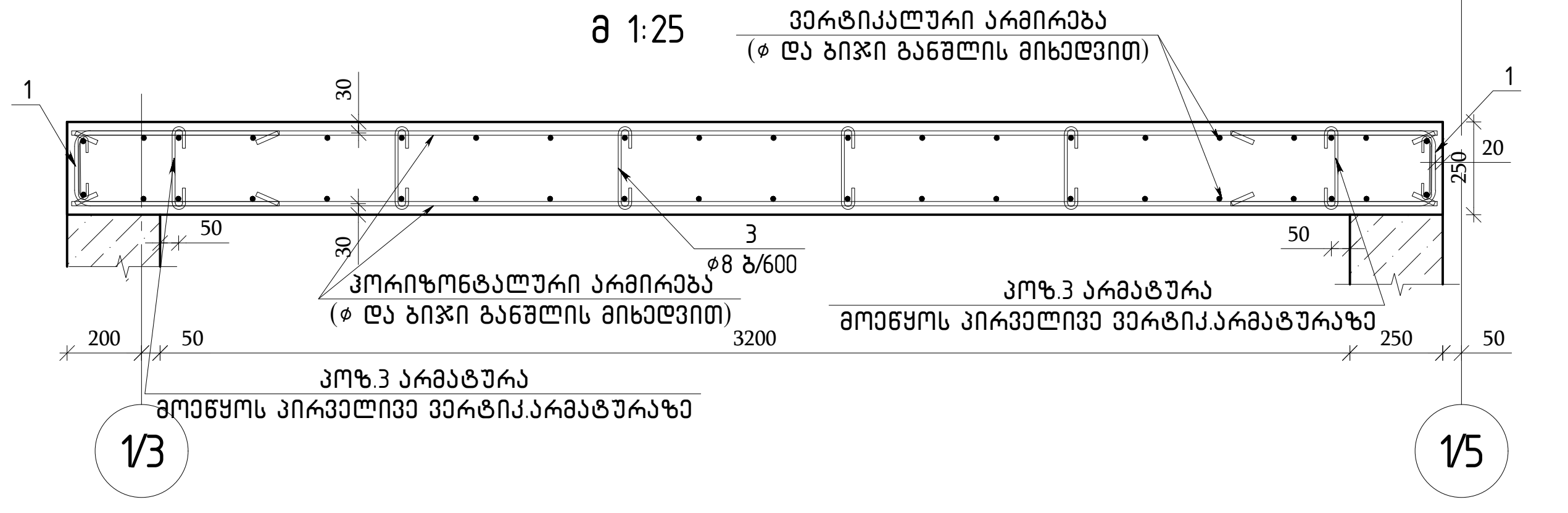

ჭრილი 2-2
მ 1:25

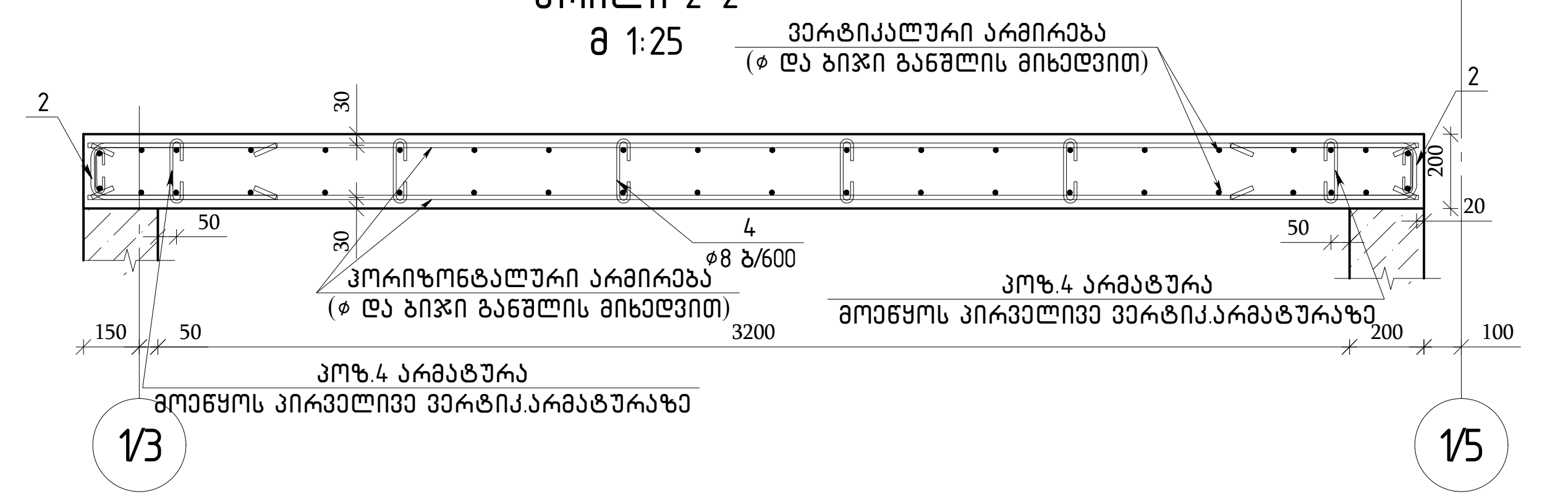

ჭრილი 3-3
მ 1:25

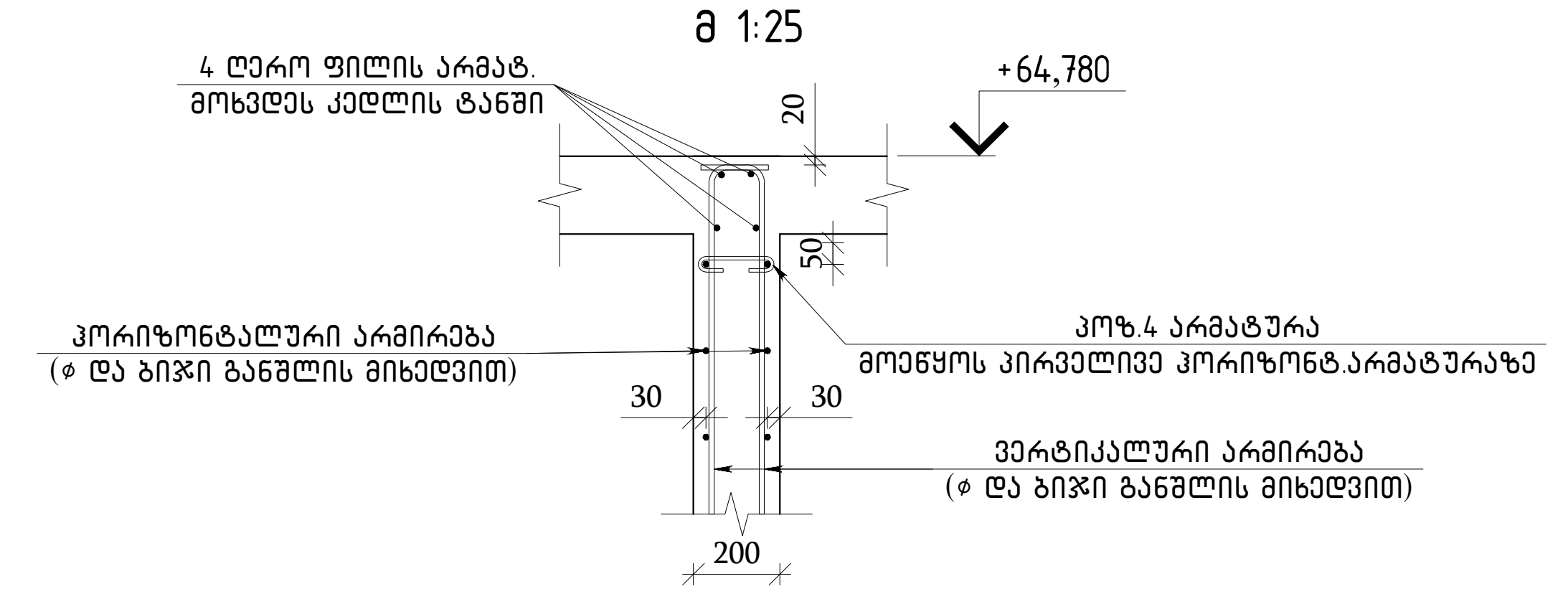

ჭრილი 4-4
მ 1:25

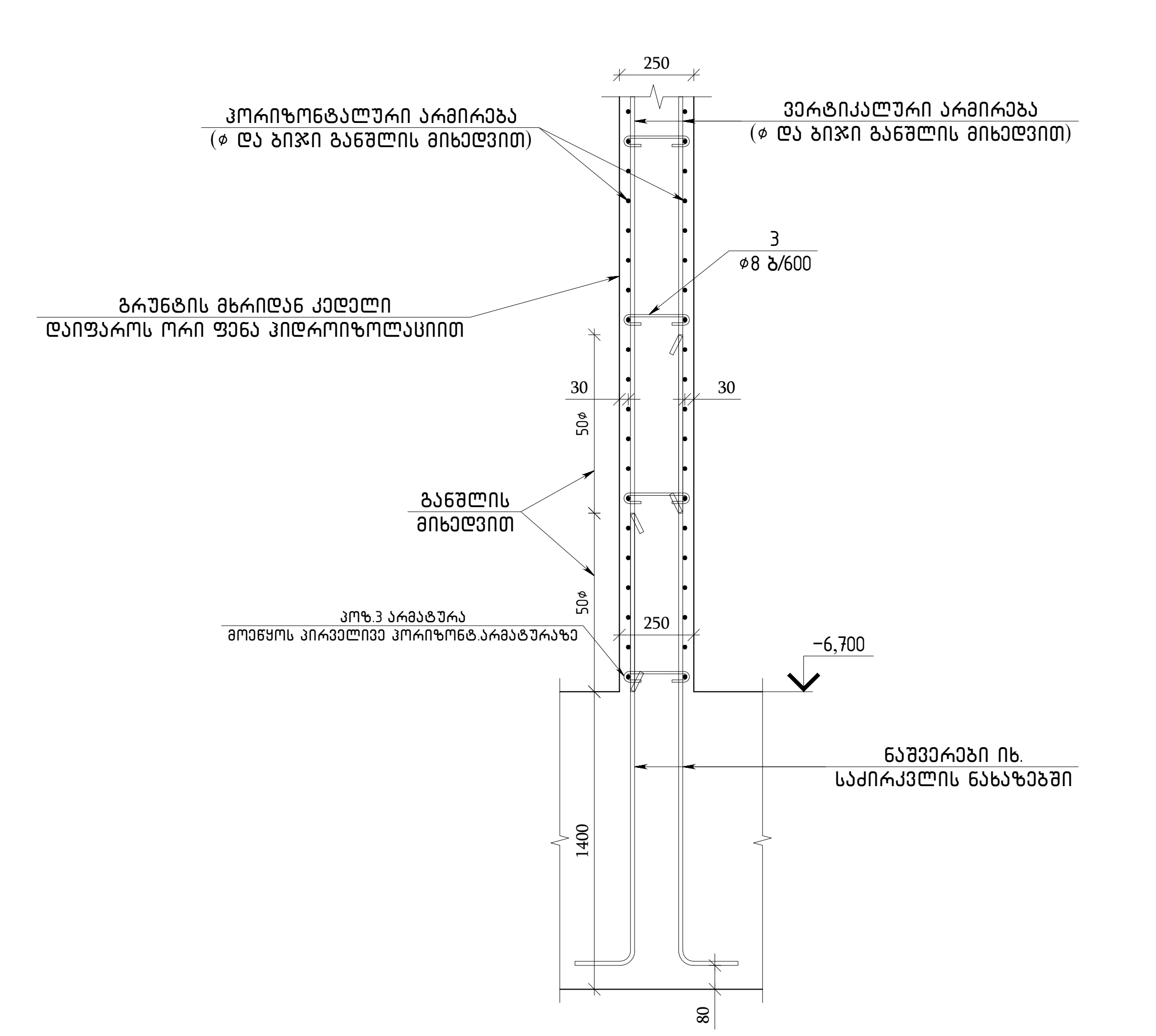

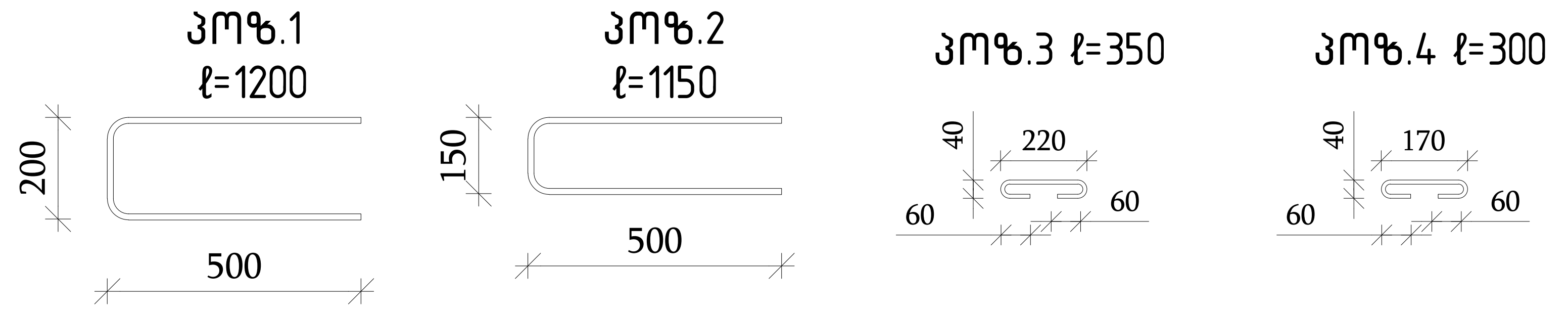

თბილისი / 2023 წელი

ფაილის სახელი:
A2 QE_STR_Beliashvili_WALL

KEYPLAN:

ყოველი შემდეგი რევიზია აუქმებს წინა რევიზიებს

პროექტის სტატუსი:
სამშენებლო დოკუმენტაცია

რევიზია

რევ.	თარიღი	აღწერილობა	დამტკ.

შენიშვნები:

მისამართი:
ქ.თბილისი ა. ბელიაშვილის ქუჩა
№100, №100ა, №102

დამკვეთი:
შ.პ.ს "ფერი"

თანამდებობა	სახელი გვარი	ხელმოწერა
პროექტის მენეჯერი		
დამტკიცებულია: დამკვეთის მიერ		

შემსრულებელი:
შპს "ქიუ ენჯინერინგი"

მისამართი :
ქ.თბილისი ა.ბაქრაძის №7
ბინა №6

შპს "ქიუ ენჯინერინგის"
პროფესიული პასუხისმგებლობის მზღვეველია
სს "დაზღვევის საერთაშორისო კომპანია ირაო"
(პ/ნ №PFL 417/21)

თანამდებობა	სახელი გვარი	ხელმოწერა
დირექტორი	დ.ქევანიშვილი	
საპროექტო ჯგუფის უფროსი	ო. ილიუხინი	
პროექტის მთ. კონსტრუქტორი	ო. ილიუხინი	
შეასრულა	ნ.კიკნაველიძე	

პროექტის სახელწოდება:
მრავალფუნქციური კომპლექსი (I ბლოკი)

პროექტის სტადია:
მუშა პროექტი

პროექტის ნაწილი:
კონსტრუქცია

ფორმატი A2	ნახაზის დასახელება:
სტადია მ.პ.	მონოლითური დიაფრაგმა 2-ის ვერტიკალური არმირების ერთი შრის განშლა ჭრილები
თარიღი 24/02/2023	
მასშტაბი 1:50	

რევიზია:	ნახაზის ნომერი:	ფურც. საერთო რაოდენობა
R1	კ-I.5.25	101

Jm№	Ведомость элементов	Ед. изм.	Масса 1 эл., кг	Общая масса, кг
	Железобетонные колонны 2-го этажа Нижняя часть	1		
	Бетон			
1	Ø12 A500C L=1200	58	1.07	62.1
2	Ø10 A500C L=1150	656	0.71	465.8
3	Ø8 A500C L=350	52	0.14	7.3
4	Ø8 A500C L=300	550	0.12	66.0
5	Ø10 A500C L=1500	12	0.92	11.1
6	Ø10 A500C L=3450	34	2.13	72.3
7	Ø10 A500C L=3550	414	2.19	905.3
8	Ø10 A500C L=3600	38	2.22	84.3
9	Ø10 A500C L=3650	294	2.25	661.0
10	Ø10 A500C L=3700	380	2.28	866.1
11	Ø10 A500C L=3950	38	2.43	92.5
12	Ø10 A500C L=4640	20	2.86	57.2
13	Ø10 A500C L=5140	20	3.17	63.3
14	Ø12 A500C L=2550	38	2.26	86.0
15	Ø12 A500C L=3550	38	3.15	119.8
16	Ø12 A500C L=3650	62	3.24	201.0
17	Ø12 A500C L=3750	40	3.33	133.2
18	Ø12 A500C L=3950	38	3.51	133.3
19	Ø12 A500C L=4430	38	3.93	149.5
20	Ø14 A500C L=3650	36	4.41	158.7

20	ГОСТ Р 52544-2006	Ø14 A500C L=3650	36	4.41	158.7

Бетон В35=25.03 м³	A500C				Бетон
	ГОСТ Р 52544-2006				
Бетон В30=27.65 м³	Ø8	Ø10	Ø12	Ø14	
Бетон=52.68 м³	73.30	3278.80	884.80	158.70	4395.60

Железобетонные элементы 2-го этажа и закладные детали

Узел 1
Монтажная схема колонн 1:15

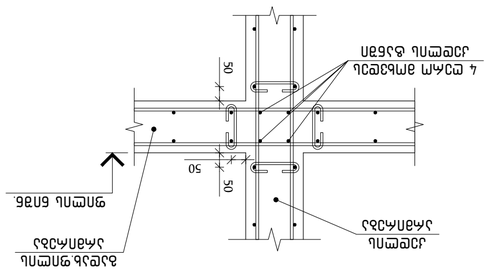

Узел 2
Монтажная схема колонн в осях 1:15

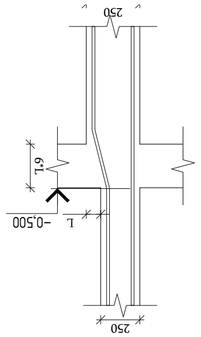

Узел 3
Монтажная схема колонн 1:15

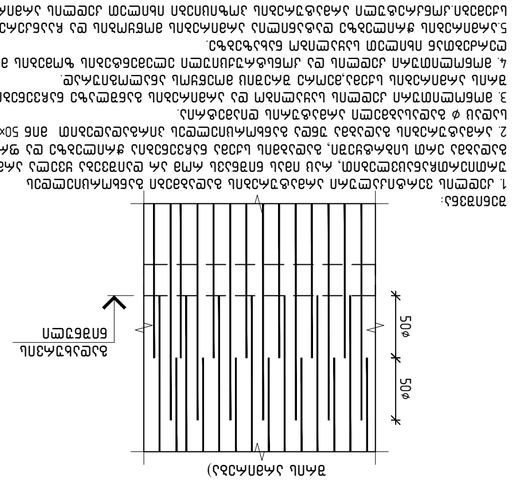

Железобетонные элементы 2-го этажа и закладные детали

Примечания:
1. Для монтажа колонн применяются выпуски арматуры Ø10 S500 длиной 50×Ø=500 мм.
2. Закладные детали поз. 1 и 2 выполнить по серии 1.020.1-2.89, вып. 1, с изменениями.
3. Железобетонные элементы должны удовлетворять требованиям ГОСТ 13015-2012 и ГОСТ 10922-2012.
4. Железобетонные изделия должны иметь маркировочные обозначения, нанесенные краской.
5. Монтажные петли и закладные детали должны быть защищены от коррозии.
6. Сварные швы выполнять электродами Э42А по ГОСТ 9467-75.

Изм.	Кол. уч.	Лист	№ док.	Подп.	Дата
Разраб.					
Пров.					
Н. контр.					
ГИП					

Железобетонные элементы 2-го этажа и закладные детали

Стадия: Р | Лист: 1 | Листов: 1

ООО "Инжиниринг"
г. Москва, ул. Строителей, д. 12, стр. 3
Тел. (495) 123-45-67

Инв. № подл. | Подп. и дата | Взам. инв. №

Обозначение	Наименование	Примечание
	Документация по планировке территории	
ПТ	Проект планировки территории. Пояснительная записка	
ПТ	Проект планировки территории. Чертеж планировки территории	
	Документация по межеванию территории	
ПМ	Проект межевания территории. Пояснительная записка	
ПМ	Проект межевания территории. Чертеж межевания территории	

Согласовано

Взам. инв. №	Подп. и дата	Инв. № подл.

Изм.	Кол. уч.	Лист	№ док.	Подп.	Дата
Разраб.					
Пров.					
Н. контр.					
ГИП					

Состав документации по планировке территории

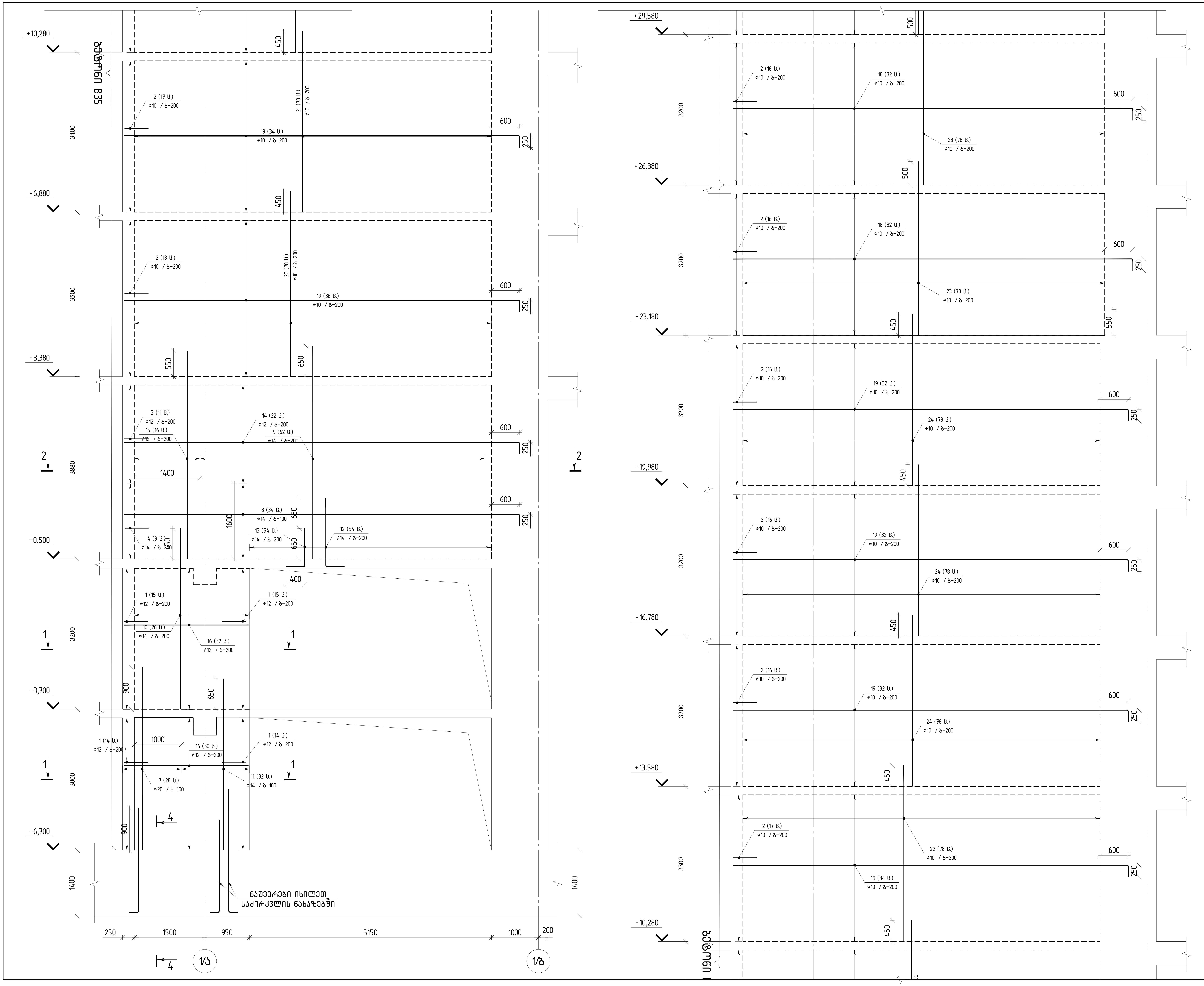

თბილისი / 2023 წელი

ფაილის სახელი:
A2 QE_STR_Beliashvili_WALL

KEYPLAN:

ყოველი შემდეგი რევიზია აუქმებს
წინა რევიზიებს

პროექტის სტატუსი:
სამშენებლო დოკუმენტაცია

რევიზია

რევ.	თარიღი	აღწერილობა	დამტკ.

შენიშვნები:

მისამართი:
ქ.თბილისი ა. ბელიაშვილის ქუჩა
№100, №100ა, №102

დამკვეთი:
შ.პ.ს "ფერი"

თანამდებობა	სახელი გვარი	ხელმოწერა
პროექტის მენეჯერი		
დამტკიცებულია: დამკვეთის მიერ		

შემსრულებელი:
შპს "ქიუ ენჯინერინგი"

მისამართი :
ქ.თბილისი ა.ბაქრაძის №7
ბინა №6

შპს "ქიუ ენჯინერინგის"
პროფესიული პასუხისმგებლობის მზღვეველია
სს "დაზღვევის საერთაშორისო კომპანია ირაო"
(პ/ნ №PFL 417/21)

თანამდებობა	სახელი გვარი	ხელმოწერა
დირექტორი	დ.ქევანიშვილი	
საპროექტო ჯგუფის უფროსი	ო. ილიუხინი	
პროექტის მთ. კონსტრუქტორი	ო. ილიუხინი	
შეასრულა	ნ.კიკნაველიძე	

პროექტის სახელწოდება:
მრავალფუნქციური კომპლექსი (I ბლოკი)

პროექტის სტადია:
მუშა პროექტი

პროექტის ნაწილი:
კონსტრუქცია

ფორმატი	A2
სტადია	მ.პ.
თარიღი	24/02/2023
მასშტაბი	1:50

ნახაზის დასახელება:
მონოლითური დიაფრაგმა 3-ის
ჰორიზონტალური და
ვერტიკალური არმირების ერთი
შრის განშლა

რევიზია:	ნახაზის ნომერი:	ფურც. საერთო რაოდენობა
R1	კ-I.5.27	101

Вертикальный разрез 3-го пролета монолитного железобетонного каркаса здания

Масштаб 1:50

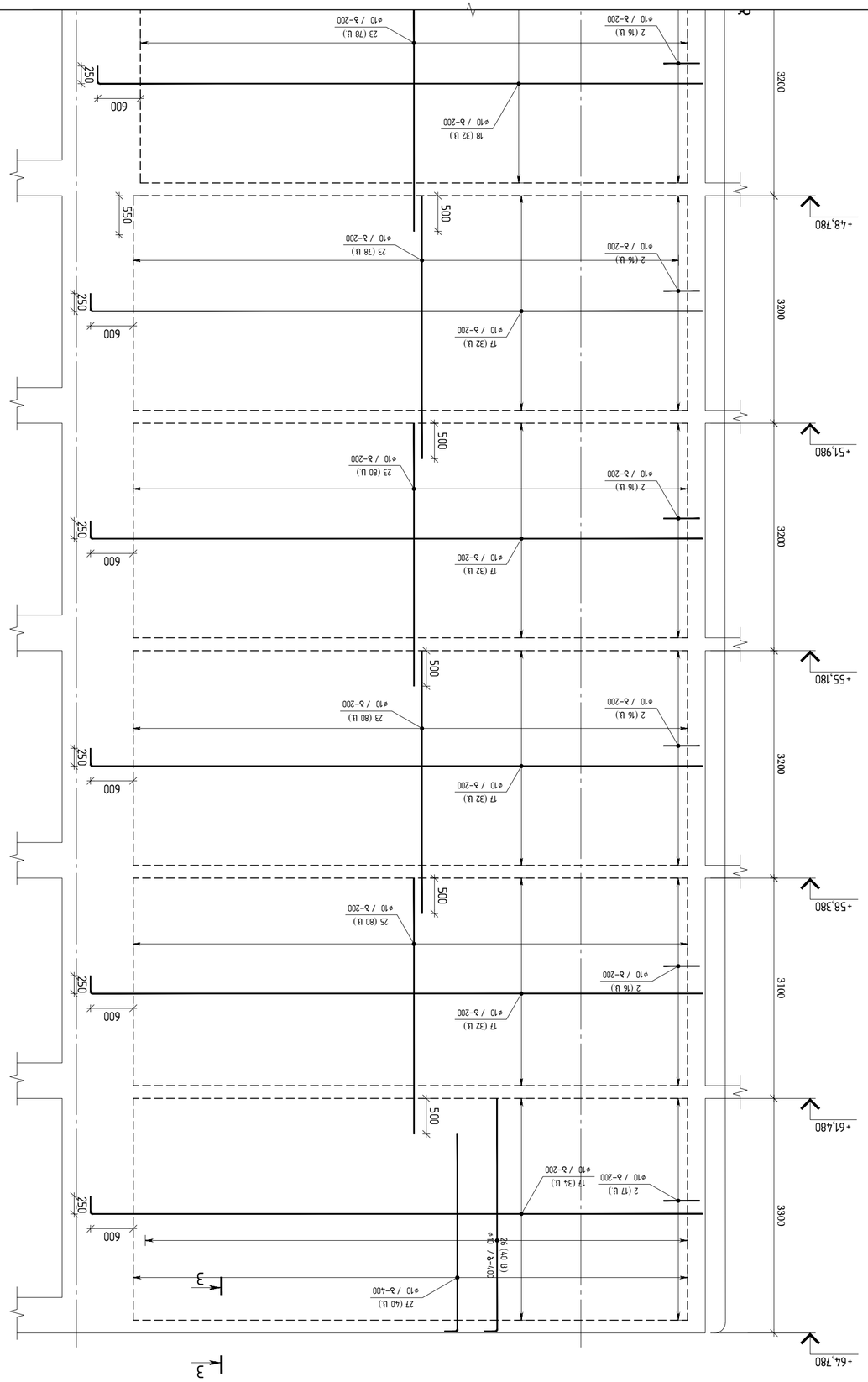

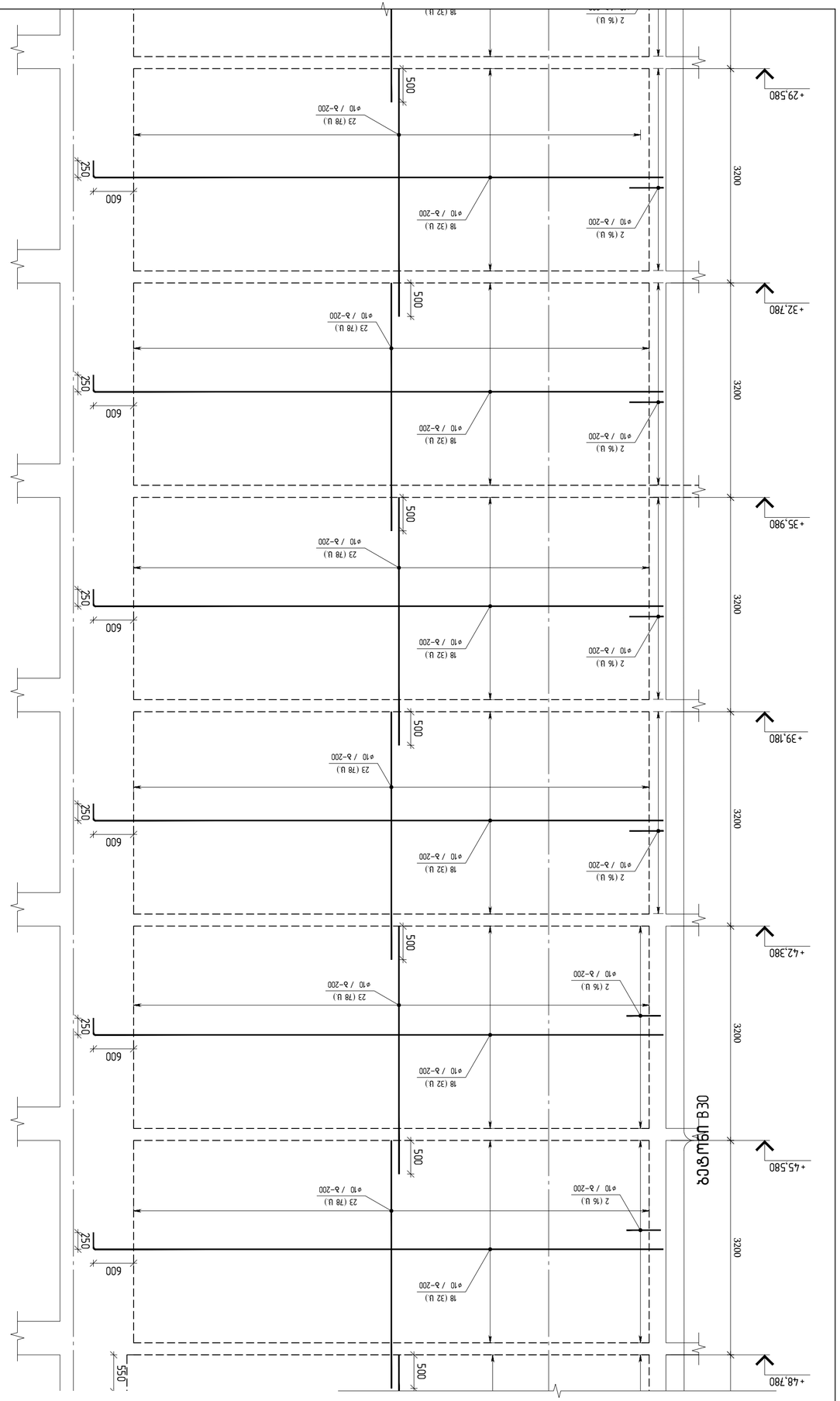

Стадия	Лист
Р	63
Листов	
1	

ООО «Инжиниринг»
г. Москва, ул. Ленинградская, д. 39, стр. 1, оф. 63
тел. (495) 123-45-67

Заказчик: ООО «СтройИнвест»

Объект: Многоэтажный жилой комплекс «Солнечный», корпус 3

Шифр: 2023/КЖ-03

Разработал: Иванов А.С.

Проверил: Петрова Н.В.

Н. контроль: Сидоров К.Т.

ГИП: Кузнецов Д.М.

Дата: 14.05.2023

Изм. Кол.уч. Лист № док. Подп. Дата

Эмч.	Эзбпвзбъ	Ед. измерения	Кол-во	Эъыъ Ов	Эъыъ Ов общ.
			1		
	Ъъыъсмсэъп				
	ЪЭфМбп Б30 (▽-6.70–ФЭЪ ▽+26.38–ФЭЪ)	м³	45.20		
	ЪЭфМбп Б30 (▽+26.38–ФЭЪ ЭмсмЭФЭ)	м³	59.20		
1	ГОСТ Р 52544-2006	Ø12 А500С L=12200	58	1.07	62.1
2	ГОСТ Р 52544-2006	Ø10 А500С L=11750	309	0.71	219.4
3	ГОСТ Р 52544-2006	Ø12 А500С L=11750	11	1.02	11.2
4	ГОСТ Р 52544-2006	Ø14 А500С L=11750	9	1.39	12.5
5	ГОСТ Р 52544-2006	Ø8 А500С L=3750	40	0.14	5.6
6	ГОСТ Р 52544-2006	Ø8 А500С L=300	1320	0.12	158.4
7	ГОСТ Р 52544-2006	Ø20 А500С L=3900	28	9.62	269.3
8	ГОСТ Р 52544-2006	Ø14 А500С L=8650	34	10.45	355.3
9	ГОСТ Р 52544-2006	Ø14 А500С L=4530	62	5.47	339.3
10	ГОСТ Р 52544-2006	Ø14 А500С L=3850	26	4.65	120.9
11	ГОСТ Р 52544-2006	Ø14 А500С L=3650	32	4.41	141.1
12	ГОСТ Р 52544-2006	Ø14 А500С L=1850	54	2.23	120.7
13	ГОСТ Р 52544-2006	Ø14 А500С L=1200	54	1.45	78.3
14	ГОСТ Р 52544-2006	Ø12 А500С L=8650	22	7.68	169.0
15	ГОСТ Р 52544-2006	Ø12 А500С L=4430	16	3.93	62.9
16	ГОСТ Р 52544-2006	Ø12 А500С L=2650	62	2.35	145.9
17	ГОСТ Р 52544-2006	Ø10 А500С L=8850	162	5.45	883.2
18	ГОСТ Р 52544-2006	Ø10 А500С L=8750	256	5.39	1379.8
19	ГОСТ Р 52544-2006	Ø10 А500С L=8650	200	5.33	1065.7
20	ГОСТ Р 52544-2006	Ø10 А500С L=3950	78	2.43	189.8
21	ГОСТ Р 52544-2006	Ø10 А500С L=3850	78	2.37	185.0
22	ГОСТ Р 52544-2006	Ø10 А500С L=3750	78	2.31	180.2
23	ГОСТ Р 52544-2006	Ø10 А500С L=3700	862	2.28	1964.7
24	ГОСТ Р 52544-2006	Ø10 А500С L=3650	234	2.25	526.1
25	ГОСТ Р 52544-2006	Ø10 А500С L=3600	80	2.22	177.4
26	ГОСТ Р 52544-2006	Ø10 А500С L=3440	40	2.12	84.8
27	ГОСТ Р 52544-2006	Ø10 А500С L=2945	40	1.81	72.6

ЭъЫъ бЭмсп=104.4 а³	164.00	692.60	451.10	1168.00	269.30	8981.00
ЭЭфМбп Б30=592 а³	Ø8	Ø10	Ø12	Ø14	Ø20	Ъъмс
	ГОСТ Р 52544-2006					
ЭЭфМбп Б35=452 а³	А500С					

Змбфмсмпэгмп ФпЭъфчЭмЭЭЭЭ 3-пЬ эхЭЭгмп Ъъсъпфпъъпъ

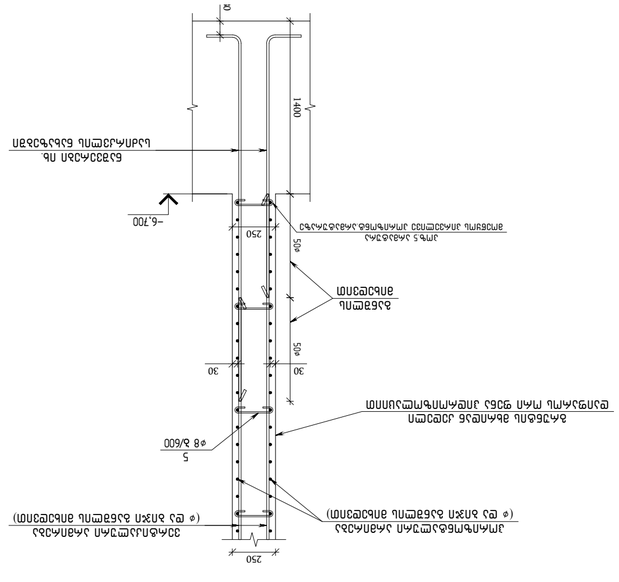
Змбфмсмпэгмп Ъъсъпфпъъпъ
Змбфмсмпэгмп Ъъсъпфпъъпъ
Змбфмсмпэгмп Ъъсъпфпъъпъ

Разрез 4–4а Разрез 1–1а Разрез 2–2 Разрез 3–3

Масштаб 1:50

Изм.	Кол.уч.	Лист	№ док.
Разраб.			
Пров.			
Т.контр.			
Н.контр.			
ГИП			

Стадия: Лист: Листов:

Наименование или номер чертежа

Инв. № подл. | Подпись и дата | Взам. инв. №

Обозначение документа: 2023 / 63ПЗ

Строительство: Многоквартирный жилой дом

Объект: Многоквартирный жилой дом по ул. Ленина, 4 в г. Белгороде

Стадия: Р Лист: 1 Листов: 1

Наименование: Разрез 1–1а, 2–2, 3–3, 4–4а

Формат А2

Заказчик: ООО "Специализированный застройщик "Ленинский квартал"

Генеральный директор: Ф.И.О.

Главный инженер проекта: Ф.И.О.

Начальник отдела: Ф.И.О.

Разработал: Ф.И.О.

Н.контроль: Ф.И.О.

Согласовано:

Инв. № подл. | Подпись и дата | Взам. инв. №

Изм.	Кол.уч.	Лист	№ док.	Подпись	Дата

Примечания:

1. Все размеры даны в мм, если не указано иное.
2. Отметки даны в метрах.
3. Бетон монолитных конструкций — В30, F200, W6.
4. Защитный слой арматуры — 25 мм.
5. Арматура: А500С, Вр-I.
6. Перед бетонированием произвести освидетельствование скрытых работ.
7. Привязки см. на планах этажей.
8. Отклонения по вертикали не более 1/200 высоты этажа.
9. Гидроизоляция — 2 слоя рулонной битумной.
10. Обратную засыпку производить после достижения бетоном 70% прочности.
11. Все работы вести по ППР.
12. Сварные швы — по ГОСТ 14098.
13. Защитный слой для плиты — 20 мм.
14. Антикоррозийное покрытие — 2 слоя.
15. Допуск по высоте — ±10 мм.
16. Монтажные петли — 4 шт.
17. Маркировка — по схеме.
18. Испытание — гидростатическое.
19. Приемка — по акту.
20. Ремонт — по проекту.
21. Консервация — по ГОСТ.
22. Транспортировка — по ТУ.
23. Хранение — в закрытом складе.
24. Утилизация — по СанПиН.
25. Охрана труда — по СНиП.
26. Пожарная безопасность — по НПБ.
27. Электробезопасность — по ПУЭ.
28. Заземление — по ПУЭ.
29. Молниезащита — по РД.
30. Вентиляция — по СП.
31. Отопление — по СП.
32. Водоснабжение — по СП.
33. Канализация — по СП.
34. Газоснабжение — по СП.
35. Электроснабжение — по СП.
36. Слаботочные сети — по СП.
37. Пожарная сигнализация — по СП.
38. Автоматика — по СП.
39. Диспетчеризация — по СП.
40. Видеонаблюдение — по СП.
41. Контроль доступа — по СП.
42. Домофон — по СП.
43. Радиофикация — по СП.
44. Телевидение — по СП.
45. Интернет — по СП.
46. Телефония — по СП.
47. Сигнализация — по СП.
48. Освещение — по СП.
49. Розетки — по СП.
50. Выключатели — по СП.
51. Светильники — по СП.
52. Кабели — по СП.
53. Провода — по СП.
54. Трубы — по СП.
55. Короба — по СП.
56. Лотки — по СП.
57. Щиты — по СП.
58. Автоматы — по СП.
59. Счетчики — по СП.
60. Трансформаторы — по СП.
61. Генераторы — по СП.
62. Аккумуляторы — по СП.
63. Инверторы — по СП.
64. Солнечные панели — по СП.
65. Ветрогенераторы — по СП.
66. Тепловые насосы — по СП.
67. Рекуперация — по СП.
68. Кондиционирование — по СП.
69. Вентиляция — по СП.
70. Отопление — по СП.
71. Водоснабжение — по СП.
72. Канализация — по СП.
73. Газоснабжение — по СП.
74. Электроснабжение — по СП.
75. Слаботочные сети — по СП.
76. Пожарная сигнализация — по СП.
77. Автоматика — по СП.
78. Диспетчеризация — по СП.
79. Видеонаблюдение — по СП.
80. Контроль доступа — по СП.
81. Домофон — по СП.
82. Радиофикация — по СП.
83. Телевидение — по СП.
84. Интернет — по СП.
85. Телефония — по СП.
86. Сигнализация — по СП.
87. Освещение — по СП.
88. Розетки — по СП.
89. Выключатели — по СП.
90. Светильники — по СП.
91. Кабели — по СП.
92. Провода — по СП.
93. Трубы — по СП.
94. Короба — по СП.
95. Лотки — по СП.
96. Щиты — по СП.
97. Автоматы — по СП.
98. Счетчики — по СП.
99. Трансформаторы — по СП.
100. Генераторы — по СП.
101. Аккумуляторы — по СП.

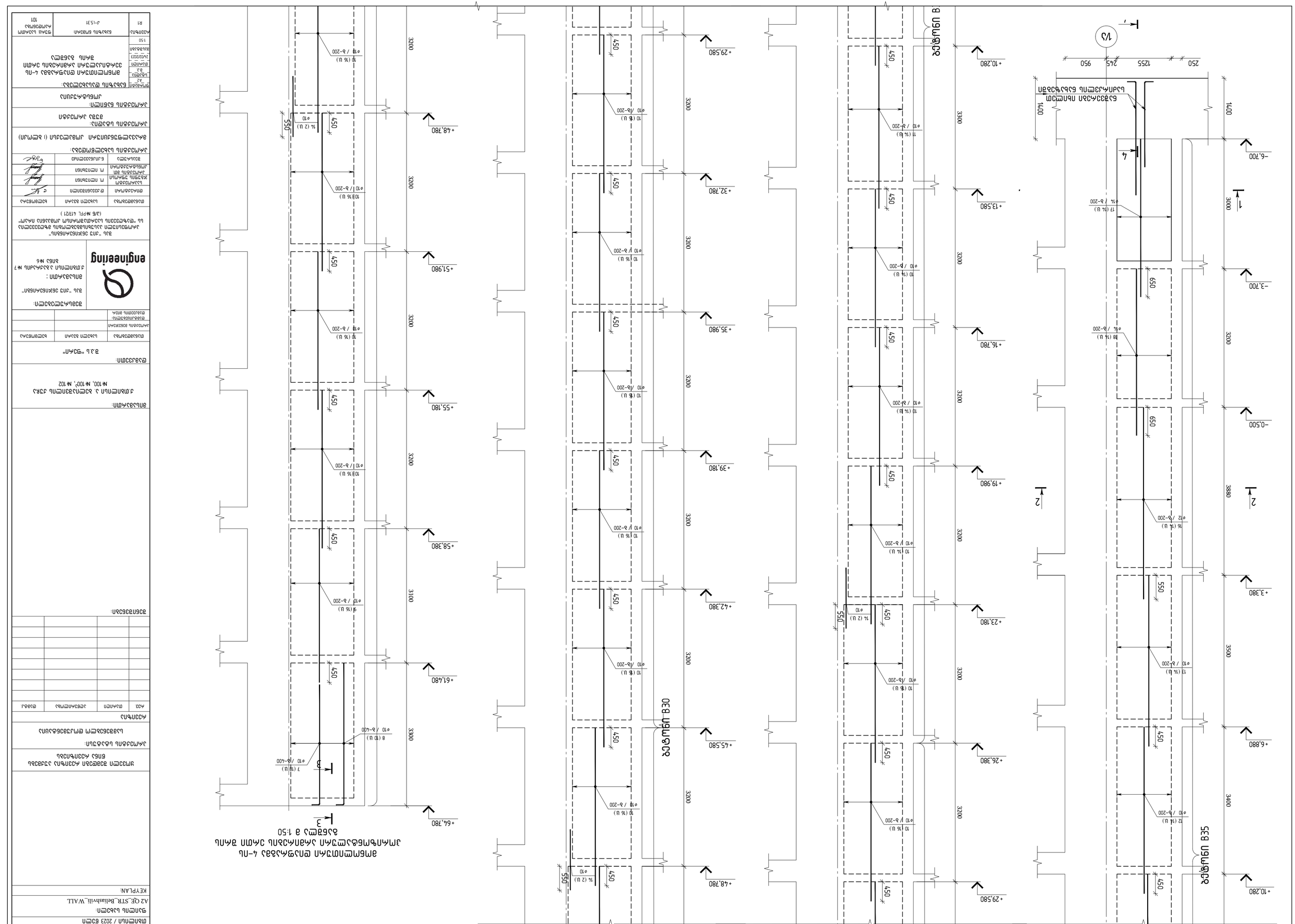

Изм.	Кол.уч.	Лист	№ док.
Разраб.			
Пров.			
Т.контр.			
Н.контр.			
ГИП			

Стадия / 2023 Год
Чертеж: Вентиляционный ствол
A2 OE_STR_Ventilyatsiya_WALL
KEYPLAN:

Заказчик: ГУП "ТРАНСТОННЕЛЬ"

Генеральный проектировщик: ООО "ТРАНСТОННЕЛЬ ИНЖИНИРИНГ"

engineering

Объект: Строительство автомобильной дороги М-7 "Волга" от Москвы через Владимир, Нижний Новгород, Чебоксары до границы с Республикой Татарстан, 4 этап, 1 пусковой комплекс, участок км 0+000 - км 16+000

Инв.№ подл.	Подпись и дата	Взам.инв.№	

Стадия: Р

Наименование: Вентиляционный ствол

Масштаб: 1:50

Формат: А2

Лист: 1

Листов: 1

Примечания:
1. Размеры даны в мм, если не указано иное.
2. Отметки даны в метрах.
3. Бетон B35, F200, W8, морозостойкость F200, водонепроницаемость W8.
4. Защитный слой бетона 50 мм.
5. Арматура класса A500C.
6. Все работы выполнять в соответствии с СП 48.13330.2019 "Организация строительства".
7. Перед началом работ получить разрешение на производство работ.
8. Обеспечить доступ к месту работ для спецтехники.
9. Работы выполнять в зимнее время с применением противогололедных материалов.
10. Обеспечить освещение рабочей зоны.
11. Соблюдать требования охраны труда и техники безопасности.
12. Обеспечить пожарную безопасность на объекте.
13. Обеспечить охрану окружающей среды.
14. Обеспечить утилизацию отходов.
15. Обеспечить рекультивацию земель.
16. Обеспечить благоустройство территории.
17. Обеспечить озеленение территории.
18. Обеспечить ограждение территории.
19. Обеспечить освещение территории.
20. Обеспечить видеонаблюдение.
21. Обеспечить охрану территории.
22. Обеспечить пропускной режим.
23. Обеспечить внутриобъектовый режим.
24. Обеспечить противопожарный режим.
25. Обеспечить санитарно-гигиенический режим.
26. Обеспечить режим труда и отдыха.
27. Обеспечить режим рабочего времени.
28. Обеспечить режим сменности.
29. Обеспечить режим выходных дней.
30. Обеспечить режим праздничных дней.
31. Обеспечить режим ночных работ.
32. Обеспечить режим работ в выходные дни.
33. Обеспечить режим работ в праздничные дни.
34. Обеспечить режим работ в ночное время.
35. Обеспечить режим работ в дневное время.
36. Обеспечить режим работ в вечернее время.
37. Обеспечить режим работ в утреннее время.
38. Обеспечить режим работ в послеобеденное время.
39. Обеспечить режим работ в обеденное время.
40. Обеспечить режим работ в предобеденное время.
41. Обеспечить режим работ в послеполуденное время.
42. Обеспечить режим работ в полуденное время.
43. Обеспечить режим работ в предполуденное время.
44. Обеспечить режим работ в послеутреннее время.
45. Обеспечить режим работ в утреннее время.
46. Обеспечить режим работ в предутреннее время.
47. Обеспечить режим работ в посленочное время.
48. Обеспечить режим работ в ночное время.
49. Обеспечить режим работ в предночное время.
50. Обеспечить режим работ в послевечернее время.
51. Обеспечить режим работ в вечернее время.
52. Обеспечить режим работ в предвечернее время.
53. Обеспечить режим работ в послеобеденное время.
54. Обеспечить режим работ в обеденное время.
55. Обеспечить режим работ в предобеденное время.
56. Обеспечить режим работ в послеполуденное время.
57. Обеспечить режим работ в полуденное время.
58. Обеспечить режим работ в предполуденное время.
59. Обеспечить режим работ в послеутреннее время.
60. Обеспечить режим работ в утреннее время.
61. Обеспечить режим работ в предутреннее время.
62. Обеспечить режим работ в посленочное время.
63. Обеспечить режим работ в ночное время.
64. Обеспечить режим работ в предночное время.
65. Обеспечить режим работ в послевечернее время.
66. Обеспечить режим работ в вечернее время.
67. Обеспечить режим работ в предвечернее время.
68. Обеспечить режим работ в послеобеденное время.
69. Обеспечить режим работ в обеденное время.
70. Обеспечить режим работ в предобеденное время.
71. Обеспечить режим работ в послеполуденное время.
72. Обеспечить режим работ в полуденное время.
73. Обеспечить режим работ в предполуденное время.
74. Обеспечить режим работ в послеутреннее время.
75. Обеспечить режим работ в утреннее время.
76. Обеспечить режим работ в предутреннее время.
77. Обеспечить режим работ в посленочное время.
78. Обеспечить режим работ в ночное время.
79. Обеспечить режим работ в предночное время.
80. Обеспечить режим работ в послевечернее время.
81. Обеспечить режим работ в вечернее время.
82. Обеспечить режим работ в предвечернее время.
83. Обеспечить режим работ в послеобеденное время.
84. Обеспечить режим работ в обеденное время.
85. Обеспечить режим работ в предобеденное время.
86. Обеспечить режим работ в послеполуденное время.
87. Обеспечить режим работ в полуденное время.
88. Обеспечить режим работ в предполуденное время.
89. Обеспечить режим работ в послеутреннее время.
90. Обеспечить режим работ в утреннее время.
91. Обеспечить режим работ в предутреннее время.
92. Обеспечить режим работ в посленочное время.
93. Обеспечить режим работ в ночное время.
94. Обеспечить режим работ в предночное время.
95. Обеспечить режим работ в послевечернее время.
96. Обеспечить режим работ в вечернее время.
97. Обеспечить режим работ в предвечернее время.
98. Обеспечить режим работ в послеобеденное время.
99. Обеспечить режим работ в обеденное время.
100. Обеспечить режим работ в предобеденное время.

Обозначение	Наименование	Примечание

Согласовано		

ЗМБ.М.Р.4 Ведомость расхода стали на монолитные железобетонные конструкции

Поз.	Эскиз	Марка	Ø, мм	Кол. на эл.	Общ. кол.	Длина, м	Масса, кг
1		ГОСТ Р 52544-2006	Ø10	329	329	0.71	233.6
2		ГОСТ Р 52544-2006	Ø12	31	31	10.7	33.2
3		ГОСТ Р 52544-2006	Ø8	22	22	0.14	3.1
4		ГОСТ Р 52544-2006	Ø8	230	230	0.12	27.6
5		ГОСТ Р 52544-2006	Ø10	238	238	1.42	337.2
6		ГОСТ Р 52544-2006	Ø10	418	418	1.48	618.0
7		ГОСТ Р 52544-2006	Ø10	10	10	1.81	18.1
8		ГОСТ Р 52544-2006	Ø10	10	10	2.12	21.2
9		ГОСТ Р 52544-2006	Ø10	16	16	2.19	35.0
10		ГОСТ Р 52544-2006	Ø10	218	218	2.25	490.2
11		ГОСТ Р 52544-2006	Ø10	14	14	2.31	32.3
12		ГОСТ Р 52544-2006	Ø10	14	14	2.37	33.2
13		ГОСТ Р 52544-2006	Ø10	14	14	2.43	34.1
14		ГОСТ Р 52544-2006	Ø12	4	4	12.4	5.0
15		ГОСТ Р 52544-2006	Ø12	62	62	2.04	126.6
16		ГОСТ Р 52544-2006	Ø12	14	14	3.93	55.1
17		ГОСТ Р 52544-2006	Ø14	14	14	4.41	61.7
18		ГОСТ Р 52544-2006	Ø14	14	14	4.65	65.1

Спецификация сборных железобетонных изделий

Поз.	Обозначение	Наименование	Кол.	Масса ед., кг	Примечание
		Сборные железобетонные изделия			
1	ГОСТ 13015-2012	Плита ПГ 12.15-30	4	1450	
2	ГОСТ 13015-2012	Плита ПГ 12.15-30	4	1450	
3	ГОСТ 13015-2012	Плита ПГ 12.15-30	4	1450	
4	ГОСТ 13015-2012	Плита ПГ 12.15-30	4	1450	
5	ГОСТ 13015-2012	Плита ПГ 12.15-30	4	1450	
6	ГОСТ 13015-2012	Плита ПГ 12.15-30	4	1450	
7	ГОСТ 13015-2012	Плита ПГ 12.15-30	4	1450	
8	ГОСТ 13015-2012	Плита ПГ 12.15-30	4	1450	
9	ГОСТ 13015-2012	Плита ПГ 12.15-30	4	1450	
10	ГОСТ 13015-2012	Плита ПГ 12.15-30	4	1450	
11	ГОСТ 13015-2012	Плита ПГ 12.15-30	4	1450	
12	ГОСТ 13015-2012	Плита ПГ 12.15-30	4	1450	
13	ГОСТ 13015-2012	Плита ПГ 12.15-30	4	1450	
14	ГОСТ 13015-2012	Плита ПГ 12.15-30	4	1450	
15	ГОСТ 13015-2012	Плита ПГ 12.15-30	4	1450	
16	ГОСТ 13015-2012	Плита ПГ 12.15-30	4	1450	
17	ГОСТ 13015-2012	Плита ПГ 12.15-30	4	1450	
18	ГОСТ 13015-2012	Плита ПГ 12.15-30	4	1450	
		Монолитные железобетонные конструкции			
		Бетон В35 (▽−6.70–▽+26.38–▽ЭО)		9.24	м³
		Бетон В30 (▽+26.38–▽ЭО)		11.11	м³
		Арматурные изделия			

Ведомость ссылочных и прилагаемых документов

Обозначение	Наименование	Примечание
	Ссылочные документы	
ГОСТ 13015-2012	Изделия железобетонные и бетонные для строительства. Общие технические условия	
ГОСТ 34028-2016	Прокат арматурный для железобетонных конструкций. Технические условия	
ГОСТ 5781-82	Сталь горячекатаная для армирования железобетонных конструкций. Технические условия	
ГОСТ 10922-2012	Арматурные и закладные изделия, сварные соединения и сварные сетки для железобетонных конструкций. Общие технические условия	
ГОСТ 23279-2012	Сетки арматурные сварные для железобетонных конструкций. Общие технические условия	
ГОСТ 14098-2014	Соединения сварные арматуры и закладных изделий железобетонных конструкций. Типы, конструкция и размеры	
ГОСТ 19281-2014	Прокат повышенной прочности. Общие технические условия	
ГОСТ 27772-2015	Прокат для стальных конструкций. Общие технические условия	
ГОСТ 8713-79	Сварка под флюсом. Соединения сварные. Основные типы, конструктивные элементы и размеры	
ГОСТ 14771-76	Дуговая сварка в защитном газе. Соединения сварные. Основные типы, конструктивные элементы и размеры	
ГОСТ 23118-2012	Конструкции стальные строительные. Общие технические условия	
ГОСТ 26633-2015	Бетоны тяжелые и мелкозернистые. Технические условия	
ГОСТ 7473-2010	Смеси бетонные. Технические условия	
ГОСТ 10181-2014	Смеси бетонные. Методы испытаний	
ГОСТ 18105-2018	Бетоны. Правила контроля и оценки прочности	
ГОСТ 22690-2015	Бетоны. Определение прочности механическими методами неразрушающего контроля	
ГОСТ 17624-2012	Бетоны. Ультразвуковой метод определения прочности	
ГОСТ 10180-2012	Бетоны. Методы определения прочности по контрольным образцам	
ГОСТ 31914-2012	Защита от коррозии железобетонных конструкций. Общие требования	
ГОСТ 31384-2017	Защита бетонных и железобетонных конструкций от коррозии. Общие требования	
ГОСТ 32299-2013	Материалы лакокрасочные. Общие технические условия

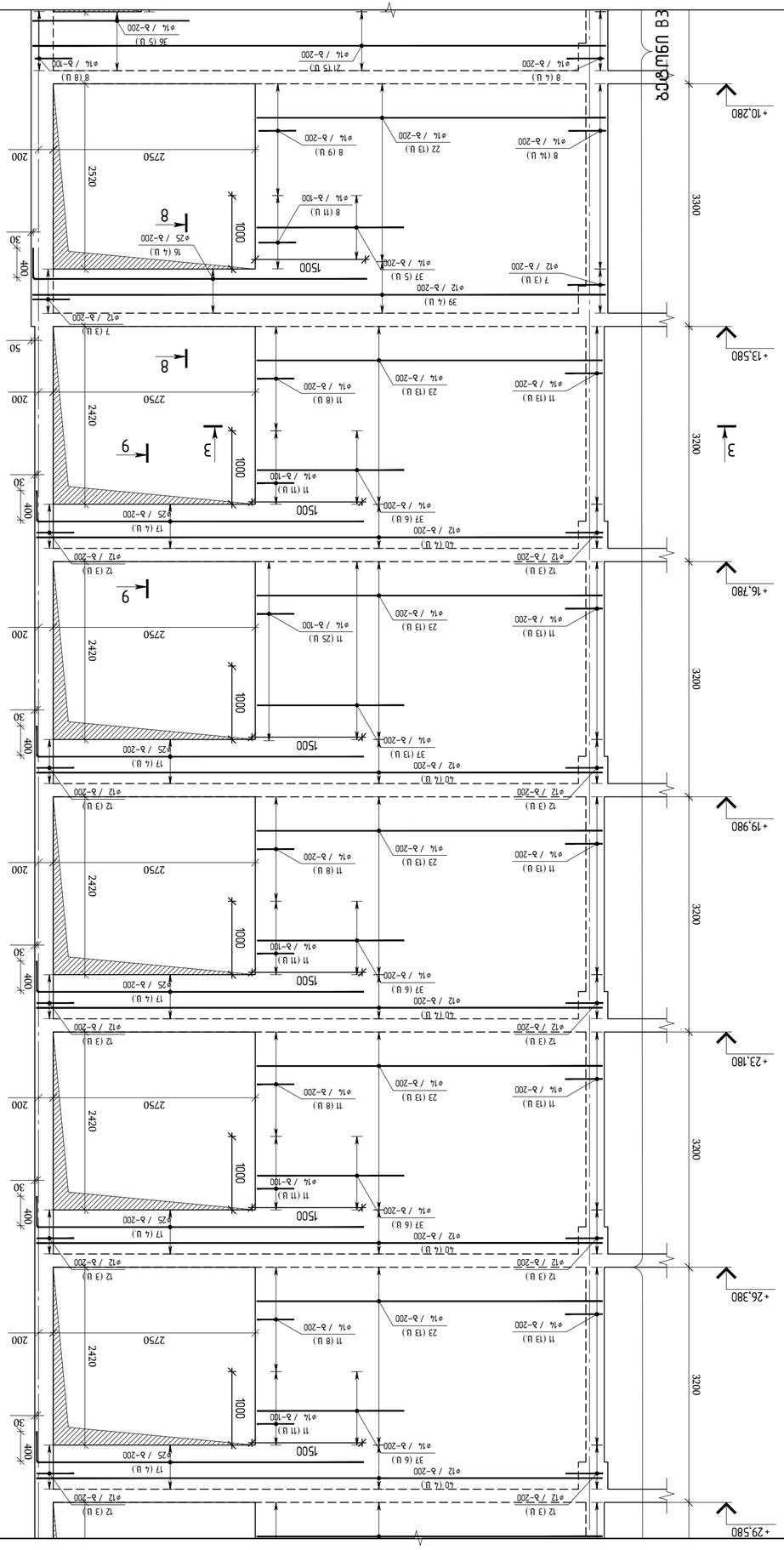
Разрез 3-3
+10.280
+13.580
+16.780
+19.980
+23.180
+26.380
+29.580
3300
3200
3200
3200

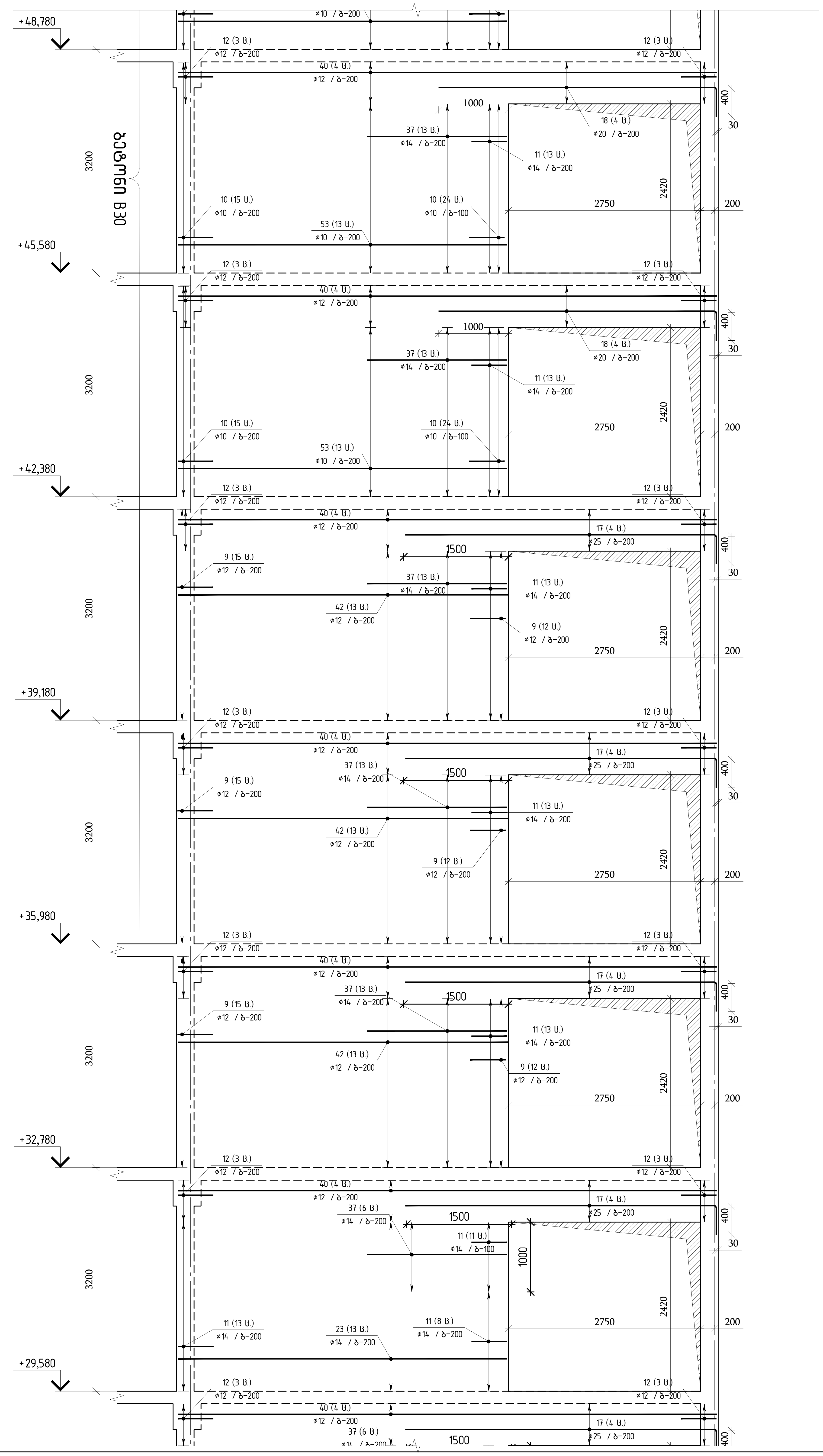

მონოლითური ბირთვის კედელი-1-ის ჰორიზონტალური და დიაგონალური არმირების ერთი შრის განშლა მ 1:50

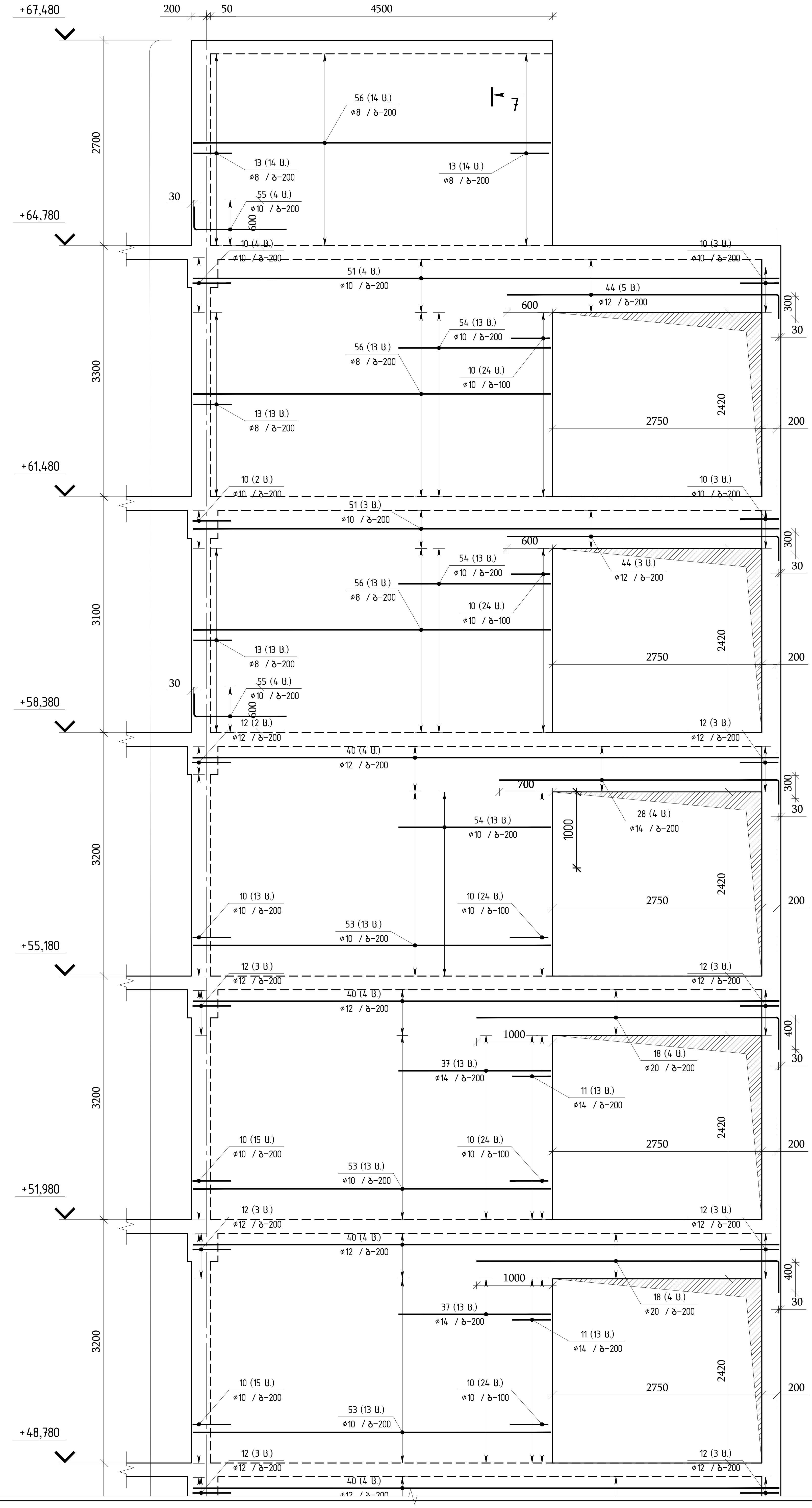

თბილისი / 2023 წელი

ფაილის სახელი:
A2 QE_STR_Beliashvili_WALL

KEYPLAN:

ყოველი შემდეგი რევიზია აუქმებს წინა რევიზიებს

პროექტის სტატუსი:
სამშენებლო დოკუმენტაცია

რევიზია

რევ.	თარიღი	აღწერილობა	დამტკ.

შენიშვნები:

მისამართი:
ქ.თბილისი ა. ბელიაშვილის ქუჩა
№100, №100ა, №102

დამკვეთი:
შ.პ.ს "ფერი"

თანამდებობა	სახელი გვარი	ხელმოწერა
პროექტის მენეჯერი		
დამტკიცებულია: დამკვეთის მიერ		

შემსრულებელი:
შპს "ქიუ ენჯინერინგი"

მისამართი:
ქ.თბილისი ა.ბაქრაძის №7 ბინა №6

შპს "ქიუ ენჯინერინგის" პროფესიული პასუხისმგებლობის მზღვეველია სს "დაზღვევის საერთაშორისო კომპანია ირაო" (პ/ნ №PFL 417/21)

თანამდებობა	სახელი გვარი	ხელმოწერა
დირექტორი	დ.ქევანიშვილი	
საპროექტო ჯგუფის უფროსი	ო. ილიუხინი	
პროექტის მთ. კონსტრუქტორი	ო. ილიუხინი	
შეასრულა	ნ.კიკნაველიძე	

პროექტის სახელწოდება:
მრავალფუნქციური კომპლექსი (I ბლოკი)

პროექტის სტადია:
მუშა პროექტი

პროექტის ნაწილი:
კონსტრუქცია

ფორმატი A2	ნახაზის დასახელება:
სტადია მ.პ.	მონოლითური ბირთვის კედელი-1-ის ჰორიზონტალური და დიაგონალური არმირების ერთი შრის განშლა
თარიღი 24/02/2023	
მასშტაბი 1:50	

რევიზია	ნახაზის ნომერი:	ფურც. საერთო რაოდენობა
R1	კ-I.5.34	101

მიმდინარეობა / 2023 წელი

ფაზირება: საბოლოო:

A2 QE_STR_Betiashvili_WALL

KEYPLAN:

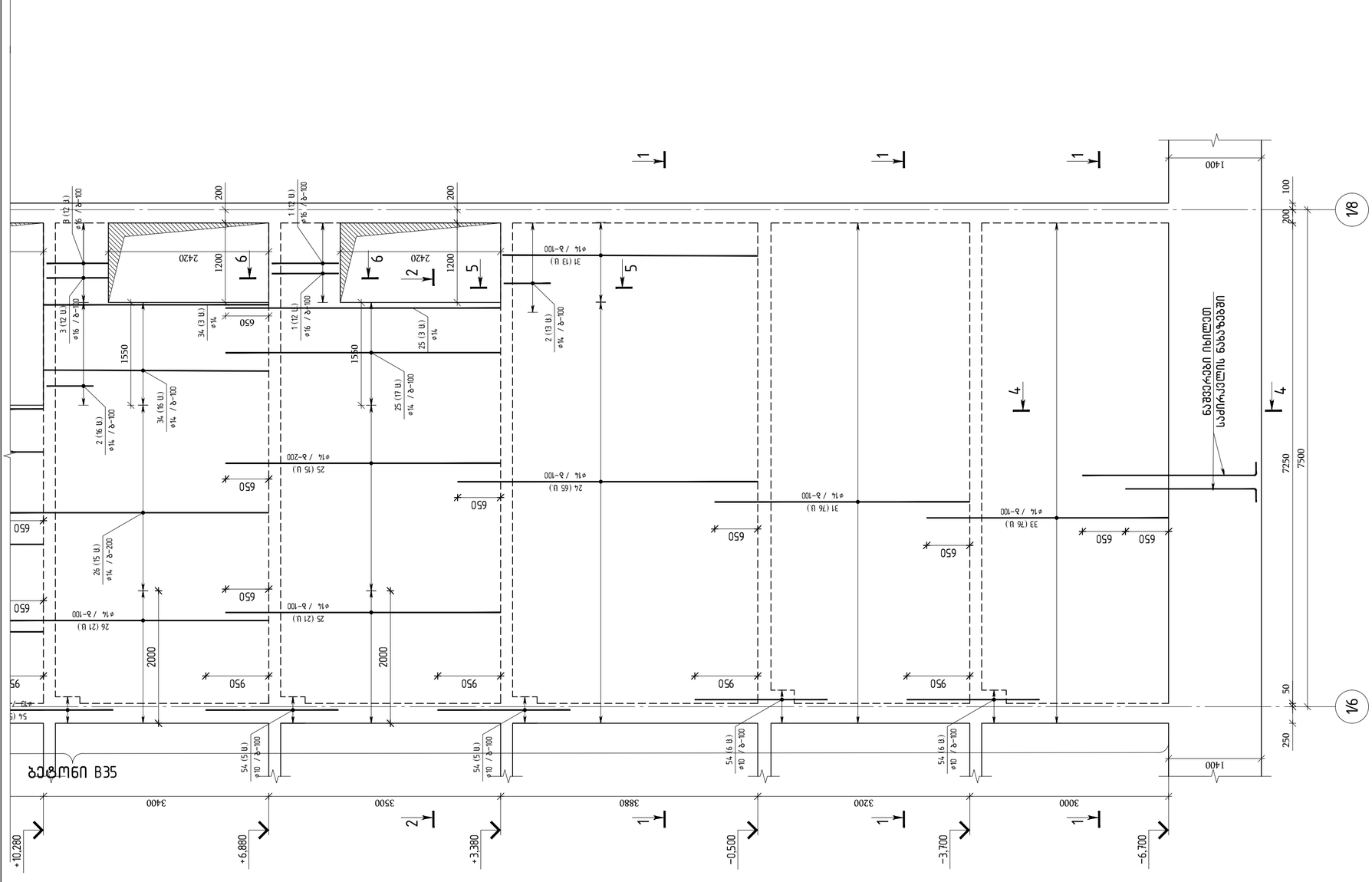

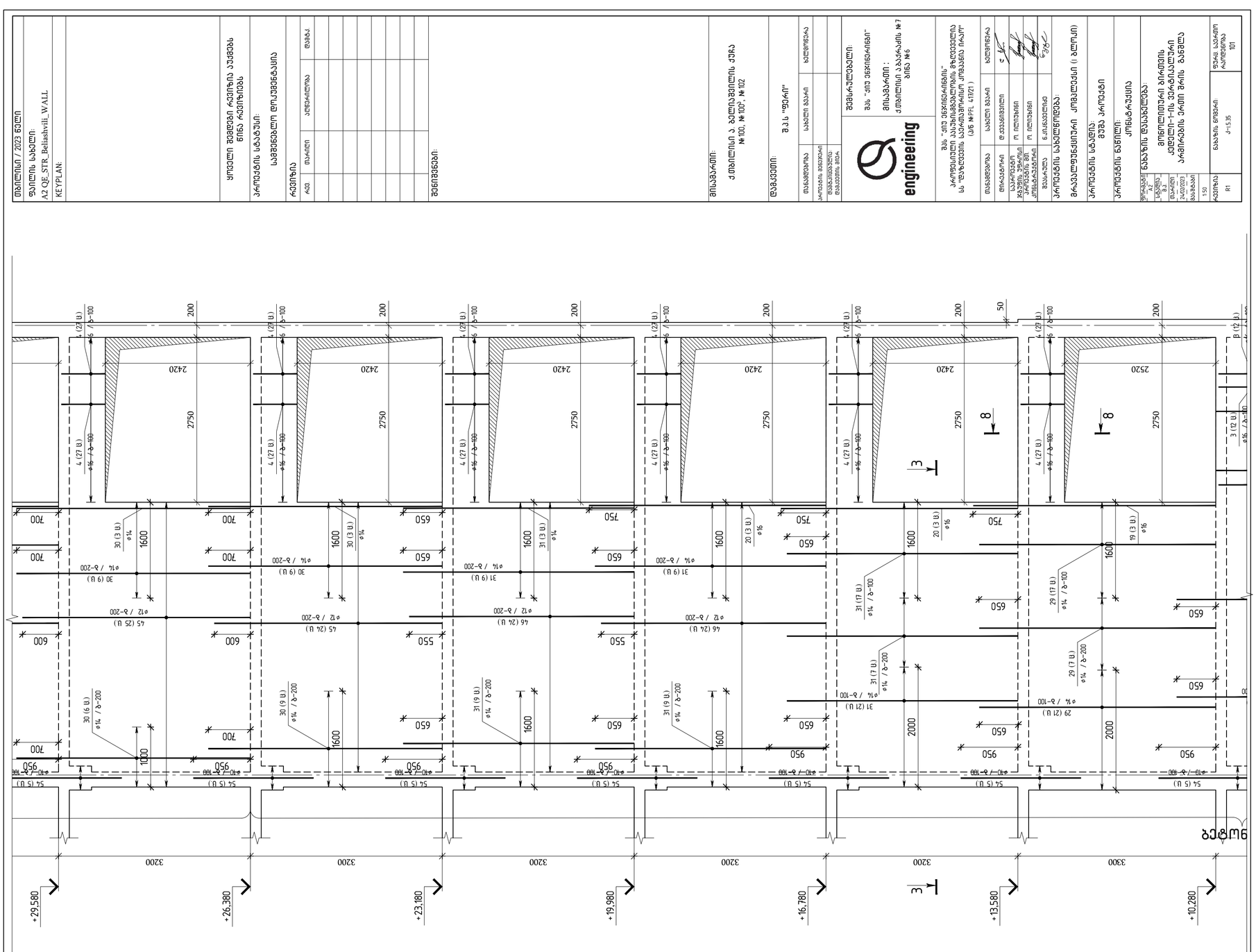

ყურადღება მიაქციეთ ტექნიკური ზედამხედველობის ნაწილს

პროექტის ავტორი:

ტექნიკური ზედამხედველობა:

რევიზია

რევ.	შეტანილი ცვლილების არსი	თარიღი

ადმინისტრაციული შენობის მშენებლობა

ქ.თბილისი, ა. ბეთლემიანის ქუჩა №100, №100², №102

დამკვეთი: შპს "ფეიქრი"

მონაწილე პირები	სახელი გვარი	ხელმოწერა
პროექტის ხელმძღვანელი		
ტექნიკური ხელმძღვანელი		
ინჟინერ-კონსტრუქტორი		

შპს "ევრო ენჯინირინგ"

პროფესიული პასუხისმგებლობის დაზღვევის №: "ეიჯაქსი ევროპ" პროფესიული პასუხისმგებლობის დაზღვევის ლიმიტი (ა.ფ.№ PPL 417/21)

მონაწილე პირები	სახელი გვარი	ხელმოწერა
მთავარი ინჟინერი	ლ.ლეკიშვილი	
პროექტის მენეჯერი	ო. ლილოშვილი	
კონსტრუქციების მენეჯერი	ო. ლილოშვილი	
მენეჯერი	ნ.ანანიაშვილი	

პროექტის ხელმძღვანელი: ქ.ლეკიშვილი

პროექტის დასახელება: ადმინისტრაციული შენობის მშენებლობა

ქ.თბილისი, ა. ბეთლემიანის ქუჩა №100, №100², №102

ნახაზის დასახელება: ჭრილი A3

ფორმატი	ნახაზის ნომერი	ფურცლის ჯამური რაოდენობა
A1	4-1.5.35	101

მასშტაბი	
1:50	

შესრულების თარიღი
24/07/2023

ფაზა	
P1	

Вертикальный разрез по лестнице Л1 в осях 1-11/А-Г
Разрез 1-1 по лестнице Л1 в осях 1-11/А-Г
Масштаб 1:50

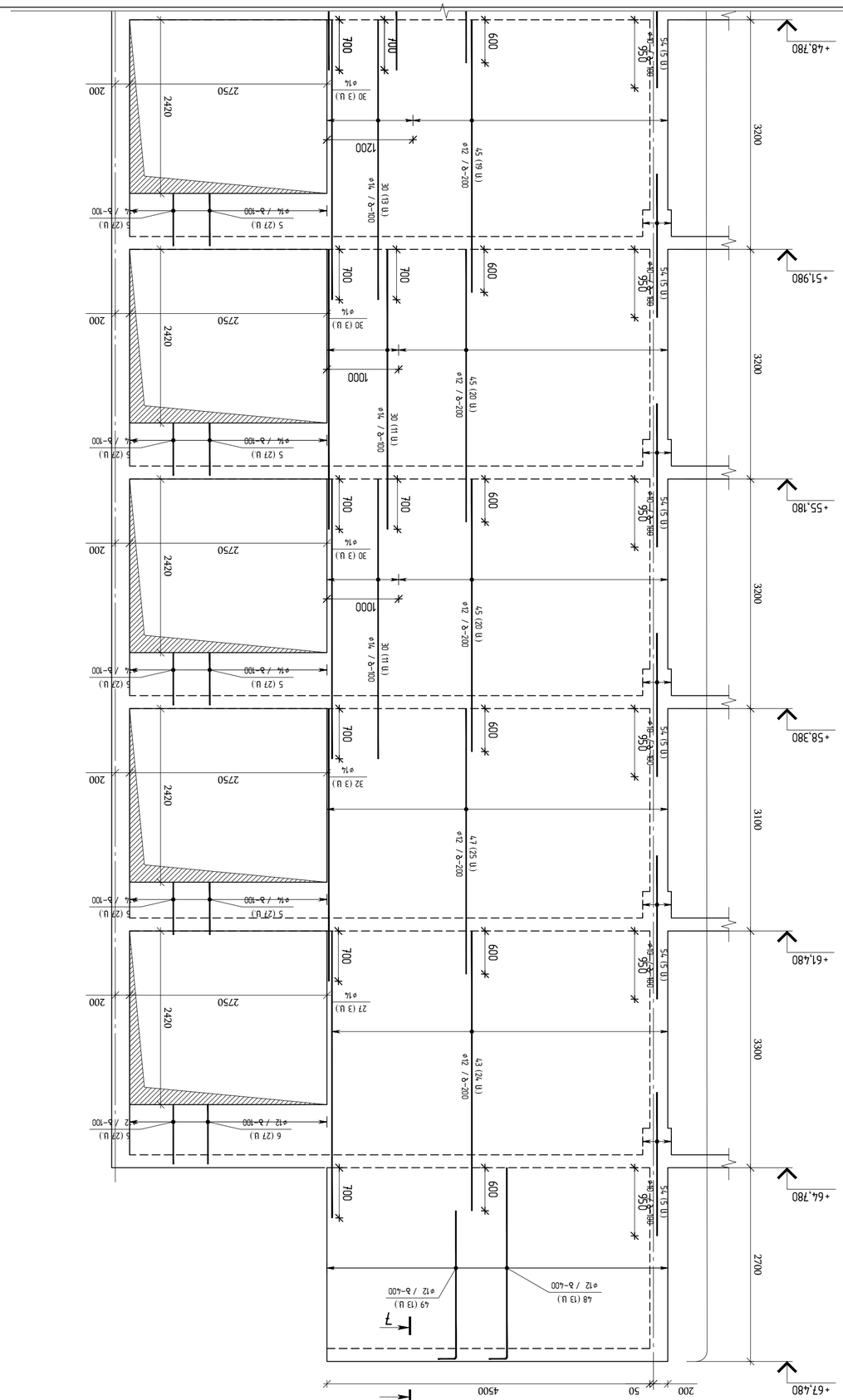

Вертикальный разрез по лестнице Л2 в осях 1-11/А-Г

Масштаб 1:50

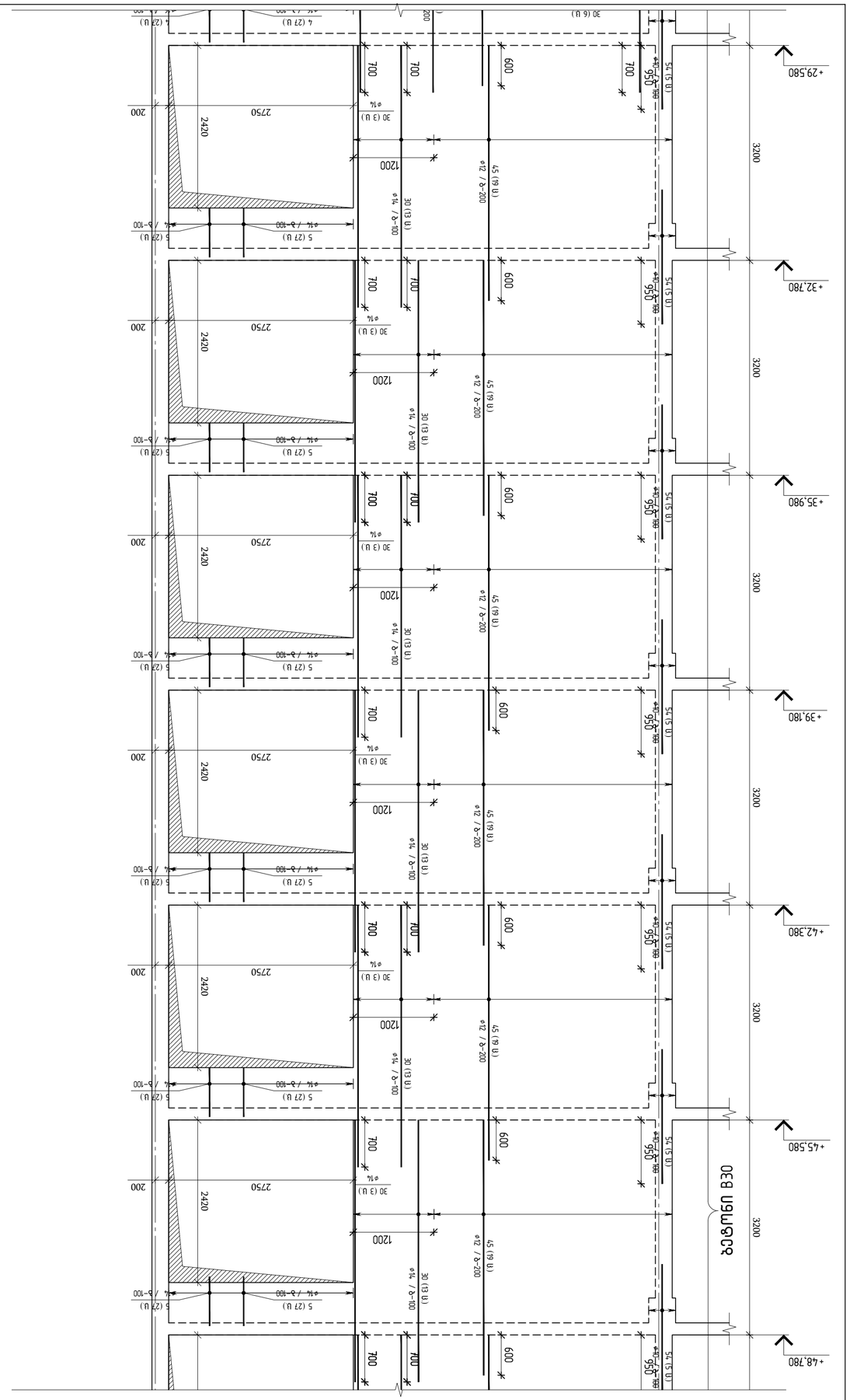

ГИП	Бабкина Е.Н.		
Н.контр.	Бабкина Е.Н.		
Разработал	Беляев И.Г.		
Архитектурные решения			
Конструкции железобетонные			
Конструкции металлические			
Системы водоснабжения и водоотведения			
Системы электроснабжения			
Системы вентиляции и кондиционирования			
Системы газоснабжения			
Технологические решения			

Заказчик: ООО "ЭКСПЕРТ-Л"

Объект: Многоквартирный жилой дом по ул. Ленина в г. Ростов-на-Дону. 2 этап строительства. Корректировка

Вертикальный разрез по лестнице Л1 в осях 1-11/А-Г
Разрез 1-1 по лестнице Л1 в осях 1-11/А-Г
Масштаб 1:50

Вертикальный разрез по лестнице Л2 в осях 1-11/А-Г
Масштаб 1:50

ЗМ№.1 ℓ=2245

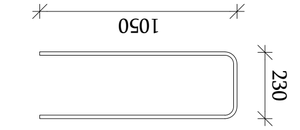

ЗМ№.2 ℓ=1175

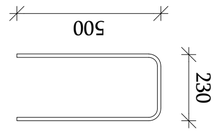

ЗМ№.3 ℓ=2045

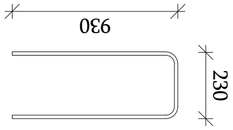

ЗМ№.4,5 ℓ=1650

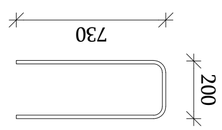

ЗМ№.6 ℓ=1850

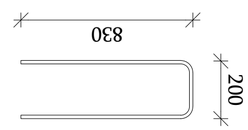

ЗМ№. 7;8
ℓ=1300

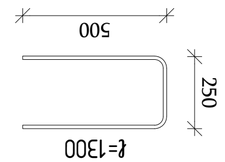

ЗМ№. 9;12 ℓ=1200

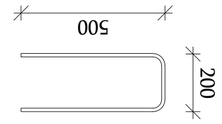

ЗМ№.10;13
ℓ=1250

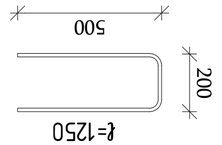

ЗМ№.14 ℓ=400

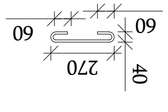

ЗМ№.15 ℓ=350

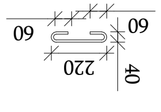

ЗМ№.16 ℓ=1350
ЗМ№.17 ℓ=1450
ЗМ№.18 ℓ=1550
ЗМ№.19 ℓ=1650
ЗМ№.20 ℓ=1750
ЗМ№.21 ℓ=1850
ЗМ№.22 ℓ=1950
ЗМ№.23 ℓ=2045

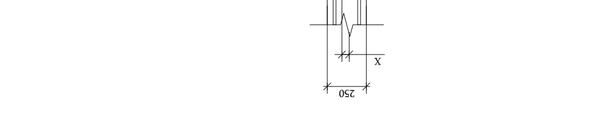

ЗЕМЛЯНОЙ ЗАСЫПНОЙ ФУНДАМЕНТ ПОД ЛЕСТНИЦЫ
ФУНДАМЕНТ ПОД ЛЕСТНИЦЫ
ЗЕМЛЯНОЙ ЗАСЫПНОЙ ФУНДАМЕНТ ПОД ЛЕСТНИЦЫ
ФУНДАМЕНТ ПОД ЛЕСТНИЦЫ

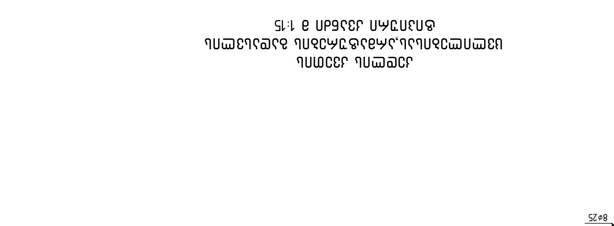

ЗМ№.16 ℓ=1350
ЗМ№.17 ℓ=1450
ЗМ№.18 ℓ=1550
ЗМ№.19 ℓ=1650
ЗМ№.20 ℓ=1750
ЗМ№.21 ℓ=1850
ЗМ№.22 ℓ=1950
ЗМ№.23 ℓ=2045

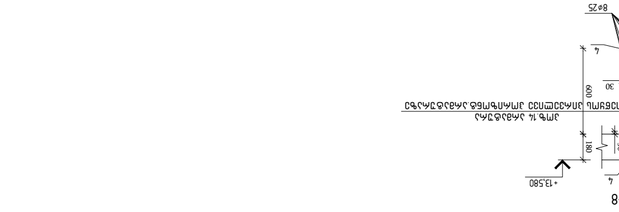

ЗЕМЛЯНОЙ ЗАСЫПНОЙ ФУНДАМЕНТ ПОД ЛЕСТНИЦЫ
ФУНДАМЕНТ ПОД ЛЕСТНИЦЫ
ЗЕМЛЯНОЙ ЗАСЫПНОЙ ФУНДАМЕНТ ПОД ЛЕСТНИЦЫ
ФУНДАМЕНТ ПОД ЛЕСТНИЦЫ

№	Марка	Длина, мм	Кол-во	Масса 1 м, кг	Масса, кг
1	ГОСТ Р 52544-2006	Ø16 А500С L=2245	24	3.54	85.0
2	ГОСТ Р 52544-2006	Ø14 А500С L=1175	29	1.42	41.2
3	ГОСТ Р 52544-2006	Ø16 А500С L=2045	24	3.23	77.5
4	ГОСТ Р 52544-2006	Ø16 А500С L=1650	324	2.60	842.4
5	ГОСТ Р 52544-2006	Ø14 А500С L=1650	540	1.99	1074.6
6	ГОСТ Р 52544-2006	Ø12 А500С L=1850	54	1.64	88.6
7	ГОСТ Р 52544-2006	Ø12 А500С L=1300	78	1.15	89.7
8	ГОСТ Р 52544-2006	Ø14 А500С L=1300	182	1.57	285.7
9	ГОСТ Р 52544-2006	Ø12 А500С L=1200	81	1.07	86.7
10	ГОСТ Р 52544-2006	Ø10 А500С L=1250	277	0.77	213.3
11	ГОСТ Р 52544-2006	Ø14 А500С L=1250	313	1.51	472.6
12	ГОСТ Р 52544-2006	Ø12 А500С L=1200	83	1.07	88.8
13	ГОСТ Р 52544-2006	Ø8 А500С L=1250	54	0.49	26.5
14	ГОСТ Р 52544-2006	Ø8 А500С L=400	360	0.16	57.6
15	ГОСТ Р 52544-2006	Ø8 А500С L=350	710	0.14	99.4
16	ГОСТ Р 52544-2006	Ø25 А500С L=4950	8	19.07	152.6
17	ГОСТ Р 52544-2006	Ø25 А500С L=4860	72	18.73	1348.2
18	ГОСТ Р 52544-2006	Ø20 А500С L=4380	32	10.80	345.6
19	ГОСТ Р 52544-2006	Ø16 А500С L=4040	6	6.38	38.3
20	ГОСТ Р 52544-2006	Ø16 А500С L=3950	12	6.23	74.8
21	ГОСТ Р 52544-2006	Ø14 А500С L=7800	150	9.42	1413.4
22	ГОСТ Р 52544-2006	Ø14 А500С L=4750	26	5.74	149.2
23	ГОСТ Р 52544-2006	Ø14 А500С L=4710	156	5.69	887.6
24	ГОСТ Р 52544-2006	Ø14 А500С L=4530	130	5.47	711.4
25	ГОСТ Р 52544-2006	Ø14 А500С L=4150	112	5.01	561.5
26	ГОСТ Р 52544-2006	Ø14 А500С L=4050	72	4.89	352.3
27	ГОСТ Р 52544-2006	Ø14 А500С L=4000	6	4.83	29.0
28	ГОСТ Р 52544-2006	Ø14 А500С L=3980	8	4.81	38.5
29	ГОСТ Р 52544-2006	Ø14 А500С L=3940	90	4.76	428.4
30	ГОСТ Р 52544-2006	Ø14 А500С L=3900	358	4.71	1686.5
31	ГОСТ Р 52544-2006	Ø14 А500С L=3850	346	4.65	1609.2
32	ГОСТ Р 52544-2006	Ø14 А500С L=3800	6	4.59	27.5
33	ГОСТ Р 52544-2006	Ø14 А500С L=3650	152	4.41	670.2
34	ГОСТ Р 52544-2006	Ø14 А500С L=3400	38	4.11	156.1
35	ГОСТ Р 52544-2006	Ø14 А500С L=2700	3	3.26	9.8
36	ГОСТ Р 52544-2006	Ø14 А500С L=2130	22	2.57	56.6
37	ГОСТ Р 52544-2006	Ø14 А500С L=2000	278	2.42	671.6
38	ГОСТ Р 52544-2006	Ø12 А500С L=8370	72	7.43	535.1
39	ГОСТ Р 52544-2006	Ø12 А500С L=7800	8	6.93	55.4
40	ГОСТ Р 52544-2006	Ø12 А500С L=7710	112	6.85	766.8
41	ГОСТ Р 52544-2006	Ø12 А500С L=6310	52	5.60	291.4
42	ГОСТ Р 52544-2006	Ø12 А500С L=4730	78	4.20	327.6
43	ГОСТ Р 52544-2006	Ø12 А500С L=3900	48	3.46	166.2
44	ГОСТ Р 52544-2006	Ø12 А500С L=3880	16	3.45	55.1
45	ГОСТ Р 52544-2006	Ø12 А500С L=3800	444	3.37	1498.2
46	ГОСТ Р 52544-2006	Ø12 А500С L=3750	96	3.33	319.7
47	ГОСТ Р 52544-2006	Ø12 А500С L=3700	50	3.29	164.3
48	ГОСТ Р 52544-2006	Ø12 А500С L=2900	26	2.58	67.0
49	ГОСТ Р 52544-2006	Ø12 А500С L=2300	26	2.04	53.1
50	ГОСТ Р 52544-2006	Ø12 А500С L=110	3	0.10	0.3
51	ГОСТ Р 52544-2006	Ø10 А500С L=7710	14	4.75	66.5
52	ГОСТ Р 52544-2006	Ø10 А500С L=6570	52	4.05	210.5
53	ГОСТ Р 52544-2006	Ø10 А500С L=4710	130	2.90	377.2
54	ГОСТ Р 52544-2006	Ø10 А500С L=2000	282	1.23	347.4
55	ГОСТ Р 52544-2006	Ø10 А500С L=1500	16	0.92	14.8
56	ГОСТ Р 52544-2006	Ø8 А500С L=4700	80	1.86	148.5

Ведомость арматурных изделий

Марка	Эскиз	Ø, мм	Длина, мм	Кол-во, шт.	Масса, кг
Ф1	50 50 50 50	16	4000	2	19.74
Ф2	50 50 50 50	16	3980	2	19.64
Ф3	50 50 50 50	16	3940	2	19.44
Ф4	50 50 50 50	16	3900	2	19.25
Ф5	50 50 50 50	16	3850	2	19.00
Ф6	50 50 50 50	16	3800	2	18.75
Ф7	50 50 50 50	16	3650	2	18.01
Ф8	50 50 50 50	16	3400	2	16.78
Ф9	50 50 50 50	16	2700	2	13.33
Ф10	50 50 50 50	16	2130	2	10.51
Ф11	50 50 50 50	16	2000	2	9.87
Ф12	50 50 50 50	16	1200	2	5.92
Ф13	50 50 50 50	16	1250	2	6.17
Ф14	50 50 50 50	16	1200	2	5.92
Ф15	50 50 50 50	16	1250	2	6.17
Ф16	50 50 50 50	16	1300	2	6.42
Ф17	50 50 50 50	16	1300	2	6.42
Ф18	50 50 50 50	16	1850	2	9.13
Ф19	50 50 50 50	16	1650	2	8.15
Ф20	50 50 50 50	16	1650	2	8.15
Ф21	50 50 50 50	16	2045	2	10.09
Ф22	50 50 50 50	16	1175	2	5.80
Ф23	50 50 50 50	16	2245	2	11.08
Ф24	50 50 50 50	16	4040	6	29.87
Ф25	50 50 50 50	16	3950	12	58.44
Ф26	50 50 50 50	14	7800	150	1413.4
Ф27	50 50 50 50	14	4750	26	149.2
Ф28	50 50 50 50	14	4710	156	887.6
Ф29	50 50 50 50	14	4530	130	711.4
Ф30	50 50 50 50	14	4150	112	561.5
Ф31	50 50 50 50	14	4050	72	352.3
Ф32	50 50 50 50	14	4000	6	29.0
Ф33	50 50 50 50	14	3980	8	38.5
Ф34	50 50 50 50	14	3940	90	428.4
Ф35	50 50 50 50	14	3900	358	1686.5
Ф36	50 50 50 50	14	3850	346	1609.2
Ф37	50 50 50 50	14	3800	6	27.5
Ф38	50 50 50 50	14	3650	152	670.2
Ф39	50 50 50 50	14	3400	38	156.1
Ф40	50 50 50 50	14	2700	3	9.8
Ф41	50 50 50 50	14	2130	22	56.6
Ф42	50 50 50 50	14	2000	278	671.6
Ф43	50 50 50 50	12	1200	72	535.1
Ф44	50 50 50 50	12	1250	8	55.4
Ф45	50 50 50 50	12	1200	112	766.8
Ф46	50 50 50 50	12	1250	52	291.4
Ф47	50 50 50 50	12	1300	78	327.6
Ф48	50 50 50 50	12	1300	48	166.2
Ф49	50 50 50 50	12	1850	16	55.1
Ф50	50 50 50 50	12	1650	444	1498.2
Ф51	50 50 50 50	12	1650	96	319.7
Ф52	50 50 50 50	12	2045	50	164.3
Ф53	50 50 50 50	12	1175	26	67.0
Ф54	50 50 50 50	12	2245	26	53.1
Ф55	50 50 50 50	12	4040	3	0.3
Ф56	50 50 50 50	12	3950	14	66.5
Ф57	50 50 50 50	12	7800	52	210.5
Ф58	50 50 50 50	12	4750	130	377.2
Ф59	50 50 50 50	12	4710	282	347.4
Ф60	50 50 50 50	12	4530	16	14.8
Ф61	50 50 50 50	12	4150	80	148.5

Спецификация на монолитные железобетонные конструкции

Марка	Эскиз	Ø, мм	Длина, мм	Кол-во, шт.	Масса, кг
Ф1	50 50 50 50	16	4000	2	19.74
Ф2	50 50 50 50	16	3980	2	19.64
Ф3	50 50 50 50	16	3940	2	19.44
Ф4	50 50 50 50	16	3900	2	19.25
Ф5	50 50 50 50	16	3850	2	19.00
Ф6	50 50 50 50	16	3800	2	18.75
Ф7	50 50 50 50	16	3650	2	18.01
Ф8	50 50 50 50	16	3400	2	16.78
Ф9	50 50 50 50	16	2700	2	13.33
Ф10	50 50 50 50	16	2130	2	10.51
Ф11	50 50 50 50	16	2000	2	9.87
Ф12	50 50 50 50	16	1200	2	5.92
Ф13	50 50 50 50	16	1250	2	6.17
Ф14	50 50 50 50	16	1200	2	5.92
Ф15	50 50 50 50	16	1250	2	6.17
Ф16	50 50 50 50	16	1300	2	6.42
Ф17	50 50 50 50	16	1300	2	6.42
Ф18	50 50 50 50	16	1850	2	9.13
Ф19	50 50 50 50	16	1650	2	8.15
Ф20	50 50 50 50	16	1650	2	8.15
Ф21	50 50 50 50	16	2045	2	10.09
Ф22	50 50 50 50	16	1175	2	5.80
Ф23	50 50 50 50	16	2245	2	11.08
Ф24	50 50 50 50	16	4040	6	29.87
Ф25	50 50 50 50	16	3950	12	58.44
Ф26	50 50 50 50	14	7800	150	1413.4
Ф27	50 50 50 50	14	4750	26	149.2
Ф28	50 50 50 50	14	4710	156	887.6
Ф29	50 50 50 50	14	4530	130	711.4
Ф30	50 50 50 50	14	4150	112	561.5
Ф31	50 50 50 50	14	4050	72	352.3
Ф32	50 50 50 50	14	4000	6	29.0
Ф33	50 50 50 50	14	3980	8	38.5
Ф34	50 50 50 50	14	3940	90	428.4
Ф35	50 50 50 50	14	3900	358	1686.5
Ф36	50 50 50 50	14	3850	346	1609.2
Ф37	50 50 50 50	14	3800	6	27.5
Ф38	50 50 50 50	14	3650	152	670.2
Ф39	50 50 50 50	14	3400	38	156.1
Ф40	50 50 50 50	14	2700	3	9.8
Ф41	50 50 50 50	14	2130	22	56.6
Ф42	50 50 50 50	14	2000	278	671.6
Ф43	50 50 50 50	12	1200	72	535.1
Ф44	50 50 50 50	12	1250	8	55.4
Ф45	50 50 50 50	12	1200	112	766.8
Ф46	50 50 50 50	12	1250	52	291.4
Ф47	50 50 50 50	12	1300	78	327.6
Ф48	50 50 50 50	12	1300	48	166.2
Ф49	50 50 50 50	12	1850	16	55.1
Ф50	50 50 50 50	12	1650	444	1498.2
Ф51	50 50 50 50	12	1650	96	319.7
Ф52	50 50 50 50	12	2045	50	164.3
Ф53	50 50 50 50	12	1175	26	67.0
Ф54	50 50 50 50	12	2245	26	53.1
Ф55	50 50 50 50	12	4040	3	0.3
Ф56	50 50 50 50	12	3950	14	66.5
Ф57	50 50 50 50	12	7800	52	210.5
Ф58	50 50 50 50	12	4750	130	377.2
Ф59	50 50 50 50	12	4710	282	347.4
Ф60	50 50 50 50	12	4530	16	14.8
Ф61	50 50 50 50	12	4150	80	148.5

Ведомость расхода стали на монолитные железобетонные конструкции

Марка конструкции	A500C							Итого, кг
	ГОСТ Р 52544-2006							
	Ø8	Ø10	Ø12	Ø14	Ø16	Ø20	Ø25	
Ф1 В35 W6 F150	332.00	1229.60	4654.00	11332.80	11117.90	3455.60	1500.80	20512.70
Ф2 В35 W6 F150	332.00	1229.60	4654.00	11332.80	11117.90	3455.60	1500.80	20512.70
Ф3 В35 W6 F150	332.00	1229.60	4654.00	11332.80	11117.90	3455.60	1500.80	20512.70
Ф4 В35 W6 F150	332.00	1229.60	4654.00	11332.80	11117.90	3455.60	1500.80	20512.70
Ф5 В35 W6 F150	332.00	1229.60	4654.00	11332.80	11117.90	3455.60	1500.80	20512.70
Ф6 В35 W6 F150	332.00	1229.60	4654.00	11332.80	11117.90	3455.60	1500.80	20512.70
Ф7 В35 W6 F150	332.00	1229.60	4654.00	11332.80	11117.90	3455.60	1500.80	20512.70
Ф8 В35 W6 F150	332.00	1229.60	4654.00	11332.80	11117.90	3455.60	1500.80	20512.70
Ф9 В35 W6 F150	332.00	1229.60	4654.00	11332.80	11117.90	3455.60	1500.80	20512.70
Ф10 В35 W6 F150	332.00	1229.60	4654.00	11332.80	11117.90	3455.60	1500.80	20512.70
Ф11 В35 W6 F150	332.00	1229.60	4654.00	11332.80	11117.90	3455.60	1500.80	20512.70
Ф12 В35 W6 F150	332.00	1229.60	4654.00	11332.80	11117.90	3455.60	1500.80	20512.70
Ф13 В35 W6 F150	332.00	1229.60	4654.00	11332.80	11117.90	3455.60	1500.80	20512.70
Ф14 В35 W6 F150	332.00	1229.60	4654.00	11332.80	11117.90	3455.60	1500.80	20512.70
Ф15 В35 W6 F150	332.00	1229.60	4654.00	11332.80	11117.90	3455.60	1500.80	20512.70
Ф16 В35 W6 F150	332.00	1229.60	4654.00	11332.80	11117.90	3455.60	1500.80	20512.70
Ф17 В35 W6 F150	332.00	1229.60	4654.00	11332.80	11117.90	3455.60	1500.80	20512.70
Ф18 В35 W6 F150	332.00	1229.60	4654.00	11332.80	11117.90	3455.60	1500.80	20512.70
Ф19 В35 W6 F150	332.00	1229.60	4654.00	11332.80	11117.90	3455.60	1500.80	20512.70
Ф20 В35 W6 F150	332.00	1229.60	4654.00	11332.80	11117.90	3455.60	1500.80	20512.70
Ф21 В35 W6 F150	332.00	1229.60	4654.00	11332.80	11117.90	3455.60	1500.80	20512.70
Ф22 В35 W6 F150	332.00	1229.60	4654.00	11332.80	11117.90	3455.60	1500.80	20512.70
Ф23 В35 W6 F150	332.00	1229.60	4654.00	11332.80	11117.90	3455.60	1500.80	20512.70
Ф24 В35 W6 F150	332.00	1229.60	4654.00	11332.80	11117.90	3455.60	1500.80	20512.70
Ф25 В35 W6 F150	332.00	1229.60	4654.00	11332.80	11117.90	3455.60	1500.80	20512.70
Ф26 В35 W6 F150	332.00	1229.60	4654.00	11332.80	11117.90	3455.60	1500.80	20512.70
Ф27 В35 W6 F150	332.00	1229.60	4654.00	11332.80	11117.90	3455.60	1500.80	20512.70
Ф28 В35 W6 F150	332.00	1229.60	4654.00	11332.80	11117.90	3455.60	1500.80	20512.70
Ф29 В35 W6 F150	332.00	1229.60	4654.00	11332.80	11117.90	3455.60	1500.80	20512.70
Ф30 В35 W6 F150	332.00	1229.60	4654.00	11332.80	11117.90	3455.60	1500.80	20512.70
Ф31 В35 W6 F150	332.00	1229.60	4654.00	11332.80	11117.90	3455.60	1500.80	20512.70
Ф32 В35 W6 F150	332.00	1229.60	4654.00	11332.80	11117.90	3455.60	1500.80	20512.70
Ф33 В35 W6 F150	332.00	1229.60	4654.00	11332.80	11117.90	3455.60	1500.80	20512.70
Ф34 В35 W6 F150	332.00	1229.60	4654.00	11332.80	11117.90	3455.60	1500.80	20512.70
Ф35 В35 W6 F150	332.00	1229.60	4654.00	11332.80	11117.90	3455.60	1500.80	20512.70
Ф36 В35 W6 F150	332.00	1229.60	4654.00	11332.80	11117.90	3455.60	1500.80	20512.70
Ф37 В35 W6 F150	332.00	1229.60	4654.00	11332.80	11117.90	3455.60	1500.80	20512.70
Ф38 В35 W6 F150	332.00	1229.60	4654.00	11332.80	11117.90	3455.60	1500.80	20512.70
Ф39 В35 W6 F150	332.00	1229.60	4654.00	11332.80	11117.90	3455.60	1500.80	20512.70
Ф40 В35 W6 F150	332.00	1229.60	4654.00	11332.80	11117.90	3455.60	1500.80	20512.70
Ф41 В35 W6 F150	332.00	1229.60	4654.00	11332.80	11117.90	3455.60	1500.80	20512.70
Ф42 В35 W6 F150	332.00	1229.60	4654.00	11332.80	11117.90	3455.60	1500.80	20512.70
Ф43 В35 W6 F150	332.00	1229.60	4654.00	11332.80	11117.90	3455.60	1500.80	20512.70
Ф44 В35 W6 F150	332.00	1229.60	4654.00	11332.80	11117.90	3455.60	1500.80	20512.70
Ф45 В35 W6 F150	332.00	1229.60	4654.00	11332.80	11117.90	3455.60	1500.80	20512.70
Ф46 В35 W6 F150	332.00	1229.60	4654.00	11332.80	11117.90	3455.60	1500.80	20512.70
Ф47 В35 W6 F150	332.00	1229.60	4654.00	11332.80	11117.90	3455.60	1500.80	20512.70
Ф48 В35 W6 F150	332.00	1229.60	4654.00	11332.80	11117.90	3455.60	1500.80	20512.70
Ф49 В35 W6 F150	332.00	1229.60	4654.00	11332.80	11117.90	3455.60	1500.80	20512.70
Ф50 В35 W6 F150	332.00	1229.60	4654.00	11332.80	11117.90	3455.60	1500.80	20512.70
Ф51 В35 W6 F150	332.00	1229.60	4654.00	11332.80	11117.90	3455.60	1500.80	20512.70
Ф52 В35 W6 F150	332.00	1229.60	4654.00	11332.80	11117.90	3455.60	1500.80	20512.70
Ф53 В35 W6 F150	332.00	1229.60	4654.00	11332.80	11117.90	3455.60	1500.80	20512.70
Ф54 В35 W6 F150	332.00	1229.60	4654.00	11332.80	11117.90	3455.60	1500.80	20512.70
Ф55 В35 W6 F150	332.00	1229.60	4654.00	11332.80	11117.90	3455.60	1500.80	20512.70
Ф56 В35 W6 F150	332.00	1229.60	4654.00	11332.80	11117.90	3455.60	1500.80	20512.70

Схема расположения арматурных изделий в монолитных железобетонных конструкциях

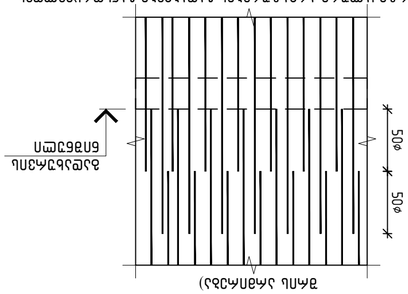

Узел 1

1. Данный чертеж разработан на основании архитектурных решений, а также требований СП 63.13330.2018 и СП 52-101-2003.
2. Все размеры даны в миллиметрах, если не указано иное.
3. Бетон монолитных конструкций принят класса В35, марки по водонепроницаемости W6, по морозостойкости F150.
4. Защитный слой бетона для арматуры принят 30 мм для фундаментной плиты и 25 мм для стен и перекрытий.
5. Арматурные изделия Ф1–Ф56 изготавливаются на заводе-изготовителе и поставляются на объект в готовом виде.
6. Стыки арматурных стержней выполнять внахлёстку с длиной перепуска не менее 50 диаметров.
7. Все закладные детали должны быть установлены до бетонирования и надёжно закреплены.
8. Бетонирование вести непрерывно, с соблюдением технологических перерывов.
9. Уход за бетоном — влажное твердение в течение 14 суток.
10. Отклонения от проектных размеров не должны превышать допусков по ГОСТ 26433.1.

Изм.	Кол.уч.	Лист	№ док.	Подп.	Дата
Разраб.	Ибрагимов				
Пров.	Сидорова				
Н. контр.	Петрухин				
ГИП	Кузнецов				

Многоэтажный жилой дом с подземной автостоянкой, г. Заречье, мкр. №12, ул. Тополиная, д. 7

Стадия: Р | Лист 1 | Листов 3

ООО «ПроектСтройИнжиниринг», г. Заречье, ул. Промышленная, д. 14, оф. 302, тел. (495) 612-34-78

engineering

Взам. инв. № | Подпись и дата | Инв. № подл.

Копировал: Ибрагимов | Формат А1

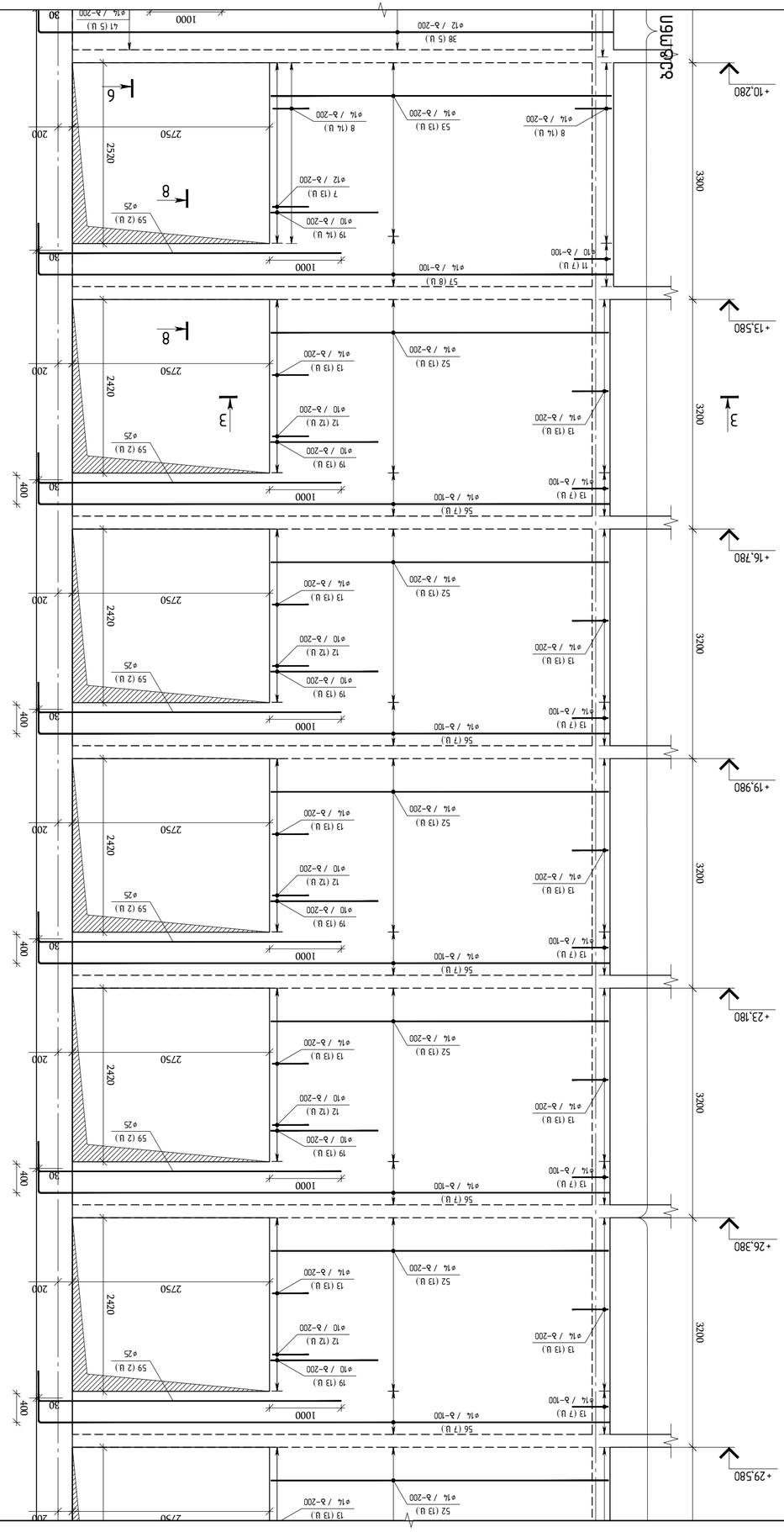

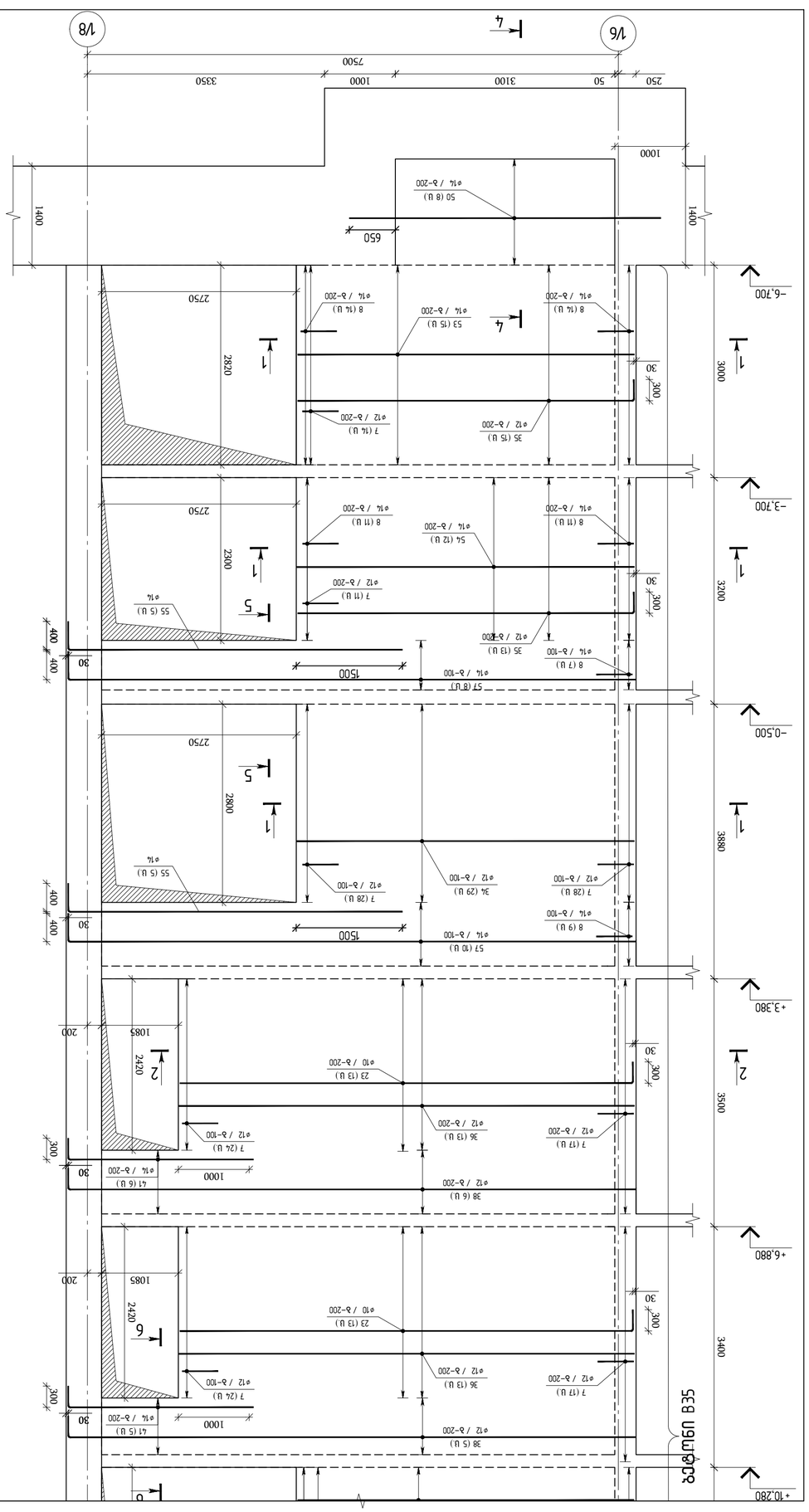

Изм.	Кол.уч.	Лист	№ док.
Разраб.			
Пров.			
Гл.спец.			
Н.контр.			
ГИП			

Стадия / 2023 Год
Чертеж: Фасад 1-2 по оси А, Б, В, Г, Д, Е, Ж, З, И, К
Лист 100, Листов 102
Заказчик: ООО "ЭСК"
Объект: Жилой дом №7 с объектами соц. инфраструктуры в квартале 1 Ленинского района г. Саратова
Стадия: РД
Лист: 100
Листов: 102
Формат: А2
Масштаб: 1:50
Инв. № подл.:
Подпись и дата:
Взам. инв. №:
Инв. № дубл.:
Подпись и дата:
Инв. № подл.:

Изм.	Кол.уч.	Лист	№ док.	Подпись	Дата

Общество с ограниченной ответственностью "Специализированный застройщик "Строительная компания "Саратов Инвест Проект"
Жилой дом №7 с объектами социальной инфраструктуры в квартале 1 Ленинского района г. Саратова
(3/6 №PFL 473/21)

Главный инженер		Сергеев А.Ю.	
Главный архитектор		Мещеряков А.Ю.	
Начальник отдела		Мещеряков А.Ю.	
Разработал		Бабкина Е.А.	
Н.контроль		Бабкина Е.А.	

engineering
ООО "Инженерный центр "Инжиниринг"
г. Саратов, ул. Чернышевского, 7, оф. 403
тел. (8452) 20-20-20

Согласовано:

Инв. № подл.	Подпись и дата	Взам. инв. №

Обозначение: АПЦ.ЭСК.АПП

Наименование: Фасад 1-2 по оси А, Б, В, Г, Д, Е, Ж, З, И, К

Масштаб: 1:50

Формат: А2

Лист: 101

Листов: 102

Инв. № подл.:

Подпись и дата:

Взам. инв. №:

Инв. № дубл.:

Подпись и дата:

Инв. № подл.:

Изм.	Кол.уч.	Лист	№ док.	Подпись	Дата

Разрез 1-1 по осям 1с-2с-1с-2с-1с-2с-

ОПАЛУБКА / 2023 ЕЗОП

Фальцовые балки:

A2 QE_STR_Bellashnii_WALL

KEYPLAN:

Изменения:

R1	Альбом. ведомость	Д-15.41	Изменения 101
Формат А3			
1:50			
Дата 24.02.2023			
Масштаб			
Проект	Заказчик: ЗАО "Ремонтно-строительное управление №7"		
Стадия	Объект: Реконструкция здания Дворца культуры "Энергетик" по адресу: г. Белгород, ул. Щорса, 41 (Литер А)		
Гип	Ермаков		
Нач. отд.	Ермаков		
Нач. сект.	Ермаков		
Разработал	Ермаков		
Н. контр.	Ермаков		

Согласовано:

Инв.№ подл. | Подпись и дата | Взам.инв.№

Формат А3

Копировал

Изм. | Кол.уч. | Лист | №док. | Подпись | Дата

Разработано в программе ГРАНД-Смета

Альбом ОВ

Заказчик: ЗАО "ЭНЕРГОСТРОЙРЕМОНТ №7"

Объект: Реконструкция здания Дворца культуры "Энергетик" по адресу: г. Белгород, ул. Щорса, 41 (Литер А)

engineering

ЗАО "ГИПРОЭНЕРГОСТРОЙРЕМОНТ"

Альбом : Д.Ш.Ш.Ш

ამხანაგობა „ვეფხისტყაოსანი 2“-ის კორპუსების ბინათმშენებლობა ქ. ბათუმში, ა/კ „ბლეკ სი“-ის მიმდებარედ

ფასადის ფრაგმენტი 1:50

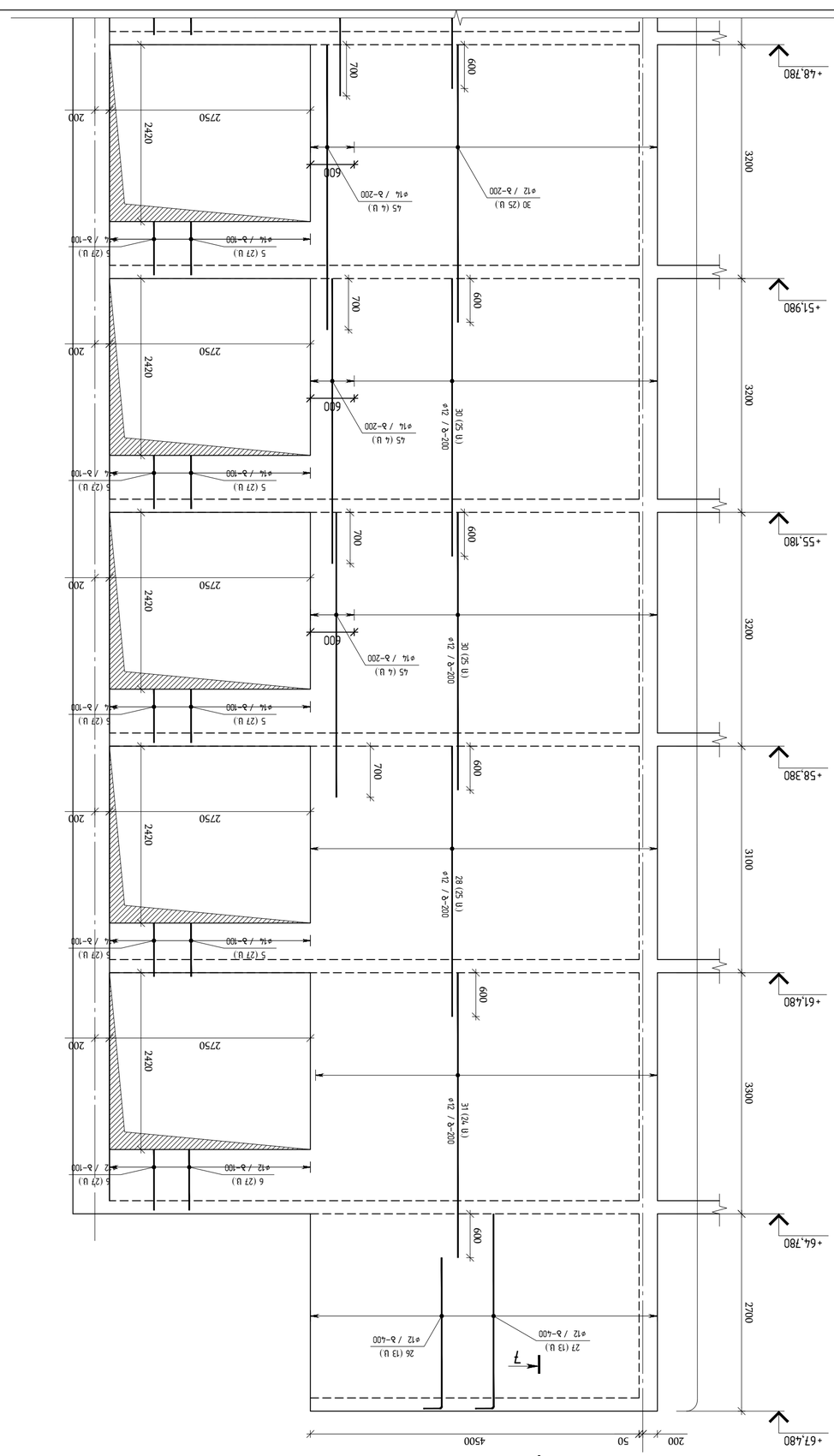

ფასადის ფრაგმენტი 1:50

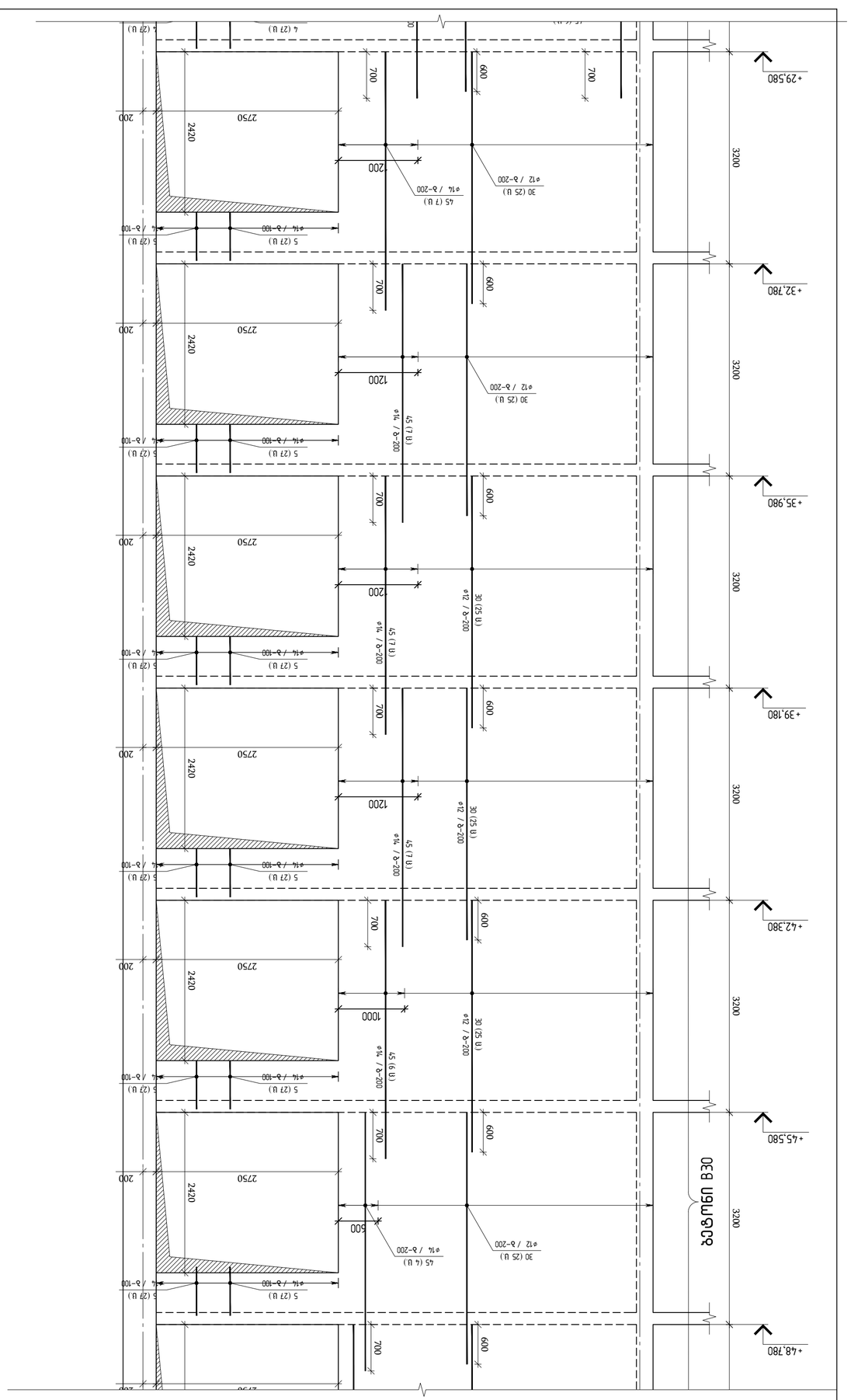

მშენებლობის / 2023 წელი:	
ფაილის სახელი:	
A2 QE_STR_Bolnisi_WALL	
KEYPLAN:	

დამკვეთი:
ქ.ბათუმში, ა. ბაღრატიონის ქუჩა №100, №100ა, №102

დაპროექტების ეტაპი: პ.პ.ს "ფეკმი"

მთავარი ინჟინერი	სახელი, გვარი	ხელმოწერა
პროექტის ხელმძღვანელი		
შემსრულებელი ჯგუფი		

პროექტის დასახელება:
ა(ა)იპ "ევროპის ინტეგრაციის ცენტრი ბათუმის მუნიციპალიტეტში"
ამხანაგობა „ვეფხისტყაოსანი 2“-ის კორპუსების ბინათმშენებლობა
ქ. ბათუმში, ა/კ „ბლეკ სი“-ის მიმდებარედ
(ს/კ №PFL 417/21)

მთავარი არქიტექტორი	ნ. ფიფია	ხელმოწერა	
დამკვეთის წარმომადგენელი	ზ. ფიფია		
პროექტის ხელმძღვანელი	ნ. ფიფია		
პროექტის მენეჯერი	ნ. ფიფია		
მთავარი ინჟინერი	ნ. ფიფია		
მთავარი ტექნოლოგი	ნ. ფიფია		
მთავარი მექანიკოსი	ნ. ფიფია		
მთავარი ელექტრიკოსი	ნ. ფიფია		

პროექტის სტადია: მშენებლობის ეროვნული ნორმები (I ეტაპი)

პროექტის დასახელება: ბინათმშენებლობა

ნახაზის დასახელება: ფასადის ფრაგმენტი

ნახაზის №: A2

ცვლილება: -

ფორმატი: A3

მასშტაბი: 1:50

R1	ბინათმშენ.	ა-15.42

შენობა ნაგებობის ადგილმდებარეობა:
ქ. ბათუმში, ა/კ „ბლეკ სი“-ის მიმდებარედ

შპს "ენჯინირინგ ქონსალთინგ კომპანი"
engineering
ქ.ბათუმი ა.ბაქრაძის №7
ტელ №6

ფასი	ცვლილების №	ცვლილების თარიღი	ხელმოწერა

ნახაზის №:

ცვლილებები შეტანილია პროექტის ნაწილებში:

ვარიანტი ნებადართულია მხოლოდ ერთ ნახაზზე

ჭრილი 1–1
მ 1:25

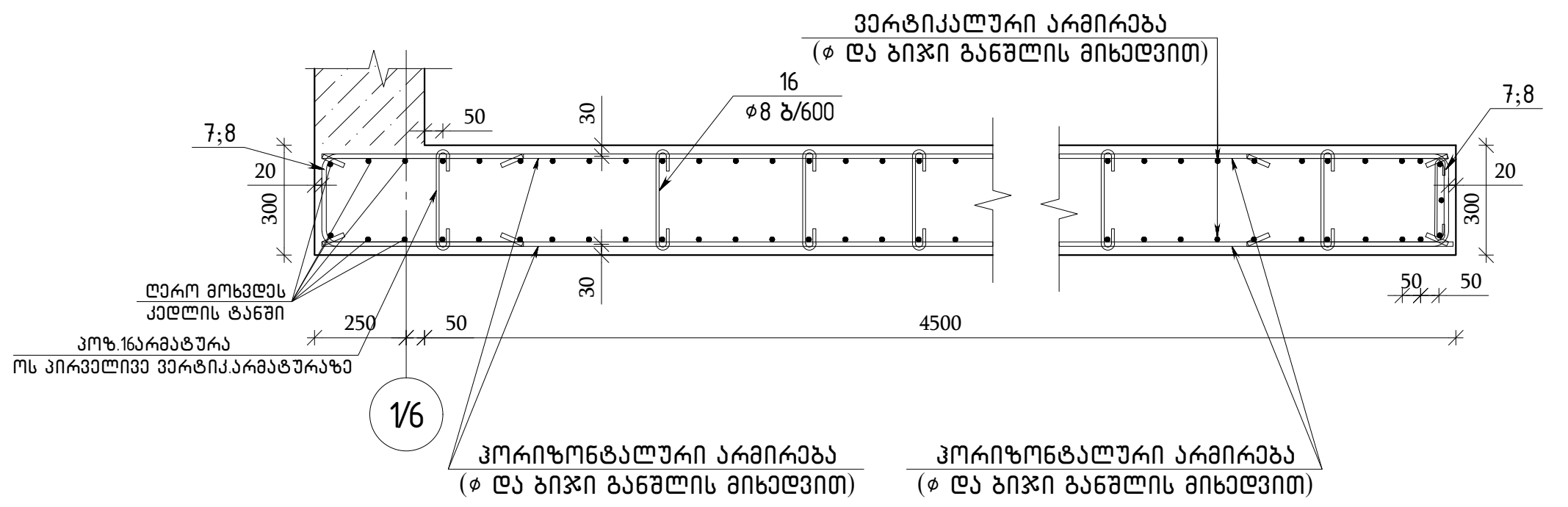

ჭრილი 2–2
მ 1:25

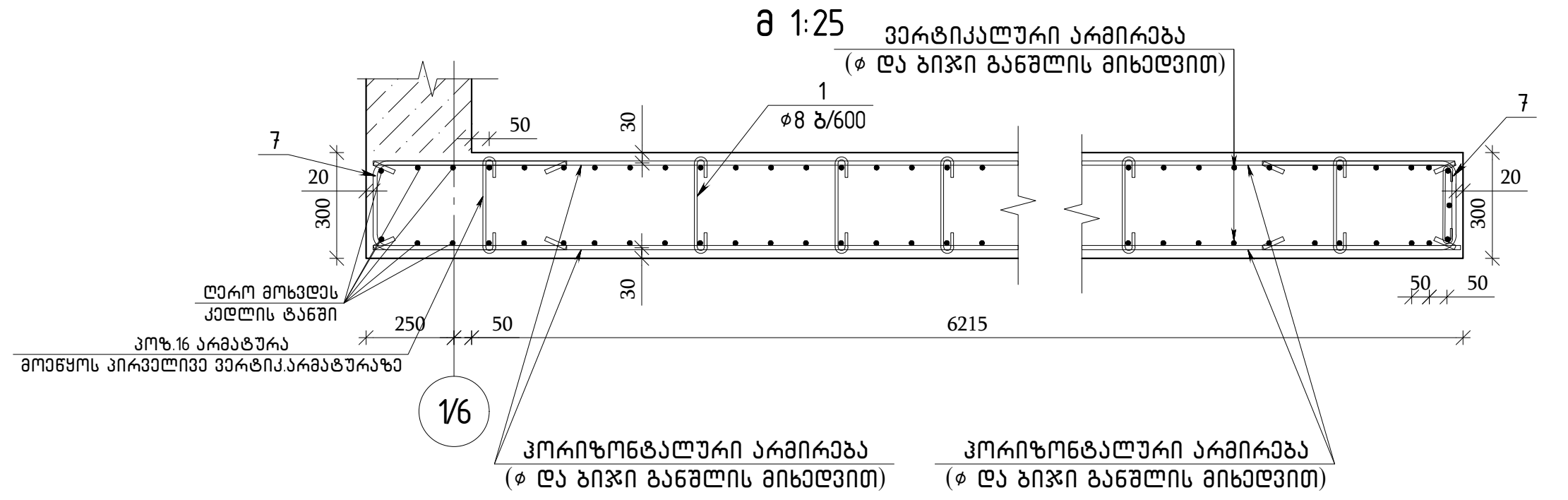

ჭრილი 3–3
მ 1:25

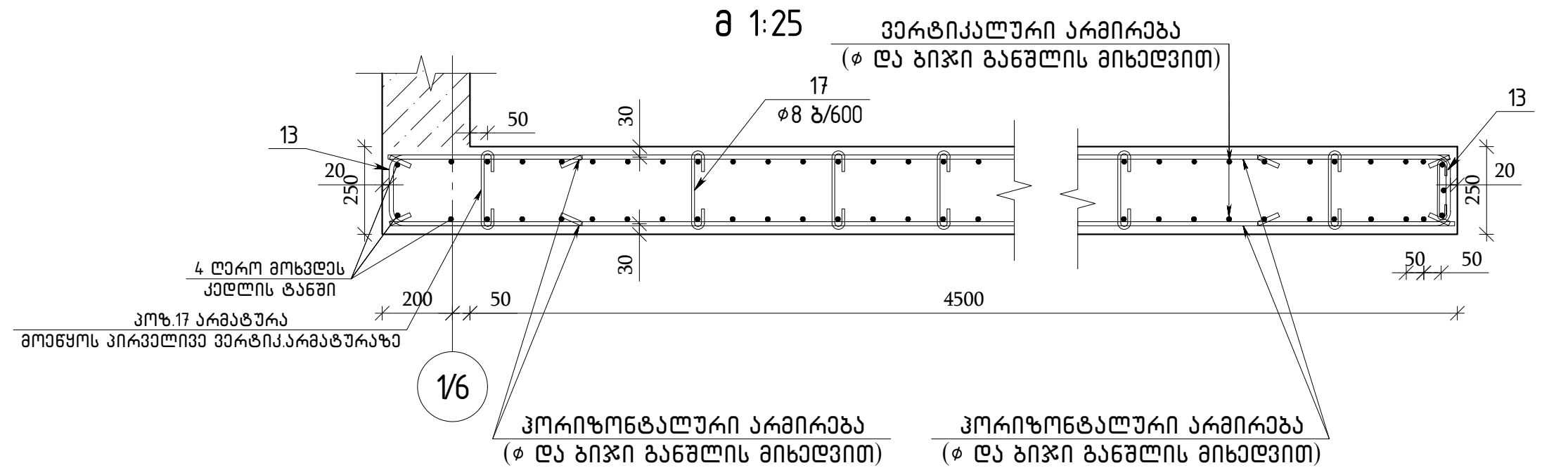

ჭრილი 4–4
მ 1:25

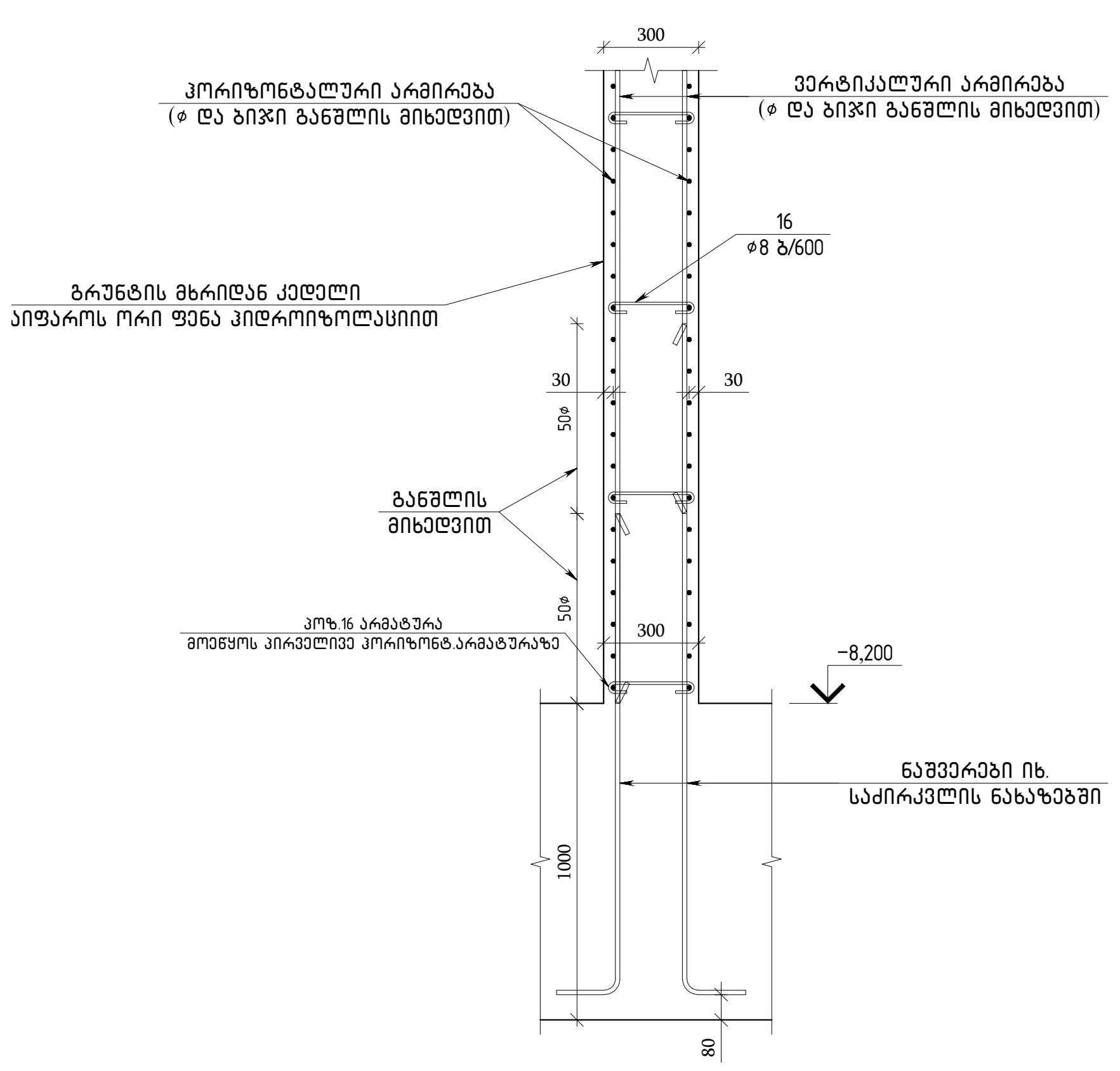

გადახურვის ფილის კედელში შეერთების
ტიპიური კვანძი მ 1:15

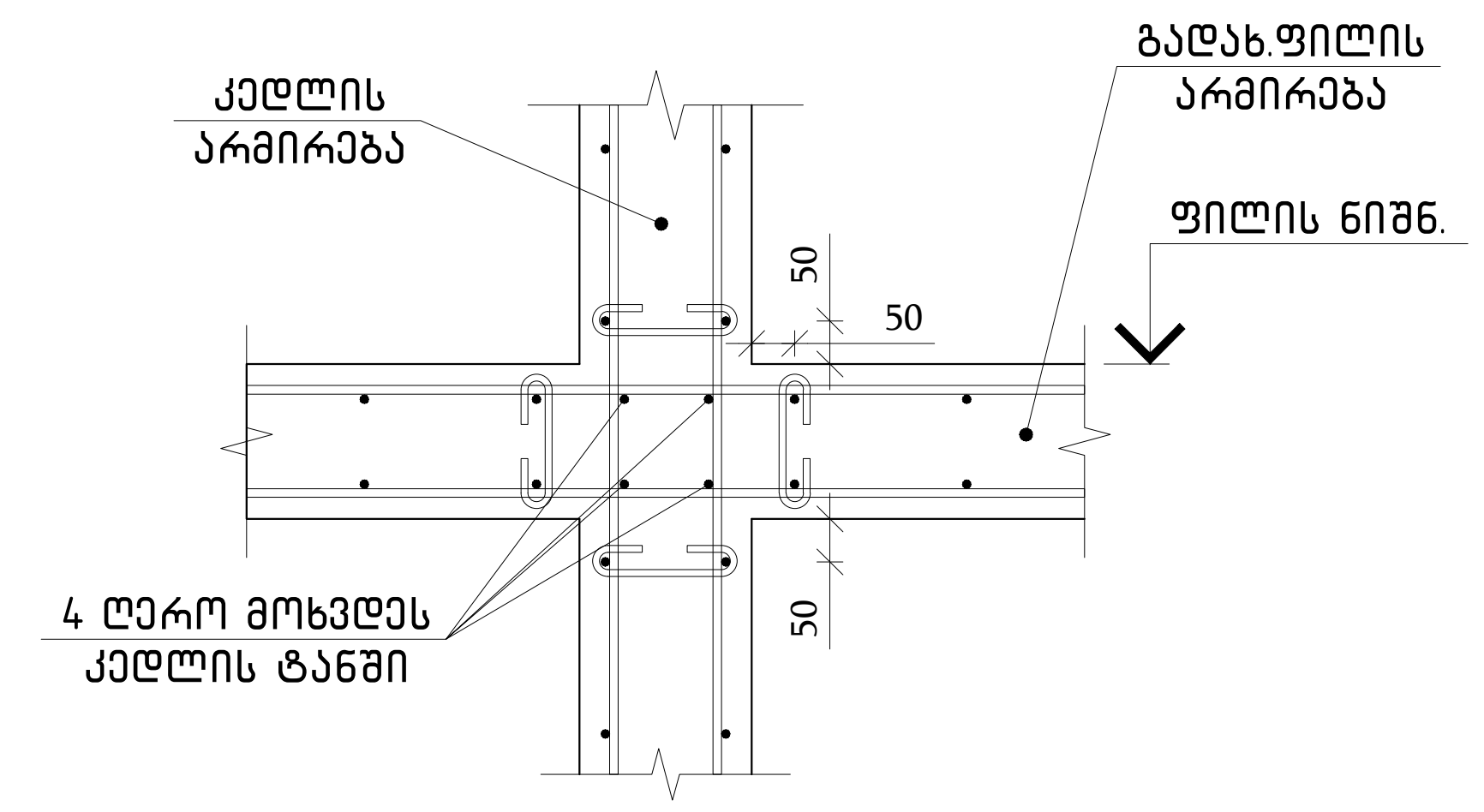

ჭრილი 5–5
მ 1:25

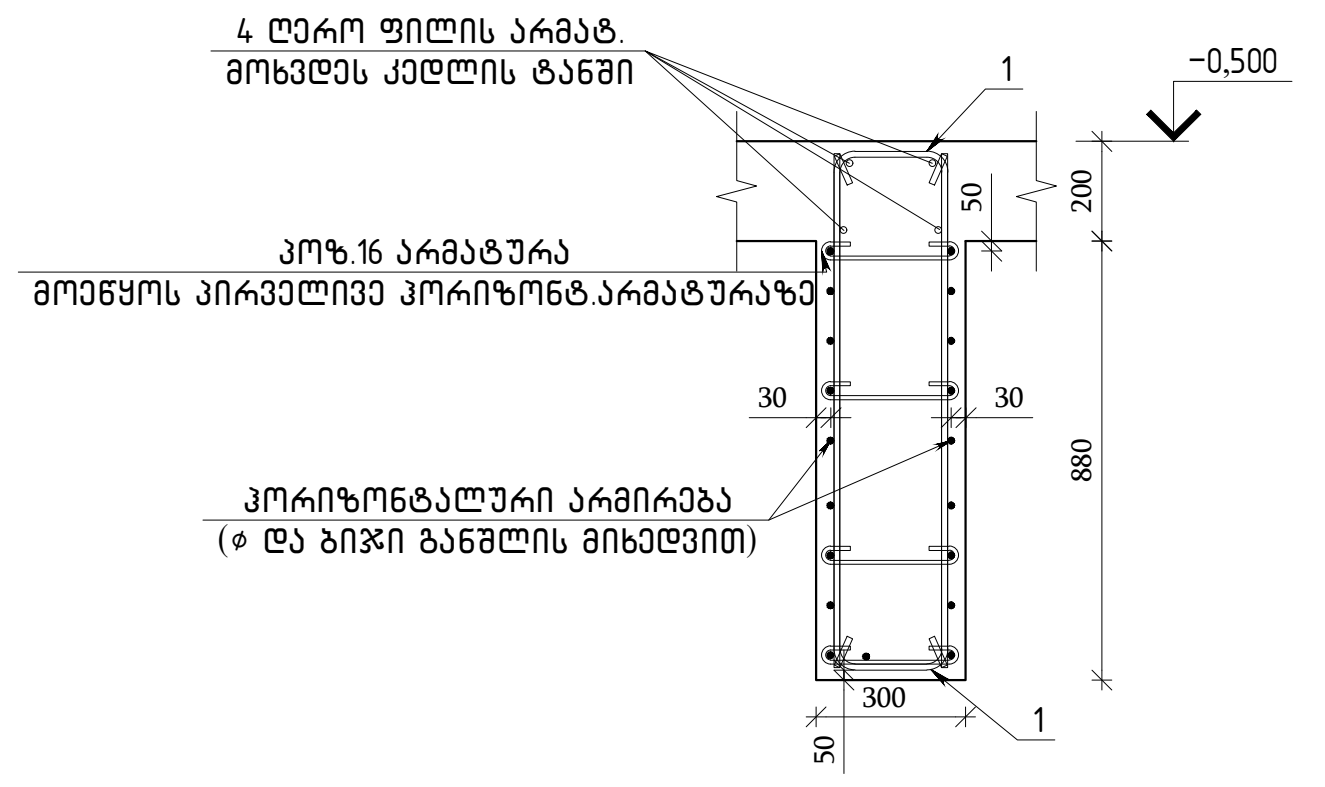

ჭრილი 6–6
მ 1:25

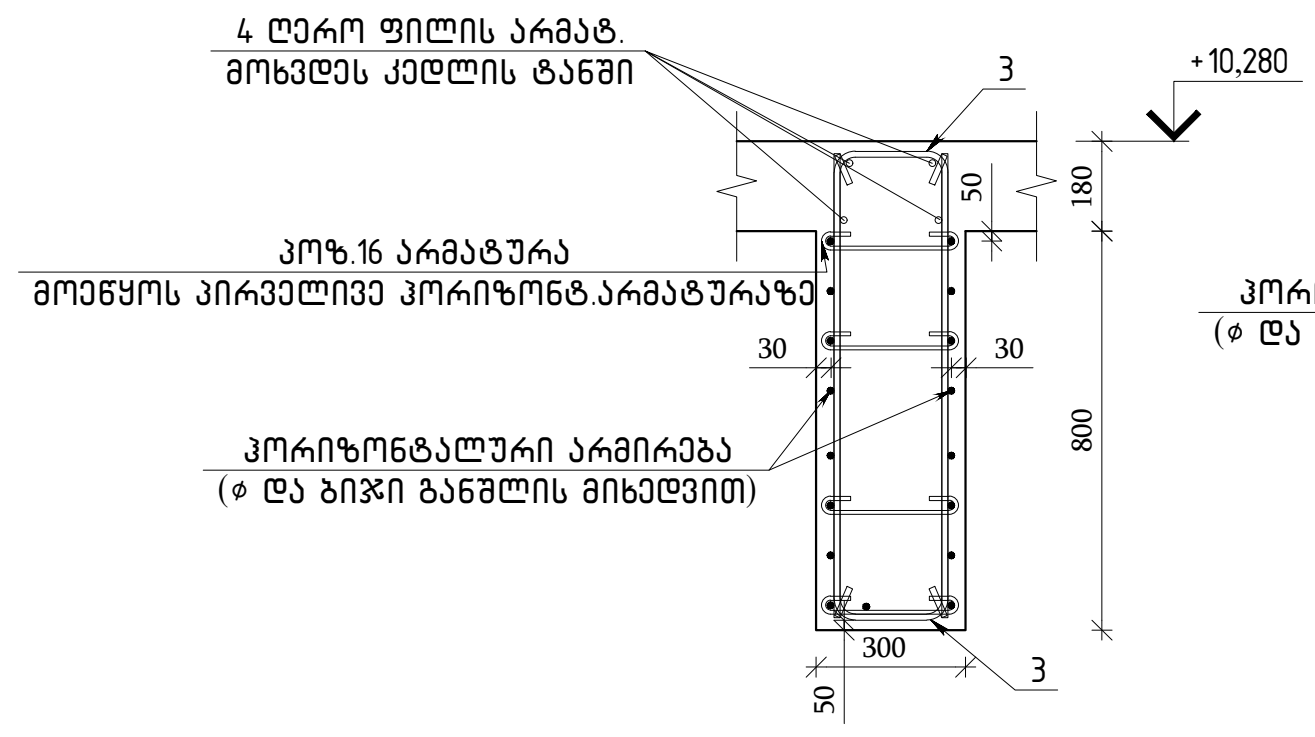

ჭრილი 7–7
მ 1:25

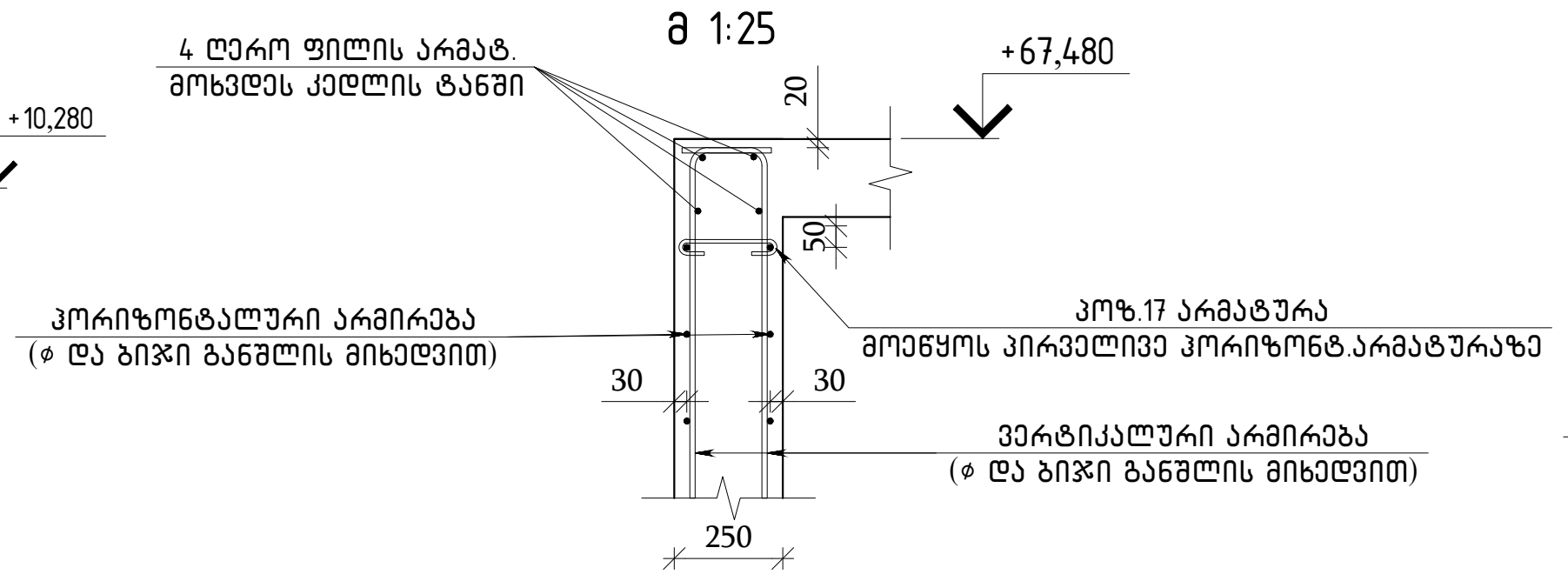

ჭრილი 8–8
მ 1:25

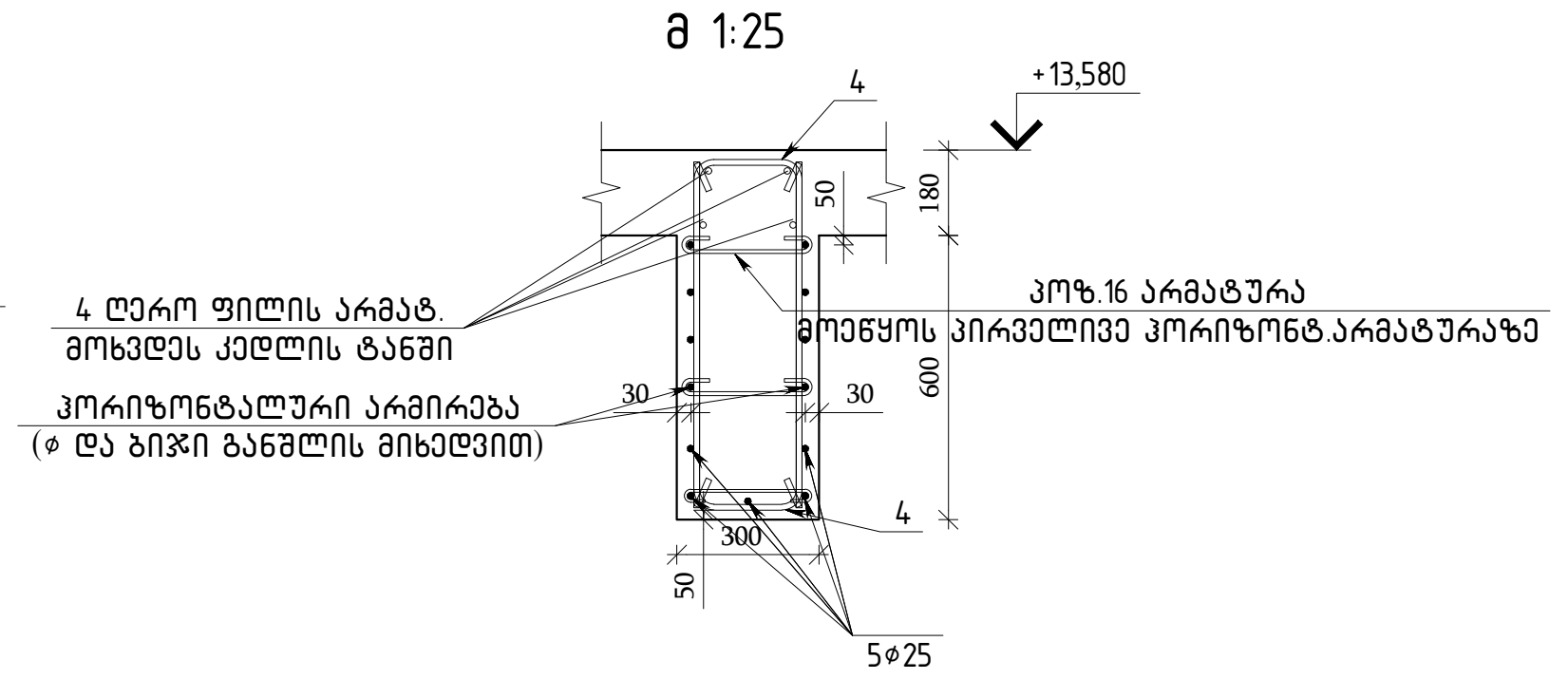

პოზ.1 ℓ=2245

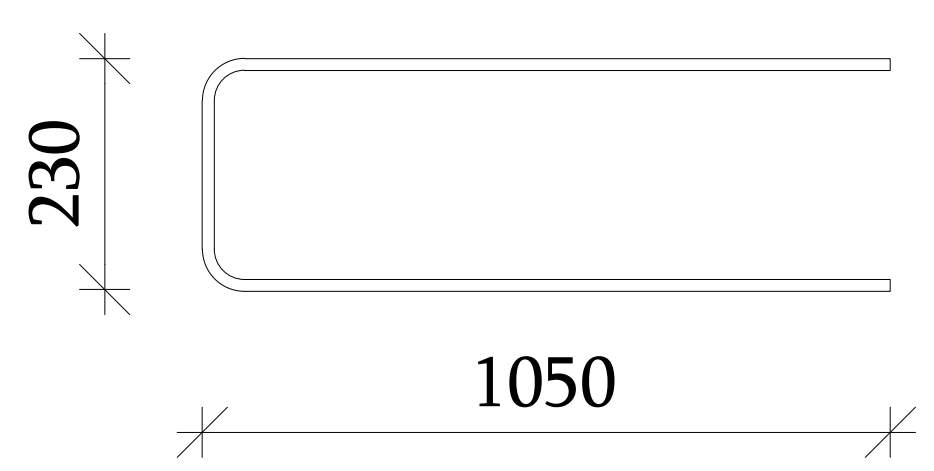

პოზ.2 ℓ=1175

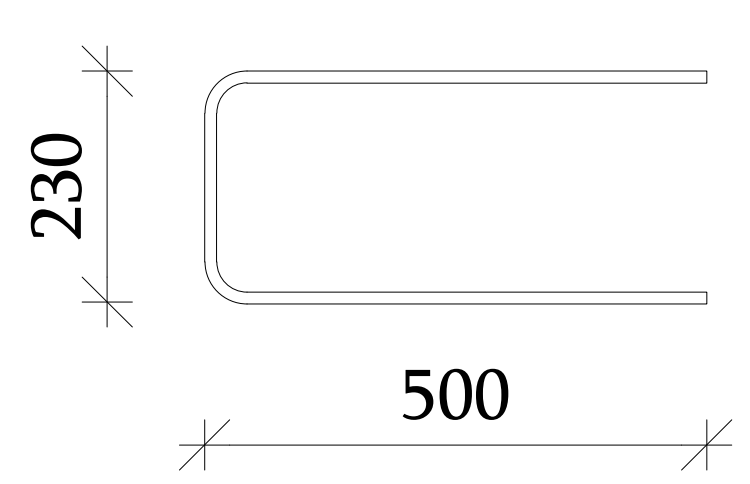

პოზ.3 ℓ=2045

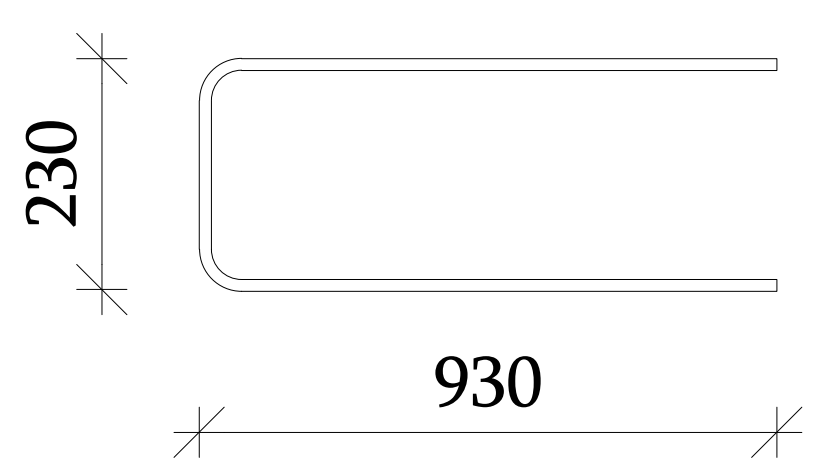

პოზ.4;5 ℓ=1650

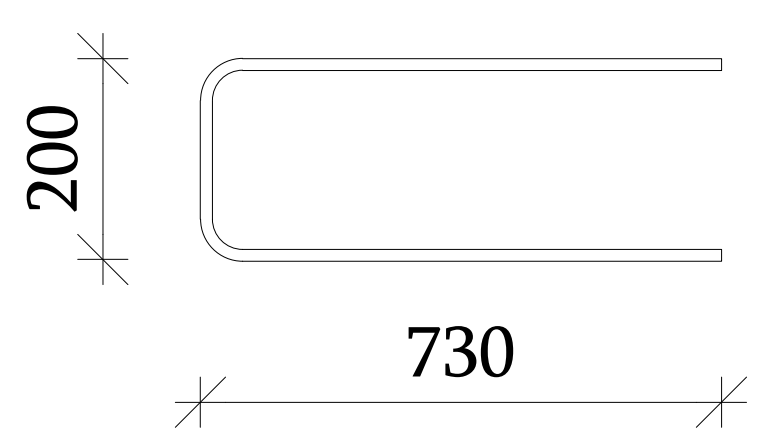

პოზ.6 ℓ=1850

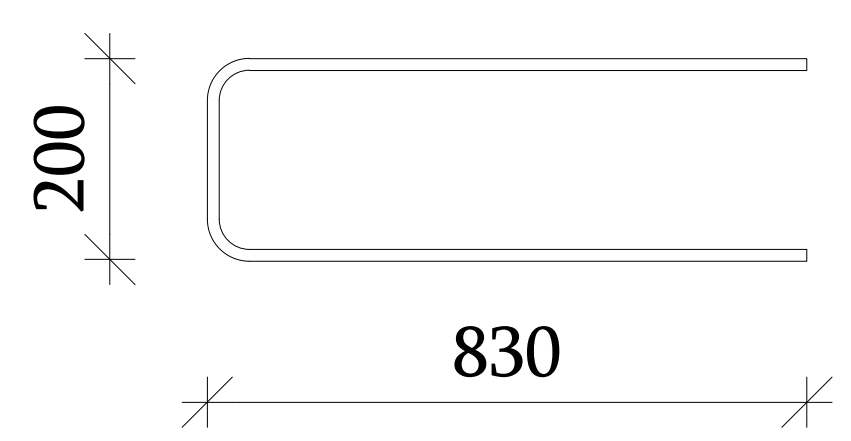

კედლის კვეთის
ცვლილებისას,არმატურების გადასვლის
ტიპიური კვანძი მ 1:15

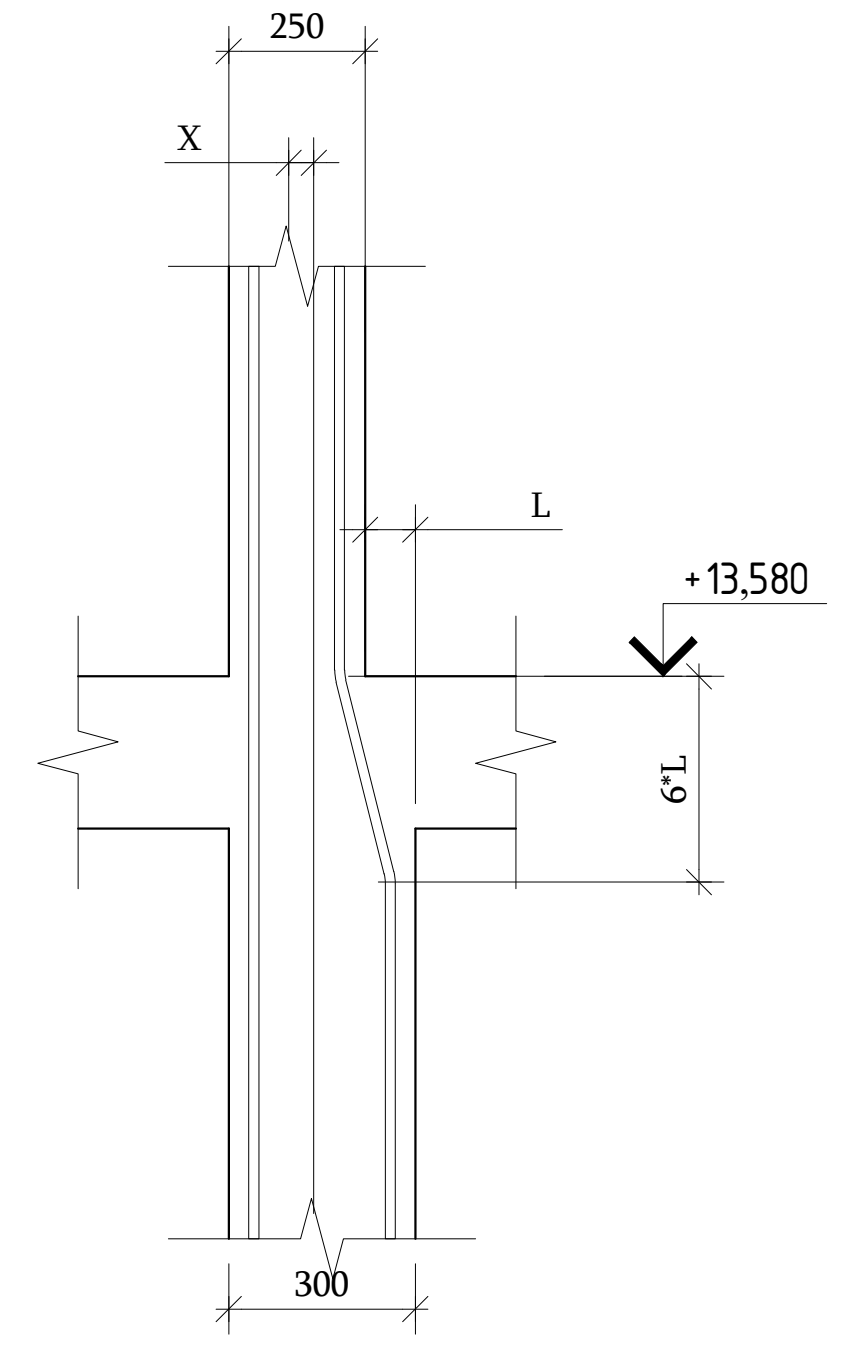

პოზ. 7;8;9;10;13
ℓ=1300

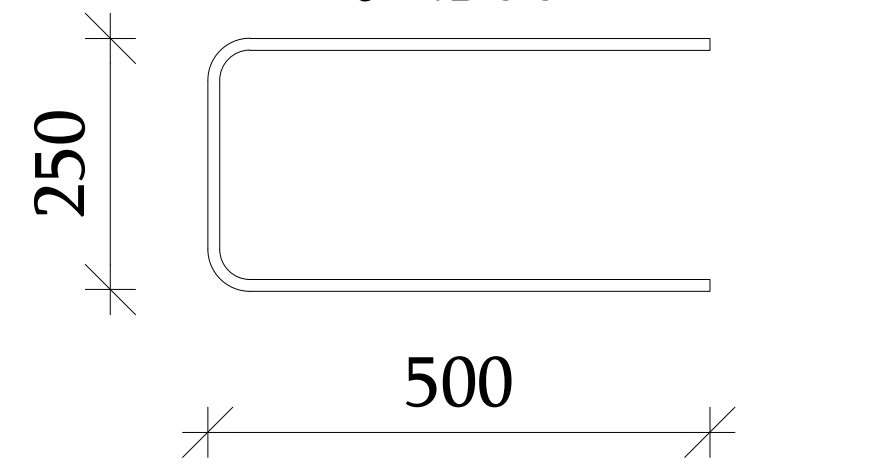

პოზ.9;11;12;13;14;15
ℓ=1250

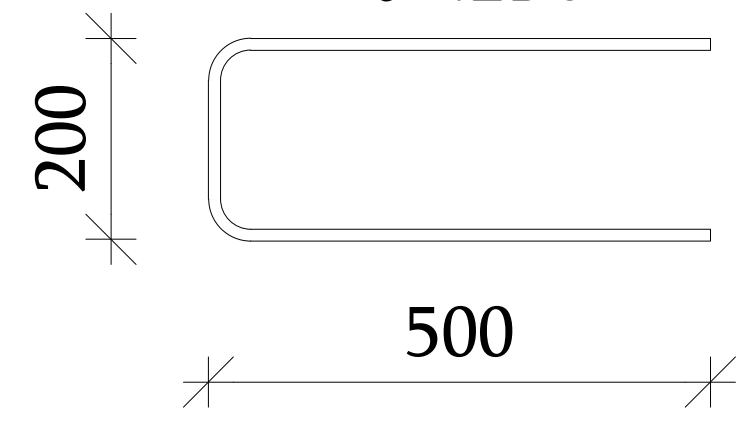

პოზ.10
ℓ=1200

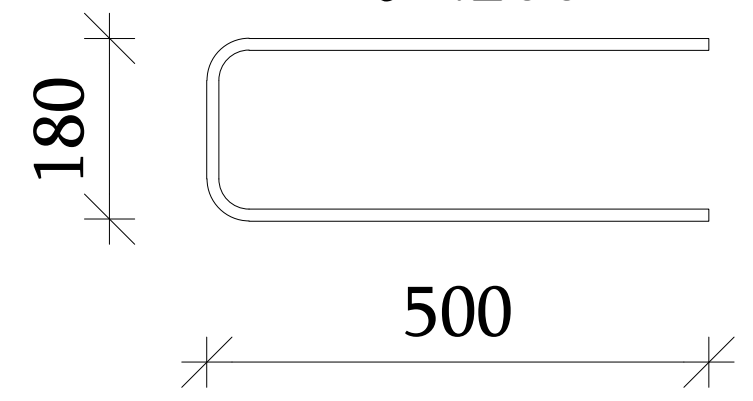

პოზ.16 ℓ=400

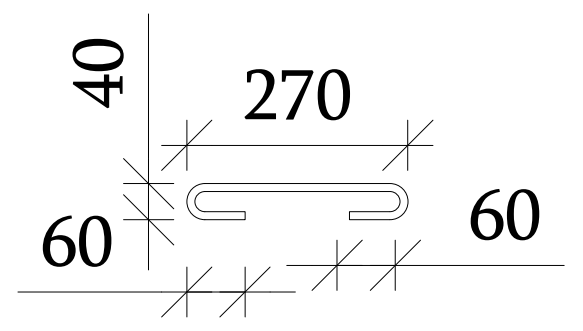

პოზ.17 ℓ=350

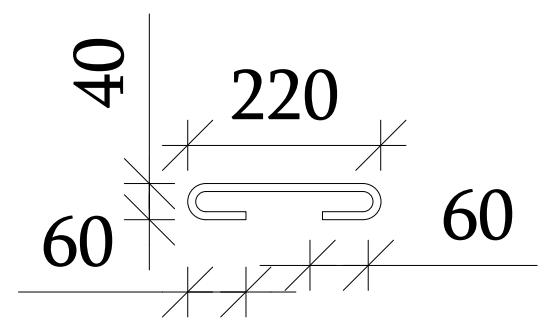

თბილისი / 2023 წელი

ფაილის სახელი:
A2 QE_STR_Beliashvili_WALL

KEYPLAN:

ყოველი შემდეგი რევიზია აუქმებს
წინა რევიზიებს

პროექტის სტატუსი:
სამშენებლო დოკუმენტაცია

რევიზია

რევ.	თარიღი	აღწერილობა	დამტკ.

შენიშვნები:

მისამართი:
ქ.თბილისი ა. ბელიაშვილის ქუჩა
№100, №100ა, №102

დამკვეთი:
შ.პ.ს "ფერი"

თანამდებობა	სახელი გვარი	ხელმოწერა
პროექტის მენეჯერი		
დამტკიცებულია: დამკვეთის მიერ		

შემსრულებელი:
შპს "ქიუ ენჯინერინგი"
მისამართი :
ქ.თბილისი ა.ბაქრაძის №7
ბინა №6

შპს "ქიუ ენჯინერინგის"
პროფესიული პასუხისმგებლობის მზღვეველია
სს "დაზღვევის საერთაშორისო კომპანია ირაო"
(პ/ნ №PFL 417/21)

თანამდებობა	სახელი გვარი	ხელმოწერა
დირექტორი	დ.ქევანიშვილი	
საპროექტო ჯგუფის უფროსი	ო. ილიუხინი	
პროექტის მთ. კონსტრუქტორი	ო. ილიუხინი	
შეასრულა	ნ.კიკნაველიძე	

პროექტის სახელწოდება:
მრავალფუნქციური კომპლექსი (I ბლოკი)

პროექტის სტადია:
მუშა პროექტი

პროექტის ნაწილი:
კონსტრუქცია

ნახაზის დასახელება:
მონოლითური ბირთვის
კედელი–2–ის ჭრილები

ფორმატი: A2
სტადია: მ.პ.
თარიღი: 24/02/2023
მასშტაბი: 1:25

რევიზია:	ნახაზის ნომერი:	ფურც. საერთო რაოდენობა
R1	კ–I.5.43	101

№	Тип	Ø, мм	Длина, м	Кол-во, шт	Масса 1 м, кг	Масса, кг
1	Прямой	16	12.00	4	1.578	75.74
2	Прямой	16	12.00	4	1.578	75.74
3	Прямой	16	12.00	4	1.578	75.74
4	Прямой	16	12.00	4	1.578	75.74
5	Прямой	16	12.00	4	1.578	75.74
6	Прямой	16	12.00	4	1.578	75.74
7	Прямой	16	12.00	4	1.578	75.74
8	Прямой	16	12.00	4	1.578	75.74
9	Прямой	16	12.00	4	1.578	75.74
10	Прямой	16	12.00	4	1.578	75.74
11	Прямой	16	12.00	4	1.578	75.74
12	Прямой	16	12.00	4	1.578	75.74
13	Прямой	16	12.00	4	1.578	75.74
14	Прямой	16	12.00	4	1.578	75.74
15	Прямой	16	12.00	4	1.578	75.74
16	Прямой	16	12.00	4	1.578	75.74
17	Прямой	16	12.00	4	1.578	75.74
18	Прямой	16	12.00	4	1.578	75.74
19	Прямой	16	12.00	4	1.578	75.74
20	Прямой	16	12.00	4	1.578	75.74
21	Прямой	16	12.00	4	1.578	75.74
22	Прямой	16	12.00	4	1.578	75.74
23	Прямой	16	12.00	4	1.578	75.74
24	Прямой	16	12.00	4	1.578	75.74
25	Прямой	16	12.00	4	1.578	75.74
26	Прямой	16	12.00	4	1.578	75.74
27	Прямой	16	12.00	4	1.578	75.74
28	Прямой	16	12.00	4	1.578	75.74
29	Прямой	16	12.00	4	1.578	75.74
30	Прямой	16	12.00	4	1.578	75.74
31	Прямой	16	12.00	4	1.578	75.74
32	Прямой	16	12.00	4	1.578	75.74
33	Прямой	16	12.00	4	1.578	75.74
34	Прямой	16	12.00	4	1.578	75.74
35	Прямой	16	12.00	4	1.578	75.74
36	Прямой	16	12.00	4	1.578	75.74
37	Прямой	16	12.00	4	1.578	75.74
38	Прямой	16	12.00	4	1.578	75.74
39	Прямой	16	12.00	4	1.578	75.74
40	Прямой	16	12.00	4	1.578	75.74
41	Прямой	16	12.00	4	1.578	75.74
42	Прямой	16	12.00	4	1.578	75.74
43	Прямой	16	12.00	4	1.578	75.74
44	Прямой	16	12.00	4	1.578	75.74
45	Прямой	16	12.00	4	1.578	75.74
46	Прямой	16	12.00	4	1.578	75.74

Марка	Сечение, мм	Длина, м	Кол-во, шт	Масса, кг
К1	300×600	4.20	2	252.0
К2	300×600	4.20	2	252.0
К3	300×600	4.20	2	252.0
К4	300×600	4.20	2	252.0
К5	300×600	4.20	2	252.0
К6	300×600	4.20	2	252.0
К7	300×600	4.20	2	252.0
К8	300×600	4.20	2	252.0
К9	300×600	4.20	2	252.0
К10	300×600	4.20	2	252.0
К11	300×600	4.20	2	252.0
К12	300×600	4.20	2	252.0
К13	300×600	4.20	2	252.0
К14	300×600	4.20	2	252.0
К15	300×600	4.20	2	252.0
К16	300×600	4.20	2	252.0
К17	300×600	4.20	2	252.0
К18	300×600	4.20	2	252.0
К19	300×600	4.20	2	252.0
К20	300×600	4.20	2	252.0
К21	300×600	4.20	2	252.0
К22	300×600	4.20	2	252.0
К23	300×600	4.20	2	252.0
К24	300×600	4.20	2	252.0
К25	300×600	4.20	2	252.0
К26	300×600	4.20	2	252.0
К27	300×600	4.20	2	252.0
К28	300×600	4.20	2	252.0
К29	300×600	4.20	2	252.0
К30	300×600	4.20	2	252.0
К31	300×600	4.20	2	252.0
К32	300×600	4.20	2	252.0
К33	300×600	4.20	2	252.0
К34	300×600	4.20	2	252.0
К35	300×600	4.20	2	252.0
К36	300×600	4.20	2	252.0
К37	300×600	4.20	2	252.0
К38	300×600	4.20	2	252.0
К39	300×600	4.20	2	252.0
К40	300×600	4.20	2	252.0
К41	300×600	4.20	2	252.0
К42	300×600	4.20	2	252.0
К43	300×600	4.20	2	252.0
К44	300×600	4.20	2	252.0
К45	300×600	4.20	2	252.0
К46	300×600	4.20	2	252.0

Марка	Сечение, мм	Длина, м	Кол-во, шт	Масса, кг
К47	300×600	4.20	2	252.0
К48	300×600	4.20	2	252.0
К49	300×600	4.20	2	252.0
К50	300×600	4.20	2	252.0
К51	300×600	4.20	2	252.0
К52	300×600	4.20	2	252.0
К53	300×600	4.20	2	252.0
К54	300×600	4.20	2	252.0
К55	300×600	4.20	2	252.0
К56	300×600	4.20	2	252.0
К57	300×600	4.20	2	252.0
К58	300×600	4.20	2	252.0
К59	300×600	4.20	2	252.0

Марка	Сечение, мм	Длина, м	Кол-во, шт	Масса, кг
К60	300×600	4.20	2	252.0
К61	300×600	4.20	2	252.0
К62	300×600	4.20	2	252.0
К63	300×600	4.20	2	252.0
К64	300×600	4.20	2	252.0
К65	300×600	4.20	2	252.0
К66	300×600	4.20	2	252.0
К67	300×600	4.20	2	252.0
К68	300×600	4.20	2	252.0
К69	300×600	4.20	2	252.0
К70	300×600	4.20	2	252.0
К71	300×600	4.20	2	252.0
К72	300×600	4.20	2	252.0
К73	300×600	4.20	2	252.0
К74	300×600	4.20	2	252.0
К75	300×600	4.20	2	252.0
К76	300×600	4.20	2	252.0
К77	300×600	4.20	2	252.0
К78	300×600	4.20	2	252.0
К79	300×600	4.20	2	252.0
К80	300×600	4.20	2	252.0
К81	300×600	4.20	2	252.0
К82	300×600	4.20	2	252.0
К83	300×600	4.20	2	252.0
К84	300×600	4.20	2	252.0
К85	300×600	4.20	2	252.0
К86	300×600	4.20	2	252.0
К87	300×600	4.20	2	252.0
К88	300×600	4.20	2	252.0
К89	300×600	4.20	2	252.0
К90	300×600	4.20	2	252.0
К91	300×600	4.20	2	252.0
К92	300×600	4.20	2	252.0
К93	300×600	4.20	2	252.0
К94	300×600	4.20	2	252.0
К95	300×600	4.20	2	252.0
К96	300×600	4.20	2	252.0
К97	300×600	4.20	2	252.0
К98	300×600	4.20	2	252.0
К99	300×600	4.20	2	252.0
К100	300×600	4.20	2	252.0
К101	300×600	4.20	2	252.0
К102	300×600	4.20	2	252.0

Марка	Сечение, мм	Длина, м	Кол-во, шт	Масса, кг
К103	300×600	4.20	2	252.0
К104	300×600	4.20	2	252.0
К105	300×600	4.20	2	252.0
К106	300×600	4.20	2	252.0
К107	300×600	4.20	2	252.0
К108	300×600	4.20	2	252.0
К109	300×600	4.20	2	252.0
К110	300×600	4.20	2	252.0
К111	300×600	4.20	2	252.0
К112	300×600	4.20	2	252.0
К113	300×600	4.20	2	252.0
К114	300×600	4.20	2	252.0
К115	300×600	4.20	2	252.0
К116	300×600	4.20	2	252.0
К117	300×600	4.20	2	252.0
К118	300×600	4.20	2	252.0
К119	300×600	4.20	2	252.0
К120	300×600	4.20	2	252.0
К121	300×600	4.20	2	252.0
К122	300×600	4.20	2	252.0
К123	300×600	4.20	2	252.0
К124	300×600	4.20	2	252.0
К125	300×600	4.20	2	252.0
К126	300×600	4.20	2	252.0
К127	300×600	4.20	2	252.0
К128	300×600	4.20	2	252.0
К129	300×600	4.20	2	252.0
К130	300×600	4.20	2	252.0
К131	300×600	4.20	2	252.0
К132	300×600	4.20	2	252.0
К133	300×600	4.20	2	252.0
К134	300×600	4.20	2	252.0
К135	300×600	4.20	2	252.0
К136	300×600	4.20	2	252.0
К137	300×600	4.20	2	252.0
К138	300×600	4.20	2	252.0
К139	300×600	4.20	2	252.0
К140	300×600	4.20	2	252.0
К141	300×600	4.20	2	252.0
К142	300×600	4.20	2	252.0
К143	300×600	4.20	2	252.0
К144	300×600	4.20	2	252.0
К145	300×600	4.20	2	252.0
К146	300×600	4.20	2	252.0
К147	300×600	4.20	2	252.0
К148	300×600	4.20	2	252.0
К149	300×600	4.20	2	252.0
К150	300×600	4.20	2	252.0
К151	300×600	4.20	2	252.0
К152	300×600	4.20	2	252.0
К153	300×600	4.20	2	252.0
К154	300×600	4.20	2	252.0
К155	300×600	4.20	2	252.0
К156	300×600	4.20	2	252.0
К157	300×600	4.20	2	252.0
К158	300×600	4.20	2	252.0
К159	300×600	4.20	2	252.0
К160	300×600	4.20	2	252.0
К161	300×600	4.20	2	252.0
К162	300×600	4.20	2	252.0
К163	300×600	4.20	2	252.0
К164	300×600	4.20	2	252.0
К165	300×600	4.20	2	252.0
К166	300×600	4.20	2	252.0
К167	300×600	4.20	2	252.0
К168	300×600	4.20	2	252.0
К169	300×600	4.20	2	252.0
К170	300×600	4.20	2	252.0
К171	300×600	4.20	2	252.0
К172	300×600	4.20	2	252.0
К173	300×600	4.20	2	252.0
К174	300×600	4.20	2	252.0
К175	300×600	4.20	2	252.0
К176	300×600	4.20	2	252.0
К177	300×600	4.20	2	252.0
К178	300×600	4.20	2	252.0
К179	300×600	4.20	2	252.0
К180	300×600	4.20	2	252.0
К181	300×600	4.20	2	252.0
К182	300×600	4.20	2	252.0
К183	300×600	4.20	2	252.0
К184	300×600	4.20	2	252.0
К185	300×600	4.20	2	252.0
К186	300×600	4.20	2	252.0
К187	300×600	4.20	2	252.0
К188	300×600	4.20	2	252.0
К189	300×600	4.20	2	252.0
К190	300×600	4.20	2	252.0
К191	300×600	4.20	2	252.0
К192	300×600	4.20	2	252.0
К193	300×600	4.20	2	252.0
К194	300×600	4.20	2	252.0
К195	300×600	4.20	2	252.0
К196	300×600	4.20	2	252.0
К197	300×600	4.20	2	252.0
К198	300×600	4.20	2	252.0
К199	300×600	4.20	2	252.0
К200	300×600	4.20	2	252.0

Марка	Сечение, мм	Длина, м	Кол-во, шт	Масса, кг
К201	300×600	4.20	2	252.0
К202	300×600	4.20	2	252.0
К203	300×600	4.20	2	252.0
К204	300×600	4.20	2	252.0
К205	300×600	4.20	2	252.0
К206	300×600	4.20	2	252.0
К207	300×600	4.20	2	252.0
К208	300×600	4.20	2	252.0
К209	300×600	4.20	2	252.0
К210	300×600	4.20	2	252.0
К211	300×600	4.20	2	252.0
К212	300×600	4.20	2	252.0
К213	300×600	4.20	2	252.0
К214	300×600	4.20	2	252.0
К215	300×600	4.20	2	252.0
К216	300×600	4.20	2	252.0
К217	300×600	4.20	2	252.0
К218	300×600	4.20	2	252.0
К219	300×600	4.20	2	252.0
К220	300×600	4.20	2	252.0
К221	300×600	4.20	2	252.0
К222	300×600	4.20	2	252.0
К223	300×600	4.20	2	252.0
К224	300×600	4.20	2	252.0
К225	300×600	4.20	2	252.0
К226	300×600	4.20	2	252.0
К227	300×600	4.20	2	252.0
К228	300×600	4.20	2	252.0
К229	300×600	4.20	2	252.0
К230	300×600	4.20	2	252.0
К231	300×600	4.20	2	252.0
К232	300×600	4.20	2	252.0
К233	300×600	4.20	2	252.0
К234	300×600	4.20	2	252.0
К235	300×600	4.20	2	252.0
К236	300×600	4.20	2	252.0
К237	300×600	4.20	2	252.0
К238	300×600	4.20	2	252.0
К239	300×600	4.20	2	252.0
К240	300×600	4.20	2	252.0
К241	300×600	4.20	2	252.0
К242	300×600	4.20	2	252.0
К243	300×600	4.20	2	252.0
К244	300×600	4.20	2	252.0
К245	300×600	4.20	2	252.0
К246	300×600	4.20	2	252.0
К247	300×600	4.20	2	252.0
К248	300×600	4.20	2	252.0
К249	300×600	4.20	2	252.0
К250	300×600	4.20	2	252.0
К251	300×600	4.20	2	252.0
К252	300×600	4.20	2	252.0
К253	300×600	4.20	2	252.0
К254	300×600	4.20	2	252.0
К255	300×600	4.20	2	252.0
К256	300×600	4.20	2	252.0
К257	300×600	4.20	2	252.0
К258	300×600	4.20	2	252.0
К259	300×600	4.20	2	252.0
К260	300×600	4.20	2	252.0
К261	300×600	4.20	2	252.0
К262	300×600	4.20	2	252.0
К263	300×600	4.20	2	252.0
К264	300×600	4.20	2	252.0
К265	300×600	4.20	2	252.0
К266	300×600	4.20	2	252.0
К267	300×600	4.20	2	252.0
К268	300×600	4.20	2	252.0
К269	300×600	4.20	2	252.0
К270	300×600	4.20	2	252.0
К271	300×600	4.20	2	252.0
К272	300×600	4.20	2	252.0
К273	300×600	4.20	2	252.0
К274	300×600	4.20	2	252.0
К275	300×600	4.20	2	252.0
К276	300×600	4.20	2	252.0
К277	300×600	4.20	2	252.0
К278	300×600	4.20	2	252.0
К279	300×600	4.20	2	252.0
К280	300×600	4.20	2	252.0
К281	300×600	4.20	2	252.0
К282	300×600	4.20	2	252.0
К283	300×600	4.20	2	252.0
К284	300×600	4.20	2	252.0
К285	300×600	4.20	2	252.0
К286	300×600	4.20	2	252.0
К287	300×600	4.20	2	252.0
К288	300×600	4.20	2	252.0
К289	300×600	4.20	2	252.0
К290	300×600	4.20	2	252.0
К291	300×600	4.20	2	252.0
К292	300×600	4.20	2	252.0
К293	300×600	4.20	2	252.0
К294	300×600	4.20	2	252.0
К295	300×600	4.20	2	252.0
К296	300×600	4.20	2	252.0
К297	300×600	4.20	2	252.0
К298	300×600	4.20	2	252.0
К299	300×600	4.20	2	252.0
К300	300×600	4.20	2	252.0

Марка	Сечение, мм	Длина, м	Кол-во, шт	Масса, кг
К301	300×600	4.20	2	252.0
К302	300×600	4.20	2	252.0
К303	300×600	4.20	2	252.0
К304	300×600	4.20	2	252.0
К305	300×600	4.20	2	252.0
К306	300×600	4.20	2	252.0
К307	300×600	4.20	2	252.0
К308	300×600	4.20	2	252.0
К309	300×600	4.20	2	252.0
К310	300×600	4.20	2	252.0
К311	300×600	4.20	2	252.0
К312	300×600	4.20	2	252.0
К313	300×600	4.20	2	252.0
К314	300×600	4.20	2	252.0
К315	300×600	4.20	2	252.0
К316	300×600	4.20	2	252.0
К317	300×600	4.20	2	252.0
К318	300×600	4.20	2	252.0
К319	300×600	4.20	2	252.0
К320	300×600	4.20	2	252.0
К321	300×600	4.20	2	252.0
К322	300×600	4.20	2	252.0
К323	300×600	4.20	2	252.0
К324	300×600	4.20	2	252.0
К325	300×600	4.20	2	252.0
К326	300×600	4.20	2	252.0
К327	300×600	4.20	2	252.0
К328	300×600	4.20	2	252.0
К329	300×600	4.20	2	252.0
К330	300×600	4.20	2	252.0
К331	300×600	4.20	2	252.0
К332	300×600	4.20	2	252.0
К333	300×600	4.20	2	252.0
К334	300×600	4.20	2	252.0
К335	300×600	4.20	2	252.0
К336	300×600	4.20	2	252.0
К337	300×600	4.20	2	252.0
К338	300×600	4.20	2	252.0
К339	300×600	4.20	2	252.0
К340	300×600	4.20	2	252.0
К341	300×600	4.20	2	252.0
К342	300×600	4.20	2	252.0
К343	300×600	4.20	2	252.0
К344	300×600	4.20	2	252.0
К345	300×600	4.20	2	252.0
К346	300×600	4.20	2	252.0
К347	300×600	4.20	2	252.0
К348	300×600	4.20	2	252.0
К349	300×600	4.20	2	252.0
К350	300×600	4.20	2	252.0
К351	300×600	4.20	2	252.0
К352	300×600	4.20	2	252.0
К353	300×600	4.20	2	252.0
К354	300×600	4.20	2	252.0
К355	300×600	4.20	2	252.0
К356	300×600	4.20	2	252.0
К357	300×600	4.20	2	252.0
К358	300×600	4.20	2	252.0
К359	300×600	4.20	2	252.0
К360	300×600	4.20	2	252.0
К361	300×600	4.20	2	252.0
К362	300×600	4.20	2	252.0
К363	300×600	4.20	2	252.0
К364	300×600	4.20	2	252.0
К365	300×600	4.20	2	252.0
К366	300×600	4.20	2	252.0
К367	300×600	4.20	2	252.0
К368	300×600	4.20	2	252.0
К369	300×600	4.20	2	252.0
К370	300×600	4.20	2	252.0
К371	300×600	4.20	2	252.0
К372	300×600	4.20	2	252.0
К373	300×600	4.20	2	252.0
К374	300×600	4.20	2	252.0
К375	300×600	4.20	2	252.0
К376	300×600	4.20	2	252.0
К377	300×600	4.20	2	252.0
К378	300×600	4.20	2	252.0
К379	300×600	4.20	2	252.0
К380	300×600	4.20	2	252.0
К381	300×600	4.20	2	252.0
К382	300×600	4.20	2	252.0
К383	300×600	4.20	2	252.0
К384	300×600	4.20	2	252.0
К385	300×600	4.20	2	252.0
К386	300×600	4.20	2	252.0
К387	300×600	4.20	2	252.0
К388	300×600	4.20	2	252.0
К389	300×600	4.20	2	252.0
К390	300×600	4.20	2	252.0
К391	300×600	4.20	2	252.0
К392	300×600	4.20	2	252.0
К393	300×600	4.20	2	252.0
К394	300×600	4.20	2	252.0
К395	300×600	4.20	2	252.0
К396	300×600	4.20	2	252.0
К397	300×600	4.20	2	252.0
К398	300×600	4.20	2	252.0
К399	300×600	4.20	2	252.0
К400	300×600	4.20	2	252.0

Марка	Сечение, мм	Длина, м	Кол-во, шт	Масса, кг
К401	300×600	4.20	2	252.0
К402	300×600	4.20	2	252.0
К403	300×600	4.20	2	252.0
К404	300×600	4.20	2	252.0
К405	300×600	4.20	2	252.0
К406	300×600	4.20	2	252.0
К407	300×600	4.20	2	252.0
К408	300×600	4.20	2	252.0
К409	300×600	4.20	2	252.0
К410	300×600	4.20	2	252.0
К411	300×600	4.20	2	252.0
К412	300×600	4.20	2	252.0
К413	300×600	4.20	2	252.0
К414	300×600	4.20	2	252.0
К415	300×600	4.20	2	252.0
К416	300×600	4.20	2	252.0
К417	300×600	4.20	2	252.0
К418	300×600	4.20	2	252.0
К419	300×600	4.20	2	252.0
К420	300×600	4.20	2	252.0
К421	300×600	4.20	2	252.0
К422	300×600	4.20	2	252.0
К423	300×600	4.20	2	252.0
К424	300×600	4.20	2	252.0
К425	300×600	4.20	2	252.0
К426	300×600	4.20	2	252.0
К427	300×600	4.20	2	252.0
К428	300×600	4.20	2	252.0
К429	300×600	4.20	2	252.0
К430	300×600	4.20	2	252.0
К431	300×600	4.20	2	252.0
К432	300×600	4.20	2	252.0
К433	300×600	4.20	2	252.0
К434	300×600	4.20	2	252.0
К435	300×600	4.20	2	252.0
К436	300×600	4.20	2	252.0
К437	300×600	4.20	2	252.0
К438	300×600	4.20	2	252.0
К439	300×600	4.20	2	252.0
К440	300×600	4.20	2	252.0
К441	300×600	4.20	2	252.0
К442	300×600	4.20	2	252.0
К443	300×600	4.20	2	252.0
К444	300×600	4.20	2	252.0
К445	300×600	4.20	2	252.0
К446	300×600	4.20	2	252.0
К447	300×600	4.20	2	252.0
К448	300×600	4.20	2	252.0
К449	300×600	4.20	2	252.0
К450	300×600	4.20	2	252.0
К451	300×600	4.20	2	252.0
К452	300×600	4.20	2	252.0
К453	300×600	4.20	2	252.0
К454	300×600	4.20	2	252.0
К455	300×600	4.20	2	252.0
К456	300×600	4.20	2	252.0
К457	300×600	4.20	2	252.0
К458	300×600	4.20	2	252.0
К459	300×600	4.20	2	252.0
К460	300×600	4.20	2	252.0
К461	300×600	4.20	2	252.0
К462	300×600	4.20	2	252.0
К463	300×600	4.20	2	252.0
К464	300×600	4.20	2	252.0
К465	300×600	4.20	2	252.0
К466	300×600	4.20	2	252.0
К467	300×600	4.20	2	252.0
К468	300×600	4.20	2	252.0
К469	300×600	4.20	2	252.0
К470	300×600	4.20	2	252.0
К471	300×600	4.20	2	252.0
К472	300×600	4.20	2	252.0
К473	300×600	4.20	2	252.0
К474	300×600	4.20	2	252.0
К475	300×600	4.20	2	252.0
К476	300×600	4.20	2	252.0
К477	300×600	4.20	2	252.0
К478	300×600	4.20	2	252.0
К479	300×600	4.20	2	252.0
К480	300×600	4.20	2	252.0
К481	300×600	4.20	2	252.0
К482	300×600	4.20	2	252.0
К483	300×600	4.20	2	252.0
К484	300×600	4.20	2	252.0
К485	300×600	4.20	2	252.0
К486	300×600	4.20	2	252.0
К487	300×600	4.20	2	252.0
К488	300×600	4.20	2	252.0
К489	300×600	4.20	2	252.0
К490	300×600	4.20	2	252.0
К491	300×600	4.20	2	252.0
К492	300×600	4.20	2	252.0
К493	300×600	4.20	2	252.0
К494	300×600	4.20	2	252.0
К495	300×600	4.20	2	252.0
К496	300×600	4.20	2	252.0
К497	300×600

ტიპიური სართულების არმატურის ნახაზი ბლოკი A-ს ღერძები 1-ზე 6-მდე

ტიპიური სართულების არმატურის ნახაზი ბლოკი A-ს ღერძები 6-ზე 1-მდე

ტიპიური სართულების არმატურის ნახაზი ბლოკი B-ს ღერძები 1-ზე 6-მდე

ტიპიური სართულების არმატურის ნახაზი ბლოკი B-ს ღერძები 6-ზე 1-მდე

მასშტაბი 1:50

პროექტის / 2023 წელი	
ფაილის სახელი:	
A2 OE_STR_Batiashvili_WALL	
KEYPLAN:	

მშენებელი:	შპს "ენგინიერინგ"		
ავტორი:	ბათიაშვილი ა. ბესიკის ქ.N102, ტელ.: 599 10 00 00		

მშენებლობის ეტაპი	სამუშაო პროექტის სტადია		

პროექტის დასახელება:			
შპს "ენგინიერინგ"			
ობიექტის მისამართი:			
ქ.თბილისი, ვაკის რაიონი, ბათიაშვილის ქუჩა N7			
ნახაზის დასახელება:			
ტიპიური სართულების არმატურის ნახაზი ბლოკი A-ს ღერძები 1-ზე 6-მდე			
ტიპიური სართულების არმატურის ნახაზი ბლოკი A-ს ღერძები 6-ზე 1-მდე			
ტიპიური სართულების არმატურის ნახაზი ბლოკი B-ს ღერძები 1-ზე 6-მდე			
ტიპიური სართულების არმატურის ნახაზი ბლოკი B-ს ღერძები 6-ზე 1-მდე			
მასშტაბი 1:50			

ნახაზის ნომერი	ფურცლის ზომა	ფურცლის ნომერი	ფურცლების ჯამური რაოდენობა
R1	A1-ის 1/2	101	

ცვლილების ნომერი	ცვლილების თარიღი	ცვლილების ავტორი	ცვლილების ხასიათი	ხელმოწერა
1.00	2023/02/02	ბათიაშვილი ა.		
1.01	2023/02/15	ბათიაშვილი ა.		
1.02	2023/02/28	ბათიაშვილი ა.		
1.03	2023/03/10	ბათიაშვილი ა.		

ფაილის სახელი:				
A2 OE_STR_Batiashvili_WALL				
ფაილის ადგილმდებარეობა:				
C:\Users\Batiashvili\Desktop\A2 OE_STR_Batiashvili_WALL.dwg				
ნახაზის ავტორი:	ბათიაშვილი ა.			
ნახაზის შემოწმებული:	ბათიაშვილი ა.			
ნახაზის დამტკიცებული:	ბათიაშვილი ა.			
ნახაზის ტიპი:				
ნახაზის ფორმატი:	A2			
ნახაზის მასშტაბი:	1:50			
ნახაზის ნომერი:	R1			
ფურცლის ზომა:	A1-ის 1/2			
ფურცლის ნომერი:	101			
ფურცლების ჯამური რაოდენობა:				

ცვლილების ნომერი	ცვლილების თარიღი	ცვლილების ავტორი	ცვლილების ხასიათი	ხელმოწერა
1.00	2023/02/02	ბათიაშვილი ა.		
1.01	2023/02/15	ბათიაშვილი ა.		
1.02	2023/02/28	ბათიაშვილი ა.		
1.03	2023/03/10	ბათიაშვილი ა.		

ფაილის სახელი:				
A2 OE_STR_Batiashvili_WALL				
ფაილის ადგილმდებარეობა:				
C:\Users\Batiashvili\Desktop\A2 OE_STR_Batiashvili_WALL.dwg				
ნახაზის ავტორი:	ბათიაშვილი ა.			
ნახაზის შემოწმებული:	ბათიაშვილი ა.			
ნახაზის დამტკიცებული:	ბათიაშვილი ა.			
ნახაზის ტიპი:				
ნახაზის ფორმატი:	A2			
ნახაზის მასშტაბი:	1:50			
ნახაზის ნომერი:	R1			
ფურცლის ზომა:	A1-ის 1/2			
ფურცლის ნომერი:	101			
ფურცლების ჯამური რაოდენობა:				


ОПАЛУБОЧНЫЙ / 2023 ЕЗДЕН
ФУНДАМЕНТ Ф-1
A2 OE_STR_Betiashvili_WALL
КЛЕЙ:
ЗАКАЗЧИК:
ООО "ЗАО ЭНЕРГОСНАБСТРОЙ"
ПОДРЯДЧИК:
ООО "ЗАО ЭНЕРГОСНАБСТРОЙ"
ГЕНПЛАН:
ООО "ЗАО ЭНЕРГОСНАБСТРОЙ"
ГЛАВНЫЙ ИНЖЕНЕР ПРОЕКТА:
ГЛАВНЫЙ АРХИТЕКТОР ПРОЕКТА:
ГЛАВНЫЙ КОНСТРУКТОР ПРОЕКТА:
ГИП:
ИСПОЛНИТЕЛЬ:
ООО "ЗАО ЭНЕРГОСНАБСТРОЙ"
engineering
ООО "ЗАО ЭНЕРГОСНАБСТРОЙ"
ГЕНПЛАН:
ФУНДАМЕНТ Ф-1
ЛИСТ №6
(ЗАО №PFL 417/21)
ГИП:
ГЛАВНЫЙ АРХИТЕКТОР ПРОЕКТА:
ГЛАВНЫЙ КОНСТРУКТОР ПРОЕКТА:
ИСПОЛНИТЕЛЬ:
ГЕНПЛАН:
ФУНДАМЕНТ Ф-1
ЛИСТ №6
ЗАО "ЭНЕРГОСНАБСТРОЙ"
ООО "ЭНЕРГОСНАБСТРОЙ"

Фрагмент монолитной железобетонной диафрагмы ось 33 между осями Д и Е
Монолитная диафрагма жесткости толщиной 600 мм
Фрагмент 4 М 1:50

KEYPLAN:

Разраб.	Бабаева		
Гип	Бабаева		
Нач.отд.	Бабаева		
Н.контр.	Бабаева		
ГИП	Бабаева		

Заказчик: ЗАО "ЭНЕРГОСТРОЙ"

Объект: Многоэтажный жилой дом по ул. Ленина, №100, №102 в г.Ижевск

Стадия: Р | Лист: 4 | Листов: 6

Организация: ООО "Инженерные системы"

engineering

Подпись и дата | Инв.№ подл. | Взам.инв.№

Изм.	Кол.уч.	Лист	№ док.	Подпись	Дата

Монолитная диафрагма ось 33 между осями Д и Е
Монолитная диафрагма жесткости толщиной 600 мм
Фрагмент 4 М 1:50

Спецификация арматурных изделий

Поз.	Обозначение	Наименование	Кол.	Масса ед., кг	Примечание
		Монолитная диафрагма жесткости толщиной 600 мм			
1		Ø10 AIII, L=3200	2	19.74	
2		Ø10 AIII, L=3300	2	20.36	
3		Ø10 AIII, L=3400	2	20.98	
4		Ø10 AIII, L=3500	2	21.59	
5		Ø10 AIII, L=3700	2	22.83	
6		Ø10 AIII, L=3880	2	23.94	
7		Ø10 AIII, L=4000	2	24.68	
8		Ø12 AIII, L=400	2	3.55	
9		Ø12 AIII, L=4200	2	37.30	

Ведомость ссылочных и прилагаемых документов

Обозначение	Наименование	Примечание
	Ссылочные документы	
	Прилагаемые документы	
	Монолитная диафрагма жесткости толщиной 600 мм	

Экспликация помещений

Номер помещения	Наименование помещения	Категория помещения

Ведомость перемычек

Марка	Эскиз	Сечение	Кол.	Масса ед., кг	Примечание

Ведомость перекрытий

Марка	Эскиз	Сечение	Кол.	Масса ед., кг	Примечание

Ведомость покрытий

Марка	Эскиз	Сечение	Кол.	Масса ед., кг	Примечание

Ведомость полов

Марка	Эскиз	Сечение	Кол.	Масса ед., кг	Примечание

Ведомость перегородок

Марка	Эскиз	Сечение	Кол.	Масса ед., кг	Примечание

Ведомость элементов заполнения проемов

Марка	Эскиз	Сечение	Кол.	Масса ед., кг	Примечание

Ведомость спецификаций

Формат	Обозначение	Наименование	Примечание
		Монолитная диафрагма жесткости толщиной 600 мм	

Ведомость ссылочных и прилагаемых документов

Обозначение	Наименование	Примечание
	Ссылочные документы	
	Прилагаемые документы	
	Монолитная диафрагма жесткости толщиной 600 мм	

Экспликация помещений

Номер помещения	Наименование помещения	Категория помещения

Ведомость перемычек

Марка	Эскиз	Сечение	Кол.	Масса ед., кг	Примечание

Ведомость перекрытий

Марка	Эскиз	Сечение	Кол.	Масса ед., кг	Примечание

Ведомость покрытий

Марка	Эскиз	Сечение	Кол.	Масса ед., кг	Примечание

Ведомость полов

Марка	Эскиз	Сечение	Кол.	Масса ед., кг	Примечание

Ведомость перегородок

Марка	Эскиз	Сечение	Кол.	Масса ед., кг	Примечание

Ведомость элементов заполнения проемов

Марка	Эскиз	Сечение	Кол.	Масса ед., кг	Примечание

Ведомость спецификаций

Формат	Обозначение	Наименование	Примечание
		Монолитная диафрагма жесткости толщиной 600 мм	

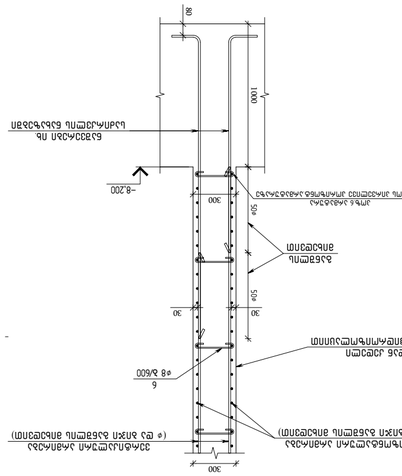

узлы 1-4

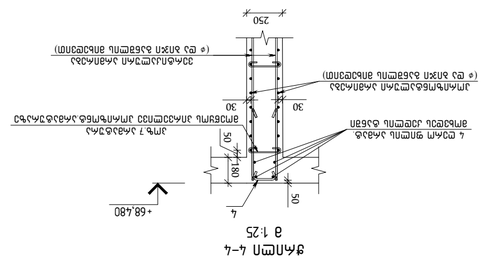

Ж/б ростверк Р-1 (монолитный железобетонный)

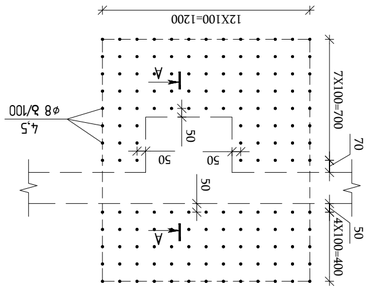

А-А

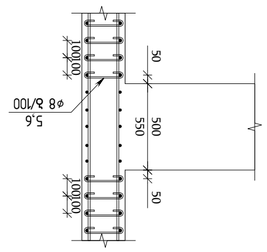

Монолитный железобетонный ростверк (смотри чертежи КЖ)

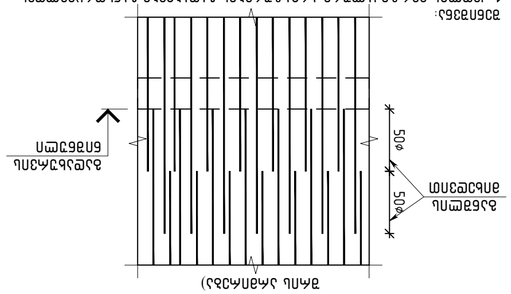

Арматура:
1 сетка из стержней диам 16мм А500С с шагом 200мм
2 диам 16мм А500С
3 диам 10мм А500С с шагом 200мм
4 стержня диам 16мм А500С

Узел 1; 2 ℓ=1300

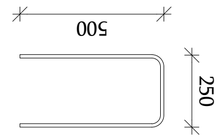

Узел 3 ℓ=1200

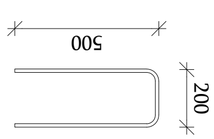

Узел 4 ℓ=1080

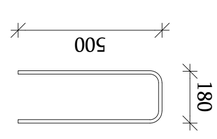

Узел 6 ℓ=400

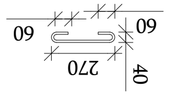

Узел 7 ℓ=350

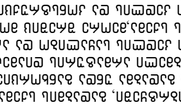

Вертикальные стержни 1 с шагом 200мм по периметру ростверка (см. схему расположения свай) и 2 диам 16мм А500С, 3 диам 10мм А500С с шагом 200мм, 4 диам 16мм А500С. Все стержни связать вязальной проволокой. Защитный слой бетона 50мм. Бетон ростверка В25 (М350), F200, W6. Ростверк армировать двумя сетками.

Узел 5 ℓ=4200

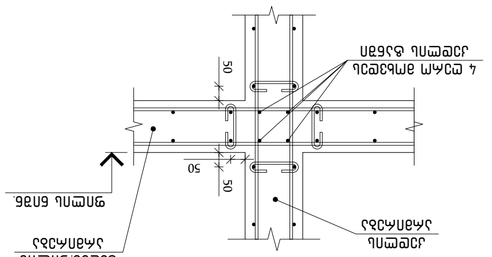

Стержни 4 диам 16мм А500С с шагом 200мм, 5 диам 16мм А500С с шагом 200мм, 6 диам 16мм А500С с шагом 200мм. Все стержни связать вязальной проволокой. Защитный слой бетона 50мм. Бетон ростверка В25 (М350), F200, W6. Ростверк армировать двумя сетками.

Узел 8 ℓ=3700

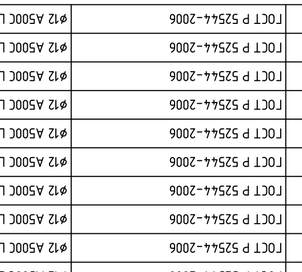

Вертикальные стержни 1 с шагом 200мм по периметру ростверка (см. схему расположения свай) и 2 диам 16мм А500С, 3 диам 10мм А500С с шагом 200мм, 4 диам 16мм А500С. Все стержни связать вязальной проволокой. Защитный слой бетона 50мм. Бетон ростверка В25 (М350), F200, W6. Ростверк армировать двумя сетками.

Спецификация арматуры ростверка Р-1 (монолитный железобетонный ростверк)

Поз.	Эскиз	Ø, мм	Кол.	Длина, мм	Масса, кг
1		Ø12 А500С	90	1300	103,5
2		Ø10 А500С	126	1300	100,8
3		Ø10 А500С	342	1200	253,1
4		Ø12 А500С	16	1080	15,4
5		Ø8 А500С	220	1250	107,8
6		Ø8 А500С	1006	400	161,0
7		Ø8 А500С	2656	350	371,8
8		Ø8 А500С	66	1500	39,1
9		Ø8 А500С	234	3300	305,0
10		Ø10 А500С	42	3300	85,4
11		Ø10 А500С	320	3350	660,4
12		Ø10 А500С	134	3380	279,0
13		Ø12 А500С	18	3050	48,8
14		Ø12 А500С	102	3380	306,1
15		Ø12 А500С	70	3550	220,7
16		Ø12 А500С	18	3650	58,3
17		Ø12 А500С	36	3700	118,3
18		Ø12 А500С	178	3750	592,7
19		Ø12 А500С	396	3800	1336,3
20		Ø12 А500С	36	3850	123,1
21		Ø12 А500С	36	3900	124,7
22		Ø12 А500С	36	3950	126,3
23		Ø12 А500С	36	4050	129,5
24		Ø12 А500С	16	4200	59,7
25		Ø12 А500С	70	4430	275,4

Ведомость объемов работ

Марка	Объем бетона, м³	Масса арматуры, кг	Расход арматуры, кг/м³
Р-1	32,40	1 847,2	57,0
Р-2	28,60	1 612,5	56,4
Р-3	24,10	1 318,7	54,7
Р-4	19,80	1 064,3	53,8
Итого	**104,90**	**5 842,7**	**55,7**

Ведомость ссылочных и прилагаемых документов

Обозначение	Наименование	Примечание
ГОСТ Р 52544-2006	Прокат арматурный для железобетонных конструкций	
ГОСТ 23279-2012	Сетки арматурные сварные для железобетонных конструкций	
ГОСТ 10922-2012	Арматурные и закладные изделия сварные	
ГОСТ 26633-2015	Бетоны тяжелые и мелкозернистые	
СП 63.13330.2018	Бетонные и железобетонные конструкции	
СП 45.13330.2017	Земляные сооружения	
ГОСТ 7473-2010	Смеси бетонные	
ГОСТ 18105-2018	Бетоны	
ГОСТ 22733-2016	Грунты	
ГОСТ 25100-2020	Грунты	
ГОСТ 12248-2010	Грунты	
ГОСТ 5686-2012	Грунты	
ГОСТ 19912-2012	Грунты	
ГОСТ 20276-2012	Грунты	
ГОСТ 24846-2019	Грунты	
ГОСТ 31937-2011	Здания и сооружения	
ГОСТ 27751-2014	Надежность	
ГОСТ 23118-2019	Конструкции	
ГОСТ 30244-94	Материалы	
ГОСТ 30247.0-94	Конструкции	
ГОСТ 30247.1-94	Конструкции	
ГОСТ 31384-2017	Защита	
ГОСТ 9.602-2016	Защита	
ГОСТ 9.032-74	Покрытия	
ГОСТ 9.401-2018	Покрытия	
ГОСТ 9.404-2010	Покрытия	
ГОСТ 9.407-2015	Покрытия	
ГОСТ 9.410-88	Покрытия	
ГОСТ 9.916-2014	Покрытия	
ГОСТ 9.917-2009	Покрытия	
ГОСТ 9.918-2009	Покрытия	
ГОСТ 9.920-2005	Покрытия	
ГОСТ 9.924-2019	Покрытия	
ГОСТ 9.925-2019	Покрытия	
ГОСТ 9.926-2015	Покрытия	
ГОСТ 9.927-2015	Покрытия	
ГОСТ 9.928-2015	Покрытия	
ГОСТ 9.930-2015	Покрытия	
ГОСТ 9.931-2015	Покрытия	
ГОСТ 9.932-2015	Покрытия	
ГОСТ 9.933-2015	Покрытия	
ГОСТ 9.934-2015	Покрытия	
ГОСТ 9.935-2015	Покрытия	
ГОСТ 9.936-2015	Покрытия	
ГОСТ 9.937-2015	Покрытия	
ГОСТ 9.938-2015	Покрытия	
ГОСТ 9.939-2015	Покрытия	
ГОСТ 9.940-2015	Покрытия	
ГОСТ 9.941-2015	Покрытия	
ГОСТ 9.942-2015	Покрытия	
ГОСТ 9.943-2015	Покрытия	
ГОСТ 9.944-2015	Покрытия	
ГОСТ 9.945-2015	Покрытия	
ГОСТ 9.946-2015	Покрытия	
ГОСТ 9.947-2015	Покрытия	
ГОСТ 9.948-2015	Покрытия	
ГОСТ 9.949-2015	Покрытия	
ГОСТ 9.950-2015	Покрытия	
ГОСТ 9.951-2015	Покрытия	
ГОСТ 9.952-2015	Покрытия	
ГОСТ 9.953-2015	Покрытия	
ГОСТ 9.954-2015	Покрытия	
ГОСТ 9.955-2015	Покрытия	
ГОСТ 9.956-2015	Покрытия	
ГОСТ 9.957-2015	Покрытия	
ГОСТ 9.958-2015	Покрытия	
ГОСТ 9.959-2015	Покрытия	
ГОСТ 9.960-2015	Покрытия	
ГОСТ 9.961-2015	Покрытия	
ГОСТ 9.962-2015	Покрытия	
ГОСТ 9.963-2015	Покрытия	
ГОСТ 9.964-2015	Покрытия	
ГОСТ 9.965-2015	Покрытия	
ГОСТ 9.966-2015	Покрытия	
ГОСТ 9.967-2015	Покрытия	
ГОСТ 9.968-2015	Покрытия	
ГОСТ 9.969-2015	Покрытия	
ГОСТ 9.970-2015	Покрытия	
ГОСТ 9.971-2015	Покрытия	
ГОСТ 9.972-2015	Покрытия	
ГОСТ 9.973-2015	Покрытия	
ГОСТ 9.974-2015	Покрытия	
ГОСТ 9.975-2015	Покрытия	
ГОСТ 9.976-2015	Покрытия	
ГОСТ 9.977-2015	Покрытия	
ГОСТ 9.978-2015	Покрытия	
ГОСТ 9.979-2015	Покрытия	
ГОСТ 9.980-2015	Покрытия	
ГОСТ 9.981-2015	Покрытия	
ГОСТ 9.982-2015	Покрытия	
ГОСТ 9.983-2015	Покрытия	
ГОСТ 9.984-2015	Покрытия	
ГОСТ 9.985-2015	Покрытия	
ГОСТ 9.986-2015	Покрытия	
ГОСТ 9.987-2015	Покрытия	
ГОСТ 9.988-2015	Покрытия	
ГОСТ 9.989-2015	Покрытия	
ГОСТ 9.990-2015	Покрытия	
ГОСТ 9.991-2015	Покрытия	
ГОСТ 9.992-2015	Покрытия	
ГОСТ 9.993-2015	Покрытия	
ГОСТ 9.994-2015	Покрытия	
ГОСТ 9.995-2015	Покрытия	
ГОСТ 9.996-2015	Покрытия	
ГОСТ 9.997-2015	Покрытия	
ГОСТ 9.998-2015	Покрытия	
ГОСТ 9.999-2015	Покрытия	
ГОСТ 10.000-2015	Покрытия	

Ведомость рабочих чертежей основного комплекта

Лист	Наименование	Примечание
1	Общие данные. Ведомость объемов работ	
2	Ростверк Р-1. Опалубка и армирование	
3	Ростверк Р-2. Опалубка и армирование	
4	Ростверк Р-3. Опалубка и армирование	
5	Ростверк Р-4. Опалубка и армирование	
6	Узлы 1-4. Спецификация арматуры	
7	Узлы 5-8. Спецификация арматуры	
8	Схема расположения свай. Привязка ростверков	
9	Ведомость ссылочных и прилагаемых документов	
10	Ведомость рабочих чертежей основного комплекта	

Технические требования

1. Бетон ростверков — тяжелый, класс В25 (М350), марка по морозостойкости F200, по водонепроницаемости W6. Подготовка под ростверки — бетон В7,5 (М100) толщиной 100 мм.
2. Арматура: продольная рабочая — А500С по ГОСТ Р 52544-2006; хомуты и конструктивная — А500С. Сварные сетки — по ГОСТ 23279-2012.
3. Защитный слой бетона — 50 мм. Стыки арматуры — внахлест с перевязкой вязальной проволокой.
4. Бетонирование — непрерывное, с вибрированием. Рабочие швы — по согласованию с проектировщиком.
5. Обратная засыпка пазух — песком средней крупности, послойно с уплотнением.
6. Все работы выполнять по ППР с учетом требований СП 63.13330.2018 и СП 45.13330.2017.

Общие данные

Объект: Жилой комплекс «Северный», 3-я очередь, корпуса 7, 8, 9.
Заказчик: ООО «СЗ «Северный квартал».
Генеральный проектировщик: ООО «ПроектСтройИнжиниринг».
Основание: свайное, сваи забивные железобетонные по серии 1.011.1-10.
Ростверки монолитные железобетонные, отдельно стоящие под каждую сваю.
Отметка верха ростверков — минус 1,500 м.
Грунтовые воды вскрыты на глубине 4,2–4,8 м.
Сейсмичность площадки — 6 баллов.
Ответственность здания — нормальная (КС-2).
Расчетный срок службы — 100 лет.
Все размеры даны в мм, отметки — в м, если не указано иное.

Ведомость объемов работ

Марка	Объем бетона, м³	Масса арматуры, кг	Расход арматуры, кг/м³
Р-1	32,40	1 847,2	57,0
Р-2	28,60	1 612,5	56,4
Р-3	24,10	1 318,7	54,7
Р-4	19,80	1 064,3	53,8
Итого	**104,90**	**5 842,7**	**55,7**

Ведомость ссылочных и прилагаемых документов

Обозначение	Наименование	Примечание
ГОСТ Р 52544-2006	Прокат арматурный для железобетонных конструкций	
ГОСТ 23279-2012	Сетки арматурные сварные для железобетонных конструкций	
ГОСТ 10922-2012	Арматурные и закладные изделия сварные	
ГОСТ 26633-2015	Бетоны тяжелые и мелкозернистые	
СП 63.13330.2018	Бетонные и железобетонные конструкции	
СП 45.13330.2017	Земляные сооружения	
ГОСТ 7473-2010	Смеси бетонные	
ГОСТ 18105-2018	Бетоны	
ГОСТ 22733-2016	Грунты	
ГОСТ 25100-2020	Грунты	
ГОСТ 12248-2010	Грунты	
ГОСТ 5686-2012	Грунты	
ГОСТ 19912-2012	Грунты	
ГОСТ 20276-2012	Грунты	
ГОСТ 24846-2019	Грунты	
ГОСТ 31937-2011	Здания и сооружения	
ГОСТ 27751-2014	Надежность	
ГОСТ 23118-2019	Конструкции	
ГОСТ 30244-94	Материалы	
ГОСТ 30247.0-94	Конструкции	
ГОСТ 30247.1-94	Конструкции	
ГОСТ 31384-2017	Защита	
ГОСТ 9.602-2016	Защита	
ГОСТ 9.032-74	Покрытия	
ГОСТ 9.401-2018	Покрытия	
ГОСТ 9.404-2010	Покрытия	
ГОСТ 9.407-2015	Покрытия	
ГОСТ 9.410-88	Покрытия	
ГОСТ 9.916-2014	Покрытия	
ГОСТ 9.917-2009	Покрытия	
ГОСТ 9.918-2009	Покрытия	
ГОСТ 9.920-2005	Покрытия	
ГОСТ 9.924-2019	Покрытия	
ГОСТ 9.925-2019	Покрытия	
ГОСТ 9.926-2015	Покрытия	
ГОСТ 9.927-2015	Покрытия	
ГОСТ 9.928-2015	Покрытия	
ГОСТ 9.930-2015	Покрытия	
ГОСТ 9.931-2015	Покрытия	
ГОСТ 9.932-2015	Покрытия	
ГОСТ 9.933-2015	Покрытия	
ГОСТ 9.934-2015	Покрытия	
ГОСТ 9.935-2015	Покрытия	
ГОСТ 9.936-2015	Покрытия	
ГОСТ 9.937-2015	Покрытия	
ГОСТ 9.938-2015	Покрытия	
ГОСТ 9.939-2015	Покрытия	
ГОСТ 9.940-2015	Покрытия	
ГОСТ 9.941-2015	Покрытия	
ГОСТ 9.942-2015	Покрытия	
ГОСТ 9.943-2015	Покрытия	
ГОСТ 9.944-2015	Покрытия	
ГОСТ 9.945-2015	Покрытия	
ГОСТ 9.946-2015	Покрытия	
ГОСТ 9.947-2015	Покрытия	
ГОСТ 9.948-2015	Покрытия	
ГОСТ 9.949-2015	Покрытия	
ГОСТ 9.950-2015	Покрытия	
ГОСТ 9.951-2015	Покрытия	
ГОСТ 9.952-2015	Покрытия	
ГОСТ 9.953-2015	Покрытия	
ГОСТ 9.954-2015	Покрытия	
ГОСТ 9.955-2015	Покрытия	
ГОСТ 9.956-2015	Покрытия	
ГОСТ 9.957-2015	Покрытия	
ГОСТ 9.958-2015	Покрытия	
ГОСТ 9.959-2015	Покрытия	
ГОСТ 9.960-2015	Покрытия	
ГОСТ 9.961-2015	Покрытия	
ГОСТ 9.962-2015	Покрытия	
ГОСТ 9.963-2015	Покрытия	
ГОСТ 9.964-2015	Покрытия	
ГОСТ 9.965-2015	Покрытия	
ГОСТ 9.966-2015	Покрытия	
ГОСТ 9.967-2015	Покрытия	
ГОСТ 9.968-2015	Покрытия	
ГОСТ 9.969-2015	Покрытия	
ГОСТ 9.970-2015	Покрытия	
ГОСТ 9.971-2015	Покрытия	
ГОСТ 9.972-2015	Покрытия	
ГОСТ 9.973-2015	Покрытия	
ГОСТ 9.974-2015	Покрытия	
ГОСТ 9.975-2015	Покрытия	
ГОСТ 9.976-2015	Покрытия	
ГОСТ 9.977-2015	Покрытия	
ГОСТ 9.978-2015	Покрытия	
ГОСТ 9.979-2015	Покрытия	
ГОСТ 9.980-2015	Покрытия	
ГОСТ 9.981-2015	Покрытия	
ГОСТ 9.982-2015	Покрытия	
ГОСТ 9.983-2015	Покрытия	
ГОСТ 9.984-2015	Покрытия	
ГОСТ 9.985-2015	Покрытия	
ГОСТ 9.986-2015	Покрытия	
ГОСТ 9.987-2015	Покрытия	
ГОСТ 9.988-2015	Покрытия	
ГОСТ 9.989-2015	Покрытия	
ГОСТ 9.990-2015	Покрытия	
ГОСТ 9.991-2015	Покрытия	
ГОСТ 9.992-2015	Покрытия	
ГОСТ 9.993-2015	Покрытия	
ГОСТ 9.994-2015	Покрытия	
ГОСТ 9.995-2015	Покрытия	
ГОСТ 9.996-2015	Покрытия	
ГОСТ 9.997-2015	Покрытия	
ГОСТ 9.998-2015	Покрытия	
ГОСТ 9.999-2015	Покрытия	
ГОСТ 10.000-2015	Покрытия	

Ведомость рабочих чертежей основного комплекта

Лист	Наименование	Примечание
1	Общие данные. Ведомость объемов работ	
2	Ростверк Р-1. Опалубка и армирование	
3	Ростверк Р-2. Опалубка и армирование	
4	Ростверк Р-3. Опалубка и армирование	
5	Ростверк Р-4. Опалубка и армирование	
6	Узлы 1-4. Спецификация арматуры	
7	Узлы 5-8. Спецификация арматуры	
8	Схема расположения свай. Привязка ростверков	
9	Ведомость ссылочных и прилагаемых документов	
10	Ведомость рабочих чертежей основного комплекта	

Технические требования

1. Бетон ростверков — тяжелый, класс В25 (М350), марка по морозостойкости F200, по водонепроницаемости W6. Подготовка под ростверки — бетон В7,5 (М100) толщиной 100 мм.
2. Арматура: продольная рабочая — А500С по ГОСТ Р 52544-2006; хомуты и конструктивная — А500С. Сварные сетки — по ГОСТ 23279-2012.
3. Защитный слой бетона — 50 мм. Стыки арматуры — внахлест с перевязкой вязальной проволокой.
4. Бетонирование — непрерывное, с вибрированием. Рабочие швы — по согласованию с проектировщиком.
5. Обратная засыпка пазух — песком средней крупности, послойно с уплотнением.
6. Все работы выполнять по ППР с учетом требований СП 63.13330.2018 и СП 45.13330.2017.

Общие данные

Объект: Жилой комплекс «Северный», 3-я очередь, корпуса 7, 8, 9.
Заказчик: ООО «СЗ «Северный квартал».
Генеральный проектировщик: ООО «ПроектСтройИнжиниринг».
Основание: свайное, сваи забивные железобетонные по серии 1.011.1-10.
Ростверки монолитные железобетонные, отдельно стоящие под каждую сваю.
Отметка верха ростверков — минус 1,500 м.
Грунтовые воды вскрыты на глубине 4,2–4,8 м.
Сейсмичность площадки — 6 баллов.
Ответственность здания — нормальная (КС-2).
Расчетный срок службы — 100 лет.
Все размеры даны в мм, отметки — в м, если не указано иное.

ГИП	Ефимов А.В.		
Гл. инженер проекта	Кузнецова Т.Н.		
Нач. отдела КЖ	Орлов Д.С.		
Разработал	Сидорова Е.М.		
Проверил	Ефимов А.В.		
Н. контроль	Кузнецова Т.Н.		

Стадия	Лист	Листов	
Р	1	10	

ООО «ПроектСтройИнжиниринг»
г. Екатеринбург, ул. Восточная, д. 52А, оф. 301, тел. (343) 376-12-04

Жилой комплекс «Северный», 3-я очередь, корпуса 7, 8, 9
Ростверки Р-1 – Р-4. Опалубка и армирование
№ 100, № 100*, № 102

Гип: Ефимов А.В.
Гл. инж. проекта: Кузнецова Т.Н.
Нач. отдела КЖ: Орлов Д.С.
Разработал: Сидорова Е.М.
Проверил: Ефимов А.В.
Н. контроль: Кузнецова Т.Н.

Стадия: Р
Лист: 1
Листов: 10

ООО «ПроектСтройИнжиниринг»
г. Екатеринбург, ул. Восточная, д. 52А, оф. 301, тел. (343) 376-12-04

Согласовано:
ГАП ООО «ПроектСтройИнжиниринг» Ефимов А.В.
Главный инженер ООО «СЗ «Северный квартал» Кузнецов Р.М.
Начальник ПТО ООО «СЗ «Северный квартал» Лебедева О.Н.
Начальник участка ООО «СЗ «Северный квартал» Морозов И.П.

Инв. № подл. | Подпись и дата | Взам. инв. №

Изм. | Кол.уч. | Лист | № док. | Подпись | Дата

Копировал: Сидорова
Формат А1

Проект	2023 / Проект
Раздел:	КЖ
Стадия:	Р
Лист:	1
Листов:	1
Наименование:	Схема расположения монолитных стен. Отм. -3.700 ... +29.580
Инв. № подл.	
Подпись и дата	
Взам. инв. №	
Инв. № дубл.	
Подпись и дата	

Изм.	Кол.уч.	Лист	№ док.
Разраб.			
Пров.			
Н.контр.			
ГИП			

ООО "ЭнергоСтройПроект"
г.Москва, ул. Вешняковская, д.27, стр.1, эт.2, пом.I, ком.1

Схема расположения монолитных стен. Отм. -3.700 ... +29.580

Стадия	Лист	Листов	
Р	1	1	

engineering

ООО "ЭнергоСтройПроект"
г.Москва, ул.Вешняковская, вл.27, стр.1, эт.2, пом.I, ком.1
(495) 374-00-03

Согласовано

Инв.№подл.	Подпись и дата	Взам.инв.№	Инв.№дубл.

Изм. Кол.уч. Лист № док. Подпись Дата

Разработано в программе AutoCAD 2023

Копирование и использование чертежей и проектных решений без разрешения ООО "ЭнергоСтройПроект" запрещено.

Ведомость:

Формат	Обозначение	Наименование	Примечание
А2		Общие данные	
А3		Схема расположения монолитных стен. Отм. -3.700 ... +29.580

Армирование балок Б-5-пл. Схема расположения балок на отм. 3.450, 6.450, 9.450, 12.450 Схема армирования балок Б-5-пл. Разрезы 1-1, 2-2, 3-3, 4-4

Схема армирования балок Б-5-пл. Разрезы 1-1, 2-2, 3-3, 4-4
Армирование балок на отм. 3.450, 6.450, 9.450, 12.450
1:50

Изм.	Кол.уч.	№док.	Подп.

Взам.инв.№

Подп. и дата

Инв.№подл.

Разраб.	Бабаев		
Пров.	Бабаев		
Н.контр.	Бабаев		
ГИП	Бабаев		

ООО "ЭНЖИНИРИНГ"
г.Ижевск, ул.Пушкинская, 268, оф.7
тел.: (3412) 78-78-78
www.engineering.ru

Стадия: Р
Лист: 1
Листов: 1

Копировал:
Формат А1

Общий вид

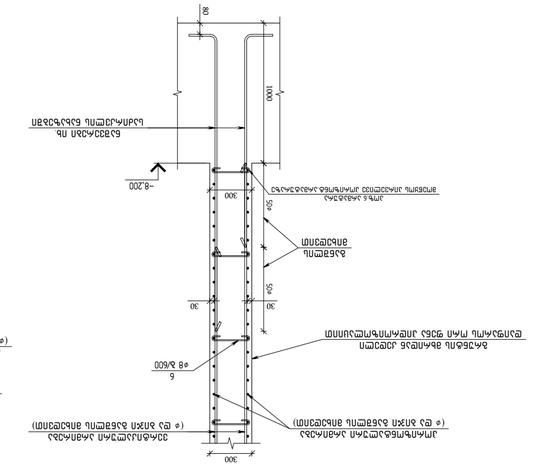
разрез 1-1
разрез 2-2
разрез 3-3
разрез 4-4
вертикальные связи по колоннам
(см. лист КЖ-5)
горизонтальные связи по колоннам
(см. лист КЖ-5)
монтажные связи по колоннам
(см. лист КЖ-5)
связи по колоннам
(см. лист КЖ-5)
см. лист КЖ-5
см. лист КЖ-5
см. лист КЖ-5

ведомость монтажных элементов железобетонных конструкций

Поз.	Эскиз	Марка	Кол.	Масса ед., кг	Масса общ., кг
1		ГОСТ Р 52544-2006 D12 A500C L=1300	249	1.15	286.3
2		ГОСТ Р 52544-2006 D12 A500C L=1200	390	1.07	417.3
3		ГОСТ Р 52544-2006 D10 A500C L=1300	44	0.80	35.2
4		ГОСТ Р 52544-2006 D10 A500C L=1200	196	0.74	145.0
5		ГОСТ Р 52544-2006 D12 A500C L=1080	41	0.96	39.4
6		ГОСТ Р 52544-2006 D8 A500C L=400	1310	0.16	209.6
7		ГОСТ Р 52544-2006 D8 A500C L=350	3460	0.14	484.4
8		ГОСТ Р 52544-2006 ø8 A500C L=1500	45	0.59	26.7
9		ГОСТ Р 52544-2006 ø10 A500C L=2000	60	1.23	73.9
10		ГОСТ Р 52544-2006 ø10 A500C L=3370	28	2.08	58.1
11		ГОСТ Р 52544-2006 ø10 A500C L=5180	38	3.19	121.3
12		ГОСТ Р 52544-2006 ø10 A500C L=8300	66	5.11	337.4
13		ГОСТ Р 52544-2006 ø10 A500C L=8350	72	5.14	370.3
14		ГОСТ Р 52544-2006 ø12 A500C L=2100	10	1.86	18.6
15		ГОСТ Р 52544-2006 ø12 A500C L=2700	18	2.40	43.2
16		ГОСТ Р 52544-2006 ø12 A500C L=3050	28	2.71	75.8
17		ГОСТ Р 52544-2006 ø12 A500C L=3650	28	3.24	90.8
18		ГОСТ Р 52544-2006 ø12 A500C L=3700	76	3.29	249.7
19		ГОСТ Р 52544-2006 ø12 A500C L=3750	96	3.33	319.7
20		ГОСТ Р 52544-2006 ø12 A500C L=3800	784	3.37	2645.5
21		ГОСТ Р 52544-2006 ø12 A500C L=3850	24	3.42	82.1
22		ГОСТ Р 52544-2006 ø12 A500C L=3900	76	3.46	263.2
23		ГОСТ Р 52544-2006 ø12 A500C L=3950	24	3.51	84.2
24		ГОСТ Р 52544-2006 ø12 A500C L=4050	24	3.60	86.3
25		ГОСТ Р 52544-2006 ø12 A500C L=6000	32	5.33	170.5
26		ГОСТ Р 52544-2006 ø12 A500C L=8250	416	7.33	3047.6
27		ГОСТ Р 52544-2006 ø12 A500C L=8350	266	7.41	1972.3
28		ГОСТ Р 52544-2006 ø14 A500C L=3650	98	4.41	432.1
29		ГОСТ Р 52544-2006 ø14 A500C L=3850	378	4.65	1758.0
30		ГОСТ Р 52544-2006 ø14 A500C L=3950	74	4.77	353.1
31		ГОСТ Р 52544-2006 ø14 A500C L=4050	74	4.89	362.0
32		ГОСТ Р 52544-2006 ø14 A500C L=4150	74	5.01	371.0
33		ГОСТ Р 52544-2006 ø14 A500C L=4530	98	5.47	536.3

ведомость потребности в материалах для армирования железобетонных конструкций

бетон В35=65.1 м³	A500C				
	ГОСТ Р 52544-2006				Ø12
бетон В30=70.5 м³	Ø8	Ø10	Ø12	Ø14	
Σ, кг=135.6 м³	720.70	1141.30	9892.50	3812.50	15567.00

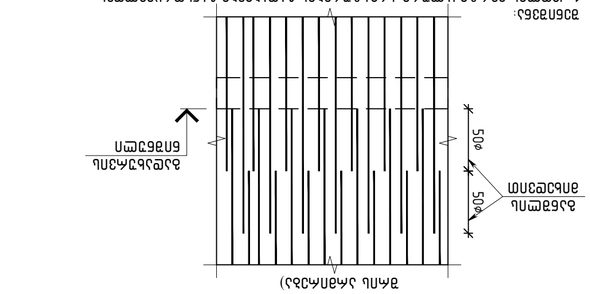

ВЕРТИКАЛЬНЫЕ ВЫПУСКИ ИЗ ФУНДАМЕНТА (ЭЛЕМ. ЗАЩИТНЫЙ СЛОЙ)

ВЫПУСКИ ИЗ ФУНДАМЕНТА

1. ДЛЯ РЕШЕТКИ ПРИМЕНЯТЬ АРМАТУРУ ПО ГОСТ Р 52544-2006 КЛАССА А500С. ДЛЯ ВЫПУСКОВ ИЗ ФУНДАМЕНТА ПРИМЕНЯТЬ ГЛАДКУЮ АРМАТУРУ КЛАССА А240 ПО ГОСТ 34028-2016. ВЫПУСКИ ИЗГОТОВИТЬ ИЗ ЦЕЛЫХ СТЕРЖНЕЙ БЕЗ СТЫКОВ. ДЛИНА ВЫПУСКОВ ПРИНЯТА С УЧЕТОМ ЗАЩИТНОГО СЛОЯ БЕТОНА 50 ММ И ДЛИНЫ АНКЕРОВКИ 50Ø.
2. АРМАТУРНЫЕ ВЫПУСКИ ДОЛЖНЫ БЫТЬ ЗАЩИЩЕНЫ ОТ КОРРОЗИИ ДО МОМЕНТА ИХ ЗАДЕЛКИ В БЕТОН ФУНДАМЕНТА. ПОВЕРХНОСТЬ ВЫПУСКОВ ОЧИСТИТЬ ОТ ГРЯЗИ, ЖИРА И РЖАВЧИНЫ.
3. ВЕРТИКАЛЬНЫЕ ВЫПУСКИ ДОЛЖНЫ БЫТЬ ЗАКРЕПЛЕНЫ ОТ СМЕЩЕНИЯ ПРИ БЕТОНИРОВАНИИ ФУНДАМЕНТА. ДОПУСКАЕТСЯ ОТКЛОНЕНИЕ ВЫПУСКОВ ОТ ПРОЕКТНОГО ПОЛОЖЕНИЯ НЕ БОЛЕЕ 5 ММ.
4. ВЕРТИКАЛЬНЫЕ ВЫПУСКИ ДОЛЖНЫ ОБЕСПЕЧИВАТЬ ПЕРЕДАЧУ УСИЛИЙ ОТ КОЛОННЫ НА ФУНДАМЕНТ ПО РАСЧЕТНОЙ СХЕМЕ ШАРНИРНОГО ОПИРАНИЯ.
5. ЗАПРЕЩАЕТСЯ ПРИВАРКА ДОПОЛНИТЕЛЬНЫХ ЭЛЕМЕНТОВ К ВЫПУСКАМ БЕЗ ОСОБОГО УКАЗАНИЯ В ПРОЕКТЕ. ВСЕ ВИДЫ СВАРКИ ВЫПОЛНЯТЬ ПО ГОСТ 14098-2014.

Ведомость ссылочных и прилагаемых документов			
Обозначение	Наименование	Примечание	
Ссылочные документы			
ГОСТ Р 52544-2006	Прокат арматурный для железобетонных конструкций. Технические условия		
ГОСТ 34028-2016	Прокат арматурный для железобетонных конструкций. Технические условия		
Прилагаемые документы			
01.2023-КЖ.ПЗ	Пояснительная записка		
01.2023-КЖ.ВМ	Ведомость потребности в материалах		
01.2023-КЖ.ВЭ	Ведомость монтажных элементов		
01.2023-КЖ.ВС	Ведомость потребности в материалах для армирования		
01.2023-КЖ.ВВ	Ведомость выпусков из фундамента		
01.2023-КЖ.ВО	Ведомость объемов работ		
01.2023-КЖ.ВД	Ведомость деталей		
01.2023-КЖ.ВР	Ведомость расхода стали		
01.2023-КЖ.ВЗ	Ведомость закладных деталей		
01.2023-КЖ.ВП	Ведомость перемычек		
01.2023-КЖ.ВЛ	Ведомость ссылочных и прилагаемых документов		
01.2023-КЖ.ВТ	Ведомость технологических отверстий		
01.2023-КЖ.ВК	Ведомость конструкций		
01.2023-КЖ.ВЭ	Ведомость элементов		
01.2023-КЖ.ВС	Ведомость спецификаций		
01.2023-КЖ.ВЭ	Ведомость экспликаций		
01.2023-КЖ.ВЭ	Ведомость эскизов

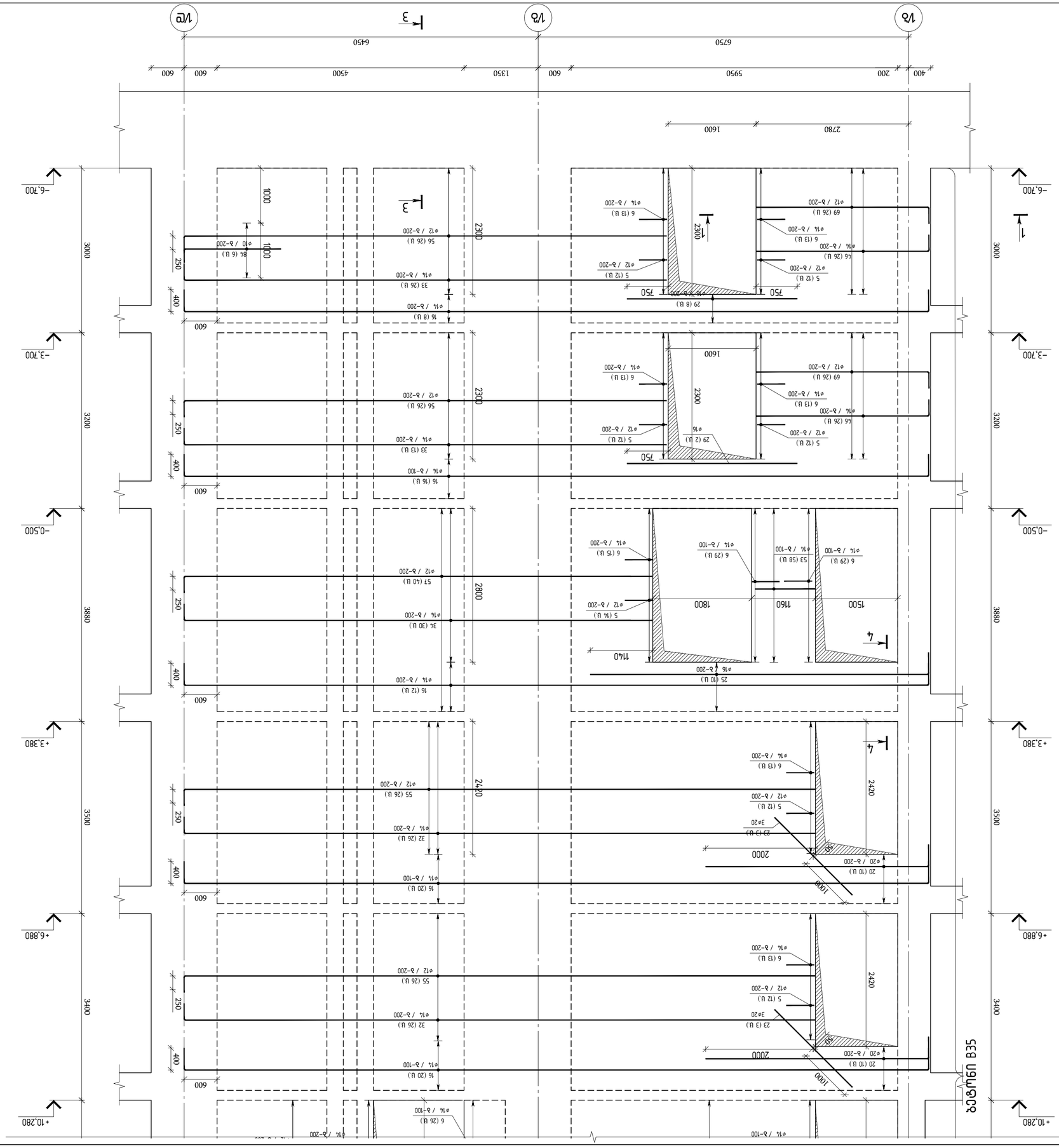

ГИП	Ф.Ф.Шарипов		
Гл.инженер проекта	Р.Р.Гайсин		
Разработал	Ф.Ф.Шарипов		
Проверил	Р.Р.Гайсин		
Н.контр.	Ф.Ф.Шарипов		

ООО "ПСК "Энергоинжиниринг"
г.Набережные Челны, ул.Сююмбике, 10, оф.102

Заказчик: ООО "ПСК"

Объект: Строительство 63МВт ГТУ-ТЭЦ в г.Набережные Челны, 63МВт ГТУ-ТЭЦ в г.Набережные Челны, 1 пусковой комплекс. Газотурбинная установка ГТЭ-65 (ГТЭ-65 №1, №2)

Стадия | Лист | Листов
Р | 1 | 1

Наименование чертежа:
Несущая стена. Разрезы 1-1, 2-2, 3-3, 4-4

Инв.№ подл. | Подпись и дата | Взам.инв.№

engineering

ООО "ПСК "Энергоинжиниринг"
г.Набережные Челны, ул.Сююмбике, 10, оф.102
тел.: 8(8552)39-61-61, 39-61-62
e-mail: info@engineering.ru

Изм. | Кол.уч. | Лист | №док. | Подп. | Дата

Согласовано:

Инв.№ подл.	Подпись и дата	Взам.инв.№

Копировал:

Формат	Обозначение	Наименование	Примечание
А3	ОПЭ.ТЧ	Технологическая часть	

Изм. | Кол.уч. | Лист | №док. | Подп. | Дата

Ведомость рабочих чертежей основного комплекта

Лист	Наименование	Примечание
1	Общие данные	
2	Несущая стена. Разрезы 1-1, 2-2, 3-3, 4-4	
3	Несущая стена. Развертка по осям 1/Ж-1/Е	
4	Несущая стена. Развертка по осям 1/Б-1/Ж	
5	Несущая стена. Развертка по осям 1/А-1/Б	
6	Несущая стена. Развертка по осям 1/Е-1/И	
7	Несущая стена. Развертка по осям 1/И-1/К	
8	Несущая стена. Развертка по осям 1/К-1/Л	
9	Несущая стена. Развертка по осям 1/Л-1/М	
10	Несущая стена. Развертка по осям 1/М-1/Н	
11	Несущая стена. Развертка по осям 1/Н-1/П	
12	Несущая стена. Развертка по осям 1/П-1/Р	
13	Несущая стена. Развертка по осям 1/Р-1/С	
14	Несущая стена. Развертка по осям 1/С-1/Т	
15	Несущая стена. Развертка по осям 1/Т-1/У	
16	Несущая стена. Развертка по осям 1/У-1/Ф	
17	Несущая стена. Развертка по осям 1/Ф-1/Х	
18	Несущая стена. Развертка по осям 1/Х-1/Ц	
19	Несущая стена. Развертка по осям 1/Ц-1/Ш	
20	Несущая стена. Развертка по осям 1/Ш-1/Щ	
21	Несущая стена. Развертка по осям 1/Щ-1/Э	
22	Несущая стена. Развертка по осям 1/Э-1/Ю	
23	Несущая стена. Развертка по осям 1/Ю-1/Я	
24	Несущая стена. Развертка по осям 1/Я-1/А	
25	Несущая стена. Развертка по осям 1/А-1/Б	
26	Несущая стена. Развертка по осям 1/Б-1/В	
27	Несущая стена. Развертка по осям 1/В-1/Г	
28	Несущая стена. Развертка по осям 1/Г-1/Д	
29	Несущая стена. Развертка по осям 1/Д-1/Е	
30	Несущая стена. Развертка по осям 1/Е-1/Ж	
31	Несущая стена. Развертка по осям 1/Ж-1/З	
32	Несущая стена. Развертка по осям 1/З-1/И	
33	Несущая стена. Развертка по осям 1/И-1/К	
34	Несущая стена. Развертка по осям 1/К-1/Л	
35	Несущая стена. Развертка по осям 1/Л-1/М	
36	Несущая стена. Развертка по осям 1/М-1/Н	
37	Несущая стена. Развертка по осям 1/Н-1/П	
38	Несущая стена. Развертка по осям 1/П-1/Р	
39	Несущая стена. Развертка по осям 1/Р-1/С	
40	Несущая стена. Развертка по осям 1/С-1/Т	
41	Несущая стена. Развертка по осям 1/Т-1/У	
42	Несущая стена. Развертка по осям 1/У-1/Ф	
43	Несущая стена. Развертка по осям 1/Ф-1/Х	
44	Несущая стена. Развертка по осям 1/Х-1/Ц	
45	Несущая стена. Развертка по осям 1/Ц-1/Ш	
46	Несущая стена. Развертка по осям 1/Ш-1/Щ	
47	Несущая стена. Развертка по осям 1/Щ-1/Э	
48	Несущая стена. Развертка по осям 1/Э-1/Ю	
49	Несущая стена. Развертка по осям 1/Ю-1/Я	
50	Несущая стена. Развертка по осям 1/Я-1/А	
51	Несущая стена. Развертка по осям 1/А-1/Б	
52	Несущая стена. Развертка по осям 1/Б-1/В	
53	Несущая стена. Развертка по осям 1/В-1/Г	
54	Несущая стена. Развертка по осям 1/Г-1/Д	
55	Несущая стена. Развертка по осям 1/Д-1/Е	
56	Несущая стена. Развертка по осям 1/Е-1/Ж	
57	Несущая стена. Развертка по осям 1/Ж-1/З	
58	Несущая стена. Развертка по осям 1/З-1/И	
59	Несущая стена. Развертка по осям 1/И-1/К	
60	Несущая стена. Развертка по осям 1/К-1/Л	
61	Несущая стена. Развертка по осям 1/Л-1/М	
62	Несущая стена. Развертка по осям 1/М-1/Н	
63	Несущая стена. Развертка по осям 1/Н-1/П	
64	Несущая стена. Развертка по осям 1/П-1/Р	
65	Несущая стена. Развертка по осям 1/Р-1/С	
66	Несущая стена. Развертка по осям 1/С-1/Т	
67	Несущая стена. Развертка по осям 1/Т-1/У	
68	Несущая стена. Развертка по осям 1/У-1/Ф	
69	Несущая стена. Развертка по осям 1/Ф-1/Х	
70	Несущая стена. Развертка по осям 1/Х-1/Ц	
71	Несущая стена. Развертка по осям 1/Ц-1/Ш	
72	Несущая стена. Развертка по осям 1/Ш-1/Щ	
73	Несущая стена. Развертка по осям 1/Щ-1/Э	
74	Несущая стена. Развертка по осям 1/Э-1/Ю	
75	Несущая стена. Развертка по осям 1/Ю-1/Я	
76	Несущая стена. Развертка по осям 1/Я-1/А	
77	Несущая стена. Развертка по осям 1/А-1/Б	
78	Несущая стена. Развертка по осям 1/Б-1/В	
79	Несущая стена. Развертка по осям 1/В-1/Г	
80	Несущая стена. Развертка по осям 1/Г-1/Д	
81	Несущая стена. Развертка по осям 1/Д-1/Е	
82	Несущая стена. Развертка по осям 1/Е-1/Ж	
83	Несущая стена. Развертка по осям 1/Ж-1/З	
84	Несущая стена. Развертка по осям 1/З-1/И	
85	Несущая стена. Развертка по осям 1/И-1/К	
86	Несущая стена. Развертка по осям 1/К-1/Л	
87	Несущая стена. Развертка по осям 1/Л-1/М	
88	Несущая стена. Развертка по осям 1/М-1/Н	
89	Несущая стена. Развертка по осям 1/Н-1/П	
90	Несущая стена. Развертка по осям 1/П-1/Р	
91	Несущая стена. Развертка по осям 1/Р-1/С	
92	Несущая стена. Развертка по осям 1/С-1/Т	
93	Несущая стена. Развертка по осям 1/Т-1/У	
94	Несущая стена. Развертка по осям 1/У-1/Ф	
95	Несущая стена. Развертка по осям 1/Ф-1/Х	
96	Несущая стена. Развертка по осям 1/Х-1/Ц	
97	Несущая стена. Развертка по осям 1/Ц-1/Ш	
98	Несущая стена. Развертка по осям 1/Ш-1/Щ	
99	Несущая стена. Развертка по осям 1/Щ-1/Э	
100	Несущая стена. Развертка по осям 1/Э-1/Ю	
101	Несущая стена. Развертка по осям 1/Ю-1/Я	

Согласовано:

Инв.№ подл. | Подпись и дата | Взам.инв.№

Копировал:

Формат А3

Изм. | Кол.уч. | Лист | №док. | Подп. | Дата

Несущая стена. Развертка по осям 1/Ж-1/Е

Стадия | Лист | Листов
Р | 3 | 101

ООО "ПСК "Энергоинжиниринг"
г.Набережные Челны, ул.Сююмбике, 10, оф.102

Изм. | Кол.уч. | Лист | №док. | Подп. | Дата

Согласовано:

Инв.№ подл. | Подпись и дата | Взам.инв.№

Копировал:

Формат А3

Изм. | Кол.уч. | Лист | №док. | Подп. | Дата

Несущая стена. Развертка по осям 1/Б-1/Ж

Стадия | Лист | Листов
Р | 4 | 101

ООО "ПСК "Энергоинжиниринг"
г.Набережные Челны, ул.Сююмбике, 10, оф.102

Изм. | Кол.уч. | Лист | №док. | Подп. | Дата

Согласовано:

Инв.№ подл. | Подпись и дата | Взам.инв.№

Копировал:

Формат А3

Изм. | Кол.уч. | Лист | №док. | Подп. | Дата

Несущая стена. Развертка по осям 1/А-1/Б

Стадия | Лист | Листов
Р | 5 | 101

ООО "ПСК "Энергоинжиниринг"
г.Набережные Челны, ул.Сююмбике, 10, оф.102

Изм. | Кол.уч. | Лист | №док. | Подп. | Дата

Согласовано:

Инв.№ подл. | Подпись и дата | Взам.инв.№

Копировал:

Формат А3

Изм. | Кол.уч. | Лист | №док. | Подп. | Дата

Несущая стена. Развертка по осям 1/Е-1/И

Стадия | Лист | Листов
Р | 6 | 101

ООО "ПСК "Энергоинжиниринг"
г.Набережные Челны, ул.Сююмбике, 10, оф.102

Изм. | Кол.уч. | Лист | №док. | Подп. | Дата

Согласовано:

Инв.№ подл. | Подпись и дата | Взам.инв.№

Копировал:

Формат А3

Изм. | Кол.уч. | Лист | №док. | Подп. | Дата

Несущая стена. Развертка по осям 1/И-1/К

Стадия | Лист | Листов
Р | 7 | 101

ООО "ПСК "Энергоинжиниринг"
г.Набережные Челны, ул.Сююмбике, 10, оф.102

Изм. | Кол.уч. | Лист | №док. | Подп. | Дата

Согласовано:

Инв.№ подл. | Подпись и дата | Взам.инв.№

Копировал:

Формат А3

Изм. | Кол.уч. | Лист | №док. | Подп. | Дата

Несущая стена. Развертка по осям 1/К-1/Л

Стадия | Лист | Листов
Р | 8 | 101

ООО "ПСК "Энергоинжиниринг"
г.Набережные Челны, ул.Сююмбике, 10, оф.102

ტიპიური სართული / 2023 წელი	
ფასადი:	
A2 QE_STR_Belliashvili_WALL	
KEYPLAN:	

ობიექტის მისამართი: ქ.თბილისი, ა.ბელიაშვილის ქუჩა №100, №100ა, №102

დამკვეთი: შპს "ვეკამ"

ტექნიკური ზედამხედველობა		
ავტორული ზედამხედველობა		
მშენებელი		

პროექტირების ეტაპი: შპს "ენჯინირინგ ჯორჯია" ტექნიკური პროექტი

engineering

პროექტის დასახელება: ბინათმშენებლობა ნაგებობის ტერიტორიაზე ა.ბელიაშვილის ქუჩა №7 ქ.თბილისში

შპს "ენჯინირინგ ჯორჯია" ტექნიკური პროექტის ფარგლებში მომზადებული სამშენებლო ნაწილი (ა/კ №PFL 417/21)

დამკვეთი	ფ.ლაზარაშვილი		
მთავარი ინჟინერი	ლ.ბერიძე		
მთავარი არქიტექტორი	ლ.ბერიძე		
პროექტის ხელმძღვანელი	ლ.ბერიძე		
მთავარი ინჟინერი	ლ.ბერიძე		
მთავარი ინჟინერი	ლ.ბერიძე		
მთავარი ინჟინერი	ლ.ბერიძე		
მთავარი ინჟინერი	ლ.ბერიძე		
მთავარი ინჟინერი	ლ.ბერიძე		
მთავარი ინჟინერი	ლ.ბერიძე		

ნახაზის დასახელება: ფასადი 1-5 ღერძებზე

ნახაზის ნომერი: ა-1.58

ფორმატი:	A2
სტადია:	ტექ.პროექტი
ტექ.პროექტი	3.0
ა/კ №:	2402/2023
მასშტაბი:	1:50

ამონაბეჭდის ფორმატი: A3

R1	ნახაზის ნომერი ცვლილებების გამო	ა-1.58	10.01.2024

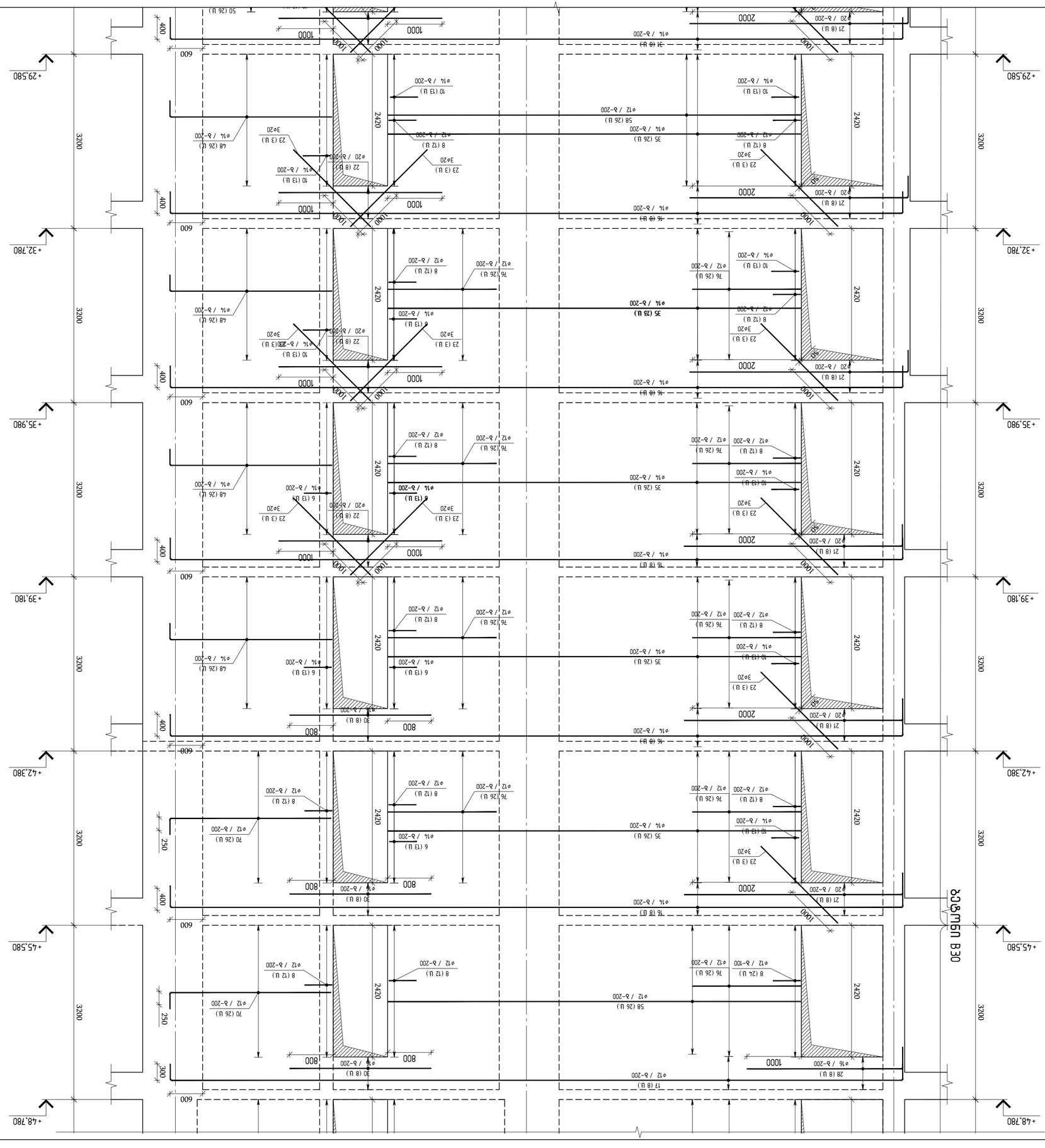

ՕՆՈՒՄՆԱՆ / 2023 ՏՕՄՈ			
ՑՆՈՒՄՆԱԼ ԼՈՒՅՍՈՒՄՆ: A2 QE_STR_Belliashvili_WALL			
KEYPLAN:			
ՀԱՏԱԿԱԳԾԵՐԻ ՑԱՆԿ			
ՀԱՄԱՐ	ԱՆՎԱՆՈՒՄ	ԼԵԶՎԻ ՓՈՓՈԽՈՒԹՅՈՒՆ	
ՀԵՂԻՆԱԿ	ՀԵՂԻՆԱԿԱԾ ՄԱՍԵՐԸ		
	ՀԱՍՏԱՏՎԱԾ ՄԱՍԵՐԸ		
	ՀԱՍՏԱՏՈՂ ԱՆՁԸ		
ՀԱՂՈՐԴԱԳՐՈՂ ԿԱԶՄԱԿԵՐՊՈՒԹՅՈՒՆ: ՀՀ ԱՇԽԱՏԱՆՔԻ ՆԱԽԱՐԱՐՈՒԹՅԱՆ ՇԻՆԱՐԱՐՈՒԹՅԱՆ ԵՎ ՔԱՂԱՔԱՇԻՆՈՒԹՅԱՆ ՊԵՏԱԿԱՆ ԿՈՄԻՏԵ			
ՀԱՍՏԱՏՈՒՄ Է: ՀՀ ԱՇԽԱՏԱՆՔԻ ՆԱԽԱՐԱՐՈՒԹՅԱՆ ՇԻՆԱՐԱՐՈՒԹՅԱՆ ԵՎ ՔԱՂԱՔԱՇԻՆՈՒԹՅԱՆ ՊԵՏԱԿԱՆ ԿՈՄԻՏԵԻ ՆԱԽԱԳԱՀ			
ՀՀ ՇՀՆ 20-01-2020 «ՇԵՆՔԵՐԻ ԵՎ ՇԻՆՈՒԹՅՈՒՆՆԵՐԻ ԱՆՎՏԱՆԳՈՒԹՅՈՒՆ»			
ՀՀ ՇՀՆ 20-04-2020 «ՇԵՆՔԵՐԻ ԵՎ ՇԻՆՈՒԹՅՈՒՆՆԵՐԻ ՀՐԴԵՀԱՎԱՆԳՈՒԹՅՈՒՆ»			
ՀՀ ՇՀՆ 20-02-2020 «ՇԵՆՔԵՐԻ ԵՎ ՇԻՆՈՒԹՅՈՒՆՆԵՐԻ ՀՐՇԱԿՈՒԹՅՈՒՆ»			
ՀՀ ՇՀՆ 20-03-2020 «ՇԵՆՔԵՐԻ ԵՎ ՇԻՆՈՒԹՅՈՒՆՆԵՐԻ ՀՐԴԵՀԱՅԻՆ ԱՆՎՏԱՆԳՈՒԹՅՈՒՆ»			
ՀՀ ՇՀՆ 20-05-2020 «ՇԵՆՔԵՐԻ ԵՎ ՇԻՆՈՒԹՅՈՒՆՆԵՐԻ ՀՐԴԵՀԱՎԱՆԳՈՒԹՅՈՒՆ»			
ՀՀ ՇՀՆ 20-06-2020 «ՇԵՆՔԵՐԻ ԵՎ ՇԻՆՈՒԹՅՈՒՆՆԵՐԻ ՀՐԴԵՀԱՎԱՆԳՈՒԹՅՈՒՆ»			
ՀՀ ՇՀՆ 20-07-2020 «ՇԵՆՔԵՐԻ ԵՎ ՇԻՆՈՒԹՅՈՒՆՆԵՐԻ ՀՐԴԵՀԱՎԱՆԳՈՒԹՅՈՒՆ»			
ՀՀ ՇՀՆ 20-08-2020 «ՇԵՆՔԵՐԻ ԵՎ ՇԻՆՈՒԹՅՈՒՆՆԵՐԻ ՀՐԴԵՀԱՎԱՆԳՈՒԹՅՈՒՆ»			
ՀՀ ՇՀՆ 20-09-2020 «ՇԵՆՔԵՐԻ ԵՎ ՇԻՆՈՒԹՅՈՒՆՆԵՐԻ ՀՐԴԵՀԱՎԱՆԳՈՒԹՅՈՒՆ»			
ՀՀ ՇՀՆ 20-10-2020 «ՇԵՆՔԵՐԻ ԵՎ ՇԻՆՈՒԹՅՈՒՆՆԵՐԻ ՀՐԴԵՀԱՎԱՆԳՈՒԹՅՈՒՆ»			
ՀՀ ՇՀՆ 20-11-2020 «ՇԵՆՔԵՐԻ ԵՎ ՇԻՆՈՒԹՅՈՒՆՆԵՐԻ ՀՐԴԵՀԱՎԱՆԳՈՒԹՅՈՒՆ»			
ՀՀ ՇՀՆ 20-12-2020 «ՇԵՆՔԵՐԻ ԵՎ ՇԻՆՈՒԹՅՈՒՆՆԵՐԻ ՀՐԴԵՀԱՎԱՆԳՈՒԹՅՈՒՆ»			
ՀՀ ՇՀՆ 20-13-2020 «ՇԵՆՔԵՐԻ ԵՎ ՇԻՆՈՒԹՅՈՒՆՆԵՐԻ ՀՐԴԵՀԱՎԱՆԳՈՒԹՅՈՒՆ»			
ՀՀ ՇՀՆ 20-14-2020 «ՇԵՆՔԵՐԻ ԵՎ ՇԻՆՈՒԹՅՈՒՆՆԵՐԻ ՀՐԴԵՀԱՎԱՆԳՈՒԹՅՈՒՆ»			
ՀՀ ՇՀՆ 20-15-2020 «ՇԵՆՔԵՐԻ ԵՎ ՇԻՆՈՒԹՅՈՒՆՆԵՐԻ ՀՐԴԵՀԱՎԱՆԳՈՒԹՅՈՒՆ»			
ՀՀ ՇՀՆ 20-16-2020 «ՇԵՆՔԵՐԻ ԵՎ ՇԻՆՈՒԹՅՈՒՆՆԵՐԻ ՀՐԴԵՀԱՎԱՆԳՈՒԹՅՈՒՆ»			
ՀՀ ՇՀՆ 20-17-2020 «ՇԵՆՔԵՐԻ ԵՎ ՇԻՆՈՒԹՅՈՒՆՆԵՐԻ ՀՐԴԵՀԱՎԱՆԳՈՒԹՅՈՒՆ»			
ՀՀ ՇՀՆ 20-18-2020 «ՇԵՆՔԵՐԻ ԵՎ ՇԻՆՈՒԹՅՈՒՆՆԵՐԻ ՀՐԴԵՀԱՎԱՆԳՈՒԹՅՈՒՆ»			
ՀՀ ՇՀՆ 20-19-2020 «ՇԵՆՔԵՐԻ ԵՎ ՇԻՆՈՒԹՅՈՒՆՆԵՐԻ ՀՐԴԵՀԱՎԱՆԳՈՒԹՅՈՒՆ»			
ՀՀ ՇՀՆ 20-20-2020 «ՇԵՆՔԵՐԻ ԵՎ ՇԻՆՈՒԹՅՈՒՆՆԵՐԻ ՀՐԴԵՀԱՎԱՆԳՈՒԹՅՈՒՆ»			
ՀՀ ՇՀՆ 20-21-2020 «ՇԵՆՔԵՐԻ ԵՎ ՇԻՆՈՒԹՅՈՒՆՆԵՐԻ ՀՐԴԵՀԱՎԱՆԳՈՒԹՅՈՒՆ»			
ՀՀ ՇՀՆ 20-22-2020 «ՇԵՆՔԵՐԻ ԵՎ ՇԻՆՈՒԹՅՈՒՆՆԵՐԻ ՀՐԴԵՀԱՎԱՆԳՈՒԹՅՈՒՆ»			
ՀՀ ՇՀՆ 20-23-2020 «ՇԵՆՔԵՐԻ ԵՎ ՇԻՆՈՒԹՅՈՒՆՆԵՐԻ ՀՐԴԵՀԱՎԱՆԳՈՒԹՅՈՒՆ»			
ՀՀ ՇՀՆ 20-24-2020 «ՇԵՆՔԵՐԻ ԵՎ ՇԻՆՈՒԹՅՈՒՆՆԵՐԻ ՀՐԴԵՀԱՎԱՆԳՈՒԹՅՈՒՆ»			
ՀՀ ՇՀՆ 20-25-2020 «ՇԵՆՔԵՐԻ ԵՎ ՇԻՆՈՒԹՅՈՒՆՆԵՐԻ ՀՐԴԵՀԱՎԱՆԳՈՒԹՅՈՒՆ»			
ՀՀ ՇՀՆ 20-26-2020 «ՇԵՆՔԵՐԻ ԵՎ ՇԻՆՈՒԹՅՈՒՆՆԵՐԻ ՀՐԴԵՀԱՎԱՆԳՈՒԹՅՈՒՆ»			
ՀՀ ՇՀՆ 20-27-2020 «ՇԵՆՔԵՐԻ ԵՎ ՇԻՆՈՒԹՅՈՒՆՆԵՐԻ ՀՐԴԵՀԱՎԱՆԳՈՒԹՅՈՒՆ»			
ՀՀ ՇՀՆ 20-28-2020 «ՇԵՆՔԵՐԻ ԵՎ ՇԻՆՈՒԹՅՈՒՆՆԵՐԻ ՀՐԴԵՀԱՎԱՆԳՈՒԹՅՈՒՆ»			
ՀՀ ՇՀՆ 20-29-2020 «ՇԵՆՔԵՐԻ ԵՎ ՇԻՆՈՒԹՅՈՒՆՆԵՐԻ ՀՐԴԵՀԱՎԱՆԳՈՒԹՅՈՒՆ»			
ՀՀ ՇՀՆ 20-30-2020 «ՇԵՆՔԵՐԻ ԵՎ ՇԻՆՈՒԹՅՈՒՆՆԵՐԻ ՀՐԴԵՀԱՎԱՆԳՈՒԹՅՈՒՆ»			
ՀՀ ՇՀՆ 20-31-2020 «ՇԵՆՔԵՐԻ ԵՎ ՇԻՆՈՒԹՅՈՒՆՆԵՐԻ ՀՐԴԵՀԱՎԱՆԳՈՒԹՅՈՒՆ»			
ՀՀ ՇՀՆ 20-32-2020 «ՇԵՆՔԵՐԻ ԵՎ ՇԻՆՈՒԹՅՈՒՆՆԵՐԻ ՀՐԴԵՀԱՎԱՆԳՈՒԹՅՈՒՆ»			
ՀՀ ՇՀՆ 20-33-2020 «ՇԵՆՔԵՐԻ ԵՎ ՇԻՆՈՒԹՅՈՒՆՆԵՐԻ ՀՐԴԵՀԱՎԱՆԳՈՒԹՅՈՒՆ»			
ՀՀ ՇՀՆ 20-34-2020 «ՇԵՆՔԵՐԻ ԵՎ ՇԻՆՈՒԹՅՈՒՆՆԵՐԻ ՀՐԴԵՀԱՎԱՆԳՈՒԹՅՈՒՆ»			
ՀՀ ՇՀՆ 20-35-2020 «ՇԵՆՔԵՐԻ ԵՎ ՇԻՆՈՒԹՅՈՒՆՆԵՐԻ ՀՐԴԵՀԱՎԱՆԳՈՒԹՅՈՒՆ»			
ՀՀ ՇՀՆ 20-36-2020 «ՇԵՆՔԵՐԻ ԵՎ ՇԻՆՈՒԹՅՈՒՆՆԵՐԻ ՀՐԴԵՀԱՎԱՆԳՈՒԹՅՈՒՆ»			
ՀՀ ՇՀՆ 20-37-2020 «ՇԵՆՔԵՐԻ ԵՎ ՇԻՆՈՒԹՅՈՒՆՆԵՐԻ ՀՐԴԵՀԱՎԱՆԳՈՒԹՅՈՒՆ»			
ՀՀ ՇՀՆ 20-38-2020 «ՇԵՆՔԵՐԻ ԵՎ ՇԻՆՈՒԹՅՈՒՆՆԵՐԻ ՀՐԴԵՀԱՎԱՆԳՈՒԹՅՈՒՆ»			
ՀՀ ՇՀՆ 20-39-2020 «ՇԵՆՔԵՐԻ ԵՎ ՇԻՆՈՒԹՅՈՒՆՆԵՐԻ ՀՐԴԵՀԱՎԱՆԳՈՒԹՅՈՒՆ»			
ՀՀ ՇՀՆ 20-40-2020 «ՇԵՆՔԵՐԻ ԵՎ ՇԻՆՈՒԹՅՈՒՆՆԵՐԻ ՀՐԴԵՀԱՎԱՆԳՈՒԹՅՈՒՆ»			
ՀՀ ՇՀՆ 20-41-2020 «ՇԵՆՔԵՐԻ ԵՎ ՇԻՆՈՒԹՅՈՒՆՆԵՐԻ ՀՐԴԵՀԱՎԱՆԳՈՒԹՅՈՒՆ»			
ՀՀ ՇՀՆ 20-42-2020 «ՇԵՆՔԵՐԻ ԵՎ ՇԻՆՈՒԹՅՈՒՆՆԵՐԻ ՀՐԴԵՀԱՎԱՆԳՈՒԹՅՈՒՆ»			
ՀՀ ՇՀՆ 20-43-2020 «ՇԵՆՔԵՐԻ ԵՎ ՇԻՆՈՒԹՅՈՒՆՆԵՐԻ ՀՐԴԵՀԱՎԱՆԳՈՒԹՅՈՒՆ»			
ՀՀ ՇՀՆ 20-44-2020 «ՇԵՆՔԵՐԻ ԵՎ ՇԻՆՈՒԹՅՈՒՆՆԵՐԻ ՀՐԴԵՀԱՎԱՆԳՈՒԹՅՈՒՆ»			
ՀՀ ՇՀՆ 20-45-2020 «ՇԵՆՔԵՐԻ ԵՎ ՇԻՆՈՒԹՅՈՒՆՆԵՐԻ ՀՐԴԵՀԱՎԱՆԳՈՒԹՅՈՒՆ»			
ՀՀ ՇՀՆ 20-46-2020 «ՇԵՆՔԵՐԻ ԵՎ ՇԻՆՈՒԹՅՈՒՆՆԵՐԻ ՀՐԴԵՀԱՎԱՆԳՈՒԹՅՈՒՆ»			
ՀՀ ՇՀՆ 20-47-2020 «ՇԵՆՔԵՐԻ ԵՎ ՇԻՆՈՒԹՅՈՒՆՆԵՐԻ ՀՐԴԵՀԱՎԱՆԳՈՒԹՅՈՒՆ»			
ՀՀ ՇՀՆ 20-48-2020 «ՇԵՆՔԵՐԻ ԵՎ ՇԻՆՈՒԹՅՈՒՆՆԵՐԻ ՀՐԴԵՀԱՎԱՆԳՈՒԹՅՈՒՆ»			
ՀՀ ՇՀՆ 20-49-2020 «ՇԵՆՔԵՐԻ ԵՎ ՇԻՆՈՒԹՅՈՒՆՆԵՐԻ ՀՐԴԵՀԱՎԱՆԳՈՒԹՅՈՒՆ»			
ՀՀ ՇՀՆ 20-50-2020 «ՇԵՆՔԵՐԻ ԵՎ ՇԻՆՈՒԹՅՈՒՆՆԵՐԻ ՀՐԴԵՀԱՎԱՆԳՈՒԹՅՈՒՆ»			
ՀՀ ՇՀՆ 20-51-2020 «ՇԵՆՔԵՐԻ ԵՎ ՇԻՆՈՒԹՅՈՒՆՆԵՐԻ ՀՐԴԵՀԱՎԱՆԳՈՒԹՅՈՒՆ»			
ՀՀ ՇՀՆ 20-52-2020 «ՇԵՆՔԵՐԻ ԵՎ ՇԻՆՈՒԹՅՈՒՆՆԵՐԻ ՀՐԴԵՀԱՎԱՆԳՈՒԹՅՈՒՆ»			
ՀՀ ՇՀՆ 20-53-2020 «ՇԵՆՔԵՐԻ ԵՎ ՇԻՆՈՒԹՅՈՒՆՆԵՐԻ ՀՐԴԵՀԱՎԱՆԳՈՒԹՅՈՒՆ»			
ՀՀ ՇՀՆ 20-54-2020 «ՇԵՆՔԵՐԻ ԵՎ ՇԻՆՈՒԹՅՈՒՆՆԵՐԻ ՀՐԴԵՀԱՎԱՆԳՈՒԹՅՈՒՆ»			
ՀՀ ՇՀՆ 20-55-2020 «ՇԵՆՔԵՐԻ ԵՎ ՇԻՆՈՒԹՅՈՒՆՆԵՐԻ ՀՐԴԵՀԱՎԱՆԳՈՒԹՅՈՒՆ»			
ՀՀ ՇՀՆ 20-56-2020 «ՇԵՆՔԵՐԻ ԵՎ ՇԻՆՈՒԹՅՈՒՆՆԵՐԻ ՀՐԴԵՀԱՎԱՆԳՈՒԹՅՈՒՆ»			
ՀՀ ՇՀՆ 20-57-2020 «ՇԵՆՔԵՐԻ ԵՎ ՇԻՆՈՒԹՅՈՒՆՆԵՐԻ ՀՐԴԵՀԱՎԱՆԳՈՒԹՅՈՒՆ»			
ՀՀ ՇՀՆ 20-58-2020 «ՇԵՆՔԵՐԻ ԵՎ ՇԻՆՈՒԹՅՈՒՆՆԵՐԻ ՀՐԴԵՀԱՎԱՆԳՈՒԹՅՈՒՆ»			
ՀՀ ՇՀՆ 20-59-2020 «ՇԵՆՔԵՐԻ ԵՎ ՇԻՆՈՒԹՅՈՒՆՆԵՐԻ ՀՐԴԵՀԱՎԱՆԳՈՒԹՅՈՒՆ»			
ՀՀ ՇՀՆ 20-60-2020 «ՇԵՆՔԵՐԻ ԵՎ ՇԻՆՈՒԹՅՈՒՆՆԵՐԻ ՀՐԴԵՀԱՎԱՆԳՈՒԹՅՈՒՆ»			
ՀՀ ՇՀՆ 20-61-2020 «ՇԵՆՔԵՐԻ ԵՎ ՇԻՆՈՒԹՅՈՒՆՆԵՐԻ ՀՐԴԵՀԱՎԱՆԳՈՒԹՅՈՒՆ»			
ՀՀ ՇՀՆ 20-62-2020 «ՇԵՆՔԵՐԻ ԵՎ ՇԻՆՈՒԹՅՈՒՆՆԵՐԻ ՀՐԴԵՀԱՎԱՆԳՈՒԹՅՈՒՆ»			
ՀՀ ՇՀՆ 20-63-2020 «ՇԵՆՔԵՐԻ ԵՎ ՇԻՆՈՒԹՅՈՒՆՆԵՐԻ ՀՐԴԵՀԱՎԱՆԳՈՒԹՅՈՒՆ»			
ՀՀ ՇՀՆ 20-64-2020 «ՇԵՆՔԵՐԻ ԵՎ ՇԻՆՈՒԹՅՈՒՆՆԵՐԻ ՀՐԴԵՀԱՎԱՆԳՈՒԹՅՈՒՆ»			
ՀՀ ՇՀՆ 20-65-2020 «ՇԵՆՔԵՐԻ ԵՎ ՇԻՆՈՒԹՅՈՒՆՆԵՐԻ ՀՐԴԵՀԱՎԱՆԳՈՒԹՅՈՒՆ»			
ՀՀ ՇՀՆ 20-66-2020 «ՇԵՆՔԵՐԻ ԵՎ ՇԻՆՈՒԹՅՈՒՆՆԵՐԻ ՀՐԴԵՀԱՎԱՆԳՈՒԹՅՈՒՆ»			
ՀՀ ՇՀՆ 20-67-2020 «ՇԵՆՔԵՐԻ ԵՎ ՇԻՆՈՒԹՅՈՒՆՆԵՐԻ ՀՐԴԵՀԱՎԱՆԳՈՒԹՅՈՒՆ»			
ՀՀ ՇՀՆ 20-68-2020 «ՇԵՆՔԵՐԻ ԵՎ ՇԻՆՈՒԹՅՈՒՆՆԵՐԻ ՀՐԴԵՀԱՎԱՆԳՈՒԹՅՈՒՆ»			
ՀՀ ՇՀՆ 20-69-2020 «ՇԵՆՔԵՐԻ ԵՎ ՇԻՆՈՒԹՅՈՒՆՆԵՐԻ ՀՐԴԵՀԱՎԱՆԳՈՒԹՅՈՒՆ»			
ՀՀ ՇՀՆ 20-70-2020 «ՇԵՆՔԵՐԻ ԵՎ ՇԻՆՈՒԹՅՈՒՆՆԵՐԻ ՀՐԴԵՀԱՎԱՆԳՈՒԹՅՈՒՆ»			
ՀՀ ՇՀՆ 20-71-2020 «ՇԵՆՔԵՐԻ ԵՎ ՇԻՆՈՒԹՅՈՒՆՆԵՐԻ ՀՐԴԵՀԱՎԱՆԳՈՒԹՅՈՒՆ»			
ՀՀ ՇՀՆ 20-72-2020 «ՇԵՆՔԵՐԻ ԵՎ ՇԻՆՈՒԹՅՈՒՆՆԵՐԻ ՀՐԴԵՀԱՎԱՆԳՈՒԹՅՈՒՆ»			
ՀՀ ՇՀՆ 20-73-2020 «ՇԵՆՔԵՐԻ ԵՎ ՇԻՆՈՒԹՅՈՒՆՆԵՐԻ ՀՐԴԵՀԱՎԱՆԳՈՒԹՅՈՒՆ»			
ՀՀ ՇՀՆ 20-74-2020 «ՇԵՆՔԵՐԻ ԵՎ ՇԻՆՈՒԹՅՈՒՆՆԵՐԻ ՀՐԴԵՀԱՎԱՆԳՈՒԹՅՈՒՆ»			
ՀՀ ՇՀՆ 20-75-2020 «ՇԵՆՔԵՐԻ ԵՎ ՇԻՆՈՒԹՅՈՒՆՆԵՐԻ ՀՐԴԵՀԱՎԱՆԳՈՒԹՅՈՒՆ»			
ՀՀ ՇՀՆ 20-76-2020 «ՇԵՆՔԵՐԻ ԵՎ ՇԻՆՈՒԹՅՈՒՆՆԵՐԻ ՀՐԴԵՀԱՎԱՆԳՈՒԹՅՈՒՆ»			
ՀՀ ՇՀՆ 20-77-2020 «ՇԵՆՔԵՐԻ ԵՎ ՇԻՆՈՒԹՅՈՒՆՆԵՐԻ ՀՐԴԵՀԱՎԱՆԳՈՒԹՅՈՒՆ»			
ՀՀ ՇՀՆ 20-78-2020 «ՇԵՆՔԵՐԻ ԵՎ ՇԻՆՈՒԹՅՈՒՆՆԵՐԻ ՀՐԴԵՀԱՎԱՆԳՈՒԹՅՈՒՆ»			
ՀՀ ՇՀՆ 20-79-2020 «ՇԵՆՔԵՐԻ ԵՎ ՇԻՆՈՒԹՅՈՒՆՆԵՐԻ ՀՐԴԵՀԱՎԱՆԳՈՒԹՅՈՒՆ»			
ՀՀ ՇՀՆ 20-80-2020 «ՇԵՆՔԵՐԻ ԵՎ ՇԻՆՈՒԹՅՈՒՆՆԵՐԻ ՀՐԴԵՀԱՎԱՆԳՈՒԹՅՈՒՆ»			
ՀՀ ՇՀՆ 20-81-2020 «ՇԵՆՔԵՐԻ ԵՎ ՇԻՆՈՒԹՅՈՒՆՆԵՐԻ ՀՐԴԵՀԱՎԱՆԳՈՒԹՅՈՒՆ»			
ՀՀ ՇՀՆ 20-82-2020 «ՇԵՆՔԵՐԻ ԵՎ ՇԻՆՈՒԹՅՈՒՆՆԵՐԻ ՀՐԴԵՀԱՎԱՆԳՈՒԹՅՈՒՆ»			
ՀՀ ՇՀՆ 20-83-2020 «ՇԵՆՔԵՐԻ ԵՎ ՇԻՆՈՒԹՅՈՒՆՆԵՐԻ ՀՐԴԵՀԱՎԱՆԳՈՒԹՅՈՒՆ»			
ՀՀ ՇՀՆ 20-84-2020 «ՇԵՆՔԵՐԻ ԵՎ ՇԻՆՈՒԹՅՈՒՆՆԵՐԻ ՀՐԴԵՀԱՎԱՆԳՈՒԹՅՈՒՆ»			
ՀՀ ՇՀՆ 20-85-2020 «ՇԵՆՔԵՐԻ ԵՎ ՇԻՆՈՒԹՅՈՒՆՆԵՐԻ ՀՐԴԵՀԱՎԱՆԳՈՒԹՅՈՒՆ»			
ՀՀ ՇՀՆ 20-86-2020 «ՇԵՆՔԵՐԻ ԵՎ ՇԻՆՈՒԹՅՈՒՆՆԵՐԻ ՀՐԴԵՀԱՎԱՆԳՈՒԹՅՈՒՆ»			
ՀՀ ՇՀՆ 20-87-2020 «ՇԵՆՔԵՐԻ ԵՎ ՇԻՆՈՒԹՅՈՒՆՆԵՐԻ ՀՐԴԵՀԱՎԱՆԳՈՒԹՅՈՒՆ»			
ՀՀ ՇՀՆ 20-88-2020 «ՇԵՆՔԵՐԻ ԵՎ ՇԻՆՈՒԹՅՈՒՆՆԵՐԻ ՀՐԴԵՀԱՎԱՆԳՈՒԹՅՈՒՆ»			
ՀՀ ՇՀՆ 20-89-2020 «ՇԵՆՔԵՐԻ ԵՎ ՇԻՆՈՒԹՅՈՒՆՆԵՐԻ ՀՐԴԵՀԱՎԱՆԳՈՒԹՅՈՒՆ»			
ՀՀ ՇՀՆ 20-90-2020 «ՇԵՆՔԵՐԻ ԵՎ ՇԻՆՈՒԹՅՈՒՆՆԵՐԻ ՀՐԴԵՀԱՎԱՆԳՈՒԹՅՈՒՆ»			
ՀՀ ՇՀՆ 20-91-2020 «ՇԵՆՔԵՐԻ ԵՎ ՇԻՆՈՒԹՅՈՒՆՆԵՐԻ ՀՐԴԵՀԱՎԱՆԳՈՒԹՅՈՒՆ»			
ՀՀ ՇՀՆ 20-92-2020 «ՇԵՆՔԵՐԻ ԵՎ ՇԻՆՈՒԹՅՈՒՆՆԵՐԻ ՀՐԴԵՀԱՎԱՆԳՈՒԹՅՈՒՆ»			
ՀՀ ՇՀՆ 20-93-2020 «ՇԵՆՔԵՐԻ ԵՎ ՇԻՆՈՒԹՅՈՒՆՆԵՐԻ ՀՐԴԵՀԱՎԱՆԳՈՒԹՅՈՒՆ»			
ՀՀ ՇՀՆ 20-94-2020 «ՇԵՆՔԵՐԻ ԵՎ ՇԻՆՈՒԹՅՈՒՆՆԵՐԻ ՀՐԴԵՀԱՎԱՆԳՈՒԹՅՈՒՆ»			
ՀՀ ՇՀՆ 20-95-2020 «ՇԵՆՔԵՐԻ ԵՎ ՇԻՆՈՒԹՅՈՒՆՆԵՐԻ ՀՐԴԵՀԱՎԱՆԳՈՒԹՅՈՒՆ»			
ՀՀ ՇՀՆ 20-96-2020 «ՇԵՆՔԵՐԻ ԵՎ ՇԻՆՈՒԹՅՈՒՆՆԵՐԻ ՀՐԴԵՀԱՎԱՆԳՈՒԹՅՈՒՆ»			
ՀՀ ՇՀՆ 20-97-2020 «ՇԵՆՔԵՐԻ ԵՎ ՇԻՆՈՒԹՅՈՒՆՆԵՐԻ ՀՐԴԵՀԱՎԱՆԳՈՒԹՅՈՒՆ»			
ՀՀ ՇՀՆ 20-98-2020 «ՇԵՆՔԵՐԻ ԵՎ ՇԻՆՈՒԹՅՈՒՆՆԵՐԻ ՀՐԴԵՀԱՎԱՆԳՈՒԹՅՈՒՆ»			
ՀՀ ՇՀՆ 20-99-2020 «ՇԵՆՔԵՐԻ ԵՎ ՇԻՆՈՒԹՅՈՒՆՆԵՐԻ ՀՐԴԵՀԱՎԱՆԳՈՒԹՅՈՒՆ»			
ՀՀ ՇՀՆ 20-100-2020 «ՇԵՆՔԵՐԻ ԵՎ ՇԻՆՈՒԹՅՈՒՆՆԵՐԻ ՀՐԴԵՀԱՎԱՆԳՈՒԹՅՈՒՆ»			

ՀԱՏԱԿԱԳԾԵՐԻ ՑԱՆԿ			
ՀԱՄԱՐ	ԱՆՎԱՆՈՒՄ	ԼԵԶՎԻ ՓՈՓՈԽՈՒԹՅՈՒՆ	
ՀԵՂԻՆԱԿ	ՀԵՂԻՆԱԿԱԾ ՄԱՍԵՐԸ		
	ՀԱՍՏԱՏՎԱԾ ՄԱՍԵՐԸ		
	ՀԱՍՏԱՏՈՂ ԱՆՁԸ		

ՀԱՂՈՐԴԱԳՐՈՂ ԿԱԶՄԱԿԵՐՊՈՒԹՅՈՒՆ:
ՀՀ ԱՇԽԱՏԱՆՔԻ ՆԱԽԱՐԱՐՈՒԹՅԱՆ ՇԻՆԱՐԱՐՈՒԹՅԱՆ ԵՎ ՔԱՂԱՔԱՇԻՆՈՒԹՅԱՆ ՊԵՏԱԿԱՆ ԿՈՄԻՏԵ

ՀԱՍՏԱՏՈՒՄ Է:
ՀՀ ԱՇԽԱՏԱՆՔԻ ՆԱԽԱՐԱՐՈՒԹՅԱՆ ՇԻՆԱՐԱՐՈՒԹՅԱՆ ԵՎ ՔԱՂԱՔԱՇԻՆՈՒԹՅԱՆ ՊԵՏԱԿԱՆ ԿՈՄԻՏԵԻ ՆԱԽԱԳԱՀ

ՀՀ ՇՀՆ 20-01-2020 «ՇԵՆՔԵՐԻ ԵՎ ՇԻՆՈՒԹՅՈՒՆՆԵՐԻ ԱՆՎՏԱՆԳՈՒԹՅՈՒՆ»
ՀՀ ՇՀՆ 20-04-2020 «ՇԵՆՔԵՐԻ ԵՎ ՇԻՆՈՒԹՅՈՒՆՆԵՐԻ ՀՐԴԵՀԱՎԱՆԳՈՒԹՅՈՒՆ»
ՀՀ ՇՀՆ 20-02-2020 «ՇԵՆՔԵՐԻ ԵՎ ՇԻՆՈՒԹՅՈՒՆՆԵՐԻ ՀՐՇԱԿՈՒԹՅՈՒՆ»
ՀՀ ՇՀՆ 20-03-2020 «ՇԵՆՔԵՐԻ ԵՎ ՇԻՆՈՒԹՅՈՒՆՆԵՐԻ ՀՐԴԵՀԱՅԻՆ ԱՆՎՏԱՆԳՈՒԹՅՈՒՆ»
ՀՀ ՇՀՆ 20-05-2020 «ՇԵՆՔԵՐԻ ԵՎ ՇԻՆՈՒԹՅՈՒՆՆԵՐԻ ՀՐԴԵՀԱՎԱՆԳՈՒԹՅՈՒՆ»
ՀՀ ՇՀՆ 20-06-2020 «ՇԵՆՔԵՐԻ ԵՎ ՇԻՆՈՒԹՅՈՒՆՆԵՐԻ ՀՐԴԵՀԱՎԱՆԳՈՒԹՅՈՒՆ»
ՀՀ ՇՀՆ 20-07-2020 «ՇԵՆՔԵՐԻ ԵՎ ՇԻՆՈՒԹՅՈՒՆՆԵՐԻ ՀՐԴԵՀԱՎԱՆԳՈՒԹՅՈՒՆ»
ՀՀ ՇՀՆ 20-08-2020 «ՇԵՆՔԵՐԻ ԵՎ ՇԻՆՈՒԹՅՈՒՆՆԵՐԻ ՀՐԴԵՀԱՎԱՆԳՈՒԹՅՈՒՆ»
ՀՀ ՇՀՆ 20-09-2020 «ՇԵՆՔԵՐԻ ԵՎ ՇԻՆՈՒԹՅՈՒՆՆԵՐԻ ՀՐԴԵՀԱՎԱՆԳՈՒԹՅՈՒՆ»
ՀՀ ՇՀՆ 20-10-2020 «ՇԵՆՔԵՐԻ ԵՎ ՇԻՆՈՒԹՅՈՒՆՆԵՐԻ ՀՐԴԵՀԱՎԱՆԳՈՒԹՅՈՒՆ»
ՀՀ ՇՀՆ 20-11-2020 «ՇԵՆՔԵՐԻ ԵՎ ՇԻՆՈՒԹՅՈՒՆՆԵՐԻ ՀՐԴԵՀԱՎԱՆԳՈՒԹՅՈՒՆ»
ՀՀ ՇՀՆ 20-12-2020 «ՇԵՆՔԵՐԻ ԵՎ ՇԻՆՈՒԹՅՈՒՆՆԵՐԻ ՀՐԴԵՀԱՎԱՆԳՈՒԹՅՈՒՆ»
ՀՀ ՇՀՆ 20-13-2020 «ՇԵՆՔԵՐԻ ԵՎ ՇԻՆՈՒԹՅՈՒՆՆԵՐԻ ՀՐԴԵՀԱՎԱՆԳՈՒԹՅՈՒՆ»
ՀՀ ՇՀՆ 20-14-2020 «ՇԵՆՔԵՐԻ ԵՎ ՇԻՆՈՒԹՅՈՒՆՆԵՐԻ ՀՐԴԵՀԱՎԱՆԳՈՒԹՅՈՒՆ»
ՀՀ ՇՀՆ 20-15-2020 «ՇԵՆՔԵՐԻ ԵՎ ՇԻՆՈՒԹՅՈՒՆՆԵՐԻ ՀՐԴԵՀԱՎԱՆԳՈՒԹՅՈՒՆ»
ՀՀ ՇՀՆ 20-16-2020 «ՇԵՆՔԵՐԻ ԵՎ ՇԻՆՈՒԹՅՈՒՆՆԵՐԻ ՀՐԴԵՀԱՎԱՆԳՈՒԹՅՈՒՆ»
ՀՀ ՇՀՆ 20-17-2020 «ՇԵՆՔԵՐԻ ԵՎ ՇԻՆՈՒԹՅՈՒՆՆԵՐԻ ՀՐԴԵՀԱՎԱՆԳՈՒԹՅՈՒՆ»
ՀՀ ՇՀՆ 20-18-2020 «ՇԵՆՔԵՐԻ ԵՎ ՇԻՆՈՒԹՅՈՒՆՆԵՐԻ ՀՐԴԵՀԱՎԱՆԳՈՒԹՅՈՒՆ»
ՀՀ ՇՀՆ 20-19-2020 «ՇԵՆՔԵՐԻ ԵՎ ՇԻՆՈՒԹՅՈՒՆՆԵՐԻ ՀՐԴԵՀԱՎԱՆԳՈՒԹՅՈՒՆ»
ՀՀ ՇՀՆ 20-20-2020 «ՇԵՆՔԵՐԻ ԵՎ ՇԻՆՈՒԹՅՈՒՆՆԵՐԻ ՀՐԴԵՀԱՎԱՆԳՈՒԹՅՈՒՆ»
ՀՀ ՇՀՆ 20-21-2020 «ՇԵՆՔԵՐԻ ԵՎ ՇԻՆՈՒԹՅՈՒՆՆԵՐԻ ՀՐԴԵՀԱՎԱՆԳՈՒԹՅՈՒՆ»
ՀՀ ՇՀՆ 20-22-2020 «ՇԵՆՔԵՐԻ ԵՎ ՇԻՆՈՒԹՅՈՒՆՆԵՐԻ ՀՐԴԵՀԱՎԱՆԳՈՒԹՅՈՒՆ»
ՀՀ ՇՀՆ 20-23-2020 «ՇԵՆՔԵՐԻ ԵՎ ՇԻՆՈՒԹՅՈՒՆՆԵՐԻ ՀՐԴԵՀԱՎԱՆԳՈՒԹՅՈՒՆ»
ՀՀ Շ

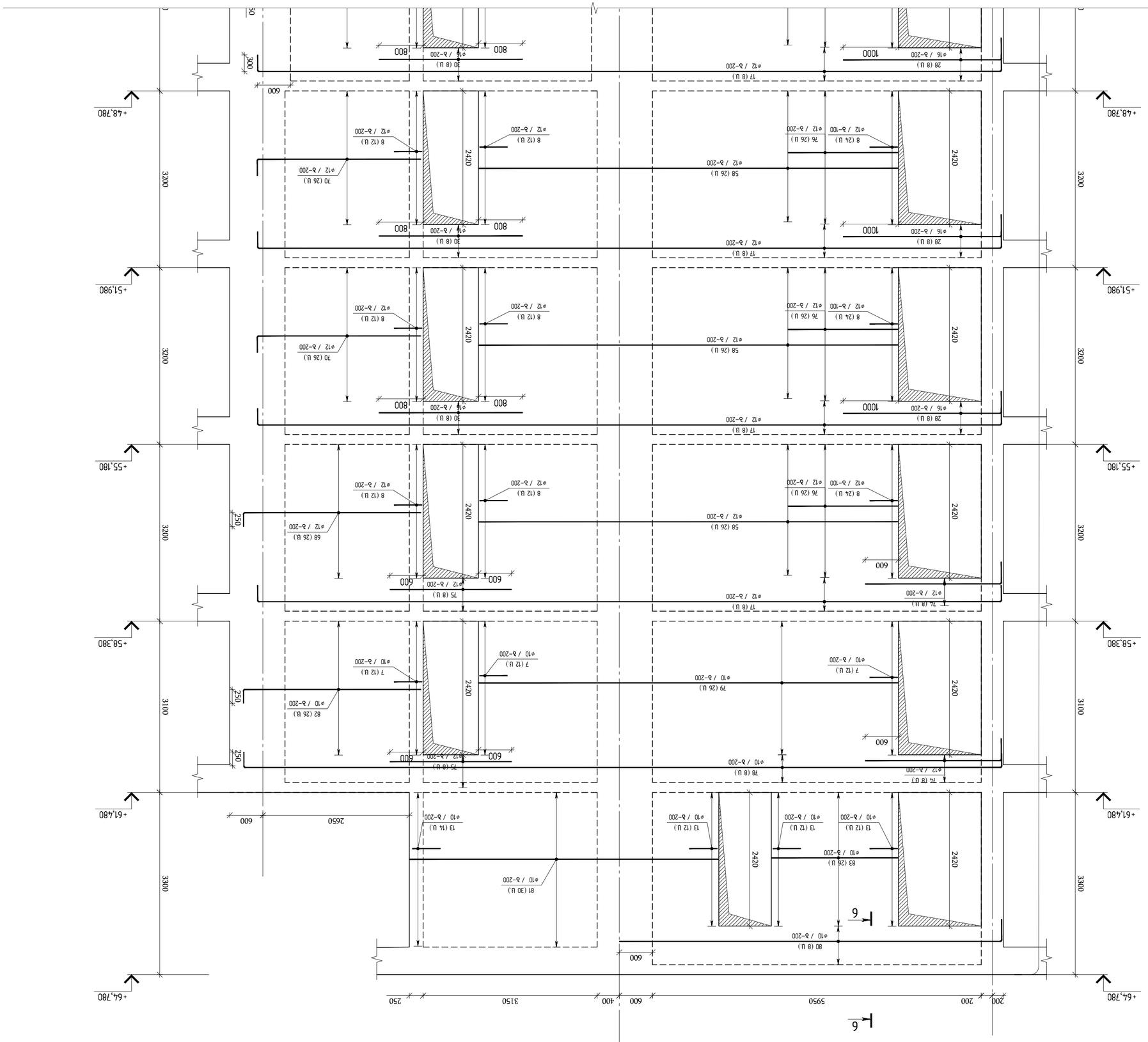

Вентиляционная камера типа П1 на отм. 64.780 Стены наружные и внутренние. Схема армирования стен. Разрезы 1-1, 2-2, 3-3, 4-4, 5-5, 6-6. Узлы 1, 2, 3, 4, 5, 6, 7, 8, 9, 10, 11, 12, 13, 14, 15, 16, 17, 18, 19, 20, 21, 22, 23, 24, 25, 26, 27, 28, 29, 30, 31, 32, 33, 34, 35, 36, 37, 38, 39, 40, 41, 42, 43, 44, 45, 46, 47, 48, 49, 50, 51, 52, 53, 54, 55, 56, 57, 58, 59, 60, 61, 62, 63, 64, 65, 66, 67, 68, 69, 70, 71, 72, 73, 74, 75, 76, 77, 78, 79, 80, 81, 82, 83, 84, 85, 86, 87, 88, 89, 90, 91, 92, 93, 94, 95, 96, 97, 98, 99, 100, 101, 102

1:50

Изм.	Кол.уч.	Лист	№док.
Разраб.			
Пров.			
Н.контр.			
ГИП			

ООО "ЭСК "Инжиниринг"

Заказчик: ООО "ЭСК "Инжиниринг"

Объект: Многофункциональный комплекс с апартаментами, встроенными помещениями общественного назначения, подземной автостоянкой и инженерным обеспечением (3/6 №РЕ 417/21)

ГИП	Ефимов Ефим Ефимович		
Разраб.	Иванов Иван Иванович		
Пров.	Петров Петр Петрович		
Н.контр.	Сидоров Сидор Сидорович		

Стадия: Р (Рабочая документация)

Лист: 1

Листов: 1

Организация: ООО "ЭСК "Инжиниринг"

Инв. № подл. | Подпись и дата | Взам. инв. №

Согласовано:

Главный инженер проекта: Ефимов Ефим Ефимович

Начальник отдела: Иванов Иван Иванович

Главный архитектор: Петров Петр Петрович

Главный конструктор: Сидоров Сидор Сидорович

Разработал: Иванов Иван Иванович

Проверил: Петров Петр Петрович

Н.контроль: Сидоров Сидор Сидорович

ГИП: Ефимов Ефим Ефимович

Согласовано:

Изм.	Кол.уч.	Лист	№док.
Подпись	Дата		

Инв. № подл. | Подпись и дата | Взам. инв. №

Примечания:

1. Все размеры даны в мм, если не указано иное.
2. Отметки даны в метрах.
3. Бетон стен — В30, F200, W8.
4. Арматура: А500С, Вр-I.
5. Защитный слой бетона: 30 мм.
6. Сварные соединения выполнять по ГОСТ 14098.
7. Стыки арматуры — внахлёстку с перепуском 40d.
8. Закладные детали — по отдельным чертежам.
9. Антикоррозионная защита — битумная мастика за 2 раза.
10. Гидроизоляция — оклеечная, 4 слоя.
11. Обратная засыпка — песок средней крупности.
12. Уплотнение грунта — послойно, коэффициент 0,95.
13. Работы вести в соответствии с СНиП 3.01.01-85.
14. Техника безопасности — по ГОСТ 12.3.009-76.
15. Пожарная безопасность — по ГОСТ 12.1.004-91.
16. Охрана труда — по ГОСТ 12.0.003-74.
17. Экология — по ГОСТ 17.2.3.02-78.
18. Маркировка — по ГОСТ 21.501-93.
19. Спецификация — см. лист 2.
20. Ведомость расхода стали — см. лист 3.
21. Ведомость деталей — см. лист 4.
22. Ведомость элементов — см. лист 5.
23. Ведомость перемычек — см. лист 6.
24. Ведомость перекрытий — см. лист 7.
25. Ведомость покрытий — см. лист 8.
26. Ведомость полов — см. лист 9.
27. Ведомость перегородок — см. лист 10.
28. Ведомость окон — см. лист 11.
29. Ведомость дверей — см. лист 12.
30. Ведомость ворот — см. лист 13.
31. Ведомость фундаментов — см. лист 14.
32. Ведомость свай — см. лист 15.
33. Ведомость ростверков — см. лист 16.
34. Ведомость монолитных стен — см. лист 17.
35. Ведомость монолитных колонн — см. лист 18.
36. Ведомость монолитных балок — см. лист 19.
37. Ведомость монолитных плит — см. лист 20.
38. Ведомость монолитных лестниц — см. лист 21.
39. Ведомость монолитных пандусов — см. лист 22.
40. Ведомость монолитных приямков — см. лист 23.
41. Ведомость монолитных резервуаров — см. лист 24.
42. Ведомость монолитных бассейнов — см. лист 25.
43. Ведомость монолитных фонтанов — см. лист 26.
44. Ведомость монолитных декоративных элементов — см. лист 27.
45. Ведомость монолитных малых архитектурных форм — см. лист 28.
46. Ведомость монолитных ограждений — см. лист 29.
47. Ведомость монолитных навесов — см. лист 30.
48. Ведомость монолитных козырьков — см. лист 31.
49. Ведомость монолитных крылец — см. лист 32.
50. Ведомость монолитных пандусов — см. лист 33.
51. Ведомость монолитных приямков — см. лист 34.
52. Ведомость монолитных резервуаров — см. лист 35.
53. Ведомость монолитных бассейнов — см. лист 36.
54. Ведомость монолитных фонтанов — см. лист 37.
55. Ведомость монолитных декоративных элементов — см. лист 38.
56. Ведомость монолитных малых архитектурных форм — см. лист 39.
57. Ведомость монолитных ограждений — см. лист 40.
58. Ведомость монолитных навесов — см. лист 41.
59. Ведомость монолитных козырьков — см. лист 42.
60. Ведомость монолитных крылец — см. лист 43.
61. Ведомость монолитных пандусов — см. лист 44.
62. Ведомость монолитных приямков — см. лист 45.
63. Ведомость монолитных резервуаров — см. лист 46.
64. Ведомость монолитных бассейнов — см. лист 47.
65. Ведомость монолитных фонтанов — см. лист 48.
66. Ведомость монолитных декоративных элементов — см. лист 49.
67. Ведомость монолитных малых архитектурных форм — см. лист 50.
68. Ведомость монолитных ограждений — см. лист 51.
69. Ведомость монолитных навесов — см. лист 52.
70. Ведомость монолитных козырьков — см. лист 53.
71. Ведомость монолитных крылец — см. лист 54.
72. Ведомость монолитных пандусов — см. лист 55.
73. Ведомость монолитных приямков — см. лист 56.
74. Ведомость монолитных резервуаров — см. лист 57.
75. Ведомость монолитных бассейнов — см. лист 58.
76. Ведомость монолитных фонтанов — см. лист 59.
77. Ведомость монолитных декоративных элементов — см. лист 60.
78. Ведомость монолитных малых архитектурных форм — см. лист 61.
79. Ведомость монолитных ограждений — см. лист 62.
80. Ведомость монолитных навесов — см. лист 63.
81. Ведомость монолитных козырьков — см. лист 64.
82. Ведомость монолитных крылец — см. лист 65.
83. Ведомость монолитных пандусов — см. лист 66.
84. Ведомость монолитных приямков — см. лист 67.
85. Ведомость монолитных резервуаров — см. лист 68.
86. Ведомость монолитных бассейнов — см. лист 69.
87. Ведомость монолитных фонтанов — см. лист 70.
88. Ведомость монолитных декоративных элементов — см. лист 71.
89. Ведомость монолитных малых архитектурных форм — см. лист 72.
90. Ведомость монолитных ограждений — см. лист 73.
91. Ведомость монолитных навесов — см. лист 74.
92. Ведомость монолитных козырьков — см. лист 75.
93. Ведомость монолитных крылец — см. лист 76.
94. Ведомость монолитных пандусов — см. лист 77.
95. Ведомость монолитных приямков — см. лист 78.
96. Ведомость монолитных резервуаров — см. лист 79.
97. Ведомость монолитных бассейнов — см. лист 80.
98. Ведомость монолитных фонтанов — см. лист 81.
99. Ведомость монолитных декоративных элементов — см. лист 82.
100. Ведомость монолитных малых архитектурных форм — см. лист 83.
101. Ведомость монолитных ограждений — см. лист 84.
102. Ведомость монолитных навесов — см. лист 85.

Инв. № подл. | Подпись и дата | Взам. инв. №

Изм.	Кол.уч.	Лист	№док.
Подпись	Дата		

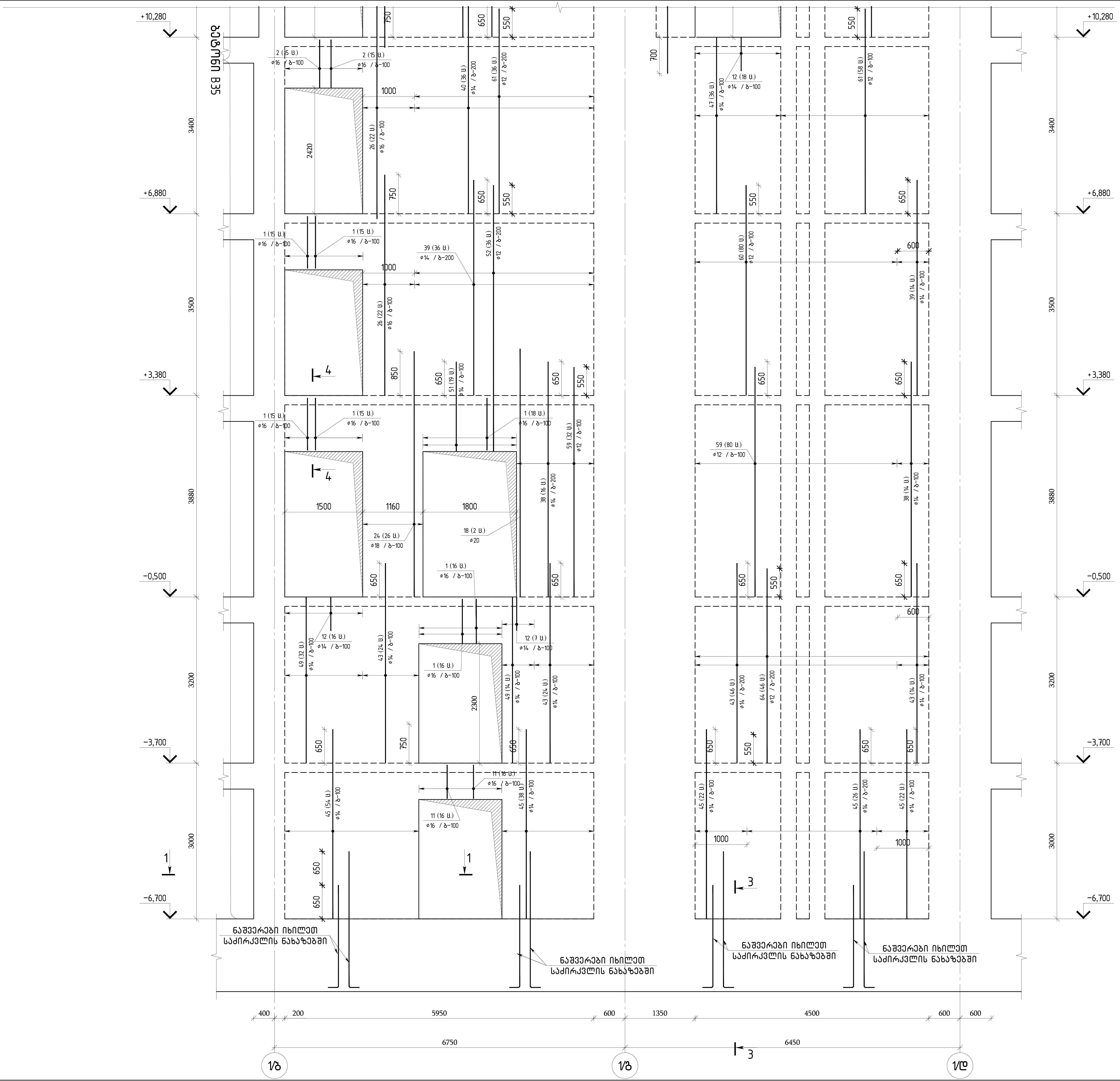

თბილისი / 2023 წელი

ფაილის სახელი:
A2 QE_STR_Beliashvili_WALL

KEYPLAN:

ყოველი შემდეგი რევიზია აუქმებს წინა რევიზიებს

პროექტის სტატუსი:
სამშენებლო დოკუმენტაცია

რევიზია

რევ.	თარიღი	აღწერილობა	დამტკ.

შენიშვნები:

მისამართი:
ქ.თბილისი ა. ბელიაშვილის ქუჩა
№100, №100ა, №102

დამკვეთი:
შ.პ.ს "ფერი"

თანამდებობა	სახელი გვარი	ხელმოწერა
პროექტის მენეჯერი		
დამტკიცებულია: დამკვეთის მიერ		

შემსრულებელი:
შპს "ქიუ ენჯინერინგი"

მისამართი :
ქ.თბილისი ა.ბაქრაძის №7
ბინა №6

შპს "ქიუ ენჯინერინგის"
პროფესიული პასუხისმგებლობის მზღვეველია
სს "დაზღვევის საერთაშორისო კომპანია ირაო"
(პ/ნ №PFL 417/21)

თანამდებობა	სახელი გვარი	ხელმოწერა
დირექტორი	დ.ქევანიშვილი	
საპროექტო ჯგუფის უფროსი	ო. ილიუხინი	
პროექტის მთ. კონსტრუქტორი	ო. ილიუხინი	
შეასრულა	ნ.კიკნაველიძე	

პროექტის სახელწოდება:
მრავალფუნქციური კომპლექსი (I ბლოკი)

პროექტის სტადია:
მუშა პროექტი

პროექტის ნაწილი:
კონსტრუქცია

ფორმატი	A2
სტადია	მ.პ.
თარიღი	24/02/2023
მასშტაბი	1:50

ნახაზის დასახელება:
მონოლითური ბირთვის კედელი-6-ის ვერტიკალური არმირების ერთი შრის განშლა

რევიზია:	ნახაზის ნომერი:	ფურც. საერთო რაოდენობა
R1	კ-I.5.61	101

ПЛАНШЕТ / 2023 ГОДА

ОБЪЕКТ:
Г.ЛЕНИНОГОРСК, Д. БОЛЬШАЯ ЧЕРЕМШАНКА
№100, №100*, №102

ЗАКАЗЧИК:
ООО "ЭСАН"

ГИП	Ахметзянов Р.Р.	
Нач.отд.конструкций		
Нач.сектора		
Разработал		

ПРОЕКТНАЯ ОРГАНИЗАЦИЯ:
ООО "ЭКСПЕРТ-ИНЖИНИРИНГ"
engineering
423810, РЕСПУБЛИКА ТАТАРСТАН, Г.О. НАБЕРЕЖНЫЕ ЧЕЛНЫ, Г. НАБЕРЕЖНЫЕ ЧЕЛНЫ, ПР-КТ ХАСАНА ТУФАНА, Д.6

ОБЪЕКТ:
ЖИЛОЙ КОМПЛЕКС ПО УЛ. ЗЕЛЕНАЯ ВОЛНА В Г. ЛЕНИНОГОРСК РТ. 1 ЭТАП. 1 ОЧЕРЕДЬ. ЖИЛОЙ ДОМ №1 СО ВСТРОЕННЫМИ ПОМЕЩЕНИЯМИ ОБЩЕСТВЕННОГО НАЗНАЧЕНИЯ, ПОДЗЕМНОЙ АВТОСТОЯНКОЙ И ТРАНСФОРМАТОРНОЙ ПОДСТАНЦИЕЙ
(ЗД № РЕЦ 417/21)

Выполнил	Ахметзянов		
Гл. специалист	Ахметзянов		
Начальник ПТО	Ахметзянов		
Нач.отд.конструкций	Ахметзянов		
ГИП	Ахметзянов		

ЗАГОЛОВОК ЛИСТА:
ОБЩИЕ ДАННЫЕ (I ЭТАП)

ЗАГОЛОВОК ЛИСТА:
ОБЩИЕ ДАННЫЕ

ЗАГОЛОВОК ЛИСТА:
ПЛАНШЕТ

Стадия	Лист	Листов
Р	3	

ВЕДОМОСТЬ ССЫЛОЧНЫХ И ПРИЛАГАЕМЫХ ДОКУМЕНТОВ

Формат	Обозначение	Наименование	Примечание
А2			
Б.СПЕЦ.			
Б1.4-ПЗ			
Б1.4-ГЧ			
Б1.5-ОВ			
Б1.5-ВК			
Б1.50			
А4	Б1.5-ЭМ	Электрооборудование	
А4	Б1.5-ЭМ.ОМ	Опросный лист	

ВЗАМЕН ИНВ.№:

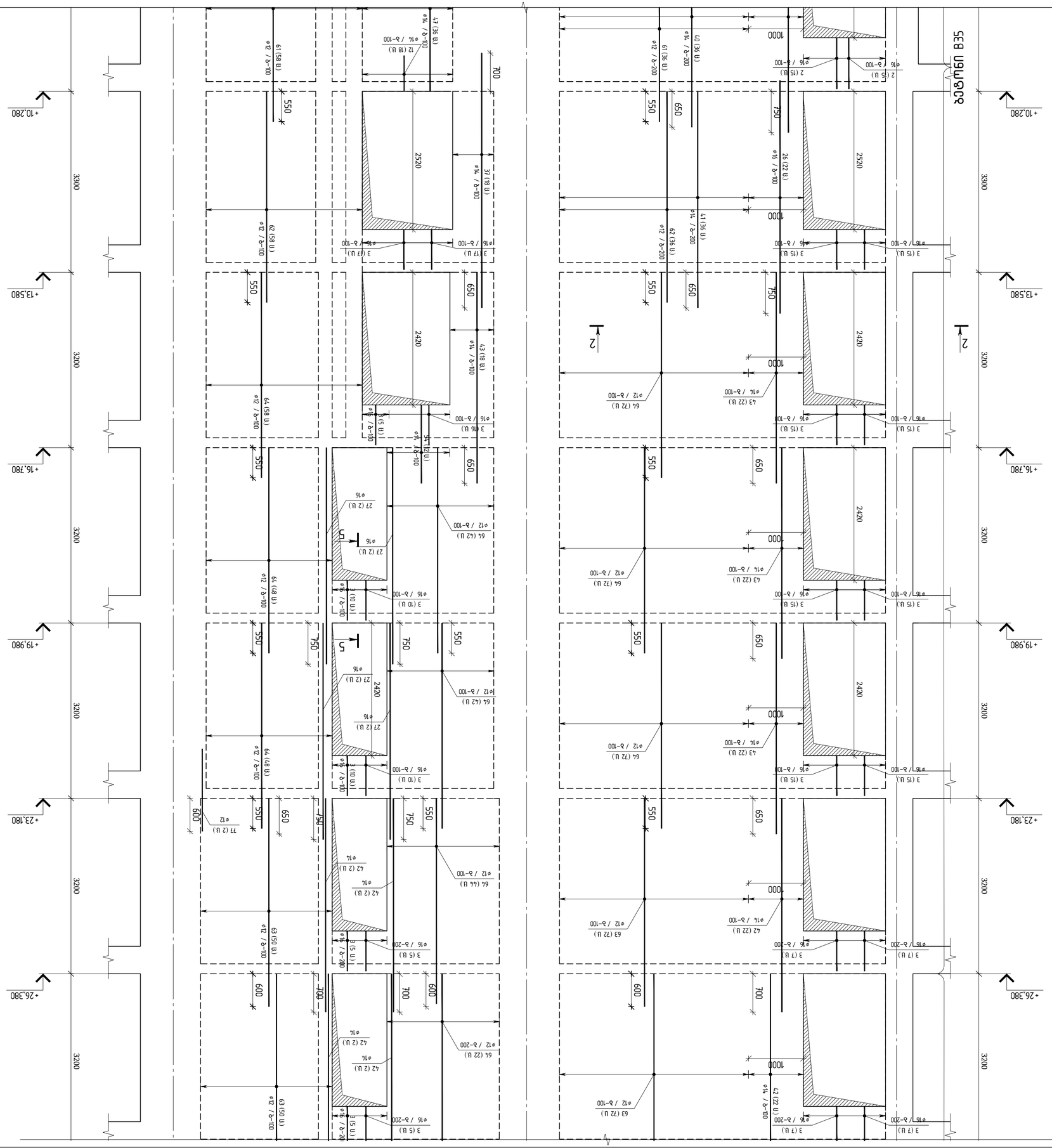

ВЕРТИКАЛЬНЫЙ РАЗРЕЗ ПО ОСИ В30

+48,780
+45,580
+42,380
+39,180
+35,980
+32,780
+29,580

3200
2420
1000
700
600
200
100

3 (7 U)
ø16 / h-200
3 (5 U)
ø16 / h-200
42 (22 U)
ø14 / h-100
63 (72 U)
ø12 / h-100
64 (22 U)
ø12 / h-200
42 (2 U)
ø14
3 (5 U)
ø16 / h-200
63 (26 U)
ø12 / h-200
77 (2 U)
ø12

Изм.	Кол.уч.	Лист	№ док.
Разработал			
Проверил			
Н.контр.			
ГИП			

ООО "ЭНЖИНИРИНГ"

Заказчик: ООО "ЭКСПЕРТ-ЭНЕРГО"

Объект: Многоквартирный жилой комплекс со встроенными помещениями и подземной автостоянкой по адресу: г.Ростов-на-Дону, ул.Ленина, 100, №100', №102

Стадия | Лист | Листов
Р | 1 |

engineering

Схема армирования стен подземной автостоянки. Разрез 1-1

Инв.№ подл. | Подпись и дата | Взам.инв.№

Копирование и использование чертежей без разрешения автора запрещено

Изм.	Кол.уч.	Лист	№ док.	Подпись	Дата

Согласовано:

Инв.№ подл. | Подпись и дата | Взам.инв.№

Гип: Балашов А.А.

Н.контр.: Балашов А.А.

Разработал: Балашов А.А.

Проверил: Балашов А.А.

Стадия: Р

Лист: 1

Листов: 50

ООО "ЭНЖИНИРИНГ"

г.Ростов-на-Дону

2023 / ООО "ЭКСПЕРТ-ЭНЕРГО"

Многоквартирный жилой комплекс со встроенными помещениями и подземной автостоянкой по адресу: г.Ростов-на-Дону, ул.Ленина, 100, №100', №102

Схема армирования стен подземной автостоянки. Разрез 1-1

KEYPLAN:

A2 QE_STR_Balashnii_WALL

Изм. | Кол.уч. | Лист | № док. | Подпись | Дата

Взам.инв.№:

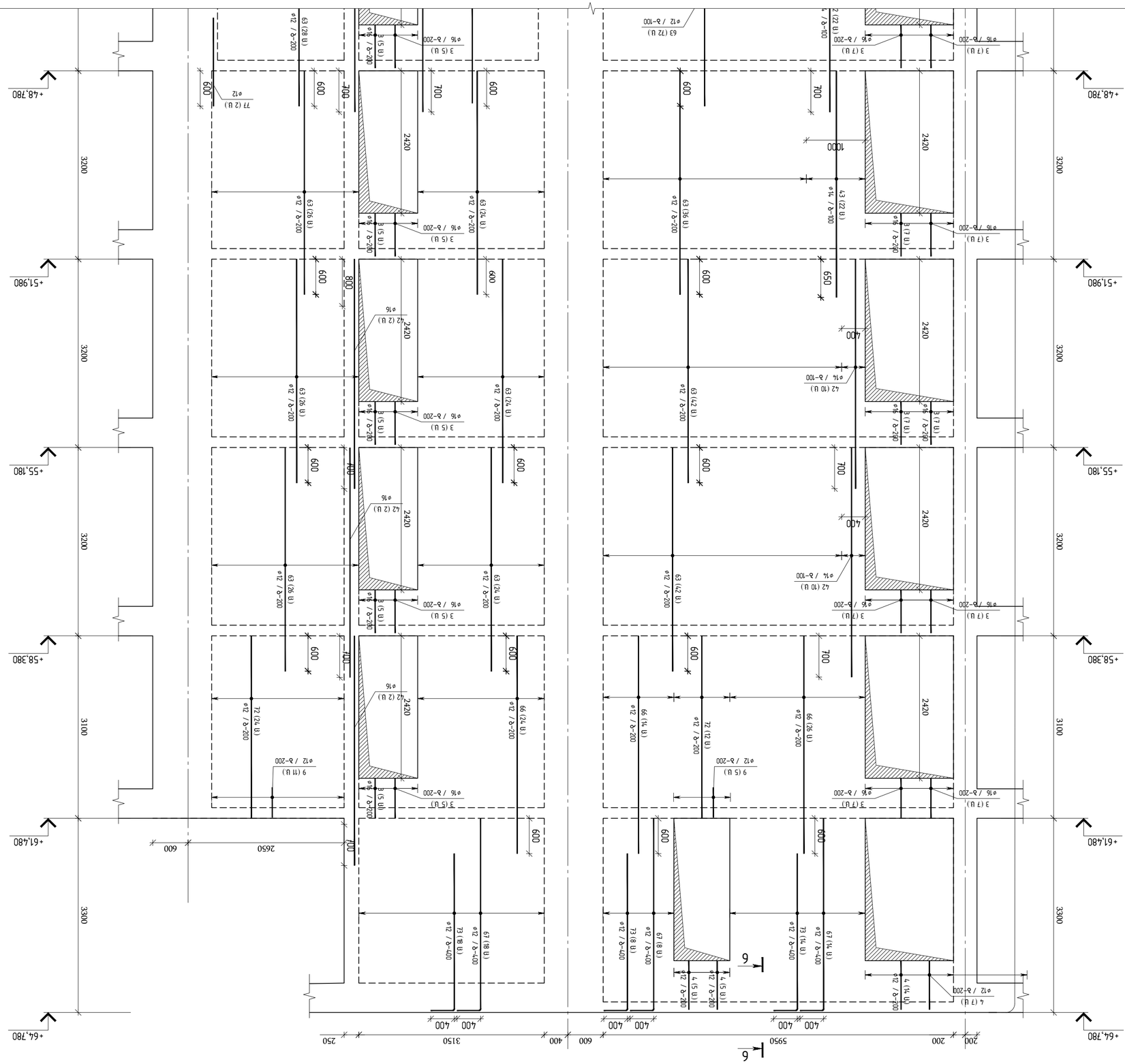

ამონაწერი ბეტონის სანიმუშეების ჩამსხმელის ჟურნალიდან
ბლოკი 6-ის ქვედა სართულის სვეტები

მასშტაბი 1:50

ცვლილების ნომერი	ცვლილების თარიღი	ცვლილების ავტორი	ცვლილების აღწერა	ფურცლის ნომერი

პროექტის დასახელება:
ქ. თბილისი, ა. ბატონიშვილის ქუჩა №100, №102

ობიექტის დასახელება:
შპს "ფენა"

ინჟინერი			
არქიტექტორი			
კონსტრუქციული ნაწილი			
ტექნიკური ზედამხედველი			

შემსრულებელი:
შპს "ენა ენჯინირინგი"

engineering

შპს "ენა ენჯინირინგი"
ქ.თბილისი ა.ბატონიშვილის ქუჩა №7
პ/ნ 405 [illegible]

ნახაზის დასახელება:
ამონაწერი ბეტონის სანიმუშეების ჩამსხმელის ჟურნალიდან
(ა/ნ №PFL 473/21)

დამკვეთის მხარე	ფ.ა.ჯანაშვილი		
ავტორი	ე.ჯაჯანიძე		
ხელმძღვანელი	ო. ოქროპირიძე		
კონტროლის მხარე	ო. ოქროპირიძე		
ტექნიკური ზედამხედველი	ნ.ჯანაშვილი		

ნახაზის ლიტერატურული ნომერი:
ა/ნ-ბეტონი

ნახაზის ფორმატი: A3

ნახაზის მასშტაბი: 1:50

ნახაზის ნომერი: 101

ნახაზის დასახელება:
ამონაწერი ბეტონის სანიმუშეების ჩამსხმელის ჟურნალიდან
ობიექტი: შპს "ფენა"
მისამართი: ქ. თბილისი, ა. ბატონიშვილის ქუჩა №100, №102

პროექტის ნომერი: 2023 წელი / თბილისი

ფაილის სახელი:
A2 OE_STR_Balliashvili_WALL

KEYPLAN:

A3	ფაილი	ავტორი	ელ.ფოსტა	ტელ.

შენიშვნა:

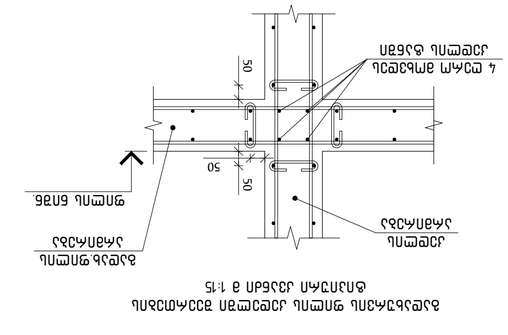

Балка ригеля Б-1 (сечение 300×600 мм)

| ЗЦ№ | ВЗОЛПВЗЬ | ЕЭЛЬЛЭЬЭЬЭЬЭ ЭЭЭ

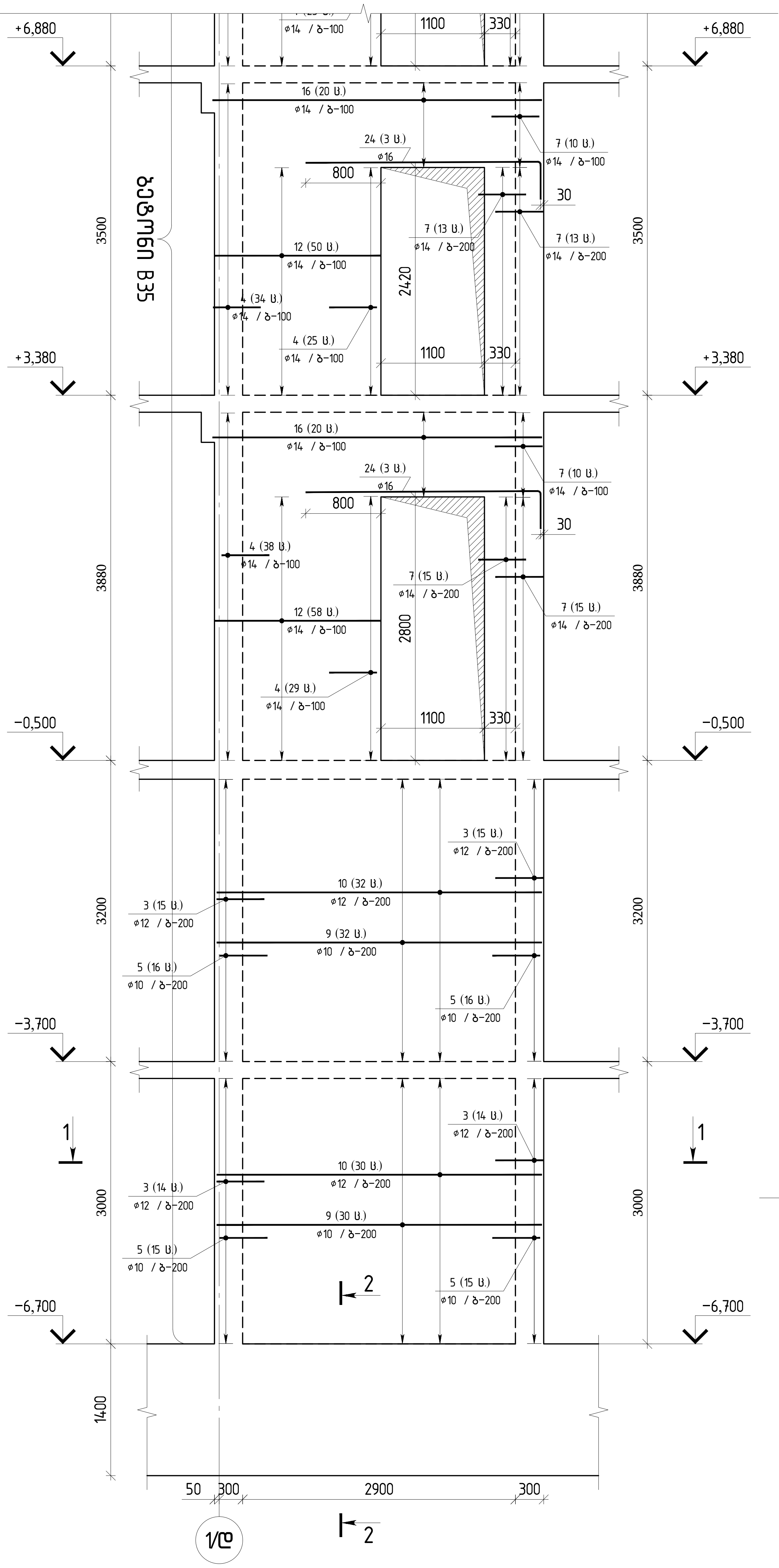

მონოლითური ბირთვის კედელი-7-ის
ჰორიზონტალური ერთი შრის განშლა მ 1:50

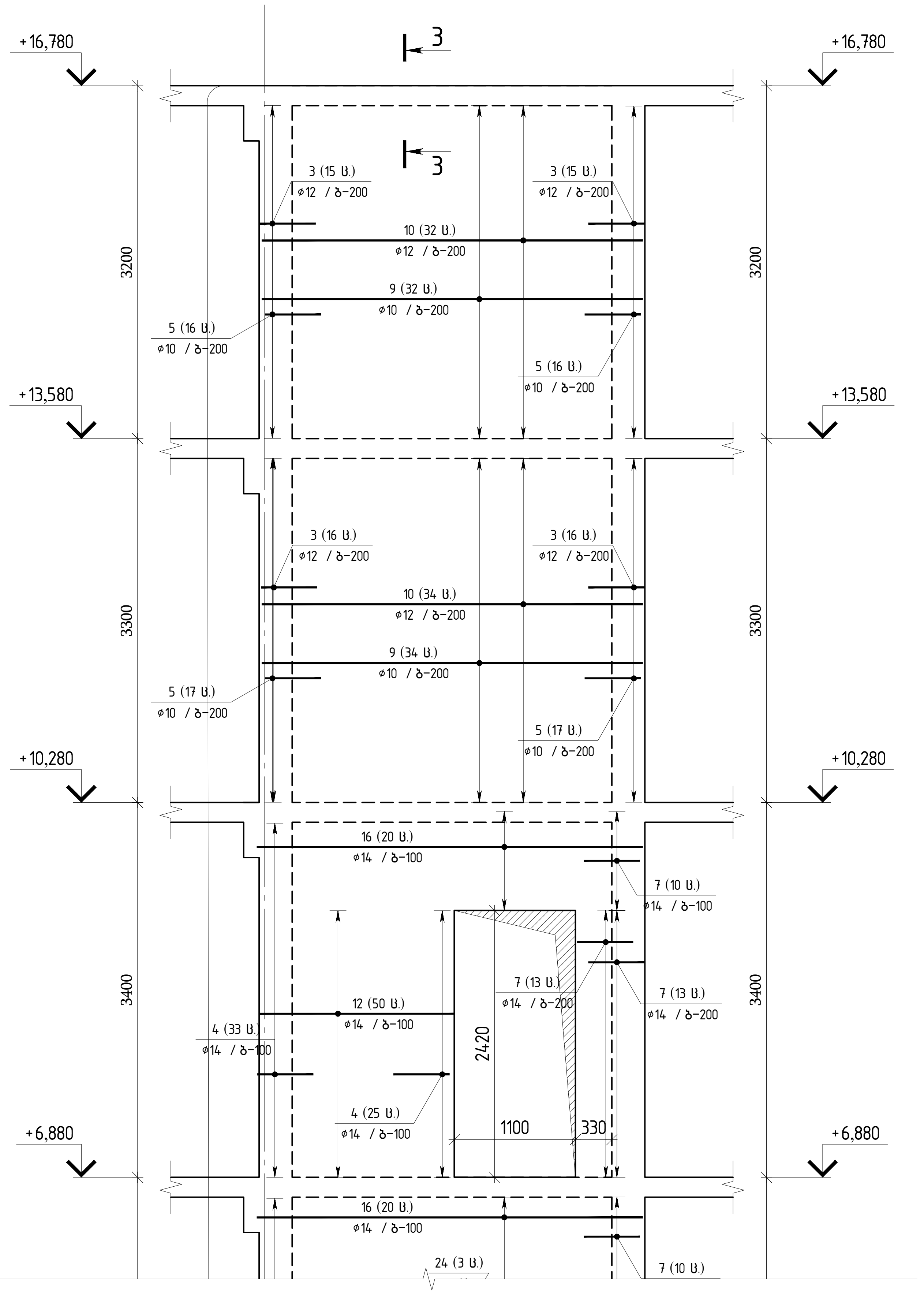

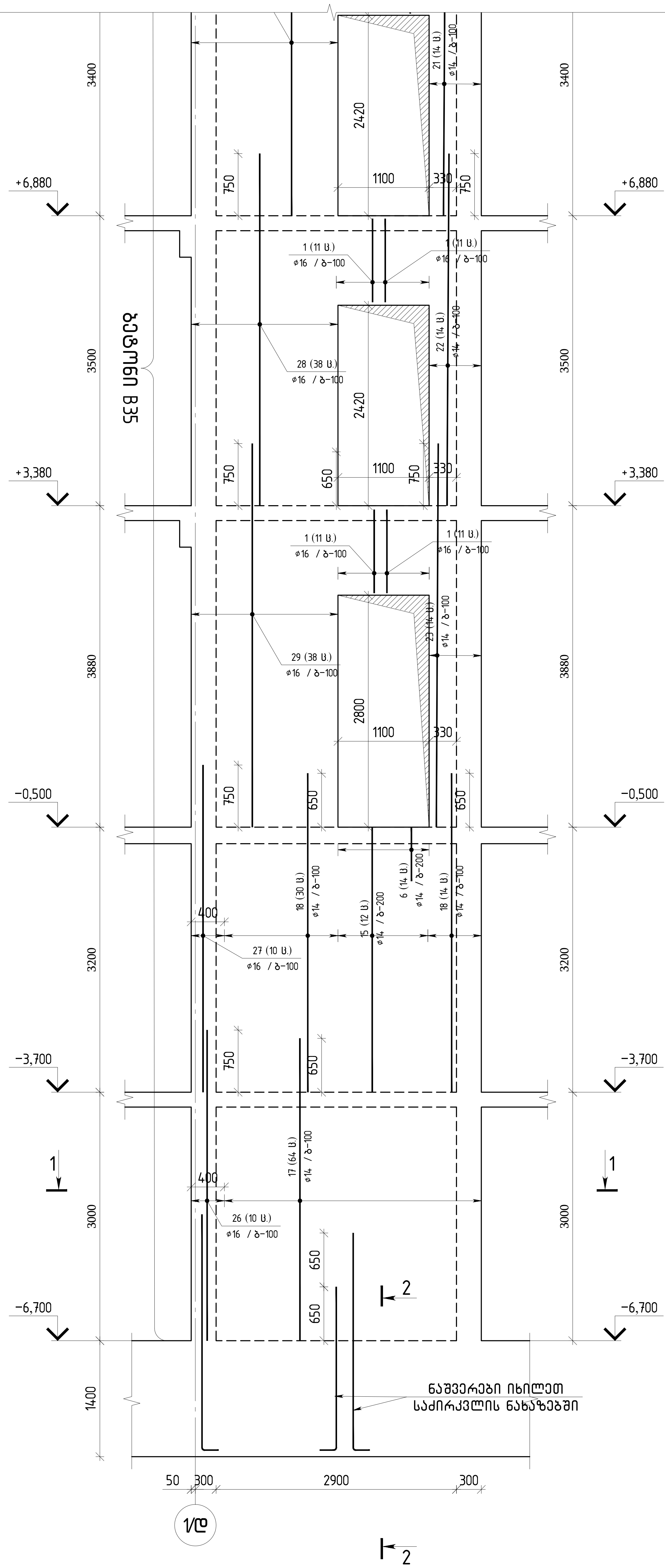

თბილისი / 2023 წელი

ფაილის სახელი:
A2 QE_STR_Beliashvili_WALL

KEYPLAN:

ყოველი შემდეგი რევიზია აუქმებს
წინა რევიზიებს

პროექტის სტატუსი:
სამშენებლო დოკუმენტაცია

რევიზია

რევ.	თარიღი	აღწერილობა	დამტკ.

შენიშვნები:

მისამართი:
ქ.თბილისი ა. ბელიაშვილის ქუჩა
№100, №100ა, №102

დამკვეთი:
შ.პ.ს "ფერი"

თანამდებობა	სახელი გვარი	ხელმოწერა
პროექტის მენეჯერი		
დამტკიცებულია: დამკვეთის მიერ		

engineering

შემსრულებელი:
შპს "ქიუ ენჯინერინგი"
მისამართი :
ქ.თბილისი ა.ბაქრაძის №7
ბინა №6

შპს "ქიუ ენჯინერინგის"
პროფესიული პასუხისმგებლობის მზღვეველია
სს "დაზღვევის საერთაშორისო კომპანია ირაო"
(პ/ნ №PFL 417/21)

თანამდებობა	სახელი გვარი	ხელმოწერა
დირექტორი	დ.ქევანიშვილი	[signature]
საპროექტო ჯგუფის უფროსი	ო. ილიუხინი	[signature]
პროექტის მთ. კონსტრუქტორი	ო. ილიუხინი	[signature]
შეასრულა	ნ.კიკნაველიძე	[signature]

პროექტის სახელწოდება:
მრავალფუნქციური კომპლექსი (I ბლოკი)

პროექტის სტადია:
მუშა პროექტი

პროექტის ნაწილი:
კონსტრუქცია

ფორმატი: A2
სტადია: მ.პ.
თარიღი: 24/02/2023
მასშტაბი: 1:50

ნახაზის დასახელება:
მონოლითური ბირთვის კედელი-7-ის ვერტიკალური და ჰორიზონტალური არმირების ერთი შრის განშლა

რევიზია:	ნახაზის ნომერი:	ფურც. საერთო რაოდენობა
R1	კ-I.5.67	101

Эмбрионический этап развития зародыша человека

Эмбриональный период развития человека

Зародышевый период развития человека

Зародышевый период развития человека начинается с момента оплодотворения яйцеклетки сперматозоидом и завершается закладкой и формированием основных органов и систем зародыша. Этот период включает в себя несколько этапов, каждый из которых характеризуется определенными изменениями в развитии зародыша.

Этапы зародышевого периода развития человека

1. **Оплодотворение и образование зиготы**
   - Оплодотворение происходит в маточной трубе.
   - Образуется зигота — одноклеточный зародыш.
2. **Дробление и образование бластулы**
   - Зигота делится митозом, образуя многоклеточный зародыш.
   - Формируется бластула — полый шар из клеток.
3. **Гаструляция и образование гаструлы**
   - Клетки бластулы перемещаются, образуя гаструлу.
   - Формируются три зародышевых листка: эктодерма, мезодерма и энтодерма.
4. **Нейруляция и образование нервной трубки**
   - Эктодерма сворачивается, образуя нервную трубку.
   - Начинается формирование центральной нервной системы.
5. **Органогенез**
   - Формируются основные органы и системы.
   - Зародыш приобретает характерные черты человека.

Характеристика зародышевого периода развития человека

- **Продолжительность:** от 2 недель до 8 недель.
- **Основные процессы:** оплодотворение, дробление, гаструляция, нейруляция, органогенез.
- **Изменения:** формирование зародышевых листков, закладка основных органов и систем.

Плодный период развития человека

Плодный период развития человека начинается с 9 недели и продолжается до рождения. В этот период происходит рост и развитие плода, а также подготовка к самостоятельной жизни.

Этапы плодного периода развития человека

1. **Ранний плодный период**
   - Продолжительность: с 9 по 16 неделю.
   - Основные процессы: рост и развитие органов и систем.
2. **Средний плодный период**
   - Продолжительность: с 17 по 24 неделю.
   - Основные процессы: дальнейшее развитие органов и систем, начало движения плода.
3. **Поздний плодный период**
   - Продолжительность: с 25 по 40 неделю.
   - Основные процессы: подготовка к рождению, увеличение массы тела.

Характеристика плодного периода развития человека

- **Продолжительность:** от 9 недель до рождения.
- **Основные процессы:** рост и развитие органов и систем, подготовка к рождению.
- **Изменения:** увеличение массы тела, развитие органов и систем.

Заключение

Эмбрионический этап развития зародыша человека включает в себя зародышевый и плодный периоды развития человека. Каждый из этих периодов характеризуется определенными изменениями в развитии зародыша и подготовкой к самостоятельной жизни.

Разработано в программе engineering
Задание выдано преподавателем кафедры инженерной графики
Иванов И.И.
Задание принято к исполнению 01.09.2023

ЗМБМПСПОТАЛ ЗЛОМЗЛЛ ЗЛСЭСМ-7-ЛЦ ЗХЗЭСМ ЛЦЗЛЛЗЛЛЭЛЛ ЗМЛЗЛЛЭЛЛ

	АЗООС			ЦЭСМ
	ГОСТ Р 52544-2006			
ЗЭОМБЛ В35=22.15 g³	ø8	ø10	ø12	ø14	ø16	
ЦЭСМ=22.15 g³	25.60	374.40	530.10	2601.00	938.90	4470.00

ЛМ№	ЗЭЛЛЗЛЛ	ЗЛСЭСМ-7-ЛЦ ЦЗЭЛЛЛЭЛЛЗЛЛЗЛЛЗЛЛЗ	ЗЛЛЛЗЛЛ	ЗЭЦЗ ЦЭ	ЗЭЦЗ ЦЭ ЦЭСМ
		ЗЛЦЗСМЗЛЛ	1		
		ЗЭЦЗСМЗЛЛ			
		ЗЭОМБЛЛ В35 (▽-3.70~ЕЭ6 ▽+16.780~ЗЕЭ)		22.15	g³
		ЛМЗЭЛЭЗЛЛЛ ЕЛЗЛЗЛМЛЗЭЛЛ			
1	ГОСТ Р 52544-2006	D16 A500C L=2245	44	3.54	155.8
2	ГОСТ Р 52544-2006	D16 A500C L=2045	11	3.23	35.5
3	ГОСТ Р 52544-2006	D12 A500C L=1300	120	1.15	138.0
4	ГОСТ Р 52544-2006	D14 A500C L=1300	184	1.57	288.9
5	ГОСТ Р 52544-2006	D10 A500C L=1300	128	0.80	102.4
6	ГОСТ Р 52544-2006	D14 A500C L=1180	29	1.43	41.5
7	ГОСТ Р 52544-2006	D14 A500C L=1400	112	1.69	189.3
8	ГОСТ Р 52544-2006	D8 A500C L=400	160	0.16	25.6
9	ГОСТ Р 52544-2006	ø10 A500C L=3450	128	2.13	272.0
10	ГОСТ Р 52544-2006	ø12 A500C L=3450	128	3.06	392.1
11	ГОСТ Р 52544-2006	ø14 A500C L=1580	24	1.91	45.8
12	ГОСТ Р 52544-2006	ø14 A500C L=1770	158	2.14	337.8
13	ГОСТ Р 52544-2006	ø14 A500C L=2230	24	2.69	64.7
14	ГОСТ Р 52544-2006	ø14 A500C L=2550	18	3.08	55.4
15	ГОСТ Р 52544-2006	ø14 A500C L=3200	30	3.87	116.0
16	ГОСТ Р 52544-2006	ø14 A500C L=3500	60	4.23	253.7
17	ГОСТ Р 52544-2006	ø14 A500C L=3650	64	4.41	282.2
18	ГОСТ Р 52544-2006	ø14 A500C L=3850	44	4.65	204.6
19	ГОСТ Р 52544-2006	ø14 A500C L=3950	66	4.77	314.9
20	ГОСТ Р 52544-2006	ø14 A500C L=4050	38	4.89	185.9
21	ГОСТ Р 52544-2006	ø14 A500C L=4150	14	5.01	70.2
22	ГОСТ Р 52544-2006	ø14 A500C L=4250	14	5.13	71.9
23	ГОСТ Р 52544-2006	ø14 A500C L=4630	14	5.59	78.3
24	ГОСТ Р 52544-2006	ø16 A500C L=2885	6	4.55	27.3
25	ГОСТ Р 52544-2006	ø16 A500C L=3000	14	4.73	66.3
26	ГОСТ Р 52544-2006	ø16 A500C L=3750	10	5.92	59.2
27	ГОСТ Р 52544-2006	ø16 A500C L=3950	10	6.23	62.3
28	ГОСТ Р 52544-2006	ø16 A500C L=4250	38	6.71	254.8
29	ГОСТ Р 52544-2006	ø16 A500C L=4630	38	7.31	277.6

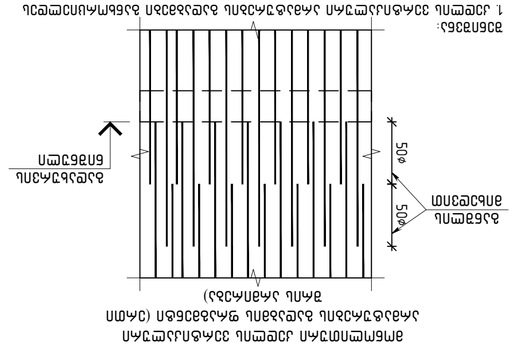
ЗМБМПСПОТАЛ ЗЛСЭСМЛЛЗЛЛ ЗЭЛЛЛЗЛЛЗЛЛ ЗЭЛЛЛЗЛЛЗЛЛ (ЗЛМЛЛ ЗЛЛЗЛЛЗЛЛ)
ЗЛЛЗЛЛЗЛЛЗЛЛ
ЗЛЛЗЛЛЗЛЛЗЛЛ
ЗЛЛЗЛЛЗЛЛЗЛЛ

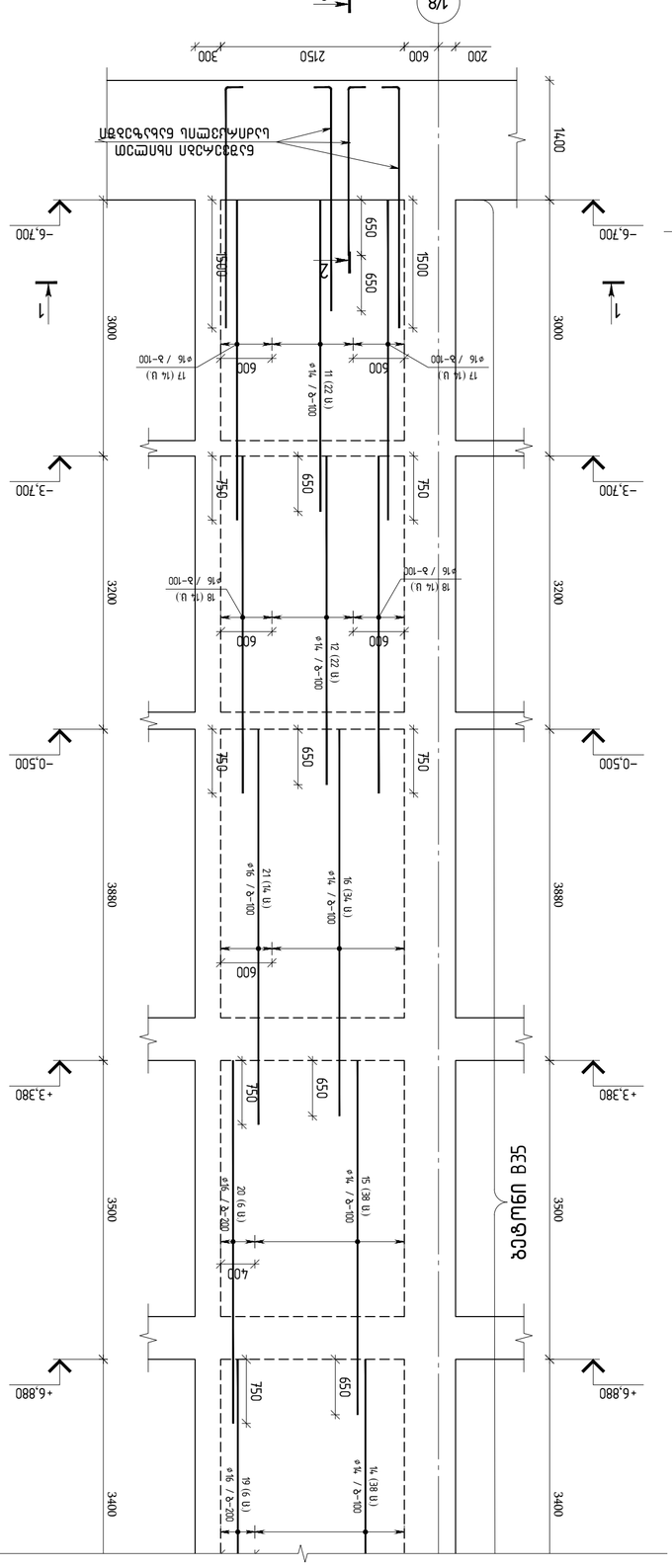

ფილების ბრტყელი არმატურის და ღრუსმაგვარი ჯებირების არმატურის განლაგების ნახაზი. მასშტაბი 1:50

შპალერის / 2023 წელი	
ფაილის სახელი:	
A2 QE_STR_Bellashvili_WALL	
KEYPLAN:	
ავტორი:	
ქ.თბილისი, ს. ბელიაშვილის ქუჩა №100, №102	
დამკვეთი:	
შ.პ.ს "ფეკარ"	

მასშტაბი	სტადია	სტადიის ნომერი	ნახაზის ნომერი

შპს "ენჯინირინგ სერვის ჯორჯია"
ს.ს "ფეკარ ენერჯი ინდასტრიალ ჯორჯია" ფილიალი
(ა/შ №PFL 417/21)

დამკვეთის ხელმძღვანელი	ე.ჯაფარიძე		
პროექტის ხელმძღვანელი	ო. ლომთათიძე		
პროექტის მთავარი ინჟინერი	ო. ლომთათიძე		
პროექტის ინჟინერ-კონსტრუქტორი	ნ.ბერიძე-ბაბილოძე		
პროექტის ინჟინერ-კონსტრუქტორი	ნ. ლომთათიძე		
პროექტის ინჟინერ-კონსტრუქტორი	ნ. ლომთათიძე		
პროექტის ინჟინერ-კონსტრუქტორი	ნ. ლომთათიძე		

პროექტის ხელმძღვანელი:
ე.ჯაფარიძე

პროექტის მთავარი ინჟინერი:
ო. ლომთათიძე

ნახაზის დასახელება:	ნახაზის ტიპი:	ნახაზის ნომერი:
არმატურის განლაგების ნახაზი	ბეტონის ფილა	KP1

ნახაზის ნომერი	ნახაზის დასახელება	ფურცლების რაოდენობა	შენიშვნა
KP1	არმატურის განლაგების ნახაზი	1

ვერტიკალური ბეტონის კედლის არმატურის ნახაზი
№100, №100', №102

ობიექტი:
ქ.თბილისი, ა. პოლიტკოვსკაის ქუჩის რეკონსტრუქცია
№100, №100', №102

დასახელება:
შპს "ენჯინირინგ"

დამკვეთის ხელმოწერა	ხელმძღვანელი	ხელშეკრულების ნომერი

პროექტის დასახელება:
შპს "ენჯინირინგ"

ობიექტის მისამართი:
ქ.თბილისი, ა.პოლიტკოვსკაის ქუჩის რეკონსტრუქცია
(კმ №7 კმ№8)

დამკვეთის ხელმძღვანელი	ნ. ლომსაძე
პროექტის ხელმძღვანელი	ო. ლომთათიძე
პროექტის მთავარი ინჟინერ-კონსტრუქტორი	ო. ლომთათიძე
პროექტის ინჟინერ-კონსტრუქტორი	ნ. ლომთათიძე
პროექტის ინჟინერ-კონსტრუქტორი	ნ. ლომთათიძე
პროექტის ინჟინერ-კონსტრუქტორი	ნ. ლომთათიძე

პროექტის სტადია და ეტაპი:
პროექტი (ტექნიკური პროექტის ფარგლებში)

ნახაზის დასახელება:
ვერტიკალური ბეტონის კედლის არმატურის ნახაზი (ა.კმ/კმ) №1, №2, №3, №4, №5, №6, №7, №8, №9, №10, №11, №12, №13, №14, №15, №16, №17, №18, №19, №20, №21, №22, №23, №24, №25, №26, №27, №28, №29, №30, №31, №32, №33, №34, №35, №36, №37, №38, №39, №40, №41, №42, №43, №44, №45, №46, №47, №48, №49, №50, №51, №52, №53, №54, №55, №56, №57, №58, №59, №60, №61, №62, №63, №64, №65, №66, №67, №68, №69, №70, №71, №72, №73, №74, №75, №76, №77, №78, №79, №80, №81, №82, №83, №84, №85, №86, №87, №88, №89, №90, №91, №92, №93, №94, №95, №96, №97, №98, №99, №100, №101, №102, №103, №104, №105, №106, №107, №108, №109, №110, №111, №112, №113, №114, №115, №116, №117, №118, №119, №120, №121, №122, №123, №124, №125, №126, №127, №128, №129, №130, №131, №132, №133, №134, №135, №136, №137, №138, №139, №140, №141, №142, №143, №144, №145, №146, №147, №148, №149, №150, №151, №152, №153, №154, №155, №156, №157, №158, №159, №160, №161, №162, №163, №164, №165, №166, №167, №168, №169, №170, №171, №172, №173, №174, №175, №176, №177, №178, №179, №180, №181, №182, №183, №184, №185, №186, №187, №188, №189, №190, №191, №192, №193, №194, №195, №196, №197, №198, №199, №200, №201, №202, №203, №204, №205, №206, №207, №208, №209, №210, №211, №212, №213, №214, №215, №216, №217, №218, №219, №220, №221, №222, №223, №224, №225, №226, №227, №228, №229, №230, №231, №232, №233, №234, №235, №236, №237, №238, №239, №240, №241, №242, №243, №244, №245, №246, №247, №248, №249, №250, №251, №252, №253, №254, №255, №256, №257, №258, №259, №260, №261, №262, №263, №264, №265, №266, №267, №268, №269, №270, №271, №272, №273, №274, №275, №276, №277, №278, №279, №280, №281, №282, №283, №284, №285, №286, №287, №288, №289, №290, №291, №292, №293, №294, №295, №296, №297, №298, №299, №300, №301, №302, №303, №304, №305, №306, №307, №308, №309, №310, №311, №312, №313, №314, №315, №316, №317, №318, №319, №320, №321, №322, №323, №324, №325, №326, №327, №328, №329, №330, №331, №332, №333, №334, №335, №336, №337, №338, №339, №340, №341, №342, №343, №344, №345, №346, №347, №348, №349, №350, №351, №352, №353, №354, №355, №356, №357, №358, №359, №360, №361, №362, №363, №364, №365, №366, №367, №368, №369, №370, №371, №372, №373, №374, №375, №376, №377, №378, №379, №380, №381, №382, №383, №384, №385, №386, №387, №388, №389, №390, №391, №392, №393, №394, №395, №396, №397, №398, №399, №400, №401, №402, №403, №404, №405, №406, №407, №408, №409, №410, №411, №412, №413, №414, №415, №416, №417, №418, №419, №420, №421, №422, №423, №424, №425, №426, №427, №428, №429, №430, №431, №432, №433, №434, №435, №436, №437, №438, №439, №440, №441, №442, №443, №444, №445, №446, №447, №448, №449, №450, №451, №452, №453, №454, №455, №456, №457, №458, №459, №460, №461, №462, №463, №464, №465, №466, №467, №468, №469, №470, №471, №472, №473, №474, №475, №476, №477, №478, №479, №480, №481, №482, №483, №484, №485, №486, №487, №488, №489, №490, №491, №492, №493, №494, №495, №496, №497, №498, №499, №500, №501, №502, №503, №504, №505, №506, №507, №508, №509, №510, №511, №512, №513, №514, №515, №516, №517, №518, №519, №520, №521, №522, №523, №524, №525, №526, №527, №528, №529, №530, №531, №532, №533, №534, №535, №536, №537, №538, №539, №540, №541, №542, №543, №544, №545, №546, №547, №548, №549, №550, №551, №552, №553, №554, №555, №556, №557, №558, №559, №560, №561, №562, №563, №564, №565, №566, №567, №568, №569, №570, №571, №572, №573, №574, №575, №576, №577, №578, №579, №580, №581, №582, №583, №584, №585, №586, №587, №588, №589, №590, №591, №592, №593, №594, №595, №596, №597, №598, №599, №600, №601, №602, №603, №604, №605, №606, №607, №608, №609, №610, №611, №612, №613, №614, №615, №616, №617, №618, №619, №620, №621, №622, №623, №624, №625, №626, №627, №628, №629, №630, №631, №632, №633, №634, №635, №636, №637, №638, №639, №640, №641, №642, №643, №644, №645, №646, №647, №648, №649, №650, №651, №652, №653, №654, №655, №656, №657, №658, №659, №660, №661, №662, №663, №664, №665, №666, №667, №668, №669, №670, №671, №672, №673, №674, №675, №676, №677, №678, №679, №680, №681, №682, №683, №684, №685, №686, №687, №688, №689, №690, №691, №692, №693, №694, №695, №696, №697, №698, №699, №700, №701, №702, №703, №704, №705, №706, №707, №708, №709, №710, №711, №712, №713, №714, №715, №716, №717, №718, №719, №720, №721, №722, №723, №724, №725, №726, №727, №728, №729, №730, №731, №732, №733, №734, №735, №736, №737, №738, №739, №740, №741, №742, №743, №744, №745, №746, №747, №748, №749, №750, №751, №752, №753, №754, №755, №756, №757, №758, №759, №760, №761, №762, №763, №764, №765, №766, №767, №768, №769, №770, №771, №772, №773, №774, №775, №776, №777, №778, №779, №780, №781, №782, №783, №784, №785, №786, №787, №788, №789, №790, №791, №792, №793, №794, №795, №796, №797, №798, №799, №800, №801, №802, №803, №804, №805, №806, №807, №808, №809, №810, №811, №812, №813, №814, №815, №816, №817, №818, №819, №820, №821, №822, №823, №824, №825, №826, №827, №828, №829, №830, №831, №832, №833, №834, №835, №836, №837, №838, №839, №840, №841, №842, №843, №844, №845, №846, №847, №848, №849, №850, №851, №852, №853, №854, №855, №856, №857, №858, №859, №860, №861, №862, №863, №864, №865, №866, №867, №868, №869, №870, №871, №872, №873, №874, №875, №876, №877, №878, №879, №880, №881, №882, №883, №884, №885, №886, №887, №888, №889, №890, №891, №892, №893, №894, №895, №896, №897, №898, №899, №900, №901, №902, №903, №904, №905, №906, №907, №908, №909, №910, №911, №912, №913, №914, №915, №916, №917, №918, №919, №920, №921, №922, №923, №924, №925, №926, №927, №928, №929, №930, №931, №932, №933, №934, №935, №936, №937, №938, №939, №940, №941, №942, №943, №944, №945, №946, №947, №948, №949, №950, №951, №952, №953, №954, №955, №956, №957, №958, №959, №960, №961, №962, №963, №964, №965, №966, №967, №968, №969, №970, №971, №972, №973, №974, №975, №976, №977, №978, №979, №980, №981, №982, №983, №984, №985, №986, №987, №988, №989, №990, №991, №992, №993, №994, №995, №996, №997, №998, №999, №1000

ფასადის ვერტიკალური ბეტონის კედლის არმატურის ნახაზი №1, №2, №3 მასშტაბი 1:50

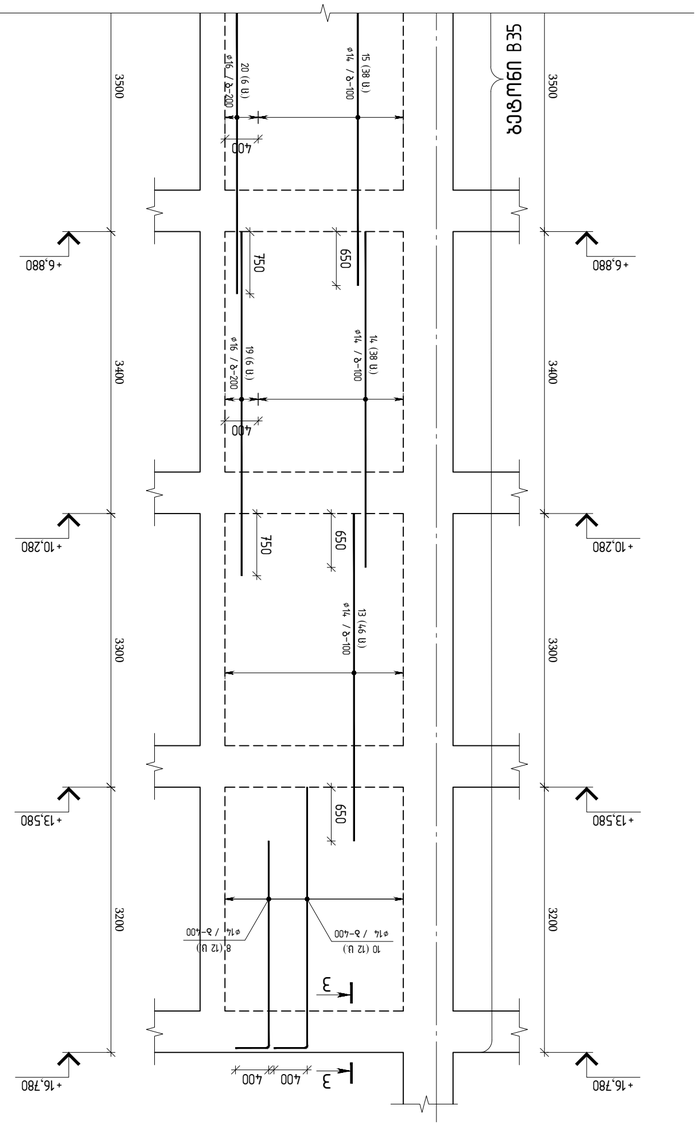

ჯამური ბეტონი B35

ჯამური 1-1
მ 1:25

ბეტონის ნაკეთობის ზედაპირის ფორმა
ბეტონის ნაკეთობის ზედაპირის ფორმა
ბეტონის ნაკეთობის ზედაპირის ფორმა

ЗМ№	Ø36ПВ36Ø36	Ø Ь Ь Ь Ø Ø Ø Ø Ø Ø Ь	ЗЬЬЬ Ø6	ЗЬЬЬ Ь7Ø Ø6
		ЗМ6ЗМØØ7ЗМЗ ЗЬЬЬЗЬЬ ЬЗЬЬЬЬЬЬЬ ЬЬЬЬЬЬЬ

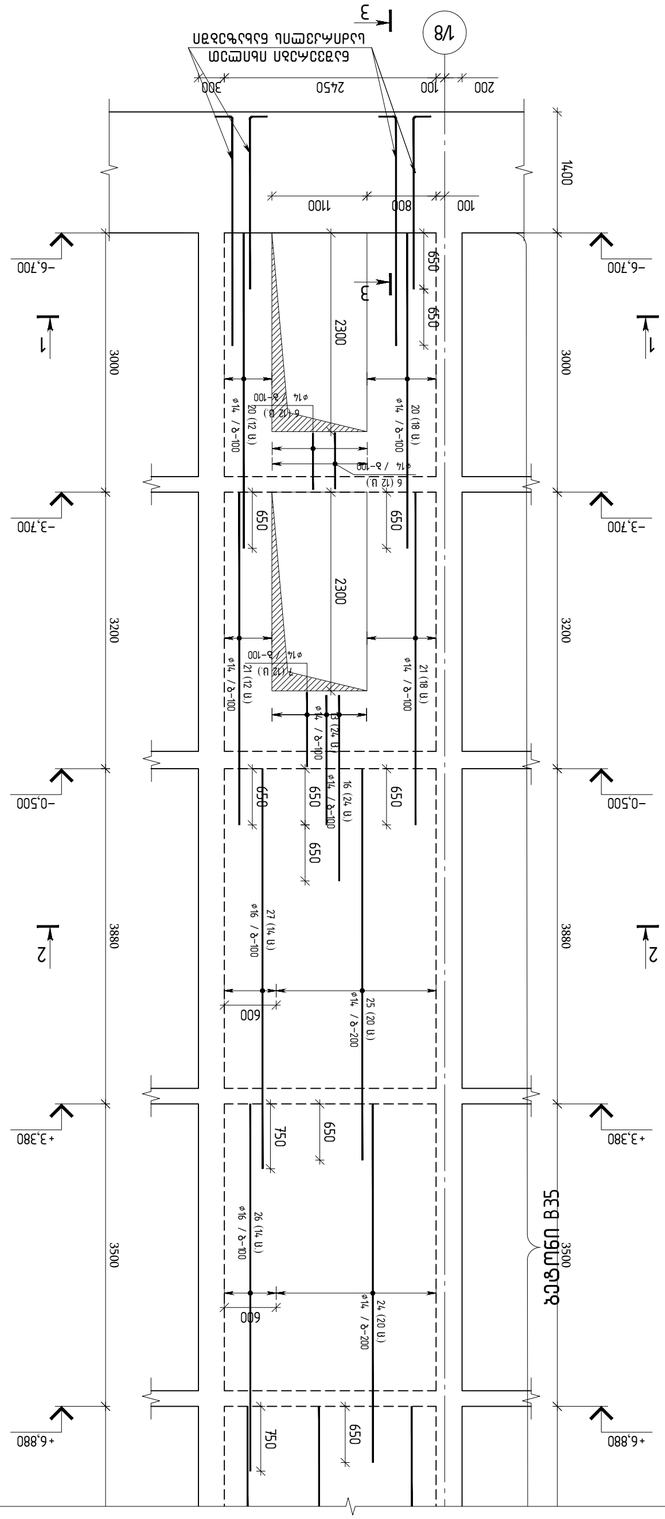

армирование элементов дорожек и лестниц 1-й этаж здания
выкрепление а 1:50

Разработал	Беляшевич		
Проверил	Шабловская		
Н.контр.	Шабловская		
ГИП	Шабловская		

ООО "ЭСАН"

Заказчик: ГБУ "Дирекция по эксплуатации и благоустройству территорий Адмиралтейского района Санкт-Петербурга"

Объект: Многоквартирный жилой дом с объектами обслуживания населения по адресу: Санкт-Петербург, Адмиралтейский район, Измайловский проспект, участок 1

Стадия: Рабочая документация

Раздел: Архитектурно-строительные решения

Армирование элементов дорожек и лестниц 1-й этаж здания. Выкрепление

Изм.	Кол.уч.	Лист	№ док.	Подпись	Дата
Разработал	Беляшевич				
Проверил	Шабловская				
Н.контр.	Шабловская				
ГИП	Шабловская				

Стадия: Р | Лист: 1 | Листов: 1

engineering

ООО "ЭСАН"
г.Санкт-Петербург, ул.Ефимова, д.4, лит.А, пом.7Н, оф.1

Согласовано:

Инв.№ подл. | Подпись и дата | Взам.инв.№

Копировал | Формат А3

Изм.	Кол.уч.	Лист	№ док.	Подпись	Дата

Разработано в Autodesk Revit 2023

Файл: A2 OE_STR_Belyashvili_WALL

KEYPLAN:

Примечания:

1. Все размеры даны в мм, если не указано иное.
2. Отметки даны в Балтийской системе высот.
3. Бетон монолитных конструкций - В35, F200, W8, морозостойкость F200, водонепроницаемость W8.
4. Арматура: А500С по ГОСТ Р 52544-2006, А240 по ГОСТ 34028-2016.
5. Защитный слой бетона для арматуры принять согласно СП 63.13330.2018.
6. Перед бетонированием выполнить освидетельствование скрытых работ.
7. Бетонирование выполнять при положительной температуре наружного воздуха.
8. Уход за бетоном - согласно СП 70.13330.2012.
9. Все работы выполнять в соответствии с СП 48.13330.2019 "Организация строительства".
10. Контроль качества бетонных работ - по ГОСТ 18105-2018.

Ведомость ссылочных и прилагаемых документов

Обозначение	Наименование	Примечание
23-ОВ	Отопление, вентиляция и кондиционирование воздуха	
23-ВК	Водопровод и канализация	
23-ЭО	Электрооборудование	
23-ЭМ	Электромонтажные работы	
23-СС	Слаботочные системы	
23-ПС	Пожарная сигнализация	
23-ГП	Генеральный план	
23-АР	Архитектурные решения	
23-КР	Конструкции железобетонные	
23-ТХ	Технологические решения	

Согласовано:

Взам.инв.№	Инв.№ подл.	Подпись и дата	

Изм. | Кол.уч. | Лист | № док. | Подпись | Дата

მონოლითური ბირთვის კედელი-9-ის ვერტიკალური ერთი შრის განშლა მ 1:50

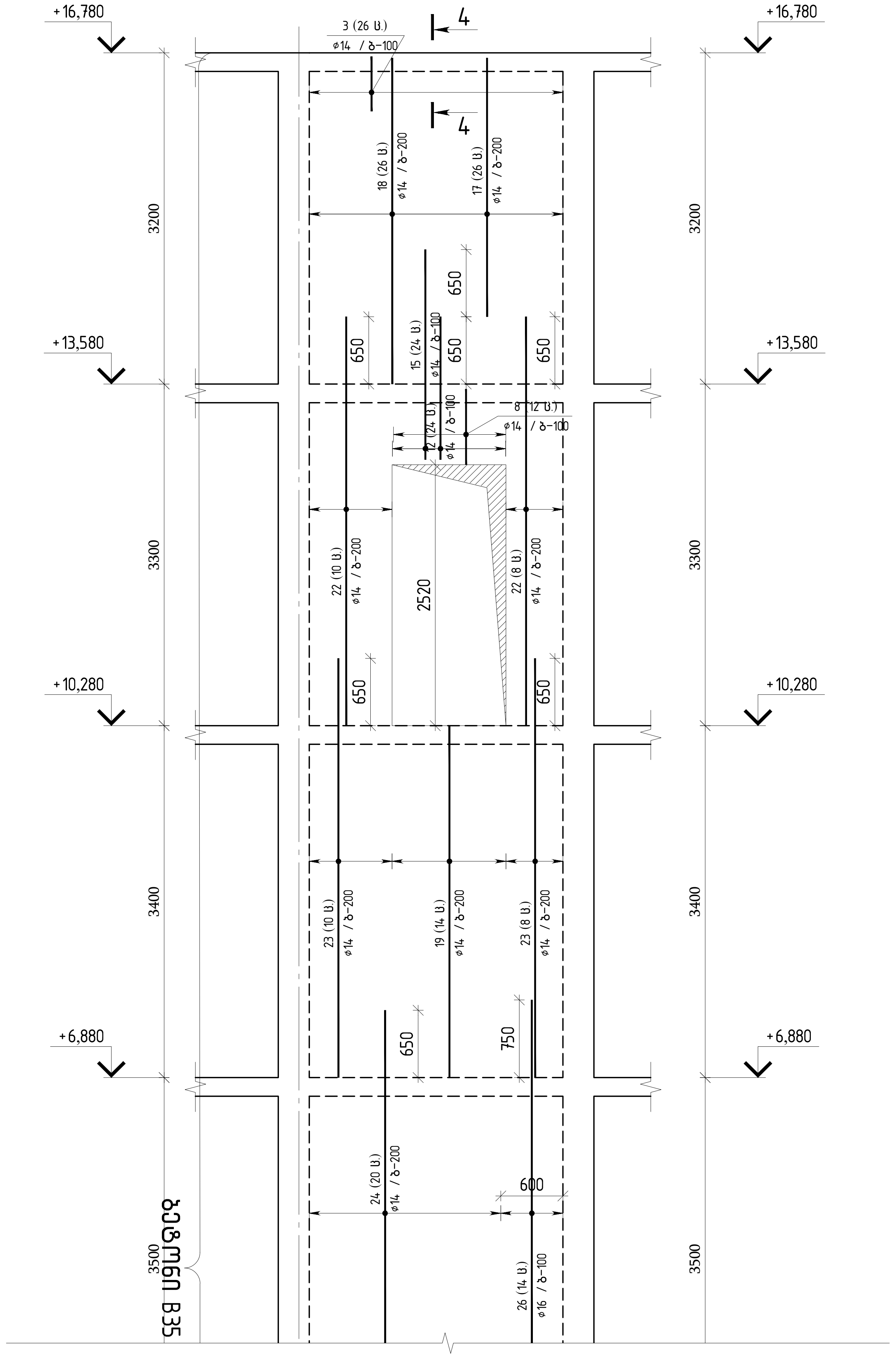

ჭრილი 1-1
მ 1:25

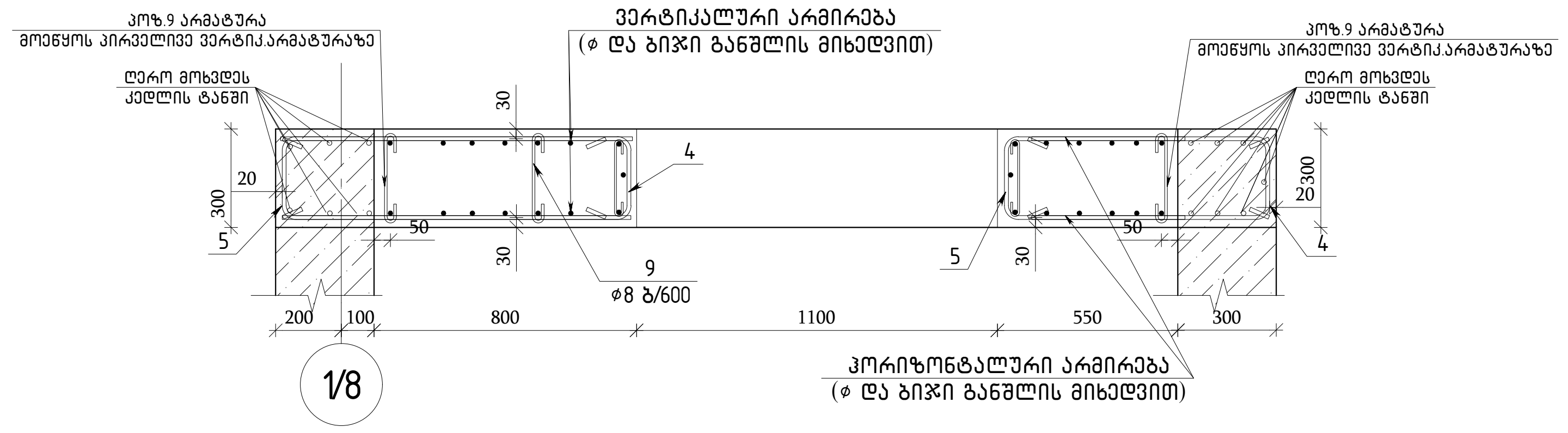

ჭრილი 2-2
მ 1:25

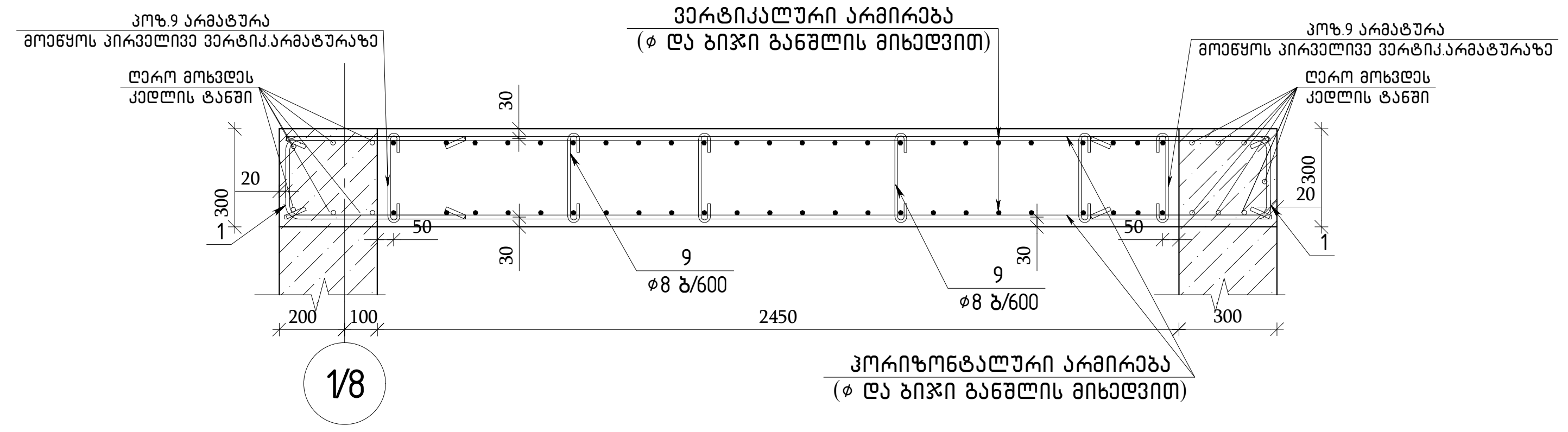

გადახურვის ფილის კედელში შეერთების ტიპიური კვანძი მ 1:15

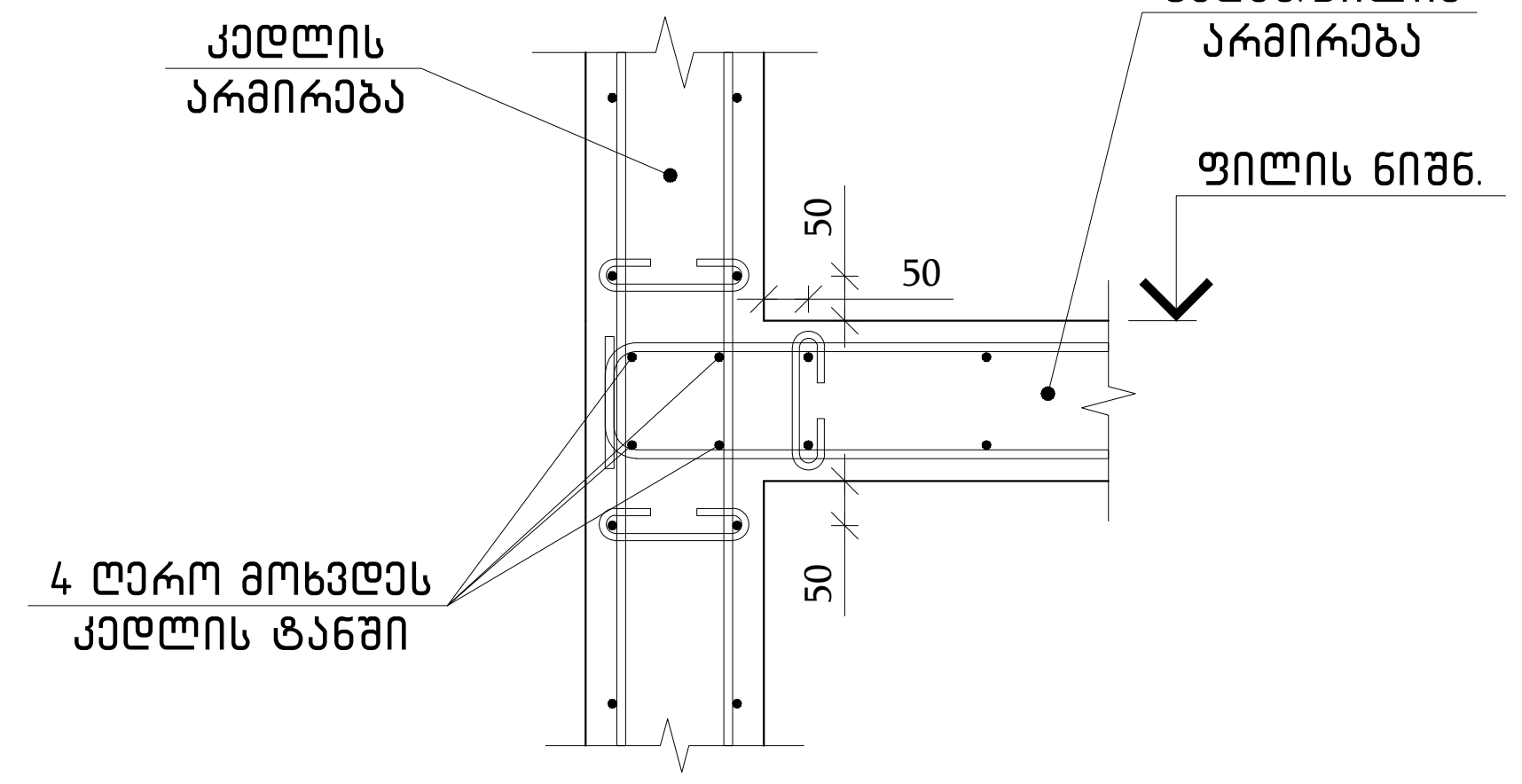

ჭრილი 3-3
მ 1:25

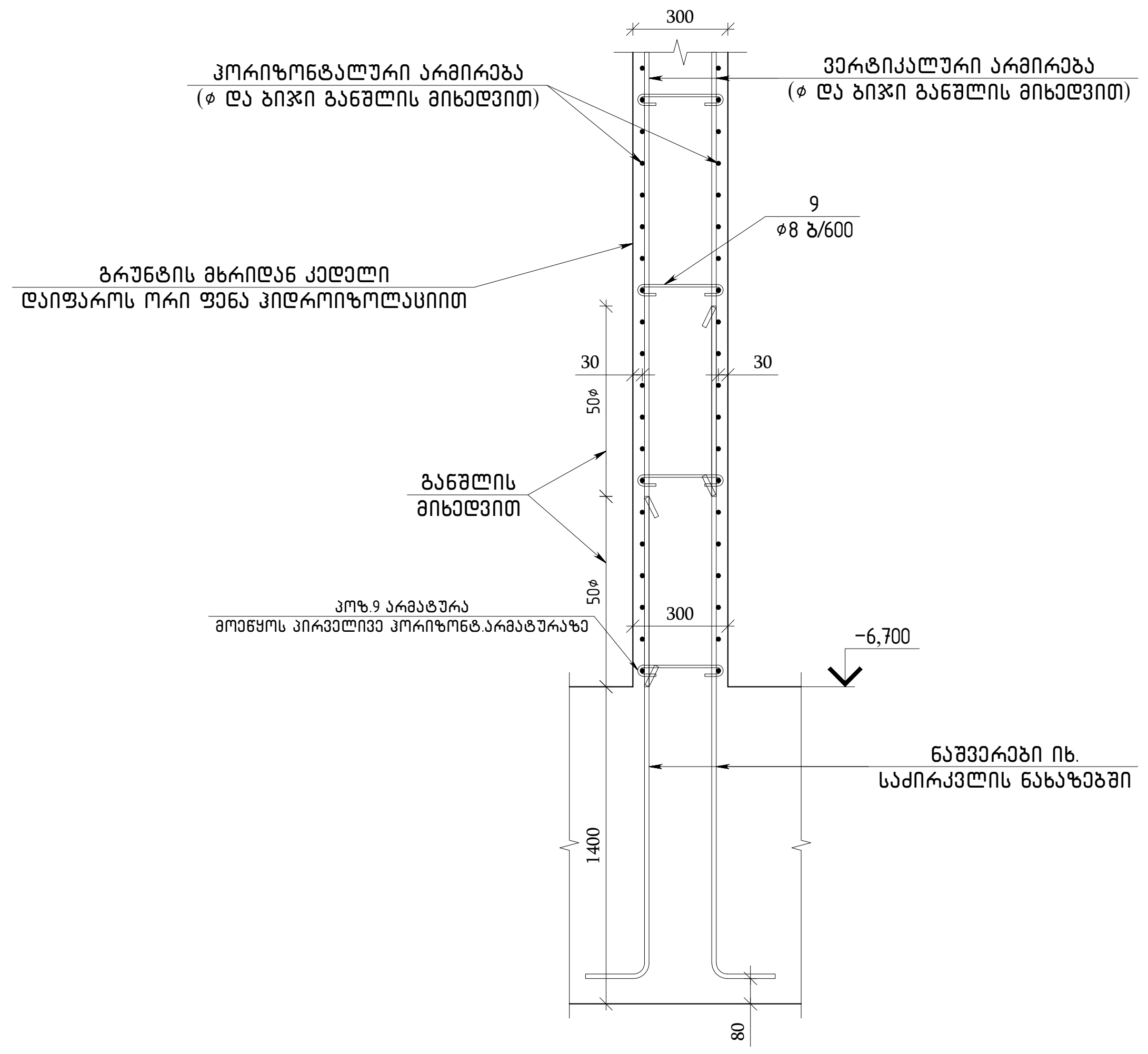

ჭრილი 4-4
მ 1:25

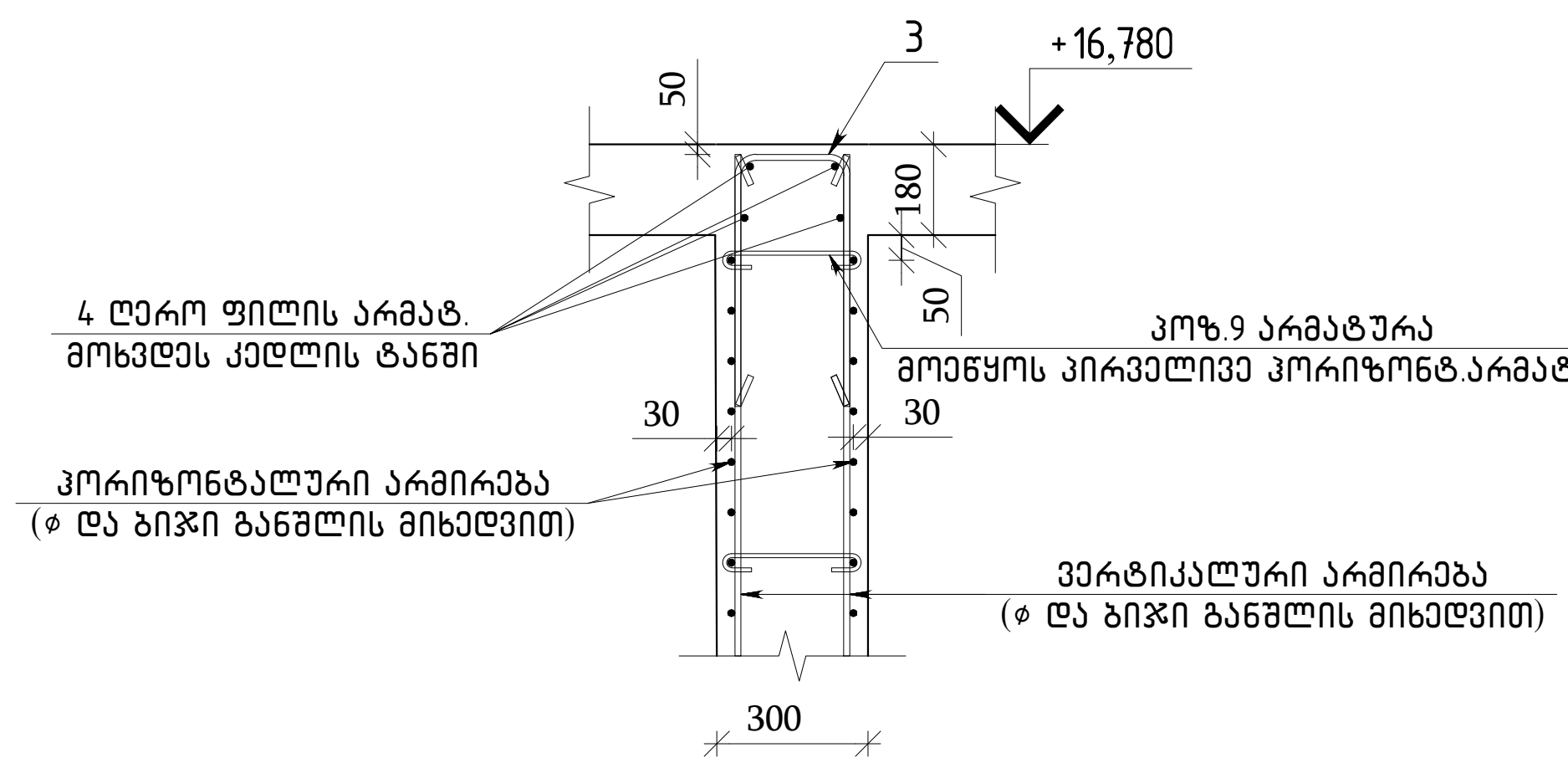

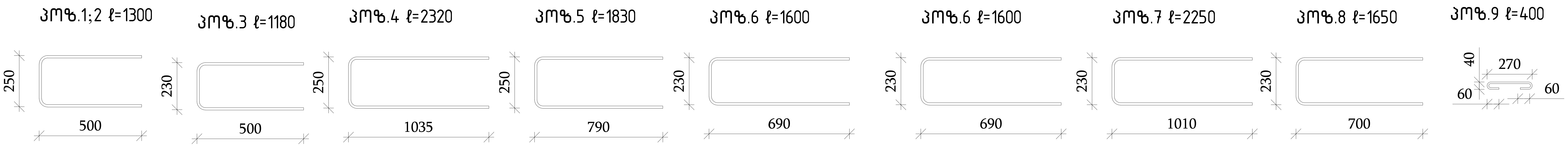

თბილისი / 2023 წელი

ფაილის სახელი:
A2 QE_STR_Beliashvili_WALL

KEYPLAN:

ყოველი შემდეგი რევიზია აუქმებს წინა რევიზიებს

პროექტის სტატუსი:
სამშენებლო დოკუმენტაცია

რევიზია

რევ.	თარიღი	აღწერილობა	დამტკ.

შენიშვნები:

მისამართი:
ქ.თბილისი ა. ბელიაშვილის ქუჩა №100, №100ᵃ, №102

დამკვეთი:
შ.პ.ს "ფერი"

თანამდებობა	სახელი გვარი	ხელმოწერა
პროექტის მენეჯერი		
დამტკიცებულია: დამკვეთის მიერ		

შემსრულებელი:
შპს "ქიუ ენჯინერინგი"

მისამართი:
ქ.თბილისი ა.ბაქრაძის №7 ბინა №6

შპს "ქიუ ენჯინერინგის" პროფესიული პასუხისმგებლობის მზღვეველია სს "დაზღვევის საერთაშორისო კომპანია ირაო" (პ/ნ №PFL 417/21)

თანამდებობა	სახელი გვარი	ხელმოწერა
დირექტორი	დ.ქევანიშვილი	
საპროექტო ჯგუფის უფროსი	ო. ილიუხინი	
პროექტის მთ. კონსტრუქტორი	ო. ილიუხინი	
შეასრულა	ნ.კიკნაველიძე	

პროექტის სახელწოდება:
მრავალფუნქციური კომპლექსი (I ბლოკი)

პროექტის სტადია:
მუშა პროექტი

პროექტის ნაწილი:
კონსტრუქცია

ფორმატი: A2
სტადია: მ.პ.
თარიღი: 24/02/2023
მასშტაბი: 1:50;25

ნახაზის დასახელება:
მონოლითური ბირთვის კედელი-9-ის ვერტიკალური არმირების ერთი შრის განშლა; ჭრილები

რევიზია:	ნახაზის ნომერი:	ფურც. საერთო რაოდენობა
R1	კ-I.5.74	101

ЗЕМЛЕТРАНШЕЯ ДЛЯ ЗАКЛАДКИ ЭЛЕКТРОКАБЕЛЯ ВЛ-9-ПС ЭЛЕГАЗОВОГО ВЫКЛЮЧАТЕЛЯ

№№	ОБОЗНАЧЕНИЕ	ГЛУБИНА, м	ДЛИНА, м	ОБЪЕМ ГРУНТА, м³
	ЗЕМЛЕТРАНШЕЯ ДЛЯ ЭЛЕКТРОКАБЕЛЯ ВЛ-9-ПС ЭЛЕГАЗОВОГО ВЫКЛЮЧАТЕЛЯ	1		
	ВЫЛЕТ ОПОРЫ			
	ОБОЗНАЧЕНИЕ ОПОРЫ (▽-3.70–ФУНД ▽+16.78–ФЕД)			14.90 м³
	УЧАСТОК ЛИНИИ БЕЗ ОТМЕТКИ			
1	ГОСТ Р 52544-2006 Ø12 А500С L=13Ø0	2Ø4	1.15	234.6
2	ГОСТ Р 52544-2006 Ø10 А500С L=13Ø0	7Ø	0.80	56.0
3	ГОСТ Р 52544-2006 Ø14 А500С L=118Ø	26	1.43	37.2
4	ГОСТ Р 52544-2006 Ø14 А500С L=23Ø	76	2.80	212.8
5	ГОСТ Р 52544-2006 Ø14 А500С L=183Ø	76	2.21	168.0
6	ГОСТ Р 52544-2006 Ø14 А500С L=16Ø0	24	1.93	46.3
7	ГОСТ Р 52544-2006 Ø14 А500С L=225Ø	12	2.72	32.6
8	ГОСТ Р 52544-2006 Ø14 А500С L=165Ø	12	1.99	23.9
9	ГОСТ Р 52544-2006 Ø8 А500С L=4Ø0	13Ø	0.16	20.8
10	ГОСТ Р 52544-2006 Ø10 А500С L=3ØØ0	7Ø	1.85	129.4
11	ГОСТ Р 52544-2006 Ø12 А500С L=3ØØ0	212	2.66	564.8
12	ГОСТ Р 52544-2006 Ø14 А500С L=138Ø	24	1.67	40.0
13	ГОСТ Р 52544-2006 Ø14 А500С L=15Ø0	24	1.81	43.5
14	ГОСТ Р 52544-2006 Ø14 А500С L=2ØØ0	32	2.42	77.3
15	ГОСТ Р 52544-2006 Ø14 А500С L=2Ø3Ø	24	2.45	58.9
16	ГОСТ Р 52544-2006 Ø14 А500С L=215Ø	24	2.60	62.3
17	ГОСТ Р 52544-2006 Ø14 А500С L=25Ø0	26	3.02	78.5
18	ГОСТ Р 52544-2006 Ø14 А500С L=315Ø	26	3.81	98.9
19	ГОСТ Р 52544-2006 Ø14 А500С L=34Ø0	14	4.11	57.5
20	ГОСТ Р 52544-2006 Ø14 А500С L=365Ø	3Ø	4.41	132.3
21	ГОСТ Р 52544-2006 Ø14 А500С L=385Ø	3Ø	4.65	139.5
22	ГОСТ Р 52544-2006 Ø14 А500С L=395Ø	18	4.77	85.9
23	ГОСТ Р 52544-2006 Ø14 А500С L=4Ø5Ø	18	4.89	88.1
24	ГОСТ Р 52544-2006 Ø14 А500С L=415Ø	2Ø	5.01	100.3
25	ГОСТ Р 52544-2006 Ø14 А500С L=453Ø	2Ø	5.47	109.4
26	ГОСТ Р 52544-2006 Ø16 А500С L=425Ø	14	6.71	93.9
27	ГОСТ Р 52544-2006 Ø16 А500С L=463Ø	14	7.31	102.3

ОБЪЕМ БЕТОНА, м³						
	А500С					
	ГОСТ Р 52544-2006					
БЕТОН, м³	Ø16	Ø14	Ø12	Ø10	Ø8	ОБЩИЙ ОБЪЕМ АРМАТУРЫ, кг
2895.00	196.20	1693.20	799.40	185.40	20.80	ОБЩИЙ ОБЪЕМ=14.9 м³

ЗЕМЛЕТРАНШЕЯ ДЛЯ ЗАКЛАДКИ ЭЛЕКТРОКАБЕЛЯ ВЛ-9-ПС ЭЛЕГАЗОВОГО ВЫКЛЮЧАТЕЛЯ

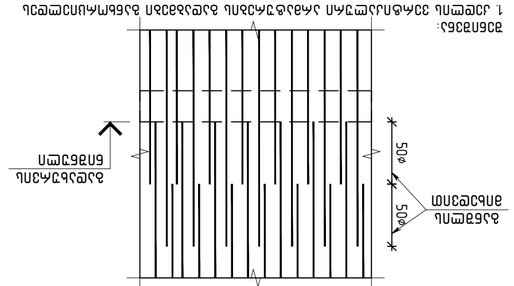

ЗЕМЛЕТРАНШЕЯ ДЛЯ ЗАКЛАДКИ ЭЛЕКТРОКАБЕЛЯ ВЫКЛЮЧАТЕЛЯ (ОБЩИЙ ВИД ЗЕМЛЕТРАНШЕИ)

ЗЕМЛЕТРАНШЕЯ:
1. ДЛЯ ЗАЩИТЫ ЭЛЕКТРОКАБЕЛЯ ОТ ПОВРЕЖДЕНИЯ ПРИ ЕГО УКЛАДКЕ В ЗЕМЛЕ ПРЕДУСМОТРЕНА ЗАСЫПКА ЗЕМЛЕТРАНШЕИ ПРОСЕЯННЫМ ГРУНТОМ, НЕ СОДЕРЖАЩИМ ЩЕБНЯ, БУТОВОГО КАМНЯ, СТРОИТЕЛЬНОГО МУСОРА, ШЛАКА, ЗОЛЫ, ТОРФА, ЛЬДА И МЕРЗЛЫХ КОМКОВ ГРУНТА.
2. ЗЕМЛЕТРАНШЕЯ ДЛЯ ЭЛЕКТРОКАБЕЛЯ ВЫКЛЮЧАТЕЛЯ ВЫПОЛНЯЕТСЯ ЭКСКАВАТОРОМ ОБРАТНАЯ ЛОПАТА 50×Ø35 (Ø40) ММ.
3. ЗЕМЛЕТРАНШЕЯ ДЛЯ ЭЛЕКТРОКАБЕЛЯ ВЫКЛЮЧАТЕЛЯ ВЫПОЛНЯЕТСЯ ПО ЗАЩИЩЕННОЙ ТРАССЕ ВЫКЛЮЧАТЕЛЯ ДО ЩИТА ЗАЩИТЫ И УПРАВЛЕНИЯ ВЫКЛЮЧАТЕЛЕМ.
4. ЗЕМЛЕТРАНШЕЯ ДЛЯ ЭЛЕКТРОКАБЕЛЯ ВЫКЛЮЧАТЕЛЯ ПРОЛОЖЕНА ПО ПРЯМОЙ ЛИНИИ С ОБЕСПЕЧЕНИЕМ ЗАЩИТЫ ОТ ВОЗДЕЙСТВИЯ ВЫСОКИХ ТЕМПЕРАТУР.
5. ЗАЩИТА ЭЛЕКТРОКАБЕЛЯ ОТ ПОВРЕЖДЕНИЯ ЗЕМЛЕРОЙНЫМИ МЕХАНИЗМАМИ ПРИ ЕГО ВЫКЛАДКЕ В ЗЕМЛЕТРАНШЕЮ ДОСТИГАЕТСЯ ЗАСЫПКОЙ ЕЕ ПРОСЕЯННЫМ ГРУНТОМ ПОСЛЕ УКЛАДКИ ЭЛЕКТРОКАБЕЛЯ ВЫКЛЮЧАТЕЛЯ.

ЗАСЫПКА ЗЕМЛЕТРАНШЕИ:
ПРОСЕЯННЫМ ГРУНТОМ ПОСЛЕ УКЛАДКИ ЭЛЕКТРОКАБЕЛЯ ВЫКЛЮЧАТЕЛЯ.

ЗАЩИТА ЭЛЕКТРОКАБЕЛЯ ВЫКЛЮЧАТЕЛЯ:
ЗЕМЛЕТРАНШЕЯ ДЛЯ ЭЛЕКТРОКАБЕЛЯ ВЫКЛЮЧАТЕЛЯ (ОБЩИЙ ВИД)

ЗАЩИТА ЭЛЕКТРОКАБЕЛЯ ВЫКЛЮЧАТЕЛЯ:
ЗЕМЛЕТРАНШЕЯ ДЛЯ ЭЛЕКТРОКАБЕЛЯ ВЫКЛЮЧАТЕЛЯ

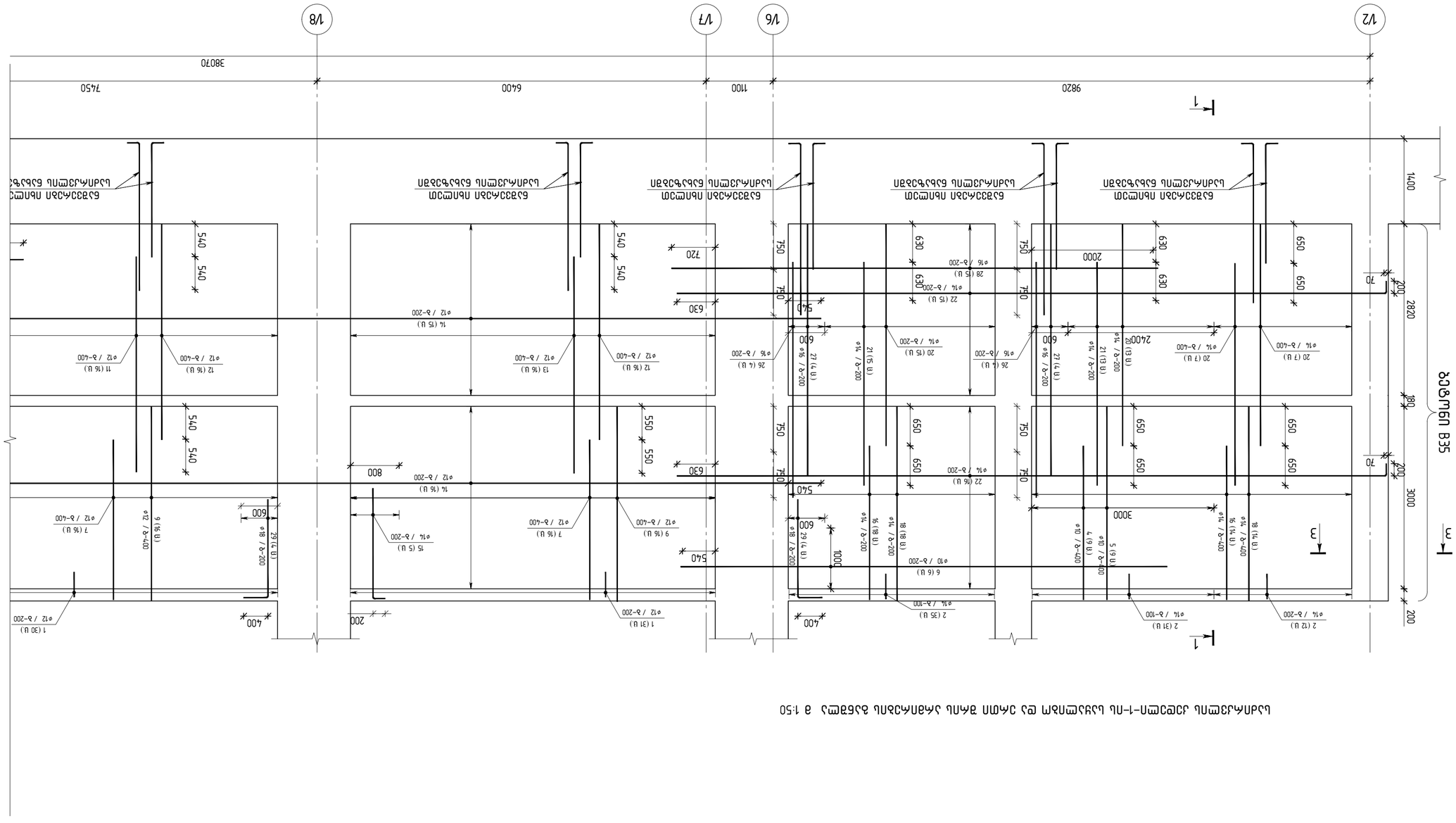
1
2
3
1
2
3
1
2
3

Լանջային պատ-1-ի կմախքային մասի ամրանավորման գծագրեր

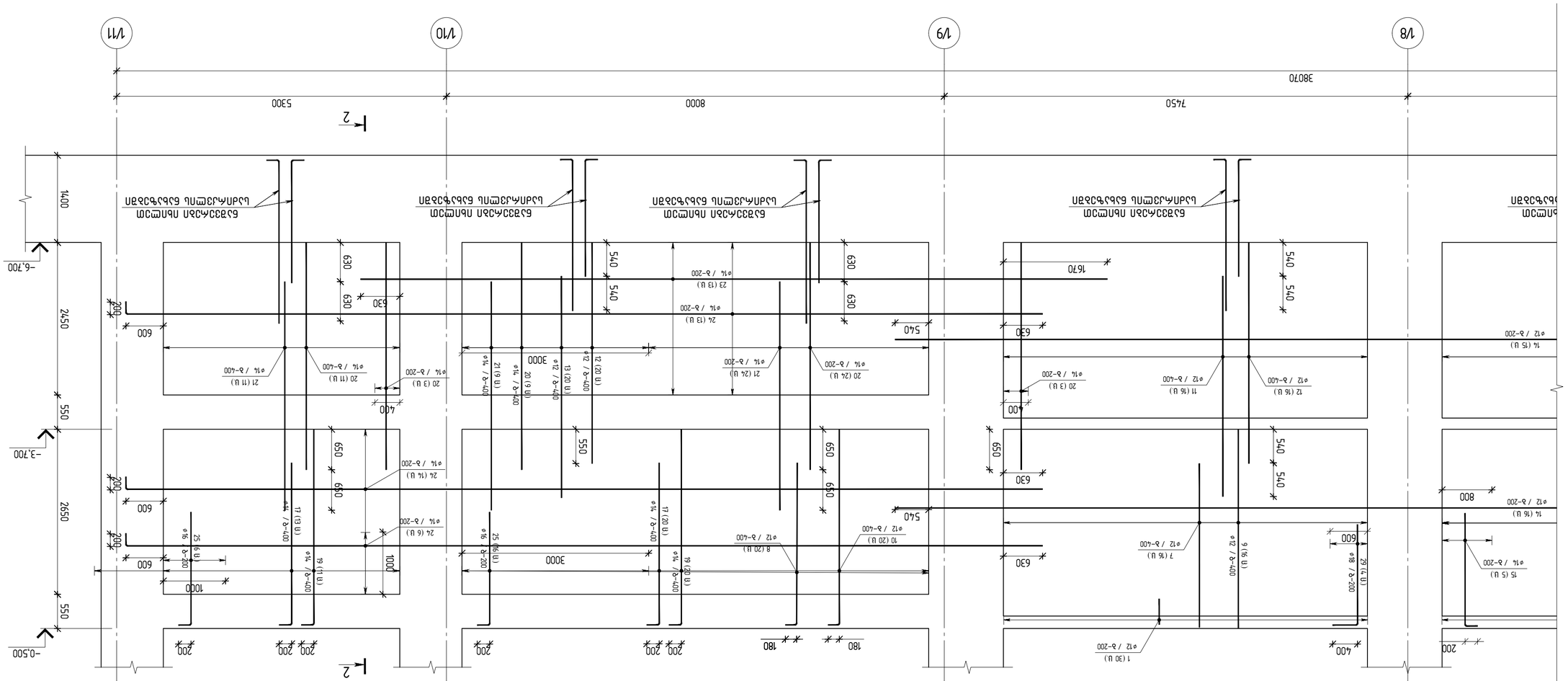
1/8
1/9
1/10
1/11
38070
7450
8000
5300
2
2
-0.500
-3.700
-6.700
2450
2650
550
1400
200
600
1000
3000
180
400
800
1670
630
540
650
550
1 (30 U)
φ12 / a-200
15 (5 U)
φ14 / a-200
14 (16 U)
φ12 / a-200
12 (16 U)
φ12 / a-400
11 (16 U)
φ12 / a-400
9 (16 U)
φ12 / a-400
7 (16 U)
φ12 / a-400
29 (14 U)
φ18 / a-200
20 (3 U)
φ14 / a-200
8 (20 U)
φ12 / a-400
10 (20 U)
φ12 / a-400
19 (20 U)
φ14 / a-400
17 (20 U)
φ14 / a-400
13 (20 U)
φ12 / a-400
12 (20 U)
φ12 / a-400
25 (16 U)
φ16 / a-200
24 (6 U)
φ14 / a-200
17 (13 U)
φ14 / a-400
18 (11 U)
φ14 / a-400
24 (16 U)
φ14 / a-200
21 (11 U)
φ14 / a-400
20 (11 U)
φ14 / a-400
20 (3 U)
φ14 / a-200
24 (13 U)
φ14 / a-200
23 (13 U)
φ14 / a-200
21 (24 U)
φ14 / a-200
20 (24 U)
φ14 / a-200
6 (20 U)
φ12 / a-400
6 (20 U)
φ12 / a-400
6 (20 U)
φ12 / a-400

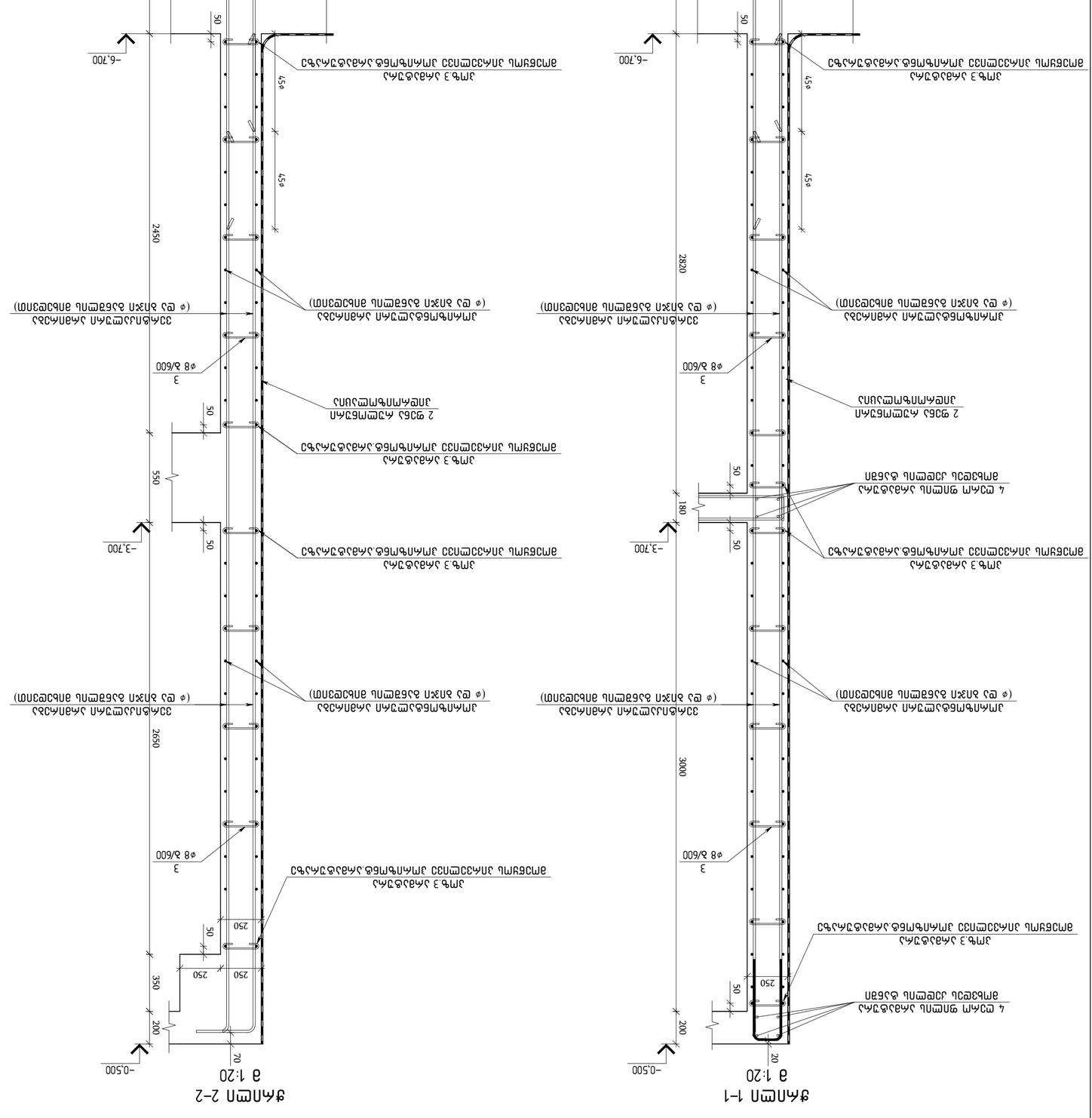
1-ზომის ანკერული ჭანჭიკი
ø12 ბეტონის ანაბეჭდით
ø8 ბ/600
3
2 ფენა ალუმინის ტიხარი
ანაბეჭდის ჩასადები
4 ცალი ფოლადის ალუმინის ტიხარი ანაბეჭდის ჩასადები
ანაბეჭდის ალუმინის ტიხარი
ანაბეჭდის ალუმინის ტიხარი
(ø 12 ბიჯი ბანდით ანაბეჭდით)

პოზ.	შენიშვნა	დ ა ს ა ხ ე ლ ე ბ ა	რაოდ	მასა კგ	მასა სულ კგ
		საძირკვლის კედელი 1-ის სპეციფიკაცია	1		
		მასალები			
		ბეტონი B35		49.33	მ³
		არმატურის ნაკეთობები			
1	ГОСТ Р 52544-2006	D12 A500C L=1180	61	1.05	64.0
2	ГОСТ Р 52544-2006	D14 A500C L=1180	78	1.43	111.5
3	ГОСТ Р 52544-2006	D8 A500C L=420	492	0.17	83.6
4	ГОСТ Р 52544-2006	ø10 A500C L=2530	18	1.56	28.1
5	ГОСТ Р 52544-2006	ø10 A500C L=3180	18	1.96	35.3
6	ГОСТ Р 52544-2006	ø10 A500C L=8000	12	4.93	59.1
7	ГОСТ Р 52544-2006	ø12 A500C L=2630	64	2.34	149.5
8	ГОСТ Р 52544-2006	ø12 A500C L=2770	40	2.46	98.4
9	ГОСТ Р 52544-2006	ø12 A500C L=3200	64	2.84	181.9
10	ГОСТ Р 52544-2006	ø12 A500C L=3310	40	2.94	117.6
11	ГОСТ Р 52544-2006	ø12 A500C L=3540	32	3.14	100.6
12	ГОСТ Р 52544-2006	ø12 A500C L=3550	104	3.15	327.8
13	ГОСТ Р 52544-2006	ø12 A500C L=3560	72	3.16	227.6
14	ГОСТ Р 52544-2006	ø12 A500C L=16530	62	14.68	910.1
15	ГОСТ Р 52544-2006	ø14 A500C L=2000	10	2.42	24.2
16	ГОСТ Р 52544-2006	ø14 A500C L=2530	64	3.06	195.6
17	ГОСТ Р 52544-2006	ø14 A500C L=2790	66	3.37	222.4
18	ГОСТ Р 52544-2006	ø14 A500C L=3200	64	3.87	247.4
19	ГОСТ Р 52544-2006	ø14 A500C L=3330	62	4.02	249.4
20	ГОСТ Р 52544-2006	ø14 A500C L=3650	184	4.41	811.3
21	ГОСТ Р 52544-2006	ø14 A500C L=3670	144	4.43	638.4
22	ГОСТ Р 52544-2006	ø14 A500C L=11850	62	14.31	887.5
23	ГОСТ Р 52544-2006	ø14 A500C L=12000	26	14.50	376.9
24	ГОСТ Р 52544-2006	ø14 A500C L=14920	66	18.02	1189.5
25	ГОСТ Р 52544-2006	ø16 A500C L=2000	44	3.16	138.9
26	ГОСТ Р 52544-2006	ø16 A500C L=3870	16	6.11	97.7
27	ГОСТ Р 52544-2006	ø16 A500C L=4140	16	6.53	104.5
28	ГОСТ Р 52544-2006	ø16 A500C L=8000	30	12.62	378.7
29	ГОСТ Р 52544-2006	ø18 A500C L=2000	16	4.00	63.9

საძირკვლის კედელი-1-ის ჯამური სპეციფიკაცია

ბეტონი B35	A500C						სულ
	ГОСТ Р 52544-2006						
	ø8	ø10	ø12	ø14	ø16	ø18	
49.33 მ³	83.60	122.70	2177.50	4954.20	719.80	63.90	8121.70

მონოლითური კედლის ვერტიკალური არმატურების გადაბმის ფრაგმენტი (ერთი შრის არმირება)

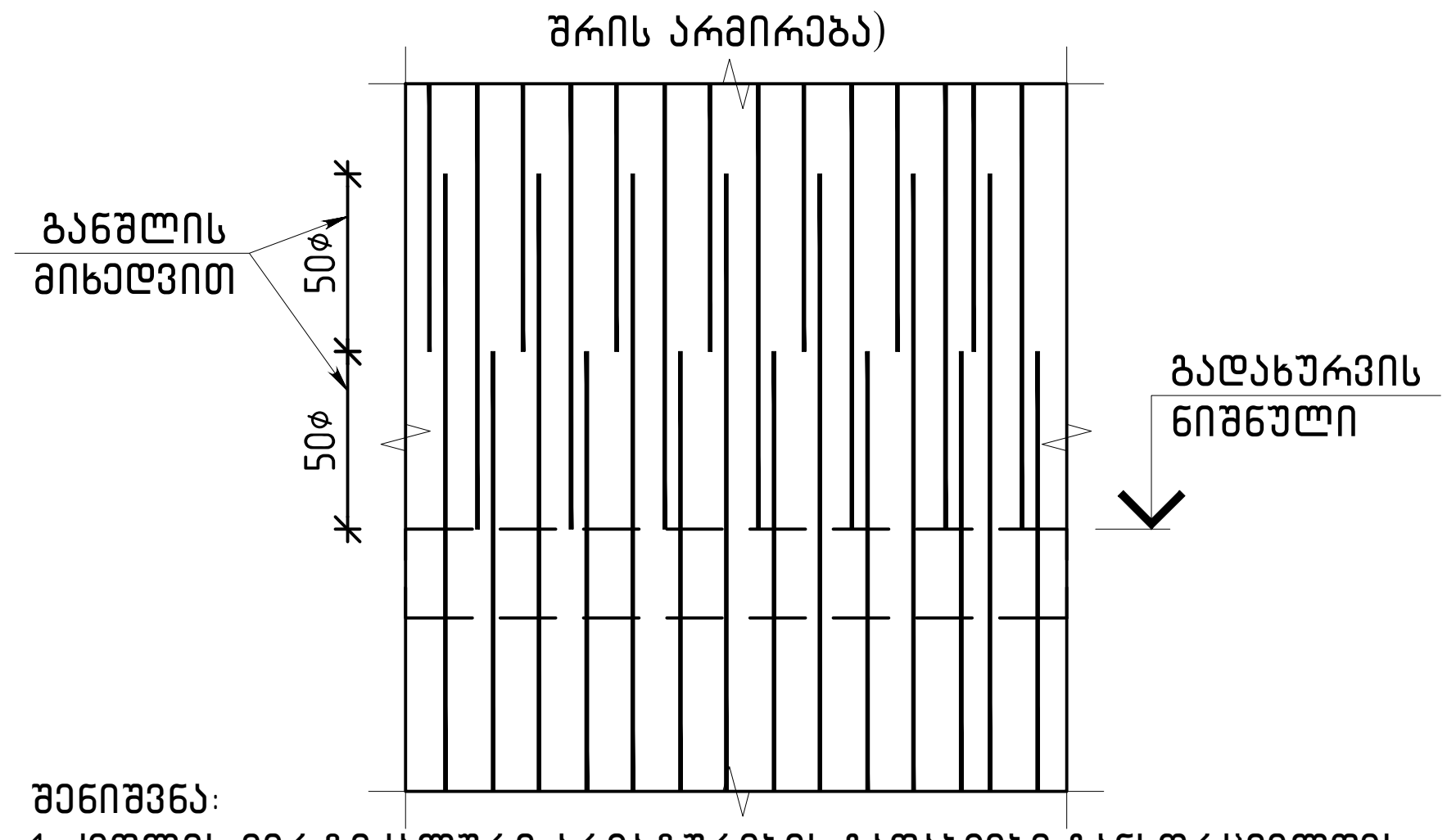

შენიშვნა:
1. კედლის ვერტიკალური არმატურების გადაბმები განხორციელდეს ურთიერთჩანაცვლებით, რაც იმას ნიშნავს რომ არ დაიშვება ყველა არმატურის გადაბმა ერთ სიბრტყეში, გადაბმის სქემა ნაჩვენებია ჭრილებზე და ფრაგმენტზე.
2. არმატურების გადაბმა უნდა განხორციელდეს პირგადადებით მინ 50×øმანძილზე სადაც ø გადასაბმელი არმატურის დიამეტრია.
3. მონოლითური კედლის საყალიბო და არმირების განშლაზე ნაჩვენებია ერთი შრის არმირების სქემა,მეორე შრეშიც მოეწყოს ანალოგიურად.
4. მონოლითური კედლის და კონსტრუქციული ელემენტების ზომების მიბმები ღერძებთან იხილეთ საყალიბო ნახაზებზე.
5.არმირების ჭრილებზე დატანილია არმირების მოწყობის და ჩაანკერების სქემები.კონკრეტული არმატურების პოზიციები იხილეთ კედლის არმირების განშლაზე.

თბილისი / 2023 წელი

ფაილის სახელი:
A2 QE_STR_Beliashvili_WALL

KEYPLAN:

ყოველი შემდეგი რევიზია აუქმებს წინა რევიზიებს

პროექტის სტატუსი:
სამშენებლო დოკუმენტაცია

რევიზია

რევ.	თარიღი	აღწერილობა	დამტკ.

შენიშვნები:

მისამართი:
ქ.თბილისი ა. ბელიაშვილის ქუჩა №100, №100ა, №102

დამკვეთი:
შ.პ.ს "ფერი"

თანამდებობა	სახელი გვარი	ხელმოწერა
პროექტის მენეჯერი		
დამტკიცებულია: დამკვეთის მიერ		

engineering

შემსრულებელი:
შპს "ქიუ ენჯინერინგი"
მისამართი :
ქ.თბილისი ა.ბაქრაძის №7 ბინა №6

შპს "ქიუ ენჯინერინგის" პროფესიული პასუხისმგებლობის მზღვეველია სს "დაზღვევის საერთაშორისო კომპანია ირაო" (პ/ნ №PFL 417/21)

თანამდებობა	სახელი გვარი	ხელმოწერა
დირექტორი	დ.ქევანიშვილი	
საპროექტო ჯგუფის უფროსი	ო. ილიუხინი	
პროექტის მთ. კონსტრუქტორი	ო. ილიუხინი	
შეასრულა	ნ.კიკნაველიძე	

პროექტის სახელწოდება:
მრავალფუნქციური კომპლექსი (I ბლოკი)

პროექტის სტადია:
მუშა პროექტი

პროექტის ნაწილი:
კონსტრუქცია

ფორმატი: A2
სტადია: მ.პ.
თარიღი: 24/02/2023
მასშტაბი: 1:50

ნახაზის დასახელება:
საძირკვლის კედელი-1-ის სპეციფიკაცია

რევიზია:	ნახაზის ნომერი:	ფურც. საერთო რაოდენობა
R1	კ-I.5.79	101

მიმდინარეობს / 2023 წელი
ფასიათის სახელი:
A2 QE_STR_Beliashvili_WALL
KEYPLAN:

ყოველი მდგომარეობა რკვიაზის ბუნების წინაა რკვიაზისა

პროექტის სტადია: საფასადო ლოკალიზაციის

რევიზია

რევ.	შესაბამება	პროექტირება	შენიშვნა

შენიშვნები:

მისამართი:
ქ.თბილისი, ა. ბელიაშვილის ქუჩა
№100, №100², №102

შენობა: ბ.ა.ს "ფეიქრი"

მასშტაბები	სახელი გვარი	ხელმოწერა
პროექტის მენეჯერი		
მენეჯმენტის ოფიცერი		
ექსპერტიზის ოფიცერი		

engineering
შპს "ქიე ენჯინირინგი"
პროფესიული საპროექტო მომსახურების მიმწოდებელი
სს "ლაზღვევის საპროექტო კომპანიის კოშკი"
(პრ№ PFL 417/21)

შენობის ფრაგმენტის სახელი: ხელმოწერა

ლოკალური ნომერი	ლ. ლილიაშვილი
პროექტის მენეჯერი	ლ. ლილიაშვილი
პროექტის მენეჯერი	ნ.ლილიაშვილი

შენობა-ნაგებობა: ბ.ა.ს "ფეიქრი"

მრავალფუნქციური კომპლექსი (I ეტაპი)

პროექტის სტადია: მშენ პროექტი

პროექტის ნაწილი: კონსტრუქციები

შეფასების ნომერი: 23-ბ.ა.
ფასიათის თარიღი: 24/07/2023
მასშტაბი: 1:50
ფორმატი: A1
რევიზია: R1
ნახაზის დასახელება: საძირკვლის ქვედა-2-ის საყალიბო და არმირების ნახაზები
ნახაზის ნომერი: ა-1:5.80
ფურცლის საერთო რაოდენობა: 101

საძირკვლის ქვედა-2-ის საყალიბო და არმირების ნახაზები მ 1:50

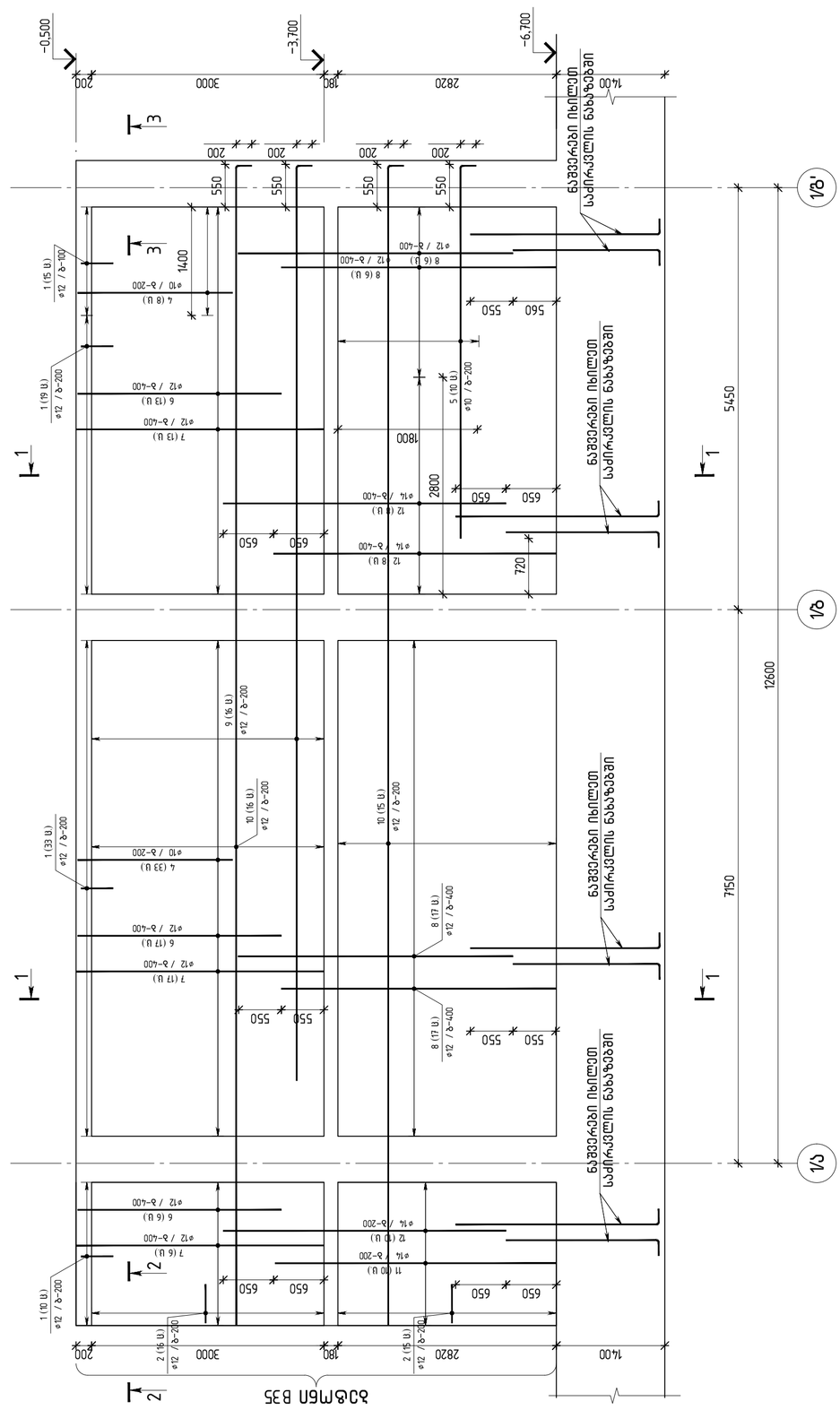

חתך 1-1
קנ 1:20

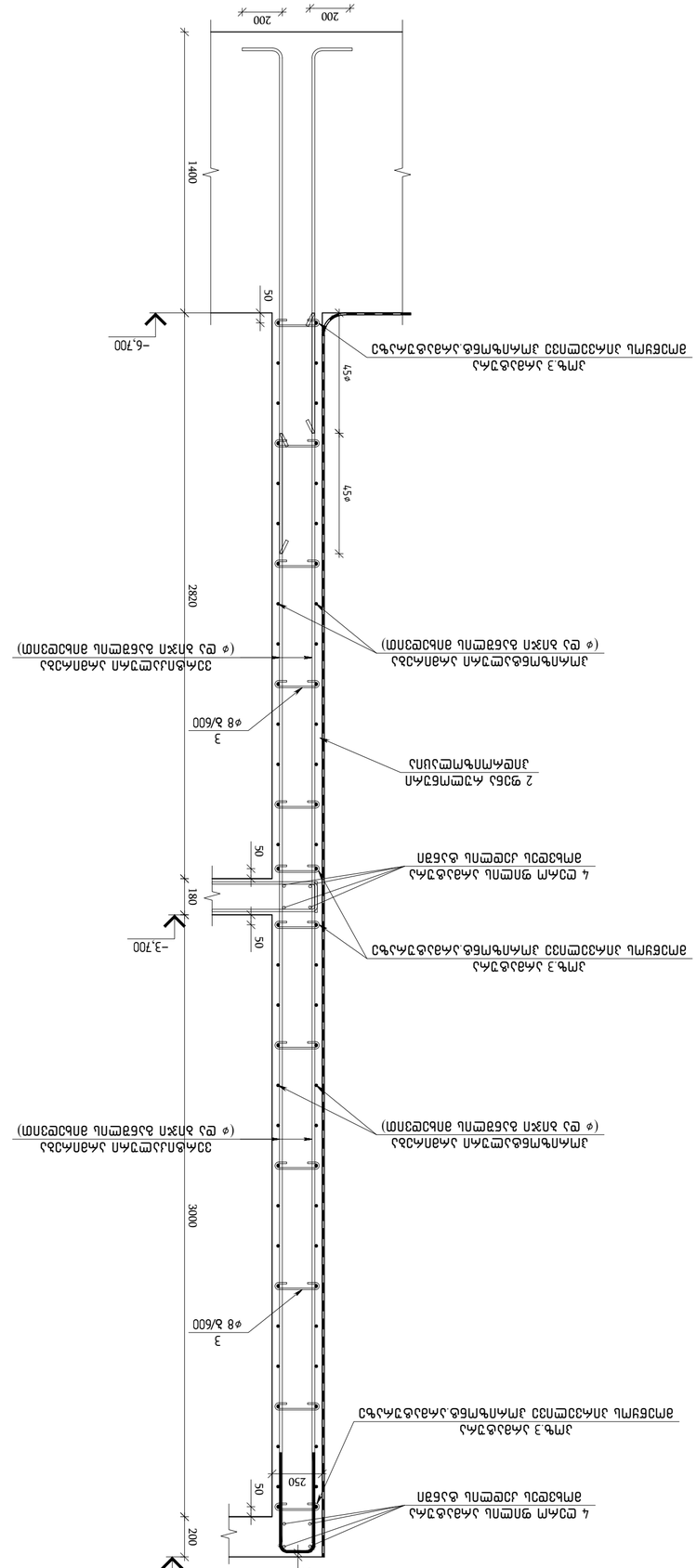
2 פרופ מסגרת מתכתית
3
φ8 ב/600
שלד מחיצת בטון מזוין
(φ בר זוגי בשני הכיוונים)
שלד מחיצת בטון מזוין
(φ בר זוגי בשני הכיוונים)
4 בר מזוין אנכי בקצה פתח
שלד מחיצת בטון מזוין
(φ בר זוגי בשני הכיוונים)
4 בר מזוין אנכי בקצה פתח
שלד מחיצת בטון מזוין
(φ בר זוגי בשני הכיוונים)

პოზ.	შენიშვნა	დ ა ს ა ხ ე ლ ე ბ ა	რაოდ	მასა კგ	მასა სულ კგ
		საძირკვლის კედელი 2-ის სპეციფიკაცია	1		
		მასალები			
		ბეტონი B35		19.88	მ³
		არმატურის ნაკეთობები			
1	ГОСТ Р 52544-2006	D12 A500C L=1180	77	1.05	80.9
2	ГОСТ Р 52544-2006	D12 A500C L=1200	31	1.07	33.2
3	ГОСТ Р 52544-2006	D8 A500C L=420	216	0.17	36.7
4	ГОСТ Р 52544-2006	ϕ10 A500C L=2000	82	1.23	101.0
5	ГОСТ Р 52544-2006	ϕ10 A500C L=5000	20	3.08	61.6
6	ГОСТ Р 52544-2006	ϕ12 A500C L=2630	72	2.34	168.2
7	ГОСТ Р 52544-2006	ϕ12 A500C L=3200	72	2.84	204.6
8	ГОСТ Р 52544-2006	ϕ12 A500C L=3550	92	3.15	290.0
9	ГОСТ Р 52544-2006	ϕ12 A500C L=12000	32	10.66	341.0
10	ГОСТ Р 52544-2006	ϕ12 A500C L=15160	62	13.46	834.6
11	ГОСТ Р 52544-2006	ϕ14 A500C L=3630	20	4.39	87.7
12	ГОСТ Р 52544-2006	ϕ14 A500C L=3650	52	4.41	229.3

მონოლითური კედლის ვერტიკალური არმატურების გადაბმის ფრაგმენტი (ერთი შრის არმირება)

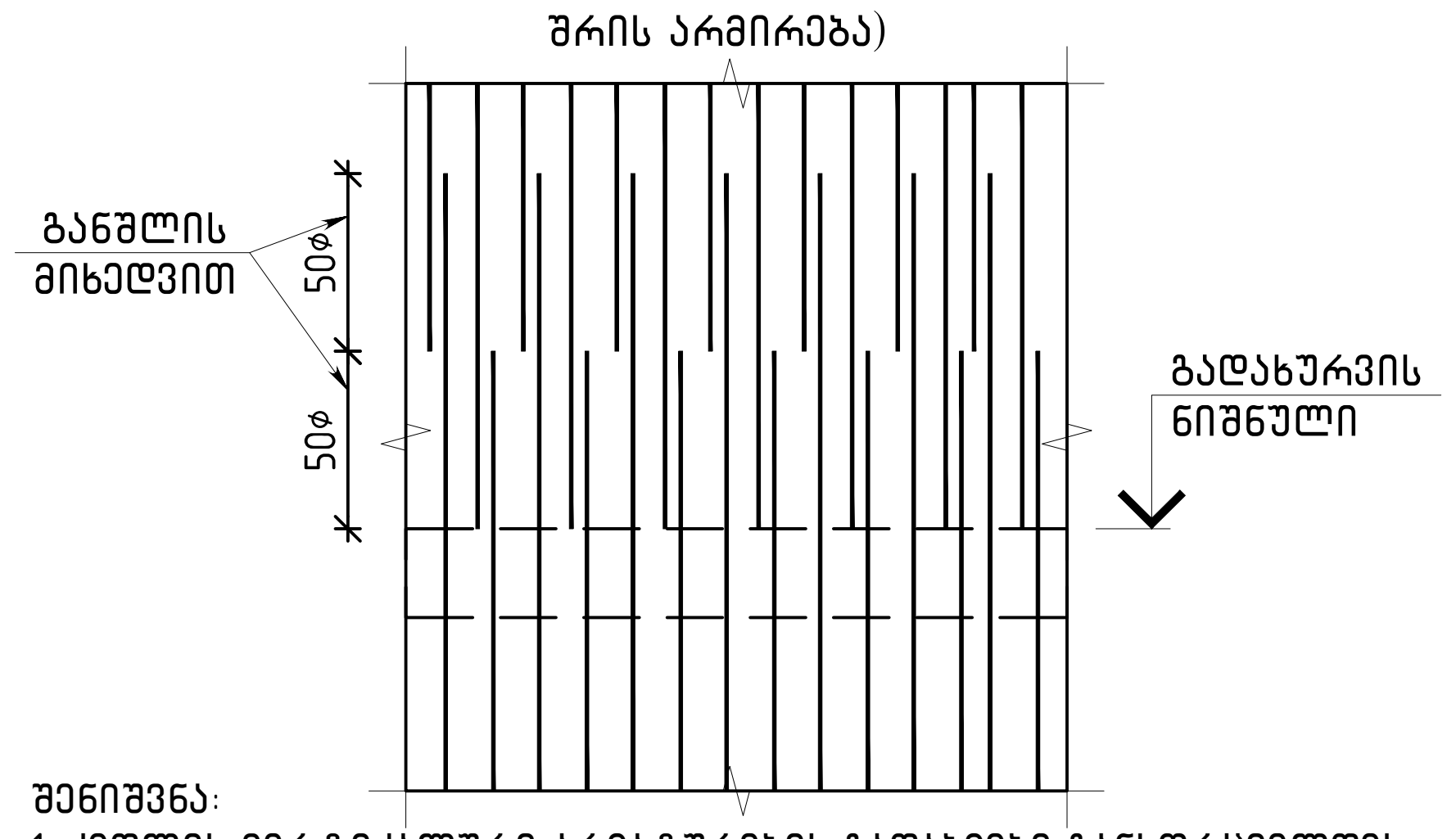

შენიშვნა:
1. კედლის ვერტიკალური არმატურების გადაბმები განხორციელდეს ურთიერთჩანაცვლებით, რაც იმას ნიშნავს რომ არ დაიშვება ყველა არმატურის გადაბმა ერთ სიბრტყეში, გადაბმის სქემა ნაჩვენებია ჭრილებზე და ფრაგმენტზე.
2. არმატურების გადაბმა უნდა განხორციელდეს პირგადადებით მინ 50×ϕმანძილზე სადაც ϕ გადასაბმელი არმატურის დიამეტრია.
3. მონოლითური კედლის საყალიბო და არმირების განშლაზე ნაჩვენებია ერთი შრის არმირების სქემა,მეორე შრეშიც მოეწყოს ანალოგიურად.
4. მონოლითური კედლის და კონსტრუქციული ელემენტების ზომების მიბმები ღერძებთან იხილეთ საყალიბო ნახაზებზე.
5.არმირების ჭრილებზე დატანილია არმირების მოწყობის და ჩაანკერების სქემები.კონკრეტული არმატურების პოზიციები იხილეთ კედლის არმირების განშლაზე.

საძირკვლის კედელი-2-ის ჯამური სპეციფიკაცია

ბეტონი B35	A500C				სულ
	ГОСТ Р 52544-2006				
	ϕ8	ϕ10	ϕ12	ϕ14	
19.88 მ³	36.70	162.60	1952.40	317.00	2468.70

თბილისი / 2023 წელი

ფაილის სახელი:
A2 QE_STR_Beliashvili_WALL

KEYPLAN:

ყოველი შემდეგი რევიზია აუქმებს წინა რევიზიებს

პროექტის სტატუსი:
სამშენებლო დოკუმენტაცია

რევიზია

რევ.	თარიღი	აღწერილობა	დამტკ.

შენიშვნები:

მისამართი:
ქ.თბილისი ა. ბელიაშვილის ქუჩა №100, №100ა, №102

დამკვეთი:
შ.პ.ს "ფერი"

თანამდებობა	სახელი გვარი	ხელმოწერა
პროექტის მენეჯერი		
დამტკიცებულია: დამკვეთის მიერ		

engineering

შემსრულებელი:
შპს "ქიუ ენჯინერინგი"
მისამართი :
ქ.თბილისი ა.ბაქრაძის №7 ბინა №6

შპს "ქიუ ენჯინერინგის" პროფესიული პასუხისმგებლობის მზღვეველია სს "დაზღვევის საერთაშორისო კომპანია ირაო" (პ/ნ №PFL 417/21)

თანამდებობა	სახელი გვარი	ხელმოწერა
დირექტორი	დ.ქევანიშვილი	
საპროექტო ჯგუფის უფროსი	ო. ილიუხინი	
პროექტის მთ. კონსტრუქტორი	ო. ილიუხინი	
შეასრულა	ნ.კიკნაველიძე	

პროექტის სახელწოდება:
მრავალფუნქციური კომპლექსი (I ბლოკი)

პროექტის სტადია:
მუშა პროექტი

პროექტის ნაწილი:
კონსტრუქცია

ფორმატი A2
სტადია მ.პ.
თარიღი 24/02/2023
მასშტაბი 1:50

ნახაზის დასახელება:
საძირკვლის კედელი-2-ის სპეციფიკაცია

რევიზია	ნახაზის ნომერი:	ფურც. საერთო რაოდენობა
R1	კ-I.5.82	101

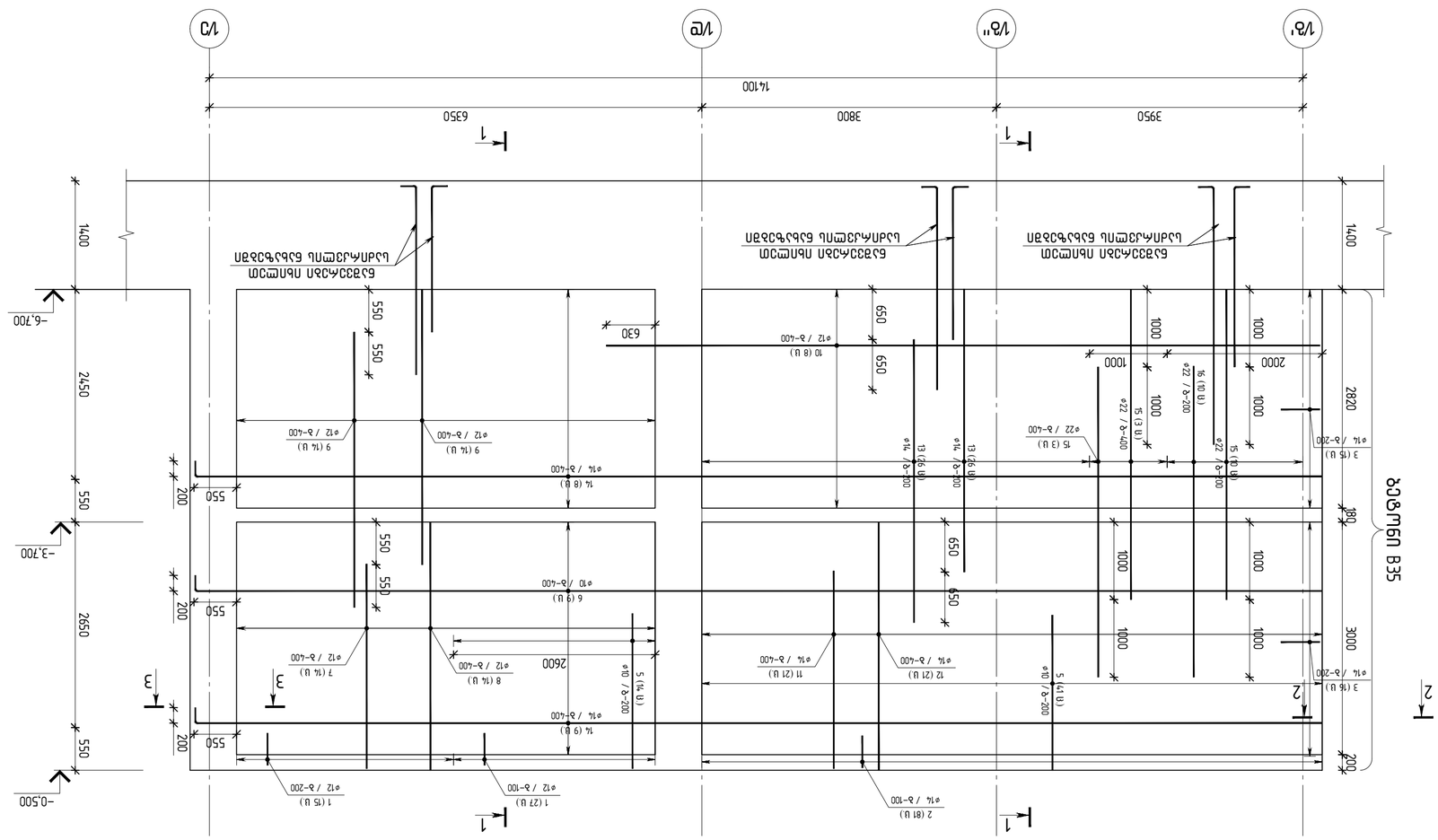

სარდაფის კედლის ჯებირი ზ-ის ღერძი და ვარიანტი ბაზისთან ანაბეჭდი ბ 1:50

მშენებლობა / 2023 წელი			
ფაილის სახელი: A2 OE_STR_Baliashvili_WALL			
KEYPLAN:			
ავტორი: ქ.თბილისის ა. ბალიაშვილის ქუჩა №100, №102			
ტესტირება: შ.პ.ს "ენჯინერინგ"			
მასალების დასახელება	ზომა/მარკა	რაოდენობა	
ცხრილის ნომერი/ნახაზის ნომერი			
ტექნიკური პირობები			
შპს "ენჯინერინგ"			
ავტორი : ბესიკ ბალიაშვილი			
ქ.თბილისის ა.პაქარძის №7 პროექტის ეტაპი: პროექტი №6			
შპს "ენჯინერინგ"			
ობიექტის დასახელება: ქ.თბილისის ა.პაქარძის №7 პროექტის ეტაპი: პროექტი №6			
ნახაზის დასახელება: არმატურის ბადეების განლაგების სქემა (I ეტაპი)			
ავტორი	ხელმოწერა		
ტიპობრივი	ტ. ჯანელიძე		
ტექნიკური ზედამხედველი	მ. ლილუაშვილი		
პროექტის მთავარი ინჟინერ-კონსულტანტი	მ. ლილუაშვილი		
პროექტის ხელმძღვანელი	ნ. ჯანელიძე		
ავტორი:			
ნახაზის სახელწოდება: არმატურის ბადეების განლაგების სქემა (I ეტაპი)			
პროექტის სტადია: პროექტი			
პროექტის ეტაპი: პროექტი №6			
ობიექტის მისამართი: ქ.თბილისის ა.პაქარძის №7 პროექტის ეტაპი: პროექტი №6			
შპს "ენჯინერინგ"			
ობიექტის დასახელება

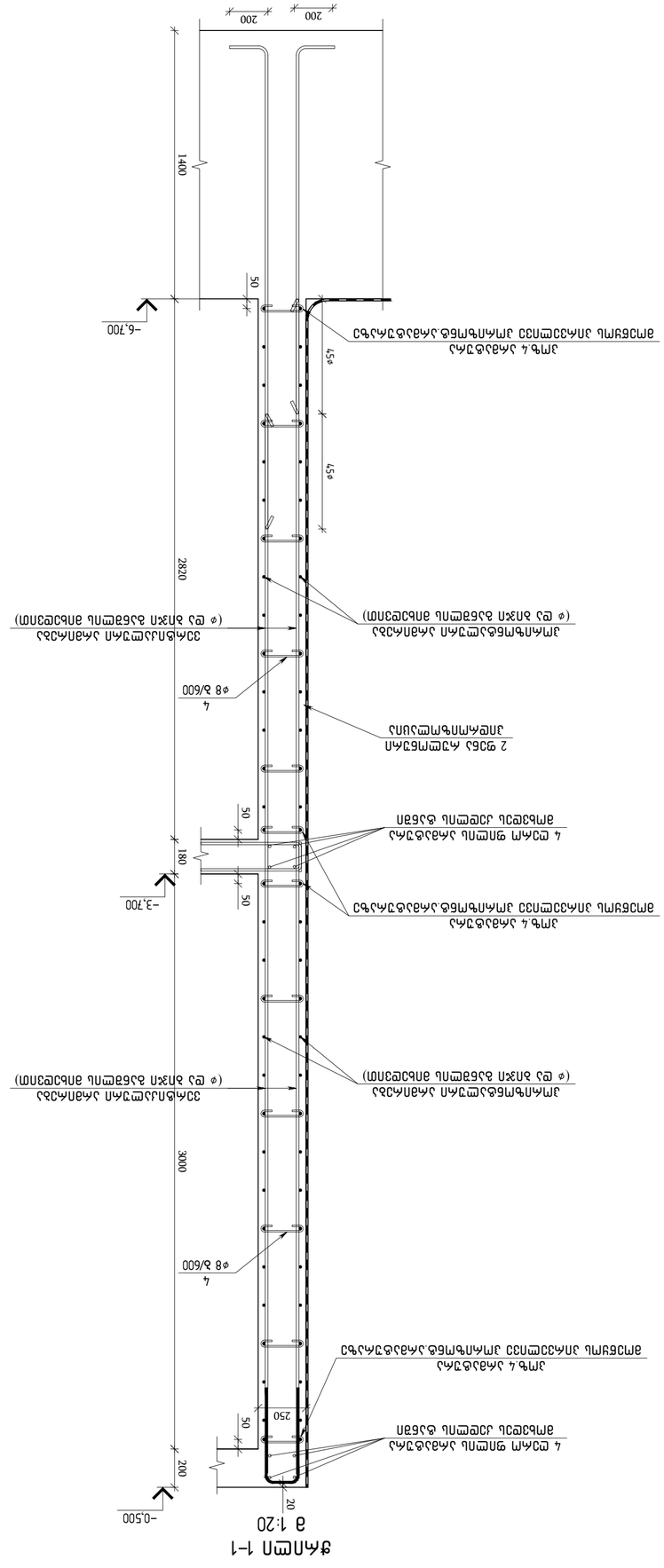

חתך 1-1
קנ 1:20

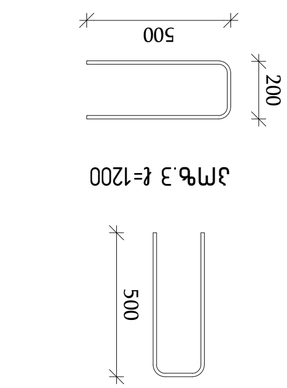

תמ"ש 1:2
ϕ=180

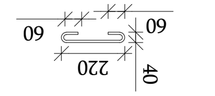

תמ"ש 4 ϕ=420

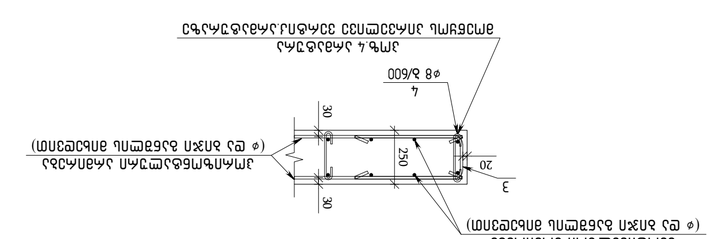

חתך 3-3
קנ 1:20

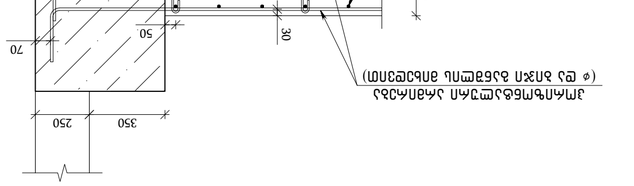

חתך 2-2
קנ 1:20

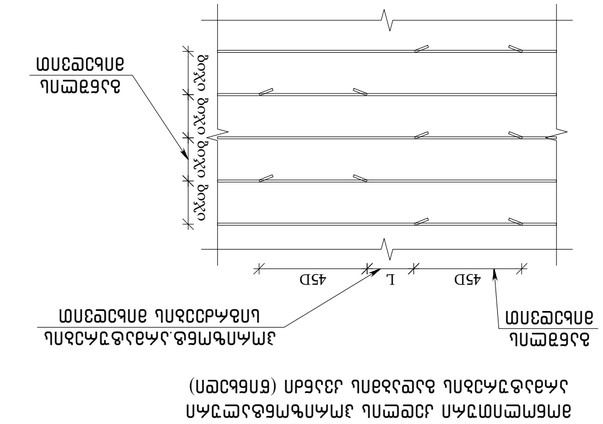

חיזוק פתחים בקירות בטון (בתכנית)
קנ 1:20

חיזוק פתחים בקירות בטון (בתכנית)
קנ 1:20

מתכנן ראשי	פרופ' אבישי שמואלי		
מתכנן שלד			
מתכנן אינסטלציה			
מתכנן חשמל			
מתכנן אקוסטיקה			
מתכנן בטיחות			
מתכנן נגישות			
יועץ			

שלב:	היתר בניה
מספר תכנית:	1
גרסה:	1
תאריך:	02/07/2023
קנ"מ:	1:20
מספר תכנית:	1
גרסה:	1

პოზ.	შენიშვნა	დ ა ს ა ხ ე ლ ე ბ ა	რაოდ	მასა კგ	მასა სულ კგ
		საძირკვლის კედელი 3-ის სპეციფიკაცია	1		
		მასალები			
		ბეტონი B35		20.77	მ³
		არმატურის ნაკეთობები			
1	ГОСТ Р 52544-2006	D12 A500C L=1180	42	1.05	44.1
2	ГОСТ Р 52544-2006	D14 A500C L=1180	81	1.43	115.8
3	ГОСТ Р 52544-2006	D14 A500C L=1200	31	1.45	44.9
4	ГОСТ Р 52544-2006	D8 A500C L=420	218	0.17	37.1
5	ГОСТ Р 52544-2006	∅10 A500C L=2000	110	1.23	135.5
6	ГОСТ Р 52544-2006	∅10 A500C L=14720	18	9.07	163.2
7	ГОСТ Р 52544-2006	∅12 A500C L=2640	28	2.34	65.6
8	ГОСТ Р 52544-2006	∅12 A500C L=3200	28	2.84	79.6
9	ГОСТ Р 52544-2006	∅12 A500C L=3550	56	3.15	176.5
10	ГОСТ Р 52544-2006	∅12 A500C L=9200	16	8.17	130.7
11	ГОСТ Р 52544-2006	∅14 A500C L=2550	42	3.08	129.4
12	ГОСТ Р 52544-2006	∅14 A500C L=3200	42	3.87	162.4
13	ГОСТ Р 52544-2006	∅14 A500C L=3650	104	4.41	458.6
14	ГОСТ Р 52544-2006	∅14 A500C L=14720	34	17.78	604.6
15	ГОСТ Р 52544-2006	∅22 A500C L=4000	32	11.94	382.0
16	ГОСТ Р 52544-2006	∅22 A500C L=4010	20	11.97	239.3

საძირკვლის კედელი-3-ის ჯამური სპეციფიკაცია

ბეტონი B35	A500C					სულ
	ГОСТ Р 52544-2006					
	∅8	∅10	∅12	∅14	∅22	
20.05 მ³	37.10	298.70	496.60	1515.60	621.30	2969.30

მონოლითური კედლის ვერტიკალური არმატურების გადაბმის ფრაგმენტი (ერთი შრის არმირება)

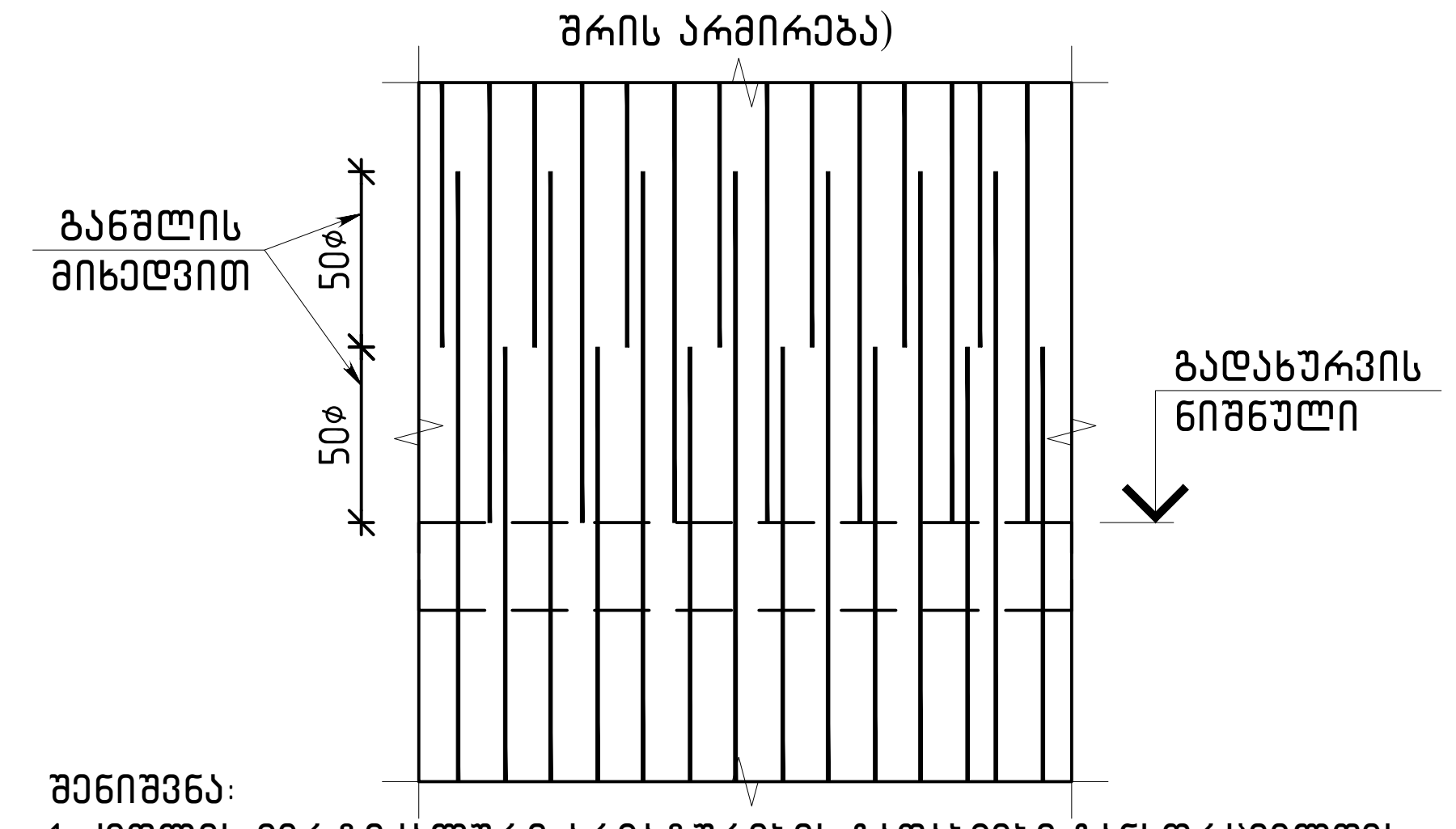

შენიშვნა:
1. კედლის ვერტიკალური არმატურების გადაბმები განხორციელდეს ურთიერთჩანაცვლებით, რაც იმას ნიშნავს რომ არ დაიშვება ყველა არმატურის გადაბმა ერთ სიბრტყეში, გადაბმის სქემა ნაჩვენებია ჭრილებზე და ფრაგმენტზე.
2. არმატურების გადაბმა უნდა განხორციელდეს პირგადადებით მინ 50×∅მანძილზე სადაც ∅ გადასაბმელი არმატურის დიამეტრია.
3. მონოლითური კედლის საყალიბო და არმირების განშლაზე ნაჩვენებია ერთი შრის არმირების სქემა,მეორე შრეშიც მოეწყოს ანალოგიურად.
4. მონოლითური კედლის და კონსტრუქციული ელემენტების ზომების მიბმები ღერძებთან იხილეთ საყალიბო ნახაზებზე.
5.არმირების ჭრილებზე დატანილია არმირების მოწყობის და ჩაანკერების სქემები.კონკრეტული არმატურების პოზიციები იხილეთ კედლის არმირების განშლაზე.

თბილისი / 2023 წელი

ფაილის სახელი:
A2 QE_STR_Beliashvili_WALL

KEYPLAN:

ყოველი შემდეგი რევიზია აუქმებს წინა რევიზიებს

პროექტის სტატუსი:
სამშენებლო დოკუმენტაცია

რევიზია

რევ.	თარიღი	აღწერილობა	დამტკ.

შენიშვნები:

მისამართი:
ქ.თბილისი ა. ბელიაშვილის ქუჩა №100, №100ა, №102

დამკვეთი:
შ.პ.ს "ფერი"

თანამდებობა	სახელი გვარი	ხელმოწერა
პროექტის მენეჯერი		
დამტკიცებულია: დამკვეთის მიერ		

engineering

შემსრულებელი:
შპს "ქიუ ენჯინერინგი"
მისამართი :
ქ.თბილისი ა.ბაქრაძის №7 ბინა №6

შპს "ქიუ ენჯინერინგის" პროფესიული პასუხისმგებლობის მზღვეველია სს "დაზღვევის საერთაშორისო კომპანია ირაო" (პ/ნ №PFL 417/21)

თანამდებობა	სახელი გვარი	ხელმოწერა
დირექტორი	დ.ქევხიშვილი	
საპროექტო ჯგუფის უფროსი	ო. ილიუხინი	
პროექტის მთ. კონსტრუქტორი	ო. ილიუხინი	
შეასრულა	ნ.კიკნაველიძე	

პროექტის სახელწოდება:
მრავალფუნქციური კომპლექსი (I ბლოკი)

პროექტის სტადია:
მუშა პროექტი

პროექტის ნაწილი:
კონსტრუქცია

ფორმატი: A2
სტადია: მ.პ.
თარიღი: 24/02/2023
მასშტაბი: 1:50

ნახაზის დასახელება:
საძირკვლის კედელი-3-ის სპეციფიკაცია

რევიზია:	ნახაზის ნომერი:	ფურც. საერთო რაოდენობა
R1	კ-I.5.85	101

Ь.ъдпа.ъдпа.ъдпа

ЫЗАПМАЗЭЕПЛ ДЭЕРЭЕПЛ ДЭЕРЭЕПЛ-4-ПЬ ЖЗЭЪМЛ ЫЗЭЪЪЪЪЪЪЪ

	АЗООС						ЫЗЭЕ
ЗЭЪЭМ6Л В35	ГОСТ Р 52544-2006						
	Ø8	Ø14	Ø16	Ø20	Ø22		
1.98 а³	12.30	135.70	383.50	269.30	95.50	896.30	

ЭЛЬ.	ЗЭЪЛЛЭЛЛ	ЭЪЫ ЭЪ	ЭЪЫ ЫЭЕ	ЭЪЫ ЫЭЕ ЭЪ
	ЫЭЛЛЭЛЭЭЕЛЬ ДЭЕРЭЕПЛ ДЭЕРЭЕПЛ 4-ПЬ ЫЗЭЪЛЭЛЭЛЭЛЭЛ	1		
	ЭЪЫЫЭЕЭЛЭ			
	ЭЪЭМ6Л В35		1.98 а³	
	ЭЛЭЭЭ

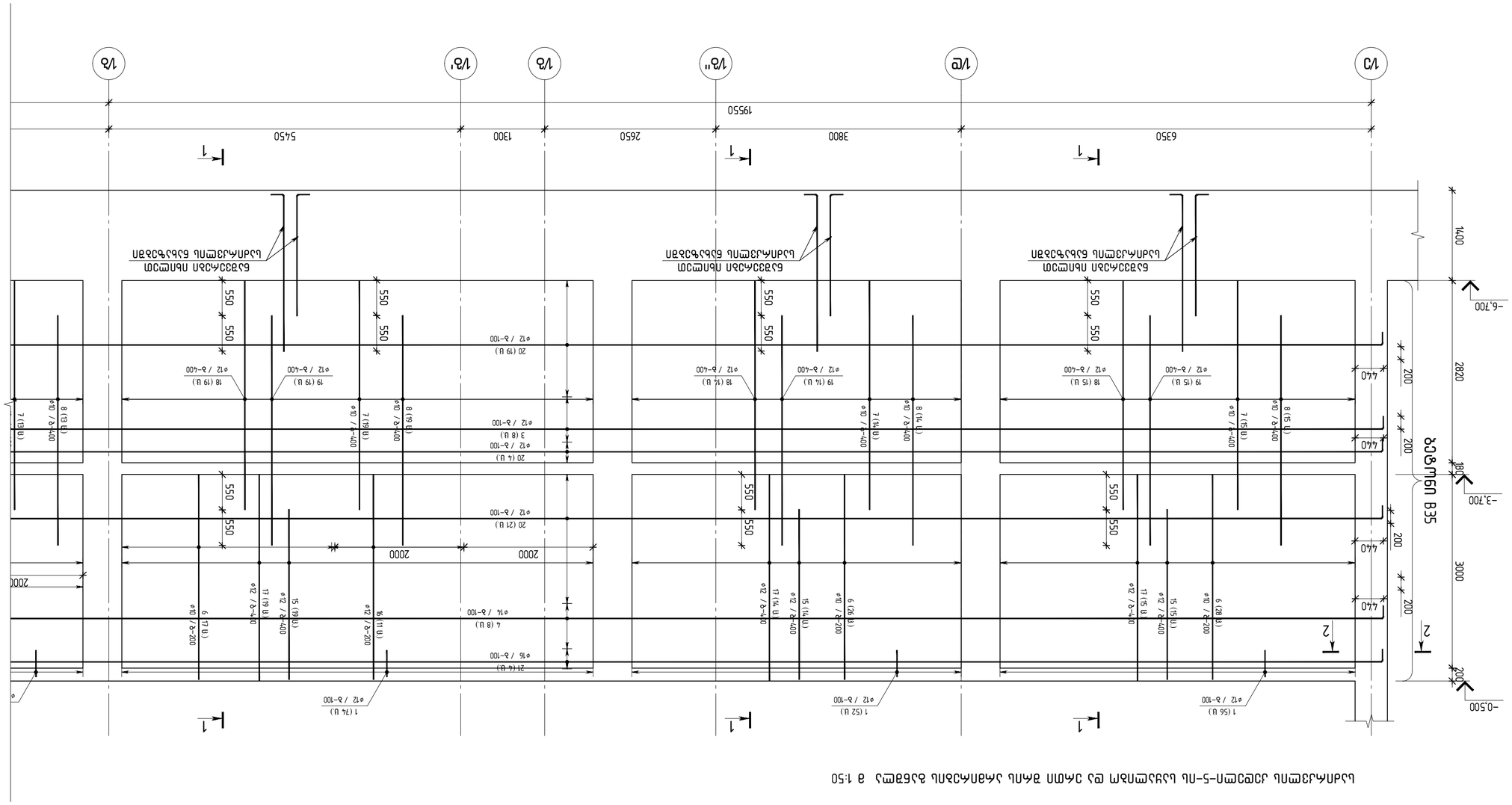
1/3
1/Е
1/3''
1/3'
1/3
1/3
6350
3800
2650
1300
5450
19550
1400
-0.500
-3.700
-6.700
2820
3000
200
180
200
200
200
SCB ugw9g
440
440
440
2
2
1
1
1
1
1
1
1 (56 U)
ф12 / а-100
1 (52 U)
ф12 / а-100
1 (74 U)
ф12 / а-100
4 (8 U)
ф14 / а-100
21 (4 U)
ф16 / а-100
20 (21 U)
ф12 / а-100
3 (8 U)
ф12 / а-100
20 (4 U)
ф12 / а-100
20 (19 U)
ф12 / а-100
18 (15 U)
ф12 / а-400
19 (15 U)
ф12 / а-400
18 (14 U)
ф12 / а-400
19 (14 U)
ф12 / а-400
18 (19 U)
ф12 / а-400
19 (19 U)
ф12 / а-400
6 (28 U)
ф12 / а-200
15 (15 U)
ф12 / а-400
t1 (15 U)
ф12 / а-400
6 (26 U)
ф12 / а-200
15 (14 U)
ф12 / а-400
t1 (14 U)
ф12 / а-400
6 (24 U)
ф12 / а-200
15 (19 U)
ф12 / а-400
t1 (19 U)
ф12 / а-400
9 (t1 U)
ф12 / а-200
15 (19 U)
ф12 / а-400
t1 (19 U)
ф12 / а-400
8 (11 U)
ф12 / а-200
2000
2000
2000
550
550
550

Ущільнювальні деформаційні шви (ДШ) між плитами ПДО та стінами

Ущільнювальні деформаційні шви (ДШ) між плитами ПДО та стінами (бетонування в два етапи)

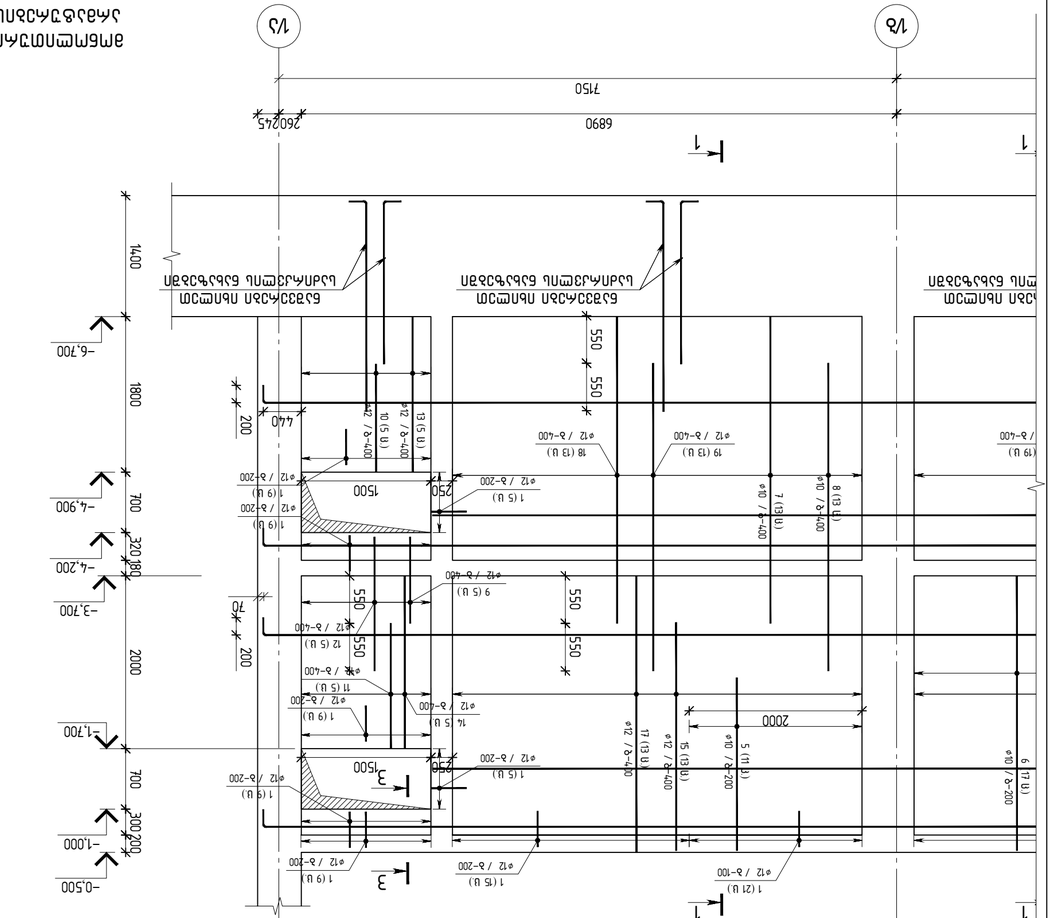
1
1
1
1
3
3
1 (21 U)
ø12 / a-100
1 (75 U)
ø12 / a-200
1 (9 U)
ø12 / a-200
6890
260245
7150
-0.500
-1.000
-1.700
-3.700
-4.200
-4.900
-6.700
1400
1800
700
320
180
2000
700
300
200
70
200
440
550
550
550
550
550
550
250
1500
250
1500
2000
ø12 / a-400
ø12 / a-200
1 (9 U)
1 (5 U)
9 (5 U)
11 (5 U)
12 (5 U)
14 (5 U)
17 (13 U)
15 (13 U)
5 (11 U)
6 (17 U)
ø10 / a-200
ø12 / a-200
ø12 / a-400
ø10 / a-400
ø12 / a-400
ø12 / a-200
ø12 / a-400
ø12 / a-200
ø12 / a-400
ø12 / a-200

№	Марка	Форма	Кол.	Длина, см	Общая длина, м
1	ГОСТ Р 52544-2006	D12 A500C L=1180	273	1.05	286.7
2	ГОСТ Р 52544-2006	D8 A500C L=420	406	0.17	69.0
3	ГОСТ Р 52544-2006	ø12 A500C L=425.0 м		0.89	377.4
4	ГОСТ Р 52544-2006	ø14 A500C L=425.0 м		1.21	513.4
5	ГОСТ Р 52544-2006	ø10 A500C L=2000	22	1.23	27.1
6	ГОСТ Р 52544-2006	ø10 A500C L=3180	142	1.96	278.2
7	ГОСТ Р 52544-2006	ø10 A500C L=3550	122	2.19	266.8
8	ГОСТ Р 52544-2006	ø10 A500C L=3560	122	2.19	267.5
9	ГОСТ Р 52544-2006	ø12 A500C L=1000	10	0.89	8.9
10	ГОСТ Р 52544-2006	ø12 A500C L=1250	10	1.11	11.1
11	ГОСТ Р 52544-2006	ø12 A500C L=1450	10	1.29	12.9
12	ГОСТ Р 52544-2006	ø12 A500C L=1550	10	1.38	13.8
13	ГОСТ Р 52544-2006	ø12 A500C L=1800	10	1.60	16.0
14	ГОСТ Р 52544-2006	ø12 A500C L=2000	10	1.78	17.8
15	ГОСТ Р 52544-2006	ø12 A500C L=2640	122	2.34	286.0
16	ГОСТ Р 52544-2006	ø12 A500C L=3180	22	2.82	62.1
17	ГОСТ Р 52544-2006	ø12 A500C L=3200	122	2.84	346.7
18	ГОСТ Р 52544-2006	ø12 A500C L=3550	122	3.15	384.6
19	ГОСТ Р 52544-2006	ø12 A500C L=3560	122	3.16	385.7
20	ГОСТ Р 52544-2006	ø12 A500C L=2743O	88	24.36	2143.5
21	ГОСТ Р 52544-2006	ø16 A500C L=2743O	8	4.3.28	346.3

Ведомость деталей монолитных железобетонных стен –5-ой секции жилого дома

Элемент	Позиция	Сечение, мм	Класс бетона	Объем бетона, м³	Масса арматуры, кг	Расход стали, кг/м³
Стена	С1	200	B35	36.88	6121.30	165.9
					346.30	9.4
					513.40	13.9
					4353.00	118.0
					839.60	22.8
					69.00	1.9
					0.00	0.0

Марка бетона	Арматура	Объем бетона, м³
B35	A500C	36.88
	ГОСТ Р 52544-2006	
	ø8	69.00
	ø10	839.60
	ø12	4353.00
	ø14	513.40
	ø16	346.30
		6121.30

Спецификация монолитных железобетонных стен –5-ой секции жилого дома №2

Поз.	Обозначение	Наименование	Кол.	Масса ед., кг	Примечание
		Монолитные железобетонные стены			
		Бетон B35	36.88		
		Арматура класса A500C			
1	ГОСТ Р 52544-2006	ø12 A500C L=1180	273	1.05	
2	ГОСТ Р 52544-2006	ø8 A500C L=420	406	0.17	
3	ГОСТ Р 52544-2006	ø12 A500C L=425.0 м		0.89	
4	ГОСТ Р 52544-2006	ø14 A500C L=425.0 м		1.21	
5	ГОСТ Р 52544-2006	ø10 A500C L=2000	22	1.23	
6	ГОСТ Р 52544-2006	ø10 A500C L=3180	142	1.96	
7	ГОСТ Р 52544-2006	ø10 A500C L=3550	122	2.19	
8	ГОСТ Р 52544-2006	ø10 A500C L=3560	122	2.19	
9	ГОСТ Р 52544-2006	ø12 A500C L=1000	10	0.89	
10	ГОСТ Р 52544-2006	ø12 A500C L=1250	10	1.11	
11	ГОСТ Р 52544-2006	ø12 A500C L=1450	10	1.29	
12	ГОСТ Р 52544-2006	ø12 A500C L=1550	10	1.38	
13	ГОСТ Р 52544-2006	ø12 A500C L=1800	10	1.60	
14	ГОСТ Р 52544-2006	ø12 A500C L=2000	10	1.78	
15	ГОСТ Р 52544-2006	ø12 A500C L=2640	122	2.34	
16	ГОСТ Р 52544-2006	ø12 A500C L=3180	22	2.82	
17	ГОСТ Р 52544-2006	ø12 A500C L=3200	122	2.84	
18	ГОСТ Р 52544-2006	ø12 A500C L=3550	122	3.15	
19	ГОСТ Р 52544-2006	ø12 A500C L=3560	122	3.16	
20	ГОСТ Р 52544-2006	ø12 A500C L=2743O	88	24.36	
21	ГОСТ Р 52544-2006	ø16 A500C L=2743O	8	4.3.28	

Схема армирования монолитных железобетонных стен –5-ой секции жилого дома №2 (Оси Ж/Л-Ц/Ш)

Вертикальная арматура: ø12 A500C с шагом 200 мм, ø10 A500C с шагом 200 мм.
Горизонтальная арматура: ø12 A500C с шагом 200 мм, ø10 A500C с шагом 200 мм.
1. Диаметр оправки для гнутья арматуры принимать не менее 5d.
2. Защитный слой бетона для наружных стен 35 мм, для внутренних 20 мм.
3. Все монолитные железобетонные стены выполнять из бетона класса B35 по прочности на сжатие, марки по морозостойкости F200, по водонепроницаемости W8.
4. Все монолитные железобетонные стены армировать сварными плоскими сетками из арматуры класса A500C по ГОСТ Р 52544-2006.
5. Армирование стен выполнять с учетом требований СП 63.13330.2018 и СП 20.13330.2016.
Стыки арматуры выполнять внахлест с длиной перепуска 50d.

Изм.	Кол.уч.	Лист	№ док.	Подп.	Дата
Разраб.					
Пров.					
Н.контр.					
ГИП					

Стадия	Лист	Листов
Р	1	1

ООО "ПроектСтройИнжиниринг"
г. Москва, ул. Строителей, д. 12, стр. 1

Монолитные железобетонные стены –5-ой секции жилого дома №2
Оси Ж/Л-Ц/Ш

Копировал
Формат А1

Взам. инв. №	Подп. и дата	Инв. № подл.

Ростверк В35

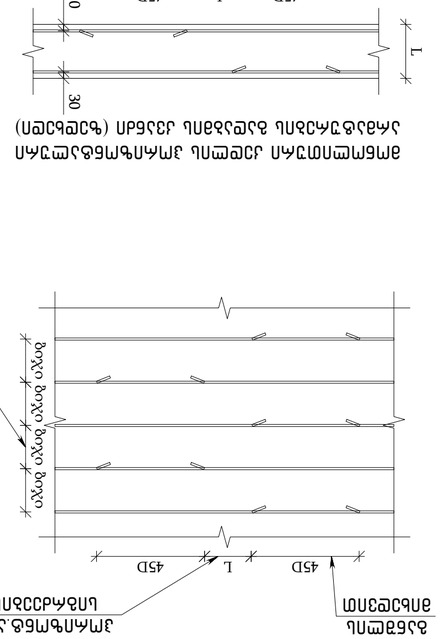

Ростверк Р-6-пл сборный железобетонный. Схема расположения свай. Сваи забивные висячие. Сечения 1-1, 2-2. Спецификация свай. Ведомость объемов работ

Марка	Кол.	Сечение, м	Длина, м	Объем, м³	Масса, т
С100.30-АтVт	9	0.3×0.3	10.0	2.70	6.75
С120.30-АтVт	6	0.3×0.3	12.0	2.16	5.40
Итого	**15**			**4.86**	**12.15**

Сваи изготовить по ГОСТ 19804-2012. Бетон В25, F200, W6. Арматура продольная Ø16 А500С, поперечная Ø5 Вр500. Защитный слой 30 мм. Маркировать краской на торце. Погружение свай допускается молотом С-996 с энергией удара 42 кДж. Отказ не менее 2 мм от 10 ударов. Стыки свай сварные, выполнять по ГОСТ 5264-80. Сварные швы проверять ультразвуком. Срезку голов свай выполнять на отм. -3.700. Обнажившуюся арматуру защитить грунтовкой ГФ-021 за 2 раза. Работы выполнять при положительной температуре. Допуск по отклонению свай от проектного положения в плане не более 0.1 м. Допуск по вертикальности не более 1%. Акт освидетельствования скрытых работ оформить до бетонирования ростверка. Испытание свай динамической нагрузкой провести в количестве 2 шт. Журнал забивки свай вести ежедневно. Сдать исполнительную документацию до 15.12.2023. Ответственный за производство работ назначить приказом. Схему забивки согласовать с авторским надзором. Отклонение от оси ростверка не более 0.2 м. Срезанные концы свай использовать повторно. Бетонную подготовку выполнить из бетона В7.5 толщиной 100 мм. Гидроизоляцию боковых граней ростверка выполнить обмазочной битумной мастикой. Обратную засыпку пазух выполнять песком средней крупности. Уплотнение грунта производить послойно. Работы вести в зимнее время с применением противоморозных добавок. Ограждение котлована выполнить по проекту. Освещение рабочей зоны обеспечить. Опасную зону обозначить. Работающих обеспечить касками. Инструктаж по технике безопасности провести. Журнал работ вести. Ответственного назначить. Схему производства работ согласовать. Разрешение на производство работ получить. Наряд-допуск оформить. Ответственного назначить. Инструктаж

Схема армирования стен подземной части здания (блоки 2-3) на отм. -3,700 и -6,700 (фрагмент). М 1:50

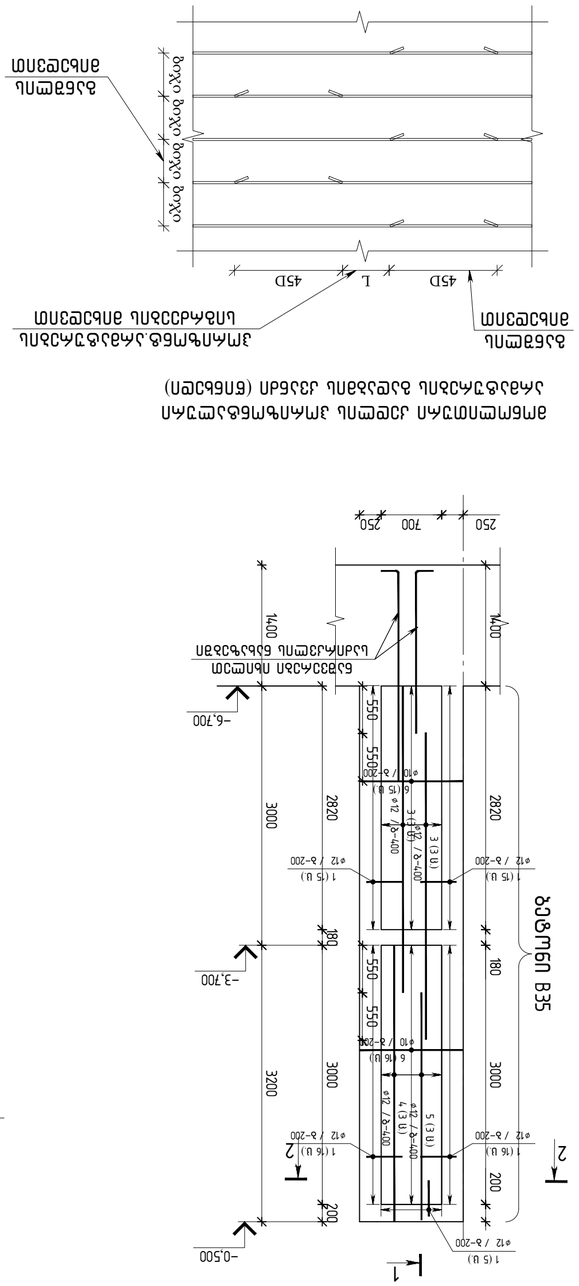
1 (5 U)
ф12 / в-200
1 (16 U)
ф12 / в-200
1 (16 U)
ф12 / в-200
1 (5 U)
ф12 / в-200
1 (5 U)
ф12 / в-200
6 (16 U)
ф10 / в-200
3 (3 U)
ф10 / в-400
5 (7 U)
ф10 / в-400
3 (3 U)
ф10 / в-400
3 (5 U)
ф10 / в-400
1 (5 U)
ф10 / в-400
1 (5 U)
ф10 / в-400
1

პოზ.	შენიშვნა	დ ა ს ა ხ ე ლ ე ბ ა	რაოდ	მასა კგ	მასა სულ კგ
		საძირკვლის კედელი 7-ის სპეციფიკაცია	1		
		მასალები			
		ბეტონი B35		1.10	მ³
		არმატურის ნაკეთობები			
1	ГОСТ Р 52544-2006	D12 A500C L=1180	68	1.05	71.4
2	ГОСТ Р 52544-2006	D8 A500C L=420	12	0.17	2.0
3	ГОСТ Р 52544-2006	⌀12 A500C L=3550	12	3.15	37.8
4	ГОСТ Р 52544-2006	⌀12 A500C L=3200	6	2.84	17.0
5	ГОСТ Р 52544-2006	⌀12 A500C L=2630	6	2.34	14.0
6	ГОСТ Р 52544-2006	⌀10 A500C L=1200	62	0.74	45.8

საძირკვლის კედელი-7-ის ჯამური სპეციფიკაცია

ბეტონი B35	A500C			სულ
	ГОСТ Р 52544-2006			
	⌀8	⌀10	⌀12	
1.1 მ³	2.00	45.80	140.30	188.10

მონოლითური კედლის ვერტიკალური არმატურების გადაბმის ფრაგმენტი (ერთი შრის არმირება)

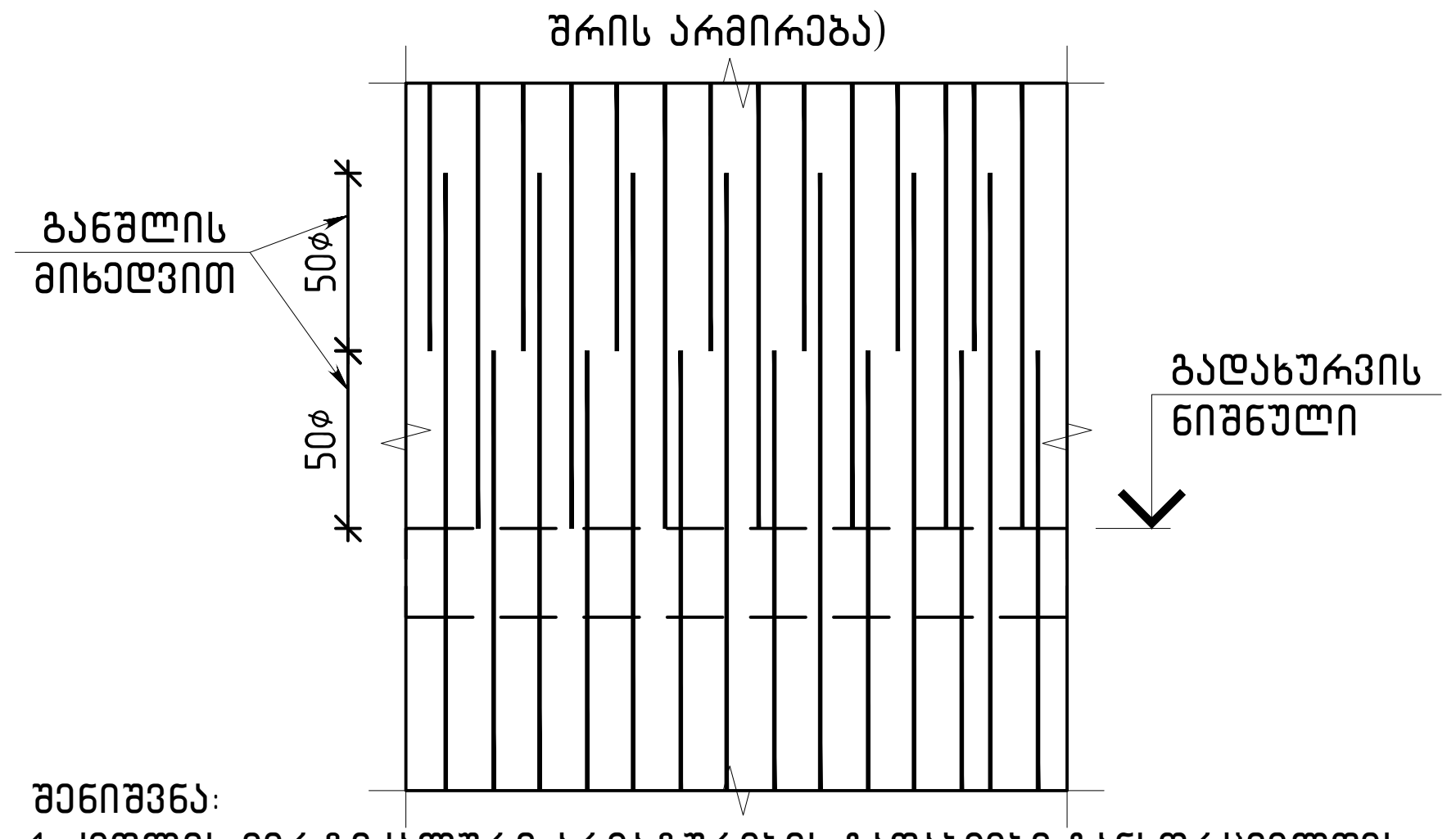

შენიშვნა:
1. კედლის ვერტიკალური არმატურების გადაბმები განხორციელდეს ურთიერთჩანაცვლებით, რაც იმას ნიშნავს რომ არ დაიშვება ყველა არმატურის გადაბმა ერთ სიბრტყეში, გადაბმის სქემა ნაჩვენებია ჭრილებზე და ფრაგმენტზე.
2. არმატურების გადაბმა უნდა განხორციელდეს პირგადადებით მინ 50×⌀მანძილზე სადაც ⌀ გადასაბმელი არმატურის დიამეტრია.
3. მონოლითური კედლის საყალიბო და არმირების განშლაზე ნაჩვენებია ერთი შრის არმირების სქემა,მეორე შრეშიც მოეწყოს ანალოგიურად.
4. მონოლითური კედლის და კონსტრუქციული ელემენტების ზომების მიბმები ღერძებთან იხილეთ საყალიბო ნახაზებზე.
5.არმირების ჭრილებზე დატანილია არმირების მოწყობის და ჩაანკერების სქემები.კონკრეტული არმატურების პოზიციები იხილეთ კედლის არმირების განშლაზე.

თბილისი / 2023 წელი

ფაილის სახელი:
A2 QE_STR_Beliashvili_WALL

KEYPLAN:

ყოველი შემდეგი რევიზია აუქმებს წინა რევიზიებს

პროექტის სტატუსი:
სამშენებლო დოკუმენტაცია

რევიზია

რევ.	თარიღი	აღწერილობა	დამტკ.

შენიშვნები:

მისამართი:
ქ.თბილისი ა. ბელიაშვილის ქუჩა
№100, №100ა, №102

დამკვეთი:
შ.პ.ს "ფერი"

თანამდებობა	სახელი გვარი	ხელმოწერა
პროექტის მენეჯერი		
დამტკიცებულია: დამკვეთის მიერ		

engineering

შემსრულებელი:
შპს "ქიუ ენჯინერინგი"

მისამართი :
ქ.თბილისი ა.ბაქრაძის №7 ბინა №6

შპს "ქიუ ენჯინერინგის"
პროფესიული პასუხისმგებლობის მზღვეველია
სს "დაზღვევის საერთაშორისო კომპანია ირაო"
(პ/ნ №PFL 417/21)

თანამდებობა	სახელი გვარი	ხელმოწერა
დირექტორი	დ.ქევანიშვილი	
საპროექტო ჯგუფის უფროსი	ო. ილიუხინი	
პროექტის მთ. კონსტრუქტორი	ო. ილიუხინი	
შეასრულა	ნ.კიკნაველიძე	

პროექტის სახელწოდება:
მრავალფუნქციური კომპლექსი (I ბლოკი)

პროექტის სტადია:
მუშა პროექტი

პროექტის ნაწილი:
კონსტრუქცია

ფორმატი: A2
სტადია: მ.პ.
თარიღი: 24/02/2023
მასშტაბი: 1:50

ნახაზის დასახელება:
საძირკვლის კედელი-7-ის სპეციფიკაცია

რევიზია:	ნახაზის ნომერი:	ფურც. საერთო რაოდენობა
R1	კ-I.5.93	101

ცალმხრივ კონსოლურ-ნ-ის სალესი კედლის ანკერების განლაგების სქემა
ანკერების ტიპები და ანკერის ბადის ფრაგმენტი

1:50

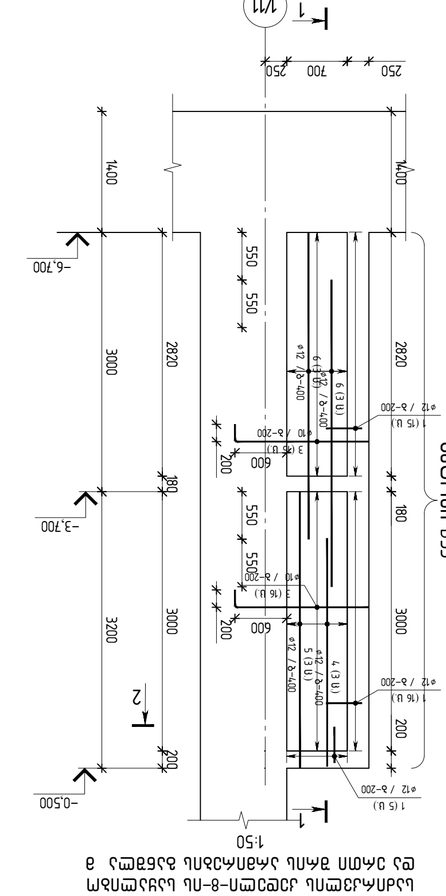

ანკერის ბადის ჭრილი 2-2

ა 1:20

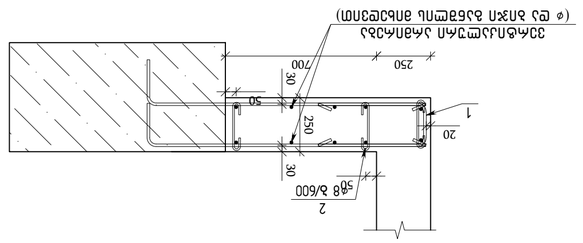

ანკერების ბადის ჭრილი 1-1

ა 1:20

ანკერების ბადის ჭრილი 2-2

ა 1:20



ჯმ№.2 ℓ=420

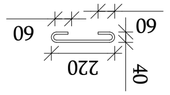

ჯმ№.1

ℓ=1180

ანკერების ბადის ჭრილი 3-3

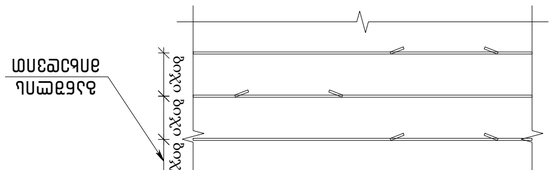

ანკერების ბადის ჭრილი 4-4

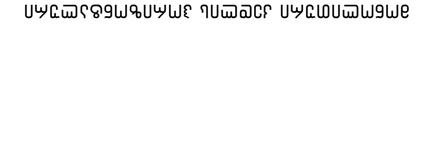

მასშტაბი / 2023 წელი			
ფაილის სახელი:			
A2 QE_STR_Balisashvili_WALL			
KEYPLAN:			
ავტორი:			
ქ.თბილისი, ა. წერეთლის გამზ. №100, №100^1, №102			
დამკვეთი:			
შ.პ.ს "ფეკონი"			
ცვლილების ტიპი	ცვლილების ავტორი	ცვლილების თარიღი	

შპს "ენჯ ენჯინირინგი"
engineering
ობიექტი :
ქ.თბილისში ა.წერეთლის №7
ბინა №6

შპს "ენჯ ენჯინირინგი"
ს/კ ა "ფასეულობების ცენტრალიზებული საკლირინგო პალატა"
(ბ/ნ №PFL 4172/21)

დირექტორი	ლ.ფალავანდიშვილი		
მთავარი ინჟინერი	ლ.ფალავანდიშვილი		
ინჟინერი	ნ.ლომსაძე		
ინჟინერი	ნ.ლომსაძე		
ინჟინერი	ნ.ლომსაძე		
ინჟინერი	ნ.ლომსაძე		

ობიექტის სახელწოდება:
ცალმხრივ კონსოლური ანკერებით გამაგრებული ფერდობის მოწყობა (I ეტაპი)

ნახაზის სახელწოდება:
ანკერების ბადის ჭრილები

ნახაზის ნომერი:
ა-ანკ-01

ფორმატი: A2
მასშტაბი: 1:50
ზომის ერთეული: მმ
ნახაზის ტიპი: მუშა ნახაზი
ფურცლის ნომერი: 1
ფურცლების რაოდენობა: 1

R1	ა-ანკ-01	15.9.24	ანკერების ბადის ჭრილები

ანკერების ბადის ჭრილები

A2	01.ANCH	25.03.2024	ცვლილება

ანკერების ბადის ჭრილები

პოზ.	შენიშვნა	დ ა ს ა ხ ე ლ ე ბ ა	რაოდ	მასა კგ	მასა სულ კგ
		საძირკვლის კედელი 8-ის სპეციფიკაცია	1		
		მასალები			
		ბეტონი B35		1.10	მ^3
		არმატურის ნაკეთობები			
1	ГОСТ Р 52544-2006	D12 A500C L=1180	36	1.05	37.8
2	ГОСТ Р 52544-2006	D8 A500C L=420	12	0.17	2.0
3	ГОСТ Р 52544-2006	⌀10 A500C L=1735	62	1.07	66.3
4	ГОСТ Р 52544-2006	⌀12 A500C L=2640	6	2.34	14.1
5	ГОСТ Р 52544-2006	⌀12 A500C L=3200	6	2.84	17.0
6	ГОСТ Р 52544-2006	⌀12 A500C L=3550	12	3.15	37.8

საძირკვლის კედელი-8-ის ჯამური სპეციფიკაცია

ბეტონი B35	A500C			სულ
	ГОСТ Р 52544-2006			
	⌀8	⌀10	⌀12	
1.1 მ^3	2.00	66.30	106.70	175.00

მონოლითური კედლის ვერტიკალური არმატურების გადაბმის ფრაგმენტი (ერთი შრის არმირება)

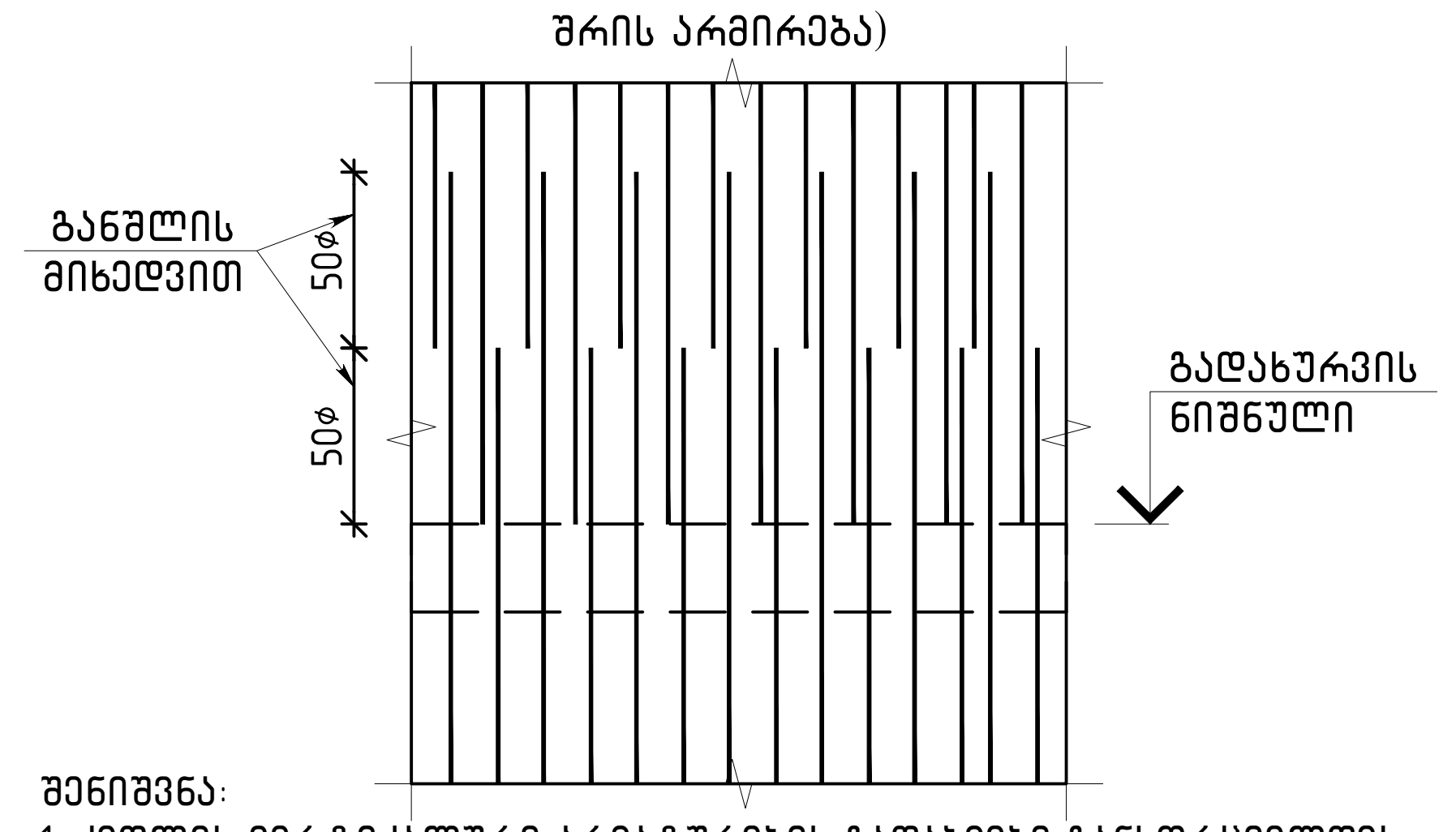

შენიშვნა:
1. კედლის ვერტიკალური არმატურების გადაბმები განხორციელდეს ურთიერთჩანაცვლებით, რაც იმას ნიშნავს რომ არ დაიშვება ყველა არმატურის გადაბმა ერთ სიბრტყეში, გადაბმის სქემა ნაჩვენებია ჭრილებზე და ფრაგმენტზე.
2. არმატურების გადაბმა უნდა განხორციელდეს პირგადადებით მინ 50×⌀მანძილზე სადაც ⌀ გადასაბმელი არმატურის დიამეტრია.
3. მონოლითური კედლის საყალიბო და არმირების განშლაზე ნაჩვენებია ერთი შრის არმირების სქემა,მეორე შრეშიც მოეწყოს ანალოგიურად.
4. მონოლითური კედლის და კონსტრუქციული ელემენტების ზომების მიბმები ღერძებთან იხილეთ საყალიბო ნახაზებზე.
5.არმირების ჭრილებზე დატანილია არმირების მოწყობის და ჩაანკერების სქემები.კონკრეტული არმატურების პოზიციები იხილეთ კედლის არმირების განშლაზე.

თბილისი / 2023 წელი

ფაილის სახელი:
A2 QE_STR_Beliashvili_WALL

KEYPLAN:

ყოველი შემდეგი რევიზია აუქმებს წინა რევიზიებს

პროექტის სტატუსი:
სამშენებლო დოკუმენტაცია

რევიზია

რევ.	თარიღი	აღწერილობა	დამტკ.

შენიშვნები:

მისამართი:
ქ.თბილისი ა. ბელიაშვილის ქუჩა
№100, №100ა, №102

დამკვეთი:
შ.პ.ს "ფერი"

თანამდებობა	სახელი გვარი	ხელმოწერა
პროექტის მენეჯერი		
დამტკიცებულია: დამკვეთის მიერ		

შემსრულებელი:
შპს "ქიუ ენჯინერინგი"
მისამართი :
ქ.თბილისი ა.ბაქრაძის №7
ბინა №6

შპს "ქიუ ენჯინერინგის"
პროფესიული პასუხისმგებლობის მზღვეველია
სს "დაზღვევის საერთაშორისო კომპანია ირაო"
(პ/ნ №PFL 417/21)

თანამდებობა	სახელი გვარი	ხელმოწერა
დირექტორი	დ.ქევანიშვილი	
საპროექტო ჯგუფის უფროსი	ო. ილიუხინი	
პროექტის მთ. კონსტრუქტორი	ო. ილიუხინი	
შეასრულა	ნ.კიკნაველიძე	

პროექტის სახელწოდება:
მრავალფუნქციური კომპლექსი (I ბლოკი)

პროექტის სტადია:
მუშა პროექტი

პროექტის ნაწილი:
კონსტრუქცია

ფორმატი A2
სტადია მ.პ.
თარიღი 24/02/2023
მასშტაბი 1:50

ნახაზის დასახელება:
საძირკვლის კედელი-8-ის სპეციფიკაცია

რევიზია:	ნახაზის ნომერი:	ფურც. საერთო რაოდენობა
R1	კ-I.5.95	101

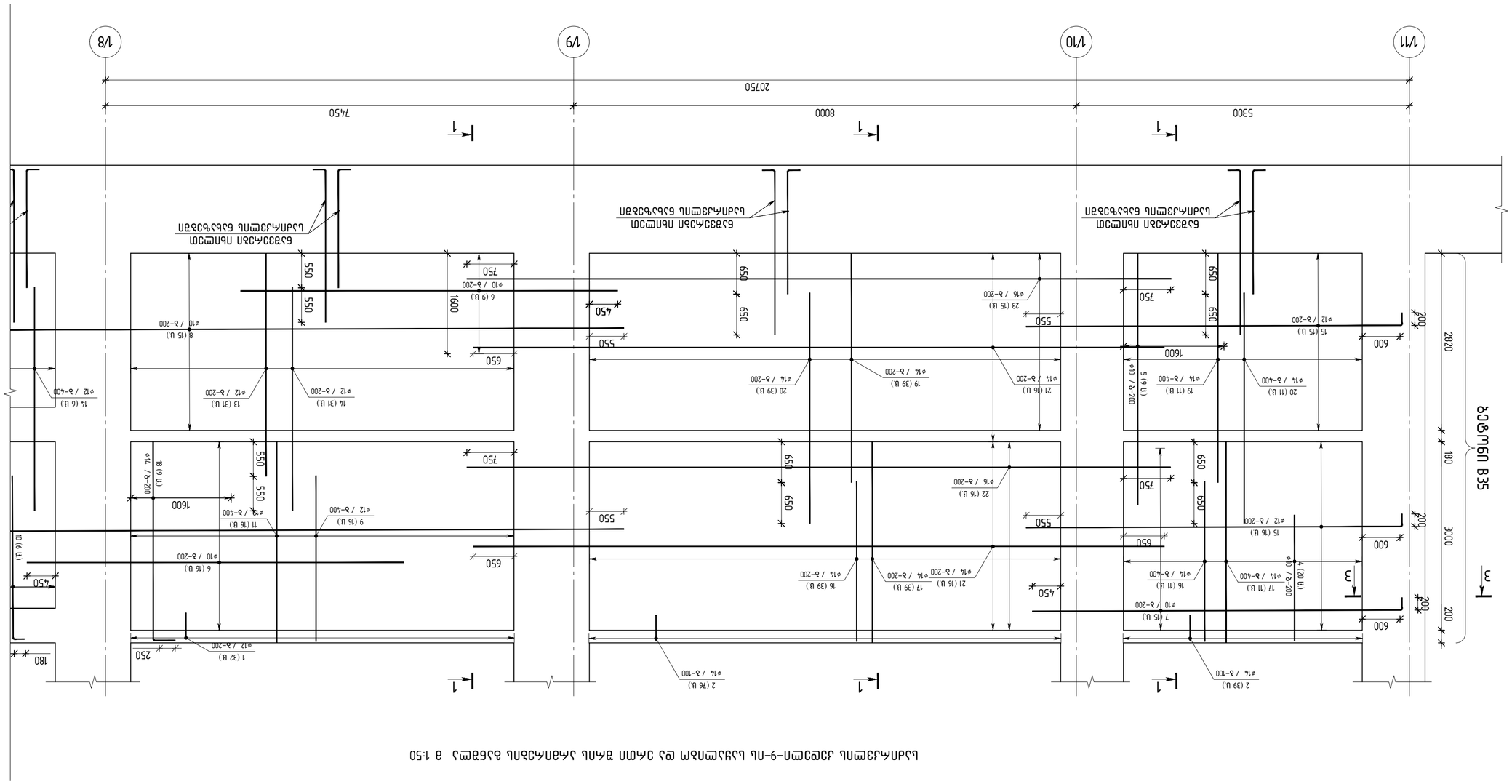
1/8
1/9
1/10
1/11
5300
8000
7450
20750
1
1
1
1
3
3
2820
3000
200
180
200
600
650
750
550
450
160
250
180
ВСЕ ШВЫ В35
2 (39 U)
ф14 / в–100
1 (32 U)
ф12 / в–200
6 (16 U)
ф10 / в–200
10 (6 U)
ф12 / в–400
14 (6 U)
ф12 / в–400
7 (15 U)
ф10 / в–200
15 (15 U)
ф12 / в–200
20 (11 U)
ф14 / в–400
5 (9 U)
ф10 / в–200
19 (11 U)
ф14 / в–400
16 (11 U)
ф14 / в–400
17 (11 U)
ф14 / в–400
202 (1 U)
ф14 / в–400
75 (16 U)
ф12 / в–200
22 (16 U)
ф16 / в–200
21 (16 U)
ф14 / в–200
17 (39 U)
ф14 / в–200
16 (39 U)
ф14 / в–200
23 (15 U)
ф16 / в–200
21 (16 U)
ф14 / в–200
19 (39 U)
ф14 / в–200
20 (39 U)
ф14 / в–200
18 (9 U)
ф14 / в–200
11 (16 U)
ф14 / в–400
9 (16 U)
ф12 / в–400
6 (9 U)
ф10 / в–200
13 (31 U)
ф12 / в–200
14 (31 U)
ф12 / в–200
8 (15 U)
ф10 / в–200
6 (9 U)
ф10 / в–200
1 (32 U)
ф12 / в–200
2 (76 U)
ф14 / в–100
2 (39 U)
ф14 / в–100
6.3.3.3

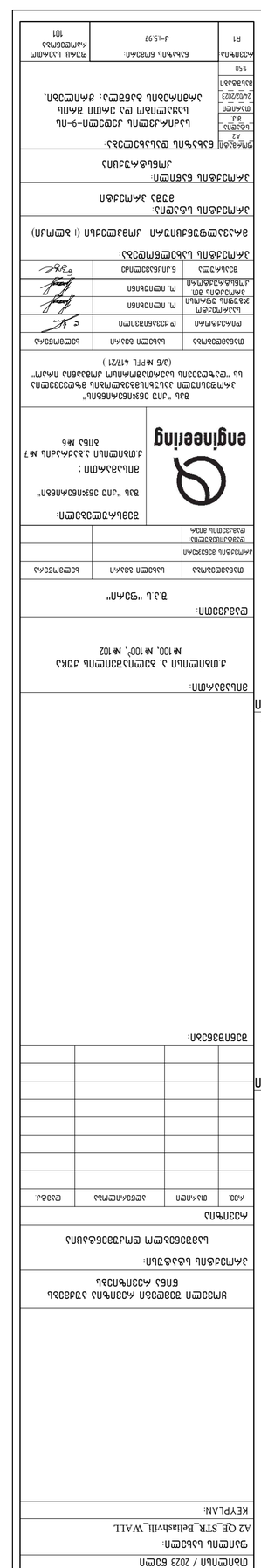
ОПАЛУБОЧНЫЙ / 2023 ГОДЕН
ФАЗЫ ПЛ. БЛОКОВ:
А2 ОЕ_STR_Belianyi_WALL
KEYPLAN:
ЗАКАЗЧИК:
ООО "ГРУППА ЛСР. ЦЕМЕНТ"
ЗАО "ЛЕНИНГРАДЦЕМЕНТ"
ОБЪЕКТ:
ЗАО "ЛСР. ЦЕМЕНТ-ЛЕНИНГРАД"
ЗАВОД ЦЕМЕНТНЫХ ПОРОШКОВ
ЛИНИЯ ПО ПРОИЗВОДСТВУ ЦЕМЕНТА ПОВЫШЕННОЙ ЭФФЕКТИВНОСТИ
ПО ПРОЕКТУ "ЛСР. ЦЕМЕНТ-ЛЕНИНГРАД 5"
(ЗАВОД №РЕС 4172/21)
ГЕНЕРАЛЬНЫЙ ПРОЕКТИРОВЩИК
ООО "ГРУППА ЛСР. ЦЕМЕНТ"
ГЛАВНЫЙ ИНЖЕНЕР ПРОЕКТА
ГИП
ГЛАВНЫЙ ИНЖЕНЕР ПРОЕКТА
ГИП
ЗАМЕСТИТЕЛЬ ГЛАВНОГО ИНЖЕНЕРА ПРОЕКТА
ГАП
РУКОВОДИТЕЛЬ ГРУППЫ
ГР.
ИСПОЛНИТЕЛЬ
ИСП.
ЗАКАЗЧИК:
ООО "ГРУППА ЛСР. ЦЕМЕНТ"
ЗАО "ЛЕНИНГРАДЦЕМЕНТ"
ГЕНЕРАЛЬНЫЙ ПРОЕКТИРОВЩИК:
ООО "ГРУППА ЛСР. ЦЕМЕНТ-ЛЕНИНГРАД"
ГЛАВНЫЙ ИНЖЕНЕР ПРОЕКТА:

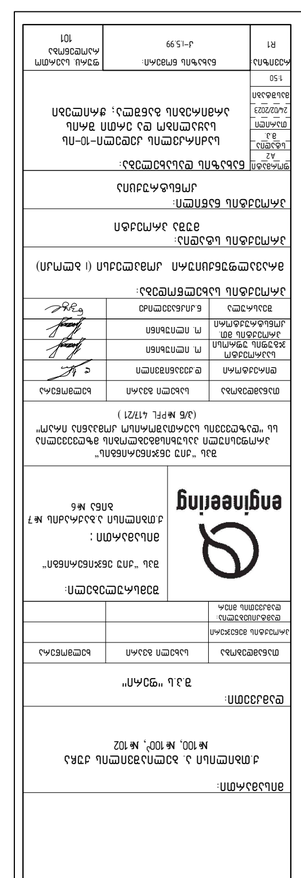
ՇՄՇ 3.01.03-10-ին համապատասխան
Ընդհանուր ցուցումներ
1. Նախագծով նախատեսված են հետևյալ կոնստրուկտիվ տարրերը՝
- Ստորգետնյա մասի պատեր՝ 30սմ հաստությամբ
- Հիմնադրում՝ 60սմ հաստությամբ ժապավենային հենարան
2. Նախագծով նախատեսված են հետևյալ նյութերը՝
- Բետոն՝ B35 F200 W6
- Ամրանի դասը՝ AIII
3. Պատերի ներքին մակերեսները ենթակա են ներկման
4. Պատերի արտաքին մակերեսները ենթակա են մեկուսացման
5. Հիմնադրման խորությունը՝ 2.0մ
6. Հողի ընդունելի դիմադրությունը՝ 0.25 ՄՊա
7. Հողի ծանրության միջին տեսակարար կշիռը՝ 18 կՆ/մ3
8. Հողի ներքին շփման անկյունը՝ 30°
9. Հողի ներքին կպչունությունը՝ 0.01 ՄՊա
10. Հողի ծանրության միջին տեսակարար կշիռը՝ 18 կՆ/մ3
11. Հողի ներքին շփման անկյունը՝ 30°
12. Հողի ներքին կպչունությունը՝ 0.01 ՄՊա
13. Ստորգետնյա ջրերի մակարդակը՝ 1.5մ
14. Ստորգետնյա ջրերի ագրեսիվության աստիճանը՝ W6
15. Ստորգետնյա ջրերի ագրեսիվության աստիճանը՝ W6
16. Ստորգետնյա ջրերի ագրեսիվության աստիճանը՝ W6
17. Ստորգետնյա ջրերի ագրեսիվության աստիճանը՝ W6
18. Ստորգետնյա ջրերի ագրեսիվության աստիճանը՝ W6
19. Ստորգետնյա ջրերի ագրեսիվության աստիճանը՝ W6
20. Ստորգետնյա ջրերի ագրեսիվության աստիճանը՝ W6
21. Ստորգետնյա ջրերի ագրեսիվության աստիճանը՝ W6
22. Ստորգետնյա ջրերի ագրեսիվության աստիճանը՝ W6
23. Ստորգետնյա ջրերի ագրեսիվության աստիճանը՝ W6
24. Ստորգետնյա ջրերի ագրեսիվության աստիճանը՝ W6
25. Ստորգետնյա ջրերի ագրեսիվության աստիճանը՝ W6
26. Ստորգետնյա ջրերի ագրեսիվության աստիճանը՝ W6
27. Ստորգետնյա ջրերի ագրեսիվության աստիճանը՝ W6
28. Ստորգետնյա ջրերի ագրեսիվության աստիճանը՝ W6
29. Ստորգետնյա ջրերի ագրեսիվության աստիճանը՝ W6
30. Ստորգետնյա ջրերի ագրեսիվության աստիճանը՝ W6
31. Ստորգետնյա ջրերի ագրեսիվության աստիճանը՝ W6
32. Ստորգետնյա ջրերի ագրեսիվության աստիճանը՝ W6
33. Ստորգետնյա ջրերի ագրեսիվության աստիճանը՝ W6
34. Ստորգետնյա ջրերի ագրեսիվության աստիճանը՝ W6
35. Ստորգետնյա ջրերի ագրեսիվության աստիճանը՝ W6
36. Ստորգետնյա ջրերի ագրեսիվության աստիճանը՝ W6
37. Ստորգետնյա ջրերի ագրեսիվության աստիճանը՝ W6
38. Ստորգետնյա ջրերի ագրեսիվության աստիճանը՝ W6
39. Ստորգետնյա ջրերի ագրեսիվության աստիճանը՝ W6
40. Ստորգետնյա ջրերի ագրեսիվության աստիճանը՝ W6
41. Ստորգետնյա ջրերի ագրեսիվության աստիճանը՝ W6
42. Ստորգետնյա ջրերի ագրեսիվության աստիճանը՝ W6
43. Ստորգետնյա ջրերի ագրեսիվության աստիճանը՝ W6
44. Ստորգետնյա ջրերի ագրեսիվության աստիճանը՝ W6
45. Ստորգետնյա ջրերի ագրեսիվության աստիճանը՝ W6
46. Ստորգետնյա ջրերի ագրեսիվության աստիճանը՝ W6
47. Ստորգետնյա ջրերի ագրեսիվության աստիճանը՝ W6
48. Ստորգետնյա ջրերի ագրեսիվության աստիճանը՝ W6
49. Ստորգետնյա ջրերի ագրեսիվության աստիճանը՝ W6
50. Ստորգետնյա ջրերի ագրեսիվության աստիճանը՝ W6
51. Ստորգետնյա ջրերի ագրեսիվության աստիճանը՝ W6
52. Ստորգետնյա ջրերի ագրեսիվության աստիճանը՝ W6
53. Ստորգետնյա ջրերի ագրեսիվության աստիճանը՝ W6
54. Ստորգետնյա ջրերի ագրեսիվության աստիճանը՝ W6
55. Ստորգետնյա ջրերի ագրեսիվության աստիճանը՝ W6
56. Ստորգետնյա ջրերի ագրեսիվության աստիճանը՝ W6
57. Ստորգետնյա ջրերի ագրեսիվության աստիճանը՝ W6
58. Ստորգետնյա ջրերի ագրեսիվության աստիճանը՝ W6
59. Ստորգետնյա ջրերի ագրեսիվության աստիճանը՝ W6
60. Ստորգետնյա ջրերի ագրեսիվության աստիճանը՝ W6
61. Ստորգետնյա ջրերի ագրեսիվության աստիճանը՝ W6
62. Ստորգետնյա ջրերի ագրեսիվության աստիճանը՝ W6
63. Ստորգետնյա ջրերի ագրեսիվության աստիճանը՝ W6
64. Ստորգետնյա ջրերի ագրեսիվության աստիճանը՝ W6
65. Ստորգետնյա ջրերի ագրեսիվության աստիճանը՝ W6
66. Ստորգետնյա ջրերի ագրեսիվության աստիճանը՝ W6
67. Ստորգետնյա ջրերի ագրեսիվության աստիճանը՝ W6
68. Ստորգետնյա ջրերի ագրեսիվության աստիճանը՝ W6
69. Ստորգետնյա ջրերի ագրեսիվության աստիճանը՝ W6
70. Ստորգետնյա ջրերի ագրեսիվության աստիճանը՝ W6
71. Ստորգետնյա ջրերի ագրեսիվության աստիճանը՝ W6
72. Ստորգետնյա ջրերի ագրեսիվության աստիճանը՝ W6
73. Ստորգետնյա ջրերի ագրեսիվության աստիճանը՝ W6
74. Ստորգետնյա ջրերի ագրեսիվության աստիճանը՝ W6
75. Ստորգետնյա ջրերի ագրեսիվության աստիճանը՝ W6
76. Ստորգետնյա ջրերի ագրեսիվության աստիճանը՝ W6
77. Ստորգետնյա ջրերի ագրեսիվության աստիճանը՝ W6
78. Ստորգետնյա ջրերի ագրեսիվության աստիճանը՝ W6
79. Ստորգետնյա ջրերի ագրեսիվության աստիճանը՝ W6
80. Ստորգետնյա ջրերի ագրեսիվության աստիճանը՝ W6
81. Ստորգետնյա ջրերի ագրեսիվության աստիճանը՝ W6
82. Ստորգետնյա ջրերի ագրեսիվության աստիճանը՝ W6
83. Ստորգետնյա ջրերի ագրեսիվության աստիճանը՝ W6
84. Ստորգետնյա ջրերի ագրեսիվության աստիճանը՝ W6
85. Ստորգետնյա ջրերի ագրեսիվության աստիճանը՝ W6
86. Ստորգետնյա ջրերի ագրեսիվության աստիճանը՝ W6
87. Ստորգետնյա ջրերի ագրեսիվության աստիճանը՝ W6
88. Ստորգետնյա ջրերի ագրեսիվության աստիճանը՝ W6
89. Ստորգետնյա ջրերի ագրեսիվության աստիճանը՝ W6
90. Ստորգետնյա ջրերի ագրեսիվության աստիճանը՝ W6
91. Ստորգետնյա ջրերի ագրեսիվության աստիճանը՝ W6
92. Ստորգետնյա ջրերի ագրեսիվության աստիճանը՝ W6
93. Ստորգետնյա ջրերի ագրեսիվության աստիճանը՝ W6
94. Ստորգետնյա ջրերի ագրեսիվության աստիճանը՝ W6
95. Ստորգետնյա ջրերի ագրեսիվության աստիճանը՝ W6
96. Ստորգետնյա ջրերի ագրեսիվության աստիճանը՝ W6
97. Ստորգետնյա ջրերի ագրեսիվության աստիճանը՝ W6
98. Ստորգետնյա ջրերի ագրեսիվության աստիճանը՝ W6
99. Ստորգետնյա ջրերի ագրեսիվության աստիճանը՝ W6
100. Ստորգետնյա ջրերի ագրեսիվության աստիճանը՝ W6

1	ГОСТ Р 52544-2006	D12 A500C L=1180	10	1.05	10.5
2	ГОСТ Р 52544-2006	D8 A500C L=830	30	0.33	9.9
3	ГОСТ Р 52544-2006	D8 A500C L=4.20	30	0.17	5.1
4	ГОСТ Р 52544-2006	Ø10 A500C L=2585	62	1.59	98.7
5	ГОСТ Р 52544-2006	Ø12 A500C L=2640	10	2.34	23.4
6	ГОСТ Р 52544-2006	Ø12 A500C L=3200	18	2.84	51.1
7	ГОСТ Р 52544-2006	Ø12 A500C L=3540	40	3.14	125.7
8	ГОСТ Р 52544-2006	Ø16 A500C L=3750	8	5.92	47.4

		Ø16	47.40	210.80	3719.90
		Ø12			
		Ø10		98.70	
		Ø8		15.00	
2.88 g³				

ראשי מוסדות ומחלקות בעיר ירושלים

מחלקה	שם	טלפון
ראש העיר	משה כהן	02-5551001
סגן ראש העיר	רות לוי	02-5551002
מנכ"ל העירייה	דוד אברהם	02-5551003
גזבר	שרה מזרחי	02-5551004
יועמ"ש	יעקב פרידמן	02-5551005
מבקר העיר	נעמי שפירא	02-5551006
מהנדס העיר	אלי גולדברג	02-5551007
מנהל אגף הנדסה	מיכאל רוזן	02-5551008
מנהל אגף תברואה	יוסי בן-דוד	02-5551009
מנהל אגף שפ"ע	חיים אוחיון	02-5551010
מנהל אגף תנועה	ליאור שמעוני	02-5551011
מנהל אגף רישוי	אורית גבאי	02-5551012
מנהל אגף פיקוח	עמית ברקוביץ	02-5551013
מנהל אגף מים	ניר אלמוג	02-5551014
מנהל אגף ביוב	תמר שלו	02-5551015
מנהל אגף חשמל	בועז רפאלי	02-5551016
מנהל אגף מיחשוב	אבי כהנוב	02-5551017
מנהל אגף משאבי אנוש	הילה ברנשטוק	02-5551018
מנהל אגף רכש	שלמה דהן	02-5551019
מנהל אגף נכסים	מיכל פרץ	02-5551020
מנהל אגף גבייה	יצחק אוחנה	02-5551021
מנהל אגף ארנונה	רחל שטרן	02-5551022
מנהל אגף חינוך	דניאל קורן	02-5551023
מנהל אגף רווחה	מרים עזרא	02-5551024
מנהל אגף תרבות	אסף ירדני	02-5551025
מנהל אגף ספורט	גיל רוזנבלום	02-5551026
מנהל אגף נוער	שי פלדמן	02-5551027
מנהל אגף קשישים	חנה וולפסון	02-5551028
מנהל אגף נכים	אלון סגל	02-5551029
מנהל אגף עולים	סופי ברנדס	02-5551030
מנהל אגף בטיחות	עמוס הלוי	02-5551031
מנהל אגף חירום	ליאת בן-שבת	02-5551032
מנהל אגף תכנון	ראובן שמיר	02-5551033
מנהל אגף פיתוח	נועה קליין	02-5551034
מנהל אגף נכסים	דוד אברהם	02-5551035
מנהל אגף גבייה	יצחק אוחנה	02-5551036
מנהל אגף ארנונה	רחל שטרן	02-5551037
מנהל אגף חינוך	דניאל קורן	02-5551038
מנהל אגף רווחה	מרים עזרא	02-5551039
מנהל אגף תרבות	אסף ירדני	02-5551040
מנהל אגף ספורט	גיל רוזנבלום	02-5551041
מנהל אגף נוער	שי פלדמן	02-5551042
מנהל אגף קשישים	חנה וולפסון	02-5551043
מנהל אגף נכים	אלון סגל	02-5551044
מנהל אגף עולים	סופי ברנדס	02-5551045
מנהל אגף בטיחות	עמוס הלוי	02-5551046
מנהל אגף חירום	ליאת בן-שבת	02-5551047
מנהל אגף תכנון	ראובן שמיר	02-5551048
מנהל אגף פיתוח	נועה קליין	02-5551049
מנהל אגף נכסים	דוד אברהם	02-5551050
מנהל אגף גבייה	יצחק אוחנה	02-5551051
מנהל אגף ארנונה	רחל שטרן	02-5551052
מנהל אגף חינוך	דניאל קורן	02-5551053
מנהל אגף רווחה	מרים עזרא	02-5551054
מנהל אגף תרבות	אסף ירדני	02-5551055
מנהל אגף ספורט	גיל רוזנבלום	02-5551056
מנהל אגף נוער	שי פלדמן	02-5551057
מנהל אגף קשישים	חנה וולפסון	02-5551058
מנהל אגף נכים	אלון סגל	02-5551059
מנהל אגף עולים	סופי ברנדס	02-5551060
מנהל אגף בטיחות	עמוס הלוי	02-5551061
מנהל אגף חירום	ליאת בן-שבת	02-5551062
מנהל אגף תכנון	ראובן שמיר	02-5551063
מנהל אגף פיתוח	נועה קליין	02-5551064
מנהל אגף נכסים	דוד אברהם	02-5551065
מנהל אגף גבייה	יצחק אוחנה	02-5551066
מנהל אגף ארנונה	רחל שטרן	02-5551067
מנהל אגף חינוך	דניאל קורן	02-5551068
מנהל אגף רווחה	מרים עזרא	02-5551069
מנהל אגף תרבות	אסף ירדני	02-5551070
מנהל אגף ספורט	גיל רוזנבלום	02-5551071
מנהל אגף נוער	שי פלדמן	02-5551072
מנהל אגף קשישים	חנה וולפסון	02-5551073
מנהל אגף נכים	אלון סגל	02-5551074
מנהל אגף עולים	סופי ברנדס	02-5551075
מנהל אגף בטיחות	עמוס הלוי	02-5551076
מנהל אגף חירום	ליאת בן-שבת	02-5551077
מנהל אגף תכנון	ראובן שמיר	02-5551078
מנהל אגף פיתוח	נועה קליין	02-5551079
מנהל אגף נכסים	דוד אברהם	02-5551080
מנהל אגף גבייה	יצחק אוחנה	02-5551081
מנהל אגף ארנונה	רחל שטרן	02-5551082
מנהל אגף חינוך	דניאל קורן	02-5551083
מנהל אגף רווחה	מרים עזרא	02-5551084
מנהל אגף תרבות	אסף ירדני	02-5551085
מנהל אגף ספורט	גיל רוזנבלום	02-5551086
מנהל אגף נוער	שי פלדמן	02-5551087
מנהל אגף קשישים	חנה וולפסון	02-5551088
מנהל אגף נכים	אלון סגל	02-5551089
מנהל אגף עולים	סופי ברנדס	02-5551090
מנהל אגף בטיחות	עמוס הלוי	02-5551091
מנהל אגף חירום	ליאת בן-שבת	02-5551092
מנהל אגף תכנון	ראובן שמיר	02-5551093
מנהל אגף פיתוח	נועה קליין	02-5551094
מנהל אגף נכסים	דוד אברהם	02-5551095
מנהל אגף גבייה	יצחק אוחנה	02-5551096
מנהל אגף ארנונה	רחל שטרן	02-5551097
מנהל אגף חינוך	דניאל קורן	02-5551098
מנהל אגף רווחה	מרים עזרא	02-5551099
מנהל אגף תרבות	אסף ירדני	02-5551100
מנהל אגף ספורט	גיל רוזנבלום	02-5551101
מנהל אגף נוער	שי פלדמן	02-5551102
מנהל אגף קשישים	חנה וולפסון	02-5551103
מנהל אגף נכים	אלון סגל	02-5551104
מנהל אגף עולים	סופי ברנדס	02-5551105
מנהל אגף בטיחות	עמוס הלוי	02-5551106
מנהל אגף חירום	ליאת בן-שבת	02-5551107
מנהל אגף תכנון	ראובן שמיר	02-5551108
מנהל אגף פיתוח	נועה קליין	02-5551109
מנהל אגף נכסים	דוד אברהם	02-5551110
מנהל אגף גבייה	יצחק אוחנה	02-5551111
מנהל אגף ארנונה	רחל שטרן	02-5551112
מנהל אגף חינוך	דניאל קורן	02-5551113
מנהל אגף רווחה	מרים עזרא	02-5551114
מנהל אגף תרבות	אסף ירדני	02-5551115
מנהל אגף ספורט	גיל רוזנבלום	02-5551116
מנהל אגף נוער	שי פלדמן	02-5551117
מנהל אגף קשישים	חנה וולפסון	02-5551118
מנהל אגף נכים	אלון סגל	02-5551119
מנהל אגף עולים	סופי ברנדס	02-5551120
מנהל אגף בטיחות	עמוס הלוי	02-5551121
מנהל אגף חירום	ליאת בן-שבת	02-5551122
מנהל אגף תכנון	ראובן שמיר	02-5551123
מנהל אגף פיתוח	נועה קליין	02-5551124
מנהל אגף נכסים	דוד אברהם	02-5551125
מנהל אגף גבייה	יצחק אוחנה	02-5551126
מנהל אגף ארנונה	רחל שטרן	02-5551127
מנהל אגף חינוך	דניאל קורן	02-5551128
מנהל אגף רווחה	מרים עזרא	02-5551129
מנהל אגף תרבות	אסף ירדני	02-5551130
מנהל אגף ספורט	גיל רוזנבלום	02-5551131
מנהל אגף נוער	שי פלדמן	02-5551132
מנהל אגף קשישים	חנה וולפסון	02-5551133
מנהל אגף נכים	אלון סגל	02-5551134
מנהל אגף עולים	סופי ברנדס	02-5551135
מנהל אגף בטיחות	עמוס הלוי	02-5551136
מנהל אגף חירום	ליאת בן-שבת	02-5551137
מנהל אגף תכנון	ראובן שמיר	02-5551138
מנהל אגף פיתוח	נועה קליין	02-5551139
מנהל אגף נכסים	דוד אברהם	02-5551140
מנהל אגף גבייה	יצחק אוחנה	02-5551141
מנהל אגף ארנונה	רחל שטרן	02-5551142
מנהל אגף חינוך	דניאל קורן	02-5551143
מנהל אגף רווחה	מרים עזרא	02-5551144
מנהל אגף תרבות	אסף ירדני	02-5551145
מנהל אגף ספורט	גיל רוזנבלום	02-5551146
מנהל אגף נוער	שי פלדמן	02-5551147
מנהל אגף קשישים	חנה וולפסון	02-5551148
מנהל אגף נכים	אלון סגל	02-5551149
מנהל אגף עולים	סופי ברנדס	02-5551150
מנהל אגף בטיחות	עמוס הלוי	02-5551151
מנהל אגף חירום	ליאת בן-שבת	02-5551152
מנהל אגף תכנון	ראובן שמיר	02-5551153
מנהל אגף פיתוח	נועה קליין	02-5551154
מנהל אגף נכסים	דוד אברהם	02-5551155
מנהל אגף גבייה	יצחק אוחנה	02-5551156
מנהל אגף ארנונה	רחל שטרן	02-5551157
מנהל אגף חינוך	דניאל קורן	02-5551158
מנהל אגף רווחה	מרים עזרא	02-5551159
מנהל אגף תרבות	אסף ירדני	02-5551160
מנהל אגף ספורט	גיל רוזנבלום	02-5551161
מנהל אגף נוער	שי פלדמן	02-5551162
מנהל אגף קשישים	חנה וולפסון	02-5551163
מנהל אגף נכים	אלון סגל	02-5551164
מנהל אגף עולים	סופי ברנדס	02-5551165
מנהל אגף בטיחות	עמוס הלוי	02-5551166
מנהל אגף חירום	ליאת בן-שבת	02-5551167
מנהל אגף תכנון	ראובן שמיר	02-5551168
מנהל אגף פיתוח	נועה קליין	02-5551169
מנהל אגף נכסים	דוד אברהם	02-5551170
מנהל אגף גבייה	יצחק אוחנה	02-5551171
מנהל אגף ארנונה	רחל שטרן	02-5551172
מנהל אגף חינוך	דניאל קורן	02-5551173
מנהל אגף רווחה	מרים עזרא	02-5551174
מנהל אגף תרבות	אסף ירדני	02-5551175
מנהל אגף ספורט	גיל רוזנבלום	02-5551176
מנהל אגף נוער	שי פלדמן	02-5551177
מנהל אגף קשישים	חנה וולפסון	02-5551178
מנהל אגף נכים	אלון סגל	02-5551179
מנהל אגף עולים	סופי ברנדס	02-5551180
מנהל אגף בטיחות	עמוס הלוי	02-5551181
מנהל אגף חירום	ליאת בן-שבת	02-5551182
מנהל אגף תכנון	ראובן שמיר	02-5551183
מנהל אגף פיתוח	נועה קליין	02-5551184
מנהל אגף נכסים	דוד אברהם	02-5551185
מנהל אגף גבייה	יצחק אוחנה	02-5551186
מנהל אגף ארנונה	רחל שטרן	02-5551187
מנהל אגף חינוך	דניאל קורן	02-5551188
מנהל אגף רווחה	מרים עזרא	02-5551189
מנהל אגף תרבות	אסף ירדני	02-5551190
מנהל אגף ספורט	גיל רוזנבלום	02-5551191
מנהל אגף נוער	שי פלדמן	02-5551192
מנהל אגף קשישים	חנה וולפסון	02-5551193
מנהל אגף נכים	אלון סגל	02-5551194
מנהל אגף עולים	סופי ברנדס	02-5551195
מנהל אגף בטיחות	עמוס הלוי	02-5551196
מנהל אגף חירום	ליאת בן-שבת	02-5551197
מנהל אגף תכנון	ראובן שמיר	02-5551198
מנהל אגף פיתוח	נועה קליין	02-5551199
מנהל אגף נכסים	דוד אברהם	02-5551200

| | | |

АМБУЛАТОРНАЯ ПОЛИКЛИНИКА ЦЕНТРАЛЬНОЙ ГОРОДСКОЙ БОЛЬНИЦЫ
Фундаменты. Отм. -6.70 Колонны. Отм. -6.70

Изм.	Кол.уч.	№док.	Подп.
ГИП		Ахметов	
Разраб.		Ахметов	
Н.контр.		Ахметов	

Стадия	Лист	Листов
Р		

engineering
ООО "ИНЖЕНЕРИНГ"
г.Астана, ул.Сарыарка, 7, оф.6

Инв.№подл.	Подп. и дата	Взам.инв.№	

Монолитные железобетонные балки перекрытия отм. +3,70 Оси 1/А-1/Г

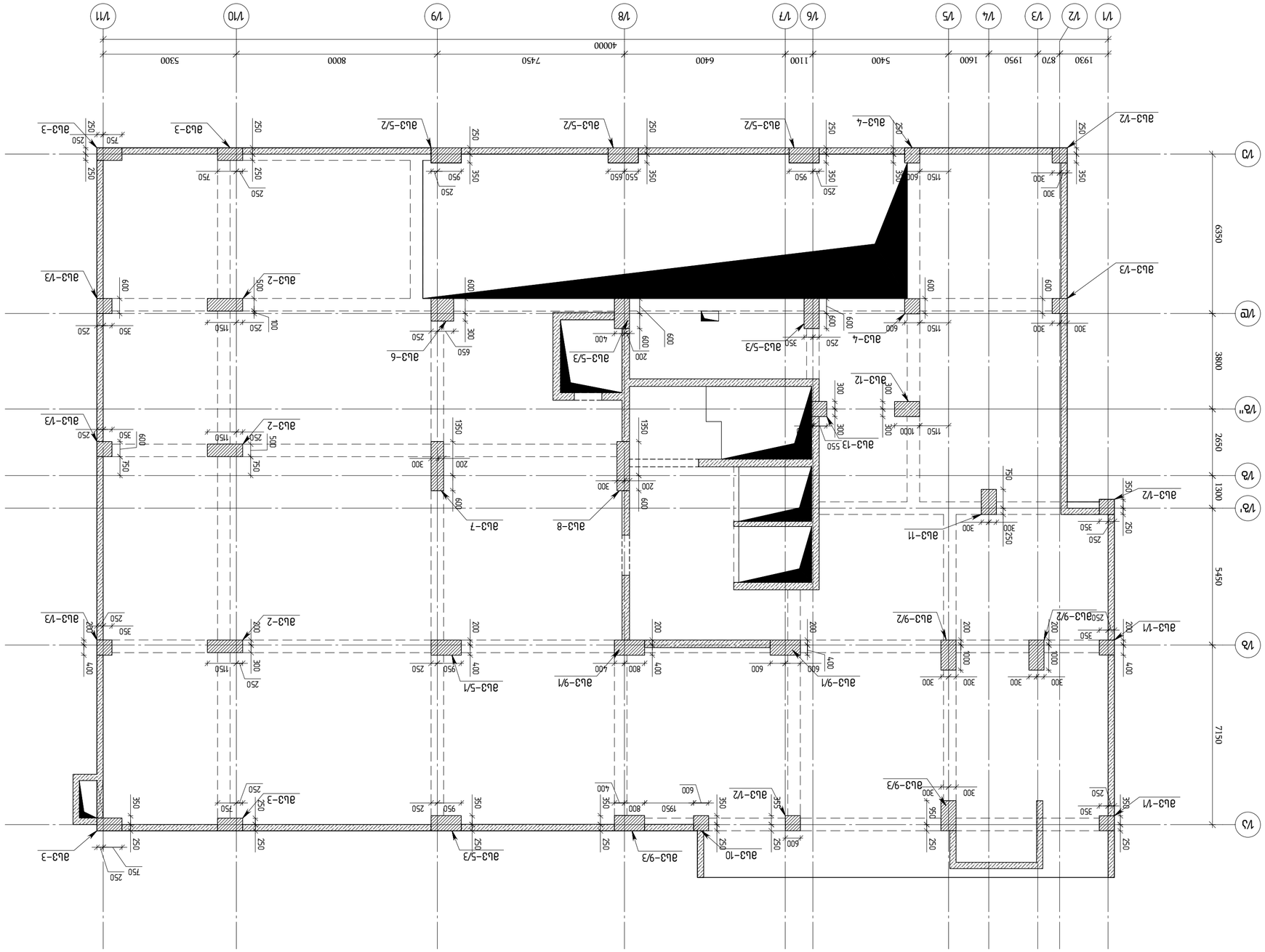

Изм.	Кол.уч.	№ док.	Подп.
ГИП			
Разраб.			
Н.контр.			

Монолитные железобетонные балки перекрытия отм. +3,70 Оси 1/А-1/Г

Стадия: Р | Лист: 1 | Листов: 1

ООО "ЭНЖИНИРИНГ"

Инв. № подл. | Подп. и дата | Взам. инв. №

Копировал | Формат А2

Примечания:

1. Бетон тяжелый класса В25, F200, W6.
2. Рабочая арматура балок класса А500С, поперечная арматура класса А240.
3. Защитный слой бетона для верхней арматуры 25 мм, для нижней арматуры 30 мм.
4. Размеры и отметки уточнить по месту.
5. Все работы выполнять в соответствии с требованиями СП 70.13330.2012 "Несущие и ограждающие конструкции".

Спецификация элементов					
Поз.	Обозначение	Наименование	Кол.	Масса ед., кг	Примечание
		Монолитные железобетонные балки перекрытия отм. +3,70 Оси 1/А-1/Г			
БЛ3-1/1		Балка	2	1,2	
БЛ3-1/2		Балка	2	1,2	
БЛ3-1/3		Балка	2	1,2	
БЛ3-2		Балка	4	1,2	
БЛ3-3		Балка	4	1,2	
БЛ3-4		Балка	2	1,2	
БЛ3-5/1		Балка	1	1,2	
БЛ3-5/2		Балка	4	1,2	
БЛ3-5/3		Балка	2	1,2	
БЛ3-6		Балка	1	1,2	
БЛ3-7		Балка	1	1,2	
БЛ3-8		Балка	1	1,2	
БЛ3-9/1		Балка	2	1,2	
БЛ3-9/2		Балка	3	1,2	
БЛ3-9/3		Балка	2	1,2	
БЛ3-10		Балка	1	1,2	
БЛ3-11		Балка	2	1,2	
БЛ3-12		Балка	1	1,2	
БЛ3-13		Балка	1	1,2	

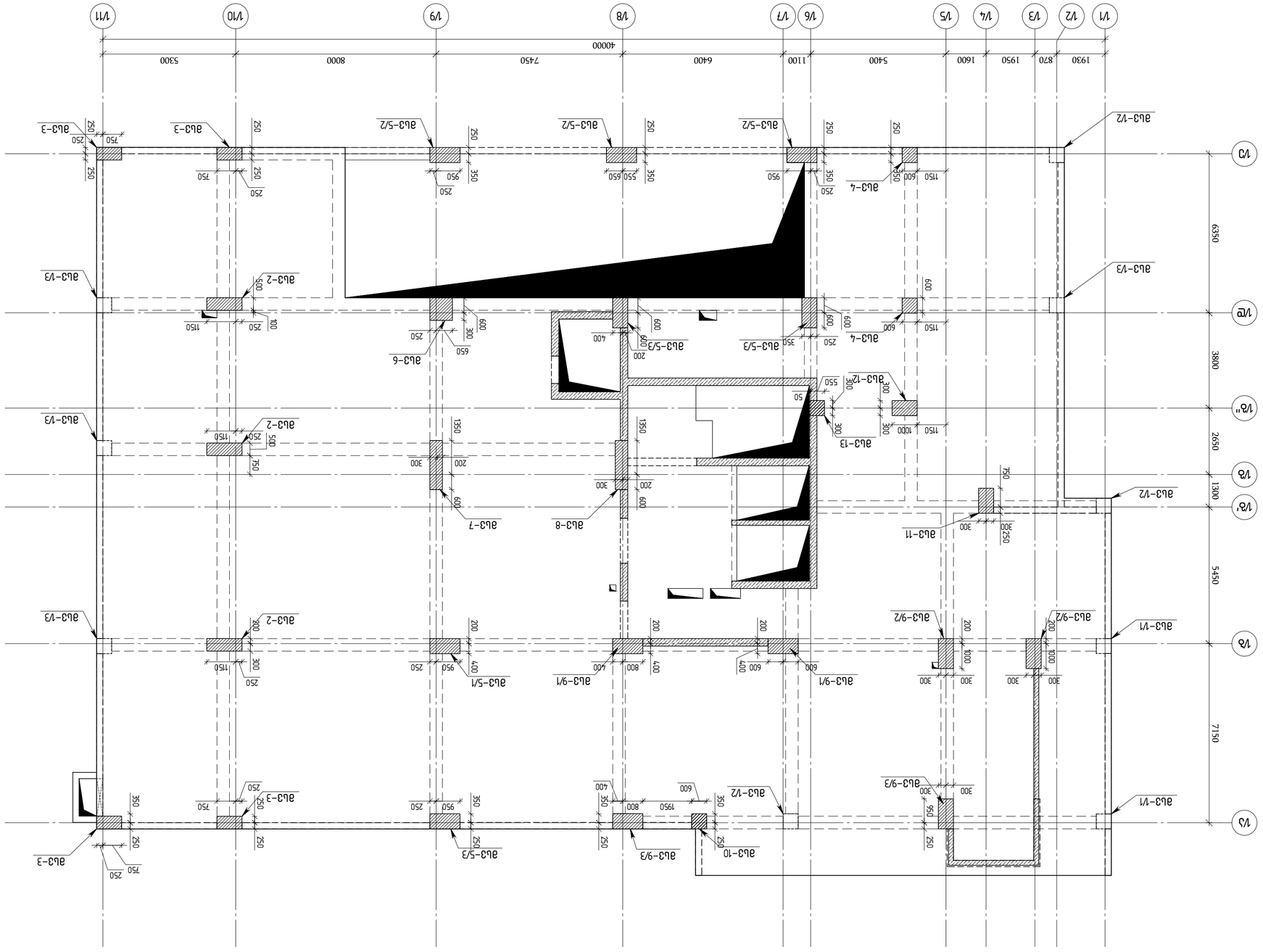

ПЛАСТИНЧАТЫЕ ВЕРТИКАЛЬНЫЕ КОНСТРУКЦИИ ЛИФТОВЫХ ШАХТ ОТМ. -0.150 ВЫШЕ ОТМ. +0.150

ГИП	Шапиро		
Разработал	Шапиро		
Проверил	Шапиро		
Н.контр.	Шапиро		
Утвердил	Шапиро		

Изм.	Кол.уч.	№ док.

Стадия: Р

Лист: 1

Листов: 1

ООО "ЭЖЕНЕРИНГ"

г.Москва, ул. Шарикоподшипниковская, д.7, эт.3, пом.1, ком.6

Заказчик: ООО "ЭЖЕНЕРИНГ"

Объект: Жилой дом по адресу: г.Москва, ул.Шарикоподшипниковская, вл.7, эт.3, пом.1, ком.6

Инв. № подл. | Подпись и дата | Взам. инв. №

Копировал | Формат А2

Примечания:

1. Материал: бетон В25, F200, W6.
2. Толщина стен 250 мм.
3. Армирование стен см. в КЖ-2.
4. Все размеры уточнить по месту.
5. Привязка стен к осям 1/А, 1/А', 1/А", 1/В, 1/Г, 1/1, 1/2, 1/3, 1/4, 1/5, 1/6, 1/7, 1/8, 1/9, 1/10, 1/11 см. в АР.
6. Отм. -0.150 см. в АР.
7. Отм. +0.150 см. в АР.
8. Отм. +3.150 см. в АР.
9. Отм. +6.150 см. в АР.
10. Отм. +9.150 см. в АР.
11. Отм. +12.150 см. в АР.
12. Отм. +15.150 см. в АР.
13. Отм. +18.150 см. в АР.
14. Отм. +21.150 см. в АР.
15. Отм. +24.150 см. в АР.
16. Отм. +27.150 см. в АР.
17. Отм. +30.150 см. в АР.
18. Отм. +33.150 см. в АР.
19. Отм. +36.150 см. в АР.
20. Отм. +39.150 см. в АР.
21. Отм. +42.150 см. в АР.
22. Отм. +45.150 см. в АР.
23. Отм. +48.150 см. в АР.
24. Отм. +51.150 см. в АР.
25. Отм. +54.150 см. в АР.
26. Отм. +57.150 см. в АР.
27. Отм. +60.150 см. в АР.
28. Отм. +63.150 см. в АР.
29. Отм. +66.150 см. в АР.
30. Отм. +69.150 см. в АР.
31. Отм. +72.150 см. в АР.
32. Отм. +75.150 см. в АР.
33. Отм. +78.150 см. в АР.
34. Отм. +81.150 см. в АР.
35. Отм. +84.150 см. в АР.
36. Отм. +87.150 см. в АР.
37. Отм. +90.150 см. в АР.
38. Отм. +93.150 см. в АР.
39. Отм. +96.150 см. в АР.
40. Отм. +99.150 см. в АР.
41. Отм. +102.150 см. в АР.
42. Отм. +105.150 см. в АР.
43. Отм. +108.150 см. в АР.
44. Отм. +111.150 см. в АР.
45. Отм. +114.150 см. в АР.
46. Отм. +117.150 см. в АР.
47. Отм. +120.150 см. в АР.
48. Отм. +123.150 см. в АР.
49. Отм. +126.150 см. в АР.
50. Отм. +129.150 см. в АР.
51. Отм. +132.150 см. в АР.
52. Отм. +135.150 см. в АР.
53. Отм. +138.150 см. в АР.
54. Отм. +141.150 см. в АР.
55. Отм. +144.150 см. в АР.
56. Отм. +147.150 см. в АР.
57. Отм. +150.150 см. в АР.
58. Отм. +153.150 см. в АР.

Изм.	Кол.уч.	Лист	№ док.	Подпись	Дата

Инв. № подл.	Подпись и дата	Взам. инв. №

Копировал | Формат А2

Заказчик: ООО "ЭЖЕНЕРИНГ"

Объект: Жилой дом по адресу: г.Москва, ул.Шарикоподшипниковская, вл.7, эт.3, пом.1, ком.6

Стадия: Р

Лист: 1

Листов: 1

ООО "ЭЖЕНЕРИНГ"

г.Москва, ул. Шарикоподшипниковская, д.7, эт.3, пом.1, ком.6

Главный инженер проекта: Шапиро

Разработал: Шапиро

Проверил: Шапиро

Н.контр.: Шапиро

Утвердил: Шапиро

Изм. | Кол.уч. | Лист | № док. | Подпись | Дата

Примечания:

1. Материал: бетон В25, F200, W6.
2. Толщина стен 250 мм.
3. Армирование стен см. в КЖ-2.
4. Все размеры уточнить по месту.
5. Привязка стен к осям 1/А, 1/А', 1/А", 1/В, 1/Г, 1/1, 1/2, 1/3, 1/4, 1/5, 1/6, 1/7, 1/8, 1/9, 1/10, 1/11 см. в АР.
6. Отм. -0.150 см. в АР.
7. Отм. +0.150 см. в АР.
8. Отм. +3.150 см. в АР.
9. Отм. +6.150 см. в АР.
10. Отм. +9.150 см. в АР.
11. Отм. +12.150 см. в АР.
12. Отм. +15.150 см. в АР.
13. Отм. +18.150 см. в АР.
14. Отм. +21.150 см. в АР.
15. Отм. +24.150 см. в АР.
16. Отм. +27.150 см. в АР.
17. Отм. +30.150 см. в АР.
18. Отм. +33.150 см. в АР.
19. Отм. +36.150 см. в АР.
20. Отм. +39.150 см. в АР.
21. Отм. +42.150 см. в АР.
22. Отм. +45.150 см. в АР.
23. Отм. +48.150 см. в АР.
24. Отм. +51.150 см. в АР.
25. Отм. +54.150 см. в АР.
26. Отм. +57.150 см. в АР.
27. Отм. +60.150 см. в АР.
28. Отм. +63.150 см. в АР.
29. Отм. +66.150 см. в АР.
30. Отм. +69.150 см. в АР.
31. Отм. +72.150 см. в АР.
32. Отм. +75.150 см. в АР.
33. Отм. +78.150 см. в АР.
34. Отм. +81.150 см. в АР.
35. Отм. +84.150 см. в АР.
36. Отм. +87.150 см. в АР.
37. Отм. +90.150 см. в АР.
38. Отм. +93.150 см. в АР.
39. Отм. +96.150 см. в АР.
40. Отм. +99.150 см. в АР.
41. Отм. +102.150 см. в АР.
42. Отм. +105.150 см. в АР.
43. Отм. +108.150 см. в АР.
44. Отм. +111.150 см. в АР.
45. Отм. +114.150 см. в АР.
46. Отм. +117.150 см. в АР.
47. Отм. +120.150 см. в АР.
48. Отм. +123.150 см. в АР.
49. Отм. +126.150 см. в АР.
50. Отм. +129.150 см. в АР.
51. Отм. +132.150 см. в АР.
52. Отм. +135.150 см. в АР.
53. Отм. +138.150 см. в АР.
54. Отм. +141.150 см. в АР.
55. Отм. +144.150 см. в АР.
56. Отм. +147.150 см. в АР.
57. Отм. +150.150 см. в АР.
58. Отм. +153.150 см. в АР.

Инв. № подл.	Подпись и дата	Взам. инв. №

Копировал | Формат А2

Заказчик: ООО "ЭЖЕНЕРИНГ"

Объект: Жилой дом по адресу: г.Москва, ул.Шарикоподшипниковская, вл.7, эт.3, пом.1, ком.6

Стадия: Р

Лист: 1

Листов: 1

ООО "ЭЖЕНЕРИНГ"

г.Москва, ул. Шарикоподшипниковская, д.7, эт.3, пом.1, ком.6

Главный инженер проекта: Шапиро

Разработал: Шапиро

Проверил: Шапиро

Н.контр.: Шапиро

Утвердил: Шапиро

Изм. | Кол.уч. | Лист | № док. | Подпись | Дата

Примечания:

1. Материал: бетон В25, F200, W6.
2. Толщина стен 250 мм.
3. Армирование стен см. в КЖ-2.
4. Все размеры уточнить по месту.
5. Привязка стен к осям 1/А, 1/А', 1/А", 1/В, 1/Г, 1/1, 1/2, 1/3, 1/4, 1/5, 1/6, 1/7, 1/8, 1/9, 1/10, 1/11 см. в АР.
6. Отм. -0.150 см. в АР.
7. Отм. +0.150 см. в АР.
8. Отм. +3.150 см. в АР.
9. Отм. +6.150 см. в АР.
10. Отм. +9.150 см. в АР.
11. Отм. +12.150 см. в АР.
12. Отм. +15.150 см. в АР.
13. Отм. +18.150 см. в АР.
14. Отм. +21.150 см. в АР.
15. Отм. +24.150 см. в АР.
16. Отм. +27.150 см. в АР.
17. Отм. +30.150 см. в АР.
18. Отм. +33.150 см. в АР.
19. Отм. +36.150 см. в АР.
20. Отм. +39.150 см. в АР.
21. Отм. +42.150 см. в АР.
22. Отм. +45.150 см. в АР.
23. Отм. +48.150 см. в АР.
24. Отм. +51.150 см. в АР.
25. Отм. +54.150 см. в АР.
26. Отм. +57.150 см. в АР.
27. Отм. +60.150 см. в АР.
28. Отм. +63.150 см. в АР.
29. Отм. +66.150 см. в АР.
30. Отм. +69.150 см. в АР.
31. Отм. +72.150 см. в АР.
32. Отм. +75.150 см. в АР.
33. Отм. +78.150 см. в АР.
34. Отм. +81.150 см. в АР.
35. Отм. +84.150 см. в АР.
36. Отм. +87.150 см. в АР.
37. Отм. +90.150 см. в АР.
38. Отм. +93.150 см. в АР.
39. Отм. +96.150 см. в АР.
40. Отм. +99.150 см. в АР.
41. Отм. +102.150 см. в АР.
42. Отм. +105.150 см. в АР.
43. Отм. +108.150 см. в АР.
44. Отм. +111.150 см. в АР.
45. Отм. +114.150 см. в АР.
46. Отм. +117.150 см. в АР.
47. Отм. +120.150 см. в АР.
48. Отм. +123.150 см. в АР.
49. Отм. +126.150 см. в АР.
50. Отм. +129.150 см. в АР.
51. Отм. +132.150 см. в АР.
52. Отм. +135.150 см. в АР.
53. Отм. +138.150 см. в АР.
54. Отм. +141.150 см. в АР.
55. Отм. +144.150 см. в АР.
56. Отм. +147.150 см. в АР.
57. Отм. +150.150 см. в АР.
58. Отм. +153.150 см. в АР.

Инв. № подл.	Подпись и дата	Взам. инв. №

Копировал | Формат А2

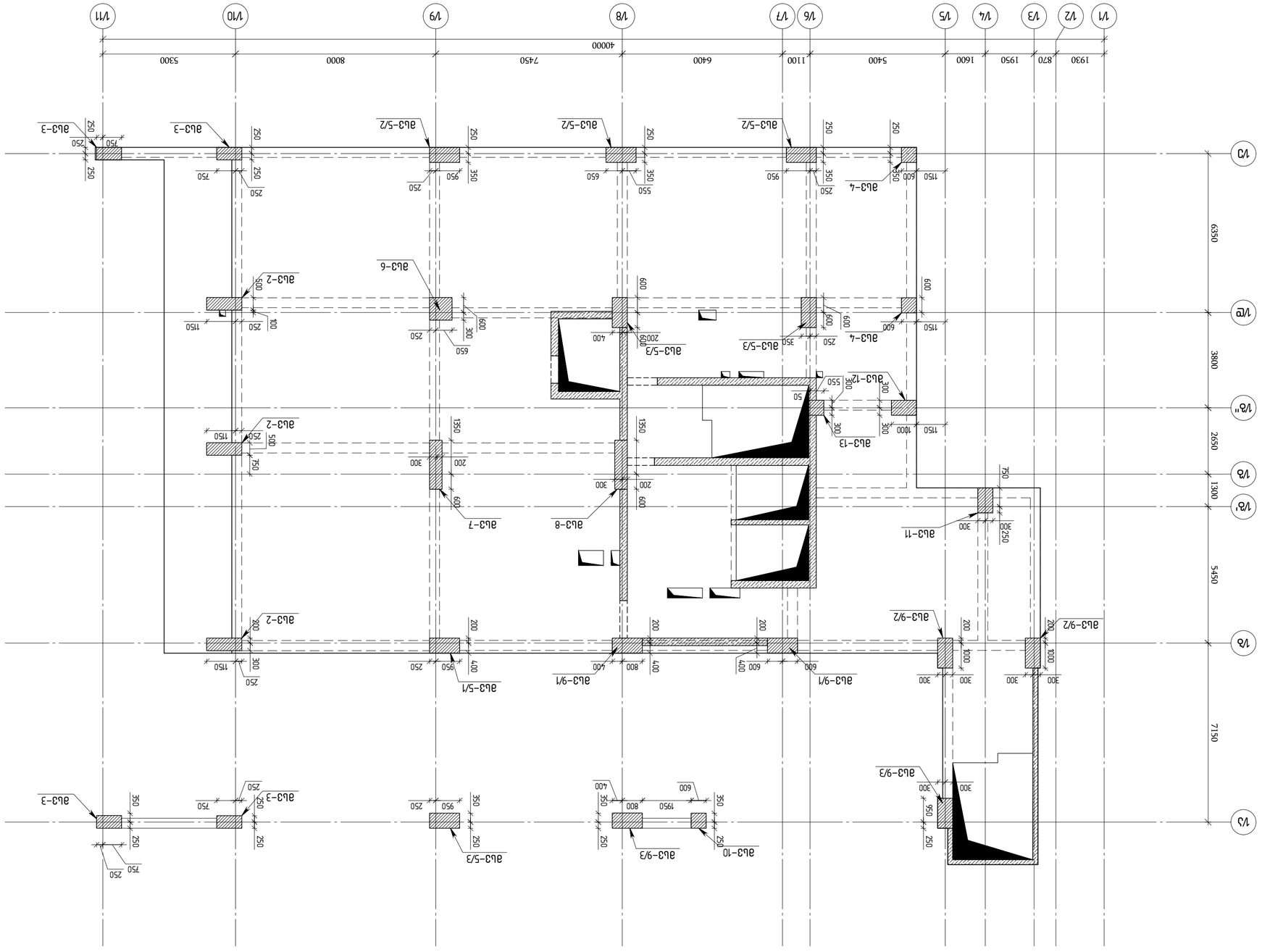

ПЛАНИРОВОЧНЫЙ ПЛАН ВТОРОГО ЭТАЖА ОТМ +3.38 БЛОКА А ОСЬ 1/Г-1/Д

ГИП		Ахмедов Ш.Ш.	
Нач.отд.		Ахмедов Ш.Ш.	
Разработал		Ахмедов Ш.Ш.	
Проверил		Ахмедов Ш.Ш.	

ООО "ЭНЖИНИРИНГ"
г.Ташкент, Мирзо-Улугбекский район, ул. Буюк Ипак Йули, 102, "Ташкент Сити", Блок А, 6 этаж, офис №7
Тел: (+998 71) 202 00 00
www.engineering.uz

Изм.	Кол.уч.	Лист	№ док.

Подп.

Дата

Инв. № подл.

Взам. инв. №

Инв. № дубл.

Подп. и дата

ГИП		Ахмедов Ш.Ш.	
Нач.отд.		Ахмедов Ш.Ш.	
Разработал		Ахмедов Ш.Ш.	
Проверил		Ахмедов Ш.Ш.	

Стадия | Лист | Листов

Р1 | 58

Копировал | Формат А3

Заказчик: ООО "ЗЕЛЕНАЯ ЭНЕРГИЯ"

Объект: Строительство 3-х многоквартирных жилых домов по адресу: г. Ташкент, Мирзо-Улугбекский район, массив Буюк Ипак Йули, ул. "Ташкент Сити" (1/6 кварт. 172/21)

Стадия | Лист | Листов

Р1 | 58

Копировал | Формат А3

Примечание:

Условные обозначения:

Ось колонны	
Ось стены	
Ось несущей стены	
Ось перегородки	
Ось несущей перегородки	
Ось балки	
Ось несущей балки	
Ось ограждения	
Ось несущего ограждения	
Ось пандуса	
Ось несущего пандуса	
Ось лестницы	
Ось несущей лестницы	
Ось плиты	
Ось несущей плиты	
Ось фундамента	
Ось несущего фундамента	
Ось ленточного фундамента	
Ось несущего ленточного фундамента	
Ось свайного фундамента	
Ось несущего свайного фундамента	
Ось монолитного фундамента	
Ось несущего монолитного фундамента	
Ось сборного фундамента	
Ось несущего сборного фундамента	
Ось монолитного ленточного фундамента	
Ось несущего монолитного ленточного фундамента	
Ось сборного ленточного фундамента	
Ось несущего сборного ленточного фундамента	
Ось монолитного свайного фундамента	
Ось несущего монолитного свайного фундамента	
Ось сборного свайного фундамента	
Ось несущего сборного свайного фундамента	
Ось монолитного плитного фундамента	
Ось несущего монолитного плитного фундамента	
Ось сборного плитного фундамента	
Ось несущего сборного плитного фундамента	
Ось монолитного ленточного фундамента	
Ось несущего монолитного ленточного фундамента	
Ось сборного ленточного фундамента	
Ось несущего сборного ленточного фундамента	
Ось монолитного свайного фундамента	
Ось несущего монолитного свайного фундамента	
Ось сборного свайного фундамента	
Ось несущего сборного свайного фундамента	
Ось монолитного плитного фундамента	
Ось несущего монолитного плитного фундамента	
Ось сборного плитного фундамента	
Ось несущего сборного плитного фундамента	

Изм. | Кол.уч. | Лист | № док. | Подп. | Дата

Инв. № подл. | Подп. и дата | Взам. инв. № | Инв. № дубл. | Подп. и дата

Согласовано:

Гл. инженер проекта: Ахмедов Ш.Ш.

Гл. архитектор проекта: Ахмедов Ш.Ш.

Гл. конструктор проекта: Ахмедов Ш.Ш.

Гл. инженер: Ахмедов Ш.Ш.

Начальник отдела: Ахмедов Ш.Ш.

Разработал: Ахмедов Ш.Ш.

Проверил: Ахмедов Ш.Ш.

Н.контроль: Ахмедов Ш.Ш.

Взам. инв. №

Подп. и дата

Инв. № подл.

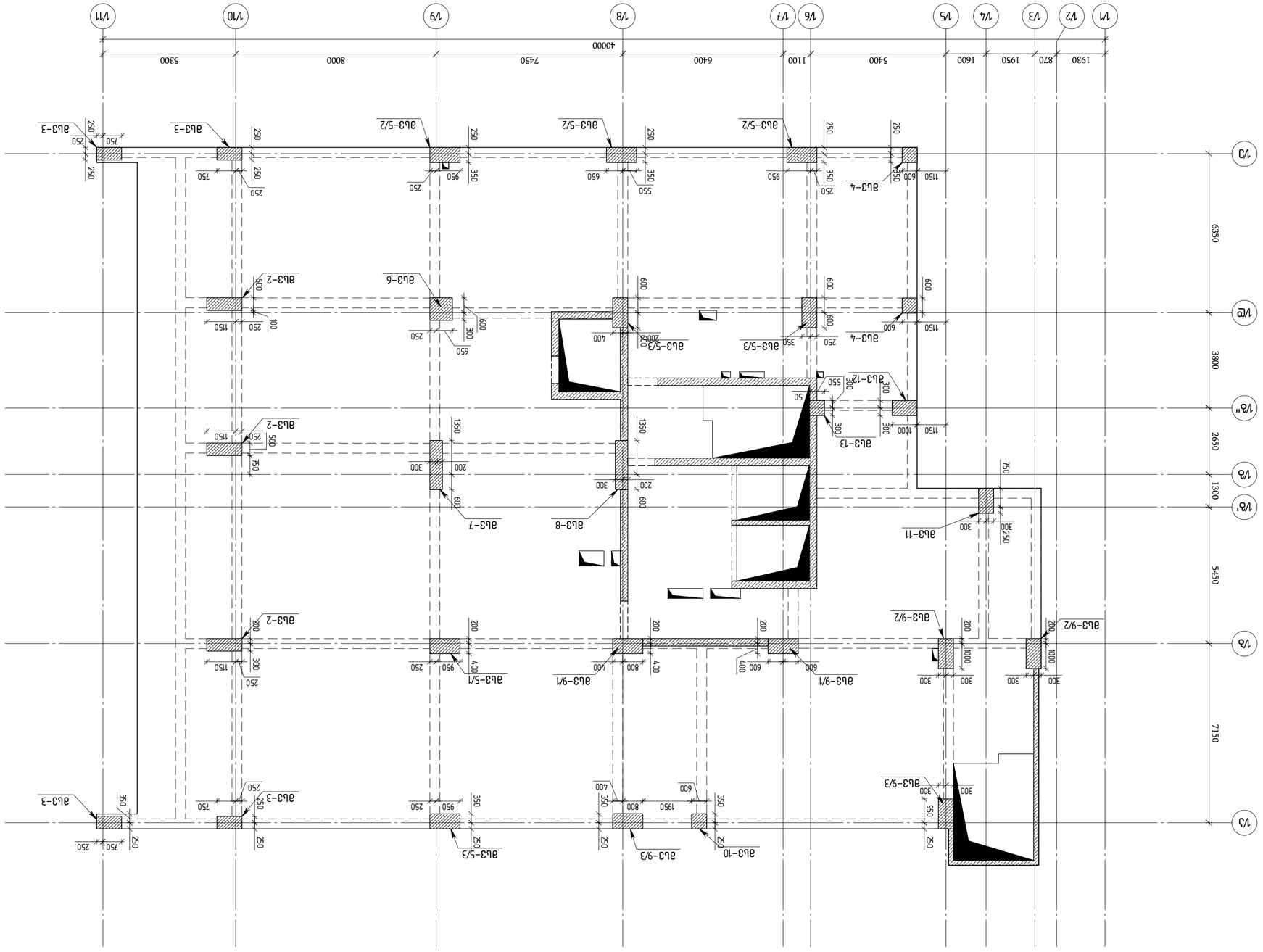

План колонн на отм. +6.88 для зданий 3, 3А, 3Б

ГИП	Мальцев		
Нач. отд.	Ефимов		
Гл. инж. проекта	Ефимов		
Разработал	Ефимов		
Проверил	Ефимов		
Н. контр.	Ефимов		

Изм. Кол. уч. Лист № док. Подп. Дата

Многофункциональный комплекс с апартаментами, гостиницей и подземной автостоянкой по ул. Дубравная, д. 32, корпуса 3, 3А, 3Б. Корректировка 2023 г. Секции 3, 3А, 3Б

Стадия: Р | Лист: 1 | Листов: 1

Схема расположения колонн

ООО "ЭнергоСтройПроект"
г. Москва, ул. Дубравная, д. 32, корп. 3, 3А, 3Б

Инв. № подл. | Подпись и дата | Взам. инв. №

Изм.	Кол.уч.	Лист	№ док.	Подпись	Дата

Копировал: Формат А2

Примечания:
1. Привязки колонн см. на плане 2-го этажа.
2. Отм. +6.88 соответствует абс. отм. 83.83 Балтийской системы высот.
3. Размеры даны в мм.
4. Бетон колонн см. в спецификации.
5. Армирование см. в спецификации.
6. Защитный слой бетона 30 мм.
7. Материал колонн - монолитный железобетон.
8. Все размеры уточнить по месту.
9. Колонны выполнить с учетом архитектурных решений.
10. Привязки даны к осям.
11. Все работы вести в соответствии с СНиП 3.03.01-87.
12. Перед началом работ согласовать с авторским надзором.
13. Все отклонения от проекта согласовать с проектировщиком.
14. Монтаж колонн вести с применением кондукторов.
15. Обеспечить устойчивость колонн при монтаже.
16. Сварные швы выполнить по ГОСТ 14771-76.
17. Контроль качества сварных швов - ультразвуковой.
18. Антикоррозийное покрытие стальных закладных деталей.
19. Все работы по технике безопасности.
20. Ответственность за качество работ несет генподрядчик.

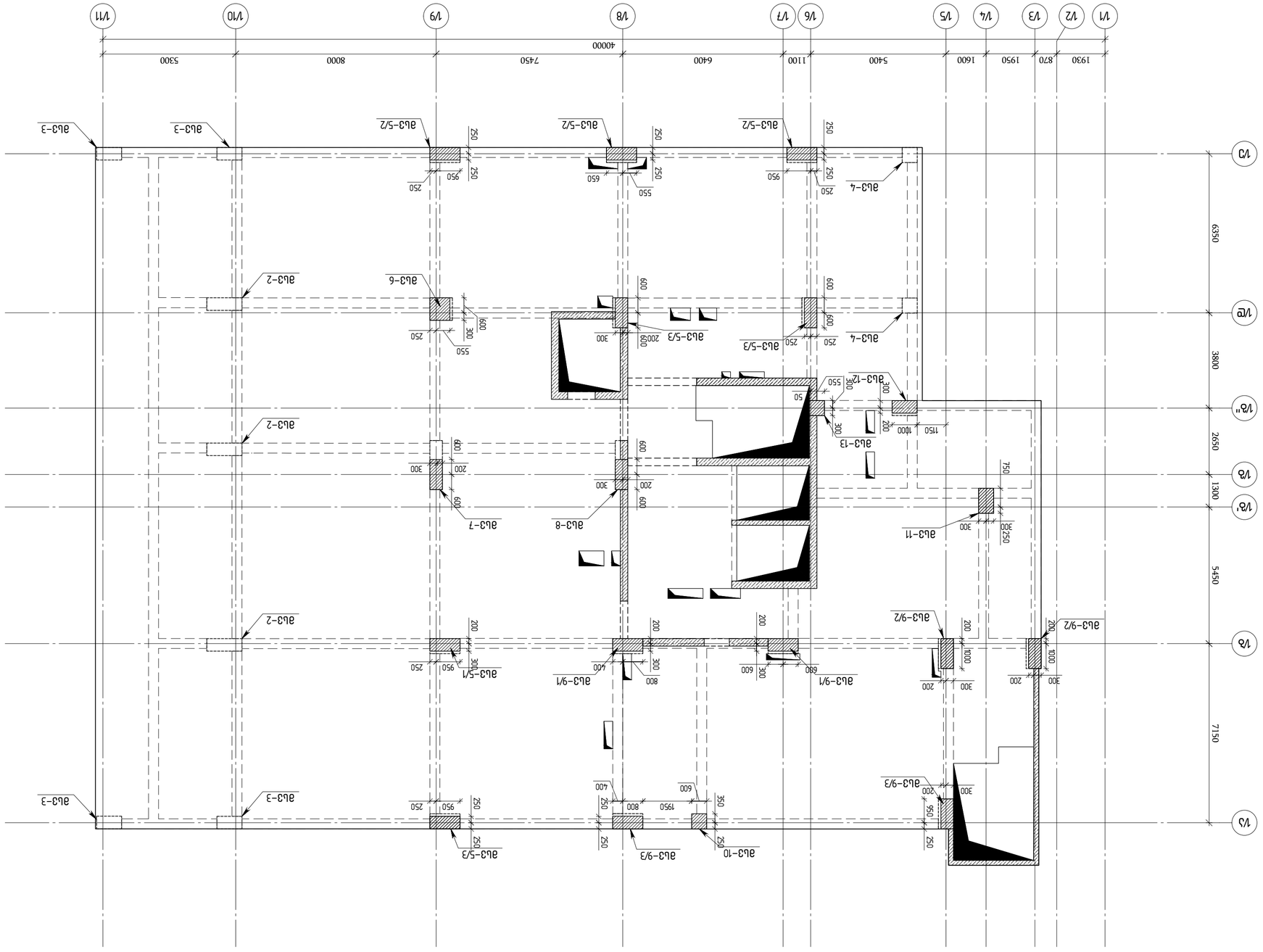

ПЛАНИРОВОЧНЫЙ ВЕРТИКАЛЬНЫЙ ЭЛЕМЕНТ
ВЦ3 ▽+10.28 ОТМЕТКИ ЧЕРНОВОЙ

ГИП	Ф.Ф.Ф.		
Н.КОНТР.			
ГЛ.СПЕЦ.			
РУКОВОДИТЕЛЬ ГРУППЫ			
ВЕДУЩИЙ ИНЖЕНЕР			
ИНЖЕНЕР			
ИНЖЕНЕР-ТЕХНОЛОГ

მონოლითური სვეტების მარკირების გეგმა ▽+13.58 ნიშნულზე

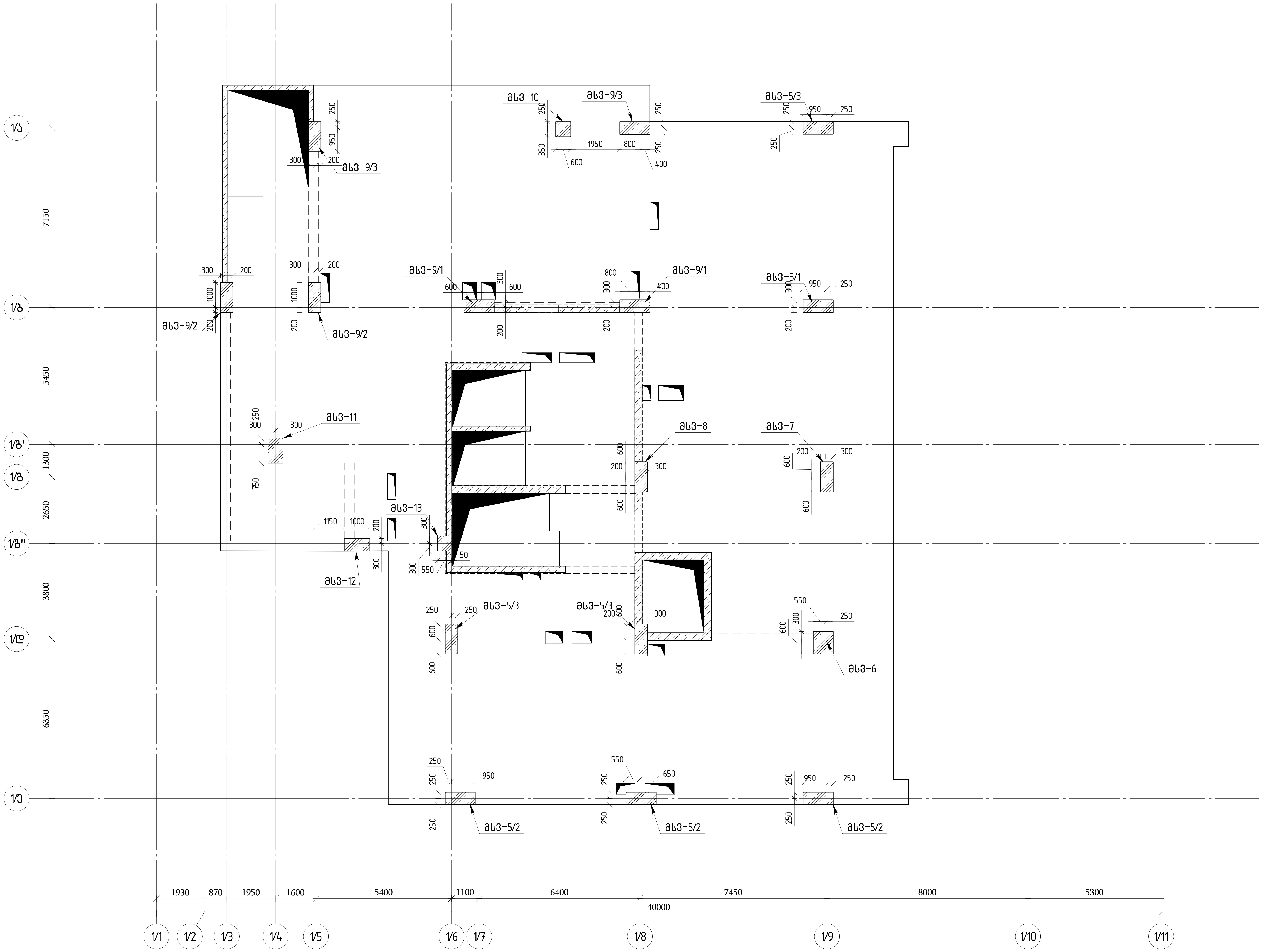

თბილისი / 2023 წელი

ფაილის სახელი:
A2 QE_STR_Beliashvili_COLUMN

KEYPLAN:

ყოველი შემდეგი რევიზია აუქმებს
წინა რევიზიებს

პროექტის სტატუსი:
სამშენებლო დოკუმენტაცია

რევიზია

რევ.	თარიღი	აღწერილობა	დამტკ.

შენიშვნები:

მისამართი:
ქ.თბილისი ა. ბელიაშვილის ქუჩა
№100, №100ა, №102

დამკვეთი:
შ.პ.ს "ფერი"

თანამდებობა	სახელი გვარი	ხელმოწერა
პროექტის მენეჯერი		
დამტკიცებულია: დამკვეთის მიერ		

შემსრულებელი:
შპს "ქიუ ენჯინერინგი"

მისამართი :
ქ.თბილისი ა.ბაქრაძის №7
ბინა №6

შპს "ქიუ ენჯინერინგის"
პროფესიული პასუხისმგებლობის მზღვეველია
სს "დაზღვევის საერთაშორისო კომპანია ირაო"
(პ/ნ №PFL 417/21)

თანამდებობა	სახელი გვარი	ხელმოწერა
დირექტორი	დ.ქევანიშვილი	
საპროექტო ჯგუფის უფროსი	ო. ილიუხინი	
პროექტის მთ. კონსტრუქტორი	ო. ილიუხინი	
შეასრულა	ნ.კიკნაველიძე	

პროექტის სახელწოდება:
მრავალფუნქციური კომპლექსი (I ბლოკი)

პროექტის სტადია:
მუშა პროექტი

პროექტის ნაწილი:
კონსტრუქცია

ფორმატი: A2
სტადია: მ.პ.
თარიღი: 24/02/2023
მასშტაბი: 1:125

ნახაზის დასახელება:
მონოლითური სვეტების მარკირების გეგმა ▽+13.58 ნიშნულზე

რევიზია: R1
ნახაზის ნომერი: კ-I.6.7
ფურც. საერთო რაოდენობა: 58

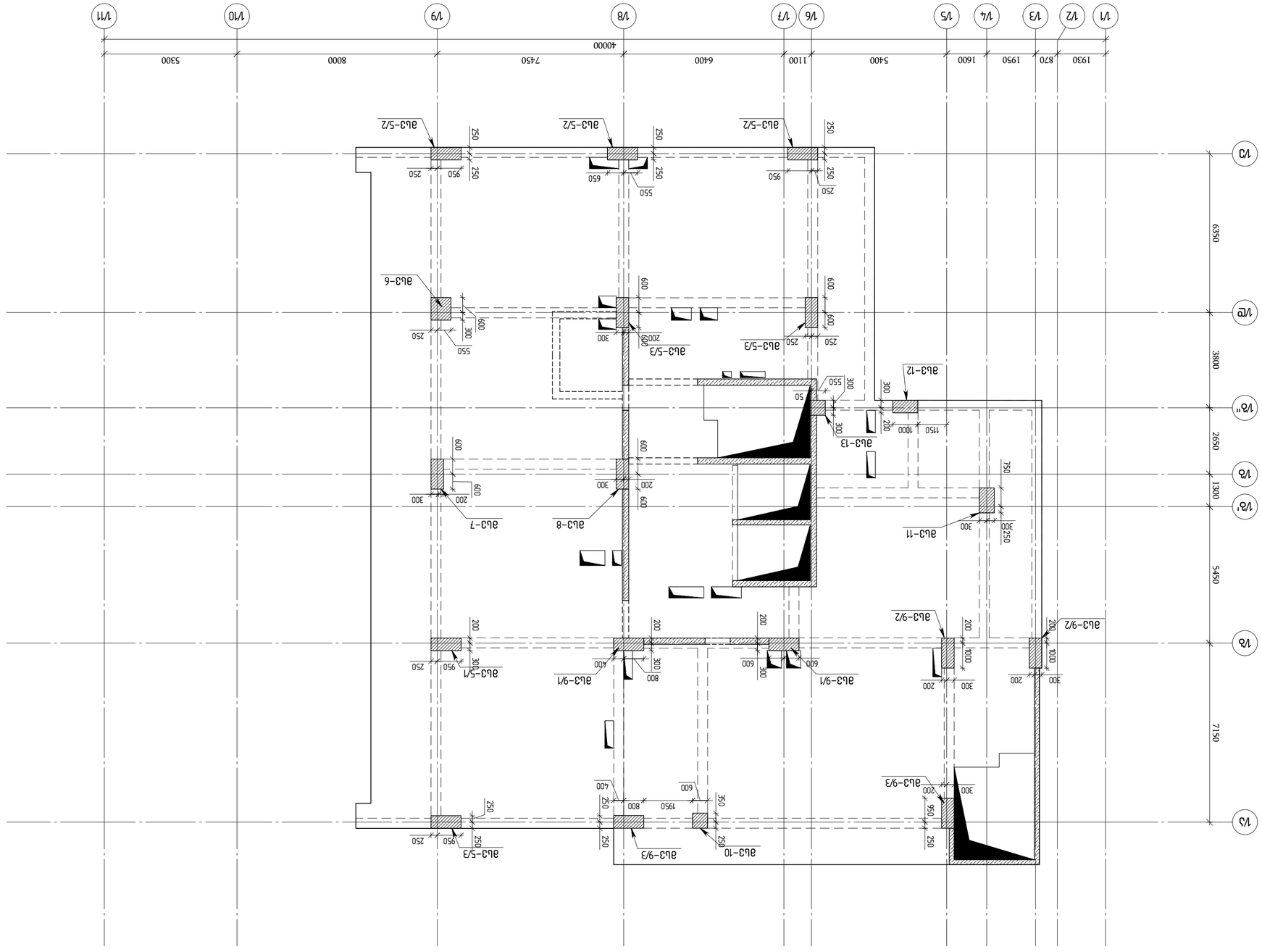

ПЛАН АРМИРОВАНИЯ ПЛОСКОЙ ЖЕЛЕЗОБЕТОННОЙ ПЛИТЫ ПЕРЕКРЫТИЯ ОТМ. ▽+16.78; ▽+19.98 ВЛЗ3Б ВЛЗ3А

ГИП	Ивлиев		
Нач.отд.	Ивлиев		
Гл.спец.	Ивлиев		
Нач.сект.	Ивлиев		
Разработал	Ивлиев		
Н.контр.	Ивлиев		

Изм. Кол.уч. Лист № док. Подп. Дата

2023 63ПЗ

Стадия | Лист | Листов

Р | 1 | 58

ООО "ПРОЕКТ ЭНЕРГОСТРОЙ ИНЖИНИРИНГ"

Объект: Многоэтажный жилой дом с объектами социально-бытового назначения по адресу: г. Москва, ЗАО, район Раменки, ул. Мосфильмовская, вл.70, корп.1, корп.2, корп.3, корп.4, корп.5, корп.6, корп.7, корп.8, корп.9, корп.10, корп.11, корп.12, корп.13, корп.14, корп.15, корп.16, корп.17, корп.18, корп.19, корп.20, корп.21, корп.22, корп.23, корп.24, корп.25, корп.26, корп.27, корп.28, корп.29, корп.30, корп.31, корп.32, корп.33, корп.34, корп.35, корп.36, корп.37, корп.38, корп.39, корп.40, корп.41, корп.42, корп.43, корп.44, корп.45, корп.46, корп.47, корп.48, корп.49, корп.50, корп.51, корп.52, корп.53, корп.54, корп.55, корп.56, корп.57, корп.58, корп.59, корп.60, корп.61, корп.62, корп.63, корп.64, корп.65, корп.66, корп.67, корп.68, корп.69, корп.70, корп.71, корп.72, корп.73, корп.74, корп.75, корп.76, корп.77, корп.78, корп.79, корп.80, корп.81, корп.82, корп.83, корп.84, корп.85, корп.86, корп.87, корп.88, корп.89, корп.90, корп.91, корп.92, корп.93, корп.94, корп.95, корп.96, корп.97, корп.98, корп.99, корп.100, корп.101, корп.102

Заказчик: ООО "ПРОЕКТ ЭНЕРГОСТРОЙ ИНЖИНИРИНГ"

engineering

ООО "ПРОЕКТ ЭНЕРГОСТРОЙ ИНЖИНИРИНГ"
Адрес: г.Москва, ЗАО, район Раменки, ул. Мосфильмовская, вл.70, корп.1, корп.2, корп.3, корп.4, корп.5, корп.6, корп.7, корп.8, корп.9, корп.10, корп.11, корп.12, корп.13, корп.14, корп.15, корп.16, корп.17, корп.18, корп.19, корп.20, корп.21, корп.22, корп.23, корп.24, корп.25, корп.26, корп.27, корп.28, корп.29, корп.30, корп.31, корп.32, корп.33, корп.34, корп.35, корп.36, корп.37, корп.38, корп.39, корп.40, корп.41, корп.42, корп.43, корп.44, корп.45, корп.46, корп.47, корп.48, корп.49, корп.50, корп.51, корп.52, корп.53, корп.54, корп.55, корп.56, корп.57, корп.58, корп.59, корп.60, корп.61, корп.62, корп.63, корп.64, корп.65, корп.66, корп.67, корп.68, корп.69, корп.70, корп.71, корп.72, корп.73, корп.74, корп.75, корп.76, корп.77, корп.78, корп.79, корп.80, корп.81, корп.82, корп.83, корп.84, корп.85, корп.86, корп.87, корп.88, корп.89, корп.90, корп.91, корп.92, корп.93, корп.94, корп.95, корп.96, корп.97, корп.98, корп.99, корп.100, корп.101, корп.102

ГИП	Ивлиев		
Нач.отд.	Ивлиев		
Гл.спец.	Ивлиев		
Нач.сект.	Ивлиев		
Разработал	Ивлиев		
Н.контр.	Ивлиев		

Изм. Кол.уч. Лист № док. Подп. Дата

Стадия | Лист | Листов

Р | 1 | 58

Заказчик: ООО "ПРОЕКТ ЭНЕРГОСТРОЙ ИНЖИНИРИНГ"

Объект: Многоэтажный жилой дом с объектами социально-бытового назначения по адресу: г. Москва, ЗАО, район Раменки, ул. Мосфильмовская, вл.70, корп.1, корп.2, корп.3, корп.4, корп.5, корп.6, корп.7, корп.8, корп.9, корп.10, корп.11, корп.12, корп.13, корп.14, корп.15, корп.16, корп.17, корп.18, корп.19, корп.20, корп.21, корп.22, корп.23, корп.24, корп.25, корп.26, корп.27, корп.28, корп.29, корп.30, корп.31, корп.32, корп.33, корп.34, корп.35, корп.36, корп.37, корп.38, корп.39, корп.40, корп.41, корп.42, корп.43, корп.44, корп.45, корп.46, корп.47, корп.48, корп.49, корп.50, корп.51, корп.52, корп.53, корп.54, корп.55, корп.56, корп.57, корп.58, корп.59, корп.60, корп.61, корп.62, корп.63, корп.64, корп.65, корп.66, корп.67, корп.68, корп.69, корп.70, корп.71, корп.72, корп.73, корп.74, корп.75, корп.76, корп.77, корп.78, корп.79, корп.80, корп.81, корп.82, корп.83, корп.84, корп.85, корп.86, корп.87, корп.88, корп.89, корп.90, корп.91, корп.92, корп.93, корп.94, корп.95, корп.96, корп.97, корп.98, корп.99, корп.100, корп.101, корп.102

Стадия: Р | Лист: 1 | Листов:

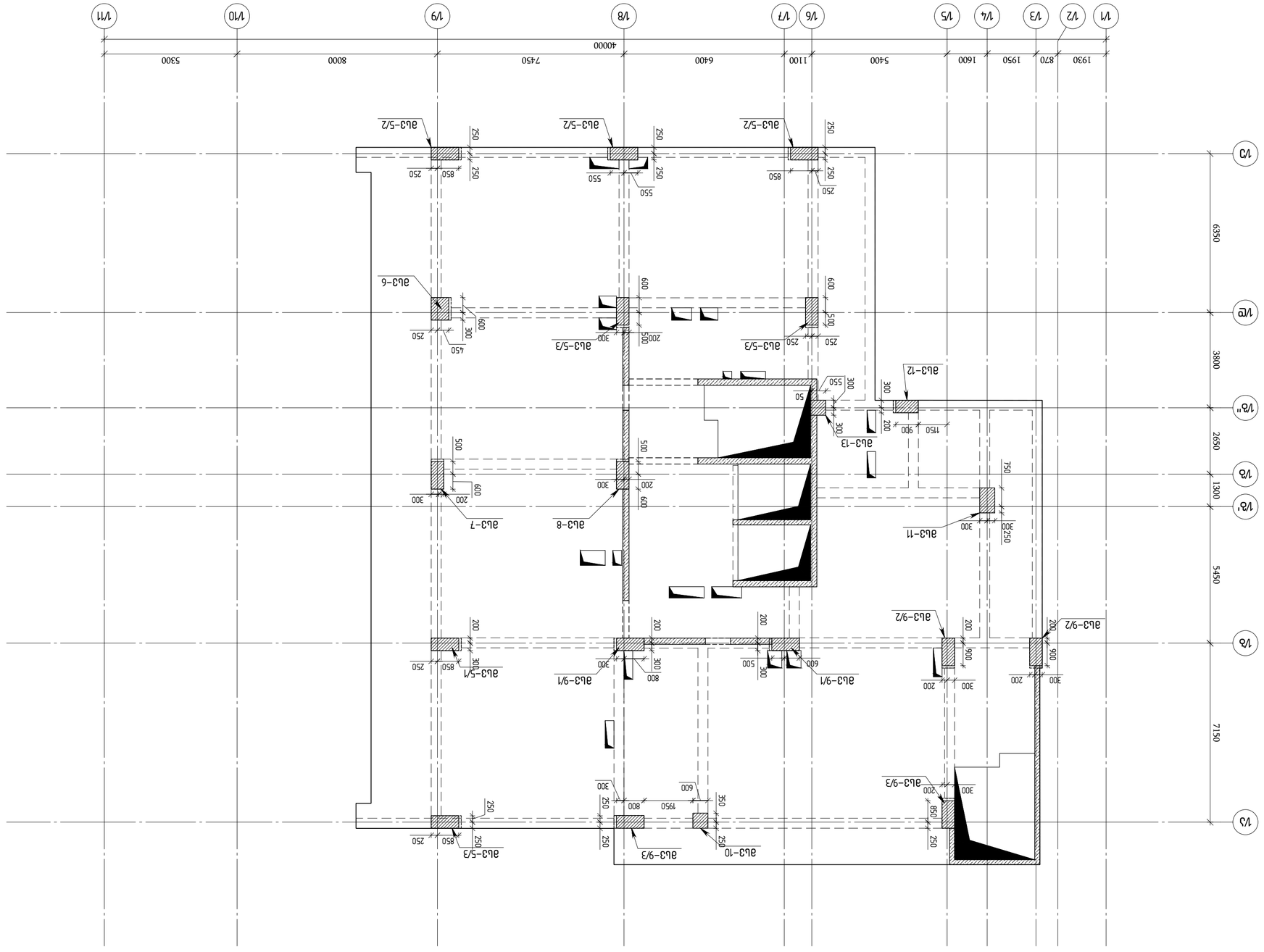

ᲐᲚᲐᲛᲘᲡᲘ ᲐᲚᲐᲓᲐᲒᲔᲑᲣᲚᲘ ᲐᲛᲐᲜᲔᲗᲘᲡ ᲒᲔᲒᲛᲐ
ᲑᲐᲨᲔᲜᲔᲑᲘᲡ ᲓᲝᲜᲔ ▽+23.18
ᲙᲝᲜᲡᲢᲠᲣᲥᲪᲘᲐ ᲒᲐᲓᲐᲮᲣᲠᲣᲚᲘᲐ

ᲞᲠᲝᲔᲥᲢᲘᲡ ᲓᲐᲡᲐᲮᲔᲚᲔᲑᲐ:	ᲛᲠᲐᲕᲐᲚᲤᲣᲜᲥᲪᲘᲣᲠᲘ ᲡᲐᲪᲮᲝᲕᲠᲔᲑᲔᲚᲘ ᲙᲝᲛᲞᲚᲔᲥᲡᲘ
ᲐᲠᲥᲘᲢᲔᲥᲢᲣᲠᲣᲚᲘ ᲜᲐᲬᲘᲚᲘ:	A2 OJE_STR_Balashvili_COLUMN
ᲒᲐᲜᲚᲐᲒᲔᲑᲐ:	KEYPLAN:

ᲛᲐᲡᲨᲢᲐᲑᲘ	ᲜᲝᲛᲔᲠᲘ ᲓᲐᲡᲐᲮᲔᲚᲔᲑᲐ	ᲮᲔᲚᲛᲝᲬᲔᲠᲚᲘᲡ ᲒᲕᲐᲠᲘ	ᲮᲔᲚᲛᲝᲬᲔᲠᲚᲘᲡ ᲜᲘᲨᲜᲘᲡ ᲒᲐᲜᲗᲐᲕᲡᲔᲑᲐ

ᲨᲔᲛᲡᲠᲣᲚᲔᲑᲔᲚᲘ ᲙᲝᲜᲡᲣᲚᲢᲐᲜᲢᲘ:
შპს "ᲐᲛᲪᲔ"

ᲓᲐᲛᲙᲕᲔᲗᲘᲡ ᲜᲝᲛᲔᲠᲘ:
ა.შ. ᲡᲐᲜᲐᲞᲘᲠᲝ ᲛᲘᲜᲓᲘᲐ ᲡᲐᲮᲔᲚᲛᲬᲘᲤᲝ ᲙᲝᲜᲡᲢᲠᲣᲥᲪᲘᲣᲚᲘ ᲓᲐᲒᲔᲒᲛᲐᲚᲘ ᲡᲐᲛᲣᲨᲐᲝ ᲡᲐᲛᲘᲜᲘᲡᲢᲠᲝ ᲙᲝᲛᲞᲚᲔᲥᲡᲘᲡ ᲛᲨᲔᲜᲔᲑᲚᲝᲑᲘᲡ ᲞᲠᲝᲔᲥᲢᲘᲡ ᲐᲕᲢᲝᲠᲘ
№100, №100', №102

ᲓᲐᲛᲙᲕᲔᲗᲘ: engineering
შპს "ᲐᲛᲪᲔ"

ᲛᲘᲛᲐᲠᲗᲔᲑᲐ: ᲐᲚᲐᲓᲐᲒᲔᲑᲣᲚᲘ ᲐᲛᲐᲜᲔᲗᲘᲡ ᲒᲔᲒᲛᲐ №7
ᲓᲐᲛᲐᲛᲖᲐᲓᲔᲑᲔᲚᲘ ᲐᲠᲥᲘᲢᲔᲥᲢᲘ ᲛᲐᲠᲘᲐᲛ ᲛᲔᲤᲐᲠᲔ
ᲐᲠᲥ. №PFL 417/21

ᲛᲝᲓᲘᲤᲘᲙᲐᲪᲘᲘᲡ ᲜᲝᲛᲔᲠᲘ	ᲒᲐᲛᲝᲨᲕᲔᲑᲘᲡ ᲗᲐᲠᲘᲦᲘ	ᲮᲔᲚᲛᲝᲬᲔᲠᲚᲘᲡ ᲒᲕᲐᲠᲘ, ᲡᲐᲮᲔᲚᲘ, ᲮᲔᲚᲛᲝᲬᲔᲠᲘᲡ ᲐᲮᲡᲜᲐ	ᲮᲔᲚᲛᲝᲬᲔᲠᲚᲘᲡ ᲮᲔᲚᲛᲝᲬᲔᲠᲘᲡ ᲜᲘᲨᲜᲘᲡ ᲒᲐᲜᲗᲐᲕᲡᲔᲑᲐ
ᲐᲠᲥᲘᲢᲔᲥᲢᲘ	ᲒᲘᲝᲠᲒᲘ ᲒᲝᲒᲘᲜᲐᲨᲕᲘᲚᲘ		
ᲙᲝᲜᲡᲢᲠᲣᲥᲪᲘᲘᲡ ᲮᲔᲚᲛᲫᲦᲕᲐᲜᲔᲚᲘ	ᲜᲘᲜᲝ ᲛᲔᲤᲐᲠᲘᲨᲕᲘᲚᲘ		
ᲙᲝᲜᲡᲢᲠᲣᲥᲪᲘᲘᲡ ᲮᲔᲚᲛᲫᲦᲕᲐᲜᲔᲚᲘ	ᲜᲘᲜᲝ ᲛᲔᲤᲐᲠᲘᲨᲕᲘᲚᲘ		
ᲒᲔᲝᲓᲔᲖᲘᲡᲢᲘ	ᲒᲘᲝᲠᲒᲘ ᲒᲝᲒᲘᲜᲐᲨᲕᲘᲚᲘ		

ᲐᲠᲥᲘᲢᲔᲥᲢᲣᲠᲣᲚᲘ ᲜᲐᲬᲘᲚᲘᲡ ᲓᲐᲡᲐᲮᲔᲚᲔᲑᲐ:
ᲡᲐᲮᲣᲠᲐᲕᲘ ᲓᲐ ᲙᲝᲜᲡᲢᲠᲣᲥᲪᲘᲣᲚᲘ ᲡᲐᲛᲣᲨᲐᲝᲔᲑᲘ (I ᲐᲮᲐᲠᲘᲡᲮᲘ)

ᲞᲠᲝᲔᲥᲢᲘᲡ ᲓᲐᲡᲐᲮᲔᲚᲔᲑᲐ:
ᲡᲐᲪᲮᲝᲕᲠᲔᲑᲔᲚᲘ ᲙᲝᲛᲞᲚᲔᲥᲡᲘ

ᲛᲘᲛᲐᲠᲗᲔᲑᲐ:
ᲒᲐᲜᲚᲐᲒᲔᲑᲐ ᲡᲐᲮᲔᲚᲛᲬᲘᲤᲝ ᲙᲝᲜᲡᲢᲠᲣᲥᲪᲘᲣᲚᲘ ᲓᲐᲒᲔᲒᲛᲐᲚᲘ ᲡᲐᲛᲣᲨᲐᲝ ᲡᲐᲛᲘᲜᲘᲡᲢᲠᲝ ᲙᲝᲛᲞᲚᲔᲥᲡᲘᲡ ᲛᲨᲔᲜᲔᲑᲚᲝᲑᲘᲡ ᲞᲠᲝᲔᲥᲢᲘᲡ ᲐᲕᲢᲝᲠᲘ

ᲒᲐᲛᲪᲔᲛᲚᲘᲡ ᲓᲐᲡᲐᲮᲔᲚᲔᲑᲐ	ᲒᲐᲛᲪᲔᲛᲚᲘᲡ ᲛᲐᲠᲙᲘ	ᲒᲐᲛᲪᲔᲛᲚᲘᲡ ᲡᲘᲒᲠᲫᲔ	ᲒᲐᲛᲪᲔᲛᲚᲘᲡ ᲬᲝᲜᲐ
A2	ᲓᲐᲛᲙᲕᲔᲗᲘ	ᲛᲠᲐᲕᲐᲚᲤᲣᲜᲥᲪᲘᲣᲠᲘ ᲡᲐᲪᲮᲝᲕᲠᲔᲑᲔᲚᲘ ᲙᲝᲛᲞᲚᲔᲥᲡᲘ	ᲒᲐᲜᲚᲐᲒᲔᲑᲐ

ᲨᲔᲛᲡᲠᲣᲚᲔᲑᲔᲚᲘ ᲙᲝᲜᲡᲣᲚᲢᲐᲜᲢᲘ:
შპს "ᲐᲛᲪᲔ"

ᲛᲝᲓᲘᲤᲘᲙᲐᲪᲘᲘᲡ ᲜᲝᲛᲔᲠᲘ	ᲒᲐᲛᲝᲨᲕᲔᲑᲘᲡ ᲗᲐᲠᲘᲦᲘ	ᲮᲔᲚᲛᲝᲬᲔᲠᲚᲘᲡ ᲒᲕᲐᲠᲘ, ᲡᲐᲮᲔᲚᲘ, ᲮᲔᲚᲛᲝᲬᲔᲠᲘᲡ ᲐᲮᲡᲜᲐ	ᲮᲔᲚᲛᲝᲬᲔᲠᲚᲘᲡ ᲮᲔᲚᲛᲝᲬᲔᲠᲘᲡ ᲜᲘᲨᲜᲘᲡ ᲒᲐᲜᲗᲐᲕᲡᲔᲑᲐ
ᲐᲠᲥᲘᲢᲔᲥᲢᲘ	ᲒᲘᲝᲠᲒᲘ ᲒᲝᲒᲘᲜᲐᲨᲕᲘᲚᲘ		
ᲙᲝᲜᲡᲢᲠᲣᲥᲪᲘᲘᲡ ᲮᲔᲚᲛᲫᲦᲕᲐᲜᲔᲚᲘ	ᲜᲘᲜᲝ ᲛᲔᲤᲐᲠᲘᲨᲕᲘᲚᲘ		
ᲙᲝᲜᲡᲢᲠᲣᲥᲪᲘᲘᲡ ᲮᲔᲚᲛᲫᲦᲕᲐᲜᲔᲚᲘ	ᲜᲘᲜᲝ ᲛᲔᲤᲐᲠᲘᲨᲕᲘᲚᲘ		
ᲒᲔᲝᲓᲔᲖᲘᲡᲢᲘ	ᲒᲘᲝᲠᲒᲘ ᲒᲝᲒᲘᲜᲐᲨᲕᲘᲚᲘ		

ᲐᲠᲥᲘᲢᲔᲥᲢᲣᲠᲣᲚᲘ ᲜᲐᲬᲘᲚᲘᲡ ᲓᲐᲡᲐᲮᲔᲚᲔᲑᲐ:
ᲡᲐᲮᲣᲠᲐᲕᲘ ᲓᲐ ᲙᲝᲜᲡᲢᲠᲣᲥᲪᲘᲣᲚᲘ ᲡᲐᲛᲣᲨᲐᲝᲔᲑᲘ (I ᲐᲮᲐᲠᲘᲡᲮᲘ)

ᲞᲠᲝᲔᲥᲢᲘᲡ ᲓᲐᲡᲐᲮᲔᲚᲔᲑᲐ:
ᲡᲐᲪᲮᲝᲕᲠᲔᲑᲔᲚᲘ ᲙᲝᲛᲞᲚᲔᲥᲡᲘ

ᲛᲘᲛᲐᲠᲗᲔᲑᲐ:
ᲒᲐᲜᲚᲐᲒᲔᲑᲐ ᲡᲐᲮᲔᲚᲛᲬᲘᲤᲝ ᲙᲝᲜᲡᲢᲠᲣᲥᲪᲘᲣᲚᲘ ᲓᲐᲒᲔᲒᲛᲐᲚᲘ ᲡᲐᲛᲣᲨᲐᲝ ᲡᲐᲛᲘᲜᲘᲡᲢᲠᲝ ᲙᲝᲛᲞᲚᲔᲥᲡᲘᲡ ᲛᲨᲔᲜᲔᲑᲚᲝᲑᲘᲡ ᲞᲠᲝᲔᲥᲢᲘᲡ ᲐᲕᲢᲝᲠᲘ

ᲒᲐᲛᲪᲔᲛᲚᲘᲡ ᲓᲐᲡᲐᲮᲔᲚᲔᲑᲐ	ᲒᲐᲛᲪᲔᲛᲚᲘᲡ ᲛᲐᲠᲙᲘ	ᲒᲐᲛᲪᲔᲛᲚᲘᲡ ᲡᲘᲒᲠᲫᲔ	ᲒᲐᲛᲪᲔᲛᲚᲘᲡ ᲬᲝᲜᲐ
A2	ᲓᲐᲛᲙᲕᲔᲗᲘ	ᲛᲠᲐᲕᲐᲚᲤᲣᲜᲥᲪᲘᲣᲠᲘ ᲡᲐᲪᲮᲝᲕᲠᲔᲑᲔᲚᲘ ᲙᲝᲛᲞᲚᲔᲥᲡᲘ	ᲒᲐᲜᲚᲐᲒᲔᲑᲐ

ᲐᲮᲡᲜᲘᲡ ᲜᲝᲛᲔᲠᲘ:

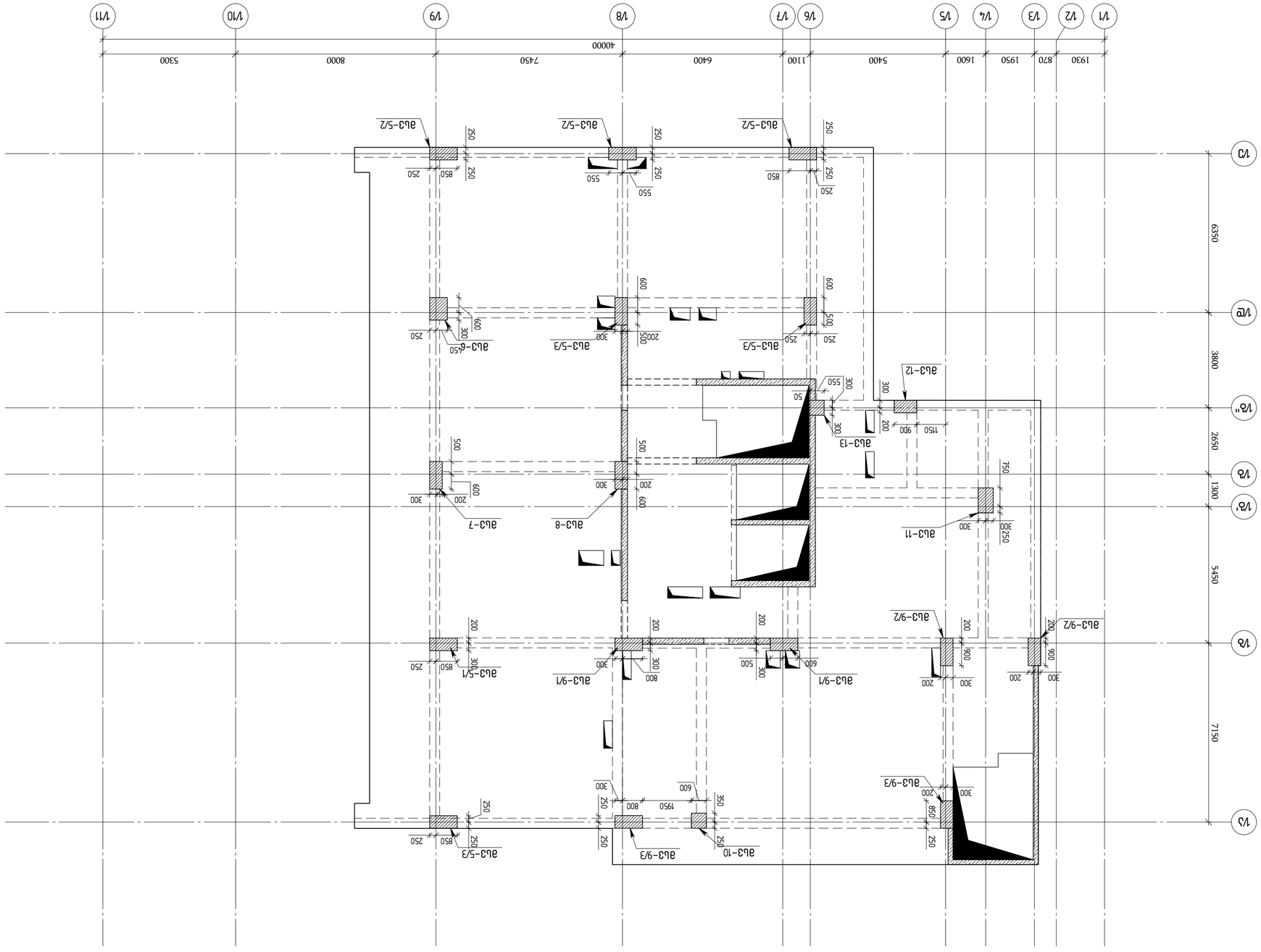

ЗЕМЛЕУСТРОЙСТВЕННЫЙ ПЛАН ЗЕМЕЛЬНЫЙ УЧАСТОК ВЛ3 ▽+26.38;▽+29.58;▽+32.78 БЛАГОУСТРОЙСТВА

ОПАЛУБОЧНАЯ ПЛИТА			
ПЛИТА ПЕРЕКРЫТИЯ			
ПЛИТА ФУНДАМЕНТНАЯ			
ПЛИТА ПЕРЕКРЫТИЯ ЭТ			
ПЛИТА ФУНДАМЕНТНАЯ ЭТ			
ПЛИТА ПЕРЕКРЫТИЯ ПОДВАЛА			
ПЛИТА ФУНДАМЕНТНАЯ ПОДВАЛА			
ПЛИТА ПЕРЕКРЫТИЯ ПОДЗЕМНОЙ ПАРКОВКИ			
ПЛИТА ФУНДАМЕНТНАЯ ПОДЗЕМНОЙ ПАРКОВКИ			
ПЛИТА ПЕРЕКРЫТИЯ ПОДЗЕМНОЙ ПАРКОВКИ ЭТ			
ПЛИТА ФУНДАМЕНТНАЯ ПОДЗЕМНОЙ ПАРКОВКИ ЭТ			
ПЛИТА ПЕРЕКРЫТИЯ ПОДЗЕМНОЙ ПАРКОВКИ ПОДВАЛА			
ПЛИТА ФУНДАМЕНТНАЯ ПОДЗЕМНОЙ ПАРКОВКИ ПОДВАЛА			

ПЛИТА ПЕРЕКРЫТИЯ ПОДЗЕМНОЙ ПАРКОВКИ ПОДВАЛА			
ПЛИТА ФУНДАМЕНТНАЯ ПОДЗЕМНОЙ ПАРКОВКИ ПОДВАЛА			
ПЛИТА ПЕРЕКРЫТИЯ ПОДЗЕМНОЙ ПАРКОВКИ			
ПЛИТА ФУНДАМЕНТНАЯ ПОДЗЕМНОЙ ПАРКОВКИ			
ПЛИТА ПЕРЕКРЫТИЯ ПОДВАЛА ЭТ			
ПЛИТА ФУНДАМЕНТНАЯ ПОДВАЛА ЭТ			
ПЛИТА ПЕРЕКРЫТИЯ ПОДВАЛА			
ПЛИТА ФУНДАМЕНТНАЯ ПОДВАЛА			
ПЛИТА ПЕРЕКРЫТИЯ ЭТ			
ПЛИТА ФУНДАМЕНТНАЯ ЭТ			
ПЛИТА ПЕРЕКРЫТИЯ			
ПЛИТА ФУНДАМЕНТНАЯ			

მონოლითური სვეტების მარკირების გეგმა ▿+35.98 ნიშნულზე

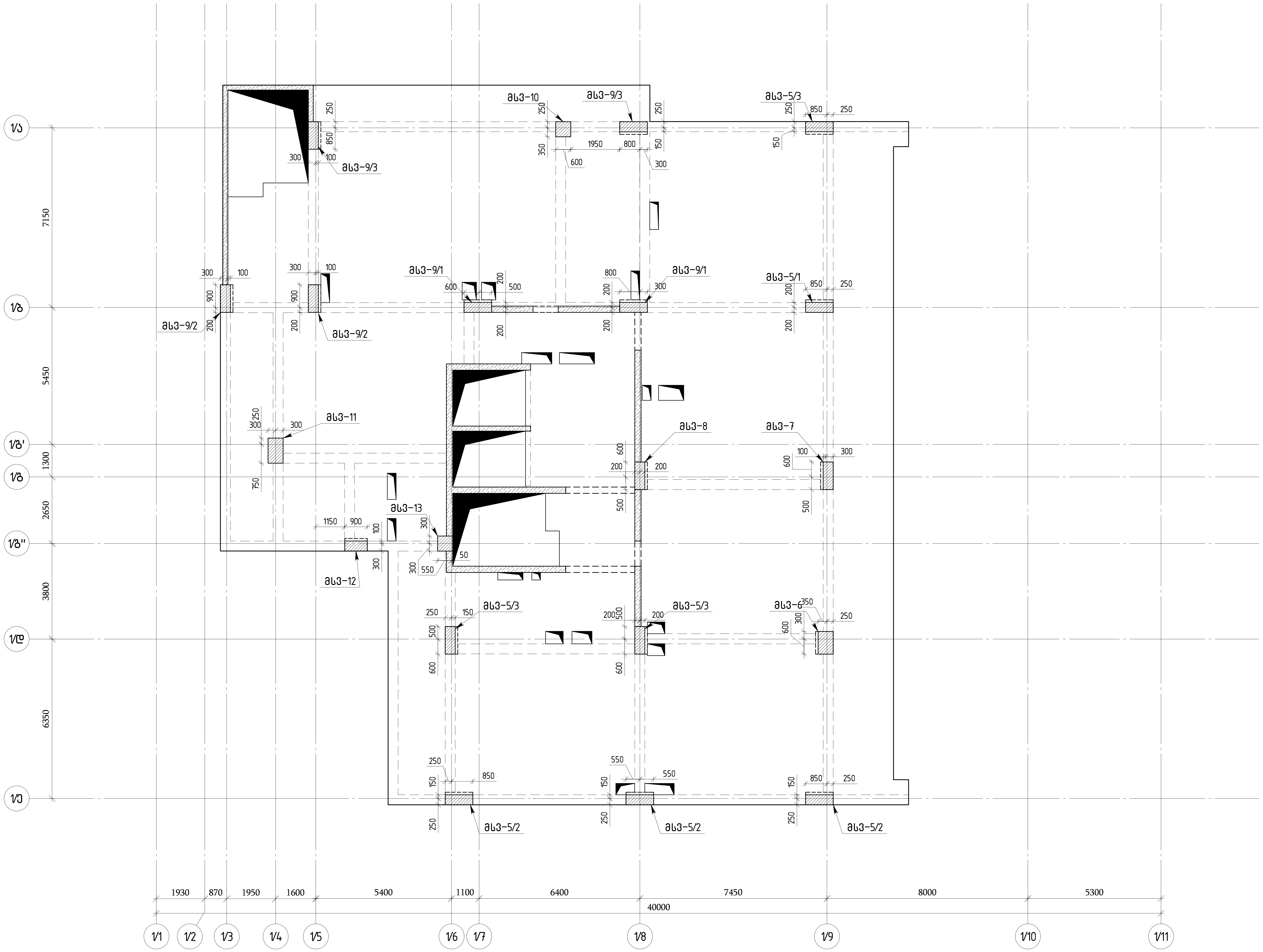

თბილისი / 2023 წელი

ფაილის სახელი:
A2 QE_STR_Beliashvili_COLUMN

KEYPLAN:

ყოველი შემდეგი რევიზია აუქმებს წინა რევიზიებს

პროექტის სტატუსი:
სამშენებლო დოკუმენტაცია

რევიზია

რევ.	თარიღი	აღწერილობა	დამტკ.

შენიშვნები:

მისამართი:
ქ.თბილისი ა. ბელიაშვილის ქუჩა
№100, №100ა, №102

დამკვეთი:
შ.პ.ს "ფერი"

თანამდებობა	სახელი გვარი	ხელმოწერა
პროექტის მენეჯერი		
დამტკიცებულია: დამკვეთის მიერ		

შემსრულებელი:
შპს "ქიუ ენჟინერინგი"

მისამართი :
ქ.თბილისი ა.ბაქრაძის №7 ბინა №6

engineering

შპს "ქიუ ენჯინერინგის"
პროფესიული პასუხისმგებლობის მზღვეველია
სს "დაზღვევის საერთაშორისო კომპანია ირაო"
(პ/ნ №PFL 417/21)

თანამდებობა	სახელი გვარი	ხელმოწერა
დირექტორი	დ.ქევანიშვილი	[signature]
საპროექტო ჯგუფის უფროსი	ო. ილიუხინი	[signature]
პროექტის მთ. კონსტრუქტორი	ო. ილიუხინი	[signature]
შეასრულა	ნ.კიკნაველიძე	[signature]

პროექტის სახელწოდება:
მრავალფუნქციური კომპლექსი (I ბლოკი)

პროექტის სტადია:
მუშა პროექტი

პროექტის ნაწილი:
კონსტრუქცია

ფორმატი	A2
სტადია	მ.პ.
თარიღი	24/02/2023
მასშტაბი	1:125

ნახაზის დასახელება:
მონოლითური სვეტების მარკირების გეგმა ▿+35.98 ნიშნულზე

რევიზია:	ნახაზის ნომერი:	ფურც. საერთო რაოდენობა
R1	კ-I.6.11	58

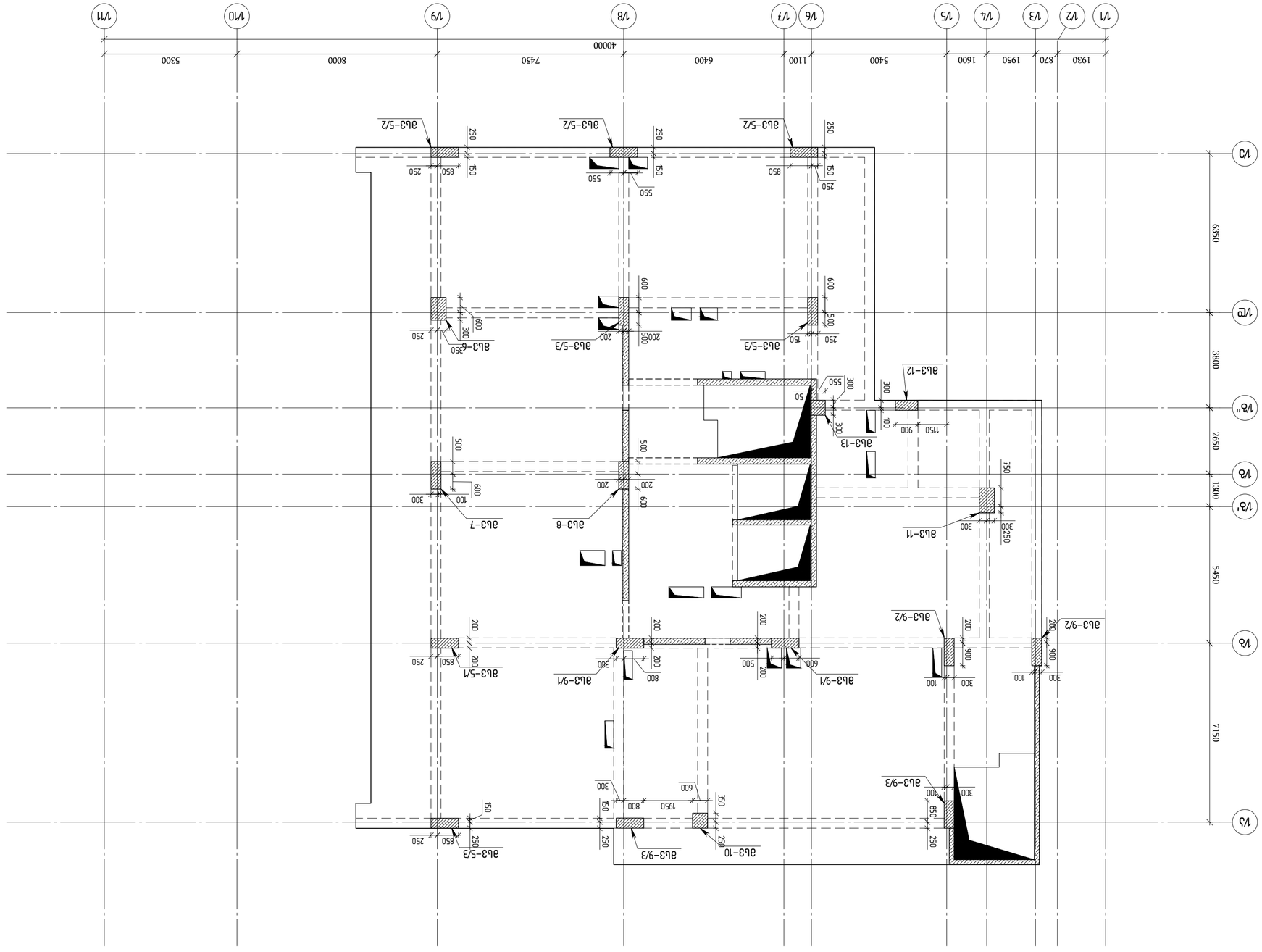

ЭЛЕМЕНТЫ ПЛАНИРОВОЧНЫЕ ЦОКОЛЬНОГО ЭТАЖА
ФУНДАМЕНТЫ ЛЕНТОЧНЫЕ ВЦ3 ▽+39.18; ▽+42.38; ▽+45.58
ЕДИНЫЕ ОТМЕТКИ

ФПМ	Фундаменты монолитные железобетонные	Т	Технологическая часть
ПЗУ	Планировочная организация земельного участка	АР	Архитектурные решения
ГП	Генеральный план	КЖ	Конструкции железобетонные
ПОС	Проект организации строительства	ВК	Внутренние системы водоснабжения и канализации
ПОД	Проект организации работ по сносу или демонтажу объектов капитального строительства	ЭМ	Электрооборудование. Электроосвещение
ПЭ	Перечень элементов благоустройства территории	ОВ	Отопление, вентиляция и кондиционирование воздуха
ВК	Наружные сети водоснабжения и канализации	СС	Сети связи
ЭС	Наружное электроосвещение	ТХ	Технологические решения
ОВ	Наружные тепловые сети	ПБ	Пожарная безопасность
СС	Сети связи	ОДИ	Мероприятия по обеспечению доступа инвалидов
ГО	Мероприятия по гражданской обороне	ЭЭ	Мероприятия по обеспечению энергетической эффективности
ВО	Мероприятия по военной организации	ОС	Мероприятия по обеспечению безопасной эксплуатации
ПМ	Пожарная безопасность		
ОДИ	Мероприятия по обеспечению доступа инвалидов		
ЭЭ	Мероприятия по обеспечению энергетической эффективности		
ОС	Мероприятия по обеспечению безопасной эксплуатации		

Изм.	Кол.уч.	Лист	№ док.
Разраб.			
Пров.			
Н.контр.			
ГИП			

Общество с ограниченной ответственностью "Научно-производственная компания "Инженерные системы"
Заказчик: ООО "Специализированный застройщик "Инженерные системы"
Объект: Многоквартирный жилой дом с объектами обслуживания населения, расположенный по адресу: г. Москва, ЮЗАО, район Ломоносовский, ул. Ивана Франко, вл. 6, 8, 10, 12, 14, 16, 18, 20, 22, 24, 26, 28, 30, 32, 34, 36, 38, 40, 42, 44, 46, 48, 50, 52, 54, 56, 58
Стадия: Р
Лист: 1
Листов: 1

ГИП			
Разработал			
Проверил			
Н.контр.			

Инв. № подл. | Подпись и дата | Взам. инв. №

Изм.	Кол.уч.	Лист
Разраб.		
Пров.		
Н.контр.		
ГИП		

Инв. № подл. | Подпись и дата | Взам. инв. №

Изм.	Кол.уч.	Лист	№ док.
Разраб.			
Пров.			
Н.контр.			
ГИП

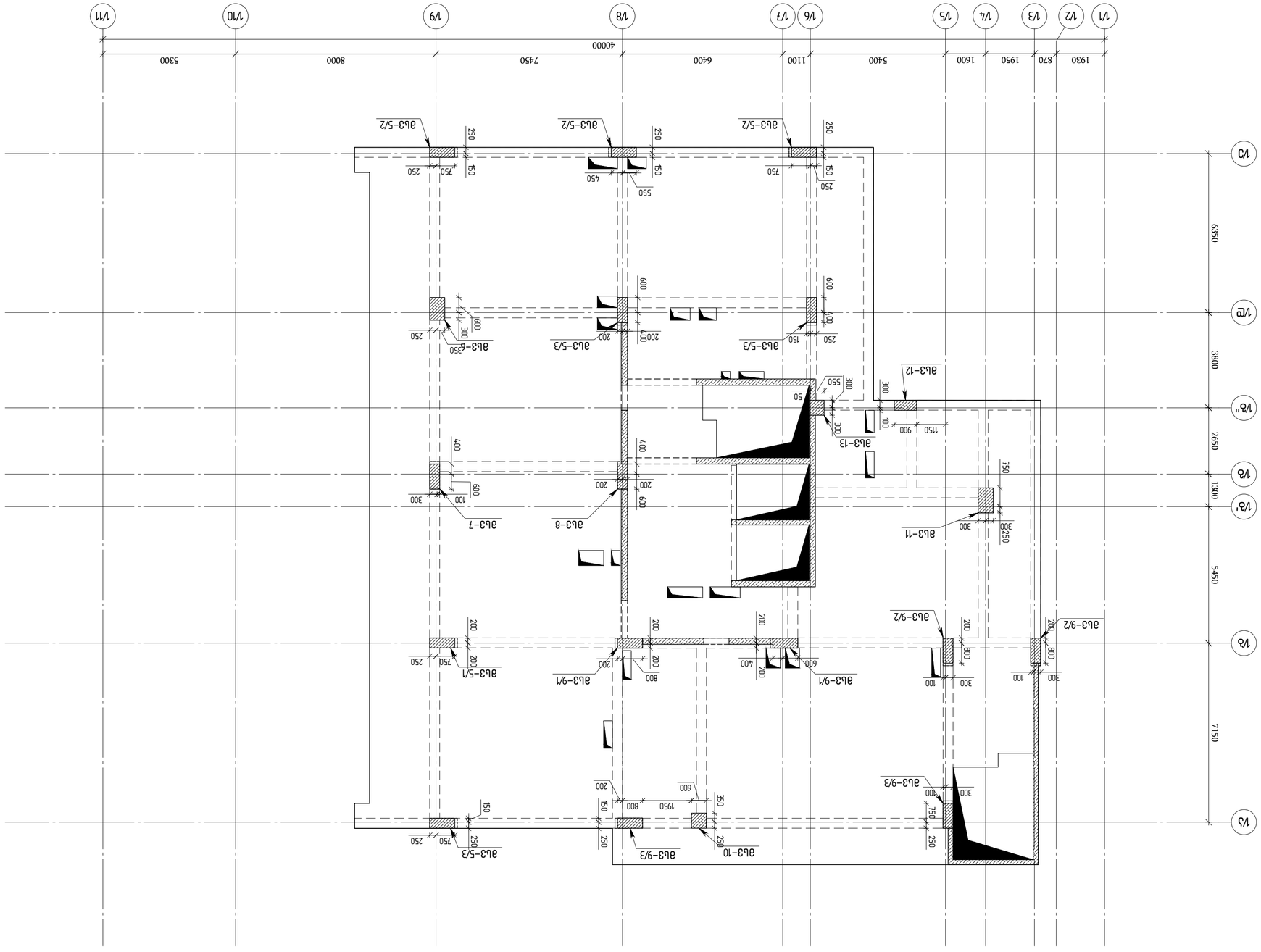

ПЛАНЫ ЭТАЖЕЙ ПЛАНЫ ФУНДАМЕНТОВ ЭМБ
ОТМ. ▽+48.78 ОСЬ 63-83

ПЛАНЫ / 2023 ВЕРСИЯ			
ФУНКЦИЯ: A2 QE_STR_Balashvili_COLUMN			
KEYPLAN:			
ЗАКАЗЧИК: ООО "ЭКО"			
ПРОЕКТИРОВЩИК: ООО "ЭНДЖИНИРИНГ"			
ГЛАВНЫЙ АРХИТЕКТОР ПРОЕКТА			
ГЛАВНЫЙ ИНЖЕНЕР ПРОЕКТА			
ГИП: ГЕОРГИЙ БАЛАШВИЛИ			
ГЕОДЕЗИЯ: ООО "ЭНДЖИНИРИНГ"			
ГЕНПЛАН: ООО "ЭНДЖИНИРИНГ" ул. Сабуртало №7			
ПЛАНИРОВКА: ООО "ЭНДЖИНИРИНГ" ул. Сабуртало №6			
ПЛАНЫ ЭТАЖЕЙ ФУНДАМЕНТОВ ЭМБ ОТМ. ▽+48.78 ОСЬ 63-83			
ЛИСТ	НАИМЕНОВАНИЕ	ПРИМЕЧАНИЕ	
A38	ПЛАНЫ		
ЗАПРЕЩАЕТСЯ:			

ВЕРСИЯ:	2023	ПЛАНЫ
ФОРМАТ:	A2 QE_STR_Balashvili_COLUMN	
ЗАКАЗЧИК:	ООО "ЭКО"	
ПРОЕКТИРОВЩИК:	ООО "ЭНДЖИНИРИНГ" ул. Сабуртало №7	
ГЕНПЛАН:	ООО "ЭНДЖИНИРИНГ" ул. Сабуртало №6	
ГЕОДЕЗИЯ:	ООО "ЭНДЖИНИРИНГ"	
ГИП:	ГЕОРГИЙ БАЛАШВИЛИ	
ГЛАВНЫЙ АРХИТЕКТОР ПРОЕКТА:		
ГЛАВНЫЙ ИНЖЕНЕР ПРОЕКТА:		
КЛИЕНТ:		
ОБЪЕКТ:	ЖИЛОЙ КОМПЛЕКС ВЫСОТНЫХ ЗДАНИЙ ПО УЛ. ГЕОРГИЯ САБУРТАЛО №100, №100', №102	
ЭТАП:		
ЛИСТ	1	
ЛИСТОВ	58	
ФОРМАТ	A1	

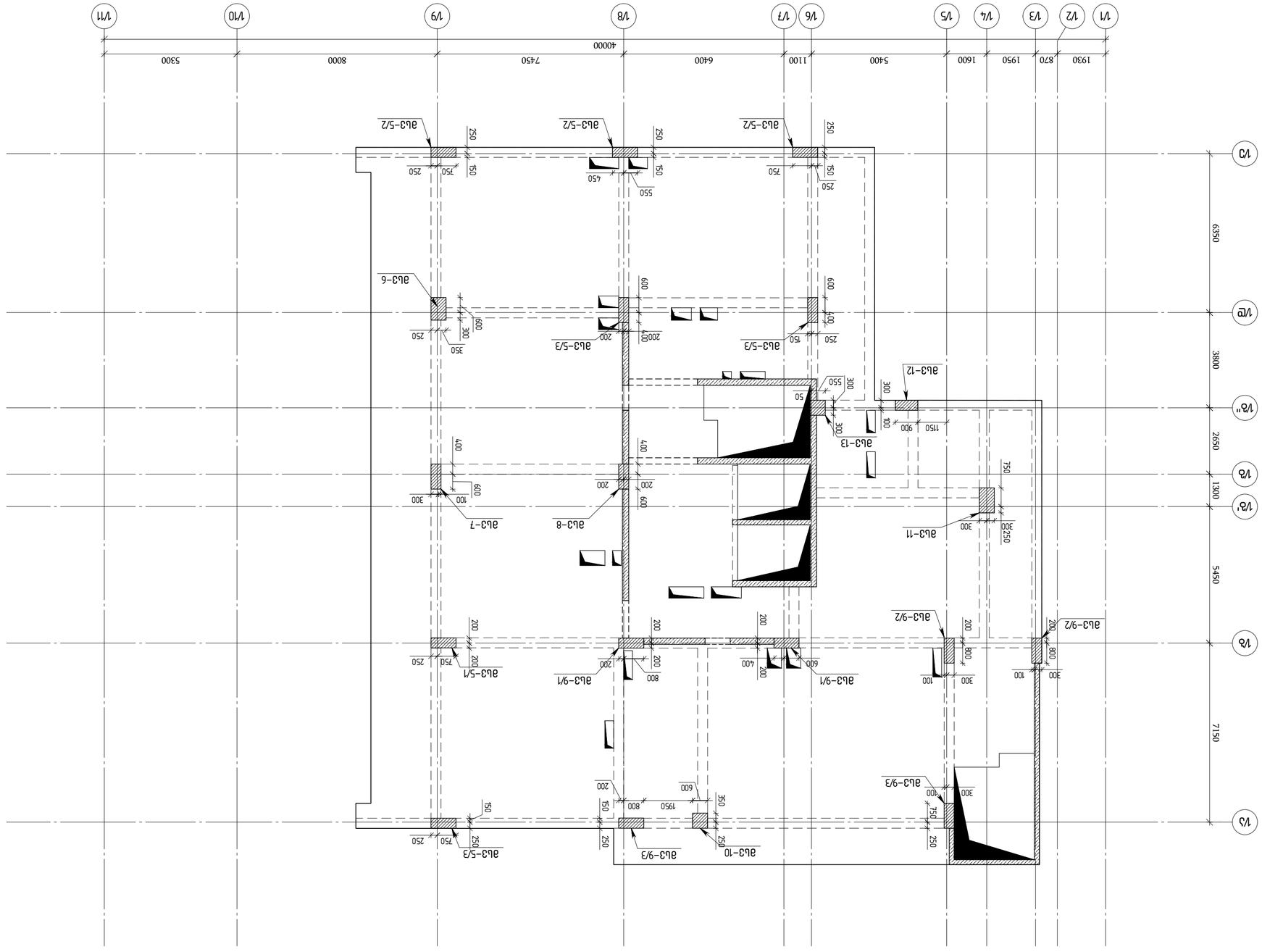

ЭКСПЛИКАЦИЯ ВЕНТИЛЯЦИОННЫХ КАМЕР
ОТ ▽+51.98; ДО ▽+55.18; ▽+58.38
ПРИ ОТМЕТКЕ 0.000

Обозначение	Наименование	Кол.	Примечание
ВЦ3-5/2	Вентиляционная камера	1	
ВЦ3-5/3	Вентиляционная камера	1	
ВЦ3-5/1	Вентиляционная камера	1	
ВЦ3-6	Вентиляционная камера	1	
ВЦ3-7	Вентиляционная камера	1	
ВЦ3-8	Вентиляционная камера	1	
ВЦ3-9/1	Вентиляционная камера	1	
ВЦ3-9/2	Вентиляционная камера	1	
ВЦ3-9/3	Вентиляционная камера	1	
ВЦ3-10	Вентиляционная камера	1	
ВЦ3-11	Вентиляционная камера	1	
ВЦ3-12	Вентиляционная камера	1	
ВЦ3-13	Вентиляционная камера	1	

ГИП	Ильин		
Н. контр.	Ильин		
Разработал	Ильин		
Н. контр.	Ильин		
Руководитель группы	Ильин		
Нач. сектора	Ильин		

Изм.	Кол.уч.	Лист	№ док.

Подпись и дата | Инв. № подл. | Взам. инв. №

Шифр:	2023 ВЭМ-ПЗ
Стадия:	Р
Лист:	1
Листов:	1

Многофункциональный комплекс с апартаментами, гостиницей, встроенными помещениями общественного назначения, подземной автостоянкой и инженерными сооружениями по адресу: г. Москва, ЗАО, Кутузовский район, ул. Ивана Франко, вл. 39, стр. 1

engineering

ООО "Инжиниринг"
г. Москва, ул. Ивана Франко, д. 39, стр. 1, этаж 7, ком. 1

ГИП	Ильин
Н. контр.	Ильин
Разработал	Ильин

Вентиляционные камеры

А2	Ильин		
Н. контр.	Ильин		
Гл. инженер проекта	Ильин		

Согласовано

Инв. № подл. | Подпись и дата | Взам. инв. №

Изм.	Кол.уч.	Лист	№ док.

Подпись и дата

Копировал

Формат А3

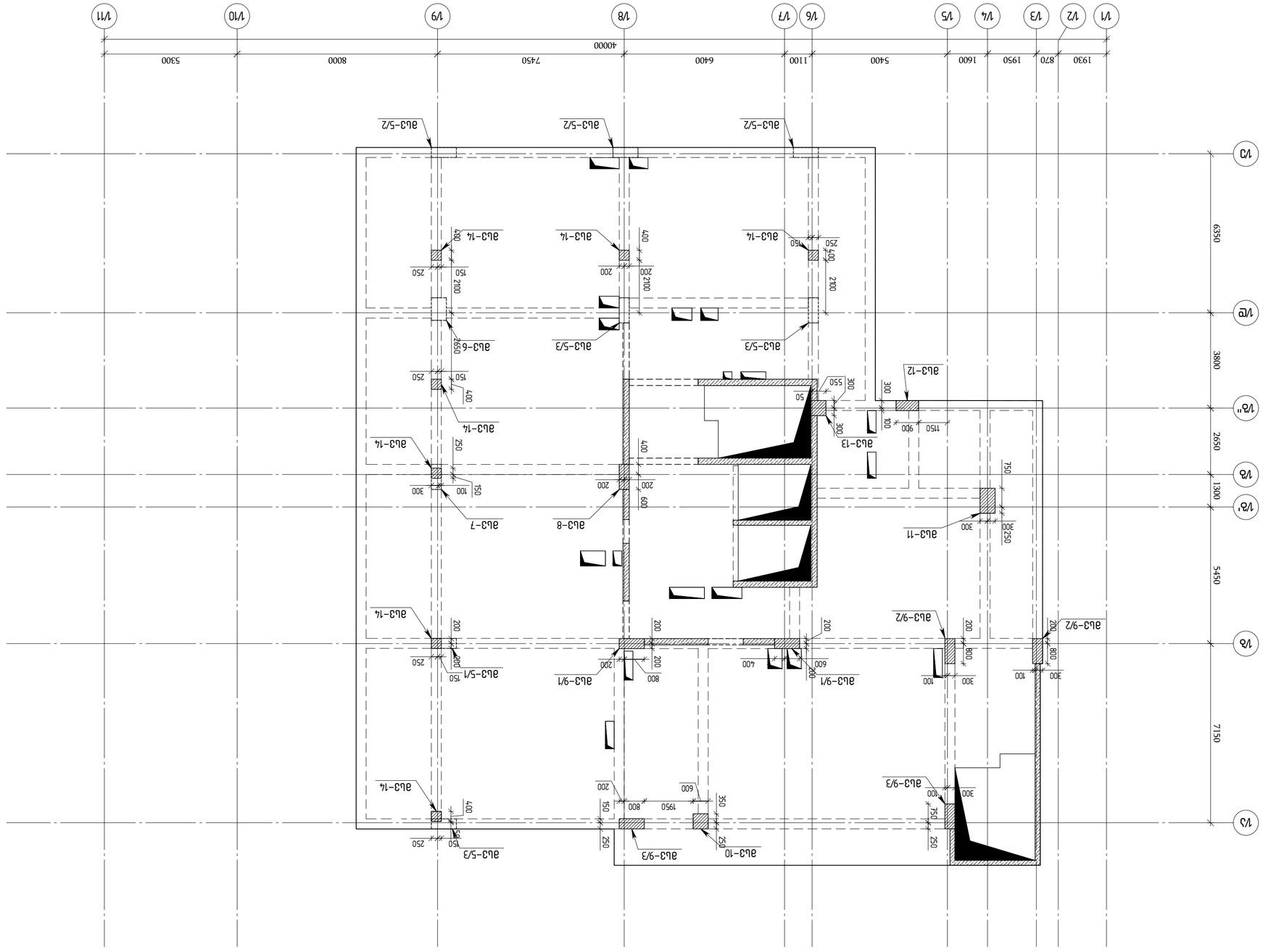

ПЛАНОВЕ ЗА ОСИГУРЯВАНЕ НА ОПЕРАТИВНАТА ИНФОРМАЦИЯ ЗА ОБЕКТА ▽+61.48 ЗА ОБЩО ПОЛЗВАНЕ

Проект:	Изграждане на Многофункционална сграда с подземен паркинг в УПИ I-1675, кв. 168 по плана на гр. Ихтиман, ул. "Христо Ботев" № 100, № 100А, № 102
Възложител:	Е.Х.Е "ЖАНЕТ"
Обект:	ПЛАНОВЕ ЗА ОСИГУРЯВАНЕ НА ОПЕРАТИВНАТА ИНФОРМАЦИЯ ЗА ОБЕКТА ▽+61.48 ЗА ОБЩО ПОЛЗВАНЕ
Адрес:	гр. Ихтиман, ул. "Христо Ботев" № 7
Проектант:	ЕТ "ИНЖЕНЕРИНГ - Ивайло Стоянов" гр. Ихтиман, ул. "Христо Ботев" № 7
Фаза:	ПЗ
Чертеж:	ПЛАН НА КОЛОНИТЕ
Мащаб:	1:100
Дата:	07.2023
Изпълнителен проект	
Проектант:	инж. Ивайло Стоянов
Одобрил:	инж. Ивайло Стоянов
Изготвил:	инж. Ивайло Стоянов
Консултанти:	
Геодезия:	
Конструктивна част:	
ВиК:	
Електро:	
Пожарна безопасност:	
Енергийна ефективност:	
Технология:	
Геология:	
Геодезия:	
Пътна част:	
Организация на движението:	
Паркоустройство

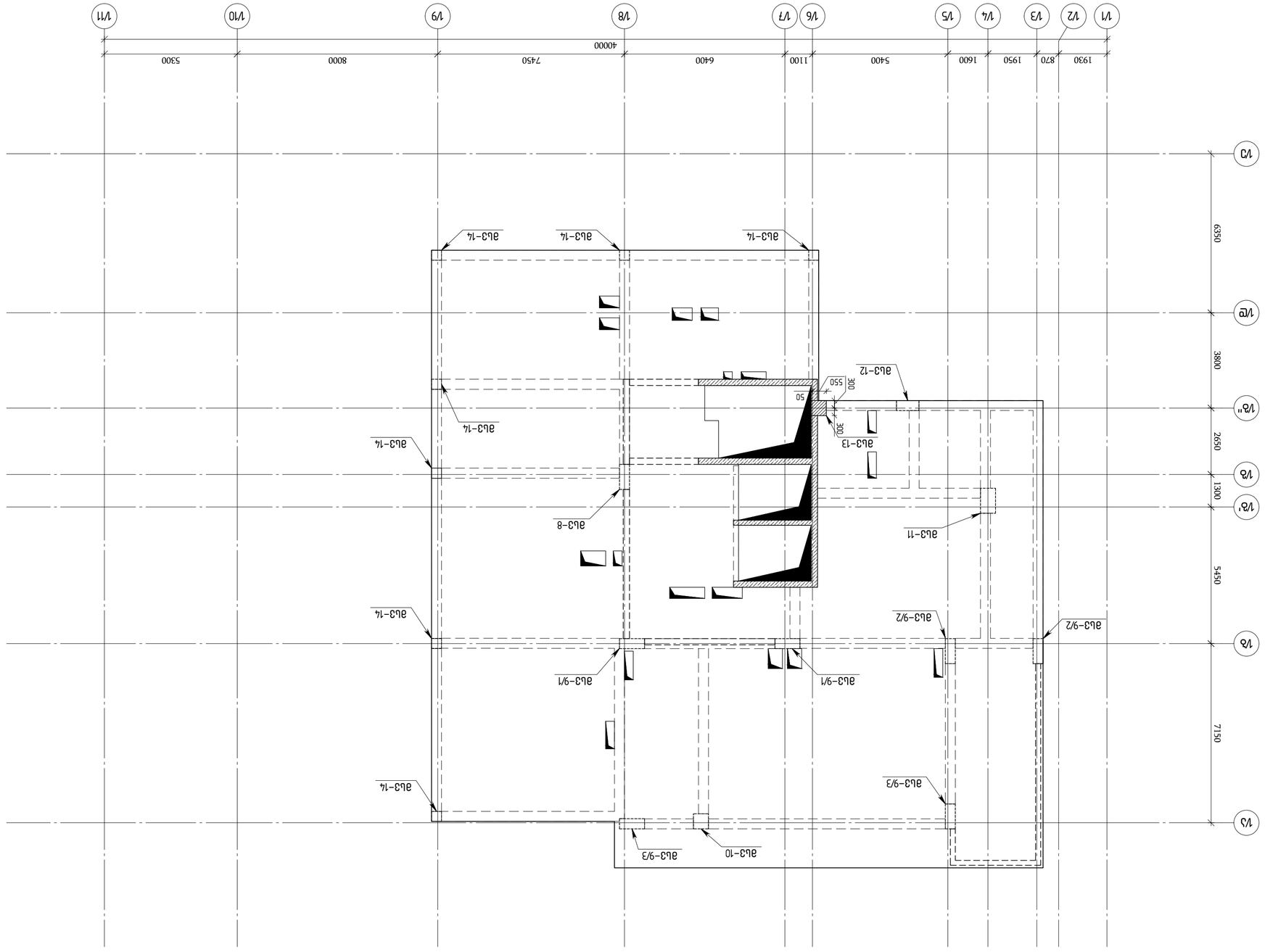

ПЛАНОВАЯ ОТМЕТКА ЦОКОЛЬНОГО ЭТАЖА ▽+64.78 ВЫШЕ УРОВНЯ МОРЯ

Масштаб / 2023 Формат:	
Чертеж: A2 QE_STR_Balashvili_COLUMN	
KEYPLAN:	
Автор: Г.Ломтатидзе А. Шенгелия Н.102, №100, №102	
Проект: З.А. "ЭСКИ"	
Объект: Строительство 63-х квартирного многоквартирного дома по ул.Сабурталинской	
Заказчик: ООО "Строительная компания "Эскиз"	
Адрес: г.Тбилиси, Сабурталинский район, ул.Сабурталинская №7	
engineering	ООО "Строительная компания "Эскиз"
Разработка конструктивных решений железобетонного каркаса 63-х квартирного многоквартирного дома по ул.Сабурталинской №7 в Сабурталинском районе г.Тбилиси	
Стадия: Р	Архитектурно-строительные решения
Начальник отдела:	Г. Ломтатидзе
Главный архитектор проекта:	Г. Ломтатидзе
Главный инженер проекта:	Г. Ломтатидзе
Разработал:	Г. Ломтатидзе

Лист	Название листа	Примечание
1	Общие данные	
2	Общие данные	
3	Общие данные	
4	Общие данные	
5	Общие данные	
6	Общие данные	
7	Общие данные	
8	Общие данные	
9	Общие данные	
10	Общие данные	
11	Общие данные	
12	Общие данные	
13	Общие данные	
14	Общие данные	
15	Общие данные	
16	Общие данные	
17	Общие данные	
18	Общие данные	
19	Общие данные	
20	Общие данные	
21	Общие данные	
22	Общие данные	
23	Общие данные	
24	Общие данные	
25	Общие данные	
26	Общие данные	
27	Общие данные	
28	Общие данные	
29	Общие данные	
30	Общие данные	
31	Общие данные	
32	Общие данные	
33	Общие данные	
34	Общие данные	
35	Общие данные	
36	Общие данные	
37	Общие данные	
38	Общие данные	
39	Общие данные	
40	Общие данные	
41	Общие данные	
42	Общие данные	
43	Общие данные	
44	Общие данные	
45	Общие данные	
46	Общие данные	
47	Общие данные	
48	Общие данные	
49	Общие данные	
50	Общие данные	
51	Общие данные	
52	Общие данные	
53	Общие данные	
54	Общие данные	
55	Общие данные	
56	Общие данные	
57	Общие данные	
58	Общие данные	

Изм.	Кол.уч.	Лист	№док.	Подп.	Дата
Разработал	Ломтатидзе				
Проверил	Шенгелия				
Н.контр.	Шенгелия				
ГИП	Ломтатидзе				

Общие данные

Стадия	Лист	Листов
Р	1	58

ООО "Строительная компания "Эскиз"

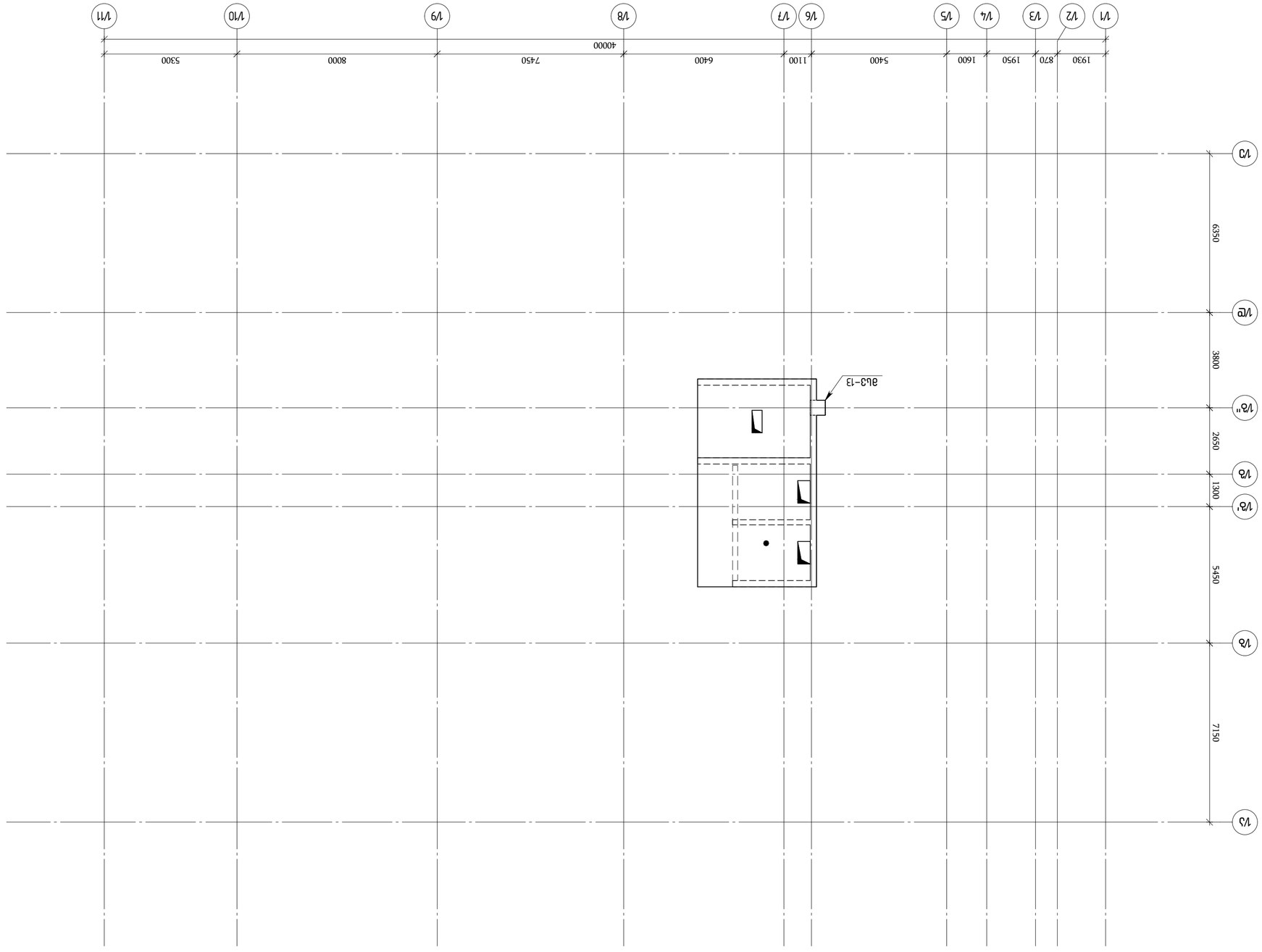

ЗЛЕКТРООБОРУДОВАНИЕ ОБЩЕЕ ОБЪЕКТА ОБЩЕСТВЕННОГО НАЗНАЧЕНИЯ
▽+68.48 ОТ ▽+67.48 ОТМЕТКИ ПОЛА

ГИП			
Н.КОНТР.			
ВЕД. ИНЖ.			
ПРОВЕР.			
РУКОВ. ГРУППЫ			
ГАП			

ГЛАВНЫЙ ИНЖЕНЕР ПРОЕКТА		
ГЛАВНЫЙ АРХИТЕКТОР ПРОЕКТА		
ГЛАВНЫЙ ИНЖЕНЕР		

ЗАКАЗЧИК:
ООО "ГК ЭКСПОСИБ"

ОБЪЕКТ:
ЗДАНИЕ ВЫСТАВОЧНОГО ЦЕНТРА ООО "ГК ЭКСПОСИБ" ПО АДРЕСУ: Г.НОВОСИБИРСК, ЗАЕЛЬЦОВСКАЯ ТЕРРАСА, 3, ЗДАНИЕ №7
ЭТАП №6

engineering

ООО "ГК ЭКСПОСИБ"
ЗДАНИЕ ВЫСТАВОЧНОГО ЦЕНТРА НА ЗАЕЛЬЦОВСКОЙ ТЕРРАСЕ В ГОРОДЕ НОВОСИБИРСКЕ ПО УЛ. "ВОКЗАЛЬНАЯ МАГИСТРАЛЬ" (ЭТАП №PFL 417/21)

ОТВЕТСТВЕННЫЙ ИСПОЛНИТЕЛЬ		
ГЛАВНЫЙ ИНЖЕНЕР ПРОЕКТА		
ГЛАВНЫЙ АРХИТЕКТОР ПРОЕКТА		
ГЛАВНЫЙ ИНЖЕНЕР ЭТАПА		
ГЛАВНЫЙ ИНЖЕНЕР ПРОЕКТА		

ЗАКАЗЧИК:
ООО "ГК ЭКСПОСИБ"

ГИП		
ВЕД. ИНЖ.		
ПРОВЕР.		
Н.КОНТР.		

ОБЪЕКТ:
ЗДАНИЕ ВЫСТАВОЧНОГО ЦЕНТРА ООО "ГК ЭКСПОСИБ" ПО АДРЕСУ: Г.НОВОСИБИРСК, ЗАЕЛЬЦОВСКАЯ ТЕРРАСА, 3, ЗДАНИЕ №7
ЭТАП №6

ЭЛЕКТРООБОРУДОВАНИЕ ОБЩЕЕ ОБЪЕКТА ОБЩЕСТВЕННОГО НАЗНАЧЕНИЯ
▽+68.48 ОТ ▽+67.48 ОТМЕТКИ ПОЛА

KEYPLAN:

A2 OF_STR_Ballahvili_COLUMN

ЭЛЕКТРИКА

ОПЛОТНЕНИЕ / 2023 ГОДЫ

ЗМ№.	ВЗОБПВЗБЗЬ	ФЭ ЬЬЬЭ Ь ФЭ ЭЭЭ	ЬЬЬ ЗЬ	ЗЬЬЬ ЬЭ ЗЬЬЬ ЬЭ
		ЬЬЬ 1/1 -ПЬ ЬЭЭПЬЭПЭЭПЬЭ		
		ЬЬЬЭЭЭЭПЬ		
		ЬЭЬФПЬП ВЗ5	ЭЬ	
		ЭЭЬЭЭЭЭЭПЬ ЬЭЬЭЭЭЭЭПЬЭЬП		
1	ГОСТ Р 52544-2006	DВ А500С L=2460	66.0	0.97
2	ГОСТ Р 52544-2006	DВ А500С L=1860	49.6	0.73
3	ГОСТ Р 52544-2006	ø16 А500С L=2400	30.3	3.79
4	ГОСТ Р 52544-2006	ø28 А500С L=6720	519.7	32.48

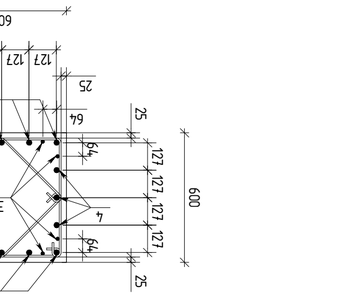

ЭПЬ.2
ℓ=1860

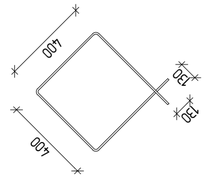

ЭПЬ.1
ℓ=2460

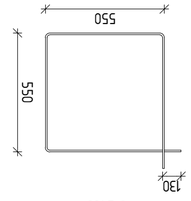

ЭПЬ.1
ℓ=2460

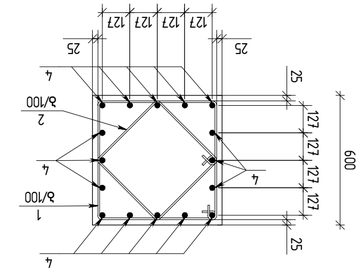
600
25
127
127
127
127
127
25
4
ø/100
2
4
4
25
600
3
1

Зм.	Позначення	Кількість	Маса одиниці, кг	Загальна маса, кг
	Ф у л ь б о м з а л			
	Фундамент ФЛ3 -пл. 1/3			
	Збірні одиниці			
	Бетон В35		2.24	м³
	Арматурні вироби			
1	ГОСТ Р 52544-2006 Ø16 А500С L=2400	16	3.79	60.6
2	ГОСТ Р 52544-2006 Ø20 А500С L=5820	8	14.35	114.8
3	ГОСТ Р 52544-2006 Ø20 А500С L=6720	8	16.57	132.6
4	ГОСТ Р 52544-2006 Ø8 А500С L=1860	68	0.73	49.6
5	ГОСТ Р 52544-2006 Ø8 А500С L=2460	68	0.97	66.0

ФЛ3-1/3 (4 шт.)
Арматурний виріб фундаменту
1:50

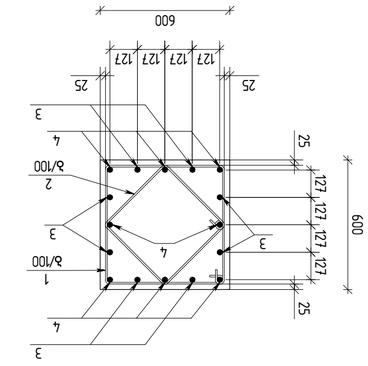

Розріз 1-1
1:20

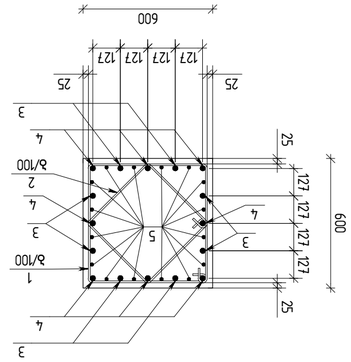

Розріз 2-2
1:20

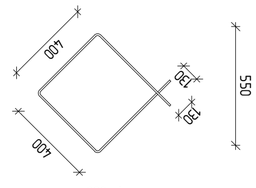

Ж/б стакан
Арматурний виріб
1:50

Позиція	Найменування	Кількість	Маса одиниці, кг	Загальна маса, кг
	Збірні одиниці			
	Бетон В35		2.24	м³
	Арматурні вироби			
1	ГОСТ Р 52544-2006 Ø8 А500С L=1860	68	0.73	49.6
2	ГОСТ Р 52544-2006 Ø16 А500С L=2400	16	3.79	60.6
3	ГОСТ Р 52544-2006 Ø20 А500С L=5820	8	14.35	114.8
4	ГОСТ Р 52544-2006 Ø20 А500С L=6720	8	16.57	132.6
5	ГОСТ Р 52544-2006 Ø8 А500С L=2460	68	0.97	66.0

Ф3-1/3 -пл. Арматурні вироби

Позиція	Ескіз	Діаметр, мм	Кількість, шт.	Довжина одиниці, мм	Загальна довжина, м	Маса 1 м, кг	Загальна маса, кг
1		Ø8 А500С	68	1860	126.48	0.395	49.96
2		Ø16 А500С	16	2400	38.40	1.578	60.61
3		Ø20 А500С	8	5820	46.56	2.466	114.82
4		Ø20 А500С	8	6720	53.76	2.466	132.57
5		Ø8 А500С	68	2460	167.28	0.395	66.07

Ф3-1/3 -пл. Арматурні вироби

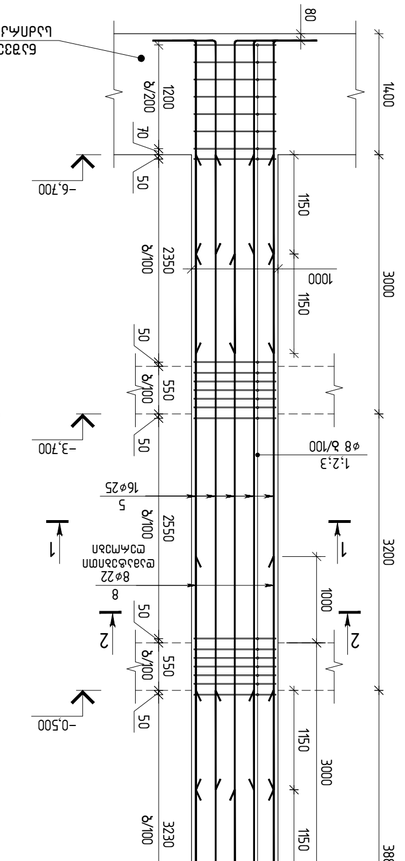

ølu-3 (4 ш.п)
a 1:50

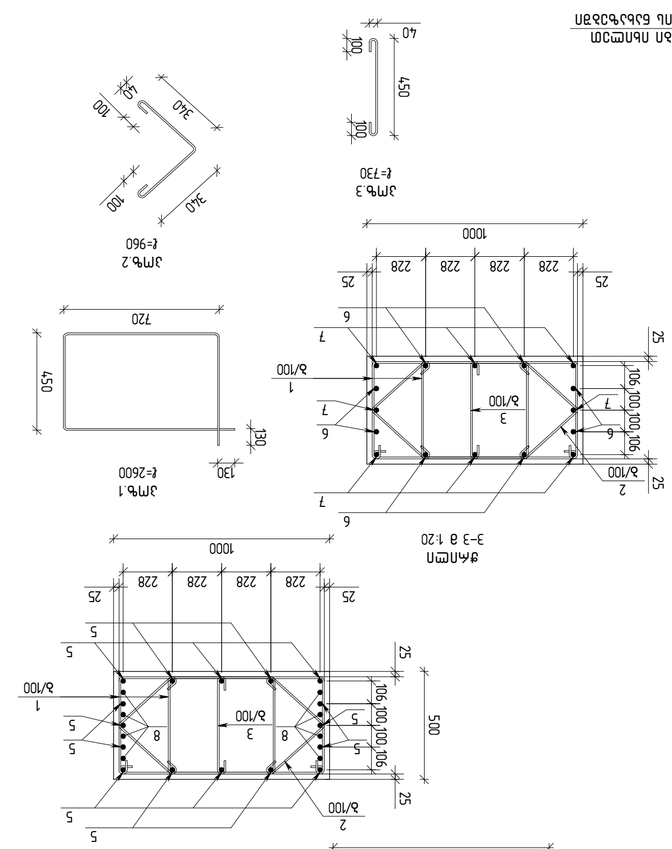

ølu-4 (2 ш.п)
a 1:50

| ølu 3 -nu ъ.ъ.ъ.

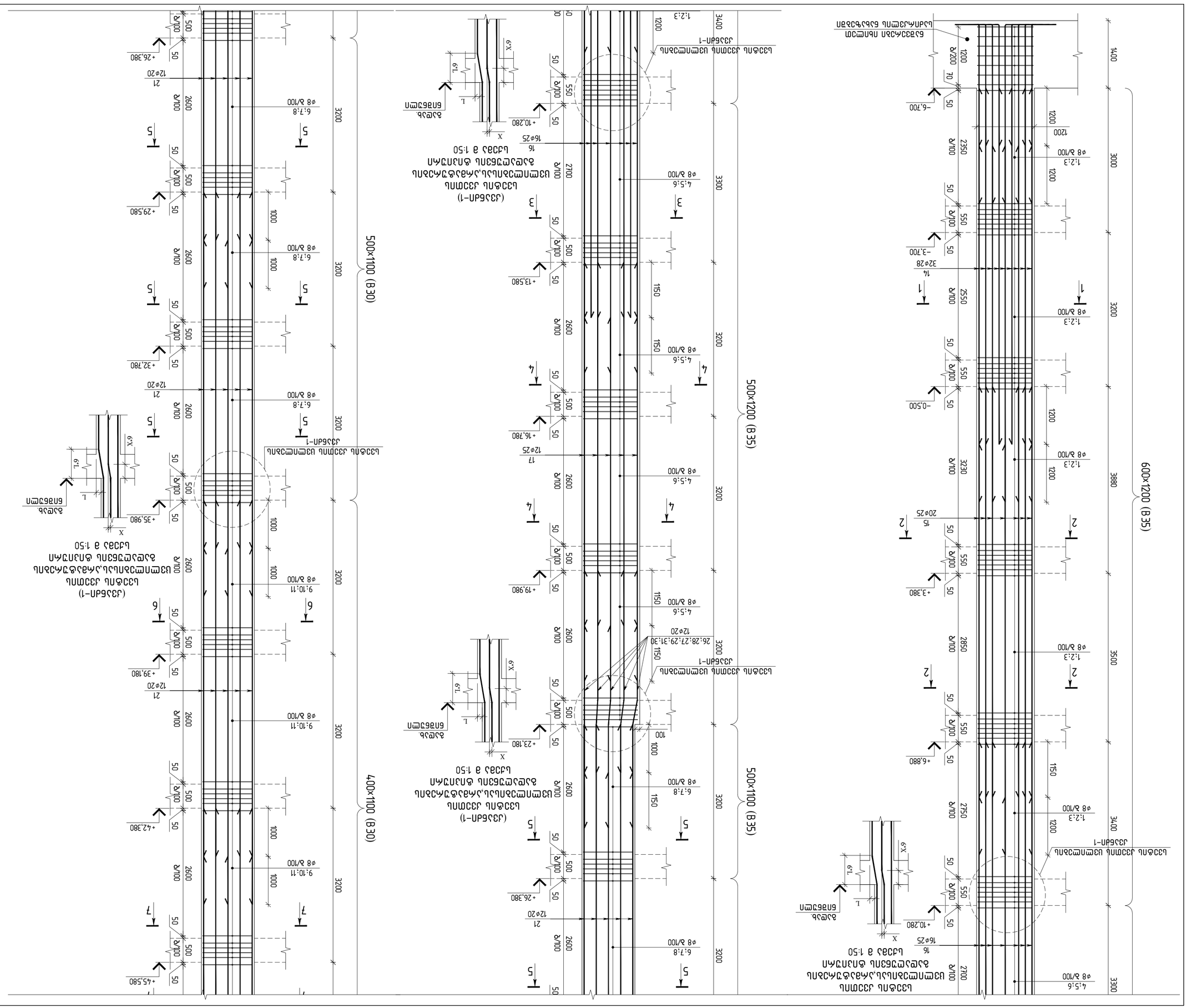
Ø8 А/100
1:2.3
1200
1200
1200

ВЫК-5/1 (1 шт.)
а 1:50

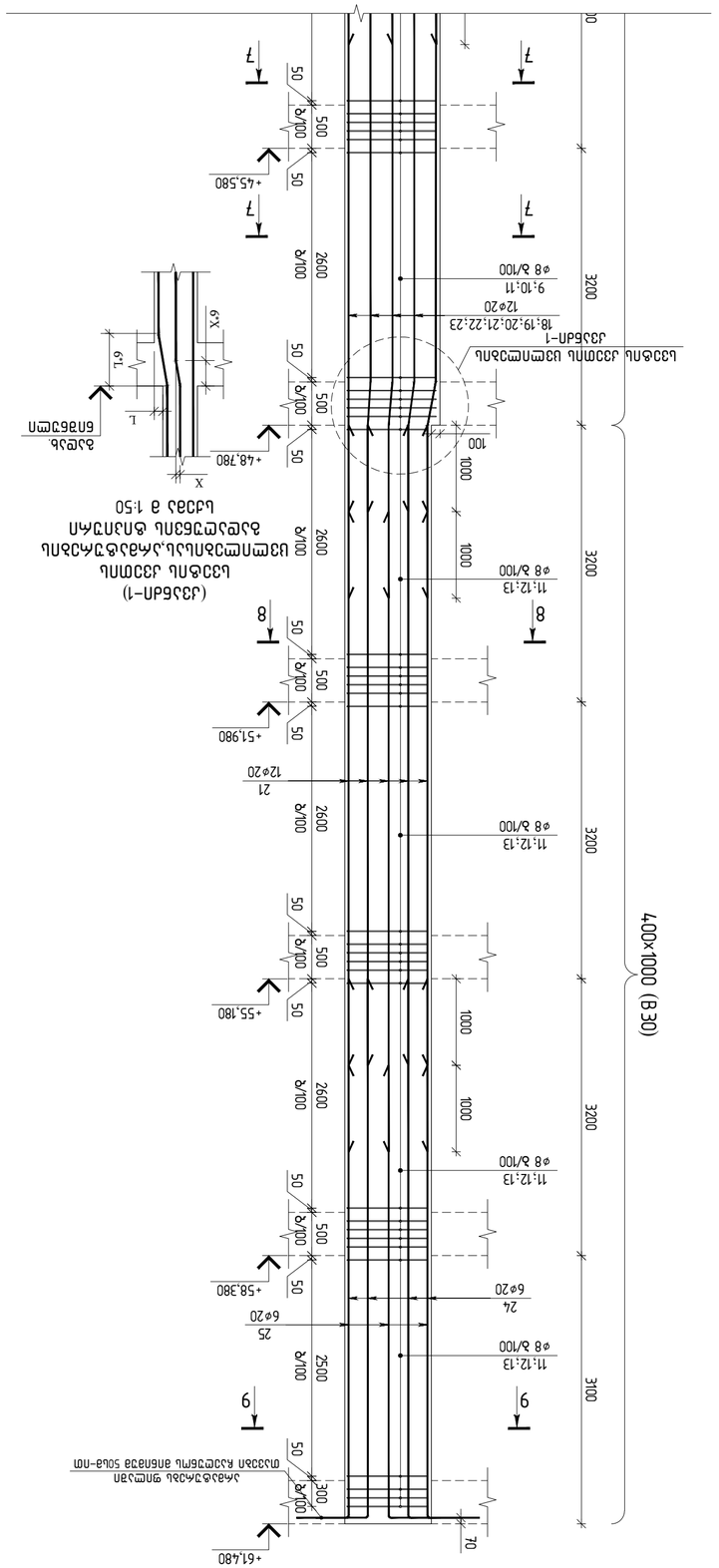
400×1000 (В30)
3200
3100
2500
2600
1000
100
50
500
25
70
+61.480
+58.380
+55.180
+51.980
+48.780
+45.580
6⌀20
12⌀20
⌀8 ∆/100
11:12:13
9:10:11
18:19:20:21:22:23
Ц33ДБЛ-1
Ц33ДБЛ Ц33ПЛ Ш3ПЛЛЬ.ДЛБЛБЗГАБЛЛ ВЛЛЗЛГЛБЛ
ЗЛБЛБЗГЛБЛ ФЛЗЛГЗЛБЛ ЛЛЗЛГЗЛБЛ
(Ц33ДБЛ-1)
ЗЛБЛЬ
БЛЛЗЛБЗГЛБЛ
ЗЛЛЗЛБЗГЛБЛ ЗЛЛЗЛГЗЛБЛ ЗЛЛЗЛБЗГЛБЛ ЗЛЛЗЛГЗ

ЭМФ.	ЭЗОЛПЗЗЬЗ	ЕЧ Э Ь Э Ь Э Ш Э Ь Э	ЯЧЧЧ	ЗЭЬЬ Ь7Ш Ја
		ЯЬ3–5/1 –ПЬ Ь4ЗЧПЭЧЯЧЧЧ

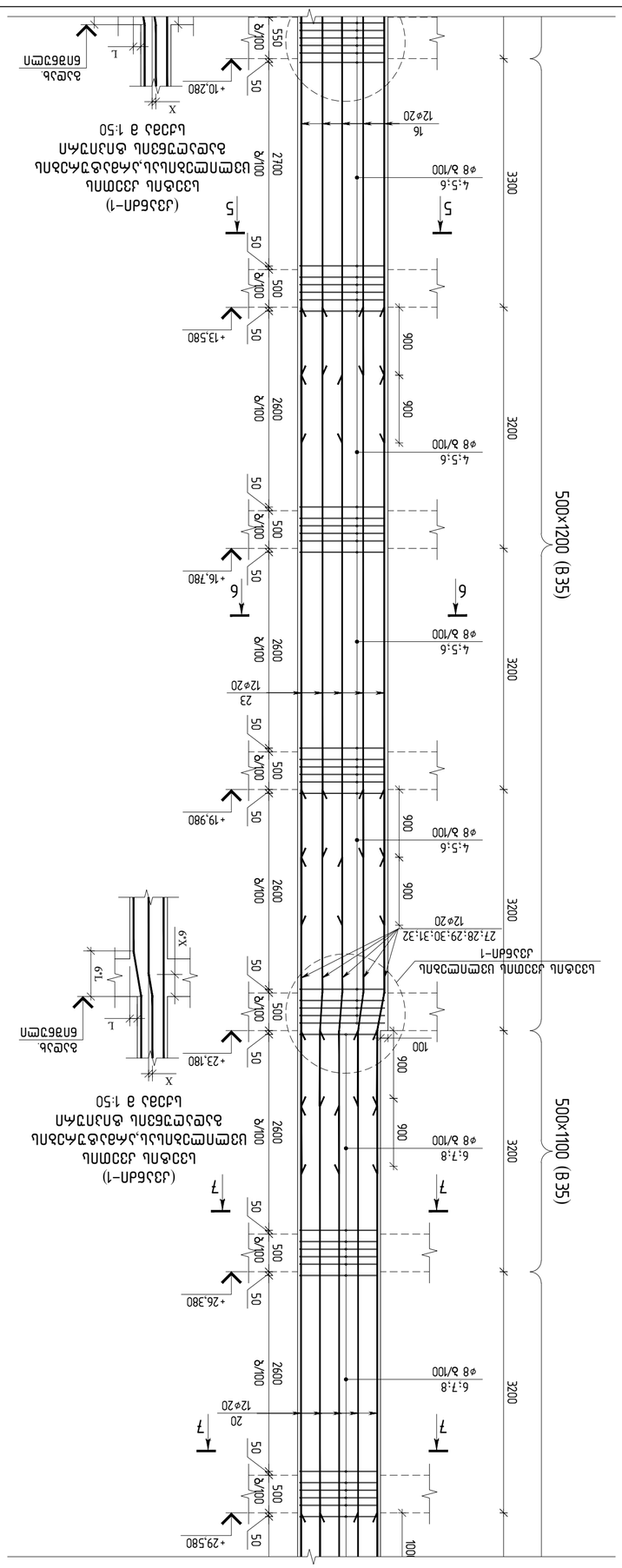
500x1200 (B 35)
Балки ДЗ2МПа и железобетонных диафрагм
Балки ДЗ2МПа и железобетонных диафрагм
(Д3Б5ДП-1)
Балки ДЗ2МПа
Балки ДЗ2МПа
Балки ДЗ2МПа

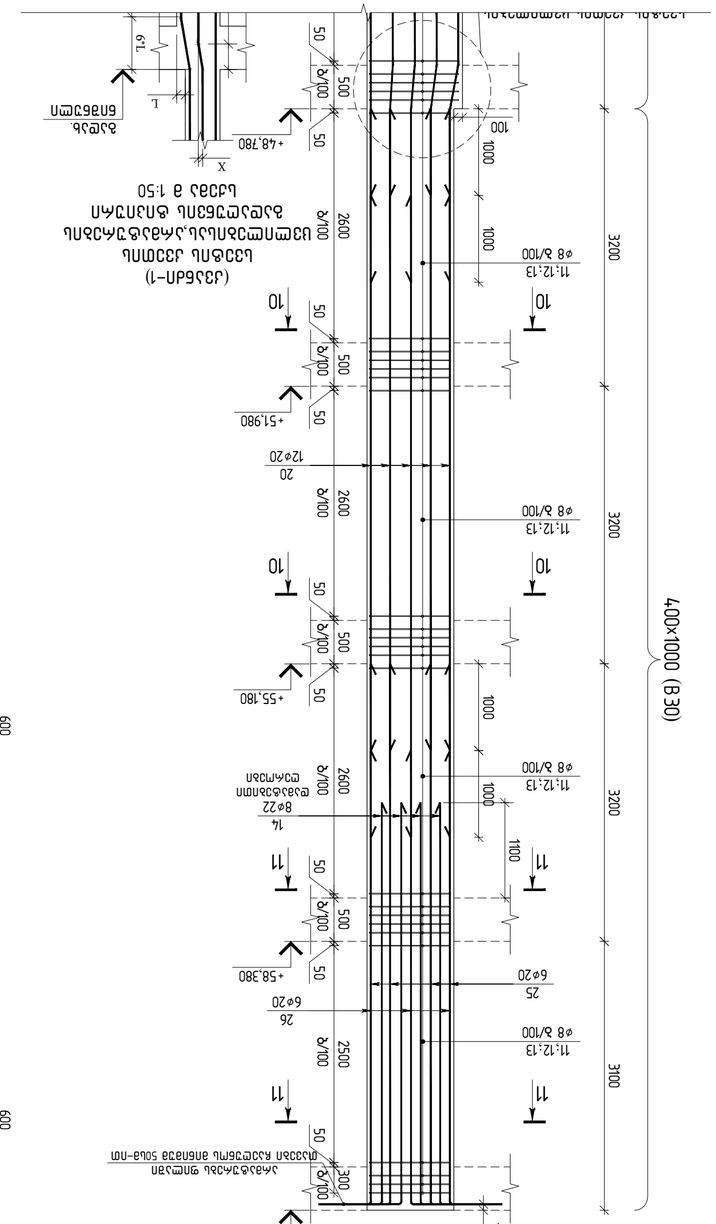

ась «ЭЗЛЮ»
ЭЛЕМЕНТЫ ЗДАНИЙ ИЗ ЛЕГКИХ БЕТОНОВ
ЦЕЛЬНОГО И СБОРНО-МОНОЛИТНОГО ВИДОВ
(ЗиБ № РЕ 417/21)

ГИП	Бабаев Вахид	
Н.контр.	Бабаев Вахид	
Разработал	Бабаев Вахид	

Ж/б стены подземной части здания

Стадия: Лист: Листов:
Р 1 1

ООО "ЭЗАЛЮ"

Ж/б стены подземной части здания

Копировал Формат А3

Инв. № подл. | Подпись и дата | Взам. инв. №

Изм.	Кол.уч.	Лист	№ док.

Подпись и дата

Инв. № подл.

Стены подземной части здания

Ведомость ссылочных и прилагаемых документов

Обозначение	Наименование	Примечание
	Ссылочные документы	
ГОСТ 26633-2015	Бетоны тяжелые и мелкозернистые. Технические условия	
ГОСТ 34028-2016	Прокат арматурный для железобетонных конструкций. Технические условия	
ГОСТ 23279-2012	Сетки арматурные сварные для железобетонных конструкций и изделий. Общие технические условия	
ГОСТ 10922-2012	Арматурные и закладные изделия сварные, соединения сварные арматуры и закладных изделий железобетонных конструкций. Общие технические условия	
ГОСТ 14098-2014	Соединения сварные арматуры и закладных изделий железобетонных конструкций. Типы, конструкция и размеры	
ГОСТ 19281-2014	Прокат повышенной прочности. Общие технические условия	
ГОСТ 27772-2015	Прокат для стальных конструкций. Общие технические условия	
ГОСТ 8713-79	Сварка под флюсом. Соединения сварные. Основные типы, конструктивные элементы и размеры	
ГОСТ 14771-76	Дуговая сварка в защитном газе. Соединения сварные. Основные типы, конструктивные элементы и размеры	
ГОСТ 5264-80	Ручная дуговая сварка. Соединения сварные. Основные типы, конструктивные элементы и размеры	
ГОСТ 23118-2012	Конструкции стальные строительные. Общие технические условия	
ГОСТ 24379.1-2012	Болты фундаментные. Конструкция и размеры	
ГОСТ 7798-70	Болты с шестигранной головкой класса точности В. Конструкция и размеры	
ГОСТ 7805-70	Болты с шестигранной головкой класса точности А. Конструкция и размеры	
ГОСТ 18123-82	Шайбы косые. Конструкция и размеры	
ГОСТ 10906-78	Шайбы квадратные для деревянных конструкций. Конструкция и размеры	
ГОСТ 22353-77	Шайбы пружинные. Конструкция и размеры	
ГОСТ 22355-77	Шайбы стопорные. Конструкция и размеры	
ГОСТ 22356-77	Шайбы стопорные с лапкой. Конструкция и размеры	
ГОСТ 11371-78	Шайбы. Технические условия	
ГОСТ 5915-70	Гайки шестигранные класса точности В. Конструкция и размеры	
ГОСТ 5927-70	Гайки шестигранные класса точности А. Конструкция и размеры	
ГОСТ 9064-75	Гайки корончатые. Конструкция и размеры	
ГОСТ 22354-77	Гайки колпачковые. Конструкция и размеры	
ГОСТ 22032-76	Гайки. Технические условия	
ГОСТ 2789-73	Шероховатость поверхности. Параметры и характеристики	
ГОСТ 2.308-2011	ЕСКД. Указания допусков формы, расположения поверхностей, волнистости и шероховатости	
ГОСТ 2.316-2008	ЕСКД. Правила нанесения на чертежах надписей, технических требований и таблиц	
ГОСТ 2.104-2006	ЕСКД. Основные надписи	
ГОСТ 2.105-95	ЕСКД. Общие требования к текстовым документам	
ГОСТ 2.109-73	ЕСКД. Основные требования к чертежам	
ГОСТ 2.301-68	ЕСКД. Форматы	
ГОСТ 2.303-68	ЕСКД. Линии	
ГОСТ 2.304-81	ЕСКД. Шрифты чертежные	
ГОСТ 2.306-68	ЕСКД. Обозначения графические материалов и правила их нанесения на чертежах	
ГОСТ 2.307-2011	ЕСКД. Нанесение размеров и предельных отклонений	
ГОСТ 2.309-73	ЕСКД. Обозначения шероховатости поверхностей	
ГОСТ 2.310-68	ЕСКД. Нанесение на чертежах обозначений покрытий, термической и других видов обработки	
ГОСТ 2.312-72	ЕСКД. Условные изображения и обозначения швов сварных соединений	
ГОСТ 2.313-82	ЕСКД. Условные изображения и обозначения неразъемных соединений	
ГОСТ 2.315-68	ЕСКД. Изображения упрощенные и условные крепежных деталей	
ГОСТ 2.317-2011	ЕСКД. Аксонометрические проекции	
ГОСТ 2.321-84	ЕСКД. Обозначения буквенные	
ГОСТ 2.501-2013	ЕСКД. Правила учета и хранения	
ГОСТ 2.601-2013	ЕСКД. Эксплуатационные документы	
ГОСТ 2.610-2006	ЕСКД. Правила выполнения эксплуатационных документов	
ГОСТ 2.611-2013	ЕСКД. Общие требования к комплектности эксплуатационных документов	
ГОСТ 2.901-2014	ЕСКД. Конструкторская документация. Виды и комплектность	
ГОСТ 2.902-2013	ЕСКД. Конструкторская документация. Виды и комплектность	
ГОСТ 2.903-2015	ЕСКД. Конструкторская документация. Виды и комплектность	
ГОСТ 2.904-2015	ЕСКД. Конструкторская документация. Виды и комплектность	
ГОСТ 2.905-2015	ЕСКД. Конструкторская документация. Виды и комплектность	
ГОСТ 2.906-2015	ЕСКД. Конструкторская документация. Виды и комплектность	
ГОСТ 2.907-2015	ЕСКД. Конструкторская документация. Виды и комплектность	
ГОСТ 2.908-2015	ЕСКД. Конструкторская документация. Виды и комплектность	
ГОСТ 2.909-2015	ЕСКД. Конструкторская документация. Виды и комплектность	
ГОСТ 2.910-2015	ЕСКД. Конструкторская документация. Виды и комплектность	
ГОСТ 2.911-2015	ЕСКД. Конструкторская документация. Виды и комплектность	
ГОСТ 2.912-2015	ЕСКД. Конструкторская документация. Виды и комплектность	
ГОСТ 2.913-2015	ЕСКД. Конструкторская документация. Виды и комплектность	
ГОСТ 2.914-2015	ЕСКД. Конструкторская документация. Виды и комплектность	
ГОСТ 2.915-2015	ЕСКД. Конструкторская документация. Виды и комплектность	
ГОСТ 2.916-2015	ЕСКД. Конструкторская документация. Виды и комплектность	
ГОСТ 2.917-2015	ЕСКД. Конструкторская документация. Виды и комплектность	
ГОСТ 2.918-2015	ЕСКД. Конструкторская документация. Виды и комплектность	
ГОСТ 2.919-2015	ЕСКД. Конструкторская документация. Виды и комплектность	
ГОСТ 2.920-2015	ЕСКД. Конструкторская документация. Виды и комплектность	
ГОСТ 2.921-2015	ЕСКД. Конструкторская документация. Виды и комплектность	
ГОСТ 2.922-2015	ЕСКД. Конструкторская документация. Виды и комплектность	
ГОСТ 2.923-2015	ЕСКД. Конструкторская документация. Виды и комплектность	
ГОСТ 2.924-2015	ЕСКД. Конструкторская документация. Виды и комплектность	
ГОСТ 2.925-2015	ЕСКД. Конструкторская документация. Виды и комплектность	
ГОСТ 2.926-2015	ЕСКД. Конструкторская документация. Виды и комплектность	
ГОСТ 2.927-2015	ЕСКД. Конструкторская документация. Виды и комплектность	
ГОСТ 2.928-2015	ЕСКД. Конструкторская документация. Виды и комплектность	
ГОСТ 2.929-2015	ЕСКД. Конструкторская документация. Виды и комплектность	
ГОСТ 2.930-2015	ЕСКД. Конструкторская документация. Виды и комплектность	
ГОСТ 2.931-2015	ЕСКД. Конструкторская документация. Виды и комплектность	
ГОСТ 2.932-2015	ЕСКД. Конструкторская документация. Виды и комплектность	
ГОСТ 2.933-2015	ЕСКД. Конструкторская документация. Виды и комплектность	
ГОСТ 2.934-2015	ЕСКД. Конструкторская документация. Виды и комплектность	
ГОСТ 2.935-2015	ЕСКД. Конструкторская документация. Виды и комплектность	
ГОСТ 2.936-2015	ЕСКД. Конструкторская документация. Виды и комплектность	
ГОСТ 2.937-2015	ЕСКД. Конструкторская документация. Виды и комплектность	
ГОСТ 2.938-2015	ЕСКД. Конструкторская документация. Виды и комплектность	
ГОСТ 2.939-2015	ЕСКД. Конструкторская документация. Виды и комплектность	
ГОСТ 2.940-2015	ЕСКД. Конструкторская документация. Виды и комплектность	
ГОСТ 2.941-2015	ЕСКД. Конструкторская документация. Виды и комплектность	
ГОСТ 2.942-2015	ЕСКД. Конструкторская документация. Виды и комплектность	
ГОСТ 2.943-2015	ЕСКД. Конструкторская документация. Виды и комплектность	
ГОСТ 2.944-2015	ЕСКД. Конструкторская документация. Виды и комплектность	
ГОСТ 2.945-2015	ЕСКД. Конструкторская документация. Виды и комплектность	
ГОСТ 2.946-2015	ЕСКД. Конструкторская документация. Виды и комплектность	
ГОСТ 2.947-2015	ЕСКД. Конструкторская документация. Виды и комплектность	
ГОСТ 2.948-2015	ЕСКД. Конструкторская документация. Виды и комплектность	
ГОСТ 2.949-2015	ЕСКД. Конструкторская документация. Виды и комплектность	
ГОСТ 2.950-2015	ЕСКД. Конструкторская документация. Виды и комплектность	
ГОСТ 2.951-2015	ЕСКД. Конструкторская документация. Виды и комплектность	
ГОСТ 2.952-2015	ЕСКД. Конструкторская документация. Виды и комплектность	
ГОСТ 2.953-2015	ЕСКД. Конструкторская документация. Виды и комплектность	
ГОСТ 2.954-2015	ЕСКД. Конструкторская документация. Виды и комплектность	
ГОСТ 2.955-2015	ЕСКД. Конструкторская документация. Виды и комплектность	
ГОСТ 2.956-2015	ЕСКД. Конструкторская документация. Виды и комплектность	
ГОСТ 2.957-2015	ЕСКД. Конструкторская документация. Виды и комплектность	
ГОСТ 2.958-2015	ЕСКД. Конструкторская документация. Виды и комплектность	
ГОСТ 2.959-2015	ЕСКД. Конструкторская документация. Виды и комплектность	
ГОСТ 2.960-2015	ЕСКД. Конструкторская документация. Виды и комплектность	
ГОСТ 2.961-2015	ЕСКД. Конструкторская документация. Виды и комплектность	
ГОСТ 2.962-2015	ЕСКД. Конструкторская документация. Виды и комплектность	
ГОСТ 2.963-2015	ЕСКД. Конструкторская документация. Виды и комплектность	
ГОСТ 2.964-2015	ЕСКД. Конструкторская документация. Виды и комплектность	
ГОСТ 2.965-2015	ЕСКД. Конструкторская документация. Виды и комплектность	
ГОСТ 2.966-2015	ЕСКД. Конструкторская документация. Виды и комплектность	
ГОСТ 2.967-2015	ЕСКД. Конструкторская документация. Виды и комплектность	
ГОСТ 2.968-2015	ЕСКД. Конструкторская документация. Виды и комплектность	
ГОСТ 2.969-2015	ЕСКД. Конструкторская документация. Виды и комплектность	
ГОСТ 2.970-2015	ЕСКД. Конструкторская документация. Виды и комплектность	
ГОСТ 2.971-2015	ЕСКД. Конструкторская документация. Виды и комплектность	
ГОСТ 2.972-2015	ЕСКД. Конструкторская документация. Виды и комплектность	
ГОСТ 2.973-2015	ЕСКД. Конструкторская документация. Виды и комплектность	
ГОСТ 2.974-2015	ЕСКД. Конструкторская документация. Виды и комплектность	
ГОСТ 2.975-2015	ЕСКД. Конструкторская документация. Виды и комплектность	
ГОСТ 2.976-2015	ЕСКД. Конструкторская документация. Виды и комплектность	
ГОСТ 2.977-2015	ЕСКД. Конструкторская документация. Виды и комплектность	
ГОСТ 2.978-2015	ЕСКД. Конструкторская документация. Виды и комплектность	
ГОСТ 2.979-2015	ЕСКД. Конструкторская документация. Виды и комплектность	
ГОСТ 2.980-2015	ЕСКД. Конструкторская документация. Виды и комплектность	
ГОСТ 2.981-2015	ЕСКД. Конструкторская документация. Виды и комплектность	
ГОСТ 2.982-2015	ЕСКД. Конструкторская документация. Виды и комплектность	
ГОСТ 2.983-2015	ЕСКД. Конструкторская документация. Виды и комплектность	
ГОСТ 2.984-2015	ЕСКД. Конструкторская документация. Виды и комплектность	
ГОСТ 2.985-2015	ЕСКД. Конструкторская документация. Виды и комплектность	
ГОСТ 2.986-2015	ЕСКД. Конструкторская документация. Виды и комплектность	
ГОСТ 2.987-2015	ЕСКД. Конструкторская документация. Виды и комплектность	
ГОСТ 2.988-2015	ЕСКД. Конструкторская документация. Виды и комплектность	
ГОСТ 2.989-2015	ЕСКД. Конструкторская документация. Виды и комплектность	
ГОСТ 2.990-2015	ЕСКД. Конструкторская документация. Виды и комплектность	
ГОСТ 2.991-2015	ЕСКД. Конструкторская документация. Виды и комплектность	
ГОСТ 2.992-2015	ЕСКД. Конструкторская документация. Виды и комплектность	
ГОСТ 2.993-2015	ЕСКД. Конструкторская документация. Виды и комплектность	
ГОСТ 2.994-2015	ЕСКД. Конструкторская документация. Виды и комплектность	
ГОСТ 2.995-2015	ЕСКД. Конструкторская документация. Виды и комплектность	
ГОСТ 2.996-2015	ЕСКД. Конструкторская документация. Виды и комплектность	
ГОСТ 2.997-2015	ЕСКД. Конструкторская документация. Виды и комплектность	
ГОСТ 2.998-2015	ЕСКД. Конструкторская документация. Виды и комплектность	
ГОСТ 2.999-2015	ЕСКД. Конструкторская документация. Виды и комплектность	
ГОСТ 2.1000-2015	ЕСКД. Конструкторская документация. Виды и комплектность	

Ведомость ссылочных и прилагаемых документов

Лист 1

Копировал Формат А3

Инв. № подл. | Подпись и дата | Взам. инв. №

Изм.	Кол.уч.	Лист	№ док.

Подпись и дата

Инв. № подл.

Стены подземной части здания

Общие данные

Лист 1

Копировал Формат А3

Инв. № подл. | Подпись и дата | Взам. инв. №

Изм.	Кол.уч.	Лист	№ док.

Подпись и дата

Инв. № подл.

Стены подземной части здания

Общие данные

Лист 2

Копировал Формат А3

Инв. № подл. | Подпись и дата | Взам. инв. №

Изм.	Кол.уч.	Лист	№ док.

Подпись и дата

Инв. № подл.

Стены подземной части здания

Общие данные

Лист 3

Копировал Формат А3

Инв. № подл. | Подпись и дата | Взам. инв. №

Изм.	Кол.уч.	Лист	№ док.

Подпись и дата

Инв. № подл.

Стены подземной части здания

Общие данные

Лист 4

Копировал Формат А3

Инв. № подл. | Подпись и дата | Взам. инв. №

Изм.	Кол.уч.	Лист	№ док.

Подпись и дата

Инв. № подл.

Стены подземной части здания

Общие данные

Лист 5

Копировал Формат А3

Инв. № подл. | Подпись и дата | Взам. инв. №

Изм.	Кол.уч.	Лист	№ док.

Подпись и дата

Инв. № подл.

Стены подземной части здания

Общие данные

Лист 6

Копировал Формат А3

Инв. № подл. | Подпись и дата | Взам. инв. №

Изм.	Кол.уч.	Лист	№ док.

Подпись и дата

Инв. № подл.

Стены подземной части здания

Общие данные

Лист 7

Копировал Формат А3

Инв. № подл. | Подпись и дата | Взам. инв. №

Изм.	Кол.уч.	Лист	№ док.

Подпись и дата

Инв. № подл.

Стены подземной части здания

Общие данные

Лист 8

Копировал Формат А3

Инв. № подл. | Подпись и дата | Взам. инв. №

Изм.	Кол.уч.	Лист	№ док.

Подпись и дата

Инв. № подл.

Стены подземной части здания

Общие данные

Лист 9

Копировал Формат А3

Инв. № подл. | Подпись и дата | Взам. инв. №

Изм.	Кол.уч.	Лист	№ док.

Подпись и дата

Инв. № подл.

Стены подземной части здания

Общие данные

Лист 10

Копировал Формат А3

Инв. № подл. | Подпись и дата | Взам. инв. №

Изм.	Кол.уч.	Лист	№ док.

Подпись и дата

Инв. № подл.

Стены подземной части здания

Общие данные

Лист 11

Копировал Формат А3

Инв. № подл. | Подпись и дата | Взам. инв. №

Изм.	Кол.уч.	Лист	№ док.

Подпись и дата

Инв. № подл.

Стены подземной части здания

Общие данные

Лист 12

Копировал Формат А3

Инв. № подл. | Подпись и дата | Взам. инв. №

Изм.	Кол.уч.	Лист	№ док.

Подпись и дата

Инв. № подл.

Стены подземной части здания

Общие данные

Лист 13

Копировал Формат А3

Инв. № подл. | Подпись и дата | Взам. инв. №

Изм.	Кол.уч.	Лист	№ док.

Подпись и дата

Инв. № подл.

Стены подземной части здания

Общие данные

Лист 14

Копировал Формат А3

Инв. № подл. | Подпись и дата | Взам. инв. №

Изм.	Кол.уч.	Лист	№ док.

Подпись и дата

Инв. № подл.

Стены подземной части здания

Общие данные

Лист 15

Копировал Формат А3

Инв. № подл. | Подпись и дата | Взам. инв. №

Изм.	Кол.уч.	Лист	№ док.

Подпись и дата

Инв. № подл.

Стены подземной части здания

Общие данные

Лист 16

Копировал Формат А3

Инв. № подл. | Подпись и дата | Взам. инв. №

Изм.	Кол.уч.	Лист	№ док.

Подпись и дата

Инв. № подл.

Стены подземной части здания

Общие данные

Лист 17

Копировал Формат А3

Инв. № подл. | Подпись и дата | Взам. инв. №

Изм.	Кол.уч.	Лист	№ док.

Подпись и дата

Инв. № подл.

Стены подземной части здания

Общие данные

Лист 18

Копировал Формат А3

Инв. № подл. | Подпись и дата | Взам. инв. №

Изм.	Кол.уч.	Лист	№ док.

ЗМФ.	ЗЗбПЗЗбЗ	Ф Э Ц Э Ъ Э Ш Э Ъ Э	ЗЦЦЭ	ЗЦЦЭ Ја	ЗЦЦЭ Ц3ШЭ Ја
		ЗЦ-5/2 -ПЦ Ц3ЭШПФПЭЭШПЭ			
		ЗЦЦЭШЭЗЗП			
		ЭЭФЦЭП В35		21.73	g^3
		ЭЭФЦЭП В30		16.00	g^3
		ЭЛЦЭЭЭЛПЦ ЭЭЭЭШЭЗЗП			
1	ГОСТ Р 52544-2006	D8 А500С L=3100	340	1.22	414.8
2	ГОСТ Р 52544-2006	D8 А500С L=1120	340	0.44	149.6
3	ГОСТ Р 52544-2006	D8 А500С L=830	170	0.33	56.1
4	ГОСТ Р 52544-2006	D8 А500С L=2900	260	1.15	299.0
5	ГОСТ Р 52544-2006	D8 А500С L=1040	260	0.41	106.6
6	ГОСТ Р 52544-2006	D8 А500С L=730	258	0.29	74.8
7	ГОСТ Р 52544-2006	D8 А500С L=2760	256	1.09	279.0
8	ГОСТ Р 52544-2006	D8 А500С L=1000	256	0.40	102.4
9	ГОСТ Р 52544-2006	D8 А500С L=2560	256	1.01	258.6
10	ГОСТ Р 52544-2006	D8 А500С L=950	256	0.38	97.3
11	ГОСТ Р 52544-2006	D8 А500С L=630	255	0.25	63.8
12	ГОСТ Р 52544-2006	D8 А500С L=2400	254	0.95	241.3
13	ГОСТ Р 52544-2006	D8 А500С L=910	254	0.36	91.4
14	ГОСТ Р 52544-2006	Ø22 А500С L=5220	8	15.58	124.6
15	ГОСТ Р 52544-2006	Ø20 А500С L=8280	16	20.42	326.7
16	ГОСТ Р 52544-2006	Ø20 А500С L=7600	12	18.74	224.9
17	ГОСТ Р 52544-2006	Ø20 А500С L=7410	2	18.27	36.5
18	ГОСТ Р 52544-2006	Ø20 А500С L=7410	1	18.27	18.3
19	ГОСТ Р 52544-2006	Ø20 А500С L=7410	2	18.27	36.5
20	ГОСТ Р 52544-2006	Ø20 А500С L=7400	51	18.25	930.8
21	ГОСТ Р 52544-2006	Ø20 А500С L=7400	2	18.25	36.5
22	ГОСТ Р 52544-2006	Ø20 А500С L=7400	2	18.25	36.5
23	ГОСТ Р 52544-2006	Ø20 А500С L=7300	12	18.00	216.0
24	ГОСТ Р 52544-2006	Ø20 А500С L=7100	16	17.51	280.2
25	ГОСТ Р 52544-2006	Ø20 А500С L=6820	6	16.82	100.9
26	ГОСТ Р 52544-2006	Ø20 А500С L=5820	6	14.35	86.1
27	ГОСТ Р 52544-2006	Ø20 А500С L=4210	2	10.38	20.8
28	ГОСТ Р 52544-2006	Ø20 А500С L=4210	2	10.38	20.8
29	ГОСТ Р 52544-2006	Ø20 А500С L=4210	1	10.38	10.4
30	ГОСТ Р 52544-2006	Ø20 А500С L=4200	2	10.36	20.7
31	ГОСТ Р 52544-2006	Ø20 А500С L=4200	2	10.36	20.7
32	ГОСТ Р 52544-2006	Ø20 А500С L=4200	3	10.36	31.1
33	ГОСТ Р 52544-2006	Ø16 А500С L=4000	8	6.31	50.5

| ЗЦ-5/2-ПЦ ЭЭЦЭПФПЭЭШПЭ | | |

თბილისი / 2023 წელი

ფაილის სახელი:
A2 QE_STR_Beliashvili_COLUMN

KEYPLAN:

ობიექტის მშენებლობის ადგილის მისამართი
წერის ქუჩის №

არქიტექტორი სამშენებლო ორგანიზაციის დასახელება

რაკურსი

რაკ.	თარიღი	პროექტის ეტაპი	ფურცლის

მშენებლობის ეტაპი:

მშენებლობის ობიექტის ადგილმდებარეობა:
ქ.თბილისი, ა. ბელიაშვილის ქუჩა
№100, №102, №102

დამკვეთი:
შ.პ.ს. "ფეკარი"

თანამდებობა	სახელი გვარი	ხელმოწერა
არქიტექტორი		
მშენებლობის ხელმძღვანელი		
მშენებლობის ინჟინერი		

მშენებლობის ობიექტის მისამართი:
ქ. თბილისი, ა. ბელიაშვილის ქუჩა №100, №102



შპს "არქ ენგინიერინგ"
არქიტექტურის პასუხისმგებლობის მზღვევროს
სს "დაზღვევის სააქციო საზოგადოება ალდაგი"
(პ/ნ №PFL 417721)

თანამდებობა	სახელი გვარი	ხელმოწერა
დირექტორი	ლ.ლომსაძე	
პროექტის ხელმძღვანელი	ი. ლილუაშვილი	
არქიტექტორი	ი. ლილუაშვილი	
მშენებლობის ინჟ.	ნ.ანანიაშვილი	

ფასადის ელემენტების საბეტონე ნაწილები

გარე კედლის სამუშაო ნახაზები (I ეტაპი)

არქიტექტ. ს.ბაქრაძე

არქიტექტ. ნ.ანთელი

არქიტექტ. ნ.ანთელი

ფურცლების რაოდენობა	ფურცლის №
A2	1
სულ ფურცლების რაოდენობა	
8	

ფასადის ელემენტების საბეტონე ნაწილები

მონოლითური სამუშაო ფასადი-5/3

რედაქტირების თარიღი	ნახაზის მასშტაბი:	ფურცლის ზომა/ფორმატი:
R1	1:50	A2
24/07/2023		
მასშტაბი		

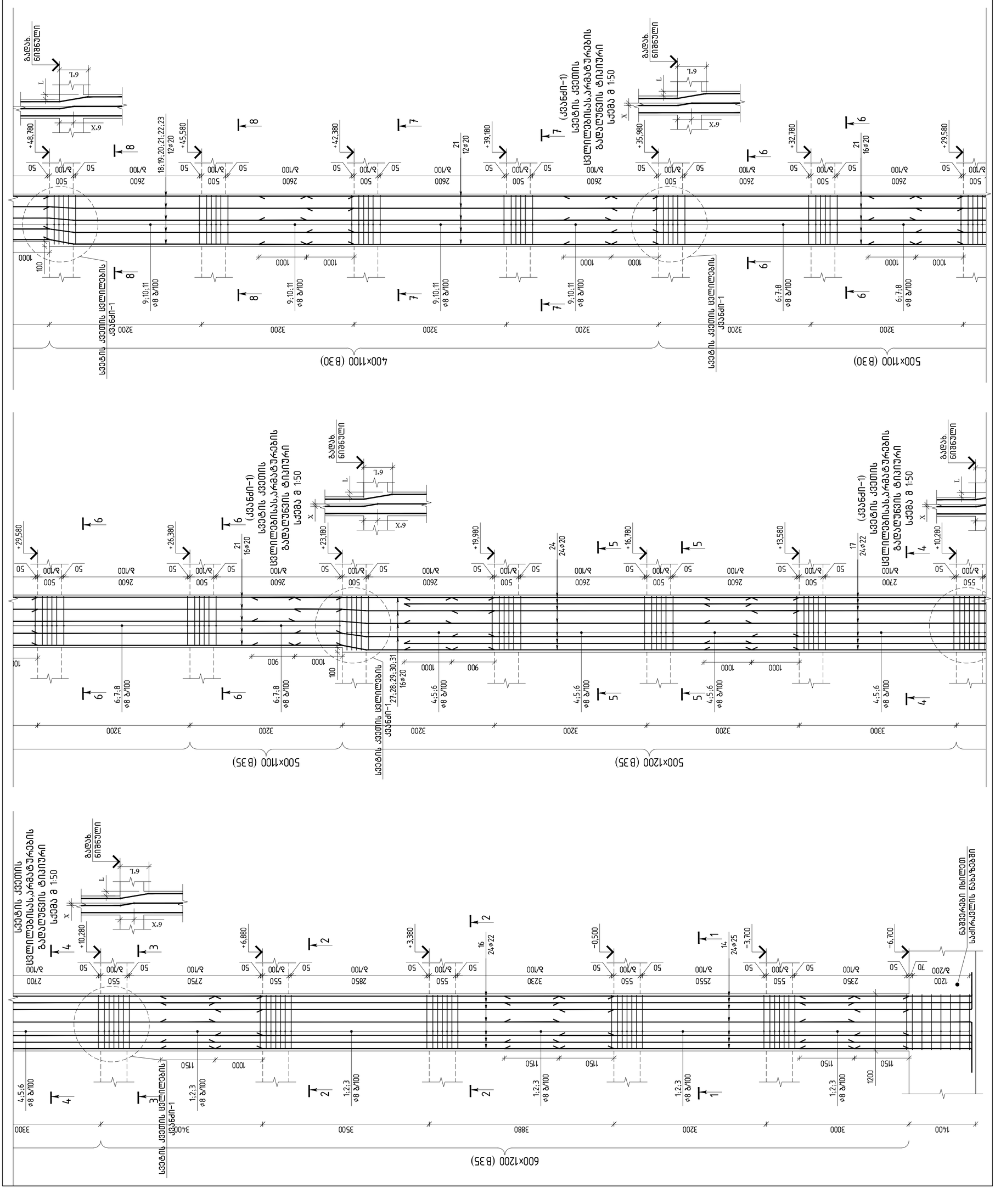
500×1100 (B 30)
400×1100 (B 30)
500×1200 (B 35)
500×1100 (B 35)
600×1200 (B 35)
სვეტის კვეთის სვეტი-1
(სვეტი-1) სვეტის კვეთის ცვლილება ზემოდან ქვემოთ 1:50
მაღალ წერტილში
+48.780
+45.580
+42.380
+39.180
+35.980
+32.780
+29.580
+26.380
+23.180
+19.980
+16.780
+13.580
+10.280
+6.880
+3.380
−0.500
−3.700
−6.700
18;19;20;21;22;23 12⌀20
21 12⌀20
21 16⌀20
24 24⌀20
17 24⌀22
16 24⌀22
14 24⌀25
27;28;29;30;31 16⌀20
9;10;11 ⌀8 ბ/100
6;7;8 ⌀8 ბ/100
4;5;6 ⌀8 ბ/100
1;2;3 ⌀8 ბ/100
ბეტონი B30
ბეტონი B35
არმატურა A500C
ნაკადი ბეტონის
ნაკადი ბეტონის
ნაკადი ბეტონის

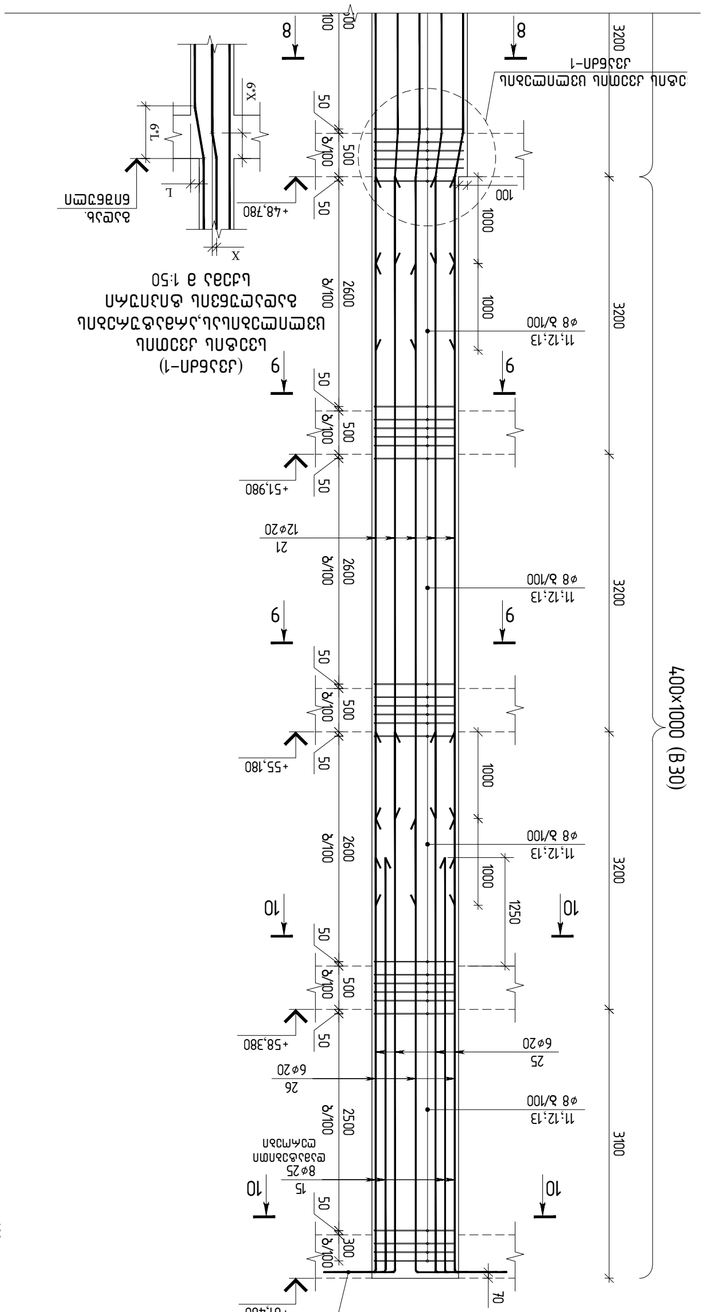
400×1000 (B30)
3200
3100
2600
2500
1000
500
100
50
300
70
9
10
8
+61.480
+55.180
+58.380
+51.980
+48.780
11:12:13
ø8 δ/100
12ø20
6ø20
8ø25
15
26
21
1250
(Ø32δ/3)
(Ø32δ/3)
(Ø32δ/3)

Эле.	Элементтер	Өлшөө бирдиги	Саны жалпы	Салмагы бир эле, кг
		ВК3-5/3 –ПЛ Цокольдук аянтчанын		
		Фундаменттер		
		Бетон В35	21.73	м³
		Бетон В30	16.00	м³
		Курама темирбетон буюмдары		
1	DB 450ОС L=3100	340	1.22	414.8
2	DB 450ОС L=1120	340	0.44	149.6
3	DB 450ОС L=830	170	0.33	56.1
4	DB 450ОС L=2900	260	1.15	299.0
5	DB 450ОС L=1040	260	0.41	106.6
6	DB 450ОС L=730	258	0.29	74.8
7	DB 450ОС L=2760	256	1.09	279.0
8	DB 450ОС L=1000	256	0.40	102.4
9	DB 450ОС L=2560	256	1.01	258.6
10	DB 450ОС L=950	256	0.38	97.3
11	DB 450ОС L=630	255	0.25	63.8
12	DB 450ОС L=2400	254	0.95	241.3
13	DB 450ОС L=910	254	0.36	91.4
14	⌀25 450ОС L=7350	24	28.32	679.7
15	⌀25 450ОС L=5370	8	20.69	165.5
16	⌀22 450ОС L=8380	24	25.01	600.2
17	⌀22 450ОС L=7700	24	22.98	551.5
18	⌀20 450ОС L=7410	2	18.27	36.5
19	⌀20 450ОС L=7410	1	18.27	18.3
20	⌀20 450ОС L=7410	2	18.27	36.5
21	⌀20 450ОС L=7400	59	18.25	1076.8
22	⌀20 450ОС L=7400	2	18.25	36.5
23	⌀20 450ОС L=7400	2	18.25	36.5
24	⌀20 450ОС L=7300	24	18.00	432.0
25	⌀20 450ОС L=6820	6	16.82	100.9
26	⌀20 450ОС L=5820	6	14.35	86.1
27	⌀20 450ОС L=4210	3	10.38	31.1
28	⌀20 450ОС L=4210	2	10.38	20.8
29	⌀20 450ОС L=4210	2	10.38	20.8
30	⌀20 450ОС L=4200	2	10.36	20.7
31	⌀20 450ОС L=4200	5	10.36	51.8
32	⌀20 450ОС L=4200	2	10.36	20.7

ВК3-5/3-ПЛ Эскиздик цокольдук аянтчанын								
Фундаменттин	Учурдагы арматура							
	Ø8	Ø16	Ø20	Ø22				
Эскиздик (кг)	5704.10	151.50	7362.9	373.80	14592.30			
Бетон В35 (м³)			0					
Бетон В30 (м³)								
Саны	3							
Элементтердин аталышы								

Өлчөмдөр "ММ" менен берилген.								
Бетон класстары:								
Арматуралык болоттун класстары:								
Бетондун коргоочу катмарынын калыңдыгы:								
Өзгөчө шарттар:								
Техникалык-экономикалык көрсөткүчтөр								
Бетондун көлөмү								
Арматуранын орточо салмагы								
Бетондун 1 м³ үчүн арматуранын орточо салмагы								
Бетондун 1 м² үчүн опалубканын орточо аянты								

Ø22	Ø20	Ø16	Ø8
1	1	1	1

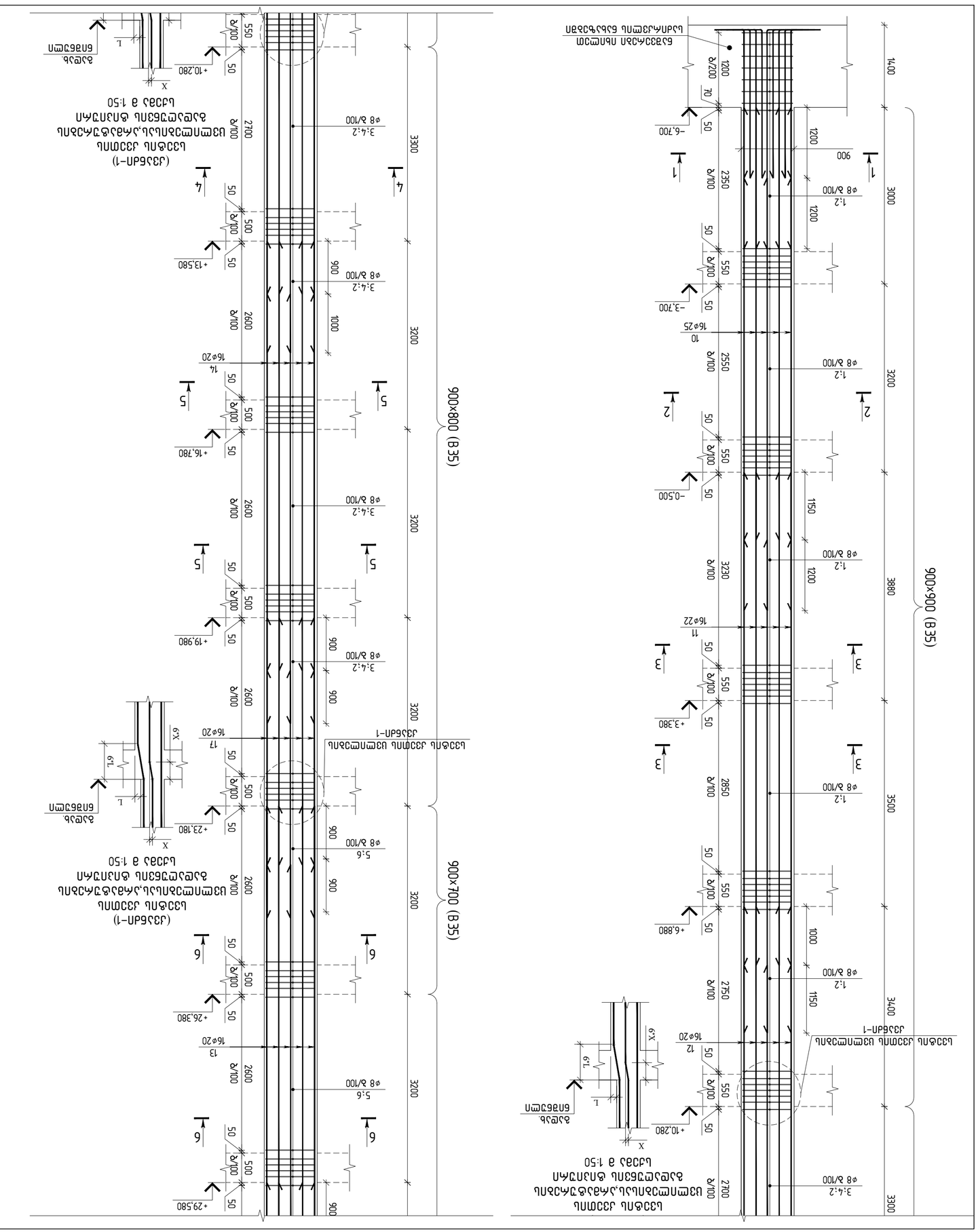
Фундамент Ф-1
Ф-1 (Ж/б В35)
Ф-1 (Ж/б В30)

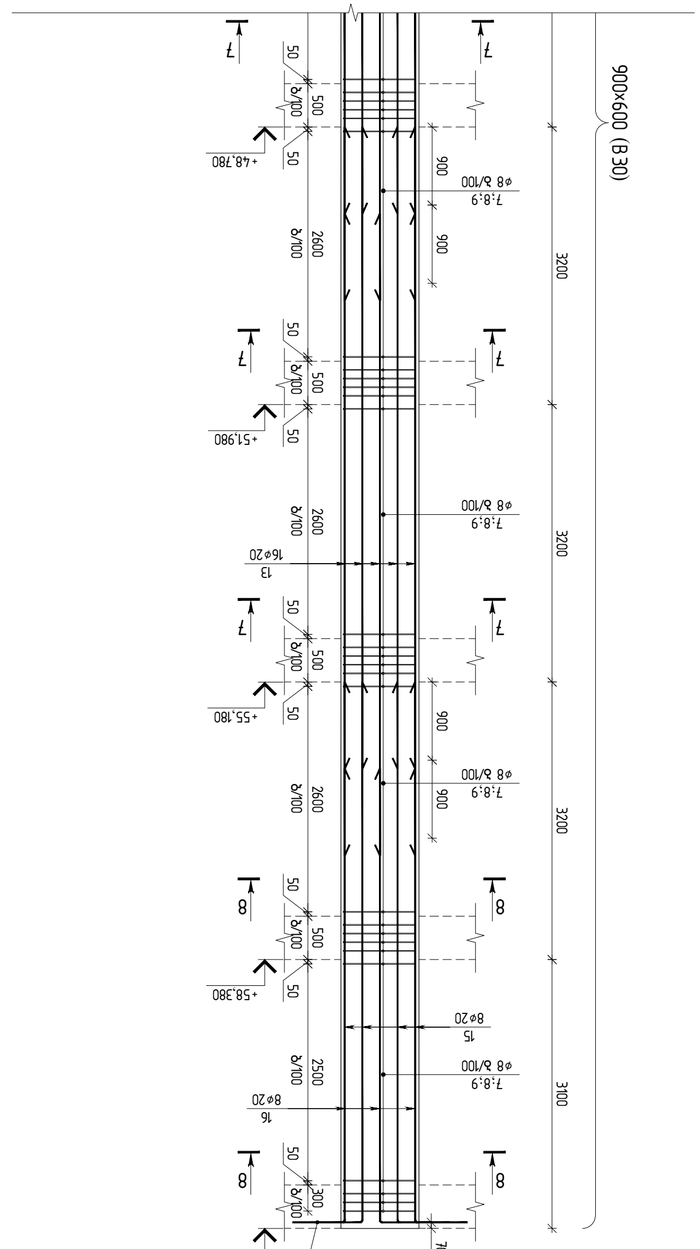

ब्लॉक-6 (1 धरन)
a 1:50

धरन के ऊपरी सतह का स्तर
धरन निचली सतह का स्तर

अनुभाग 7-7
a 1:20

अनुभाग 8-8
a 1:20

अनुभाग 1-1
a 1:20

अनुभाग 5-5
a 1:20

अनुभाग 6-6
a 1:20

अनुभाग 1-1
a 1:20

अनुभाग 5-5
a 1:20

अनुभाग 6-6
a 1:20

अनुभाग 3-3
a 1:20

अनुभाग 2-2
a 1:20

अनुभाग 1-1
a 1:20

परियोजना:	3 B.H. "ग्रीन"
परियोजना का प्रकार:	आवासीय
परियोजना का पता:	प्लॉट नं. 100, नं 102", नं 102
ठेकेदार:	

ЭМФ.	ՀՈՍՏԱՏԱՉԱՓ	ԹՎԱՔԱՆԱԿ	ԱՅԼ ԱՆՎԱՆ ՄԱՍԻՆ ԱՅԼ ԱՆՎԱՆ ՄԱՍԻՆ
			ձևաչափ Ա3
			ձևաչափ Ա4
			ձևաչափ Ա4x3
			ձևաչափ Ա4x4
			ձևաչափ Ա5
			ձևաչափ Ա5x3
			ձևաչափ Ա6
			ձևաչափ Ա6x4
			ձևաչափ Ա7
			ձևաչափ Ա7x3
			ձևաչափ Ա8
			ձևաչափ Ա8x4
			ձևաչափ Ա9
			ձևաչափ Ա9x3
			ձևաչափ Ա10
			ձևաչափ Ա10x4
			ձևաչափ Ա11
			ձևաչափ Ա11x3
			ձևաչափ Ա12
			ձևաչափ Ա12x4

ՀՈՍՏԱՏԱՉԱՓ	ՀՈՍՏԱՏԱՉԱՓ	ՀՈՍՏԱՏԱՉԱՓ

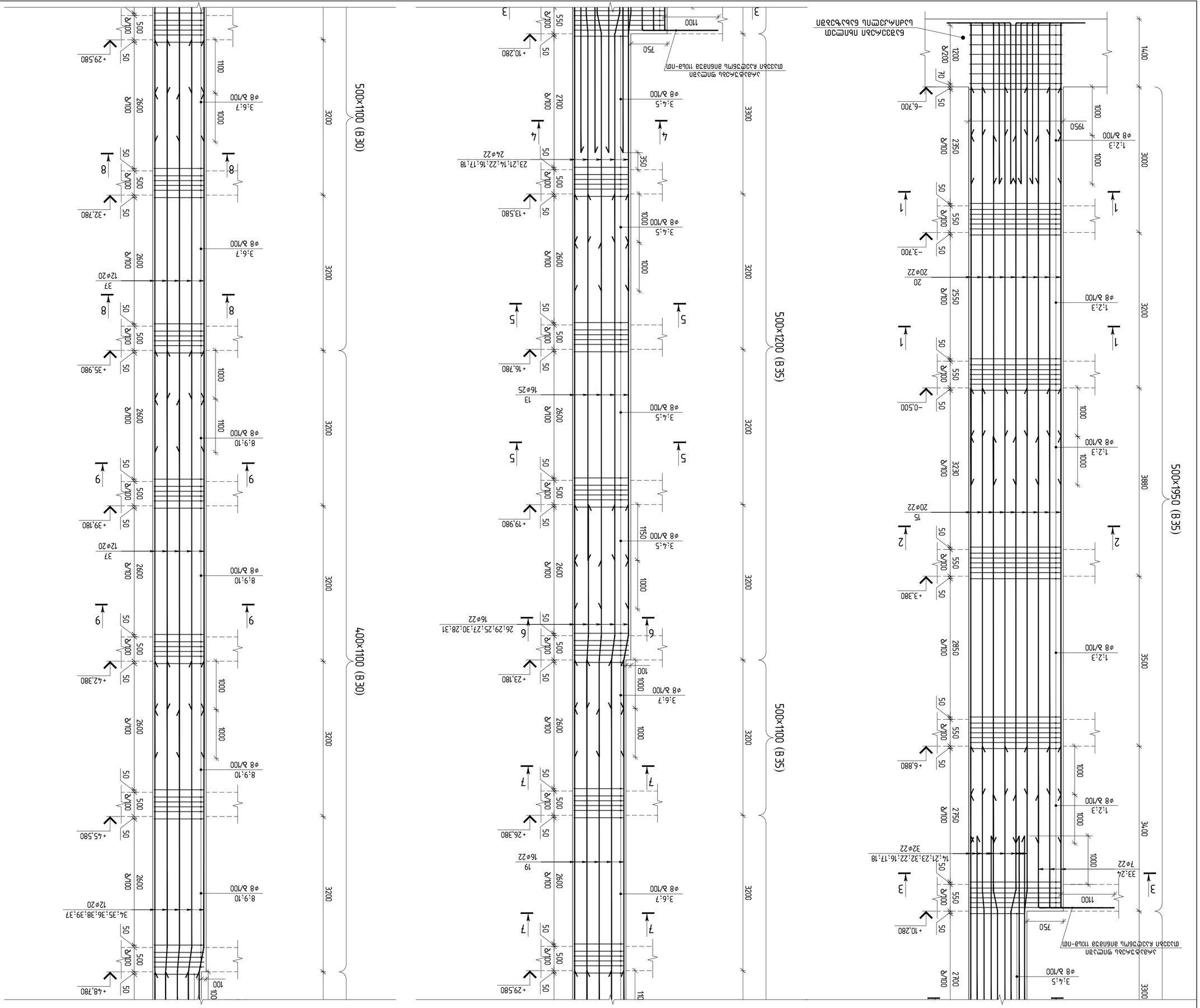
500×1950 (B35)
500×1200 (B35)
500×1100 (B35)
500×1100 (B30)
400×1100 (B30)
3.4;5 ø8 a/100
3.6;7 ø8 a/100
8.9;10 ø8 a/100
1:2;3 ø8 a/100
20ø22
16ø22
12ø20
37
19
15
1100
750
1950
3300
3200
3400
3500
3880
1400
2700
2750
2850
2600
2550
2350
2230
2700
2600
2550
2350
2230
2700
2600
2550
2350
2230
2600
2550
2350
2230
2600
2550
2350
2230

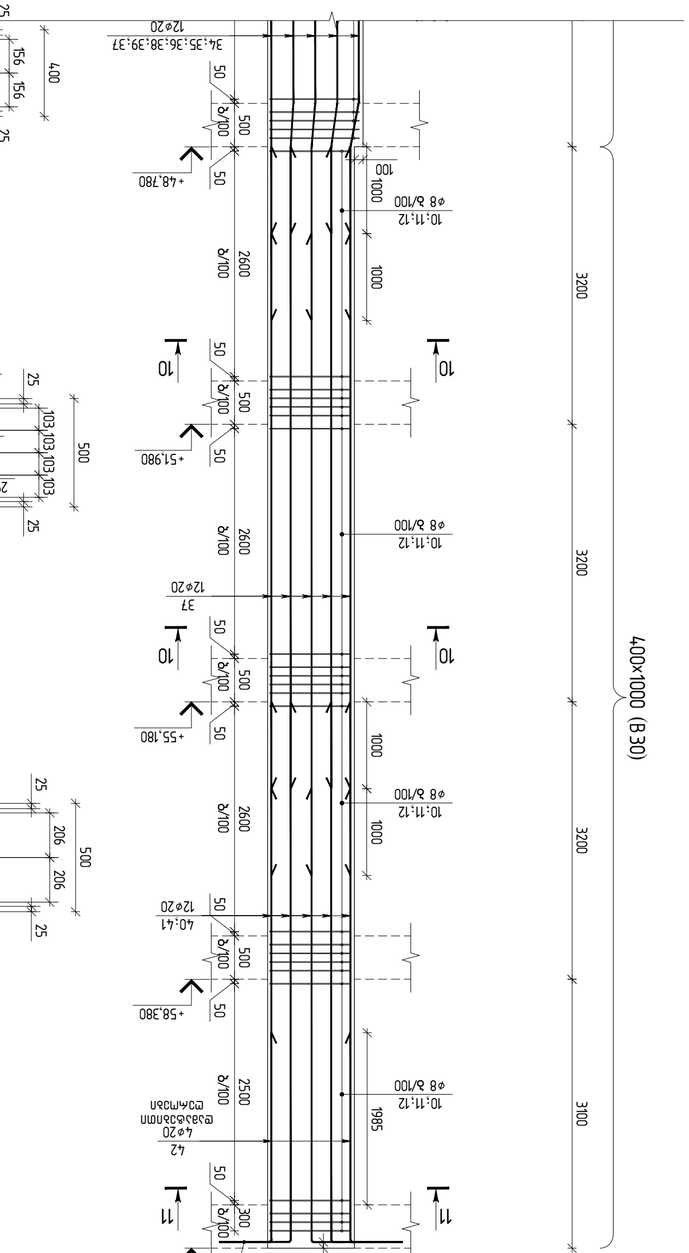

аЬ3-7 (1 шт.)
а 1:50

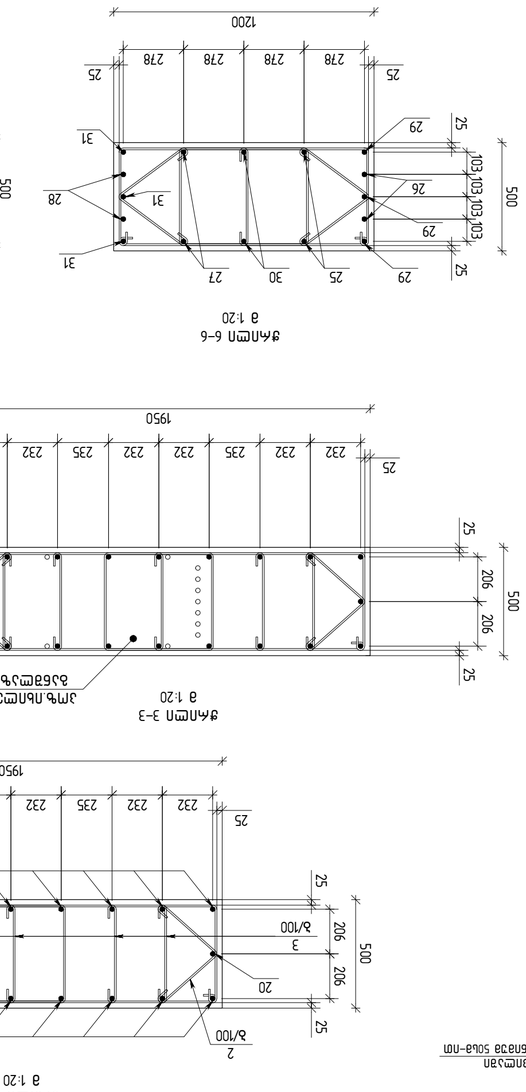

ǯʌʌпᴍ 6–6
а 1:20

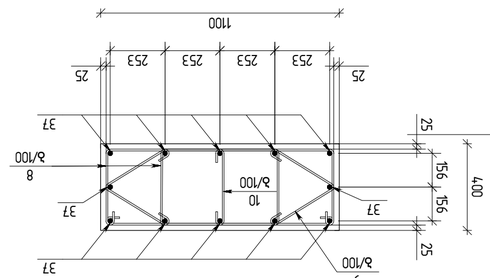

ǯʌʌпᴍ 9–9
а 1:20

ǯʌʌпᴍ 3–3
а 1:20

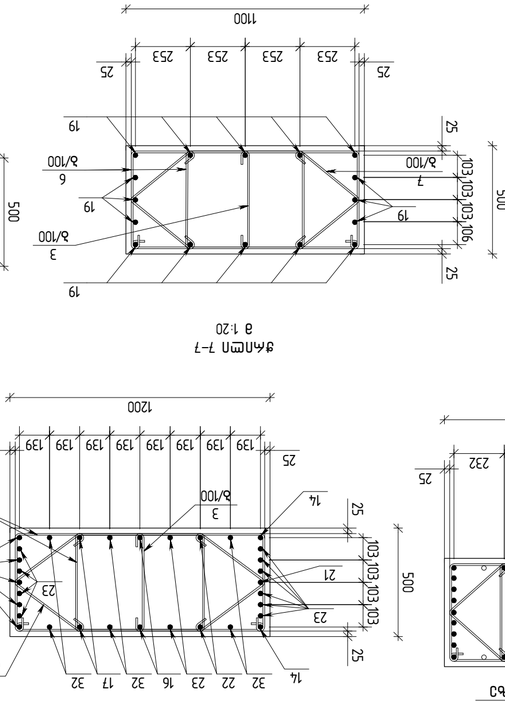

ǯʌʌпᴍ 4–4
а 1:20

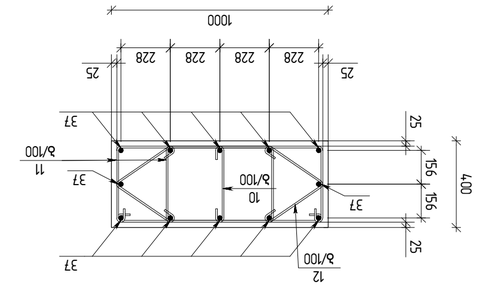

ǯʌʌпᴍ 10–10
а 1:20

ǯʌʌпᴍ 11–11
а 1:20

ǯʌʌпᴍ 7–7
а 1:20

ǯʌʌпᴍ 8–8
а 1:20

ǯʌʌпᴍ 5–5
а 1:20

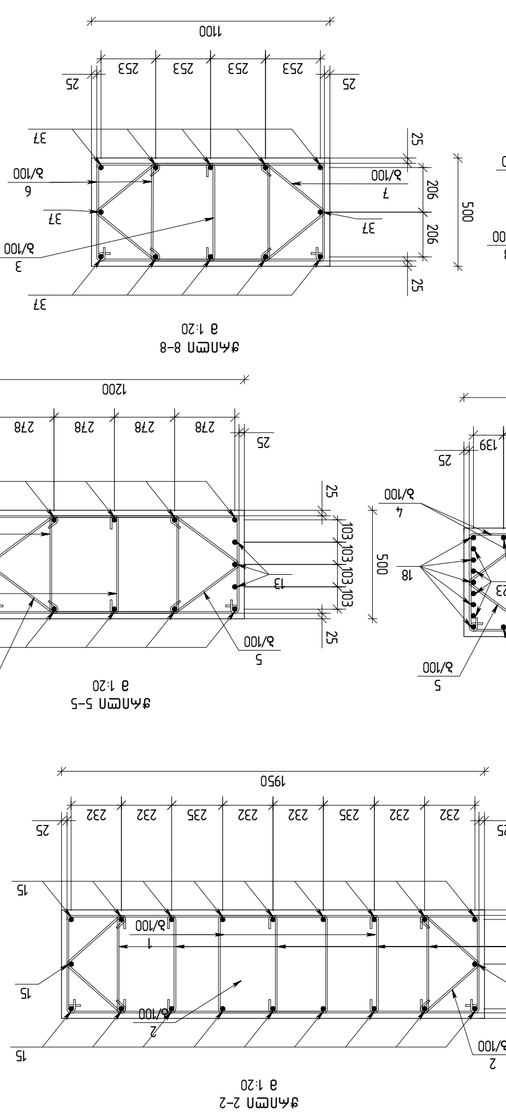

ǯʌʌпᴍ 2–2
а 1:20

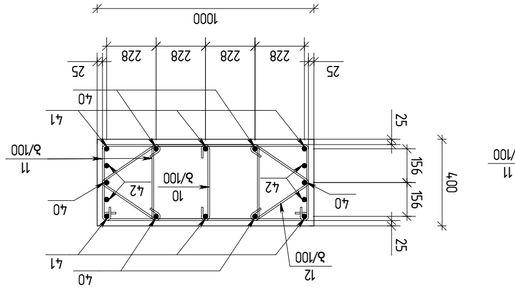

ǯʌʌпᴍ 1–1
а 1:20

ɯʌбпᴍ	ɯʌʌпᴍ	ɯʌʌпᴍ	ɯʌʌпᴍ

ЭМЦ.	ᲛᲐᲠᲙᲘᲠᲔᲑᲐ	ᲔᲠᲗᲔᲣᲚᲘ	ᲬᲝᲜᲐ ᲙᲒ.	ᲯᲐᲛᲘ ᲬᲝᲜᲐ ᲙᲒ.
	ᲐᲠᲛᲐᲢᲣᲠᲘ ᲓᲐᲜᲐᲧᲝᲤᲘ Ø12			
	ᲛᲝᲜᲘᲨᲜᲣᲚᲘ			
	ᲯᲐᲛᲘ			
	ᲛᲝᲜᲘᲨᲜᲣᲚᲘ			
	ᲯᲐᲛᲘ			
1	ГОСТ Р 52544-2006	D8 A500C L=3560	340	479.4
2	ГОСТ Р 52544-2006	D8 A500C L=980	340	132.6
3	ГОСТ Р 52544-2006	D8 A500C L=730	110 8	321.3
4	ГОСТ Р 52544-2006	D8 A500C L=2900	260	299.0
5	ГОСТ Р 52544-2006	D8 A500C L=1040	260	106.6
6	ГОСТ Р 52544-2006	D8 A500C L=2760	256	279.0
7	ГОСТ Р 52544-2006	D8 A500C L=1000	256	102.4
8	ГОСТ Р 52544-2006	D8 A500C L=2560	256	258.6
9	ГОСТ Р 52544-2006	D8 A500C L=950	256	97.3
10	ГОСТ Р 52544-2006	D8 A500C L=630	255	63.8
11	ГОСТ Р 52544-2006	D8 A500C L=2400	256	243.2
12	ГОСТ Р 52544-2006	D8 A500C L=910	256	92.2
13	ГОСТ Р 52544-2006	Ø25 A500C L=7550	16	465.4
14	ГОСТ Р 52544-2006	Ø22 A500C L=8700	2	51.9
15	ГОСТ Р 52544-2006	Ø22 A500C L=8380	20	500.2
16	ГОСТ Р 52544-2006	Ø22 A500C L=7710	2	46.0
17	ГОСТ Р 52544-2006	Ø22 A500C L=7700	2	46.0
18	ГОСТ Р 52544-2006	Ø22 A500C L=7700	5	114.9
19	ГОСТ Р 52544-2006	Ø22 A500C L=7500	16	358.1
20	ГОСТ Р 52544-2006	Ø22 A500C L=7200	20	429.6
21	ГОСТ Р 52544-2006	Ø22 A500C L=6850	1	20.4
22	ГОСТ Р 52544-2006	Ø22 A500C L=6710	2	40.0
23	ГОСТ Р 52544-2006	Ø22 A500C L=5850	12	209.5
24	ГОСТ Р 52544-2006	Ø22 A500C L=4420	3	39.6
25	ГОСТ Р 52544-2006	Ø22 A500C L=4210	2	25.1
26	ГОСТ Р 52544-2006	Ø22 A500C L=4210	2	25.1
27	ГОСТ Р 52544-2006	Ø22 A500C L=4200	2	25.1
28	ГОСТ Р 52544-2006	Ø22 A500C L=4200	2	25.1
29	ГОСТ Р 52544-2006	Ø22 A500C L=4060	3	36.4
30	ГОСТ Р 52544-2006	Ø22 A500C L=4050	2	24.2
31	ГОСТ Р 52544-2006	Ø22 A500C L=4050	3	36.3
32	ГОСТ Р 52544-2006	Ø22 A500C L=4000	6	71.6
33	ГОСТ Р 52544-2006	Ø22 A500C L=3420	4	40.8
34	ГОСТ Р 52544-2006	Ø20 A500C L=7410	2	36.5
35	ГОСТ Р 52544-2006	Ø20 A500C L=7410	1	18.3
36	ГОСТ Р 52544-2006	Ø20 A500C L=7410	2	36.5
37	ГОСТ Р 52544-2006	Ø20 A500C L=7400	39	711.8
38	ГОСТ Р 52544-2006	Ø20 A500C L=7400	2	36.5
39	ГОСТ Р 52544-2006	Ø20 A500C L=7400	2	36.5
40	ГОСТ Р 52544-2006	Ø20 A500C L=6820	6	100.9
41	ГОСТ Р 52544-2006	Ø20 A500C L=5820	6	86.1
42	ГОСТ Р 52544-2006	Ø20 A500C L=3000	4	29.6

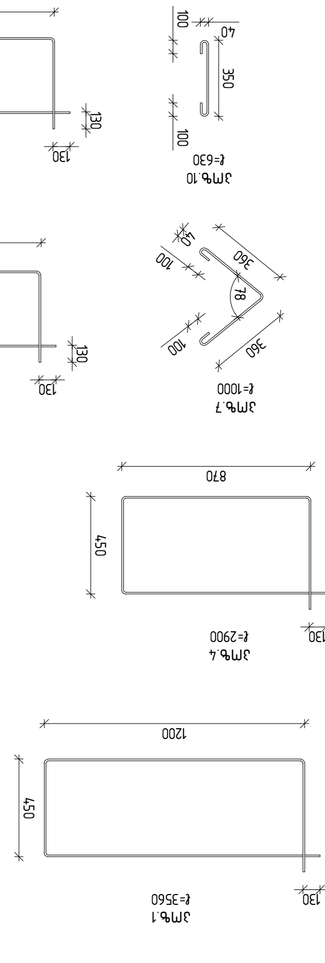

ᲐᲮᲐᲚᲘ ᲨᲔᲜᲝᲑᲘᲡ ᲙᲝᲜᲡᲢᲠᲣᲥᲪᲘᲔᲑᲘ							
ᲛᲝᲜᲘᲨᲜᲣᲚᲘ ᲯᲐᲛᲘ							
ᲛᲝᲜᲘᲨᲜᲣᲚᲘ ᲯᲐᲛᲘᲡ ᲓᲐᲜᲐᲧᲝᲤᲘ							
ᲛᲝᲜᲘᲨᲜᲣᲚᲘ	1	2475.3	1092.7	2165.9	465.40	6199.30	26.06	16.00
		Ø8	Ø20	Ø22	Ø25			
		ᲠᲔᲖᲘᲡᲢᲣᲠᲘ ᲐᲠᲛᲐᲢᲣᲠᲘ				ᲯᲐᲛᲘ ᲬᲝᲜᲐ (ᲙᲒ)	ᲑᲔᲢᲝᲜᲘᲡ B35 (მ³)	ᲑᲔᲢᲝᲜᲘᲡ B30 (მ³)

ᲐᲮᲐᲚᲘ ᲨᲔᲜᲝᲑᲘᲡ ᲙᲝᲜᲡᲢᲠᲣᲥᲪᲘᲔᲑᲘ

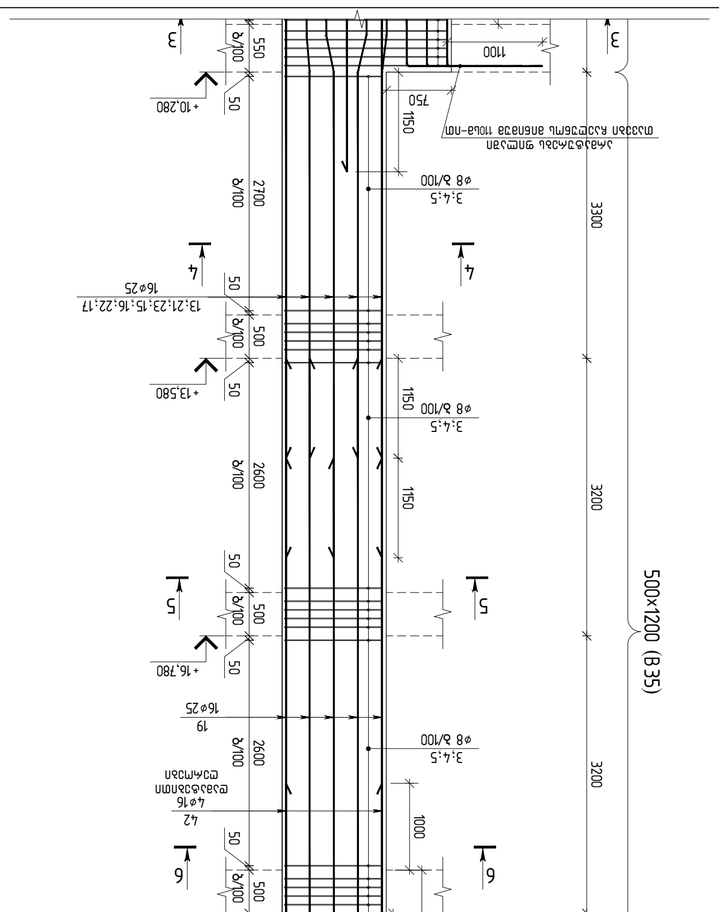
500x1100 (B35)
3300
3200
3200
3200

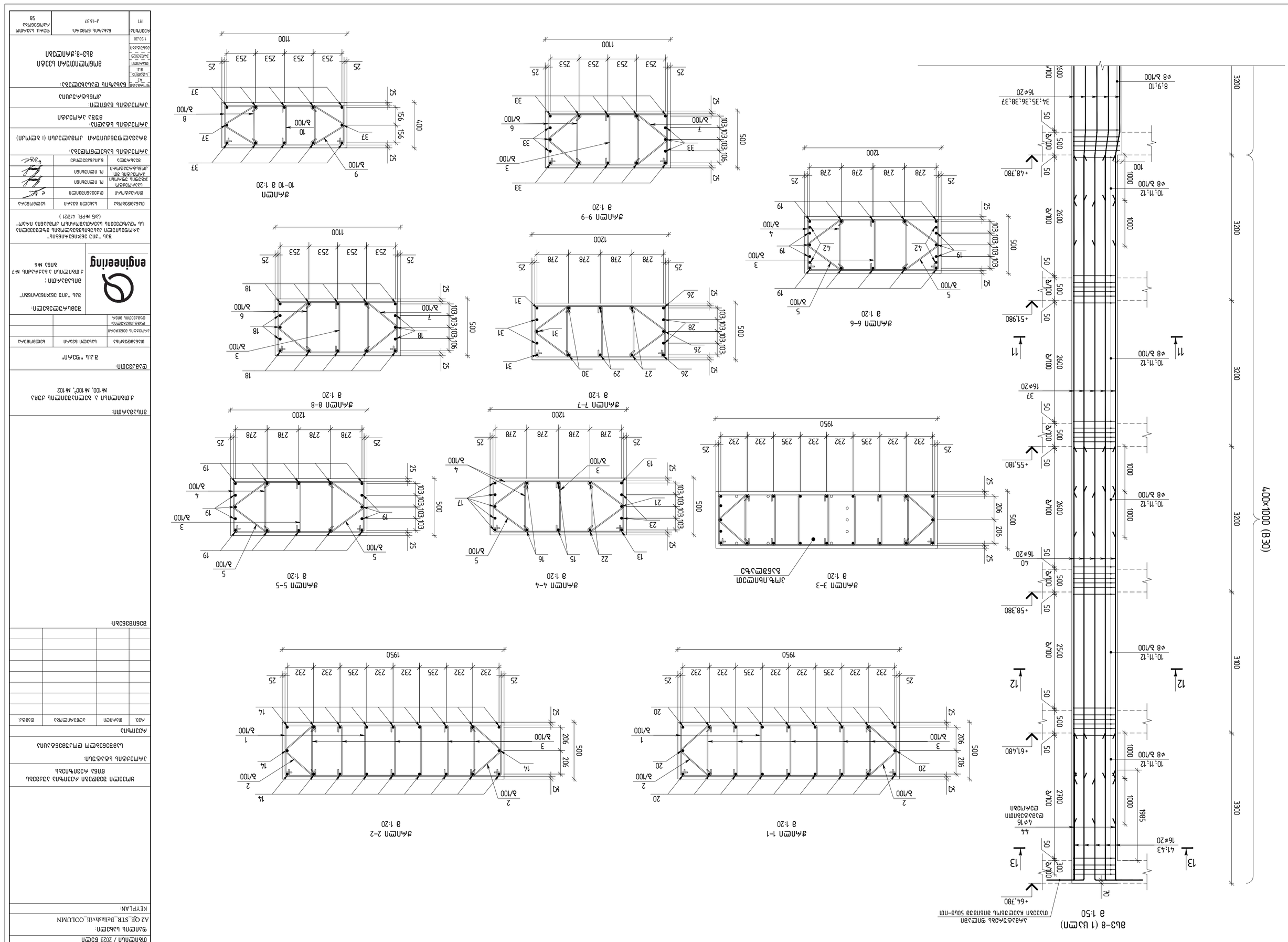

Δ/100

Δ/100

Δ/100

Эмбл.	Эскиздер	Саны	Ұзындығы, м	Ескерту
	Ø 1 2 3 4 5 6 7 8 9			
	Ағаш-өзекшелі қаңылтырлар			
	Ағаш			
	Қарағай В35	м³	26.06	
	Қарағай В30	м³	17.32	
	Ұзындығы бойынша қалдықтар			
1	ГОСТ Р 52544-2006	340	1.41	479.4
2	ГОСТ Р 52544-2006	340	0.39	132.6
3	ГОСТ Р 52544-2006	110	0.29	321.3
4	ГОСТ Р 52544-2006	260	1.15	299.0
5	ГОСТ Р 52544-2006	260	0.41	106.6
6	ГОСТ Р 52544-2006	256	1.09	279.0
7	ГОСТ Р 52544-2006	256	0.40	102.4
8	ГОСТ Р 52544-2006	256	1.01	258.6
9	ГОСТ Р 52544-2006	256	0.38	97.3
10	ГОСТ Р 52544-2006	288	0.25	72.0
11	ГОСТ Р 52544-2006	322	0.95	305.9
12	ГОСТ Р 52544-2006	322	0.36	115.9
13	ГОСТ Р 52544-2006	2	34.68	69.4
14	ГОСТ Р 52544-2006	20	32.87	657.4
15	ГОСТ Р 52544-2006	2	30.28	60.6
16	ГОСТ Р 52544-2006	2	30.25	60.5
17	ГОСТ Р 52544-2006	5	30.25	151.3
18	ГОСТ Р 52544-2006	16	29.48	471.7
19	ГОСТ Р 52544-2006	16	29.09	465.4
20	ГОСТ Р 52544-2006	20	28.32	566.4
21	ГОСТ Р 52544-2006	1	28.13	28.1
22	ГОСТ Р 52544-2006	2	25.85	51.7
23	ГОСТ Р 52544-2006	2	23.70	47.4
24	ГОСТ Р 52544-2006	2	17.53	35.1
25	ГОСТ Р 52544-2006	3	17.03	51.1
26	ГОСТ Р 52544-2006	3	16.80	50.4
27	ГОСТ Р 52544-2006	2	16.80	33.6
28	ГОСТ Р 52544-2006	2	16.80	33.6
29	ГОСТ Р 52544-2006	2	16.76	33.5
30	ГОСТ Р 52544-2006	2	16.76	33.5
31	ГОСТ Р 52544-2006	5	16.76	83.8
32	ГОСТ Р 52544-2006	4	12.60	50.4
33	ГОСТ Р 52544-2006	16	22.38	358.1
34	ГОСТ Р 52544-2006	3	18.27	54.8
35	ГОСТ Р 52544-2006	2	18.27	36.5
36	ГОСТ Р 52544-2006	2	18.27	36.5
37	ГОСТ Р 52544-2006	37	18.25	675.3
38	ГОСТ Р 52544-2006	2	18.25	36.5
39	ГОСТ Р 52544-2006	2	18.25	36.5
40	ГОСТ Р 52544-2006	16	18.00	288.0
41	ГОСТ Р 52544-2006	8	9.42	75.4
42	ГОСТ Р 52544-2006	4	7.40	29.6
43	ГОСТ Р 52544-2006	8	6.94	55.5
44	ГОСТ Р 52544-2006	4	4.73	18.9

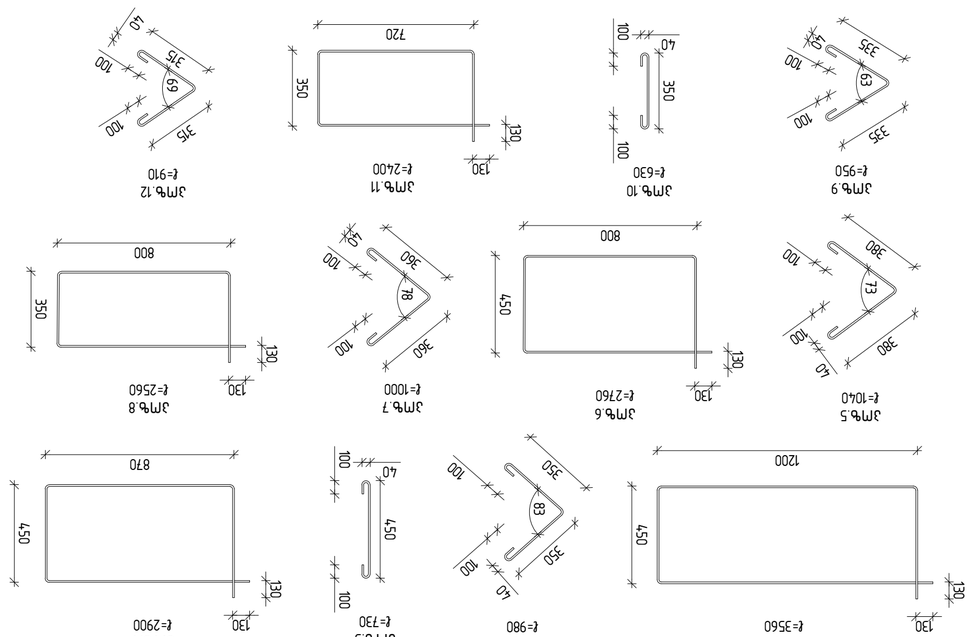

ағаш элементтерінің белгіленуі	Ø16	Ø20	Ø22	Ø25	Барлығы, кг	Ескерту
Болат маркасы ВСт3пс2 ГОСТ 535-2005						
Ұзындығы, мм	18.90	1324.60	358.10	3034.80		
Саны, дана	1	2	1	2		
Массасы, кг	0.89	4.16	0.56	9.52	15.13	
Болат маркасы ВСт3пс2 ГОСТ 535-2005						
Ұзындығы, мм	2570.00					
Саны, дана	1					
Массасы, кг	2.17				2.17	
Барлық болат бойынша, кг	3.06	4.16	0.56	9.52	17.32	
Барлық болат бойынша, кг	3.06	4.16	0.56	9.52	17.32	

ағаш элементтерінің белгіленуі	Ø8	Барлығы, кг	Ескерту
Болат маркасы ВСт3пс2 ГОСТ 535-2005			
Ұзындығы, мм	2570.0		
Саны, дана	1		
Массасы, кг	0.99	0.99	
Барлық болат бойынша, кг	0.99	0.99	

Ағаш	Диаметрі	Ұзындығы, мм	Саны, дана
А240	8	2570	1

Ағаштың қалыңдығы 58 мм

Ағаш	Ағаш саны, дана	Ағаш көлемі, м³	Ескерту
Қарағай В35	2	26.06	
Қарағай В30	2	17.32	

ΠΠΠ "ΨΟΛΝ"			
Ψ.Ι.Π. "ΨΟΛΝ":			
ΦΙΛΙΠΟΒΑ Ο.Ν.			
ΚΟΝΔΡΑΤΟΒΑ Ε.Ο.			
ΦΕΔΟΡΟΒΑ Α.Ν.			
ΠΡΟΒΕΡΙΛ	ΚΟΝΤΡΟΛΙΟΡ	ΔΑΤΑ	ΠΟΔΠΙΣΙ

ΠΡΟΕΚΤ / 2023 ΓΟΔ

ΦΑΖΑ: Π

ΚΕΥΡΛΑΝ:

ΦΟΡΜΑΤ: A2 QE_STR_Beliashvili_COLUMN

ΦΑΖΑ: Π

ΠΡΟΕΚΤΟΡ: Δ.Φ.Μ. "ΨΟΛΝ", Ν 102

ΓΑΠ ΔΟΚΥΜΕΝΤΑΤΙΟΝ Δ. ΒΕΛΙΑΣΒΙΛΙ ΣΤ. Ν 100, Ν 107, Ν 102

ΑΠΛΙΚΑΤΟΡ: Δ.Φ.Μ. "ΨΟΛΝ"

ΠΡΟΒΕΡΙΛ: Δ.Ν.

ΚΟΝΤΡΟΛΙΟΡ:

ΔΑΤΑ:

ΠΟΔΠΙΣΙ:

ΦΑΖΑ: Π

ΠΡΟΕΚΤΟΡ:

ΑΠΛΙΚΑΤΟΡ:

ΚΟΝΤΡΟΛΙΟΡ:

ΔΑΤΑ:

ΠΟΔΠΙΣΙ:

ΠΡΟΒΕΡΙΛ:

ΠΡΟΕΚΤΟΡ:	ΔΑΤΑ	ΚΟΝΤΡΟΛΙΟΡ	ΠΟΔΠΙΣΙ
ΑΠΛΙΚΑΤΟΡ:			
ΚΟΝΤΡΟΛΙΟΡ:			
ΦΕΔΟΡΟΒΑ Α.Ν.			

engineering

ΑΠΛΙΚΑΤΟΡ: Δ.Φ.Μ. "ΨΟΛΝ"

ΔΑΤΑ:

ΠΟΔΠΙΣΙ:

ΔΑΜΟΥΨΕΒΕΛΙ ΔΑΒΙΤ ΒΑΧΤΑΝΓΟΒΙΤΣ

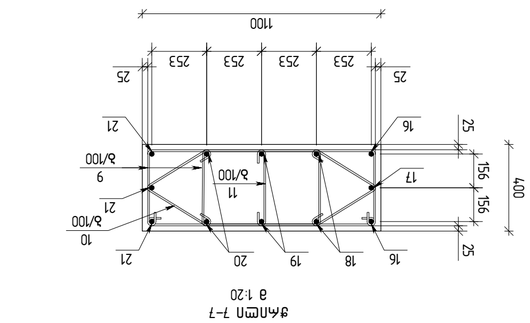

ֆԱՄԲՈ 7–7
ա 1:20

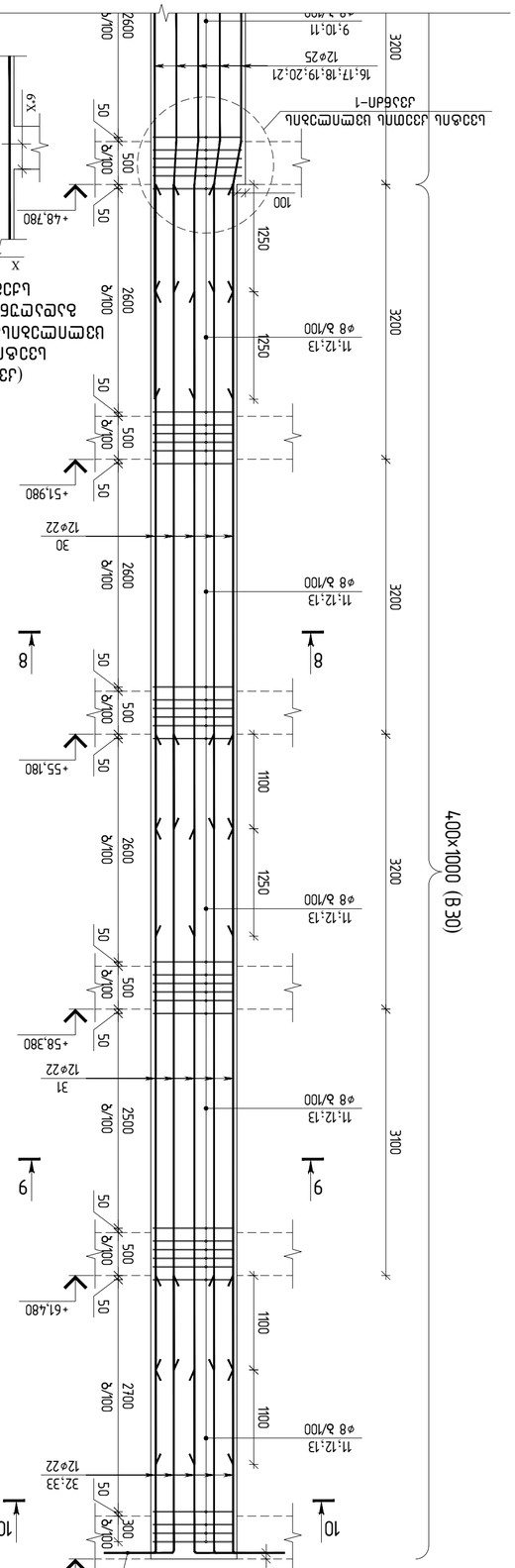

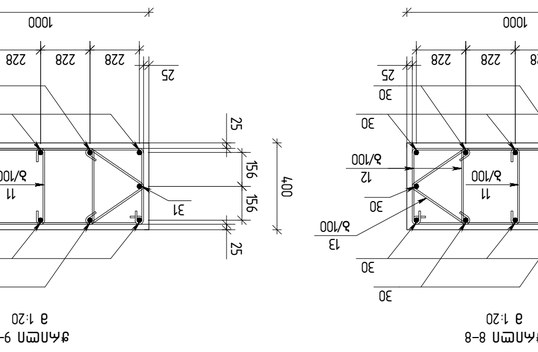

ֆԱՄԲՈ 10–10
ա 1:20

ֆԱՄԲՈ 6–6
ա 1:20

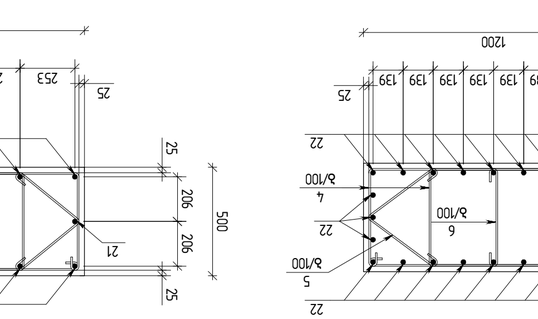

ֆԱՄԲՈ 4–4
ա 1:20

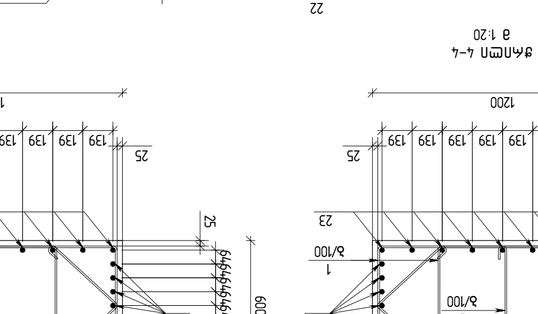

ֆԱՄԲՈ 5–5
ա 1:20

ֆԱՄԲՈ 3–3
ա 1:20

ֆԱՄԲՈ 2–2
ա 1:20

ֆԱՄԲՈ 1–1
ա 1:20

ֆԱՄԲՈ 8–8
ա 1:20

ֆԱՄԲՈ 9–9
ա 1:20

ֆԱՄԲՈ 10–10
ա 1:20

ձԼ3-9/1 (2 ՄՅՈ)
ա 1:50

ԱՆՁՆԱԿԱՆ ՏՐՄՅԱՌ
ՄԱՍՆԱԿԻ ՏՈՒԳԱՏԵՍԻԼ ԱՌԱՋԱՏՈՒ ՏՈՒԳԱ-ՈՍՐ

ձԼ3ԲՈՆ ՄՅՈՄՅՈՆԱԼ ՏՈՒԳԱՏԵՍԻԼ
(ՁՉ3ԲՈՆ-1)

ձՉԴՅՆԱԼ ՏՐՄՅԱՌ ՄՅՈՄՅՈՆԱԼ
ՄԱՍՆԱԿԻ ՏՈՒԳԱՏԵՍԻԼ
ձՉԴՅՆԱԼ ՏՐՄՅԱՌ ՄՅՈՄՅՈՆԱԼ
ՄԱՍՆԱԿԻ ՏՈՒԳԱՏԵՍԻԼ
ա 1:50

ձՉԴՅՆԱԼ
ԵՈՒՅՈՆ

L
L9
X9

X

ՄՅՈՄՅՈՆԱԼ / 2023 ՓՅՈՄ			
ՓՅՈՄՅՈՆ Ե ԼՅՅՈՄՈՆ:			
A2 QR_STR_Bellashvili_COLUMN			
KEYPLAN:			
ՄՅՈՄՅՈՆԱԼ Ե ՁՅՈՄՈՆՈՒՄՆԵՐ ՀՐԱՊԱՐԱԿՎԱԾ ԵՆ ՀԵՏԵՎՅԱԼ ՆՈՐՄԱՏԻՎ ՓԱՍՏԱԹՂԹԵՐԻ ՊԱՀԱՆՋՆԵՐԻՆ ԵՎ ԿԱՆՈՆԱԿԱՆ ԱԿՏԵՐԻՆ ՀԱՄԱՊԱՏԱՍԽԱՆ ՄՇԱԿՎԱԾ ՀԱՏՈՒԿ ՆԱԽԱԳԻԾ ՀԱՄԱՐ ՊԱՏԱՍԽԱՆԱՏՎՈՒԹՅԱՆ ՄԱՍԻՆ" ԱՁԾ "ՁՈՆԵՍԱՆՍԱՏՐՈՒՅՔՇԻՆԳ ՍԵՐՎԻՍՆԵՐ" ՍՊԸ-Ի ԿՈՂՄԻՑ ԿԱՏԱՐՎԱԾ ՓՈՐՁԱՔՆՆՈՒԹՅԱՆ ՀԱՄԱՁԱՅՆ ՏՎՅԱԼՆԵՐԸ ՉԵՆ ԿԱՐՈՂ ՕԳՏԱԳՈՐԾՎԵԼ ԱՅԼ ՆՊԱՏԱԿՆԵՐՈՒՄ ԵՎ ՀԱՄԱՐՆԵՐ ՀԱՄԱՐ ՄԻԱՅՆ ՍՏՈՐԱԳՐՎԱԾ ՏԵՂԵԿԱՏՎԱԿԱՆ ՄԻԱՎՈՐՆԵՐՈՒՄ (ՀՀ ԿԱՌԱՎԱՐՈՒԹՅԱՆ 17.11.2021 Թ. N 1724-Ն ՈՐՈՇՄԱՆ ՀԱՎԵԼՎԱԾ N 1 ՀԱՎԵԼՎԱԾԻ 3.3.6 ԿԵՏ) ՀՀ ԿԱՌԱՎԱՐՈՒԹՅԱՆ 17.11.2021 Թ. N 1724-Ն ՈՐՈՇՄԱՆ ՀԱՎԵԼՎԱԾ N 1 ՀԱՎԵԼՎԱԾԻ 3.3.6 ԿԵՏ)			
ՊԱՏՎԻՐԱՏՎՈՂ	ՀԱՅԿԱԿ ՍԱՀԱԿՅԱՆ		
ԳԼԽԱՎՈՐ ՃԱՐՏԱՐԱՊԵՏ	Ա. ՊԵՏՐՈՍՅԱՆ		
ԳԼԽԱՎՈՐ ՏԵԽՆԻԿԱԿԱՆ ՄԱՍՆԱԳԵՏ	Ռ. ՊԵՏՐՈՍՅԱՆ		
ՄՇԱԿՈՂ	ՀԱՅԿԱԿ ՍԱՀԱԿՅԱՆ		

ՀՀ, ՔԱՂԱՔ ԵՐԵՎԱՆ, ՇԵՆԳԱՎԻԹ ՀԱՄԱՅՆՔԻ ՂԵԿԱՎԱՐ ՄԱՐԶԻ ԹԱՂԱՄԱՍ 1/1 ՀԱՍՑԵ

ՀՀ ԿՐԹՈՒԹՅԱՆ, ԳԻՏՈՒԹՅԱՆ, ՄՇԱԿՈՒՅԹԻ ԵՎ ՍՊՈՐՏԻ ՆԱԽԱՐԱՐՈՒԹՅԱՆ ՊԵՏԱԿԱՆ ԿԱՌԱՎԱՐՄԱՆ ՄԱՐՄՆԻ "ՀՀ ԿՐԹՈՒԹՅԱՆ, ԳԻՏՈՒԹՅԱՆ, ՄՇԱԿՈՒՅԹԻ ԵՎ ՍՊՈՐՏԻ ՆԱԽԱՐԱՐՈՒԹՅԱՆ ՊԵՏԱԿԱՆ ԿԱՌԱՎԱՐՄԱՆ ՄԱՐՄՆԻ" ՀԱՍՑԵ

ՀՀ, ՔԱՂԱՔ ԵՐԵՎԱՆ, ՇԵՆԳԱՎԻԹ ՀԱՄԱՅՆՔԻ ՂԵԿԱՎԱՐ ՄԱՐԶԻ ԹԱՂԱՄԱՍ 1/1 ՀԱՍՑԵ

ՀՀ ԿՐԹՈՒԹՅԱՆ, ԳԻՏՈՒԹՅԱՆ, ՄՇԱԿՈՒՅԹԻ ԵՎ ՍՊՈՐՏԻ ՆԱԽԱՐԱՐՈՒԹՅԱՆ ՊԵՏԱԿԱՆ ԿԱՌԱՎԱՐՄԱՆ ՄԱՐՄՆԻ "ՀՀ ԿՐԹՈՒԹՅԱՆ, ԳԻՏՈՒԹՅԱՆ, ՄՇԱԿՈՒՅԹԻ ԵՎ ՍՊՈՐՏԻ ՆԱԽԱՐԱՐՈՒԹՅԱՆ ՊԵՏԱԿԱՆ ԿԱՌԱՎԱՐՄԱՆ ՄԱՐՄՆԻ"

ՊՐՈՅԵԿՏԱՅԻՆ ԿԱԶՄԱԿԵՐՊՈՒԹՅՈՒՆ			
ՀԱՄԱՀԵՂԻՆԱԿ ՄԱՍՆԱԳԵՏ			
ՀԱՄԱՀԵՂԻՆԱԿ ՄԱՍՆԱԳԵՏ			
ՊԱՏՎԻՐԱՏՎՈՂ	ՀԱՅԿԱԿ ՍԱՀԱԿՅԱՆ		

ЭМѲ.	ЗОБПЗЗБЬ	ЄЭЬЬЭЭЬЬЭ ЭЄ ЭЭЬ	ЄЬЬЭ	ЭЬЬЬ ЬЭЄ Ь
		ЭЬЬ-9/1 -ПЬ ЬЭЭПЛЭЭПЬЭ			
		ЭЬЬЬЄЭЗЬП			
		ЬЭЭЬЄПЭЗЬП ЭЬЬЬЄЭЗЬП	21.73	ЭЭ	
		ЬЭЭЬЄПЭЗЬП ЭЬЬЬЄЭЗЬП	17.32	ЭЭ	
		ЭЬЬЬЭЭЬЬЭЬП ЬЭЬЭЭЬЬЭЬП			
1	ГОСТ Р 52544–2006	D8 A500C L=3100	340	1.22	414.8
2	ГОСТ Р 52544–2006	D8 A500C L=1120	340	0.44	149.6
3	ГОСТ Р 52544–2006	D8 A500C L=830	170	0.33	56.1
4	ГОСТ Р 52544–2006	D8 A500C L=2900	260	1.15	299.0
5	ГОСТ Р 52544–2006	D8 A500C L=1040	260	0.41	106.6
6	ГОСТ Р 52544–2006	D8 A500C L=730	258	0.29	74.8
7	ГОСТ Р 52544–2006	D8 A500C L=2760	256	1.09	279.0
8	ГОСТ Р 52544–2006	D8 A500C L=1000	256	0.40	102.4
9	ГОСТ Р 52544–2006	D8 A500C L=2560	256	1.01	258.6
10	ГОСТ Р 52544–2006	D8 A500C L=950	256	0.38	97.3
11	ГОСТ Р 52544–2006	D8 A500C L=630	288	0.25	72.0
12	ГОСТ Р 52544–2006	D8 A500C L=2400	320	0.95	304.0
13	ГОСТ Р 52544–2006	D8 A500C L=910	320	0.36	115.2
14	ГОСТ Р 52544–2006	ø25 A500C L=8530	32	32.87	1051.8
15	ГОСТ Р 52544–2006	ø25 A500C L=7850	24	30.25	726.0
16	ГОСТ Р 52544–2006	ø25 A500C L=7660	2	29.51	59.0
17	ГОСТ Р 52544–2006	ø25 A500C L=7660	1	29.51	29.5
18	ГОСТ Р 52544–2006	ø25 A500C L=7660	2	29.51	59.0
19	ГОСТ Р 52544–2006	ø25 A500C L=7650	2	29.48	59.0
20	ГОСТ Р 52544–2006	ø25 A500C L=7650	2	29.48	59.0
21	ГОСТ Р 52544–2006	ø25 A500C L=7650	41	29.48	1208.7
22	ГОСТ Р 52544–2006	ø25 A500C L=7550	24	29.09	698.2
23	ГОСТ Р 52544–2006	ø25 A500C L=7350	32	28.32	906.2
24	ГОСТ Р 52544–2006	ø25 A500C L=4360	3	16.80	50.4
25	ГОСТ Р 52544–2006	ø25 A500C L=4360	2	16.80	33.6
26	ГОСТ Р 52544–2006	ø25 A500C L=4360	2	16.80	33.6
27	ГОСТ Р 52544–2006	ø25 A500C L=4350	2	16.76	33.5
28	ГОСТ Р 52544–2006	ø25 A500C L=4350	2	16.76	33.5
29	ГОСТ Р 52544–2006	ø25 A500C L=4350	5	16.76	83.8
30	ГОСТ Р 52544–2006	ø22 A500C L=7500	12	22.38	268.6
31	ГОСТ Р 52544–2006	ø22 A500C L=7400	12	22.08	265.0
32	ГОСТ Р 52544–2006	ø22 A500C L=3820	6	11.40	68.4
33	ГОСТ Р 52544–2006	ø22 A500C L=2715	6	8.10	48.6

ЭЬЬ-9/1-ПЬ ЭЭЬЬЭЭЬЬЭЬП ЬЭЭПЛЭЭПЬЭ ЭЭЬЬЭЭЬЬЭЬП					
ЭЭЬЬЭЭЬЬЭЬП	ЄЭЬЬЭЭЬЬЭЬП	Ø8	Ø22	Ø25	ЭЭЬЬЭЭЬЬЭЬП ЬЭЭЬЬЭЭЬЬЭЬП
ЭЭЬЬЭЭЬЬЭЬП ЬЭЭЬЬЭЭЬЬЭЬП	2	4658.8 0	1301.00 0	10249.6 0	43.46

ЭЬЬЬЭЭЬЬЭЬП ЬЭЭЬЬЭЭЬЬЭЬП					
ЭЭЬЬЭЭЬЬЭЬП	ЄЭЬЬЭЭЬЬЭЬП	Ø8	Ø22	Ø25	ЭЭЬЬЭЭЬЬЭЬП ЬЭЭЬЬЭЭЬЬЭЬП
ЭЭЬЬЭЭЬЬЭЬП ЬЭЭЬЬЭЭЬЬЭЬП	2	4658.8 0	1301.00 0	10249.6 0	43.46

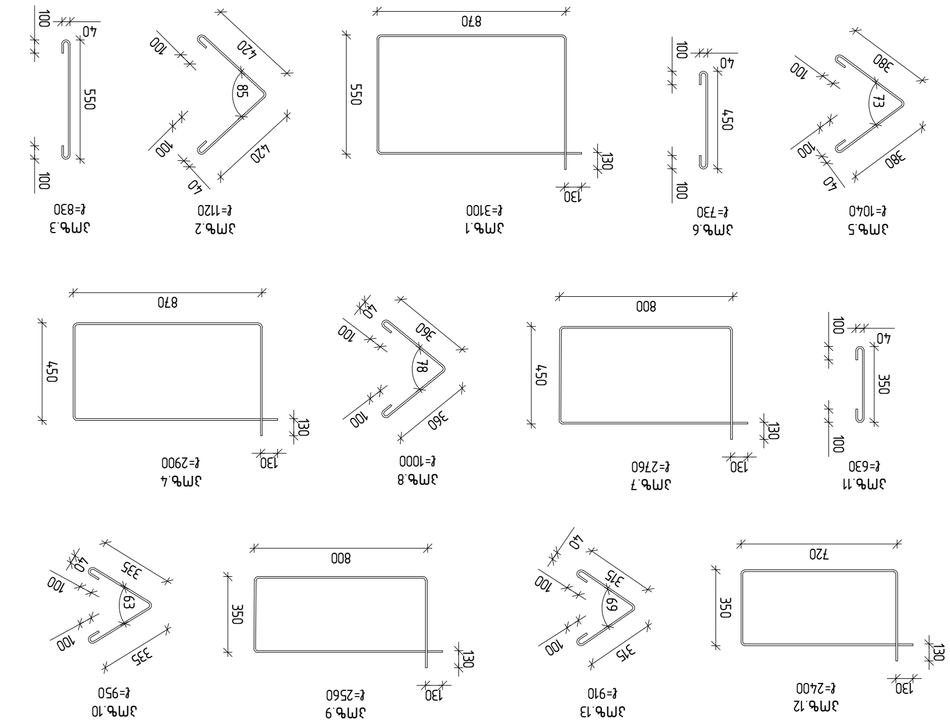

ЭЬЬЬЭЭЬЬЭЬП / 2023 ЄЭЬП

ЭЭЬЬЭЬП ЬЭЭЬЭЬЬЭЬП:

A2 OP_STR_Bellashvili_COLUMN

KEYPLAN:

| ЭЭЬЬЭЭЬЬЭЬП ЬЭЭЬЭЬЬЭЬП ЭЭЬЬЭЭЬЬЭЬП ЭЭЬЬЭЭЬЬЭЬП ЭЭЬЬЭ

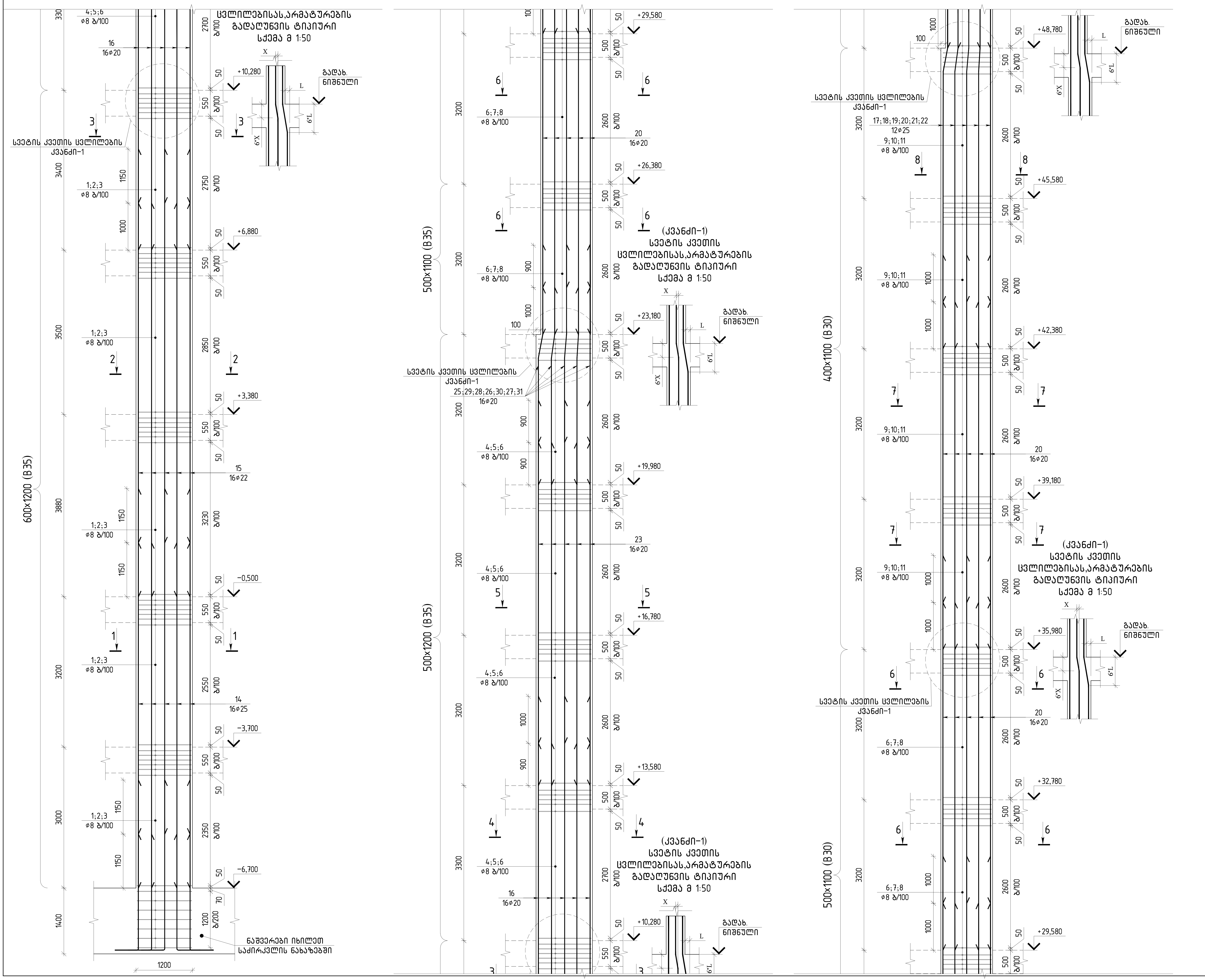

თბილისი / 2023 წელი

ფაილის სახელი:
A2 QE_STR_Beliashvili_COLUMN

KEYPLAN:

ყოველი შემდეგი რევიზია აუქმებს წინა რევიზიებს

პროექტის სტატუსი:
სამშენებლო დოკუმენტაცია

რევიზია

რევ.	თარიღი	აღწერილობა	დამტკ.

შენიშვნები:

მისამართი:
ქ.თბილისი ა. ბელიაშვილის ქუჩა
№100, №100ა, №102

დამკვეთი:
შ.პ.ს "ფერი"

თანამდებობა	სახელი გვარი	ხელმოწერა
პროექტის მენეჯერი		
დამტკიცებულია: დამკვეთის მიერ		

engineering

შემსრულებელი:
შპს "ქიუ ენჯინერინგი"
მისამართი :
ქ.თბილისი ა.ბაქრაძის №7 ბინა №6

შპს "ქიუ ენჯინერინგის"
პროფესიული პასუხისმგებლობის მზღვეველია
სს "დაზღვევის საერთაშორისო კომპანია ირაო"
(პ/ნ №PFL 417/21)

თანამდებობა	სახელი გვარი	ხელმოწერა
დირექტორი	ლ.ქევანიშვილი	
საპროექტო ჯგუფის უფროსი	ო. ილიუხინი	
პროექტის მთ. კონსტრუქტორი	ო. ილიუხინი	
შეასრულა	ნ.კიკნაველიძე	

პროექტის სახელწოდება:
მრავალფუნქციური კომპლექსი (I ბლოკი)

პროექტის სტადია:
მუშა პროექტი

პროექტის ნაწილი:
კონსტრუქცია

ფორმატი	ნახაზის დასახელება:
A2	მონოლითური სვეტი მსვ-9/2
სტადია: მ.პ.	
თარიღი: 24/02/2023	
მასშტაბი: 1:50	

რევიზია:	ნახაზის ნომერი:	ფურც. საერთო რაოდენობა
R1	კ–I.6.42	58

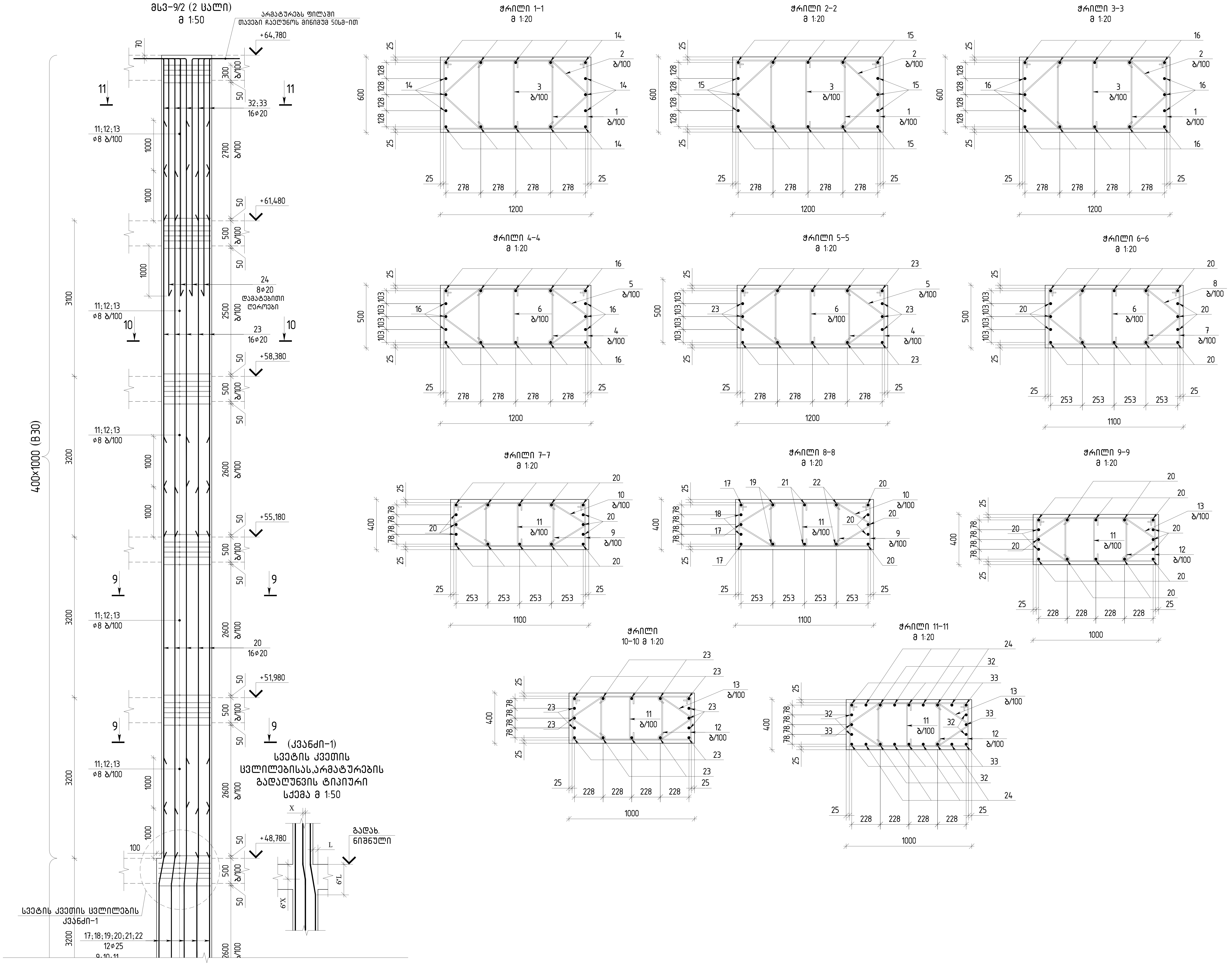

თბილისი / 2023 წელი

ფაილის სახელი:
A2 QE_STR_Beliashvili_COLUMN

KEYPLAN:

ყოველი შემდეგი რევიზია აუქმებს
წინა რევიზიებს

პროექტის სტატუსი:
სამშენებლო დოკუმენტაცია

რევიზია

რევ.	თარიღი	აღწერილობა	დამტკ.

შენიშვნები:

მისამართი:
ქ.თბილისი ა. ბელიაშვილის ქუჩა
№100, №100ა, №102

დამკვეთი:
შ.პ.ს "ფერი"

თანამდებობა	სახელი გვარი	ხელმოწერა
პროექტის მენეჯერი		
დამტკიცებულია: დამკვეთის მიერ		

შემსრულებელი:
შპს "ქიუ ენჯინერინგი"
მისამართი :
ქ.თბილისი ა.ბაქრაძის №7
ბინა №6

შპს "ქიუ ენჯინერინგის"
პროფესიული პასუხისმგებლობის მზღვეველია
სს "დაზღვევის საერთაშორისო კომპანია ირაო"
(პ/ნ №PFL 417/21)

თანამდებობა	სახელი გვარი	ხელმოწერა
დირექტორი	დ.ქევანიშვილი	
საპროექტო ჯგუფის უფროსი	ო. ილიუხინი	
პროექტის მთ. კონსტრუქტორი	ო. ილიუხინი	
შეასრულა	ნ.კიკნაველიძე	

პროექტის სახელწოდება:
მრავალფუნქციური კომპლექსი (I ბლოკი)

პროექტის სტადია:
მუშა პროექტი

პროექტის ნაწილი:
კონსტრუქცია

ფორმატი	A2
სტადია	მ.პ.
თარიღი	24/02/2023
მასშტაბი	1:50;20

ნახაზის დასახელება:
მონოლითური სვეტი
მსვ-9/2;ჭრილები

რევიზია:	ნახაზის ნომერი:	ფურც. საერთო რაოდენობა
R1	კ-I.6.43	58

ЗМҺ.	ЗЭбПЗЭбЭ	Ɛ ɔ Ь ɔ ɔ Ɛ ɔ ɔ	ЭЬЬЧ	ЭЬЬ ɹɔ	ЭЬЬ ЬɔɔЭɔ ɹб
		ЭЬ-9/2 –ПЬ Ь3ЭПЛ9ЛЭЛЭПЛ			
		ЭЬЬЬЭЭЭ3Л			
		Ь3ЭЬ6Л В35	21.73	$м^3$	
		Ь3ЭЬ6Л В30	17.32	$м^3$	
		Ь3ЭЬ6Л Ь3ЭЛЭЬЭЭЭЛПЬ ЬЭЭЛЛЭЛЭЛ			
1	ГОСТ Р 52544–2006	D8 A500C L=3100	340	1.22	414.8
2	ГОСТ Р 52544–2006	D8 A500C L=1120	340	0.44	149.6
3	ГОСТ Р 52544–2006	D8 A500C L=830	170	0.33	56.1
4	ГОСТ Р 52544–2006	D8 A500C L=2900	260	1.15	299.0
5	ГОСТ Р 52544–2006	D8 A500C L=1040	260	0.41	106.6
6	ГОСТ Р 52544–2006	D8 A500C L=730	258	0.29	74.8
7	ГОСТ Р 52544–2006	D8 A500C L=2760	256	1.09	279.0
8	ГОСТ Р 52544–2006	D8 A500C L=1000	256	0.40	102.4
9	ГОСТ Р 52544–2006	D8 A500C L=2560	256	1.01	258.6
10	ГОСТ Р 52544–2006	D8 A500C L=950	256	0.38	97.3
11	ГОСТ Р 52544–2006	D8 A500C L=630	288	0.25	72.0
12	ГОСТ Р 52544–2006	D8 A500C L=2400	320	0.95	304.0
13	ГОСТ Р 52544–2006	D8 A500C L=910	320	0.36	115.2
14	ГОСТ Р 52544–2006	Ø25 A500C L=7350	16	28.32	453.1
15	ГОСТ Р 52544–2006	Ø22 A500C L=8380	16	25.01	400.2
16	ГОСТ Р 52544–2006	Ø20 A500C L=7600	16	18.74	299.8
17	ГОСТ Р 52544–2006	Ø20 A500C L=7410	3	18.27	54.8
18	ГОСТ Р 52544–2006	Ø20 A500C L=7410	2	18.27	36.5
19	ГОСТ Р 52544–2006	Ø20 A500C L=7410	2	18.27	36.5
20	ГОСТ Р 52544–2006	Ø20 A500C L=7400	69	18.25	1259.3
21	ГОСТ Р 52544–2006	Ø20 A500C L=7400	2	18.25	36.5
22	ГОСТ Р 52544–2006	Ø20 A500C L=7400	2	18.25	36.5
23	ГОСТ Р 52544–2006	Ø20 A500C L=7300	32	18.00	576.0
24	ГОСТ Р 52544–2006	Ø20 A500C L=5320	8	13.12	105.0
25	ГОСТ Р 52544–2006	Ø20 A500C L=4220	3	10.41	31.2
26	ГОСТ Р 52544–2006	Ø20 A500C L=4220	2	10.41	20.8
27	ГОСТ Р 52544–2006	Ø20 A500C L=4220	3	10.41	31.2
28	ГОСТ Р 52544–2006	Ø20 A500C L=4210	2	10.38	20.8
29	ГОСТ Р 52544–2006	Ø20 A500C L=4210	2	10.38	20.8
30	ГОСТ Р 52544–2006	Ø20 A500C L=4200	2	10.36	20.7
31	ГОСТ Р 52544–2006	Ø20 A500C L=4200	2	10.36	20.7
32	ГОСТ Р 52544–2006	Ø20 A500C L=3820	8	9.42	75.4
33	ГОСТ Р 52544–2006	Ø20 A500C L=2815	9	6.94	62.5

| ЭЬ-9/2-ПЬ Ь3ЭПЛ9ЛЭЛЭПЛ | | |

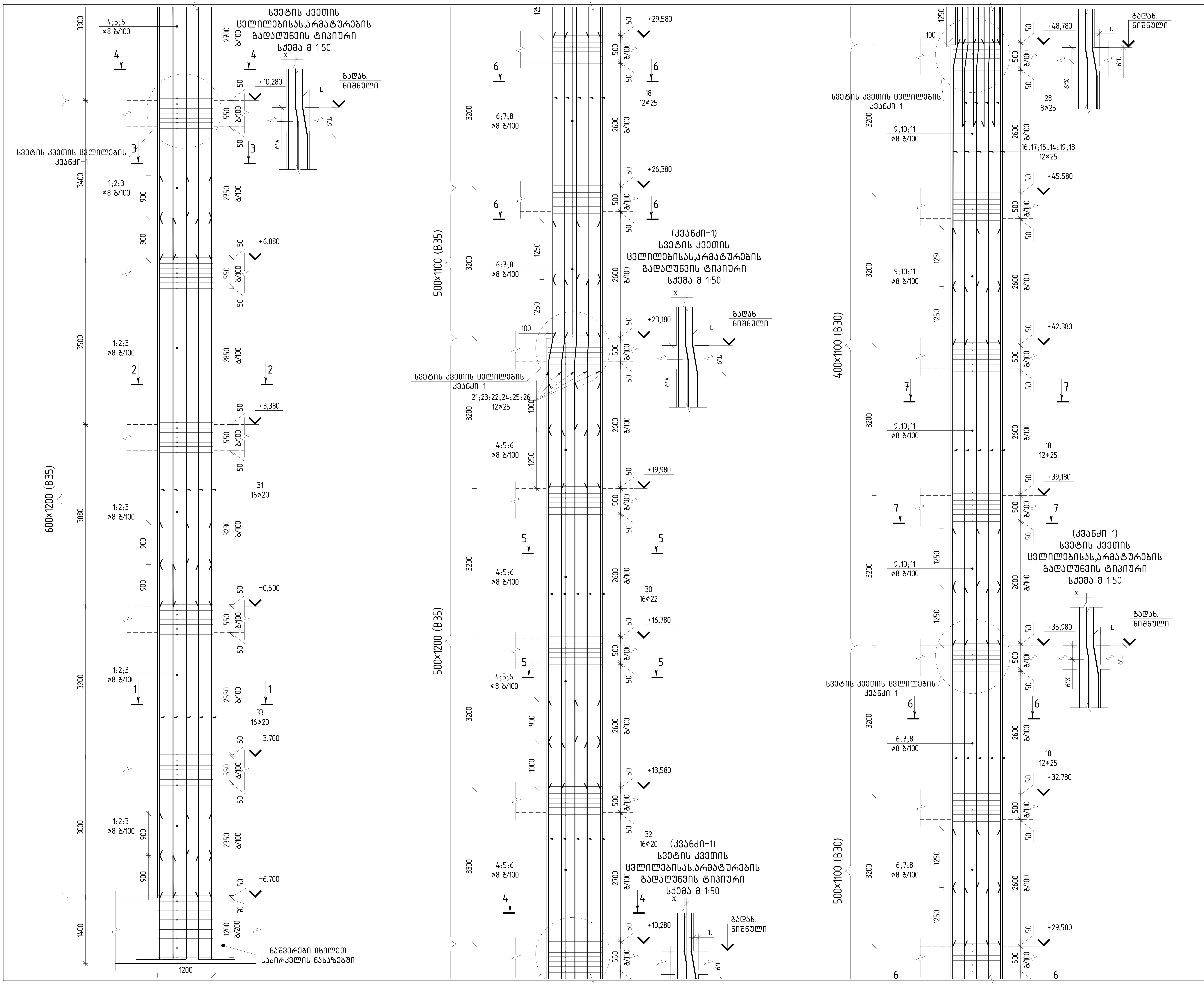

თბილისი / 2023 წელი		
ფაილის სახელი: A2 QE_STR_Beliashvili_COLUMN		
KEYPLAN:		
ყოველი შემდეგი რევიზია აუქმებს წინა რევიზიებს		
პროექტის სტატუსი: სამშენებლო დოკუმენტაცია		

რევიზია

რევ.	თარიღი	აღწერილობა	დამტკ.

შენიშვნები:

მისამართი: ქ.თბილისი ა. ბელიაშვილის ქუჩა №100, №100^{ა}, №102

დამკვეთი: შ.პ.ს "ფერი"

თანამდებობა	სახელი გვარი	ხელმოწერა
პროექტის მენეჯერი		
დამტკიცებულია: დამკვეთის მიერ		

შემსრულებელი: შპს "ქიუ ენჯინეერინგი"

მისამართი: ქ.თბილისი ა.ბაქრაძის №7 ბინა №6

შპს "ქიუ ენჯინეერინგის" პროფესიული პასუხისმგებლობის მზღვეველია სს "დაზღვევის საერთაშორისო კომპანია ირაო" (პ/ნ №PFL 417/21)

თანამდებობა	სახელი გვარი	ხელმოწერა
დირექტორი	დ.ქევხიშვილი	
საპროექტო ჯგუფის უფროსი	ო. ილიუხინი	
პროექტის მთ. კონსტრუქტორი	ო. ილიუხინი	
შეასრულა	ნ.კიკნაველიძე	

პროექტის სახელწოდება: მრავალფუნქციური კომპლექსი (I ბლოკი)

პროექტის სტადია: მუშა პროექტი

პროექტის ნაწილი: კონსტრუქცია

ფორმატი	A2
სტადია	მ.პ.
თარიღი	24/02/2023
მასშტაბი	1:50

ნახაზის დასახელება: მონოლითური სვეტი მსვ-9/3

რევიზია:	ნახაზის ნომერი:	ფურც. საერთო რაოდენობა
R1	კ-I.6.45	58

ВЛ3-9/3 (2 шт.)

а 1:50

Для изготовления ригеля см. лист 50Ш3-ПОЗ

+64.780

+55.180

+51.980

+48.780

+61.480

+58.380

Ø8 А-III

Ø20 А-III

Ø10 А-III

Ø12 А-III

Ø16 А-III

Ø25 А-III

Ø28 А-III

Ø32 А-III

Ø36 А-III

Ø40 А-III

Ø45 А-III

Ø50 А-III

Ø55 А-III

Ø60 А-III

Ø70 А-III

Ø80 А-III

Ø90 А-III

Ø100 А-III

Ø110 А-III

Ø120 А-III

Ø130 А-III

Ø140 А-III

Ø150 А-III

Ø160 А-III

Ø170 А-III

Ø180 А-III

Ø190 А-III

Ø200 А-III

Ø210 А-III

Ø220 А-III

Ø230 А-III

Ø240 А-III

Ø250 А-III

Эмц.	Эзбпвзбаз	Ф э ь ь ъ ъ э ш э э э	Вшуцш	Вэьь ьэ	Вэьь ьэшш эь
		ВЦЗ-9/3 –пь Ьзэшпшфпдьзшпд			
		Вэььцшэбап			
		Ъ3ФМ6п Б35	21.73	$м^3$	
		Ъ3ФМ6п Б30	17.32	$м^3$	
		Ъдвъбэдпь бъзъбцмпъзбп			
1	ГОСТ Р 52544–2006	D8 A500C L=3100	340	1.22	414.8
2	ГОСТ Р 52544–2006	D8 A500C L=1120	340	0.44	149.6
3	ГОСТ Р 52544–2006	D8 A500C L=830	170	0.33	56.1
4	ГОСТ Р 52544–2006	D8 A500C L=2900	260	1.15	299.0
5	ГОСТ Р 52544–2006	D8 A500C L=1040	260	0.41	106.6
6	ГОСТ Р 52544–2006	D8 A500C L=730	258	0.29	74.8
7	ГОСТ Р 52544–2006	D8 A500C L=2760	256	1.09	279.0
8	ГОСТ Р 52544–2006	D8 A500C L=1000	256	0.40	102.4
9	ГОСТ Р 52544–2006	D8 A500C L=2560	256	1.01	258.6
10	ГОСТ Р 52544–2006	D8 A500C L=950	256	0.38	97.3
11	ГОСТ Р 52544–2006	D8 A500C L=630	288	0.25	72.0
12	ГОСТ Р 52544–2006	D8 A500C L=2400	320	0.95	304.0
13	ГОСТ Р 52544–2006	D8 A500C L=910	320	0.36	115.2
14	ГОСТ Р 52544–2006	ø25 A500C L=8910	2	34.33	68.7
15	ГОСТ Р 52544–2006	ø25 A500C L=8900	2	34.29	68.6
16	ГОСТ Р 52544–2006	ø25 A500C L=7660	2	29.51	59.0
17	ГОСТ Р 52544–2006	ø25 A500C L=7660	1	29.51	29.5
18	ГОСТ Р 52544–2006	ø25 A500C L=7650	59	29.48	1739.3
19	ГОСТ Р 52544–2006	ø25 A500C L=7650	2	29.48	59.0
20	ГОСТ Р 52544–2006	ø25 A500C L=7550	20	29.09	581.8
21	ГОСТ Р 52544–2006	ø25 A500C L=4460	2	17.18	34.4
22	ГОСТ Р 52544–2006	ø25 A500C L=4460	2	17.18	34.4
23	ГОСТ Р 52544–2006	ø25 A500C L=4460	1	17.18	17.2
24	ГОСТ Р 52544–2006	ø25 A500C L=4450	2	17.15	34.3
25	ГОСТ Р 52544–2006	ø25 A500C L=4450	2	17.15	34.3
26	ГОСТ Р 52544–2006	ø25 A500C L=4450	3	17.15	51.4
27	ГОСТ Р 52544–2006	ø25 A500C L=3820	10	14.72	147.2
28	ГОСТ Р 52544–2006	ø25 A500C L=3000	8	11.56	92.5
29	ГОСТ Р 52544–2006	ø25 A500C L=2565	10	9.88	128.4
30	ГОСТ Р 52544–2006	ø22 A500C L=7650	16	22.83	365.3
31	ГОСТ Р 52544–2006	ø20 A500C L=8280	16	20.42	326.7
32	ГОСТ Р 52544–2006	ø20 A500C L=7700	16	18.99	303.8
33	ГОСТ Р 52544–2006	ø20 A500C L=7100	16	17.51	280.2

ВЦЗ-9/3-пь Зхзабмп Ьзэшпшфпдьзшпд					
Фъьцъьэшпъ	Чгшцфэшцчфу	Ø8	Ø20	Ø22	Ø25
Зхмбфъшпъ бпъ	2	4658.8 0	1821.40	730.60	6359.8 0
Ъдвъбэдпь бъзъбцмпъзбп					

Ъдвъбэдпь бъзъбцмпъзбп	2	4658.8 0	1821.40	730.60	6359.8 0	13570.60	43.46	34.64

Фъьцъьэшпъ	Чгшцфэшцчфу	Ø8	Ø20	Ø22	Ø25	(gr) Цвгсё	(ₑf) Ъвцшфсф	(ₑf) Ъвцшфсф B30

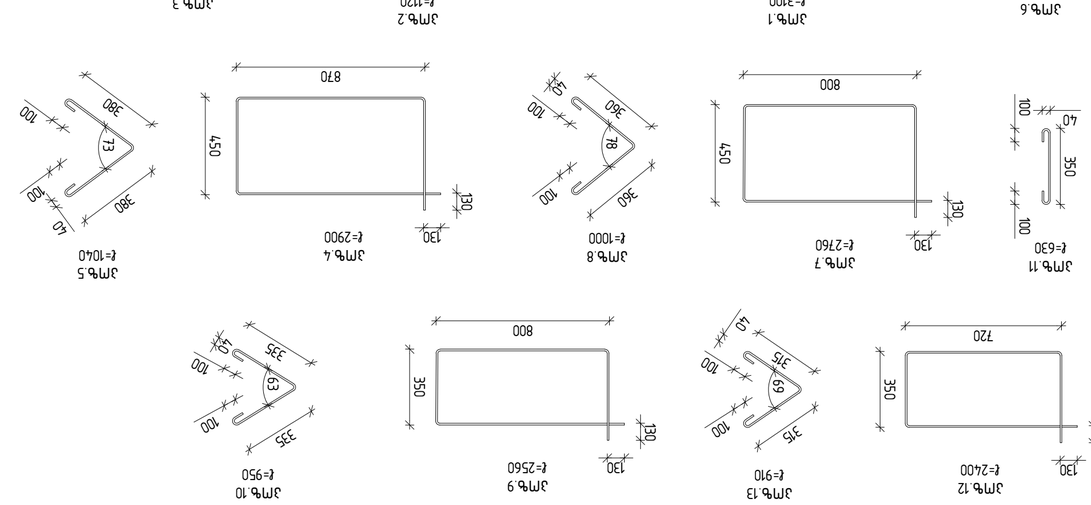

Ъдвъбэдпь бъзъбцмпъзбп	Ъдвъбэдпь бъзъбцмпъзбп		
Ъдвъбэдпь бъзъбцмпъзбп			
Ъдвъбэдпь бъзъбцмпъзбп			
Ъдвъбэдпь бъзъбцмпъзбп			

ЗАО "ЭНЕРГОМАШЭКСПОРТ"
ЗАО "ЭНЕРГОМАШЭКСПОРТ"
ЗАО "ЭНЕРГОМАШЭКСПОРТ"

Ъдвъбэдпь бъзъбцмпъзбп	Ъдвъбэдпь бъзъбцмпъзбп	Ъдвъбэдпь бъзъбцмпъзбп	Ъдвъбэдпь бъзъбцмпъзбп
Ъдвъбэдпь бъзъбцмпъзбп	Ъдвъбэдпь бъзъбцмпъзбп	Ъдвъбэдпь бъзъбцмпъзбп	Ъдвъбэдпь бъзъбцмпъзбп

600×600 (B35)

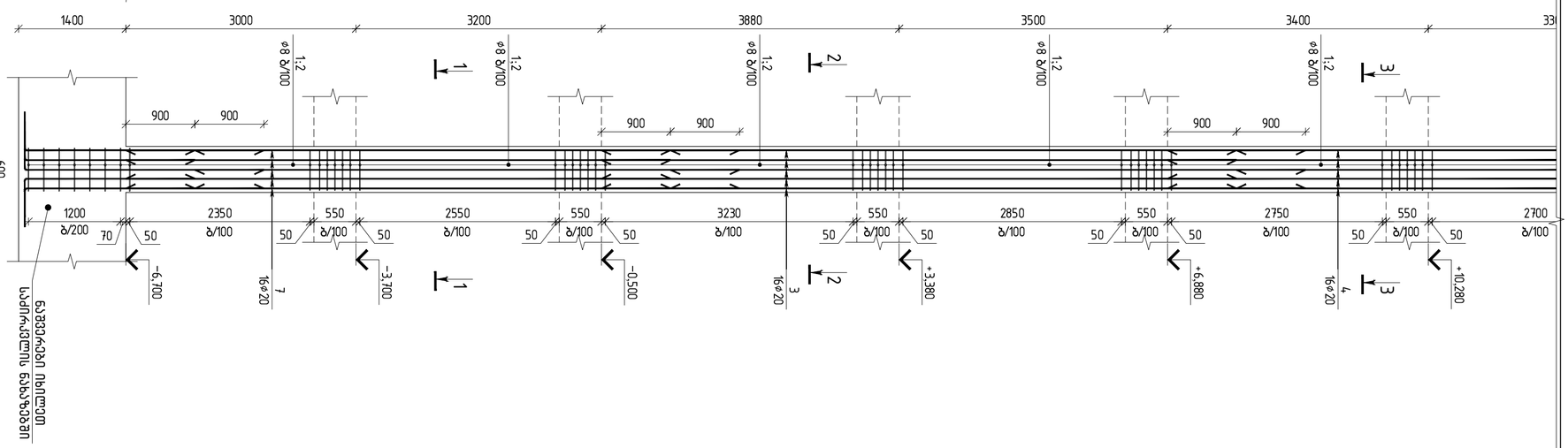

600×600 (B35)

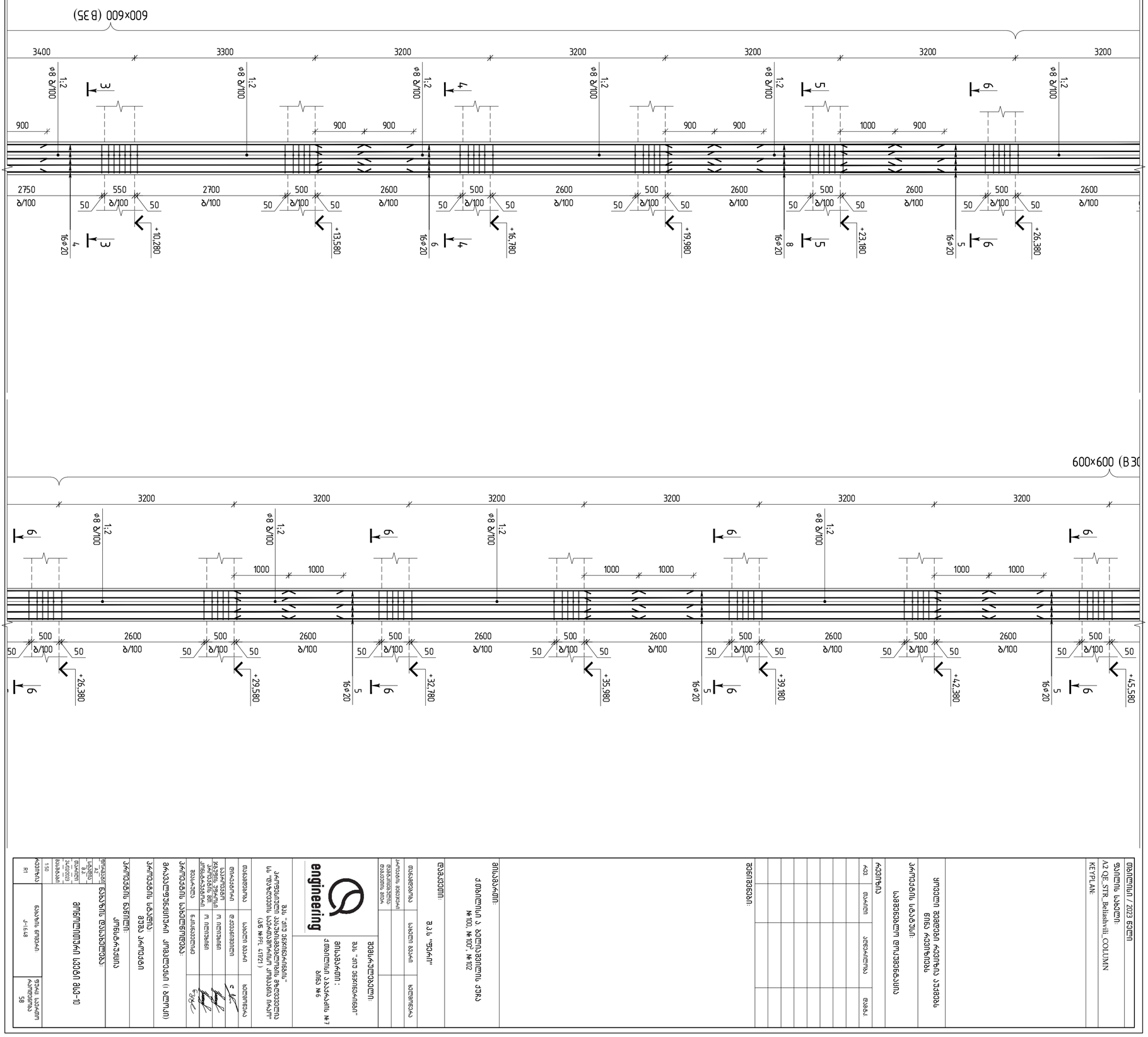

600×600 (B30

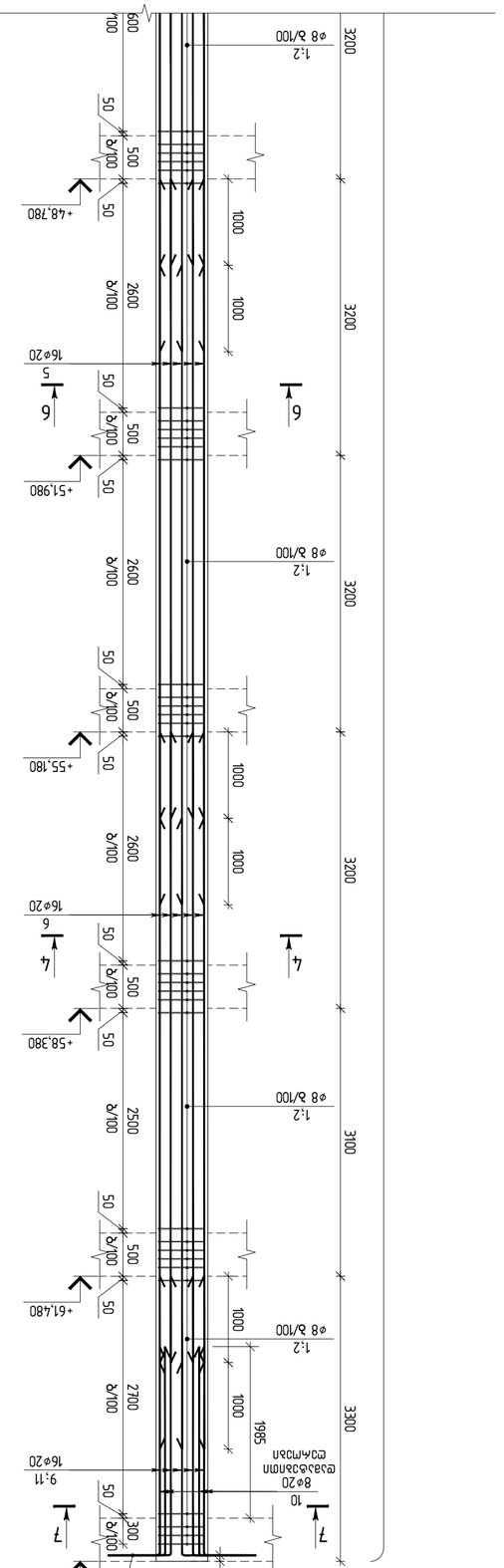

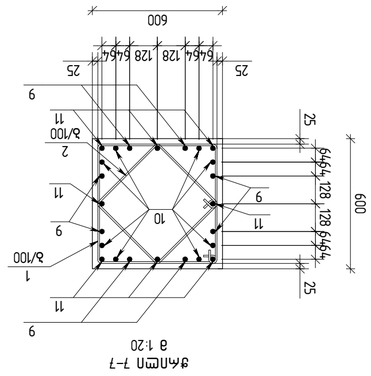

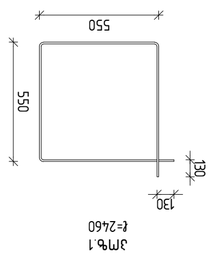

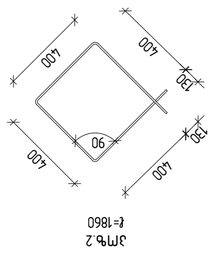

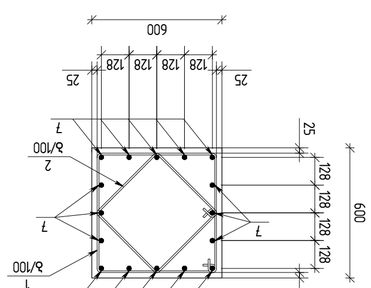

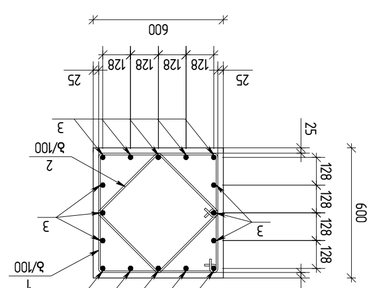

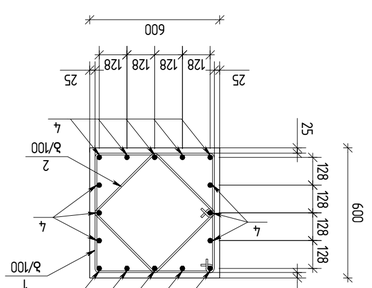

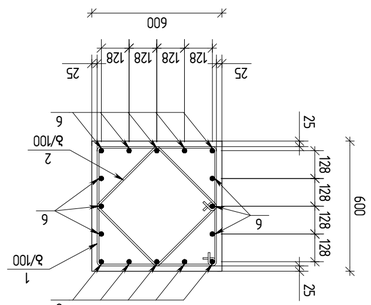

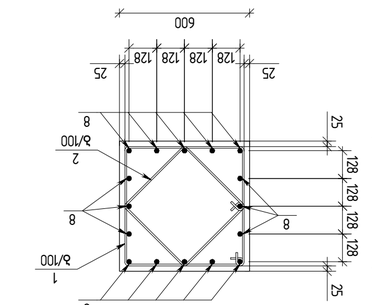

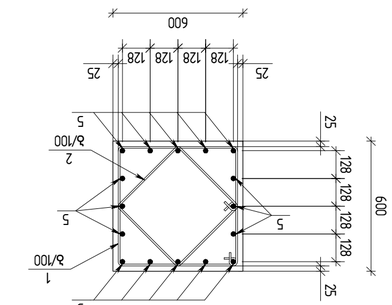

| ელემენტის ნომერი | ბეტონის კლასი და მარკა | ბეტონის მოცულობა, მ³ | არმატურის წონა, კგ | | |

ფაილის სახელი:	A2.QE_STR_Bolashvili_COLUMN
KEYPLAN:	

ყურადღება მიაქციეთ ჩამკეტის პოზიციას ნახაზზე!

პროექტის სამუშაო ნახაზები

სამშენებლო ელემენტის დასახელება

ჩამკეტის	მონოლითი	პრეფაბრიკატი	ფასადის

შენობა-ნაგებობის:

ტექნიკური პასპორტი

ობიექტის სახელწოდება:

ქ.თბილისში, ა. ბოლაშვილის №7 ბინა №6

შენობა-ნაგებობის ტიპი:

შ.პ.ს "ფეგარი"

მონაწილეობის მიმღები	სახელი გვარი	ხელმოწერა
პროექტის მთავარი ინჟინერი		
მშენებლობის ზედამხედველი		
მშენებლობის ხელმძღვანელი		

შპს "ინჟ ენერჯი ენდ ინჟინირინგ ჯორჯიას" ა.ს. "ენერგოსერვისი საქართველოს ჯგუფის" კომპანია

(პრ № PFL 417721)

მონაწილეობის მიმღები	სახელი გვარი	ხელმოწერა
მთავარი ინჟინერი	ლ.ქვაჩახიძე	
ზედამხედველი	ი. ლილოშვილი	
პროექტის მთავარი ინჟინერი	ი. ლილოშვილი	
პროექტის მთავარი არქიტექტორი	ნ.ამირანაშვილი	
პროექტირების ხელმძღვანელი	ლ.ქვაჩახიძე	

მრავალსართულიანი საცხოვრებელი სახლის მშენებლობა

ქ.თბილისი, ა. ბოლაშვილის №7, ბინა №6

ქალაქი თბილისი

ნაგებობის ნაწილი

ბეტონის სამუშაოები

ბეტონის სპეციალური სამუშაოები

პროექტის ეტაპი	R1
ნახაზის ტიპი	ტექნიკური პროექტი
ნახაზის მასშტაბი	1:50
ნახაზის ფორმატი	A3
პროექტის დასრულების თარიღი	24/07/2023
ნახაზის ნომერი	58

ტექნიკური პასპორტი

ბეტონის სპეციალური სამუშაოები

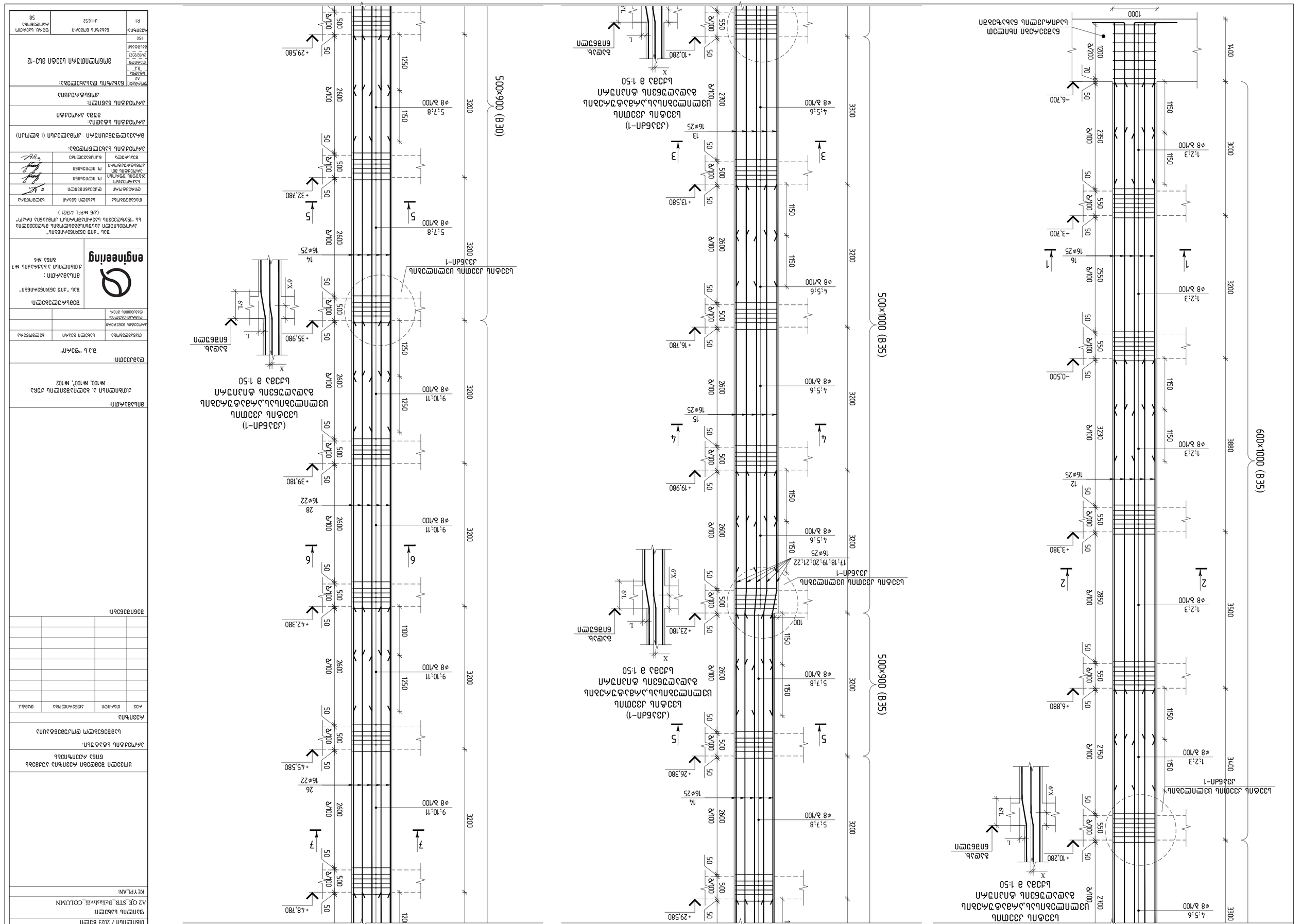
600×1000 (B35)
Ц33бА/В-1
Ц33бА/В-1 Ц33ПЛ Ц3ПП3ЗЛЬ
Ц33бА/В-1 Ц33ПЛ Ц3ПП3ЗЛЬ ЗЬЭЬЗЬЗЬЗ

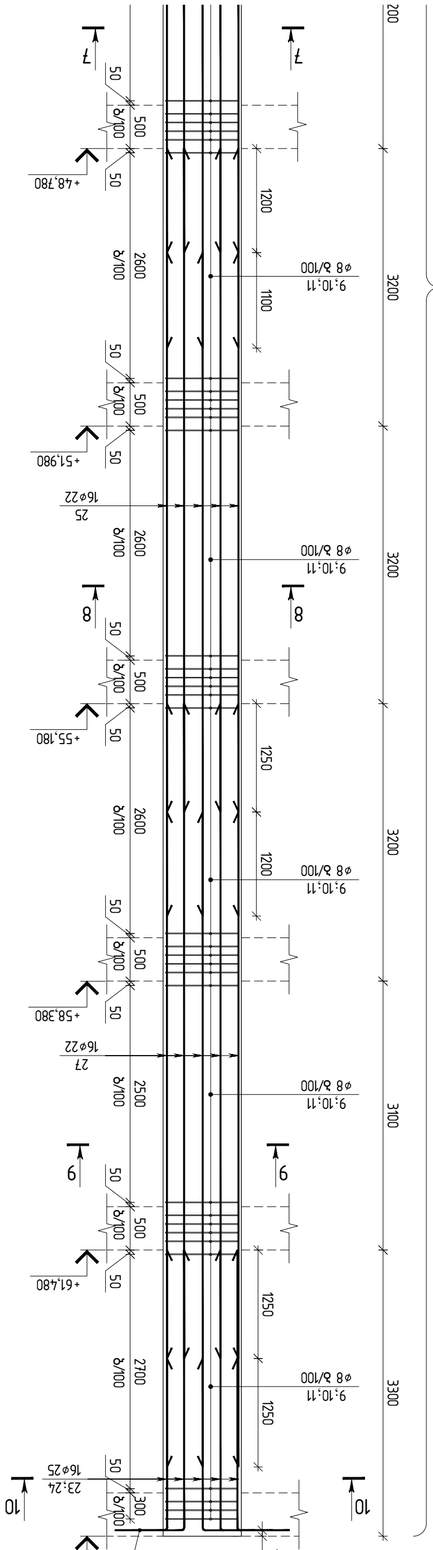

ВЫ-12 (1 ШТ.)
а 1:50

Дополнительные данные по армированию см. на листе КЖ-102

Изм.	Кол.уч.	Лист	№ док.
Разраб.			
Пров.			
Н.контр.			
ГИП			

Общие данные / 2023 (Том)

Ведомости балок (Том):

Лист КЖ-100, № 100", № 102

Ведомость ссылочных и прилагаемых документов:

Обозначение	Наименование	Примечание
Общие данные		
КЖ-100	Ведомости балок (Том)	
КЖ-102	Ведомости балок (Том)	
Схема расположения балок		

Спецификация:

Поз.	Обозначение	Наименование	Кол.	Масса ед., кг	Примечание
		Сборные железобетонные изделия			
1		Балка ВБ-12	1	1200	
		Материалы			
		Бетон В30	1	1200	

Ведомость расхода стали:

Марка	Класс арматуры	Диаметр, мм	Длина, мм	Количество	Масса, кг
ВБ-12					
	А500С	8	3200	2	3.16
	А500С	8	3200	2	3.16
	А500С	8	3200	2	3.16

ЗМҺ.	ՇՇՈՌՈՅՆ	ՔՈՂՈՄ	ԱՅԼՆ ՁՓ	ԱՅԼՆ ԱՅՆ ՀՂՈՒՄ ՁՓ
	ձԼՅ-12-ՈԼ Ա3ՇՍՈՅՈՆՈՆՈՆ			
	ԱՅԼՆՀՐՇՅՈՆ			
	Ա3ՈՆՄՅՈՆ Ե35	ՄՓ	18.08	
	Ա3ՈՆՄՅՈՆ Ե30	Մ³	14.67	
	ՆՈՆՈՆՄՅՈՆ ԱՈՆՈՇՈՆՄՅՈՆ ՅՈՆՈՆՄՅՈՆ			
1	ГОСТ Р 52544-2006 D8 A500C L=2800	349	1.11	387.4
2	ГОСТ Р 52544-2006 D8 A500C L=1100	349	0.43	150.1
3	ГОСТ Р 52544-2006 D8 A500C L=890	170	0.35	59.5
4	ГОСТ Р 52544-2006 D8 A500C L=2600	260	1.03	267.8
5	ГОСТ Р 52544-2006 D8 A500C L=790	258	0.31	80.0
6	ГОСТ Р 52544-2006 D8 A500C L=1020	260	0.40	104.0
7	ГОСТ Р 52544-2006 D8 A500C L=2460	256	0.97	248.3
8	ГОСТ Р 52544-2006 D8 A500C L=1000	256	0.40	102.4
9	ГОСТ Р 52544-2006 D8 A500C L=2260	576	0.89	512.6
10	ГОСТ Р 52544-2006 D8 A500C L=690	288	0.27	77.8
11	ГОСТ Р 52544-2006 D8 A500C L=920	576	0.36	207.4
12	ГОСТ Р 52544-2006 Ø25 A500C L=8530	16	32.87	525.9
13	ГОСТ Р 52544-2006 Ø25 A500C L=7850	16	30.25	484.0
14	ГОСТ Р 52544-2006 Ø25 A500C L=7650	33	29.48	972.8
15	ГОСТ Р 52544-2006 Ø25 A500C L=7550	16	29.09	465.4
16	ГОСТ Р 52544-2006 Ø25 A500C L=7350	16	28.32	453.1
17	ГОСТ Р 52544-2006 Ø25 A500C L=4370	3	16.84	50.5
18	ГОСТ Р 52544-2006 Ø25 A500C L=4360	2	16.80	33.6
19	ГОСТ Р 52544-2006 Ø25 A500C L=4350	5	16.76	83.8
20	ГОСТ Р 52544-2006 Ø25 A500C L=4350	2	16.76	33.5
21	ГОСТ Р 52544-2006 Ø25 A500C L=4350	2	16.76	33.5
22	ГОСТ Р 52544-2006 Ø25 A500C L=4350	2	16.76	33.5
23	ГОСТ Р 52544-2006 Ø25 A500C L=3820	8	14.72	117.8
24	ГОСТ Р 52544-2006 Ø25 A500C L=2565	8	9.88	79.0
25	ГОСТ Р 52544-2006 Ø22 A500C L=7650	16	22.83	365.3
26	ГОСТ Р 52544-2006 Ø22 A500C L=7600	16	22.68	362.9
27	ГОСТ Р 52544-2006 Ø22 A500C L=7550	16	22.53	360.5
28	ГОСТ Р 52544-2006 Ø22 A500C L=7500	16	22.38	358.1

ձԼՅ-12-ՈԼ ՀՀՅՈՒՈՅՈՆՈՆՈՆ ՄԱՇՅՈՆՄՅՈՆ ՀՀՅՈՒՈՅՈՆՈՆՈՆ						ՈՒՈՆՄՅՈՆ Ե30 (Մ³)	ՈՒՈՆՄՅՈՆ Ե35 (Մ³)	ՈՒՈՆՄՅՈՆ ՈՅՈՆՄՅՈՆ (Մ³)
ՔՈՂՈՄ ՀՀՅՈՒՈՅՈՆՈՆՈՆ								

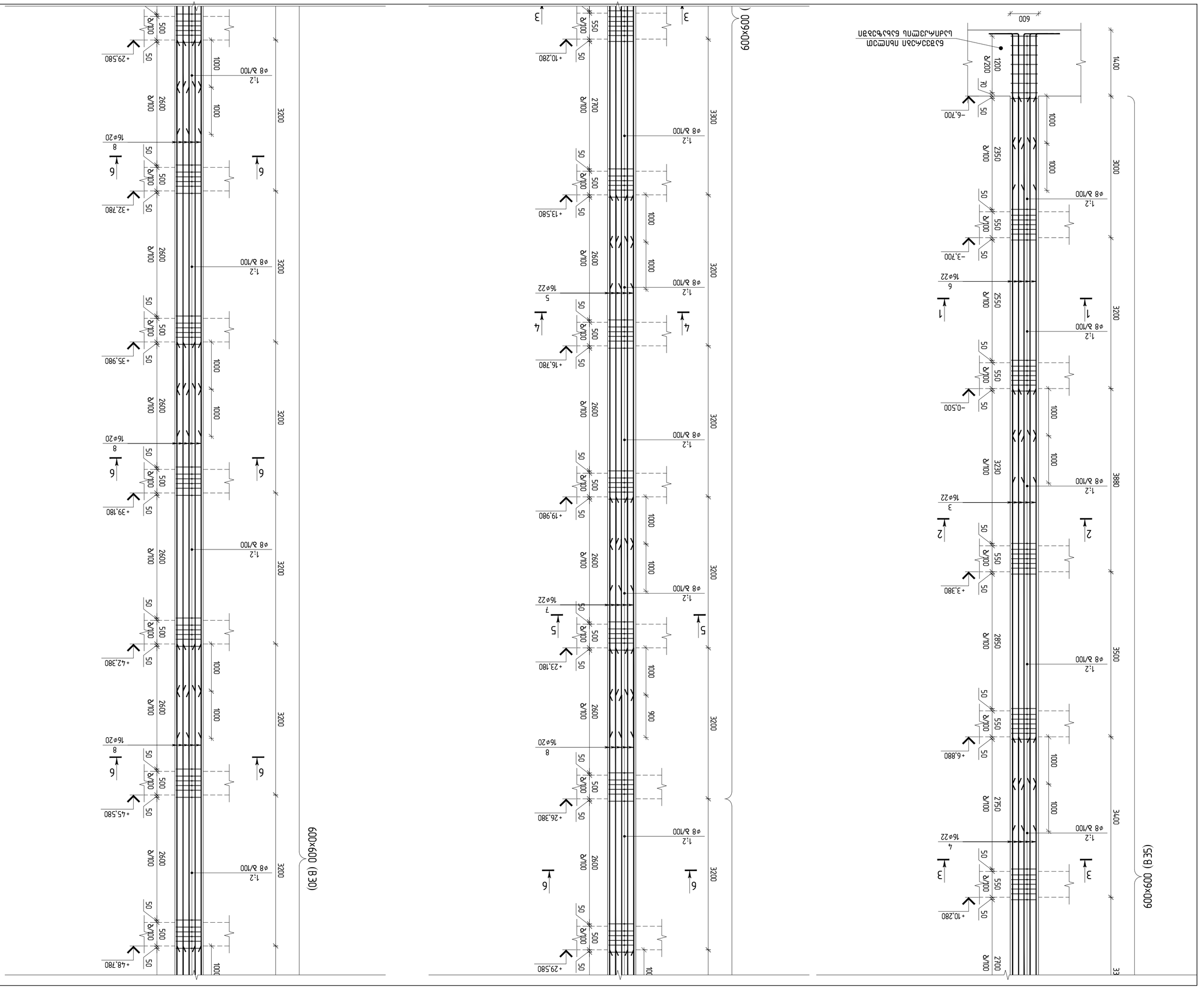

Изм.	Кол.уч.	Лист	№док.
Разраб.			
Пров.			
Н.контр.			
ГИП			

Схема расположения элементов монолитных железобетонных стен "Б" (Б/Б №РГЕ 47321)

Стадия	Лист	Листов	
Р	1	1	

ООО "Инженерные системы"

Заказчик: ГБУ "Дирекция по строительству объектов транспортной инфраструктуры"

Генеральный проектировщик: ООО "Инженерные системы"

Главный инженер проекта: Ю.А. Белашевич

Главный архитектор проекта: Н.Ю. Ефимова

Начальник отдела: Ю.А. Белашевич

Гип: Ю.А. Белашевич

Разработал: Ю.А. Белашевич

Н.контр.: Ю.А. Белашевич

Согласовано:

Инв.№ подл. | Подпись и дата | Взам.инв.№

Изм. | Кол.уч. | Лист | №док. | Подпись | Дата

Схема расположения элементов монолитных железобетонных стен "Б" (Б/Б №РГЕ 47321)

Стадия: Р | Лист: 1 | Листов: 1

ООО "Инженерные системы"

Заказчик: ГБУ "Дирекция по строительству объектов транспортной инфраструктуры"

Генеральный проектировщик: ООО "Инженерные системы"

Главный инженер проекта: Ю.А. Белашевич

Главный архитектор проекта: Н.Ю. Ефимова

Начальник отдела: Ю.А. Белашевич

Гип: Ю.А. Белашевич

Разработал: Ю.А. Белашевич

Н.контр.: Ю.А. Белашевич

Согласовано:

Инв.№ подл. | Подпись и дата | Взам.инв.№

Изм. | Кол.уч. | Лист | №док. | Подпись | Дата

Ведомость ссылочных и прилагаемых документов

Обозначение	Наименование	Примечание
	Ссылочные документы	
	Общие данные. Архитектурные решения. Конструктивные решения. Технологические решения. Архитектурно-строительные решения. Конструктивные решения. Технологические решения. Архитектурно-строительные решения. Конструктивные решения. Технологические решения. Архитектурно-строитель

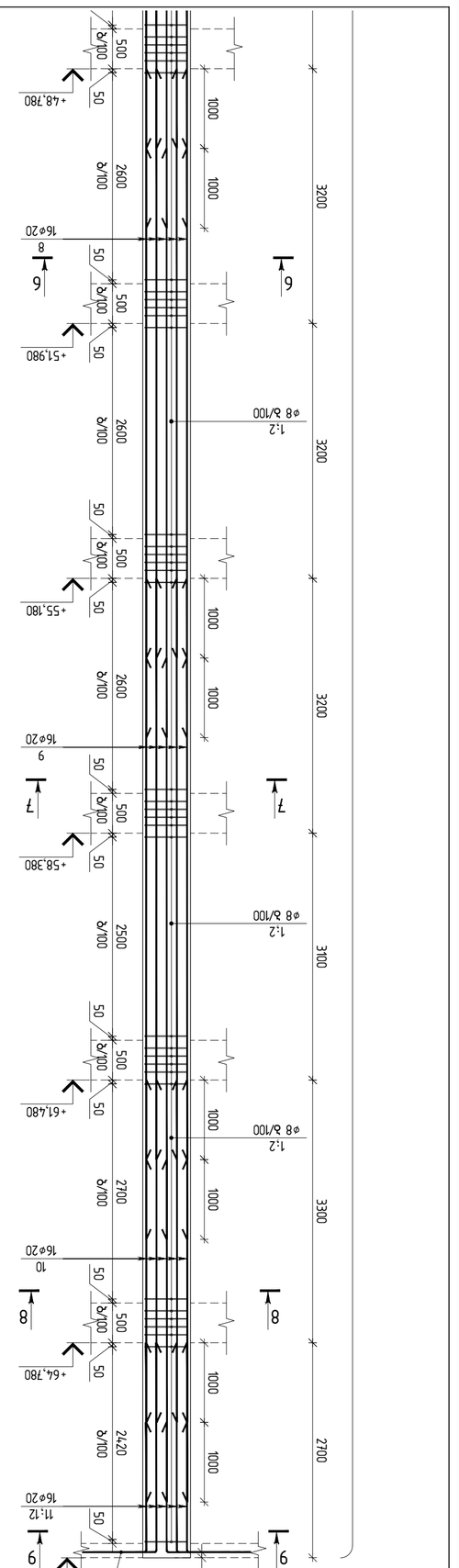

ябэ-13 (1 цъсп)
а 1:50

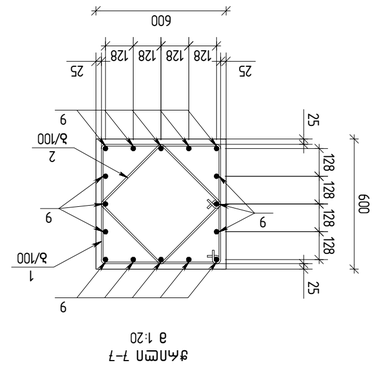

ЭМЪ.1
ℓ=2460

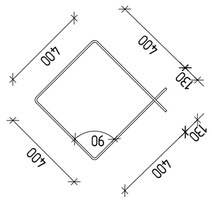

ЭМЪ.2
ℓ=1860

ǯяЛПєП 7–7
а 1:20

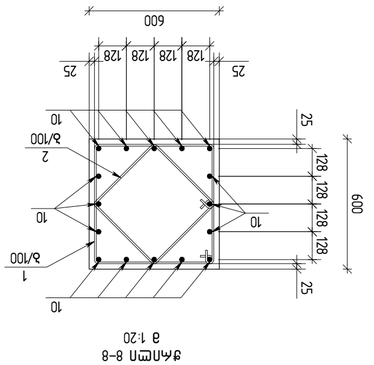

ǯяЛПєП 8–8
а 1:20

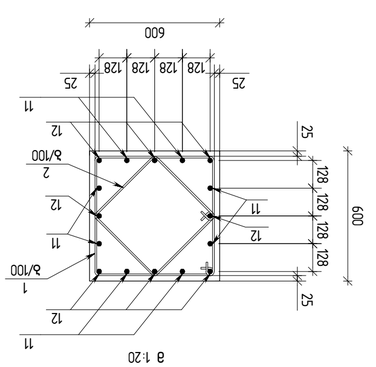

ǯяЛПєП 9–9
а 1:20

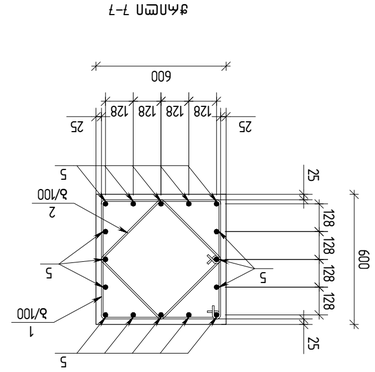

ǯяЛПєП 4–4
а 1:20

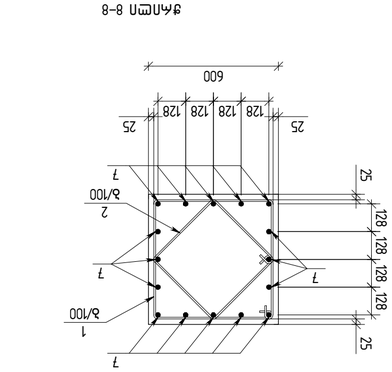

ǯяЛПєП 5–5
а 1:20

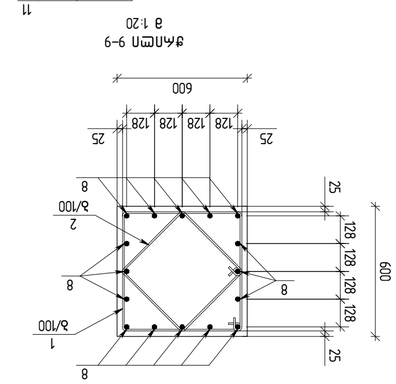

ǯяЛПєП 6–6
а 1:20

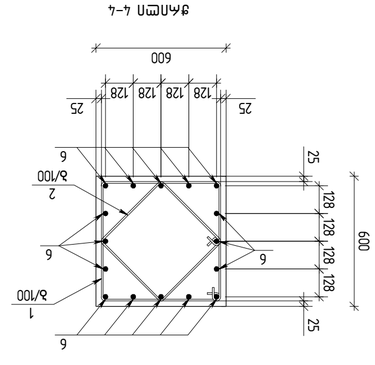

ǯяЛПєП 1–1
а 1:20

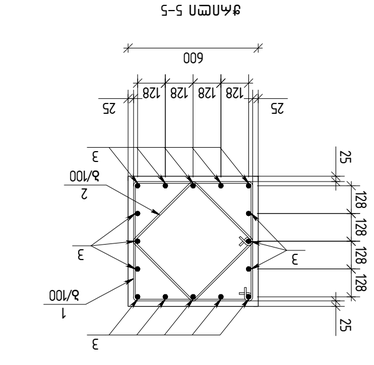

ǯяЛПєП 2–2
а 1:20

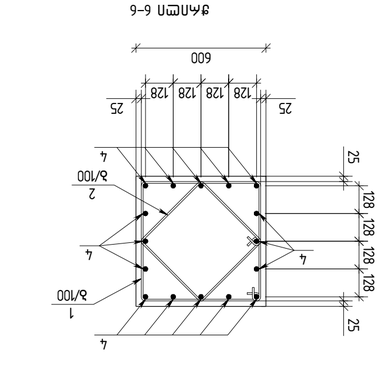

ǯяЛПєП 3–3
а 1:20

ЗЪЛЪЛЪЛЪ	ЗЪЛЪЛЪЛЪ	ЗЪЛЪЛЪЛЪ	ЗЪЛЪЛЪЛЪ

ბადე-13-ის ჯავშანი სპეციფიკაცია							
დასახელება	ნახატის№	ჯამური (კგ)				ერთეული წონა (კგ)	ერთეულების რაოდენობა
		Ø22	Ø20	Ø22			
ბადე 1258.00 2032.7 1665.30 4956.00	1	1258.00	2032.7	1665.30	4956.00	11.91	14.80

№	გოსტი	ფოლადის მარკა	სიგრძე, მმ	ცალების რაოდენობა	ერთი ცალის წონა, კგ	ცალების საერთო წონა, კგ
		ბადე 13-ის ჯავშანი სპეციფიკაცია				
		ბადე Ø35				
		ბადე Ø30		მ	11.91	
		ბადე Ø30		მ	14.80	
		ბადის ქსელის ნახატი				
1	ГОСТ Р 52544-2006	D8 A500C	L=2460	740	0.97	717.8
2	ГОСТ Р 52544-2006	D8 A500C	L=1860	740	0.73	540.2
3	ГОСТ Р 52544-2006	Ø22 A500C	L=8380	16	25.01	400.2
4	ГОСТ Р 52544-2006	Ø22 A500C	L=7700	16	22.98	367.7
5	ГОСТ Р 52544-2006	Ø22 A500C	L=7400	16	22.08	353.3
6	ГОСТ Р 52544-2006	Ø22 A500C	L=7200	16	21.48	343.7
7	ГОСТ Р 52544-2006	Ø22 A500C	L=4200	16	12.53	200.5
8	ГОСТ Р 52544-2006	Ø20 A500C	L=7400	80	18.25	1460.0
9	ГОСТ Р 52544-2006	Ø20 A500C	L=7300	16	18.00	288.0
10	ГОСТ Р 52544-2006	Ø20 A500C	L=4300	16	10.60	169.6
11	ГОСТ Р 52544-2006	Ø20 A500C	L=3420	8	8.43	67.4
12	ГОСТ Р 52544-2006	Ø20 A500C	L=2415	8	5.96	47.7

მშენებლობის / 2023 წ.ეტაპი
ფასადი A2 QF_STR_Beliashvili_COLUMN
KEYPLAN:

ინსპექტირების ჟურნალის №100, №107, №102

დასპეციალიზებული ორგანიზაციის დასახელება: შპს "ჯანაი"

დასპეციალიზებული ორგანიზაციის დასახელება	ხელმძღვანელის გვარი, სახელი	ხელმოწერა
ინჟინერ-ტექნოლოგის ვალიდაციის ნომერი		
დასპეციალიზებული ორგანიზაციის ბეჭედი		

დამკვეთი: შპს "ენჯინირინგ ჯორჯიას" ტექნიკური ზედამხედველობის სამსახური

დასპეციალიზებული ორგანიზაციის დასახელება	ხელმძღვანელის გვარი, სახელი	ხელმოწერა
ტექნიკური ზედამხედველობის ინჟინერ-ტექნოლოგის ვალიდაციის ნომერი		
დასპეციალიზებული ორგანიზაციის ბეჭედი		

ობიექტი: კომპლექსის ა, ბლოკის ორსართულიანი ქვაბის №100, №107, №102

დასპეციალიზებული ორგანიზაციის დასახელება: შპს "ჯანაი"

დასპეციალიზებული ორგანიზაციის დასახელება	ხელმძღვანელის გვარი, სახელი	ხელმოწერა
ინჟინერ-ტექნოლოგის ვალიდაციის ნომერი		
დასპეციალიზებული ორგანიზაციის ბეჭედი		

დასპეციალიზებული ორგანიზაციის დასახელება	ხელმძღვანელის გვარი, სახელი	ხელმოწერა

ტექნიკური ზედამხედველობა: შპს "ენჯინირინგ ჯორჯიას" ტექნიკური ზედამხედველობის სამსახური

engineering

ობიექტი: კომპლექსის ა, ბლოკის №7 ქვაბის ორსართულიანი ოთახის №6

შპს "ენჯინირინგ ჯორჯიას" ტექნიკური ზედამხედველობის სამსახურის ინჟინერ-ტექნოლოგის ვალიდაციის №PFL 473/21)
(ა/ნ №

დასპეციალიზებული ორგანიზაციის დასახელება	ხელმძღვანელის გვარი, სახელი	ხელმოწერა
დასპეციალიზებული ორგანიზაციის ბეჭედი		
ინჟინერ-ტექნოლოგის ვალიდაციის ნომერი		
ტექნიკური ზედამხედველობის სამსახურის ინჟინერ-ტექნოლოგის ვალიდაციის ნომერი		
ტექნიკური ზედამხედველობის სამსახურის ბეჭედი		

ჯამური ფურცლების რაოდენობა (ა ჯამური)

ჯამური ფურცლების №

ფურცლების საერთო რაოდენობა: ნახატის №

ფურცლების საერთო რაოდენობა	ნახატის №
42	
8.3	
23/05/2023	
ფასადები	
1:50	

ნახატის დასახელება: ბადეების ფიქსაციის სქემა

ნახატის №	ნახატის ნომერი	ნახატის დასახელება	ფურცლის ზომა
R1	J-1637	ბადეების ფიქსაციის სქემა	A3

ფურცლის №	ფურცლების რაოდენობა	ნახატის დასახელება	შენიშვნა

შენიშვნა:

ОЗЭЭЭ

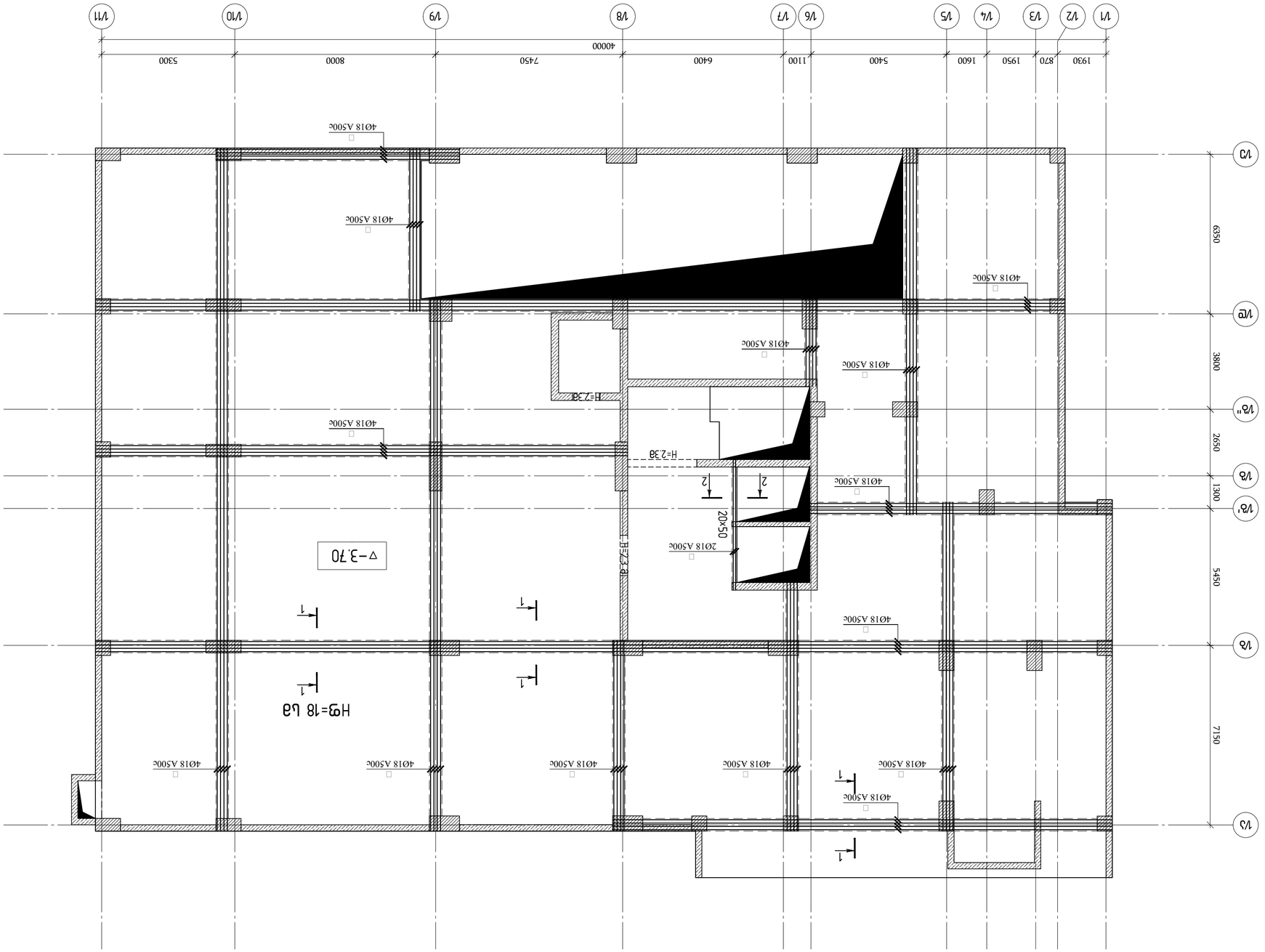

Монтажная схема ригелей перекрытия на отм. ▽-3.70 блоков 1/1-1/11 Ґ-К

Изм.	Кол.уч.	Лист	№ док.
Разраб.			
Пров.			
Т.контр.			
Н.контр.			
ГИП			

Здание 1 / 2023 блок

Фрагмент плана

Стадия | Лист | Листов

Р | 1 | 1

Схема расположения ригелей перекрытия на отм. ▽-3.70 блоков 1/1-1/11 Ґ-К

Здание блок 1 с 2-этажной автостоянкой и 7-этажной жилой частью

ООО "ЭНЕРГО engineering"

г.Москва, Ленинградский пр-т, д.80, корп.17, эт.2, пом.I, ком.1

Заказчик: ООО "ЭНЕРГО engineering"

Главный инженер проекта

ГИП	Р. Ибрагимов	
Разработал	Р. Ибрагимов	
Н.контр.	Р. Ибрагимов	

Согласовано:

Инв.№ подл. | Подпись и дата | Взам.инв.№

Изм. | Кол.уч. | Лист | № док. | Подпись | Дата

Формат А2

Ведомость ссылочных и прилагаемых документов

Обозначение	Наименование	Примечание
	Ссылочные документы	
	Марки железобетонных изделий	
	Ведомость расхода стали	
	Спецификация стали	
	Прилагаемые документы	
	Монтажная схема ригелей перекрытия на отм. ▽-3.70 блоков 1/1-1/11 Ґ-К	

Примечания:

1. Привязка осей к осям здания.
2. Отметки даны в метрах.
3. Размеры даны в мм.
4. Бетон ригелей В30 F200 W6.
5. Ригели монтировать в соответствии с требованиями СП 70.13330.2012 "Несущие и ограждающие конструкции" Актуализированная редакция СНиП 3.03.01-87 (с Изменением N 1).
6. Монтаж ригелей производить после замоноличивания стыков колонн.
7. Ригели монтировать в соответствии с требованиями СП 70.13330.2012 "Несущие и ограждающие конструкции" Актуализированная редакция СНиП 3.03.01-87 (с Изменением N 1).
8. Ригели монтировать после замоноличивания стыков колонн.
9. Ригели монтировать в соответствии с требованиями СП 70.13330.2012 "Несущие и ограждающие конструкции" Актуализированная редакция СНиП 3.03.01-87 (с Изменением N 1).
10. Ригели монтировать после замоноличивания стыков колонн.
11. Ригели монтировать в соответствии с требованиями СП 70.13330.2012 "Несущие и ограждающие конструкции" Актуализированная редакция СНиП 3.03.01-87 (с Изменением N 1).
12. Ригели монтировать после замоноличивания стыков колонн.
13. Ригели монтировать в соответствии с требованиями СП 70.13330.2012 "Несущие и ограждающие конструкции" Актуализированная редакция СНиП 3.03.01-87 (с Изменением N 1).
14. Ригели монтировать после замоноличивания стыков колонн.
15. Ригели монтировать в соответствии с требованиями СП 70.13330.2012 "Несущие и ограждающие конструкции" Актуализированная редакция СНиП 3.03.01-87 (с Изменением N 1).
16. Ригели монтировать после замоноличивания стыков колонн.
17. Ригели монтировать в соответствии с требованиями СП 70.13330.2012 "Несущие и ограждающие конструкции" Актуализированная редакция СНиП 3.03.01-87 (с Изменением N 1).
18. Ригели монтировать после замоноличивания стыков колонн.
19. Ригели монтировать в соответствии с требованиями СП 70.13330.2012 "Несущие и ограждающие конструкции" Актуализированная редакция СНиП 3.03.01-87 (с Изменением N 1).
20. Ригели монтировать после замоноличивания стыков колонн.
21. Ригели монтировать в соответствии с требованиями СП 70.13330.2012 "Несущие и ограждающие конструкции" Актуализированная редакция СНиП 3.03.01-87 (с Изменением N 1).
22. Ригели монтировать после замоноличивания стыков колонн.
23. Ригели монтировать в соответствии с требованиями СП 70.13330.2012 "Несущие и ограждающие конструкции" Актуализированная редакция СНиП 3.03.01-87 (с Изменением N 1).
24. Ригели монтировать после замоноличивания стыков колонн.
25. Ригели монтировать в соответствии с требованиями СП 70.13330.2012 "Несущие и ограждающие конструкции" Актуализированная редакция СНиП 3.03.01-87 (с Изменением N 1).
26. Ригели монтировать после замоноличивания стыков колонн.
27. Ригели монтировать в соответствии с требованиями СП 70.13330.2012 "Несущие и ограждающие конструкции" Актуализированная редакция СНиП 3.03.01-87 (с Изменением N 1).
28. Ригели монтировать после замоноличивания стыков колонн.
29. Ригели монтировать в соответствии с требованиями СП 70.13330.2012 "Несущие и ограждающие конструкции" Актуализированная редакция СНиП 3.03.01-87 (с Изменением N 1).
30. Ригели монтировать после замоноличивания стыков колонн.
31. Ригели монтировать в соответствии с требованиями СП 70.13330.2012 "Несущие и ограждающие конструкции" Актуализированная редакция СНиП 3.03.01-87 (с Изменением N 1).
32. Ригели монтировать после замоноличивания стыков колонн.
33. Ригели монтировать в соответствии с требованиями СП 70.13330.2012 "Несущие и ограждающие конструкции" Актуализированная редакция СНиП 3.03.01-87 (с Изменением N 1).
34. Ригели монтировать после замоноличивания стыков колонн.
35. Ригели монтировать в соответствии с требованиями СП 70.13330.2012 "Несущие и ограждающие конструкции" Актуализированная редакция СНиП 3.03.01-87 (с Изменением N 1).
36. Ригели монтировать после замоноличивания стыков колонн.
37. Ригели монтировать в соответствии с требованиями СП 70.13330.2012 "Несущие и ограждающие конструкции" Актуализированная редакция СНиП 3.03.01-87 (с Изменением N 1).
38. Ригели монтировать после замоноличивания стыков колонн.
39. Ригели монтировать в соответствии с требованиями СП 70.13330.2012 "Несущие и ограждающие конструкции" Актуализированная редакция СНиП 3.03.01-87 (с Изменением N 1).
40. Ригели монтировать после замоноличивания стыков колонн.
41. Ригели монтировать в соответствии с требованиями СП 70.13330.2012 "Несущие и ограждающие конструкции" Актуализированная редакция СНиП 3.03.01-87 (с Изменением N 1).
42. Ригели монтировать после замоноличивания стыков колонн.
43. Ригели монтировать в соответствии с требованиями СП 70.13330.2012 "Несущие и ограждающие конструкции" Актуализированная редакция СНиП 3.03.01-87 (с Изменением N 1).
44. Ригели монтировать после замоноличивания стыков колонн.
45. Ригели монтировать в соответствии с требованиями СП 70.13330.2012 "Несущие и ограждающие конструкции" Актуализированная редакция СНиП 3.03.01-87 (с Изменением N 1).
46. Ригели монтировать после замоноличивания стыков колонн.
47. Ригели монтировать в соответствии с требованиями СП 70.13330.2012 "Несущие и ограждающие конструкции" Актуализированная редакция СНиП 3.03.01-87 (с Изменением N 1).
48. Ригели монтировать после замоноличивания стыков колонн.
49. Ригели монтировать в соответствии с требованиями СП 70.13330.2012 "Несущие и ограждающие конструкции" Актуализированная редакция СНиП 3.03.01-87 (с Изменением N 1).
50. Ригели монтировать после замоноличивания стыков колонн.
51. Ригели монтировать в соответствии с требованиями СП 70.13330.2012 "Несущие и ограждающие конструкции" Актуализированная редакция СНиП 3.03.01-87 (с Изменением N 1).
52. Ригели монтировать после замоноличивания стыков колонн.
53. Ригели монтировать в соответствии с требованиями СП 70.13330.2012 "Несущие и ограждающие конструкции" Актуализированная редакция СНиП 3.03.01-87 (с Изменением N 1).
54. Ригели монтировать после замоноличивания стыков колонн.
55. Ригели монтировать в соответствии с требованиями СП 70.13330.2012 "Несущие и ограждающие конструкции" Актуализированная редакция СНиП 3.03.01-87 (с Изменением N 1).
56. Ригели монтировать после замоноличивания стыков колонн.
57. Ригели монтировать в соответствии с требованиями СП 70.13330.2012 "Несущие и ограждающие конструкции" Актуализированная редакция СНиП 3.03.01-87 (с Изменением N 1).
58. Ригели монтировать после замоноличивания стыков колонн.
59. Ригели монтировать в соответствии с требованиями СП 70.13330.2012 "Несущие и ограждающие конструкции" Актуализированная редакция СНиП 3.03.01-87 (с Изменением N 1).
60. Ригели монтировать после замоноличивания стыков колонн.
61. Ригели монтировать в соответствии с требованиями СП 70.13330.2012 "Несущие и ограждающие конструкции" Актуализированная редакция СНиП 3.03.01-87 (с Изменением N 1).
62. Ригели монтировать после замоноличивания стыков колонн.
63. Ригели монтировать в соответствии с требованиями СП 70.13330.2012 "Несущие и ограждающие конструкции" Актуализированная редакция СНиП 3.03.01-87 (с Изменением N 1).
64. Ригели монтировать после замоноличивания стыков колонн.
65. Ригели монтировать в соответствии с требованиями СП 70.13330.2012 "Несущие и ограждающие конструкции" Актуализированная редакция СНиП 3.03.01-87 (с Изменением N 1).
66. Ригели монтировать после замоноличивания стыков колонн.
67. Ригели монтировать в соответствии с требованиями СП 70.13330.2012 "Несущие и ограждающие конструкции" Актуализированная редакция СНиП 3.03.01-87 (с Изменением N 1).
68. Ригели монтировать после замоноличивания стыков колонн.
69. Ригели монтировать в соответствии с требованиями СП 70.13330.2012 "Несущие и ограждающие конструкции" Актуализированная редакция СНиП 3.03.01-87 (с Изменением N 1).
70. Ригели монтировать после замоноличивания стыков колонн.
71. Ригели монтировать в соответствии с требованиями СП 70.13330.2012 "Несущие и ограждающие конструкции" Актуализированная редакция СНиП 3.03.01-87 (с Изменением N 1).
72. Ригели монтировать после замоноличивания стыков колонн.
73. Ригели монтировать в соответствии с требованиями СП 70.13330.2012 "Несущие и ограждающие конструкции" Актуализированная редакция СНиП 3.03.01-87 (с Изменением N 1).
74. Ригели монтировать после замоноличивания стыков колонн.
75. Ригели монтировать в соответствии с требованиями СП 70.13330.2012 "Несущие и ограждающие конструкции" Актуализированная редакция СНиП 3.03.01-87 (с Изменением N 1).
76. Ригели монтировать после замоноличивания стыков колонн.
77. Ригели монтировать в соответствии с требованиями СП 70.13330.2012 "Несущие и ограждающие конструкции" Актуализированная редакция СНиП 3.03.01-87 (с Изменением N 1).
78. Ригели монтировать после замоноличивания стыков колонн.
79. Ригели монтировать в соответствии с требованиями СП 70.13330.2012 "Несущие и ограждающие конструкции" Актуализированная редакция СНиП 3.03.01-87 (с Изменением N 1).
80. Ригели монтировать после замоноличивания стыков колонн.

Изм. | Кол.уч. | Лист | № док. | Подпись | Дата

Инв.№ подл. | Подпись и дата | Взам.инв.№

Согласовано:

Главный инженер проекта

ГИП	Р. Ибрагимов	
Разработал	Р. Ибрагимов	
Н.контр.	Р. Ибрагимов	

Здание блок 1 с 2-этажной автостоянкой и 7-этажной жилой частью

ООО "ЭНЕРГО engineering"

г.Москва, Ленинградский пр-т, д.80, корп.17, эт.2, пом.I, ком.1

Заказчик: ООО "ЭНЕРГО engineering"

Стадия | Лист | Листов

Р | 1 | 1

Ведомость ссылочных и прилагаемых документов

Обозначение	Наименование	Примечание
	Ссылочные документы	
	Марки железобетонных изделий	
	Ведомость расхода стали	
	Спецификация стали	
	Прилагаемые документы	
	Монтажная схема ригелей перекрытия на отм. ▽-3.70 блоков 1/1-1/11 Ґ-К	

Примечания:

1. Привязка осей к осям здания.
2. Отметки даны в метрах.
3. Размеры даны в мм.
4. Бетон ригелей В30 F200 W6.
5. Ригели монтировать в соответствии с требованиями СП 70.13330.2012 "Несущие и ограждающие конструкции" Актуализированная редакция СНиП 3.03.01-87 (с Изменением N 1).
6. Монтаж ригелей производить после замоноличивания стыков колонн.
7. Ригели монтировать в соответствии с требованиями СП 70.13330.2012 "Несущие и ограждающие конструкции" Актуализированная редакция СНиП 3.03.01-87 (с Изменением N 1).
8. Ригели монтировать после замоноличивания стыков колонн.
9. Ригели монтировать в соответствии с требованиями СП 70.13330.2012 "Несущие и ограждающие конструкции" Актуализированная редакция СНиП 3.03.01-87 (с Изменением N 1).
10. Ригели монтировать после замоноличивания стыков колонн.
11. Ригели монтировать в соответствии с требованиями СП 70.13330.2012 "Несущие и ограждающие конструкции" Актуализированная редакция СНиП 3.03.01-87 (с Изменением N 1).
12. Ригели монтировать после замоноличивания стыков колонн.
13. Ригели монтировать в соответствии с требованиями СП 70.13330.2012 "Несущие и ограждающие конструкции" Актуализированная редакция СНиП 3.03.01-87 (с Изменением N 1).
14. Ригели монтировать после замоноличивания стыков колонн.
15. Ригели монтировать в соответствии с требованиями СП 70.13330.2012 "Несущие и ограждающие конструкции" Актуализированная редакция СНиП 3.03.01-87 (с Изменением N 1).
16. Ригели монтировать после замоноличивания стыков колонн.
17. Ригели монтировать в соответствии с требованиями СП 70.13330.2012 "Несущие и ограждающие конструкции" Актуализированная редакция СНиП 3.03.01-87 (с Изменением N 1).
18. Ригели монтировать после замоноличивания стыков колонн.
19. Ригели монтировать в соответствии с требованиями СП 70.13330.2012 "Несущие и ограждающие конструкции" Актуализированная редакция СНиП 3.03.01-87 (с Изменением N 1).
20. Ригели монтировать после замоноличивания стыков колонн.
21. Ригели монтировать в соответствии с требованиями СП 70.13330.2012 "Несущие и ограждающие конструкции" Актуализированная редакция СНиП 3.03.01-87 (с Изменением N 1).
22. Ригели монтировать после замоноличивания стыков колонн.
23. Ригели монтировать в соответствии с требованиями СП 70.13330.2012 "Несущие и ограждающие конструкции" Актуализированная редакция СНиП 3.03.01-87 (с Изменением N 1).
24. Ригели монтировать после замоноличивания стыков колонн.
25. Ригели монтировать в соответствии с требованиями СП 70.13330.2012 "Несущие и ограждающие конструкции" Актуализированная редакция СНиП 3.03.01-87 (с Изменением N 1).
26. Ригели монтировать после замоноличивания стыков колонн.
27. Ригели монтировать в соответствии с требованиями СП 70.13330.2012 "Несущие и ограждающие конструкции" Актуализированная редакция СНиП 3.03.01-87 (с Изменением N 1).
28. Ригели монтировать после замоноличивания стыков колонн.
29. Ригели монтировать в соответствии с требованиями СП 70.13330.2012 "Несущие и ограждающие конструкции" Актуализированная редакция СНиП 3.03.01-87 (с Изменением N 1).
30. Ригели монтировать после замоноличивания стыков колонн.
31. Ригели монтировать в соответствии с требованиями СП 70.13330.2012 "Несущие и ограждающие конструкции" Актуализированная редакция СНиП 3.03.01-87 (с Изменением N 1).
32. Ригели монтировать после замоноличивания стыков колонн.
33. Ригели монтировать в соответствии с требованиями СП 70.13330.2012 "Несущие и ограждающие конструкции" Актуализированная редакция СНиП 3.03.01-87 (с Изменением N 1).
34. Ригели монтировать после замоноличивания стыков колонн.
35. Ригели монтировать в соответствии с требованиями СП 70.13330.2012 "Несущие и ограждающие конструкции" Актуализированная редакция СНиП 3.03.01-87 (с Изменением N 1).
36. Ригели монтировать после замоноличивания стыков колонн.
37. Ригели монтировать в соответствии с требованиями СП 70.13330.2012 "Несущие и ограждающие конструкции" Актуализированная редакция СНиП 3.03.01-87 (с Изменением N 1).
38. Ригели монтировать после замоноличивания стыков колонн.
39. Ригели монтировать в соответствии с требованиями СП 70.13330.2012 "Несущие и ограждающие конструкции" Актуализированная редакция СНиП 3.03.01-87 (с Изменением N 1).
40. Ригели монтировать после замоноличивания стыков колонн.
41. Ригели монтировать в соответствии с требованиями СП 70.13330.2012 "Несущие и ограждающие конструкции" Актуализированная редакция СНиП 3.03.01-87 (с Изменением N 1).
42. Ригели монтировать после замоноличивания стыков колонн.
43. Ригели монтировать в соответствии с требованиями СП 70.13330.2012 "Несущие и ограждающие конструкции" Актуализированная редакция СНиП 3.03.01-87 (с Изменением N 1).
44. Ригели монтировать после замоноличивания стыков колонн.
45. Ригели монтировать в соответствии с требованиями СП 70.13330.2012 "Несущие и ограждающие конструкции" Актуализированная редакция СНиП 3.03.01-87 (с Изменением N 1).
46. Ригели монтировать после замоноличивания стыков колонн.
47. Ригели монтировать в соответствии с требованиями СП 70.13330.2012 "Несущие и ограждающие конструкции" Актуализированная редакция СНиП 3.03.01-87 (с Изменением N 1).
48. Ригели монтировать после замоноличивания стыков колонн.
49. Ригели монтировать в соответствии с требованиями СП 70.13330.2012 "Несущие и ограждающие конструкции" Актуализированная редакция СНиП 3.03.01-87 (с Изменением N 1).
50. Ригели монтировать после замоноличивания стыков колонн.
51. Ригели монтировать в соответствии с требованиями СП 70.13330.2012 "Несущие и ограждающие конструкции" Актуализированная редакция СНиП 3.03.01-87 (с Изменением N 1).
52. Ригели монтировать после замоноличивания стыков колонн.
53. Ригели монтировать в соответствии с требованиями СП 70.13330.2012 "Несущие и ограждающие конструкции" Актуализированная редакция СНиП 3.03.01-87 (с Изменением N 1).
54. Ригели монтировать после замоноличивания стыков колонн.
55. Ригели монтировать в соответствии с требованиями СП 70.13330.2012 "Несущие и ограждающие конструкции" Актуализированная редакция СНиП 3.03.01-87 (с Изменением N 1).
56. Ригели монтировать после замоноличивания стыков колонн.
57. Ригели монтировать в соответствии с требованиями СП 70.13330.2012 "Несущие и ограждающие конструкции" Актуализированная редакция СНиП 3.03.01-87 (с Изменением N 1).
58. Ригели монтировать после замоноличивания стыков колонн.
59. Ригели монтировать в соответствии с требованиями СП 70.13330.2012 "Несущие и ограждающие конструкции" Актуализированная редакция СНиП 3.03.01-87 (с Изменением N 1).
60. Ригели монтировать после замоноличивания стыков колонн.
61. Ригели монтировать в соответствии с требованиями СП 70.13330.2012 "Несущие и ограждающие конструкции" Актуализированная редакция СНиП 3.03.01-87 (с Изменением N 1).
62. Ригели монтировать после замоноличивания стыков колонн.
63. Ригели монтировать в соответствии с требованиями СП 70.13330.2012 "Несущие и ограждающие конструкции" Актуализированная редакция СНиП 3.03.01-87 (с Изменением N 1).
64. Ригели монтировать после замоноличивания стыков колонн.
65. Ригели монтировать в соответствии с требованиями СП 70.13330.2012 "Несущие и ограждающие конструкции" Актуализированная редакция СНиП 3.03.01-87 (с Изменением N 1).
66. Ригели монтировать после замоноличивания стыков колонн.
67. Ригели монтировать в соответствии с требованиями СП 70.13330.2012 "Несущие и ограждающие конструкции" Актуализированная редакция СНиП 3.03.01-87 (с Изменением N 1).
68. Ригели монтировать после замоноличивания стыков колонн.
69. Ригели монтировать в соответствии с требованиями СП 70.13330.2012 "Несущие и ограждающие конструкции" Актуализированная редакция СНиП 3.03.01-87 (с Изменением N 1).
70. Ригели монтировать после замоноличивания стыков колонн.
71. Ригели монтировать в соответствии с требованиями СП 70.13330.2012 "Несущие и ограждающие конструкции" Актуализированная редакция СНиП 3.03.01-87 (с Изменением N 1).
72. Ригели монтировать после замоноличивания стыков колонн.
73. Ригели монтировать в соответствии с требованиями СП 70.13330.2012 "Несущие и ограждающие конструкции" Актуализированная редакция СНиП 3.03.01-87 (с Изменением N 1).
74. Ригели монтировать после замоноличивания стыков колонн.
75. Ригели монтировать в соответствии с требованиями СП 70.13330.2012 "Несущие и ограждающие конструкции" Актуализированная редакция СНиП 3.03.01-87 (с Изменением N 1).
76. Ригели монтировать после замоноличивания стыков колонн.
77. Ригели монтировать в соответствии с требованиями СП 70.13330.2012 "Несущие и ограждающие конструкции" Актуализированная редакция СНиП 3.03.01-87 (с Изменением N 1).
78. Ригели монтировать после замоноличивания стыков колонн.
79. Ригели монтировать в соответствии с требованиями СП 70.13330.2012 "Несущие и ограждающие конструкции" Актуализированная редакция СНиП 3.03.01-87 (с Изменением N 1).
80. Ригели монтировать после замоноличивания стыков колонн.

Изм. | Кол.уч. | Лист | № док. | Подпись | Дата

Инв.№ подл. | Подпись и дата | Взам.инв.№

Согласовано:

Формат А2

Спецификация стали

Поз.	Диам.	Эскиз	Длина	Кол.

Ведомость расхода стали

Марка	Класс	Масса	Примечание

Ведомость марок железобетонных изделий

Марка	Эскиз	Кол.	Масса	Примечание

Ведомость ссылочных и прилагаемых документов

Обозначение	Наименование	Примечание
	Ссылочные документы	
	Марки железобетонных изделий	
	Ведомость расхода стали	
	Спецификация стали	
	Прилагаемые документы	
	Монтажная схема ригелей перекрытия на отм. ▽-3.70 блоков 1/1-1/11 Ґ-К	

Примечания:

1. Привязка осей к осям здания.
2. Отметки даны в метрах.
3. Размеры даны в мм.
4. Бетон ригелей В30 F200 W6.
5. Ригели монтировать в соответствии с требованиями СП 70.13330.2012 "Несущие и ограждающие конструкции" Актуализированная редакция СНиП 3.03.01-87 (с Изменением N 1).
6. Монтаж ригелей производить после замоноличивания стыков колонн.
7. Ригели монтировать в соответствии с требованиями СП 70.13330.2012 "Несущие и ограждающие конструкции" Актуализированная редакция СНиП 3.03.01-87 (с Изменением N 1).
8. Ригели монтировать после замоноличивания стыков колонн.
9. Ригели монтировать в соответствии с требованиями СП 70.13330.2012 "Несущие и ограждающие конструкции" Актуализированная редакция СНиП 3.03.01-87 (с Изменением N 1).
10. Ригели монтировать после замоноличивания стыков колонн.
11. Ригели монтировать в соответствии с требованиями СП 70.13330.2012 "Несущие и ограждающие конструкции" Актуализированная редакция СНиП 3.03.01-87 (с Изменением N 1).
12. Ригели монтировать после замоноличивания стыков колонн.
13. Ригели монтировать в соответствии с требованиями СП 70.13330.2012 "Несущие и ограждающие конструкции" Актуализированная редакция СНиП 3.03.01-87 (с Изменением N 1).
14. Ригели монтировать после замоноличивания стыков колонн.
15. Ригели монтировать в соответствии с требованиями СП 70.13330.2012 "Несущие и ограждающие конструкции" Актуализированная редакция СНиП 3.03.01-87 (с Изменением N 1).
16. Ригели монтировать после замоноличивания стыков колонн.
17. Ригели монтировать в соответствии с требованиями СП 70.13330.2012 "Несущие и ограждающие конструкции" Актуализированная редакция СНиП 3.03.01-87 (с Изменением N 1).
18. Ригели монтировать после замоноличивания стыков колонн.
19. Ригели монтировать в соответствии с требованиями СП 70.13330.2012 "Несущие и ограждающие конструкции" Актуализированная редакция СНиП 3.03.01-87 (с Изменением N 1).
20. Ригели монтировать после замоноличивания стыков колонн.
21. Ригели монтировать в соответствии с требованиями СП 70.13330.2012 "Несущие и ограждающие конструкции" Актуализированная редакция СНиП 3.03.01-87 (с Изменением N 1).
22. Ригели монтировать после замоноличивания стыков колонн.
23. Ригели монтировать в соответствии с требованиями СП 70.13330.2012 "Несущие и ограждающие конструкции" Актуализированная редакция СНиП 3.03.01-87 (с Изменением N 1).
24. Ригели монтировать после замоноличивания стыков колонн.
25. Ригели монтировать в соответствии с требованиями СП 70.13330.2012 "Несущие и ограждающие конструкции" Актуализированная редакция СНиП 3.03.01-87 (с Изменением N 1).
26. Ригели монтировать после замоноличивания стыков колонн.
27. Ригели монтировать в соответствии с требованиями СП 70.13330.2012 "Несущие и ограждающие конструкции" Актуализированная редакция СНиП 3.03.01-87 (с Изменением N 1).
28. Ригели монтировать после замоноличивания стыков колонн.
29. Ригели монтировать в соответствии с требованиями СП 70.13330.2012 "Несущие и ограждающие конструкции" Актуализированная редакция СНиП 3.03.01-87 (с Изменением N 1).
30. Ригели монтировать после замоноличивания стыков колонн.
31. Ригели монтировать в соответствии с требованиями СП 70.13330.2012 "Несущие и ограждающие конструкции" Актуализированная редакция СНиП 3.03.01-87 (с Изменением N 1).
32. Ригели монтировать после замоноличивания стыков колонн.
33. Ригели монтировать в соответствии с требованиями СП 70.13330.2012 "Несущие и ограждающие конструкции" Актуализированная редакция СНиП 3.03.01-87 (с Изменением N 1).
34. Ригели монтировать после замоноличивания стыков колонн.
35. Ригели монтировать в соответствии с требованиями СП 70.13330.2012 "Несущие и ограждающие конструкции" Актуализированная редакция СНиП 3.03.01-87 (с Изменением N 1).
36. Ригели монтировать после замоноличивания стыков колонн.
37. Ригели монтировать в соответствии с требованиями СП 70.13330.2012 "Несущие и ограждающие конструкции" Актуализированная редакция СНиП 3.03.01-87 (с Изменением N 1).
38. Ригели монтировать после замоноличивания стыков колонн.
39. Ригели монтировать в соответствии с требованиями СП 70.13330.2012 "Несущие и ограждающие конструкции" Актуализированная редакция СНиП 3.03.01-87 (с Изменением N 1).
40. Ригели монтировать после замоноличивания стыков колонн.
41. Ригели монтировать в соответствии с требованиями СП 70.13330.2012 "Несущие и ограждающие конструкции" Актуализированная редакция СНиП 3.03.01-87 (с Изменением N 1).
42. Ригели монтировать после замоноличивания стыков колонн.
43. Ригели монтировать в соответствии с требованиями СП 70.13330.2012 "Несущие и ограждающие конструкции" Актуализированная редакция СНиП 3.03.01-87 (с Изменением N 1).
44. Ригели монтировать после замоноличивания стыков колонн.
45. Ригели монтировать в соответствии с требованиями СП 70.13330.2012 "Несущие и ограждающие конструкции" Актуализированная редакция СНиП 3.03.01-87 (с Изменением N 1).
46. Ригели монтировать после замоноличивания стыков колонн.
47. Ригели монтировать в соответствии с требованиями СП 70.13330.2012 "Несущие и ограждающие конструкции" Актуализированная редакция СНиП 3.03.01-87 (с Изменением N 1).
48. Ригели монтировать после замоноличивания стыков колонн.
49. Ригели монтировать в соответствии с требованиями СП 70.13330.2012 "Несущие и ограждающие конструкции" Актуализированная редакция СНиП 3.03.01-87 (с Изменением N 1).
50. Ригели монтировать после замоноличивания стыков колонн.
51. Ригели монтировать в соответствии с требованиями СП 70.13330.2012 "Несущие и ограждающие конструкции" Актуализированная редакция СНиП 3.03.01-87 (с Изменением N 1).
52. Ригели монтировать после замоноличивания стыков колонн.
53. Ригели монтировать в соответствии с требованиями СП 70.13330.2012 "Несущие и ограждающие конструкции" Актуализированная редакция СНиП 3.03.01-87 (с Изменением N 1).
54. Ригели монтировать после замоноличивания стыков колонн.
55. Ригели монтировать в соответствии с требованиями СП 70.13330.2012 "Несущие и ограждающие конструкции" Актуализированная редакция СНиП 3.03.01-87 (с Изменением N 1).
56. Ригели монтировать после замоноличивания стыков колонн.
57. Ригели монтировать в соответствии с требованиями СП 70.13330.2012 "Несущие и ограждающие конструкции" Актуализированная редакция СНиП 3.03.01-87 (с Изменением N 1).
58. Ригели монтировать после замоноличивания стыков колонн.
59. Ригели монтировать в соответствии с требованиями СП 70.13330.2012 "Несущие и ограждающие конструкции" Актуализированная редакция СНиП 3.03.01-87 (с Изменением N 1).
60. Ригели монтировать после замоноличивания стыков колонн.
61. Ригели монтировать в соответствии с требованиями СП 70.13330.2012 "Несущие и ограждающие конструкции" Актуализированная редакция СНиП 3.03.01-87 (с Изменением N 1).
62. Ригели монтировать после замоноличивания стыков колонн.
63. Ригели монтировать в соответствии с требованиями СП 70.13330.2012 "Несущие и ограждающие конструкции" Актуализированная редакция СНиП 3.03.01-87 (с Изменением N 1).
64. Ригели монтировать после замоноличивания стыков колонн.
65. Ригели монтировать в соответствии с требованиями СП 70.13330.2012 "Несущие и ограждающие конструкции" Актуализированная редакция СНиП 3.03.01-87 (с Изменением N 1).
66. Ригели монтировать после замоноличивания стыков колонн.
67. Ригели монтировать в соответствии с требованиями СП 70.13330.2012 "Несущие и ограждающие конструкции" Актуализированная редакция СНиП 3.03.01-87 (с Изменением N 1).
68. Ригели монтировать после замоноличивания стыков колонн.
69. Ригели монтировать в соответствии с требованиями СП 70.13330.2012 "Несущие и ограждающие конструкции" Актуализированная редакция СНиП 3.03.01-87 (с Изменением N 1).
70. Ригели монтировать после замоноличивания стыков колонн.
71. Ригели монтировать в соответствии с требованиями СП 70.13330.2012 "Несущие и ограждающие конструкции" Актуализированная редакция СНиП 3.03.01-87 (с Изменением N 1).
72. Ригели монтировать после замоноличивания стыков колонн.
73. Ригели монтировать в соответствии с требованиями СП 70.13330.2012 "Несущие и ограждающие конструкции" Актуализированная редакция СНиП 3.03.01-87 (с Изменением N 1).
74. Ригели монтировать после замоноличивания стыков колонн.
75. Ригели монтировать в соответствии с требованиями СП 70.13330.2012 "Несущие и ограждающие конструкции" Актуализированная редакция СНиП 3.03.01-87 (с Изменением N 1).
76. Ригели монтировать после замоноличивания стыков колонн.
77. Ригели монтировать в соответствии с требованиями СП 70.13330.2012 "Несущие и ограждающие конструкции" Актуализированная редакция СНиП 3.03.01-87 (с Изменением N 1).
78. Ригели монтировать после замоноличивания стыков колонн.
79. Ригели монтировать в соответствии с требованиями СП 70.13330.2012 "Несущие и ограждающие конструкции" Актуализированная редакция СНиП 3.03.01-87 (с Изменением N 1).
80. Ригели монтировать после замоноличивания стыков колонн.

Изм. | Кол.уч. | Лист | № док. | Подпись | Дата

Инв.№ подл. | Подпись и дата | Взам.инв.№

Согласовано:

Формат А2

Спецификация стали

Поз.	Диам.	Эскиз	Длина	Кол.

Ведомость расхода стали

Марка	Класс	Масса	Примечание

Ведомость марок железобетонных изделий

Марка	Эскиз	Кол.	Масса	Примечание

Ведомость ссылочных и прилагаемых документов

Обозначение	Наименование	Примечание
	Ссылочные документы	
	Марки железобетонных изделий	
	Ведомость расхода стали	
	Спецификация стали	
	Прилагаемые документы	
	Монтажная схема ригелей перекрытия на отм. ▽-3.70 блоков 1/1-1/11 Ґ-К	

Примечания:

1. Привязка осей к осям здания.
2. Отметки даны в метрах.
3. Размеры даны в мм.
4. Бетон ригелей В30 F200 W6.
5. Ригели монтировать в соответствии с требованиями СП 70.13330.2012 "Несущие и ограждающие конструкции" Актуализированная редакция СНиП 3.03.01-87 (с Изменением N 1).
6. Монтаж ригелей производить после замоноличивания стыков колонн.
7. Ригели монтировать в соответствии с требованиями СП 70.13330.2012 "Несущие и ограждающие конструкции" Актуализированная редакция СНиП 3.03.01-87 (с Изменением N 1).
8. Ригели монтировать после замоноличивания стыков колонн.
9. Ригели монтировать в соответствии с требованиями СП 70.13330.2012 "Несущие и ограждающие конструкции" Актуализированная редакция СНиП 3.03.01-87 (с Изменением N 1).
10. Ригели монтировать после замоноличивания стыков колонн.
11. Ригели монтировать в соответствии с требованиями СП 70.13330.2012 "Несущие и ограждающие конструкции" Актуализированная редакция СНиП 3.03.01-87 (с Изменением N 1).
12. Ригели монтировать после замоноличивания стыков колонн.
13. Ригели монтировать в соответствии с требованиями СП 70.13330.2012 "Несущие и ограждающие конструкции" Актуализированная редакция СНиП 3.03.01-87 (с Изменением N 1).
14. Ригели монтировать после замоноличивания стыков колонн.
15. Ригели монтировать в соответствии с требованиями СП 70.13330.2012 "Несущие и ограждающие конструкции" Актуализированная редакция СНиП 3.03.01-87 (с Изменением N 1).
16. Ригели монтировать после замоноличивания стыков колонн.
17. Ригели монтировать в соответствии с требованиями СП 70.13330.2012 "Несущие и ограждающие конструкции" Актуализированная редакция СНиП 3.03.01-87 (с Изменением N 1).
18. Ригели монтировать после замоноличивания стыков колонн.
19. Ригели монтировать в соответствии с требованиями СП 70.13330.2012 "Несущие и ограждающие конструкции" Актуализированная редакция СНиП 3.03.01-87 (с Изменением N 1).
20. Ригели монтировать после замоноличивания стыков колонн.
21. Ригели монтировать в соответствии с требованиями СП 70.13330.2012 "Несущие и ограждающие конструкции" Актуализированная редакция СНиП 3.03.01-87 (с Изменением N 1).
22. Ригели монтировать после замоноличивания стыков колонн.
23. Ригели монтировать в соответствии с требованиями СП 70.13330.2012 "Несущие и ограждающие конструкции" Актуализированная редакция СНиП 3.03.01-87 (с Изменением N 1).
24. Ригели монтировать после замоноличивания стыков колонн.
25. Ригели монтировать в соответствии с требованиями СП 70.13330.2012 "Несущие и ограждающие конструкции" Актуализированная редакция СНиП 3.03.01-87 (с Изменением N 1).
26. Ригели монтировать после замоноличивания стыков колонн.
27. Ригели монтировать в соответствии с требованиями СП 70.13330.2012 "Несущие и ограждающие конструкции" Актуализированная редакция СНиП 3.03.01-87 (с Изменением N 1).
28. Ригели монтировать после замоноличивания стыков колонн.
29. Ригели монтировать в соответствии с требованиями СП 70.13330.2012 "Несущие и ограждающие конструкции" Актуализированная редакция СНиП 3.03.01-87 (с Изменением N 1).
30. Ригели монтировать после замоноличивания стыков колонн.
31. Ригели монтировать в соответствии с требованиями СП 70.13330.2012 "Несущие и ограждающие конструкции" Актуализированная редакция СНиП 3.03.01-87 (с Изменением N 1).
32. Ригели монтировать после замоноличивания стыков колонн.
33. Ригели монтировать в соответствии с требованиями СП 70.13330.2012 "Несущие и ограждающие конструкции" Актуализированная редакция СНиП 3.03.01-87 (с Изменением N 1).
34. Ригели

ФУНДАМЕНТНАЯ ПЛИТА ОТМ -3.70 ВЫШЕ ОТМ ±0.000

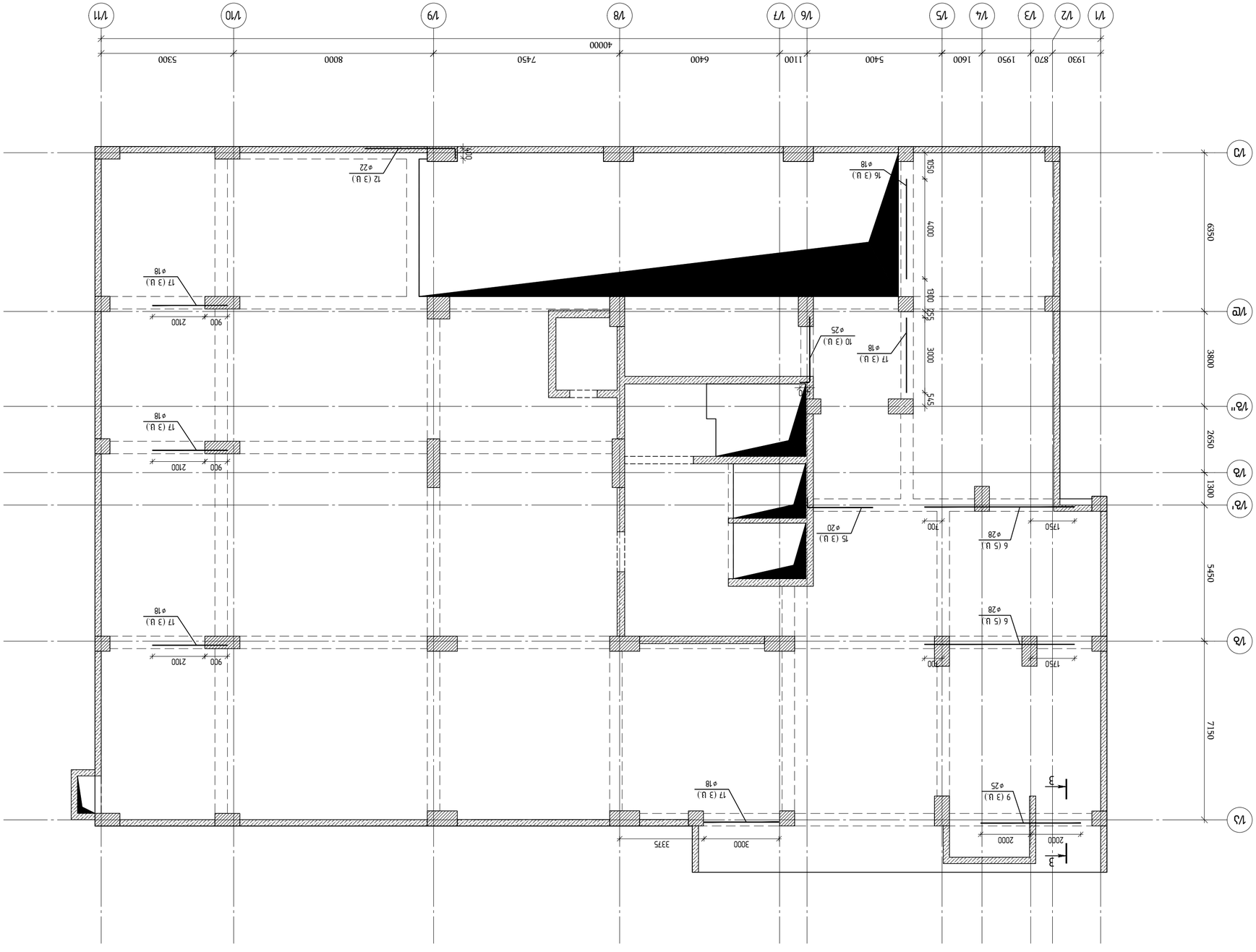

ГИП	Ф.Ахмедов		
Разработал	Ф.Ахмедов		
Н.контр.			
Гл.инженер проекта			

ООО "ЭНЕРГОСТРОЙ"

Заказчик: ООО "ЭНЕРГОСТРОЙ"

Объект: Здание 3-этажное с 3-х этажной частью и подвалом по адресу: г.Ташкент, Мирзо-Улугбекский район, массив Ц-1, квартал 1, участок 1/1

Фундаментная плита. Фундаментная балка. Армирование. Спецификация. Ведомость расхода стали

Изм.	Кол.уч.	Лист	№ док.	Подп.	Дата

Стадия	Лист	Листов
Р	1	1

ООО "ЭНЕРГОСТРОЙ"
г.Ташкент, Мирзо-Улугбекский район, массив Ц-1, квартал 1, участок 1/1

Копировал

Формат А2

Поз.	Обозначение	Наименование	Кол.	Примечание
		Бетон		
1		Бетон В25 F200 W6	1 м³	
		Арматура		
2		Ø10 AIII	1.58 т	
3		Ø12 AIII	0.42 т	
4		Ø14 AIII	0.31 т	
5		Ø16 AIII	0.18 т	
6		Ø18 AIII	0.12 т	
7		Ø20 AIII	0.09 т	
8		Ø22 AIII	0.06 т	
9		Ø25 AIII	0.04 т	
10		Ø28 AIII	0.03 т	
		Прочие		
11		Гидроизоляция обмазочная битумная	1 м²	
12		Пенополистирол ПСБ-С-35 δ=100 мм	1 м²	
13		Бетонная подготовка В7.5 δ=100 мм	1 м²	
14		Щебень фракции 20-40 мм	0.15 м³	
15		Песок средней крупности	0.08 м³	

Примечания:
1. Все размеры даны в мм, отметки в м.
2. Бетон В25 F200 W6 на сульфатостойком цементе.
3. Защитный слой бетона 50 мм.
4. Стыки рабочие устраивать в местах, указанных на плане.
5. Обратную засыпку пазух производить после достижения бетоном 70% проектной прочности.
6. Все работы вести по СНиП 3.02.01-87 и 3.03.01-87.
7. Гидроизоляцию наносить на выровненную поверхность.
8. Пенополистирол укладывать плотно, швы проклеивать.
9. Бетонную подготовку устраивать по спланированному основанию.
10. Отм. -3.70 соответствует низу фундаментной плиты.
11. Привязку осей см. на плане.
12. Все закладные детали см. в КЖ.
13. Ведомость расхода стали — см. лист 2.
14. Спецификация — см. лист 2.
15. Схема армирования — см. лист 2.
16. Разрезы 1-1, 2-2, 3-3, 4-4 — см. лист 2.
17. Узлы — см. лист 2.
18. Ведомость элементов — см. лист 2.
19. Ведомость перемычек — см. лист 2.
20. Ведомость перекрытий — см. лист 2.
21. Ведомость покрытий — см. лист 2.
22. Ведомость полов — см. лист 2.
23. Ведомость перегородок — см. лист 2.
24. Ведомость лестниц — см. лист 2.
25. Ведомость пандусов — см. лист 2.
26. Ведомость крылец — см. лист 2.
27. Ведомость ограждений — см. лист 2.
28. Ведомость металлоконструкций — см. лист 2.
29. Ведомость деревянных конструкций — см. лист 2.
30. Ведомость столярных изделий — см. лист 2.
31. Ведомость слаботочных устройств — см. лист 2.
32. Ведомость электрооборудования — см. лист 2.
33. Ведомость сантехнических устройств — см. лист 2.
34. Ведомость вентиляции — см. лист 2.
35. Ведомость отопления — см. лист 2.
36. Ведомость водоснабжения — см. лист 2.
37. Ведомость канализации — см. лист 2.
38. Ведомость газоснабжения — см. лист 2.
39. Ведомость электроснабжения — см. лист 2.
40. Ведомость молниезащиты — см. лист 2.
41. Ведомость заземления — см. лист 2.
42. Ведомость освещения — см. лист 2.
43. Ведомость розеток — см. лист 2.
44. Ведомость выключателей — см. лист 2.
45. Ведомость щитов — см. лист 2.
46. Ведомость кабельных линий — см. лист 2.
47. Ведомость труб — см. лист 2.
48. Ведомость коробов — см. лист 2.
49. Ведомость лотков — см. лист 2.
50. Ведомость проволоки — см. лист 2.
51. Ведомость сварных швов — см. лист 2.
52. Ведомость болтов — см. лист 2.
53. Ведомость анкеров — см. лист 2.
54. Ведомость закладных деталей — см. лист 2.
55. Ведомость монтажных деталей — см. лист 2.
56. Ведомость деталей — см. лист 2.
57. Ведомость узлов — см. лист 2.
58. Ведомость сборных элементов — см. лист 2.
59. Ведомость монолитных элементов — см. лист 2.
60. Ведомость железобетонных конструкций — см. лист 2.
61. Ведомость каменных конструкций — см. лист 2.
62. Ведомость кирпичных конструкций — см. лист 2.
63. Ведомость блочных конструкций — см. лист 2.
64. Ведомость панельных конструкций — см. лист 2.
65. Ведомость каркасных конструкций — см. лист 2.
66. Ведомость деревянных конструкций — см. лист 2.
67. Ведомость металлических конструкций — см. лист 2.
68. Ведомость фундаментов — см. лист 2.
69. Ведомость свай — см. лист 2.
70. Ведомость ростверков — см. лист 2.
71. Ведомость подпорных стен — см. лист 2.
72. Ведомость шпунтового ограждения — см. лист 2.
73. Ведомость котлована — см. лист 2.
74. Ведомость земляных работ — см. лист 2.
75. Ведомость благоустройства — см. лист 2.
76. Ведомость малых архитектурных форм — см. лист 2.
77. Ведомость озеленения — см. лист 2.
78. Ведомость дорожных одежд — см. лист 2.
79. Ведомость тротуаров — см. лист 2.
80. Ведомость отмостки — см. лист 2.

Изм.	Кол.уч.	Лист	№ док.	Подп.	Дата
ГИП	Ф.Ахмедов				
Разработал	Ф.Ахмедов				
Н.контр.					
Гл.инженер проекта					

Спецификация элементов

Поз.	Обозначение	Наименование	Кол.	Примечание
		Бетон		
1		Бетон В25 F200 W6	1 м³	
		Арматура		
2		Ø10 AIII	1.58 т	
3		Ø12 AIII	0.42 т	
4		Ø14 AIII	0.31 т	
5		Ø16 AIII	0.18 т	
6		Ø18 AIII	0.12 т	
7		Ø20 AIII	0.09 т	
8		Ø22 AIII	0.06 т	
9		Ø25 AIII	0.04 т	
10		Ø28 AIII	0.03 т	
		Прочие		
11		Гидроизоляция обмазочная битумная	1 м²	
12		Пенополистирол ПСБ-С-35 δ=100 мм	1 м²	
13		Бетонная подготовка В7.5 δ=100 мм	1 м²	
14		Щебень фракции 20-40 мм	0.15 м³	
15		Песок средней крупности	0.08 м³	

Примечания:
1. Все размеры даны в мм, отметки в м.
2. Бетон В25 F200 W6 на сульфатостойком цементе.
3. Защитный слой бетона 50 мм.
4. Стыки рабочие устраивать в местах, указанных на плане.
5. Обратную засыпку пазух производить после достижения бетоном 70% проектной прочности.
6. Все работы вести по СНиП 3.02.01-87 и 3.03.01-87.
7. Гидроизоляцию наносить на выровненную поверхность.
8. Пенополистирол укладывать плотно, швы проклеивать.
9. Бетонную подготовку устраивать по спланированному основанию.
10. Отм. -3.70 соответствует низу фундаментной плиты.
11. Привязку осей см. на плане.
12. Все закладные детали см. в КЖ.
13. Ведомость расхода стали — см. лист 2.
14. Спецификация — см. лист 2.
15. Схема армирования — см. лист 2.
16. Разрезы 1-1, 2-2, 3-3, 4-4 — см. лист 2.
17. Узлы — см. лист 2.
18. Ведомость элементов — см. лист 2.
19. Ведомость перемычек — см. лист 2.
20. Ведомость перекрытий — см. лист 2.
21. Ведомость покрытий — см. лист 2.
22. Ведомость полов — см. лист 2.
23. Ведомость перегородок — см. лист 2.
24. Ведомость лестниц — см. лист 2.
25. Ведомость пандусов — см. лист 2.
26. Ведомость крылец — см. лист 2.
27. Ведомость ограждений — см. лист 2.
28. Ведомость металлоконструкций — см. лист 2.
29. Ведомость деревянных конструкций — см. лист 2.
30. Ведомость столярных изделий — см. лист 2.
31. Ведомость слаботочных устройств — см. лист 2.
32. Ведомость электрооборудования — см. лист 2.
33. Ведомость сантехнических устройств — см. лист 2.
34. Ведомость вентиляции — см. лист 2.
35. Ведомость отопления — см. лист 2.
36. Ведомость водоснабжения — см. лист 2.
37. Ведомость канализации — см. лист 2.
38. Ведомость газоснабжения — см. лист 2.
39. Ведомость электроснабжения — см. лист 2.
40. Ведомость молниезащиты — см. лист 2.
41. Ведомость заземления — см. лист 2.
42. Ведомость освещения — см. лист 2.
43. Ведомость розеток — см. лист 2.
44. Ведомость выключателей — см. лист 2.
45. Ведомость щитов — см. лист 2.
46. Ведомость кабельных линий — см. лист 2.
47. Ведомость труб — см. лист 2.
48. Ведомость коробов — см. лист 2.
49. Ведомость лотков — см. лист 2.
50. Ведомость проволоки — см. лист 2.
51. Ведомость сварных швов — см. лист 2.
52. Ведомость болтов — см. лист 2.
53. Ведомость анкеров — см. лист 2.
54. Ведомость закладных деталей — см. лист 2.
55. Ведомость монтажных деталей — см. лист 2.
56. Ведомость деталей — см. лист 2.
57. Ведомость узлов — см. лист 2.
58. Ведомость сборных элементов — см. лист 2.
59. Ведомость монолитных элементов — см. лист 2.
60. Ведомость железобетонных конструкций — см. лист 2.
61. Ведомость каменных конструкций — см. лист 2.
62. Ведомость кирпичных конструкций — см. лист 2.
63. Ведомость блочных конструкций — см. лист 2.
64. Ведомость панельных конструкций — см. лист 2.
65. Ведомость каркасных конструкций — см. лист 2.
66. Ведомость деревянных конструкций — см. лист 2.
67. Ведомость металлических конструкций — см. лист 2.
68. Ведомость фундаментов — см. лист 2.
69. Ведомость свай — см. лист 2.
70. Ведомость ростверков — см. лист 2.
71. Ведомость подпорных стен — см. лист 2.
72. Ведомость шпунтового ограждения — см. лист 2.
73. Ведомость котлована — см. лист 2.
74. Ведомость земляных работ — см. лист 2.
75. Ведомость благоустройства — см. лист 2.
76. Ведомость малых архитектурных форм — см. лист 2.
77. Ведомость озеленения — см. лист 2.
78. Ведомость дорожных одежд — см. лист 2.
79. Ведомость тротуаров — см. лист 2.
80. Ведомость отмостки — см. лист 2.

Изм.	Кол.уч.	Лист	№ док.	Подп.	Дата
ГИП	Ф.Ахмедов				
Разработал	Ф.Ахмедов				
Н.контр.					
Гл.инженер проекта					

Ведомость расхода стали

Марка	Диаметр	Длина, м	Масса, т

Ведомость деталей

Марка	Диаметр	Длина, м	Масса, т

Ведомость элементов

Марка	Диаметр	Длина, м	Масса, т

Ведомость перемычек

Марка	Диаметр	Длина, м	Масса, т

Ведомость перекрытий

Марка	Диаметр	Длина, м	Масса, т

Ведомость покрытий

Марка	Диаметр	Длина, м	Масса, т

Ведомость полов

Марка	Диаметр	Длина, м	Масса, т

Ведомость перегородок

Марка	Диаметр	Длина, м	Масса, т

Ведомость лестниц

Марка	Диаметр	Длина, м	Масса, т

Ведомость пандусов

Марка	Диаметр	Длина, м	Масса, т

Ведомость крылец

Марка	Диаметр	Длина, м	Масса, т

Ведомость ограждений

Марка	Диаметр	Длина, м	Масса, т

Ведомость металлоконструкций

Марка	Диаметр	Длина, м	Масса, т

Ведомость деревянных конструкций

Марка	Диаметр	Длина, м	Масса, т

Ведомость столярных изделий

Марка	Диаметр	Длина, м	Масса, т

Ведомость слаботочных устройств

Марка	Диаметр	Длина, м	Масса, т

Ведомость электрооборудования

Марка	Диаметр	Длина, м	Масса, т

Ведомость сантехнических устройств

Марка	Диаметр	Длина, м	Масса, т

Ведомость вентиляции

Марка	Диаметр	Длина, м	Масса, т

Ведомость отопления

Марка	Диаметр	Длина, м	Масса, т

Ведомость водоснабжения

Марка	Диаметр	Длина, м	Масса, т

Ведомость канализации

Марка	Диаметр	Длина, м	Масса, т

Ведомость газоснабжения

Марка	Диаметр	Длина, м	Масса, т

Ведомость электроснабжения

Марка	Диаметр	Длина, м	Масса, т

Ведомость молниезащиты

Марка	Диаметр	Длина, м	Масса, т

Ведомость заземления

Марка	Диаметр	Длина, м	Масса, т

Ведомость освещения

Марка	Диаметр	Длина, м	Масса, т

Ведомость розеток

Марка	Диаметр	Длина, м	Масса, т

Ведомость выключателей

Марка	Диаметр	Длина, м	Масса, т

Ведомость щитов

Марка	Диаметр	Длина, м	Масса, т

Ведомость кабельных линий

Марка	Диаметр	Длина, м	Масса, т

Ведомость труб

Марка	Диаметр	Длина, м	Масса, т

Ведомость коробов

Марка	Диаметр	Длина, м	Масса, т

Ведомость лотков

Марка	Диаметр	Длина, м	Масса, т

Ведомость проволоки

Марка	Диаметр	Длина, м	Масса, т

Ведомость сварных швов

Марка	Диаметр	Длина, м	Масса, т

Ведомость болтов

Марка	Диаметр	Длина, м	Масса, т

Ведомость анкеров

Марка	Диаметр	Длина, м	Масса, т

Ведомость закладных деталей

Марка	Диаметр	Длина, м	Масса, т

Ведомость монтажных деталей

Марка	Диаметр	Длина, м	Масса, т

Ведомость деталей

Марка	Диаметр	Длина, м	Масса, т

Ведомость узлов

Марка	Диаметр	Длина, м	Масса, т

Ведомость сборных элементов

Марка	Диаметр	Длина, м	Масса, т

Ведомость монолитных элементов

Марка	Диаметр	Длина, м	Масса, т

Ведомость железобетонных конструкций

Марка	Диаметр	Длина, м	Масса, т

Ведомость каменных конструкций

Марка	Диаметр	Длина, м	Масса, т

Ведомость кирпичных конструкций

Марка	Диаметр	Длина, м	Масса, т

Ведомость блочных конструкций

Марка	Диаметр	Длина, м	Масса, т

Ведомость панельных конструкций

Марка	Диаметр	Длина, м	Масса, т

Ведомость каркасных конструкций

Марка	Диаметр	Длина, м	Масса, т

Ведомость деревянных конструкций

Марка	Диаметр	Длина, м	Масса, т

Ведомость металлических конструкций

Марка	Диаметр	Длина, м	Масса, т

Ведомость фундаментов

Марка	Диаметр	Длина, м	Масса, т

Ведомость свай

Марка	Диаметр	Длина, м	Масса, т

Ведомость ростверков

Марка	Диаметр	Длина, м	Масса, т

Ведомость подпорных стен

Марка	Диаметр	Длина, м	Масса, т

Ведомость шпунтового ограждения

Марка	Диаметр	Длина, м	Масса, т

Ведомость котлована

Марка	Диаметр	Длина, м	Масса, т

Ведомость земляных работ

Марка	Диаметр	Длина, м	Масса, т

Ведомость благоустройства

Марка	Диаметр	Длина, м	Масса, т

Ведомость малых архитектурных форм

Марка	Диаметр	Длина, м	Масса, т

Ведомость озеленения

Марка	Диаметр	Длина, м	Масса, т

Ведомость дорожных одежд

Марка	Диаметр	Длина, м	Масса, т

Ведомость тротуаров

Марка	Диаметр	Длина, м	Масса, т

Ведомость отмостки

Марка	Диаметр	Длина, м	Масса, т

Фундаментный план. Отм. -3.70 (-3.78 до -3.79)
Монолитный пояс. Балки

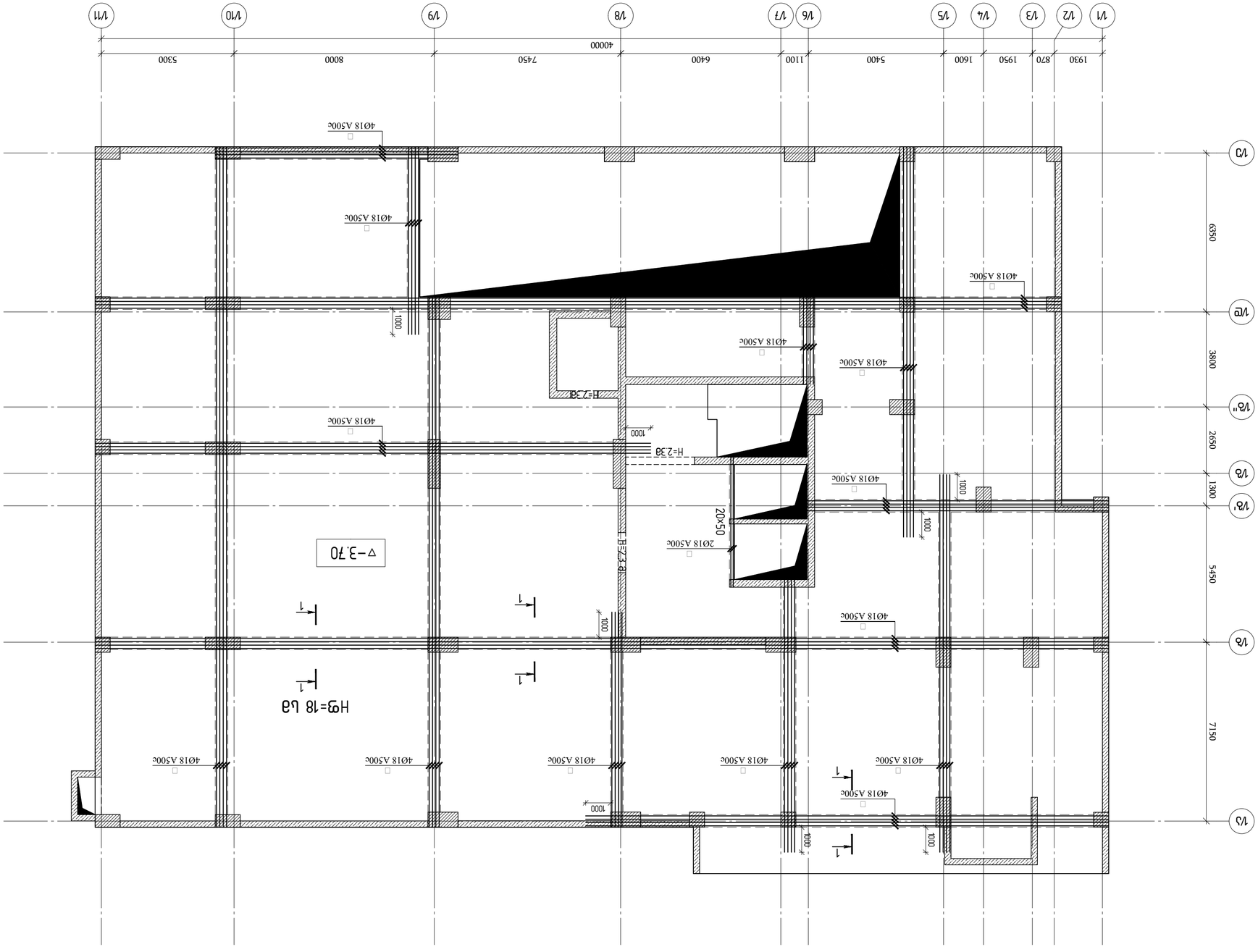

Объект / 2023 Этап	
Фундаменты:	
A2 OF_STR_Betonnyi_BEAM	
KEYPLAN:	

Заказчик:
ООО "ЭНЕРГО ЭКСПЕРТ"

Генеральный проектировщик:
ООО "ЭНЕРГО ЭКСПЕРТ"

Адрес объекта:
г.Москва, ул. Академика Янгеля, д.14, корп.1, кв.102

Авторский надзор:
Гл.инженер проекта Шаповалов А.Г.

Разработал	Шаповалов		
Проверил	Шаповалов		
Н.контр.	Шаповалов		
ГИП	Шаповалов		

ООО "ЭНЕРГО ЭКСПЕРТ"
Адрес: г.Москва, ул.Академика Янгеля, д.14, корп.1, эт.7, пом.I, ком.6, оф.102

engineering

Изм.	Кол.уч.	№ док.
Подп.	Дата	

Монолитный пояс. Балки

Стадия: Р1 (Р)

Лист	Листов
1	80

Копировал:

Формат А2

Инв. № подл. | Подп. и дата | Взам. инв. №

Монолитный пояс. Балки
Фундаменты
Отм. -3.70 (-3.78 до -3.79)
Схема расположения монолитных поясов и балок
Спецификация монолитных поясов и балок
Спецификация монолитных поясов и балок
Спецификация

რიგელების ზედა შრის დამატებითი არმირების გეგმა ▽-3.70 ნიშნულზე

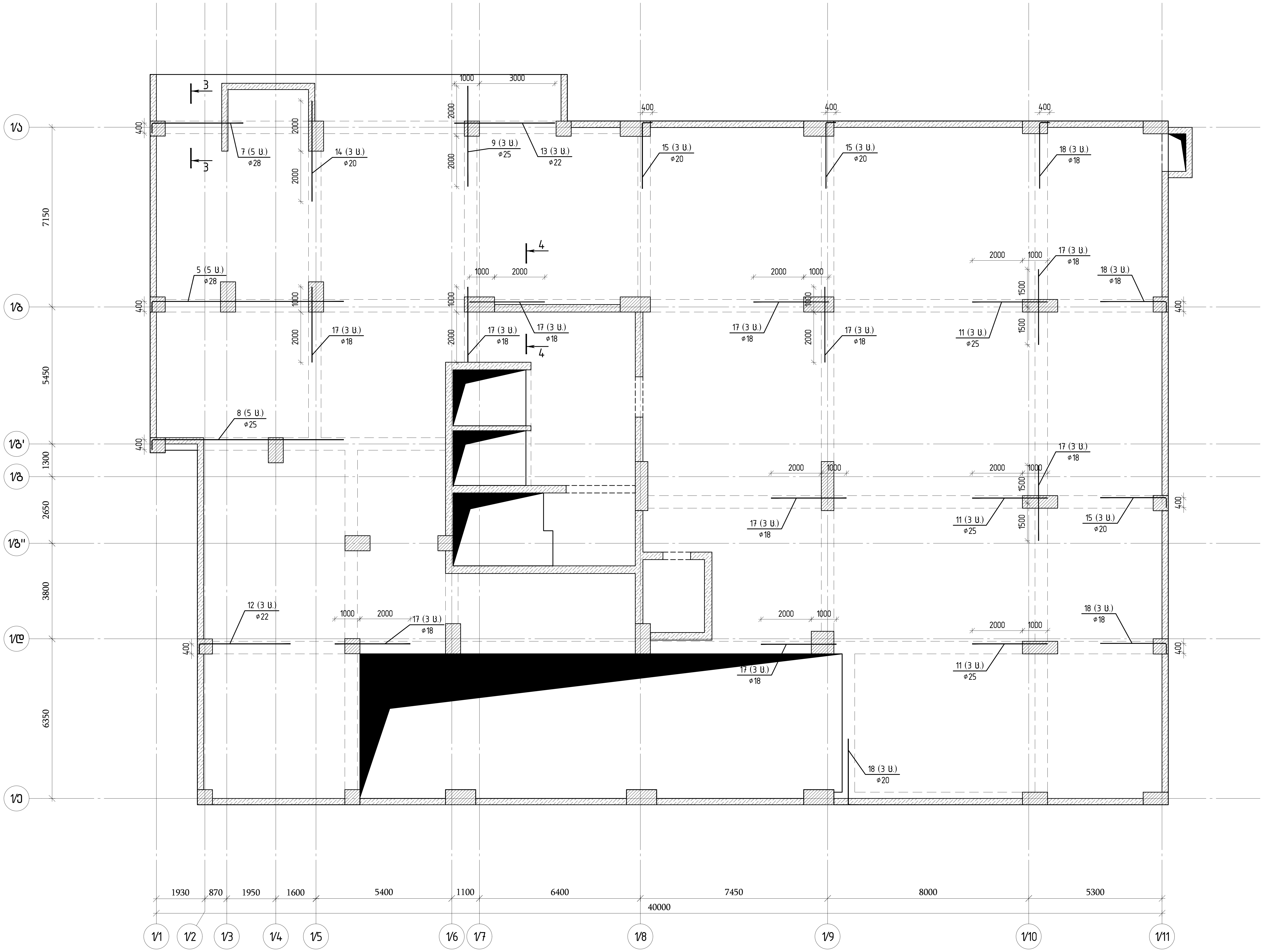

თბილისი / 2023 წელი

ფაილის სახელი:
A2 QE_STR_Beliashvili_BEAM

KEYPLAN:

ყოველი შემდეგი რევიზია აუქმებს წინა რევიზიებს

პროექტის სტატუსი:
სამშენებლო დოკუმენტაცია

რევიზია

რევ.	თარიღი	აღწერილობა	დამტკ.

შენიშვნები:

რიგელების გრძივი და განივი არმირების მოწყობის სქემები იხილეთ რიგელების ტიპური კვანძების ნახაზებში (კ.7.78 კ-7.79

ძირითადი არმირების გეგმაზე დატანილ ჭრილებზე ნაჩვენებია მხოლოდ ძირითადი არმატურები;დამატებითი არმირების ჭრილები იხილეთ დამატებითი არმირების გეგმებზე

მისამართი:
ქ.თბილისი ა. ბელიაშვილის ქუჩა № 100, № 100ა, № 102

დამკვეთი:
შ.პ.ს "ფერი"

თანამდებობა	სახელი გვარი	ხელმოწერა
პროექტის მენეჯერი		
დამტკიცებულია: დამკვეთის მიერ		

შემსრულებელი:
შპს "ქიუ ენჯინერინგი"
მისამართი :
ქ.თბილისი ა.ბაქრაძის № 7 ბინა № 6

engineering

შპს "ქიუ ენჯინერინგის" პროფესიული პასუხისმგებლობის მზღვეველია სს "დაზღვევის საერთაშორისო კომპანია ირაო" (პ/ნ № PFL 417/21)

თანამდებობა	სახელი გვარი	ხელმოწერა
დირექტორი	დ.ქევანიშვილი	
საპროექტო ჯგუფის უფროსი	ო. ილიუხინი	
პროექტის მთ. კონსტრუქტორი	ო. ილიუხინი	
შეასრულა	კ. ერემაძე	

პროექტის სახელწოდება:
მრავალფუნქციური კომპლექსი (I ბლოკი)

პროექტის სტადია:
მუშა პროექტი

პროექტის ნაწილი:
კონსტრუქცია

ფორმატი	A2
სტადია	მ.პ.
თარიღი	24/02/2023
მასშტაბი	1:125

ნახაზის დასახელება:
რიგელების ქვედა შრის ძირითადი არმირების გეგმა ▽-3.70 ნიშნულზე

რევიზია:	ნახაზის ნომერი:	ფურც. საერთო რაოდენობა
R1	კ-I.7.4	80

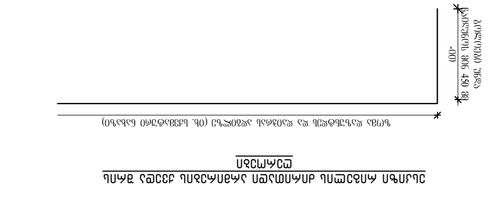

ჭრილი 1-1
მ 1:15

ჭრილი 2-2
მ 1:15

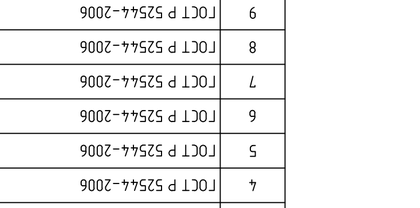

ჭრილი 3-3
მ 1:15



ჭრილი 4-4
მ 1:15

JMხ.№ 2
ℓ=1660

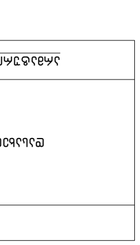

JMხ.№ 3
ℓ=1400



JMხ.№ 4
(ø14) ℓ=2230

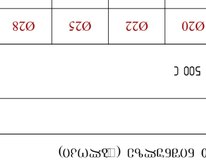

JMხ.№ 10, 14, 18
ℓ=3000

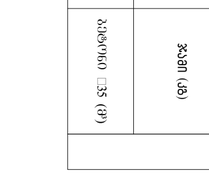

JMხ.№ 7, 12
ℓ=4000

JMხ.№ 5, 8
ℓ=8000

ბეტონის მომზადება ანძისთვის ანძის ფუძის ქვეშ ბეტონის ქვაბულში ჩასხმით

დასახელება	ერთ.	ერთეულის რაოდენობა	ერთეულის ფასი	ჯამური ღირებულება
ბეტონი მ300	მ3	1.00	0.00	0.00
ბეტონის ტრანსპორტირება	მ3	1.00	0.00	0.00
ხელით ჩატვირთვა	მ3	1.00	0.00	0.00
ხელით ჩამოტვირთვა

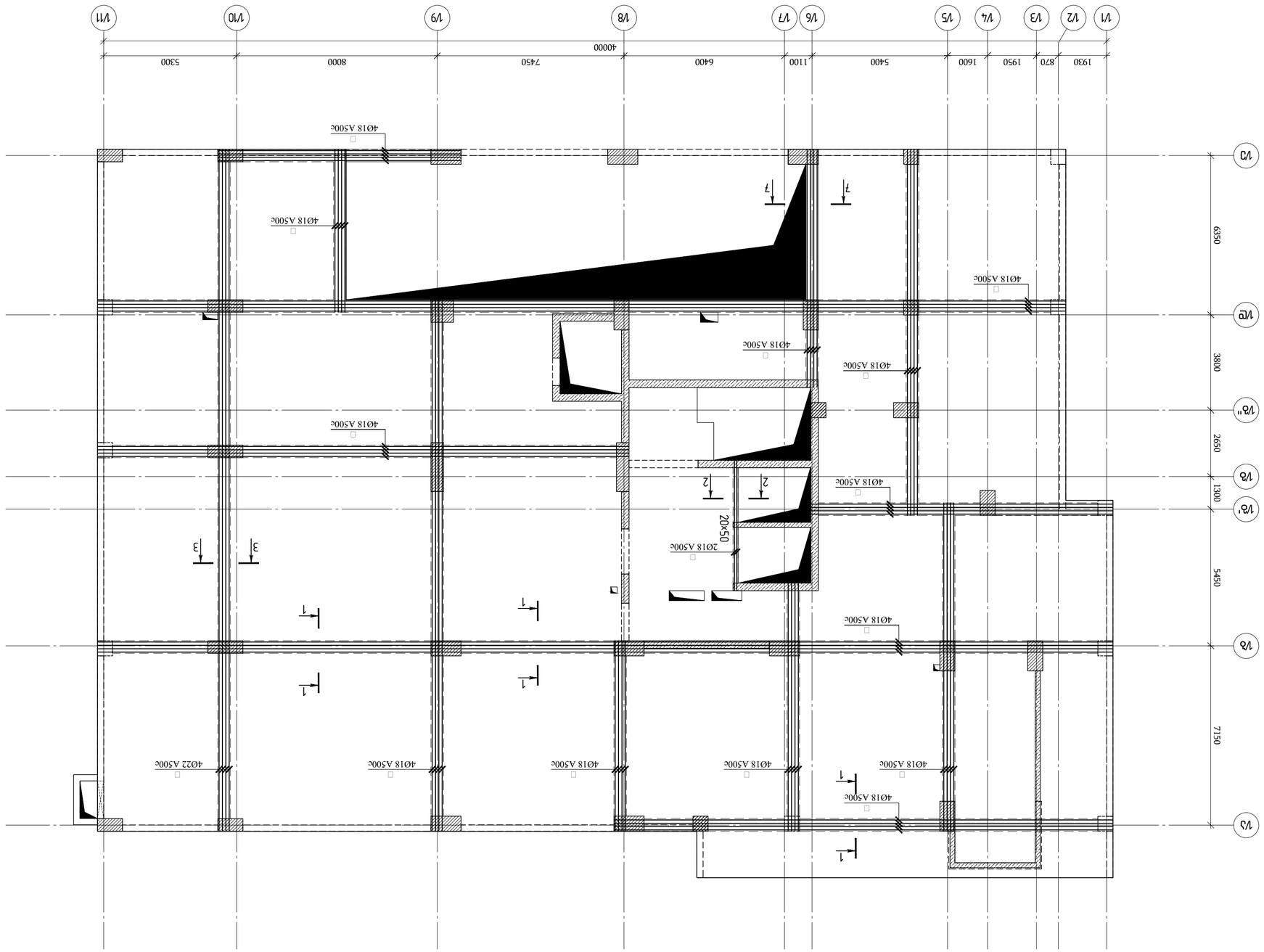

Фасад по оси 1/1 – 1/11 в осях 1/А – 1/Ж

Изм.	Кол.уч.	Лист	№док.	Подп.	Дата

Разработал

Консультант по разделу

Н.контр.

Гип

Фасад по оси 1/1 – 1/11 в осях 1/А – 1/Ж

Стадия | Лист | Листов

Р1 | 1 | 80

ООО "ЭНЕРГОИНЖИНИРИНГ"

ГИП	Ф.Ахметов
Разработал	Ф.Ахметов
Н.контр.	Ф.Ахметов
Консультант по разделу	
Консультант по разделу	
Консультант по разделу	
Консультант по разделу	

Заказчик: ООО "ЭНЕРГОИНЖИНИРИНГ"

Объект: Многоквартирный 7-этажный жилой дом с подземной автостоянкой по адресу: г.Москва, ул.Академика Анохина, вл.6 (2 этап строительства)

Стадия | Лист | Листов

Р1 | 1 | 80

ООО "ЭНЕРГОИНЖИНИРИНГ"

Согласовано:

Инв.№подл. | Подпись и дата | Взам.инв.№

Изм. | Кол.уч. | Лист | №док. | Подп. | Дата

Фасад по оси 1/1 – 1/11 в осях 1/А – 1/Ж

Формат А2

Копировал

Инв.№подл. | Подпись и дата | Взам.инв.№

Изм. | Кол.уч. | Лист | №док. | Подп. | Дата

Согласовано:

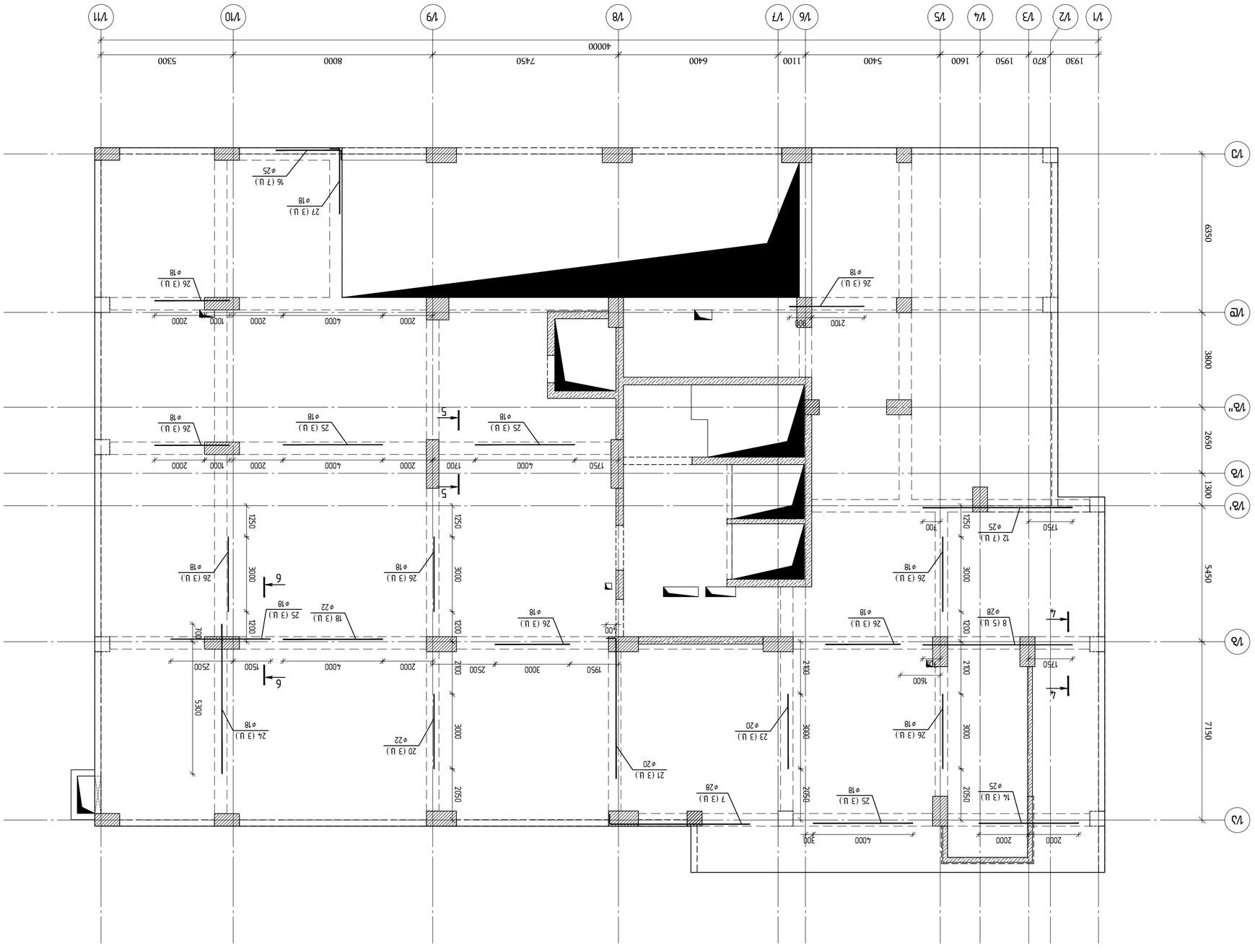

ПЛАНИРОВКА РАЗРЕЗ ЗАПАДНОГО ФАСАДА ЖИЛОГО ДОМА ВЫСОТОЙ ▽-0.50 ЗАПАДНЫЙ ФАСАД

Основание	
Гидроизоляция	
Утеплитель	
Стяжка	
Пол	

Технические решения и материалы, принятые в проекте, соответствуют требованиям пожарной безопасности, санитарно-гигиеническим нормам, охране окружающей среды и обеспечивают безопасную эксплуатацию здания.

Конструкции выполнены из материалов, имеющих сертификаты соответствия и гигиенические заключения.

Проект разработан в соответствии с действующими строительными нормами и правилами, а также с учетом требований энергоэффективности.

Все работы должны выполняться квалифицированными специалистами с соблюдением технологии производства работ.

Ответственность за качество выполненных работ несет подрядная организация.

Изменения в проекте допускаются только по согласованию с авторским надзором.

Проект рассчитан на нормативную эксплуатацию здания при соблюдении правил технической эксплуатации.

Ведомость ссылочных и прилагаемых документов

Обозначение	Наименование	Примечание
	Ссылочные документы	
	Прилагаемые документы	

Общие данные

Материал стен	Кирпич керамический
Материал перекрытий	Железобетонные плиты
Материал кровли	Рулонная битумная
Материал полов	Керамическая плитка
Материал окон	Пластиковые стеклопакеты
Материал дверей	Деревянные

Экспликация помещений

Номер	Наименование	Площадь, м²
1	Прихожая	4,2
2	Комната	12,5
3	Кухня	9,8
4	Санузел	3,6
5	Ванная	4,1
6	Коридор	6,3
7	Балкон	2,4

Ведомость отделки помещений

Помещение	Пол	Стены	Потолок
1	Керамическая плитка	Обои	Побелка
2	Ламинат	Обои	Побелка
3	Керамическая плитка	Керамическая плитка	Подвесной
4	Керамическая плитка	Керамическая плитка	Подвесной
5	Керамическая плитка	Керамическая плитка	Подвесной
6	Керамическая плитка	Обои	Побелка
7	Керамическая плитка	—	Побелка

Ведомость перемычек

Марка	Сечение, мм	Количество, шт.
ПР-1	250×140×219	12
ПР-2	380×140×219	8
ПР-3	510×140×219	4
ПР-4	640×140×219	2

Ведомость перекрытий

Марка	Тип	Толщина, мм
ПК-1	Плита пустотная	220
ПК-2	Плита пустотная	220
ПК-3	Плита пустотная	220
ПК-4	Плита пустотная	220
ПК-5	Плита пустотная	220

Ведомость покрытий

Марка	Тип	Площадь, м²
К-1	Рулонная битумная	412,6
К-2	Рулонная битумная	412,6
К-3	Рулонная битумная	412,6
К-4	Рулонная битумная	412,6
К-5	Рулонная битумная	412,6

Ведомость полов

Марка	Тип	Площадь, м²
П-1	Керамическая плитка	412,6
П-2	Керамическая плитка	412,6
П-3	Керамическая плитка	412,6
П-4	Керамическая плитка	412,6
П-5	Керамическая плитка	412,6

Ведомость дверных блоков

Марка	Размер, мм	Количество, шт.
Д-1	2100×2100	1
Д-2	900×2100	4
Д-3	800×2100	6
Д-4	700×2100	2
Д-5	1500×2100	1

Ведомость оконных блоков

Марка	Размер, мм	Количество, шт.
О-1	1500×1400	8
О-2	1200×1400	6
О-3	900×1400	4
О-4	600×1400	2
О-5	1800×1400	2

Ведомость ограждений

Марка	Тип	Длина, м
Огр-1	Металлическое	12,4
Огр-2	Металлическое	8,6
Огр-3	Металлическое	6,2
Огр-4	Металлическое	4,8
Огр-5	Металлическое	3,1

Ведомость элементов благоустройства

Марка	Наименование	Количество, шт.
Б-1	Скамья	4
Б-2	Урна	2
Б-3	Качели	1
Б-4	Песочница	1
Б-5	Горка	1

Ведомость малых архитектурных форм

Марка	Наименование	Количество, шт.
МАФ-1	Беседка	1
МАФ-2	Навес	1
МАФ-3	Фонарь	6
МАФ-4	Информационный стенд	1
МАФ-5	Флагшток	1

Ведомость инженерных сетей

Марка	Наименование	Протяженность, м
ИС-1	Водопровод	86,4
ИС-2	Канализация	72,8
ИС-3	Электроснабжение	124,5
ИС-4	Теплоснабжение	98,2
ИС-5	Газоснабжение	54,6

Ведомость рабочих чертежей основного комплекта

Марка	Наименование	Примечание
АР	Архитектурные решения	
КР	Конструктивные решения	
ОВ	Отопление и вентиляция	
ВК	Водоснабжение и канализация	
ЭО	Электрооборудование	
ГП	Генеральный план	

Ведомость основных комплектов рабочих чертежей

Марка	Наименование	Примечание
АР	Архитектурные решения	
КР	Конструктивные решения	
ОВ	Отопление и вентиляция	
ВК	Водоснабжение и канализация	
ЭО	Электрооборудование	
ГП	Генеральный план

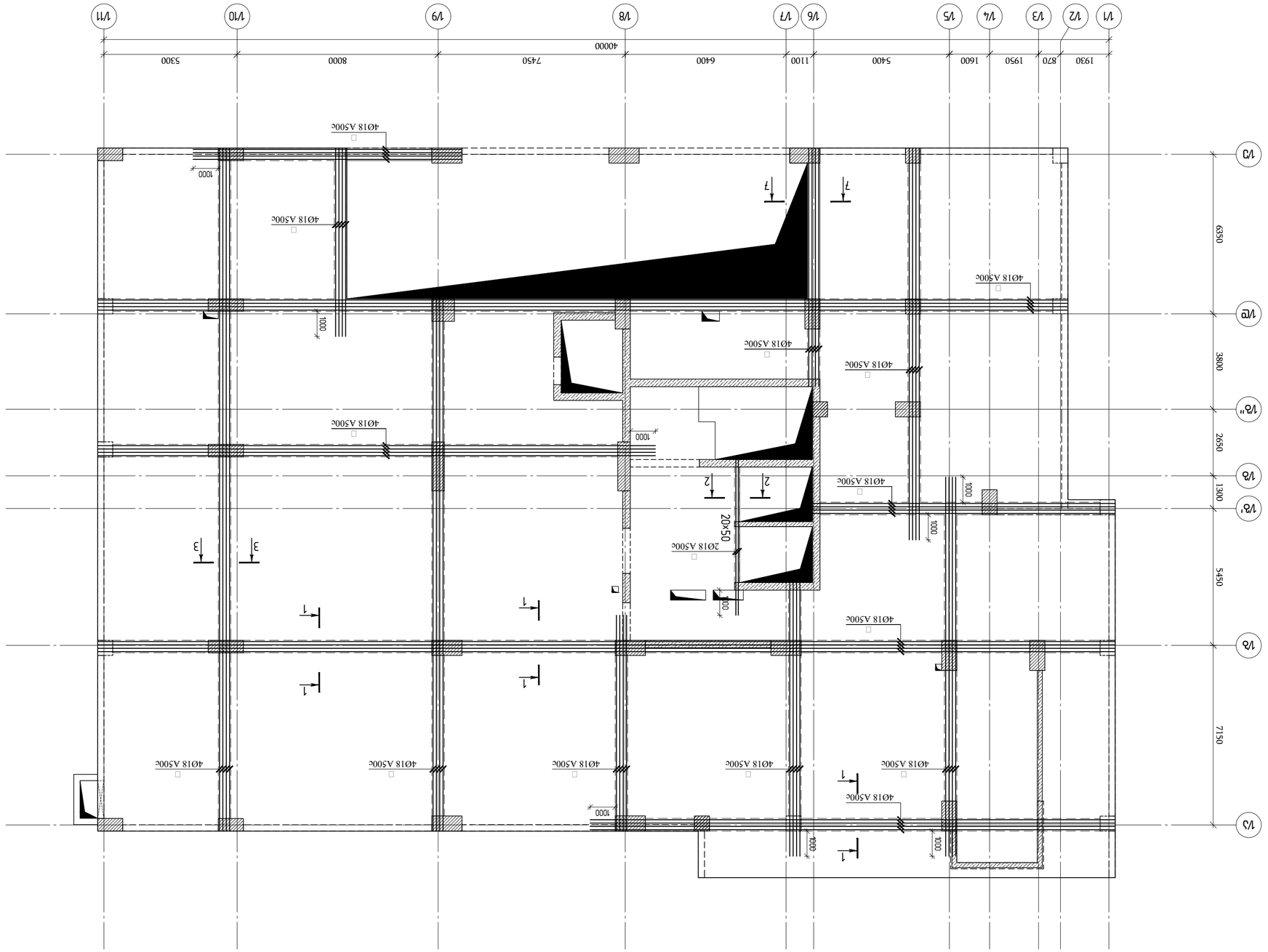

Монолитная часть перекрытия над подвалом. Отм. -0.50

Изм.	Кол.уч.	Лист	№ док.
Разраб.			Дата
Пров.			
Н.контр.			
ГИП			

Монолитная часть перекрытия над подвалом. Отм. -0.50

ООО "ЭНЕРГО ИНЖИНИРИНГ"

engineering

Стадия | Лист | Листов

Р | 1 | 1

Копировал | Формат А2

Поз.	Обозначение	Наименование	Кол.	Примечание
		Несущие конструкции		
		Монолитная плита		
		Бетон тяжелый В25, F150, W6	1,0	м³
		Арматура		
		Сетка Ø18 А500с	1,0	т

Общие данные

1. Материалы:
- Бетон тяжелый В25, F150, W6
- Арматура А500с
- Защитный слой бетона 30 мм

2. Монолитную часть перекрытия над подвалом выполнять в соответствии с СП 63.13330.2018 "Бетонные и железобетонные конструкции. Основные положения".

3. Бетонирование выполнять с соблюдением требований СП 70.13330.2012 "Несущие и ограждающие конструкции".

4. Отм. -0.50 соответствует абсолютной отметке 150.50 м.

5. Все размеры уточнять по месту.

6. Привязки осей к существующим конструкциям уточнять по месту.

7. Сопряжение монолитной части перекрытия с существующими конструкциями выполнить с устройством шпонки.

8. Гидроизоляцию боковых поверхностей монолитной части перекрытия выполнить обмазочной битумной мастикой за два раза по грунтовке.

9. Обратную засыпку пазух котлована выполнять песчаным грунтом с послойным уплотнением.

10. Работы вести в летний период.

Согласовано

Инв.№ подл.	Подпись и дата	Взам.инв.№	

Изм. | Кол.уч. | Лист | № док. | Подпись | Дата

Монолитная часть перекрытия над подвалом. Отм. -0.50

Стадия | Лист | Листов

Р | 1 | 1

ООО "ЭНЕРГО ИНЖИНИРИНГ"

Копировал | Формат А2

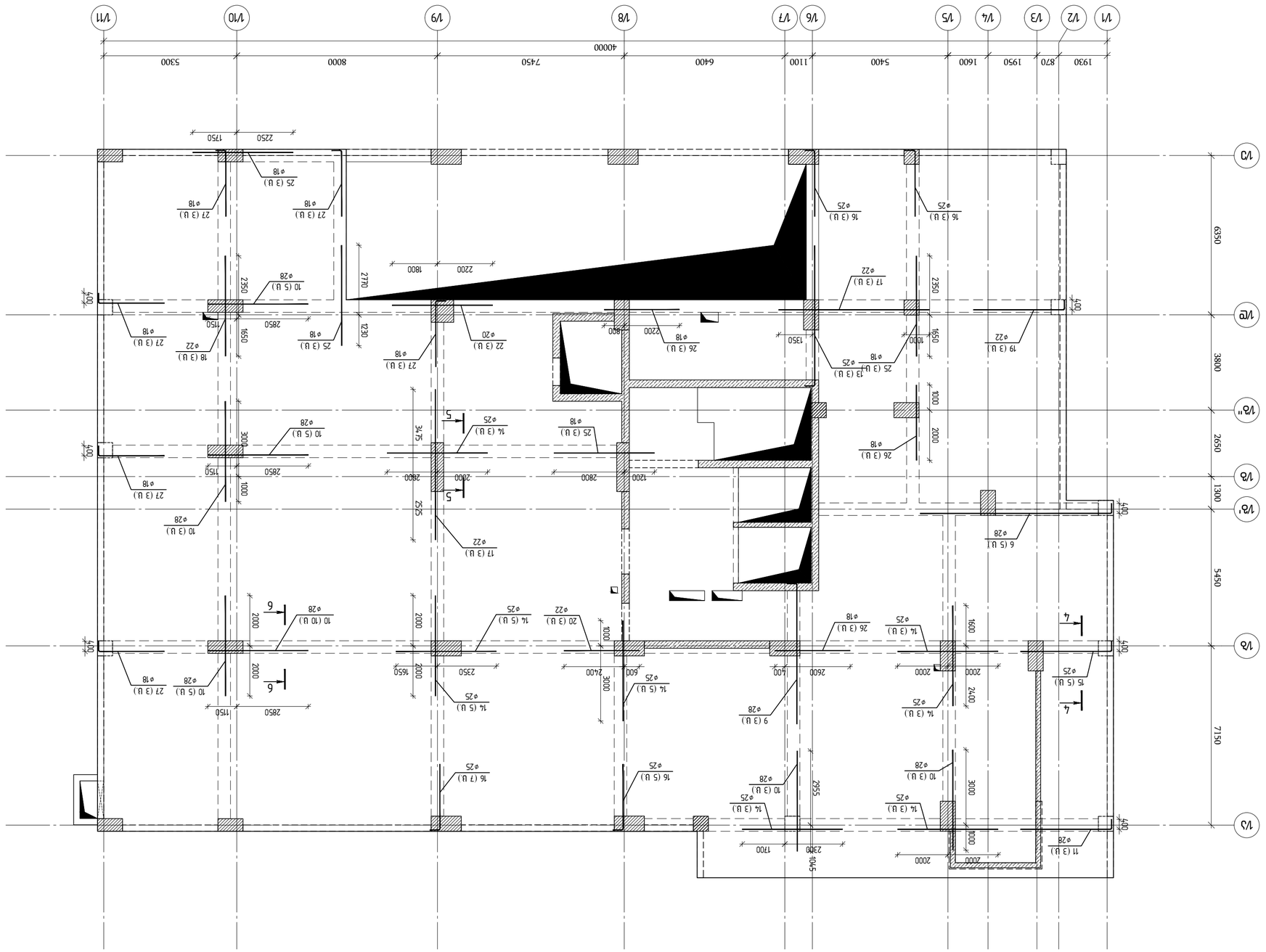

ПЛАНЫ ПЕРЕКРЫТИЙ ЗДАНИЯ ОТМ. -0.150 ВЫШЕ ОТМ. ±0.000

Изм.	Кол.уч.	Лист	№ док.
Разработал			Дата
Проверил			
Н.контр.			
ГИП			

Стадия: Лист: Листов:

Заказчик: ООО "СЗК"

Объект: Жилой дом с объектами соцкультбыта по ул. Ленина в г. Ессентуки

Чертеж: Планы перекрытий здания отм. -0.150 выше отм. ±0.000

Формат А3

Изм.	Кол.уч.	Лист	№ док.	Подп.	Дата

Инв. № подл. | Подп. и дата | Взам. инв. №

Разработано в программе AutoCAD 2023

Имя файла: Жилой дом с объектами соцкультбыта по ул. Ленина в г. Ессентуки №100, №102

Авторский надзор:

Согласовано:

Заказчик: ООО "СЗК"

Генеральный проектировщик: ООО "Проектно-конструкторское бюро "Инженер" (Аттестат № РГС 417/21)

Гип	Ефимов Д.Ю.		
Нач.отд.	Ефимов Д.Ю.		
Нач.сект.	Ефимов Д.Ю.		
Н.контр.	Ефимов Д.Ю.		
Разработал	Ефимов Д.Ю.		

Согласовано:

Гип	Ефимов Д.Ю.		
Нач.отд.	Ефимов Д.Ю.		
Нач.сект.	Ефимов Д.Ю.		
Н.контр.	Ефимов Д.Ю.		
Разработал	Ефимов Д.Ю.



| | | |

ՀԱՏԱԿԱԳԾԱՅԻՆ ՊԼԱՆ
ԿԱՐՄԻՐ ԲԵՏՈՆԵ ՍՅՈՒՆԵՐԻ ԵՎ ՊԱՏԿԵՐԱՍՐԱՀԻ ՀԱՏԱԿԱՑՈՒՄ ▽+3.38 ՄԱԿԱՐԴԱԿՈՎ

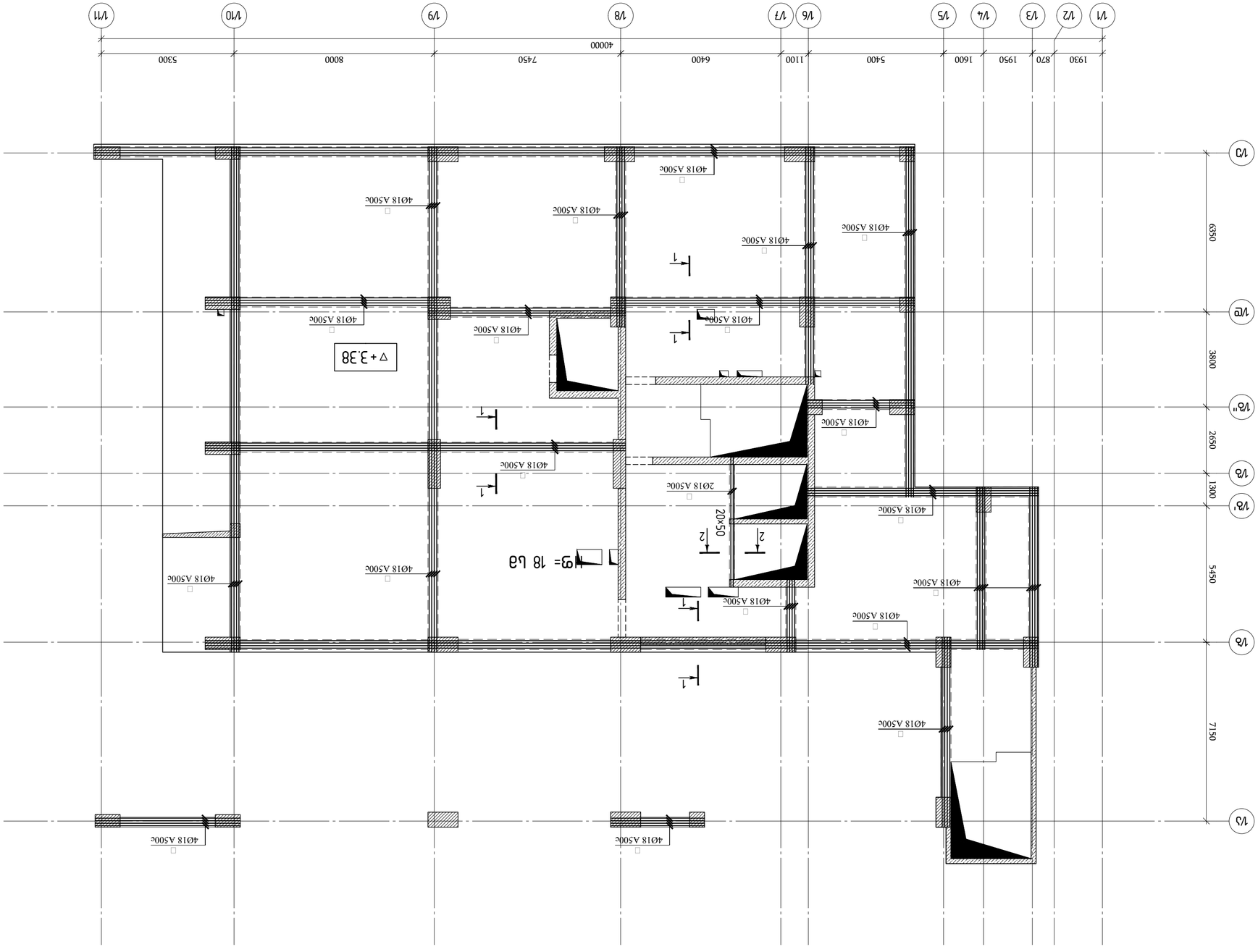

Ձև.	Ամսաթիվ	Ձևաչափ	Մասշտաբ	Էջեր
A3a	01.11.23			

ՀԱՏԱԿԱԳԾԱՅԻՆ ՊԼԱՆ ԵՎ ՏԵՍՔԱՅԻՆ ՄԱՍԵՐԻ ՄԱՆՐԱՄԱՍՆԵՐԻ ՀԱՏՎԱԾՆԵՐԻ ՄԱՆՐԱՄԱՍՆԵՐԻ ՀԱՄԱՌՈՏ ՆԿԱՐԱԳԻՐ

ՀԱՏՎԱԾՆԵՐԻ ՄԱՐԿԱՅԻՆ ՍԽԵՄԱ

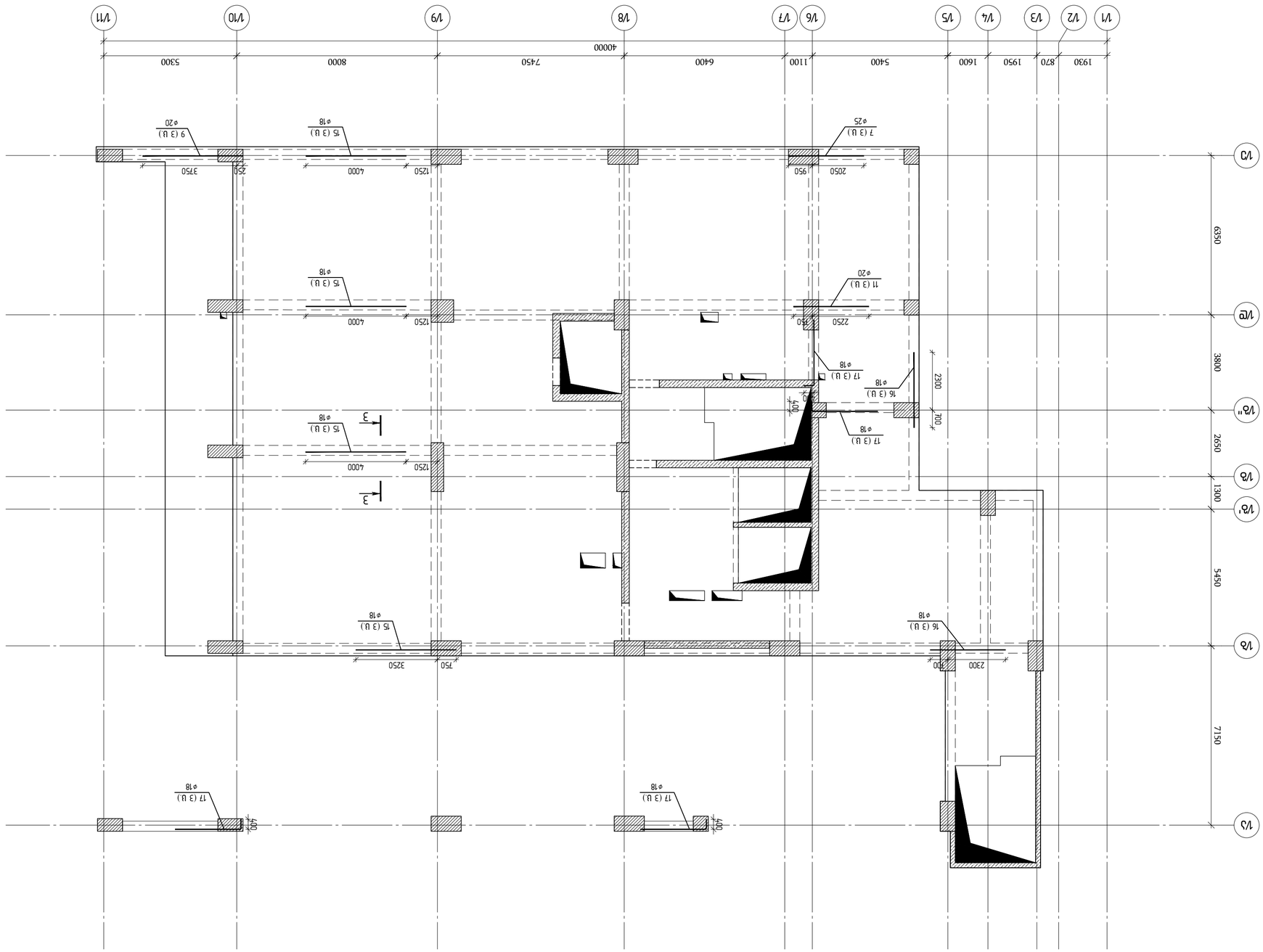

Конструктивные узлы железобетонных монолитных перекрытий. Лестница. Узлы ▽3.38 Фундаментной плиты. Опалубочный чертеж

Изм.	Кол.уч.	Лист	№ док.
Разраб.			
Пров.			
Н.контр.			
ГИП			

Стадия	Лист	Листов
Р		

ООО "ЭСАН"

г. Санкт-Петербург, ул. Ефимова, д.7, лит.А, пом.1-Н, оф.3

engineering

Копирование и использование данного документа без разрешения ООО "ЭСАН" запрещено

Инв. № подл.	Подпись и дата
Взам. инв. №	
Инв. № дубл.	
Подпись и дата	

Согласовано:

ГИП	Е.Ю.Ефимова
Гл.инженер проекта	Р. Ибрагимов
Гл.специалист по ВиК	Р. Ибрагимов
Гл.специалист по ОВ	Р. Ибрагимов
Гл.специалист по ЭОМ	Р. Ибрагимов
Гл.специалист по АР	Р. Ибрагимов

Разработано в соответствии с требованиями ГОСТ Р 21.1101-2013 "Система проектной документации для строительства. Основные требования к проектной и рабочей документации" (для №PFL 4737)

Формат А3	Масштаб 1:100

Заказчик: ООО "ЭСАН"

Объект: Многоквартирный жилой дом по адресу: г. Санкт-Петербург, Пушкинский район, ул. Оборонная, д.32, корп.2, лит.А, участок №100, №102

Раздел: Конструктивные решения

Изм.	Кол.уч.	Лист	№ док.
ГИП			
Разраб.			
Пров.			
Н.контр.			

Стадия: Р | Лист | Листов

ООО "ЭСАН"

Копирование и использование данного документа без разрешения ООО "ЭСАН" запрещено

Взам. инв. №

Подпись и дата

Инв. № подл.

რიგელების ზედა შრის ძირითადი არმირების გეგმა ▽3.38 ნიშნულზე



თბილისი / 2023 წელი

ფაილის სახელი:
A2 QE_STR_Beliashvili_BEAM

KEYPLAN:

ყოველი შემდეგი რევიზია აუქმებს წინა რევიზიებს

პროექტის სტატუსი:
სამშენებლო დოკუმენტაცია

რევიზია

რევ.	თარიღი	აღწერილობა	დამტკ.

შენიშვნები:

რიგელების გრძივი და განივი არმირების მოწყობის სქემები იხილეთ რიგელების ტიპური კვანძების ნახაზებში (კ.7.78 კ-7.79

ძირითადი არმირების გეგმაზე დატანილ ჭრილებზე ნაჩვენებია მხოლოდ ძირითადი არმატურები;დამატებითი არმირების ჭრილები იხილეთ დამატებითი არმირების გეგმებზე

მისამართი:
ქ.თბილისი ა. ბელიაშვილის ქუჩა №100, №100ა, №102

დამკვეთი:
შ.პ.ს "ფერი"

თანამდებობა	სახელი გვარი	ხელმოწერა
პროექტის მენეჯერი		
დამტკიცებულია: დამკვეთის მიერ		

შემსრულებელი:
შპს "ქიუ ენჯინერინგი"
მისამართი :
ქ.თბილისი ა.ბაქრაძის №7 ბინა №6

შპს "ქიუ ენჯინერინგის" პროფესიული პასუხისმგებლობის მზღვეველია სს "დაზღვევის საერთაშორისო კომპანია ირაო" (პ/ნ №PFL 417/21)

თანამდებობა	სახელი გვარი	ხელმოწერა
დირექტორი	დ.ქევანიშვილი	
საპროექტო ჯგუფის უფროსი	ო. ილიუხინი	
პროექტის მთ. კონსტრუქტორი	ო. ილიუხინი	
შეასრულა	კ. ერემაძე	

პროექტის სახელწოდება:
მრავალფუნქციური კომპლექსი (I ბლოკი)

პროექტის სტადია:
მუშა პროექტი

პროექტის ნაწილი:
კონსტრუქცია

ფორმატი	ნახაზის დასახელება:	
A2	რიგელების ზედა შრის ძირითადი არმირების გეგმა ▽3.38 ნიშნულზე	
სტადია: მ.პ.		
თარიღი: 24/02/2023		
მასშტაბი: 1:125		
რევიზია: R1	ნახაზის ნომერი: კ-I.7.13	ფურც. საერთო რაოდენობა: 80

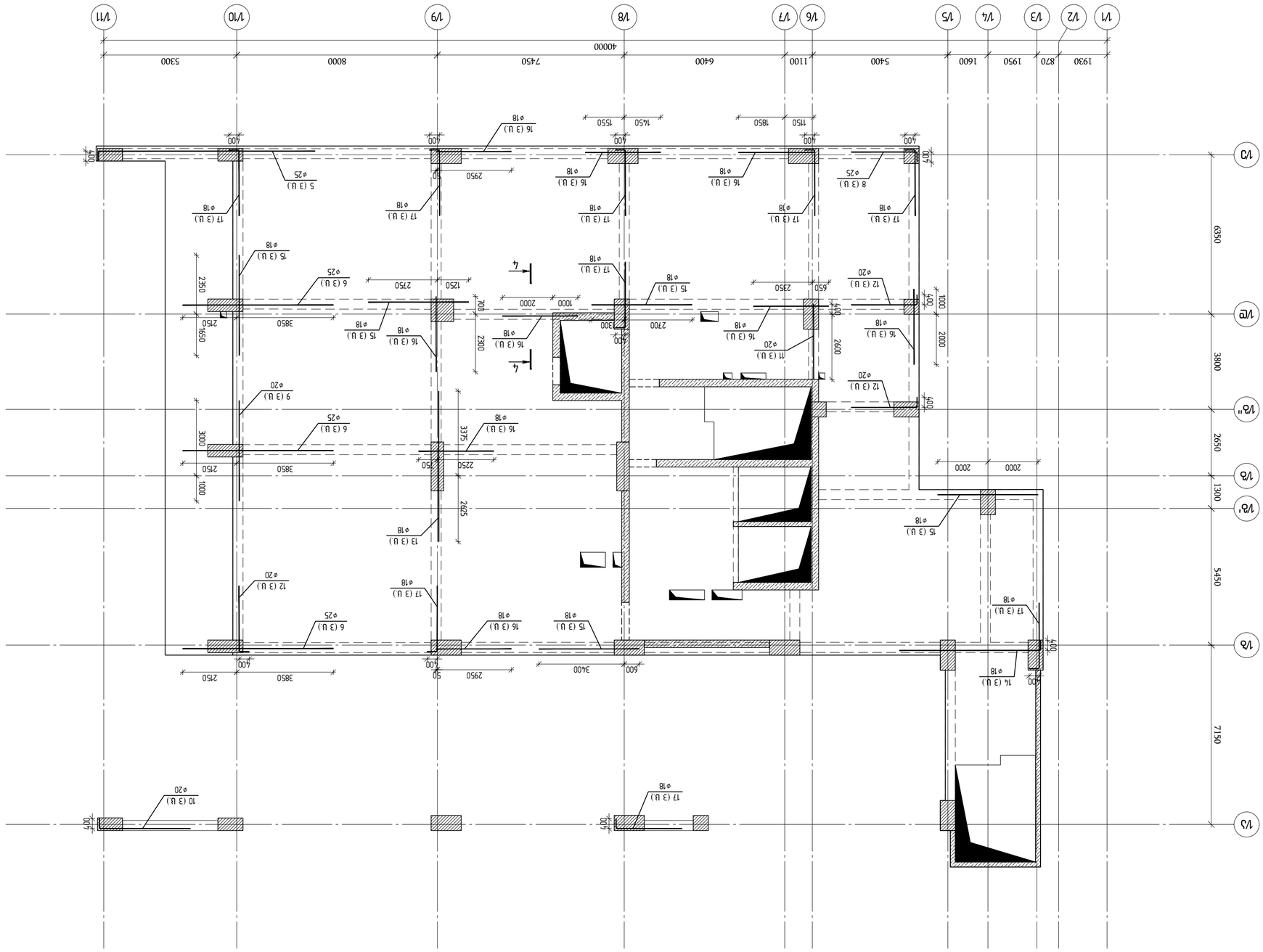
1930
870
1950
1600
5400
1100
6400
7450
8000
5300
40000
1/1
1/2
1/3
1/4
1/5
1/6
1/7
1/8
1/9
1/10
1/11
1/А
1/Б
1/В
1/В'
1/Г
1/Д
1/Е
1/Ж
1/З
1/И
1/К
6350
3800
2650
1300
5450
7150
400
2000
1000
2350
2150
3850
2950
50
3400
600
2700
1300
2300
2625
3375
2250
1250
2750
2350
650
1850
1150
1450
1550
2950
2000
700
2620
2000
1000
400
4700
4400
4400
4400

ვარმატურის ბადის ჩარჩოს ზედა ნაწილის ფრაგმენტი (იხ. სახელობითი ნახაზი)

ვარმატურის ბადის ჩარჩოს ქვედა ნაწილის ფრაგმენტი (იხ. სახელობითი ნახაზი)



ჯამური მოხრილი ბადის ჩარჩოს ზედა ნაწილის ფრაგმენტი



ჯამური მოხრილი ბადის ჩარჩოს ქვედა ნაწილის ფრაგმენტი

ჯმზ.№ 4
ℓ=1530

ჯმზ.№ 2
ℓ=1400

ჯმზ.№ 3
(ø14) ℓ=2130

ჯმზ.№ 12, 17
ℓ=3000

ჯმზ.№ 10
ℓ=4000

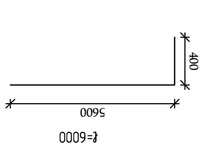

ჯმზ.№ 14
ℓ=6000

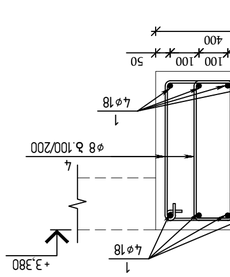

ჯამი 1–1
მ 1:15

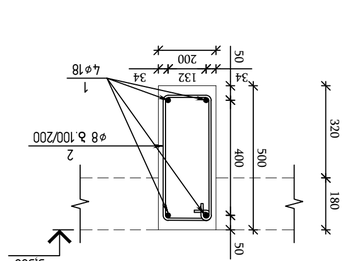

ჯამი 2–2
მ 1:15

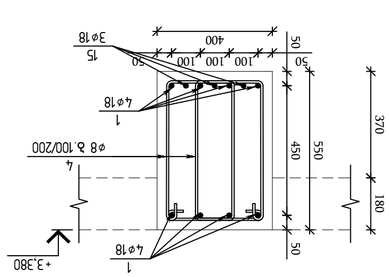

ჯამი 3–3
მ 1:15

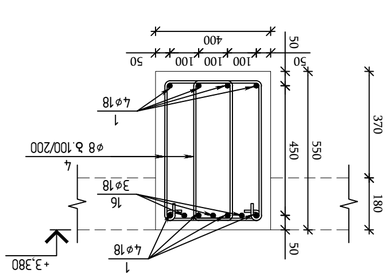

ჯამი 4–4
მ 1:15

ჯმზ.	ბეტონის კლასი	ბეტონის მოცულობა, მ³	არმატურის კლასი	არმატურის წონა, კგ	ჩარჩოების რაოდენობა
1	C25/30	0.96	A500C	118.4	1
2	C25/30	0.96	A500C	118.4	1
3	C25/30	0.96	A500C	118.4	1
4	C25/30	0.96	A500C	118.4	1
5	C25/30	0.96	A500C	118.4	1
6	C25/30	0.96	A500C	118.4	1
7	C25/30	0.96	A500C	118.4	1
8	C25/30	0.96	A500C	118.4	1
9	C25/30	0.96	A500C	118.4	1
10	C25/30	0.96	A500C	118.4	1
11	C25/30	0.96	A500C	118.4	1
12	C25/30	0.96	A500C	118.4	1
13	C25/30	0.96	A500C	118.4	1
14	C25/30	0.96	A500C	118.4	1
15	C25/30	0.96	A500C	118.4	1
16	C25/30	0.96	A500C	118.4	1
17	C25/30	0.96	A500C	118.4	1

ცალი ჯამური წონა 3.38 ტონა (□ცხრილის მიხედვით)

ელემენტის მარკა	ერთეულის რაოდენობა	ბადის ჩარჩოს ნომერი							ჯამური წონა, კგ
		A 500 C							
		Ø25	Ø20	Ø18	Ø14	Ø8			
ელემენტების ჯამური რაოდენობა	1								
		1	199.70	484.50	39.10	1696.90			1696.90
ჯამური წონა, ტონა		381.50	199.70	484.50	39.10	1696.90			45.10
ბადის ჩარჩოების რაოდენობა		7160.70							7160.70
ბადის ერთეულის წონა, კგ (ცალი)		45.10							

ჯმზ.	ბეტონის კლასი	ბადის ჩარჩოების რაოდენობა	ბადის ერთეულის წონა, კგ	ბადის ჯამური წონა, კგ
1	C25/30	172	23.98	4124.6
2	C25/30	36	0.47	16.9
3	C25/30	12	3.26	39.1
4	C25/30	2800	0.60	1680.0
5	C25/30	3	34.68	104.0
6	C25/30	9	23.12	208.1
7	C25/30	3	11.56	34.7
8	C25/30	3	11.56	34.7
9	C25/30	6	9.86	59.2
10	C25/30	3	9.86	29.6
11	C25/30	6	7.40	44.4
12	C25/30	9	7.40	66.6
13	C25/30	3	11.99	36.0
14	C25/30	3	11.99	36.0
15	C25/30	27	7.99	215.7
16	C25/30	33	5.99	197.7
17	C25/30	39	5.99	233.6

ჯმზ.	ბეტონის კლასი	ბადის ჩარჩოების რაოდენობა	ბადის ერთეულის წონა, კგ	ბადის ჯამური წონა, კგ
		ჯამური წონა 3.38 ტონა ▽3.38 (□ცხრილის მიხედვით)		
		ჯამური მოცულობა 1.41 მ³		
		ბადის ჩარჩოების ჯამური რაოდენობა 80		

ПЛАН ПЕРЕКРЫТИЯ НА ОТМ. +6.88 ОСЬ 1/А-1/Г

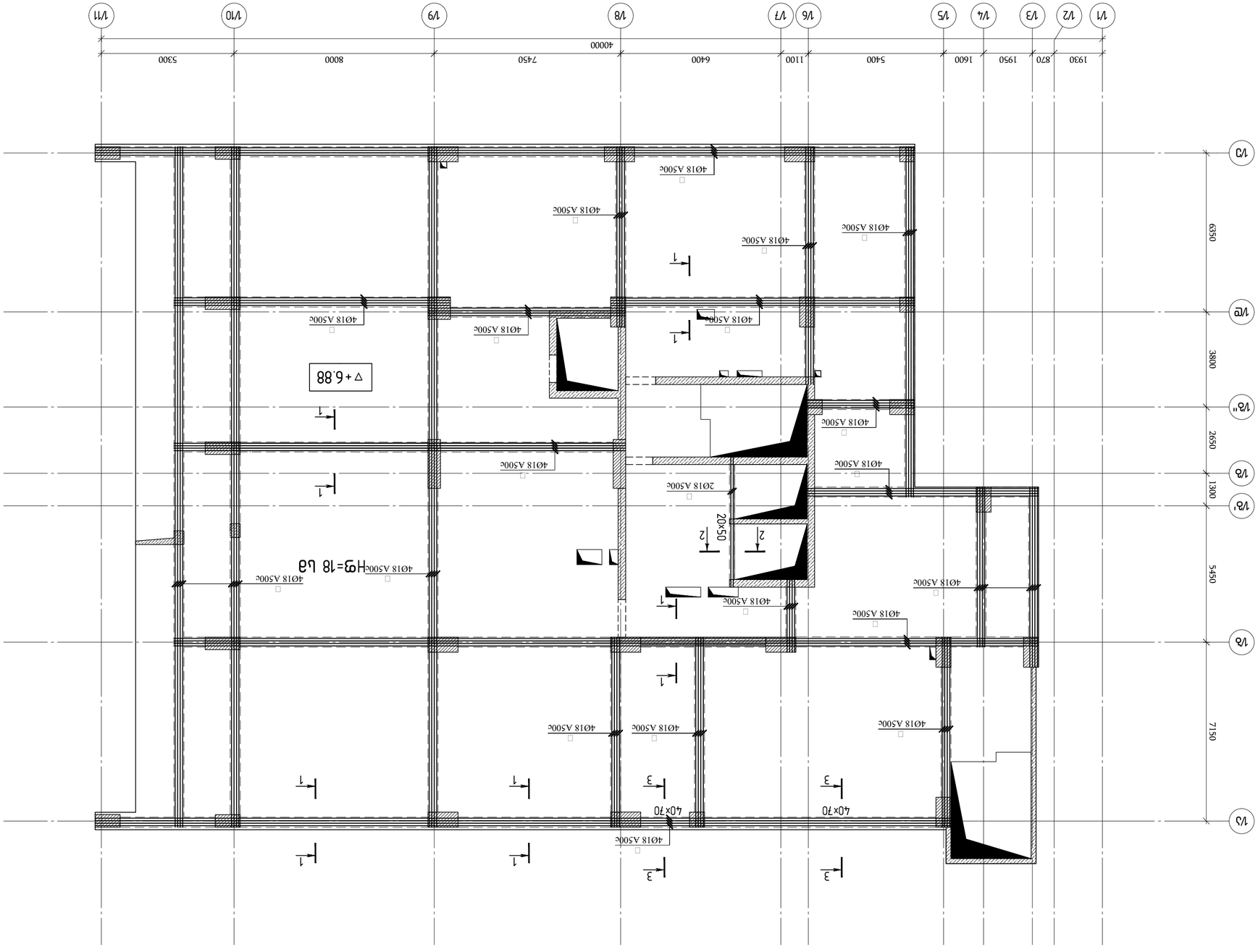

ГИП	Ф.А.Сафаров		
Гл.инженер проекта	Ф.А.Сафаров		
Нач.отдела	Ф.А.Сафаров		
Нач.сектора	Ф.А.Сафаров		
Разработал	Ф.А.Сафаров		
Проверил	Ф.А.Сафаров		
Н.контр.	Ф.А.Сафаров		

Изм.	Кол.уч.	Лист	№ док.

Стадия: Р

Лист 1

Листов 1

ООО "ЭЛЬ-ИНЖИНИРИНГ"

г.Душанбе, ул.Айни 7, 3 этаж, оф.6

engineering

Заказчик: ГУП "Таджикский государственный институт по проектированию объектов промышленности, транспорта и инженерных коммуникаций" (Договор № PFL 417/21)

Объект: Строительство 2-этажного здания с подвалом по ул.Ш.Шотемура, 100, 102 г.Душанбе

Стадия: Р

Лист: 1

Листов: 1

Инв.№ подл. | Подпись и дата | Взам.инв.№

Изм.	Кол.уч.	Лист	№ док.	Подпись	Дата
ГИП	Ф.А.Сафаров				
Гл.инженер проекта	Ф.А.Сафаров				
Нач.отдела	Ф.А.Сафаров				
Нач.сектора	Ф.А.Сафаров				
Разработал	Ф.А.Сафаров				
Проверил	Ф.А.Сафаров				
Н.контр.	Ф.А.Сафаров				

Стадия: Р

Лист 1

Листов 1

ООО "ЭЛЬ-ИНЖИНИРИНГ"

г.Душанбе, ул.Айни 7, 3 этаж, оф.6

engineering

Заказчик: ГУП "Таджикский государственный институт по проектированию объектов промышленности, транспорта и инженерных коммуникаций" (Договор № PFL 417/21)

Объект: Строительство 2-этажного здания с подвалом по ул.Ш.Шотемура, 100, 102 г.Душанбе

Инв.№ подл. | Подпись и дата | Взам.инв.№

Изм.	Кол.уч.	Лист	№ док.

Подпись | Дата

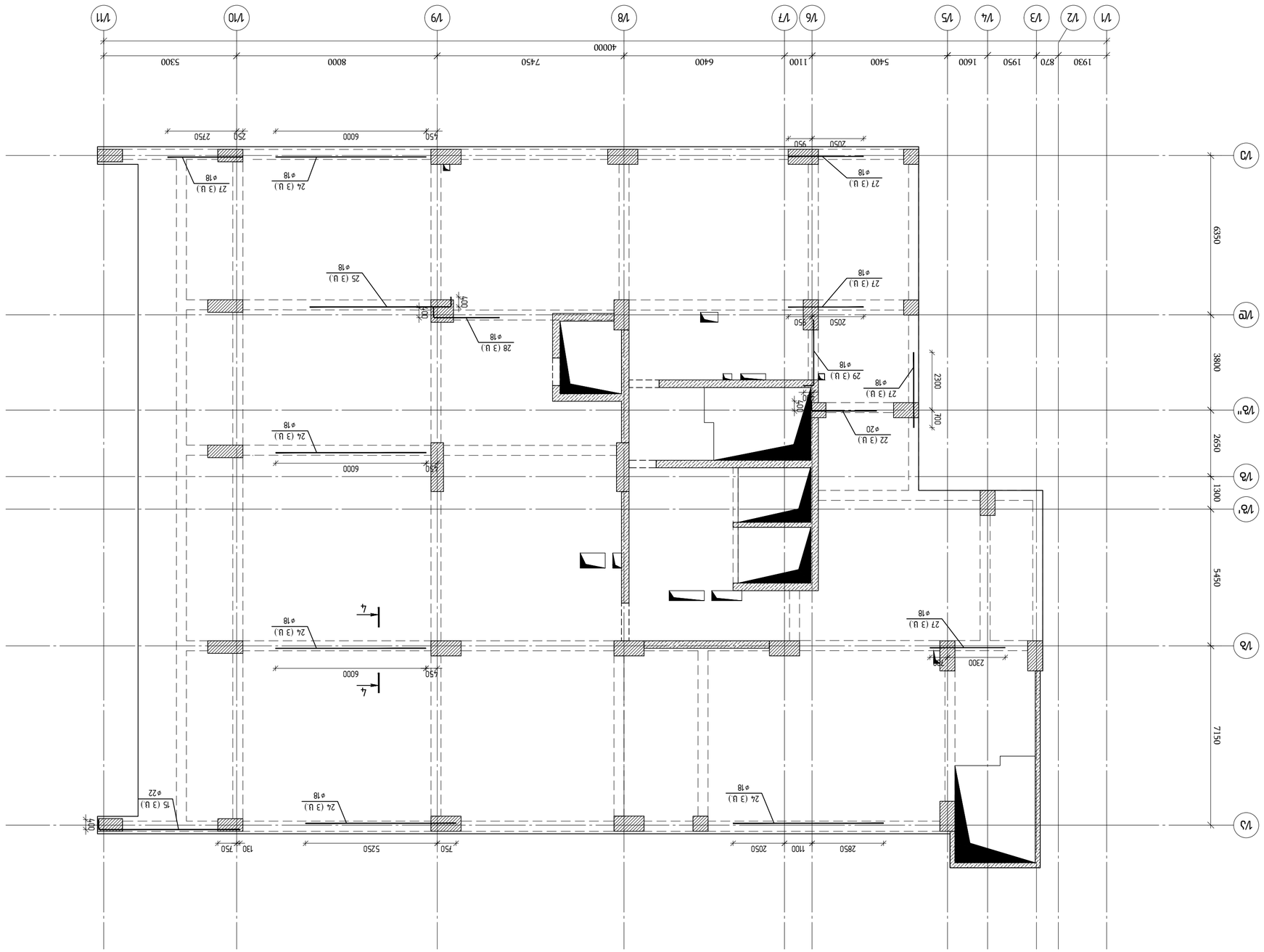

ПЛАНИРОВКА ПЕРЕКРЫТИЯ ЗА ОТМ. ▽6.88 ВЫШЕ ОТМ. ▽3.88 ВЫШЕ УРОВНЯ ЧИСТОГО ПОЛА

Дата печати / 2023 Версия:	
Чертеж выполнил:	
A2 OP_STR_Belinskiy_BEAM	
KEYPLAN:	

Данный чертеж является собственностью ООО "ЭНЕРГОПРОЕКТ" и не может быть использован в каких-либо целях без письменного разрешения ООО "ЭНЕРГОПРОЕКТ"

Авторский надзор:

Главный архитектор проекта			
Главный инженер проекта			
Гип			

Заказчик:

ООО "ЭНЕРГОПРОЕКТ"

Адрес объекта:

г.Ростов-на-Дону, ул. Б.Садовая №100, №102

Наименование объекта:

Многоквартирный жилой дом №100" в г.Ростове-на-Дону по ул. Б.Садовая №100, №102

Стадия: Р

Гип	Белинский		
Нач.отд.	Белинский		
Н.контр.	Белинский		

Раздел: КЖ

Перекрытие на отм. +3.88

Изм.	Кол.уч.	Лист	№ док.
Подп.	Дата		

Инв. № подл. | Подп. и дата | Взам. инв. №

ГИП	Белинский		
Нач.отд.	Белинский		
Н.контр.	Белинский		
Разработал	Белинский		

Согласовано:

Главный инженер проекта	Белинский		
Главный архитектор проекта	Белинский		
Гип

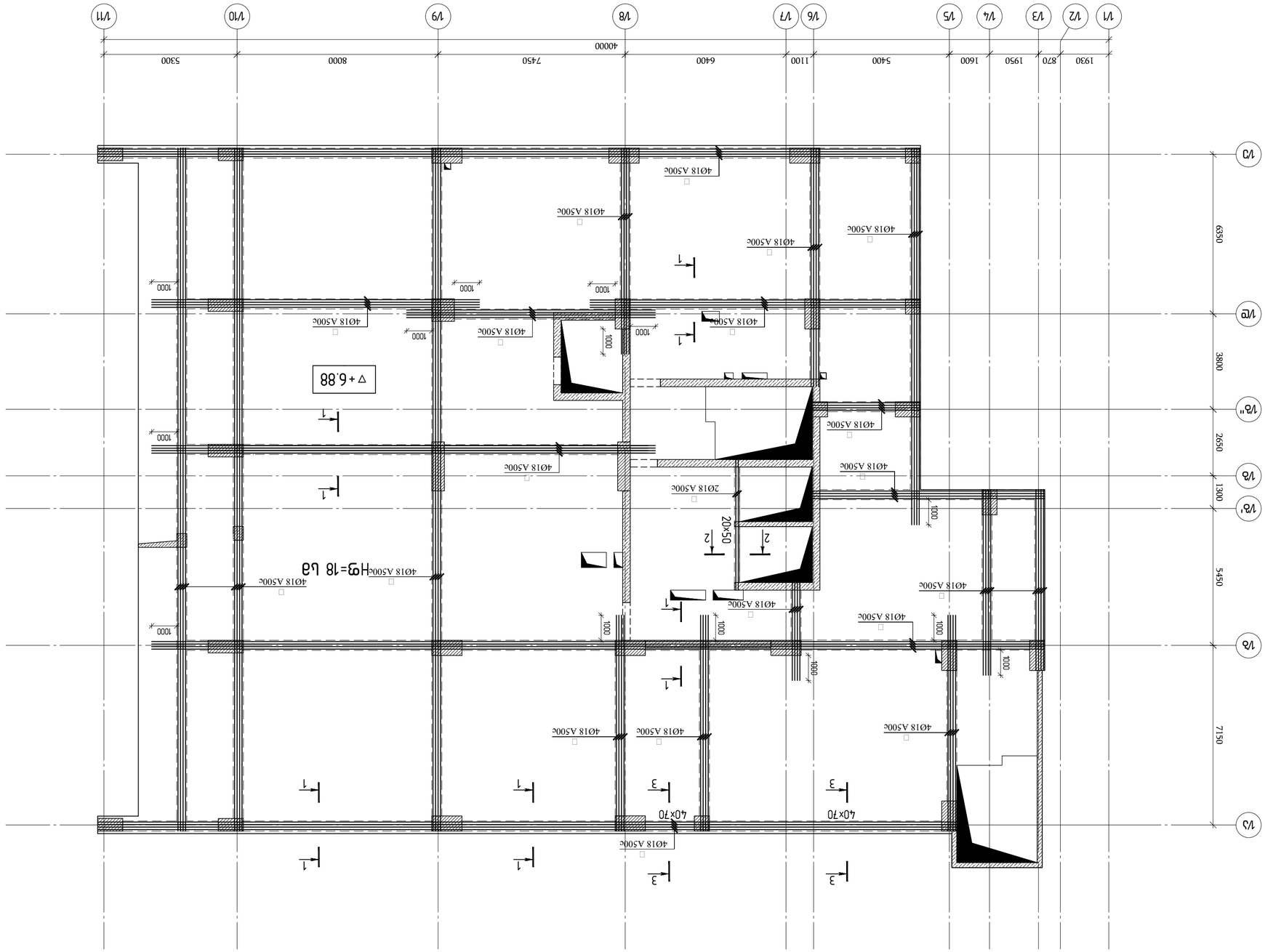

ПЛАНИРОВКА ПЛОСКОЙ КРЫШИ ЛИФТОВОЙ ШАХТЫ
ОТМ. ▽6.88 ВЕРХА ЛЕСТНИЧНОЙ КЛЕТКИ

Изм.	Кол.уч.	Лист	№ док.
Разраб.			
Пров.			
Гл.спец.			
Н.контр.			
Утв.			

Стадия: Р
Лист: 1
Листов: 1

ООО "ЭНСО"

Объект: Жилой дом с встроенными помещениями и подземной автостоянкой по адресу: г.Москва, ул.Академика Анохина, вл.100, корп.1, вл.102

Чертеж: Планировка плоской крыши лифтовой шахты

engineering

ООО "ЭНСО"
Адрес: 119421, г.Москва, ул.Академика Анохина, д.100, корп.1, кв.102

Изм.	Кол.уч.	Лист	№ док.	Подп.	Дата
ГИП	Ветлицкий				
Н.контр.	Ветлицкий				
Разраб.	Ветлицкий				

Согласовано:

Инв.№ подл. | Подп. и дата | Взам.инв.№ | Инв.№ дубл. | Подп. и дата

Изм.	Кол.уч.	Лист	№ док.	Подп.	Дата

Примечания:
1. Все работы выполнять в соответствии с требованиями СП 70.13330.2012 "Несущие и ограждающие конструкции" Актуализированная редакция СНиП 3.03.01-87 (с Изменениями N 1, 2, 3, 4)
2. Все работы выполнять в соответствии с требованиями СП 48.13330.2011 "Организация строительства" Актуализированная редакция СНиП 12-01-2004 (с Изменениями N 1)
3. Все работы выполнять в соответствии с требованиями СП 71.13330.2017 "Изоляционные и отделочные покрытия" Актуализированная редакция СНиП 3.04.01-87 (с Изменениями N 1)
4. Все работы выполнять в соответствии с требованиями СП 45.13330.2012 "Земляные сооружения, основания и фундаменты" Актуализированная редакция СНиП 3.02.01-87 (с Изменениями N 1)
5. Все работы выполнять в соответствии с требованиями СП 63.13330.2012 "Бетонные и железобетонные конструкции. Основные положения" Актуализированная редакция СНиП 52-01-2003 (с Изменениями N 1)
6. Все работы выполнять в соответствии с требованиями СП 70.13330.2012 "Несущие и ограждающие конструкции" Актуализированная редакция СНиП 3.03.01-87 (с Изменениями N 1, 2, 3, 4)
7. Все работы выполнять в соответствии с требованиями СП 48.13330.2011 "Организация строительства" Актуализированная редакция СНиП 12-01-2004 (с Изменениями N 1)
8. Все работы выполнять в соответствии с требованиями СП 71.13330.2017 "Изоляционные и отделочные покрытия" Актуализированная редакция СНиП 3.04.01-87 (с Изменениями N 1)
9. Все работы выполнять в соответствии с требованиями СП 45.13330.2012 "Земляные сооружения, основания и фундаменты" Актуализированная редакция СНиП 3.02.01-87 (с Изменениями N 1)
10. Все работы выполнять в соответствии с требованиями СП 63.13330.2012 "Бетонные и железобетонные конструкции. Основные положения" Актуализированная редакция СНиП 52-01-2003 (с Изменениями N 1)

Согласовано:

Взам.инв.№

Подп. и дата

Инв.№ подл.

Изм.	Кол.уч.	Лист	№ док.	Подп.	Дата

Формат А2

Копировал

Изм.	Кол.уч.	Лист	№ док.	Подп.	Дата
ГИП	Ветлицкий				
Н.контр.	Ветлицкий				
Разраб.	Ветлицкий				

Согласовано:

Инв.№ подл. | Подп. и дата | Взам.инв.№ | Инв.№ дубл. | Подп. и дата

Изм.	Кол.уч.	Лист	№ док.	Подп.	Дата

Примечания:
1. Все работы выполнять в соответствии с требованиями СП 70.13330.2012 "Несущие и ограждающие конструкции" Актуализированная редакция СНиП 3.03.01-87 (с Изменениями N 1, 2, 3, 4)
2. Все работы выполнять в соответствии с требованиями СП 48.13330.2011 "Организация строительства" Актуализированная редакция СНиП 12-01-2004 (с Изменениями N 1)
3. Все работы выполнять в соответствии с требованиями СП 71.13330.2017 "Изоляционные и отделочные покрытия" Актуализированная редакция СНиП 3.04.01-87 (с Изменениями N 1)
4. Все работы выполнять в соответствии с требованиями СП 45.13330.2012 "Земляные сооружения, основания и фундаменты" Актуализированная редакция СНиП 3.02.01-87 (с Изменениями N 1)
5. Все работы выполнять в соответствии с требованиями СП 63.13330.2012 "Бетонные и железобетонные конструкции. Основные положения" Актуализированная редакция СНиП 52-01-2003 (с Изменениями N 1)
6. Все работы выполнять в соответствии с требованиями СП 70.13330.2012 "Несущие и ограждающие конструкции" Актуализированная редакция СНиП 3.03.01-87 (с Изменениями N 1, 2, 3, 4)
7. Все работы выполнять в соответствии с требованиями СП 48.13330.2011 "Организация строительства" Актуализированная редакция СНиП 12-01-2004 (с Изменениями N 1)
8. Все работы выполнять в соответствии с требованиями СП 71.13330.2017 "Изоляционные и отделочные покрытия" Актуализированная редакция СНиП 3.04.01-87 (с Изменениями N 1)
9. Все работы выполнять в соответствии с требованиями СП 45.13330.2012 "Земляные сооружения, основания и фундаменты" Актуализированная редакция СНиП 3.02.01-87 (с Изменениями N 1)
10. Все работы выполнять в соответствии с требованиями СП 63.13330.2012 "Бетонные и железобетонные конструкции. Основные положения" Актуализированная редакция СНиП 52-01-2003 (с Изменениями N 1)

Согласовано:

Взам.инв.№

Подп. и дата

Инв.№ подл.

Изм.	Кол.уч.	Лист	№ док.	Подп.	Дата

Формат А2

Копировал

Изм.	Кол.уч.	Лист	№ док.	Подп.	Дата
ГИП	Ветлицкий				
Н.контр.	Ветлицкий				
Разраб.	Ветлицкий				

Согласовано:

Инв.№ подл. | Подп. и дата | Взам.инв.№ | Инв.№ дубл. | Подп. и дата

Изм.	Кол.уч.	Лист	№ док.	Подп.	Дата

Примечания:
1. Все работы выполнять в соответствии с требованиями СП 70.13330.2012 "Несущие и ограждающие конструкции" Актуализированная редакция СНиП 3.03.01-87 (с Изменениями N 1, 2, 3, 4)
2. Все работы выполнять в соответствии с требованиями СП 48.13330.2011 "Организация строительства" Актуализированная редакция СНиП 12-01-2004 (с Изменениями N 1)
3. Все работы выполнять в соответствии с требованиями СП 71.13330.2017 "Изоляционные и отделочные покрытия" Актуализированная редакция СНиП 3.04.01-87 (с Изменениями N 1)
4. Все работы выполнять в соответствии с требованиями СП 45.13330.2012 "Земляные сооружения, основания и фундаменты" Актуализированная редакция СНиП 3.02.01-87 (с Изменениями N 1)
5. Все работы выполнять в соответствии с требованиями СП 63.13330.2012 "Бетонные и железобетонные конструкции. Основные положения" Актуализированная редакция СНиП 52-01-2003 (с Изменениями N 1)
6. Все работы выполнять в соответствии с требованиями СП 70.13330.2012 "Несущие и ограждающие конструкции" Актуализированная редакция СНиП 3.03.01-87 (с Изменениями N 1, 2, 3, 4)
7. Все работы выполнять в соответствии с требованиями СП 48.13330.2011 "Организация строительства" Актуализированная редакция СНиП 12-01-2004 (с Изменениями N 1)
8. Все работы выполнять в соответствии с требованиями СП 71.13330.2017 "Изоляционные и отделочные покрытия" Актуализированная редакция СНиП 3.04.01-87 (с Изменениями N 1)
9. Все работы выполнять в соответствии с требованиями СП 45.13330.2012 "Земляные сооружения, основания и фундаменты" Актуализированная редакция СНиП 3.02.01-87 (с Изменениями N 1)
10. Все работы выполнять в соответствии с требованиями СП 63.13330.2012 "Бетонные и железобетонные конструкции. Основные положения" Актуализированная редакция СНиП 52-01-2003 (с Изменениями N 1)

Согласовано:

Взам.инв.№

Подп. и дата

Инв.№ подл.

Изм.	Кол.уч.	Лист	№ док.	Подп.	Дата

Формат А2

Копировал

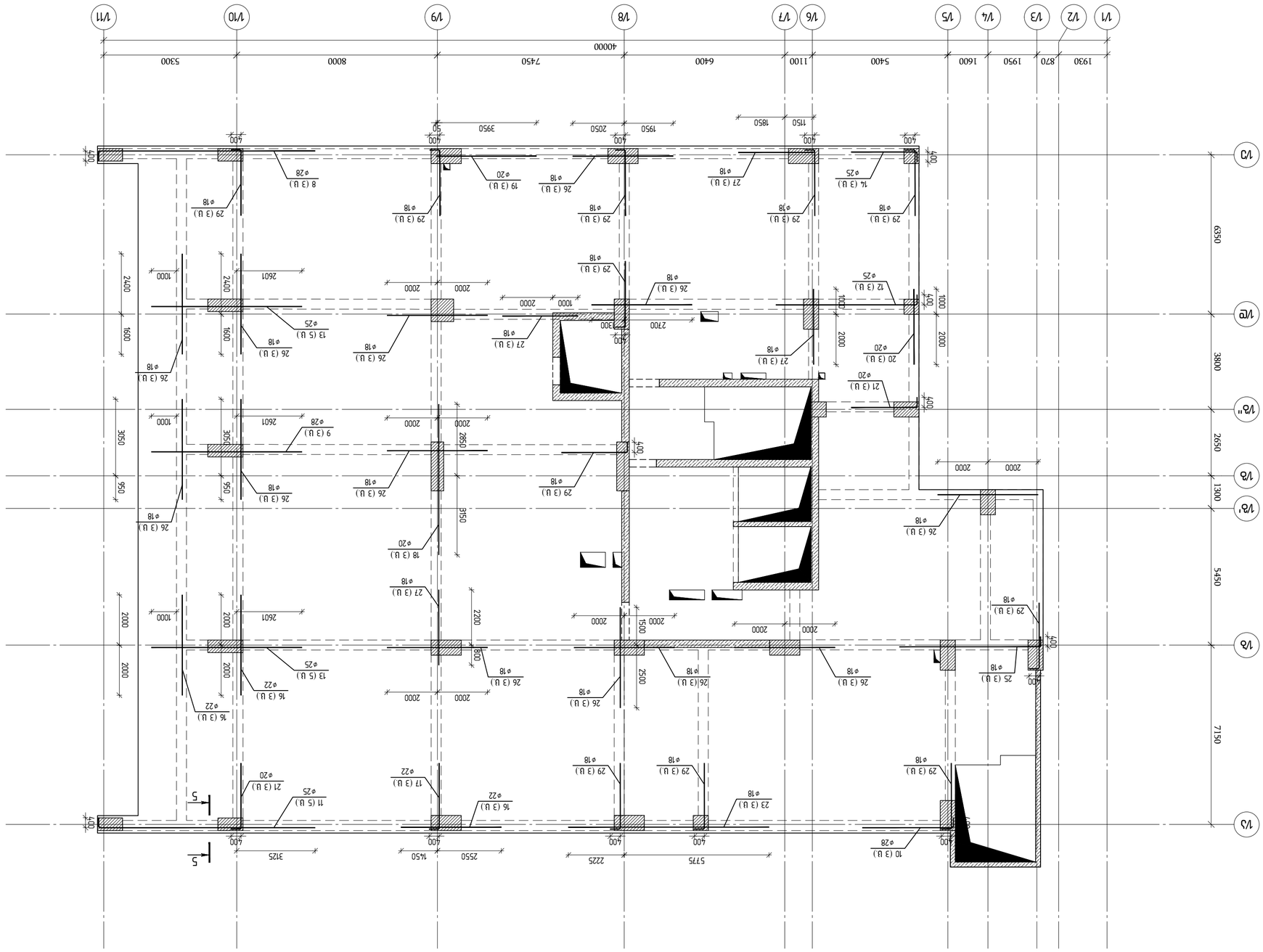
1/1
1/2
1/3
1/4
1/5
1/6
1/7
1/8
1/9
1/10
1/11
1/А
1/Б
1/В
1/В'
1/Г
1/Д
1/Е
1/Ж
1/З
1/И
1930
870
1950
1600
5400
1100
6400
7450
8000
5300
40000
6350
3800
2650
1300
5450
7150
400
1950
2050
1850
1150
3950
2000
1000
2400
1600
950
350
2800
2200
1500
2500
2250
5775
3125
2550
1450
2700
300
2601
2601
2601
2000
2000
2000

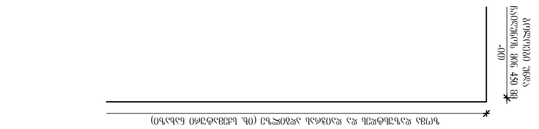

ЗАЩИТНЫЙ СЛОЙ ДЛЯ ОСНОВНОЙ АРМАТУРЫ ПЛИТЫ ФУНДАМЕНТА

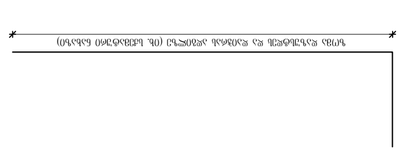

ЗАЩИТНЫЙ СЛОЙ ДЛЯ ОСНОВНОЙ АРМАТУРЫ ПЛИТЫ ФУНДАМЕНТА

Марка бетонной смеси (□ВСт(У)30)										
									Объем бетона (м³)	Масса (т)
Вид бетона	Класс по прочности на сжатие	Класс по морозостойкости	Класс по водонепроницаемости	Класс по средней плотности	Класс по прочности на осевое растяжение	Класс по самонапряжению	Класс по усадке	Класс по ползучести		
Тяжелый	В 30	F 200	W 8	D 2400	Bt 2,8	Sp 0	Sh 0	Cr 0	35 (Ø)	67.00

| Спецификация элементов | | | | | | | | | |

რიგელების ქვედა შრის ძირითადი არმირების გეგმა ▽10.28 ნიშნულზე

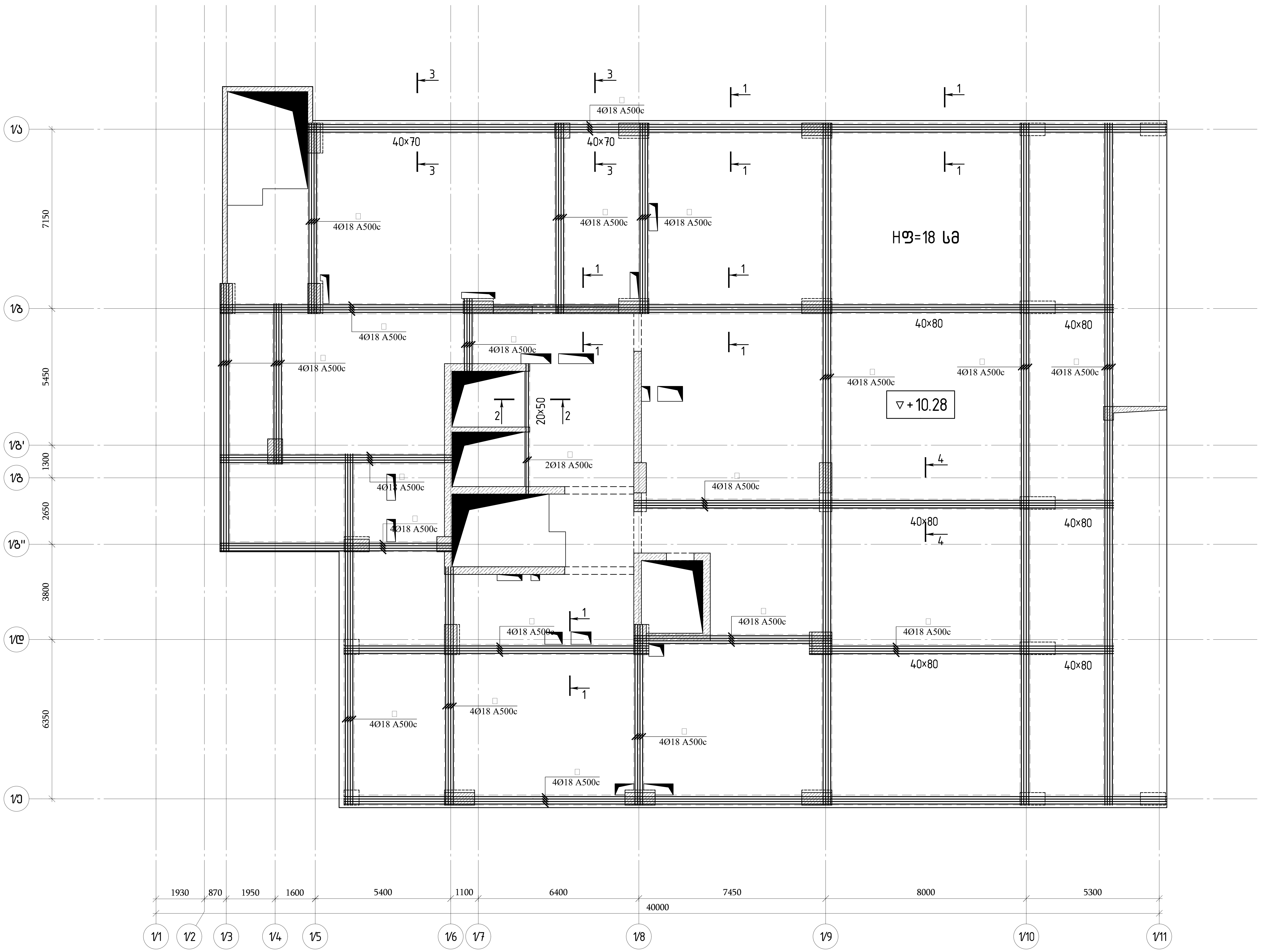

თბილისი / 2023 წელი

ფაილის სახელი:
A2 QE_STR_Beliashvili_BEAM

KEYPLAN:

ყოველი შემდეგი რევიზია აუქმებს წინა რევიზიებს

პროექტის სტატუსი:
სამშენებლო დოკუმენტაცია

რევიზია

რევ.	თარიღი	აღწერილობა	დამტკ.

შენიშვნები:

რიგელების გრძივი და განივი არმირების მოწყობის სქემები იხილეთ რიგელების ტიპური კვანძების ნახაზებში (კ.7.78 კ-7.79

ძირითადი არმირების გეგმაზე დატანილ ჭრილებზე ნაჩვენებია მხოლოდ ძირითადი არმატურები;დამატებითი არმირების ჭრილები იხილეთ დამატებითი არმირების გეგმებზე

მისამართი:
ქ.თბილისი ა. ბელიაშვილის ქუჩა №100, №100ა, №102

დამკვეთი:
შ.პ.ს "ფერი"

თანამდებობა	სახელი გვარი	ხელმოწერა
პროექტის მენეჯერი		
დამტკიცებულია: დამკვეთის მიერ		

შემსრულებელი:
შპს "ქიუ ენჯინერინგი"
მისამართი :
ქ.თბილისი ა.ბაქრაძის №7 ბინა №6

engineering

შპს "ქიუ ენჯინერინგის" პროფესიული პასუხისმგებლობის მზღვეველია სს "დაზღვევის საერთაშორისო კომპანია ირაო" (პ/ნ №PFL 417/21)

თანამდებობა	სახელი გვარი	ხელმოწერა
დირექტორი	დ.ქევანიშვილი	
საპროექტო ჯგუფის უფროსი	ო. ილიუხინი	
პროექტის მთ. კონსტრუქტორი	ო. ილიუხინი	
შეასრულა	კ. ერემაძე	

პროექტის სახელწოდება:
მრავალფუნქციური კომპლექსი (I ბლოკი)

პროექტის სტადია:
მუშა პროექტი

პროექტის ნაწილი:
კონსტრუქცია

ფორმატი	A2	ნახაზის დასახელება:
სტადია	მ.პ.	რიგელების ქვედა შრის ძირითადი არმირების გეგმა ▽10.28 ნიშნულზე
თარიღი	24/02/2023	
მასშტაბი	1:125	

რევიზია:	ნახაზის ნომერი:	ფურც. საერთო რაოდენობა
R1	კ-I.7.21	80

Монтажный план ригелей 2-этажной части здания. Отм. +10.28 Фрагмент 1 Этажи 2,3

Опалубочный / 2023 Изм.

Чертежи КЖ: Ведомость_ВЕАМ

A2 OP_STR_Betinshvili_BEAM

KEYPLAN:

Дополнительные данные:

Для получения дополнительных данных см. "Общие данные" КЖ.00, КЖ.01, КЖ.02

Условные обозначения:

Опалубка монолитных железобетонных конструкций	Бетон класса В30	Арматура класса А500С	
Опалубка проемов			

Заказчик: ООО "Эксперт"

Объект: Здание обслуживания автозаправочной станции

Адрес объекта: г.Тбилиси, Сабурталинский район, ул. Ахмета Мегрелидзе №7

Стадия: Рабочий проект

engineering

Здание обслуживания автозаправочной станции "Эксперт" по ул. Ахмета Мегрелидзе №7 в Сабурталинском районе г.Тбилиси

(Д/б №PFL 4172/21)

Разработал	Бакрадзе Т.		
Гип	Цицишвили Н.		
Нач.отд.	Цицишвили Н.		
Проверил	Мегрелидзе Т.		
Н.контр.	Мегрелидзе Т.		

Монолитные железобетонные конструкции (1 этап)

Стадия: Рабочий

Лист: 1

Листов: 1

Масштаб: 1:25

Формат: А2

Копировал:

Изм.	Кол.уч.	Лист	№док.	Подп.	Дата

Монолитные железобетонные конструкции перекрытия 2-этажной части здания. Отм. +10.28 Фрагмент 1 Этажи 2,3

ООО "Инженерная Группа"

Примечания:

1. Все размеры даны в мм, если не указано иное.
2. Бетон В30, F200, W8, F1000.
3. Арматура А500С.
4. Защитный слой бетона 30мм.
5. Перед бетонированием поверхность опалубки должна быть очищена от мусора и грязи.
6. Бетонирование производить непрерывно.
7. Уплотнение бетонной смеси производить глубинными вибраторами.
8. Уход за бетоном производить в соответствии с требованиями СНиП 3.03.01-87.
9. Все работы выполнять в соответствии с требованиями СНиП 3.03.01-87 и СП 70.13330.2012.
10. Контроль качества бетонных работ производить в соответствии с ГОСТ 18105-2010.
11. Все работы выполнять в соответствии с требованиями СНиП 12-03-2001 и СНиП 12-04-2002.
12. Все работы выполнять в соответствии с требованиями СНиП 3.03.01-87 и СП 70.13330.2012.
13. Все работы выполнять в соответствии с требованиями СНиП 3.03.01-87 и СП 70.13330.2012.

Спецификация элементов

Поз.	Обозначение	Наименование	Кол.	Масса ед., кг	Примечание
Р1	КЖ.02	Ригель 2-этажной части здания	1	4200	
Р2	КЖ.02	Ригель 2-этажной части здания	1	3800	
Р3	КЖ.02	Ригель 2-этажной части здания	1	3500	
Р4	КЖ.02	Ригель 2-этажной части здания	1	3200	
Р5	КЖ.02	Ригель 2-этажной части здания	1	2900	
Р6	КЖ.02	Ригель 2-этажной части здания	1	2600	
Р7	КЖ.02	Ригель 2-этажной части здания	1	2300	
Р8	КЖ.02	Ригель 2-этажной части здания	1	2000	
Р9	КЖ.02	Ригель 2-этажной части здания	1	1700	
Р10	КЖ.02	Ригель 2-этажной части здания	1	1400	
Р11	КЖ.02	Ригель 2-этажной части здания	1	1100	
Р12	КЖ.02	Ригель 2-этажной части здания	1	800	
Р13	КЖ.02	Ригель 2-этажной части здания	1	500	
Р14	КЖ.02	Ригель 2-этажной части здания	1	200	
Р15	КЖ.02	Ригель 2-этажной части здания	1	100	
Р16	КЖ.02	Ригель 2-этажной части здания	1	50	
Р17	КЖ.02	Ригель 2-этажной части здания	1	25	
Р18	КЖ.02	Ригель 2-этажной части здания	1	12	
Р19	КЖ.02	Ригель 2-этажной части здания	1	6	
Р20	КЖ.02	Ригель 2-этажной части здания	1	3	
Р21	КЖ.02	Ригель 2-этажной части здания	1	1	
Р22	КЖ.02	Ригель 2-этажной части здания	1	0.5	
Р23	КЖ.02	Ригель 2-этажной части здания	1	0.25	
Р24	КЖ.02	Ригель 2-этажной части здания	1	0.12	
Р25	КЖ.02	Ригель 2-этажной части здания	1	0.06	
Р26	КЖ.02	Ригель 2-этажной части здания	1	0.03	
Р27	КЖ.02	Ригель 2-этажной части здания	1	0.01	
Р28	КЖ.02	Ригель 2-этажной части здания	1	0.005	
Р29	КЖ.02	Ригель 2-этажной части здания	1	0.002	
Р30	КЖ.02	Ригель 2-этажной части здания	1	0.001	
Р31	КЖ.02	Ригель 2-этажной части здания	1	0.0005	
Р32	КЖ.02	Ригель 2-этажной части здания	1	0.0002	
Р33	КЖ.02	Ригель 2-этажной части здания	1	0.0001	
Р34	КЖ.02	Ригель 2-этажной части здания	1	0.00005	
Р35	КЖ.02	Ригель 2-этажной части здания	1	0.00002	
Р36	КЖ.02	Ригель 2-этажной части здания	1	0.00001	
Р37	КЖ.02	Ригель 2-этажной части здания	1	0.000005	
Р38	КЖ.02	Ригель 2-этажной части здания	1	0.000002	
Р39	КЖ.02	Ригель 2-этажной части здания	1	0.000001	
Р40	КЖ.02	Ригель 2-этажной части здания	1	0.0000005	
Р41	КЖ.02	Ригель 2-этажной части здания	1	0.0000002	
Р42	КЖ.02	Ригель 2-этажной части здания	1	0.0000001	
Р43	КЖ.02	Ригель 2-этажной части здания	1	0.00000005	
Р44	КЖ.02	Ригель 2-этажной части здания	1	0.00000002	
Р45	КЖ.02	Ригель 2-этажной части здания	1	0.00000001	
Р46	КЖ.02	Ригель 2-этажной части здания	1	0.000000005	
Р47	КЖ.02	Ригель 2-этажной части здания	1	0.000000002	
Р48	КЖ.02	Ригель 2-этажной части здания	1	0.000000001	
Р49	КЖ.02	Ригель 2-этажной части здания	1	0.0000000005	
Р50	КЖ.02	Ригель 2-этажной части здания	1	0.0000000002	
Р51	КЖ.02	Ригель 2-этажной части здания	1	0.0000000001	
Р52	КЖ.02	Ригель 2-этажной части здания	1	0.00000000005	
Р53	КЖ.02	Ригель 2-этажной части здания	1	0.00000000002	
Р54	КЖ.02	Ригель 2-этажной части здания	1	0.00000000001	
Р55	КЖ.02	Ригель 2-этажной части здания	1	0.000000000005	
Р56	КЖ.02	Ригель 2-этажной части здания	1	0.000000000002	
Р57	КЖ.02	Ригель 2-этажной части здания	1	0.000000000001	
Р58	КЖ.02	Ригель 2-этажной части здания	1	0.0000000000005	
Р59	КЖ.02	Ригель 2-этажной части здания	1	0.0000000000002	
Р60	КЖ.02	Ригель 2-этажной части здания	1	0.0000000000001	
Р61	КЖ.02	Ригель 2-этажной части здания	1	0.00000000000005	
Р62	КЖ.02	Ригель 2-этажной части здания	1	0.00000000000002	
Р63	КЖ.02	Ригель 2-этажной части здания	1	0.00000000000001	
Р64	КЖ.02	Ригель 2-этажной части здания	1	0.000000000000005	
Р65	КЖ.02	Ригель 2-этажной части здания	1	0.000000000000002	
Р66	КЖ.02	Ригель 2-этажной части здания	1	0.000000000000001	
Р67	КЖ.02	Ригель 2-этажной части здания	1	0.0000000000000005	
Р68	КЖ.02	Ригель 2-этажной части здания	1	0.0000000000000002	
Р69	КЖ.02	Ригель 2-этажной части здания	1	0.0000000000000001	
Р70	КЖ.02	Ригель 2-этажной части здания	1	0.00000000000000005	
Р71	КЖ.02	Ригель 2-этажной части здания	1	0.00000000000000002	
Р72	КЖ.02	Ригель 2-этажной части здания	1	0.00000000000000001	
Р73	КЖ.02	Ригель 2-этажной части здания	1	0.000000000000000005	
Р74	КЖ.02	Ригель 2-этажной части здания	1	0.000000000000000002	
Р75	КЖ.02	Ригель 2-этажной части здания	1	0.000000000000000001	
Р76	КЖ.02	Ригель 2-этажной части здания	1	0.0000000000000000005	
Р77	КЖ.02	Ригель 2-этажной части здания	1	0.0000000000000000002	
Р78	КЖ.02	Ригель 2-этажной части здания	1	0.0000000000000000001	
Р79	КЖ.02	Ригель 2-этажной части здания	1	0.00000000000000000005	
Р80	КЖ.02	Ригель 2-этажной части здания	1	0.00000000000000000002	

Ведомость ссылочных и прилагаемых документов

Обозначение	Наименование	Примечание
КЖ.00	Общие данные	
КЖ.01	Общие данные	
КЖ.02	Монтажный план ригелей 2-этажной части здания. Отм. +10.28 Фрагмент 1 Этажи 2,3	
КЖ.03	Монтажный план ригелей 2-этажной части здания. Отм. +10.28 Фрагмент 2 Этажи 2,3	
КЖ.04	Монтажный план ригелей 2-этажной части здания. Отм. +10.28 Фрагмент 3 Этажи 2,3	
КЖ.05	Монтажный план ригелей 2-этажной части здания. Отм. +10.28 Фрагмент 4 Этажи 2,3	
КЖ.06	Монтажный план ригелей 2-этажной части здания. Отм. +10.28 Фрагмент 5 Этажи 2,3	
КЖ.07	Монтажный план ригелей 2-этажной части здания. Отм. +10.28 Фрагмент 6 Этажи 2,3	
КЖ.08	Монтажный план ригелей 2-этажной части здания. Отм. +10.28 Фрагмент 7 Этажи 2,3	
КЖ.09	Монтажный план ригелей 2-этажной части здания. Отм. +10.28 Фрагмент 8 Этажи 2,3	
КЖ.10	Монтажный план ригелей 2-этажной части здания. Отм. +10.28 Фрагмент 9 Этажи 2,3	
КЖ.11	Монтажный план ригелей 2-этажной части здания. Отм. +10.28 Фрагмент 10 Этажи 2,3	
КЖ.12	Монтажный план ригелей 2-этажной части здания. Отм. +10.28 Фрагмент 11 Этажи 2,3	
КЖ.13	Монтажный план ригелей 2-этажной части здания. Отм. +10.28 Фрагмент 12 Этажи 2,3	
КЖ.14	Монтажный план ригелей 2-этажной части здания. Отм. +10.28 Фрагмент 13 Этажи 2,3	
КЖ.15	Монтажный план ригелей 2-этажной части здания. Отм. +10.28 Фрагмент 14 Этажи 2,3	
КЖ.16	Монтажный план ригелей 2-этажной части здания. Отм. +10.28 Фрагмент 15 Этажи 2,3	
КЖ.17	Монтажный план ригелей 2-этажной части здания. Отм. +10.28 Фрагмент 16 Этажи 2,3	
КЖ.18	Монтажный план ригелей 2-этажной части здания. Отм. +10.28 Фрагмент 17 Этажи 2,3	
КЖ.19	Монтажный план ригелей 2-этажной части здания. Отм. +10.28 Фрагмент 18 Этажи 2,3	
КЖ.20	Монтажный план ригелей 2-этажной части здания. Отм. +10.28 Фрагмент 19 Этажи 2,3	
КЖ.21	Монтажный план ригелей 2-этажной части здания. Отм. +10.28 Фрагмент 20 Этажи 2,3	
КЖ.22	Монтажный план ригелей 2-этажной части здания. Отм. +10.28 Фрагмент 21 Этажи 2,3	
КЖ.23	Монтажный план ригелей 2-этажной части здания. Отм. +10.28 Фрагмент 22 Этажи 2,3	
КЖ.24	Монтажный план ригелей 2-этажной части здания. Отм. +10.28 Фрагмент 23 Этажи 2,3	
КЖ.25	Монтажный план ригелей 2-этажной части здания. Отм. +10.28 Фрагмент 24 Этажи 2,3	
КЖ.26	Монтажный план ригелей 2-этажной части здания. Отм. +10.28 Фрагмент 25 Этажи 2,3	
КЖ.27	Монтажный план ригелей 2-этажной части здания. Отм. +10.28 Фрагмент 26 Этажи 2,3	
КЖ.28	Монтажный план ригелей 2-этажной части здания. Отм. +10.28 Фрагмент 27 Этажи 2,3	
КЖ.29	Монтажный план ригелей 2-этажной части здания. Отм. +10.28 Фрагмент 28 Этажи 2,3	
КЖ.30	Монтажный план ригелей 2-этажной части здания. Отм. +10.28 Фрагмент 29 Этажи 2,3	
КЖ.31	Монтажный план ригелей 2-этажной части здания. Отм. +10.28 Фрагмент 30 Этажи 2,3	
КЖ.32	Монтажный план ригелей 2-этажной части здания. Отм. +10.28 Фрагмент 31 Этажи 2,3	
КЖ.33	Монтажный план ригелей 2-этажной части здания. Отм. +10.28 Фрагмент 32 Этажи 2,3	
КЖ.34	Монтажный план ригелей 2-этажной части здания. Отм. +10.28 Фрагмент 33 Этажи 2,3	
КЖ.35	Монтажный план ригелей 2-этажной части здания. Отм. +10.28 Фрагмент 34 Этажи 2,3	
КЖ.36	Монтажный план ригелей 2-этажной части здания. Отм. +10.28 Фрагмент 35 Этажи 2,3	
КЖ.37	Монтажный план ригелей 2-этажной части здания. Отм. +10.28 Фрагмент 36 Этажи 2,3	
КЖ.38	Монтажный план ригелей 2-этажной части здания. Отм. +10.28 Фрагмент 37 Этажи 2,3	
КЖ.39	Монтажный план ригелей 2-этажной части здания. Отм. +10.28 Фрагмент 38 Этажи 2,3	
КЖ.40	Монтажный план ригелей 2-этажной части здания. Отм. +10.28 Фрагмент 39 Этажи 2,3	
КЖ.41	Монтажный план ригелей 2-этажной части здания. Отм. +10.28 Фрагмент 40 Этажи 2,3	
КЖ.42	Монтажный план ригелей 2-этажной части здания. Отм. +10.28 Фрагмент 41 Этажи 2,3	
КЖ.43	Монтажный план ригелей 2-этажной части здания. Отм. +10.28 Фрагмент 42 Этажи 2,3	
КЖ.44	Монтажный план ригелей 2-этажной части здания. Отм. +10.28 Фрагмент 43 Этажи 2,3	
КЖ.45	Монтажный план ригелей 2-этажной части здания. Отм. +10.28 Фрагмент 44 Этажи 2,3	
КЖ.46	Монтажный план ригелей 2-этажной части здания. Отм. +10.28 Фрагмент 45 Этажи 2,3	
КЖ.47	Монтажный план ригелей 2-этажной части здания. Отм. +10.28 Фрагмент 46 Этажи 2,3	
КЖ.48	Монтажный план ригелей 2-этажной части здания. Отм. +10.28 Фрагмент 47 Этажи 2,3	
КЖ.49	Монтажный план ригелей 2-этажной части здания. Отм. +10.28 Фрагмент 48 Этажи 2,3	
КЖ.50	Монтажный план ригелей 2-этажной части здания. Отм. +10.28 Фрагмент 49 Этажи 2,3	
КЖ.51	Монтажный план ригелей 2-этажной части здания. Отм. +10.28 Фрагмент 50 Этажи 2,3	
КЖ.52	Монтажный план ригелей 2-этажной части здания. Отм. +10.28 Фрагмент 51 Этажи 2,3	
КЖ.53	Монтажный план ригелей 2-этажной части здания. Отм. +10.28 Фрагмент 52 Этажи 2,3	
КЖ.54	Монтажный план ригелей 2-этажной части здания. Отм. +10.28 Фрагмент 53 Этажи 2,3	
КЖ.55	Монтажный план ригелей 2-этажной части здания. Отм. +10.28 Фрагмент 54 Этажи 2,3	
КЖ.56	Монтажный план ригелей 2-этажной части здания. Отм. +10.28 Фрагмент 55 Этажи 2,3	
КЖ.57	Монтажный план ригелей 2-этажной части здания. Отм. +10.28 Фрагмент 56 Этажи 2,3	
КЖ.58	Монтажный план ригелей 2-этажной части здания. Отм. +10.28 Фрагмент 57 Этажи 2,3	
КЖ.59	Монтажный план ригелей 2-этажной части здания. Отм. +10.28 Фрагмент 58 Этажи 2,3	
КЖ.60	Монтажный план ригелей 2-этажной части здания. Отм. +10.28 Фрагмент 59 Этажи 2,3	
КЖ.61	Монтажный план ригелей 2-этажной части здания. Отм. +10.28 Фрагмент 60 Этажи 2,3	
КЖ.62	Монтажный план ригелей 2-этажной части здания. Отм. +10.28 Фрагмент 61 Этажи 2,3	
КЖ.63	Монтажный план ригелей 2-этажной части здания. Отм. +10.28 Фрагмент 62 Этажи 2,3	
КЖ.64	Монтажный план ригелей 2-этажной части здания. Отм. +10.28 Фрагмент 63 Этажи 2,3	
КЖ.65	Монтажный план ригелей 2-этажной части здания. Отм. +10.28 Фрагмент 64 Этажи 2,3	
КЖ.66	Монтажный план ригелей 2-этажной части здания. Отм. +10.28 Фрагмент 65 Этажи 2,3	
КЖ.67	Монтажный план ригелей 2-этажной части здания. Отм. +10.28 Фрагмент 66 Этажи 2,3	
КЖ.68	Монтажный план ригелей 2-этажной части здания. Отм. +10.28 Фрагмент 67 Этажи 2,3	
КЖ.69	Монтажный план ригелей 2-этажной части здания. Отм. +10.28 Фрагмент 68 Этажи 2,3	
КЖ.70	Монтажный план ригелей 2-этажной части здания. Отм. +10.28 Фрагмент 69 Этажи 2,3	
КЖ.71	Монтажный план ригелей 2-этажной части здания. Отм. +10.28 Фрагмент 70 Этажи 2,3	
КЖ.72	Монтажный план ригелей 2-этажной части здания. Отм. +10.28 Фрагмент 71 Этажи 2,3	
КЖ.73	Монтажный план ригелей 2-этажной части здания. Отм. +10.28 Фрагмент 72 Этажи 2,3	
КЖ.74	Монтажный план ригелей 2-этажной части здания. Отм. +10.28 Фрагмент 73 Этажи 2,3	
КЖ.75	Монтажный план ригелей 2-этажной части здания. Отм. +10.28 Фрагмент 74 Этажи 2,3	
КЖ.76	Монтажный план ригелей 2-этажной части здания. Отм. +10.28 Фрагмент 75 Этажи 2,3	
КЖ.77	Монтажный план ригелей 2-этажной части здания. Отм. +10.28 Фрагмент 76 Этажи 2,3	
КЖ.78	Монтажный план ригелей 2-этажной части здания. Отм. +10.28 Фрагмент 77 Этажи 2,3	
КЖ.79	Монтажный план ригелей 2-этажной части здания. Отм. +10.28 Фрагмент 78 Этажи 2,3	
КЖ.80	Монтажный план ригелей 2-этажной части здания. Отм. +10.28 Фрагмент 79 Этажи 2,3	

Изм. Кол.уч. Лист №док. Подп. Дата

Монтажный план ригелей 2-этажной части здания. Отм. +10.28 Фрагмент 1 Этажи 2,3

Стадия: Рабочий

Лист: 2

Листов: 80

ООО "Инженерная Группа"

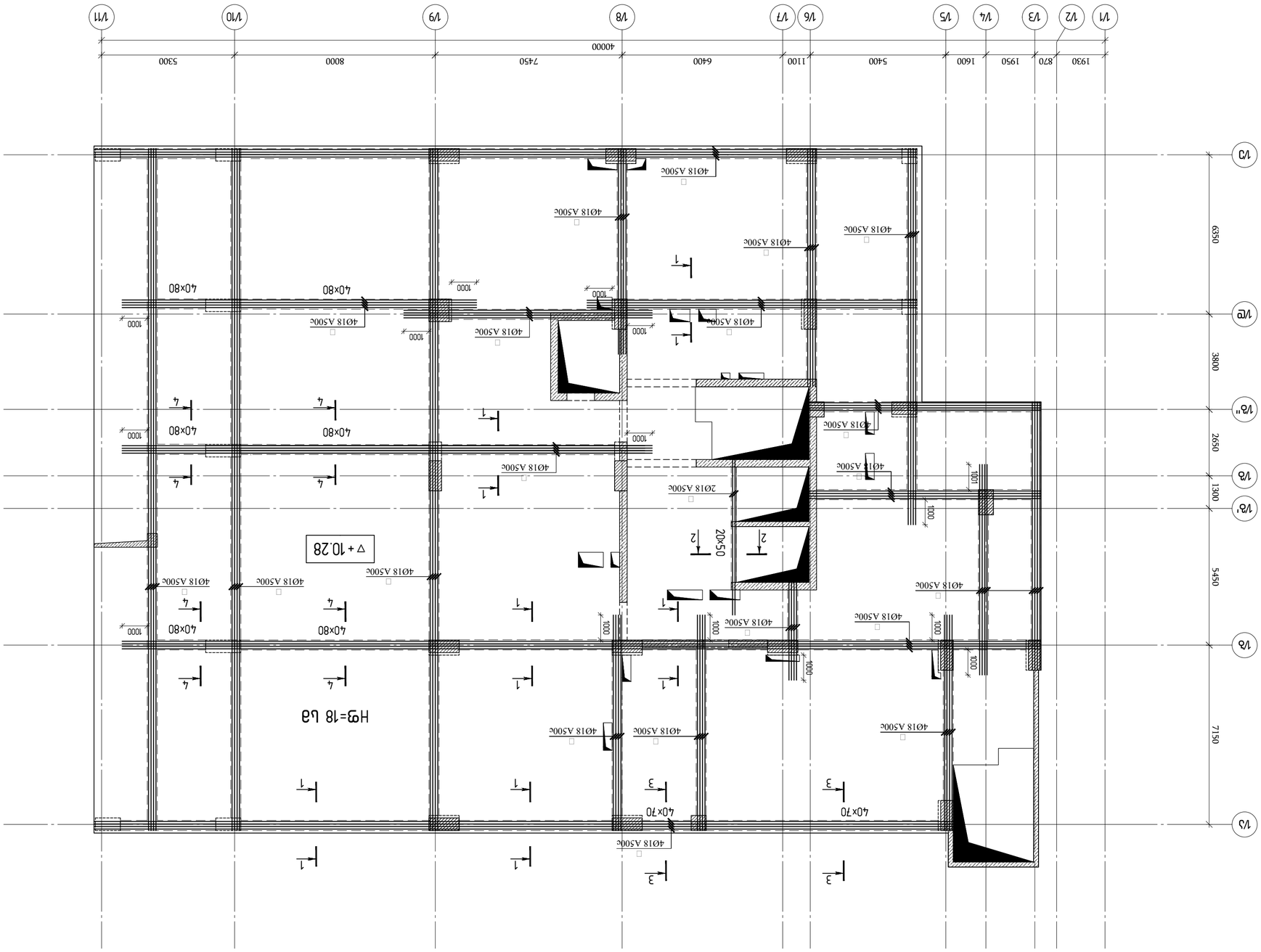

Фасад по осям 1/А-1/11 ▽10.28 блока Б,В,Г

Письмо / 2023 Год	
Чертеж: Схема_Betlashvili_BEAM	
A2 OF_STR_Betlashvili_BEAM	
KEYPLAN:	
Заказчик: Общество с ограниченной ответственностью "Строительная компания "Грузинская недвижимость"	
Адрес: г.Тбилиси, ул. Бетлашвили №100, №102	
Разработал: Г.Ц. "ЭСАИ"	
Руководитель проекта	
Главный инженер проекта	
Главный специалист	
Главный специалист	
Главный специалист

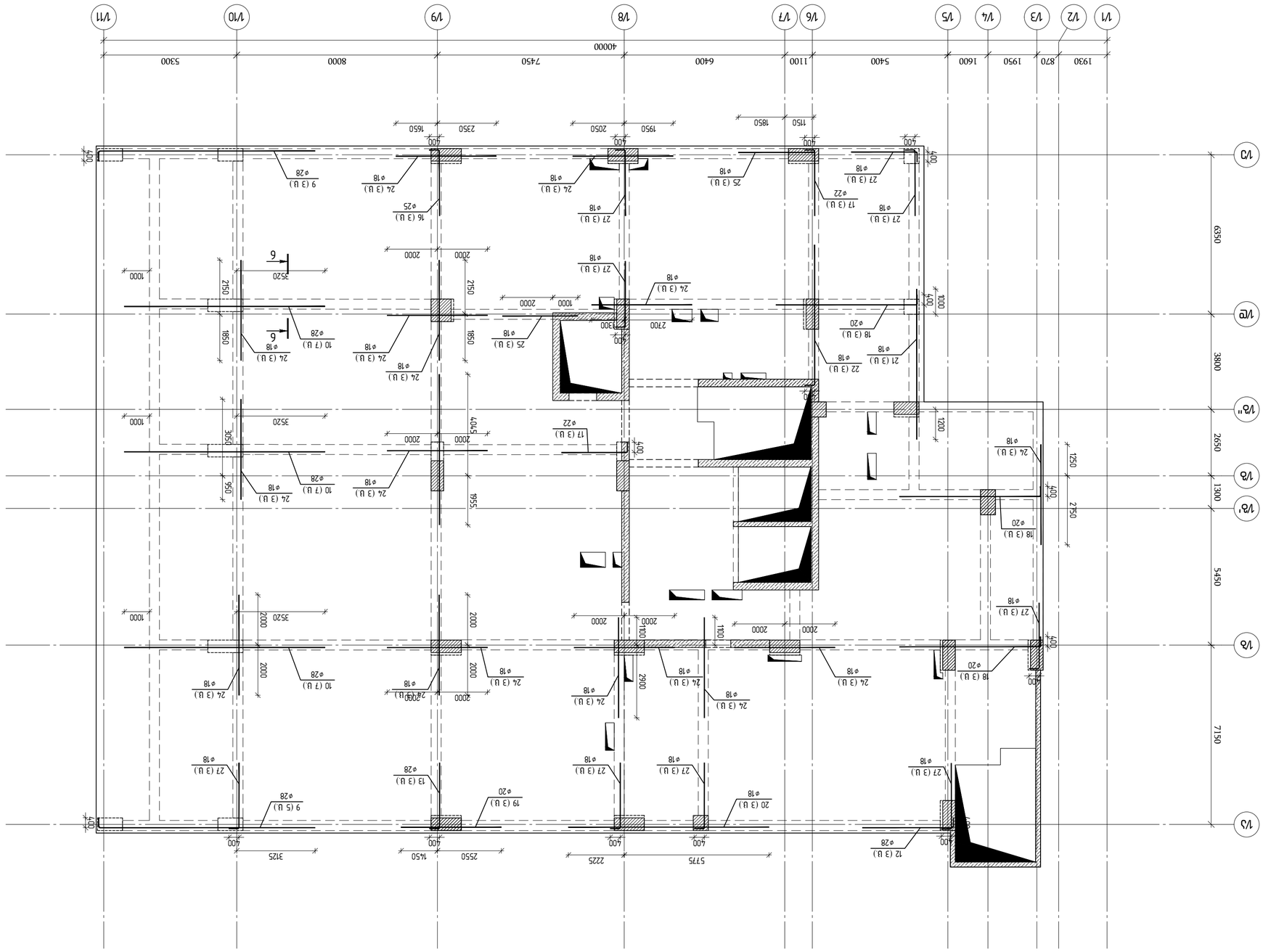
1/1
1/2
1/3
1/4
1/5
1/6
1/7
1/8
1/9
1/10
1/11
1/А
1/Б
1/В
1/В'
1/Г
1/Д
1/Е
1/Ж
1/З
40000
1930
870
1950
1600
5400
1100
6400
7450
8000
5300
6350
3800
2650
1300
5450
7150
400
1250
750
1200
1000
2150
1850
1950
2050
2350
1650
2700
1300
2000
2090
2990
1010
3520
3125
2550
1450
2225
5775
1250
950
1950
2050
2350
1650
1850
1150

| | | |

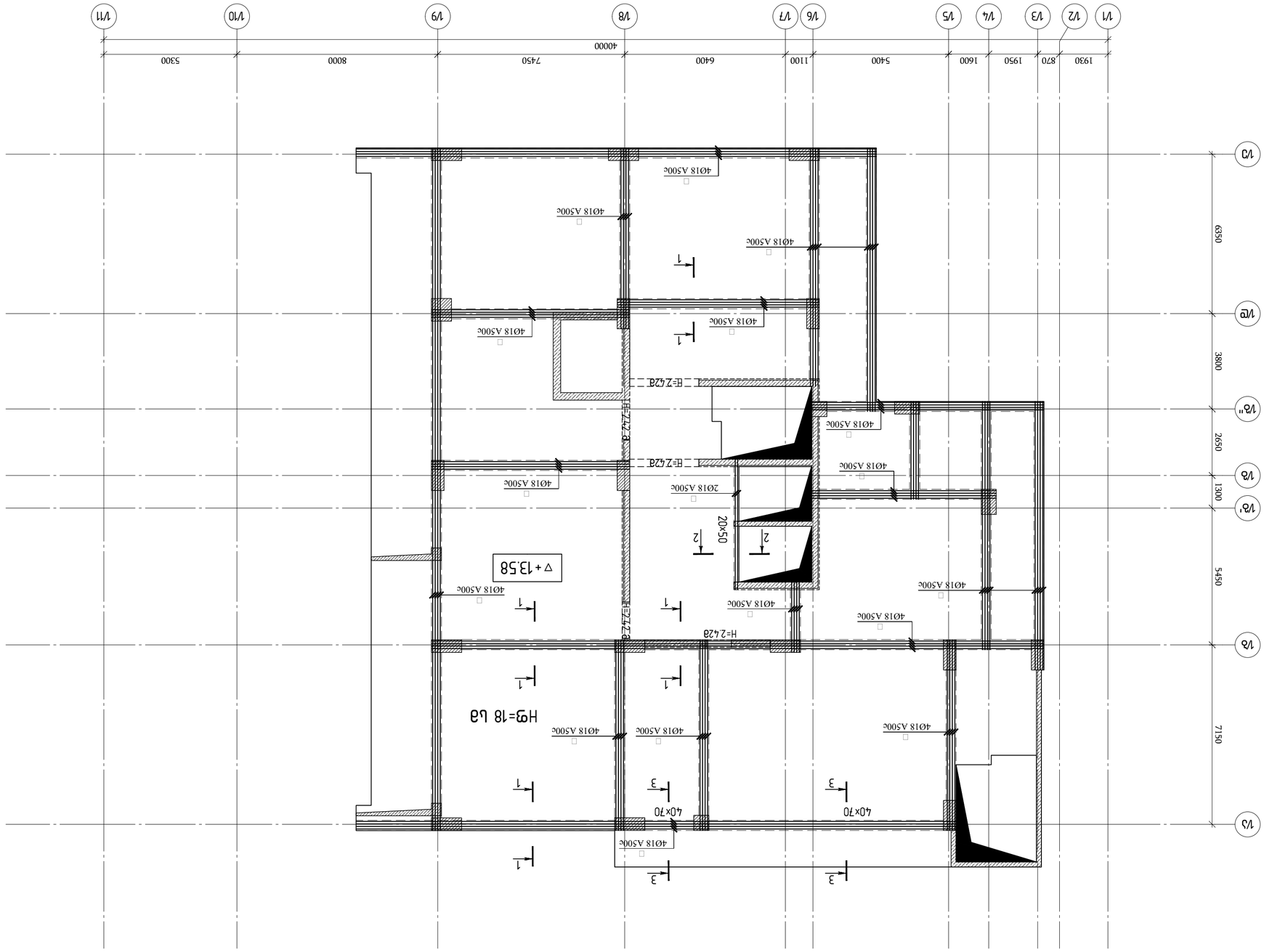

ПЛАН ПЕРВОГО ЭТАЖА ▽13.58 ОТМЕТКИ

ПЛАНИРОВКА / 2023 ГОДЫ	
ЧЕРТЕЖ:	
A2 OF_STR_Betlashvili_BEAM	
KEYPLAN:	

ЗАКАЗЧИК:
ГРАЖДАНЕ ЛАШ. ЗЕМЛЯНОЙ ПЛ. №100, №100', №102

ПРОЕКТИРОВЩИК:
ООО "ЭНЖИ"

ГЛАВНЫЙ ИНЖЕНЕР ПРОЕКТА		
ГЛАВНЫЙ АРХИТЕКТОР ПРОЕКТА		
ГЕНЕРАЛЬНЫЙ ДИРЕКТОР		

ГЛАВНЫЙ ИНЖЕНЕР ПРОЕКТА: ООО "ЭНЖИ"
ЗАКАЗЧИК: ГРАЖДАНЕ Г.ЛАШ, ЗЕМЛЯНОЙ ПЛ. №7
ЗДАНИЕ №6

ООО "ЭНЖИНИРИНГ ГРУППА ЭКСПЕРТИЗЫ И ПРОЕКТИРОВАНИЯ"
ГРАЖДАНЕ Г.ЛАШ, ЗЕМЛЯНОЙ ПЛ. №7, ЗДАНИЕ №6
(ДОГ №PFL 417/21)

ГЕНЕРАЛЬНЫЙ ДИРЕКТОР	Е.ДЖАПАРИДЗЕ	
ГЛАВНЫЙ ИНЖЕНЕР ПРОЕКТА	Л. ЛОМТАТИДЗЕ	
ГЛАВНЫЙ АРХИТЕКТОР ПРОЕКТА	Л. ЛОМТАТИДЗЕ	
ГЛАВНЫЙ ИНЖЕНЕР ПРОЕКТА	Л. ЛОМТАТИДЗЕ	
ГЛАВНЫЙ ИНЖЕНЕР ПРОЕКТА	Д. ЧАЧАВА	

ЗАКАЗЧИК:
ГРАЖДАНЕ Г.ЛАШ, ЗЕМЛЯНОЙ ПЛ. №7, ЗДАНИЕ №6

ПРОЕКТИРОВЩИК:
ООО "ЭНЖИНИРИНГ ГРУППА ЭКСПЕРТИЗЫ И ПРОЕКТИРОВАНИЯ"
ГРАЖДАНЕ Г.ЛАШ, ЗЕМЛЯНОЙ ПЛ. №7, ЗДАНИЕ №6
(ДОГ №PFL 417/21)

ГЕНЕРАЛЬНЫЙ ДИРЕКТОР	Е.ДЖАПАРИДЗЕ	
ГЛАВНЫЙ ИНЖЕНЕР ПРОЕКТА	Л. ЛОМТАТИДЗЕ	
ГЛАВНЫЙ АРХИТЕКТОР ПРОЕКТА	Л. ЛОМТАТИДЗЕ	
ГЛАВНЫЙ ИНЖЕНЕР ПРОЕКТА	Д. ЧАЧАВА	

А23	ПЛАНЫ	ЭЛЕКТРОМОНТАЖ	ЕЭ.ЭЭ.1

СПЕЦИФИКАЦИЯ

ЭЛЕКТРОМОНТАЖНЫЕ ЧЕРТЕЖИ

ЗАКАЗЧИК:
ГРАЖДАНЕ Г.ЛАШ, ЗЕМЛЯНОЙ ПЛ. №100, №100', №102

ПРОЕКТИРОВЩИК:
ООО "ЭНЖИНИРИНГ ГРУППА ЭКСПЕРТИЗЫ И ПРОЕКТИРОВАНИЯ"
ГРАЖДАНЕ Г.ЛАШ, ЗЕМЛЯНОЙ ПЛ. №7, ЗДАНИЕ №6
(ДОГ №PFL 417/21)

ГЕНЕРАЛЬНЫЙ ДИРЕКТОР	Е.ДЖАПАРИДЗЕ	
ГЛАВНЫЙ ИНЖЕНЕР ПРОЕКТА	Л. ЛОМТАТИДЗЕ	
ГЛАВНЫЙ АРХИТЕКТОР ПРОЕКТА	Л. ЛОМТАТИДЗЕ	
ГЛАВНЫЙ ИНЖЕНЕР ПРОЕКТА	Д. ЧАЧАВА	

ЗАКАЗЧИК:
ГРАЖДАНЕ Г.ЛАШ, ЗЕМЛЯНОЙ ПЛ. №7, ЗДАНИЕ №6

ПРОЕКТИРОВЩИК:
ООО "ЭНЖИНИРИНГ ГРУППА ЭКСПЕРТИЗЫ И ПРОЕКТИРОВАНИЯ"
ГРАЖДАНЕ Г.ЛАШ, ЗЕМЛЯНОЙ ПЛ. №7, ЗДАНИЕ №6
(ДОГ №PFL 417/21)

ГЕНЕРАЛЬНЫЙ ДИРЕКТОР	Е.ДЖАПАРИДЗЕ	
ГЛАВНЫЙ ИНЖЕНЕР ПРОЕКТА	Л. ЛОМТАТИДЗЕ	
ГЛАВНЫЙ АРХИТЕКТОР ПРОЕКТА	Л. ЛОМТАТИДЗЕ	
ГЛАВНЫЙ ИНЖЕНЕР ПРОЕКТА	Д. ЧАЧАВА	

А23	ПЛАНЫ	ЭЛЕКТРОМОНТАЖ	ЕЭ.ЭЭ.1

ЗАРЕГИСТРИРОВАНО:

ЗДАНИЕ ЖИЛОЕ МНОГОКВАРТИРНОЕ
ГРАЖДАНЕ Г.ЛАШ, ЗЕМЛЯНОЙ ПЛ. №7, ЗДАНИЕ №6
ЭЛЕКТРОМОНТАЖНЫЕ ЧЕРТЕЖИ

ГИП	Л. ЛОМТАТИДЗЕ	
ГАП	Л. ЛОМТАТИДЗЕ	
ГЛ.ИНЖЕНЕР ПРОЕКТА	Д. ЧАЧАВА	
ГЛ.ИНЖЕНЕР ПРОЕКТА	Л. ЛОМТАТИДЗЕ	
ГЛ.ИНЖЕНЕР ПРОЕКТА	Л. ЛОМТАТИДЗЕ	
ГЛ.ИНЖЕНЕР ПРОЕКТА	Л. ЛОМТАТИДЗЕ	
ГЕНЕРАЛЬНЫЙ ДИРЕКТОР	Е.ДЖАПАРИДЗЕ	

ФОРМАТ	А2		
ЛИСТОВ	1		
ЛИСТ	3.1		
ДАТА	24.02.2023		
ИЗМЕНЕНИЯ ВНЕСЕНЫ			
ПЛАН ПЕРВОГО ЭТАЖА ▽13.58			
1:25			

ИЗМ.	КОЛ.УЧ.	ПОДПИСЬ
R1	Д-1.26	80

რიგელების ქვედა შრის დამატებითი არმირების გეგმა ▽13.58 ნიშნულზე

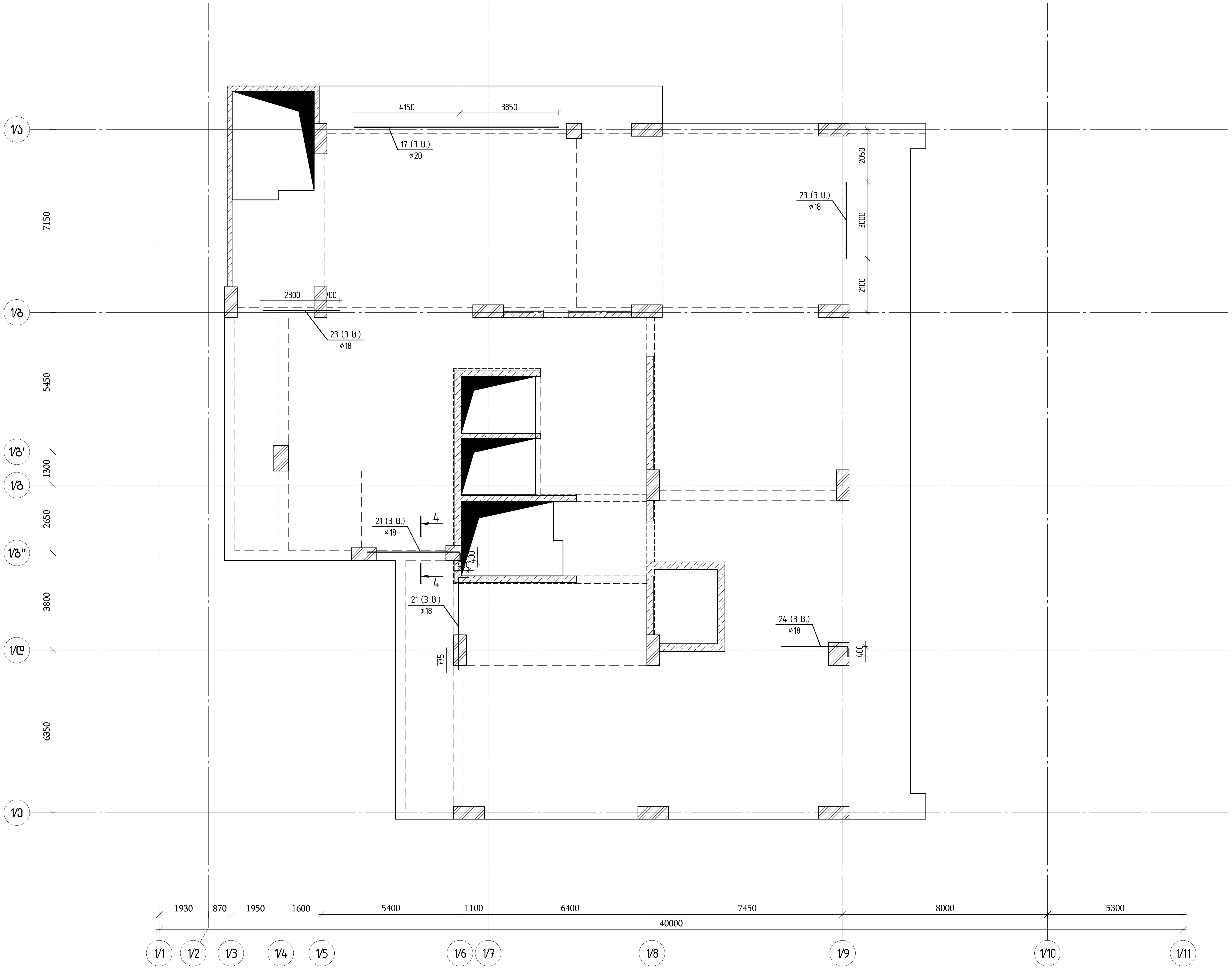

თბილისი / 2023 წელი

ფაილის სახელი:
A2 QE_STR_Beliashvili_BEAM

KEYPLAN:

ყოველი შემდეგი რევიზია აუქმებს წინა რევიზიებს

პროექტის სტატუსი:
სამშენებლო დოკუმენტაცია

რევიზია

რევ.	თარიღი	აღწერილობა	დამტკ.

შენიშვნები:

რიგელების გრძივი და განივი არმირების მოწყობის სქემები იხილეთ რიგელების ტიპური კვანძების ნახაზებში (კ.7.78 კ-7.79

ძირითადი არმირების გეგმაზე დატანილ ჭრილებზე ნაჩვენებია მხოლოდ ძირითადი არმატურები;დამატებითი არმირების ჭრილები იხილეთ დამატებითი არმირების გეგმებზე

მისამართი:
ქ.თბილისი ა. ბელიაშვილის ქუჩა №100, №100ა, №102

დამკვეთი:
შ.პ.ს "ფერი"

თანამდებობა	სახელი გვარი	ხელმოწერა
პროექტის მენეჯერი		
დამტკიცებულია: დამკვეთის მიერ		

შემსრულებელი:
შპს "ქიუ ენჯინერინგი"

მისამართი :
ქ.თბილისი ა.ბაქრაძის №7 ბინა №6

შპს "ქიუ ენჯინერინგის" პროფესიული პასუხისმგებლობის მზღვეველია სს "დაზღვევის საერთაშორისო კომპანია ირაო" (პ/ნ №PFL 417/21)

თანამდებობა	სახელი გვარი	ხელმოწერა
დირექტორი	დ.ქევანიშვილი	
საპროექტო ჯგუფის უფროსი	ო. ილიუხინი	
პროექტის მთ. კონსტრუქტორი	ო. ილიუხინი	
შეასრულა	კ. ერემაძე	

პროექტის სახელწოდება:
მრავალფუნქციური კომპლექსი (I ბლოკი)

პროექტის სტადია:
მუშა პროექტი

პროექტის ნაწილი:
კონსტრუქცია

ფორმატი	A2
სტადია	მ.პ.
თარიღი	24/02/2023
მასშტაბი	1:125

ნახაზის დასახელება:
რიგელების ქვედა შრის დამატებითი არმირების გეგმა ▽13.58 ნიშნულზე

რევიზია	ნახაზის ნომერი:	ფურც. საერთო რაოდენობა
R1	კ-I.7.27	80

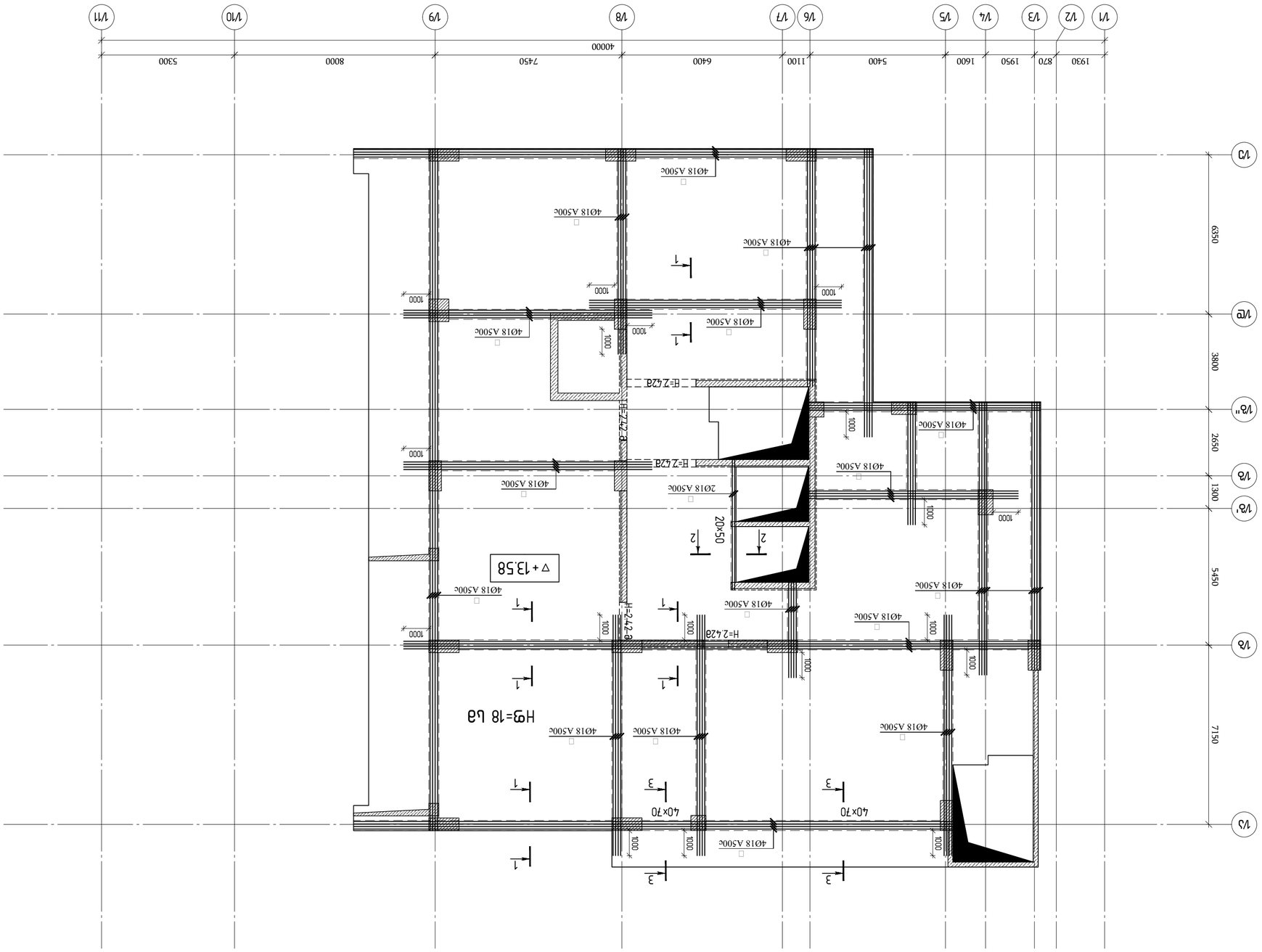

Детайлен план на стълбищна клетка ∇+13.58 бл.826 до бл.827 Мащаб 1:25

Дата / 2023 г.			
Чертил: Б.Бъчваров			
A2 OE_STR_Bellashvili_BEAM			
KEYPLAN:			
Детайлен план на стълбищна клетка от бл.826 до бл.827 Мащаб 1:25			
Мащаб: 1:25	Дата: 02.2023	Фаза: РП	
Проект: Жилищна сграда с подземен паркинг и обслужващи дейности в УПИ XIII-826, кв.100, м.102			
Възложител: "ЗАД ДаллБогг" А.Д.			
Обект: Жилищна сграда с подземен паркинг и обслужващи дейности в УПИ XIII-826, кв.100, м.102			
Адрес: гр.София, район Лозенец, ул. "Проф. Цветан Лазаров" №7			
Част: Конструктивна			
Фаза: РП			
Проектант: инж. Ивайло Белашев			
Консултант:			
Консултант:			
Консултант:

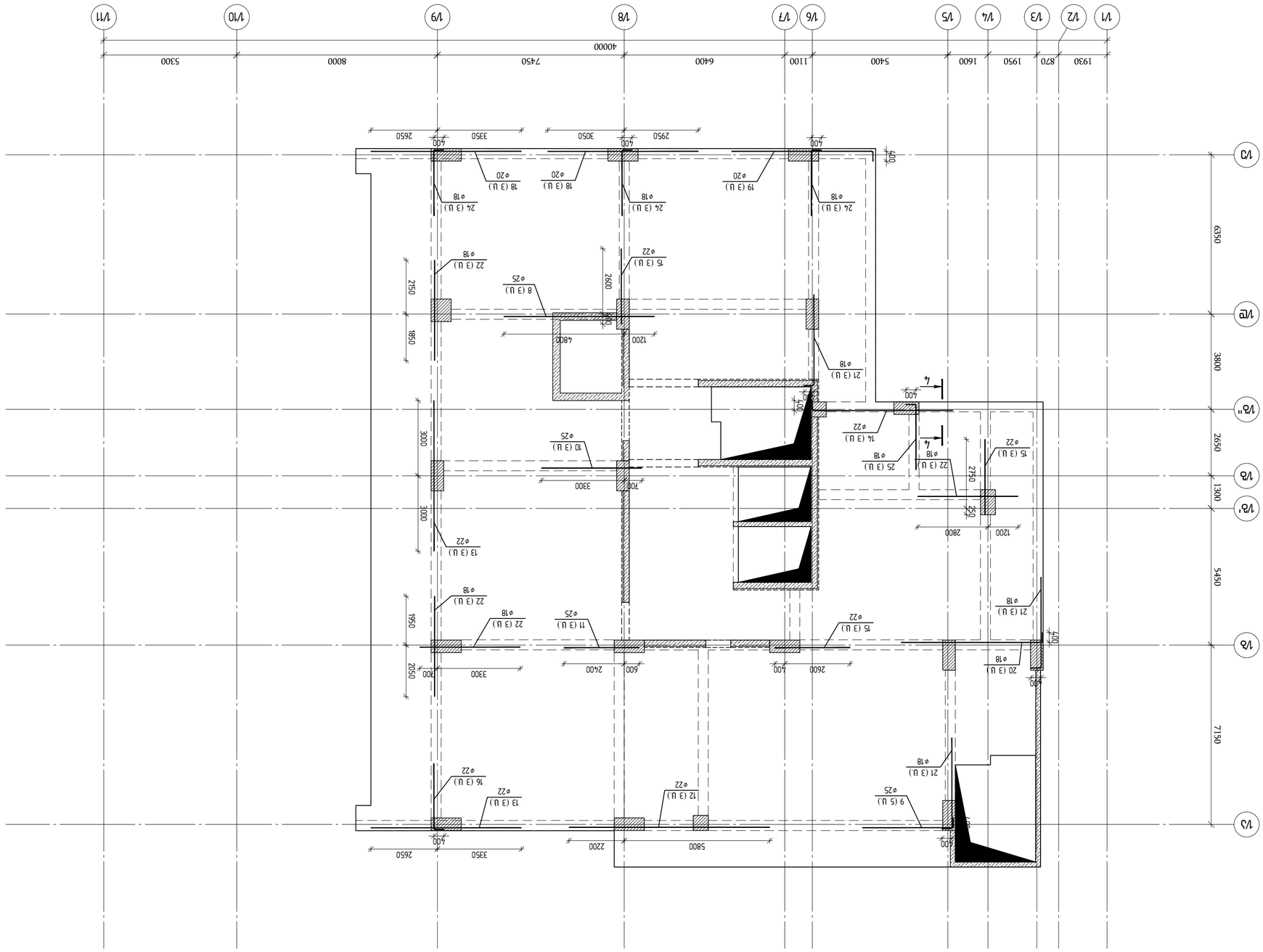

Монолитные железобетонные плиты перекрытий
Схема армирования плиты П-1 ▽13.58 Оси А/1-А/11 Оси 1/А-1/С

Изм.	Кол.уч.	Лист	№ док.
Разработал			
Проверил			
Н.контр.			
ГИП			

Здание 6-этажное
Монолитный железобетонный каркас
Стадия | Лист | Листов
Р | 1 | 1

ООО "ЭНГЛ инжиниринг"
г.Москва, ул.Дубининская, д.57, стр.2, эт.1, пом.I, ком.6
тел.: (495) 120-00-00

Схема армирования плиты П-1 ▽13.58 Оси А/1-А/11 Оси 1/А-1/С

Формат А3

Копировал | Формат
Инв.№ подл. | Подпись и дата | Взам.инв.№ | Инв.№ дубл.

Изм. | Кол.уч. | Лист | № док. | Подпись | Дата

Согласовано:

ГИП	Ф.И.О.	подпись	дата
Н.контр.	Ф.И.О.	подпись	дата
Разработал	Ф.И.О.	подпись	дата

Заказчик: ООО "ЭНГЛ"

Объект: Здание 6-этажное монолитное с подземной автостоянкой по адресу: г.Москва, ул.Дубининская, вл.57, стр.2, эт.1, пом.I, ком.6

Раздел: КЖ

Стадия | Лист | Листов
Р | 1 | 1

ООО "ЭНГЛ инжиниринг"
г.Москва, ул.Дубининская, д.57, стр.2, эт.1, пом.I, ком.6

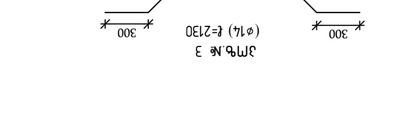

Змұ.№ 3
(ø14) ℓ=2130

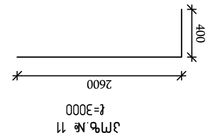

Змұ.№ 11
ℓ=3000

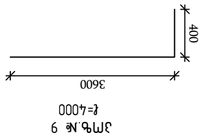

Змұ.№ 9
ℓ=4000

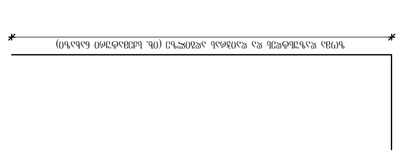

Змұ.№ 4
ℓ=1530

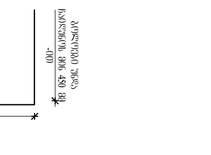

Змұ.№ 5
ℓ=1400

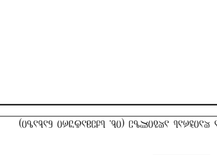

Змұ.№ 6
ℓ=1830

Ғмлпєп 1–1
а 1:15

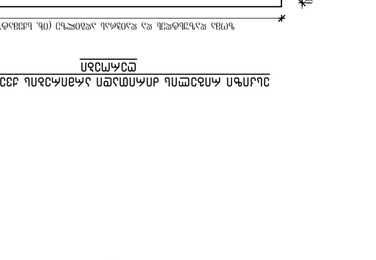

Ғмлпєп 2–2
а 1:15

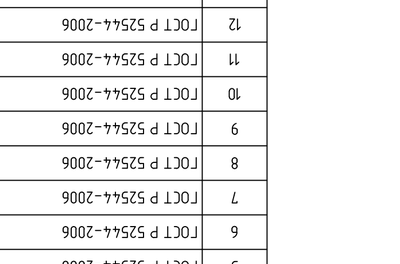

Ғмлпєп 3–3
а 1:15

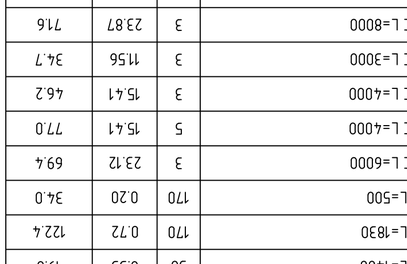

Ғмлпєп 4–4
а 1:15

Змұ.	Ғазбпзбұ	ᴇ ᴊ ᴊ ᴌ ᴌ ᴐ ᴍ ᴐ ᴈ ᴊ	Ғчұшр	ąᴊᴌᴌ ᴊᴅ ᴊᴅ
		ąᴛᴑᴌ. ąᴊ.ą. ąᴑᴑąᴛᴛᴑᴑ ▽13.58 ąᴑᴑąᴛᴛᴑᴑ (ı ąᴛᴑᴌ.ąᴊ)	0	0.00
		ąᴊᴌᴌᴛᴛᴑᴑ	0	0.00
		ąᴊᴌᴌ ąᴛᴑᴌ	0	36.00
		ąᴊᴌᴌ ąᴛᴑᴌ ąᴊᴌᴌᴛᴛᴑᴑ ąᴊᴌᴌᴛᴛᴑᴑ ąᴊᴌᴌᴛᴛᴑᴑ	0	0.00
1	ГОСТ Р 52544-2006	D18 А500С L=12000	162	23.98
2	ГОСТ Р 52544-2006	D16 А500С L=12000	6	18.94
3	ГОСТ Р 52544-2006	D14 А500С L=2130	18	2.57
4	ГОСТ Р 52544-2006	D8 А500С L=1530	2500	0.60
5	ГОСТ Р 52544-2006	D8 А500С L=1400	36	0.55
6	ГОСТ Р 52544-2006	D8 А500С L=1830	170	0.72
7	ГОСТ Р 52544-2006	D8 А500С L=500	170	0.20
8	ГОСТ Р 52544-2006	ø25 А500С L=6000	3	23.12
9	ГОСТ Р 52544-2006	ø25 А500С L=4000	5	15.41
10	ГОСТ Р 52544-2006	ø25 А500С L=4000	3	15.41
11	ГОСТ Р 52544-2006	ø25 А500С L=3000	3	11.56
12	ГОСТ Р 52544-2006	ø22 А500С L=8000	3	23.87
13	ГОСТ Р 52544-2006	ø22 А500С L=6000	6	17.90
14	ГОСТ Р 52544-2006	ø22 А500С L=5970	3	17.81
15	ГОСТ Р 52544-2006	ø22 А500С L=3000	9	8.95
16	ГОСТ Р 52544-2006	ø22 А500С L=3000	3	8.95
17	ГОСТ Р 52544-2006	ø20 А500С L=8000	3	19.73
18	ГОСТ Р 52544-2006	ø20 А500С L=6000	6	14.80
19	ГОСТ Р 52544-2006	ø20 А500С L=6000	3	14.80
20	ГОСТ Р 52544-2006	ø18 А500С L=6000	3	11.99
21	ГОСТ Р 52544-2006	ø18 А500С L=4000	15	7.99
22	ГОСТ Р 52544-2006	ø18 А500С L=4000	12	7.99
23	ГОСТ Р 52544-2006	ø18 А500С L=3000	6	5.99
24	ГОСТ Р 52544-2006	ø18 А500С L=3000	12	5.99
25	ГОСТ Р 52544-2006	ø18 А500С L=2975	3	5.94

ąᴛᴑᴌ ąᴊᴌᴌᴛᴛᴑᴑ ᴛ.ᴊ.ąᴛᴑᴌ ąᴊᴌᴌᴛᴛᴑᴑ ąᴊᴌᴌᴛᴛᴑᴑ ąᴊᴌᴌᴛᴛᴑᴑ 13.58 ąᴑᴑąᴛᴛᴑᴑ (□ąᴛᴛ(ᴛ).ᴊ.ᴑ)								
ąᴊᴌᴌᴛᴛᴑᴑ ąᴛᴑᴌ	ᴛᴛᴌᴌᴛᴛᴑᴑ ąᴊᴌᴌᴛᴛᴑᴑ	A 500 С						
		Ø8	Ø14	Ø16	Ø18	Ø20	Ø22	Ø25
1	167.20	46.30	113.60	426.10	192.40	339.80	227.30	6857.70

| ąᴛᴑᴌ. | ąᴛᴑᴌ ąᴊᴌᴌᴛᴛᴑᴑ | ąᴛᴑᴌ ąᴊᴌᴌᴛᴛᴑᴑ ąᴊᴌᴌᴛᴛᴑᴑ ąᴊᴌᴌᴛᴛᴑᴑ

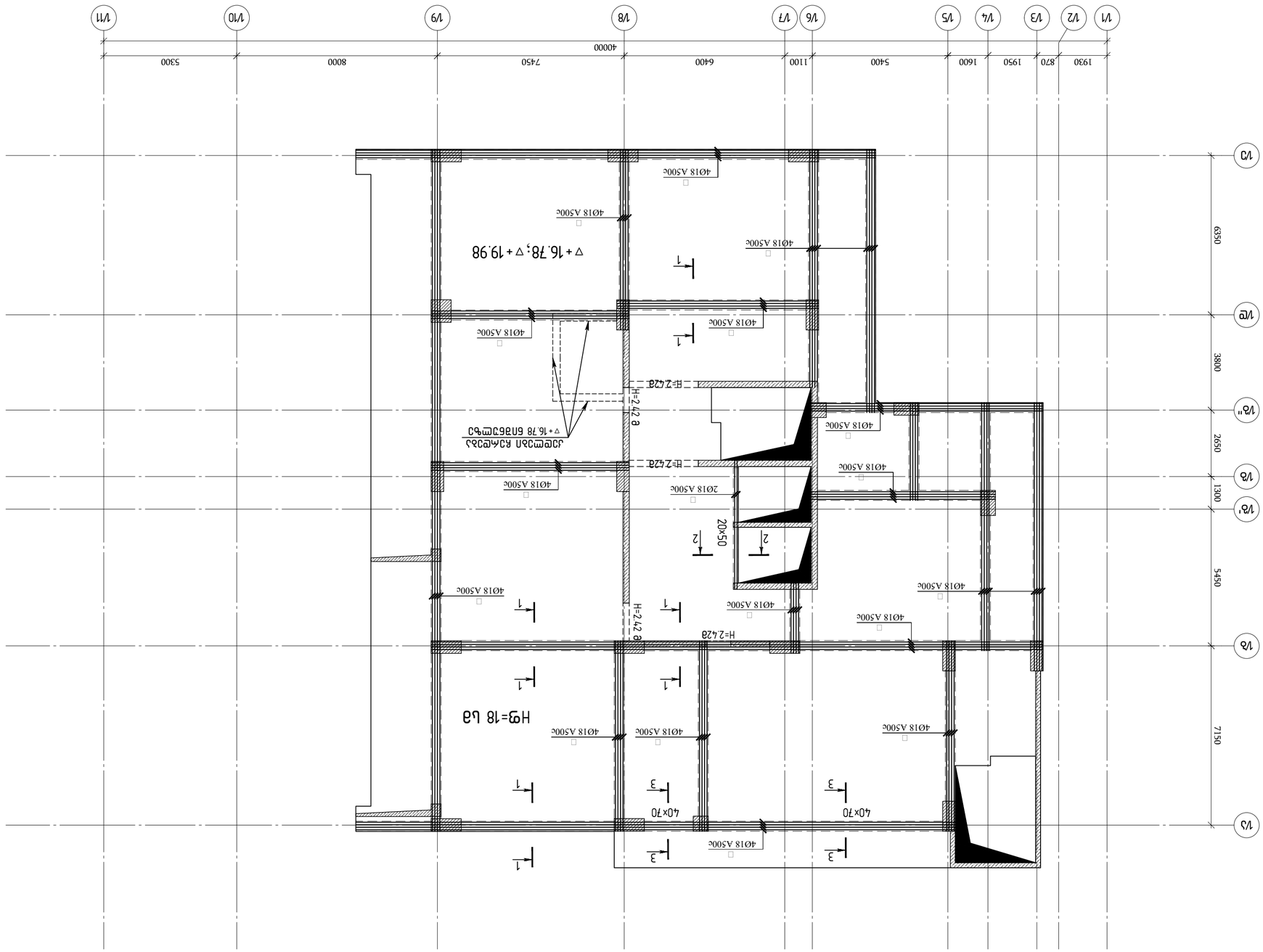

ПЛАН ПЕРЕКРЫТИЯ ПОД ОТМ. ▽16.78 ДО ▽19.98 ВЫШЕ ОТМ. ▽16.78

ГИП	Ефимов С.А.		
Разработал	Беляшевский		
Н.контр.	Ефимов		
Проверил	Ефимов		

Изм.	Кол.уч.	№ док.

Дата 2023

Жилой дом

Стадия: Р

Лист 1

Листов 1

ООО "ЭФИС"

Схема армирования монолитных железобетонных конструкций

Формат А2

Копировал

Инв. № подл.

Взам. инв. №

Подпись и дата

Инв. № подл.

Изм.	Кол.уч.	Лист	№ док.

Подпись и дата

Взам. инв. №

Инв. № подл.

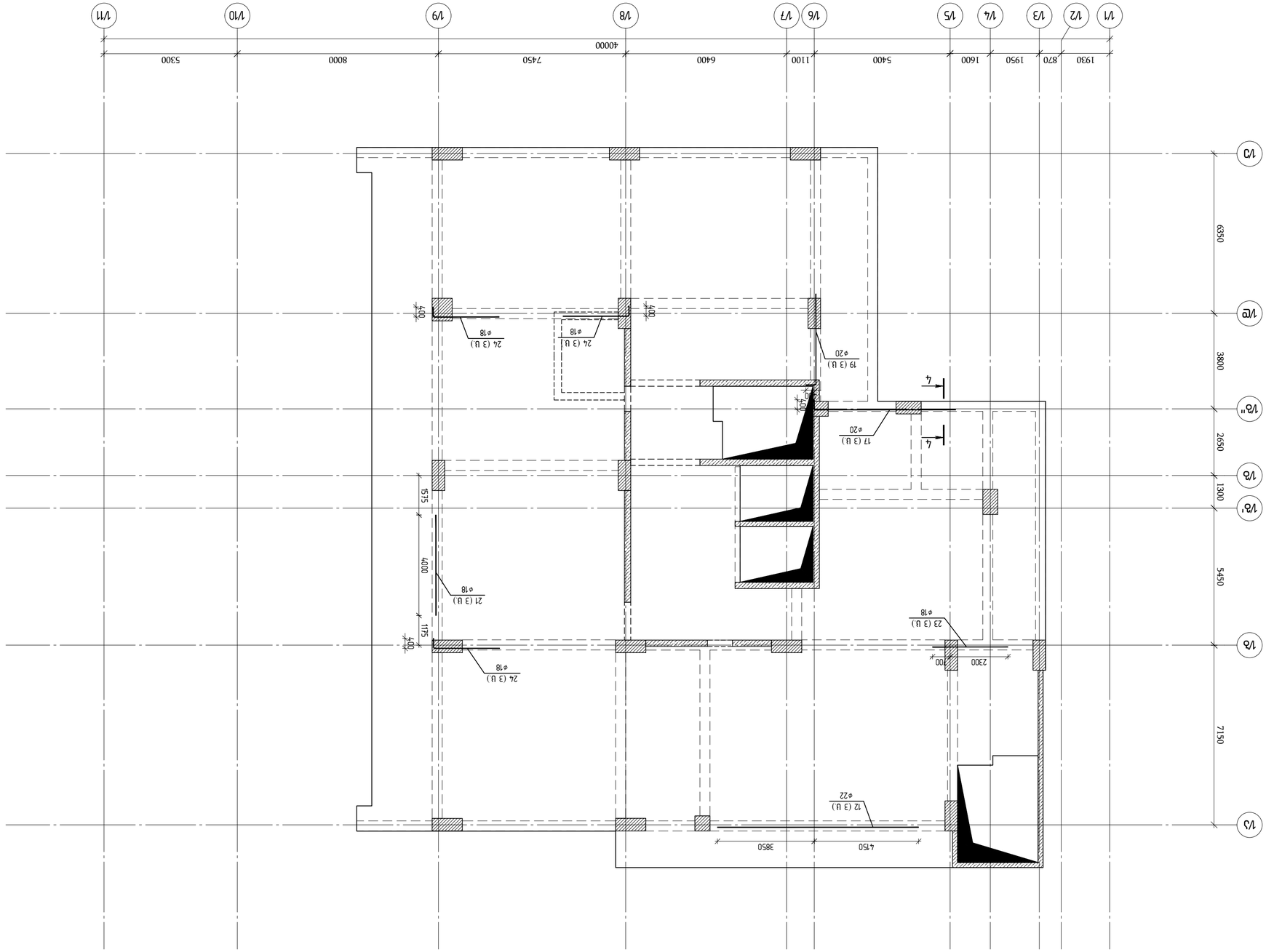

ПЛАН ФУНДАМЕНТНОЙ ПЛИТЫ ЗДАНИЯ ДЛЯ ПРОЖИВАНИЯ ВЗРОСЛЫХ С ЗАПАДНОЙ ЧАСТЬЮ ПОДЗЕМНОЙ АВТОСТОЯНКИ ОТМ -3.78 ДО ОТМ 19.98 ВЫШЕ УРОВНЯ ЗЕМЛИ

Дата печати / 2023 Изм			
Формат листа:			
A2 OpE_STR_Betinahvili_BEAM			
KEYPLAN:			
Дополнительная документация:			
Разработал Дмитриев Д. Изменения внесены согласно №100, №100', №102			
Проверил: З.Д. "ЭКАС"			
Фамилия	Подпись	Дата	Замечания
Гип			
Начальник отдела			
Ответственный за раздел			
Разработал			

Заказчик: ЗАО "ЭКАС"

engineering

Адрес: ЗАО "ЭКАС" Грузия, г.Тбилиси, ул.Ладо Асатиани №7 Тел: (+995 32) 2 23 47 47

Название объекта: "Строительство 8-этажного жилого дома с подземной автостоянкой по ул.Ладо Асатиани, г.Тбилиси, Грузия" (Д/б №PFL 417/21)

Главный инженер проекта	Дмитриев Д.Ю.		
Главный архитектор проекта	Гогуадзе Т.Г.		
Главный конструктор проекта	Гогуадзе Т.Г.		
Начальник отдела	Гогуадзе Т.Г.		
Ответственный за раздел	Гогуадзе Т.Г.		
Разработал	Гогуадзе Т.Г.		

Стадия: Р Рабочий проект

Наименование чертежа: План фундаментной плиты здания для проживания взрослых с западной частью подземной автостоянки отм -3.78 до отм 19.98 выше уровня земли

Номер чертежа (Д/б): Д-1.78

Масштаб: 1:50

Формат	Дата	Изменения	Подпись
A3	05.2023		

Согласовано:

Инв.№ подл.

Подпись и дата

Взам.инв.№

Инв.№ дубл.

Подпись и дата

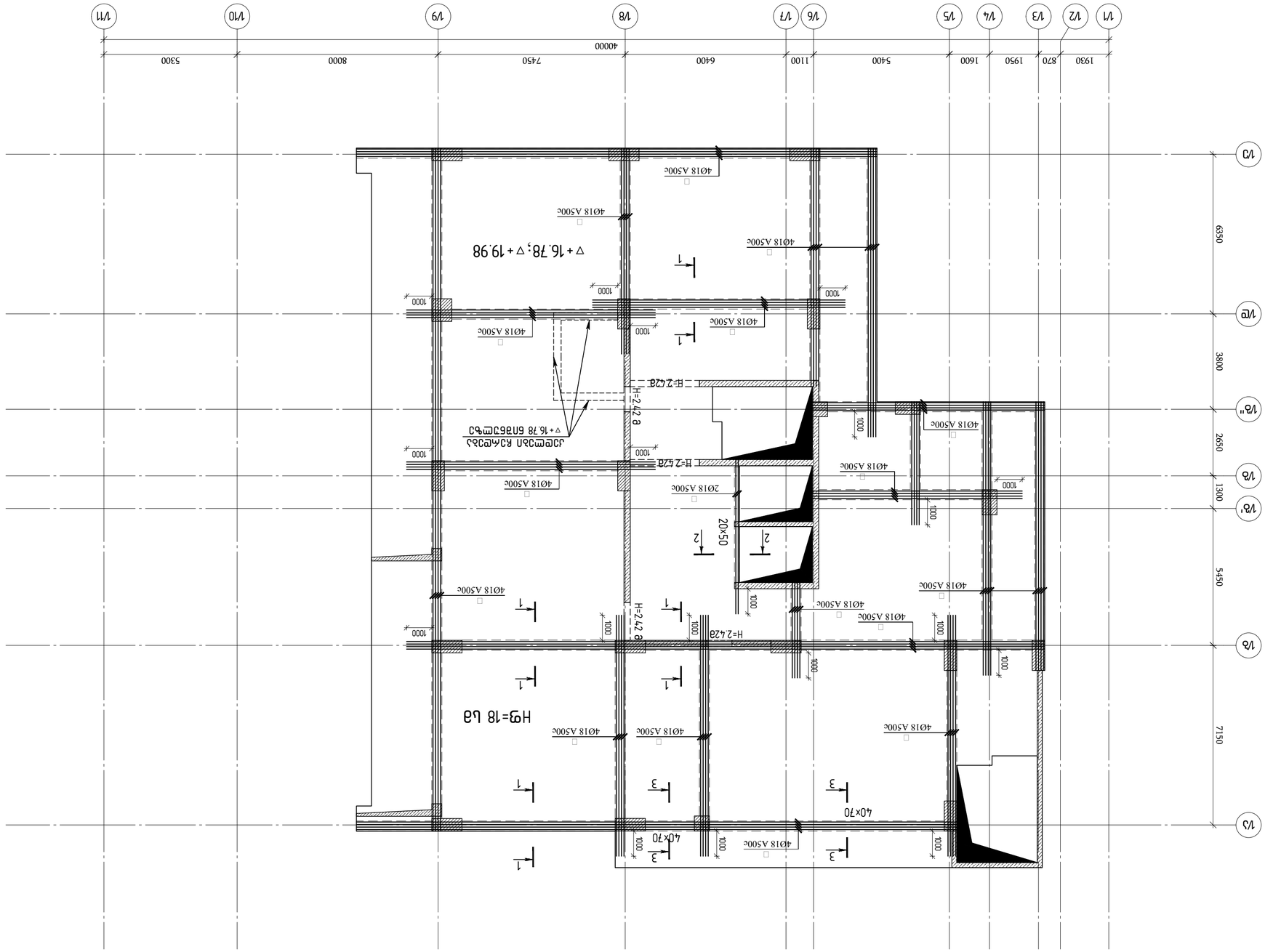

Схема армирования монолитной плиты перекрытия ▽16.78 до ▽19.98 бетон пол
Ж/Б №100, №100', №102

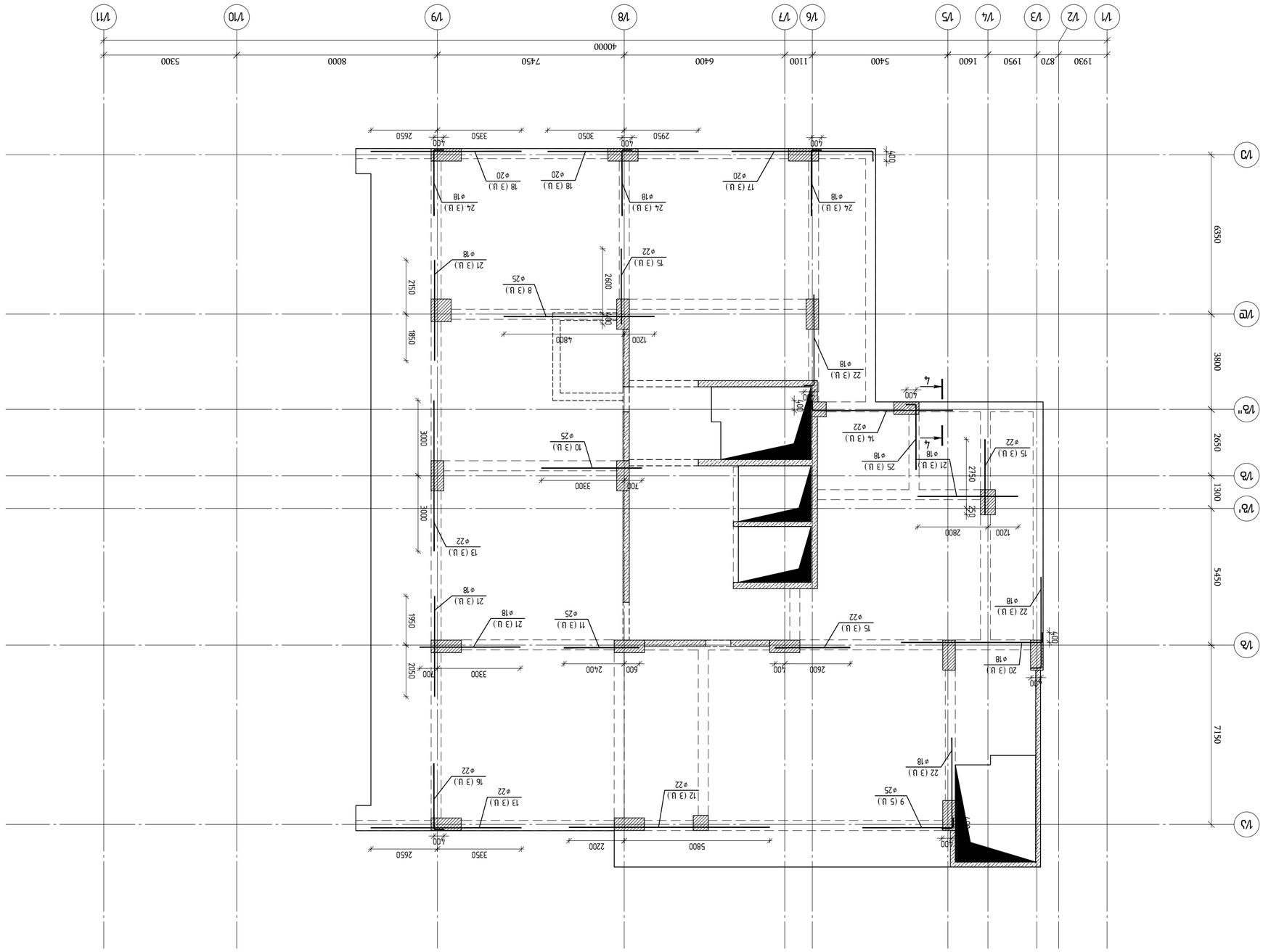

ПЛАНИРОВОЧНЫЙ ЭТАЖ С ОТМЕТКОЙ ПОЛА ЧИСТОВОГО ПОКРЫТИЯ ▽16.78 ОТ ОТМ 19.98 БАЛКИ ПЛОЩАДКИ

Изм.	Кол.уч.	Лист	№ док.
Разраб.			
Пров.			
Н.контр.			
ГИП			

Стадия: Лист: Листов:

Схема расположения элементов сборных железобетонных конструкций

Ведомость элементов сборных железобетонных конструкций

Ведомость перемычек

Ведомость перекрытий

Ведомость покрытий

Ведомость элементов лестниц

Ведомость элементов фундаментов

Ведомость элементов стен

Ведомость элементов колонн

Ведомость ригелей

Ведомость балок

Ведомость элементов прочих

Ведомость элементов связей

Ведомость деталей закладных изделий

Ведомость деталей закладных изделий

Ведомость деталей закладных изделий

ჭრილი 1-1
მ 1:15

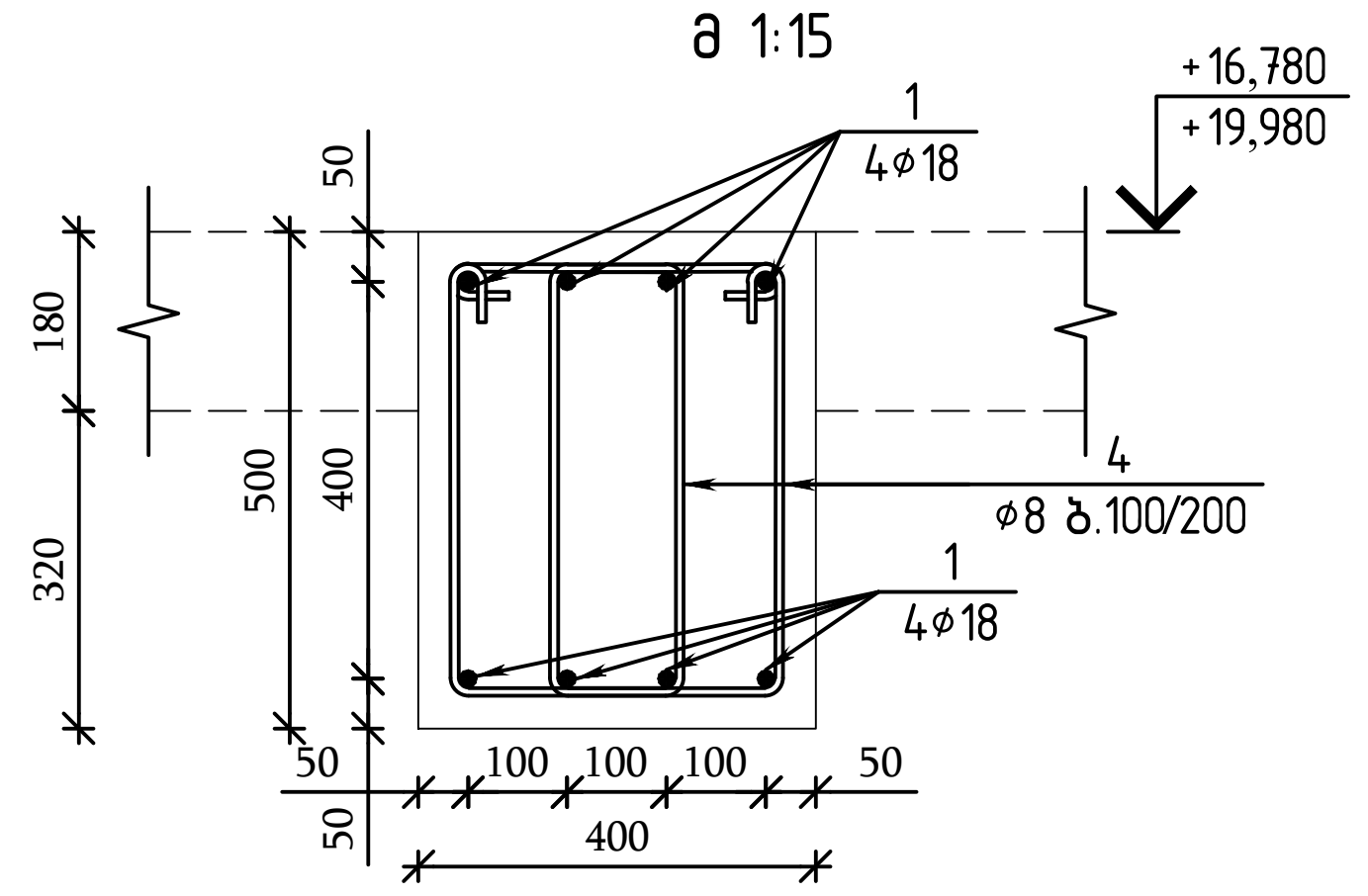

ჭრილი 2-2
მ 1:15

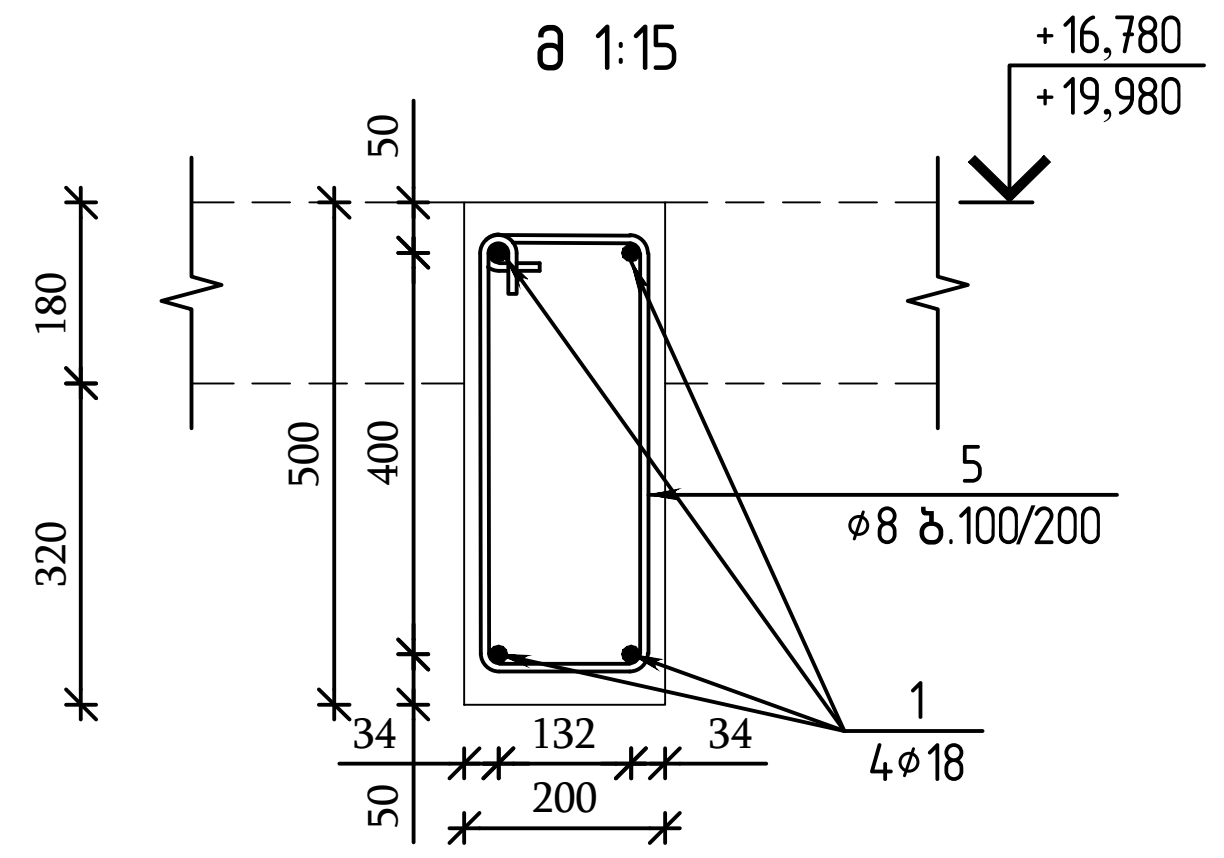

ჭრილი 3-3
მ 1:15

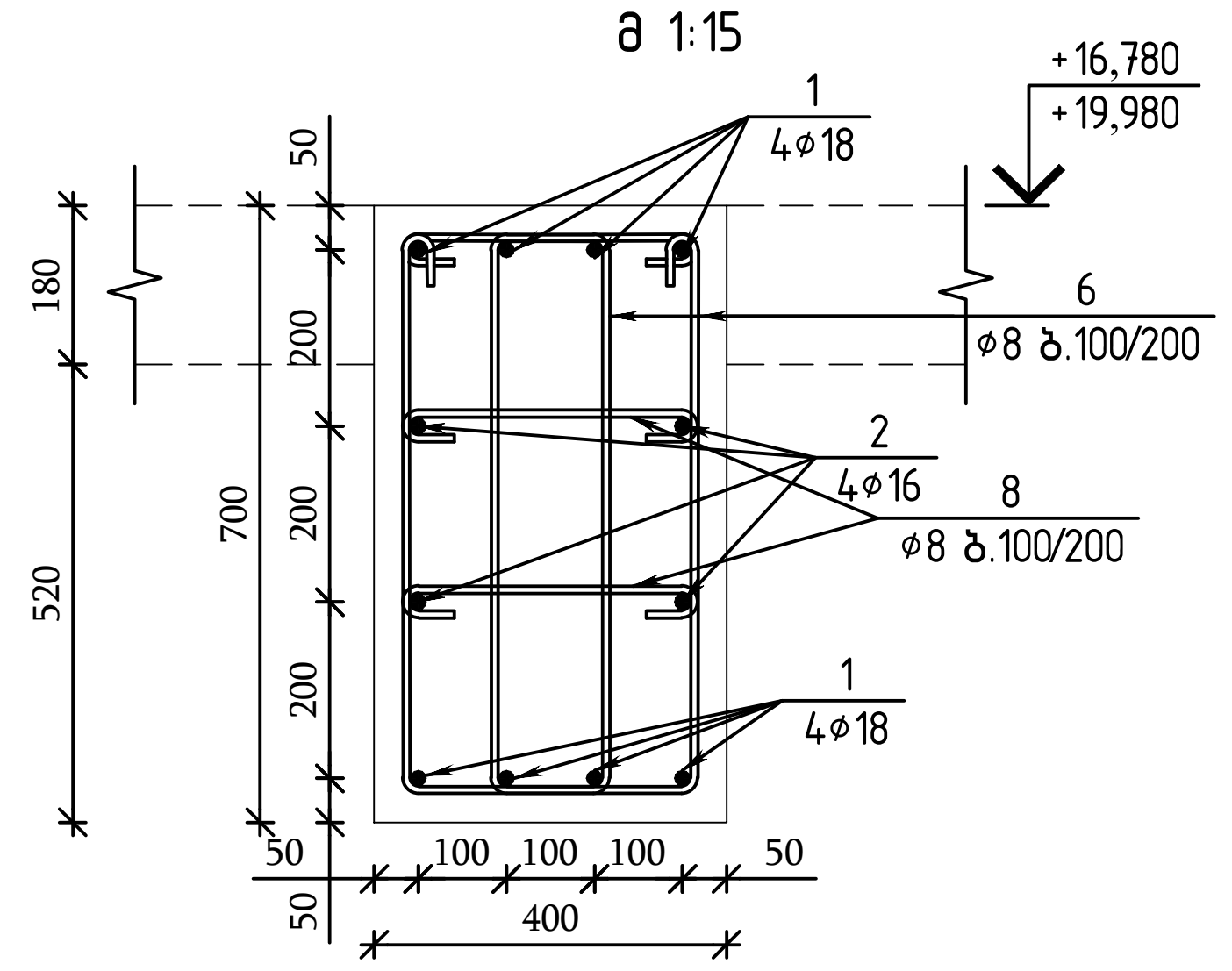

ჭრილი 4-4
მ 1:15

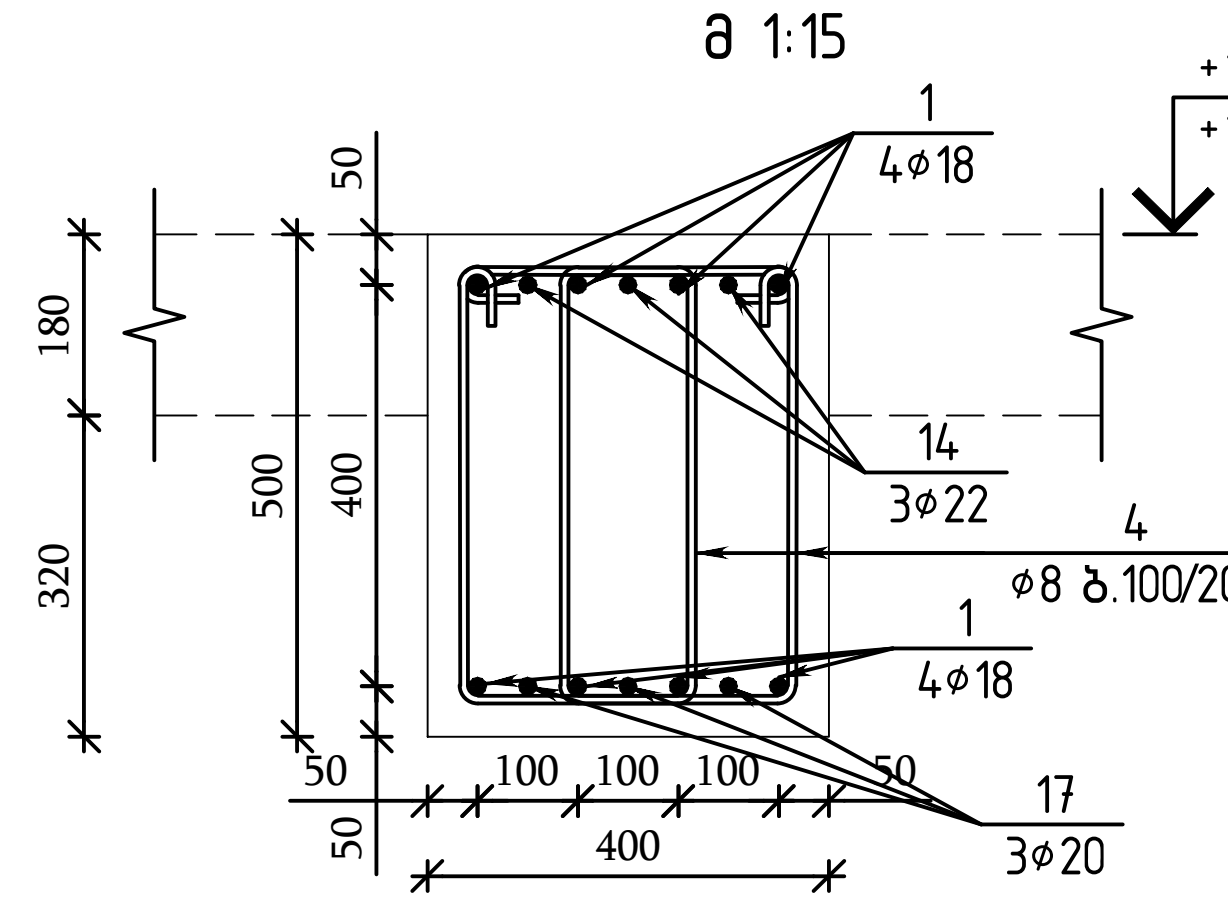

პოზ.№ 4
ℓ=1530

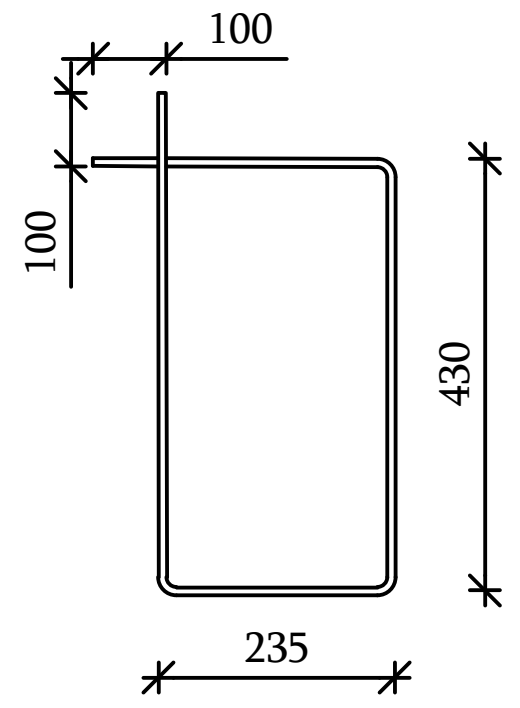

პოზ.№ 5
ℓ=1400

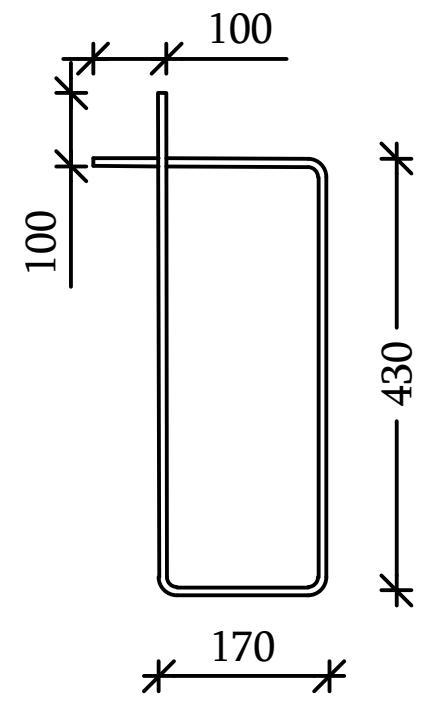

პოზ.№ 6
ℓ=1830

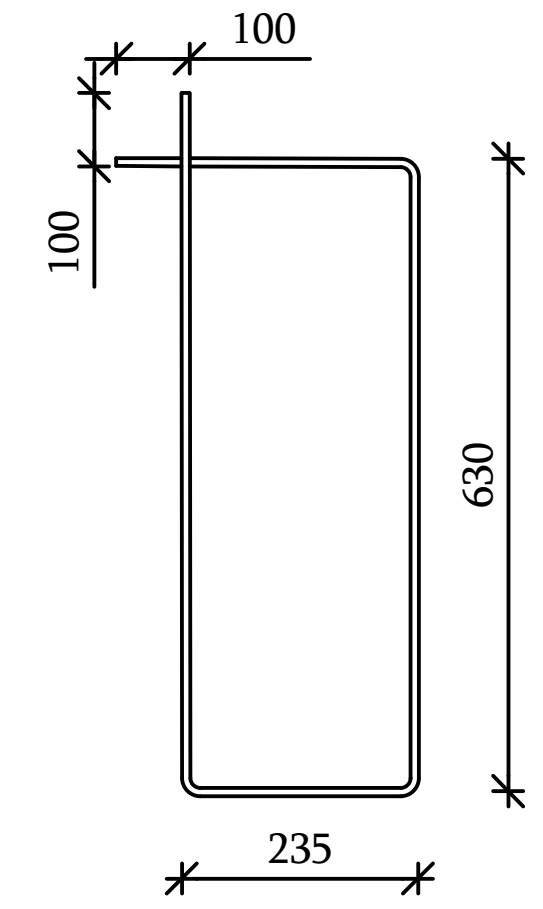

პოზ.№ 3
(⌀14) ℓ=2130

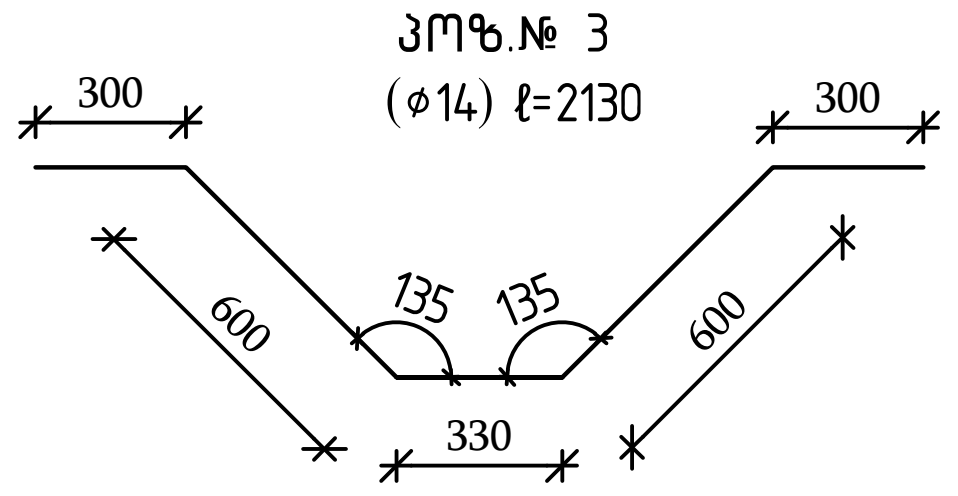

პოზ.№ 11
ℓ=3000

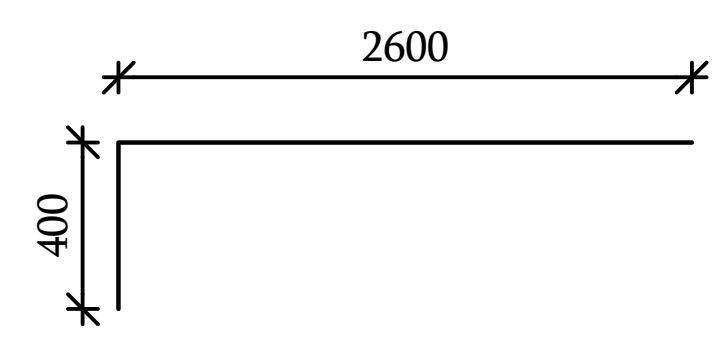

პოზ.№ 9
ℓ=4000

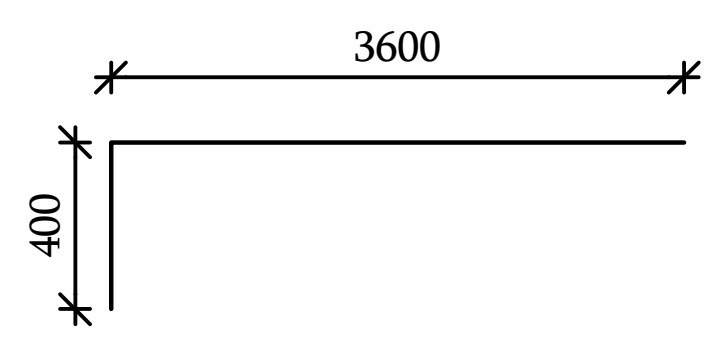

ესკიზი რიგელის ძირითადი არმირების ქვედა შრის ღეროები

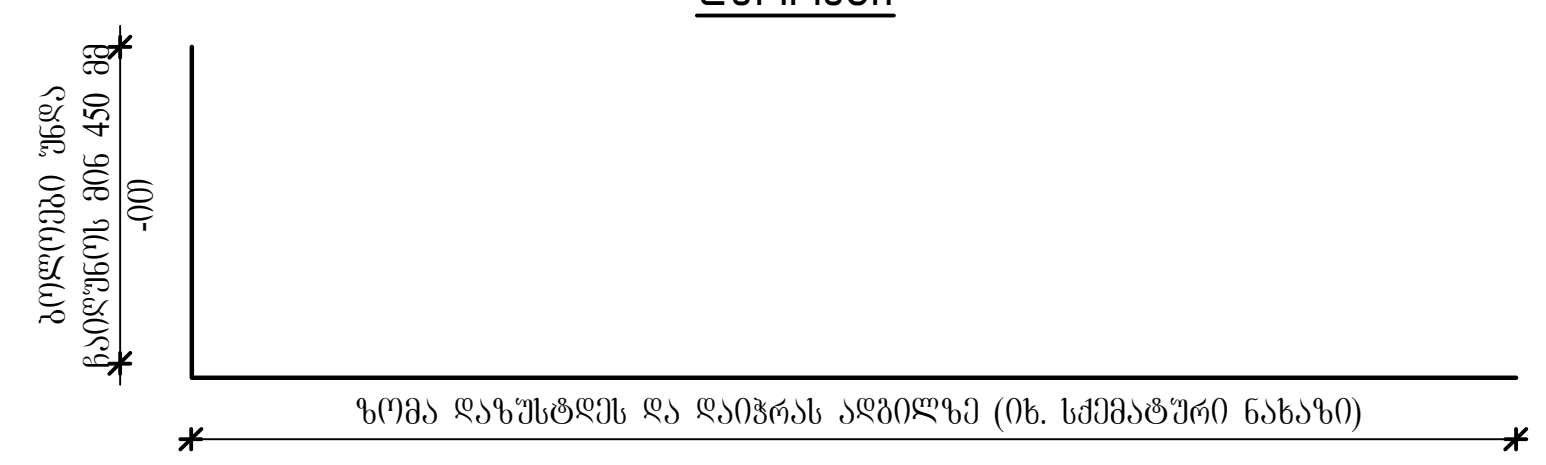

ესკიზი რიგელის ძირითადი არმირების ქვედა შრის ღეროები

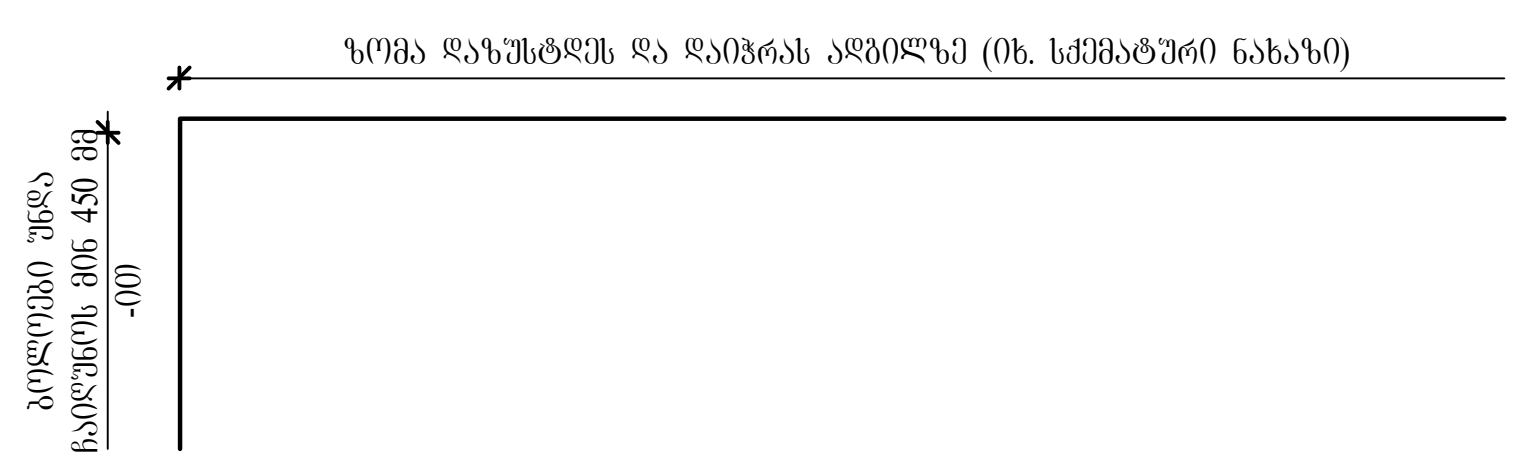

რიგელების ჯამური სპეციფიკაცია 16.78 და 19.98 ნიშნულზე (□ბლოკი)										
დასახელება	რაოდენობა	A 500 C							ჯამი (კგ)	ბეტონი □35 (მ³)
		Ø8	Ø14	Ø16	Ø18	Ø20	Ø22	Ø25		
არმატურის წონა	2	3352.40	92.60	227.20	8512.20	414.40	823.00	454.60	13876.40	72.00

პოზ.	შენიშვნა	დ ა ს ა ხ ე ლ ე ბ ა	რაოდ	მასა კგ	მასა სულ კგ
		მონ. რკ.ბ. რიგელები ▽16.78 და 19.98 ნიშნულზე (I ბლოკი)	0	0.00	0.00
		მასალები	0	0.00	0.00
		ბეტონი B35	0	36.00	მ³
		არმატურის ნაკეთობები	0	0.00	
1	ГОСТ Р 52544-2006	D18 A500C L=12000	162	23.98	3884.8
2	ГОСТ Р 52544-2006	D16 A500C L=12000	6	18.94	113.6
3	ГОСТ Р 52544-2006	D14 A500C L=2130	18	2.57	46.3
4	ГОСТ Р 52544-2006	D8 A500C L=1530	2500	0.60	1500.0
5	ГОСТ Р 52544-2006	D8 A500C L=1400	36	0.55	19.8
6	ГОСТ Р 52544-2006	D8 A500C L=1830	170	0.72	122.4
7	ГОСТ Р 52544-2006	D8 A500C L=500	170	0.20	34.0
8	ГОСТ Р 52544-2006	⌀25 A500C L=6000	3	23.12	69.4
9	ГОСТ Р 52544-2006	⌀25 A500C L=4000	5	15.41	77.0
10	ГОСТ Р 52544-2006	⌀25 A500C L=4000	3	15.41	46.2
11	ГОСТ Р 52544-2006	⌀25 A500C L=3000	3	11.56	34.7
12	ГОСТ Р 52544-2006	⌀22 A500C L=8000	6	23.87	143.2
13	ГОСТ Р 52544-2006	⌀22 A500C L=6000	6	17.90	107.4
14	ГОСТ Р 52544-2006	⌀22 A500C L=5970	3	17.81	53.4
15	ГОСТ Р 52544-2006	⌀22 A500C L=3000	9	8.95	80.5
16	ГОСТ Р 52544-2006	⌀22 A500C L=3000	3	8.95	26.8
17	ГОСТ Р 52544-2006	⌀20 A500C L=6000	6	14.80	88.8
18	ГОСТ Р 52544-2006	⌀20 A500C L=6000	6	14.80	88.8
19	ГОСТ Р 52544-2006	⌀20 A500C L=4000	3	9.86	29.6
20	ГОСТ Р 52544-2006	⌀18 A500C L=6000	3	11.99	36.0
21	ГОСТ Р 52544-2006	⌀18 A500C L=4000	15	7.99	119.8
22	ГОСТ Р 52544-2006	⌀18 A500C L=4000	9	7.99	71.9
23	ГОСТ Р 52544-2006	⌀18 A500C L=3000	3	5.99	18.0
24	ГОСТ Р 52544-2006	⌀18 A500C L=3000	18	5.99	107.8
25	ГОСТ Р 52544-2006	⌀18 A500C L=2975	3	5.94	17.8

თბილისი / 2023 წელი

ფაილის სახელი:
A2 QE_STR_Beliashvili_BEAM

KEYPLAN:

ყოველი შემდეგი რევიზია აუქმებს წინა რევიზიებს

პროექტის სტატუსი:
სამშენებლო დოკუმენტაცია

რევიზია

რევ.	თარიღი	აღწერილობა	დამტკ.

შენიშვნები:

რიგელების გრძივი და განივი არმირების მოწყობის სქემები იხილეთ რიგელების ტიპური კვანძების ნახაზებში (კ.7.78 კ-7.79

ძირითადი არმირების გეგმაზე დატანილ ჭრილებზე ნაჩვენებია მხოლოდ ძირითადი არმატურები;დამატებითი არმირების ჭრილები იხილეთ დამატებითი არმირების გეგმებზე

მისამართი:
ქ.თბილისი ა. ბელიაშვილის ქუჩა №100, №100ა, №102

დამკვეთი:
შ.პ.ს "ფერი"

თანამდებობა	სახელი გვარი	ხელმოწერა
პროექტის მენეჯერი		
დამტკიცებულია: დამკვეთის მიერ		

შემსრულებელი:
შპს "ქიუ ენჯინერინგი"

მისამართი :
ქ.თბილისი ა.ბაქრაძის №7 ბინა №6

engineering

შპს "ქიუ ენჯინერინგის"
პროფესიული პასუხისმგებლობის მზღვეველია
სს "დაზღვევის საერთაშორისო კომპანია ირაო"
(პ/ნ №PFL 417/21)

თანამდებობა	სახელი გვარი	ხელმოწერა
დირექტორი	დ.ქევანიშვილი	
საპროექტო ჯგუფის უფროსი	ო. ილიუხინი	
პროექტის მთ. კონსტრუქტორი	ო. ილიუხინი	
შეასრულა	კ. ერემაძე	

პროექტის სახელწოდება:
მრავალფუნქციური კომპლექსი (I ბლოკი)

პროექტის სტადია:
მუშა პროექტი

პროექტის ნაწილი:
კონსტრუქცია

ფორმატი	A2
სტადია	მ.პ.
თარიღი	24/02/2023
მასშტაბი	1:15

ნახაზის დასახელება:
ჭრილები და სპეციფიკაცია ▽16.78 და 19.98 ნიშნულზე

რევიზია:	ნახაზის ნომერი:	ფურც. საერთო რაოდენობა
R1	კ-I.7.35	80

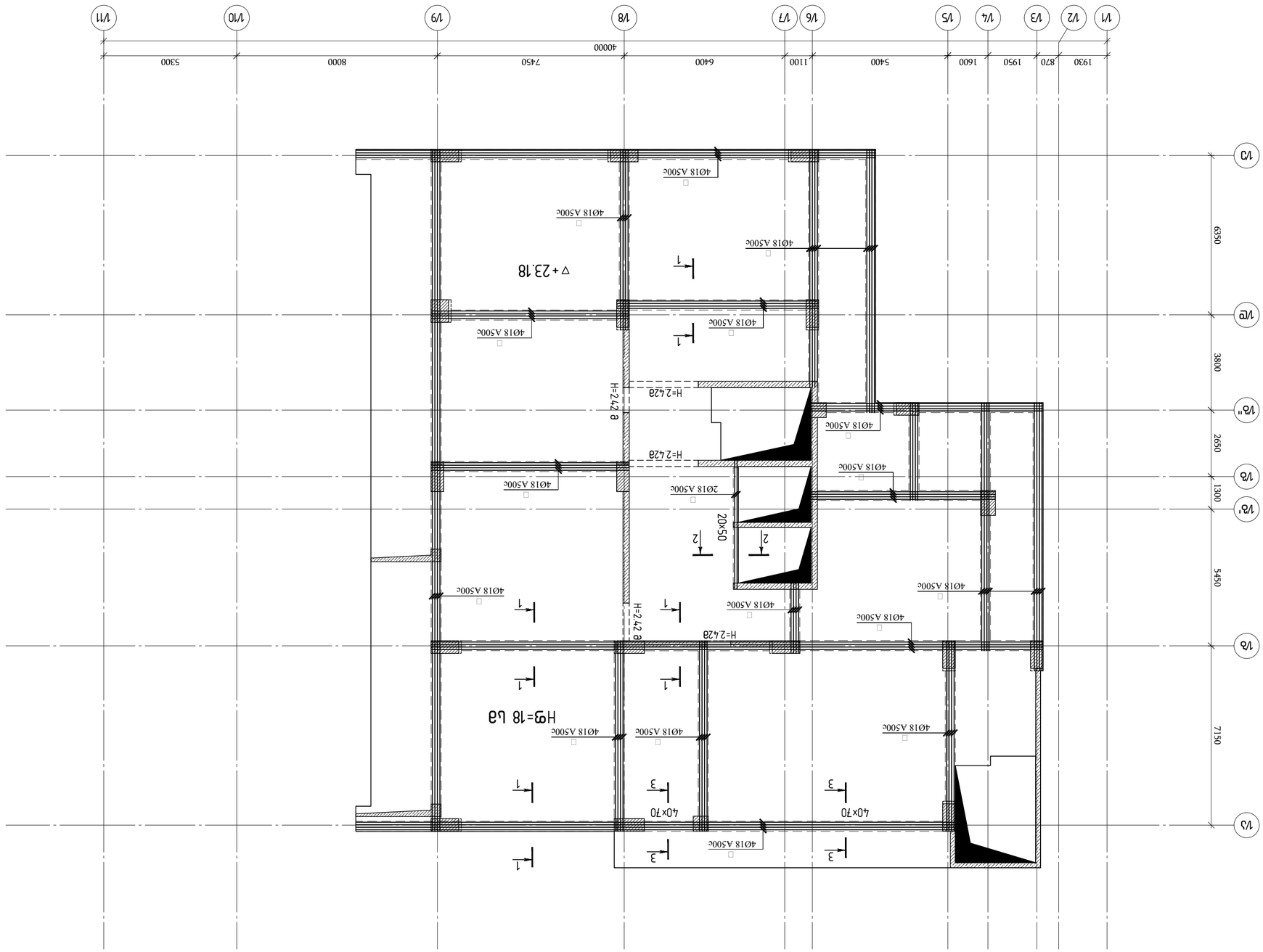

Фасад здания в осях 1/Д-1/А
Высота здания ▽23.18 от отм. 0.000

ГИП			Кабанов
Нач.отд.			
Н.контр.			
Разраб.			Белашов

Двухквартирный жилой дом с мансардой
Ул. Ленина, 100, №100', №102

ГУП "ЦАГС"

Изм.	Кол.уч.	Лист	№ док.

Подп. Дата

Стадия: Лист: Листов:
Р 1 1

ООО "ЭНГИНИРИНГ ЭКСПЕРТ"
г.Ижевск, ул.Ленина, 67
тел.: (3412) 67-67-67

engineering

Заказчик: ГУП "ЦАГС"

Инв.№ подл. | Подп. и дата | Взам.инв.№ | Инв.№ дубл. | Подп. и дата

Изм.	Кол.уч.	Лист	№ док.

Подп. Дата

Двухквартирный жилой дом с мансардой
Ул. Ленина, 100, №100', №102

Фасад здания в осях 1/Д-1/А
Высота здания ▽23.18 от отм. 0.000

Стадия: Лист: Листов:
Р 1 1

ООО "ЭНГИНИРИНГ ЭКСПЕРТ"
г.Ижевск, ул.Ленина, 67
тел.: (3412) 67-67-67

Копировал

Формат А3

Изм.	Кол.уч.	Лист	№ док.	Подп.	Дата

Взам.инв.№

Инв.№ подл. | Подп. и дата

Согласовано

Разработано в программе AutoCAD 2023

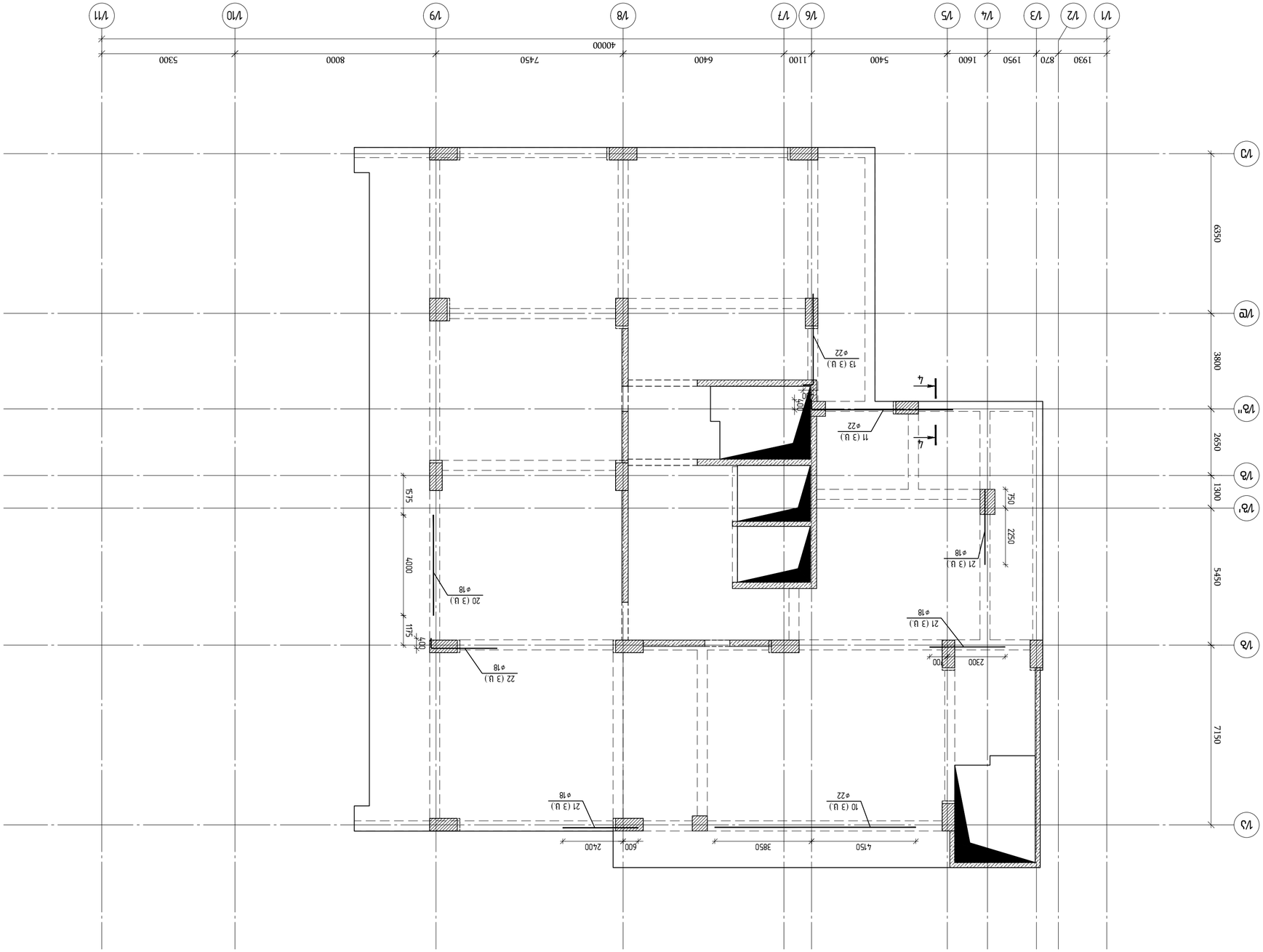

ФПФЭСПЛИТ ФЭЛЕМЕНТЫ ПЛИТЫ ФУНДАМЕНТА ЗДАНИЯ ЭЛЕКТРОПОДСТАНЦИИ
ЗАМЕНА ПЛИТЫ ФУНДАМЕНТА ▽23.18 ВЫШЕ ОТМЕТКИ ▽21.58

ГИП	Ф.Ш.Ахмедов		
Разработал	Ф.Ш.Ахмедов		
Н.контр.	Ф.Ш.Ахмедов		

Стадия	Лист	Листов
Р	1	1

ООО "ЭНЕРГОИНЖИНИРИНГ"
г.Ташкент, Яккасарайский район, ул.Ц-1, дом 7, кв.6
тел.: +998 (71) 200-00-00

Инв.№ подл.	Подпись и дата
Взам.инв.№	
Инв.№ дубл.	
Подпись и дата	

Изм.	Кол.уч.	Лист	№док.

Заказчик: ООО "ЭНЕРГОИНЖИНИРИНГ"

Объект: Замена плиты фундамента здания электроподстанции №100, №100', №102

Раздел: Конструкции железобетонные

Стадия: Р

Лист: 1

Листов: 1

Организация: ООО "ЭНЕРГОИНЖИНИРИНГ"

Главный инженер проекта: Ф.Ш.Ахмедов

Н.контр.: Ф.Ш.Ахмедов

Разработал: Ф.Ш.Ахмедов

Ф.И.О.: Ф.Ш.Ахмедов

Подпись: Ф.Ш.Ахмедов

Дата: 2023

Инв.№ подл. | Подпись и дата | Взам.инв.№

Формат А2

Копировал: Ф.Ш.Ахмедов

Масштаб: 1:100

Примечания:

1. Все размеры даны в мм, если не указано иное.
2. Бетон плиты фундамента класса С25/30, W6, F200.
3. Арматура: А500С, Rs = 435 МПа.
4. Защитный слой бетона 50 мм.
5. Замена выполняется участками с устройством временного ограждения.
6. Перед началом работ вскрыть шурфы для уточнения отметок.
7. Бетонирование вести непрерывно, без рабочих швов.
8. Уход за бетоном — влажная выдержка 14 суток.
9. Все работы выполнять в соответствии с ППР.
10. Отметки даны относительно условного нуля здания.

Ведомость ссылочных и прилагаемых документов:

Обозначение	Наименование	Примечание
2023 ЭП-КЖ	Электроподстанция. Замена плиты фундамента. Рабочие чертежи	
ГОСТ 26633-2015	Бетоны тяжелые и мелкозернистые. Технические условия	
ГОСТ 34028-2016	Прокат арматурный для железобетонных конструкций	
СП 63.13330.2018	Бетонные и железобетонные конструкции. Основные положения	
СП 70.13330.2012	Несущие и ограждающие конструкции	
СП 48.13330.2019	Организация строительства	
ППР-2023	Проект производства работ	

Ведомость рабочих чертежей основного комплекта:

Лист	Наименование	Примечание
1	Общие данные. Ведомость документов. Примечания	
2	План плиты фундамента. Разбивочные оси	
3	Разрез 1-1. Разрез 2-2	
4	Спецификация арматуры. Ведомость объемов работ	
5	Схема временного ограждения котлована	
6	Схема армирования плиты. Вид сверху	
7	Узлы сопряжения с существующей плитой	
8	Узлы деформационных швов	
9	Узлы примыкания к фундаментам колонн	
10	Узлы примыкания к стенам подвала	
11	Узлы примыкания к приямкам	
12	Узлы примыкания к трубопроводам	
13	Узлы примыкания к закладным деталям	
14	Узлы примыкания к анкерным болтам	
15	Узлы примыкания к фундаментам оборудования	
16	Узлы примыкания к фундаментам технологического оборудования	
17	Узлы примыкания к фундаментам вентиляционного оборудования	
18	Узлы примыкания к фундаментам электрооборудования	
19	Узлы примыкания к фундаментам КИПиА	
20	Узлы примыкания к фундаментам молниезащиты	
21	Узлы примыкания к фундаментам заземления	
22	Узлы примыкания к фундаментам освещения	
23	Узлы примыкания к фундаментам связи	
24	Узлы примыкания к фундаментам сигнализации	
25	Узлы примыкания к фундаментам видеонаблюдения	
26	Узлы примыкания к фундаментам охранной сигнализации	
27	Узлы примыкания к фундаментам пожарной сигнализации	
28	Узлы примыкания к фундаментам автоматики	
29	Узлы примыкания к фундаментам телемеханики	
30	Узлы примыкания к фундаментам АСУТП	
31	Узлы примыкания к фундаментам диспетчеризации	
32	Узлы примыкания к фундаментам учета электроэнергии	
33	Узлы примыкания к фундаментам учета воды	
34	Узлы примыкания к фундаментам учета газа	
35	Узлы примыкания к фундаментам учета тепла	
36	Узлы примыкания к фундаментам учета сжатого воздуха	
37	Узлы примыкания к фундаментам учета пара	
38	Узлы примыкания к фундаментам учета конденсата	
39	Узлы примыкания к фундаментам учета масла	
40	Узлы примыкания к фундаментам учета топлива	
41	Узлы примыкания к фундаментам учета реагентов	
42	Узлы примыкания к фундаментам учета материалов	
43	Узлы примыкания к фундаментам учета инструмента	
44	Узлы примыкания к фундаментам учета спецодежды	
45	Узлы примыкания к фундаментам учета средств защиты	
46	Узлы примыкания к фундаментам учета средств пожаротушения	
47	Узлы примыкания к фундаментам учета средств связи	
48	Узлы примыкания к фундаментам учета средств сигнализации	
49	Узлы примыкания к фундаментам учета средств видеонаблюдения	
50	Узлы примыкания к фундаментам учета средств охранной сигнализации	
51	Узлы примыкания к фундаментам учета средств пожарной сигнализации	
52	Узлы примыкания к фундаментам учета средств автоматики	
53	Узлы примыкания к фундаментам учета средств телемеханики	
54	Узлы примыкания к фундаментам учета средств АСУТП	
55	Узлы примыкания к фундаментам учета средств диспетчеризации	
56	Узлы примыкания к фундаментам учета средств учета электроэнергии	
57	Узлы примыкания к фундаментам учета средств учета воды	
58	Узлы примыкания к фундаментам учета средств учета газа	
59	Узлы примыкания к фундаментам учета средств учета тепла	
60	Узлы примыкания к фундаментам учета средств учета сжатого воздуха	
61	Узлы примыкания к фундаментам учета средств учета пара	
62	Узлы примыкания к фундаментам учета средств учета конденсата	
63	Узлы примыкания к фундаментам учета средств учета масла	
64	Узлы примыкания к фундаментам учета средств учета топлива	
65	Узлы примыкания к фундаментам учета средств учета реагентов	
66	Узлы примыкания к фундаментам учета средств учета материалов	
67	Узлы примыкания к фундаментам учета средств учета инструмента	
68	Узлы примыкания к фундаментам учета средств учета спецодежды	
69	Узлы примыкания к фундаментам учета средств учета средств защиты	
70	Узлы примыкания к фундаментам учета средств учета средств пожаротушения	
71	Узлы примыкания к фундаментам учета средств учета средств связи	
72	Узлы примыкания к фундаментам учета средств учета средств сигнализации	
73	Узлы примыкания к фундаментам учета средств учета средств видеонаблюдения	
74	Узлы примыкания к фундаментам учета средств учета средств охранной сигнализации	
75	Узлы примыкания к фундаментам учета средств учета средств пожарной сигнализации	
76	Узлы примыкания к фундаментам учета средств учета средств автоматики	
77	Узлы примыкания к фундаментам учета средств учета средств телемеханики	
78	Узлы примыкания к фундаментам учета средств учета средств АСУТП	
79	Узлы примыкания к фундаментам учета средств учета средств диспетчеризации	
80	Узлы примыкания к фундаментам учета средств учета средств учета электроэнергии	
81	Узлы примыкания к фундаментам учета средств учета средств учета воды	
82	Узлы примыкания к фундаментам учета средств учета средств учета газа	
83	Узлы примыкания к фундаментам учета средств учета средств учета тепла	
84	Узлы примыкания к фундаментам учета средств учета средств учета сжатого воздуха	
85	Узлы примыкания к фундаментам учета средств учета средств учета пара	
86	Узлы примыкания к фундаментам учета средств учета средств учета конденсата	
87	Узлы примыкания к фундаментам учета средств учета средств учета масла	
88	Узлы примыкания к фундаментам учета средств учета средств учета топлива	
89	Узлы примыкания к фундаментам учета средств учета средств учета реагентов	
90	Узлы примыкания к фундаментам учета средств учета средств учета материалов	
91	Узлы примыкания к фундаментам учета средств учета средств учета инструмента	
92	Узлы примыкания к фундаментам учета средств учета средств учета спецодежды	
93	Узлы примыкания к фундаментам учета средств учета средств учета средств защиты	
94	Узлы примыкания к фундаментам учета средств учета средств учета средств пожаротушения	
95	Узлы примыкания к фундаментам учета средств учета средств учета средств связи	
96	Узлы примыкания к фундаментам учета средств учета средств учета средств сигнализации	
97	Узлы примыкания к фундаментам учета средств учета средств учета средств видеонаблюдения	
98	Узлы примыкания к фундаментам учета средств учета средств учета средств охранной сигнализации	
99	Узлы примыкания к фундаментам учета средств учета средств учета средств пожарной сигнализации	
100	Узлы примыкания к фундаментам учета средств учета средств учета средств автоматики	
101	Узлы примыкания к фундаментам учета средств учета средств учета средств телемеханики	
102	Узлы примыкания к фундаментам учета средств учета средств учета средств АСУТП	
103	Узлы примыкания к фундаментам учета средств учета средств учета средств диспетчеризации	
104	Узлы примыкания к фундаментам учета средств учета средств учета средств учета электроэнергии	
105	Узлы примыкания к фундаментам учета средств учета средств учета средств учета воды	
106	Узлы примыкания к фундаментам учета средств учета средств учета средств учета газа	
107	Узлы примыкания к фундаментам учета средств учета средств учета средств учета тепла	
108	Узлы примыкания к фундаментам учета средств учета средств учета средств учета сжатого воздуха	
109	Узлы примыкания к фундаментам учета средств учета средств учета средств учета пара	
110	Узлы примыкания к фундаментам учета средств учета средств учета средств учета конденсата	
111	Узлы примыкания к фундаментам учета средств учета средств учета средств учета масла	
112	Узлы примыкания к фундаментам учета средств учета средств учета средств учета топлива	
113	Узлы примыкания к фундаментам учета средств учета средств учета средств учета реагентов	
114	Узлы примыкания к фундаментам учета средств учета средств учета средств учета материалов	
115	Узлы примыкания к фундаментам учета средств учета средств учета средств учета инструмента	
116	Узлы примыкания к фундаментам учета средств учета средств учета средств учета спецодежды	
117	Узлы примыкания к фундаментам учета средств учета средств учета средств учета средств защиты	
118	Узлы примыкания к фундаментам учета средств учета средств учета средств учета средств пожаротушения	
119	Узлы примыкания к фундаментам учета средств учета средств учета средств учета средств связи	
120	Узлы примыкания к фундаментам учета средств учета средств учета средств учета средств сигнализации	
121	Узлы примыкания к фундаментам учета средств учета средств учета средств учета средств видеонаблюдения	
122	Узлы примыкания к фундаментам учета средств учета средств учета средств учета средств охранной сигнализации	
123	Узлы примыкания к фундаментам учета средств учета средств учета средств учета средств пожарной сигнализации	
124	Узлы примыкания к фундаментам учета средств учета средств учета средств учета средств автоматики	
125	Узлы примыкания к фундаментам учета средств учета средств учета средств учета средств телемеханики	
126	Узлы примыкания к фундаментам учета средств учета средств учета средств учета средств АСУТП	
127	Узлы примыкания к фундаментам учета средств учета средств учета средств учета средств диспетчеризации	
128	Узлы примыкания к фундаментам учета средств учета средств учета средств учета средств учета электроэнергии	
129	Узлы примыкания к фундаментам учета средств учета средств учета средств учета средств учета воды	
130	Узлы примыкания к фундаментам учета средств учета средств учета средств учета средств учета газа	
131	Узлы примыкания к фундаментам учета средств учета средств учета средств учета средств учета тепла	
132	Узлы примыкания к фундаментам учета средств учета средств учета средств учета средств учета сжатого воздуха	
133	Узлы примыкания к фундаментам учета средств учета средств учета средств учета средств учета пара	
134	Узлы примыкания к фундаментам учета средств учета средств учета средств учета средств учета конденсата	
135	Узлы примыкания к фундаментам учета средств учета средств учета средств учета средств учета масла	
136	Узлы примыкания к фундаментам учета средств учета средств учета средств учета средств учета топлива	
137	Узлы примыкания к фундаментам учета средств учета средств учета средств учета средств учета реагентов	
138	Узлы примыкания к фундаментам учета средств учета средств учета средств учета средств учета материалов	
139	Узлы примыкания к фундаментам учета средств учета средств учета средств учета средств учета инструмента	
140	Узлы примыкания к фундаментам учета средств учета средств учета средств учета средств учета спецодежды	
141	Узлы примыкания к фундаментам учета средств учета средств учета средств учета средств учета средств защиты	
142	Узлы примыкания к фундаментам учета средств учета средств учета средств учета средств учета средств пожаротушения	
143	Узлы примыкания к фундаментам учета средств учета средств учета средств учета средств учета средств связи	
144	Узлы примыкания к фундаментам учета средств учета средств учета средств учета средств учета средств сигнализации	
145	Узлы примыкания к фундаментам учета средств учета средств учета средств учета средств учета средств видеонаблюдения	
146	Узлы примыкания к фундаментам учета средств учета средств учета средств учета средств учета средств охранной сигнализации	
147	Узлы примыкания к фундаментам учета средств учета средств учета средств учета средств учета средств пожарной сигнализации	
148	Узлы примыкания к фундаментам учета средств учета средств учета средств учета средств учета средств автоматики	
149	Узлы примыкания к фундаментам учета средств учета средств учета средств учета средств учета средств телемеханики	
150	Узлы примыкания к фундаментам учета средств учета средств учета средств учета средств учета средств АСУТП	
151	Узлы примыкания к фундаментам учета средств учета средств учета средств учета средств учета средств диспетчеризации	
152	Узлы примыкания к фундаментам учета средств учета средств учета средств учета средств учета средств учета электроэнергии	
153	Узлы примыкания к фундаментам учета средств учета средств учета средств учета средств учета средств учета воды	
154	Узлы примыкания к фундаментам учета средств учета средств учета средств учета средств учета средств учета газа	
155	Узлы примыкания к фундаментам учета средств учета средств учета средств учета средств учета средств учета тепла	
156	Узлы примыкания к фундаментам учета средств учета средств учета средств учета средств учета средств учета сжатого воздуха	
157	Узлы примыкания к фундаментам учета средств учета средств учета средств учета средств учета средств учета пара	
158	Узлы примыкания к фундаментам учета средств учета средств учета средств учета средств учета средств учета конденсата	
159	Узлы примыкания к фундаментам учета средств учета средств учета средств учета средств учета средств учета масла	
160	Узлы примыкания к фундаментам учета средств учета средств учета средств учета средств учета средств учета топлива	
161	Узлы примыкания к фундаментам учета средств учета средств учета средств учета средств учета средств учета реагентов	
162	Узлы примыкания к фундаментам учета средств учета средств учета средств учета средств учета средств учета материалов	
163	Узлы примыкания к фундаментам учета средств учета средств учета средств учета средств учета средств учета инструмента	
164	Узлы примыкания к фундаментам учета средств учета средств учета средств учета средств учета средств учета спецодежды	
165	Узлы примыкания к фундаментам учета средств учета средств учета средств учета средств учета средств учета средств защиты	
166	Узлы примыкания к фундаментам учета средств учета средств учета средств учета средств учета средств учета средств пожаротушения	
167	Узлы примыкания к фундаментам учета средств учета средств учета средств учета средств учета средств учета средств связи	
168	Узлы примыкания к фундаментам учета средств учета средств учета средств учета средств учета средств учета средств сигнализации	
169	Узлы примыкания к фундаментам учета средств учета средств учета средств учета средств учета средств учета средств видеонаблюдения	
170	Узлы примыкания к фундаментам учета средств учета средств учета средств учета средств учета средств учета средств охранной сигнализации	
171	Узлы примыкания к фундаментам учета средств учета средств учета средств учета средств учета средств учета средств пожарной сигнализации	
172	Узлы примыкания к фундаментам учета средств учета средств учета средств учета средств учета средств учета средств автоматики	
173	Узлы примыкания к фундаментам учета средств учета средств учета средств учета средств учета средств учета средств телемеханики	
174	Узлы примыкания к фундаментам учета средств учета средств учета средств учета средств учета средств учета средств АСУТП	
175	Узлы примыкания к фундаментам учета средств учета средств учета средств учета средств учета средств учета средств диспетчеризации	
176	Узлы примыкания к фундаментам учета средств учета средств учета средств учета средств учета средств учета средств учета электроэнергии	
177	Узлы примыкания к фундаментам учета средств учета средств учета средств учета средств учета средств учета средств учета воды	
178	Узлы примыкания к фундаментам учета средств учета средств учета средств учета средств учета средств учета средств учета газа	
179	Узлы примыкания к фундаментам учета средств учета средств учета средств учета средств учета средств учета средств учета тепла	
180	Узлы примыкания к фундаментам учета средств учета средств учета средств учета средств учета средств учета средств учета сжатого воздуха	
181	Узлы примыкания к фундаментам учета средств учета средств учета средств учета средств учета средств учета средств учета пара	
182	Узлы примыкания к фундаментам учета средств учета средств учета средств учета средств учета средств учета средств учета конденсата	
183	Узлы примыкания к фундаментам учета средств учета средств учета средств учета средств учета средств учета средств учета масла	
184	Узлы примыкания к фундаментам учета средств учета средств учета средств учета средств учета средств учета средств учета топлива	
185	Узлы примыкания к фундаментам учета средств учета средств учета средств учета средств учета средств учета средств учета реагентов	
186	Узлы примыкания к фундаментам учета средств учета средств учета средств учета средств учета средств учета средств учета материалов	
187	Узлы примыкания к фундаментам учета средств учета средств учета средств учета средств учета средств учета средств учета инструмента	
188	Узлы примыкания к фундаментам учета средств учета средств учета средств учета средств учета средств учета средств учета спецодежды	
189	Узлы примыкания к фундаментам учета средств учета средств учета средств учета средств учета средств учета средств учета средств защиты	
190	Узлы примыкания к фундаментам учета средств учета средств учета средств учета средств учета средств учета средств учета средств пожаротушения	
191	Узлы примыкания к фундаментам учета средств учета средств учета средств учета средств учета средств учета средств учета средств связи	
192	Узлы примыкания к фундаментам учета средств учета средств учета средств учета средств учета средств учета средств учета средств сигнализации	
193	Узлы примыкания к фундаментам учета средств учета средств учета средств учета средств учета средств учета средств учета средств видеонаблюдения	
194	Узлы примыкания к фундаментам учета средств учета средств учета средств учета средств учета средств учета средств учета средств охранной сигнализации	
195	Узлы примыкания к фундаментам учета средств учета средств учета средств учета средств учета средств учета средств учета средств пожарной сигнализации	
196	Узлы примыкания к фундаментам учета средств учета средств учета средств учета средств учета средств учета средств учета средств автоматики	
197	Узлы примыкания к фундаментам учета средств учета средств учета средств учета средств учета средств учета средств учета средств телемеханики	
198	Узлы примыкания к фундаментам учета средств учета средств учета средств учета средств учета средств учета средств учета средств АСУТП	
199	Узлы примыкания к фундаментам учета средств учета средств учета средств учета средств учета средств учета средств учета средств диспетчеризации	
200	Узлы примыкания к фундаментам учета средств учета средств учета средств учета средств учета средств учета средств учета средств учета электроэнергии	
201	Узлы примыкания к фундаментам учета средств учета средств учета средств учета средств учета средств учета средств учета средств учета воды	
202	Узлы примыкания к фундаментам учета средств учета средств учета средств учета средств учета средств учета средств учета средств учета газа	
203	Узлы примыкания к фундаментам учета средств учета средств учета средств учета средств учета средств учета средств учета средств учета тепла	
204	Узлы примыкания к фундаментам учета средств учета средств учета средств учета средств учета средств учета средств учета средств учета сжатого воздуха	
205	Узлы примыкания к фундаментам учета средств учета средств учета средств учета средств учета средств учета средств учета средств учета пара	
206	Узлы примыкания к фундаментам учета средств учета средств учета средств учета средств учета средств учета средств учета средств учета конденсата	
207	Узлы примыкания к фундаментам учета средств учета средств учета средств учета средств учета средств учета средств учета средств учета масла	
208	Узлы примыкания к фундаментам учета средств учета средств учета средств учета средств учета средств учета средств учета средств учета топлива	
209	Узлы примыкания к фундаментам учета средств учета средств учета средств учета средств учета средств учета средств учета средств учета реагентов	
210	Узлы примыкания к фундаментам учета средств учета средств учета средств учета средств учета средств учета средств учета средств учета материалов	
211	Узлы примыкания к фундаментам учета средств учета средств учета средств учета средств учета средств учета средств учета средств учета инструмента	
212	Узлы примыкания к фундаментам учета средств учета средств учета средств учета средств учета средств учета средств учета средств учета спецодежды	
213	Узлы примыкания к фундаментам учета средств учета средств учета средств учета средств учета средств учета средств учета средств учета средств защиты	
214	Узлы примыкания к фундаментам учета средств учета средств учета средств учета средств учета средств учета средств учета средств учета средств пожаротушения	
215	Узлы примыкания к фундаментам учета средств учета средств учета средств учета средств учета средств учета средств учета средств учета средств связи	
216	Узлы примыкания к фундаментам учета средств учета средств учета средств учета средств учета средств учета средств учета средств учета средств сигнализации	
217	Узлы примыкания к фундаментам учета средств учета средств учета средств учета средств учета средств учета средств учета средств учета средств видеонаблюдения	
218	Узлы примыкания к фундаментам учета средств учета средств учета средств учета средств учета средств учета средств учета средств учета средств охранной сигнализации	
219	Узлы примыкания к фундаментам учета средств учета средств учета средств учета средств учета средств учета средств учета средств учета средств пожарной сигнализации	
220	Узлы примыкания к фундаментам учета средств учета средств учета средств учета средств учета средств учета средств учета средств учета средств автоматики	
221	Узлы примыкания к фундаментам учета средств учета средств учета средств учета средств учета средств учета средств учета средств учета средств телемеханики	
222	Узлы примыкания к фундаментам учета средств учета средств учета средств учета средств учета средств учета средств учета средств учета средств АСУТП	
223	Узлы примыкания к фундаментам учета средств учета средств учета средств учета средств учета средств учета средств учета средств учета средств диспетчеризации	
224	Узлы примыкания к фундаментам учета средств учета средств учета средств учета средств учета средств учета средств учета средств учета средств учета электроэнергии	
225	Узлы примыкания к фундаментам учета средств учета средств учета средств учета средств учета средств учета средств учета средств учета средств учета воды	
226	Узлы примыкания к фундаментам учета средств учета средств учета средств учета средств учета средств учета средств учета средств учета средств учета газа	
227	Узлы примыкания к фундаментам учета средств учета средств учета средств учета средств учета средств учета средств учета средств учета средств учета тепла	
228	Узлы примыкания к фундаментам учета средств учета средств учета средств учета средств учета средств учета средств учета средств учета средств учета сжатого воздуха	
229	Узлы примыкания к фундаментам учета средств учета средств учета средств учета средств учета средств учета средств учета средств учета средств учета пара	
230	Узлы примыкания к фундаментам учета средств учета средств учета средств учета средств учета средств учета средств учета средств учета средств учета конденсата	
231	Узлы примыкания к фундаментам учета средств учета средств учета средств учета средств учета средств учета средств учета средств учета средств учета масла	
232	Узлы примыкания к фундаментам учета средств учета средств учета средств учета средств учета средств учета средств учета средств учета средств учета топлива	
233	Узлы примыкания к фундаментам учета средств учета средств учета средств учета средств учета средств учета средств учета средств учета средств учета реагентов	
234	Узлы примыкания к фундаментам учета средств учета средств учета средств учета средств учета средств учета средств учета средств учета средств учета материалов	
235	Узлы примыкания к фундаментам учета средств учета средств учета средств учета средств учета средств учета средств учета средств учета средств учета инструмента	
236	Узлы примыкания к фундаментам учета средств учета средств учета средств учета средств учета средств учета средств учета средств учета средств учета спецодежды	
237	Узлы примыкания к фундаментам учета средств учета средств учета средств учета средств учета средств учета средств учета средств учета средств учета средств защиты	
238	Узлы примыкания к фундаментам учета средств учета средств учета средств учета средств учета средств учета средств учета средств учета средств учета средств пожаротушения	
239	Узлы примыкания к фундаментам учета средств учета средств учета средств учета средств учета средств учета средств учета средств учета средств учета средств связи	
240	Узлы примыкания к фундаментам учета средств учета средств учета средств учета средств учета средств учета средств учета средств учета средств учета средств сигнализации	
241	Узлы примыкания к фундаментам учета средств учета средств учета средств учета средств учета средств учета средств учета средств учета средств учета средств видеонаблюдения	
242	Узлы примыкания к фундаментам учета средств учета средств учета средств учета средств учета средств учета средств учета средств учета средств учета средств охранной сигнализации	
243	Узлы примыкания к фундаментам учета средств учета средств учета средств учета средств учета средств учета средств учета средств учета средств учета средств пожарной сигнализации	
244	Узлы примыкания к фундаментам учета средств учета средств учета средств учета средств учета средств учета средств учета средств учета средств учета средств автоматики	
245	Узлы примыкания к фундаментам учета средств учета средств учета средств учета средств учета средств учета средств учета средств учета средств учета средств телемеханики	
246	Узлы примыкания к фундаментам учета средств учета средств учета средств учета средств учета средств учета средств учета средств учета средств учета средств АСУТП	
247	Узлы примыкания к фундаментам учета средств учета средств учета средств учета средств учета средств учета средств учета средств учета средств учета средств диспетчеризации	
248	Узлы примыкания к фундаментам учета средств учета средств учета средств учета средств учета средств учета средств учета средств учета средств учета средств учета электроэнергии	
249	Узлы примыкания к фундаментам учета средств учета средств учета средств учета средств учета средств учета средств учета средств учета средств учета средств учета воды	
250	Узлы примыкания к фундаментам учета средств учета средств учета средств учета средств учета средств учета средств учета средств учета средств учета средств учета газа	
251	Узлы примыкания к фундаментам учета средств учета средств учета средств учета средств учета средств учета средств учета средств учета средств учета средств учета тепла	
252	Узлы примыкания к фундаментам учета средств учета средств учета средств учета средств учета средств учета средств учета средств учета средств учета средств учета сжатого воздуха	
253	Узлы примыкания к фундаментам учета средств учета средств учета средств учета средств учета средств учета средств учета средств учета средств учета средств учета пара	
254	Узлы примыкания к фундаментам учета средств учета средств учета средств учета средств учета средств учета средств учета средств учета средств учета средств учета конденсата	
255	Узлы примыкания к фундаментам учета средств учета средств учета средств учета средств учета средств учета средств учета средств учета средств учета средств учета масла	
256	Узлы примыкания к фундаментам учета средств учета средств учета средств учета средств учета средств учета средств учета средств учета средств учета средств учета топлива	
257	Узлы примыкания к фундаментам учета средств учета средств учета средств учета средств учета средств учета средств учета средств учета средств учета средств учета реагентов	
258	Узлы примыкания к фундаментам учета средств учета средств учета средств учета средств учета средств учета средств учета средств учета средств учета средств учета материалов	
259	Узлы примыкания к фундаментам учета средств учета средств учета средств учета средств учета средств учета средств учета средств учета средств учета средств учета инструмента	
260	Узлы примыкания к фундаментам учета средств учета средств учета средств учета средств учета средств учета средств учета средств учета средств учета средств учета спецодежды	
261	Узлы примыкания к фундаментам учета средств учета средств учета средств учета средств учета средств учета средств учета средств учета средств учета средств учета средств защиты	
262	Узлы примыкания к фундаментам учета средств учета средств учета средств учета средств учета средств учета средств учета средств учета средств учета средств учета средств пожаротушения	
263	Узлы примыкания к фундаментам учета средств учета средств учета средств учета средств учета средств учета средств учета средств учета средств учета средств учета средств связи	
264	Узлы примыкания к фундаментам учета средств учета средств учета средств учета средств учета средств учета средств учета средств учета средств учета средств учета средств сигнализации	
265	Узлы примыкания к фундаментам учета средств учета средств учета средств учета средств учета средств учета средств учета средств учета средств учета средств учета средств видеонаблюдения	
266	Узлы примыкания к фундаментам учета средств учета средств учета средств учета средств учета средств учета средств учета средств учета средств учета средств учета средств охранной сигнализации	
267	Узлы примыкания к фундаментам учета средств учета средств учета средств учета средств учета средств учета средств учета средств учета средств учета средств учета средств пожарной сигнализации	
268	Узлы примыкания к фундаментам учета средств учета средств учета средств учета средств учета средств учета средств учета средств учета средств учета средств учета средств автоматики	
269	Узлы примыкания к фундаментам учета средств учета средств учета средств учета средств учета средств учета средств учета средств учета средств учета средств учета средств телемеханики	
270	Узлы примыкания к фундаментам учета средств учета средств учета средств учета средств учета средств учета средств учета средств учета средств учета средств учета средств АСУТП	
271	Узлы примыкания к фундаментам учета средств учета средств учета средств учета средств учета средств учета средств учета средств учета средств учета средств учета средств диспетчеризации	
272	Узлы примыкания к фундаментам учета средств учета средств учета средств учета средств учета средств учета средств учета средств учета средств учета средств учета средств учета электроэнергии	
273	Узлы примыкания к фундаментам учета средств учета средств учета средств учета средств учета средств учета средств учета средств учета средств учета средств учета средств учета воды	
274	Узлы примыкания к фундаментам учета средств учета средств учета средств учета средств учета средств учета средств учета средств учета средств учета средств учета средств учета газа	
275	Узлы примыкания к фундаментам учета средств учета средств учета средств учета средств учета средств учета средств учета средств учета средств учета средств учета средств учета тепла	
276	Узлы примыкания к фундаментам учета средств учета средств учета средств учета средств учета средств учета средств учета средств учета средств учета средств учета средств учета сжатого воздуха	
277	Узлы примыкания к фундаментам учета средств учета средств учета средств учета средств учета средств учета средств учета средств учета средств учета средств учета средств учета пара	
278	Узлы примыкания к фундаментам учета средств учета средств учета средств учета средств учета средств учета средств учета средств учета средств учета средств учета средств учета конденсата	
279	Узлы примыкания к фундаментам учета средств учета средств учета средств учета средств учета средств учета средств учета средств учета средств учета средств учета средств учета масла	
280	Узлы примыкания к фундаментам учета средств учета средств учета средств учета средств учета средств учета средств учета средств учета средств учета средств учета средств учета топлива	
281	Узлы примыкания к фундаментам учета средств учета средств учета средств учета средств учета средств учета средств учета средств учета средств учета средств учета средств учета реагентов	
282	Узлы примыкания к фундаментам учета средств учета средств учета средств учета средств учета средств учета средств учета средств учета средств учета средств учета средств учета материалов	
283	Узлы примыкания к фундаментам учета средств учета средств учета средств учета средств учета средств учета средств учета средств учета средств учета средств учета средств учета инструмента	
284	Узлы примыкания к фундаментам учета средств учета средств учета средств учета средств учета средств учета средств учета средств учета средств учета средств учета средств учета спецодежды	
285	Узлы примыкания к фундаментам учета средств учета средств учета средств учета средств учета средств учета средств учета средств учета средств учета средств учета средств учета средств защиты	
286	Узлы примыкания к фундаментам учета средств учета средств учета средств учета средств учета средств учета средств учета средств учета средств учета средств учета средств учета средств пожаротушения	
287	Узлы примыкания к фундаментам учета средств учета средств учета средств учета средств учета средств учета средств учета средств учета средств учета средств учета средств учета средств связи	
288	Узлы примыкания к фундаментам учета средств учета средств учета средств учета средств учета средств учета средств учета средств учета средств учета средств учета средств учета средств сигнализации	
289	Узлы примыкания к фундаментам учета средств учета средств учета средств учета средств учета средств учета средств учета средств учета средств учета средств учета средств учета средств видеонаблюдения	
290	Узлы примыкания к фундаментам учета средств учета средств учета средств учета средств учета средств учета средств учета средств учета средств учета средств учета средств учета средств охранной сигнализации	
291	Узлы примыкания к фундаментам учета средств учета средств учета средств учета средств учета средств учета средств учета средств учета средств учета средств учета средств учета средств пожарной сигнализации	
292	Узлы примыкания к фундаментам учета средств учета средств учета средств учета средств учета средств учета средств учета средств учета средств учета средств учета средств учета средств автоматики	
293	Узлы примыкания к фундаментам учета средств учета средств учета средств учета средств учета средств учета средств учета средств учета средств учета средств учета средств учета средств телемеханики	
294	Узлы примыкания к фундаментам учета средств учета средств учета средств учета средств учета средств учета средств учета средств учета средств учета средств учета средств учета средств АСУТП	
295	Узлы примыкания к фундаментам учета средств учета средств учета средств учета средств учета средств учета средств учета средств учета средств учета средств учета средств учета средств диспетчеризации	
296	Узлы примыкания к фундаментам учета средств учета средств учета средств учета средств учета средств учета средств учета средств учета средств учета средств учета средств учета средств учета электроэнергии	
297	Узлы примыкания к фундаментам учета средств учета средств учета средств учета средств учета средств учета средств учета средств учета средств учета средств учета средств учета средств учета воды	
298	Узлы примыкания к фундаментам учета средств учета средств учета средств учета средств учета средств учета средств учета средств учета средств учета средств учета средств учета средств учета газа	
299	Узлы примыкания к фундаментам учета средств учета средств учета средств учета средств учета средств учета средств учета средств учета средств учета средств учета средств учета средств учета тепла	
300	Узлы примыкания к фундаментам учета средств учета средств учета средств учета средств учета средств учета средств учета средств учета средств учета средств учета средств учета средств учета сжатого воздуха	
301	Узлы примыкания к фундаментам учета средств учета средств учета средств учета средств учета средств учета средств учета средств учета средств учета средств учета средств учета средств учета пара	
302	Узлы примыкания к фунд

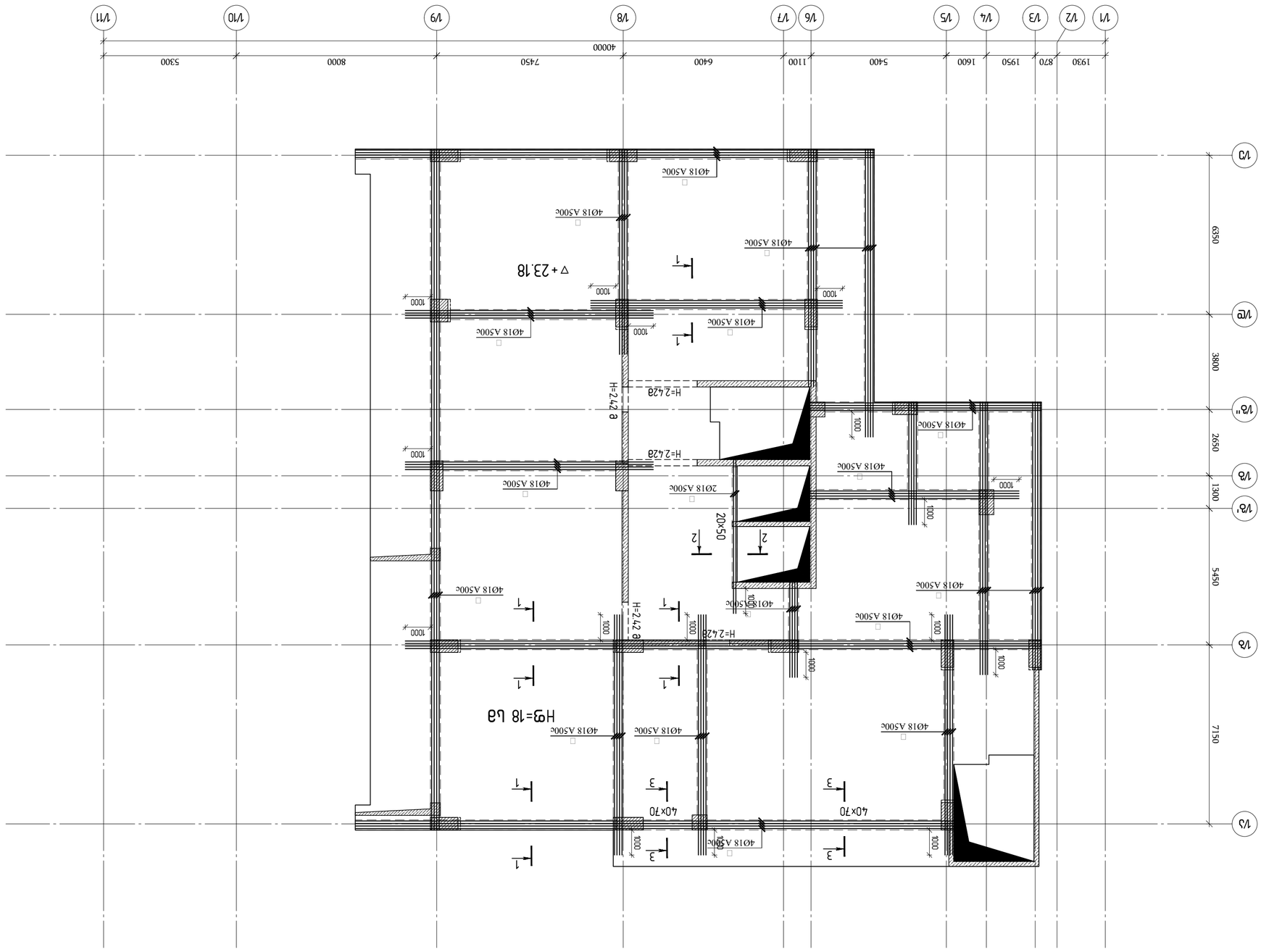

Монтажная схема ригелей перекрытия на отм. ▽23.18 балок Б1-Б6 Б1-Б4 Б5 Б6 Б7 Б8 Б9 Б10 Б11 Б12 Б13 Б14 Б15 Б16 Б17 Б18 Б19 Б20 Б21 Б22 Б23 Б24 Б25 Б26 Б27 Б28 Б29 Б30 Б31 Б32 Б33 Б34 Б35 Б36 Б37 Б38 Б39 Б40 Б41 Б42 Б43 Б44 Б45 Б46 Б47 Б48 Б49 Б50 Б51 Б52 Б53 Б54 Б55 Б56 Б57 Б58 Б59 Б60 Б61 Б62 Б63 Б64 Б65 Б66 Б67 Б68 Б69 Б70 Б71 Б72 Б73 Б74 Б75 Б76 Б77 Б78 Б79 Б80 Б81 Б82 Б83 Б84 Б85 Б86 Б87 Б88 Б89 Б90 Б91 Б92 Б93 Б94 Б95 Б96 Б97 Б98 Б99 Б100, №102", №102

Заказчик: ООО "ЭЛЕКТРОСТАЛЬ"

Объект: Многоэтажный жилой дом с встроенными помещениями по адресу: г.Электросталь, ул.Ялагина, №7 (2/6 №PFL 417/21)

ГИП	Ефимов		
Разработал	Ефимов		
Н.контр.	Ефимов		
Проверил	Ефимов		
Н.контр.	Ефимов		
Гл.инженер проекта	Ефимов		

Монтажная схема ригелей перекрытия на отм. ▽23.18 балок Б1-Б6 Б1-Б4 Б5 Б6 Б7 Б8 Б9 Б10 Б11 Б12 Б13 Б14 Б15 Б16 Б17 Б18 Б19 Б20 Б21 Б22 Б23 Б24 Б25 Б26 Б27 Б28 Б29 Б30 Б31 Б32 Б33 Б34 Б35 Б36 Б37 Б38 Б39 Б40 Б41 Б42 Б43 Б44 Б45 Б46 Б47 Б48 Б49 Б50 Б51 Б52 Б53 Б54 Б55 Б56 Б57 Б58 Б59 Б60 Б61 Б62 Б63 Б64 Б65 Б66 Б67 Б68 Б69 Б70 Б71 Б72 Б73 Б74 Б75 Б76 Б77 Б78 Б79 Б80

Изм.	Кол.уч.	Лист	№док.	Подп.	Дата

Стадия: Р1

Лист: 1

Листов: 80

ООО "ЭЛЕКТРОСТАЛЬ"

Монтажная схема ригелей перекрытия на отм. ▽23.18 балок Б1-Б6

Формат А2

Копировал:

Инв.№ подл. | Подп. и дата | Взам.инв.№

Примечания:
1. Привязку осей см. в АР.
2. Бетон В25 F200 W6.
3. Арматура А500с.
4. Защитный слой бетона 20мм.
5. Все закладные детали см. в КЖ.
6. Все размеры уточнять по месту.
7. Монтаж вести в соответствии с СП 70.13330.2012.

Спецификация элементов

Поз.	Обозначение	Наименование	Кол.	Масса ед., кг	Примечание
		Ригели			
Р1	2Б.23.18-1	Ригель	1	1738	
		Материалы			
		Бетон В25 F200 W6	1	1738	

Ведомость ссылочных и прилагаемых документов

Обозначение	Наименование	Примечание
	Ссылочные документы	
2Б.23.18-1	Монтажная схема ригелей перекрытия на отм. ▽23.18 балок Б1-Б6	
	Прилагаемые документы	
2Б.23.18-1	Монтажная схема ригелей перекрытия на отм. ▽23.18 балок Б1-Б6	

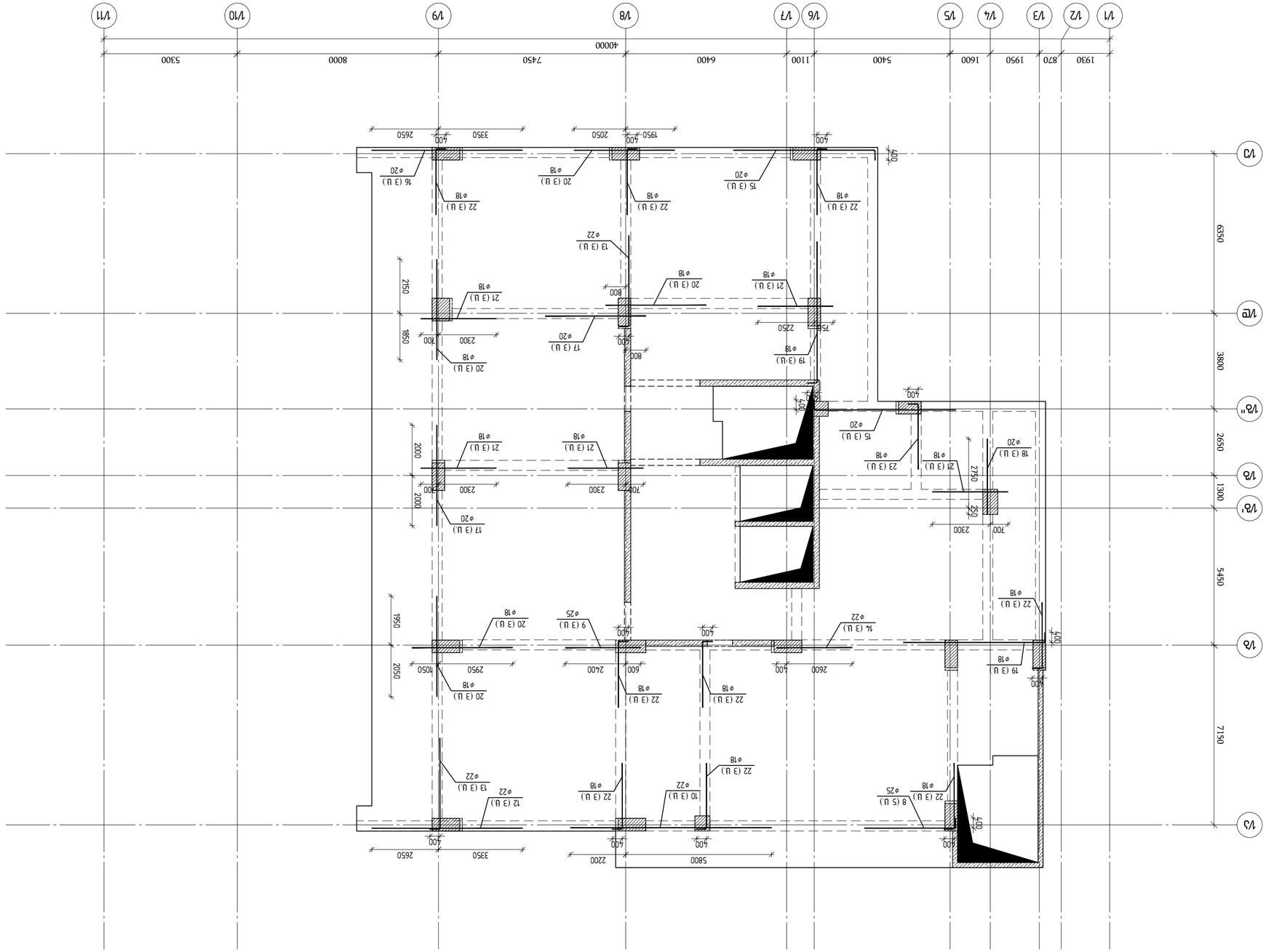
1/1
1/2
1/3
1/4
1/5
1/6
1/7
1/8
1/9
1/10
1/11
1/А
1/Б
1/В
1/Г
1/Д
1/Е
1/Ж
1/З
1/И
1/К
1/Л
1/М
1930
870
1950
1600
5400
1100
6400
7450
8000
5300
40000
2650
6350
3800
2650
1300
5450
7150
400
2300
2250
2200
5800
2600
2400
2950
3350
2050
1950
1050
2150
1850
2000
2750
1400
1950
ф18
ф20
ф22
ф25
22 (3 U.)
21 (3 U.)
20 (3 U.)
19 (3 U.)
19 (3.U.)
18 (3 U.)
17 (3 U.)
16 (3 U.)
15 (3 U.)
14 (3 U.)
13 (3 U.)
12 (3 U.)
10 (3 U.)
9 (3 U.)
8 (5 U.)
23 (3 U.)
ПЛАН ФУНДАМЕНТОВ ФУ-1 ПЛАН ФУНДАМЕНТОВ ФУ-2 ▽-23.18 ПЛАН ОТМОСТКИ

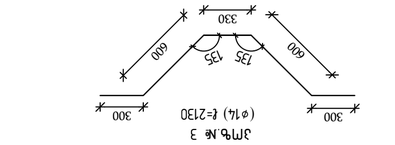

Эл.№ 3
(ø14) ℓ=2130

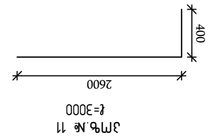

Эл.№ 11
ℓ=3000

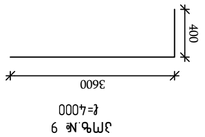

Эл.№ 9
ℓ=4000



Эл.№ 7
Ø22 А500С L=8000
Ø8 А500С L=500
Ø18 А500С L=12000
Ø14 А500С L=2130
Ø25 А500С L=3000
Ø22 А500С L=6000
Ø22 А500С L=4000
Ø22 А500С L=3000
Ø20 А500С L=6000
Ø20 А500С L=4000
Ø20 А500С L=3000
Ø18 А500С L=4000
Ø18 А500С L=3000
Ø18 А500С L=2975
Ø18 А500С L=3000
Ø16 А500С L=12000
Ø14 А500С L=1530
Ø8 А500С L=14000
Ø18 А500С L=12000
Ø16 А500С L=15300
Ø18 А500С L=18300
Ø22 А500С L=14000
Ø25 А500С L=14000
Ø22 А500С L=6000
Ø22 А500С L=6000
Ø20 А500С L=6000
Ø20 А500С L=4000
Ø20 А500С L=3000
Ø18 А500С L=3000
Ø18 А500С L=3000
Ø18 А500С L=2975
Ø18 А500С L=3000
Ø16 А500С L=12000
Ø18 А500С L=12000
Ø16 А500С L=12000
Ø8 А500С L=2130
Ø14 А500С L=2130
Ø25 А500С L=4000
Ø22 А500С L=8000
Ø8 А500С L=3000
Ø18 А500С L=4

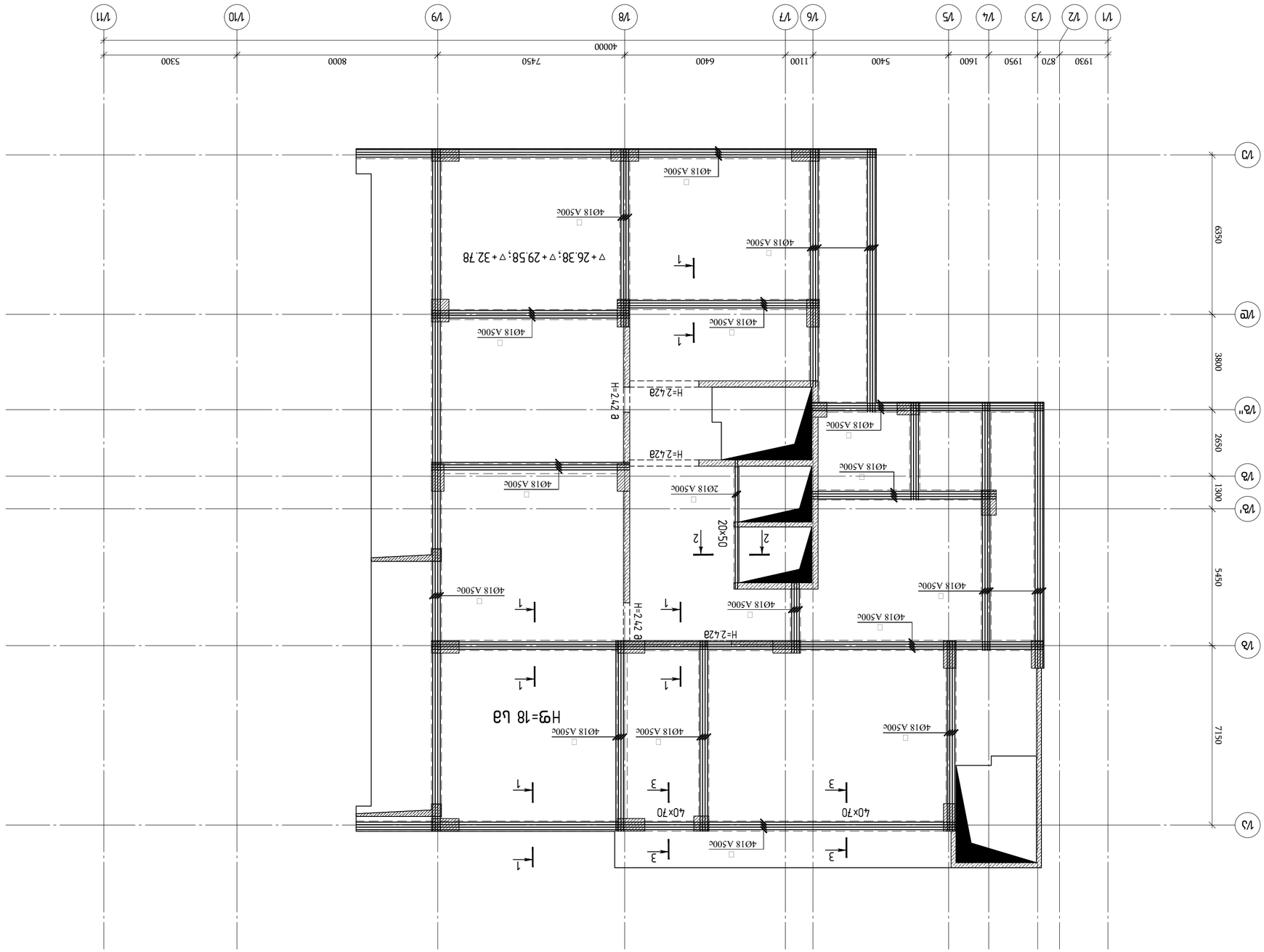

Армирование плана на отм ▽26.38, ▽29.58 и ▽32.78
Блок "Б"

Изм.	Кол.уч.	Лист	№ док.
Разраб.			
Пров.			
Н.контр.			
ГИП			

Стадия: Лист: Листов:

Блок "Б" Жилой дом №7 с встроенными помещениями общественного назначения, подземной автостоянкой и инженерными сетями. Корректировка

ООО "Инжиниринг"

Поз.	Обозначение	Наименование	Кол.	Примечание
		Документация		
		Ведомость ссылочных и прилагаемых документов		
		Ведомость рабочих чертежей основного комплекта		
		Спецификация стали		
		Сборочные единицы		
		Детали		

Согласовано

Инв. № подл. | Подпись и дата | Взам. инв. №

Копировал

Формат А3

Изм.	Кол.уч.	Лист	№ док.	Подпись	Дата

Армирование плана на отм ▽26.38, ▽29.58 и ▽32.78
Блок "Б"

Стадия: Лист: Листов:

Блок "Б" Жилой дом №7 с встроенными помещениями общественного назначения, подземной автостоянкой и инженерными сетями. Корректировка

ООО "Инжиниринг"

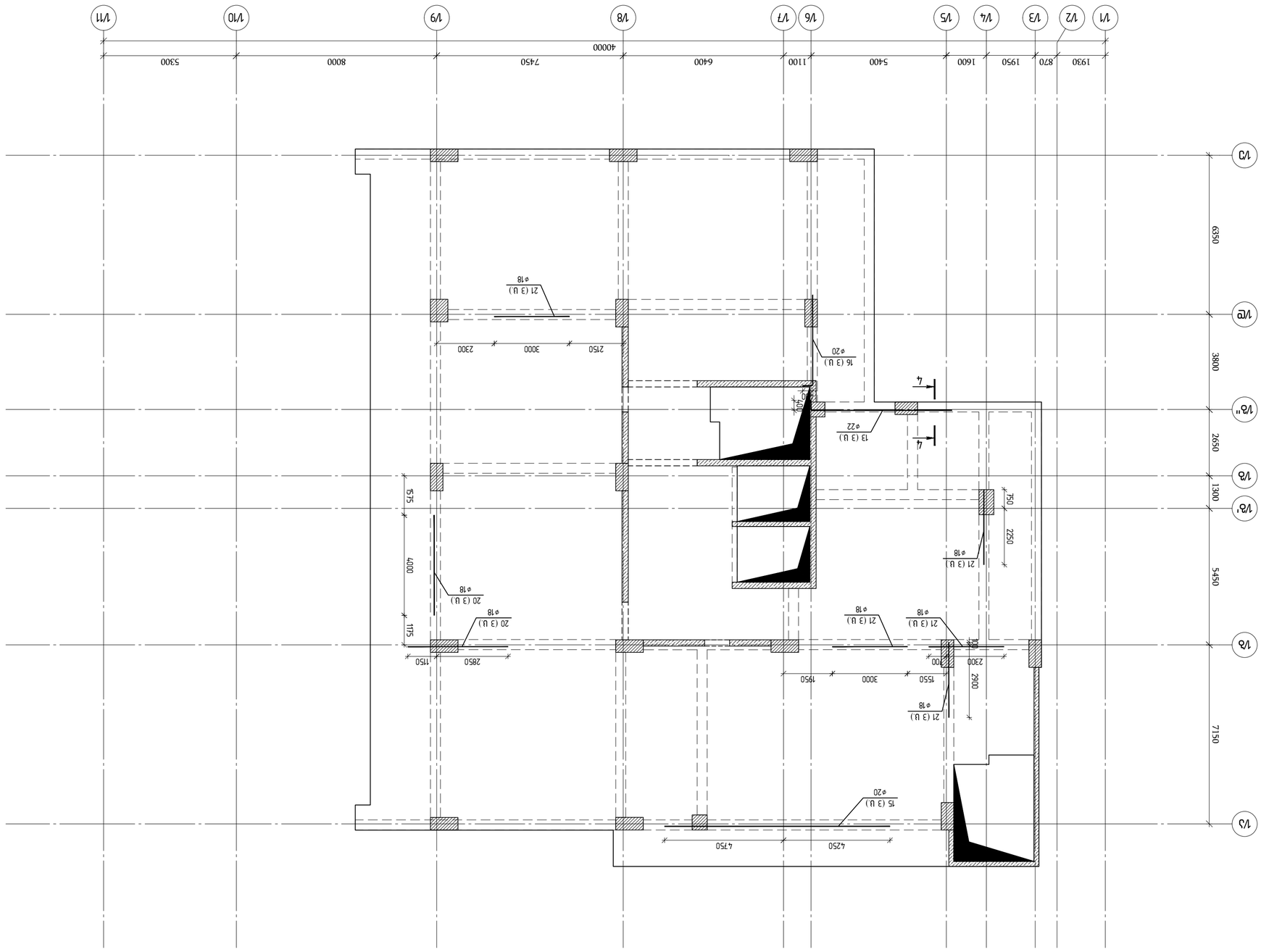

ПЛАН ПОКРЫТИЯ НА ОТМ. +26.38, +29.58 ОСИ 32.78 – 6ПЗ6ЭЭС"Ф3

ГИП	Ефимов		
Нач. отд.	Ефимов		
Н. контр.	Ефимов		
Разработал	Ефимов		
Проверил	Ефимов		

Изм. Кол.уч. Лист № док. Подп. Дата

Стадия: Лист: Листов:

Р 1 1

Общество с ограниченной ответственностью "Инженерный центр "Инженерные системы" г. Ижевск

Заказчик: ООО "Специализированный застройщик "Инженерные системы"

Объект: Многоквартирный жилой дом по ул. Ленина в г. Ижевске. 1 этап строительства. Корректировка

Инв. № подл. | Подп. и дата | Взам. инв. №

Формат	Зона	Поз.	Обозначение
А2			



Лестничная площадка на отм. ∇+26.38; ∇+29.58 и ∇+32.78
Блок "Г"

Изм.Кол.Уч.	Лист	№док.	Подп.
ГИП	Ефимова		
Н.контр.	Ефимова		
Разработал	Ефимова		

ЖИЛОЙ КОМПЛЕКС "ЗАРЯ"
Блок "Г"
Этап 1

Стадия: Лист: Листов:
Р 1 1

ООО "ПроектСтройИнвест"
г.Ижевск, ул.Пушкинская, 268, оф.301

Копировал Формат А2

Изм.	Кол.уч.	Лист	№ док.
Подп.	Дата		

Инв.№ подл. | Подп. и дата | Взам.инв.№ | Инв.№ дубл. | Подп. и дата

Перепланировка
Изменение
Замена
Новое строительство
Снос

Согласовано:
Главный инженер проекта
Главный архитектор проекта
Начальник отдела
Гл.специалист

Заказчик: ООО "ЗАРЯ"

Объект: Жилой комплекс "ЗАРЯ"
г.Ижевск, ул.Пушкинская, 268, ул.Пушкинская, 268А, ул.Пушкинская, 268Б, ул.Пушкинская, 268В, ул.Пушкинская, 268Г, ул.Пушкинская, 268Д, ул.Пушкинская, 268Е, ул.Пушкинская, 268Ж, ул.Пушкинская, 268З, ул.Пушкинская, 268И, ул.Пушкинская, 268К, ул.Пушкинская, 268Л, ул.Пушкинская, 268М, ул.Пушкинская, 268Н, ул.Пушкинская, 268О, ул.Пушкинская, 268П, ул.Пушкинская, 268Р, ул.Пушкинская, 268С, ул.Пушкинская, 268Т, ул.Пушкинская, 268У, ул.Пушкинская, 268Ф, ул.Пушкинская, 268Х, ул.Пушкинская, 268Ц, ул.Пушкинская, 268Ч, ул.Пушкинская, 268Ш, ул.Пушкинская, 268Щ, ул.Пушкинская, 268Э, ул.Пушкинская, 268Ю, ул.Пушкинская, 268Я, ул.Пушкинская, 268А1, ул.Пушкинская, 268Б1, ул.Пушкинская, 268В1, ул.Пушкинская, 268Г1, ул.Пушкинская, 268Д1, ул.Пушкинская, 268Е1, ул.Пушкинская, 268Ж1, ул.Пушкинская, 268З1, ул.Пушкинская, 268И1, ул.Пушкинская, 268К1, ул.Пушкинская, 268Л1, ул.Пушкинская, 268М1, ул.Пушкинская, 268Н1, ул.Пушкинская, 268О1, ул.Пушкинская, 268П1, ул.Пушкинская, 268Р1, ул.Пушкинская, 268С1, ул.Пушкинская, 268Т1, ул.Пушкинская, 268У1, ул.Пушкинская, 268Ф1, ул.Пушкинская, 268Х1, ул.Пушкинская, 268Ц1, ул.Пушкинская, 268Ч1, ул.Пушкинская, 268Ш1, ул.Пушкинская, 268Щ1, ул.Пушкинская, 268Э1, ул.Пушкинская, 268Ю1, ул.Пушкинская, 268Я1, ул.Пушкинская, 268А2, ул.Пушкинская, 268Б2, ул.Пушкинская, 268В2, ул.Пушкинская, 268Г2, ул.Пушкинская, 268Д2, ул.Пушкинская, 268Е2, ул.Пушкинская, 268Ж2, ул.Пушкинская, 268З2, ул.Пушкинская, 268И2, ул.Пушкинская, 268К2, ул.Пушкинская, 268Л2, ул.Пушкинская, 268М2, ул.Пушкинская, 268Н2, ул.Пушкинская, 268О2, ул.Пушкинская, 268П2, ул.Пушкинская, 268Р2, ул.Пушкинская, 268С2, ул.Пушкинская, 268Т2, ул.Пушкинская, 268У2, ул.Пушкинская, 268Ф2, ул.Пушкинская, 268Х2, ул.Пушкинская, 268Ц2, ул.Пушкинская, 268Ч2, ул.Пушкинская, 268Ш2, ул.Пушкинская, 268Щ2, ул.Пушкинская, 268Э2, ул.Пушкинская, 268Ю2, ул.Пушкинская, 268Я2, ул.Пушкинская, 268А3, ул.Пушкинская, 268Б3, ул.Пушкинская, 268В3, ул.Пушкинская, 268Г3, ул.Пушкинская, 268Д3, ул.Пушкинская, 268Е3, ул.Пушкинская, 268Ж3, ул.Пушкинская, 268З3, ул.Пушкинская, 268И3, ул.Пушкинская, 268К3, ул.Пушкинская, 268Л3, ул.Пушкинская, 268М3, ул.Пушкинская, 268Н3, ул.Пушкинская, 268О3, ул.Пушкинская, 268П3, ул.Пушкинская, 268Р3, ул.Пушкинская, 268С3, ул.Пушкинская, 268Т3, ул.Пушкинская, 268У3, ул.Пушкинская, 268Ф3, ул.Пушкинская, 268Х3, ул.Пушкинская, 268Ц3, ул.Пушкинская, 268Ч3, ул.Пушкинская, 268Ш3, ул.Пушкинская, 268Щ3, ул.Пушкинская, 268Э3, ул.Пушкинская, 268Ю3, ул.Пушкинская, 268Я3, ул.Пушкинская, 268А4, ул.Пушкинская, 268Б4, ул.Пушкинская, 268В4, ул.Пушкинская, 268Г4, ул.Пушкинская, 268Д4, ул.Пушкинская, 268Е4, ул.Пушкинская, 268Ж4, ул.Пушкинская, 268З4, ул.Пушкинская, 268И4, ул.Пушкинская, 268К4, ул.Пушкинская, 268Л4, ул.Пушкинская, 268М4, ул.Пушкинская, 268Н4, ул.Пушкинская, 268О4, ул.Пушкинская, 268П4, ул.Пушкинская, 268Р4, ул.Пушкинская, 268С4, ул.Пушкинская, 268Т4, ул.Пушкинская, 268У4, ул.Пушкинская, 268Ф4, ул.Пушкинская, 268Х4, ул.Пушкинская, 268Ц4, ул.Пушкинская, 268Ч4, ул.Пушкинская, 268Ш4, ул.Пушкинская, 268Щ4, ул.Пушкинская, 268Э4, ул.Пушкинская, 268Ю4, ул.Пушкинская, 268Я4, ул.Пушкинская, 268А5, ул.Пушкинская, 268Б5, ул.Пушкинская, 268В5, ул.Пушкинская, 268Г5, ул.Пушкинская, 268Д5, ул.Пушкинская, 268Е5, ул.Пушкинская, 268Ж5, ул.Пушкинская, 268З5, ул.Пушкинская, 268И5, ул.Пушкинская, 268К5, ул.Пушкинская, 268Л5, ул.Пушкинская, 268М5, ул.Пушкинская, 268Н5, ул.Пушкинская, 268О5, ул.Пушкинская, 268П5, ул.Пушкинская, 268Р5, ул.Пушкинская, 268С5, ул.Пушкинская, 268Т5, ул.Пушкинская, 268У5, ул.Пушкинская, 268Ф5, ул.Пушкинская, 268Х5, ул.Пушкинская, 268Ц5, ул.Пушкинская, 268Ч5, ул.Пушкинская, 268Ш5, ул.Пушкинская, 268Щ5, ул.Пушкинская, 268Э5, ул.Пушкинская, 268Ю5, ул.Пушкинская, 268Я5, ул.Пушкинская, 268А6, ул.Пушкинская, 268Б6, ул.Пушкинская, 268В6, ул.Пушкинская, 268Г6, ул.Пушкинская, 268Д6, ул.Пушкинская, 268Е6, ул.Пушкинская, 268Ж6, ул.Пушкинская, 268З6, ул.Пушкинская, 268И6, ул.Пушкинская, 268К6, ул.Пушкинская, 268Л6, ул.Пушкинская, 268М6, ул.Пушкинская, 268Н6, ул.Пушкинская, 268О6, ул.Пушкинская, 268П6, ул.Пушкинская, 268Р6, ул.Пушкинская, 268С6, ул.Пушкинская, 268Т6, ул.Пушкинская, 268У6, ул.Пушкинская, 268Ф6, ул.Пушкинская, 268Х6, ул.Пушкинская, 268Ц6, ул.Пушкинская, 268Ч6, ул.Пушкинская, 268Ш6, ул.Пушкинская, 268Щ6, ул.Пушкинская, 268Э6, ул.Пушкинская, 268Ю6, ул.Пушкинская, 268Я6, ул.Пушкинская, 268А7, ул.Пушкинская, 268Б7, ул.Пушкинская, 268В7, ул.Пушкинская, 268Г7, ул.Пушкинская, 268Д7, ул.Пушкинская, 268Е7, ул.Пушкинская, 268Ж7, ул.Пушкинская, 268З7, ул.Пушкинская, 268И7, ул.Пушкинская, 268К7, ул.Пушкинская, 268Л7, ул.Пушкинская, 268М7, ул.Пушкинская, 268Н7, ул.Пушкинская, 268О7, ул.Пушкинская, 268П7, ул.Пушкинская, 268Р7, ул.Пушкинская, 268С7, ул.Пушкинская, 268Т7, ул.Пушкинская, 268У7, ул.Пушкинская, 268Ф7, ул.Пушкинская, 268Х7, ул.Пушкинская, 268Ц7, ул.Пушкинская, 268Ч7, ул.Пушкинская, 268Ш7, ул.Пушкинская, 268Щ7, ул.Пушкинская, 268Э7, ул.Пушкинская, 268Ю7, ул.Пушкинская, 268Я7, ул.Пушкинская, 268А8, ул.Пушкинская, 268Б8, ул.Пушкинская, 268В8, ул.Пушкинская, 268Г8, ул.Пушкинская, 268Д8, ул.Пушкинская, 268Е8, ул.Пушкинская, 268Ж8, ул.Пушкинская, 268З8, ул.Пушкинская, 268И8, ул.Пушкинская, 268К8, ул.Пушкинская, 268Л8, ул.Пушкинская, 268М8, ул.Пушкинская, 268Н8, ул.Пушкинская, 268О8, ул.Пушкинская, 268П8, ул.Пушкинская, 268Р8, ул.Пушкинская, 268С8, ул.Пушкинская, 268Т8, ул.Пушкинская, 268У8, ул.Пушкинская, 268Ф8, ул.Пушкинская, 268Х8, ул.Пушкинская, 268Ц8, ул.Пушкинская, 268Ч8, ул.Пушкинская, 268Ш8, ул.Пушкинская, 268Щ8, ул.Пушкинская, 268Э8, ул.Пушкинская, 268Ю8, ул.Пушкинская, 268Я8, ул.Пушкинская, 268А9, ул.Пушкинская, 268Б9, ул.Пушкинская, 268В9, ул.Пушкинская, 268Г9, ул.Пушкинская, 268Д9, ул.Пушкинская, 268Е9, ул.Пушкинская, 268Ж9, ул.Пушкинская, 268З9, ул.Пушкинская, 268И9, ул.Пушкинская, 268К9, ул.Пушкинская, 268Л9, ул.Пушкинская, 268М9, ул.Пушкинская, 268Н9, ул.Пушкинская, 268О9, ул.Пушкинская, 268П9, ул.Пушкинская, 268Р9, ул.Пушкинская, 268С9, ул.Пушкинская, 268Т9, ул.Пушкинская, 268У9, ул.Пушкинская, 268Ф9, ул.Пушкинская, 268Х9, ул.Пушкинская, 268Ц9, ул.Пушкинская, 268Ч9, ул.Пушкинская, 268Ш9, ул.Пушкинская, 268Щ9, ул.Пушкинская, 268Э9, ул.Пушкинская, 268Ю9, ул.Пушкинская, 268Я9, ул.Пушкинская, 268А10, ул.Пушкинская, 268Б10, ул.Пушкинская, 268В10, ул.Пушкинская, 268Г10, ул.Пушкинская, 268Д10, ул.Пушкинская, 268Е10, ул.Пушкинская, 268Ж10, ул.Пушкинская, 268З10, ул.Пушкинская, 268И10, ул.Пушкинская, 268К10, ул.Пушкинская, 268Л10, ул.Пушкинская, 268М10, ул.Пушкинская, 268Н10, ул.Пушкинская, 268О10, ул.Пушкинская, 268П10, ул.Пушкинская, 268Р10, ул.Пушкинская, 268С10, ул.Пушкинская, 268Т10, ул.Пушкинская, 268У10, ул.Пушкинская, 268Ф10, ул.Пушкинская, 268Х10, ул.Пушкинская, 268Ц10, ул.Пушкинская, 268Ч10, ул.Пушкинская, 268Ш10, ул.Пушкинская, 268Щ10, ул.Пушкинская, 268Э10, ул.Пушкинская, 268Ю10, ул.Пушкинская, 268Я10, ул.Пушкинская, 268А11, ул.Пушкинская, 268Б11, ул.Пушкинская, 268В11, ул.Пушкинская, 268Г11, ул.Пушкинская, 268Д11, ул.Пушкинская, 268Е11, ул.Пушкинская, 268Ж11, ул.Пушкинская, 268З11, ул.Пушкинская, 268И11, ул.Пушкинская, 268К11, ул.Пушкинская, 268Л11, ул.Пушкинская, 268М11, ул.Пушкинская, 268Н11, ул.Пушкинская, 268О11, ул.Пушкинская, 268П11, ул.Пушкинская, 268Р11, ул.Пушкинская, 268С11, ул.Пушкинская, 268Т11, ул.Пушкинская, 268У11, ул.Пушкинская, 268Ф11, ул.Пушкинская, 268Х11, ул.Пушкинская, 268Ц11, ул.Пушкинская, 268Ч11, ул.Пушкинская, 268Ш11, ул.Пушкинская, 268Щ11, ул.Пушкинская, 268Э11, ул.Пушкинская, 268Ю11, ул.Пушкинская, 268Я11, ул.Пушкинская, 268А12, ул.Пушкинская, 268Б12, ул.Пушкинская, 268В12, ул.Пушкинская, 268Г12, ул.Пушкинская, 268Д12, ул.Пушкинская, 268Е12, ул.Пушкинская, 268Ж12, ул.Пушкинская, 268З12, ул.Пушкинская, 268И12, ул.Пушкинская, 268К12, ул.Пушкинская, 268Л12, ул.Пушкинская, 268М12, ул.Пушкинская, 268Н12, ул.Пушкинская, 268О12, ул.Пушкинская, 268П12, ул.Пушкинская, 268Р12, ул.Пушкинская, 268С12, ул.Пушкинская, 268Т12, ул.Пушкинская, 268У12, ул.Пушкинская, 268Ф12, ул.Пушкинская, 268Х12, ул.Пушкинская, 268Ц12, ул.Пушкинская, 268Ч12, ул.Пушкинская, 268Ш12, ул.Пушкинская, 268Щ12, ул.Пушкинская, 268Э12, ул.Пушкинская, 268Ю12, ул.Пушкинская, 268Я12, ул.Пушкинская, 268А13, ул.Пушкинская, 268Б13, ул.Пушкинская, 268В13, ул.Пушкинская, 268Г13, ул.Пушкинская, 268Д13, ул.Пушкинская, 268Е13, ул.Пушкинская, 268Ж13, ул.Пушкинская, 268З13, ул.Пушкинская, 268И13, ул.Пушкинская, 268К13, ул.Пушкинская, 268Л13, ул.Пушкинская, 268М13, ул.Пушкинская, 268Н13, ул.Пушкинская, 268О13, ул.Пушкинская, 268П13, ул.Пушкинская, 268Р13, ул.Пушкинская, 268С13, ул.Пушкинская, 268Т13, ул.Пушкинская, 268У13, ул.Пушкинская, 268Ф13, ул.Пушкинская, 268Х13, ул.Пушкинская, 268Ц13, ул.Пушкинская, 268Ч13, ул.Пушкинская, 268Ш13, ул.Пушкинская, 268Щ13, ул.Пушкинская, 268Э13, ул.Пушкинская, 268Ю13, ул.Пушкинская, 268Я13, ул.Пушкинская, 268А14, ул.Пушкинская, 268Б14, ул.Пушкинская, 268В14, ул.Пушкинская, 268Г14, ул.Пушкинская, 268Д14, ул.Пушкинская, 268Е14, ул.Пушкинская, 268Ж14, ул.Пушкинская, 268З14, ул.Пушкинская, 268И14, ул.Пушкинская, 268К14, ул.Пушкинская, 268Л14, ул.Пушкинская, 268М14, ул.Пушкинская, 268Н14, ул.Пушкинская, 268О14, ул.Пушкинская, 268П14, ул.Пушкинская, 268Р14, ул.Пушкинская, 268С14, ул.Пушкинская, 268Т14, ул.Пушкинская, 268У14, ул.Пушкинская, 268Ф14, ул.Пушкинская, 268Х14, ул.Пушкинская, 268Ц14, ул.Пушкинская, 268Ч14, ул.Пушкинская, 268Ш14, ул.Пушкинская, 268Щ14, ул.Пушкинская, 268Э14, ул.Пушкинская, 268Ю14, ул.Пушкинская, 268Я14, ул.Пушкинская, 268А15, ул.Пушкинская, 268Б15, ул.Пушкинская, 268В15, ул.Пушкинская, 268Г15, ул.Пушкинская, 268Д15, ул.Пушкинская, 268Е15, ул.Пушкинская, 268Ж15, ул.Пушкинская, 268З15, ул.Пушкинская, 268И15, ул.Пушкинская, 268К15, ул.Пушкинская, 268Л15, ул.Пушкинская, 268М15, ул.Пушкинская, 268Н15, ул.Пушкинская, 268О15, ул.Пушкинская, 268П15, ул.Пушкинская, 268Р15, ул.Пушкинская, 268С15, ул.Пушкинская, 268Т15, ул.Пушкинская, 268У15, ул.Пушкинская, 268Ф15, ул.Пушкинская, 268Х15, ул.Пушкинская, 268Ц15, ул.Пушкинская, 268Ч15, ул.Пушкинская, 268Ш15, ул.Пушкинская, 268Щ15, ул.Пушкинская, 268Э15, ул.Пушкинская, 268Ю15, ул.Пушкинская, 268Я15, ул.Пушкинская, 268А16, ул.Пушкинская, 268Б16, ул.Пушкинская, 268В16, ул.Пушкинская, 268Г16, ул.Пушкинская, 268Д16, ул.Пушкинская, 268Е16, ул.Пушкинская, 268Ж16, ул.Пушкинская, 268З16, ул.Пушкинская, 268И16, ул.Пушкинская, 268К16, ул.Пушкинская, 268Л16, ул.Пушкинская, 268М16, ул.Пушкинская, 268Н16, ул.Пушкинская, 268О16, ул.Пушкинская, 268П16, ул.Пушкинская, 268Р16, ул.Пушкинская, 268С16, ул.Пушкинская, 268Т16, ул.Пушкинская, 268У16, ул.Пушкинская, 268Ф16, ул.Пушкинская, 268Х16, ул.Пушкинская, 268Ц16, ул.Пушкинская, 268Ч16, ул.Пушкинская, 268Ш16, ул.Пушкинская, 268Щ16, ул.Пушкинская, 268Э16, ул.Пушкинская, 268Ю16, ул.Пушкинская, 268Я16, ул.Пушкинская, 268А17, ул.Пушкинская, 268Б17, ул.Пушкинская, 268В17, ул.Пушкинская, 268Г17, ул.Пушкинская, 268Д17, ул.Пушкинская, 268Е17, ул.Пушкинская, 268Ж17, ул.Пушкинская, 268З17, ул.Пушкинская, 268И17, ул.Пушкинская, 268К17, ул.Пушкинская, 268Л17, ул.Пушкинская, 268М17, ул.Пушкинская, 268Н17, ул.Пушкинская, 268О17, ул.Пушкинская, 268П17, ул.Пушкинская, 268Р17, ул.Пушкинская, 268С17, ул.Пушкинская, 268Т17, ул.Пушкинская, 268У17, ул.Пушкинская, 268Ф17, ул.Пушкинская, 268Х17, ул.Пушкинская, 268Ц17, ул.Пушкинская, 268Ч17, ул.Пушкинская, 268Ш17, ул.Пушкинская, 268Щ17, ул.Пушкинская, 268Э17, ул.Пушкинская, 268Ю17, ул.Пушкинская, 268Я17, ул.Пушкинская, 268А18, ул.Пушкинская, 268Б18, ул.Пушкинская, 268В18, ул.Пушкинская, 268Г18, ул.Пушкинская, 268Д18, ул.Пушкинская, 268Е18, ул.Пушкинская, 268Ж18, ул.Пушкинская, 268З18, ул.Пушкинская, 268И18, ул.Пушкинская, 268К18, ул.Пушкинская, 268Л18, ул.Пушкинская, 268М18, ул.Пушкинская, 268Н18, ул.Пушкинская, 268О18, ул.Пушкинская, 268П18, ул.Пушкинская, 268Р18, ул.Пушкинская, 268С18, ул.Пушкинская, 268Т18, ул.Пушкинская, 268У18, ул.Пушкинская, 268Ф18, ул.Пушкинская, 268Х18, ул.Пушкинская, 268Ц18, ул.Пушкинская, 268Ч18, ул.Пушкинская, 268Ш18, ул.Пушкинская, 268Щ18, ул.Пушкинская, 268Э18, ул.Пушкинская, 268Ю18, ул.Пушкинская, 268Я18, ул.Пушкинская, 268А19, ул.Пушкинская, 268Б19, ул.Пушкинская, 268В19, ул.Пушкинская, 268Г19, ул.Пушкинская, 268Д19, ул.Пушкинская, 268Е19, ул.Пушкинская, 268Ж19, ул.Пушкинская, 268З19, ул.Пушкинская, 268И19, ул.Пушкинская, 268К19, ул.Пушкинская, 268Л19, ул.Пушкинская, 268М19, ул.Пушкинская, 268Н19, ул.Пушкинская, 268О19, ул.Пушкинская, 268П19, ул.Пушкинская, 268Р19, ул.Пушкинская, 268С19, ул.Пушкинская, 268Т19, ул.Пушкинская, 268У19, ул.Пушкинская, 268Ф19, ул.Пушкинская, 268Х19, ул.Пушкинская, 268Ц19, ул.Пушкинская, 268Ч19, ул.Пушкинская, 268Ш19, ул.Пушкинская, 268Щ19, ул.Пушкинская, 268Э19, ул.Пушкинская, 268Ю19, ул.Пушкинская, 268Я19, ул.Пушкинская, 268А20, ул.Пушкинская, 268Б20, ул.Пушкинская, 268В20, ул.Пушкинская, 268Г20, ул.Пушкинская, 268Д20, ул.Пушкинская, 268Е20, ул.Пушкинская, 268Ж20, ул.Пушкинская, 268З20, ул.Пушкинская, 268И20, ул.Пушкинская, 268К20, ул.Пушкинская, 268Л20, ул.Пушкинская, 268М20, ул.Пушкинская, 268Н20, ул.Пушкинская, 268О20, ул.Пушкинская, 268П20, ул.Пушкинская, 268Р20, ул.Пушкинская, 268С20, ул.Пушкинская, 268Т20, ул.Пушкинская, 268У20, ул.Пушкинская, 268Ф20, ул.Пушкинская, 268Х20, ул.Пушкинская, 268Ц20, ул.Пушкинская, 268Ч20, ул.Пушкинская, 268Ш20, ул.Пушкинская, 268Щ20, ул.Пушкинская, 268Э20, ул.Пушкинская, 268Ю20, ул.Пушкинская, 268Я20, ул.Пушкинская, 268А21, ул.Пушкинская, 268Б21, ул.Пушкинская, 268В21, ул.Пушкинская, 268Г21, ул.Пушкинская, 268Д21, ул.Пушкинская, 268Е21, ул.Пушкинская, 268Ж21, ул.Пушкинская, 268З21, ул.Пушкинская, 268И21, ул.Пушкинская, 268К21, ул.Пушкинская, 268Л21, ул.Пушкинская, 268М21, ул.Пушкинская, 268Н21, ул.Пушкинская, 268О21, ул.Пушкинская, 268П21, ул.Пушкинская, 268Р21, ул.Пушкинская, 268С21, ул.Пушкинская, 268Т21, ул.Пушкинская, 268У21, ул.Пушкинская, 268Ф21, ул.Пушкинская, 268Х21, ул.Пушкинская, 268Ц21, ул.Пушкинская, 268Ч21, ул.Пушкинская, 268Ш21, ул.Пушкинская, 268Щ21, ул.Пушкинская, 268Э21, ул.Пушкинская, 268Ю21, ул.Пушкинская, 268Я21, ул.Пушкинская, 268А22, ул.Пушкинская, 268Б22, ул.Пушкинская, 268В22, ул.Пушкинская, 268Г22, ул.Пушкинская, 268Д22, ул.Пушкинская, 268Е22, ул.Пушкинская, 268Ж22, ул.Пушкинская, 268З22, ул.Пушкинская, 268И22, ул.Пушкинская, 268К22, ул.Пушкинская, 268Л22, ул.Пушкинская, 268М22, ул.Пушкинская, 268Н22, ул.Пушкинская, 268О22, ул.Пушкинская, 268П22, ул.Пушкинская, 268Р22, ул.Пушкинская, 268С22, ул.Пушкинская, 268Т22, ул.Пушкинская, 268У22, ул.Пушкинская, 268Ф22, ул.Пушкинская, 268Х22, ул.Пушкинская, 268Ц22, ул.Пушкинская, 268Ч22, ул.Пушкинская, 268Ш22, ул.Пушкинская, 268Щ22, ул.Пушкинская, 268Э22, ул.Пушкинская, 268Ю22, ул.Пушкинская, 268Я22, ул.Пушкинская, 268А23, ул.Пушкинская, 268Б23, ул.Пушкинская, 268В23, ул.Пушкинская, 268Г23, ул.Пушкинская, 268Д23, ул.Пушкинская, 268Е23, ул.Пушкинская, 268Ж23, ул.Пушкинская, 268З23, ул.Пушкинская, 268И23, ул.Пушкинская, 268К23, ул.Пушкинская, 268Л23, ул.Пушкинская, 268М23, ул.Пушкинская, 268Н23, ул.Пушкинская, 268О23, ул.Пушкинская, 268П23, ул.Пушкинская, 268Р23, ул.Пушкинская, 268С23, ул.Пушкинская, 268Т23, ул.Пушкинская, 268У23, ул.Пушкинская, 268Ф23, ул.Пушкинская, 268Х23, ул.Пушкинская, 268Ц23, ул.Пушкинская, 268Ч23, ул.Пушкинская, 268Ш23, ул.Пушкинская, 268Щ23, ул.Пушкинская, 268Э23, ул.Пушкинская, 268Ю23, ул.Пушкинская, 268Я23, ул.Пушкинская, 268А24, ул.Пушкинская, 268Б24, ул.Пушкинская, 268В24, ул.Пушкинская, 268Г24, ул.Пушкинская, 268Д24, ул.Пушкинская, 268Е24, ул.Пушкинская, 268Ж24, ул.Пушкинская, 268З24, ул.Пушкинская, 268И24, ул.Пушкинская, 268К24, ул.Пушкинская, 268Л24, ул.Пушкинская, 268М24, ул.Пушкинская, 268Н24, ул.Пушкинская, 268О24, ул.Пушкинская, 268П24, ул.Пушкинская, 268Р24, ул.Пушкинская, 268С24, ул.Пушкинская, 268Т24, ул.Пушкинская, 268У24, ул.Пушкинская, 268Ф24, ул.Пушкинская, 268Х24, ул.Пушкинская, 268Ц24, ул.Пушкинская, 268Ч24, ул.Пушкинская, 268Ш24, ул.Пушкинская, 268Щ24, ул.Пушкинская, 268Э24, ул.Пушкинская, 268Ю24, ул.Пушкинская, 268Я24, ул.Пушкинская, 268А25, ул.Пушкинская, 268Б25, ул.Пушкинская, 268В25, ул.Пушкинская, 268Г25, ул.Пушкинская, 268Д25, ул.Пушкинская, 268Е25, ул.Пушкинская, 268Ж25, ул.Пушкинская, 268З25, ул.Пушкинская, 268И25, ул.Пушкинская, 268К25, ул.Пушкинская, 268Л25, ул.Пушкинская, 268М25, ул.Пушкинская, 268Н25, ул.Пушкинская, 268О25, ул.Пушкинская, 268П25, ул.Пушкинская, 268Р25, ул.Пушкинская, 268С25, ул.Пушкинская, 268Т25, ул.Пушкинская, 268У25, ул.Пушкинская, 268Ф25, ул.Пушкинская, 268Х25, ул.Пушкинская, 268Ц25, ул.Пушкинская, 268Ч25, ул.Пушкинская, 268Ш25, ул.Пушкинская, 268Щ25, ул.Пушкинская, 268Э25, ул.Пушкинская, 268Ю25, ул.Пушкинская, 268Я25, ул.Пушкинская, 268А26, ул.Пушкинская, 268Б26, ул.Пушкинская, 268В26, ул.Пушкинская, 268Г26, ул.Пушкинская, 268Д26, ул.Пушкинская, 268Е26, ул.Пушкинская, 268Ж26, ул.Пушкинская, 268З26, ул.Пушкинская, 268И26, ул.Пушкинская, 268К26, ул.Пушкинская, 268Л26, ул.Пушкинская, 268М26, ул.Пушкинская, 268Н26, ул.Пушкинская, 268О26, ул.Пушкинская, 268П26, ул.Пушкинская, 268Р26, ул.Пушкинская, 268С26, ул.Пушкинская, 268Т26, ул.Пушкинская, 268У26, ул.Пушкинская, 268Ф26, ул.Пушкинская, 268Х26, ул.Пушкинская, 268Ц26, ул.Пушкинская, 268Ч26, ул.Пушкинская, 268Ш26, ул.Пушкинская, 268Щ26, ул.Пушкинская, 268Э26, ул.Пушкинская, 268Ю26, ул.Пушкинская, 268Я26, ул.Пушкинская, 268А27, ул.Пушкинская, 268Б27, ул.Пушкинская, 268В27, ул.Пушкинская, 268Г27, ул.Пушкинская, 268Д27, ул.Пушкинская, 268Е27, ул.Пушкинская, 268Ж27, ул.Пушкинская, 268З27, ул.Пушкинская, 268И27, ул.Пушкинская, 268К27, ул.Пушкинская, 268Л27, ул.Пушкинская, 268М27, ул.Пушкинская, 268Н27, ул.Пушкинская, 268О27, ул.Пушкинская, 268П27, ул.Пушкинская, 268Р27, ул.Пушкинская, 268С27, ул.Пушкинская, 268Т27, ул.Пушкинская, 268У27, ул.Пушкинская, 268Ф27, ул.Пушкинская, 268Х27, ул.Пушкинская, 268Ц27, ул.Пушкинская, 268Ч27, ул.Пушкинская, 268Ш27, ул.Пушкинская, 268Щ27, ул.Пушкинская, 268Э27, ул.Пушкинская, 268Ю27, ул.Пушкинская, 268Я27, ул.Пушкинская, 268А28, ул.Пушкинская, 268Б28, ул.Пушкинская, 268В28, ул.Пушкинская, 268Г28, ул.Пушкинская, 268Д28, ул.Пушкинская, 268Е28, ул.Пушкинская, 268Ж28, ул.Пушкинская, 268З28, ул.Пушкинская, 268И28, ул.Пушкинская, 268К28, ул.Пушкинская, 268Л28, ул.Пушкинская, 268М28, ул.Пушкинская, 268Н28, ул.Пушкинская, 268О28, ул.Пушкинская, 268П28, ул.Пушкинская, 268Р28, ул.Пушкинская, 268С28, ул.Пушкинская, 268Т28, ул.Пушкинская, 268У28, ул.Пушкинская, 268Ф28, ул.Пушкинская, 268Х28, ул.Пушкинская, 268Ц28, ул.Пушкинская, 268Ч28, ул.Пушкинская, 268Ш28, ул.Пушкинская, 268Щ28, ул.Пушкинская, 268Э28, ул.Пушкинская, 268Ю28, ул.Пушкинская, 268Я28, ул.Пушкинская, 268А29, ул.Пушкинская, 268Б29, ул.Пушкинская, 268В29, ул.Пушкинская, 268Г29, ул.Пушкинская, 268Д29, ул.Пушкинская, 268Е29, ул.Пушкинская, 268Ж29, ул.Пушкинская, 268З29, ул.Пушкинская, 268И29, ул.Пушкинская, 268К29, ул.Пушкинская, 268Л29, ул.Пушкинская, 268М29, ул.Пушкинская, 268Н29, ул.Пушкинская, 268О29, ул.Пушкинская, 268П29, ул.Пушкинская, 268Р29, ул.Пушкинская, 268С29, ул.Пушкинская, 268Т29, ул.Пушкинская, 268У29, ул.Пушкинская, 268Ф29, ул.Пушкинская, 268Х29, ул.Пушкинская, 268Ц29, ул.Пушкинская, 268Ч29, ул.Пушкинская, 268Ш29, ул.Пушкинская, 268Щ29, ул.Пушкинская, 268Э29, ул.Пушкинская, 268Ю29, ул.Пушкинская, 268Я29, ул.Пушкинская, 268А30, ул.Пушкинская, 268Б30, ул.Пушкинская, 268В30, ул.Пушкинская, 268Г30, ул.Пушкинская, 268Д30, ул.Пушкинская, 268Е30, ул.Пушкинская, 268Ж30, ул.Пушкинская, 268З30, ул.Пушкинская, 268И30, ул.Пушкинская, 268К30, ул.Пушкинская, 268Л30, ул.Пушкинская, 268М30, ул.Пушкинская, 268Н30, ул.Пушкинская, 268О30, ул.Пушкинская, 268П30, ул.Пушкинская, 268Р30, ул.Пушкинская, 268С30, ул.Пушкинская, 268Т30, ул.Пушкинская, 268У30, ул.Пушкинская, 268Ф30, ул.Пушкинская, 268Х30, ул.Пушкинская, 268Ц30, ул.Пушкинская, 268Ч30, ул.Пушкинская, 268Ш30, ул.Пушкинская, 268Щ30, ул.Пушкинская, 268Э30, ул.Пушкинская, 268Ю30, ул.Пушкинская, 268Я30, ул.Пушкинская, 268А31, ул.Пушкинская, 268Б31, ул.Пушкинская, 268В31, ул.Пушкинская, 268Г31, ул.Пушкинская, 268Д31, ул.Пушкинская, 268Е31, ул.Пушкинская, 268Ж31, ул.Пушкинская, 268З31, ул.Пушкинская, 268И31, ул.Пушкинская, 268К31, ул.Пушкинская, 268Л31, ул.Пушкинская, 268М31, ул.Пушкинская, 268Н31, ул.Пушкинская, 268О31, ул.Пушкинская, 268П31, ул.Пушкинская, 268Р31, ул.Пушкинская, 268С31, ул.Пушкинская, 268Т31, ул.Пушкинская, 268У31, ул.Пушкинская, 268Ф31, ул.Пушкинская, 268Х31, ул.Пушкинская, 268Ц31, ул.Пушкинская, 268Ч31, ул.Пушкинская, 268Ш31, ул.Пушкинская, 268Щ31, ул.Пушкинская, 268Э31, ул.Пушкинская, 268Ю31, ул.Пушкинская, 268Я31, ул.Пушкинская, 268А32, ул.Пушкинская, 268Б32, ул.Пушкинская, 268В32, ул.Пушкинская, 268Г32, ул.Пушкинская, 268Д32, ул.Пушкинская, 268Е32, ул.Пушкинская, 268Ж32, ул.Пушкинская, 268З32, ул.Пушкинская, 268И32, ул.Пушкинская, 268К32, ул.Пушкинская, 268Л32, ул.Пушкинская, 268М32, ул.Пушкинская, 268Н32, ул.Пушкинская, 268О32, ул.Пушкинская, 268П32, ул.Пушкинская, 268Р32, ул.Пушкинская, 268С32, ул.Пушкинская, 268Т32, ул.Пушкинская, 268У32, ул.Пушкинская, 268Ф32, ул.Пушкинская, 268Х32, ул.Пушкинская, 268Ц32, ул.Пушкинская, 268Ч32, ул.Пушкинская, 268Ш32, ул.Пушкинская, 268Щ32, ул.Пушкинская, 268Э32, ул.Пушкинская, 268Ю32, ул.Пушкинская, 268Я32, ул.Пушкинская, 268А33, ул.Пушкинская, 268Б33, ул.Пушкинская, 268В33, ул.Пушкинская, 268Г33, ул.Пушкинская, 268Д33, ул.Пушкинская, 268Е33, ул.Пушкинская, 268Ж33, ул.Пушкинская, 268З33, ул.Пушкинская, 268И33, ул.Пушкинская, 268К33, ул.Пушкинская, 268Л33, ул.Пушкинская, 268М33, ул.Пушкинская, 268Н33, ул.Пушкинская, 268О33, ул.Пушкинская, 268П33, ул.Пушкинская, 268Р33, ул.Пушкинская, 268С33, ул.Пушкинская, 268Т33, ул.Пушкинская, 268У33, ул.Пушкинская, 268Ф33, ул.Пушкинская, 268Х33, ул.Пушкинская, 268Ц33, ул.Пушкинская, 268Ч33, ул.Пушкинская, 268Ш33, ул.Пушкинская, 268Щ33, ул.Пушкинская, 268Э33, ул.Пушкинская, 268Ю33, ул.Пушкинская, 268Я33, ул.Пушкинская, 268А34, ул.Пушкинская, 268Б34, ул.Пушкинская, 268В34, ул.Пушкинская, 268Г34, ул.Пушкинская, 268Д34, ул.Пушкинская, 268

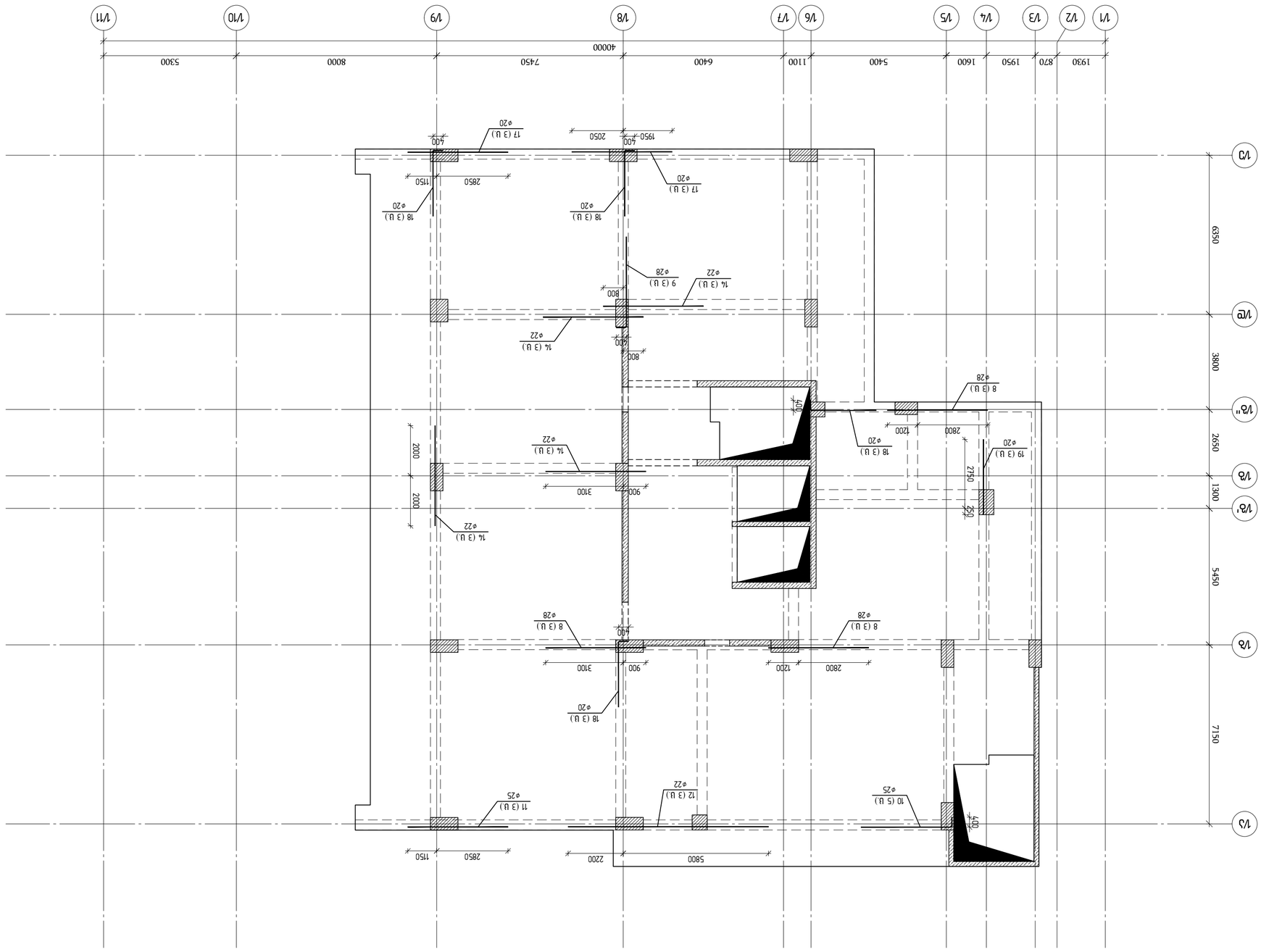

Монолитная часть здания с антресолью
Антресоль ▽26.38, 29.58 по 32.78
Балки

Письмо / 2023 Бетон

Фундаменты железобетонные:

А2 ОВ_STR_Betonnyie_BEAM

KEYPLAN:

Антресоль

Главный архитектор проекта Шарипов Ш.Ш.

№ 100, № 100', № 102

Ответственный: ГИП "ЭСКО"

Разработал	Бетонщик	Инженер
Проверил		
Н.контроль		
Гл.специалист отдела		

Заказчик: ООО "ЭКЗ ЭКСПОЦЕНТР"

Объект: Антресоль :

Дополнительная площадка №7 Зона №6

engineering

ООО "ЭКЗ ЭКСПОЦЕНТР"

Дополнительная площадка №7 Зона №6

(Д/б №PFL 417/21)

Инженер-конструктор	Бетонщик	Гл.инженер	
Гл.инженер проекта	Гл.инженер		
Начальник отдела	Гл.инженер		
Начальник сектора	Гл.инженер		
Начальник отдела	Гл.инженер		

Бетонные и железобетонные конструкции. Общие требования к выполнению и приемке работ (с Изм.1) (Дата введения в действие 01.01.2019)

Монолитная часть здания с антресолью

Антресоль

Фундаменты железобетонные:

А2

Бетонщик

Инженер

Монолитная часть здания с антресолью

Антресоль ▽26.38, 29.58 по 32.78

Балки

Формат А2

Изм.	Кол.уч.	Лист	№док.	Подп.	Дата

Копировал

Инв.№подл. | Подп. и дата | Взам.инв.№

Изм. Кол.уч. Лист №док. Подп. Дата

Письмо / 2023 Бетон

Фундаменты железобетонные:

А2 ОВ_STR_Betonnyie_BEAM

KEYPLAN:

Антресоль

Главный архитектор проекта Шарипов Ш.Ш.

№ 100, № 100', № 102

Ответственный: ГИП "ЭСКО"

Разработал	Бетонщик	Инженер
Проверил		
Н.контроль		
Гл.специалист отдела		

Заказчик: ООО "ЭКЗ ЭКСПОЦЕНТР"

Объект: Антресоль :

Дополнительная площадка №7 Зона №6

engineering

ООО "ЭКЗ ЭКСПОЦЕНТР"

Дополнительная площадка №7 Зона №6

(Д/б №PFL 417/21)

Инженер-конструктор	Бетонщик	Гл.инженер	
Гл.инженер проекта	Гл.инженер		
Начальник отдела	Гл.инженер		
Начальник сектора	Гл.инженер		
Начальник отдела	Гл.инженер		

Бетонные и железобетонные конструкции. Общие требования к выполнению и приемке работ (с Изм.1) (Дата введения в действие 01.01.2019)

Монолитная часть здания с антресолью

Антресоль

Фундаменты железобетонные:

А2

Бетонщик

Инженер

Монолитная часть здания с антресолью

Антресоль ▽26.38, 29.58 по 32.78

Балки

Формат А2

Изм.	Кол.уч.	Лист	№док.	Подп.	Дата

Копировал

Инв.№подл. | Подп. и дата | Взам.инв.№

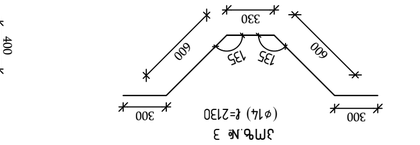

ՄԲ№ 3

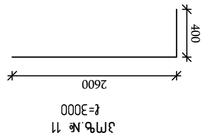

ՄԲ№ 11
ℓ=3000

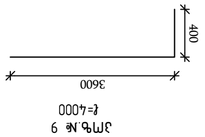

ՄԲ№ 9
ℓ=4000

ՄԲ№ 4
ℓ=1530

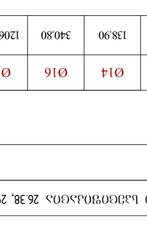

ՄԲ№ 5
ℓ=1400



ՄԲ№ 6
ℓ=1830

ՄԲ№ 3
(φ14) ℓ=2130

ՄԲ№ 11
ℓ=3000

ՄԲ№ 9
ℓ=4000

ՄԲ№ 4
ℓ=1530

ՄԲ№ 5
ℓ=1400

ՄԲ№ 6
ℓ=1830

ֆԱՈՒՄ 1–1
Ա 1:15

ֆԱՈՒՄ 2–2
Ա 1:15

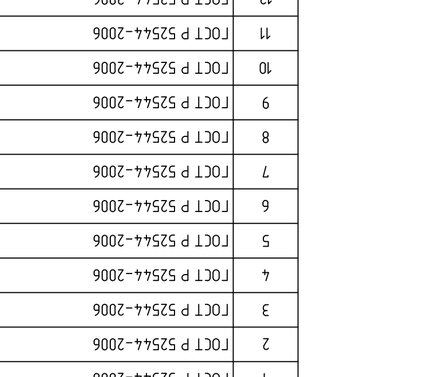

ֆԱՈՒՄ 3–3
Ա 1:15

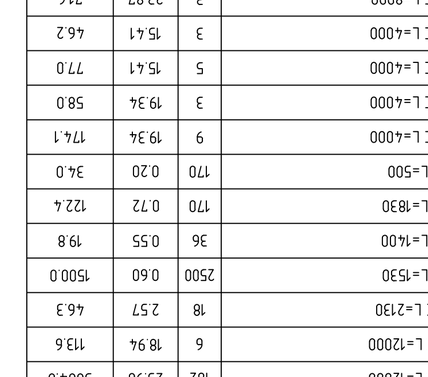

ֆԱՈՒՄ 4–4
Ա 1:15

Ա/Ձ	ՏՏՌՈՒՑՎԱԾՔԻ ԱՆՎԱՆՈՒՄԸ ԿԱՄ ՉԱՓԱԲԱԺՆԻ ԱՆՎԱՆՈՒՄԸ	ՔԱՆԱԿԸ	ԸՆԴՀԱՆՈՒՐ ԿՇՌՌՎԱԾՔԻ ԱՆՎԱՆՈՒՄԸ	ՄԱՍՆԱԿԻ ՀԱՄԱՐԸ
1	ГОСТ Р 52544-2006	Ø18 A500C L=12000	162	23.98	3884.8
2	ГОСТ Р 52544-2006	Ø16 A500C L=12000	6	18.94	113.6
3	ГОСТ Р 52544-2006	Ø14 A500C L=2130	18	2.57	46.3
4	ГОСТ Р 52544-2006	Ø8 A500C L=1530	2500	0.60	1500.0
5	ГОСТ Р 52544-2006	Ø8 A500C L=1400	36	0.55	19.8
6	ГОСТ Р 52544-2006	Ø8 A500C L=1830	170	0.72	122.4
7	ГОСТ Р 52544-2006	Ø8 A500C L=500	170	0.20	34.0
8	ГОСТ Р 52544-2006	Ø28 A500C L=4000	9	19.34	174.1
9	ГОСТ Р 52544-2006	Ø28 A500C L=4000	3	19.34	58.0
10	ГОСТ Р 52544-2006	Ø25 A500C L=4000	5	15.41	77.0
11	ГОСТ Р 52544-2006	Ø25 A500C L=4000	3	15.41	46.2
12	ГОСТ Р 52544-2006	Ø22 A500C L=8000	3	23.87	71.6
13	ГОСТ Р 52544-2006	Ø22 A500C L=6000	3	17.90	53.7
14	ГОСТ Р 52544-2006	Ø22 A500C L=4000	12	11.94	143.3
15	ГОСТ Р 52544-2006	Ø20 A500C L=9000	3	22.19	66.6
16	ГОСТ Р 52544-2006	Ø20 A500C L=4000	3	9.86	29.6
17	ГОСТ Р 52544-2006	Ø20 A500C L=4000	6	9.86	59.2
18	ГОСТ Р 52544-2006	Ø20 A500C L=3000	12	7.40	88.8
19	ГОСТ Р 52544-2006	Ø20 A500C L=3000	3	7.40	22.2
20	ГОСТ Р 52544-2006	Ø18 A500C L=4000	6	7.99	47.9
21	ГОСТ Р 52544-2006	Ø18 A500C L=3000	15	5.99	89.9

ԱՄԲ.	ՏՏՌՈՒՑՎԱԾՔԻ ԱՆՎԱՆՈՒՄԸ	ԸՆԴՀԱՆՈՒՐ ԿՇՌՌՎԱԾՔԻ ԱՆՎԱՆՈՒՄԸ ԵՎ ՉԱՓԱԲԱԺՆԻ ԱՆՎԱՆՈՒՄԸ	ՄԱՍՆԱԿԻ ՀԱՄԱՐԸ	ԸՆԴՀԱՆՈՒՐ ԿՇՌՌՎԱԾՔԻ ԱՆՎԱՆՈՒՄԸ
		ՎԵՐԵՎՈՒՄ	3	502.60	138.90	340.80	1206.80	798.90	805.80	369.90	696.30	2024.00	108.00
		A 500 C		Ø8	Ø14	Ø16	Ø18	Ø20	Ø22	Ø25	Ø28	ՀԱՏԱԿ (կգ)	ԸՆԴՀԱՆՈՒՐ ԿՇՌՌՎԱԾՔԻ ՔԱՇԸ (կգ)
	ԵՐԿԱԹԱՁՈՒ												

ԱՇԽԱՏԱՆՔԱՅԻՆ ՏԵՍԱԿ ԵՎ ՉԱՓԱԲԱԺՆԻ ԱՆՎԱՆՈՒՄԸ ԵՎ ՔԱՇԸ (ԿԳ)

ՄԱՍՆԱԿԻ ՀԱՄԱՐ	ԱՆՎԱՆՈՒՄԸ	ՔԱՇԸ (ԿԳ)
1	ՎԵՐԵՎՈՒՄ	502.60
2	ԱՅԼ ԿԱՌՈՒՑՎԱԾՔՆԵՐ	1.00
3	ՎԵՐԵՎՈՒՄ	502.60

ՀԱՄԱՌՈՏ ՏԵՂԵԿԱՆՔ ԿԱՌՈՒՑՎԱԾՔԻ ՄԱՍԻՆ

ԱՆՎԱՆՈՒՄԸ՝ ՎԵՐԵՎՈՒՄ

ՔԱՇԸ՝ 502.60 ԿԳ

ՀԱՏԱԿՆԵՐԻ ՔԱՆԱԿԸ՝ 3

ԸՆԴՀԱՆՈՒՐ ՔԱՇԸ՝ 1510.80 ԿԳ

ՀԱՄԱՌՈՏ ՏԵՂԵԿԱՆՔ ԿԱՌՈՒՑՎԱԾՔԻ ՄԱՍԻՆ

ԱՆՎԱՆՈՒՄԸ՝ ԱՅԼ ԿԱՌՈՒՑՎԱԾՔՆԵՐ

ՔԱՇԸ՝ 1.00 ԿԳ

ՀԱՏԱԿՆԵՐԻ ՔԱՆԱԿԸ՝ 1

ԸՆԴՀԱՆՈՒՐ ՔԱՇԸ՝ 1.00 ԿԳ

ՀԱՄԱՌՈՏ ՏԵՂԵԿԱՆՔ ԿԱՌՈՒՑՎԱԾՔԻ ՄԱՍԻՆ

ԱՆՎԱՆՈՒՄԸ՝ ՎԵՐԵՎՈՒՄ

ՔԱՇԸ՝ 502.60 ԿԳ

ՀԱՏԱԿՆԵՐԻ ՔԱՆԱԿԸ՝ 3

ԸՆԴՀԱՆՈՒՐ ՔԱՇԸ՝ 1510.80 ԿԳ

ՄԱՍՆԱԿԻ ՀԱՄԱՐ	ՏՏՌՈՒՑՎԱԾՔԻ ԱՆՎԱՆՈՒՄԸ	ՔԱՆԱԿԸ	ԸՆԴՀԱՆՈՒՐ ԿՇՌՌՎԱԾՔԻ ԱՆՎԱՆՈՒՄԸ	ՄԱՍՆԱԿԻ ՀԱՄԱՐԸ
1	ГОСТ Р 52544-2006	Ø18 A500C L=12000	162	23.98	3884.8
2	ГОСТ Р 52544-2006	Ø16 A500C L=12000	6	18.94	113.6
3	ГОСТ Р 52544-2006	Ø14 A500C L=2130	18	2.57	46.3
4	ГОСТ Р 52544-2006	Ø8 A500C L=1530	2500	0.60	1500.0
5	ГОСТ Р 52544-2006	Ø8 A500C L=1400	36	0.55	19.8
6	ГОСТ Р 52544-2006	Ø8 A500C L=1830	170	0.72	122.4
7	ГОСТ Р 52544-2006	Ø8 A500C L=500	170	0.20	34.0
8	ГОСТ Р 52544-2006	Ø28 A500C L=4000	9	19.34	174.1
9	ГОСТ Р 52544-2006	Ø28 A500C L=4000	3	19.34	58.0
10	ГОСТ Р 52544-2006	Ø25 A500C L=4000	5	15.41	77.0
11	ГОСТ Р 52544-2006	Ø25 A500C L=4000	3	15.41	46.2
12	ГОСТ Р 52544-2006	Ø22 A500C L=8000	3	23.87	71.6
13	ГОСТ Р 52544-2006	Ø22 A500C L=6000	3	17.90	53.7
14	ГОСТ Р 52544-2006	Ø22 A500C L=4000	12	11.94	143.3
15	ГОСТ Р 52544-2006	Ø20 A500C L=9000	3	22.19	66.6
16	ГОСТ Р 52544-2006	Ø20 A500C L=4000	3	9.86	29.6
17	ГОСТ Р 52544-2006	Ø20 A500C L=4000	6	9.86	59.2
18	ГОСТ Р 52544-2006	Ø20 A500C L=3000	12	7.40	88.8
19	ГОСТ Р 52544-2006	Ø20 A500C L=3000	3	7.40	22.2
20	ГОСТ Р 52544-2006	Ø18 A500C L=4000	6	7.99	47.9
21	ГОСТ Р 52544-2006	Ø18 A500C L=3000	15	5.99	89.9

ԱՄԲ.	ՏՏՌՈՒՑՎԱԾՔԻ ԱՆՎԱՆՈՒՄԸ	ԸՆԴՀԱՆՈՒՐ ԿՇՌՌՎԱԾՔԻ ԱՆՎԱՆՈՒՄԸ ԵՎ ՉԱՓԱԲԱԺՆԻ ԱՆՎԱՆՈՒՄԸ	ՄԱՍՆԱԿԻ ՀԱՄԱՐԸ	ԸՆԴՀԱՆՈՒՐ ԿՇՌՌՎԱԾՔԻ ԱՆՎԱՆՈՒՄԸ
		ՎԵՐԵՎՈՒՄ	3	502.60	138.90	340.80	1206.80	798.90	805.80	369.90	696.30	2024.00	108.00
		A 500 C		Ø8	Ø14	Ø16	Ø18	Ø20	Ø22	Ø25	Ø28	ՀԱՏԱԿ (կգ)	ԸՆԴՀԱՆՈՒՐ ԿՇՌՌՎԱԾՔԻ ՔԱՇԸ (կգ)
	ԵՐԿԱԹԱՁՈՒ											

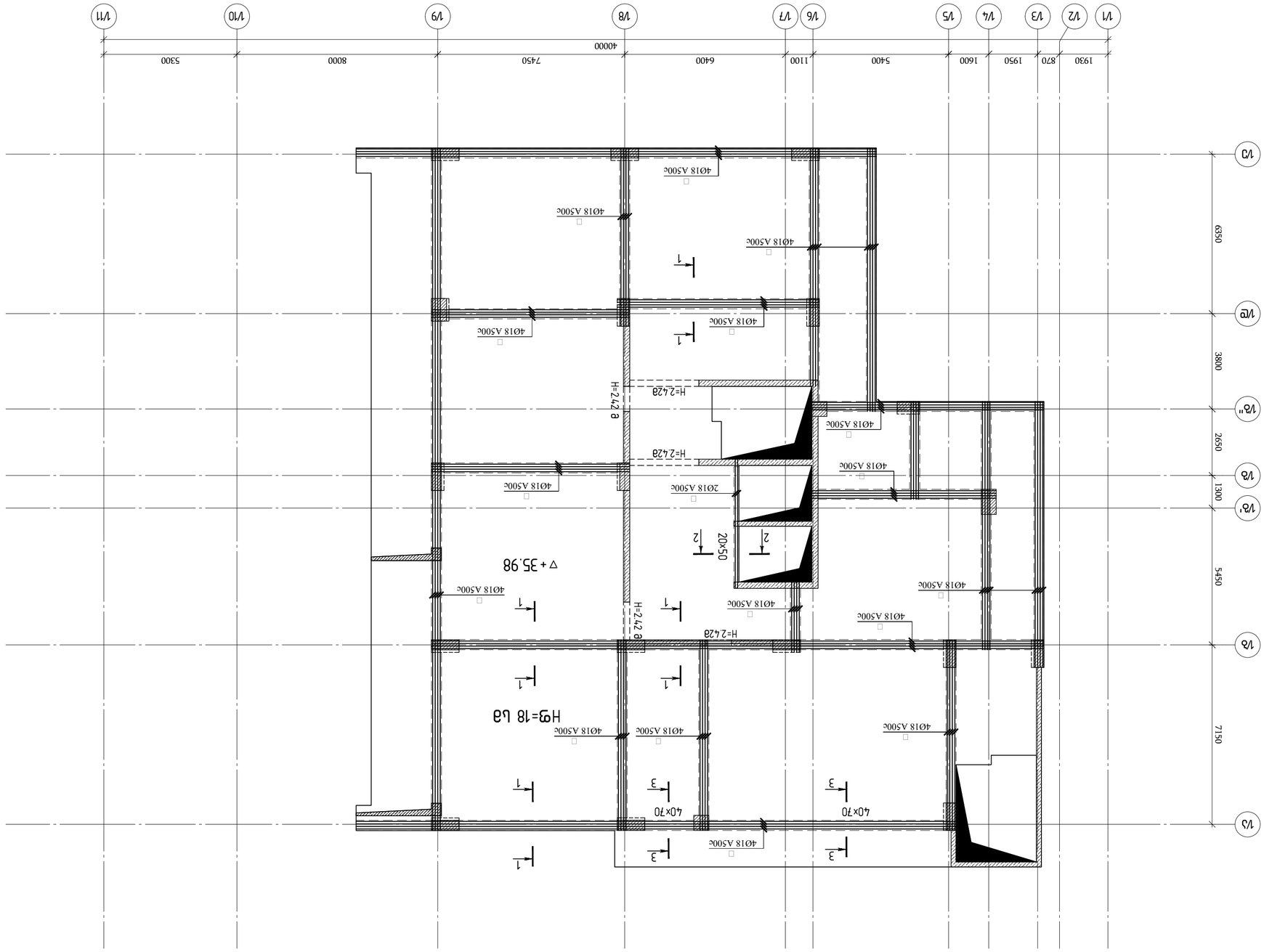

ПЛАН ПЕРВОГО ЭТАЖА ОТМ. ▽35.98 ОСЬ 1/А-1/Д

ПЛАН / 2023 ГОД			
ЧЕРТЕЖ: КЛАДКА			
A2 OF_STR_Belashvili_BEAM			
KEYPLAN:			
ЗАКАЗЧИК: ГЛАВНОЕ УПРАВЛЕНИЕ ЗДРАВООХРАНЕНИЯ ГОРОДА МОСКВЫ ГБУЗ "ГОРОДСКАЯ ПОЛИКЛИНИКА №100, №100", №102			
ПОДРЯДЧИК: ООО "ЭНЕРГО"			
ГЛАВНЫЙ ИНЖЕНЕР ПРОЕКТА	КОЛЕСНИКОВ ВЛАДИМИР ВЛАДИМИРОВИЧ		
ГИП	КОЛЕСНИКОВ ВЛАДИМИР ВЛАДИМИРОВИЧ		
ГАП			
ГЛАВНЫЙ АРХИТЕКТОР ПРОЕКТА			
ГЛАВНЫЙ КОНСТРУКТОР ПРОЕКТА			
ГЛАВНЫЙ ИНЖЕНЕ

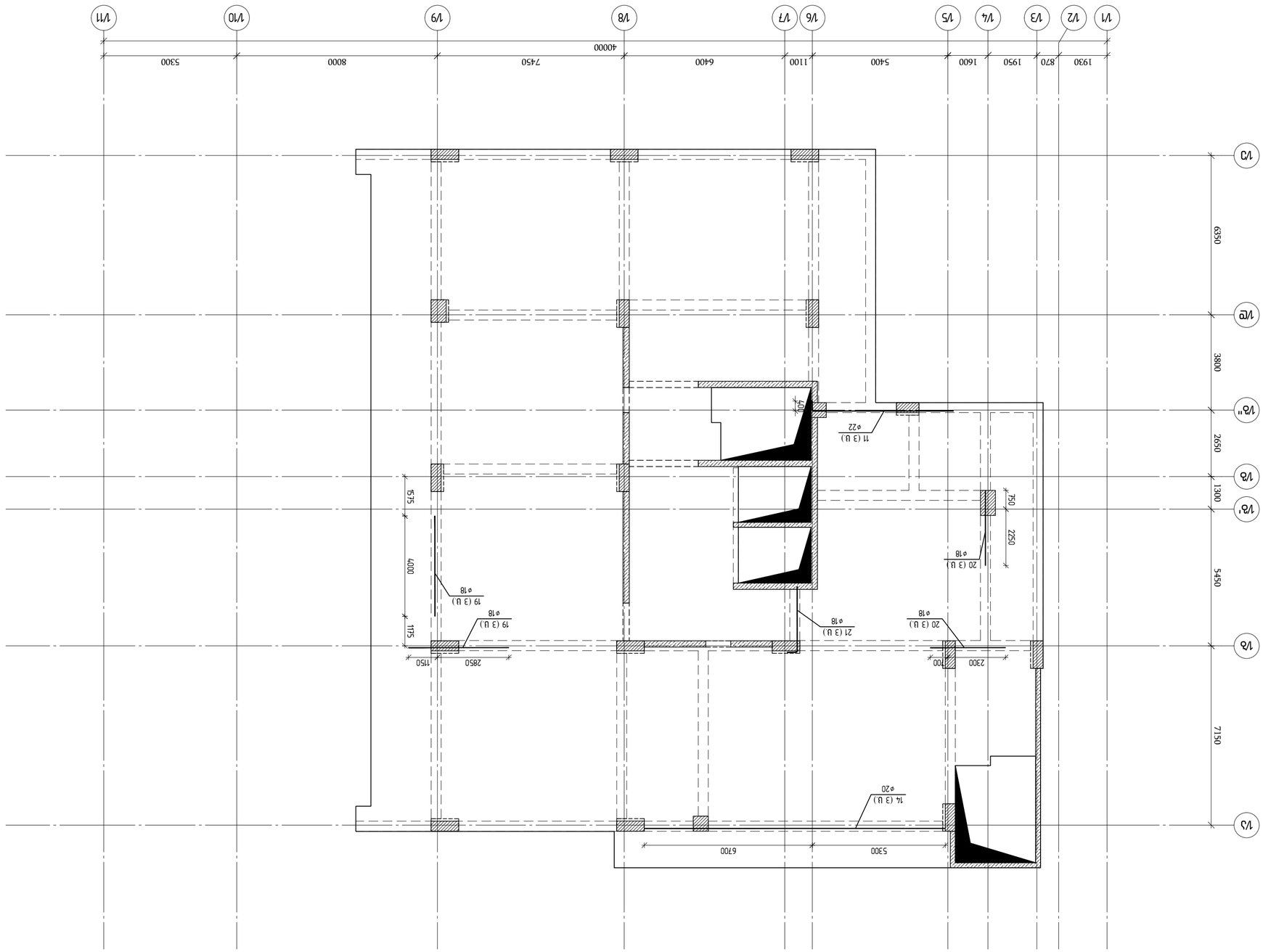

ПЛАНИРОВКА ПЕРВОГО ЭТАЖА С РАЗРЕЗАМИ И ФАСАДАМИ ЗДАНИЯ ▽35,98 ОТМЕТКИ ЧИСТОГО ПОЛА

ГИП	Ахметов Ж.Ж.		
Гл.инж.проекта	Ахметов Ж.Ж.		
Нач.отдела	Ахметов Ж.Ж.		
Разработал	Ахметов Ж.Ж.		
Н.контр.	Ахметов Ж.Ж.		

Стадия	Лист	Листов
Р	1	

ТОО "ЭКСПЛУАТАЦИОННО-ЭКСПЕРТНЫЙ ЦЕНТР ПО ЭНЕРГОСБЕРЕЖЕНИЮ И ЭНЕРГОЭФФЕКТИВНОСТИ"

г.Астана, район Есиль, ул.Кабанбай батыра, 53, 2 этаж, каб.№ 7

Тел.: 8 (7172) 57-00-00

Лицензия на выполнение работ и оказание услуг в области охраны окружающей среды (I, II, III категории) № 02018Р от 20.12.2018 г.

Свидетельство об аккредитации № KZ.VTA.00.0000 от 30.12.2019 г.

Директор	Ахметов Ж.Ж.
Гл.инженер проекта	Ахметов Ж.Ж.
Нач.отдела	Ахметов Ж.Ж.
Разработал	Ахметов Ж.Ж.
Н.контр.	Ахметов Ж.Ж.

Заказчик: ГУ "Управление образования города Астаны"

Объект: Строительство здания школы на 1100 мест в районе ул.Кабанбай батыра, 53 в г.Астана

Стадия: Р

Наименование чертежа: ПЛАНИРОВКА ПЕРВОГО ЭТАЖА С РАЗРЕЗАМИ И ФАСАДАМИ ЗДАНИЯ ▽35,98 ОТМЕТКИ ЧИСТОГО ПОЛА

Инв.№ подл.

Взам.инв.№

Подпись и дата

Инв.№ дубл.

Изм.	Кол.уч.	Лист	№ док.	Подпись	Дата

Примечание:

1. Все размеры даны в мм, если не указано иное.
2. Отметки даны в метрах.
3. Привязки даны к осям.
4. Перед началом работ проверить все размеры по месту.
5. Все работы выполнять в соответствии с требованиями СНиП РК, ГОСТ и ТУ.
6. Все материалы должны иметь сертификаты качества.
7. Все работы по технике безопасности выполнять в соответствии с требованиями СНиП РК 1.03-05-2011.
8. Все работы по пожарной безопасности выполнять в соответствии с требованиями СНиП РК 2.02-05-2009*.
9. Все работы по охране труда выполнять в соответствии с требованиями СНиП РК 1.03-05-2011.
10. Все работы по охране окружающей среды выполнять в соответствии с требованиями СНиП РК 1.03-05-2011.
11. Все работы по энергосбережению выполнять в соответствии с требованиями СНиП РК 2.04-01-2010.
12. Все работы по водоснабжению и канализации выполнять в соответствии с требованиями СНиП РК 4.01-02-2009.
13. Все работы по отоплению, вентиляции и кондиционированию воздуха выполнять в соответствии с требованиями СНиП РК 4.02-01-2011.
14. Все работы по электроснабжению выполнять в соответствии с требованиями ПУЭ РК.
15. Все работы по слаботочным системам выполнять в соответствии с требованиями СНиП РК 3.02-07-2014.
16. Все работы по автоматизации и диспетчеризации выполнять в соответствии с требованиями СНиП РК 3.05-07-2014.
17. Все работы по благоустройству территории выполнять в соответствии с требованиями СНиП РК 3.01-01-2008.
18. Все работы по озеленению выполнять в соответствии с требованиями СНиП РК 3.01-01-2008.
19. Все работы по малым архитектурным формам выполнять в соответствии с требованиями СНиП РК 3.01-01-2008.
20. Все работы по ограждению территории выполнять в соответствии с требованиями СНиП РК 3.01-01-2008.
21. Все работы по освещению территории выполнять в соответствии с требованиями СНиП РК 3.01-01-2008.
22. Все работы по дорожному покрытию выполнять в соответствии с требованиями СНиП РК 3.01-01-2008.
23. Все работы по тротуарам выполнять в соответствии с требованиями СНиП РК 3.01-01-2008.
24. Все работы по пандусам выполнять в соответствии с требованиями СНиП РК 3.01-01-2008.
25. Все работы по лестницам выполнять в соответствии с требованиями СНиП РК 3.01-01-2008.
26. Все работы по перилам выполнять в соответствии с требованиями СНиП РК 3.01-01-2008.
27. Все работы по кровле выполнять в соответствии с требованиями СНиП РК 3.01-01-2008.
28. Все работы по фасадам выполнять в соответствии с требованиями СНиП РК 3.01-01-2008.
29. Все работы по внутренней отделке выполнять в соответствии с требованиями СНиП РК 3.01-01-2008.
30. Все работы по полам выполнять в соответствии с требованиями СНиП РК 3.01-01-2008.
31. Все работы по потолкам выполнять в соответствии с требованиями СНиП РК 3.01-01-2008.
32. Все работы по окнам выполнять в соответствии с требованиями СНиП РК 3.01-01-2008.
33. Все работы по дверям выполнять в соответствии с требованиями СНиП РК 3.01-01-2008.
34. Все работы по воротам выполнять в соответствии с требованиями СНиП РК 3.01-01-2008.
35. Все работы по ограждениям выполнять в соответствии с требованиями СНиП РК 3.01-01-2008.
36. Все работы по малым архитектурным формам выполнять в соответствии с требованиями СНиП РК 3.01-01-2008.
37. Все работы по благоустройству территории выполнять в соответствии с требованиями СНиП РК 3.01-01-2008.
38. Все работы по озеленению выполнять в соответствии с требованиями СНиП РК 3.01-01-2008.
39. Все работы по малым архитектурным формам выполнять в соответствии с требованиями СНиП РК 3.01-01-2008.
40. Все работы по ограждению территории выполнять в соответствии с требованиями СНиП РК 3.01-01-2008.
41. Все работы по освещению территории выполнять в соответствии с требованиями СНиП РК 3.01-01-2008.
42. Все работы по дорожному покрытию выполнять в соответствии с требованиями СНиП РК 3.01-01-2008.
43. Все работы по тротуарам выполнять в соответствии с требованиями СНиП РК 3.01-01-2008.
44. Все работы по пандусам выполнять в соответствии с требованиями СНиП РК 3.01-01-2008.
45. Все работы по лестницам выполнять в соответствии с требованиями СНиП РК 3.01-01-2008.
46. Все работы по перилам выполнять в соответствии с требованиями СНиП РК 3.01-01-2008.
47. Все работы по кровле выполнять в соответствии с требованиями СНиП РК 3.01-01-2008.
48. Все работы по фасадам выполнять в соответствии с требованиями СНиП РК 3.01-01-2008.
49. Все работы по внутренней отделке выполнять в соответствии с требованиями СНиП РК 3.01-01-2008.
50. Все работы по полам выполнять в соответствии с требованиями СНиП РК 3.01-01-2008.
51. Все работы по потолкам выполнять в соответствии с требованиями СНиП РК 3.01-01-2008.
52. Все работы по окнам выполнять в соответствии с требованиями СНиП РК 3.01-01-2008.
53. Все работы по дверям выполнять в соответствии с требованиями СНиП РК 3.01-01-2008.
54. Все работы по воротам выполнять в соответствии с требованиями СНиП РК 3.01-01-2008.
55. Все работы по ограждениям выполнять в соответствии с требованиями СНиП РК 3.01-01-2008.

Формат	Кол.листов	Примечание
А2	1	

Перечень элементов заполнения проемов

Марка	Обозначение	Наименование	Кол.	Примечание
ОК-1	ГОСТ 30674-99	Окно ПВХ 1500х1500	12	
ОК-2	ГОСТ 30674-99	Окно ПВХ 1200х1500	8	
ОК-3	ГОСТ 30674-99	Окно ПВХ 900х1500	6	
ДВ-1	ГОСТ 6629-88	Дверь деревянная 900х2100	4	
ДВ-2	ГОСТ 6629-88	Дверь деревянная 1000х2100	2	
ВР-1	ГОСТ 31173-2003	Ворота распашные 3000х3000	1	
ВР-2	ГОСТ 31173-2003	Ворота распашные 4000х3000	1	

Ведомость рабочих чертежей основного комплекта

Лист	Наименование	Примечание
1	Планировка первого этажа с разрезами и фасадами здания ▽35,98 отметки чистого пола	



Конструктивна схема ▽35.98 бетонна основа
Стоманобетонни диафрагми върху пилотно основаване

Изпълнителна документация			
Фаза	Дата	Име	Подпис
Възложител:			
Обект: Жилищна сграда с 3 подземни нива, 7 надземни етажа и 2 тавански етажа, ул. "Ястребец" №100, №100А, №102			
Адрес: гр. София, район Младост, ул. "Ястребец" №100, №100А, №102			
Проектант: "АМС" ЕООД			
Фаза	Дата	Име	Подпис
Конструктивна част			
Ръководител:			
Проектирал:			
Чертал:			
Консултант:			
Консултант:			
Консултант

რიგელების ზედა შრის დამატებითი არმირების გეგმა ▽35.98 ნიშნულზე

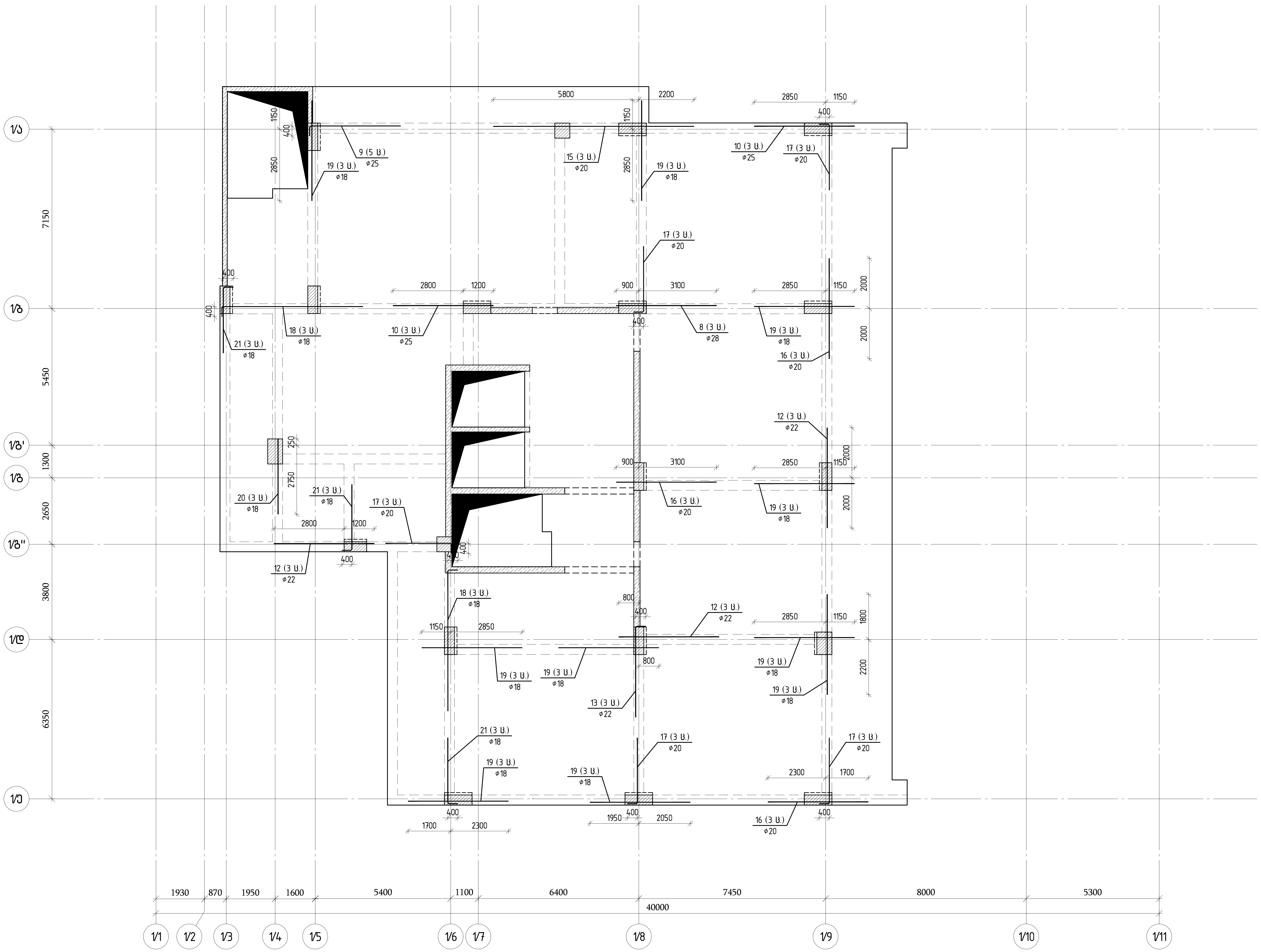

თბილისი / 2023 წელი

ფაილის სახელი:
A2 QE_STR_Beliashvili_BEAM

KEYPLAN:

ყოველი შემდეგი რევიზია აუქმებს წინა რევიზიებს

პროექტის სტატუსი:
სამშენებლო დოკუმენტაცია

რევიზია

რევ.	თარიღი	აღწერილობა	დამტკ.

შენიშვნები:

რიგელების გრძივი და განივი არმირების მოწყობის სქემები იხილეთ რიგელების ტიპური კვანძების ნახაზებში (კ.7.78 კ-7.79

ძირითადი არმირების გეგმაზე დატანილ ჭრილებზე ნაჩვენებია მხოლოდ ძირითადი არმატურები;დამატებითი არმირების ჭრილები იხილეთ დამატებითი არმირების გეგმებზე

მისამართი:
ქ.თბილისი ა. ბელიაშვილის ქუჩა №100, №100ა, №102

დამკვეთი:
შ.პ.ს "ფერი"

თანამდებობა	სახელი გვარი	ხელმოწერა
პროექტის მენეჯერი		
დამტკიცებულია: დამკვეთის მიერ		

შემსრულებელი:
შპს "ქიუ ენჯინერინგი"

მისამართი :
ქ.თბილისი ა.ბაქრაძის №7 ბინა №6

engineering

შპს "ქიუ ენჯინერინგის" პროფესიული პასუხისმგებლობის მზღვეველია სს "დაზღვევის საერთაშორისო კომპანია ირაო" (პ/ნ №PFL 417/21)

თანამდებობა	სახელი გვარი	ხელმოწერა
დირექტორი	დ.ქევხიშვილი	
საპროექტო ჯგუფის უფროსი	ო. ილიუხინი	
პროექტის მთ. კონსტრუქტორი	ო. ილიუხინი	
შეასრულა	კ. ერემაძე	

პროექტის სახელწოდება:
მრავალფუნქციური კომპლექსი (I ბლოკი)

პროექტის სტადია:
მუშა პროექტი

პროექტის ნაწილი:
კონსტრუქცია

ფორმატი	A2
სტადია	მ.პ.
თარიღი	24/02/2023
მასშტაბი	1:125

ნახაზის დასახელება:
რიგელების ქვედა შრის დამატებითი არმირების გეგმა 35.98 ნიშნულზე

რევიზია:	ნახაზის ნომერი:	ფურც. საერთო რაოდენობა
R1	კ-I.7.49	80

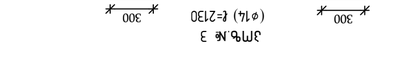

Յմպ.№ 3
(α14) ℓ=2130

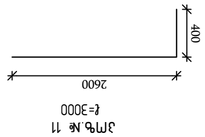

Յմպ.№ 11
ℓ=3000

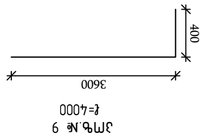

Յմպ.№ 9
ℓ=4000

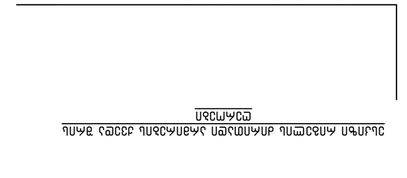

ցԱՈՒՄՆ 1–1
Ա 1:15

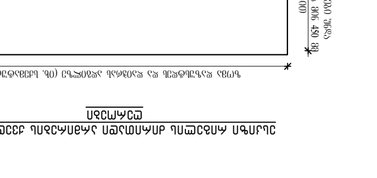

ցԱՈՒՄՆ 2–2
Ա 1:15

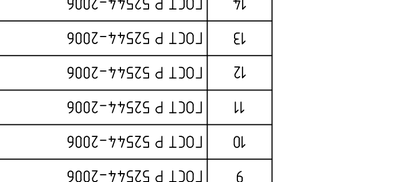

ցԱՈՒՄՆ 3–3
Ա 1:15

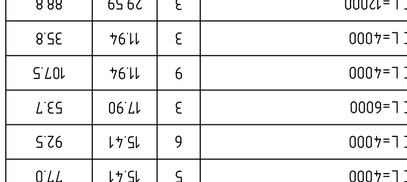

ցԱՈՒՄՆ 4–4
Ա 1:15

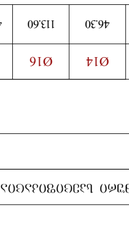

Յմպ.№ 4
ℓ=1530

Յմպ.№ 4
ℓ=1530

Յմպ.№ 5
ℓ=1400

Յմպ.№ 6
ℓ=1830

Ցանցային պողպատե ձողերի (Ø8, Ա500Ականչով) ընդհանուր երկարությունը՝ 400 մմ

Յուրաքանչյուր ծայրին՝ 90° անկյան տակ 400 մմ երկարությամբ ուղիղ հատված

Յուրաքանչյուր ծայրին՝ 90° անկյան տակ 400 մմ երկարությամբ ուղիղ հատված

Ցանցային պողպատե ձողերի (Ø8, Ա500Ականչով) ընդհանուր երկարությունը՝ 400 մմ

Յուրաքանչյուր ծայրին՝ 90° անկյան տակ 400 մմ երկարությամբ ուղիղ հատված

Յուրաքանչյուր ծայրին՝ 90° անկյան տակ 400 մմ երկարությամբ ուղիղ հատված

Ցանցային պողպատե ձողերի (Ø8, Ա500Ականչով) ընդհանուր երկարությունը՝ 400 մմ

ձողաշարքերի նշանակումները 35.98 ծավալաչափ ունեցող մոնոլիտ բետոնե (□30) կառուցվածքում

ձողաշարքի նշանակում	վերևից/ներքևից	Ø	ձողերի քանակը	ձողաշարքի երկարությունը, մ	ձողաշարքի զանգվածը, կգ	ձողաշարքի ծավալը, մ³
Ա 500 C		Ø8	1676.20	1	697.40	36.00
		Ø14	46.30	58.00		
		Ø16	113.60	169.50		
		Ø18	4370.10	197.00		
		Ø20	347.70	347.70		
		Ø22	197.00	4370.10		
		Ø25	169.50	113.60		
		Ø28	58.00	46.30		
Ընդամենը՝						

Ձող.	Ձողաձև	Ø	Ձողերի քանակը	Ձողաշարքի երկարությունը, մ	Ձողաշարքի զանգվածը, կգ
1	ГОСТ Р 52544-2006	Ø18 А500С L=12000	162	23.98	3884.8
2	ГОСТ Р 52544-2006	Ø16 А500С L=12000	6	18.94	113.6
3	ГОСТ Р 52544-2006	Ø14 А500С L=2130	18	2.57	46.3
4	ГОСТ Р 52544-2006	Ø8 А500С L=1530	2500	0.60	1500.0
5	ГОСТ Р 52544-2006	Ø8 А500С L=1400	36	0.55	19.8
6	ГОСТ Р 52544-2006	Ø8 А500С L=1830	170	0.72	122.4
7	ГОСТ Р 52544-2006	Ø8 А500С L=500	170	0.20	34.0
8	ГОСТ Р 52544-2006	Ø28 А500С L=4000	3	19.34	58.0
9	ГОСТ Р 52544-2006	Ø25 А500С L=4000	5	15.41	77.0
10	ГОСТ Р 52544-2006	Ø25 А500С L=4000	6	15.41	92.5
11	ГОСТ Р 52544-2006	Ø22 А500С L=6000	3	17.90	53.7
12	ГОСТ Р 52544-2006	Ø22 А500С L=4000	9	11.94	107.5
13	ГОСТ Р 52544-2006	Ø22 А500С L=4000	3	11.94	35.8
14	ГОСТ Р 52544-2006	Ø20 А500С L=12000	3	29.59	88.8
15	ГОСТ Р 52544-2006	Ø20 А500С L=8000	3	19.73	59.2
16	ГОСТ Р 52544-2006	Ø20 А500С L=4000	9	9.86	88.7
17	ГОСТ Р 52544-2006	Ø20 А500С L=3000	15	7.40	111.0
18	ГОСТ Р 52544-2006	Ø18 А500С L=6000	6	11.99	71.9
19	ГОСТ Р 52544-2006	Ø18 А500С L=4000	36	7.99	287.6
20	ГОСТ Р 52544-2006	Ø18 А500С L=3000	9	5.99	53.9
21	ГОСТ Р 52544-2006	Ø18 А500С L=3000	12	5.99	71.9

ՇԻՆՄՆԱԿԱՆ / 2023 ՏԱՐԻ

գլխավոր նախագիծ:

A2 ՕԷ_STR_Bellashvili_BEAM

KEYPLAN:

ՀԱՄԱՁԱՅՆՈՒԹՅԱՆ ՀԱՄԱՐ ՊԱՏԱՍԽԱՆԱՏՎՈՒԹՅԱՄԲ ԿԱՏԱՐՎՈՂ ԱՇԽԱՏԱՆՔՆԵՐԻ ԾԱՎԱԼԸ ԵՎ ԴՐԱ ՄԱՍԻՆ ՏԵՂԵԿԱՏՎՈՒԹՅՈՒՆ

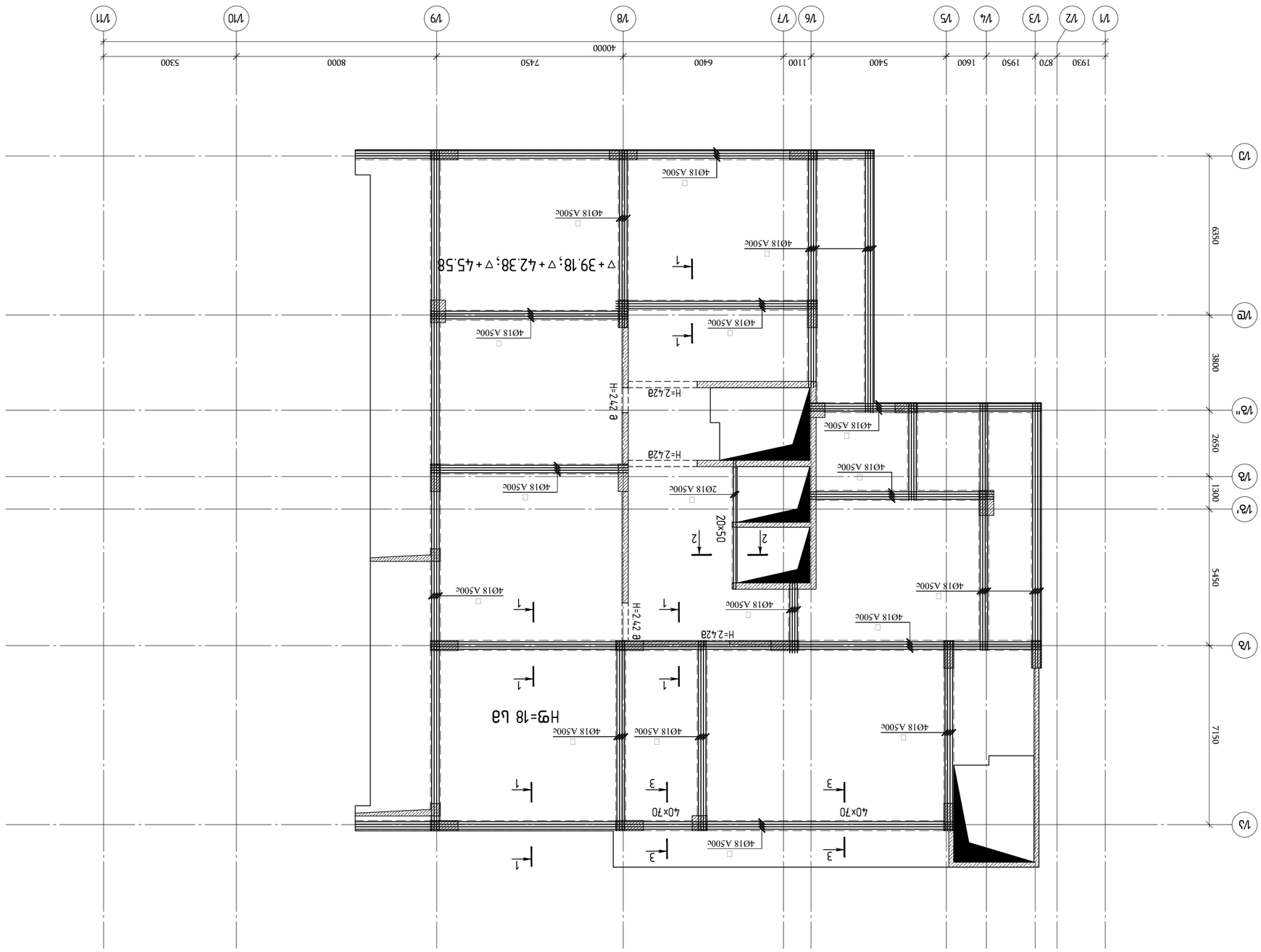
1930
870
1950
1600
5400
1100
6400
7450
8000
5300
40000
1
2
3
4
5
6
7
8
9
10
11
А
Б
В
Г
Д
Е
6350
3800
2650
1300
5450
7150
40Ø18 A500c
H=2.42в
H=2.42в
H=2.42в

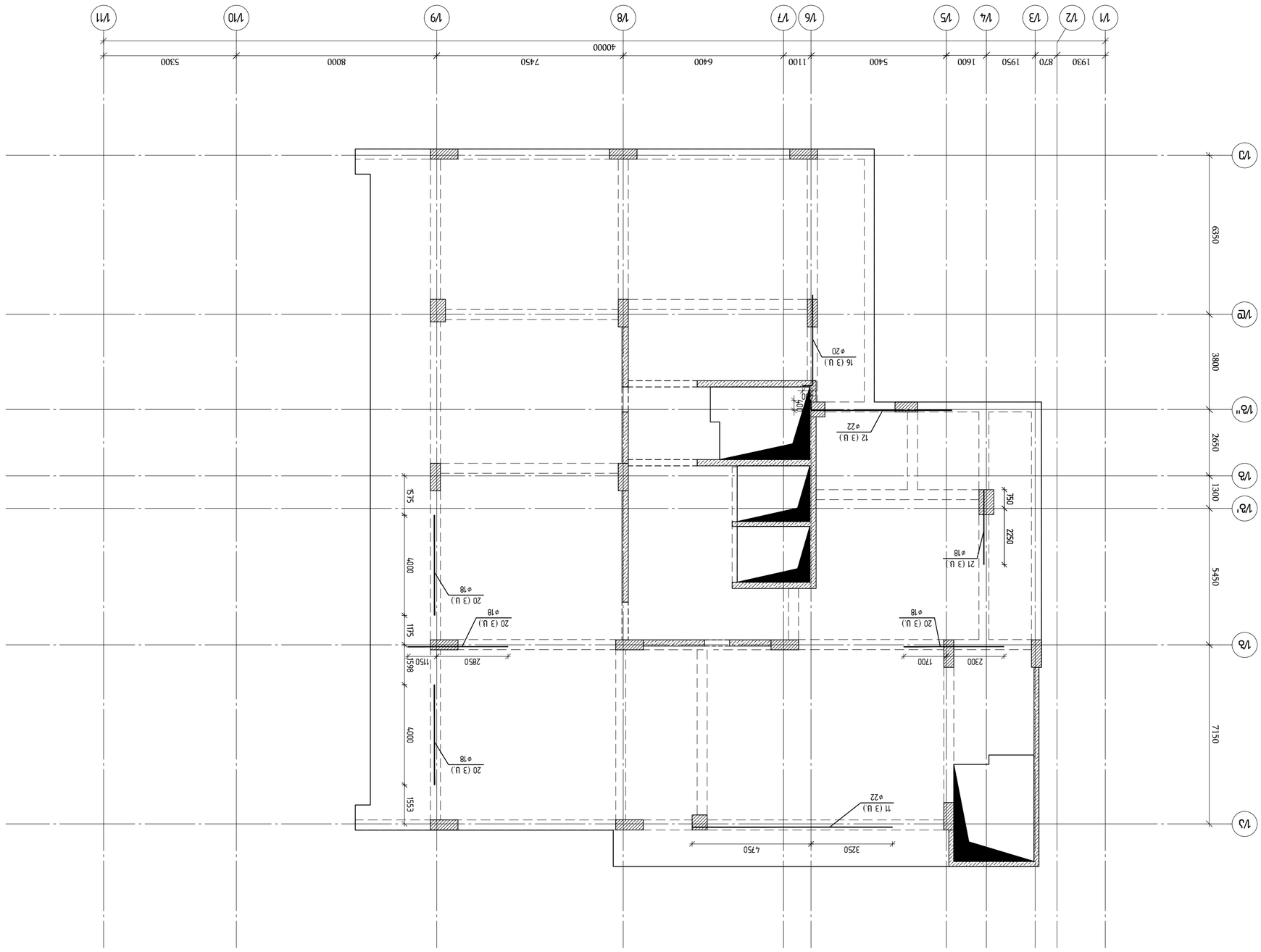

ПЛАНИРОВКА ПЛИТЫ ПЕРЕКРЫТИЯ ОТМ. 45.58 ОСЬ А-Ж/1-11 ОТМ. 42.38 ПЕРЕКРЫТИЯ ОТМ. 39.18

Дата печати	2023 г.
Чертеж выполнил	
Проверил	
Н.контроль	
ГИП	
Согласовано	
Инв.№ подл.	
Взам.инв.№	
Подпись и дата	
Инв.№ подл.	

Изм. Кол.уч. Лист № док. Подпись Дата

Разработано в программе AutoCAD 2023

Лист 1

Листов 1

Формат А2

Масштаб 1:100

Примечания:

1. Все размеры даны в мм, отметки в м, если не указано иное.
2. Отметки даны относительно уровня чистого пола 1-го этажа.
3. Бетон В25, F200, W6.
4. Арматура А500С, А240.
5. Защитный слой бетона 20 мм.
6. Перед бетонированием произвести освидетельствование скрытых работ.
7. Отклонения от проектных размеров не должны превышать допусков по СП 70.13330.2012.
8. Привязки даны к осям и граням стен.
9. Монтажные петли условно не показаны.
10. Все работы вести в соответствии с ППР.

Ведомость ссылочных и прилагаемых документов

Обозначение	Наименование	Примечание
	Ссылочные документы	
	СП 70.13330.2012 Несущие и ограждающие конструкции	
	СП 63.13330.2018 Бетонные и железобетонные конструкции	
	Прилагаемые документы	
2023-КЖ	Рабочие чертежи КЖ	

Экспликация помещений

№	Наименование	Площадь, м²
1	Коридор	18.4
2	Санузел	4.2
3	Кладовая	2.1
4	Тамбур	3.6
5	Электрощитовая	5.8
6	Венткамера	12.0
7	Лестничная клетка	14.5
8	Холл	9.3
9	Комната отдыха	16.7
10	Душевая	3.9
11	Раздевалка	11.2
12	Помещение уборочного инвентаря	2.4
13	Коридор	22.6
14	Санузел	4.2
15	Кладовая	2.1
16	Тамбур	3.6
17	Электрощитовая	5.8
18	Венткамера	12.0
19	Лестничная клетка	14.5
20	Холл	9.3
21	Комната отдыха	16.7
22	Душевая	3.9
23	Раздевалка	11.2
24	Помещение уборочного инвентаря	2.4

Спецификация сборных элементов

Поз.	Обозначение	Наименование	Кол.	Масса ед., кг	Примечание
1	2023-КЖ	Плита перекрытия П-1	1	4250	
2	2023-КЖ	Плита перекрытия П-2	1	3870	
3	2023-КЖ	Плита перекрытия П-3	1	3120	
4	2023-КЖ	Плита перекрытия П-4	1	2960	
5	2023-КЖ	Плита перекрытия П-5	1	2740	
6	2023-КЖ	Плита перекрытия П-6	1	2610	
7	2023-КЖ	Плита перекрытия П-7	1	2480	
8	2023-КЖ	Плита перекрытия П-8	1	2350	
9	2023-КЖ	Плита перекрытия П-9	1	2220	
10	2023-КЖ	Плита перекрытия П-10	1	2090	
11	2023-КЖ	Плита перекрытия П-11	1	1960	
12	2023-КЖ	Плита перекрытия П-12	1	1830	
13	2023-КЖ	Плита перекрытия П-13	1	1700	
14	2023-КЖ	Плита перекрытия П-14	1	1570	
15	2023-КЖ	Плита перекрытия П-15	1	1440	
16	2023-КЖ	Плита перекрытия П-16	1	1310	
17	2023-КЖ	Плита перекрытия П-17	1	1180	
18	2023-КЖ	Плита перекрытия П-18	1	1050	
19	2023-КЖ	Плита перекрытия П-19	1	920	
20	2023-КЖ	Плита перекрытия П-20	1	790	
21	2023-КЖ	Плита перекрытия П-21	1	660	
22	2023-КЖ	Плита перекрытия П-22	1	530	
23	2023-КЖ	Плита перекрытия П-23	1	400	
24	2023-КЖ	Плита перекрытия П-24	1	270	

Ведомость рабочих чертежей основного комплекта

Лист	Наименование	Примечание
1	Общие данные. Ведомости. Спецификации	
2	План перекрытия отм. 45.58. Оси А-Ж/1-11	
3	План перекрытия отм. 42.38. Оси А-Ж/1-11	
4	Разрезы 1-1, 2-2	
5	Узлы опирания плит	
6	Узлы стыков плит	
7	Схема раскладки плит	
8	Ведомость расхода стали	

Общие данные

Ведомости. Спецификации

Разрезы 1-1, 2-2

Узлы опирания плит

Узлы стыков плит

Схема раскладки плит

Ведомость расхода стали

Ведомость рабочих чертежей основного комплекта

Ведомость ссылочных и прилагаемых документов

Экспликация помещений

Спецификация сборных элементов

Примечания:

1. Все размеры даны в мм, отметки в м, если не указано иное.
2. Отметки даны относительно уровня чистого пола 1-го этажа.
3. Бетон В25, F200, W6.
4. Арматура А500С, А240.
5. Защитный слой бетона 20 мм.
6. Перед бетонированием произвести освидетельствование скрытых работ.
7. Отклонения от проектных размеров не должны превышать допусков по СП 70.13330.2012.
8. Привязки даны к осям и граням стен.
9. Монтажные петли условно не показаны.
10. Все работы вести в соответствии с ППР.

План перекрытия отм. 45.58. Оси А-Ж/1-11 отм. 42.38 Перекрытия отм. 39.18

Изм.	Кол.уч.	Лист № док.	Подпись Дата

Разработано в программе AutoCAD 2023

Лист 1

Листов 1

Формат А2

Масштаб 1:100

Инв.№ подл. | Подпись и дата | Взам.инв.№ | Инв.№ дубл. | Подпись и дата

Согласовано

ГИП

Н.контроль

Проверил

Чертеж выполнил

Дата печати 2023 г.

Инв.№ подл. | Подпись и дата | Взам.инв.№

Изм. Кол.уч. Лист № док. Подпись Дата

Разработано в программе AutoCAD 2023

Лист 1

Листов 1

Формат А2

Масштаб 1:100

Примечания:

1. Все размеры даны в мм, отметки в м, если не указано иное.
2. Отметки даны относительно уровня чистого пола 1-го этажа.
3. Бетон В25, F200, W6.
4. Арматура А500С, А240.
5. Защитный слой бетона 20 мм.
6. Перед бетонированием произвести освидетельствование скрытых работ.
7. Отклонения от проектных размеров не должны превышать допусков по СП 70.13330.2012.
8. Привязки даны к осям и граням стен.
9. Монтажные петли условно не показаны.
10. Все работы вести в соответствии с ППР.

План перекрытия отм. 45.58. Оси А-Ж/1-11 отм. 42.38 Перекрытия отм. 39.18

Ведомость расхода стали

Марка	Ø, мм	Длина, мм	Кол-во, шт.	Масса, кг

Итого:

Ведомость деталей

Марка	Эскиз	Кол.	Масса ед., кг	Примечание

Ведомость рабочих чертежей основного комплекта

Лист	Наименование	Примечание
1	Общие данные. Ведомости. Спецификации	
2	План перекрытия отм. 45.58. Оси А-Ж/1-11	
3	План перекрытия отм. 42.38. Оси А-Ж/1-11	
4	Разрезы 1-1, 2-2	
5	Узлы опирания плит	
6	Узлы стыков плит	
7	Схема раскладки плит	
8	Ведомость расхода стали	

Ведомость ссылочных и прилагаемых документов

Обозначение	Наименование	Примечание
	Ссылочные документы	
	СП 70.13330.2012 Несущие и ограждающие конструкции	
	СП 63.13330.2018 Бетонные и железобетонные конструкции	
	Прилагаемые документы	
2023-КЖ	Рабочие чертежи КЖ	

Экспликация помещений

№	Наименование	Площадь, м²
1	Коридор	18.4
2	Санузел	4.2
3	Кладовая	2.1
4	Тамбур	3.6
5	Электрощитовая	5.8
6	Венткамера	12.0
7	Лестничная клетка	14.5
8	Холл	9.3
9	Комната отдыха	16.7
10	Душевая	3.9
11	Раздевалка	11.2
12	Помещение уборочного инвентаря	2.4
13	Коридор	22.6
14	Санузел	4.2
15	Кладовая	2.1
16	Тамбур	3.6
17	Электрощитовая	5.8
18	Венткамера	12.0
19	Лестничная клетка	14.5
20	Холл	9.3
21	Комната отдыха	16.7
22	Душевая	3.9
23	Раздевалка	11.2
24	Помещение уборочного инвентаря	2.4

Спецификация сборных элементов

Поз.	Обозначение	Наименование	Кол.	Масса ед., кг	Примечание
1	2023-КЖ	Плита перекрытия П-1	1	4250	
2	2023-КЖ	Плита перекрытия П-2	1	3870	
3	2023-КЖ	Плита перекрытия П-3	1	3120	
4	2023-КЖ	Плита перекрытия П-4	1	2960	
5	2023-КЖ	Плита перекрытия П-5	1	2740	
6	2023-КЖ	Плита перекрытия П-6	1	2610	
7	2023-КЖ	Плита перекрытия П-7	1	2480	
8	2023-КЖ	Плита перекрытия П-8	1	2350	
9	2023-КЖ	Плита перекрытия П-9	1	2220	
10	2023-КЖ	Плита перекрытия П-10	1	2090	
11	2023-КЖ	Плита перекрытия П-11	1	1960	
12	2023-КЖ	Плита перекрытия П-12	1	1830	
13	2023-КЖ	Плита перекрытия П-13	1	1700	
14	2023-КЖ	Плита перекрытия П-14	1	1570	
15	2023-КЖ	Плита перекрытия П-15	1	1440	
16	2023-КЖ	Плита перекрытия П-16	1	1310	
17	2023-КЖ	Плита перекрытия П-17	1	1180	
18	2023-КЖ	Плита перекрытия П-18	1	1050	
19	2023-КЖ	Плита перекрытия П-19	1	920	
20	2023-КЖ	Плита перекрытия П-20	1	790	
21	2023-КЖ	Плита перекрытия П-21	1	660	
22	2023-КЖ	Плита перекрытия П-22	1	530	
23	2023-КЖ	Плита перекрытия П-23	1	400	
24	2023-КЖ	Плита перекрытия П-24	1	270

რიგელების ზედა შრის ძირითადი არმირების გეგმა ▿39.18, 42.38 და 45.58 ნიშნულზე



თბილისი / 2023 წელი

ფაილის სახელი:
A2 QE_STR_Beliashvili_BEAM

KEYPLAN:

ყოველი შემდეგი რევიზია აუქმებს წინა რევიზიებს

პროექტის სტატუსი:
სამშენებლო დოკუმენტაცია

რევიზია

რევ.	თარიღი	აღწერილობა	დამტკ.

შენიშვნები:

რიგელების გრძივი და განივი არმირების მოწყობის სქემები იხილეთ რიგელების ტიპური კვანძების ნახაზებში (კ.7.78 კ-7.79

ძირითადი არმირების გეგმაზე დატანილ ჭრილებზე ნაჩვენებია მხოლოდ ძირითადი არმატურები;დამატებითი არმირების ჭრილები იხილეთ დამატებითი არმირების გეგმებზე

მისამართი:
ქ.თბილისი ა. ბელიაშვილის ქუჩა №100, №100ა, №102

დამკვეთი:
შ.პ.ს "ფერი"

თანამდებობა	სახელი გვარი	ხელმოწერა
პროექტის მენეჯერი		
დამტკიცებულია: დამკვეთის მიერ		

შემსრულებელი:
შპს "ქიუ ენჯინერინგი"
მისამართი :
ქ.თბილისი ა.ბაქრაძის №7 ბინა №6

engineering

შპს "ქიუ ენჯინერინგის" პროფესიული პასუხისმგებლობის მზღვეველია სს "დაზღვევის საერთაშორისო კომპანია ირაო" (პ/ნ №PFL 417/21)

თანამდებობა	სახელი გვარი	ხელმოწერა
დირექტორი	დ.ქევანიშვილი	
საპროექტო ჯგუფის უფროსი	ო. ილიუხინი	
პროექტის მთ. კონსტრუქტორი	ო. ილიუხინი	
შეასრულა	კ. ერემაძე	

პროექტის სახელწოდება:
მრავალფუნქციური კომპლექსი (I ბლოკი)

პროექტის სტადია:
მუშა პროექტი

პროექტის ნაწილი:
კონსტრუქცია

ფორმატი	A2
სტადია	მ.პ.
თარიღი	24/02/2023
მასშტაბი	1:125

ნახაზის დასახელება:
რიგელების ზედა შრის ძირითადი არმირების გეგმა 39.18, 42.38 და 45.58 ნიშნულზე

რევიზია:	ნახაზის ნომერი:	ფურც. საერთო რაოდენობა
R1	კ-I.7.53	80

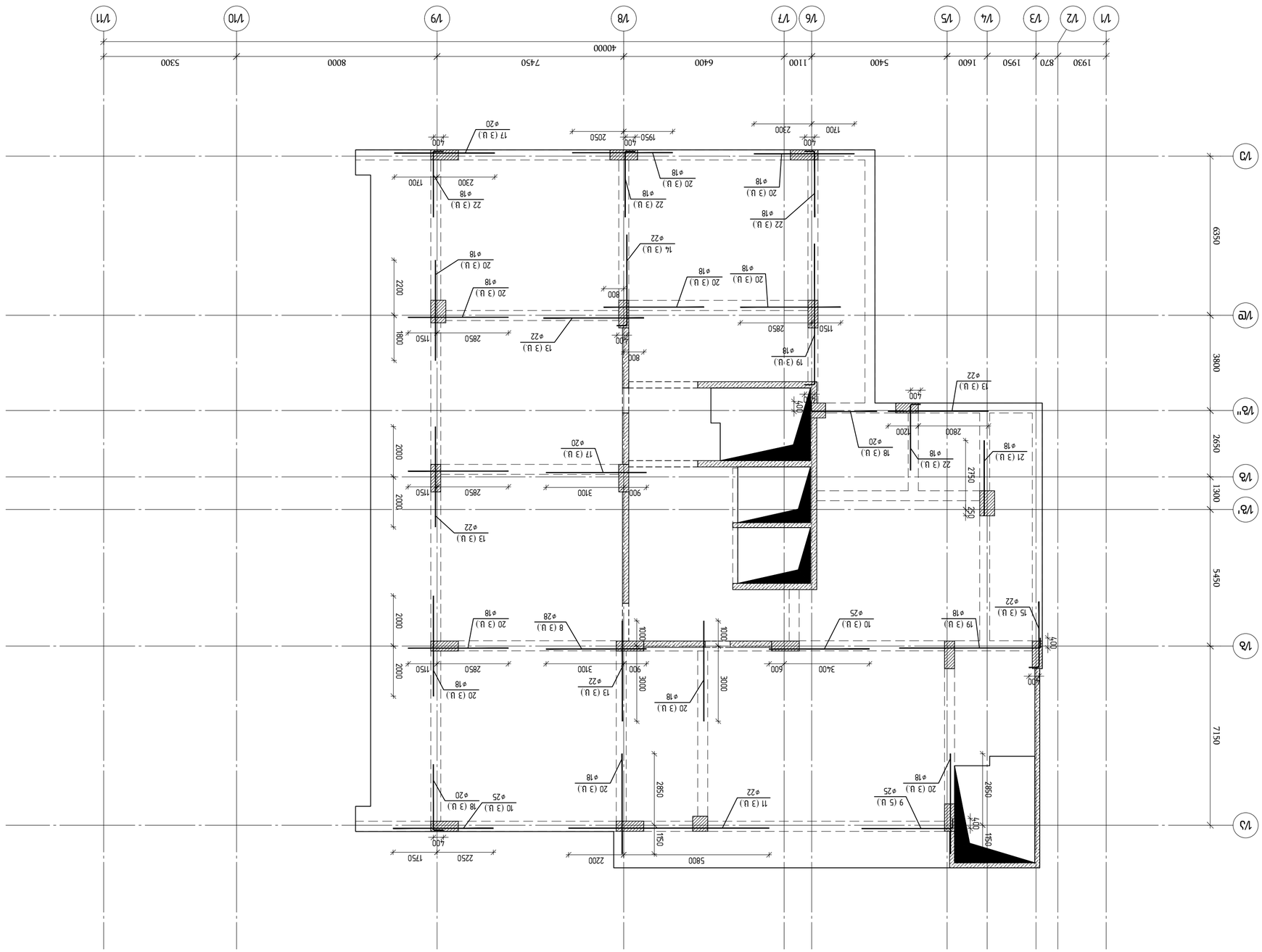
1930
870
1950
1600
5400
1100
6400
7450
8000
5300
40000
1/1
1/2
1/3
1/4
1/5
1/6
1/7
1/8
1/9
1/10
1/11
1/А
1/Б
1/В
1/В'
1/Г
1/Д
6350
3800
2650
1300
5450
7150
2750
2800
2850
5800
2200
2250
1750
1700
2300
1950
2050
1700
1150
2850
1800
2200
2000
2000
3400
3100
3000
2850
2850
2850
2850
1700
1200
1000
1000
1000
1000
400
400
400
400
400
400
400
400
400
400
400
400
150
150
150

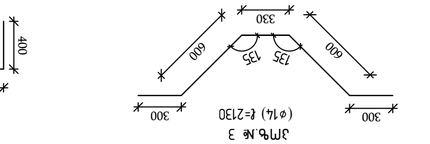

ЗМҎ.№ 3
(φ14) ℓ=2130

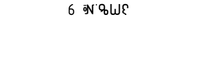

ЗМҎ.№ 11
ℓ=3000

ЗМҎ.№ 9
ℓ=4000

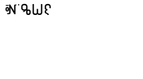

ЗМҎ.№ 6
ℓ=1830

ЗМҎ.№ 5
ℓ=1400

ЗМҎ.№ 4
ℓ=1530

ЗМҎ.	Зӧбпӟӧъ	⊕ ⊃ ⊥ ⊥ ⊃ ⊕ ⊃ ⊃ ⊃ ⊃	Ӄ҃ҧ҃ҧ҃	ӕ⊃⊥⊥ ⊥ӧ⊃	ӕ⊃⊥⊥ ⊥ӧ ⊃ӕ⊃
		ӕ⊃⊥⊥ӧ⊃ӕ⊃ӕ ⊃⊥ӕ⊃ӕ⊃ӕ ⊃⊥ӕ⊃ӕ⊃ӕ ⊃⊥ӕ

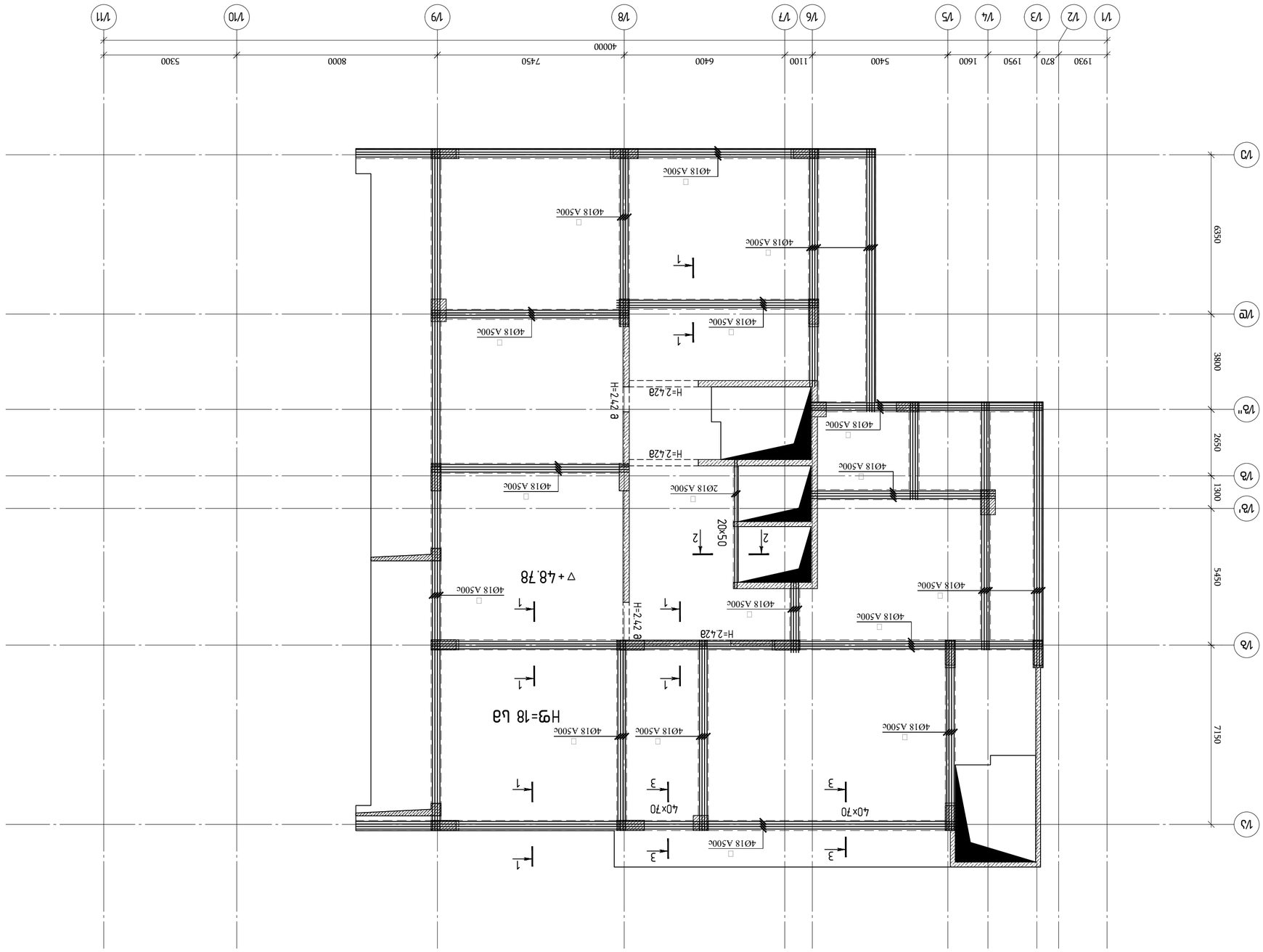

Схема расположения монолитных железобетонных конструкций на отм. ▽+48.78 для всех видов работ

Изм.	Кол.уч.	Лист	№ док.
Разраб.			
Пров.			
Н.контр.			
ГИП			

Схема расположения монолитных железобетонных конструкций на отм. +48.78 для всех видов работ

Стадия	Лист	Листов
Р	1	1

ООО "ЭНЖИНИРИНГ"
г.Москва, ул.Алабяно-Балтийская, д.14, стр.1

Инв.№ подл.	Подпись и дата
Взам.инв.№	
Инв.№ дубл.	
Подпись и дата	

Изм.	Кол.уч.	Лист	№ док.	Подпись

Здание "Дом с бассейном" по адресу: Московская область, Одинцовский городской округ, деревня Ивановское, ул. Ивановская, д. 63

Стадия Р

Лист 1

Листов 1

ООО "ЭНЖИНИРИНГ"
г.Москва, ул.Алабяно-Балтийская, д.14, стр.1

Копировал

Формат А3

Поз.	Обозначение	Наименование	Кол.	Примечание
		Документация по планировке территории		
		Проект планировки территории		
		Материалы по обоснованию проекта планировки территории		
		Графическая часть		
		Положение о размещении объектов капитального строительства федерального значения, объектов капитального строительства регионального значения, объектов капитального строительства местного значения и характеристиках планируемого развития территории		
		Положение о размещении линейных объектов		
		Положение о характеристиках планируемого развития территории		
		Положение о размещении объектов капитального строительства федерального значения, объектов капитального строительства регионального значения, объектов капитального строительства местного значения		
		Положение о характеристиках планируемого развития территории		
		Положение о размещении линейных объектов		
		Положение о характеристиках планируемого развития территории		
		Положение о размещении объектов капитального строительства федерального значения, объектов капитального строительства регионального значения, объектов капитального строительства местного значения		
		Положение о характеристиках планируемого развития территории		
		Положение о размещении линейных объектов		
		Положение о характеристиках планируемого развития территории		
		Положение о размещении объектов капитального строительства федерального значения, объектов капитального строительства регионального значения, объектов капитального строительства местного значения		
		Положение о характеристиках планируемого развития территории		
		Положение о размещении линейных объектов		
		Положение о характеристиках планируемого развития территории		

Согласовано

Инв.№ подл.

Подпись и дата

Взам.инв.№

Инв.№ дубл.

Подпись и дата

Изм.	Кол.уч.	Лист	№ док.	Подпись

Здание "Дом с бассейном" по адресу: Московская область, Одинцовский городской округ, деревня Ивановское, ул. Ивановская, д. 63

Стадия Р

Лист 1

Листов 1

ООО "ЭНЖИНИРИНГ"
г.Москва, ул.Алабяно-Балтийская, д.14, стр.1

Копировал

Формат А3

Поз.	Обозначение	Наименование	Кол.	Примечание
		Документация по планировке территории		
		Проект планировки территории		
		Материалы по обоснованию проекта планировки территории		
		Графическая часть		
		Положение о размещении объектов капитального строительства федерального значения, объектов капитального строительства регионального значения, объектов капитального строительства местного значения и характеристиках планируемого развития территории		
		Положение о размещении линейных объектов		
		Положение о характеристиках планируемого развития территории		
		Положение о размещении объектов капитального строительства федерального значения, объектов капитального строительства регионального значения, объектов капитального строительства местного значения		
		Положение о характеристиках планируемого развития территории		
		Положение о размещении линейных объектов		
		Положение о характеристиках планируемого развития территории		
		Положение о размещении объектов капитального строительства федерального значения, объектов капитального строительства регионального значения, объектов капитального строительства местного значения		
		Положение о характеристиках планируемого развития территории		
		Положение о размещении линейных объектов		
		Положение о характеристиках планируемого развития территории		
		Положение о размещении объектов капитального строительства федерального значения, объектов капитального строительства регионального значения, объектов капитального строительства местного значения		
		Положение о характеристиках планируемого развития территории		
		Положение о размещении линейных объектов		
		Положение о характеристиках планируемого развития территории		

Согласовано

Инв.№ подл.

Подпись и дата

Взам.инв.№

Инв.№ дубл.

Подпись и дата

Изм.	Кол.уч.	Лист	№ док.	Подпись

Здание "Дом с бассейном" по адресу: Московская область, Одинцовский городской округ, деревня Ивановское, ул. Ивановская, д. 63

Стадия Р

Лист 1

Листов 1

ООО "ЭНЖИНИРИНГ"
г.Москва, ул.Алабяно-Балтийская, д.14, стр.1

Копировал

Формат А3

Поз.	Обозначение	Наименование	Кол.	Примечание
		Документация по планировке территории		
		Проект планировки территории		
		Материалы по обоснованию проекта планировки территории		
		Графическая часть		
		Положение о размещении объектов капитального строительства федерального значения, объектов капитального строительства регионального значения, объектов капитального строительства местного значения и характеристиках планируемого развития территории		
		Положение о размещении линейных объектов		
		Положение о характеристиках планируемого развития территории		
		Положение о размещении объектов капитального строительства федерального значения, объектов капитального строительства регионального значения, объектов капитального строительства местного значения		
		Положение о характеристиках планируемого развития территории		
		Положение о размещении линейных объектов		
		Положение о характеристиках планируемого развития территории		
		Положение о размещении объектов капитального строительства федерального значения, объектов капитального строительства регионального значения, объектов капитального строительства местного значения		
		Положение о характеристиках планируемого развития территории		
		Положение о размещении линейных объектов		
		Положение о характеристиках планируемого развития территории		
		Положение о размещении объектов капитального строительства федерального значения, объектов капитального строительства регионального значения, объектов капитального строительства местного значения		
		Положение о характеристиках планируемого развития территории		
		Положение о размещении линейных объектов		
		Положение о характеристиках планируемого развития территории		

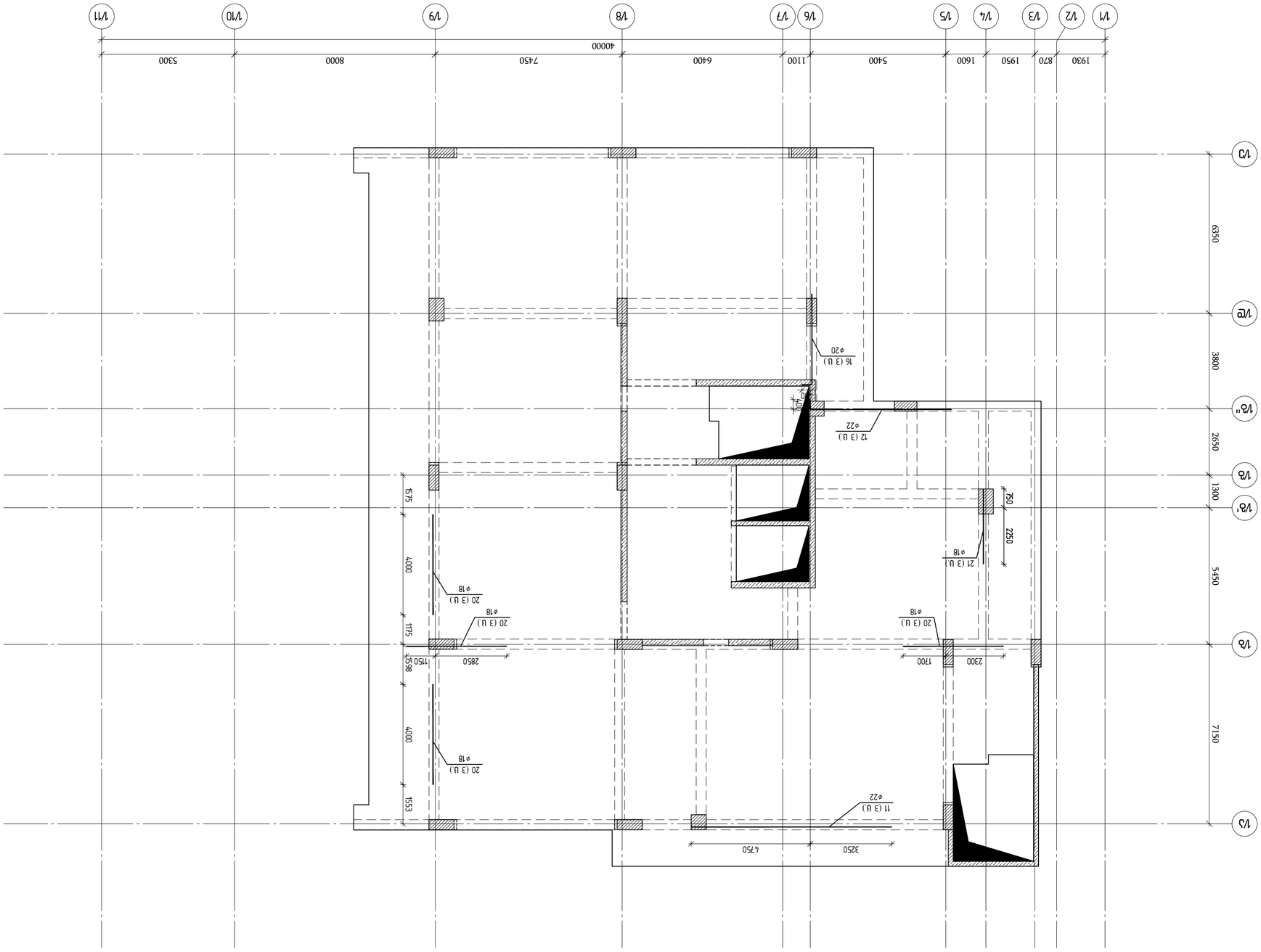

ФПЛАНИРОВОЧНЫЙ РЕШЕНИЕ ЭТАЖА ОБЩЕЖИТИЯ ▽48.78 ОТМЕТКИ ЭТАЖА ОБЩЕЖИТИЯ

Дата печати	2023 г.
Версия	
Формат	A2 CE_STR_Betlashvili_ВЕЛИ
Ключевой план:	

Изм.	Кол.уч.	№ док.	Подпись
Разработал			
Проверил			
Гл.специалист			
Н.контроль			
ГИП			

Общежитие для студентов ГТУ им. Ш. Бетлашвили

Планировочное решение этажа общежития

Стадия: Лист: Листов:

ООО "ЭНЖИНИРИНГ"

г.Тбилиси, ул.Сандро Евдошвили №7
Тел.: 599 12 34 56

engineering

ООО "ГТУ им Ш.Бетлашвили"
Общежитие для студентов с ограниченными возможностями здоровья
(д/б №PFL 417/21)

Разработал	Кикалишвили Г.		
Проверил	Гогиберидзе Н.		
Гл.специалист	Гогиберидзе Н.		
Н.контроль	Гогиберидзе Н.		
ГИП	Гогиберидзе Н.		

Планировочное решение этажа общежития

Стадия: Лист: Листов:

ООО "ЭНЖИНИРИНГ"

Примечания:

1. Все размеры даны в мм, если не указано иное.
2. Отметки даны в метрах.
3. Перед началом работ проверить все размеры на месте.
4. Все работы выполнять в соответствии с действующими нормами и правилами.
5. Использовать материалы, имеющие сертификаты качества.
6. Обеспечить доступ маломобильных групп населения.
7. Двери открываются по направлению эвакуации.
8. Ширина коридоров не менее 1,5 м.
9. Высота помещений не менее 2,7 м.
10. Предусмотреть вентиляцию санузлов.
11. Освещенность помещений не менее 200 лк.
12. Уклон пола в санузлах 1,5%.
13. Пожарные краны установлены на высоте 1,35 м.
14. Огнетушители размещены в шкафах.
15. Эвакуационные выходы обозначены световыми указателями.
16. Лестницы имеют ширину маршей не менее 1,2 м.
17. Перила лестниц высотой 0,9 м.
18. Ступени лестниц с нескользящим покрытием.
19. Пандус для маломобильных групп населения уклон не более 8%.
20. Двери санузлов открываются наружу.
21. Предусмотрены аварийные выходы.
22. Все работы выполнять в соответствии с проектом.
23. Согласовать с авторским надзором.
24. Все изменения согласовать с проектировщиком.
25. Соблюдать правила техники безопасности.
26. Обеспечить пожарную безопасность.
27. Все работы принять по актам скрытых работ.
28. Исполнительную документацию передать заказчику.
29. Гарантийный срок на работы 5 лет.
30. Гарантийный срок на материалы 2 года.

Условные обозначения:

Несущие стены	
Перегородки	
Двери	
Окна	
Санузлы	
Коридоры	
Лестницы	
Пандус	
Пожарные краны	
Огнетушители	
Эвакуационные выходы	

Изм.	Кол.уч.	№ док.	Подпись
Разработал			
Проверил			
Гл.специалист			
Н.контроль			
ГИП			

Планировочное решение этажа общежития

Стадия: Лист: Листов:

ООО "ЭНЖИНИРИНГ"

Ведомость ссылочных и прилагаемых документов:

Обозначение	Наименование	Примечание
	Общие данные	
	Планировочное решение этажа общежития	
	Экспликация помещений	
	Ведомость отделки помещений	
	Ведомость дверей	
	Ведомость окон	
	Спецификация элементов	
	Схема расположения элементов	
	Схема расположения санитарно-технических приборов	
	Схема расположения электрооборудования	
	Схема расположения пожарного оборудования	
	Схема расположения вентиляции	
	Схема расположения водоснабжения и канализации	
	Схема расположения отопления	
	Схема расположения слаботочных систем	
	Схема расположения систем безопасности	
	Схема расположения систем видеонаблюдения	
	Схема расположения систем контроля доступа	
	Схема расположения систем оповещения	
	Схема расположения систем связи	
	Схема расположения систем диспетчеризации	
	Схема расположения систем автоматики	
	Схема расположения систем управления	
	Схема расположения систем учета	
	Схема расположения систем энергоснабжения	
	Схема расположения систем освещения	
	Схема расположения систем аварийного освещения	
	Схема расположения систем эвакуационного освещения	
	Схема расположения систем молниезащиты	
	Схема расположения систем заземления	
	Схема расположения систем уравнивания потенциалов	
	Схема расположения систем грозозащиты	
	Схема расположения систем пожарной сигнализации	
	Схема расположения систем дымоудаления	
	Схема расположения систем пожаротушения	
	Схема расположения систем оповещения о пожаре	
	Схема расположения систем управления пожарной безопасностью	
	Схема расположения систем эвакуации	
	Схема расположения систем аварийной вентиляции	
	Схема расположения систем аварийного освещения	
	Схема расположения систем аварийного электроснабжения	
	Схема расположения систем аварийного водоснабжения	
	Схема расположения систем аварийного отопления	
	Схема расположения систем аварийного кондиционирования	
	Схема расположения систем аварийного видеонаблюдения	
	Схема расположения систем аварийного контроля доступа	
	Схема расположения систем аварийного оповещения	
	Схема расположения систем аварийной связи	
	Схема расположения систем аварийной диспетчеризации	
	Схема расположения систем аварийной автоматики	
	Схема расположения систем аварийного управления	
	Схема расположения систем аварийного учета	
	Схема расположения систем аварийного энергоснабжения	
	Схема расположения систем аварийного освещения	
	Схема расположения систем аварийного эвакуационного освещения	
	Схема расположения систем аварийной молниезащиты	
	Схема расположения систем аварийного заземления	
	Схема расположения систем аварийного уравнивания потенциалов	
	Схема расположения систем аварийной грозозащиты	
	Схема расположения систем аварийной пожарной сигнализации	
	Схема расположения систем аварийного дымоудаления	
	Схема расположения систем аварийного пожаротушения	
	Схема расположения систем аварийного оповещения о пожаре	
	Схема расположения систем аварийного управления пожарной безопасностью	
	Схема расположения систем аварийной эвакуации	
	Схема расположения систем аварийной аварийной вентиляции	
	Схема расположения систем аварийного аварийного освещения	
	Схема расположения систем аварийного аварийного электроснабжения	
	Схема расположения систем аварийного аварийного водоснабжения	
	Схема расположения систем аварийного аварийного отопления	
	Схема расположения систем аварийного аварийного кондиционирования	
	Схема расположения систем аварийного аварийного видеонаблюдения	
	Схема расположения систем аварийного аварийного контроля доступа	
	Схема расположения систем аварийного аварийного оповещения	
	Схема расположения систем аварийной аварийной связи	
	Схема расположения систем аварийной аварийной диспетчеризации	
	Схема расположения систем аварийной аварийной автоматики	
	Схема расположения систем аварийного аварийного управления	
	Схема расположения систем аварийного аварийного учета	
	Схема расположения систем аварийного аварийного энергоснабжения	
	Схема расположения систем аварийного аварийного освещения	
	Схема расположения систем аварийного аварийного эвакуационного освещения	
	Схема расположения систем аварийной аварийной молниезащиты	
	Схема расположения систем аварийного аварийного заземления	
	Схема расположения систем аварийного аварийного уравнивания потенциалов	
	Схема расположения систем аварийной аварийной грозозащиты	
	Схема расположения систем аварийной аварийной пожарной сигнализации	
	Схема расположения систем аварийного аварийного дымоудаления	
	Схема расположения систем аварийного аварийного пожаротушения	
	Схема расположения систем аварийного аварийного оповещения о пожаре	
	Схема расположения систем аварийного аварийного управления пожарной безопасностью	
	Схема расположения систем аварийной аварийной эвакуации	

Примечание:

Изм.	Кол.уч.	№ док.	Подпись
Разработал			
Проверил			
Гл.специалист			
Н.контроль			
ГИП			

Планировочное решение этажа общежития

Стадия: Лист: Листов:

ООО "ЭНЖИНИРИНГ"

Спецификация элементов:

Поз.	Обозначение	Наименование	Кол.	Масса ед., кг	Примечание
1		Стена несущая	12	2500	
2		Перегородка	8	1200	
3		Дверь	15	80	
4		Окно	10	120	
5		Санузел	6	1500	
6		Коридор	4	2000	
7		Лестница	2	3000	
8		Пандус	1	1800	
9		Пожарный кран	3	50	
10		Огнетушитель	5	15	
11		Эвакуационный выход	2	100	
12		Световой указатель	4	10	
13		Пожарная сигнализация	1	200	
14		Дымоудаление	1	250	
15		Пожаротушение	1	300	
16		Оповещение о пожаре	1	150	
17		Управление пожарной безопасностью	1	180	
18		Эвакуация	1	220	
19		Аварийная вентиляция	1	270	
20		Аварийное освещение	1	190	
21		Аварийное электроснабжение	1	210	
22		Аварийное водоснабжение	1	230	
23		Аварийное отопление	1	240	
24		Аварийное кондиционирование	1	260	
25		Аварийное видеонаблюдение	1	280	
26		Аварийный контроль доступа	1	290	
27		Аварийное оповещение	1	310	
28		Аварийная связь	1	320	
29		Аварийная диспетчеризация	1	330	
30		Аварийная автоматика	1	340	
31		Аварийное управление	1	350	
32		Аварийный учет	1	360	
33		Аварийное энергоснабжение	1	370	
34		Аварийное освещение	1	380	
35		Аварийное эвакуационное освещение	1	390	
36		Аварийная молниезащита	1	400	
37		Аварийное заземление	1	410	
38		Аварийное уравнивание потенциалов	1	420	
39		Аварийная грозозащита	1	430	
40		Аварийная пожарная сигнализация	1	440	
41		Аварийное дымоудаление	1	450	
42		Аварийное пожаротушение	1	460	
43		Аварийное оповещение о пожаре	1	470	
44		Аварийное управление пожарной безопасностью	1	480	
45		Аварийная эвакуация	1	490	

Изм.	Кол.уч.	№ док.	Подпись
Разработал			
Проверил			
Гл.специалист			
Н.контроль			
ГИП			

Планировочное решение этажа общежития

Стадия: Лист: Листов:

ООО "ЭНЖИНИРИНГ"

Ведомость отделки помещений:

Поз.	Наименование помещения	Площадь, м²	Пол	Стены	Потолок	Примечание
1	Комната	18,5	Ламинат	Обои	Побелка	
2	Комната	18,5	Ламинат	Обои	Побелка	
3	Комната	18,5	Ламинат	Обои	Побелка	
4	Комната	18,5	Ламинат	Обои	Побелка	
5	Комната	18,5	Ламинат	Обои	Побелка	
6	Комната	18,5	Ламинат	Обои	Побелка	
7	Комната	18,5	Ламинат	Обои	Побелка	
8	Комната	18,5	Ламинат	Обои	Побелка	
9	Комната	18,5	Ламинат	Обои	Побелка	
10	Комната	18,5	Ламинат	Обои	Побелка	
11	Комната	18,5	Ламинат	Обои	Побелка	
12	Комната	18,5	Ламинат	Обои	Побелка	
13	Комната	18,5	Ламинат	Обои	Побелка	
14	Комната	18,5	Ламинат	Обои	Побелка	
15	Комната	18,5	Ламинат	Обои	Побелка	
16	Комната	18,5	Ламинат	Обои	Побелка	
17	Комната	18,5	Ламинат	Обои	Побелка	
18	Комната	18,5	Ламинат	Обои	Побелка	
19	Комната	18,5	Ламинат	Обои	Побелка	
20	Комната	18,5	Ламинат	Обои	Побелка	
21	Комната	18,5	Ламинат	Обои	Побелка	
22	Комната	18,5	Ламинат	Обои	Побелка	
23	Комната	18,5	Ламинат	Обои	Побелка	
24	Комната	18,5	Ламинат	Обои	Побелка	
25	Комната	18,5	Ламинат	Обои	Побелка	
26	Комната	18,5	Ламинат	Обои	Побелка	
27	Комната	18,5	Ламинат	Обои	Побелка	
28	Комната	18,5	Ламинат	Обои	Побелка	
29	Комната	18,5	Ламинат	Обои	Побелка	
30	Комната	18,5	Ламинат	Обои	Побелка	
31	Комната	18,5	Ламинат	Обои	Побелка	
32	Комната	18,5	Ламинат	Обои	Побелка	
33	Комната	18,5	Ламинат	Обои	Побелка	
34	Комната	18,5	Ламинат	Обои	Побелка	
35	Комната	18,5	Ламинат	Обои	Побелка	
36	Комната	18,5	Ламинат	Обои	Побелка	
37	Комната	18,5	Ламинат	Обои	Побелка	
38	Комната	18,5	Ламинат	Обои	Побелка	
39	Комната	18,5	Ламинат	Обои	Побелка	
40	Комната	18,5	Ламинат	Обои	Побелка	
41	Комната	18,5	Ламинат	Обои	Побелка	
42	Комната	18,5	Ламинат	Обои	Побелка	
43	Комната	18,5	Ламинат	Обои	Побелка	
44	Комната	18,5	Ламинат	Обои	Побелка	
45	Комната	18,5	Ламинат	Обои	Побелка	

Изм.	Кол.уч.	№ док.	Подпись
Разработал			
Проверил			
Гл.специалист			
Н.контроль			
ГИП			

Планировочное решение этажа общежития

Стадия: Лист: Листов:

ООО "ЭНЖИНИРИНГ"

Ведомость дверей:

Поз.	Обозначение	Наименование	Кол.	Примечание
1		Дверь входная	1	
2		Дверь межкомнатная	12	
3		Дверь санузла	6	
4		Дверь балконная	2	
5		Дверь противопожарная	1	
6		Дверь эвакуационная	1	
7		Дверь аварийная	1	
8		Дверь технического помещения	1	
9		Дверь электрощитовой	1	
10		Дверь водомерного узла	1	
11		Дверь вентиляционной камеры	1	
12		Дверь лифтового холла	1	
13		Дверь мусоропровода	1	
14		Дверь консьержа	1	
15		Дверь охраны	1	
16		Дверь кладовой	1	
17		Дверь архива	1	
18		Дверь бухгалтерии	1	
19		Дверь директора	1	
20		Дверь приемной	1	
21		Дверь переговорной	1	
22		Дверь комнаты отдыха	1	
23		Дверь кухни	1	
24		Дверь столовой	1	
25		Дверь буфета	1	
26		Дверь раздевалки	1	
27		Дверь душевой	1	
28		Дверь туалета	1	
29		Дверь умывальной	1	
30		Дверь прачечной	1	
31		Дверь гладильной	1	
32		Дверь химчистки	1	
33		Дверь ателье	1	
34		Дверь парикмахерской	1	
35		Дверь косметического кабинета	1	
36		Дверь массажного кабинета	1	
37		Дверь физиотерапевтического кабинета	1	
38		Дверь лечебной физкультуры	1	
39		Дверь бассейна	1	
40		Дверь сауны	1	
41		Дверь тренажерного зала	1	
42		Дверь спортивного зала	1	
43		Дверь игровой комнаты	1	
44		Дверь библиотеки	1	
45		Дверь читального зала	1	

Изм.	Кол.уч.	№ док.	Подпись
Разработал			
Проверил			
Гл.специалист			
Н.контроль			
ГИП			

Планировочное решение этажа общежития

Стадия: Лист: Листов:

ООО "ЭНЖИНИРИНГ"

Ведомость окон:

Поз.	Обозначение	Наименование	Кол.	Примечание
1		Окно	10	
2		Окно	10	
3		Окно	10	
4		Окно	10	
5		Окно	10	
6		Окно	10	
7		Окно	10	
8		Окно	10	
9		Окно	10	
10		Окно	10	
11		Окно	10	
12		Окно	10	
13		Окно	10	
14		Окно	10	
15		Окно	10	
16		Окно	10	
17		Окно	10	
18		Окно	10	
19		Окно	10	
20		Окно	10	
21		Окно	10	
22		Окно	10	
23		Окно	10	
24		Окно	10	
25		Окно	10	
26		Окно	10	
27		Окно	10	
28		Окно	10	
29		Окно	10	
30		Окно	10	
31		Окно	10	
32		Окно	10	
33		Окно	10	
34		Окно	10	
35		Окно	10	
36		Окно	10	
37		Окно	10	
38		Окно	10	
39		Окно	10	
40		Окно	10	
41		Окно	10	
42		Окно	10	
43		Окно	10	
44		Окно	10	
45		Окно	10	

Изм.	Кол.уч.	№ док.	Подпись
Разработал			
Проверил			
Гл.специалист			
Н.контроль			
ГИП			

Планировочное решение этажа общежития

Стадия: Лист: Листов:

ООО "ЭНЖИНИРИНГ"

Экспликация помещений:

Поз.	Наименование помещения	Площадь, м²	Примечание
1	Комната	18,5	
2	Комната	18,5	
3	Комната	18,5	
4	Комната	18,5	
5	Комната	18,5	
6	Комната	18,5	
7	Комната	18,5	
8	Комната	18,5	
9	Комната	18,5	
10	Комната	18,5	
11	Комната	18,5	
12	Комната	18,5	
13	Комната	18,5	
14	Комната	18,5	
15	Комната	18,5	
16	Комната	18,5	
17	Комната	18,5	
18	Комната	18,5	
19	Комната	18,5	
20	Комната	18,5	
21	Комната	18,5	
22	Комната	18,5	
23	Комната	18,5	
24	Комната	18,5	
25	Комната	18,5	
26	Комната	18,5	
27	Комната	18,5	
28	Комната	18,5	
29	Комната	18,5	
30	Комната	18,5	
31	Комната	18,5	
32	Комната	18,5	
33	Комната	18,5	
34	Комната	18,5	
35	Комната	18,5	
36	Комната	18,5	
37	Комната	18,5	
38	Комната	18,5	
39	Комната	18,5	
40	Комната	18,5	
41	Комната	18,5	
42	Комната	18,5	
43	Комната	18,5	
44	Комната	18,5	
45	Комната	18,5	

Изм.	Кол.уч.	№ док.	Подпись
Разработал			
Проверил			
Гл.специалист			
Н.контроль			
ГИП			

Планировочное решение этажа общежития

Стадия: Лист: Листов:

ООО "ЭНЖИНИРИНГ"

Схема расположения элементов:

Поз.	Обозначение	Наименование	Кол.	Примечание
1		Стена несущая	12	
2		Перегородка	8	
3		Дверь	15	
4		Окно	10	
5		Санузел	6	
6		Коридор	4	
7		Лестница	2	
8		Пандус	1	
9		Пожарный кран	3	
10		Огнетушитель	5	
11		Эвакуационный выход	2	
12		Световой указатель	4	
13		Пожарная сигнализация	1	
14		Дымоудаление	1	
15		Пожаротушение	1	
16		Оповещение о пожаре	1	
17		Управление пожарной безопасностью	1	
18		Эвакуация	1	
19		Аварийная вентиляция	1	
20		Аварийное освещение	1	
21		Аварийное электроснабжение	1	
22		Аварийное водоснабжение	1	
23		Аварийное отопление	1	
24		Аварийное кондиционирование	1	
25		Аварийное видеонаблюдение	1	
26		Аварийный контроль доступа	1	
27		Аварийное оповещение	1	
28		Аварийная связь	1	
29		Аварийная диспетчеризация	1	
30		Аварийная автоматика	1	
31		Аварийное управление	1	
32		Аварийный учет	1	
33		Аварийное энергоснабжение	1	
34		Аварийное освещение	1	
35		Аварийное эвакуационное освещение	1	
36		Аварийная молниезащита	1	
37		Аварийное заземление	1	
38		Аварийное уравнивание потенциалов	1	
39		Аварийная грозозащита	1	
40		Аварийная пожарная сигнализация	1	
41		Аварийное дымоудаление	1	
42		Аварийное пожаротушение	1	
43		Аварийное оповещение о пожаре	1	
44		Аварийное управление пожарной безопасностью	1	
45		Аварийная эвакуация	1	

Изм.	Кол.уч.	№ док.	Подпись
Разработал			
Проверил			
Гл.специалист			
Н.контроль			
ГИП			

Планировочное решение этажа общежития

Стадия: Лист: Листов:

ООО "ЭНЖИНИРИНГ"

Схема расположения санитарно-технических приборов:

Поз.	Обозначение	Наименование	Кол.	Примечание
1		Унитаз	6	
2		Раковина	6	
3		Ванна	3	
4		Душевая кабина	3	
5		Биде	3	
6		Писсуар	2	
7		Сливной бачок	6	
8		Смеситель	12	
9		Полотенцесушитель	6	
10		Зеркало	6	
11		Мусорное ведро	6	
12		Держатель для туалетной бумаги	6	
13		Держатель для полотенец	6	
14		Крючок для одежды	6	
15		Полка	6	
16		Шкаф для белья	6	
17		Стиральная машина	6	
18		Сушилка для рук	6	
19		Электрический водонагреватель	6	
20		Газовый водонагреватель	6	
21		Труба водопроводная	6	
22		Труба канализационная	6	
23		Труба вентиляционная	6	
24		Труба отопительная	6	
25		Труба газовая	6	
26		Труба электрическая	6	
27		Труба слаботочная	6	
28		Труба пожарная	6	
29		Труба дымоудаления	6	
30		Труба пожаротушения	6	
31		Труба оповещения о пожаре	6	
32		Труба управления пожарной безопасностью	6	
33		Труба эвакуации	6	
34		Труба аварийной вентиляции	6	
35		Труба аварийного освещения	6	
36		Труба аварийного электроснабжения	6	
37		Труба аварийного водоснабжения	6	
38		Труба аварийного отопления	6	
39		Труба аварийного кондиционирования	6	
40		Труба аварийного видеонаблюдения	6	
41		Труба аварийного контроля доступа	6	
42		Труба аварийного оповещения	6	
43		Труба аварийной связи	6	
44		Труба аварийной диспетчеризации	6	
45		Труба аварийной автоматики	6	

Изм.	Кол.уч.	№ док.	Подпись
Разработал			
Проверил			
Гл.специалист			
Н.контроль			
ГИП			

Планировочное решение этажа общежития

Стадия: Лист: Листов:

ООО "ЭНЖИНИРИНГ"

Схема расположения электрооборудования:

Поз.	Обозначение	Наименование	Кол.	Примечание
1		Розетка	12	
2		Выключатель	8	
3		Светильник	15	
4		Люстра	2	
5		Бра	4	
6		Торшер	1	
7		Настольная лампа	3	
8		Ночник	2	
9		Электрический звонок	1	
10		Домофон	1	
11		Видеокамера	2	
12		Датчик движения	3	
13		Датчик дыма	2	
14		Датчик температуры	2	
15		Датчик газа	1	
16		Датчик протечки	2	
17		Электрический щит	1	
18		Автоматический выключатель	6	
19		Дифференциальный автомат	3	
20		Счетчик электроэнергии	1	
21		Трансформатор	1	
22		Кабель силовой	1	
23		Кабель слаботочный	1	
24		Кабель пожарный	1	
25		Кабель оптический	1	
26		Кабель коаксиальный	1	
27		Кабель витая пара	1	
28		Кабель телефонный	1	
29		Кабель антенный	1	
30		Кабель управления	1	
31		Кабель аварийного освещения	1	
32		Кабель аварийного электроснабжения	1	
33		Кабель аварийного водоснабжения	1	
34		Кабель аварийного отопления	1	
35		Кабель аварийного кондиционирования	1	
36		Кабель аварийного видеонаблюдения	1	
37		Кабель аварийного контроля доступа	1	
38		Кабель аварийного оповещения	1	
39		Кабель аварийной связи	1	
40		Кабель аварийной диспетчеризации	1	
41		Кабель аварийной автоматики	1	
42		Кабель аварийного управления	1	
43		Кабель аварийного учета	1	
44		Кабель аварийного энергоснабжения	1	
45		Кабель аварийного освещения	1	

Изм.	Кол.уч.	№ док.	Подпись
Разработал			
Проверил			
Гл.специалист			
Н.контроль			
ГИП			

Планировочное решение этажа общежития

Стадия: Лист: Листов:

ООО "ЭНЖИНИРИНГ"

Схема расположения пожарного оборудования:

Поз.	Обозначение	Наименование	Кол.	Примечание
1		Пожарный кран	3	
2		Огнетушитель	5	
3		Эвакуационный выход	2	
4		Световой указатель	4	
5		Пожарная сигнализация	1	
6		Дымоудаление	1	
7		Пожаротушение	1	
8		Оповещение о пожаре	1	
9		Управление пожарной безопасностью	1	
10		Эвакуация	1	
11		Аварийная вентиляция	1	
12		Аварийное освещение	1	
13		Аварийное электроснабжение	1	
14		Аварийное водоснабжение	1	
15		Аварийное отопление	1	
16		Аварийное кондиционирование	1	
17		Аварийное видеонаблюдение	1	
18		Аварийный контроль доступа	1	
19		Аварийное оповещение	1	
20		Аварийная связь	1	
21		Аварийная диспетчеризация	1	
22		Аварийная автоматика	1	
23		Аварийное управление	1	
24		Аварийный учет	1	
25		Аварийное энергоснабжение	1	
26		Аварийное освещение	1	
27		Аварийное эвакуационное освещение	1	
28		Аварийная молниезащита	1	
29		Аварийное заземление	1	
30		Аварийное уравнивание потенциалов	1	
31		Аварийная грозозащита	1	
32		Аварийная пожарная сигнализация	1	
33		Аварийное дымоудаление	1	
34		Аварийное пожаротушение	1	
35		Аварийное оповещение о пожаре	1	
36		Аварийное управление пожарной безопасностью	1	
37		Аварийная эвакуация	1	
38		Аварийная аварийная вентиляция	1	
39		Аварийное аварийное освещение	1	
40		Аварийное аварийное электроснабжение	1	
41		Аварийное аварийное водоснабжение	1	
42		Аварийное аварийное отопление	1	
43		Аварийное аварийное кондиционирование	1	
44		Аварийное аварийное видеонаблюдение	1	
45		Аварийное аварийное контроль доступа	1	

Изм.	Кол.уч.	№ док.	Подпись
Разработал			
Проверил			
Гл.специалист			
Н.контроль			
ГИП			

Планировочное решение этажа общежития

Стадия: Лист: Листов:

ООО "ЭНЖИНИРИНГ"

Схема расположения вентиляции:

Поз.	Обозначение	Наименование	Кол.	Примечание
1		Вентиляционная решетка	12	
2		Вентиляционный канал	6	
3		Вентилятор	3	
4		Воздуховод	6	
5		Клапан обратный	3	
6		Клапан противопожарный	2	
7		Фильтр воздушный	3	
8		Калорифер	2	
9		Теплообменник	1	
10		Рекуператор	1	
11		Кондиционер	2	
12		Сплит-система	4	
13		Мультизональная система	1	
14		Чиллер	1	
15		Фанкойл	6	
16		Тепловая завеса	2	
17		Воздушная завеса	2	
18		Воздухонагреватель	2	
19		Воздухоохладитель	2	
20		Увлажнитель воздуха	1	
21		Осушитель воздуха	1	
22		Ионизатор воздуха	1	
23		Озонатор	1	
24		Бактерицидная лампа	2	
25		Ультрафиолетовая лампа	2	
26		Датчик температуры	3	
27		Датчик влажности	3	
28		Датчик давления	2	
29		Датчик расхода воздуха	2	
30		Датчик CO2	2	
31		Датчик дыма	2	
32		Датчик пламени	2	
33		Датчик газа	2	
34		Датчик протечки	2	
35		Датчик движения	2	
36		Датчик открытия двери	2	
37		Датчик открытия окна	2	
38		Датчик открытия люка	2	
39		Датчик открытия ворот	2	
40		Датчик открытия шлагбаума	2	
41		Датчик открытия турникета	2	
42		Датчик открытия калитки	2	
43		Датчик открытия шлюза	2	
44		Датчик открытия люка	2	
45		Датчик открытия ворот	2	

Изм.	Кол.уч.	№ док.	Подпись
Разработал			
Проверил			
Гл.специалист			
Н.контроль			
ГИП			

Планировочное решение этажа общежития

Стадия: Лист: Листов:

ООО "ЭНЖИНИРИНГ"

Схема расположения водоснабжения и канализации:

| Поз. | Обозначение | Наимен



Монтажни планове за фасадни елементи
▽+48.78 и основа на конструкции

Изпълнител / 2023 Етап			
Чертежи към:			
A2 OE_STR_Belasitsa_BEAM			
KEYPLAN:			
Възложител:			
Дирекция „Стопански дейности, поддръжка и експлоатация на сгради“ – Благоевград			
Проект:			
Изграждане на „Многофункционална спортна зала – Благоевград“			
Обект:			
Многофункционална спортна зала – Благоевград			
Адрес на обекта:			
гр. Благоевград, ул. „Васил Левски“ №100, №100А, №102			
Възложител:			
Община Благоевград			
Проектанти:			
Ръководител екип	Ивелина Ангелова	Ивелина Ангелова	
Проектант	Ивелина Ангелова	Ивелина Ангелова	
Проектант	Ивелина Ангелова	Ивелина Ангелова	
Консултанти:			
Конструктивна част	Ивелина Ангелова	Ивелина Ангелова	
Консултант

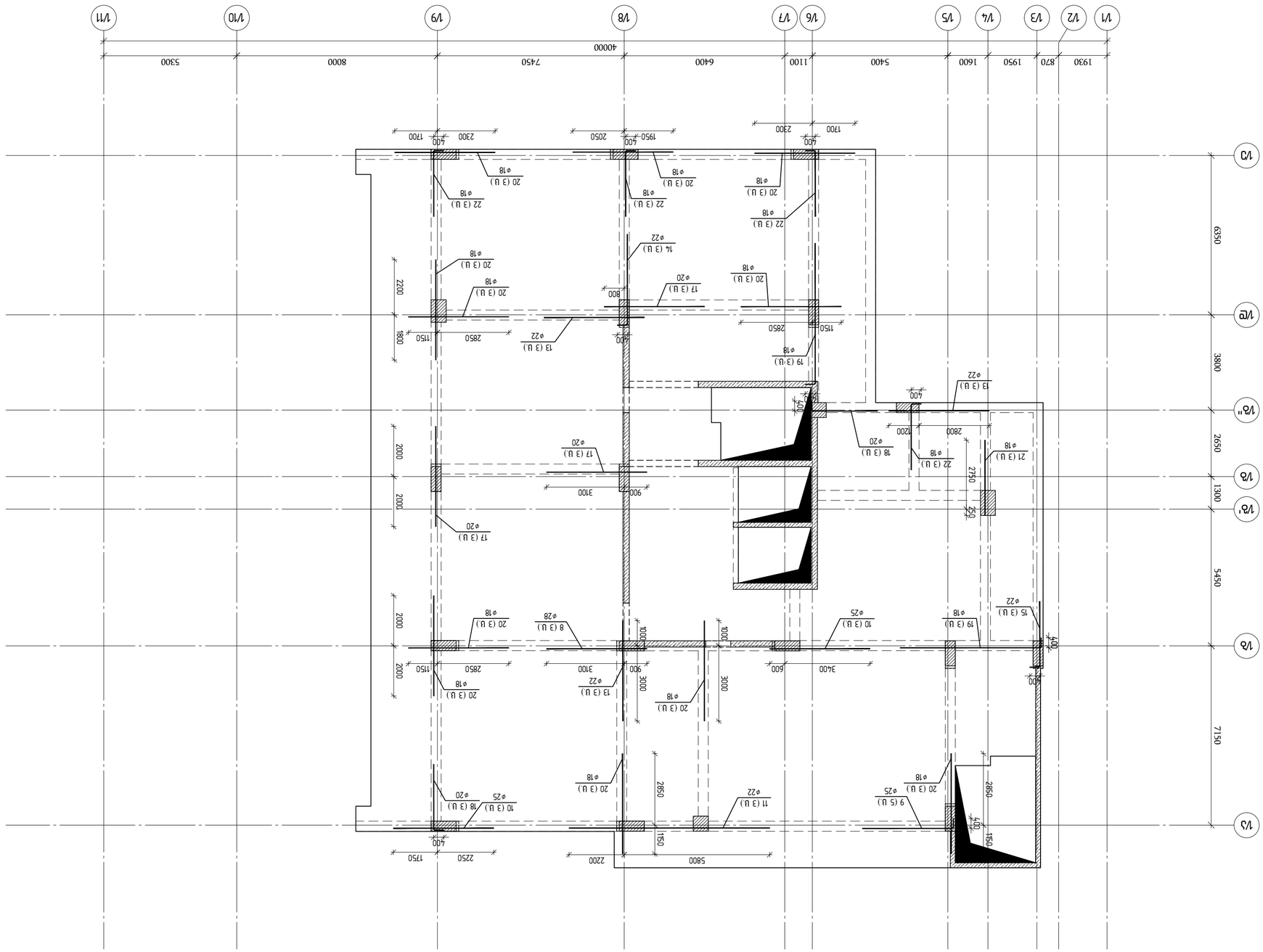

Монтажная схема ригеля 3АМ4 в осях 1/Б-1/Г; 1/8-1/11
Масштаб 1:48.78

Изм.	Кол.уч.	Лист	№док.
Разраб.			
Пров.			
Т.контр.			
Н.контр.			
ГИП			

Здание 36-этажное монолитное с подземной автостоянкой, расположенное по адресу: г.Москва, ЮЗАО, район Ломоносовский, ул.Ивана Франко, вл.2, корп.1

Монтажная схема ригеля 3АМ4 в осях 1/Б-1/Г; 1/8-1/11

Стадия	Лист	Листов
Р	1	80

ГК "ЛАНДС"

Инв.№ подл.	Подпись и дата
Взам.инв.№	
Инв.№ дубл.	
Подпись и дата	

engineering

ООО "ГК ЛАНДС"
г.Москва, ул.Ленинградская, вл.7
ОГРН 1167746...

Изм.	Кол.уч.	Лист	№док.
ГИП	Ф.И.О.		
Н.контр.	Ф.И.О.		
Т.контр.	Ф.И.О.		
Разраб.	Ф.И.О.		
Пров.	Ф.И.О.		

Здание 36-этажное монолитное с подземной автостоянкой, расположенное по адресу: г.Москва, ЮЗАО, район Ломоносовский, ул.Ивана Франко, вл.2, корп.1

Монтажная схема ригеля 3АМ4 в осях 1/Б-1/Г; 1/8-1/11

Стадия	Лист	Листов
Р	1	80

ГК "ЛАНДС"

Инв.№ подл.	Подпись и дата
Взам.инв.№	
Инв.№ дубл.	
Подпись и дата	

Изм.	Кол.уч.	Лист	№док.	Подпись
ГИП	Ф.И.О.			
Н.контр.	Ф.И.О.			
Т.контр.	Ф.И.О.			
Разраб.	Ф.И.О.			
Пров.	Ф.И.О.

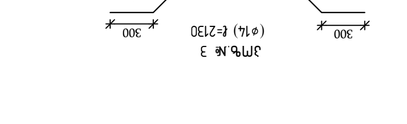

ЗМҺ.№ 3

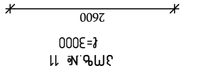

ЗМҺ.№ 11
ℓ=3000

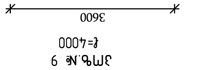

ЗМҺ.№ 9
ℓ=4000

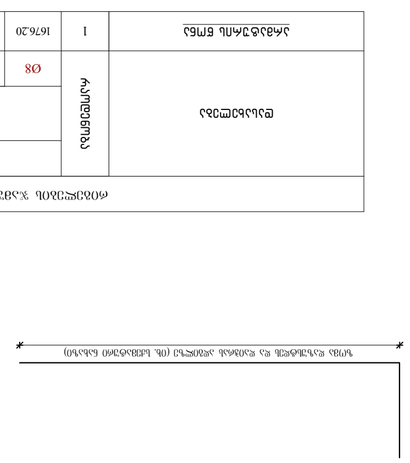

Плита монолитная двухслойная толщиной 400мм
Вариант

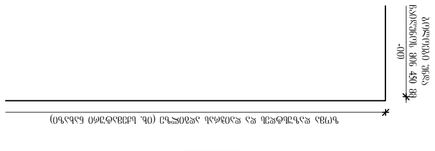

Плита монолитная двухслойная толщиной 400мм
Вариант

Ведомость армирования железобетонных изделий (спецификация)												
Обозначение	Поз.	Эскиз	Ø, мм	Класс	Кол.	Масса 1 шт., кг	Общая масса, кг					
								Ø8	Ø14	Ø16	Ø18	Ø20
								A 500 C				
Изделия арматурные	1		16	A500C	1	167.20	167.20					
	2		18	A500C	1	113.60	113.60					
	3		14	A500C	1	46.30	46.30					
	4		8	A500C	1	424.10	424.10					
	5		16	A500C	1	162.70	162.70					
	6		18	A500C	1	367.10	367.10					
	7		8	A500C	1	169.50	169.50					
	8		8	A500C	1	58.00	58.00					
	9		14	A500C	1	701.750	701.750					
Масса металла, кг						36.00						

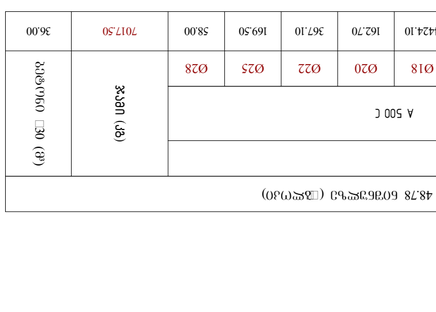

ЗМҺ.№ 6
ℓ=1830

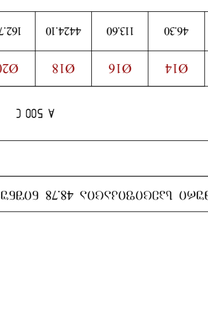

ЗМҺ.№ 5
ℓ=1400

ЗМҺ.№ 4
ℓ=1530

Ѕ/ЗМ 1–1
а 1:15

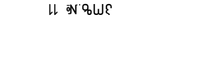

Ѕ/ЗМ 2–2
а 1:15

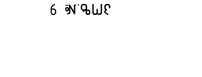

Ѕ/ЗМ 3–3
а 1:15

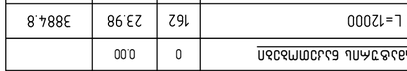

Ѕ/ЗМ 4–4
а 1:15

Ведомость объемов бетонных работ												
Обозначение	Поз.	Эскиз	Ø, мм	Класс	Кол.	Масса 1 шт., кг	Общая масса, кг					
								Ø8	Ø14	Ø16	Ø18	Ø20
								A 500 C				
Изделия арматурные	1		16	A500C	1	167.20	167.20					
	2		18	A500C	1	113.60	113.60					
	3		14	A500C	1	46.30	46.30					
	4		8	A500C	1	424.10	424.10					
	5		16	A500C	1	162.70	162.70					
	6		18	A500C	1	367.10	367.10					
	7		8	A500C	1	169.50	169.50					
	8		8	A500C	1	58.00	58.00					
	9		14	A500C	1	701.750	701.750					
Масса металла, кг						36.00						

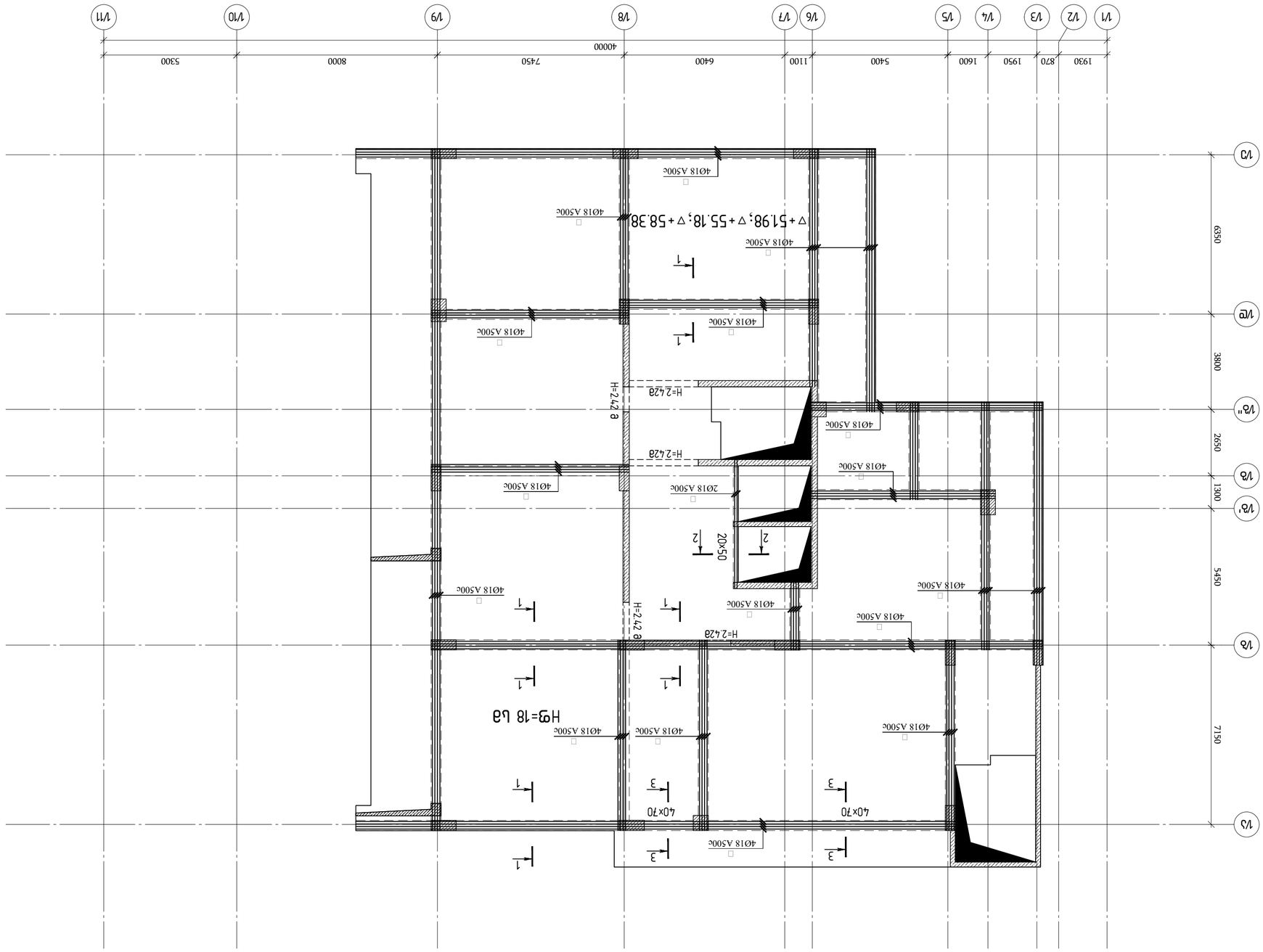
1930
870
1950
1600
5400
1100
6400
7450
8000
5300
40000
1/1
1/2
1/3
1/4
1/5
1/6
1/7
1/8
1/9
1/10
1/11
1/Ґ
1/Ґ'
1/Ґ"
1/Ґ"'
1/Ґ"''
6350
3800
2650
1300
5450
7150
4Ø18 A500c
2Ø18 A500c
40x70
20x50
H=2.42 e
H=2.42 e
H=2.42 e

რიგელების ქვედა შრის დამატებითი არმირების გეგმა ▽51.98, 55.18 და 58.38 ნიშნულზე

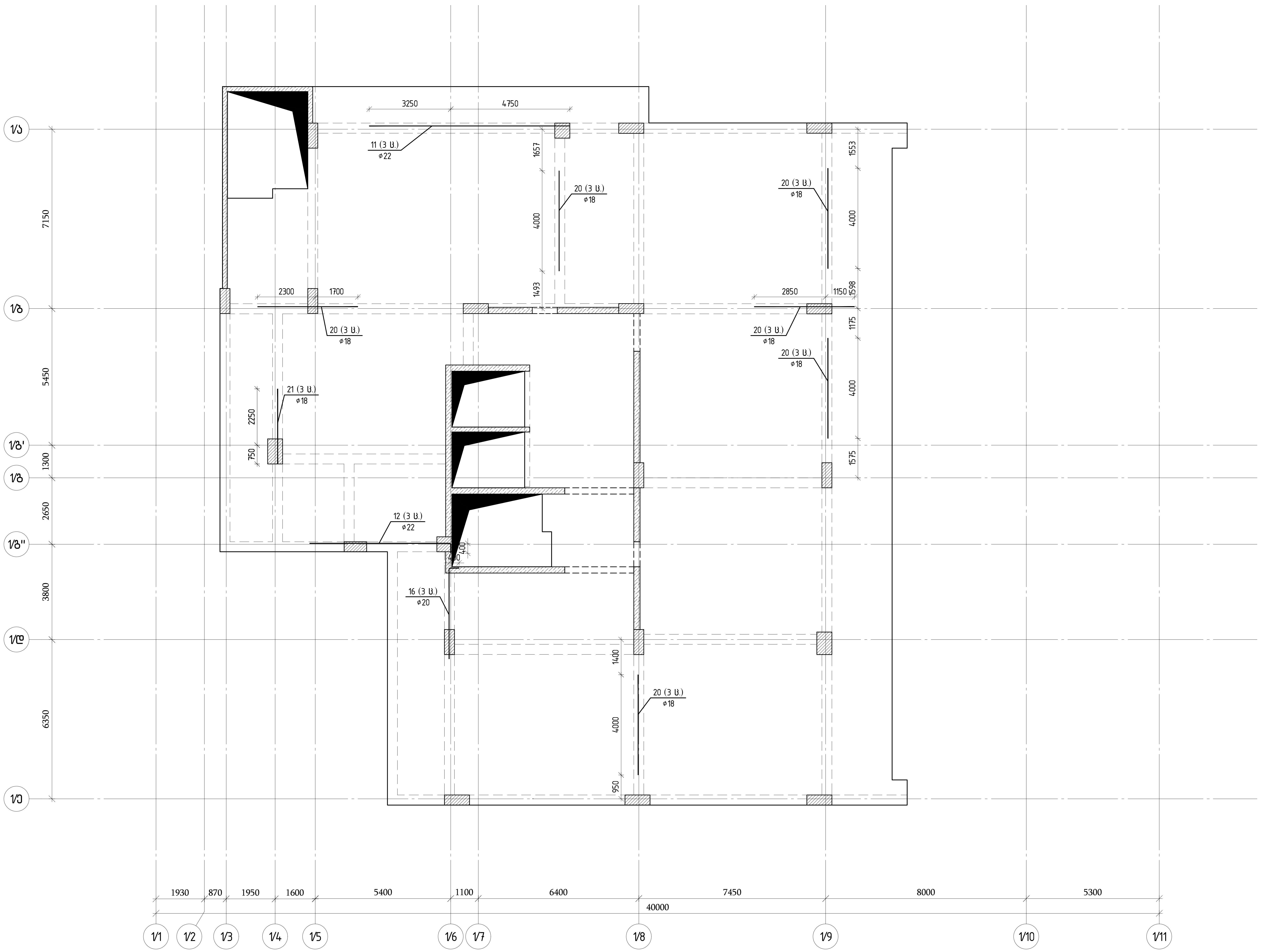

თბილისი / 2023 წელი

ფაილის სახელი:

A2 QE_STR_Beliashvili_BEAM

KEYPLAN:

ყოველი შემდეგი რევიზია აუქმებს წინა რევიზიებს

პროექტის სტატუსი:

სამშენებლო დოკუმენტაცია

რევიზია

რევ.	თარიღი	აღწერილობა	დამტკ.

შენიშვნები:

რიგელების გრძივი და განივი არმირების მოწყობის სქემები იხილეთ რიგელების ტიპური კვანძების ნახაზებში (კ.7.78 კ-7.79

ძირითადი არმირების გეგმაზე დატანილ ჭრილებზე ნაჩვენებია მხოლოდ ძირითადი არმატურები;დამატებითი არმირების ჭრილები იხილეთ დამატებითი არმირების გეგმებზე

მისამართი:

ქ.თბილისი ა. ბელიაშვილის ქუჩა №100, №100ა, №102

დამკვეთი:

შ.პ.ს "ფერი"

თანამდებობა	სახელი გვარი	ხელმოწერა
პროექტის მენეჯერი		
დამტკიცებულია: დამკვეთის მიერ		

engineering

შემსრულებელი:

შპს "ქიუ ენჯინერინგი"

მისამართი :

ქ.თბილისი ა.ბაქრაძის №7 ბინა №6

შპს "ქიუ ენჯინერინგის" პროფესიული პასუხისმგებლობის მზღვეველია სს "დაზღვევის საერთაშორისო კომპანია ირაო" (პ/ნ №PFL 417/21)

თანამდებობა	სახელი გვარი	ხელმოწერა
დირექტორი	დ.ქევხიშვილი	
საპროექტო ჯგუფის უფროსი	ო. ილიუხინი	
პროექტის მთ. კონსტრუქტორი	ო. ილიუხინი	
შეასრულა	კ. ერემაძე	

პროექტის სახელწოდება:

მრავალფუნქციური კომპლექსი (I ბლოკი)

პროექტის სტადია:

მუშა პროექტი

პროექტის ნაწილი:

კონსტრუქცია

ფორმატი	A2
სტადია	მ.პ.
თარიღი	24/02/2023
მასშტაბი	1:125

ნახაზის დასახელება:

რიგელების ქვედა შრის ძირითადი არმირების გეგმა 51.98, 55.18 და 58.38 ნიშნულზე

რევიზია:	ნახაზის ნომერი:	ფურც. საერთო რაოდენობა
R1	კ-I.7.62	80

რიგელების ზედა შრის ძირითადი
არმირების გეგმა ▽51.98, 55.18 და 58.38
ნიშნულზე

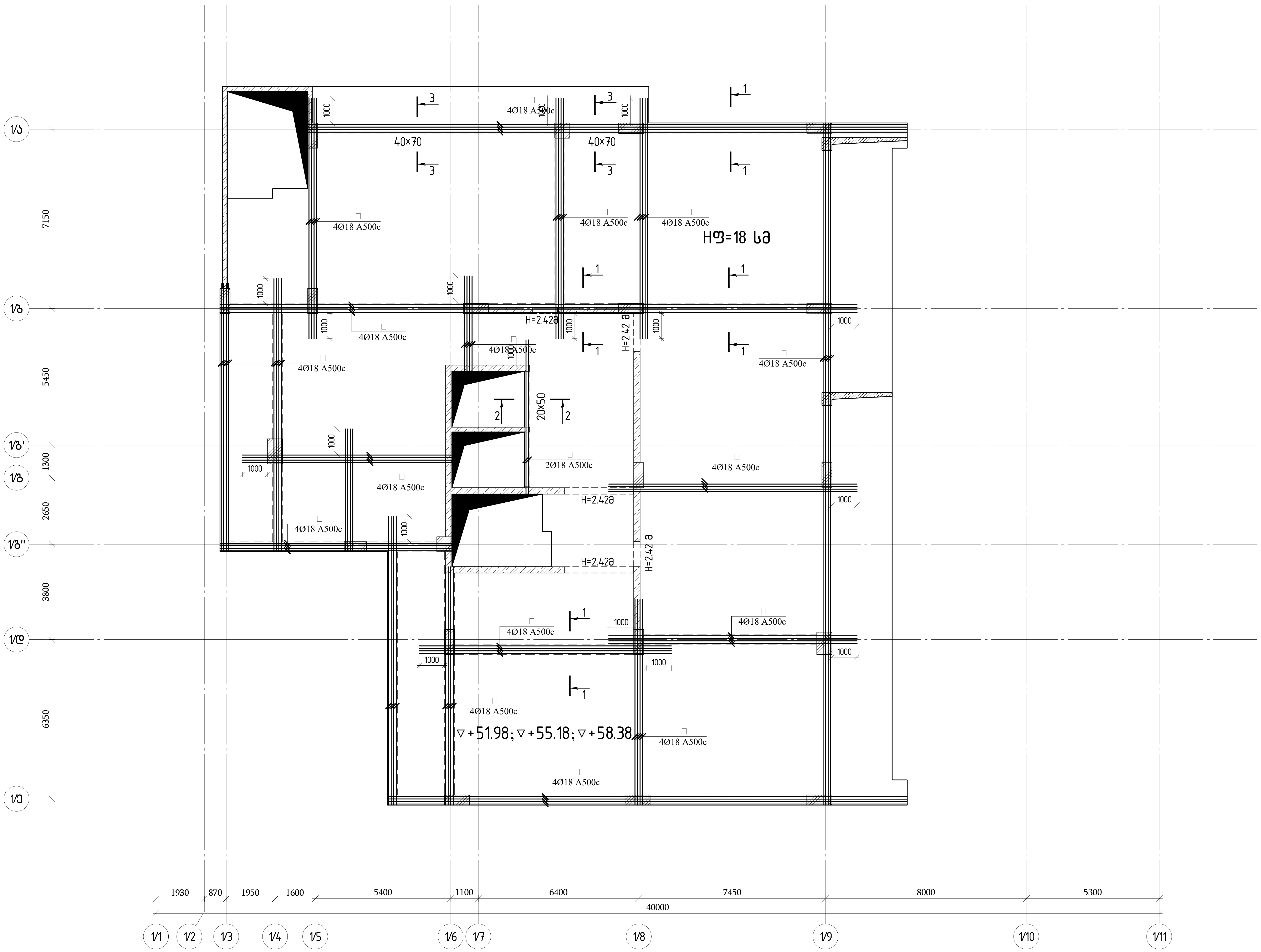

თბილისი / 2023 წელი

ფაილის სახელი:
A2 QE_STR_Beliashvili_BEAM

KEYPLAN:

ყოველი შემდეგი რევიზია აუქმებს წინა რევიზიებს

პროექტის სტატუსი:
სამშენებლო დოკუმენტაცია

რევიზია

რევ.	თარიღი	აღწერილობა	დამტკ.

შენიშვნები:

რიგელების გრძივი და განივი არმირების მოწყობის სქემები იხილეთ რიგელების ტიპური კვანძების ნახაზებში (კ.7.78 კ-7.79

ძირითადი არმირების გეგმაზე დატანილ ჭრილებზე ნაჩვენებია მხოლოდ ძირითადი არმატურები;დამატებითი არმირების ჭრილები იხილეთ დამატებითი არმირების გეგმებზე

მისამართი:
ქ.თბილისი ა. ბელიაშვილის ქუჩა
№100, №100ა, №102

დამკვეთი:
შ.პ.ს "ფერი"

თანამდებობა	სახელი გვარი	ხელმოწერა
პროექტის მენეჯერი		
დამტკიცებულია: დამკვეთის მიერ		

შემსრულებელი:
შპს "ქიუ ენჯინერინგი"
მისამართი :
ქ.თბილისი ა.ბაქრაძის №7 ბინა №6

engineering

შპს "ქიუ ენჯინერინგის"
პროფესიული პასუხისმგებლობის მზღვეველია
სს "დაზღვევის საერთაშორისო კომპანია ირაო"
(პ/ნ №PFL 417/21)

თანამდებობა	სახელი გვარი	ხელმოწერა
დირექტორი	დ.ქევანიშვილი	
საპროექტო ჯგუფის უფროსი	ო. ილიუხინი	
პროექტის მთ. კონსტრუქტორი	ო. ილიუხინი	
შეასრულა	კ. ერემაძე	

პროექტის სახელწოდება:
მრავალფუნქციური კომპლექსი (I ბლოკი)

პროექტის სტადია:
მუშა პროექტი

პროექტის ნაწილი:
კონსტრუქცია

ფორმატი	A2
სტადია	მ.პ.
თარიღი	24/02/2023
მასშტაბი	1:125

ნახაზის დასახელება:
რიგელების ქვედა შრის ძირითადი არმირების გეგმა 51.98, 55.18 და 58.38 ნიშნულზე

რევიზია:	ნახაზის ნომერი:	ფურც. საერთო რაოდენობა
R1	კ-I.7.63	80

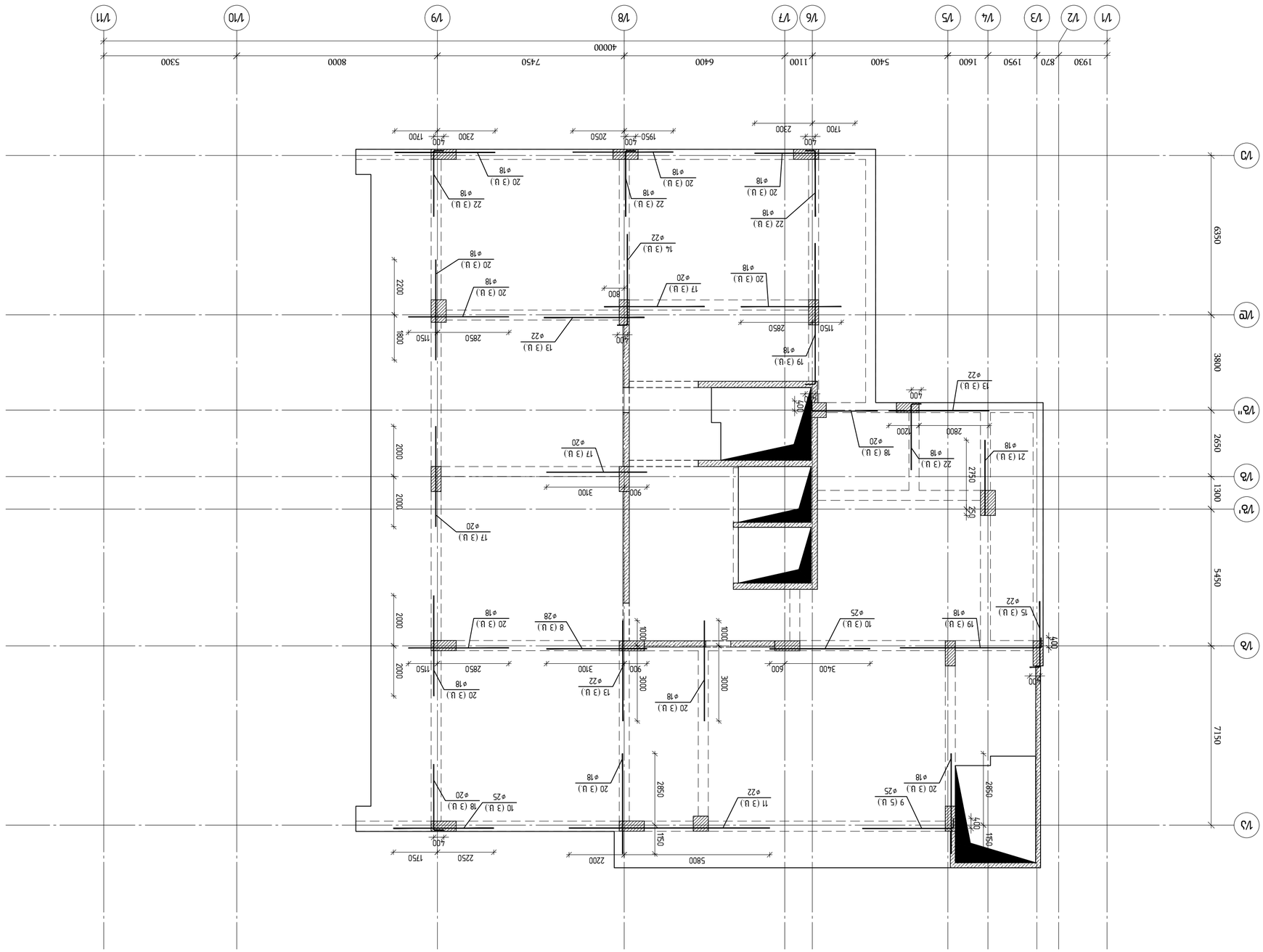

Монтажная схема плана перекрытия на отм 58.38 ▽51.98, 55.18 до 58.38 блок-секции

Изм.	Кол.уч.	Лист	№ док.
Разраб.			Дата
Пров.			
Гип			
Н.контр.			
Утв.			

Стадия: Р | Лист: 1 | Листов: 1

Жилой дом с встроенными помещениями и подземной автостоянкой по ул. Ленина, №100, №102

Заказчик: ООО "СЗ "Ленинград"

engineering

ООО "ПКФ Инженерные системы"
г. Санкт-Петербург, ул. Ленина, д.7, лит.А, оф.6

Главный инженер проекта: Иванов И.И.

Начальник отдела: Петров П.П.

Разработал: Сидоров С.С.

Н.контр.: Кузнецов К.К.

Монтажная схема плана перекрытия на отм 58.38 ▽51.98, 55.18 до 58.38 блок-секции

Стадия: Р | Лист: 1 | Листов: 1

Формат А2

Инв.№ подл. | Подпись и дата | Взам.инв.№

Изм.	Кол.уч.	Лист	№ док.	Подпись	Дата

Копировал: | Формат А2

Монтажная схема плана перекрытия на отм 58.38 ▽51.98, 55.18 до 58.38 блок-секции

Жилой дом с встроенными помещениями и подземной автостоянкой по ул. Ленина, №100, №102

ООО "СЗ "Ленинград"

engineering

ООО "ПКФ Инженерные системы"
г. Санкт-Петербург, ул. Ленина, д.7, лит.А, оф.6

Главный инженер проекта: Иванов И.И.

Начальник отдела: Петров П.П.

Разработал: Сидоров С.С.

Н.контр.: Кузнецов К.К.

Стадия: Р | Лист: 1 | Листов: 1

Формат А2

Копировал: | Формат А2

Инв.№ подл. | Подпись и дата | Взам.инв.№

Изм.	Кол.уч.	Лист	№ док.	Подпись	Дата

Монтажная схема плана перекрытия на отм 58.38 ▽51.98, 55.18 до 58.38 блок-секции

Жилой дом с встроенными помещениями и подземной автостоянкой по ул. Ленина, №100, №102

ООО "СЗ "Ленинград"

engineering

ООО "ПКФ Инженерные системы"
г. Санкт-Петербург, ул. Ленина, д.7, лит.А, оф.6

Главный инженер проекта: Иванов И.И.

Начальник отдела: Петров П.П.

Разработал: Сидоров С.С.

Н.контр.: Кузнецов К.К.

Стадия: Р | Лист: 1 | Листов: 1

Формат А2

Копировал: | Формат А2

Инв.№ подл. | Подпись и дата | Взам.инв.№

Изм.	Кол.уч.	Лист	№ док.	Подпись	Дата

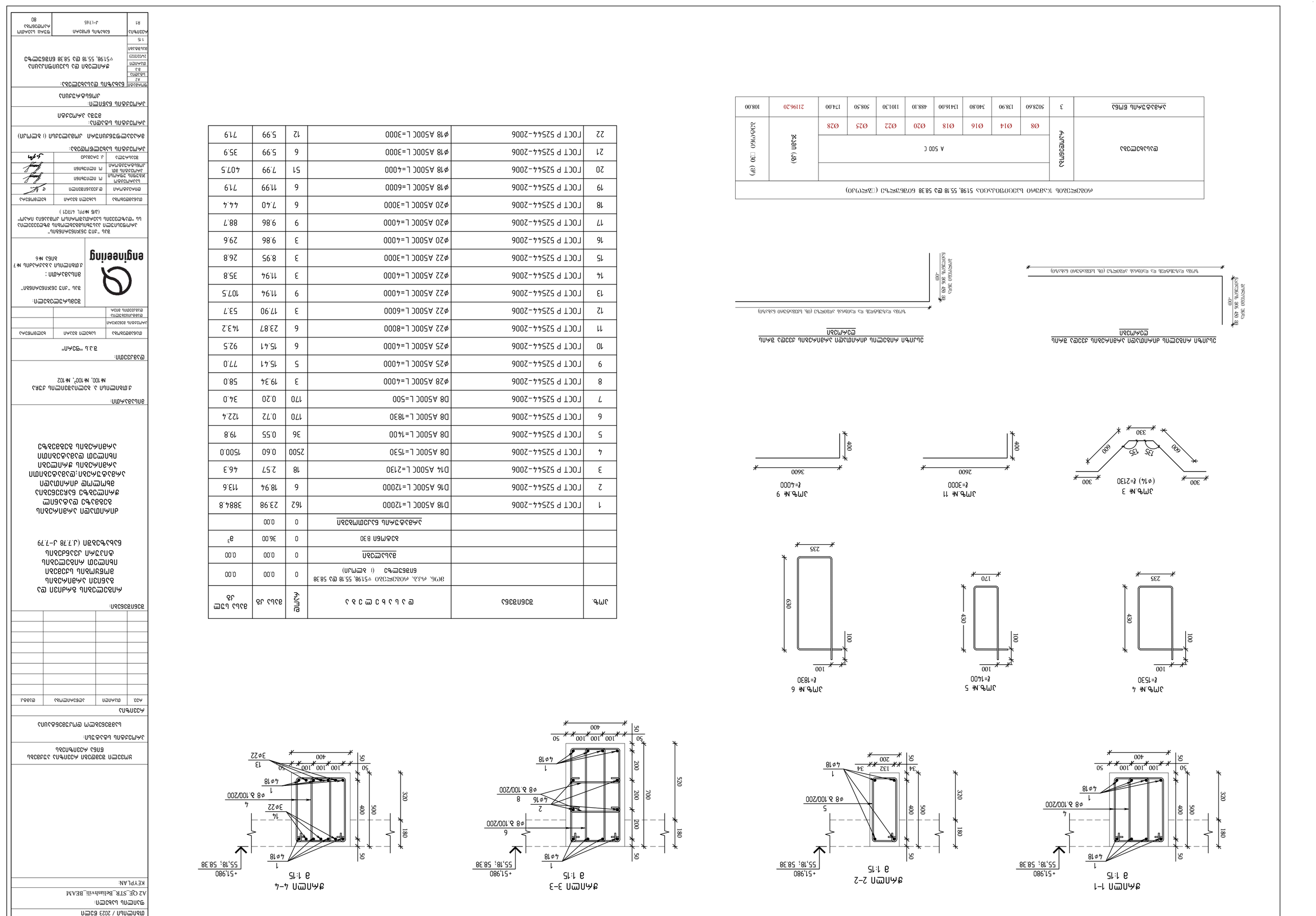
ГОСТ Р 52544-2006
Ø18 A500С L=12000 | 162 | 23.98 | 3884.8
Ø16 A500С L=12000 | 6 | 18.94 | 113.6
Ø14 A500С L=2130 | 18 | 2.57 | 46.3
Ø8 A500С L=1530 | 2500 | 0.60 | 1500.0
Ø8 A500С L=1400 | 36 | 0.55 | 19.8
Ø8 A500С L=1830 | 170 | 0.72 | 122.4
Ø8 A500С L=500 | 170 | 0.20 | 34.0
Ø28 A500С L=4000 | 3 | 19.34 | 58.0
Ø25 A500С L=4000 | 5 | 15.41 | 77.0
Ø25 A500С L=4000 | 6 | 15.41 | 92.5
Ø22 A500С L=8000 | 6 | 23.87 | 14.3.2
Ø22 A500С L=6000 | 3 | 17.90 | 53.7
Ø22 A500С L=4000 | 9 | 11.94 | 107.5
Ø22 A500С L=4000 | 3 | 11.94 | 35.8
Ø22 A500С L=3000 | 3 | 8.95 | 26.8
Ø20 A500С L=4000 | 9 | 9.86 | 88.7
Ø20 A500С L=3000 | 6 | 7.40 | 44.4
Ø18 A500С L=6000 | 6 | 11.99 | 71.9
Ø18 A500С L=4000 | 51 | 7.99 | 407.5
Ø18 A500С L=3000 | 6 | 5.99 | 35.9
Ø18 A500С L=3000 | 12 | 5.99 | 71.9
Спецификация стержней (см. выше) 5198, 55.18 ▽ 58.38 ГОСТ Р 52544-2006
Марка | Поз. | Ø, мм | Кол. | Длина, м | Масса, кг
А 500 С
Ø8 Ø14 Ø16 Ø18 Ø20 Ø22 Ø25 Ø28
Итого (кг) 2196.20
Σ 108.00
Эскиз (см)
Арматурный элемент 3 | 502.60 | 138.90 | 340.80 | 1346.00 | 488.10 | 1101.30 | 508.50 | 174.00
Ведомость деталей 5198, 55.18 ▽ 58.38 ГОСТ Р 52544-2006
Спецификация стержней (см. выше)
Марка | Поз. | Ø, мм | Кол. | Длина, м | Масса, кг
Σ 108.00
Итого (кг) 2196.20
Эскиз (см)
Арматурный элемент 3 | 502.60 | 138.90 | 340.80 | 1346.00 | 488.10 | 1101.30 | 508.50 | 174.00
Ведомость деталей
Марка элемента вне спецификации (см. выше)
Ø8 A500С L=1530 | 2 | 3.90 | 7.80
Ø8 A500С L=1400 | 2 | 3.60 | 7.20
Ø8 A500С L=1830 | 2 | 4.70 | 9.40
Ø8 A500С L=500 | 2 | 1.30 | 2.60
Ø28 A500С L=4000 | 2 | 15.40 | 30.80
Ø25 A500С L=4000 | 2 | 15.40 | 30.80
Ø22 A500С L=8000 | 2 | 15.40 | 30.80
Ø22 A500С L=6000 | 2 | 11.60 | 23.20
Ø22 A500С L=4000 | 2 | 7.70 | 15.40
Ø22 A500С L=3000 | 2 | 5.80 | 11.60
Ø20 A500С L=4000 | 2 | 7.70 | 15.40
Ø20 A500С L=3000 | 2 | 5.80 | 11.60
Ø18 A500С L=6000 | 2 | 11.60 | 23.20
Ø18 A500С L=4000 | 2 | 7.70 | 15.40
Ø18 A500С L=3000 | 2 | 5.80 | 11.60
Ø18 A500С L=3000 | 2 | 5.80 | 11.60
Спецификация стержней (см. выше)
Марка | Поз. | Ø, мм | Кол. | Длина, м | Масса, кг
Σ 108.00
Итого (кг) 2196.20
Эскиз (см)
Арматурный элемент 3 | 502.60 | 138.90 | 340.80 | 1346.00 | 488.10 | 1101.30 | 508.50 | 174.00
Ведомость деталей
Марка элемента вне спецификации (см. выше)
Ø8 A500С L=1530 | 2 | 3.90 | 7.80
Ø8 A500С L=1400 | 2 | 3.60 | 7.20
Ø8 A500С L=1830 | 2 | 4.70 | 9.40
Ø8 A500С L=500 | 2 | 1.30 | 2.60
Ø28 A500С L=4000 | 2 | 15.40 | 30.80
Ø25 A500С L=4000 | 2 | 15.40 | 30.80
Ø22 A500С L=8000 | 2 | 15.40 | 30.80
Ø22 A500С L=6000 | 2 | 11.60 | 23.20
Ø22 A500С L=4000 | 2 | 7.70 | 15.40
Ø22 A500С L=3000 | 2 | 5.80 | 11.60
Ø20 A500С L=4000 | 2 | 7.70 | 15.40
Ø20 A500С L=3000 | 2 | 5.80 | 11.60
Ø18 A500С L=6000 | 2 | 11.60 | 23.20
Ø18 A500С L=4000 | 2 | 7.70 | 15.40
Ø18 A500С L=3000 | 2 | 5.80 | 11.60
Ø18 A500С L=3000 | 2 | 5.80 | 11.60
Спецификация стержней (см. выше) 5198, 55.18 ▽ 58.38 ГОСТ Р 52544-2006
Марка | Поз. | Ø, мм | Кол. | Длина, м | Масса, кг
А 500 С
Ø8 Ø14 Ø16 Ø18 Ø20 Ø22 Ø25 Ø28
Итого (кг) 2196.20
Σ 108.00
Эскиз (см)
Арматурный элемент 3 | 502.60 | 138.90 | 340.80 | 1346.00 | 488.10 | 1101.30 | 508.50 | 174.00
Ведомость деталей
Марка элемента вне спецификации (см. выше)
Ø8 A500С L=1530 | 2 | 3.90 | 7.80
Ø8 A500С L=1400 | 2 | 3.60 | 7.20
Ø8 A500С L=1830 | 2 | 4.70 | 9.40
Ø8 A500С L=500 | 2 | 1.30 | 2.60
Ø28 A500С L=4000 | 2 | 15.40 | 30.80
Ø25 A500С L=4000 | 2 | 15.40 | 30.80
Ø22 A500С L=8000 | 2 | 15.40 | 30.80
Ø22 A500С L=6000 | 2 | 11.60 | 23.20
Ø22 A500С L=4000 | 2 | 7.70 | 15.40
Ø22 A500С L=3000 | 2 | 5.80 | 11.60
Ø20 A500С L=4000 | 2 | 7.70 | 15.40
Ø20 A500С L=3000 | 2 | 5.80 | 11.60
Ø18 A500С L=6000 | 2 | 11.60 | 23.20
Ø18 A500С L=4000 | 2 | 7.70 | 15.40
Ø18 A500С L=3000 | 2 | 5.80 | 11.60
Ø18 A500С L=3000 | 2 | 5.80 | 11.60
Спецификация стержней (см. выше)
Марка | Поз. | Ø, мм | Кол. | Длина, м | Масса, кг
Σ 108.00
Итого (кг) 2196.20
Эскиз (см)
Арматурный элемент 3 | 502.60 | 138.90 | 340.80 | 1346.00 | 488.10 | 1101.30 | 508.50 | 174.00
Ведомость деталей
Марка элемента вне спецификации (см. выше)
Ø8 A500С L=1530 | 2 | 3.90 | 7.80
Ø8 A500С L=1400 | 2 | 3.60 | 7.20
Ø8 A500С L=1830 | 2 | 4.70 | 9.40
Ø8 A500С L=500 | 2 | 1.30 | 2.60
Ø28 A500С L=4000 | 2 | 15.40 | 30.80
Ø25 A500С L=4000 | 2 | 15.40 | 30.80
Ø22 A500С L=8000 | 2 | 15.40 | 30.80
Ø22 A500С L=6000 | 2 | 11.60 | 23.20
Ø22 A500С L=4000 | 2 | 7.70 | 15.40
Ø22 A500С L=3000 | 2 | 5.80 | 11.60
Ø20 A500С L=4000 | 2 | 7.70 | 15.40
Ø20 A500С L=3000 | 2 | 5.80 | 11.60
Ø18 A500С L=6000 | 2 | 11.60 | 23.20
Ø18 A500С L=4000 | 2 | 7.70 | 15.40
Ø18 A500С L=3000 | 2 | 5.80 | 11.60
Ø18 A500С L=3000 | 2 | 5.80 | 11.60
Спецификация стержней (см. выше) 5198, 55.18 ▽ 58.38 ГОСТ Р 52544-2006
Марка | Поз. | Ø, мм | Кол. | Длина, м | Масса, кг
А 500 С
Ø8 Ø14 Ø16 Ø18 Ø20 Ø22 Ø25 Ø28
Итого (кг) 2196.20
Σ 108.00

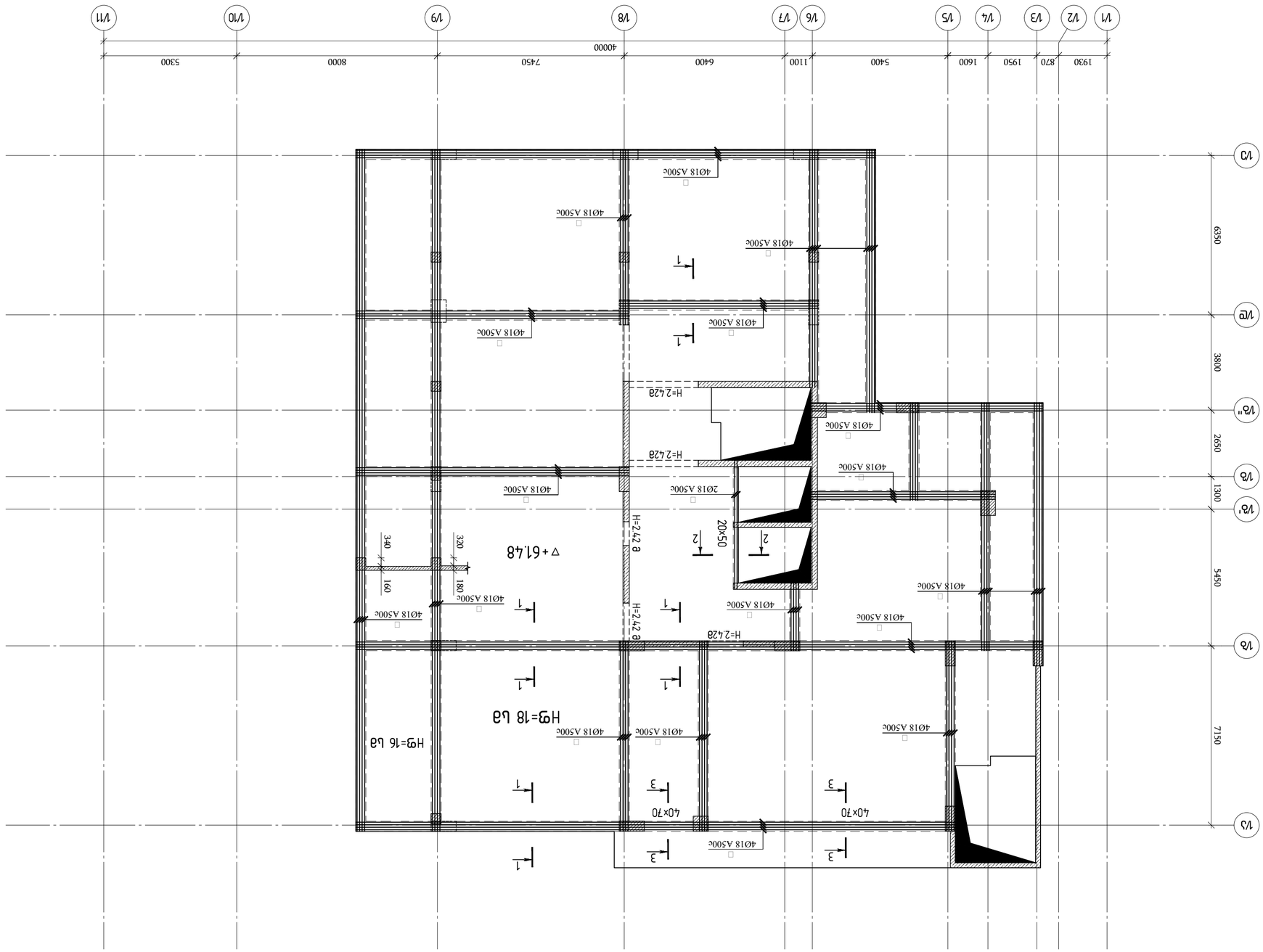

Конструкции монолитных железобетонных ▽61.48 балок отм. +61.48 Схема армирования

Дата / 2023 год			
Чертежи:			
A2 QE_STR_Betinshvili_BEAM			
KEYPLAN:			
Заказчик:			
Генеральный проектировщик			
Согласовано			
Главный архитектор проекта			
Главный инженер проекта			
Разработал	Бетинашвили		
Проверил			
Н.контроль			
Гип			
Стадия	Лист	Листов	
Р	1	1	
Общество с ограниченной ответственностью "Строительная компания "Инжиниринг"			
engineering			
г.Москва, ул.Адмирала Ушакова, д.7, корп.1, эт.3, пом.1, ком.6			
Заказчик: ООО "Специализированный застройщик "Инжиниринг"			
Объект: Многоквартирный жилой дом со встроенными помещениями общественного назначения и подземной автостоянкой по адресу: г. Москва, ул. Адмирала Ушакова, вл.7, корп.1, корп.2 (3/6 №PFL 417/21)			
Монолитный железобетонный каркас	Схема армирования		
Согласовано	Инв.№ подл.	Подпись и дата	Взам.инв.№
Согласовано	Инв.№ подл.	Подпись и дата	Взам.инв.№
Согласовано	Инв.№ подл.	Подпись и дата	Взам.инв.№
Изм.	Кол.уч.	Лист	№док.
Подпись	Дата		
Взам.инв.№:			
Инв.№ подл.	Подпись и дата		
Монолитный железобетонный каркас ▽61.48 балок отм. +61.48 Схема армирования			
Стадия	Лист	Листов	
Р	1	1	
Общество с ограниченной ответственностью "Строительная компания "Инжиниринг"			
Формат А2			
Копировал			
1:125			
2402/2023			
31.08.2023			
Монолитный железобетонный каркас ▽61.48 балок отм. +61.48 Схема армирования			
Лист 80	Листов 1766		
Формат А2			

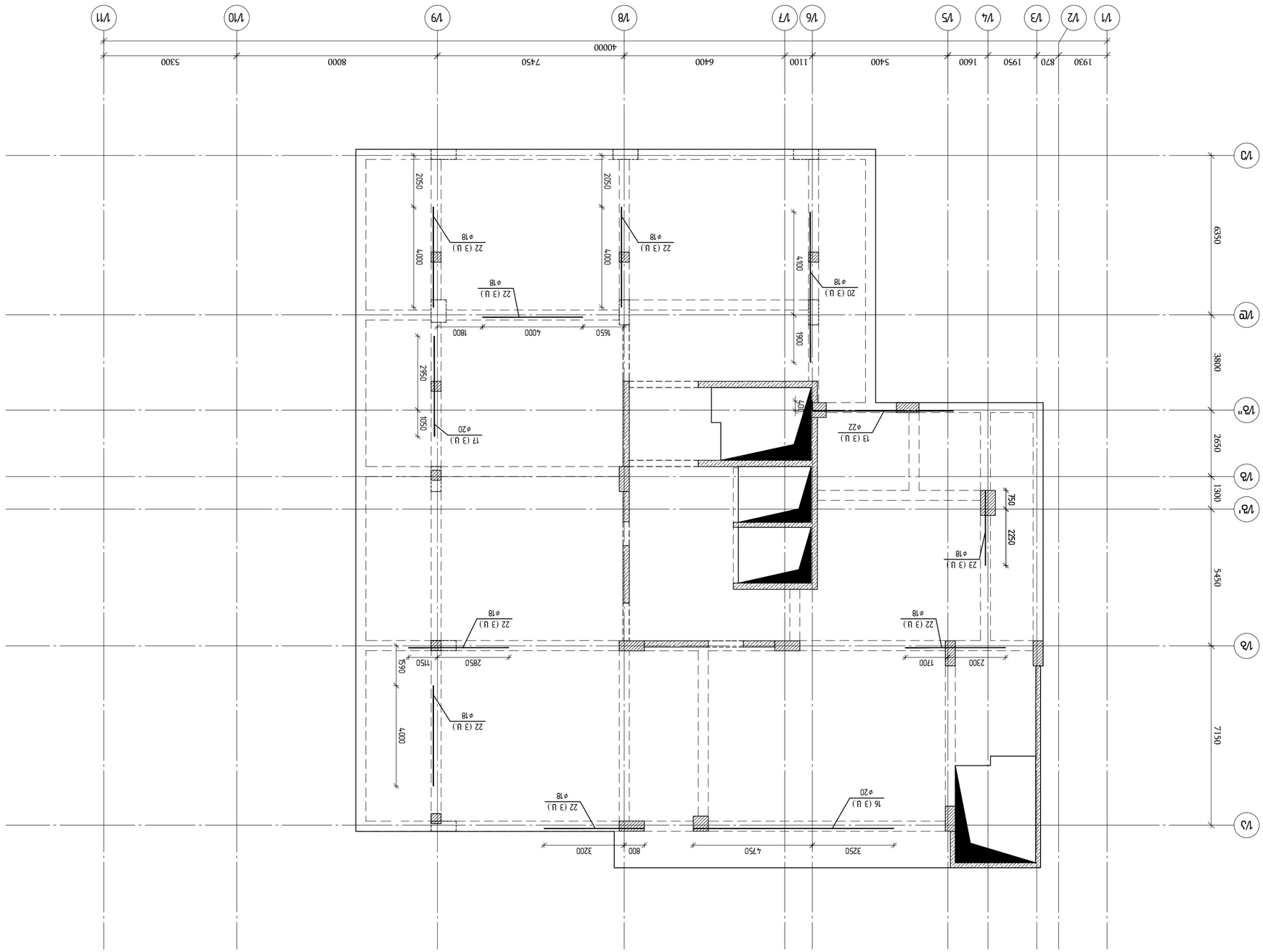

Монтажная схема ферм покрытия
Ж/м 61.48 блок 3 этаж Ж/м 61.48 блок 3 этаж

Изм.	Кол.уч.	Лист	№ док.
Разраб.			
Пров.			
Н.контр.			
ГИП			

Монтажная схема ферм покрытия
Ж/м 61.48 блок 3 этаж Ж/м 61.48 блок 3 этаж

Стадия	Лист	Листов

ООО "ЭНГ"
г. Н. Новгород, ул. Ильинская, д.73, оф. 100, № 102

Заказчик:

Объект:
Здание блок-секции 3 этажной
Ж/м 61.48 блок 3 этаж

Ж/м 61.48 блок 3 этаж

Монтажная схема ферм покрытия

Изм.	Кол.уч.	Лист	№ док.
ГИП			
Н.контр.			
Разраб.			

Ж/м 61.48 блок 3 этаж

Монтажная схема ферм покрытия

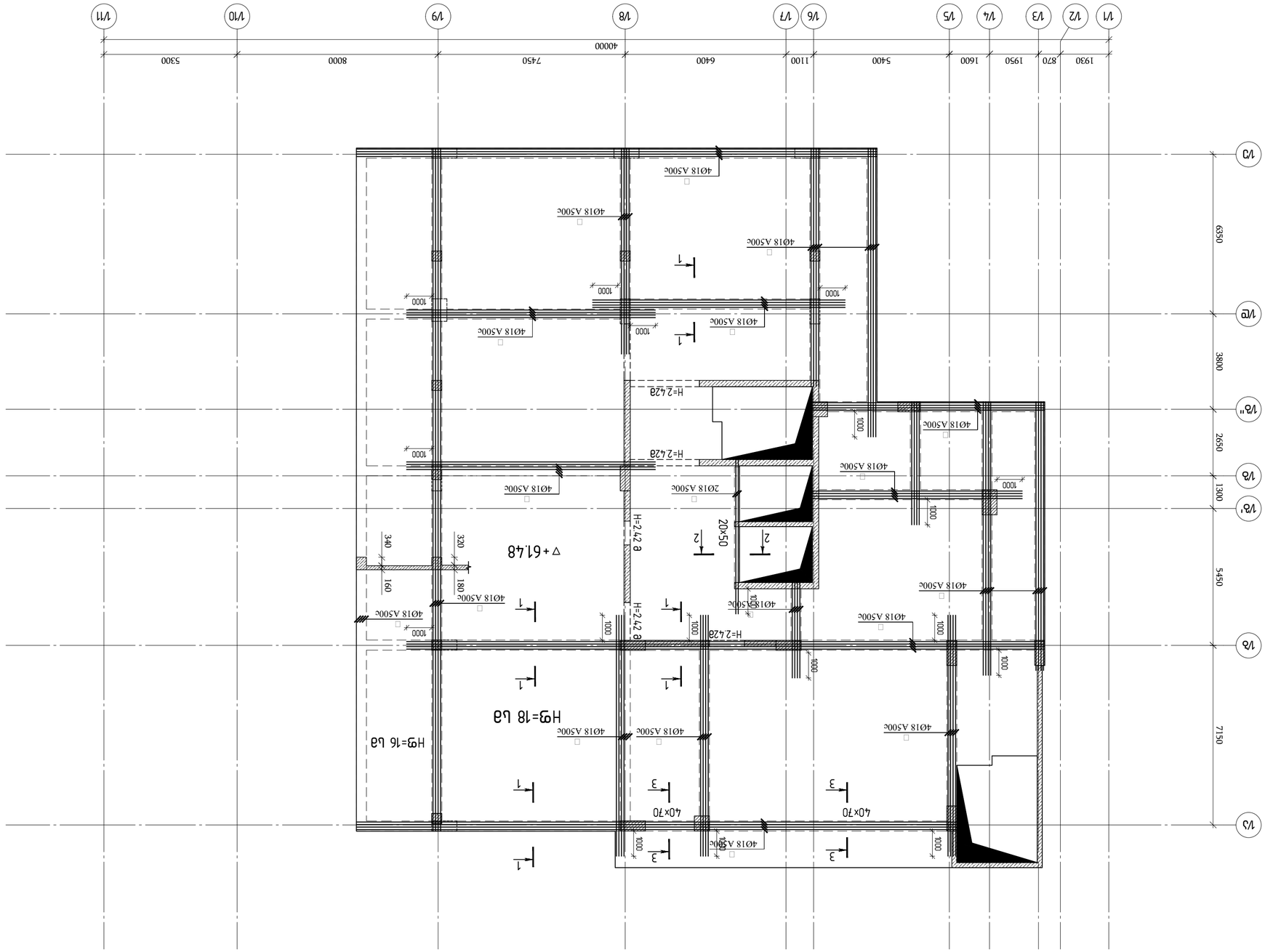

Фасад осей 1/1-1/11 здания
Фасад осей 1/А-1/З здания
Фасад осей 1/11-1/1 здания
Фасад осей 1/З-1/А здания
Фасад осей 1/А-1/З

Монолитный железобетонный фундамент под здание

Схема армирования плиты

Масштаб 1:100

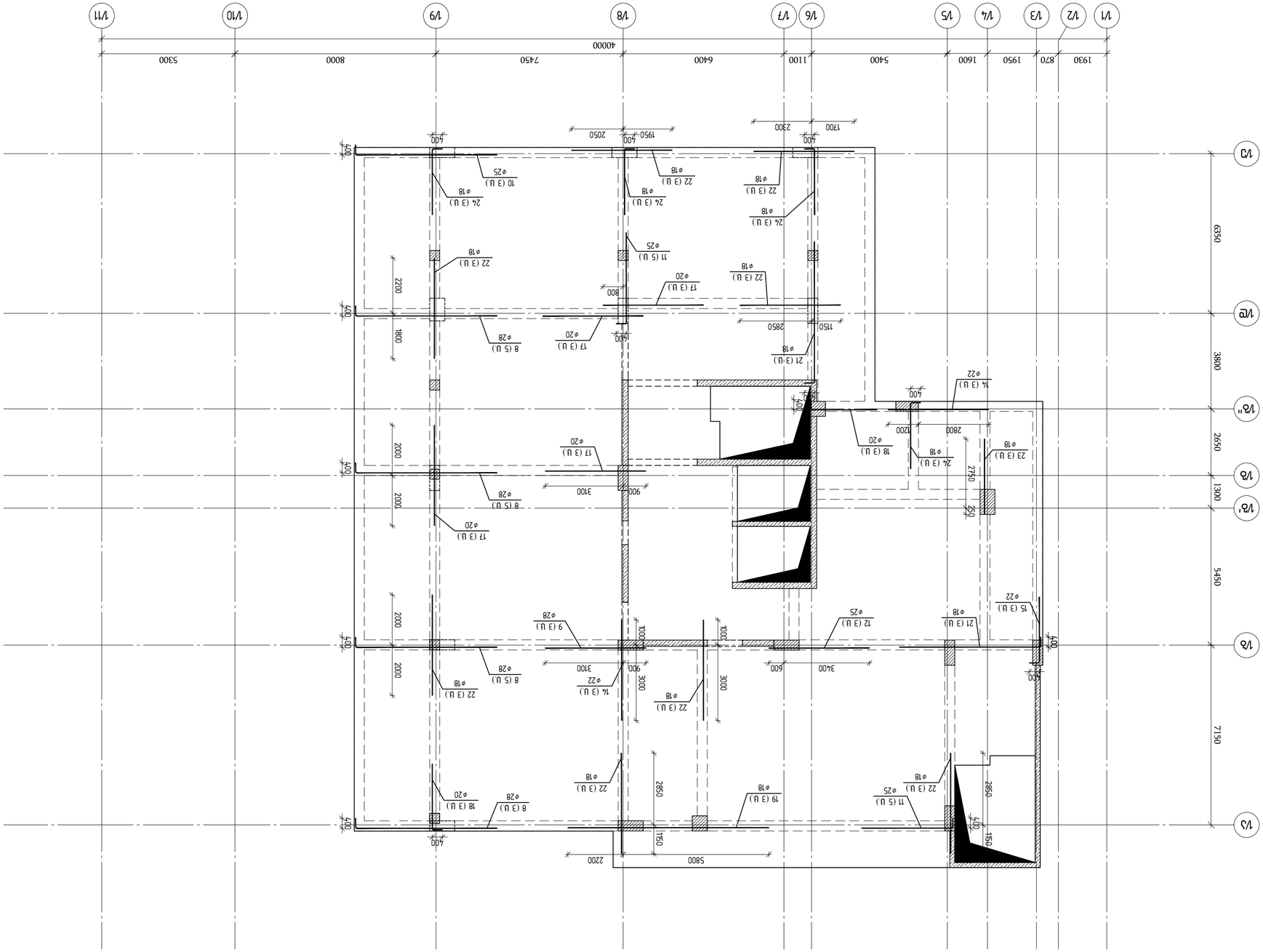

Монолитный железобетонный фундамент здания
Схема армирования плиты
▽6148 блок А, блок Б

Изм.	Кол.уч.	Лист	№ док.	Подп.
ГИП	Ефимов			
Н.контр.	Петрова			
Разработал	Сидоров			

Стадия: Р | Лист: 1 | Листов: 1

ООО "СтройПроект"
г. Москва, ул. Ленинградская, д. 12, стр. 3

Заказчик: ЖК "Сосновый бор"

Объект: Монолитный железобетонный фундамент здания

Чертеж: Схема армирования плиты

Масштаб: 1:100

Формат: А2

Инв. № подл. | Подп. и дата | Взам. инв. №

Дата: 2023

Примечания:

1. Бетон плиты — В30, W8, F200, класс по прочности на сжатие.
2. Защитный слой бетона — 50 мм.
3. Все размеры даны в мм, если не указано иное.
4. Сварные соединения выполнять по ГОСТ 14098.
5. Перед бетонированием принять скрытые работы по акту.
6. Отклонения от проектных размеров не более ±10 мм.
7. Уклон поверхности плиты — 2% в сторону водосборных приямков.
8. Гидроизоляцию боковых поверхностей выполнить обмазочной битумной мастикой в два слоя.
9. Обратную засыпку пазух производить послойно с уплотнением.
10. Вертикальные рабочие швы устроить с установкой шпонок.
11. Закладные детали поз. М1 — 4 шт.
12. Анкерные болты поз. М2 — 8 шт.
13. Отверстия под трубы — см. раздел ОВ.
14. Приямки — см. раздел ВК.
15. Допуск по толщине плиты ±10 мм.
16. Бетонирование вести непрерывно.
17. Уход за бетоном — влажное твердение 14 суток.
18. Марка бетона по морозостойкости — F200.
19. Марка бетона по водонепроницаемости — W8.
20. Класс арматуры А500С, А240.
21. Сетки С1, С2 — см. спецификацию.
22. Каркасы К1, К2 — см. спецификацию.
23. Стыки сеток — внахлест не менее 40d.
24. Нахлест в углах — 1,2 м.
25. Защитный слой арматуры — 50 мм.
26. Допуск по толщине защитного слоя ±5 мм.
27. Бетонную смесь укладывать слоями не более 500 мм.
28. Вибрирование — глубинными вибраторами.
29. Рабочие швы — в местах, указанных в проекте.
30. Деформационные швы — см. раздел КР.
31. Гидроизоляционный ковер — 4 слоя рубероида.
32. Защитная стяжка — 30 мм, М150.
33. Подготовка — бетон В7,5, толщина 100 мм.
34. Щебень фракции 20–40 мм.
35. Песок — средней крупности, Мкр = 2,0–2,5.
36. Вода — питьевого качества.
37. Цемент — ПЦ 500-Д0.
38. Добавки — по согласованию.
39. Контроль качества — по ГОСТ 18105.
40. Испытания — на 28 сутки.
41. Журнал бетонных работ — обязателен.
42. Акт освидетельствования скрытых работ — обязателен.
43. Исполнительная схема — обязательна.
44. Все изменения — по согласованию с авторским надзором.
45. Ответственность — по ГК РФ.
46. Гарантийный срок — 5 лет.
47. Эксплуатация — по инструкции.
48. Ремонт — по отдельному проекту.
49. Демонтаж — по ППР.
50. Утилизация отходов — по договору.
51. Охрана труда — по СНиП 12-03.
52. Пожарная безопасность — по СНиП 21-01.
53. Электробезопасность — по ПУЭ.
54. Заземление — по ГОСТ 12.1.030.
55. Молниезащита — по РД 34.21.122.
56. Освещение — по СП 52.13330.
57. Вентиляция — по СП 60.13330.
58. Отопление — по СП 60.13330.
59. Водоснабжение — по СП 30.13330.
60. Канализация — по СП 30.13330.
61. Газоснабжение — по СП 62.13330.
62. Слаботочные сети — по СП 134.13330.
63. Пожарная сигнализация — по СП 484.1311500.
64. Автоматическое пожаротушение — по СП 485.1311500.
65. Дымоудаление — по СП 7.13130.
66. Противодымная вентиляция — по СП 7.13130.
67. Лифты — по ГОСТ Р 53780.
68. Эскалаторы — по ГОСТ Р 53382.
69. Подъемные платформы — по ГОСТ Р 51631.
70. Траволаторы — по ГОСТ Р 53385.
71. Конвейеры — по ГОСТ 22281.
72. Краны — по ГОСТ 25546.
73. Подкрановые пути — по ГОСТ 4121.
74. Рельсы — по ГОСТ 4121.
75. Башенные краны — по ГОСТ 27321.
76. Стреловые краны — по ГОСТ 27321.
77. Мостовые краны — по ГОСТ 27321.
78. Козловые краны — по ГОСТ 27321.
79. Портальные краны — по ГОСТ 27321.
80. Полукозловые краны — по ГОСТ 27321.
81. Консольные краны — по ГОСТ 27321.
82. Кран-балки — по ГОСТ 27321.
83. Тали — по ГОСТ 27321.
84. Электрические тали — по ГОСТ 27321.
85. Ручные тали — по ГОСТ 27321.
86. Блоки — по ГОСТ 27321.
87. Полиспасты — по ГОСТ 27321.
88. Грузозахватные органы — по ГОСТ 27321.
89. Крюки — по ГОСТ 27321.
90. Траверсы — по ГОСТ 27321.
91. Стропы — по ГОСТ 27321.
92. Канаты — по ГОСТ 27321.
93. Цепи — по ГОСТ 27321.
94. Блоки — по ГОСТ 27321.
95. Барабаны — по ГОСТ 27321.
96. Ходовые колеса — по ГОСТ 27321.
97. Буксы — по ГОСТ 27321.
98. Редукторы — по ГОСТ 27321.
99. Тормоза — по ГОСТ 27321.
100. Муфты — по ГОСТ 27321.
101. Валы — по ГОСТ 27321.
102. Подшипники — по ГОСТ 27321.
103. Смазка — по ГОСТ 27321.
104. Ограждения — по ГОСТ 27321.
105. Площадки — по ГОСТ 27321.
106. Лестницы — по ГОСТ 27321.
107. Перила — по ГОСТ 27321.
108. Освещение — по ГОСТ 27321.
109. Электрооборудование — по ГОСТ 27321.
110. Кабели — по ГОСТ 27321.
111. Провода — по ГОСТ 27321.
112. Заземление — по ГОСТ 27321.
113. Молниезащита — по ГОСТ 27321.
114. Пожарная безопасность — по ГОСТ 27321.
115. Охрана труда — по ГОСТ 27321.
116. Техника безопасности — по ГОСТ 27321.
117. Инструкции — по ГОСТ 27321.
118. Журналы — по ГОСТ 27321.
119. Акты — по ГОСТ 27321.
120. Паспорта — по ГОСТ 27321.
121. Сертификаты — по ГОСТ 27321.
122. Декларации — по ГОСТ 27321.
123. Маркировка — по ГОСТ 27321.
124. Упаковка — по ГОСТ 27321.
125. Транспортирование — по ГОСТ 27321.
126. Хранение — по ГОСТ 27321.
127. Монтаж — по ГОСТ 27321.
128. Наладка — по ГОСТ 27321.
129. Испытания — по ГОСТ 27321.
130. Приемка — по ГОСТ 27321.
131. Эксплуатация — по ГОСТ 27321.
132. Техническое обслуживание — по ГОСТ 27321.
133. Ремонт — по ГОСТ 27321.
134. Модернизация — по ГОСТ 27321.
135. Реконструкция — по ГОСТ 27321.
136. Демонтаж — по ГОСТ 27321.
137. Утилизация — по ГОСТ 27321.
138. Ликвидация — по ГОСТ 27321.
139. Консервация — по ГОСТ 27321.
140. Расконсервация — по ГОСТ 27321.
141. Обследование — по ГОСТ 27321.
142. Экспертиза — по ГОСТ 27321.
143. Страхование — по ГОСТ 27321.
144. Лицензирование — по ГОСТ 27321.
145. Сертификация — по ГОСТ 27321.
146. Аккредитация — по ГОСТ 27321.
147. Метрология — по ГОСТ 27321.
148. Стандартизация — по ГОСТ 27321.
149. Документация — по ГОСТ 27321.
150. Архивирование — по ГОСТ 27321.
151. Электронный документооборот — по ГОСТ 27321.
152. Информационные технологии — по ГОСТ 27321.
153. Безопасность информации — по ГОСТ 27321.
154. Защита информации — по ГОСТ 27321.
155. Криптография — по ГОСТ 27321.
156. Электронная подпись — по ГОСТ 27321.
157. Удостоверяющий центр — по ГОСТ 27321.
158. Сертификат ключа проверки электронной подписи — по ГОСТ 27321.
159. Средства электронной подписи — по ГОСТ 27321.
160. Средства удостоверяющего центра — по ГОСТ 27321.
161. Средства информационной системы — по ГОСТ 27321.
162. Средства телекоммуникационной системы — по ГОСТ 27321.
163. Средства криптографической защиты информации — по ГОСТ 27321.
164. Средства электронной подписи — по ГОСТ 27321.
165. Средства удостоверяющего центра — по ГОСТ 27321.
166. Средства информационной системы — по ГОСТ 27321.
167. Средства телекоммуникационной системы — по ГОСТ 27321.
168. Средства криптографической защиты информации — по ГОСТ 27321.
169. Средства электронной подписи — по ГОСТ 27321.
170. Средства удостоверяющего центра — по ГОСТ 27321.
171. Средства информационной системы — по ГОСТ 27321.
172. Средства телекоммуникационной системы — по ГОСТ 27321.
173. Средства криптографической защиты информации — по ГОСТ 27321.
174. Средства электронной подписи — по ГОСТ 27321.
175. Средства удостоверяющего центра — по ГОСТ 27321.
176. Средства информационной системы — по ГОСТ 27321.
177. Средства телекоммуникационной системы — по ГОСТ 27321.
178. Средства криптографической защиты информации — по ГОСТ 27321.
179. Средства электронной подписи — по ГОСТ 27321.
180. Средства удостоверяющего центра — по ГОСТ 27321.
181. Средства информационной системы — по ГОСТ 27321.
182. Средства телекоммуникационной системы — по ГОСТ 27321.
183. Средства криптографической защиты информации — по ГОСТ 27321.
184. Средства электронной подписи — по ГОСТ 27321.
185. Средства удостоверяющего центра — по ГОСТ 27321.
186. Средства информационной системы — по ГОСТ 27321.
187. Средства телекоммуникационной системы — по ГОСТ 27321.
188. Средства криптографической защиты информации — по ГОСТ 27321.
189. Средства электронной подписи — по ГОСТ 27321.
190. Средства удостоверяющего центра — по ГОСТ 27321.
191. Средства информационной системы — по ГОСТ 27321.
192. Средства телекоммуникационной системы — по ГОСТ 27321.
193. Средства криптографической защиты информации — по ГОСТ 27321.
194. Средства электронной подписи — по ГОСТ 27321.
195. Средства удостоверяющего центра — по ГОСТ 27321.
196. Средства информационной системы — по ГОСТ 27321.
197. Средства телекоммуникационной системы — по ГОСТ 27321.
198. Средства криптографической защиты информации — по ГОСТ 27321.
199. Средства электронной подписи — по ГОСТ 27321.
200. Средства удостоверяющего центра — по ГОСТ 27321.

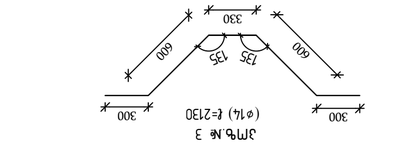

Эмпх.№ 3
(⌀14) ℓ=2130

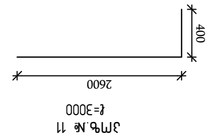

Эмпх.№ 11
ℓ=3000

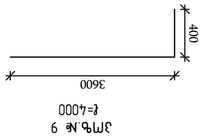

Эмпх.№ 9
ℓ=4000

Эмпх.№ 7
Эмпх.№ 8
Плоский монтажный элемент для крепления элементов ограждения

Эмпх.№ 7
Эмпх.№ 8
Плоский монтажный элемент для крепления элементов ограждения

Ведомость деталей железобетонных изделий (□ – 30 кг)

Эмпх.	Чертёж	Масса, кг										Общее кол-во, шт.	Примечание
			A 500 C								Ø28		
Эмпх.№ 1	1	1916.20	46.30	113.60	503.50	251.50	152.20	269.70	580.00	838.900	43.00		
Эмпх.№ 2		Ø8	Ø14	Ø16	Ø18	Ø20	Ø22	Ø25	Ø28				
		Чертёж								Масса (кг)		Общее кол-во, шт.	

Эмпх.№ 4
ℓ=1530

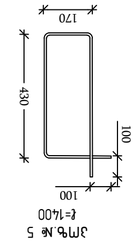

Эмпх.№ 5
ℓ=1400

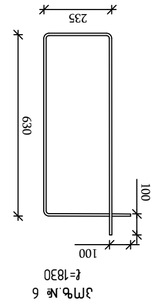

Эмпх.№ 6
ℓ=1830

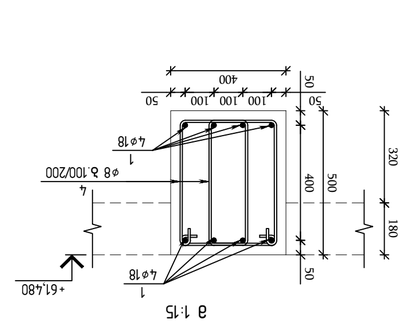

Эмпх 1–1
В 1:15

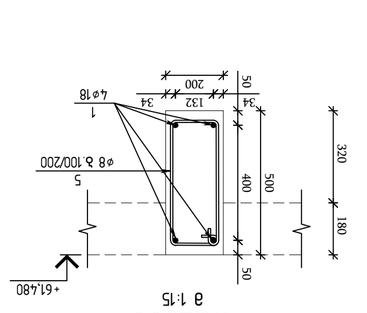

Эмпх 2–2
В 1:15

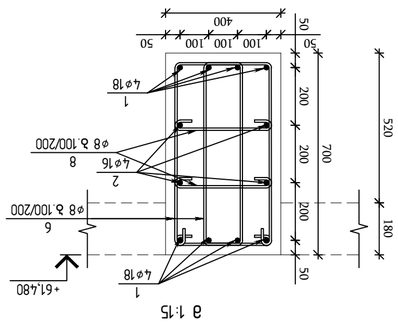

Эмпх 3–3
В 1:15

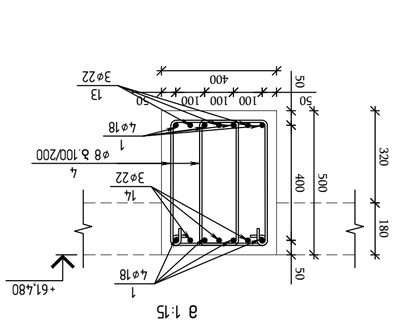

Эмпх 4–4
В 1:15

Эмпх.	Эзбяпзбъ	Ø	Ъ ъ ь ъ ъ ш ъ э ъ ъ	ъъыъ ъ	ъъыъ Ъэ	ъъыъ ъ7ш Ъэ
			ъъыъ ъ7ш ъ ъъыъ ъ7ш ъ ъъыъ ъ7ш ъ

Конструктивный план перекрытия над 2 этажом ▽64.78 Оси А-Г/1-13

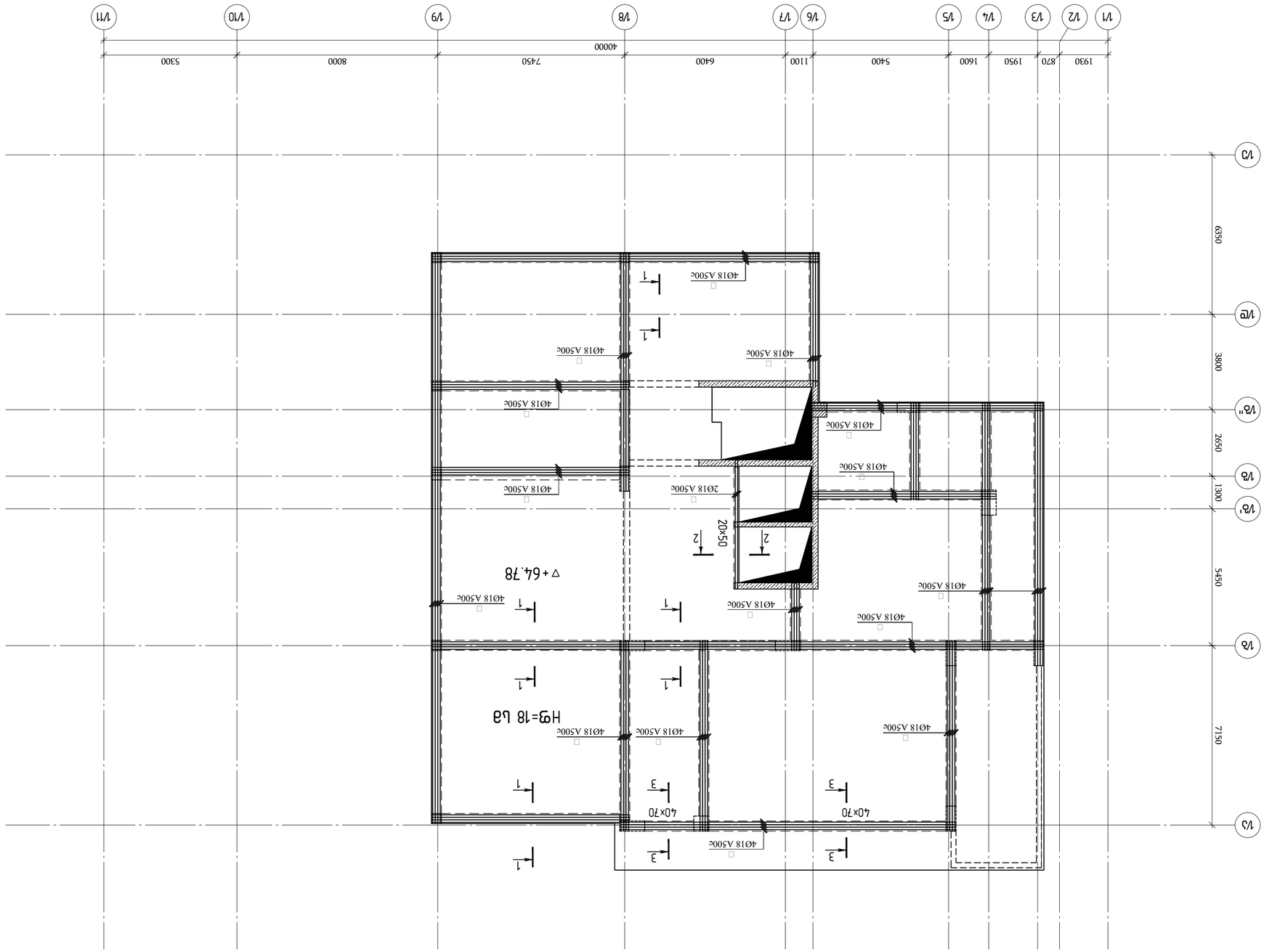

Изм.	Кол.уч.	Лист	№ док.
Разработал			
Проверил			
Н.контр.			
ГИП			

Жилой дом / 2023 год

Чертеж: Конструктивный план перекрытия над 2 этажом

Стадия: Р

Лист: 2

Листов: 2

Имя файла: A2 OP_STR_Belashvili_BEAM

KEYPLAN:

Заказчик: ООО "Строительная компания "Альфа-Строй"

Объект: Жилой дом по адресу: г.Тбилиси, ул. Ильи Чавчавадзе №100, №100', №102

Разработал: Г.А.

ГИП	Беляшвили Г.А.	
Н.контр.	Беляшвили Г.А.	
Проверил	Беляшвили Г.А.	

Согласовано:

Генеральный директор ООО "Строительная компания "Альфа-Строй" Беляшвили Г.А.

Исполнитель: ООО "Строительная компания "Альфа-Строй"

Генеральный директор Беляшвили Г.А.

Адрес: г.Тбилиси, ул.Ильи Чавчавадзе №7

Тел.: 599 00 00 00

Email: info@alfa-stroy.ge

engineering

А2	Изм.Кол.	Лист	№ док.	Подп.

Согласовано:

Инв.№ подл. | Подп. и дата | Взам.инв.№

Примечания:

1. Все размеры даны в мм, если не указано иное.
2. Отметки даны в метрах.
3. Бетон монолитных конструкций В25 F150 W6.
4. Арматура: А500с.
5. Защитный слой бетона: 25 мм.
6. Перед бетонированием произвести освидетельствование скрытых работ.
7. Бетонирование производить непрерывно.
8. Уплотнение бетонной смеси производить глубинными вибраторами.
9. Уход за бетоном: поливать водой в течение 7 суток.
10. Опалубку снимать после набора бетоном 70% проектной прочности.
11. Все работы выполнять в соответствии с действующими нормами и правилами.
12. Привязку осей см. на плане 1 этажа.
13. Отверстия и проемы см. на архитектурных чертежах.
14. Все закладные детали см. в КЖ.
15. Сварные швы: катет 6 мм, если не указано иное.
16. Антикоррозийное покрытие металлических конструкций: грунтовка ГФ-021, краска БТ-177.
17. Все металлические конструкции огрунтовать и окрасить.
18. Монтаж производить в соответствии с ППР.
19. Отклонения от проектных размеров не должны превышать допустимых по СНиП.
20. Все работы по технике безопасности выполнять согласно правилам.
21. Ответственность за качество работ несет генеральный подрядчик.
22. Все изменения согласовать с авторским надзором.
23. Чертеж читать совместно с АР и КЖ.
24. Привязку см. на плане 1 этажа.
25. Все размеры уточнить по месту.
26. Перед началом работ проверить все размеры на объекте.
27. Все работы выполнять в соответствии с ГОСТ и СНиП.
28. Все материалы должны иметь сертификаты качества.
29. Все работы по технике безопасности выполнять согласно правилам.
30. Ответственность за качество работ несет генеральный подрядчик.
31. Все изменения согласовать с авторским надзором.
32. Чертеж читать совместно с АР и КЖ.

რიგელების ქვედა შრის დამატებითი
არმირების გეგმა ▽64.78 ნიშნულზე

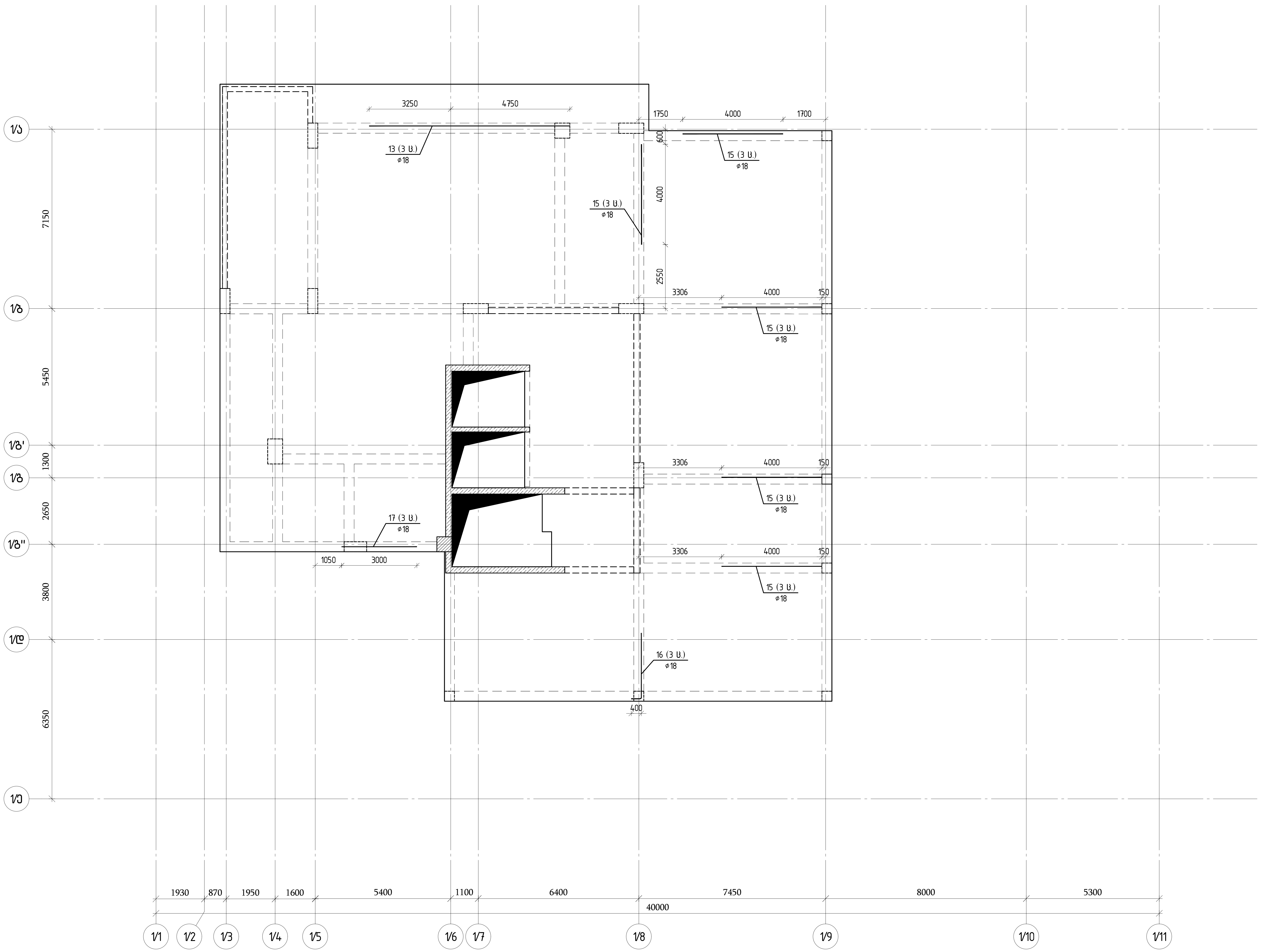

თბილისი / 2023 წელი

ფაილის სახელი:

A2 QE_STR_Beliashvili_BEAM

KEYPLAN:

ყოველი შემდეგი რევიზია აუქმებს წინა რევიზიებს

პროექტის სტატუსი:

სამშენებლო დოკუმენტაცია

რევიზია

რევ.	თარიღი	აღწერილობა	დამტკ.

შენიშვნები:

რიგელების გრძივი და განივი არმირების მოწყობის სქემები იხილეთ რიგელების ტიპური კვანძების ნახაზებში (კ.7.78 კ-7.79

ძირითადი არმირების გეგმაზე დატანილ ჭრილებზე ნაჩვენებია მხოლოდ ძირითადი არმატურები;დამატებითი არმირების ჭრილები იხილეთ დამატებითი არმირების გეგმებზე

მისამართი:

ქ.თბილისი ა. ბელიაშვილის ქუჩა №100, №100ა, №102

დამკვეთი:

შ.პ.ს "ფერი"

თანამდებობა	სახელი გვარი	ხელმოწერა
პროექტის მენეჯერი		
დამტკიცებულია: დამკვეთის მიერ		

შემსრულებელი:

შპს "ქიუ ენჯინერინგი"

მისამართი :

ქ.თბილისი ა.ბაქრაძის №7 ბინა №6

engineering

შპს "ქიუ ენჯინერინგის" პროფესიული პასუხისმგებლობის მზღვეველია სს "დაზღვევის საერთაშორისო კომპანია ირაო" (პ/ნ №PFL 417/21)

თანამდებობა	სახელი გვარი	ხელმოწერა
დირექტორი	დ.ქევანიშვილი	
საპროექტო ჯგუფის უფროსი	ო. ილიუხინი	
პროექტის მთ. კონსტრუქტორი	ო. ილიუხინი	
შეასრულა	კ. ერემაძე	

პროექტის სახელწოდება:

მრავალფუნქციური კომპლექსი (I ბლოკი)

პროექტის სტადია:

მუშა პროექტი

პროექტის ნაწილი:

კონსტრუქცია

ფორმატი	ნახაზის დასახელება:
A2	
სტადია	
მ.პ.	რიგელების ქვედა შრის ძირითადი არმირების გეგმა 61.48 ნიშნულზე
თარიღი	
24/02/2023	
მასშტაბი	
1:125	

რევიზია:	ნახაზის ნომერი:	ფურც. საერთო რაოდენობა
R1	კ-1.7.72	80

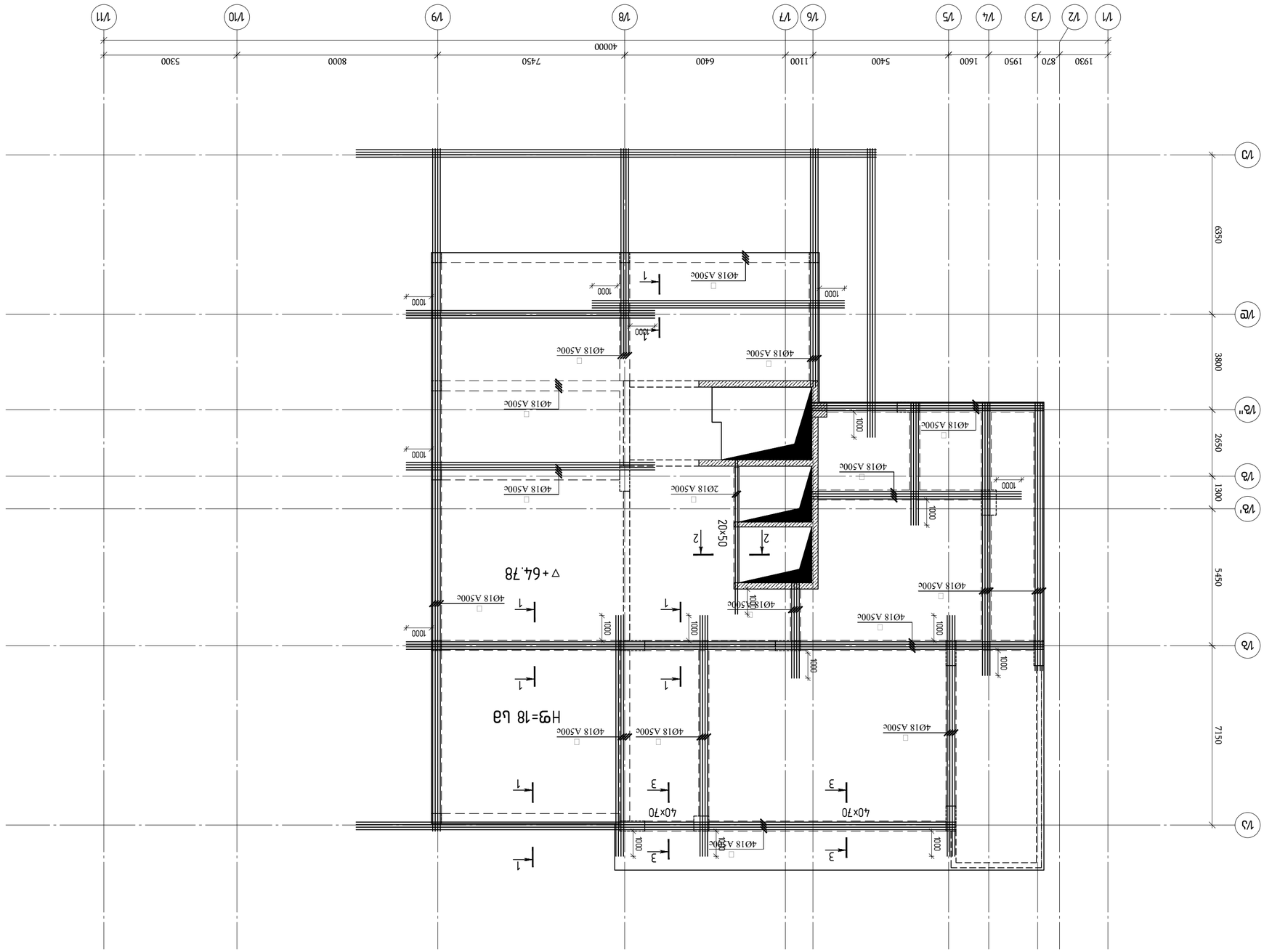

Конструкция плиты перекрытия ▽64.78 для отм. 63.63 Схема армирования

Изм.	Кол.уч.	Лист	№ док.
Разраб.			
Пров.			
Гип			
Н.контр.			
Утв.			

Стадия: Лист: Листов:

Схема армирования плиты перекрытия ▽64.78 для отм. 63.63

ГИП: Проверил: Разработал:

Н.контр.:

Утв.:

Инв.№ подл. | Подпись и дата | Взам.инв.№

Копировал Формат А3

Изм.	Кол.уч.	Лист	№ док.	Подпись	Дата
4	Изменен	Дополнительное армирование			
3	Изменен	Изменение			
2	Изменен	Изменение			
1	Изменен	Изменение			

Общество с ограниченной ответственностью "Инженерный Центр Строительных Технологий" (ИНН 6315633333)

engineering

Заказчик: ЗАО "Завод экспериментального машиностроения"

Объект: Производственный корпус №7 с административно-бытовым комплексом по ул. Ленинградской в г.о. Самара

Стадия | Лист | Листов

Р | 1 | 1

Инв.№ подл. | Подпись и дата | Взам.инв.№

Копировал Формат А3

Изм.	Кол.уч.	Лист	№ док.	Подпись	Дата

Согласовано:

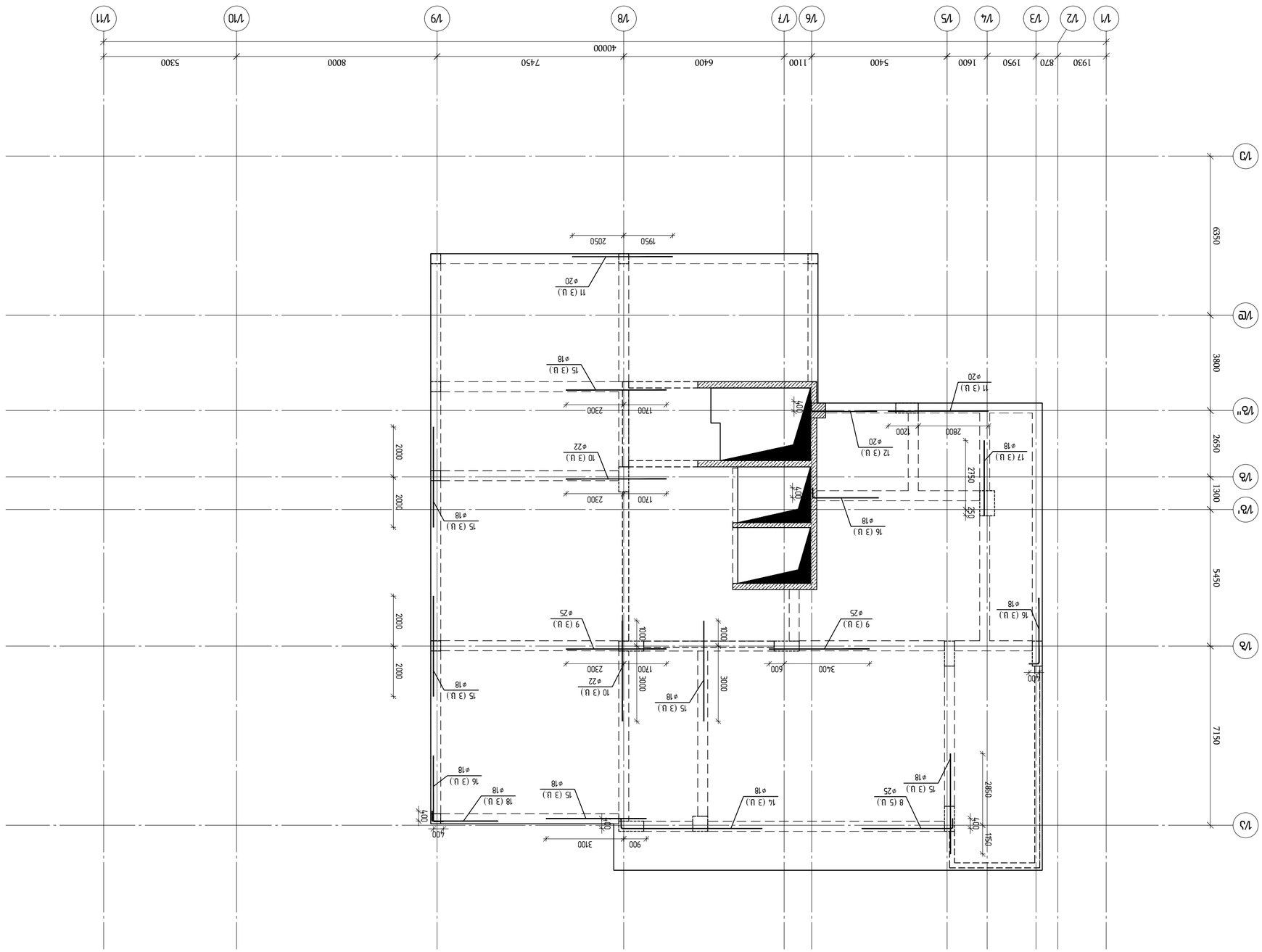

ПЛАН ПОКРЫТИЯ ЧЕРДАЧНОГО ЭТАЖА
ОТМ. +64.78 ОТНОСИТЕЛЬНО ОТМЕТКИ 0.000

ПЛАН / 2023 ГОДП			
ЧЕРТЕЖИ КЖ:			
A2 QE_STR_Belinskiy_BEAM			
KEYPLAN:			
ЗАКАЗЧИК:			
ГЛАВНОЕ УПРАВЛЕНИЕ ЗДРАВООХРАНЕНИЯ ГОРОДА МОСКВЫ «ГКБ №100», №100", №102			
ПОДРЯДЧИК:			
ЗАО "ЭСКО"			
ГЛАВНЫЙ ИНЖЕНЕР ПРОЕКТА	ВЕЛИЧКО ВЛАДИМИР ВЛАДИМИРОВИЧ		
ГЛАВНЫЙ АРХИТЕКТОР ПРОЕКТА			
ГЕНЕРАЛЬНЫЙ ПРОЕКТИРОВЩИК			
ЗАО "ЭСКО ЭНЕРГОСЕРВИС"			
ЗАКАЗЧИК:			
ГУП "ГЛАВНОЕ УПРАВЛЕНИЕ ЗДРАВООХРАНЕНИЯ ГОРОДА МОСКВЫ"			
ГЛАВНЫЙ ИНЖЕНЕР ПРОЕКТА	ВЕЛИЧКО ВЛАДИМИР ВЛАДИМИРОВИЧ		
ГЕНЕРАЛЬНЫЙ ПРОЕКТИРОВЩИК	ЗАО "ЭСКО ЭНЕРГОСЕРВИС"

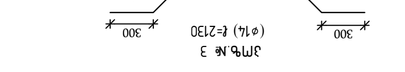

Зм№ 3

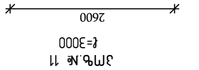

Зм№ 11
ℓ=3000

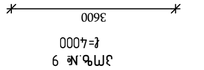

Зм№ 9
ℓ=4000

Зм№ 4
ℓ=1530

Зм№ 5
ℓ=1400

Зм№ 6
ℓ=1830

Фасад 1–1
а 1:15

Фасад 2–2
а 1:15



Фасад 3–3
а 1:15

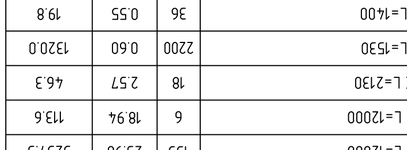

Фасад 4–4
а 1:15

Зм№ 9
ℓ=4000

Зм№ 11
ℓ=3000

Зм№ 3
(φ14) ℓ=2130

Зм№ 4
ℓ=1530

Зм№ 5
ℓ=1400

Зм№ 6
ℓ=1830

Ведомость армирования ж/б конструкций (□ЭЭЭ-ОЛО)

Обозначение	Тип	Диаметр, мм	Класс арматуры	Длина, мм	Кол-во, шт	Масса, кг
Ø14	А500С	14	1	2130	18	46.3
Ø16	А500С	16	1	3000	12	71.9
Ø18	А500С	18	1	4000	33	263.7
Ø20	А500С	20	1	6000	3	36.0
Ø22	А500С	22	1	8000	3	47.9
Ø25	А500С	25	1	12000	6	113.6
Ø18	А500С	18	2	1530	6	18.4
Ø18	А500С	18	2	1400	6	16.8
Ø18	А500С	18	2	1830	6	22.0
Ø18	А500С	18	2	3000	3	18.0

Марка	Обозначение	Наименование	Масса ед., кг	Примечание
КР	ГОСТ Р 52544-2006	Ø18 А500С L=12000	135	3237.3
1	ГОСТ Р 52544-2006	Ø16 А500С L=12000	6	113.6
2	ГОСТ Р 52544-2006	Ø14 А500С L=2130	18	46.3
3	ГОСТ Р 52544-2006	Ø18 А500С L=1530	2200	1320.0
4	ГОСТ Р 52544-2006	Ø8 А500С L=1400	36	19.8
5	ГОСТ Р 52544-2006	Ø8 А500С L=1830	170	122.4
6	ГОСТ Р 52544-2006	Ø8 А500С L=500	170	34.0
7	ГОСТ Р 52544-2006	Ø25 А500С L=4000	5	77.0
8	ГОСТ Р 52544-2006	Ø25 А500С L=4000	6	92.5
9	ГОСТ Р 52544-2006	Ø22 А500С L=4000	6	71.6
10	ГОСТ Р 52544-2006	Ø20 А500С L=4000	6	59.2
11	ГОСТ Р 52544-2006	Ø20 А500С L=3000	3	22.2
12	ГОСТ Р 52544-2006	Ø18 А500С L=8000	3	47.9
13	ГОСТ Р 52544-2006	Ø18 А500С L=6000	3	36.0
14	ГОСТ Р 52544-2006	Ø18 А500С L=4000	33	263.7
15	ГОСТ Р 52544-2006	Ø18 А500С L=3000	12	71.9
16	ГОСТ Р 52544-2006	Ø18 А500С L=3000	6	35.9
17	ГОСТ Р 52544-2006	Ø18 А500С L=3000	3	18.0
18	ГОСТ Р 52544-2006	Ø18 А500С L=3000	3	18.0

Диаметр, мм	Класс арматуры	Длина, м	Кол-во, шт	Масса, кг
8	А500С	34.00	1	5689.30
14	А500С	3.00	6	46.30
16	А500С	3.00	12	113.60
18	А500С	3.00	33	371.70
20	А500С	3.00	3	81.40
22	А500С	3.00	3	71.60
25	А500С	3.00	6	169.50

Ведомость ж/б конструкций (□ЭЭЭ-ОЛО) 64.78 ГОСТ Р 52544-2006

Ведомость деталей

Марка	Эскиз	Кол.	Масса, кг
1		1	1496.20

Общая масса 1496.20

Ведомость расхода стали

Класс арматуры	Диаметр, мм	Длина, м	Масса, кг
А500С	8	34.00	5689.30
		Итого	5689.30

Ведомость расхода стали по ГОСТ Р 52544-2006

Класс арматуры	Диаметр, мм	Длина, м	Масса, кг
А500С	14	3.00	46.30
	16	3.00	113.60
	18	3.00	371.70
	20	3.00	81.40
	22	3.00	71.60
	25	3.00	169.50

Ведомость расхода стали по ГОСТ Р 52544-2006

Ведомость ж/б конструкций (□ЭЭЭ-ОЛО) 64.78 ГОСТ Р 52544-2006

Ведомость деталей

Марка	Эскиз	Кол.	Масса, кг
КР		135	3237.3
1		6	113.6
2		18	46.3
3		2200	1320.0
4		36	19.8
5		170	122.4
6		170	34.0
7		5	77.0
8		6	92.5
9		6	71.6
10		6	59.2
11		3	22.2
12		3	47.9
13		3	36.0
14		33	263.7
15		12	71.9
16		6	35.9
17		3	18.0
18		3	18.0

Общая масса 1496.20

Ведомость спецификаций

Поз.	Обозначение	Наименование	Кол.	Масса ед., кг	Примечание
		Документация			
		Пояснительная записка			
		Ведомость спецификаций			
		Сборочные единицы			
		Каркас К-1	2	748.1	
		Каркас К-2	1	412.6	
		Детали			
1		Стержень Ø18 А500С L=12000	135	23.98	
2		Стержень Ø16 А500С L=12000	6	18.94	
3		Стержень Ø14 А500С L=2130	18	2.57	
4		Стержень Ø18 А500С L=1530	2200	0.60	
5		Стержень Ø8 А500С L=1400	36	0.55	
6		Стержень Ø8 А500С L=1830	170	0.72	
7		Стержень Ø8 А500С L=500	170	0.20	
8		Стержень Ø25 А500С L=4000	5	15.41	
9		Стержень Ø25 А500С L=4000	6	15.41	
10		Стержень Ø22 А500С L=4000	6	11.94	
11		Стержень Ø20 А500С L=4000	6	9.86	
12		Стержень Ø20 А500С L=3000	3	7.40	
13		Стержень Ø18 А500С L=8000	3	15.98	
14		Стержень Ø18 А500С L=6000	3	11.99	
15		Стержень Ø18 А500С L=4000	33	7.99	
16		Стержень Ø18 А500С L=3000	12	5.99	
17		Стержень Ø18 А500С L=3000	6	5.99	
18		Стержень Ø18 А500С L=3000	3	5.99	

Ведомость спецификаций

Поз.	Обозначение	Наименование	Кол.	Масса ед., кг	Примечание
		Документация			
		Пояснительная записка			
		Ведомость спецификаций			
		Сборочные единицы			
		Каркас К-1	2	748.1	
		Каркас К-2	1	412.6	
		Детали			
1		Стержень Ø18 А500С L=12000	135	23.98	3237.3
2		Стержень Ø16 А500С L=12000	6	18.94	113.6
3		Стержень Ø14 А500С L=2130	18	2.57	46.3
4		Стержень Ø18 А500С L=1530	2200	0.60	1320.0
5		Стержень Ø8 А500С L=1400	36	0.55	19.8
6		Стержень Ø8 А500С L=1830	170	0.72	122.4
7		Стержень Ø8 А500С L=500	170	0.20	34.0
8		Стержень Ø25 А500С L=4000	5	15.41	77.0
9		Стержень Ø25 А500С L=4000	6	15.41	92.5
10		Стержень Ø22 А500С L=4000	6	11.94	71.6
11		Стержень Ø20 А500С L=4000	6	9.86	59.2
12		Стержень Ø20 А500С L=3000	3	7.40	22.2
13		Стержень Ø18 А500С L=8000	3	15.98	47.9
14		Стержень Ø18 А500С L=6000	3	11.99	36.0
15		Стержень Ø18 А500С L=4000	33	7.99	263.7
16		Стержень Ø18 А500С L=3000	12	5.99	71.9
17		Стержень Ø18 А500С L=3000	6	5.99	35.9
18		Стержень Ø18 А500С L=3000	3	5.99	18.0

Изм.	Кол.уч.	Лист	№док.	Подп.	Дата
Разраб.					
Пров.					
Н.контр.					
ГИП					

Ведомость спецификаций

Стадия	Лист	Листов
Р	1	1

ООО "ЭнергоСтройПроект"
г. Москва, ул. Промышленная, д. 12, стр. 3

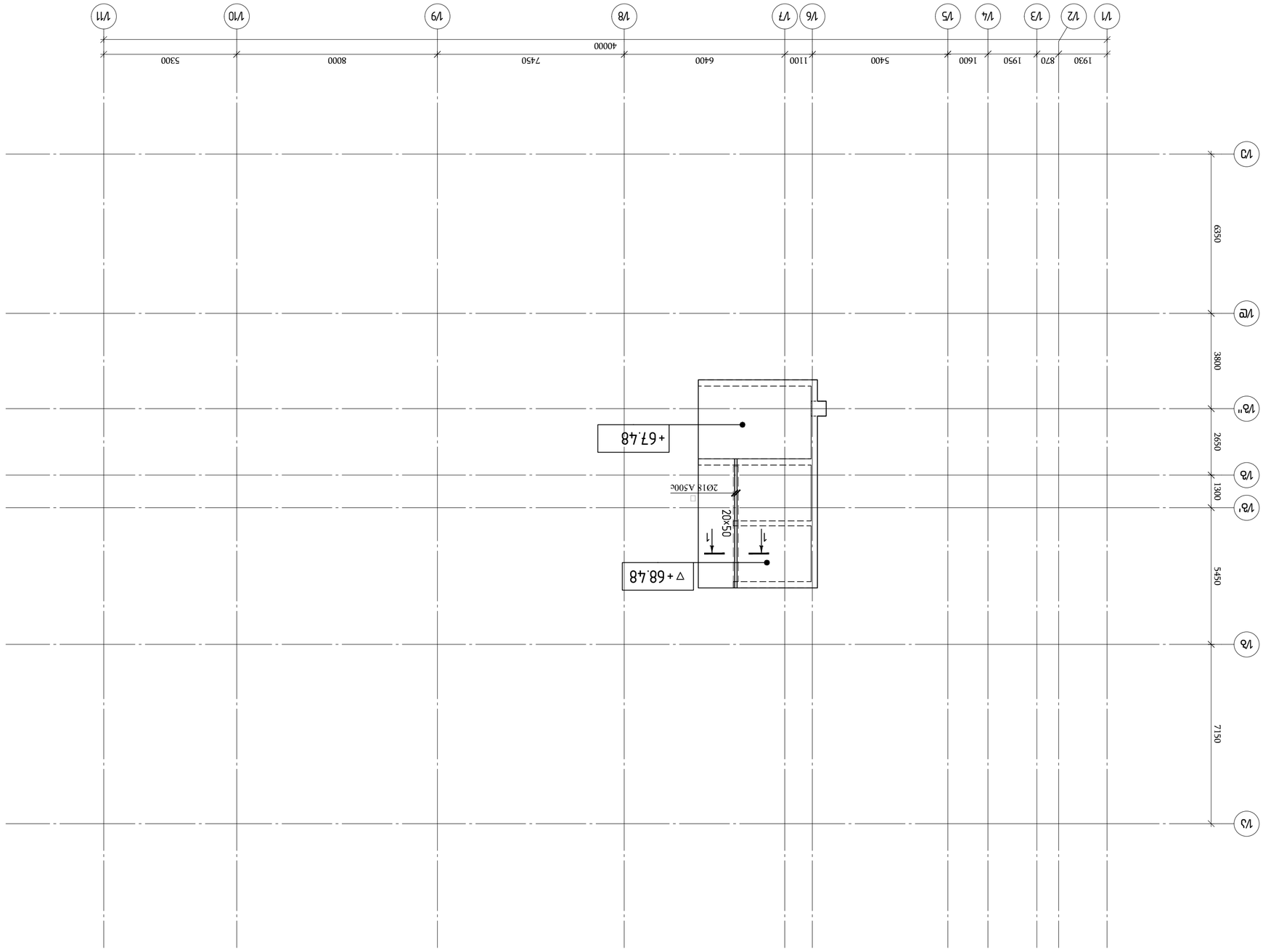

ПЛАН ФУНДАМЕНТОВ ОТМ. ▽68.48

ГИП	Ефимов		
Разработал	Мухаметзянов		
Н. контр.	Ефимов		
Проверил	Ефимов		

ООО "ЭНЕРГОИНЖИНИРИНГ"
г.Набережные Челны, ул.Академика Рубаненко, 7, оф.1
тел.: (8552) 20-20-20, e-mail: info@engineering.ru

Строительство 2-х этажного здания ремонтно-механического цеха с административно-бытовыми помещениями по адресу: РТ, г. Набережные Челны, ул. Промышленная, 100, стр. 102

Заказчик: ООО "ЭНЕРГОИНЖИНИРИНГ"

Разработал	Мухаметзянов	
Н. контр.	Ефимов	
ГИП	Ефимов	

Фундаменты под колонны. Фундаменты под стены. Монолитная плита. Ростверк. Монолитные участки стен подвала. Монолитные участки стен. Перемычки. Монолитные участки перекрытий. Монолитные участки покрытий. Монолитные участки лестниц. Монолитные участки прочих конструкций. Монолитные участки пандусов. Монолитные участки фундаментов. Монолитные участки балок. Монолитные участки колонн. Монолитные участки пилонов. Монолитные участки ригелей. Монолитные участки диафрагм жесткости. Монолитные участки шахт. Монолитные участки приямков. Монолитные участки резервуаров. Монолитные участки бассейнов. Монолитные участки прочих конструкций. Монолитные участки пандусов. Монолитные участки фундаментов. Монолитные участки балок. Монолитные участки колонн. Монолитные участки пилонов. Монолитные участки ригелей. Монолитные участки диафрагм жесткости. Монолитные участки шахт. Монолитные участки приямков. Монолитные участки резервуаров. Монолитные участки бассейнов.

Стадия: Р

Лист: 1

Листов: 1

Формат А2

Изм.	Кол.уч.	Лист	№ док.
Подп.	Дата		

Инв. № подл. | Подп. и дата | Взам. инв. №

Копирование и использование чертежей без разрешения автора запрещено

Примечания:

1. Все размеры даны в мм, если не указано иное.
2. Отметки даны в метрах.
3. Бетон фундаментов В25, F200, W6.
4. Арматура А500С.
5. Защитный слой бетона 50 мм.
6. Фундаменты устраивать на естественном основании.
7. Перед бетонированием основание очистить от мусора и воды.
8. Обратную засыпку пазух выполнять послойно с уплотнением.
9. Гидроизоляция боковых поверхностей — обмазочная битумная.
10. Все работы выполнять в соответствии с СП 70.13330.2012.
11. Контроль качества бетонных работ — по ГОСТ 18105-2018.
12. Допуски по ГОСТ 21778-81.
13. Привязку осей см. на плане.
14. Отм. ▽68.48 соответствует абс. отм. 68.48 м.
15. Все закладные детали — по КЖ.
16. Сварные швы — по ГОСТ 14771-76*.
17. Электроды Э42А.
18. Бетонирование вести непрерывно.
19. Уход за бетоном — влажное твердение 7 суток.
20. Распалубочную прочность бетона принять 70%.
21. Отм. ▽67.48 соответствует абс. отм. 67.48 м.
22. Отм. ▽69.48 соответствует абс. отм. 69.48 м.
23. Отм. ▽70.48 соответствует абс. отм. 70.48 м.
24. Отм. ▽71.48 соответствует абс. отм. 71.48 м.
25. Отм. ▽72.48 соответствует абс. отм. 72.48 м.
26. Отм. ▽73.48 соответствует абс. отм. 73.48 м.
27. Отм. ▽74.48 соответствует абс. отм. 74.48 м.
28. Отм. ▽75.48 соответствует абс. отм. 75.48 м.
29. Отм. ▽76.48 соответствует абс. отм. 76.48 м.
30. Отм. ▽77.48 соответствует абс. отм. 77.48 м.
31. Отм. ▽78.48 соответствует абс. отм. 78.48 м.
32. Отм. ▽79.48 соответствует абс. отм. 79.48 м.
33. Отм. ▽80.48 соответствует абс. отм. 80.48 м.
34. Отм. ▽81.48 соответствует абс. отм. 81.48 м.
35. Отм. ▽82.48 соответствует абс. отм. 82.48 м.
36. Отм. ▽83.48 соответствует абс. отм. 83.48 м.
37. Отм. ▽84.48 соответствует абс. отм. 84.48 м.
38. Отм. ▽85.48 соответствует абс. отм. 85.48 м.
39. Отм. ▽86.48 соответствует абс. отм. 86.48 м.
40. Отм. ▽87.48 соответствует абс. отм. 87.48 м.
41. Отм. ▽88.48 соответствует абс. отм. 88.48 м.
42. Отм. ▽89.48 соответствует абс. отм. 89.48 м.
43. Отм. ▽90.48 соответствует абс. отм. 90.48 м.
44. Отм. ▽91.48 соответствует абс. отм. 91.48 м.
45. Отм. ▽92.48 соответствует абс. отм. 92.48 м.
46. Отм. ▽93.48 соответствует абс. отм. 93.48 м.
47. Отм. ▽94.48 соответствует абс. отм. 94.48 м.
48. Отм. ▽95.48 соответствует абс. отм. 95.48 м.
49. Отм. ▽96.48 соответствует абс. отм. 96.48 м.
50. Отм. ▽97.48 соответствует абс. отм. 97.48 м.
51. Отм. ▽98.48 соответствует абс. отм. 98.48 м.
52. Отм. ▽99.48 соответствует абс. отм. 99.48 м.
53. Отм. ▽100.48 соответствует абс. отм. 100.48 м.
54. Отм. ▽101.48 соответствует абс. отм. 101.48 м.
55. Отм. ▽102.48 соответствует абс. отм. 102.48 м.
56. Отм. ▽103.48 соответствует абс. отм. 103.48 м.
57. Отм. ▽104.48 соответствует абс. отм. 104.48 м.
58. Отм. ▽105.48 соответствует абс. отм. 105.48 м.
59. Отм. ▽106.48 соответствует абс. отм. 106.48 м.
60. Отм. ▽107.48 соответствует абс. отм. 107.48 м.
61. Отм. ▽108.48 соответствует абс. отм. 108.48 м.
62. Отм. ▽109.48 соответствует абс. отм. 109.48 м.
63. Отм. ▽110.48 соответствует абс. отм. 110.48 м.
64. Отм. ▽111.48 соответствует абс. отм. 111.48 м.
65. Отм. ▽112.48 соответствует абс. отм. 112.48 м.
66. Отм. ▽113.48 соответствует абс. отм. 113.48 м.
67. Отм. ▽114.48 соответствует абс. отм. 114.48 м.
68. Отм. ▽115.48 соответствует абс. отм. 115.48 м.
69. Отм. ▽116.48 соответствует абс. отм. 116.48 м.
70. Отм. ▽117.48 соответствует абс. отм. 117.48 м.
71. Отм. ▽118.48 соответствует абс. отм. 118.48 м.
72. Отм. ▽119.48 соответствует абс. отм. 119.48 м.
73. Отм. ▽120.48 соответствует абс. отм. 120.48 м.
74. Отм. ▽121.48 соответствует абс. отм. 121.48 м.
75. Отм. ▽122.48 соответствует абс. отм. 122.48 м.
76. Отм. ▽123.48 соответствует абс. отм. 123.48 м.
77. Отм. ▽124.48 соответствует абс. отм. 124.48 м.
78. Отм. ▽125.48 соответствует абс. отм. 125.48 м.
79. Отм. ▽126.48 соответствует абс. отм. 126.48 м.
80. Отм. ▽127.48 соответствует абс. отм. 127.48 м.

Изм. | Кол.уч. | Лист | № док. | Подп. | Дата

Изм.	Кол.уч.	Лист	№ док.
Подп.	Дата		

Взам. инв. №

Инв. № подл. | Подп. и дата

Копирование и использование чертежей без разрешения автора запрещено

ГИП	Ефимов		
Разработал	Мухаметзянов		
Н. контр.	Ефимов		
Проверил	Ефимов		

ООО "ЭНЕРГОИНЖИНИРИНГ"
г.Набережные Челны, ул.Академика Рубаненко, 7, оф.1
тел.: (8552) 20-20-20, e-mail: info@engineering.ru

Строительство 2-х этажного здания ремонтно-механического цеха с административно-бытовыми помещениями по адресу: РТ, г. Набережные Челны, ул. Промышленная, 100, стр. 102

Заказчик: ООО "ЭНЕРГОИНЖИНИРИНГ"

Фундаменты под колонны. Фундаменты под стены. Монолитная плита. Ростверк. Монолитные участки стен подвала. Монолитные участки стен. Перемычки. Монолитные участки перекрытий. Монолитные участки покрытий. Монолитные участки лестниц. Монолитные участки прочих конструкций. Монолитные участки пандусов. Монолитные участки фундаментов. Монолитные участки балок. Монолитные участки колонн. Монолитные участки пилонов. Монолитные участки ригелей. Монолитные участки диафрагм жесткости. Монолитные участки шахт. Монолитные участки приямков. Монолитные участки резервуаров. Монолитные участки бассейнов. Монолитные участки прочих конструкций. Монолитные участки пандусов. Монолитные участки фундаментов. Монолитные участки балок. Монолитные участки колонн. Монолитные участки пилонов. Монолитные участки ригелей. Монолитные участки диафрагм жесткости. Монолитные участки шахт. Монолитные участки приямков. Монолитные участки резервуаров. Монолитные участки бассейнов.

Стадия: Р

Лист: 1

Листов: 1

Формат А2

Примечания:

1. Все размеры даны в мм, если не указано иное.
2. Отметки даны в метрах.
3. Бетон фундаментов В25, F200, W6.
4. Арматура А500С.
5. Защитный слой бетона 50 мм.
6. Фундаменты устраивать на естественном основании.
7. Перед бетонированием основание очистить от мусора и воды.
8. Обратную засыпку пазух выполнять послойно с уплотнением.
9. Гидроизоляция боковых поверхностей — обмазочная битумная.
10. Все работы выполнять в соответствии с СП 70.13330.2012.
11. Контроль качества бетонных работ — по ГОСТ 18105-2018.
12. Допуски по ГОСТ 21778-81.
13. Привязку осей см. на плане.
14. Отм. ▽68.48 соответствует абс. отм. 68.48 м.
15. Все закладные детали — по КЖ.
16. Сварные швы — по ГОСТ 14771-76*.
17. Электроды Э42А.
18. Бетонирование вести непрерывно.
19. Уход за бетоном — влажное твердение 7 суток.
20. Распалубочную прочность бетона принять 70%.
21. Отм. ▽67.48 соответствует абс. отм. 67.48 м.
22. Отм. ▽69.48 соответствует абс. отм. 69.48 м.
23. Отм. ▽70.48 соответствует абс. отм. 70.48 м.
24. Отм. ▽71.48 соответствует абс. отм. 71.48 м.
25. Отм. ▽72.48 соответствует абс. отм. 72.48 м.
26. Отм. ▽73.48 соответствует абс. отм. 73.48 м.
27. Отм. ▽74.48 соответствует абс. отм. 74.48 м.
28. Отм. ▽75.48 соответствует абс. отм. 75.48 м.
29. Отм. ▽76.48 соответствует абс. отм. 76.48 м.
30. Отм. ▽77.48 соответствует абс. отм. 77.48 м.
31. Отм. ▽78.48 соответствует абс. отм. 78.48 м.
32. Отм. ▽79.48 соответствует абс. отм. 79.48 м.
33. Отм. ▽80.48 соответствует абс. отм. 80.48 м.
34. Отм. ▽81.48 соответствует абс. отм. 81.48 м.
35. Отм. ▽82.48 соответствует абс. отм. 82.48 м.
36. Отм. ▽83.48 соответствует абс. отм. 83.48 м.
37. Отм. ▽84.48 соответствует абс. отм. 84.48 м.
38. Отм. ▽85.48 соответствует абс. отм. 85.48 м.
39. Отм. ▽86.48 соответствует абс. отм. 86.48 м.
40. Отм. ▽87.48 соответствует абс. отм. 87.48 м.
41. Отм. ▽88.48 соответствует абс. отм. 88.48 м.
42. Отм. ▽89.48 соответствует абс. отм. 89.48 м.
43. Отм. ▽90.48 соответствует абс. отм. 90.48 м.
44. Отм. ▽91.48 соответствует абс. отм. 91.48 м.
45. Отм. ▽92.48 соответствует абс. отм. 92.48 м.
46. Отм. ▽93.48 соответствует абс. отм. 93.48 м.
47. Отм. ▽94.48 соответствует абс. отм. 94.48 м.
48. Отм. ▽95.48 соответствует абс. отм. 95.48 м.
49. Отм. ▽96.48 соответствует абс. отм. 96.48 м.
50. Отм. ▽97.48 соответствует абс. отм. 97.48 м.
51. Отм. ▽98.48 соответствует абс. отм. 98.48 м.
52. Отм. ▽99.48 соответствует абс. отм. 99.48 м.
53. Отм. ▽100.48 соответствует абс. отм. 100.48 м.
54. Отм. ▽101.48 соответствует абс. отм. 101.48 м.
55. Отм. ▽102.48 соответствует абс. отм. 102.48 м.
56. Отм. ▽103.48 соответствует абс. отм. 103.48 м.
57. Отм. ▽104.48 соответствует абс. отм. 104.48 м.
58. Отм. ▽105.48 соответствует абс. отм. 105.48 м.
59. Отм. ▽106.48 соответствует абс. отм. 106.48 м.
60. Отм. ▽107.48 соответствует абс. отм. 107.48 м.
61. Отм. ▽108.48 соответствует абс. отм. 108.48 м.
62. Отм. ▽109.48 соответствует абс. отм. 109.48 м.
63. Отм. ▽110.48 соответствует абс. отм. 110.48 м.
64. Отм. ▽111.48 соответствует абс. отм. 111.48 м.
65. Отм. ▽112.48 соответствует абс. отм. 112.48 м.
66. Отм. ▽113.48 соответствует абс. отм. 113.48 м.
67. Отм. ▽114.48 соответствует абс. отм. 114.48 м.
68. Отм. ▽115.48 соответствует абс. отм. 115.48 м.
69. Отм. ▽116.48 соответствует абс. отм. 116.48 м.
70. Отм. ▽117.48 соответствует абс. отм. 117.48 м.
71. Отм. ▽118.48 соответствует абс. отм. 118.48 м.
72. Отм. ▽119.48 соответствует абс. отм. 119.48 м.
73. Отм. ▽120.48 соответствует абс. отм. 120.48 м.
74. Отм. ▽121.48 соответствует абс. отм. 121.48 м.
75. Отм. ▽122.48 соответствует абс. отм. 122.48 м.
76. Отм. ▽123.48 соответствует абс. отм. 123.48 м.
77. Отм. ▽124.48 соответствует абс. отм. 124.48 м.
78. Отм. ▽125.48 соответствует абс. отм. 125.48 м.
79. Отм. ▽126.48 соответствует абс. отм. 126.48 м.
80. Отм. ▽127.48 соответствует абс. отм. 127.48 м.

ფილების არმატურის განლაგების სქემა

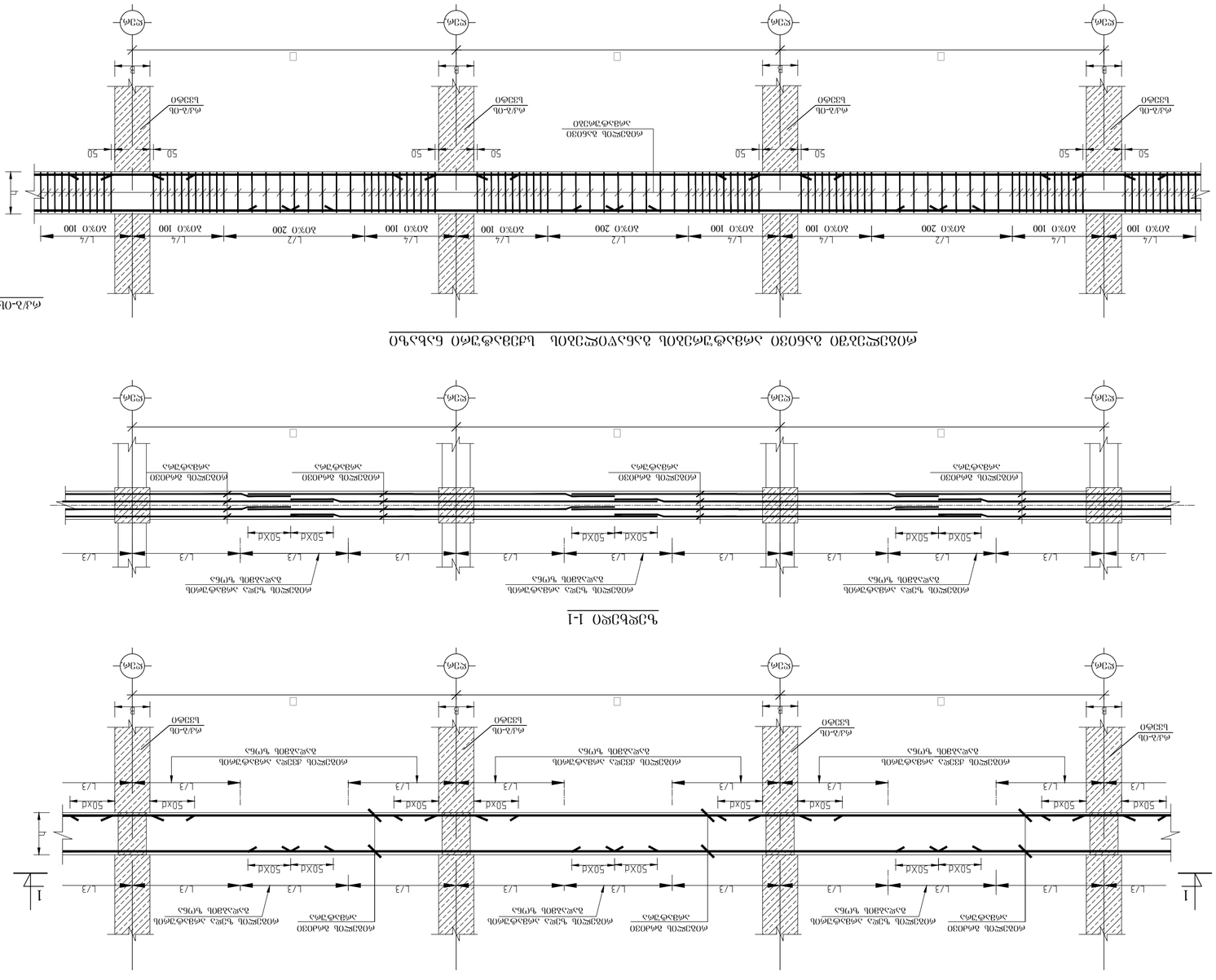
L/4
L/2
L/3
50xd
d
B
50
ფილის ბოლო
ფილის შუა ნაწილი
ფილის ბოლო
ფილის შუა ნაწილი
ფილის ბოლო
ფილის შუა ნაწილი

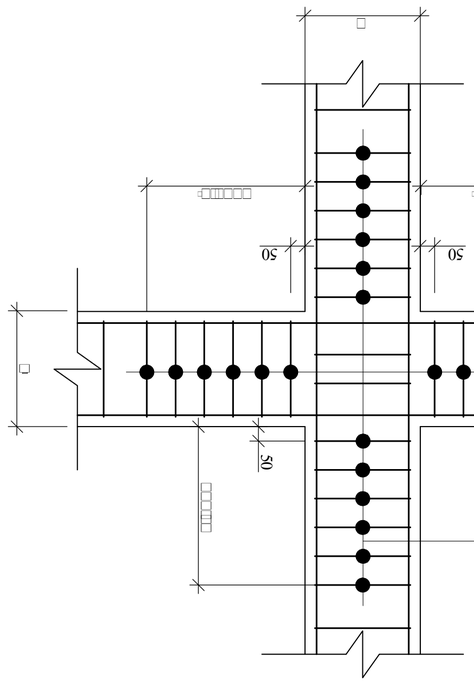

חתכים לאורך קורות בתוכניות קונסטרוקציה של מפלסים טיפוסיים

חתכים לאורך קורות בתוכניות קונסטרוקציה של גגות

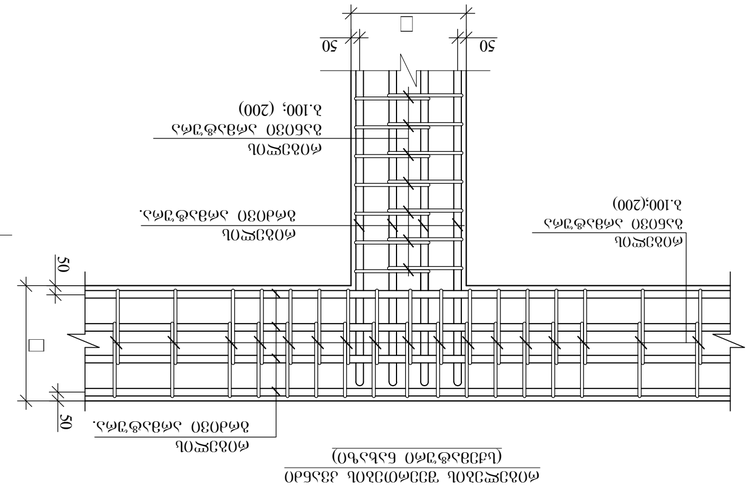
50
50
50
50

გადახურვის ფილები

ჯამური სპეციფიკაცია

რაოდენობა	კონსტრუქციის მარკა	არმატურის ნაკეთობი (კგ.)															ბეტონის მოცულობა (მ^3)					სულფატმედეგი
		არმატურის კლასი														სულ	ბეტონის კლასი					
		A500C												A500			B20	B25	B30	B35	B40	
		ГОСТ Р 52544-2006												ГОСТ Р 52544-2006								
		ϕ8	ϕ10	ϕ12	ϕ14	ϕ16	ϕ18	ϕ20	ϕ22	ϕ25	ϕ28	ϕ32	სულ	ϕ6	სულ							
1	გად-1	832.7	13214.4	246.9	209.0	44.2	53.9	0	0	0	0	0	14601.0	192.0	192.0	14793.0	0	0	0	144.3	0	
1	გად-2	673.7	2242.2	975.0	24280.6	563.4	675.3	261.4	95.5	0	0	0	29767.2	192.8	192.8	29960.0	0	0	0	160.51	0	
1	გად-3	491.5	8647.4	418.2	175.4	378.9	0	0	0	0	0	0	10111.4	125.3	125.3	10236.7	0	0	0	94.82	0	
1	გად-4	737.0	12049.8	715.7	361.4	539.8	215.8	118.4	0	0	0	0	14737.9	127.8	127.8	14865.7	0	0	0	132.65	0	
1	გად-5	743.2	13498.9	531.0	746.3	1026.9	0	0	0	0	0	0	16546.3	188.8	188.8	16735.1	0	0	0	142.71	0	
1	გად-6	471.2	9460.7	354.3	439.0	1151.2	0	0	0	0	0	0	11876.4	128.6	128.6	12005.0	0	0	0	97.71	0	
1	გად-7	492.7	9710.1	411.1	393.1	1263.9	0	37.0	0	0	0	0	12307.9	128.6	128.6	12436.4	0	0	0	97.71	0	
1	გად-8	494.5	9571.4	390.7	306.1	1218.1	0	37.0	0	0	0	0	12017.8	131.0	131.0	12148.9	0	0	0	99.6	0	
1	გად-9	485.4	9575.3	408.5	330.2	1230.8	0	37.0	0	0	0	0	12067.2	131.0	131.0	12198.3	0	0	0	99.6	0	
3	გად-10	492.5	9531.6	484.0	360.4	1233.9	0	37.0	0	0	0	0	12139.4	131.0	131.0	12270.4	0	0	99.62	0	0	
1	გად-11	461.7	9544.5	488.4	360.4	1240.2	0	37.0	0	0	0	0	12132.3	131.0	131.0	12263.3	0	0	99.62	0	0	
3	გად-12	458.2	9441.7	472.4	230.0	1503.1	0	37.0	0	0	0	0	12142.3	131.4	131.4	12273.7	0	0	99.75	0	0	
1	გად-13	454.2	9445.0	445.8	230.0	1503.7	0	37.0	0	0	0	0	12115.7	131.4	131.4	12247.0	0	0	99.77	0	0	
3	გად-14	447.5	9307.7	559.4	233.8	1404.6	79.9	37.0	0	0	0	0	12070.0	131.4	131.4	12201.3	0	0	99.78	0	0	
1	გად-15	514.3	9325.6	738.1	333.9	1467.4	109.9	0	0	0	0	0	12489.1	129.8	129.8	12618.9	0	0	97.46	0	0	
1	გად-16	391.8	7024.9	359.3	362.6	1037.6	109.9	0	0	0	0	0	9286.1	101.6	101.6	9387.7	0	0	76.16	0	0	
1	გად-17	0	520.6	0	13.5	147.7	0	0	0	0	0	0	681.7	8.0	8.0	689.7	0	0	5.68	0	0	
1	პანდუსი-1	0	101.9	2621.2	0	0	0	0	0	0	0	0	2723.2	28.0	28.0	2751.2	0	0	0	27.8	0	
1	პანდუსი-2	0	142.0	3174.4	0	0	0	0	0	0	0	0	3316.4	38.4	38.4	3354.8	0	0	0	30.7	0	
სულ		11438.5	208917.7	16826.0	31014.1	25238.6	1404.5	897.8	95.5	0.0	0.0	0.0	295832.7	3095.5	3095.5	298927.9	0.0	0.0	1276.1	1128.1	0.0	

შენიშვნა: გადახურვის ფილის კონსოლური ფილები აწეული იქნას მინიმუმ 2 სანტიმეტრით.

თბილისი / 2023 წელი

ფაილის სახელი:
A2 QE_STR_Beliashvili_SLAB

KEYPLAN:

ყოველი შემდეგი რევიზია აუქმებს წინა რევიზიებს

პროექტის სტატუსი:
სამშენებლო დოკუმენტაცია

რევიზია

რევ.	თარიღი	აღწერილობა	დამტკ.

შენიშვნები:

მისამართი:
ქ.თბილისი ა. ბელიაშვილის ქუჩა
№100, №100ა, №102

დამკვეთი:
შ.პ.ს "ფერი"

თანამდებობა	სახელი გვარი	ხელმოწერა
პროექტის მენეჯერი		
დამტკიცებულია: დამკვეთის მიერ		

engineering

შემსრულებელი:
შპს "ქიუ ენჯინერინგი"

მისამართი :
ქ.თბილისი ა.ბაქრაძის №7 ბინა №6

შპს "ქიუ ენჯინერინგის" პროფესიული პასუხისმგებლობის მზღვეველია სს "დაზღვევის საერთაშორისო კომპანია ირაო" (პ/ნ №PFL 417/21)

თანამდებობა	სახელი გვარი	ხელმოწერა
დირექტორი	დ.ქევანიშვილი	
საპროექტო ჯგუფის უფროსი	ო. ილიუხინი	
პროექტის მთ. კონსტრუქტორი	ო. ილიუხინი	
შეასრულა	მ.იაკობიძე	

პროექტის სახელწოდება:
მრავალფუნქციური კომპლექსი (I ბლოკი)

პროექტის სტადია:
ახალი მშენებლობა

პროექტის ნაწილი:
კონსტრუქცია

ფორმატი: A2
სტადია: მ.პ.
თარიღი: 24/02/2023
მასშტაბი: 1:100

ნახაზის დასახელება:
გადახურვის ფილები, გადახურვის ფილების ჯამური სპეციფიკაცია

რევიზია: R1

ნახაზის ნომერი: კ-I.8.0

ფურც. საერთო რაოდენობა: 139

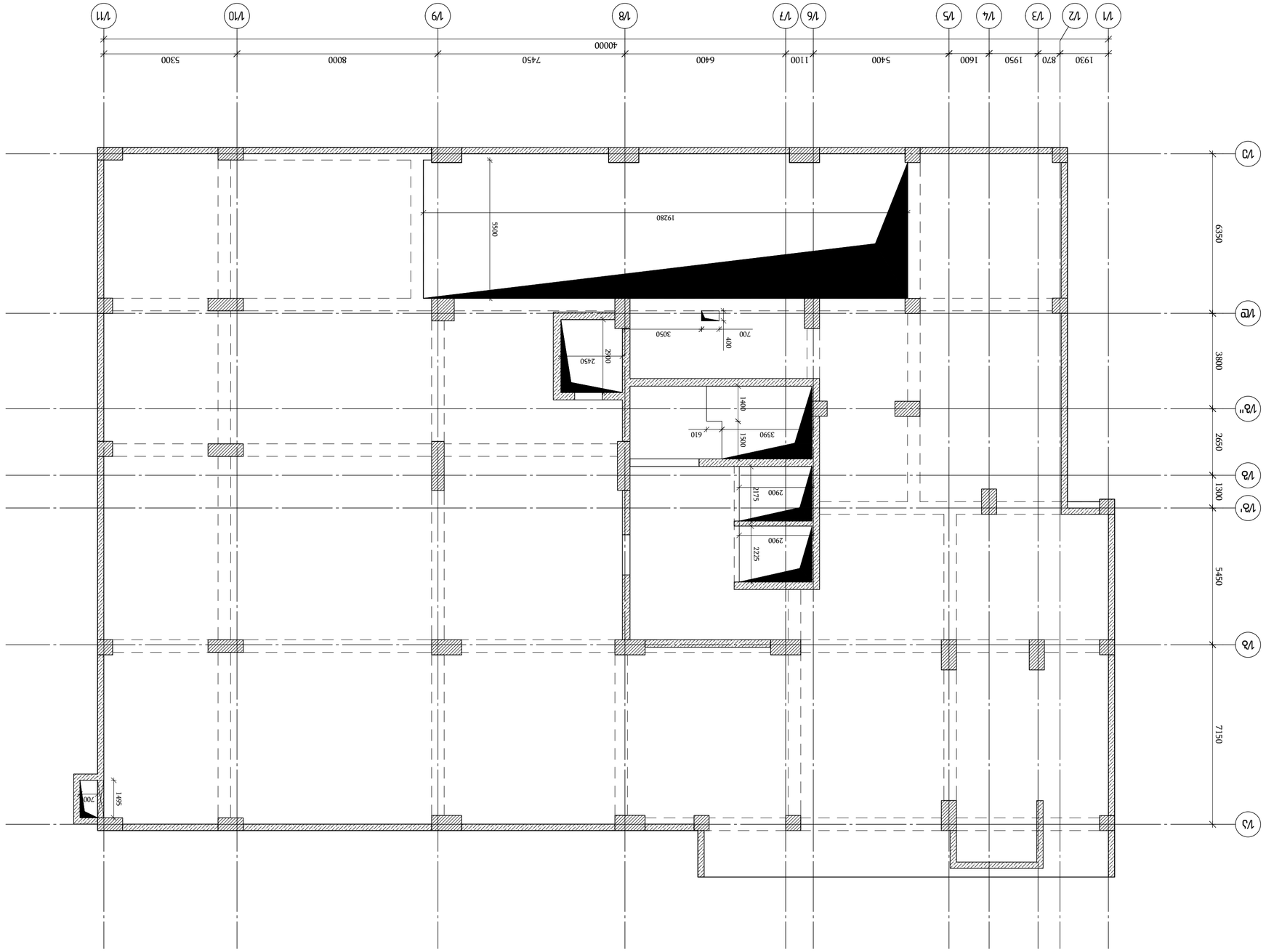

Зальний зал спортивно-оздоровчого комплексу. Загальний вигляд. Відм. -3.70

М 1:125

Розробив	Мальований		
Перевірив	Мальований		
Н.контр.	Мальований		
ГІП	Мальований		

Будівництво спортивно-оздоровчого комплексу по вул. Шевченка, 102 в м. Бар, Вінницької області

Стадія: Робоча документація

Назва креслення: Зальний зал спортивно-оздоровчого комплексу. Загальний вигляд. Відм. -3.70

Інв. № підл. | Підпис і дата | Взам. інв. №

Змін.	Кількість аркушів	№ документа	Підпис
Розробив	Мальований		
Перевірив	Мальований		
Н.контр.	Мальований		
ГІП	Мальований		

Будівництво спортивно-оздоровчого комплексу по вул. Шевченка, 102 в м. Бар, Вінницької області

Стадія: Робоча документація

Назва креслення: Зальний зал спортивно-оздоровчого комплексу. Загальний вигляд. Відм. -3.70

Інв. № підл. | Підпис і дата | Взам. інв. №

Замовник: ТОВ "ФІРМА "ЗОЛОТА ПІДКОВА"

Генеральний проектувальник: ТОВ "ТЕХНОЛОГІЯ БУДІВНИЦТВА ТА ПРОЕКТУВАННЯ"

Договір № 173/21 від 03.08.2021 р.

Головний інженер проекту	Мальований		
Головний архітектор проекту	Мальований		
Керівник групи	Мальований		
Виконавець	Мальований		

Стадія | Аркуш | Аркушів

Р | 1 | 1

Назва аркуша: Зальний зал спортивно-оздоровчого комплексу. Загальний вигляд. Відм. -3.70

Шифр проекту: 2023 ВЗПП

Назва об'єкта: Зальний зал спортивно-оздоровчого комплексу по вул. Шевченка, 102 в м. Бар, Вінницької області

Адреса об'єкта: Вінницька область, м. Бар, вул. Шевченка, 102

Замовник: ТОВ "ФІРМА "ЗОЛОТА ПІДКОВА"

Генеральний проектувальник: ТОВ "ТЕХНОЛОГІЯ БУДІВНИЦТВА ТА ПРОЕКТУВАННЯ"

Договір № 173/21 від 03.08.2021 р.

Головний інженер проекту	Мальований		
Головний архітектор проекту	Мальований		
Керівник групи	Мальований		
Виконавець	Мальований		

Стадія | Аркуш | Аркушів

Р | 1 | 1

Назва аркуша

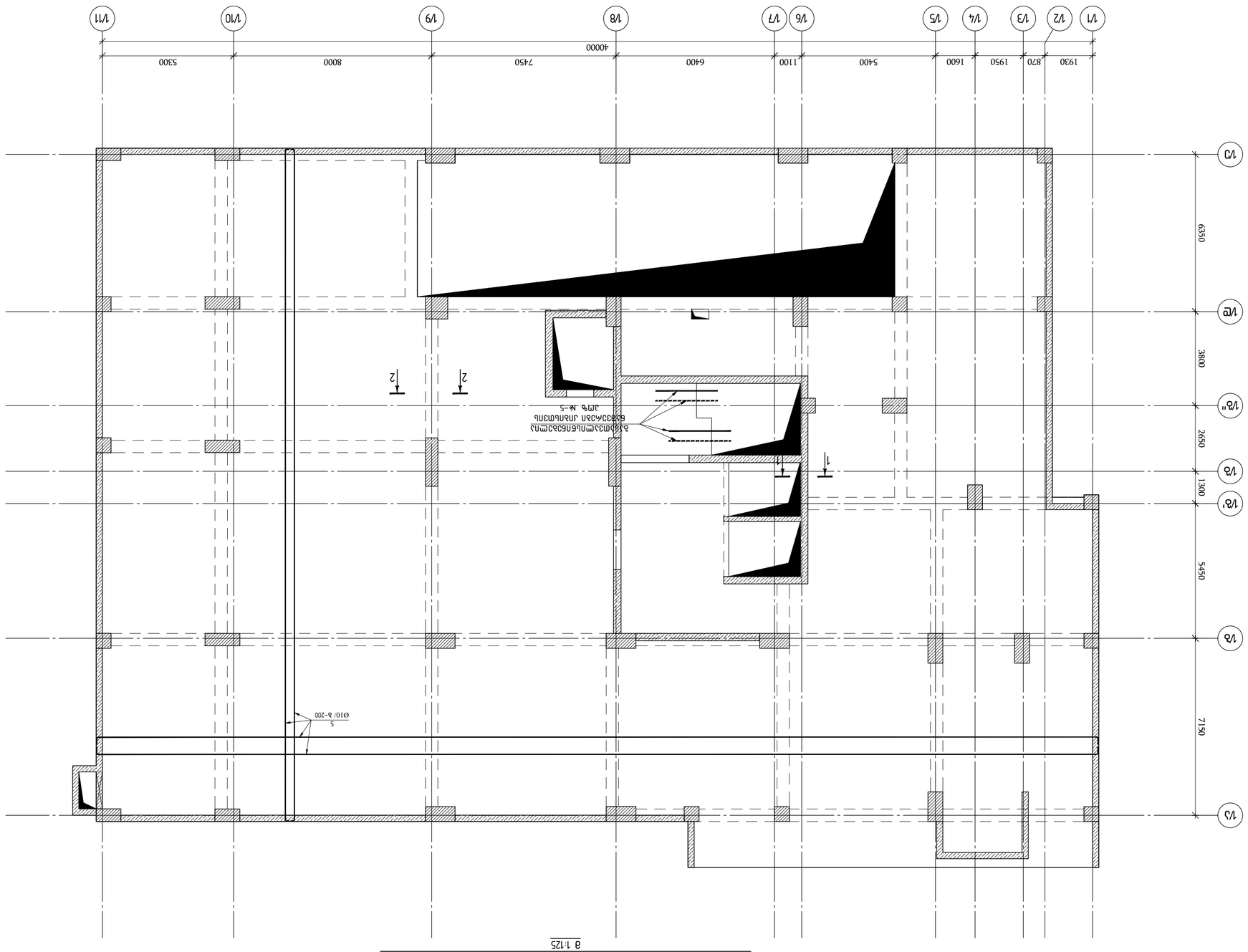

Анкеровка арматуры диаметром 10 мм

Анкеровка арматуры диаметром 12 мм

Анкеровка арматуры диаметром 16 мм

Анкеровка арматуры диаметром 20 мм

Анкеровка арматуры диаметром 25 мм

Анкеровка арматуры диаметром 32 мм

Анкеровка арматуры диаметром 40 мм

Анкеровка арматуры диаметром 50 мм

Анкеровка арматуры диаметром 63 мм

Анкеровка арматуры диаметром 80 мм

Анкеровка арматуры диаметром 100 мм

Анкеровка арматуры диаметром 125 мм

Анкеровка арматуры диаметром 160 мм

Анкеровка арматуры диаметром 200 мм

Анкеровка арматуры диаметром 250 мм

Анкеровка арматуры диаметром 320 мм

Анкеровка арматуры диаметром 400 мм

Анкеровка арматуры диаметром 500 мм

Анкеровка арматуры диаметром 630 мм

Анкеровка арматуры диаметром 800 мм

Анкеровка арматуры диаметром 1000 мм

Анкеровка арматуры диаметром 1250 мм

Анкеровка арматуры диаметром 1600 мм

Анкеровка арматуры диаметром 2000 мм

Анкеровка арматуры диаметром 2500 мм

Анкеровка арматуры диаметром 3200 мм

Анкеровка арматуры диаметром 4000 мм

Анкеровка арматуры диаметром 5000 мм

Анкеровка арматуры диаметром 6300 мм

Анкеровка арматуры диаметром 8000 мм

Анкеровка арматуры диаметром 10000 мм

Анкеровка арматуры диаметром 12500 мм

Анкеровка арматуры диаметром 16000 мм

Анкеровка арматуры диаметром 20000 мм

Анкеровка арматуры диаметром 25000 мм

Анкеровка арматуры диаметром 32000 мм

Анкеровка арматуры диаметром 40000 мм

Анкеровка арматуры диаметром 50000 мм

Анкеровка арматуры диаметром 63000 мм

Анкеровка арматуры диаметром 80000 мм

Анкеровка арматуры диаметром 100000 мм

Анкеровка арматуры диаметром 125000 мм

Анкеровка арматуры диаметром 160000 мм

Анкеровка арматуры диаметром 200000 мм

Анкеровка арматуры диаметром 250000 мм

Анкеровка арматуры диаметром 320000 мм

Анкеровка арматуры диаметром 400000 мм

Анкеровка арматуры диаметром 500000 мм

Анкеровка арматуры диаметром 630000 мм

Анкеровка арматуры диаметром 800000 мм

Анкеровка арматуры диаметром 1000000 мм

Анкеровка арматуры диаметром 1250000 мм

Анкеровка арматуры диаметром 1600000 мм

Анкеровка арматуры диаметром 2000000 мм

Анкеровка арматуры диаметром 2500000 мм

Анкеровка арматуры диаметром 3200000 мм

Анкеровка арматуры диаметром 4000000 мм

Анкеровка арматуры диаметром 5000000 мм

Анкеровка арматуры диаметром 6300000 мм

Анкеровка арматуры диаметром 8000000 мм

Анкеровка арматуры диаметром 10000000 мм

Анкеровка арматуры диаметром 12500000 мм

Анкеровка арматуры диаметром 16000000 мм

Анкеровка арматуры диаметром 20000000 мм

Анкеровка арматуры диаметром 25000000 мм

Анкеровка арматуры диаметром 32000000 мм

Анкеровка арматуры диаметром 40000000 мм

Анкеровка арматуры диаметром 50000000 мм

Анкеровка арматуры диаметром 63000000 мм

Анкеровка арматуры диаметром 80000000 мм

Анкеровка арматуры диаметром 100000000 мм

Анкеровка арматуры диаметром 125000000 мм

Анкеровка арматуры диаметром 160000000 мм

Анкеровка арматуры диаметром 200000000 мм

Анкеровка арматуры диаметром 250000000 мм

Анкеровка арматуры диаметром 320000000 мм

Анкеровка арматуры диаметром 400000000 мм

Анкеровка арматуры диаметром 500000000 мм

Анкеровка арматуры диаметром 630000000 мм

Анкеровка арматуры диаметром 800000000 мм

Анкеровка арматуры диаметром 1000000000 мм

Анкеровка арматуры диаметром 1250000000 мм

Анкеровка арматуры диаметром 1600000000 мм

Анкеровка арматуры диаметром 2000000000 мм

Анкеровка арматуры диаметром 2500000000 мм

Анкеровка арматуры диаметром 3200000000 мм

Анкеровка арматуры диаметром 4000000000 мм

Анкеровка арматуры диаметром 5000000000 мм

Анкеровка арматуры диаметром 6300000000 мм

Анкеровка арматуры диаметром 8000000000 мм

Анкеровка арматуры диаметром 10000000000 мм

Анкеровка арматуры диаметром 12500000000 мм

Анкеровка арматуры диаметром 16000000000 мм

Анкеровка арматуры диаметром 20000000000 мм

Анкеровка арматуры диаметром 25000000000 мм

Анкеровка арматуры диаметром 32000000000 мм

Анкеровка арматуры диаметром 40000000000 мм

Анкеровка арматуры диаметром 50000000000 мм

Анкеровка арматуры диаметром 63000000000 мм

Анкеровка арматуры диаметром 80000000000 мм

Анкеровка арматуры диаметром 100000000000 мм

Анкеровка арматуры диаметром 125000000000 мм

Анкеровка арматуры диаметром 160000000000 мм

Анкеровка арматуры диаметром 200000000000 мм

Анкеровка арматуры диаметром 250000000000 мм

Анкеровка арматуры диаметром 320000000000 мм

Анкеровка арматуры диаметром 400000000000 мм

Анкеровка арматуры диаметром 500000000000 мм

Анкеровка арматуры диаметром 630000000000 мм

Анкеровка арматуры диаметром 800000000000 мм

Анкеровка арматуры диаметром 1000000000000 мм

Анкеровка арматуры диаметром 1250000000000 мм

Анкеровка арматуры диаметром 1600000000000 мм

Анкеровка арматуры диаметром 2000000000000 мм

Анкеровка арматуры диаметром 2500000000000 мм

Анкеровка арматуры диаметром 3200000000000 мм

Анкеровка арматуры диаметром 4000000000000 мм

Анкеровка арматуры диаметром 5000000000000 мм

Анкеровка арматуры диаметром 6300000000000 мм

Анкеровка арматуры диаметром 8000000000000 мм

Анкеровка арматуры диаметром 10000000000000 мм

Анкеровка арматуры диаметром 12500000000000 мм

Анкеровка арматуры диаметром 16000000000000 мм

Анкеровка арматуры диаметром 20000000000000 мм

Анкеровка арматуры диаметром 25000000000000 мм

Анкеровка арматуры диаметром 32000000000000 мм

Анкеровка арматуры диаметром 40000000000000 мм

Анкеровка арматуры диаметром 50000000000000 мм

Анкеровка арматуры диаметром 63000000000000 мм

Анкеровка арматуры диаметром 80000000000000 мм

Анкеровка арматуры диаметром 100000000000000 мм

Анкеровка арматуры диаметром 125000000000000 мм

Анкеровка арматуры диаметром 160000000000000 мм

Анкеровка арматуры диаметром 200000000000000 мм

Анкеровка арматуры диаметром 250000000000000 мм

Анкеровка арматуры диаметром 320000000000000 мм

Анкеровка арматуры диаметром 400000000000000 мм

Анкеровка арматуры диаметром 500000000000000 мм

Анкеровка арматуры диаметром 630000000000000 мм

Анкеровка арматуры диаметром 800000000000000 мм

Анкеровка арматуры диаметром 1000000000000000 мм

Анкеровка арматуры диаметром 1250000000000000 мм

Анкеровка арматуры диаметром 1600000000000000 мм

Анкеровка арматуры диаметром 2000000000000000 мм

Анкеровка арматуры диаметром 2500000000000000 мм

Анкеровка арматуры диаметром 3200000000000000 мм

Анкеровка арматуры диаметром 4000000000000000 мм

Анкеровка арматуры диаметром 5000000000000000 мм

Анкеровка арматуры диаметром 6300000000000000 мм

Анкеровка арматуры диаметром 8000000000000000 мм

Анкеровка арматуры диаметром 10000000000000000 мм

Анкеровка арматуры диаметром 12500000000000000 мм

Анкеровка арматуры диаметром 16000000000000000 мм

Анкеровка арматуры диаметром 20000000000000000 мм

Анкеровка арматуры диаметром 25000000000000000 мм

Анкеровка арматуры диаметром 32000000000000000 мм

Анкеровка арматуры диаметром 40000000000000000 мм

Анкеровка арматуры диаметром 50000000000000000 мм

Анкеровка арматуры диаметром 63000000000000000 мм

Анкеровка арматуры диаметром 80000000000000000 мм

Анкеровка арматуры диаметром 100000000000000000 мм

Анкеровка арматуры диаметром 125000000000000000 мм

Анкеровка арматуры диаметром 160000000000000000 мм

Анкеровка арматуры диаметром 200000000000000000 мм

Анкеровка арматуры диаметром 250000000000000000 мм

Анкеровка арматуры диаметром 320000000000000000 мм

Анкеровка арматуры диаметром 400000000000000000 мм

Анкеровка арматуры диаметром 500000000000000000 мм

Анкеровка арматуры диаметром 630000000000000000 мм

Анкеровка арматуры диаметром 800000000000000000 мм

Анкеровка арматуры диаметром 1000000000000000000 мм

Анкеровка арматуры диаметром 1250000000000000000 мм

Анкеровка арматуры диаметром 1600000000000000000 мм

Анкеровка арматуры диаметром 2000000000000000000 мм

Анкеровка арматуры диаметром 2500000000000000000 мм

Анкеровка арматуры диаметром 3200000000000000000 мм

Анкеровка арматуры диаметром 4000000000000000000 мм

Анкеровка арматуры диаметром 5000000000000000000 мм

Анкеровка арматуры диаметром 6300000000000000000 мм

Анкеровка арматуры диаметром 8000000000000000000 мм

Анкеровка арматуры диаметром 10000000000000000000 мм

Анкеровка арматуры диаметром 12500000000000000000 мм

Анкеровка арматуры диаметром 16000000000000000000 мм

Анкеровка арматуры диаметром 20000000000000000000 мм

Анкеровка арматуры диаметром 25000000000000000000 мм

Анкеровка арматуры диаметром 32000000000000000000 мм

Анкеровка арматуры диаметром 40000000000000000000 мм

Анкеровка арматуры диаметром 50000000000000000000 мм

Анкеровка арматуры диаметром 63000000000000000000 мм

Анкеровка арматуры диаметром 80000000000000000000 мм

Анкеровка арматуры диаметром 100000000000000000000 мм

Анкеровка арматуры диаметром 125000000000000000000 мм

Анкеровка арматуры диаметром 160000000000000000000 мм

Анкеровка арматуры диаметром 200000000000000000000 мм

Анкеровка арматуры диаметром 250000000000000000000 мм

Анкеровка арматуры диаметром 320000000000000000000 мм

Анкеровка арматуры диаметром 400000000000000000000 мм

Анкеровка арматуры диаметром 500000000000000000000 мм

Анкеровка арматуры диаметром 630000000000000000000 мм

Анкеровка арматуры диаметром 800000000000000000000 мм

Анкеровка арматуры диаметром 1000000000000000000000 мм

Анкеровка арматуры диаметром 1250000000000000000000 мм

Анкеровка арматуры диаметром 1600000000000000000000 мм

Анкеровка арматуры диаметром 2000000000000000000000 мм

Анкеровка арматуры диаметром 2500000000000000000000 мм

Анкеровка арматуры диаметром 3200000000000000000000 мм

Анкеровка арматуры диаметром 4000000000000000000000 мм

Анкеровка арматуры диаметром 5000000000000000000000 мм

Анкеровка арматуры диаметром 6300000000000000000000 мм

Анкеровка арматуры диаметром 8000000000000000000000 мм

Анкеровка арматуры диаметром 10000000000000000000000 мм

Анкеровка арматуры диаметром 12500000000000000000000 мм

Анкеровка арматуры диаметром 16000000000000000000000 мм

Анкеровка арматуры диаметром 20000000000000000000000 мм

Анкеровка арматуры диаметром 25000000000000000000000 мм

Анкеровка арматуры диаметром 32000000000000000000000 мм

Анкеровка арматуры диаметром 40000000000000000000000 мм

Анкеровка арматуры диаметром 50000000000000000000000 мм

Анкеровка арматуры диаметром 63000000000000000000000 мм

Анкеровка арматуры диаметром 80000000000000000000000 мм

Анкеровка арматуры диаметром 100000000000000000000000 мм

Анкеровка арматуры диаметром 125000000000000000000000 мм

Анкеровка арматуры диаметром 160000000000000000000000 мм

Анкеровка арматуры диаметром 200000000000000000000000 мм

Анкеровка арматуры диаметром 250000000000000000000000 мм

Анкеровка арматуры диаметром 320000000000000000000000 мм

Анкеровка арматуры диаметром 400000000000000000000000 мм

Анкеровка арматуры диаметром 500000000000000000000000 мм

Анкеровка арматуры диаметром 630000000000000000000000 мм

Анкеровка арматуры диаметром 800000000000000000000000 мм

Анкеровка арматуры диаметром 1000000000000000000000000 мм

Анкеровка арматуры диаметром 1250000000000000000000000 мм

Анкеровка арматуры диаметром 1600000000000000000000000 мм

Анкеровка арматуры диаметром 2000000000000000000000000 мм

Анкеровка арматуры диаметром 2500000000000000000000000 мм

Анкеровка арматуры диаметром 3200000000000000000000000 мм

Анкеровка арматуры диаметром 4000000000000000000000000 мм

Анкеровка арматуры диаметром 5000000000000000000000000 мм

Анкеровка арматуры диаметром 6300000000000000000000000 мм

Анкеровка арматуры диаметром 8000000000000000000000000 мм

Анкеровка арматуры диаметром 10000000000000000000000000 мм

Анкеровка арматуры диаметром 12500000000000000000000000 мм

Анкеровка арматуры диаметром 16000000000000000000000000 мм

Анкеровка арматуры диаметром 20000000000000000000000000 мм

Анкеровка арматуры диаметром 25000000000000000000000000 мм

Анкеровка арматуры диаметром 32000000000000000000000000 мм

Анкеровка арматуры диаметром 40000000000000000000000000 мм

Анкеровка арматуры диаметром 50000000000000000000000000 мм

Анкеровка арматуры диаметром 63000000000000000000000000 мм

Анкеровка арматуры диаметром 80000000000000000000000000 мм

Анкеровка арматуры диаметром 100000000000000000000000000 мм

Анкеровка арматуры диаметром 125000000000000000000000000 мм

Анкеровка арматуры диаметром 160000000000000000000000000 мм

Анкеровка арматуры диаметром 200000000000000000000000000 мм

Анкеровка арматуры диаметром 250000000000000000000000000 мм

Анкеровка арматуры диаметром 320000000000000000000000000 мм

Анкеровка арматуры диаметром 400000000000000000000000000 мм

Анкеровка арматуры диаметром 500000000000000000000000000 мм

Анкеровка арматуры диаметром 630000000000000000000000000 мм

Анкеровка арматуры диаметром 800000000000000000000000000 мм

Анкеровка арматуры диаметром 1000000000000000000000000000 мм

Анкеровка арматуры диаметром 1250000000000000000000000000 мм

Анкеровка арматуры диаметром 1600000000000000000000000000 мм

Анкеровка арматуры диаметром 2000000000000000000000000000 мм

Анкеровка арматуры диаметром 2500000000000000000000000000 мм

Анкеровка арматуры диаметром 3200000000000000000000000000 мм

Анкеровка арматуры диаметром 4000000000000000000000000000 мм

Анкеровка арматуры диаметром 5000000000000000000000000000 мм

Анкеровка арматуры диаметром 6300000000000000000000000000 мм

Анкеровка арматуры диаметром 8000000000000000000000000000 мм

Анкеровка арматуры диаметром 10000000000000000000000000000 мм

Анкеровка арматуры диаметром 12500000000000000000000000000 мм

Анкеровка арматуры диаметром 16000000000000000000000000000 мм

Анкеровка арматуры диаметром 20000000000000000000000000000 мм

Анкеровка арматуры диаметром 25000000000000000000000000000 мм

Анкеровка арматуры диаметром 32000000000000000000000000000 мм

Анкеровка арматуры диаметром 40000000000000000000000000000 мм

Анкеровка арматуры диаметром 50000000000000000000000000000 мм

Анкеровка арматуры диаметром 63000000000000000000000000000 мм

Анкеровка арматуры диаметром 80000000000000000000000000000 мм

Анкеровка арматуры диаметром 100000000000000000000000000000 мм

Анкеровка арматуры диаметром 125000000000000000000000000000 мм

Анкеровка арматуры диаметром 160000000000000000000000000000 мм

Анкеровка арматуры диаметром 200000000000000000000000000000 мм

Анкеровка арматуры диаметром 250000000000000000000000000000 мм

Анкеровка арматуры диаметром 320000000000000000000000000000 мм

Анкеровка арматуры диаметром 400000000000000000000000000000 мм

Анкеровка арматуры диаметром 500000000000000000000000000000 мм

Анкеровка арматуры диаметром 630000000000000000000000000000 мм

Анкеровка арматуры диаметром 800000000000000000000000000000 мм

Анкеровка арматуры диаметром 1000000000000000000000000000000 мм

Анкеровка арматуры диаметром 1250000000000000000000000000000 мм

Анкеровка арматуры диаметром 1600000000000000000000000000000 мм

Анкеровка арматуры диаметром 2000000000000000000000000000000 мм

Анкеровка арматуры диаметром 2500000000000000000000000000000 мм

Анкеровка арматуры диаметром 3200000000000000000000000000000 мм

Анкеровка арматуры диаметром 4000000000000000000000000000000 мм

Анкеровка арматуры диаметром 5000000000000000000000000000000 мм

Анкеровка арматуры диаметром 6300000000000000000000000000000 мм

Анкеровка арматуры диаметром 8000000000000000000000000000000 мм

Анкеровка арматуры диаметром 10000000000000000000000000000000 мм

Анкеровка арматуры диаметром 12500000000000000000000000000000 мм

Анкеровка арматуры диаметром 16000000000000000000000000000000 мм

Анкеровка арматуры диаметром 20000000000000000000000000000000 мм

Анкеровка арматуры диаметром 25000000000000000000000000000000 мм

Анкеровка арматуры диаметром 32000000000000000000000000000000 мм

Анкеровка арматуры диаметром 40000000000000000000000000000000 мм

Анкеровка арматуры диаметром 50000000000000000000000000000000 мм

Анкеровка арматуры диаметром 63000000000000000000000000000000 мм

Анкеровка арматуры диаметром 80000000000000000000000000000000 мм

Анкеровка арматуры диаметром 100000000000000000000000000000000 мм

Анкеровка арматуры диаметром 125000000000000000000000000000000 мм

Анкеровка арматуры диаметром 160000000000000000000000000000000 мм

Анкеровка арматуры диаметром 200000000000000000000000000000000 мм

Анкеровка арматуры диаметром 250000000000000000000000000000000 мм

Анкеровка арматуры диаметром 320000000000000000000000000000000 мм

Анкеровка арматуры диаметром 400000000000000000000000000000000 мм

Анкеровка арматуры диаметром 500000000000000000000000000000000 мм

Анкеровка арматуры диаметром 630000000000000000000000000000000 мм

Анкеровка арматуры диаметром 800000000000000000000000000000000 мм

Анкеровка арматуры диаметром 1000000000000000000000000000000000 мм

Анкеровка арматуры диаметром 1250000000000000000000000000000000 мм

Анкеровка арматуры диаметром 1600000000000000000000000000000000 мм

Анкеровка арматуры диаметром 2000000000000000000000000000000000 мм

Анкеровка арматуры диаметром 2500000000000000000000000000000000 мм

Анкеровка арматуры диаметром 3200000000000000000000000000000000 мм

Анкеровка арматуры диаметром 4000000000000000000000000000000000 мм

Анкеровка арматуры диаметром 5000000000000000000000000000000000 мм

Анкеровка арматуры диаметром 6300000000000000000000000000000000 мм

Анкеровка арматуры диаметром 8000000000000000000000000000000000 мм

Анкеровка арматуры диаметром 10000000000000000000000000000000000 мм

Анкеровка арматуры диаметром 12500000000000000000000000000000000 мм

Анкеровка арматуры диаметром 16000000000000000000000000000000000 мм

Анкеровка арматуры диаметром 20000000000000000000000000000000000 мм

Анкеровка арматуры диаметром 25000000000000000000000000000000000 мм

Анкеровка арматуры диаметром 32000000000000000000000000000000000 мм

Анкеровка арматуры диаметром 40000000000000000000000000000000000 мм

Анкеровка арматуры диаметром 50000000000000000000000000000000000 мм

Анкеровка арматуры диаметром 63000000000000000000000000000000000 мм

Анкеровка арматуры диаметром 80000000000000000000000000000000000 мм

Анкеровка арматуры диаметром 100000000000000000000000000000000000 мм

Анкеровка арматуры диаметром 125000000000000000000000000000000000 мм

Анкеровка арматуры диаметром 160000000000000000000000000000000000 мм

Анкеровка арматуры диаметром 200000000000000000000000000000000000 мм

Анкеровка арматуры диаметром 250000000000000000000000000000000000 мм

Анкеровка арматуры диаметром 320000000000000000000000000000000000 мм

Анкеровка арматуры диаметром 400000000000000000000000000000000000 мм

Анкеровка арматуры диаметром 500000000000000000000000000000000000 мм

Анкеровка арматуры диаметром 630000000000000000000000000000000000 мм

Анкеровка арматуры диаметром 800000000000000000000000000000000000 мм

Анкеровка арматуры диаметром 1000000000000000000000000000000000000 мм

Анкеровка арматуры диаметром 1250000000000000000000000000000000000 мм

Анкеровка арматуры диаметром 1600000000000000000000000000000000000 мм

Анкеровка арматуры диаметром 2000000000000000000000000000000000000 мм

Анкеровка арматуры диаметром 2500000000000000000000000000000000000 мм

Анкеровка арматуры диаметром 3200000000000000000000000000000000000 мм

Анкеровка арматуры диаметром 4000000000000000000000000000000000000 мм

Анкеровка арматуры диаметром 5000000000000000000000000000000000000 мм

Анкеровка арматуры диаметром 6300000000000000000000000000000000000 мм

Анкеровка арматуры диаметром 8000000000000000000000000000000000000 мм

Анкеровка арматуры диаметром 10000000000000000000000000000000000000 мм

Анкеровка арматуры диаметром 12500000000000000000000000000000000000 мм

Анкеровка арматуры диаметром 16000000000000000000000000000000000000 мм

Анкеровка арматуры диаметром 20000000000000000000000000000000000000 мм

Анкеровка арматуры диаметром 25000000000000000000000000000000000000 мм

Анкеровка арматуры диаметром 32000000000000000000000000000000000000 мм

Анкеровка арматуры диаметром 40000000000000000000000000000000000000 мм

Анкеровка арматуры диаметром 50000000000000000000000000000000000000 мм

Анкеровка арматуры диаметром 63000000000000000000000000000000000000 мм

Анкеровка арматуры диаметром 80000000000000000000000000000000000000 мм

Анкеровка арматуры диаметром 100000000000000000000000000000000000000 мм

Анкеровка арматуры диаметром 125000000000000000000000000000000000000 мм

Анкеровка арматуры диаметром 160000000000000000000000000000000000000 мм

Анкеровка арматуры диаметром 200000000000000000000000000000000000000 мм

Анкеровка арматуры диаметром 250000000000000000000000000000000000000 мм

Анкеровка арматуры диаметром 320000000000000000000000000000000000000 мм

Анкеровка арматуры диаметром 400000000000000000000000000000000000000 мм

Анкеровка арматуры диаметром 500000000000000000000000000000000000000 мм

Анкеровка арматуры диаметром 630000000000000000000000000000000000000 мм

Анкеровка арматуры диаметром 800000000000000000000000000000000000000 мм

Анкеровка арматуры диаметром 1000000000000000000000000000000000000000 мм

Анкеровка арматуры диаметром 1250000000000000000000000000000000000000 мм

Анкеровка арматуры диаметром 1600000000000000000000000000000000000000 мм

Анкеровка арматуры диаметром 2000000000000000000000000000000000000000 мм

Анкеровка арматуры диаметром 2500000000000000000000000000000000000000 мм

Анкеровка арматуры диаметром 3200000000000000000000000000000000000000 мм

Анкеровка арматуры диаметром 4000000000000000000000000000000000000000 мм

Анкеровка арматуры диаметром 5000000000000000000000000000000000000000 мм

Анкеровка арматуры диаметром 6300000000000000000000000000000000000000 мм

Анкеровка арматуры диаметром 8000000000000000000000000000000000000000 мм

Анкеровка арматуры диаметром 10000000000000000000000000000000000000000 мм

Анкеровка арматуры диаметром 12500000000000000000000000000000000000000 мм

Анкеровка арматуры диаметром 16000000000000000000000000000000000000000 мм

Анкеровка арматуры диаметром 20000000000000000000000000000000000000000 мм

Анкеровка арматуры диаметром 25000000000000000000000000000000000000000 мм

Анкеровка арматуры диаметром 32000000000000000000000000000000000000000 мм

Анкеровка арматуры диаметром 40000000000000000000000000000000000000000 мм

Анкеровка арматуры диаметром 50000000000000000000000000000000000000000 мм

Анкеровка арматуры диаметром 63000000000000000000000000000000000000000 мм

Анкеровка арматуры диаметром 80000000000000000000000000000000000000000 мм

Анкеровка арматуры диаметром 100000000000000000000000000000000000000000 мм

Анкеровка арматуры диаметром 125000000000000000000000000000000000000000 мм

Анкеровка арматуры диаметром 160000000000000000000000000000000000000000 мм

Анкеровка арматуры диаметром 200000000000000000000000000000000000000000 мм

Анкеровка арматуры диаметром 250000000000000000000000000000000000000000 мм

Анкеровка арматуры диаметром 320000000000000000000000000000000000000000 мм

Анкеровка арматуры диаметром 400000000000000000000000000000000000000000 мм

Анкеровка арматуры диаметром 500000000000000000000000000000000000000000 мм

Анкеровка арматуры диаметром 630000000000000000000000000000000000000000 мм

Анкеровка арматуры диаметром 800000000000000000000000000000000000000000 мм

Анкеровка арматуры диаметром 1000000000000000000000000000000000000000000 мм

Анкеровка арматуры диаметром 1250000000000000000000000000000000000000000 мм

Анкеровка арматуры диаметром 1600000000000000000000000000000000000000000 мм

Анкеровка арматуры диаметром 2000000000000000000000000000000000000000000 мм

Анкеровка арматуры диаметром 2500000000000000000000000000000000000000000 мм

Анкеровка арматуры диаметром 3200000000000000000000000000000000000000000 мм

Анкеровка арматуры диаметром 4000000000000000000000000000000000000000000 мм

Анкеровка арматуры диаметром 5000000000000000000000000000000000000000000 мм

Анкеровка арматуры диаметром 6300000000000000000000000000000000000000000 мм

Анкеровка арматуры диаметром 8000000000000000000000000000000000000000000 мм

Анкеровка арматуры диаметром 10000000000000000000000000000000000000000000 мм

Анкеровка арматуры диаметром 12500000000000000000000000000000000000000000 мм

Анкеровка арматуры диаметром 16000000000000000000000000000000000000000000 мм

Анкеровка арматуры диаметром 20000000000000000000000000000000000000000000 мм

Анкеровка арматуры диаметром 25000000000000000000000000000000000000000000 мм

Анкеровка арматуры диаметром 32000000000000000000000000000000000000000000 мм

Анкеровка арматуры диаметром 40000000000000000000000000000000000000000000 мм

Анкеровка арматуры диаметром 50000000000000000000000000000000000000000000 мм

Анкеровка арматуры диаметром 63000000000000000000000000000000000000000000 мм

Анкеровка арматуры диаметром 80000000000000000000000000000000000000000000 мм

Анкеровка арматуры диаметром 100000000000000000000000000000000000000000000 мм

Анкеровка арматуры диаметром 125000000000000000000000000000000000000000000 мм

Анкеровка арматуры диаметром 160000000000000000000000000000000000000000000 мм

Анкеровка арматуры диаметром 200000000000000000000000000000000000000000000 мм

Анкеровка арматуры диаметром 250000000000000000000000000000000000000000000 мм

Анкеровка арматуры диаметром 320000000000000000000000000000000000000000000 мм

Анкеровка арматуры диаметром 400000000000000000000000000000000000000000000 мм

Анкеровка арматуры диаметром 500000000000000000000000000000000000000000000 мм

Анкеровка арматуры диаметром 630000000000000000000000000000000000000000000 мм

Анкеровка арматуры диаметром 800000000000000000000000000000000000000000000 мм

Анкеровка арматуры диаметром 1000000000000000000000000000000000000000000000 мм

Анкеровка арматуры диаметром 1250000000000000000000000000000000000000000000 мм

Анкеровка арматуры диаметром 1600000000000000000000000000000000000000000000 мм

Анкеровка арматуры диаметром 2000000000000000000000000000000000000000000000 мм

Анкеровка арматуры диаметром 2500000000000000000000000000000000000000000000 мм

Анкеровка арматуры диаметром 3200000000000000000000000000000000000000000000 мм

Анкеровка арматуры диаметром 4000000000000000000000000000000000000000000000 мм

Анкеровка арматуры диаметром 5000000000000000000000000000000000000000000000 мм

Анкеровка арматуры диаметром 6300000000000000000000000000000000000000000000 мм

Анкеровка арматуры диаметром 8000000000000000000000000000000000000000000000 мм

Анкеровка арматуры диаметром 10000000000000000000000000000000000000000000000 мм

Анкеровка арматуры диаметром 12500000000000000000000000000000000000000000000 мм

Анкеровка арматуры диаметром 16000000000000000000000000000000000000000000000 мм

Анкеровка арматуры диаметром 20000000000000000000000000000000000000000000000 мм

Анкеровка арматуры диаметром 25000000000000000000000000000000000000000000000 мм

Анкеровка арматуры диаметром 32000000000000000000000000000000000000000000000 мм

Анкеровка арматуры диаметром 40000000000000000000000000000000000000000000000 мм

Анкеровка арматуры диаметром 50000000000000000000000000000000000000000000000 мм

Анкеровка арматуры диаметром 63000000000000000000000000000000000000000000000 мм

Анкеровка арматуры диаметром 80000000000000000000000000000000000000000000000 мм

Анкеровка арматуры диаметром 100000000000000000000000000000000000000000000000 мм

Анкеровка арматуры диаметром 125000000000000000000000000000000000000000000000 мм

Анкеровка арматуры диаметром 160000000000000000000000000000000000000000000000 мм

Анкеровка арматуры диаметром 200000000000000000000000000000000000000000000000 мм

Анкеровка арматуры диаметром 250000000000000000000000000000000000000000000000 мм

Анкеровка арматуры диаметром 320000000000000000000000000000000000000000000000 мм

Анкеровка арматуры диаметром 400000000000000000000000000000000000000000000000 мм

Анкеровка арматуры диаметром 500000000000000000000000000000000000000000000000 мм

Анкеровка арматуры диаметром 630000000000000000000000000000000000000000000000 мм

Анкеровка арматуры диаметром 800000000000000000000000000000000000000000000000 мм

Анкеровка арматуры диаметром 1000000000000000000000000000000000000000000000000 мм

Анкеровка арматуры диаметром 1250000000000000000000000000000000000000000000000 мм

Анкеровка арматуры диаметром 1600000000000000000000000000000000000000000000000 мм

Анкеровка арматуры диаметром 2000000000000000000000000000000000000000000000000 мм

Анкеровка арматуры диаметром 2500000000000000000000000000000000000000000000000 мм

Анкеровка арматуры диаметром 3200000000000000000000000000000000000000000000000 мм

Анкеровка арматуры диаметром 4000000000000000000000000000000000000000000000000 мм

Анкеровка арматуры диаметром 5000000000000000000000000000000000000000000000000 мм

Анкеровка арматуры диаметром 6300000000000000000000000000000000000000000000000 мм

Анкеровка арматуры диаметром 8000000000000000000000000000000000000000000000000 мм

Анкеровка арматуры диаметром 10000000000000000000000000000000000000000000000000 мм

Анкеровка арматуры диаметром 12500000000000000000000000000000000000000000000000 мм

Анкеровка арматуры диаметром 16000000000000000000000000000000000000000000000000 мм

Анкеровка арматуры диаметром 20000000000000000000000000000000000000000000000000 мм

Анкеровка арматуры диаметром 25000000000000000000000000000000000000000000000000 мм

Анкеровка арматуры диаметром 32000000000000000000000000000000000000000000000000 мм

Анкеровка арматуры диаметром 40000000000000000000000000000000000000000000000000 мм

Анкеровка арматуры диаметром 50000000000000000000000000000000000000000000000000 мм

Анкеровка арматуры диаметром 63000000000000000000000000000000000000000000000000 мм

Анкеровка арматуры диаметром 80000000000000000000000000000000000000000000000000 мм

Анкеровка арматуры диаметром 100000000000000000000000000000000000000000000000000 мм

Анкеровка арматуры диаметром 125000000000000000000000000000000000000000000000000 мм

Анкеровка арматуры диаметром 160000000000000000000000000000000000000000000000000 мм

Анкеровка арматуры диаметром 200000000000000000000000000000000000000000000000000 мм

Анкеровка арматуры диаметром 250000000000000000000000000000000000000000000000000 мм

Анкеровка арматуры диаметром 320000000000000000000000000000000000000000000000000 мм

Анкеровка арматуры диаметром 400000000000000000000000000000000000000000000000000 мм

Анкеровка арматуры диаметром 500000000000000000000000000000000000000000000000000 мм

Анкеровка арматуры диаметром 630000000000000000000000000000000000000000000000000 мм

Анкеровка арматуры диаметром 800000000000000000000000000000000000000000000000000 мм

Анкеровка арматуры диаметром 1000000000000000000000000000000000000000000000000000 мм

Анкеровка арматуры диаметром 1250000000000000000000000000000000000000000000000000 мм

Анкеровка арматуры диаметром 1600000000000000000000000000000000000000000000000000 мм

Анкеровка арматуры диаметром 2000000000000000000000000000000000000000000000000000 мм

Анкеровка арматуры диаметром 2500000000000000000000000000000000000000000000000000 мм

Анкеровка арматуры диаметром 3200000000000000000000000000000000000000000000000000 мм

Анкеровка арматуры диаметром 4000000000000000000000000000000000000000000000000000 мм

Анкеровка арматуры диаметром 5000000000000000000000000000000000000000000000000000 мм

Анкеровка арматуры диаметром 6300000000000000000000000000000000000000000000000000 мм

Анкеровка арматуры диаметром 8000000000000000000000000000000000000000000000000000 мм

Анкеровка арматуры диаметром 10000000000000000000000000000000000000000000000000000 мм

Анкеровка арматуры диаметром 12500000000000000000000000000000000000000000000000000 мм

Анкеровка арматуры диаметром 16000000000000000000000000000000000000000000000000000 мм

Анкеровка арматуры диаметром 20000000000000000000000000000000000000000000000000000 мм

Анкеровка арматуры диаметром 25000000000000000000000000000000000000000000000000000 мм

Анкеровка арматуры диаметром 32000000000000000000000000000000000000000000000000000 мм

Анкеровка арматуры диаметром 40000000000000000000000000000000000000000000000000000 мм

Анкеровка арматуры диаметром 50000000000000000000000000000000000000000000000000000 мм

Анкеровка арматуры диаметром 63000000000000000000000000000000000000000000000000000 мм

Анкеровка арматуры диаметром 80000000000000000000000000000000000000000000000000000 мм

Анкеровка арматуры диаметром 100000000000000000000000000000000000000000000000000000 мм

Анкеровка арматуры диаметром 125000000000000000000000000000000000000000000000000000 мм

Анкеровка арматуры диаметром 160000000000000000000000000000000000000000000000000000 мм

Анкеровка арматуры диаметром 200000000000000000000000000000000000000000000000000000 мм

Анкеровка арматуры диаметром 250000000000000000000000000000000000000000000000000000 мм

Анкеровка арматуры диаметром 320000000000000000000000000000000000000000000000000000 мм

Анкеровка арматуры диаметром 400000000000000000000000000000000000000000000000000000 мм

Анкеровка арматуры диаметром 500000000000000000000000000000000000000000000000000000 мм

Анкеровка арматуры диаметром 630000000000000000000000000000000000000000000000000000 мм

Анкеровка арматуры диаметром 800000000000000000000000000000000000000000000000000000 мм

Анкеровка арматуры диаметром 1000000000000000000000000000000000000000000000000000000 мм

Анкеровка арматуры диаметром 1250000000000000000000000000000000000000000000000000000 мм

Анкеровка арматуры диаметром 1600000000000000000000000000000000000000000000000000000 мм

Анкеровка арматуры диаметром 2000000000000000000000000000000000000000000000000000000 мм

Анкеровка арматуры диаметром 2500000000000000000000000000000000000000000000000000000 мм

Анкеровка арматуры диаметром 3200000000000000000000000000000000000000000000000000000 мм

Анкеровка арматуры диаметром 4000000000000000000000000000000000000000000000000000000 мм

Анкеровка арматуры диаметром 5000000000000000000000000000000000000000000000000000000 мм

Анкеровка арматуры диаметром 6300000000000000000000000000000000000000000000000000000 мм

Анкеровка арматуры диаметром 8000000000000000000000000000000000000000000000000000000 мм

Анкеровка арматуры диаметром 10000000000000000000000000000000000000000000000000000000 мм

Анкеровка арматуры диаметром 12500000000000000000000000000000000000000000000000000000 мм

Анкеровка арматуры диаметром 16000000000000000000000000000000000000000000000000000000 мм

Анкеровка арматуры диаметром 20000000000000000000000000000000000000000000000000000000 мм

Анкеровка арматуры диаметром 25000000000000000000000000000000000000000000000000000000 мм

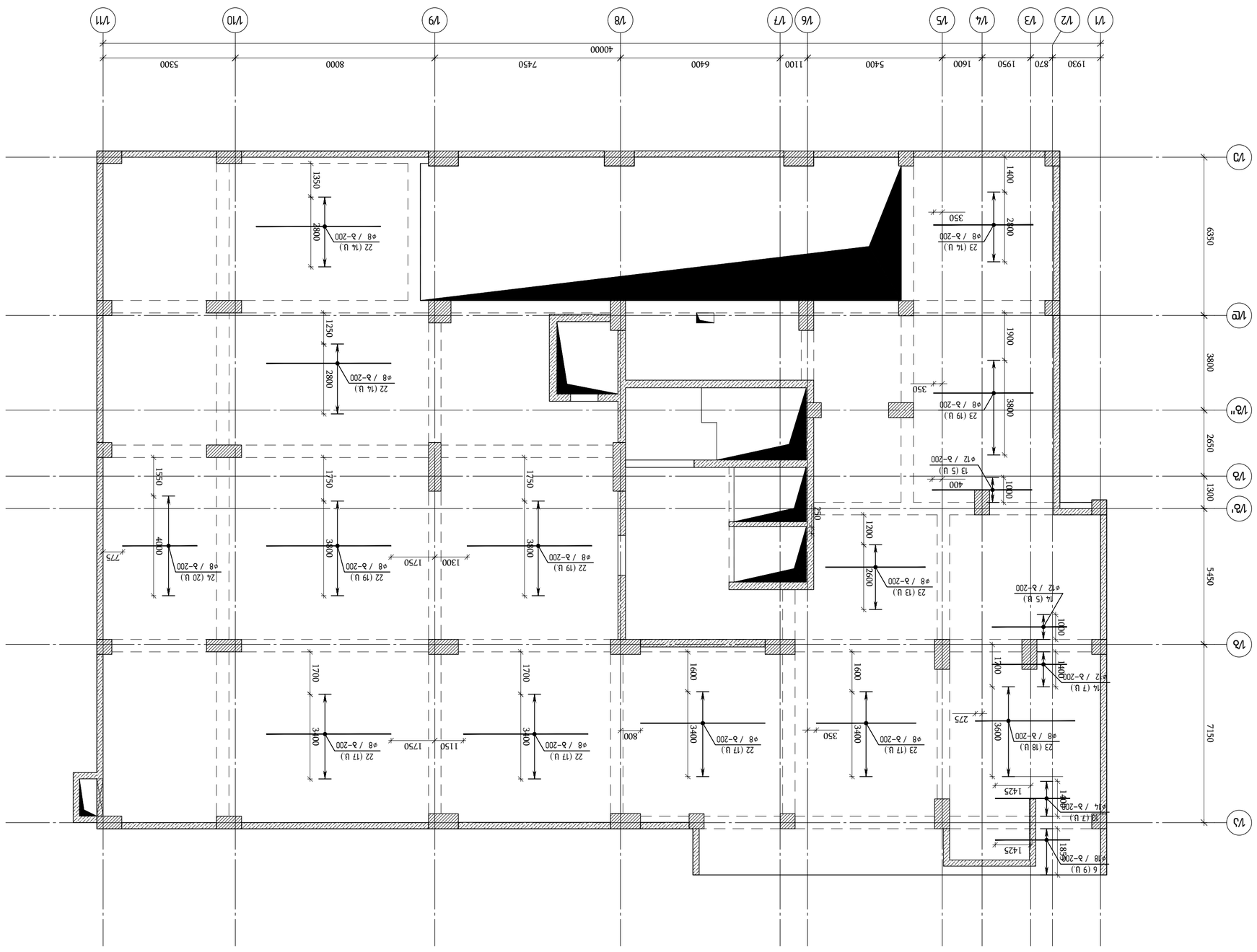

Балки монолитные железобетонные Б-1 (Б1.1-Б1.3) ▽-3.70
(Балки монолитные железобетонные Б-1 (Б1.1-Б1.3) ▽-3.70)
М 1:100

ГИП	Ахмадеев		
Нач.отд.	Ахмадеев		
Гл.спец.	Ахмадеев		
Н.контр.	Ахмадеев		
Разраб.	Ахмадеев		

Заказчик: ООО "ЭЛИТ-ИНВЕСТ"

Объект: Жилой дом №7 с объектами соц.-бытового назначения по ул. Ахмадеева в Ново-Савиновском районе г. Казани. 1-ая очередь строительства. Жилой дом №7 с объектами соц.-бытового назначения по ул. Ахмадеева в Ново-Савиновском районе г. Казани. 1-ая очередь строительства (Дом №PFL 173/21)

ГИП	Ахмадеев		
Нач.отд.	Ахмадеев		
Гл.спец.	Ахмадеев		
Н.контр.	Ахмадеев		
Разраб.	Ахмадеев		

Стадия: Изм. Кол.уч. №док. Подп. Дата

Раздел: Конструкции железобетонные монолитные

Марка: Б-1

Лист: 1

Листов: 1

Балки монолитные железобетонные Б-1 (Б1.1-Б1.3) ▽-3.70 (Балки монолитные железобетонные Б-1 (Б1.1-Б1.3) ▽-3.70 x 7450 x 6400)

М 1:100

Копировал:

Формат: А1

Изм.	Кол.уч.	Лист	№док.
Подп.	Дата		

Инв.№ подл.

Взам.инв.№

Подп. и дата

Инв.№ подл.

Подп. и дата

Взам.инв.№

Инв.№ дубл.

Подп. и дата

ГИП	Ахмадеев		
Нач.отд.	Ахмадеев		
Гл.спец.	Ахмадеев		
Н.контр.	Ахмадеев		
Разраб.	Ахмадеев		

ООО "ЭЛИТ-ИНВЕСТ"

Жилой дом №7 с объектами соц.-бытового назначения по ул. Ахмадеева в Ново-Савиновском районе г. Казани. 1-ая очередь строительства. Жилой дом №7 с объектами соц.-бытового назначения по ул. Ахмадеева в Ново-Савиновском районе г. Казани. 1-ая очередь строительства (Дом №PFL 173/21)

engineering

ЗАО "ЭНЖИНИРИНГ ГРУПП"

420107, г. Казань, ул. Спартаковская, д. 2, оф. 1001

тел.: (843) 570-70-70, факс: (843) 570-70-71

www.engineering-group.ru

ГИП	Ахмадеев		
Нач.отд.	Ахмадеев		
Гл.спец.	Ахмадеев		
Н.контр.	Ахмадеев		
Разраб.	Ахмадеев		

Балки монолитные железобетонные Б-1 (Б1.1-Б1.3) ▽-3.70 (Балки монолитные железобетонные Б-1 (Б1.1-Б1.3) ▽-3.70 x 7450 x 6400)

М 1:100

Изм.	Кол.уч.	Лист	№док.
Подп.	Дата		

Стадия: Р

Лист: 1

Листов: 1

ООО "ЭЛИТ-ИНВЕСТ"

Жилой дом №7 с объектами соц.-бытового назначения по ул. Ахмадеева в Ново-Савиновском районе г. Казани. 1-ая очередь строительства. Жилой дом №7 с объектами соц.-бытового назначения по ул. Ахмадеева в Ново-Савиновском районе г. Казани. 1-ая очередь строительства (Дом №PFL 173/21)

engineering

ЗАО "ЭНЖИНИРИНГ ГРУПП"

420107, г. Казань, ул. Спартаковская, д. 2, оф. 1001

тел.: (843) 570-70-70, факс: (843) 570-70-71

www.engineering-group.ru

Балки монолитные железобетонные Б-1 (Б1.1-Б1.3) ▽-3.70 (Балки монолитные железобетонные Б-1 (Б1.1-Б1.3) ▽-3.70 x 7450 x 6400)

Копировал:

Формат: А1

Инв.№ подл. | Подп. и дата | Взам.инв.№ | Инв.№ дубл. | Подп. и дата

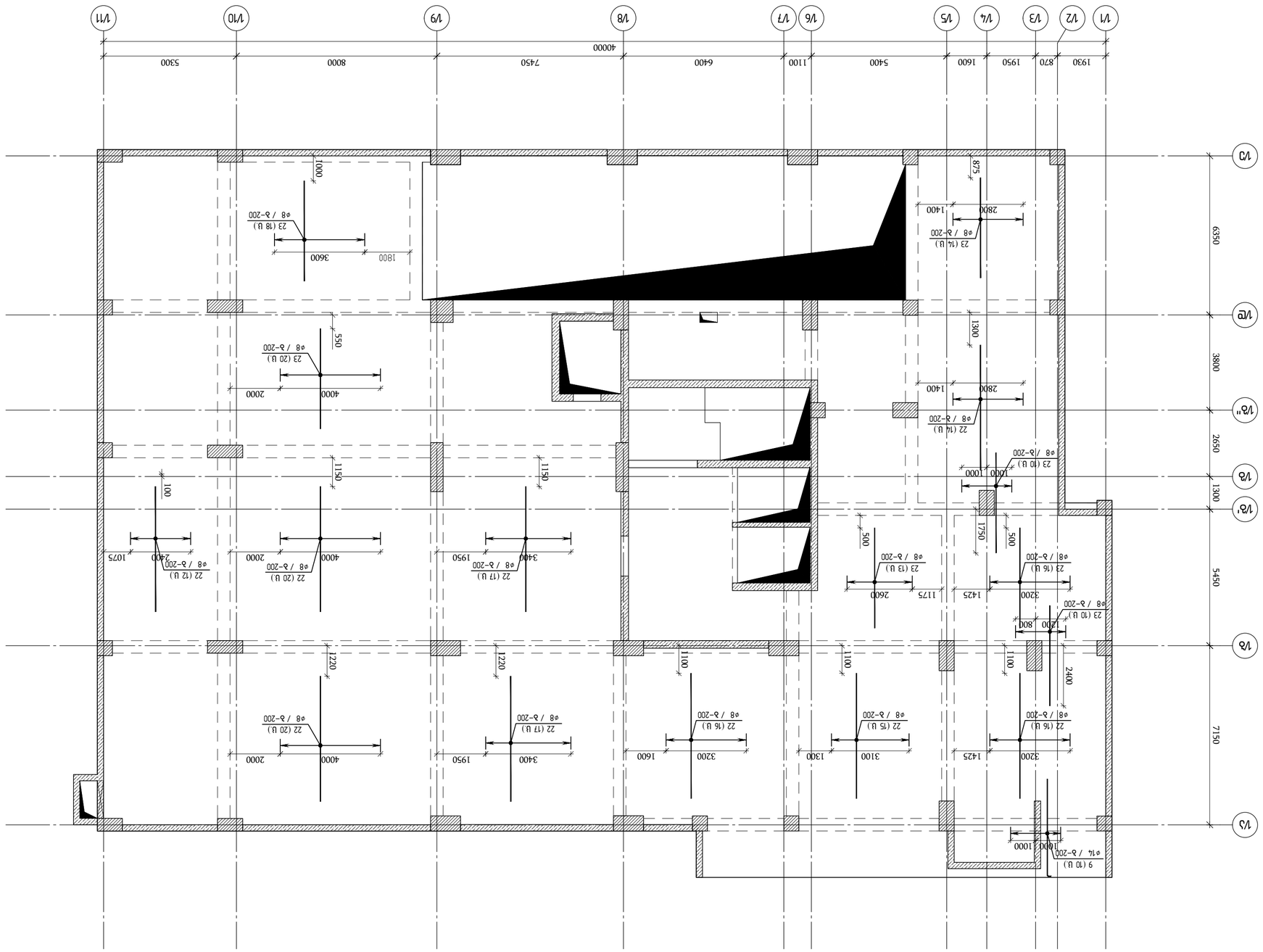

Балки перекрытия от отм. -3.70 до отм. +3.630 (Балки перекрытия 3 этажа)

1:100

Изм.	Кол.уч.	Лист	№ док.
Разраб.			
Пров.			
Гип			
Н.контр.			

Здание 3 этажное

Стадия | Лист | Листов

Р | 1 | 1

ООО "ЭНГИНИРИНГ"

г.Ижевск, ул.Пушкинская, 268, бизнес-центр "Пушкинский", оф.7

Заказ № 6

Копировал

Формат А2

Гип		03.23	
Н.контр.		03.23	
Разраб.		03.23	

Балки перекрытия 3 этажа

Стадия | Лист | Листов

Р | 1 | 1

ООО "ЭНГИНИРИНГ"

г.Ижевск, ул.Пушкинская, 268, бизнес-центр "Пушкинский", оф.7

Заказ № 6

Копировал

Формат А2

Изм.	Кол.уч.	Лист	№ док.
Разраб.			
Пров.			
Гип			
Н.контр.			

Здание 3 этажное

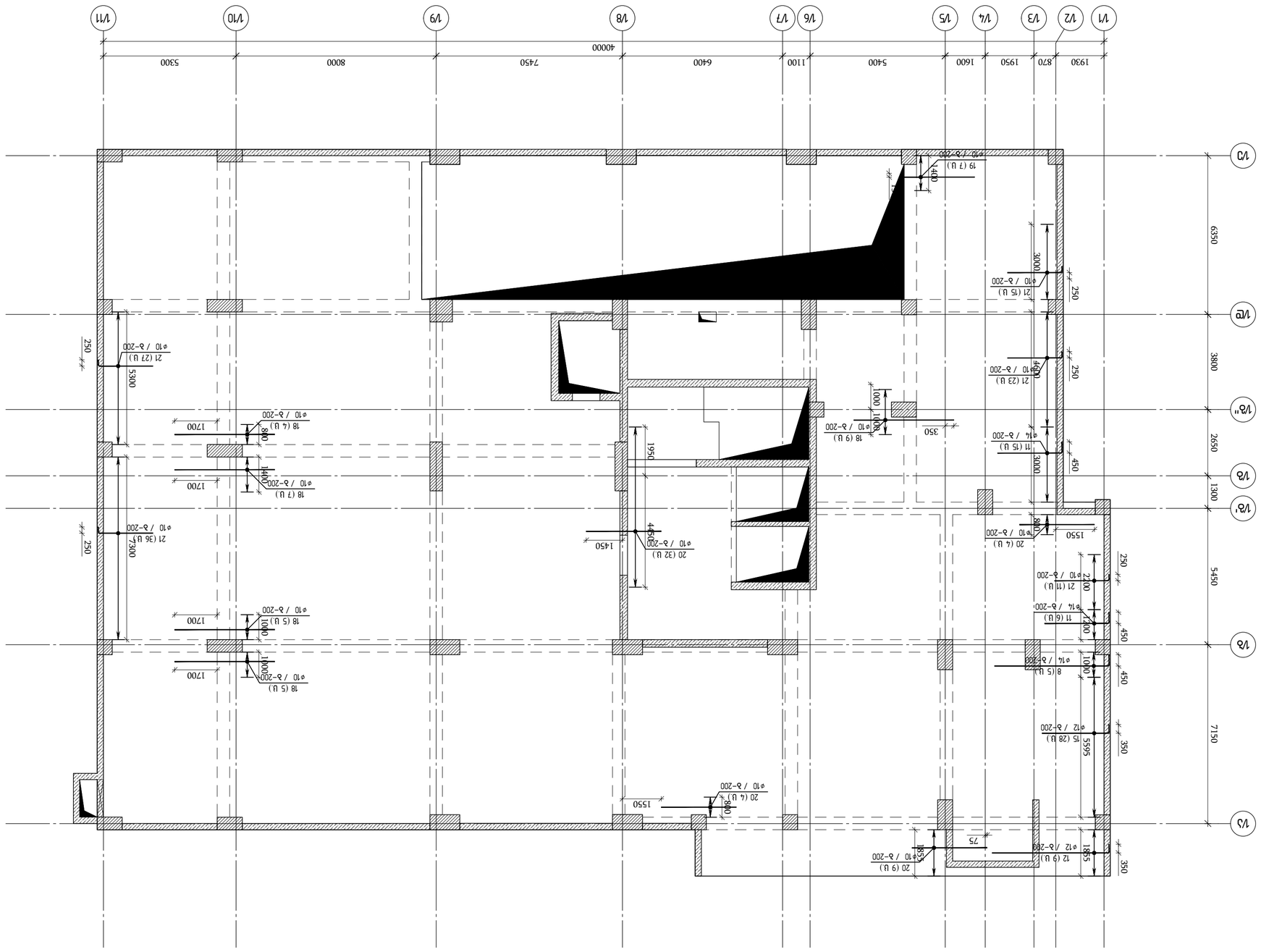

Экспликация несущих конструкций

Марка	Сечение, мм	Материал	Примечание
Колонна	400х400	Бетон В25	
Колонна	400х600	Бетон В25	
Колонна	400х800	Бетон В25	
Колонна	400х1000	Бетон В25	
Колонна	400х1200	Бетон В25	
Колонна	400х1400	Бетон В25	
Колонна	400х1600	Бетон В25	
Колонна	400х1800	Бетон В25	
Колонна	400х2000	Бетон В25	
Колонна	400х2200	Бетон В25	
Колонна	400х2400	Бетон В25	
Колонна	400х2600	Бетон В25	
Колонна	400х2800	Бетон В25	
Колонна	400х3000	Бетон В25	
Колонна	400х3200	Бетон В25	
Колонна	400х3400	Бетон В25	
Колонна	400х3600	Бетон В25	
Колонна	400х3800	Бетон В25	
Колонна	400х4000	Бетон В25	
Колонна	400х4200	Бетон В25	
Колонна	400х4400	Бетон В25	
Колонна	400х4600	Бетон В25	
Колонна	400х4800	Бетон В25	
Колонна	400х5000	Бетон В25	
Колонна	400х5200	Бетон В25	
Колонна	400х5400	Бетон В25	
Колонна	400х5600	Бетон В25	
Колонна	400х5800	Бетон В25	
Колонна	400х6000	Бетон В25	
Колонна	400х6200	Бетон В25	
Колонна	400х6400	Бетон В25	
Колонна	400х6600	Бетон В25	
Колонна	400х6800	Бетон В25	
Колонна	400х7000	Бетон В25	
Колонна	400х7200	Бетон В25	
Колонна	400х7400	Бетон В25	
Колонна	400х7600	Бетон В25	
Колонна	400х7800	Бетон В25	
Колонна	400х8000	Бетон В25	
Колонна	400х8200	Бетон В25	
Колонна	400х8400	Бетон В25	
Колонна	400х8600	Бетон В25	
Колонна	400х8800	Бетон В25	
Колонна	400х9000	Бетон В25	
Колонна	400х9200	Бетон В25	
Колонна	400х9400	Бетон В25	
Колонна	400х9600	Бетон В25	
Колонна	400х9800	Бетон В25	
Колонна	400х10000	Бетон В25	

Спецификация арматуры

Марка	Диаметр	Длина, мм	Масса, кг
1	10	1700	1.05
2	10	1700	1.05
3	10	1700	1.05
4	10	1700	1.05
5	10	1700	1.05
6	10	1700	1.05
7	10	1700	1.05
8	14	5595	13.45
9	10	1855	1.14
10	10	1550	0.96
11	14	2100	5.05
12	10	1550	0.96
13	14	3000	7.21
14	10	1550	0.96
15	10	1550	0.96
16	10	1550	0.96
17	10	1550	0.96
18	10	1550	0.96
19	10	1550	0.96
20	10	1550	0.96
21	10	1550	0.96

Ведомость ссылочных и прилагаемых документов

Обозначение	Наименование	Примечание
ГОСТ 34028-2016	Прокат арматурный для железобетонных конструкций. Технические условия	
ГОСТ 23279-2012	Сетки арматурные сварные для железобетонных конструкций и изделий. Общие технические условия	
ГОСТ 14098-2014	Соединения сварные арматуры и закладных изделий железобетонных конструкций. Типы, конструкция и размеры	
ГОСТ 10922-2012	Арматурные и закладные изделия сварные, соединения сварные арматуры и закладных изделий железобетонных конструкций. Общие технические условия	
ГОСТ 23858-2015	Соединения сварные арматуры железобетонных конструкций. Ультразвуковые методы контроля качества	
ГОСТ 22362-2016	Конструкции железобетонные. Общие технические условия	
ГОСТ 26633-2015	Бетоны тяжелые и мелкозернистые. Технические условия	
ГОСТ 18105-2018	Бетоны. Правила контроля и оценки прочности	
ГОСТ 10180-2012	Бетоны. Методы определения прочности по контрольным образцам	
ГОСТ 17624-2012	Бетоны. Ультразвуковой метод определения прочности	
ГОСТ 22690-2015	Бетоны. Определение прочности механическими методами неразрушающего контроля	
ГОСТ 31914-2012	Бетоны. Определение морозостойкости	
ГОСТ 31384-2017	Защита бетонных и железобетонных конструкций от коррозии. Общие требования	
ГОСТ 13015-2012	Изделия бетонные и железобетонные для строительства. Общие технические требования	
ГОСТ 7473-2010	Смеси бетонные. Технические условия	
ГОСТ 10060-2012	Бетоны. Методы определения морозостойкости	
ГОСТ 12730.5-2018	Бетоны. Методы определения водонепроницаемости	
ГОСТ 12730.3-2020	Бетоны. Методы определения водопоглощения	
ГОСТ 12730.4-2020	Бетоны. Методы определения показателей структуры	
ГОСТ 12730.1-2020	Бетоны. Методы определения плотности	
ГОСТ 12730.2-2020	Бетоны. Методы определения влажности	
ГОСТ 12730.0-2020	Бетоны. Общие требования к методам определения характеристик	
ГОСТ 12004-2017	Сталь арматурная. Методы испытания на растяжение	
ГОСТ 6727-2020	Проволока из низкоуглеродистой стали холоднотянутая для армирования железобетонных конструкций. Технические условия	
ГОСТ 7348-2020	Проволока из углеродистой стали для армирования железобетонных конструкций. Технические условия	
ГОСТ 5781-2020	Сталь горячекатаная для армирования железобетонных конструкций. Технические условия	
ГОСТ 10884-2020	Сталь арматурная термомеханически упрочненная для железобетонных конструкций. Технические условия	
ГОСТ 14637-2020	Прокат толстолистовой из углеродистой стали обыкновенного качества. Технические условия	
ГОСТ 19281-2014	Прокат повышенной прочности. Общие технические условия	
ГОСТ 27772-2015	Прокат для стальных строительных конструкций. Общие технические условия	
ГОСТ 535-2005	Прокат сортовой и фасонный из стали углеродистой обыкновенного качества. Общие технические условия	
ГОСТ 19903-2015	Прокат листовой горячекатаный. Сортамент	
ГОСТ 8509-93	Уголки стальные горячекатаные равнополочные. Сортамент	
ГОСТ 8510-86	Уголки стальные горячекатаные неравнополочные. Сортамент	
ГОСТ 8240-97	Швеллеры стальные горячекатаные. Сортамент	
ГОСТ 8239-89	Двутавры стальные горячекатаные. Сортамент	
ГОСТ 30245-2003	Профили стальные гнутые замкнутые сварные квадратные и прямоугольные для строительных конструкций. Технические условия	
ГОСТ 10705-80	Трубы стальные электросварные. Технические условия	
ГОСТ 10704-91	Трубы стальные электросварные прямошовные. Сортамент	
ГОСТ 8731-74	Трубы стальные бесшовные горячедеформированные. Технические условия	
ГОСТ 8732-78	Трубы стальные бесшовные горячедеформированные. Сортамент	
ГОСТ 8645-68	Трубы стальные прямоугольные. Сортамент	
ГОСТ 24379.1-2012	Болты фундаментные. Технические условия	
ГОСТ 1759.0-87	Болты, винты, шпильки и гайки. Технические условия	
ГОСТ 1759.4-87	Болты, винты и шпильки. Механические свойства и методы испытаний	
ГОСТ 1759.5-87	Гайки. Механические свойства и методы испытаний	
ГОСТ 1759.6-87	Болты, винты, шпильки и гайки. Механические свойства при повышенных и высоких температурах	
ГОСТ 1759.7-87	Болты, винты, шпильки и гайки. Механические свойства при пониженных температурах	
ГОСТ 1759.8-87	Болты, винты, шпильки и гайки. Механические свойства при повышенных и высоких температурах	
ГОСТ 1759.9-87	Болты, винты, шпильки и гайки. Механические свойства при пониженных температурах	
ГОСТ 1759.10-87	Болты, винты, шпильки и гайки. Механические свойства при повышенных и высоких температурах	
ГОСТ 1759.11-87	Болты, винты, шпильки и гайки. Механические свойства при пониженных температурах	
ГОСТ 1759.12-87	Болты, винты, шпильки и гайки. Механические свойства при повышенных и высоких температурах	
ГОСТ 1759.13-87	Болты, винты, шпильки и гайки. Механические свойства при пониженных температурах	
ГОСТ 1759.14-87	Болты, винты, шпильки и гайки. Механические свойства при повышенных и высоких температурах	
ГОСТ 1759.15-87	Болты, винты, шпильки и гайки. Механические свойства при пониженных температурах	
ГОСТ 1759.16-87	Болты, винты, шпильки и гайки. Механические свойства при повышенных и высоких температурах	
ГОСТ 1759.17-87	Болты, винты, шпильки и гайки. Механические свойства при пониженных температурах	
ГОСТ 1759.18-87	Болты, винты, шпильки и гайки. Механические свойства при повышенных и высоких температурах	
ГОСТ 1759.19-87	Болты, винты, шпильки и гайки. Механические свойства при пониженных температурах	
ГОСТ 1759.20-87	Болты, винты, шпильки и гайки. Механические свойства при повышенных и высоких температурах	
ГОСТ 1759.21-87	Болты, винты, шпильки и гайки. Механические свойства при пониженных температурах	
ГОСТ 1759.22-87	Болты, винты, шпильки и гайки. Механические свойства при повышенных и высоких температурах	
ГОСТ 1759.23-87	Болты, винты, шпильки и гайки. Механические свойства при пониженных температурах	
ГОСТ 1759.24-87	Болты, винты, шпильки и гайки. Механические свойства при повышенных и высоких температурах	
ГОСТ 1759.25-87	Болты, винты, шпильки и гайки. Механические свойства при пониженных температурах	
ГОСТ 1759.26-87	Болты, винты, шпильки и гайки. Механические свойства при повышенных и высоких температурах	
ГОСТ 1759.27-87	Болты, винты, шпильки и гайки. Механические свойства при пониженных температурах	
ГОСТ 1759.28-87	Болты, винты, шпильки и гайки. Механические свойства при повышенных и высоких температурах	
ГОСТ 1759.29-87	Болты, винты, шпильки и гайки. Механические свойства при пониженных температурах	
ГОСТ 1759.30-87	Болты, винты, шпильки и гайки. Механические свойства при повышенных и высоких температурах	
ГОСТ 1759.31-87	Болты, винты, шпильки и гайки. Механические свойства при пониженных температурах	
ГОСТ 1759.32-87	Болты, винты, шпильки и гайки. Механические свойства при повышенных и высоких температурах	
ГОСТ 1759.33-87	Болты, винты, шпильки и гайки. Механические свойства при пониженных температурах	
ГОСТ 1759.34-87	Болты, винты, шпильки и гайки. Механические свойства при повышенных и высоких температурах	
ГОСТ 1759.35-87	Болты, винты, шпильки и гайки. Механические свойства при пониженных температурах	
ГОСТ 1759.36-87	Болты, винты, шпильки и гайки. Механические свойства при повышенных и высоких температурах	
ГОСТ 1759.37-87	Болты, винты, шпильки и гайки. Механические свойства при пониженных температурах	
ГОСТ 1759.38-87	Болты, винты, шпильки и гайки. Механические свойства при повышенных и высоких температурах	
ГОСТ 1759.39-87	Болты, винты, шпильки и гайки. Механические свойства при пониженных температурах	
ГОСТ 1759.40-87	Болты, винты, шпильки и гайки. Механические свойства при повышенных и высоких температурах	
ГОСТ 1759.41-87	Болты, винты, шпильки и гайки. Механические свойства при пониженных температурах	
ГОСТ 1759.42-87	Болты, винты, шпильки и гайки. Механические свойства при повышенных и высоких температурах	
ГОСТ 1759.43-87	Болты, винты, шпильки и гайки. Механические свойства при пониженных температурах	
ГОСТ 1759.44-87	Болты, винты, шпильки и гайки. Механические свойства при повышенных и высоких температурах	
ГОСТ 1759.45-87	Болты, винты, шпильки и гайки. Механические свойства при пониженных температурах	
ГОСТ 1759.46-87	Болты, винты, шпильки и гайки. Механические свойства при повышенных и высоких температурах	
ГОСТ 1759.47-87	Болты, винты, шпильки и гайки. Механические свойства при пониженных температурах	
ГОСТ 1759.48-87	Болты, винты, шпильки и гайки. Механические свойства при повышенных и высоких температурах	
ГОСТ 1759.49-87	Болты, винты, шпильки и гайки. Механические свойства при пониженных температурах	
ГОСТ 1759.50-87	Болты, винты, шпильки и гайки. Механические свойства при повышенных и высоких температурах	
ГОСТ 1759.51-87	Болты, винты, шпильки и гайки. Механические свойства при пониженных температурах	
ГОСТ 1759.52-87	Болты, винты, шпильки и гайки. Механические свойства при повышенных и высоких температурах	
ГОСТ 1759.53-87	Болты, винты, шпильки и гайки. Механические свойства при пониженных температурах	
ГОСТ 1759.54-87	Болты, винты, шпильки и гайки. Механические свойства при повышенных и высоких температурах	
ГОСТ 1759.55-87	Болты, винты, шпильки и гайки. Механические свойства при пониженных температурах	
ГОСТ 1759.56-87	Болты, винты, шпильки и гайки. Механические свойства при повышенных и высоких температурах	
ГОСТ 1759.57-87	Болты, винты, шпильки и гайки. Механические свойства при пониженных температурах	
ГОСТ 1759.58-87	Болты, винты, шпильки и гайки. Механические свойства при повышенных и высоких температурах	
ГОСТ 1759.59-87	Болты, винты, шпильки и гайки. Механические свойства при пониженных температурах	
ГОСТ 1759.60-87	Болты, винты, шпильки и гайки. Механические свойства при повышенных и высоких температурах	
ГОСТ 1759.61-87	Болты, винты, шпильки и гайки. Механические свойства при пониженных температурах	
ГОСТ 1759.62-87	Болты, винты, шпильки и гайки. Механические свойства при повышенных и высоких температурах	
ГОСТ 1759.63-87	Болты, винты, шпильки и гайки. Механические свойства при пониженных температурах	
ГОСТ 1759.64-87	Болты, винты, шпильки и гайки. Механические свойства при повышенных и высоких температурах	
ГОСТ 1759.65-87	Болты, винты, шпильки и гайки. Механические свойства при пониженных температурах	
ГОСТ 1759.66-87	Болты, винты, шпильки и гайки. Механические свойства при повышенных и высоких температурах	
ГОСТ 1759.67-87	Болты, винты, шпильки и гайки. Механические свойства при пониженных температурах	
ГОСТ 1759.68-87	Болты, винты, шпильки и гайки. Механические свойства при повышенных и высоких температурах	
ГОСТ 1759.69-87	Болты, винты, шпильки и гайки. Механические свойства при пониженных температурах	
ГОСТ 1759.70-87	Болты, винты, шпильки и гайки. Механические свойства при повышенных и высоких температурах	
ГОСТ 1759.71-87	Болты, винты, шпильки и гайки. Механические свойства при пониженных температурах	
ГОСТ 1759.72-87	Болты, винты, шпильки и гайки. Механические свойства при повышенных и высоких температурах	
ГОСТ 1759.73-87	Болты, винты, шпильки и гайки. Механические свойства при пониженных температурах	
ГОСТ 1759.74-87	Болты, винты, шпильки и гайки. Механические свойства при повышенных и высоких температурах	
ГОСТ 1759.75-87	Болты, винты, шпильки и гайки. Механические свойства при пониженных температурах	
ГОСТ 1759.76-87	Болты, винты, шпильки и гайки. Механические свойства при повышенных и высоких температурах	
ГОСТ 1759.77-87	Болты, винты, шпильки и гайки. Механические свойства при пониженных температурах	
ГОСТ 1759.78-87	Болты, винты, шпильки и гайки. Механические свойства при повышенных и высоких температурах	
ГОСТ 1759.79-87	Болты, винты, шпильки и гайки. Механические свойства при пониженных температурах	
ГОСТ 1759.80-87	Болты, винты, шпильки и гайки. Механические свойства при повышенных и высоких температурах	
ГОСТ 1759.81-87	Болты, винты, шпильки и гайки. Механические свойства при пониженных температурах	
ГОСТ 1759.82-87	Болты, винты, шпильки и гайки. Механические свойства при повышенных и высоких температурах	
ГОСТ 1759.83-87	Болты, винты, шпильки и гайки. Механические свойства при пониженных температурах	
ГОСТ 1759.84-87	Болты, винты, шпильки и гайки. Механические свойства при повышенных и высоких температурах	
ГОСТ 1759.85-87	Болты, винты, шпильки и гайки. Механические свойства при пониженных температурах	
ГОСТ 1759.86-87	Болты, винты, шпильки и гайки. Механические свойства при повышенных и высоких температурах	
ГОСТ 1759.87-87	Болты, винты, шпильки и гайки. Механические свойства при пониженных температурах	
ГОСТ 1759.88-87	Болты, винты, шпильки и гайки. Механические свойства при повышенных и высоких температурах	
ГОСТ 1759.89-87	Болты, винты, шпильки и гайки. Механические свойства при пониженных температурах	
ГОСТ 1759.90-87	Болты, винты, шпильки и гайки. Механические свойства при повышенных и высоких температурах	
ГОСТ 1759.91-87	Болты, винты, шпильки и гайки. Механические свойства при пониженных температурах	
ГОСТ 1759.92-87	Болты, винты, шпильки и гайки. Механические свойства при повышенных и высоких температурах	
ГОСТ 1759.93-87	Болты, винты, шпильки и гайки. Механические свойства при пониженных температурах	
ГОСТ 1759.94-87	Болты, винты, шпильки и гайки. Механические свойства при повышенных и высоких температурах	
ГОСТ 1759.95-87	Болты, винты, шпильки и гайки. Механические свойства при пониженных температурах	
ГОСТ 1759.96-87	Болты, винты, шпильки и гайки. Механические свойства при повышенных и высоких температурах	
ГОСТ 1759.97-87	Болты, винты, шпильки и гайки. Механические свойства при пониженных температурах	
ГОСТ 1759.98-87	Болты, винты, шпильки и гайки. Механические свойства при повышенных и высоких температурах	
ГОСТ 1759.99-87	Болты, винты, шпильки и гайки. Механические свойства при пониженных температурах	
ГОСТ 1759.100-87	Болты, винты, шпильки и гайки. Механические свойства при повышенных и высоких температурах	
ГОСТ 1759.101-87	Болты, винты, шпильки и гайки. Механические свойства при пониженных температурах	
ГОСТ 1759.102-87	Болты, винты, шпильки и гайки. Механические свойства при повышенных и высоких температурах	
ГОСТ 1759.103-87	Болты, винты, шпильки и гайки. Механические свойства при пониженных температурах	
ГОСТ 1759.104-87	Болты, винты, шпильки и гайки. Механические свойства при повышенных и высоких температурах	
ГОСТ 1759.105-87	Болты, винты, шпильки и гайки. Механические свойства при пониженных температурах	
ГОСТ 1759.106-87	Болты, винты, шпильки и гайки. Механические свойства при повышенных и высоких температурах	
ГОСТ 1759.107-87	Болты, винты, шпильки и гайки. Механические свойства при пониженных температурах	
ГОСТ 1759.108-87	Болты, винты, шпильки и гайки. Механические свойства при повышенных и высоких температурах	
ГОСТ 1759.109-87	Болты, винты, шпильки и гайки. Механические свойства при пониженных температурах	
ГОСТ 1759.110-87	Болты, винты, шпильки и гайки. Механические свойства при повышенных и высоких температурах	
ГОСТ 1759.111-87	Болты, винты, шпильки и гайки. Механические свойства при пониженных температурах	
ГОСТ 1759.112-87	Болты, винты, шпильки и гайки. Механические свойства при повышенных и высоких температурах	
ГОСТ 1759.113-87	Болты, винты, шпильки и гайки. Механические свойства при пониженных температурах	
ГОСТ 1759.114-87	Болты, винты, шпильки и гайки. Механические свойства при повышенных и высоких температурах	
ГОСТ 1759.115-87	Болты, винты, шпильки и гайки. Механические свойства при пониженных температурах	
ГОСТ 1759.116-87	Болты, винты, шпильки и гайки. Механические свойства при повышенных и высоких температурах	
ГОСТ 1759.117-87	Болты, винты, шпильки и гайки. Механические свойства при пониженных температурах	
ГОСТ 1759.118-87	Болты, винты, шпильки и гайки. Механические свойства при повышенных и высоких температурах	
ГОСТ 1759.119-87	Болты, винты, шпильки и гайки. Механические свойства при пониженных температурах	
ГОСТ 1759.120-87	Болты, винты, шпильки и гайки. Механические свойства при повышенных и высоких температурах	
ГОСТ 1759.121-87	Болты, винты, шпильки и гайки. Механические свойства при пониженных температурах	
ГОСТ 1759.122-87	Болты, винты, шпильки и гайки. Механические свойства при повышенных и высоких температурах	
ГОСТ 1759.123-87	Болты, винты, шпильки и гайки. Механические свойства при пониженных температурах	
ГОСТ 1759.124-87	Болты, винты, шпильки и гайки. Механические свойства при повышенных и высоких температурах	
ГОСТ 1759.125-87	Болты, винты, шпильки и гайки. Механические свойства при пониженных температурах	
ГОСТ 1759.126-87	Болты, винты, шпильки и гайки. Механические свойства при повышенных и высоких температурах	
ГОСТ 1759.127-87	Болты, винты, шпильки и гайки. Механические свойства при пониженных температурах	
ГОСТ 1759.128-87	Болты, винты, шпильки и гайки. Механические свойства при повышенных и высоких температурах	
ГОСТ 1759.129-87	Болты, винты, шпильки и гайки. Механические свойства при пониженных температурах	
ГОСТ 1759.130-87	Болты, винты, шпильки и гайки. Механические свойства при повышенных и высоких температурах	
ГОСТ 1759.131-87	Болты, винты, шпильки и гайки. Механические свойства при пониженных температурах	
ГОСТ 1759.132-87	Болты, винты, шпильки и гайки. Механические свойства при повышенных и высоких температурах	
ГОСТ 1759.133-87	Болты, винты, шпильки и гайки. Механические свойства при пониженных температурах	
ГОСТ 1759.134-87	Болты, винты, шпильки и гайки. Механические свойства при повышенных и высоких температурах	
ГОСТ 1759.135-87	Болты, винты, шпильки и гайки. Механические свойства при пониженных температурах	
ГОСТ 1759.136-87	Болты, винты, шпильки и гайки. Механические свойства при повышенных и высоких температурах	
ГОСТ 1759.137-87	Болты, винты, шпильки и гайки. Механические свойства при пониженных температурах	
ГОСТ 1759.138-87	Болты, винты, шпильки и гайки. Механические свойства при повышенных и высоких температурах	
ГОСТ 1759.139-87	Болты, винты, шпильки и гайки. Механические свойства при пониженных температурах	
ГОСТ 1759.140-87	Болты, винты, шпильки и гайки. Механические свойства при повышенных и высоких температурах	
ГОСТ 1759.141-87	Болты, винты, шпильки и гайки. Механические свойства при пониженных температурах	
ГОСТ 1759.142-87	Болты, винты, шпильки и гайки. Механические свойства при повышенных и высоких температурах	
ГОСТ 1759.143-87	Болты, винты, шпильки и гайки. Механические свойства при пониженных температурах	
ГОСТ 1759.144-87	Болты, винты, шпильки и гайки. Механические свойства при повышенных и высоких температурах	
ГОСТ 1759.145-87	Болты, винты, шпильки и гайки. Механические свойства при пониженных температурах	
ГОСТ 1759.146-87	Болты, винты, шпильки и гайки. Механические свойства при повышенных и высоких температурах	
ГОСТ 1759.147-87	Болты, винты, шпильки и гайки. Механические свойства при пониженных температурах	
ГОСТ 1759.148-87	Болты, винты, шпильки и гайки. Механические свойства при повышенных и высоких температурах	
ГОСТ 1759.149-87	Болты, винты, шпильки и гайки. Механические свойства при пониженных температурах	
ГОСТ 1759.150-87	Болты, винты, шпильки и гайки. Механические свойства при повышенных и высоких температурах	
ГОСТ 1759.151-87	Болты, винты, шпильки и гайки. Механические свойства при пониженных температурах	
ГОСТ 1759.152-87	Болты, винты, шпильки и гайки. Механические свойства при повышенных и высоких температурах	
ГОСТ 1759.153-87	Болты, винты, шпильки и гайки. Механические свойства при пониженных температурах	
ГОСТ 1759.154-87	Болты, винты, шпильки и гайки. Механические свойства при повышенных и высоких температурах	
ГОСТ 1759.155-87	Болты, винты, шпильки и гайки. Механические свойства при пониженных температурах	
ГОСТ 1759.156-87	Болты, винты, шпильки и гайки. Механические свойства при повышенных и высоких температурах	
ГОСТ 1759.157-87	Болты, винты, шпильки и гайки. Механические свойства при пониженных температурах	
ГОСТ 1759.158-87	Болты, винты, шпильки и гайки. Механические свойства при повышенных и высоких температурах	
ГОСТ 1759.159-87	Болты, винты, шпильки и гайки. Механические свойства при пониженных температурах	
ГОСТ 1759.160-87	Болты, винты, шпильки и гайки. Механические свойства при повышенных и высоких температурах	
ГОСТ 1759.161-87	Болты, винты, шпильки и гайки. Механические свойства при пониженных температурах	
ГОСТ 1759.162-87	Болты, винты, шпильки и гайки. Механические свойства при повышенных и высоких температурах	
ГОСТ 1759.163-87	Болты, винты, шпильки и гайки. Механические свойства при пониженных температурах	
ГОСТ 1759.164-87	Болты, винты, шпильки и гайки. Механические свойства при повышенных и высоких температурах	
ГОСТ 1759.165-87	Болты, винты, шпильки и гайки. Механические свойства при пониженных температурах	
ГОСТ 1759.166-87	Болты, винты, шпильки и гайки. Механические свойства при повышенных и высоких температурах	
ГОСТ 1759.167-87	Болты, винты, шпильки и гайки. Механические свойства при пониженных температурах	
ГОСТ 1759.168-87	Болты, винты, шпильки и гайки. Механические свойства при повышенных и высоких температурах	
ГОСТ 1759.169-87	Болты, винты, шпильки и гайки. Механические свойства при пониженных температурах	
ГОСТ 1759.170-87	Болты, винты, шпильки и гайки. Механические свойства при повышенных и высоких температурах	
ГОСТ 1759.171-87	Болты, винты, шпильки и гайки. Механические свойства при пониженных температурах	
ГОСТ 1759.172-87	Болты, винты, шпильки и гайки. Механические свойства при повышенных и высоких температурах	
ГОСТ 1759.173-87	Болты, винты, шпильки и гайки. Механические свойства при пониженных температурах	
ГОСТ 1759.174-87	Болты, винты, шпильки и гайки. Механические свойства при повышенных и высоких температурах	
ГОСТ 1759.175-87	Болты, винты, шпильки и гайки. Механические свойства при пониженных температурах	
ГОСТ 1759.176-87	Болты, винты, шпильки и гайки. Механические свойства при повышенных и высоких температурах	
ГОСТ 1759.177-87	Болты, винты, шпильки и гайки. Механические свойства при пониженных температурах	
ГОСТ 1759.178-87	Болты, винты, шпильки и гайки. Механические свойства при повышенных и высоких температурах	
ГОСТ 1759.179-87	Болты, винты, шпильки и гайки. Механические свойства при пониженных температурах	
ГОСТ 1759.180-87	Болты, винты, шпильки и гайки. Механические свойства при повышенных и высоких температурах	
ГОСТ 1759.181-87	Болты, винты, шпильки и гайки. Механические свойства при пониженных температурах	
ГОСТ 1759.182-87	Болты, винты, шпильки и гайки. Механические свойства при повышенных и высоких температурах	
ГОСТ 1759.183-87	Болты, винты, шпильки и гайки. Механические свойства при пониженных температурах	
ГОСТ 1759.184-87	Болты, винты, шпильки и гайки. Механические свойства при повышенных и высоких температурах	
ГОСТ 1759.185-87	Болты, винты, шпильки и гайки. Механические свойства при пониженных температурах	
ГОСТ 1759.186-87	Болты, винты, шпильки и гайки. Механические свойства при повышенных и высоких температурах	
ГОСТ 1759.187-87	Болты, винты, шпильки и гайки. Механические свойства при пониженных температурах	
ГОСТ 1759.188-87	Болты, винты, шпильки и гайки. Механические свойства при повышенных и высоких температурах	
ГОСТ 1759.189-87	Болты, винты, шпильки и гайки. Механические свойства при пониженных температурах	
ГОСТ 1759.190-87	Болты, винты, шпильки и гайки. Механические свойства при повышенных и высоких температурах	
ГОСТ 1759.191-87	Болты, винты, шпильки и гайки. Механические свойства при пониженных температурах	
ГОСТ 1759.192-87	Болты, винты, шпильки и гайки. Механические свойства при повышенных и высоких температурах	
ГОСТ 1759.193-87	Болты, винты, шпильки и гайки. Механические свойства при пониженных температурах	
ГОСТ 1759.194-87	Болты, винты, шпильки и гайки. Механические свойства при повышенных и высоких температурах	
ГОСТ 1759.195-87	Болты, винты, шпильки и гайки. Механические свойства при пониженных температурах	
ГОСТ 1759.196-87	Болты, винты, шпильки и гайки. Механические свойства при повышенных и высоких температурах	
ГОСТ 1759.197-87	Болты, винты, шпильки и гайки. Механические свойства при пониженных температурах	
ГОСТ 1759.198-87	Болты, винты, шпильки и гайки. Механические свойства при повышенных и высоких температурах	
ГОСТ 1759.199-87	Болты, винты, шпильки и гайки. Механические свойства при пониженных температурах	
ГОСТ 1759.200-87	Болты, винты, шпильки и гайки. Механические свойства при повышенных и высоких температурах	
ГОСТ 1759.201-87	Болты, винты, шпильки и гайки. Механические свойства при пониженных температурах	
ГОСТ 1759.202-87	Болты, винты, шпильки и гайки. Механические свойства при повышенных и высоких температурах	
ГОСТ 1759.203-87	Болты, винты, шпильки и гайки. Механические свойства при пониженных температурах	
ГОСТ 1759.204-87	Болты, винты, шпильки и гайки. Механические свойства при повышенных и высоких температурах	
ГОСТ 1759.205-87	Болты, винты, шпильки и гайки. Механические свойства при пониженных температурах	
ГОСТ 1759.206-87	Болты, винты, шпильки и гайки. Механические свойства при повышенных и высоких температурах	
ГОСТ 1759.207-87	Болты, винты, шпильки и гайки. Механические свойства при пониженных температурах	
ГОСТ 1759.208-87	Болты, винты, шпильки и гайки. Механические свойства при повышенных и высоких температурах	
ГОСТ 1759.209-87	Болты, винты, шпильки и гайки. Механические свойства при пониженных температурах	
ГОСТ 1759.210-87	Болты, винты, шпильки и гайки. Механические свойства при повышенных и высоких температурах	
ГОСТ 1759.211-87	Болты, винты, шпильки и гайки. Механические свойства при пониженных температурах	
ГОСТ 1759.212-87	Болты, винты, шпильки и гайки. Механические свойства при повышенных и высоких температурах	
ГОСТ 1759.213-87	Болты, винты, шпильки и гайки. Механические свойства при пониженных температурах	
ГОСТ 1759.214-87	Болты, винты, шпильки и гайки. Механические свойства при повышенных и высоких температурах	
ГОСТ 1759.215-87	Болты, винты, шпильки и гайки. Механические свойства при пониженных температурах	
ГОСТ 1759.216-87	Болты, винты, шпильки и гайки. Механические свойства при повышенных и высоких температурах	
ГОСТ 1759.217-87	Болты, винты, шпильки и гайки. Механические свойства при пониженных температурах	
ГОСТ 1759.218-87	Болты, винты, шпильки и гайки. Механические свойства при повышенных и высоких температурах	
ГОСТ 1759.219-87	Болты, винты, шпильки и гайки. Механические свойства при пониженных температурах	
ГОСТ 1759.220-87	Болты, винты, шпильки и гайки. Механические свойства при повышенных и высоких температурах	
ГОСТ 1759.221-87	Болты, винты, шпильки и гайки. Механические свойства при пониженных температурах	
ГОСТ 1759.222-87	Болты, винты, шпильки и гайки. Механические свойства при повышенных и высоких температурах	
ГОСТ 1759.223-87	Болты, винты, шпильки и гайки. Механические свойства при пониженных температурах	
ГОСТ 1759.224-87	Болты, винты, шпильки и гайки. Механические свойства при повышенных и высоких температурах	
ГОСТ 1759.225-87	Болты, винты, шпильки и гайки. Механические свойства при пониженных температурах	
ГОСТ 1759.226-87	Болты, винты, шпильки и гайки. Механические свойства при повышенных и высоких температурах	
ГОСТ 1759.227-87	Болты, винты, шпильки и гайки. Механические свойства при пониженных температурах	
ГОСТ 1759.228-87	Болты, винты, шпильки и гайки. Механические свойства при повышенных и высоких температурах	
ГОСТ 1759.229-87	Болты, винты, шпильки и гайки. Механические свойства при пониженных температурах	
ГОСТ 1759.230-87	Болты, винты, шпильки и гайки. Механические свойства при повышенных и высоких температурах	
ГОСТ 1759.231-87	Болты, винты, шпильки и гайки. Механические свойства при пониженных температурах	
ГОСТ 1759.232-87	Болты, винты, шпильки и гайки. Механические свойства при повышенных и высоких температурах	
ГОСТ 1759.233-87	Болты, винты, шпильки и гайки. Механические свойства при пониженных температурах	
ГОСТ 1759.234-87	Болты, винты, шпильки и гайки. Механические свойства при повышенных и высоких температурах	
ГОСТ 1759.235-87	Болты, винты, шпильки и гайки. Механические свойства при пониженных температурах	
ГОСТ 1759.236-87	Болты, винты, шпильки и гайки. Механические свойства при повышенных и высоких температурах	
ГОСТ 1759.237-87	Болты, винты, шпильки и гайки. Механические свойства при пониженных температурах	
ГОСТ 1759.238-87	Болты, винты, шпильки и гайки. Механические свойства при повышенных и высоких температурах	
ГОСТ 1759.239-87	Болты, винты, шпильки и гайки. Механические свойства при пониженных температурах	
ГОСТ 1759.240-87	Болты, винты, шпильки и гайки. Механические свойства при повышенных и высоких температурах	
ГОСТ 1759.241-87	Болты, винты, шпильки и гайки. Механические свойства при пониженных температурах	
ГОСТ 1759.242-87	Болты, винты, шпильки и гайки. Механические свойства при повышенных и высоких температурах	
ГОСТ 1759.243-87	Болты, винты, шпильки и гайки. Механические

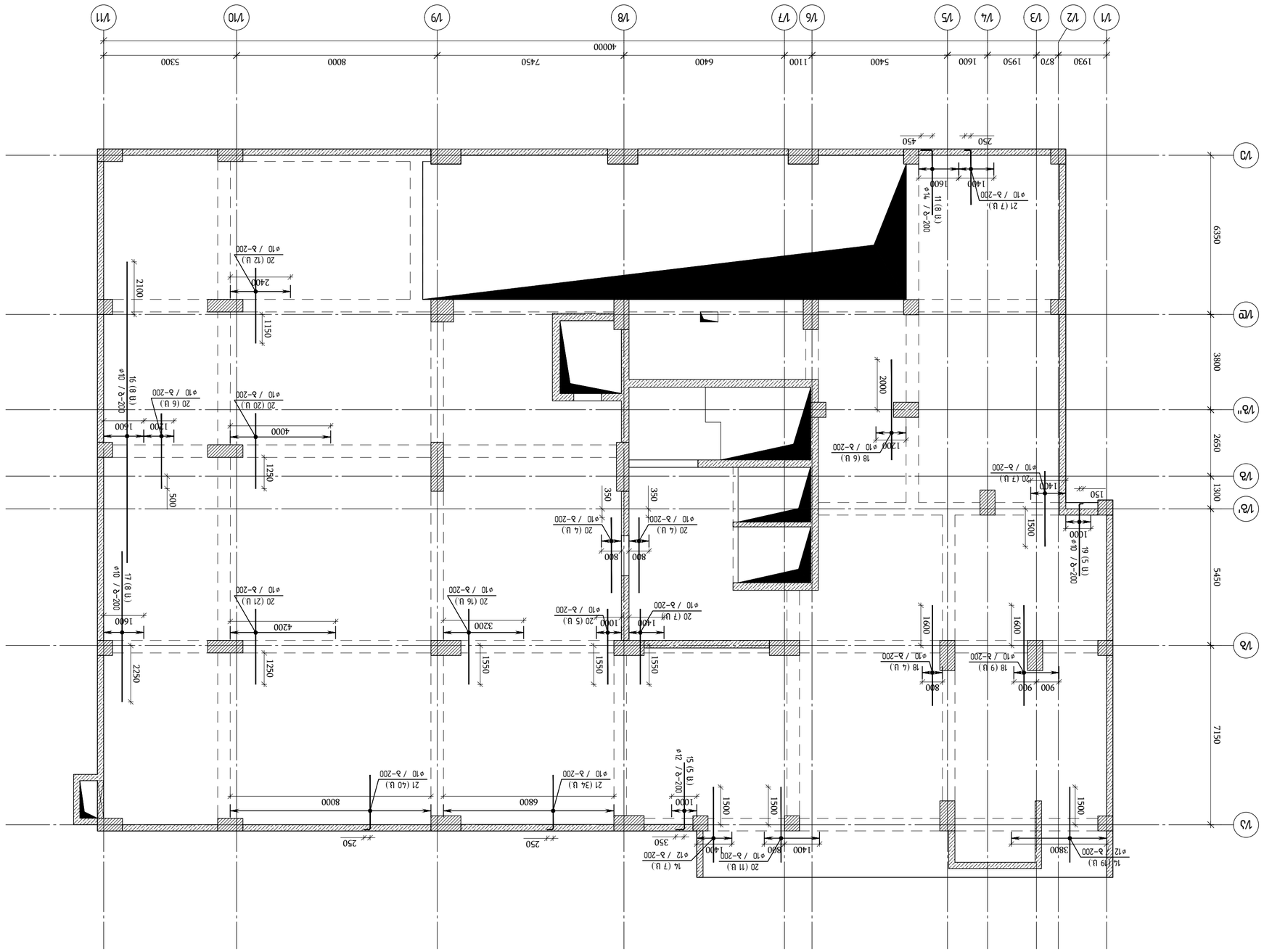

Фасад по осям 9Ас-1Ас (Ось 1 с 1/А по 1/Ц) и 1/Ц-1/А (Ось А с 1 по 11) с эпюрами армирования стен. Ось 1 с 1/А по 1/Ц и Ось А с 1 по 11 с эпюрами армирования стен

1:100

ГИП	Ефимов		
Разработал	Ефимов		
Проверил	Ефимов		
Н.контр.	Ефимов		
Нач.отд.	Ефимов		

ООО "ЭНЕРГОИНЖИНИРИНГ"
г.Ижевск, ул.Пушкинская, д.268, бизнес-центр "Пушкинский", 4 этаж, оф.401
тел.: (3412) 78-48-48, 78-48-49
e-mail: info@engineering.ru

Заказчик: ООО "ЭНЕРГОИНЖИНИРИНГ"

Объект: Многоквартирный жилой дом №7 в 3 микрорайоне Завьялово г.Ижевск, Завьяловский район, Удмуртская Республика

Стадия: Рабочая документация

Фасад по осям 9Ас-1Ас (Ось 1 с 1/А по 1/Ц) и 1/Ц-1/А (Ось А с 1 по 11)

Формат А2

Изм.	Кол.уч.	Лист	№ док.
Подп.	Дата		

Инв.№ подл. | Подп. и дата | Взам.инв.№

Стадия	Лист	Листов
Р	1	1

Копировал

Формат А2

Проект	2023 / Р
Разработал	Ефимов
Проверил	Ефимов
Н.контр.	Ефимов
ГИП	Ефимов
Нач.отд.	Ефимов
Согласовано	
Инв.№ подл.	
Подп. и дата	
Взам.инв.№	

Изм. | Кол.уч. | Лист | № док. | Подп. | Дата

Стадия | Лист | Листов
Р | 1 | 1

ООО "ЭНЕРГОИНЖИНИРИНГ"
426034, г. Ижевск, ул. Пушкинская, 268, бизнес-центр "Пушкинский", 4 этаж, оф.

გადახურვის ფილის არმირების სქემა ▽−3.70
(ღიობების გაძლიერება გადახურვის ფილაში)
მ 1:100

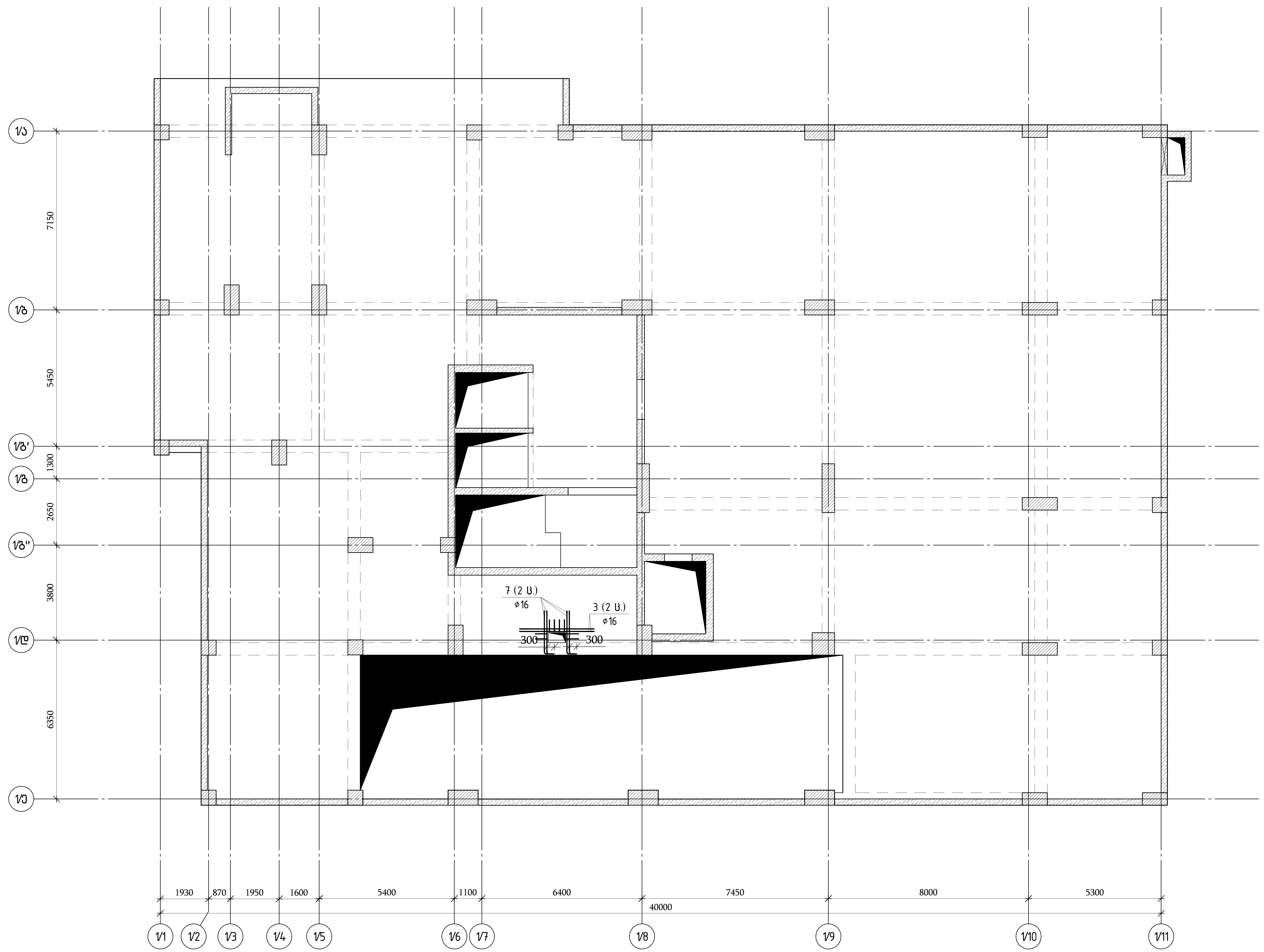

თბილისი / 2023 წელი

ფაილის სახელი:
A2 QE_STR_Beliashvili_SLAB

KEYPLAN:

ყოველი შემდეგი რევიზია აუქმებს
წინა რევიზიებს

პროექტის სტატუსი:
სამშენებლო დოკუმენტაცია

რევიზია

რევ.	თარიღი	აღწერილობა	დამტკ.

შენიშვნები:

მისამართი:
ქ.თბილისი ა. ბელიაშვილის ქუჩა
№100, №100ა, №102

დამკვეთი:
შ.პ.ს "ფერი"

თანამდებობა	სახელი გვარი	ხელმოწერა
პროექტის მენეჯერი		
დამტკიცებულია: დამკვეთის მიერ		

engineering

შემსრულებელი:
შპს "ქიუ ენჯინერინგი"

მისამართი :
ქ.თბილისი ა.ბაქრაძის №7
ბინა №6

შპს "ქიუ ენჯინერინგის"
პროფესიული პასუხისმგებლობის მზღვეველია
სს "დაზღვევის საერთაშორისო კომპანია ირაო"
(პ/ნ №PFL 417/21)

თანამდებობა	სახელი გვარი	ხელმოწერა
დირექტორი	დ.ქევანიშვილი	
საპროექტო ჯგუფის უფროსი	ო. ილიუხინი	
პროექტის მთ. კონსტრუქტორი	ო. ილიუხინი	
შეასრულა	მ.იაკობიძე	

პროექტის სახელწოდება:
მრავალფუნქციური კომპლექსი (I ბლოკი)

პროექტის სტადია:
ახალი მშენებლობა

პროექტის ნაწილი:
კონსტრუქცია

ფორმატი	ნახაზის დასახელება:
A2	გადახურვის ფილის არმირების სქემა ▽−3.70
სტადია	(ღიობების გაძლიერება გადახურვის ფილაში)
მ.პ.	
თარიღი	
24/02/2023	
მასშტაბი	
1:125	

რევიზია:	ნახაზის ნომერი:	ფურც. საერთო რაოდენობა
R1	კ−I.8.7	139

Մ/Ց	ՇՏՈՒՑՎԱԾՔ	ՉԱՓԸ	ԸՆԴԱՄԵՆԸ ՄԻԱՎՈՐ ՀԱՄԱՐ	ԸՆԴԱՄԵՆԸ ԱՇԽԱՏԱՆՔԻ ՀԱՄԱՐ
			ՍԱՀՄԱՆԱՓԱԿՈՒՄ ▽ -3.70 (ՍՊԸ-1)	
			ԲԵՏՈՆ B35	44.30	մ³
1	ГОСТ Р 52544-2006	D10 A500C L=820	1440	0.51	734.4
2	ГОСТ 5781-82*	D6 A240 L=340	2400	0.08	192.0
3	ГОСТ Р 52544-2006	D16 A500C L=12000	1	18.94	18.9
4	ГОСТ Р 52544-2006	D10 A500C L=1130	8	0.70	5.6
5	ГОСТ Р 52544-2006	ø10 A500C L=18925.4 м		0.62	11658.0
6	ГОСТ Р 52544-2006	ø18 A500C L=3000	9	5.99	53.9
7	ГОСТ Р 52544-2006	ø16 A500C L=2000	8	3.16	25.3
8	ГОСТ Р 52544-2006	ø14 A500C L=5000	5	6.04	30.2
9	ГОСТ Р 52544-2006	ø14 A500C L=4000	10	4.83	48.3
10	ГОСТ Р 52544-2006	ø14 A500C L=3000	7	3.62	25.4
11	ГОСТ Р 52544-2006	ø14 A500C L=3000	29	3.62	105.1
12	ГОСТ Р 52544-2006	ø12 A500C L=5000	9	4.44	40.0
13	ГОСТ Р 52544-2006	ø12 A500C L=4000	5	3.55	17.8
14	ГОСТ Р 52544-2006	ø12 A500C L=3000	38	2.66	101.2
15	ГОСТ Р 52544-2006	ø12 A500C L=3000	33	2.66	87.9
16	ГОСТ Р 52544-2006	ø10 A500C L=12000	8	7.39	59.1
17	ГОСТ Р 52544-2006	ø10 A500C L=6000	8	3.70	29.6
18	ГОСТ Р 52544-2006	ø10 A500C L=4000	49	2.46	120.7
19	ГОСТ Р 52544-2006	ø10 A500C L=3000	12	1.85	22.2
20	ГОСТ Р 52544-2006	ø10 A500C L=3000	162	1.85	299.4
21	ГОСТ Р 52544-2006	ø10 A500C L=2400	193	1.48	285.3
22	ГОСТ Р 52544-2006	ø8 A500C L=5000	264	1.98	521.4
23	ГОСТ Р 52544-2006	ø8 A500C L=4000	182	1.58	287.6
24	ГОСТ Р 52544-2006	ø8 A500C L=3000	20	1.19	23.7

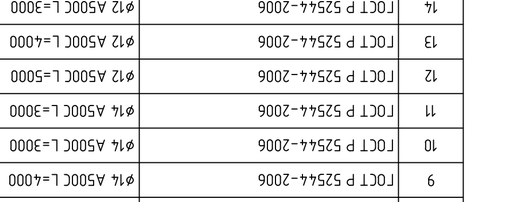

ֆՈՐՄԱ 4 ԲԵՏՈՆԱՊԱՏ
ՀԱՏԱԿՈՎ ՀԱՏԱԿԻ ՎՐԱ
ԱՐՏԱՔԻՍ ՀԱՏՎԱԾՔՈՎ

ֆՈՐՄԱ 1-1
1:20

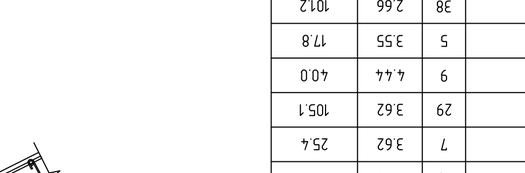

ֆՈՐՄԱ 2-2
1:20

ՄԱՀՄԱՆԱՓԱԿՈՒՄ
ՀԱՏԱԿԻ ՎՐԱ

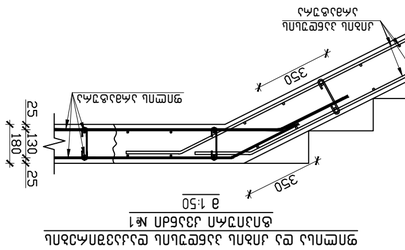

ֆՈՐՄԱ 3-3
1:20

ՄԱՀՄԱՆԱՓԱԿՈՒՄ
ՀԱՏԱԿԻ ՎՐԱ

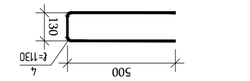

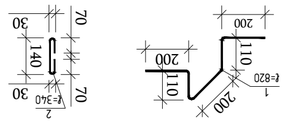

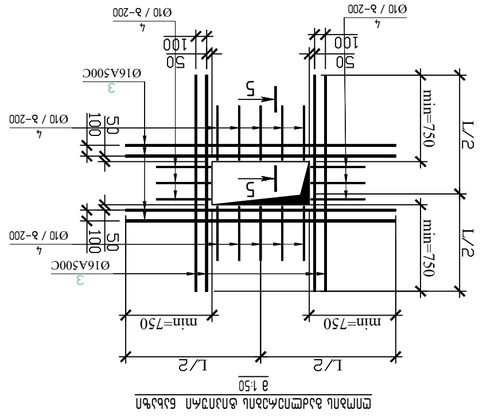

ԲԵՏՈՆԱՊԱՏ ՀԱՏԱԿՈՎ ՀԱՏՎԱԾՔՈՎ ԼԱՆՋԵՐԻ ՄԱՍԻՆ ԱՅՑԵԼՔ
ֆՈՐՄԱ 5
1:20

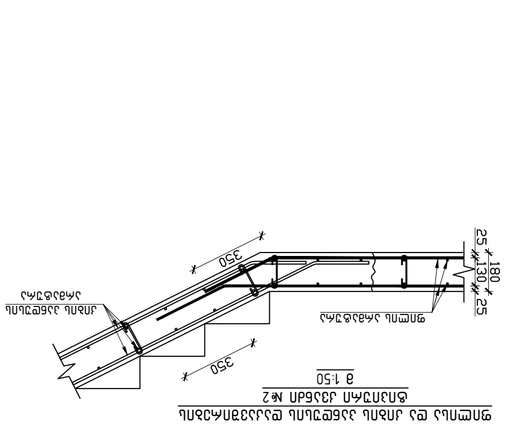

ՕՐԻՆԱԿԱՆ ՀԱՏՎԱԾՔ ՄԱՍԻՆ ՀԱՏԱԿՈՎ ՀԱՏՎԱԾՔՈՎ ԼԱՆՋԵՐԻ ՄԱՍԻՆ ԱՅՑԵԼՔ
№1, №2, №3

ՊԱՏՎԻՐԱՏՈՒ՝
Ա.Ա. "ՊՇՄՈՒ"

ՄԱՍՆԱԳԻՏԱԿԱՆ ՀԱՐՑԵՐ	ԱՆՈՒՆ ԱԶԳԱՆՈՒՆ	ՀԱՅԿԱԿԱՆ
ԱՇԽԱՏԱՆՔԻ ՕՐԻՆԱԿԱՆ ՀԱՐՑԵՐ		
ԳԻՏԱԿԱՆ ՀՍԿՈՂՈՒԹՅՈՒՆ ԵՎ ՀԱՍՑԵ		

ՊԱՏՎԻՐԱՏՈՒ:
Ա.Ա. "ՊՇՄՈՒ"

ՀԱՅԿԱԿԱՆ ՀԱՄԱՐԱՐՈՒԹՅՈՒՆ
ՀԱՅԿԱԿԱՆ ՀԱՆՐԱՊԵՏՈՒԹՅԱՆ ՔԱՂԱՔԱՇԻՆՈՒԹՅԱՆ ԵՎ ՏԵՐԻՏՈՐԻԱԼ ԿԱՌԱՎԱՐՄԱՆ ՆԱԽԱՐԱՐՈՒԹՅԱՆ "ՊԵՏԱԿԱՆ ՇԻՆԱՐԱՐԱԿԱՆ ՔԱՂԱՔԱԿԱՆՈՒԹՅԱՆ ՄԱՍԻՆ" ՕՐԵՆՔԻ ՊԱՀԱՆՋՆԵՐԻ ԿԱՏԱՐՄԱՆ ՆՊԱՏԱԿՈՎ ՍԱՀՄԱՆՎՈՂ ՇԻՆԱՐԱՐԱԿԱՆ ԳՈՐԾՈՒՆԵՈՒԹՅԱՆ ԻՐԱԿԱՆԱՑՄԱՆ ՀԱՄԱՐ ՊԱՐՏԱԴԻՐ ՀԱՄԱՁԱՅՆԱԳՐԻ ՄԱՍԻՆ
(ՀՀ ԿԱՌԼ 473/21)

ՊՐՈՅԵԿՏԱՅԻՆ ՄԱՍ	ԵՐԱՇԽԱՏԱՆՔՆԵՐԻ ՀԵՂԻՆԱԿ	ԱՆՈՒՆ ԱԶԳԱՆՈՒՆ
ԳԼԽԱՎՈՐ ՃԱՐՏԱՊԵՏ	Ռ. ՄԵՍՐՈՊՅԱՆ	
ՀԱՍԱՐԱԿԱԿԱՆ ՀԱՐՑԵՐՈՎ ՊԱՏԱՍԽԱՆԱՏՈՒ	Ա. ՄԵՍՐՈՊՅԱՆ	
ՀԱՄԱՀՈՂԱԿԱՆ ՀԱՐՑԵՐՈՎ ՊԱՏԱՍԽԱՆԱՏՈՒ	Ռ. ՄԵՍՐՈՊՅԱՆ	
ՄԱՍՆԱԳԻՏԱԿԱՆ ՀԱՐՑԵՐՈՎ ՊԱՏԱՍԽԱՆԱՏՈՒ	Ա. ՄԵՍՐՈՊՅԱՆ	

ՀԱՄԱՁԱՅՆԱԳՐԻ ՀԱՄԱՐ:
ՀՀ ԱՐՄԱՎԻՐԻ ՄԱՐԶԻ ՇԻՆԱՐԱՐԱԿԱՆ ԳՈՐԾՈՒՆԵՈՒԹՅԱՆ ԵՎ ՔԱՂԱՔԱՇԻՆՈՒԹՅԱՆ ՎԱՐՉՈՒԹՅՈՒՆ

ՀԱՄԱՁԱՅՆԱԳՐԻ ՀԱՄԱՐ:
ՀՀ ԱՐՄԱՎԻՐԻ ՄԱՐԶԻ ՇԻՆԱՐԱՐԱԿԱՆ ԳՈՐԾՈՒՆԵՈՒԹՅԱՆ ԵՎ ՔԱՂԱՔԱՇԻՆՈՒԹՅԱՆ ՎԱՐՉՈՒԹՅՈՒՆ

ՀԱՏՎԱԾՔԻ ԱՆՎԱՆՈՒՄԸ	ՀԱՏՎԱԾՔԻ ՀԱՍՑԵ	ՇԻՆԱՐԱՐԱԿԱՆ ԳՈՐԾՈՒՆԵՈՒԹՅԱՆ ՏԵՍԱԿԸ
ՀԱՅԿԱԿԱՆ ՀԱՆՐԱՊԵՏՈՒԹՅՈՒՆ, ՇԻՐԱԿԻ ՄԱՐԶ, ԳՅՈՒՄՐԻ ՔԱՂԱՔԻ ՀԱՐԱԿԻՑ ՀՅՈՒՍԻՍԱՅԻՆ ԿՈՂՄ ԳՏՆՎՈՂ ՀՈՂԱՄԱՍԻ ՎՐԱ ՆՈՐ ՀԱՆԳԻՍՏՆԵՐԻ ՀԱՄԱԼԻՐ ՀԻՎԱՆԴԱՆՈՑԻ ՇԵՆՔԻ ԵՎ ՀԱՐԱԿԻՑ ՏԱՐԱԾՔՈՎ ՄԱՆԿԱՊԱՐՏԵԶԻ ՇԻՆԱՐԱՐՈՒԹՅԱՆ ՇԻՆՈՒԹՅԱՆ ՀԱՄԱԼԻՐ	ՇԻՆՈՒԹՅԱՆ ՀԱՍՑԵ	ՇԻՆԱՐԱՐԱԿԱՆ ԳՈՐԾՈՒՆԵՈՒԹՅԱՆ ՏԵՍԱԿԸ

ՀԱՏՎԱԾՔԻ ՀԱՄԱՐ ՊԱՏԱՍԽԱՆԱՏՈՒ ՀԱՄԱՁԱՅՆԱԳՐԻ ՄԱՍԻՆ ՀԱՅՏԱՐԱՐՈՒԹՅՈՒՆ

ՀԱՄԱՁԱՅՆԱԳՐԻ ՀԱՄԱՐ ՊԱՏԱՍԽԱՆԱՏՈՒ ՀԱՄԱՁԱՅՆԱԳՐԻ ՄԱՍԻՆ ՀԱՅՏԱՐԱՐ

პანდუსის საყალიბო გეგმა
▽-6.70 დან ▽-3.70 - მდე
მ 1:75

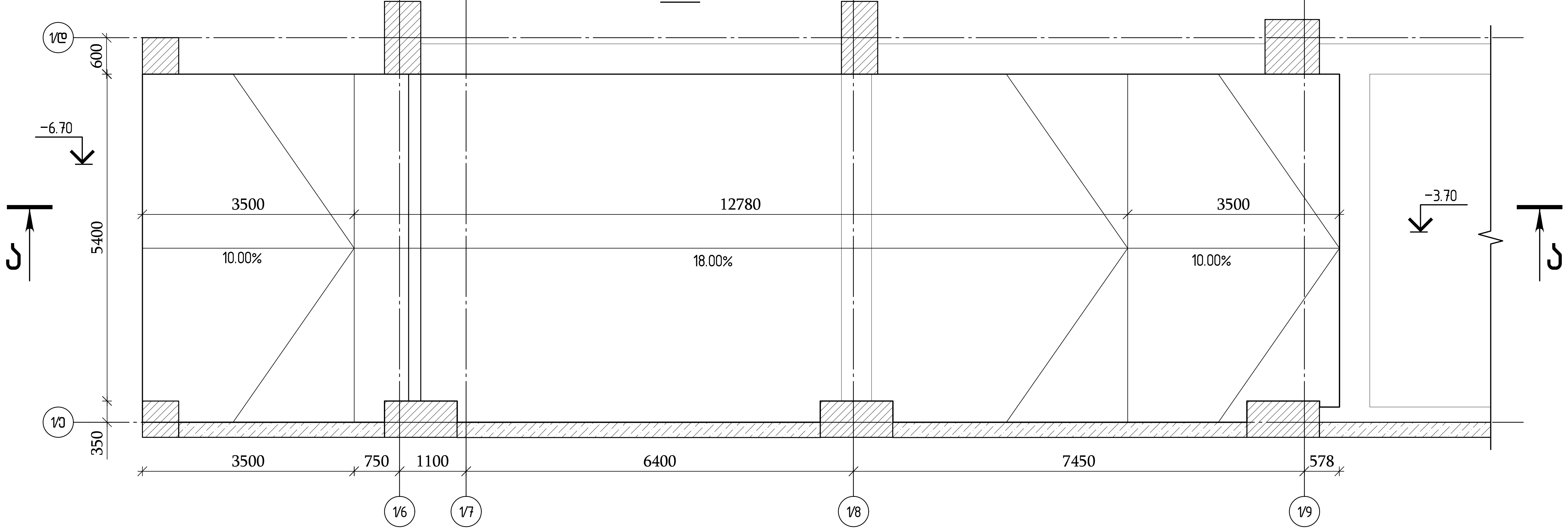

ჭრილი ა-ა
მ 1:75

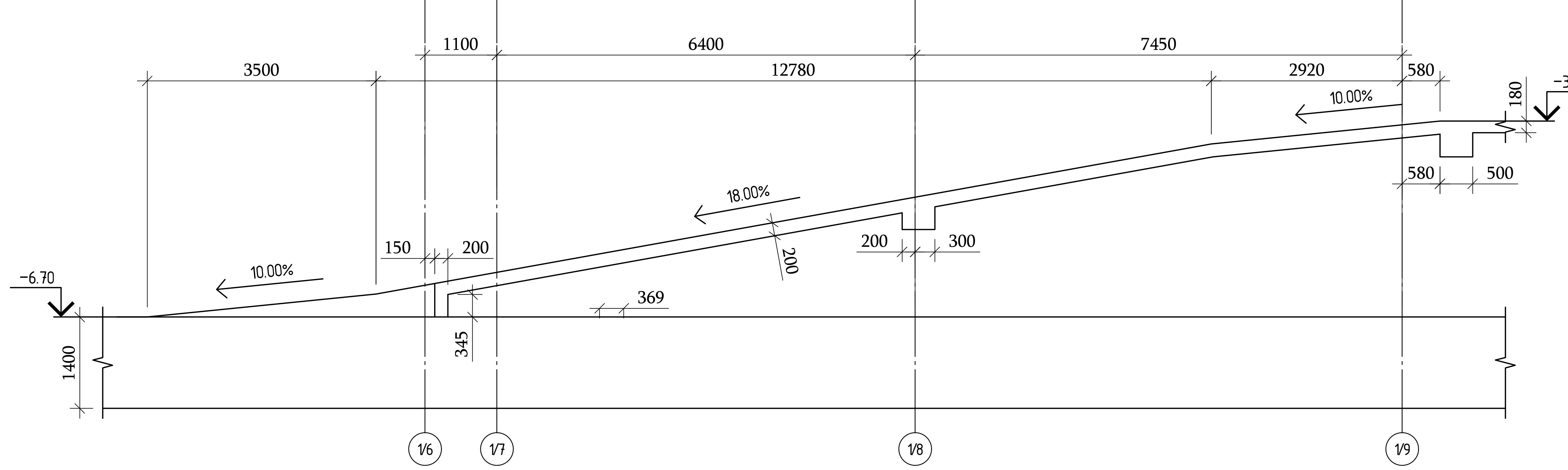

თბილისი / 2023 წელი

ფაილის სახელი:
A2 QE_STR_Beliashvili_SLAB

KEYPLAN:

ყოველი შემდეგი რევიზია აუქმებს
წინა რევიზიებს

პროექტის სტატუსი:
სამშენებლო დოკუმენტაცია

რევიზია

რევ.	თარიღი	აღწერილობა	დამტკ.

შენიშვნები:

მისამართი:
ქ.თბილისი ა. ბელიაშვილის ქუჩა
№100, №100ა, №102

დამკვეთი:
შ.პ.ს "ფერი"

თანამდებობა	სახელი გვარი	ხელმოწერა
პროექტის მენეჯერი		
დამტკიცებულია: დამკვეთის მიერ		

შემსრულებელი:
შპს "ქიუ ენჯინერინგი"
მისამართი :
ქ.თბილისი ა.ბაქრაძის №7
ბინა №6

შპს "ქიუ ენჯინერინგის"
პროფესიული პასუხისმგებლობის მზღვეველია
სს "დაზღვევის საერთაშორისო კომპანია ირაო"
(პ/ნ №PFL 417/21)

თანამდებობა	სახელი გვარი	ხელმოწერა
დირექტორი	დ.ქევანიშვილი	
საპროექტო ჯგუფის უფროსი	ო. ილიუხინი	
პროექტის მთ. კონსტრუქტორი	ო. ილიუხინი	
შეასრულა	მ.იაკობიძე	

პროექტის სახელწოდება:
მრავალფუნქციური კომპლექსი (I ბლოკი)

პროექტის სტადია:
ახალი მშენებლობა

პროექტის ნაწილი:
კონსტრუქცია

ფორმატი A2	ნახაზის დასახელება:
სტადია მ.პ.	პანდუსის საყალიბო გეგმა ▽-6.70 დან ▽-3.70 - მდე, პანდუსის ჭრილი ა-ა
თარიღი 24/02/2023	
მასშტაბი 1:75	

რევიზია:	ნახაზის ნომერი:	ფურც. საერთო რაოდენობა
R1	კ-I.8.9	139

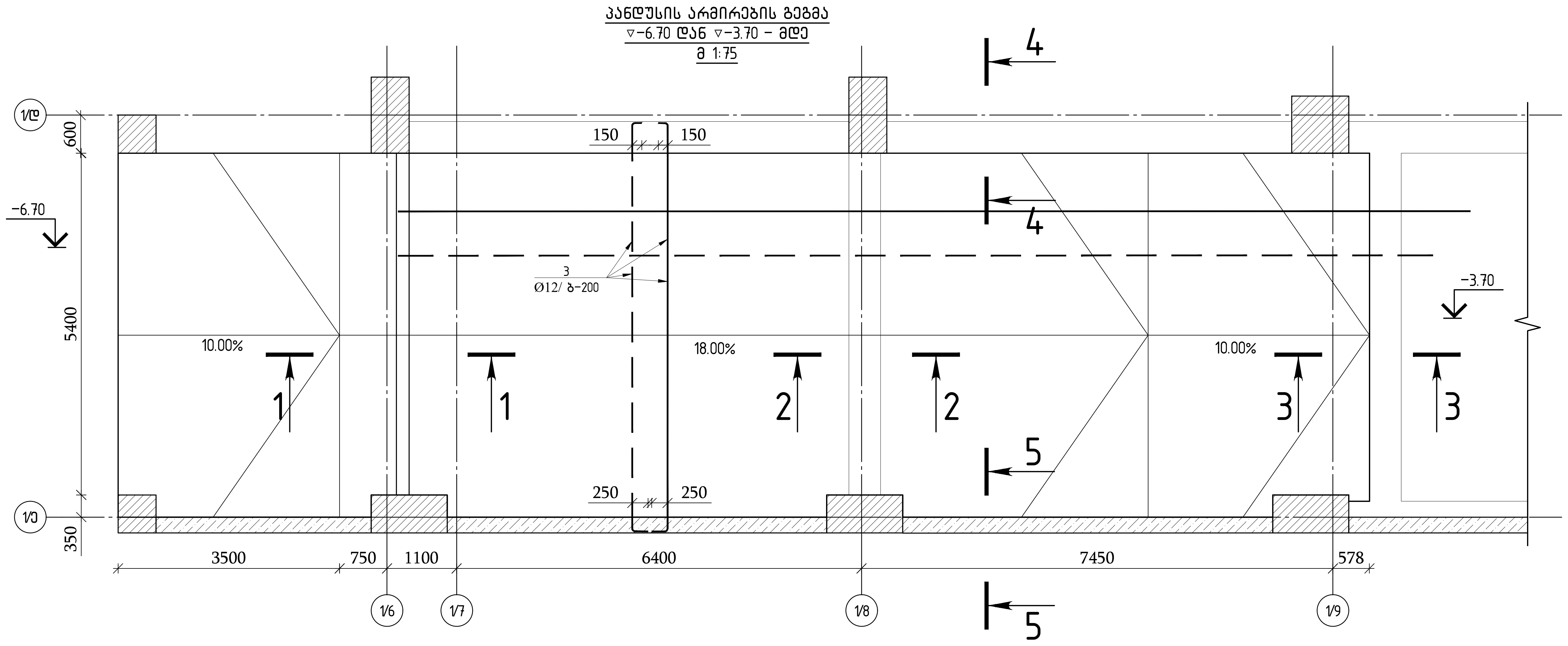

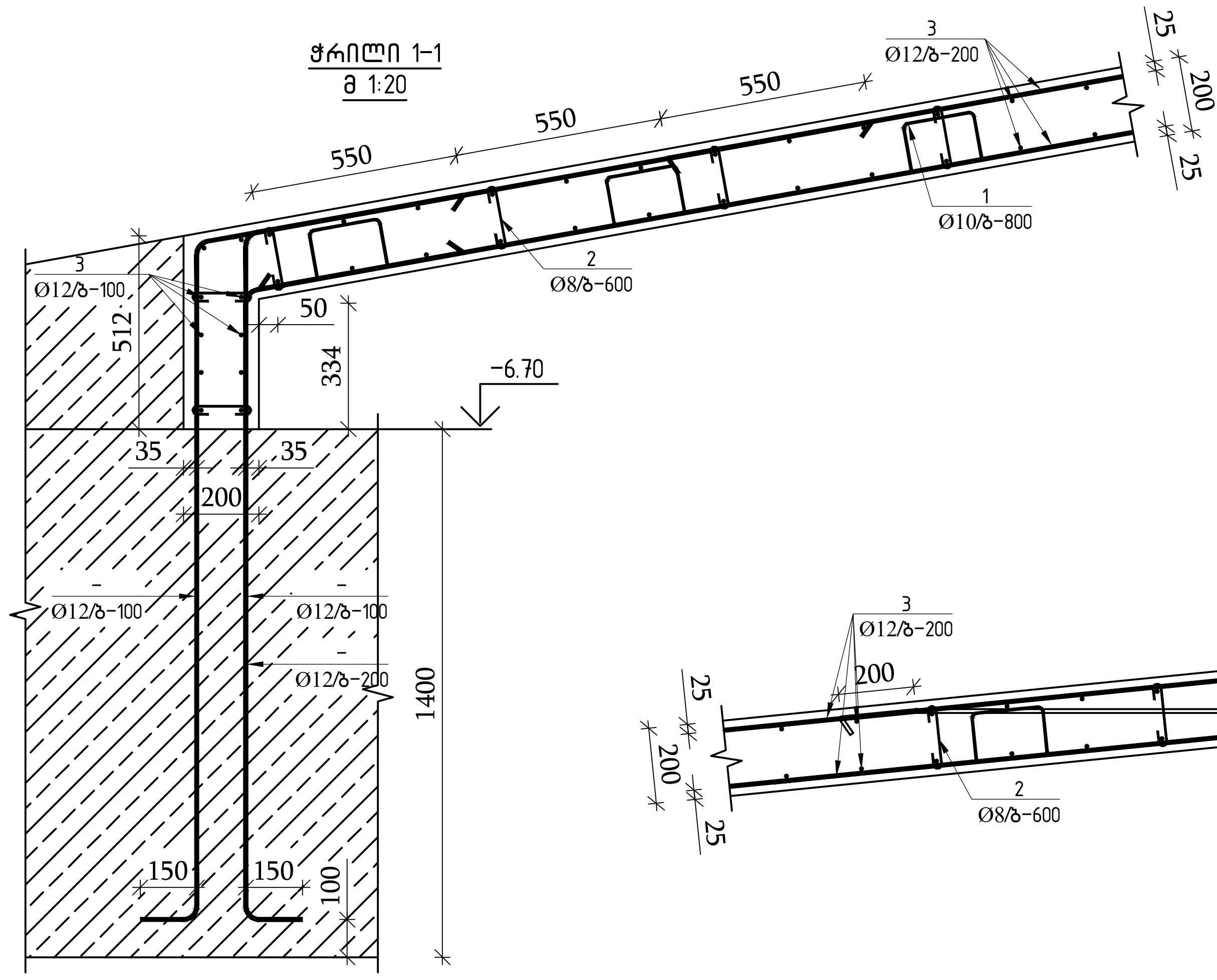

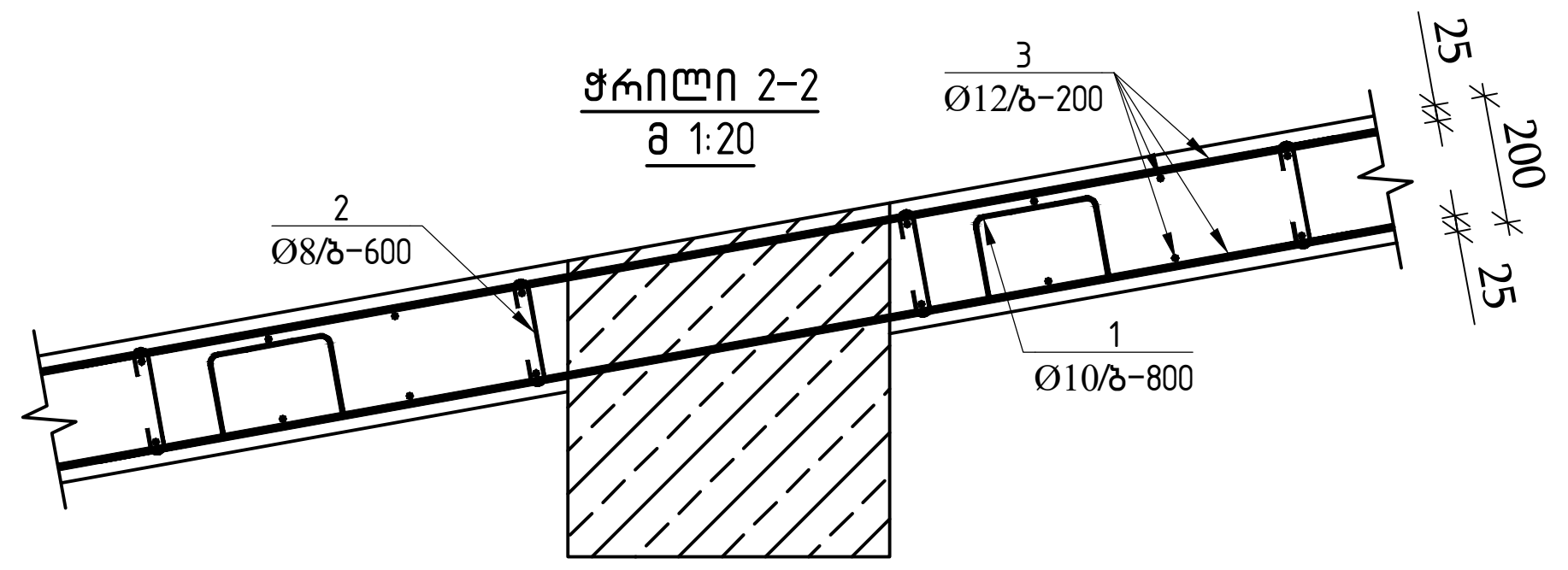

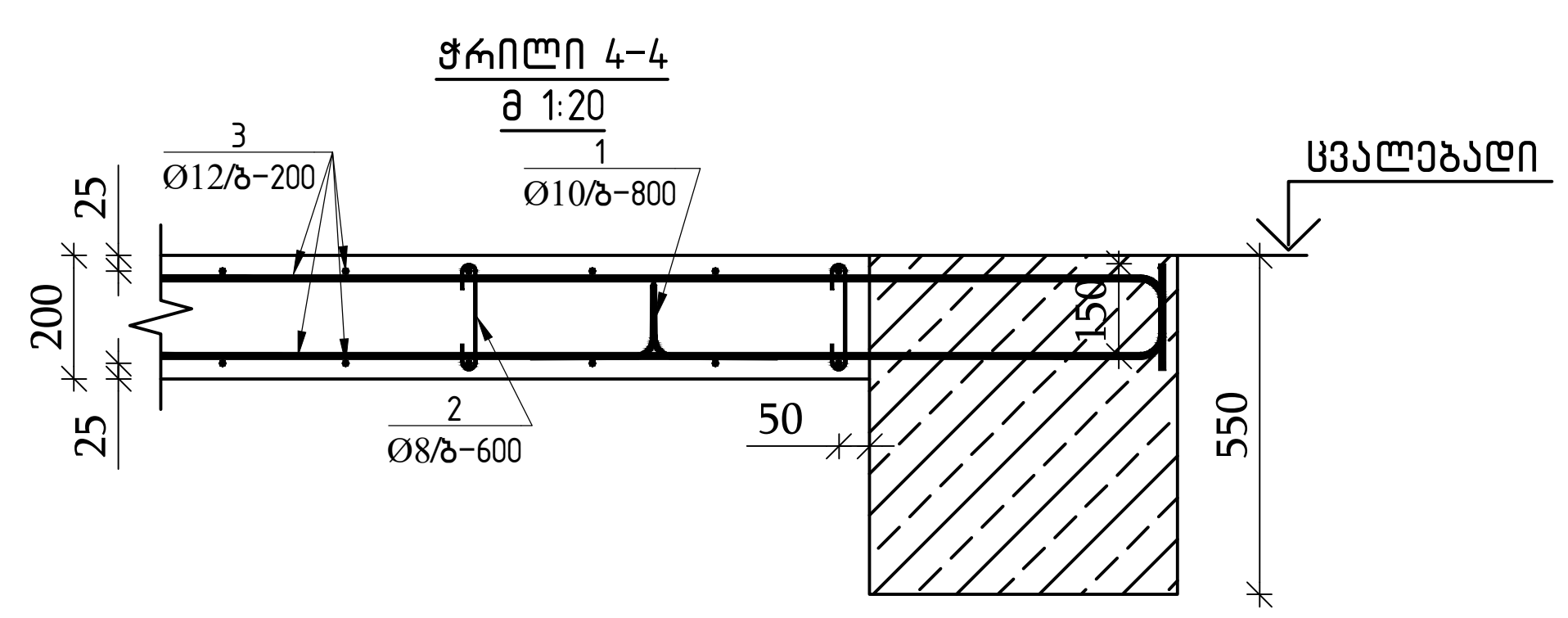

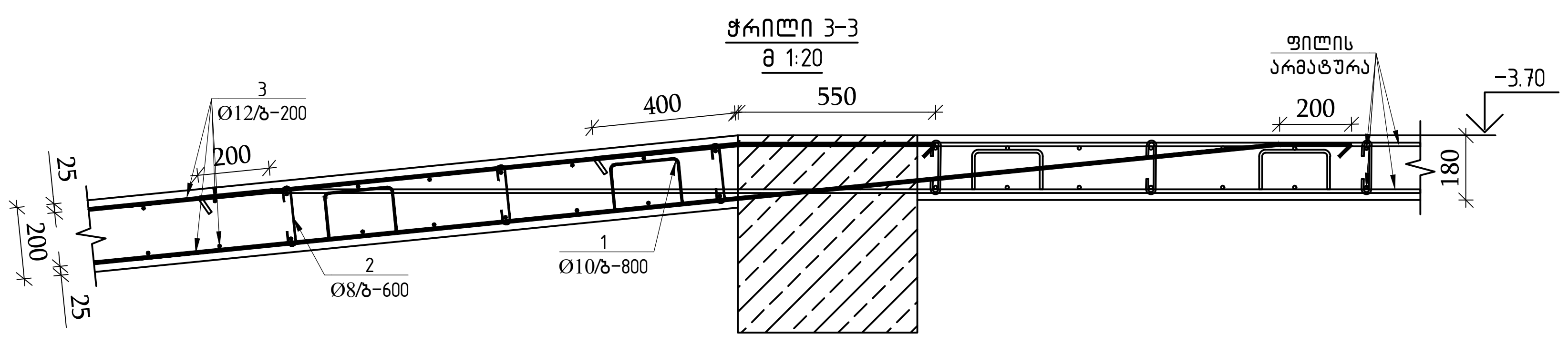

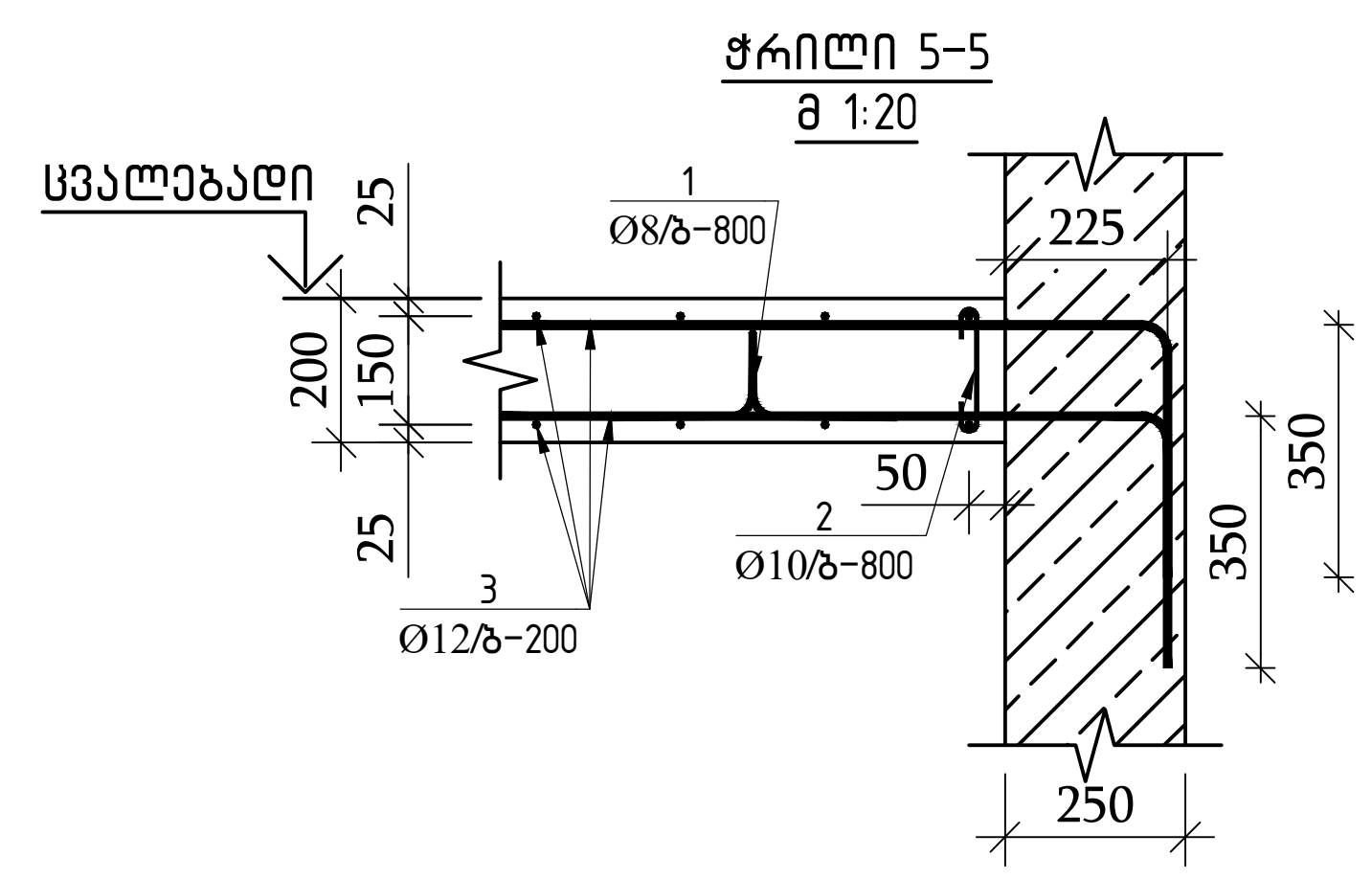

შენიშვნა:

1. ძირითადი არმირება ქვედა და ზედა შრეში უნდა იყოს შესრულებული არმატურით ⌀12 A500C (შესაბამისად პოზიციები – 3)
2. გადახურვის ფილის ძირითადი არმატურების გადაბმები განხორციელდეს ურთიერთ ჩანაცვლებით რაც იმას ნიშნავს რომ არ დაიშვება ყველა არმატურების გადაბმა ერთ სიბრტყეში, გადაბმული არმატურების რაოდენობა ერთ კვეთში არ უნდა აღემატებოდეს 50%.

3. არმატურების გადაბმა უნდა განხორციელდეს პირგადადებით მინ 50×⌀ მანძილზე სადაც ⌀ გადასაბმელი არმატურის დიამეტრია.

4. გადახურვის ფილის ღეროების ბოლოები უნდა ჩაილუნოს მინ 15 სმ -ით

გადახურვის ფილის ძირითადი არმატურების გადაბმის სქემა

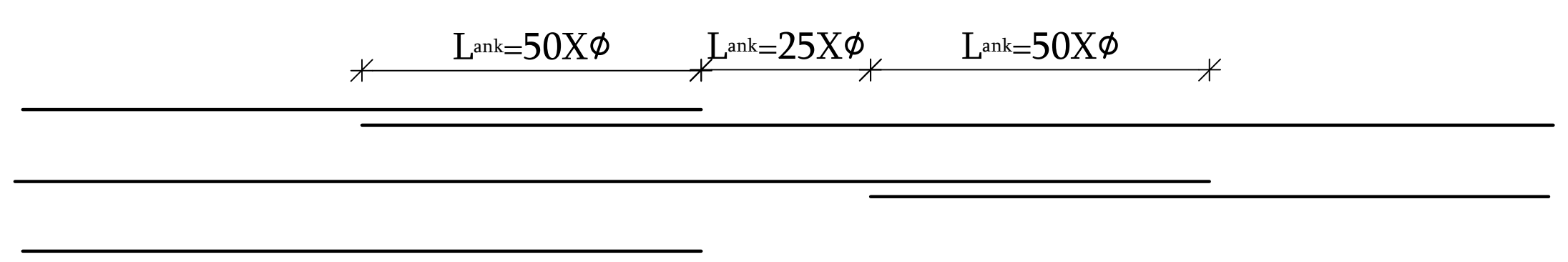

წყვეტილი ხაზით აღნიშნულია ქვედა შრის არმატურა,უწყვეტი ხაზით ზედა შრის.

თბილისი / 2023 წელი

ფაილის სახელი:
A2 QE_STR_Beliashvili_SLAB

KEYPLAN:

ყოველი შემდეგი რევიზია აუქმებს
წინა რევიზიებს

პროექტის სტატუსი:
სამშენებლო დოკუმენტაცია

რევიზია

რევ.	თარიღი	აღწერილობა	დამტკ.

შენიშვნები:

მისამართი:
ქ.თბილისი ა. ბელიაშვილის ქუჩა
№100, №100ა, №102

დამკვეთი:
შ.პ.ს "ფერი"

თანამდებობა	სახელი გვარი	ხელმოწერა
პროექტის მენეჯერი		
დამტკიცებულია: დამკვეთის მიერ		

engineering

შემსრულებელი:
შპს "ქიუ ენჯინერინგი"
მისამართი :
ქ.თბილისი ა.ბაქრაძის №7
ბინა №6

შპს "ქიუ ენჯინერინგის"
პროფესიული პასუხისმგებლობის მზღვეველია
სს "დაზღვევის საერთაშორისო კომპანია ირაო"
(პ/ნ №PFL 417/21)

თანამდებობა	სახელი გვარი	ხელმოწერა
დირექტორი	დ.ქევანიშვილი	[signature]
საპროექტო ჯგუფის უფროსი	ო. ილიუხინი	[signature]
პროექტის მთ. კონსტრუქტორი	ო. ილიუხინი	[signature]
შეასრულა	მ.იაკობიძე	[signature]

პროექტის სახელწოდება:
მრავალფუნქციური კომპლექსი (I ბლოკი)

პროექტის სტადია:
ახალი მშენებლობა

პროექტის ნაწილი:
კონსტრუქცია

ფორმატი	A2
სტადია	მ.პ.
თარიღი	24/02/2023
მასშტაბი	1:75

ნახაზის დასახელება:
პანდუსის არმირება, არმირების ჭრილები
▽-6.70 დან ▽-3.70 - მდე

რევიზია:	ნახაზის ნომერი:	ფურც. საერთო რაოდენობა
R1	კ-I.8.10	139

№	Обозначение	Марка стали	Кол.	Масса ед., кг	Масса общ., кг
1	ГОСТ Р 52544-2006	D10 A500C L=850	196	0.52	101.9
2	ГОСТ 5781-82*	D6 A240 L=365	350	0.08	28.0
3	ГОСТ Р 52544-2006	Ø12 A500C L=12000	200	10.66	2132.0
4	ГОСТ Р 52544-2006	Ø12 A500C L=6750	10	5.99	59.9
5	ГОСТ Р 52544-2006	Ø12 A500C L=3770	64	3.35	214.4
6	ГОСТ Р 52544-2006	Ø12 A500C L=2550	64	2.26	144.6
7	ГОСТ Р 52544-2006	Ø12 A500C L=2400	33	2.13	70.3
		Бетон В35		27.80	м³
		Арматурная сталь класса А-III (А500С)			
	Изделия арматурные сварные плоские				
	Изделия арматурные сварные пространственные				
Примечания:					



Спецификация элементов

Поз.	Обозначение	Наименование	Кол.	Масса ед., кг	Примечание
		Железобетонные конструкции			
		Бетон В35		27.80	м³
1	ГОСТ Р 52544-2006	D10 A500C L=850	196	0.52	101.9
2	ГОСТ 5781-82*	D6 A240 L=365	350	0.08	28.0
3	ГОСТ Р 52544-2006	Ø12 A500C L=12000	200	10.66	2132.0
4	ГОСТ Р 52544-2006	Ø12 A500C L=6750	10	5.99	59.9
5	ГОСТ Р 52544-2006	Ø12 A500C L=3770	64	3.35	214.4
6	ГОСТ Р 52544-2006	Ø12 A500C L=2550	64	2.26	144.6
7	ГОСТ Р 52544-2006	Ø12 A500C L=2400	33	2.13	70.3

Заменено взам. инв. №

Подпись и дата

Инв. № подл.

Взам. инв. №

Подпись и дата

Инв. № подл.

Изм.	Кол.уч.	Лист	№ док.	Подпись	Дата
Разраб.					
Пров.					
Т.контр.					
Н.контр.					
Утв.					

Стадия: Р
Лист: 1
Листов: 1

Схема расположения элементов сборной железобетонной конструкции

Материал: Бетон В35

Общие указания:

1. Все размеры даны в мм, если не указано иное.
2. Защитный слой бетона 25 мм.
3. Бетон класса В35, F200, W6.
4. Арматура класса А500С по ГОСТ Р 52544-2006.
5. Сварные соединения выполнять по ГОСТ 14098-2014.
6. Допуск на изготовление ±5 мм.
7. Монтажные петли не показаны.
8. Перед бетонированием очистить опалубку от мусора и грязи.
9. Бетонирование вести непрерывно.
10. Уход за бетоном: влажная укладка 7 суток.
11. Отклонение от проектного положения арматуры не более 10 мм.
12. Все работы выполнять в соответствии с СП 63.13330.2018.

Примечания:

1. Данный чертеж является рабочим.
2. Все изменения согласовать с автором проекта.
3. Контроль качества бетона по ГОСТ 18105-2018.
4. Испытания образцов-кубов на сжатие.
5. Марка бетона по морозостойкости F200.
6. Марка бетона по водонепроницаемости W6.
7. Класс бетона по прочности на сжатие В35.
8. Класс арматуры А500С.
9. Диаметр арматуры 12 мм.
10. Шаг хомутов 150 мм.
11. Защитный слой 25 мм.
12. Допуск на размеры ±5 мм.
13. Допуск на положение ±10 мм.
14. Допуск на толщину ±5 мм.
15. Допуск на длину ±10 мм.
16. Допуск на ширину ±5 мм.
17. Допуск на высоту ±5 мм.
18. Допуск на диагональ ±10 мм.
19. Допуск на плоскость 5 мм/м.
20. Допуск на прямолинейность 5 мм/м.
21. Допуск на перпендикулярность 5 мм/м.
22. Допуск на параллельность 5 мм/м.
23. Допуск на соосность 5 мм.
24. Допуск на симметричность 5 мм.
25. Допуск на угловое положение 5 мм.
26. Допуск на положение осей 5 мм.
27. Допуск на положение плоскостей 5 мм.
28. Допуск на положение ребер 5 мм.
29. Допуск на положение граней 5 мм.
30. Допуск на положение поверхностей 5 мм.
31. Допуск на положение кромок 5 мм.
32. Допуск на положение углов 5 мм.
33. Допуск на положение вершин 5 мм.
34. Допуск на положение центров 5 мм.
35. Допуск на положение осей симметрии 5 мм.
36. Допуск на положение плоскостей симметрии 5 мм.
37. Допуск на положение ребер симметрии 5 мм.
38. Допуск на положение граней симметрии 5 мм.
39. Допуск на положение поверхностей симметрии 5 мм.
40. Допуск на положение кромок симметрии 5 мм.
41. Допуск на положение углов симметрии 5 мм.
42. Допуск на положение вершин симметрии 5 мм.
43. Допуск на положение центров симметрии 5 мм.
44. Допуск на положение осей симметрии 5 мм.
45. Допуск на положение плоскостей симметрии 5 мм.
46. Допуск на положение ребер симметрии 5 мм.
47. Допуск на положение граней симметрии 5 мм.
48. Допуск на положение поверхностей симметрии 5 мм.
49. Допуск на положение кромок симметрии 5 мм.
50. Допуск на положение углов симметрии 5 мм.
51. Допуск на положение вершин симметрии 5 мм.
52. Допуск на положение центров симметрии 5 мм.
53. Допуск на положение осей симметрии 5 мм.
54. Допуск на положение плоскостей симметрии 5 мм.
55. Допуск на положение ребер симметрии 5 мм.
56. Допуск на положение граней симметрии 5 мм.
57. Допуск на положение поверхностей симметрии 5 мм.
58. Допуск на положение кромок симметрии 5 мм.
59. Допуск на положение углов симметрии 5 мм.
60. Допуск на положение вершин симметрии 5 мм.
61. Допуск на положение центров симметрии 5 мм.
62. Допуск на положение осей симметрии 5 мм.
63. Допуск на положение плоскостей симметрии 5 мм.
64. Допуск на положение ребер симметрии 5 мм.
65. Допуск на положение граней симметрии 5 мм.
66. Допуск на положение поверхностей симметрии 5 мм.
67. Допуск на положение кромок симметрии 5 мм.
68. Допуск на положение углов симметрии 5 мм.
69. Допуск на положение вершин симметрии 5 мм.
70. Допуск на положение центров симметрии 5 мм.
71. Допуск на положение осей симметрии 5 мм.
72. Допуск на положение плоскостей симметрии 5 мм.
73. Допуск на положение ребер симметрии 5 мм.
74. Допуск на положение граней симметрии 5 мм.
75. Допуск на положение поверхностей симметрии 5 мм.
76. Допуск на положение кромок симметрии 5 мм.
77. Допуск на положение углов симметрии 5 мм.
78. Допуск на положение вершин симметрии 5 мм.
79. Допуск на положение центров симметрии 5 мм.
80. Допуск на положение осей симметрии 5 мм.
81. Допуск на положение плоскостей симметрии 5 мм.
82. Допуск на положение ребер симметрии 5 мм.
83. Допуск на положение граней симметрии 5 мм.
84. Допуск на положение поверхностей симметрии 5 мм.
85. Допуск на положение кромок симметрии 5 мм.
86. Допуск на положение углов симметрии 5 мм.
87. Допуск на положение вершин симметрии 5 мм.
88. Допуск на положение центров симметрии 5 мм.
89. Допуск на положение осей симметрии 5 мм.
90. Допуск на положение плоскостей симметрии 5 мм.
91. Допуск на положение ребер симметрии 5 мм.
92. Допуск на положение граней симметрии 5 мм.
93. Допуск на положение поверхностей симметрии 5 мм.
94. Допуск на положение кромок симметрии 5 мм.
95. Допуск на положение углов симметрии 5 мм.
96. Допуск на положение вершин симметрии 5 мм.
97. Допуск на положение центров симметрии 5 мм.
98. Допуск на положение осей симметрии 5 мм.
99. Допуск на положение плоскостей симметрии 5 мм.
100. Допуск на положение ребер симметрии 5 мм.
101. Допуск на положение граней симметрии 5 мм.
102. Допуск на положение поверхностей симметрии 5 мм.
103. Допуск на положение кромок симметрии 5 мм.
104. Допуск на положение углов симметрии 5 мм.
105. Допуск на положение вершин симметрии 5 мм.
106. Допуск на положение центров симметрии 5 мм.
107. Допуск на положение осей симметрии 5 мм.
108. Допуск на положение плоскостей симметрии 5 мм.
109. Допуск на положение ребер симметрии 5 мм.
110. Допуск на положение граней симметрии 5 мм.
111. Допуск на положение поверхностей симметрии 5 мм.
112. Допуск на положение кромок симметрии 5 мм.
113. Допуск на положение углов симметрии 5 мм.
114. Допуск на положение вершин симметрии 5 мм.
115. Допуск на положение центров симметрии 5 мм.
116. Допуск на положение осей симметрии 5 мм.
117. Допуск на положение плоскостей симметрии 5 мм.
118. Допуск на положение ребер симметрии 5 мм.
119. Допуск на положение граней симметрии 5 мм.
120. Допуск на положение поверхностей симметрии 5 мм.
121. Допуск на положение кромок симметрии 5 мм.
122. Допуск на положение углов симметрии 5 мм.
123. Допуск на положение вершин симметрии 5 мм.
124. Допуск на положение центров симметрии 5 мм.
125. Допуск на положение осей симметрии 5 мм.
126. Допуск на положение плоскостей симметрии 5 мм.
127. Допуск на положение ребер симметрии 5 мм.
128. Допуск на положение граней симметрии 5 мм.
129. Допуск на положение поверхностей симметрии 5 мм.
130. Допуск на положение кромок симметрии 5 мм.
131. Допуск на положение углов симметрии 5 мм.
132. Допуск на положение вершин симметрии 5 мм.
133. Допуск на положение центров симметрии 5 мм.
134. Допуск на положение осей симметрии 5 мм.
135. Допуск на положение плоскостей симметрии 5 мм.
136. Допуск на положение ребер симметрии 5 мм.
137. Допуск на положение граней симметрии 5 мм.
138. Допуск на положение поверхностей симметрии 5 мм.
139. Допуск на положение кромок симметрии 5 мм.
140. Допуск на положение углов симметрии 5 мм.
141. Допуск на положение вершин симметрии 5 мм.
142. Допуск на положение центров симметрии 5 мм.
143. Допуск на положение осей симметрии 5 мм.
144. Допуск на положение плоскостей симметрии 5 мм.
145. Допуск на положение ребер симметрии 5 мм.
146. Допуск на положение граней симметрии 5 мм.
147. Допуск на положение поверхностей симметрии 5 мм.
148. Допуск на положение кромок симметрии 5 мм.
149. Допуск на положение углов симметрии 5 мм.
150. Допуск на положение вершин симметрии 5 мм.
151. Допуск на положение центров симметрии 5 мм.
152. Допуск на положение осей симметрии 5 мм.
153. Допуск на положение плоскостей симметрии 5 мм.
154. Допуск на положение ребер симметрии 5 мм.
155. Допуск на положение граней симметрии 5 мм.
156. Допуск на положение поверхностей симметрии 5 мм.
157. Допуск на положение кромок симметрии 5 мм.
158. Допуск на положение углов симметрии 5 мм.
159. Допуск на положение вершин симметрии 5 мм.
160. Допуск на положение центров симметрии 5 мм.
161. Допуск на положение осей симметрии 5 мм.
162. Допуск на положение плоскостей симметрии 5 мм.
163. Допуск на положение ребер симметрии 5 мм.
164. Допуск на положение граней симметрии 5 мм.
165. Допуск на положение поверхностей симметрии 5 мм.
166. Допуск на положение кромок симметрии 5 мм.
167. Допуск на положение углов симметрии 5 мм.
168. Допуск на положение вершин симметрии 5 мм.
169. Допуск на положение центров симметрии 5 мм.
170. Допуск на положение осей симметрии 5 мм.
171. Допуск на положение плоскостей симметрии 5 мм.
172. Допуск на положение ребер симметрии 5 мм.
173. Допуск на положение граней симметрии 5 мм.
174. Допуск на положение поверхностей симметрии 5 мм.
175. Допуск на положение кромок симметрии 5 мм.
176. Допуск на положение углов симметрии 5 мм.
177. Допуск на положение вершин симметрии 5 мм.
178. Допуск на положение центров симметрии 5 мм.
179. Допуск на положение осей симметрии 5 мм.
180. Допуск на положение плоскостей симметрии 5 мм.
181. Допуск на положение ребер симметрии 5 мм.
182. Допуск на положение граней симметрии 5 мм.
183. Допуск на положение поверхностей симметрии 5 мм.
184. Допуск на положение кромок симметрии 5 мм.
185. Допуск на положение углов симметрии 5 мм.
186. Допуск на положение вершин симметрии 5 мм.
187. Допуск на положение центров симметрии 5 мм.
188. Допуск на положение осей симметрии 5 мм.
189. Допуск на положение плоскостей симметрии 5 мм.
190. Допуск на положение ребер симметрии 5 мм.
191. Допуск на положение граней симметрии 5 мм.
192. Допуск на положение поверхностей симметрии 5 мм.
193. Допуск на положение кромок симметрии 5 мм.
194. Допуск на положение углов симметрии 5 мм.
195. Допуск на положение вершин симметрии 5 мм.
196. Допуск на положение центров симметрии 5 мм.
197. Допуск на положение осей симметрии 5 мм.
198. Допуск на положение плоскостей симметрии 5 мм.
199. Допуск на положение ребер симметрии 5 мм.
200. Допуск на положение граней симметрии 5 мм.
201. Допуск на положение поверхностей симметрии 5 мм.
202. Допуск на положение кромок симметрии 5 мм.
203. Допуск на положение углов симметрии 5 мм.
204. Допуск на положение вершин симметрии 5 мм.
205. Допуск на положение центров симметрии 5 мм.
206. Допуск на положение осей симметрии 5 мм.
207. Допуск на положение плоскостей симметрии 5 мм.
208. Допуск на положение ребер симметрии 5 мм.
209. Допуск на положение граней симметрии 5 мм.
210. Допуск на положение поверхностей симметрии 5 мм.
211. Допуск на положение кромок симметрии 5 мм.
212. Допуск на положение углов симметрии 5 мм.
213. Допуск на положение вершин симметрии 5 мм.
214. Допуск на положение центров симметрии 5 мм.
215. Допуск на положение осей симметрии 5 мм.
216. Допуск на положение плоскостей симметрии 5 мм.
217. Допуск на положение ребер симметрии 5 мм.
218. Допуск на положение граней симметрии 5 мм.
219. Допуск на положение поверхностей симметрии 5 мм.
220. Допуск на положение кромок симметрии 5 мм.
221. Допуск на положение углов симметрии 5 мм.
222. Допуск на положение вершин симметрии 5 мм.
223. Допуск на положение центров симметрии 5 мм.
224. Допуск на положение осей симметрии 5 мм.
225. Допуск на положение плоскостей симметрии 5 мм.
226. Допуск на положение ребер симметрии 5 мм.
227. Допуск на положение граней симметрии 5 мм.
228. Допуск на положение поверхностей симметрии 5 мм.
229. Допуск на положение кромок симметрии 5 мм.
230. Допуск на положение углов симметрии 5 мм.
231. Допуск на положение вершин симметрии 5 мм.
232. Допуск на положение центров симметрии 5 мм.
233. Допуск на положение осей симметрии 5 мм.
234. Допуск на положение плоскостей симметрии 5 мм.
235. Допуск на положение ребер симметрии 5 мм.
236. Допуск на положение граней симметрии 5 мм.
237. Допуск на положение поверхностей симметрии 5 мм.
238. Допуск на положение кромок симметрии 5 мм.
239. Допуск на положение углов симметрии 5 мм.
240. Допуск на положение вершин симметрии 5 мм.
241. Допуск на положение центров симметрии 5 мм.
242. Допуск на положение осей симметрии 5 мм.
243. Допуск на положение плоскостей симметрии 5 мм.
244. Допуск на положение ребер симметрии 5 мм.
245. Допуск на положение граней симметрии 5 мм.
246. Допуск на положение поверхностей симметрии 5 мм.
247. Допуск на положение кромок симметрии 5 мм.
248. Допуск на положение углов симметрии 5 мм.
249. Допуск на положение вершин симметрии 5 мм.
250. Допуск на положение центров симметрии 5 мм.
251. Допуск на положение осей симметрии 5 мм.
252. Допуск на положение плоскостей симметрии 5 мм.
253. Допуск на положение ребер симметрии 5 мм.
254. Допуск на положение граней симметрии 5 мм.
255. Допуск на положение поверхностей симметрии 5 мм.
256. Допуск на положение кромок симметрии 5 мм.
257. Допуск на положение углов симметрии 5 мм.
258. Допуск на положение вершин симметрии 5 мм.
259. Допуск на положение центров симметрии 5 мм.
260. Допуск на положение осей симметрии 5 мм.
261. Допуск на положение плоскостей симметрии 5 мм.
262. Допуск на положение ребер симметрии 5 мм.
263. Допуск на положение граней симметрии 5 мм.
264. Допуск на положение поверхностей симметрии 5 мм.
265. Допуск на положение кромок симметрии 5 мм.
266. Допуск на положение углов симметрии 5 мм.
267. Допуск на положение вершин симметрии 5 мм.
268. Допуск на положение центров симметрии 5 мм.
269. Допуск на положение осей симметрии 5 мм.
270. Допуск на положение плоскостей симметрии 5 мм.
271. Допуск на положение ребер симметрии 5 мм.
272. Допуск на положение граней симметрии 5 мм.
273. Допуск на положение поверхностей симметрии 5 мм.
274. Допуск на положение кромок симметрии 5 мм.
275. Допуск на положение углов симметрии 5 мм.
276. Допуск на положение вершин симметрии 5 мм.
277. Допуск на положение центров симметрии 5 мм.
278. Допуск на положение осей симметрии 5 мм.
279. Допуск на положение плоскостей симметрии 5 мм.
280. Допуск на положение ребер симметрии 5 мм.
281. Допуск на положение граней симметрии 5 мм.
282. Допуск на положение поверхностей симметрии 5 мм.
283. Допуск на положение кромок симметрии 5 мм.
284. Допуск на положение углов симметрии 5 мм.
285. Допуск на положение вершин симметрии 5 мм.
286. Допуск на положение центров симметрии 5 мм.
287. Допуск на положение осей симметрии 5 мм.
288. Допуск на положение плоскостей симметрии 5 мм.
289. Допуск на положение ребер симметрии 5 мм.
290. Допуск на положение граней симметрии 5 мм.
291. Допуск на положение поверхностей симметрии 5 мм.
292. Допуск на положение кромок симметрии 5 мм.
293. Допуск на положение углов симметрии 5 мм.
294. Допуск на положение вершин симметрии 5 мм.
295. Допуск на положение центров симметрии 5 мм.
296. Допуск на положение осей симметрии 5 мм.
297. Допуск на положение плоскостей симметрии 5 мм.
298. Допуск на положение ребер симметрии 5 мм.
299. Допуск на положение граней симметрии 5 мм.
300. Допуск на положение поверхностей симметрии 5 мм.
301. Допуск на положение кромок симметрии 5 мм.
302. Допуск на положение углов симметрии 5 мм.
303. Допуск на положение вершин симметрии 5 мм.
304. Допуск на положение центров симметрии 5 мм.
305. Допуск на положение осей симметрии 5 мм.
306. Допуск на положение плоскостей симметрии 5 мм.
307. Допуск на положение ребер симметрии 5 мм.
308. Допуск на положение граней симметрии 5 мм.
309. Допуск на положение поверхностей симметрии 5 мм.
310. Допуск на положение кромок симметрии 5 мм.
311. Допуск на положение углов симметрии 5 мм.
312. Допуск на положение вершин симметрии 5 мм.
313. Допуск на положение центров симметрии 5 мм.
314. Допуск на положение осей симметрии 5 мм.
315. Допуск на положение плоскостей симметрии 5 мм.
316. Допуск на положение ребер симметрии 5 мм.
317. Допуск на положение граней симметрии 5 мм.
318. Допуск на положение поверхностей симметрии 5 мм.
319. Допуск на положение кромок симметрии 5 мм.
320. Допуск на положение углов симметрии 5 мм.
321. Допуск на положение вершин симметрии 5 мм.
322. Допуск на положение центров симметрии 5 мм.
323. Допуск на положение осей симметрии 5 мм.
324. Допуск на положение плоскостей симметрии 5 мм.
325. Допуск на положение ребер симметрии 5 мм.
326. Допуск на положение граней симметрии 5 мм.
327. Допуск на положение поверхностей симметрии 5 мм.
328. Допуск на положение кромок симметрии 5 мм.
329. Допуск на положение углов симметрии 5 мм.
330. Допуск на положение вершин симметрии 5 мм.
331. Допуск на положение центров симметрии 5 мм.
332. Допуск на положение осей симметрии 5 мм.
333. Допуск на положение плоскостей симметрии 5 мм.
334. Допуск на положение ребер симметрии 5 мм.
335. Допуск на положение граней симметрии 5 мм.
336. Допуск на положение поверхностей симметрии 5 мм.
337. Допуск на положение кромок симметрии 5 мм.
338. Допуск на положение углов симметрии 5 мм.
339. Допуск на положение вершин симметрии 5 мм.
340. Допуск на положение центров симметрии 5 мм.
341. Допуск на положение осей симметрии 5 мм.
342. Допуск на положение плоскостей симметрии 5 мм.
343. Допуск на положение ребер симметрии 5 мм.
344. Допуск на положение граней симметрии 5 мм.
345. Допуск на положение поверхностей симметрии 5 мм.
346. Допуск на положение кромок симметрии 5 мм.
347. Допуск на положение углов симметрии 5 мм.
348. Допуск на положение вершин симметрии 5 мм.
349. Допуск на положение центров симметрии 5 мм.
350. Допуск на положение осей симметрии 5 мм.
351. Допуск на положение плоскостей симметрии 5 мм.
352. Допуск на положение ребер симметрии 5 мм.
353. Допуск на положение граней симметрии 5 мм.
354. Допуск на положение поверхностей симметрии 5 мм.
355. Допуск на положение кромок симметрии 5 мм.
356. Допуск на положение углов симметрии 5 мм.
357. Допуск на положение вершин симметрии 5 мм.
358. Допуск на положение центров симметрии 5 мм.
359. Допуск на положение осей симметрии 5 мм.
360. Допуск на положение плоскостей симметрии 5 мм.
361. Допуск на положение ребер симметрии 5 мм.
362. Допуск на положение граней симметрии 5 мм.
363. Допуск на положение поверхностей симметрии 5 мм.
364. Допуск на положение кромок симметрии 5 мм.
365. Допуск на положение углов симметрии 5 мм.
366. Допуск на положение вершин симметрии 5 мм.
367. Допуск на положение центров симметрии 5 мм.
368. Допуск на положение осей симметрии 5 мм.
369. Допуск на положение плоскостей симметрии 5 мм.
370. Допуск на положение ребер симметрии 5 мм.
371. Допуск на положение граней симметрии 5 мм.
372. Допуск на положение поверхностей симметрии 5 мм.
373. Допуск на положение кромок симметрии 5 мм.
374. Допуск на положение углов симметрии 5 мм.
375. Допуск на положение вершин симметрии 5 мм.
376. Допуск на положение центров симметрии 5 мм.
377. Допуск на положение осей симметрии 5 мм.
378. Допуск на положение плоскостей симметрии 5 мм.
379. Допуск на положение ребер симметрии 5 мм.
380. Допуск на положение граней симметрии 5 мм.
381. Допуск на положение поверхностей симметрии 5 мм.
382. Допуск на положение кромок симметрии 5 мм.
383. Допуск на положение углов симметрии 5 мм.
384. Допуск на положение вершин симметрии 5 мм.
385. Допуск на положение центров симметрии 5 мм.
386. Допуск на положение осей симметрии 5 мм.
387. Допуск на положение плоскостей симметрии 5 мм.
388. Допуск на положение ребер симметрии 5 мм.
389. Допуск на положение граней симметрии 5 мм.
390. Допуск на положение поверхностей симметрии 5 мм.
391. Допуск на положение кромок симметрии 5 мм.
392. Допуск на положение углов симметрии 5 мм.
393. Допуск на положение вершин симметрии 5 мм.
394. Допуск на положение центров симметрии 5 мм.
395. Допуск на положение осей симметрии 5 мм.
396. Допуск на положение плоскостей симметрии 5 мм.
397. Допуск на положение ребер симметрии 5 мм.
398. Допуск на положение граней симметрии 5 мм.
399. Допуск на положение поверхностей симметрии 5 мм.
400. Допуск на положение кромок симметрии 5 мм.
401. Допуск на положение углов симметрии 5 мм.
402. Допуск на положение вершин симметрии 5 мм.
403. Допуск на положение центров симметрии 5 мм.
404. Допуск на положение осей симметрии 5 мм.
405. Допуск на положение плоскостей симметрии 5 мм.
406. Допуск на положение ребер симметрии 5 мм.
407. Допуск на положение граней симметрии 5 мм.
408. Допуск на положение поверхностей симметрии 5 мм.
409. Допуск на положение кромок симметрии 5 мм.
410. Допуск на положение углов симметрии 5 мм.
411. Допуск на положение вершин симметрии 5 мм.
412. Допуск на положение центров симметрии 5 мм.
413. Допуск на положение осей симметрии 5 мм.
414. Допуск на положение плоскостей симметрии 5 мм.
415. Допуск на положение ребер симметрии 5 мм.
416. Допуск на положение граней симметрии 5 мм.
417. Допуск на положение поверхностей симметрии 5 мм.
418. Допуск на положение кромок симметрии 5 мм.
419. Допуск на положение углов симметрии 5 мм.
420. Допуск на положение вершин симметрии 5 мм.
421. Допуск на положение центров симметрии 5 мм.
422. Допуск на положение осей симметрии 5 мм.
423. Допуск на положение плоскостей симметрии 5 мм.
424. Допуск на положение ребер симметрии 5 мм.
425. Допуск на положение граней симметрии 5 мм.
426. Допуск на положение поверхностей симметрии 5 мм.
427. Допуск на положение кромок симметрии 5 мм.
428. Допуск на положение углов симметрии 5 мм.
429. Допуск на положение вершин симметрии 5 мм.
430. Допуск на положение центров симметрии 5 мм.
431. Допуск на положение осей симметрии 5 мм.
432. Допуск на положение плоскостей симметрии 5 мм.
433. Допуск на положение ребер симметрии 5 мм.
434. Допуск на положение граней симметрии 5 мм.
435. Допуск на положение поверхностей симметрии 5 мм.
436. Допуск на положение кромок симметрии 5 мм.
437. Допуск на положение углов симметрии 5 мм.
438. Допуск на положение вершин симметрии 5 мм.
439. Допуск на положение центров симметрии 5 мм.
440. Допуск на положение осей симметрии 5 мм.
441. Допуск на положение плоскостей симметрии 5 мм.
442. Допуск на положение ребер симметрии 5 мм.
443. Допуск на положение граней симметрии 5 мм.
444. Допуск на положение поверхностей симметрии 5 мм.
445. Допуск на положение кромок симметрии 5 мм.
446. Допуск на положение углов симметрии 5 мм.
447. Допуск на положение вершин симметрии 5 мм.
448. Допуск на положение центров симметрии 5 мм.
449. Допуск на положение осей симметрии 5 мм.
450. Допуск на положение плоскостей симметрии 5 мм.
451. Допуск на положение ребер симметрии 5 мм.
452. Допуск на положение граней симметрии 5 мм.
453. Допуск на положение поверхностей симметрии 5 мм.
454. Допуск на положение кромок симметрии 5 мм.
455. Допуск на положение углов симметрии 5 мм.
456. Допуск на положение вершин симметрии 5 мм.
457. Допуск на положение центров симметрии 5 мм.
458. Допуск на положение осей симметрии 5 мм.
459. Допуск на положение плоскостей симметрии 5 мм.
460. Допуск на положение ребер симметрии 5 мм.
461. Допуск на положение граней симметрии 5 мм.
462. Допуск на положение поверхностей симметрии 5 мм.
463. Допуск на положение кромок симметрии 5 мм.
464. Допуск на положение углов симметрии 5 мм.
465. Допуск на положение вершин симметрии 5 мм.
466. Допуск на положение центров симметрии 5 мм.
467. Допуск на положение осей симметрии 5 мм.
468. Допуск на положение плоскостей симметрии 5 мм.
469. Допуск на положение ребер симметрии 5 мм.
470. Допуск на положение граней симметрии 5 мм.
471. Допуск на положение поверхностей симметрии 5 мм.
472. Допуск на положение кромок симметрии 5 мм.
473. Допуск на положение углов симметрии 5 мм.
474. Допуск на положение вершин симметрии 5 мм.
475. Допуск на положение центров симметрии 5 мм.
476. Допуск на положение осей симметрии 5 мм.
477. Допуск на положение плоскостей симметрии 5 мм.
478. Допуск на положение ребер симметрии 5 мм.
479. Допуск на положение граней симметрии 5 мм.
480. Допуск на положение поверхностей симметрии 5 мм.
481. Допуск на положение кромок симметрии 5 мм.
482. Допуск на положение углов симметрии 5 мм.
483. Допуск на положение вершин симметрии 5 мм.
484. Допуск на положение центров симметрии 5 мм.
485. Допуск на положение осей симметрии 5 мм.
486. Допуск на положение плоскостей симметрии 5 мм.
487. Допуск на положение ребер симметрии 5 мм.
488. Допуск на положение граней симметрии 5 мм.
489. Допуск на положение поверхностей симметрии 5 мм.
490. Допуск на положение кромок симметрии 5 мм.
491. Допуск на положение углов симметрии 5 мм.
492. Допуск на положение вершин симметрии 5 мм.
493. Допуск на положение центров симметрии 5 мм.
494. Допуск на положение осей симметрии 5 мм.
495. Допуск на положение плоскостей симметрии 5 мм.
496. Допуск на положение ребер симметрии 5 мм.
497. Допуск на положение граней симметрии 5 мм.
498. Допуск на положение поверхностей симметрии 5 мм.
499. Допуск на положение кромок симметрии 5 мм.
500. Допуск на положение углов симметрии 5 мм.
501. Допуск на положение вершин симметрии 5 мм.
502. Допуск на положение центров симметрии 5 мм.
503. Допуск на положение осей симметрии 5 мм.
504. Допуск на положение плоскостей симметрии 5 мм.
505. Допуск на положение ребер симметрии 5 мм.
506. Допуск на положение граней симметрии 5 мм.
507. Допуск на положение поверхностей симметрии 5 мм.
508. Допуск на положение кромок симметрии 5 мм.
509. Допуск на положение углов симметрии 5 мм.
510. Допуск на положение вершин симметрии 5 мм.
511. Допуск на положение центров симметрии 5 мм.
512. Допуск на положение осей симметрии 5 мм.
513. Допуск на положение плоскостей симметрии 5 мм.
514. Допуск на положение ребер симметрии 5 мм.
515. Допуск на положение граней симметрии 5 мм.
516. Допуск на положение поверхностей симметрии 5 мм.
517. Допуск на положение кромок симметрии 5 мм.
518. Допуск на положение углов симметрии 5 мм.
519. Допуск на положение вершин симметрии 5 мм.
520. Допуск на положение центров симметрии 5 мм.
521. Допуск на положение осей симметрии 5 мм.
522. Допуск на положение плоскостей симметрии 5 мм.
523. Допуск на положение ребер симметрии 5 мм.
524. Допуск на положение граней симметрии 5 мм.
525. Допуск на положение поверхностей симметрии 5 мм.
526. Допуск на положение кромок симметрии 5 мм.
527. Допуск на положение углов симметрии 5 мм.
528. Допуск на положение вершин симметрии 5 мм.
529. Допуск на положение центров симметрии 5 мм.
530. Допуск на положение осей симметрии 5 мм.
531. Допуск на положение плоскостей симметрии 5 мм.
532. Допуск на положение ребер симметрии 5 мм.
533. Допуск на положение граней симметрии 5 мм.
534. Допуск на положение поверхностей симметрии 5 мм.
535. Допуск на положение кромок симметрии 5 мм.
536. Допуск на положение углов симметрии 5 мм.
537. Допуск на положение вершин симметрии 5 мм.
538. Допуск на положение центров симметрии 5 мм.
539. Допуск на положение осей симметрии 5 мм.
540. Допуск на положение плоскостей симметрии 5 мм.
541. Допуск на положение ребер симметрии 5 мм.
542. Допуск на положение граней симметрии 5 мм.
543. Допуск на положение поверхностей симметрии 5 мм.
544. Допуск на положение кромок симметрии 5 мм.
545. Допуск на положение углов симметрии 5 мм.
546. Допуск на положение вершин симметрии 5 мм.
547. Допуск на положение центров симметрии 5 мм.
548. Допуск на положение осей симметрии 5 мм.
549. Допуск на положение плоскостей симметрии 5 мм.
550. Допуск на положение ребер симметрии 5 мм.
551. Допуск на положение граней симметрии 5 мм.
552. Допуск на положение поверхностей симметрии 5 мм.
553. Допуск на положение кромок симметрии 5 мм.
554. Допуск на положение углов симметрии 5 мм.
555. Допуск на положение вершин симметрии 5 мм.
556. Допуск на положение центров симметрии 5 мм.
557. Допуск на положение осей симметрии 5 мм.
558. Допуск на положение плоскостей симметрии 5 мм.
559. Допуск на положение ребер симметрии 5 мм.
560. Допуск на положение граней симметрии 5 мм.
561. Допуск на положение поверхностей симметрии 5 мм.
562. Допуск на положение кромок симметрии 5 мм.
563. Допуск на положение углов симметрии 5 мм.
564. Допуск на положение вершин симметрии 5 мм.
565. Допуск на положение центров симметрии 5 мм.
566. Допуск на положение осей симметрии 5 мм.
567. Допуск на положение плоскостей симметрии 5 мм.
568. Допуск на положение ребер симметрии 5 мм.
569. Допуск на положение граней симметрии 5 мм.
570. Допуск на положение поверхностей симметрии 5 мм.
571. Допуск на положение кромок симметрии 5 мм.
572. Допуск на положение углов симметрии 5 мм.
573. Допуск на положение вершин симметрии 5 мм.
574. Допуск на положение центров симметрии 5 мм.
575. Допуск на положение осей симметрии 5 мм.
576. Допуск на положение плоскостей симметрии 5 мм.
577. Допуск на положение ребер симметрии 5 мм.
578. Допуск на положение граней симметрии 5 мм.
579. Допуск на положение поверхностей симметрии 5 мм.
580. Допуск на положение кромок симметрии 5 мм.
581. Допуск на положение углов симметрии 5 мм.
582. Допуск на положение вершин симметрии 5 мм.
583. Допуск на положение центров симметрии 5 мм.
584. Допуск на положение осей симметрии 5 мм.
585. Допуск на положение плоскостей симметрии 5 мм.
586. Допуск на положение ребер симметрии 5 мм.
587. Допуск на положение граней симметрии 5 мм.
588. Допуск на положение поверхностей симметрии 5 мм.
589. Допуск на положение кромок симметрии 5 мм.
590. Допуск на положение углов симметрии 5 мм.
591. Допуск на положение вершин симметрии 5 мм.
592. Допуск на положение центров симметрии 5 мм.
593. Допуск на положение осей симметрии 5 мм.
594. Допуск на положение плоскостей симметрии 5 мм.
595. Допуск на положение ребер симметрии 5 мм.
596. Допуск на положение граней симметрии 5 мм.
597. Допуск на положение поверхностей симметрии 5 мм.
598. Допуск на положение кромок симметрии 5 мм.
599. Допуск на положение углов симметрии 5 мм.
600. Допуск на положение вершин симметрии 5 мм.
601. Допуск на положение центров симметрии 5 мм.
602. Допуск на положение осей симметрии 5 мм.
603. Допуск на положение плоскостей симметрии 5 мм.
604. Допуск на положение ребер симметрии 5 мм.
605. Допуск на положение граней симметрии 5 мм.
606. Допуск на положение поверхностей симметрии 5 мм.
607. Допуск на положение кромок симметрии 5 мм.
608. Допуск на положение углов симметрии 5 мм.
609. Допуск на положение вершин симметрии 5 мм.
610. Допуск на положение центров симметрии 5 мм.
611. Допуск на положение осей симметрии 5 мм.
612. Допуск на положение плоскостей симметрии 5 мм.
613. Допуск на положение ребер симметрии 5 мм.
614. Допуск на положение граней симметрии 5 мм.
615. Допуск на положение поверхностей симметрии 5 мм.
616. Допуск на положение кромок симметрии 5 мм.
617. Допуск на положение углов симметрии 5 мм.
618. Допуск на положение вершин симметрии 5 мм.
619. Допуск на положение центров симметрии 5 мм.
620. Допуск на положение осей симметрии 5 мм.
621. Допуск на положение плоскостей симметрии 5 мм.
622. Допуск на положение ребер симметрии 5 мм.
623. Допуск на положение граней симметрии 5 мм.
624. Допуск на положение поверхностей симметрии

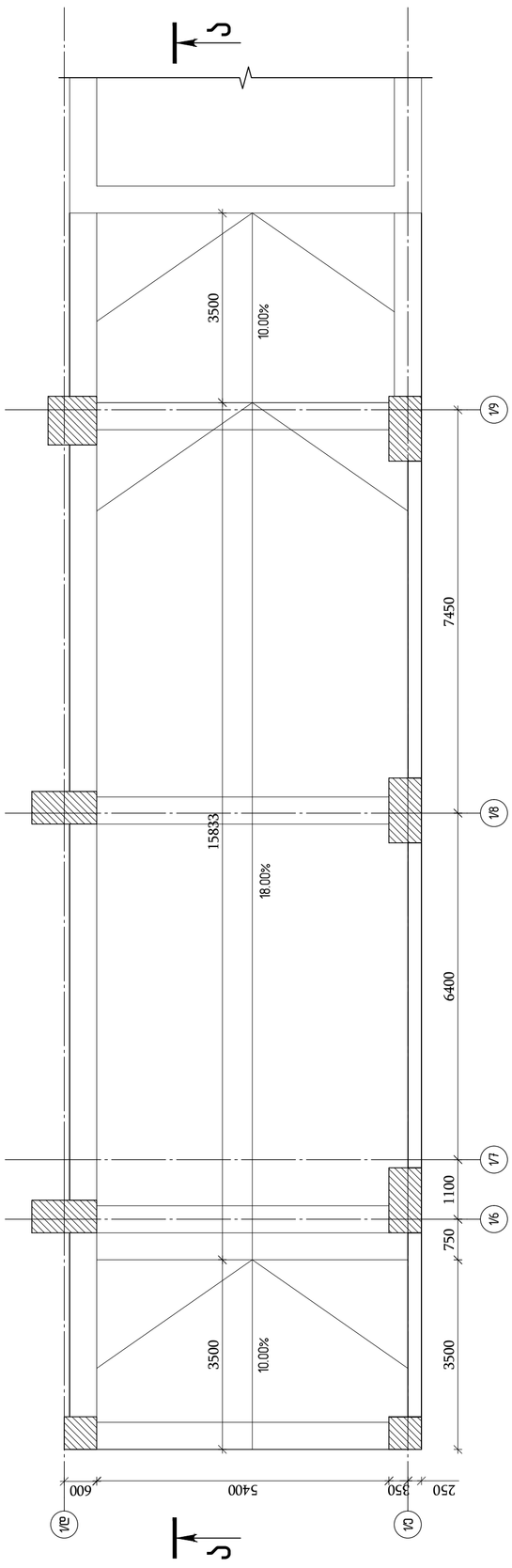

ვერტიკალური საკონტროლო ჭაბურღილის ჭის
▽-3.70 ფარ ▽-0.50 - ამდე
მ 1:75

ჭრილი ა-ბ
მ 1:75

engineering

შპს "ერის ინჟინერინგის ცენტრი"
ქ.თბილისი, ა.ჭავჭავაძის ქ.№7
ტელ: ٥٥٥ ٢٠٠ ٢٠٠

შპს "ერის ინჟინერინგის ცენტრი"
ა(ა)იპ "ღრუბნისის საპრომეთეოსო კომპლექსის ადმინისტრაციის ქ.№100, №102

შპს "ერის ინჟინერინგის ცენტრი"
ა(ა)იპ "ღრუბნისის საპრომეთეოსო კომპლექსის ადმინისტრაციის ქ.№100, №102

ობიექტის / 2023 წელი	
ფაილის სახელი:	
A2 QE_STR_Betlashvili_SLAB	
KEYPLAN:	

ყორაღის მშენებლობა რკინიზის ბეტონის ჭის რკინიზის	
პროექტის სახელწოდება: საველიანის ეროვნული პარკის	

რევიზია	შესრულების თარიღი	ხელმოწერა

პასუხისმგებელი:	
დ.ფარცხალაძე	
პროექტის ხელმძღვანელი:	
ნ.ბეთლაშვილი	
პროექტის ხელმძღვანელის თანაშემწე:	
ნ.ბეთლაშვილი	
პროექტის სპეციალისტი:	
ნ.ბეთლაშვილი	
პროექტის სპეციალისტი:	
ნ.ბეთლაშვილი	
პროექტის სპეციალისტი:	
ნ.ბეთლაშვილი	
პროექტის სპეციალისტი:	
ნ.ბეთლაშვილი	

ფორმატის	ნაბეჭდის დასახელება:
A3	პლანი
სამუშაოს	პროექტის ეტაპი:
მ.პ.	P-3.70 ფარ ▽-0.50 - ამდე პროექტის ჭაბურღილი
თარიღი	ნომერი:
24/07/2023	P-3
მასშტაბის	
1:75	
რევიზიის	ნაბეჭდის დროგრაფი
R1	ა-ო 8.12

ფურცლის	ფურცლის საერთო რაოდენობა
139	

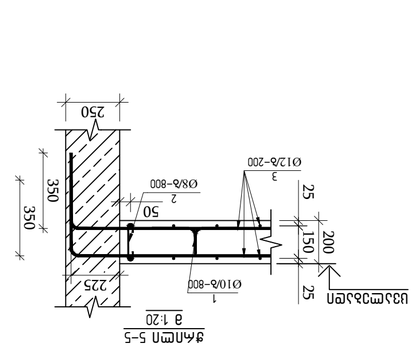

вид 5-5
в 1:20

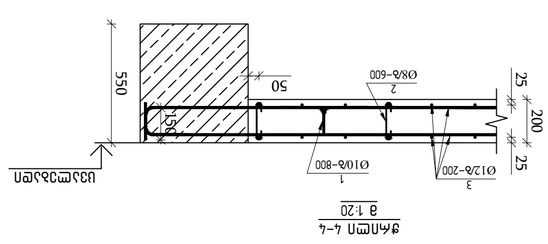

вид 4-4
в 1:20

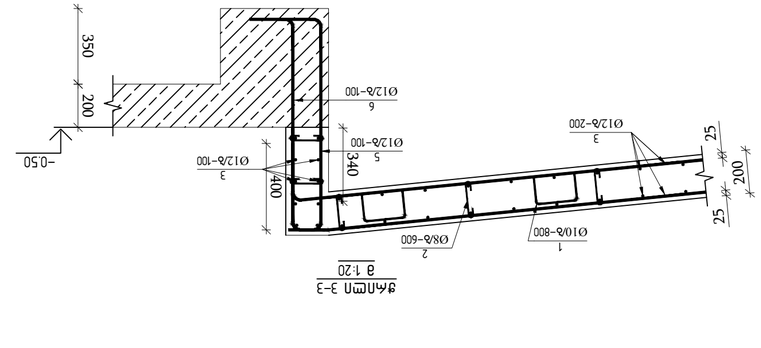

вид 3-3
в 1:20

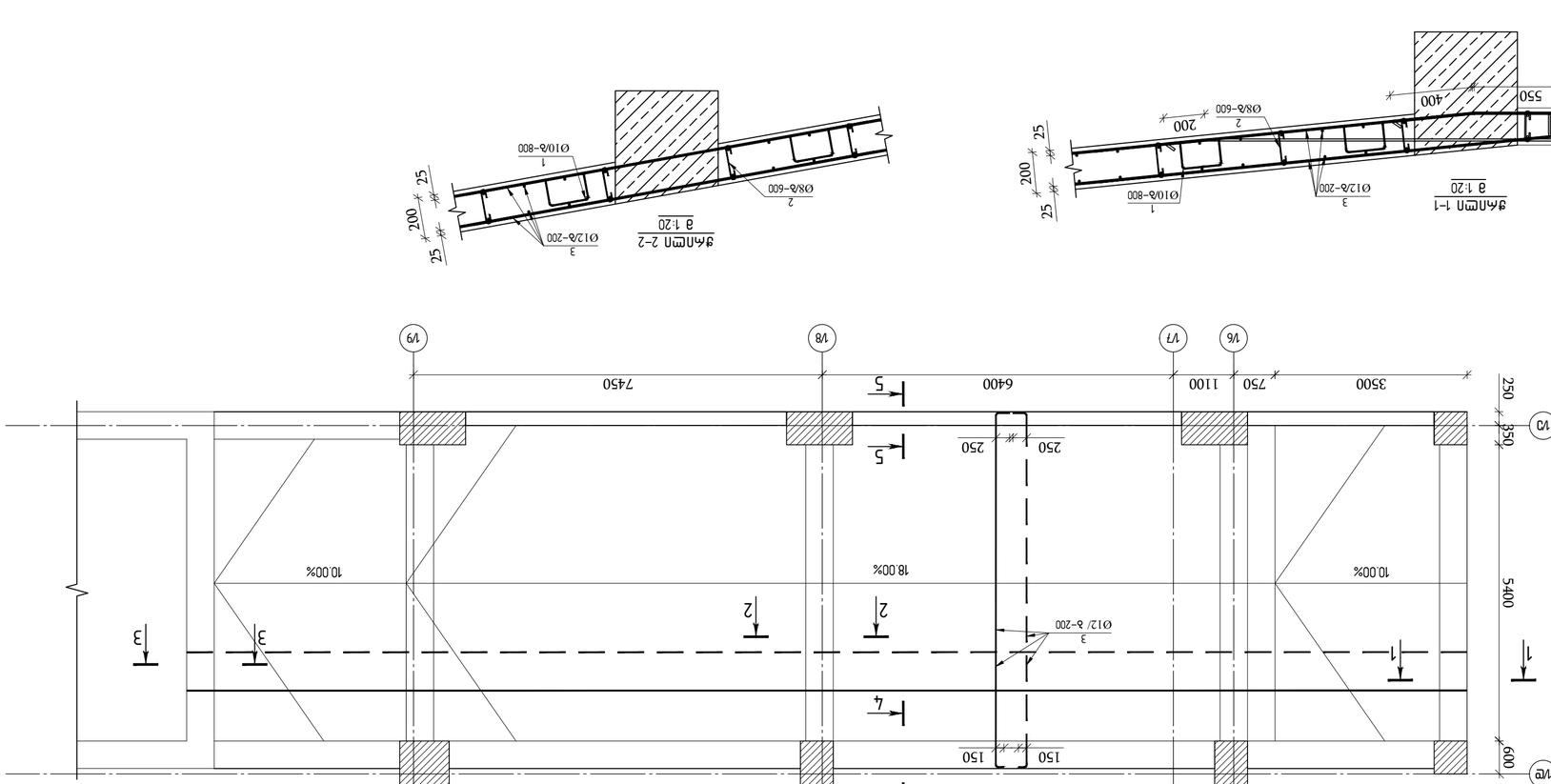

план
-3.70 Ø16 -0.50 - Ø12
в 1:75

вид 2-2
в 1:20

вид 1-1
в 1:20

Ø10/в-800
Ø12/в-100
Ø12/в-200
Ø8/в-600
1
2
3
5
6
25
200
340
400
350
200
-0.50

вид 3-3
в 1:20

Ø10/в-800
Ø12/в-200
Ø8/в-600
1
2
3
25
150
200
50
550

вид 4-4
в 1:20

Ø10/в-800
Ø12/в-200
Ø8/в-600
1
2
3
25
150
200
50
225
250
350
350

вид 5-5
в 1:20

1. Армирование элементов лестницы выполнить из стали класса А-III по ГОСТ 5781-82* (Rs=365МПа, Rsc=365МПа) и стали класса А-I по ГОСТ 5781-82* (Rs=225МПа, Rsc=225МПа).
2. Защитный слой бетона для арматуры должен быть не менее 25мм, если иное не указано на чертеже.
3. Армирование ступеней выполнить сетками с ячейками 200х200мм из стержней Ø8 А-I, укладываемых с нахлестом 50мм.
4. Бетонирование ступеней производить по предварительно установленной опалубке.

Примечания:

Ø10/в-800
Ø12/в-200
Ø8/в-600
1
2
3
25
150
200
50
550

вид 4-4
в 1:20

Ø10/в-800
Ø12/в-100
Ø12/в-200
Ø8/в-600
1
2
3
5
6
25
200
340
400
350
200
-0.50

вид 3-3
в 1:20

Ø10/в-800	Ø12/в-200	Ø8/в-600	
1	3	2	
2250	1350	1350	
25	25	25	
200	200	200	
25	25	25	
2300	1400	1400	

$L_{ан}$=50Xø $L_{ан}$=25Xø $L_{ан}$=50Xø

Выборка арматурных изделий лестницы

Бетон тяжелый В25, F200, W6
Арматура А-III Rs=365МПа, Rsc=365МПа
А-I Rs=225МПа, Rsc=225МПа

Спецификацию см. на листе

Ведомость расхода стали

Марка	Поз.	Ø, мм	Кол.	Длина, мм	Масса, кг
1	1	Ø10 А-III	2	2250	13.9
	2	Ø8 А-I	2	2300	9.1
	3	Ø12 А-III	3	2300	20.4
2	1	Ø10 А-III	2	1350	8.3
	2	Ø8 А-I	2	1400	5.5
	3	Ø12 А-III	3	1400	12.4
3	1	Ø10 А-III	2	1350	8.3
	2	Ø8 А-I	2	1400	5.5
	3	Ø12 А-III	3	1400	12.4
4	1	Ø10 А-III	2	2250	13.9
	2	Ø8 А-I	2	2300	9.1
	3	Ø12 А-III	3	2300	20.4
5	1	Ø10 А-III	2	2250	13.9
	2	Ø8 А-I	2	2300	9.1
	3	Ø12 А-III	3	2300	20.4
6	1	Ø10 А-III	2	2250	13.9
	2	Ø8 А-I	2	2300	9.1
	3	Ø12 А-III	3	2300	20.4

Спецификация элементов

Поз.	Обозначение	Наименование	Кол.	Масса, кг	Примечание
		Сборные железобетонные изделия			
1		ЛМ 28.12.10-Т	1	1850	
2		ЛМ 28.12.10-Т	1	1850	
		Материалы			
		Бетон тяжелый В25, F200, W6	5.4	2430	
		Арматура А-III		142	
		Арматура А-I		38	

Примечания:

1. Данный лист разработан для привязки лестницы ЛМ 28.12.10-Т.
2. Привязку выполнить с учетом фактических размеров проемов и стен.
3. Монтаж лестницы производить краном грузоподъемностью не менее 15 т.
4. Все работы выполнять в соответствии с требованиями СНиП 3.03.01-87.

Ведомость рабочих чертежей основного комплекта

Лист	Наименование	Примечание
1	Общие данные. Ведомость рабочих чертежей	
2	План. Разрезы 1-1, 2-2	
3	Вид 3-3. Выборка арматурных изделий	
4	Вид 4-4. Спецификация элементов	
5	Вид 5-5. Ведомость расхода стали	

Ведомость ссылочных и прилагаемых документов

Обозначение	Наименование	Примечание
ГОСТ 5781-82*	Сталь горячекатаная для армирования железобетонных конструкций	
ГОСТ 23279-85*	Сетки арматурные сварные для железобетонных конструкций	
ЛМ 28.12.10-Т	Лестничный марш	

Общие данные

1. Настоящий проект разработан в соответствии с заданием на проектирование и действующими нормами.
2. Бетон тяжелый класса В25, марки по морозостойкости F200, по водонепроницаемости W6.
3. Арматура: класса А-III Rs=365МПа, Rsc=365МПа; класса А-I Rs=225МПа, Rsc=225МПа.
4. Защитный слой бетона для арматуры должен быть не менее 25мм, если иное не указано на чертеже.
5. Все работы выполнять в соответствии с требованиями СНиП 3.03.01-87.

Ведомость рабочих чертежей основного комплекта

Лист	Наименование	Примечание
1	Общие данные. Ведомость рабочих чертежей	
2	План. Разрезы 1-1, 2-2	
3	Вид 3-3. Выборка арматурных изделий	
4	Вид 4-4. Спецификация элементов	
5	Вид 5-5. Ведомость расхода стали	

Ведомость ссылочных и прилагаемых документов

Обозначение	Наименование	Примечание
ГОСТ 5781-82*	Сталь горячекатаная для армирования железобетонных конструкций	
ГОСТ 23279-85*	Сетки арматурные сварные для железобетонных конструкций	
ЛМ 28.12.10-Т	Лестничный марш	

Общие данные

1. Настоящий проект разработан в соответствии с заданием на проектирование и действующими нормами.
2. Бетон тяжелый класса В25, марки по морозостойкости F200, по водонепроницаемости W6.
3. Арматура: класса А-III Rs=365МПа, Rsc=365МПа; класса А-I Rs=225МПа, Rsc=225МПа.
4. Защитный слой бетона для арматуры должен быть не менее 25мм, если иное не указано на чертеже.
5. Все работы выполнять в соответствии с требованиями СНиП 3.03.01-87.

Ø10/в-800	Ø12/в-200	Ø8/в-600	
1	3	2	
2250	1350	1350	
25	25	25	
200	200	200	
25	25	25	
2300	1400	1400	

$L_{ан}$=50Xø $L_{ан}$=25Xø $L_{ан}$=50Xø

Выборка арматурных изделий лестницы

Бетон тяжелый В25, F200, W6
Арматура А-III Rs=365МПа, Rsc=365МПа
А-I Rs=225МПа, Rsc=225МПа

Спецификацию см. на листе

Ведомость расхода стали

Марка	Поз.	Ø, мм	Кол.	Длина, мм	Масса, кг
1	1	Ø10 А-III	2	2250	13.9
	2	Ø8 А-I	2	2300	9.1
	3	Ø12 А-III	3	2300	20.4
2	1	Ø10 А-III	2	1350	8.3
	2	Ø8 А-I	2	1400	5.5
	3	Ø12 А-III	3	1400	12.4
3	1	Ø10 А-III	2	1350	8.3
	2	Ø8 А-I	2	1400	5.5
	3	Ø12 А-III	3	1400	12.4
4	1	Ø10 А-III	2	2250	13.9
	2	Ø8 А-I	2	2300	9.1
	3	Ø12 А-III	3	2300	20.4
5	1	Ø10 А-III	2	2250	13.9
	2	Ø8 А-I	2	2300	9.1
	3	Ø12 А-III	3	2300	20.4
6	1	Ø10 А-III	2	2250	13.9
	2	Ø8 А-I	2	2300	9.1
	3	Ø12 А-III	3	2300	20.4

Спецификация элементов

Поз.	Обозначение	Наименование	Кол.	Масса, кг	Примечание
		Сборные железобетонные изделия			
1		ЛМ 28.12.10-Т	1	1850	
2		ЛМ 28.12.10-Т	1	1850	
		Материалы			
		Бетон тяжелый В25, F200, W6	5.4	2430	
		Арматура А-III		142	
		Арматура А-I		38	

Примечания:

1. Данный лист разработан для привязки лестницы ЛМ 28.12.10-Т.
2. Привязку выполнить с учетом фактических размеров проемов и стен.
3. Монтаж лестницы производить краном грузоподъемностью не менее 15 т.
4. Все работы выполнять в соответствии с требованиями СНиП 3.03.01-87.

Ø10/в-800	Ø12/в-200	Ø8/в-600	
1	3	2	
2250	1350	1350	
25	25	25	
200	200	200	
25	25	25	
2300	1400	1400	

$L_{ан}$=50Xø $L_{ан}$=25Xø $L_{ан}$=50Xø

Выборка арматурных изделий лестницы

Бетон тяжелый В25, F200, W6
Арматура А-III Rs=365МПа, Rsc=365МПа
А-I Rs=225МПа, Rsc=225МПа

Спецификацию см. на листе

Ведомость расхода стали

Марка	Поз.	Ø, мм	Кол.	Длина, мм	Масса, кг
1	1	Ø10 А-III	2	2250	13.9
	2	Ø8 А-I	2	2300	9.1
	3	Ø12 А-III	3	2300	20.4
2	1	Ø10 А-III	2	1350	8.3
	2	Ø8 А-I	2	1400	5.5
	3	Ø12 А-III	3	1400	12.4
3	1	Ø10 А-III	2	1350	8.3
	2	Ø8 А-I	2	1400	5.5
	3	Ø12 А-III	3	1400	12.4
4	1	Ø10 А-III	2	2250	13.9
	2	Ø8 А-I	2	2300	9.1
	3	Ø12 А-III	3	2300	20.4
5	1	Ø10 А-III	2	2250	13.9
	2	Ø8 А-I	2	2300	9.1
	3	Ø12 А-III	3	2300	20.4
6	1	Ø10 А-III	2	2250	13.9
	2	Ø8 А-I	2	2300	9.1
	3	Ø12 А-III	3	2300	20.4

Спецификация элементов

Поз.	Обозначение	Наименование	Кол.	Масса, кг	Примечание
		Сборные железобетонные изделия			
1		ЛМ 28.12.10-Т	1	1850	
2		ЛМ 28.12.10-Т	1	1850	
		Материалы			
		Бетон тяжелый В25, F200, W6	5.4	2430	
		Арматура А-III		142	
		Арматура А-I		38	

Примечания:

1. Данный лист разработан для привязки лестницы ЛМ 28.12.10-Т.
2. Привязку выполнить с учетом фактических размеров проемов и стен.
3. Монтаж лестницы производить краном грузоподъемностью не менее 15 т.
4

№	Обозначение	Наименование	Кол.	Масса ед., кг	Примечание
1	ГОСТ Р 52544-2006	Ø10 А500С L=850	273	0.52	142.0
2	ГОСТ 5781-82*	Ø6 А240 L=365	480	0.08	38.4
3	ГОСТ Р 52544-2006	Ø12 А500С L=12000	278	10.66	2963.5
4	ГОСТ Р 52544-2006	Ø12 А500С L=6750	10	5.99	59.9
5	ГОСТ Р 52544-2006	Ø12 А500С L=1330	64	1.18	75.5
6	ГОСТ Р 52544-2006	Ø12 А500С L=1330	64	1.18	75.5

Марка	Обозначение	Наименование	Кол.	Масса ед., кг	Примечание
		Ростверк Р-1			
		Бетон В35		30.70	м³
1	ГОСТ Р 52544-2006	D10 А500С L=850	273	0.52	142.0
2	ГОСТ 5781-82*	D6 А240 L=365	480	0.08	38.4
3	ГОСТ Р 52544-2006	Ø12 А500С L=12000	278	10.66	2963.5
4	ГОСТ Р 52544-2006	Ø12 А500С L=6750	10	5.99	59.9
5	ГОСТ Р 52544-2006	Ø12 А500С L=1330	64	1.18	75.5
6	ГОСТ Р 52544-2006	Ø12 А500С L=1330	64	1.18	75.5

Ростверк Р-1
Бетон В35 30.70 м³
Ø12 А500С L=1330 64 1.18 75.5
Ø12 А500С L=1330 64 1.18 75.5
Ø12 А500С L=6750 10 5.99 59.9
Ø12 А500С L=12000 278 10.66 2963.5
D6 А240 L=365 480 0.08 38.4
D10 А500С L=850 273 0.52 142.0
ГОСТ 5781-82* D6 А240 L=365
ГОСТ Р 52544-2006 D10 А500С L=850
ГОСТ Р 52544-2006 Ø12 А500С L=1330
ГОСТ Р 52544-2006 Ø12 А500С L=1330
ГОСТ Р 52544-2006 Ø12 А500С L=6750
ГОСТ Р 52544-2006 Ø12 А500С L=12000
ГОСТ Р 52544-2006 Ø12 А500С L=1330
ГОСТ Р 52544-2006 Ø12 А500С L=1330
Бетон В35 30.70 м³
Ростверк Р-1
Обозначение Наименование Кол. Масса ед., кг Примечание
Спецификация элементов монолитных железобетонных конструкций
Ведомость элементов монолитных железобетонных конструкций
Ведомость расхода стали
Ведомость деталей закладных изделий
Ведомость выборки стали
Ведомость расхода материалов
Ведомость объемов работ
Ведомость ссылочных и прилагаемых документов
Ведомость основных комплектов рабочих чертежей
Экспликация помещений
Ведомость отделки помещений
Ведомость перемычек
Ведомость спецификаций
Ведомость заполнения дверных и оконных проемов
Ведомость перекрытий
Ведомость покрытий
Ведомость полов
Ведомость перегородок
Ведомость вентиляционных решеток
Ведомость вентиляционных каналов
Ведомость вентиляционных коробов
Ведомость вентиляционных клапанов
Ведомость вентиляционных дефлекторов
Ведомость вентиляционных зонтов
Ведомость вентиляционных шахт
Ведомость вентиляционных камер
Ведомость вентиляционных систем
Ведомость вентиляционных установок
Ведомость вентиляционных агрегатов
Ведомость вентиляционных вентиляторов
Ведомость вентиляционных калориферов
Ведомость вентиляционных фильтров
Ведомость вентиляционных глушителей
Ведомость вентиляционных воздухонагревателей
Ведомость вентиляционных воздухоохладителей
Ведомость вентиляционных воздухоувлажнителей
Ведомость вентиляционных воздухоосушителей
Ведомость вентиляционных воздухоочистителей
Ведомость вентиляционных воздухораспределителей
Ведомость вентиляционных воздухозаборных устройств
Ведомость вентиляционных воздуховыпускных устройств
Ведомость вентиляционных воздуховодов
Ведомость вентиляционных трубопроводов
Ведомость вентиляционных арматур
Ведомость вентиляционных приборов
Ведомость вентиляционных оборудований
Ведомость вентиляционных материалов
Ведомость вентиляционных изделий
Ведомость вентиляционных конструкций

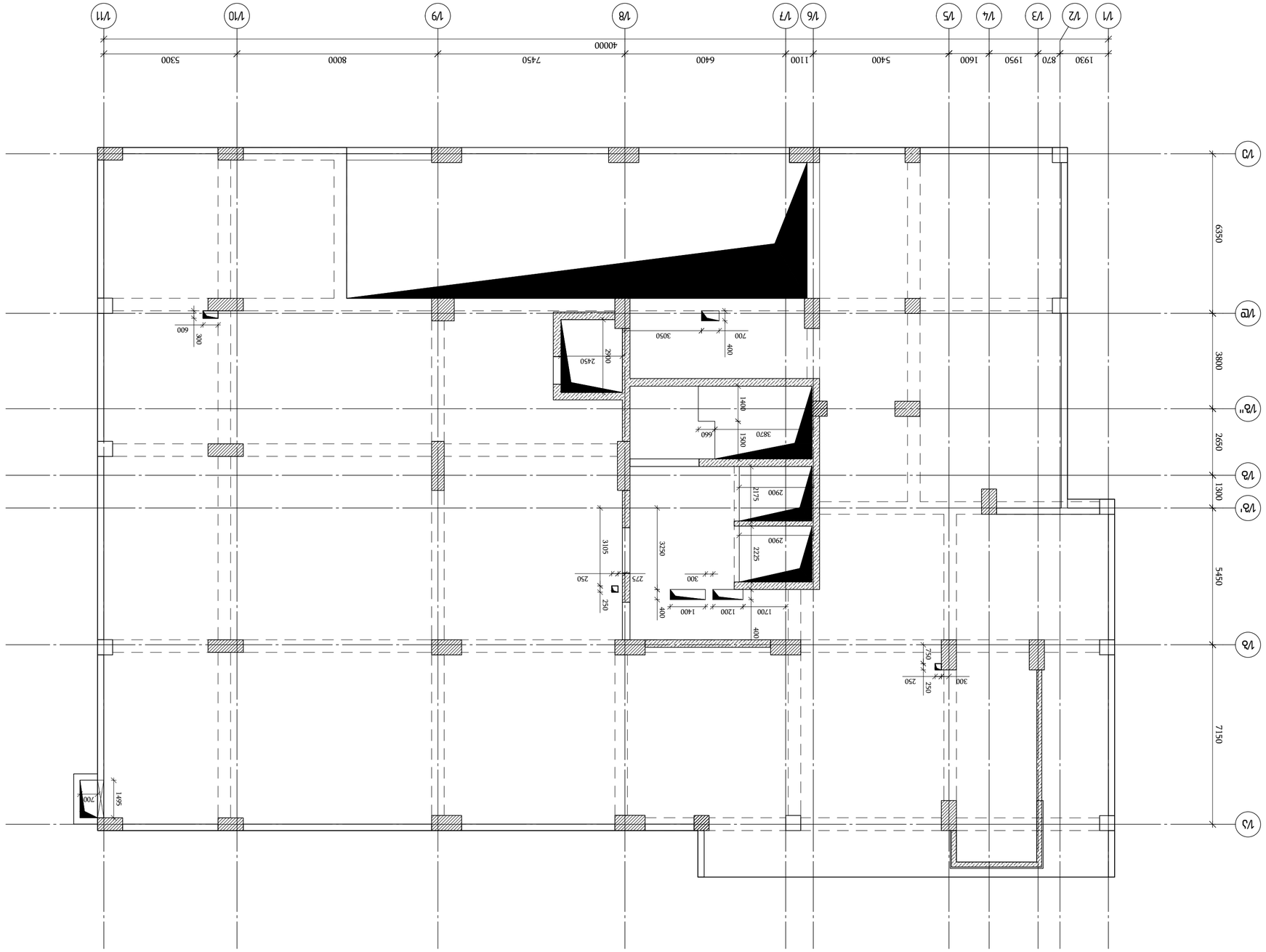

Загальна будівельна генеральна схема ▽-0.50
М 1:125

А3д	Дільниця	Загальний вид	Експлікація

Загальні вказівки

Умовні позначення та скорочення

Експлікація приміщень

Загальні вказівки:

Експлікація приміщень

Експлікація дверних заповнень

Експлікація віконних заповнень

Експлікація перемичок

Експлікація перемичок (1 аркуш)

Експлікація вентиляційних каналів

Експлікація вентиляційних каналів

Експлікація вентиляційних каналів

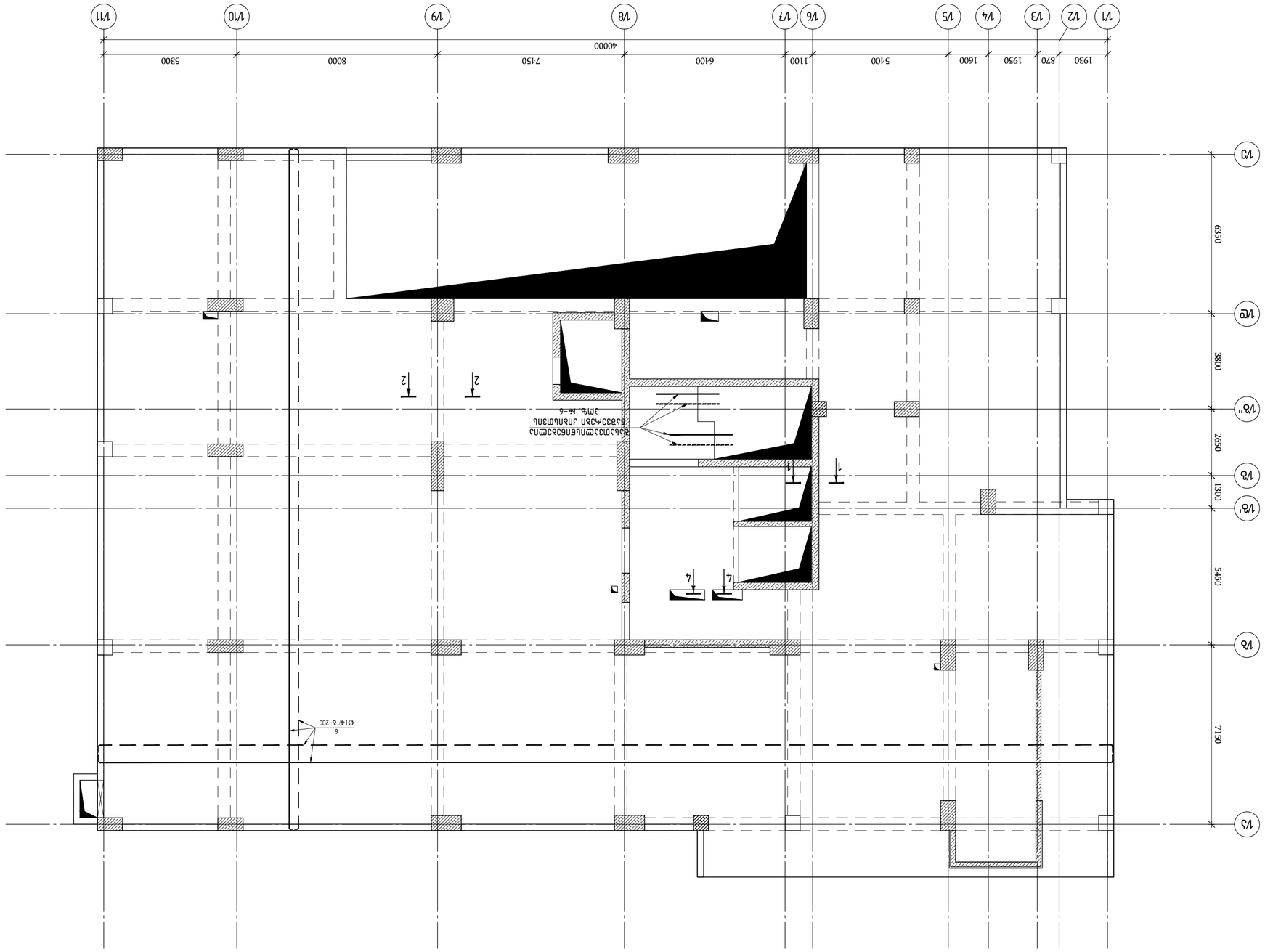

Экспликация дверных заполнений

Поз.	Обозначение	Наименование	Кол.	Примечание
		Двери		
Д1	ГОСТ 6629-88	Дверь двупольная остекленная, 1500×2100	1	
Д2	ГОСТ 6629-88	Дверь однопольная глухая, 900×2100	2	
Д3	ГОСТ 6629-88	Дверь однопольная глухая, 800×2100	3	
Д4	ГОСТ 6629-88	Дверь однопольная глухая, 700×2100	1	
		Ворота		
В1	ГОСТ 31173-2003	Ворота секционные, 3000×3000	1	

Ведомость перемычек

Марка	Сечение, мм	Длина, мм	Кол.	Примечание
ПР-1	250×140	1490	4	
ПР-2	250×140	2990	2	
ПР-3	250×140	1990	3	
ПР-4	250×140	3990	1	

Ведомость отделки помещений

№	Наименование	Площадь, м²	Примечание
1	Производственный цех	1248,6	
2	Склад готовой продукции	412,3	
3	Помещение охраны	18,4	
4	Санузел	6,2	
5	Тамбур	9,8	

Ведомость ссылочных и прилагаемых документов

Обозначение	Наименование	Примечание
	Ссылочные документы	
ГОСТ 6629-88	Двери деревянные внутренние для жилых и общественных зданий. Технические условия	
ГОСТ 31173-2003	Ворота секционные. Технические условия	
ГОСТ 23118-2012	Конструкции стальные строительные. Общие технические условия	
	Прилагаемые документы	
1-ОВ	Отопление и вентиляция	
1-ЭО	Электрооборудование	
1-ВК	Водоснабжение и канализация	

Общие данные

1. Двери и ворота приняты по ГОСТ 6629-88 и ГОСТ 31173-2003 соответственно.
2. Все металлические конструкции, кроме оцинкованных, окрасить за два раза грунтовкой ГФ-021 и эмалью ПФ-115 по ГОСТ 6465-76.
3. Перемычки железобетонные по серии 1.038.1-1, выпуск 1.
4. Отметки даны относительно уровня чистого пола 1-го этажа.

Изм. Кол.уч. Лист № док. Подп. Дата

ГИП Иванов А.С.

Н.контр. Петрова Е.В.

Разраб. Сидоров К.М.

ООО "СтройПроект"

Цех сборки металлоконструкций

Стадия	Лист	Листов
Р	1	1

План на отм. 0,000. Экспликация дверных заполнений. Ведомость перемычек. Ведомость отделки помещений. Ведомость ссылочных документов. Общие данные

Формат А2

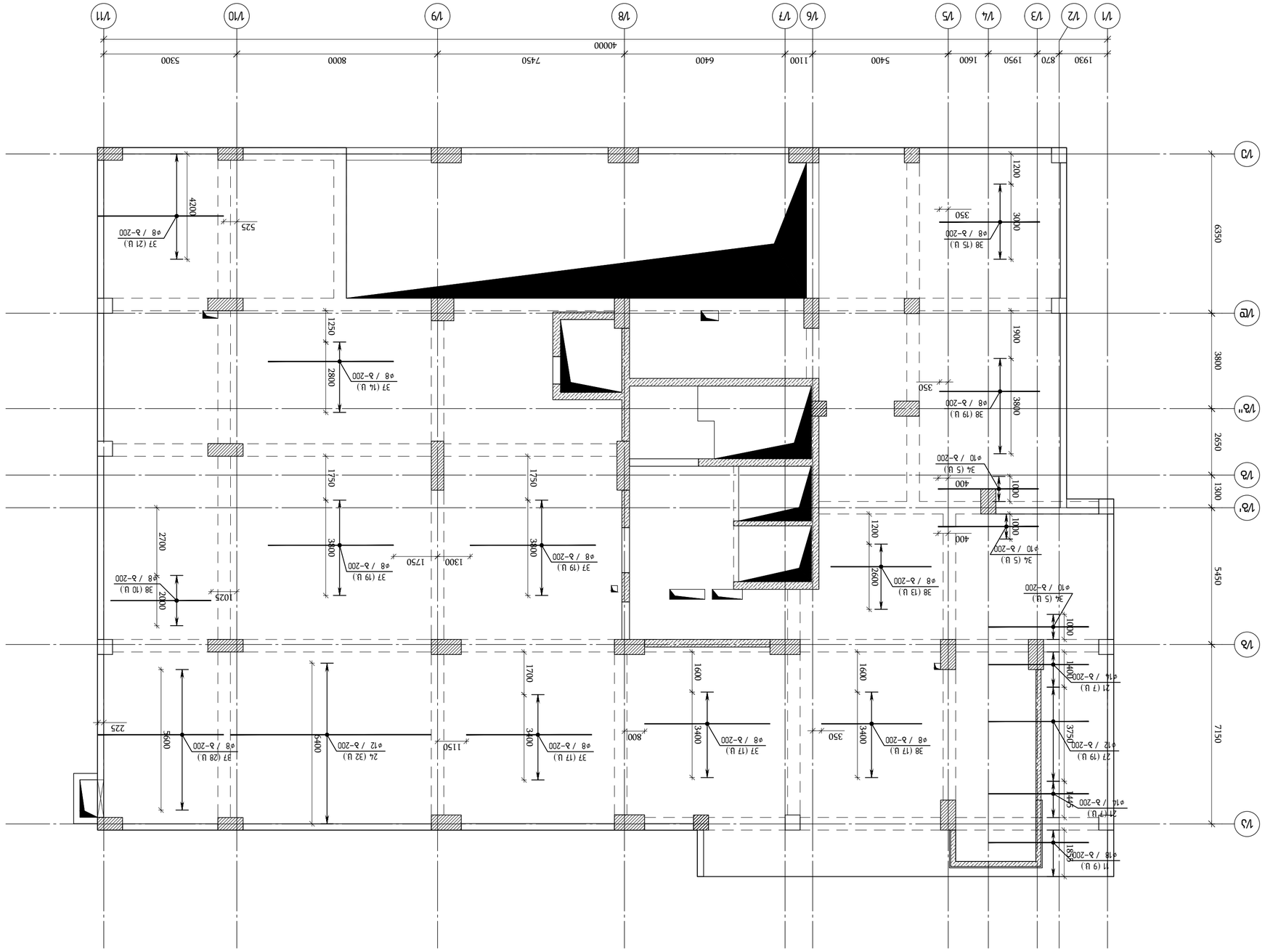

Δωμάτιο ψηφιδωτού ανάπτυξης ν-0.50
(Ψυχαγωγικός Χώρος Ζακ Τατί x Ζακ Τατί Δωμάτιο Δωμάτιο)
α 1:100

Σχεδιάστηκε:	Ζ.Δ. "ΨΩΛΛΙ"
Ελέγχθηκε:	
Εγκρίθηκε:	
Ημερομηνία:	
Κλίμακα:	

Τίτλος:
Δωμάτιο : Δωμάτιο ψηφιδωτού ανάπτυξης Α.Δ.Δ.Α.Π. Δ.Δ.Δ.Α.Π. Δ.Δ.Δ.Α.Π. Δ

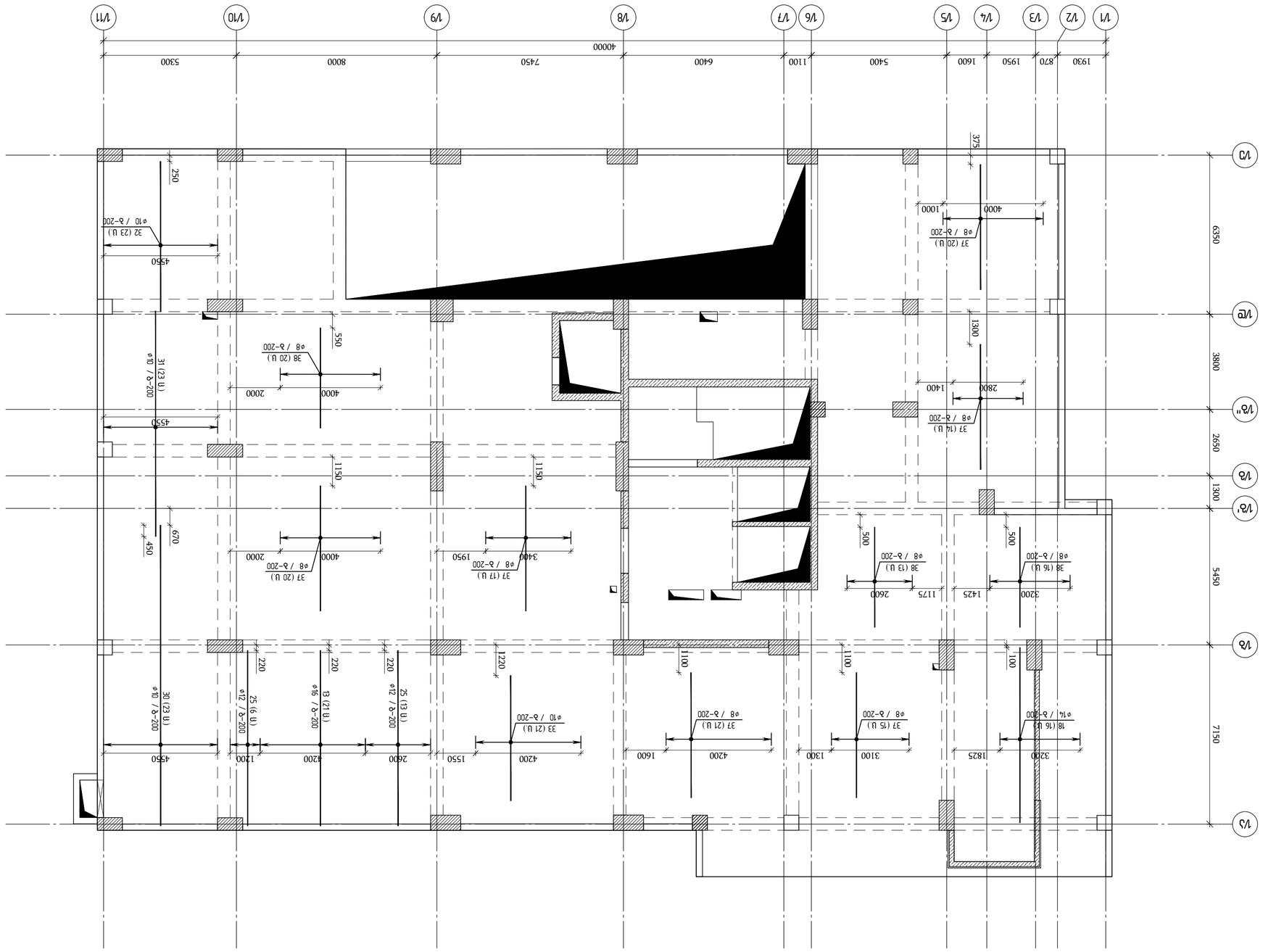

Балки монолитные железобетонные отм. -0,150
(Балки монолитные железобетонные отм. 3,450 у осей 3/С1,2; 3/С1,2)

Схема армирования плит перекрытия
на отм. +3,450 (+3,600)

1:100

Изм.	Кол.уч.	Лист	№ док.
Разработал			
Проверил			
Н.контр.			
ГИП			

Заказчик: ООО "ЭЗЕНКАМБЕЛЬ"

Объект: Дом жилой 4-х этажный по ул. Набережная, 7 в г. Елабуге Республики Татарстан

engineering

ООО "ЭЗЕНКАМБЕЛЬ"
Дом жилой 4-х этажный по ул. Набережная, 7 в г. Елабуге Республики Татарстан
(1 этап, 1 секция)

Стадия	Лист	Листов
Р	4	

Гип	Ефимов		
Нач.отд.	Ефимов		
Н.контр.	Ефимов		
Разработал	Ефимов		

Изм.	Кол.уч.	Лист	№ док.	Подп.

Схема армирования плит перекрытия на отм. +3,450 (+3,600)

Инв.№ подл.	Подп. и дата
Взам.инв.№	
Инв.№ дубл.	
Подп. и дата	

Стадия	Лист	Листов
Р	4	

ООО "ЭЗЕНКАМБЕЛЬ"

Формат	А2
Копировал	
Масштаб	1:100

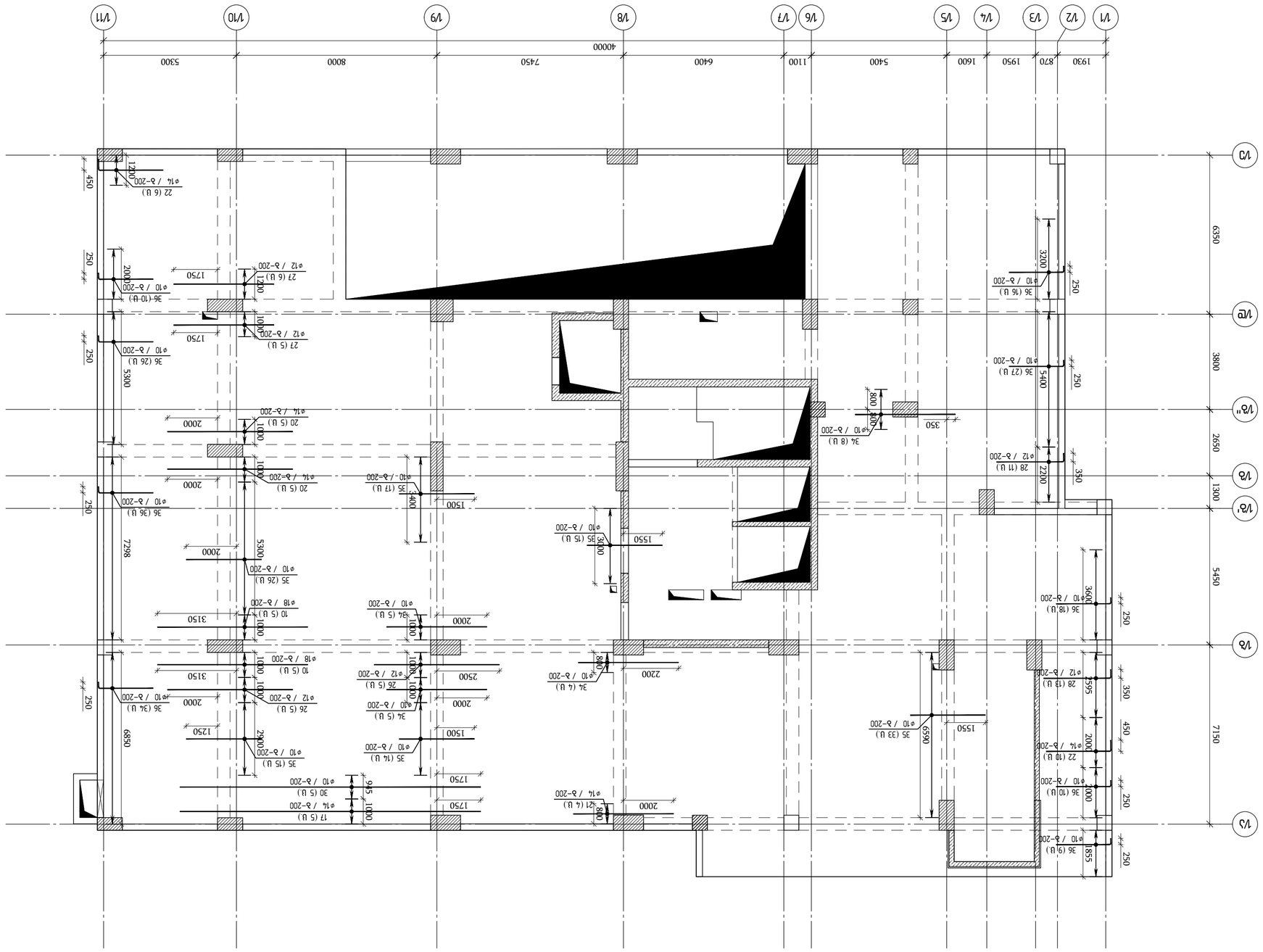

Вытяжная вентиляционная шахта ▽-050 над ТАП (ТП-3) (Вытяжной зонт 1 шт.)

Вытяжная вентиляционная шахта ▽-050 над ТАП (ТП-3) (Вытяжной зонт 1 шт.)

План кровли

а 1:100

Проект:	Дом №100, №100*, №102
	г.Ленинск-Кузнецкий, ул. Кирова
Заказчик:	ООО "Ленинск"
Объект:	Жилой дом №7 с объектами соц.культ.быта и подземной автостоянкой по ул.Кирова в г.Ленинск-Кузнецкий, 1 этап строительства. Жилой дом №6 (ЗИУ №PFL 417/21)
Стадия	Лист	Листов
Р	1	
Главный архитектор	Ершов	
Гип	Ершов	
Нач.отдела	Ершов	
Н.контр.	Ершов	
Разработал	Ершов	
Инженер	Ершов	

Согласовано:

Инв.№ подл. | Подпись и дата | Взам.инв.№

Изм.	Кол.уч.	№ док.

Примечания:

1. Отметка ±0.000 соответствует абсолютной отметке 250.00 по генплану.
2. Все размеры даны в мм, если не указано иное.
3. Все размеры уточнять по месту.
4. Все работы выполнять в соответствии с требованиями СП 70.13330.2012 "Несущие и ограждающие конструкции".
5. Все работы выполнять в соответствии с требованиями СП 71.13330.2017 "Изоляционные и отделочные покрытия".
6. Все работы выполнять в соответствии с требованиями СП 48.13330.2019 "Организация строительства".
7. Все работы выполнять в соответствии с требованиями СП 45.13330.2017 "Земляные сооружения, основания и фундаменты".
8. Все работы выполнять в соответствии с требованиями СП 63.13330.2018 "Бетонные и железобетонные конструкции".
9. Все работы выполнять в соответствии с требованиями СП 16.13330.2017 "Стальные конструкции".
10. Все работы выполнять в соответствии с требованиями СП 64.13330.2017 "Деревянные конструкции".
11. Все работы выполнять в соответствии с требованиями СП 20.13330.2016 "Нагрузки и воздействия".
12. Все работы выполнять в соответствии с требованиями СП 131.13330.2020 "Строительная климатология".
13. Все работы выполнять в соответствии с требованиями СП 50.13330.2012 "Тепловая защита зданий".
14. Все работы выполнять в соответствии с требованиями СП 54.13330.2016 "Здания жилые многоквартирные".
15. Все работы выполнять в соответствии с требованиями СП 118.13330.2012 "Общественные здания и сооружения".
16. Все работы выполнять в соответствии с требованиями СП 59.13330.2016 "Доступность зданий и сооружений для маломобильных групп населения".
17. Все работы выполнять в соответствии с требованиями СП 60.13330.2016 "Отопление, вентиляция и кондиционирование воздуха".
18. Все работы выполнять в соответствии с требованиями СП 30.13330.2016 "Внутренний водопровод и канализация зданий".
19. Все работы выполнять в соответствии с требованиями СП 31.13330.2012 "Водоснабжение. Наружные сети и сооружения".
20. Все работы выполнять в соответствии с требованиями СП 32.13330.2018 "Канализация. Наружные сети и сооружения".
21. Все работы выполнять в соответствии с требованиями СП 42.13330.2016 "Градостроительство. Планировка и застройка городских и сельских поселений".
22. Все работы выполнять в соответствии с требованиями СП 34.13330.2012 "Автомобильные дороги".
23. Все работы выполнять в соответствии с требованиями СП 35.13330.2011 "Мосты и трубы".
24. Все работы выполнять в соответствии с требованиями СП 36.13330.2012 "Магистральные трубопроводы".
25. Все работы выполнять в соответствии с требованиями СП 37.13330.2012 "Промышленный транспорт".
26. Все работы выполнять в соответствии с требованиями СП 38.13330.2012 "Морские гидротехнические сооружения".
27. Все работы выполнять в соответствии с требованиями СП 39.13330.2012 "Плотины из грунтовых материалов".
28. Все работы выполнять в соответствии с требованиями СП 40.13330.2012 "Бетонные плотины".
29. Все работы выполнять в соответствии с требованиями СП 41.13330.2012 "Арочные плотины".
30. Все работы выполнять в соответствии с требованиями СП 42.13330.2012 "Гравитационные плотины".
31. Все работы выполнять в соответствии с требованиями СП 43.13330.2012 "Сооружения промышленных предприятий".
32. Все работы выполнять в соответствии с требованиями СП 44.13330.2012 "Административные и бытовые здания".
33. Все работы выполнять в соответствии с требованиями СП 45.13330.2012 "Земляные сооружения, основания и фундаменты".
34. Все работы выполнять в соответствии с требованиями СП 46.13330.2012 "Мосты и трубы".
35. Все работы выполнять в соответствии с требованиями СП 47.13330.2012 "Инженерные изыскания для строительства".
36. Все работы выполнять в соответствии с требованиями СП 48.13330.2012 "Организация строительства".
37. Все работы выполнять в соответствии с требованиями СП 49.13330.2012 "Безопасность труда в строительстве".
38. Все работы выполнять в соответствии с требованиями СП 50.13330.2012 "Тепловая защита зданий".
39. Все работы выполнять в соответствии с требованиями СП 51.13330.2011 "Защита от шума".
40. Все работы выполнять в соответствии с требованиями СП 52.13330.2016 "Естественное и искусственное освещение".
41. Все работы выполнять в соответствии с требованиями СП 53.13330.2012 "Планировка и застройка территорий садоводческих (дачных) объединений граждан, здания и сооружения".
42. Все работы выполнять в соответствии с требованиями СП 54.13330.2016 "Здания жилые многоквартирные".
43. Все работы выполнять в соответствии с требованиями СП 55.13330.2016 "Здания и помещения с медицинскими организациями".
44. Все работы выполнять в соответствии с требованиями СП 56.13330.2016 "Производственные здания".
45. Все работы выполнять в соответствии с требованиями СП 57.13330.2016 "Здания и помещения для хранения и переработки сельскохозяйственной продукции".
46. Все работы выполнять в соответствии с требованиями СП 58.13330.2016 "Гидротехнические сооружения".
47. Все работы выполнять в соответствии с требованиями СП 59.13330.2016 "Доступность зданий и сооружений для маломобильных групп населения".
48. Все работы выполнять в соответствии с требованиями СП 60.13330.2016 "Отопление, вентиляция и кондиционирование воздуха".
49. Все работы выполнять в соответствии с требованиями СП 61.13330.2016 "Защита строительных конструкций и сооружений от коррозии".
50. Все работы выполнять в соответствии с требованиями СП 62.13330.2016 "Газораспределительные системы".
51. Все работы выполнять в соответствии с требованиями СП 63.13330.2016 "Бетонные и железобетонные конструкции".
52. Все работы выполнять в соответствии с требованиями СП 64.13330.2016 "Деревянные конструкции".
53. Все работы выполнять в соответствии с требованиями СП 65.13330.2016 "Защита строительных конструкций и сооружений от коррозии".
54. Все работы выполнять в соответствии с требованиями СП 66.13330.2016 "Проектирование и строительство подземных сооружений".
55. Все работы выполнять в соответствии с требованиями СП 67.13330.2016 "Проектирование и строительство подземных сооружений".
56. Все работы выполнять в соответствии с требованиями СП 68.13330.2016 "Проектирование и строительство подземных сооружений".
57. Все работы выполнять в соответствии с требованиями СП 69.13330.2016 "Проектирование и строительство подземных сооружений".
58. Все работы выполнять в соответствии с требованиями СП 70.13330.2016 "Несущие и ограждающие конструкции".
59. Все работы выполнять в соответствии с требованиями СП 71.13330.2016 "Изоляционные и отделочные покрытия".
60. Все работы выполнять в соответствии с требованиями СП 72.13330.2016 "Защита строительных конструкций и сооружений от коррозии".
61. Все работы выполнять в соответствии с требованиями СП 73.13330.2016 "Внутренние санитарно-технические системы".
62. Все работы выполнять в соответствии с требованиями СП 74.13330.2016 "Отопление, вентиляция и кондиционирование воздуха".
63. Все работы выполнять в соответствии с требованиями СП 75.13330.2016 "Защита строительных конструкций и сооружений от коррозии".
64. Все работы выполнять в соответствии с требованиями СП 76.13330.2016 "Электротехнические устройства".
65. Все работы выполнять в соответствии с требованиями СП 77.13330.2016 "Защита строительных конструкций и сооружений от коррозии".
66. Все работы выполнять в соответствии с требованиями СП 78.13330.2016 "Автомобильные дороги".
67. Все работы выполнять в соответствии с требованиями СП 79.13330.2016 "Мосты и трубы".
68. Все работы выполнять в соответствии с требованиями СП 80.13330.2016 "Гидротехнические сооружения".
69. Все работы выполнять в соответствии с требованиями СП 81.13330.2016 "Защита строительных конструкций и сооружений от коррозии".
70. Все работы выполнять в соответствии с требованиями СП 82.13330.2016 "Благоустройство территорий".
71. Все работы выполнять в соответствии с требованиями СП 83.13330.2016 "Защита строительных конструкций и сооружений от коррозии".
72. Все работы выполнять в соответствии с требованиями СП 84.13330.2016 "Защита строительных конструкций и сооружений от коррозии".
73. Все работы выполнять в соответствии с требованиями СП 85.13330.2016 "Защита строительных конструкций и сооружений от коррозии".
74. Все работы выполнять в соответствии с требованиями СП 86.13330.2016 "Защита строительных конструкций и сооружений от коррозии".
75. Все работы выполнять в соответствии с требованиями СП 87.13330.2016 "Защита строительных конструкций и сооружений от коррозии".
76. Все работы выполнять в соответствии с требованиями СП 88.13330.2016 "Защита строительных конструкций и сооружений от коррозии".
77. Все работы выполнять в соответствии с требованиями СП 89.13330.2016 "Защита строительных конструкций и сооружений от коррозии".
78. Все работы выполнять в соответствии с требованиями СП 90.13330.2016 "Защита строительных конструкций и сооружений от коррозии".
79. Все работы выполнять в соответствии с требованиями СП 91.13330.2016 "Защита строительных конструкций и сооружений от коррозии".
80. Все работы выполнять в соответствии с требованиями СП 92.13330.2016 "Защита строительных конструкций и сооружений от коррозии".
81. Все работы выполнять в соответствии с требованиями СП 93.13330.2016 "Защита строительных конструкций и сооружений от коррозии".
82. Все работы выполнять в соответствии с требованиями СП 94.13330.2016 "Защита строительных конструкций и сооружений от коррозии".
83. Все работы выполнять в соответствии с требованиями СП 95.13330.2016 "Защита строительных конструкций и сооружений от коррозии".
84. Все работы выполнять в соответствии с требованиями СП 96.13330.2016 "Защита строительных конструкций и сооружений от коррозии".
85. Все работы выполнять в соответствии с требованиями СП 97.13330.2016 "Защита строительных конструкций и сооружений от коррозии".
86. Все работы выполнять в соответствии с требованиями СП 98.13330.2016 "Защита строительных конструкций и сооружений от коррозии".
87. Все работы выполнять в соответствии с требованиями СП 99.13330.2016 "Защита строительных конструкций и сооружений от коррозии".
88. Все работы выполнять в соответствии с требованиями СП 100.13330.2016 "Защита строительных конструкций и сооружений от коррозии".

Изм.	Кол.уч.	Лист	№ док.

Стадия	Лист	Листов
Р	1	

ООО "Ленинск"

г.Ленинск-Кузнецкий, ул. Кирова №100, №100*, №102

Жилой дом №7 с объектами соц.культ.быта и подземной автостоянкой по ул.Кирова в г.Ленинск-Кузнецкий, 1 этап строительства. Жилой дом №6 (ЗИУ №PFL 417/21)

План кровли

Проект:	2023 / ПЗУ
Объект:	A2 OE_STR_Belashnii_SLAB
Чертеж:	KEYPLAN

Изм.	Кол.уч.	Лист	№ док.
Гип	Ершов		
Разработал	Ершов

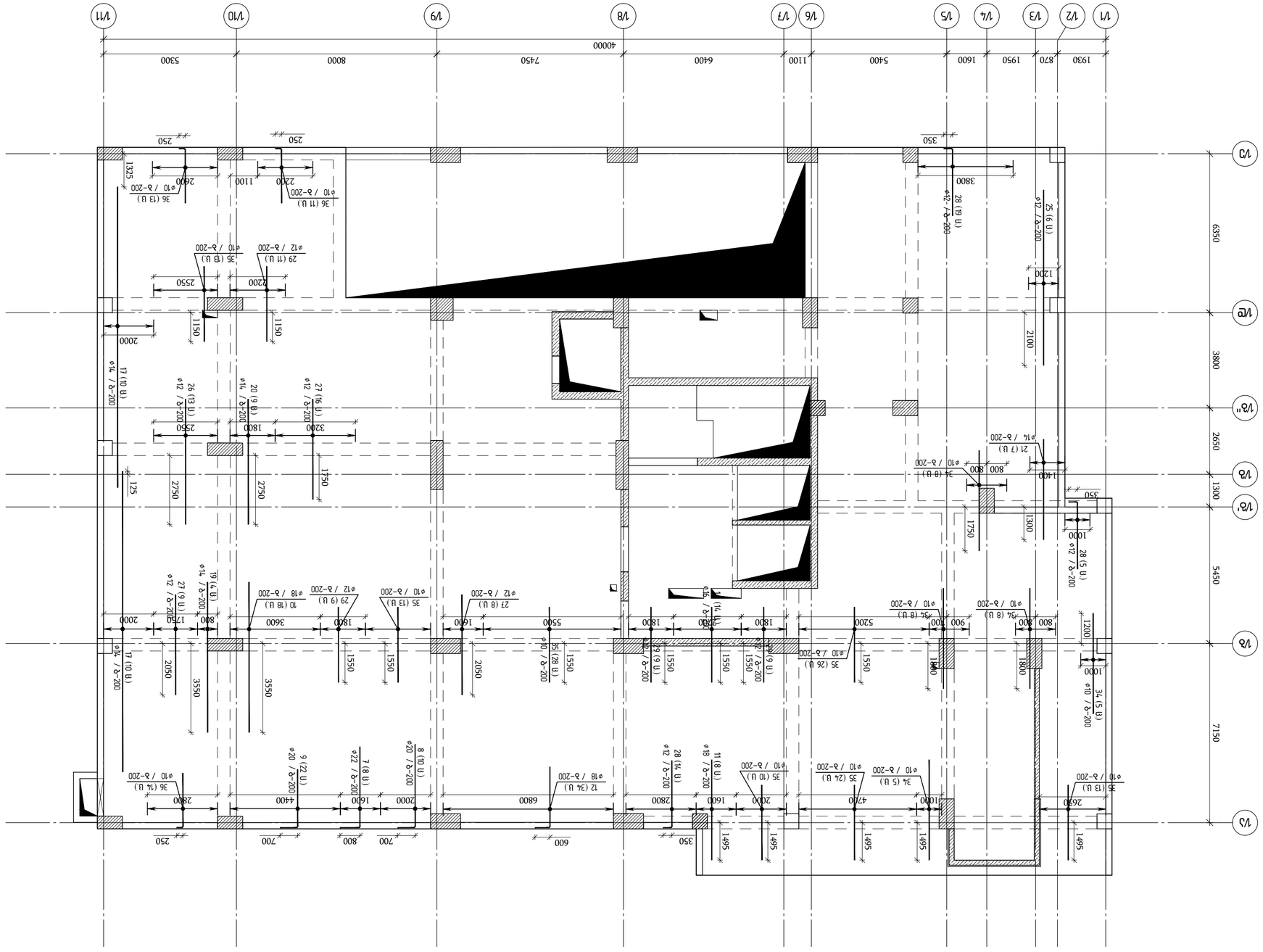

Б.Е.Б.Ж.Н.З.Ґ.Г.В.Б.А. фундаментна основа ▽-0.50
(Б.Е.Б.Ж.Н.З.Ґ.Г.В.Б.А. ГАЗ ръст с ГАЗ ръст Б.Е.Б.Ж.Н.З.Ґ.Г.В.Б.А. фундаментна основа)
а 1:100

Дата / 2023 година	
Фундаменти	
A2 OE_STR_Balashvili_SLAB	
KEYPLAN:	

Възложител:
Д.Д.Е. "ЗДАНИ"

Проектанти:

Конструктивна част		
Електрическа част		
ВиК част		

Консултанти:
Д-р инж. Зденка Балашвили
Инж. Ивайло Ангелов
Инж. Ивайло Ангелов

Обект:
Жилищна сграда с 3 подземни нива и 7 надземни етажа, ателиета и обществено обслужващо предназначение, ул. "Васил Левски" №102, ж.к. "Възраждане", гр. София, Район "Средец", Столична община

Адрес на имота:
гр. София, ул. "Васил Левски" №102, ж.к. "Възраждане", район "Средец", Столична община

Фаза:
Работен проект

Мащаб: 1:100

Име	Длъжност	Подпис
Ивайло Ангелов	Ръководител екип	
Ивайло Ангелов	Проектант ВиК	
Ивайло Ангелов	Проектант ЕЛ	
Ивайло Ангелов	Проектант ОВК	
Ивайло Ангелов	Проектант ПБ	
Ивайло Ангелов	Проектант ЕЕ	
Ивайло Ангелов	Проектант ЕЕ	
Ивайло Ангелов	Проектант ЕЕ	

Одобрил:
Д-р инж. Зденка Балашвили

Проектант:
Д-р инж. Зденка Балашвили
Рег. № 139

R1	Корекция по забележки	07.04.2023
Ревизия	Описание	Дата

Забележки:
1. Всички размери са в сантиметри, освен ако не е посочено друго.
2. Всички нива са спрямо Балтийската референтна система.
3. Всички котировки трябва да бъдат проверени на място преди започване на строителните работи.
4. Всички материали трябва да бъдат одобрени от проектанта преди употреба.
5. Всички строителни работи трябва да се извършват в съответствие с приложимите строителни норми и разпоредби.
6. Всички конструктивни елементи трябва да бъдат изградени съгласно проектните спецификации.
7. Всички отвори за инсталации трябва да бъдат правилно уплътнени, за да се предотврати проникването на вода.
8. Всички повърхности, изложени на атмосферни влияния, трябва да бъдат защитени с подходящо покритие.
9. Всички работи трябва да се извършват от квалифицирани работници.
10. Всички работи трябва да бъдат извършени в съответствие с плановете за безопасност и здраве.
11. Всички работи трябва да бъдат извършени в съответствие с плановете за управление на отпадъците.
12. Всички работи трябва да бъдат извършени в съответствие с плановете за управление на околната среда.
13. Всички работи трябва да бъдат извършени в съответствие с плановете за управление на качеството.
14. Всички работи трябва да бъдат извършени в съответствие с плановете за управление на риска.
15. Всички работи трябва да бъдат извършени в съответствие с плановете за управление на времето.
16. Всички работи трябва да бъдат извършени в съответствие с плановете за управление на ресурсите.
17. Всички работи трябва да бъдат извършени в съответствие с плановете за управление на комуникациите.
18. Всички работи трябва да бъдат извършени в съответствие с плановете за управление на промените.
19. Всички работи трябва да бъдат извършени в съответствие с плановете за управление на доставките.
20. Всички работи трябва да бъдат извършени в съответствие с плановете за управление на подизпълнителите.

Списък на чертежите:

Лист	Описание	Формат
139	Фундаменти	A2

Легенда:
- Бетон клас С30/37
- Армировка клас B500C
- Стоманобетонова стена
- Стоманобетонова колона
- Стоманобетонова греда
- Стоманобетонова плоча
- Стоманобетонова основа
- Стоманобетонова фундаментна плоча
- Стоманобетонова фундаментна основа
- Стоманобетонова фундаментна стена
- Стоманобетонова фундаментна колона
- Стоманобетонова фундаментна греда
- Стоманобетонова фундаментна плоча
- Стоманобетонова фундаментна основа

გადახურვის ფილის არმირების სქემა ▽-0.50
(ღიობების გაძლიერება გადახურვის ფილაში)
მ 1:100

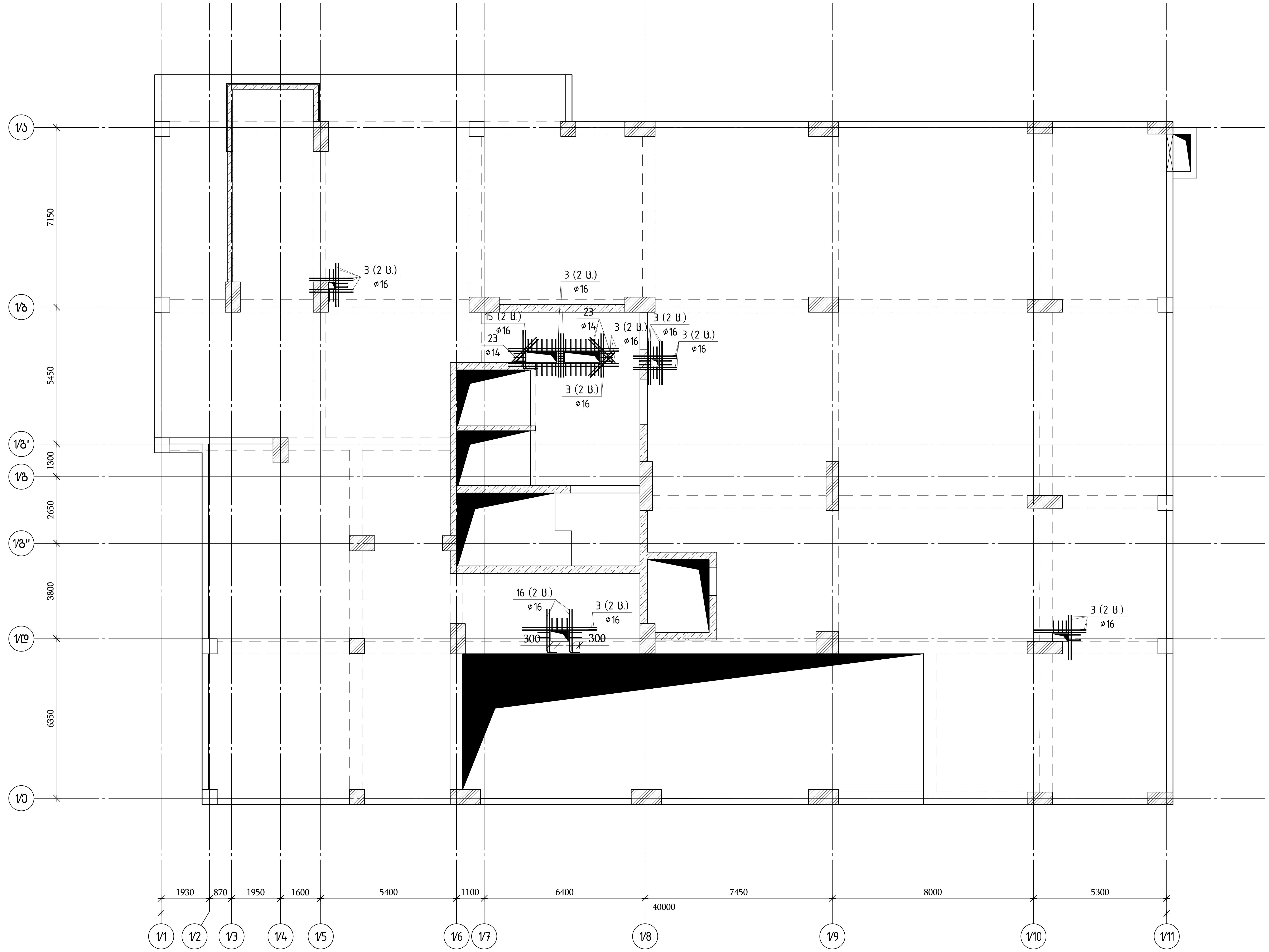

თბილისი / 2023 წელი	
ფაილის სახელი:	A2 QE_STR_Beliashvili_SLAB
KEYPLAN:	

ყოველი შემდეგი რევიზია აუქმებს წინა რევიზიებს

პროექტის სტატუსი: სამშენებლო დოკუმენტაცია

რევიზია

რევ.	თარიღი	აღწერილობა	დამტკ.

შენიშვნები:

მისამართი: ქ.თბილისი ა. ბელიაშვილის ქუჩა №100, №100ა, №102

დამკვეთი: შ.პ.ს "ფერი"

თანამდებობა	სახელი გვარი	ხელმოწერა
პროექტის მენეჯერი		
დამტკიცებულია: დამკვეთის მიერ		

engineering

შემსრულებელი: შპს "ქიუ ენჯინერინგი"

მისამართი : ქ.თბილისი ა.ბაქრაძის №7 ბინა №6

შპს "ქიუ ენჯინერინგის" პროფესიული პასუხისმგებლობის მზღვეველია სს "დაზღვევის საერთაშორისო კომპანია ირაო" (პ/ნ №PFL 417/21)

თანამდებობა	სახელი გვარი	ხელმოწერა
დირექტორი	დ.ქევანიშვილი	[signature]
საპროექტო ჯგუფის უფროსი	ო. ილიუხინი	[signature]
პროექტის მთ. კონსტრუქტორი	ო. ილიუხინი	[signature]
შეასრულა	მ.იაკობიძე	[signature]

პროექტის სახელწოდება: მრავალფუნქციური კომპლექსი (I ბლოკი)

პროექტის სტადია: ახალი მშენებლობა

პროექტის ნაწილი: კონსტრუქცია

ფორმატი	A2
სტადია	მ.პ.
თარიღი	24/02/2023
მასშტაბი	1:125

ნახაზის დასახელება: გადახურვის ფილის არმირების სქემა ▽-0.50 (ღიობების გაძლიერება გადახურვის ფილაში)

რევიზია:	ნახაზის ნომერი:	ფურც. საერთო რაოდენობა
R1	კ-I.8.21	139

Зм№	Обозначение	Код	Масса ед. изм., кг	Примечание
	Сборные железобетонные изделия			
1	ГОСТ Р 52544-2006	Ø10 А500С L=840	0.52	751.4
2	ГОСТ 5781-82*	Ø6 А240 L=365	0.08	192.8
3	ГОСТ Р 52544-2006	Ø16 А500С L=12000	18.94	227.3
4	ГОСТ Р 52544-2006	Ø10 А500С L=1150	0.71	44.0
5	ГОСТ Р 52544-2006	Ø8 А500С L=900	0.36	1.4
6	ГОСТ Р 52544-2006	ø14 А500С L=19412.5 м	1.21	23450.3
7	ГОСТ Р 52544-2006	ø22 А500С L=4000	11.94	95.5
8	ГОСТ Р 52544-2006	ø20 А500С L=4000	9.86	98.6
9	ГОСТ Р 52544-2006	ø20 А500С L=3000	7.40	162.8
10	ГОСТ Р 52544-2006	ø18 А500С L=6000	11.99	335.7
11	ГОСТ Р 52544-2006	ø18 А500С L=4000	7.99	135.9
12	ГОСТ Р 52544-2006	ø18 А500С L=3000	5.99	203.8
13	ГОСТ Р 52544-2006	ø16 А500С L=7000	11.05	232.0
14	ГОСТ Р 52544-2006	ø16 А500С L=3000	4.73	66.3
15	ГОСТ Р 52544-2006	ø16 А500С L=2000	3.16	12.6
16	ГОСТ Р 52544-2006	ø16 А500С L=2000	3.16	25.3
17	ГОСТ Р 52544-2006	ø14 А500С L=12000	14.50	362.4
18	ГОСТ Р 52544-2006	ø14 А500С L=7000	8.46	135.3
19	ГОСТ Р 52544-2006	ø14 А500С L=6000	7.25	29.0
20	ГОСТ Р 52544-2006	ø14 А500С L=5000	6.04	114.8
21	ГОСТ Р 52544-2006	ø14 А500С L=4000	4.83	120.8
22	ГОСТ Р 52544-2006	ø14 А500С L=3000	3.62	58.0
23	ГОСТ Р 52544-2006	ø14 А500С L=1400	1.69	10.1
24	ГОСТ Р 52544-2006	ø12 А500С L=8000	7.10	227.3
25	ГОСТ Р 52544-2006	ø12 А500С L=7000	6.22	155.4
26	ГОСТ Р 52544-2006	ø12 А500С L=5000	4.44	102.1
27	ГОСТ Р 52544-2006	ø12 А500С L=4000	3.55	223.8
28	ГОСТ Р 52544-2006	ø12 А500С L=3000	2.66	165.2
29	ГОСТ Р 52544-2006	ø12 А500С L=3000	2.66	101.2
30	ГОСТ Р 52544-2006	ø10 А500С L=12000	7.39	207.0
31	ГОСТ Р 52544-2006	ø10 А500С L=9000	5.54	127.5
32	ГОСТ Р 52544-2006	ø10 А500С L=6000	3.70	85.0
33	ГОСТ Р 52544-2006	ø10 А500С L=5000	3.08	64.7
34	ГОСТ Р 52544-2006	ø10 А500С L=4000	2.46	174.9
35	ГОСТ Р 52544-2006	ø10 А500С L=3000	1.85	456.5
36	ГОСТ Р 52544-2006	ø10 А500С L=2400	1.48	3312
37	ГОСТ Р 52544-2006	ø8 А500С L=5000	1.98	477.9
38	ГОСТ Р 52544-2006	ø8 А500С L=4000	1.58	194.3

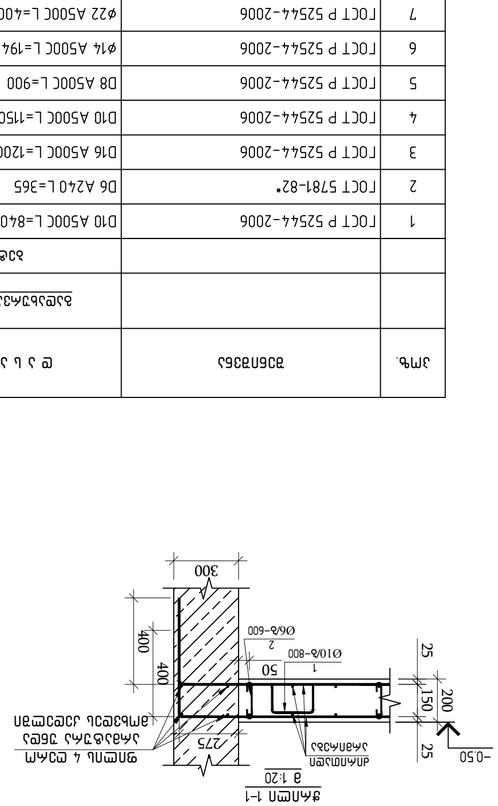

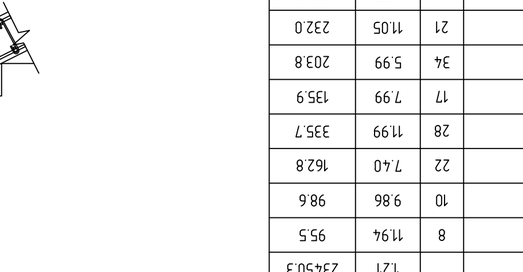

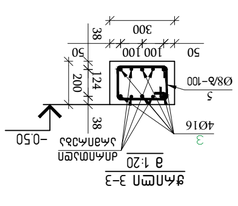

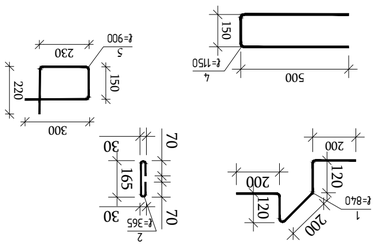

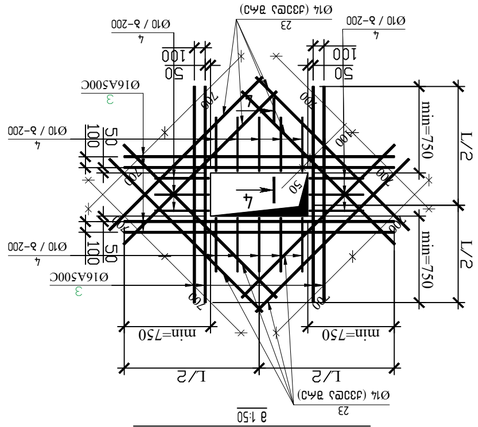

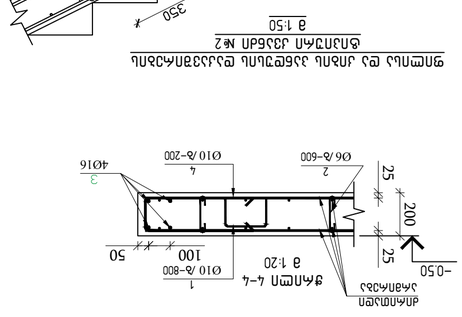

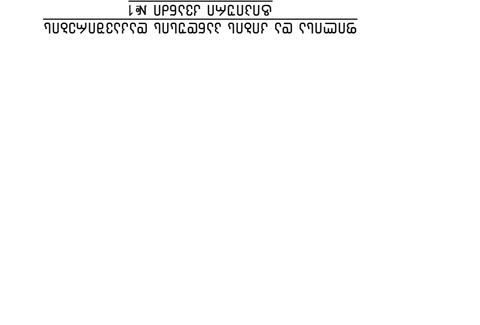

Спецификация элементов сборных железобетонных изделий

Ведомость расхода стали

Ведомость расхода бетона

Ведомость расхода материалов

Ведомость расхода материалов на устройство фундамента

Ведомость расхода материалов на устройство фундамента

Ведомость расхода материалов на устройство фундамента

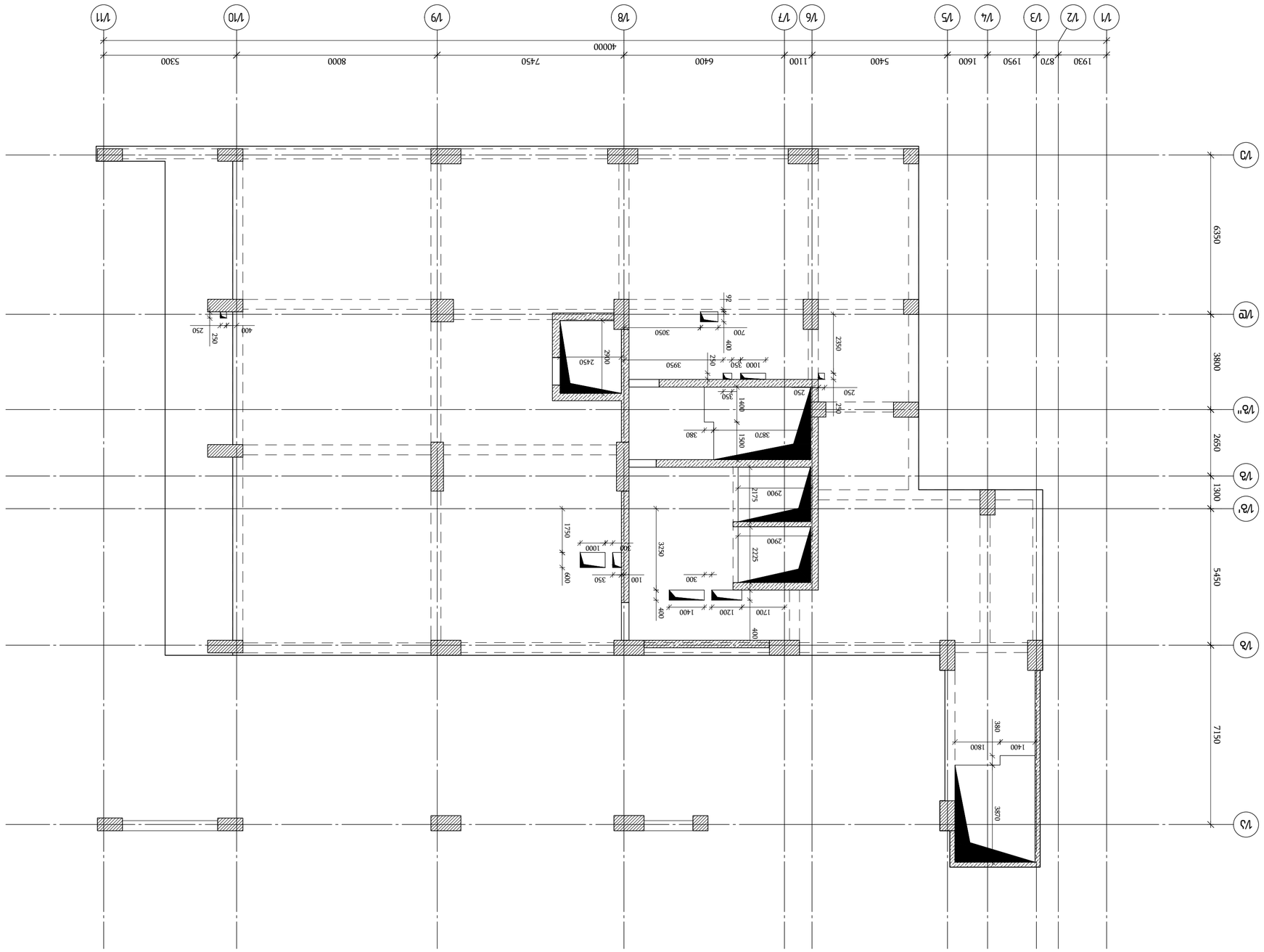
1/1
1/2
1/3
1/4
1/5
1/6
1/7
1/8
1/9
1/10
1/11
1/A
1/A'
1/A"
1/B
1/C
1930
870
1950
1600
5400
1100
6400
7450
8000
5300
40000
6350
3800
2650
1300
5450
7150
2900
2175
2225
3370
1590
380
1400
250
2450
2900
3950
3050
700
400
2350
1000
350
1750
690
3250
1700
1200
300
1800
380
1400
250
400
250
250
250

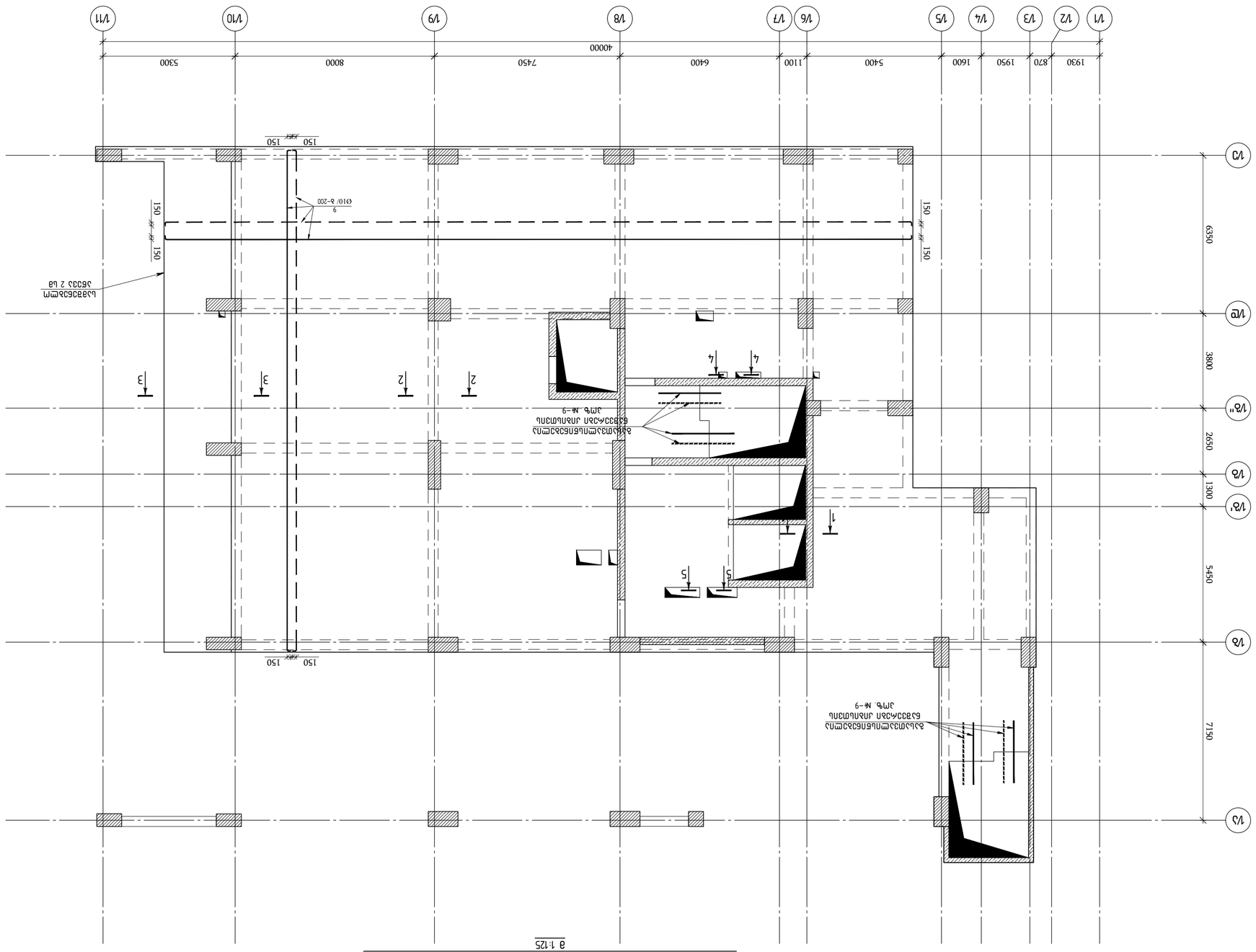

Балка монолитная железобетонная ▽+3.38
(для размещения трубопроводов ВК и ТМ2 х ВК у ВОВ)
8 1:25

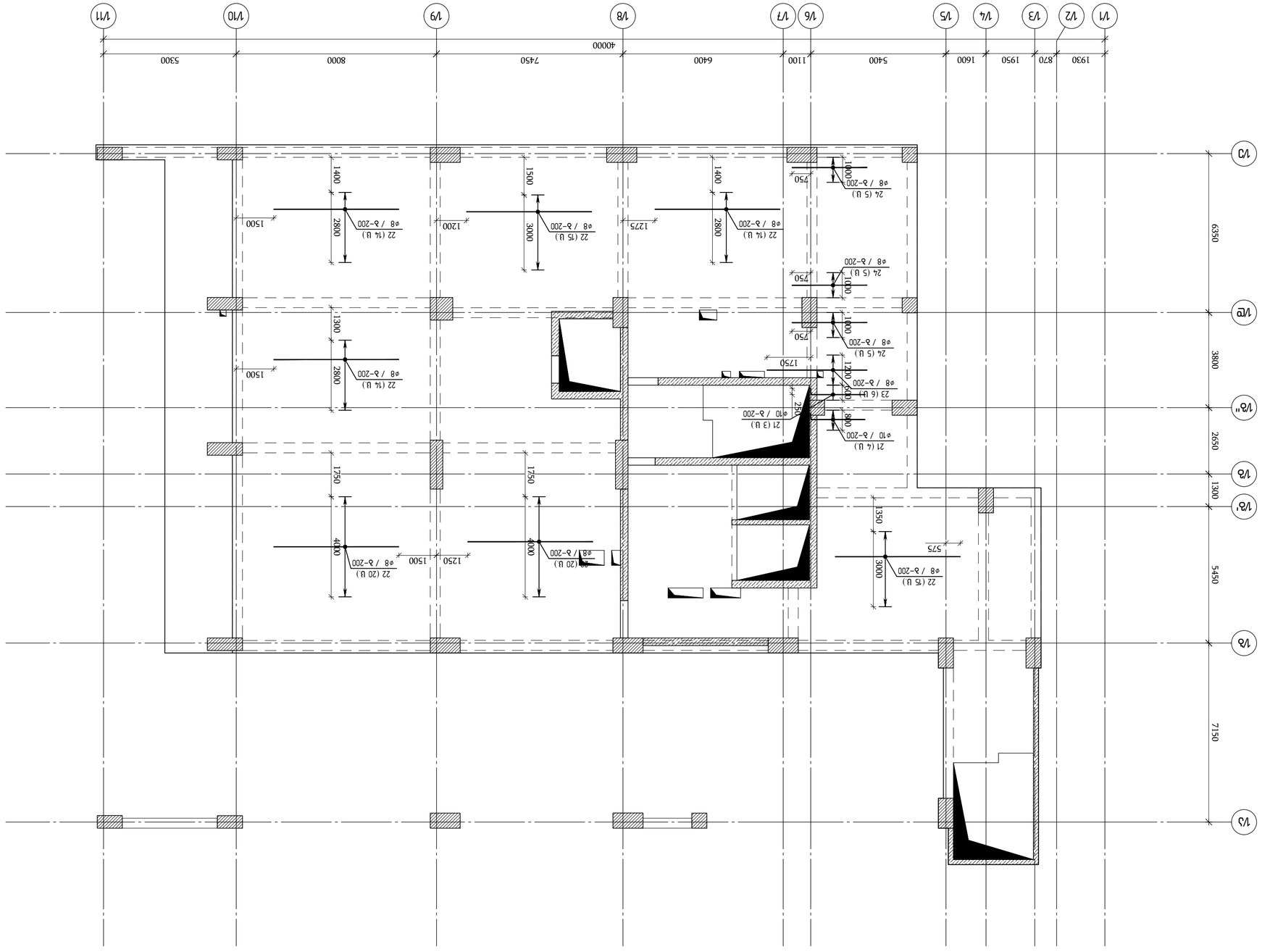
Y
X
1/1 1/2 1/3 1/4 1/5 1/6 1/7 1/8 1/9 1/10 1/11
1930 870 1950 1600 5400 1100 6400 7450 8000 5300
40000
1/А 1/Б 1/В 1/Г 1/Д 1/Е 1/Ж
1300 2650 3800 6350
5450 7150
24 (5 U)
ø8 / Ь-200
750
1000
22 (14 U)
2800
1400
1500
1200
1275
22 (15 U)
3000
23 (6 U)
1220
600
21 (3 U)
250
21 (4 U)
980
1750
400
1350
575
22 (20 U)
1250
5. Ведомость элементов заполнения проемов
Ведомость перемычек
Экспликация помещений
Ведомость отделки
Ведомость полов
Ведомость потолков
Ведомость стен
Ведомость перегородок
Ведомость крышек приямков
Ведомость ограждений
Ведомость ограждений кровли
Ведомость ограждений лестниц
Ведомость ограждений балконов
Ведомость ограждений террас
Ведомость ограждений лоджий
Ведомость ограждений эркеров
Ведомость ограждений крылец
Ведомость ограждений пандусов
Ведомость ограждений площадок
Ведомость ограждений ступеней
Ведомость ограждений подступенков
Ведомость ограждений проступей
Ведомость ограждений поручней
Ведомость ограждений балясин
Ведомость ограждений стоек
Ведомость ограждений перил

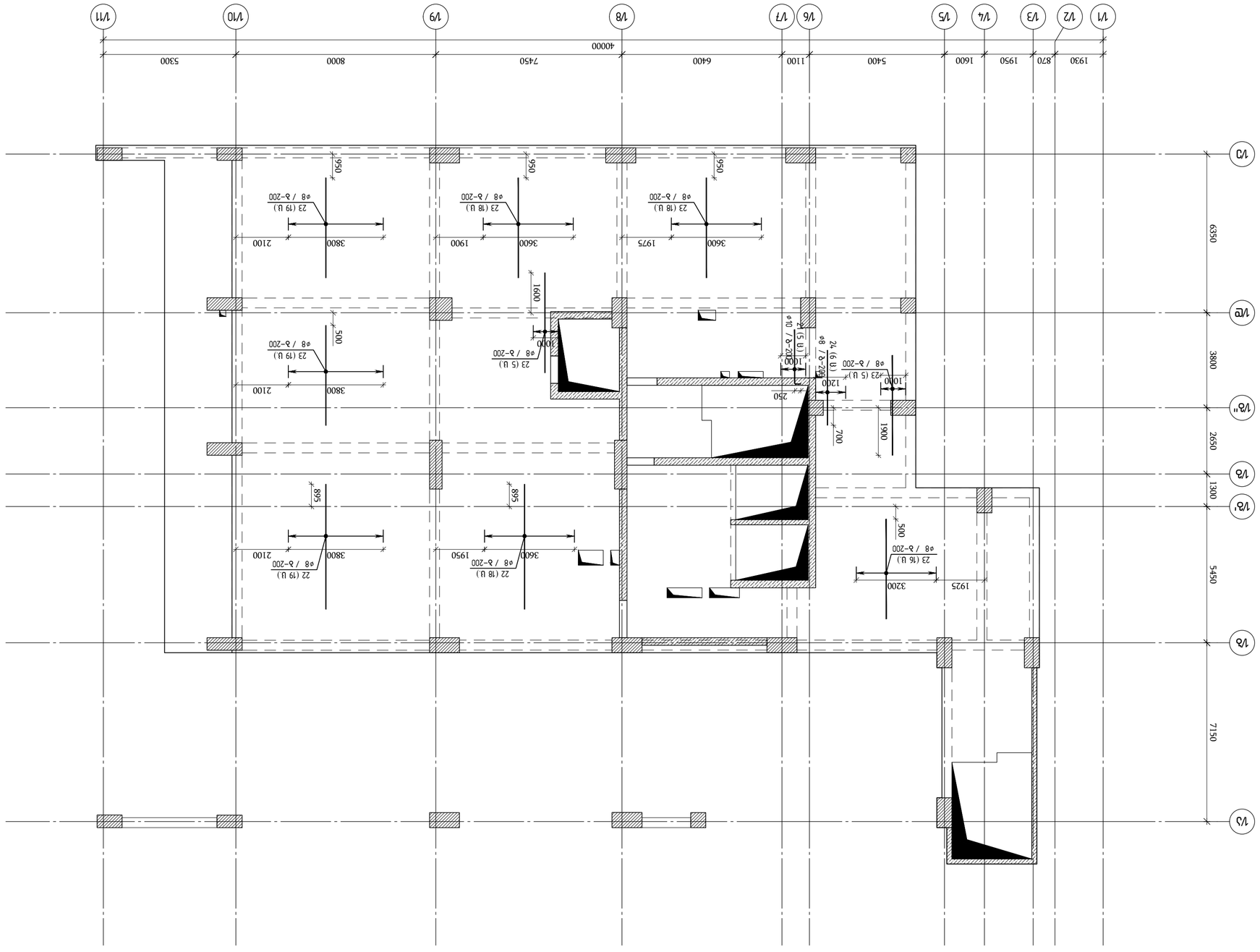

Б3ЕЛЕЗЕЛЕЗЕЛЕЗ

გადახურვის ფილის არმირების სქემა ▽+3.38
(დამატებითი არმირება ზედა შრე x ღერძის გასწვრივ)
მ 1:100

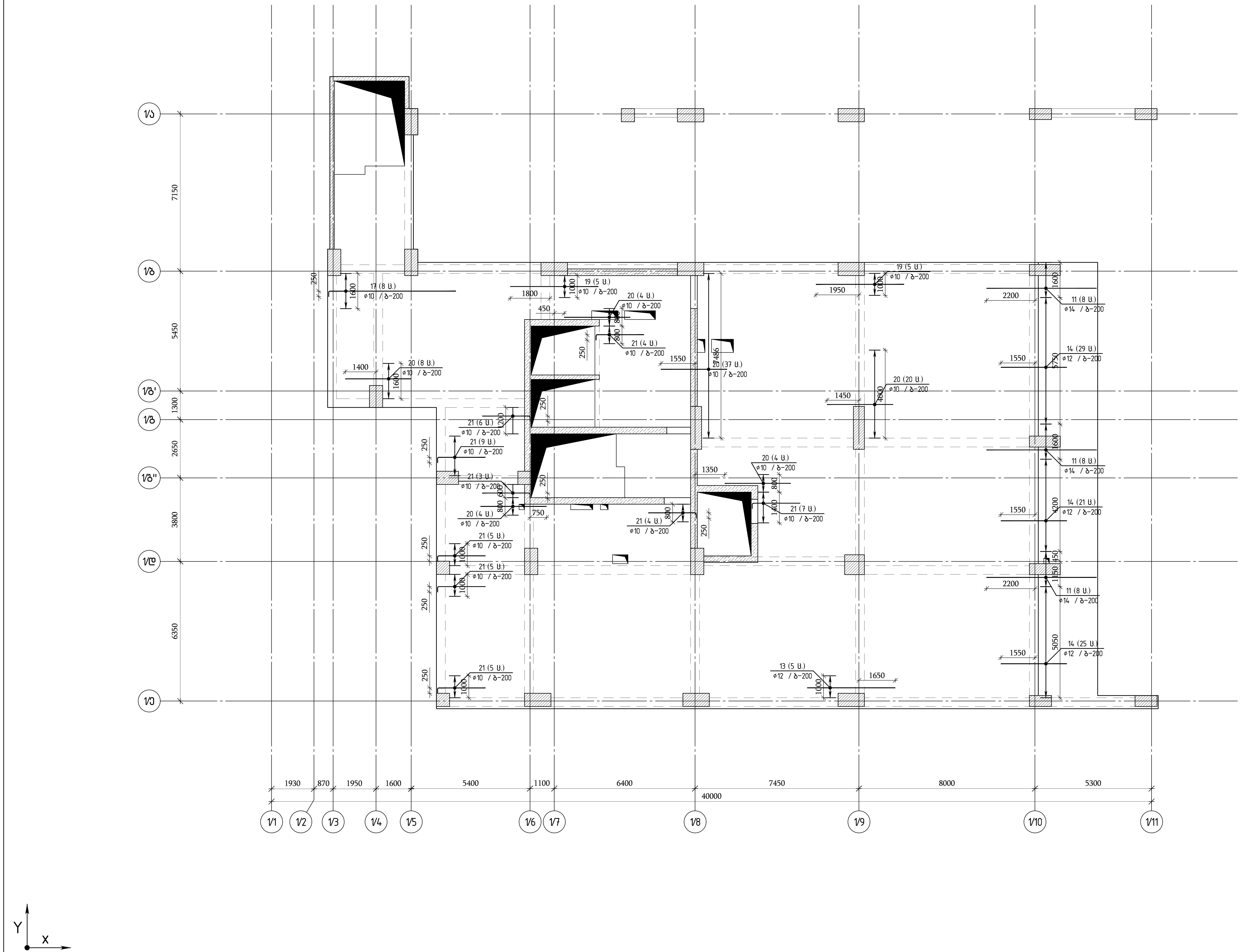

თბილისი / 2023 წელი

ფაილის სახელი:
A2 QE_STR_Beliashvili_SLAB

KEYPLAN:

ყოველი შემდეგი რევიზია აუქმებს წინა რევიზიებს

პროექტის სტატუსი:
სამშენებლო დოკუმენტაცია

რევიზია

რევ.	თარიღი	აღწერილობა	დამტკ.

შენიშვნები:

მისამართი:
ქ.თბილისი ა. ბელიაშვილის ქუჩა
№100, №100ა, №102

დამკვეთი:
შ.პ.ს "ფერი"

თანამდებობა	სახელი გვარი	ხელმოწერა
პროექტის მენეჯერი		
დამტკიცებულია: დამკვეთის მიერ		

შემსრულებელი:
შპს "ქიუ ენჯინერინგი"
მისამართი :
ქ.თბილისი ა.ბაქრაძის №7 ბინა №6

შპს "ქიუ ენჯინერინგის"
პროფესიული პასუხისმგებლობის მზღვეველია
სს "დაზღვევის საერთაშორისო კომპანია ირაო"
(პ/ნ №PFL 417/21)

თანამდებობა	სახელი გვარი	ხელმოწერა
დირექტორი	დ.ქევანიშვილი	
საპროექტო ჯგუფის უფროსი	ო. ილიუხინი	
პროექტის მთ. კონსტრუქტორი	ო. ილიუხინი	
შეასრულა	მ.იაკობიძე	

პროექტის სახელწოდება:
მრავალფუნქციური კომპლექსი (I ბლოკი)

პროექტის სტადია:
ახალი მშენებლობა

პროექტის ნაწილი:
კონსტრუქცია

ფორმატი A2	ნახაზის დასახელება:
სტადია მ.პ.	გადახურვის ფილის არმირების სქემა ▽+3.38 (დამატებითი არმირება ზედა შრე x ღერძის გასწვრივ)
თარიღი 24/02/2023	
მასშტაბი 1:125	

რევიზია:	ნახაზის ნომერი:	ფურც. საერთო რაოდენობა
R1	კ-I.8.27	139

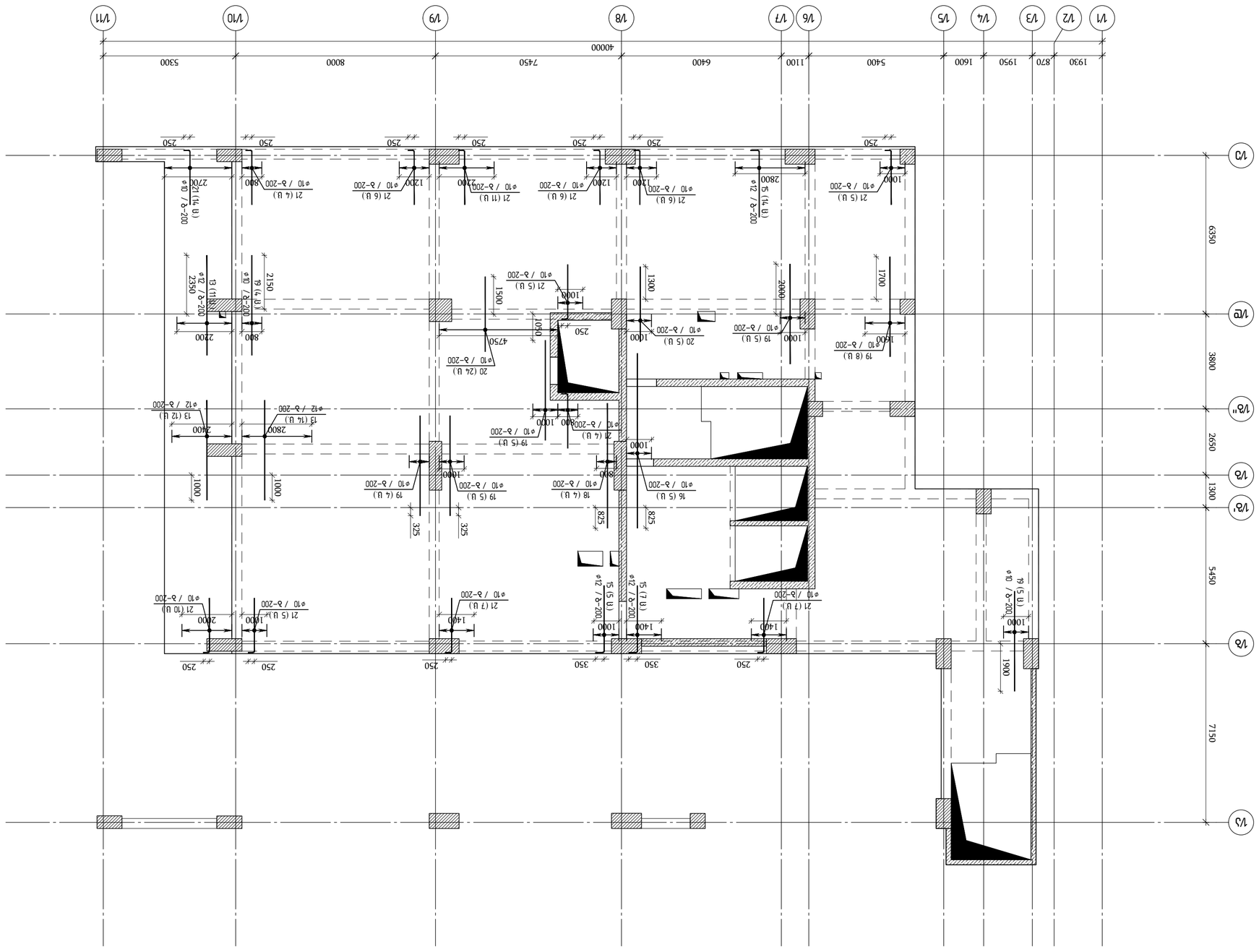
Y
X
1/1 1/2 1/3 1/4 1/5 1/6 1/7 1/8 1/9 1/10 1/11
1930 870 1950 1600 5400 1100 6400 7450 8000 5300
40000
1/A 1/B 1/B' 1/B'' 1/E 1/J
6350 3800 2650 1300 5450 7150
250
1000
1600
1700
2000
1300
1050
1500
2150
2350
2200
2400
2800
1400
2000
1000
800
1000
1000
1000

გადახურვის ფილის არმირების სქემა ▽+3.38
(ლიობების გაძლიერება გადახურვის ფილაში)
მ 1:100

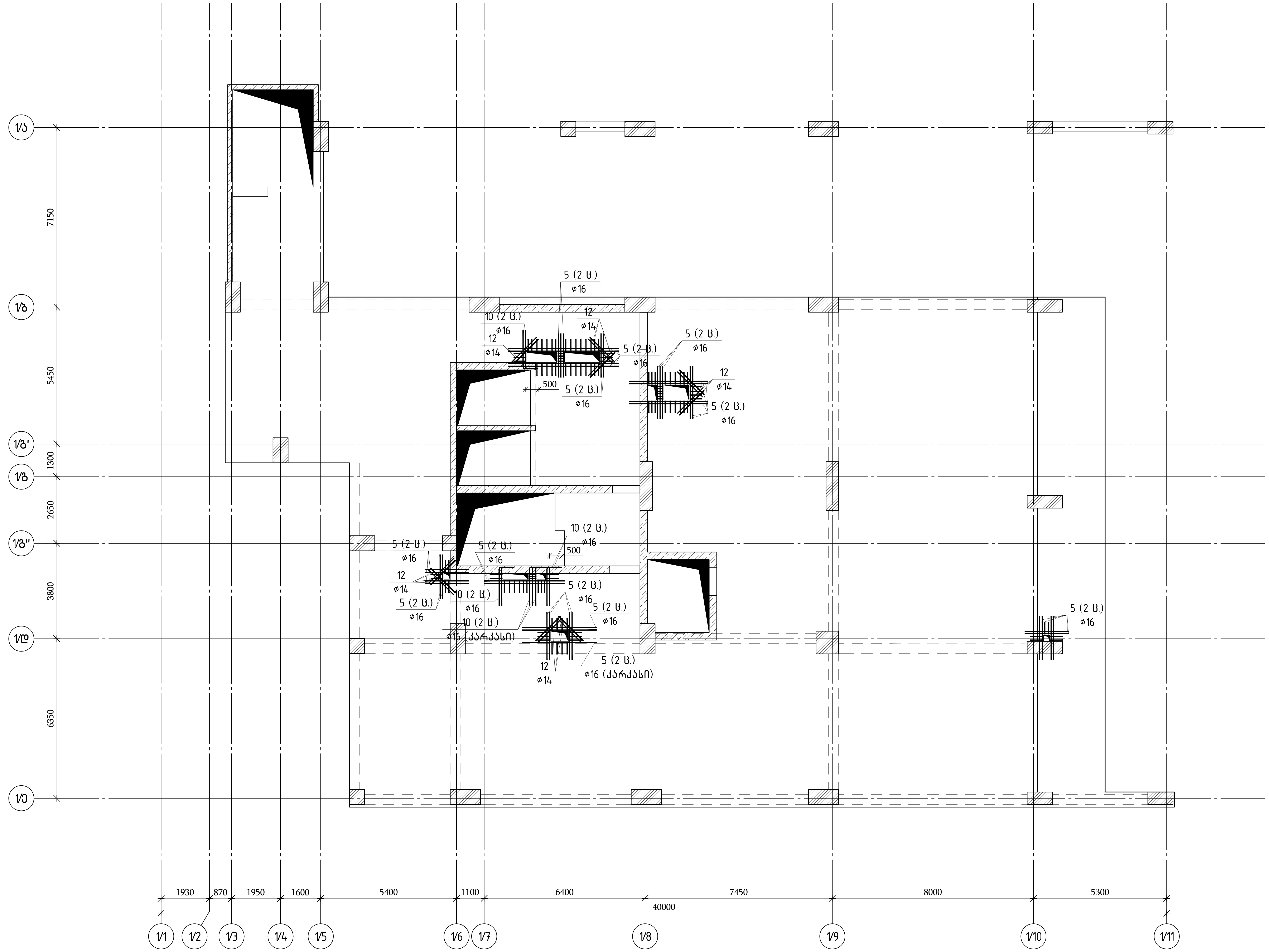

თბილისი / 2023 წელი

ფაილის სახელი:
A2 QE_STR_Beliashvili_SLAB

KEYPLAN:

ყოველი შემდეგი რევიზია აუქმებს წინა რევიზიებს

პროექტის სტატუსი:
სამშენებლო დოკუმენტაცია

რევიზია

რევ.	თარიღი	აღწერილობა	დამტკ.

შენიშვნები:

მისამართი:
ქ.თბილისი ა. ბელიაშვილის ქუჩა
№100, №100ა, №102

დამკვეთი:
შ.პ.ს "ფერი"

თანამდებობა	სახელი გვარი	ხელმოწერა
პროექტის მენეჯერი		
დამტკიცებულია: დამკვეთის მიერ		

შემსრულებელი:
შპს "ქიუ ენჯინერინგი"
მისამართი :
ქ.თბილისი ა.ბაქრაძის №7 ბინა №6

შპს "ქიუ ენჯინერინგის"
პროფესიული პასუხისმგებლობის მზღვეველია
სს "დაზღვევის საერთაშორისო კომპანია ირაო"
(პ/ნ №PFL 417/21)

თანამდებობა	სახელი გვარი	ხელმოწერა
დირექტორი	დ.ქევანიშვილი	
საპროექტო ჯგუფის უფროსი	ო. ილიუხინი	
პროექტის მთ. კონსტრუქტორი	ო. ილიუხინი	
შეასრულა	გ.იაკობიძე	

პროექტის სახელწოდება:
მრავალფუნქციური კომპლექსი (I ბლოკი)

პროექტის სტადია:
ახალი მშენებლობა

პროექტის ნაწილი:
კონსტრუქცია

ფორმატი	ნახაზის დასახელება:
A2	გადახურვის ფილის არმირების სქემა ▽+3.38 (ლიობების გაძლიერება გადახურვის ფილაში)
სტადია	
მ.პ.	
თარიღი	
24/02/2023	
მასშტაბი	
1:125	

რევიზია:	ნახაზის ნომერი:	ფურც. საერთო რაოდენობა
R1	კ-I.8.29	139

№	Марка	Диаметр, мм	Длина, м	Кол-во	Масса, кг
1	Г1СТ Р 52544-2006	D10 A500С L=820	844	0.51	430.4
2	Г1СТ 5781-82*	D6 A240 L=340	1410	0.08	112.8
3	Г1СТ Р 52544-2006	D10 A500С L=860	95	0.53	50.4
4	Г1СТ 5781-82*	D6 A240 L=360	156	0.08	12.5
5	Г1СТ Р 52544-2006	D16 A500С L=12000	17	18.94	322.0
6	Г1СТ Р 52544-2006	D10 A500С L=1130	95	0.70	66.5
7	Г1СТ Р 52544-2006	D8 A500С L=860	10	0.34	3.4
8	Г1СТ Р 52544-2006	D8 A500С L=960	3	0.38	1.1
9	Г1СТ Р 52544-2006	Ø10 A500С L=12184.5 м		0.62	7505.6
10	Г1СТ Р 52544-2006	Ø16 A500С L=2000	18	3.16	56.9
11	Г1СТ Р 52544-2006	Ø14 A500С L=5000	24	6.04	145.0
12	Г1СТ Р 52544-2006	Ø14 A500С L=1400	18	1.69	30.4
13	Г1СТ Р 52544-2006	Ø12 A500С L=4000	42	3.55	149.2
14	Г1СТ Р 52544-2006	Ø12 A500С L=3000	75	2.66	199.8
15	Г1СТ Р 52544-2006	Ø12 A500С L=3000	26	2.66	69.3
16	Г1СТ Р 52544-2006	Ø10 A500С L=7000	5	4.31	21.6
17	Г1СТ Р 52544-2006	Ø10 A500С L=6000	8	3.70	29.6
18	Г1СТ Р 52544-2006	Ø10 A500С L=5000	4	3.08	12.3
19	Г1СТ Р 52544-2006	Ø10 A500С L=4000	46	2.46	113.3
20	Г1СТ Р 52544-2006	Ø10 A500С L=3000	106	1.85	195.9
21	Г1СТ Р 52544-2006	Ø10 A500С L=2400	150	1.48	221.8
22	Г1СТ Р 52544-2006	Ø8 A500С L=5000	149	1.98	294.3
23	Г1СТ Р 52544-2006	Ø8 A500С L=4000	106	1.58	167.5
24	Г1СТ Р 52544-2006	Ø8 A500С L=3000	21	1.19	24.9
25	Г1СТ Р 52544-2006	Ø8 A500С L=135	7	0.05	0.4

Ригель Р-1 на оси Д/3 с эпюрами М и Q №1

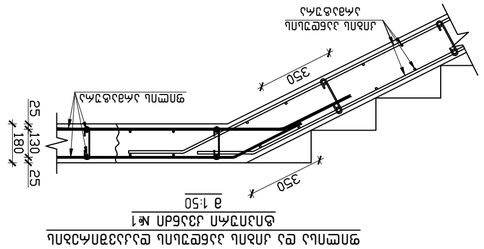
Ø14 (для 3 яч.)
Ø10 / 3–200
Ø16
Ø10 / 3–200
Ø16
min=750
min=750
L/2
L/2
L/2
L/2
100
100
50
50
50
50
100
100
50
50
100
100
50
50
100
100

შახტების განლაგება გადახურვის ფილაში ▽+6.88
მ 1:125

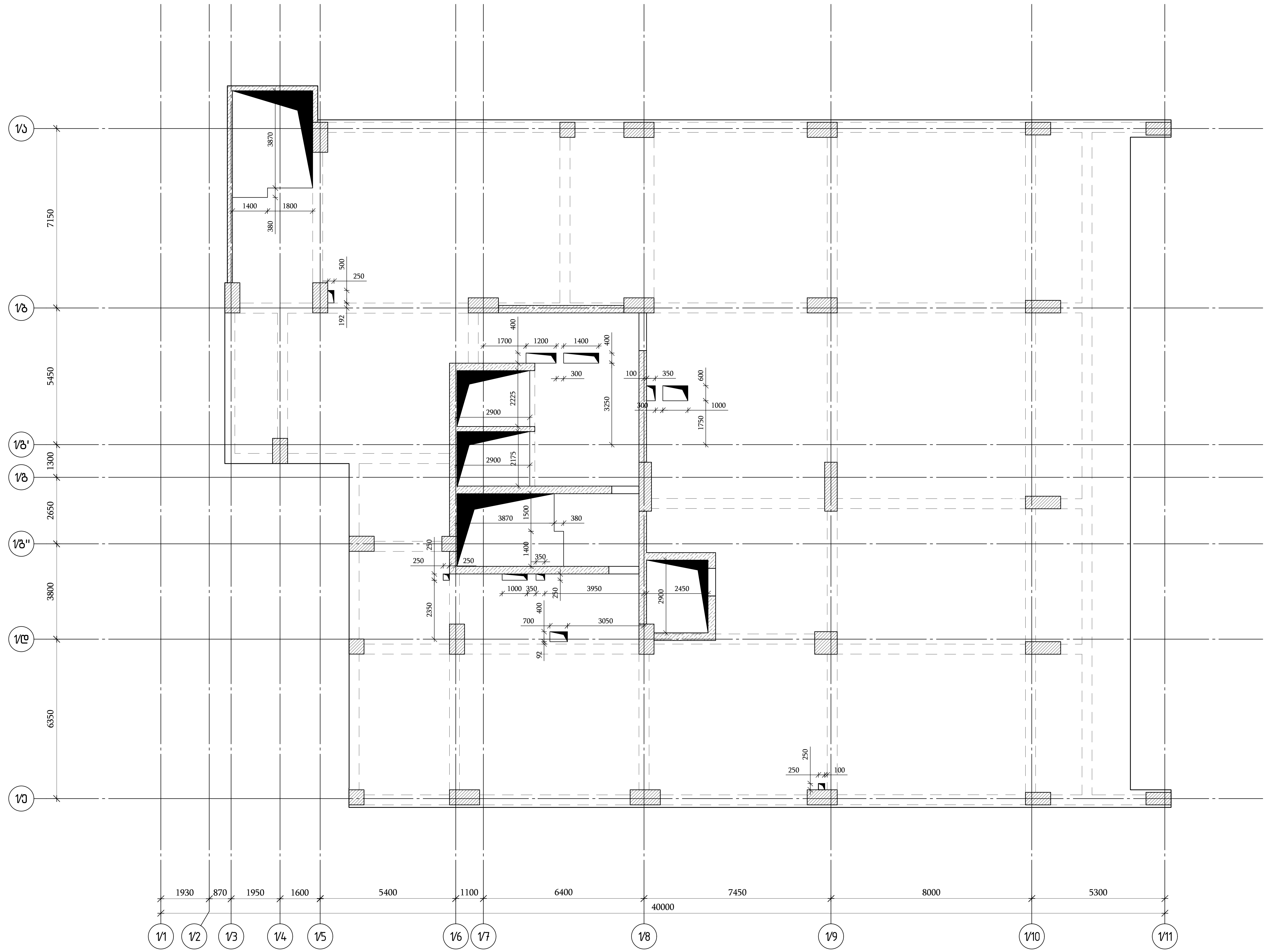

თბილისი / 2023 წელი	
ფაილის სახელი: A2 QE_STR_Beliashvili_SLAB	
KEYPLAN:	
ყოველი შემდეგი რევიზია აუქმებს წინა რევიზიებს	
პროექტის სტატუსი: სამშენებლო დოკუმენტაცია	
რევიზია	

რევ.	თარიღი	აღწერილობა	დამტკ.

შენიშვნები:

მისამართი:
ქ.თბილისი ა. ბელიაშვილის ქუჩა
№100, №100ა, №102

დამკვეთი:
შ.პ.ს "ფერი"

თანამდებობა	სახელი გვარი	ხელმოწერა
პროექტის მენეჯერი		
დამტკიცებულია: დამკვეთის მიერ		

შემსრულებელი:
შპს "ქიუ ენჯინერინგი"
მისამართი :
ქ.თბილისი ა.ბაქრაძის №7
ბინა №6

შპს "ქიუ ენჯინერინგის"
პროფესიული პასუხისმგებლობის მზღვეველია
სს "დაზღვევის საერთაშორისო კომპანია ირაო"
(პ/ნ №PFL 417/21)

თანამდებობა	სახელი გვარი	ხელმოწერა
დირექტორი	დ.ქევანიშვილი	[signature]
საპროექტო ჯგუფის უფროსი	ო. ილიუხინი	[signature]
პროექტის მთ. კონსტრუქტორი	ო. ილიუხინი	[signature]
შეასრულა	მ.იაკობიძე	[signature]

პროექტის სახელწოდება:
მრავალფუნქციური კომპლექსი (I ბლოკი)

პროექტის სტადია:
ახალი მშენებლობა

პროექტის ნაწილი:
კონსტრუქცია

ფორმატი	ნახაზის დასახელება:
A2	გადახურვის ფილაში ღიობების განლაგების სქემა ▽+6.88
სტადია	
მ.პ.	
თარიღი	
24/02/2023	
მასშტაბი	
1:125	

რევიზია:	ნახაზის ნომერი:	ფურც. საერთო რაოდენობა
R1	კ–I.8.31	139

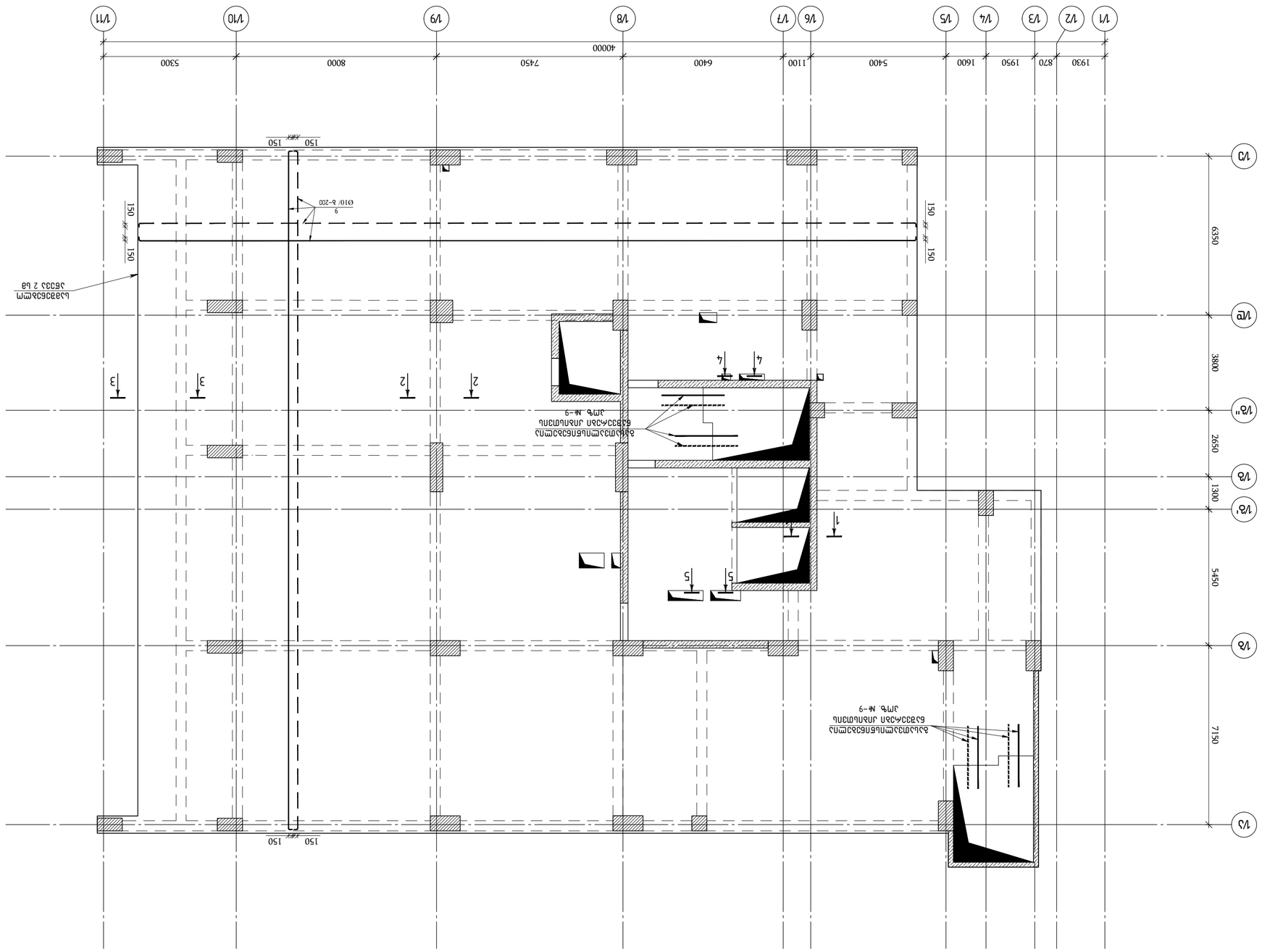
1/1
1/2
1/3
1/4
1/5
1/6
1/7
1/8
1/9
1/10
1/11
1/А
1/Б
1/В
1/Г
1/Г'
1/В'
1/Д
1/Е
1930
870
1950
1600
5400
1100
6400
7450
8000
5300
40000
6350
3800
2650
1300
5450
7150
150
150
Ø10/ Δ-200
9
Ø10/ Δ-200
Бетонная подготовка толщиной 100мм
Бетонная подготовка толщиной 100мм
Бетонная подготовка толщиной 100мм

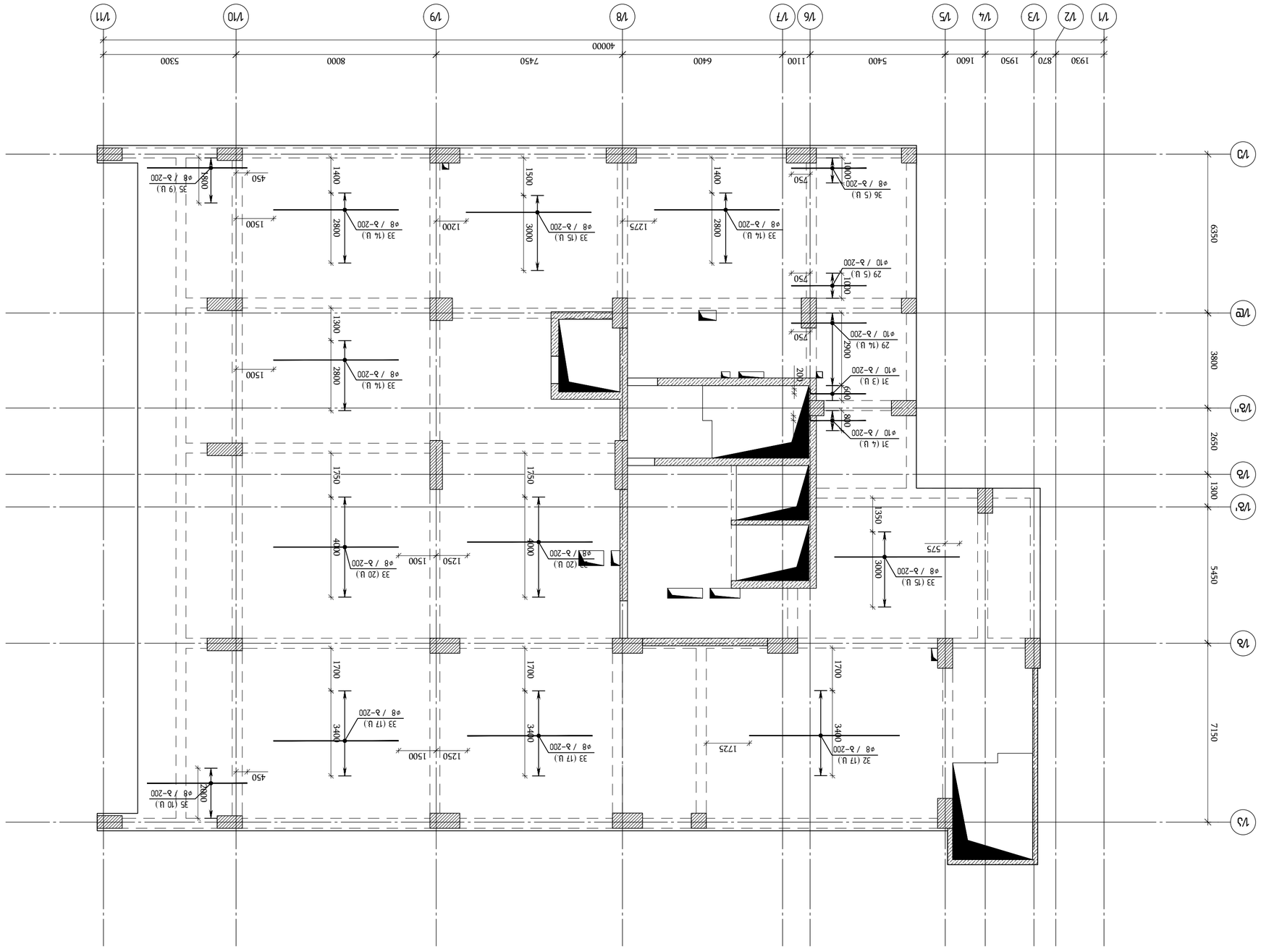

Экспликация помещений
(Экспликацию помещений см. в АР 3 лист 1 (Экспликация помещений 1 этажа))

Ведомость заполнения проемов
см. в АР 3 лист 2 (Ведомость заполнения проемов)

Примечания:
1. Все размеры уточнять по месту.
2. Все работы выполнять в соответствии с требованиями СП 70.13330.2012 "Несущие и ограждающие конструкции".
3. Все работы выполнять в соответствии с требованиями СП 48.13330.2019 "Организация строительства".
4. Все работы выполнять в соответствии с требованиями СП 71.13330.2017 "Изоляционные и отделочные покрытия".
5. Все работы выполнять в соответствии с требованиями СП 54.13330.2016 "Здания жилые многоквартирные".
6. Все работы выполнять в соответствии с требованиями СП 131.13330.2020 "Строительная климатология".
7. Все работы выполнять в соответствии с требованиями СП 50.13330.2012 "Тепловая защита зданий".
8. Все работы выполнять в соответствии с требованиями СП 60.13330.2020 "Отопление, вентиляция и кондиционирование воздуха".
9. Все работы выполнять в соответствии с требованиями СП 30.13330.2020 "Внутренний водопровод и канализация зданий".
10. Все работы выполнять в соответствии с требованиями СП 31.13330.2021 "Водоснабжение. Наружные сети и сооружения".
11. Все работы выполнять в соответствии с требованиями СП 32.13330.2018 "Канализация. Наружные сети и сооружения".
12. Все работы выполнять в соответствии с требованиями СП 42.13330.2016 "Градостроительство. Планировка и застройка городских и сельских поселений".
13. Все работы выполнять в соответствии с требованиями СП 59.13330.2020 "Доступность зданий и сооружений для маломобильных групп населения".
14. Все работы выполнять в соответствии с требованиями СП 118.13330.2012 "Общественные здания и сооружения".
15. Все работы выполнять в соответствии с требованиями СП 113.13330.2016 "Стоянки автомобилей".
16. Все работы выполнять в соответствии с требованиями СП 154.13330.2014 "Здания жилые многоквартирные. Правила проектирования".
17. Все работы выполнять в соответствии с требованиями СП 255.1325800.2016 "Здания и сооружения. Правила проектирования".
18. Все работы выполнять в соответствии с требованиями СП 256.1325800.2016 "Здания и сооружения. Правила проектирования".
19. Все работы выполнять в соответствии с требованиями СП 257.1325800.2016 "Здания и сооружения. Правила проектирования".
20. Все работы выполнять в соответствии с требованиями СП 258.1325800.2016 "Здания и сооружения. Правила проектирования".
21. Все работы выполнять в соответствии с требованиями СП 259.1325800.2016 "Здания и сооружения. Правила проектирования".
22. Все работы выполнять в соответствии с требованиями СП 260.1325800.2016 "Здания и сооружения. Правила проектирования".
23. Все работы выполнять в соответствии с требованиями СП 261.1325800.2016 "Здания и сооружения. Правила проектирования".
24. Все работы выполнять в соответствии с требованиями СП 262.1325800.2016 "Здания и сооружения. Правила проектирования".
25. Все работы выполнять в соответствии с требованиями СП 263.1325800.2016 "Здания и сооружения. Правила проектирования".
26. Все работы выполнять в соответствии с требованиями СП 264.1325800.2016 "Здания и сооружения. Правила проектирования".
27. Все работы выполнять в соответствии с требованиями СП 265.1325800.2016 "Здания и сооружения. Правила проектирования".
28. Все работы выполнять в соответствии с требованиями СП 266.1325800.2016 "Здания и сооружения. Правила проектирования".
29. Все работы выполнять в соответствии с требованиями СП 267.1325800.2016 "Здания и сооружения. Правила проектирования".
30. Все работы выполнять в соответствии с требованиями СП 268.1325800.2016 "Здания и сооружения. Правила проектирования".
31. Все работы выполнять в соответствии с требованиями СП 269.1325800.2016 "Здания и сооружения. Правила проектирования".
32. Все работы выполнять в соответствии с требованиями СП 270.1325800.2016 "Здания и сооружения. Правила проектирования".
33. Все работы выполнять в соответствии с требованиями СП 271.1325800.2016 "Здания и сооружения. Правила проектирования".
34. Все работы выполнять в соответствии с требованиями СП 272.1325800.2016 "Здания и сооружения. Правила проектирования".
35. Все работы выполнять в соответствии с требованиями СП 273.1325800.2016 "Здания и сооружения. Правила проектирования".
36. Все работы выполнять в соответствии с требованиями СП 274.1325800.2016 "Здания и сооружения. Правила проектирования".
37. Все работы выполнять в соответствии с требованиями СП 275.1325800.2016 "Здания и сооружения. Правила проектирования".
38. Все работы выполнять в соответствии с требованиями СП 276.1325800.2016 "Здания и сооружения. Правила проектирования".
39. Все работы выполнять в соответствии с требованиями СП 277.1325800.2016 "Здания и сооружения. Правила проектирования".
40. Все работы выполнять в соответствии с требованиями СП 278.1325800.2016 "Здания и сооружения. Правила проектирования".
41. Все работы выполнять в соответствии с требованиями СП 279.1325800.2016 "Здания и сооружения. Правила проектирования".
42. Все работы выполнять в соответствии с требованиями СП 280.1325800.2016 "Здания и сооружения. Правила проектирования".
43. Все работы выполнять в соответствии с требованиями СП 281.1325800.2016 "Здания и сооружения. Правила проектирования".
44. Все работы выполнять в соответствии с требованиями СП 282.1325800.2016 "Здания и сооружения. Правила проектирования".
45. Все работы выполнять в соответствии с требованиями СП 283.1325800.2016 "Здания и сооружения. Правила проектирования".
46. Все работы выполнять в соответствии с требованиями СП 284.1325800.2016 "Здания и сооружения. Правила проектирования".
47. Все работы выполнять в соответствии с требованиями СП 285.1325800.2016 "Здания и сооружения. Правила проектирования".
48. Все работы выполнять в соответствии с требованиями СП 286.1325800.2016 "Здания и сооружения. Правила проектирования".
49. Все работы выполнять в соответствии с требованиями СП 287.1325800.2016 "Здания и сооружения. Правила проектирования".
50. Все работы выполнять в соответствии с требованиями СП 288.1325800.2016 "Здания и сооружения. Правила проектирования".
51. Все работы выполнять в соответствии с требованиями СП 289.1325800.2016 "Здания и сооружения. Правила проектирования".
52. Все работы выполнять в соответствии с требованиями СП 290.1325800.2016 "Здания и сооружения. Правила проектирования".
53. Все работы выполнять в соответствии с требованиями СП 291.1325800.2016 "Здания и сооружения. Правила проектирования".
54. Все работы выполнять в соответствии с требованиями СП 292.1325800.2016 "Здания и сооружения. Правила проектирования".
55. Все работы выполнять в соответствии с требованиями СП 293.1325800.2016 "Здания и сооружения. Правила проектирования".
56. Все работы выполнять в соответствии с требованиями СП 294.1325800.2016 "Здания и сооружения. Правила проектирования".
57. Все работы выполнять в соответствии с требованиями СП 295.1325800.2016 "Здания и сооружения. Правила проектирования".
58. Все работы выполнять в соответствии с требованиями СП 296.1325800.2016 "Здания и сооружения. Правила проектирования".
59. Все работы выполнять в соответствии с требованиями СП 297.1325800.2016 "Здания и сооружения. Правила проектирования".
60. Все работы выполнять в соответствии с требованиями СП 298.1325800.2016 "Здания и сооружения. Правила проектирования".
61. Все работы выполнять в соответствии с требованиями СП 299.1325800.2016 "Здания и сооружения. Правила проектирования".
62. Все работы выполнять в соответствии с требованиями СП 300.1325800.2016 "Здания и сооружения. Правила проектирования".
63. Все работы выполнять в соответствии с требованиями СП 301.1325800.2016 "Здания и сооружения. Правила проектирования".
64. Все работы выполнять в соответствии с требованиями СП 302.1325800.2016 "Здания и сооружения. Правила проектирования".
65. Все работы выполнять в соответствии с требованиями СП 303.1325800.2016 "Здания и сооружения. Правила проектирования".
66. Все работы выполнять в соответствии с требованиями СП 304.1325800.2016 "Здания и сооружения. Правила проектирования".
67. Все работы выполнять в соответствии с требованиями СП 305.1325800.2016 "Здания и сооружения. Правила проектирования".
68. Все работы выполнять в соответствии с требованиями СП 306.1325800.2016 "Здания и сооружения. Правила проектирования".
69. Все работы выполнять в соответствии с требованиями СП 307.1325800.2016 "Здания и сооружения. Правила проектирования".
70. Все работы выполнять в соответствии с требованиями СП 308.1325800.2016 "Здания и сооружения. Правила проектирования".
71. Все работы выполнять в соответствии с требованиями СП 309.1325800.2016 "Здания и сооружения. Правила проектирования".
72. Все работы выполнять в соответствии с требованиями СП 310.1325800.2016 "Здания и сооружения. Правила проектирования".
73. Все работы выполнять в соответствии с требованиями СП 311.1325800.2016 "Здания и сооружения. Правила проектирования".
74. Все работы выполнять в соответствии с требованиями СП 312.1325800.2016 "Здания и сооружения. Правила проектирования".
75. Все работы выполнять в соответствии с требованиями СП 313.1325800.2016 "Здания и сооружения. Правила проектирования".
76. Все работы выполнять в соответствии с требованиями СП 314.1325800.2016 "Здания и сооружения. Правила проектирования".
77. Все работы выполнять в соответствии с требованиями СП 315.1325800.2016 "Здания и сооружения. Правила проектирования".
78. Все работы выполнять в соответствии с требованиями СП 316.1325800.2016 "Здания и сооружения. Правила проектирования".
79. Все работы выполнять в соответствии с требованиями СП 317.1325800.2016 "Здания и сооружения. Правила проектирования".
80. Все работы выполнять в соответствии с требованиями СП 318.1325800.2016 "Здания и сооружения. Правила проектирования".
81. Все работы выполнять в соответствии с требованиями СП 319.1325800.2016 "Здания и сооружения. Правила проектирования".
82. Все работы выполнять в соответствии с требованиями СП 320.1325800.2016 "Здания и сооружения. Правила проектирования".
83. Все работы выполнять в соответствии с требованиями СП 321.1325800.2016 "Здания и сооружения. Правила проектирования".
84. Все работы выполнять в соответствии с требованиями СП 322.1325800.2016 "Здания и сооружения. Правила проектирования".
85. Все работы выполнять в соответствии с требованиями СП 323.1325800.2016 "Здания и сооружения. Правила проектирования".
86. Все работы выполнять в соответствии с требованиями СП 324.1325800.2016 "Здания и сооружения. Правила проектирования".
87. Все работы выполнять в соответствии с требованиями СП 325.1325800.2016 "Здания и сооружения. Правила проектирования".
88. Все работы выполнять в соответствии с требованиями СП 326.1325800.2016 "Здания и сооружения. Правила проектирования".
89. Все работы выполнять в соответствии с требованиями СП 327.1325800.2016 "Здания и сооружения. Правила проектирования".
90. Все работы выполнять в соответствии с требованиями СП 328.1325800.2016 "Здания и сооружения. Правила проектирования".
91. Все работы выполнять в соответствии с требованиями СП 329.1325800.2016 "Здания и сооружения. Правила проектирования".
92. Все работы выполнять в соответствии с требованиями СП 330.1325800.2016 "Здания и сооружения. Правила проектирования".
93. Все работы выполнять в соответствии с требованиями СП 331.1325800.2016 "Здания и сооружения. Правила проектирования".
94. Все работы выполнять в соответствии с требованиями СП 332.1325800.2016 "Здания и сооружения. Правила проектирования".
95. Все работы выполнять в соответствии с требованиями СП 333.1325800.2016 "Здания и сооружения. Правила проектирования".
96. Все работы выполнять в соответствии с требованиями СП 334.1325800.2016 "Здания и сооружения. Правила проектирования".
97. Все работы выполнять в соответствии с требованиями СП 335.1325800.2016 "Здания и сооружения. Правила проектирования".
98. Все работы выполнять в соответствии с требованиями СП 336.1325800.2016 "Здания и сооружения. Правила проектирования".
99. Все работы выполнять в соответствии с требованиями СП 337.1325800.2016 "Здания и сооружения. Правила проектирования".
100. Все работы выполнять в соответствии с требованиями СП 338.1325800.2016 "Здания и сооружения. Правила проектирования".
101. Все работы выполнять в соответствии с требованиями СП 339.1325800.2016 "Здания и сооружения. Правила проектирования".
102. Все работы выполнять в соответствии с требованиями СП 340.1325800.2016 "Здания и сооружения. Правила проектирования".
103. Все работы выполнять в соответствии с требованиями СП 341.1325800.2016 "Здания и сооружения. Правила проектирования".
104. Все работы выполнять в соответствии с требованиями СП 342.1325800.2016 "Здания и сооружения. Правила проектирования".
105. Все работы выполнять в соответствии с требованиями СП 343.1325800.2016 "Здания и сооружения. Правила проектирования".
106. Все работы выполнять в соответствии с требованиями СП 344.1325800.2016 "Здания и сооружения. Правила проектирования".
107. Все работы выполнять в соответствии с требованиями СП 345.1325800.2016 "Здания и сооружения. Правила проектирования".
108. Все работы выполнять в соответствии с требованиями СП 346.1325800.2016 "Здания и сооружения. Правила проектирования".
109. Все работы выполнять в соответствии с требованиями СП 347.1325800.2016 "Здания и сооружения. Правила проектирования".
110. Все работы выполнять в соответствии с требованиями СП 348.1325800.2016 "Здания и сооружения. Правила проектирования".
111. Все работы выполнять в соответствии с требованиями СП 349.1325800.2016 "Здания и сооружения. Правила проектирования".
112. Все работы выполнять в соответствии с требованиями СП 350.1325800.2016 "Здания и сооружения. Правила проектирования".
113. Все работы выполнять в соответствии с требованиями СП 351.1325800.2016 "Здания и сооружения. Правила проектирования".
114. Все работы выполнять в соответствии с требованиями СП 352.1325800.2016 "Здания и сооружения. Правила проектирования".
115. Все работы выполнять в соответствии с требованиями СП 353.1325800.2016 "Здания и сооружения. Правила проектирования".
116. Все работы выполнять в соответствии с требованиями СП 354.1325800.2016 "Здания и сооружения. Правила проектирования".
117. Все работы выполнять в соответствии с требованиями СП 355.1325800.2016 "Здания и сооружения. Правила проектирования".
118. Все работы выполнять в соответствии с требованиями СП 356.1325800.2016 "Здания и сооружения. Правила проектирования".
119. Все работы выполнять в соответствии с требованиями СП 357.1325800.2016 "Здания и сооружения. Правила проектирования".
120. Все работы выполнять в соответствии с требованиями СП 358.1325800.2016 "Здания и сооружения. Правила проектирования".
121. Все работы выполнять в соответствии с требованиями СП 359.1325800.2016 "Здания и сооружения. Правила проектирования".
122. Все работы выполнять в соответствии с требованиями СП 360.1325800.2016 "Здания и сооружения. Правила проектирования".
123. Все работы выполнять в соответствии с требованиями СП 361.1325800.2016 "Здания и сооружения. Правила проектирования".
124. Все работы выполнять в соответствии с требованиями СП 362.1325800.2016 "Здания и сооружения. Правила проектирования".
125. Все работы выполнять в соответствии с требованиями СП 363.1325800.2016 "Здания и сооружения. Правила проектирования".
126. Все работы выполнять в соответствии с требованиями СП 364.1325800.2016 "Здания и сооружения. Правила проектирования".
127. Все работы выполнять в соответствии с требованиями СП 365.1325800.2016 "Здания и сооружения. Правила проектирования".
128. Все работы выполнять в соответствии с требованиями СП 366.1325800.2016 "Здания и сооружения. Правила проектирования".
129. Все работы выполнять в соответствии с требованиями СП 367.1325800.2016 "Здания и сооружения. Правила проектирования".
130. Все работы выполнять в соответствии с требованиями СП 368.1325800.2016 "Здания и сооружения. Правила проектирования".
131. Все работы выполнять в соответствии с требованиями СП 369.1325800.2016 "Здания и сооружения. Правила проектирования".
132. Все работы выполнять в соответствии с требованиями СП 370.1325800.2016 "Здания и сооружения. Правила проектирования".
133. Все работы выполнять в соответствии с требованиями СП 371.1325800.2016 "Здания и сооружения. Правила проектирования".
134. Все работы выполнять в соответствии с требованиями СП 372.1325800.2016 "Здания и сооружения. Правила проектирования".
135. Все работы выполнять в соответствии с требованиями СП 373.1325800.2016 "Здания и сооружения. Правила проектирования".
136. Все работы выполнять в соответствии с требованиями СП 374.1325800.2016 "Здания и сооружения. Правила проектирования".
137. Все работы выполнять в соответствии с требованиями СП 375.1325800.2016 "Здания и сооружения. Правила проектирования".
138. Все работы выполнять в соответствии с требованиями СП 376.1325800.2016 "Здания и сооружения. Правила проектирования".
139. Все работы выполнять в соответствии с требованиями СП 377.1325800.2016 "Здания и сооружения. Правила проектирования".

Общие данные / 2023 Изм
Жилой дом №2 (Этап 1)
А2 ОЕ_STR_Balashikha_SLAB
KEYPLAN:

Заказчик:
ООО "ФСК"

Объект:
Жилой дом №2 (Этап 1)
Жилой дом №100, №102
г.о.Балашиха, мкр.Салтыковка

Раздел проектной документации:
АР

Стадия | Лист | Листов
Р | 3 |

engineering
ООО "ГИП Инжиниринг"
г.Балашиха, ул.Советская, д.7
тел. 8 (495) 123-45-67

Согласовано:

Инв.№ подл. | Подпись и дата | Взам.инв.№

Изм. | Кол.уч. | Лист | №док. | Подпись | Дата

Копировал | Формат А2

Примечания:
1. Все размеры уточнять по месту.
2. Все работы выполнять в соответствии с требованиями СП 70.13330.2012 "Несущие и ограждающие конструкции".
3. Все работы выполнять в соответствии с требованиями СП 48.13330.2019 "Организация строительства".
4. Все работы выполнять в соответствии с требованиями СП 71.13330.2017 "Изоляционные и отделочные покрытия".
5. Все работы выполнять в соответствии с требованиями СП 54.13330.2016 "Здания жилые многоквартирные".
6. Все работы выполнять в соответствии с требованиями СП 131.13330.2020 "Строительная климатология".
7. Все работы выполнять в соответствии с требованиями СП 50.13330.2012 "Тепловая защита зданий".
8. Все работы выполнять в соответствии с требованиями СП 60.13330.2020 "Отопление, вентиляция и кондиционирование воздуха".
9. Все работы выполнять в соответствии с требованиями СП 30.13330.2020 "Внутренний водопровод и канализация зданий".
10. Все работы выполнять в соответствии с требованиями СП 31.13330.2021 "Водоснабжение. Наружные сети и сооружения".
11. Все работы выполнять в соответствии с требованиями СП 32.13330.2018 "Канализация. Наружные сети и сооружения".
12. Все работы выполнять в соответствии с требованиями СП 42.13330.2016 "Градостроительство. Планировка и застройка городских и сельских поселений".
13. Все работы выполнять в соответствии с требованиями СП 59.13330.2020 "Доступность зданий и сооружений для маломобильных групп населения".
14. Все работы выполнять в соответствии с требованиями СП 118.13330.2012 "Общественные здания и сооружения".
15. Все работы выполнять в соответствии с требованиями СП 113.13330.2016 "Стоянки автомобилей".
16. Все работы выполнять в соответствии с требованиями СП 154.13330.2014 "Здания жилые многоквартирные. Правила проектирования".
17. Все работы выполнять в соответствии с требованиями СП 255.1325800.2016 "Здания и сооружения. Правила проектирования".
18. Все работы выполнять в соответствии с требованиями СП 256.1325800.2016 "Здания и сооружения. Правила проектирования".
19. Все работы выполнять в соответствии с требованиями СП 257.1325800.2016 "Здания и сооружения. Правила проектирования".
20. Все работы выполнять в соответствии с требованиями СП 258.1325800.2016 "Здания и сооружения. Правила проектирования".
21. Все работы выполнять в соответствии с требованиями СП 259.1325800.2016 "Здания и сооружения. Правила проектирования".
22. Все работы выполнять в соответствии с требованиями СП 260.1325800.2016 "Здания и сооружения. Правила проектирования".
23. Все работы выполнять в соответствии с требованиями СП 261.1325800.2016 "Здания и сооружения. Правила проектирования".
24. Все работы выполнять в соответствии с требованиями СП 262.1325800.2016 "Здания и сооружения. Правила проектирования".
25. Все работы выполнять в соответствии с требованиями СП 263.1325800.2016 "Здания и сооружения. Правила проектирования".
26. Все работы выполнять в соответствии с требованиями СП 264.1325800.2016 "Здания и сооружения. Правила проектирования".
27. Все работы выполнять в соответствии с требованиями СП 265.1325800.2016 "Здания и сооружения. Правила проектирования".
28. Все работы выполнять в соответствии с требованиями СП 266.1325800.2016 "Здания и сооружения. Правила проектирования".
29. Все работы выполнять в соответствии с требованиями СП 267.1325800.2016 "Здания и сооружения. Правила проектирования".
30. Все работы выполнять в соответствии с требованиями СП 268.1325800.2016 "Здания и сооружения. Правила проектирования".
31. Все работы выполнять в соответствии с требованиями СП 269.1325800.2016 "Здания и сооружения. Правила проектирования".
32. Все работы выполнять в соответствии с требованиями СП 270.1325800.2016 "Здания и сооружения. Правила проектирования".
33. Все работы выполнять в соответствии с требованиями СП 271.1325800.2016 "Здания и сооружения. Правила проектирования".
34. Все работы выполнять в соответствии с требованиями СП 272.1325800.2016 "Здания и сооружения. Правила проектирования".
35. Все работы выполнять в соответствии с требованиями СП 273.1325800.2016 "Здания и сооружения. Правила проектирования".
36. Все работы выполнять в соответствии с требованиями СП 274.1325800.2016 "Здания и сооружения. Правила проектирования".
37. Все работы выполнять в соответствии с требованиями СП 275.1325800.2016 "Здания и сооружения. Правила проектирования".
38. Все работы выполнять в соответствии с требованиями СП 276.1325800.2016 "Здания и сооружения. Правила проектирования".
39. Все работы выполнять в соответствии с требованиями СП 277.1325800.2016 "Здания и сооружения. Правила проектирования".
40. Все работы выполнять в соответствии с требованиями СП 278.1325800.2016 "Здания и сооружения. Правила проектирования".
41. Все работы выполнять в соответствии с требованиями СП 279.1325800.2016 "Здания и сооружения. Правила проектирования".
42. Все работы выполнять в соответствии с требованиями СП 280.1325800.2016 "Здания и сооружения. Правила проектирования".
43. Все работы выполнять в соответствии с требованиями СП 281.1325800.2016 "Здания и сооружения. Правила проектирования".
44. Все работы выполнять в соответствии с требованиями СП 282.1325800.2016 "Здания и сооружения. Правила проектирования".
45. Все работы выполнять в соответствии с требованиями СП 283.1325800.2016 "Здания и сооружения. Правила проектирования".
46. Все работы выполнять в соответствии с требованиями СП 284.1325800.2016 "Здания и сооружения. Правила проектирования".
47. Все работы выполнять в соответствии с требованиями СП 285.1325800.2016 "Здания и сооружения. Правила проектирования".
48. Все работы выполнять в соответствии с требованиями СП 286.1325800.2016 "Здания и сооружения. Правила проектирования".
49. Все работы выполнять в соответствии с требованиями СП 287.1325800.2016 "Здания и сооружения. Правила проектирования".
50. Все работы выполнять в соответствии с требованиями СП 288.1325800.2016 "Здания и сооружения. Правила проектирования".
51. Все работы выполнять в соответствии с требованиями СП 289.1325800.2016 "Здания и сооружения. Правила проектирования".
52. Все работы выполнять в соответствии с требованиями СП 290.1325800.2016 "Здания и сооружения. Правила проектирования".
53. Все работы выполнять в соответствии с требованиями СП 291.1325800.2016 "Здания и сооружения. Правила проектирования".
54. Все работы выполнять в соответствии с требованиями СП 292.1325800.2016 "Здания и сооружения. Правила проектирования".
55. Все работы выполнять в соответствии с требованиями СП 293.1325800.2016 "Здания и сооружения. Правила проектирования".
56. Все работы выполнять в соответствии с требованиями СП 294.1325800.2016 "Здания и сооружения. Правила проектирования".
57. Все работы выполнять в соответствии с требованиями СП 295.1325800.2016 "Здания и сооружения. Правила проектирования".
58. Все работы выполнять в соответствии с требованиями СП 296.1325800.2016 "Здания и сооружения. Правила проектирования".
59. Все работы выполнять в соответствии с требованиями СП 297.1325800.2016 "Здания и сооружения. Правила проектирования".
60. Все работы выполнять в соответствии с требованиями СП 298.1325800.2016 "Здания и сооружения. Правила проектирования".
61. Все работы выполнять в соответствии с требованиями СП 299.1325800.2016 "Здания и сооружения. Правила проектирования".
62. Все работы выполнять в соответствии с требованиями СП 300.1325800.2016 "Здания и сооружения. Правила проектирования".
63. Все работы выполнять в соответствии с требованиями СП 301.1325800.2016 "Здания и сооружения. Правила проектирования".
64. Все работы выполнять в соответствии с требованиями СП 302.1325800.2016 "Здания и сооружения. Правила проектирования".
65. Все работы выполнять в соответствии с требованиями СП 303.1325800.2016 "Здания и сооружения. Правила проектирования".
66. Все работы выполнять в соответствии с требованиями СП 304.1325800.2016 "Здания и сооружения. Правила проектирования".
67. Все работы выполнять в соответствии с требованиями СП 305.1325800.2016 "Здания и сооружения. Правила проектирования".
68. Все работы выполнять в соответствии с требованиями СП 306.1325800.2016 "Здания и сооружения. Правила проектирования".
69. Все работы выполнять в соответствии с требованиями СП 307.1325800.2016 "Здания и сооружения. Правила проектирования".
70. Все работы выполнять в соответствии с требованиями СП 308.1325800.2016 "Здания и сооружения. Правила проектирования".
71. Все работы выполнять в соответствии с требованиями СП 309.1325800.2016 "Здания и сооружения. Правила проектирования".
72. Все работы выполнять в соответствии с требованиями СП 310.1325800.2016 "Здания и сооружения. Правила проектирования".
73. Все работы выполнять в соответствии с требованиями СП 311.1325800.2016 "Здания и сооружения. Правила проектирования".
74. Все работы выполнять в соответствии с требованиями СП 312.1325800.2016 "Здания и сооружения. Правила проектирования".
75. Все работы выполнять в соответствии с требованиями СП 313.1325800.2016 "Здания и сооружения. Правила проектирования".
76. Все работы выполнять в соответствии с требованиями СП 314.1325800.2016 "Здания и сооружения. Правила проектирования".
77. Все работы выполнять в соответствии с требованиями СП 315.1325800.2016 "Здания и сооружения. Правила проектирования".
78. Все работы выполнять в соответствии с требованиями СП 316.1325800.2016 "Здания и сооружения. Правила проектирования".
79. Все работы выполнять в соответствии с требованиями СП 317.1325800.2016 "Здания и сооружения. Правила проектирования".
80. Все работы выполнять в соответствии с требованиями СП 318.1325800.2016 "Здания и сооружения. Правила проектирования".
81. Все работы выполнять в соответствии с требованиями СП 319.1325800.2016 "Здания и сооружения. Правила проектирования".
82. Все работы выполнять в соответствии с требованиями СП 320.1325800.2016 "Здания и сооружения. Правила проектирования".
83. Все работы выполнять в соответствии с требованиями СП 321.1325800.2016 "Здания и сооружения. Правила проектирования".
84. Все работы выполнять в соответствии с требованиями СП 322.1325800.2016 "Здания и сооружения. Правила проектирования".
85. Все работы выполнять в соответствии с требованиями СП 323.1325800.2016 "Здания и сооружения. Правила проектирования".
86. Все работы выполнять в соответствии с требованиями СП 324.1325800.2016 "Здания и сооружения. Правила проектирования".
87. Все работы выполнять в соответствии с требованиями СП 325.1325800.2016 "Здания и сооружения. Правила проектирования".
88. Все работы выполнять в соответствии с требованиями СП 326.1325800.2016 "Здания и сооружения. Правила проектирования".
89. Все работы выполнять в соответствии с требованиями СП 327.1325800.2016 "Здания и сооружения. Правила проектирования".
90. Все работы выполнять в соответствии с требованиями СП 328.1325800.2016 "Здания и сооружения. Правила проектирования".
91. Все работы выполнять в соответствии с требованиями СП 329.1325800.2016 "Здания и сооружения. Правила проектирования".
92. Все работы выполнять в соответствии с требованиями СП 330.1325800.2016 "Здания и сооружения. Правила проектирования".
93. Все работы выполнять в соответствии с требованиями СП 331.1325800.2016 "Здания и сооружения. Правила проектирования".
94. Все работы выполнять в соответствии с требованиями СП 332.1325800.2016 "Здания и сооружения. Правила проектирования".
95. Все работы выполнять в соответствии с требованиями СП 333.1325800.2016 "Здания и сооружения. Правила проектирования".
96. Все работы выполнять в соответствии с требованиями СП 334.1325800.2016 "Здания и сооружения. Правила проектирования".
97. Все работы выполнять в соответствии с требованиями СП 335.1325800.2016 "Здания и сооружения. Правила проектирования".
98. Все работы выполнять в соответствии с требованиями СП 336.1325800.2016 "Здания и сооружения. Правила проектирования".
99. Все работы выполнять в соответствии с требованиями СП 337.1325800.2016 "Здания и сооружения. Правила проектирования".
100. Все работы выполнять в соответствии с требованиями СП 338.1325800.2016 "Здания и сооружения. Правила проектирования".
101. Все работы выполнять в соответствии с требованиями СП 339.1325800.2016 "Здания и сооружения. Правила проектирования".
102. Все работы выполнять в соответствии с требованиями СП 340.1325800.2016 "Здания и сооружения. Правила проектирования".
103. Все работы выполнять в соответствии с требованиями СП 341.1325800.2016 "Здания и сооружения. Правила проектирования".
104. Все работы выполнять в соответствии с требованиями СП 342.1325800.2016 "Здания и сооружения. Правила проектирования".
105. Все работы выполнять в соответствии с требованиями СП 343.1325800.2016 "Здания и сооружения. Правила проектирования".
106. Все работы выполнять в соответствии с требованиями СП 344.1325800.2016 "Здания и сооружения. Правила проектирования".
107. Все работы выполнять в соответствии с требованиями СП 345.1325800.2016 "Здания и сооружения. Правила проектирования".
108. Все работы выполнять в соответствии с требованиями СП 346.1325800.2016 "Здания и сооружения. Правила проектирования".
109. Все работы выполнять в соответствии с требованиями СП 347.1325800.2016 "Здания и сооружения. Правила проектирования".
110. Все работы выполнять в соответствии с требованиями СП 348.1325800.2016 "Здания и сооружения. Правила проектирования".
111. Все работы выполнять в соответствии с требованиями СП 349.1325800.2016 "Здания и сооружения. Правила проектирования".
112. Все работы выполнять в соответствии с требованиями СП 350.1325800.2016 "Здания и сооружения. Правила проектирования".
113. Все работы выполнять в соответствии с требованиями СП 351.1325800.2016 "Здания и сооружения. Правила проектирования".
114. Все работы выполнять в соответствии с требованиями СП 352.1325800.2016 "Здания и сооружения. Правила проектирования".
115. Все работы выполнять в соответствии с требованиями СП 353.1325800.2016 "Здания и сооружения. Правила проектирования".
116. Все работы выполнять в соответствии с требованиями СП 354.1325800.2016 "Здания и сооружения. Правила проектирования".
117. Все работы выполнять в соответствии с требованиями СП 355.1325800.2016 "Здания и сооружения. Правила проектирования".
118. Все работы выполнять в соответствии с требованиями СП 356.1325800.2016 "Здания и сооружения. Правила проектирования".
119. Все работы выполнять в соответствии с требованиями СП 357.1325800.2016 "Здания и сооружения. Правила проектирования".
120. Все работы выполнять в соответствии с требованиями СП 358.1325800.2016 "Здания и сооружения. Правила проектирования".
121. Все работы выполнять в соответствии с требованиями СП 359.1325800.2016 "Здания и сооружения. Правила проектирования".
122. Все работы выполнять в соответствии с требованиями СП 360.1325800.2016 "Здания и сооружения. Правила проектирования".
123. Все работы выполнять в соответствии с требованиями СП 361.1325800.2016 "Здания и сооружения. Правила проектирования".
124. Все работы выполнять в соответствии с требованиями СП 362.1325800.2016 "Здания и сооружения. Правила проектирования".
125. Все работы выполнять в соответствии с требованиями СП 363.1325800.2016 "Здания и сооружения. Правила проектирования".
126. Все работы выполнять в соответствии с требованиями СП 364.1325800.2016 "Здания и сооружения. Правила проектирования".
127. Все работы выполнять в соответствии с требованиями СП 365.1325800.2016 "Здания и сооружения. Правила проектирования".
128. Все работы выполнять в соответствии с требованиями СП 366.1325800.2016 "Здания и сооружения. Правила проектирования".
129. Все работы выполнять в соответствии с требованиями СП 367.1325800.2016 "Здания и сооружения. Правила проектирования".
130. Все работы выполнять в соответствии с требованиями СП 368.1325800.2016 "Здания и сооружения. Правила проектирования".
131. Все работы выполнять в соответствии с требованиями СП 369.1325800.2016 "Здания и сооружения. Правила проектирования".
132. Все работы выполнять в соответствии с требованиями СП 370.1325800.2016 "Здания и сооружения. Правила проектирования".
133. Все работы выполнять в соответствии с требованиями СП 371.1325800.2016 "Здания и сооружения. Правила проектирования".
134. Все работы выполнять в соответствии с требованиями СП 372.1325800.2016 "Здания и сооружения. Правила проектирования".
135. Все работы выполнять в соответствии с требованиями СП 373.1325800.2016 "Здания и сооружения. Правила проектирования".
136. Все работы выполнять в соответствии с требованиями СП 374.1325800.2016 "Здания и сооружения. Правила проектирования".
137. Все работы выполнять в соответствии с требованиями СП 375.1325800.2016 "Здания и сооружения. Правила проектирования".
138. Все работы выполнять в соответствии с требованиями СП 376.1325800.2016 "Здания и сооружения. Правила проектирования".
139. Все работы выполнять в соответствии с требованиями СП 377.1325800.2016 "Здания и сооружения. Правила проектирования".

Изм. | Кол.уч. | Лист | №док. | Подпись | Дата

Взам.инв.№

Экспликация помещений
(Экспликацию помещений см. в АР 3 лист 1 (Экспликация помещений 1 этажа))

Ведомость заполнения проемов
см. в АР 3 лист 2 (Ведомость заполнения проемов)

Спецификация элементов заполнения проемов
см. в АР 3 лист 3 (Спецификация элементов заполнения проемов)

Ведомость перемычек
см. в АР 3 лист 4 (Ведомость перемычек)

Ведомость перекрытий
см. в АР 3 лист 5 (Ведомость перекрытий)

Ведомость покрытий
см. в АР 3 лист 6 (Ведомость покрытий)

Ведомость полов
см. в АР 3 лист 7 (Ведомость полов)

Ведомость отделки помещений
см. в АР 3 лист 8 (Ведомость отделки помещений)

Ведомость отделки фасадов
см. в АР 3 лист 9 (Ведомость отделки фасадов)

Ведомость элементов благоустройства
см. в АР 3 лист 10 (Ведомость элементов благоустройства)

Ведомость малых архитектурных форм
см. в АР 3 лист 11 (Ведомость малых архитектурных форм)

Ведомость ограждений
см. в АР 3 лист 12 (Ведомость ограждений)

Ведомость ограждений
см. в АР 3 лист 13 (Ведомость ограждений)

Ведомость ограждений
см. в АР 3 лист 14 (Ведомость ограждений)

Ведомость ограждений
см. в АР 3 лист 15 (Ведомость ограждений)

Ведомость ограждений
см. в АР 3 лист 16 (Ведомость ограждений)

Ведомость ограждений
см. в АР 3 лист 17 (Ведомость ограждений)

Ведомость ограждений
см. в АР 3 лист 18 (Ведомость ограждений)

Ведомость ограждений
см. в АР 3 лист 19 (Ведомость ограждений)

Ведомость ограждений
см. в АР 3 лист 20 (Ведомость ограждений)

Ведомость ограждений
см. в АР 3 лист 21 (Ведомость ограждений)

Ведомость ограждений
см. в АР 3 лист 22 (Ведомость ограждений)

Ведомость ограждений
см. в АР 3 лист 23 (Ведомость ограждений)

Ведомость ограждений
см. в АР 3 лист 24 (Ведомость ограждений)

Ведомость ограждений
см. в АР 3 лист 25 (Ведомость ограждений)

Ведомость ограждений
см. в АР 3 лист 26 (Ведомость ограждений)

Ведомость ограждений
см. в АР 3 лист 27 (Ведомость ограждений)

Ведомость ограждений
см. в АР 3 лист 28 (Ведомость ограждений)

Ведомость ограждений
см. в АР 3 лист 29 (Ведомость ограждений)

Ведомость ограждений
см. в АР 3 лист 30 (Ведомость ограждений)

Ведомость огра

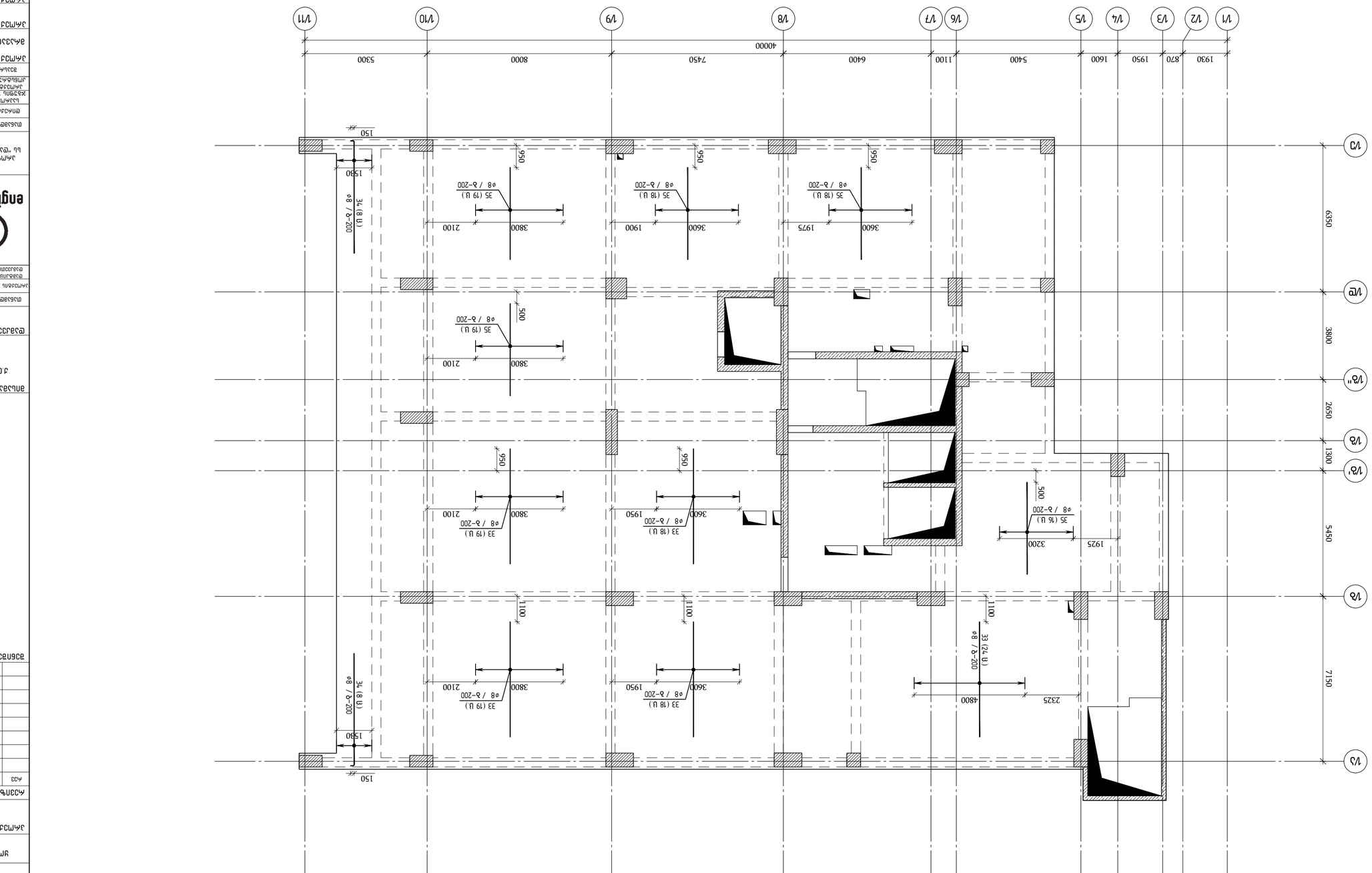

Базовый план этажа ▽+6.88
(Вариант для 3 секций с отметкой +6.88 x отметка высоты здания)
1:100

Изм.	Кол.уч.	Лист	№ док.
Разработал			
Проверил			
Нач.отдела			
Н.контр.			
ГИП			

Жилой дом №7 с объектами обслуживания населения в границах земельного участка №102, №100, г.Ижевск

Стадия: Лист: Листов:

ООО "ЭНДЖИНИРИНГ"

Базовый план этажа

Формат:	А2
Масштаб:	1:100
Дата:	2023

Инв. № подл. | Подпись и дата | Взам. инв. №

Изм.	Кол.уч.	Лист	№ док.	Подпись	Дата

Примечания:
1. Все размеры и отметки уровней даны в мм, кроме особо оговоренных.
2. Отметки уровней даны в Балтийской системе высот.
3. Привязка осей: 1/А, 1/Б, 1/В, 1/В', 1/Г, 1/Д, 1/Е, 1/Ж - по внутренней грани стен; 1/1, 1/2, 1/3, 1/4, 1/5, 1/6, 1/7, 1/8, 1/9, 1/10, 1/11 - по оси.
4. Ширина проемов в стенах принята по размерам, указанным на планах.
5. Высота проемов в стенах принята по размерам, указанным в спецификации заполнения проемов.
6. Привязка перегородок: по оси, по внутренней грани стен.
7. Ширина перегородок принята по размерам, указанным на планах.
8. Высота перегородок принята по размерам, указанным на планах.
9. Привязка колонн: по оси, по внутренней грани стен.
10. Ширина колонн принята по размерам, указанным на планах.
11. Высота колонн принята по размерам, указанным на планах.
12. Привязка пилонов: по оси, по внутренней грани стен.
13. Ширина пилонов принята по размерам, указанным на планах.
14. Высота пилонов принята по размерам, указанным на планах.
15. Привязка вентканалов: по оси, по внутренней грани стен.
16. Ширина вентканалов принята по размерам, указанным на планах.
17. Высота вентканалов принята по размерам, указанным на планах.
18. Привязка мусоропровода: по оси, по внутренней грани стен.
19. Ширина мусоропровода принята по размерам, указанным на планах.
20. Высота мусоропровода принята по размерам, указанным на планах.
21. Привязка лестниц: по оси, по внутренней грани стен.
22. Ширина лестниц принята по размерам, указанным на планах.
23. Высота лестниц принята по размерам, указанным на планах.
24. Привязка пандусов: по оси, по внутренней грани стен.
25. Ширина пандусов принята по размерам, указанным на планах.
26. Высота пандусов принята по размерам, указанным на планах.
27. Привязка приямков: по оси, по внутренней грани стен.
28. Ширина приямков принята по размерам, указанным на планах.
29. Высота приямков принята по размерам, указанным на планах.
30. Привязка ниш: по оси, по внутренней грани стен.
31. Ширина ниш принята по размерам, указанным на планах.
32. Высота ниш принята по размерам, указанным на планах.
33. Привязка проемов: по оси, по внутренней грани стен.
34. Ширина проемов принята по размерам, указанным на планах.
35. Высота проемов принята по размерам, указанным на планах.
36. Привязка отверстий: по оси, по внутренней грани стен.
37. Ширина отверстий принята по размерам, указанным на планах.
38. Высота отверстий принята по размерам, указанным на планах.
39. Привязка ниш: по оси, по внутренней грани стен.
40. Ширина ниш принята по размерам, указанным на планах.
41. Высота ниш принята по размерам, указанным на планах.
42. Привязка проемов: по оси, по внутренней грани стен.
43. Ширина проемов принята по размерам, указанным на планах.
44. Высота проемов принята по размерам, указанным на планах.
45. Привязка отверстий: по оси, по внутренней грани стен.
46. Ширина отверстий принята по размерам, указанным на планах.
47. Высота отверстий принята по размерам, указанным на планах.
48. Привязка ниш: по оси, по внутренней грани стен.
49. Ширина ниш принята по размерам, указанным на планах.
50. Высота ниш принята по размерам, указанным на планах.
51. Привязка проемов: по оси, по внутренней грани стен.
52. Ширина проемов принята по размерам, указанным на планах.
53. Высота проемов принята по размерам, указанным на планах.
54. Привязка отверстий: по оси, по внутренней грани стен.
55. Ширина отверстий принята по размерам, указанным на планах.
56. Высота отверстий принята по размерам, указанным на планах.
57. Привязка ниш: по оси, по внутренней грани стен.
58. Ширина ниш принята по размерам, указанным на планах.
59. Высота ниш принята по размерам, указанным на планах.
60. Привязка проемов: по оси, по внутренней грани стен.
61. Ширина проемов принята по размерам, указанным на планах.
62. Высота проемов принята по размерам, указанным на планах.
63. Привязка отверстий: по оси, по внутренней грани стен.
64. Ширина отверстий принята по размерам, указанным на планах.
65. Высота отверстий принята по размерам, указанным на планах.
66. Привязка ниш: по оси, по внутренней грани стен.
67. Ширина ниш принята по размерам, указанным на планах.
68. Высота ниш принята по размерам, указанным на планах.
69. Привязка проемов: по оси, по внутренней грани стен.
70. Ширина проемов принята по размерам, указанным на планах.
71. Высота проемов принята по размерам, указанным на планах.
72. Привязка отверстий: по оси, по внутренней грани стен.
73. Ширина отверстий принята по размерам, указанным на планах.
74. Высота отверстий принята по размерам, указанным на планах.
75. Привязка ниш: по оси, по внутренней грани стен.
76. Ширина ниш принята по размерам, указанным на планах.
77. Высота ниш принята по размерам, указанным на планах.
78. Привязка проемов: по оси, по внутренней грани стен.
79. Ширина проемов принята по размерам, указанным на планах.
80. Высота проемов принята по размерам, указанным на планах.
81. Привязка отверстий: по оси, по внутренней грани стен.
82. Ширина отверстий принята по размерам, указанным на планах.
83. Высота отверстий принята по размерам, указанным на планах.
84. Привязка ниш: по оси, по внутренней грани стен.
85. Ширина ниш принята по размерам, указанным на планах.
86. Высота ниш принята по размерам, указанным на планах.
87. Привязка проемов: по оси, по внутренней грани стен.
88. Ширина проемов принята по размерам, указанным на планах.
89. Высота проемов принята по размерам, указанным на планах.
90. Привязка отверстий: по оси, по внутренней грани стен.
91. Ширина отверстий принята по размерам, указанным на планах.
92. Высота отверстий принята по размерам, указанным на планах.
93. Привязка ниш: по оси, по внутренней грани стен.
94. Ширина ниш принята по размерам, указанным на планах.
95. Высота ниш принята по размерам, указанным на планах.
96. Привязка проемов: по оси, по внутренней грани стен.
97. Ширина проемов принята по размерам, указанным на планах.
98. Высота проемов принята по размерам, указанным на планах.
99. Привязка отверстий: по оси, по внутренней грани стен.
100. Ширина отверстий принята по размерам, указанным на планах.
101. Высота отверстий принята по размерам, указанным на планах.
102. Привязка ниш: по оси, по внутренней грани стен.
103. Ширина ниш принята по размерам, указанным на планах.
104. Высота ниш принята по размерам, указанным на планах.
105. Привязка проемов: по оси, по внутренней грани стен.
106. Ширина проемов принята по размерам, указанным на планах.
107. Высота проемов принята по размерам, указанным на планах.
108. Привязка отверстий: по оси, по внутренней грани стен.
109. Ширина отверстий принята по размерам, указанным на планах.
110. Высота отверстий принята по размерам, указанным на планах.
111. Привязка ниш: по оси, по внутренней грани стен.
112. Ширина ниш принята по размерам, указанным на планах.
113. Высота ниш принята по размерам, указанным на планах.
114. Привязка проемов: по оси, по внутренней грани стен.
115. Ширина проемов принята по размерам, указанным на планах.
116. Высота проемов принята по размерам, указанным на планах.
117. Привязка отверстий: по оси, по внутренней грани стен.
118. Ширина отверстий принята по размерам, указанным на планах.
119. Высота отверстий принята по размерам, указанным на планах.
120. Привязка ниш: по оси, по внутренней грани стен.
121. Ширина ниш принята по размерам, указанным на планах.
122. Высота ниш принята по размерам, указанным на планах.
123. Привязка проемов: по оси, по внутренней грани стен.
124. Ширина проемов принята по размерам, указанным на планах.
125. Высота проемов принята по размерам, указанным на планах.
126. Привязка отверстий: по оси, по внутренней грани стен.
127. Ширина отверстий принята по размерам, указанным на планах.
128. Высота отверстий принята по размерам, указанным на планах.
129. Привязка ниш: по оси, по внутренней грани стен.
130. Ширина ниш принята по размерам, указанным на планах.
131. Высота ниш принята по размерам, указанным на планах.
132. Привязка проемов: по оси, по внутренней грани стен.
133. Ширина проемов принята по размерам, указанным на планах.
134. Высота проемов принята по размерам, указанным на планах.
135. Привязка отверстий: по оси, по внутренней грани стен.
136. Ширина отверстий принята по размерам, указанным на планах.
137. Высота отверстий принята по размерам, указанным на планах.
138. Привязка ниш: по оси, по внутренней грани стен.
139. Ширина ниш принята по размерам, указанным на планах.
140. Высота ниш принята по размерам, указанным на планах.
141. Привязка проемов: по оси, по внутренней грани стен.
142. Ширина проемов принята по размерам, указанным на планах.
143. Высота проемов принята по размерам, указанным на планах.
144. Привязка отверстий: по оси, по внутренней грани стен.
145. Ширина отверстий принята по размерам, указанным на планах.
146. Высота отверстий принята по размерам, указанным на планах.
147. Привязка ниш: по оси, по внутренней грани стен.
148. Ширина ниш принята по размерам, указанным на планах.
149. Высота ниш принята по размерам, указанным на планах.
150. Привязка проемов: по оси, по внутренней грани стен.
151. Ширина проемов принята по размерам, указанным на планах.
152. Высота проемов принята по размерам, указанным на планах.
153. Привязка отверстий: по оси, по внутренней грани стен.
154. Ширина отверстий принята по размерам, указанным на планах.
155. Высота отверстий принята по размерам, указанным на планах.
156. Привязка ниш: по оси, по внутренней грани стен.
157. Ширина ниш принята по размерам, указанным на планах.
158. Высота ниш принята по размерам, указанным на планах.
159. Привязка проемов: по оси, по внутренней грани стен.
160. Ширина проемов принята по размерам, указанным на планах.
161. Высота проемов принята по размерам, указанным на планах.
162. Привязка отверстий: по оси, по внутренней грани стен.
163. Ширина отверстий принята по размерам, указанным на планах.
164. Высота отверстий принята по размерам, указанным на планах.
165. Привязка ниш: по оси, по внутренней грани стен.
166. Ширина ниш принята по размерам, указанным на планах.
167. Высота ниш принята по размерам, указанным на планах.
168. Привязка проемов: по оси, по внутренней грани стен.
169. Ширина проемов принята по размерам, указанным на планах.
170. Высота проемов принята по размерам, указанным на планах.
171. Привязка отверстий: по оси, по внутренней грани стен.
172. Ширина отверстий принята по размерам, указанным на планах.
173. Высота отверстий принята по размерам, указанным на планах.
174. Привязка ниш: по оси, по внутренней грани стен.
175. Ширина ниш принята по размерам, указанным на планах.
176. Высота ниш принята по размерам, указанным на планах.
177. Привязка проемов: по оси, по внутренней грани стен.
178. Ширина проемов принята по размерам, указанным на планах.
179. Высота проемов принята по размерам, указанным на планах.
180. Привязка отверстий: по оси, по внутренней грани стен.
181. Ширина отверстий принята по размерам, указанным на планах.
182. Высота отверстий принята по размерам, указанным на планах.
183. Привязка ниш: по оси, по внутренней грани стен.
184. Ширина ниш принята по размерам, указанным на планах.
185. Высота ниш принята по размерам, указанным на планах.
186. Привязка проемов: по оси, по внутренней грани стен.
187. Ширина проемов принята по размерам, указанным на планах.
188. Высота проемов принята по размерам, указанным на планах.
189. Привязка отверстий: по оси, по внутренней грани стен.
190. Ширина отверстий принята по размерам, указанным на планах.
191. Высота отверстий принята по размерам, указанным на планах.
192. Привязка ниш: по оси, по внутренней грани стен.
193. Ширина ниш принята по размерам, указанным на планах.
194. Высота ниш принята по размерам, указанным на планах.
195. Привязка проемов: по оси, по внутренней грани стен.
196. Ширина проемов принята по размерам, указанным на планах.
197. Высота проемов принята по размерам, указанным на планах.
198. Привязка отверстий: по оси, по внутренней грани стен.
199. Ширина отверстий принята по размерам, указанным на планах.
200. Высота отверстий принята по размерам, указанным на планах.
201. Привязка ниш: по оси, по внутренней грани стен.
202. Ширина ниш принята по размерам, указанным на планах.
203. Высота ниш принята по размерам, указанным на планах.
204. Привязка проемов: по оси, по внутренней грани стен.
205. Ширина проемов принята по размерам, указанным на планах.
206. Высота проемов принята по размерам, указанным на планах.
207. Привязка отверстий: по оси, по внутренней грани стен.
208. Ширина отверстий принята по размерам, указанным на планах.
209. Высота отверстий принята по размерам, указанным на планах.
210. Привязка ниш: по оси, по внутренней грани стен.
211. Ширина ниш принята по размерам, указанным на планах.
212. Высота ниш принята по размерам, указанным на планах.
213. Привязка проемов: по оси, по внутренней грани стен.
214. Ширина проемов принята по размерам, указанным на планах.
215. Высота проемов принята по размерам, указанным на планах.
216. Привязка отверстий: по оси, по внутренней грани стен.
217. Ширина отверстий принята по размерам, указанным на планах.
218. Высота отверстий принята по размерам, указанным на планах.
219. Привязка ниш: по оси, по внутренней грани стен.
220. Ширина ниш принята по размерам, указанным на планах.
221. Высота ниш принята по размерам, указанным на планах.
222. Привязка проемов: по оси, по внутренней грани стен.
223. Ширина проемов принята по размерам, указанным на планах.
224. Высота проемов принята по размерам, указанным на планах.
225. Привязка отверстий: по оси, по внутренней грани стен.
226. Ширина отверстий принята по размерам, указанным на планах.
227. Высота отверстий принята по размерам, указанным на планах.
228. Привязка ниш: по оси, по внутренней грани стен.
229. Ширина ниш принята по размерам, указанным на планах.
230. Высота ниш принята по размерам, указанным на планах.
231. Привязка проемов: по оси, по внутренней грани стен.
232. Ширина проемов принята по размерам, указанным на планах.
233. Высота проемов принята по размерам, указанным на планах.
234. Привязка отверстий: по оси, по внутренней грани стен.
235. Ширина отверстий принята по размерам, указанным на планах.
236. Высота отверстий принята по размерам, указанным на планах.
237. Привязка ниш: по оси, по внутренней грани стен.
238. Ширина ниш принята по размерам, указанным на планах.
239. Высота ниш принята по размерам, указанным на планах.
240. Привязка проемов: по оси, по внутренней грани стен.
241. Ширина проемов принята по размерам, указанным на планах.
242. Высота проемов принята по размерам, указанным на планах.
243. Привязка отверстий: по оси, по внутренней грани стен.
244. Ширина отверстий принята по размерам, указанным на планах.
245. Высота отверстий принята по размерам, указанным на планах.
246. Привязка ниш: по оси, по внутренней грани стен.
247. Ширина ниш принята по размерам, указанным на планах.
248. Высота ниш принята по размерам, указанным на планах.
249. Привязка проемов: по оси, по внутренней грани стен.
250. Ширина проемов принята по размерам, указанным на планах.
251. Высота проемов принята по размерам, указанным на планах.
252. Привязка отверстий: по оси, по внутренней грани стен.
253. Ширина отверстий принята по размерам, указанным на планах.
254. Высота отверстий принята по размерам, указанным на планах.
255. Привязка ниш: по оси, по внутренней грани стен.
256. Ширина ниш принята по размерам, указанным на планах.
257. Высота ниш принята по размерам, указанным на планах.
258. Привязка проемов: по оси, по внутренней грани стен.
259. Ширина проемов принята по размерам, указанным на планах.
260. Высота проемов принята по размерам, указанным на планах.
261. Привязка отверстий: по оси, по внутренней грани стен.
262. Ширина отверстий принята по размерам, указанным на планах.
263. Высота отверстий принята по размерам, указанным на планах.
264. Привязка ниш: по оси, по внутренней грани стен.
265. Ширина ниш принята по размерам, указанным на планах.
266. Высота ниш принята по размерам, указанным на планах.
267. Привязка проемов: по оси, по внутренней грани стен.
268. Ширина проемов принята по размерам, указанным на планах.
269. Высота проемов принята по размерам, указанным на планах.
270. Привязка отверстий: по оси, по внутренней грани стен.
271. Ширина отверстий принята по размерам, указанным на планах.
272. Высота отверстий принята по размерам, указанным на планах.
273. Привязка ниш: по оси, по внутренней грани стен.
274. Ширина ниш принята по размерам, указанным на планах.
275. Высота ниш принята по размерам, указанным на планах.
276. Привязка проемов: по оси, по внутренней грани стен.
277. Ширина проемов принята по размерам, указанным на планах.
278. Высота проемов принята по размерам, указанным на планах.
279. Привязка отверстий: по оси, по внутренней грани стен.
280. Ширина отверстий принята по размерам, указанным на планах.
281. Высота отверстий принята по размерам, указанным на планах.
282. Привязка ниш: по оси, по внутренней грани стен.
283. Ширина ниш принята по размерам, указанным на планах.
284. Высота ниш принята по размерам, указанным на планах.
285. Привязка проемов: по оси, по внутренней грани стен.
286. Ширина проемов принята по размерам, указанным на планах.
287. Высота проемов принята по размерам, указанным на планах.
288. Привязка отверстий: по оси, по внутренней грани стен.
289. Ширина отверстий принята по размерам, указанным на планах.
290. Высота отверстий принята по размерам, указанным на планах.
291. Привязка ниш: по оси, по внутренней грани стен.
292. Ширина ниш принята по размерам, указанным на планах.
293. Высота ниш принята по размерам, указанным на планах.
294. Привязка проемов: по оси, по внутренней грани стен.
295. Ширина проемов принята по размерам, указанным на планах.
296. Высота проемов принята по размерам, указанным на планах.
297. Привязка отверстий: по оси, по внутренней грани стен.
298. Ширина отверстий принята по размерам, указанным на планах.
299. Высота отверстий принята по размерам, указанным на планах.
300. Привязка ниш: по оси, по внутренней грани стен.
301. Ширина ниш принята по размерам, указанным на планах.
302. Высота ниш принята по размерам, указанным на планах.
303. Привязка проемов: по оси, по внутренней грани стен.
304. Ширина проемов принята по размерам, указанным на планах.
305. Высота проемов принята по размерам, указанным на планах.
306. Привязка отверстий: по оси, по внутренней грани стен.
307. Ширина отверстий принята по размерам, указанным на планах.
308. Высота отверстий принята по размерам, указанным на планах.
309. Привязка ниш: по оси, по внутренней грани стен.
310. Ширина ниш принята по размерам, указанным на планах.
311. Высота ниш принята по размерам, указанным на планах.
312. Привязка проемов: по оси, по внутренней грани стен.
313. Ширина проемов принята по размерам, указанным на планах.
314. Высота проемов принята по размерам, указанным на планах.
315. Привязка отверстий: по оси, по внутренней грани стен.
316. Ширина отверстий принята по размерам, указанным на планах.
317. Высота отверстий принята по размерам, указанным на планах.
318. Привязка ниш: по оси, по внутренней грани стен.
319. Ширина ниш принята по размерам, указанным на планах.
320. Высота ниш принята по размерам, указанным на планах.
321. Привязка проемов: по оси, по внутренней грани стен.
322. Ширина проемов принята по размерам, указанным на планах.
323. Высота проемов принята по размерам, указанным на планах.
324. Привязка отверстий: по оси, по внутренней грани стен.
325. Ширина отверстий принята по размерам, указанным на планах.
326. Высота отверстий принята по размерам, указанным на планах.
327. Привязка ниш: по оси, по внутренней грани стен.
328. Ширина ниш принята по размерам, указанным на планах.
329. Высота ниш принята по размерам, указанным на планах.
330. Привязка проемов: по оси, по внутренней грани стен.
331. Ширина проемов принята по размерам, указанным на планах.
332. Высота проемов принята по размерам, указанным на планах.
333. Привязка отверстий: по оси, по внутренней грани стен.
334. Ширина отверстий принята по размерам, указанным на планах.
335. Высота отверстий принята по размерам, указанным на планах.
336. Привязка ниш: по оси, по внутренней грани стен.
337. Ширина ниш принята по размерам, указанным на планах.
338. Высота ниш принята по размерам, указанным на планах.
339. Привязка проемов: по оси, по внутренней грани стен.
340. Ширина проемов принята по размерам, указанным на планах.
341. Высота проемов принята по размерам, указанным на планах.
342. Привязка отверстий: по оси, по внутренней грани стен.
343. Ширина отверстий принята по размерам, указанным на планах.
344. Высота отверстий принята по размерам, указанным на планах.
345. Привязка ниш: по оси, по внутренней грани стен.
346. Ширина ниш принята по размерам, указанным на планах.
347. Высота ниш принята по размерам, указанным на планах.
348. Привязка проемов: по оси, по внутренней грани стен.
349. Ширина проемов принята по размерам, указанным на планах.
350. Высота проемов принята по размерам, указанным на планах.
351. Привязка отверстий: по оси, по внутренней грани стен.
352. Ширина отверстий принята по размерам, указанным на планах.
353. Высота отверстий принята по размерам, указанным на планах.
354. Привязка ниш: по оси, по внутренней грани стен.
355. Ширина ниш принята по размерам, указанным на планах.
356. Высота ниш принята по размерам, указанным на планах.
357. Привязка проемов: по оси, по внутренней грани стен.
358. Ширина проемов принята по размерам, указанным на планах.
359. Высота проемов принята по размерам, указанным на планах.
360. Привязка отверстий: по оси, по внутренней грани стен.
361. Ширина отверстий принята по размерам, указанным на планах.
362. Высота отверстий принята по размерам, указанным на планах.
363. Привязка ниш: по оси, по внутренней грани стен.
364. Ширина ниш принята по размерам, указанным на планах.
365. Высота ниш принята по размерам, указанным на планах.
366. Привязка проемов: по оси, по внутренней грани стен.
367. Ширина проемов принята по размерам, указанным на планах.
368. Высота проемов принята по размерам, указанным на планах.
369. Привязка отверстий: по оси, по внутренней грани стен.
370. Ширина отверстий принята по размерам, указанным на планах.
371. Высота отверстий принята по размерам, указанным на планах.
372. Привязка ниш: по оси, по внутренней грани стен.
373. Ширина ниш принята по размерам, указанным на планах.
374. Высота ниш принята по размерам, указанным на планах.
375. Привязка проемов: по оси, по внутренней грани стен.
376. Ширина проемов принята по размерам, указанным на планах.
377. Высота проемов принята по размерам, указанным на планах.
378. Привязка отверстий: по оси, по внутренней грани стен.
379. Ширина отверстий принята по размерам, указанным на планах.
380. Высота отверстий принята по размерам, указанным на планах.
381. Привязка ниш: по оси, по внутренней грани стен.
382. Ширина ниш принята по размерам, указанным на планах.
383. Высота ниш принята по размерам, указанным на планах.
384. Привязка проемов: по оси, по внутренней грани стен.
385. Ширина проемов принята по размерам, указанным на планах.
386. Высота проемов принята по размерам, указанным на планах.
387. Привязка отверстий: по оси, по внутренней грани стен.
388. Ширина отверстий принята по размерам, указанным на планах.
389. Высота отверстий принята по размерам, указанным на планах.
390. Привязка ниш: по оси, по внутренней грани стен.
391. Ширина ниш принята по размерам, указанным на планах.
392. Высота ниш принята по размерам, указанным на планах.
393. Привязка проемов: по оси, по внутренней грани стен.
394. Ширина проемов принята по размерам, указанным на планах.
395. Высота проемов принята по размерам, указанным на планах.
396. Привязка отверстий: по оси, по внутренней грани стен.
397. Ширина отверстий принята по размерам, указанным на планах.
398. Высота отверстий принята по размерам, указанным на планах.
399. Привязка ниш: по оси, по внутренней грани стен.
400. Ширина ниш принята по размерам, указанным на планах.
401. Высота ниш принята по размерам, указанным на планах.
402. Привязка проемов: по оси, по внутренней грани стен.
403. Ширина проемов принята по размерам, указанным на планах.
404. Высота проемов принята по размерам, указанным на планах.
405. Привязка отверстий: по оси, по внутренней грани стен.
406. Ширина отверстий принята по размерам, указанным на планах.
407. Высота отверстий принята по размерам, указанным на планах.
408. Привязка ниш: по оси, по внутренней грани стен.
409. Ширина ниш принята по размерам, указанным на планах.
410. Высота ниш принята по размерам, указанным на планах.
411. Привязка проемов: по оси, по внутренней грани стен.
412. Ширина проемов принята по размерам, указанным на планах.
413. Высота проемов принята по размерам, указанным на планах.
414. Привязка отверстий: по оси, по внутренней грани стен.
415. Ширина отверстий принята по размерам, указанным на планах.
416. Высота отверстий принята по размерам, указанным на планах.
417. Привязка ниш: по оси, по внутренней грани стен.
418. Ширина ниш принята по размерам, указанным на планах.
419. Высота ниш принята по размерам, указанным на планах.
420. Привязка проемов: по оси, по внутренней грани стен.
421. Ширина проемов принята по размерам, указанным на планах.
422. Высота проемов принята по размерам, указанным на планах.
423. Привязка отверстий: по оси, по внутренней грани стен.
424. Ширина отверстий принята по размерам, указанным на планах.
425. Высота отверстий принята по размерам, указанным на планах.
426. Привязка ниш: по оси, по внутренней грани стен.
427. Ширина ниш принята по размерам, указанным на планах.
428. Высота ниш принята по размерам, указанным на планах.
429. Привязка проемов: по оси, по внутренней грани стен.
430. Ширина проемов принята по размерам, указанным на планах.
431. Высота проемов принята по размерам, указанным на планах.
432. Привязка отверстий: по оси, по внутренней грани стен.
433. Ширина отверстий принята по размерам, указанным на планах.
434. Высота отверстий принята по размерам, указанным на планах.
435. Привязка ниш: по оси, по внутренней грани стен.
436. Ширина ниш принята по размерам, указанным на планах.
437. Высота ниш принята по размерам, указанным на планах.
438. Привязка проемов: по оси, по внутренней грани стен.
439. Ширина проемов принята по размерам, указанным на планах.
440. Высота проемов принята по размерам, указанным на планах.
441. Привязка отверстий: по оси, по внутренней грани стен.
442. Ширина отверстий принята по размерам, указанным на планах.
443. Высота отверстий принята по размерам, указанным на планах.
444. Привязка ниш: по оси, по внутренней грани стен.
445. Ширина ниш принята по размерам, указанным на планах.
446. Высота ниш принята по размерам, указанным на планах.
447. Привязка проемов: по оси, по внутренней грани стен.
448. Ширина проемов принята по размерам, указанным на планах.
449. Высота проемов принята по размерам, указанным на планах.
450. Привязка отверстий: по оси, по внутренней грани стен.
451. Ширина отверстий принята по размерам, указанным на планах.
452. Высота отверстий принята по размерам, указанным на планах.
453. Привязка ниш: по оси, по внутренней грани стен.
454. Ширина ниш принята по размерам, указанным на планах.
455. Высота ниш принята по размерам, указанным на планах.
456. Привязка проемов: по оси, по внутренней грани стен.
457. Ширина проемов принята по размерам, указанным на планах.
458. Высота проемов принята по размерам, указанным на планах.
459. Привязка отверстий: по оси, по внутренней грани стен.
460. Ширина отверстий принята по размерам, указанным на планах.
461. Высота отверстий принята по размерам, указанным на планах.
462. Привязка ниш: по оси, по внутренней грани стен.
463. Ширина ниш принята по размерам, указанным на планах.
464. Высота ниш принята по размерам, указанным на планах.
465. Привязка проемов: по оси, по внутренней грани стен.
466. Ширина проемов принята по размерам, указанным на планах.
467. Высота проемов принята по размерам, указанным на планах.
468. Привязка отверстий: по оси, по внутренней грани стен.
469. Ширина отверстий принята по размерам, указанным на планах.
470. Высота отверстий принята по размерам, указанным на планах.
471. Привязка ниш: по оси, по внутренней грани стен.
472. Ширина ниш принята по размерам, указанным на планах.
473. Высота ниш принята по размерам, указанным на планах.
474. Привязка проемов: по оси, по внутренней грани стен.
475. Ширина проемов принята по размерам, указанным на планах.
476. Высота проемов принята по размерам, указанным на планах.
477. Привязка отверстий: по оси, по внутренней грани стен.
478. Ширина отверстий принята по размерам, указанным на планах.
479. Высота отверстий принята по размерам, указанным на планах.
480. Привязка ниш: по оси, по внутренней грани стен.
481. Ширина ниш принята по размерам, указанным на планах.
482. Высота ниш принята по размерам, указанным на планах.
483. Привязка проемов: по оси, по внутренней грани стен.
484. Ширина проемов принята по размерам, указанным на планах.
485. Высота проемов принята по размерам, указанным на планах.
486. Привязка отверстий: по оси, по внутренней грани стен.
487. Ширина отверстий принята по размерам, указанным на планах.
488. Высота отверстий принята по размерам, указанным на планах.
489. Привязка ниш: по оси, по внутренней грани стен.
490. Ширина ниш принята по размерам, указанным на планах.
491. Высота ниш принята по размерам, указанным на планах.
492. Привязка проемов: по оси, по внутренней грани стен.
493. Ширина проемов принята по размерам, указанным на планах.
494. Высота проемов принята по размерам, указанным на планах.
495. Привязка отверстий: по оси, по внутренней грани стен.
496. Ширина отверстий принята по размерам, указанным на планах.
497. Высота отверстий принята по размерам, указанным на планах.
498. Привязка ниш: по оси, по внутренней грани стен.
499. Ширина ниш принята по размерам, указанным на планах.
500. Высота ниш принята по размерам, указанным на планах.
501. Привязка проемов: по оси, по внутренней грани стен.
502. Ширина проемов принята по размерам, указанным на планах.
503. Высота проемов принята по размерам, указанным на планах.
504. Привязка отверстий: по оси, по внутренней грани стен.
505. Ширина отверстий принята по размерам, указанным на планах.
506. Высота отверстий принята по размерам, указанным на планах.
507. Привязка ниш: по оси, по внутренней грани стен.
508. Ширина ниш принята по размерам, указанным на планах.
509. Высота ниш принята по размерам, указанным на планах.
510. Привязка проемов: по оси, по внутренней грани стен.
511. Ширина проемов принята по размерам, указанным на планах.
512. Высота проемов принята по размерам, указанным на планах.
513. Привязка отверстий: по оси, по внутренней грани стен.
514. Ширина отверстий принята по размерам, указанным на планах.
515. Высота отверстий принята по размерам, указанным на планах.
516. Привязка ниш: по оси, по внутренней грани стен.
517. Ширина ниш принята по размерам, указанным на планах.
518. Высота ниш принята по размерам, указанным на планах.
519. Привязка проемов: по оси, по внутренней грани стен.
520. Ширина проемов принята по размерам, указанным на планах.
521. Высота проемов принята по размерам, указанным на планах.
522. Привязка отверстий: по оси, по внутренней грани стен.
523. Ширина отверстий принята по размерам, указанным на планах.
524. Высота отверстий принята по размерам, указанным на планах.
525. Привязка ниш: по оси, по внутренней грани стен.
526. Ширина ниш принята по размерам, указанным на планах.
527. Высота ниш принята по размерам, указанным на планах.
528. Привязка проемов: по оси, по внутренней грани стен.
529. Ширина проемов принята по размерам, указанным на планах.
530. Высота проемов принята по размерам, указанным на планах.
531. Привязка отверстий: по оси, по внутренней грани стен.
532. Ширина отверстий принята по размерам, указанным на планах.
533. Высота отверстий принята по размерам, указанным на планах.
534. Привязка ниш: по оси, по внутренней грани стен.
535. Ширина ниш принята по размерам, указанным на планах.
536. Высота ниш принята по размерам, указанным на планах.
537. Привязка проемов: по оси, по внутренней грани стен.
538. Ширина проемов принята по размерам, указанным на планах.
539. Высота проемов принята по размерам, указанным на планах.
540. Привязка отверстий: по оси, по внутренней грани стен.
541. Ширина отверстий принята по размерам, указанным на планах.
542. Высота отверстий принята по размерам, указанным на планах.
543. Привязка ниш: по оси, по внутренней грани стен.
544. Ширина ниш принята по размерам, указанным на планах.
545. Высота ниш принята по размерам, указанным на планах.
546. Привязка проемов: по оси, по внутренней грани стен.
547. Ширина проемов принята по размерам, указанным на планах.
548. Высота проемов принята по размерам, указанным на планах.
549. Привязка отверстий: по оси, по внутренней грани стен.
550. Ширина отверстий принята по размерам, указанным на планах.
551. Высота отверстий принята по размерам, указанным на планах.
552. Привязка ниш: по оси, по внутренней грани стен.
553. Ширина ниш принята по размерам, указанным на планах.
554. Высота ниш принята по размерам, указанным на планах.
555. Привязка проемов: по оси, по внутренней грани стен.
556. Ширина проемов принята по размерам, указанным на планах.
557. Высота проемов принята по размерам, указанным на планах.
558. Привязка отверстий: по оси, по внутренней грани стен.
559. Ширина отверстий принята по размерам, указанным на планах.
560. Высота отверстий принята по размерам, указанным на планах.
561. Привязка ниш: по оси, по внутренней грани стен.
562. Ширина ниш принята по размерам, указанным на планах.
563. Высота ниш принята по размерам, указанным на планах.
564. Привязка проемов: по оси, по внутренней грани стен.
565. Ширина проемов принята по размерам, указанным на планах.
566. Высота проемов принята по размерам, указанным на планах.
567. Привязка отверстий: по оси, по внутренней грани стен.
568. Ширина отверстий принята по размерам, указанным на планах.
569. Высота отверстий принята по размерам, указанным на планах.
570. Привязка ниш: по оси, по внутренней грани стен.
571. Ширина ниш принята по размерам, указанным на планах.
572. Высота ниш принята по размерам, указанным на планах.
573. Привязка проемов: по оси, по внутренней грани стен.
574. Ширина проемов принята по размерам, указанным на планах.
575. Высота проемов принята по размерам, указанным на планах.
576. Привязка отверстий: по оси, по внутренней грани стен.
577. Ширина отверстий принята по размерам, указанным на планах.
578. Высота отверстий принята по размерам, указанным на планах.
579. Привязка ниш: по оси, по внутренней грани стен.
580. Ширина ниш принята по размерам, указанным на планах.
581. Высота ниш принята по размерам, указанным на планах.
582. Привязка проемов: по оси, по внутренней грани стен.
583. Ширина проемов принята по размерам, указанным на планах.
584. Высота проемов принята по размерам, указанным на планах.
585. Привязка отверстий: по оси, по внутренней грани стен.
586. Ширина отверстий принята по размерам, указанным на планах.
587. Высота отверстий принята по размерам, указанным на планах.
588. Привязка ниш: по оси, по внутренней грани стен.
589. Ширина ниш принята по размерам, указанным на планах.
590. Высота ниш принята по размерам, указанным на планах.
591. Привязка проемов: по оси, по внутренней грани стен.
592. Ширина проемов принята по размерам, указанным на планах.
593. Высота проемов принята по размерам, указанным на планах.
594. Привязка отверстий: по оси, по внутренней грани стен.
595. Ширина отверстий принята по размерам, указанным на планах.
596. Высота отверстий принята по размерам, указанным на планах.
597. Привязка ниш: по оси, по внутренней грани стен.
598. Ширина ниш принята по размерам, указанным на планах.
599. Высота ниш принята по размерам, указанным на планах.
600. Привязка проемов: по оси, по внутренней грани стен.
601. Ширина проемов принята по размерам, указанным на планах.
602. Высота проемов принята по размерам, указанным на планах.
603. Привязка отверстий: по оси, по внутренней грани стен.
604. Ширина отверстий принята по размерам, указанным на планах.
605. Высота отверстий принята по размерам, указанным на планах.
606. Привязка ниш: по оси, по внутренней грани стен.
607. Ширина ниш принята по размерам, указанным на планах.
608. Высота ниш принята по размерам, указанным на планах.
609. Привязка проемов: по оси, по внутренней грани стен.
610. Ширина проемов принята по размерам, указанным на планах.
611. Высота проемов принята по размерам, указанным на планах.
612. Привязка отверстий: по оси, по внутренней грани стен.
613. Ширина отверстий принята по размерам, указанным на планах.
614. Высота отверстий принята по размерам, указанным на планах.
615. Привязка ниш: по оси, по внутренней грани стен.
616. Ширина ниш принята по размерам, указанным на планах.
617. Высота ниш принята по размерам, указанным на планах.
618. Привязка проемов: по оси, по внутренней грани стен.
619. Ширина проемов принята по размерам, указанным на планах.
620. Высота проемов принята по размерам, указанным на планах.
621. Привязка отверстий: по оси, по внутренней грани стен.
622. Ширина отверстий принята по размерам, указанным на планах.
623. Высота отверстий принята по размерам, указанным на планах.
624. Привязка ниш: по оси, по внутренней грани стен.
625.

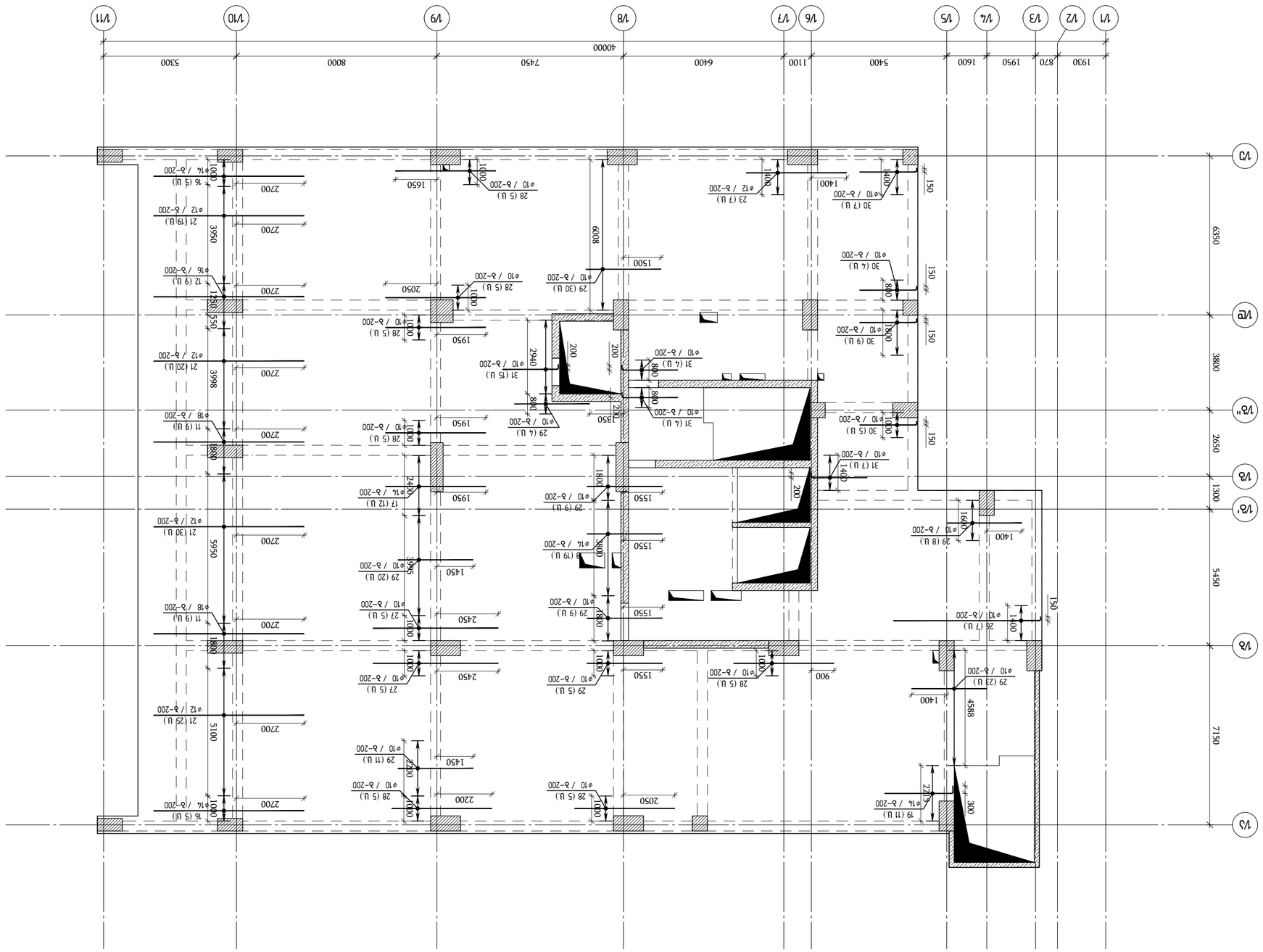

Вентиляция и дымоудаление. Этажи 6,7,8,9,10,11,12,13,14,15,16,17,18,19,20,21,22,23,24,25,26,27,28,29,30,31,32,33,34,35,36,37,38,39,40,41,42,43,44,45,46,47,48,49,50,51,52,53,54,55,56,57,58,59,60,61,62,63,64,65,66,67,68,69,70,71,72,73,74,75,76,77,78,79,80,81,82,83,84,85,86,87,88,89,90,91,92,93,94,95,96,97,98,99,100,101,102,103,104,105,106,107,108,109,110,111,112,113,114,115,116,117,118,119,120,121,122,123,124,125,126,127,128,129,130,131,132,133,134,135,136,137,138,139,140,141,142,143,144,145,146,147,148,149,150,151,152,153,154,155,156,157,158,159,160,161,162,163,164,165,166,167,168,169,170,171,172,173,174,175,176,177,178,179,180,181,182,183,184,185,186,187,188,189,190,191,192,193,194,195,196,197,198,199,200,201,202,203,204,205,206,207,208,209,210,211,212,213,214,215,216,217,218,219,220,221,222,223,224,225,226,227,228,229,230,231,232,233,234,235,236,237,238,239,240,241,242,243,244,245,246,247,248,249,250,251,252,253,254,255,256,257,258,259,260,261,262,263,264,265,266,267,268,269,270,271,272,273,274,275,276,277,278,279,280,281,282,283,284,285,286,287,288,289,290,291,292,293,294,295,296,297,298,299,300,301,302,303,304,305,306,307,308,309,310,311,312,313,314,315,316,317,318,319,320,321,322,323,324,325,326,327,328,329,330,331,332,333,334,335,336,337,338,339,340,341,342,343,344,345,346,347,348,349,350,351,352,353,354,355,356,357,358,359,360,361,362,363,364,365,366,367,368,369,370,371,372,373,374,375,376,377,378,379,380,381,382,383,384,385,386,387,388,389,390,391,392,393,394,395,396,397,398,399,400,401,402,403,404,405,406,407,408,409,410,411,412,413,414,415,416,417,418,419,420,421,422,423,424,425,426,427,428,429,430,431,432,433,434,435,436,437,438,439,440,441,442,443,444,445,446,447,448,449,450,451,452,453,454,455,456,457,458,459,460,461,462,463,464,465,466,467,468,469,470,471,472,473,474,475,476,477,478,479,480,481,482,483,484,485,486,487,488,489,490,491,492,493,494,495,496,497,498,499,500,501,502,503,504,505,506,507,508,509,510,511,512,513,514,515,516,517,518,519,520,521,522,523,524,525,526,527,528,529,530,531,532,533,534,535,536,537,538,539,540,541,542,543,544,545,546,547,548,549,550,551,552,553,554,555,556,557,558,559,560,561,562,563,564,565,566,567,568,569,570,571,572,573,574,575,576,577,578,579,580,581,582,583,584,585,586,587,588,589,590,591,592,593,594,595,596,597,598,599,600,601,602,603,604,605,606,607,608,609,610,611,612,613,614,615,616,617,618,619,620,621,622,623,624,625,626,627,628,629,630,631,632,633,634,635,636,637,638,639,640,641,642,643,644,645,646,647,648,649,650,651,652,653,654,655,656,657,658,659,660,661,662,663,664,665,666,667,668,669,670,671,672,673,674,675,676,677,678,679,680,681,682,683,684,685,686,687,688,689,690,691,692,693,694,695,696,697,698,699,700,701,702,703,704,705,706,707,708,709,710,711,712,713,714,715,716,717,718,719,720,721,722,723,724,725,726,727,728,729,730,731,732,733,734,735,736,737,738,739,740,741,742,743,744,745,746,747,748,749,750,751,752,753,754,755,756,757,758,759,760,761,762,763,764,765,766,767,768,769,770,771,772,773,774,775,776,777,778,779,780,781,782,783,784,785,786,787,788,789,790,791,792,793,794,795,796,797,798,799,800,801,802,803,804,805,806,807,808,809,810,811,812,813,814,815,816,817,818,819,820,821,822,823,824,825,826,827,828,829,830,831,832,833,834,835,836,837,838,839,840,841,842,843,844,845,846,847,848,849,850,851,852,853,854,855,856,857,858,859,860,861,862,863,864,865,866,867,868,869,870,871,872,873,874,875,876,877,878,879,880,881,882,883,884,885,886,887,888,889,890,891,892,893,894,895,896,897,898,899,900,901,902,903,904,905,906,907,908,909,910,911,912,913,914,915,916,917,918,919,920,921,922,923,924,925,926,927,928,929,930,931,932,933,934,935,936,937,938,939,940,941,942,943,944,945,946,947,948,949,950,951,952,953,954,955,956,957,958,959,960,961,962,963,964,965,966,967,968,969,970,971,972,973,974,975,976,977,978,979,980,981,982,983,984,985,986,987,988,989,990,991,992,993,994,995,996,997,998,999,1000,1001,1002,1003,1004,1005,1006,1007,1008,1009,1010,1011,1012,1013,1014,1015,1016,1017,1018,1019,1020,1021,1022,1023,1024,1025,1026,1027,1028,1029,1030,1031,1032,1033,1034,1035,1036,1037,1038,1039,1040,1041,1042,1043,1044,1045,1046,1047,1048,1049,1050,1051,1052,1053,1054,1055,1056,1057,1058,1059,1060,1061,1062,1063,1064,1065,1066,1067,1068,1069,1070,1071,1072,1073,1074,1075,1076,1077,1078,1079,1080,1081,1082,1083,1084,1085,1086,1087,1088,1089,1090,1091,1092,1093,1094,1095,1096,1097,1098,1099,1100,1101,1102,1103,1104,1105,1106,1107,1108,1109,1110,1111,1112,1113,1114,1115,1116,1117,1118,1119,1120,1121,1122,1123,1124,1125,1126,1127,1128,1129,1130,1131,1132,1133,1134,1135,1136,1137,1138,1139,1140,1141,1142,1143,1144,1145,1146,1147,1148,1149,1150,1151,1152,1153,1154,1155,1156,1157,1158,1159,1160,1161,1162,1163,1164,1165,1166,1167,1168,1169,1170,1171,1172,1173,1174,1175,1176,1177,1178,1179,1180,1181,1182,1183,1184,1185,1186,1187,1188,1189,1190,1191,1192,1193,1194,1195,1196,1197,1198,1199,1200,1201,1202,1203,1204,1205,1206,1207,1208,1209,1210,1211,1212,1213,1214,1215,1216,1217,1218,1219,1220,1221,1222,1223,1224,1225,1226,1227,1228,1229,1230,1231,1232,1233,1234,1235,1236,1237,1238,1239,1240,1241,1242,1243,1244,1245,1246,1247,1248,1249,1250,1251,1252,1253,1254,1255,1256,1257,1258,1259,1260,1261,1262,1263,1264,1265,1266,1267,1268,1269,1270,1271,1272,1273,1274,1275,1276,1277,1278,1279,1280,1281,1282,1283,1284,1285,1286,1287,1288,1289,1290,1291,1292,1293,1294,1295,1296,1297,1298,1299,1300,1301,1302,1303,1304,1305,1306,1307,1308,1309,1310,1311,1312,1313,1314,1315,1316,1317,1318,1319,1320,1321,1322,1323,1324,1325,1326,1327,1328,1329,1330,1331,1332,1333,1334,1335,1336,1337,1338,1339,1340,1341,1342,1343,1344,1345,1346,1347,1348,1349,1350,1351,1352,1353,1354,1355,1356,1357,1358,1359,1360,1361,1362,1363,1364,1365,1366,1367,1368,1369,1370,1371,1372,1373,1374,1375,1376,1377,1378,1379,1380,1381,1382,1383,1384,1385,1386,1387,1388,1389,1390,1391,1392,1393,1394,1395,1396,1397,1398,1399,1400,1401,1402,1403,1404,1405,1406,1407,1408,1409,1410,1411,1412,1413,1414,1415,1416,1417,1418,1419,1420,1421,1422,1423,1424,1425,1426,1427,1428,1429,1430,1431,1432,1433,1434,1435,1436,1437,1438,1439,1440,1441,1442,1443,1444,1445,1446,1447,1448,1449,1450,1451,1452,1453,1454,1455,1456,1457,1458,1459,1460,1461,1462,1463,1464,1465,1466,1467,1468,1469,1470,1471,1472,1473,1474,1475,1476,1477,1478,1479,1480,1481,1482,1483,1484,1485,1486,1487,1488,1489,1490,1491,1492,1493,1494,1495,1496,1497,1498,1499,1500,1501,1502,1503,1504,1505,1506,1507,1508,1509,1510,1511,1512,1513,1514,1515,1516,1517,1518,1519,1520,1521,1522,1523,1524,1525,1526,1527,1528,1529,1530,1531,1532,1533,1534,1535,1536,1537,1538,1539,1540,1541,1542,1543,1544,1545,1546,1547,1548,1549,1550,1551,1552,1553,1554,1555,1556,1557,1558,1559,1560,1561,1562,1563,1564,1565,1566,1567,1568,1569,1570,1571,1572,1573,1574,1575,1576,1577,1578,1579,1580,1581,1582,1583,1584,1585,1586,1587,1588,1589,1590,1591,1592,1593,1594,1595,1596,1597,1598,1599,1600,1601,1602,1603,1604,1605,1606,1607,1608,1609,1610,1611,1612,1613,1614,1615,1616,1617,1618,1619,1620,1621,1622,1623,1624,1625,1626,1627,1628,1629,1630,1631,1632,1633,1634,1635,1636,1637,1638,1639,1640,1641,1642,1643,1644,1645,1646,1647,1648,1649,1650,1651,1652,1653,1654,1655,1656,1657,1658,1659,1660,1661,1662,1663,1664,1665,1666,1667,1668,1669,1670,1671,1672,1673,1674,1675,1676,1677,1678,1679,1680,1681,1682,1683,1684,1685,1686,1687,1688,1689,1690,1691,1692,1693,1694,1695,1696,1697,1698,1699,1700,1701,1702,1703,1704,1705,1706,1707,1708,1709,1710,1711,1712,1713,1714,1715,1716,1717,1718,1719,1720,1721,1722,1723,1724,1725,1726,1727,1728,1729,1730,1731,1732,1733,1734,1735,1736,1737,1738,1739,1740,1741,1742,1743,1744,1745,1746,1747,1748,1749,1750,1751,1752,1753,1754,1755,1756,1757,1758,1759,1760,1761,1762,1763,1764,1765,1766,1767,1768,1769,1770,1771,1772,1773,1774,1775,1776,1777,1778,1779,1780,1781,1782,1783,1784,1785,1786,1787,1788,1789,1790,1791,1792,1793,1794,1795,1796,1797,1798,1799,1800,1801,1802,1803,1804,1805,1806,1807,1808,1809,1810,1811,1812,1813,1814,1815,1816,1817,1818,1819,1820,1821,1822,1823,1824,1825,1826,1827,1828,1829,1830,1831,1832,1833,1834,1835,1836,1837,1838,1839,1840,1841,1842,1843,1844,1845,1846,1847,1848,1849,1850,1851,1852,1853,1854,1855,1856,1857,1858,1859,1860,1861,1862,1863,1864,1865,1866,1867,1868,1869,1870,1871,1872,1873,1874,1875,1876,1877,1878,1879,1880,1881,1882,1883,1884,1885,1886,1887,1888,1889,1890,1891,1892,1893,1894,1895,1896,1897,1898,1899,1900,1901,1902,1903,1904,1905,1906,1907,1908,1909,1910,1911,1912,1913,1914,1915,1916,1917,1918,1919,1920,1921,1922,1923,1924,1925,1926,1927,1928,1929,1930,1931,1932,1933,1934,1935,1936,1937,1938,1939,1940,1941,1942,1943,1944,1945,1946,1947,1948,1949,1950,1951,1952,1953,1954,1955,1956,1957,1958,1959,1960,1961,1962,1963,1964,1965,1966,1967,1968,1969,1970,1971,1972,1973,1974,1975,1976,1977,1978,1979,1980,1981,1982,1983,1984,1985,1986,1987,1988,1989,1990,1991,1992,1993,1994,1995,1996,1997,1998,1999,2000,2001,2002,2003,2004,2005,2006,2007,2008,2009,2010,2011,2012,2013,2014,2015,2016,2017,2018,2019,2020,2021,2022,2023,2024,2025,2026,2027,2028,2029,2030,2031,2032,2033,2034,2035,2036,2037,2038,2039,2040,2041,2042,2043,2044,2045,2046,2047,2048,2049,2050,2051,2052,2053,2054,2055,2056,2057,2058,2059,2060,2061,2062,2063,2064,2065,2066,2067,2068,2069,2070,2071,2072,2073,2074,2075,2076,2077,2078,2079,2080,2081,2082,2083,2084,2085,2086,2087,2088,2089,2090,2091,2092,2093,2094,2095,2096,2097,2098,2099,2100,2101,2102,2103,2104,2105,2106,2107,2108,2109,2110,2111,2112,2113,2114,2115,2116,2117,2118,2119,2120,2121,2122,2123,2124,2125,2126,2127,2128,2129,2130,2131,2132,2133,2134,2135,2136,2137,2138,2139,2140,2141,2142,2143,2144,2145,2146,2147,2148,2149,2150,2151,2152,2153,2154,2155,2156,2157,2158,2159,2160,2161,2162,2163,2164,2165,2166,2167,2168,2169,2170,2171,2172,2173,2174,2175,2176,2177,2178,2179,2180,2181,2182,2183,2184,2185,2186,2187,2188,2189,2190,2191,2192,2193,2194,2195,2196,2197,2198,2199,2200,2201,2202,2203,2204,2205,2206,2207,2208,2209,2210,2211,2212,2213,2214,2215,2216,2217,2218,2219,2220,2221,2222,2223,2224,2225,2226,2227,2228,2229,2230,2231,2232,2233,2234,2235,2236,2237,2238,2239,2240,2241,2242,2243,2244,2245,2246,2247,2248,2249,2250,2251,2252,2253,2254,2255,2256,2257,2258,2259,2260,2261,2262,2263,2264,2265,2266,2267,2268,2269,2270,2271,2272,2273,2274,2275,2276,2277,2278,2279,2280,2281,2282,2283,2284,2285,2286,2287,2288,2289,2290,2291,2292,2293,2294,2295,2296,2297,2298,2299,2300,2301,2302,2303,2304,2305,2306,2307,2308,2309,2310,2311,2312,2313,2314,2315,2316,2317,2318,2319,2320,2321,2322,2323,2324,2325,2326,2327,2328,2329,2330,2331,2332,2333,2334,2335,2336,2337,2338,2339,2340,2341,2342,2343,2344,2345,2346,2347,2348,2349,2350,2351,2352,2353,2354,2355,2356,2357,2358,2359,2360,2361,2362,2363,2364,2365,2366,2367,2368,2369,2370,2371,2372,2373,2374,2375,2376,2377,2378,2379,2380,2381,2382,2383,2384,2385,2386,2387,2388,2389,2390,2391,2392,2393,2394,2395,2396,2397,2398,2399,2400,2401,2402,2403,2404,2405,2406,2407,2408,2409,2410,2411,2412,2413,2414,2415,2416,2417,2418,2419,2420,2421,2422,2423,2424,2425,2426,2427,2428,2429,2430,2431,2432,2433,2434,2435,2436,2437,2438,2439,2440,2441,2442,2443,2444,2445,2446,2447,2448,2449,2450,2451,2452,2453,2454,2455,2456,2457,2458,2459,2460,2461,2462,2463,2464,2465,2466,2467,2468,2469,2470,2471,2472,2473,2474,2475,2476,2477,2478,2479,2480,2481,2482,2483,2484,2485,2486,2487,2488,2489,2490,2491,2492,2493,2494,2495,2496,2497,2498,2499,2500,2501,2502,2503,2504,2505,2506,2507,2508,2509,2510,2511,2512,2513,2514,2515,2516,2517,2518,2519,2520,2521,2522,2523,2524,2525,2526,2527,2528,2529,2530,2531,2532,2533,2534,2535,2536,2537,2538,2539,2540,2541,2542,2543,2544,2545,2546,2547,2548,2549,2550,2551,2552,2553,2554,2555,2556,2557,2558,2559,2560,2561,2562,2563,2564,2565,2566,2567,2568,2569,2570,2571,2572,2573,2574,2575,2576,2577,2578,2579,2580,2581,2582,2583,2584,2585,2586,2587,2588,2589,2590,2591,2592,2593,2594,2595,2596,2597,2598,2599,2600,2601,2602,2603,2604,2605,2606,2607,2608,2609,2610,2611,2612,2613,2614,2615,2616,2617,2618,2619,2620,2621,2622,2623,2624,2625,2626,2627,2628,2629,2630,2631,2632,2633,2634,2635,2636,2637,2638,2639,2640,2641,2642,2643,2644,2645,2646,2647,2648,2649,2650,2651,2652,2653,2654,2655,2656,2657,2658,2659,2660,2661,2662,2663,2664,2665,2666,2667,2668,2669,2670,2671,2672,2673,2674,2675,2676,2677,2678,2679,2680,2681,2682,2683,2684,2685,2686,2687,2688,2689,2690,2691,2692,2693,2694,2695,2696,2697,2698,2699,2700,2701,2702,2703,2704,2705,2706,2707,2708,2709,2710,2711,2712,2713,2714,2715,2716,2717,2718,2719,2720,2721,2722,2723,2724,2725,2726,2727,2728,2729,2730,2731,2732,2733,2734,2735,2736,2737,2738,2739,2740,2741,2742,2743,2744,2745,2746,2747,2748,2749,2750,2751,2752,2753,2754,2755,2756,2757,2758,2759,2760,2761,2762,2763,2764,2765,2766,2767,2768,2769,2770,2771,2772,2773,2774,2775,2776,2777,2778,2779,2780,2781,2782,2783,2784,2785,2786,2787,2788,2789,2790,2791,2792,2793,2794,2795,2796,2797,2798,2799,2800,2801,2802,2803,2804,2805,2806,2807,2808,2809,2810,2811,2812,2813,2814,2815,2816,2817,2818,2819,2820,2821,2822,2823,2824,2825,2826,2827,2828,2829,2830,2831,2832,2833,2834,2835,2836,2837,2838,2839,2840,2841,2842,2843,2844,2845,2846,2847,2848,2849,2850,2851,2852,2853,2854,2855,2856,2857,2858,2859,2860,2861,2862,2863,2864,2865,2866,2867,2868,2869,2870,2871,2872,2873,2874,2875,2876,2877,2878,2879,2880,2881,2882,2883,2884,2885,2886,2887,2888,2889,2890,2891,2892,2893,2894,2895,2896,2897,2898,2899,2900,2901,2902,2903,2904,2905,2906,2907,2908,2909,2910,2911,2912,2913,2914,2915,2916,2917,2918,2919,2920,2921,2922,2923,2924,2925,2926,2927,2928,2929,2930,2931,2932,2933,2934,2935,2936,2937,2938,2939,2940,2941,2942,2943,2944,2945,2946,2947,2948,2949,2950,2951,2952,2953,2954,2955,2956,2957,2958,2959,2960,2961,2962,2963,2964,2965,2966,2967,2968,2969,2970,2971,2972,2973,2974,2975,2976,2977,2978,2979,2980,2981,2982,2983,2984,2985,2986,2987,2988,2989,2990,2991,2992,2993,2994,2995,2996,2997,2998,2999,3000,3001,3002,3003,3004,3005,3006,3007,3008,3009,3010,3011,3012,3013,3014,3015,3016,3017,3018,3019,3020,3021,3022,3023,3024,3025,3026,3027,3028,3029,3030,3031,3032,3033,3034,3035,3036,3037,3038,3039,3040,3041,3042,3043,3044,3045,3046,3047,3048,3049,3050,3051,3052,3053,3054,3055,3056,3057,3058,3059,3060,3061,3062,3063,3064,3065,3066,3067,3068,3069,3070,3071,3072,3073,3074,3075,3076,3077,3078,3079,3080,3081,3082,3083,3084,3085,3086,3087,3088,3089,3090,3091,3092,3093,3094,3095,3096,3097,3098,3099,3100,3101,3102,3103,3104,3105,3106,3107,3108,3109,3110,3111,3112,3113,3114,3115,3116,3117,3118,3119,3120,3121,3122,3123,3124,3125,3126,3127,3128,3129,3130,3131,3132,3133,3134,3135,3136,3137,3138,3139,3140,3141,3142,3143,3144,3145,3146,3147,3148,3149,3150,3151,3152,3153,3154,3155,3156,3157,3158,3159,3160,3161,3162,3163,3164,3165,3166,3167,3168,3169,3170,3171,3172,3173,3174,3175,3176,3177,3178,3179,3180,3181,3182,3183,3184,3185,3186,3187,3188,3189,3190,3191,3192,3193,3194,3195,3196,3197,3198,3199,3200,3201,3202,3203,3204,3205,3206,3207,3208,3209,3210,3211,3212,3213,3214,3215,3216,3217,3218,3219,3220,3221,3222,3223,3224,3225,3226,3227,3228,3229,3230,3231,3232,3233,3234,3235,3236,3237,3238,3239,3240,3241,3242,3243,3244,3245,3246,3247,3248,3249,3250,3251,3252,3253,3254,3255,3256,3257,3258,3259,3260,3261,3262,3263,3264,3265,3266,3267,3268,3269,3270,3271,3272,3273,3274,3275,3276,3277,3278,3279,3280,3281,3282,3283,3284,3285,3286,3287,3288,3289,3290,3291,3292,3293,3294,3295,3296,3297,3298,3299,3300,3301,3302,3303,3304,3305,3306,3307,3308,3309,3310,3311,3312,3313,3314,3315,3316,3317,3318,3319,3320,3321,3322,3323,3324,3325,3326,3327,3328,3329,3330,3331,3332,3333,3334,3335,3336,3337,3338,3339,3340,3341,3342,3343,3344,3345,3346,3347,3348,3349,3350,3351,3352,3353,3354,3355,3356,3357,3358,3359,3360,3361,3362,3363,3364,3365,3366,3367,3368,3369,3370,3371,3372,3373,3374,3375,3376,3377,3378,3379,3380,3381,3382,3383,3384,3385,3386,3387,3388,3389,3390,3391,3392,3393,3394,3395,3396,3397,3398,3399,3400,3401,3402,3403,3404,3405,3406,3407,3408,3409,3410,3411,3412,3413,3414,3415,3416,3417,3418,3419,3420,3421,3422,3423,3424,3425,3426,3427,3428,3429,3430,3431,3432,3433,3434,3435,3436,3437,3438,3439,3440,3441,3442,3443,3444,3445,3446,3447,3448,3449,3450,3451,3452,3453,3454,3455,3456,3457,3458,3459,3460,3461,3462,3463,3464,3465,3466,3467,3468,3469,3470,3471,3472,3473,3474,3475,3476,3477,3478,3479,3480,3481,3482,3483,3484,3485,3486,3487,3488,3489,3490,3491,3492,3493,3494,3495,3496,3497,3498,3499,3500,3501,3502,3503,3504,3505,3506,3507,3508,3509,3510,3511,3512,3513,3514,3515,3516,3517,3518,3519,3520,3521,3522,3523,3524,3525,3526,3527,3528,3529,3530,3531,3532,3533,3534,3535,3536,3537,3538,3539,3540,3541,3542,3543,3544,3545,3546,3547,3548,3549,3550,3551,3552,3553,3554,3555,3556,3557,3558,3559,3560,3561,3562,3563,3564,3565,3566,3567,3568,3569,3570,3571,3572,3573,3574,3575,3576,3577,3578,3579,3580,3581,3582,3583,3584,3585,3586,3587,3588,3589,3590,3591,3592,3593,3594,3595,3596,3597,3598,3599,3600,3601,3602,3603,3604,3605,3606,3607,3608,3609,3610,3611,3612,3613,3614,3615,3616,3617,3618,3619,3620,3621,3622,3623,3624,3625,3626,3627,3628,3629,3630,3631,3632,3633,3634,3635,3636,3637,3638,3639,3640,3641,3642,3643,3644,3645,3646,3647,3648,3649,3650,3651,3652,3653,3654,3655,3656,3657,3658,3659,3660,3661,3662,3663,3664,3665,3666,3667,3668,3669,3670,3671,3672,3673,3674,3675,3676,3677,3678,3679,3680,3681,3682,3683,3684,3685,3686,3687,3688,3689,3690,3691,3692,3693,3694,3695,3696,3697,3698,3699,3700,3701,3702,3703,3704,3705,3706,3707,3708,3709,3710,3711,3712,3713,3714,3715,3716,3717,3718,3719,3720,3721,3722,3723,3724,3725,3726,3727,3728,3729,3730,3731,3732,3733,3734,3735,3736,3737,3738,3739,3740,3741,3742,3743,3744,3745,3746,3747,3748,3749,3750,3751,3752,3753,3754,3755,3756,3757,3758,3759,3760,3761,3762,3763,3764,3765,3766,3767,3768,3769,3770,3771,3772,3773,3774,3775,3776,3777,3778,3779,3780,3781,3782,3783,3784,3785,3786,3787,3788,3789,3790,3791,3792,3793,3794,3795,3796,3797,3798,3799,3800,3801,3802,3803,3804,3805,3806,3807,3808,3809,3810,3811,3812,3813,3814,3815,3816,3817,3818,3819,3820,3821,3822,3823,3824,3825,3826,3827,3828,3829,3830,3831,3832,3833,3834,3835,3836,3837,3838,3839,3840,3841,3842,3843,3844,3845,3846,3847,3848,3849,3850,3851,3852,3853,3854,3855,3856,3857,3858,3859,3860,3861,3862,3863,3864,3865,3866,3867,3868,3869,3870,3871,3872,3873,3874,3875,3876,3877,3878,3879,3880,3881,3882,3883,3884,3885,3886,3887,3888,3889,3890,3891,3892,3893,3894,3895,3896,3897,3898,3899,3900,3901,3902,3903,3904,3905,3906,3907,3908,3909,3910,3911,3912,3913,3914,3915,3916,3917,3918,3919,3920,3921,3922,3923,3924,3925,3926,3927,3928,3929,3930,3931,3932,3933,3934,3935,3936,3937,3938,3939,3940,3941,3942,3943,3944,3945,3946,3947,3948,3949,3950,3951,3952,3953,3954,3955,3956,3957,3958,3959,3960,3961,3962,3963,3964,3965,3966,3967,3968,3969,3970,3971,3972,3973,3974,3975,3976,3977,3978,3979,3980,3981,3982,3983,3984,3985,3986,3987,3988,3989,3990,3991,3992,3993,3994,3995,3996,3997,3998,3999,4000,4001,4002,4003,4004,4005,4006,4007,4008,4009,4010,4011,4012,4013,4014,4015,4016,4017,4018,4019,4020,4021,4022,4023,4024,4025,4026,4027,4028,4029,4030,4031,4032,4033,4034,4035,4036,4037,4038,4039,4040,4041,4042,4043,4044,4045,4046,4047,4048,4049,4050,4051,4052,4053,4054,4055,4056,4057,4058,4059,4060,4061,4062,4063,4064,4065,4066,4067,4068,4069,4070,4071,4072,4073,4074,4075,4076,4077,4078,4079,4080,4081,4082,4083,4084,4085,4086,4087,4088,4089,4090,4091,4092,4093,4094,4095,4096,4097,4098,4099,4100,4101,4102,4103,4104,4105,4106,4107,4108,4109,4110,4111,4112,4113,4114,4115,4116,4117,4118,4119,4120,4121,4122,4123,4124,4125,4126,4127,4128,4129,4130,4131,4132,4133,4134,4135,4136,4137,4138,4139,4140,4141,4142,4143,4144,4145,4146,4147,4148,4149,4150,4151,4152,4153,4154,4155,4156,4157,4158,4159,4160,4161,4162,4163,4164,4165,4166,4167,4168,4169,4170,4171,4172,4173,4174,4175,4176,4177,4178,4179,4180,4181,4182,4183,4184,4185,4186,4187,4188,4189,4190,4191,4192,4193,4194,4195,4196,4197,4198,4199,4200,4201,4202,4203,4204,4205,4206,4207,4208,4209,4210,4211,4212,4213,4214,4215,4216,4217,4218,4219,4220,4221,4222,4223,4224,4225,4226,4227,4228,4229,4230,4231,4232,4233,4234,4235,4236,4237,4238,4239,4240,4241,4242,4243,4244,4245,4246,4247,4248,4249,4250,4251,4252,4253,4254,4255,4256,4257,4258,4259,4260,4261,4262,4263,4264,4265,4266,4267,4268,4269,4270,4271,4272,4273,4274,4275,4276,4277,4278,4279,4280,4281,4282,4283,4284,4285,4286,4287,4288,4289,4290,4291,4292,4293,4294,4295,4296,4297,4298,4299,4300,4301,4302,4303,4304,4305,4306,4307,4308,4309,4310,4311,4312,4313,4314,4315,4316,4317,4318,4319,4320,4321,4322,4323,4324,4325,4326,4327,4328,4329,4330,4331,4332,4333,4334,4335,4336,4337,4338,4339,4340,4341,4342,4343,4344,4345,4346,4347,4348,4349,4350,4351,4352,4353,4354,4355,4356,4357,4358,4359,4360,4361,4362,4363,4364,4365,4366,4367,4368,4369,4370,4371,4372,4373,4374,4375,4376,4377,4378,4379,4380,4381,4382,4383,4384,4385,4386,4387,4388,4389,4390,4391,4392,4393,4394,4395,4396,4397,4398,4399,4400,4401,4402,4403,4404,4405,4406,4407,4408,4409,4410,4411,4412,4413,4414,4415,4416,4417,4418,4419,4420,4421,4422,4423,4424,4425,4426,4427,4428,4429,4430,4431,4432,4433,4434,4435,4436,4437,4438,4439,4440,4441,4442,4443,4444,4445,4446,4447,4448,4449,4450,4451,4452,4453,4454,4455,4456,4457,4458,4459,4460,4461,4462,4463,4464,4465,4466,4467,4468,4469,4470,4471,4472,4473,4474,4475,4476,4477,4478,4479,4480,4481,4482,4483,4484,4485,4486,4487,4488,4489,4490,4491,4492,4493,4494,4495,4496,4497,4498,4499,4500,4501,4502,4503,4504,4505,4506,4507,4508,4509,4510,4511,4512,4513,4514,4515,4516,4517,4518,4519,4520,4521,4522,4523,4524,4525,4526,4527,4528,4529,4530,4531,4532,4533,4534,4535,4536,4537,4538,4539,4540,4541,4542,4543,4544,4545,4546,4547,4548,4549,4550,4551,4552,4553,4554,4555,4556,4557,4558,4559,4560,4561,4562,4563,4564,4565,4566,4567,4568,4569,4570,4571,4572,4573,4574,4575,4576,4577,4578,4579,4580,4581,4582,4583,4584,4585,4586,4587,4588,4589,4590,4591,4592,4593,4594,4595,4596,4597,4598,4599,4600,4601,4602,4603,4604,4605,4606,4607,4608,4609,4610,4611,4612,4613,4614,4615,4616,4617,4618,4619,4620,4621,4622,4623,4624,4625,4626,4627,4628,4629,4630,4631,4632,4633,4634,4635,4636,4637,4638,4639,4640,4641,4642,4643,4644,4645,4646,4647,4648,4649,4650,4651,4652,4653,4654,4655,4656,4657,4658,4659,4660,4661,4662,4663,4664,4665,4666,4667,4668,4669,4670,4671,4672,4673,4674,4675,4676,4677,4678,4679,4680,4681,4682,4683,4684,4685,4686,4687,4688,4689,4690,4691,4692,4693,4694,4695,4696,4697,4698,4699,4700,4701,4702,4703,4704,4705,4706,4707,4708,4709,4710,4711,4712,4713,4714,4715,4716,4717,4718,4719,4720,4721,4722,4723,4724,4725,4726,4727,4728,4729,4730,4731,4732,4733,4734,4735,4736,4737,4738,4739,4740,4741,4742,4743,4744,4745,4746,4747,4748,4749,4750,4751,4752,4753,4754,4755,4756,4757,4758,4759,4760,4761,4762,4763,4764,4765,4766,4767,4768,4769,4770,4771,4772,4773,4774,4775,4776,4777,4778,4779,4780,4781,4782,4783,4784,4785,4786,4787,4788,4789,4790,4791,4792,4793,4794,4795,4796,4797,4798,4799,4800,4801,4802,4803,4804,4805,4806,4807,4808,4809,4810,4811,4812,4813,4814,4815,4816,4817,4818,4819,4820,4821,4822,4823,4824,4825,4826,4827,4828,4829,4830,4831,4832,4833,4834,4835,4836,4837,4838,4839,4840,4841,4842,4843,4844,4845,4846,4847,4848,4849,4850,4851,4852,4853,4854,4855,4856,4857,4858,4859,4860,4861,4862,4863,4864,4865,4866,4867,4868,4869,4870,4871,4872,4873,4874,4875,4876,4877,4878,4879,4880,4881,4882,4883,4884,4885,4886,4887,4888,4889,4890,4891,4892,4893,4894,4895,4896,4897,4898,4899,4900,4901,4902,4903,4904,4905,4906,4907,4908,4909,4910,4911,4912,4913,4914,4915,4916,4917,4918,4919,4920,4921,4922,4923,4924,4925,4926,4927,4928,4929,4930,4931,4932,4933,4934,4935,4936,4937,4938,4939,4940,4941,4942,4943,4944,4945,4946,4947,4948,4949,4950,4951,4952,4953,4954,4955,4956,4957,4958,4959,4960,4961,4962,4963,4964,4965,4966,4967,4968,4969,4970,4971,4972,4973,4974,4975,4976,4977,4978,4979,4980,4981,4982,4983,4984,4985,4986,4987,4988,4989,4990,4991,4992,4993,4994,4995,4996,4997,4998,4999,5000,5001,5002,5003,5004,5005,5006,5007,5008,5009,5010,5011,5012,5013,5014,5015,5016,5017,5018,5019,5020,5021,5022,5023,5024,5025,5026,5027,5028,5029,5030,5031,5032,5033,5034,5035,5036,5037,5038,5039,5040,5041,5042,5043,5044,5045,5046,5047,5048,5049,5050,5051,5052,5053,5054,5055,5056,5057,5058,5059,5060,5061,5062,5063,5064,5065,5066,5067,5068,5069,5070,5071,5072,5073,5074,5075,5076,5077,5078,5079,5080,5081,5082,5083,5084,5085,5086,5087,5088,5089,5090,5091,5092,5093,5094,5095,5096,5097,5098,5099,5100,5101,5102,5103,5104,5105,5106,5107,5108,5109,5110,5111,5112,5113,5114,5115,5116,5117,5118,5119,5120,5121,5122,5123,5124,5125,5126,5127,5128,5129,5130,5131,5132,5133,5134,5135,5136,5137,5138,5139,5140,5141,5142,5143,5144,5145,5146,5147,5148,5149,5150,5151,5152,5153,5154,5155,5156,5157,5158,5159,5160,5161,5162,5163,5164,5165,5166,5167,5168,5169,5170,5171,5172,5173,5174,5175,5176,5177,5178,5179,5180,5181,5182,5183,5184,5185,5186,5187,5188,5189,5190,5191,5192,5193,5194,5195,5196,5197,5198,5199,5200,5201,5202,5203,5204,5205,5206,5207,5208,5209,5210,5211,5212,5213,5214,5215,5216,5217,5218,5219,5220,5221,5222,5223,5224,5225,5226,5227,5228,5229,5230,5231,5232,5233,5234,5235,5236,5237,5238,5239,5240,5241,5242,5243,5244,5245,5246,5247,5248,5249,5250,5251,5252,5253,5254,5255,5256,5257,5258,5259,5260,5261,5262,5263,5264,5265,5266,5267,5268,5269,5270,5271,5272,5273,5274,5275,5276,5277,5278,5279,5280,5281,5282,5283,5284,5285,5286,5287,5288,5289,5290,5291,5292,5293,5294,5295,5296,5297,5298,5299,5300,5301,5302,5303,5304,5305,5306,5307,5308,5309,5310,5311,5312,5313,5314,5315,5316,5317,5318,5319,5320,5321,5322,5323,5324,5325,5326,5327,5328,5329,5330,5331,5332,5333,5334,5335,5336,5337,5338,5339,5340,5341,5342,5343,5344,5345,5346,5347,5348,5349,5350,5351,5352,5353,5354,5355,5356,5357,5358,5359,5360,5361,5362,5363,5364,5365,5366,5367,5368,5369,5370,5371,5372,5373,5374,5375,5376,5377,5378,5379,5380,5381,5382,5383,5384,5385,5386,5387,5388,5389,5390,5391,5392,5393,5394,5395,5396,5397,5398,5399,5400,5401,5402,5403,5404,5405,5406,5407,5408,5409,5410,5411,5412,5413,5414,5415,5416,5417,5418,5419,5420,5421,5422,5423,5424,5425,5426,5427,5428,5429,5430,5431,5432,5433,5434,5435,5436,5437,5438,5439,5440,5441,5442,5443,5444,5445,5446,5447,5448,5449,5450,5451,5452,5453,5454,5455,5456,5457,5458,5459,5460,5461,5462,5463,5464,5465,5466,5467,5468,5469,5470,5471,5472,5473,5474,5475,5476,5477,5478,5479,5480,5481,5482,5483,5484,5485,5486,5487,5488,5489,5490,5491,5492,5493,5494,5495,5496,5497,5498,5499,5500,5501,5502,5503,5504,5505,5506,5507,5508,5509,5510,5511,5512,5513,5514,5515,5516,5517,5518,5519,5520,5521,5522,5523,5524,5525,5526,5527,5528,5529,5530,5531,5532,5533,5534,5535,5536,5537,5538,5539,5540,5541,5542,5543,5544,5545,5546,5547,5548,5549,5550,5551,5552,5553,5554,5555,5556,5557,5558,5559,5560,5561,5562,5563,5564,5565,5566,5567,5568,5569,5570,5571,5

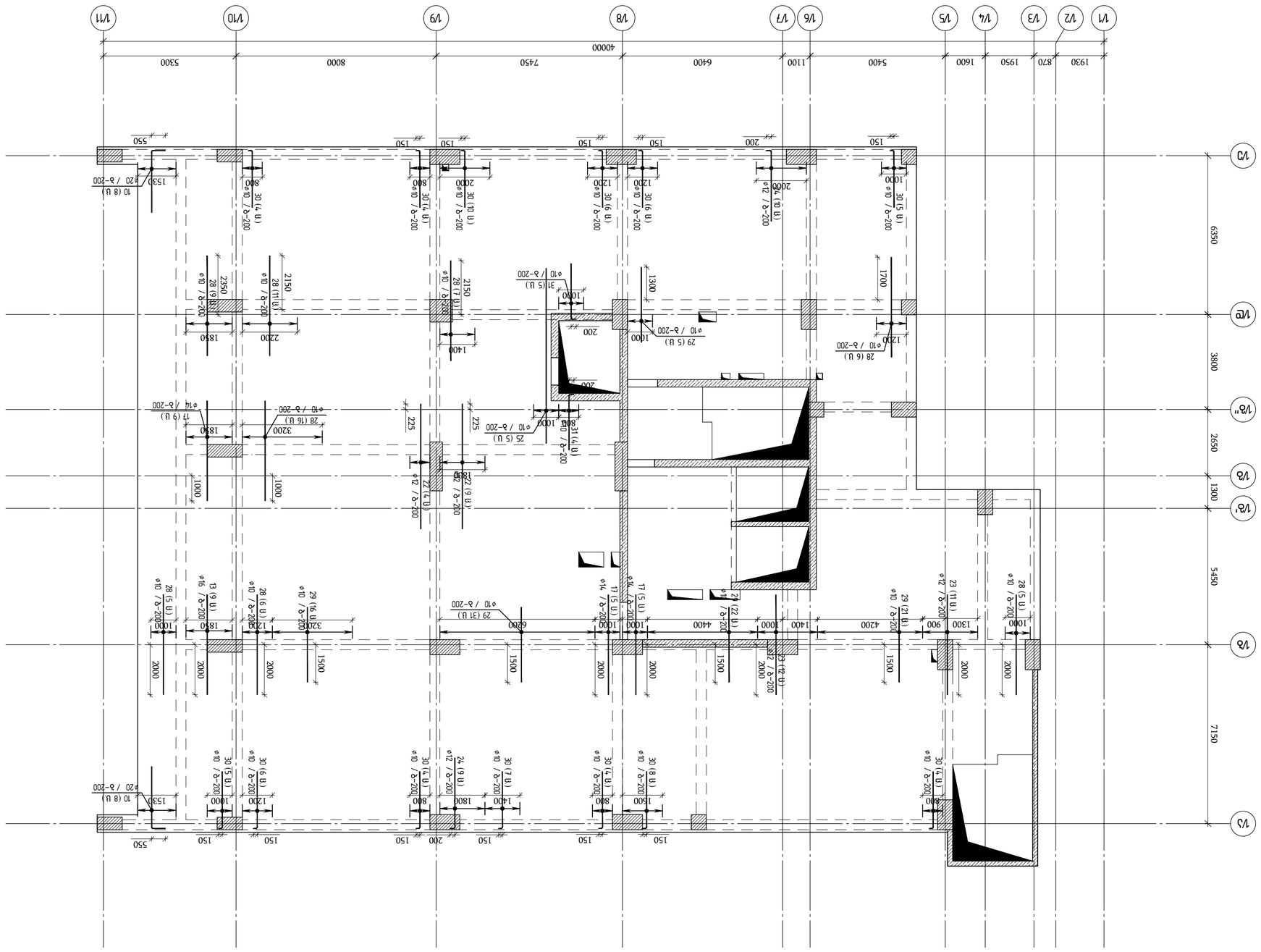

Вал стен лестничной клетки ▽+6.88
(Вал стен лестничной клетки ▽+6.88)

1:100

Изм.	Кол.уч.	Лист	№ док.
Разраб.			
Пров.			
Н.контр.			
ГИП			

Ж/б конструкции фундаментной плиты

Стадия: Лист: Листов:

ООО "ЭСК"

Заказчик:

ЗАО "ЭЛЕКТРОСЕТЬСТРОЙ"

Объект:

Здание административного назначения №7 с подземной автостоянкой

Адрес: г.Москва, ул.Академика Королева, вл.19, стр.1

ГИП	Ефимов		
Гл.инженер проекта	Ефимов		
Нач.отдела	Ефимов		
Н.контр.	Ефимов		
Разработал	Ефимов		

Ж/б конструкции фундаментной плиты (1 этап)

Стадия: Лист: Листов:

Р 1

ООО "ЭСК"

Инв.№ подл. | Подпись и дата | Взам.инв.№

Изм.	Кол.уч.	Лист	№ док.
Подпись и дата			
Инв.№ подл.			

Взам.инв.№

Подпись и дата

Инв.№ подл.

გადახურვის ფილის არმირების სქემა ▽+6.88
(ღიობების გაძლიერება გადახურვის ფილაში)
მ 1:100

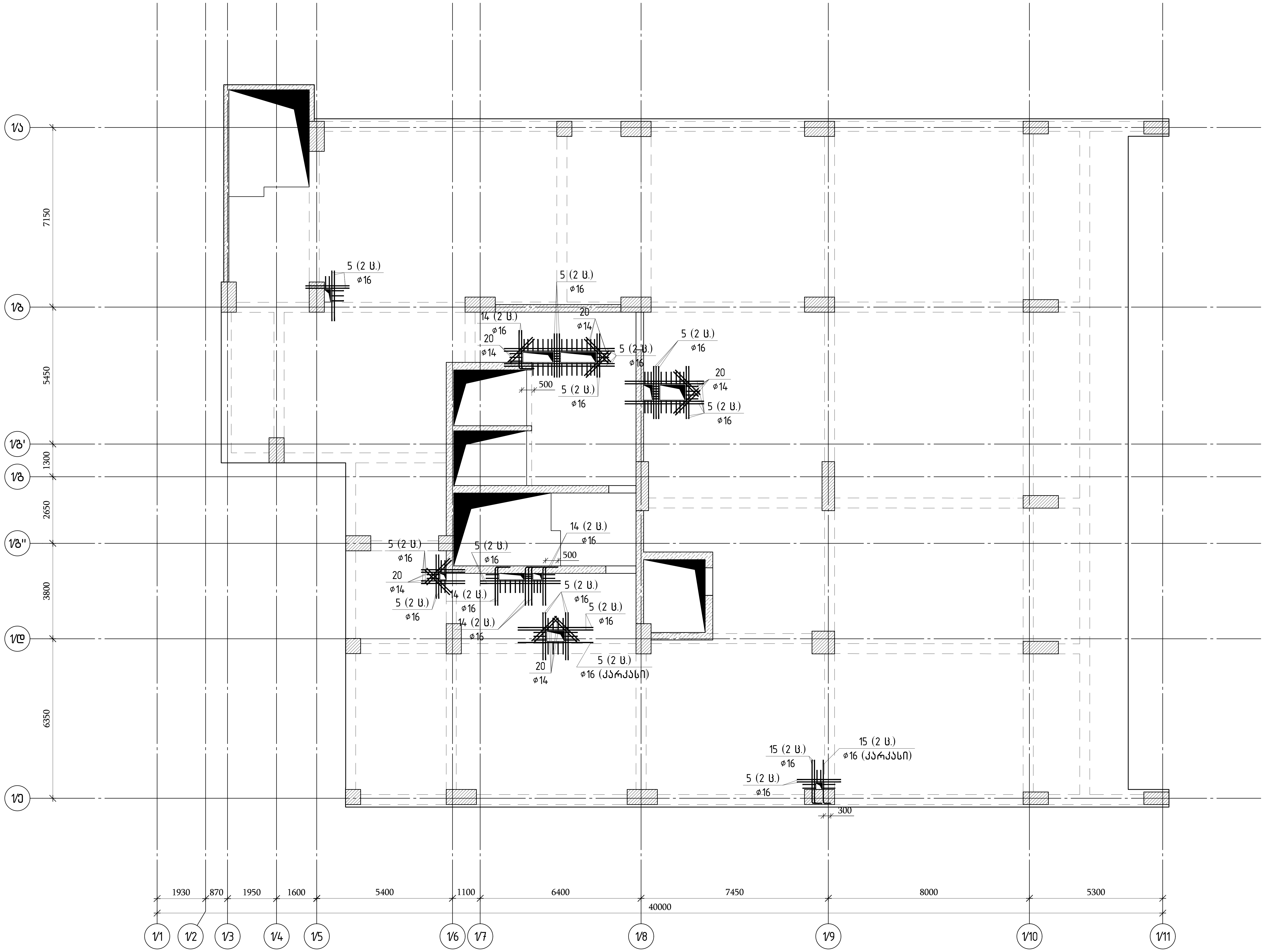

თბილისი / 2023 წელი

ფაილის სახელი:
A2 QE_STR_Beliashvili_SLAB

KEYPLAN:

ყოველი შემდეგი რევიზია აუქმებს წინა რევიზიებს

პროექტის სტატუსი:
სამშენებლო დოკუმენტაცია

რევიზია

რევ.	თარიღი	აღწერილობა	დამტკ.

შენიშვნები:

მისამართი:
ქ.თბილისი ა. ბელიაშვილის ქუჩა
№ 100, № 100ა, № 102

დამკვეთი:
შ.პ.ს "ფერი"

თანამდებობა	სახელი გვარი	ხელმოწერა
პროექტის მენეჯერი		
დამტკიცებულია: დამკვეთის მიერ		

შემსრულებელი:
შპს "ქიუ ენჯინერინგი"
მისამართი :
ქ.თბილისი ა.ბაქრაძის № 7
ბინა № 6

შპს "ქიუ ენჯინერინგის"
პროფესიული პასუხისმგებლობის მზღვეველია
სს "დაზღვევის საერთაშორისო კომპანია ირაო"
(პ/ნ № PFL 417/21)

თანამდებობა	სახელი გვარი	ხელმოწერა
დირექტორი	დ.ქევანიშვილი	
საპროექტო ჯგუფის უფროსი	ო. ილიუხინი	
პროექტის მთ. კონსტრუქტორი	ო. ილიუხინი	
შეასრულა	მ.იაკობიძე	

პროექტის სახელწოდება:
მრავალფუნქციური კომპლექსი (I ბლოკი)

პროექტის სტადია:
ახალი მშენებლობა

პროექტის ნაწილი:
კონსტრუქცია

ფორმატი	ნახაზის დასახელება:
A2	გადახურვის ფილის არმირების სქემა ▽+6.88
სტადია	(ღიობების გაძლიერება გადახურვის ფილაში)
მ.პ.	
თარიღი	
24/02/2023	
მასშტაბი	
1:125	

რევიზია:	ნახაზის ნომერი:	ფურც. საერთო რაოდენობა
R1	კ-I.8.37	139

Поз.	Обозначение	Кол.	Общ. масса, кг	
	Железобетонные конструкции			
	Бетон В35	м³	132.65	
1	ГОСТ Р 52544-2006 Ø10 А500С L=820	885	0.51	451.4
2	ГОСТ 5781-82* Ø6 А240 L=340	1475	0.08	118.0
3	ГОСТ Р 52544-2006 Ø10 А500С L=860	73	0.53	38.7
4	ГОСТ 5781-82* Ø6 А240 L=360	122	0.08	9.8
5	ГОСТ Р 52544-2006 Ø16 А500С L=12000	17	18.94	322.0
6	ГОСТ Р 52544-2006 Ø10 А500С L=1130	100	0.70	70.0
7	ГОСТ Р 52544-2006 Ø8 А500С L=860	10	0.34	3.4
8	ГОСТ Р 52544-2006 Ø8 А500С L=960	3	0.38	1.1
9	ГОСТ Р 52544-2006 Ø10 А500С L=17080.6 м		0.62	10521.6
10	ГОСТ Р 52544-2006 Ø20 А500С L=3000	16	7.40	118.4
11	ГОСТ Р 52544-2006 Ø18 А500С L=6000	18	11.99	215.8
12	ГОСТ Р 52544-2006 Ø16 А500С L=6000	9	9.47	85.2
13	ГОСТ Р 52544-2006 Ø16 А500С L=4000	9	6.31	56.8
14	ГОСТ Р 52544-2006 Ø16 А500С L=2000	18	3.16	56.9
15	ГОСТ Р 52544-2006 Ø16 А500С L=2000	6	3.16	19.0
16	ГОСТ Р 52544-2006 Ø14 А500С L=6000	10	7.25	72.5
17	ГОСТ Р 52544-2006 Ø14 А500С L=4000	31	4.83	149.8
18	ГОСТ Р 52544-2006 Ø14 А500С L=3000	19	3.62	68.9
19	ГОСТ Р 52544-2006 Ø14 А500С L=3000	11	3.62	39.9
20	ГОСТ Р 52544-2006 Ø14 А500С L=1400	18	1.69	30.4
21	ГОСТ Р 52544-2006 Ø12 А500С L=6000	94	5.33	500.8
22	ГОСТ Р 52544-2006 Ø12 А500С L=5000	13	4.44	57.7
23	ГОСТ Р 52544-2006 Ø12 А500С L=4000	30	3.55	106.6
24	ГОСТ Р 52544-2006 Ø12 А500С L=3000	19	2.66	50.6
25	ГОСТ Р 52544-2006 Ø10 А500С L=7000	5	4.31	21.6
26	ГОСТ Р 52544-2006 Ø10 А500С L=6000	7	3.70	25.9
27	ГОСТ Р 52544-2006 Ø10 А500С L=5000	10	3.08	30.8
28	ГОСТ Р 52544-2006 Ø10 А500С L=4000	100	2.46	246.4
29	ГОСТ Р 52544-2006 Ø10 А500С L=3000	233	1.85	430.6
30	ГОСТ Р 52544-2006 Ø10 А500С L=2400	98	1.48	144.9
31	ГОСТ Р 52544-2006 Ø10 А500С L=2400	46	1.48	68.0
32	ГОСТ Р 52544-2006 Ø8 А500С L=6000	17	2.37	40.3
33	ГОСТ Р 52544-2006 Ø8 А500С L=5000	244	1.98	481.9
34	ГОСТ Р 52544-2006 Ø8 А500С L=5000	16	1.98	31.6
35	ГОСТ Р 52544-2006 Ø8 А500С L=4000	109	1.58	172.2
36	ГОСТ Р 52544-2006 Ø8 А500С L=3000	5	1.19	5.9
37	ГОСТ Р 52544-2006 Ø8 А500С L=135	10	0.05	0.5

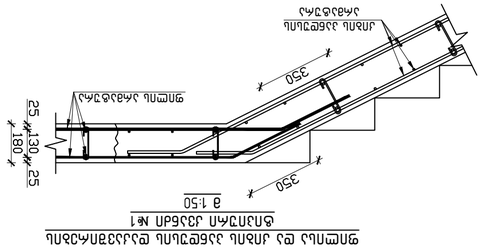

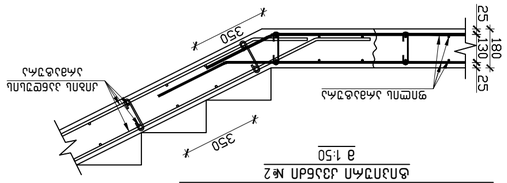

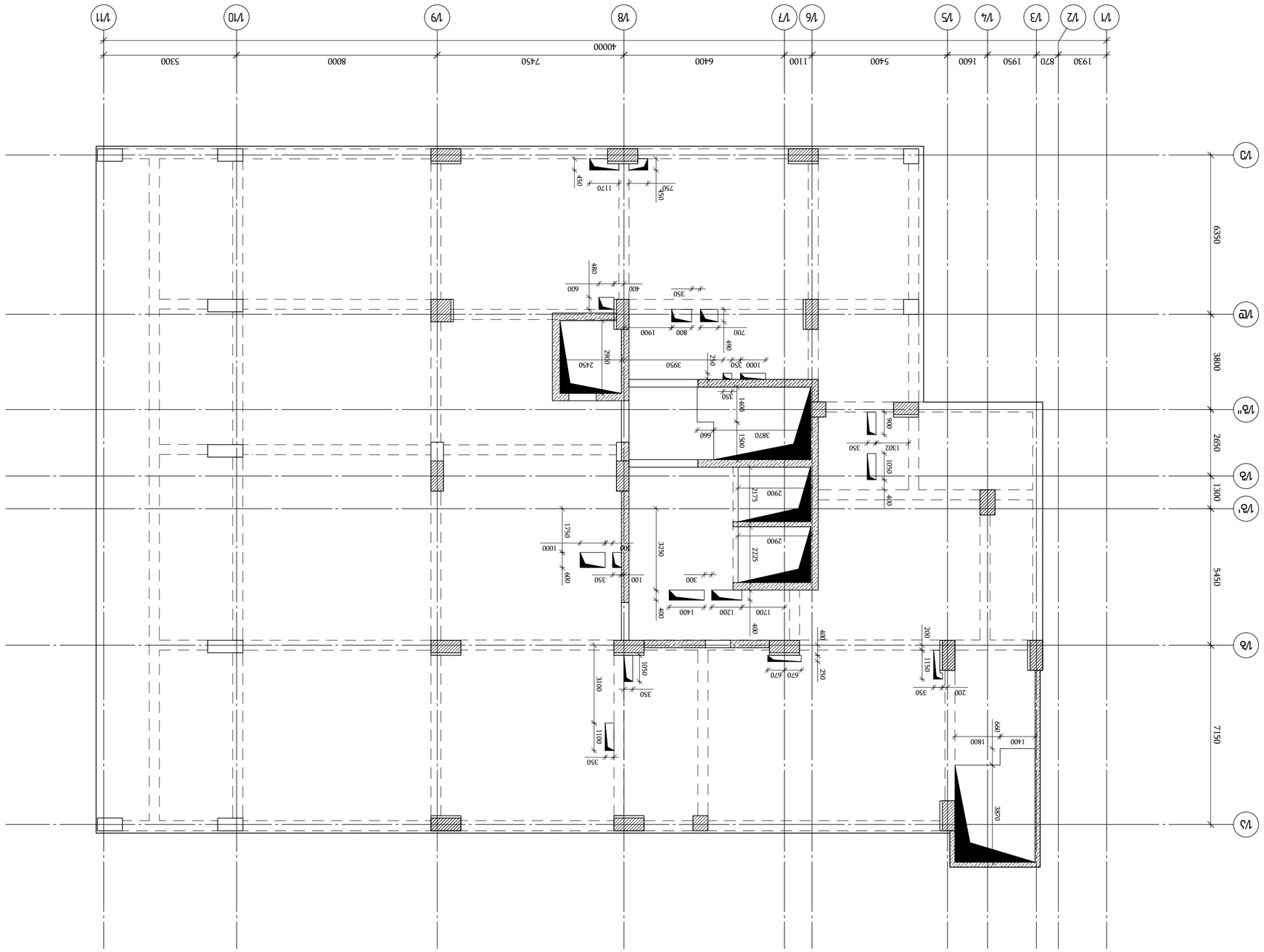

Зальбэлль бэбєшэбэбэ бэдьбъгжэлль эпєшэлл ▽+10.28

а 1:125

Инв.№ подл.	Подпись и дата
Взам.инв.№	
Инв.№ дубл.	
Подпись и дата	

ЗАО "ЭНЕРГО-ИНЖИНИРИНГ"
Свидетельство о допуске к определенному виду или видам работ, которые оказывают влияние на безопасность объектов капитального строительства № СРО-П-183-26122013 от 26.12.2013 г.

Заказчик: ООО "ЭНЕРГО-ИНЖИНИРИНГ"

Объект: Многоквартирный жилой дом по адресу: г.Москва, ул.Ивана Франко, вл.100, №102", №102

Стадия: Раздел

Изм.	Кол.уч.	Лист	№ док.	Подпись	Дата
ГИП	Ефимов				
Н.контр.	Ефимов				
Разработал	Ефимов				

Перекрытие над 2 этажом. Перекрытие над 3 этажом. Перекрытие над 4 этажом. Перекрытие над 5 этажом. Перекрытие над 6 этажом. Перекрытие над 7 этажом. Перекрытие над 8 этажом. Перекрытие над 9 этажом. Перекрытие над 10 этажом. Перекрытие над 11 этажом. Перекрытие над 12 этажом. Перекрытие над 13 этажом. Перекрытие над 14 этажом. Перекрытие над 15 этажом. Перекрытие над 16 этажом. Перекрытие над 17 этажом. Перекрытие над 18 этажом. Перекрытие над 19 этажом. Перекрытие над 20 этажом. Перекрытие над 21 этажом. Перекрытие над 22 этажом. Перекрытие над 23 этажом. Перекрытие над 24 этажом. Перекрытие над 25 этажом. Перекрытие над 26 этажом. Перекрытие над 27 этажом. Перекрытие над 28 этажом. Перекрытие над 29 этажом. Перекрытие над 30 этажом. Перекрытие над 31 этажом. Перекрытие над 32 этажом. Перекрытие над 33 этажом. Перекрытие над 34 этажом. Перекрытие над 35 этажом. Перекрытие над 36 этажом. Перекрытие над 37 этажом. Перекрытие над 38 этажом. Перекрытие над 39 этажом. Перекрытие над 40 этажом. Перекрытие над 41 этажом. Перекрытие над 42 этажом. Перекрытие над 43 этажом. Перекрытие над 44 этажом. Перекрытие над 45 этажом. Перекрытие над 46 этажом. Перекрытие над 47 этажом. Перекрытие над 48 этажом. Перекрытие над 49 этажом. Перекрытие над 50 этажом. Перекрытие над 51 этажом. Перекрытие над 52 этажом. Перекрытие над 53 этажом. Перекрытие над 54 этажом. Перекрытие над 55 этажом. Перекрытие над 56 этажом. Перекрытие над 57 этажом. Перекрытие над 58 этажом. Перекрытие над 59 этажом. Перекрытие над 60 этажом. Перекрытие над 61 этажом. Перекрытие над 62 этажом. Перекрытие над 63 этажом. Перекрытие над 64 этажом. Перекрытие над 65 этажом. Перекрытие над 66 этажом. Перекрытие над 67 этажом. Перекрытие над 68 этажом. Перекрытие над 69 этажом. Перекрытие над 70 этажом. Перекрытие над 71 этажом. Перекрытие над 72 этажом. Перекрытие над 73 этажом. Перекрытие над 74 этажом. Перекрытие над 75 этажом. Перекрытие над 76 этажом. Перекрытие над 77 этажом. Перекрытие над 78 этажом. Перекрытие над 79 этажом. Перекрытие над 80 этажом. Перекрытие над 81 этажом. Перекрытие над 82 этажом. Перекрытие над 83 этажом. Перекрытие над 84 этажом. Перекрытие над 85 этажом. Перекрытие над 86 этажом. Перекрытие над 87 этажом. Перекрытие над 88 этажом. Перекрытие над 89 этажом. Перекрытие над 90 этажом. Перекрытие над 91 этажом. Перекрытие над 92 этажом. Перекрытие над 93 этажом. Перекрытие над 94 этажом. Перекрытие над 95 этажом. Перекрытие над 96 этажом. Перекрытие над 97 этажом. Перекрытие над 98 этажом. Перекрытие над 99 этажом. Перекрытие над 100 этажом. Перекрытие над 101 этажом. Перекрытие над 102 этажом. Перекрытие над 103 этажом. Перекрытие над 104 этажом. Перекрытие над 105 этажом. Перекрытие над 106 этажом. Перекрытие над 107 этажом. Перекрытие над 108 этажом. Перекрытие над 109 этажом. Перекрытие над 110 этажом. Перекрытие над 111 этажом. Перекрытие над 112 этажом. Перекрытие над 113 этажом. Перекрытие над 114 этажом. Перекрытие над 115 этажом. Перекрытие над 116 этажом. Перекрытие над 117 этажом. Перекрытие над 118 этажом. Перекрытие над 119 этажом. Перекрытие над 120 этажом. Перекрытие над 121 этажом. Перекрытие над 122 этажом. Перекрытие над 123 этажом. Перекрытие над 124 этажом. Перекрытие над 125 этажом. Перекрытие над 126 этажом. Перекрытие над 127 этажом. Перекрытие над 128 этажом. Перекрытие над 129 этажом. Перекрытие над 130 этажом. Перекрытие над 131 этажом. Перекрытие над 132 этажом. Перекрытие над 133 этажом. Перекрытие над 134 этажом. Перекрытие над 135 этажом. Перекрытие над 136 этажом. Перекрытие над 137 этажом. Перекрытие над 138 этажом. Перекрытие над 139 этажом.

Изм.	Кол.уч.	Лист	№ док.	Подпись	Дата

Взам.инв.№

Инв.№ подл. | Подпись и дата

Стадия	Лист
Р	1

Перекрытие над 2 этажом. Перекрытие над 3 этажом. Перекрытие над 4 этажом. Перекрытие над 5 этажом. Перекрытие над 6 этажом. Перекрытие над 7 этажом. Перекрытие над 8 этажом. Перекрытие над 9 этажом. Перекрытие над 10 этажом. Перекрытие над 11 этажом. Перекрытие над 12 этажом. Перекрытие над 13 этажом. Перекрытие над 14 этажом. Перекрытие над 15 этажом. Перекрытие над 16 этажом. Перекрытие над 17 этажом. Перекрытие над 18 этажом. Перекрытие над 19 этажом. Перекрытие над 20 этажом. Перекрытие над 21 этажом. Перекрытие над 22 этажом. Перекрытие над 23 этажом. Перекрытие над 24 этажом. Перекрытие над 25 этажом. Перекрытие над 26 этажом. Перекрытие над 27 этажом. Перекрытие над 28 этажом. Перекрытие над 29 этажом. Перекрытие над 30 этажом. Перекрытие над 31 этажом. Перекрытие над 32 этажом. Перекрытие над 33 этажом. Перекрытие над 34 этажом. Перекрытие над 35 этажом. Перекрытие над 36 этажом. Перекрытие над 37 этажом. Перекрытие над 38 этажом. Перекрытие над 39 этажом. Перекрытие над 40 этажом. Перекрытие над 41 этажом. Перекрытие над 42 этажом. Перекрытие над 43 этажом. Перекрытие над 44 этажом. Перекрытие над 45 этажом. Перекрытие над 46 этажом. Перекрытие над 47 этажом. Перекрытие над 48 этажом. Перекрытие над 49 этажом. Перекрытие над 50 этажом. Перекрытие над 51 этажом. Перекрытие над 52 этажом. Перекрытие над 53 этажом. Перекрытие над 54 этажом. Перекрытие над 55 этажом. Перекрытие над 56 этажом. Перекрытие над 57 этажом. Перекрытие над 58 этажом. Перекрытие над 59 этажом. Перекрытие над 60 этажом. Перекрытие над 61 этажом. Перекрытие над 62 этажом. Перекрытие над 63 этажом. Перекрытие над 64 этажом. Перекрытие над 65 этажом. Перекрытие над 66 этажом. Перекрытие над 67 этажом. Перекрытие над 68 этажом. Перекрытие над 69 этажом. Перекрытие над 70 этажом. Перекрытие над 71 этажом. Перекрытие над 72 этажом. Перекрытие над 73 этажом. Перекрытие над 74 этажом. Перекрытие над 75 этажом. Перекрытие над 76 этажом. Перекрытие над 77 этажом. Перекрытие над 78 этажом. Перекрытие над 79 этажом. Перекрытие над 80 этажом. Перекрытие над 81 этажом. Перекрытие над 82 этажом. Перекрытие над 83 этажом. Перекрытие над 84 этажом. Перекрытие над 85 этажом. Перекрытие над 86 этажом. Перекрытие над 87 этажом. Перекрытие над 88 этажом. Перекрытие над 89 этажом. Перекрытие над 90 этажом. Перекрытие над 91 этажом. Перекрытие над 92 этажом. Перекрытие над 93 этажом. Перекрытие над 94 этажом. Перекрытие над 95 этажом. Перекрытие над 96 этажом. Перекрытие над 97 этажом. Перекрытие над 98 этажом. Перекрытие над 99 этажом. Перекрытие над 100 этажом. Перекрытие над 101 этажом. Перекрытие над 102 этажом. Перекрытие над 103 этажом. Перекрытие над 104 этажом. Перекрытие над 105 этажом. Перекрытие над 106 этажом. Перекрытие над 107 этажом. Перекрытие над 108 этажом. Перекрытие над 109 этажом. Перекрытие над 110 этажом. Перекрытие над 111 этажом. Перекрытие над 112 этажом. Перекрытие над 113 этажом. Перекрытие над 114 этажом. Перекрытие над 115 этажом. Перекрытие над 116 этажом. Перекрытие над 117 этажом. Перекрытие над 118 этажом. Перекрытие над 119 этажом. Перекрытие над 120 этажом. Перекрытие над 121 этажом. Перекрытие над 122 этажом. Перекрытие над 123 этажом. Перекрытие над 124 этажом. Перекрытие над 125 этажом. Перекрытие над 126 этажом. Перекрытие над 127 этажом. Перекрытие над 128 этажом. Перекрытие над 129 этажом. Перекрытие над 130 этажом. Перекрытие над 131 этажом. Перекрытие над 132 этажом. Перекрытие над 133 этажом. Перекрытие над 134 этажом. Перекрытие над 135 этажом. Перекрытие над 136 этажом. Перекрытие над 137 этажом. Перекрытие над 138 этажом. Перекрытие над 139 этажом.

Формат	А2
Масштаб	1:125
Дата печати	27.02.2023
Электронный адрес	

Перекрытие над 2 этажом. Перекрытие над 3 этажом. Перекрытие над 4 этажом. Перекрытие над 5 этажом. Перекрытие над 6 этажом. Перекрытие над 7 этажом. Перекрытие над 8 этажом. Перекрытие над 9 этажом. Перекрытие над 10 этажом. Перекрытие над 11 этажом. Перекрытие над 12 этажом. Перекрытие над 13 этажом. Перекрытие над 14 этажом. Перекрытие над 15 этажом. Перекрытие над 16 этажом. Перекрытие над 17 этажом. Перекрытие над 18 этажом. Перекрытие над 19 этажом. Перекрытие над 20 этажом. Перекрытие над 21 этажом. Перекрытие над 22 этажом. Перекрытие над 23 этажом. Перекрытие над 24 этажом. Перекрытие над 25 этажом. Перекрытие над 26 этажом. Перекрытие над 27 этажом. Перекрытие над 28 этажом. Перекрытие над 29 этажом. Перекрытие над 30 этажом. Перекрытие над 31 этажом. Перекрытие над 32 этажом. Перекрытие над 33 этажом. Перекрытие над 34 этажом. Перекрытие над 35 этажом. Перекрытие над 36 этажом. Перекрытие над 37 этажом. Перекрытие над 38 этажом. Перекрытие над 39 этажом. Перекрытие над 40 этажом. Перекрытие над 41 этажом. Перекрытие над 42 этажом. Перекрытие над 43 этажом. Перекрытие над 44 этажом. Перекрытие над 45 этажом. Перекрытие над 46 этажом. Перекрытие над 47 этажом. Перекрытие над 48 этажом. Перекрытие над 49 этажом. Перекрытие над 50 этажом. Перекрытие над 51 этажом. Перекрытие над 52 этажом. Перекрытие над 53 этажом. Перекрытие над 54 этажом. Перекрытие над 55 этажом. Перекрытие над 56 этажом. Перекрытие над 57 этажом. Перекрытие над 58 этажом. Перекрытие над 59 этажом. Перекрытие над 60 этажом. Перекрытие над 61 этажом. Перекрытие над 62 этажом. Перекрытие над 63 этажом. Перекрытие над 64 этажом. Перекрытие над 65 этажом. Перекрытие над 66 этажом. Перекрытие над 67 этажом. Перекрытие над 68 этажом. Перекрытие над 69 этажом. Перекрытие над 70 этажом. Перекрытие над 71 этажом. Перекрытие над 72 этажом. Перекрытие над 73 этажом. Перекрытие над 74 этажом. Перекрытие над 75 этажом. Перекрытие над 76 этажом. Перекрытие над 77 этажом. Перекрытие над 78 этажом. Перекрытие над 79 этажом. Перекрытие над 80 этажом. Перекрытие над 81 этажом. Перекрытие над 82 этажом. Перекрытие над 83 этажом. Перекрытие над 84 этажом. Перекрытие над 85 этажом. Перекрытие над 86 этажом. Перекрытие над 87 этажом. Перекрытие над 88 этажом. Перекрытие над 89 этажом. Перекрытие над 90 этажом. Перекрытие над 91 этажом. Перекрытие над 92 этажом. Перекрытие над 93 этажом. Перекрытие над 94 этажом. Перекрытие над 95 этажом. Перекрытие над 96 этажом. Перекрытие над 97 этажом. Перекрытие над 98 этажом. Перекрытие над 99 этажом. Перекрытие над 100 этажом. Перекрытие над 101 этажом. Перекрытие над 102 этажом. Перекрытие над 103 этажом. Перекрытие над 104 этажом. Перекрытие над 105 этажом. Перекрытие над 106 этажом. Перекрытие над 107 этажом. Перекрытие над 108 этажом. Перекрытие над 109 этажом. Перекрытие над 110 этажом. Перекрытие над 111 этажом. Перекрытие над 112 этажом. Перекрытие над 113 этажом. Перекрытие над 114 этажом. Перекрытие над 115 этажом. Перекрытие над 116 этажом. Перекрытие над 117 этажом. Перекрытие над 118 этажом. Перекрытие над 119 этажом. Перекрытие над 120 этажом. Перекрытие над 121 этажом. Перекрытие над 122 этажом. Перекрытие над 123 этажом. Перекрытие над 124 этажом. Перекрытие над 125 этажом. Перекрытие над 126 этажом. Перекрытие над 127 этажом. Перекрытие над 128 этажом. Перекрытие над 129 этажом. Перекрытие над 130 этажом. Перекрытие над 131 этажом. Перекрытие над 132 этажом. Перекрытие над 133 этажом. Перекрытие над 134 этажом. Перекрытие над 135 этажом. Перекрытие над 136 этажом. Перекрытие над 137 этажом. Перекрытие над 138 этажом. Перекрытие над 139 этажом.

Имя файла	A2 OE_STR_Belashvili_SLAB
Ключевые слова	

Изм.	Дата внесения изменения
R1	27.02.2023

Заказчик: ООО "ЭНЕРГО-ИНЖИНИРИНГ"

Объект: Многоквартирный жилой дом по адресу: г.Москва, ул.Ивана Франко, вл.100, №102", №102

Стадия: Раздел

Изм.	Кол.уч.	Лист	№ док.	Подпись	Дата
ГИП	Ефимов				
Н.контр.	Ефимов				
Разработал	Ефимов				

Перекрытие над 2 этажом. Перекрытие над 3 этажом. Перекрытие над 4 этажом. Перекрытие над 5 этажом. Перекрытие над 6 этажом. Перекрытие над 7 этажом. Перекрытие над 8 этажом. Перекрытие над 9 этажом. Перекрытие над 10 этажом. Перекрытие над 11 этажом. Перекрытие над 12 этажом. Перекрытие над 13 этажом. Перекрытие над 14 этажом. Перекрытие над 15 этажом. Перекрытие над 16 этажом. Перекрытие над 17 этажом. Перекрытие над 18 этажом. Перекрытие над 19 этажом. Перекрытие над 20 этажом. Перекрытие над 21 этажом. Перекрытие над 22 этажом. Перекрытие над 23 этажом. Перекрытие над 24 этажом. Перекрытие над 25 этажом. Перекрытие над 26 этажом. Перекрытие над 27 этажом. Перекрытие над 28 этажом. Перекрытие над 29 этажом. Перекрытие над 30 этажом. Перекрытие над 31 этажом. Перекрытие над 32 этажом. Перекрытие над 33 этажом. Перекрытие над 34 этажом. Перекрытие над 35 этажом. Перекрытие над 36 этажом. Перекрытие над 37 этажом. Перекрытие над 38 этажом. Перекрытие над 39 этажом. Перекрытие над 40 этажом. Перекрытие над 41 этажом. Перекрытие над 42 этажом. Перекрытие над 43 этажом. Перекрытие над 44 этажом. Перекрытие над 45 этажом. Перекрытие над 46 этажом. Перекрытие над 47 этажом. Перекрытие над 48 этажом. Перекрытие над 49 этажом. Перекрытие над 50 этажом. Перекрытие над 51 этажом. Перекрытие над 52 этажом. Перекрытие над 53 этажом. Перекрытие над 54 этажом. Перекрытие над 55 этажом. Перекрытие над 56 этажом. Перекрытие над 57 этажом. Перекрытие над 58 этажом. Перекрытие над 59 этажом. Перекрытие над 60 этажом. Перекрытие над 61 этажом. Перекрытие над 62 этажом. Перекрытие над 63 этажом. Перекрытие над 64 этажом. Перекрытие над 65 этажом. Перекрытие над 66 этажом. Перекрытие над 67 этажом. Перекрытие над 68 этажом. Перекрытие над 69 этажом. Перекрытие над 70 этажом. Перекрытие над 71 этажом. Перекрытие над 72 этажом. Перекрытие над 73 этажом. Перекрытие над 74 этажом. Перекрытие над 75 этажом. Перекрытие над 76 этажом. Перекрытие над 77 этажом. Перекрытие над 78 этажом. Перекрытие над 79 этажом. Перекрытие над 80 этажом. Перекрытие над 81 этажом. Перекрытие над 82 этажом. Перекрытие над 83 этажом. Перекрытие над 84 этажом. Перекрытие над 85 этажом. Перекрытие над 86 этажом. Перекрытие над 87 этажом. Перекрытие над 88 этажом. Перекрытие над 89 этажом. Перекрытие над 90 этажом. Перекрытие над 91 этажом. Перекрытие над 92 этажом. Перекрытие над 93 этажом. Перекрытие над 94 этажом. Перекрытие над 95 этажом. Перекрытие над 96 этажом. Перекрытие над 97 этажом. Перекрытие над 98 этажом. Перекрытие над 99 этажом. Перекрытие над 100 этажом. Перекрытие над 101 этажом. Перекрытие над 102 этажом. Перекрытие над 103 этажом. Перекрытие над 104 этажом. Перекрытие над 105 этажом. Перекрытие над 106 этажом. Перекрытие над 107 этажом. Перекрытие над 108 этажом. Перекрытие над 109 этажом. Перекрытие над 110 этажом. Перекрытие над 111 этажом. Перекрытие над 112 этажом. Перекрытие над 113 этажом. Перекрытие над 114 этажом. Перекрытие над 115 этажом. Перекрытие над 116 этажом. Перекрытие над 117 этажом. Перекрытие над 118 этажом. Перекрытие над 119 этажом. Перекрытие над 120 этажом. Перекрытие над 121 этажом. Перекрытие над 122 этажом. Перекрытие над 123 этажом. Перекрытие над 124 этажом. Перекрытие над 125 этажом. Перекрытие над 126 этажом. Перекрытие над 127 этажом. Перекрытие над 128 этажом. Перекрытие над 129 этажом. Перекрытие над 130 этажом. Перекрытие над 131 этажом. Перекрытие над 132 этажом. Перекрытие над 133 этажом. Перекрытие над 134 этажом. Перекрытие над 135 этажом. Перекрытие над 136 этажом. Перекрытие над 137 этажом. Перекрытие над 138 этажом. Перекрытие над 139 этажом.

Изм.	Кол.уч.	Лист	№ док.	Подпись	Дата

Взам.инв.№

Инв.№ подл. | Подпись и дата

Стадия	Лист
Р	1

Перекрытие над 2 этажом. Перекрытие над 3 этажом. Перекрытие над 4 этажом. Перекрытие над 5 этажом. Перекрытие над 6 этажом. Перекрытие над 7 этажом. Перекрытие над 8 этажом. Перекрытие над 9 этажом. Перекрытие над 10 этажом. Перекрытие над 11 этажом. Перекрытие над 12 этажом. Перекрытие над 13 этажом. Перекрытие над 14 этажом. Перекрытие над 15 этажом. Перекрытие над 16 этажом. Перекрытие над 17 этажом. Перекрытие над 18 этажом. Перекрытие над 19 этажом. Перекрытие над 20 этажом. Перекрытие над 21 этажом. Перекрытие над 22 этажом. Перекрытие над 23 этажом. Перекрытие над 24 этажом. Перекрытие над 25 этажом. Перекрытие над 26 этажом. Перекрытие над 27 этажом. Перекрытие над 28 этажом. Перекрытие над 29 этажом. Перекрытие над 30 этажом. Перекрытие над 31 этажом. Перекрытие над 32 этажом. Перекрытие над 33 этажом. Перекрытие над 34 этажом. Перекрытие над 35 этажом. Перекрытие над 36 этажом. Перекрытие над 37 этажом. Перекрытие над 38 этажом. Перекрытие над 39 этажом. Перекрытие над 40 этажом. Перекрытие над 41 этажом. Перекрытие над 42 этажом. Перекрытие над 43 этажом. Перекрытие над 44 этажом. Перекрытие над 45 этажом. Перекрытие над 46 этажом. Перекрытие над 47 этажом. Перекрытие над 48 этажом. Перекрытие над 49 этажом. Перекрытие над 50 этажом. Перекрытие над 51 этажом. Перекрытие над 52 этажом. Перекрытие над 53 этажом. Перекрытие над 54 этажом. Перекрытие над 55 этажом. Перекрытие над 56 этажом. Перекрытие над 57 этажом. Перекрытие над 58 этажом. Перекрытие над 59 этажом. Перекрытие над 60 этажом. Перекрытие над 61 этажом. Перекрытие над 62 этажом. Перекрытие над 63 этажом. Перекрытие над 64 этажом. Перекрытие над 65 этажом. Перекрытие над 66 этажом. Перекрытие над 67 этажом. Перекрытие над 68 этажом. Перекрытие над 69 этажом. Перекрытие над 70 этажом. Перекрытие над 71 этажом. Перекрытие над 72 этажом. Перекрытие над 73 этажом. Перекрытие над 74 этажом. Перекрытие над 75 этажом. Перекрытие над 76 этажом. Перекрытие над 77 этажом. Перекрытие над 78 этажом. Перекрытие над 79 этажом. Перекрытие над 80 этажом. Перекрытие над 81 этажом. Перекрытие над 82 этажом. Перекрытие над 83 этажом. Перекрытие над 84 этажом. Перекрытие над 85 этажом. Перекрытие над 86 этажом. Перекрытие над 87 этажом. Перекрытие над 88 этажом. Перекрытие над 89 этажом. Перекрытие над 90 этажом. Перекрытие над 91 этажом. Перекрытие над 92 этажом. Перекрытие над 93 этажом. Перекрытие над 94 этажом. Перекрытие над 95 этажом. Перекрытие над 96 этажом. Перекрытие над 97 этажом. Перекрытие над 98 этажом. Перекрытие над 99 этажом. Перекрытие над 100 этажом. Перекрытие над 101 этажом. Перекрытие над 102 этажом. Перекрытие над 103 этажом. Перекрытие над 104 этажом. Перекрытие над 105 этажом. Перекрытие над 106 этажом. Перекрытие над 107 этажом. Перекрытие над 108 этажом. Перекрытие над 109 этажом. Перекрытие над 110 этажом. Перекрытие над 111 этажом. Перекрытие над 112 этажом. Перекрытие над 113 этажом. Перекрытие над 114 этажом. Перекрытие над 115 этажом. Перекрытие над 116 этажом. Перекрытие над 117 этажом. Перекрытие над 118 этажом. Перекрытие над 119 этажом. Перекрытие над 120 этажом. Перекрытие над 121 этажом. Перекрытие над 122 этажом. Перекрытие над 123 этажом. Перекрытие над 124 этажом. Перекрытие над 125 этажом. Перекрытие над 126 этажом. Перекрытие над 127 этажом. Перекрытие над 128 этажом. Перекрытие над 129 этажом. Перекрытие над 130 этажом. Перекрытие над 131 этажом. Перекрытие над 132 этажом. Перекрытие над 133 этажом. Перекрытие над 134 этажом. Перекрытие над 135 этажом. Перекрытие над 136 этажом. Перекрытие над 137 этажом. Перекрытие над 138 этажом. Перекрытие над 139 этажом.

Формат	А3
Масштаб	1:125
Дата печати	27.02.2023
Электронный адрес	

Перекрытие над 2 этажом. Перекрытие над 3 этажом. Перекрытие над 4 этажом. Перекрытие над 5 этажом. Перекрытие над 6 этажом. Перекрытие над 7 этажом. Перекрытие над 8 этажом. Перекрытие над 9 этажом. Перекрытие над 10 этажом. Перекрытие над 11 этажом. Перекрытие над 12 этажом. Перекрытие над 13 этажом. Перекрытие над 14 этажом. Перекрытие над 15 этажом. Перекрытие над 16 этажом. Перекрытие над 17 этажом. Перекрытие над 18 этажом. Перекрытие над 19 этажом. Перекрытие над 20 этажом. Перекрытие над 21 этажом. Перекрытие над 22 этажом. Перекрытие над 23 этажом. Перекрытие над 24 этажом. Перекрытие над 25 этажом. Перекрытие над 26 этажом. Перекрытие над 27 этажом. Перекрытие над 28 этажом. Перекрытие над 29 этажом. Перекрытие над 30 этажом. Перекрытие над 31 этажом. Перекрытие над 32 этажом. Перекрытие над 33 этажом. Перекрытие над 34 этажом. Перекрытие над 35 этажом. Перекрытие над 36 этажом. Перекрытие над 37 этажом. Перекрытие над 38 этажом. Перекрытие над 39 этажом. Перекрытие над 40 этажом. Перекрытие над 41 этажом. Перекрытие над 42 этажом. Перекрытие над 43 этажом. Перекрытие над 44 этажом. Перекрытие над 45 этажом. Перекрытие над 46 этажом. Перекрытие над 47 этажом. Перекрытие над 48 этажом. Перекрытие над 49 этажом. Перекрытие над 50 этажом. Перекрытие над 51 этажом. Перекрытие над 52 этажом. Перекрытие над 53 этажом. Перекрытие над 54 этажом. Перекрытие над 55 этажом. Перекрытие над 56 этажом. Перекрытие над 57 этажом. Перекрытие над 58 этажом. Перекрытие над 59 этажом. Перекрытие над 60 этажом. Перекрытие над 61 этажом. Перекрытие над 62 этажом. Перекрытие над 63 этажом. Перекрытие над 64 этажом. Перекрытие над 65 этажом. Перекрытие над 66 этажом. Перекрытие над 67 этажом. Перекрытие над 68 этажом. Перекрытие над 69 этажом. Перекрытие над 70 этажом. Перекрытие над 71 этажом. Перекрытие над 72 этажом. Перекрытие над 73 этажом. Перекрытие над 74 этажом. Перекрытие над 75 этажом. Перекрытие над 76 этажом. Перекрытие над 77 этажом. Перекрытие над 78 этажом. Перекрытие над 79 этажом. Перекрытие над 80 этажом. Перекрытие над 81 этажом. Перекрытие над 82 этажом. Перекрытие над 83 этажом. Перекрытие над 84 этажом. Перекрытие над 85 этажом. Перекрытие над 86 этажом. Перекрытие над 87 этажом. Перекрытие над 88 этажом. Перекрытие над 89 этажом. Перекрытие над 90 этажом. Перекрытие над 91 этажом. Перекрытие над 92 этажом. Перекрытие над 93 этажом. Перекрытие над 94 этажом. Перекрытие над 95 этажом. Перекрытие над 96 этажом. Перекрытие над 97 этажом. Перекрытие над 98 этажом. Перекрытие над 99 этажом. Перекрытие над 100 этажом. Перекрытие над 101 этажом. Перекрытие над 102 этажом. Перекрытие над 103 этажом. Перекрытие над 104 этажом. Перекрытие над 105 этажом. Перекрытие над 106 этажом. Перекрытие над 107 этажом. Перекрытие над 108 этажом. Перекрытие над 109 этажом. Перекрытие над 110 этажом. Перекрытие над 111 этажом. Перекрытие над 112 этажом. Перекрытие над 113 этажом. Перекрытие над 114 этажом. Перекрытие над 115 этажом. Перекрытие над 116 этажом. Перекрытие над 117 этажом. Перекрытие над 118 этажом. Перекрытие над 119 этажом. Перекрытие над 120 этажом. Перекрытие над 121 этажом. Перекрытие над 122 этажом. Перекрытие над 123 этажом. Перекрытие над 124 этажом. Перекрытие над 125 этажом. Перекрытие над 126 этажом. Перекрытие над 127 этажом. Перекрытие над 128 этажом. Перекрытие над 129 этажом. Перекрытие над 130 этажом. Перекрытие над 131 этажом. Перекрытие над 132 этажом. Перекрытие над 133 этажом. Перекрытие над 134 этажом. Перекрытие над 135 этажом. Перекрытие над 136 этажом. Перекрытие над 137 этажом. Перекрытие над 138 этажом. Перекрытие над 139 этажом.

Имя файла	A3 OE_STR_Belashvili_SLAB
Ключевые слова	

Изм.	Дата внесения изменения
R1	27.02.2023

გადახურვის ფილის არმირების სქემა ▽+10.28
(ძირითადი არმირება ქვედა და ზედა შრე x და Y ღერძების გასწვრივ)
მ 1:125

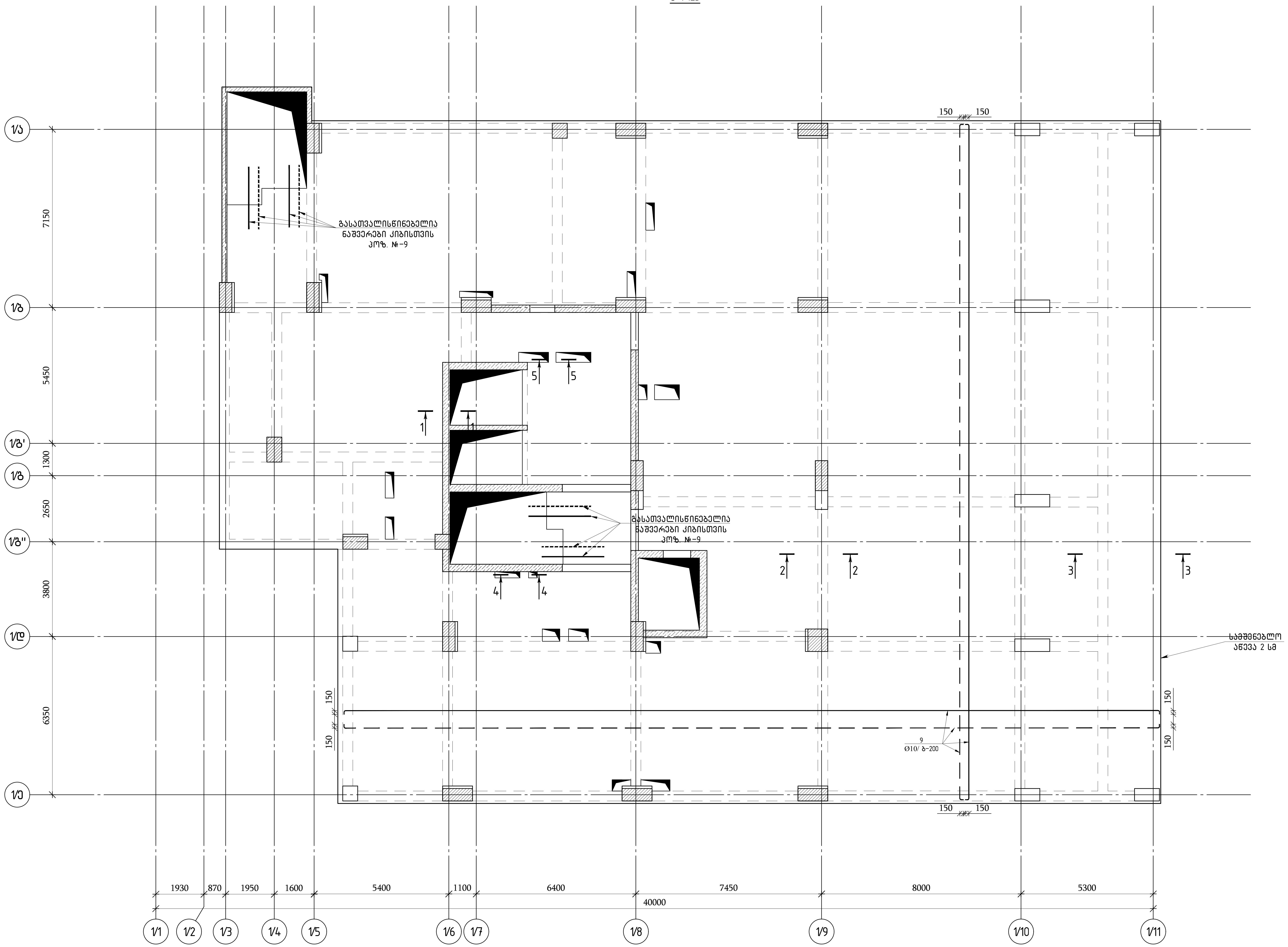

შენიშვნა:

1. ძირითადი არმირება ქვედა და ზედა შრეში უნდა იყოს შესრულებული არმატურით ⌀10 A500C
(შესაბამისად პოზიციები - 9)
2. გადახურვის ფილის ძირითადი არმატურების გადაბმები განხორციელდეს ურთიერთ ჩანაცვლებით რაც იმას ნიშნავს რომ არ დაიშვება ყველა არმატურების გადაბმა ერთ სიბრტყეში, გადაბმული არმატურების რაოდენობა ერთ კვეთში არ უნდა აღემატებოდეს 50%.

3. არმატურების გადაბმა უნდა განხორციელდეს პირგადადებით მინ 50×⌀ მანძილზე სადაც ⌀ გადასაბმელი არმატურის დიამეტრია.

4. გადახურვის ფილის ღეროების ბოლოები უნდა ჩაიღუნოს მინ 15 სმ -ით

გადახურვის ფილის ძირითადი არმატურების გადაბმის სქემა

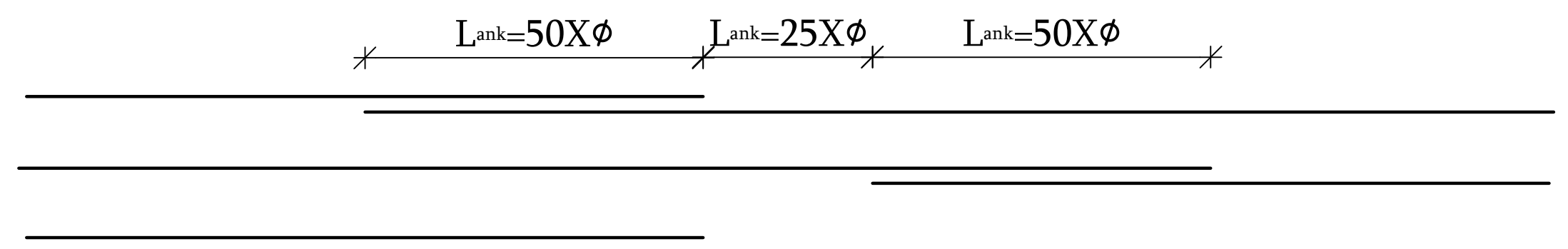

წყვეტილი ხაზით აღნიშნულია ქვედა შრის არმატურა,უწყვეტი ხაზით ზედა შრის.

თბილისი / 2023 წელი

ფაილის სახელი:
A2 QE_STR_Beliashvili_SLAB

KEYPLAN:

ყოველი შემდეგი რევიზია აუქმებს წინა რევიზიებს

პროექტის სტატუსი:
სამშენებლო დოკუმენტაცია

რევიზია

რევ.	თარიღი	აღწერილობა	დამტკ.

შენიშვნები:

მისამართი:
ქ.თბილისი ა. ბელიაშვილის ქუჩა
№100, №100ა, №102

დამკვეთი:
შ.პ.ს "ფერი"

თანამდებობა	სახელი გვარი	ხელმოწერა
პროექტის მენეჯერი		
დამტკიცებულია: დამკვეთის მიერ		

შემსრულებელი:
შპს "ქიუ ენჯინერინგი"
მისამართი :
ქ.თბილისი ა.ბაქრაძის №7
ბინა №6

შპს "ქიუ ენჯინერინგის"
პროფესიული პასუხისმგებლობის მზღვეველია
სს "დაზღვევის საერთაშორისო კომპანია ირაო"
(პ/ნ №PFL 417/21)

თანამდებობა	სახელი გვარი	ხელმოწერა
დირექტორი	დ.ქევანიშვილი	
საპროექტო ჯგუფის უფროსი	ო. ილიუხინი	
პროექტის მთ. კონსტრუქტორი	ო. ილიუხინი	
შეასრულა	მ.იაკობიძე	

პროექტის სახელწოდება:
მრავალფუნქციური კომპლექსი (I ბლოკი)

პროექტის სტადია:
ახალი მშენებლობა

პროექტის ნაწილი:
კონსტრუქცია

ფორმატი	A2
სტადია	მ.პ.
თარიღი	24/02/2023
მასშტაბი	1:125

ნახაზის დასახელება:
გადახურვის ფილის არმირების სქემა ▽+10.28
(ძირითადი არმირება ქვედა და ზედა შრე x და Y ღერძების გასწვრივ)

რევიზია:	ნახაზის ნომერი:	ფურც. საერთო რაოდენობა
R1	კ-I.8.40	139

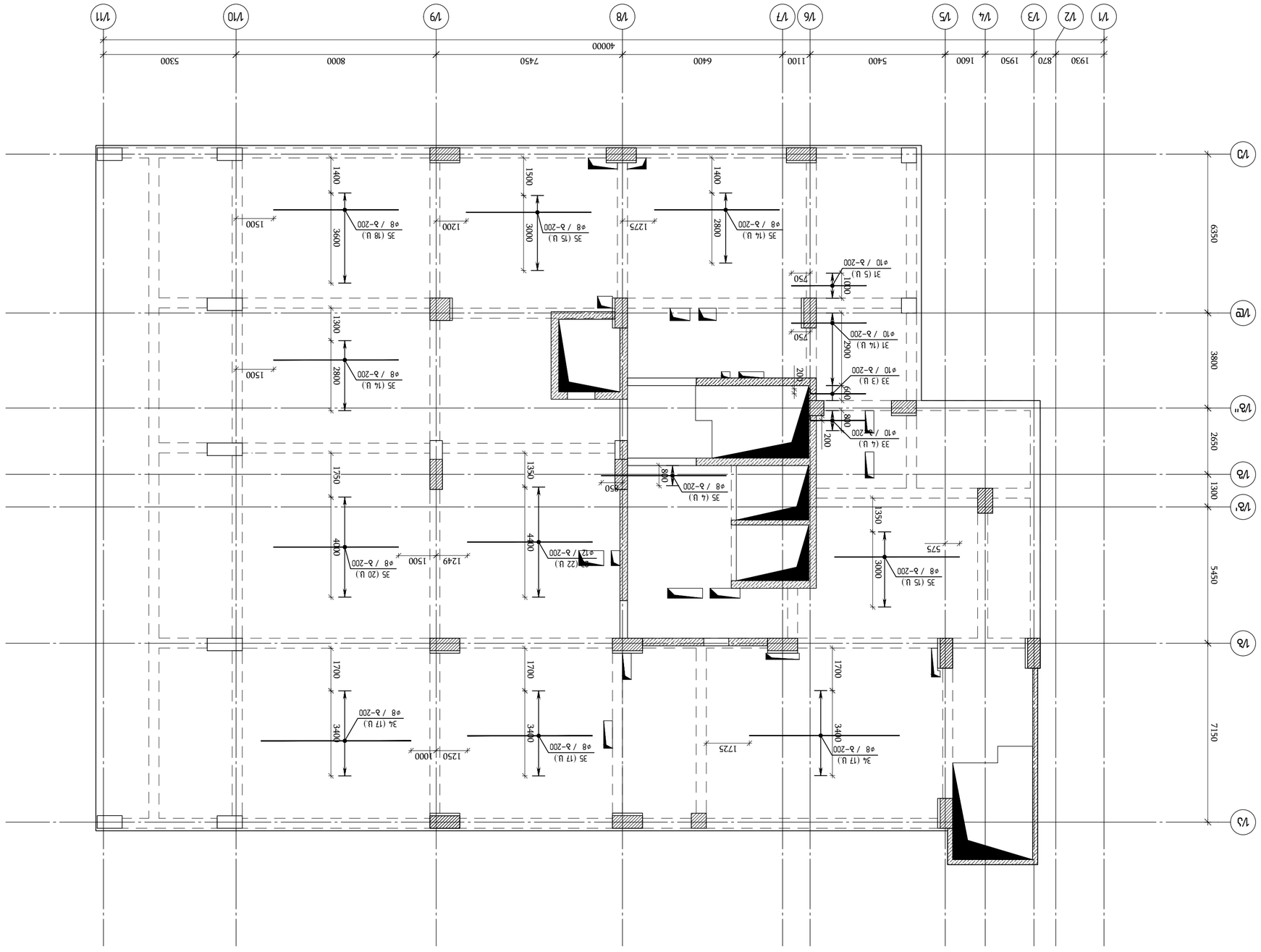

Зальні перекриття на відм. +10.28
(Експлікація залів дивись лист АР-3 та Експлікація залів, вестибюлів та фойе)
в 1:100

Розробив	Мальований В.І.		
Перевірив	Шульга О.І.		
Н.контр.	Шульга О.І.		
ГІП	Шульга О.І.		

ТОВ "ЗДАНІ"

Замовник: ТОВ "ЗАХІДБУДМЕНЕДЖМЕНТ"

Об'єкт: Житловий комплекс з вбудованими приміщеннями громадського призначення та паркінгом по вул. Стрийській, 100, 100А, 102 у Франківському районі м. Львова

Стадія: Робоча документація

Назва креслення: Плани перекриттів

Стадія	Аркуш	Аркушів
Р	1	1

Копіювання та використання креслення без дозволу автора заборонено

Ліцензований програмний комплекс: Autodesk Revit 2023

Ліцензія: ТОВ "ЗДАНІ"

Інв. № оригіналу

Взам. інв. №

Підпис та дата

Інв. № дубл.

Зм.	Кіл.уч.	№ док.	Підпис	Дата

Арк. 1 / Аркушів 1

Марка	Найменування	Примітка
Р1	Ж/б монолітна плита перекриття h=200 мм	

Формат А1

გადახურვის ფილის არმირების სქემა ▽+10.28
(დამატებითი არმირება ქვედა შრე x ღერძის გასწვრივ)
მ 1:100

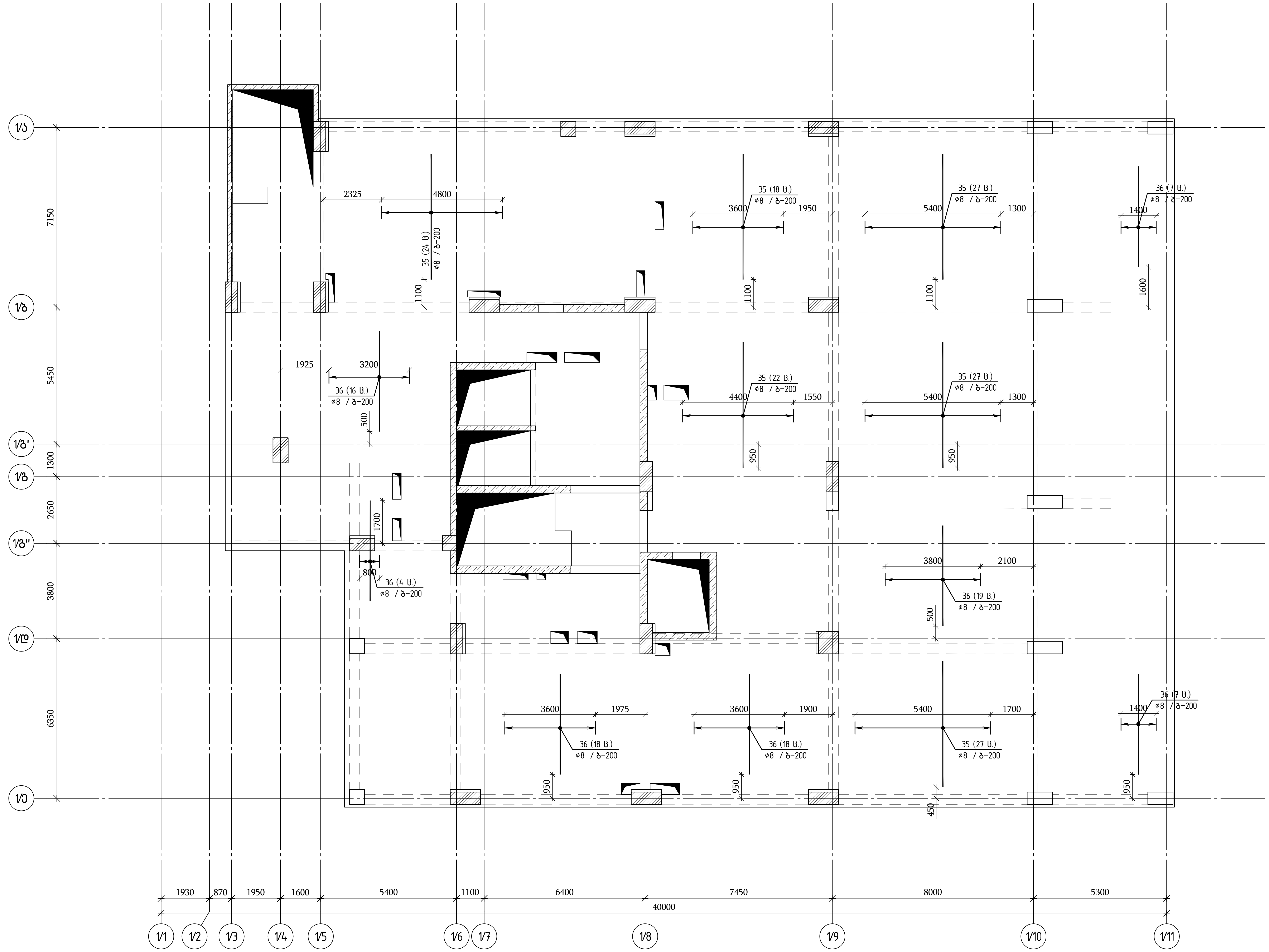

თბილისი / 2023 წელი

ფაილის სახელი:
A2 QE_STR_Beliashvili_SLAB

KEYPLAN:

ყოველი შემდეგი რევიზია აუქმებს წინა რევიზიებს

პროექტის სტატუსი:
სამშენებლო დოკუმენტაცია

რევიზია

რევ.	თარიღი	აღწერილობა	დამტკ.

შენიშვნები:

მისამართი:
ქ.თბილისი ა. ბელიაშვილის ქუჩა
№100, №100ა, №102

დამკვეთი:
შ.პ.ს "ფერი"

თანამდებობა	სახელი გვარი	ხელმოწერა
პროექტის მენეჯერი		
დამტკიცებულია: დამკვეთის მიერ		

შემსრულებელი:
შპს "ქიუ ენჯინერინგი"

მისამართი :
ქ.თბილისი ა.ბაქრაძის №7
ბინა №6

engineering

შპს "ქიუ ენჯინერინგის"
პროფესიული პასუხისმგებლობის მზღვეველია
სს "დაზღვევის საერთაშორისო კომპანია ირაო"
(პ/ნ №PFL 417/21)

თანამდებობა	სახელი გვარი	ხელმოწერა
დირექტორი	დ.ქევანიშვილი	
საპროექტო ჯგუფის უფროსი	ო. ილიუხინი	
პროექტის მთ. კონსტრუქტორი	ო. ილიუხინი	
შეასრულა	მ.იაკობიძე	

პროექტის სახელწოდება:
მრავალფუნქციური კომპლექსი (I ბლოკი)

პროექტის სტადია:
ახალი მშენებლობა

პროექტის ნაწილი:
კონსტრუქცია

ფორმატი	ნახაზის დასახელება:
A2	გადახურვის ფილის არმირების სქემა ▽+10.28 (დამატებითი არმირება ქვედა შრე Y ღერძის გასწვრივ)
სტადია	
მ.პ.	
თარიღი	
24/02/2023	
მასშტაბი	
1:125	

რევიზია:	ნახაზის ნომერი:	ფურც. საერთო რაოდენობა
R1	კ-I.8.42	139

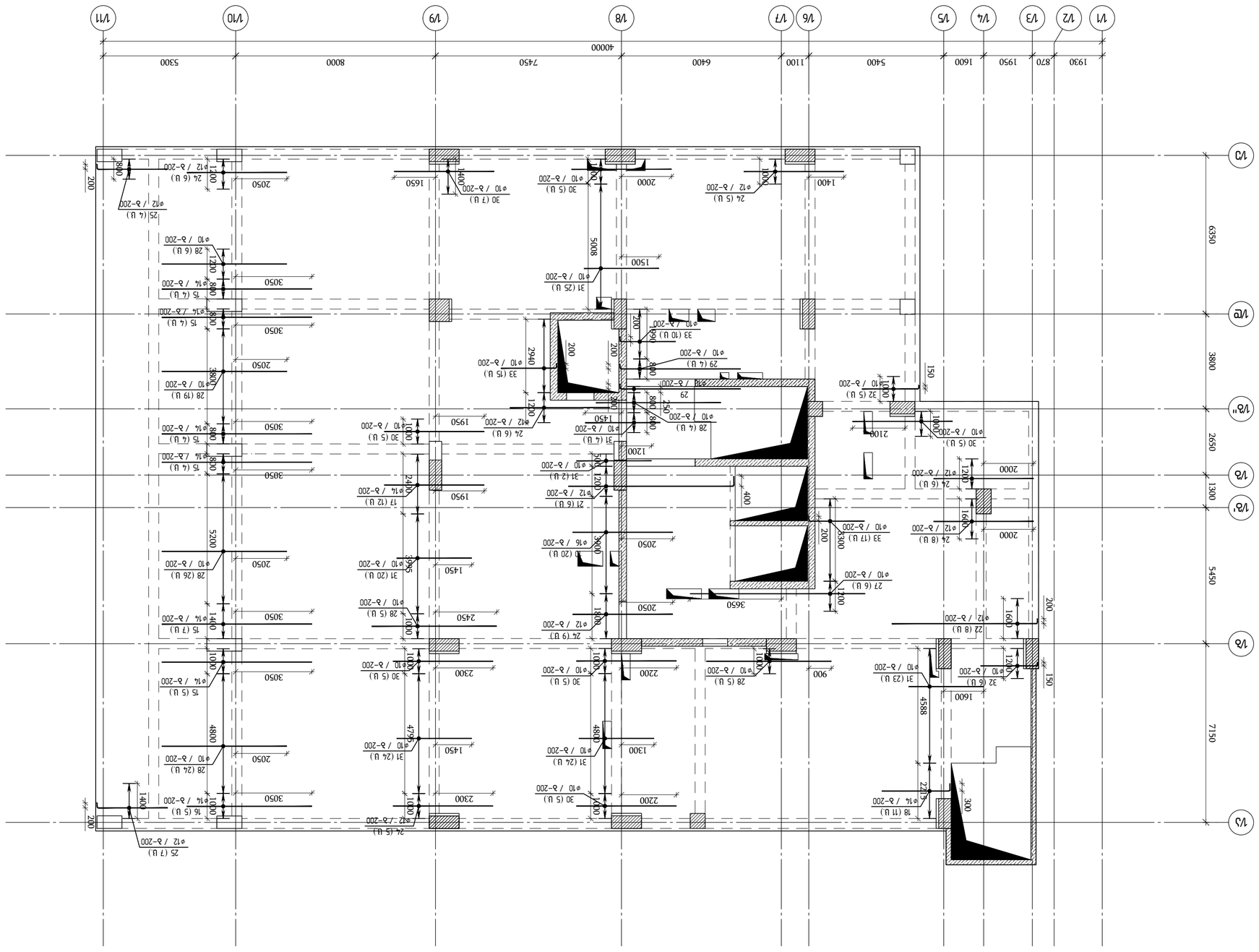

Схема армирования монолитных железобетонных стен (фрагмент) в осях 1/1-1/11; 1/А-1/Ж
при отм. +10.28
(Схема армирования монолитных стен на отм. +10.28 x 1:100)
1:100

Изм.	Кол.уч.	Лист	№ док.
Разраб.			
Пров.			
Гип			
Н.контр.			
ГИП			

Жилой дом 2023 г.
Монолитные ж.б. конструкции фундамента
№100, №100*, №102

Заказчик: ООО "ЭСАЛ"

Объект: Жилой дом №7 с подземной автостоянкой по адресу: г.Москва, ул.Академика Янгеля, вл.6

engineering

ООО "ГлавМосСтрой"
Монолитные железобетонные конструкции стен, перекрытий, балок, лестниц, фундаментов, колонн, пилонов, диафрагм жесткости, ядер жесткости, шахт лифтов, приямков, пандусов, резервуаров, бассейнов, подпорных стен, парапетов, ограждений кровли, ростверков, фундаментных плит, фундаментных балок, отмостки, приставных колонн, пилонов, диафрагм жесткости, ядер жесткости, шахт лифтов, приямков, пандусов, резервуаров, бассейнов, подпорных стен, парапетов, ограждений кровли, ростверков, фундаментных плит, фундаментных балок, отмостки, приставных

Гип	Шевченко		
Нач.отд.	Шевченко		
Нач.сект.	Шевченко		
Исполнитель	Шевченко		

Изм.	Кол.уч.	Лист	№ док.
ГИП	Шевченко		
Нач.отд.	Шевченко		
Нач.сект.	Шевченко		
Исполнитель	Шевченко		

Монолитные железобетонные конструкции стен, перекрытий, балок, лестниц, фундаментов, колонн, пилонов, диафрагм жесткости, ядер жесткости, шахт лифтов, приямков, пандусов, резервуаров, бассейнов, подпорных стен, парапетов, ограждений кровли, ростверков, фундаментных плит, фундаментных балок, отмостки, приставных

Стадия: Р | Лист: 1 | Листов: 1

ООО "ГлавМосСтрой"

Схема армирования монолитных железобетонных стен (фрагмент) в осях 1/1-1/11; 1/А-1/Ж при отм. +10.28

ГИП	Шевченко		
Нач.отд.	Шевченко		
Нач.сект.	Шевченко		
Исполнитель	Шевченко		

Формат А2

გადახურვის ფილის არმირების სქემა ▽+10.28
(დამატებითი არმირება ზედა შრე Y ღერძის გასწვრივ)
მ 1:100

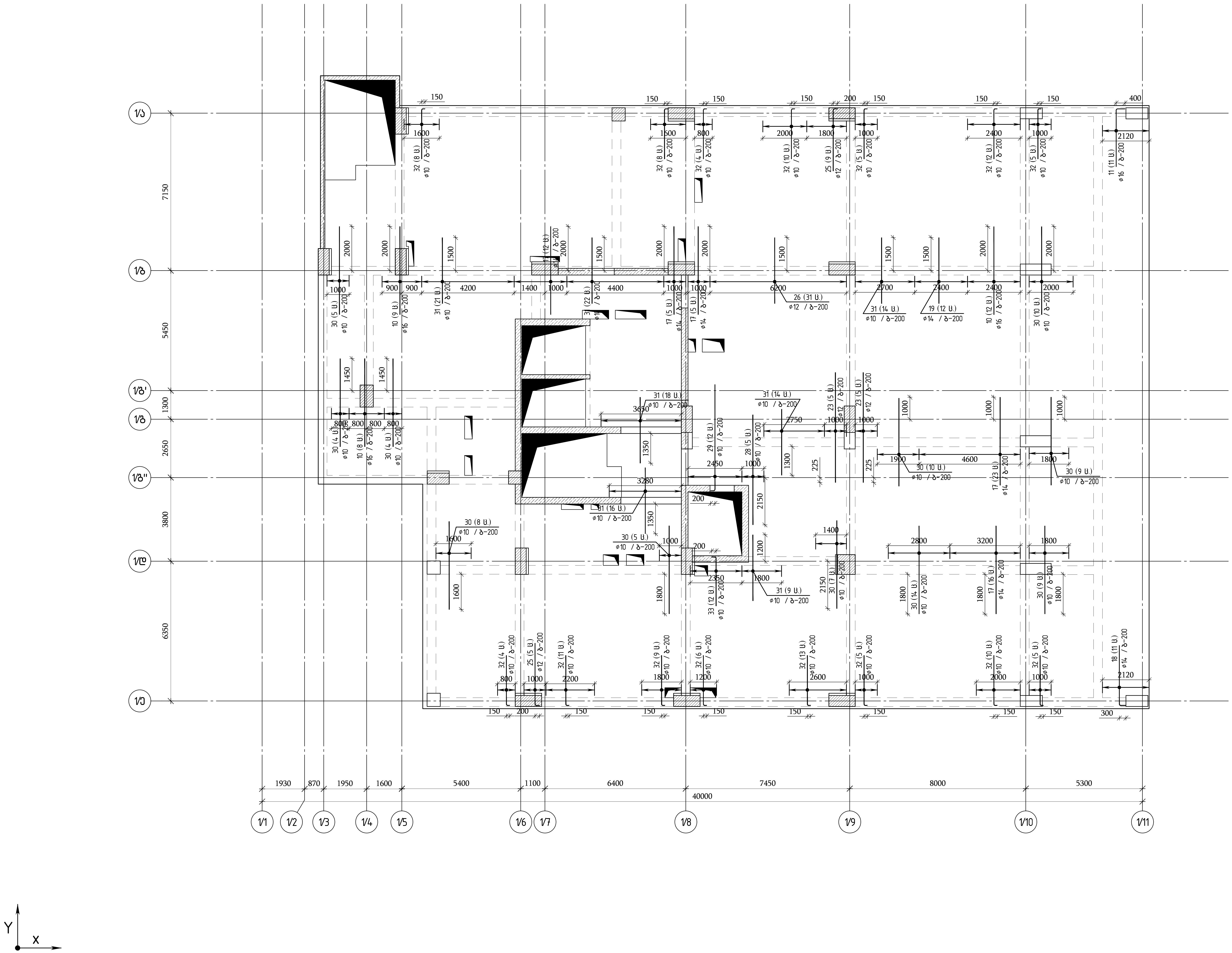

თბილისი / 2023 წელი

ფაილის სახელი:
A2 QE_STR_Beliashvili_SLAB

KEYPLAN:

ყოველი შემდეგი რევიზია აუქმებს წინა რევიზიებს

პროექტის სტატუსი:
სამშენებლო დოკუმენტაცია

რევიზია

რევ.	თარიღი	აღწერილობა	დამტკ.

შენიშვნები:

მისამართი:
ქ.თბილისი ა. ბელიაშვილის ქუჩა
№100, №100ა, №102

დამკვეთი:
შ.პ.ს "ფერი"

თანამდებობა	სახელი გვარი	ხელმოწერა
პროექტის მენეჯერი		
დამტკიცებულია: დამკვეთის მიერ		

შემსრულებელი:
შპს "ქიუ ენჯინერინგი"
მისამართი:
ქ.თბილისი ა.ბაქრაძის №7 ბინა №6

engineering

შპს "ქიუ ენჯინერინგის"
პროფესიული პასუხისმგებლობის მზღვეველია
სს "დაზღვევის საერთაშორისო კომპანია ირაო"
(პ/6 №PFL 417/21)

თანამდებობა	სახელი გვარი	ხელმოწერა
დირექტორი	დ.ქევანიშვილი	
საპროექტო ჯგუფის უფროსი	ო. ილიუხინი	
პროექტის მთ. კონსტრუქტორი	ო. ილიუხინი	
შეასრულა	მ.იაკობიძე	

პროექტის სახელწოდება:
მრავალფუნქციური კომპლექსი (I ბლოკი)

პროექტის სტადია:
ახალი მშენებლობა

პროექტის ნაწილი:
კონსტრუქცია

ფორმატი A2	ნახაზის დასახელება:
სტადია მ.პ.	გადახურვის ფილის არმირების სქემა ▽+10.28 (დამატებითი არმირება ზედა შრე Y ღერძის გასწვრივ)
თარიღი 24/02/2023	
მასშტაბი 1:125	

რევიზია:	ნახაზის ნომერი:	ფურც. საერთო რაოდენობა
R1	კ–I.8.44	139

გადახურვის ფილის არმირების სქემა ▽+10.28
(ღიობების გაძლიერება გადახურვის ფილაში)
მ 1:100

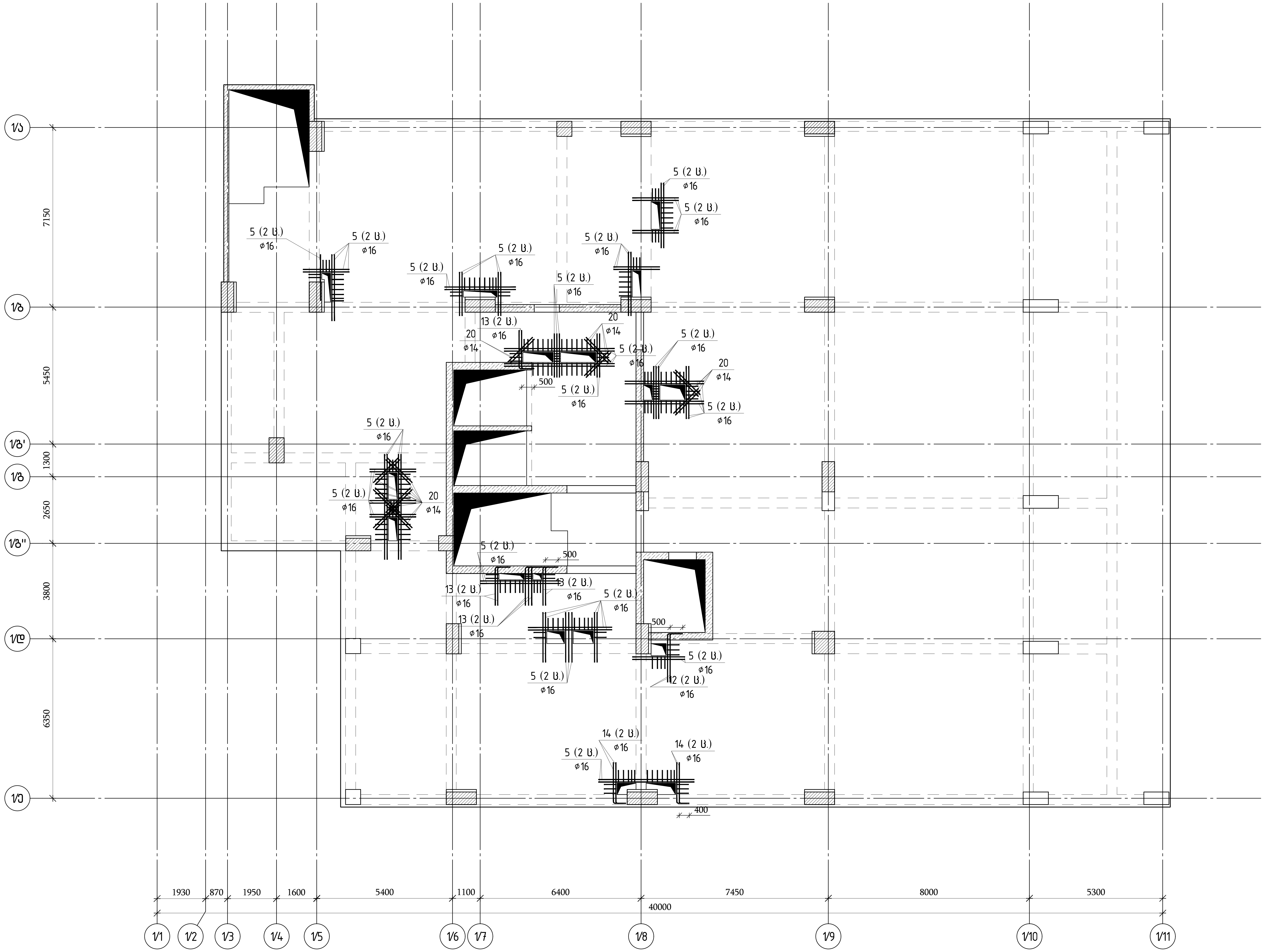

თბილისი / 2023 წელი

ფაილის სახელი:
A2 QE_STR_Beliashvili_SLAB

KEYPLAN:

ყოველი შემდეგი რევიზია აუქმებს წინა რევიზიებს

პროექტის სტატუსი:
სამშენებლო დოკუმენტაცია

რევიზია

რევ.	თარიღი	აღწერილობა	დამტკ.

შენიშვნები:

მისამართი:
ქ.თბილისი ა. ბელიაშვილის ქუჩა
№100, №100ა, №102

დამკვეთი:
შ.პ.ს "ფერი"

თანამდებობა	სახელი გვარი	ხელმოწერა
პროექტის მენეჯერი		
დამტკიცებულია: დამკვეთის მიერ		

engineering

შემსრულებელი:
შპს "ქიუ ენჯინერინგი"

მისამართი :
ქ.თბილისი ა.ბაქრაძის №7
ბინა №6

შპს "ქიუ ენჯინერინგის"
პროფესიული პასუხისმგებლობის მზღვეველია
სს "დაზღვევის საერთაშორისო კომპანია ირაო"
(პ/ნ №PFL 417/21)

თანამდებობა	სახელი გვარი	ხელმოწერა
დირექტორი	დ.ქევანიშვილი	
საპროექტო ჯგუფის უფროსი	ო. ილიუხინი	
პროექტის მთ. კონსტრუქტორი	ო. ილიუხინი	
შეასრულა	მ.იაკობიძე	

პროექტის სახელწოდება:
მრავალფუნქციური კომპლექსი (I ბლოკი)

პროექტის სტადია:
ახალი მშენებლობა

პროექტის ნაწილი:
კონსტრუქცია

ფორმატი	ნახაზის დასახელება:
A2	გადახურვის ფილის არმირების სქემა ▽+10.28
სტადია	(ღიობების გაძლიერება გადახურვის ფილაში)
მ.პ.	
თარიღი	
24/02/2023	
მასშტაბი	
1:125	

რევიზია:	ნახაზის ნომერი:	ფურც. საერთო რაოდენობა
R1	კ–I.8.45	139

Зм№	Збозначення	Позиція	Специфікація	Од.вим	Загальна довжина
			Бетон В35	м³	142.71
			Бетон клас С12/15 (В15)		
1	ГОСТ 52544-2006	D10	L=820	1316	0.51	671.2
2	ГОСТ 5781-82*	D6	L=340	2193	0.08	175.4
3	ГОСТ Р 52544-2006	D10	L=860	100	0.53	53.0
4	ГОСТ 5781-82*	D6	L=360	167	0.08	13.4
5	ГОСТ Р 52544-2006	D16	L=12000	30	18.94	568.2
6	ГОСТ Р 52544-2006	D10	L=1130	183	0.70	128.1
7	ГОСТ Р 52544-2006	D8	L=860	10	0.34	3.4
8	ГОСТ Р 52544-2006	D8	L=960	3	0.38	1.1
9	ГОСТ Р 52544-2006	Ø10	L=18231.5 м		0.62	11230.6
10	ГОСТ Р 52544-2006	Ø16	L=4000	49	6.31	309.3
11	ГОСТ Р 52544-2006	Ø16	L=3000	11	4.73	52.1
12	ГОСТ Р 52544-2006	Ø16	L=2400	4	3.79	15.2
13	ГОСТ Р 52544-2006	Ø16	L=2000	18	3.16	56.9
14	ГОСТ Р 52544-2006	Ø16	L=2000	8	3.16	25.3
15	ГОСТ Р 52544-2006	Ø14	L=6000	28	7.25	202.9
16	ГОСТ Р 52544-2006	Ø14	L=5000	5	6.04	30.2
17	ГОСТ Р 52544-2006	Ø14	L=4000	73	4.83	352.7
18	ГОСТ Р 52544-2006	Ø14	L=3000	22	3.62	79.7
19	ГОСТ Р 52544-2006	Ø14	L=3000	12	3.62	43.5
20	ГОСТ Р 52544-2006	Ø14	L=1400	22	1.69	37.2
21	ГОСТ Р 52544-2006	Ø12	L=7000	6	6.22	37.3
22	ГОСТ Р 52544-2006	Ø12	L=6000	8	5.33	42.6
23	ГОСТ Р 52544-2006	Ø12	L=5000	32	4.44	142.1
24	ГОСТ Р 52544-2006	Ø12	L=4000	45	3.55	159.8
25	ГОСТ Р 52544-2006	Ø12	L=3000	25	2.66	66.6
26	ГОСТ Р 52544-2006	Ø12	L=3000	31	2.66	82.6
27	ГОСТ Р 52544-2006	Ø10	L=7000	6	4.31	25.9
28	ГОСТ Р 52544-2006	Ø10	L=5000	94	3.08	289.5
29	ГОСТ Р 52544-2006	Ø10	L=5000	17	3.08	52.4
30	ГОСТ Р 52544-2006	Ø10	L=4000	122	2.46	300.6
31	ГОСТ Р 52544-2006	Ø10	L=3000	255	1.85	471.2
32	ГОСТ Р 52544-2006	Ø10	L=2400	126	1.48	186.3
33	ГОСТ Р 52544-2006	Ø10	L=2400	61	1.48	90.2
34	ГОСТ Р 52544-2006	Ø8	L=6000	34	2.37	80.6
35	ГОСТ Р 52544-2006	Ø8	L=5000	262	1.98	517.4
36	ГОСТ Р 52544-2006	Ø8	L=4000	89	1.58	140.6

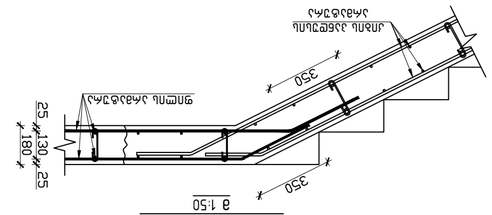

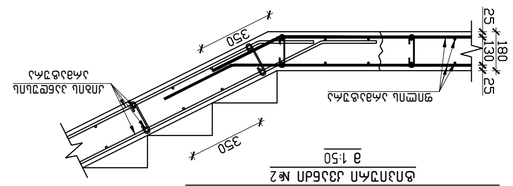

350
25
130
180
25
Ø10 / δ–200
Ø6 / δ–600
Ø10 / δ–800
50
100
50
25
130
180
25
+10.28
Ø6 / δ–600
Ø10 / δ–800
50
25
130
180
25
+10.28
Ø10 / δ–800
50
25
130
180
25
+10.28
Ø8 / δ–100
Ø16
38
50
125
125
50
38
350
25
130
180
25
+10.28
Ø6 / δ–600
Ø10 / δ–800
50
100
50
25
130
180
25
+10.28
Ø6 / δ–600
Ø10 / δ–800
4Ø16
50
100
50
25
130
180
25
+10.28
Ø8 / δ–100
Ø16
38
50
100
100
50
38
300
350
25
130
180
25
+10.28
Ø6 / δ–600
Ø10 / δ–800
50
100
50
25
130
180
25
+10.28
Ø6 / δ–600
Ø10 / δ–800
50
100
50

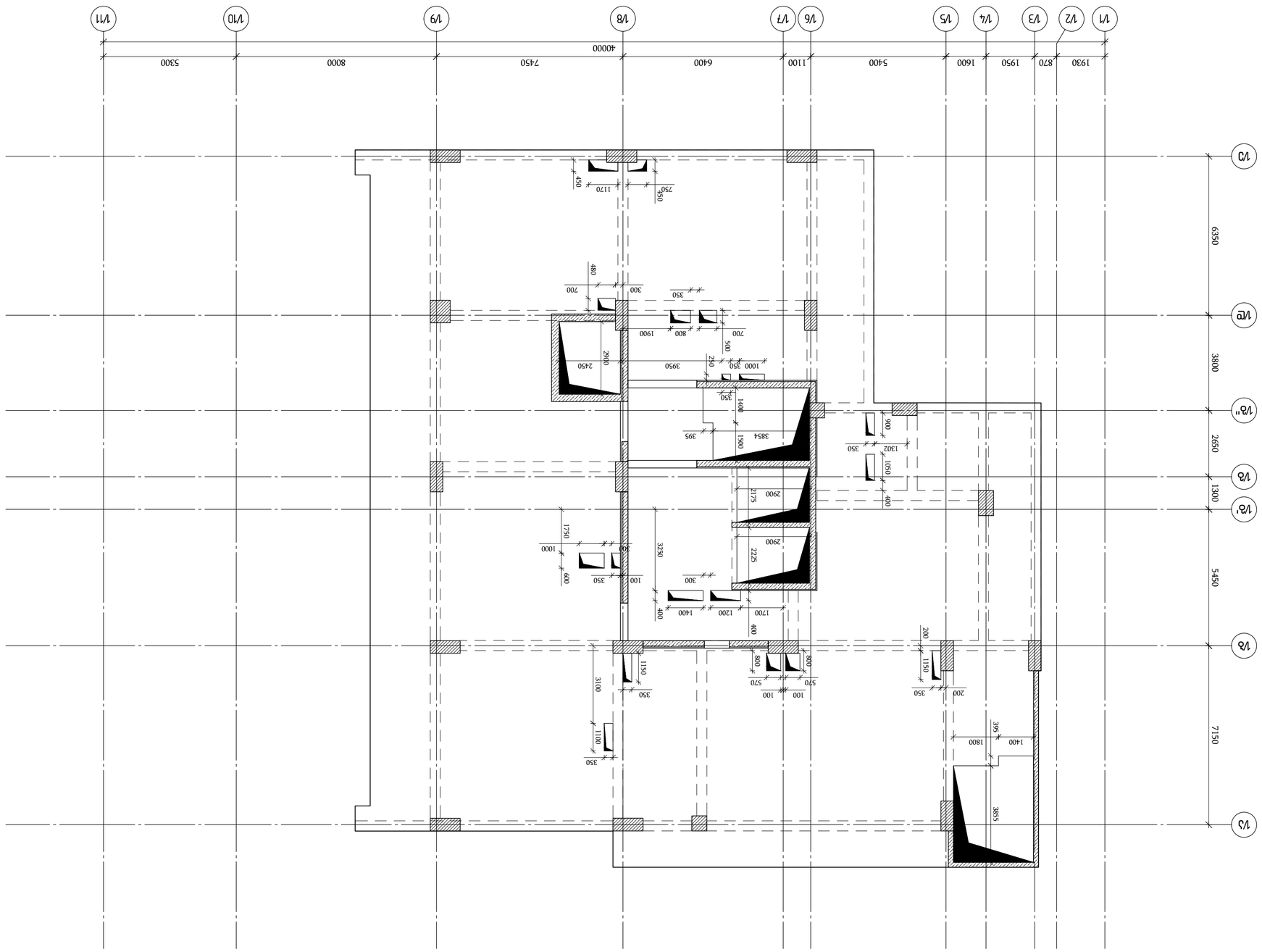

Зъбъчъщ бъдъсъмъсъщ ъъсъъъъъ ъъсъъъъъ

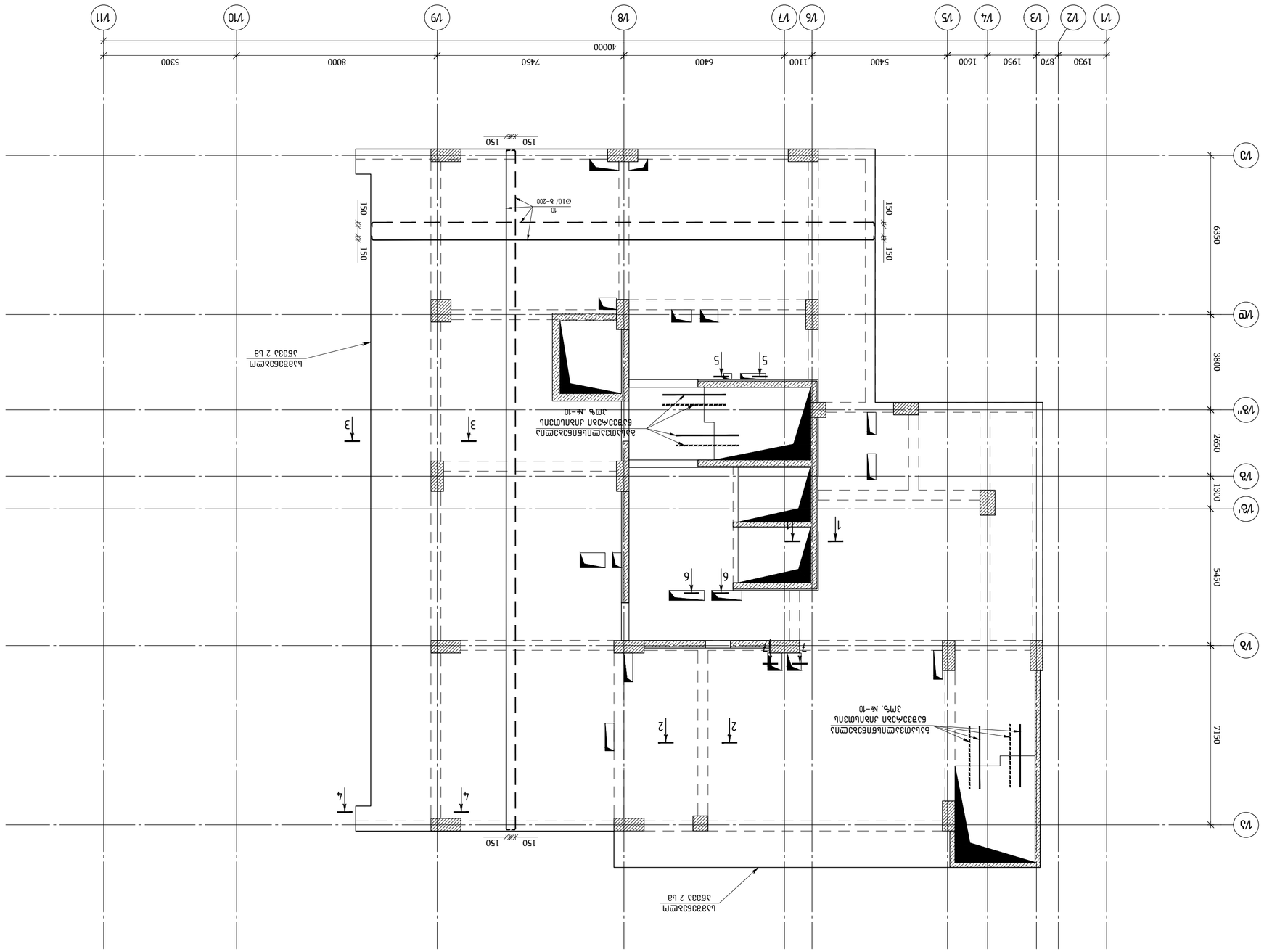
Ø10/ δ-200
150
150
L=50X∅
L=25X∅
L=50X∅
L=50X∅
L=50

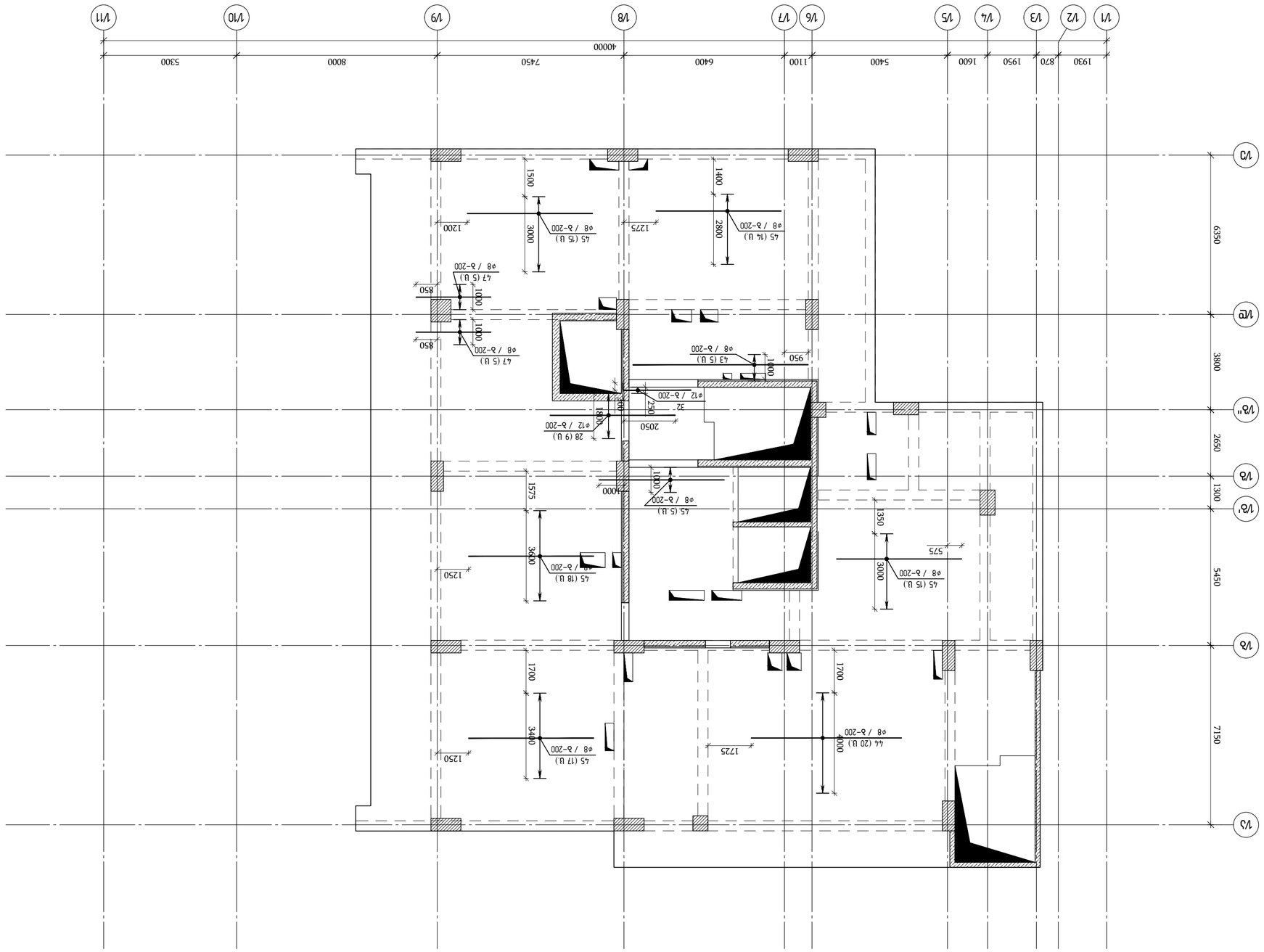

Вал колонн ▽+13.58
(Вал колонн 1/А,1/Б,1/Б',1/В,1/Г,1/Д 1/А x 1/Д)
9 1:100

Изм.	Кол.уч.	Лист	№ док.
Разраб.			Дата
Пров.			
Гип			
Н.контр.			
Утв.			

ООО "ЭЛАН"

Стадия: Лист: Листов:

Р

ЗАО "ЭНЕРГОАЛЬЯНС"
г.Магнитогорск, ул.Ленина, 93, оф.1
тел.(3519) 22-22-33, 22-22-44
e-mail: info@energoalliance.ru

Заказчик: ООО "ЭЛАН"
г.Магнитогорск, ул.Ленина, 102
№100, №102"

Объект:
Многоквартирный жилой дом по ул. Белинского в г.Магнитогорске. 1-ая очередь строительства. Корректировка. Секция 1 (Блок-секция 1)

Раздел: КЖ

Стадия: Р

Лист: 1

Листов: 139

Инв. № подл.

Подпись и дата

Взам. инв. №

Инв. № дубл.

Подпись и дата

Инв. № подл.

Изм.	Кол.уч.	Лист	№ док.	Подпись	Дата
ГИП	Ефимов				
Разраб.	Ефимов				
Н.контр.	Ефимов				

Вал колонн ▽+13.58
(Вал колонн 1/А,1/Б,1/Б',1/В,1/Г,1/Д 1/А x 1/Д)
Лист 1

Формат А2

Копировал:

Взам. инв. №

Подпись и дата

Инв. № подл.

Изм.	Кол.уч.	Лист	№ док.	Подпись	Дата

Формат А2

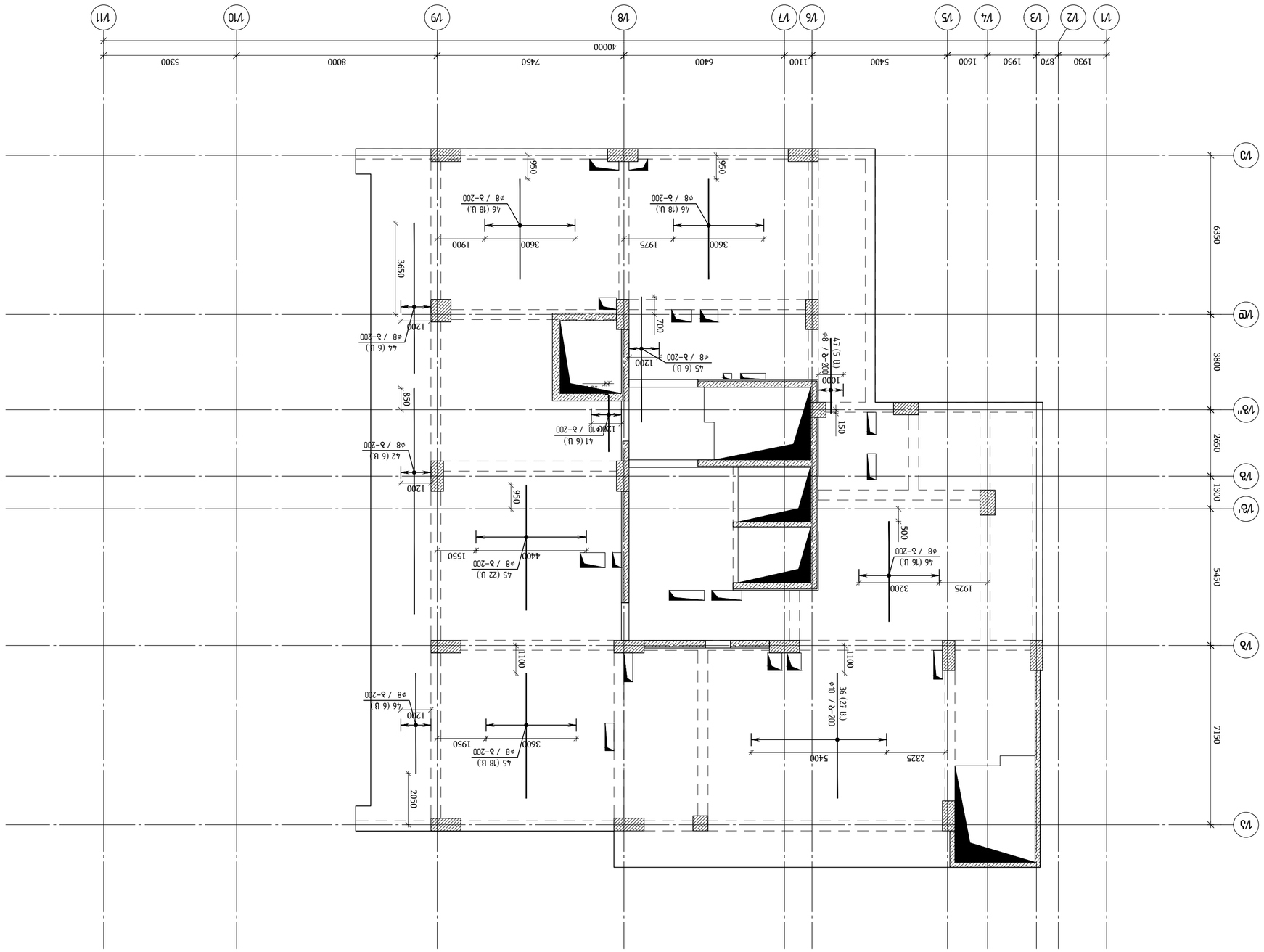
1/1
1/2
1/3
1/4
1/5
1/6
1/7
1/8
1/9
1/10
1/11
1/А
1/Б
1/В
1/Г
1/Д
1/Е
1/Ж
1/З
1/И
1/К
1/Л
1/М
1/Н
1/О
1/П
1/Р
1/С
1/Т
1/У
1/Ф
1/Х
1/Ц
1/Ч
1/Ш
1/Щ
1/Э
1/Ю
1/Я
1/А'
1/Б'
1/В'
1930
870
1950
1600
5400
1100
6400
7450
8000
5300
40000
6350
3800
2650
1300
5450
7150
2050
1100
1000
150
700
1200
850
500
3650
950
2325
5400
1925
3200
1975
3600
1900
1550
4400
1950
3600
2200
2200
2200

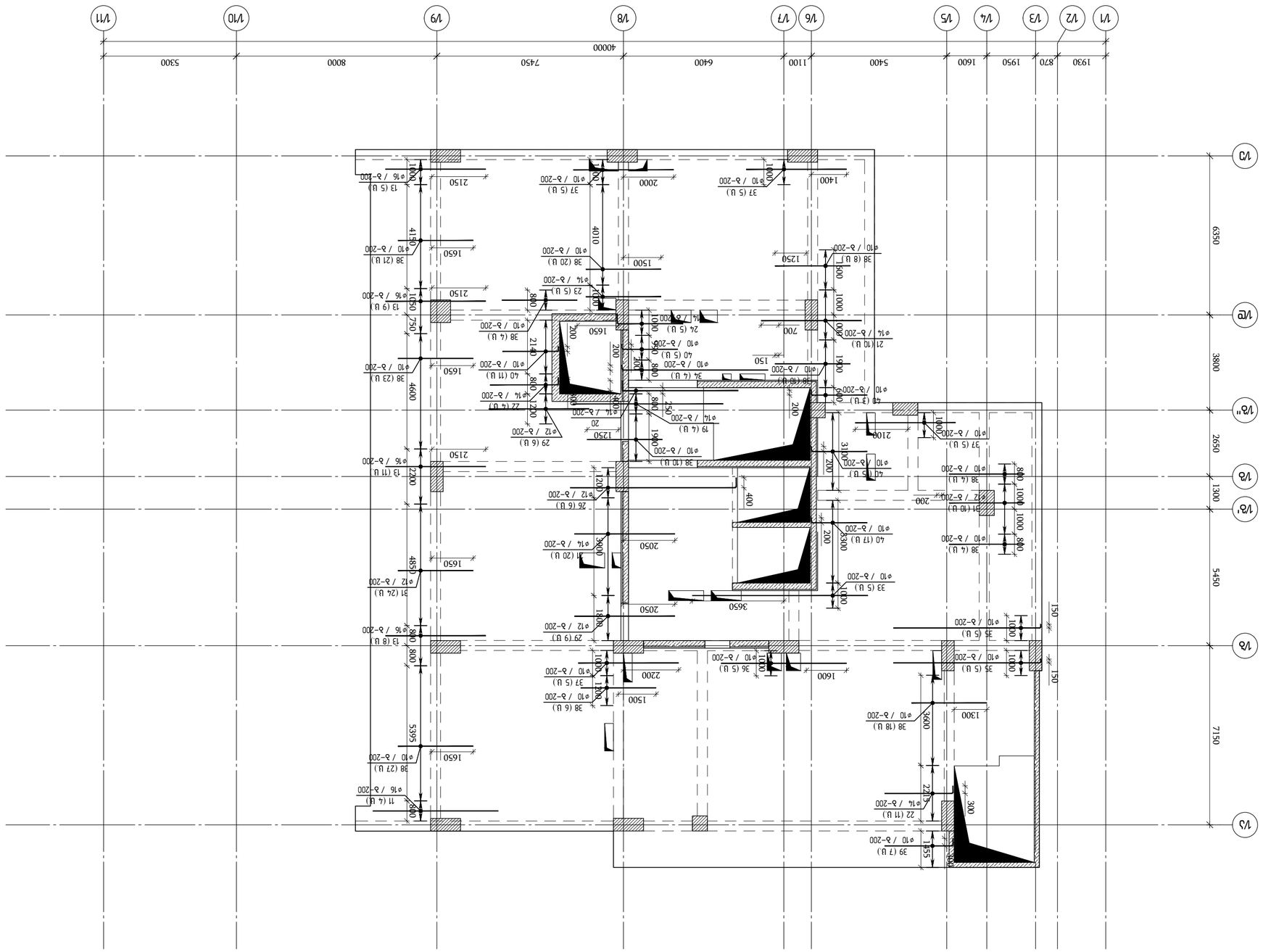

ბეტონის კლასი B25 (M350) F150 W6 ; ბეტონის მოსალოდნელი კლასი B22.5 (M300) F150 W6 ; ბეტონის მოსალოდნელი კლასი B15 (M200) F100 W4 ; ბეტონის მინიმალური კლასი B7.5 (M100) F50 W2 ; ბეტონის საფარი ფოლადის არმატურისთვის 30მმ ; ბეტონის საფარი ფოლადის არმატურისთვის ნიადაგთან 70მმ ; ბეტონის საფარი ფოლადის არმატურისთვის ქვაბულის ბეტონის ქვაბულის ბეტონის ქვაბულის ბეტონ

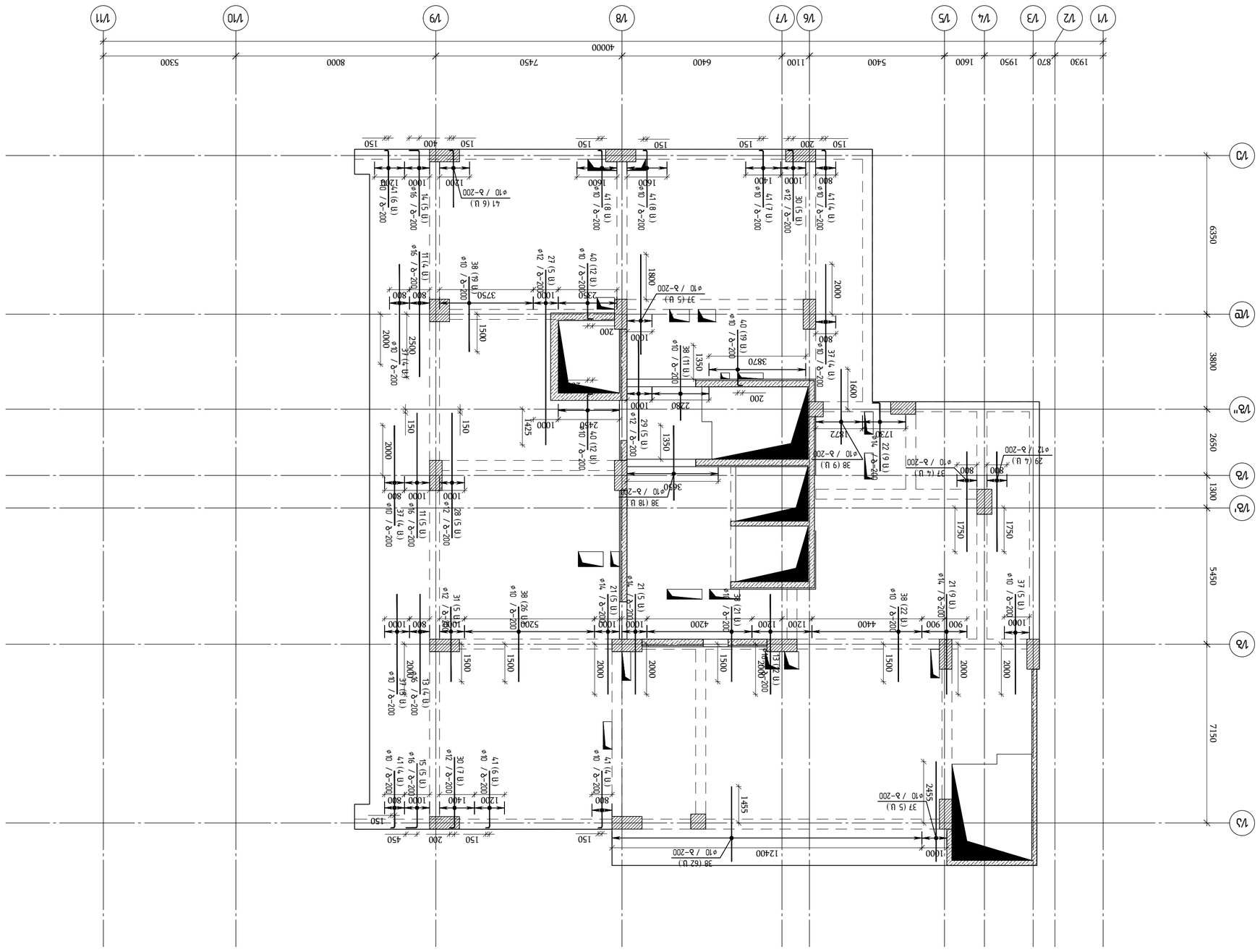
Y
X
1/1
1/2
1/3
1/4
1/5
1/6
1/7
1/8
1/9
1/10
1/11
1/Б
1/В
1/Г
1/Г'
1/Д
1/Д'
1/Е
1/Ж
1/З
1/И
1930
870
1950
1600
5400
1100
6400
7450
8000
5300
40000
6350
3800
2650
1300
5450
7150
1750
1750
1000
900
900
1000
1000
1000

Зм№	Зозначення	Найменування	Кількість	Загальна довжина	Загальна маса
		Балки ВБ1-6 (Балок-6) ▽ +13.58			
		Бетон В35		97.71	м³
1	ГОСТ Р 52544-2006	D10 A500C L=820	850	0.51	433.5
2	ГОСТ 5781-82*	D6 A240 L=340	1415	0.08	113.2
3	ГОСТ Р 52544-2006	D10 A500C L=860	115	0.53	61.0
4	ГОСТ 5781-82*	D6 A240 L=360	192	0.08	15.4
5	ГОСТ Р 52544-2006	D16 A500C L=12000	30	18.94	568.2
6	ГОСТ Р 52544-2006	D10 A500C L=1130	183	0.70	128.1
7	ГОСТ Р 52544-2006	D8 A500C L=860	10	0.34	3.4
8	ГОСТ Р 52544-2006	D8 A500C L=960	8	0.38	3.0
9	ГОСТ Р 52544-2006	D8 A500C L=660	7	0.26	1.8
10	ГОСТ Р 52544-2006	ø10 A500C L=12427.5 м		0.62	7655.3
11	ГОСТ Р 52544-2006	ø16 A500C L=5000	13	7.89	102.6
12	ГОСТ Р 52544-2006	ø16 A500C L=4200	4	6.63	26.5
13	ГОСТ Р 52544-2006	ø16 A500C L=4000	49	6.31	309.3
14	ГОСТ Р 52544-2006	ø16 A500C L=3000	5	4.73	23.7
15	ГОСТ Р 52544-2006	ø16 A500C L=3000	5	4.73	23.7
16	ГОСТ Р 52544-2006	ø16 A500C L=2400	4	3.79	15.2
17	ГОСТ Р 52544-2006	ø16 A500C L=2000	18	3.16	56.9
18	ГОСТ Р 52544-2006	ø16 A500C L=2000	8	3.16	25.3
19	ГОСТ Р 52544-2006	ø14 A500C L=6000	4	7.25	29.0
20	ГОСТ Р 52544-2006	ø14 A500C L=5000	1	6.04	6.0
21	ГОСТ Р 52544-2006	ø14 A500C L=4000	49	4.83	236.8
22	ГОСТ Р 52544-2006	ø14 A500C L=3000	24	3.62	87.0
23	ГОСТ Р 52544-2006	ø14 A500C L=3000	5	3.62	18.1
24	ГОСТ Р 52544-2006	ø14 A500C L=3000	5	3.62	18.1
25	ГОСТ Р 52544-2006	ø14 A500C L=1400	26	1.69	43.9
26	ГОСТ Р 52544-2006	ø12 A500C L=7000	6	6.22	37.3
27	ГОСТ Р 52544-2006	ø12 A500C L=7000	5	6.22	31.1
28	ГОСТ Р 52544-2006	ø12 A500C L=5000	14	4.44	62.2
29	ГОСТ Р 52544-2006	ø12 A500C L=4000	24	3.55	85.2
30	ГОСТ Р 52544-2006	ø12 A500C L=3000	12	2.66	32.0
31	ГОСТ Р 52544-2006	ø12 A500C L=3000	39	2.66	103.9
32	ГОСТ Р 52544-2006	ø12 A500C L=3000	1	2.66	2.7
33	ГОСТ Р 52544-2006	ø10 A500C L=7000	5	4.31	21.6
34	ГОСТ Р 52544-2006	ø10 A500C L=6000	4	3.70	14.8
35	ГОСТ Р 52544-2006	ø10 A500C L=6000	10	3.70	37.0
36	ГОСТ Р 52544-2006	ø10 A500C L=5000	32	3.08	98.6
37	ГОСТ Р 52544-2006	ø10 A500C L=4000	56	2.46	138.0
38	ГОСТ Р 52544-2006	ø10 A500C L=3000	343	1.85	633.9
39	ГОСТ Р 52544-2006	ø10 A500C L=3000	7	1.85	12.9
40	ГОСТ Р 52544-2006	ø10 A500C L=2400	94	1.48	139.0
41	ГОСТ Р 52544-2006	ø10 A500C L=2400	59	1.48	87.2
42	ГОСТ Р 52544-2006	ø8 A500C L=9000	6	3.56	21.3
43	ГОСТ Р 52544-2006	ø8 A500C L=7000	5	2.77	13.8
44	ГОСТ Р 52544-2006	ø8 A500C L=6000	26	2.37	61.6
45	ГОСТ Р 52544-2006	ø8 A500C L=5000	130	1.98	256.8
46	ГОСТ Р 52544-2006	ø8 A500C L=4000	58	1.58	91.6
47	ГОСТ Р 52544-2006	ø8 A500C L=3000	15	1.19	17.8

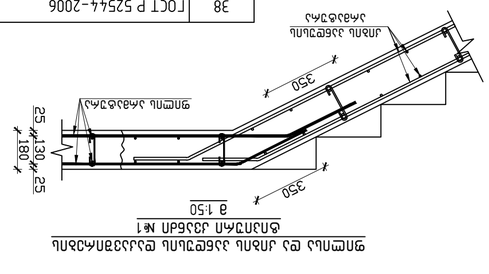

Балки ВБ1-6 та ВБ1-5 з балки ВБ1-7 та ВБ1-8 з балки ВБ1-4 з балки ВБ1-3 з балки ВБ1-2 з балки ВБ1-1

Балка ВБ1-7 з балки ВБ1-8

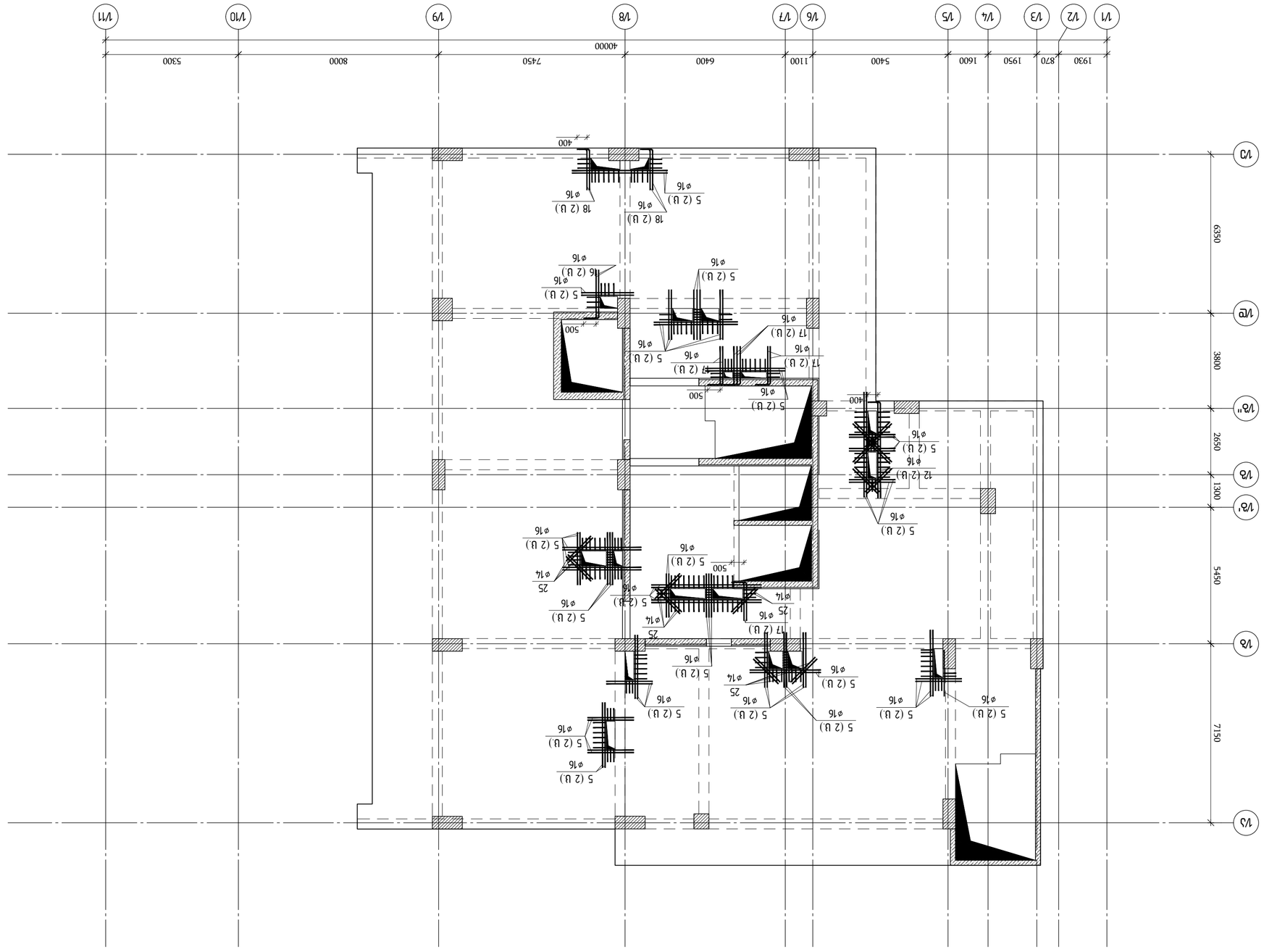

Вентиляционные шахты ▽+13.58
(отм.верха вентиляционных шахт над кровлей)
1:100

Объект:	Многоквартирный жилой дом с подземной автостоянкой по адресу: г.Ижевск, ул.Пушкинская, 100, №100", №102
Стадия:	Раздел АР
Наименование:	Вентиляционные шахты
Инв.№ подл.	
Взам.инв.№	
Подпись и дата	
Инв.№ подл.	Подпись и дата
Взам.инв.№	

Разработал	Ф.И.О.
Проверил	Ф.И.О.
Н.контр.	Ф.И.О.
ГИП	Ф.И.О.

ООО "ЭнжинирингСервис"
426000, г.Ижевск, ул.Пушкинская, 100, оф.7
тел.: (3412) 78-78-78, 78-78-79
www.engineering.ru

Изм.	Кол.уч.	Лист	№ док.
Подпись	Дата		

ГИП	Ф.И.О.	
Н.контр.	Ф.И.О.	
Проверил	Ф.И.О.	
Разработал	Ф.И.О.	

Вентиляционные шахты

Стадия	Лист	Листов
Р		

ООО "ЭнжинирингСервис"

Инв.№ подл. | Подпись и дата | Взам.инв.№

Изм.	Кол.уч.	Лист	№ док.
Подпись	Дата

შახტების განლაგება გადახურვის ფილაში ▽+16.78
მ 1:125

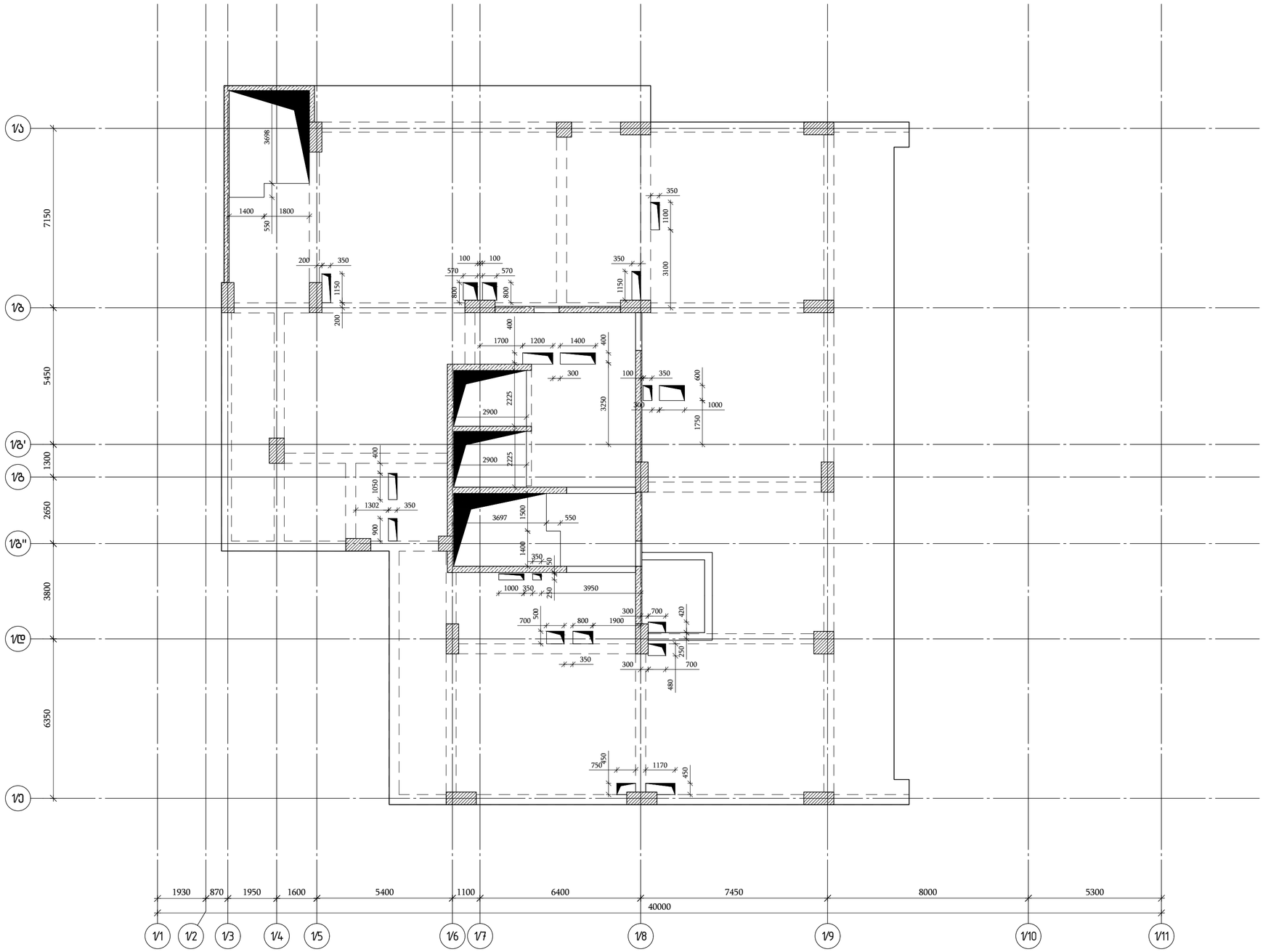

თბილისი / 2023 წელი

ფაილის სახელი:
A2 QE_STR_Beliashvili_SLAB

KEYPLAN:

ყოველი შემდეგი რევიზია აუქმებს წინა რევიზიებს

პროექტის სტატუსი:

სამშენებლო დოკუმენტაცია

რევიზია

რევ.	თარიღი	აღწერილობა	დამტკ.

შენიშვნები:

მისამართი:

ქ.თბილისი ა. ბელიაშვილის ქუჩა
№100, №100², №102

დამკვეთი:

შ.პ.ს "ფერარი"

თანამდებობა	სახელი გვარი	ხელმოწერა
პროექტის მენეჯერი		
შესაბამისობაზე დამკვეთის მიერ		

შემსრულებელი:

შპს "ქიუ ენჯინირინგი"

მისამართი :
ქ.თბილისი ა.ბაქრაძის №7 ბინა №6

შპს "ქიუ ენჯინირინგის"
პროფესიული კასუხისმგებლობის მზღვეველია სს "დაზღვევის სათრასპორისო კომპანია ირაო"
(პ/ნ №PFL 411/21)

თანამდებობა	სახელი გვარი	ხელმოწერა
დირექტორი	დ.ქევანიშვილი	
პროექტ ჯგუფის უფროსი	ო. ილიუხინი	
პროექტის მთ. კონსტრუქტორი	ო. ილიუხინი	
შეასრულა	გ.ციკოშიძე	

პროექტის სახელწოდება:

მრავალფუნქციური კომპლექსი (I ბლოკი)

პროექტის სტადია:
ახალი მშენებლობა

პროექტის ნაწილი:
კონსტრუქცია

ფორმატი	ნახაზის დასახელება:
A2	გადახურვის ფილაში ღიობების განლაგების გეგმა ▽+16.78
სტადია	
მ.პ	
თარიღი	
24/02/2023	
მასშტაბი	
1:125	

რევიზია	ნახაზის ნომერი:	ფურც. საერთო რაოდენობა
R1	ქ-1.855	139

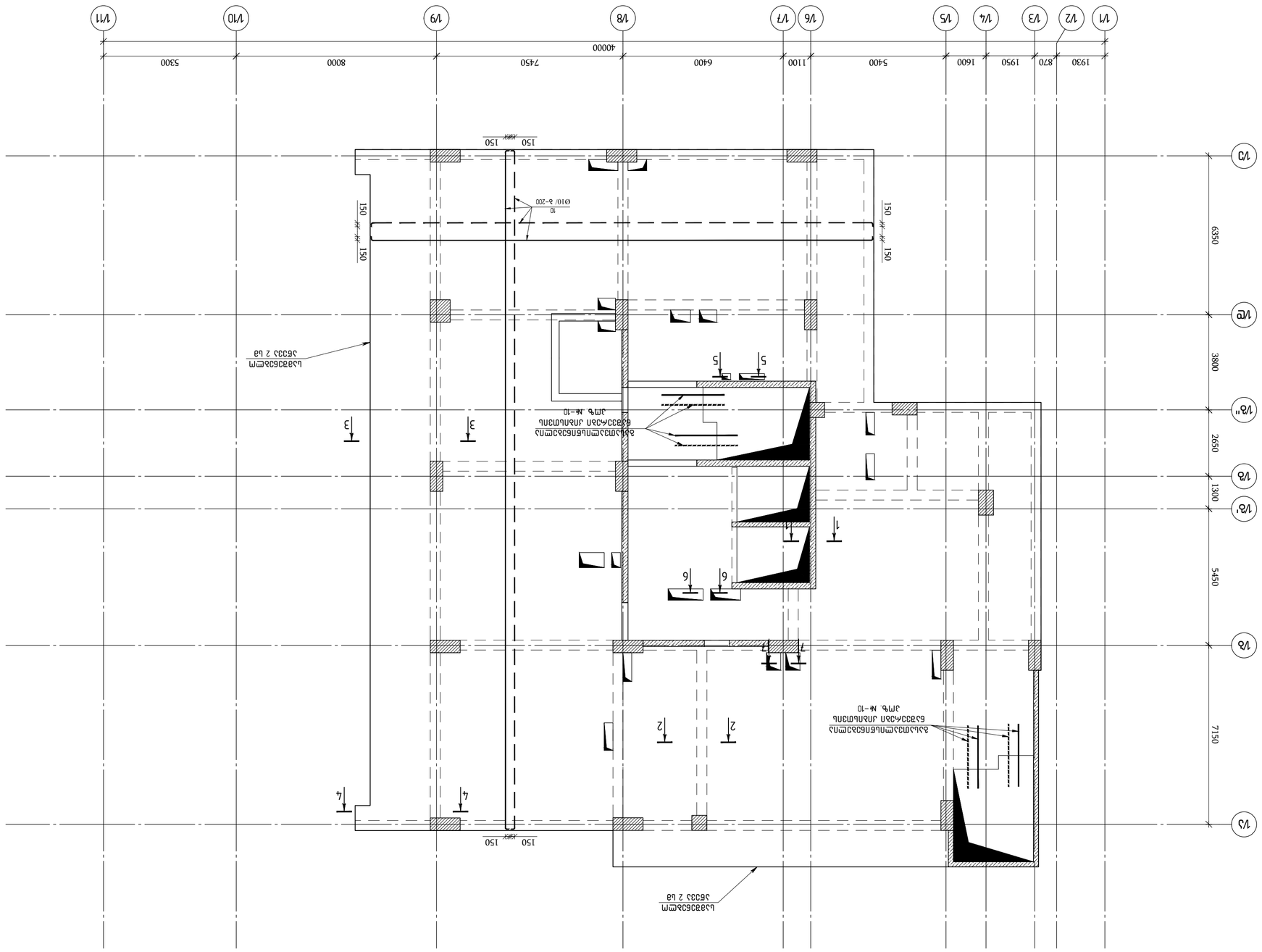
Ø10/ δ-200
150
150
150
150
150
150
5
5
6
6
7
7
1
1
2
2
3
3
4
4
Ø10/ δ-200
Ø10/ δ-200
Ø10/ δ-200

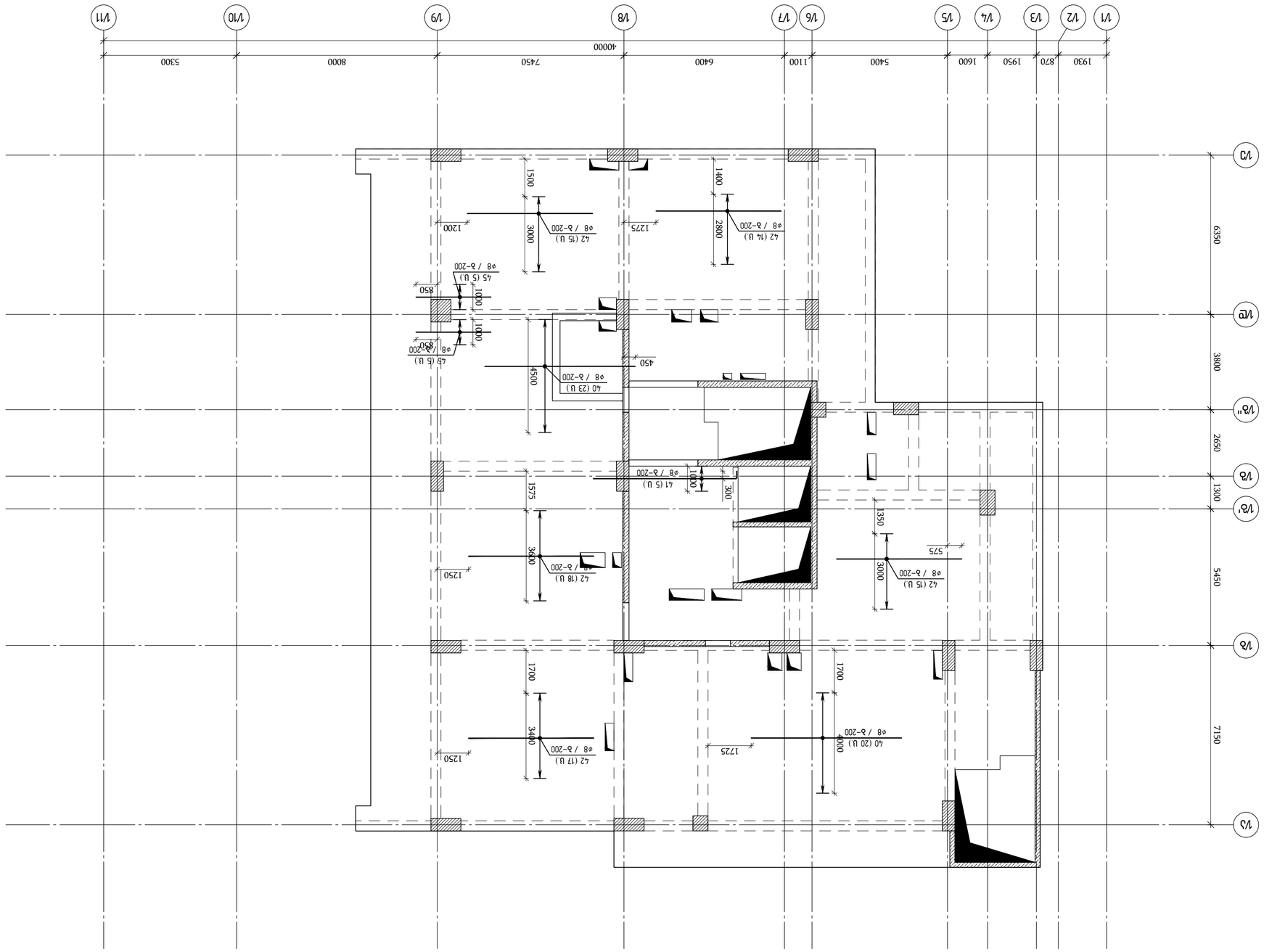
1/1
1/2
1/3
1/4
1/5
1/6
1/7
1/8
1/9
1/10
1/11
1/А
1/А'
1/Б
1/Б"
1/В
1930
870
1950
1600
5400
1100
6400
7450
8000
5300
40000
6350
3800
2650
1300
5450
7150
42 (14 U)
ø8 / Б-200
2800
1400
1275
42 (15 U)
ø8 / Б-200
3000
1500
1200
45 (5 U)
ø8 / Б-200
850
1000
1000
ø8 / Б-200
850
40 (23 U)
ø8 / Б-200
4500
450
41 (5 U)
ø8 / Б-200
1000
300
1575
42 (18 U)
ø8 / Б-200
3600
1250
42 (15 U)
ø8 / Б-200
3000
575
350
1725
40 (20 U)
ø8 / Б-200
4000
1700
42 (17 U)
ø8 / Б-200
3400
1250
1700

Б.Ц.Ш.Ц.Ц.Ц

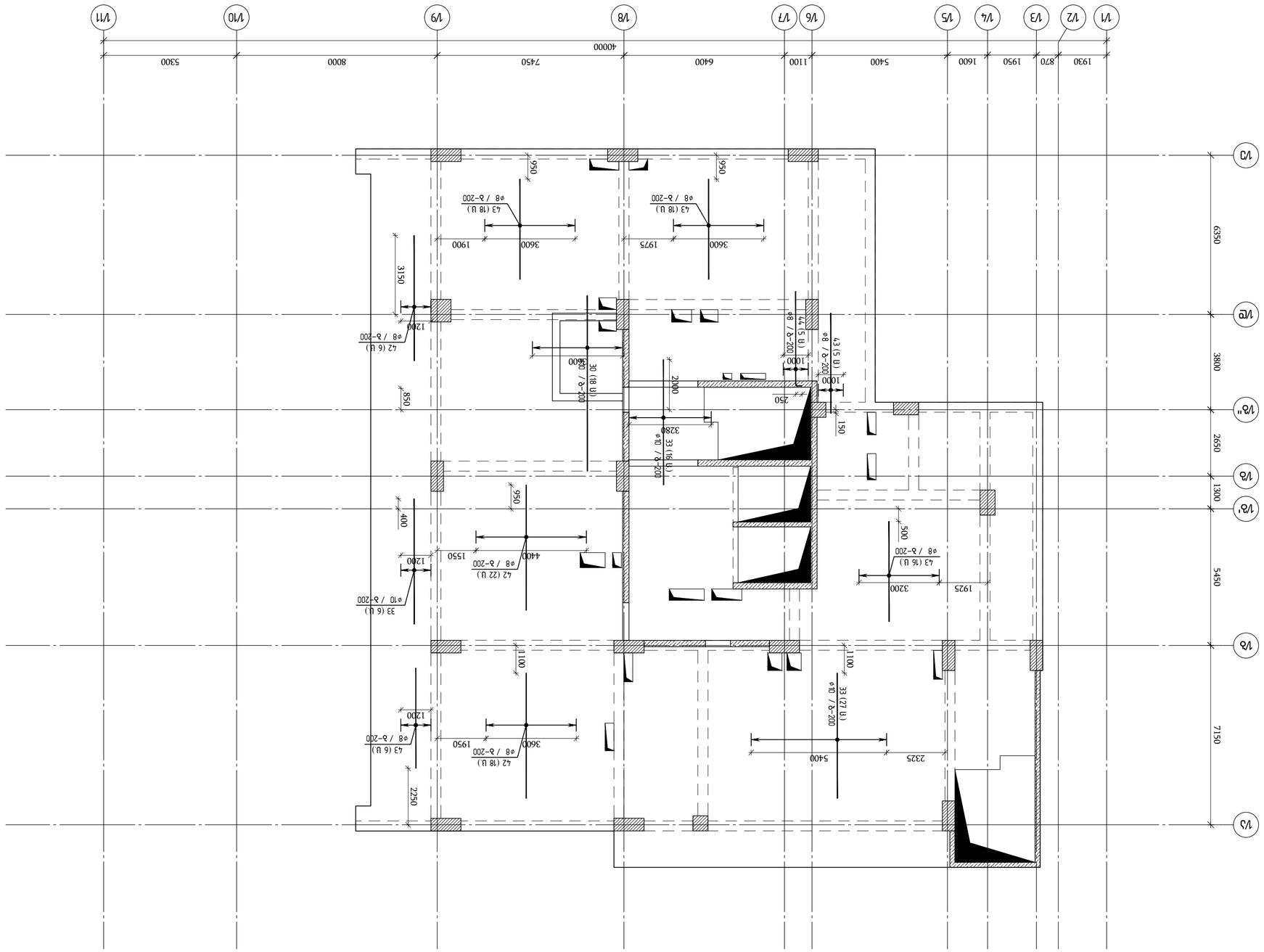

Фрагмент плана этажа отм. +16.78 осей Ц-Ф/1-11 с экспликацией помещений (Секция 1 с ИТП)

1:100

Разработал	Бобкова		
Проверил	Шарапова		
Н.контр.	Шарапова		
ГИП	Шарапова		

ЖК "Сердце Ростова" 2 этап. Жилой дом №7 с объектами соцкультбыта в границах улиц Малиновского, Вавилова, Ленина, Ереванской в Ленинском районе г. Ростова-на-Дону

Стадия: Р | Лист: 1 | Листов: 1

ООО "Инженерные системы Юга"

Фрагмент плана этажа отм. +16.78 осей Ц-Ф/1-11 с экспликацией помещений (Секция 1 с ИТП)

Изм.	Кол.уч.	Лист	№ док.

Подпись | Дата

Инв. № подл. | Взам. инв. № | Подпись и дата

Изм.	Кол.уч.	Лист

Подпись | Дата

Инв. № подл. | Взам. инв. № | Подпись и дата

Согласовано:

Инв. № подл. | Подпись и дата | Взам. инв. №

Разработано в программе AutoCAD 2023

Ростов-на-Дону / 2023 год

Формат А2

Изм. | Кол.уч. | Лист | № док. | Подпись | Дата

Инв. № подл. | Подпись и дата | Взам. инв. №

Копировал:

Формат А2

Изм. | Кол.уч. | Лист | № док. | Подпись | Дата

Инв. № подл. | Подпись и дата | Взам. инв. №

Согласовано:

Инв. № подл. | Подпись и дата | Взам. инв. №

Разработано в программе AutoCAD 2023

Ростов-на-Дону / 2023 год

Формат А2

Изм. | Кол.уч. | Лист | № док. | Подпись | Дата

Инв. № подл. | Подпись и дата | Взам. инв. №

Копировал:

Формат А2

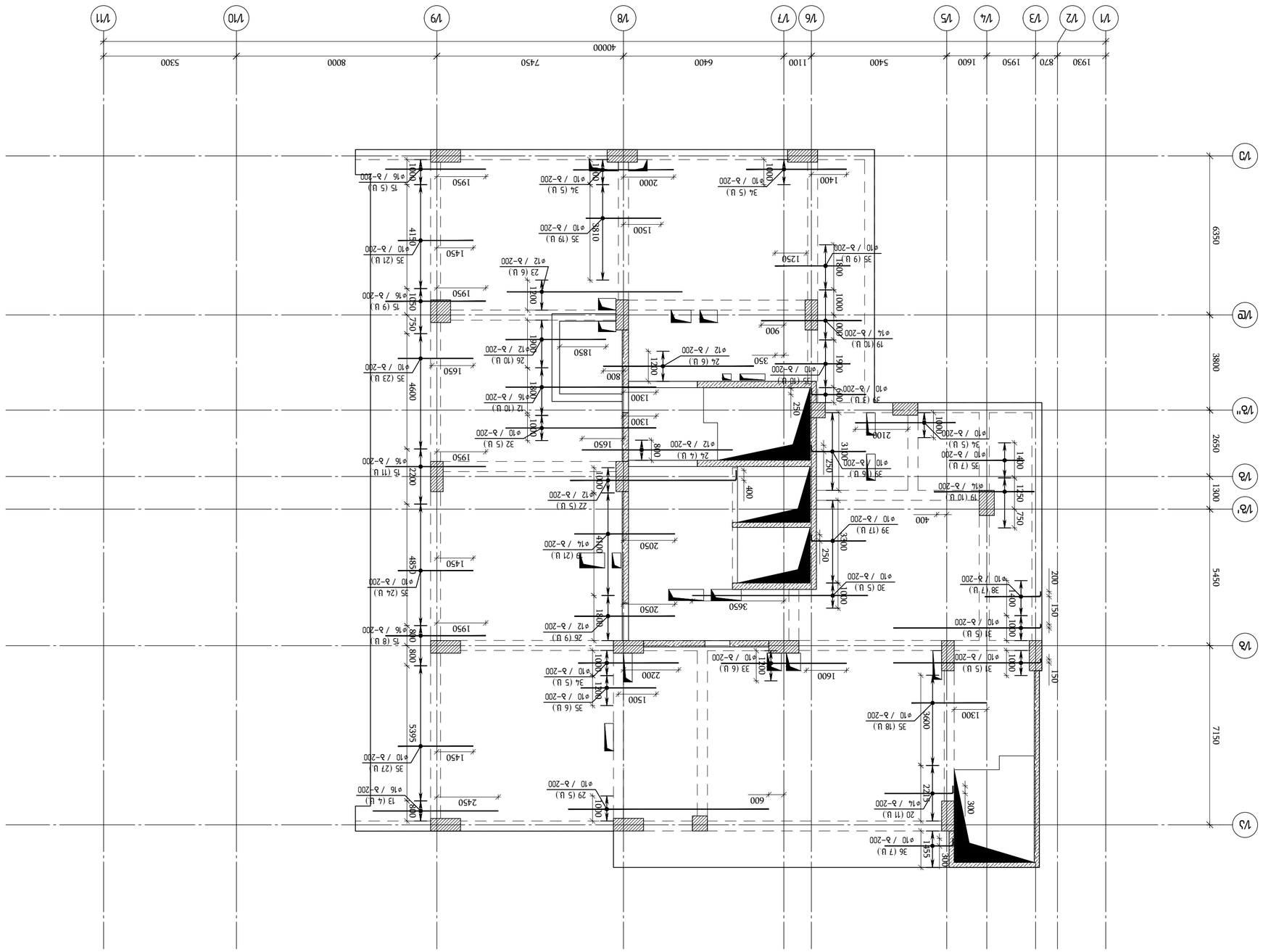

Базовый вариант армирования монолитных железобетонных плит перекрытия ▽+16.78 (Вариант 1 с балками высотой 700 мм и 800 мм) 1:100

Разработал	Бабаев Ш.Ш.
Проверил	
Гл.специалист	
Нач.отдела	

ООО "ЭСАН"

Заказчик: ЗАО "ЭЛЕКТРОСТАЛЬ"

Объект: Многоэтажный жилой дом №7 с объектами соцкультбыта в 3 микрорайоне г.Электростали Московской области. 3 очередь строительства. Корпус №6

engineering

Главный инженер проекта	Ефимов А.А.	
Начальник отдела	Ефимов А.А.	
Гип	Ефимов А.А.	
Разработал	Бабаев Ш.Ш.	

Базовый вариант армирования монолитных железобетонных плит перекрытия толщиной 700 мм и 800 мм с балками высотой 700 мм и 800 мм (Вариант 1 с балками высотой 700 мм и 800 мм)

Стадия: Р | Лист: 1 | Листов: 1

Инв.№ подл. | Подпись и дата | Взам.инв.№

Изм.	Кол.уч.	Лист	№док.	Подпись	Дата
А3	Ошибки	Зубакина			

Копировал:

Формат А3

Примечания:

1. Все размеры даны в мм, если не указано иное.
2. Отметки даны в метрах.
3. Бетон В30 F200 W8.
4. Арматура А500С.
5. Защитный слой бетона 25 мм.
6. Перед бетонированием произвести освидетельствование скрытых работ.
7. Армирование выполнить в соответствии с СП 63.13330.2018.
8. Все работы выполнять в соответствии с требованиями СП 70.13330.2012.
9. Монтаж конструкций производить в соответствии с ППР.
10. Контроль качества бетонных работ осуществлять в соответствии с ГОСТ 18105-2018.
11. Гидроизоляцию выполнить согласно разделу ГП.
12. Вертикальную планировку выполнить согласно разделу ПОС.
13. Благоустройство территории выполнить согласно разделу ПОС.
14. Ведомость расхода стали см. на листе 2.

Согласовано:

Инв.№ подл. | Подпись и дата | Взам.инв.№

Изм. | Кол.уч. | Лист | №док. | Подпись | Дата

Формат А2

Копировал:

Масштаб 1:100

Стадия: Р | Лист: 1 | Листов: 1

Общество с ограниченной ответственностью "ЭСАН"

Заказчик: ЗАО "ЭЛЕКТРОСТАЛЬ"

Объект: Многоэтажный жилой дом №7 с объектами соцкультбыта в 3 микрорайоне г.Электростали Московской области. 3 очередь строительства. Корпус №6

Базовый вариант армирования монолитных железобетонных плит перекрытия толщиной 700 мм и 800 мм с балками высотой 700 мм и 800 мм (Вариант 1 с балками высотой 700 мм и 800 мм)

ГИП	Ефимов А.А.		
Разработал	Бабаев Ш.Ш.		
Проверил	Ошибки	Зубакина	

გადახურვის ფილის არმირების სქემა ▽+16.78
(დამატებითი არმირება ზედა შრე Y ღერძის გასწვრივ)
მ 1:100

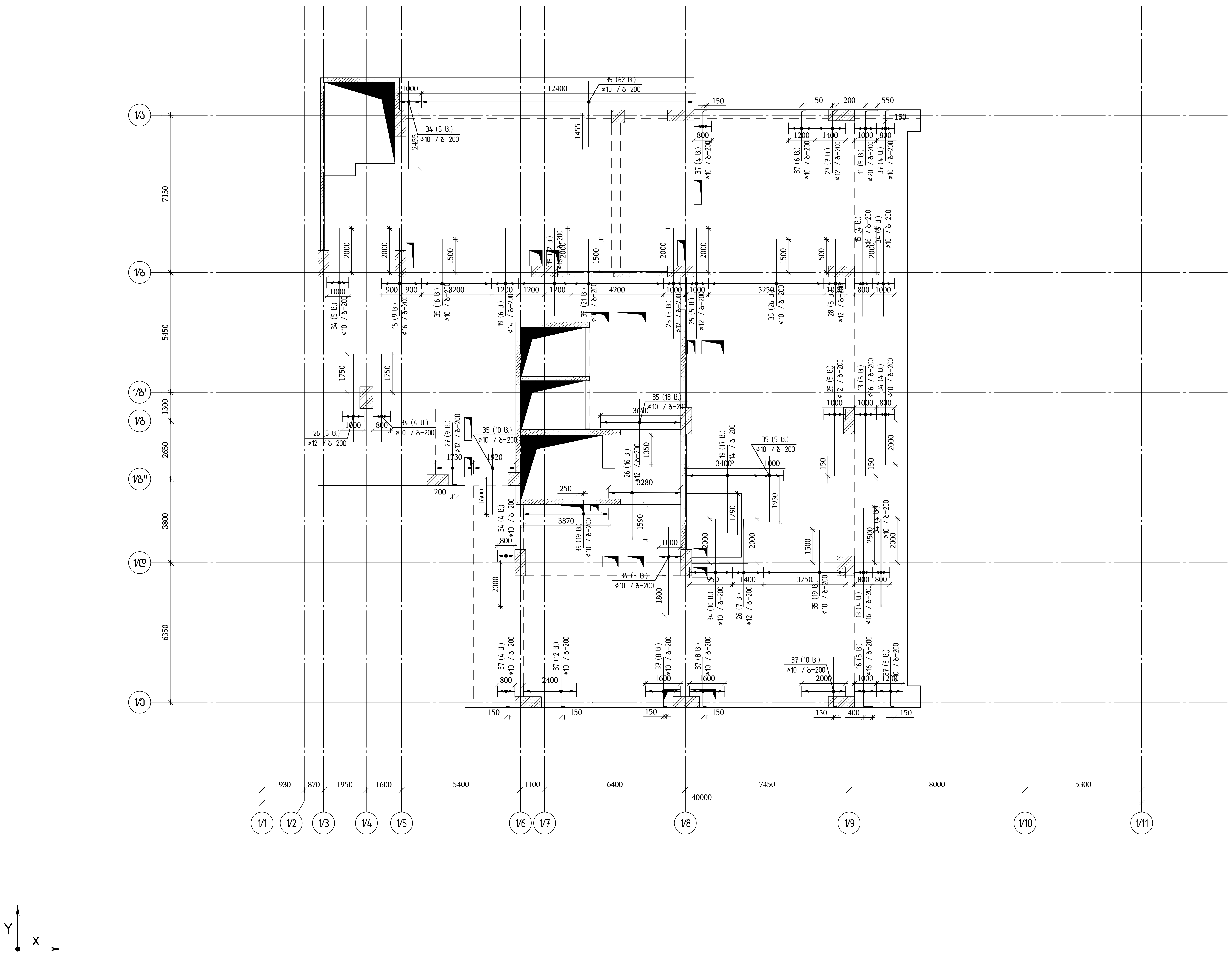

თბილისი / 2023 წელი

ფაილის სახელი:
A2 QE_STR_Beliashvili_SLAB

KEYPLAN:

ყოველი შემდეგი რევიზია აუქმებს
წინა რევიზიებს

პროექტის სტატუსი:
სამშენებლო დოკუმენტაცია

რევიზია

რევ.	თარიღი	აღწერილობა	დამტკ.

შენიშვნები:

მისამართი:
ქ.თბილისი ა. ბელიაშვილის ქუჩა
№100, №100ა, №102

დამკვეთი:
შ.პ.ს "ფერი"

თანამდებობა	სახელი გვარი	ხელმოწერა
პროექტის მენეჯერი		
დამტკიცებულია: დამკვეთის მიერ		

engineering

შემსრულებელი:
შპს "ქიუ ენჯინერინგი"

მისამართი :
ქ.თბილისი ა.ბაქრაძის №7
ბინა №6

შპს "ქიუ ენჯინერინგის"
პროფესიული პასუხისმგებლობის მზღვეველია
სს "დაზღვევის საერთაშორისო კომპანია ირაო"
(პ/ნ №PFL 417/21)

თანამდებობა	სახელი გვარი	ხელმოწერა
დირექტორი	დ.ქევანიშვილი	
საპროექტო ჯგუფის უფროსი	ო. ილიუხინი	
პროექტის მთ. კონსტრუქტორი	ო. ილიუხინი	
შეასრულა	მ.იაკობიძე	

პროექტის სახელწოდება:
მრავალფუნქციური კომპლექსი (I ბლოკი)

პროექტის სტადია:
ახალი მშენებლობა

პროექტის ნაწილი:
კონსტრუქცია

ფორმატი	ნახაზის დასახელება:
A2	გადახურვის ფილის არმირების სქემა ▽+16.78 (დამატებითი არმირება ზედა შრე Y ღერძის გასწვრივ)
სტადია	
მ.პ.	
თარიღი	
24/02/2023	
მასშტაბი	
1:125	

რევიზია:	ნახაზის ნომერი:	ფურც. საერთო რაოდენობა
R1	კ-1.8.60	139

გადახურვის ფილის არმირების სქემა ▽+16.78
(ღიობების გაძლიერება გადახურვის ფილაში)
მ 1:100

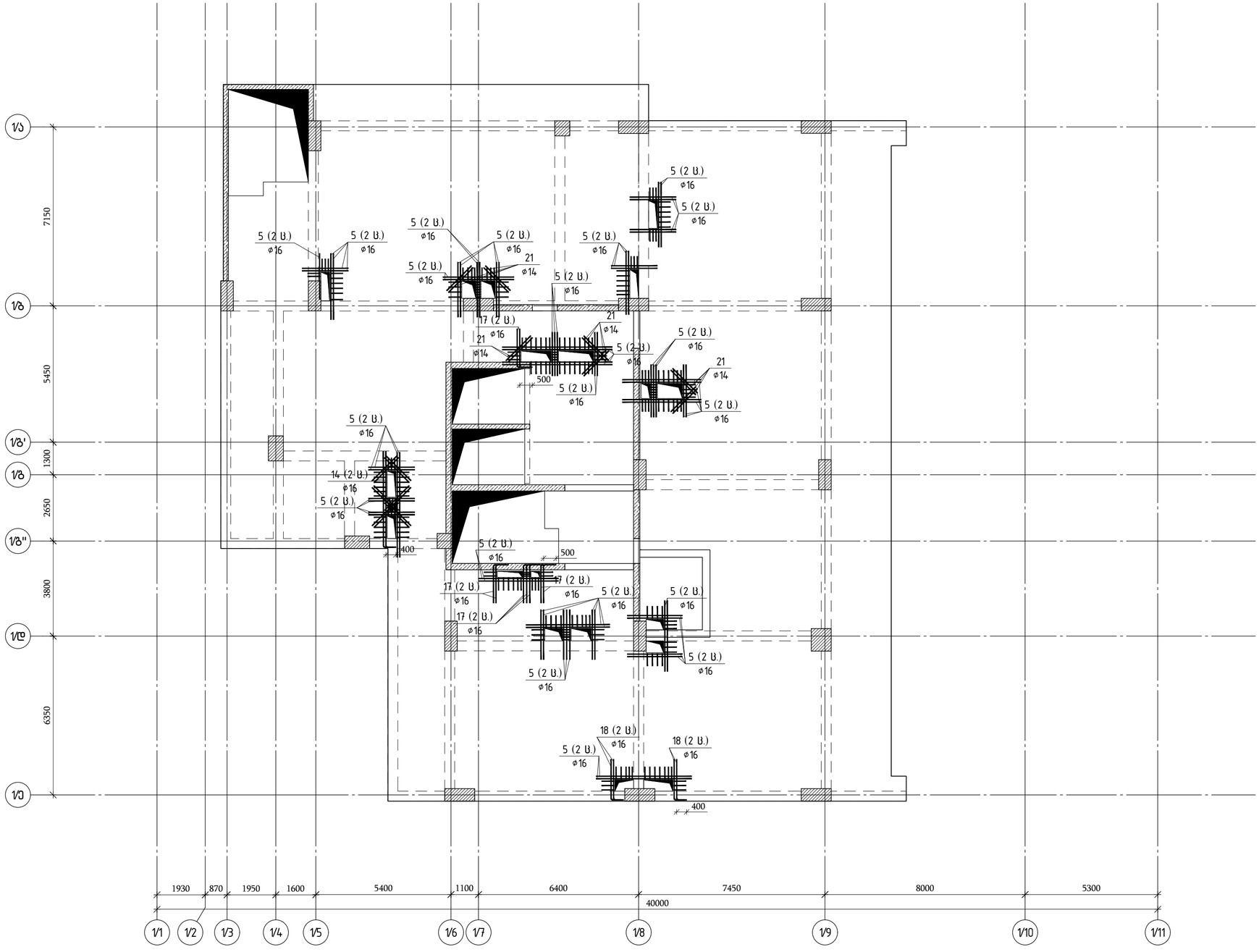

თბილისი / 2023 წელი

ფაილის სახელი:
A2 QE_STR_Beliashvili_SLAB

KEYPLAN:

ყოველი შემდეგი რევიზია აუქმებს წინა რევიზიებს

პროექტის სტატუსი:
სამშენებლო დოკუმენტაცია

რევიზია

რევ.	თარიღი	აღწერილობა	დამტკ.

შენიშვნები:

მისამართი:
ქ.თბილისი ა. ბელიაშვილის ქუჩა
№100, №100², №102

დამკვეთი:
შ.პ.ს "ფერარი"

თანამდებობა	სახელი გვარი	ხელმოწერა
პროექტის მენეჯერი		
შესაბამისობაზე პასუხისმგებელი პირი		

შემსრულებელი:
შპს "ქიუ ენჯინირინგი"
მისამართი :
ქ.თბილისი ა.ბაქრაძის №7 ბინა №6

შპს "ქიუ ენჯინირინგის" პროფესიული აასუხისმგებლობის მზღვეველია სს "დაზღვევის სათრასპორტო კომპანია ირაო" (პ/ნ №PFL 417/21)

თანამდებობა	სახელი გვარი	ხელმოწერა
დირექტორი	ლ.ქევანიშვილი	
სპეციალისტ ჯგუფის უფროსი	ო. ილიუხინი	
პროექტის მთ. კონსტრუქტორი	ო. ილიუხინი	
შემსრულა	გ.ციკოშიძე	

პროექტის სახელწოდება:
მრავალფუნქციური კომპლექსი (I ბლოკი)

პროექტის სტადია:
ახალი მშენებლობა

პროექტის ნაწილი:
კონსტრუქცია

ფორმატი	ნახაზის დასახელება:
A2	გადახურვის ფილის არმირების სქემა ▽+16.78 (ღიობების გაძლიერება გადახურვის ფილაში)
სტადია	
მ.პ.	
თარიღი	
24/02/2023	
მასშტაბი	
1:125	

რევიზია	ნახაზის ნომერი:	ფურც. საერთო რაოდენობა
R1	კ-1.8.61	139

Арм.	Эскиз	Ø, мм	Длина 1 шт., м	Кол-во, шт.	Общая длина, м
	Балка Б-7 (Б-1 – Б-6) ▽ +16.78				
	Бетон В35			97.7	м³
1	ГОСТ Р 52544-2006	Ø10	6.50	850	4 33.5
2	ГОСТ 5781-82*	Ø6	1.40	1415	113.2
3	ГОСТ Р 52544-2006	Ø10	8.60	115	610
4	ГОСТ 5781-82*	Ø6	3.60	192	15.4
5	ГОСТ Р 52544-2006	Ø16	12.00	30	568.2
6	ГОСТ Р 52544-2006	Ø10	1.30	195	136.5
7	ГОСТ Р 52544-2006	Ø8	0.86	20	6.8
8	ГОСТ Р 52544-2006	Ø8	0.96	11	4.2
9	ГОСТ Р 52544-2006	Ø8	0.66	7	1.8
10	ГОСТ Р 52544-2006	Ø10	1256.2 м		7741.4
11	ГОСТ Р 52544-2006	Ø20	3.00	5	37.0
12	ГОСТ Р 52544-2006	Ø16	6.00	10	94.7
13	ГОСТ Р 52544-2006	Ø16	5.00	13	102.6
14	ГОСТ Р 52544-2006	Ø16	4.20	4	26.5
15	ГОСТ Р 52544-2006	Ø16	4.00	58	366.1
16	ГОСТ Р 52544-2006	Ø16	3.00	5	23.7
17	ГОСТ Р 52544-2006	Ø16	2.00	18	56.9
18	ГОСТ Р 52544-2006	Ø16	2.00	8	25.3
19	ГОСТ Р 52544-2006	Ø14	4.00	64	309.2
20	ГОСТ Р 52544-2006	Ø14	3.00	11	39.9
21	ГОСТ Р 52544-2006	Ø14	14.00	26	43.9
22	ГОСТ Р 52544-2006	Ø12	7.00	5	31.1
23	ГОСТ Р 52544-2006	Ø12	7.00	6	37.3
24	ГОСТ Р 52544-2006	Ø12	6.00	10	53.3
25	ГОСТ Р 52544-2006	Ø12	5.00	15	66.6
26	ГОСТ Р 52544-2006	Ø12	4.00	47	166.9
27	ГОСТ Р 52544-2006	Ø12	3.00	16	42.6
28	ГОСТ Р 52544-2006	Ø12	3.00	5	13.3
29	ГОСТ Р 52544-2006	Ø10	8.00	5	24.6
30	ГОСТ Р 52544-2006	Ø10	7.00	23	99.2
31	ГОСТ Р 52544-2006	Ø10	6.00	10	37.0
32	ГОСТ Р 52544-2006	Ø10	6.00	5	18.5
33	ГОСТ Р 52544-2006	Ø10	5.00	55	169.4
34	ГОСТ Р 52544-2006	Ø10	4.00	66	162.6
35	ГОСТ Р 52544-2006	Ø10	3.00	341	630.2
36	ГОСТ Р 52544-2006	Ø10	3.00	7	12.9
37	ГОСТ Р 52544-2006	Ø10	2.40	62	91.7
38	ГОСТ Р 52544-2006	Ø10	2.40	7	10.3
39	ГОСТ Р 52544-2006	Ø10	2.40	55	81.3
40	ГОСТ Р 52544-2006	Ø8	6.00	43	101.9
41	ГОСТ Р 52544-2006	Ø8	6.00	5	11.9
42	ГОСТ Р 52544-2006	Ø8	5.00	125	246.9
43	ГОСТ Р 52544-2006	Ø8	4.00	63	99.5
44	ГОСТ Р 52544-2006	Ø8	4.00	5	7.9
45	ГОСТ Р 52544-2006	Ø8	3.00	10	11.9

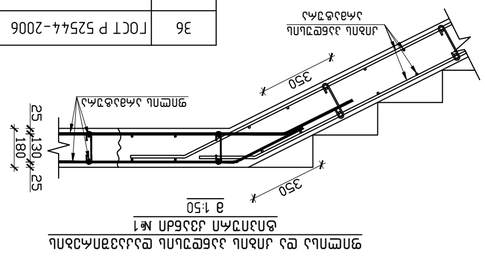

Фрагмент балки Б-1 на опоре А1
№1
в 1:50

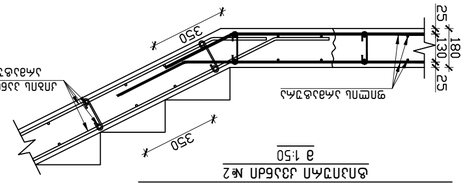

Фрагмент балки Б-1 на опоре А2
№2
в 1:50

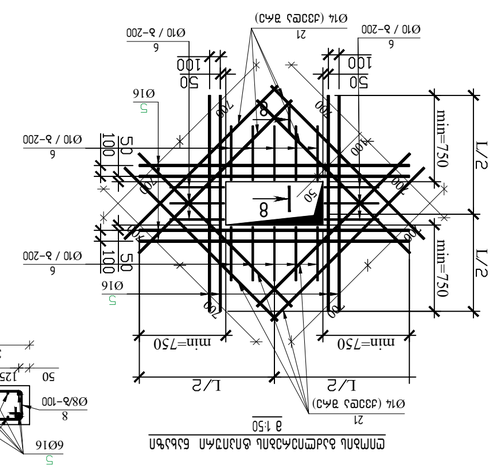

Фрагмент балки Б-1 в пролете
№3
в 1:50

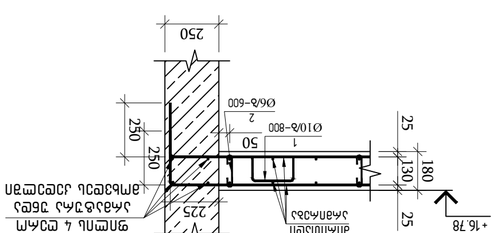

Ø9мм с шагом 200мм
Ø10 / в-800
Ø6 / в-600
Фрагмент балки Б-1 в пролете
№4
в 1:20

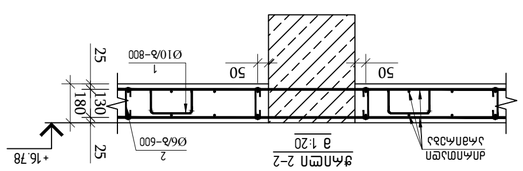

Ø10 / в-800
Ø6 / в-600
Фрагмент балки Б-1 в пролете
№5
в 1:20

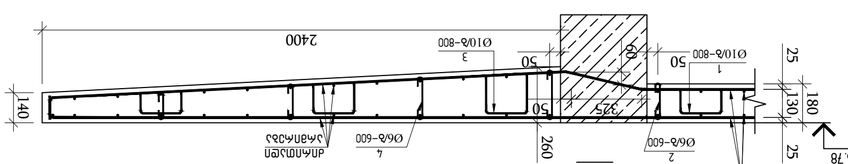

Ø10 / в-800
Ø6 / в-600
Фрагмент балки Б-1 в пролете
№6
в 1:20

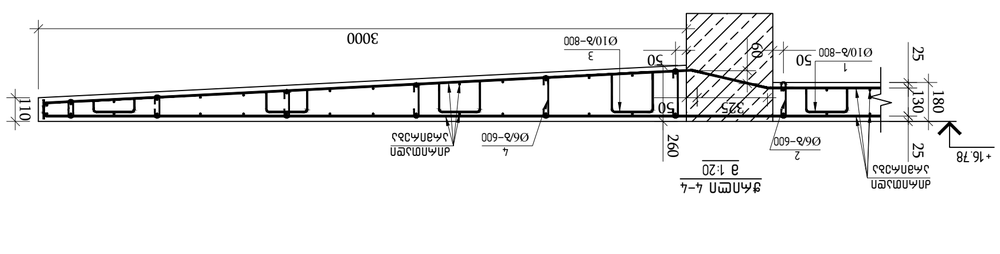

Ø9мм с шагом 200мм
Ø10 / в-800
Ø6 / в-600
Фрагмент балки Б-1 в пролете
№7
в 1:20

Ø9мм с шагом 200мм
Ø10 / в-800
Ø6 / в-600
Фрагмент балки Б-1 в пролете
№8
в 1:20

Ø9мм с шагом 200мм
Ø10 / в-800
Ø6 / в-600
Фрагмент балки Б-1 в пролете
№9
в 1:20

Ø9мм с шагом 200мм
Ø10 / в-800
Ø6 / в-600
Фрагмент балки Б-1 в пролете
№10
в 1:20

Ø9мм с шагом 200мм
Ø10 / в-800
Ø6 / в-600
Фрагмент балки Б-1 в пролете
№11
в 1:20

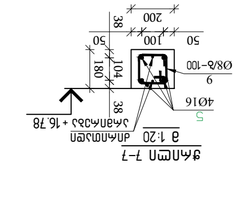

Ø9мм с шагом 200мм
Ø10 / в-800
Ø6 / в-600
Фрагмент балки Б-1 в пролете
№12
в 1:20

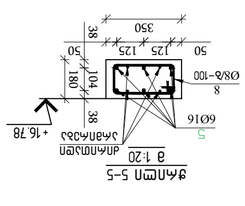

Ø9мм с шагом 200мм
Ø10 / в-800
Ø6 / в-600
Фрагмент балки Б-1 в пролете
№13
в 1:20

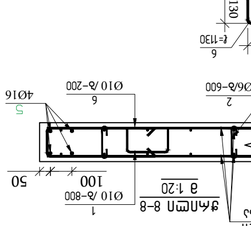

Ø9мм с шагом 200мм
Ø10 / в-800
Ø6 / в-600
Фрагмент балки Б-1 в пролете
№14
в 1:20

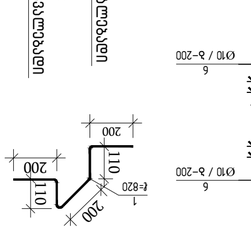

Ø9мм с шагом 200мм
Ø10 / в-800
Ø6 / в-600
Фрагмент балки Б-1 в пролете
№15
в 1:20

Ø9мм с шагом 200мм
Ø10 / в-800
Ø6 / в-600
Фрагмент балки Б-1 в пролете
№16
в 1:20

Ø9мм с шагом 200мм
Ø10 / в-800
Ø6 / в-600
Фрагмент балки Б-1 в пролете
№17
в 1:20

Ø9мм с шагом 200мм
Ø10 / в-800
Ø6 / в-600
Фрагмент балки Б-1 в пролете
№18
в 1:20

Ø9мм с шагом 200мм
Ø10 / в-800
Ø6 / в-600
Фрагмент балки Б-1 в пролете
№19
в 1:20

Ø9мм с шагом 200мм
Ø10 / в-800
Ø6 / в-600
Фрагмент балки Б-1 в пролете
№20
в 1:20

Ø9мм с шагом 200мм
Ø10 / в-800
Ø6 / в-600
Фрагмент балки Б-1 в пролете
№21
в 1:20

Ø9мм с шагом 200мм
Ø10 / в-800
Ø6 / в-600
Фрагмент балки Б-1 в пролете
№22
в 1:20

Ø9мм с шагом 200мм
Ø10 / в-800
Ø6 / в-600
Фрагмент балки Б-1 в пролете
№23
в 1:20

Ø9мм с шагом 200мм
Ø10 / в-800
Ø6 / в-600
Фрагмент балки Б-1 в пролете
№24
в 1:20

Ø9мм с шагом 200мм
Ø10 / в-800
Ø6 / в-600
Фрагмент балки Б-1 в пролете
№25
в 1:20

Ø9мм с шагом 200мм
Ø10 / в-800
Ø6 / в-600
Фрагмент балки Б-1 в пролете
№26
в 1:20

Ø9мм с шагом 200мм
Ø10 / в-800
Ø6 / в-600
Фрагмент балки Б-1 в пролете
№27
в 1:20

Ø9мм с шагом 200мм
Ø10 / в-800
Ø6 / в-600
Фрагмент балки Б-1 в пролете
№28
в 1:20

Ø9мм с шагом 200мм
Ø10 / в-800
Ø6 / в-600
Фрагмент балки Б-1 в пролете
№29
в 1:20

Ø9мм с шагом 200мм
Ø10 / в-800
Ø6 / в-600
Фрагмент балки Б-1 в пролете
№30
в 1:20

Ø9мм с шагом 200мм
Ø10 / в-800
Ø6 / в-600
Фрагмент балки Б-1 в пролете
№31
в 1:20

Ø9мм с шагом 200мм
Ø10 / в-800
Ø6 / в-600
Фрагмент балки Б-1 в пролете
№32
в 1:20

Ø9мм с шагом 200мм
Ø10 / в-800
Ø6 / в-600
Фрагмент балки Б-1 в пролете
№33
в 1:20

Ø9мм с шагом 200мм
Ø10 / в-800
Ø6 / в-600
Фрагмент балки Б-1 в пролете
№34
в 1:20

Ø9мм с шагом 200мм
Ø10 / в-800
Ø6 / в-600
Фрагмент балки Б-1 в пролете
№35
в 1:20

Ø9мм с шагом 200мм
Ø10 / в-800
Ø6 / в-600
Фрагмент балки Б-1 в пролете
№36
в 1:20

Ø9мм с шагом 200мм
Ø10 / в-800
Ø6 / в-600
Фрагмент балки Б-1 в пролете
№37
в 1:20

Ø9мм с шагом 200мм
Ø10 / в-800
Ø6 / в-600
Фрагмент балки Б-1 в пролете
№38
в 1:20

Ø9мм с шагом 200мм
Ø10 / в-800
Ø6 / в-600
Фрагмент балки Б-1 в пролете
№39
в 1:20

Ø9мм с шагом 200мм
Ø10 / в-800
Ø6 / в-600
Фрагмент балки Б-1 в пролете
№40
в 1:20

Ø9мм с шагом 200мм
Ø10 / в-800
Ø6 / в-600
Фрагмент балки Б-1 в пролете
№41
в 1:20

Ø9мм с шагом 200мм
Ø10 / в-800
Ø6 / в-600
Фрагмент балки Б-1 в пролете
№42
в 1:20

Ø9мм с шагом 200мм
Ø10 / в-800
Ø6 / в-600
Фрагмент балки Б-1 в пролете
№43
в 1:20

Ø9мм с шагом 200мм
Ø10 / в-800
Ø6 / в-600
Фрагмент балки Б-1 в пролете
№44
в 1:20

Ø9мм с шагом 200мм
Ø10 / в-800
Ø6 / в-600
Фрагмент балки Б-1 в пролете
№45
в 1:20

Ø9мм с шагом 200мм
Ø10 / в-800
Ø6 / в-600
Фрагмент балки Б-1 в пролете
№46
в 1:20

Ø9мм с шагом 200мм
Ø10 / в-800
Ø6 / в-600
Фрагмент балки Б-1 в пролете
№47
в 1:20

Ø9мм с шагом 200мм
Ø10 / в-800
Ø6 / в-600
Фрагмент балки Б-1 в пролете
№48
в 1:20

Ø9мм с шагом 200мм
Ø10 / в-800
Ø6 / в-600
Фрагмент балки Б-1 в пролете
№49
в 1:20

Ø9мм с шагом 200мм
Ø10 / в-800
Ø6 / в-600
Фрагмент балки Б-1 в пролете
№50
в 1:20

Ø9мм с шагом 200мм
Ø10 / в-800
Ø6 / в-600
Фрагмент балки Б-1 в пролете
№51
в 1:20

Ø9мм с шагом 200мм
Ø10 / в-800
Ø6 / в-600
Фрагмент балки Б-1 в пролете
№52
в 1:20

Ø9мм с шагом 200мм
Ø10 / в-800
Ø6 / в-600
Фрагмент балки Б-1 в пролете
№53
в 1:20

Ø9мм с шагом 200мм
Ø10 / в-800
Ø6 / в-600
Фрагмент балки Б-1 в пролете
№54
в 1:20

Ø9мм с шагом 200мм
Ø10 / в-800
Ø6 / в-600
Фрагмент балки Б-1 в пролете
№55
в 1:20

Ø9мм с шагом 200мм
Ø10 / в-800
Ø6 / в-600
Фрагмент балки Б-1 в пролете
№56
в 1:20

Ø9мм с шагом 200мм
Ø10 / в-800
Ø6 / в-600
Фрагмент балки Б-1 в пролете
№57
в 1:20

Ø9мм с шагом 200мм
Ø10 / в-800
Ø6 / в-600
Фрагмент балки Б-1 в пролете
№58
в 1:20

Ø9мм с шагом 200мм
Ø10 / в-800
Ø6 / в-600
Фрагмент балки Б-1 в пролете
№59
в 1:20

Ø9мм с шагом 200мм
Ø10 / в-800
Ø6 / в-600
Фрагмент балки Б-1 в пролете
№60
в 1:20

Ø9мм с шагом 200мм
Ø10 / в-800
Ø6 / в-600
Фрагмент балки Б-1 в пролете
№61
в 1:20

Ø9мм с шагом 200мм
Ø10 / в-800
Ø6 / в-600
Фрагмент балки Б-1 в пролете
№62
в 1:20

Ø9мм с шагом 200мм
Ø10 / в-800
Ø6 / в-600
Фрагмент балки Б-1 в пролете
№63
в 1:20

Ø9мм с шагом 200мм
Ø10 / в-800
Ø6 / в-600
Фрагмент балки Б-1 в пролете
№64
в 1:20

Ø9мм с шагом 200мм
Ø10 / в-800
Ø6 / в-600
Фрагмент балки Б-1 в пролете
№65
в 1:20

Ø9мм с шагом 200мм
Ø10 / в-800
Ø6 / в-600
Фрагмент балки Б-1 в пролете
№66
в 1:20

Ø9мм с шагом 200мм
Ø10 / в-800
Ø6 / в-600
Фрагмент балки Б-1 в пролете
№67
в 1:20

Ø9мм с шагом 200мм
Ø10 / в-800
Ø6 / в-600
Фрагмент балки Б-1 в пролете
№68
в 1:20

Ø9мм с шагом 200мм
Ø10 / в-800
Ø6 / в-600
Фрагмент балки Б-1 в пролете
№69
в 1:20

Ø9мм с шагом 200мм
Ø10 / в-800
Ø6 / в-600
Фрагмент балки Б-1 в пролете
№70
в 1:20

Ø9мм с шагом 200мм
Ø10 / в-800
Ø6 / в-600
Фрагмент балки Б-1 в пролете
№71
в 1:20

Ø9мм с шагом 200мм
Ø10 / в-800
Ø6 / в-600
Фрагмент балки Б-1 в пролете
№72
в 1:20

Ø9мм с шагом 200мм
Ø10 / в-800
Ø6 / в-600
Фрагмент балки Б-1 в пролете
№73
в 1:20

Ø9мм с шагом 200мм
Ø10 / в-800
Ø6 / в-600
Фрагмент балки Б-1 в пролете
№74
в 1:20

Ø9мм с шагом 200мм
Ø10 / в-800
Ø6 / в-600
Фрагмент балки Б-1 в пролете
№75
в 1:20

Ø9мм с шагом 200мм
Ø10 / в-800
Ø6 / в-600
Фрагмент балки Б-1 в пролете
№76
в 1:20

Ø9мм с шагом 200мм
Ø10 / в-800
Ø6 / в-600
Фрагмент балки Б-1 в пролете
№77
в 1:20

Ø9мм с шагом 200мм
Ø10 / в-800
Ø6 / в-600
Фрагмент балки Б-1 в пролете
№78
в 1:20

Ø9мм с шагом 200мм
Ø10 / в-800
Ø6 / в-600
Фрагмент балки Б-1 в пролете
№79
в 1:20

Ø9мм с шагом 200мм
Ø10 / в-800
Ø6 / в-600
Фрагмент балки Б-1 в пролете
№80
в 1:20

Ø9мм с шагом 200мм
Ø10 / в-800
Ø6 / в-600
Фрагмент балки Б-1 в пролете
№81
в 1:20

Ø9мм с шагом 200мм
Ø10 / в-800
Ø6 / в-600
Фрагмент балки Б-1 в пролете
№82
в 1:20

Ø9мм с шагом 200мм
Ø10 / в-800
Ø6 / в-600
Фрагмент балки Б-1 в пролете
№83
в 1:20

Ø9мм с шагом 200мм
Ø10 / в-800
Ø6 / в-600
Фрагмент балки Б-1 в пролете
№84
в 1:20

Ø9мм с шагом 200мм
Ø10 / в-800
Ø6 / в-600
Фрагмент балки Б-1 в пролете
№85
в 1:20

Ø9мм с шагом 200мм
Ø10 / в-800
Ø6 / в-600
Фрагмент балки Б-1 в пролете
№86
в 1:20

Ø9мм с шагом 200мм
Ø10 / в-800
Ø6 / в-600
Фрагмент балки Б-1 в пролете
№87
в 1:20

Ø9мм с шагом 200мм
Ø10 / в-800
Ø6 / в-600
Фрагмент балки Б-1 в пролете
№88
в 1:20

Ø9мм с шагом 200мм
Ø10 / в-800
Ø6 / в-600
Фрагмент балки Б-1 в пролете
№89
в 1:20

Ø9мм с шагом 200мм
Ø10 / в-800
Ø6 / в-600
Фрагмент балки Б-1 в пролете
№90
в 1:20

Ø9мм с шагом 200мм
Ø10 / в-800
Ø6 / в-600
Фрагмент балки Б-1 в пролете
№91
в 1:20

Ø9мм с шагом 200мм
Ø10 / в-800
Ø6 / в-600
Фрагмент балки Б-1 в пролете
№92
в 1:20

შახტების განლაგება გადახურვის ფილაში ▽+19.98
მ 1:125

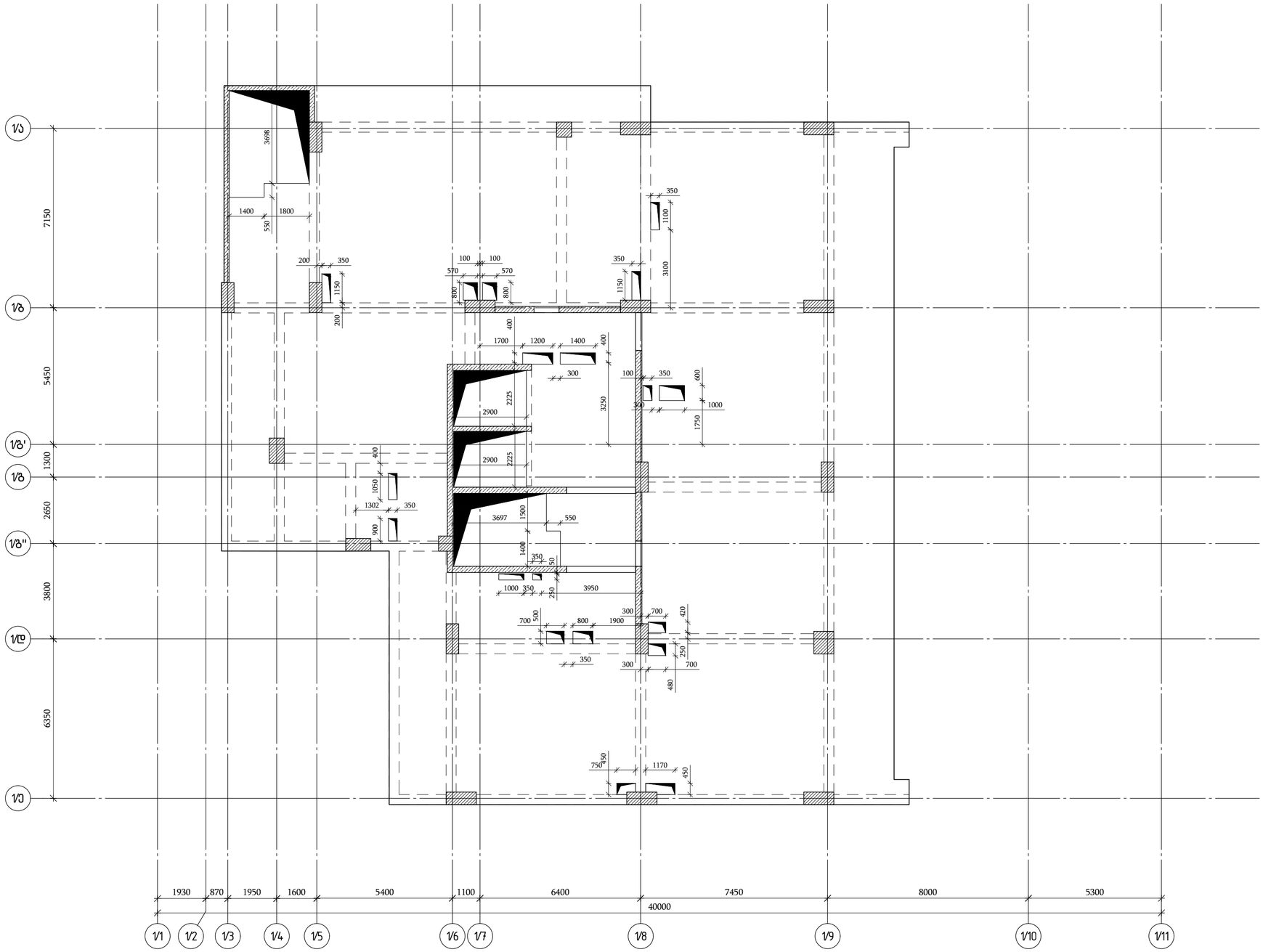

თბილისი / 2023 წელი

ფაილის სახელი:
A2 QE_STR_Beliashvili_SLAB

KEYPLAN:

ყოველი შემდეგი რევიზია აუქმებს წინა რევიზიებს

პროექტის სტატუსი:
სამშენებლო დოკუმენტაცია

რევიზია

რევ.	თარიღი	აღწერილობა	დამტკ.

შენიშვნები:

მისამართი:
ქ.თბილისი ა. ბელიაშვილის ქუჩა
№100, №100², №102

დამკვეთი:
შ.პ.ს "ფერარი"

თანამდებობა	სახელი გვარი	ხელმოწერა
პროექტის მენეჯერი		
შესაბამისობაზე დამკვეთის მიერ		

შემსრულებელი:
შპს "ქიუ ენჯინირინგი"

მისამართი :
ქ.თბილისი ა.ბაქრაძის №7 ბინა №6

შპს "ქიუ ენჯინირინგის" პროფესიული კასუხისმგებლობის მზღვეველია სს "დაზღვევის სათრასპორისო კომპანია ირაო" (პ/ნ №PFL 411/21)

თანამდებობა	სახელი გვარი	ხელმოწერა
დირექტორი	დ.ქევანიშვილი	
პროექტ ჯგუფის უფროსი	ო. ილიუხინი	
პროექტის მთ. კონსტრუქტორი	ო. ილიუხინი	
შესრულა	გ.ცაკოძიძე	

პროექტის სახელწოდება:
მრავალფუნქციური კომპლექსი (I ბლოკი)

პროექტის სტადია:
ახალი მშენებლობა

პროექტის ნაწილი:
კონსტრუქცია

ფორმატი	A2
სტადია	მ.პ
თარიღი	24/02/2023
მასშტაბი	1:125
რევიზია	R1

ნახაზის დასახელება:
გადახურვის ფილაში ღიობების განლაგების გეგმა ▽+19.98

ნახაზის ნომერი:	ფურც. საერთო რაოდენობა
კ-1.8.63	139

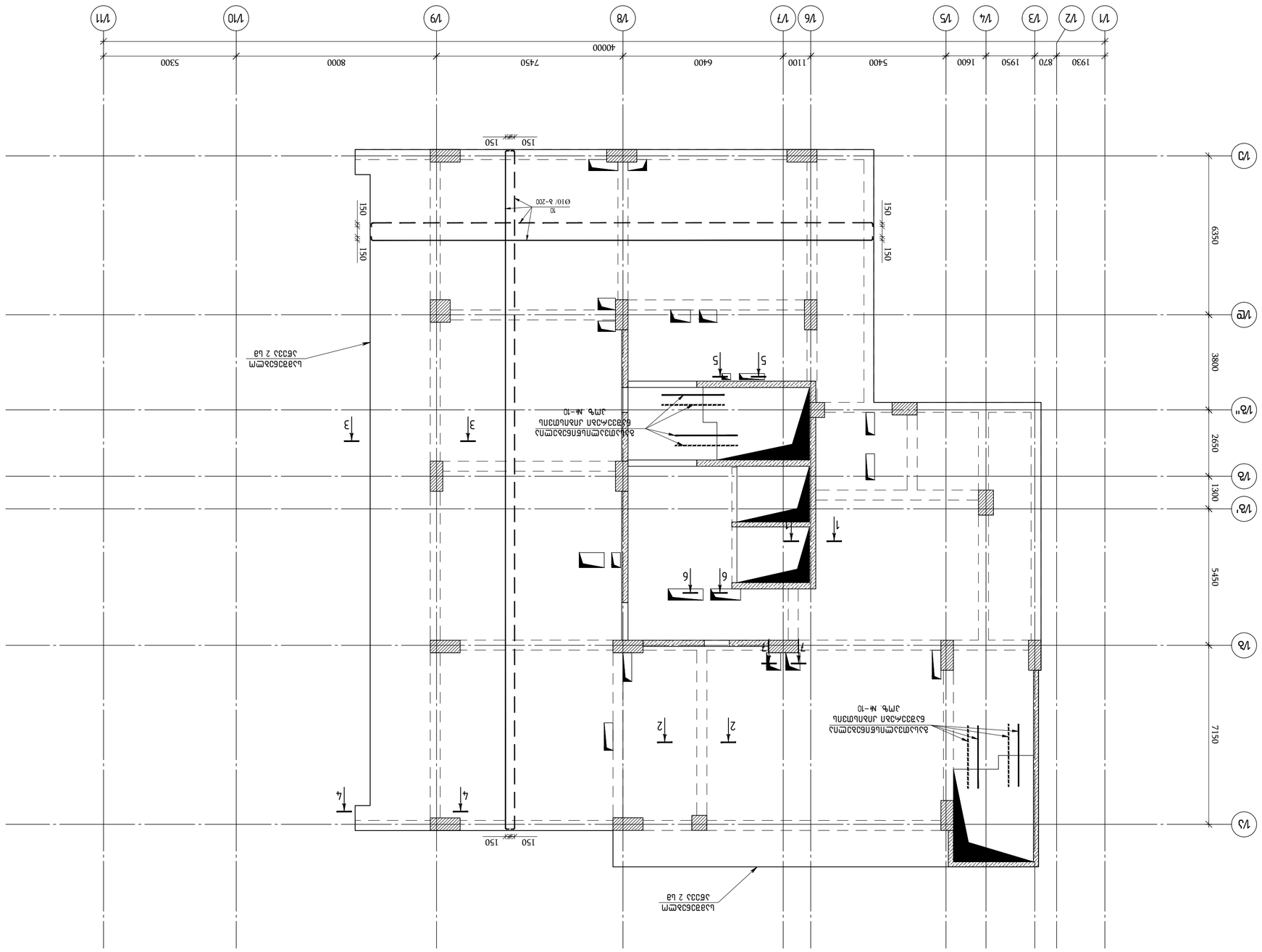

Копирование данного чертежа и передача его третьим лицам без разрешения автора запрещены.

Изм.	Кол.уч.	Лист	№ док.
Разраб.			
Пров.			
Т.контр.			
Н.контр.			
ГИП			

Стадия: Лист: Листов:

ООО "ЭНГ инжиниринг"

Заказчик:

Объект:

Чертеж:

Инв. № подл. | Подпись и дата | Взам. инв. №

Обозначение	Наименование	Примечание
	Документация по планировке территории	
	Проект планировки территории	
	Проект межевания территории	
	Графическая часть	
	Чертеж планировки территории. М 1:2000	
	Чертеж межевания территории. М 1:2000	
	Материалы по обоснованию проекта планировки территории	
	Карта (фрагмент карты) планировочной структуры территории. М 1:5000	
	Карта (фрагмент карты) границ зон с особыми условиями использования территории. М 1:5000	
	Карта (фрагмент карты) границ территорий объектов культурного наследия. М 1:5000	
	Карта (фрагмент карты) границ особо охраняемых природных территорий. М 1:5000	
	Карта (фрагмент карты) границ территорий, подверженных риску возникновения чрезвычайных ситуаций природного и техногенного характера. М 1:5000	
	Карта (фрагмент карты) границ территорий, на которых расположены линейные объекты. М 1:5000	
	Карта (фрагмент карты) границ территорий, на которых расположены объекты капитального строительства. М 1:5000	
	Карта (фрагмент карты) границ территорий, на которых расположены земельные участки. М 1:5000	
	Карта (фрагмент карты) границ территорий, на которых расположены иные объекты. М 1:5000	
	Карта (фрагмент карты) границ территорий, для которых требуется изъятие земельных участков для государственных или муниципальных нужд. М 1:5000	
	Карта (фрагмент карты) границ территорий, для которых требуется резервирование земельных участков для государственных или муниципальных нужд. М 1:5000	
	Карта (фрагмент карты) границ территорий, для которых требуется установление сервитутов. М 1:5000	
	Карта (фрагмент карты) границ территорий, для которых требуется установление публичных сервитутов. М 1:5000	
	Карта (фрагмент карты) границ территорий, для которых требуется установление частных сервитутов. М 1:5000	
	Карта (фрагмент карты) границ территорий, для которых требуется установление иных сервитутов. М 1:5000	
	Карта (фрагмент карты) границ территорий, для которых требуется установление иных ограничений. М 1:5000	
	Карта (фрагмент карты) границ территорий, для которых требуется установление иных обременений. М 1:5000	
	Карта (фрагмент карты) границ территорий, для которых требуется установление иных прав. М 1:5000	
	Карта (фрагмент карты) границ территорий, для которых требуется установление иных обязанностей. М 1:5000	
	Карта (фрагмент карты) границ территорий, для которых требуется установление иных ограничений. М 1:5000	
	Карта (фрагмент карты) границ территорий, для которых требуется установление иных обременений. М 1:5000	
	Карта (фрагмент карты) границ территорий, для которых требуется установление иных прав. М 1:5000	
	Карта (фрагмент карты) границ территорий, для которых требуется установление иных обязанностей. М 1:5000	

Изм.	Кол.уч.	Лист	№ док.	Подпись	Дата
ГИП					
Разраб.					
Пров.					
Т.контр.					
Н.контр.					

Стадия: Лист: Листов:

ООО "ЭНГ инжиниринг"

Заказчик:

Объект:

Чертеж:

Инв. № подл. | Подпись и дата | Взам. инв. №

Обозначение	Наименование	Примечание
	Документация по планировке территории	
	Проект планировки территории	
	Проект межевания территории	
	Графическая часть	
	Чертеж планировки территории. М 1:2000	
	Чертеж межевания территории. М 1:2000	
	Материалы по обоснованию проекта планировки территории	
	Карта (фрагмент карты) планировочной структуры территории. М 1:5000	
	Карта (фрагмент карты) границ зон с особыми условиями использования территории. М 1:5000	
	Карта (фрагмент карты) границ территорий объектов культурного наследия. М 1:5000	
	Карта (фрагмент карты) границ особо охраняемых природных территорий. М 1:5000	
	Карта (фрагмент карты) границ территорий, подверженных риску возникновения чрезвычайных ситуаций природного и техногенного характера. М 1:5000	
	Карта (фрагмент карты) границ территорий, на которых расположены линейные объекты. М 1:5000	
	Карта (фрагмент карты) границ территорий, на которых расположены объекты капитального строительства. М 1:5000	
	Карта (фрагмент карты) границ территорий, на которых расположены земельные участки. М 1:5000	
	Карта (фрагмент карты) границ территорий, на которых расположены иные объекты. М 1:5000	
	Карта (фрагмент карты) границ территорий, для которых требуется изъятие земельных участков для государственных или муниципальных нужд. М 1:5000	
	Карта (фрагмент карты) границ территорий, для которых требуется резервирование земельных участков для государственных или муниципальных нужд. М 1:5000	
	Карта (фрагмент карты) границ территорий, для которых требуется установление сервитутов. М 1:5000	
	Карта (фрагмент карты) границ территорий, для которых требуется установление публичных сервитутов. М 1:5000	
	Карта (фрагмент карты) границ территорий, для которых требуется установление частных сервитутов

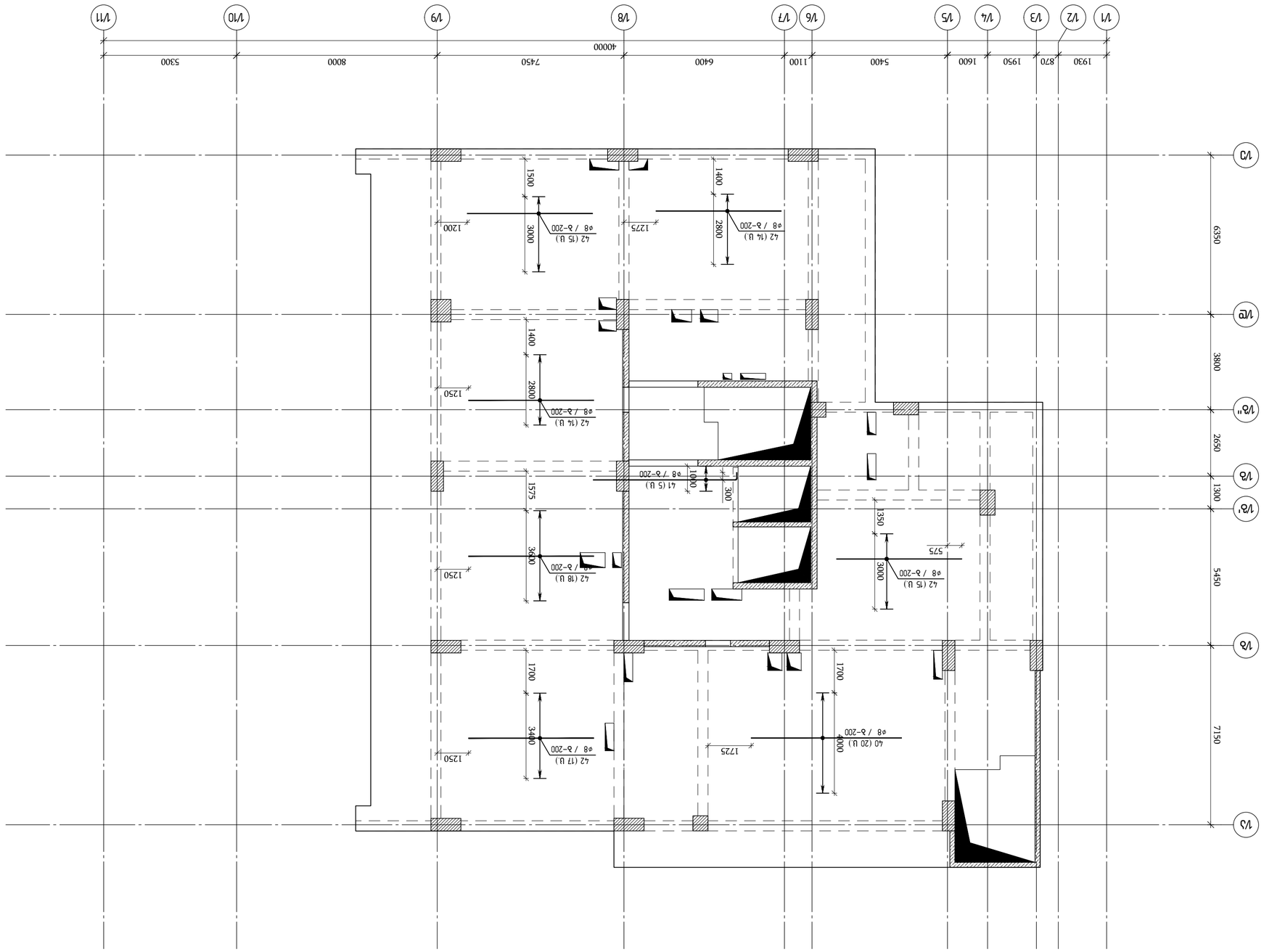

Балка монолитная ленточная ▽+19.98 (Фундаментная плита толщиной 1м) (Фундаментная плита толщиной 1м)
Балка монолитная ленточная ▽+19.98
Фундаментная плита толщиной 1м
Фундаментная плита толщиной 1м
Балка монолитная ленточная ▽+19.98
Балка монолитная ленточная ▽+19.98
**Балка монолитная ленточная ▽+19.98

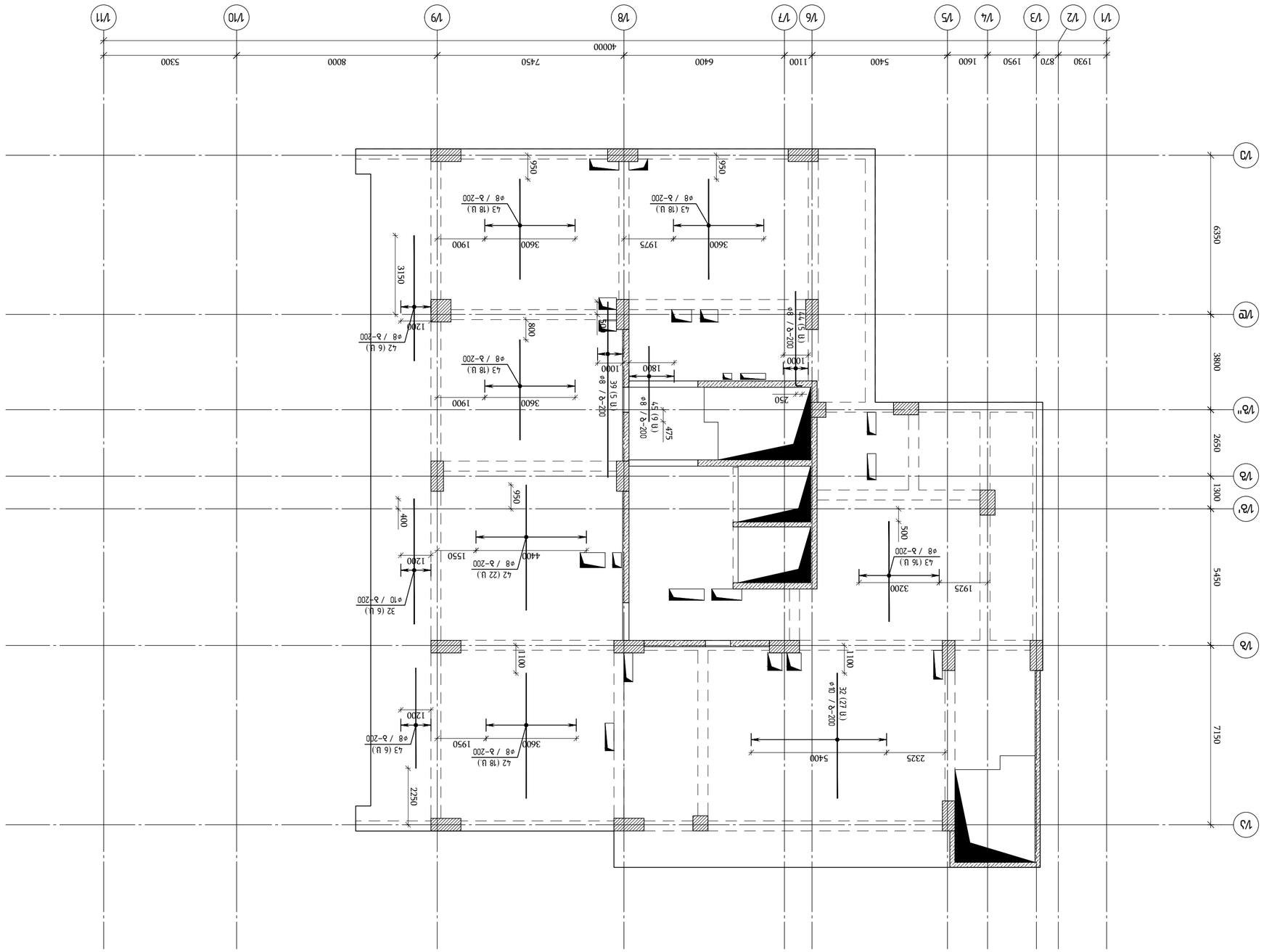

Збільшення вузлів ▽+19.98 (Вузол 1 Вузол 2 Вузол 3 Вузол 4 Вузол 5 Вузол 6 Вузол 7 Вузол 8 Вузол 9 Вузол 10 Вузол 11)
в 1:100

Х
Y

Арк.	Документ	Дата	Підпис

Примітки:

1. Всі розміри в мм, якщо не вказано інше.
2. Всі розміри перевірити на місці.
3. Всі вузли та деталі дивитись в робочих кресленнях.
4. Бетон фундаментів С30/37 F200 W8.
5. Бетон стін та перекриттів С30/37 F200 W8.
6. Арматура А500С.
7. Захисний шар бетону 30 мм.
8. Перед бетонуванням фундаментів виконати гідроізоляцію.
9. Перед бетонуванням стін та перекриттів виконати гідроізоляцію.
10. Всі отвори та борозни виконати згідно з проектом.
11. Всі отвори та борозни заповнити після монтажу інженерних мереж.
12. Всі отвори та борозни обробити цементно-піщаним розчином.
13. Всі отвори та борозни пофарбувати водоемульсійною фарбою.
14. Всі отвори та борозни обробити антикорозійним грунтом.
15. Всі отвори та борозни обробити антикорозійною фарбою.
16. Всі отвори та борозни обробити антикорозійним лаком.
17. Всі отвори та борозни обробити антикорозійним воском.
18. Всі отвори та борозни обробити антикорозійним маслом.
19. Всі отвори та борозни обробити антикорозійним мастилом.
20. Всі отвори та борозни обробити антикорозійним гелем.
21. Всі отвори та борозни обробити антикорозійним кремом.
22. Всі отвори та борозни обробити антикорозійним бальзамом.
23. Всі отвори та борозни обробити антикорозійним бальзамом.
24. Всі отвори та борозни обробити антикорозійним бальзамом.
25. Всі отвори та борозни обробити антикорозійним бальзамом.
26. Всі отвори та борозни обробити антикорозійним бальзамом.
27. Всі отвори та борозни обробити антикорозійним бальзамом.
28. Всі отвори та борозни обробити антикорозійним бальзамом.
29. Всі отвори та борозни обробити антикорозійним бальзамом.
30. Всі отвори та борозни обробити антикорозійним бальзамом.
31. Всі отвори та борозни обробити антикорозійним бальзамом.
32. Всі отвори та борозни обробити антикорозійним бальзамом.
33. Всі отвори та борозни обробити антикорозійним бальзамом.
34. Всі отвори та борозни обробити антикорозійним бальзамом.
35. Всі отвори та борозни обробити антикорозійним бальзамом.
36. Всі отвори та борозни обробити антикорозійним бальзамом.
37. Всі отвори та борозни обробити антикорозійним бальзамом.
38. Всі отвори та борозни обробити антикорозійним бальзамом.
39. Всі отвори та борозни обробити антикорозійним бальзамом.
40. Всі отвори та борозни обробити антикорозійним бальзамом.
41. Всі отвори та борозни обробити антикорозійним бальзамом.
42. Всі отвори та борозни обробити антикорозійним бальзамом.
43. Всі отвори та борозни обробити антикорозійним бальзамом.
44. Всі отвори та борозни обробити антикорозійним бальзамом.
45. Всі отвори та борозни обробити антикорозійним бальзамом.
46. Всі отвори та борозни обробити антикорозійним бальзамом.
47. Всі отвори та борозни обробити антикорозійним бальзамом.
48. Всі отвори та борозни обробити антикорозійним бальзамом.
49. Всі отвори та борозни обробити антикорозійним бальзамом.
50. Всі отвори та борозни обробити антикорозійним бальзамом.

Зведена відомість арматурних виробів

Поз.	Діаметр, мм	Довжина, мм	Маса, кг

Експлікація приміщень

Номер	Назва	Площа, м²

Відомість посилань

Позначення	Назва	Примітка

Специфікація

Позначення	Назва	Кількість	Маса, кг

Відомість робочих креслень основного комплекту

Арк.	Назва	Примітка
А2	Загальні дані. Схема розташування фундаментів. Схема розташування стін та перекриттів. Схема розташування колон. Схема розташування балок. Схема розташування плит. Схема розташування сходів. Схема розташування ліфтових шахт. Схема розташування вентиляційних шахт. Схема розташування димових труб. Схема розташування водостічних труб. Схема розташування каналізаційних труб. Схема розташування опалювальних труб. Схема розташування газових труб. Схема розташування електричних труб. Схема розташування слабкострумових труб. Схема розташування телекомунікаційних труб. Схема розташування пожежних труб. Схема розташування інших труб.

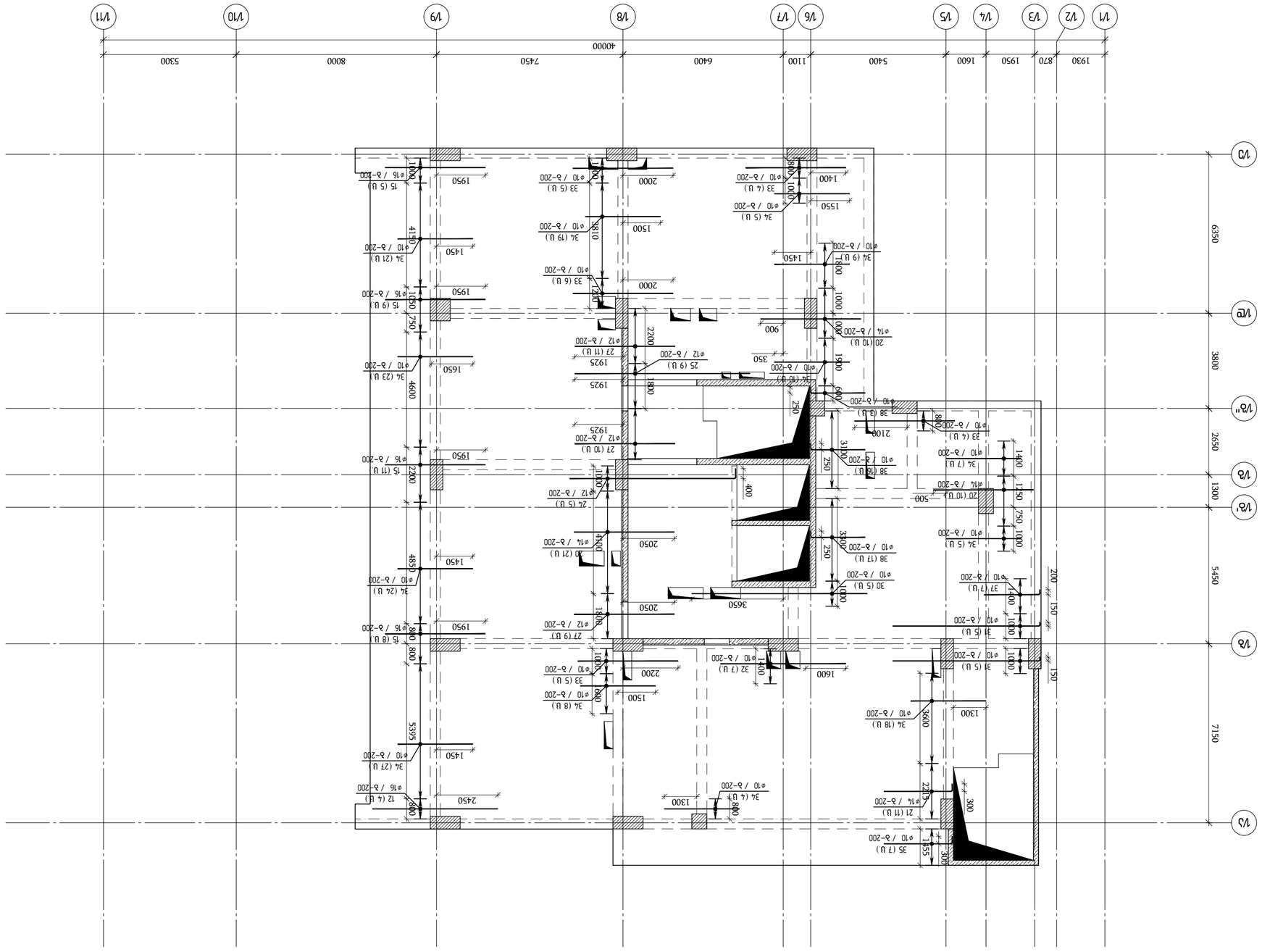
Y
X
1/1
1/2
1/3
1/4
1/5
1/6
1/7
1/8
1/9
1/10
1/11
1/А
1/Б
1/В
1/Г
1/Д
1/Е
1/Ж
1/З
1/И
1/К
1/Л
1/М
1/Н
1/О
1/П
1/Р
1/С
1/Т
1/У
1/Ф
1/Х
1/Ц
1/Ч
1/Ш
1/Щ
1/Э
1/Ю
1/Я
40000
1930
870
1950
1600
5400
1100
6400
7450
8000
5300
6350
3800
2650
1300
5450
7150
200
150
150
1400
1550
1450
1000
1000
1000

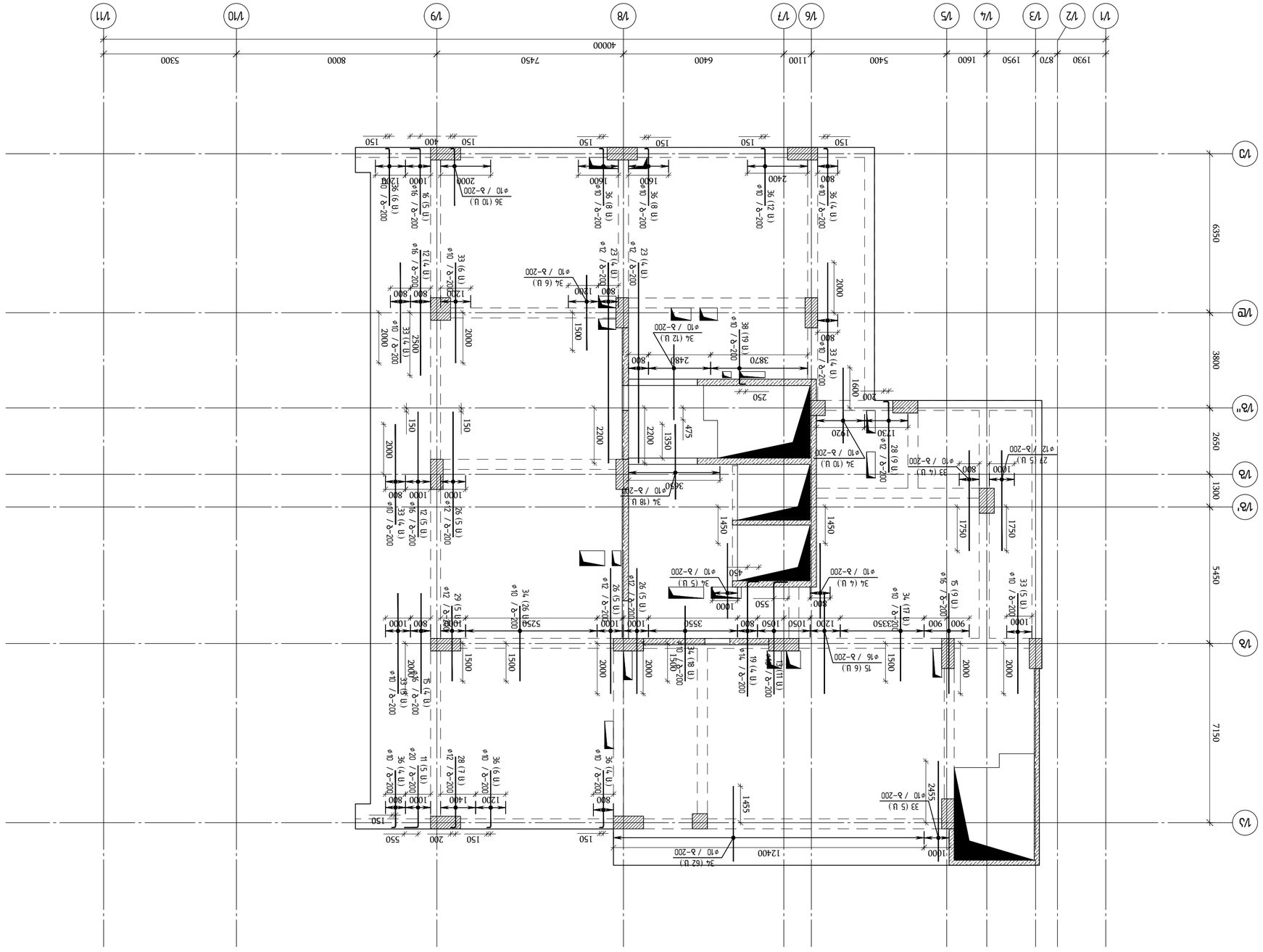

Балочная монолитная плита ▽+19.98 (фундаментная плита) с отм. верха балок, плит и стен 0.000 (отм. 19.98)

1:100

Изм.	Кол.уч.	Лист	№ док.
Разраб.			
Пров.			
Гл.спец.			
Н.контр.			
ГИП			

Дата: 2023 6эт

Фундаменты

Лист: А2 OE_STR_Balashvili_SLAB

Стадия: КЕУPLAN:

Инв.№ подл.

Подпись и дата

Взам.инв.№

Инв.№ дубл.

Подпись и дата

Инв.№ подл.

Изм. Кол.уч. Лист № док. Подпись Дата

Разработано: Балашвили Д. Автоматизированная система расчета "SCAD", №102

Проверил: Гогиберидзе Г.

Гл.спец.

Н.контр.

ГИП

Согласовано:

Взам.инв.№

გადახურვის ფილის არმირების სქემა ▽+19.98
(ღიობების გაძლიერება გადახურვის ფილაში)
მ 1:100

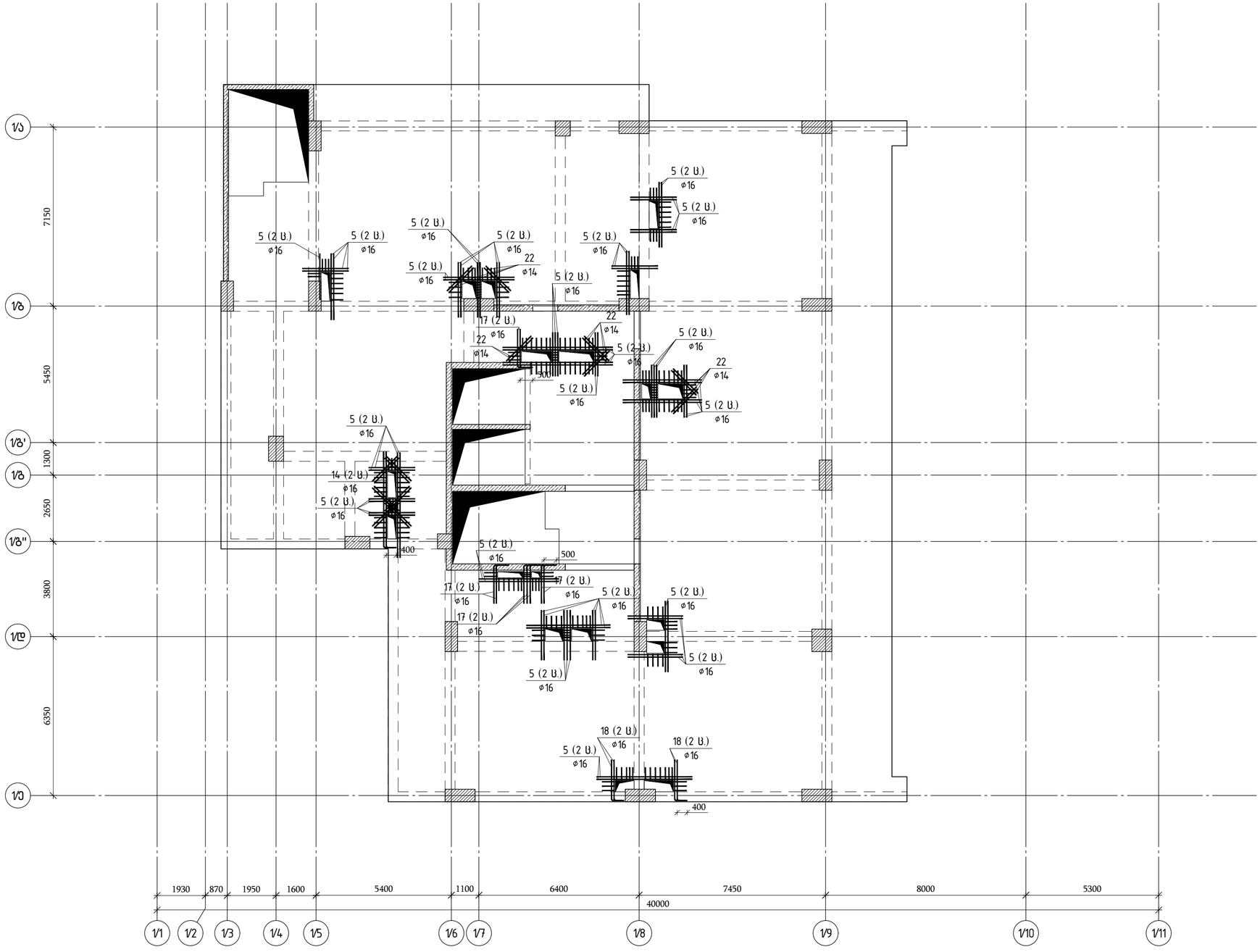

თბილისი / 2023 წელი

ფაილის სახელი:
A2 QE_STR_Beliashvili_SLAB

KEYPLAN:

ყოველი შემდეგი რევიზია აუქმებს წინა რევიზიებს

პროექტის სტატუსი:
სამშენებლო დოკუმენტაცია

რევიზია

რევ.	თარიღი	აღწერილობა	დამტკ.

შენიშვნები:

მისამართი:
ქ.თბილისი ა. ბელიაშვილის ქუჩა
№100, №100², №102

დამკვეთი:
შ.პ.ს "ფერარი"

თანამდებობა	სახელი გვარი	ხელმოწერა
პროექტის მენეჯერი		
შესრულებულია: დამკვეთის მიერ		

შემსრულებელი:
შპს "ქიუ ენჯინირინგი"
მისამართი :
ქ.თბილისი ა.ბაქრაძის №7 ბინა №6

შპს "ქიუ ენჯინირინგის" პროფესიული აასუხისმგებლობის მზღვეველია სს "დაზღვევის სათრასპორისო კომპანია ირაო" (პ/ნ №PFL 417/21)

თანამდებობა	სახელი გვარი	ხელმოწერა
დირექტორი	ლ.ქევანიშვილი	
სპეციალისტ ჯგუფის უფროსი	ო. ილიუხინი	
პროექტის მთ. კონსტრუქტორი	ო. ილიუხინი	
შესრულა	გ.ციკოშიძე	

პროექტის სახელწოდება:
მრავალფუნქციური კომპლექსი (I ბლოკი)

პროექტის სტადია:
ახალი მშენებლობა

პროექტის ნაწილი:
კონსტრუქცია

ფორმატი	A2
სკალა	მ.პ.
თარიღი	24/02/2023
მასშტაბი	1:125
რევიზია	R1

ნახაზის დასახელება:
გადახურვის ფილის არმირების სქემა ▽+19.98 (ღიობების გაძლიერება გადახურვის ფილაში)

ნახაზის ნომერი: ა-1.8.69

ფურც. საერთო რაოდენობა 139

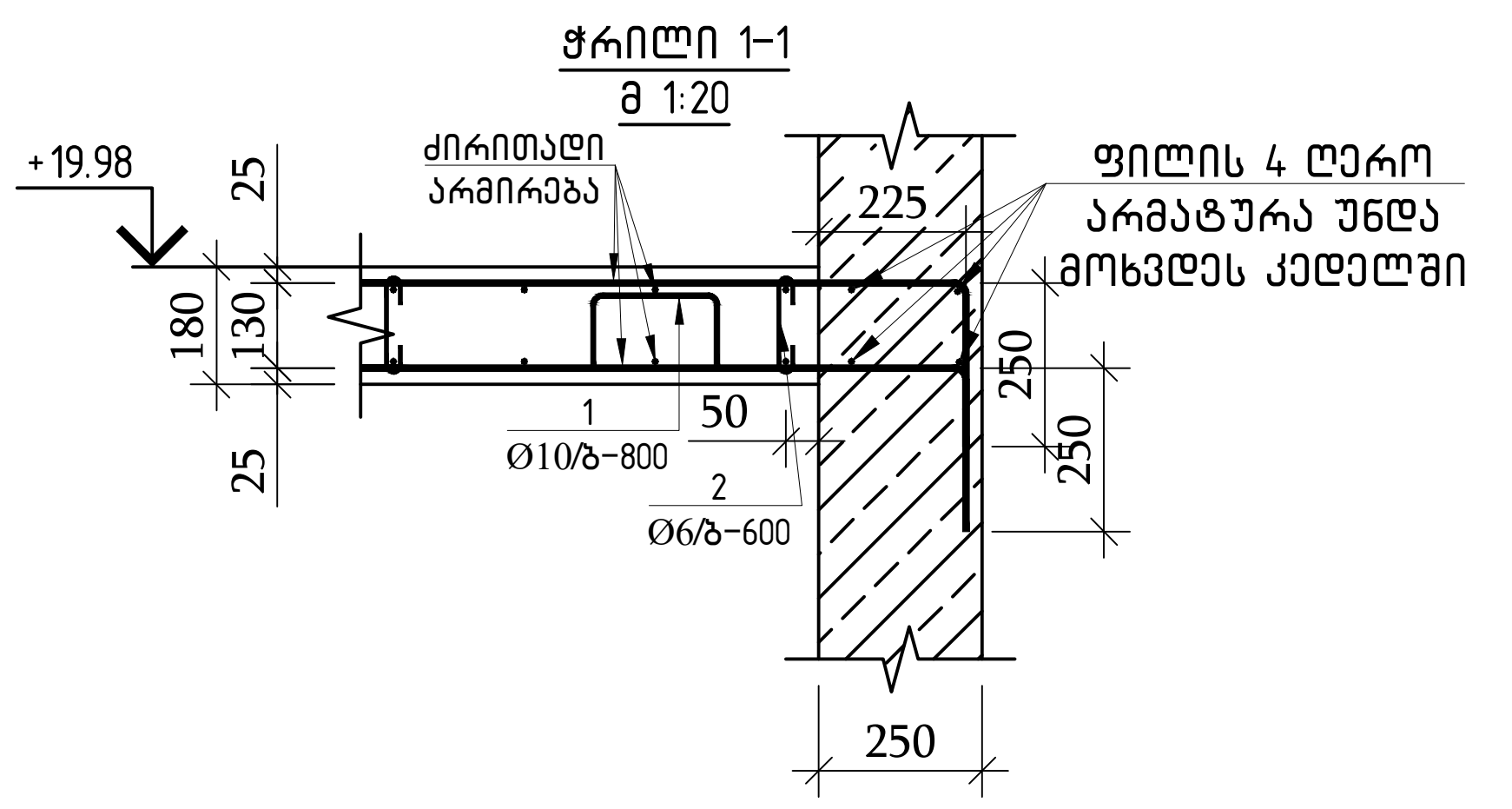

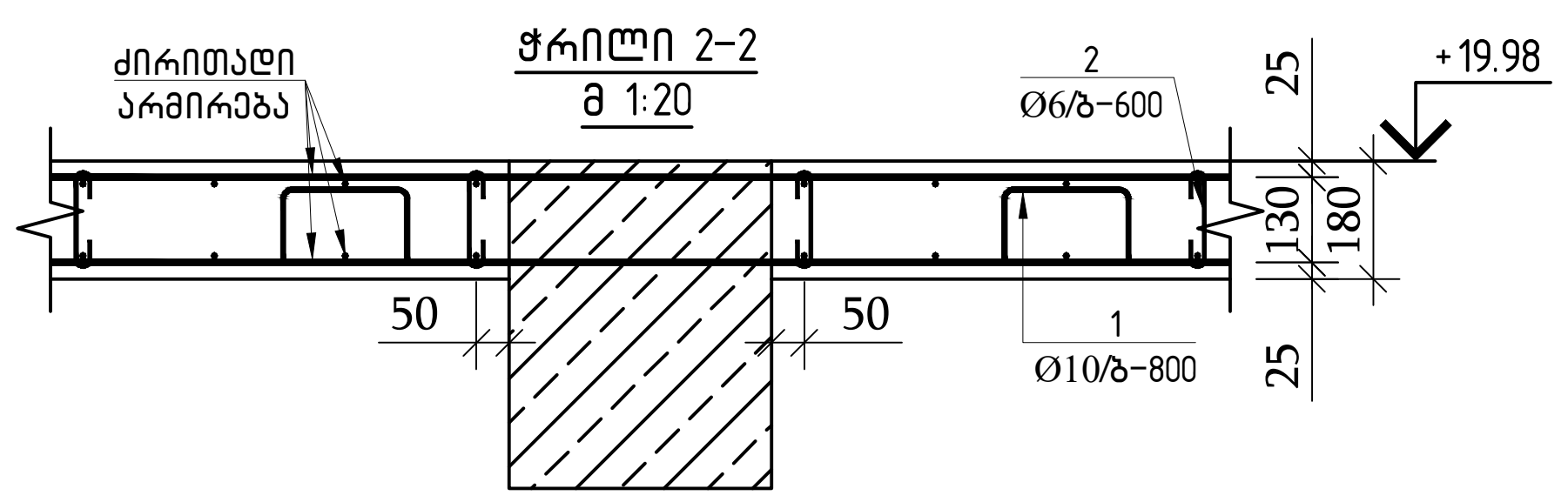

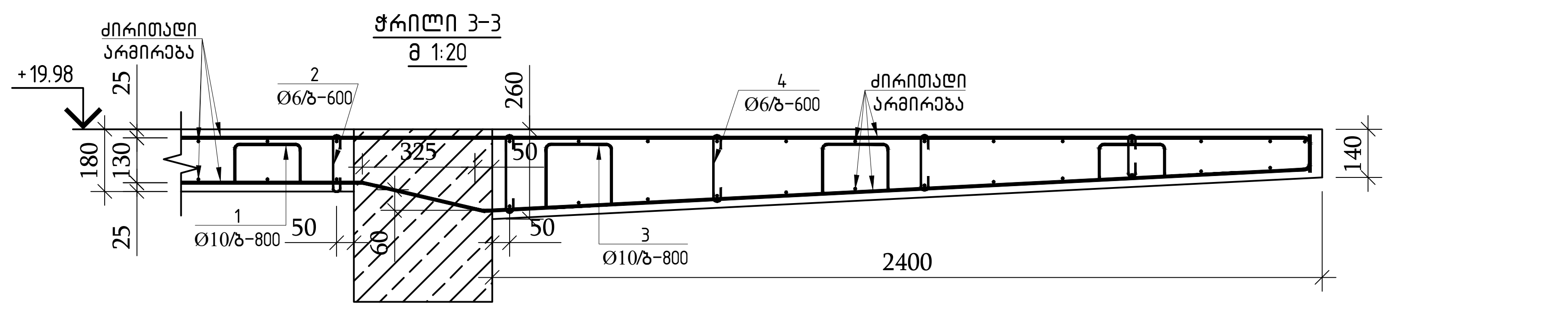

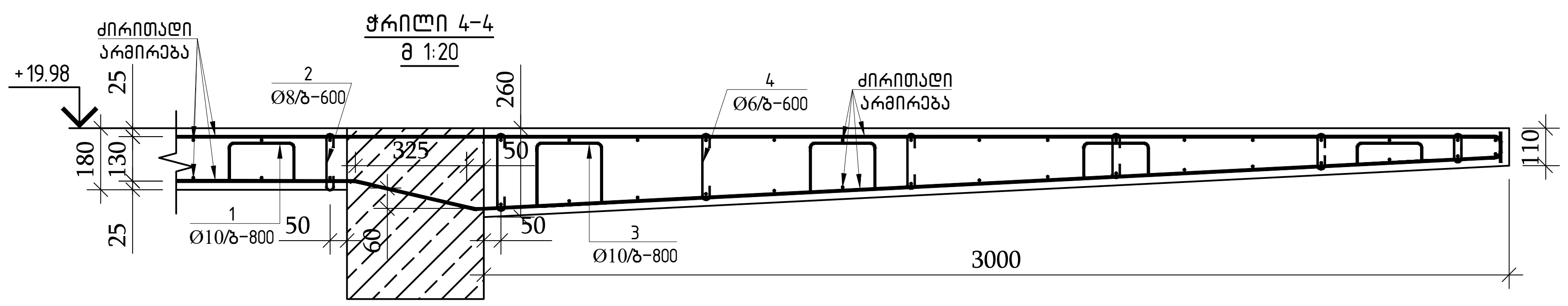

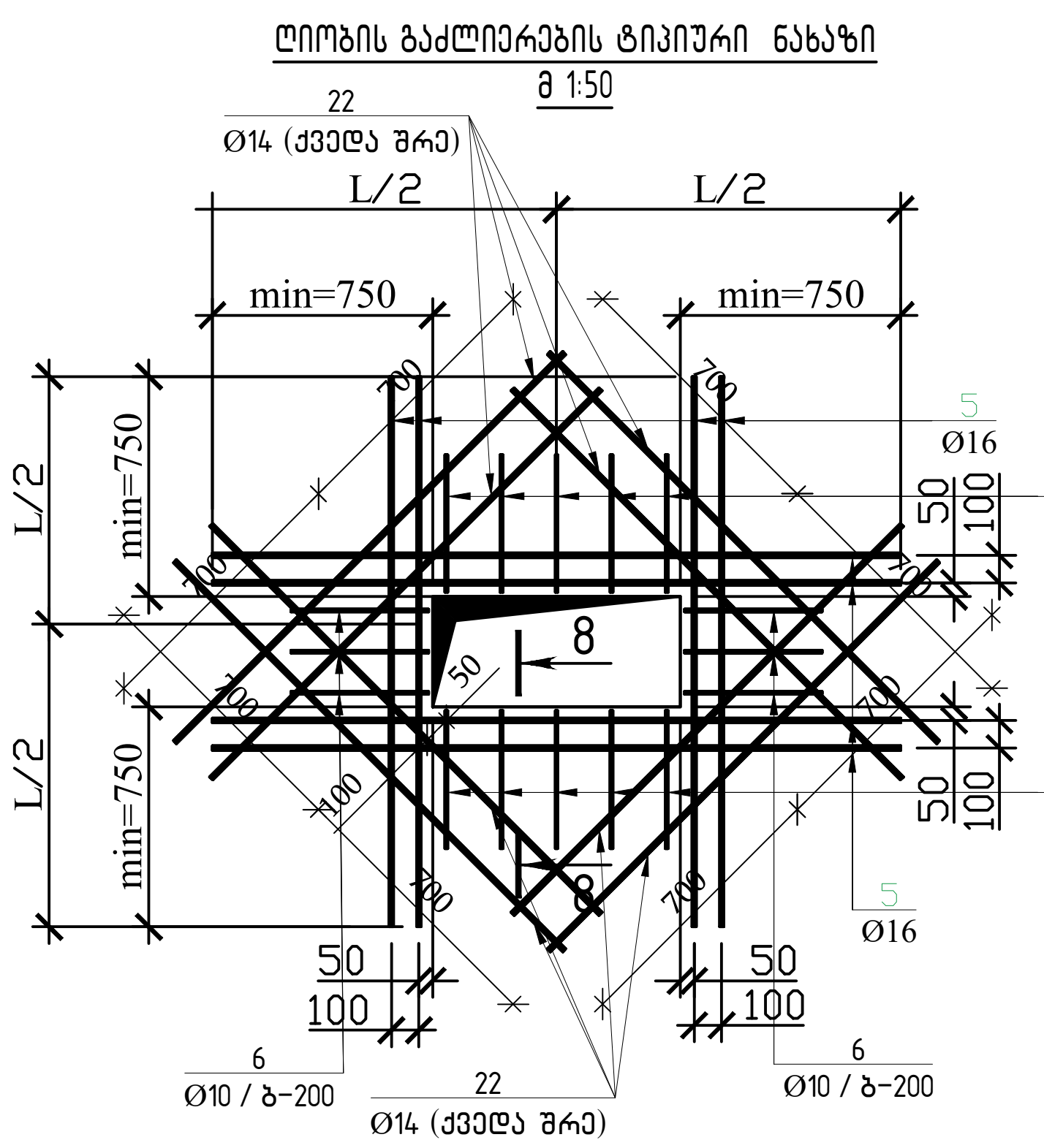

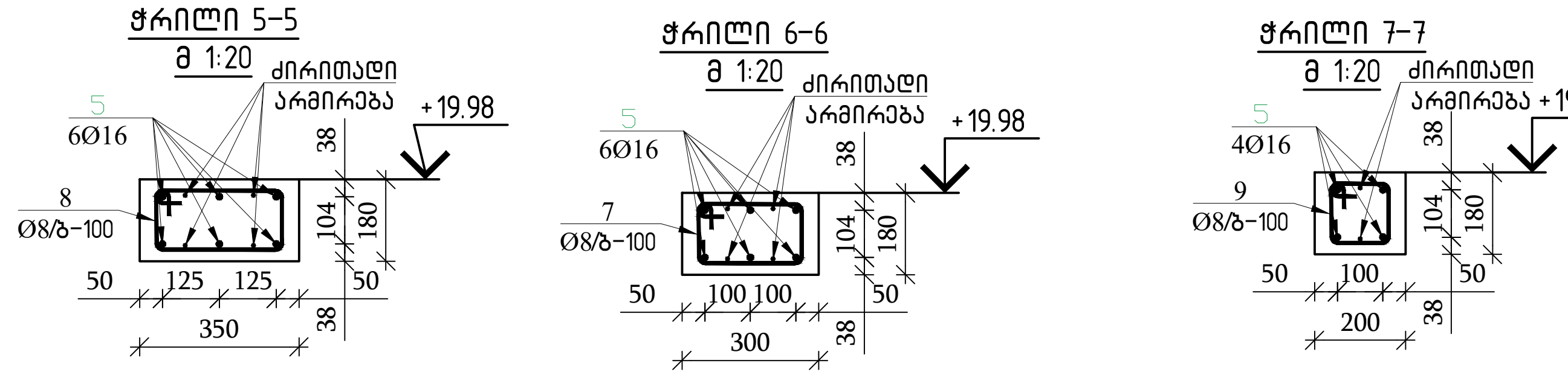

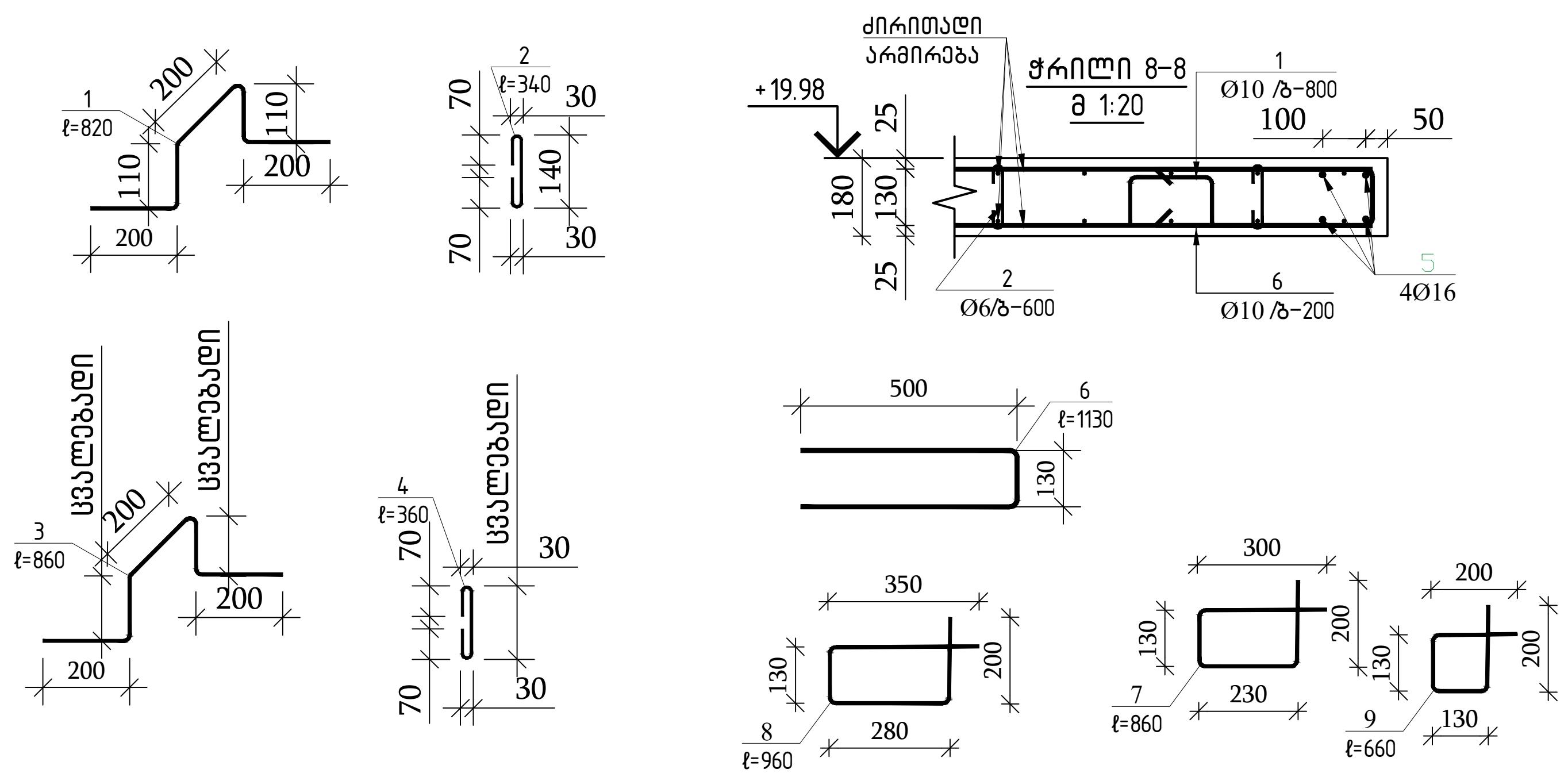

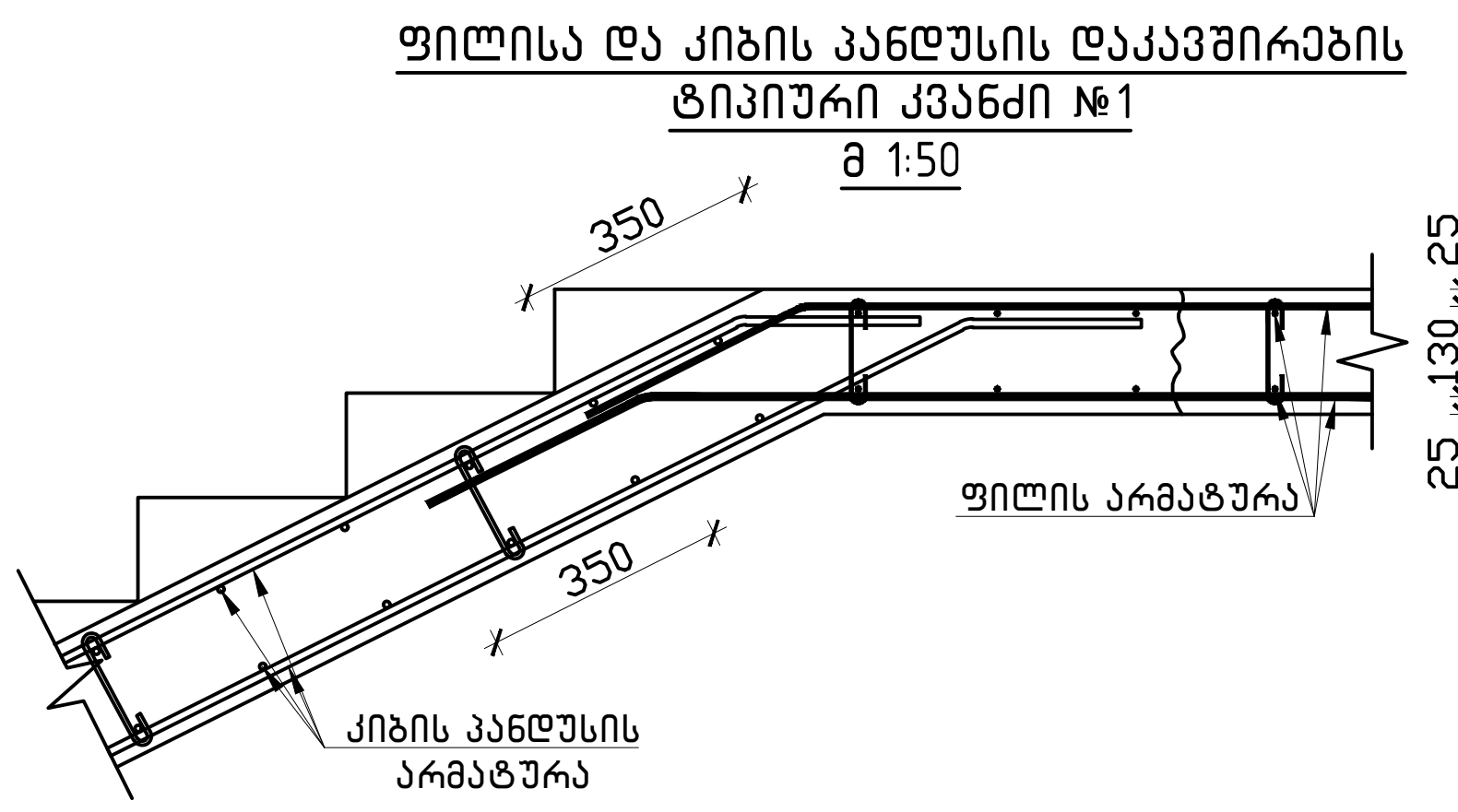

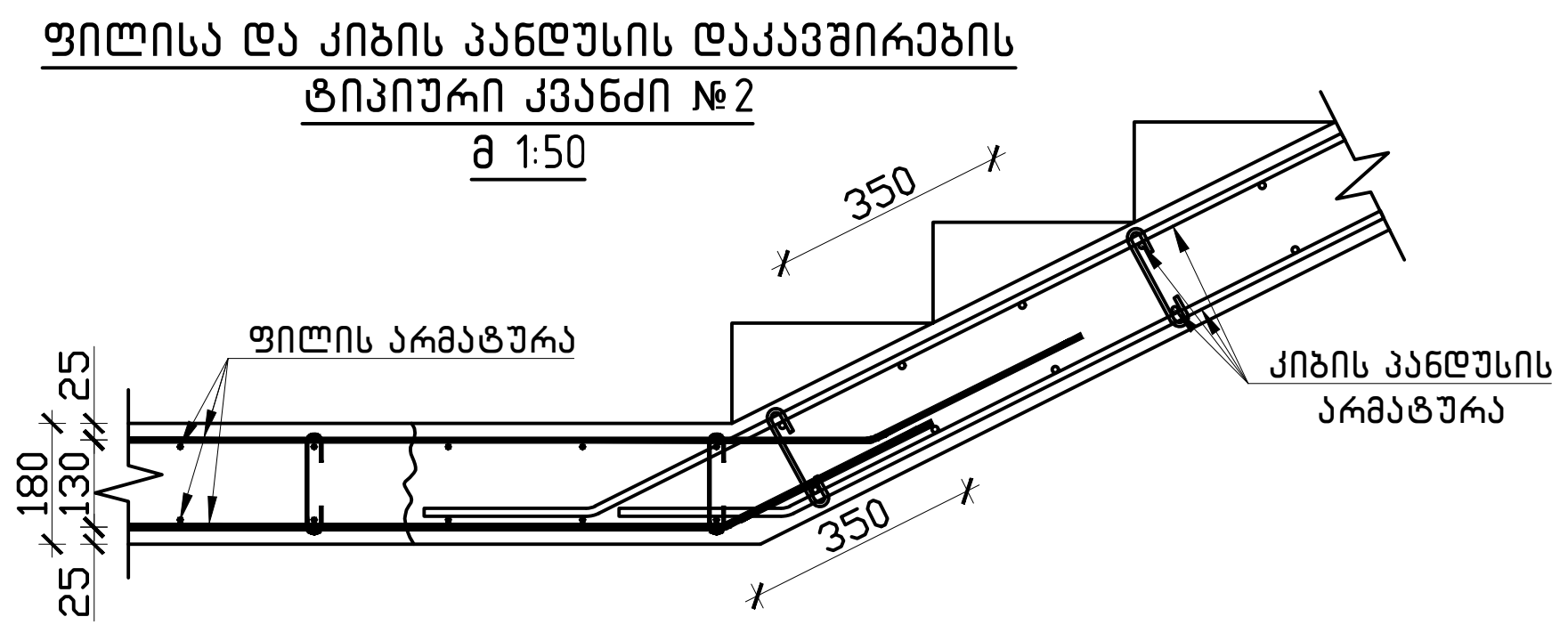

პოზ.	შენიშვნა	დ ა ს ა ხ ე ლ ე ბ ა	რაოდ	მასა კგ	მასა სულ კგ
		გადახურვა ▽ +19.98 (გად-8)			
		ბეტონი B35		99.60	მ³
1	ГОСТ Р 52544-2006	D10 A500C L=820	868	0.51	442.7
2	ГОСТ 5781-82*	D6 A240 L=340	1446	0.08	115.7
3	ГОСТ Р 52544-2006	D10 A500C L=860	115	0.53	61.0
4	ГОСТ 5781-82*	D6 A240 L=360	192	0.08	15.4
5	ГОСТ Р 52544-2006	D16 A500C L=12000	30	18.94	568.2
6	ГОСТ Р 52544-2006	D10 A500C L=1130	195	0.70	136.5
7	ГОСТ Р 52544-2006	D8 A500C L=860	10	0.34	3.4
8	ГОСТ Р 52544-2006	D8 A500C L=960	8	0.38	3.0
9	ГОСТ Р 52544-2006	D8 A500C L=660	7	0.26	1.8
10	ГОСТ Р 52544-2006	ϕ10 A500C L=12567.2 м		0.62	7741.4
11	ГОСТ Р 52544-2006	ϕ20 A500C L=3000	5	7.40	37.0
12	ГОСТ Р 52544-2006	ϕ16 A500C L=5000	13	7.89	102.6
13	ГОСТ Р 52544-2006	ϕ16 A500C L=5000	11	7.89	86.8
14	ГОСТ Р 52544-2006	ϕ16 A500C L=4200	4	6.63	26.5
15	ГОСТ Р 52544-2006	ϕ16 A500C L=4000	52	6.31	328.2
16	ГОСТ Р 52544-2006	ϕ16 A500C L=3000	5	4.73	23.7
17	ГОСТ Р 52544-2006	ϕ16 A500C L=2000	18	3.16	56.9
18	ГОСТ Р 52544-2006	ϕ16 A500C L=2000	8	3.16	25.3
19	ГОСТ Р 52544-2006	ϕ14 A500C L=5000	4	6.04	24.2
20	ГОСТ Р 52544-2006	ϕ14 A500C L=4000	41	4.83	198.1
21	ГОСТ Р 52544-2006	ϕ14 A500C L=3000	11	3.62	39.9
22	ГОСТ Р 52544-2006	ϕ14 A500C L=1400	26	1.69	43.9
23	ГОСТ Р 52544-2006	ϕ12 A500C L=8000	8	7.10	56.8
24	ГОСТ Р 52544-2006	ϕ12 A500C L=7000	5	6.22	31.1
25	ГОСТ Р 52544-2006	ϕ12 A500C L=7000	9	6.22	55.9
26	ГОСТ Р 52544-2006	ϕ12 A500C L=5000	15	4.44	66.6
27	ГОСТ Р 52544-2006	ϕ12 A500C L=4000	35	3.55	124.3
28	ГОСТ Р 52544-2006	ϕ12 A500C L=3000	16	2.66	42.6
29	ГОСТ Р 52544-2006	ϕ12 A500C L=3000	5	2.66	13.3
30	ГОСТ Р 52544-2006	ϕ10 A500C L=7000	5	4.31	21.6
31	ГОСТ Р 52544-2006	ϕ10 A500C L=6000	10	3.70	37.0
32	ГОСТ Р 52544-2006	ϕ10 A500C L=5000	40	3.08	123.2
33	ГОСТ Р 52544-2006	ϕ10 A500C L=4000	61	2.46	150.3
34	ГОСТ Р 52544-2006	ϕ10 A500C L=3000	358	1.85	661.6
35	ГОСТ Р 52544-2006	ϕ10 A500C L=3000	7	1.85	12.9

37	ГОСТ Р 52544-2006	ϕ10 A500C L=2400	7	1.48	10.3
38	ГОСТ Р 52544-2006	ϕ10 A500C L=2400	55	1.48	81.3
39	ГОСТ Р 52544-2006	ϕ8 A500C L=7000	5	2.77	13.8
40	ГОСТ Р 52544-2006	ϕ8 A500C L=6000	20	2.37	47.4
41	ГОСТ Р 52544-2006	ϕ8 A500C L=6000	5	2.37	11.9
42	ГОСТ Р 52544-2006	ϕ8 A500C L=5000	139	1.98	274.5
43	ГОСТ Р 52544-2006	ϕ8 A500C L=4000	76	1.58	120.1
44	ГОСТ Р 52544-2006	ϕ8 A500C L=4000	5	1.58	7.9
45	ГОСТ Р 52544-2006	ϕ8 A500C L=3000	9	1.19	10.7

თბილისი / 2023 წელი
ფაილის სახელი:
A2 QE_STR_Beliashvili_SLAB
KEYPLAN:

ყოველი შემდეგი რევიზია აუქმებს წინა რევიზიებს
პროექტის სტატუსი:
სამშენებლო დოკუმენტაცია
რევიზია

რევ.	თარიღი	აღწერილობა	დამტ.

შენიშვნები:

მისამართი:
ქ.თბილისი ა. ბელიაშვილის ქუჩა №100, №100¹, №102
დამკვეთი:
შ.პ.ს "ფერი"

თანამდებობა	სახელი გვარი	ხელმოწერა
პროექტის მენეჯერი		
დამკვეთის წარმომადგენელი		

შემსრულებელი:
შპს "ქიუ ენჯინერინგი"
მისამართი:
ქ.თბილისი ა.ყაზბეგის №7 ბინა №6

engineering

შპს "ქიუ ენჯინერინგის" პროფესიული პასუხისმგებლობის მზღვეველია სს "ღუზღვევის სადაზღვევო კომპანია ირაო" (პ/ნ №PFL 4117/21)

თანამდებობა	სახელი გვარი	ხელმოწერა
დირექტორი	დ.ქვავანიშვილი	
საპროექტო ჯგუფის უფროსი	ო. ილიაზიანი	
პროექტის მთ. კონსტრუქტორი	ო. ილიაზიანი	
შეასრულა	გ.იაკობიძე	

პროექტის სახელწოდება:
მრავალფუნქციური კომპლექსი (I ბლოკი)
პროექტის სტადია:
ახალი მშენებლობა
პროექტის ნაწილი:
კონსტრუქცია

ფორმატი A2	ნახაზის დასახელება:
სტადია მ.პ	გადახურვის ფილის არმირების ჭრილები კვანძები და სპეციფიკაცია ▽+19.98
თარიღი 24/03/2023	
მასშტაბი 1:20	

რევიზია	ნახაზის ნომერი:	ფურც. საერთო რაოდენობა
R1	კ-18.70	139

შახტების განლაგება გადახურვის ფილაში ▽+23.18
მ 1:125

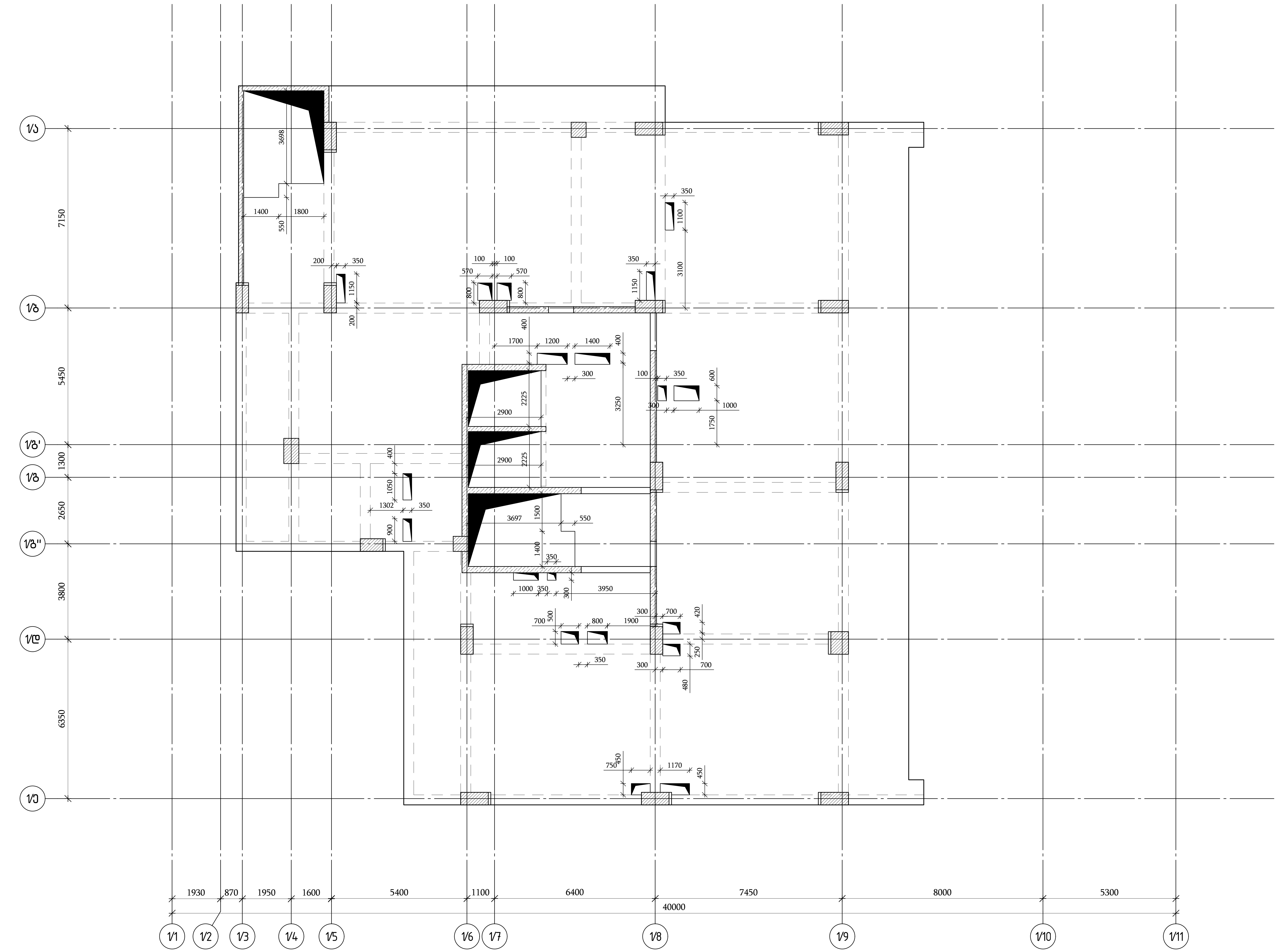

თბილისი / 2023 წელი

ფაილის სახელი:
A2 QE_STR_Beliashvili_SLAB

KEYPLAN:

ყოველი შემდეგი რევიზია აუქმებს წინა რევიზიებს

პროექტის სტატუსი:
სამშენებლო დოკუმენტაცია

რევიზია

რევ.	თარიღი	აღწერილობა	დამტკ.

შენიშვნები:

მისამართი:
ქ.თბილისი ა. ბელიაშვილის ქუჩა
№100, №100ა, №102

დამკვეთი:
შ.პ.ს "ფერი"

თანამდებობა	სახელი გვარი	ხელმოწერა
პროექტის მენეჯერი		
დამტკიცებულია: დამკვეთის მიერ		

engineering

შემსრულებელი:
შპს "ქიუ ენჯინერინგი"

მისამართი :
ქ.თბილისი ა.ბაქრაძის №7
ბინა №6

შპს "ქიუ ენჯინერინგის"
პროფესიული პასუხისმგებლობის მზღვეველია
სს "დაზღვევის საერთაშორისო კომპანია ირაო"
(პ/ნ №PFL 417/21)

თანამდებობა	სახელი გვარი	ხელმოწერა
დირექტორი	დ.ქევანიშვილი	
საპროექტო ჯგუფის უფროსი	ო. ილიუხინი	
პროექტის მთ. კონსტრუქტორი	ო. ილიუხინი	
შეასრულა	მ.იაკობიძე	

პროექტის სახელწოდება:
მრავალფუნქციური კომპლექსი (I ბლოკი)

პროექტის სტადია:
ახალი მშენებლობა

პროექტის ნაწილი:
კონსტრუქცია

ფორმატი	ნახაზის დასახელება:
A2	გადახურვის ფილაში ღიობების განლაგების სქემა ▽+23.18
სტადია	
მ.პ.	
თარიღი	
24/02/2023	
მასშტაბი	
1:125	

რევიზია:	ნახაზის ნომერი:	ფურც. საერთო რაოდენობა
R1	კ-I.8.71	139

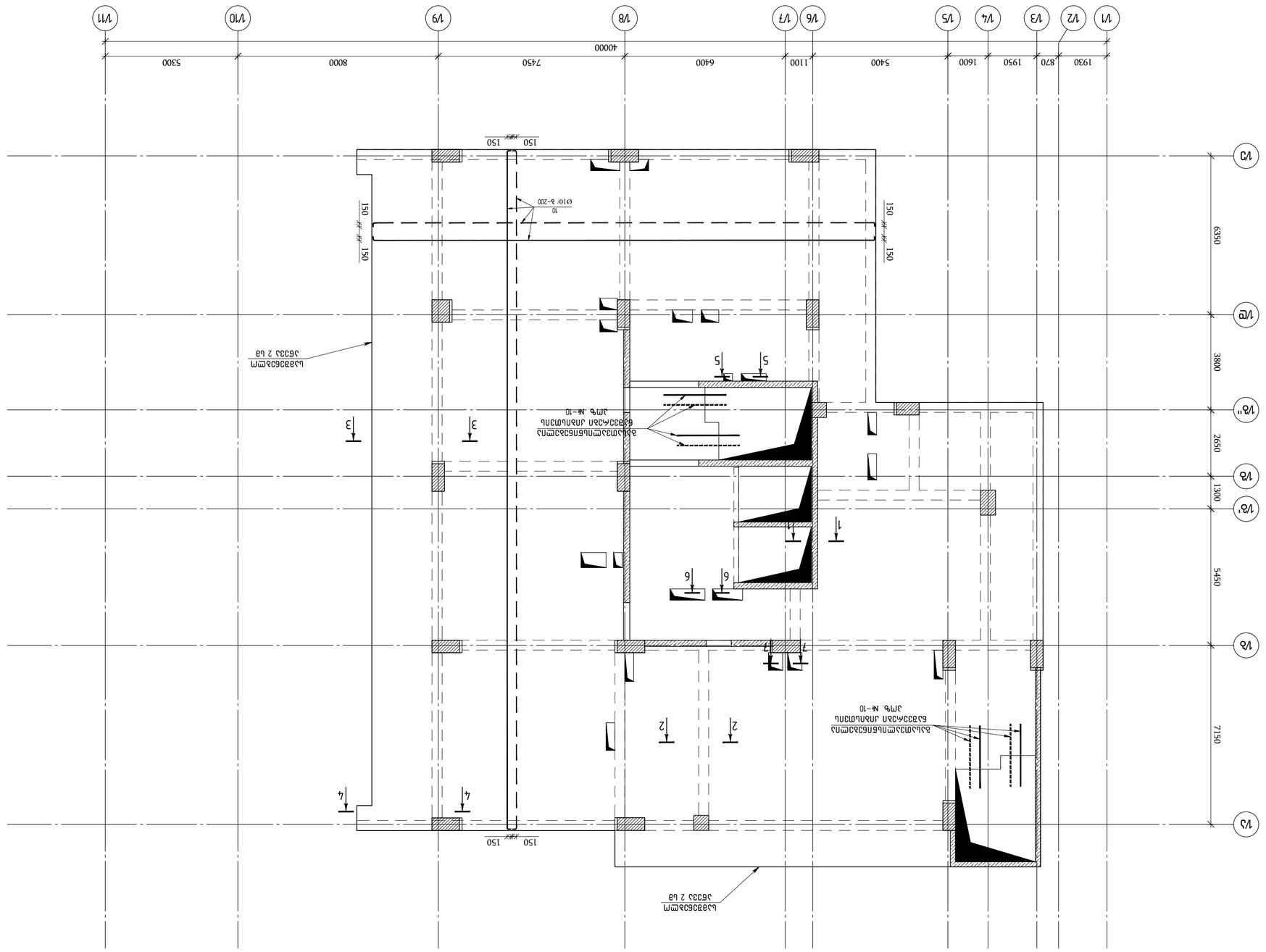
Ø10/ δ-200
150
150
150
150
150
150
4000
1930
870
1950
1600
5400
1100
6400
7450
8000
5300
63500
38000
26500
13000
54500
71500
1/1
1/2
1/3
1/4
1/5
1/6
1/7
1/8
1/9
1/10
1/11
А
Б
В
Г
Д
Е
Ж
З
И
К
Л
М
Н
О
П
Р
С
Т
У
Ф
Х
Ц
Ч
Ш
Щ
Э
Ю
Я
1
2
3
4
5
6
7
Ø10/ δ-200
Ø10/ δ-200
Ø10/ δ-200

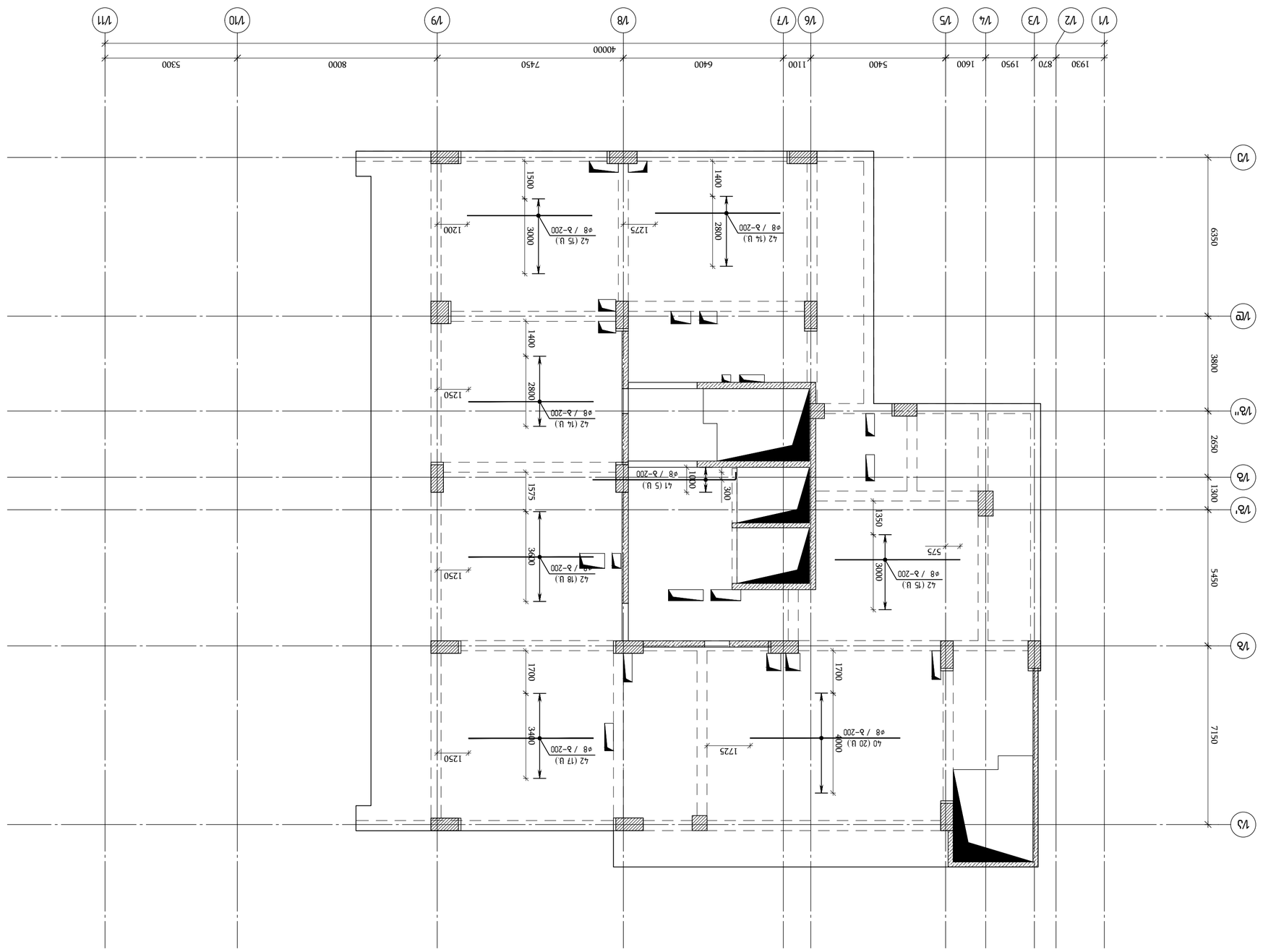

Блок№1 Схема фундаментной плиты ▽+23.18
(Отм.Блок№1 Отм.Фундамента 3АО ; Отм.Пола 3АО)
в 1:100

Изм.Кол.уч.	Лист	№док.	Подп. Дата
ГИП	Ефимов		
Нач.отд.	Ефимов		
Н.контр.	Ефимов		
Разраб.	Ефимов		

Здание №7 с подземной автостоянкой и встроенными помещениями по ул. Ивана Франко в Ленинском районе г. Севастополя

Стадия Р | **Лист** 1 | **Листов** 1

ООО "Инжиниринг"
г. Севастополь, ул. Ивана Франко, 6, оф. 3

Блок№1 Схема фундаментной плиты

ГИП	Ефимов	
Нач.отд.	Ефимов	
Н.контр.	Ефимов	
Разраб.	Ефимов	

Здание №7 с подземной автостоянкой и встроенными помещениями по ул. Ивана Франко в Ленинском районе г. Севастополя

Стадия Р | **Лист** 1 | **Листов** 1

ООО "Инжиниринг"
г. Севастополь, ул. Ивана Франко, 6, оф. 3

Изм.	Кол.уч.	Лист	№док.

Подп. Дата

Ефимов
Ефимов
Ефимов
Ефимов

Инв.№ подл. | Подп. и дата | Взам.инв.№

Изм.	Кол.уч.	Лист

№док. Подп. Дата

Ефимов
Ефимов
Ефимов
Ефимов

Инв.№ подл. | Подп. и дата | Взам.инв.№

Изм.	Кол.уч.	Лист	№док.

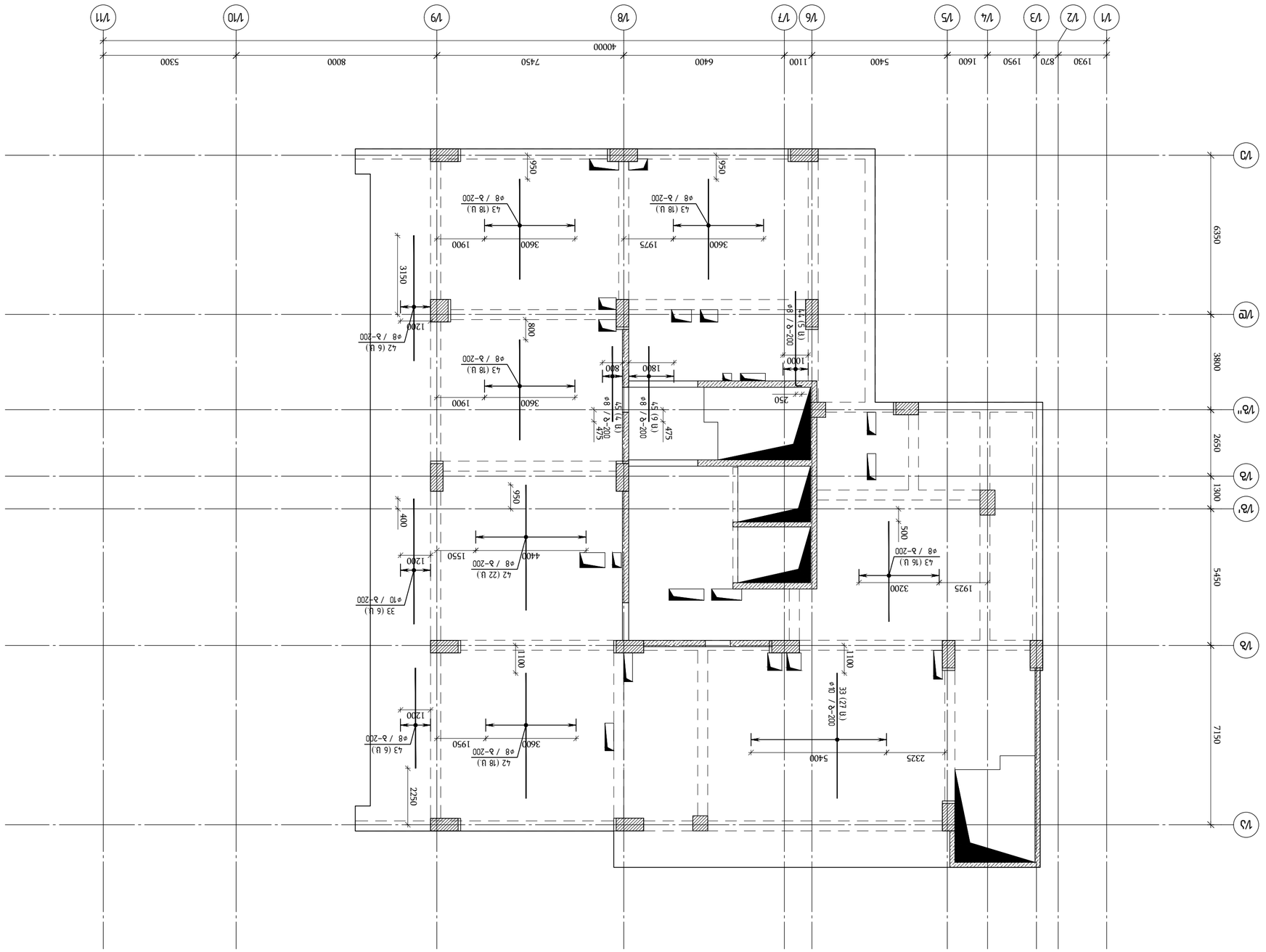

Фрагмент плана 2-го этажа отм. +23.18 (секущая плоскость на отм. +23.98) с РЗГ и спецификацией арматуры

1:100

Проект:	Многоквартирный жилой дом по ул. Заречная, д. 27А, корпус 1, по ГП №100, №102
Раздел:	Конструктивные решения
Стадия:	Рабочая документация
Заказчик:	ООО "ЭСА"
Объект:	Многоквартирный жилой дом по ул. Заречная, д. 27А, корпус 1, по ГП №100, №102
Адрес:	г. Ростов-на-Дону, ул. Заречная, 27А, корпус 1
Исполнитель:	ООО "Инженерные системы"
Главный инженер проекта	Ефимов А.Г.
Главный архитектор проекта	Ефимов А.Г.
Главный специалист	Ефимов А.Г.
Начальник отдела	Ефимов А.Г.
Руководитель группы	Ефимов А.Г.
Разработал	Ефимов А.Г.

engineering

ООО "Инженерные системы"
г. Ростов-на-Дону, ул. Заречная, 27А, корпус 1, по ГП №100, №102

Изм.	Кол.уч.	Подпись
Н.контр.		
ГИП		

Фрагмент плана 2-го этажа отм. +23.18 (секущая плоскость на отм. +23.98) с РЗГ и спецификацией арматуры

Стадия	Лист	Листов	
Р	1	1	

Согласовано:

Инв. № подл. | Подпись и дата | Взам. инв. №

Изм.	Кол.уч.	Лист	№ док.	Подпись

Формат А2

Проект:	Многоквартирный жилой дом по ул. Заречная, д. 27А, корпус 1, по ГП №100, №102
Раздел:	Конструктивные решения
Стадия:	Рабочая документация
Заказчик:	ООО "ЭСА"
Объект:	Многоквартирный жилой дом по ул. Заречная, д. 27А, корпус 1, по ГП №100, №102
Адрес:	г. Ростов-на-Дону, ул. Заречная, 27А, корпус 1
Исполнитель:	ООО "Инженерные системы"
Главный инженер проекта	Ефимов А.Г.
Главный архитектор проекта	Ефимов А.Г.
Главный специалист	Ефимов А.Г.
Начальник отдела	Ефимов А.Г.
Руководитель группы	Ефимов А.Г.
Разработал	Ефимов А.Г.

engineering

ООО "Инженерные системы"
г. Ростов-на-Дону, ул. Заречная, 27А, корпус 1, по ГП №100, №102

Изм.	Кол.уч.	Подпись
Н.контр.		
ГИП		

Фрагмент плана 2-го этажа отм. +23.18 (секущая плоскость на отм. +23.98) с РЗГ и спецификацией арматуры

Стадия	Лист	Листов	
Р	1	1	

Согласовано:

Инв. № подл. | Подпись и дата | Взам. инв. №

Изм.	Кол.уч.	Лист	№ док.	Подпись

Формат А2

Ведомость ссылочных и прилагаемых документов

Обозначение	Наименование	Примечание
	Ссылочные документы	
	Общие данные	
	Планировочная схема	
	Схема расположения элементов перекрытия	
	Фрагмент плана 2-го этажа отм. +23.18 (секущая плоскость на отм. +23.98) с РЗГ и спецификацией арматуры

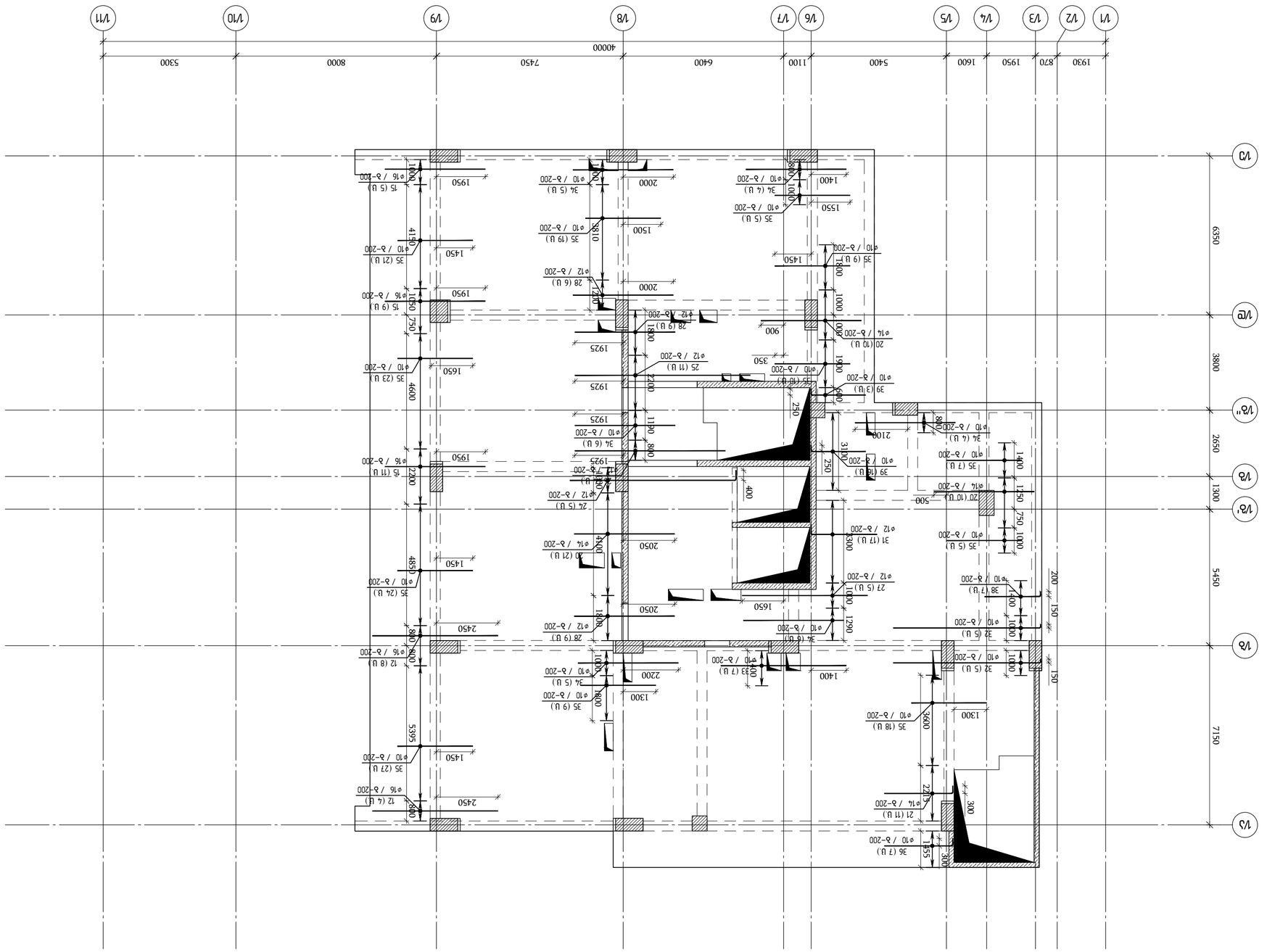
Y
X
1/1
1/2
1/3
1/4
1/5
1/6
1/7
1/8
1/9
1/10
1/11
1930
870
1950
1600
5400
1100
6400
7450
8000
5300
40000
1/A
1/A'
1/B
1/B'
1/C
1/D
6350
3800
2650
1300
5450
7150
200
150
300
800
1155
2210
1300
3600
21 (11 U)
ø14 / s-200
36 (7 U)
ø10 / s-200
32 (5 U)
ø10 / s-200
1400
33 (7 U)
ø10 / s-200
1650
34 (6 U)
ø10 / s-200
1290
1000
27 (5 U)
ø12 / s-200
3300
31 (17 U)
ø12 / s-200
2050
20 (21 U)
ø14 / s-200
400
1800
28 (9 U)
ø12 / s-200
2200
34 (5 U)
ø10 / s-200
1300
35 (9 U)
ø10 / s-200
800
1000
12 (8 U)
ø16 / s-200
2450
28 (9 U)
ø10 / s-200
1810
1500
35 (19 U)
ø10 / s-200
2000
34 (5 U)
ø10 / s-200
1400
35 (5 U)
ø10 / s-200
1550
34 (4 U)
ø10 / s-200
1400
35 (9 U)
ø10 / s-200
1450
1400
1000
20 (10 U)
ø14 / s-200
900
1910
39 (3 U)
ø10 / s-200
600
35 (10 U)
ø10 / s-200
350
25 (11 U)
ø12 / s-200
2200
28 (9 U)
ø12 A6-200
1800
1925
1925
1925

გადახურვის ფილის არმირების სქემა ▽+23.18
(დამატებითი არმირება ზედა შრე Y ღერძის გასწვრივ)
მ 1:100

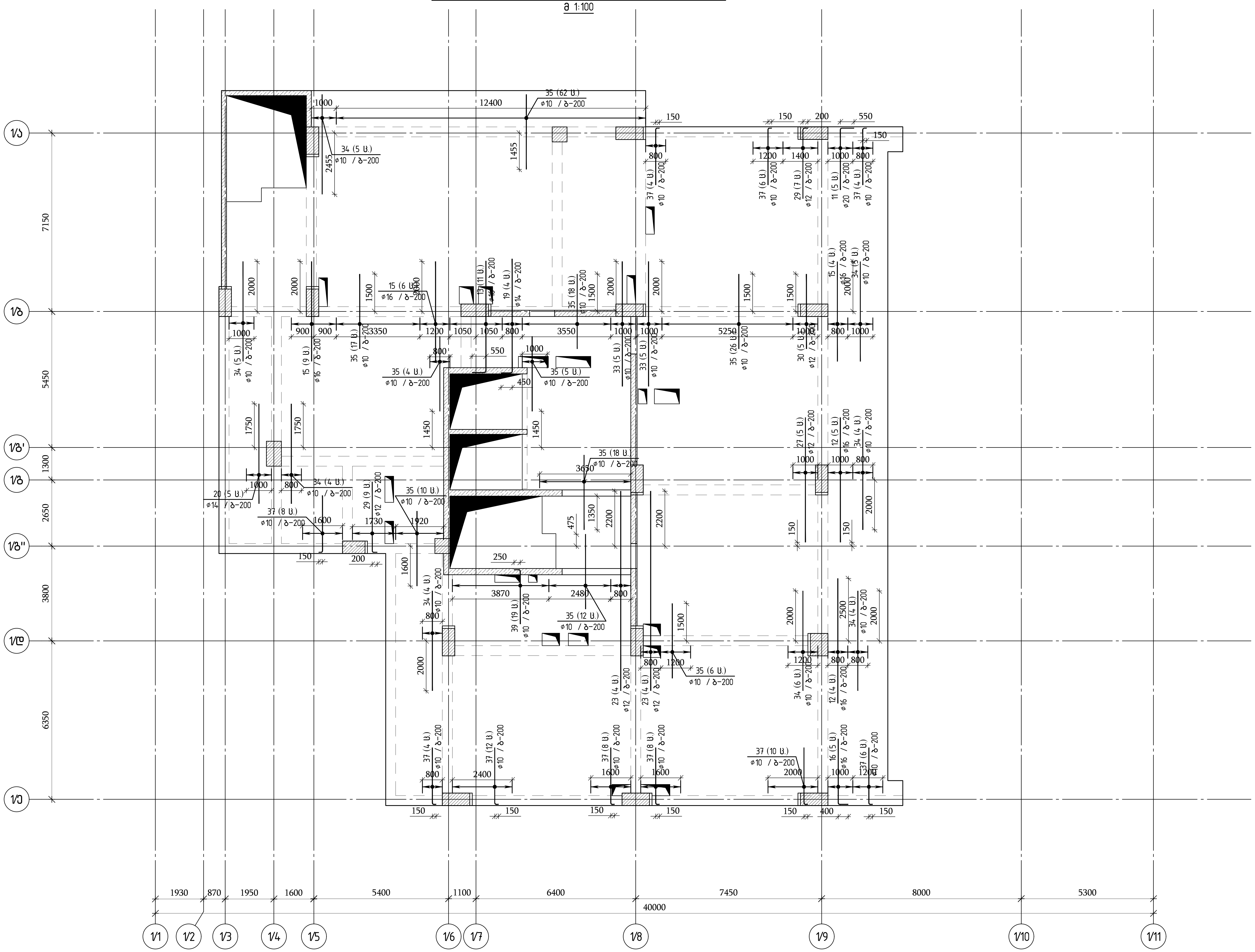

თბილისი / 2023 წელი	
ფაილის სახელი:	A2 QE_STR_Beliashvili_SLAB
KEYPLAN:	

ყოველი შემდეგი რევიზია აუქმებს წინა რევიზიებს

პროექტის სტატუსი: სამშენებლო დოკუმენტაცია

რევიზია

რევ.	თარიღი	აღწერილობა	დამტკ.

შენიშვნები:

მისამართი: ქ.თბილისი ა. ბელიაშვილის ქუჩა №100, №100ა, №102

დამკვეთი: შ.პ.ს "ფერი"

თანამდებობა	სახელი გვარი	ხელმოწერა
პროექტის მენეჯერი		
დამტკიცებულია: დამკვეთის მიერ		

engineering

შემსრულებელი: შპს "ქიუ ენჯინირინგი"

მისამართი: ქ.თბილისი ა.ბაქრაძის №7 ბინა №6

შპს "ქიუ ენჯინერინგის" პროფესიული პასუხისმგებლობის მზღვეველია სს "დაზღვევის საერთაშორისო კომპანია ირაო" (პ/ნ №PFL 417/21)

თანამდებობა	სახელი გვარი	ხელმოწერა
დირექტორი	დ.ქევანიშვილი	[signature]
საპროექტო ჯგუფის უფროსი	ო. ილიუხინი	[signature]
პროექტის მთ. კონსტრუქტორი	ო. ილიუხინი	[signature]
შეასრულა	მ.იაკობიძე	[signature]

პროექტის სახელწოდება: მრავალფუნქციური კომპლექსი (I ბლოკი)

პროექტის სტადია: ახალი მშენებლობა

პროექტის ნაწილი: კონსტრუქცია

ფორმატი: A2	ნახაზის დასახელება: გადახურვის ფილის არმირების სქემა ▽+23.18 (დამატებითი არმირება ზედა შრე Y ღერძის გასწვრივ)
სტადია: მ.პ.	
თარიღი: 24/02/2023	
მასშტაბი: 1:125	
რევიზია: R1	ნახაზის ნომერი: კ-I.8.76
ფურც. საერთო რაოდენობა	139

გადახურვის ფილის არმირების სქემა ▽+23.18
(ღიობების გაძლიერება გადახურვის ფილაში)
მ 1:100

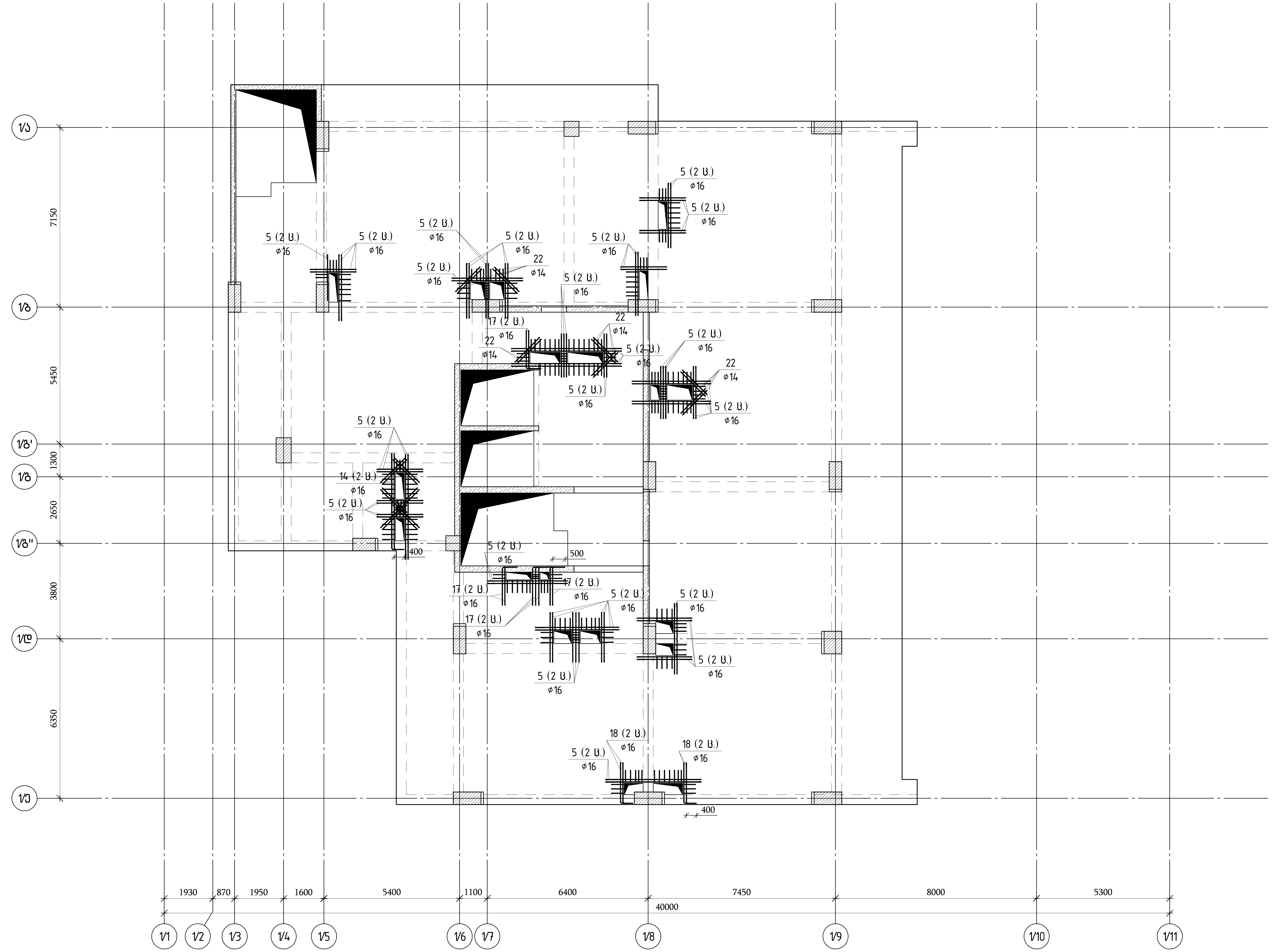

თბილისი / 2023 წელი

ფაილის სახელი:
A2 QE_STR_Beliashvili_SLAB

KEYPLAN:

ყოველი შემდეგი რევიზია აუქმებს წინა რევიზიებს

პროექტის სტატუსი:
სამშენებლო დოკუმენტაცია

რევიზია

რევ.	თარიღი	აღწერილობა	დამტკ.

შენიშვნები:

მისამართი:
ქ.თბილისი ა. ბელიაშვილის ქუჩა
№100, №100ა, №102

დამკვეთი:
შ.პ.ს "ფერი"

თანამდებობა	სახელი გვარი	ხელმოწერა
პროექტის მენეჯერი		
დამტკიცებულია: დამკვეთის მიერ		

შემსრულებელი:
შპს "ქიუ ენჯინერინგი"
მისამართი :
ქ.თბილისი ა.ბაქრაძის №7 ბინა №6

შპს "ქიუ ენჯინერინგის"
პროფესიული პასუხისმგებლობის მზღვეველია
სს "დაზღვევის საერთაშორისო კომპანია ირაო"
(პ/ნ №PFL 417/21)

თანამდებობა	სახელი გვარი	ხელმოწერა
დირექტორი	დ.ქევანიშვილი	[signature]
საპროექტო ჯგუფის უფროსი	ო. ილიუხინი	[signature]
პროექტის მთ. კონსტრუქტორი	ო. ილიუხინი	[signature]
შეასრულა	მ.იაკობიძე	[signature]

პროექტის სახელწოდება:
მრავალფუნქციური კომპლექსი (I ბლოკი)

პროექტის სტადია:
ახალი მშენებლობა

პროექტის ნაწილი:
კონსტრუქცია

ფორმატი	ნახაზის დასახელება:
A2	გადახურვის ფილის არმირების სქემა ▽+23.18 (ღიობების გაძლიერება გადახურვის ფილაში)
სტადია	
მ.პ.	
თარიღი	
24/02/2023	
მასშტაბი	
1:125	

რევიზია:	ნახაზის ნომერი:	ფურც. საერთო რაოდენობა
R1	კ–I.8.77	139

Jm№	Эскиз	Шифр	Длина, м	Кол-во, шт
		Балка 2-2 ▽ +23.18 (Балка-9)		
		Бетон В35	99.60	м³
1		ГОСТ Р 52544-2006 А500С L=820	0.51	868
2		ГОСТ 5781-82* А240 L=340	0.08	1446
3		ГОСТ Р 52544-2006 А500С L=860	0.53	115
4		ГОСТ 5781-82* А240 L=360	0.08	192
5		ГОСТ Р 52544-2006 А500С L=12000	18.94	30
6		ГОСТ Р 52544-2006 А500С L=1130	0.70	195
7		ГОСТ Р 52544-2006 А500С L=860	0.34	10
8		ГОСТ Р 52544-2006 А500С L=960	0.38	8
9		ГОСТ Р 52544-2006 А500С L=660	0.26	7
10		ГОСТ Р 52544-2006 А500С L=12565.2 м	0.62	
11		ГОСТ Р 52544-2006 А500С L=3000	7.40	5
12		ГОСТ Р 52544-2006 А500С L=5000	7.89	21
13		ГОСТ Р 52544-2006 А500С L=5000	7.89	11
14		ГОСТ Р 52544-2006 А500С L=4200	6.63	4
15		ГОСТ Р 52544-2006 А500С L=4000	6.31	44
16		ГОСТ Р 52544-2006 А500С L=3000	4.73	5
17		ГОСТ Р 52544-2006 А500С L=2000	3.16	18
18		ГОСТ Р 52544-2006 А500С L=2000	3.16	8
19		ГОСТ Р 52544-2006 А500С L=5000	6.04	4
20		ГОСТ Р 52544-2006 А500С L=4000	4.83	46
21		ГОСТ Р 52544-2006 А500С L=3000	3.62	11
22		ГОСТ Р 52544-2006 А500С L=1400	1.69	26
23		ГОСТ Р 52544-2006 А500С L=8000	7.10	8
24		ГОСТ Р 52544-2006 А500С L=7000	6.22	5
25		ГОСТ Р 52544-2006 А500С L=7000	6.22	11
26		ГОСТ Р 52544-2006 А500С L=6000	5.33	4
27		ГОСТ Р 52544-2006 А500С L=5000	4.44	10
28		ГОСТ Р 52544-2006 А500С L=4000	3.55	24
29		ГОСТ Р 52544-2006 А500С L=3000	2.66	16
30		ГОСТ Р 52544-2006 А500С L=3000	2.66	5
31		ГОСТ Р 52544-2006 А500С L=3000	2.66	17
32		ГОСТ Р 52544-2006 А500С L=6000	3.70	10
33		ГОСТ Р 52544-2006 А500С L=5000	3.08	50
34		ГОСТ Р 52544-2006 А500С L=4000	2.46	67
35		ГОСТ Р 52544-2006 А500С L=3000	1.85	355
36		ГОСТ Р 52544-2006 А500С L=3000	1.85	7
37		ГОСТ Р 52544-2006 А500С L=2400	1.48	70
38		ГОСТ Р 52544-2006 А500С L=2400	1.48	7
39		ГОСТ Р 52544-2006 А500С L=2400	1.48	38
40		ГОСТ Р 52544-2006 А500С L=6000	2.37	20
41		ГОСТ Р 52544-2006 А500С L=6000	2.37	5
42		ГОСТ Р 52544-2006 А500С L=5000	1.98	139
43		ГОСТ Р 52544-2006 А500С L=4000	1.58	76
44		ГОСТ Р 52544-2006 А500С L=4000	1.58	5
45		ГОСТ Р 52544-2006 А500С L=3000	1.19	13

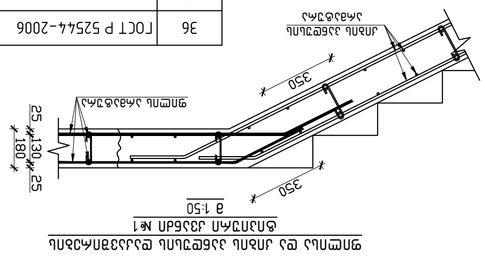
Ø16 (дополн. балка)
Ø14 (дополн. балка)
Ø10 / в-200
min=750
L/2
L/2
Ø16
Ø10 / в-200
min=750
L/2
L/2
Ø16
Ø10 / в-200
min=750
L/2
L/2
Ø16

შახტების განლაგება გადახურვის ფილაში ▽+26.38, +29.58, +32.78

მ 1:125

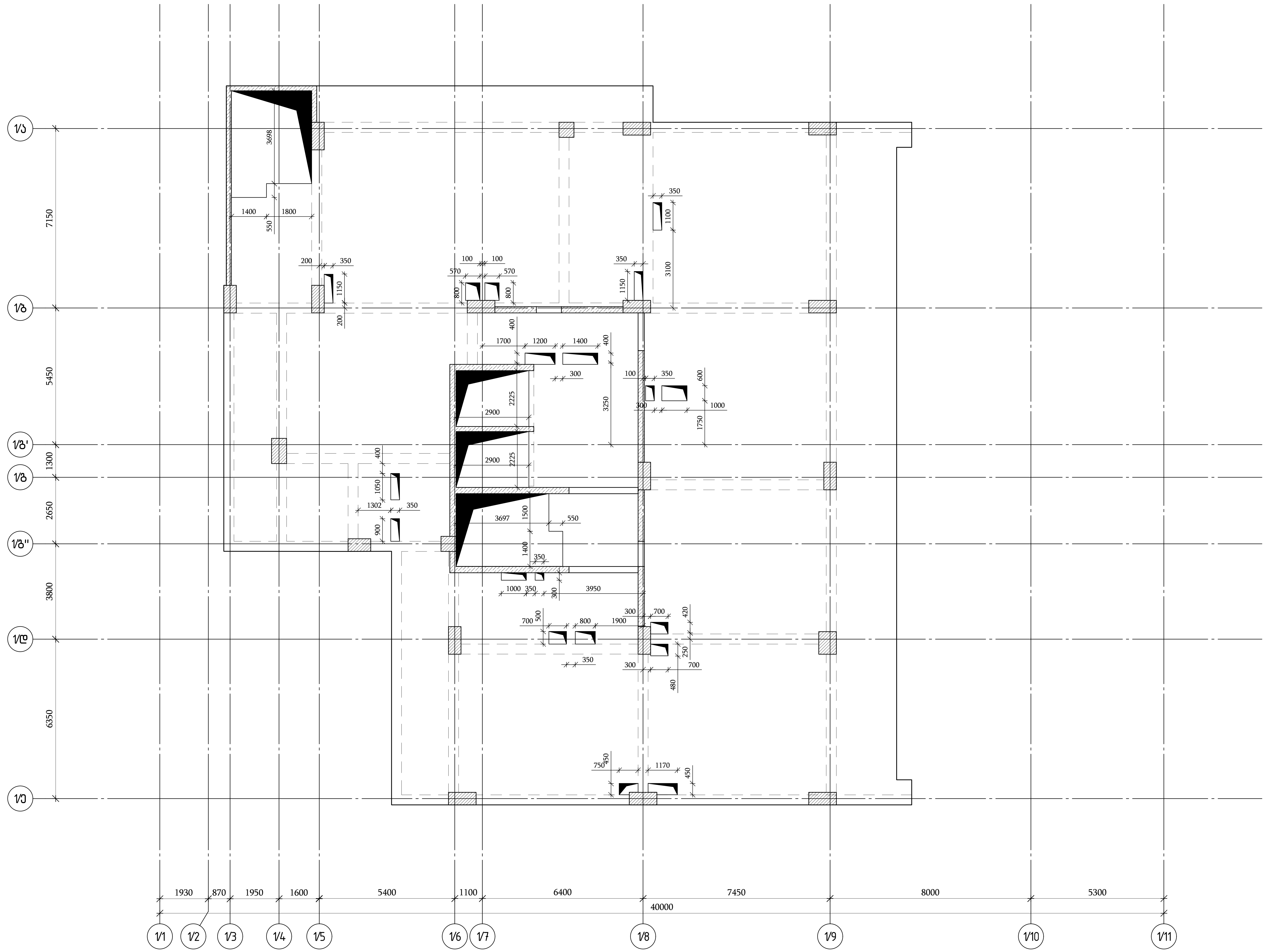

თბილისი / 2023 წელი

ფაილის სახელი:
A2 QE_STR_Beliashvili_SLAB

KEYPLAN:

ყოველი შემდეგი რევიზია აუქმებს წინა რევიზიებს

პროექტის სტატუსი:
სამშენებლო დოკუმენტაცია

რევიზია

რევ.	თარიღი	აღწერილობა	დამტკ.

შენიშვნები:

მისამართი:
ქ.თბილისი ა. ბელიაშვილის ქუჩა
№100, №100ა, №102

დამკვეთი:
შ.პ.ს "ფერი"

თანამდებობა	სახელი გვარი	ხელმოწერა
პროექტის მენეჯერი		
დამტკიცებულია: დამკვეთის მიერ		

შემსრულებელი:
შპს "ქიუ ენჯინერინგი"

მისამართი :
ქ.თბილისი ა.ბაქრაძის №7
ბინა №6

შპს "ქიუ ენჯინერინგის"
პროფესიული პასუხისმგებლობის მზღვეველია
სს "დაზღვევის საერთაშორისო კომპანია ირაო"
(პ/ნ №PFL 417/21)

თანამდებობა	სახელი გვარი	ხელმოწერა
დირექტორი	დ.ქევანიშვილი	
საპროექტო ჯგუფის უფროსი	ო. ილიუხინი	
პროექტის მთ. კონსტრუქტორი	ო. ილიუხინი	
შეასრულა	მ.იაკობიძე	

პროექტის სახელწოდება:
მრავალფუნქციური კომპლექსი (I ბლოკი)

პროექტის სტადია:
ახალი მშენებლობა

პროექტის ნაწილი:
კონსტრუქცია

ფორმატი	ნახაზის დასახელება:
A2	გადახურვის ფილაში ღიობების განლაგების სქემა ▽+26.38, +29.58, +32.78
სტადია	
მ.პ.	
თარიღი	
24/02/2023	
მასშტაბი	
1:125	

რევიზია:	ნახაზის ნომერი:	ფურც. საერთო რაოდენობა
R1	კ-I.8.79	139

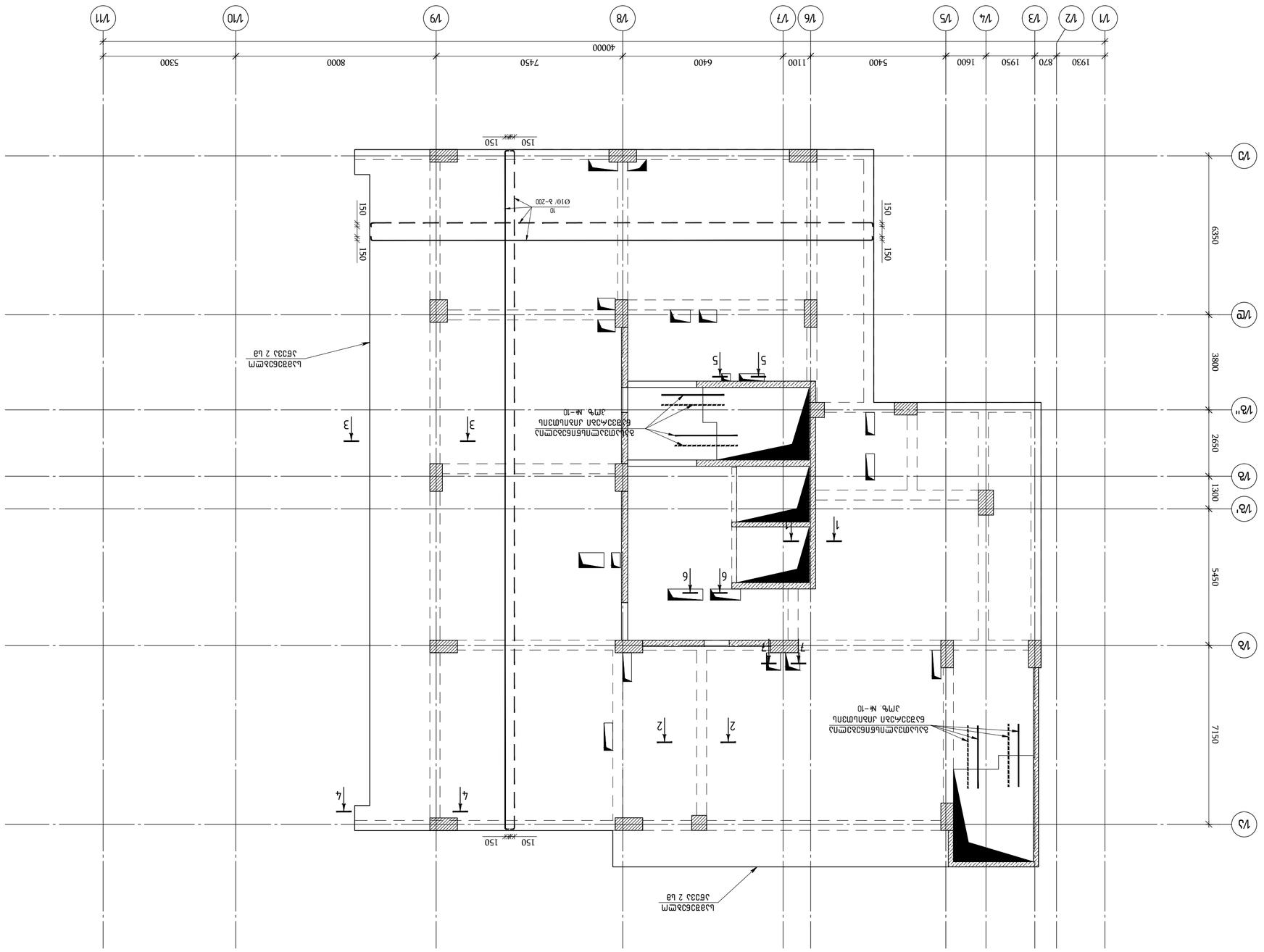

Экспликация помещений

№	Наименование	Площадь, м²
1	Тамбур	4,30
2	Коридор	3,20
3	Санузел	2,10
4	Душевая	2,40
5	Комната уборочного инвентаря	1,80
6	Электрощитовая	2,00
7	Помещение ИТП	12,50
8	Помещение насосной	8,60
9	Помещение водоподготовки	6,40
10	Помещение ВРУ	5,20
11	Помещение слаботочных систем	4,80
12	Помещение пожарной сигнализации	3,60
13	Помещение диспетчерской	9,00
14	Помещение охраны	7,50
15	Помещение видеонаблюдения	4,20
16	Помещение серверной	6,00
17	Помещение архива	5,40
18	Помещение хранения документации	4,50
19	Помещение копировальной техники	3,80
20	Помещение канцелярии	4,10
21	Помещение начальника	12,00
22	Помещение заместителя начальника	10,50
23	Помещение бухгалтерии	14,00
24	Помещение кассы	3,00
25	Помещение инкассации	3,50
26	Помещение хранения ценностей	2,80
27	Помещение комнаты отдыха	8,00
28	Помещение столовой	18,00
29	Помещение кухни	9,00
30	Помещение моечной	4,00
31	Помещение кладовой	2,50
32	Помещение раздевалки	6,00
33	Помещение душевой	4,00
34	Помещение санузла	3,00
35	Помещение медпункта	10,00
36	Помещение процедурной	8,00
37	Помещение ожидания	12,00
38	Помещение регистратуры	6,00
39	Помещение архива документации	5,00
40	Помещение хранения медикаментов	4,00
41	Помещение дезинфекции	3,00
42	Помещение стерилизации	3,00
43	Помещение санузла	3,00
44	Помещение комнаты персонала	8,00
45	Помещение гардероба	6,00
46	Помещение санузла	3,00
47	Помещение комнаты отдыха	8,00
48	Помещение столовой	18,00
49	Помещение кухни	9,00
50	Помещение моечной	4,00
51	Помещение кладовой	2,50
52	Помещение раздевалки	6,00
53	Помещение душевой	4,00
54	Помещение санузла	3,00
55	Помещение медпункта	10,00
56	Помещение процедурной	8,00
57	Помещение ожидания	12,00
58	Помещение регистратуры	6,00
59	Помещение архива документации	5,00
60	Помещение хранения медикаментов	4,00
61	Помещение дезинфекции	3,00
62	Помещение стерилизации	3,00
63	Помещение санузла	3,00
64	Помещение комнаты персонала	8,00
65	Помещение гардероба	6,00
66	Помещение санузла	3,00
67	Помещение комнаты отдыха	8,00
68	Помещение столовой	18,00
69	Помещение кухни	9,00
70	Помещение моечной	4,00
71	Помещение кладовой	2,50
72	Помещение раздевалки	6,00
73	Помещение душевой	4,00
74	Помещение санузла	3,00
75	Помещение медпункта	10,00
76	Помещение процедурной	8,00
77	Помещение ожидания	12,00
78	Помещение регистратуры	6,00
79	Помещение архива документации	5,00
80	Помещение хранения медикаментов	4,00
81	Помещение дезинфекции	3,00
82	Помещение стерилизации	3,00
83	Помещение санузла	3,00
84	Помещение комнаты персонала	8,00
85	Помещение гардероба	6,00
86	Помещение санузла	3,00
87	Помещение комнаты отдыха	8,00
88	Помещение столовой	18,00
89	Помещение кухни	9,00
90	Помещение моечной	4,00
91	Помещение кладовой	2,50
92	Помещение раздевалки	6,00
93	Помещение душевой	4,00
94	Помещение санузла	3,00
95	Помещение медпункта	10,00
96	Помещение процедурной	8,00
97	Помещение ожидания	12,00
98	Помещение регистратуры	6,00
99	Помещение архива документации	5,00
100	Помещение хранения медикаментов	4,00
101	Помещение дезинфекции	3,00
102	Помещение стерилизации	3,00
103	Помещение санузла	3,00
104	Помещение комнаты персонала	8,00
105	Помещение гардероба	6,00
106	Помещение санузла	3,00
107	Помещение комнаты отдыха	8,00
108	Помещение столовой	18,00
109	Помещение кухни	9,00
110	Помещение моечной	4,00
111	Помещение кладовой	2,50
112	Помещение раздевалки	6,00
113	Помещение душевой	4,00
114	Помещение санузла	3,00
115	Помещение медпункта	10,00
116	Помещение процедурной	8,00
117	Помещение ожидания	12,00
118	Помещение регистратуры	6,00
119	Помещение архива документации	5,00
120	Помещение хранения медикаментов	4,00
121	Помещение дезинфекции	3,00
122	Помещение стерилизации	3,00
123	Помещение санузла	3,00
124	Помещение комнаты персонала	8,00
125	Помещение гардероба	6,00
126	Помещение санузла	3,00
127	Помещение комнаты отдыха	8,00
128	Помещение столовой	18,00
129	Помещение кухни	9,00
130	Помещение моечной	4,00
131	Помещение кладовой	2,50
132	Помещение раздевалки	6,00
133	Помещение душевой	4,00
134	Помещение санузла	3,00
135	Помещение медпункта	10,00
136	Помещение процедурной	8,00
137	Помещение ожидания	12,00
138	Помещение регистратуры	6,00
139	Помещение архива документации	5,00
140	Помещение хранения медикаментов	4,00
141	Помещение дезинфекции	3,00
142	Помещение стерилизации	3,00
143	Помещение санузла	3,00
144	Помещение комнаты персонала	8,00
145	Помещение гардероба	6,00
146	Помещение санузла	3,00
147	Помещение комнаты отдыха	8,00
148	Помещение столовой	18,00
149	Помещение кухни	9,00
150	Помещение моечной	4,00
151	Помещение кладовой	2,50
152	Помещение раздевалки	6,00
153	Помещение душевой	4,00
154	Помещение санузла	3,00
155	Помещение медпункта	10,00
156	Помещение процедурной	8,00
157	Помещение ожидания	12,00
158	Помещение регистратуры	6,00
159	Помещение архива документации	5,00
160	Помещение хранения медикаментов	4,00
161	Помещение дезинфекции	3,00
162	Помещение стерилизации	3,00
163	Помещение санузла	3,00
164	Помещение комнаты персонала	8,00
165	Помещение гардероба	6,00
166	Помещение санузла	3,00
167	Помещение комнаты отдыха	8,00
168	Помещение столовой	18,00
169	Помещение кухни	9,00
170	Помещение моечной	4,00
171	Помещение кладовой	2,50
172	Помещение раздевалки	6,00
173	Помещение душевой	4,00
174	Помещение санузла	3,00
175	Помещение медпункта	10,00
176	Помещение процедурной	8,00
177	Помещение ожидания	12,00
178	Помещение регистратуры	6,00
179	Помещение архива документации	5,00
180	Помещение хранения медикаментов	4,00
181	Помещение дезинфекции	3,00
182	Помещение стерилизации	3,00
183	Помещение санузла	3,00
184	Помещение комнаты персонала	8,00
185	Помещение гардероба	6,00
186	Помещение санузла	3,00
187	Помещение комнаты отдыха	8,00
188	Помещение столовой	18,00
189	Помещение кухни	9,00
190	Помещение моечной	4,00
191	Помещение кладовой	2,50
192	Помещение раздевалки	6,00
193	Помещение душевой	4,00
194	Помещение санузла	3,00
195	Помещение медпункта	10,00
196	Помещение процедурной	8,00
197	Помещение ожидания	12,00
198	Помещение регистратуры	6,00
199	Помещение архива документации	5,00
200	Помещение хранения медикаментов	4,00
201	Помещение дезинфекции	3,00
202	Помещение стерилизации	3,00
203	Помещение санузла	3,00
204	Помещение комнаты персонала	8,00
205	Помещение гардероба	6,00
206	Помещение санузла	3,00
207	Помещение комнаты отдыха	8,00
208	Помещение столовой	18,00
209	Помещение кухни	9,00
210	Помещение моечной	4,00
211	Помещение кладовой	2,50
212	Помещение раздевалки	6,00
213	Помещение душевой	4,00
214	Помещение санузла	3,00
215	Помещение медпункта	10,00
216	Помещение процедурной	8,00
217	Помещение ожидания	12,00
218	Помещение регистратуры	6,00
219	Помещение архива документации	5,00
220	Помещение хранения медикаментов	4,00
221	Помещение дезинфекции	3,00
222	Помещение стерилизации	3,00
223	Помещение санузла	3,00
224	Помещение комнаты персонала	8,00
225	Помещение гардероба	6,00
226	Помещение санузла	3,00
227	Помещение комнаты отдыха	8,00
228	Помещение столовой	18,00
229	Помещение кухни	9,00
230	Помещение моечной	4,00
231	Помещение кладовой	2,50
232	Помещение раздевалки	6,00
233	Помещение душевой	4,00
234	Помещение санузла	3,00
235	Помещение медпункта	10,00
236	Помещение процедурной	8,00
237	Помещение ожидания	12,00
238	Помещение регистратуры	6,00
239	Помещение архива документации	5,00
240	Помещение хранения медикаментов	4,00
241	Помещение дезинфекции	3,00
242	Помещение стерилизации	3,00
243	Помещение санузла	3,00
244	Помещение комнаты персонала	8,00
245	Помещение гардероба	6,00
246	Помещение санузла	3,00
247	Помещение комнаты отдыха	8,00
248	Помещение столовой	18,00
249	Помещение кухни	9,00
250	Помещение моечной	4,00
251	Помещение кладовой	2,50
252	Помещение раздевалки	6,00
253	Помещение душевой	4,00
254	Помещение санузла	3,00
255	Помещение медпункта	10,00
256	Помещение процедурной	8,00
257	Помещение ожидания	12,00
258	Помещение регистратуры	6,00
259	Помещение архива документации	5,00
260	Помещение хранения медикаментов	4,00
261	Помещение дезинфекции	3,00
262	Помещение стерилизации	3,00
263	Помещение санузла	3,00
264	Помещение комнаты персонала	8,00
265	Помещение гардероба	6,00
266	Помещение санузла	3,00
267	Помещение комнаты отдыха	8,00
268	Помещение столовой	18,00
269	Помещение кухни	9,00
270	Помещение моечной	4,00
271	Помещение кладовой	2,50
272	Помещение раздевалки	6,00
273	Помещение душевой	4,00
274	Помещение санузла	3,00
275	Помещение медпункта	10,00
276	Помещение процедурной	8,00
277	Помещение ожидания	12,00
278	Помещение регистратуры	6,00
279	Помещение архива документации	5,00
280	Помещение хранения медикаментов	4,00
281	Помещение дезинфекции	3,00
282	Помещение стерилизации	3,00
283	Помещение санузла	3,00
284	Помещение комнаты персонала	8,00
285	Помещение гардероба	6,00
286	Помещение санузла	3,00
287	Помещение комнаты отдыха	8,00
288	Помещение столовой	18,00
289	Помещение кухни	9,00
290	Помещение моечной	4,00
291	Помещение кладовой	2,50
292	Помещение раздевалки	6,00
293	Помещение душевой	4,00
294	Помещение санузла	3,00
295	Помещение медпункта	10,00
296	Помещение процедурной	8,00
297	Помещение ожидания	12,00
298	Помещение регистратуры	6,00
299	Помещение архива документации	5,00
300	Помещение хранения медикаментов	4,00
301	Помещение дезинфекции	3,00
302	Помещение стерилизации	3,00
303	Помещение санузла	3,00
304	Помещение комнаты персонала	8,00
305	Помещение гардероба	6,00
306	Помещение санузла	3,00
307	Помещение комнаты отдыха	8,00
308	Помещение столовой	18,00
309	Помещение кухни	9,00
310	Помещение моечной	4,00
311	Помещение кладовой	2,50
312	Помещение раздевалки	6,00
313	Помещение душевой	4,00
314	Помещение санузла	3,00
315	Помещение медпункта	10,00
316	Помещение процедурной	8,00
317	Помещение ожидания	12,00
318	Помещение регистратуры	6,00
319	Помещение архива документации	5,00
320	Помещение хранения медикаментов	4,00
321	Помещение дезинфекции	3,00
322	Помещение стерилизации	3,00
323	Помещение санузла	3,00
324	Помещение комнаты персонала	8,00
325	Помещение гардероба	6,00
326	Помещение санузла	3,00
327	Помещение комнаты отдыха	8,00
328	Помещение столовой	18,00
329	Помещение кухни	9,00
330	Помещение моечной	4,00
331	Помещение кладовой	2,50
332	Помещение раздевалки	6,00
333	Помещение душевой	4,00
334	Помещение санузла	3,00
335	Помещение медпункта	10,00
336	Помещение процедурной	8,00
337	Помещение ожидания	12,00
338	Помещение регистратуры	6,00
339	Помещение архива документации	5,00
340	Помещение хранения медикаментов	4,00
341	Помещение дезинфекции	3,00
342	Помещение стерилизации	3,00
343	Помещение санузла	3,00
344	Помещение комнаты персонала	8,00
345	Помещение гардероба	6,00
346	Помещение санузла	3,00
347	Помещение комнаты отдыха	8,00
348	Помещение столовой	18,00
349	Помещение кухни	9,00
350	Помещение моечной	4,00
351	Помещение кладовой	2,50
352	Помещение раздевалки	6,00
353	Помещение душевой	4,00
354	Помещение санузла	3,00
355	Помещение медпункта	10,00
356	Помещение процедурной	8,00
357	Помещение ожидания	12,00
358	Помещение регистратуры	6,00
359	Помещение архива документации	5,00
360	Помещение хранения медикаментов	4,00
361	Помещение дезинфекции	3,00
362	Помещение стерилизации	3,00
363	Помещение санузла	3,00
364	Помещение комнаты персонала	8,00
365	Помещение гардероба	6,00
366	Помещение санузла	3,00
367	Помещение комнаты отдыха	8,00
368	Помещение столовой	18,00
369	Помещение кухни	9,00
370	Помещение моечной	4,00
371	Помещение кладовой	2,50
372	Помещение раздевалки	6,00
373	Помещение душевой	4,00
374	Помещение санузла	3,00
375	Помещение медпункта	10,00
376	Помещение процедурной	8,00
377	Помещение ожидания	12,00
378	Помещение регистратуры	6,00
379	Помещение архива документации	5,00
380	Помещение хранения медикаментов	4,00
381	Помещение дезинфекции	3,00
382	Помещение стерилизации	3,00
383	Помещение санузла	3,00
384	Помещение комнаты персонала	8,00
385	Помещение гардероба	6,00
386	Помещение санузла	3,00
387	Помещение комнаты отдыха	8,00
388	Помещение столовой	18,00
389	Помещение кухни	9,00
390	Помещение моечной	4,00
391	Помещение кладовой	2,50
392	Помещение раздевалки	6,00
393	Помещение душевой	4,00
394	Помещение санузла	3,00
395	Помещение медпункта	10,00
396	Помещение процедурной	8,00
397	Помещение ожидания	12,00
398	Помещение регистратуры	6,00
399	Помещение архива документации	5,00
400	Помещение хранения медикаментов	4,00
401	Помещение дезинфекции	3,00
402	Помещение стерилизации	3,00
403	Помещение санузла	3,00
404	Помещение комнаты персонала	8,00
405	Помещение гардероба	6,00
406	Помещение санузла	3,00
407	Помещение комнаты отдыха	8,00
408	Помещение столовой	18,00
409	Помещение кухни	9,00
410	Помещение моечной	4,00
411	Помещение кладовой	2,50
412	Помещение раздевалки	6,00
413	Помещение душевой	4,00
414	Помещение санузла	3,00
415	Помещение медпункта	10,00
416	Помещение процедурной	8,00
417	Помещение ожидания	12,00
418	Помещение регистратуры	6,00
419	Помещение архива документации	5,00
420	Помещение хранения медикаментов	4,00
421	Помещение дезинфекции	3,00
422	Помещение стерилизации	3,00
423	Помещение санузла	3,00
424	Помещение комнаты персонала	8,00
425	Помещение гардероба	6,00
426	Помещение санузла	3,00
427	Помещение комнаты отдыха	8,00
428	Помещение столовой	18,00
429	Помещение кухни	9,00
430	Помещение моечной	4,00
431	Помещение кладовой	2,50
432	Помещение раздевалки	6,00
433	Помещение душевой	4,00
434	Помещение санузла	3,00
435	Помещение медпункта	10,00
436	Помещение процедурной	8,00
437	Помещение ожидания	12,00
438	Помещение регистратуры	6,00
439	Помещение архива документации	5,00
440	Помещение хранения медикаментов	4,00
441	Помещение дезинфекции	3,00
442	Помещение стерилизации	3,00
443	Помещение санузла	3,00
444	Помещение комнаты персонала	8,00
445	Помещение гардероба	6,00
446	Помещение санузла	3,00
447	Помещение комнаты отдыха	8,00
448	Помещение столовой	18,00
449	Помещение кухни	9,00
450	Помещение моечной	4,00
451	Помещение кладовой	2,50
452	Помещение раздевалки	6,00
453	Помещение душевой	4,00
454	Помещение санузла	3,00
455	Помещение медпункта	10,00
456	Помещение процедурной	8,00
457	Помещение ожидания	12,00
458	Помещение регистратуры	6,00
459	Помещение архива документации	5,00
460	Помещение хранения медикаментов	4,00
461	Помещение дезинфекции	3,00
462	Помещение стерилизации	3,00
463	Помещение санузла	3,00
464	Помещение комнаты персонала	8,00
465	Помещение гардероба	6,00
466	Помещение санузла	3,00
467	Помещение комнаты отдыха	8,00
468	Помещение столовой	18,00
469	Помещение кухни	9,00
470	Помещение моечной	4,00
471	Помещение кладовой	2,50
472	Помещение раздевалки	6,00
473	Помещение душевой	4,00
474	Помещение санузла	3,00
475	Помещение медпункта	10,00
476	Помещение процедурной	8,00
477	Помещение ожидания	12,00
478	Помещение регистратуры	6,00
479	Помещение архива документации	5,00
480	Помещение хранения медикаментов	4,00
481	Помещение дезинфекции	3,00
482	Помещение стерилизации	3,00
483	Помещение санузла	3,00
484	Помещение комнаты персонала	8,00
485	Помещение гардероба	6,00
486	Помещение санузла	3,00
487	Помещение комнаты отдыха	8,00
488	Помещение столовой	18,00
489	Помещение кухни	9,00
490	Помещение моечной	4,00
491	Помещение кладовой	2,50
492	Помещение раздевалки	6,00
493	Помещение душевой	4,00
494	Помещение санузла	3,00
495	Помещение медпункта	10,00
496	Помещение процедурной	8,00
497	Помещение ожидания	12,00
498	Помещение регистратуры	6,00
499	Помещение архива документации	5,00
500	Помещение хранения медикаментов	4,00
501	Помещение дезинфекции	3,00
502	Помещение стерилизации	3,00
503	Помещение санузла	3,00
504	Помещение комнаты персонала	8,00
505	Помещение гардероба	6,00
506	Помещение санузла	3,00
507	Помещение комнаты отдыха	8,00
508	Помещение столовой	18,00
509	Помещение кухни	9,00
510	Помещение моечной	4,00
511	Помещение кладовой	2,50
512	Помещение раздевалки	6,00
513	Помещение душевой	4,00
514	Помещение санузла	3,00
515	Помещение медпункта	10,00
516	Помещение процедурной	8,00
517	Помещение ожидания	12,00
518	Помещение регистратуры	6,00
519	Помещение архива документации	5,00
520	Помещение хранения медикаментов	4,00
521	Помещение дезинфекции	3,00
522	Помещение стерилизации	3,00
523	Помещение санузла	3,00
524	Помещение комнаты персонала	8,00
525	Помещение гардероба	6,00
526	Помещение санузла	3,00
527	Помещение комнаты отдыха	8,00
528	Помещение столовой	18,00
529	Помещение кухни	9,00
530	Помещение моечной	4,00
531	Помещение кладовой	2,50
532	Помещение раздевалки	6,00
533	Помещение душевой	4,00
534	Помещение санузла	3,00
535	Помещение медпункта	10,00
536	Помещение процедурной	8,00
537	Помещение ожидания	12,00
538	Помещение регистратуры	6,00
539	Помещение архива документации	5,00
540	Помещение хранения медикаментов	4,00
541	Помещение дезинфекции	3,00
542	Помещение стерилизации	3,00
543	Помещение санузла	3,00
544	Помещение комнаты персонала	8,00
545	Помещение гардероба	6,00
546	Помещение санузла	3,00
547	Помещение комнаты отдыха	8,00
548	Помещение столовой	18,00
549	Помещение кухни	9,00
550	Помещение моечной	4,00
551	Помещение кладовой	2,50
552	Помещение раздевалки	6,00
553	Помещение душевой	4,00
554	Помещение санузла	3,00
555	Помещение медпункта	10,00
556	Помещение процедурной	8,00
557	Помещение ожидания	12,00
558	Помещение регистратуры	6,00
559	Помещение архива документации	5,00
560	Помещение хранения медикаментов	4,00
561	Помещение дезинфекции	3,00
562	Помещение стерилизации	3,00
563	Помещение санузла	3,00
564	Помещение комнаты персонала	8,00
565	Помещение гардероба	6,00
566	Помещение санузла	3,00
567	Помещение комнаты отдыха	8,00
568	Помещение столовой	18,00
569	Помещение кухни	9,00
570	Помещение моечной	4,00
571	Помещение кладовой	2,50
572	Помещение раздевалки	6,00
573	Помещение душевой	4,00
574	Помещение санузла	3,00
575	Помещение медпункта	10,00
576	Помещение процедурной	8,00
577	Помещение ожидания	12,00
578	Помещение регистратуры	6,00
579	Помещение архива документации	5,00
580	Помещение хранения медикаментов	4,00
581	Помещение дезинфекции	3,00
582	Помещение стерилизации	3,00
583	Помещение санузла	3,00
584	Помещение комнаты персонала	8,00
585	Помещение гардероба	6,00
586	Помещение санузла	3,00
587	Помещение комнаты отдыха	8,00
588	Помещение столовой	18,00
589	Помещение кухни	9,00
590	Помещение моечной	4,00
591	Помещение кладовой	2,50
592	Помещение раздевалки	6,00
593	Помещение душевой	4,00
594	Помещение санузла	3,00
595	Помещение медпункта	10,00
596	Помещение процедурной	8,00
597	Помещение ожидания	12,00
598	Помещение регистратуры	6,00
599	Помещение архива документации	5,00
600	Помещение хранения медикаментов	4,00
601	Помещение дезинфекции	3,00
602	Помещение стерилизации	3,00
603	Помещение санузла	3,00
604	Помещение комнаты персонала	8,00
605	Помещение гардероба	6,00
606	Помещение санузла	3,00
607	Помещение комнаты отдыха	8,00
608	Помещение столовой	18,00
609	Помещение кухни	9,00
610	Помещение моечной	4,00
611	Помещение кладовой	2,50
612	Помещение раздевалки	6,00
613	Помещение душевой	4,00
614	Помещение санузла	3,00
615	Помещение медпункта	10,00
616	Помещение процедурной	8,00
617	Помещение ожидания	12,00
618	Помещение регистратуры	6,00
619	Помещение архива документации	5,00
620	Помещение хранения медикаментов	4,00
621	Помещение дезинфекции	3,00
622	Помещение стерилизации	3,00
623	Помещение санузла	3,00
624	Помещение комнаты персонала	8,00
625	Помещение гардероба	6,00
626	Помещение санузла	3,00
627	Помещение комнаты отдыха	8,00
628	Помещение столовой	18,00
629	Помещение кухни	9,00
630	Помещение моечной	4,00
631	Помещение кладовой	2,50
632	Помещение раздевалки	6,00
633	Помещение душевой	4,00
634	Помещение санузла	3,00
635	Помещение медпункта	10,00
636	Помещение процедурной	8,00
637	Помещение ожидания	12,00
638	Помещение регистратуры	6,00
639	Помещение архива документации	5,00
640	Помещение хранения медикаментов	4,00
641	Помещение дезинфекции	3,00
642	Помещение стерилизации	3,00
643	Помещение санузла	3,00
644	Помещение комнаты персонала	8,00
645	Помещение гардероба	6,00
646	Помещение санузла	3,00
647	Помещение комнаты отдыха	8,00
648	Помещение столовой	18,00
649	Помещение кухни	9,00
650	Помещение моечной	4,00
651	Помещение кладовой	2,50
652	Помещение раздевалки	6,00
653	Помещение душевой	4,00
654	Помещение санузла	3,00
655	Помещение медпункта	10,00
656	Помещение процедурной	8,00
657	Помещение ожидания	12,00
658	Помещение регистратуры	6,00
659	Помещение архива документации	5,00
660	Помещение хранения медикаментов	4,00
661	Помещение дезинфекции	3,00
662	Помещение стерилизации	3,00
663	Помещение санузла	3,00
664	Помещение комнаты персонала	8,00
665	Помещение гардероба	6,00
666	Помещение санузла	3,00
667	Помещение комнаты отдыха	8,00
668	Помещение столовой	18,00
669	Помещение кухни	9,00
670	Помещение моечной	4,00
671	Помещение кладовой	2,50
672	Помещение раздевалки	6,00
673	Помещение душевой	4,00
674	Помещение санузла	3,00
675	Помещение медпункта	10,00
676	Помещение процедурной	8,00
677	Помещение ожидания	12,00
678	Помещение регистратуры	6,00
679	Помещение архива документации	5,00
680	Помещение хранения медикаментов	4,00
681	Помещение дезинфекции	3,00
682	Помещение стерилизации	3,00
683	Помещение санузла	3,00
684	Помещение комнаты персонала	8,00
685	Помещение гардероба	6,00
686	Помещение санузла	3,00
687	Помещение комнаты отдыха	8,00
688	Помещение столовой	18,00
689	Помещение кухни	9,00
690	Помещение моечной	4,00
691	Помещение кладовой	2,50
692	Помещение раздевалки	6,00
693	Помещение душевой	4,00
694	Помещение санузла	3,00
695	Помещение медпункта	10,00
696	Помещение процедурной	8,00
697	Помещение ожидания	12,00
698	Помещение регистратуры	6,00
699	Помещение архива документации	5,00
700	Помещение хранения медикаментов	4,00
701	Помещение дезинфекции	3,00
702	Помещение стерилизации	3,00
703	Помещение санузла	3,00
704	Помещение комнаты персонала	8,00
705	Помещение гардероба	6,00
706	Помещение санузла	3,00
707	Помещение комнаты отдыха	8,00
708	Помещение столовой	18,00
709	Помещение кухни	9,00
710	Помещение моечной	4,00
711	Помещение кладовой	2,50
712	Помещение раздевалки	6,00
713	Помещение душевой	4,00
714	Помещение санузла	3,00
715	Помещение медпункта	10,00
716	Помещение процедурной	8,00
717	Помещение ожидания	12,00
718	Помещение регистратуры	6,00
719	Помещение архива документации	5,00
720	Помещение хранения медикаментов	4,00
721	Помещение дезинфекции	3,00
722	Помещение стерилизации	3,00
723	Помещение санузла	3,00
724	Помещение комнаты персонала	8,00
725	Помещение гардероба	6,00
726	Помещение санузла	3,00
727	Помещение комнаты отдыха	8,00
728	Помещение столовой	18,00
729	Помещение кухни	9,00
730	Помещение моечной	4,00
731	Помещение кладовой	2,50
732	Помещение раздевалки	6,00
733	Помещение душевой

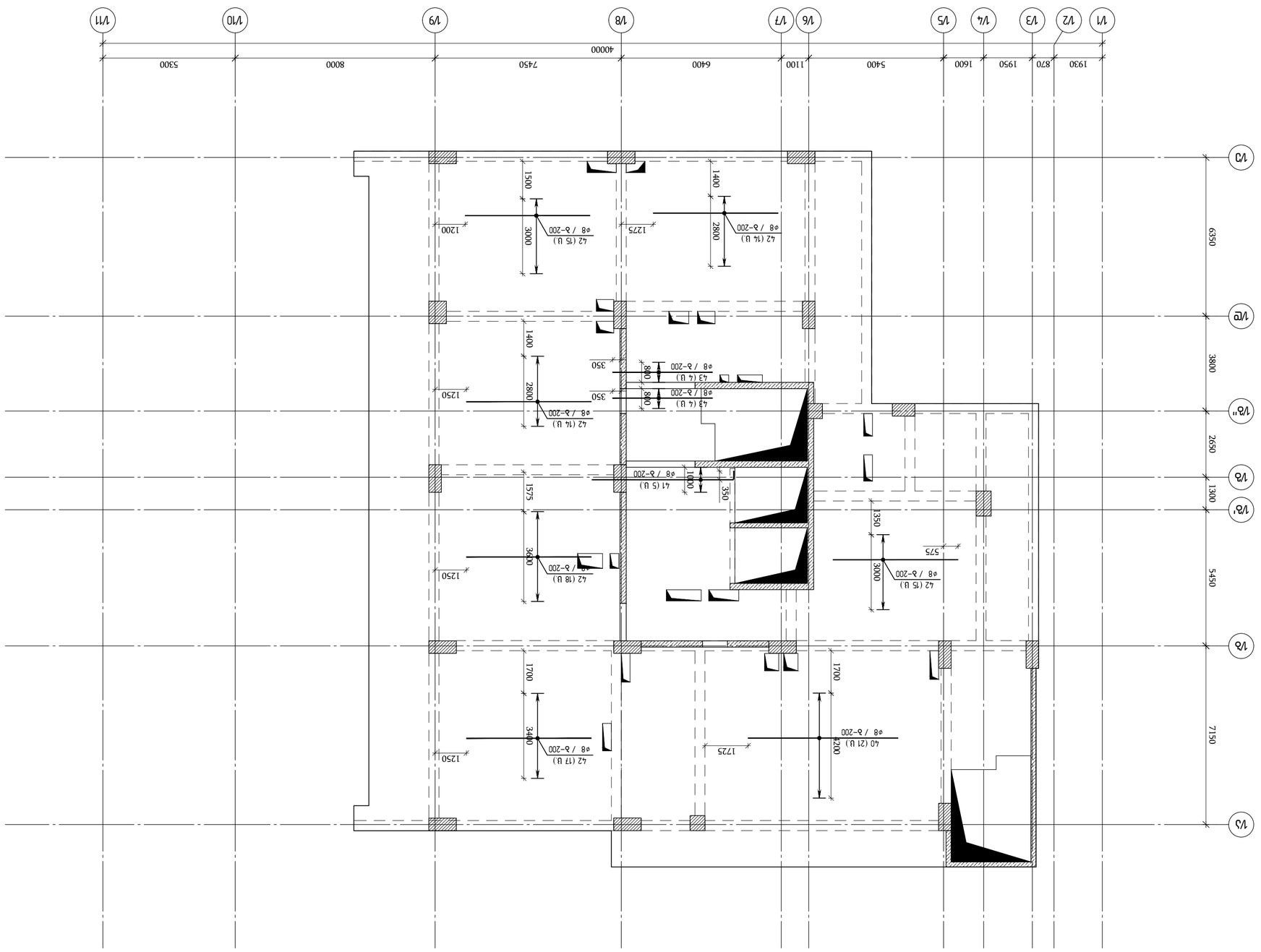

Δωδεκάγωνη φιάλη αποθήκευσης υγραερίου χωρητικότητας 3 x 6м3 (Φωλιά δωδεκάγωνου) Δ=26.38, +29.58, +32.78

Α 1:100

Σχεδιάστηκε	Δημητρίου Δ.		
Ελέγχθηκε	Δημητρίου Δ.		
Εγκρίθηκε	Δημητρίου Δ.		

Τεχνικό Γραφείο Δημητρίου Δ.
Μ100, Μ100', Μ102

Πελάτης:
Β.Δ.Δ "ΦΩΛΙΑ"

Θέση:
Δ.Δ. "ΔΗΜΗΤΡΑ"
Δ.Δ.Δ.

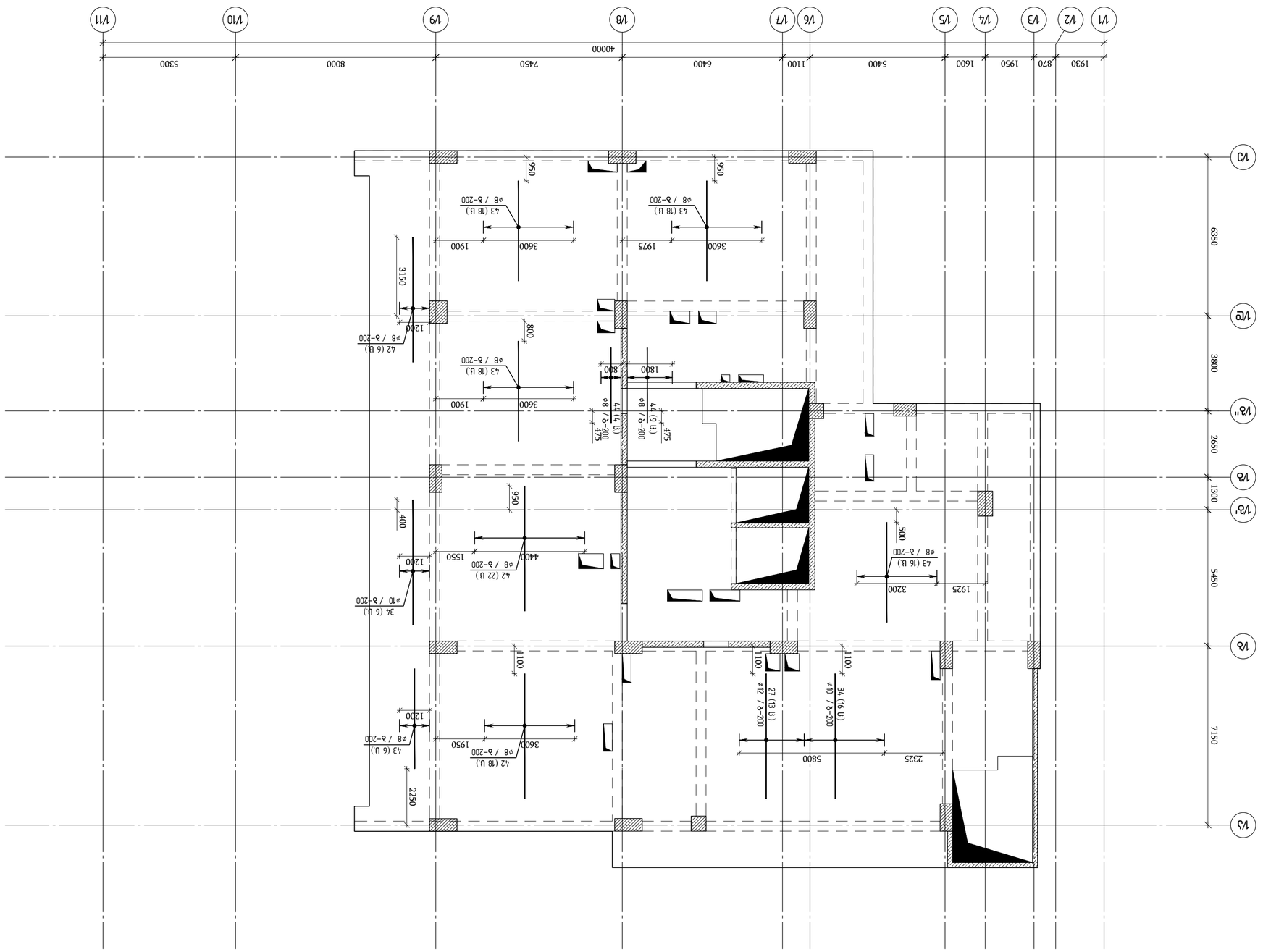

Вертикальная планировочная организация земельного участка Л2 ▽+26.38, +29.58, +32.78
(Вертикальная планировка участка 1:100 × горизонтали сечением 0.5м)
В 1:100

Основание:	Задание на проектирование жилого дома №100, №102
Заказчик:	ООО "ЭЭАН"
Наименование объекта капитального строительства (его очередь):	Жилой дом
Вид работ:	Архитектурные решения
Стадия:	Раздел документации
Наименование объекта:	Жилой дом № 7 с объектами инженерной инфраструктуры по адресу: г. Москва, ЗАО, район Дорогомилово, Кутузовский проспект, вл. 6, стр. 1
Организация:	ООО "Инженерные системы" (ИНН 7730699966)

Главный архитектор проекта	Ефимов Алексей Николаевич	
Начальник отдела	Ефимов Алексей Николаевич	
Руководитель проекта	Ефимов Алексей Николаевич	
Разработал	Ефимов Алексей Николаевич	
Н. контроль	Ефимов Алексей Николаевич	

Согласовано:

Главный инженер проекта	Ефимов Алексей Николаевич	
Главный инженер	Ефимов Алексей Николаевич	
Главный архитектор	Ефимов Алексей Николаевич	
Главный конструктор	Ефимов Алексей Николаевич	

Согласовано:

Начальник ПТО	Ефимов Алексей Николаевич	
Начальник ОМТС	Ефимов Алексей Николаевич	
Начальник ПЭО	Ефимов Алексей Николаевич	
Начальник ОТиЗ	Ефимов Алексей Николаевич	

Согласовано:

Начальник ОВиК	Ефимов Алексей Николаевич	
Начальник ВК	Ефимов Алексей Николаевич	
Начальник ЭОМ	Ефимов Алексей Николаевич	
Начальник СС	Ефимов Алексей Николаевич	
Начальник ГСН	Ефимов Алексей Николаевич	
Начальник АПТ	Ефимов Алексей Николаевич	

Согласовано:

Начальник ОВ	Ефимов Алексей Николаевич	
Начальник ОПС	Ефимов Алексей Николаевич	
Начальник ОПБ	Ефимов Алексей Николаевич	
Начальник ОТК	Ефимов Алексей Николаевич	

Согласовано:

Начальник ОДУ	Ефимов Алексей Николаевич	
Начальник ОЭ	Ефимов Алексей Николаевич	
Начальник ОЭС	Ефимов Алексей Николаевич	
Начальник ОЭМ	Ефимов Алексей Николаевич	
Начальник ОЭТ	Ефимов Алексей Николаевич	

Согласовано:

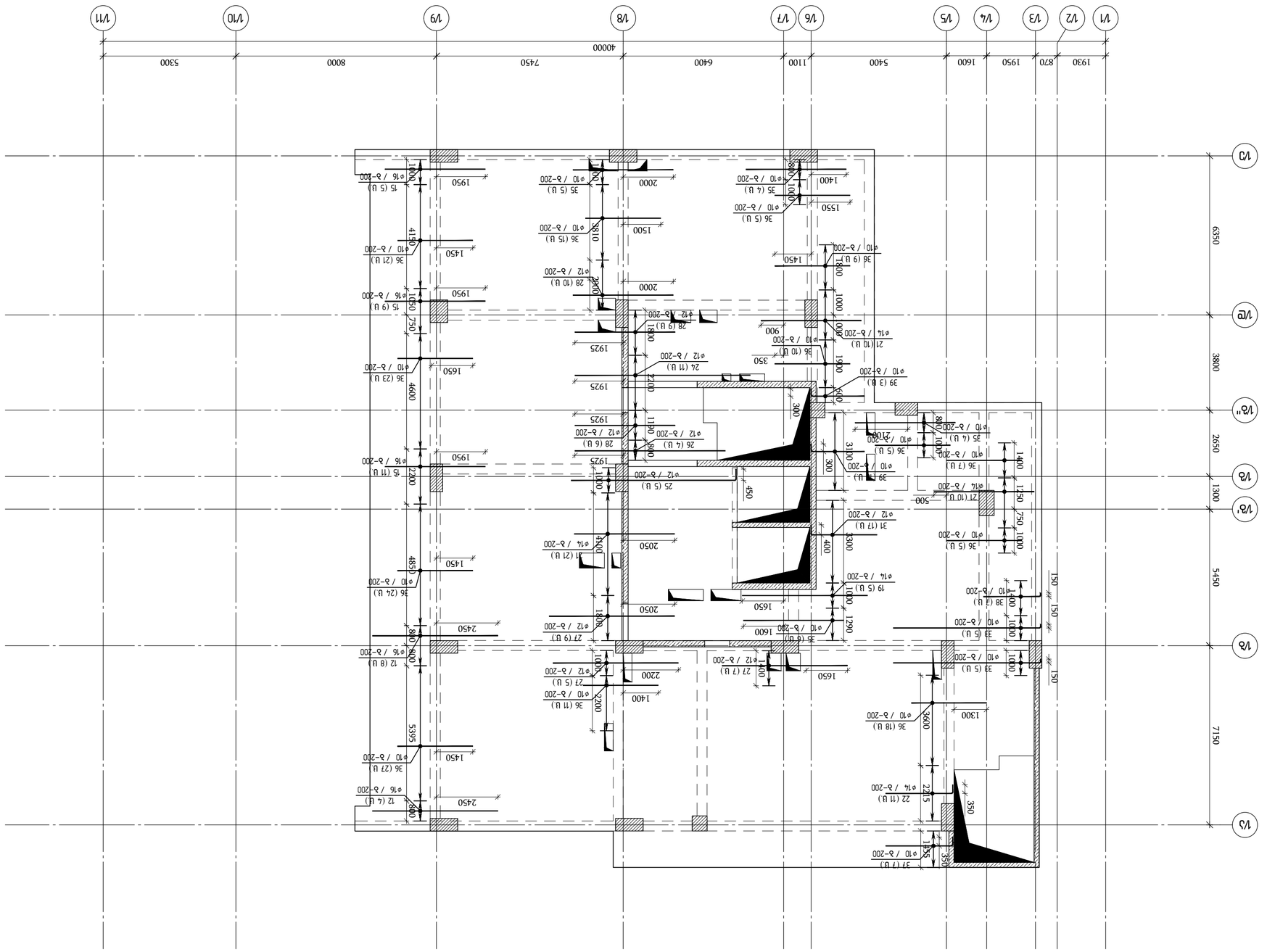

Изм.	Кол.уч.	Лист	№ док.
Разраб.			
Пров.			
Гл.спец.			
Н.контр.			
ГИП			

Жилой дом

Балконная плита

Стадия | Лист | Листов

Р | 1 | 1

ООО "ЭНДЖИНИРИНГ"

engineering

г. Москва, ул. Дмитровское шоссе, д.7, стр.1, этаж 3, помещение 1, комната 6

Заказчик:

Объект:

Жилой дом

Адрес объекта:

г. Москва, ул. Дмитровское шоссе, д.7, стр.1

Разработал

Проверил

Н. контр.

ГИП

Согласовано

Инв. № подл.

Подпись и дата

Взам. инв. №

Инв. № дубл.

Подпись и дата

Инв. № подл.

Изм. Кол.уч. Лист № док. Подпись Дата

Согласовано:

Взам. инв. №

Подпись и дата

Инв. № дубл.

Изм.	Кол.уч.	Лист	№ док.	Подпись	Дата

Согласовано:

Инв. № подл.	Подпись и дата	Взам. инв. №	Инв. № дубл.	Подпись и дата

Согласовано:

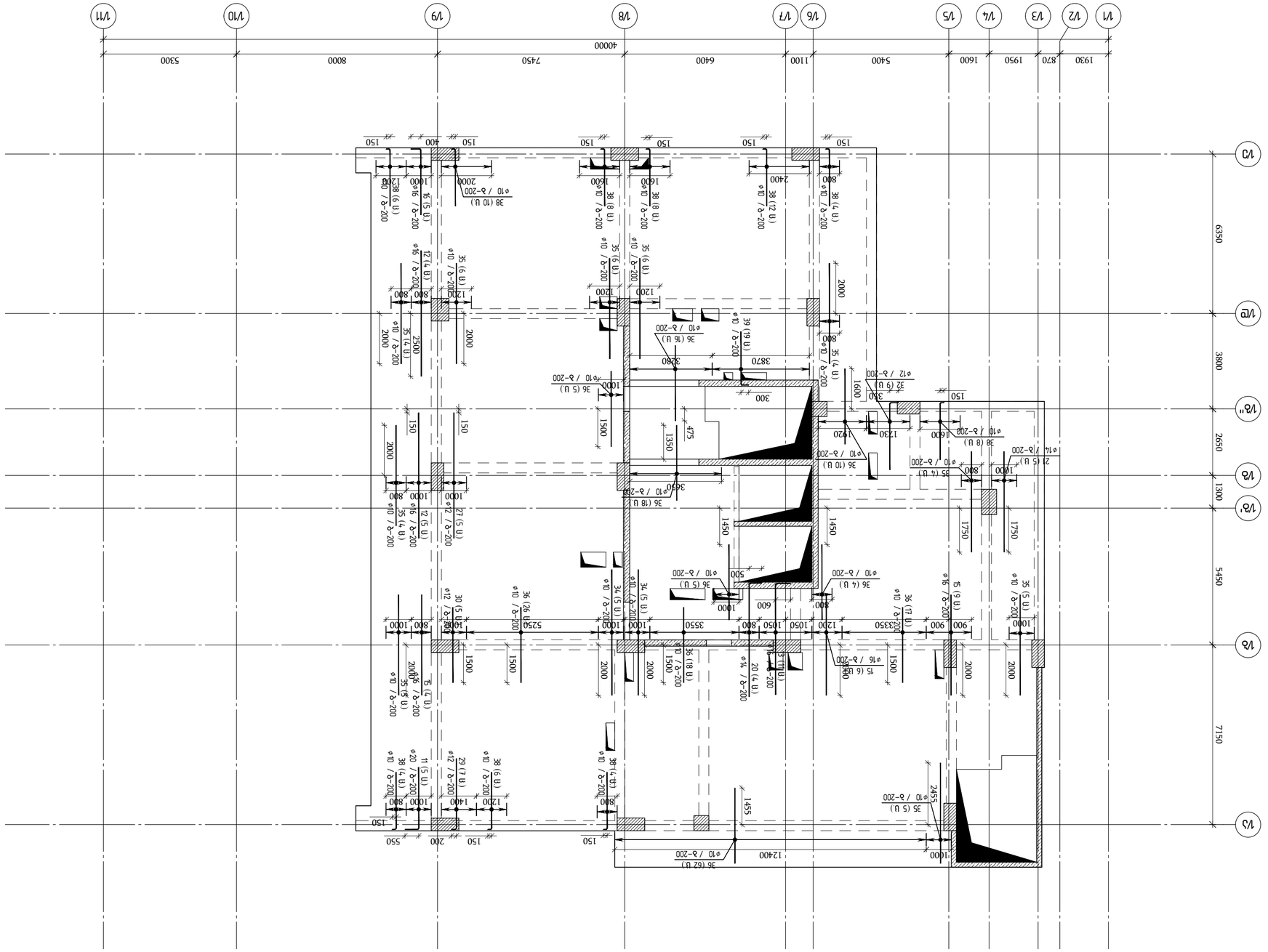

Залізобетонні вироби та конструкції. Плита перекриття на відм. +26.38, +29.58, +32.78 (Вузол з'єднання плити з ригелем)
в 1:100

Рівень / 2023 Збір	
Фільтр:	A2 OE_STR_Beliashvili_SLAB
KEYPLAN:	
Автор:	Дмитрієв Д. Олександрович
	№100, №102"
Керівник:	
Перевірив:	З.І. "ЭСАП"
Дисципліна:	Архітектурна частина
	Конструктивна частина
Експертиза:	
Замовник:	ТОВ "Завод обладнання для переробки відходів "ЕКОЛАЙН"
Об'єкт:	Будівництво заводу з переробки відходів "ЕКОЛАЙН" у с. Дмитрівка Макарівського району Київської області (1 черга)
Стадія	Аркуш	Аркушів
Р	1	
Назва креслення:	Плита перекриття на відм. +26.38, +29.58, +32.78 (Вузол з'єднання плити з ригелем)	
Головний інженер проекту	Дмитрієв	
Головний архітектор проекту	Дмитрієв	
Керівник групи	Дмитрієв	
Начальник відділу	Дмитрієв	
Розробив	Дмитрієв	
Н. контроль	Дмитрієв	
Інв. № підл.	Підпис і дата	Взам. інв. №

Арк	Кількість аркушів	Примітка
А3	1	

Формат А3

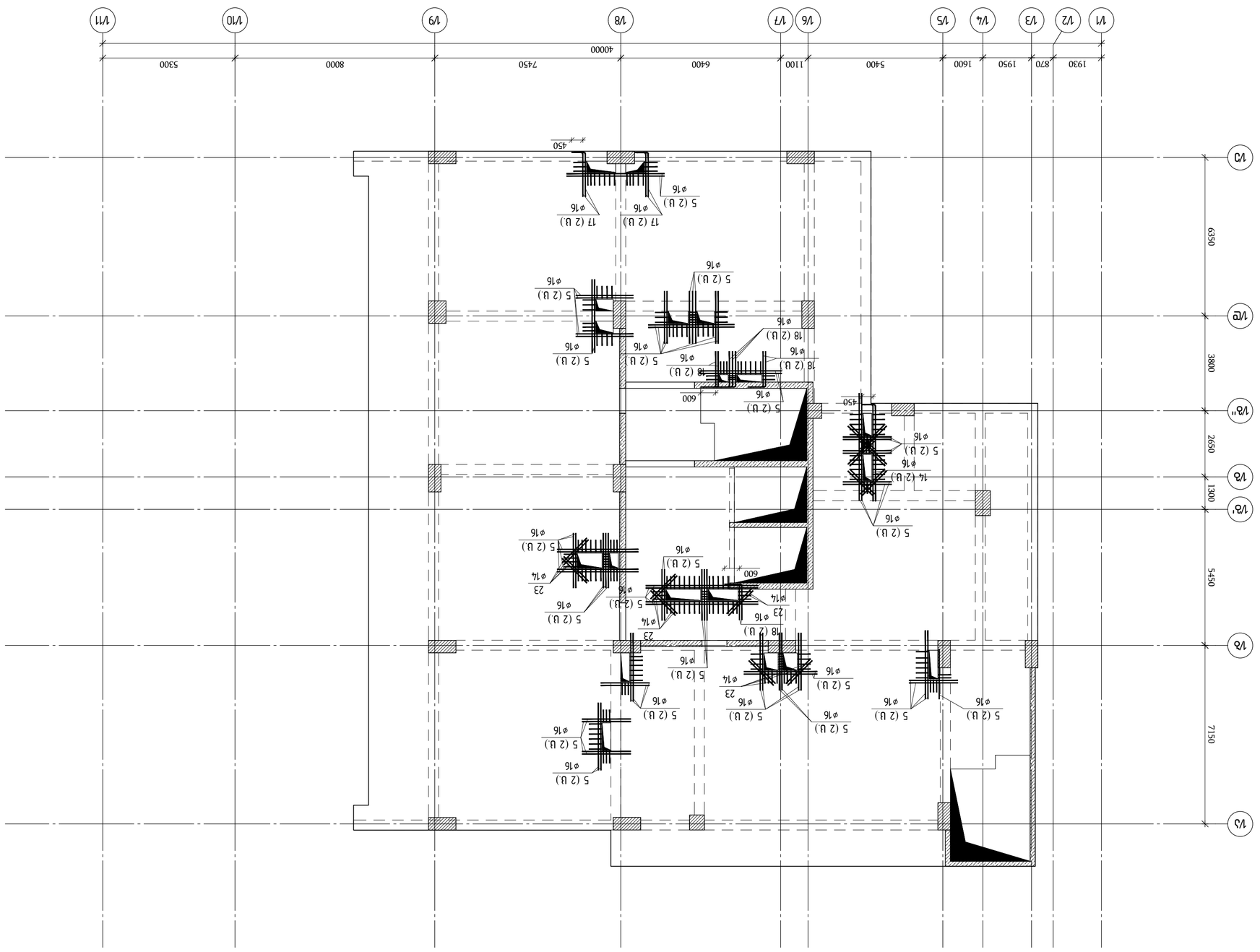

ВЫЛЕТЫ ПЛИТ ПЕРЕКРЫТИЯ 2-ГО ЭТАЖА ОТМ. +2.98, +5.58, +8.78 (ОТМЕТКИ ВЕРХА ПЛИТ ПЕРЕКРЫТИЯ)

М 1:100

ГИП	Сергеев		
Н.контр.	Сергеев		
Разраб.	Сергеев		
Изм.	Кол.уч.	Лист	№ док.

ОТМЕТКИ / 2023 БЭСП

Фундаменты: A2 OE_STR_Balashvili_SLAB

KEYPLAN:

Заказчик: ООО "ЭЗАМ"

Объект: Здание электрозаправочной станции по ул. Заречная, д.28, г.Ростов-на-Дону, Ворошиловский район, 1-й этап строительства

Стадия | Лист | Листов

Р | 1 | 1

Генеральный проектировщик: ООО "ЭЗАМ-Инжиниринг" 344082, г.Ростов-на-Дону, ул.Заречная, 28, оф.1

engineering

Инв.№ подл. | Подпись и дата | Взам.инв.№

Н.контр.	Сергеев		
ГИП	Сергеев		
Разраб.	Сергеев		
Изм.	Кол.уч.	Лист	№ док.

Отметки фундаментов

Копировал | Формат А3

Изм.	Кол.уч.	Лист	№ док.
Разраб.	Сергеев		
Н.контр.	Сергеев		
ГИП	Сергеев		

Отметки фундаментов

Копировал | Формат А3

Согласовано:

Инв.№ подл. | Подпись и дата | Взам.инв.№

Изм. | Кол.уч. | Лист | № док. | Подпись | Дата

Примечания:

1. Отметки фундаментов даны в Балтийской системе высот.
2. Привязка осей дана от осей 1/1, 1/А, 1/А'.
3. Отметки верха плит даны в абсолютных отметках.
4. Бетон В25 F200 W6.
5. Арматура А500С.
6. Защитный слой бетона 50 мм.
7. Все размеры даны в мм.

Ведомость ссылочных и прилагаемых документов:

Обозначение	Наименование	Примечание
ГП	Генеральный план	
АР	Архитектурные решения	
КР	Конструкции железобетонные	
ВК	Водопровод и канализация	
ЭМ	Электрооборудование	
ОВ	Отопление и вентиляция	
ПБ	Пожарная безопасность	
ТХ	Технологические решения	
ОДИ	Охранно-дымовая сигнализация	
ТМ	Тепломеханические решения	
ГСН	Газоснабжение	
ПОС	Проект организации строительства	
ПЗ	Пояснительная записка	
СМ	Сметная документация	
ЭЭ	Энергоэффективность	
ОВОС	Охрана окружающей среды	
ОТ	Охрана труда	
ПТО	Пожарно-техническое обследование	
ТБЭ	Требования безопасной эксплуатации	

Ведомость рабочих чертежей основного комплекта:

Лист	Наименование	Примечание
1	Общие данные	
2	Генеральный план	
3	Планировочная схема	
4	Фундаменты	
5	Перекрытие 2-го этажа	
6	Перекрытие 3-го этажа	
7	Покрытие	
8	Разрезы	
9	Фасады	
10	Фасады	
11	Спецификация	
12	Ведомость перемычек	
13	Ведомость перемычек	
14	Ведомость перемычек	
15	Ведомость перемычек	
16	Ведомость перемычек	
17	Ведомость перемычек	
18	Ведомость перемычек	
19	Ведомость перемычек	
20	Ведомость перемычек	
21	Ведомость перемычек	
22	Ведомость перемычек	
23	Ведомость перемычек	
24	Ведомость перемычек	
25	Ведомость перемычек	
26	Ведомость перемычек	
27	Ведомость перемычек	
28	Ведомость перемычек	
29	Ведомость перемычек	
30	Ведомость перемычек	
31	Ведомость перемычек	
32	Ведомость перемычек	
33	Ведомость перемычек	
34	Ведомость перемычек	
35	Ведомость перемычек	
36	Ведомость перемычек	
37	Ведомость перемычек	
38	Ведомость перемычек	
39	Ведомость перемычек	
40	Ведомость перемычек	
41	Ведомость перемычек	
42	Ведомость перемычек	
43	Ведомость перемычек	
44	Ведомость перемычек	
45	Ведомость перемычек	
46	Ведомость перемычек	
47	Ведомость перемычек	
48	Ведомость перемычек	
49	Ведомость перемычек	
50	Ведомость перемычек	
51	Ведомость перемычек	
52	Ведомость перемычек	
53	Ведомость перемычек	
54	Ведомость перемычек	
55	Ведомость перемычек	
56	Ведомость перемычек	
57	Ведомость перемычек	
58	Ведомость перемычек	
59	Ведомость перемычек	
60	Ведомость перемычек	
61	Ведомость перемычек	
62	Ведомость перемычек	
63	Ведомость перемычек	
64	Ведомость перемычек	
65	Ведомость перемычек	
66	Ведомость перемычек	
67	Ведомость перемычек	
68	Ведомость перемычек	
69	Ведомость перемычек	
70	Ведомость перемычек	
71	Ведомость перемычек	
72	Ведомость перемычек	
73	Ведомость перемычек	
74	Ведомость перемычек	
75	Ведомость перемычек	
76	Ведомость перемычек	
77	Ведомость перемычек	
78	Ведомость перемычек	
79	Ведомость перемычек	
80	Ведомость перемычек	
81	Ведомость перемычек	
82	Ведомость перемычек	
83	Ведомость перемычек	
84	Ведомость перемычек	
85	Ведомость перемычек	
86	Ведомость перемычек	
87	Ведомость перемычек	
88	Ведомость перемычек	
89	Ведомость перемычек	
90	Ведомость перемычек	
91	Ведомость перемычек	
92	Ведомость перемычек	
93	Ведомость перемычек	
94	Ведомость перемычек	
95	Ведомость перемычек	
96	Ведомость перемычек	
97	Ведомость перемычек	
98	Ведомость перемычек	
99	Ведомость перемычек	
100	Ведомость перемычек	
101	Ведомость перемычек	
102	Ведомость перемычек	
103	Ведомость перемычек	
104	Ведомость перемычек	
105	Ведомость перемычек	
106	Ведомость перемычек	
107	Ведомость перемычек	
108	Ведомость перемычек	
109	Ведомость перемычек	
110	Ведомость перемычек	
111	Ведомость перемычек	
112	Ведомость перемычек	
113	Ведомость перемычек	
114	Ведомость перемычек	
115	Ведомость перемычек	
116	Ведомость перемычек	
117	Ведомость перемычек	
118	Ведомость перемычек	
119	Ведомость перемычек	
120	Ведомость перемычек	
121	Ведомость перемычек	
122	Ведомость перемычек	
123	Ведомость перемычек	
124	Ведомость перемычек	
125	Ведомость перемычек	
126	Ведомость перемычек	
127	Ведомость перемычек	
128	Ведомость перемычек	
129	Ведомость перемычек	
130	Ведомость перемычек	
131	Ведомость перемычек	
132	Ведомость перемычек	
133	Ведомость перемычек	
134	Ведомость перемычек	
135	Ведомость перемычек	
136	Ведомость перемычек	
137	Ведомость перемычек	
138	Ведомость перемычек	
139	Ведомость перемычек	

Взам.инв.№:

Подпись и дата:

Инв.№ подл.:

Копировал | Формат А3

Эл№	Эскиз	Марка	Кол-во	Длина 1 эл., м	Общая длина, м
	Балка 1-1 (Ж/б 30.6 М=1:50)				
	Бетон В30				99.62 м³
1		ГОСТ Р 52544-2006	868	0.51	442.7
2		ГОСТ 5781-82*	1446	0.08	115.7
3		ГОСТ Р 52544-2006	115	0.53	61.0
4		ГОСТ 5781-82*	192	0.08	15.4
5		ГОСТ Р 52544-2006	30	18.94	568.2
6		ГОСТ Р 52544-2006	195	0.70	136.5
7		ГОСТ Р 52544-2006	10	0.34	3.4
8		ГОСТ Р 52544-2006	8	0.38	3.0
9		ГОСТ Р 52544-2006	7	0.26	1.8
10		ГОСТ Р 52544-2006		0.62	773.8
11		ГОСТ Р 52544-2006	5	7.40	37.0
12		ГОСТ Р 52544-2006	21	7.89	165.7
13		ГОСТ Р 52544-2006	11	7.89	86.8
14		ГОСТ Р 52544-2006	4	6.79	27.2
15		ГОСТ Р 52544-2006	44	6.31	277.7
16		ГОСТ Р 52544-2006	5	4.73	23.7
17		ГОСТ Р 52544-2006	8	3.47	27.8
18		ГОСТ Р 52544-2006	18	3.16	56.9
19		ГОСТ Р 52544-2006	5	6.04	30.2
20		ГОСТ Р 52544-2006	4	6.04	24.2
21		ГОСТ Р 52544-2006	46	4.83	222.3
22		ГОСТ Р 52544-2006	11	3.62	39.9
23		ГОСТ Р 52544-2006	26	1.69	43.9
24		ГОСТ Р 52544-2006	11	6.22	68.4
25		ГОСТ Р 52544-2006	5	6.22	31.1
26		ГОСТ Р 52544-2006	4	5.33	21.3
27		ГОСТ Р 52544-2006	39	4.44	173.2
28		ГОСТ Р 52544-2006	25	3.55	88.8
29		ГОСТ Р 52544-2006	7	2.66	18.6
30		ГОСТ Р 52544-2006	5	2.66	13.3
31		ГОСТ Р 52544-2006	17	2.66	45.3
32		ГОСТ Р 52544-2006	9	2.66	24.0
33		ГОСТ Р 52544-2006	10	3.70	37.0
34		ГОСТ Р 52544-2006	32	3.08	98.6
35		ГОСТ Р 52544-2006	68	2.46	167.6
36		ГОСТ Р 52544-2006	361	1.85	667.1
37		ГОСТ Р 52544-2006	7	1.85	12.9
38		ГОСТ Р 52544-2006	77	1.48	113.8
39		ГОСТ Р 52544-2006	38	1.48	56.2
40		ГОСТ Р 52544-2006	21	2.37	49.8
41		ГОСТ Р 52544-2006	5	2.37	11.9
42		ГОСТ Р 52544-2006	139	1.98	274.5
43		ГОСТ Р 52544-2006	84	1.58	132.7
44		ГОСТ Р 52544-2006	13	1.19	15.4

Балка 1-1
Ж/б 30.6 М=1:50

Балка 2-2
Ж/б 30.6 М=1:50

Балка 3-3
Ж/б 30.6 М=1:50

Балка 4-4
Ж/б 30.6 М=1:50

Балка 5-5
Ж/б 30.6 М=1:50

Балка 6-6
Ж/б 30.6 М=1:50

Балка 7-7
Ж/б 30.6 М=1:50

Балка 8-8
Ж/б 30.6 М=1:50

Балка 9
Ж/б 30.6 М=1:50

Балка 10
Ж/б 30.6 М=1:50

Балка 11
Ж/б 30.6 М=1:50

Балка 12
Ж/б 30.6 М=1:50

Балка 13
Ж/б 30.6 М=1:50

Балка 14
Ж/б 30.6 М=1:50

Балка 15
Ж/б 30.6 М=1:50

Балка 16
Ж/б 30.6 М=1:50

Балка 17
Ж/б 30.6 М=1:50

Балка 18
Ж/б 30.6 М=1:50

Балка 19
Ж/б 30.6 М=1:50

Балка 20
Ж/б 30.6 М=1:50

Балка 21
Ж/б 30.6 М=1:50

Балка 22
Ж/б 30.6 М=1:50

Балка 23
Ж/б 30.6 М=1:50

Балка 24
Ж/б 30.6 М=1:50

Балка 25
Ж/б 30.6 М=1:50

Балка 26
Ж/б 30.6 М=1:50

Балка 27
Ж/б 30.6 М=1:50

Балка 28
Ж/б 30.6 М=1:50

Балка 29
Ж/б 30.6 М=1:50

Балка 30
Ж/б 30.6 М=1:50

Балка 31
Ж/б 30.6 М=1:50

Балка 32
Ж/б 30.6 М=1:50

Балка 33
Ж/б 30.6 М=1:50

Балка 34
Ж/б 30.6 М=1:50

Балка 35
Ж/б 30.6 М=1:50

Балка 36
Ж/б 30.6 М=1:50

Балка 37
Ж/б 30.6 М=1:50

Балка 38
Ж/б 30.6 М=1:50

Балка 39
Ж/б 30.6 М=1:50

Балка 40
Ж/б 30.6 М=1:50

Балка 41
Ж/б 30.6 М=1:50

Балка 42
Ж/б 30.6 М=1:50

Балка 43
Ж/б 30.6 М=1:50

Балка 44
Ж/б 30.6 М=1:50

Изм.	Кол.уч.	Лист	№ док.	Подп.	Дата
Разраб.					
Пров.					
Н.контр.					
ГИП					

Опалубочный чертеж балки Б-1

Стадия | Лист | Листов
Р | 1 | 1

ООО "Инженеринг"
г. Москва, ул. Электрозаводская, д. 27, стр. 4, эт. 3, оф. 301

Заказчик: Администрация г.о. Красногорск, Московская область

Объект: Многоквартирный жилой дом №102, №103, №104 в г. Красногорск, ул. Заречная

Согласовано:

Инв. № подл. | Подп. и дата | Взам. инв. №

Обозначение	Наименование	Примечание
	Документация по планировке территории	
	Основная часть проекта планировки	
	Материалы по обоснованию проекта планировки	
	Документация по межеванию территории	
	Основная часть проекта межевания	
	Материалы по обоснованию проекта межевания	

Согласовано:

Изм.	Кол.уч.	Лист	№ док.	Подп.	Дата
Разраб.					
Пров.					
Н.контр.					
ГИП					

Проект планировки территории и проект межевания территории, расположенной по адресу: Московская область, г.о. Красногорск, д. Путилково, ул. Центральная, д.

შახტების განლაგება გადახურვის ფილაში ▽+35.98
მ 1:125

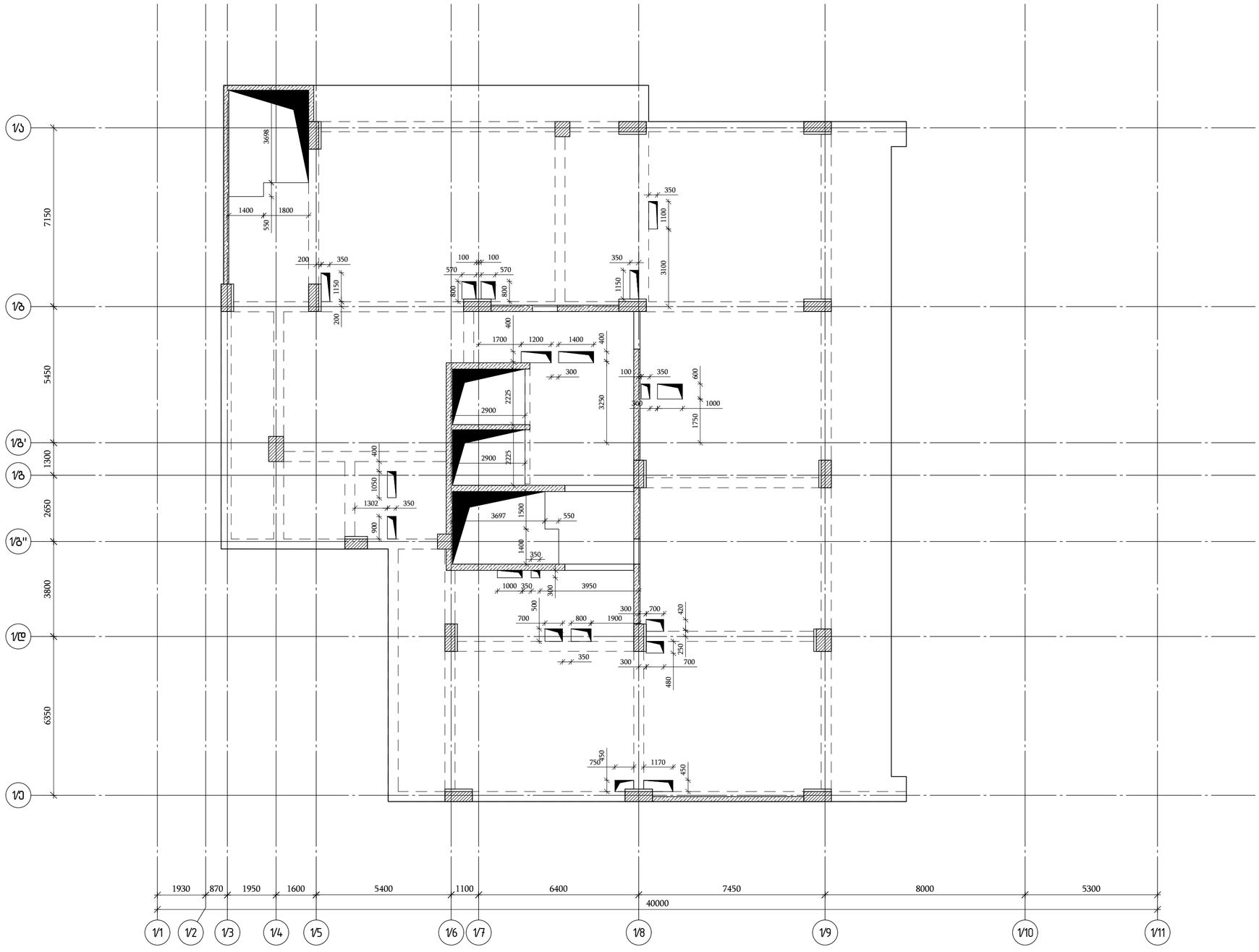

თბილისი / 2023 წელი

ფაილის სახელი:
A2 QE_STR_Beliashvili_SLAB

KEYPLAN:

ყოველი შემდეგი რევიზია აუქმებს წინა რევიზიებს

პროექტის სტატუსი:

სამშენებლო დოკუმენტაცია

რევიზია

რევ.	თარიღი	აღწერილობა	დამტკ.

შენიშვნები:

მისამართი:

ქ.თბილისი ა. ბელიაშვილის ქუჩა
№100, №100^{1}, №102

დამკვეთი:

შ.პ.ს "ფერი"

თანამდებობა	სახელი გვარი	ხელმოწერა
პროექტის მენეჯერი		
დამკვეთის წარმომადგენელი: დამკვეთის მიერ		

შემსრულებელი:

შპს "ქიუ ენჯინირინგი"

მისამართი :

ქ.თბილისი ა.ბაქრაძის №7 ბინა №6

შპს "ქიუ ენჯინირინგის" პროფესიული კასუხისგებლობის მზღვეველია სს "დაზღვევის საერთაშორისო კომპანია ირაო" (ა/მ №PFL 411/21)

თანამდებობა	სახელი გვარი	ხელმოწერა
დირექტორი	დ.ქევანიშვილი	
საპროექტო ჯგუფის უფროსი	ო. ილიუხინი	
პროექტის მთ კონსტრუქტორი	ო. ილიუხინი	
შემსრულებელი	გ.ჩაკოშიძე	

პროექტის სახელწოდება:

მრავალფუნქციური კომპლექსი (I ბლოკი)

პროექტის სტადია:
ახალი მშენებლობა

პროექტის ნაწილი:
კონსტრუქცია

ფორმატი	ნახაზის დასახელება:
A2	გადახურვის ფილაში ღიობების განლაგების გეგმა ▽+35.98
სტადია	
მ.ა	
თარიღი	
24/02/2023	
მასშტაბი	
1:125	

რევიზია	ნახაზის ნომერი:	ფურც. საერთო რაოდენობა
R1	J-1.8.87	139

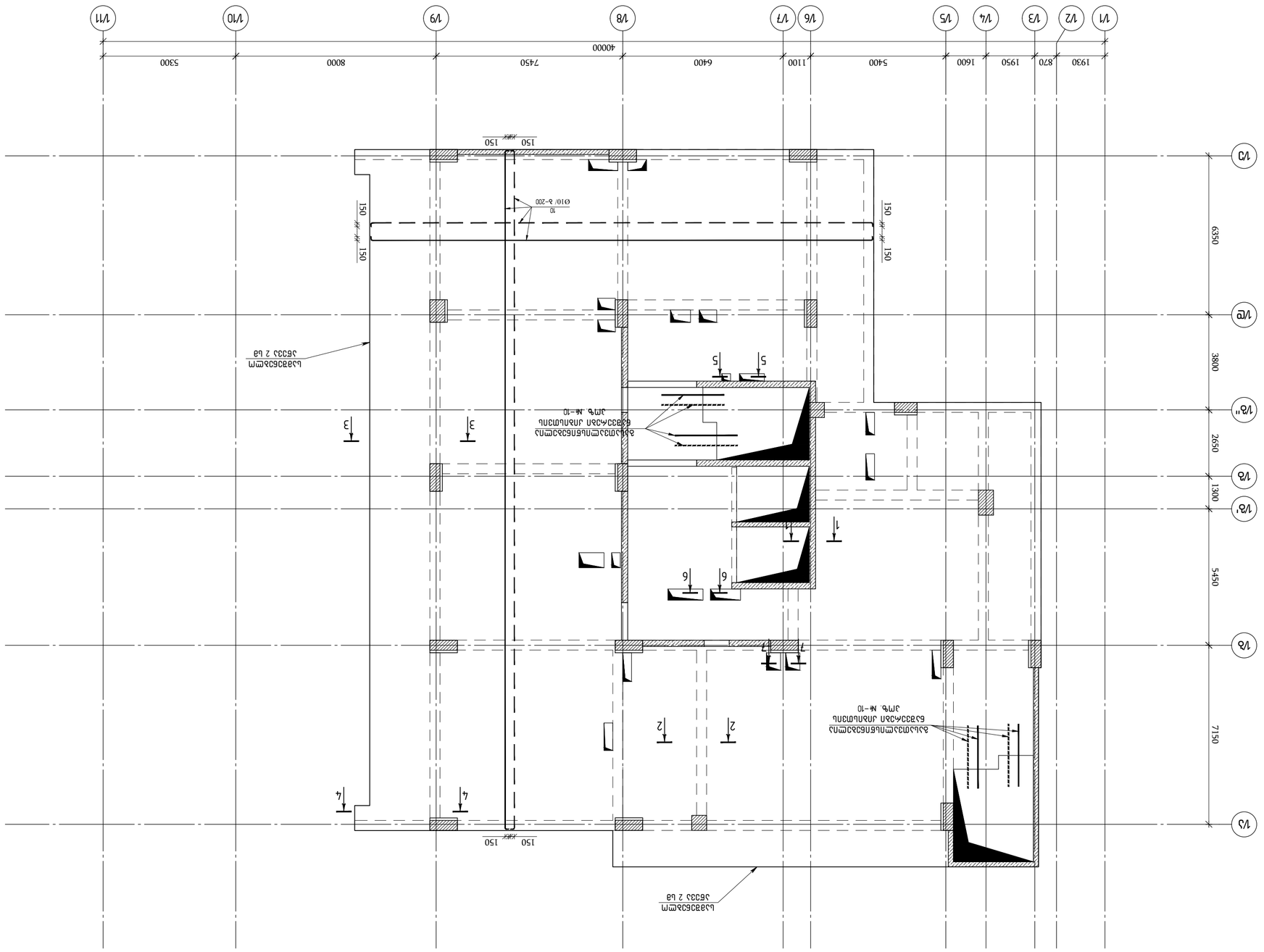

Экспликация помещений

Номер помещения	Наименование	Площадь, м²	Категория помещения по взрывопожарной и пожарной опасности
1/1	Тамбур	4,2	В4
1/2	Коридор	6,8	В4
1/3	Помещение ИТП	18,5	В4
1/4	Помещение ВРУ	12,3	В4
1/5	Помещение слаботочных систем	14,7	В4
1/6	Помещение водомерного узла	9,6	В4
1/7	Помещение насосной станции пожаротушения	22,4	В4
1/8	Помещение насосной станции хозяйственно-питьевого водоснабжения	24,1	В4
1/9	Помещение электрощитовой	16,8	В4
1/10	Помещение электрощитовой	15,2	В4
1/11	Помещение электрощитовой	13,9	В4
1/Д	Помещение электрощитовой	11,4	В4
1/Г	Помещение электрощитовой	10,7	В4
1/В	Помещение электрощитовой	9,8	В4
1/В'	Помещение электрощитовой	8,6	В4
1/Б	Помещение электрощитовой	7,9	В4
1/А	Помещение электрощитовой	6,5	В4
1/А'	Помещение электрощитовой	5,8	В4

Ведомость ссылочных и прилагаемых документов

Обозначение	Наименование	Примечание
	Ссылочные документы	
ГОСТ 21.110-2013	СПДС. Правила выполнения рабочей документации вводов	
ГОСТ 21.501-2018	СПДС. Правила выполнения рабочей документации архитектурных и конструктивных решений	
ГОСТ 21.608-2014	СПДС. Правила выполнения рабочей документации внутренних санитарно-технических систем	
ГОСТ 21.614-2014	СПДС. Правила выполнения рабочей документации электрооборудования	
ГОСТ 21.704-2011	СПДС. Правила выполнения рабочей документации технологических решений	
ГОСТ 21.710-2013	СПДС. Правила выполнения рабочей документации автоматизации	
ГОСТ 21.1101-2013	СПДС. Основные требования к проектной и рабочей документации	
ГОСТ 21.1108-2006	СПДС. Автоматизация технологических процессов. Марки приборов, средств автоматизации и управляющих вычислительных комплексов	
ГОСТ 21.1109-2006	СПДС. Автоматизация технологических процессов. Обозначения условные приборов, средств автоматизации и управляющих вычислительных комплексов	
ГОСТ 21.1110-2013	СПДС. Правила выполнения рабочей документации автоматизации технологических процессов	
ГОСТ 21.1111-2013	СПДС. Правила выполнения рабочей документации автоматизации технологических процессов. Спецификации оборудования, изделий и материалов	
ГОСТ 21.1112-2013	СПДС. Правила выполнения рабочей документации автоматизации технологических процессов. Чертежи общих видов, монтажные чертежи	
ГОСТ 21.1113-2013	СПДС. Правила выполнения рабочей документации автоматизации технологических процессов. Схемы принципиальные	
ГОСТ 21.1114-2013	СПДС. Правила выполнения рабочей документации автоматизации технологических процессов. Схемы функциональные	
ГОСТ 21.1115-2013	СПДС. Правила выполнения рабочей документации автоматизации технологических процессов. Схемы структурные комплексов технических средств	
ГОСТ 21.1116-2013	СПДС. Правила выполнения рабочей документации автоматизации технологических процессов. Схемы соединений и подключений	
ГОСТ 21.1117-2013	СПДС. Правила выполнения рабочей документации автоматизации технологических процессов. Планы расположения	
ГОСТ 21.1118-2013	СПДС. Правила выполнения рабочей документации автоматизации технологических процессов. Планы трубные	
ГОСТ 21.1119-2013	СПДС. Правила выполнения рабочей документации автоматизации технологических процессов. Схемы трубных проводок	
ГОСТ 21.1120-2013	СПДС. Правила выполнения рабочей документации автоматизации технологических процессов. Схемы электрические	
ГОСТ 21.1121-2013	СПДС. Правила выполнения рабочей документации автоматизации технологических процессов. Схемы подключения внешних проводок	
ГОСТ 21.1122-2013	СПДС. Правила выполнения рабочей документации автоматизации технологических процессов. Схемы соединений внешних проводок	
ГОСТ 21.1123-2013	СПДС. Правила выполнения рабочей документации автоматизации технологических процессов. Схемы соединений и подключений	
ГОСТ 21.1124-2013	СПДС. Правила выполнения рабочей документации автоматизации технологических процессов. Схемы соединений и подключений. Общие требования	
ГОСТ 21.1125-2013	СПДС. Правила выполнения рабочей документации автоматизации технологических процессов. Схемы соединений и подключений. Требования к выполнению	
ГОСТ 21.1126-2013	СПДС. Правила выполнения рабочей документации автоматизации технологических процессов. Схемы соединений и подключений. Требования к оформлению	
ГОСТ 21.1127-2013	СПДС. Правила выполнения рабочей документации автоматизации технологических процессов. Схемы соединений и подключений. Требования к выполнению и оформлению	
ГОСТ 21.1128-2013	СПДС. Правила выполнения рабочей документации автоматизации технологических процессов. Схемы соединений и подключений. Требования к выполнению и оформлению. Изменение	
ГОСТ 21.1129-2013	СПДС. Правила выполнения рабочей документации автоматизации технологических процессов. Схемы соединений и подключений. Требования к выполнению и оформлению. Изменение. Дополнение	
ГОСТ 21.1130-2013	СПДС. Правила выполнения рабочей документации автоматизации технологических процессов. Схемы соединений и подключений. Требования к выполнению и оформлению. Изменение. Дополнение. Исправление	
ГОСТ 21.1131-2013	СПДС. Правила выполнения рабочей документации автоматизации технологических процессов. Схемы соединений и подключений. Требования к выполнению и оформлению. Изменение. Дополнение. Исправление. Замена	
ГОСТ 21.1132-2013	СПДС. Правила выполнения рабочей документации автоматизации технологических процессов. Схемы соединений и подключений. Требования к выполнению и оформлению. Изменение. Дополнение. Исправление. Замена. Отмена	
ГОСТ 21.1133-2013	СПДС. Правила выполнения рабочей документации автоматизации технологических процессов. Схемы соединений и подключений. Требования к выполнению и оформлению. Изменение. Дополнение. Исправление. Замена. Отмена. Восстановление	
ГОСТ 21.1134-2013	СПДС. Правила выполнения рабочей документации автоматизации технологических процессов. Схемы соединений и подключений. Требования к выполнению и оформлению. Изменение. Дополнение. Исправление. Замена. Отмена. Восстановление. Аннулирование	
ГОСТ 21.1135-2013	СПДС. Правила выполнения рабочей документации автоматизации технологических процессов. Схемы соединений и подключений. Требования к выполнению и оформлению. Изменение. Дополнение. Исправление. Замена. Отмена. Восстановление. Аннулирование. Изменение	
ГОСТ 21.1136-2013	СПДС. Правила выполнения рабочей документации автоматизации технологических процессов. Схемы соединений и подключений. Требования к выполнению и оформлению. Изменение. Дополнение. Исправление. Замена. Отмена. Восстановление. Аннулирование. Изменение. Дополнение	
ГОСТ 21.1137-2013	СПДС. Правила выполнения рабочей документации автоматизации технологических процессов. Схемы соединений и подключений. Требования к выполнению и оформлению. Изменение. Дополнение. Исправление. Замена. Отмена. Восстановление. Аннулирование. Изменение. Дополнение. Исправление	
ГОСТ 21.1138-2013	СПДС. Правила выполнения рабочей документации автоматизации технологических процессов. Схемы соединений и подключений. Требования к выполнению и оформлению. Изменение. Дополнение. Исправление. Замена. Отмена. Восстановление. Аннулирование. Изменение. Дополнение. Исправление. Замена	
ГОСТ 21.1139-2013	СПДС. Правила выполнения рабочей документации автоматизации технологических процессов. Схемы соединений и подключений. Требования к выполнению и оформлению. Изменение. Дополнение. Исправление. Замена. Отмена. Восстановление. Аннулирование. Изменение. Дополнение. Исправление. Замена. Отмена	
ГОСТ 21.1140-2013	СПДС. Правила выполнения рабочей документации автоматизации технологических процессов. Схемы соединений и подключений. Требования к выполнению и оформлению. Изменение. Дополнение. Исправление. Замена. Отмена. Восстановление. Аннулирование. Изменение. Дополнение. Исправление. Замена. Отмена. Восстановление	
ГОСТ 21.1141-2013	СПДС. Правила выполнения рабочей документации автоматизации технологических процессов. Схемы соединений и подключений. Требования к выполнению и оформлению. Изменение. Дополнение. Исправление. Замена. Отмена. Восстановление. Аннулирование. Изменение. Дополнение. Исправление. Замена. Отмена. Восстановление. Аннулирование	
ГОСТ 21.1142-2013	СПДС. Правила выполнения рабочей документации автоматизации технологических процессов. Схемы соединений и подключений. Требования к выполнению и оформлению. Изменение. Дополнение. Исправление. Замена. Отмена. Восстановление. Аннулирование. Изменение. Дополнение. Исправление. Замена. Отмена. Восстановление. Аннулирование. Изменение	
ГОСТ 21.1143-2013	СПДС. Правила выполнения рабочей документации автоматизации технологических процессов. Схемы соединений и подключений. Требования к выполнению и оформлению. Изменение. Дополнение. Исправление. Замена. Отмена. Восстановление. Аннулирование. Изменение. Дополнение. Исправление. Замена. Отмена. Восстановление. Аннулирование. Изменение. Дополнение	
ГОСТ 21.1144-2013	СПДС. Правила выполнения рабочей документации автоматизации технологических процессов. Схемы соединений и подключений. Требования к выполнению и оформлению. Изменение. Дополнение. Исправление. Замена. Отмена. Восстановление. Аннулирование. Изменение. Дополнение. Исправление. Замена. Отмена. Восстановление. Аннулирование. Изменение. Дополнение. Исправление	
ГОСТ 21.1145-2013	СПДС. Правила выполнения рабочей документации автоматизации технологических процессов. Схемы соединений и подключений. Требования к выполнению и оформлению. Изменение. Дополнение. Исправление. Замена. Отмена. Восстановление. Аннулирование. Изменение. Дополнение. Исправление. Замена. Отмена. Восстановление. Аннулирование. Изменение. Дополнение. Исправление. Замена	
ГОСТ 21.1146-2013	СПДС. Правила выполнения рабочей документации автоматизации технологических процессов. Схемы соединений и подключений. Требования к выполнению и оформлению. Изменение. Дополнение. Исправление. Замена. Отмена. Восстановление. Аннулирование. Изменение. Дополнение. Исправление. Замена. Отмена. Восстановление. Аннулирование. Изменение. Дополнение. Исправление. Замена. Отмена	
ГОСТ 21.1147-2013	СПДС. Правила выполнения рабочей документации автоматизации технологических процессов. Схемы соединений и подключений. Требования к выполнению и оформлению. Изменение. Дополнение. Исправление. Замена. Отмена. Восстановление. Аннулирование. Изменение. Дополнение. Исправление. Замена. Отмена. Восстановление. Аннулирование. Изменение. Дополнение. Исправление. Замена. Отмена. Восстановление	
ГОСТ 21.1148-2013	СПДС. Правила выполнения рабочей документации автоматизации технологических процессов. Схемы соединений и подключений. Требования к выполнению и оформлению. Изменение. Дополнение. Исправление. Замена. Отмена. Восстановление. Аннулирование. Изменение. Дополнение. Исправление. Замена. Отмена. Восстановление. Аннулирование. Изменение. Дополнение. Исправление. Замена. Отмена. Восстановление. Аннулирование	
ГОСТ 21.1149-2013	СПДС. Правила выполнения рабочей документации автоматизации технологических процессов. Схемы соединений и подключений. Требования к выполнению и оформлению. Изменение. Дополнение. Исправление. Замена. Отмена. Восстановление. Аннулирование. Изменение. Дополнение. Исправление. Замена. Отмена. Восстановление. Аннулирование. Изменение. Дополнение. Исправление. Замена. Отмена. Восстановление. Аннулирование. Изменение	
ГОСТ 21.1150-2013	СПДС. Правила выполнения рабочей документации автоматизации технологических процессов. Схемы соединений и подключений. Требования к выполнению и оформлению. Изменение. Дополнение. Исправление. Замена. Отмена. Восстановление. Аннулирование. Изменение. Дополнение. Исправление. Замена. Отмена. Восстановление. Аннулирование. Изменение. Дополнение. Исправление. Замена. Отмена. Восстановление. Аннулирование. Изменение. Дополнение	
ГОСТ 21.1151-2013	СПДС. Правила выполнения рабочей документации автоматизации технологических процессов. Схемы соединений и подключений. Требования к выполнению и оформлению. Изменение. Дополнение. Исправление. Замена. Отмена. Восстановление. Аннулирование. Изменение. Дополнение. Исправление. Замена. Отмена. Восстановление. Аннулирование. Изменение. Дополнение. Исправление. Замена. Отмена. Восстановление. Аннулирование. Изменение. Дополнение. Исправление	
ГОСТ 21.1152-2013	СПДС. Правила выполнения рабочей документации автоматизации технологических процессов. Схемы соединений и подключений. Требования к выполнению и оформлению. Изменение. Дополнение. Исправление. Замена. Отмена. Восстановление. Аннулирование. Изменение. Дополнение. Исправление. Замена. Отмена. Восстановление. Аннулирование. Изменение. Дополнение. Исправление. Замена. Отмена. Восстановление. Аннулирование. Изменение. Дополнение. Исправление. Замена	
ГОСТ 21.1153-2013	СПДС. Правила выполнения рабочей документации автоматизации технологических процессов. Схемы соединений и подключений. Требования к выполнению и оформлению. Изменение. Дополнение. Исправление. Замена. Отмена. Восстановление. Аннулирование. Изменение. Дополнение. Исправление. Замена. Отмена. Восстановление. Аннулирование. Изменение. Дополнение. Исправление. Замена. Отмена. Восстановление. Аннулирование. Изменение. Дополнение. Исправление. Замена. Отмена	
ГОСТ 21.1154-2013	СПДС. Правила выполнения рабочей документации автоматизации технологических процессов. Схемы соединений и подключений. Требования к выполнению и оформлению. Изменение. Дополнение. Исправление. Замена. Отмена. Восстановление. Аннулирование. Изменение. Дополнение. Исправление. Замена. Отмена. Восстановление. Аннулирование. Изменение. Дополнение. Исправление. Замена. Отмена. Восстановление. Аннулирование. Изменение. Дополнение. Исправление. Замена. Отмена	
ГОСТ 21.1155-2013	СПДС. Правила выполнения рабочей документации автоматизации технологических процессов. Схемы соединений и подключений. Требования к выполнению и оформлению. Изменение. Дополнение. Исправление. Замена. Отмена. Восстановление. Аннулирование. Изменение. Дополнение. Исправление. Замена. Отмена. Восстановление. Аннулирование. Изменение. Дополнение. Исправление. Замена. Отмена. Восстановление. Аннулирование. Изменение. Дополнение. Исправление. Замена. Отмена	
ГОСТ 21.1156-2013	СПДС. Правила выполнения рабочей документации автоматизации технологических процессов. Схемы соединений и подключений. Требования к выполнению и оформлению. Изменение. Дополнение. Исправление. Замена. Отмена. Восстановление. Аннулирование. Изменение. Дополнение. Исправление. Замена. Отмена. Восстановление. Аннулирование. Изменение. Дополнение. Исправление. Замена. Отмена. Восстановление. Аннулирование. Изменение. Дополнение. Исправление. Замена. Отмена	
ГОСТ 21.1157-2013	СПДС. Правила выполнения рабочей документации автоматизации технологических процессов. Схемы соединений и подключений. Требования к выполнению и оформлению. Изменение. Дополнение. Исправление. Замена. Отмена. Восстановление. Аннулирование. Изменение. Дополнение. Исправление. Замена. Отмена. Восстановление. Аннулирование. Изменение. Дополнение. Исправление. Замена. Отмена. Восстановление. Аннулирование. Изменение. Дополнение. Исправление. Замена. Отмена	
ГОСТ 21.1158-2013	СПДС. Правила выполнения рабочей документации автоматизации технологических процессов. Схемы соединений и подключений. Требования к выполнению и оформлению. Изменение. Дополнение. Исправление. Замена. Отмена. Восстановление. Аннулирование. Изменение. Дополнение. Исправление. Замена. Отмена. Восстановление. Аннулирование. Изменение. Дополнение. Исправление. Замена. Отмена. Восстановление. Аннулирование. Изменение. Дополнение. Исправление. Замена. Отмена	
ГОСТ 21.1159-2013	СПДС. Правила выполнения рабочей документации автоматизации технологических процессов. Схемы соединений и подключений. Требования к выполнению и оформлению. Изменение. Дополнение. Исправление. Замена. Отмена. Восстановление. Аннулирование. Изменение. Дополнение. Исправление. Замена. Отмена. Восстановление. Аннулирование. Изменение. Дополнение. Исправление. Замена. Отмена. Восстановление. Аннулирование. Изменение. Дополнение. Исправление. Замена. Отмена	
ГОСТ 21.1160-2013	СПДС. Правила выполнения рабочей документации автоматизации технологических процессов. Схемы соединений и подключений. Требования к выполнению и оформлению. Изменение. Дополнение. Исправление. Замена. Отмена. Восстановление. Аннулирование. Изменение. Дополнение. Исправление. Замена. Отмена. Восстановление. Аннулирование. Изменение. Дополнение. Исправление. Замена. Отмена. Восстановление. Аннулирование. Изменение. Дополнение. Исправление. Замена. Отмена	
ГОСТ 21.1161-2013	СПДС. Правила выполнения рабочей документации автоматизации технологических процессов. Схемы соединений и подключений. Требования к выполнению и оформлению. Изменение. Дополнение. Исправление. Замена. Отмена. Восстановление. Аннулирование. Изменение. Дополнение. Исправление. Замена. Отмена. Восстановление. Аннулирование. Изменение. Дополнение. Исправление. Замена. Отмена. Восстановление. Аннулирование. Изменение. Дополнение. Исправление. Замена. Отмена	
ГОСТ 21.1162-2013	СПДС. Правила выполнения рабочей документации автоматизации технологических процессов. Схемы соединений и подключений. Требования к выполнению и оформлению. Изменение. Дополнение. Исправление. Замена. Отмена. Восстановление. Аннулирование. Изменение. Дополнение. Исправление. Замена. Отмена. Восстановление. Аннулирование. Изменение. Дополнение. Исправление. Замена. Отмена. Восстановление. Аннулирование. Изменение. Дополнение. Исправление. Замена. Отмена	
ГОСТ 21.1163-2013	СПДС. Правила выполнения рабочей документации автоматизации технологических процессов. Схемы соединений и подключений. Требования к выполнению и оформлению. Изменение. Дополнение. Исправление. Замена. Отмена. Восстановление. Аннулирование. Изменение. Дополнение. Исправление. Замена. Отмена. Восстановление. Аннулирование. Изменение. Дополнение. Исправление. Замена. Отмена. Восстановление. Аннулирование. Изменение. Дополнение. Исправление. Замена. Отмена	
ГОСТ 21.1164-2013	СПДС. Правила выполнения рабочей документации автоматизации технологических процессов. Схемы соединений и подключений. Требования к выполнению и оформлению. Изменение. Дополнение. Исправление. Замена. Отмена. Восстановление. Аннулирование. Изменение. Дополнение. Исправление. Замена. Отмена. Восстановление. Аннулирование. Изменение. Дополнение. Исправление. Замена. Отмена. Восстановление. Аннулирование. Изменение. Дополнение. Исправление. Замена. Отмена	
ГОСТ 21.1165-2013	СПДС. Правила выполнения рабочей документации автоматизации технологических процессов. Схемы соединений и подключений. Требования к выполнению и оформлению. Изменение. Дополнение. Исправление. Замена. Отмена. Восстановление. Аннулирование. Изменение. Дополнение. Исправление. Замена. Отмена. Восстановление. Аннулирование. Изменение. Дополнение. Исправление. Замена. Отмена. Восстановление. Аннулирование. Изменение. Дополнение. Исправление. Замена. Отмена	
ГОСТ 21.1166-2013	СПДС. Правила выполнения рабочей документации автоматизации технологических процессов. Схемы соединений и подключений. Требования к выполнению и оформлению. Изменение. Дополнение. Исправление. Замена. Отмена. Восстановление. Аннулирование. Изменение. Дополнение. Исправление. Замена. Отмена. Восстановление. Аннулирование. Изменение. Дополнение. Исправление. Замена. Отмена. Восстановление. Аннулирование. Изменение. Дополнение. Исправление. Замена. Отмена	
ГОСТ 21.1167-2013	СПДС. Правила выполнения рабочей документации автоматизации технологических процессов. Схемы соединений и подключений. Требования к выполнению и оформлению. Изменение. Дополнение. Исправление. Замена. Отмена. Восстановление. Аннулирование. Изменение. Дополнение. Исправление. Замена. Отмена. Восстановление. Аннулирование. Изменение. Дополнение. Исправление. Замена. Отмена. Восстановление. Аннулирование. Изменение. Дополнение. Исправление. Замена. Отмена	
ГОСТ 21.1168-2013	СПДС. Правила выполнения рабочей документации автоматизации технологических процессов. Схемы соединений и подключений. Требования к выполнению и оформлению. Изменение. Дополнение. Исправление. Замена. Отмена. Восстановление. Аннулирование. Изменение. Дополнение. Исправление. Замена. Отмена. Восстановление. Аннулирование. Изменение. Дополнение. Исправление. Замена. Отмена. Восстановление. Аннулирование. Изменение. Дополнение. Исправление. Замена. Отмена	
ГОСТ 21.1169-2013	СПДС. Правила выполнения рабочей документации автоматизации технологических процессов. Схемы соединений и подключений. Требования к выполнению и оформлению. Изменение. Дополнение. Исправление. Замена. Отмена. Восстановление. Аннулирование. Изменение. Дополнение. Исправление. Замена. Отмена. Восстановление. Аннулирование. Изменение. Дополнение. Исправление. Замена. Отмена. Восстановление. Аннулирование. Изменение. Дополнение. Исправление. Замена. Отмена	
ГОСТ 21.1170-2013	СПДС. Правила выполнения рабочей документации автоматизации технологических процессов. Схемы соединений и подключений. Требования к выполнению и оформлению. Изменение. Дополнение. Исправление. Замена. Отмена. Восстановление. Аннулирование. Изменение. Дополнение. Исправление. Замена. Отмена. Восстановление. Аннулирование. Изменение. Дополнение. Исправление. Замена. Отмена. Восстановление. Аннулирование. Изменение. Дополнение. Исправление. Замена. Отмена	
ГОСТ 21.1171-2013	СПДС. Правила выполнения рабочей документации автоматизации технологических процессов. Схемы соединений и подключений. Требования к выполнению и оформлению. Изменение. Дополнение. Исправление. Замена. Отмена. Восстановление. Аннулирование. Изменение. Дополнение. Исправление. Замена. Отмена. Восстановление. Аннулирование. Изменение. Дополнение. Исправление. Замена. Отмена. Восстановление. Аннулирование. Изменение. Дополнение. Исправление. Замена. Отмена	
ГОСТ 21.1172-2013	СПДС. Правила выполнения рабочей документации автоматизации технологических процессов. Схемы соединений и подключений. Требования к выполнению и оформлению. Изменение. Дополнение. Исправление. Замена. Отмена. Восстановление. Аннулирование. Изменение. Дополнение. Исправление. Замена. Отмена. Восстановление. Аннулирование. Изменение. Дополнение. Исправление. Замена. Отмена. Восстановление. Аннулирование. Изменение. Дополнение. Исправление. Замена. Отмена	
ГОСТ 21.1173-2013	СПДС. Правила выполнения рабочей документации автоматизации технологических процессов. Схемы соединений и подключений. Требования к выполнению и оформлению. Изменение. Дополнение. Исправление. Замена. Отмена. Восстановление. Аннулирование. Изменение. Дополнение. Исправление. Замена. Отмена. Восстановление. Аннулирование. Изменение. Дополнение. Исправление. Замена. Отмена. Восстановление. Аннулирование. Изменение. Дополнение. Исправление. Замена. Отмена	
ГОСТ 21.1174-2013	СПДС. Правила выполнения рабочей документации автоматизации технологических процессов. Схемы соединений и подключений. Требования к выполнению и оформлению. Изменение. Дополнение. Исправление. Замена. Отмена. Восстановление. Аннулирование. Изменение. Дополнение. Исправление. Замена. Отмена. Восстановление. Аннулирование. Изменение. Дополнение. Исправление. Замена. Отмена. Восстановление. Аннулирование. Изменение. Дополнение. Исправление. Замена. Отмена	
ГОСТ 21.1175-2013	СПДС. Правила выполнения рабочей документации автоматизации технологических процессов. Схемы соединений и подключений. Требования к выполнению и оформлению. Изменение. Дополнение. Исправление. Замена. Отмена. Восстановление. Аннулирование. Изменение. Дополнение. Исправление. Замена. Отмена. Восстановление. Аннулирование. Изменение. Дополнение. Исправление. Замена. Отмена. Восстановление. Аннулирование. Изменение. Дополнение. Исправление. Замена. Отмена	
ГОСТ 21.1176-2013	СПДС. Правила выполнения рабочей документации автоматизации технологических процессов. Схемы соединений и подключений. Требования к выполнению и оформлению. Изменение. Дополнение. Исправление. Замена. Отмена. Восстановление. Аннулирование. Изменение. Дополнение. Исправление. Замена. Отмена. Восстановление. Аннулирование. Изменение. Дополнение. Исправление. Замена. Отмена. Восстановление. Аннулирование. Изменение. Дополнение. Исправление. Замена. Отмена	
ГОСТ 21.1177-2013	СПДС. Правила выполнения рабочей документации автоматизации технологических процессов. Схемы соединений и подключений. Требования к выполнению и оформлению. Изменение. Дополнение. Исправление. Замена. Отмена. Восстановление. Аннулирование. Изменение. Дополнение. Исправление. Замена. Отмена. Восстановление. Аннулирование. Изменение. Дополнение. Исправление. Замена. Отмена. Восстановление. Аннулирование. Изменение. Дополнение. Исправление. Замена. Отмена	
ГОСТ 21.1178-2013	СПДС. Правила выполнения рабочей документации автоматизации технологических процессов. Схемы соединений и подключений. Требования к выполнению и оформлению. Изменение. Дополнение. Исправление. Замена. Отмена. Восстановление. Аннулирование. Изменение. Дополнение. Исправление. Замена. Отмена. Восстановление. Аннулирование. Изменение. Дополнение. Исправление. Замена. Отмена. Восстановление. Аннулирование. Изменение. Дополнение. Исправление. Замена. Отмена	
ГОСТ 21.1179-2013	СПДС. Правила выполнения рабочей документации автоматизации технологических процессов. Схемы соединений и подключений. Требования к выполнению и оформлению. Изменение. Дополнение. Исправление. Замена. Отмена. Восстановление. Аннулирование. Изменение. Дополнение. Исправление. Замена. Отмена. Восстановление. Аннулирование. Изменение. Дополнение. Исправление. Замена. Отмена. Восстановление. Аннулирование. Изменение. Дополнение. Исправление. Замена. Отмена	
ГОСТ 21.1180-2013	СПДС. Правила выполнения рабочей документации автоматизации технологических процессов. Схемы соединений и подключений. Требования к выполнению и оформлению. Изменение. Дополнение. Исправление. Замена. Отмена. Восстановление. Аннулирование. Изменение. Дополнение. Исправление. Замена. Отмена. Восстановление. Аннулирование. Изменение. Дополнение. Исправление. Замена. Отмена. Восстановление. Аннулирование. Изменение. Дополнение. Исправление. Замена. Отмена	
ГОСТ 21.1181-2013	СПДС. Правила выполнения рабочей документации автоматизации технологических процессов. Схемы соединений и подключений. Требования к выполнению и оформлению. Изменение. Дополнение. Исправление. Замена. Отмена. Восстановление. Аннулирование. Изменение. Дополнение. Исправление. Замена. Отмена. Восстановление. Аннулирование. Изменение. Дополнение. Исправление. Замена. Отмена. Восстановление. Аннулирование. Изменение. Дополнение. Исправление. Замена. Отмена	
ГОСТ 21.1182-2013	СПДС. Правила выполнения рабочей документации автоматизации технологических процессов. Схемы соединений и подключений. Требования к выполнению и оформлению. Изменение. Дополнение. Исправление. Замена. Отмена. Восстановление. Аннулирование. Изменение. Дополнение. Исправление. Замена. Отмена. Восстановление. Аннулирование. Изменение. Дополнение. Исправление. Замена. Отмена. Восстановление. Аннулирование. Изменение. Дополнение. Исправление. Замена. Отмена	
ГОСТ 21.1183-2013	СПДС. Правила выполнения рабочей документации автоматизации технологических процессов. Схемы соединений и подключений. Требования к выполнению и оформлению. Изменение. Дополнение. Исправление. Замена. Отмена. Восстановление. Аннулирование. Изменение. Дополнение. Исправление. Замена. Отмена. Восстановление. Аннулирование. Изменение. Дополнение. Исправление. Замена. Отмена. Восстановление. Аннулирование. Изменение. Дополнение. Исправление. Замена. Отмена	
ГОСТ 21.1184-2013	СПДС. Правила выполнения рабочей документации автоматизации технологических процессов. Схемы соединений и подключений. Требования к выполнению и оформлению. Изменение. Дополнение. Исправление. Замена. Отмена. Восстановление. Аннулирование. Изменение. Дополнение. Исправление. Замена. Отмена. Восстановление. Аннулирование. Изменение. Дополнение. Исправление. Замена. Отмена. Восстановление. Аннулирование. Изменение. Дополнение. Исправление. Замена. Отмена	
ГОСТ 21.1185-2013	СПДС. Правила выполнения рабочей документации автоматизации технологических процессов. Схемы соединений и подключений. Требования к выполнению и оформлению. Изменение. Дополнение. Исправление. Замена. Отмена. Восстановление. Аннулирование. Изменение. Дополнение. Исправление. Замена. Отмена. Восстановление. Аннулирование. Изменение. Дополнение. Исправление. Замена. Отмена. Восстановление. Аннулирование. Изменение. Дополнение. Исправление. Замена. Отмена	
ГОСТ 21.1186-2013	СПДС. Правила выполнения рабочей документации автоматизации технологических процессов. Схемы соединений и подключений. Требования к выполнению и оформлению. Изменение. Дополнение. Исправление. Замена. Отмена. Восстановление. Аннулирование. Изменение. Дополнение. Исправление. Замена. Отмена. Восстановление. Аннулирование. Изменение. Дополнение. Исправление. Замена. Отмена. Восстановление. Аннулирование. Изменение. Дополнение. Исправление. Замена. Отмена	
ГОСТ 21.1187-2013	СПДС. Правила выполнения рабочей документации автоматизации технологических процессов. Схемы соединений и подключений. Требования к выполнению и оформлению. Изменение. Дополнение. Исправление. Замена. Отмена. Восстановление. Аннулирование. Изменение. Дополнение. Исправление. Замена. Отмена. Восстановление. Аннулирование. Изменение. Дополнение. Исправление. Замена. Отмена. Восстановление. Аннулирование. Изменение. Дополнение. Исправление. Замена. Отмена	
ГОСТ 21.1188-2013	СПДС. Правила выполнения рабочей документации автоматизации технологических процессов. Схемы соединений и подключений. Требования к выполнению и оформлению. Изменение. Дополнение. Исправление. Замена. Отмена. Восстановление. Аннулирование. Изменение. Дополнение. Исправление. Замена. Отмена. Восстановление. Аннулирование. Изменение. Дополнение. Исправление. Замена. Отмена. Восстановление. Аннулирование. Изменение. Дополнение. Исправление. Замена. Отмена	
ГОСТ 21.1189-2013	СПДС. Правила выполнения рабочей документации автоматизации технологических процессов. Схемы соединений и подключений. Требования к выполнению и оформлению. Изменение. Дополнение. Исправление. Замена. Отмена. Восстановление. Аннулирование. Изменение. Дополнение. Исправление. Замена. Отмена. Восстановление. Аннулирование. Изменение. Дополнение. Исправление. Замена. Отмена. Восстановление. Аннулирование. Изменение. Дополнение. Исправление. Замена. Отмена	
ГОСТ 21.1190-2013	СПДС. Правила выполнения рабочей документации автоматизации технологических процессов. Схемы соединений и подключений. Требования к выполнению и оформлению. Изменение. Дополнение. Исправление. Замена. Отмена. Восстановление. Аннулирование. Изменение. Дополнение. Исправление. Замена. Отмена. Восстановление. Аннулирование. Изменение. Дополнение. Исправление. Замена. Отмена. Восстановление. Аннулирование. Изменение. Дополнение. Исправление. Замена. Отмена	
ГОСТ 21.1191-2013	СПДС. Правила выполнения рабочей документации автоматизации технологических процессов. Схемы соединений и подключений. Требования к выполнению и оформлению. Изменение. Дополнение. Исправление. Замена. Отмена. Восстановление. Аннулирование. Изменение. Дополнение. Исправление. Замена. Отмена. Восстановление. Аннулирование. Изменение. Дополнение. Исправление. Замена. Отмена. Восстановление. Аннулирование. Изменение. Дополнение. Исправление. Замена. Отмена	
ГОСТ 21.1192-2013	СПДС. Правила выполнения рабочей документации автоматизации технологических процессов. Схемы соединений и подключений. Требования к выполнению и оформлению. Изменение. Дополнение. Исправление. Замена. Отмена. Восстановление. Аннулирование. Изменение. Дополнение. Исправление. Замена. Отмена. Восстановление. Аннулирование. Изменение. Дополнение. Исправление. Замена. Отмена. Восстановление. Аннулирование. Изменение. Дополнение. Исправление. Замена. Отмена	
ГОСТ 21.1193-2013	СПДС. Правила выполнения рабочей документации автоматизации технологических процессов. Схемы соединений и подключений. Требования к выполнению и оформлению. Изменение. Дополнение. Исправление. Замена. Отмена. Восстановление. Аннулирование. Изменение. Дополнение. Исправление. Замена. Отмена. Восстановление. Аннулирование. Изменение. Дополнение. Исправление. Замена. Отмена. Восстановление. Аннулирование. Изменение. Дополнение. Исправление. Замена. Отмена	
ГОСТ 21.1194-2013	СПДС. Правила выполнения рабочей документации автоматизации технологических процессов. Схемы соединений и подключений. Требования к выполнению и оформлению. Изменение. Дополнение. Исправление. Замена. Отмена. Восстановление. Аннулирование. Изменение. Дополнение. Исправление. Замена. Отмена. Восстановление. Аннулирование. Изменение. Дополнение. Исправление. Замена. Отмена. Восстановление. Аннулирование. Изменение. Дополнение. Исправление. Замена. Отмена	
ГОСТ 21.1195-2013	СПДС. Правила выполнения рабочей документации автоматизации технологических процессов. Схемы соединений и подключений. Требования к выполнению и оформлению. Изменение. Дополнение. Исправление. Замена. Отмена. Восстановление. Аннулирование. Изменение. Дополнение. Исправление. Замена. Отмена. Восстановление. Аннулирование. Изменение. Дополнение. Исправление. Замена. Отмена. Восстановление. Аннулирование. Изменение. Дополнение. Исправление. Замена. Отмена	
ГОСТ 21.1196-2013	СПДС. Правила выполнения рабочей документации автоматизации технологических процессов. Схемы соединений и подключений. Требования к выполнению и оформлению. Изменение. Дополнение. Исправление. Замена. Отмена. Восстановление. Аннулирование. Изменение. Дополнение. Исправление. Замена. Отмена. Восстановление. Аннулирование. Изменение. Дополнение. Исправление. Замена. Отмена. Восстановление. Аннулирование. Изменение. Дополнение. Исправление. Замена. Отмена	
ГОСТ 21.1197-2013	СПДС. Правила выполнения рабочей документации автоматизации технологических процессов. Схемы соединений и подключений. Требования к выполнению и оформлению. Изменение. Дополнение. Исправление. Замена. Отмена. Восстановление. Аннулирование. Изменение. Дополнение. Исправление. Замена. Отмена. Восстановление. Аннулирование. Изменение. Дополнение. Исправление. Замена. Отмена. Восстановление. Аннулирование. Изменение. Дополнение. Исправление. Замена. Отмена	
ГОСТ 21.1198-2013	СПДС. Правила выполнения рабочей документации автоматизации технологических процессов. Схемы соединений и подключений. Требования к выполнению и оформлению. Изменение. Дополнение. Исправление. Замена. Отмена. Восстановление. Аннулирование. Изменение. Дополнение. Исправление. Замена. Отмена. Восстановление. Аннулирование. Изменение. Дополнение. Исправление. Замена. Отмена. Восстановление. Аннулирование. Изменение. Дополнение. Исправление. Замена. Отмена	
ГОСТ 21.1199-2013	СПДС. Правила выполнения рабочей документации автоматизации технологических проц

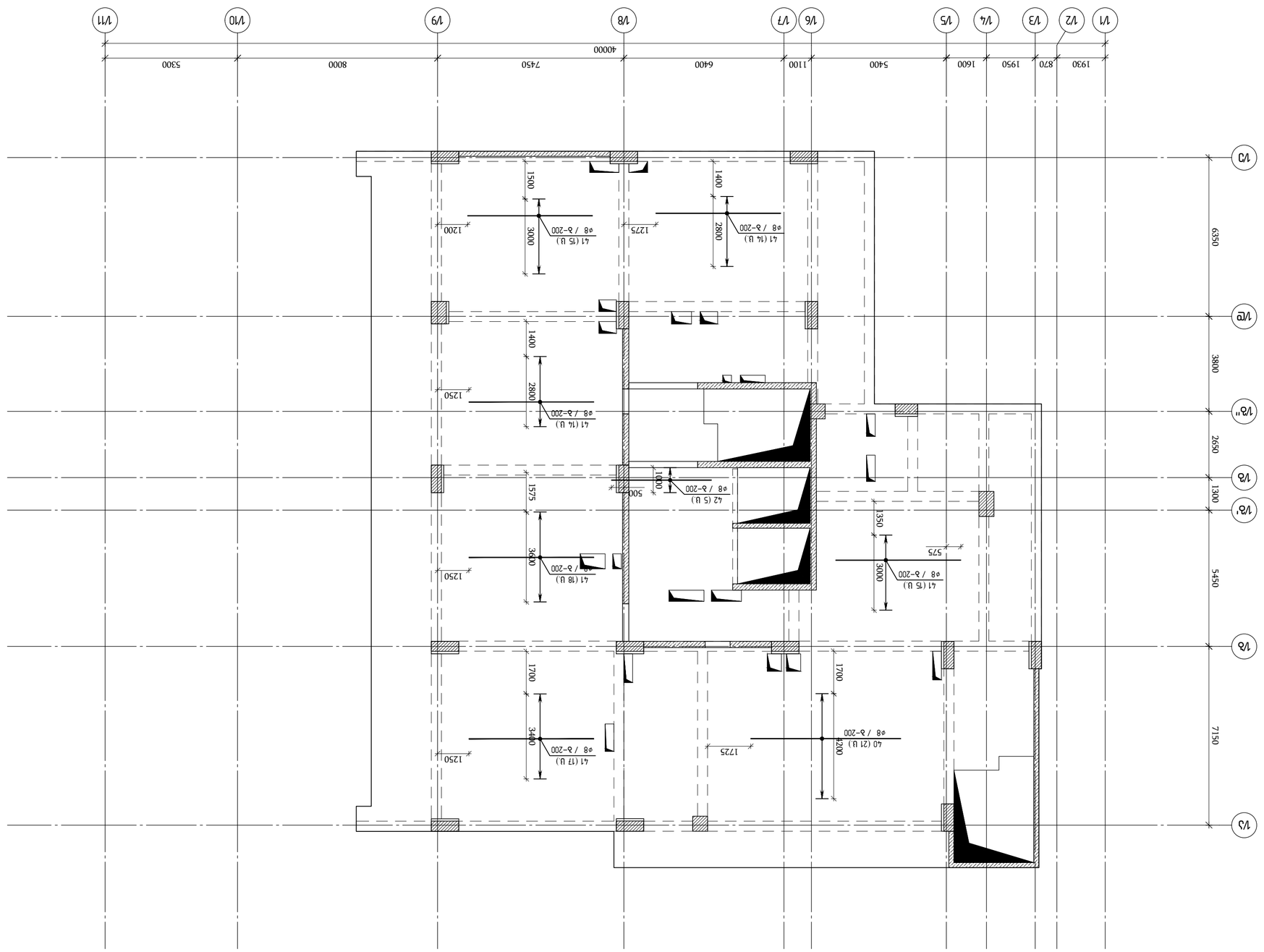

Вытяжная система с механическим побуждением от технологического оборудования (Е4 х 3 шт.) (Вытяжной зонт ▽+35.98)

1:100

ГИП	Ефимов		
Гл.инженер проекта	Ефимов		
Нач.отдела	Ефимов		
Разработал	Ефимов		

ООО "Инженерный центр "Инжиниринг"
г.Москва, ул.Ленинская Слобода, д.19, стр.1, эт.6, пом.I, ком.6

Заказчик: ООО "ЭКСПЕРТ"

Объект: г.Москва, ул.Ленинская Слобода, д.19, стр.1, эт.6, пом.I, ком.6

Стадия: Рабочая документация

Раздел: Отопление, вентиляция и кондиционирование воздуха, тепловые сети

Подраздел: Вентиляция

Наименование: Вытяжная система с механическим побуждением от технологического оборудования (Е4 х 3 шт.) (Вытяжной зонт ▽+35.98)

Формат: А2

Масштаб: 1:100

Дата: 12.2023

Инв.№ подл.: 1889

Взам.инв.№:

Подпись и дата:

Инв.№ подл.: 139

Изм.	Кол.уч.	Лист	№ док.	Подпись	Дата
ГИП	Ефимов				
Гл.инженер проекта	Ефимов				
Нач.отдела	Ефимов				
Разработал	Ефимов	

გადახურვის ფილის არმირების სქემა ▽+35.98
(დამატებითი არმირება ქვედა შრე x ლერძის გასწვრივ)
მ 1:100

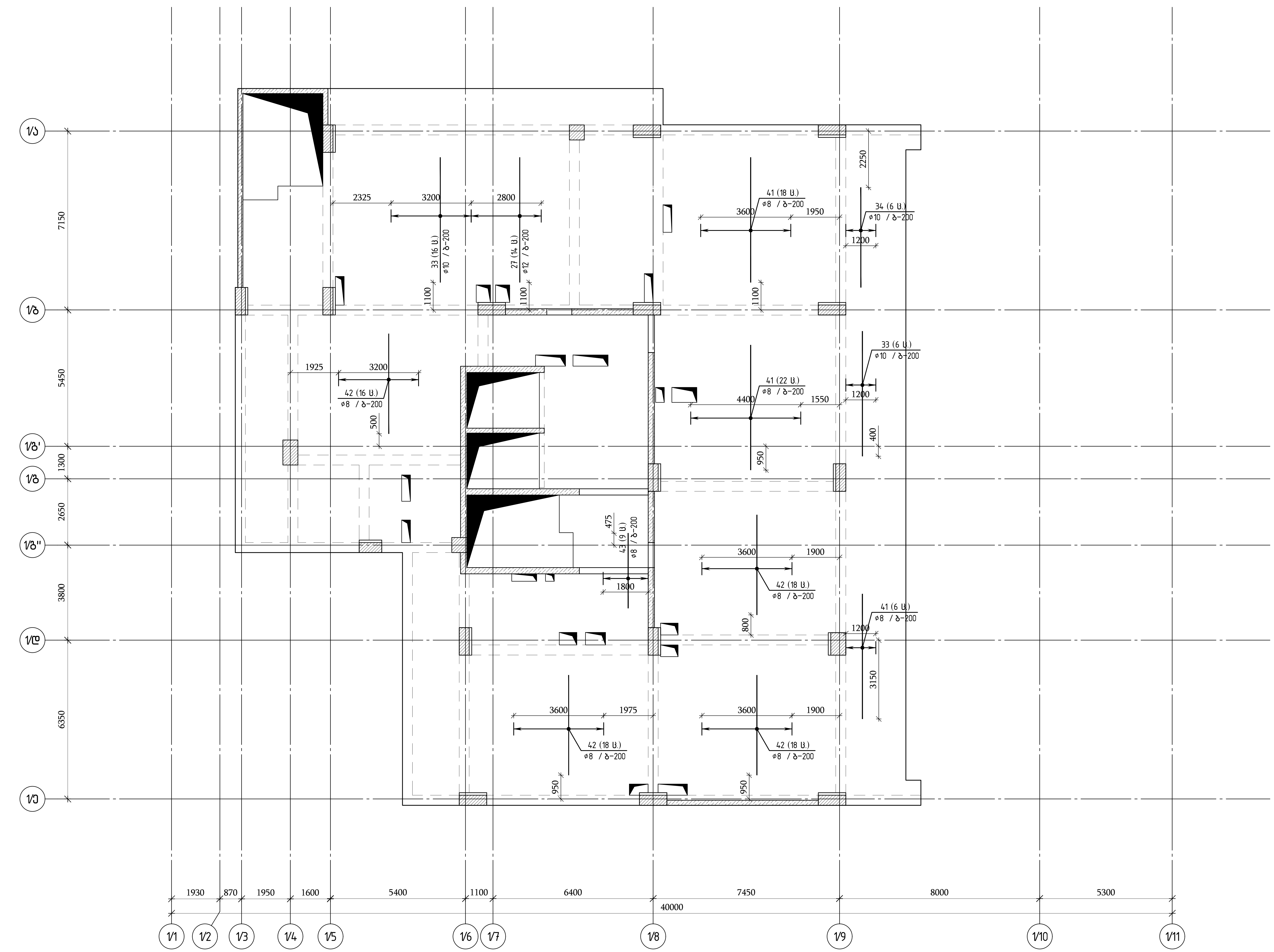

თბილისი / 2023 წელი	
ფაილის სახელი: A2 QE_STR_Beliashvili_SLAB	
KEYPLAN:	

ყოველი შემდეგი რევიზია აუქმებს წინა რევიზიებს

პროექტის სტატუსი:
სამშენებლო დოკუმენტაცია

რევიზია

რევ.	თარიღი	აღწერილობა	დამტკ.

შენიშვნები:

მისამართი:
ქ.თბილისი ა. ბელიაშვილის ქუჩა
№100, №100ა, №102

დამკვეთი:
შ.პ.ს "ფერი"

თანამდებობა	სახელი გვარი	ხელმოწერა
პროექტის მენეჯერი		
დამტკიცებულია: დამკვეთის მიერ		

engineering

შემსრულებელი:
შპს "ქიუ ენჯინერინგი"
მისამართი :
ქ.თბილისი ა.ბაქრაძის №7
ბინა №6

შპს "ქიუ ენჯინერინგის"
პროფესიული პასუხისმგებლობის მზღვეველია
სს "დაზღვევის საერთაშორისო კომპანია ირაო"
(პ/ნ №PFL 417/21)

თანამდებობა	სახელი გვარი	ხელმოწერა
დირექტორი	დ.ქევანიშვილი	
საპროექტო ჯგუფის უფროსი	ო. ილიუხინი	
პროექტის მთ. კონსტრუქტორი	ო. ილიუხინი	
შეასრულა	მ.იაკობიძე	

პროექტის სახელწოდება:
მრავალფუნქციური კომპლექსი (I ბლოკი)

პროექტის სტადია:
ახალი მშენებლობა

პროექტის ნაწილი:
კონსტრუქცია

ფორმატი: A2	ნახაზის დასახელება: გადახურვის ფილის არმირების სქემა ▽+35.98 (დამატებითი არმირება ქვედა შრე Y ლერძის გასწვრივ)
სტადია: მ.პ.	
თარიღი: 24/02/2023	
მასშტაბი: 1:125	
რევიზია: R1	ნახაზის ნომერი: კ-I.8.90
	ფურც. საერთო რაოდენობა: 139

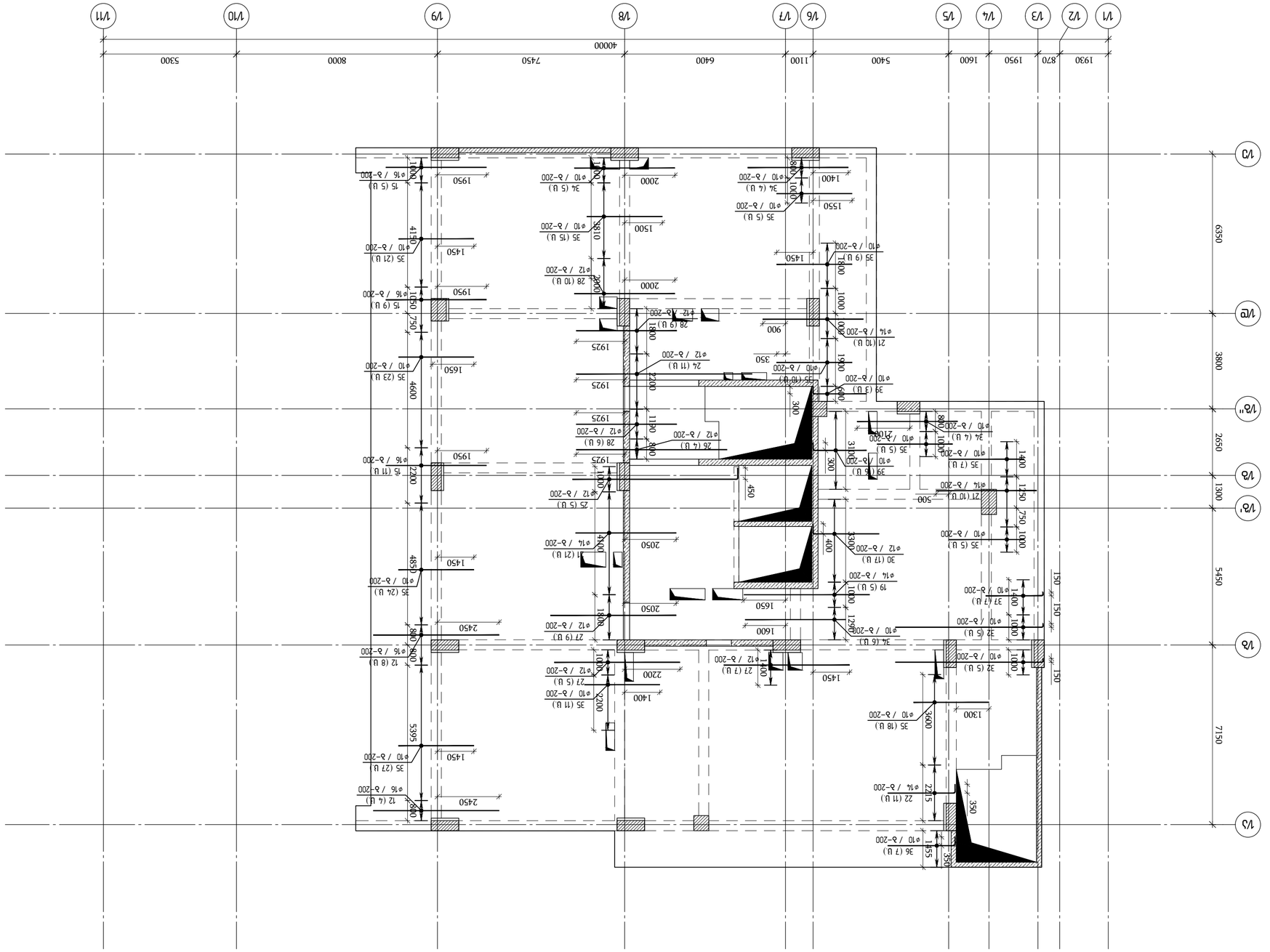

Фундаментная плита ▽+35.98
(Фундаментная плита Ф2 толщ 500 мм x 2 шт и Фундаментная плита Ф3 толщ 1000 мм)
в 1:100

Изм.	Кол.уч.	Лист	№ док.
Разраб.	Фатеев		03.23
Пров.	Ефимов		03.23
Н.контр.	Ефимов		03.23
ГИП	Ефимов		03.23

Фундаменты / 2023 без.пр.

Фундамент Ф2

A2 QE_STR_Bolshoy_SLAB

KEYPLAN:

Заказчик: ООО "ЭЛЕМЕНТ"

Объект: Многоквартирный жилой дом №102 с подземной автостоянкой по ул. Большая Ордынка, д. 63, стр. 2, в районе пересечения с Малым Толмачевским переулком в ЦАО г. Москвы (2 очередь строительства)

Стадия | Лист | Листов
Р | 1 | 1

Генеральный проектировщик: ООО "Инженерные системы"
Адрес: 115054, г. Москва, ул. Дубининская, д. 57, стр. 2, этаж 3, пом. I, ком. 1
engineering

ГИП	Ефимов		
Н.контр.	Ефимов		
Разраб.	Фатеев		
Пров.	Ефимов		

Согласовано:

Изм.	Кол.уч.	Лист	№ док.
Подпись и дата			
Инв.№ подл.			

Взам.инв.№

Инв.№ подл.	Подпись и дата	Взам.инв.№	Инв.№ дубл.

Арх.:

Формат А1

Примечания:

1. Все размеры и отметки уточнять по месту.
2. Все размеры даны в мм, если не указано иное.
3. Отметки даны в метрах.
4. Бетон фундаментной плиты В30 F200 W12.
5. Бетонная подготовка толщиной 100 мм из бетона В7.5 F200 W12.
6. Защитный слой бетона 50 мм.
7. Арматура класса А500С.
8. Стыки арматуры внахлест.
9. Фундаментная плита армируется двумя сетками.
10. Фундаментная плита Ф2 армируется сетками с ячейкой 200 мм.
11. Фундаментная плита Ф3 армируется сетками с ячейкой 200 мм.
12. Фундаментная плита Ф2 имеет толщину 500 мм.
13. Фундаментная плита Ф3 имеет толщину 1000 мм.
14. Фундаментная плита Ф2 имеет отметку верха -0.150.
15. Фундаментная плита Ф3 имеет отметку верха -0.150.
16. Фундаментная плита Ф2 имеет отметку низа -0.650.
17. Фундаментная плита Ф3 имеет отметку низа -1.150.
18. Фундаментная плита Ф2 имеет отметку верха -0.150.
19. Фундаментная плита Ф3 имеет отметку верха -0.150.
20. Фундаментная плита Ф2 имеет отметку низа -0.650.
21. Фундаментная плита Ф3 имеет отметку низа -1.150.
22. Фундаментная плита Ф2 имеет отметку верха -0.150.
23. Фундаментная плита Ф3 имеет отметку верха -0.150.
24. Фундаментная плита Ф2 имеет отметку низа -0.650.
25. Фундаментная плита Ф3 имеет отметку низа -1.150.
26. Фундаментная плита Ф2 имеет отметку верха -0.150.
27. Фундаментная плита Ф3 имеет отметку верха -0.150.
28. Фундаментная плита Ф2 имеет отметку низа -0.650.
29. Фундаментная плита Ф3 имеет отметку низа -1.150.
30. Фундаментная плита Ф2 имеет отметку верха -0.150.
31. Фундаментная плита Ф3 имеет отметку верха -0.150.
32. Фундаментная плита Ф2 имеет отметку низа -0.650.
33. Фундаментная плита Ф3 имеет отметку низа -1.150.
34. Фундаментная плита Ф2 имеет отметку верха -0.150.
35. Фундаментная плита Ф3 имеет отметку верха -0.150.
36. Фундаментная плита Ф2 имеет отметку низа -0.650.
37. Фундаментная плита Ф3 имеет отметку низа -1.150.
38. Фундаментная плита Ф2 имеет отметку верха -0.150.
39. Фундаментная плита Ф3 имеет отметку верха -0.150.
40. Фундаментная плита Ф2 имеет отметку низа -0.650.
41. Фундаментная плита Ф3 имеет отметку низа -1.150.
42. Фундаментная плита Ф2 имеет отметку верха -0.150.
43. Фундаментная плита Ф3 имеет отметку верха -0.150.
44. Фундаментная плита Ф2 имеет отметку низа -0.650.
45. Фундаментная плита Ф3 имеет отметку низа -1.150.
46. Фундаментная плита Ф2 имеет отметку верха -0.150.
47. Фундаментная плита Ф3 имеет отметку верха -0.150.
48. Фундаментная плита Ф2 имеет отметку низа -0.650.
49. Фундаментная плита Ф3 имеет отметку низа -1.150.
50. Фундаментная плита Ф2 имеет отметку верха -0.150.
51. Фундаментная плита Ф3 имеет отметку верха -0.150.
52. Фундаментная плита Ф2 имеет отметку низа -0.650.
53. Фундаментная плита Ф3 имеет отметку низа -1.150.
54. Фундаментная плита Ф2 имеет отметку верха -0.150.
55. Фундаментная плита Ф3 имеет отметку верха -0.150.
56. Фундаментная плита Ф2 имеет отметку низа -0.650.
57. Фундаментная плита Ф3 имеет отметку низа -1.150.
58. Фундаментная плита Ф2 имеет отметку верха -0.150.
59. Фундаментная плита Ф3 имеет отметку верха -0.150.
60. Фундаментная плита Ф2 имеет отметку низа -0.650.
61. Фундаментная плита Ф3 имеет отметку низа -1.150.
62. Фундаментная плита Ф2 имеет отметку верха -0.150.
63. Фундаментная плита Ф3 имеет отметку верха -0.150.
64. Фундаментная плита Ф2 имеет отметку низа -0.650.
65. Фундаментная плита Ф3 имеет отметку низа -1.150.
66. Фундаментная плита Ф2 имеет отметку верха -0.150.
67. Фундаментная плита Ф3 имеет отметку верха -0.150.
68. Фундаментная плита Ф2 имеет отметку низа -0.650.
69. Фундаментная плита Ф3 имеет отметку низа -1.150.
70. Фундаментная плита Ф2 имеет отметку верха -0.150.
71. Фундаментная плита Ф3 имеет отметку верха -0.150.
72. Фундаментная плита Ф2 имеет отметку низа -0.650.
73. Фундаментная плита Ф3 имеет отметку низа -1.150.
74. Фундаментная плита Ф2 имеет отметку верха -0.150.
75. Фундаментная плита Ф3 имеет отметку верха -0.150.
76. Фундаментная плита Ф2 имеет отметку низа -0.650.
77. Фундаментная плита Ф3 имеет отметку низа -1.150.
78. Фундаментная плита Ф2 имеет отметку верха -0.150.
79. Фундаментная плита Ф3 имеет отметку верха -0.150.
80. Фундаментная плита Ф2 имеет отметку низа -0.650.
81. Фундаментная плита Ф3 имеет отметку низа -1.150.
82. Фундаментная плита Ф2 имеет отметку верха -0.150.
83. Фундаментная плита Ф3 имеет отметку верха -0.150.
84. Фундаментная плита Ф2 имеет отметку низа -0.650.
85. Фундаментная плита Ф3 имеет отметку низа -1.150.
86. Фундаментная плита Ф2 имеет отметку верха -0.150.
87. Фундаментная плита Ф3 имеет отметку верха -0.150.
88. Фундаментная плита Ф2 имеет отметку низа -0.650.
89. Фундаментная плита Ф3 имеет отметку низа -1.150.
90. Фундаментная плита Ф2 имеет отметку верха -0.150.
91. Фундаментная плита Ф3 имеет отметку верха -0.150.
92. Фундаментная плита Ф2 имеет отметку низа -0.650.
93. Фундаментная плита Ф3 имеет отметку низа -1.150.
94. Фундаментная плита Ф2 имеет отметку верха -0.150.
95. Фундаментная плита Ф3 имеет отметку верха -0.150.
96. Фундаментная плита Ф2 имеет отметку низа -0.650.
97. Фундаментная плита Ф3 имеет отметку низа -1.150.
98. Фундаментная плита Ф2 имеет отметку верха -0.150.
99. Фундаментная плита Ф3 имеет отметку верха -0.150.
100. Фундаментная плита Ф2 имеет отметку низа -0.650.
101. Фундаментная плита Ф3 имеет отметку низа -1.150.
102. Фундаментная плита Ф2 имеет отметку верха -0.150.
103. Фундаментная плита Ф3 имеет отметку верха -0.150.
104. Фундаментная плита Ф2 имеет отметку низа -0.650.
105. Фундаментная плита Ф3 имеет отметку низа -1.150.
106. Фундаментная плита Ф2 имеет отметку верха -0.150.
107. Фундаментная плита Ф3 имеет отметку верха -0.150.
108. Фундаментная плита Ф2 имеет отметку низа -0.650.
109. Фундаментная плита Ф3 имеет отметку низа -1.150.
110. Фундаментная плита Ф2 имеет отметку верха -0.150.
111. Фундаментная плита Ф3 имеет отметку верха -0.150.
112. Фундаментная плита Ф2 имеет отметку низа -0.650.
113. Фундаментная плита Ф3 имеет отметку низа -1.150.
114. Фундаментная плита Ф2 имеет отметку верха -0.150.
115. Фундаментная плита Ф3 имеет отметку верха -0.150.
116. Фундаментная плита Ф2 имеет отметку низа -0.650.
117. Фундаментная плита Ф3 имеет отметку низа -1.150.
118. Фундаментная плита Ф2 имеет отметку верха -0.150.
119. Фундаментная плита Ф3 имеет отметку верха -0.150.
120. Фундаментная плита Ф2 имеет отметку низа -0.650.
121. Фундаментная плита Ф3 имеет отметку низа -1.150.
122. Фундаментная плита Ф2 имеет отметку верха -0.150.
123. Фундаментная плита Ф3 имеет отметку верха -0.150.
124. Фундаментная плита Ф2 имеет отметку низа -0.650.
125. Фундаментная плита Ф3 имеет отметку низа -1.150.
126. Фундаментная плита Ф2 имеет отметку верха -0.150.
127. Фундаментная плита Ф3 имеет отметку верха -0.150.
128. Фундаментная плита Ф2 имеет отметку низа -0.650.
129. Фундаментная плита Ф3 имеет отметку низа -1.150.
130. Фундаментная плита Ф2 имеет отметку верха -0.150.
131. Фундаментная плита Ф3 имеет отметку верха -0.150.
132. Фундаментная плита Ф2 имеет отметку низа -0.650.
133. Фундаментная плита Ф3 имеет отметку низа -1.150.
134. Фундаментная плита Ф2 имеет отметку верха -0.150.
135. Фундаментная плита Ф3 имеет отметку верха -0.150.
136. Фундаментная плита Ф2 имеет отметку низа -0.650.
137. Фундаментная плита Ф3 имеет отметку низа -1.150.
138. Фундаментная плита Ф2 имеет отметку верха -0.150.
139. Фундаментная плита Ф3 имеет отметку верха -0.150.

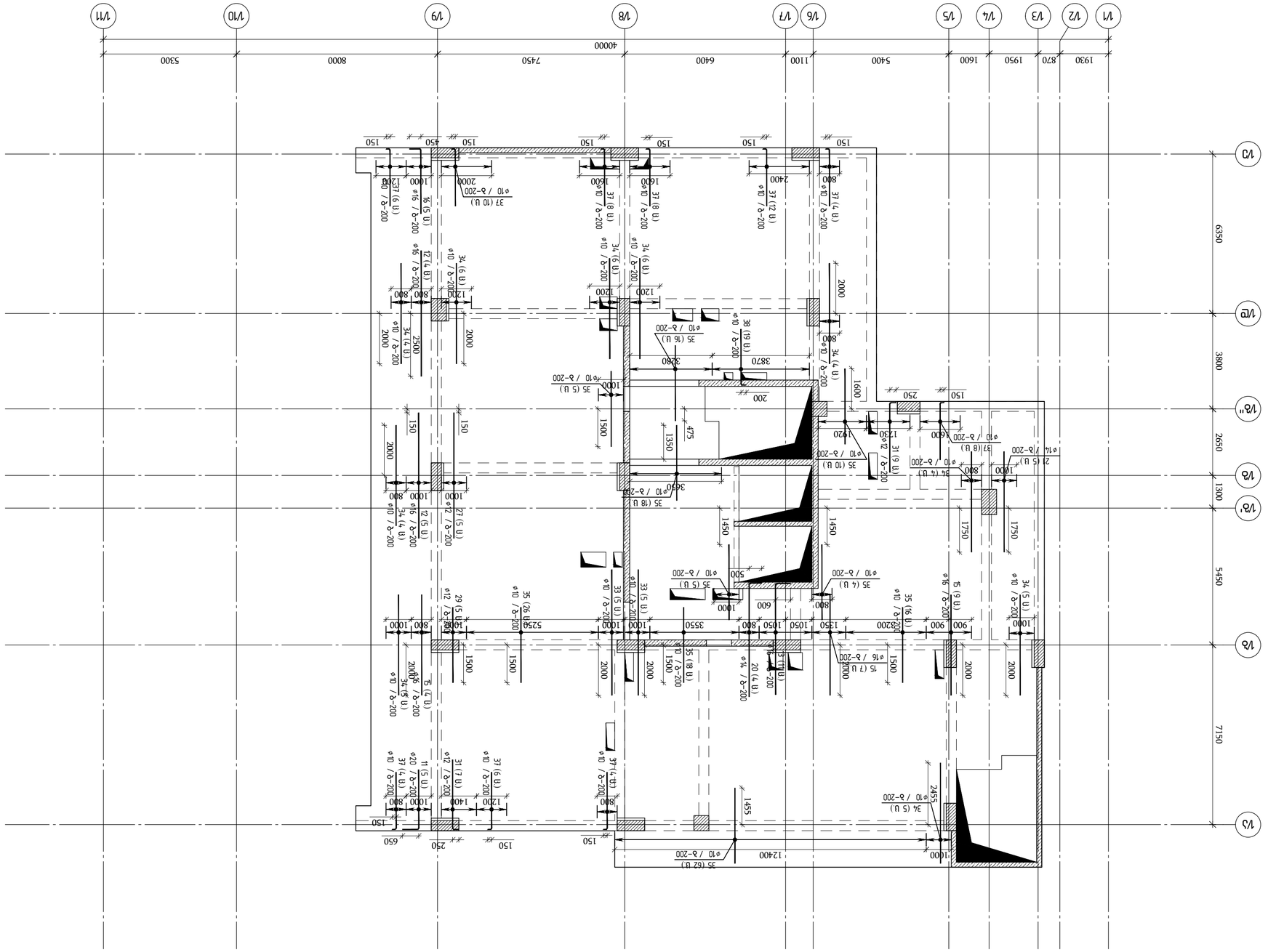

Фундаментная плита -35.98 (-1.83 относительно уровня 0.000)
Фундаментная плита -35.98 (-1.83 относительно уровня 0.000)

1:100

Изм.	Кол.уч.	Лист	№ док.
Разраб.			
Пров.			
Гип			
Н.контр.			
ГАП			

Жилой дом / 2023 год

Фундаментная плита

А2 ОБ_STR_Reinkhvili_SLAB

KEYPLAN:

Заказчик:

ООО "ЭСАН"

Объект:

Жилой дом с объектами инфраструктуры по адресу: г.Батуми, ул.Зубалашвили, №100, №102

Генеральный проектировщик:

ООО "Инженерный Центр Строительных Технологий"

engineering

Адрес: г.Батуми, ул.Ахалцихская №7

Тел: +995 577 36 36 36

Главный архитектор проекта

Главный инженер проекта

Гип

Н.контр.

Разработал		Кобахидзе Г.	
Проверил		Кобахидзе Г.	
Н.контр.		Кобахидзе Г.	
ГАП		Кобахидзе Г.	

Фундаментная плита

Стадия: Рабочий проект

Лист: 1

Листов: 1

Масштаб: 1:100

Формат: А2

Дата: 07.2023

Инв.№ подл.

Взам.инв.№

Подпись и дата

Изм.	Кол.уч.	Лист	№ док.	Подпись	Дата
А2	Инв.№	Подпись и дата	Взам.инв.№	Инв.№ подл.	

გადახურვის ფილის არმირების სქემა ▽+35.98
(ღიობების გაძლიერება გადახურვის ფილაში)
მ 1:100

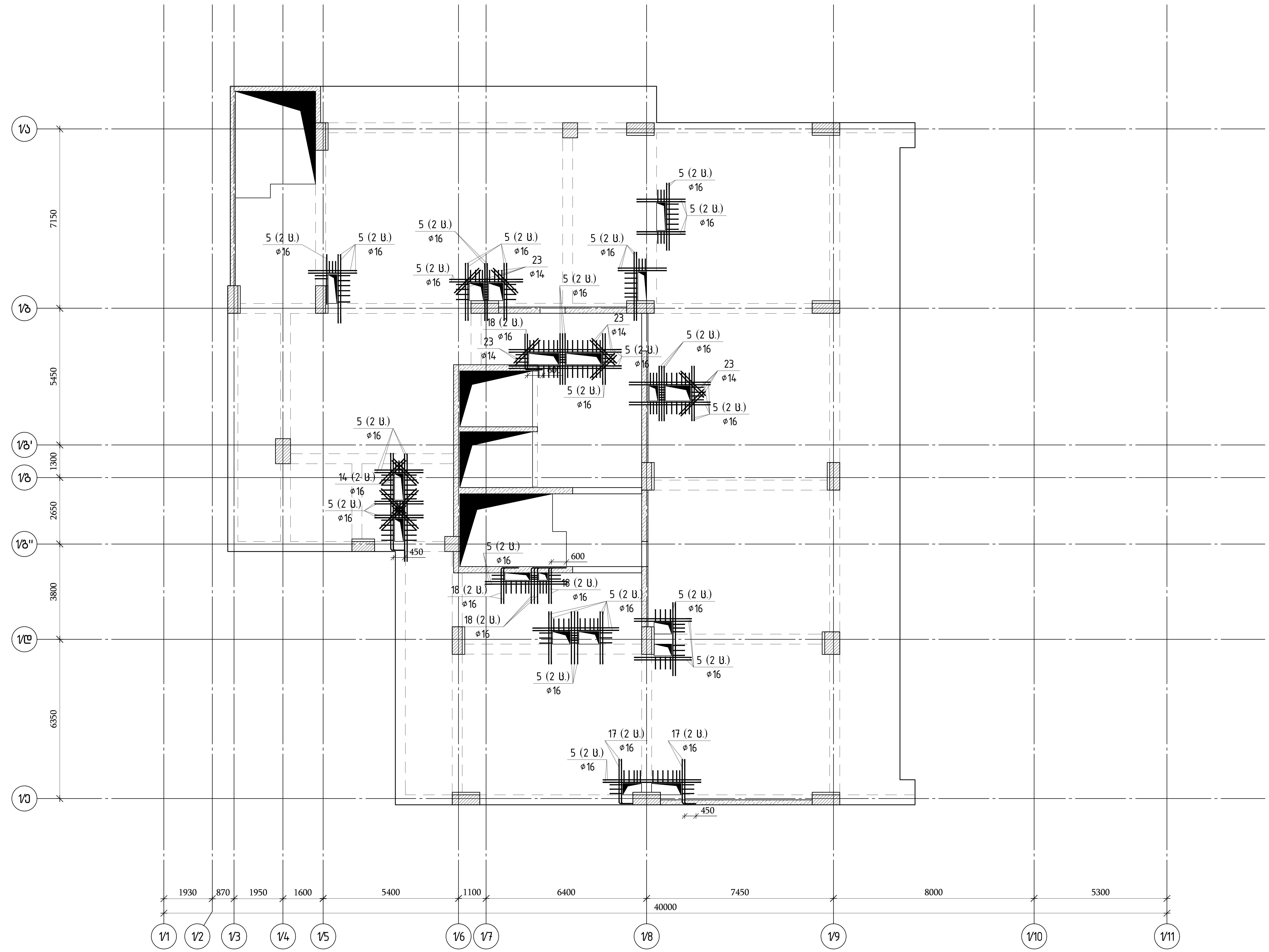

თბილისი / 2023 წელი

ფაილის სახელი:
A2 QE_STR_Beliashvili_SLAB

KEYPLAN:

ყოველი შემდეგი რევიზია აუქმებს წინა რევიზიებს

პროექტის სტატუსი:
სამშენებლო დოკუმენტაცია

რევიზია

რევ.	თარიღი	აღწერილობა	დამტკ.

შენიშვნები:

მისამართი:
ქ.თბილისი ა. ბელიაშვილის ქუჩა
№100, №100ა, №102

დამკვეთი:
შ.პ.ს "ფერი"

თანამდებობა	სახელი გვარი	ხელმოწერა
პროექტის მენეჯერი		
დამტკიცებულია: დამკვეთის მიერ		

შემსრულებელი:
შპს "ქიუ ენჯინერინგი"

მისამართი :
ქ.თბილისი ა.ბაქრაძის №7
ბინა №6

შპს "ქიუ ენჯინერინგის"
პროფესიული პასუხისმგებლობის მზღვეველია
სს "დაზღვევის საერთაშორისო კომპანია ირაო"
(პ/ნ №PFL 417/21)

თანამდებობა	სახელი გვარი	ხელმოწერა
დირექტორი	დ.ქევანიშვილი	
საპროექტო ჯგუფის უფროსი	ო. ილიუხინი	
პროექტის მთ. კონსტრუქტორი	ო. ილიუხინი	
შეასრულა	მ.იაკობიძე	

პროექტის სახელწოდება:
მრავალფუნქციური კომპლექსი (I ბლოკი)

პროექტის სტადია:
ახალი მშენებლობა

პროექტის ნაწილი:
კონსტრუქცია

ფორმატი	ნახაზის დასახელება:
A2	გადახურვის ფილის არმირების სქემა ▽+35.98 (ღიობების გაძლიერება გადახურვის ფილაში)
სტადია	
მ.პ.	
თარიღი	
24/02/2023	
მასშტაბი	
1:125	

რევიზია:	ნახაზის ნომერი:	ფურც. საერთო რაოდენობა
R1	კ-I.8.93	139

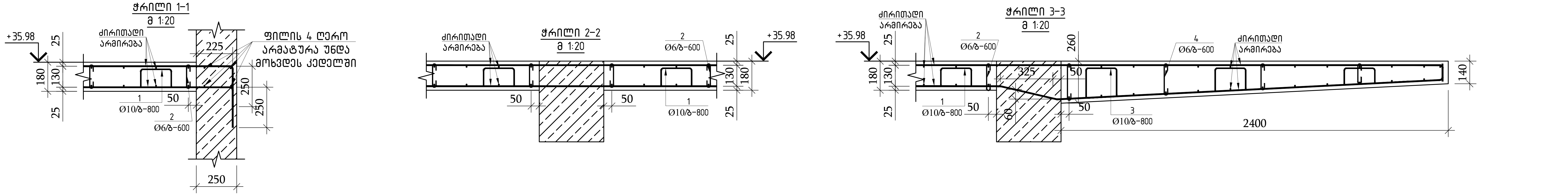

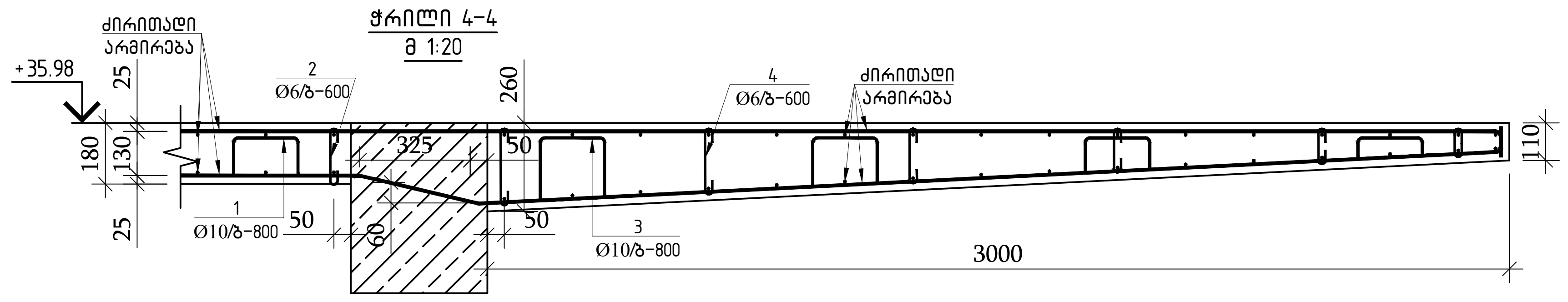

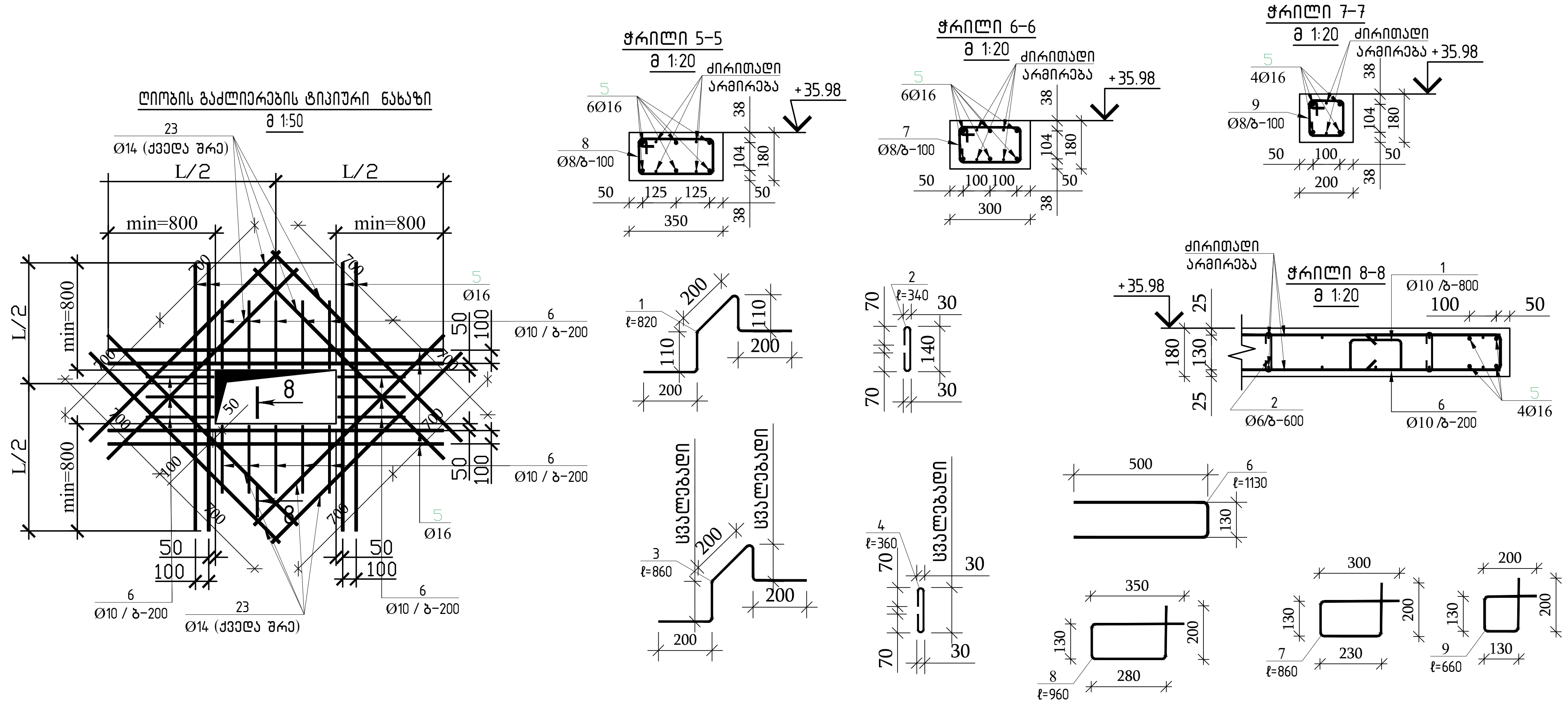

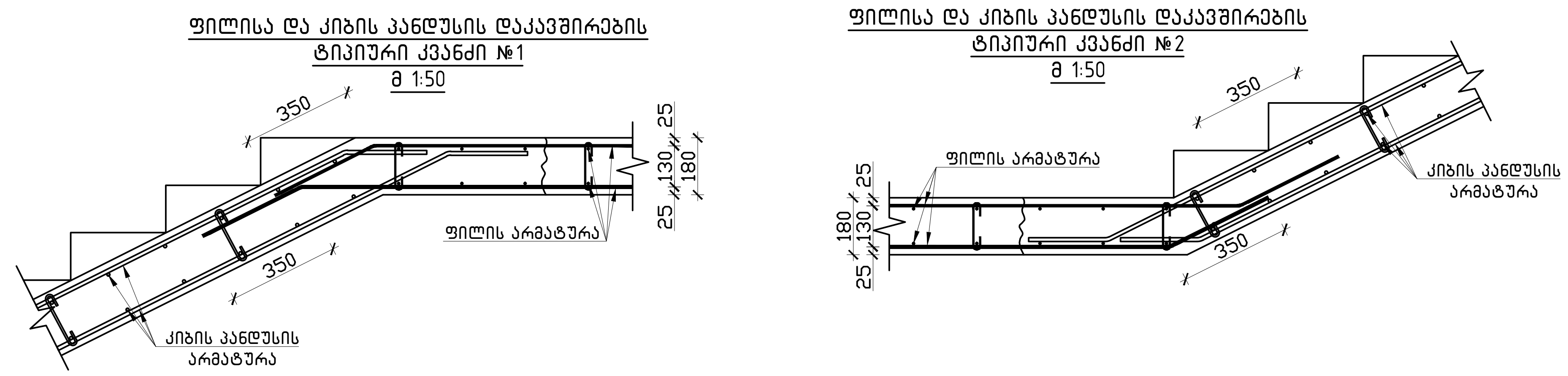

პოზ.	შენიშვნა	დ ა ს ა ხ ე ლ ე ბ ა	რაოდ	მასა კგ	მასა სულ კგ
		გადახურვა ▽ +35.98 (გად-11)			
		ბეტონი B30		99.62	მ³
1	ГОСТ Р 52544-2006	D10 A500C L=820	868	0.51	442.7
2	ГОСТ 5781-82*	D6 A240 L=340	1446	0.08	115.7
3	ГОСТ Р 52544-2006	D10 A500C L=860	115	0.53	61.0
4	ГОСТ 5781-82*	D6 A240 L=360	192	0.08	15.4
5	ГОСТ Р 52544-2006	D16 A500C L=12000	30	18.94	568.2
6	ГОСТ Р 52544-2006	D10 A500C L=1130	195	0.70	136.5
7	ГОСТ Р 52544-2006	D8 A500C L=860	10	0.34	3.4
8	ГОСТ Р 52544-2006	D8 A500C L=960	8	0.38	3.0
9	ГОСТ Р 52544-2006	D8 A500C L=660	7	0.26	1.8
10	ГОСТ Р 52544-2006	ϕ10 A500C L=12562.2 м		0.62	7738.3
11	ГОСТ Р 52544-2006	ϕ20 A500C L=3000	5	7.40	37.0
12	ГОСТ Р 52544-2006	ϕ16 A500C L=5000	21	7.89	165.7
13	ГОСТ Р 52544-2006	ϕ16 A500C L=5000	11	7.89	86.8
14	ГОСТ Р 52544-2006	ϕ16 A500C L=4300	4	6.79	27.2
15	ГОСТ Р 52544-2006	ϕ16 A500C L=4000	45	6.31	284.0
16	ГОСТ Р 52544-2006	ϕ16 A500C L=3000	5	4.73	23.7
17	ГОСТ Р 52544-2006	ϕ16 A500C L=2200	8	3.47	27.8
18	ГОСТ Р 52544-2006	ϕ16 A500C L=2000	18	3.16	56.9
19	ГОСТ Р 52544-2006	ϕ14 A500C L=5000	5	6.04	30.2
20	ГОСТ Р 52544-2006	ϕ14 A500C L=5000	4	6.04	24.2
21	ГОСТ Р 52544-2006	ϕ14 A500C L=4000	46	4.83	222.3
22	ГОСТ Р 52544-2006	ϕ14 A500C L=3000	11	3.62	39.9
23	ГОСТ Р 52544-2006	ϕ14 A500C L=1400	26	1.69	43.9
24	ГОСТ Р 52544-2006	ϕ12 A500C L=7000	11	6.22	68.4
25	ГОСТ Р 52544-2006	ϕ12 A500C L=7000	5	6.22	31.1
26	ГОСТ Р 52544-2006	ϕ12 A500C L=6000	4	5.33	21.3
27	ГОСТ Р 52544-2006	ϕ12 A500C L=5000	40	4.44	177.6
28	ГОСТ Р 52544-2006	ϕ12 A500C L=4000	25	3.55	88.8
29	ГОСТ Р 52544-2006	ϕ12 A500C L=3000	5	2.66	13.3
30	ГОСТ Р 52544-2006	ϕ12 A500C L=3000	17	2.66	45.3
31	ГОСТ Р 52544-2006	ϕ12 A500C L=3000	16	2.66	42.6
32	ГОСТ Р 52544-2006	ϕ10 A500C L=6000	10	3.70	37.0
33	ГОСТ Р 52544-2006	ϕ10 A500C L=5000	32	3.08	98.6
34	ГОСТ Р 52544-2006	ϕ10 A500C L=4000	74	2.46	182.3
35	ГОСТ Р 52544-2006	ϕ10 A500C L=3000	360	1.85	665.3
36	ГОСТ Р 52544-2006	ϕ10 A500C L=3000	7	1.85	12.9
37	ГОСТ Р 52544-2006	ϕ10 A500C L=2400	77	1.48	113.8
38	ГОСТ Р 52544-2006	ϕ10 A500C L=2400	19	1.48	28.1
39	ГОСТ Р 52544-2006	ϕ10 A500C L=2400	19	1.48	28.1
40	ГОСТ Р 52544-2006	ϕ8 A500C L=6000	21	2.37	49.8
41	ГОСТ Р 52544-2006	ϕ8 A500C L=5000	139	1.98	274.5
42	ГОСТ Р 52544-2006	ϕ8 A500C L=4000	75	1.58	118.5
43	ГОСТ Р 52544-2006	ϕ8 A500C L=3000	9	1.19	10.7

თბილისი / 2023 წელი

ფაილის სახელი:
A2 QE_STR_Beliashvili_SLAB

KEYPLAN:

ყოველი შემდეგი რევიზია აუქმებს წინა რევიზიებს

პროექტის სტატუსი:
სამშენებლო დოკუმენტაცია

რევიზია

რევ.	თარიღი	აღწერილობა	დამტკ.

შენიშვნები:

მისამართი:
ქ.თბილისი ა. ბელიაშვილის ქუჩა
№100, №100ა, №102

დამკვეთი:
შ.პ.ს "ფერი"

თანამდებობა	სახელი გვარი	ხელმოწერა
პროექტის მენეჯერი		
დამტკიცებულია: დამკვეთის მიერ		

შემსრულებელი:
შპს "ქიუ ენჯინერინგი"
მისამართი:
ქ.თბილისი ა.ბაქრაძის №7 ბინა №6

შპს "ქიუ ენჯინერინგის" პროფესიული პასუხისმგებლობის მზღვეველია სს "დაზღვევის საერთაშორისო კომპანია ირაო" (პ/ნ №PFL 417/21)

თანამდებობა	სახელი გვარი	ხელმოწერა
დირექტორი	დ.ქევანიშვილი	
საპროექტო ჯგუფის უფროსი	ო. ილიუხინი	
პროექტის მთ. კონსტრუქტორი	ო. ილიუხინი	
შეასრულა	მ.იაკობიძე	

პროექტის სახელწოდება:
მრავალფუნქციური კომპლექსი (I ბლოკი)

პროექტის სტადია:
ახალი მშენებლობა

პროექტის ნაწილი:
კონსტრუქცია

ფორმატი: A2
სტადია: მ.პ.
თარიღი: 24/02/2023
მასშტაბი: 1:20

ნახაზის დასახელება:
გადახურვის ფილის არმირების ჭრილები
პოზიციები და სპეციფიკაცია ▽ +35.98

რევიზია: R1
ნახაზის ნომერი: კ-I.8.94
ფურც. საერთო რაოდენობა: 139

შახტების განლაგება გადახურვის ფილაში ▽+39.18, +42.38, +45.58
მ 1:125

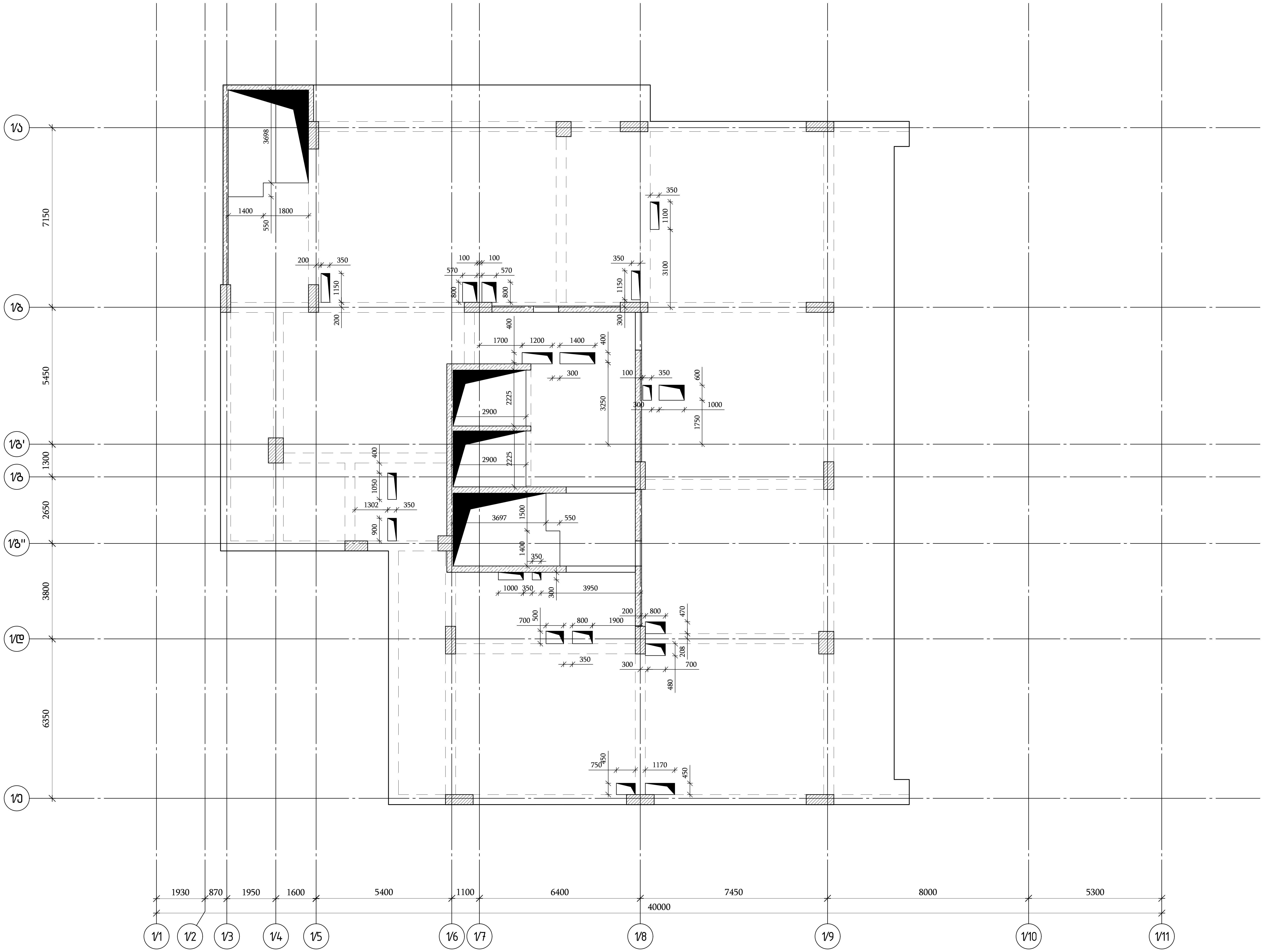

თბილისი / 2023 წელი

ფაილის სახელი:
A2 QE_STR_Beliashvili_SLAB

KEYPLAN:

ყოველი შემდეგი რევიზია აუქმებს წინა რევიზიებს

პროექტის სტატუსი:
სამშენებლო დოკუმენტაცია

რევიზია

რევ.	თარიღი	აღწერილობა	დამტკ.

შენიშვნები:

მისამართი:
ქ.თბილისი ა. ბელიაშვილის ქუჩა
№100, №100ა, №102

დამკვეთი:
შ.პ.ს "ფერი"

თანამდებობა	სახელი გვარი	ხელმოწერა
პროექტის მენეჯერი		
დამტკიცებულია: დამკვეთის მიერ		

შემსრულებელი:
შპს "ქიუ ენჯინერინგი"

მისამართი :
ქ.თბილისი ა.ბაქრაძის №7
ბინა №6

შპს "ქიუ ენჯინერინგის"
პროფესიული პასუხისმგებლობის მზღვეველია
სს "დაზღვევის საერთაშორისო კომპანია ირაო"
(პ/ნ №PFL 417/21)

თანამდებობა	სახელი გვარი	ხელმოწერა
დირექტორი	დ.ქევანიშვილი	
საპროექტო ჯგუფის უფროსი	ო. ილიუხინი	
პროექტის მთ. კონსტრუქტორი	ო. ილიუხინი	
შეასრულა	მ.იაკობიძე	

პროექტის სახელწოდება:
მრავალფუნქციური კომპლექსი (I ბლოკი)

პროექტის სტადია:
ახალი მშენებლობა

პროექტის ნაწილი:
კონსტრუქცია

ფორმატი	ნახაზის დასახელება:
A2	გადახურვის ფილაში ღიობების განლაგების სქემა ▽+39.18, +42.38, +45.58
სტადია	
მ.პ.	
თარიღი	
24/02/2023	
მასშტაბი	
1:125	

რევიზია:	ნახაზის ნომერი:	ფურც. საერთო რაოდენობა
R1	კ-I.8.95	139

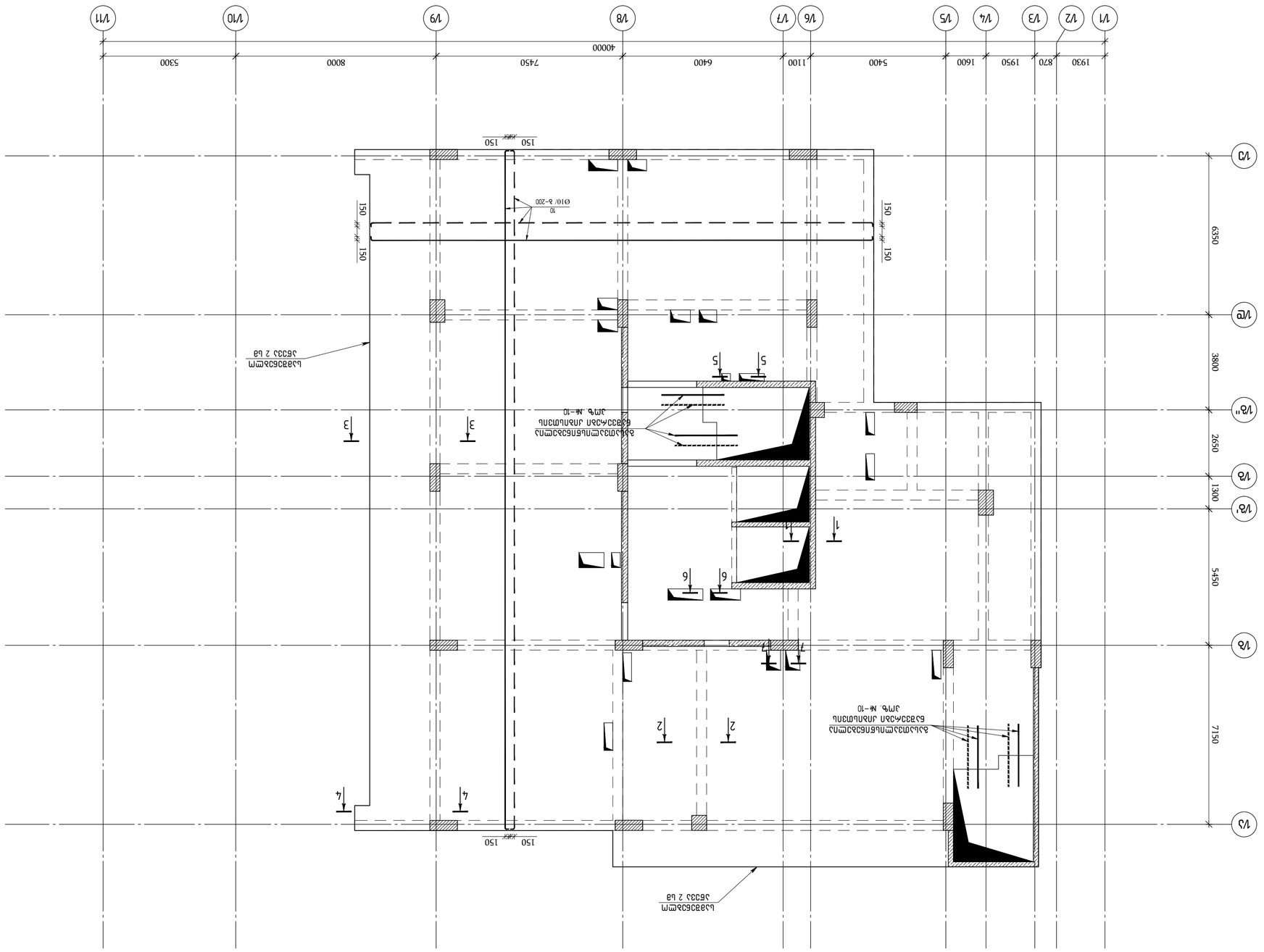

Экспликация дверных блоков

Поз.	Обозначение	Наименование	Кол.	Примечание
		Двери наружные		
Д1	ГОСТ 24698-81	Дверь деревянная балконная одностворчатая глухая, 870×2080 мм	1	
Д2	ГОСТ 24698-81	Дверь деревянная балконная одностворчатая глухая, 1950×2080 мм	1	
		Двери внутренние		
Д3	ГОСТ 6629-88	Дверь деревянная филенчатая одностворчатая, 1100×2080 мм	1	
Д4	ГОСТ 6629-88	Дверь деревянная филенчатая одностворчатая, 1100×2080 мм	1	
Д5	ГОСТ 6629-88	Дверь деревянная филенчатая одностворчатая, 1100×2080 мм	1	
Д6	ГОСТ 6629-88	Дверь деревянная филенчатая одностворчатая, 1100×2080 мм	1	
Д7	ГОСТ 6629-88	Дверь деревянная филенчатая одностворчатая, 1100×2080 мм	1	
Д8	ГОСТ 6629-88	Дверь деревянная филенчатая одностворчатая, 1100×2080 мм	1	
Д9	ГОСТ 6629-88	Дверь деревянная филенчатая одностворчатая, 1100×2080 мм	1	
Д10	ГОСТ 6629-88	Дверь деревянная филенчатая одностворчатая, 1100×2080 мм	1	
Д11	ГОСТ 6629-88	Дверь деревянная филенчатая одностворчатая, 1100×2080 мм	1	

Ведомость перемычек

Поз.	Обозначение	Наименование	Кол.	Примечание
1	3.038.1-1 вып.1	2ПБ 25-8-п	1	
2	3.038.1-1 вып.1	2ПБ 25-8-п	1	
3	3.038.1-1 вып.1	2ПБ 25-8-п	1	
4	3.038.1-1 вып.1	2ПБ 25-8-п	1	
5	3.038.1-1 вып.1	2ПБ 25-8-п	1	
6	3.038.1-1 вып.1	2ПБ 25-8-п	1	
7	3.038.1-1 вып.1	2ПБ 25-8-п	1	

Ведомость элементов заполнения проемов

Поз.	Обозначение	Наименование	Кол.	Примечание
		Окна		
О1	ГОСТ 30674-99	Окно ПВХ одностворчатое, 1300×1300 мм	1	
О2	ГОСТ 30674-99	Окно ПВХ одностворчатое, 1300×1300 мм	1	
О3	ГОСТ 30674-99	Окно ПВХ одностворчатое, 1300×1300 мм	1	
О4	ГОСТ 30674-99	Окно ПВХ одностворчатое, 1300×1300 мм	1	
О5	ГОСТ 30674-99	Окно ПВХ одностворчатое, 1300×1300 мм	1	
О6	ГОСТ 30674-99	Окно ПВХ одностворчатое, 1300×1300 мм	1	
О7	ГОСТ 30674-99	Окно ПВХ одностворчатое, 1300×1300 мм	1	
О8	ГОСТ 30674-99	Окно ПВХ одностворчатое, 1300×1300 мм	1	
О9	ГОСТ 30674-99	Окно ПВХ одностворчатое, 1300×1300 мм	1	
О10	ГОСТ 30674-99	Окно ПВХ одностворчатое, 1300×1300 мм	1	
О11	ГОСТ 30674-99	Окно ПВХ одностворчатое, 1300×1300 мм	1	
		Двери балконные		
Д12	ГОСТ 30674-99	Дверь ПВХ балконная одностворчатая, 870×2080 мм	1	
Д13	ГОСТ 30674-99	Дверь ПВХ балконная одностворчатая, 1950×2080 мм	1	

Ведомость ссылочных и прилагаемых документов

Обозначение	Наименование	Примечание
	Ссылочные документы	
ГОСТ 24698-81	Двери деревянные балконные. Технические условия	
ГОСТ 6629-88	Двери деревянные филенчатые. Технические условия	
ГОСТ 30674-99	Блоки оконные из поливинилхлоридных профилей. Технические условия	
	Прилагаемые документы	
3.038.1-1 вып.1	Перемычки железобетонные для зданий с кирпичными стенами	

Ведомость рабочих чертежей основного комплекта

Лист	Наименование	Примечание
1	Общие данные. Ведомость ссылочных и прилагаемых документов. Ведомость рабочих чертежей основного комплекта. Экспликация полов. Ведомость перемычек. Ведомость элементов заполнения проемов	
2	План на отм. +3.180. Разрезы 1-1, 2-2, 3-3, 4-4	
3	Фасад 1-11. Фасад А-В	
4	Спецификация элементов заполнения проемов	

Экспликация полов

Поз.	Наименование	Площадь, м²	Примечание
1	Керамогранитная плитка, толщина 10 мм, по цементно-песчаной стяжке М150, толщина 30 мм, по бетонному основанию	38.42	
2	Керамогранитная плитка, толщина 10 мм, по цементно-песчаной стяжке М150, толщина 30 мм, по бетонному основанию	12.86	
3	Керамогранитная плитка, толщина 10 мм, по цементно-песчаной стяжке М150, толщина 30 мм, по бетонному основанию	4.21	
4	Керамогранитная плитка, толщина 10 мм, по цементно-песчаной стяжке М150, толщина 30 мм, по бетонному основанию	2.15	
5	Керамогранитная плитка, толщина 10 мм, по цементно-песчаной стяжке М150, толщина 30 мм, по бетонному основанию	1.08	
6	Керамогранитная плитка, толщина 10 мм, по цементно-песчаной стяжке М150, толщина 30 мм, по бетонному основанию	0.96	
7	Керамогранитная плитка, толщина 10 мм, по цементно-песчаной стяжке М150, толщина 30 мм, по бетонному основанию	0.54	

Общие данные

1. Данный проект разработан на основании задания на проектирование, выданного заказчиком, и в соответствии с действующими нормами и правилами (СП 54.13330.2022 – 10).
2. Здание жилое, 9-этажное, односекционное, с техническим подпольем и неэксплуатируемой кровлей. Высота этажа 3,0 м, высота технического подполья 1,8 м. Общая площадь квартир 1 этажа 38,42 м², 2 этажа 38,42 м², 3 этажа 38,42 м², 4 этажа 38,42 м², 5 этажа 38,42 м², 6 этажа 38,42 м², 7 этажа 38,42 м², 8 этажа 38,42 м², 9 этажа 38,42 м². Общая площадь квартир 345,78 м². Количество квартир 9, в том числе однокомнатных 3, двухкомнатных 3, трехкомнатных 3. Общая площадь здания 1 этажа 1 этажа 38,42 м², 2 этажа 38,42 м², 3 этажа 38,42 м², 4 этажа 38,42 м², 5 этажа 38,42 м², 6 этажа 38,42 м², 7 этажа 38,42 м², 8 этажа 38,42 м², 9 этажа 38,42 м². Общая площадь здания 345,78 м². Площадь застройки 38,42 м². Строительный объем здания 1 этажа 115,26 м³, 2 этажа 115,26 м³, 3 этажа 115,26 м³, 4 этажа 115,26 м³, 5 этажа 115,26 м³, 6 этажа 115,26 м³, 7 этажа 115,26 м³, 8 этажа 115,26 м³, 9 этажа 115,26 м³. Общий строительный объем здания 1037,34 м³.
3. Здание оборудовано системами водоснабжения, канализации, электроснабжения, отопления, вентиляции, слаботочными системами, мусоропроводом, лифтами, системой автоматической пожарной сигнализации, системой оповещения и управления эвакуацией людей при пожаре, системой автоматического пожаротушения, системой дымоудаления, системой противопожарной защиты, системой противодымной защиты, системой противопожарной вентиляции, системой противодымной вентиляции, системой противопожарной автоматики, системой противодымной автоматики, системой противопожарной сигнализации, системой противодымной сигнализации, системой противопожарной связи, системой противодымной связи, системой противопожарной защиты, системой противодымной защиты, системой противопожарной вентиляции, системой противодымной вентиляции, системой противопожарной автоматики, системой противодымной автоматики, системой противопожарной сигнализации, системой противодымной сигнализации, системой противопожарной связи, системой противодымной связи.
4. Здание расположено в районе с расчетной температурой наружного воздуха -40°С.

Изм.	Кол.уч.	Лист	№ док.
Разраб.			
Пров.			
Н.контр.			
ГИП			

Общие данные. Ведомость ссылочных и прилагаемых документов. Ведомость рабочих чертежей основного комплекта. Экспликация полов. Ведомость перемычек. Ведомость элементов заполнения проемов

Стадия: Р | Лист: 1 | Листов: 4

ООО "ЭнергоПроект"

Инв. № подл. | Подпись и дата | Взам. инв. №

Копировал | Формат А1

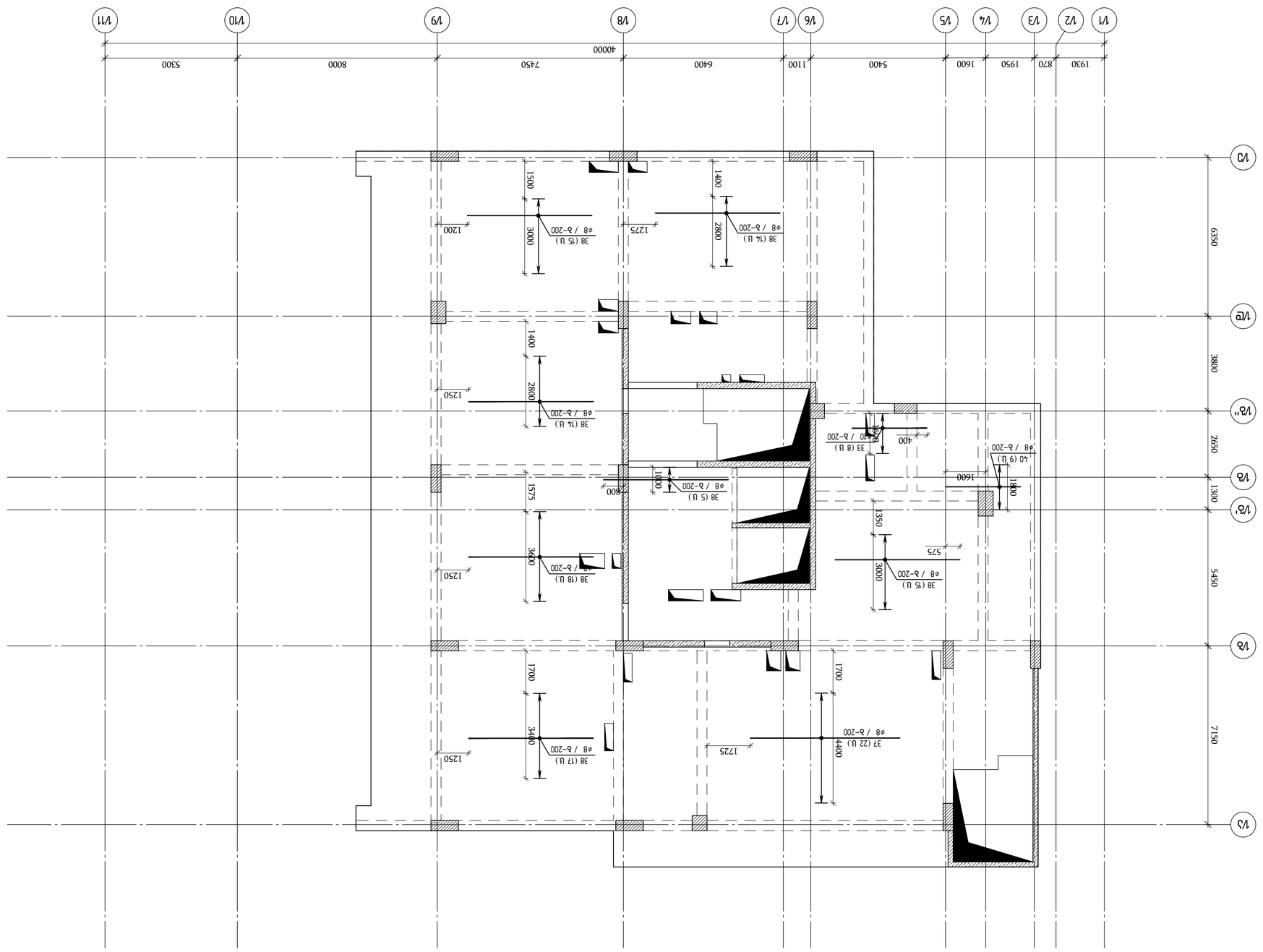

Зальоване перекриття на відм. +39.18, +42.38, +45.58 (Зальоване перекриття з ВКЗ з ущільненим заповненням) в 1:100

Дата / 2023 Зміст:			
Розділ Архітектурні:			
A2 OIE_STR_Balkhvili_SLAB			
KEYPLAN:			
Замовник:			
Ж/К 100, №102", №102			
Проектувальник:			
Т.Т.Ц "ЗУБР"			
Головний інженер проекту	Іванов І.І.		
Керівник групи	Іванов І.І.		
Головний архітектор проекту			
Виконавець			

Товариство з обмеженою відповідальністю "Інженерний центр "Зубр"
engineering
вул. Івана Мазепи, 7, м. Київ, 03150

Зальоване перекриття з ВКЗ з ущільненим заповненням (для 1 поверху) Ж/К 100, №102

Розробив	Іванов І.І.		
Перевірив	Іванов І.І.		
Н. контроль	Іванов І.І.		
ГІП	Іванов І.І.		

Затверджено:

Узгоджено:

Зальоване перекриття з ВКЗ з ущільненим заповненням (для 1 поверху) Ж/К 100, №102

Стадія	Аркуш	Аркушів	
Р	1	1	

Товариство з обмеженою відповідальністю "Інженерний центр "Зубр"
вул. Івана Мазепи, 7, м. Київ, 03150

Арк.	Кількість	Зміст	Примітка

Копіював:

Змін.	Кількість	Зміст	Підпис	Дата
1	1	Зміни внесені згідно з зауваженнями		01.01.2023

Інв. № підл. | Підпис і дата | Взам. інв. №

R1	Ж-1897	Зальоване перекриття з ВКЗ з ущільненим заповненням	139

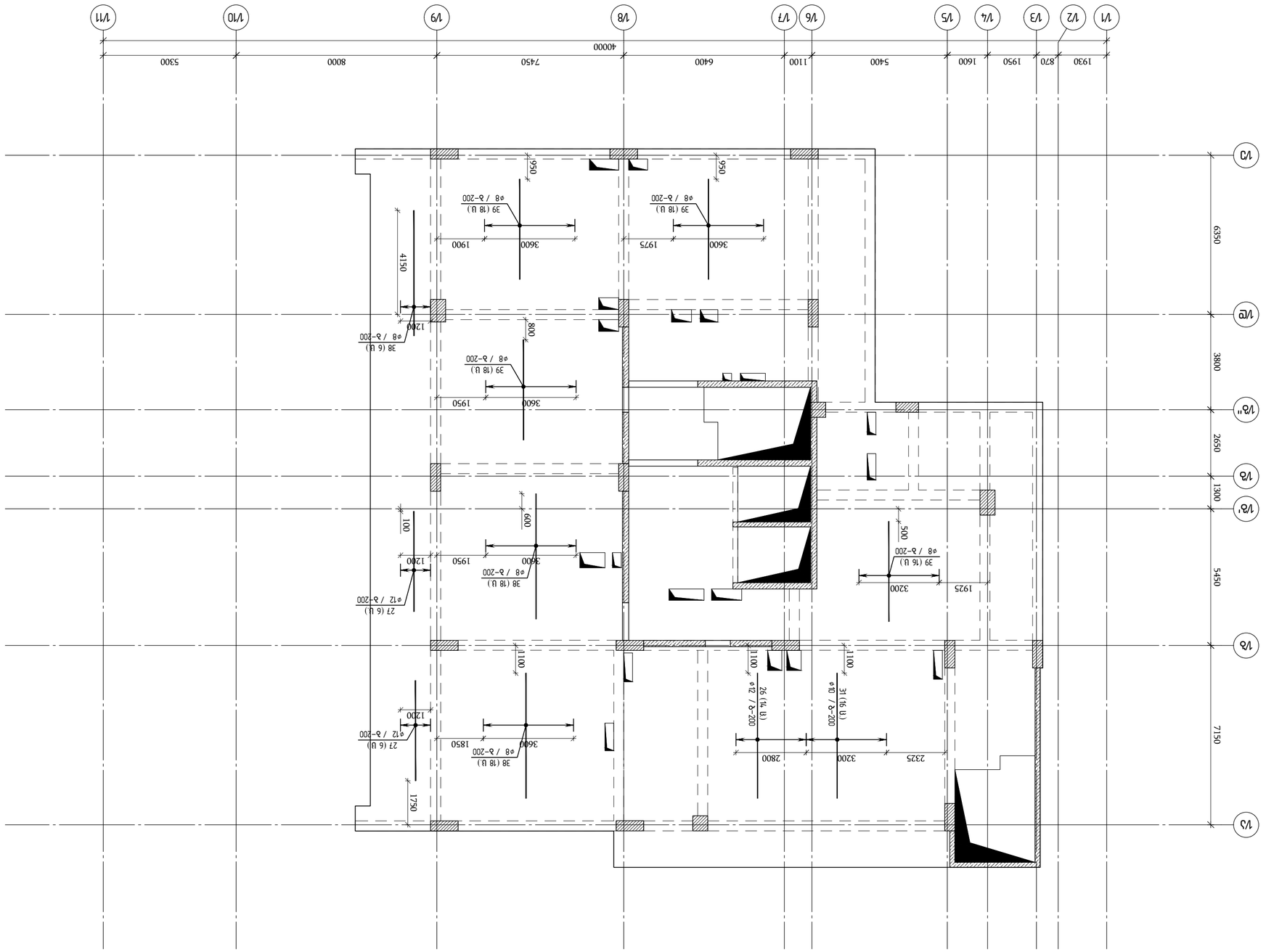

Схема армирования монолитных железобетонных стен (Фрагмент 3) ▽+39.18, +42.38, +45.58
Ø 1:100

Изм.	Кол.уч.	Лист	№ док.
Разраб.			
Пров.			
Н.контр.			
ГИП			

Схема армирования монолитных железобетонных стен (Фрагмент 3)

ООО "ЭЛИТ"

Стадия	Лист	Листов
Р		

ООО "ЭЛИТ"
г.Москва, ул.Алексея Дикого, д.7, корп.1, эт.2, пом.I, ком.1
тел.: +7 (495) 123-45-67
e-mail: info@elit.ru

engineering

ЗАО "ЭЛИТ-инжиниринг"
г.Москва, ул.Алексея Дикого, д.7, корп.1, эт.2, пом.I, ком.1
тел.: +7 (495) 123-45-67
e-mail: info@elit.ru

Изм.	Кол.уч.	Лист	№ док.
Разраб.			
Пров.			
Н.контр.			
ГИП			

Схема армирования монолитных железобетонных стен (Фрагмент 3)

ООО "ЭЛИТ"

Стадия	Лист	Листов
Р		

ООО "ЭЛИТ"
г.Москва, ул.Алексея Дикого, д.7, корп.1, эт.2, пом.I, ком.1
тел.: +7 (495) 123-45-67
e-mail: info@elit.ru

engineering

ЗАО "ЭЛИТ-инжиниринг"
г.Москва, ул.Алексея Дикого, д.7, корп.1, эт.2, пом.I, ком.1
тел.: +7 (495) 123-45-67
e-mail: info@elit.ru

Согласовано:

Взам.инв.№

Подпись и дата

Инв.№ подл.

Согласовано:

Инв.№ подл. | Подпись и дата | Взам.инв.№

Согласовано:

Инв.№ подл. | Подпись и дата | Взам.инв.№

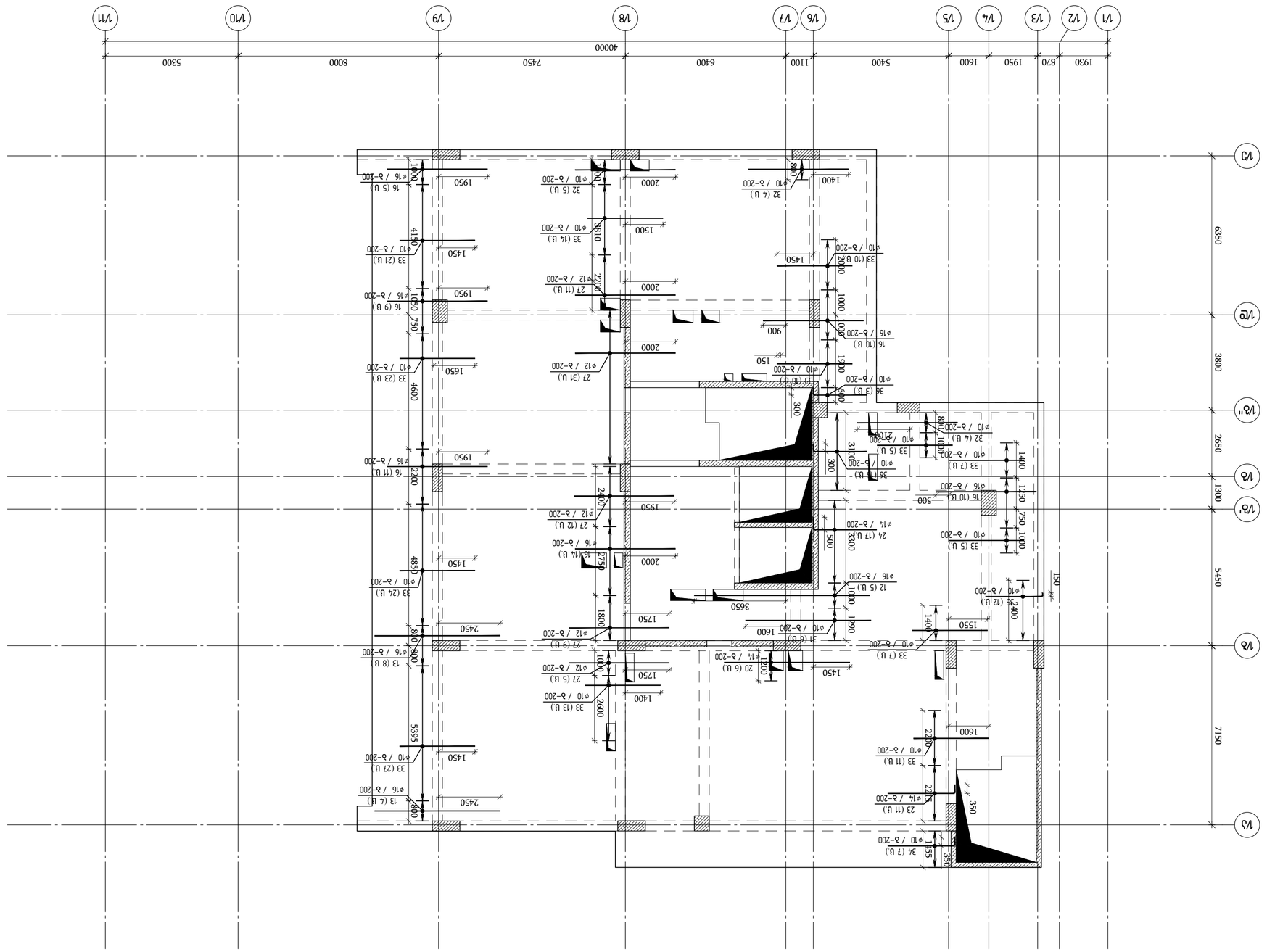

Экспликация помещений цокольного этажа

Ведомость перемычек

Ведомость ограждений лестниц, пандусов, приямков

Ведомость отделки помещений

Ведомость полов

Ведомость проемов

Ведомость элементов

Спецификация элементов

Ведомость заполнения проемов

Ведомость перегородок

Ведомость перекрытий

Ведомость покрытий

Ведомость фундаментных балок

Ведомость фундаментных плит

Ведомость фундаментов

Ведомость элементов каркаса

Ведомость элементов крыши

Ведомость элементов лестниц

Ведомость элементов пандусов

Ведомость элементов приямков

Ведомость элементов прочих

Ведомость элементов стен

Ведомость элементов фундаментов

Ведомость элементов экспликация помещений

Ведомость элементов экспликация помещений цокольного этажа

Ведомость элементов экспликация помещений цокольного этажа (1 экземпляр)

Ведомость элементов экспликация помещений цокольного этажа (1 экземпляр) лист 1

Ведомость элементов экспликация помещений цокольного этажа (1 экземпляр) лист 1 (2)

Ведомость элементов экспликация помещений цокольного этажа (1 экземпляр) лист 1 (2) (2)

Ведомость элементов экспликация помещений цокольного этажа (1 экземпляр) лист 1 (2) (2) (2)

Ведомость элементов экспликация помещений цокольного этажа (1 экземпляр) лист 1 (2) (2) (2) (2)

Ведомость элементов экспликация помещений цокольного этажа (1 экземпляр) лист 1 (2) (2) (2) (2) (2)

Ведомость элементов экспликация помещений цокольного этажа (1 экземпляр) лист 1 (2) (2) (2) (2) (2) (2)

Ведомость элементов экспликация помещений цокольного этажа (1 экземпляр) лист 1 (2) (2) (2) (2) (2) (2) (2)

Ведомость элементов экспликация помещений цокольного этажа (1 экземпляр) лист 1 (2) (2) (2) (2) (2) (2) (2) (2)

Ведомость элементов экспликация помещений цокольного этажа (1 экземпляр) лист 1 (2) (2) (2) (2) (2) (2) (2) (2) (2)

Ведомость элементов экспликация помещений цокольного этажа (1 экземпляр) лист 1 (2) (2) (2) (2) (2) (2) (2) (2) (2) (2)

Ведомость элементов экспликация помещений цокольного этажа (1 экземпляр) лист 1 (2) (2) (2) (2) (2) (2) (2) (2) (2) (2) (2)

Ведомость элементов экспликация помещений цокольного этажа (1 экземпляр) лист 1 (2) (2) (2) (2) (2) (2) (2) (2) (2) (2) (2) (2)

Ведомость элементов экспликация помещений цокольного этажа (1 экземпляр) лист 1 (2) (2) (2) (2) (2) (2) (2) (2) (2) (2) (2) (2) (2)

Ведомость элементов экспликация помещений цокольного этажа (1 экземпляр) лист 1 (2) (2) (2) (2) (2) (2) (2) (2) (2) (2) (2) (2) (2) (2)

Ведомость элементов экспликация помещений цокольного этажа (1 экземпляр) лист 1 (2) (2) (2) (2) (2) (2) (2) (2) (2) (2) (2) (2) (2) (2) (2)

Ведомость элементов экспликация помещений цокольного этажа (1 экземпляр) лист 1 (2) (2) (2) (2) (2) (2) (2) (2) (2) (2) (2) (2) (2) (2) (2) (2)

Ведомость элементов экспликация помещений цокольного этажа (1 экземпляр) лист 1 (2) (2) (2) (2) (2) (2) (2) (2) (2) (2) (2) (2) (2) (2) (2) (2) (2)

Ведомость элементов экспликация помещений цокольного этажа (1 экземпляр) лист 1 (2) (2) (2) (2) (2) (2) (2) (2) (2) (2) (2) (2) (2) (2) (2) (2) (2) (2)

Ведомость элементов экспликация помещений цокольного этажа (1 экземпляр) лист 1 (2) (2) (2) (2) (2) (2) (2) (2) (2) (2) (2) (2) (2) (2) (2) (2) (2) (2) (2)

Ведомость элементов экспликация помещений цокольного этажа (1 экземпляр) лист 1 (2) (2) (2) (2) (2) (2) (2) (2) (2) (2) (2) (2) (2) (2) (2) (2) (2) (2) (2) (2)

Ведомость элементов экспликация помещений цокольного этажа (1 экземпляр) лист 1 (2) (2) (2) (2) (2) (2) (2) (2) (2) (2) (2) (2) (2) (2) (2) (2) (2) (2) (2) (2) (2)

Ведомость элементов экспликация помещений цокольного этажа (1 экземпляр) лист 1 (2) (2) (2) (2) (2) (2) (2) (2) (2) (2) (2) (2) (2) (2) (2) (2) (2) (2) (2) (2) (2) (2)

Ведомость элементов экспликация помещений цокольного этажа (1 экземпляр) лист 1 (2) (2) (2) (2) (2) (2) (2) (2) (2) (2) (2) (2) (2) (2) (2) (2) (2) (2) (2) (2) (2) (2) (2)

Ведомость элементов экспликация помещений цокольного этажа (1 экземпляр) лист 1 (2) (2) (2) (2) (2) (2) (2) (2) (2) (2) (2) (2) (2) (2) (2) (2) (2) (2) (2) (2) (2) (2) (2) (2)

Ведомость элементов экспликация помещений цокольного этажа (1 экземпляр) лист 1 (2) (2) (2) (2) (2) (2) (2) (2) (2) (2) (2) (2) (2) (2) (2) (2) (2) (2) (2) (2) (2) (2) (2) (2) (2)

Ведомость элементов экспликация помещений цокольного этажа (1 экземпляр) лист 1 (2) (2) (2) (2) (2) (2) (2) (2) (2) (2) (2) (2) (2) (2) (2) (2) (2) (2) (2) (2) (2) (2) (2) (2) (2) (2)

Ведомость элементов экспликация помещений цокольного этажа (1 экземпляр) лист 1 (2) (2) (2) (2) (2) (2) (2) (2) (2) (2) (2) (2) (2) (2) (2) (2) (2) (2) (2) (2) (2) (2) (2) (2) (2) (2) (2)

Ведомость элементов экспликация помещений цокольного этажа (1 экземпляр) лист 1 (2) (2) (2) (2) (2) (2) (2) (2) (2) (2) (2) (2) (2) (2) (2) (2) (2) (2) (2) (2) (2) (2) (2) (2) (2) (2) (2) (2)

Ведомость элементов экспликация помещений цокольного этажа (1 экземпляр) лист 1 (2) (2) (2) (2) (2) (2) (2) (2) (2) (2) (2) (2) (2) (2) (2) (2) (2) (2) (2) (2) (2) (2) (2) (2) (2) (2) (2) (2) (2)

Ведомость элементов экспликация помещений цокольного этажа (1 экземпляр) лист 1 (2) (2) (2) (2) (2) (2) (2) (2) (2) (2) (2) (2) (2) (2) (2) (2) (2) (2) (2) (2) (2) (2) (2) (2) (2) (2) (2) (2) (2) (2)

Ведомость элементов экспликация помещений цокольного этажа (1 экземпляр) лист 1 (2) (2) (2) (2) (2) (2) (2) (2) (2) (2) (2) (2) (2) (2) (2) (2) (2) (2) (2) (2) (2) (2) (2) (2) (2) (2) (2) (2) (2) (2) (2)

Ведомость элементов экспликация помещений цокольного этажа (1 экземпляр) лист 1 (2) (2) (2) (2) (2) (2) (2) (2) (2) (2) (2) (2) (2) (2) (2) (2) (2) (2) (2) (2) (2) (2) (2) (2) (2) (2) (2) (2) (2) (2) (2) (2)

Ведомость элементов экспликация помещений цокольного этажа (1 экземпляр) лист 1 (2) (2) (2) (2) (2) (2) (2) (2) (2) (2) (2) (2) (2) (2) (2) (2) (2) (2) (2) (2) (2) (2) (2) (2) (2) (2) (2) (2) (2) (2) (2) (2) (2)

Ведомость элементов экспликация помещений цокольного этажа (1 экземпляр) лист 1 (2) (2) (2) (2) (2) (2) (2) (2) (2) (2) (2) (2) (2) (2) (2) (2) (2) (2) (2) (2) (2) (2) (2) (2) (2) (2) (2) (2) (2) (2) (2) (2) (2) (2)

Ведомость элементов экспликация помещений цокольного этажа (1 экземпляр) лист 1 (2) (2) (2) (2) (2) (2) (2) (2) (2) (2) (2) (2) (2) (2) (2) (2) (2) (2) (2) (2) (2) (2) (2) (2) (2) (2) (2) (2) (2) (2) (2) (2) (2) (2) (2)

Ведомость элементов экспликация помещений цокольного этажа (1 экземпляр) лист 1 (2) (2) (2) (2) (2) (2) (2) (2) (2) (2) (2) (2) (2) (2) (2) (2) (2) (2) (2) (2) (2) (2) (2) (2) (2) (2) (2) (2) (2) (2) (2) (2) (2) (2) (2) (2)

Ведомость элементов экспликация помещений цокольного этажа (1 экземпляр) лист 1 (2) (2) (2) (2) (2) (2) (2) (2) (2) (2) (2) (2) (2) (2) (2) (2) (2) (2) (2) (2) (2) (2) (2) (2) (2) (2) (2) (2) (2) (2) (2) (2) (2) (2) (2) (2) (2)

Ведомость элементов экспликация помещений цокольного этажа (1 экземпляр) лист 1 (2) (2) (2) (2) (2) (2) (2) (2) (2) (2) (2) (2) (2) (2) (2) (2) (2) (2) (2) (2) (2) (2) (2) (2) (2) (2) (2) (2) (2) (2) (2) (2) (2) (2) (2) (2) (2) (2)

Ведомость элементов экспликация помещений цокольного этажа (1 экземпляр) лист 1 (2) (2) (2) (2) (2) (2) (2) (2) (2) (2) (2) (2) (2) (2) (2) (2) (2) (2) (2) (2) (2) (2) (2) (2) (2) (2) (2) (2) (2) (2) (2) (2) (2) (2) (2) (2) (2) (2) (2)

Ведомость элементов экспликация помещений цокольного этажа (1 экземпляр) лист 1 (2) (2) (2) (2) (2) (2) (2) (2) (2) (2) (2) (2) (2) (2) (2) (2) (2) (2) (2) (2) (2) (2) (2) (2) (2) (2) (2) (2) (2) (2) (2) (2) (2) (2) (2) (2) (2) (2) (2) (2)

Ведомость элементов экспликация помещений цокольного этажа (1 экземпляр) лист 1 (2) (2) (2) (2) (2) (2) (2) (2) (2) (2) (2) (2) (2) (2) (2) (2) (2) (2) (2) (2) (2) (2) (2) (2) (2) (2) (2) (2) (2) (2) (2) (2) (2) (2) (2) (2) (2) (2) (2) (2) (2)

Ведомость элементов экспликация помещений цокольного этажа (1 экземпляр) лист 1 (2) (2) (2) (2) (2) (2) (2) (2) (2) (2) (2) (2) (2) (2) (2) (2) (2) (2) (2) (2) (2) (2) (2) (2) (2) (2) (2) (2) (2) (2) (2) (2) (2) (2) (2) (2) (2) (2) (2) (2) (2) (2)

Ведомость элементов экспликация помещений цокольного этажа (1 экземпляр) лист 1 (2) (2) (2) (2) (2) (2) (2) (2) (2) (2) (2) (2) (2) (2) (2) (2) (2) (2) (2) (2) (2) (2) (2) (2) (2) (2) (2) (2) (2) (2) (2) (2) (2) (2) (2) (2) (2) (2) (2) (2) (2) (2) (2)

Ведомость элементов экспликация помещений цокольного этажа (1 экземпляр) лист 1 (2) (2) (2) (2) (2) (2) (2) (2) (2) (2) (2) (2) (2) (2) (2) (2) (2) (2) (2) (2) (2) (2) (2) (2) (2) (2) (2) (2) (2) (2) (2) (2) (2) (2) (2) (2) (2) (2) (2) (2) (2) (2) (2) (2)

Ведомость элементов экспликация помещений цокольного этажа (1 экземпляр) лист 1 (2) (2) (2) (2) (2) (2) (2) (2) (2) (2) (2) (2) (2) (2) (2) (2) (2) (2) (2) (2) (2) (2) (2) (2) (2) (2) (2) (2) (2) (2) (2) (2) (2) (2) (2) (2) (2) (2) (2) (2) (2) (2) (2) (2) (2)

Ведомость элементов экспликация помещений цокольного этажа (1 экземпляр) лист 1 (2) (2) (2) (2) (2) (2) (2) (2) (2) (2) (2) (2) (2) (2) (2) (2) (2) (2) (2) (2) (2) (2) (2) (2) (2) (2) (2) (2) (2) (2) (2) (2) (2) (2) (2) (2) (2) (2) (2) (2) (2) (2) (2) (2) (2) (2)

Ведомость элементов экспликация помещений цокольного этажа (1 экземпляр) лист 1 (2) (2) (2) (2) (2) (2) (2) (2) (2) (2) (2) (2) (2) (2) (2) (2) (2) (2) (2) (2) (2) (2) (2) (2) (2) (2) (2) (2) (2) (2) (2) (2) (2) (2) (2) (2) (2) (2) (2) (2) (2) (2) (2) (2) (2) (2) (2)

Ведомость элементов экспликация помещений цокольного этажа (1 экземпляр) лист 1 (2) (2) (2) (2) (2) (2) (2) (2) (2) (2) (2) (2) (2) (2) (2) (2) (2) (2) (2) (2) (2) (2) (2) (2) (2) (2) (2) (2) (2) (2) (2) (2) (2) (2) (2) (2) (2) (2) (2) (2) (2) (2) (2) (2) (2) (2) (2) (2)

Ведомость элементов экспликация помещений цокольного этажа (1 экземпляр) лист 1 (2) (2) (2) (2) (2) (2) (2) (2) (2) (2) (2) (2) (2) (2) (2) (2) (2) (2) (2) (2) (2) (2) (2) (2) (2) (2) (2) (2) (2) (2) (2) (2) (2) (2) (2) (2) (2) (2) (2) (2) (2) (2) (2) (2) (2) (2) (2) (2) (2)

Ведомость элементов экспликация помещений цокольного этажа (1 экземпляр) лист 1 (2) (2) (2) (2) (2) (2) (2) (2) (2) (2) (2) (2) (2) (2) (2) (2) (2) (2) (2) (2) (2) (2) (2) (2) (2) (2) (2) (2) (2) (2) (2) (2) (2) (2) (2) (2) (2) (2) (2) (2) (2) (2) (2) (2) (2) (2) (2) (2) (2) (2)

Ведомость элементов экспликация помещений цокольного этажа (1 экземпляр) лист 1 (2) (2) (2) (2) (2) (2) (2) (2) (2) (2) (2) (2) (2) (2) (2) (2) (2) (2) (2) (2) (2) (2) (2) (2) (2) (2) (2) (2) (2) (2) (2) (2) (2) (2) (2) (2) (2) (2) (2) (2) (2) (2) (2) (2) (2) (2) (2) (2) (2) (2) (2)

Ведомость элементов экспликация помещений цокольного этажа (1 экземпляр) лист 1 (2) (2) (2) (2) (2) (2) (2) (2) (2) (2) (2) (2) (2) (2) (2) (2) (2) (2) (2) (2) (2) (2) (2) (2) (2) (2) (2) (2) (2) (2) (2) (2) (2) (2) (2) (2) (2) (2) (2) (2) (2) (2) (2) (2) (2) (2) (2) (2) (2) (2) (2) (2)

Ведомость элементов экспликация помещений цокольного этажа (1 экземпляр) лист 1 (2) (2) (2) (2) (2) (2) (2) (2) (2) (2) (2) (2) (2) (2) (2) (2) (2) (2) (2) (2) (2) (2) (2) (2) (2) (2) (2) (2) (2) (2) (2) (2) (2) (2) (2) (2) (2) (2) (2) (2) (2) (2) (2) (2) (2) (2) (2) (2) (2) (2) (2) (2) (2)

Ведомость элементов экспликация помещений цокольного этажа (1 экземпляр) лист 1 (2) (2) (2) (2) (2) (2) (2) (2) (2) (2) (2) (2) (2) (2) (2) (2) (2) (2) (2) (2) (2) (2) (2) (2) (2) (2) (2) (2) (2) (2) (2) (2) (2) (2) (2) (2) (2) (2) (2) (2) (2) (2) (2) (2) (2) (2) (2) (2) (2) (2) (2) (2) (2) (2)

Ведомость элементов экспликация помещений цокольного этажа (1 экземпляр) лист 1 (2) (2) (2) (2) (2) (2) (2) (2) (2) (2) (2) (2) (2) (2) (2) (2) (2) (2) (2) (2) (2) (2) (2) (2) (2) (2) (2) (2) (2) (2) (2) (2) (2) (2) (2) (2) (2) (2) (2) (2) (2) (2) (2) (2) (2) (2) (2) (2) (2) (2) (2) (2) (2) (2) (2)

Ведомость элементов экспликация помещений цокольного этажа (1 экземпляр) лист 1 (2) (2) (2) (2) (2) (2) (2) (2) (2) (2) (2) (2) (2) (2) (2) (2) (2) (2) (2) (2) (2) (2) (2) (2) (2) (2) (2) (2) (2) (2) (2) (2) (2) (2) (2) (2) (2) (2) (2) (2) (2) (2) (2) (2) (2) (2) (2) (2) (2) (2) (2) (2) (2) (2) (2) (2)

Ведомость элементов экспликация помещений цокольного этажа (1 экземпляр) лист 1 (2) (2) (2) (2) (2) (2) (2) (2) (2) (2) (2) (2) (2) (2) (2) (2) (2) (2) (2) (2) (2) (2) (2) (2) (2) (2) (2) (2) (2) (2) (2) (2) (2) (2) (2) (2) (2) (2) (2) (2) (2) (2) (2) (2) (2) (2) (2) (2) (2) (2) (2) (2) (2) (2) (2) (2) (2)

Ведомость элементов экспликация помещений цокольного этажа (1 экземпляр) лист 1 (2) (2) (2) (2) (2) (2) (2) (2) (2) (2) (2) (2) (2) (2) (2) (2) (2) (2) (2) (2) (2) (2) (2) (2) (2) (2) (2) (2) (2) (2) (2) (2) (2) (2) (2) (2) (2) (2) (2) (2) (2) (2) (2) (2) (2) (2) (2) (2) (2) (2) (2) (2) (2) (2) (2) (2) (2) (2)

Ведомость элементов экспликация помещений цокольного этажа (1 экземпляр) лист 1 (2) (2) (2) (2) (2) (2) (2) (2) (2) (2) (2) (2) (2) (2) (2) (2) (2) (2) (2) (2) (2) (2) (2) (2) (2) (2) (2) (2) (2) (2) (2) (2) (2) (2) (2) (2) (2) (2) (2) (2) (2) (2) (2) (2) (2) (2) (2) (2) (2) (2) (2) (2) (2) (2) (2) (2) (2) (2) (2)

Ведомость элементов экспликация помещений цокольного этажа (1 экземпляр) лист 1 (2) (2) (2) (2) (2) (2) (2) (2) (2) (2) (2) (2) (2) (2) (2) (2) (2) (2) (2) (2) (2) (2) (2) (2) (2) (2) (2) (2) (2) (2) (2) (2) (2) (2) (2) (2) (2) (2) (2) (2) (2) (2) (2) (2) (2) (2) (2) (2) (2) (2) (2) (2) (2) (2) (2) (2) (2) (2) (2) (2)

Ведомость элементов экспликация помещений цокольного этажа (1 экземпляр) лист 1 (2) (2) (2) (2) (2) (2) (2) (2) (2) (2) (2) (2) (2) (2) (2) (2) (2) (2) (2) (2) (2) (2) (2) (2) (2) (2) (2) (2) (2) (2) (2) (2) (2) (2) (2) (2) (2) (2) (2) (2) (2) (2) (2) (2) (2) (2) (2) (2) (2) (2) (2) (2) (2) (2) (2) (2) (2) (2) (2) (2) (2)

Ведомость элементов экспликация помещений цокольного этажа (1 экземпляр) лист 1 (2) (2) (2) (2) (2) (2) (2) (2) (2) (2) (2) (2) (2) (2) (2) (2) (2) (2) (2) (2) (2) (2) (2) (2) (2) (2) (2) (2) (2) (2) (2) (2) (2) (2) (2) (2) (2) (2) (2) (2) (2) (2) (2) (2) (2) (2) (2) (2) (2) (2) (2) (2) (2) (2) (2) (2) (2) (2) (2) (2) (2) (2)

Ведомость элементов экспликация помещений цокольного этажа (1 экземпляр) лист 1 (2) (2) (2) (2) (2) (2) (2) (2) (2) (2) (2) (2) (2) (2) (2) (2) (2) (2) (2) (2) (2) (2) (2) (2) (2) (2) (2) (2) (2) (2) (2) (2) (2) (2) (2) (2) (2) (2) (2) (2) (2) (2) (2) (2) (2) (2) (2) (2) (2) (2) (2) (2) (2) (2) (2) (2) (2) (2) (2) (2) (2) (2) (2)

Ведомость элементов экспликация помещений цокольного этажа (1 экземпляр) лист 1 (2) (2) (2) (2) (2) (2) (2) (2) (2) (2) (2) (2) (2) (2) (2) (2) (2) (2) (2) (2) (2) (2) (2) (2) (2) (2) (2) (2) (2) (2) (2) (2) (2) (2) (2) (2) (2) (2) (2) (2) (2) (2) (2) (2) (2) (2) (2) (2) (2) (2) (2) (2) (2) (2) (2) (2) (2) (2) (2) (2) (2) (2) (2) (2)

Ведомость элементов экспликация помещений цокольного этажа (1 экземпляр) лист 1 (2) (2) (2) (2) (2) (2) (2) (2) (2) (2) (2) (2) (2) (2) (2) (2) (2) (2) (2) (2) (2) (2) (2) (2) (2) (2) (2) (2) (2) (2) (2) (2) (2) (2) (2) (2) (2) (2) (2) (2) (2) (2) (2) (2) (2) (2) (2) (2) (2) (2) (2) (2) (2) (2) (2) (2) (2) (2) (2) (2) (2) (2) (2) (2) (2)

Ведомость элементов экспликация помещений цокольного этажа (1 экземпляр) лист 1 (2) (2) (2) (2) (2) (2) (2) (2) (2) (2) (2) (2) (2) (2) (2) (2) (2) (2) (2) (2) (2) (2) (2) (2) (2) (2) (2) (2) (2) (2) (2) (2) (2) (2) (2) (2) (2) (2) (2) (2) (2) (2) (2) (2) (2) (2) (2) (2) (2) (2) (2) (2) (2) (2) (2) (2) (2) (2) (2) (2) (2) (2) (2) (2) (2) (2)

Ведомость элементов экспликация помещений цокольного этажа (1 экземпляр) лист 1 (2) (2) (2) (2) (2) (2) (2) (2) (2) (2) (2) (2) (2) (2) (2) (2) (2) (2) (2) (2) (2) (2) (2) (2) (2) (2) (2) (2) (2) (2) (2) (2) (2) (2) (2) (2) (2) (2) (2) (2) (2) (2) (2) (2) (2) (2) (2) (2) (2) (2) (2) (2) (2) (2) (2) (2) (2) (2) (2) (2) (2) (2) (2) (2) (2) (2) (2)

Ведомость элементов экспликация помещений цокольного этажа (1 экземпляр) лист 1 (2) (2) (2) (2) (2) (2) (2) (2) (2) (2) (2) (2) (2) (2) (2) (2) (2) (2) (2) (2) (2) (2) (2) (2) (2) (2) (2) (2) (2) (2) (2) (2) (2) (2) (2) (2) (2) (2) (2) (2) (2) (2) (2) (2) (2) (2) (2) (2) (2) (2) (2) (2) (2) (2) (2) (2) (2) (2) (2) (2) (2) (2) (2) (2) (2) (2) (2) (2)

Ведомость элементов экспликация помещений цокольного этажа (1 экземпляр) лист 1 (2) (2) (2) (2) (2) (2) (2) (2) (2) (2) (2) (2) (2) (2) (2) (2) (2) (2) (2) (2) (2) (2) (2) (2) (2) (2) (2) (2) (2) (2) (2) (2) (2) (2) (2) (2) (2) (2) (2) (2) (2) (2) (2) (2) (2) (2) (2) (2) (2) (2) (2) (2) (2) (2) (2) (2) (2) (2) (2) (2) (2) (2) (2) (2) (2) (2) (2) (2) (2)

Ведомость элементов экспликация помещений цокольного этажа (1 экземпляр) лист 1 (2) (2) (2) (2) (2) (2) (2) (2) (2) (2) (2) (2) (2) (2) (2) (2) (2) (2) (2) (2) (2) (2) (2) (2) (2) (2) (2) (2) (2) (2) (2) (2) (2) (2) (2) (2) (2) (2) (2) (2) (2) (2) (2) (2) (2) (2) (2) (2) (2) (2) (2) (2) (2) (2) (2) (2) (2) (2) (2) (2) (2) (2) (2) (2) (2) (2) (2) (2) (2) (2)

Ведомость элементов экспликация помещений цокольного этажа (1 экземпляр) лист 1 (2) (2) (2) (2) (2) (2) (2) (2) (2) (2) (2) (2) (2) (2) (2) (2) (2) (2) (2) (2) (2) (2) (2) (2) (2) (2) (2) (2) (2) (2) (2) (2) (2) (2) (2) (2) (2) (2) (2) (2) (2) (2) (2) (2) (2) (2) (2) (2) (2) (2) (2) (2) (2) (2) (2) (2) (2) (2) (2) (2) (2) (2) (2) (2) (2) (2) (2) (2) (2) (2) (2)

Ведомость элементов экспликация помещений цокольного этажа (1 экземпляр) лист 1 (2) (2) (2) (2) (2) (2) (2) (2) (2) (2) (2) (2) (2) (2) (2) (2) (2) (2) (2) (2) (2) (2) (2) (2) (2) (2) (2) (2) (2) (2) (2) (2) (2) (2) (2) (2) (2) (2) (2) (2) (2) (2) (2) (2) (2) (2) (2) (2) (2) (2) (2) (2) (2) (2) (2) (2) (2) (2) (2) (2) (2) (2) (2) (2) (2) (2) (2) (2) (2) (2) (2) (2)

Ведомость элементов экспликация помещений цокольного этажа (1 экземпляр) лист 1 (2) (2) (2) (2) (2) (2) (2) (2) (2) (2) (2) (2) (2) (2) (2) (2) (2) (2) (2) (2) (2) (2) (2) (2) (2) (2) (2) (2) (2) (2) (2) (2) (2) (2) (2) (2) (2) (2) (2) (2) (2) (2) (2) (2) (2) (2) (2) (2) (2) (2) (2) (2) (2) (2) (2) (2) (2) (2) (2) (2) (2) (2) (2) (2) (2) (2) (2) (2) (2) (2) (2) (2) (2)

Ведомость элементов экспликация помещений цокольного этажа (1 экземпляр) лист 1 (2) (2) (2) (2) (2) (2) (2) (2) (2) (2) (2) (2) (2) (2) (2) (2) (2) (2) (2) (2) (2) (2) (2) (2) (2) (2) (2) (2) (2) (2) (2) (2) (2) (2) (2) (2) (2) (2) (2) (2) (2) (2) (2) (2) (2) (2) (2) (2) (2) (2) (2) (2) (2) (2) (2) (2) (2) (2) (2) (2) (2) (2) (2) (2) (2) (2) (2) (2) (2) (2) (2) (2) (2) (2)

Ведомость элементов экспликация помещений цокольного этажа (1 экземпляр) лист 1 (2) (2) (2) (2) (2) (2) (2) (2) (2) (2) (2) (2) (2) (2) (2) (2) (2) (2) (2) (2) (2) (2) (2) (2) (2) (2) (2) (2) (2) (2) (2) (2) (2) (2) (2) (2) (2) (2) (2) (2) (2) (2) (2) (2) (2) (2) (2) (2) (2) (2) (2) (2) (2) (2) (2) (2) (2) (2) (2) (2) (2) (2) (2) (2) (2) (2) (2) (2) (2) (2) (2) (2) (2) (2) (2)

Ведомость элементов экспликация помещений цокольного этажа (1 экземпляр) лист 1 (2) (2) (2) (2) (2) (2) (2) (2) (2) (2) (2) (2) (2) (2) (2) (2) (2) (2) (2) (2) (2) (2) (2) (2) (2) (2) (2) (2) (2) (2) (2) (2) (2) (2) (2) (2) (2) (2) (2) (2) (2) (2) (2) (2) (2) (2) (2) (2) (2) (2) (2) (2) (2) (2) (2) (2) (2) (2) (2) (2) (2) (2) (2) (2) (2) (2) (2) (2) (2) (2) (2) (2) (2) (2) (2) (2)

Ведомость элементов экспликация помещений цокольного этажа (1 экземпляр) лист 1 (2) (2) (2) (2) (2) (2) (2) (2) (2) (2) (2) (2) (2) (2) (2) (2) (2) (2) (2) (2) (2) (2) (2) (2) (2) (2) (2) (2) (2) (2) (2) (2) (2) (2) (2) (2) (2) (2) (2) (2) (2) (2) (2) (2) (2) (2) (2) (2) (2) (2) (2) (2) (2) (2) (2) (2) (2) (2) (2) (2) (2) (2) (2) (2) (2) (2) (2) (2) (2) (2) (2) (2) (2) (2) (2) (2) (2)

Ведомость элементов экспликация помещений цокольного этажа (1 экземпляр) лист 1 (2) (2) (2) (2) (2) (2) (2) (2) (2) (2) (2) (2) (2) (2) (2) (2) (2) (2) (2) (2) (2) (2) (2) (2) (2) (2) (2) (2) (2) (2) (2) (2) (2) (2) (2) (2) (2) (2) (2) (2) (2) (2) (2) (2) (2) (2) (2) (2) (2) (2) (2) (2) (2) (2) (2) (2) (2) (2) (2) (2) (2) (2) (2) (2) (2) (2) (2) (2) (2) (2) (2) (2) (2) (2) (2) (2) (2) (2)

Ведомость элементов экспликация помещений цокольного этажа (1 экземпляр) лист 1 (2) (2) (2) (2) (2) (2) (2) (2) (2) (2) (2) (2) (2) (2) (2) (2) (2) (2) (2) (2) (2) (2) (2) (2) (2) (2) (2) (2) (2) (2) (2) (2) (2) (2) (2) (2) (2) (2) (2) (2) (2) (2) (2) (2) (2) (2) (2) (2) (2) (2) (2) (2) (2) (2) (2) (2) (2) (2) (2) (2) (2) (2) (2) (2) (2) (2) (2) (2) (2) (2) (2) (2) (2) (2) (2) (2) (2) (2) (2)

Ведомость элементов экспликация помещений цокольного этажа (1 экземпляр) лист 1 (2) (2) (2) (2) (2) (2) (2) (2) (2) (2) (2) (2) (2) (2) (2) (2) (2) (2) (2) (2) (2) (2) (2) (2) (2) (2) (2) (2) (2) (2) (2) (2) (2) (2) (2) (2) (2) (2) (2) (2) (2) (2) (2) (2) (2) (2) (2) (2) (2) (2) (2) (2) (2) (2) (2) (2) (2) (2) (2) (2) (2) (2) (2) (2) (2) (2) (2) (2) (2) (2) (2) (2) (2) (2) (2) (2) (2) (2) (2) (2)

Ведомость элементов экспликация помещений цокольного этажа (1 экземпляр) лист 1 (2) (2) (2) (2) (2) (2) (2) (2) (2) (2) (2) (2) (2) (2) (2) (2) (2) (2) (2) (2) (2) (2) (2) (2) (2) (2) (2) (2) (2) (2) (2) (2) (2) (2) (2) (2) (2) (2) (2) (2) (2) (2) (2) (2) (2) (2) (2) (2) (2) (2) (2) (2) (2) (2) (2) (2) (2) (2) (2) (2) (2) (2) (2) (2) (2) (2) (2) (2) (2) (2) (2) (2) (2) (2) (2) (2) (2) (2) (2) (2) (2)

Ведомость элементов экспликация помещений цокольного этажа (1 экземпляр) лист 1 (2) (2) (2) (2) (2) (2) (2) (2) (2) (2) (2) (2) (2) (2) (2) (2) (2) (2) (2) (2) (2) (2) (2) (2) (2) (2) (2) (2) (2) (2) (2) (2) (2) (2) (2) (2) (2) (2) (2) (2) (2) (2) (2) (2) (2) (2) (2) (2) (2) (2) (2) (2) (2) (2) (2) (2) (2) (2) (2) (2) (2) (2) (2) (2) (2) (2) (2) (2) (2) (2) (2) (2) (2) (2) (2) (2) (2) (2) (2) (2) (2) (2)

Ведомость элементов экспликация помещений цокольного этажа (1 экземпляр) лист 1 (2) (2) (2) (2) (2) (2) (2) (2) (2) (2) (2) (2) (2) (2) (2) (2) (2) (2) (2) (2) (2) (2) (2) (2) (2) (2) (2) (2) (2) (2) (2) (2) (2) (2) (2) (2) (2) (2) (2) (2) (2) (2) (2) (2) (2) (2) (2) (2) (2) (2) (2) (2) (2) (2) (2) (2) (2) (2) (2) (2) (2) (2) (2) (2) (2) (2) (2) (2) (2) (2) (2) (2) (2) (2) (2) (2) (2) (2) (2) (2) (2) (2) (2)

Ведомость элементов экспликация помещений цокольного этажа (1 экземпляр) лист 1 (2) (2) (2) (2) (2) (2) (2) (2) (2) (2) (2) (2) (2) (2) (2) (2) (2) (2) (2) (2) (2) (2) (2) (2) (2) (2) (2) (2) (2) (2) (2) (2) (2) (2) (2) (2) (2) (2) (2) (2) (2) (2) (2) (2) (2) (2) (2) (2) (2) (2) (2) (2) (2) (2) (2) (2) (2) (2) (2) (2) (2) (2) (2) (2) (2) (2) (2) (2) (2) (2) (2) (2) (2) (2) (2) (2) (2) (2) (2) (2) (2) (2) (2) (2)

Ведомость элементов экспликация помещений цокольного этажа (1 экземпляр) лист 1 (2) (2) (2) (2) (2) (2) (2) (2) (2) (2) (2) (2) (2) (2) (2) (2) (2) (2) (2) (2) (2) (2) (2) (2) (2) (2) (2) (2) (2) (2) (2) (2) (2) (2) (2) (2) (2) (2) (2) (2) (2) (2) (2) (2) (2) (2) (2) (2) (2) (2) (2) (2) (2) (2) (2) (2) (2) (2) (2) (2) (2) (2) (2) (2) (2) (2) (2) (2) (2) (2) (2) (2) (2) (2) (2) (2) (2) (2) (2) (2) (2) (2) (2) (2) (2)

Ведомость элементов экспликация помещений цокольного этажа (1 экземпляр) лист 1 (2) (2) (2) (2) (2) (2) (2) (2) (2) (2) (2) (2) (2) (2) (2) (2) (2) (2) (2) (2) (2) (2) (2) (2) (2) (2) (2) (2) (2) (2) (2) (2) (2) (2) (2) (2) (2) (2) (2) (2) (2) (2) (2) (2) (2) (2) (2) (2) (2) (2) (2) (2) (2) (2) (2) (2) (2) (2) (2) (2) (2) (2) (2) (2) (2) (2) (2) (2) (2) (2) (2) (2) (2) (2) (2) (2) (2) (2) (2) (2) (2) (2) (2) (2) (2) (2)

Ведомость элементов экспликация помещений цокольного этажа (1 экземпляр) лист 1 (2) (2) (2) (2) (2) (2) (2) (2) (2) (2) (2) (2) (2) (2) (2) (2) (2) (2) (2) (2) (2) (2) (2) (2) (2) (2) (2) (2) (2) (2) (2) (2) (2) (2) (2) (2) (2) (2) (2) (2) (2) (2) (2) (2) (2) (2) (2) (2) (2) (2) (2) (2) (2) (2) (2) (2) (2) (2) (2) (2) (2) (2) (2) (2) (2) (2) (2) (2) (2) (2) (2) (2) (2) (2) (2) (2) (2) (2) (2) (2) (2) (2) (2) (2) (2) (2) (2)

Ведомость элементов экспликация помещений цокольного этажа (1 экземпляр) лист 1 (2) (2) (2) (2) (2) (2) (2) (2) (2) (2) (2) (2) (2) (2) (2) (2) (2) (2) (2) (2) (2) (2) (2) (2) (2) (2) (2) (2) (2) (2) (2) (2) (2) (2) (2) (2) (2) (2) (2) (2) (2) (2) (2) (2) (2) (2) (2) (2) (2) (2) (2) (2) (2) (2) (2) (2) (2) (2) (2) (2) (2) (2) (2) (2) (2) (2) (2) (2) (2) (2) (2) (2) (2) (2) (2) (2) (2) (2) (2) (2) (2) (2) (2) (2) (2) (2) (2) (2)

Ведомость элементов экспликация помещений цокольного этажа (1 экземпляр) лист 1 (2) (2) (2) (2) (2) (2) (2) (2) (2) (2) (2) (2) (2) (2) (2) (2) (2) (2) (2) (2) (2) (2) (2) (2) (2) (2) (2) (2) (2) (2) (2) (2) (2) (2) (2) (2) (2) (2) (2) (2) (2) (2) (2) (2) (2) (2) (2) (2) (2) (2) (2) (2) (2) (2) (2) (2) (2) (2) (2) (2) (2) (2) (2) (2) (2) (2) (2) (2) (2) (2) (2) (2) (2) (2) (2) (2) (2) (2) (2

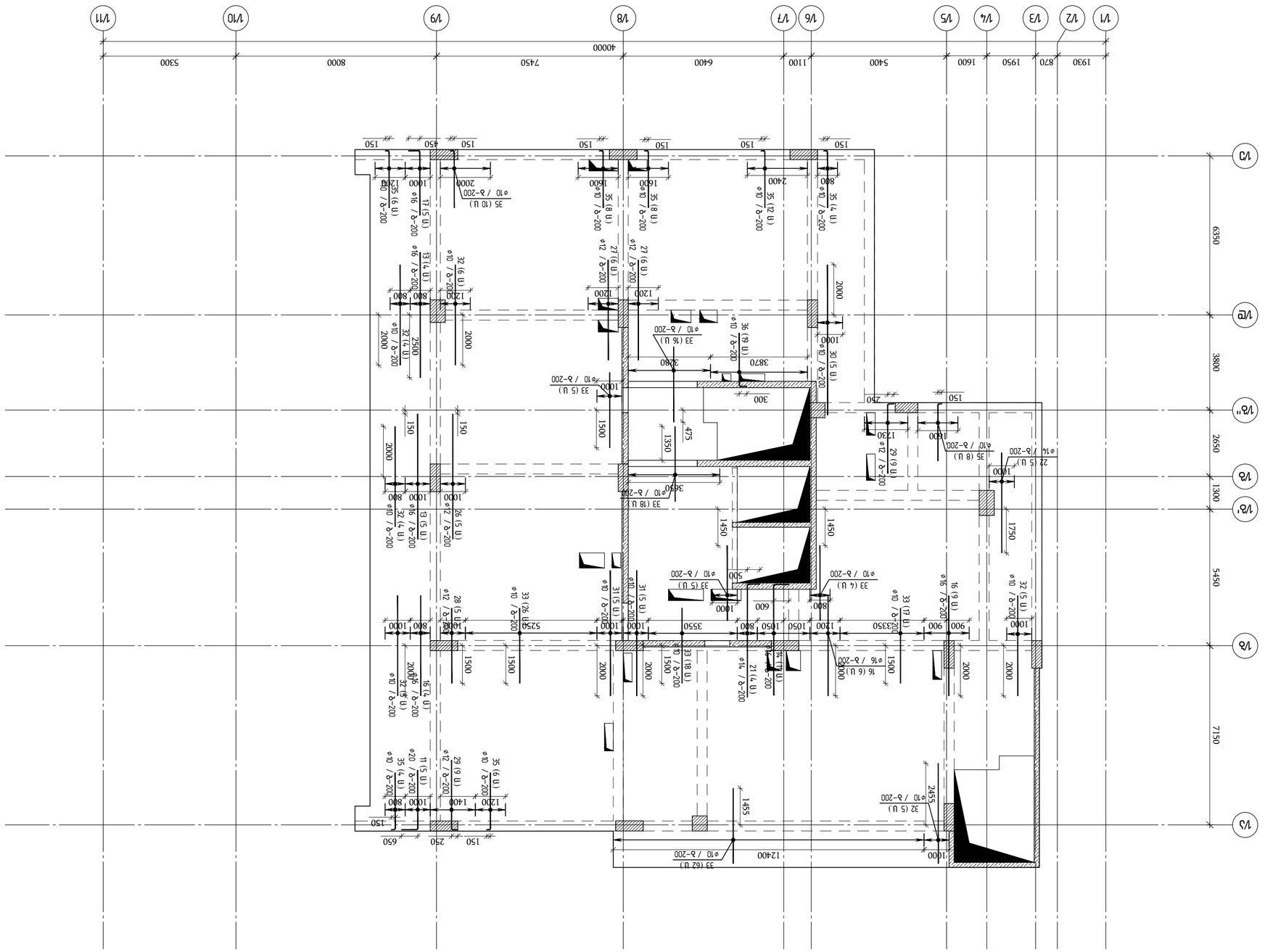
Y
X
1930
870
1950
1600
5400
1100
6400
7450
8000
5300
40000
1
2
3
4
5
6
7
8
9
10
11
Ж
Е
Д
Г
В
Б
А
6350
3800
2650
1300
5450
7150
2000
1000
1200
1500
1600
2400
800
3870
3280
1750
1450
1455
1240
1230
2455
3350
3330
1050
1200
900
1000
2000
1500
1000
1200
1400
800
600
500
300
280
150
250
650
2000
1500
1000
1200
800
2000
1500
1000
1200
800
2000
1500
1000
1200
800

გადახურვის ფილის არმირების სქემა ▽+39.18, +42.38, +45.58
(ღიობების გაძლიერება გადახურვის ფილაში)
მ 1:100

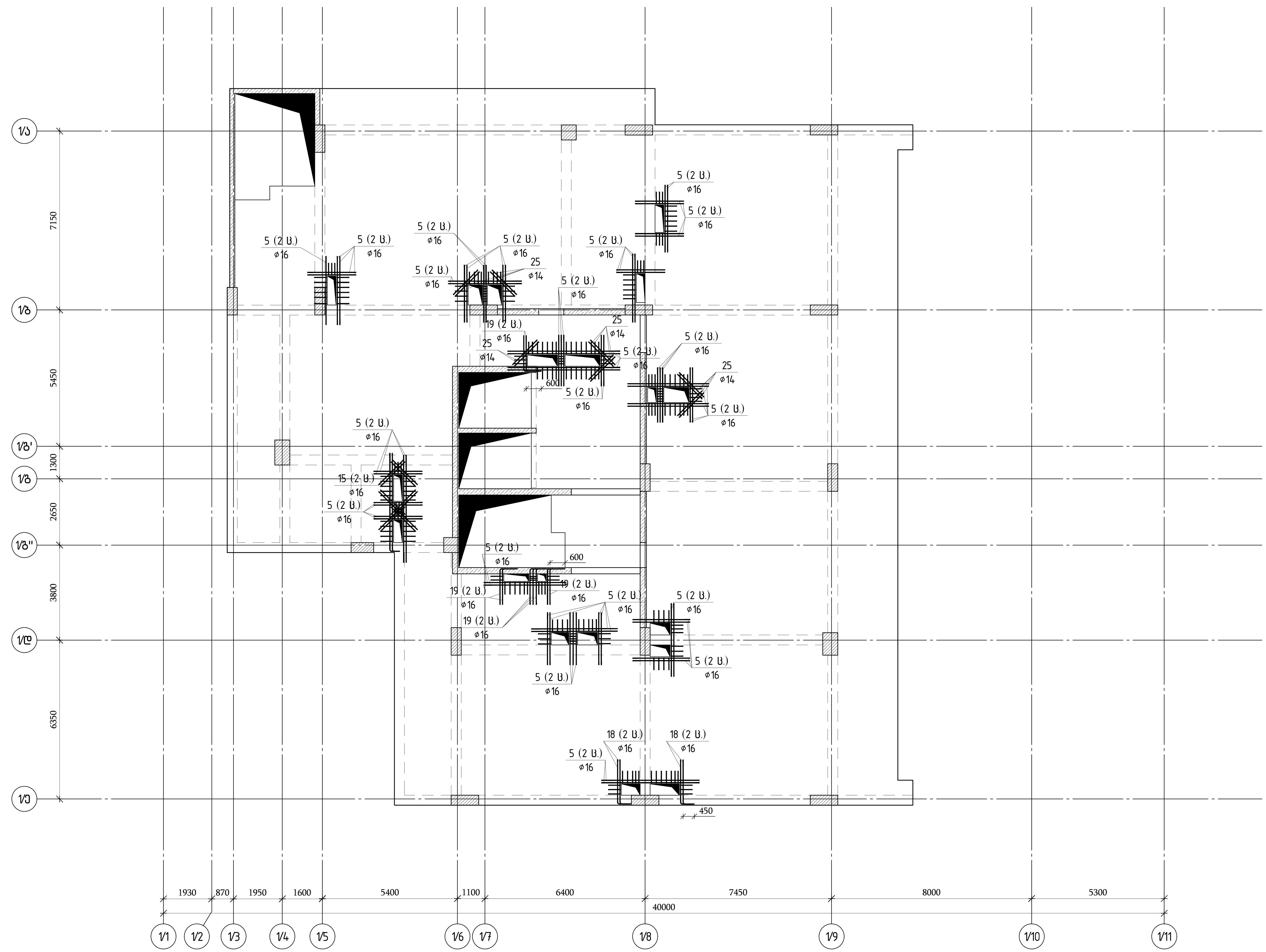

თბილისი / 2023 წელი

ფაილის სახელი:
A2 QE_STR_Beliashvili_SLAB

KEYPLAN:

ყოველი შემდეგი რევიზია აუქმებს წინა რევიზიებს

პროექტის სტატუსი:
სამშენებლო დოკუმენტაცია

რევიზია

რევ.	თარიღი	აღწერილობა	დამტკ.

შენიშვნები:

მისამართი:
ქ.თბილისი ა. ბელიაშვილის ქუჩა
№100, №100ა, №102

დამკვეთი:
შ.პ.ს "ფერი"

თანამდებობა	სახელი გვარი	ხელმოწერა
პროექტის მენეჯერი		
დამტკიცებულია: დამკვეთის მიერ		

შემსრულებელი:
შპს "ქიუ ენჯინერინგი"
მისამართი :
ქ.თბილისი ა.ბაქრაძის №7
ბინა №6

შპს "ქიუ ენჯინერინგის"
პროფესიული პასუხისმგებლობის მზღვეველია
სს "დაზღვევის საერთაშორისო კომპანია ირაო"
(პ/ნ №PFL 417/21)

თანამდებობა	სახელი გვარი	ხელმოწერა
დირექტორი	დ.ქევანიშვილი	
საპროექტო ჯგუფის უფროსი	ო. ილიუხინი	
პროექტის მთ. კონსტრუქტორი	ო. ილიუხინი	
შეასრულა	მ.იაკობიძე	

პროექტის სახელწოდება:
მრავალფუნქციური კომპლექსი (I ბლოკი)

პროექტის სტადია:
ახალი მშენებლობა

პროექტის ნაწილი:
კონსტრუქცია

ფორმატი	ნახაზის დასახელება:
A2	გადახურვის ფილის არმირების სქემა ▽+39.18, +42.38, +45.58 (ღიობების გაძლიერება გადახურვის ფილაში)
სტადია	
მ.პ.	
თარიღი	
24/02/2023	
მასშტაბი	
1:125	

რევიზია:	ნახაზის ნომერი:	ფურც. საერთო რაოდენობა
R1	კ-I.8.101	139

Эл.	Эскиз формы	Марка	Общ. кол-во эл.	Масса эл., кг	Примечание
		Бетон В30		99.75	м³
1		ГОСТ Р 52544-2006 Ø10 А500С L=820	870	0.51	443.7
2		ГОСТ 5781-82* Ø6 А240 L=340	1450	0.08	116.0
3		ГОСТ Р 52544-2006 Ø10 А500С L=860	115	0.53	61.0
4		ГОСТ 5781-82* Ø6 А240 L=360	192	0.08	15.4
5		ГОСТ Р 52544-2006 Ø16 А500С L=12000	30	18.94	568.2
6		ГОСТ Р 52544-2006 Ø10 А500С L=1130	199	0.70	139.3
7		ГОСТ Р 52544-2006 Ø8 А500С L=860	10	0.34	3.4
8		ГОСТ Р 52544-2006 Ø8 А500С L=960	8	0.38	3.0
9		ГОСТ Р 52544-2006 Ø8 А500С L=660	7	0.26	1.8
10		ГОСТ Р 52544-2006 Ø10 А500С L=12556.7 м		0.62	7734.9
11		ГОСТ Р 52544-2006 Ø20 А500С L=3000	5	7.40	37.0
12		ГОСТ Р 52544-2006 Ø16 А500С L=7000	5	11.05	55.2
13		ГОСТ Р 52544-2006 Ø16 А500С L=5000	21	7.89	165.7
14		ГОСТ Р 52544-2006 Ø16 А500С L=5000	11	7.89	86.8
15		ГОСТ Р 52544-2006 Ø16 А500С L=4200	4	6.63	26.5
16		ГОСТ Р 52544-2006 Ø16 А500С L=4000	78	6.31	492.3
17		ГОСТ Р 52544-2006 Ø16 А500С L=3000	5	4.73	23.7
18		ГОСТ Р 52544-2006 Ø16 А500С L=2200	8	3.47	27.8
19		ГОСТ Р 52544-2006 Ø16 А500С L=2000	18	3.16	56.9
20		ГОСТ Р 52544-2006 Ø14 А500С L=5000	6	6.04	36.2
21		ГОСТ Р 52544-2006 Ø14 А500С L=5000	4	6.04	24.2
22		ГОСТ Р 52544-2006 Ø14 А500С L=4000	5	4.83	24.2
23		ГОСТ Р 52544-2006 Ø14 А500С L=3000	11	3.62	39.9
24		ГОСТ Р 52544-2006 Ø14 А500С L=3000	17	3.62	61.6
25		ГОСТ Р 52544-2006 Ø14 А500С L=1400	26	1.69	43.9
26		ГОСТ Р 52544-2006 Ø12 А500С L=5000	19	4.44	84.4
27		ГОСТ Р 52544-2006 Ø12 А500С L=4000	92	3.55	326.8
28		ГОСТ Р 52544-2006 Ø12 А500С L=3000	5	2.66	13.3
29		ГОСТ Р 52544-2006 Ø12 А500С L=3000	18	2.66	48.0
30		ГОСТ Р 52544-2006 Ø10 А500С L=6000	5	3.70	18.5
31		ГОСТ Р 52544-2006 Ø10 А500С L=5000	32	3.08	98.6
32		ГОСТ Р 52544-2006 Ø10 А500С L=4000	42	2.46	103.5
33		ГОСТ Р 52544-2006 Ø10 А500С L=3000	356	1.85	657.9
34		ГОСТ Р 52544-2006 Ø10 А500С L=3000	7	1.85	12.9
35		ГОСТ Р 52544-2006 Ø10 А500С L=2400	78	1.48	115.3
36		ГОСТ Р 52544-2006 Ø10 А500С L=2400	38	1.48	56.2
37		ГОСТ Р 52544-2006 Ø8 А500С L=6000	22	2.37	52.1
38		ГОСТ Р 52544-2006 Ø8 А500С L=5000	140	1.98	276.5
39		ГОСТ Р 52544-2006 Ø8 А500С L=4000	70	1.58	110.6
40		ГОСТ Р 52544-2006 Ø8 А500С L=3000	9	1.19	10.7

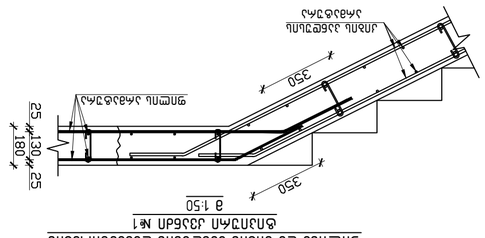

Ведомость деталей элементов балки

Схема армирования балки

Разрез 1-1

Разрез 2-2

Разрез 3-3

Разрез 4-4

Разрез 5-5

Разрез 6-6

Разрез 7-7

Разрез 8-8

Ø16 (дополн. арм.)

Ø14 (дополн. арм.)

Ø10 / δ=200

Ø16

Ø10 / δ=200

Ø16

Ø10 / δ=200

Ø16

შახტების განლაგება გადახურვის ფილაში ▽+48.78
მ 1:125

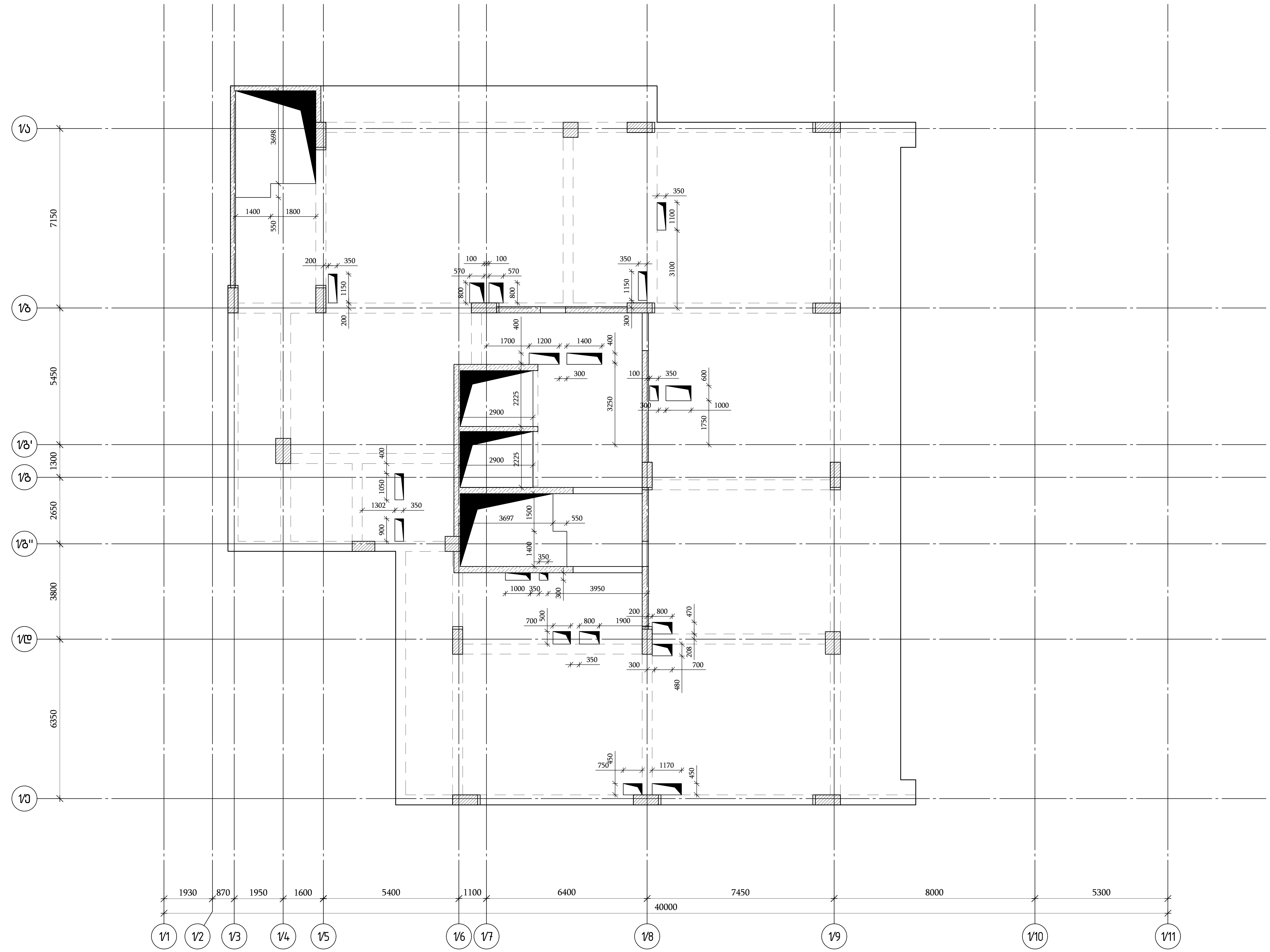

თბილისი / 2023 წელი

ფაილის სახელი:
A2 QE_STR_Beliashvili_SLAB

KEYPLAN:

ყოველი შემდეგი რევიზია აუქმებს წინა რევიზიებს

პროექტის სტატუსი:
სამშენებლო დოკუმენტაცია

რევიზია

რევ.	თარიღი	აღწერილობა	დამტკ.

შენიშვნები:

მისამართი:
ქ.თბილისი ა. ბელიაშვილის ქუჩა
№100, №100^{ა}, №102

დამკვეთი:
შ.პ.ს "ფერი"

თანამდებობა	სახელი გვარი	ხელმოწერა
პროექტის მენეჯერი		
დამტკიცებულია: დამკვეთის მიერ		

შემსრულებელი:
შპს "ქიუ ენჯინერინგი"
მისამართი :
ქ.თბილისი ა.ბაქრაძის №7
ბინა №6

შპს "ქიუ ენჯინერინგის"
პროფესიული პასუხისმგებლობის მზღვეველია
სს "დაზღვევის საერთაშორისო კომპანია ირაო"
(პ/ნ №PFL 417/21)

თანამდებობა	სახელი გვარი	ხელმოწერა
დირექტორი	დ.ქევანიშვილი	
საპროექტო ჯგუფის უფროსი	ო. ილიუხინი	
პროექტის მთ. კონსტრუქტორი	ო. ილიუხინი	
შეასრულა	მ.იაკობიძე	

პროექტის სახელწოდება:
მრავალფუნქციური კომპლექსი (I ბლოკი)

პროექტის სტადია:
ახალი მშენებლობა

პროექტის ნაწილი:
კონსტრუქცია

ფორმატი	ნახაზის დასახელება:
A2	გადახურვის ფილაში ღიობების განლაგების სქემა ▽+48.78
სტადია	
მ.პ.	
თარიღი	
24/02/2023	
მასშტაბი	
1:125	

რევიზია:	ნახაზის ნომერი:	ფურც. საერთო რაოდენობა
R1	კ-I.8.103	139

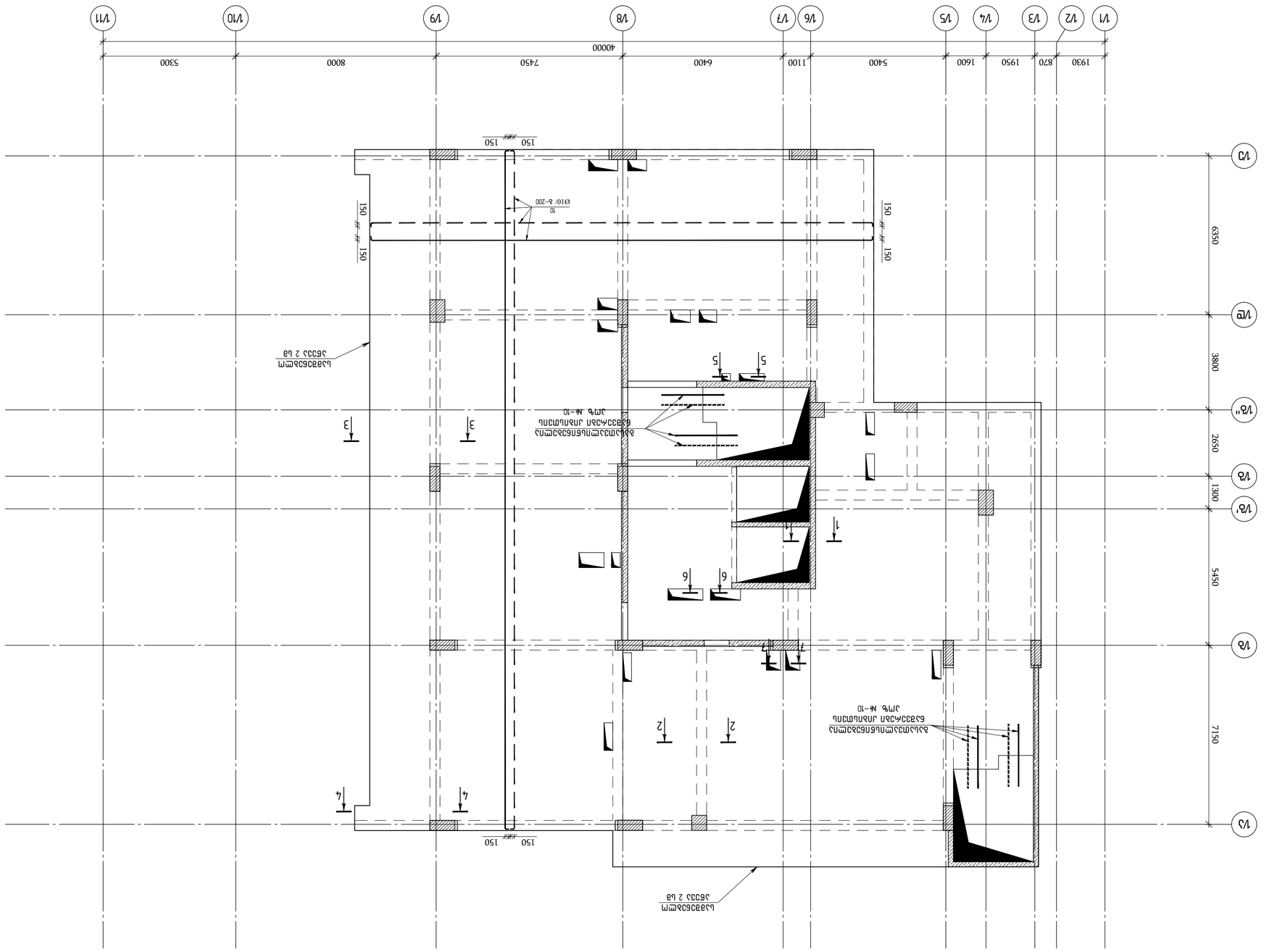
Ø10/ з-200
150
150
150
150
150
150
150
1930
870
1950
1600
5400
1100
6400
7450
8000
5300
40000
63500
38000
26500
13000
54500
71500
1/1
1/2
1/3
1/4
1/5
1/6
1/7
1/8
1/9
1/10
1/11
1/А
1/Б
1/В
1/В'
1/В''
1/Г
1/Д
1/Е
1/Ж
1/З
1/И
1/К
1/Л
1/М
1/Н
1/О
1/П
1/Р
1/С
1/Т
1/У
1/Ф
1/Х
1/Ц
1/Ч
1/Ш
1/Щ
1/Э
1/Ю
1/Я
1/А'
1/Б'
1/Г'
1/Д'
1/Е'
1/Ж'
1/З'
1/И'
1/К'
1/Л'
1/М'
1/Н'
1/О'
1/П'
1/Р'
1/С'
1/Т'
1/У'
1/Ф'
1/Х'
1/Ц'
1/Ч'
1/Ш'
1/Щ'
1/Э'
1/Ю'
1/Я'
1/А''
1/Б''
1/Г''
1/Д''
1/Е''
1/Ж''
1/З''
1/И''
1/К''
1/Л''
1/М''
1/Н''
1/О''
1/П''
1/Р''
1/С''
1/Т''
1/У''
1/Ф''
1/Х''
1/Ц''
1/Ч''
1/Ш''
1/Щ''
1/Э''
1/Ю''
1/Я''
1
2
3
4
5
6
7
Ø10/ з-200
Ø10/ з-200
Ø10/ з-200

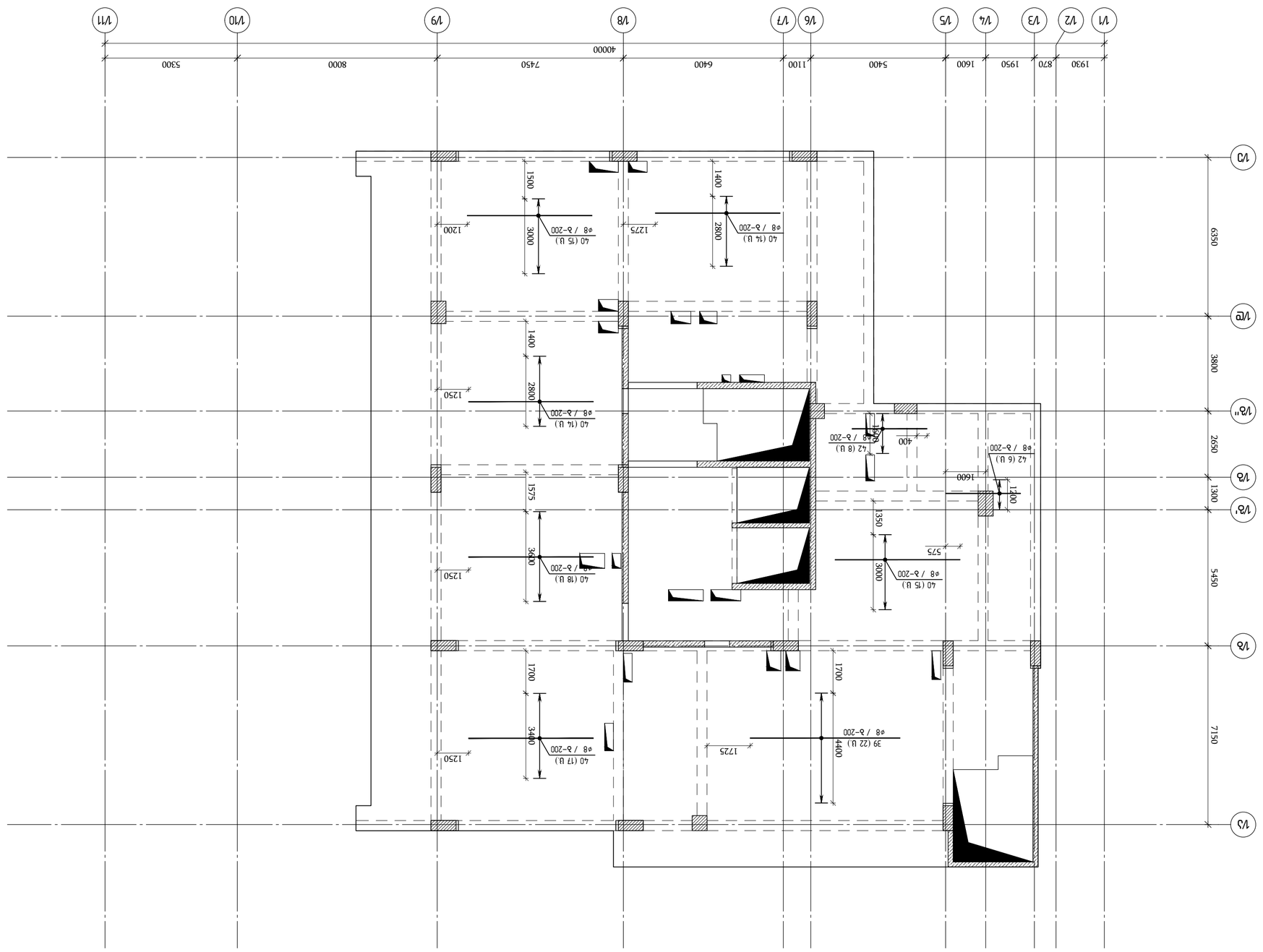

Балъбъ ъъъъпь эпъпъ ъъъбъмъъъ ъ.48.78 ▽+
(ъъъъъъпп ъъъъъъ

Y
X

Фундаментная плита ▽+48.78
(Ф1,Ф2,Ф3,Ф4,Ф5,Ф6,Ф7,Ф8,Ф9,Ф10,Ф11,Ф12,Ф13,Ф14,Ф15,Ф16,Ф17,Ф18,Ф19,Ф20,Ф21,Ф22,Ф23,Ф24,Ф25,Ф26,Ф27,Ф28,Ф29,Ф30,Ф31,Ф32,Ф33,Ф34,Ф35,Ф36,Ф37,Ф38,Ф39,Ф40,Ф41,Ф42,Ф43,Ф44,Ф45,Ф46,Ф47,Ф48,Ф49,Ф50,Ф51,Ф52,Ф53,Ф54,Ф55,Ф56,Ф57,Ф58,Ф59,Ф60,Ф61,Ф62,Ф63,Ф64,Ф65,Ф66,Ф67,Ф68,Ф69,Ф70,Ф71,Ф72,Ф73,Ф74,Ф75,Ф76,Ф77,Ф78,Ф79,Ф80,Ф81,Ф82,Ф83,Ф84,Ф85,Ф86,Ф87,Ф88,Ф89,Ф90,Ф91,Ф92,Ф93,Ф94,Ф95,Ф96,Ф97,Ф98,Ф99,Ф100,Ф101,Ф102,Ф103,Ф104,Ф105,Ф106,Ф107,Ф108,Ф109,Ф110,Ф111,Ф112,Ф113,Ф114,Ф115,Ф116,Ф117,Ф118,Ф119,Ф120,Ф121,Ф122,Ф123,Ф124,Ф125,Ф126,Ф127,Ф128,Ф129,Ф130,Ф131,Ф132,Ф133,Ф134,Ф135,Ф136,Ф137,Ф138,Ф139,Ф140,Ф141,Ф142,Ф143,Ф144,Ф145,Ф146,Ф147,Ф148,Ф149,Ф150,Ф151,Ф152,Ф153,Ф154,Ф155,Ф156,Ф157,Ф158,Ф159,Ф160,Ф161,Ф162,Ф163,Ф164,Ф165,Ф166,Ф167,Ф168,Ф169,Ф170,Ф171,Ф172,Ф173,Ф174,Ф175,Ф176,Ф177,Ф178,Ф179,Ф180,Ф181,Ф182,Ф183,Ф184,Ф185,Ф186,Ф187,Ф188,Ф189,Ф190,Ф191,Ф192,Ф193,Ф194,Ф195,Ф196,Ф197,Ф198,Ф199,Ф200,Ф201,Ф202,Ф203,Ф204,Ф205,Ф206,Ф207,Ф208,Ф209,Ф210,Ф211,Ф212,Ф213,Ф214,Ф215,Ф216,Ф217,Ф218,Ф219,Ф220,Ф221,Ф222,Ф223,Ф224,Ф225,Ф226,Ф227,Ф228,Ф229,Ф230,Ф231,Ф232,Ф233,Ф234,Ф235,Ф236,Ф237,Ф238,Ф239,Ф240,Ф241,Ф242,Ф243,Ф244,Ф245,Ф246,Ф247,Ф248,Ф249,Ф250,Ф251,Ф252,Ф253,Ф254,Ф255,Ф256,Ф257,Ф258,Ф259,Ф260,Ф261,Ф262,Ф263,Ф264,Ф265,Ф266,Ф267,Ф268,Ф269,Ф270,Ф271,Ф272,Ф273,Ф274,Ф275,Ф276,Ф277,Ф278,Ф279,Ф280,Ф281,Ф282,Ф283,Ф284,Ф285,Ф286,Ф287,Ф288,Ф289,Ф290,Ф291,Ф292,Ф293,Ф294,Ф295,Ф296,Ф297,Ф298,Ф299,Ф300,Ф301,Ф302,Ф303,Ф304,Ф305,Ф306,Ф307,Ф308,Ф309,Ф310,Ф311,Ф312,Ф313,Ф314,Ф315,Ф316,Ф317,Ф318,Ф319,Ф320,Ф321,Ф322,Ф323,Ф324,Ф325,Ф326,Ф327,Ф328,Ф329,Ф330,Ф331,Ф332,Ф333,Ф334,Ф335,Ф336,Ф337,Ф338,Ф339,Ф340,Ф341,Ф342,Ф343,Ф344,Ф345,Ф346,Ф347,Ф348,Ф349,Ф350,Ф351,Ф352,Ф353,Ф354,Ф355,Ф356,Ф357,Ф358,Ф359,Ф360,Ф361,Ф362,Ф363,Ф364,Ф365,Ф366,Ф367,Ф368,Ф369,Ф370,Ф371,Ф372,Ф373,Ф374,Ф375,Ф376,Ф377,Ф378,Ф379,Ф380,Ф381,Ф382,Ф383,Ф384,Ф385,Ф386,Ф387,Ф388,Ф389,Ф390,Ф391,Ф392,Ф393,Ф394,Ф395,Ф396,Ф397,Ф398,Ф399,Ф400,Ф401,Ф402,Ф403,Ф404,Ф405,Ф406,Ф407,Ф408,Ф409,Ф410,Ф411,Ф412,Ф413,Ф414,Ф415,Ф416,Ф417,Ф418,Ф419,Ф420,Ф421,Ф422,Ф423,Ф424,Ф425,Ф426,Ф427,Ф428,Ф429,Ф430,Ф431,Ф432,Ф433,Ф434,Ф435,Ф436,Ф437,Ф438,Ф439,Ф440,Ф441,Ф442,Ф443,Ф444,Ф445,Ф446,Ф447,Ф448,Ф449,Ф450,Ф451,Ф452,Ф453,Ф454,Ф455,Ф456,Ф457,Ф458,Ф459,Ф460,Ф461,Ф462,Ф463,Ф464,Ф465,Ф466,Ф467,Ф468,Ф469,Ф470,Ф471,Ф472,Ф473,Ф474,Ф475,Ф476,Ф477,Ф478,Ф479,Ф480,Ф481,Ф482,Ф483,Ф484,Ф485,Ф486,Ф487,Ф488,Ф489,Ф490,Ф491,Ф492,Ф493,Ф494,Ф495,Ф496,Ф497,Ф498,Ф499,Ф500,Ф501,Ф502,Ф503,Ф504,Ф505,Ф506,Ф507,Ф508,Ф509,Ф510,Ф511,Ф512,Ф513,Ф514,Ф515,Ф516,Ф517,Ф518,Ф519,Ф520,Ф521,Ф522,Ф523,Ф524,Ф525,Ф526,Ф527,Ф528,Ф529,Ф530,Ф531,Ф532,Ф533,Ф534,Ф535,Ф536,Ф537,Ф538,Ф539,Ф540,Ф541,Ф542,Ф543,Ф544,Ф545,Ф546,Ф547,Ф548,Ф549,Ф550,Ф551,Ф552,Ф553,Ф554,Ф555,Ф556,Ф557,Ф558,Ф559,Ф560,Ф561,Ф562,Ф563,Ф564,Ф565,Ф566,Ф567,Ф568,Ф569,Ф570,Ф571,Ф572,Ф573,Ф574,Ф575,Ф576,Ф577,Ф578,Ф579,Ф580,Ф581,Ф582,Ф583,Ф584,Ф585,Ф586,Ф587,Ф588,Ф589,Ф590,Ф591,Ф592,Ф593,Ф594,Ф595,Ф596,Ф597,Ф598,Ф599,Ф600,Ф601,Ф602,Ф603,Ф604,Ф605,Ф606,Ф607,Ф608,Ф609,Ф610,Ф611,Ф612,Ф613,Ф614,Ф615,Ф616,Ф617,Ф618,Ф619,Ф620,Ф621,Ф622,Ф623,Ф624,Ф625,Ф626,Ф627,Ф628,Ф629,Ф630,Ф631,Ф632,Ф633,Ф634,Ф635,Ф636,Ф637,Ф638,Ф639,Ф640,Ф641,Ф642,Ф643,Ф644,Ф645,Ф646,Ф647,Ф648,Ф649,Ф650,Ф651,Ф652,Ф653,Ф654,Ф655,Ф656,Ф657,Ф658,Ф659,Ф660,Ф661,Ф662,Ф663,Ф664,Ф665,Ф666,Ф667,Ф668,Ф669,Ф670,Ф671,Ф672,Ф673,Ф674,Ф675,Ф676,Ф677,Ф678,Ф679,Ф680,Ф681,Ф682,Ф683,Ф684,Ф685,Ф686,Ф687,Ф688,Ф689,Ф690,Ф691,Ф692,Ф693,Ф694,Ф695,Ф696,Ф697,Ф698,Ф699,Ф700,Ф701,Ф702,Ф703,Ф704,Ф705,Ф706,Ф707,Ф708,Ф709,Ф710,Ф711,Ф712,Ф713,Ф714,Ф715,Ф716,Ф717,Ф718,Ф719,Ф720,Ф721,Ф722,Ф723,Ф724,Ф725,Ф726,Ф727,Ф728,Ф729,Ф730,Ф731,Ф732,Ф733,Ф734,Ф735,Ф736,Ф737,Ф738,Ф739,Ф740,Ф741,Ф742,Ф743,Ф744,Ф745,Ф746,Ф747,Ф748,Ф749,Ф750,Ф751,Ф752,Ф753,Ф754,Ф755,Ф756,Ф757,Ф758,Ф759,Ф760,Ф761,Ф762,Ф763,Ф764,Ф765,Ф766,Ф767,Ф768,Ф769,Ф770,Ф771,Ф772,Ф773,Ф774,Ф775,Ф776,Ф777,Ф778,Ф779,Ф780,Ф781,Ф782,Ф783,Ф784,Ф785,Ф786,Ф787,Ф788,Ф789,Ф790,Ф791,Ф792,Ф793,Ф794,Ф795,Ф796,Ф797,Ф798,Ф799,Ф800,Ф801,Ф802,Ф803,Ф804,Ф805,Ф806,Ф807,Ф808,Ф809,Ф810,Ф811,Ф812,Ф813,Ф814,Ф815,Ф816,Ф817,Ф818,Ф819,Ф820,Ф821,Ф822,Ф823,Ф824,Ф825,Ф826,Ф827,Ф828,Ф829,Ф830,Ф831,Ф832,Ф833,Ф834,Ф835,Ф836,Ф837,Ф838,Ф839,Ф840,Ф841,Ф842,Ф843,Ф844,Ф845,Ф846,Ф847,Ф848,Ф849,Ф850,Ф851,Ф852,Ф853,Ф854,Ф855,Ф856,Ф857,Ф858,Ф859,Ф860,Ф861,Ф862,Ф863,Ф864,Ф865,Ф866,Ф867,Ф868,Ф869,Ф870,Ф871,Ф872,Ф873,Ф874,Ф875,Ф876,Ф877,Ф878,Ф879,Ф880,Ф881,Ф882,Ф883,Ф884,Ф885,Ф886,Ф887,Ф888,Ф889,Ф890,Ф891,Ф892,Ф893,Ф894,Ф895,Ф896,Ф897,Ф898,Ф899,Ф900,Ф901,Ф902,Ф903,Ф904,Ф905,Ф906,Ф907,Ф908,Ф909,Ф910,Ф911,Ф912,Ф913,Ф914,Ф915,Ф916,Ф917,Ф918,Ф919,Ф920,Ф921,Ф922,Ф923,Ф924,Ф925,Ф926,Ф927,Ф928,Ф929,Ф930,Ф931,Ф932,Ф933,Ф934,Ф935,Ф936,Ф937,Ф938,Ф939,Ф940,Ф941,Ф942,Ф943,Ф944,Ф945,Ф946,Ф947,Ф948,Ф949,Ф950,Ф951,Ф952,Ф953,Ф954,Ф955,Ф956,Ф957,Ф958,Ф959,Ф960,Ф961,Ф962,Ф963,Ф964,Ф965,Ф966,Ф967,Ф968,Ф969,Ф970,Ф971,Ф972,Ф973,Ф974,Ф975,Ф976,Ф977,Ф978,Ф979,Ф980,Ф981,Ф982,Ф983,Ф984,Ф985,Ф986,Ф987,Ф988,Ф989,Ф990,Ф991,Ф992,Ф993,Ф994,Ф995,Ф996,Ф997,Ф998,Ф999,Ф1000,Ф1001,Ф1002,Ф1003,Ф1004,Ф1005,Ф1006,Ф1007,Ф1008,Ф1009,Ф1010,Ф1011,Ф1012,Ф1013,Ф1014,Ф1015,Ф1016,Ф1017,Ф1018,Ф1019,Ф1020,Ф1021,Ф1022,Ф1023,Ф1024,Ф1025,Ф1026,Ф1027,Ф1028,Ф1029,Ф1030,Ф1031,Ф1032,Ф1033,Ф1034,Ф1035,Ф1036,Ф1037,Ф1038,Ф1039,Ф1040,Ф1041,Ф1042,Ф1043,Ф1044,Ф1045,Ф1046,Ф1047,Ф1048,Ф1049,Ф1050,Ф1051,Ф1052,Ф1053,Ф1054,Ф1055,Ф1056,Ф1057,Ф1058,Ф1059,Ф1060,Ф1061,Ф1062,Ф1063,Ф1064,Ф1065,Ф1066,Ф1067,Ф1068,Ф1069,Ф1070,Ф1071,Ф1072,Ф1073,Ф1074,Ф1075,Ф1076,Ф1077,Ф1078,Ф1079,Ф1080,Ф1081,Ф1082,Ф1083,Ф1084,Ф1085,Ф1086,Ф1087,Ф1088,Ф1089,Ф1090,Ф1091,Ф1092,Ф1093,Ф1094,Ф1095,Ф1096,Ф1097,Ф1098,Ф1099,Ф1100,Ф1101,Ф1102,Ф1103,Ф1104,Ф1105,Ф1106,Ф1107,Ф1108,Ф1109,Ф1110,Ф1111,Ф1112,Ф1113,Ф1114,Ф1115,Ф1116,Ф1117,Ф1118,Ф1119,Ф1120,Ф1121,Ф1122,Ф1123,Ф1124,Ф1125,Ф1126,Ф1127,Ф1128,Ф1129,Ф1130,Ф1131,Ф1132,Ф1133,Ф1134,Ф1135,Ф1136,Ф1137,Ф1138,Ф1139,Ф1140,Ф1141,Ф1142,Ф1143,Ф1144,Ф1145,Ф1146,Ф1147,Ф1148,Ф1149,Ф1150,Ф1151,Ф1152,Ф1153,Ф1154,Ф1155,Ф1156,Ф1157,Ф1158,Ф1159,Ф1160,Ф1161,Ф1162,Ф1163,Ф1164,Ф1165,Ф1166,Ф1167,Ф1168,Ф1169,Ф1170,Ф1171,Ф1172,Ф1173,Ф1174,Ф1175,Ф1176,Ф1177,Ф1178,Ф1179,Ф1180,Ф1181,Ф1182,Ф1183,Ф1184,Ф1185,Ф1186,Ф1187,Ф1188,Ф1189,Ф1190,Ф1191,Ф1192,Ф1193,Ф1194,Ф1195,Ф1196,Ф1197,Ф1198,Ф1199,Ф1200,Ф1201,Ф1202,Ф1203,Ф1204,Ф1205,Ф1206,Ф1207,Ф1208,Ф1209,Ф1210,Ф1211,Ф1212,Ф1213,Ф1214,Ф1215,Ф1216,Ф1217,Ф1218,Ф1219,Ф1220,Ф1221,Ф1222,Ф1223,Ф1224,Ф1225,Ф1226,Ф1227,Ф1228,Ф1229,Ф1230,Ф1231,Ф1232,Ф1233,Ф1234,Ф1235,Ф1236,Ф1237,Ф1238,Ф1239,Ф1240,Ф1241,Ф1242,Ф1243,Ф1244,Ф1245,Ф1246,Ф1247,Ф1248,Ф1249,Ф1250,Ф1251,Ф1252,Ф1253,Ф1254,Ф1255,Ф1256,Ф1257,Ф1258,Ф1259,Ф1260,Ф1261,Ф1262,Ф1263,Ф1264,Ф1265,Ф1266,Ф1267,Ф1268,Ф1269,Ф1270,Ф1271,Ф1272,Ф1273,Ф1274,Ф1275,Ф1276,Ф1277,Ф1278,Ф1279,Ф1280,Ф1281,Ф1282,Ф1283,Ф1284,Ф1285,Ф1286,Ф1287,Ф1288,Ф1289,Ф1290,Ф1291,Ф1292,Ф1293,Ф1294,Ф1295,Ф1296,Ф1297,Ф1298,Ф1299,Ф1300,Ф1301,Ф1302,Ф1303,Ф1304,Ф1305,Ф1306,Ф1307,Ф1308,Ф1309,Ф1310,Ф1311,Ф1312,Ф1313,Ф1314,Ф1315,Ф1316,Ф1317,Ф1318,Ф1319,Ф1320,Ф1321,Ф1322,Ф1323,Ф1324,Ф1325,Ф1326,Ф1327,Ф1328,Ф1329,Ф1330,Ф1331,Ф1332,Ф1333,Ф1334,Ф1335,Ф1336,Ф1337,Ф1338,Ф1339,Ф1340,Ф1341,Ф1342,Ф1343,Ф1344,Ф1345,Ф1346,Ф1347,Ф1348,Ф1349,Ф1350,Ф1351,Ф1352,Ф1353,Ф1354,Ф1355,Ф1356,Ф1357,Ф1358,Ф1359,Ф1360,Ф1361,Ф1362,Ф1363,Ф1364,Ф1365,Ф1366,Ф1367,Ф1368,Ф1369,Ф1370,Ф1371,Ф1372,Ф1373,Ф1374,Ф1375,Ф1376,Ф1377,Ф1378,Ф1379,Ф1380,Ф1381,Ф1382,Ф1383,Ф1384,Ф1385,Ф1386,Ф1387,Ф1388,Ф1389,Ф1390,Ф1391,Ф1392,Ф1393,Ф1394,Ф1395,Ф1396,Ф1397,Ф1398,Ф1399,Ф1400,Ф1401,Ф1402,Ф1403,Ф1404,Ф1405,Ф1406,Ф1407,Ф1408,Ф1409,Ф1410,Ф1411,Ф1412,Ф1413,Ф1414,Ф1415,Ф1416,Ф1417,Ф1418,Ф1419,Ф1420,Ф1421,Ф1422,Ф1423,Ф1424,Ф1425,Ф1426,Ф1427,Ф1428,Ф1429,Ф1430,Ф1431,Ф1432,Ф1433,Ф1434,Ф1435,Ф1436,Ф1437,Ф1438,Ф1439,Ф1440,Ф1441,Ф1442,Ф1443,Ф1444,Ф1445,Ф1446,Ф1447,Ф1448,Ф1449,Ф1450,Ф1451,Ф1452,Ф1453,Ф1454,Ф1455,Ф1456,Ф1457,Ф1458,Ф1459,Ф1460,Ф1461,Ф1462,Ф1463,Ф1464,Ф1465,Ф1466,Ф1467,Ф1468,Ф1469,Ф1470,Ф1471,Ф1472,Ф1473,Ф1474,Ф1475,Ф1476,Ф1477,Ф1478,Ф1479,Ф1480,Ф1481,Ф1482,Ф1483,Ф1484,Ф1485,Ф1486,Ф1487,Ф1488,Ф1489,Ф1490,Ф1491,Ф1492,Ф1493,Ф1494,Ф1495,Ф1496,Ф1497,Ф1498,Ф1499,Ф1500,Ф1501,Ф1502,Ф1503,Ф1504,Ф1505,Ф1506,Ф1507,Ф1508,Ф1509,Ф1510,Ф1511,Ф1512,Ф1513,Ф1514,Ф1515,Ф1516,Ф1517,Ф1518,Ф1519,Ф1520,Ф1521,Ф1522,Ф1523,Ф1524,Ф1525,Ф1526,Ф1527,Ф1528,Ф1529,Ф1530,Ф1531,Ф1532,Ф1533,Ф1534,Ф1535,Ф1536,Ф1537,Ф1538,Ф1539,Ф1540,Ф1541,Ф1542,Ф1543,Ф1544,Ф1545,Ф1546,Ф1547,Ф1548,Ф1549,Ф1550,Ф1551,Ф1552,Ф1553,Ф1554,Ф1555,Ф1556,Ф1557,Ф1558,Ф1559,Ф1560,Ф1561,Ф1562,Ф1563,Ф1564,Ф1565,Ф1566,Ф1567,Ф1568,Ф1569,Ф1570,Ф1571,Ф1572,Ф1573,Ф1574,Ф1575,Ф1576,Ф1577,Ф1578,Ф1579,Ф1580,Ф1581,Ф1582,Ф1583,Ф1584,Ф1585,Ф1586,Ф1587,Ф1588,Ф1589,Ф1590,Ф1591,Ф1592,Ф1593,Ф1594,Ф1595,Ф1596,Ф1597,Ф1598,Ф1599,Ф1600,Ф1601,Ф1602,Ф1603,Ф1604,Ф1605,Ф1606,Ф1607,Ф1608,Ф1609,Ф1610,Ф1611,Ф1612,Ф1613,Ф1614,Ф1615,Ф1616,Ф1617,Ф1618,Ф1619,Ф1620,Ф1621,Ф1622,Ф1623,Ф1624,Ф1625,Ф1626,Ф1627,Ф1628,Ф1629,Ф1630,Ф1631,Ф1632,Ф1633,Ф1634,Ф1635,Ф1636,Ф1637,Ф1638,Ф1639,Ф1640,Ф1641,Ф1642,Ф1643,Ф1644,Ф1645,Ф1646,Ф1647,Ф1648,Ф1649,Ф1650,Ф1651,Ф1652,Ф1653,Ф1654,Ф1655,Ф1656,Ф1657,Ф1658,Ф1659,Ф1660,Ф1661,Ф1662,Ф1663,Ф1664,Ф1665,Ф1666,Ф1667,Ф1668,Ф1669,Ф1670,Ф1671,Ф1672,Ф1673,Ф1674,Ф1675,Ф1676,Ф1677,Ф1678,Ф1679,Ф1680,Ф1681,Ф1682,Ф1683,Ф1684,Ф1685,Ф1686,Ф1687,Ф1688,Ф1689,Ф1690,Ф1691,Ф1692,Ф1693,Ф1694,Ф1695,Ф1696,Ф1697,Ф1698,Ф1699,Ф1700,Ф1701,Ф1702,Ф1703,Ф1704,Ф1705,Ф1706,Ф1707,Ф1708,Ф1709,Ф1710,Ф1711,Ф1712,Ф1713,Ф1714,Ф1715,Ф1716,Ф1717,Ф1718,Ф1719,Ф1720,Ф1721,Ф1722,Ф1723,Ф1724,Ф1725,Ф1726,Ф1727,Ф1728,Ф1729,Ф1730,Ф1731,Ф1732,Ф1733,Ф1734,Ф1735,Ф1736,Ф1737,Ф1738,Ф1739,Ф1740,Ф1741,Ф1742,Ф1743,Ф1744,Ф1745,Ф1746,Ф1747,Ф1748,Ф1749,Ф1750,Ф1751,Ф1752,Ф1753,Ф1754,Ф1755,Ф1756,Ф1757,Ф1758,Ф1759,Ф1760,Ф1761,Ф1762,Ф1763,Ф1764,Ф1765,Ф1766,Ф1767,Ф1768,Ф1769,Ф1770,Ф1771,Ф1772,Ф1773,Ф1774,Ф1775,Ф1776,Ф1777,Ф1778,Ф1779,Ф1780,Ф1781,Ф1782,Ф1783,Ф1784,Ф1785,Ф1786,Ф1787,Ф1788,Ф1789,Ф1790,Ф1791,Ф1792,Ф1793,Ф1794,Ф1795,Ф1796,Ф1797,Ф1798,Ф1799,Ф1800,Ф1801,Ф1802,Ф1803,Ф1804,Ф1805,Ф1806,Ф1807,Ф1808,Ф1809,Ф1810,Ф1811,Ф1812,Ф1813,Ф1814,Ф1815,Ф1816,Ф1817,Ф1818,Ф1819,Ф1820,Ф1821,Ф1822,Ф1823,Ф1824,Ф1825,Ф1826,Ф1827,Ф1828,Ф1829,Ф1830,Ф1831,Ф1832,Ф1833,Ф1834,Ф1835,Ф1836,Ф1837,Ф1838,Ф1839,Ф1840,Ф1841,Ф1842,Ф1843,Ф1844,Ф1845,Ф1846,Ф1847,Ф1848,Ф1849,Ф1850,Ф1851,Ф1852,Ф1853,Ф1854,Ф1855,Ф1856,Ф1857,Ф1858,Ф1859,Ф1860,Ф1861,Ф1862,Ф1863,Ф1864,Ф1865,Ф1866,Ф1867,Ф1868,Ф1869,Ф1870,Ф1871,Ф1872,Ф1873,Ф1874,Ф1875,Ф1876,Ф1877,Ф1878,Ф1879,Ф1880,Ф1881,Ф1882,Ф1883,Ф1884,Ф1885,Ф1886,Ф1887,Ф1888,Ф1889,Ф1890,Ф1891,Ф1892,Ф1893,Ф1894,Ф1895,Ф1896,Ф1897,Ф1898,Ф1899,Ф1900,Ф1901,Ф1902,Ф1903,Ф1904,Ф1905,Ф1906,Ф1907,Ф1908,Ф1909,Ф1910,Ф1911,Ф1912,Ф1913,Ф1914,Ф1915,Ф1916,Ф1917,Ф1918,Ф1919,Ф1920,Ф1921,Ф1922,Ф1923,Ф1924,Ф1925,Ф1926,Ф1927,Ф1928,Ф1929,Ф1930,Ф1931,Ф1932,Ф1933,Ф1934,Ф1935,Ф1936,Ф1937,Ф1938,Ф1939,Ф1940,Ф1941,Ф1942,Ф1943,Ф1944,Ф1945,Ф1946,Ф1947,Ф1948,Ф1949,Ф1950,Ф1951,Ф1952,Ф1953,Ф1954,Ф1955,Ф1956,Ф1957,Ф1958,Ф1959,Ф1960,Ф1961,Ф1962,Ф1963,Ф1964,Ф1965,Ф1966,Ф1967,Ф1968,Ф1969,Ф1970,Ф1971,Ф1972,Ф1973,Ф1974,Ф1975,Ф1976,Ф1977,Ф1978,Ф1979,Ф1980,Ф1981,Ф1982,Ф1983,Ф1984,Ф1985,Ф1986,Ф1987,Ф1988,Ф1989,Ф1990,Ф1991,Ф1992,Ф1993,Ф1994,Ф1995,Ф1996,Ф1997,Ф1998,Ф1999,Ф2000,Ф2001,Ф2002,Ф2003,Ф2004,Ф2005,Ф2006,Ф2007,Ф2008,Ф2009,Ф2010,Ф2011,Ф2012,Ф2013,Ф2014,Ф2015,Ф2016,Ф2017,Ф2018,Ф2019,Ф2020,Ф2021,Ф2022,Ф2023,Ф2024,Ф2025,Ф2026,Ф2027,Ф2028,Ф2029,Ф2030,Ф2031,Ф2032,Ф2033,Ф2034,Ф2035,Ф2036,Ф2037,Ф2038,Ф2039,Ф2040,Ф2041,Ф2042,Ф2043,Ф2044,Ф2045,Ф2046,Ф2047,Ф2048,Ф2049,Ф2050,Ф2051,Ф2052,Ф2053,Ф2054,Ф2055,Ф2056,Ф2057,Ф2058,Ф2059,Ф2060,Ф2061,Ф2062,Ф2063,Ф2064,Ф2065,Ф2066,Ф2067,Ф2068,Ф2069,Ф2070,Ф2071,Ф2072,Ф2073,Ф2074,Ф2075,Ф2076,Ф2077,Ф2078,Ф2079,Ф2080,Ф2081,Ф2082,Ф2083,Ф2084,Ф2085,Ф2086,Ф2087,Ф2088,Ф2089,Ф2090,Ф2091,Ф2092,Ф2093,Ф2094,Ф2095,Ф2096,Ф2097,Ф2098,Ф2099,Ф2100,Ф2101,Ф2102,Ф2103,Ф2104,Ф2105,Ф2106,Ф2107,Ф2108,Ф2109,Ф2110,Ф2111,Ф2112,Ф2113,Ф2114,Ф2115,Ф2116,Ф2117,Ф2118,Ф2119,Ф2120,Ф2121,Ф2122,Ф2123,Ф2124,Ф2125,Ф2126,Ф2127,Ф2128,Ф2129,Ф2130,Ф2131,Ф2132,Ф2133,Ф2134,Ф2135,Ф2136,Ф2137,Ф2138,Ф2139,Ф2140,Ф2141,Ф2142,Ф2143,Ф2144,Ф2145,Ф2146,Ф2147,Ф2148,Ф2149,Ф2150,Ф2151,Ф2152,Ф2153,Ф2154,Ф2155,Ф2156,Ф2157,Ф2158,Ф2159,Ф2160,Ф2161,Ф2162,Ф2163,Ф2164,Ф2165,Ф2166,Ф2167,Ф2168,Ф2169,Ф2170,Ф2171,Ф2172,Ф2173,Ф2174,Ф2175,Ф2176,Ф2177,Ф2178,Ф2179,Ф2180,Ф2181,Ф2182,Ф2183,Ф2184,Ф2185,Ф2186,Ф2187,Ф2188,Ф2189,Ф2190,Ф2191,Ф2192,Ф2193,Ф2194,Ф2195,Ф2196,Ф2197,Ф2198,Ф2199,Ф2200,Ф2201,Ф2202,Ф2203,Ф2204,Ф2205,Ф2206,Ф2207,Ф2208,Ф2209,Ф2210,Ф2211,Ф2212,Ф2213,Ф2214,Ф2215,Ф2216,Ф2217,Ф2218,Ф2219,Ф2220,Ф2221,Ф2222,Ф2223,Ф2224,Ф2225,Ф2226,Ф2227,Ф2228,Ф2229,Ф2230,Ф2231,Ф2232,Ф2233,Ф2234,Ф2235,Ф2236,Ф2237,Ф2238,Ф2239,Ф2240,Ф2241,Ф2242,Ф2243,Ф2244,Ф2245,Ф2246,Ф2247,Ф2248,Ф2249,Ф2250,Ф2251,Ф2252,Ф2253,Ф2254,Ф2255,Ф2256,Ф2257,Ф2258,Ф2259,Ф2260,Ф2261,Ф2262,Ф2263,Ф2264,Ф2265,Ф2266,Ф2267,Ф2268,Ф2269,Ф2270,Ф2271,Ф2272,Ф2273,Ф2274,Ф2275,Ф2276,Ф2277,Ф2278,Ф2279,Ф2280,Ф2281,Ф2282,Ф2283,Ф2284,Ф2285,Ф2286,Ф2287,Ф2288,Ф2289,Ф2290,Ф2291,Ф2292,Ф2293,Ф2294,Ф2295,Ф2296,Ф2297,Ф2298,Ф2299,Ф2300,Ф2301,Ф2302,Ф2303,Ф2304,Ф2305,Ф2306,Ф2307,Ф2308,Ф2309,Ф2310,Ф2311,Ф2312,Ф2313,Ф2314,Ф2315,Ф2316,Ф2317,Ф2318,Ф2319,Ф2320,Ф2321,Ф2322,Ф2323,Ф2324,Ф2325,Ф2326,Ф2327,Ф2328,Ф2329,Ф2330,Ф2331,Ф2332,Ф2333,Ф2334,Ф2335,Ф2336,Ф2337,Ф2338,Ф2339,Ф2340,Ф2341,Ф2342,Ф2343,Ф2344,Ф2345,Ф2346,Ф2347,Ф2348,Ф2349,Ф2350,Ф2351,Ф2352,Ф2353,Ф2354,Ф2355,Ф2356,Ф2357,Ф2358,Ф2359,Ф2360,Ф2361,Ф2362,Ф2363,Ф2364,Ф2365,Ф2366,Ф2367,Ф2368,Ф2369,Ф2370,Ф2371,Ф2372,Ф2373,Ф2374,Ф2375,Ф2376,Ф2377,Ф2378,Ф2379,Ф2380,Ф2381,Ф2382,Ф2383,Ф2384,Ф2385,Ф2386,Ф2387,Ф2388,Ф2389,Ф2390,Ф2391,Ф2392,Ф2393,Ф2394,Ф2395,Ф2396,Ф2397,Ф2398,Ф2399,Ф2400,Ф2401,Ф2402,Ф2403,Ф2404,Ф2405,Ф2406,Ф2407,Ф2408,Ф2409,Ф2410,Ф2411,Ф2412,Ф2413,Ф2414,Ф2415,Ф2416,Ф2417,Ф2418,Ф2419,Ф2420,Ф2421,Ф2422,Ф2423,Ф2424,Ф2425,Ф2426,Ф2427,Ф2428,Ф2429,Ф2430,Ф2431,Ф2432,Ф2433,Ф2434,Ф2435,Ф2436,Ф2437,Ф2438,Ф2439,Ф2440,Ф2441,Ф2442,Ф2443,Ф2444,Ф2445,Ф2446,Ф2447,Ф2448,Ф2449,Ф2450,Ф2451,Ф2452,Ф2453,Ф2454,Ф2455,Ф2456,Ф2457,Ф2458,Ф2459,Ф2460,Ф2461,Ф2462,Ф2463,Ф2464,Ф2465,Ф2466,Ф2467,Ф2468,Ф2469,Ф2470,Ф2471,Ф2472,Ф2473,Ф2474,Ф2475,Ф2476,Ф2477,Ф2478,Ф2479,Ф2480,Ф2481,Ф2482,Ф2483,Ф2484,Ф2485,Ф2486,Ф2487,Ф2488,Ф2489,Ф2490,Ф2491,Ф2492,Ф2493,Ф2494,Ф2495,Ф2496,Ф2497,Ф2498,Ф2499,Ф2500,Ф2501,Ф2502,Ф2503,Ф2504,Ф2505,Ф2506,Ф2507,Ф2508,Ф2509,Ф2510,Ф2511,Ф2512,Ф2513,Ф2514,Ф2515,Ф2516,Ф2517,Ф2518,Ф2519,Ф2520,Ф2521,Ф2522,Ф2523,Ф2524,Ф2525,Ф2526,Ф2527,Ф2528,Ф2529,Ф2530,Ф2531,Ф2532,Ф2533,Ф2534,Ф2535,Ф2536,Ф2537,Ф2538,Ф2539,Ф2540,Ф2541,Ф2542,Ф2543,Ф2544,Ф2545,Ф2546,Ф2547,Ф2548,Ф2549,Ф2550,Ф2551,Ф2552,Ф2553,Ф2554,Ф2555,Ф2556,Ф2557,Ф2558,Ф2559,Ф2560,Ф2561,Ф2562,Ф2563,Ф2564,Ф2565,Ф2566,Ф2567,Ф2568,Ф2569,Ф2570,Ф2571,Ф2572,Ф2573,Ф2574,Ф2575,Ф2576,Ф2577,Ф2578,Ф2579,Ф2580,Ф2581,Ф2582,Ф2583,Ф2584,Ф2585,Ф2586,Ф2587,Ф2588,Ф2589,Ф2590,Ф2591,Ф2592,Ф2593,Ф2594,Ф2595,Ф2596,Ф2597,Ф2598,Ф2599,Ф2600,Ф2601,Ф2602,Ф2603,Ф2604,Ф2605,Ф2606,Ф2607,Ф2608,Ф2609,Ф2610,Ф2611,Ф2612,Ф2613,Ф2614,Ф2615,Ф2616,Ф2617,Ф2618,Ф2619,Ф2620,Ф2621,Ф2622,Ф2623,Ф2624,Ф2625,Ф2626,Ф2627,Ф2628,Ф2629,Ф2630,Ф2631,Ф2632,Ф2633,Ф2634,Ф2635,Ф2636,Ф2637,Ф2638,Ф2639,Ф2640,Ф2641,Ф2642,Ф2643,Ф2644,Ф2645,Ф2646,Ф2647,Ф2648,Ф2649,Ф2650,Ф2651,Ф2652,Ф2653,Ф2654,Ф2655,Ф2656,Ф2657,Ф2658,Ф2659,Ф2660,Ф2661,Ф2662,Ф2663,Ф2664,Ф2665,Ф2666,Ф2667,Ф2668,Ф2669,Ф2670,Ф2671,Ф2672,Ф2673,Ф2674,Ф2675,Ф2676,Ф2677,Ф2678,Ф2679,Ф2680,Ф2681,Ф2682,Ф2683,Ф2684,Ф2685,Ф2686,Ф2687,Ф2688,Ф2689,Ф2690,Ф2691,Ф2692,Ф2693,Ф2694,Ф2695,Ф2696,Ф2697,Ф2698,Ф2699,Ф2700,Ф2701,Ф2702,Ф2703,Ф2704,Ф2705,Ф2706,Ф2707,Ф2708,Ф2709,Ф2710,Ф2711,Ф2712,Ф2713,Ф2714,Ф2715,Ф2716,Ф2717,Ф2718,Ф2719,Ф2720,Ф2721,Ф2722,Ф2723,Ф2724,Ф2725,Ф2726,Ф2727,Ф2728,Ф2729,Ф2730,Ф2731,Ф2732,Ф2733,Ф2734,Ф2735,Ф2736,Ф2737,Ф2738,Ф2739,Ф2740,Ф2741,Ф2742,Ф2743,Ф2744,Ф2745,Ф2746,Ф2747,Ф2748,Ф2749,Ф2750,Ф2751,Ф2752,Ф2753,Ф2754,Ф2755,Ф2756,Ф2757,Ф2758,Ф2759,Ф2760,Ф2761,Ф2762,Ф2763,Ф2764,Ф2765,Ф2766,Ф2767,Ф2768,Ф2769,Ф2770,Ф2771,Ф2772,Ф2773,Ф2774,Ф2775,Ф2776,Ф2777,Ф2778,Ф2779,Ф2780,Ф2781,Ф2782,Ф2783,Ф2784,Ф2785,Ф2786,Ф2787,Ф2788,Ф2789,Ф2790,Ф2791,Ф2792,Ф2793,Ф2794,Ф2795,Ф2796,Ф2797,Ф2798,Ф2799,Ф2800,Ф2801,Ф2802,Ф2803,Ф2804,Ф2805,Ф2806,Ф2807,Ф2808,Ф2809,Ф2810,Ф2811,Ф2812,Ф2813,Ф2814,Ф2815,Ф2816,Ф2817,Ф2818,Ф2819,Ф2820,Ф2821,Ф2822,Ф2823,Ф2824,Ф2825,Ф2826,Ф2827,Ф2828,Ф2829,Ф

გადახურვის ფილის არმირების სქემა ▽+48.78
(დამატებითი არმირება ზედა შრე × ღერძის გასწვრივ)
მ 1:100

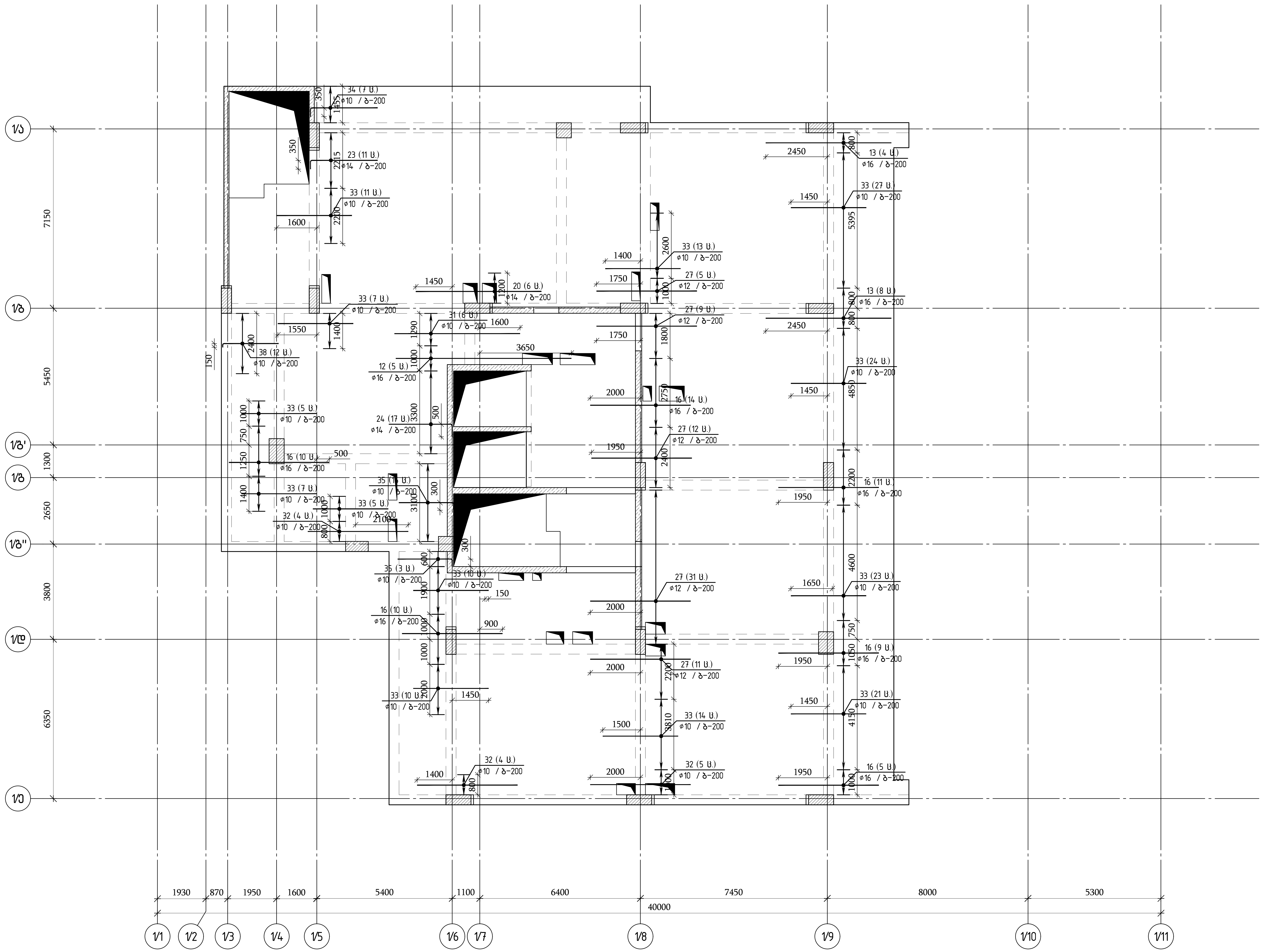

Y
X

თბილისი / 2023 წელი

ფაილის სახელი:
A2 QE_STR_Beliashvili_SLAB

KEYPLAN:

ყოველი შემდეგი რევიზია აუქმებს წინა რევიზიებს

პროექტის სტატუსი:
სამშენებლო დოკუმენტაცია

რევიზია

რევ.	თარიღი	აღწერილობა	დამტკ.

შენიშვნები:

მისამართი:
ქ.თბილისი ა. ბელიაშვილის ქუჩა
№100, №100ა, №102

დამკვეთი:
შ.პ.ს "ფერი"

თანამდებობა	სახელი გვარი	ხელმოწერა
პროექტის მენეჯერი		
დამტკიცებულია: დამკვეთის მიერ		

შემსრულებელი:
შპს "ქიუ ენჯინერინგი"
მისამართი :
ქ.თბილისი ა.ბაქრაძის №7
ბინა №6

შპს "ქიუ ენჯინერინგის"
პროფესიული პასუხისმგებლობის მზღვეველია
სს "დაზღვევის საერთაშორისო კომპანია ირაო"
(პ/ნ №PFL 417/21)

თანამდებობა	სახელი გვარი	ხელმოწერა
დირექტორი	დ.ქევანიშვილი	
საპროექტო ჯგუფის უფროსი	ო. ილიუხინი	
პროექტის მთ. კონსტრუქტორი	ო. ილიუხინი	
შეასრულა	მ.იაკობიძე	

პროექტის სახელწოდება:
მრავალფუნქციური კომპლექსი (I ბლოკი)

პროექტის სტადია:
ახალი მშენებლობა

პროექტის ნაწილი:
კონსტრუქცია

ფორმატი: A2
სტადია: მ.პ.
თარიღი: 24/02/2023
მასშტაბი: 1:125

ნახაზის დასახელება:
გადახურვის ფილის არმირების სქემა ▽+48.78 (დამატებითი არმირება ზედა შრე × ღერძის გასწვრივ)

რევიზია: R1
ნახაზის ნომერი: კ-I.8.107
ფურც. საერთო რაოდენობა: 139

გადახურვის ფილის არმირების სქემა ▽+48.78
(დამატებითი არმირება ზედა შრე Y ღერძის გასწვრივ)
მ 1:100

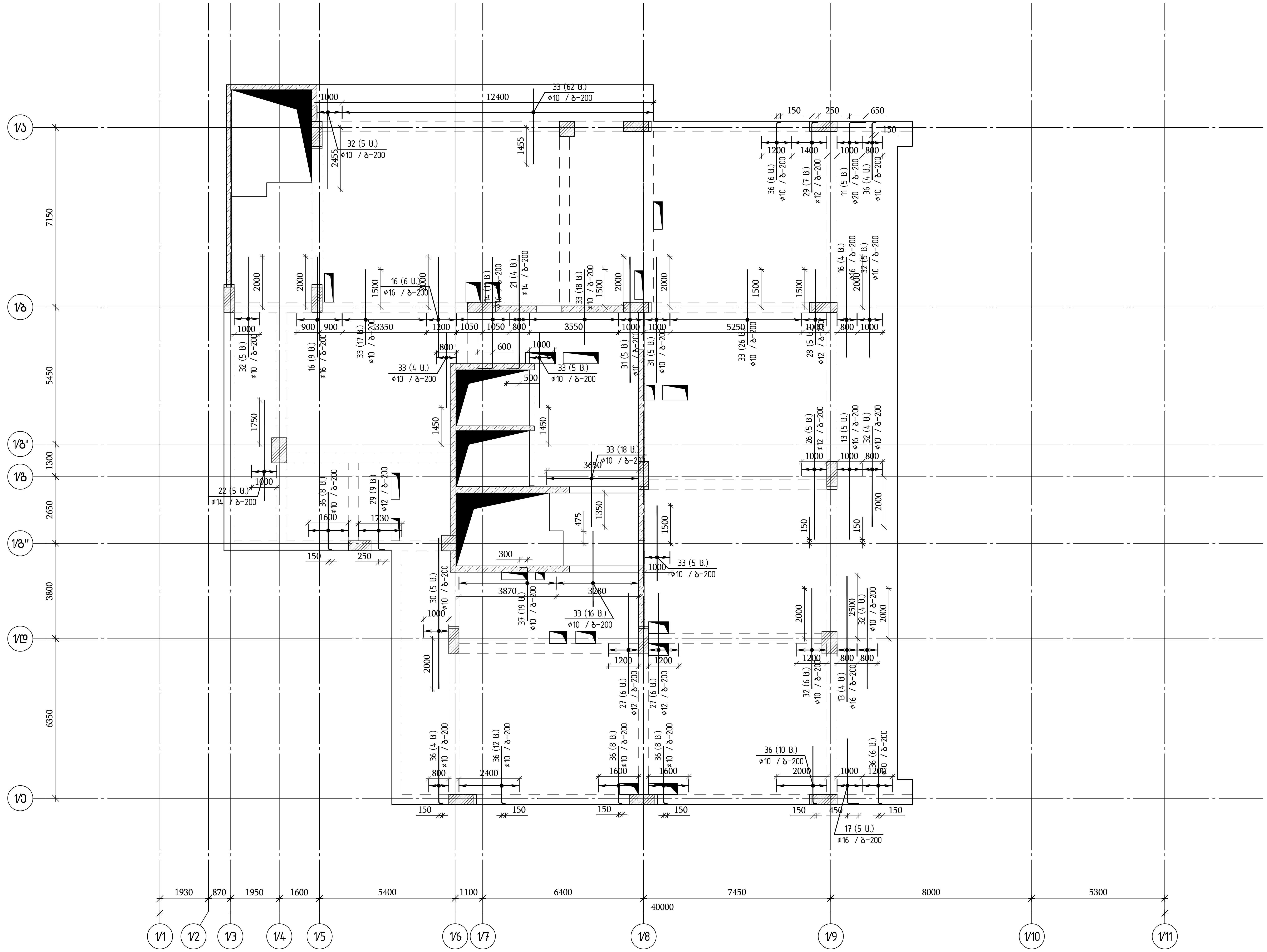

Y X

თბილისი / 2023 წელი

ფაილის სახელი:
A2 QE_STR_Beliashvili_SLAB

KEYPLAN:

ყოველი შემდეგი რევიზია აუქმებს წინა რევიზიებს

პროექტის სტატუსი:
სამშენებლო დოკუმენტაცია

რევიზია

რევ.	თარიღი	აღწერილობა	დამტკ.

შენიშვნები:

მისამართი:
ქ.თბილისი ა. ბელიაშვილის ქუჩა №100, №100ა, №102

დამკვეთი:
შ.პ.ს "ფერი"

თანამდებობა	სახელი გვარი	ხელმოწერა
პროექტის მენეჯერი		
დამტკიცებულია: დამკვეთის მიერ		

შემსრულებელი:
შპს "ქიუ ენჯინერინგი"
მისამართი:
ქ.თბილისი ა.ბაქრაძის №7 ბინა №6

შპს "ქიუ ენჯინერინგის" პროფესიული პასუხისმგებლობის მზღვეველია სს "დაზღვევის საერთაშორისო კომპანია ირაო" (პ/ნ №PFL 417/21)

თანამდებობა	სახელი გვარი	ხელმოწერა
დირექტორი	დ.ქევანიშვილი	
საპროექტო ჯგუფის უფროსი	ო. ილიუხინი	
პროექტის მთ. კონსტრუქტორი	ო. ილიუხინი	
შეასრულა	მ.იაკობიძე	

პროექტის სახელწოდება:
მრავალფუნქციური კომპლექსი (I ბლოკი)

პროექტის სტადია:
ახალი მშენებლობა

პროექტის ნაწილი:
კონსტრუქცია

ფორმატი A2	ნახაზის დასახელება:
სტადია მ.პ.	გადახურვის ფილის არმირების სქემა ▽+48.78 (დამატებითი არმირება ზედა შრე Y ღერძის გასწვრივ)
თარიღი 24/02/2023	
მასშტაბი 1:125	
რევიზია: R1	ნახაზის ნომერი: კ-I.8.108 — ფურც. საერთო რაოდენობა 139

გადახურვის ფილის არმირების სქემა ▽+48.78
(ღიობების გაძლიერება გადახურვის ფილაში)
მ 1:100

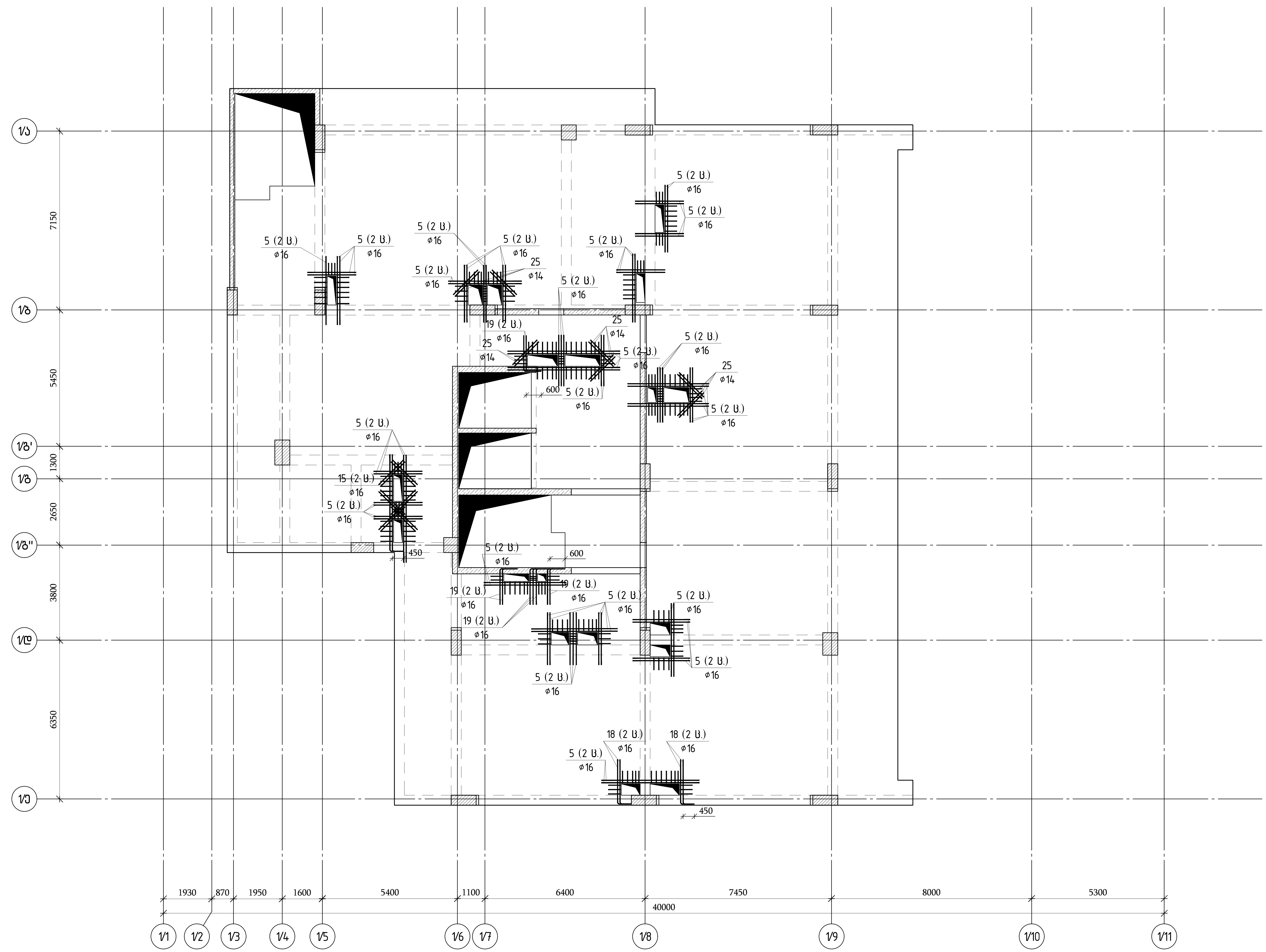

თბილისი / 2023 წელი

ფაილის სახელი:
A2 QE_STR_Beliashvili_SLAB

KEYPLAN:

ყოველი შემდეგი რევიზია აუქმებს წინა რევიზიებს

პროექტის სტატუსი:
სამშენებლო დოკუმენტაცია

რევიზია

რევ.	თარიღი	აღწერილობა	დამტკ.

შენიშვნები:

მისამართი:
ქ.თბილისი ა. ბელიაშვილის ქუჩა
№100, №100ა, №102

დამკვეთი:
შ.პ.ს "ფერი"

თანამდებობა	სახელი გვარი	ხელმოწერა
პროექტის მენეჯერი		
დამტკიცებულია: დამკვეთის მიერ		

engineering

შემსრულებელი:
შპს "ქიუ ენჯინერინგი"

მისამართი :
ქ.თბილისი ა.ბაქრაძის №7 ბინა №6

შპს "ქიუ ენჯინერინგის" პროფესიული პასუხისმგებლობის მზღვეველია სს "დაზღვევის საერთაშორისო კომპანია ირაო" (პ/ნ №PFL 417/21)

თანამდებობა	სახელი გვარი	ხელმოწერა
დირექტორი	დ.ქევანიშვილი	[signature]
საპროექტო ჯგუფის უფროსი	ო. ილიუხინი	[signature]
პროექტის მთ. კონსტრუქტორი	ო. ილიუხინი	[signature]
შეასრულა	მ.იაკობიძე	[signature]

პროექტის სახელწოდება:
მრავალფუნქციური კომპლექსი (I ბლოკი)

პროექტის სტადია:
ახალი მშენებლობა

პროექტის ნაწილი:
კონსტრუქცია

ფორმატი	ნახაზის დასახელება:
A2	გადახურვის ფილის არმირების სქემა ▽+48.78
სტადია	(ღიობების გაძლიერება გადახურვის ფილაში)
მ.პ.	
თარიღი	
24/02/2023	
მასშტაბი	
1:125	

რევიზია:	ნახაზის ნომერი:	ფურც. საერთო რაოდენობა
R1	კ-I.8.109	139

№	Обозначение	Наименование	Кол.	Масса ед., кг	Примечание
1	ГОСТ Р 52544-2006	Ø10 А500С L=820	870	0.51	443.7
2	ГОСТ 5781-82*	Ø6 А240 L=340	1450	0.08	116.0
3	ГОСТ Р 52544-2006	Ø10 А500С L=860	115	0.53	61.0
4	ГОСТ 5781-82*	Ø6 А240 L=360	192	0.08	15.4
5	ГОСТ Р 52544-2006	Ø16 А500С L=12000	30	18.94	568.2
6	ГОСТ Р 52544-2006	Ø10 А500С L=1130	199	0.70	139.3
7	ГОСТ Р 52544-2006	Ø8 А500С L=860	10	0.34	3.4
8	ГОСТ Р 52544-2006	Ø8 А500С L=960	8	0.38	3.0
9	ГОСТ Р 52544-2006	Ø8 А500С L=660	7	0.26	1.8
10	ГОСТ Р 52544-2006	Ø10 А500С L=12556.7 м		0.62	7734.9
11	ГОСТ Р 52544-2006	Ø20 А500С L=3000	5	7.40	37.0
12	ГОСТ Р 52544-2006	Ø16 А500С L=7000	5	11.05	55.2
13	ГОСТ Р 52544-2006	Ø16 А500С L=5000	21	7.89	165.7
14	ГОСТ Р 52544-2006	Ø16 А500С L=5000	11	7.89	86.8
15	ГОСТ Р 52544-2006	Ø16 А500С L=4300	4	6.79	27.2
16	ГОСТ Р 52544-2006	Ø16 А500С L=4000	78	6.31	492.3
17	ГОСТ Р 52544-2006	Ø16 А500С L=3000	5	4.73	23.7
18	ГОСТ Р 52544-2006	Ø16 А500С L=2200	8	3.47	27.8
19	ГОСТ Р 52544-2006	Ø16 А500С L=2000	18	3.16	56.9
20	ГОСТ Р 52544-2006	Ø14 А500С L=5000	6	6.04	36.2
21	ГОСТ Р 52544-2006	Ø14 А500С L=5000	4	6.04	24.2
22	ГОСТ Р 52544-2006	Ø14 А500С L=4000	5	4.83	24.2
23	ГОСТ Р 52544-2006	Ø14 А500С L=3000	11	3.62	39.9
24	ГОСТ Р 52544-2006	Ø14 А500С L=3000	17	3.62	61.6
25	ГОСТ Р 52544-2006	Ø14 А500С L=1400	26	1.69	43.9
26	ГОСТ Р 52544-2006	Ø12 А500С L=5000	19	4.44	84.4
27	ГОСТ Р 52544-2006	Ø12 А500С L=4000	86	3.55	305.5
28	ГОСТ Р 52544-2006	Ø12 А500С L=3000	5	2.66	13.3
29	ГОСТ Р 52544-2006	Ø12 А500С L=3000	16	2.66	42.6
30	ГОСТ Р 52544-2006	Ø10 А500С L=6000	5	3.70	18.5
31	ГОСТ Р 52544-2006	Ø10 А500С L=5000	33	3.08	101.6
32	ГОСТ Р 52544-2006	Ø10 А500С L=4000	48	2.46	118.3
33	ГОСТ Р 52544-2006	Ø10 А500С L=3000	348	1.85	643.1
34	ГОСТ Р 52544-2006	Ø10 А500С L=3000	7	1.85	12.9
35	ГОСТ Р 52544-2006	Ø10 А500С L=2450	19	1.51	28.7
36	ГОСТ Р 52544-2006	Ø10 А500С L=2400	66	1.48	97.6
37	ГОСТ Р 52544-2006	Ø10 А500С L=2400	19	1.48	28.1
38	ГОСТ Р 52544-2006	Ø10 А500С L=2350	12	1.45	17.4
39	ГОСТ Р 52544-2006	Ø8 А500С L=6000	22	2.37	52.1
40	ГОСТ Р 52544-2006	Ø8 А500С L=5000	135	1.98	266.6
41	ГОСТ Р 52544-2006	Ø8 А500С L=4000	70	1.58	110.6
42	ГОСТ Р 52544-2006	Ø8 А500С L=3000	14	1.19	16.6

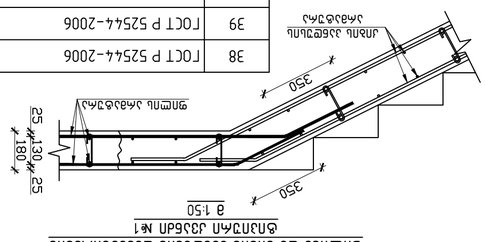

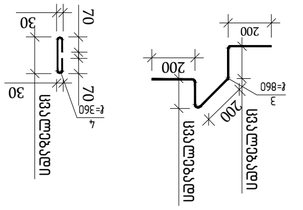
Ø8 А500С L=960
Ø8 А500С L=860
Ø10 А500С L=1130
Ø16 А500С L=12000
Ø6 А240 L=360
Ø6 А240 L=340
Ø10 А500С L=820

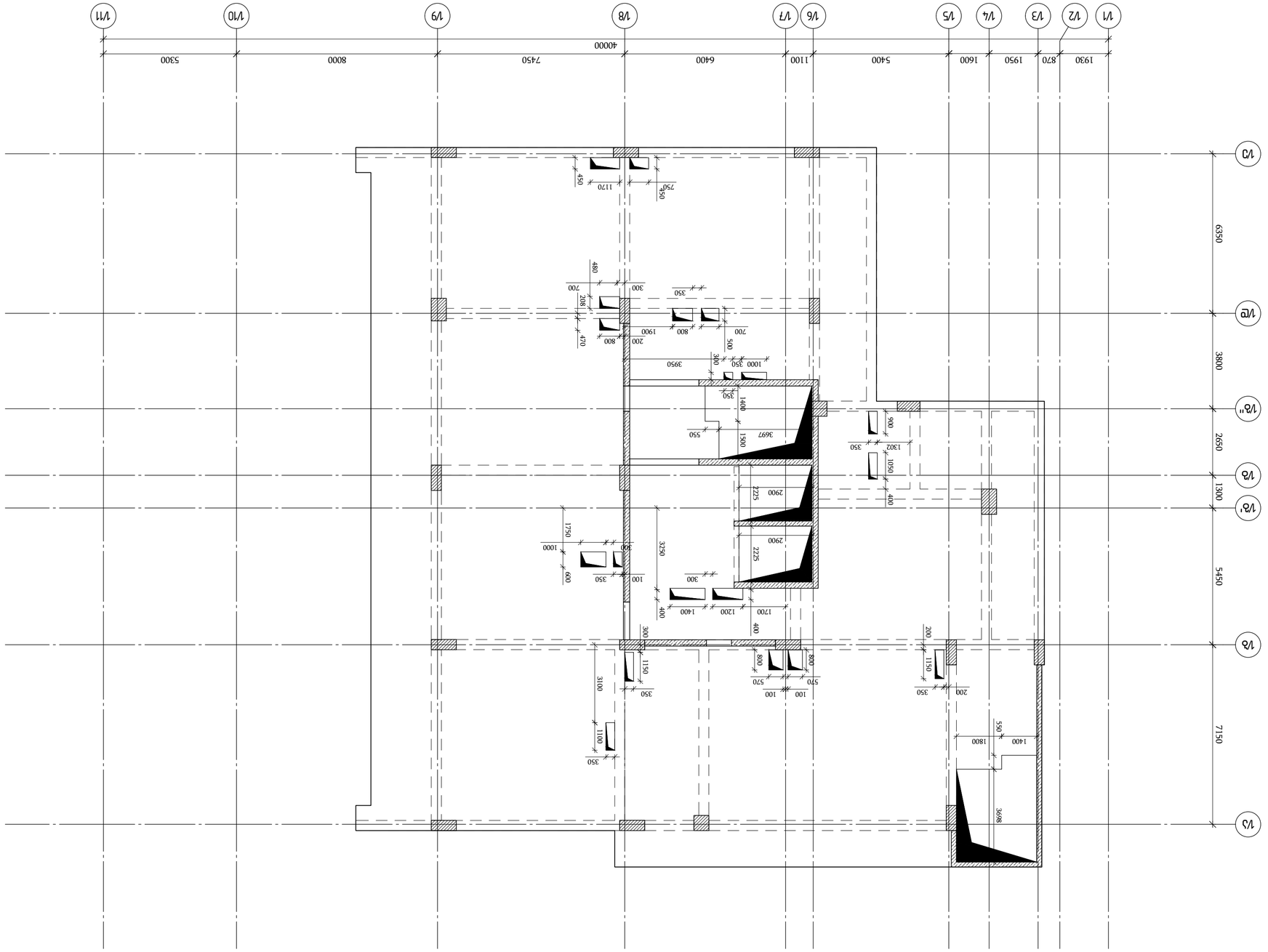

ЗАБЕТОНИРОВАТЬ ЗАКЛАДНЫЕ ДЕТАЛИ ПРИМЕРНО ▽+51.98, +55.18, +58.38

а 1:125

ПЛАНЫ / 2023 ГОД	
ФУНДАМЕНТЫ:	
A2 OE_STR_Bolashyn_SLAB	
KEYPLAN:	

ЗАКАЗЧИК:

ТОО "ЭСК "РЕСУРС"

ГИП	Бекенов Ж.Ж.	
Нач.отд.конструкций		
Разработал	Ахметов Ж.Ж.	

ОБЪЕКТ:

ЖИЛОЙ КОМПЛЕКС "ЭКО-ГОРОД" ул. Кабанбай батыра, 7 в Алмалинском районе г.Алматы

СТАДИЯ | ЛИСТ | ЛИСТОВ

Р | 102 | 139

НАЗВАНИЕ ЧЕРТЕЖА:

ПЛАН ФУНДАМЕНТНОЙ ПЛИТЫ ОТМ. -1.800

Масштаб	1:100
Дата	07.2023

Согласовано:

Главный инженер проекта	Ахметов Ж.Ж.		
Начальник отдела	Бекенов Ж.Ж.		
Главный специалист	Ахметов Ж.Ж.	

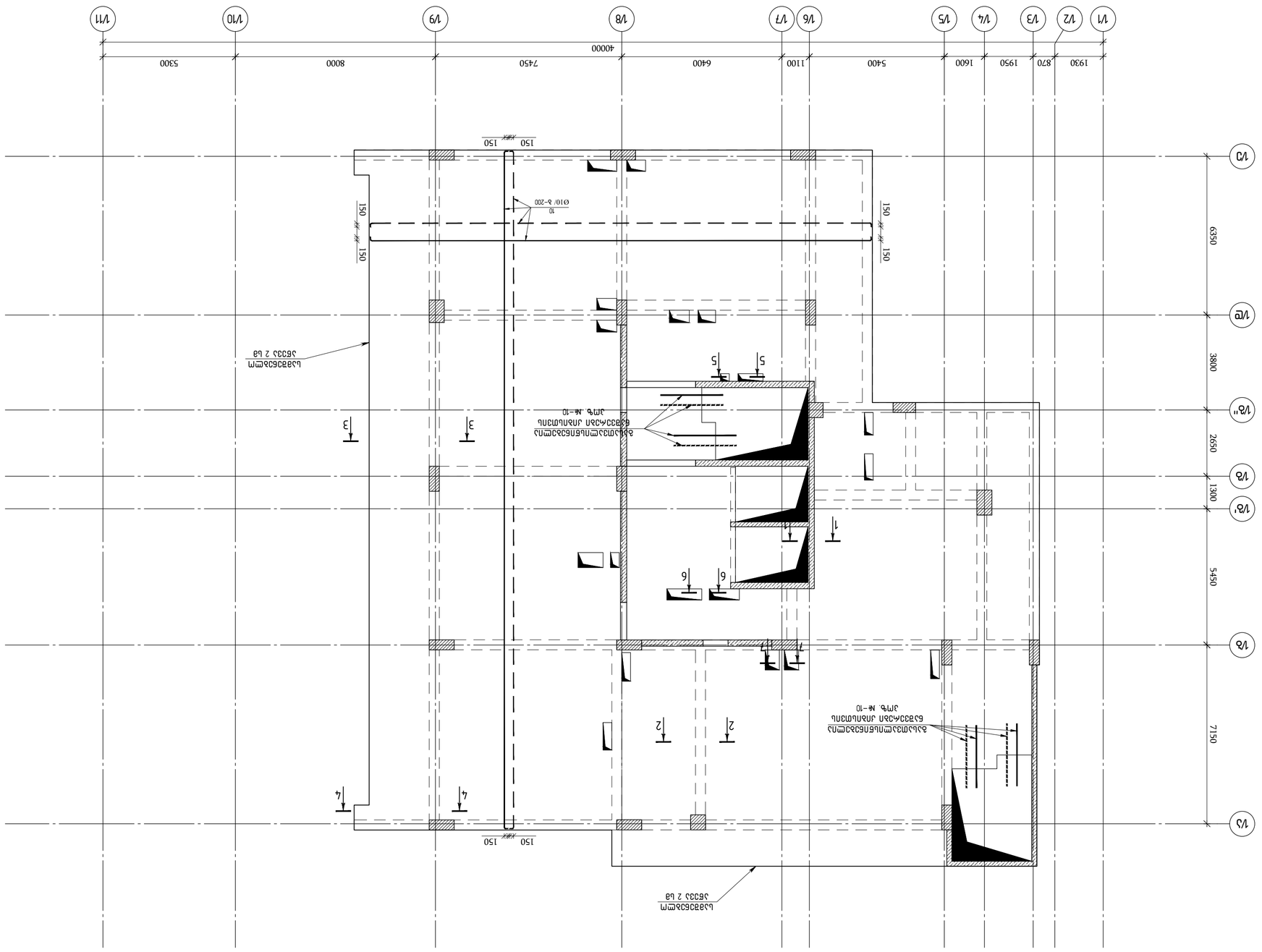
Y
X
1930
870
1950
1600
5400
1100
6400
7450
8000
5300
40000
150
150
Ø10/ δ=200
10
63350
38800
26500
54500
13000
71500
Ш1
Ш2
Ш3
Ш4
Ш5
Ш6
Ш7
Ш8
Ш9
Ш10
Ш11
Ш/2
Ш/Е
Ш/Ж
Ш/Ж'
Ш/З
Ш/И
Ш/К
Ш/Л
Ш/М
Ш/Н
Ш/О
Ш/П
Ш/Р
Ш/С
Ш/Т
Ш/У
Ш/Ф
Ш/Х
Ш/Ц
Ш/Ч
Ш/Ш
Ш/Щ
Ш/Э
Ш/Ю
Ш/Я
Ш/А
Ш/Б
Ш/В
Ш/Г
Ш/Д

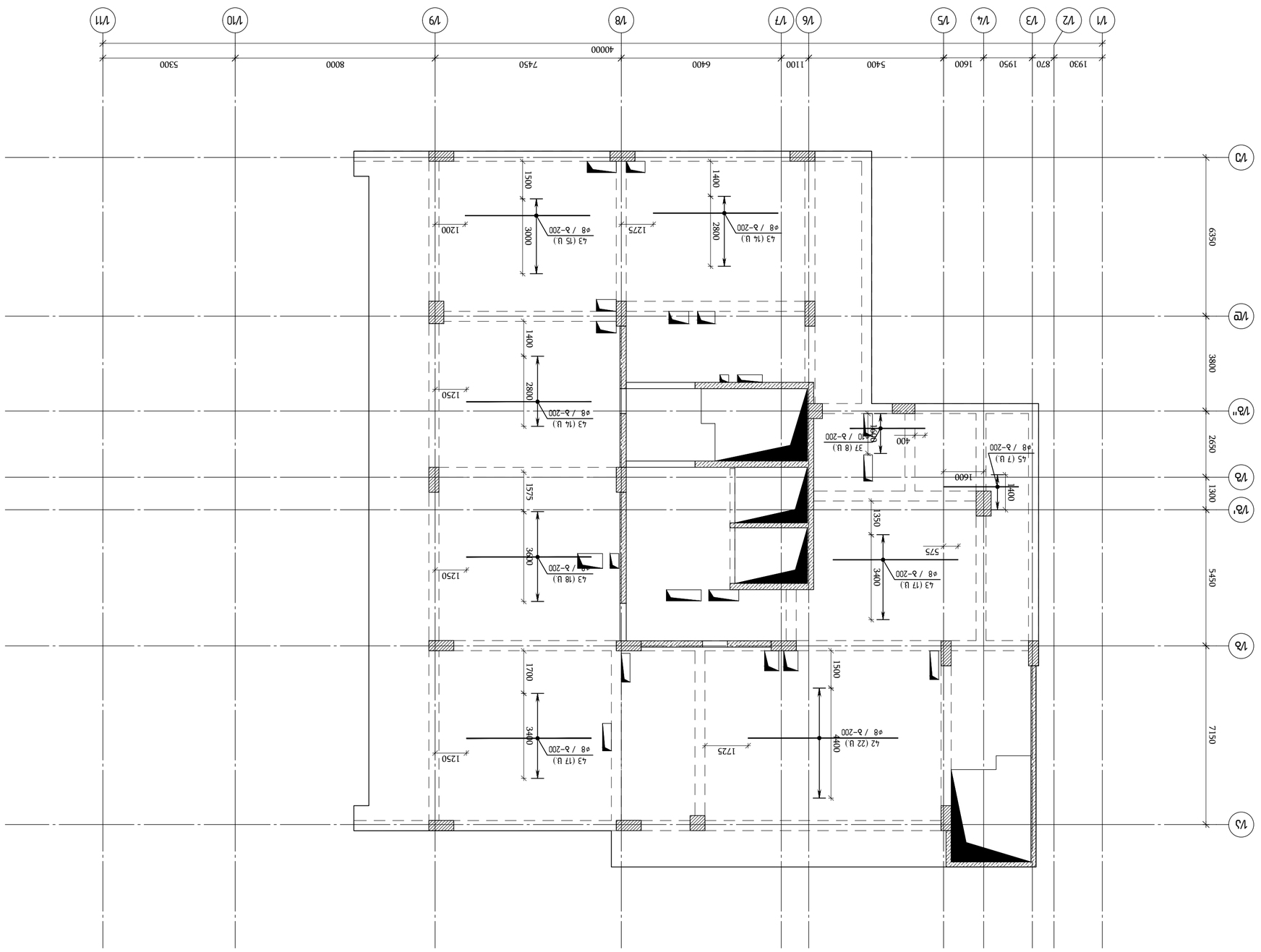

Фасад по осям 1/11-1/1
(Фасад по осям 1/11-1/1 ▽+51.98, +55.18, +58.38 х Сетка осей зданий х Отметка высотная)
Ø 1:100

Дата / 2023 Изм		
Фамилия Имя:		
А2 QE_STR_Bolshoi_SLAB		
KEYPLAN:		
Заказчик:		
Проектировщик: ООО "ЭЛЕКТРОСТАЛЬ ПРОЕКТ" г.Электросталь, ул.Мира, д.7, оф.№100, №102		
Разработал	Фамилия	Подпись
Гл.инженер проекта		
Нач.отдела		
Н.контр.		
Разработал		
Стадия	Лист	Листов
Р	1	
Наименование объекта: Многоэтажный жилой комплекс с объектами соцкультбыта по адресу: г.Москва, ул.Маршала Голованова, вл.6		
Наименование документа: Фасад по осям 1/11-1/1		
Формат А2		

Обозначение	Наименование	Примечание
	Документация по планировке территории	
ГП	Графическая часть	
ПЗ	Пояснительная записка	
ПМТ	Проект межевания территории	
	Материалы по обоснованию проекта межевания территории	
ГП	Графическая часть	
ПЗ	Пояснительная записка	

Изм.	Кол.уч.	Лист	№ док.	Подпись	Дата
ГИП	Ефимов				
Разраб.	Иванов				
Н.контр.	Петрова				

Проект межевания территории земельного участка, расположенного по адресу: Московская область, г.о. Электросталь, г. Электросталь, ул. Маршала Голованова, вл.6 (у/з №РЕЦ 417/21)

Инв.№ подл.	Подпись и дата	Взам.инв.№

Согласовано:		
Главный архитектор г.о. Электросталь		
Начальник Управления архитектуры и градостроительства г.о. Электросталь		
Начальник Управления имущественных отношений г.о. Электросталь		
Начальник Управления муниципального имущества г.о. Электросталь		
Начальник Управления по работе с территориями г.о. Электросталь		

Изм.	Кол.уч.	Лист	№ док.	Подпись	Дата

Чертеж межевания территории

Лист	Листов
1	1

ООО "Геоинжиниринг"
г.Москва, ул.Адмирала Макарова, д.7, этаж 3, пом.I, ком.1
тел.: +7 (495) 120-00-00
e-mail: info@geoengineering.ru

Масштаб 1:500

Формат	Обозначение	Наименование	Примечание
А3		Чертеж межевания территории	

Согласовано:

Взам.инв.№	Подпись и дата	Инв.№ подл.

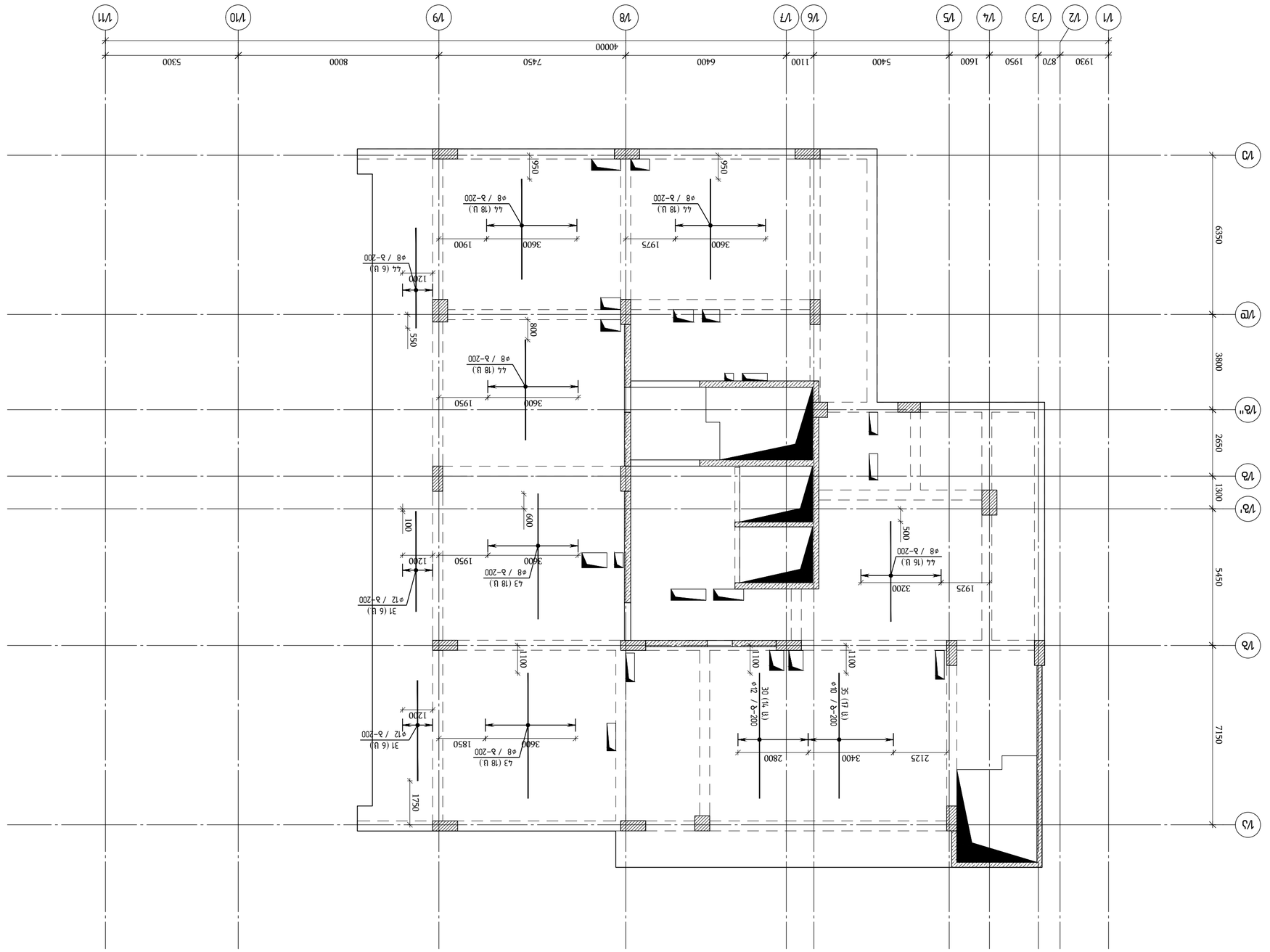

Вид сверху на отм. +5198, +55.18, +58.38 (Вид А-А по осям 1/Г – 1/Ш) с монтажными планами перекрытий

М 1:100

ГИП	Ивлиев		
Н. контр.	Ивлиев		
Нач. отд.	Ивлиев		
Разраб.	Ивлиев		

Изм.	Кол. уч.	№ док.

Стадия	Лист	Листов
Р	1	1

ООО "ЭЛЕКТРОСЕТЬ ПРОЕКТ"
г. Москва, ул. Ивана Франко, д. 8, стр. 1, эт. 3, пом. 1, ком. 1

engineering

Заказчик: ООО "ЭЛЕКТРОСЕТЬ ПРОЕКТ"

Объект: Многоквартирный жилой дом с встроенными помещениями и подземной автостоянкой, расположенный по адресу: г. Москва, ул. Ивана Франко, вл. 8, стр. 1

Вид сверху на отм. +5198, +55.18, +58.38 (Вид А-А по осям 1/Г – 1/Ш) с монтажными планами перекрытий

Разраб.	Ивлиев		
Нач. отд.	Ивлиев		
Н. контр.	Ивлиев		
ГИП	Ивлиев		

Формат А3

Инв. № подл. | Подпись и дата | Взам. инв. №

Согласовано:
ООО "ЭЛЕКТРОСЕТЬ ПРОЕКТ"

Утверждено:
ООО "ЭЛЕКТРОСЕТЬ ПРОЕКТ"

Копирование и использование данного документа без разрешения ООО "ЭЛЕКТРОСЕТЬ ПРОЕКТ" запрещено (ГК РФ ст. 1270)

Изм.	Кол. уч.	Лист	№ док.
Подпись	Дата		

Взам. инв. №:

Подпись и дата:

Инв. № подл.:

Согласовано:

Утверждено:

Копирование и использование данного документа без разрешения ООО "ЭЛЕКТРОСЕТЬ ПРОЕКТ" запрещено (ГК РФ ст. 1270)

Изм.	Кол. уч.	Лист	№ док.
Подпись	Дата		

Взам. инв. №:

Подпись и дата:

Инв. № подл.:

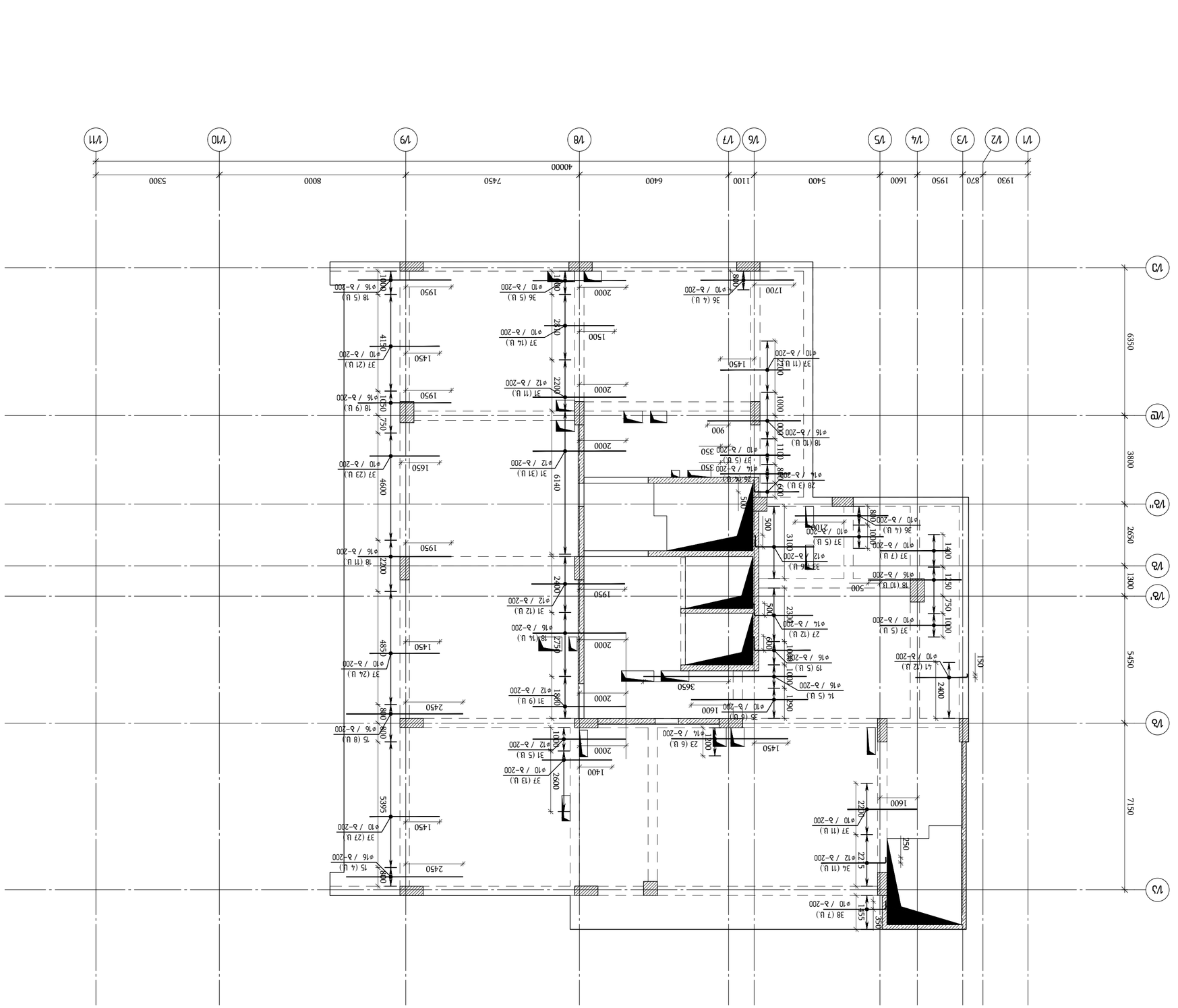

Фундаментная плита Ф+5198. +55.18. +58.38 (Фундаментная плита ФП3 толщ 600мм) × Стальная балка Б1 (Балка Б1 (Б1)) 1:100

Разраб.	Фундаментная плита ФП3 толщ 600мм	Стадия	Лист	Листов
Нач.отд.				
Н.контр.				
ГИП				

ЗАО "ЭСК "Энергия"
г.Магнитогорск, ул.Советская, 167, оф.102

Заказчик: ЗАО "ЭСК "Энергия"

Объект: г.Магнитогорск, ул.Советская, 167, оф.102

Фундаментная плита ФП3 толщ 600мм

ГИП	Ефимов		
Гл.инж.проекта	Ефимов		
Н.контр.	Ефимов		
Разраб.	Ефимов		

Стадия | Лист | Листов

Р | 1 | 1

Инв.№ подл. | Подпись и дата | Взам.инв.№

Изм. | Кол.уч. | Лист | №док. | Подпись | Дата

Копировал | Формат А3

Примечания:

1. Бетон тяжелый класса В25 по прочности на сжатие, марки по морозостойкости F150, по водонепроницаемости W4.
2. Защитный слой бетона для арматуры принять 50 мм, если иное не указано на чертеже.
3. Арматурные изделия и сетки должны соответствовать ГОСТ 23279-2012.
4. Арматуру принять класса А500С по ГОСТ Р 52544-2006 и класса А240 по ГОСТ 34028-2016.
5. Стыки арматуры выполнять внахлест без сварки.
6. Все размеры даны в мм, если иное не указано на чертеже.
7. Отметки даны в метрах.
8. Перед бетонированием произвести освидетельствование скрытых работ.
9. Бетонирование производить непрерывно.
10. Уплотнение бетонной смеси производить глубинными вибраторами.
11. Уход за бетоном производить в соответствии с СП 70.13330.2012.
12. Распалубку производить после достижения бетоном 70% проектной прочности.
13. Обратную засыпку пазух котлована производить после приемки конструкций.
14. Все работы выполнять в соответствии с СП 48.13330.2019.
15. Монтаж конструкций производить в соответствии с ППР.
16. Сварные соединения выполнять по ГОСТ 14098-2014.
17. Антикоррозионную защиту металлоконструкций выполнить согласно СП 28.13330.2017.
18. Все отверстия и проемы выполнить согласно архитектурным чертежам.
19. Закладные детали изготовить по ГОСТ 10922-2012.
20. Контроль качества бетона осуществлять по ГОСТ 18105-2018.
21. Все работы выполнять с соблюдением требований СП 49.13330.2010.
22. Электросварщики должны иметь удостоверение по ПБ 03-273-99.
23. Сварные швы выполнять электродами Э42А по ГОСТ 9467-75.
24. Толщина защитного слоя для ненапрягаемой арматуры принята 50 мм.
25. Бетонную смесь укладывать слоями толщиной не более 500 мм.
26. Поверхность бетона после распалубки затереть.
27. Все работы выполнять в соответствии с ППР.
28. Монтаж производить кранами грузоподъемностью 25 т.
29. Все работы выполнять в соответствии с СП 70.13330.2012.
30. Все работы выполнять в соответствии с СП 48.13330.2019.

Ведомость ссылочных и прилагаемых документов

Обозначение	Наименование	Примечание
ГОСТ 23279-2012	Сетки арматурные сварные для железобетонных конструкций	
ГОСТ 34028-2016	Прокат арматурный для железобетонных конструкций	
ГОСТ 14098-2014	Соединения сварные арматуры и закладных изделий	
ГОСТ 10922-2012	Арматурные и закладные изделия	
ГОСТ 18105-2018	Бетоны. Правила контроля и оценки прочности	
СП 70.13330.2012	Несущие и ограждающие конструкции	
СП 48.13330.2019	Организация строительства	
СП 28.13330.2017	Защита строительных конструкций от коррозии	
СП 49.13330.2010	Безопасность труда в строительстве	
ПБ 03-273-99	Правила аттестации сварщиков	

Спецификация

Поз.	Обозначение	Наименование	Кол.	Масса ед., кг	Примечание
1	ГОСТ 34028-2016	Ø12 А500С	1240	1.07	
2	ГОСТ 34028-2016	Ø16 А500С	860	1.98	
3	ГОСТ 34028-2016	Ø10 А500С	2150	0.62	
4	ГОСТ 34028-2016	Ø14 А500С	430	1.52	
5	ГОСТ 34028-2016	Ø18 А500С	210	2.51	
6	ГОСТ 34028-2016	Ø20 А500С	95	3.08	
7	ГОСТ 34028-2016	Ø25 А500С	48	4.81	
8	ГОСТ 34028-2016	Ø8 А240	320	0.39	
9	ГОСТ 34028-2016	Ø22 А500С	62	3.73	
10	ГОСТ 34028-2016	Ø28 А500С	24	5.92	
11	ГОСТ 34028-2016	Ø32 А500С	12	7.56	
12	ГОСТ 34028-2016	Ø36 А500С	6	9.58	
13	ГОСТ 34028-2016	Ø40 А500С	3	11.84	
14	ГОСТ 34028-2016	Ø45 А500С	2	14.99	
15	ГОСТ 34028-2016	Ø50 А500С	1	18.50	
16	ГОСТ 34028-2016	Ø55 А500С	1	22.39	
17	ГОСТ 34028-2016	Ø60 А500С	1	26.64	
18	ГОСТ 34028-2016	Ø70 А500С	1	36.26	
19	ГОСТ 34028-2016	Ø80 А500С	1	47.36	
20	ГОСТ 34028-2016	Ø90 А500С	1	59.94	
21	ГОСТ 34028-2016	Ø100 А500С	1	74.00	
22	ГОСТ 34028-2016	Ø110 А500С	1	89.54	
23	ГОСТ 34028-2016	Ø120 А500С	1	106.56	
24	ГОСТ 34028-2016	Ø130 А500С	1	125.06	
25	ГОСТ 34028-2016	Ø140 А500С	1	145.04	
26	ГОСТ 34028-2016	Ø150 А500С	1	166.50	
27	ГОСТ 34028-2016	Ø160 А500С	1	189.44	
28	ГОСТ 34028-2016	Ø170 А500С	1	213.86	
29	ГОСТ 34028-2016	Ø180 А500С	1	239.76	
30	ГОСТ 34028-2016	Ø190 А500С	1	267.14	
31	ГОСТ 34028-2016	Ø200 А500С	1	296.00	
32	ГОСТ 34028-2016	Ø210 А500С	1	326.34	
33	ГОСТ 34028-2016	Ø220 А500С	1	358.16	
34	ГОСТ 34028-2016	Ø230 А500С	1	391.46	
35	ГОСТ 34028-2016	Ø240 А500С	1	426.24	
36	ГОСТ 34028-2016	Ø250 А500С	1	462.50	
37	ГОСТ 34028-2016	Ø260 А500С	1	500.24	
38	ГОСТ 34028-2016	Ø270 А500С	1	539.46	
39	ГОСТ 34028-2016	Ø280 А500С	1	580.16	
40	ГОСТ 34028-2016	Ø290 А500С	1	622.34	
41	ГОСТ 34028-2016	Ø300 А500С	1	666.00	
42	ГОСТ 34028-2016	Ø310 А500С	1	711.14	
43	ГОСТ 34028-2016	Ø320 А500С	1	757.76	
44	ГОСТ 34028-2016	Ø330 А500С	1	805.86	
45	ГОСТ 34028-2016	Ø340 А500С	1	855.44	
46	ГОСТ 34028-2016	Ø350 А500С	1	906.50	
47	ГОСТ 34028-2016	Ø360 А500С	1	959.04	
48	ГОСТ 34028-2016	Ø370 А500С	1	1013.06	
49	ГОСТ 34028-2016	Ø380 А500С	1	1068.56	
50	ГОСТ 34028-2016	Ø390 А500С	1	1125.54	
51	ГОСТ 34028-2016	Ø400 А500С	1	1184.00	
52	ГОСТ 34028-2016	Ø410 А500С	1	1243.94	
53	ГОСТ 34028-2016	Ø420 А500С	1	1305.36	
54	ГОСТ 34028-2016	Ø430 А500С	1	1368.26	
55	ГОСТ 34028-2016	Ø440 А500С	1	1432.64	
56	ГОСТ 34028-2016	Ø450 А500С	1	1498.50	
57	ГОСТ 34028-2016	Ø460 А500С	1	1565.84	
58	ГОСТ 34028-2016	Ø470 А500С	1	1634.66	
59	ГОСТ 34028-2016	Ø480 А500С	1	1704.96	
60	ГОСТ 34028-2016	Ø490 А500С	1	1776.74	
61	ГОСТ 34028-2016	Ø500 А500С	1	1850.00	
62	ГОСТ 34028-2016	Ø510 А500С	1	1924.74	
63	ГОСТ 34028-2016	Ø520 А500С	1	2000.96	
64	ГОСТ 34028-2016	Ø530 А500С	1	2078.66	
65	ГОСТ 34028-2016	Ø540 А500С	1	2157.84	
66	ГОСТ 34028-2016	Ø550 А500С	1	2238.50	
67	ГОСТ 34028-2016	Ø560 А500С	1	2320.64	
68	ГОСТ 34028-2016	Ø570 А500С	1	2404.26	
69	ГОСТ 34028-2016	Ø580 А500С	1	2489.36	
70	ГОСТ 34028-2016	Ø590 А500С	1	2575.94	
71	ГОСТ 34028-2016	Ø600 А500С	1	2664.00	
72	ГОСТ 34028-2016	Ø610 А500С	1	2753.54	
73	ГОСТ 34028-2016	Ø620 А500С	1	2844.56	
74	ГОСТ 34028-2016	Ø630 А500С	1	2937.06	
75	ГОСТ 34028-2016	Ø640 А500С	1	3031.04	
76	ГОСТ 34028-2016	Ø650 А500С	1	3126.50	
77	ГОСТ 34028-2016	Ø660 А500С	1	3223.44	
78	ГОСТ 34028-2016	Ø670 А500С	1	3321.86	
79	ГОСТ 34028-2016	Ø680 А500С	1	3421.76	
80	ГОСТ 34028-2016	Ø690 А500С	1	3523.14	
81	ГОСТ 34028-2016	Ø700 А500С	1	3626.00	
82	ГОСТ 34028-2016	Ø710 А500С	1	3730.34	
83	ГОСТ 34028-2016	Ø720 А500С	1	3836.16	
84	ГОСТ 34028-2016	Ø730 А500С	1	3943.46	
85	ГОСТ 34028-2016	Ø740 А500С	1	4052.24	
86	ГОСТ 34028-2016	Ø750 А500С	1	4162.50	
87	ГОСТ 34028-2016	Ø760 А500С	1	4274.24	
88	ГОСТ 34028-2016	Ø770 А500С	1	4387.46	
89	ГОСТ 34028-2016	Ø780 А500С	1	4502.16	
90	ГОСТ 34028-2016	Ø790 А500С	1	4618.34	
91	ГОСТ 34028-2016	Ø800 А500С	1	4736.00	
92	ГОСТ 34028-2016	Ø810 А500С	1	4855.14	
93	ГОСТ 34028-2016	Ø820 А500С	1	4975.76	
94	ГОСТ 34028-2016	Ø830 А500С	1	5097.86	
95	ГОСТ 34028-2016	Ø840 А500С	1	5221.44	
96	ГОСТ 34028-2016	Ø850 А500С	1	5346.50	
97	ГОСТ 34028-2016	Ø860 А500С	1	5473.04	
98	ГОСТ 34028-2016	Ø870 А500С	1	5601.06	
99	ГОСТ 34028-2016	Ø880 А500С	1	5730.56	
100	ГОСТ 34028-2016	Ø890 А500С	1	5861.54	
101	ГОСТ 34028-2016	Ø900 А500С	1	5994.00	
102	ГОСТ 34028-2016	Ø910 А500С	1	6127.94	
103	ГОСТ 34028-2016	Ø920 А500С	1	6263.36	
104	ГОСТ 34028-2016	Ø930 А500С	1	6400.26	
105	ГОСТ 34028-2016	Ø940 А500С	1	6538.64	
106	ГОСТ 34028-2016	Ø950 А500С	1	6678.50	
107	ГОСТ 34028-2016	Ø960 А500С	1	6819.84	
108	ГОСТ 34028-2016	Ø970 А500С	1	6962.66	
109	ГОСТ 34028-2016	Ø980 А500С	1	7106.96	
110	ГОСТ 34028-2016	Ø990 А500С	1	7252.74	
111	ГОСТ 34028-2016	Ø1000 А500С	1	7400.00	
112	ГОСТ 34028-2016	Ø1010 А500С	1	7548.74	
113	ГОСТ 34028-2016	Ø1020 А500С	1	7698.96	
114	ГОСТ 34028-2016	Ø1030 А500С	1	7850.66	
115	ГОСТ 34028-2016	Ø1040 А500С	1	8003.84	
116	ГОСТ 34028-2016	Ø1050 А500С	1	8158.50	
117	ГОСТ 34028-2016	Ø1060 А500С	1	8314.64	
118	ГОСТ 34028-2016	Ø1070 А500С	1	8472.26	
119	ГОСТ 34028-2016	Ø1080 А500С	1	8631.36	
120	ГОСТ 34028-2016	Ø1090 А500С	1	8791.94	
121	ГОСТ 34028-2016	Ø1100 А500С	1	8954.00	
122	ГОСТ 34028-2016	Ø1110 А500С	1	9117.54	
123	ГОСТ 34028-2016	Ø1120 А500С	1	9282.56	
124	ГОСТ 34028-2016	Ø1130 А500С	1	9449.06	
125	ГОСТ 34028-2016	Ø1140 А500С	1	9617.04	
126	ГОСТ 34028-2016	Ø1150 А500С	1	9786.50	
127	ГОСТ 34028-2016	Ø1160 А500С	1	9957.44	
128	ГОСТ 34028-2016	Ø1170 А500С	1	10129.86	
129	ГОСТ 34028-2016	Ø1180 А500С	1	10303.76	
130	ГОСТ 34028-2016	Ø1190 А500С	1	10479.14	
131	ГОСТ 34028-2016	Ø1200 А500С	1	10656.00	
132	ГОСТ 34028-2016	Ø1210 А500С	1	10834.34	
133	ГОСТ 34028-2016	Ø1220 А500С	1	11014.16	
134	ГОСТ 34028-2016	Ø1230 А500С	1	11195.46	
135	ГОСТ 34028-2016	Ø1240 А500С	1	11378.24	
136	ГОСТ 34028-2016	Ø1250 А500С	1	11562.50	
137	ГОСТ 34028-2016	Ø1260 А500С	1	11748.24	
138	ГОСТ 34028-2016	Ø1270 А500С	1	11935.46	
139	ГОСТ 34028-2016	Ø1280 А500С	1	12124.16	
140	ГОСТ 34028-2016	Ø1290 А500С	1	12314.34	
141	ГОСТ 34028-2016	Ø1300 А500С	1	12506.00	
142	ГОСТ 34028-2016	Ø1310 А500С	1	12699.14	
143	ГОСТ 34028-2016	Ø1320 А500С	1	12893.76	
144	ГОСТ 34028-2016	Ø1330 А500С	1	13089.86	
145	ГОСТ 34028-2016	Ø1340 А500С	1	13287.44	
146	ГОСТ 34028-2016	Ø1350 А500С	1	13486.50	
147	ГОСТ 34028-2016	Ø1360 А500С	1	13687.04	
148	ГОСТ 34028-2016	Ø1370 А500С	1	13889.06	
149	ГОСТ 34028-2016	Ø1380 А500С	1	14092.56	
150	ГОСТ 34028-2016	Ø1390 А500С	1	14297.54	
151	ГОСТ 34028-2016	Ø1400 А500С	1	14504.00	
152	ГОСТ 34028-2016	Ø1410 А500С	1	14711.94	
153	ГОСТ 34028-2016	Ø1420 А500С	1	14921.36	
154	ГОСТ 34028-2016	Ø1430 А500С	1	15132.26	
155	ГОСТ 34028-2016	Ø1440 А500С	1	15344.64	
156	ГОСТ 34028-2016	Ø1450 А500С	1	15558.50	
157	ГОСТ 34028-2016	Ø1460 А500С	1	15773.84	
158	ГОСТ 34028-2016	Ø1470 А500С	1	15990.66	
159	ГОСТ 34028-2016	Ø1480 А500С	1	16208.96	
160	ГОСТ 34028-2016	Ø1490 А500С	1	16428.74	
161	ГОСТ 34028-2016	Ø1500 А500С	1	16650.00	
162	ГОСТ 34028-2016	Ø1510 А500С	1	16872.74	
163	ГОСТ 34028-2016	Ø1520 А500С	1	17096.96	
164	ГОСТ 34028-2016	Ø1530 А500С	1	17322.66	
165	ГОСТ 34028-2016	Ø1540 А500С	1	17549.84	
166	ГОСТ 34028-2016	Ø1550 А500С	1	17778.50	
167	ГОСТ 34028-2016	Ø1560 А500С	1	18008.64	
168	ГОСТ 34028-2016	Ø1570 А500С	1	18240.26	
169	ГОСТ 34028-2016	Ø1580 А500С	1	18473.36	
170	ГОСТ 34028-2016	Ø1590 А500С	1	18707.94	
171	ГОСТ 34028-2016	Ø1600 А500С	1	18944.00	
172	ГОСТ 34028-2016	Ø1610 А500С	1	19181.54	
173	ГОСТ 34028-2016	Ø1620 А500С	1	19420.56	
174	ГОСТ 34028-2016	Ø1630 А500С	1	19661.06	
175	ГОСТ 34028-2016	Ø1640 А500С	1	19903.04	
176	ГОСТ 34028-2016	Ø1650 А500С	1	20146.50	
177	ГОСТ 34028-2016	Ø1660 А500С	1	20391.44	
178	ГОСТ 34028-2016	Ø1670 А500С	1	20637.86	
179	ГОСТ 34028-2016	Ø1680 А500С	1	20885.76	
180	ГОСТ 34028-2016	Ø1690 А500С	1	21135.14	
181	ГОСТ 34028-2016	Ø1700 А500С	1	21386.00	
182	ГОСТ 34028-2016	Ø1710 А500С	1	21638.34	
183	ГОСТ 34028-2016	Ø1720 А500С	1	21892.16	
184	ГОСТ 34028-2016	Ø1730 А500С	1	22147.46	
185	ГОСТ 34028-2016	Ø1740 А500С	1	22404.24	
186	ГОСТ 34028-2016	Ø1750 А500С	1	22662.50	
187	ГОСТ 34028-2016	Ø1760 А500С	1	22922.24	
188	ГОСТ 34028-2016	Ø1770 А500С	1	23183.46	
189	ГОСТ 34028-2016	Ø1780 А500С	1	23446.16	
190	ГОСТ 34028-2016	Ø1790 А500С	1	23710.34	
191	ГОСТ 34028-2016	Ø1800 А500С	1	23976.00	
192	ГОСТ 34028-2016	Ø1810 А500С	1	24243.14	
193	ГОСТ 34028-2016	Ø1820 А500С	1	24511.76	
194	ГОСТ 34028-2016	Ø1830 А500С	1	24781.86	
195	ГОСТ 34028-2016	Ø1840 А500С	1	25053.44	
196	ГОСТ 34028-2016	Ø1850 А500С	1	25326.50	
197	ГОСТ 34028-2016	Ø1860 А500С	1	25601.04	
198	ГОСТ 34028-2016	Ø1870 А500С	1	25877.06	
199	ГОСТ 34028-2016	Ø1880 А500С	1	26154.56	
200	ГОСТ 34028-2016	Ø1890 А500С	1	26433.54	
201	ГОСТ 34028-2016	Ø1900 А500С	1	26714.00	
202	ГОСТ 34028-2016	Ø1910 А500С	1	26995.94	
203	ГОСТ 34028-2016	Ø1920 А500С	1	27279.36	
204	ГОСТ 34028-2016	Ø1930 А500С	1	27564.26	
205	ГОСТ 34028-2016	Ø1940 А500С	1	27850.64	
206	ГОСТ 34028-2016	Ø1950 А500С	1	28138.50	
207	ГОСТ 34028-2016	Ø1960 А500С	1	28427.84	
208	ГОСТ 34028-2016	Ø1970 А500С	1	28718.66	
209	ГОСТ 34028-2016	Ø1980 А500С	1	29010.96	
210	ГОСТ 34028-2016	Ø1990 А500С	1	29304.74	
211	ГОСТ 34028-2016	Ø2000 А500С	1	29600.00	
212	ГОСТ 34028-2016	Ø2010 А500С	1	29896.74	
213	ГОСТ 34028-2016	Ø2020 А500С	1	30194.96	
214	ГОСТ 34028-2016	Ø2030 А500С	1	30494.66	
215	ГОСТ 34028-2016	Ø2040 А500С	1	30795.84	
216	ГОСТ 34028-2016	Ø2050 А500С	1	31098.50	
217	ГОСТ 34028-2016	Ø2060 А500С	1	31402.64	
218	ГОСТ 34028-2016	Ø2070 А500С	1	31708.26	
219	ГОСТ 34028-2016	Ø2080 А500С	1	32015.36	
220	ГОСТ 34028-2016	Ø2090 А500С	1	32323.94	
221	ГОСТ 34028-2016	Ø2100 А500С	1	32634.00	
222	ГОСТ 34028-2016	Ø2110 А500С	1	32945.54	
223	ГОСТ 34028-2016	Ø2120 А500С	1	33258.56	
224	ГОСТ 34028-2016	Ø2130 А500С	1	33573.06	
225	ГОСТ 34028-2016	Ø2140 А500С	1	33889.04	
226	ГОСТ 34028-2016	Ø2150 А500С	1	34206.50	
227	ГОСТ 34028-2016	Ø2160 А500С	1	34525.44	
228	ГОСТ 34028-2016	Ø2170 А500С	1	34845.86	
229	ГОСТ 34028-2016	Ø2180 А500С	1	35167.76	
230	ГОСТ 34028-2016	Ø2190 А500С	1	35491.14	
231	ГОСТ 34028-2016	Ø2200 А500С	1	35816.00	
232	ГОСТ 34028-2016	Ø2210 А500С	1	36142.34	
233	ГОСТ 34028-2016	Ø2220 А500С	1	36470.16	
234	ГОСТ 34028-2016	Ø2230 А500С	1	36799.46	
235	ГОСТ 34028-2016	Ø2240 А500С	1	37130.24	
236	ГОСТ 34028-2016	Ø2250 А500С	1	37462.50	
237	ГОСТ 34028-2016	Ø2260 А500С	1	37796.24	
238	ГОСТ 34028-2016	Ø2270 А500С	1	38131.46	
239	ГОСТ 34028-2016	Ø2280 А500С	1	38468.16	
240	ГОСТ 34028-2016	Ø2290 А500С	1	38806.34	
241	ГОСТ 34028-2016	Ø2300 А500С	1	39146.00	
242	ГОСТ 34028-2016	Ø2310 А500С	1	39487.14	
243	ГОСТ 34028-2016	Ø2320 А500С	1	39829.76	
244	ГОСТ 34028-2016	Ø2330 А500С	1	40173.86	
245	ГОСТ 34028-2016	Ø2340 А500С	1	40519.44	
246	ГОСТ 34028-2016	Ø2350 А500С	1	40866.50	
247	ГОСТ 34028-2016	Ø2360 А500С	1	41215.04	
248	ГОСТ 34028-2016	Ø2370 А500С	1	41565.06	
249	ГОСТ 34028-2016	Ø2380 А500С	1	41916.56	
250	ГОСТ 34028-2016	Ø2390 А500С	1	42269.54	
251	ГОСТ 34028-2016	Ø2400 А500С	1	42624.00	
252	ГОСТ 34028-2016	Ø2410 А500С	1	42979.94	
253	ГОСТ 34028-2016	Ø2420 А500С	1	43337.36	
254	ГОСТ 34028-2016	Ø2430 А500С	1	43696.26	
255	ГОСТ 34028-2016	Ø2440 А500С	1	44056.64	
256	ГОСТ 34028-2016	Ø2450 А500С	1	44418.50	
257	ГОСТ 34028-2016	Ø2460 А500С	1	44781.84	
258	ГОСТ 34028-2016	Ø2470 А500С	1	45146.66	
259	ГОСТ 34028-2016	Ø2480 А500С	1	45512.96	
260	ГОСТ 34028-2016	Ø2490 А500С	1	45880.74	
261	ГОСТ 34028-2016	Ø2500 А500С	1	46250.00	
262	ГОСТ 34028-2016	Ø2510 А500С	1	46620.74	
263	ГОСТ 34028-2016	Ø2520 А500С	1	46992.96	
264	ГОСТ 34028-2016	Ø2530 А500С	1	47366.66	
265	ГОСТ 34028-2016	Ø2540 А500С	1	47741.84	
266	ГОСТ 34028-2016	Ø2550 А500С	1	48118.50	
267	ГОСТ 34028-2016	Ø2560 А500С	1	48496.64	
268	ГОСТ 34028-2016	Ø2570 А500С	1	48876.26	
269	ГОСТ 34028-2016	Ø2580 А500С	1	49257.36	
270	ГОСТ 34028-2016	Ø2590 А500С	1	49639.94	
271	ГОСТ 34028-2016	Ø2600 А500С	1	50024.00	
272	ГОСТ 34028-2016	Ø2610 А500С	1	50409.54	
273	ГОСТ 34028-2016	Ø2620 А500С	1	50796.56	
274	ГОСТ 34028-2016	Ø2630 А500С	1	51185.06	
275	ГОСТ 34028-2016	Ø2640 А500С	1	51575.04	
276	ГОСТ 34028-2016	Ø2650 А500С	1	51966.50	
277	ГОСТ 34028-2016	Ø2660 А500С	1	52359.44	
278	ГОСТ 34028-2016	Ø2670 А500С	1	52753.86	
279	ГОСТ 34028-2016	Ø2680 А500С	1	53149.76	
280	ГОСТ 34028-2016	Ø2690 А500С	1	53547.14	
281	ГОСТ 34028-2016	Ø2700 А500С	1	53946.00	
282	ГОСТ 34028-2016	Ø2710 А500С	1	54346.34	
283	ГОСТ 34028-2016	Ø2720 А500С	1	54748.16	
284	ГОСТ 34028-2016	Ø2730 А500С	1	55151.46	
285	ГОСТ 34028-2016	Ø2740 А500С	1	55556.24	
286	ГОСТ 34028-2016	Ø2750 А500С	1	55962.50	
287	ГОСТ 34028-2016	Ø2760 А500С	1	56370.24	
288	ГОСТ 34028-2016	Ø2770 А500С	1	56779.46	
289	ГОСТ 34028-2016	Ø2780 А500С	1	57190.16	
290	ГОСТ 34028-2016	Ø2790 А500С	1	57602.34	
291	ГОСТ 34028-2016	Ø2800 А500С	1	58016.00	
292	ГОСТ 34028-2016	Ø2810 А500С	1	58431.14	
293	ГОСТ 34028-2016	Ø2820 А500С	1	58847.76	
294	ГОСТ 34028-2016	Ø2830 А500С	1	59265.86	
295	ГОСТ 34028-2016	Ø2840 А500С	1	59685.44	
296	ГОСТ 34028-2016	Ø2850 А500С	1	60106.50	
297	ГОСТ 34028-2016	Ø2860 А500С	1	60529.04	
298	ГОСТ 34028-2016	Ø2870 А500С	1	60953.06	
299	ГОСТ 34028-2016	Ø2880 А500С	1	61378.56	
300	ГОСТ 34028-2016	Ø2890 А500С	1	61805.54	
301	ГОСТ 34028-2016	Ø2900 А500С	1	62234.00	
302	ГОСТ 34028-2016	Ø2910 А500С	1	62663.94	
303	ГОСТ 34028-2016	Ø2920 А500С	1	63095.36	
304	ГОСТ 34028-2016	Ø2930 А500С	1	63528.26	
305	ГОСТ 34028-2016	Ø2940 А500С	1	63962.64	
306	ГОСТ 34028-2016	Ø2950 А500С	1	64398.50	
307	ГОСТ 34028-2016	Ø2960 А500С	1	64835.84	
308	ГОСТ 34028-2016	Ø2970 А500С	1	65274.66	
309	ГОСТ 34028-2016	Ø2980 А500С	1	65714.96	
310	ГОСТ 34028-2016	Ø2990 А500С	1	66156.74	
311	ГОСТ 34028-2016	Ø3000 А500С	1	66600.00	
312	ГОСТ 34028-2016	Ø3010 А500С	1	67044.74	
313	ГОСТ 34028-2016	Ø3020 А500С	1	67490.96	
314	ГОСТ 34028-2016	Ø3030 А500С	1	67938.66	
315	ГОСТ 34028-2016	Ø3040 А500С	1	68387.84	
316	ГОСТ 34028-2016	Ø3050 А500С	1	68838.50	
317	ГОСТ 34028-2016	Ø3060 А500С	1	69290.64	
318	ГОСТ 34028-2016	Ø3070 А500С	1	69744.26	
319	ГОСТ 34028-2016	Ø3080 А500С	1	70199.36	
320	ГОСТ 34028-2016	Ø3090 А500С	1	70655.94	
321	ГОСТ 34028-2016	Ø3100 А500С	1	71114.00	
322	ГОСТ 34028-2016	Ø3110 А500С	1	71573.54	
323	ГОСТ 34028-2016	Ø3120 А500С	1	72034.56	
324	ГОСТ 34028-2016	Ø3130 А500С	1	72497.06	
325	ГОСТ 34028-2016	Ø3140 А500С	1	72961.04	
326	ГОСТ 34028-2016	Ø3150 А500С	1	73426.50	
327	ГОСТ 34028-2016	Ø3160 А500С	1	73893.44	
328	ГОСТ 34028-2016	Ø3170 А500С	1	74361.86	
329	ГОСТ 34028-2016	Ø3180 А500С	1	74831.76	
330	ГОСТ 34028-2016	Ø3190 А500С	1	75303.14	
331	ГОСТ 34028-2016	Ø3200 А500С	1	75776.00	
332	ГОСТ 34028-2016	Ø3210 А500С	1	76250.34	
333	ГОСТ 34028-2016	Ø3220 А500С	1	76726.16	
334	ГОСТ 34028-2016	Ø3230 А500С	1	77203.46	
335	ГОСТ 34028-2016	Ø3240 А500С	1	77682.24	
336	ГОСТ 34028-2016	Ø3250 А500С	1	78162.50	
337	ГОСТ 34028-2016	Ø3260 А500С	1	78644.24	
338	ГОСТ 34028-2016	Ø3270 А500С	1

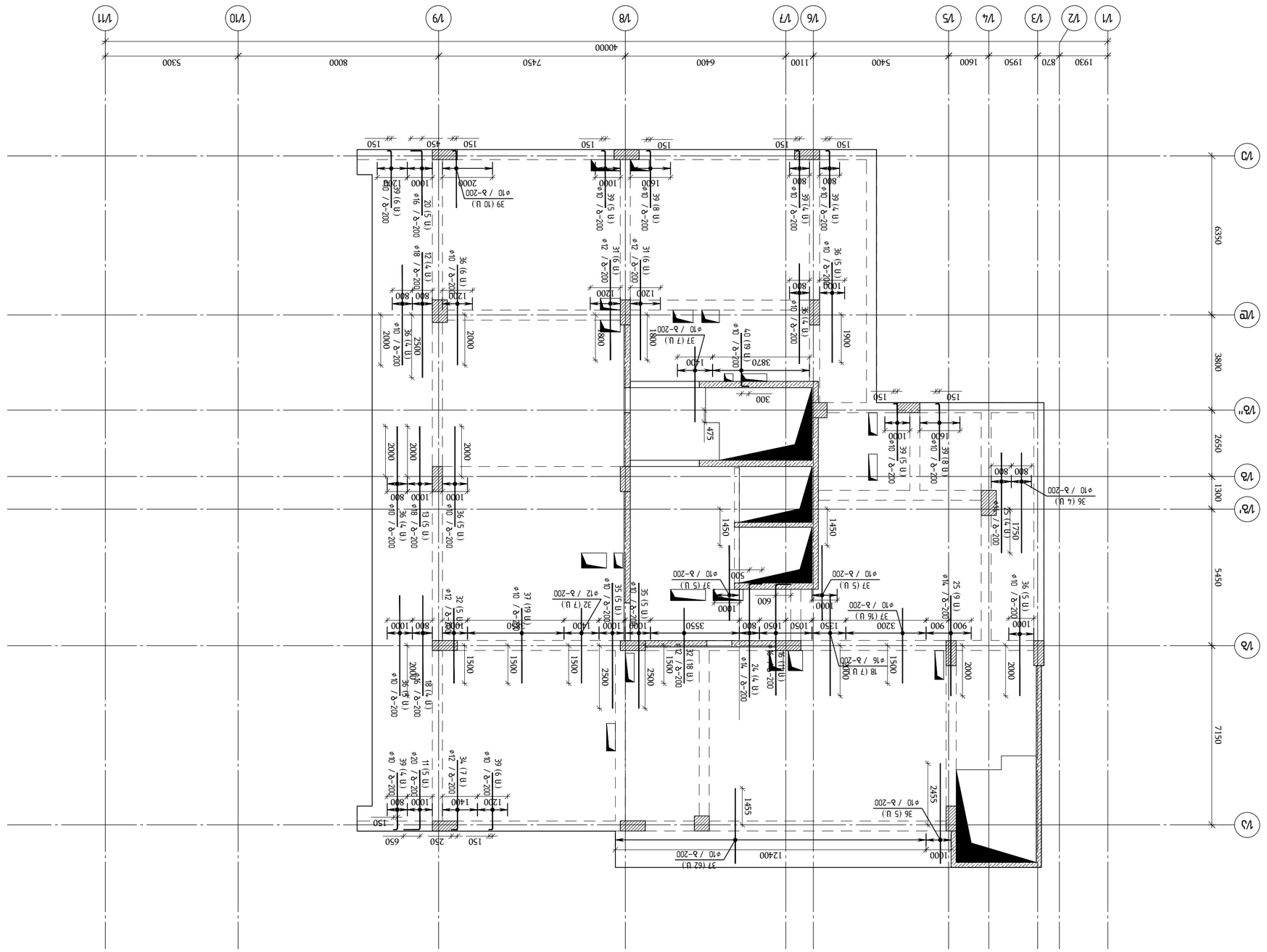
Y
X
1/1
1/2
1/3
1/4
1/5
1/6
1/7
1/8
1/9
1/10
1/11
1/Б
1/В
1/Г
1/Г"
1/Д
1/Е
1/Ж
1930
870
1950
1600
5400
1100
6400
7450
8000
5300
40000
6350
3800
2650
1300
5450
7150
2455
1000
1750
1450
1455
12400
3870
1900
2000
2500
1500
1200
1600
800
1000
1050
1350
3200
900
3550
1400
1220
1250
650
2000
2500
2000
2000
2000

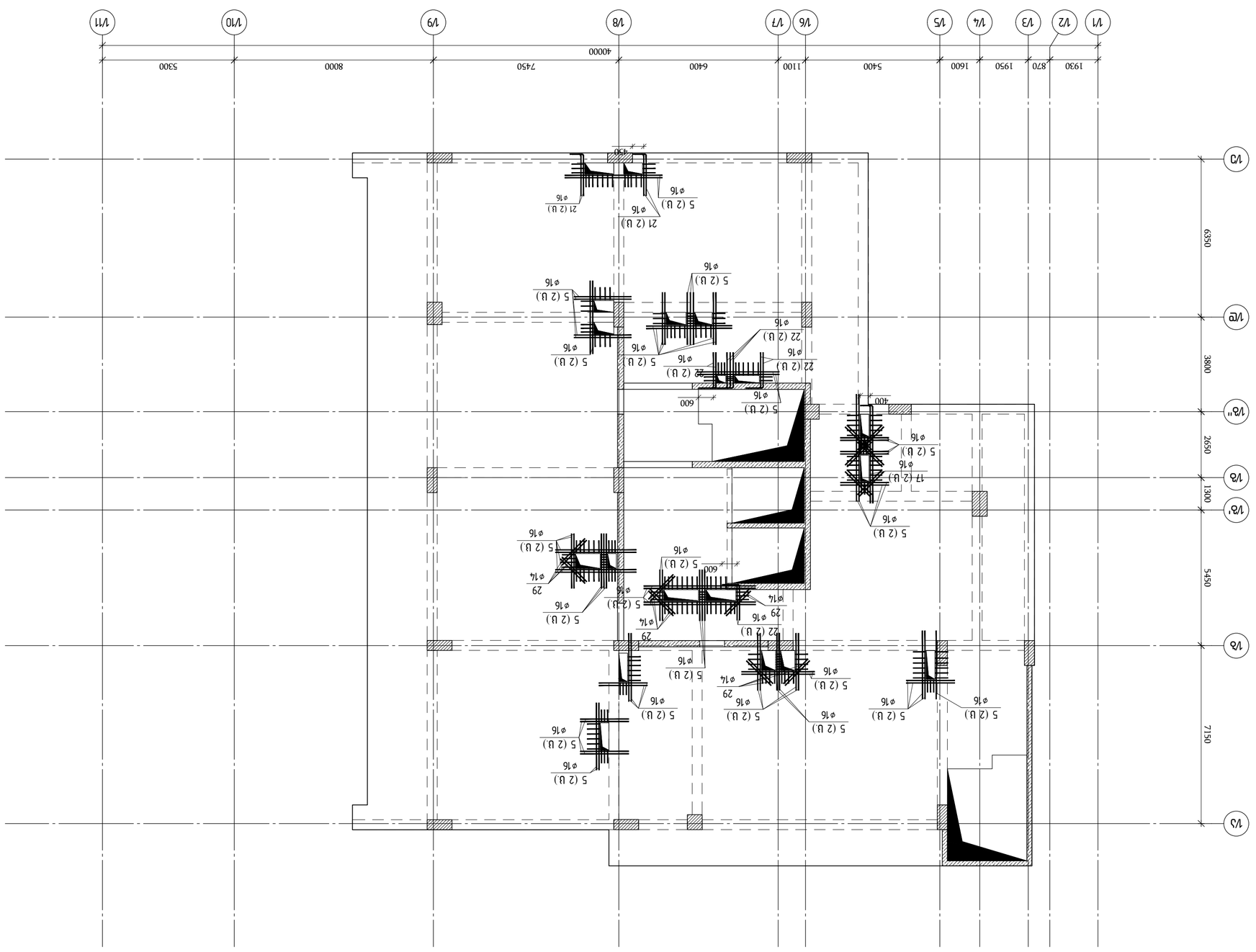

Балки перекрытия над 1 этажом (отм.3.600, +5.198, +5.518, +5.838)
М 1:100

Разраб.	Бабенко		
Нач.отд.	Ахмедов		
Гл.инженер проекта	Ахмедов		
Н.контр.	Ахмедов		

ООО "ЭСК"
г. Ташкент

Объект: Здание ТЦ "Ташкент Сити" по ул. Бабура, 3, Яккасарайский район, г.Ташкент, №100, №100', №102

Стадия: Р

Лист: 1

Листов: 1

Балки перекрытия над 1 этажом (отм.3.600, +5.198, +5.518, +5.838)

Формат А1

Копировал:

Инв. № подл.

Подпись и дата

Взам. инв. №

Инв. № дубл.

Подпись и дата

Изм.	Кол.уч.	Лист	№ док.	Подпись	Дата
ГИП	Ахмедов				
Разраб.	Бабенко				

Стадия: Р

Лист: 1

Листов: 1

ООО "ЭСК"
г. Ташкент

engineering

Здание ТЦ "Ташкент Сити" по ул. Бабура, 3, Яккасарайский район, г.Ташкент

Балки перекрытия над 1 этажом (отм.3.600, +5.198, +5.518, +5.838)

Копировал:

Формат А1

Изм.	Кол.уч.	Лист	№ док.	Подпись	Дата

Взам. инв. №

Подпись и дата

Инв. № подл.

Подпись и дата

Инв. № дубл.

Взам. инв. №

Поз.	Эскиз	Кол.	Масса ед., кг	Масса общ., кг
	Балка БЗ0		99.78	м³
	Бетон В30 (Б25)-14)		0.51	44.3.7
1	ГОСТ Р 52544-2006 Ø10 А500С L=820	870	0.51	44.3.7
2	ГОСТ 5781-82* Ø6 А240 L=340	1450	0.08	116.0
3	ГОСТ Р 52544-2006 Ø10 А500С L=860	115	0.53	61.0
4	ГОСТ 5781-82* Ø6 А240 L=360	192	0.08	15.4
5	ГОСТ Р 52544-2006 Ø16 А500С L=12000	30	18.94	568.2
6	ГОСТ Р 52544-2006 Ø10 А500С L=1130	199	0.70	139.3
7	ГОСТ Р 52544-2006 Ø8 А500С L=860	10	0.34	3.4
8	ГОСТ Р 52544-2006 Ø8 А500С L=960	8	0.38	3.0
9	ГОСТ Р 52544-2006 Ø8 А500С L=660	7	0.26	1.8
10	ГОСТ Р 52544-2006 Ø10 А500С L=12556.7 м		0.62	7734.9
11	ГОСТ Р 52544-2006 Ø20 А500С L=3000	5	7.40	37.0
12	ГОСТ Р 52544-2006 Ø18 А500С L=5000	4	9.99	40.0
13	ГОСТ Р 52544-2006 Ø18 А500С L=4000	5	7.99	40.0
14	ГОСТ Р 52544-2006 Ø16 А500С L=7000	5	11.05	55.2
15	ГОСТ Р 52544-2006 Ø16 А500С L=5000	12	7.89	94.7
16	ГОСТ Р 52544-2006 Ø16 А500С L=5000	11	7.89	86.8
17	ГОСТ Р 52544-2006 Ø16 А500С L=4300	4	6.79	27.2
18	ГОСТ Р 52544-2006 Ø16 А500С L=4000	70	6.31	441.8
19	ГОСТ Р 52544-2006 Ø16 А500С L=3000	5	4.73	23.7
20	ГОСТ Р 52544-2006 Ø16 А500С L=3000	5	4.73	23.7
21	ГОСТ Р 52544-2006 Ø16 А500С L=2100	8	3.31	26.5
22	ГОСТ Р 52544-2006 Ø16 А500С L=2000	18	3.16	56.9
23	ГОСТ Р 52544-2006 Ø14 А500С L=5000	6	6.04	36.2
24	ГОСТ Р 52544-2006 Ø14 А500С L=5000	4	6.04	24.2
25	ГОСТ Р 52544-2006 Ø14 А500С L=4000	13	4.83	62.8
26	ГОСТ Р 52544-2006 Ø14 А500С L=3000	4	3.62	14.5
27	ГОСТ Р 52544-2006 Ø14 А500С L=3000	12	3.62	43.5
28	ГОСТ Р 52544-2006 Ø14 А500С L=2400	3	2.90	8.7
29	ГОСТ Р 52544-2006 Ø14 А500С L=1400	26	1.69	43.9
30	ГОСТ Р 52544-2006 Ø12 А500С L=5000	14	4.44	62.2
31	ГОСТ Р 52544-2006 Ø12 А500С L=4000	92	3.55	326.8
32	ГОСТ Р 52544-2006 Ø12 А500С L=3000	30	2.66	79.9
33	ГОСТ Р 52544-2006 Ø12 А500С L=3000	16	2.66	42.6
34	ГОСТ Р 52544-2006 Ø12 А500С L=3000	18	2.66	48.0
35	ГОСТ Р 52544-2006 Ø10 А500С L=5000	33	3.08	101.6
36	ГОСТ Р 52544-2006 Ø10 А500С L=4000	60	2.46	147.8
37	ГОСТ Р 52544-2006 Ø10 А500С L=3000	288	1.85	532.2
38	ГОСТ Р 52544-2006 Ø10 А500С L=3000	7	1.85	12.9
39	ГОСТ Р 52544-2006 Ø10 А500С L=2400	60	1.48	88.7
40	ГОСТ Р 52544-2006 Ø10 А500С L=2400	19	1.48	28.1
41	ГОСТ Р 52544-2006 Ø10 А500С L=2350	12	1.45	17.4
42	ГОСТ Р 52544-2006 Ø8 А500С L=6000	22	2.37	52.1
43	ГОСТ Р 52544-2006 Ø8 А500С L=5000	131	1.98	258.7
44	ГОСТ Р 52544-2006 Ø8 А500С L=4000	76	1.58	120.1
45	ГОСТ Р 52544-2006 Ø8 А500С L=3000	7	1.19	8.3

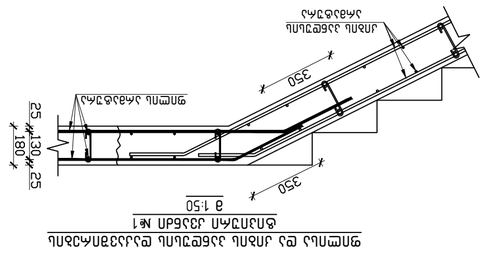
Ø16
Ø14 (ззрез за сад)
min=800
L/2
Ø10 / в–200
Ø10 / в–200
min=800
L/2
8
Ø16
Ø10 / в–200
Ø10 / в–200
Ø16
Ø14 (ззрез за сад)
Ø10 / в–200
Ø10 / в–200
Ø16
Ø16

შახტების განლაგება გადახურვის ფილაში ▽+61.58
მ 1:125

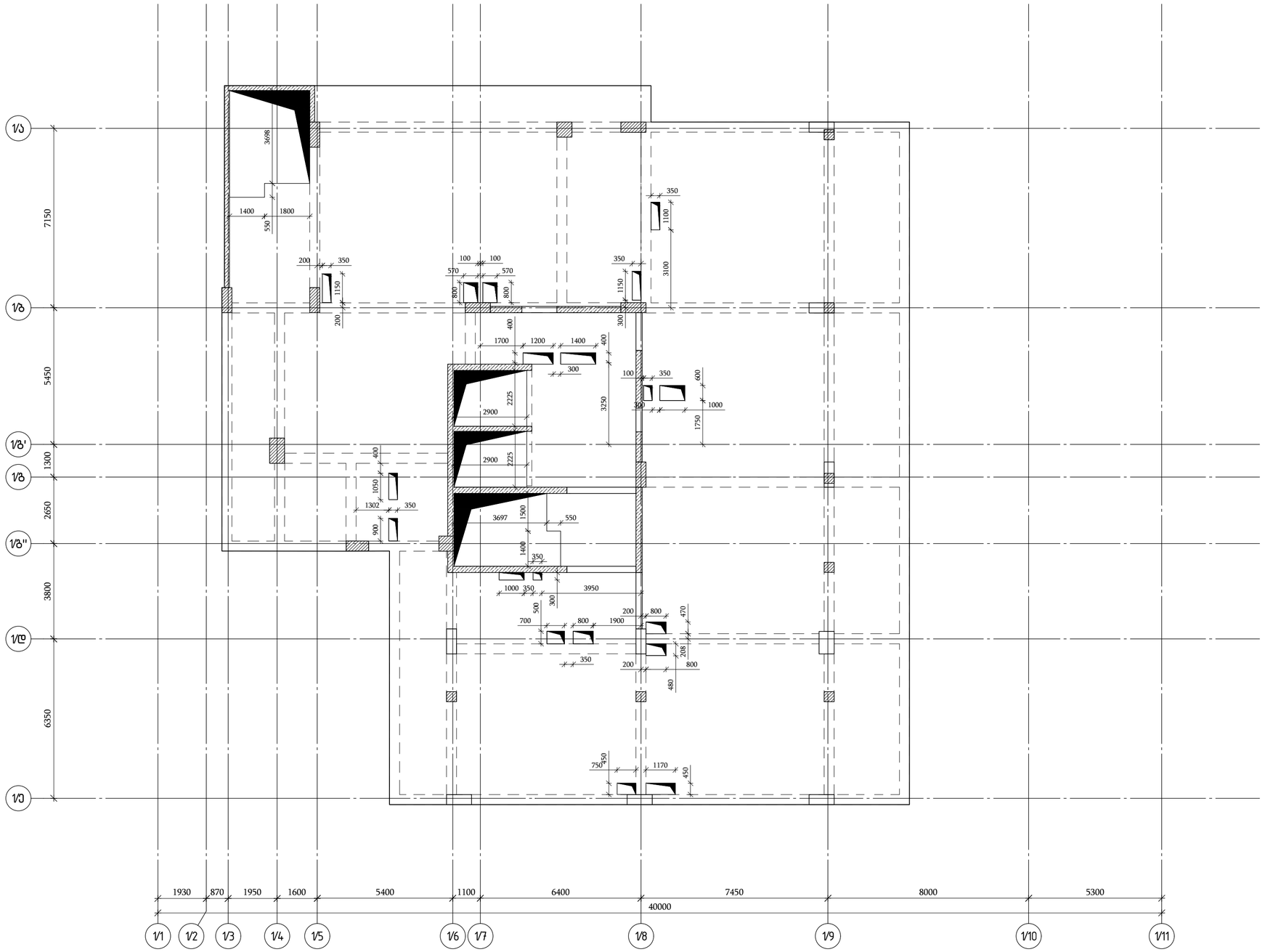

თბილისი / 2023 წელი

ფაილის სახელი:
A2 QE_STR_Beliashvili_SLAB

KEYPLAN:

ყოველი შემდეგი რევიზია აუქმებს წინა რევიზიებს

პროექტის სტატუსი:

სამშენებლო დოკუმენტაცია

რევიზია

რევ.	თარიღი	აღწერილობა	დამტკ.

შენიშვნები:

მისამართი:

ქ.თბილისი ა. ბელიაშვილის ქუჩა
№100, №100², №102

დამკვეთი:

შ.პ.ს "ფერარი"

თანამდებობა	სახელი გვარი	ხელმოწერა
პროექტის მენეჯერი		
შესაბამისობაზე დამკვეთის მიერ		

შემსრულებელი:

შპს "ქიუ ენჯინირინგი"

მისამართი :
ქ.თბილისი ა.ბაქრაძის №7 ბინა №6

შპს "ქიუ ენჯინირინგის" პროფესიული კასუხისმგებლობის მზღვეველია სს "დაზღვევის სათრასპორისო კომპანია ირაო" (პ/მ №PFL 411/21)

თანამდებობა	სახელი გვარი	ხელმოწერა
დირექტორი	დ.ქევანიშვილი	
პროექტ ჯგუფის უფროსი	ო. ილიუხინი	
პროექტის მთ კონსტრუქტორი	ო. ილიუხინი	
შეასრულა	გ.ცაკოძიძე	

პროექტის სახელწოდება:

მრავალფუნქციური კომპლექსი (I ბლოკი)

პროექტის სტადია:
ახალი მშენებლობა

პროექტის ნაწილი:
კონსტრუქცია

ფორმატი: A2
სტადია: მ.პ
თარიღი: 24/02/2023
მასშტაბი: 1:125
რევიზია: R1

ნახაზის დასახელება:
გადახურვის ფილაში ღიობების განლაგების გეგმა ▽+61.58

ნახაზის ნომერი: კ-1.8.119

ფურცლის საერთო რაოდენობა: 139

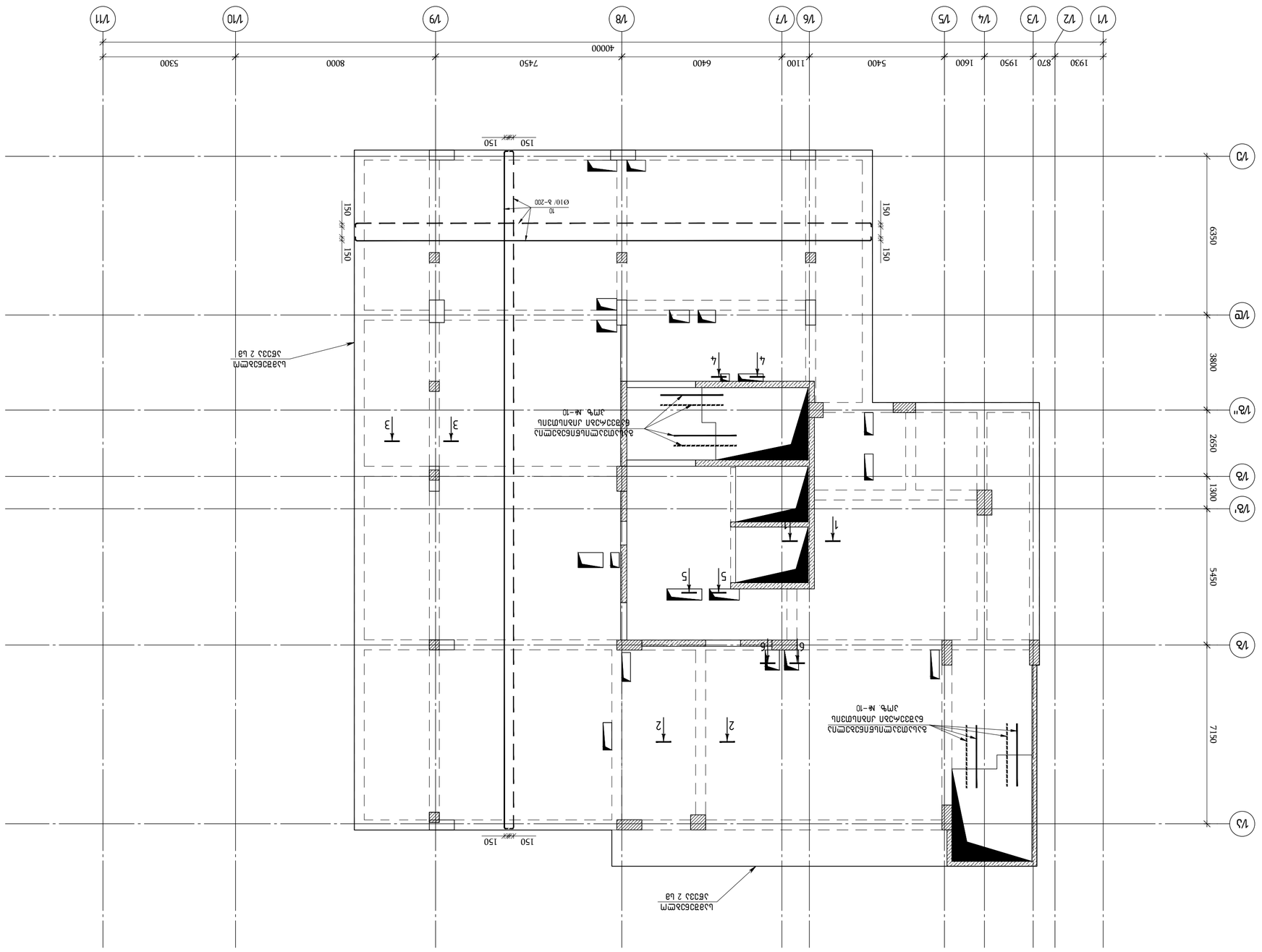
1930
870
1950
1600
5400
1100
6400
7450
8000
5300
40000
150
150
150
150
63350
3800
2650
1300
5450
7150
Ø10/ δ-200
10
Б3333.2.Б8 Бъ3333.2.Б8
Б3333.2.Б8 Бъ3333.2.Б8
Б3333.2.Б8 Бъ3333.2.Б8

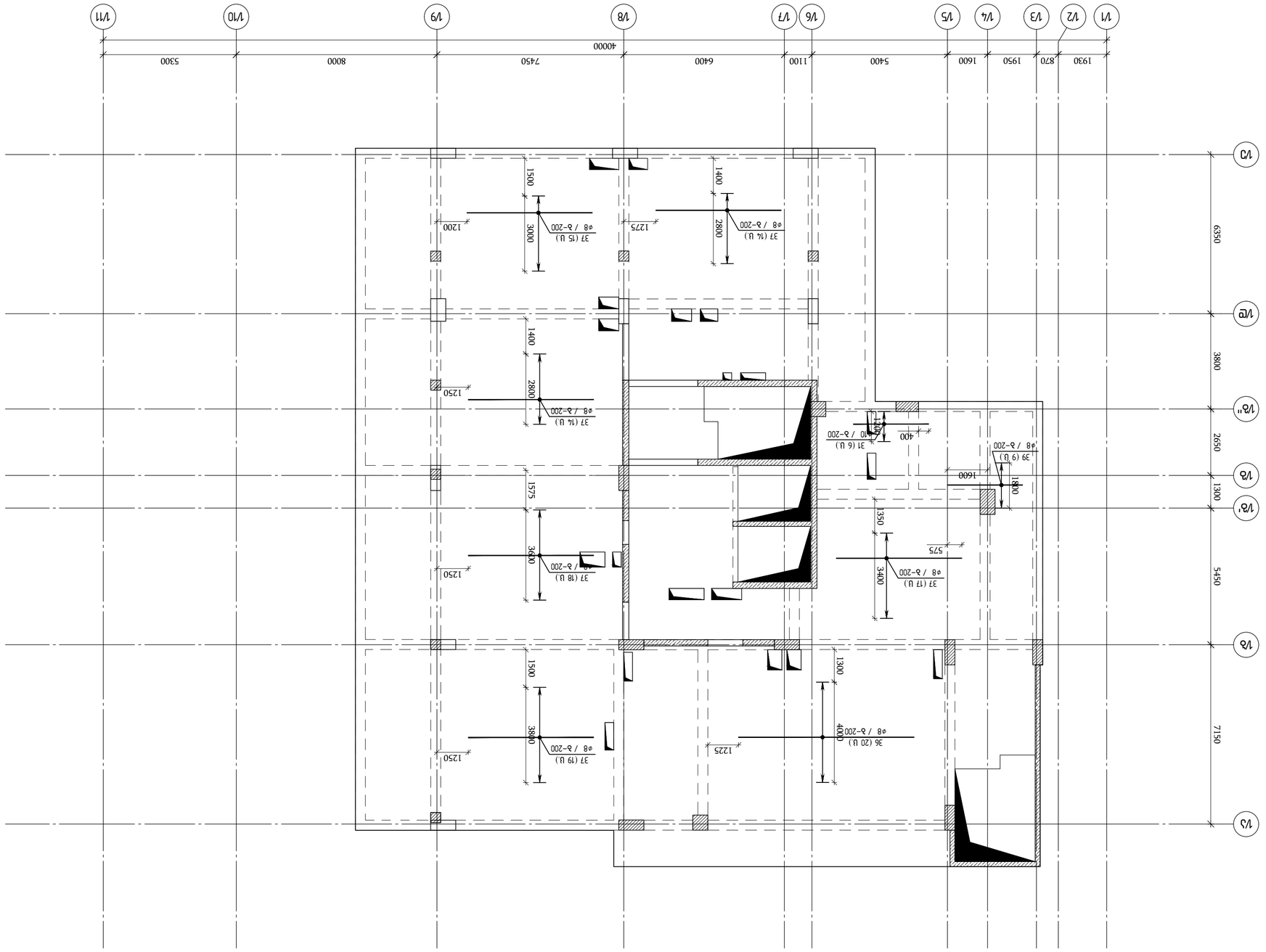

Зылсмлы ыьзсмл ыдсмлсзлы ылсзлы ▽+61.58
(ЕЗАЗАЗЛЗЛЛЛ ылсзлы ззсЕЕ зАС х ЕС ЕЗАЗЛЗЛЛ ылсзлы)
в 1:100

ЗЛЗЛЗЛЗЛЗЛ	ЗЛЗЛЗЛЗЛЗЛ	ЗЛЗЛЗЛЗЛЗЛ	ЗЛЗЛЗЛЗЛЗЛ

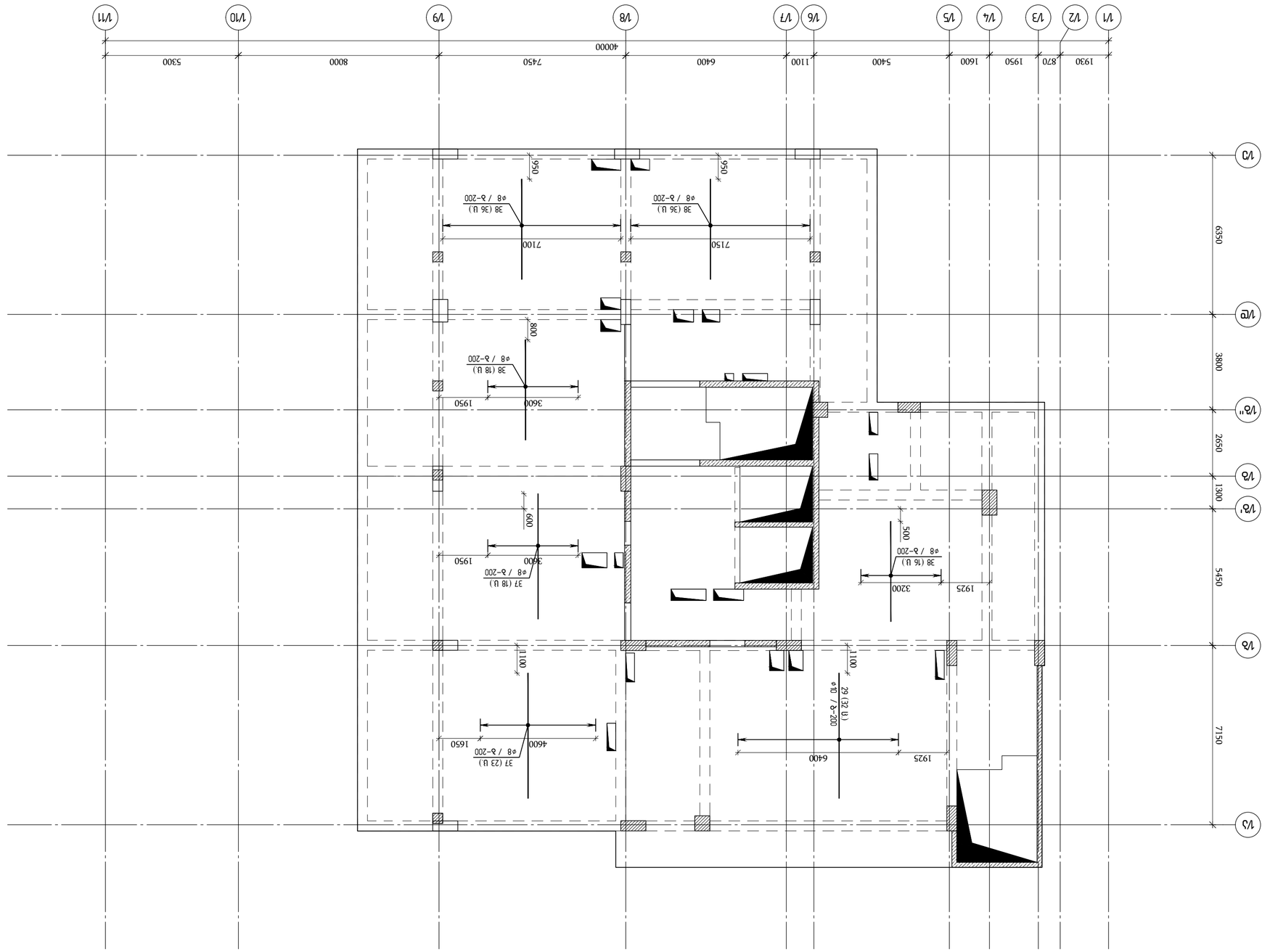

Балкы монолитных железобетонных перекрытий отм +6.158
**(Балкы Б1,Б2,Б3,Б4,Б5,Б6,Б7,Б8,Б9,Б10,Б11,Б12,Б13,Б14,Б15,Б16,Б17,Б18,Б19,Б20,Б21,Б22,Б23,Б24,Б25,Б26,Б27,Б28,Б29,Б30,Б31,Б32,Б33,Б34,Б35,Б36,Б37,Б38,Б39,Б40,Б41,Б42,Б43,Б44,Б45,Б46,Б47,Б48,Б49,Б50,Б51,Б52,Б53,Б54,Б55,Б56,Б57,Б58,Б59,Б60,Б61,Б62,Б63,Б64,Б65,Б66,Б67,Б68,Б69,Б70,Б71,Б72,Б73,Б74,Б75,Б76,Б77,Б78,Б79,Б80,Б81,Б82,Б83,Б84,Б85,Б86,Б87,Б88,Б89,Б90,Б91,Б92,Б93,Б94,Б95,Б96,Б97,Б98,Б99,Б100,Б101,Б102,Б103,Б104,Б105,Б106,Б107,Б108,Б109,Б110,Б111,Б112,Б113,Б114,Б115,Б116,Б117,Б118,Б119,Б120,Б121,Б122,Б123,Б124,Б125,Б126,Б127,Б128,Б129,Б130,Б131,Б132,Б133,Б134,Б135,Б136,Б137,Б138,Б139,Б140,Б141,Б142,Б143,Б144,Б145,Б146,Б147,Б148,Б149,Б150,Б151,Б152,Б153,Б154,Б155,Б156,Б157,Б158,Б159,Б160,Б161,Б162,Б163,Б164,Б165,Б166,Б167,Б168,Б169,Б170,Б171,Б172,Б173,Б174,Б175,Б176,Б177,Б178,Б179,Б180,Б181,Б182,Б183,Б184,Б185,Б186,Б187,Б188,Б189,Б190,Б191,Б192,Б193,Б194,Б195,Б196,Б197,Б198,Б199,Б200,Б201,Б202,Б203,Б204,Б205,Б206,Б207,Б208,Б209,Б210,Б211,Б212,Б213,Б214,Б215,Б216,Б217,Б218,Б219,Б220,Б221,Б222,Б223,Б224,Б225,Б226,Б227,Б228,Б229,Б230,Б231,Б232,Б233,Б234,Б235,Б236,Б237,Б238,Б239,Б240,Б241,Б242,Б243,Б244,Б245,Б246,Б247,Б248,Б249,Б250,Б251,Б252,Б253,Б254,Б255,Б256,Б257,Б258,Б259,Б260,Б261,Б262,Б263,Б264,Б265,Б266,Б267,Б268,Б269,Б270,Б271,Б272,Б273,Б274,Б275,Б276,Б277,Б278,Б279,Б280,Б281,Б282,Б283,Б284,Б285,Б286,Б287,Б288,Б289,Б290,Б291,Б292,Б293,Б294,Б295,Б296,Б297,Б298,Б299,Б300,Б301,Б302,Б303,Б304,Б305,Б306,Б307,Б308,Б309,Б310,Б311,Б312,Б313,Б314,Б315,Б316,Б317,Б318,Б319,Б320,Б321,Б322,Б323,Б324,Б325,Б326,Б327,Б328,Б329,Б330,Б331,Б332,Б333,Б334,Б335,Б336,Б337,Б338,Б339,Б340,Б341,Б342,Б343,Б344,Б345,Б346,Б347,Б348,Б349,Б350,Б351,Б352,Б353,Б354,Б355,Б356,Б357,Б358,Б359,Б360,Б361,Б362,Б363,Б364,Б365,Б366,Б367,Б368,Б369,Б370,Б371,Б372,Б373,Б374,Б375,Б376,Б377,Б378,Б379,Б380,Б381,Б382,Б383,Б384,Б385,Б386,Б387,Б388,Б389,Б390,Б391,Б392,Б393,Б394,Б395,Б396,Б397,Б398,Б399,Б400,Б401,Б402,Б403,Б404,Б405,Б406,Б407,Б408,Б409,Б410,Б411,Б412,Б413,Б414,Б415,Б416,Б417,Б418,Б419,Б420,Б421,Б422,Б423,Б424,Б425,Б426,Б427,Б428,Б429,Б430,Б431,Б432,Б433,Б434,Б435,Б436,Б437,Б438,Б439,Б440,Б441,Б442,Б443,Б444,Б445,Б446,Б447,Б448,Б449,Б450,Б451,Б452,Б453,Б454,Б455,Б456,Б457,Б458,Б459,Б460,Б461,Б462,Б463,Б464,Б465,Б466,Б467,Б468,Б469,Б470,Б471,Б472,Б473,Б474,Б475,Б476,Б477,Б478,Б479,Б480,Б481,Б482,Б483,Б484,Б485,Б486,Б487,Б488,Б489,Б490,Б491,Б492,Б493,Б494,Б495,Б496,Б497,Б498,Б499,Б500,Б501,Б502,Б503,Б504,Б505,Б506,Б507,Б508,Б509,Б510,Б511,Б512,Б513,Б514,Б515,Б516,Б517,Б518,Б519,Б520,Б521,Б522,Б523,Б524,Б525,Б526,Б527,Б528,Б529,Б530,Б531,Б532,Б533,Б534,Б535,Б536,Б537,Б538,Б539,Б540,Б541,Б542,Б543,Б544,Б545,Б546,Б547,Б548,Б549,Б550,Б551,Б552,Б553,Б554,Б555,Б556,Б557,Б558,Б559,Б560,Б561,Б562,Б563,Б564,Б565,Б566,Б567,Б568,Б569,Б570,Б571,Б572,Б573,Б574,Б575,Б576,Б577,Б578,Б579,Б580,Б581,Б582,Б583,Б584,Б585,Б586,Б587,Б588,Б589,Б590,Б591,Б592,Б593,Б594,Б595,Б596,Б597,Б598,Б599,Б600,Б601,Б602,Б603,Б604,Б605,Б606,Б607,Б608,Б609,Б610,Б611,Б612,Б613,Б614,Б615,Б616,Б617,Б618,Б619,Б620,Б621,Б622,Б623,Б624,Б625,Б626,Б627,Б628,Б629,Б630,Б631,Б632,Б633,Б634,Б635,Б636,Б637,Б638,Б639,Б640,Б641,Б642,Б643,Б644,Б645,Б646,Б647,Б648,Б649,Б650,Б651,Б652,Б653,Б654,Б655,Б656,Б657,Б658,Б659,Б660,Б661,Б662,Б663,Б664,Б665,Б666,Б667,Б668,Б669,Б670,Б671,Б672,Б673,Б674,Б675,Б676,Б677,Б678,Б679,Б680,Б681,Б682,Б683,Б684,Б685,Б686,Б687,Б688,Б689,Б690,Б691,Б692,Б693,Б694,Б695,Б696,Б697,Б698,Б699,Б700,Б701,Б702,Б703,Б704,Б705,Б706,Б707,Б708,Б709,Б710,Б711,Б712,Б713,Б714,Б715,Б716,Б717,Б718,Б719,Б720,Б721,Б722,Б723,Б724,Б725,Б726,Б727,Б728,Б729,Б730,Б731,Б732,Б733,Б734,Б735,Б736,Б737,Б738,Б739,Б740,Б741,Б742,Б743,Б744,Б745,Б746,Б747,Б748,Б749,Б750,Б751,Б752,Б753,Б754,Б755,Б756,Б757,Б758,Б759,Б760,Б761,Б762,Б763,Б764,Б765,Б766,Б767,Б768,Б769,Б770,Б771,Б772,Б773,Б774,Б775,Б776,Б777,Б778,Б779,Б780,Б781,Б782,Б783,Б784,Б785,Б786,Б787,Б788,Б789,Б790,Б791,Б792,Б793,Б794,Б795,Б796,Б797,Б798,Б799,Б800,Б801,Б802,Б803,Б804,Б805,Б806,Б807,Б808,Б809,Б810,Б811,Б812,Б813,Б814,Б815,Б816,Б817,Б818,Б819,Б820,Б821,Б822,Б823,Б824,Б825,Б826,Б827,Б828,Б829,Б830,Б831,Б832,Б833,Б834,Б835,Б836,Б837,Б838,Б839,Б840,Б841,Б842,Б843,Б844,Б845,Б846,Б847,Б848,Б849,Б850,Б851,Б852,Б853,Б854,Б855,Б856,Б857,Б858,Б859,Б860,Б861,Б862,Б863,Б864,Б865,Б866,Б867,Б868,Б869,Б870,Б871,Б872,Б873,Б874,Б875,Б876,Б877,Б878,Б879,Б880,Б881,Б882,Б883,Б884,Б885,Б886,Б887,Б888,Б889,Б890,Б891,Б892,Б893,Б894,Б895,Б896,Б897,Б898,Б899,Б900,Б901,Б902,Б903,Б904,Б905,Б906,Б907,Б908,Б909,Б910,Б911,Б912,Б913,Б914,Б915,Б916,Б917,Б918,Б919,Б920,Б921,Б922,Б923,Б924,Б925,Б926,Б927,Б928,Б929,Б930,Б931,Б932,Б933,Б934,Б935,Б936,Б937,Б938,Б939,Б940,Б941,Б942,Б943,Б944,Б945,Б946,Б947,Б948,Б949,Б950,Б951,Б952,Б953,Б954,Б955,Б956,Б957,Б958,Б959,Б960,Б961,Б962,Б963,Б964,Б965,Б966,Б967,Б968,Б969,Б970,Б971,Б972,Б973,Б974,Б975,Б976,Б977,Б978,Б979,Б980,Б981,Б982,Б983,Б984,Б985,Б986,Б987,Б988,Б989,Б990,Б991,Б992,Б993,Б994,Б995,Б996,Б997,Б998,Б999,Б1000,Б1001,Б1002,Б1003,Б1004,Б1005,Б1006,Б1007,Б1008,Б1009,Б1010,Б1011,Б1012,Б1013,Б1014,Б1015,Б1016,Б1017,Б1018,Б1019,Б1020,Б1021,Б1022,Б1023,Б1024,Б1025,Б1026,Б1027,Б1028,Б1029,Б1030,Б1031,Б1032,Б1033,Б1034,Б1035,Б1036,Б1037,Б1038,Б1039,Б1040,Б1041,Б1042,Б1043,Б1044,Б1045,Б1046,Б1047,Б1048,Б1049,Б1050,Б1051,Б1052,Б1053,Б1054,Б1055,Б1056,Б1057,Б1058,Б1059,Б1060,Б1061,Б1062,Б1063,Б1064,Б1065,Б1066,Б1067,Б1068,Б1069,Б1070,Б1071,Б1072,Б1073,Б1074,Б1075,Б1076,Б1077,Б1078,Б1079,Б1080,Б1081,Б1082,Б1083,Б1084,Б1085,Б1086,Б1087,Б1088,Б1089,Б1090,Б1091,Б1092,Б1093,Б1094,Б1095,Б1096,Б1097,Б1098,Б1099,Б1100,Б1101,Б1102,Б1103,Б1104,Б1105,Б1106,Б1107,Б1108,Б1109,Б1110,Б1111,Б1112,Б1113,Б1114,Б1115,Б1116,Б1117,Б1118,Б1119,Б1120,Б1121,Б1122,Б1123,Б1124,Б1125,Б1126,Б1127,Б1128,Б1129,Б1130,Б1131,Б1132,Б1133,Б1134,Б1135,Б1136,Б1137,Б1138,Б1139,Б1140,Б1141,Б1142,Б1143,Б1144,Б1145,Б1146,Б1147,Б1148,Б1149,Б1150,Б1151,Б1152,Б1153,Б1154,Б1155,Б1156,Б1157,Б1158,Б1159,Б1160,Б1161,Б1162,Б1163,Б1164,Б1165,Б1166,Б1167,Б1168,Б1169,Б1170,Б1171,Б1172,Б1173,Б1174,Б1175,Б1176,Б1177,Б1178,Б1179,Б1180,Б1181,Б1182,Б1183,Б1184,Б1185,Б1186,Б1187,Б1188,Б1189,Б1190,Б1191,Б1192,Б1193,Б1194,Б1195,Б1196,Б1197,Б1198,Б1199,Б1200,Б1201,Б1202,Б1203,Б1204,Б1205,Б1206,Б1207,Б1208,Б1209,Б1210,Б1211,Б1212,Б1213,Б1214,Б1215,Б1216,Б1217,Б1218,Б1219,Б1220,Б1221,Б1222,Б1223,Б1224,Б1225,Б1226,Б1227,Б1228,Б1229,Б1230,Б1231,Б1232,Б1233,Б1234,Б1235,Б1236,Б1237,Б1238,Б1239,Б1240,Б1241,Б1242,Б1243,Б1244,Б1245,Б1246,Б1247,Б1248,Б1249,Б1250,Б1251,Б1252,Б1253,Б1254,Б1255,Б1256,Б1257,Б1258,Б1259,Б1260,Б1261,Б1262,Б1263,Б1264,Б1265,Б1266,Б1267,Б1268,Б1269,Б1270,Б1271,Б1272,Б1273,Б1274,Б1275,Б1276,Б1277,Б1278,Б1279,Б1280,Б1281,Б1282,Б1283,Б1284,Б1285,Б1286,Б1287,Б1288,Б1289,Б1290,Б1291,Б1292,Б1293,Б1294,Б1295,Б1296,Б1297,Б1298,Б1299,Б1300,Б1301,Б1302,Б1303,Б1304,Б1305,Б1306,Б1307,Б1308,Б1309,Б1310,Б1311,Б1312,Б1313,Б1314,Б1315,Б1316,Б1317,Б1318,Б1319,Б1320,Б1321,Б1322,Б1323,Б1324,Б1325,Б1326,Б1327,Б1328,Б1329,Б1330,Б1331,Б1332,Б1333,Б1334,Б1335,Б1336,Б1337,Б1338,Б1339,Б1340,Б1341,Б1342,Б1343,Б1344,Б1345,Б1346,Б1347,Б1348,Б1349,Б1350,Б1351,Б1352,Б1353,Б1354,Б1355,Б1356,Б1357,Б1358,Б1359,Б1360,Б1361,Б1362,Б1363,Б1364,Б1365,Б1366,Б1367,Б1368,Б1369,Б1370,Б1371,Б1372,Б1373,Б1374,Б1375,Б1376,Б1377,Б1378,Б1379,Б1380,Б1381,Б1382,Б1383,Б1384,Б1385,Б1386,Б1387,Б1388,Б1389,Б1390,Б1391,Б1392,Б1393,Б1394,Б1395,Б1396,Б1397,Б1398,Б1399,Б1400,Б1401,Б1402,Б1403,Б1404,Б1405,Б1406,Б1407,Б1408,Б1409,Б1410,Б1411,Б1412,Б1413,Б1414,Б1415,Б1416,Б1417,Б1418,Б1419,Б1420,Б1421,Б1422,Б1423,Б1424,Б1425,Б1426,Б1427,Б1428,Б1429,Б1430,Б1431,Б1432,Б1433,Б1434,Б1435,Б1436,Б1437,Б1438,Б1439,Б1440,Б1441,Б1442,Б1443,Б1444,Б1445,Б1446,Б1447,Б1448,Б1449,Б1450,Б1451,Б1452,Б1453,Б1454,Б1455,Б1456,Б1457,Б1458,Б1459,Б1460,Б1461,Б1462,Б1463,Б1464,Б1465,Б1466,Б1467,Б1468,Б1469,Б1470,Б1471,Б1472,Б1473,Б1474,Б1475,Б1476,Б1477,Б1478,Б1479,Б1480,Б1481,Б1482,Б1483,Б1484,Б1485,Б1486,Б1487,Б1488,Б1489,Б1490,Б1491,Б1492,Б1493,Б1494,Б1495,Б1496,Б1497,Б1498,Б1499,Б1500,Б1501,Б1502,Б1503,Б1504,Б1505,Б1506,Б1507,Б1508,Б1509,Б1510,Б1511,Б1512,Б1513,Б1514,Б1515,Б1516,Б1517,Б1518,Б1519,Б1520,Б1521,Б1522,Б1523,Б1524,Б1525,Б1526,Б1527,Б1528,Б1529,Б1530,Б1531,Б1532,Б1533,Б1534,Б1535,Б1536,Б1537,Б1538,Б1539,Б1540,Б1541,Б1542,Б1543,Б1544,Б1545,Б1546,Б1547,Б1548,Б1549,Б1550,Б1551,Б1552,Б1553,Б1554,Б1555,Б1556,Б1557,Б1558,Б1559,Б1560,Б1561,Б1562,Б1563,Б1564,Б1565,Б1566,Б1567,Б1568,Б1569,Б1570,Б1571,Б1572,Б1573,Б1574,Б1575,Б1576,Б1577,Б1578,Б1579,Б1580,Б1581,Б1582,Б1583,Б1584,Б1585,Б1586,Б1587,Б1588,Б1589,Б1590,Б1591,Б1592,Б1593,Б1594,Б1595,Б1596,Б1597,Б1598,Б1599,Б1600,Б1601,Б1602,Б1603,Б1604,Б1605,Б1606,Б1607,Б1608,Б1609,Б1610,Б1611,Б1612,Б1613,Б1614,Б1615,Б1616,Б1617,Б1618,Б1619,Б1620,Б1621,Б1622,Б1623,Б1624,Б1625,Б1626,Б1627,Б1628,Б1629,Б1630,Б1631,Б1632,Б1633,Б1634,Б1635,Б1636,Б1637,Б1638,Б1639,Б1640,Б1641,Б1642,Б1643,Б1644,Б1645,Б1646,Б1647,Б1648,Б1649,Б1650,Б1651,Б1652,Б1653,Б1654,Б1655,Б1656,Б1657,Б1658,Б1659,Б1660,Б1661,Б1662,Б1663,Б1664,Б1665,Б1666,Б1667,Б1668,Б1669,Б1670,Б1671,Б1672,Б1673,Б1674,Б1675,Б1676,Б1677,Б1678,Б1679,Б1680,Б1681,Б1682,Б1683,Б1684,Б1685,Б1686,Б1687,Б1688,Б1689,Б1690,Б1691,Б1692,Б1693,Б1694,Б1695,Б1696,Б1697,Б1698,Б1699,Б1700,Б1701,Б1702,Б1703,Б1704,Б1705,Б1706,Б1707,Б1708,Б1709,Б1710,Б1711,Б1712,Б1713,Б1714,Б1715,Б1716,Б1717,Б1718,Б1719,Б1720,Б1721,Б1722,Б1723,Б1724,Б1725,Б1726,Б1727,Б1728,Б1729,Б1730,Б1731,Б1732,Б1733,Б1734,Б1735,Б1736,Б1737,Б1738,Б1739,Б1740,Б1741,Б1742,Б1743,Б1744,Б1745,Б1746,Б1747,Б1748,Б1749,Б1750,Б1751,Б1752,Б1753,Б1754,Б1755,Б1756,Б1757,Б1758,Б1759,Б1760,Б1761,Б1762,Б1763,Б1764,Б1765,Б1766,Б1767,Б1768,Б1769,Б1770,Б1771,Б1772,Б1773,Б1774,Б1775,Б1776,Б1777,Б1778,Б1779,Б1780,Б1781,Б1782,Б1783,Б1784,Б1785,Б1786,Б1787,Б1788,Б1789,Б1790,Б1791,Б1792,Б1793,Б1794,Б1795,Б1796,Б1797,Б1798,Б1799,Б1800,Б1801,Б1802,Б1803,Б1804,Б1805,Б1806,Б1807,Б1808,Б1809,Б1810,Б1811,Б1812,Б1813,Б1814,Б1815,Б1816,Б1817,Б1818,Б1819,Б1820,Б1821,Б1822,Б1823,Б1824,Б1825,Б1826,Б1827,Б1828,Б1829,Б1830,Б1831,Б1832,Б1833,Б1834,Б1835,Б1836,Б1837,Б1838,Б1839,Б1840,Б1841,Б1842,Б1843,Б1844,Б1845,Б1846,Б1847,Б1848,Б1849,Б1850,Б1851,Б1852,Б1853,Б1854,Б1855,Б1856,Б1857,Б1858,Б1859,Б1860,Б1861,Б1862,Б1863,Б1864,Б1865,Б1866,Б1867,Б1868,Б1869,Б1870,Б1871,Б1872,Б1873,Б1874,Б1875,Б1876,Б1877,Б1878,Б1879,Б1880,Б1881,Б1882,Б1883,Б1884,Б1885,Б1886,Б1887,Б1888,Б1889,Б1890,Б1891,Б1892,Б1893,Б1894,Б1895,Б1896,Б1897,Б1898,Б1899,Б1900,Б1901,Б1902,Б1903,Б1904,Б1905,Б1906,Б1907,Б1908,Б1909,Б1910,Б1911,Б1912,Б1913,Б1914,Б1915,Б1916,Б1917,Б1918,Б1919,Б1920,Б1921,Б1922,Б1923,Б1924,Б1925,Б1926,Б1927,Б1928,Б1929,Б1930,Б1931,Б1932,Б1933,Б1934,Б1935,Б1936,Б1937,Б1938,Б1939,Б1940,Б1941,Б1942,Б1943,Б1944,Б1945,Б1946,Б1947,Б1948,Б1949,Б1950,Б1951,Б1952,Б1953,Б1954,Б1955,Б1956,Б1957,Б1958,Б1959,Б1960,Б1961,Б1962,Б1963,Б1964,Б1965,Б1966,Б1967,Б1968,Б1969,Б1970,Б1971,Б1972,Б1973,Б1974,Б1975,Б1976,Б1977,Б1978,Б1979,Б1980,Б1981,Б1982,Б1983,Б1984,Б1985,Б1986,Б1987,Б1988,Б1989,Б1990,Б1991,Б1992,Б1993,Б1994,Б1995,Б1996,Б1997,Б1998,Б1999,Б2000,Б2001,Б2002,Б2003,Б2004,Б2005,Б2006,Б2007,Б2008,Б2009,Б2010,Б2011,Б2012,Б2013,Б2014,Б2015,Б2016,Б2017,Б2018,Б2019,Б2020,Б2021,Б2022,Б2023,Б2024,Б2025,Б2026,Б2027,Б2028,Б2029,Б2030,Б2031,Б2032,Б2033,Б2034,Б2035,Б2036,Б2037,Б2038,Б2039,Б2040,Б2041,Б2042,Б2043,Б2044,Б2045,Б2046,Б2047,Б2048,Б2049,Б2050,Б2051,Б2052,Б2053,Б2054,Б2055,Б2056,Б2057,Б2058,Б2059,Б2060,Б2061,Б2062,Б2063,Б2064,Б2065,Б2066,Б2067,Б2068,Б2069,Б2070,Б2071,Б2072,Б2073,Б2074,Б2075,Б2076,Б2077,Б2078,Б2079,Б2080,Б2081,Б2082,Б2083,Б2084,Б2085,Б2086,Б2087,Б2088,Б2089,Б2090,Б2091,Б2092,Б2093,Б2094,Б2095,Б2096,Б2097,Б2098,Б2099,Б2100,Б2101,Б2102,Б2103,Б2104,Б2105,Б2106,Б2107,Б2108,Б2109,Б2110,Б2111,Б2112,Б2113,Б2114,Б2115,Б2116,Б2117,Б2118,Б2119,Б2120,Б2121,Б2122,Б2123,Б2124,Б2125,Б2126,Б2127,Б2128,Б2129,Б2130,Б2131,Б2132,Б2133,Б2134,Б2135,Б2136,Б2137,Б2138,Б2139,Б2140,Б2141,Б2142,Б2143,Б2144,Б2145,Б2146,Б2147,Б2148,Б2149,Б2150,Б2151,Б2152,Б2153,Б2154,Б2155,Б2156,Б2157,Б2158,Б2159,Б2160,Б2161,Б2162,Б2163,Б2164,Б2165,Б2166,Б2167,Б2168,Б2169,Б2170,Б2171,Б2172,Б2173,Б2174,Б2175,Б2176,Б2177,Б2178,Б2179,Б2180,Б2181,Б2182,Б2183,Б2184,Б2185,Б2186,Б2187,Б2188,Б2189,Б2190,Б2191,Б2192,Б2193,Б2194,Б2195,Б2196,Б2197,Б2198,Б2199,Б2200,Б2201,Б2202,Б2203,Б2204,Б2205,Б2206,Б2207,Б2208,Б2209,Б2210,Б2211,Б2212,Б2213,Б2214,Б2215,Б2216,Б2217,Б2218,Б2219,Б2220,Б2221,Б2222,Б2223,Б2224,Б2225,Б2226,Б2227,Б2228,Б2229,Б2230,Б2231,Б2232,Б2233,Б2234,Б2235,Б2236,Б2237,Б2238,Б2239,Б2240,Б2241,Б2242,Б2243,Б2244,Б2245,Б2246,Б2247,Б2248,Б2249,Б2250,Б2251,Б2252,Б2253,Б2254,Б2255,Б2256,Б2257,Б2258,Б2259,Б2260,Б2261,Б2262,Б2263,Б2264,Б2265,Б2266,Б2267,Б2268,Б2269,Б2270,Б2271,Б2272,Б2273,Б2274,Б2275,Б2276,Б2277,Б2278,Б2279,Б2280,Б2281,Б2282,Б2283,Б2284,Б2285,Б2286,Б2287,Б2288,Б2289,Б2290,Б2291,Б2292,Б2293,Б2294,Б2295,Б2296,Б2297,Б2298,Б2299,Б2300,Б2301,Б2302,Б2303,Б2304,Б2305,Б2306,Б2307,Б2308,Б2309,Б2310,Б2311,Б2312,Б2313,Б2314,Б2315,Б2316,Б2317,Б2318,Б2319,Б2320,Б2321,Б2322,Б2323,Б2324,Б2325,Б2326,Б2327,Б2328,Б2329,Б2330,Б2331,Б2332,Б2333,Б2334,Б2335,Б2336,Б2337,Б2338,Б2339,Б2340,Б2341,Б2342,Б2343,Б2344,Б2345,Б2346,Б2347,Б2348,Б2349,Б2350,Б2351,Б2352,Б2353,Б2354,Б2355,Б2356,Б2357,Б2358,Б2359,Б2360,Б2361,Б2362,Б2363,Б2364,Б2365,Б2366,Б2367,Б2368,Б2369,Б2370,Б2371,Б2372,Б2373,Б2374,Б2375,Б2376,Б2377,Б2378,Б2379,Б2380,Б2381,Б2382,Б2383,Б2384,Б2385,Б2386,Б2387,Б2388,Б2389,Б2390,Б2391,Б2392,Б2393,Б2394,Б2395,Б2396,Б2397,Б2398,Б2399,Б2400,Б2401,Б2402,Б2403,Б2404,Б2405,Б2406,Б2407,Б2408,Б2409,Б2410,Б2411,Б2412,Б2413,Б2414,Б2415,Б2416,Б2417,Б2418,Б2419,Б2420,Б2421,Б2422,Б2423,Б2424,Б2425,Б2426,Б2427,Б2428,Б2429,Б2430,Б2431,Б2432,Б2433,Б2434,Б2435,Б2436,Б2437,Б2438,Б2439,Б2440,Б2441,Б2442,Б2443,Б2444,Б2445,Б2446,Б2447,Б2448,Б2449,Б2450,Б2451,Б2452,Б2453,Б2454,Б2455,Б2456,Б2457,Б2458,Б2459,Б2460,Б2461,Б2462,Б2463,Б2464,Б2465,Б2466,Б2467,Б2468,Б2469,Б2470,Б2471,Б2472,Б2473,Б2474,Б2475,Б2476,Б2477,Б2478,Б2479,Б2480,Б2481,Б2482,Б2483,Б2484,Б2485,Б2486,Б2487,Б2488,Б2489,Б2490,Б2491,Б2492,Б2493,Б2494,Б2495,Б2496,Б2497,Б2498,Б2499,Б2500,Б2501,Б2502,Б2503,Б2504,Б2505,Б2506,Б2507,Б2508,Б2509,Б2510,Б2511,Б2512,Б2513,Б2514,Б2515,Б2516,Б2517,Б2518,Б2519,Б2520,Б2521,Б2522,Б2523,Б2524,Б2525,Б2526,Б2527,Б2528,Б2529,Б2530,Б2531,Б2532,Б2533,Б2534,Б2535,Б2536,Б2537,Б2538,Б2539,Б2540,Б2541,Б2542,Б2543,Б2544,Б2545,Б2546,Б2547,Б2548,Б2549,Б2550,Б2551,Б2552,Б2553,Б2554,Б2555,Б2556,Б2557,Б2558,Б2559,Б2560,Б2561,Б2562,Б2563,Б2564,Б2565,Б2566,Б2567,Б2568,Б2569,Б2570,Б2571,Б2572,Б2573,Б2574,Б2575,Б2576,Б2577,Б2578,Б2579,Б2580,Б2581,Б2582,Б2583,Б2584,Б2585,Б2586,Б2587,Б2588,Б2589,Б2590,Б2591,Б2592,Б2593,Б2594,Б2595,Б2596,Б2597,Б2598,Б2599,Б2600,Б2601,Б2602,Б2603,Б2604,Б2605,Б2606,Б2607,Б2608,Б2609,Б2610,Б2611,Б2612,Б2613,Б2614,Б2615,Б2616,Б2617,Б2618,Б2619,Б2620,Б2621,Б2622,Б2623,Б2624,Б2625,Б2626,Б2627,Б2628,Б2629,Б2630,Б2631,Б2632,Б2633,Б2634,Б2635,Б2636,Б2637,Б2638,Б2639,Б2640,Б2641,Б2642,Б2643,Б2644,Б2645,Б2646,Б2647,Б2648,Б2649,Б2650,Б2651,Б2652,Б2653,Б2654,Б2655,Б2656,Б2657,Б2658,Б2659,Б2660,Б2661,Б2662,Б2663,Б2664,Б2665,Б2666,Б2667,Б2668,Б2669,Б2670,Б2671,Б2672,Б2673,Б2674,Б2675,Б2676,Б2677,Б2678,Б2679,Б2680,Б2681,Б2682,Б2683,Б2684,Б2685,Б2686,Б2687,Б2688,Б2689,Б2690,Б2691,Б2692,Б2693,Б2694,Б2695,Б2696,Б2697,Б2698,Б2699,Б2700,Б2701,Б2702,Б2703,Б2704,Б2705,Б2706,Б2707,Б2708,Б2709,Б2710,Б2711,Б2712,Б2713,Б2714,Б2715,Б2716,Б2717,Б2718,Б2719,Б2720,Б2721,Б2722,Б2723,Б2724,Б2725,Б2726,Б2727,Б2728,Б2729,Б2730,Б2731,Б2732,Б2733,Б2734,Б2735,Б2736,Б2737,Б2738,Б2739,Б2740,Б2741,Б2742,Б2743,Б2744,Б2745,Б2746,Б2747,Б2748,Б2749,Б2750,Б2751,Б2752,Б2753,Б2754,Б2755,Б2756,Б2757,Б2758,Б2759,Б2760,Б2761,Б2762,Б2763,Б2764,Б2765,Б2766,Б2767,Б2768,Б2769,Б2770,Б2771,Б2772,Б2773,Б2774,Б2775,Б2776,Б2777,Б2778,Б2779,Б2780,Б2781,Б2782,Б2783,Б2784,Б2785,Б2786,Б2787,Б2788,Б2789,Б2790,Б2791,Б2792,Б2793,Б2794,Б2795,Б2796,Б2797,Б2798,Б2799,Б2800,Б2801,Б2802,Б2803,Б2804,Б2805,Б2806,Б2807,Б2808,Б2809,Б2810,Б2811,Б2812,Б2813,Б2814,Б2815,Б2816,Б2817,Б2818,Б2819,Б2820,Б2821,Б2822,Б2823,Б2824,Б2825,Б2826,Б2827,Б2828,Б2829,Б2830,Б2831,Б2832,Б2833,Б2834,Б2835,Б2836,Б2837,Б2838,Б2839,Б2840,Б2841,Б2842,Б2843,Б2844,Б2845,Б2846,Б2847,Б2848,Б2849,Б2850,Б2851,Б2852,Б2853,Б2854,Б2855,Б2856,Б2857,Б2858,Б2859,Б2860,Б2861,Б2862,Б2863,Б2864,Б2865,Б2866,Б2867,Б2868,Б2869,Б2870,Б2871,Б2872,Б2873,Б2874,Б2875,Б2876,Б2877,Б2878,Б2879,Б2880,Б2881,Б2882,Б2883,Б2884,Б2885,Б2886,Б2887,Б2888,Б2889,Б2890,Б2891,Б2892,Б2893,Б2894,Б2895,Б2896,Б2897,Б2898,Б2899,Б2900,Б2901,Б2902,Б2903,Б2904,Б2905,Б2906,Б2907,Б2908,Б2909,Б2910,Б2911,Б2912,Б2913,Б2914,Б2915,Б2916,Б2917,Б2918,Б2919,Б2920,Б2921,Б2922,Б2923,Б2924,Б2925,Б2926,Б2927,Б2928,Б2929,Б2930,Б2931,Б2932,Б2933,Б2934,Б2935,Б2936,Б2937,Б2938,Б2939,Б2940,Б2941,Б2942,Б2943,Б2944,Б2945,Б2946,Б2947,Б2948,Б2949,Б2950,Б2951,Б2952,Б2953,Б2954,Б2955,Б2956,Б2957,Б2958,Б2959,Б2960,Б2961,Б2962,Б2963,Б2964,Б2965,Б2966,Б2967,Б2968,Б2969,Б2970,Б2971,Б2972,Б2973,Б2974,Б2975,Б2976,Б2977,Б2978,Б2979,Б2980,Б2981,Б2982,Б2983,Б2984,Б2985,Б2986,Б2987,Б2988,Б2989,Б2990,Б2991,Б2992,Б2993,Б2994,Б2995,Б2996,Б2997,Б2998,Б2999,Б3000,Б3001,Б3002,Б3003,Б3004,Б3005,Б3006,Б3007,Б3008,Б3009,Б3010,Б3011,Б3012,Б3013,Б3014,Б3015,Б3016,Б3017,Б3018,Б3019,Б3020,Б3021,Б3022,Б3023,Б3024,Б3025,Б3026,Б3027,Б3028,Б3029,Б3030,Б3031,Б3032,Б3033,Б3034,Б3035,Б3036,Б3037,Б3038,Б3039,Б3040,Б3041,Б3042,Б3043,Б3044,Б3045,Б3046,Б3047,Б3048,Б3049,Б3050,Б3051,Б3052,Б3053,Б3054,Б3055,Б3056,Б3057,Б3058,Б3059,Б3060,Б3061,Б3062,Б3063,Б3064,Б3065,Б3066,Б3067,Б3068,Б3069,Б3070,Б3071,Б3072,Б3073,Б3074,Б3075,Б3076,Б3077,Б3078,Б3079,Б3080,Б3081,Б3082,Б3083,Б3084,Б3085,Б3086,Б3087,Б3088,Б3089,Б3090,Б3091,Б3092,Б3093,Б3094,Б3095,Б3096,Б3097,Б3098,Б3099,Б3100,Б3101,Б3102,Б3103,Б3104,Б3105,Б3106,Б3107,Б3108,Б3109,Б3110,Б3111,Б3112,Б3113,Б3114,Б3115,Б3116,Б3117,Б3118,Б3119,Б3120,Б3121,Б3122,Б3123,Б3124,Б3125,Б3126,Б3127,Б3128,Б3129,Б3130,Б3131,Б3132,Б3133,Б3134,Б3135,Б3136,Б3137,Б3138,Б3139,Б3140,Б3141,Б3142,Б3143,Б3144,Б3145,Б3146,Б3147,Б3148,Б3149,Б3150,Б3151,Б3152,Б3153,Б3154,Б3155,Б3156,Б3157,Б3158,Б3159,Б3160,Б3161,Б3162,Б3163,Б3164,Б3165,Б3166,Б3167,Б3168,Б3169,Б3170,Б3171,Б3172,Б3173,Б3174,Б3175,Б3176,Б3177,Б3178,Б3179,Б3180,Б3181,Б3182,Б3183,Б3184,Б3185,Б3186,Б3187,Б3188,Б3189,Б3190,Б3191,Б3192,Б3193,Б3194,Б3195,Б3196,Б3197,Б3198,Б3199,Б3200,Б3201,Б3202,Б3203,Б3204,Б3205,Б3206,Б3207,Б3208,Б3209,Б3210,Б3211,Б3212,Б3213,Б3214,Б3215,Б3216,Б3217,Б3218,Б3219,Б3220,Б3221,Б3222,Б3223,Б3224,Б3225,Б3226,Б3227,Б3228,Б3229,Б3230,Б3231,Б3232,Б3233,Б3234,Б3235,Б3236,Б3237,Б3238,Б3239,Б3240,Б3241,Б3242,Б3243,Б3244,Б3245,Б3246,Б3247,Б3248,Б3249,Б3250,Б3251,Б3252,Б3253,Б3254,Б3255,Б3256,Б3257,Б3258,Б3259,Б3260,Б3261,Б3262,Б3263,Б3264,Б3265,Б3266,Б3267,Б3268,Б3269,Б3270,Б3271,Б3272,Б3273,Б3274,Б3275,Б3276,Б3277,Б3278,Б3279,Б3280,Б3281,Б3282,Б3283,Б3284,Б3285,Б3286,Б3287,Б3288,Б3289,Б3290,Б3291,Б3292,Б3293,Б3294,Б3295,Б3296,Б3297,Б3298,Б3299,Б3300,Б3301,Б3302,Б3303,Б3304,Б3305,Б3306,Б3307,Б3308,Б3309,Б3310,Б3311,Б3312,Б3313,Б3314,Б3315,Б3316,Б3317,Б3318,Б3319,Б3320,Б3321,Б3322,Б3

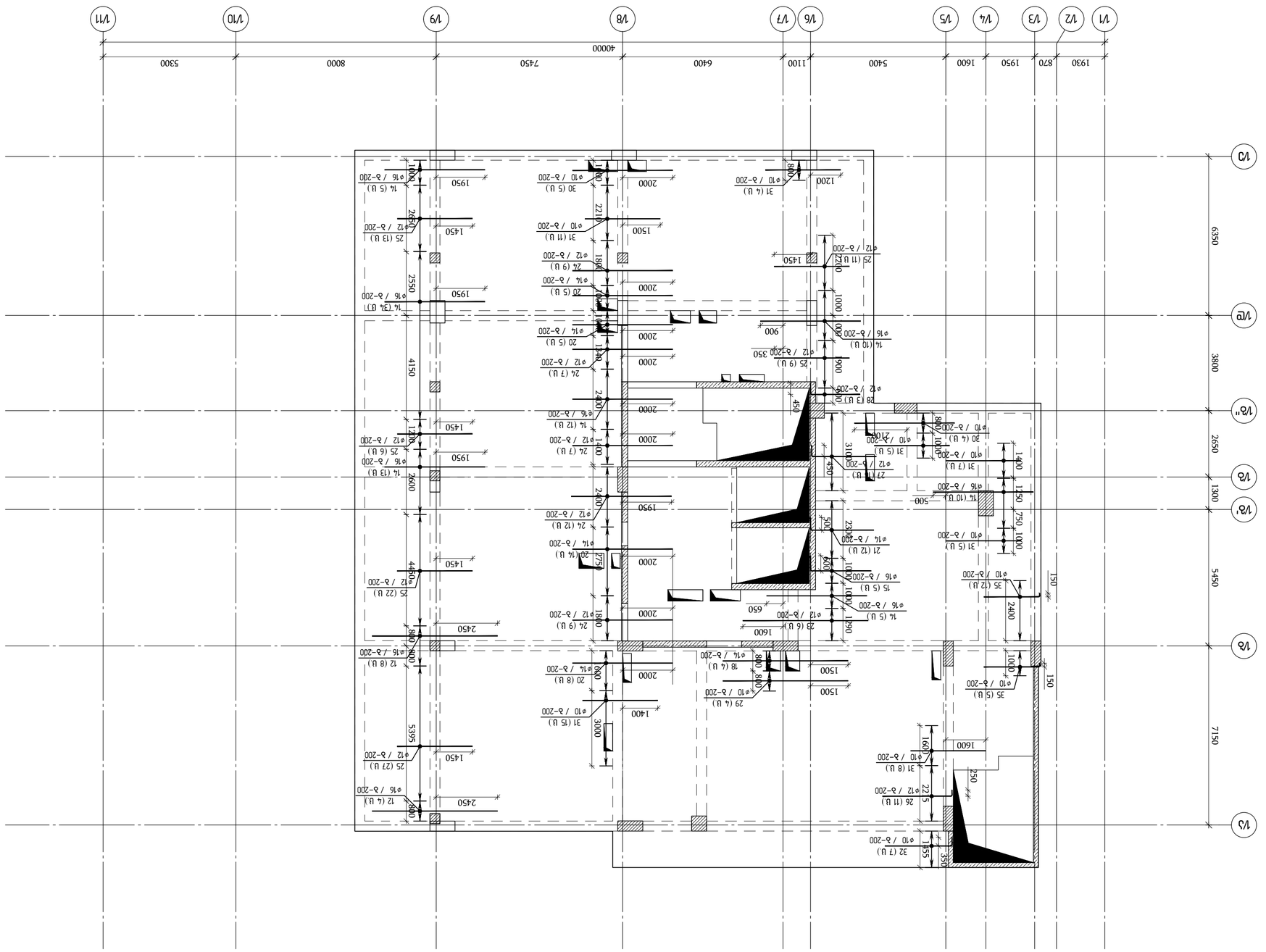

Фасад осей 1/11-1/1 (1 этап)

Фасад осей 1/Ж-1/Д

Фасад осей 1/Ж-1/Д (1 этап)

Фасад осей 1/Д-1/Ж

Фасад осей 1/Д-1/Ж (1 этап)

Фасад осей 1/1-1/11

Фасад осей 1/1-1/11 (1 этап)

Фасад осей 1/Ж-1/Д (1 этап)

Фасад осей 1/Д-1/Ж (1 этап)

Фасад осей 1/1-1/11 (1 этап)

Фасад осей 1/11-1/1 (1 этап)

Фасад осей 1/Ж-1/Д

Фасад осей 1/Д-1/Ж

Фасад осей 1/1-1/11

Фасад осей 1/11-1/1

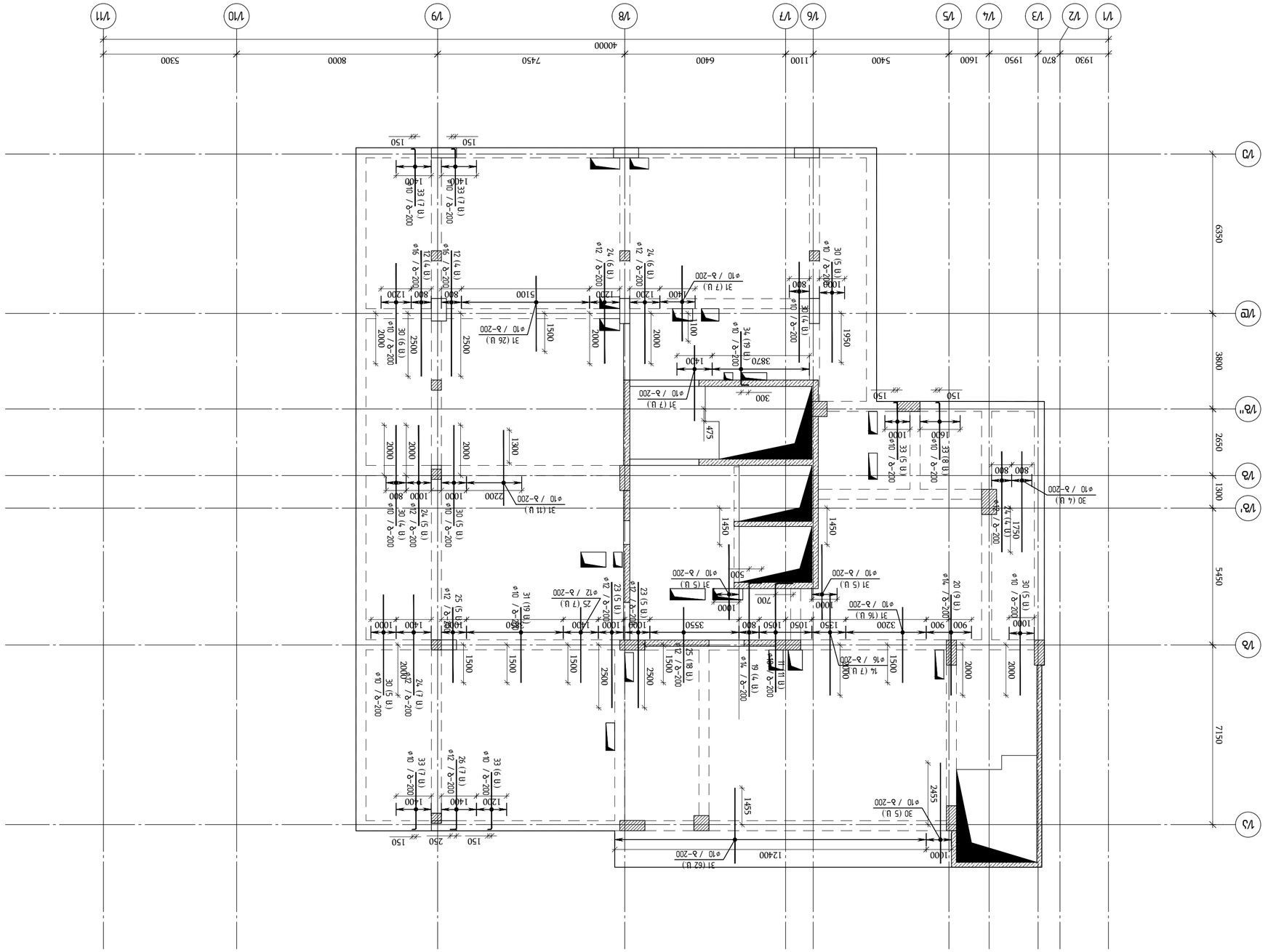

ВЗЛЕТНО-ПОСАДОЧНАЯ ПЛОЩАДКА ▽+6158
(ВЕРТОЛЕТНАЯ ПЛОЩАДКА) ТИП У ТОЧКА ВЗЛЕТА-ПОСАДКИ
1:100

ГИП	Ефимов		
Разработал	Ефимов		
Проверил	Ефимов		
Н.контр.	Ефимов		

Изм.	Кол.уч.	№ док.

Дата 2023

Жилой дом

Стадия: Р

Лист 1

Листов 1

ООО "ЭНГИ"

Взлетно-посадочная площадка (вертолетная площадка) типа "У" на кровле 10-этажного жилого дома по адресу: г. Москва, ул. Ивана Франко, вл.100, №100", №102

Заказчик: ООО "ЭНГИ"

Главный инженер проекта: Ефимов

Н.контр.: Ефимов

Разработал: Ефимов

Проверил: Ефимов

Изм. Кол.уч. № док. Подпись Дата

Инв. № подл. | Подпись и дата | Взам. инв. №

Согласовано:

Главный инженер проекта: Ефимов

Начальник отдела: Ефимов

Гл. инженер: Ефимов

Гл. конструктор: Ефимов

Гл. технолог: Ефимов

Гл. специалист: Ефимов

Начальник сектора: Ефимов

Гл. специалист: Ефимов

Начальник сектора: Ефимов

Гл. специалист: Ефимов

Начальник сектора

გადახურვის ფილის არმირების სქემა ▽+61.58
(ღიობების გაძლიერება გადახურვის ფილაში)
მ 1:100

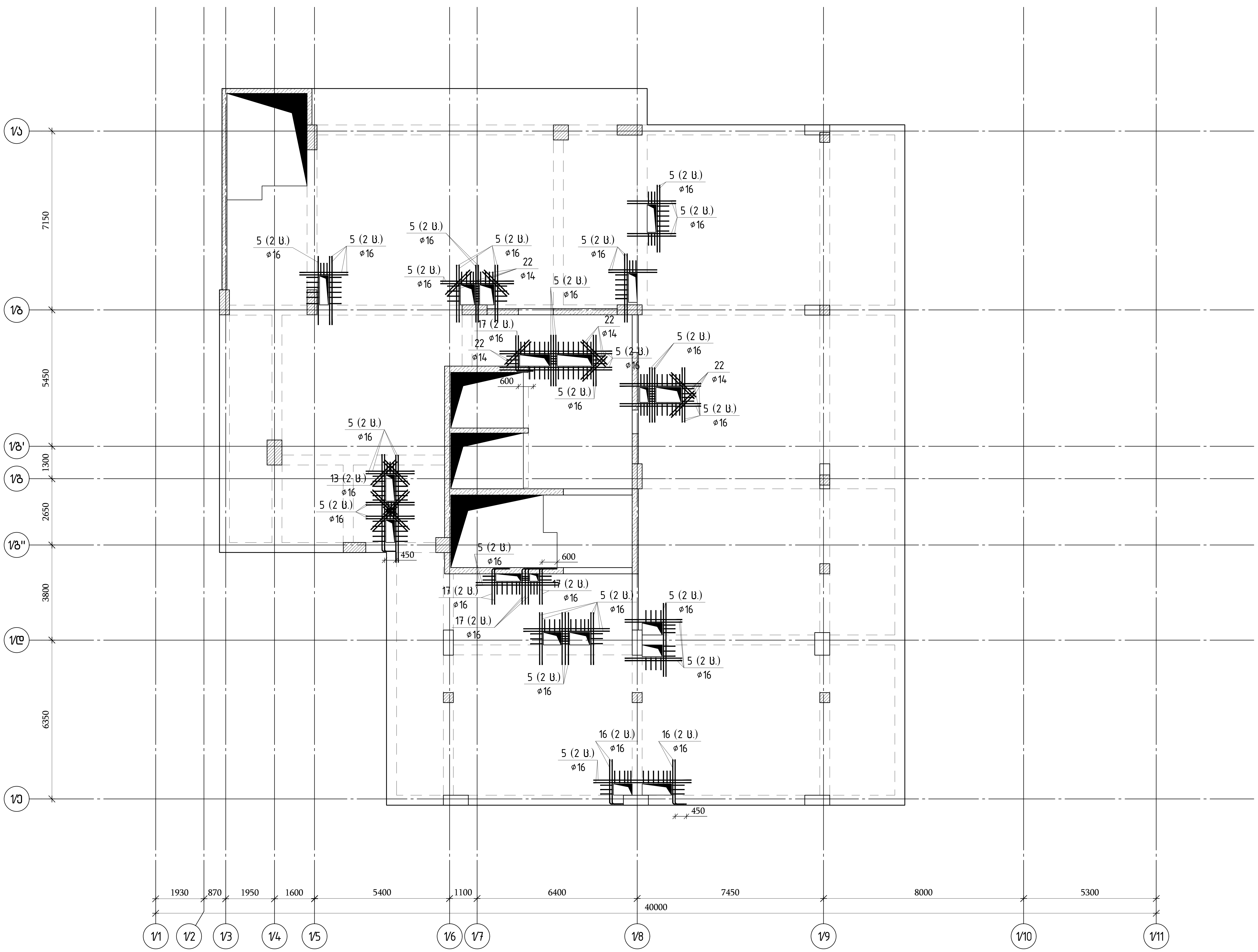

თბილისი / 2023 წელი

ფაილის სახელი:
A2 QE_STR_Beliashvili_SLAB

KEYPLAN:

ყოველი შემდეგი რევიზია აუქმებს წინა რევიზიებს

პროექტის სტატუსი:
სამშენებლო დოკუმენტაცია

რევიზია

რევ.	თარიღი	აღწერილობა	დამტკ.

შენიშვნები:

მისამართი:
ქ.თბილისი ა. ბელიაშვილის ქუჩა
№100, №100ა, №102

დამკვეთი:
შ.პ.ს "ფერი"

თანამდებობა	სახელი გვარი	ხელმოწერა
პროექტის მენეჯერი		
დამტკიცებულია: დამკვეთის მიერ		

შემსრულებელი:
შპს "ქიუ ენჯინერინგი"

მისამართი :
ქ.თბილისი ა.ბაქრაძის №7
ბინა №6

შპს "ქიუ ენჯინერინგის"
პროფესიული პასუხისმგებლობის მზღვეველია
სს "დაზღვევის საერთაშორისო კომპანია ირაო"
(პ/ნ №PFL 417/21)

თანამდებობა	სახელი გვარი	ხელმოწერა
დირექტორი	დ.ქევანიშვილი	
საპროექტო ჯგუფის უფროსი	ო. ილიუხინი	
პროექტის მთ. კონსტრუქტორი	ო. ილიუხინი	
შეასრულა	მ.იაკობიძე	

პროექტის სახელწოდება:
მრავალფუნქციური კომპლექსი (I ბლოკი)

პროექტის სტადია:
ახალი მშენებლობა

პროექტის ნაწილი:
კონსტრუქცია

ფორმატი	ნახაზის დასახელება:
A2	გადახურვის ფილის არმირების სქემა ▽+61.58 (ღიობების გაძლიერება გადახურვის ფილაში)
სტადია	
მ.პ.	
თარიღი	
24/02/2023	
მასშტაბი	
1:125	

რევიზია:	ნახაზის ნომერი:	ფურც. საერთო რაოდენობა
R1	კ–I.8.125	139

ჭრილი 1-1
მ 1:20

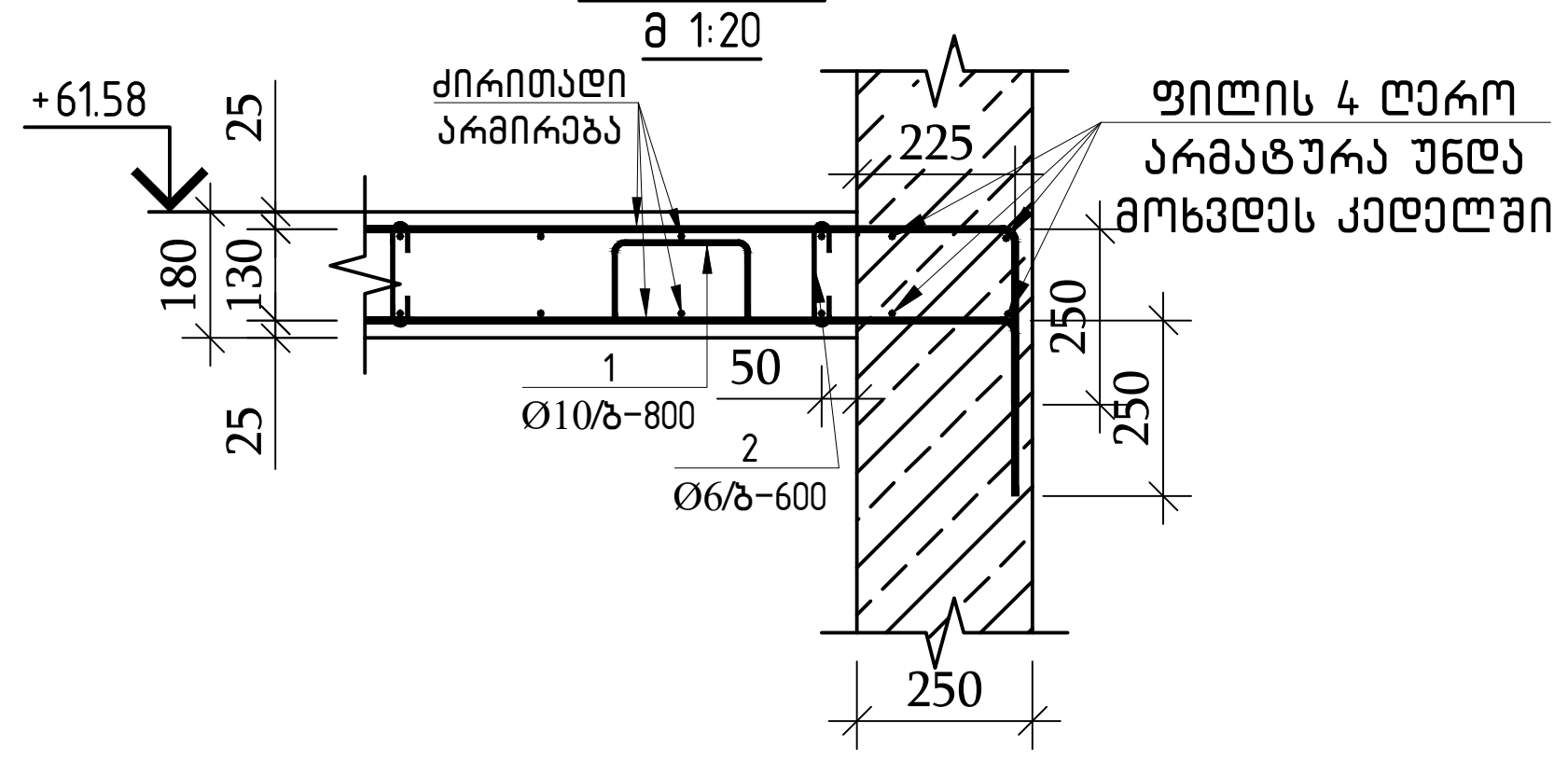

ჭრილი 2-2
მ 1:20

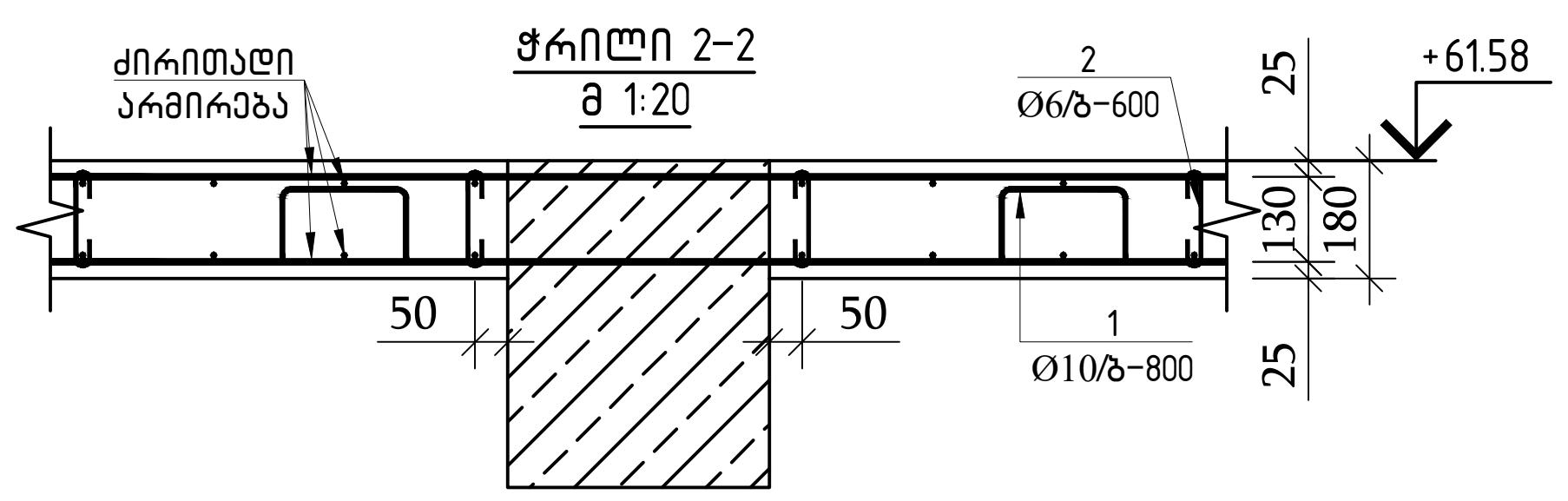

ჭრილი 3-3
მ 1:20

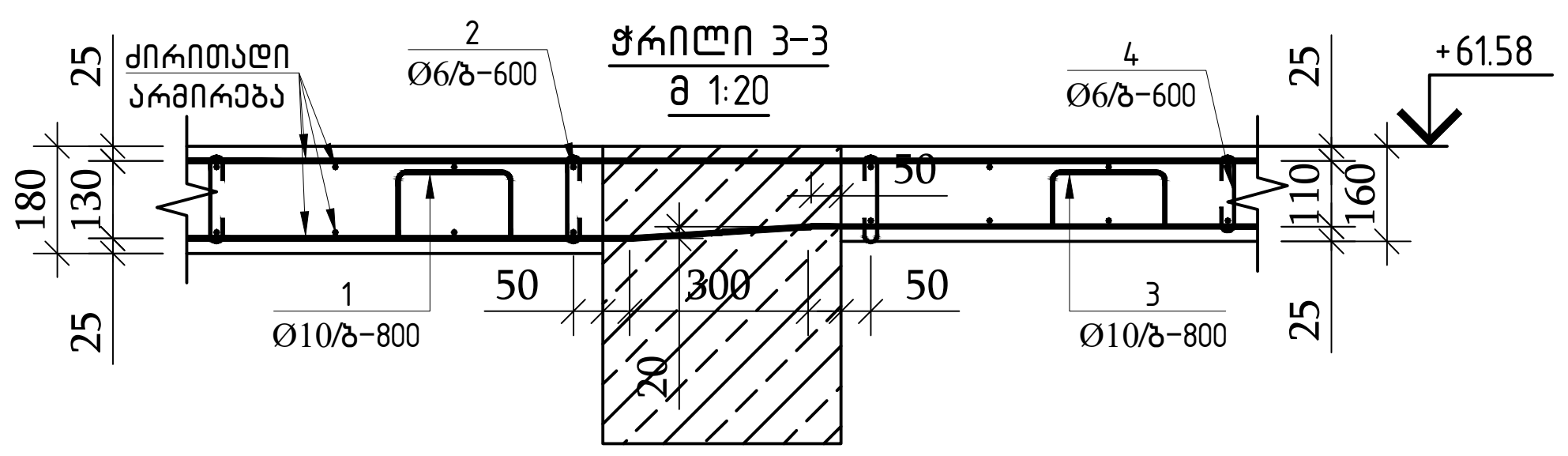

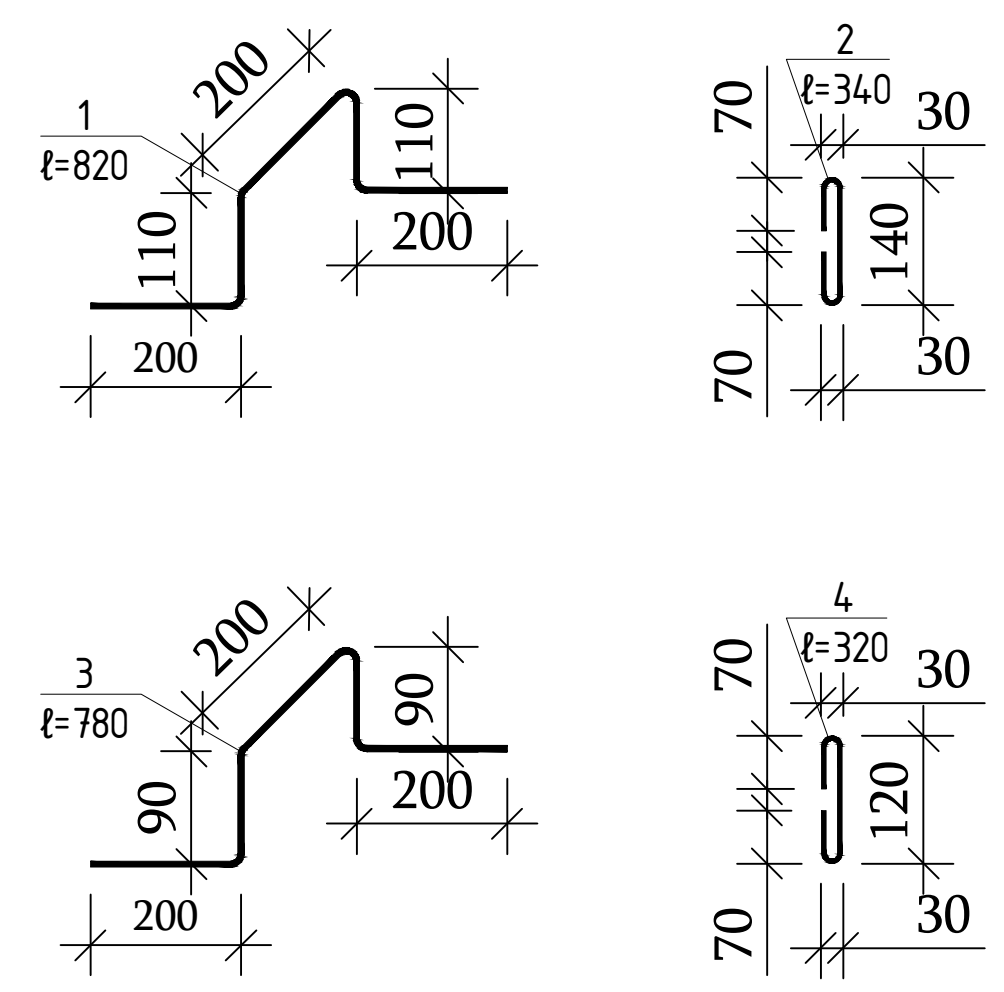

ლიობის გაძლიერების ტიპიური ნახაზი
მ 1:50

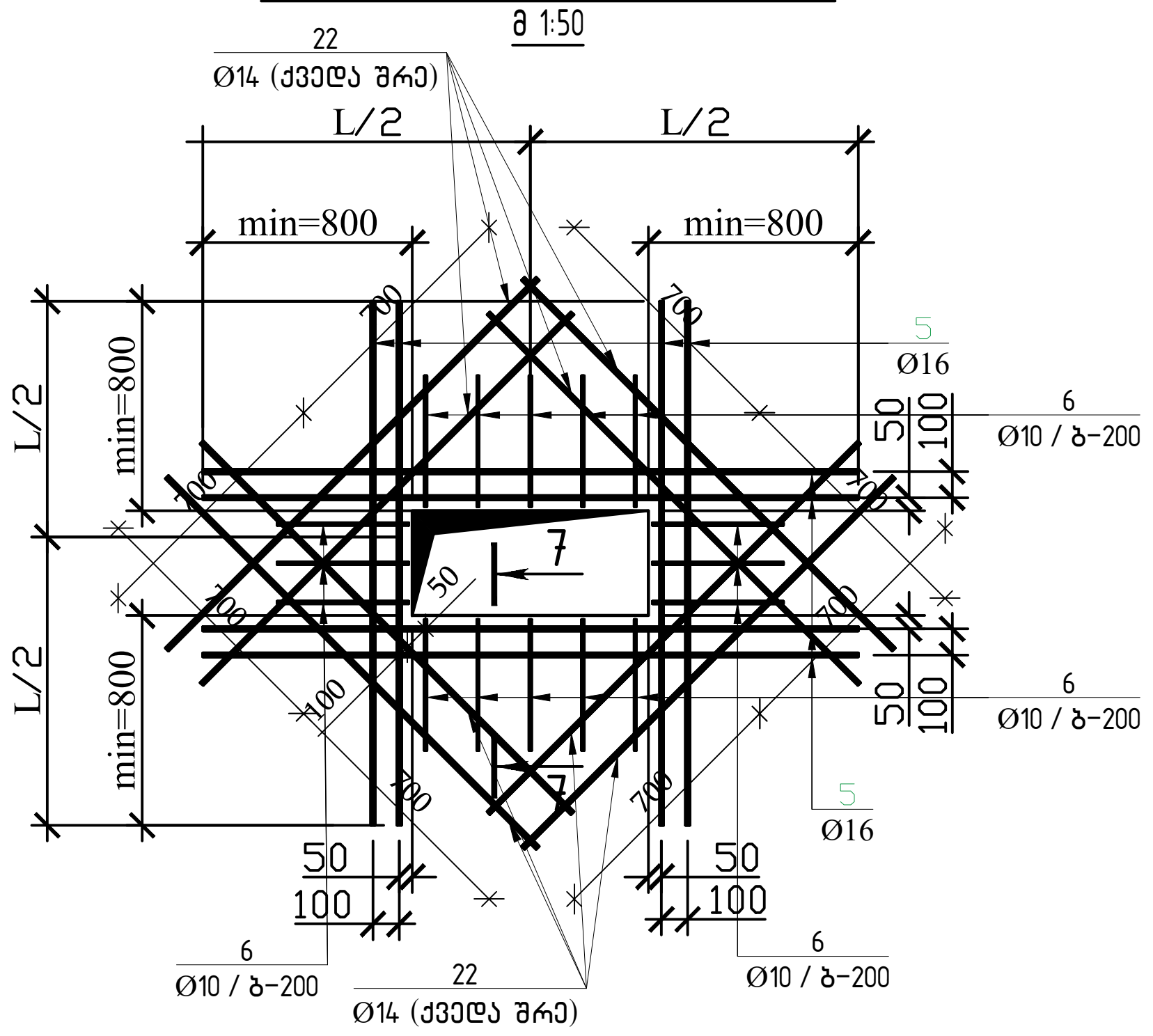

ჭრილი 4-4
მ 1:20

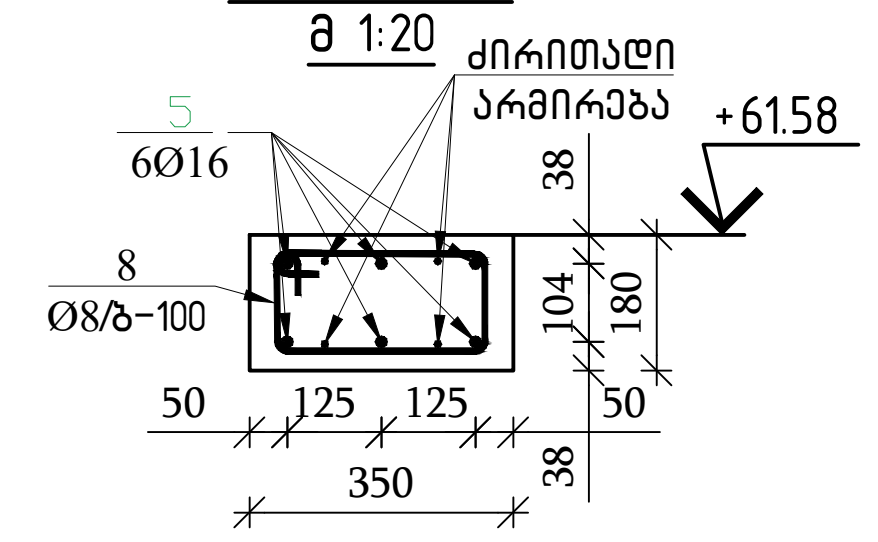

ჭრილი 5-5
მ 1:20

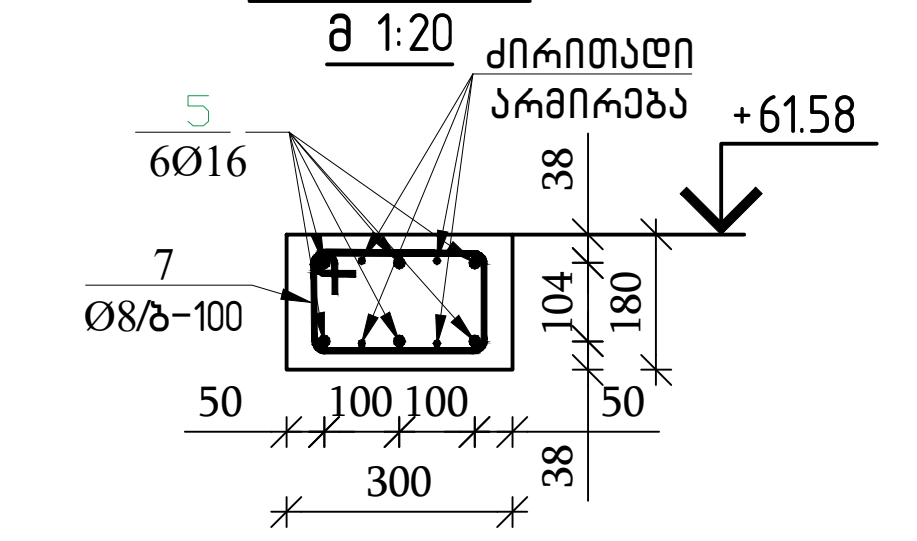

ჭრილი 6-6
მ 1:20

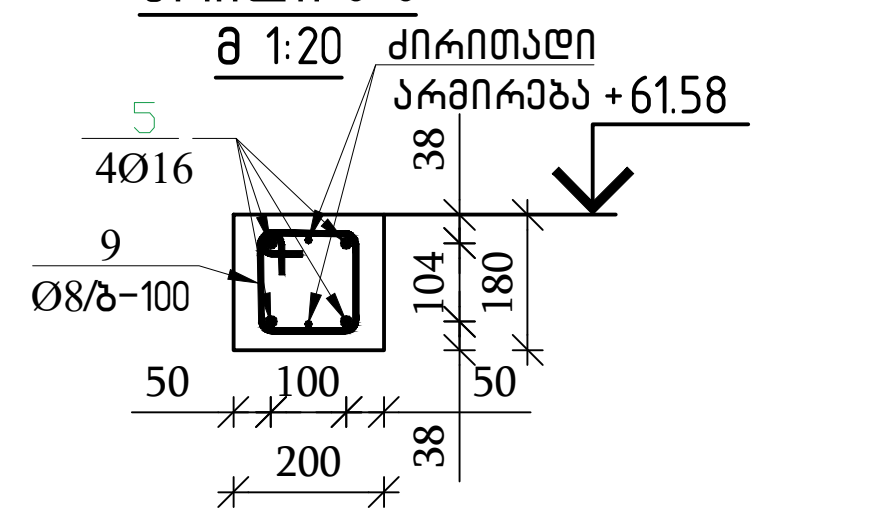

ჭრილი 7-7
მ 1:20

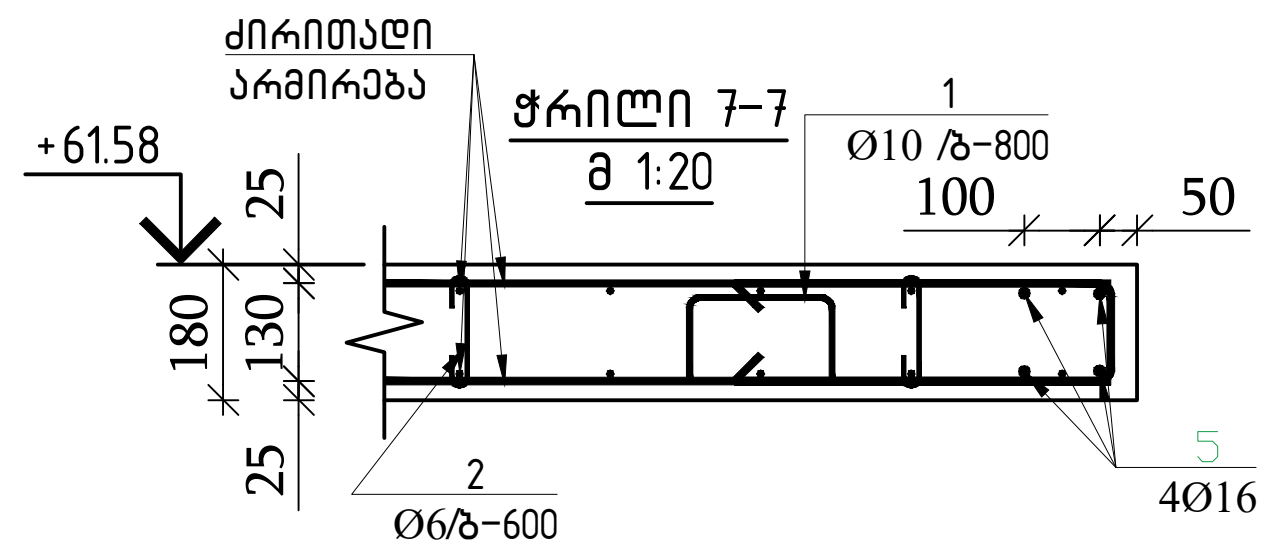

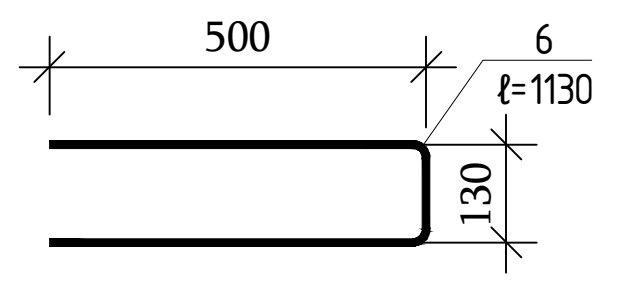

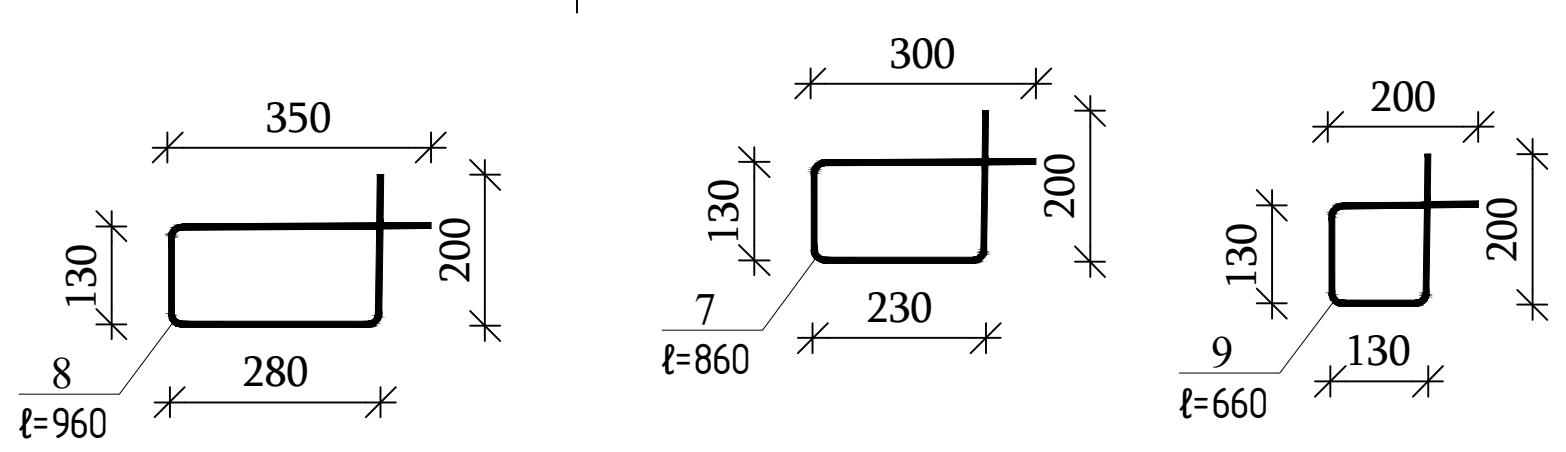

პოზ.	შენიშვნა	დ ა ს ა ხ ე ლ ე ბ ა	რაოდ	მასა კგ	მასა სულ კგ
		გადახურვა ▽ +61.58 (გად-15)			
		ბეტონი B30		97.46	მ³
1	ГОСТ Р 52544-2006	D10 A500C L=820	870	0.51	443.7
2	ГОСТ 5781-82*	D6 A240 L=340	1450	0.08	116.0
3	ГОСТ Р 52544-2006	D10 A500C L=780	118	0.48	56.6
4	ГОСТ 5781-82*	D6 A240 L=320	197	0.07	13.8
5	ГОСТ Р 52544-2006	D16 A500C L=12000	30	18.94	568.2
6	ГОСТ Р 52544-2006	D10 A500C L=1130	199	0.70	139.3
7	ГОСТ Р 52544-2006	D8 A500C L=860	10	0.34	3.4
8	ГОСТ Р 52544-2006	D8 A500C L=960	8	0.38	3.0
9	ГОСТ Р 52544-2006	D8 A500C L=660	7	0.26	1.8
10	ГОСТ Р 52544-2006	⌀10 A500C L=12853.0 м		0.62	7917.5
11	ГОСТ Р 52544-2006	⌀18 A500C L=5000	11	9.99	109.9
12	ГОСТ Р 52544-2006	⌀16 A500C L=5000	20	7.89	157.8
13	ГОСТ Р 52544-2006	⌀16 A500C L=4300	4	6.79	27.2
14	ГОСТ Р 52544-2006	⌀16 A500C L=4000	96	6.31	606.0
15	ГОСТ Р 52544-2006	⌀16 A500C L=3000	5	4.73	23.7
16	ГОСТ Р 52544-2006	⌀16 A500C L=2200	8	3.47	27.8
17	ГОСТ Р 52544-2006	⌀16 A500C L=2000	18	3.16	56.9
18	ГОСТ Р 52544-2006	⌀14 A500C L=5000	4	6.04	24.2
19	ГОСТ Р 52544-2006	⌀14 A500C L=5000	4	6.04	24.2
20	ГОСТ Р 52544-2006	⌀14 A500C L=4000	41	4.83	198.1
21	ГОСТ Р 52544-2006	⌀14 A500C L=3000	12	3.62	43.5
22	ГОСТ Р 52544-2006	⌀14 A500C L=1400	26	1.69	43.9
23	ГОСТ Р 52544-2006	⌀12 A500C L=5000	16	4.44	71.0
24	ГОСТ Р 52544-2006	⌀12 A500C L=4000	72	3.55	255.7
25	ГОСТ Р 52544-2006	⌀12 A500C L=3000	118	2.66	314.4
26	ГОСТ Р 52544-2006	⌀12 A500C L=3000	18	2.66	48.0
27	ГОСТ Р 52544-2006	⌀12 A500C L=3000	16	2.66	42.6
28	ГОСТ Р 52544-2006	⌀12 A500C L=2400	3	2.13	6.4
29	ГОСТ Р 52544-2006	⌀10 A500C L=5000	36	3.08	110.9
30	ГОСТ Р 52544-2006	⌀10 A500C L=4000	52	2.46	128.1
31	ГОСТ Р 52544-2006	⌀10 A500C L=3000	219	1.85	404.7
32	ГОСТ Р 52544-2006	⌀10 A500C L=3000	7	1.85	12.9
33	ГОСТ Р 52544-2006	⌀10 A500C L=2400	40	1.48	59.1
34	ГОСТ Р 52544-2006	⌀10 A500C L=2400	19	1.48	28.1
35	ГОСТ Р 52544-2006	⌀10 A500C L=2350	17	1.45	24.6
36	ГОСТ Р 52544-2006	⌀8 A500C L=7000	20	2.77	55.3
37	ГОСТ Р 52544-2006	⌀8 A500C L=5000	138	1.98	272.6
38	ГОСТ Р 52544-2006	⌀8 A500C L=4000	106	1.58	167.5
39	ГОСТ Р 52544-2006	⌀8 A500C L=3000	9	1.19	10.7

ფილისა და კიბის პანდუსის დაკავშირების
ტიპიური კვანძი №1
მ 1:50

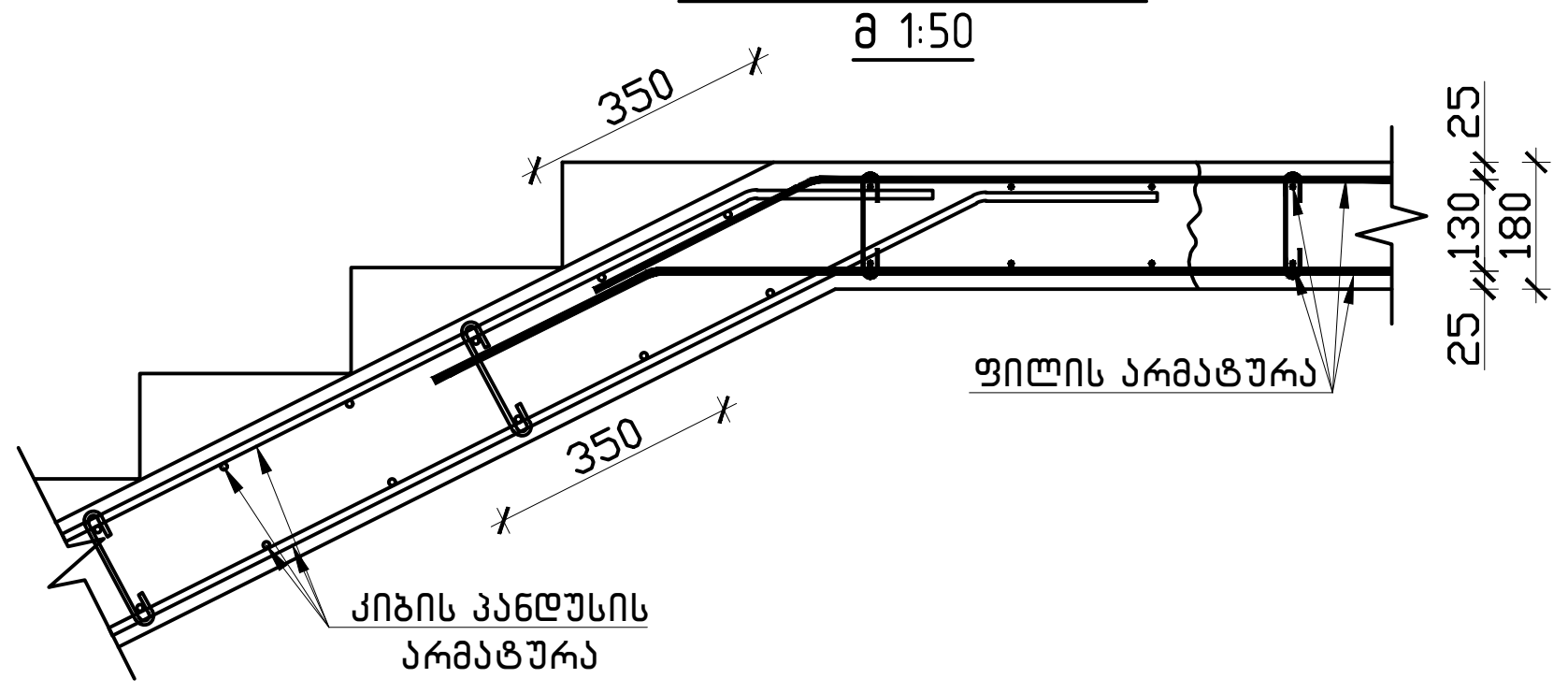

ფილისა და კიბის პანდუსის დაკავშირების
ტიპიური კვანძი №2
მ 1:50

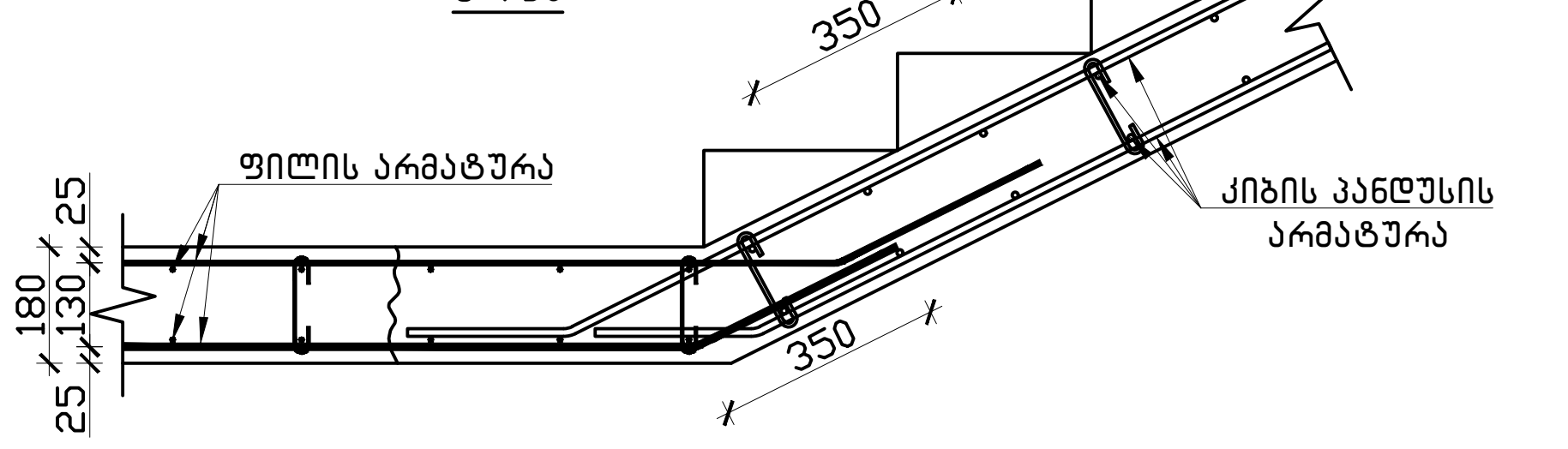

თბილისი / 2023 წელი

ფაილის სახელი:
A2 QE_STR_Beliashvili_SLAB

KEYPLAN:

ყოველი შემდეგი რევიზია აუქმებს წინა რევიზიებს

პროექტის სტატუსი:
სამშენებლო დოკუმენტაცია

რევიზია

რევ.	თარიღი	აღწერილობა	დამტკ.

შენიშვნები:

მისამართი:
ქ.თბილისი ა. ბელიაშვილის ქუჩა
№100, №100ა, №102

დამკვეთი:
შ.პ.ს "ფერი"

თანამდებობა	სახელი გვარი	ხელმოწერა
პროექტის მენეჯერი		
დამტკიცებულია: დამკვეთის მიერ		

შემსრულებელი:
შპს "ქიუ ენჯინერინგი"
მისამართი :
ქ.თბილისი ა.ყაზბეგის №7
ბინა №6

შპს "ქიუ ენჯინერინგის"
პროფესიული პასუხისმგებლობის მზღვეველია
სს "დაზღვევის საერთაშორისო კომპანია ირაო"
(პ/ნ №PFL 417/21)

თანამდებობა	სახელი გვარი	ხელმოწერა
დირექტორი	დ.ქევანიშვილი	
საპროექტო ჯგუფის უფროსი	ო. ილიუხინი	
პროექტის მთ. კონსტრუქტორი	ო. ილიუხინი	
შეასრულა	მ.იაკობიძე	

პროექტის სახელწოდება:
მრავალფუნქციური კომპლექსი (I ბლოკი)

პროექტის სტადია:
ახალი მშენებლობა

პროექტის ნაწილი:
კონსტრუქცია

ფორმატი: A2
სტადია: მ.პ.
თარიღი: 24/02/2023
მასშტაბი: 1:20

ნახაზის დასახელება:
გადახურვის ფილის არმირების ჭრილები
პოზიციები და სპეციფიკაცია▽+61.58

რევიზია: R1
ნახაზის ნომერი: კ-I.8.126
ფურც. საერთო რაოდენობა: 139

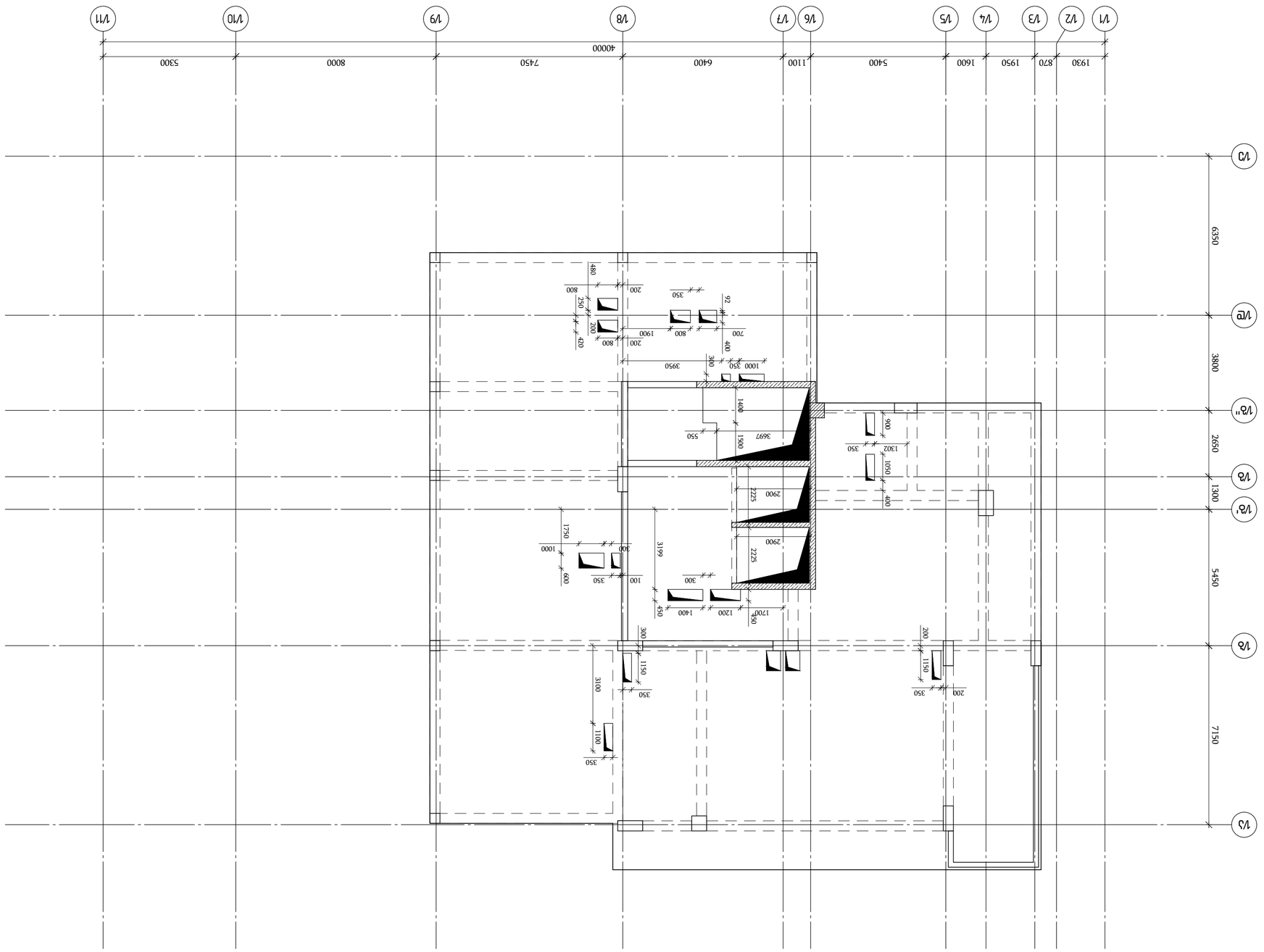

ՅԱՐԿԱՅԻՆ ՀԱՏԱԿԱԳԾԵՐ ԵՎ ՀԱՏՈՒԿ ՆՇԱՆԱԿՈՒԹՅՈՒՆՆԵՐ ▽+64.88
1:125

ՄԱՍՆԱԳԻՏ / 2023 ԹՎԱՆ			
ՅՈՒՄԻՆԱԿԱՆ ԱՇԽԱՏԱՆՔՆԵՐ:			
A2 OE_STR_Bolashyk_SLAB			
KEYPLAN:			
ԱՆՄԱՍՆԱԳԻՏ:			
ՀՀ ԱՐԱՐԱՏԻ ՄԱՐԶԻ ՇԱՀՈՒՄՅԱՆ ՀԱՄԱՅՆՔԻ ԲՆԱԿԱՎԱՅՐԵՐՈՒՄ ՇԻՆԱՐԱՐԱԿԱՆ ՆՊԱՏԱԿՈՎ ԲԱԶՄԱԲՆԱԿԱՐԱՆ ՇԵՆՔԵՐԻ ԵՎ ՀԱՐԱԿԻՑ ՏԱՐԱԾՔՆԵՐԻ ՇԻՆԱՐԱՐՈՒԹՅԱՆ ԱՇԽԱՏԱՆՔՆԵՐԻ ԿԱԶՄԱԿԵՐՊՄԱՆ ԵՎ ԿԱՌԱՎԱՐՄԱՆ ՀԱՄԱԿԱՐԳԻ ՆԱԽԱԳԾԱՅԻՆ ՓՈՒԼԻ ՀԱՄԱՐ ՀԱՅԱՍՏԱՆԻ ՀԱՆՐԱՊԵՏՈՒԹՅԱՆ

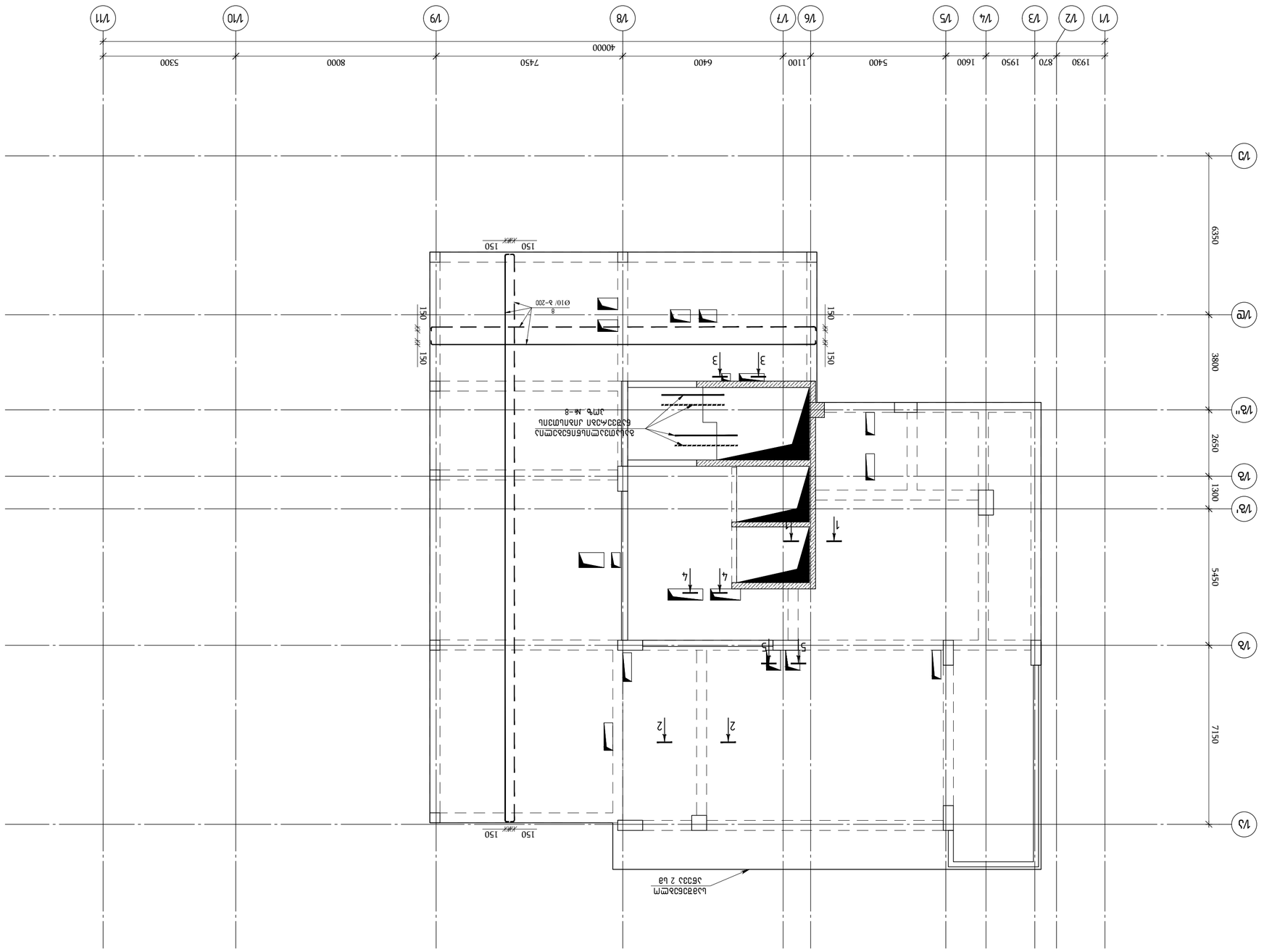
Ø10/ з-200
150
150
150
150
150
150
3
3
1
1
2
2
4
4
5
5
1930
870
1950
1600
5400
1100
6400
7450
8000
5300
40000
63500
38000
26500
13000
54500
71500
1/1
1/2
1/3
1/4
1/5
1/6
1/7
1/8
1/9
1/10
1/11
1/А
1/А'
1/Б
1/В
1/Г
Ø10 А-III
Ø10 А-III
Ø10 А-III

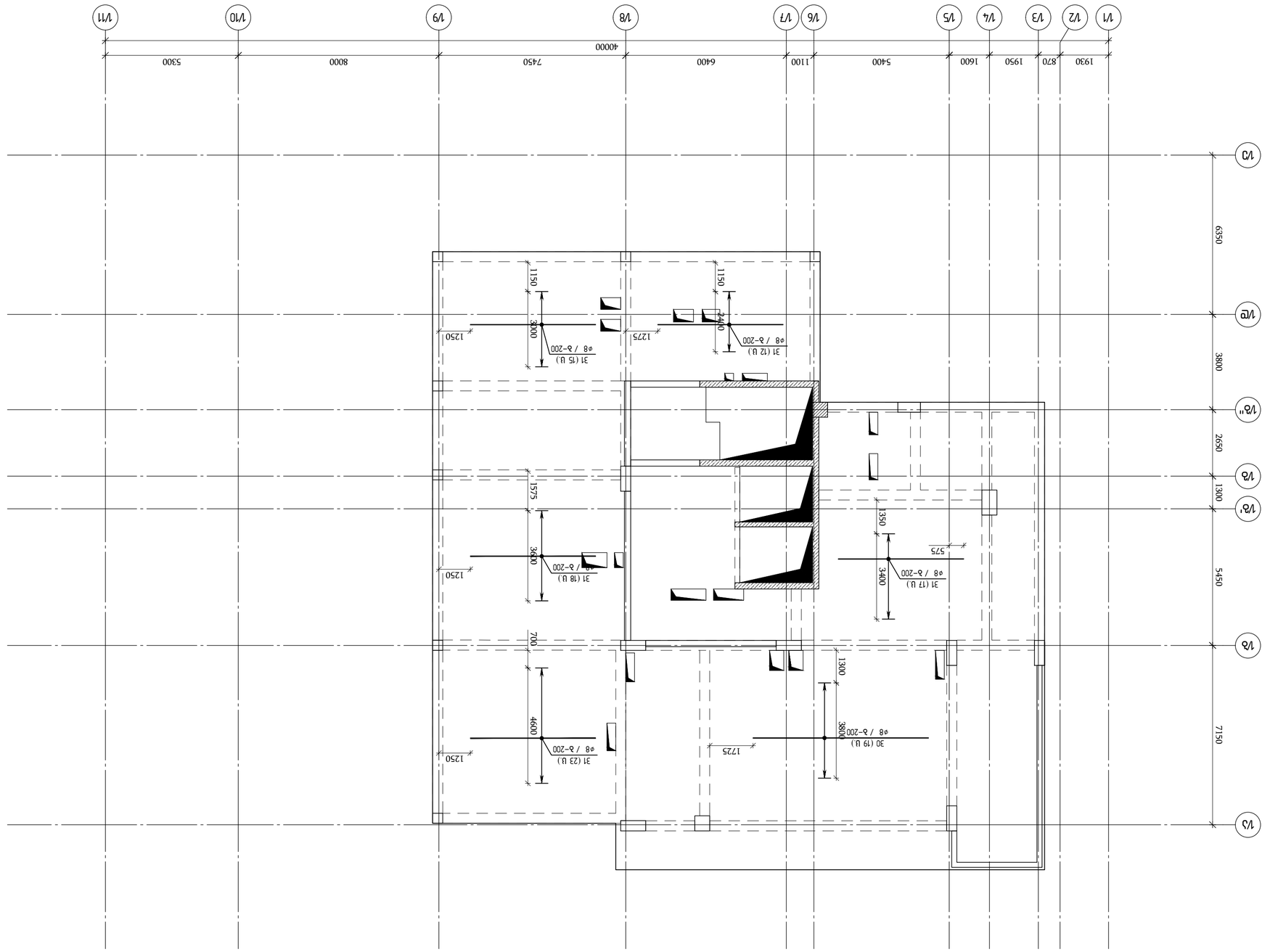

Вузол сполучення залізобетонних колон з монолітною плитою перекриття позначка +64.88
(Вузол 3)
1:100

Розроблено	Бабенко		
Перевірив	Бабенко		
Н.контр.	Бабенко		
ГІП	Бабенко		

Замовник: ТОВ "ЗУАН"

Об'єкт: Будівництво житлового комплексу з вбудованими приміщеннями громадського призначення та підземним паркінгом за адресою: вул. Івана Мазепи, 3, 3-А, 3-Б, 3-В, 3-Г, 3-Ґ, 3-Д, 3-Е, 3-Є, 3-Ж, 3-З, 3-И, 3-І, 3-Ї, 3-К, 3-Л, 3-М, 3-Н, 3-О, 3-П, 3-Р, 3-С, 3-Т, 3-У, 3-Ф, 3-Х, 3-Ц, 3-Ч, 3-Ш, 3-Щ, 3-Ь, 3-Ю, 3-Я, 3-АА, 3-АБ, 3-АВ, 3-АГ, 3-АҐ, 3-АД, 3-АЕ, 3-АЄ, 3-АЖ, 3-АЗ, 3-АИ, 3-АІ, 3-АЇ, 3-АК, 3-АЛ, 3-АМ, 3-АН, 3-АО, 3-АП, 3-АР, 3-АС, 3-АТ, 3-АУ, 3-АФ, 3-АХ, 3-АЦ, 3-АЧ, 3-АШ, 3-АЩ, 3-АЬ, 3-АЮ, 3-АЯ, 3-БА, 3-ББ, 3-БВ, 3-БГ, 3-БҐ, 3-БД, 3-БЕ, 3-БЄ, 3-БЖ, 3-БЗ, 3-БИ, 3-БІ, 3-БЇ, 3-БК, 3-БЛ, 3-БМ, 3-БН, 3-БО, 3-БП, 3-БР, 3-БС, 3-БТ, 3-БУ, 3-БФ, 3-БХ, 3-БЦ, 3-БЧ, 3-БШ, 3-БЩ, 3-БЬ, 3-БЮ, 3-БЯ, 3-ВА, 3-ВБ, 3-ВВ, 3-ВГ, 3-ВҐ, 3-ВД, 3-ВЕ, 3-ВЄ, 3-ВЖ, 3-ВЗ, 3-ВИ, 3-ВІ, 3-ВЇ, 3-ВК, 3-ВЛ, 3-ВМ, 3-ВН, 3-ВО, 3-ВП, 3-ВР, 3-ВС, 3-ВТ, 3-ВУ, 3-ВФ, 3-ВХ, 3-ВЦ, 3-ВЧ, 3-ВШ, 3-ВЩ, 3-ВЬ, 3-ВЮ, 3-ВЯ, 3-ГА, 3-ГБ, 3-ГВ, 3-ГГ, 3-ГҐ, 3-ГД, 3-ГЕ, 3-ГЄ, 3-ГЖ, 3-ГЗ, 3-ГИ, 3-ГІ, 3-ГЇ, 3-ГК, 3-ГЛ, 3-ГМ, 3-ГН, 3-ГО, 3-ГП, 3-ГР, 3-ГС, 3-ГТ, 3-ГУ, 3-ГФ, 3-ГХ, 3-ГЦ, 3-ГЧ, 3-ГШ, 3-ГЩ, 3-ГЬ, 3-ГЮ, 3-ГЯ, 3-ҐА, 3-ҐБ, 3-ҐВ, 3-ҐГ, 3-ҐҐ, 3-ҐД, 3-ҐЕ, 3-ҐЄ, 3-ҐЖ, 3-ҐЗ, 3-ҐИ, 3-ҐІ, 3-ҐЇ, 3-ҐК, 3-ҐЛ, 3-ҐМ, 3-ҐН, 3-ҐО, 3-ҐП, 3-ҐР, 3-ҐС, 3-ҐТ, 3-ҐУ, 3-ҐФ, 3-ҐХ, 3-ҐЦ, 3-ҐЧ, 3-ҐШ, 3-ҐЩ, 3-ҐЬ, 3-ҐЮ, 3-ҐЯ, 3-ДА, 3-ДБ, 3-ДВ, 3-ДГ, 3-ДҐ, 3-ДД, 3-ДЕ, 3-ДЄ, 3-ДЖ, 3-ДЗ, 3-ДИ, 3-ДІ, 3-ДЇ, 3-ДК, 3-ДЛ, 3-ДМ, 3-ДН, 3-ДО, 3-ДП, 3-ДР, 3-ДС, 3-ДТ, 3-ДУ, 3-ДФ, 3-ДХ, 3-ДЦ, 3-ДЧ, 3-ДШ, 3-ДЩ, 3-ДЬ, 3-ДЮ, 3-ДЯ, 3-ЕА, 3-ЕБ, 3-ЕВ, 3-ЕГ, 3-ЕҐ, 3-ЕД, 3-ЕЕ, 3-ЕЄ, 3-ЕЖ, 3-ЕЗ, 3-ЕИ, 3-ЕІ, 3-ЕЇ, 3-ЕК, 3-ЕЛ, 3-ЕМ, 3-ЕН, 3-ЕО, 3-ЕП, 3-ЕР, 3-ЕС, 3-ЕТ, 3-ЕУ, 3-ЕФ, 3-ЕХ, 3-ЕЦ, 3-ЕЧ, 3-ЕШ, 3-ЕЩ, 3-ЕЬ, 3-ЕЮ, 3-ЕЯ, 3-ЄА, 3-ЄБ, 3-ЄВ, 3-ЄГ, 3-ЄҐ, 3-ЄД, 3-ЄЕ, 3-ЄЄ, 3-ЄЖ, 3-ЄЗ, 3-ЄИ, 3-ЄІ, 3-ЄЇ, 3-ЄК, 3-ЄЛ, 3-ЄМ, 3-ЄН, 3-ЄО, 3-ЄП, 3-ЄР, 3-ЄС, 3-ЄТ, 3-ЄУ, 3-ЄФ, 3-ЄХ, 3-ЄЦ, 3-ЄЧ, 3-ЄШ, 3-ЄЩ, 3-ЄЬ, 3-ЄЮ, 3-ЄЯ, 3-ЖА, 3-ЖБ, 3-ЖВ, 3-ЖГ, 3-ЖҐ, 3-ЖД, 3-ЖЕ, 3-ЖЄ, 3-ЖЖ, 3-ЖЗ, 3-ЖИ, 3-ЖІ, 3-ЖЇ, 3-ЖК, 3-ЖЛ, 3-ЖМ, 3-ЖН, 3-ЖО, 3-ЖП, 3-ЖР, 3-ЖС, 3-ЖТ, 3-ЖУ, 3-ЖФ, 3-ЖХ, 3-ЖЦ, 3-ЖЧ, 3-ЖШ, 3-ЖЩ, 3-ЖЬ, 3-ЖЮ, 3-ЖЯ, 3-ЗА, 3-ЗБ, 3-ЗВ, 3-ЗГ, 3-ЗҐ, 3-ЗД, 3-ЗЕ, 3-ЗЄ, 3-ЗЖ, 3-ЗЗ, 3-ЗИ, 3-ЗІ, 3-ЗЇ, 3-ЗК, 3-ЗЛ, 3-ЗМ, 3-ЗН, 3-ЗО, 3-ЗП, 3-ЗР, 3-ЗС, 3-ЗТ, 3-ЗУ, 3-ЗФ, 3-ЗХ, 3-ЗЦ, 3-ЗЧ, 3-ЗШ, 3-ЗЩ, 3-ЗЬ, 3-ЗЮ, 3-ЗЯ, 3-ИА, 3-ИБ, 3-ИВ, 3-ИГ, 3-ИҐ, 3-ИД, 3-ИЕ, 3-ИЄ, 3-ИЖ, 3-ИЗ, 3-ИИ, 3-ИІ, 3-ИЇ, 3-ИК, 3-ИЛ, 3-ИМ, 3-ИН, 3-ИО, 3-ИП, 3-ИР, 3-ИС, 3-ИТ, 3-ИУ, 3-ИФ, 3-ИХ, 3-ИЦ, 3-ИЧ, 3-ИШ, 3-ИЩ, 3-ИЬ, 3-ИЮ, 3-ИЯ, 3-ІА, 3-ІБ, 3-ІВ, 3-ІГ, 3-ІҐ, 3-ІД, 3-ІЕ, 3-ІЄ, 3-ІЖ, 3-ІЗ, 3-ІИ, 3-ІІ, 3-ІЇ, 3-ІК, 3-ІЛ, 3-ІМ, 3-ІН, 3-ІО, 3-ІП, 3-ІР, 3-ІС, 3-ІТ, 3-ІУ, 3-ІФ, 3-ІХ, 3-ІЦ, 3-ІЧ, 3-ІШ, 3-ІЩ, 3-ІЬ, 3-ІЮ, 3-ІЯ, 3-ЇА, 3-ЇБ, 3-ЇВ, 3-ЇГ, 3-ЇҐ, 3-ЇД, 3-ЇЕ, 3-ЇЄ, 3-ЇЖ, 3-ЇЗ, 3-ЇИ, 3-ЇІ, 3-ЇЇ, 3-ЇК, 3-ЇЛ, 3-ЇМ, 3-ЇН, 3-ЇО, 3-ЇП, 3-ЇР, 3-ЇС, 3-ЇТ, 3-ЇУ, 3-ЇФ, 3-ЇХ, 3-ЇЦ, 3-ЇЧ, 3-ЇШ, 3-ЇЩ, 3-ЇЬ, 3-ЇЮ, 3-ЇЯ, 3-КА, 3-КБ, 3-КВ, 3-КГ, 3-КҐ, 3-КД, 3-КЕ, 3-КЄ, 3-КЖ, 3-КЗ, 3-КИ, 3-КІ, 3-КЇ, 3-КК, 3-КЛ, 3-КМ, 3-КН, 3-КО, 3-КП, 3-КР, 3-КС, 3-КТ, 3-КУ, 3-КФ, 3-КХ, 3-КЦ, 3-КЧ, 3-КШ, 3-КЩ, 3-КЬ, 3-КЮ, 3-КЯ, 3-ЛА, 3-ЛБ, 3-ЛВ, 3-ЛГ, 3-ЛҐ, 3-ЛД, 3-ЛЕ, 3-ЛЄ, 3-ЛЖ, 3-ЛЗ, 3-ЛИ, 3-ЛІ, 3-ЛЇ, 3-ЛК, 3-ЛЛ, 3-ЛМ, 3-ЛН, 3-ЛО, 3-ЛП, 3-ЛР, 3-ЛС, 3-ЛТ, 3-ЛУ, 3-ЛФ, 3-ЛХ, 3-ЛЦ, 3-ЛЧ, 3-ЛШ, 3-ЛЩ, 3-ЛЬ, 3-ЛЮ, 3-ЛЯ, 3-МА, 3-МБ, 3-МВ, 3-МГ, 3-МҐ, 3-МД, 3-МЕ, 3-МЄ, 3-МЖ, 3-МЗ, 3-МИ, 3-МІ, 3-МЇ, 3-МК, 3-МЛ, 3-ММ, 3-МН, 3-МО, 3-МП, 3-МР, 3-МС, 3-МТ, 3-МУ, 3-МФ, 3-МХ, 3-МЦ, 3-МЧ, 3-МШ, 3-МЩ, 3-МЬ, 3-МЮ, 3-МЯ, 3-НА, 3-НБ, 3-НВ, 3-НГ, 3-НҐ, 3-НД, 3-НЕ, 3-НЄ, 3-НЖ, 3-НЗ, 3-НИ, 3-НІ, 3-НЇ, 3-НК, 3-НЛ, 3-НМ, 3-НН, 3-НО, 3-НП, 3-НР, 3-НС, 3-НТ, 3-НУ, 3-НФ, 3-НХ, 3-НЦ, 3-НЧ, 3-НШ, 3-НЩ, 3-НЬ, 3-НЮ, 3-НЯ, 3-ОА, 3-ОБ, 3-ОВ, 3-ОГ, 3-ОҐ, 3-ОД, 3-ОЕ, 3-ОЄ, 3-ОЖ, 3-ОЗ, 3-ОИ, 3-ОІ, 3-ОЇ, 3-ОК, 3-ОЛ, 3-ОМ, 3-ОН, 3-ОО, 3-ОП, 3-ОР, 3-ОС, 3-ОТ, 3-ОУ, 3-ОФ, 3-ОХ, 3-ОЦ, 3-ОЧ, 3-ОШ, 3-ОЩ, 3-ОЬ, 3-ОЮ, 3-ОЯ, 3-ПА, 3-ПБ, 3-ПВ, 3-ПГ, 3-ПҐ, 3-ПД, 3-ПЕ, 3-ПЄ, 3-ПЖ, 3-ПЗ, 3-ПИ, 3-ПІ, 3-ПЇ, 3-ПК, 3-ПЛ, 3-ПМ, 3-ПН, 3-ПО, 3-ПП, 3-ПР, 3-ПС, 3-ПТ, 3-ПУ, 3-ПФ, 3-ПХ, 3-ПЦ, 3-ПЧ, 3-ПШ, 3-ПЩ, 3-ПЬ, 3-ПЮ, 3-ПЯ, 3-РА, 3-РБ, 3-РВ, 3-РГ, 3-РҐ, 3-РД, 3-РЕ, 3-РЄ, 3-РЖ, 3-РЗ, 3-РИ, 3-РІ, 3-РЇ, 3-РК, 3-РЛ, 3-РМ, 3-РН, 3-РО, 3-РП, 3-РР, 3-РС, 3-РТ, 3-РУ, 3-РФ, 3-РХ, 3-РЦ, 3-РЧ, 3-РШ, 3-РЩ, 3-РЬ, 3-РЮ, 3-РЯ, 3-СА, 3-СБ, 3-СВ, 3-СГ, 3-СҐ, 3-СД, 3-СЕ, 3-СЄ, 3-СЖ, 3-СЗ, 3-СИ, 3-СІ, 3-СЇ, 3-СК, 3-СЛ, 3-СМ, 3-СН, 3-СО, 3-СП, 3-СР, 3-СС, 3-СТ, 3-СУ, 3-СФ, 3-СХ, 3-СЦ, 3-СЧ, 3-СШ, 3-СЩ, 3-СЬ, 3-СЮ, 3-СЯ, 3-ТА, 3-ТБ, 3-ТВ, 3-ТГ, 3-ТҐ, 3-ТД, 3-ТЕ, 3-ТЄ, 3-ТЖ, 3-ТЗ, 3-ТИ, 3-ТІ, 3-ТЇ, 3-ТК, 3-ТЛ, 3-ТМ, 3-ТН, 3-ТО, 3-ТП, 3-ТР, 3-ТС, 3-ТТ, 3-ТУ, 3-ТФ, 3-ТХ, 3-ТЦ, 3-ТЧ, 3-ТШ, 3-ТЩ, 3-ТЬ, 3-ТЮ, 3-ТЯ, 3-УА, 3-УБ, 3-УВ, 3-УГ, 3-УҐ, 3-УД, 3-УЕ, 3-УЄ, 3-УЖ, 3-УЗ, 3-УИ, 3-УІ, 3-УЇ, 3-УК, 3-УЛ, 3-УМ, 3-УН, 3-УО, 3-УП, 3-УР, 3-УС, 3-УТ, 3-УУ, 3-УФ, 3-УХ, 3-УЦ, 3-УЧ, 3-УШ, 3-УЩ, 3-УЬ, 3-УЮ, 3-УЯ, 3-ФА, 3-ФБ, 3-ФВ, 3-ФГ, 3-ФҐ, 3-ФД, 3-ФЕ, 3-ФЄ, 3-ФЖ, 3-ФЗ, 3-ФИ, 3-ФІ, 3-ФЇ, 3-ФК, 3-ФЛ, 3-ФМ, 3-ФН, 3-ФО, 3-ФП, 3-ФР, 3-ФС, 3-ФТ, 3-ФУ, 3-ФФ, 3-ФХ, 3-ФЦ, 3-ФЧ, 3-ФШ, 3-ФЩ, 3-ФЬ, 3-ФЮ, 3-ФЯ, 3-ХА, 3-ХБ, 3-ХВ, 3-ХГ, 3-ХҐ, 3-ХД, 3-ХЕ, 3-ХЄ, 3-ХЖ, 3-ХЗ, 3-ХИ, 3-ХІ, 3-ХЇ, 3-ХК, 3-ХЛ, 3-ХМ, 3-ХН, 3-ХО, 3-ХП, 3-ХР, 3-ХС, 3-ХТ, 3-ХУ, 3-ХФ, 3-ХХ, 3-ХЦ, 3-ХЧ, 3-ХШ, 3-ХЩ, 3-ХЬ, 3-ХЮ, 3-ХЯ, 3-ЦА, 3-ЦБ, 3-ЦВ, 3-ЦГ, 3-ЦҐ, 3-ЦД, 3-ЦЕ, 3-ЦЄ, 3-ЦЖ, 3-ЦЗ, 3-ЦИ, 3-ЦІ, 3-ЦЇ, 3-ЦК, 3-ЦЛ, 3-ЦМ, 3-ЦН, 3-ЦО, 3-ЦП, 3-ЦР, 3-ЦС, 3-ЦТ, 3-ЦУ, 3-ЦФ, 3-ЦХ, 3-ЦЦ, 3-ЦЧ, 3-ЦШ, 3-ЦЩ, 3-ЦЬ, 3-ЦЮ, 3-ЦЯ, 3-ЧА, 3-ЧБ, 3-ЧВ, 3-ЧГ, 3-ЧҐ, 3-ЧД, 3-ЧЕ, 3-ЧЄ, 3-ЧЖ, 3-ЧЗ, 3-ЧИ, 3-ЧІ, 3-ЧЇ, 3-ЧК, 3-ЧЛ, 3-ЧМ, 3-ЧН, 3-ЧО, 3-ЧП, 3-ЧР, 3-ЧС, 3-ЧТ, 3-ЧУ, 3-ЧФ, 3-ЧХ, 3-ЧЦ, 3-ЧЧ, 3-ЧШ, 3-ЧЩ, 3-ЧЬ, 3-ЧЮ, 3-ЧЯ, 3-ША, 3-ШБ, 3-ШВ, 3-ШГ, 3-ШҐ, 3-ШД, 3-ШЕ, 3-ШЄ, 3-ШЖ, 3-ШЗ, 3-ШИ, 3-ШІ, 3-ШЇ, 3-ШК, 3-ШЛ, 3-ШМ, 3-ШН, 3-ШО, 3-ШП, 3-ШР, 3-ШС, 3-ШТ, 3-ШУ, 3-ШФ, 3-ШХ, 3-ШЦ, 3-ШЧ, 3-ШШ, 3-ШЩ, 3-ШЬ, 3-ШЮ, 3-ШЯ, 3-ЩА, 3-ЩБ, 3-ЩВ, 3-ЩГ, 3-ЩҐ, 3-ЩД, 3-ЩЕ, 3-ЩЄ, 3-ЩЖ, 3-ЩЗ, 3-ЩИ, 3-ЩІ, 3-ЩЇ, 3-ЩК, 3-ЩЛ, 3-ЩМ, 3-ЩН, 3-ЩО, 3-ЩП, 3-ЩР, 3-ЩС, 3-ЩТ, 3-ЩУ, 3-ЩФ, 3-ЩХ, 3-ЩЦ, 3-ЩЧ, 3-ЩШ, 3-ЩЩ, 3-ЩЬ, 3-ЩЮ, 3-ЩЯ, 3-ЬА, 3-ЬБ, 3-ЬВ, 3-ЬГ, 3-ЬҐ, 3-ЬД, 3-ЬЕ, 3-ЬЄ, 3-ЬЖ, 3-ЬЗ, 3-ЬИ, 3-ЬІ, 3-ЬЇ, 3-ЬК, 3-ЬЛ, 3-ЬМ, 3-ЬН, 3-ЬО, 3-ЬП, 3-ЬР, 3-ЬС, 3-ЬТ, 3-ЬУ, 3-ЬФ, 3-ЬХ, 3-ЬЦ, 3-ЬЧ, 3-ЬШ, 3-ЬЩ, 3-ЬЬ, 3-ЬЮ, 3-ЬЯ, 3-ЮА, 3-ЮБ, 3-ЮВ, 3-ЮГ, 3-ЮҐ, 3-ЮД, 3-ЮЕ, 3-ЮЄ, 3-ЮЖ, 3-ЮЗ, 3-ЮИ, 3-ЮІ, 3-ЮЇ, 3-ЮК, 3-ЮЛ, 3-ЮМ, 3-ЮН, 3-ЮО, 3-ЮП, 3-ЮР, 3-ЮС, 3-ЮТ, 3-ЮУ, 3-ЮФ, 3-ЮХ, 3-ЮЦ, 3-ЮЧ, 3-ЮШ, 3-ЮЩ, 3-ЮЬ, 3-ЮЮ, 3-ЮЯ, 3-ЯА, 3-ЯБ, 3-ЯВ, 3-ЯГ, 3-ЯҐ, 3-ЯД, 3-ЯЕ, 3-ЯЄ, 3-ЯЖ, 3-ЯЗ, 3-ЯИ, 3-ЯІ, 3-ЯЇ, 3-ЯК, 3-ЯЛ, 3-ЯМ, 3-ЯН, 3-ЯО, 3-ЯП, 3-ЯР, 3-ЯС, 3-ЯТ, 3-ЯУ, 3-ЯФ, 3-ЯХ, 3-ЯЦ, 3-ЯЧ, 3-ЯШ, 3-ЯЩ, 3-ЯЬ, 3-ЯЮ, 3-ЯЯ, 3-АААА, 3-ААБА, 3-ААВА, 3-ААГА, 3-ААҐА, 3-ААДА, 3-ААЕА, 3-ААЄА, 3-ААЖА, 3-ААЗА, 3-ААИА, 3-ААІА, 3-ААЇА, 3-ААКА, 3-ААЛА, 3-ААМА, 3-ААНА, 3-ААОА, 3-ААПА, 3-ААРА, 3-ААСА, 3-ААТА, 3-ААУА, 3-ААФА, 3-ААХА, 3-ААЦА, 3-ААЧА, 3-ААША, 3-ААЩА, 3-ААЬА, 3-ААЮА, 3-ААЯА, 3-АБАА, 3-АББА, 3-АБВА, 3-АБГА, 3-АБҐА, 3-АБДА, 3-АБЕА, 3-АБЄА, 3-АБЖА, 3-АБЗА, 3-АБИА, 3-АБІА, 3-АБЇА, 3-АБКА, 3-АБЛА, 3-АБМА, 3-АБНА, 3-АБОА, 3-АБПА, 3-АБРА, 3-АБСА, 3-АБТА, 3-АБУА, 3-АБФА, 3-АБХА, 3-АБЦА, 3-АБЧА, 3-АБША, 3-АБЩА, 3-АБЬА, 3-АБЮА, 3-АБЯА, 3-АВАА, 3-АВБА, 3-АВВА, 3-АВГА, 3-АВҐА, 3-АВДА, 3-АВЕА, 3-АВЄА, 3-АВЖА, 3-АВЗА, 3-АВИА, 3-АВІА, 3-АВЇА, 3-АВКА, 3-АВЛА, 3-АВМА, 3-АВНА, 3-АВОА, 3-АВПА, 3-АВРА, 3-АВСА, 3-АВТА, 3-АВУА, 3-АВФА, 3-АВХА, 3-АВЦА, 3-АВЧА, 3-АВША, 3-АВЩА, 3-АВЬА, 3-АВЮА, 3-АВЯА, 3-АГАА, 3-АГБА, 3-АГВА, 3-АГГА, 3-АГҐА, 3-АГДА, 3-АГЕА, 3-АГЄА, 3-АГЖА, 3-АГЗА, 3-АГИА, 3-АГІА, 3-АГЇА, 3-АГКА, 3-АГЛА, 3-АГМА, 3-АГНА, 3-АГОА, 3-АГПА, 3-АГРА, 3-АГСА, 3-АГТА, 3-АГУА, 3-АГФА, 3-АГХА, 3-АГЦА, 3-АГЧА, 3-АГША, 3-АГЩА, 3-АГЬА, 3-АГЮА, 3-АГЯА, 3-АҐАА, 3-АҐБА, 3-АҐВА, 3-АҐГА, 3-АҐҐА, 3-АҐДА, 3-АҐЕА, 3-АҐЄА, 3-АҐЖА, 3-АҐЗА, 3-АҐИА, 3-АҐІА, 3-АҐЇА, 3-АҐКА, 3-АҐЛА, 3-АҐМА, 3-АҐНА, 3-АҐОА, 3-АҐПА, 3-АҐРА, 3-АҐСА, 3-АҐТА, 3-АҐУА, 3-АҐФА, 3-АҐХА, 3-АҐЦА, 3-АҐЧА, 3-АҐША, 3-АҐЩА, 3-АҐЬА, 3-АҐЮА, 3-АҐЯА, 3-АДАА, 3-АДБА, 3-АДВА, 3-АДГА, 3-АДҐА, 3-АДДА, 3-АДЕА, 3-АДЄА, 3-АДЖА, 3-АДЗА, 3-АДИА, 3-АДІА, 3-АДЇА, 3-АДКА, 3-АДЛА, 3-АДМА, 3-АДНА, 3-АДОА, 3-АДПА, 3-АДРА, 3-АДСА, 3-АДТА, 3-АДУА, 3-АДФА, 3-АДХА, 3-АДЦА, 3-АДЧА, 3-АДША, 3-АДЩА, 3-АДЬА, 3-АДЮА, 3-АДЯА, 3-АЕАА, 3-АЕБА, 3-АЕВА, 3-АЕГА, 3-АЕҐА, 3-АЕДА, 3-АЕЕА, 3-АЕЄА, 3-АЕЖА, 3-АЕЗА, 3-АЕИА, 3-АЕІА, 3-АЕЇА, 3-АЕКА, 3-АЕЛА, 3-АЕМА, 3-АЕНА, 3-АЕОА, 3-АЕПА, 3-АЕРА, 3-АЕСА, 3-АЕТА, 3-АЕУА, 3-АЕФА, 3-АЕХА, 3-АЕЦА, 3-АЕЧА, 3-АЕША, 3-АЕЩА, 3-АЕЬА, 3-АЕЮА, 3-АЕЯА, 3-АЄАА, 3-АЄБА, 3-АЄВА, 3-АЄГА, 3-АЄҐА, 3-АЄДА, 3-АЄЕА, 3-АЄЄА, 3-АЄЖА, 3-АЄЗА, 3-АЄИА, 3-АЄІА, 3-АЄЇА, 3-АЄКА, 3-АЄЛА, 3-АЄМА, 3-АЄНА, 3-АЄОА, 3-АЄПА, 3-АЄРА, 3-АЄСА, 3-АЄТА, 3-АЄУА, 3-АЄФА, 3-АЄХА, 3-АЄЦА, 3-АЄЧА, 3-АЄША, 3-АЄЩА, 3-АЄЬА, 3-АЄЮА, 3-АЄЯА, 3-АЖАА, 3-АЖБА, 3-АЖВА, 3-АЖГА, 3-АЖҐА, 3-АЖДА, 3-АЖЕА, 3-АЖЄА, 3-АЖЖА, 3-АЖЗА, 3-АЖИА, 3-АЖІА, 3-АЖЇА, 3-АЖКА, 3-АЖЛА, 3-АЖМА, 3-АЖНА, 3-АЖОА, 3-АЖПА, 3-АЖРА, 3-АЖСА, 3-АЖТА, 3-АЖУА, 3-АЖФА, 3-АЖХА, 3-АЖЦА, 3-АЖЧА, 3-АЖША, 3-АЖЩА, 3-АЖЬА, 3-АЖЮА, 3-АЖЯА, 3-АЗАА, 3-АЗБА, 3-АЗВА, 3-АЗГА, 3-АЗҐА, 3-АЗДА, 3-АЗЕА, 3-АЗЄА, 3-АЗЖА, 3-АЗЗА, 3-АЗИА, 3-АЗІА, 3-АЗЇА, 3-АЗКА, 3-АЗЛА, 3-АЗМА, 3-АЗНА, 3-АЗОА, 3-АЗПА, 3-АЗРА, 3-АЗСА, 3-АЗТА, 3-АЗУА, 3-АЗФА, 3-АЗХА, 3-АЗЦА, 3-АЗЧА, 3-АЗША, 3-АЗЩА, 3-АЗЬА, 3-АЗЮА, 3-АЗЯА, 3-АИАА, 3-АИБА, 3-АИВА, 3-АИГА, 3-АИҐА, 3-АИДА, 3-АИЕА, 3-АИЄА, 3-АИЖА, 3-АИЗА, 3-АИИА, 3-АИІА, 3-АИЇА, 3-АИКА, 3-АИЛА, 3-АИМА, 3-АИНА, 3-АИОА, 3-АИПА, 3-АИРА, 3-АИСА, 3-АИТА, 3-АИУА, 3-АИФА, 3-АИХА, 3-АИЦА, 3-АИЧА, 3-АИША, 3-АИЩА, 3-АИЬА, 3-АИЮА, 3-АИЯА, 3-АІАА, 3-АІБА, 3-АІВА, 3-АІГА, 3-АІҐА, 3-АІДА, 3-АІЕА, 3-АІЄА, 3-АІЖА, 3-АІЗА, 3-АІИА, 3-АІІА, 3-АІЇА, 3-АІКА, 3-АІЛА, 3-АІМА, 3-АІНА, 3-АІОА, 3-АІПА, 3-АІРА, 3-АІСА, 3-АІТА, 3-АІУА, 3-АІФА, 3-АІХА, 3-АІЦА, 3-АІЧА, 3-АІША, 3-АІЩА, 3-АІЬА, 3-АІЮА, 3-АІЯА, 3-АЇАА, 3-АЇБА, 3-АЇВА, 3-АЇГА, 3-АЇҐА, 3-АЇДА, 3-АЇЕА, 3-АЇЄА, 3-АЇЖА, 3-АЇЗА, 3-АЇИА, 3-АЇІА, 3-АЇЇА, 3-АЇКА, 3-АЇЛА, 3-АЇМА, 3-АЇНА, 3-АЇОА, 3-АЇПА, 3-АЇРА, 3-АЇСА, 3-АЇТА, 3-АЇУА, 3-АЇФА, 3-АЇХА, 3-АЇЦА, 3-АЇЧА, 3-АЇША, 3-АЇЩА, 3-АЇЬА, 3-АЇЮА, 3-АЇЯА, 3-АКАА, 3-АКБА, 3-АКВА, 3-АКГА, 3-АКҐА, 3-АКДА, 3-АКЕА, 3-АКЄА, 3-АКЖА, 3-АКЗА, 3-АКИА, 3-АКІА, 3-АКЇА, 3-АККА, 3-АКЛА, 3-АКМА, 3-АКНА, 3-АКОА, 3-АКПА, 3-АКРА, 3-АКСА, 3-АКТА, 3-АКУА, 3-АКФА, 3-АКХА, 3-АКЦА, 3-АКЧА, 3-АКША, 3-АКЩА, 3-АКЬА, 3-АКЮА, 3-АКЯА, 3-АЛАА, 3-АЛБА, 3-АЛВА, 3-АЛГА, 3-АЛҐА, 3-АЛДА, 3-АЛЕА, 3-АЛЄА, 3-АЛЖА, 3-АЛЗА, 3-АЛИА, 3-АЛІА, 3-АЛЇА, 3-АЛКА, 3-АЛЛА, 3-АЛМА, 3-АЛНА, 3-АЛОА, 3-АЛПА, 3-АЛРА, 3-АЛСА, 3-АЛТА, 3-АЛУА, 3-АЛФА, 3-АЛХА, 3-АЛЦА, 3-АЛЧА, 3-АЛША, 3-АЛЩА, 3-АЛЬА, 3-АЛЮА, 3-АЛЯА, 3-АМАА, 3-АМБА, 3-АМВА, 3-АМГА, 3-АМҐА, 3-АМДА, 3-АМЕА, 3-АМЄА, 3-АМЖА, 3-АМЗА, 3-АМИА, 3-АМІА, 3-АМЇА, 3-АМКА, 3-АМЛА, 3-АММА, 3-АМНА, 3-АМОА, 3-АМПА, 3-АМРА, 3-АМСА, 3-АМТА, 3-АМУА, 3-АМФА, 3-АМХА, 3-АМЦА, 3-АМЧА, 3-АМША, 3-АМЩА, 3-АМЬА, 3-АМЮА, 3-АМЯА, 3-АНАА, 3-АНБА, 3-АНВА, 3-АНГА, 3-АНҐА, 3-АНДА, 3-АНЕА, 3-АНЄА, 3-АНЖА, 3-АНЗА, 3-АНИА, 3-АНІА, 3-АНЇА, 3-АНКА, 3-АНЛА, 3-АНМА, 3-АННА, 3-АНОА, 3-АНПА, 3-АНРА, 3-АНСА, 3-АНТА, 3-АНУА, 3-АНФА, 3-АНХА, 3-АНЦА, 3-АНЧА, 3-АНША, 3-АНЩА, 3-АНЬА, 3-АНЮА, 3-АНЯА, 3-АОАА, 3-АОБА, 3-АОВА, 3-АОГА, 3-АОҐА, 3-АОДА, 3-АОЕА, 3-АОЄА, 3-АОЖА, 3-АОЗА, 3-АОИА, 3-АОІА, 3-АОЇА, 3-АОКА, 3-АОЛА, 3-АОМА, 3-АОНА, 3-АООА, 3-АОПА, 3-АОРА, 3-АОСА, 3-АОТА, 3-АОУА, 3-АОФА, 3-АОХА, 3-АОЦА, 3-АОЧА, 3-АОША, 3-АОЩА, 3-АОЬА, 3-АОЮА, 3-АОЯА, 3-АПАА, 3-АПБА, 3-АПВА, 3-АПГА, 3-АПҐА, 3-АПДА, 3-АПЕА, 3-АПЄА, 3-АПЖА, 3-АПЗА, 3-АПИА, 3-АПІА, 3-АПЇА, 3-АПКА, 3-АПЛА, 3-АПМА, 3-АПНА, 3-АПОА, 3-АППА, 3-АПРА, 3-АПСА, 3-АПТА, 3-АПУА, 3-АПФА, 3-АПХА, 3-АПЦА, 3-АПЧА, 3-АПША, 3-АПЩА, 3-АПЬА, 3-АПЮА, 3-АПЯА, 3-АРАА, 3-АРБА, 3-АРВА, 3-АРГА, 3-АРҐА, 3-АРДА, 3-АРЕА, 3-АРЄА, 3-АРЖА, 3-АРЗА, 3-АРИА, 3-АРІА, 3-АРЇА, 3-АРКА, 3-АРЛА, 3-АРМА, 3-АРНА, 3-АРОА, 3-АРПА, 3-АРРА, 3-АРСА, 3-АРТА, 3-АРУА, 3-АРФА, 3-АРХА, 3-АРЦА, 3-АРЧА, 3-АРША, 3-АРЩА, 3-АРЬА, 3-АРЮА, 3-АРЯА, 3-АСАА, 3-АСБА, 3-АСВА, 3-АСГА, 3-АСҐА, 3-АСДА, 3-АСЕА, 3-АСЄА, 3-АСЖА, 3-АСЗА, 3-АСИА, 3-АСІА, 3-АСЇА, 3-АСКА, 3-АСЛА, 3-АСМА, 3-АСНА, 3-АСОА, 3-АСПА, 3-АСРА, 3-АССА, 3-АСТА, 3-АСУА, 3-АСФА, 3-АСХА, 3-АСЦА, 3-АСЧА, 3-АСША, 3-АСЩА, 3-АСЬА, 3-АСЮА, 3-АСЯА, 3-АТАА, 3-АТБА, 3-АТВА, 3-АТГА, 3-АТҐА, 3-АТДА, 3-АТЕА, 3-АТЄА, 3-АТЖА, 3-АТЗА, 3-АТИА, 3-АТІА, 3-АТЇА, 3-АТКА, 3-АТЛА, 3-АТМА, 3-АТНА, 3-АТОА, 3-АТПА, 3-АТРА, 3-АТСА, 3-АТТА, 3-АТУА, 3-АТФА, 3-АТХА, 3-АТЦА, 3-АТЧА, 3-АТША, 3-АТЩА, 3-АТЬА, 3-АТЮА, 3-АТЯА, 3-АУАА, 3-АУБА, 3-АУВА, 3-АУГА, 3-АУҐА, 3-АУДА, 3-АУЕА, 3-АУЄА, 3-АУЖА, 3-АУЗА, 3-АУИА, 3-АУІА, 3-АУЇА, 3-АУКА, 3-АУЛА, 3-АУМА, 3-АУНА, 3-АУОА, 3-АУПА, 3-АУРА, 3-АУСА, 3-АУТА, 3-АУУА, 3-АУФА, 3-АУХА, 3-АУЦА, 3-АУЧА, 3-АУША, 3-АУЩА, 3-АУЬА, 3-АУЮА, 3-АУЯА, 3-АФАА, 3-АФБА, 3-АФВА, 3-АФГА, 3-АФҐА, 3-АФДА, 3-АФЕА, 3-АФЄА, 3-АФЖА, 3-АФЗА, 3-АФИА, 3-АФІА, 3-АФЇА, 3-АФКА, 3-АФЛА, 3-АФМА, 3-АФНА, 3-АФОА, 3-АФПА, 3-АФРА, 3-АФСА, 3-АФТА, 3-АФУА, 3-АФФА, 3-АФХА, 3-АФЦА, 3-АФЧА, 3-АФША, 3-АФЩА, 3-АФЬА, 3-АФЮА, 3-АФЯА, 3-АХАА, 3-АХБА, 3-АХВА, 3-АХГА, 3-АХҐА, 3-АХДА, 3-АХЕА, 3-АХЄА, 3-АХ

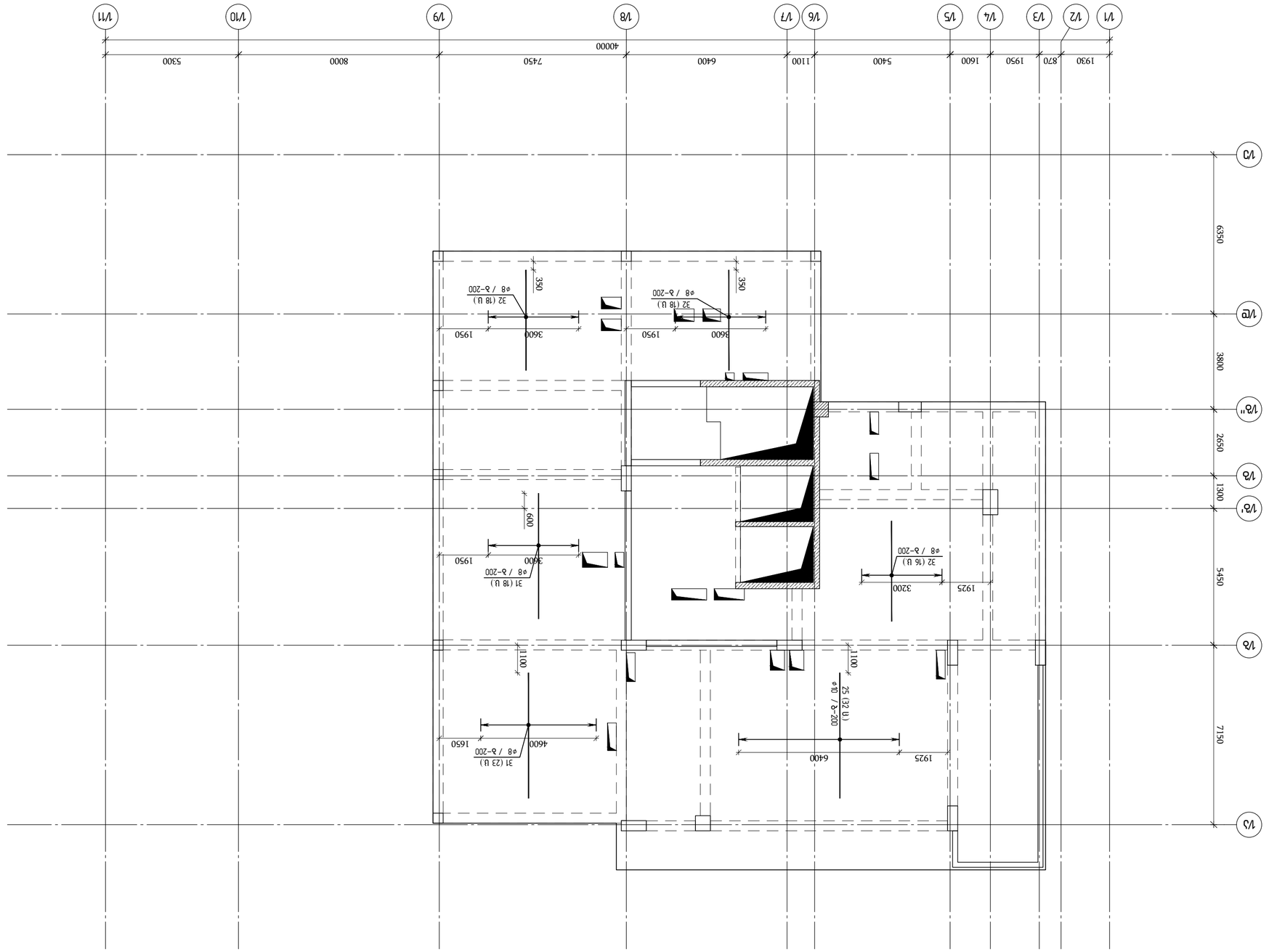

Схема армирования фундаментной плиты ▽+64.88
(фундаментная плита) ЗАД × ЗАД
в 1:100

Изм.	Кол.уч.	Лист	№ док.
Разраб.			
Пров.			
Гип			
Н.контр.			
Утв.			

Здание ЗАД
Фундаментная плита
Стадия | Лист | Листов
Р | 1 |
ООО "ЗАД"

Здание : ЗАД
Дом № 7 по ул. Садовая г. Балашиха
Зона № 6

engineering

Заказчик: ЗАО "ЗАД"

Объект: Здание ЗАД по ул. Садовая г. Балашиха, мкр. "Центральный", ул. Садовая, д. 7 (Зона № 6)

Разработал	Фамилия	Подпись	Дата
Гип			
Н.контр.			
Утв.			

Фундаментная плита

Стадия: Р | Лист: 1 | Листов: 1

ООО "ЗАД"

Формат А2

Инв. № подл. | Подпись и дата | Взам. инв. №

Изм.	Кол.уч.	Лист	№ док.	Подпись	Дата

Согласовано:

Гип

Н.контр.

Утв.

Разработал

Фамилия

Подпись

Дата

Фундаментная плита

Стадия: Р | Лист: 1 | Листов: 1

ООО "ЗАД"

Копировал

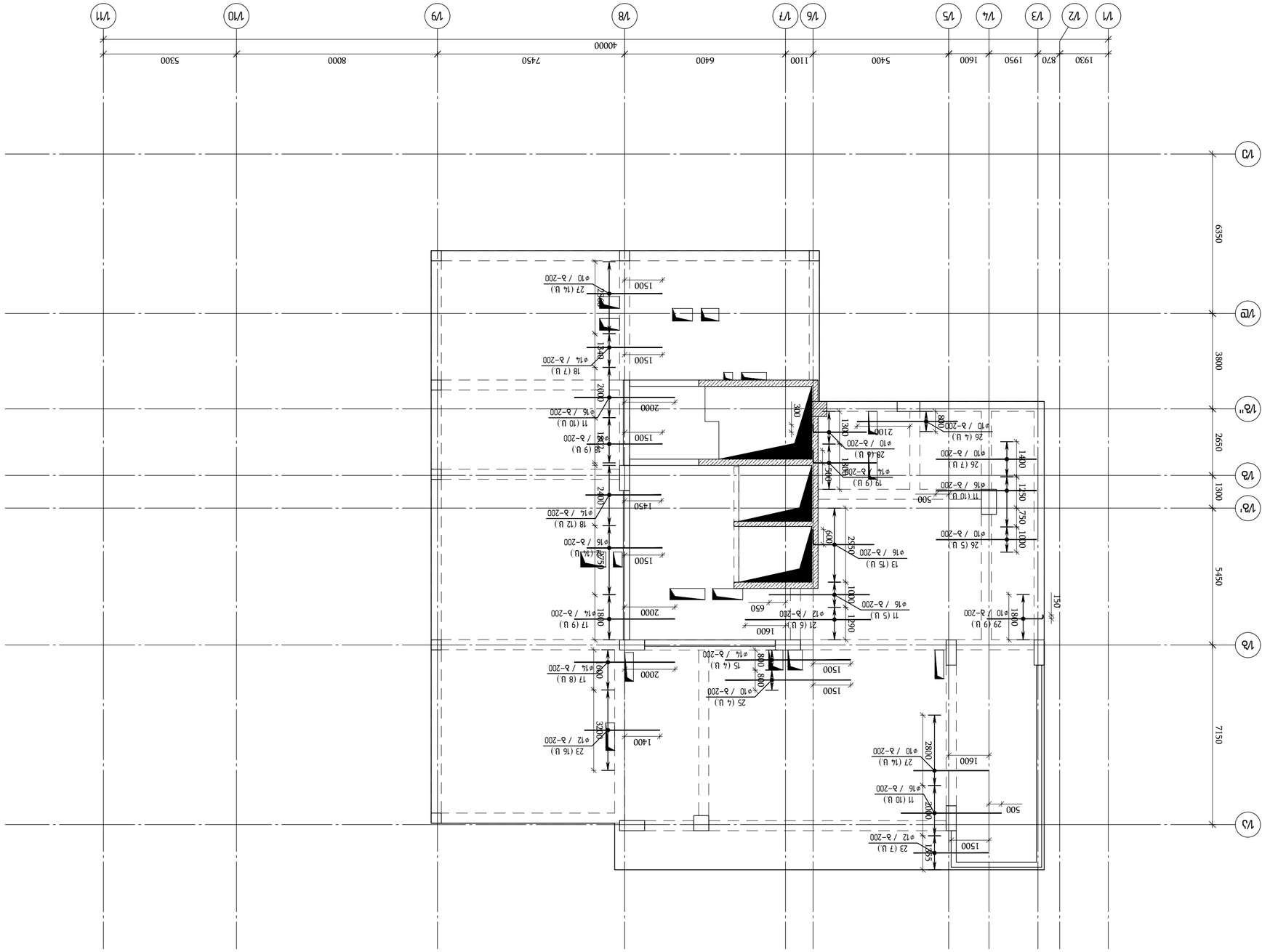
Y
X
1/1
1/2
1/3
1/4
1/5
1/6
1/7
1/8
1/9
1/10
1/11
1/Д
1/Г
1/В
1/Б"
1/Б
1/А
1/А'
1/Г'
1/Д'
1930
870
1950
1600
5400
1100
6400
7450
8000
5300
40000
6350
3800
2650
1300
5450
7150
1500
2000
2400
1450
1800
1600
2800
1255
1400
3300
1290
1000
2550
600
1300
2100
1400
1750
1150
500
150
650
800
300
1500
2000
1800
1500
2000
1500
1500
2000
1800
1500
2000
1500
1500
2000
1800
1500
2000
1500

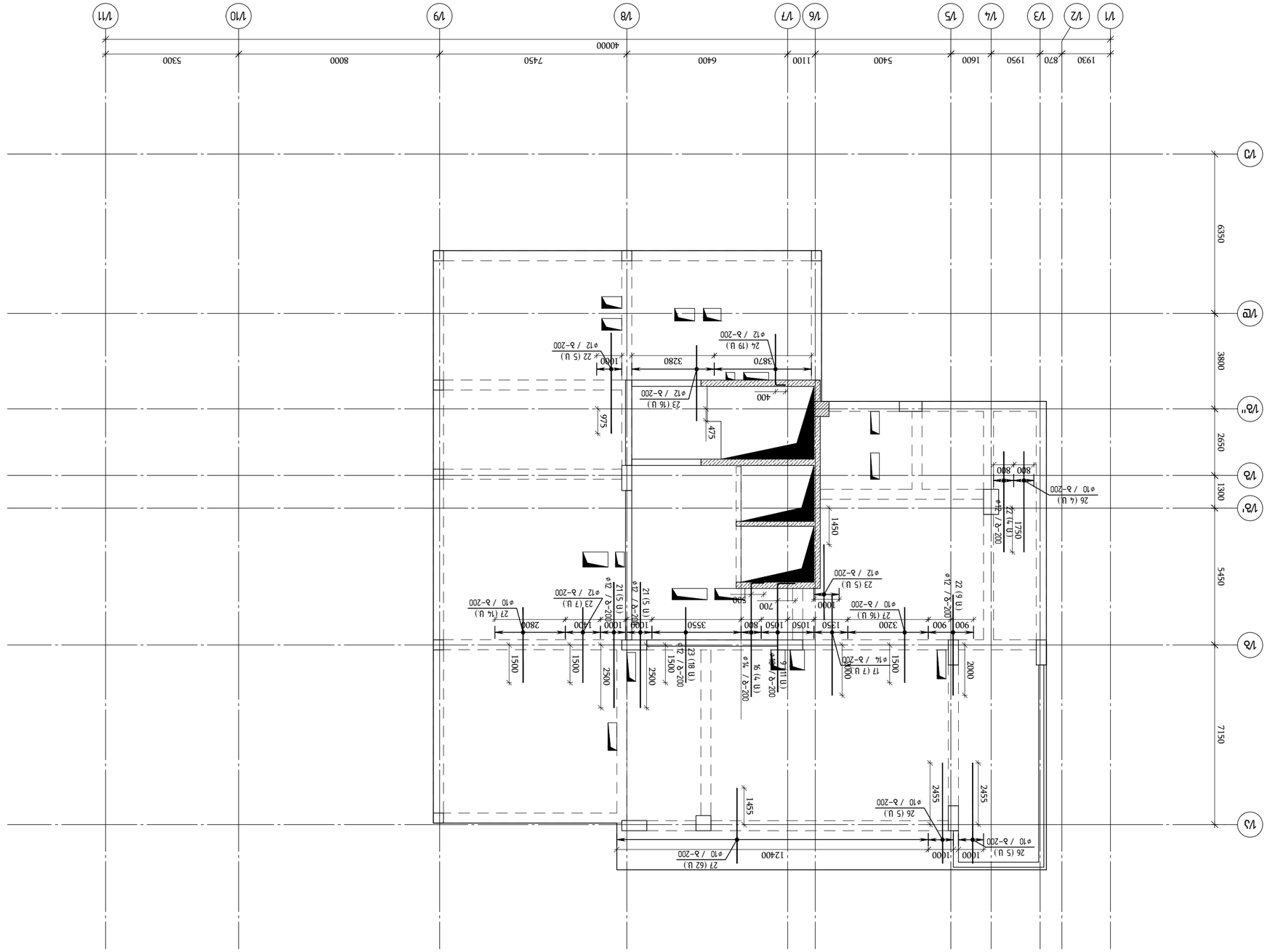
Y
X
1/1
1/2
1/3
1/4
1/5
1/6
1/7
1/8
1/9
1/10
1/11
1/Д
1/Г
1/В
1/Б
1/А
1/А'
1/Б'
1/В'
1/Г'
1/Д'
1930
870
1950
1600
5400
1100
6400
7450
8000
5300
40000
6350
3800
2650
1300
5450
7150
1000
3870
3280
400
475
975
1450
1725
1750
1500
2500
2000
1455
2455
1240
0
1000
800
800
1350
3200
900
3550
1050
1050
700
520
1000
1000
1000
1400
2800
1500
1500
2500
2500
1500
1500
2000
2455
1000
1240
0

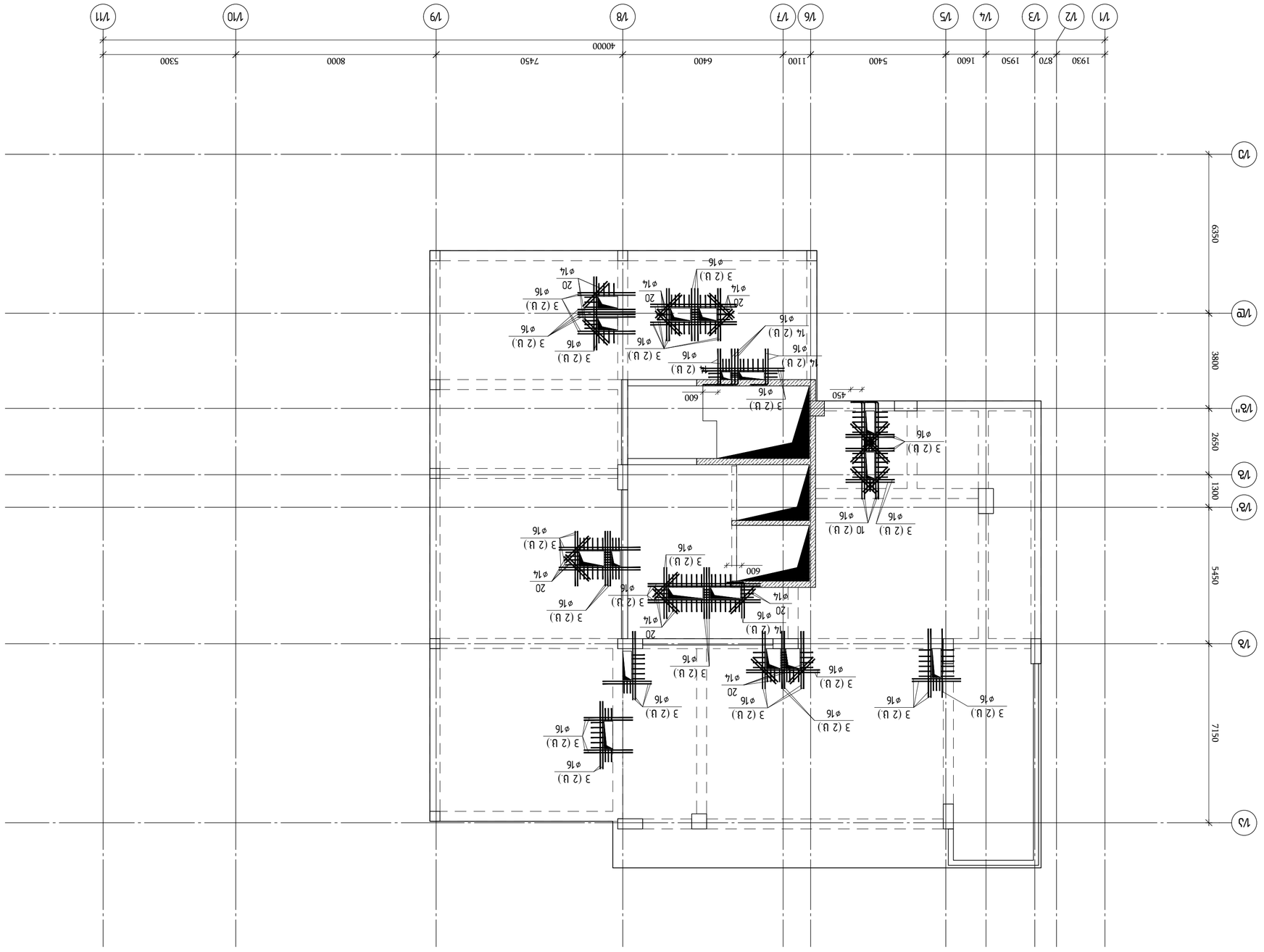

ბეტონის ფილის ჯამური სისქის ცვლილება
(ეიმპაბის ბაძირაკაბის ბაკეხვაკანის ფიცარი)
მ 1:100

მშენებელი:	შპს "ფენი"		
პროექტის ხელმძღვანელი:			
არქიტექტორი:			
კონსტრუქციული ნაწილი:			
ობიექტის მისამართი:	ქ. ბათუმი, ზ. ჭავჭავაძის ქუჩა №100, №100ა, №102		
პროექტის დასახელება:			
შპს "ენჯინირინგ"			
ავტორი:			
ფაილის სახელი:	A2 OE_STR_Balashvili_SLAB		
ფურცლის დასახელება:			
KEYPLAN:			
მასშტაბი / 2023 წელი			

პროექტის ხელმძღვანელი	ხელმოწერა	სახელი, გვარი	
არქიტექტორი			
კონსტრუქციული ნაწილი			
ტექნიკური ზედამხედველობა			

შპს "ენჯინირინგ"
ქ.ბათუმი, ზ.ჭავჭავაძის №7
ტელ: 577 36 36 36

ტექნიკური ზედამხედველობა	ხელმოწერა	ხელმოწერის თარიღი	
ინჟინერ-კონსტრუქტორი			
არქიტექტორი			
ინჟინერ-ტექნოლოგი			
ინჟინერ-ელექტრიკოსი			
ინჟინერ-სანტექნიკოსი			
ინჟინერ-ვენტილაციის სპეციალისტი			
ინჟინერ-ტექნოლოგი			
ინჟინერ-ელექტრიკოსი			
ინჟინერ-სანტექნიკოსი			
ინჟინერ-ვენტილაციის სპეციალისტი			

ავტორი	ხელმოწერა	ხელმოწერის თარიღი	
ინჟინერ-კონსტრუქტორი			
არქიტექტორი			
ინჟინერ-ტექნოლოგი			
ინჟინერ-ელექტრიკოსი			
ინჟინერ-სანტექნიკოსი			
ინჟინერ-ვენტილაციის სპეციალისტი			

ტექნიკური ზედამხედველობა

Зм№	Эскиз	Марка	Кол.	Общ. длина, м	Масса, кг
		Сборные железобетонные изделия:			
		ГОСТ 25544-2006			
1		ФБС12.4.6-Т	1	0.08	1.9
2		ФБС12.4.6-Т	1	0.08	1.9
3		ФБС12.4.6-Т	1	0.08	1.9
4		ФБС12.4.6-Т	1	0.08	1.9
5		ФБС12.4.6-Т	1	0.08	1.9
6		ФБС12.4.6-Т	1	0.08	1.9
7		ФБС12.4.6-Т	1	0.08	1.9
8		ФБС12.4.6-Т	1	0.08	1.9
9		ФБС12.4.6-Т	1	0.08	1.9
10		ФБС12.4.6-Т	1	0.08	1.9
11		ФБС12.4.6-Т	1	0.08	1.9
12		ФБС12.4.6-Т	1	0.08	1.9
13		ФБС12.4.6-Т	1	0.08	1.9
14		ФБС12.4.6-Т	1	0.08	1.9
15		ФБС12.4.6-Т	1	0.08	1.9
16		ФБС12.4.6-Т	1	0.08	1.9
17		ФБС12.4.6-Т	1	0.08	1.9
18		ФБС12.4.6-Т	1	0.08	1.9
19		ФБС12.4.6-Т	1	0.08	1.9
20		ФБС12.4.6-Т	1	0.08	1.9
21		ФБС12.4.6-Т	1	0.08	1.9
22		ФБС12.4.6-Т	1	0.08	1.9
23		ФБС12.4.6-Т	1	0.08	1.9
24		ФБС12.4.6-Т	1	0.08	1.9
25		ФБС12.4.6-Т	1	0.08	1.9
26		ФБС12.4.6-Т	1	0.08	1.9
27		ФБС12.4.6-Т	1	0.08	1.9
28		ФБС12.4.6-Т	1	0.08	1.9
29		ФБС12.4.6-Т	1	0.08	1.9
30		ФБС12.4.6-Т	1	0.08	1.9
31		ФБС12.4.6-Т	1	0.08	1.9
32		ФБС12.4.6-Т	1	0.08	1.9
		Монолитные железобетонные конструкции:			
		ГОСТ 25544-2006			
1		Ø10 А500С L=820	762	0.51	388.6
2		Ø6 А240 L=340	1270	0.08	101.6
3		Ø16 А500С L=12000	30	18.94	568.2
4		Ø10 А500С L=1130	190	0.70	133.0
5		Ø8 А500С L=860	10	0.34	3.4
6		Ø8 А500С L=960	8	0.38	3.0
7		Ø8 А500С L=660	7	0.26	1.8
8		Ø10 А500С L=9861.8 м		0.62	6074.9
9		Ø18 А500С L=5000	11	9.99	109.9
10		Ø16 А500С L=4300	8	6.79	54.3
11		Ø16 А500С L=4000	35	6.31	220.9
12		Ø16 А500С L=3000	14	4.73	66.3
13		Ø16 А500С L=3000	15	4.73	71.0
14		Ø16 А500С L=2000	18	3.16	56.9
15		Ø14 А500С L=5000	4	6.04	24.2
16		Ø14 А500С L=5000	4	6.04	24.2
17		Ø14 А500С L=4000	24	4.83	116.0
18		Ø14 А500С L=3000	28	3.62	101.5
19		Ø14 А500С L=3000	9	3.62	32.6
20		Ø14 А500С L=1400	38	1.69	64.2
21		Ø12 А500С L=5000	16	4.44	71.0
22		Ø12 А500С L=4000	18	3.55	63.9
23		Ø12 А500С L=3000	69	2.66	183.8
24		Ø12 А500С L=2400	19	2.13	40.5
25		Ø10 А500С L=5000	36	3.08	110.9
26		Ø10 А500С L=4000	30	2.46	73.9
27		Ø10 А500С L=3000	120	1.85	221.8
28		Ø10 А500С L=2400	6	1.48	8.9
29		Ø10 А500С L=2350	9	1.45	13.0
30		Ø8 А500С L=7000	19	2.77	52.5
31		Ø8 А500С L=5000	126	1.98	248.9
32		ГОСТ Р 52544-2006	52	1.58	82.2

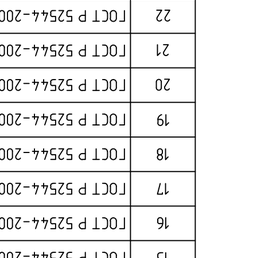
Ø14 (для 3Ам)
250
250
250
Ø10/в-800
2
Ø6/в-600
1
50
25
180
130
25
+64.88
Ø14 А500С L=4000
Ø16 А500С L=3000
Ø16 А500С L=2000
Ø14 А500С L=5000
Ø14 А500С L=4000
Ø14 А500С L=3000
Ø14 А500С L=3000
Ø14 А500С L=1400
Ø12 А500С L=5000
Ø12 А500С L=4000
Ø12 А500С L=3000
Ø12 А500С L=2400
Ø10 А500С L=5000
Ø10 А500С L=4000
Ø10 А500С L=3000
Ø10 А500С L=2400
Ø10 А500С L=2350
Ø8 А500С L=7000
Ø8 А500С L=5000
Ø8 А500С L=4000
Ø6 А240 L=340
Ø10 А500С L=820
Ø16 А500С L=12000
Ø10 А500С L=1130
Ø8 А500С L=860
Ø8 А500С L=960
Ø8 А500С L=660
Ø10 А500С L=9861.8 м
Ø18 А500С L=5000
Ø16 А500С L=4300
Ø16 А500С L=4000
Ø16 А500С L=3000
Ø16 А500С L=3000
Ø16 А500С L=2000
Ø14 А500С L=5

შახტების განლაგება გადახურვის ფილაში ▽+67.48, +68.48
მ 1:125

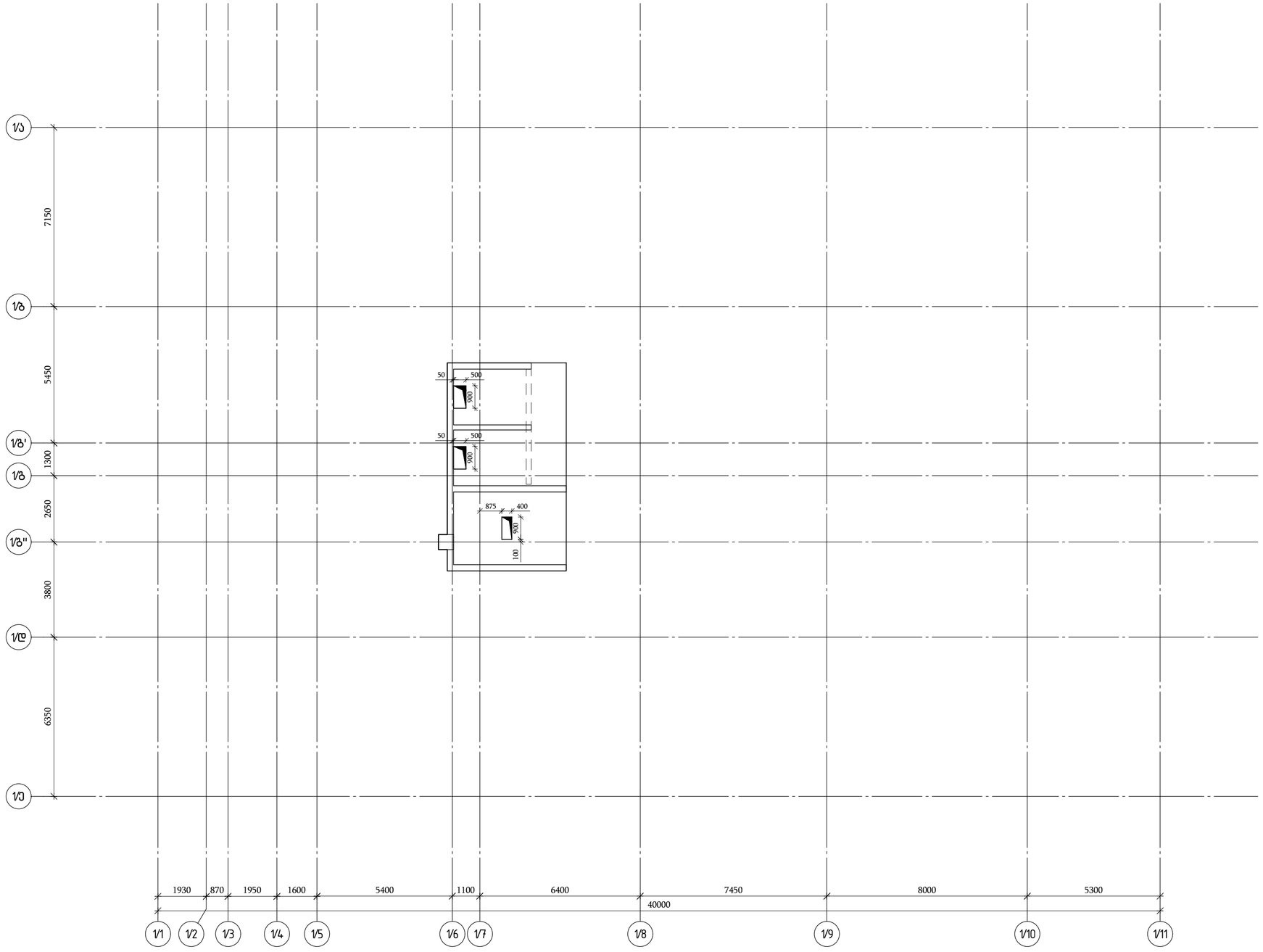

თბილისი / 2023 წელი

ფაილის სახელი:
A2 QE_STR_Beliashvili_SLAB

KEYPLAN:

ყოველი შემდეგი რევიზია აუქმებს წინა რევიზიებს

პროექტის სტატუსი:

სამშენებლო დოკუმენტაცია

რევიზია

რევ.	თარიღი	აღწერილობა	დამტკ.

შენიშვნები:

მისამართი:

ქ.თბილისი ა. ბელიაშვილის ქუჩა
№100, №100[1], №102

დამკვეთი:

შ.პ.ს "ფერარი"

თანამდებობა	სახელი გვარი	ხელმოწერა
პროექტის მენეჯერი		
დამკვეთის წარმომადგენელი: დამკვეთის მიერ		

შემსრულებელი:

შპს "ქიუ ენჯინირინგი"

მისამართი :

ქ.თბილისი ა.აბაქარაძის №7 ბინა №6

შპს "ქიუ ენჯინირინგის" პროფესიული პასუხისმგებლობის მზღვეველია ს/ს "დაზღვევის სააქციო საერთაშორისო კომპანია ირაო" (ა/მ №PFL 411/21)

თანამდებობა	სახელი გვარი	ხელმოწერა
დირექტორი	დ.ქევანიშვილი	
საპროექტო ჯგუფის უფროსი	ო. ილიუხინი	
პროექტის მთ კონსტრუქტორი	ო. ილიუხინი	
შემსრულა	გ.ბაკოშიძე	

პროექტის სახელწოდება:

მრავალფუნქციური კომპლექსი (I ბლოკი)

პროექტის სტადია:
ახალი მშენებლობა

პროექტის ნაწილი:
კონსტრუქცია

ფორმატი	ნახაზის დასახელება:
A2	გადახურვის ფილაში ღიობების განლაგების
სტადია	გეგმა ▽+67.48, +68.48
მ.პ	
თარიღი	
24/02/2023	
მასშტაბი	
1:125	

რევიზია	ნახაზის ნომერი:	ფურც. საერთო რაოდენობა
R1	ა-18.135	139

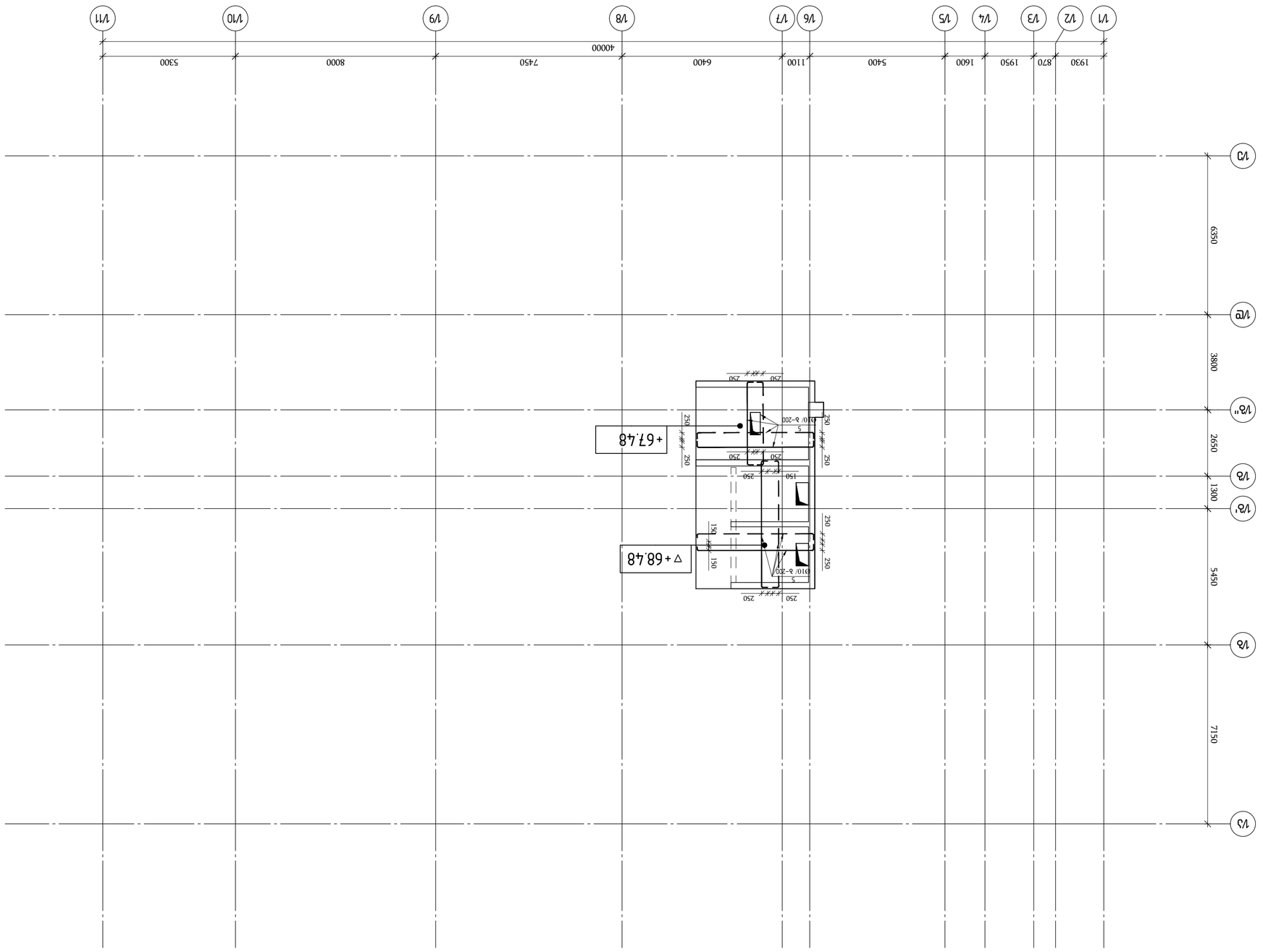

Балки фундамента Б1 ▽+67.48; +68.48
(для поз.поз. см.спецификацию на стр. 3 лист 4 x на 4 y стр.Фундамент Б1.Б2.Б3)
1:125

Балки фундамента Б2 ▽+67.48; +68.48
(для поз.поз. см.спецификацию на стр. 3 лист 4 x на 4 y стр.Фундамент Б1.Б2.Б3)
1:125

Балки фундамента Б3 ▽+67.48; +68.48
(для поз.поз. см.спецификацию на стр. 3 лист 4 x на 4 y стр.Фундамент Б1.Б2.Б3)
1:125

Балки фундамента Б4 ▽+67.48; +68.48
(для поз.поз. см.спецификацию на стр. 3 лист 4 x на 4 y стр.Фундамент Б1.Б2.Б3)
1:125

Балки фундамента Б5 ▽+67.48; +68.48
(для поз.поз. см.спецификацию на стр. 3 лист 4 x на 4 y стр.Фундамент Б1.Б2.Б3)
1:125

Балки фундамента Б6 ▽+67.48; +68.48
(для поз.поз. см.спецификацию на стр. 3 лист 4 x на 4 y стр.Фундамент Б1.Б2.Б3)
1:125

Балки фундамента Б7 ▽+67.48; +68.48
(для поз.поз. см.спецификацию на стр. 3 лист 4 x на 4 y стр.Фундамент Б1.Б2.Б3)
1:125

Балки фундамента Б8 ▽+67.48; +68.48
(для поз.поз. см.спецификацию на стр. 3 лист 4 x на 4 y стр.Фундамент Б1.Б2.Б3)
1:125

Балки фундамента Б9 ▽+67.48; +68.48
(для поз.поз. см.спецификацию на стр. 3 лист 4 x на 4 y стр.Фундамент Б1.Б2.Б3)
1:125

Балки фундамента Б10 ▽+67.48; +68.48
(для поз.поз. см.спецификацию на стр. 3 лист 4 x на 4 y стр.Фундамент Б1.Б2.Б3)
1:125

Балки фундамента Б11 ▽+67.48; +68.48
(для поз.поз. см.спецификацию на стр. 3 лист 4 x на 4 y стр.Фундамент Б1.Б2.Б3)
1:125

Балки фундамента Б12 ▽+67.48; +68.48
(для поз.поз. см.спецификацию на стр. 3 лист 4 x на 4 y стр.Фундамент Б1.Б2.Б3)
1:125

Балки фундамента Б13 ▽+67.48; +68.48
(для поз.поз. см.спецификацию на стр. 3 лист 4 x на 4 y стр.Фундамент Б1.Б2.Б3)
1:125

Балки фундамента Б14 ▽+67.48; +68.48
(для поз.поз. см.спецификацию на стр. 3 лист 4 x на 4 y стр.Фундамент Б1.Б2.Б3)
1:125

Балки фундамента Б15 ▽+67.48; +68.48
(для поз.поз. см.спецификацию на стр. 3 лист 4 x на 4 y стр.Фундамент Б1.Б2.Б3)
1:125

Балки фундамента Б16 ▽+67.48; +68.48
(для поз.поз. см.спецификацию на стр. 3 лист 4 x на 4 y стр.Фундамент Б1.Б2.Б3)
1:125

Балки фундамента Б17 ▽+67.48; +68.48
(для поз.поз. см.спецификацию на стр. 3 лист 4 x на 4 y стр.Фундамент Б1.Б2.Б3)
1:125

Балки фундамента Б18 ▽+67.48; +68.48
(для поз.поз. см.спецификацию на стр. 3 лист 4 x на 4 y стр.Фундамент Б1.Б2.Б3)
1:125

Балки фундамента Б19 ▽+67.48; +68.48
(для поз.поз. см.спецификацию на стр. 3 лист 4 x на 4 y стр.Фундамент Б1.Б2.Б3)
1:125

Балки фундамента Б20 ▽+67.48; +68.48
(для поз.поз. см.спецификацию на стр. 3 лист 4 x на 4 y стр.Фундамент Б1.Б2.Б3)
1:125

Балки фундамента Б21 ▽+67.48; +68.48
(для поз.поз. см.спецификацию на стр. 3 лист 4 x на 4 y стр.Фундамент Б1.Б2.Б3)
1:125

Балки фундамента Б22 ▽+67.48; +68.48
(для поз.поз. см.спецификацию на стр. 3 лист 4 x на 4 y стр.Фундамент Б1.Б2.Б3)
1:125

Балки фундамента Б23 ▽+67.48; +68.48
(для поз.поз. см.спецификацию на стр. 3 лист 4 x на 4 y стр.Фундамент Б1.Б2.Б3)
1:125

Балки фундамента Б24 ▽+67.48; +68.48
(для поз.поз. см.спецификацию на стр. 3 лист 4 x на 4 y стр.Фундамент Б1.Б2.Б3)
1:125

Балки фундамента Б25 ▽+67.48; +68.48
(для поз.поз. см.спецификацию на стр. 3 лист 4 x на 4 y стр.Фундамент Б1.Б2.Б3)
1:125

Балки фундамента Б26 ▽+67.48; +68.48
(для поз.поз. см.спецификацию на стр. 3 лист 4 x на 4 y стр.Фундамент Б1.Б2.Б3)
1:125

Балки фундамента Б27 ▽+67.48; +68.48
(для поз.поз. см.спецификацию на стр. 3 лист 4 x на 4 y стр.Фундамент Б1.Б2.Б3)
1:125

Балки фундамента Б28 ▽+67.48; +68.48
(для поз.поз. см.спецификацию на стр. 3 лист 4 x на 4 y стр.Фундамент Б1.Б2.Б3)
1:125

Балки фундамента Б29 ▽+67.48; +68.48
(для поз.поз. см.спецификацию на стр. 3 лист 4 x на 4 y стр.Фундамент Б1.Б2.Б3)
1:125

Балки фундамента Б30 ▽+67.48; +68.48
(для поз.поз. см.спецификацию на стр. 3 лист 4 x на 4 y стр.Фундамент Б1.Б2.Б3)
1:125

Балки фундамента Б31 ▽+67.48; +68.48
(для поз.поз. см.спецификацию на стр. 3 лист 4 x на 4 y стр.Фундамент Б1.Б2.Б3)
1:125

Балки фундамента Б32 ▽+67.48; +68.48
(для поз.поз. см.спецификацию на стр. 3 лист 4 x на 4 y стр.Фундамент Б1.Б2.Б3)
1:125

Балки фундамента Б33 ▽+67.48; +68.48
(для поз.поз. см.спецификацию на стр. 3 лист 4 x на 4 y стр.Фундамент Б1.Б2.Б3)
1:125

Балки фундамента Б34 ▽+67.48; +68.48
(для поз.поз. см.спецификацию на стр. 3 лист 4 x на 4 y стр.Фундамент Б1.Б2.Б3)
1:125

Балки фундамента Б35 ▽+67.48; +68.48
(для поз.поз. см.спецификацию на стр. 3 лист 4 x на 4 y стр.Фундамент Б1.Б2.Б3)
1:125

Балки фундамента Б36 ▽+67.48; +68.48
(для поз.поз. см.спецификацию на стр. 3 лист 4 x на 4 y стр.Фундамент Б1.Б2.Б3)
1:125

Балки фундамента Б37 ▽+67.48; +68.48
(для поз.поз. см.спецификацию на стр. 3 лист 4 x на 4 y стр.Фундамент Б1.Б2.Б3)
1:125

Балки фундамента Б38 ▽+67.48; +68.48
(для поз.поз. см.спецификацию на стр. 3 лист 4 x на 4 y стр.Фундамент Б1.Б2.Б3)
1:125

Балки фундамента Б39 ▽+67.48; +68.48
(для поз.поз. см.спецификацию на стр. 3 лист 4 x на 4 y стр.Фундамент Б1.Б2.Б3)
1:125

Балки фундамента Б40 ▽+67.48; +68.48
(для поз.поз. см.спецификацию на стр. 3 лист 4 x на 4 y стр.Фундамент Б1.Б2.Б3)
1:125

Балки фундамента Б41 ▽+67.48; +68.48
(для поз.поз. см.спецификацию на стр. 3 лист 4 x на 4 y стр.Фундамент Б1.Б2.Б3)
1:125

Балки фундамента Б42 ▽+67.48; +68.48
(для поз.поз. см.спецификацию на стр. 3 лист 4 x на 4 y стр.Фундамент Б1.Б2.Б3)
1:125

Балки фундамента Б43 ▽+67.48; +68.48
(для поз.поз. см.спецификацию на стр. 3 лист 4 x на 4 y стр.Фундамент Б1.Б2.Б3)
1:125

Балки фундамента Б44 ▽+67.48; +68.48
(для поз.поз. см.спецификацию на стр. 3 лист 4 x на 4 y стр.Фундамент Б1.Б2.Б3)
1:125

Балки фундамента Б45 ▽+67.48; +68.48
(для поз.поз. см.спецификацию на стр. 3 лист 4 x на 4 y стр.Фундамент Б1.Б2.Б3)
1:125

Балки фундамента Б46 ▽+67.48; +68.48
(для поз.поз. см.спецификацию на стр. 3 лист 4 x на 4 y стр.Фундамент Б1.Б2.Б3)
1:125

Балки фундамента Б47 ▽+67.48; +68.48
(для поз.поз. см.спецификацию на стр. 3 лист 4 x на 4 y стр.Фундамент Б1.Б2.Б3)
1:125

Балки фундамента Б48 ▽+67.48; +68.48
(для поз.поз. см.спецификацию на стр. 3 лист 4 x на 4 y стр.Фундамент Б1.Б2.Б3)
1:125

Балки фундамента Б49 ▽+67.48; +68.48
(для поз.поз. см.спецификацию на стр. 3 лист 4 x на 4 y стр.Фундамент Б1.Б2.Б3)
1:125

Балки фундамента Б50 ▽+67.48; +68.48
(для поз.поз. см.спецификацию на стр. 3 лист 4 x на 4 y стр.Фундамент Б1.Б2.Б3)
1:125

Балки фундамента Б51 ▽+67.48; +68.48
(для поз.поз. см.спецификацию на стр. 3 лист 4 x на 4 y стр.Фундамент Б1.Б2.Б3)
1:125

Балки фундамента Б52 ▽+67.48; +68.48
(для поз.поз. см.спецификацию на стр. 3 лист 4 x на 4 y стр.Фундамент Б1.Б2.Б3)
1:125

Балки фундамента Б53 ▽+67.48; +68.48
(для поз.поз. см.спецификацию на стр. 3 лист 4 x на 4 y стр.Фундамент Б1.Б2.Б3)
1:125

Балки фундамента Б54 ▽+67.48; +68.48
(для поз.поз. см.спецификацию на стр. 3 лист 4 x на 4 y стр.Фундамент Б1.Б2.Б3)
1:125

Балки фундамента Б55 ▽+67.48; +68.48
(для поз.поз. см.спецификацию на стр. 3 лист 4 x на 4 y стр.Фундамент Б1.Б2.Б3)
1:125

Балки фундамента Б56 ▽+67.48; +68.48
(для поз.поз. см.спецификацию на стр. 3 лист 4 x на 4 y стр.Фундамент Б1.Б2.Б3)
1:125

Балки фундамента Б57 ▽+67.48; +68.48
(для поз.поз. см.спецификацию на стр. 3 лист 4 x на 4 y стр.Фундамент Б1.Б2.Б3)
1:125

Балки фундамента Б58 ▽+67.48; +68.48
(для поз.поз. см.спецификацию на стр. 3 лист 4 x на 4 y стр.Фундамент Б1.Б2.Б3)
1:125

Балки фундамента Б59 ▽+67.48; +68.48
(для поз.поз. см.спецификацию на стр. 3 лист 4 x на 4 y стр.Фундамент Б1.Б2.Б3)
1:125

Балки фундамента Б60 ▽+67.48; +68.48
(для поз.поз. см.спецификацию на стр. 3 лист 4 x на 4 y стр.Фундамент Б1.Б2.Б3)
1:125

Балки фундамента Б61 ▽+67.48; +68.48
(для поз.поз. см.спецификацию на стр. 3 лист 4 x на 4 y стр.Фундамент Б1.Б2.Б3)
1:125

Балки фундамента Б62 ▽+67.48; +68.48
(для поз.поз. см.спецификацию на стр. 3 лист 4 x на 4 y стр.Фундамент Б1.Б2.Б3)
1:125

Балки фундамента Б63 ▽+67.48; +68.48
(для поз.поз. см.спецификацию на стр. 3 лист 4 x на 4 y стр.Фундамент Б1.Б2.Б3)
1:125

Балки фундамента Б64 ▽+67.48; +68.48
(для поз.поз. см.спецификацию на стр. 3 лист 4 x на 4 y стр.Фундамент Б1.Б2.Б3)
1:125

Балки фундамента Б65 ▽+67.48; +68.48
(для поз.поз. см.спецификацию на стр. 3 лист 4 x на 4 y стр.Фундамент Б1.Б2.Б3)
1:125

Балки фундамента Б66 ▽+67.48; +68.48
(для поз.поз. см.спецификацию на стр. 3 лист 4 x на 4 y стр.Фундамент Б1.Б2.Б3)
1:125

Балки фундамента Б67 ▽+67.48; +68.48
(для поз.поз. см.спецификацию на стр. 3 лист 4 x на 4 y стр.Фундамент Б1.Б2.Б3)
1:125

Балки фундамента Б68 ▽+67.48; +68.48
(для поз.поз. см.спецификацию на стр. 3 лист 4 x на 4 y стр.Фундамент Б1.Б2.Б3)
1:125

Балки фундамента Б69 ▽+67.48; +68.48
(для поз.поз. см.спецификацию на стр. 3 лист 4 x на 4 y стр.Фундамент Б1.Б2.Б3)
1:125

Балки фундамента Б70 ▽+67.48; +68.48
(для поз.поз. см.спецификацию на стр. 3 лист 4 x на 4 y стр.Фундамент Б1.Б2.Б3)
1:125

Балки фундамента Б71 ▽+67.48; +68.48
(для поз.поз. см.спецификацию на стр. 3 лист 4 x на 4 y стр.Фундамент Б1.Б2.Б3)
1:125

Балки фундамента Б72 ▽+67.48; +68.48
(для поз.поз. см.спецификацию на стр. 3 лист 4 x на 4 y стр.Фундамент Б1.Б2.Б3)
1:125

Балки фундамента Б73 ▽+67.48; +68.48
(для поз.поз. см.спецификацию на стр. 3 лист 4 x на 4 y стр.Фундамент Б1.Б2.Б3)
1:125

Балки фундамента Б74 ▽+67.48; +68.48
(для поз.поз. см.спецификацию на стр. 3 лист 4 x на 4 y стр.Фундамент Б1.Б2.Б3)
1:125

Балки фундамента Б75 ▽+67.48; +68.48
(для поз.поз. см.спецификацию на стр. 3 лист 4 x на 4 y стр.Фундамент Б1.Б2.Б3)
1:125

Балки фундамента Б76 ▽+67.48; +68.48
(для поз.поз. см.спецификацию на стр. 3 лист 4 x на 4 y стр.Фундамент Б1.Б2.Б3)
1:125

Балки фундамента Б77 ▽+67.48; +68.48
(для поз.поз. см.спецификацию на стр. 3 лист 4 x на 4 y стр.Фундамент Б1.Б2.Б3)
1:125

Балки фундамента Б78 ▽+67.48; +68.48
(для поз.поз. см.спецификацию на стр. 3 лист 4 x на 4 y стр.Фундамент Б1.Б2.Б3)
1:125

Балки фундамента Б79 ▽+67.48; +68.48
(для поз.поз. см.спецификацию на стр. 3 лист 4 x на 4 y стр.Фундамент Б1.Б2.Б3)
1:125

Балки фундамента Б80 ▽+67.48; +68.48
(для поз.поз. см.спецификацию на стр. 3 лист 4 x на 4 y стр.Фундамент Б1.Б2.Б3)
1:125

Балки фундамента Б81 ▽+67.48; +68.48
(для поз.поз. см.спецификацию на стр. 3 лист 4 x на 4 y стр.Фундамент Б1.Б2.Б3)
1:125

Балки фундамента Б82 ▽+67.48; +68.48
(для поз.поз. см.спецификацию на стр. 3 лист 4 x на 4 y стр.Фундамент Б1.Б2.Б3)
1:125

Балки фундамента Б83 ▽+67.48; +68.48
(для поз.поз. см.спецификацию на стр. 3 лист 4 x на 4 y стр.Фундамент Б1.Б2.Б3)
1:125

Балки фундамента Б84 ▽+67.48; +68.48
(для поз.поз. см.спецификацию на стр. 3 лист 4 x на 4 y стр.Фундамент Б1.Б2.Б3)
1:125

Балки фундамента Б85 ▽+67.48; +68.48
(для поз.поз. см.спецификацию на стр. 3 лист 4 x на 4 y стр.Фундамент Б1.Б2.Б3)
1:125

Балки фундамента Б86 ▽+67.48; +68.48
(для поз.поз. см.спецификацию на стр. 3 лист 4 x на 4 y стр.Фундамент Б1.Б2.Б3)
1:125

Балки фундамента Б87 ▽+67.48; +68.48
(для поз.поз. см.спецификацию на стр. 3 лист 4 x на 4 y стр.Фундамент Б1.Б2.Б3)
1:125

Балки фундамента Б88 ▽+67.48; +68.48
(для поз.поз. см.спецификацию на стр. 3 лист 4 x на 4 y стр.Фундамент Б1.Б2.Б3)
1:125

Балки фундамента Б89 ▽+67.48; +68.48
(для поз.поз. см.спецификацию на стр. 3 лист 4 x на 4 y стр.Фундамент Б1.Б2.Б3)
1:125

Балки фундамента Б90 ▽+67.48; +68.48
(для поз.поз. см.спецификацию на стр. 3 лист 4 x на 4 y стр.Фундамент Б1.Б2.Б3)
1:125

Балки фундамента Б91 ▽+67.48; +68.48
(для поз.поз. см.спецификацию на стр. 3 лист 4 x на 4 y стр.Фундамент Б1.Б2.Б3)
1:125

Балки фундамента Б92 ▽+67.48; +68.48
(для поз.поз. см.спецификацию на стр. 3 лист 4 x на 4 y стр.Фундамент Б1.Б2.Б3)
1:125

Балки фундамента Б93 ▽+67.48; +68.48
(для поз.поз. см.спецификацию на стр. 3 лист 4 x на 4 y стр.Фундамент Б1.Б2.Б3)
1:125

Балки фундамента Б94 ▽+67.48; +68.48
(для поз.поз. см.спецификацию на стр. 3 лист 4 x на 4 y стр.Фундамент Б1.Б2.Б3)
1:125

Балки фундамента Б95 ▽+67.48; +68.48
(для поз.поз. см.спецификацию на стр. 3 лист 4 x на 4 y стр.Фундамент Б1.Б2.Б3)
1:125

Балки фундамента Б96 ▽+67.48; +68.48
(для поз.поз. см.спецификацию на стр. 3 лист 4 x на 4 y стр.Фундамент Б1.Б2.Б3)
1:125

Балки фундамента Б97 ▽+67.48; +68.48
(для поз.поз. см.спецификацию на стр. 3 лист 4 x на 4 y стр.Фундамент Б1.Б2.Б3)
1:125

Балки фундамента Б98 ▽+67.48; +68.48
(для поз.поз. см.спецификацию на стр. 3 лист 4 x на 4 y стр.Фундамент Б1.Б2.Б3)
1:125

Балки фундамента Б99 ▽+67.48; +68.48
(для поз.поз. см.спецификацию на стр. 3 лист 4 x на 4 y стр.Фундамент Б1.Б2.Б3)
1:125

Балки фундамента Б100 ▽+67.48; +68.48
(для поз.поз. см.спецификацию на стр. 3 лист 4 x на 4 y стр.Фундамент Б1.Б2.Б3)
1:125

Балки фундамента Б101 ▽+67.48; +68.48
(для поз.поз. см.спецификацию на стр. 3 лист 4 x на 4 y стр.Фундамент Б1.Б2.Б3)
1:125

Балки фундамента Б102 ▽+67.48; +68.48
(для поз.поз. см.спецификацию на стр. 3 лист 4 x на 4 y стр.Фундамент Б1.Б2.Б3)
1:125

Балки фундамента Б103 ▽+67.48; +68.48
(для поз.поз. см.спецификацию на стр. 3 лист 4 x на 4 y стр.Фундамент Б1.Б2.Б3)
1:125

Балки фундамента Б104 ▽+67.48; +68.48
(для поз.поз. см.спецификацию на стр. 3 лист 4 x на 4 y стр.Фундамент Б1.Б2.Б3)
1:125

Балки фундамента Б105 ▽+67.48; +68.48
(для поз.поз. см.спецификацию на стр. 3 лист 4 x на 4 y стр.Фундамент Б1.Б2.Б3)
1:125

Балки фундамента Б106 ▽+67.48; +68.48
(для поз.поз. см.спецификацию на стр. 3 лист 4 x на 4 y стр.Фундамент Б1.Б2.Б3)
1:125

Балки фундамента Б107 ▽+67.48; +68.48
(для поз.поз. см.спецификацию на стр. 3 лист 4 x на 4 y стр.Фундамент Б1.Б2.Б3)
1:125

Балки фундамента Б108 ▽+67.48; +68.48
(для поз.поз. см.спецификацию на стр. 3 лист 4 x на 4 y стр.Фундамент Б1.Б2.Б3)
1:125

Балки фундамента Б109 ▽+67.48; +68.48
(для поз.поз. см.спецификацию на стр. 3 лист 4 x на 4 y стр.Фундамент Б1.Б2.Б3)
1:125

Балки фундамента Б110 ▽+67.48; +68.48
(для поз.поз. см.спецификацию на стр. 3 лист 4 x на 4 y стр.Фундамент Б1.Б2.Б3)
1:125

Балки фундамента Б111 ▽+67.48; +68.48
(для поз.поз. см.спецификацию на стр. 3 лист 4 x на 4 y стр.Фундамент Б1.Б2.Б3)
1:125

Балки фундамента Б112 ▽+67.48; +68.48
(для поз.поз. см.спецификацию на стр. 3 лист 4 x на 4 y стр.Фундамент Б1.Б2.Б3)
1:125

Балки фундамента Б113 ▽+67.48; +68.48
(для поз.поз. см.спецификацию на стр. 3 лист 4 x на 4 y стр.Фундамент Б1.Б2.Б3)
1:125

Балки фундамента Б114 ▽+67.48; +68.48
(для поз.поз. см.спецификацию на стр. 3 лист 4 x на 4 y стр.Фундамент Б1.Б2.Б3)
1:125

Балки фундамента Б115 ▽+67.48; +68.48
(для поз.поз. см.спецификацию на стр. 3 лист 4 x на 4 y стр.Фундамент Б1.Б2.Б3)
1:125

Балки фундамента Б116 ▽+67.48; +68.48
(для поз.поз. см.спецификацию на стр. 3 лист 4 x на 4 y стр.Фундамент Б1.Б2.Б3)
1:125

Балки фундамента Б117 ▽+67.48; +68.48
(для поз.поз. см.спецификацию на стр. 3 лист 4 x на 4 y стр.Фундамент Б1.Б2.Б3)
1:125

Балки фундамента Б118 ▽+67.48; +68.48
(для поз.поз. см.спецификацию на стр. 3 лист 4 x на 4 y стр.Фундамент Б1.Б2.Б3)
1:125

Балки фундамента Б119 ▽+67.48; +68.48
(для поз.поз. см.спецификацию на стр. 3 лист 4 x на 4 y стр.Фундамент Б1.Б2.Б3)
1:125

Балки фундамента Б120 ▽+67.48; +68.48
(для поз.поз. см.спецификацию на стр. 3 лист 4 x на 4 y стр.Фундамент Б1.Б2.Б3)
1:125

Балки фундамента Б121 ▽+67.48; +68.48
(для поз.поз. см.спецификацию на стр. 3 лист 4 x на 4 y стр.Фундамент Б1.Б2.Б3)
1:125

Балки фундамента Б122 ▽+67.48; +68.48
(для поз.поз. см.спецификацию на стр. 3 лист 4 x на 4 y стр.Фундамент Б1.Б2.Б3)
1:125

Балки фундамента Б123 ▽+67.48; +68.48
(для поз.поз. см.спецификацию на стр. 3 лист 4 x на 4 y стр.Фундамент Б1.Б2.Б3)
1:125

Балки фундамента Б124 ▽+67.48; +68.48
(для поз.поз. см.спецификацию на стр. 3 лист 4 x на 4 y стр.Фундамент Б1.Б2.Б3)
1:125

Балки фундамента Б125 ▽+67.48; +68.48
(для поз.поз. см.спецификацию на стр. 3 лист 4 x на 4 y стр.Фундамент Б1.Б2.Б3)
1:125

Балки фундамента Б126 ▽+67.48; +68.48
(для поз.поз. см.спецификацию на стр. 3 лист 4 x на 4 y стр.Фундамент Б1.Б2.Б3)
1:125

Балки фундамента Б127 ▽+67.48; +68.48
(для поз.поз. см.спецификацию на стр. 3 лист 4 x на 4 y стр.Фундамент Б1.Б2.Б3)
1:125

Балки фундамента Б128 ▽+67.48; +68.48
(для поз.поз. см.спецификацию на стр. 3 лист 4 x на 4 y стр.Фундамент Б1.Б2.Б3)
1:125

Балки фундамента Б129 ▽+67.48; +68.48
(для поз.поз. см.спецификацию на стр. 3 лист 4 x на 4 y стр.Фундамент Б1.Б2.Б3)
1:125

Балки фундамента Б130 ▽+67.48; +68.48
(для поз.поз. см.спецификацию на стр. 3 лист 4 x на 4 y стр.Фундамент Б1.Б2.Б3)
1:125

Балки фундамента Б131 ▽+67.48; +68.48
(для поз.поз. см.спецификацию на стр. 3 лист 4 x на 4 y стр.Фундамент Б1.Б2.Б3)
1:125

Балки фундамента Б132 ▽+67.48; +68.48
(для поз.поз. см.спецификацию на стр. 3 лист 4 x на 4 y стр.Фундамент Б1.Б2.Б3)
1:125

Балки фундамента Б133 ▽+67.48; +68.48
(для поз.поз. см.спецификацию на стр. 3 лист 4 x на 4 y стр.Фундамент Б1.Б2.Б3)
1:125

Балки фундамента Б134 ▽+67.48; +68.48
(для поз.поз. см.спецификацию на стр. 3 лист 4 x на 4 y стр.Фундамент Б1.Б2.Б3)
1:125

Балки фундамента Б135 ▽+67.48; +68.48
(для поз.поз. см.спецификацию на стр. 3 лист 4 x на 4 y стр.Фундамент Б1.Б2.Б3)
1:125

Балки фундамента Б136 ▽+67.48; +68.48
(для поз.поз. см.спецификацию на стр. 3 лист 4 x на 4 y стр.Фундамент Б1.Б2.Б3)
1:125

Балки фундамента Б137 ▽+67.48; +68.48
(для поз.поз. см.спецификацию на стр. 3 лист 4 x на 4 y стр.Фундамент Б1.Б2.Б3)
1:125

Балки фундамента Б138 ▽+67.48; +68.48
(для поз.поз. см.спецификацию на стр. 3 лист 4 x на 4 y стр.Фундамент Б1.Б2.Б3)
1:125

Балки фундамента Б139 ▽+67.48; +68.48
(для поз.поз. см.спецификацию на стр. 3 лист 4 x на 4 y стр.Фундамент Б1.Б2.Б3)
1:125

Балки фундамента Б140 ▽+67.48; +68.48
(для поз.поз. см.спецификацию на стр. 3 лист 4 x на 4 y стр.Фундамент Б1.Б2.Б3)
1:125

Балки фундамента Б141 ▽+67.48; +68.48
(для поз.поз. см.спецификацию на стр. 3 лист 4 x на 4 y стр.Фундамент Б1.Б2.Б3)
1:125

Балки фундамента Б142 ▽+67.48; +68.48
(для поз.поз. см.спецификацию на стр. 3 лист 4 x на 4 y стр.Фундамент Б1.Б2.Б3)
1:125

Балки фундамента Б143 ▽+67.48; +68.48
(для поз.поз. см.спецификацию на стр. 3 лист 4 x на 4 y стр.Фундамент Б1.Б2.Б3)
1:125

Балки фундамента Б144 ▽+67.48; +68.48
(для поз.поз. см.спецификацию на стр. 3 лист 4 x на 4 y стр.Фундамент Б1.Б2.Б3)
1:125

Балки фундамента Б145 ▽+67.48; +68.48
(для поз.поз. см.спецификацию на стр. 3 лист 4 x на 4 y стр.Фундамент Б1.Б2.Б3)
1:125

Балки фундамента Б146 ▽+67.48; +68.48
(для поз.поз. см.спецификацию на стр. 3 лист 4 x на 4 y стр.Фундамент Б1.Б2.Б3)
1:125

Балки фундамента Б147 ▽+67.48; +68.48
(для поз.поз. см.спецификацию на стр. 3 лист 4 x на 4 y стр.Фундамент Б1.Б2.Б3)
1:125

Балки фундамента Б148 ▽+67.48; +68.48
(для поз.поз. см.спецификацию на стр. 3 лист 4 x на 4 y стр.Фундамент Б1.Б2.Б3)
1:125

Балки фундамента Б149 ▽+67.48; +68.48
(для поз.поз. см.спецификацию на стр. 3 лист 4 x на 4 y стр.Фундамент Б1.Б2.Б3)
1:125

Балки фундамента Б150 ▽+67.48; +68.48
(для поз.поз. см.спецификацию на стр. 3 лист 4 x на 4 y стр.Фундамент Б1.Б2.Б3)
1:125

Балки фундамента Б151 ▽+67.48; +68.48
(для поз.поз. см.спецификацию на стр. 3 лист 4 x на 4 y стр.Фундамент Б1.Б2.Б3)
1:125

Балки фундамента Б152 ▽+67.48; +68.48
(для поз.поз. см.спецификацию на стр. 3 лист 4 x на 4 y стр.Фундамент Б1.Б2.Б3)
1:125

Балки фундамента Б153 ▽+67.48; +68.48
(для поз.поз. см.спецификацию на стр. 3 лист 4 x на 4 y стр.Фундамент Б1.Б2.Б3)
1:125

Балки фундамента Б154 ▽+67.48; +68.48
(для поз.поз. см.спецификацию на стр. 3 лист 4 x на 4 y стр.Фундамент Б1.Б2.Б3)
1:125

Балки фундамента Б155 ▽+67.48; +68.48
(для поз.поз. см.спецификацию на стр. 3 лист 4 x на 4 y стр.Фундамент Б1.Б2.Б3)
1:125

Балки фундамента Б156 ▽+67.48; +68.48
(для поз.поз. см.спецификацию на стр. 3 лист 4 x на 4 y стр.Фундамент Б1.Б2.Б3)
1:125

Балки фундамента Б157 ▽+67.48; +68.48
(для поз.поз. см.спецификацию на стр. 3 лист 4 x на 4 y стр.Фундамент Б1.Б2.Б3)
1:125

Балки фундамента Б158 ▽+67.48; +68.48
(для поз.поз. см.спецификацию на стр. 3 лист 4 x на 4 y стр.Фундамент Б1.Б2.Б3)
1:125

Балки фундамента Б159 ▽+67.48; +68.48
(для поз.поз. см.спецификацию на стр. 3 лист 4 x на 4 y стр.Фундамент Б1.Б2.Б3)
1:125

Балки фундамента Б160 ▽+67.48; +68.48
(для поз.поз. см.спецификацию на стр. 3 лист 4 x на 4 y стр.Фундамент Б1.Б2.Б3)
1:125

Балки фундамента Б161 ▽+67.48; +68.48
(для поз.поз. см.спецификацию на стр. 3 лист 4 x на 4 y стр.Фундамент Б1.Б2.Б3)
1:125

Балки фундамента Б162 ▽+67.48; +68.48
(для поз.поз. см.спецификацию на стр. 3 лист 4 x на 4 y стр.Фундамент Б1.Б2.Б3)
1:125

Балки фундамента Б163 ▽+67.48; +68.48
(для поз.поз. см.спецификацию на стр. 3 лист 4 x на 4 y стр.Фундамент Б1.Б2.Б3)
1:125

Балки фундамента Б164 ▽+67.48; +68.48
(для поз.поз. см.спецификацию на стр. 3 лист 4 x на 4 y стр.Фундамент Б1.Б2.Б3)
1:125

Балки фундамента Б165 ▽+67.48; +68.48
(для поз.поз. см.спецификацию на стр. 3 лист 4 x на 4 y стр.Фундамент Б1.Б2.Б3)
1:125

Балки фундамента Б166 ▽+67.48; +68.48
(для поз.поз. см.спецификацию на стр. 3 лист 4 x на 4 y стр.Фундамент Б1.Б2.Б3)
1:125

Балки фундамента Б167 ▽+67.48; +68.48
(для поз.поз. см.спецификацию на стр. 3 лист 4 x на 4 y стр.Фундамент Б1.Б2.Б3)
1:125

Балки фундамента Б168 ▽+67.48; +68.48
(для поз.поз. см.спецификацию на стр. 3 лист 4 x на 4 y стр.Фундамент Б1.Б2.Б3)
1:125

Балки фундамента Б169 ▽+67.48; +68.48
(для поз.поз. см.спецификацию на стр. 3 лист 4 x на 4 y стр.Фундамент Б1.Б2.Б3)
1:125

Балки фундамента Б170 ▽+67.48; +68.48
(для поз.поз. см.спецификацию на стр. 3 лист 4 x на 4 y стр.Фундамент Б1.Б2.Б3)
1:125

Балки фундамента Б171 ▽+67.48; +68.48
(для поз.поз. см.спецификацию на стр. 3 лист 4 x на 4 y стр.Фундамент Б1.Б2.Б3)
1:125

Балки фундамента Б172 ▽+67.48; +68.48
(для поз.поз. см.спецификацию на стр. 3 лист 4 x на 4 y стр.Фундамент Б1.Б2.Б3)
1:125

Балки фундамента Б173 ▽+67.48; +68.48
(для поз.поз. см.спецификацию на стр. 3 лист 4 x на 4 y стр.Фундамент Б1.Б2.Б3)
1:125

Балки фундамента Б174 ▽+67.48; +68.48
(для поз.поз. см.спецификацию на стр. 3 лист 4 x на 4 y стр.Фундамент Б1.Б2.Б3)
1:125

Балки фундамента Б175 ▽+67.48; +68.48
(для поз.поз. см.спецификацию на стр. 3 лист 4 x на 4 y стр.Фундамент Б1.Б2.Б3)
1:125

Балки фундамента Б176 ▽+67.48; +68.48
(для поз.поз. см.спецификацию на стр. 3 лист 4 x на 4 y стр.Фундамент Б1.Б2.Б3)
1:125

Балки фундамента Б177 ▽+67.48; +68.48
(для поз.поз. см.спецификацию на стр. 3 лист 4 x на 4 y стр.Фундамент Б1.Б2.Б3)
1:125

Балки фундамента Б178 ▽+67.48; +68.48
(для поз.поз. см.спецификацию на стр. 3 лист 4 x на 4 y стр.Фундамент Б1.Б2.Б3)
1:125

Балки фундамента Б179 ▽+67.48; +68.48
(для поз.поз. см.спецификацию на стр. 3 лист 4 x на 4 y стр.Фундамент Б1.Б2.Б3)
1:125

Балки фундамента Б180 ▽+67.48; +68.48
(для поз.поз. см.спецификацию на стр. 3 лист 4 x на 4 y стр.Фундамент Б1.Б2.Б3)
1:125

Балки фундамента Б181 ▽+67.48; +68.48
(для поз.поз. см.спецификацию на стр. 3 лист 4 x на 4 y стр.Фундамент Б1.Б2.Б3)
1:125

Балки фундамента Б182 ▽+67.48; +68.48
(для поз.поз. см.спецификацию на стр. 3 лист 4 x на 4 y стр.Фундамент Б1.Б2.Б3)
1:125

Балки фундамента Б183 ▽+67.48; +68.48
(для поз.поз. см.спецификацию на стр. 3 лист 4 x на 4 y стр.Фундамент Б1.Б2.Б3)
1:125

Балки фундамента Б184 ▽+67.48; +68.48
(для поз.поз. см.спецификацию на стр. 3 лист 4 x на 4 y стр.Фундамент Б1.Б2.Б3)
1:125

Балки фундамента Б185 ▽+67.48; +68.48
(для поз.поз. см.спецификацию на стр. 3 лист 4 x на 4 y стр.Фундамент Б1.Б2.Б3)
1:125

Балки фундамента Б186 ▽+67.48; +68.48
(для поз.поз. см.спецификацию на стр. 3 лист 4 x на 4 y стр.Фундамент Б1.Б2.Б3)
1:125

Балки фундамента Б187 ▽+67.48; +68.48
(для поз.поз. см.спецификацию на стр. 3 лист 4 x на 4 y стр.Фундамент Б1.Б2.Б3)
1:125

Балки фундамента Б188 ▽+67.48; +68.48
(для поз.поз. см.спецификацию на стр. 3 лист 4 x на 4 y стр.Фундамент Б1.Б2.Б3)
1:125

Балки фундамента Б189 ▽+67.48; +68.48
(для поз.поз. см.спецификацию на стр. 3 лист 4 x на 4 y стр.Фундамент Б1.Б2.Б3)
1:125

Балки фундамента Б190 ▽+67.48; +68.48
(для поз.поз. см.спецификацию на стр. 3 лист 4 x на 4 y стр.Фундамент Б1.Б2.Б3)
1:125

Балки фундамента Б191 ▽+67.48; +68.48
(для поз.поз. см.спецификацию на стр. 3 лист 4 x на 4 y стр.Фундамент Б1.Б2.Б3)
1:125

Балки фундамента Б192 ▽+67.48; +68.48
(для поз.поз. см.спецификацию на стр. 3 лист 4 x на 4 y стр.Фундамент Б1.Б2.Б3)
1:125

Балки фундамента Б193 ▽+67.48; +68.48
(для поз.по

გადახურვის ფილის არმირების სქემა ▽+67.48, +68.48
ღიობების გაძლიერება გადახურვის ფილაში
მ 1:125

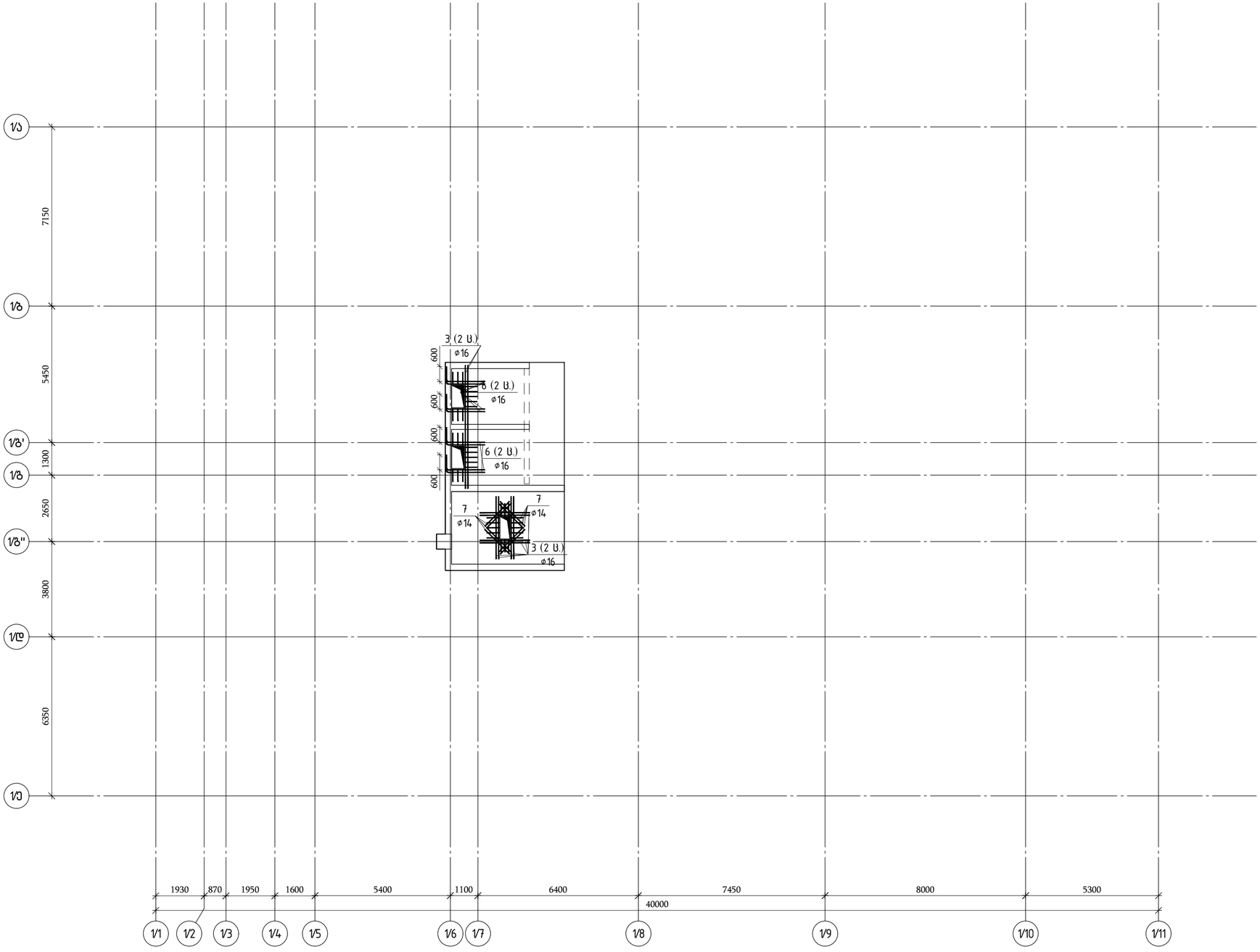

თბილისი / 2023 წელი

ფაილის სახელი:
A2 QE_STR_Beliashvili_SLAB

KEYPLAN:

ყოველი შემდეგი რევიზია აუქმებს წინა რევიზიებს

პროექტის სტატუსი:
სამშენებლო დოკუმენტაცია

რევიზია

რევ.	თარიღი	აღწერილობა	დამტკ.

შენიშვნები:

მისამართი:
ქ.თბილისი ა. ბელიაშვილის ქუჩა
№100, №100^{1}, №102

დამკვეთი:
შ.პ.ს "ფერი"

თანამდებობა	სახელი გვარი	ხელმოწერა
პროექტის მენეჯერი		
დამკვეთის წარმომადგენელი:		

შემსრულებელი:
შპს "ქიუ ენჯინირინგი"
მისამართი :
ქ.თბილისი აბაქრაძის №7 ბინა №6

შპს "ქიუ ენჯინირინგის"
პროფესიული პასუხისმგებლობის მზღვეველია სს "დაზღვევის სარეზერვო ქომპანია ირაო"
(პ/მ №PFL 417/21)

თანამდებობა	სახელი გვარი	ხელმოწერა
დირექტორი	ლ.ქევანიშვილი	
სპეციალტ. ჯგუფის უფროსი	ო. ილიუხინი	
პროექტის მთ. კონსტრუქტორი	ო. ილიუხინი	
შესრულა	გ.ჩიკოიძე	

პროექტის სახელწოდება:
მრავალფუნქციური ქომპლექსი (I ბლოკი)

პროექტის სტადია:
ახალი მშენებლობა

პროექტის ნაწილი:
კონსტრუქცია

ფორმატი	ნახაზის დასახელება:
A2	გადახურვის ფილის არმირების სქემა ▽+67.48, +68.48 ღიობების გაძლიერება გადახურვის ფილაში
სტადია	
მ.პ.	
თარიღი	
24/02/2023	
მასშტაბი	
1:125	
რევიზია	ნახაზის ნომერი:
R1	ქ-1.8.137
	ფურცლის საერთო რაოდენობა
	139

Jm№.	Эзбпвпзбъ	Ецъъъъъъ	ацыч	Эзьъ ьгщ Jъ	Эзьъ ьгщ Jъ
		Эзъщьъгмзъ ▽ +67.48. +68.48 (Эзщ–17)			
		Эзщ ЭзъмбП В30		5.68	$м^3$
1	ГОСТ Р 52544-2006	D10 A500C L=820	60	0.51	30.6
2	ГОСТ 5781-82*	D6 A240 L=340	100	0.08	8.0
3	ГОСТ Р 52544-2006	D16 A500C L=12000	5	18.94	94.7
4	ГОСТ Р 52544-2006	D10 A500C L=1130	38	0.70	26.6
5	ГОСТ Р 52544-2006	ø10 A500C L=752.2 м		0.62	463.3
6	ГОСТ Р 52544-2006	ø16 A500C L=2100	16	3.31	53.0
7	ГОСТ Р 52544-2006	ø14 A500C L=1400	8	1.69	13.5

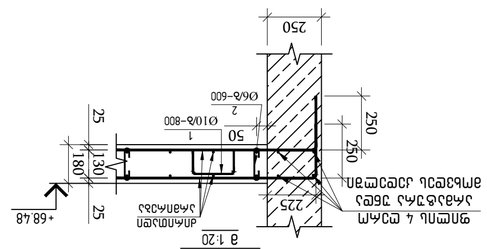

ВПЪЪЗЪЪЗЪ ЗЪЪЗЪЪЗЪ ЗЪЪЗЪЪЗЪ З

ЖЕЛЕЗОБЕТОННЫЙ ЛЕСТНИЧНЫЙ МАРШ

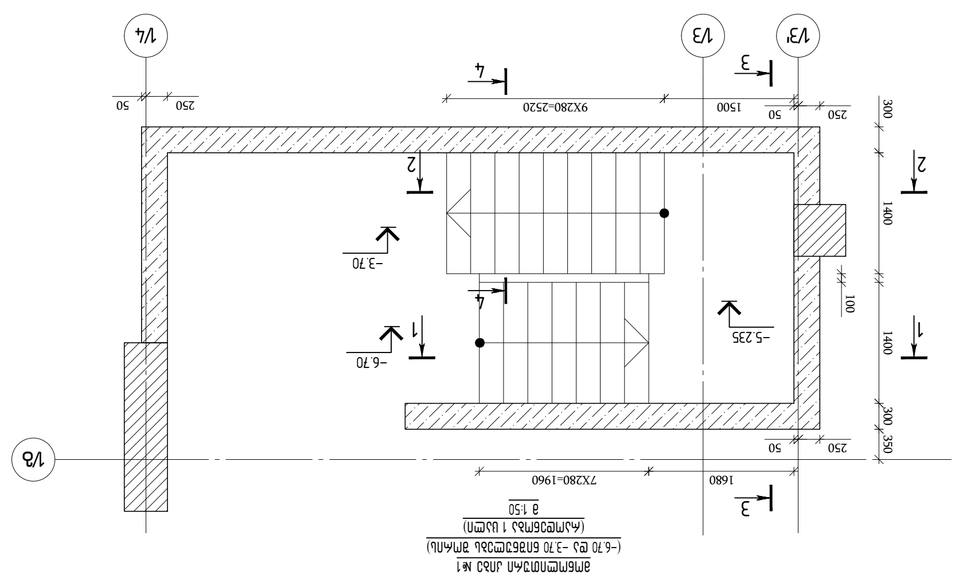

Железобетонная М1 лестница монолитная (-6.70 до -3.70 балки, ступени) (Армирование 1 цоколь) в 1:50

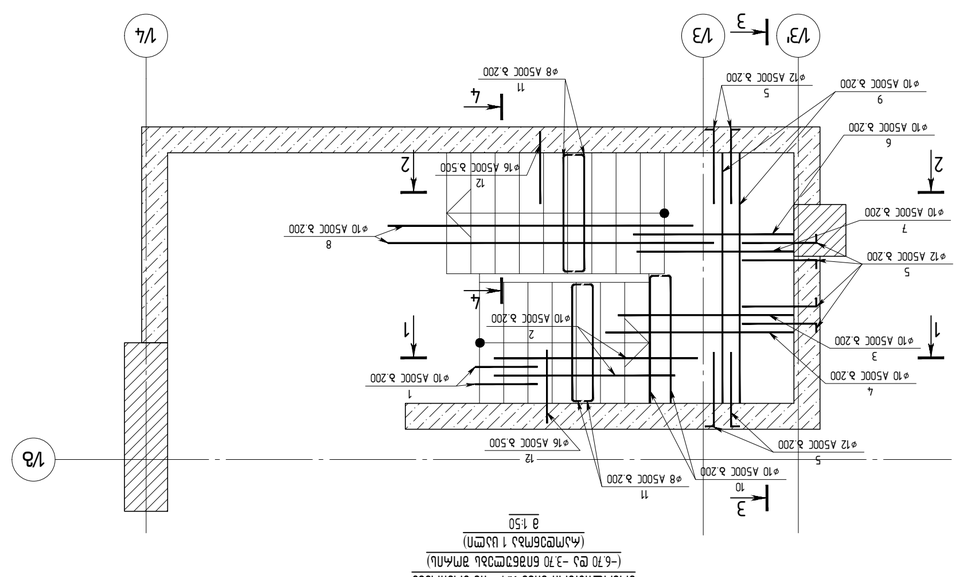

Железобетонная М1 – ПЛ лестница монолитная (-6.70 до -3.70 балки, ступени) (Армирование 1 цоколь) в 1:50

Разработал	Ахмедов		
Проверил	Ахмедов		
Н.контроль	Ахмедов		
ГИП	Ахмедов		

Объект: Здание общежития на 300 мест по ул. Ахмета Байтурсынова в г. Астана

Стадия: Рабочий проект

Наименование: Монолитная железобетонная лестница

Лист: 1

Листов: 1

Организация: ТОО "Astana Engineering Group"

Инв. № подл.

Подпись и дата

Взам. инв. №

Инв. № дубл.

Подпись и дата

Инв. № подл.

Изм.	Кол.уч.	Лист	№ док.	Подпись	Дата

Copied to clipboard

Изм. Кол.уч. Лист № док. Подп. Дата

ГИП		
Разраб.		
Пров.		
Н.контр.		

Стадия | Лист | Листов

Инв.№ подл. | Подп. и дата | Взам.инв.№

Инв.№	Дата	Подпись	Кол.уч.

Согласовано:

Заказчик: ГКУ "Забайкалавтодор"

Разработано: ООО "Забайкальский инженерный центр"

Объект: Строительство автомобильной дороги Чита – Забайкальск – граница с Китаем, км 0+000 – км 10+000, км 102

Стадия: Р

Наименование: Рабочая документация

Марка: АД

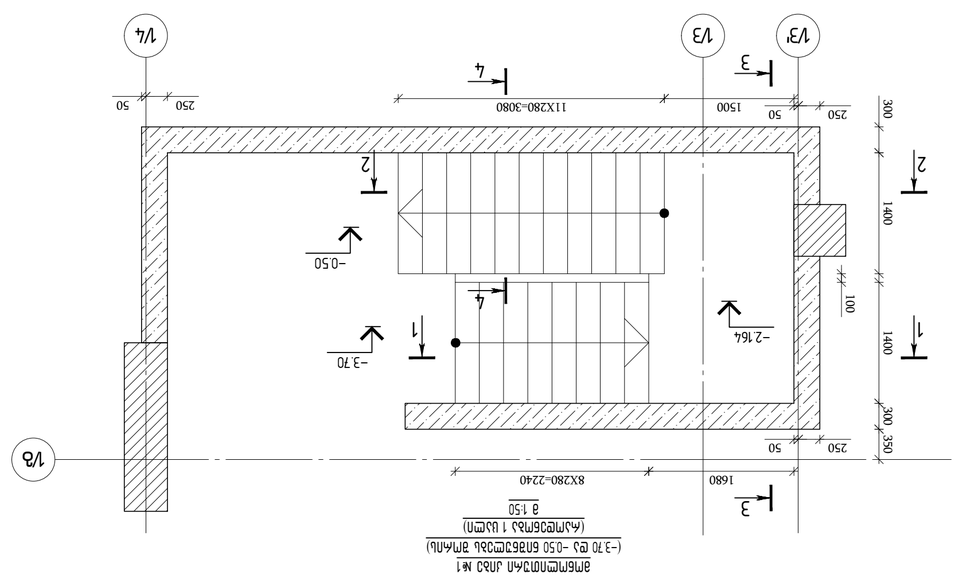

ՅԱՆՁՆԱԿԱՆ ԱՇԽԱՏԱՆՔՆԵՐԻ ԾԱԽՍԱՅԻՆ ՀԱՄԱԼԻՐ
(-3.70 ԵՎ -0.50 ԱՆՑՄԱՆ ՏԱԿ ԳՏՆՎՈՂ ՍԱՆՔԵՐԻ ՄԱՍԻՆ)
(ԱՄՐՈՑՄԱՆ 1 ՍԱՍՆ)
8 1:50

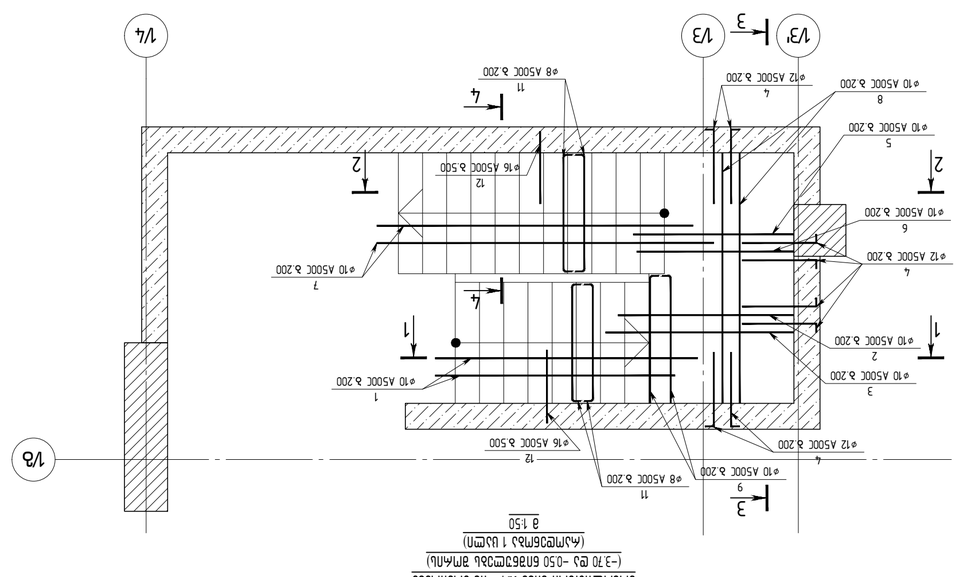

ՅԱՆՁՆԱԿԱՆ ԱՇԽԱՏԱՆՔՆԵՐԻ ԾԱԽՍԱՅԻՆ ՀԱՄԱԼԻՐ
(-3.70 ԵՎ -0.50 ԳՈՒՅԳԵՐԻ ՄԱՍԻՆ)
(ԱՄՐՈՑՄԱՆ 1 ՍԱՍՆ)
8 1:50

ՀԱՄԱՐ ՏԵՂԵԿԱՑՈՒԹՅՈՒՆ

ՇԻՆԱՐԱՐԱԿԱՆ ՄԱՍ

A2 OE_STR_Balahvii_STAIR

ԿԱՆԱՉԱՊԱՏՎԱԾ ՀԱՏՎԱԾ

ՀԱՄԱՐ ՏԵՂԵԿԱՑՈՒԹՅՈՒՆ

ՀԱՍՑԵԱԿԱՆ ՀԱՄԱԼԻՐ

ՀԱՄԱՐ ՏԵՂԵԿԱՑՈՒԹՅՈՒՆ

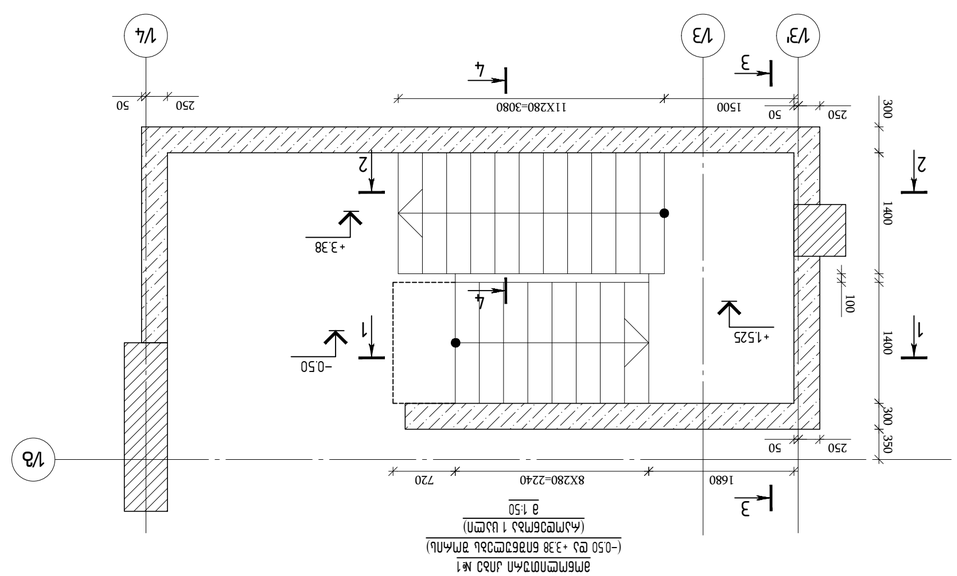

ЗМБЛМЕПЛОТУКЛЛ МЕТ - ПЛ ОЛЛЛ Л ОЛЛЛ МЕТ
(-0.50 ЕЦ +3.38 БЛЛЗЕЗЕЗЛЬ ЗЛЛЛЛЬ)
(ЛЛЗЛЕЦЗБЛЛЛ 1 ЦЬЕЛ)
8 1:50

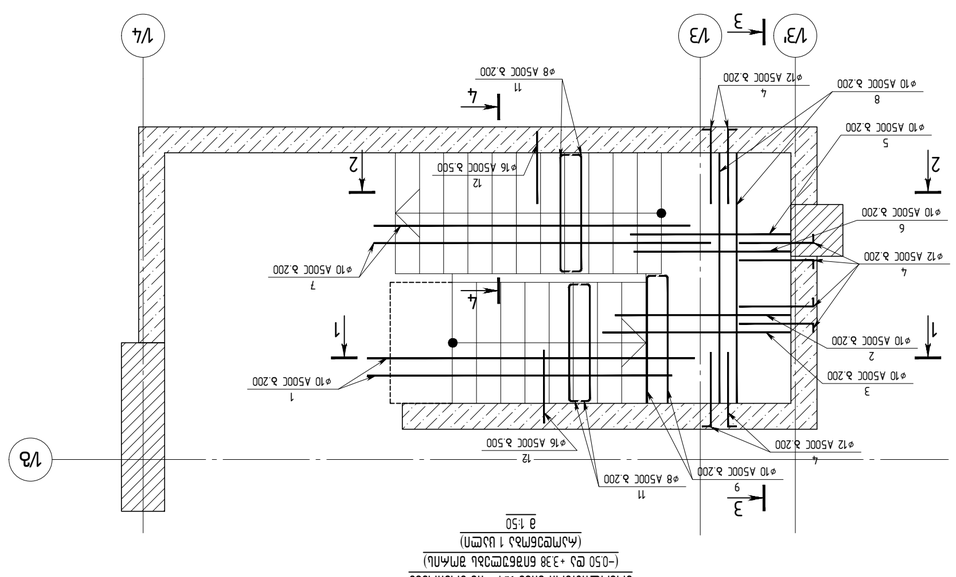

ЗМБЛМЕПЛОТУКЛЛ МЕТ - ПЛ ОЛЛЛ Л ОЛЛЛ МЕТ
(-0.50 ЕЦ +3.38 БЛЛЗЕЗЕЗЛЬ ЗЛЛЛЛЬ)
(ЛЛЗЛЕЦЗБЛЛЛ 1 ЦЬЕЛ)
8 1:50

ՕՐԱՑՈՒՑԱԿ ՏՈՒՆ / 2023 ՃՇՄՆ

ՊՅՈՒՄՆԼԻ ԼՃՆՅՄՆ.

A2 OE_STR_Balaahvili_STAIR

KEYPLAN:

ՕՐԱՆՇՄՈՒՄ.

ԲՅՈՒՅՈՒՄՆ. Լ. ՅՅՈՒՄՆՅՈՒՄՆ Ն ՅՈՒՄՆՅՈՒՄՆ
№100, №102

ԵՅՅՈՒՅՈՒՄՆ:

Ը.Յ.Ն "ՊՅՈՒՄ"

ՈՐԱՑՅՈՒՄՆՅՈՒՄՆ	ՆՅՈՒՄՆ ՅՅՈՒՄՆ	ՆՅՈՒՄՆՅՈՒՄՆ
ՀՅՈՒՄՆՅՈՒՄՆ		
ՀՅՈՒՄՆՅՈՒՄՆ ՈՐՅՈՒՄՆՅՈՒՄՆ		
ԵՅՈՒՅՈՒՄՆ ՈՐՅՈՒՄՆ		

ՅՅՈՒՄՆՅՈՒՄՆ ՅՈՒՄՆՅՈՒՄՆ ՅՈՒՄՆՅՈՒՄՆ:

Ը.Յ.Ն "ՊՅՈՒՄ ՅՅՈՒՄՆՅՈՒՄՆ"

ՕՐԱՑՈՒՑԱԿ:

Ը.Յ.Ն "ՊՅՈՒՄ ՅՅՈՒՄՆՅՈՒՄՆ"
Ն.ՅՅՈՒՄՆՅՈՒՄՆ Ն.Յ.Յ.Ն №7
ՅՈՒՄՆՅՈՒՄՆՅՈՒՄՆ ՅՈՒՄՆ №6

engineering

ՅՈՒՄՆՅՈՒՄՆՅՈՒՄՆ ՅՈՒՄՆՅՈՒՄՆ ՅՈՒՄՆՅՈՒՄՆ ՅՈՒՄՆՅՈՒՄՆ ՅՈՒՄՆՅՈՒՄՆ ՅՈՒՄՆՅՈՒՄՆ
ՅՈՒՄՆՅՈՒՄՆՅՈՒՄՆ ՅՈՒՄՆՅՈՒՄՆ ՅՈՒՄՆՅՈՒՄՆ ՅՈՒՄՆՅՈՒՄՆ ՅՈՒՄՆՅՈՒՄՆ ՅՈՒՄՆՅՈՒՄՆ
ՅՈՒՄՆՅՈՒՄՆՅՈՒՄՆ ՅՈՒՄՆՅՈՒՄՆ ՅՈՒՄՆՅՈՒՄՆ ՅՈՒՄՆՅՈՒՄՆ ՅՈՒՄՆՅՈՒՄՆ ՅՈՒՄՆՅՈՒՄՆ

ՈՐՅՈՒՄՆՅՈՒՄՆ	ՅՈՒՄՆՅՈՒՄՆ	ՅՈՒՄՆՅՈՒՄՆ
ՅՈՒՄՆՅՈՒՄՆ	ՅՈՒՄՆՅՈՒՄՆ	ՅՈՒՄՆՅՈՒՄՆ

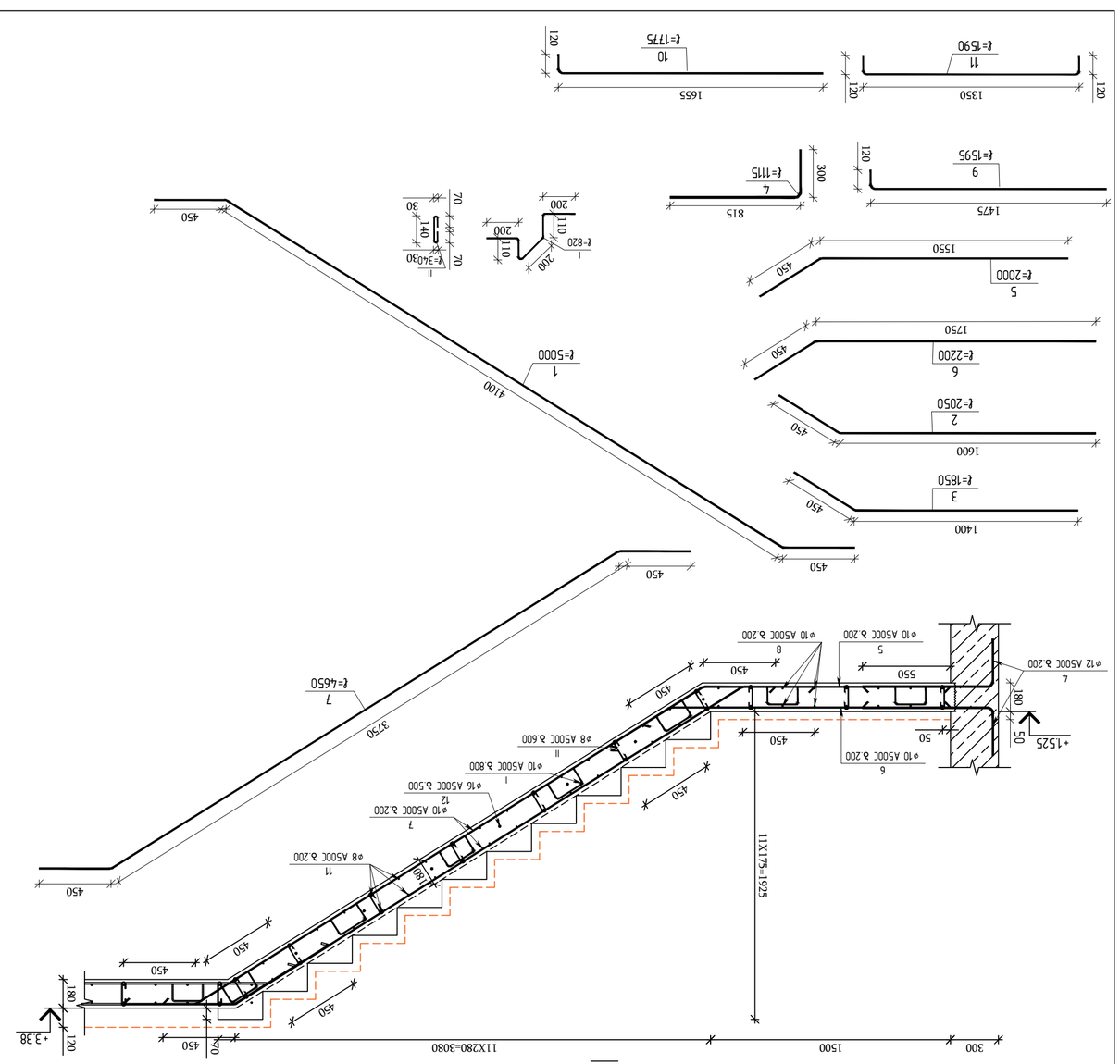
Разрез 1-1
Разрез 2-2
Разрез 3-3
Разрез 4-4
Марш №1 (▽-0.50 до ▽+3.38 вдоль оси)
Ступени
Подступенок
Проступь
Площадка
Подготовка
Ограждение
Закладная деталь
Анкер
Стяжка
Гидроизоляция
Утеплитель
Пароизоляция
Плита перекрытия
Балка
Колонна
Фундамент
Грунт обратной засыпки
Бетон класса
Арматура
Сетка
Каркас
Хомут
Шпилька
Сварной шов
Монтажный стык
Рабочий стык
Деформационный шов
Отверстие
Закладная пластина
Уголок
Швеллер
Двутавр
Труба
Профиль
Лист
Болт
Гайка
Шайба
Заклепка
Винт
Саморез
Дюбель
Клей
Герметик
Лента
Пленка
Мембрана
Геотекстиль
Щебень
Песок
Цемент
Известь
Гипс
Кирпич
Блок
Плитка
Керамика
Стекло
Металл
Дерево
Пластик
Резина
Ткань
Бумага
Картон
Вата
Минеральная вата
Пенополистирол
Пенополиуретан
Экструдированный пенополистирол
Газобетон
Пенобетон
Керамзитобетон
Железобетон
Монолитный железобетон
Сборный железобетон
Предварительно напряженный железобетон
Ненапряженный железобетон
Легкий бетон
Тяжелый бетон
Мелкозернистый бетон
Крупнозернистый бетон
Высокопрочный бетон
Морозостойкий бетон
Водонепроницаемый бетон
Жаростойкий бетон
Кислотостойкий бетон
Щелочестойкий бетон
Солестойкий бетон
Радиационно-защитный бетон
Звукоизоляционный бетон
Теплоизоляционный бетон
Конструкционный бетон
Конструкционно-теплоизоляционный бетон
Конструкционно-отделочный бетон
Отделочный бетон
Декоративный бетон
Архитектурный бетон
Фактурный бетон
Рельефный бетон
Гладкий бетон
Шероховатый бетон
Рифленый бетон
Перфорированный бетон
Пористый бетон
Ячеистый бетон
Неавтоклавный ячеистый бетон
Автоклавный ячеистый бетон
Газосиликат
Пеносиликат
Газозолобетон
Пенозолобетон
Газошлакобетон
Пеношлакобетон
Газопенобетон
Пенобетон неавтоклавный
Пенобетон автоклавный
Газобетон неавтоклавный
Газобетон автоклавный
Керамзитобетон на пористых заполнителях
Керамзитобетон на плотных заполнителях
Керамзитобетон на искусственных заполнителях
Керамзитобетон на природных заполнителях
Керамзитобетон на смешанных заполнителях
Керамзитобетон на пористом песке
Керамзитобетон на плотном песке
Керамзитобетон на искусственном песке
Керамзитобетон на природном песке
Керамзитобетон на смешанном песке
Керамзитобетон на пористом щебне
Керамзитобетон на плотном щебне
Керамзитобетон на искусственном щебне
Керамзитобетон на природном щебне
Керамзитобетон на смешанном щебне
Керамзитобетон на пористом гравии
Керамзитобетон на плотном гравии
Керамзитобетон на искусственном гравии
Керамзитобетон на природном гравии
Керамзитобетон на смешанном гравии
Керамзитобетон на пористом песке и щебне
Керамзитобетон на плотном песке и щебне
Керамзитобетон на искусственном песке и щебне
Керамзитобетон на природном песке и щебне
Керамзитобетон на смешанном песке и щебне
Керамзитобетон на пористом песке и гравии
Керамзитобетон на плотном песке и гравии
Керамзитобетон на искусственном песке и гравии
Керамзитобетон на природном песке и гравии
Керамзитобетон на смешанном песке и гравии
Керамзитобетон на пористом щебне и гравии
Керамзитобетон на плотном щебне и гравии
Керамзитобетон на искусственном щебне и гравии
Керамзитобетон на природном щебне и гравии
Керамзитобетон на смешанном щебне и гравии
Керамзитобетон на пористом песке, щебне и гравии
Керамзитобетон на плотном песке, щебне и гравии
Керамзитобетон на искусственном песке, щебне и гравии
Керамзитобетон на природном песке, щебне и гравии
Керамзитобетон на смешанном песке, щебне и гравии
Керамзитобетон на пористом песке, щебне, гравии
Керамзитобетон на плотном песке, щебне, гравии
Керамзитобетон на искусственном песке, щебне, гравии
Керамзитобетон на природном песке, щебне, гравии
Керамзитобетон на смешанном песке, щебне, гравии
Керамзитобетон на пористом песке, щебне, гравии и песке
Керамзитобетон на плотном песке, щебне, гравии и песке
Керамзитобетон на искусственном песке, щебне, гравии и песке
Керамзитобетон на природном песке, щебне, гравии и песке
Керамзитобетон на смешанном песке, щебне, гравии и песке
Керамзитобетон на пористом песке, щебне, гравии, песке и щебне
Керамзитобетон на плотном песке, щебне, гравии, песке и щебне
Керамзитобетон на искусственном песке, щебне, гравии, песке и щебне
Керамзитобетон на природном песке, щебне, гравии, песке и щебне
Керамзитобетон на смешанном песке, щебне, гравии, песке и щебне
Керамзитобетон на пористом песке, щебне, гравии, песке, щебне и гравии
Керамзитобетон на плотном песке, щебне, гравии, песке, щебне и гравии
Керамзитобетон на искусственном песке, щебне, гравии, песке, щебне и гравии
Керамзитобетон на природном песке, щебне, гравии, песке, щебне и гравии
Керамзитобетон на смешанном песке, щебне, гравии, песке, щебне и гравии
Керамзитобетон на пористом песке, щебне, гравии, песке, щебне, гравии и песке
Керамзитобетон на плотном песке, щебне, гравии, песке, щебне, гравии и песке
Керамзитобетон на искусственном песке, щебне, гравии, песке, щебне, гравии и песке
Керамзитобетон на природном песке, щебне, гравии, песке, щебне, гравии и песке
Керамзитобетон на смешанном песке, щебне, гравии, песке, щебне, гравии и песке
Керамзитобетон на пористом песке, щебне, гравии, песке, щебне, гравии, песке и щебне
Керамзитобетон на плотном песке, щебне, гравии, песке, щебне, гравии, песке и щебне
Керамзитобетон на искусственном песке, щебне, гравии, песке, щебне, гравии, песке и щебне
Керамзитобетон на природном песке, щебне, гравии, песке, щебне, гравии, песке и щебне
Керамзитобетон на смешанном песке, щебне, гравии, песке, щебне, гравии, песке и щебне
Керамзитобетон на пористом песке, щебне, гравии, песке, щебне, гравии, песке, щебне и гравии
Керамзитобетон на плотном песке, щебне, гравии, песке, щебне, гравии, песке, щебне и гравии
Керамзитобетон на искусственном песке, щебне, гравии, песке, щебне, гравии, песке, щебне и гравии
Керамзитобетон на природном песке, щебне, гравии, песке, щебне, гравии, песке, щебне и гравии
Керамзитобетон на смешанном песке, щебне, гравии, песке, щебне, гравии, песке, щебне и гравии
Керамзитобетон на пористом песке, щебне, гравии, песке, щебне, гравии, песке, щебне, гравии и песке
Керамзитобетон на плотном песке, щебне, гравии, песке, щебне, гравии, песке, щебне, гравии и песке
Керамзитобетон на искусственном песке, щебне, гравии, песке, щебне, гравии, песке, щебне, гравии и песке
Керамзитобетон на природном песке, щебне, гравии, песке, щебне, гравии, песке, щебне, гравии и песке
Керамзитобетон на смешанном песке, щебне, гравии, песке, щебне, гравии, песке, щебне, гравии и песке
Керамзитобетон на пористом песке, щебне, гравии, песке, щебне, гравии, песке, щебне, гравии, песке и щебне
Керамзитобетон на плотном песке, щебне, гравии, песке, щебне, гравии, песке, щебне, гравии, песке и щебне
Керамзитобетон на искусственном песке, щебне, гравии, песке, щебне, гравии, песке, щебне, гравии, песке и щебне
Керамзитобетон на природном песке, щебне, гравии, песке, щебне, гравии, песке, щебне, гравии, песке и щебне
Керамзитобетон на смешанном песке, щебне, гравии, песке, щебне, гравии, песке, щебне, гравии, песке и щебне
Керамзитобетон на пористом песке, щебне, гравии, песке, щебне, гравии, песке, щебне, гравии, песке, щебне и гравии
Керамзитобетон на плотном песке, щебне, гравии, песке, щебне, гравии, песке, щебне, гравии, песке, щебне и гравии
Керамзитобетон на искусственном песке, щебне, гравии, песке, щебне, гравии, песке, щебне, гравии, песке, щебне и гравии
Керамзитобетон на природном песке, щебне, гравии, песке, щебне, гравии, песке, щебне, гравии, песке, щебне и гравии
Керамзитобетон на смешанном песке, щебне, гравии, песке, щебне, гравии, песке, щебне, гравии, песке, щебне и гравии
Керамзитобетон на пористом песке, щебне, гравии, песке, щебне, гравии, песке, щебне, гравии, песке, щебне, гравии и песке
Керамзитобетон на плотном песке, щебне, гравии, песке, щебне, гравии, песке, щебне, гравии, песке, щебне, гравии и песке
Керамзитобетон на искусственном песке, щебне, гравии, песке, щебне, гравии, песке, щебне, гравии, песке, щебне, гравии и песке
Керамзитобетон на природном песке, щебне, гравии, песке, щебне, гравии, песке, щебне, гравии, песке, щебне, гравии и песке
Керамзитобетон на смешанном песке, щебне, гравии, песке, щебне, гравии, песке, щебне, гравии, песке, щебне, гравии и песке
Керамзитобетон на пористом песке, щебне, гравии, песке, щебне, гравии, песке, щебне, гравии, песке, щебне, гравии, песке и щебне
Керамзитобетон на плотном песке, щебне, гравии, песке, щебне, гравии, песке, щебне, гравии, песке, щебне, гравии, песке и щебне
Керамзитобетон на искусственном песке, щебне, гравии, песке, щебне, гравии, песке, щебне, гравии, песке, щебне, гравии, песке и щебне
Керамзитобетон на природном песке, щебне, гравии, песке, щебне, гравии, песке, щебне, гравии, песке, щебне, гравии, песке и щебне
Керамзитобетон на смешанном песке, щебне, гравии, песке, щебне, гравии, песке, щебне, гравии, песке, щебне, гравии, песке и щебне
Керамзитобетон на пористом песке, щебне, гравии, песке, щебне, гравии, песке, щебне, гравии, песке, щебне, гравии, песке, щебне и гравии
Керамзитобетон на плотном песке, щебне, гравии, песке, щебне, гравии, песке, щебне, гравии, песке, щебне, гравии, песке, щебне и гравии
Керамзитобетон на искусственном песке, щебне, гравии, песке, щебне, гравии, песке, щебне, гравии, песке, щебне, гравии, песке, щебне и гравии
Керамзитобетон на природном песке, щебне, гравии, песке, щебне, гравии, песке, щебне, гравии, песке, щебне, гравии, песке, щебне и гравии
Керамзитобетон на смешанном песке, щебне, гравии, песке, щебне, гравии, песке, щебне, гравии, песке, щебне, гравии, песке, щебне и гравии
Керамзитобетон на пористом песке, щебне, гравии, песке, щебне, гравии, песке, щебне, гравии, песке, щебне, гравии, песке, щебне, гравии и песке
Керамзитобетон на плотном песке, щебне, гравии, песке, щебне, гравии, песке, щебне, гравии, песке, щебне, гравии, песке, щебне, гравии и песке
Керамзитобетон на искусственном песке, щебне, гравии, песке, щебне, гравии, песке, щебне, гравии, песке, щебне, гравии, песке, щебне, гравии и песке
Керамзитобетон на природном песке, щебне, гравии, песке, щебне, гравии, песке, щебне, гравии, песке, щебне, гравии, песке, щебне, гравии и песке
Керамзитобетон на смешанном песке, щебне, гравии, песке, щебне, гравии, песке, щебне, гравии, песке, щебне, гравии, песке, щебне, гравии и песке
Керамзитобетон на пористом песке, щебне, гравии, песке, щебне, гравии, песке, щебне, гравии, песке, щебне, гравии, песке, щебне, гравии, песке и щебне
Керамзитобетон на плотном песке, щебне, гравии, песке, щебне, гравии, песке, щебне, гравии, песке, щебне, гравии, песке, щебне, гравии, песке и щебне
Керамзитобетон на искусственном песке, щебне, гравии, песке, щебне, гравии, песке, щебне, гравии, песке, щебне, гравии, песке, щебне, гравии, песке и щебне
Керамзитобетон на природном песке, щебне, гравии, песке, щебне, гравии, песке, щебне, гравии, песке, щебне, гравии, песке, щебне, гравии, песке и щебне
Керамзитобетон на смешанном песке, щебне, гравии, песке, щебне, гравии, песке, щебне, гравии, песке, щебне, гравии, песке, щебне, гравии, песке и щебне
Керамзитобетон на пористом песке, щебне, гравии, песке, щебне, гравии, песке, щебне, гравии, песке, щебне, гравии, песке, щебне, гравии, песке, щебне и гравии
Керамзитобетон на плотном песке, щебне, гравии, песке, щебне, гравии, песке, щебне, гравии, песке, щебне, гравии, песке, щебне, гравии, песке, щебне и гравии
Керамзитобетон на искусственном песке, щебне, гравии, песке, щебне, гравии, песке, щебне, гравии, песке, щебне, гравии, песке, щебне, гравии, песке, щебне и гравии
Керамзитобетон на природном песке, щебне, гравии, песке, щебне, гравии, песке, щебне, гравии, песке, щебне, гравии, песке, щебне, гравии, песке, щебне и гравии
Керамзитобетон на смешанном песке, щебне, гравии, песке, щебне, гравии, песке, щебне, гравии, песке, щебне, гравии, песке, щебне, гравии, песке, щебне и гравии
Керамзитобетон на пористом песке, щебне, гравии, песке, щебне, гравии, песке, щебне, гравии, песке, щебне, гравии, песке, щебне, гравии, песке, щебне, гравии и песке
Керамзитобетон на плотном песке, щебне, гравии, песке, щебне, гравии, песке, щебне, гравии, песке, щебне, гравии, песке, щебне, гравии, песке, щебне, гравии и песке
Керамзитобетон на искусственном песке, щебне, гравии, песке, щебне, гравии, песке, щебне, гравии, песке, щебне, гравии, песке, щебне, гравии, песке, щебне, гравии и песке
Керамзитобетон на природном песке, щебне, гравии, песке, щебне, гравии, песке, щебне, гравии, песке, щебне, гравии, песке, щебне, гравии, песке, щебне, гравии и песке
Керамзитобетон на смешанном песке, щебне, гравии, песке, щебне, гравии, песке, щебне, гравии, песке, щебне, гравии, песке, щебне, гравии, песке, щебне, гравии и песке
Керамзитобетон на пористом песке, щебне, гравии, песке, щебне, гравии, песке, щебне, гравии, песке, щебне, гравии, песке, щебне, гравии, песке, щебне, гравии, песке и щебне
Керамзитобетон на плотном песке, щебне, гравии, песке, щебне, гравии, песке, щебне, гравии, песке, щебне, гравии, песке, щебне, гравии, песке, щебне, гравии, песке и щебне
Керамзитобетон на искусственном песке, щебне, гравии, песке, щебне, гравии, песке, щебне, гравии, песке, щебне, гравии, песке, щебне, гравии, песке, щебне, гравии, песке и щебне
Керамзитобетон на природном песке, щебне, гравии, песке, щебне, гравии, песке, щебне, гравии, песке, щебне, гравии, песке, щебне, гравии, песке, щебне, гравии, песке и щебне
Керамзитобетон на смешанном песке, щебне, гравии, песке, щебне, гравии, песке, щебне, гравии, песке, щебне, гравии, песке, щебне, гравии, песке, щебне, гравии, песке и щебне
Керамзитобетон на пористом песке, щебне, гравии, песке, щебне, гравии, песке, щебне, гравии, песке, щебне, гравии, песке, щебне, гравии, песке, щебне, гравии, песке, щебне и гравии
Керамзитобетон на плотном песке, щебне, гравии, песке, щебне, гравии, песке, щебне, гравии, песке, щебне, гравии, песке, щебне, гравии, песке, щебне, гравии, песке, щебне и гравии
Керамзитобетон на искусственном песке, щебне, гравии, песке, щебне, гравии, песке, щебне, гравии, песке, щебне, гравии, песке, щебне, гравии, песке, щебне, гравии, песке, щебне и гравии
Керамзитобетон на природном песке, щебне, гравии, песке, щебне, гравии, песке, щебне, гравии, песке, щебне, гравии, песке, щебне, гравии, песке, щебне, гравии, песке, щебне и гравии
Керамзитобетон на смешанном песке, щебне, гравии, песке, щебне, гравии, песке, щебне, гравии, песке, щебне, гравии, песке, щебне, гравии, песке, щебне, гравии, песке, щебне и гравии
Керамзитобетон на пористом песке, щебне, гравии, песке, щебне, гравии, песке, щебне, гравии, песке, щебне, гравии, песке, щебне, гравии, песке, щебне, гравии, песке, щебне, гравии и песке
Керамзитобетон на плотном песке, щебне, гравии, песке, щебне, гравии, песке, щебне, гравии, песке, щебне, гравии, песке, щебне, гравии, песке, щебне, гравии, песке, щебне, гравии и песке
Керамзитобетон на искусственном песке, щебне, гравии, песке, щебне, гравии, песке, щебне, гравии, песке, щебне, гравии, песке, щебне, гравии, песке, щебне, гравии, песке, щебне, гравии и песке
Керамзитобетон на природном песке, щебне, гравии, песке, щебне, гравии, песке, щебне, гравии, песке, щебне, гравии, песке, щебне, гравии, песке, щебне, гравии, песке, щебне, гравии и песке
Керамзитобетон на смешанном песке, щебне, гравии, песке, щебне, гравии, песке, щебне, гравии, песке, щебне, гравии, песке, щебне, гравии, песке, щебне, гравии, песке, щебне, гравии и песке
Керамзитобетон на пористом песке, щебне, гравии, песке, щебне, гравии, песке, щебне, гравии, песке, щебне, гравии, песке, щебне, гравии, песке, щебне, гравии, песке, щебне, гравии, песке и щебне
Керамзитобетон на плотном песке, щебне, гравии, песке, щебне, гравии, песке, щебне, гравии, песке, щебне, гравии, песке, щебне, гравии, песке, щебне, гравии, песке, щебне, гравии, песке и щебне
Керамзитобетон на искусственном песке, щебне, гравии, песке, щебне, гравии, песке, щебне, гравии, песке, щебне, гравии, песке, щебне, гравии, песке, щебне, гравии, песке, щебне, гравии, песке и щебне
Керамзитобетон на природном песке, щебне, гравии, песке, щебне, гравии, песке, щебне, гравии, песке, щебне, гравии, песке, щебне, гравии, песке, щебне, гравии, песке, щебне, гравии, песке и щебне
Керамзитобетон на смешанном песке, щебне, гравии, песке, щебне, гравии, песке, щебне, гравии, песке, щебне, гравии, песке, щебне, гравии, песке, щебне, гравии, песке, щебне, гравии, песке и щебне
Керамзитобетон на пористом песке, щебне, гравии, песке, щебне, гравии, песке, щебне, гравии, песке, щебне, гравии, песке, щебне, гравии, песке, щебне, гравии, песке, щебне, гравии, песке, щебне и гравии
Керамзитобетон на плотном песке, щебне, гравии, песке, щебне, гравии, песке, щебне, гравии, песке, щебне, гравии, песке, щебне, гравии, песке, щебне, гравии, песке, щебне, гравии, песке, щебне и гравии
Керамзитобетон на искусственном песке, щебне, гравии, песке, щебне, гравии, песке, щебне, гравии, песке, щебне, гравии, песке, щебне, гравии, песке, щебне, гравии, песке, щебне, гравии, песке, щебне и гравии
Керамзитобетон на природном песке, щебне, гравии, песке, щебне, гравии, песке, щебне, гравии, песке, щебне, гравии, песке, щебне, гравии, песке, щебне, гравии, песке, щебне, гравии, песке, щебне и гравии
Керамзитобетон на смешанном песке, щебне, гравии, песке, щебне, гравии, песке, щебне, гравии, песке, щебне, гравии, песке, щебне, гравии, песке, щебне, гравии, песке, щебне, гравии, песке, щебне и гравии
Керамзитобетон на пористом песке, щебне, гравии, песке, щебне, гравии, песке, щебне, гравии, песке, щебне, гравии, песке, щебне, гравии, песке, щебне, гравии, песке, щебне, гравии, песке, щебне, гравии и песке
Керамзитобетон на плотном песке, щебне, гравии, песке, щебне, гравии, песке, щебне, гравии, песке, щебне, гравии, песке, щебне, гравии, песке, щебне, гравии, песке, щебне, гравии, песке, щебне, гравии и песке
Керамзитобетон на искусственном песке, щебне, гравии, песке, щебне, гравии, песке, щебне, гравии, песке, щебне, гравии, песке, щебне, гравии, песке, щебне, гравии, песке, щебне, гравии, песке, щебне, гравии и песке
Керамзитобетон на природном песке, щебне, гравии, песке, щебне, гравии, песке, щебне, гравии, песке, щебне, гравии, песке, щебне, гравии, песке, щебне, гравии, песке, щебне, гравии, песке, щебне, гравии и песке
Керамзитобетон на смешанном песке, щебне, гравии, песке, щебне, гравии, песке, щебне, гравии, песке, щебне, гравии, песке, щебне, гравии, песке, щебне, гравии, песке, щебне, гравии, песке, щебне, гравии и песке
Керамзитобетон на пористом песке, щебне, гравии, песке, щебне, гравии, песке, щебне, гравии, песке, щебне, гравии, песке, щебне, гравии, песке, щебне, гравии, песке, щебне, гравии, песке, щебне, гравии, песке и щебне
Керамзитобетон на плотном песке, щебне, гравии, песке, щебне, гравии, песке, щебне, гравии, песке, щебне, гравии, песке, щебне, гравии, песке, щебне, гравии, песке, щебне, гравии, песке, щебне, гравии, песке и щебне
Керамзитобетон на искусственном песке, щебне, гравии, песке, щебне, гравии, песке, щебне, гравии, песке, щебне, гравии, песке, щебне, гравии, песке, щебне, гравии, песке, щебне, гравии, песке, щебне, гравии, песке и щебне
Керамзитобетон на природном песке, щебне, гравии, песке, щебне, гравии, песке, щебне, гравии, песке, щебне, гравии, песке, щебне, гравии, песке, щебне, гравии, песке, щебне, гравии, песке, щебне, гравии, песке и щебне
Керамзитобетон на смешанном песке, щебне, гравии, песке, щебне, гравии, песке, щебне, гравии, песке, щебне, гравии, песке, щебне, гравии, песке, щебне, гравии, песке, щебне, гравии, песке, щебне, гравии, песке и щебне
Керамзитобетон на пористом песке, щебне, гравии, песке, щебне, гравии, песке, щебне, гравии, песке, щебне, гравии, песке, щебне, гравии, песке, щебне, гравии, песке, щебне, гравии, песке, щебне, гравии, песке, щебне и гравии
Керамзитобетон на плотном песке, щебне, гравии, песке, щебне, гравии, песке, щебне, гравии, песке, щебне, гравии, песке, щебне, гравии, песке, щебне, гравии, песке, щебне, гравии, песке, щебне, гравии, песке, щебне и гравии
Керамзитобетон на искусственном песке, щебне, гравии, песке, щебне, гравии, песке, щебне, гравии, песке, щебне, гравии, песке, щебне, гравии, песке, щебне, гравии, песке, щебне, гравии, песке, щебне, гравии, песке, щебне и гравии
Керамзитобетон на природном песке, щебне, гравии, песке, щебне, гравии, песке, щебне, гравии, песке, щебне, гравии, песке, щебне, гравии, песке, щебне, гравии, песке, щебне, гравии, песке, щебне, гравии, песке, щебне и гравии
Керамзитобетон на смешанном песке, щебне, гравии, песке, щебне, гравии, песке, щебне, гравии, песке, щебне, гравии, песке, щебне, гравии, песке, щебне, гравии, песке, щебне, гравии, песке, щебне, гравии, песке, щебне и гравии
Керамзитобетон на пористом песке, щебне, гравии, песке, щебне, гравии, песке, щебне, гравии, песке, щебне, гравии, песке, щебне, гравии, песке, щебне, гравии, песке, щебне, гравии, песке, щебне, гравии, песке, щебне, гравии и песке
Керамзитобетон на плотном песке, щебне, гравии, песке, щебне, гравии, песке, щебне, гравии, песке, щебне, гравии, песке, щебне, гравии, песке, щебне, гравии, песке, щебне, гравии, песке, щебне, гравии, песке, щебне, гравии и песке
Керамзитобетон на искусственном песке, щебне, гравии, песке, щебне, гравии, песке, щебне, гравии, песке, щебне, гравии, песке, щебне, гравии, песке, щебне, гравии, песке, щебне, гравии, песке, щебне, гравии, песке, щебне, гравии и песке
Керамзитобетон на природном песке, щебне, гравии, песке, щебне, гравии, песке, щебне, гравии, песке, щебне, гравии, песке, щебне, гравии, песке, щебне, гравии, песке, щебне, гравии, песке, щебне, гравии, песке, щебне, гравии и песке
Керамзитобетон на смешанном песке, щебне, гравии, песке, щебне, гравии, песке, щебне, гравии, песке, щебне, гравии, песке, щебне, гравии, песке, щебне, гравии, песке, щебне, гравии, песке, щебне, гравии, песке, щебне, гравии и песке
Керамзитобетон на пористом песке, щебне, гравии, песке, щебне, гравии, песке, щебне, гравии, песке, щебне, гравии, песке, щебне, гравии, песке, щебне, гравии, песке, щебне, гравии, песке, щебне, гравии, песке, щебне, гравии, песке и щебне
Керамзитобетон на плотном песке, щебне, гравии, песке, щебне, гравии, песке, щебне, гравии, песке, щебне, гравии, песке, щебне, гравии, песке, щебне, гравии, песке, щебне, гравии, песке, щебне, гравии, песке, щебне, гравии, песке и щебне
Керамзитобетон на искусственном песке, щебне, гравии, песке, щебне, гравии, песке, щебне, гравии, песке, щебне, гравии, песке, щебне, гравии, песке, щебне, гравии, песке, щебне, гравии, песке, щебне, гравии, песке, щебне, гравии, песке и щебне
Керамзитобетон на природном песке, щебне, гравии, песке, щебне, гравии, песке, щебне, гравии, песке, щебне, гравии, песке, щебне, гравии, песке, щебне, гравии, песке, щебне, гравии, песке, щебне, гравии, песке, щебне, гравии, песке и щебне
Керамзитобетон на смешанном песке, щебне, гравии, песке, щебне, гравии, песке, щебне, гравии, песке, щебне, гравии, песке, щебне, гравии, песке, щебне, гравии, песке, щебне, гравии, песке, щебне, гравии, песке, щебне, гравии, песке и щебне
Керамзитобетон на пористом песке, щебне, гравии, песке, щебне, гравии, песке, щебне, гравии, песке, щебне, гравии, песке, щебне, гравии, песке, щебне, гравии, песке, щебне, гравии, песке, щебне, гравии, песке, щебне, гравии, песке, щебне и гравии
Керамзитобетон на плотном песке, щебне, гравии, песке, щебне, гравии, песке, щебне, гравии, песке, щебне, гравии, песке, щебне, гравии, песке, щебне, гравии, песке, щебне, гравии, песке, щебне, гравии, песке, щебне, гравии, песке, щебне и гравии
Керамзитобетон на искусственном песке, щебне, гравии, песке, щебне, гравии, песке, щебне, гравии, песке, щебне, гравии, песке, щебне, гравии, песке, щебне, гравии, песке, щебне, гравии, песке, щебне, гравии, песке, щебне, гравии, песке, щебне и гравии
Керамзитобетон на природном песке, щебне, гравии, песке, щебне, гравии, песке, щебне, гравии, песке, щебне, гравии, песке, щебне, гравии, песке, щебне, гравии, песке, щебне, гравии, песке, щебне, гравии, песке, щебне, гравии, песке, щебне и гравии
Керамзитобетон на смешанном песке, щебне, гравии, песке, щебне, гравии, песке, щебне, гравии, песке, щебне, гравии, песке, щебне, гравии, песке, щебне, гравии, песке, щебне, гравии, песке, щебне, гравии, песке, щебне, гравии, песке, щебне и гравии
Керамзитобетон на пористом песке, щебне, гравии, песке, щебне, гравии, песке, щебне, гравии, песке, щебне, гравии, песке, щебне, гравии, песке, щебне, гравии, песке, щебне, гравии, песке, щебне, гравии, песке, щебне, гравии, песке, щебне, гравии и песке
Керамзитобетон на плотном песке, щебне, гравии, песке, щебне, гравии, песке, щебне, гравии, песке, щебне, гравии, песке, щебне, гравии, песке, щебне, гравии, песке, щебне, гравии, песке, щебне, гравии, песке, щебне, гравии, песке, щебне, гравии и песке
Керамзитобетон на искусственном песке, щебне, гравии, песке, щебне, гравии, песке, щебне, гравии, песке, щебне, гравии, песке, щебне, гравии, песке, щебне, гравии, песке, щебне, гравии, песке, щебне, гравии, песке, щебне, гравии, песке, щебне, гравии и песке
Керамзитобетон на природном песке, щебне, гравии, песке, щебне, гравии, песке, щебне, гравии, песке, щебне, гравии, песке, щебне, гравии, песке, щебне, гравии, песке, щебне, гравии, песке, щебне, гравии, песке, щебне, гравии, песке, щебне, гравии и песке
Керамзитобетон на смешанном песке, щебне, гравии, песке, щебне, гравии, песке, щебне, гравии, песке, щебне, гравии, песке, щебне, гравии, песке, щебне, гравии, песке, щебне, гравии, песке, щебне, гравии, песке, щебне, гравии, песке, щебне, гравии и песке
Керамзитобетон на пористом песке, щебне, гравии, песке, щебне, гравии, песке, щебне, гравии, песке, щебне, гравии, песке, щебне, гравии, песке, щебне, гравии, песке, щебне, гравии, песке, щебне, гравии, песке, щебне, гравии, песке, щебне, гравии, песке и щебне
Керамзитобетон на плотном песке, щебне, гравии, песке, щебне, гравии, песке, щебне, гравии, песке, щебне, гравии, песке, щебне, гравии, песке, щебне, гравии, песке, щебне, гравии, песке, щебне, гравии, песке, щебне, гравии, песке, щебне, гравии, песке и щебне
Керамзитобетон на искусственном песке, щебне, гравии, песке, щебне, гравии, песке, щебне, гравии, песке, щебне, гравии, песке, щебне, гравии, песке, щебне, гравии, песке, щебне, гравии, песке, щебне, гравии, песке, щебне, гравии, песке, щебне, гравии, песке и щебне
Керамзитобетон на природном песке, щебне, гравии, песке, щебне, гравии, песке, щебне, гравии, песке, щебне, гравии, песке, щебне, гравии, песке, щебне, гравии, песке, щебне, гравии, песке, щебне, гравии, песке, щебне, гравии, песке, щебне, гравии, песке и щебне
Керамзитобетон на смешанном песке, щебне, гравии, песке, щебне, гравии, песке, щебне, гравии, песке, щебне, гравии, песке, щебне, гравии, песке, щебне, гравии, песке, щебне, гравии, песке, щебне, гравии, песке, щебне, гравии, песке, щебне, гравии, песке и щебне
Керамзитобетон на пористом песке, щебне, гравии, песке, щебне, гравии, песке, щебне, гравии, песке, щебне, гравии, песке, щебне, гравии, песке, щебне, гравии, песке, щебне, гравии, песке, щебне, гравии, песке, щебне, гравии, песке, щебне, гравии, песке, щебне и гравии
Керамзитобетон на плотном песке, щебне, гравии, песке, щебне, гравии, песке, щебне, гравии, песке, щебне, гравии, песке, щебне, гравии, песке, щебне, гравии, песке, щебне, гравии, песке, щебне, гравии, песке, щебне, гравии, песке, щебне, гравии, песке, щебне и гравии
Керамзитобетон на искусственном песке, щебне, гравии, песке, щебне, гравии, песке, щебне, гравии, песке, щебне, гравии, песке, щебне, гравии, песке, щебне, гравии, песке, щебне, гравии, песке, щебне, гравии, песке, щебне, гравии, песке, щебне, гравии, песке, щебне и гравии
Керамзитобетон на природном песке, щебне, гравии, песке, щебне, гравии, песке, щебне, гравии, песке, щебне, гравии, песке, щебне, гравии, песке, щебне, гравии, песке, щебне, гравии, песке, щебне, гравии, песке, щебне, гравии, песке, щебне, гравии, песке, щебне и гравии
Керамзитобетон на смешанном песке, щебне, гравии, песке, щебне, гравии, песке, щебне, гравии, песке, щебне, гравии, песке, щебне, гравии, песке, щебне, гравии, песке, щебне, гравии, песке, щебне, гравии, песке, щебне, гравии, песке, щебне, гравии, песке, щебне и гравии
Керамзитобетон на пористом песке, щебне, гравии, песке, щебне, гравии, песке, щебне, гравии, песке, щебне, гравии, песке, щебне, гравии, песке, щебне, гравии, песке, щебне, гравии, песке, щебне, гравии, песке, щебне, гравии, песке, щебне, гравии, песке, щебне, гравии и песке
Керамзитобетон на плотном песке, щебне, гравии, песке, щебне, гравии, песке, щебне, гравии, песке, щебне, гравии, песке, щебне, гравии, песке, щебне, гравии, песке, щебне, гравии, песке, щебне, гравии, песке, щебне, гравии, песке, щебне, гравии, песке, щебне, гравии и песке
Керамзитобетон на искусственном песке, щебне, гравии, песке, щебне, гравии, песке, щебне, гравии, песке, щебне, гравии, песке, щебне, гравии, песке, щебне, гравии, песке, щебне, гравии, песке, щебне, гравии, песке, щебне, гравии, песке, щебне, гравии, песке, щебне, гравии и песке
Керамзитобетон на природном песке, щебне, гравии, песке, щебне, гравии, песке, щебне, гравии, песке, щебне, гравии, песке, щебне, гравии, песке, щебне, гравии, песке, щебне, гравии, песке, щебне, гравии, песке, щебне, гравии, песке, щебне, гравии, песке, щебне, гравии и песке
Керамзитобетон на смешанном песке, щебне, гравии, песке, щебне, гравии, песке, щебне, гравии, песке, щебне, гравии, песке, щебне, гравии, песке, щебне, гравии, песке, щебне, гравии, песке, щебне, гравии, песке, щебне, гравии, песке, щебне, гравии, песке, щебне, гравии и песке
Керамзитобетон на пористом песке, щебне, гравии, песке, щебне, гравии, песке, щебне, гравии, песке, щебне, гравии, песке, щебне, гравии, песке, щебне, гравии, песке, щебне, гравии, песке, щебне, гравии, песке, щебне, гравии, песке, щебне, гравии, песке, щебне, гравии, песке и щебне
Керамзитобетон на плотном песке, щебне, гравии, песке, щебне, гравии, песке, щебне, гравии, песке, щебне, гравии, песке, щебне, гравии, песке, щебне, гравии, песке, щебне, гравии, песке, щебне, гравии, песке, щебне, гравии, песке, щебне, гравии, песке, щебне, гравии, песке и щебне
Керамзитобетон на искусственном песке, щебне, гравии, песке, щебне, гравии, песке, щебне, гравии, песке, щебне, гравии, песке, щебне, гравии, песке, щебне, гравии, песке, щебне, гравии, песке, щебне, гравии, песке, щебне, гравии, песке, щебне, гравии, песке, щебне, гравии, песке и щебне
Керамзитобетон на природном песке, щебне, гравии, песке, щебне, гравии, песке, щебне, гравии, песке, щебне, гравии, песке, щебне, гравии, песке, щебне, гравии, песке, щебне, гравии, песке, щебне, гравии, песке, щебне, гравии, песке, щебне, гравии, песке, щебне, гравии, песке и щебне
Керамзитобетон на смешанном песке, щебне, гравии, песке, щебне, гравии, песке, щебне, гравии, песке, щебне, гравии, песке, щебне, гравии, песке, щебне, гравии, песке, щебне, гравии, песке, щебне, гравии, песке, щебне, гравии, песке, щебне, гравии, песке, щебне, гравии, песке и щебне
Керамзитобетон на пористом песке, щебне, гравии, песке, щебне, гравии, песке, щебне, гравии, песке, щебне, гравии, песке, щебне, гравии, песке, щебне, гравии, песке, щебне, гравии, песке, щебне, гравии, песке, щебне, гравии, песке, щебне, гравии, песке, щебне, гравии, песке, щебне и гравии
Керамзитобетон на плотном песке, щебне, гравии, песке, щебне, гравии, песке, щебне, гравии, песке, щебне, гравии, песке, щебне, гравии, песке, щебне, гравии, песке, щебне, гравии, песке, щебне, гравии, песке, щебне, гравии, песке, щебне, гравии, песке, щебне, гравии, песке, щебне и гравии
Керамзитобетон на искусственном песке, щебне, гравии, песке, щебне, гравии, песке, щебне, гравии, песке, щебне, гравии, песке, щебне, гравии, песке, щебне, гравии, песке, щебне, гравии, песке, щебне, гравии, песке, щебне, гравии, песке, щебне, гравии, песке, щебне, гравии, песке, щебне и гравии
Керамзитобетон на природном песке, щебне, гравии, песке, щебне, гравии, песке, щебне, гравии, песке, щебне, гравии, песке, щебне, гравии, песке, щебне, гравии, песке, щебне, гравии, песке, щебне, гравии, песке, щебне, гравии, песке, щебне, гравии, песке, щебне, гравии, песке, щебне и гравии
Керамзитобетон на смешанном песке, щебне, гравии, песке, щебне, гравии, песке, щебне, гравии, песке, щебне, гравии, песке, щебне, гравии, песке, щебне, гравии, песке, щебне, гравии, песке, щебне, гравии, песке, щебне, гравии, песке, щебне, гравии, песке, щебне, гравии, песке, щебне и гравии
Керамзитобетон на пористом песке, щебне, гравии, песке, щеб

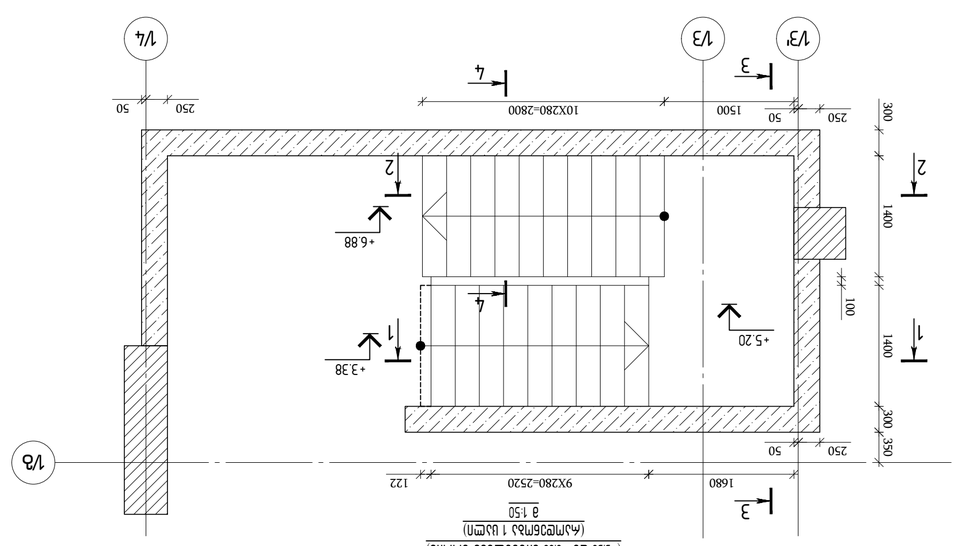

ЗМБЛОК ЦИЛІНДРИЧНИЙ №1
(+3.38 ВІД +6.88 БЛОЧНОЇ ЗМІНИ)
(АЛЮМІНІЄВА 1 ШАРН)
М 1:50

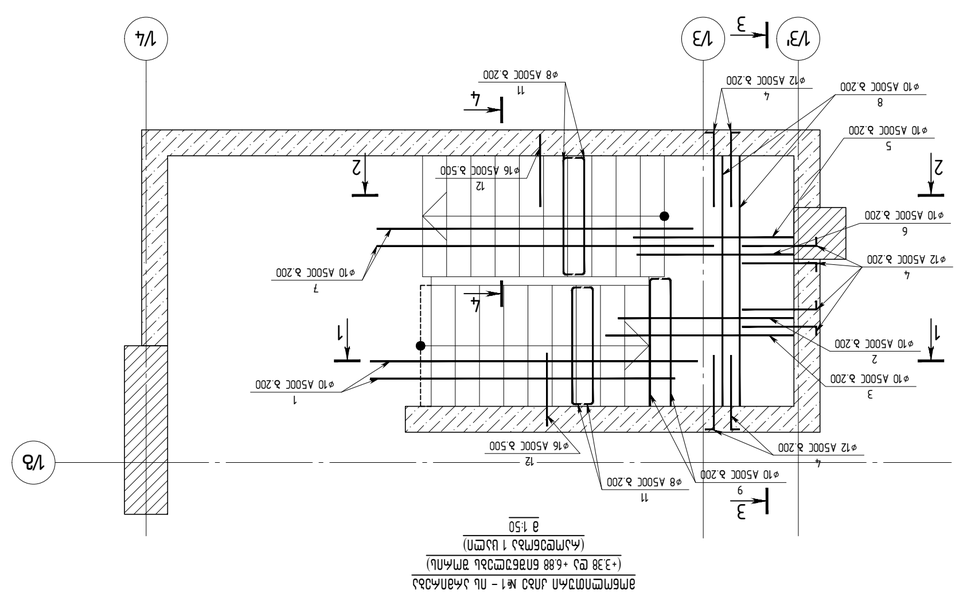

ЗМБЛОК ЦИЛІНДРИЧНИЙ №1 – ПІ ОСЬОВ ЦИЛІНДРИЧНИЙ ЗМІННО
(+3.38 ВІД +6.88 БЛОЧНОЇ ЗМІНИ)
(АЛЮМІНІЄВА 1 ШАРН)
М 1:50

ГІП	Сергій ЛЕВЧЕНКО		
Керівник проекту	Ірина ЛЕВЧЕНКО		
Розробив	Ірина ЛЕВЧЕНКО		
Перевірив	Ірина ЛЕВЧЕНКО		
Н. контр.	Ірина ЛЕВЧЕНКО		

ТОВ "ЗАВОД ЗБІЖЖЯ"
ТОВ "ЗАВОД ЗБІЖЖЯ"
ЗМБЛОК ЦИЛІНДРИЧНИЙ №1 – ПІ ОСЬОВ ЦИЛІНДРИЧНИЙ ЗМІННО
(АЛЮМІНІЄВА 1 ШАРН)
М 1:50

Стадія	Аркуш	Аркушів	
Р	1	1	

engineering
ТОВ "ЗАВОД ЗБІЖЖЯ"
вул. ЦИЛІНДРИЧНА, 7
ЗМІЛОК, №6

Головний інженер проекту	Сергій ЛЕВЧЕНКО	
ГІП	Сергій ЛЕВЧЕНКО	
Керівник проекту	Ірина ЛЕВЧЕНКО	
Розробив	Ірина ЛЕВЧЕНКО	
Перевірив	Ірина ЛЕВЧЕНКО	
Н. контр.	Ірина ЛЕВЧЕНКО	

ЗМБЛОК ЦИЛІНДРИЧНИЙ №1 – ПІ ОСЬОВ ЦИЛІНДРИЧНИЙ ЗМІННО
(АЛЮМІНІЄВА 1 ШАРН)
М 1:50

Стадія	Аркуш	Аркушів	
Р	1	1	

ТОВ "ЗАВОД ЗБІЖЖЯ"
вул. ЦИЛІНДРИЧНА, 7
ЗМІЛОК, №6

Головний інженер проекту	Сергій ЛЕВЧЕНКО	
ГІП	Сергій ЛЕВЧЕНКО	
Керівник проекту	Ірина ЛЕВЧЕНКО	
Розробив	Ірина ЛЕВЧЕНКО	
Перевірив	Ірина ЛЕВЧЕНКО	
Н. контр.	Ірина ЛЕВЧЕНКО	

ЗМБЛОК ЦИЛІНДРИЧНИЙ №1 – ПІ ОСЬОВ ЦИЛІНДРИЧНИЙ ЗМІННО
(АЛЮМІНІЄВА 1 ШАРН)
М 1:50

Стадія	Аркуш	Аркушів	
Р	1	1	

ТОВ "ЗАВОД ЗБІЖЖЯ"
вул. ЦИЛІНДРИЧНА, 7
ЗМІЛОК, №6

Головний інженер проекту	Сергій ЛЕВЧЕНКО	
ГІП	Сергій ЛЕВЧЕНКО	
Керівник проекту	Ірина ЛЕВЧЕНКО	
Розробив	Ірина ЛЕВЧЕНКО	
Перевірив	Ірина ЛЕВЧЕНКО	
Н. контр.	Ірина ЛЕВЧЕНКО	

1	01.04.2023	Зустріч з замовником	ЛЕВЧЕНКО
2	15.04.2023	Зустріч з замовником	ЛЕВЧЕНКО
3	20.04.2023	Зустріч з замовником	ЛЕВЧЕНКО

Зміни внесені:

Головний інженер проекту	Сергій ЛЕВЧЕНКО		
ГІП	Сергій ЛЕВЧЕНКО		
Керівник проекту	Ірина ЛЕВЧЕНКО		
Розробив	Ірина ЛЕВЧЕНКО		
Перевірив	Ірина ЛЕВЧЕНКО		
Н. контр.	Ірина ЛЕВЧЕНКО		

ТОВ "ЗАВОД ЗБІЖЖЯ"
вул. ЦИЛІНДРИЧНА, 7
ЗМІЛОК, №6

ЗМБЛОК ЦИЛІНДРИЧНИЙ №1 – ПІ ОСЬОВ ЦИЛІНДРИЧНИЙ ЗМІННО
(АЛЮМІНІЄВА 1 ШАРН)
М 1:50

Стадія	Аркуш	Аркушів	
Р	1	1	

ТОВ "ЗАВОД ЗБІЖЖЯ"
вул. ЦИЛІНДРИЧНА, 7
ЗМІЛОК, №6

Головний інженер проекту	Сергій ЛЕВЧЕНКО	
ГІП	Сергій ЛЕВЧЕНКО	
Керівник проекту	Ірина ЛЕВЧЕНКО	
Розробив	Ірина ЛЕВЧЕНКО	
Перевірив	Ірина ЛЕВЧЕНКО	
Н. контр.	Ірина ЛЕВЧЕНКО	

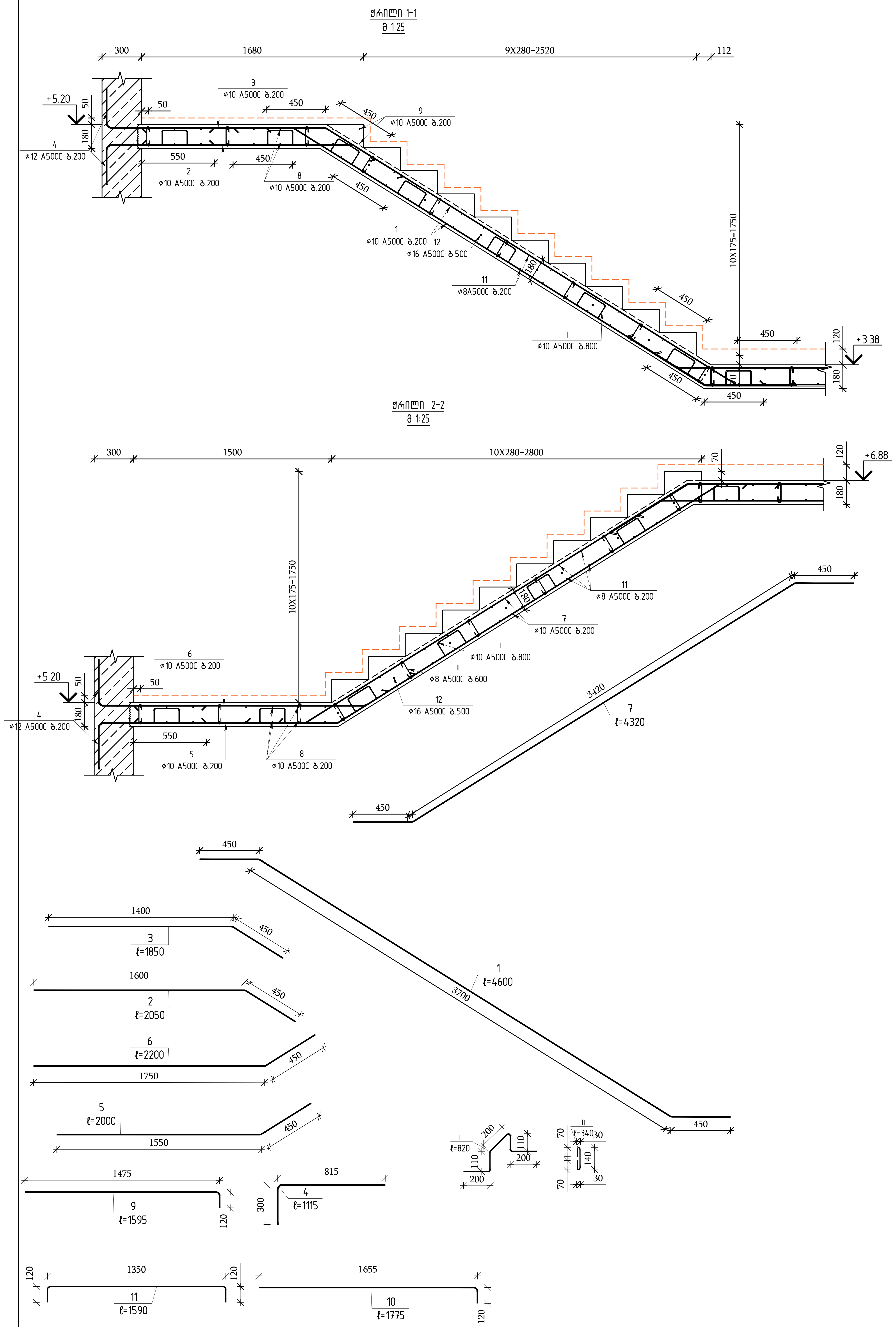

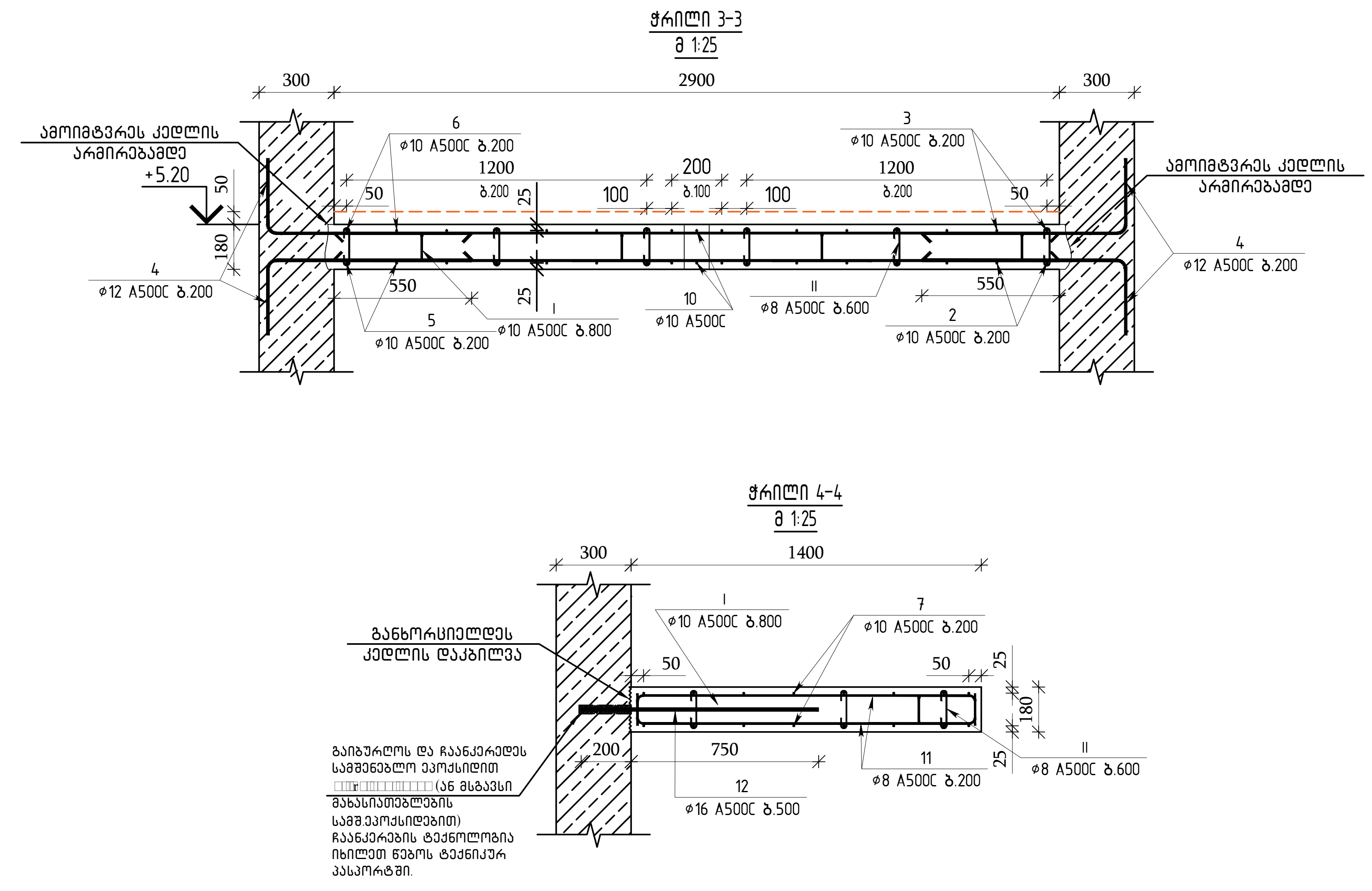

კიბე №1 (▽+3.38 დან ▽+6.88 მდე)									
არმატურის სპეციფიკაცია						არმატურის ამოკრეფა			ბეტონი B35
პოზ.	ø	კლასი	სიგრძე (მმ)	რაოდენობა (ცალი)	სიგრძე (მ)	ø და კლასი	∑LN (მ)	წონა (კგ)	მ³
1	10	A500C	4600	16	73.6	16 A500C	13.3	20.99	3.48
2	10	A500C	2050	8	16.4	12 A500C	75.82	67.31	
3	10	A500C	1850	8	14.8	10 A500C	281.98	173.85	
4	12	A500C	1115	68	75.82	8 A500C	121.26	47.85	
5	10	A500C	2000	8	16				
6	10	A500C	2200	8	17.6				
7	10	A500C	4320	16	69.12				
8	10	A500C	2900	16	46.4				
9	10	A500C	1595	2	3.19				
10	10	A500C	1775	2	3.55				
11	8	A500C	1590	66	104.94				
12	16	A500C	950	14	13.3				
I	10	A500C	820	26	21.32				
II	8	A500C	340	48	16.32				

თბილისი / 2023 წელი

ფაილის სახელი:
A2 QE_STR_Beliashvili_STAIR

KEYPLAN:

ყოველი შემდეგი რევიზია აუქმებს წინა რევიზიებს

პროექტის სტატუსი:
სამშენებლო დოკუმენტაცია

რევიზია

რევ.	თარიღი	აღწერილობა	დამტკ.

შენიშვნები:

მისამართი:
ქ.თბილისი ა. ბელიაშვილის ქუჩა
№100, №100ა, №102

დამკვეთი:
შ.პ.ს "ფერი"

თანამდებობა	სახელი გვარი	ხელმოწერა
პროექტის მენეჯერი		
დამტკიცებულია: დამკვეთის მიერ		

შემსრულებელი:
შპს "ქიუ ენჯინერინგი"

მისამართი :
ქ.თბილისი ა.ბაქრაძის №7
ბინა №6

შპს "ქიუ ენჯინერინგის"
პროფესიული პასუხისმგებლობის მზღვეველია
სს "დაზღვევის საერთაშორისო კომპანია ირაო"
(პ/ნ №PFL 417/21)

თანამდებობა	სახელი გვარი	ხელმოწერა
დირექტორი	დ.ქევანიშვილი	
საპროექტო ჯგუფის უფროსი	ო. ილიუხინი	
პროექტის მთ. კონსტრუქტორი	ო. ილიუხინი	
შეასრულა	მ.იაკობიძე	

პროექტის სახელწოდება:
მრავალფუნქციური კომპლექსი (I ბლოკი)

პროექტის სტადია:
ახალი მშენებლობა

პროექტის ნაწილი:
კონსტრუქცია

ფორმატი: A2
სტადია: მ.პ.
თარიღი: 24/02/2023
მასშტაბი: 1:25

ნახაზის დასახელება:
მონოლითური კიბე №1 - ის არმირების კვეთები პოზიციები და სპეციფიკაცია ▽+3.38 დან ▽+6.88 -მდე

რევიზია: R1

ნახაზის ნომერი: კ-I.9.8

ფურც. საერთო რაოდენობა 35

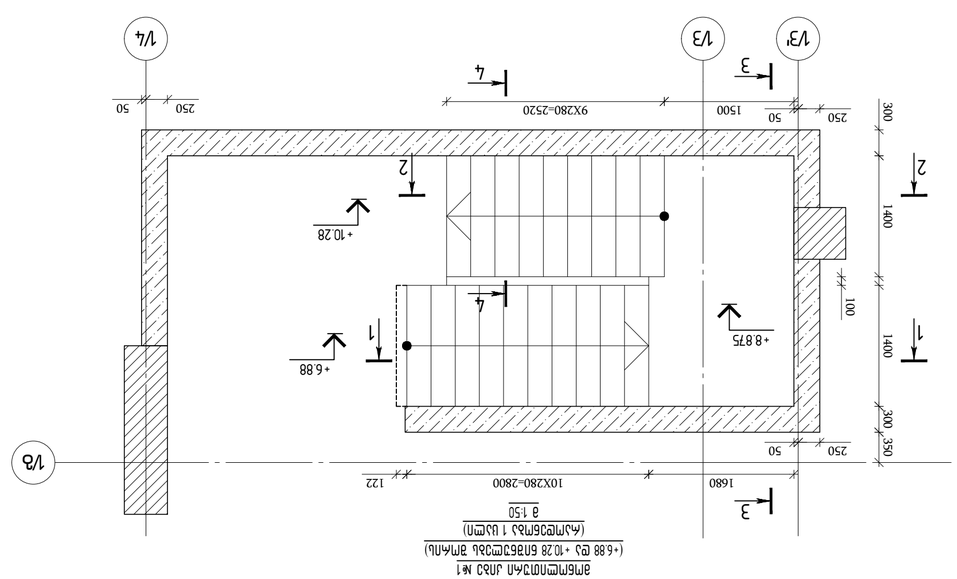

ՅԱՏԱԿ ՄԱՍ ԱՅԼ ՀԱՄԱԼԻՐ №1
(+6.88 ԵՎ +10.28 ԲԱՐՁՐՈՒԹՅԱՆ ՅԱՏԱԿՆԵՐ)
(ԱՄՓՈՓՈՒՄՆԵՐ 1 ՍԱՆԴՂ)
8 1:50

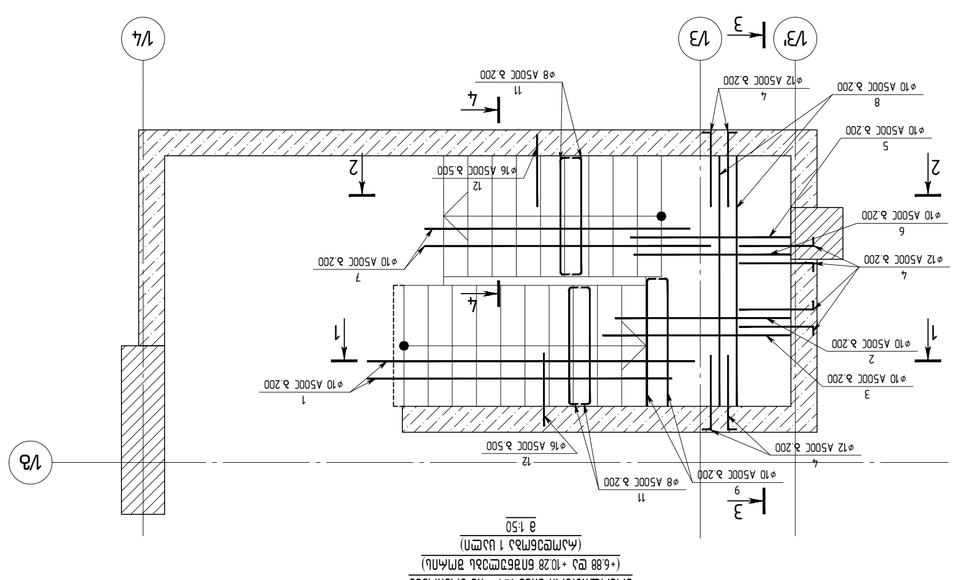

ՅԱՏԱԿ ՄԱՍ ԱՅԼ ՀԱՄԱԼԻՐ №1 - ՊԼ ՕՂՍՈ ԱՄՓՈՓՈՒՄՆԵՐ
(+6.88 ԵՎ +10.28 ԲԱՐՁՐՈՒԹՅԱՆ ՅԱՏԱԿՆԵՐ)
(ԱՄՓՈՓՈՒՄՆԵՐ 1 ՍԱՆԴՂ)
8 1:50

ՇԻՆՈՒՄ / 2023 ԹՎՈՒՄ

A2 OE_STR_Balashvili_STAIR

ԿԵՐՊԼԱՆ:

ՕՐԱՆՇԱՆՈՒՄ.

ԳՅՈՒՂԱՄԱՍ Ա, ՕՂՈՍՈՒՂԻ ՓՈՂՈՑ ՊԱՐՏԵԶ
№100, №102", №102

ՓՈՍՏԱՅԻՆ:

Ը.Ա.Ն "ՊՐՈՆ"

ՄՈՒՏՔԱԳՐԵԼ	ԱՆՈՒՆ ԱԶԳԱՆՈՒՆ	ԱՆՀԱՏԱԿԱՆ ՆՇԱՆ
ԱՂԵՔՍԱՆԴՐԱ ՍԱՐԳՍՅԱՆ		
ՀԱՍՏԱՏԵՑ ՃԱՐՏԱՐԱՊԵՏ ՎԱՀԱՆ ՍԱՐԳՍՅԱՆ		
ԳԼԽԱՎՈՐ ՆԱԽԱԳԻԾ ԱՐՏԱԿ ՄԱՆՈՒԿՅԱՆ		

ՇԻՆՈՒՄ ԱՇԽԱՏՈՂ ՆԱԽԱԳԻԾՆԵՐԻ ՀԱՎԱՔԱԾՈՒ

Ը.Ա.Ն "ՊՐՈՆ"

ՕՐԱԼԱՅԱՆ :

ՀԱՄԱՐԱԿԱՆ Ն.ՅԱՅՐՅԱՆ №7
ՀԱՄԱՅՆՔԱՅԻՆ ՀԱՄԱԼԻՐ
ՕՐԵՆՍԴՐՈՒԹՅՈՒՆ №6

engineering

ՀԱՅԱՍՏԱՆԻ ՀԱՆՐԱՊԵՏՈՒԹՅԱՆ ԿԱՊԱՆ ՔԱՂԱՔԻ ՀԱՄԱՅՆՔԱՅԻՆ ԱՇԽԱՏԱԿԱԶՄԻ ՔԱՂԱՔԱՇԻՆՈՒԹՅԱՆ, ՏՆԱՅՈՒԹՅԱՆ ԵՎ ՀԱՄԱՅՆՔԱՅԻՆ ՇԱՀԱԳՈՐԾՈՒԹՅԱՆ ՎԱՐՉՈՒԹՅՈՒՆ
"ՔԱՂԱՔԱՇԻՆԱԿԱՆ ՎԱՐՉՈՒԹՅՈՒՆ ԱՐԱՐԱՏԻ ՄԱՐԶԻ ՀԱՄԱՅՆՔԱՊԵՏԱՐԱՆ"
(ՀՎՀ №PFL 417/21)

ՊՐՈՅԵԿՏԱՎԱՐՈՂ	ԵՍՍՈՒՅԱՆ ՎԱՀԱՆ	
ՀԱՄԱՀԵՂԻՆԱԿ ՀԵՂԻՆԱԿ	ՊՈՂՈՍՅԱՆ ՀԱՍՄԻԿ	
ՀԱՄԱՀԵՂԻՆԱԿ ՀԵՂԻՆԱԿ	ՊՈՂՈՍՅԱՆ ՀԱՍՄԻԿ	
ՀԱՄԱՀԵՂԻՆԱԿ ՀԵՂԻՆԱԿ	ՊՈՂՈՍՅԱՆ ՀԱՍՄԻԿ	
ՀԱՄԱՀԵՂԻՆԱԿ ՀԵՂԻՆԱԿ	ՊՈՂՈՍՅԱՆ ՀԱՍՄԻԿ	
ՀԱՄԱՀԵՂԻՆԱԿ ՀԵՂԻՆԱԿ	ՊՈՂՈՍՅԱՆ ՀԱՍՄԻԿ	

ՅԱՏԱԿԱՑՄԱՆ ՀԱՄԱԿԱՐԳՉԻ ՀԱՎԱՔԱԾՈՒ

ՀԱՅԱՍՏԱՆԻ ՀԱՆՐԱՊԵՏՈՒԹՅԱՆ ԿԱՊԱՆ ՔԱՂԱՔԻ ՀԱՄԱՅՆՔԱՅԻՆ ԱՇԽԱՏԱԿԱԶՄԻ ՔԱՂԱՔԱՇԻՆՈՒԹՅԱՆ, ՏՆԱՅՈՒԹՅԱՆ ԵՎ ՀԱՄԱՅՆՔԱՅԻՆ ՇԱՀԱԳՈՐԾՈՒԹՅԱՆ ՎԱՐՉՈՒԹՅՈՒՆ
"ՔԱՂԱՔԱՇԻՆԱԿԱՆ ՎԱՐՉՈՒԹՅՈՒՆ ԱՐԱՐԱՏԻ ՄԱՐԶԻ ՀԱՄԱՅՆՔԱՊԵՏԱՐԱՆ"
(ՀՎՀ №PFL 417/21)

ՊՐՈՅԵԿՏԱՎԱՐՈՂ	ԵՍՍՈՒՅԱՆ ՎԱՀԱՆ	
ՀԱՄԱՀԵՂԻՆԱԿ ՀԵՂԻՆԱԿ	ՊՈՂՈՍՅԱՆ ՀԱՍՄԻԿ	
ՀԱՄԱՀԵՂԻՆԱԿ ՀԵՂԻՆԱԿ	ՊՈՂՈՍՅԱՆ ՀԱՍՄԻԿ	
ՀԱՄԱՀԵՂԻՆԱԿ ՀԵՂԻՆԱԿ	ՊՈՂՈՍՅԱՆ ՀԱՍՄԻԿ	
ՀԱՄԱՀԵՂԻՆԱԿ ՀԵՂԻՆԱԿ	ՊՈՂՈՍՅԱՆ ՀԱՍՄԻԿ	
ՀԱՄԱՀԵՂԻՆԱԿ ՀԵՂԻՆԱԿ	ՊՈՂՈՍՅԱՆ ՀԱՍՄԻԿ	

ՅԱՏԱԿԱՑՄԱՆ ՀԱՄԱԿԱՐԳՉԻ ՀԱՎԱՔԱԾՈՒ

ՀԱՅԱՍՏԱՆԻ ՀԱՆՐԱՊԵՏՈՒԹՅԱՆ ԿԱՊԱՆ ՔԱՂԱՔԻ ՀԱՄԱՅՆՔԱՅԻՆ ԱՇԽԱՏԱԿԱԶՄԻ ՔԱՂԱՔԱՇԻՆՈՒԹՅԱՆ, ՏՆԱՅՈՒԹՅԱՆ ԵՎ ՀԱՄԱՅՆՔԱՅԻՆ ՇԱՀԱԳՈՐԾՈՒԹՅԱՆ ՎԱՐՉՈՒԹՅՈՒՆ
"ՔԱՂԱՔԱՇԻՆԱԿԱՆ ՎԱՐՉՈՒԹՅՈՒՆ ԱՐԱՐԱՏԻ ՄԱՐԶԻ ՀԱՄԱՅՆՔԱՊԵՏԱՐԱՆ"
(ՀՎՀ №PFL 417/21)

ՊՐՈՅԵԿՏԱՎԱՐՈՂ	ԵՍՍՈՒՅԱՆ ՎԱՀԱՆ	
ՀԱՄԱՀԵՂԻՆԱԿ ՀԵՂԻՆԱԿ	ՊՈՂՈՍՅԱՆ ՀԱՍՄԻԿ	
ՀԱՄԱՀԵՂԻՆԱԿ ՀԵՂԻՆԱԿ	ՊՈՂՈՍՅԱՆ ՀԱՍՄԻԿ	
ՀԱՄԱՀԵՂԻՆԱԿ ՀԵՂԻՆԱԿ	ՊՈՂՈՍՅԱՆ ՀԱՍՄԻԿ	
ՀԱՄԱՀԵՂԻՆԱԿ ՀԵՂԻՆԱԿ	ՊՈՂՈՍՅԱՆ ՀԱՍՄԻԿ	
ՀԱՄԱՀԵՂԻՆԱԿ ՀԵՂԻՆԱԿ	ՊՈՂՈՍՅԱՆ ՀԱՍՄԻԿ	

ՅԱՏԱԿԱՑՄԱՆ ՀԱՄԱԿԱՐԳՉԻ ՀԱՎԱՔԱԾՈՒ

ՀԱՅԱՍՏԱՆԻ ՀԱՆՐԱՊԵՏՈՒԹՅԱՆ ԿԱՊԱՆ ՔԱՂԱՔԻ ՀԱՄԱՅՆՔԱՅԻՆ ԱՇԽԱՏԱԿԱԶՄԻ ՔԱՂԱՔԱՇԻՆՈՒԹՅԱՆ, ՏՆԱՅՈՒԹՅԱՆ ԵՎ ՀԱՄԱՅՆՔԱՅԻՆ ՇԱՀԱԳՈՐԾՈՒԹՅԱՆ ՎԱՐՉՈՒԹՅՈՒՆ
"ՔԱՂԱՔԱՇԻՆԱԿԱՆ ՎԱՐՉՈՒԹՅՈՒՆ ԱՐԱՐԱՏԻ ՄԱՐԶԻ ՀԱՄԱՅՆՔԱՊԵՏԱՐԱՆ"
(ՀՎՀ №PFL 417/21)

ՊՐՈՅԵԿՏԱՎԱՐՈՂ	ԵՍՍՈՒՅԱՆ ՎԱՀԱՆ	
ՀԱՄԱՀԵՂԻՆԱԿ ՀԵՂԻՆԱԿ	ՊՈՂՈՍՅԱՆ ՀԱՍՄԻԿ	
ՀԱՄԱՀԵՂԻՆԱԿ ՀԵՂԻՆԱԿ	ՊՈՂՈՍՅԱՆ ՀԱՍՄԻԿ	
ՀԱՄԱՀԵՂԻՆԱԿ ՀԵՂԻՆԱԿ	ՊՈՂՈՍՅԱՆ ՀԱՍՄԻԿ	
ՀԱՄԱՀԵՂԻՆԱԿ ՀԵՂԻՆԱԿ	ՊՈՂՈՍՅԱՆ ՀԱՍՄԻԿ	
ՀԱՄԱՀԵՂԻՆԱԿ ՀԵՂԻՆԱԿ	ՊՈՂՈՍՅԱՆ ՀԱՍՄԻԿ	

ՅԱՏԱԿԱՑՄԱՆ ՀԱՄԱԿԱՐԳՉԻ ՀԱՎԱՔԱԾՈՒ

ՀԱՏՎԱԾԻ ԱՆՎԱՆՈՒՄ	ՀԱՏՎԱԾԻ ՆՇԱՆԱԿՈՒԹՅՈՒՆ	ՀԱՏՎԱԾԻ ՀԱՄԱՐ

ՀԱՏՎԱԾԻ ՑՈՒՑԱԿ:

ՀԱՍ	ՕԲՅԵԿՏԻ ԱՆՎԱՆՈՒՄ	ՇԵՆՔԻ ՀԱՍՑԵ	ԷՋԻ ՀԱՄԱՐ
R1	Ա-199	ԳՅՈՒՂԱՄԱՍ Ա, ՕՂՈՍՈՒՂԻ ՓՈՂՈՑ ՊԱՐՏԵԶ №100, №100", №102	35

ՀԱՏԱԿԱՑՄԱՆ ՀԱՄԱԿԱՐԳՉԻ ՀԱՎԱՔԱԾՈՒ

ՀԱՏԱԿԱՑՄԱՆ ՀԱՄԱՐ ՊԱՏԱՍԽԱՆԱՏՎՈՂ ՀԱՍՑԵՆԵՐԻ ՑԱՆԿ

ՀԱՍՑԵ	ՀԱՍՑԵԻ ԱՆՎԱՆՈՒՄ	ՀԱՍՑԵԻ ՆՇԱՆԱԿՈՒԹՅՈՒՆ	ԷՋԻ ՀԱՄԱՐ

ՅԱՏԱԿԱՑՄԱՆ ՀԱՄԱՐ:

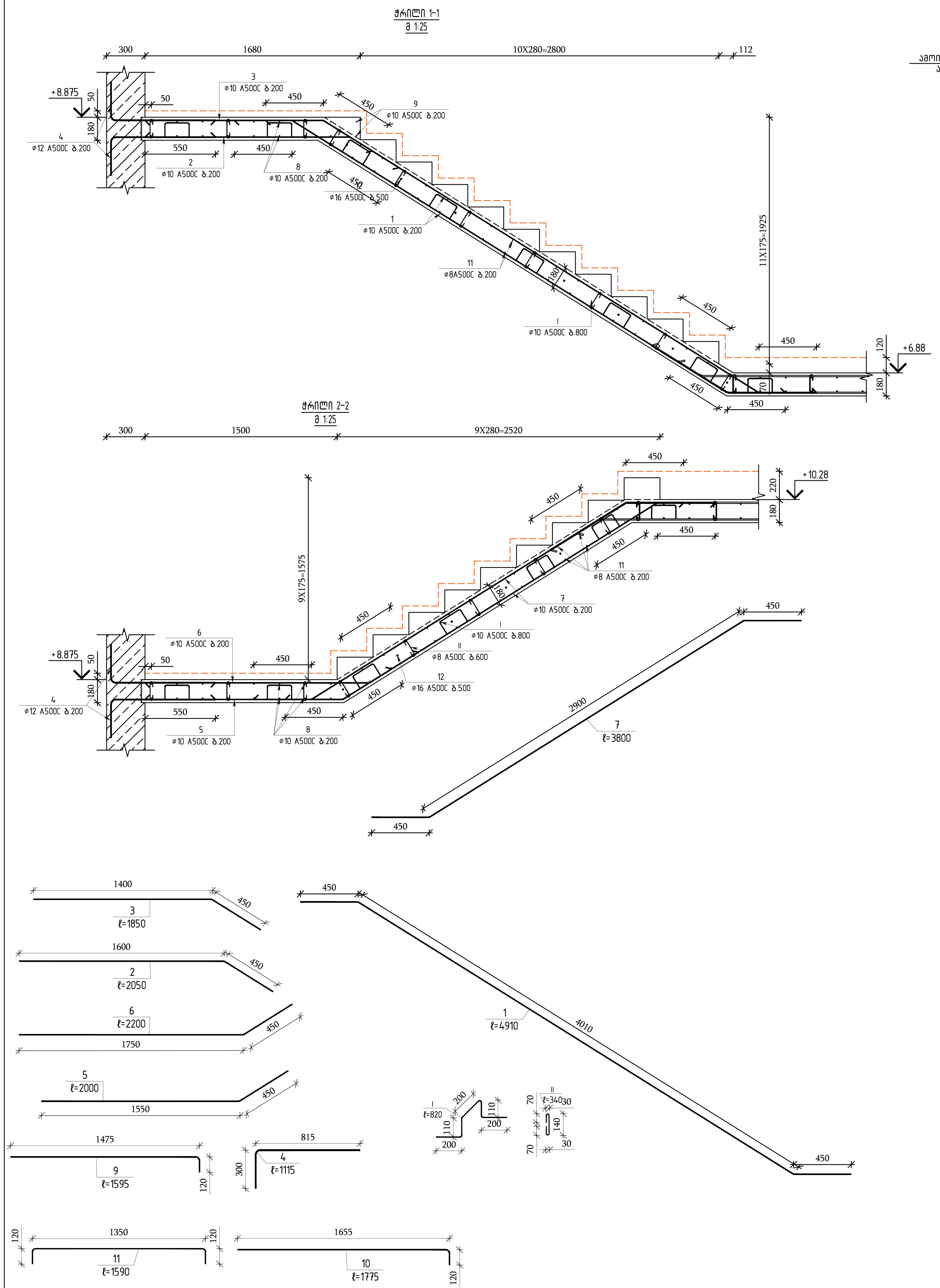

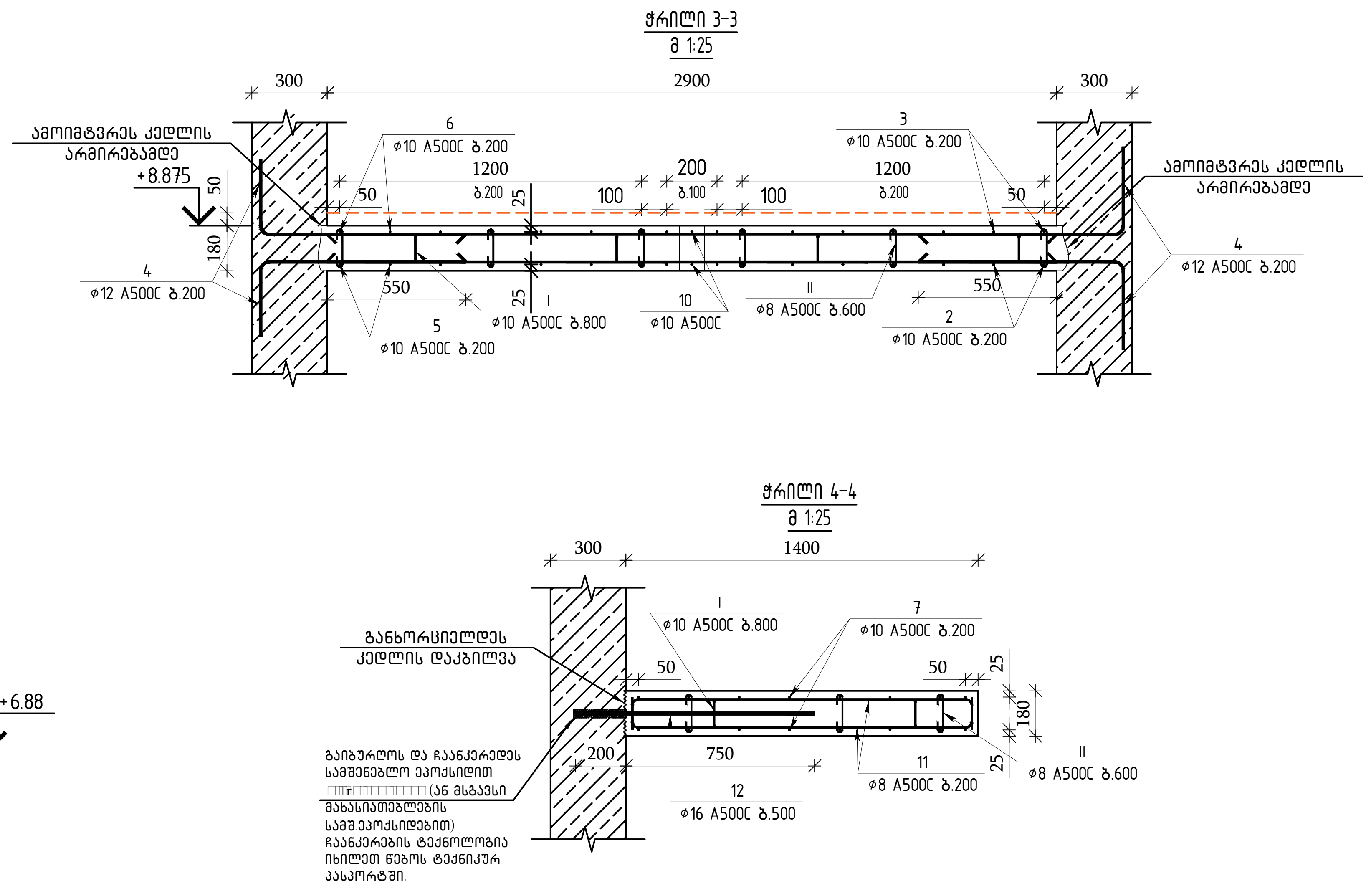

კიბე №1 (▽+6.88 ან ▽+10.28 მდე)									
არმატურის სპეციფიკაცია						არმატურის ამოკრეფა			ბეტონი B35
პოზ.	ø	კლასი	სიგრძე (მმ)	რაოდენობა (ცალი)	სიგრძე (მ)	ø და კლასი	∑LN (მ)	წონა (კგ)	მ³
1	10	A500C	4910	16	78.56	16 A500C	13.3	20.99	3.45
2	10	A500C	2050	8	16.4	12 A500C	75.82	67.31	
3	10	A500C	1850	8	14.8	10 A500C	278.62	171.78	
4	12	A500C	1115	68	75.82	8 A500C	123.3	48.65	
5	10	A500C	2000	8	16				
6	10	A500C	2200	8	17.6				
7	10	A500C	3800	16	60.8				
8	10	A500C	2900	16	46.4				
9	10	A500C	1595	2	3.19				
10	10	A500C	1775	2	3.55				
11	8	A500C	1590	66	104.94				
12	16	A500C	950	14	13.3				
I	10	A500C	820	26	21.32				
II	8	A500C	340	54	18.36				

თბილისი / 2023 წელი

ფაილის სახელი:
A2 QE_STR_Beliashvili_STAIR

KEYPLAN:

ყოველი შემდეგი რევიზია აუქმებს წინა რევიზიებს

პროექტის სტატუსი:
სამშენებლო დოკუმენტაცია

რევიზია

რევ.	თარიღი	აღწერილობა	დამტკ.

შენიშვნები:

მისამართი:
ქ.თბილისი ა. ბელიაშვილის ქუჩა
№100, №100ა, №102

დამკვეთი:
შ.პ.ს "ფერი"

თანამდებობა	სახელი გვარი	ხელმოწერა
პროექტის მენეჯერი		
დამტკიცებულია: დამკვეთის მიერ		

შემსრულებელი:
შპს "ქიუ ინჟინერინგი"
მისამართი :
ქ.თბილისი ა.ბაქრაძის №7 ბინა №6

შპს "ქიუ ინჟინერინგის" პროფესიული პასუხისმგებლობის მზღვეველია სს "დაზღვევის საერთაშორისო კომპანია ირაო" (პ/ნ №PFL 417/21)

თანამდებობა	სახელი გვარი	ხელმოწერა
დირექტორი	დ.ქევანიშვილი	
საპროექტო ჯგუფის უფროსი	ო. ილიუხინი	
პროექტის მთ. კონსტრუქტორი	ო. ილიუხინი	
შეასრულა	მ.იაკობიძე	

პროექტის სახელწოდება:
მრავალფუნქციური კომპლექსი (I ბლოკი)

პროექტის სტადია:
ახალი მშენებლობა

პროექტის ნაწილი:
კონსტრუქცია

ფორმატი: A2
სტადია: მ.პ.
თარიღი: 24/02/2023
მასშტაბი: 1:25

ნახაზის დასახელება:
მონოლითური კიბე №1 - ის არმირების კვეთები პოზიციები და სპეციფიკაცია ▽+6.88 დან ▽+10.28 -მდე

რევიზია: R1
ნახაზის ნომერი: კ-I.9.10
ფურც. საერთო რაოდენობა: 35

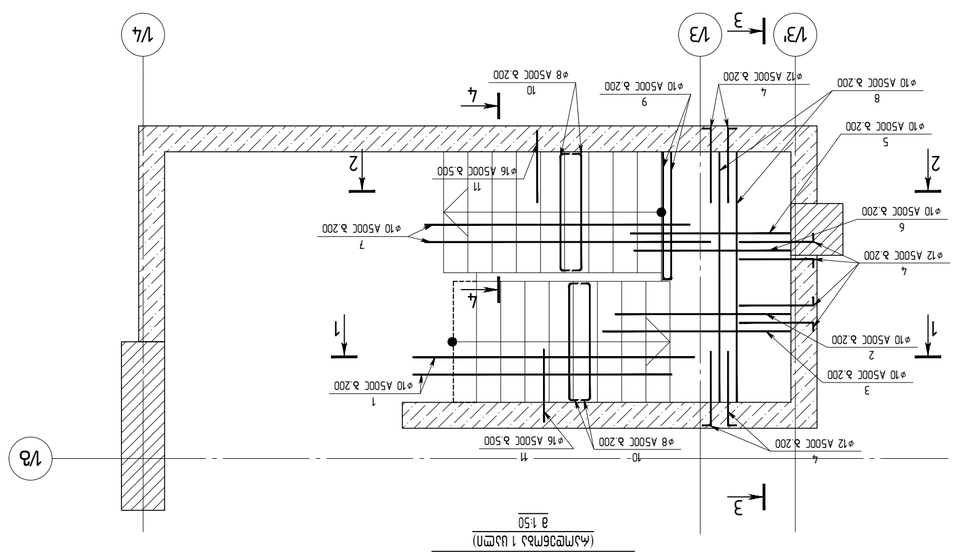

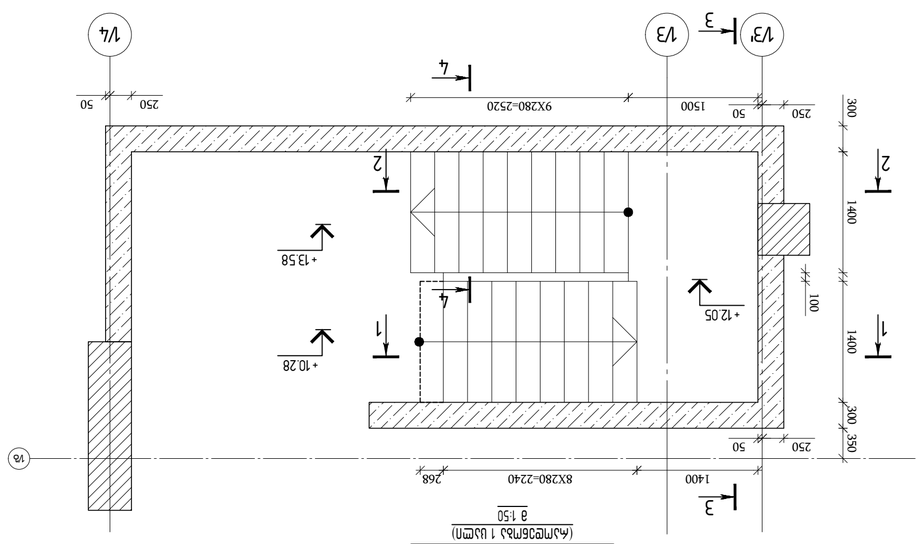

ЗЛЕМЕНТЫ ЛЕСТНИЦ №1
(+10.28 ДО +13.58 БЕТОННОЕ ЗЛЕМЕНТО)
(МАСШТАБ 1 ШЕТО)
В 1:50

ЗЛЕМЕНТЫ ЛЕСТНИЦ ЛЛЯ ПО ЛИНИИ №1 – ПО УЛИЦЕ
(+10.28 ДО +13.58 БЕТОННОЕ ЗЛЕМЕНТО)
(МАСШТАБ 1 ШЕТО)
В 1:50

ОПИСЬ / 2023 ГОЛ	
ЧЕРТЕЖ:	A2 OIE_STR_Balashnii_STAIR
ЛИСТОВ:	KEYPLAN:
ЗАКАЗЧИК:	ГЛ.Л "ЭЦИНГ"
ГЛАВНЫЙ ИНЖЕНЕР ПРОЕКТА	
ГЛАВНЫЙ АРХИТЕКТОР ПРОЕКТА	
ГЛАВНЫЙ СПЕЦИАЛИСТ ПО ОВОС	
ГЛАВНЫЙ ИНЖЕНЕР	
ГЛАВНЫЙ ТЕХНОЛОГ	
ГЛАВНЫЙ ИНЖЕНЕР ПРОЕКТА	
ГЛАВНЫЙ КОНСТРУКТОР	
ГЛАВНЫЙ ИНЖЕНЕР	
ГЛАВНЫЙ ИНЖЕНЕР	
ГЛАВНЫЙ ИНЖЕНЕ

Изм.	Кол.уч.	Лист	№ док.	Подп.	Дата
Разраб.					
Пров.					
Н.контр.					
ГИП					

Стадия: Р
Лист: 1
Листов: 1

Общие данные

Спецификация элементов

Поз.	Обозначение	Наименование	Кол.	Масса ед., кг	Примечание
		Сборные железобетонные изделия			
1		ЛМ 28.12.10-Т	1	2100	
2		ЛМ 28.12.10-Т	1	2100	
3		ЛМ 28.12.10-Т	1	2100	
4		ЛМ 28.12.10-Т	1	2100	
5		ЛМ 28.12.10-Т	1	2100	
6		ЛМ 28.12.10-Т	1	2100	
7		ЛМ 28.12.10-Т	1	2100	
8		ЛМ 28.12.10-Т	1	2100	
9		ЛМ 28.12.10-Т	1	2100	
10		ЛМ 28.12.10-Т	1	2100	
11		ЛМ 28.12.10-Т	1	2100	
		Материалы			
		Бетон В35, F200, W8	29.4	м³	
		Сталь А500С	3.23	т	

Ведомость ссылочных и прилагаемых документов

Обозначение	Наименование	Примечание
	Ссылочные документы	
	Серия 1.015.1-2 «Лестничные марши и площадки железобетонные для зданий и сооружений»	
	Прилагаемые документы	
	Спецификация элементов	
	Ведомость ссылочных и прилагаемых документов	
	Общие данные	
	Схема расположения элементов	
	Марка ЛМ 28.12.10-Т	
	Марка ЛП 28.12.10-Т	
	Марка ЛП 28.12.10-Т	
	Марка ЛП 28.12.10-Т	
	Марка ЛП 28.12.10-Т	
	Марка ЛП 28.12.10-Т	
	Марка ЛП 28.12.10-Т	
	Марка ЛП 28.12.10-Т	
	Марка ЛП 28.12.10-Т	
	Марка ЛП 28.12.10-Т	
	Марка ЛП 28.12.10-Т	

Ведомость деталей

Поз.	Ø	Длина	Кол.	Масса ед., кг	Примечание
		Марка ЛМ 28.12.10-Т			
1	10	4450	16	71.2	
2	10	1770	8	14.16	
3	10	1560	8	12.48	
4	12	1115	64	71.36	
5	10	2000	8	16	
6	10	2200	8	17.6	
7	10	4000	16	64	
8	10	2900	14	40.6	
9	10	1595	4	6.38	
10	8	1590	64	101.76	
11	16	950	13	12.35	
I	10	820	26	21.32	
II	8	340	54	18.36	

Марка ЛМ 28.12.10-Т (▽+10.28 до ▽+13.58 вдоль оси Д)

Спецификация элементов						Ведомость деталей					
Поз.	Ø	Длина (мм)	Количество (шт)	Общая масса (кг)	Примечание	Поз.	Ø	Длина (мм)	Количество (шт)	Общая масса (кг)	Примечание
1	10	4450	16	71.2		1	10	4450	16	71.2	
2	10	1770	8	14.16		2	10	1770	12	21.24	
3	10	1560	8	12.48		3	10	1560	10	24.96	
4	12	1115	64	71.36		4	12	1115	8	8.92	
5	10	2000	8	16		5	10	2000	8	16	
6	10	2200	8	17.6		6	10	2200	8	17.6	
7	10	4000	16	64		7	10	4000	16	64	
8	10	2900	14	40.6		8	10	2900	14	40.6	
9	10	1595	4	6.38		9	10	1595	4	6.38	
10	8	1590	64	101.76		10	8	1590	64	101.76	
11	16	950	13	12.35		11	16	950	13	12.35	
I	10	820	26	21.32		I	10	820	26	21.32	
II	8	340	54	18.36		II	8	340	54	18.36	
					3.23						3.23

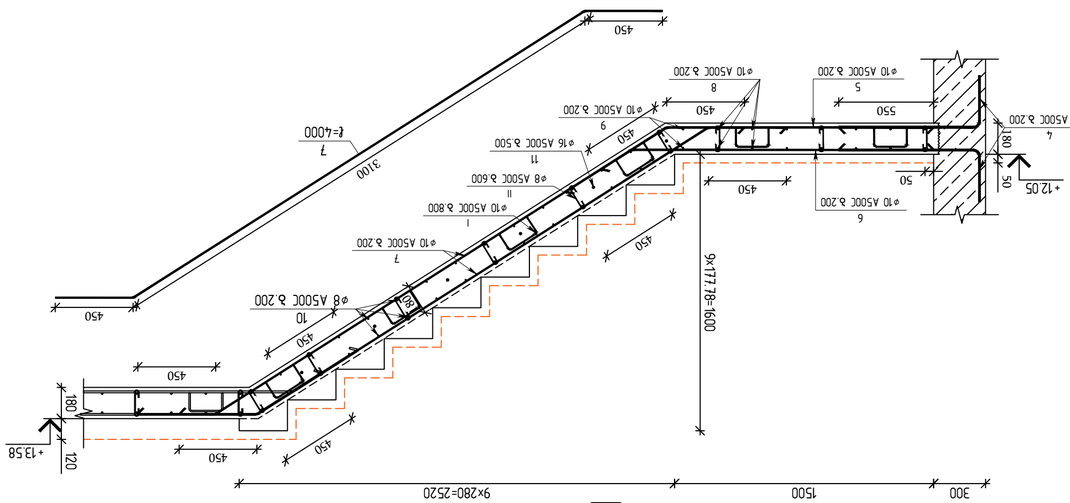

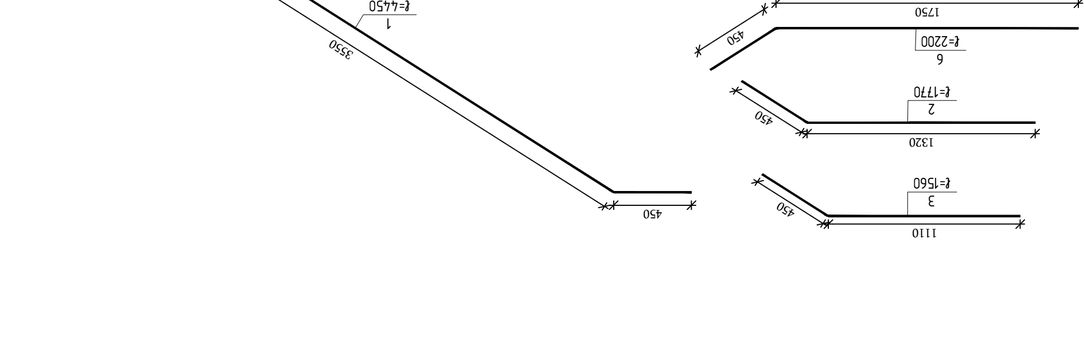

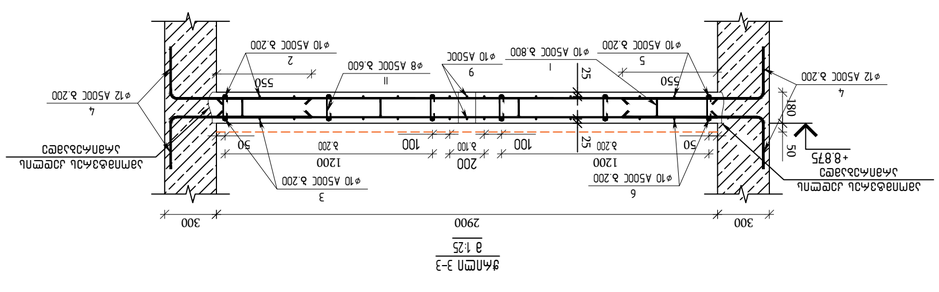

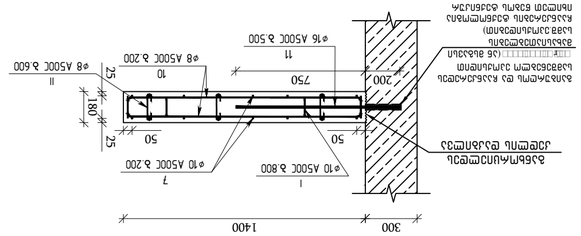

Схема расположения элементов

Согласовано:

Гип		
Нач.отд.		
Нач.сект.		

Инв. № подл. | Подп. и дата | Взам. инв. №

Изм. Кол.уч. Лист № док. Подп. Дата

Разработано в программном комплексе ЛИРА САПР

Копирование и использование документации без разрешения ООО "ЛИРА САПР" запрещено

ООО "ЛИРА САПР"
г. Москва, ул. Ленинская Слобода, д.19, стр.1, этаж 4, пом. 1, ком. 1
Тел.: +7 (495) 784-78-78
www.lira-soft.com

engineering

ЛИРА САПР 2023

Проект: Лестничный марш ЛМ 28.12.10-Т

Стадия: Р
Лист: 1
Листов: 1

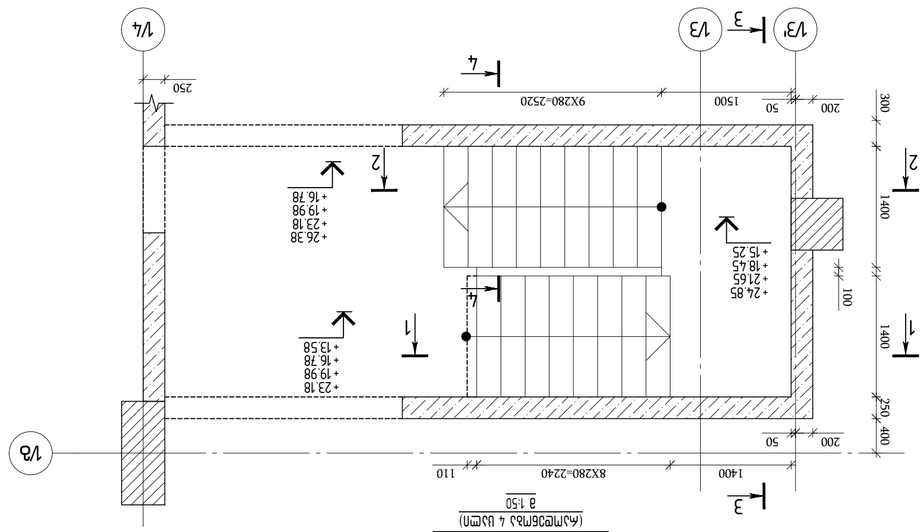

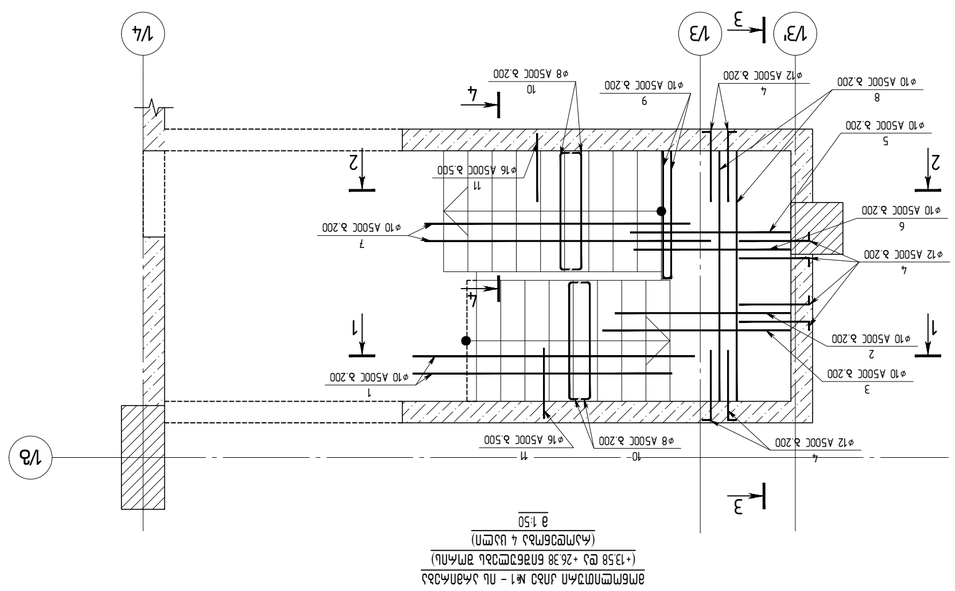

ЭЛЕМЕНТЫ МОНОЛИТНЫХ ЛЕСТНИЧНЫХ МАРШЕЙ №1 - ПЛ ОСЬ Л ОСЬ М/ОСЬ Л ОСЬ Р
(+13.58 ОТ +26.38 ОТМЕТКИ)
(МАРКИРОВОЧНЫЙ ЧЕРТЕЖ)
М 1:50

ЭЛЕМЕНТЫ МОНОЛИТНЫХ ЛЕСТНИЧНЫХ МАРШЕЙ №1 - ПЛ ОСЬ Л ОСЬ М/ОСЬ Л ОСЬ Р
(+13.58 ОТ +26.38 ОТМЕТКИ)
(МАРКИРОВОЧНЫЙ ЧЕРТЕЖ)
М 1:50

ОПИСЬ / 2023 ВЗМ

ФЭЛЕМЕНТЫ КЖ. АЗ ОЗЕ_STR_Bolashyn_STAIR

KEYPLAN:

ЗАКАЗЧИК:
Г.ОМСКА ГОРОДСКОЙ ОКРУГ
"ОМСКИЙ ЗООПАРК"

ПРОЕКТИРОВАНИЕ:
ТОО "ПРОЕКТНО-ИНЖЕНЕРНЫЙ ЦЕНТР "ОМСКИЙ ЗООПАРК"

ГЛАВНЫЙ ИНЖЕНЕР ПРОЕКТА | | |
ГЛАВНЫЙ АРХИТЕКТОР ПРОЕКТА | | |
ГЕНЕРАЛЬНЫЙ ДИРЕКТОР | | |

ОБЪЕКТ:
ТОО "ПКЗ ЭКСПЕРИМЕНТАЛЬНЫЙ"
ЗАКАЗ №6
г.ОМСК, ЛЕНИНСКИЙ АО, ЗООПАРК №7

ЭТАП | ЛИСТ | ЛИСТОВ
КЖ | 35 |

ЭЛЕМЕНТЫ МОНОЛИТНЫХ ЛЕСТНИЧНЫХ МАРШЕЙ №1 - ПЛ ОСЬ Л ОСЬ М/ОСЬ Л ОСЬ Р
(+13.58 ОТ +26.38 ОТМЕТКИ)
(МАРКИРОВОЧНЫЙ ЧЕРТЕЖ)
М 1:50

ЭЛЕМЕНТЫ МОНОЛИТНЫХ ЛЕСТНИЧНЫХ МАРШЕЙ №1 - ПЛ ОСЬ Л ОСЬ М/ОСЬ Л ОСЬ Р
(+13.58 ОТ +26.38 ОТМЕТКИ)
(МАРКИРОВОЧНЫЙ ЧЕРТЕЖ)
М 1:50

ГИП | ФИО | ПОДПИСЬ | ДАТА
ГАП | ФИО | ПОДПИСЬ | ДАТА
ВЕДУЩИЙ ИНЖЕНЕР | ФИО | ПОДПИСЬ | ДАТА
ИНЖЕНЕР | ФИО | ПОДПИСЬ | ДАТА
ИНЖЕНЕР | ФИО | ПОДПИСЬ | ДАТА

ЭЛЕМЕНТЫ МОНОЛИТНЫХ ЛЕСТНИЧНЫХ МАРШЕЙ ОСЬ Л ОСЬ М/ОСЬ Л ОСЬ Р (1 ЭТАП)
ЭЛЕМЕНТЫ МОНОЛИТНЫХ ЛЕСТНИЧНЫХ МАРШЕЙ (МАРКИРОВОЧНЫЙ ЧЕРТЕЖ)

ЭЛЕМЕНТЫ МОНОЛИТНЫХ ЛЕСТНИЧНЫХ МАРШЕЙ ОСЬ Л ОСЬ М/ОСЬ Л ОСЬ Р (1 ЭТАП)
ЭЛЕМЕНТЫ МОНОЛИТНЫХ ЛЕСТНИЧНЫХ МАРШЕЙ (МАРКИРОВОЧНЫЙ ЧЕРТЕЖ)

ФОРМАТ	ОБОЗНАЧЕНИЕ	НАИМЕНОВАНИЕ	ПРИМЕЧАНИЕ
		ОБЩИЕ ДАННЫЕ	
А3	01-АКЛ	ЛИСТ СОГЛАСОВАНИЯ	
А3	02-ОВ	ОБЩИЕ ДАННЫЕ	
А3	03-ГЕН	ГЕНПЛАН	
		АРХИТЕКТУРНЫЕ РЕШЕНИЯ	
А3	04-АР	ПЛАНЫ ЭТАЖЕЙ	
А3	05-АР	ФАСАДЫ	
А3	06-АР	РАЗРЕЗЫ	
А3	07-АР	ЭКСПЛИКАЦИЯ ПОМЕЩЕНИЙ	
А3	08-АР	ВЕДОМОСТЬ ОТДЕЛКИ	
А3	09-АР	ВЕДОМОСТЬ ПРОЕМОВ	
А3	10-АР	ВЕДОМОСТЬ ПЕРЕМЫЧЕК	
А3	11-АР	ВЕДОМОСТЬ ЭЛЕМЕНТОВ ЛЕСТНИЦ	
А3	12-АР	ВЕДОМОСТЬ ЭЛЕМЕНТОВ ПАНДУСОВ	
А3	13-АР	ВЕДОМОСТЬ ЭЛЕМЕНТОВ ПОЛОВ	
А3	14-АР	ВЕДОМОСТЬ ЭЛЕМЕНТОВ ПЛОСКОЙ КРОВЛИ	
А3	15-АР	ВЕДОМОСТЬ ЭЛЕМЕНТОВ ФАСАДОВ	
А3	16-АР	ВЕДОМОСТЬ ЭЛЕМЕНТОВ ПЕРЕГОРОДОК	
А3	17-АР	ВЕДОМОСТЬ ЭЛЕМЕНТОВ ПОТОЛКОВ	
А3	18-АР	ВЕДОМОСТЬ ЭЛЕМЕНТОВ ПЛОСКОЙ КРОВЛИ	
А3	19-АР	ВЕДОМОСТЬ ЭЛЕМЕНТОВ ФАСАДОВ	
А3	20-АР	ВЕДОМОСТЬ ЭЛЕМЕНТОВ ПЕРЕГОРОДОК	
А3	21-АР	ВЕДОМОСТЬ ЭЛЕМЕНТОВ ПОТОЛКОВ	
А3	22-АР	ВЕДОМОСТЬ ЭЛЕМЕНТОВ ПЛОСКОЙ КРОВЛИ	
А3	23-АР	ВЕДОМОСТЬ ЭЛЕМЕНТОВ ФАСАДОВ	
А3	24-АР	ВЕДОМОСТЬ ЭЛЕМЕНТОВ ПЕРЕГОРОДОК	
А3	25-АР	ВЕДОМОСТЬ ЭЛЕМЕНТОВ ПОТОЛКОВ	
А3	26-АР	ВЕДОМОСТЬ ЭЛЕМЕНТОВ ПЛОСКОЙ КРОВЛИ	
А3	27-АР	ВЕДОМОСТЬ ЭЛЕМЕНТОВ ФАСАДОВ	
А3	28-АР	ВЕДОМОСТЬ ЭЛЕМЕНТОВ ПЕРЕГОРОДОК	
А3	29-АР	ВЕДОМОСТЬ ЭЛЕМЕНТОВ ПОТОЛКОВ	
А3	30-АР	ВЕДОМОСТЬ ЭЛЕМЕНТОВ ПЛОСКОЙ КРОВЛИ	
А3	31-АР	ВЕДОМОСТЬ ЭЛЕМЕНТОВ ФАСАДОВ	
А3	32-АР	ВЕДОМОСТЬ ЭЛЕМЕНТОВ ПЕРЕГОРОДОК	
А3	33-АР	ВЕДОМОСТЬ ЭЛЕМЕНТОВ ПОТОЛКОВ	
А3	34-АР	ВЕДОМОСТЬ ЭЛЕМЕНТОВ ПЛОСКОЙ КРОВЛИ	
А3	35-АР	ВЕДОМОСТЬ ЭЛЕМЕНТОВ ФАСАДОВ	
А3	36-АР	ВЕДОМОСТЬ ЭЛЕМЕНТОВ ПЕРЕГОРОДОК	
А3	37-АР	ВЕДОМОСТЬ ЭЛЕМЕНТОВ ПОТОЛКОВ	
А3	38-АР	ВЕДОМОСТЬ ЭЛЕМЕНТОВ ПЛОСКОЙ КРОВЛИ	
А3	39-АР	ВЕДОМОСТЬ ЭЛЕМЕНТОВ ФАСАДОВ	
А3	40-АР	ВЕДОМОСТЬ ЭЛЕМЕНТОВ ПЕРЕГОРОДОК	
А3	41-АР	ВЕДОМОСТЬ ЭЛЕМЕНТОВ ПОТОЛКОВ	
А3	42-АР	ВЕДОМОСТЬ ЭЛЕМЕНТОВ ПЛОСКОЙ КРОВЛИ	
А3	43-АР	ВЕДОМОСТЬ ЭЛЕМЕНТОВ ФАСАДОВ	
А3	44-АР	ВЕДОМОСТЬ ЭЛЕМЕНТОВ ПЕРЕГОРОДОК	
А3	45-АР	ВЕДОМОСТЬ ЭЛЕМЕНТОВ ПОТОЛКОВ	
А3	46-АР	ВЕДОМОСТЬ ЭЛЕМЕНТОВ ПЛОСКОЙ КРОВЛИ	
А3	47-АР	ВЕДОМОСТЬ ЭЛЕМЕНТОВ ФАСАДОВ	
А3	48-АР	ВЕДОМОСТЬ ЭЛЕМЕНТОВ ПЕРЕГОРОДОК	
А3	49-АР	ВЕДОМОСТЬ ЭЛЕМЕНТОВ ПОТОЛКОВ	
А3	50-АР	ВЕДОМОСТЬ ЭЛЕМЕНТОВ ПЛОСКОЙ КРОВЛИ	
А3	51-АР	ВЕДОМОСТЬ ЭЛЕМЕНТОВ ФАСАДОВ	
А3	52-АР	ВЕДОМОСТЬ ЭЛЕМЕНТОВ ПЕРЕГОРОДОК	
А3	53-АР	ВЕДОМОСТЬ ЭЛЕМЕНТОВ ПОТОЛКОВ	
А3	54-АР	ВЕДОМОСТЬ ЭЛЕМЕНТОВ ПЛОСКОЙ КРОВЛИ	
А3	55-АР	ВЕДОМОСТЬ ЭЛЕМЕНТОВ ФАСАДОВ	
А3	56-АР	ВЕДОМОСТЬ ЭЛЕМЕНТОВ ПЕРЕГОРОДОК	
А3	57-АР	ВЕДОМОСТЬ ЭЛЕМЕНТОВ ПОТОЛКОВ	
А3	58-АР	ВЕДОМОСТЬ ЭЛЕМЕНТОВ ПЛОСКОЙ КРОВЛИ	
А3	59-АР	ВЕДОМОСТЬ ЭЛЕМЕНТОВ ФАСАДОВ	
А3	60-АР	ВЕДОМОСТЬ ЭЛЕМЕНТОВ ПЕРЕГОРОДОК	
А3	61-АР	ВЕДОМОСТЬ ЭЛЕМЕНТОВ ПОТОЛКОВ	
А3	62-АР	ВЕДОМОСТЬ ЭЛЕМЕНТОВ ПЛОСКОЙ КРОВЛИ	
А3	63-АР	ВЕДОМОСТЬ ЭЛЕМЕНТОВ ФАСАДОВ	
А3	64-АР	ВЕДОМОСТЬ ЭЛЕМЕНТОВ ПЕРЕГОРОДОК	
А3	65-АР	ВЕДОМОСТЬ ЭЛЕМЕНТОВ ПОТОЛКОВ	
А3	66-АР	ВЕДОМОСТЬ ЭЛЕМЕНТОВ ПЛОСКОЙ КРОВЛИ	
А3	67-АР	ВЕДОМОСТЬ ЭЛЕМЕНТОВ ФАСАДОВ	
А3	68-АР	ВЕДОМОСТЬ ЭЛЕМЕНТОВ ПЕРЕГОРОДОК	
А3	69-АР	ВЕДОМОСТЬ ЭЛЕМЕНТОВ ПОТОЛКОВ	
А3	70-АР	ВЕДОМОСТЬ ЭЛЕМЕНТОВ ПЛОСКОЙ КРОВЛИ	
А3	71-АР	ВЕДОМОСТЬ ЭЛЕМЕНТОВ ФАСАДОВ	
А3	72-АР	ВЕДОМОСТЬ ЭЛЕМЕНТОВ ПЕРЕГОРОДОК	
А3	73-АР	ВЕДОМОСТЬ ЭЛЕМЕНТОВ ПОТОЛКОВ	
А3	74-АР	ВЕДОМОСТЬ ЭЛЕМЕНТОВ ПЛОСКОЙ КРОВЛИ	
А3	75-АР	ВЕДОМОСТЬ ЭЛЕМЕНТОВ ФАСАДОВ	
А3	76-АР	ВЕДОМОСТЬ ЭЛЕМЕНТОВ ПЕРЕГОРОДОК	
А3	77-АР	ВЕДОМОСТЬ ЭЛЕМЕНТОВ ПОТОЛКОВ	
А3	78-АР	ВЕДОМОСТЬ ЭЛЕМЕНТОВ ПЛОСКОЙ КРОВЛИ	
А3	79-АР	ВЕДОМОСТЬ ЭЛЕМЕНТОВ ФАСАДОВ	
А3	80-АР	ВЕДОМОСТЬ ЭЛЕМЕНТОВ ПЕРЕГОРОДОК	
А3	81-АР	ВЕДОМОСТЬ ЭЛЕМЕНТОВ ПОТОЛКОВ	
А3	82-АР	ВЕДОМОСТЬ ЭЛЕМЕНТОВ ПЛОСКОЙ КРОВЛИ	
А3	83-АР	ВЕДОМОСТЬ ЭЛЕМЕНТОВ ФАСАДОВ	
А3	84-АР	ВЕДОМОСТЬ ЭЛЕМЕНТОВ ПЕРЕГОРОДОК	
А3	85-АР	ВЕДОМОСТЬ ЭЛЕМЕНТОВ ПОТОЛКОВ	
А3	86-АР	ВЕДОМОСТЬ ЭЛЕМЕНТОВ ПЛОСКОЙ КРОВЛИ	
А3	87-АР	ВЕДОМОСТЬ ЭЛЕМЕНТОВ ФАСАДОВ	
А3	88-АР	ВЕДОМОСТЬ ЭЛЕМЕНТОВ ПЕРЕГОРОДОК	
А3	89-АР	ВЕДОМОСТЬ ЭЛЕМЕНТОВ ПОТОЛКОВ	
А3	90-АР	ВЕДОМОСТЬ ЭЛЕМЕНТОВ ПЛОСКОЙ КРОВЛИ	
А3	91-АР	ВЕДОМОСТЬ ЭЛЕМЕНТОВ ФАСАДОВ	
А3	92-АР	ВЕДОМОСТЬ ЭЛЕМЕНТОВ ПЕРЕГОРОДОК	
А3	93-АР	ВЕДОМОСТЬ ЭЛЕМЕНТОВ ПОТОЛКОВ	
А3	94-АР	ВЕДОМОСТЬ ЭЛЕМЕНТОВ ПЛОСКОЙ КРОВЛИ	
А3	95-АР	ВЕДОМОСТЬ ЭЛЕМЕНТОВ ФАСАДОВ	
А3	96-АР	ВЕДОМОСТЬ ЭЛЕМЕНТОВ ПЕРЕГОРОДОК	
А3	97-АР	ВЕДОМОСТЬ ЭЛЕМЕНТОВ ПОТОЛКОВ	
А3	98-АР	ВЕДОМОСТЬ ЭЛЕМЕНТОВ ПЛОСКОЙ КРОВЛИ	
А3	99-АР	ВЕДОМОСТЬ ЭЛЕМЕНТОВ ФАСАДОВ	
А3	100-АР	ВЕДОМОСТЬ ЭЛЕМЕНТОВ ПЕРЕГОРОДОК	
А3	101-АР	ВЕДОМОСТЬ ЭЛЕМЕНТОВ ПОТОЛКОВ	
А3	102-АР	ВЕДОМОСТЬ ЭЛЕМЕНТОВ ПЛОСКОЙ КРОВЛИ	
А3	103-АР	ВЕДОМОСТЬ ЭЛЕМЕНТОВ ФАСАДОВ	
А3	104-АР	ВЕДОМОСТЬ ЭЛЕМЕНТОВ ПЕРЕГОРОДОК	
А3	105-АР	ВЕДОМОСТЬ ЭЛЕМЕНТОВ ПОТОЛКОВ	
А3	106-АР	ВЕДОМОСТЬ ЭЛЕМЕНТОВ ПЛОСКОЙ КРОВЛИ	
А3	107-АР	ВЕДОМОСТЬ ЭЛЕМЕНТОВ ФАСАДОВ	
А3	108-АР	ВЕДОМОСТЬ ЭЛЕМЕНТОВ ПЕРЕГОРОДОК	
А3	109-АР	ВЕДОМОСТЬ ЭЛЕМЕНТОВ ПОТОЛКОВ	
А3	110-АР	ВЕДОМОСТЬ ЭЛЕМЕНТОВ ПЛОСКОЙ КРОВЛИ	
А3	111-АР	ВЕДОМОСТЬ ЭЛЕМЕНТОВ ФАСАДОВ	
А3	112-АР	ВЕДОМОСТЬ ЭЛЕМЕНТОВ ПЕРЕГОРОДОК	
А3	113-АР	ВЕДОМОСТЬ ЭЛЕМЕНТОВ ПОТОЛКОВ	
А3	114-АР	ВЕДОМОСТЬ ЭЛЕМЕНТОВ ПЛОСКОЙ КРОВЛИ	
А3	115-АР	ВЕДОМОСТЬ ЭЛЕМЕНТОВ ФАСАДОВ	
А3	116-АР	ВЕДОМОСТЬ ЭЛЕМЕНТОВ ПЕРЕГОРОДОК	
А3	117-АР	ВЕДОМОСТЬ ЭЛЕМЕНТОВ ПОТОЛКОВ	
А3	118-АР	ВЕДОМОСТЬ ЭЛЕМЕНТОВ ПЛОСКОЙ КРОВЛИ	
А3	119-АР	ВЕДОМОСТЬ ЭЛЕМЕНТОВ ФАСАДОВ	
А3	120-АР	ВЕДОМОСТЬ ЭЛЕМЕНТОВ ПЕРЕГОРОДОК	
А3	121-АР	ВЕДОМОСТЬ ЭЛЕМЕНТОВ ПОТОЛКОВ	
А3	122-АР	ВЕДОМОСТЬ ЭЛЕМЕНТОВ ПЛОСКОЙ КРОВЛИ	
А3	123-АР	ВЕДОМОСТЬ ЭЛЕМЕНТОВ ФАСАДОВ	
А3	124-АР	ВЕДОМОСТЬ ЭЛЕМЕНТОВ ПЕРЕГОРОДОК	
А3	125-АР	ВЕДОМОСТЬ ЭЛЕМЕНТОВ ПОТОЛКОВ	
А3	126-АР	ВЕДОМОСТЬ ЭЛЕМЕНТОВ ПЛОСКОЙ КРОВЛИ	
А3	127-АР	ВЕДОМОСТЬ ЭЛЕМЕНТОВ ФАСАДОВ	
А3	128-АР	ВЕДОМОСТЬ ЭЛЕМЕНТОВ ПЕРЕГОРОДОК	
А3	129-АР	ВЕДОМОСТЬ ЭЛЕМЕНТОВ ПОТОЛКОВ	
А3	130-АР	ВЕДОМОСТЬ ЭЛЕМЕНТОВ ПЛОСКОЙ КРОВЛИ	
А3	131-АР	ВЕДОМОСТЬ ЭЛЕМЕНТОВ ФАСАДОВ	
А3	132-АР	ВЕДОМОСТЬ ЭЛЕМЕНТОВ ПЕРЕГОРОДОК	
А3	133-АР	ВЕДОМОСТЬ ЭЛЕМЕНТОВ ПОТОЛКОВ	
А3	134-АР	ВЕДОМОСТЬ ЭЛЕМЕНТОВ ПЛОСКОЙ КРОВЛИ	
А3	135-АР	ВЕДОМОСТЬ ЭЛЕМЕНТОВ ФАСАДОВ	
А3	136-АР	ВЕДОМОСТЬ ЭЛЕМЕНТОВ ПЕРЕГОРОДОК	
А3	137-АР	ВЕДОМОСТЬ ЭЛЕМЕНТОВ ПОТОЛКОВ	
А3	138-АР	ВЕДОМОСТЬ ЭЛЕМЕНТОВ ПЛОСКОЙ КРОВЛИ	
А3	139-АР	ВЕДОМОСТЬ ЭЛЕМЕНТОВ ФАСАДОВ	
А3	140-АР	ВЕДОМОСТЬ ЭЛЕМЕНТОВ ПЕРЕГОРОДОК	
А3	141-АР	ВЕДОМОСТЬ ЭЛЕМЕНТОВ ПОТОЛКОВ	
А3	142-АР	ВЕДОМОСТЬ ЭЛЕМЕНТОВ ПЛОСКОЙ КРОВЛИ	
А3	143-АР	ВЕДОМОСТЬ ЭЛЕМЕНТОВ ФАСАДОВ	
А3	144-АР	ВЕДОМОСТЬ ЭЛЕМЕНТОВ ПЕРЕГОРОДОК	
А3	145-АР	ВЕДОМОСТЬ ЭЛЕМЕНТОВ ПОТОЛКОВ	
А3	146-АР	ВЕДОМОСТЬ ЭЛЕМЕНТОВ ПЛОСКОЙ КРОВЛИ	
А3	147-АР	ВЕДОМОСТЬ ЭЛЕМЕНТОВ ФАСАДОВ	
А3	148-АР	ВЕДОМОСТЬ ЭЛЕМЕНТОВ ПЕРЕГОРОДОК	
А3	149-АР	ВЕДОМОСТЬ ЭЛЕМЕНТОВ ПОТОЛКОВ	
А3	150-АР	ВЕДОМОСТЬ ЭЛЕМЕНТОВ ПЛОСКОЙ КРОВЛИ	
А3	151-АР	ВЕДОМОСТЬ ЭЛЕМЕНТОВ ФАСАДОВ	
А3	152-АР	ВЕДОМОСТЬ ЭЛЕМЕНТОВ ПЕРЕГОРОДОК	
А3	153-АР	ВЕДОМОСТЬ ЭЛЕМЕНТОВ ПОТОЛКОВ	
А3	154-АР	ВЕДОМОСТЬ ЭЛЕМЕНТОВ ПЛОСКОЙ КРОВЛИ	
А3	155-АР	ВЕДОМОСТЬ ЭЛЕМЕНТОВ ФАСАДОВ	
А3	156-АР	ВЕДОМОСТЬ ЭЛЕМЕНТОВ ПЕРЕГОРОДОК	
А3	157-АР	ВЕДОМОСТЬ ЭЛЕМЕНТОВ ПОТОЛКОВ	
А3	158-АР	ВЕДОМОСТЬ ЭЛЕМЕНТОВ ПЛОСКОЙ КРОВЛИ	
А3	159-АР	ВЕДОМОСТЬ ЭЛЕМЕНТОВ ФАСАДОВ	
А3	160-АР	ВЕДОМОСТЬ ЭЛЕМЕНТОВ ПЕРЕГОРОДОК	
А3	161-АР	ВЕДОМОСТЬ ЭЛЕМЕНТОВ ПОТОЛКОВ	
А3	162-АР	ВЕДОМОСТЬ ЭЛЕМЕНТОВ ПЛОСКОЙ КРОВЛИ	
А3	163-АР	ВЕДОМОСТЬ ЭЛЕМЕНТОВ ФАСАДОВ	
А3	164-АР	ВЕДОМОСТЬ ЭЛЕМЕНТОВ ПЕРЕГОРОДОК	
А3	165-АР	ВЕДОМОСТЬ ЭЛЕМЕНТОВ ПОТОЛКОВ	
А3	166-АР	ВЕДОМОСТЬ ЭЛЕМЕНТОВ ПЛОСКОЙ КРОВЛИ	
А3	167-АР	ВЕДОМОСТЬ ЭЛЕМЕНТОВ ФАСАДОВ	
А3	168-АР	ВЕДОМОСТЬ ЭЛЕМЕНТОВ ПЕРЕГОРОДОК	
А3	169-АР	ВЕДОМОСТЬ ЭЛЕМЕНТОВ ПОТОЛКОВ	
А3	170-АР	ВЕДОМОСТЬ ЭЛЕМЕНТОВ ПЛОСКОЙ КРОВЛИ	
А3	171-АР	ВЕДОМОСТЬ ЭЛЕМЕНТОВ ФАСАДОВ	
А3	172-АР	ВЕДОМОСТЬ ЭЛЕМЕНТОВ ПЕРЕГОРОДОК	
А3	173-АР	ВЕДОМОСТЬ ЭЛЕМЕНТОВ ПОТОЛКОВ	
А3	174-АР	ВЕДОМОСТЬ ЭЛЕМЕНТОВ ПЛОСКОЙ КРОВЛИ	
А3	175-АР	ВЕДОМОСТЬ ЭЛЕМЕНТОВ ФАСАДОВ	
А3	176-АР	ВЕДОМОСТЬ ЭЛЕМЕНТОВ ПЕРЕГОРОДОК	
А3	177-АР	ВЕДОМОСТЬ ЭЛЕМЕНТОВ ПОТОЛКОВ	
А3	178-АР	ВЕДОМОСТЬ ЭЛЕМЕНТОВ ПЛОСКОЙ КРОВЛИ	
А3	179-АР	ВЕДОМОСТЬ ЭЛЕМЕНТОВ ФАСАДОВ	
А3	180-АР	ВЕДОМОСТЬ ЭЛЕМЕНТОВ ПЕРЕГОРОДОК	
А3	181-АР	ВЕДОМОСТЬ ЭЛЕМЕНТОВ ПОТОЛКОВ	
А3	182-АР	ВЕДОМОСТЬ ЭЛЕМЕНТОВ ПЛОСКОЙ КРОВЛИ	
А3	183-АР	ВЕДОМОСТЬ ЭЛЕМЕНТОВ ФАСАДОВ	
А3	184-АР	ВЕДОМОСТЬ ЭЛЕМЕНТОВ ПЕРЕГОРОДОК	
А3	185-АР	ВЕДОМОСТЬ ЭЛЕМЕНТОВ ПОТОЛКОВ	
А3	186-АР	ВЕДОМОСТЬ ЭЛЕМЕНТОВ ПЛОСКОЙ КРОВЛИ	
А3	187-АР	ВЕДОМОСТЬ ЭЛЕМЕНТОВ ФАСАДОВ	
А3	188-АР	ВЕДОМОСТЬ ЭЛЕМЕНТОВ ПЕРЕГОРОДОК	
А3	189-АР	ВЕДОМОСТЬ ЭЛЕМЕНТОВ ПОТОЛКОВ	
А3	190-АР	ВЕДОМОСТЬ ЭЛЕМЕНТОВ ПЛОСКОЙ КРОВЛИ	
А3	191-АР	ВЕДОМОСТЬ ЭЛЕМЕНТОВ ФАСАДОВ	
А3	192-АР	ВЕДОМОСТЬ ЭЛЕМЕНТОВ ПЕРЕГОРОДОК	
А3	193-АР	ВЕДОМОСТЬ ЭЛЕМЕНТОВ ПОТОЛКОВ	
А3	194-АР	ВЕДОМОСТЬ ЭЛЕМЕНТОВ ПЛОСКОЙ КРОВЛИ	
А3	195-АР	ВЕДОМОСТЬ ЭЛЕМЕНТОВ ФАСАДОВ	
А3	196-АР	ВЕДОМОСТЬ ЭЛЕМЕНТОВ ПЕРЕГОРОДОК	
А3	197-АР	ВЕДОМОСТЬ ЭЛЕМЕНТОВ ПОТОЛКОВ	
А3	198-АР	ВЕДОМОСТЬ ЭЛЕМЕНТОВ ПЛОСКОЙ КРОВЛИ	
А3	199-АР	ВЕДОМОСТЬ ЭЛЕМЕНТОВ ФАСАДОВ	
А3	200-АР	ВЕДОМОСТЬ ЭЛЕМЕНТОВ ПЕРЕГОРОДОК	
А3	201-АР	ВЕДОМОСТЬ ЭЛЕМЕНТОВ ПОТОЛКОВ	
А3	202-АР	ВЕДОМОСТЬ ЭЛЕМЕНТОВ ПЛОСКОЙ КРОВЛИ	
А3	203-АР	ВЕДОМОСТЬ ЭЛЕМЕНТОВ ФАСАДОВ	
А3	204-АР	ВЕДОМОСТЬ ЭЛЕМЕНТОВ ПЕРЕГОРОДОК	
А3	205-АР	ВЕДОМОСТЬ ЭЛЕМЕНТОВ ПОТОЛКОВ	
А3	206-АР	ВЕДОМОСТЬ ЭЛЕМЕНТОВ ПЛОСКОЙ КРОВЛИ	
А3	207-АР	ВЕДОМОСТЬ ЭЛЕМЕНТОВ ФАСАДОВ	
А3	208-АР	ВЕДОМОСТЬ ЭЛЕМЕНТОВ ПЕРЕГОРОДОК	
А3	209-АР	ВЕДОМОСТЬ ЭЛЕМЕНТОВ ПОТОЛКОВ	
А3	210-АР	ВЕДОМОСТЬ ЭЛЕМЕНТОВ ПЛОСКОЙ КРОВЛИ	
А3	211-АР	ВЕДОМОСТЬ ЭЛЕМЕНТОВ ФАСАДОВ	
А3	212-АР	ВЕДОМОСТЬ ЭЛЕМЕНТОВ ПЕРЕГОРОДОК	
А3	213-АР	ВЕДОМОСТЬ ЭЛЕМЕНТОВ ПОТОЛКОВ	
А3	214-АР	ВЕДОМОСТЬ ЭЛЕМЕНТОВ ПЛОСКОЙ КРОВЛИ	
А3	215-АР	ВЕДОМОСТЬ ЭЛЕМЕНТОВ ФАСАДОВ	
А3	216-АР	ВЕДОМОСТЬ ЭЛЕМЕНТОВ ПЕРЕГОРОДОК	
А3	217-АР	ВЕДОМОСТЬ ЭЛЕМЕНТОВ ПОТОЛКОВ	
А3	218-АР	ВЕДОМОСТЬ ЭЛЕМЕНТОВ ПЛОСКОЙ КРОВЛИ	
А3	219-АР	ВЕДОМОСТЬ ЭЛЕМЕНТОВ ФАСАДОВ	
А3	220-АР	ВЕДОМОСТЬ ЭЛЕМЕНТОВ ПЕРЕГОРОДОК	
А3	221-АР	ВЕДОМОСТЬ ЭЛЕМЕНТОВ ПОТОЛКОВ	
А3	222-АР	ВЕДОМОСТЬ ЭЛЕМЕНТОВ ПЛОСКОЙ КРОВЛИ	
А3	223-АР	ВЕДОМОСТЬ ЭЛЕМЕНТОВ ФАСАДОВ	
А3	224-АР	ВЕДОМОСТЬ ЭЛЕМЕНТОВ ПЕРЕГОРОДОК	
А3	225-АР	ВЕДОМОСТЬ ЭЛЕМЕНТОВ ПОТОЛКОВ	
А3	226-АР	ВЕДОМОСТЬ ЭЛЕМЕНТОВ ПЛОСКОЙ КРОВЛИ	
А3	227-АР	ВЕДОМОСТЬ ЭЛЕМЕНТОВ ФАСАДОВ	
А3	228-АР	ВЕДОМОСТЬ ЭЛЕМЕНТОВ ПЕРЕГОРОДОК	
А3	229-АР	ВЕДОМОСТЬ ЭЛЕМЕНТОВ ПОТОЛКОВ	
А3	230-АР	ВЕДОМОСТЬ ЭЛЕМЕНТОВ ПЛОСКОЙ КРОВЛИ	
А3	231-АР	ВЕДОМОСТЬ ЭЛЕМЕНТОВ ФАСАДОВ	
А3	232-АР	ВЕДОМОСТЬ ЭЛЕМЕНТОВ ПЕРЕГОРОДОК	
А3	233-АР	ВЕДОМОСТЬ ЭЛЕМЕНТОВ ПОТОЛКОВ	
А3	234-АР	ВЕДОМОСТЬ ЭЛЕМЕНТОВ ПЛОСКОЙ КРОВЛИ	
А3	235-АР	ВЕДОМОСТЬ ЭЛЕМЕНТОВ ФАСАДОВ	
А3	236-АР	ВЕДОМОСТЬ ЭЛЕМЕНТОВ ПЕРЕГОРОДОК	
А3	237-АР	ВЕДОМОСТЬ ЭЛЕМЕНТОВ ПОТОЛКОВ	
А3	238-АР	ВЕДОМОСТЬ ЭЛЕМЕНТОВ ПЛОСКОЙ КРОВЛИ	
А3	239-АР	ВЕДОМОСТЬ ЭЛЕМЕНТОВ ФАСАДОВ	
А3	240-АР	ВЕДОМОСТЬ ЭЛЕМЕНТОВ ПЕРЕГОРОДОК	
А3	241-АР	ВЕДОМОСТЬ ЭЛЕМЕНТОВ ПОТОЛКОВ	
А3	242-АР	ВЕДОМОСТЬ ЭЛЕМЕНТОВ ПЛОСКОЙ КРОВЛИ	
А3	243-АР	ВЕДОМОСТЬ ЭЛЕМЕНТОВ ФАСАДОВ	
А3	244-АР	ВЕДОМОСТЬ ЭЛЕМЕНТОВ ПЕРЕГОРОДОК	
А3	245-АР	ВЕДОМОСТЬ ЭЛЕМЕНТОВ ПОТОЛКОВ	
А3	246-АР	ВЕДОМОСТЬ ЭЛЕМЕНТОВ ПЛОСКОЙ КРОВЛИ	
А3	247-АР	ВЕДОМОСТЬ ЭЛЕМЕНТОВ ФАСАДОВ	
А3	248-АР	ВЕДОМОСТЬ ЭЛЕМЕНТОВ ПЕРЕГОРОДОК	
А3	249-АР	ВЕДОМОСТЬ ЭЛЕМЕНТОВ ПОТОЛКОВ	
А3	250-АР	ВЕДОМОСТЬ ЭЛЕМЕНТОВ ПЛОСКОЙ КРОВЛИ	
А3	251-АР	ВЕДОМОСТЬ ЭЛЕМЕНТОВ ФАСАДОВ	
А3	252-АР	ВЕДОМОСТЬ ЭЛЕМЕНТОВ ПЕРЕГОРОДОК	
А3	253-АР	ВЕДОМОСТЬ ЭЛЕМЕНТОВ ПОТОЛКОВ	
А3	254-АР	ВЕДОМОСТЬ ЭЛЕМЕНТОВ ПЛОСКОЙ КРОВЛИ	
А3	255-АР	ВЕДОМОСТЬ ЭЛЕМЕНТОВ ФАСАДОВ	
А3	256-АР	В

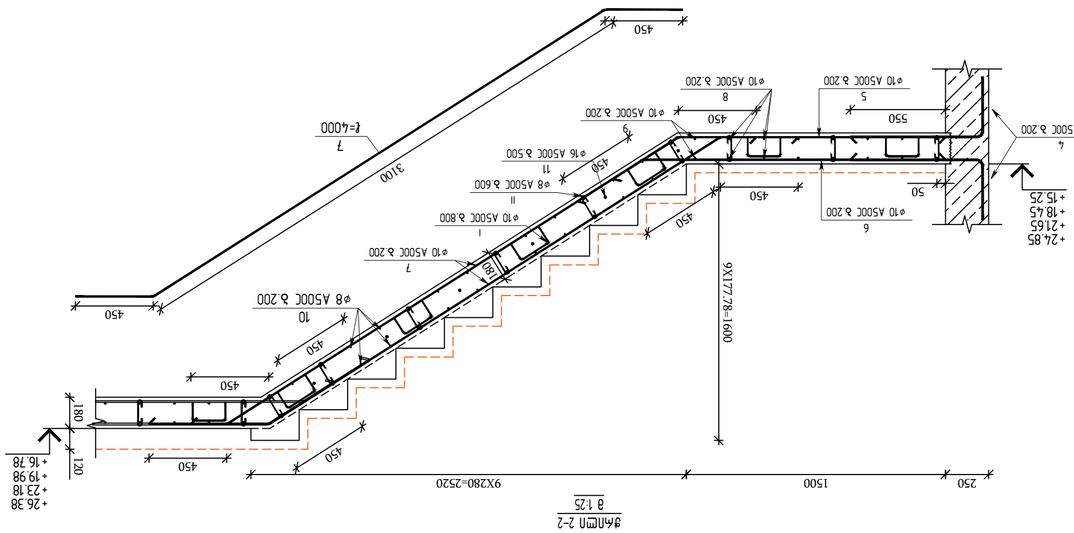

ФАСАД 1-1
1 : 25

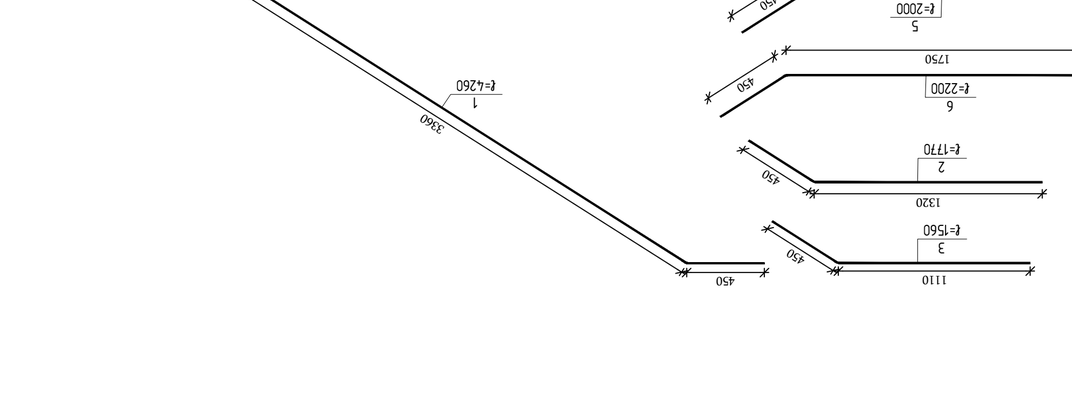

ФАСАД 2-2
1 : 25

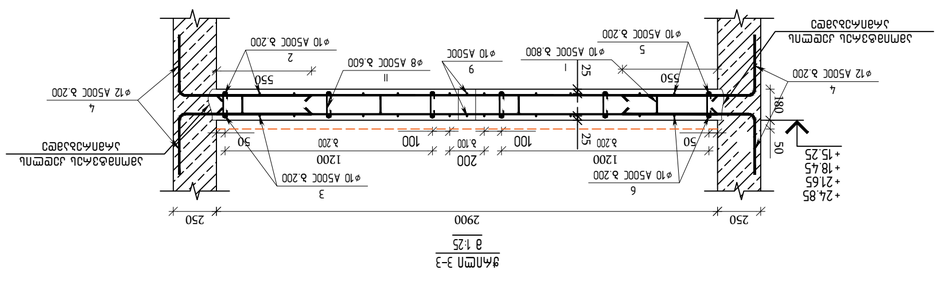

ФАСАД 3-3
1 : 25

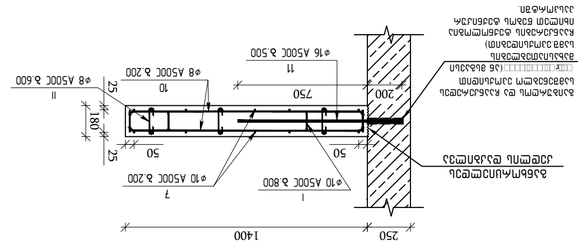

ФАСАД 4-4
1 : 25

Марка	Сечение, мм	Объем бетона, м³	Масса одной, кг	Кол.
1	300×300	0.27	675	4
2	300×300	0.27	675	4
3	300×300	0.27	675	4
4	300×300	0.27	675	4
5	300×300	0.27	675	4
6	300×300	0.27	675	4
7	300×300	0.27	675	4
8	300×300	0.27	675	4
9	300×300	0.27	675	4
10	300×300	0.27	675	4
11	300×300	0.27	675	4

Ведомость элементов

Поз.	Ø	Длина	Количество, шт	Масса 1 м, кг	Масса, кг
1	16	2400	4	1.58	15.17
2	16	2400	4	1.58	15.17
3	16	2400	4	1.58	15.17
4	16	2400	4	1.58	15.17
5	16	2400	4	1.58	15.17
6	16	2400	4	1.58	15.17
7	16	2400	4	1.58	15.17
8	16	2400	4	1.58	15.17
9	16	2400	4	1.58	15.17
10	16	2400	4	1.58	15.17
11	16	2400	4	1.58	15.17

Спецификация арматурных изделий

Марка	Сечение, мм	Объем бетона, м³	Масса одной, кг	Кол.
1	300×300	0.27	675	4
2	300×300	0.27	675	4
3	300×300	0.27	675	4
4	300×300	0.27	675	4
5	300×300	0.27	675	4
6	300×300	0.27	675	4
7	300×300	0.27	675	4
8	300×300	0.27	675	4
9	300×300	0.27	675	4
10	300×300	0.27	675	4
11	300×300	0.27	675	4

Ведомость элементов

Поз.	Ø	Длина	Количество, шт	Масса 1 м, кг	Масса, кг
1	16	4260	16	68.16	19.49
2	10	1770	8	14.16	66.20
3	10	1560	8	12.48	159.72
4	12	1165	64	74.56	46.14
5	10	2000	8	16	
6	10	2200	8	17.6	
7	10	4000	16	64	
8	10	2900	14	40.6	
9	10	1595	4	6.38	
10	8	1590	62	98.58	
11	16	950	13	12.35	
1	10	820	24	19.68	
11	8	3400	54	18.36	

Спецификация арматурных изделий

Марка	Сечение, мм	Объем бетона, м³	Масса одной, кг	Кол.
1	300×300	0.27	675	4
2	300×300	0.27	675	4
3	300×300	0.27	675	4
4	300×300	0.27	675	4
5	300×300	0.27	675	4
6	300×300	0.27	675	4
7	300×300	0.27	675	4
8	300×300	0.27	675	4
9	300×300	0.27	675	4
10	300×300	0.27	675	4
11	300×300	0.27	675	4

Ведомость элементов

Поз.	Ø	Длина	Количество, шт	Масса 1 м, кг	Масса, кг
1	16	4260	16	68.16	19.49
2	10	1770	8	14.16	66.20
3	10	1560	8	12.48	159.72
4	12	1165	64	74.56	46.14
5	10	2000	8	16	
6	10	2200	8	17.6	
7	10	4000	16	64	
8	10	2900	14	40.6	
9	10	1595	4	6.38	
10	8	1590	62	98.58	
11	16	950	13	12.35	
1	10	820	24	19.68	
11	8	3400	54	18.36	

Ведомость элементов

Поз.	Ø	Длина	Количество, шт	Масса 1 м, кг	Масса, кг
1	16	4260	16	68.16	19.49
2	10	1770	8	14.16	66.20
3	10	1560	8	12.48	159.72
4	12	1165	64	74.56	46.14
5	10	2000	8	16	
6	10	2200	8	17.6	
7	10	4000	16	64	
8	10	2900	14	40.6	
9	10	1595	4	6.38	
10	8	1590	62	98.58	
11	16	950	13	12.35	
1	10	820	24	19.68	
11	8	3400	54	18.36	

Спецификация арматурных изделий

Марка	Сечение, мм	Объем бетона, м³	Масса одной, кг	Кол.
1	300×300	0.27	675	4
2	300×300	0.27	675	4
3	300×300	0.27	675	4
4	300×300	0.27	675	4
5	300×300	0.27	675	4
6	300×300	0.27	675	4
7	300×300	0.27	675	4
8	300×300	0.27	675	4
9	300×300	0.27	675	4
10	300×300	0.27	675	4
11	300×300	0.27	675	4

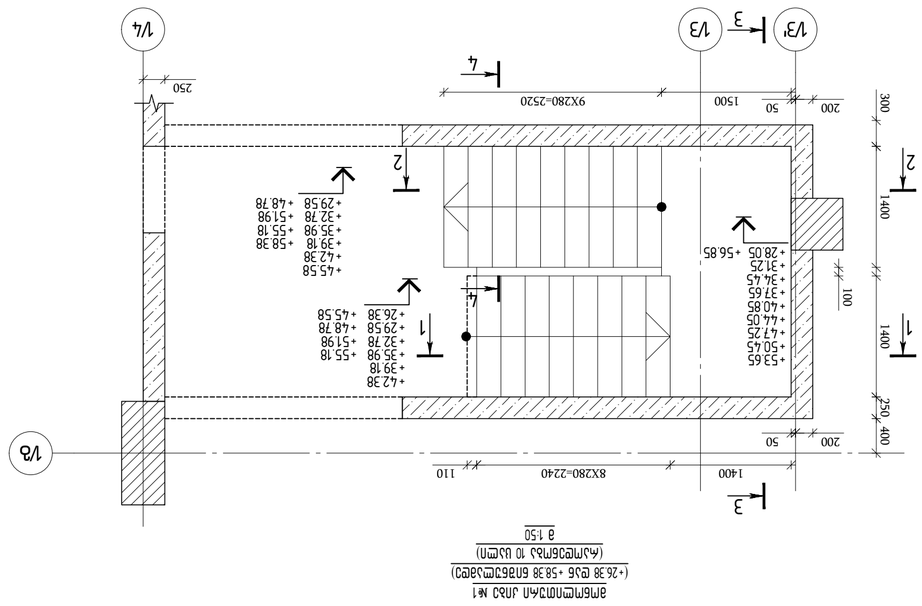

ситуационный план №1
(+26.38 до +58.38 благоустройство)
(на отм.на 10 шт.)
в 1:50

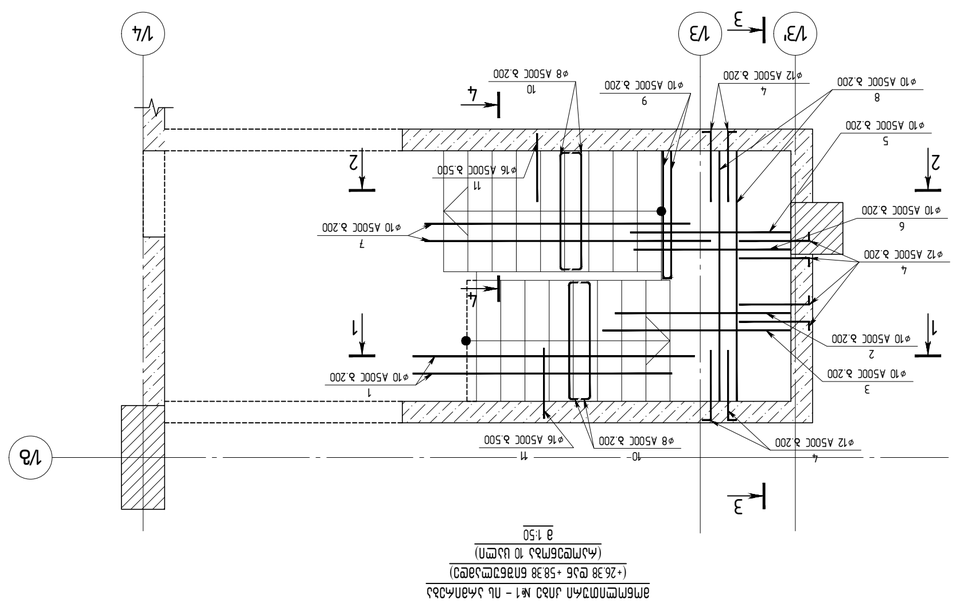

ситуационный план №1 - по дому индивидуальных предпринимателей
(+26.38 до +58.38 благоустройство)
(на отм.на 10 шт.)
в 1:50

Проектная документация	
Раздел:	A2 OE_STR_Belashnii_STAIR
Чертеж:	KEYPLAN

Изм.	Кол.уч.	Лист	№ док.
Разраб.	Беляшний		
Пров.	Ситников		
Н.контр.	Ситников		
ГИП	Ситников		

Заказчик: ООО "ЭНЕРГОСТРОЙ"

Объект: Жилой дом по ул. Ленина, 63 в г.Ленинск, Ленинский район, Волгоградская область. Корректировка

Стадия: Р | Лист: 1 | Листов: 1

Общество с ограниченной ответственностью "Инженерный центр "Волгоградгражданпроект"
Свидетельство о допуске к работам, которые оказывают влияние на безопасность объектов капитального строительства № СРО-П-024-30062009 от 30.06.2009 г.

Ситуационный план №1 - по дому индивидуальных предпринимателей (+26.38 до +58.38 благоустройство) (на отм.на 10 шт.) в 1:50

ГИП	Ситников		
Н.контр.	Ситников		
Пров.	Ситников		
Разраб.	Беляшний		

Копировал: | Формат: А3

Изм.	Кол.уч.	Лист	№ док.	Подп.	Дата

Взам.инв.№:

Подпись и дата:

Инв.№ подл.:

Изм.	Кол.уч.	Лист
R1	Ситников	35

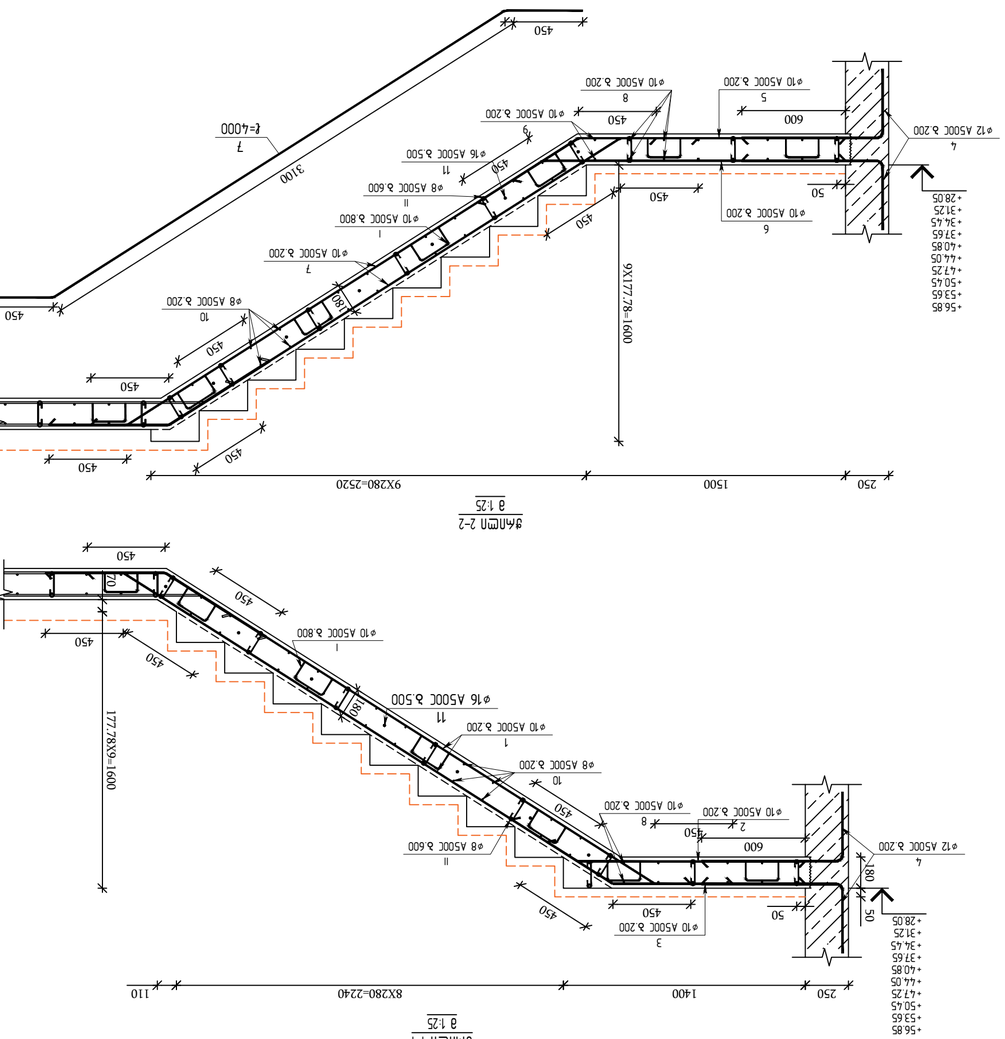

ø1Лпоп 1-1
8 1:25

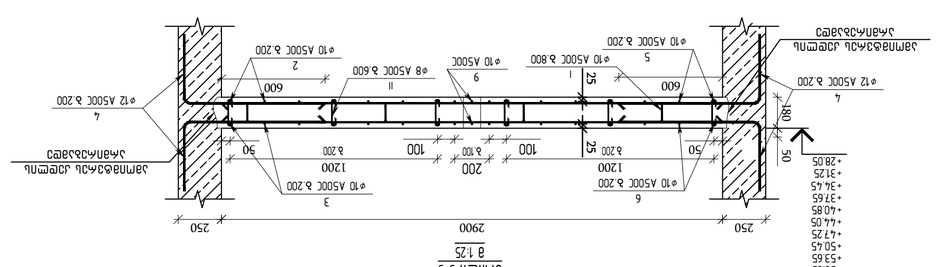

ø1Лпоп 3-3
8 1:25

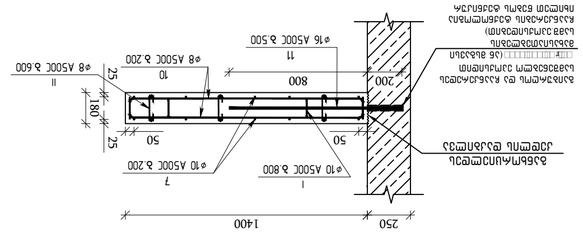

ø1Лпоп 4-4
8 1:25

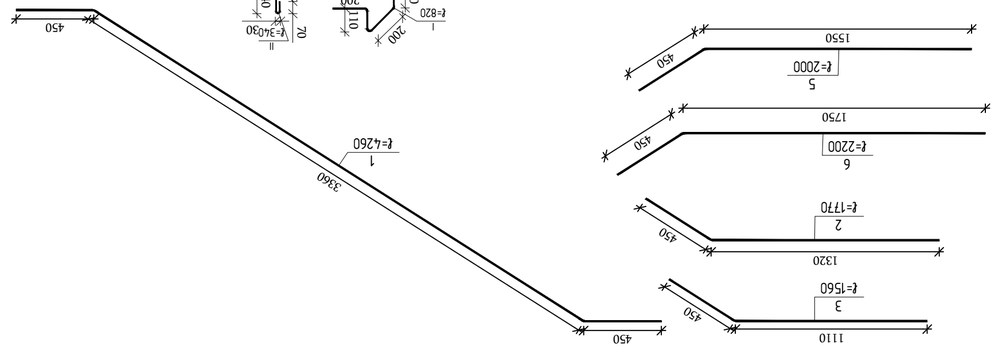

Ø	Ø8	Ø10	Ø12	Ø16
Масса 1 м, кг	0.395	0.617	0.888	1.578

Марка	Поз.	Эскиз	Ø, мм	Кол., шт.	Общая длина, мм	Масса, кг
Лестница ЛМ1	1		16	2	4260	8.44
	2		10	2	1770	2.18
	3		10	2	1560	1.92
	4		12	2	1215	2.16
	5		10	2	2000	2.46
	6		10	2	2200	2.71
	7		10	2	4000	4.93
	8		10	2	2900	3.57
	9		10	2	1595	1.97
	10		8	2	1590	0.63
	11		10	2	1000	1.23
	I		10	1	820	0.51
	II		10	1	340	0.21
	1		10	1	4260	2.63
	2		10	1	1770	1.09
	3		10	1	1560	0.96
	4		12	1	1215	1.08
	5		10	1	2000	1.23
	6		10	1	2200	1.36
	7		10	1	4000	2.47
	8		10	1	2900	1.79
	9		10	1	1595	0.98
	10		8	1	1590	0.63
	11		10	1	1000	0.62
	I		10	1	820	0.51
	II		10	1	340	0.21

Марка	Поз.	Эскиз	Ø, мм	Кол., шт.	Общая длина, мм	Масса, кг
Ограждение ЛМ1	1		10	2	4260	2.63
	2		10	2	1770	1.09
	3		10	2	1560	0.96
	4		12	2	1215	1.08
	5		10	2	2000	1.23
	6		10	2	2200	1.36
	7		10	2	4000	2.47
	8		10	2	2900	1.79
	9		10	2	1595	0.98
	10		8	2	1590	0.63
	11		10	2	1000	0.62
	I		10	1	820	0.51
	II		10	1	340	0.21
	1		10	1	4260	2.63
	2		10	1	1770	1.09
	3		10	1	1560	0.96
	4		12	1	1215	1.08
	5		10	1	2000	1.23
	6		10	1	2200	1.36
	7		10	1	4000	2.47
	8		10	1	2900	1.79
	9		10	1	1595	0.98
	10		8	1	1590	0.63
	11		10	1	1000	0.62
	I		10	1	820	0.51
	II		10	1	340	0.21

Марка конструкции	Поз.	Эскиз	Ø, мм	Кол., шт.	Общая длина, мм	Масса, кг
ЛМ1 (▽+26.38 ÷ ▽+58.38)	1		10	2	4260	8.44
	2		10	2	1770	2.18
	3		10	2	1560	1.92
	4		12	2	1215	2.16
	5		10	2	2000	2.46
	6		10	2	2200	2.71
	7		10	2	4000	4.93
	8		10	2	2900	3.57
	9		10	2	1595	1.97
	10		8	2	1590	0.63
	11		10	2	1000	0.62
	I		10	1	820	0.51
	II		10	1	340	0.21
	1		10	1	4260	2.63
	2		10	1	1770	1.09
	3		10	1	1560	0.96
	4		12	1	1215	1.08
	5		10	1	2000	1.23
	6		10	1	2200	1.36
	7		10	1	4000	2.47
	8		10	1	2900	1.79
	9		10	1	1595	0.98
	10		8	1	1590	0.63
	11		10	1	1000	0.62
	I		10	1	820	0.51
	II		10	1	340	0.21

Марка конструкции	Поз.	Эскиз	Ø, мм	Кол., шт.	Общая длина, мм	Масса, кг			
						Ø	Σ L, м	Ø Σ L, м	Ø Σ L, кг
Ограждение ЛМ1	1		10	2	4260	16	8.52	8.52	5.26
	2		10	2	1770	8	3.54	3.54	0.87
	3		10	2	1560	8	3.12	3.12	0.77
	4		12	2	1215	8	2.43	2.43	0.86
	5		10	2	2000	8	4	4	0.99
	6		10	2	2200	8	4.4	4.4	1.09
	7		10	2	4000	16	8	8	1.97
	8		10	2	2900	8	5.8	5.8	1.43
	9		10	2	1595	8	3.19	3.19	0.79
	10		8	2	1590	8	3.18	3.18	0.5
	11		10	2	1000	8	2	2	0.49
	I		10	1	820	8	0.82	0.82	0.2
	II		10	1	340	8	0.34	0.34	0.08
	1		10	1	4260	8	4.26	4.26	1.05
	2		10	1	1770	8	1.77	1.77	0.44
	3		10	1	1560	8	1.56	1.56	0.39
	4		12	1	1215	8	1.22	1.22	0.43
	5		10	1	2000	8	2	2	0.49
	6		10	1	2200	8	2.2	2.2	0.54
	7		10	1	4000	8	4	4	0.99
	8		10	1	2900	8	2.9	2.9	0.72
	9		10	1	1595	8	1.6	1.6	0.39
	10		8	1	1590	8	1.59	1.59	0.25
	11		10	1	1000	8	1	1	0.25
	I		10	1	820	8	0.82	0.82	0.2
	II		10	1	340	8	0.34	0.34	0.08
	1		10	1	4260	8	4.26	4.26	1.05
	2		10	1	1770	8	1.77	1.77	0.44
	3		10	1	1560	8	1.56	1.56	0.39
	4		12	1	1215	8	1.22	1.22	0.43
	5		10	1	2000	8	2	2	0.49
	6		10	1	2200	8	2.2	2.2	0.54
	7		10	1	4000	8	4	4	0.99
	8		10	1	2900	8	2.9	2.9	0.72
	9		10	1	1595	8	1.6	1.6	0.39
	10		8	1	1590	8	1.59	1.59	0.25
	11		10	1	1000	8	1	1	0.25
	I		10	1	820	8	0.82	0.82	0.2
	II		10	1	340	8	0.34	0.34	0.08

Марка конструкции	Поз.	Эскиз	Ø, мм	Кол., шт.	Общая длина, мм	Масса, кг
Ограждение ЛМ1	1		10	2	4260	2.63
	2		10	2	1770	1.09
	3		10	2	1560	0.96
	4		12	2	1215	1.08
	5		10	2	2000	1.23
	6		10	2	2200	1.36
	7		10	2	4000	2.47
	8		10	2	2900	1.79
	9		10	2	1595	0.98
	10		8	2	1590	0.63
	11		10	2	1000	0.62
	I		10	1	820	0.51
	II		10	1	340	0.21

ԱՄԱՐՔԱՅԻՆ ՀԱՏԱԿ

ԱՄԱՐՔԱՅԻՆ ՀԱՏԱԿԻ ՀԱՏԱԿԱԳԾԱՅԻՆ ՊԼԱՆ

1:50

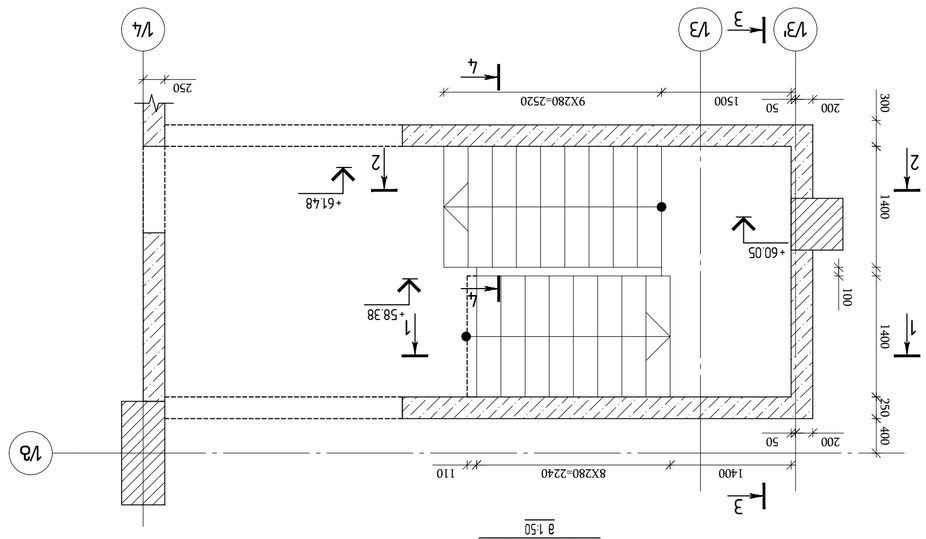

ԱՄԲԱՐՁՐԱՑՎԱԾ ԲԵՏՈՆԱՊԱՏ ՍՅՈՒՆ №1 ԴԱՍԱՎՈՐ ՀԱՄԱԼԻՐ ՊԱՏԿԵՐԱՑՈՒՄ (ԱՍՊԵՏԱՑՄԱՆ 1 ԱՍՏԻՃԱՆ)

1:50

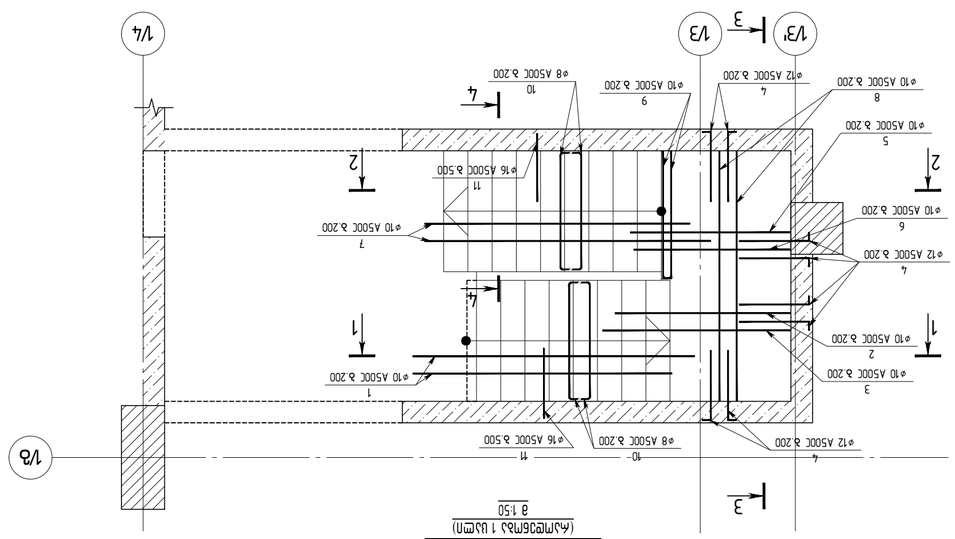

ԱՄԲԱՐՁՐԱՑՎԱԾ ԲԵՏՈՆԱՊԱՏ ՍՅՈՒՆ №1 – ՈՒ ԴԱՍԱՎՈՐ ՀԱՄԱԼԻՐ ՊԱՏԿԵՐԱՑՈՒՄ (+58.38 ԵՎ +61.48 ԲԱՐՁՐՈՒԹՅՈՒՆՆԵՐՈՎ)

1:50

ՊՐՈՅԵԿՏԱՅԻՆ ԿԱԶՄԱԿԵՐՊՈՒԹՅՈՒՆ			
ՀԱՅԱՍՏԱՆԻ ՀԱՆՐԱՊԵՏՈՒԹՅԱՆ ԿԱՊԱՆ ՔԱՂԱՔԻ ՎԱՐՉԱԿԱՆ ՇՐՋԱՆ			
ՀԱՄԱՅՆՔԱՅԻՆ ՈՉ ԱՌԵՎՏՐԱՅԻՆ ԿԱԶՄԱԿԵՐՊՈՒԹՅՈՒՆ «ԳՈՐԻՍԻ ՀԱՆՔԱՐԱՆ»			
ՀՀ, ՍՅՈՒՆԻՔԻ ՄԱՐԶ, ԿԱՊԱՆ ՀԱՄԱՅՆՔ, ԿԱՊԱՆ ՔԱՂԱՔ, ՀԱՆՐԱՊԵՏՈՒԹՅԱՆ ՀՐԱՊԱՐԱԿ 1			
ՀԱՄԱՅՆՔԱՅԻՆ ՀԱՏԱԿԻ ՀԱՏԱԿԱԳԾԱՅԻՆ ՊԼԱՆ			
ՀԱՄԱՅՆՔԱՅԻՆ ՀԱՏԱԿԻ ՀԱՏԱԿԱԳԾԱՅԻՆ ՊԼԱՆ			
ՀԱՄԱՅՆՔԱՅԻՆ ՀԱՏԱԿԻ ԴԱՍԱՎՈՐ ՀԱՄԱԼԻՐ ՊԱՏԿԵՐԱՑՈՒՄ (ԱՍՊԵՏԱՑՄԱՆ 1 ԱՍՏԻՃԱՆ)			
ՀԱՄԱՅՆՔԱՅԻՆ ՀԱՏԱԿԻ ԱՄԲԱՐՁՐԱՑՎԱԾ ԲԵՏՈՆԱՊԱՏ ՍՅՈՒՆ №1 – ՈՒ ԴԱՍԱՎՈՐ ՀԱՄԱԼԻՐ ՊԱՏԿԵՐԱՑՈՒՄ (+58.38 ԵՎ +61.48 ԲԱՐՁՐՈՒԹՅՈՒՆՆԵՐՈՎ)			
ՀԱՄԱՅՆՔԱՅԻՆ ՀԱՏԱԿԻ ԱՄԲԱՐՁՐԱՑՎԱԾ ԲԵՏՈՆԱՊԱՏ ՍՅՈՒՆ №1 ԴԱՍԱՎՈՐ ՀԱՄԱԼԻՐ ՊԱՏԿԵՐԱՑՈՒՄ (ԱՍՊԵՏԱՑՄԱՆ 1 ԱՍՏԻՃԱՆ)			
ՀԱՄԱՅՆՔԱՅԻՆ ՀԱՏԱԿԻ ՀԱՏԱԿԱԳԾԱՅԻՆ ՊԼԱՆ			
ՀԱՄԱՅՆՔԱՅԻՆ ՀԱՏԱԿԻ ՀԱՏԱԿԱԳԾԱՅԻՆ ՊԼԱՆ			
ՀԱՄԱՅՆՔԱՅԻՆ ՀԱՏԱԿԻ ԴԱՍԱՎՈՐ ՀԱՄԱԼԻՐ ՊԱՏԿԵՐԱՑՈՒՄ (ԱՍՊԵՏԱՑՄԱՆ 1 ԱՍՏԻՃԱՆ)			
ՀԱՄԱՅՆՔԱՅԻՆ ՀԱՏԱԿԻ ԱՄԲԱՐՁՐԱՑՎԱԾ ԲԵՏՈՆԱՊԱՏ ՍՅՈՒՆ №1 – ՈՒ ԴԱՍԱՎՈՐ ՀԱՄԱԼԻՐ ՊԱՏԿԵՐԱՑՈՒՄ (+58.38 ԵՎ +61.48 ԲԱՐՁՐՈՒԹՅՈՒՆՆԵՐՈՎ

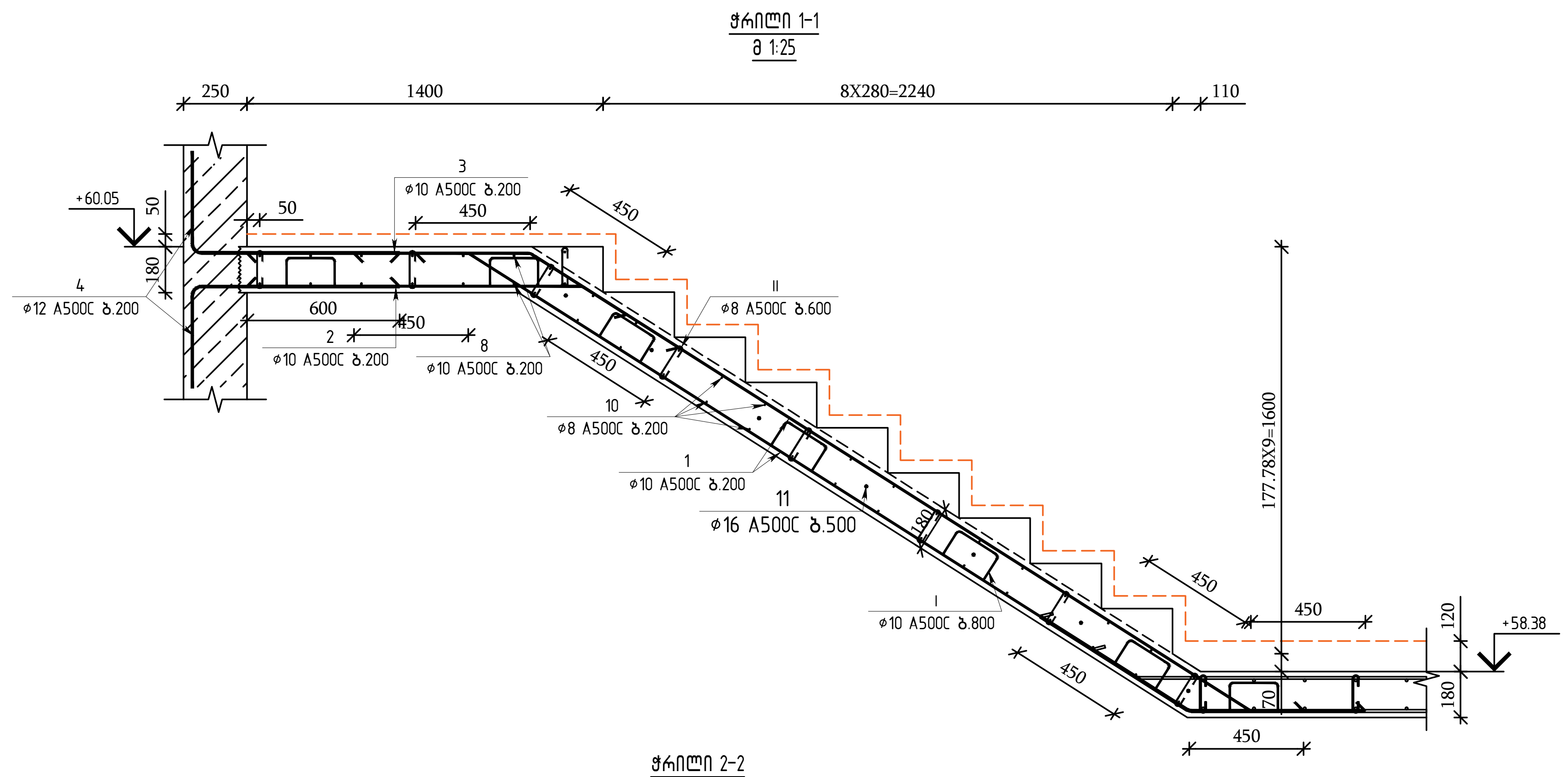

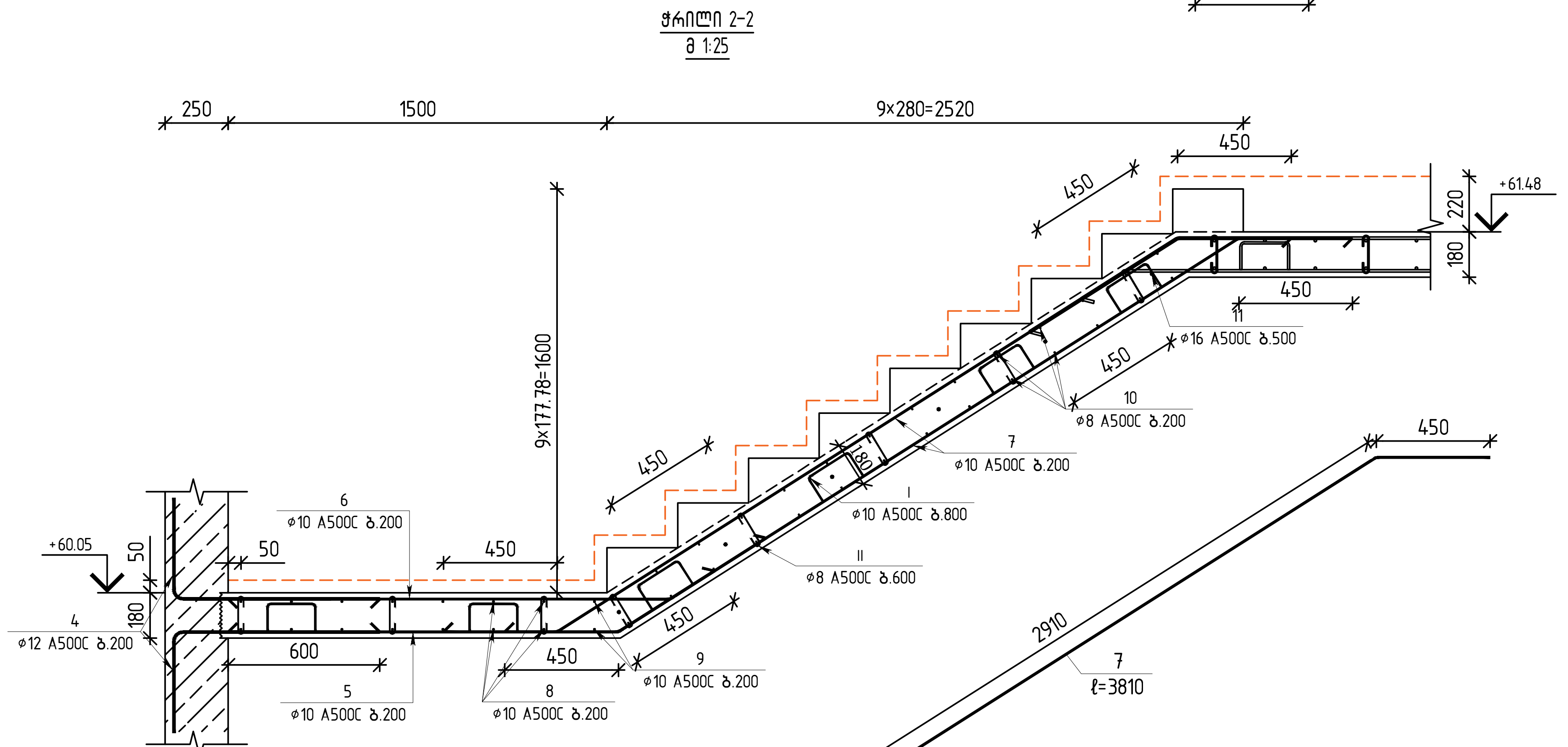

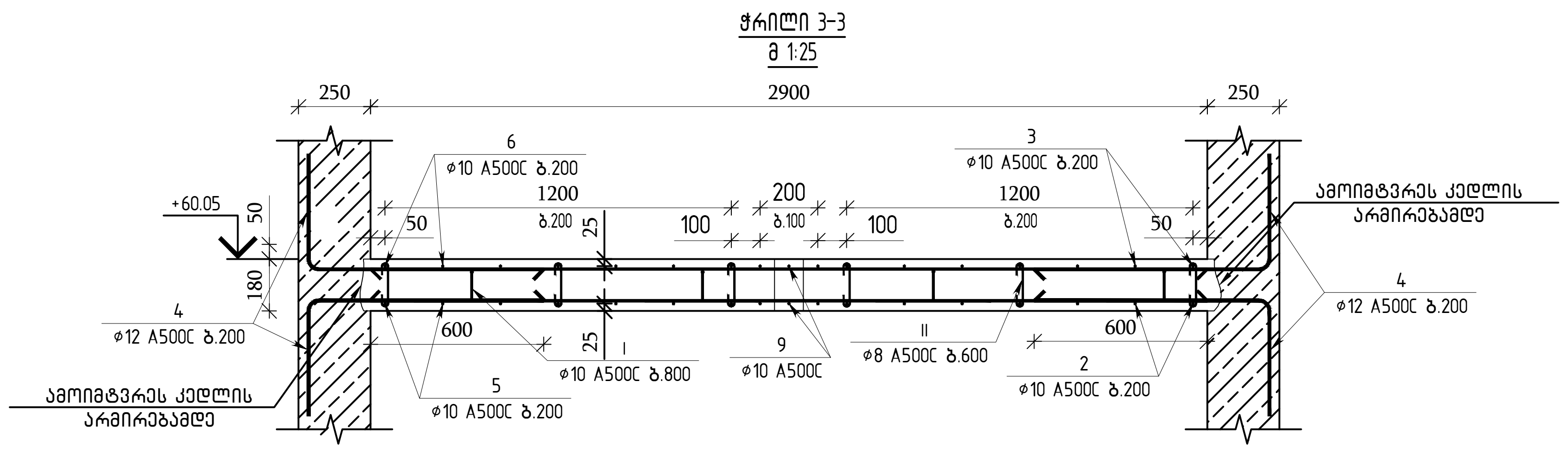

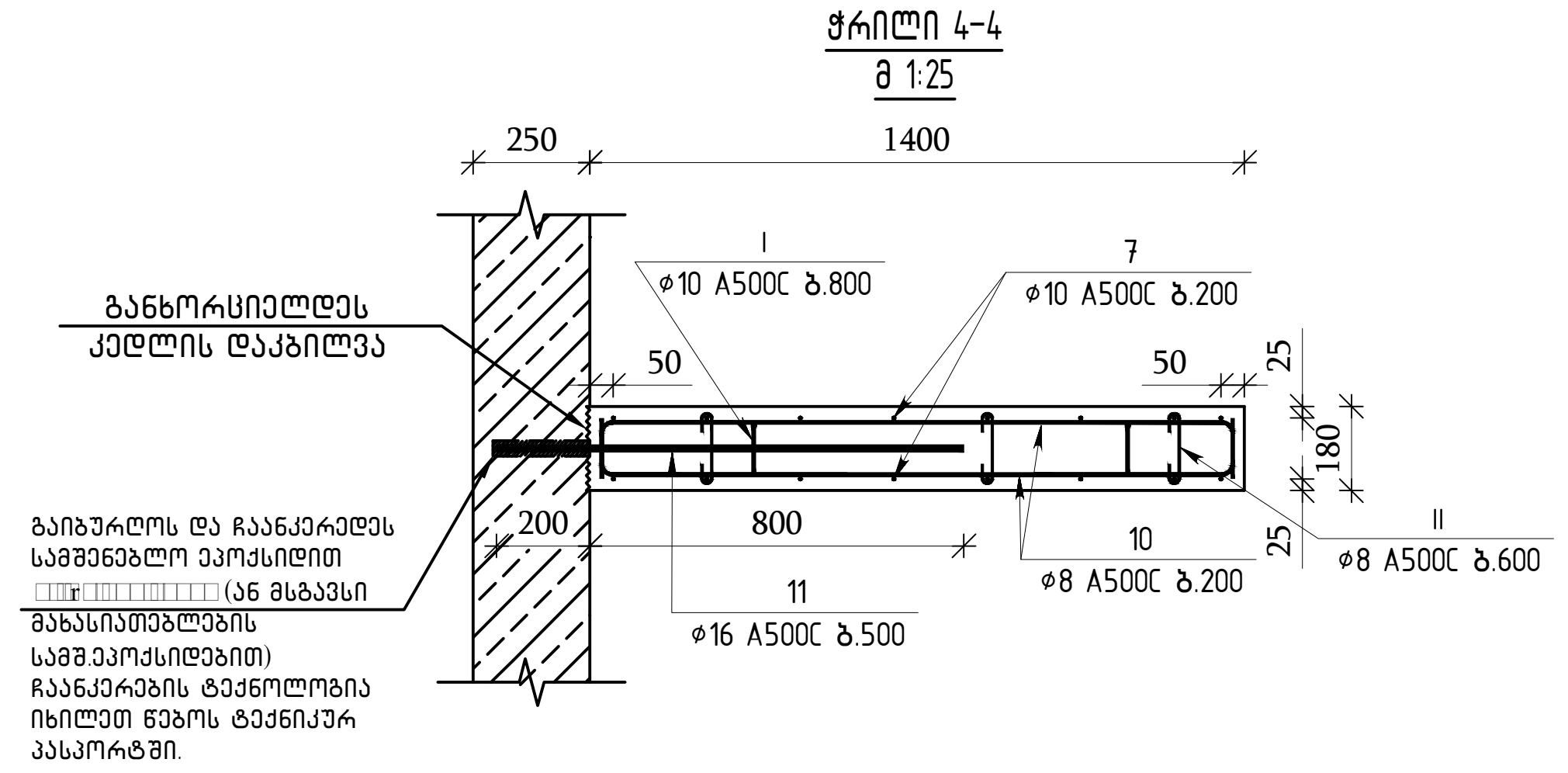

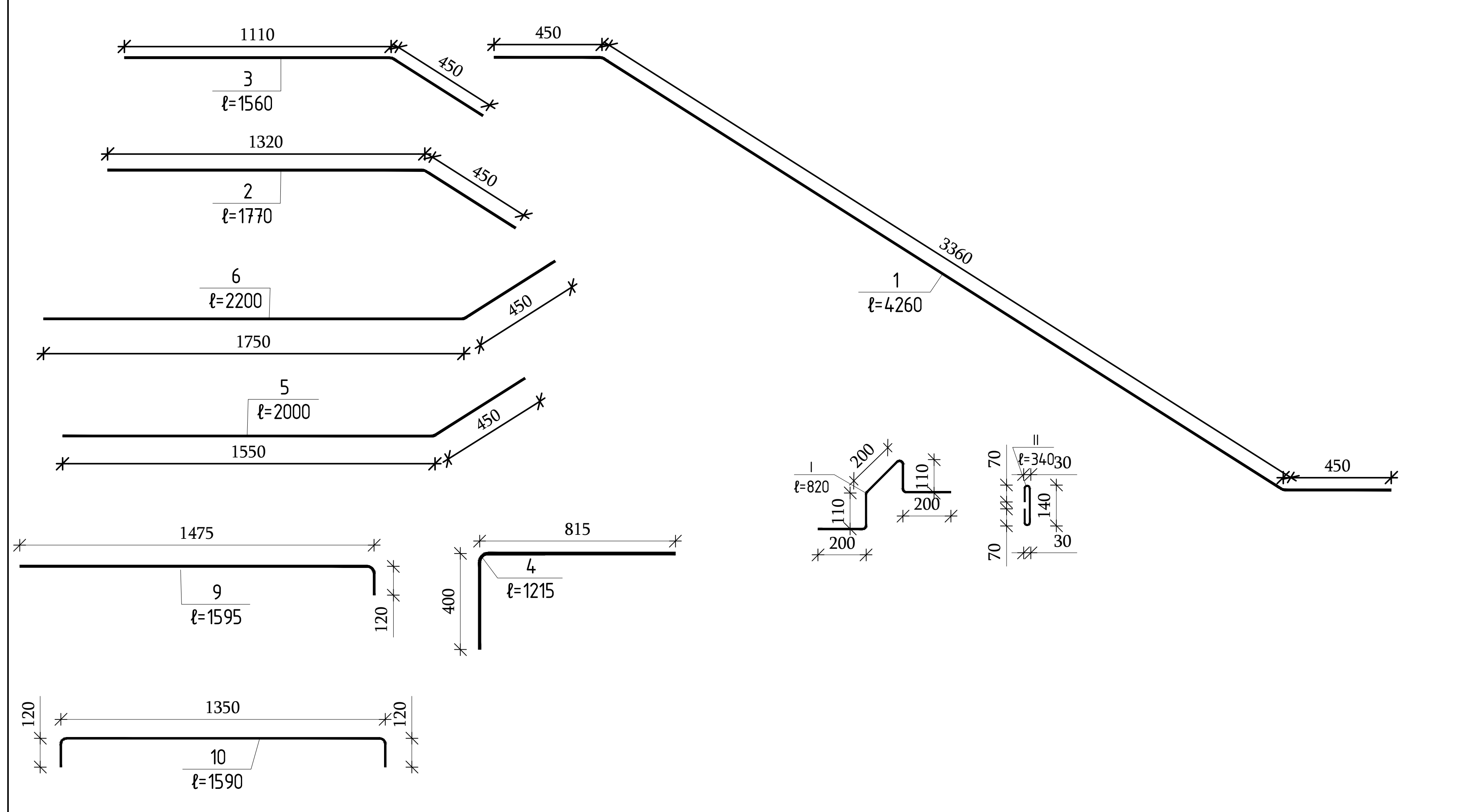

კიბე №1 (▽+58.38 დან ▽+61.48 მდე)									
არმატურის სპეციფიკაცია						არმატურის ამოკრეფა			ბეტონი B30
პოზ.	ø	კლასი	სიგრძე (მმ)	რაოდენობა (ცალი)	სიგრძე (მ)	ø და კლასი	∑LN (მ)	წონა (კგ)	მ³
1	10	A500C	4260	16	68.16	16 A500C	13	20.52	3.16
2	10	A500C	1770	8	14.16	12 A500C	77.76	69.04	
3	10	A500C	1560	8	12.48	10 A500C	256.02	157.85	
4	12	A500C	1215	64	77.76	8 A500C	116.94	46.14	
5	10	A500C	2000	8	16				
6	10	A500C	2200	8	17.6				
7	10	A500C	3810	16	60.96				
8	10	A500C	2900	14	40.6				
9	10	A500C	1595	4	6.38				
10	8	A500C	1590	62	98.58				
11	16	A500C	1000	13	13				
I	10	A500C	820	24	19.68				
II	8	A500C	340	54	18.36				

თბილისი / 2023 წელი

ფაილის სახელი:
A2 QE_STR_Beliashvili_STAIR

KEYPLAN:

ყოველი შემდეგი რევიზია აუქმებს წინა რევიზიებს

პროექტის სტატუსი:
სამშენებლო დოკუმენტაცია

რევიზია

რევ.	თარიღი	აღწერილობა	დამტკ.

შენიშვნები:

მისამართი:
ქ.თბილისი ა. ბელიაშვილის ქუჩა №100, №100ა, №102

დამკვეთი:
შ.პ.ს "ფერი"

თანამდებობა	სახელი გვარი	ხელმოწერა
პროექტის მენეჯერი		
დამტკიცებულია: დამკვეთის მიერ		

შემსრულებელი:
შპს "ქიუ ენჯინერინგი"

მისამართი :
ქ.თბილისი ა.ბაქრაძის №7 ბინა №6

შპს "ქიუ ენჯინერინგის"
პროფესიული პასუხისმგებლობის მზღვეველია
სს "დაზღვევის საერთაშორისო კომპანია ირაო"
(პ/ნ №PFL 417/21)

თანამდებობა	სახელი გვარი	ხელმოწერა
დირექტორი	დ.ქევანიშვილი	
საპროექტო ჯგუფის უფროსი	ო. ილიუხინი	
პროექტის მთ. კონსტრუქტორი	ო. ილიუხინი	
შეასრულა	მ.იაკობიძე	

პროექტის სახელწოდება:
მრავალფუნქციური კომპლექსი (I ბლოკი)

პროექტის სტადია:
ახალი მშენებლობა

პროექტის ნაწილი:
კონსტრუქცია

ფორმატი: A2
სტადია: მ.პ.
თარიღი: 24/02/2023
მასშტაბი: 1:25

ნახაზის დასახელება:
მონოლითური კიბე №1 – ის არმირების კვეთები პოზიციები და სპეციფიკაცია ▽+58.38 დან ▽+61.48 –მდე

რევიზია: R1

ნახაზის ნომერი: კ–I.9.18

ფურც. საერთო რაოდენობა: 35

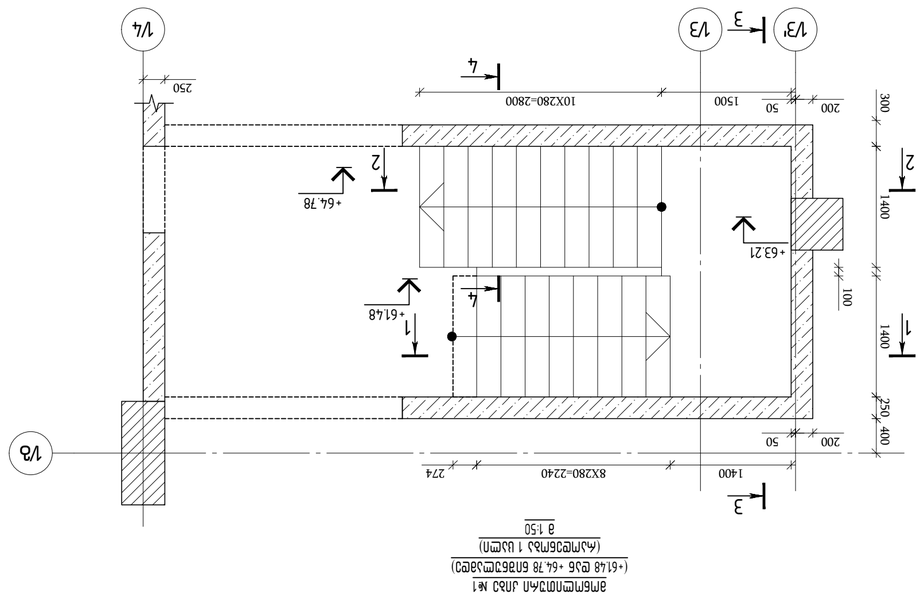

ЗЛЕМЕНТНИЙ РОЗРІЗ №1 – ЛІНІЯ ЗЛАМАНА
(+61.48 ВІД +64.78 ВІДНОСНО)
(АКСЕСУАР 1 ШТУКА)
@ 1:50

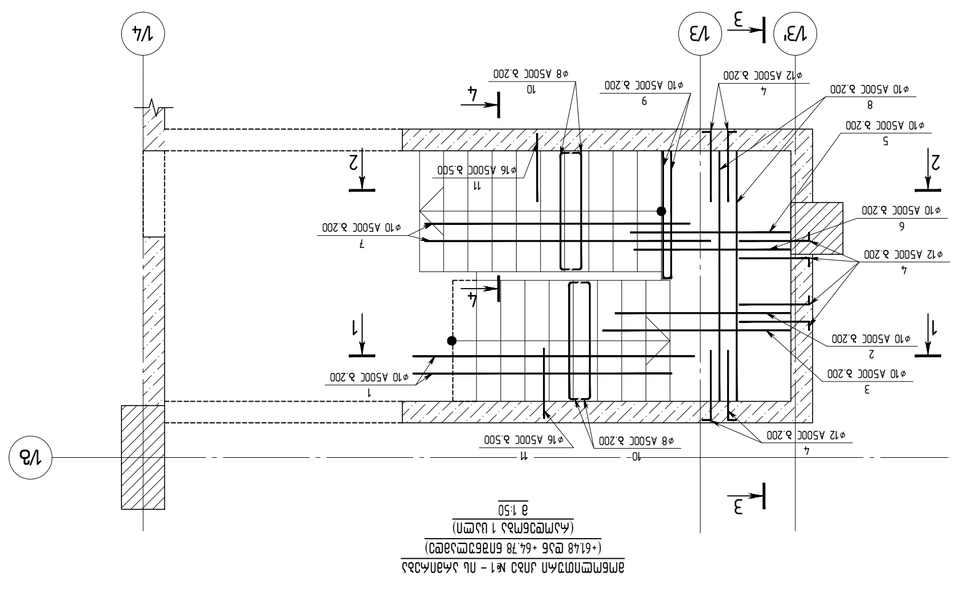

ЗЛЕМЕНТНИЙ РОЗРІЗ №1 – ЛІНІЯ ЗЛАМАНА
(+61.48 ВІД +64.78 ВІДНОСНО)
(АКСЕСУАР 1 ШТУКА)
@ 1:50

ГІП	Є.ЗЗЗЗАЗАЗЗПСТА	ПРОЕКТ ВИКОНАВ	ВИКОНАВЕЦЬ
ГОЛОВНИЙ ІНЖЕНЕР ПРОЕКТУ	П. ПІБ ПІБ	ПІБ	
ГОЛОВНИЙ АРХІТЕКТОР ПРОЕКТУ	П. ПІБ ПІБ	ПІБ	
ГОЛОВНИЙ ІНЖЕНЕР ПРОЕКТУ	П. ПІБ ПІБ	ПІБ	
ГОЛОВНИЙ ІНЖЕНЕР ПРОЕКТУ	Є.ЗЗЗЗАЗАЗЗПСТА	ПІБ	

ЗАГАЛЬНІ ВІДОМОСТІ ПРОЕКТУ

მონოლითური კიბე №2
(-0.5 და +3.38 ნიშნულებს შორის)
(რაოდენობა 1 ცალი)
მ 1:50

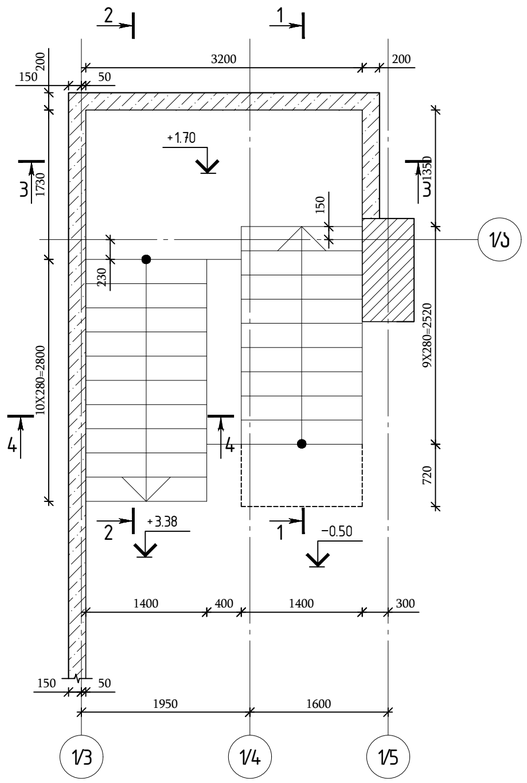

მონოლითური კიბე №2 - ის არმირება
(-0.5 და +3.38 ნიშნულებს შორის)
(რაოდენობა 1 ცალი)
მ 1:50

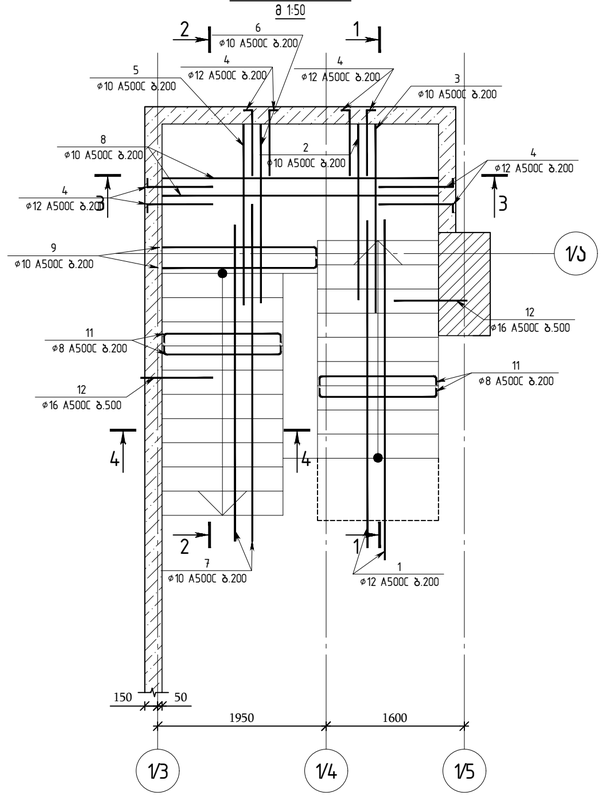

ყოველი შემდეგი რევიზია აუქმებს წინა რევიზიებს

პროექტის სტატუსი:

სამშენებლო დოკუმენტაცია

რევიზია

რევ.	თარიღი	აღწერილობა	დამტკ.

შენიშვნები:

მისამართი:

ქ.თბილისი ა. ბელიაშვილის ქუჩა
№100, №100[1], №102

დამკვეთი:

შ.პ.ს "ფერი"

თანამდებობა	სახელი გვარი	ხელმოწერა
პროექტის მენეჯერი		
დამკვეთის წარმომადგენელი		

engineering

შემსრულებელი:

შპს "ქიუ ენჯინერინგი"

მისამართი :

ქ.თბილისი აბაშიძის №7
ბინა №6

შპს "ქიუ ენჯინერინგის"
პროფესიული აუდიტისმგებლობის მზღვეველია სს "დაზღვევის საერთაშორისო კომპანია ირაო"
(ა/შ №PFL 417/21)

თანამდებობა	სახელი გვარი	ხელმოწერა
დირექტორი	დ.ქვანთიშვილი	
პროექტის ხელმძღვანელი	ო. ილიუხინი	
პროექტის მთ. კონსტრუქტორი	ო. ილიუხინი	
შეასრულა	გ.ბაკოშიძე	

პროექტის სახელწოდება:

მრავალფუნქციური კომპლექსი (I ბლოკი)

პროექტის სტადია:

ახალი მშენებლობა

პროექტის ნაწილი:

კონსტრუქცია

ფორმატი	A2
სტადია	მ.პ.
თარიღი	24/02/2023
მასშტაბი	1:50
რევიზია	R1

ნახაზის დასახელება:

მონოლითური კიბე №2 - ის სყელიზო და არმირების გეგმა ▽-0.50 დან ▽+3.38 -მდე

ნახაზის ნომერი:	ფურც. საერთო რაოდენობა
ქ-1.9.21	35

ჭრილი 1-1
მ 1:25

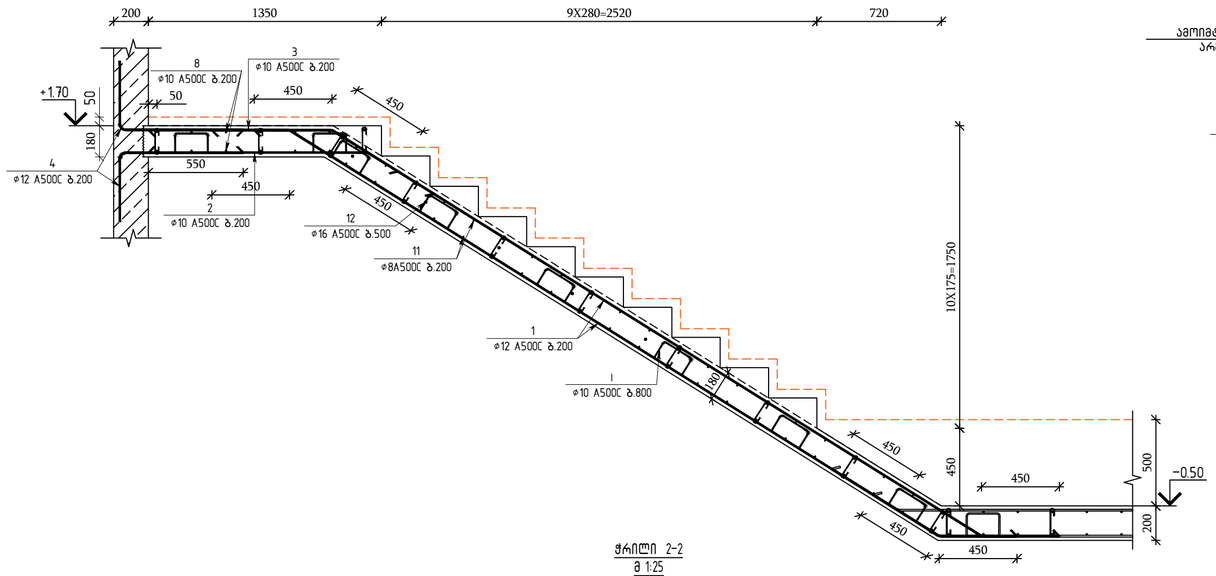

ჭრილი 2-2
მ 1:25

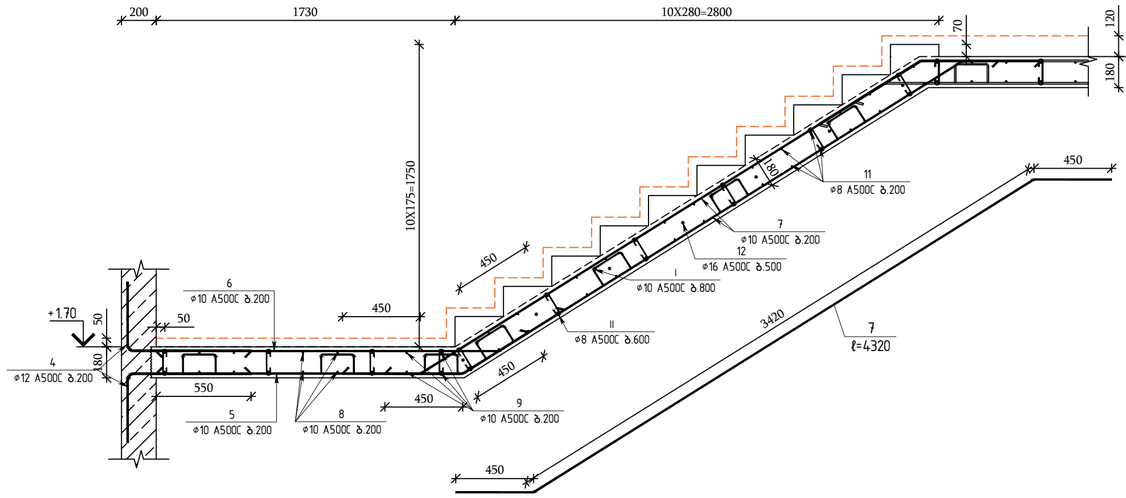

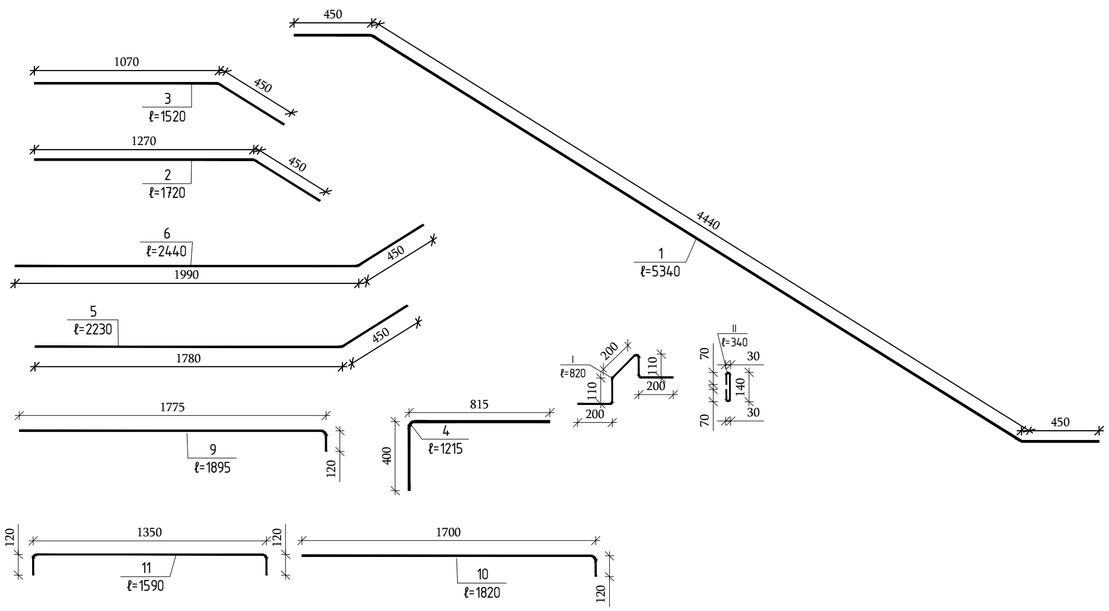

ჭრილი 3-3
მ 1:25

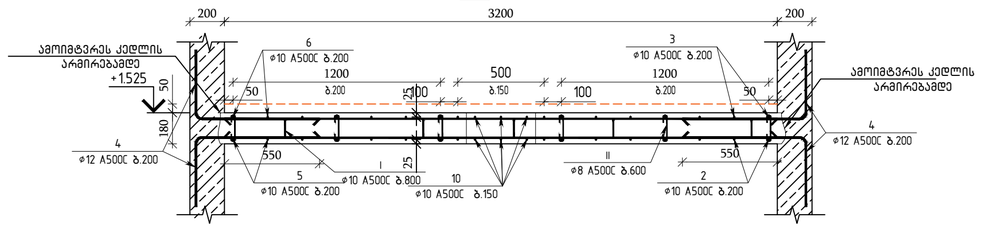

ჭრილი 4-4
მ 1:25

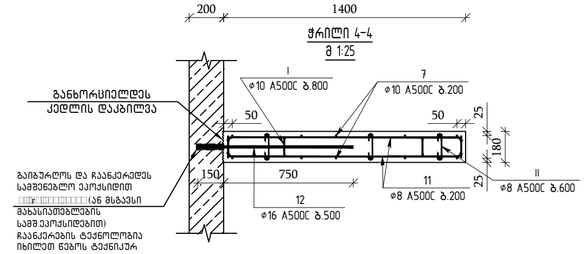

კიბე №2 (▽-0.50 დან ▽+3.38 მდე)									
არმატურის სპეციფიკაცია						არმატურის ამოკრეფა			ბეტონი B35
პოზ.	ø	კლასი	სიგრძე (მმ)	რაოდენობა (ცალი)	სიგრძე (მ)	ø და კლასი	∑LN (მ)	წონა (კგ)	მ³
1	12	A500C	5340	16	85.44	16 A500C	10.8	17.05	3.76
2	10	A500C	1720	8	13.76	12 A500C	170.49	151.36	
3	10	A500C	1520	8	12.16	10 A500C	218.66	134.81	
4	12	A500C	1215	70	85.05	8 A500C	146.01	57.61	
5	10	A500C	2230	8	17.84				
6	10	A500C	2440	8	19.52				
7	10	A500C	4320	16	69.12				
8	10	A500C	3200	14	44.8				
9	10	A500C	1895	4	7.58				
10	10	A500C	1820	6	10.92				
11	8	A500C	1590	79	125.61				
12	16	A500C	900	12	10.8				
I	10	A500C	820	28	22.96				
II	8	A500C	340	60	20.4				

თბილისი / 2023 წელი

ფაილის სახელი:
A2 QE_STR_Beliashvili_STAIR

KEYPLAN:

ყოველი შემდეგი რევიზია აუქმებს წინა რევიზიებს

პროექტის სტატუსი:
სამშენებლო დოკუმენტაცია

რევიზია

რევ.	თარიღი	აღწერილობა	დამტკ.

შენიშვნები:

მისამართი:
ქ.თბილისი ა. ბელიაშვილის ქუჩა №100, №100³, №102

დამკვეთი:
შ.პ.ს "ფერარი"

თანამდებობა	სახელი გვარი	ხელმოწერა
პროექტის მენეჯერი		
შემკვეთისაგან: დამკვეთის მიერ		

შემსრულებელი:
შპს "ქიუ ენჯინერინგი"
მისამართი :
ქ.თბილისი აბაშიძის №7 ბინა №6

შპს "ქიუ ენჯინერინგის" პროფესიული აასხისმგებლობის მზღვეველია სს "დაზღვევის საერთაშორისო კომპანია ირაო" (3/6 №PFL 417/21)

თანამდებობა	სახელი გვარი	ხელმოწერა
დირექტორი	დ.ქვაღანიშვილი	
საპროექტო ჯგუფის უფროსი	ო. ილიუხინი	
პროექტის მთ. კონსტრუქტორი	ო. ილიუხინი	
შეასრულა	გ.ბაკოშიძე	

პროექტის სახელწოდება:
მრავალფუნქციური კომპლექსი (I ბლოკი)

პროექტის სტადია:
ახალი მშენებლობა

პროექტის ნაწილი:
კონსტრუქცია

ფორმატი	A2
სკალა	1:1
თარიღი	24/02/2023
მასშტაბი	1:25
რევიზია	R1

ნახაზის დასახელება:
მონოლითური კიბე №2 - ის არმირების კვეთები კოზისები და სპეციფიკაცია ▽-0.50 დან ▽+3.38 -მდე

ნახაზის ნომერი: J-1.9.22

ფურცლის საერთო რაოდენობა 35

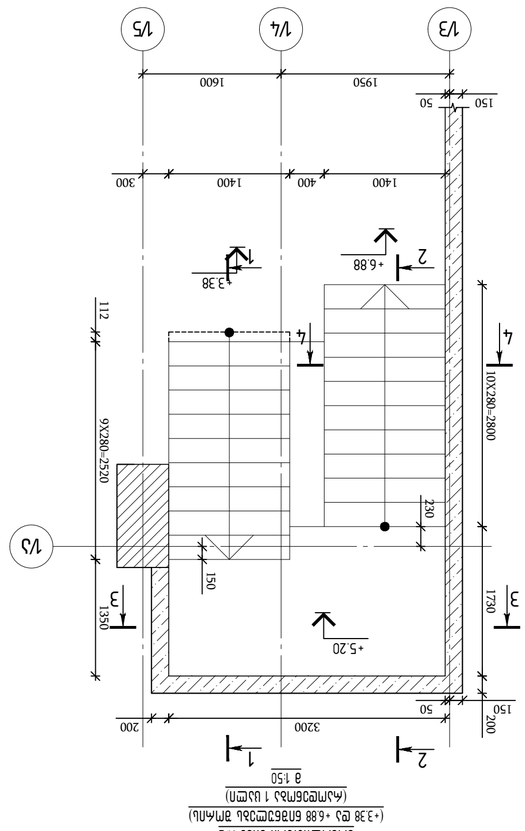

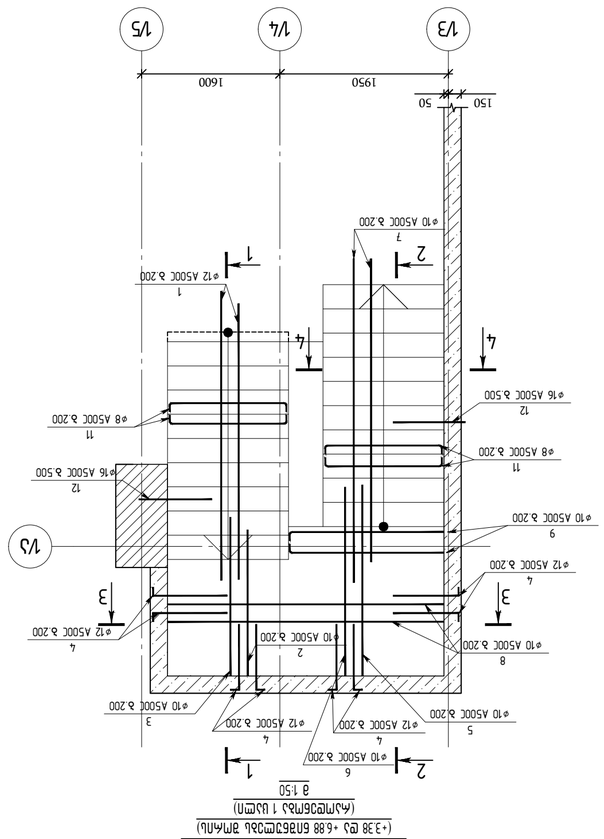

ПЭЛЭЭЭЭЛЭ / 2023 ЕЭЭП			
ФЭЛЭЭЭЬЛ ЬЭЬЭЭЭЛ:			
A2 ОЕ_STR_Beliashviii_STAIR			
КЕҮРLАЛ:			

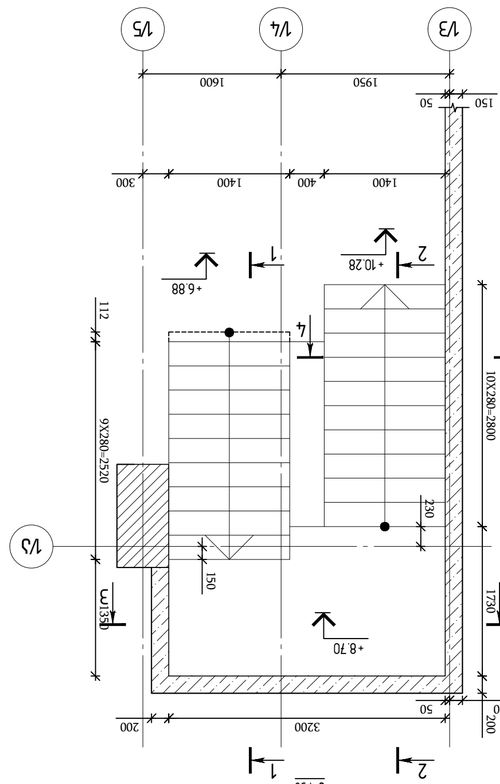

эмбементный узел №2
(+6.88 до +10.28 балясины эмали)
(альтернативный вариант)
(альтернативный вариант)
в 1:50

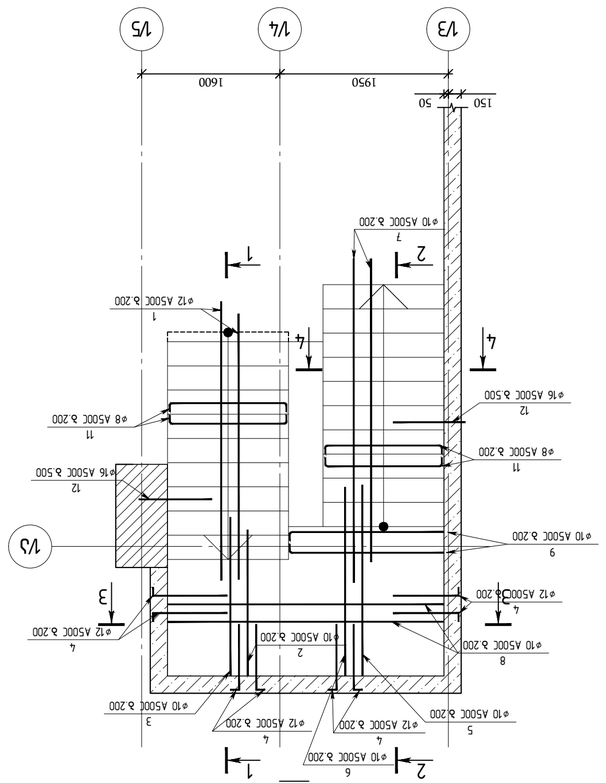

эмбементный узел №2 – пл. площадки
(+6.88 до +10.28 балясины эмали)
(альтернативный вариант)
в 1:50

Проект	Двухэтажный жилой дом с гаражом и мастерской по ул. Ленина, д. 63 в г. Ростов-на-Дону, №100, №102
Заказчик:	ООО "Строй"
Стадия	Лист	Листов
Р	1	1
Наименование организации		
ООО "Инженерный центр "Инжиниринг"		
Главный инженер проекта	Иванов	
Разработал	Иванов	
Н. контроль	Иванов	
ГИП	Иванов	

ООО "Инженерный центр "Инжиниринг"
344082, г. Ростов-на-Дону, ул. Малиновского, 7, оф. 6
тел. (863) 201-66-77
e-mail: info@inzhiniring.ru
ИНН 6164123456 КПП 616401001

Изм.	Кол.уч.	Лист	№ док.
Подп.	Дата		

Двухэтажный жилой дом с гаражом и мастерской по ул. Ленина, д. 63 в г. Ростов-на-Дону, №100, №102

Стадия: Р | Лист: 1 | Листов: 1

Эмбементный узел №2 (+6.88 до +10.28 балясины эмали)
(альтернативный вариант)
(альтернативный вариант)
в 1:50

ООО "Инженерный центр "Инжиниринг"
344082, г. Ростов-на-Дону, ул. Малиновского, 7, оф. 6
тел. (863) 201-66-77
e-mail: info@inzhiniring.ru
ИНН 6164123456 КПП 616401001

Двухэтажный жилой дом с гаражом и мастерской по ул. Ленина, д. 63 в г. Ростов-на-Дону, №100, №102

Стадия: Р | Лист: 1 | Листов: 1

Эмбементный узел №2 – пл. площадки
(+6.88 до +10.28 балясины эмали)
(альтернативный вариант)
в 1:50

Изм.	Кол.уч.	Лист	№ док.
Подп.	Дата		

ჭრილი 1-1
მ 1:25

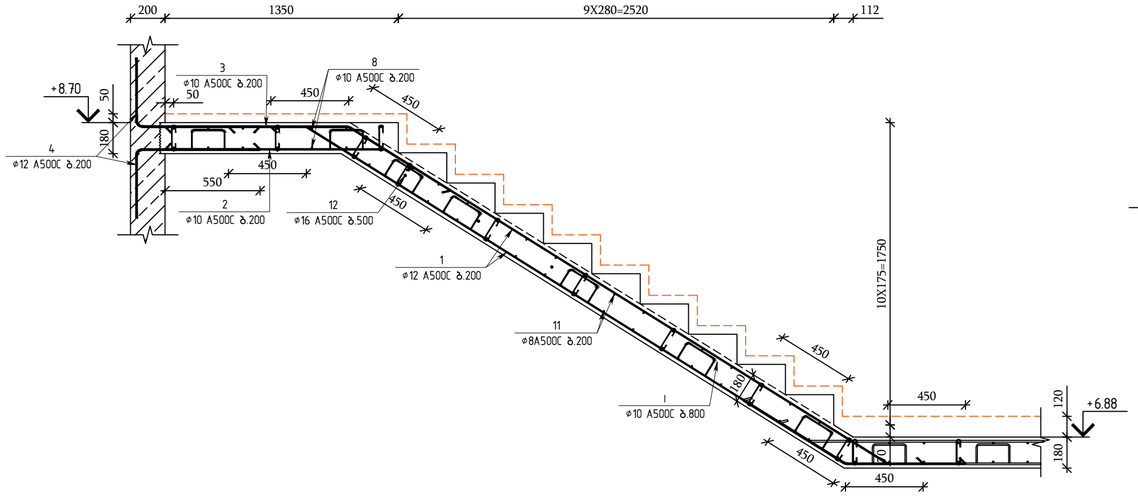

ჭრილი 3-3
მ 1:25

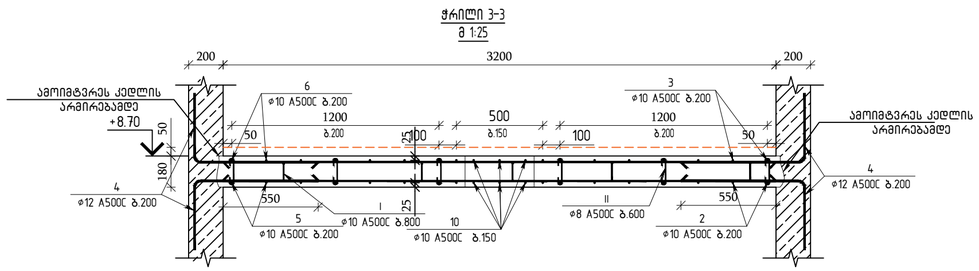

ჭრილი 2-2
მ 1:25

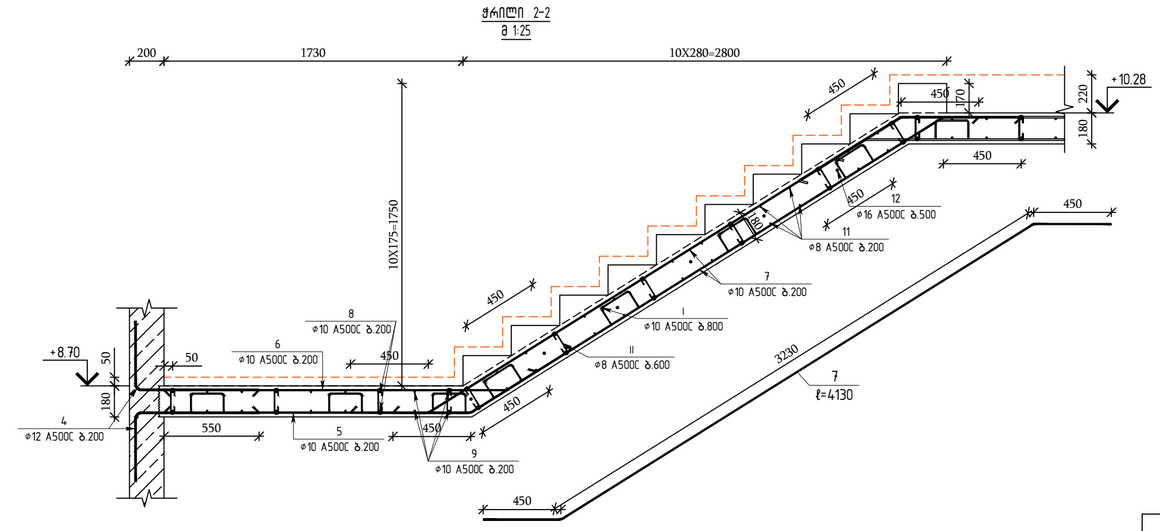

ჭრილი 4-4
მ 1:25

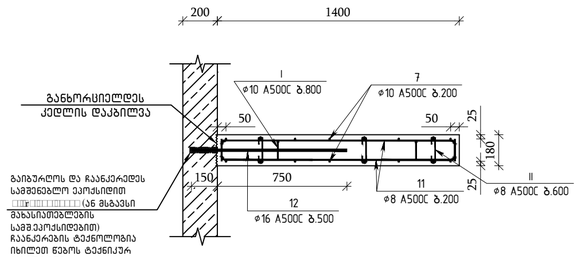

კიბე №2 (▽+6.88 დან ▽+10.28 მდე)									
არმატურის სპეციფიკაცია						არმატურის ამოკრეფა			ბეტონი B35
პოზ.	ø	კლასი	სიგრძე (მმ)	რაოდენობა (ცალი)	სიგრძე (მ)	ø და კლასი	∑LN (მ)	წონა (კგ)	მ³
1	12	A500C	4580	16	73.28	16 A500C	10.8	17.05	3.53
2	10	A500C	1720	8	13.76	12 A500C	158.33	140.57	
3	10	A500C	1520	8	12.16	10 A500C	217.26	133.95	
4	12	A500C	1215	70	85.05	8 A500C	128.52	50.71	
5	10	A500C	2230	8	17.84				
6	10	A500C	2440	8	19.52				
7	10	A500C	4130	16	66.08				
8	10	A500C	3200	14	44.8				
9	10	A500C	1895	4	7.58				
10	10	A500C	1820	6	10.92				
11	8	A500C	1590	68	108.12				
12	16	A500C	900	12	10.8				
I	10	A500C	820	30	24.6				
II	8	A500C	340	60	20.4				

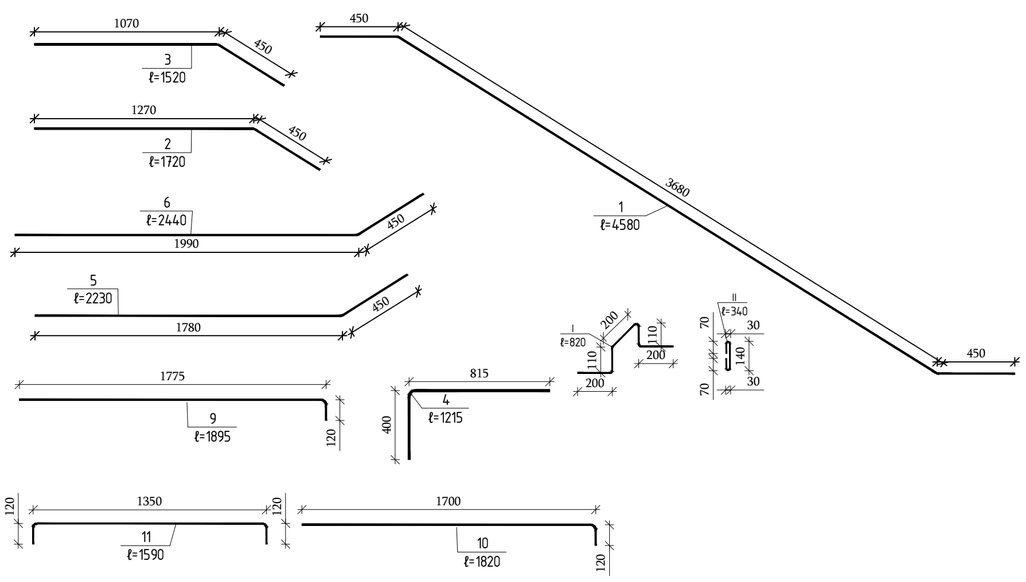

თბილისი / 2023 წელი

ფაილის სახელი:
A2 QE_STR_Beliashvili_STAIR

KEYPLAN:

ყოველი შემდეგი რევიზია აუქმებს წინა რევიზიებს

პროექტის სტატუსი:
სამშენებლო დოკუმენტაცია

რევიზია

რევ.	თარიღი	აღწერილობა	დამტკ.

შენიშვნები:

მისამართი:
ქ.თბილისი ა. ბელიაშვილის ქუჩა №100, №100³, №102

დამკვეთი:
შ.პ.ს "ფერარი"

თანამდებობა	სახელი გვარი	ხელმოწერა
პროექტის მენეჯერი		
დამკვეთის წარმომადგენელი		

შემსრულებელი:
შპს "ქიუ ენჯინირინგი"
მისამართი :
ქ.თბილისი აბაკრაძის №7 ბინა №6

შპს "ქიუ ენჯინირინგის" პროფესიული პასუხისმგებლობის მზღვეველია სს "დაზღვევის სარისკოგორისო კომპანია ირაო" (პ/ნ №PFL 417/21)

თანამდებობა	სახელი გვარი	ხელმოწერა
დირექტორი	ლ.ქვაჩანთირაძე	
სპარეპტურ კონტროლის უფროსი	ო. ილიუხინი	
პროექტის მთ. კონსტრუქტორი	ო. ილიუხინი	
შეასრულა	გ.ნიკოლაძე	

პროექტის სახელწოდება:
მრავალფუნქციური კომპლექსი (I ბლოკი)

პროექტის სტადია:
ახალი მშენებლობა

პროექტის ნაწილი:
კონსტრუქცია

ფორმატი	A2
სტადია	მ.პ
თარიღი	24/02/2023
მასშტაბი	1:25
რევიზია	R1

ნახაზის დასახელება:
მონოლითური კიბე №2 - ის არმირების ჯვრების პოზიციები და სპეციფიკაცია ▽+6.88 დან ▽+10.28 -მდე

ნახაზის ნომერი:	ფურცლის საერთო რაოდენობა
ა-1926	35

მონოლითური კიბე №2
(+10.28 და +13.58 ნიშნულებს შორის)
(რაოდენობა 1 ცალი)
მ 1:50

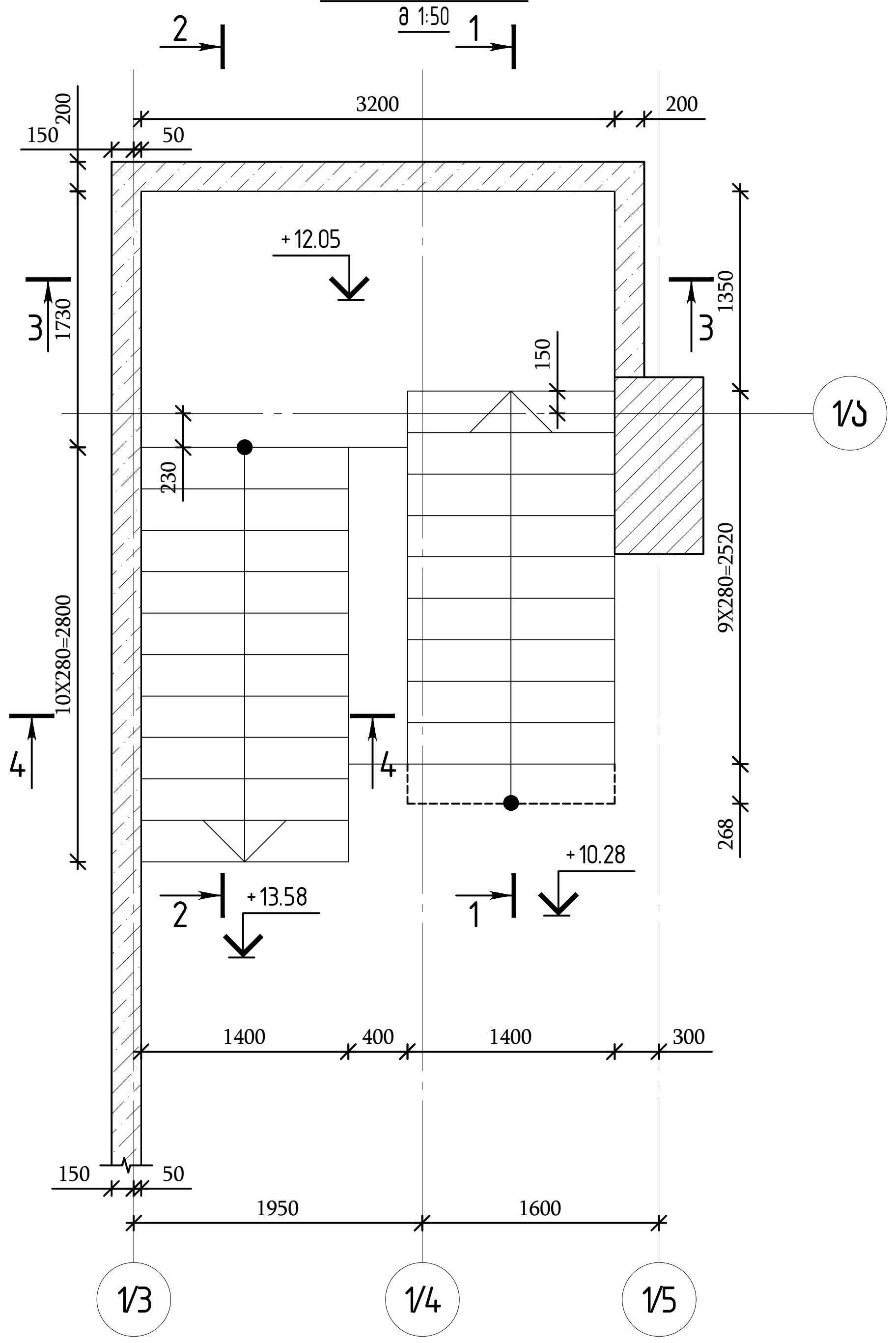

მონოლითური კიბე №2 – ის არმირება
(+10.28 და +13.58 ნიშნულებს შორის)
(რაოდენობა 1 ცალი)
მ 1:50

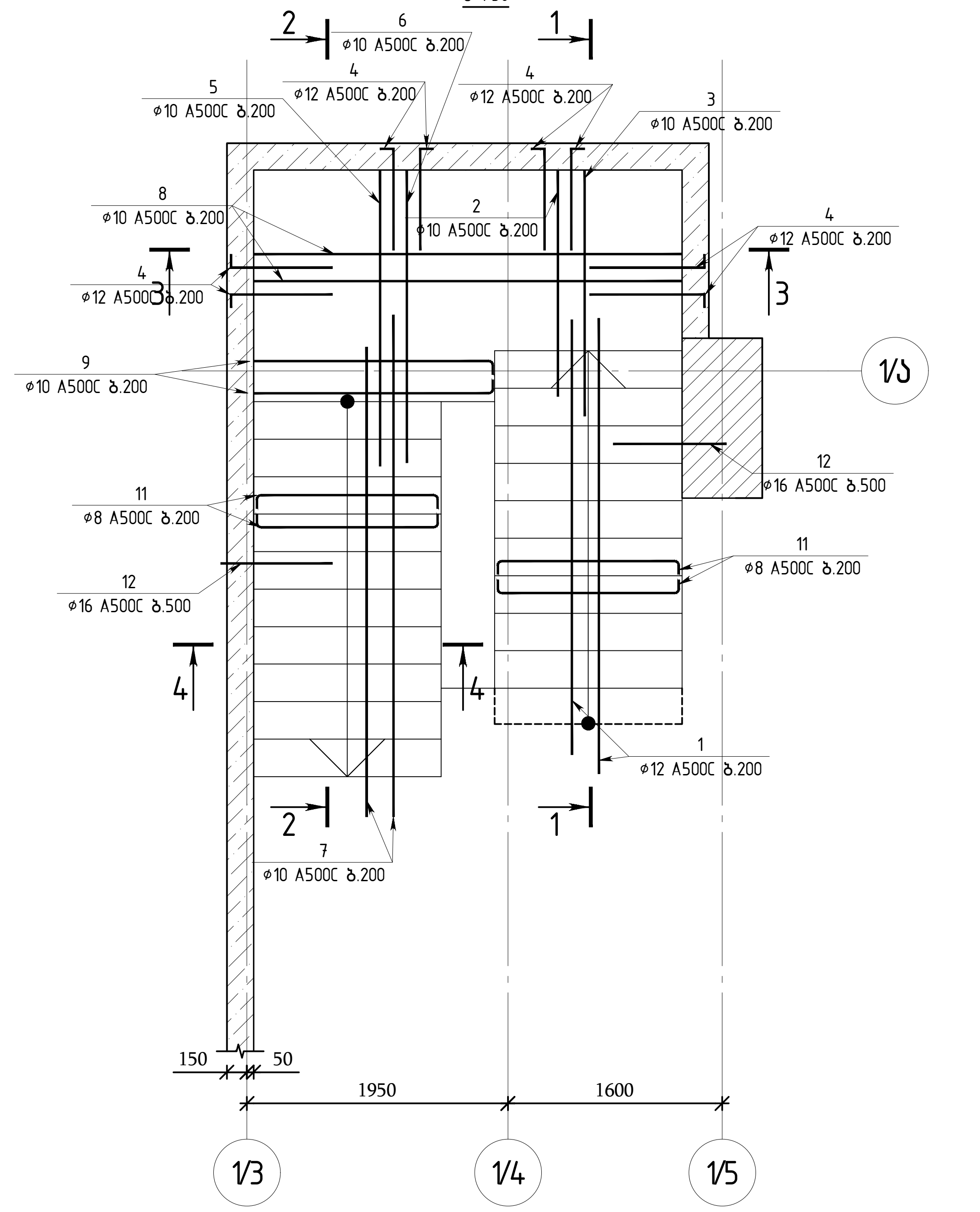

თბილისი / 2023 წელი

ფაილის სახელი:
A2 QE_STR_Beliashvili_STAIR

KEYPLAN:

ყოველი შემდეგი რევიზია აუქმებს წინა რევიზიებს

პროექტის სტატუსი:
სამშენებლო დოკუმენტაცია

რევიზია

რევ.	თარიღი	აღწერილობა	დამტკ.

შენიშვნები:

მისამართი:
ქ.თბილისი ა. ბელიაშვილის ქუჩა
№100, №100ა, №102

დამკვეთი:
შ.პ.ს "ფერი"

თანამდებობა	სახელი გვარი	ხელმოწერა
პროექტის მენეჯერი		
დამტკიცებულია: დამკვეთის მიერ		

შემსრულებელი:
შპს "ქიუ ენჯინერინგი"
მისამართი :
ქ.თბილისი ა.ბაქრაძის №7
ბინა №6

შპს "ქიუ ენჯინერინგის"
პროფესიული პასუხისმგებლობის მზღვეველია
სს "დაზღვევის საერთაშორისო კომპანია ირაო"
(პ/ნ №PFL 417/21)

თანამდებობა	სახელი გვარი	ხელმოწერა
დირექტორი	დ.ქევანიშვილი	
საპროექტო ჯგუფის უფროსი	ო. ილიუხინი	
პროექტის მთ. კონსტრუქტორი	ო. ილიუხინი	
შეასრულა	მ.იაკობიძე	

პროექტის სახელწოდება:
მრავალფუნქციური კომპლექსი (I ბლოკი)

პროექტის სტადია:
ახალი მშენებლობა

პროექტის ნაწილი:
კონსტრუქცია

ფორმატი	ნახაზის დასახელება:
A2	მონოლითური კიბე №2 – ის საყალიბო და არმირების გეგმა ▿+10.28 დან ▿+13.58 –მდე
სტადია	
მ.პ.	
თარიღი	
24/02/2023	
მასშტაბი	
1:50	

რევიზია:	ნახაზის ნომერი:	ფურც. საერთო რაოდენობა
R1	კ–I.9.27	35

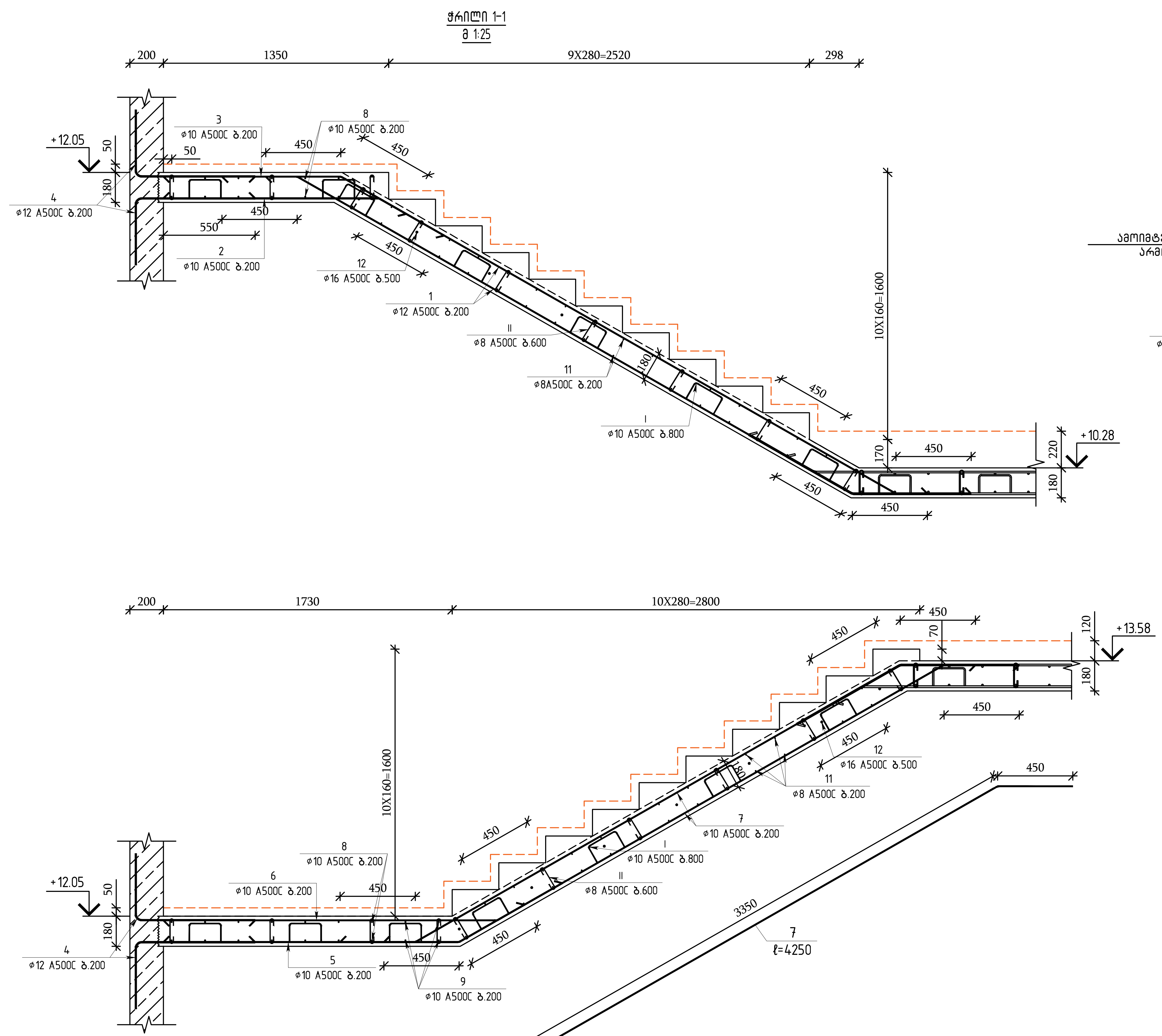

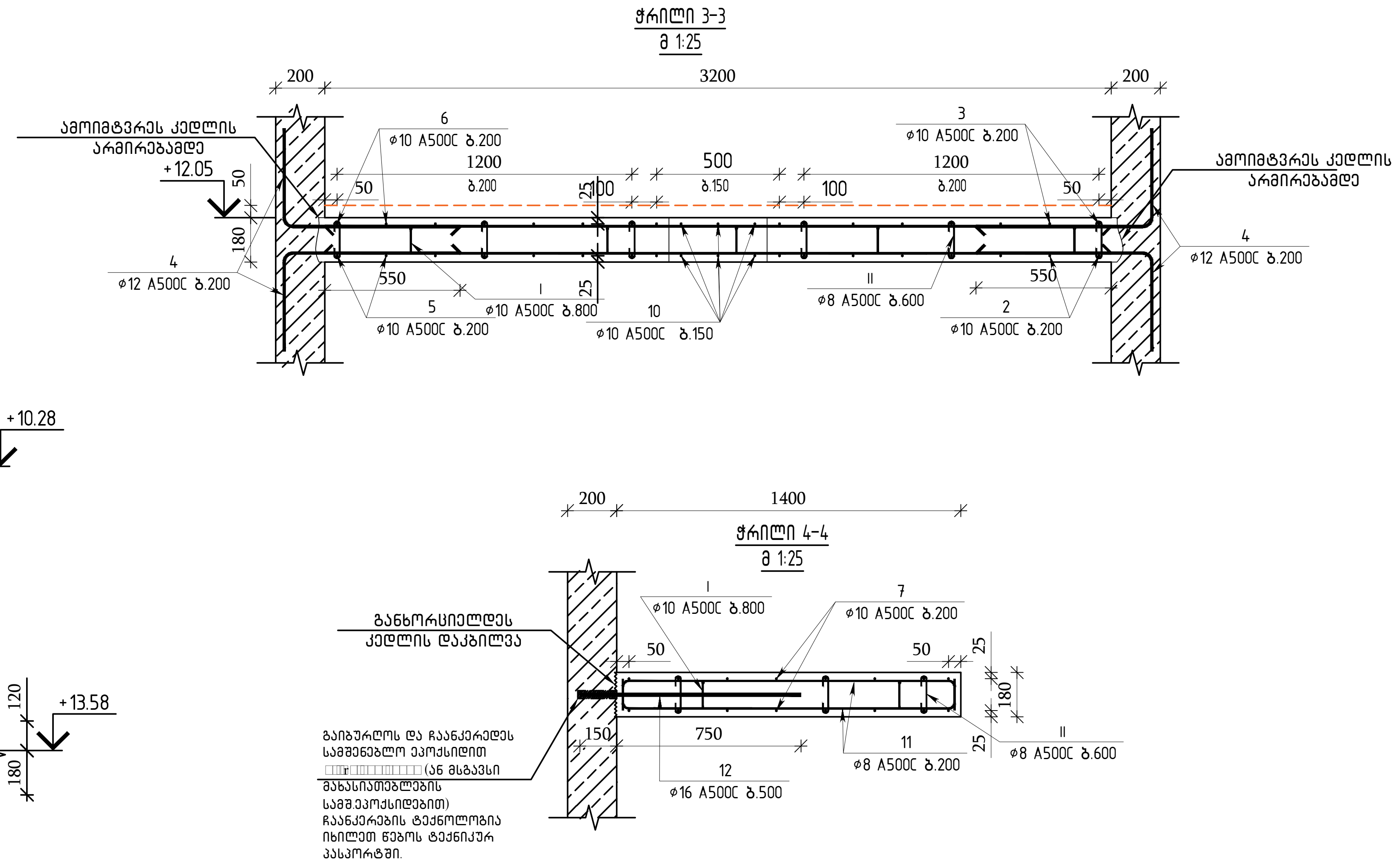

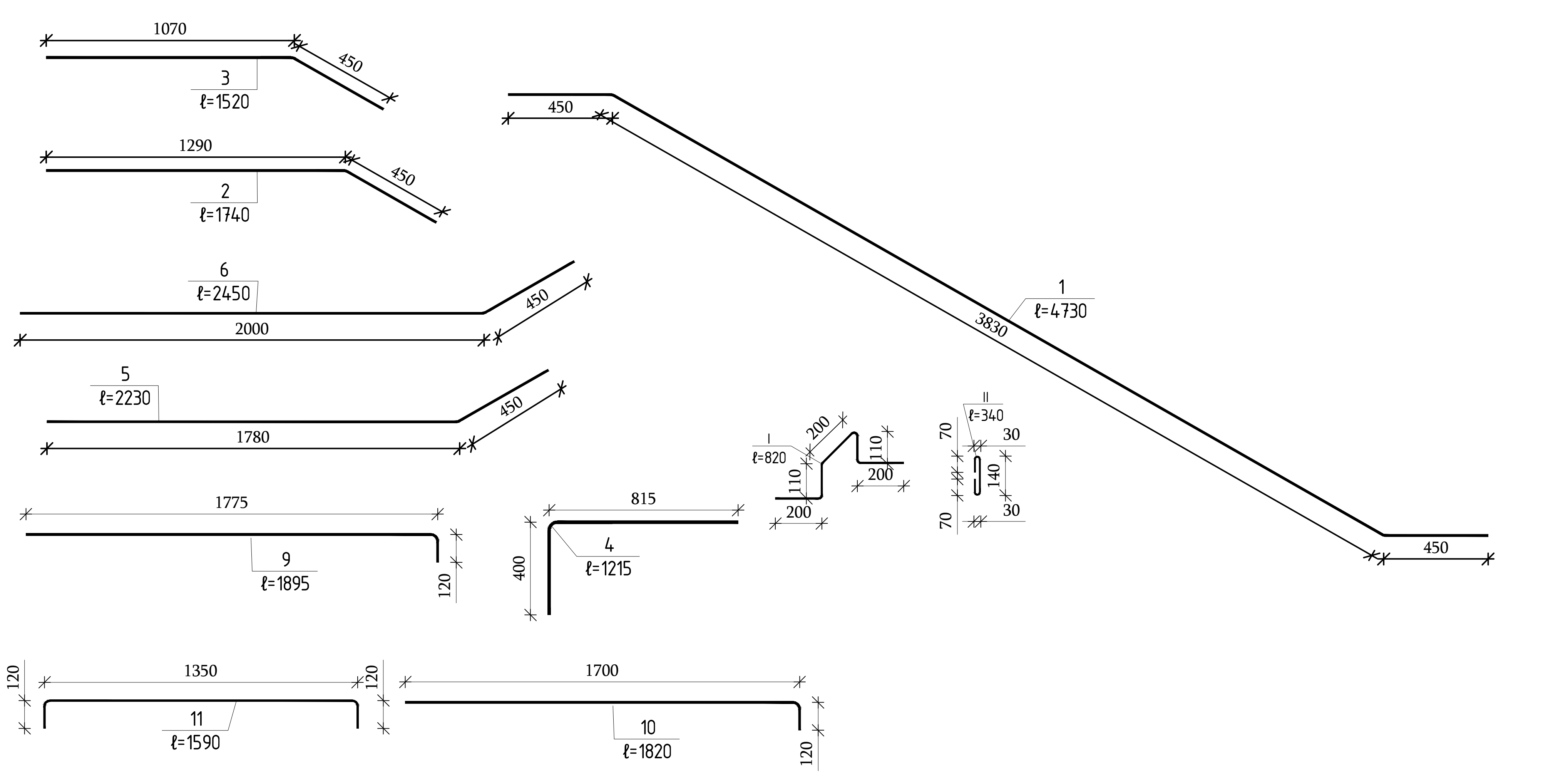

კიბე №2 (▽+10.28 დან ▽+13.58 მდე)									
არმატურის სპეციფიკაცია						არმატურის ამოკრეფა			ბეტონი B35
პოზ.	ø	კლასი	სიგრძე (მმ)	რაოდენობა (ცალი)	სიგრძე (მ)	ø და კლასი	∑LN (მ)	წონა (კგ)	მ³
1	12	A500C	4730	16	75.68	16 A500C	10.8	17.05	3.51
2	10	A500C	1720	8	13.76	12 A500C	160.73	142.70	
3	10	A500C	1520	8	12.16	10 A500C	219.18	135.13	
4	12	A500C	1215	70	85.05	8 A500C	130.11	51.34	
5	10	A500C	2230	8	17.84				
6	10	A500C	2440	8	19.52				
7	10	A500C	4250	16	68				
8	10	A500C	3200	14	44.8				
9	10	A500C	1895	4	7.58				
10	10	A500C	1820	6	10.92				
11	8	A500C	1590	69	109.71				
12	16	A500C	900	12	10.8				
I	10	A500C	820	30	24.6				
II	8	A500C	340	60	20.4				

თბილისი / 2023 წელი

ფაილის სახელი:
A2 QE_STR_Beliashvili_STAIR

KEYPLAN:

ყოველი შემდეგი რევიზია აუქმებს წინა რევიზიებს

პროექტის სტატუსი:
სამშენებლო დოკუმენტაცია

რევიზია

რევ.	თარიღი	აღწერილობა	დამტკ.

შენიშვნები:

მისამართი:
ქ.თბილისი ა. ბელიაშვილის ქუჩა №100, №100ა, №102

დამკვეთი:
შ.პ.ს "ფერი"

თანამდებობა	სახელი გვარი	ხელმოწერა
პროექტის მენეჯერი		
დამტკიცებულია: დამკვეთის მიერ		

შემსრულებელი:
შპს "ქიუ ენჯინერინგი"

მისამართი :
ქ.თბილისი ა.ბაქრაძის №7 ბინა №6

შპს "ქიუ ენჯინერინგის" პროფესიული პასუხისმგებლობის მზღვეველია სს "დაზღვევის საერთაშორისო კომპანია ირაო" (პ/ნ №PFL 417/21)

თანამდებობა	სახელი გვარი	ხელმოწერა
დირექტორი	დ.ქევანიშვილი	
საპროექტო ჯგუფის უფროსი	ო. ილიუხინი	
პროექტის მთ. კონსტრუქტორი	ო. ილიუხინი	
შეასრულა	მ.იაკობიძე	

პროექტის სახელწოდება:
მრავალფუნქციური კომპლექსი (I ბლოკი)

პროექტის სტადია:
ახალი მშენებლობა

პროექტის ნაწილი:
კონსტრუქცია

ფორმატი: A2
სტადია: მ.პ.
თარიღი: 24/02/2023
მასშტაბი: 1:25

ნახაზის დასახელება:
მონოლითური კიბე №2 - ის არმირების კვეთები პოზიციები და სპეციფიკაცია ▽+10.28 დან ▽+13.58 -მდე

რევიზია: R1
ნახაზის ნომერი: კ-I.9.28
ფურც. საერთო რაოდენობა: 35

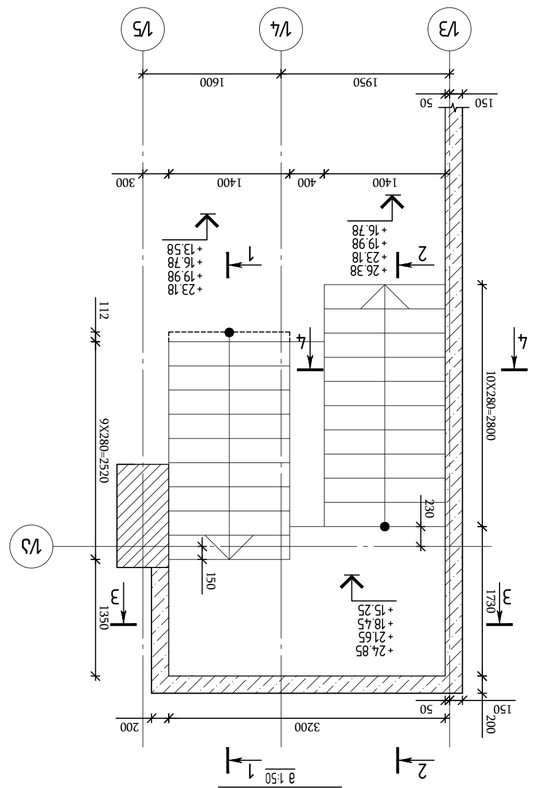

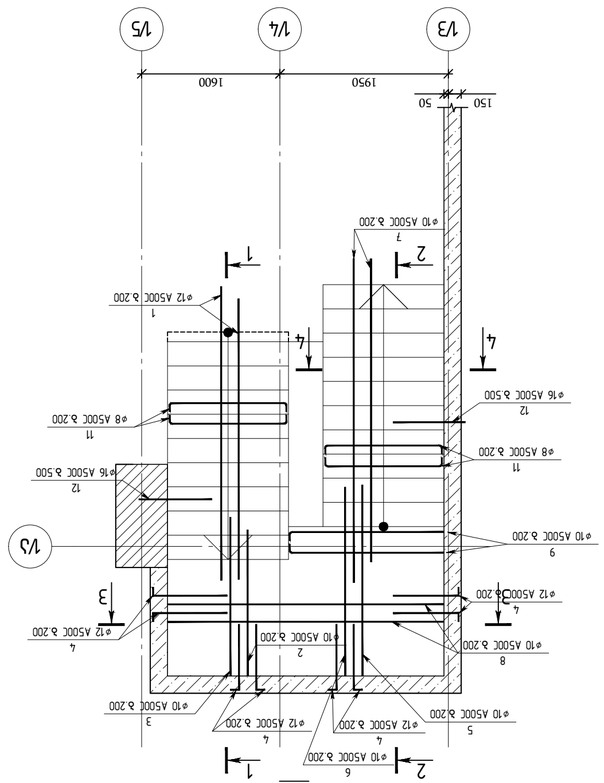

ГИП	Белашвили Т.Э.		
Нач.отд.	Белашвили Т.Э.		
Гл.спец.	Белашвили Т.Э.		
Разработал	Белашвили Т.Э.		

ОПЛОТНЫЙ / 2023 БЗПП

Фундаменты. Блок2ПП:

Эвакуационная лестница Л2 – ЛБ. Ламинарный душ

№102, №100, №102

Стадия: Р

ООО "ЭСАН"

Изм.	Кол.уч.	Лист	№ док.	Подп.	Дата

Заказчик: ООО "ЭКСПЕРИМЕНТ"

Объект: Здание экспериментального производства ООО "ЭКСПЕРИМЕНТ" по адресу: г.Москва, ул.Академика Королева, вл.13, стр.1

engineering

ООО "ЭКСПЕРИМЕНТ"

г.Москва, ул.Академика Королева, вл.13, стр.1

Договор №7

от 01.01.2023

Альбом №6

Фундаменты. Блок2ПП. Лестница Л2

(Ар №PFL 417/21)

ГИП	Белашвили Т.Э.		
Нач.отд.	Белашвили Т.Э.		
Гл.спец.	Белашвили Т.Э.		
Разработал	Белашвили Т.Э.		

Эвакуационная лестница Л2 – ЛБ. Ламинарный душ №2

(+13.58 до +26.38 бетонные ступени)

(лестничная клетка 4 типа)

1:50

Изм.	Кол.уч.	Лист	№ док.	Подп.	Дата

Фундаменты. Блок2ПП. Лестница Л2 – ЛБ. Ламинарный душ №2 – ЛБ. Ламинарный душ

Стадия: Р

Блок2ПП.Л2

Лист 35

Листов 35

ООО "ЭСАН"

Копировал:

Формат А2

А2			
1:50			
25.04.2023			
25.04.2023			
25.04.2023			

Взам.инв.№

Подпись и дата

Инв.№подл.

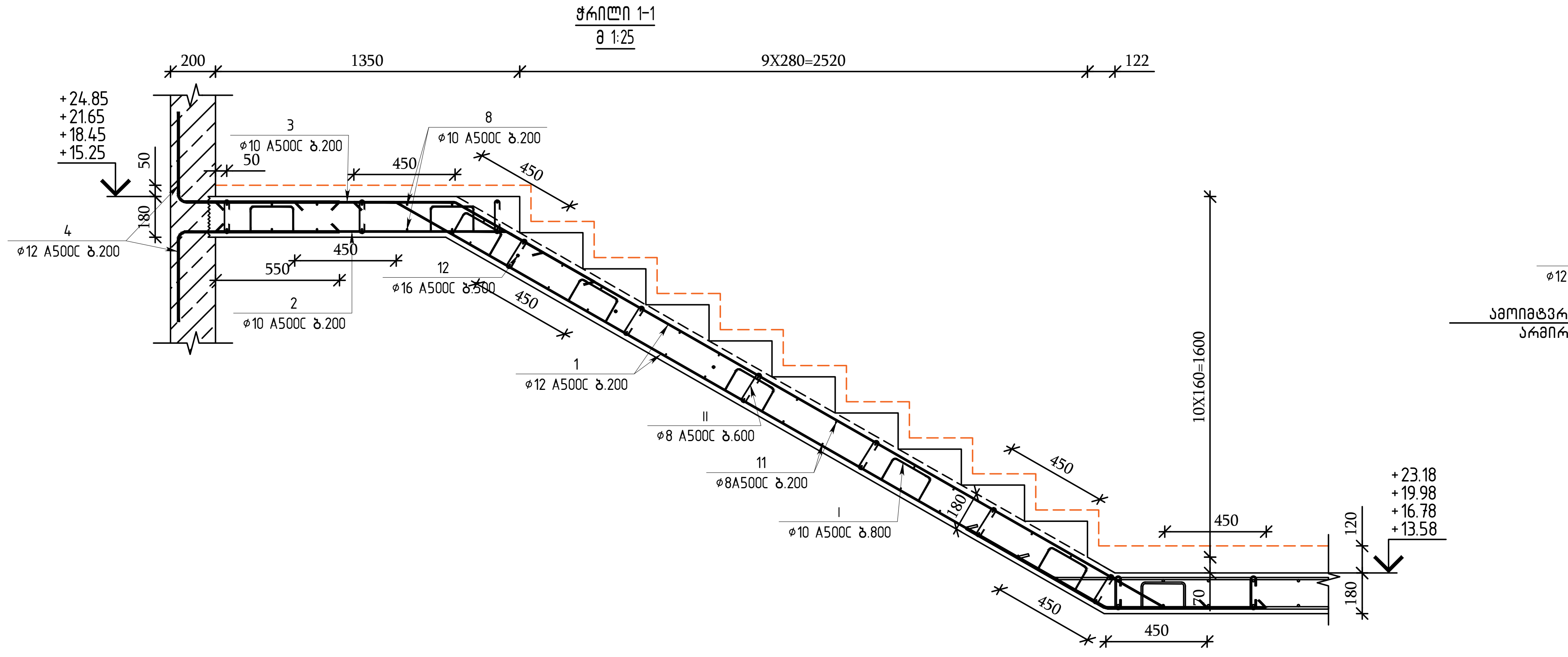

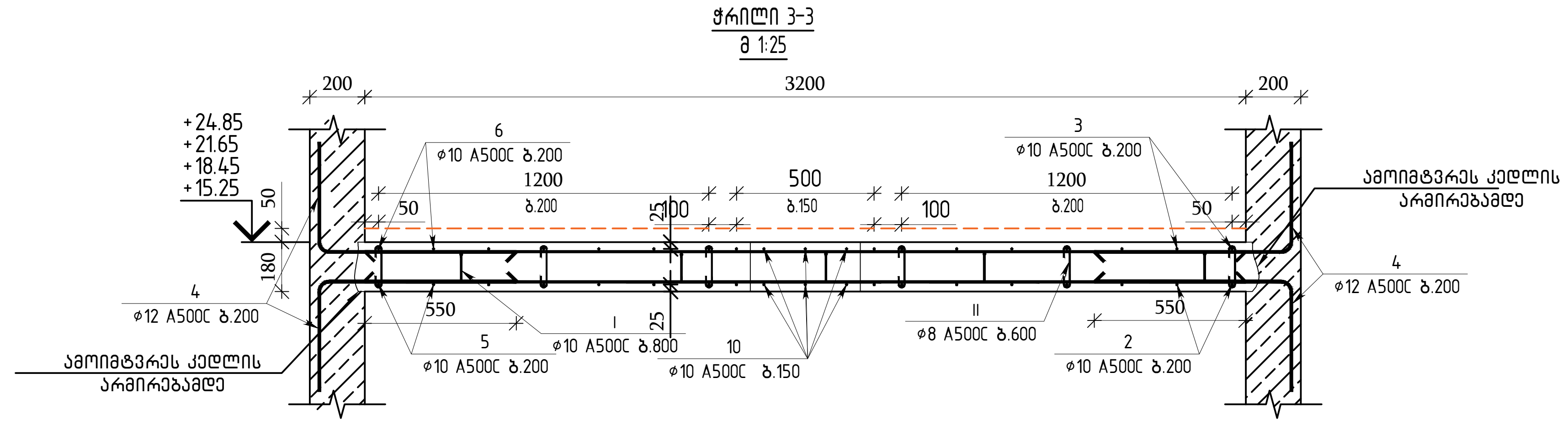

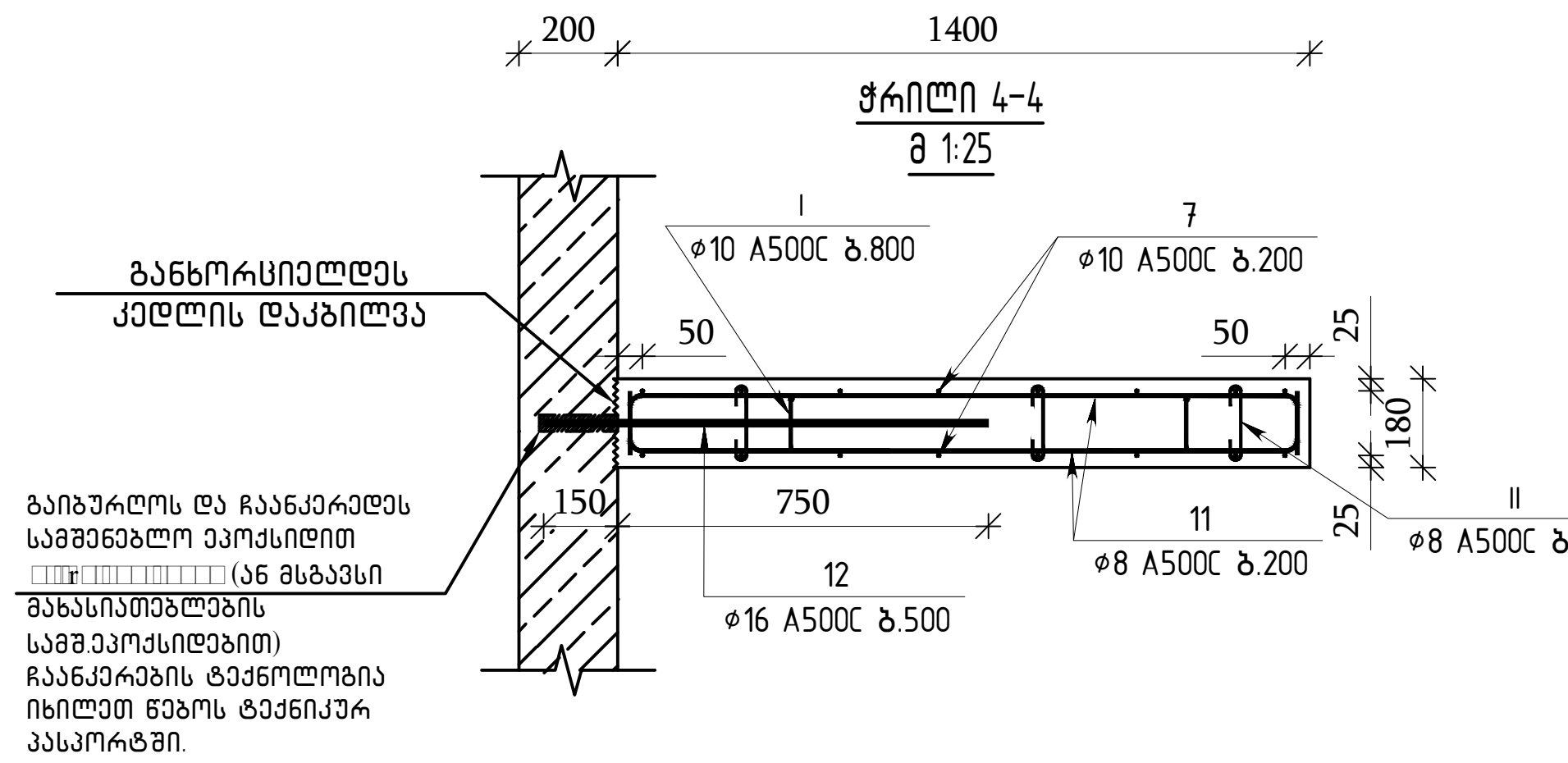

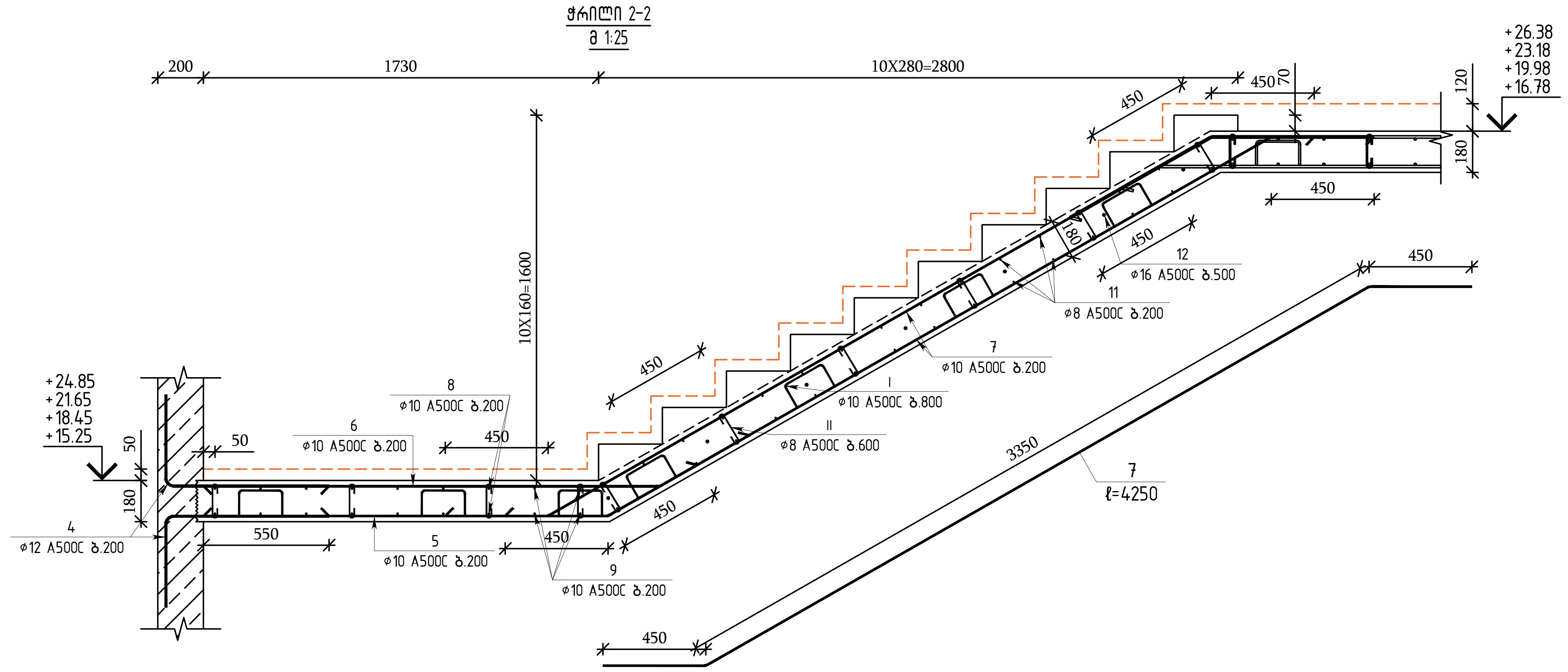

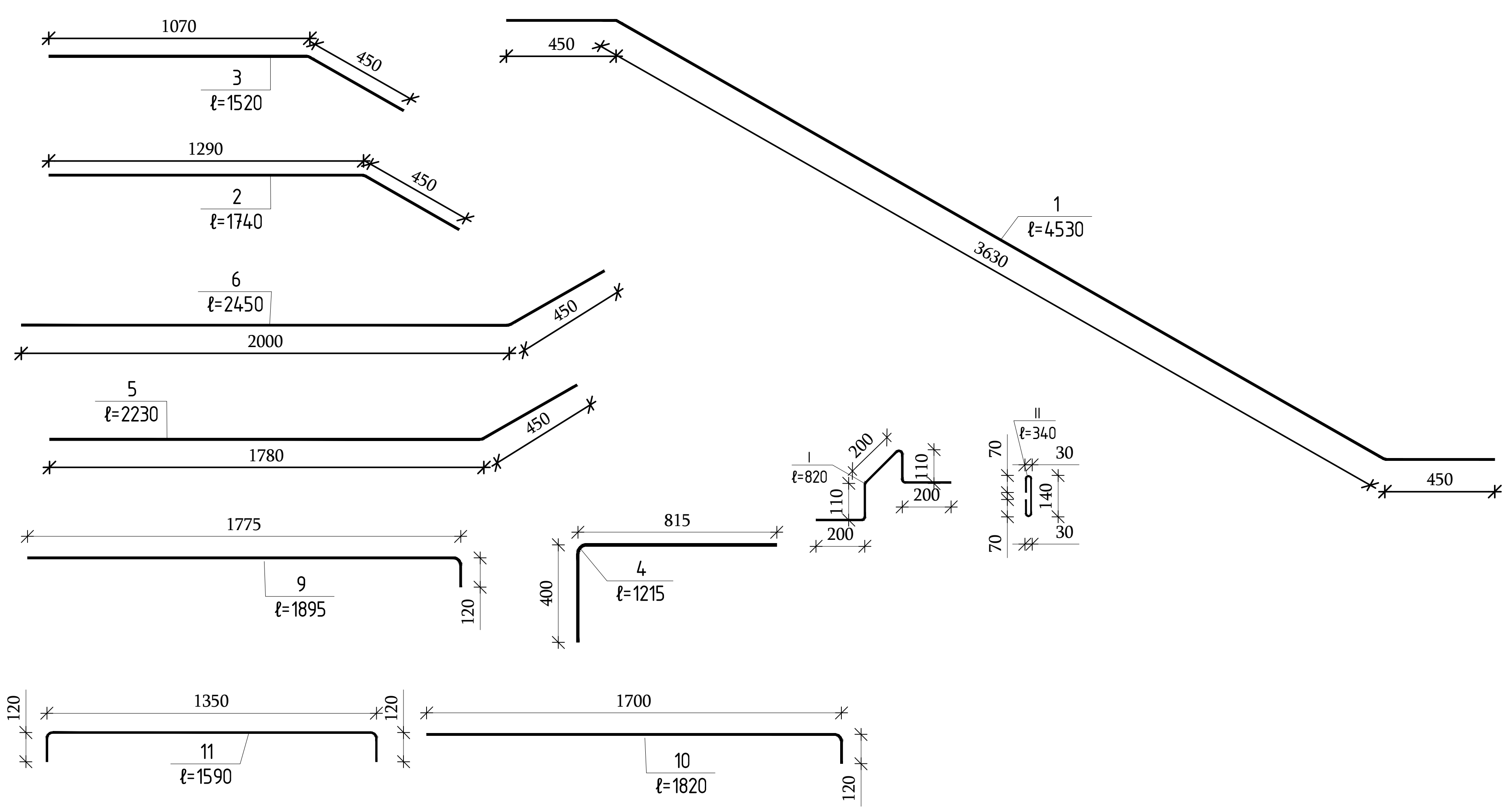

კიბე №2 (▽+13.58 დან ▽+26.38 მდე)									
არმატურის სპეციფიკაცია						არმატურის ამოკრეფა			ბეტონი B35
პოზ.	ø	კლასი	სიგრძე (მმ)	რაოდენობა (ცალი)	სიგრძე (მ)	ø და კლასი	∑LN (მ)	წონა (კგ)	მ³
1	12	A500C	4530	16	72.48	16 A500C	10.8	17.05	3.46
2	10	A500C	1720	8	13.76	12 A500C	157.53	139.86	
3	10	A500C	1520	8	12.16	10 A500C	219.18	135.13	
4	12	A500C	1215	70	85.05	8 A500C	125.34	49.46	
5	10	A500C	2230	8	17.84				
6	10	A500C	2440	8	19.52				
7	10	A500C	4250	16	68				
8	10	A500C	3200	14	44.8				
9	10	A500C	1895	4	7.58				
10	10	A500C	1820	6	10.92				
11	8	A500C	1590	66	104.94				
12	16	A500C	900	12	10.8				
I	10	A500C	820	30	24.6				
II	8	A500C	340	60	20.4				

კიბე №2 – ის ჯამური სპეციფიკაცია ▽+13.58 დან ▽+26.38 – მდე							
დასახელება	რაოდენობა	არმატურის კლასი A 500 C				ჯამი (კგ)	ბეტონი B35 (მ³)
		Ø8	Ø10	Ø12	Ø16		
არმატურის წონა (კგ,)	4	197.8	540.5	559.4	68.2	1366.00	13.84

თბილისი / 2023 წელი

ფაილის სახელი:
A2 QE_STR_Beliashvili_STAIR

KEYPLAN:

ყოველი შემდეგი რევიზია აუქმებს წინა რევიზიებს

პროექტის სტატუსი:
სამშენებლო დოკუმენტაცია

რევიზია

რევ.	თარიღი	აღწერილობა	დამტკ.

შენიშვნები:

მისამართი:
ქ.თბილისი ა. ბელიაშვილის ქუჩა №100, №100ა, №102

დამკვეთი:
შ.პ.ს "ფერი"

თანამდებობა	სახელი გვარი	ხელმოწერა
პროექტის მენეჯერი		
დამტკიცებულია: დამკვეთის მიერ		

შემსრულებელი:
შპს "ქიუ ენჯინერინგი"

მისამართი :
ქ.თბილისი ა.ბაქრაძის №7 ბინა №6

engineering

შპს "ქიუ ენჯინერინგის" პროფესიული პასუხისმგებლობის მზღვეველია სს "დაზღვევის საერთაშორისო კომპანია ირაო" (პ/ნ №PFL 417/21)

თანამდებობა	სახელი გვარი	ხელმოწერა
დირექტორი	დ.ქევანიშვილი	
საპროექტო ჯგუფის უფროსი	ო. ილიუხინი	
პროექტის მთ. კონსტრუქტორი	ო. ილიუხინი	
შეასრულა	მ.იაკობიძე	

პროექტის სახელწოდება:
მრავალფუნქციური კომპლექსი (I ბლოკი)

პროექტის სტადია:
ახალი მშენებლობა

პროექტის ნაწილი:
კონსტრუქცია

ფორმატი: A2
სტადია: მ.პ.
თარიღი: 24/02/2023
მასშტაბი: 1:25

ნახაზის დასახელება:
მონოლითური კიბე №2 – ის არმირების კვეთები პოზიციები და სპეციფიკაცია ▽+13.58 დან ▽+26.38 –მდე

რევიზია: R1
ნახაზის ნომერი: კ–I.9.30
ფურც. საერთო რაოდენობა 35

მონოლითური კიბე №2
(+26.38 დან +58.38 ნიშნულამდე)
(რაოდენობა 10 ცალი)
მ 1:50

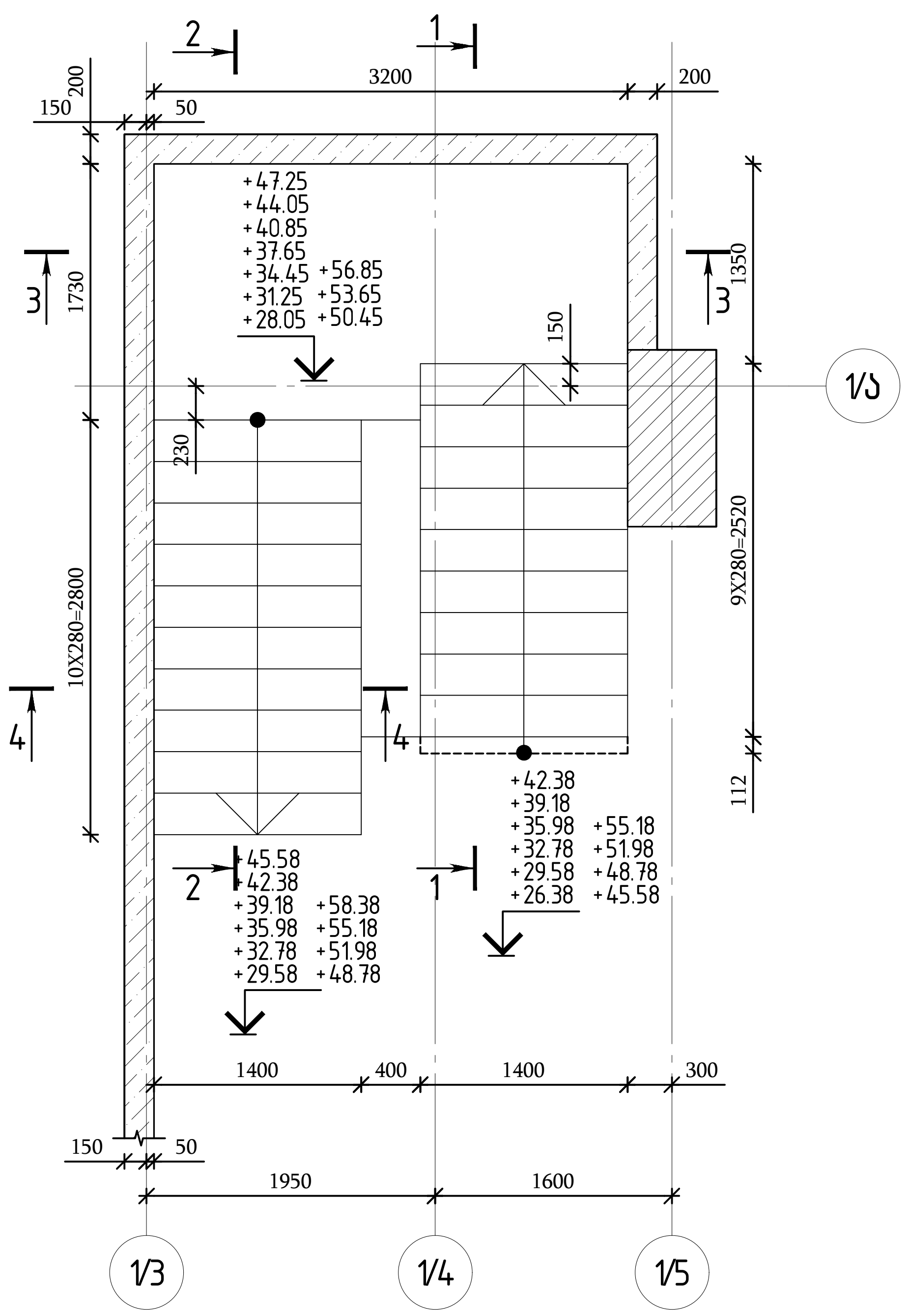

მონოლითური კიბე №2 – ის არმირება
(+26.38 დან +58.38 ნიშნულამდე)
(რაოდენობა 10 ცალი)
მ 1:50

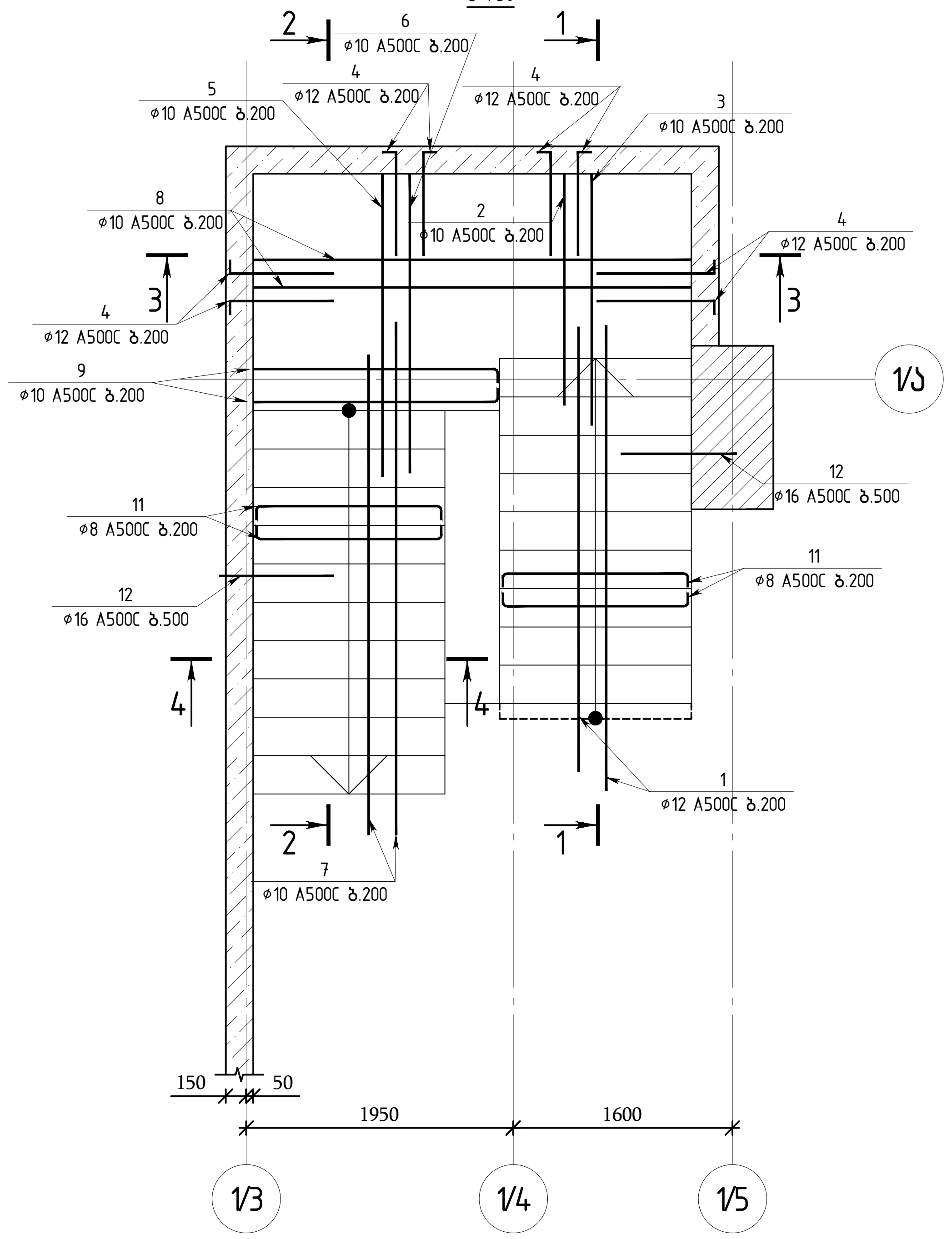

თბილისი / 2023 წელი

ფაილის სახელი:
A2 QE_STR_Beliashvili_STAIR

KEYPLAN:

ყოველი შემდეგი რევიზია აუქმებს წინა რევიზიებს

პროექტის სტატუსი:
სამშენებლო დოკუმენტაცია

რევიზია

რევ.	თარიღი	აღწერილობა	დამტკ.

შენიშვნები:

მისამართი:
ქ.თბილისი ა. ბელიაშვილის ქუჩა
№100, №100ა, №102

დამკვეთი:
შ.პ.ს "ფერი"

თანამდებობა	სახელი გვარი	ხელმოწერა
პროექტის მენეჯერი		
დამტკიცებულია: დამკვეთის მიერ		

შემსრულებელი:
შპს "ქიუ ენჯინერინგი"
მისამართი :
ქ.თბილისი ა.ბაქრაძის №7 ბინა №6

შპს "ქიუ ენჯინერინგის" პროფესიული პასუხისმგებლობის მზღვეველია სს "დაზღვევის საერთაშორისო კომპანია ირაო" (პ/ნ №PFL 417/21)

თანამდებობა	სახელი გვარი	ხელმოწერა
დირექტორი	დ.ქევანიშვილი	
საპროექტო ჯგუფის უფროსი	ო. ილიუხინი	
პროექტის მთ. კონსტრუქტორი	ო. ილიუხინი	
შეასრულა	მ.იაკობიძე	

პროექტის სახელწოდება:
მრავალფუნქციური კომპლექსი (I ბლოკი)

პროექტის სტადია:
ახალი მშენებლობა

პროექტის ნაწილი:
კონსტრუქცია

ფორმატი	ნახაზის დასახელება:
A2	მონოლითური კიბე №2 – ის საყალიბო და არმირების გეგმა ▽+26.38 დან ▽+58.38 -მდე
სტადია	
მ.პ.	
თარიღი	
24/02/2023	
მასშტაბი	
1:50	

რევიზია:	ნახაზის ნომერი:	ფურც. საერთო რაოდენობა
R1	კ-I.9.31	35

მონოლითური კიბე №2
(+58.38 დან +61.48 ნიშნულამდე)
(რაოდენობა 1 ცალი)
მ 1:50

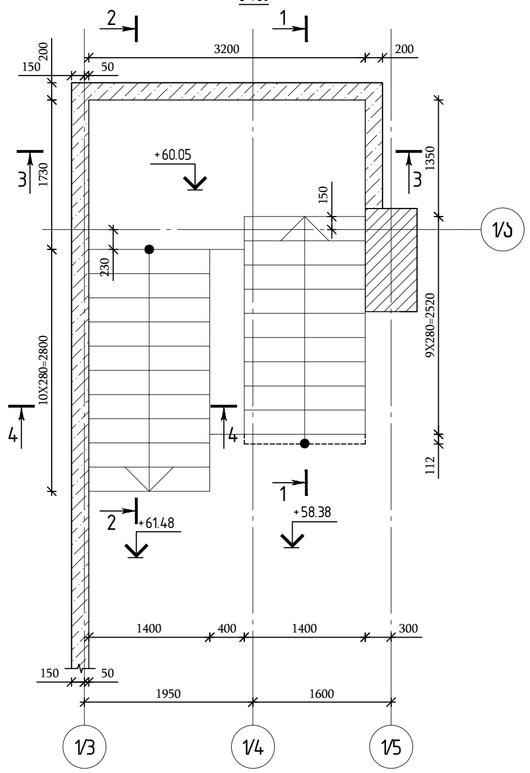

მონოლითური კიბე №2 - ის არმირება
(+58.38 დან +61.48 ნიშნულამდე)
(რაოდენობა 1 ცალი)
მ 1:50

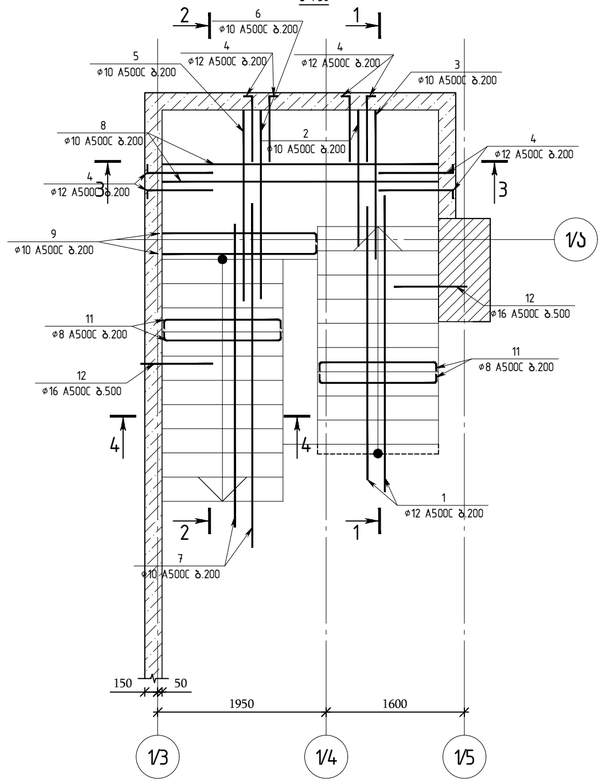

თბილისი / 2023 წელი

ფაილის სახელი:
A2 QE_STR_Beliashvili_STAIR

KEYPLAN:

ყოველი შემდეგი რევიზია აუქმებს წინა რევიზიებს

პროექტის სტატუსი:
სამშენებლო დოკუმენტაცია

რევიზია

რევ.	თარიღი	აღწერილობა	დამტკ.

შენიშვნები:

მისამართი:
ქ.თბილისი ა. ბელიაშვილის ქუჩა
№100, №100^{b}, №102

დამკვეთი:
შ.პ.ს "ფერი"

თანამდებობა	სახელი გვარი	ხელმოწერა
პროექტის მენეჯერი		
დამკვეთის მხარე		

შემსრულებელი:
შპს "ქიუ ენჯინერინგი"
მისამართი :
ქ.თბილისი აბაშიძის №7 ბინა №6

შპს "ქიუ ენჯინერინგის"
პროფესიული პასუხისმგებლობის მზღვეველია
სს "დაზღვევის საერთაშორისო კომპანია ირაო"
(პ/ნ №PFL 417/21)

თანამდებობა	სახელი გვარი	ხელმოწერა
დირექტორი	დ.ქვაღანიშვილი	
საპროექტო ჯგუფის უფროსი	ო. ილიუხინი	
პროექტის მთ. კონსტრუქტორი	ო. ილიუხინი	
შეასრულა	გ.ნაკოლიძე	

პროექტის სახელწოდება:
მრავალფუნქციური კომპლექსი (I ბლოკი)

პროექტის სტადია:
ახალი მშენებლობა

პროექტის ნაწილი:
კონსტრუქცია

ფორმატი	A2
სტადია	მპ
თარიღი	24/02/2023
მასშტაბი	1:50
რევიზია	R1

ნახაზის დასახელება:
მონოლითური კიბე №2 - ის საყალიბო და არმირების გეგმა ▽+58.38 დან ▽+61.48 -მდე

ნახაზის ნომერი:	ფურც. საერთო რაოდენობა
კ-1.9.33	35

ჭრილი 1-1
მ 1:25

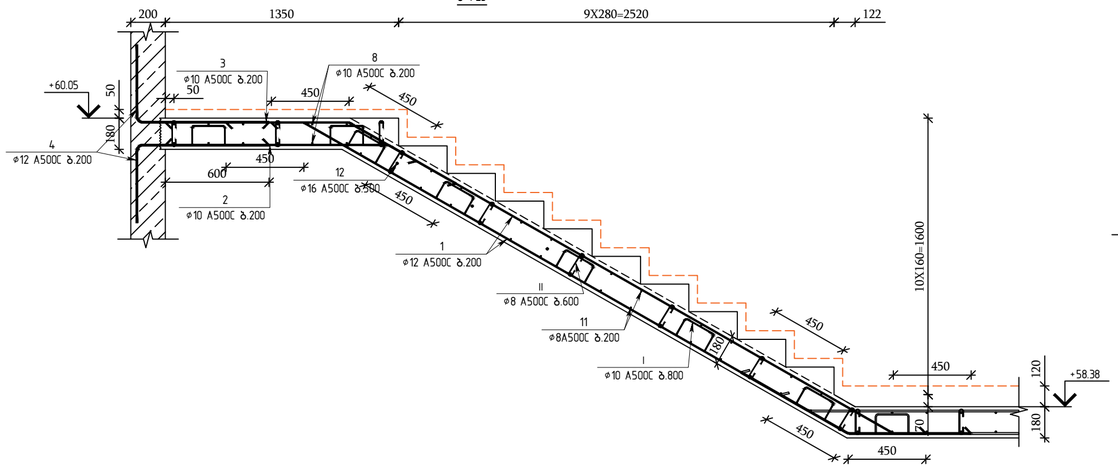

ჭრილი 3-3
მ 1:25

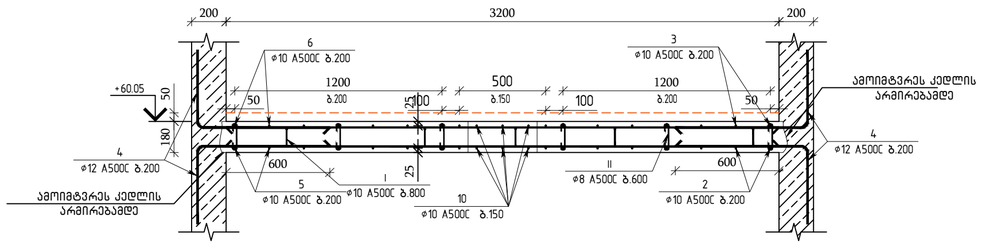

ჭრილი 4-4
მ 1:25

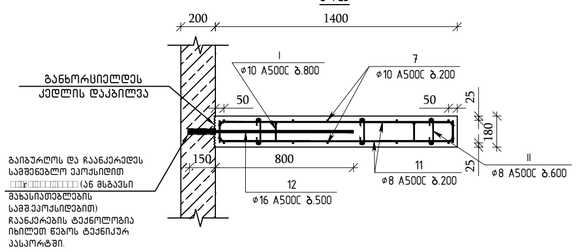

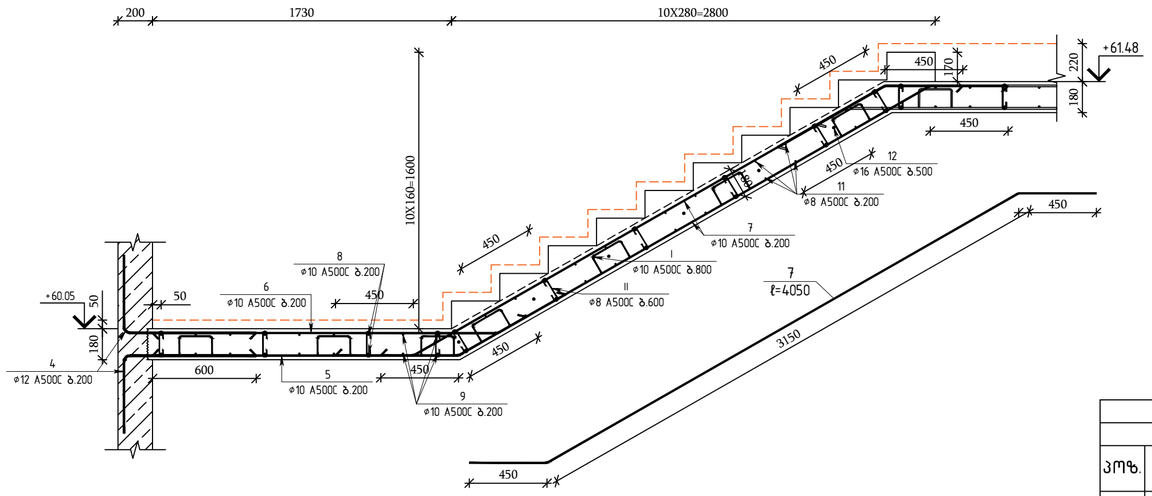

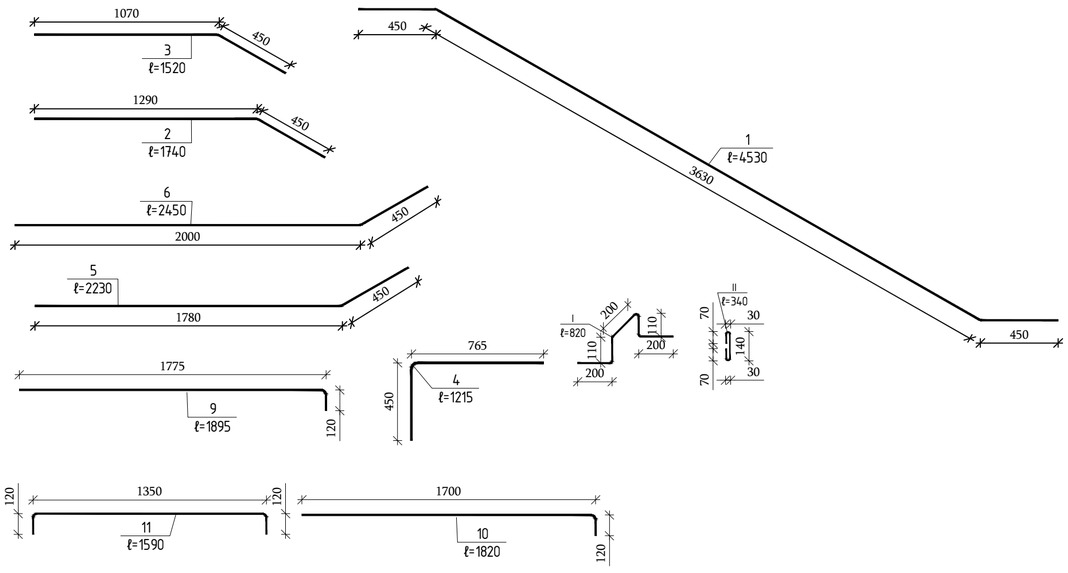

კიბე №2 (▽+58.38 დან ▽+61.48 მდე)

არმატურის სპეციფიკაცია						არმატურის ამოკრეფა			ბეტონი B30
პოზ.	ø	კლასი	სიგრძე (მმ)	რაოდენობა (ცალი)	სიგრძე (მ)	ø და კლასი	∑LN (მ)	წონა (კგ)	მ³
1	12	A500C	4530	16	72.48	16 A500C	11.4	17.99	3.44
2	10	A500C	1720	8	13.76	12 A500C	157.53	139.86	
3	10	A500C	1520	8	12.16	10 A500C	216.06	133.21	
4	12	A500C	1215	70	85.05	8 A500C	122.16	48.20	
5	10	A500C	2230	8	17.84				
6	10	A500C	2450	8	19.6				
7	10	A500C	4050	16	64.8				
8	10	A500C	3200	14	44.8				
9	10	A500C	1895	4	7.58				
10	10	A500C	1820	6	10.92				
11	8	A500C	1590	64	101.76				
12	16	A500C	950	12	11.4				
I	10	A500C	820	30	24.6				
II	8	A500C	340	60	20.4				

თბილისი / 2023 წელი

ფაილის სახელი:
A2 QE_STR_Beliashvili_STAIR

KEYPLAN:

ყოველი შემდეგი რევიზია აუქმებს წინა რევიზიებს

პროექტის სტატუსი:
სამშენებლო დოკუმენტაცია

რევიზია

რევ.	თარიღი	აღწერილობა	დამტკ.

შენიშვნები:

მისამართი:
ქ.თბილისი ა. ბელიაშვილის ქუჩა №100, №100², №102

დამკვეთი:
შ.პ.ს "ფერარი"

თანამდებობა	სახელი გვარი	ხელმოწერა
პროექტის მენეჯერი		
დამკვეთის წარმომადგენელი		

შემსრულებელი:
შპს "ქიუ ენჯინირინგი"
მისამართი:
ქ.თბილისი აბაშიძის №7 ბინა №6

შპს "ქიუ ენჯინირინგის" პროფესიული აუდიტორული მხარდაჭერა სს "დაზღვევის საერთაშორისო კომპანია ირაო" (ა/ნ №PFL 413/21)

თანამდებობა	სახელი გვარი	ხელმოწერა
დირექტორი	დ.ქევანიშვილი	
საპროექტო ჯგუფის უფროსი	ო. ილიუხინი	
პროექტის მთ კონსტრუქტორი	ო. ილიუხინი	
შეასრულა	გ.ციკოზიძე	

პროექტის სახელწოდება:
მრავალფუნქციური კომპლექსი (I ბლოკი)

პროექტის სტადია:
ახალი მშენებლობა

პროექტის ნაწილი:
კონსტრუქცია

ფორმატი	A2
სტადია	მპ
თარიღი	24/02/2023
მასშტაბი	1:25
რევიზია	R1

ნახაზის დასახელება:
მონოლითური კიბე №2 - ის არმირების კვეთები პოზიციები და სპეციფიკაცია ▽+58.38 დან ▽+61.48 -მდე

ნახაზის ნომერი: J-1.934

ფურც. საერთო რაოდენობა: 35

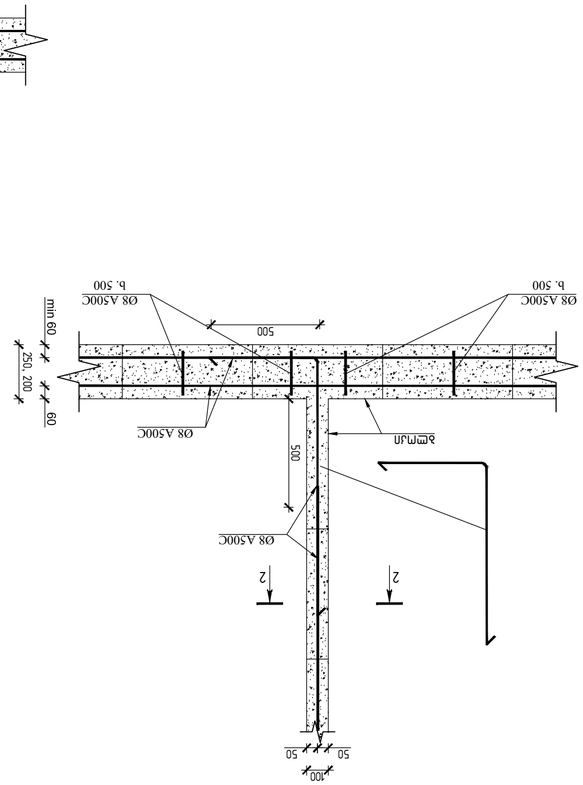
Ø8 A500C
b. 500
500
250, 200
60
1-1
1:20
Ø8 A500C
b. 500
500
250, 200
60
1:20
Ø8 A500C
b. 500
500
250, 200
60
min 60
1:20
Ø8 A500C
b. 500
500
250, 200
60
1:20
Ø8 A500C
b. 500
500
250, 200
60
1:20
Ø8 A500C
b. 500
500
250, 200

ბლოკის კედელში კარის ღიობის მოწყობა
მ 1:40

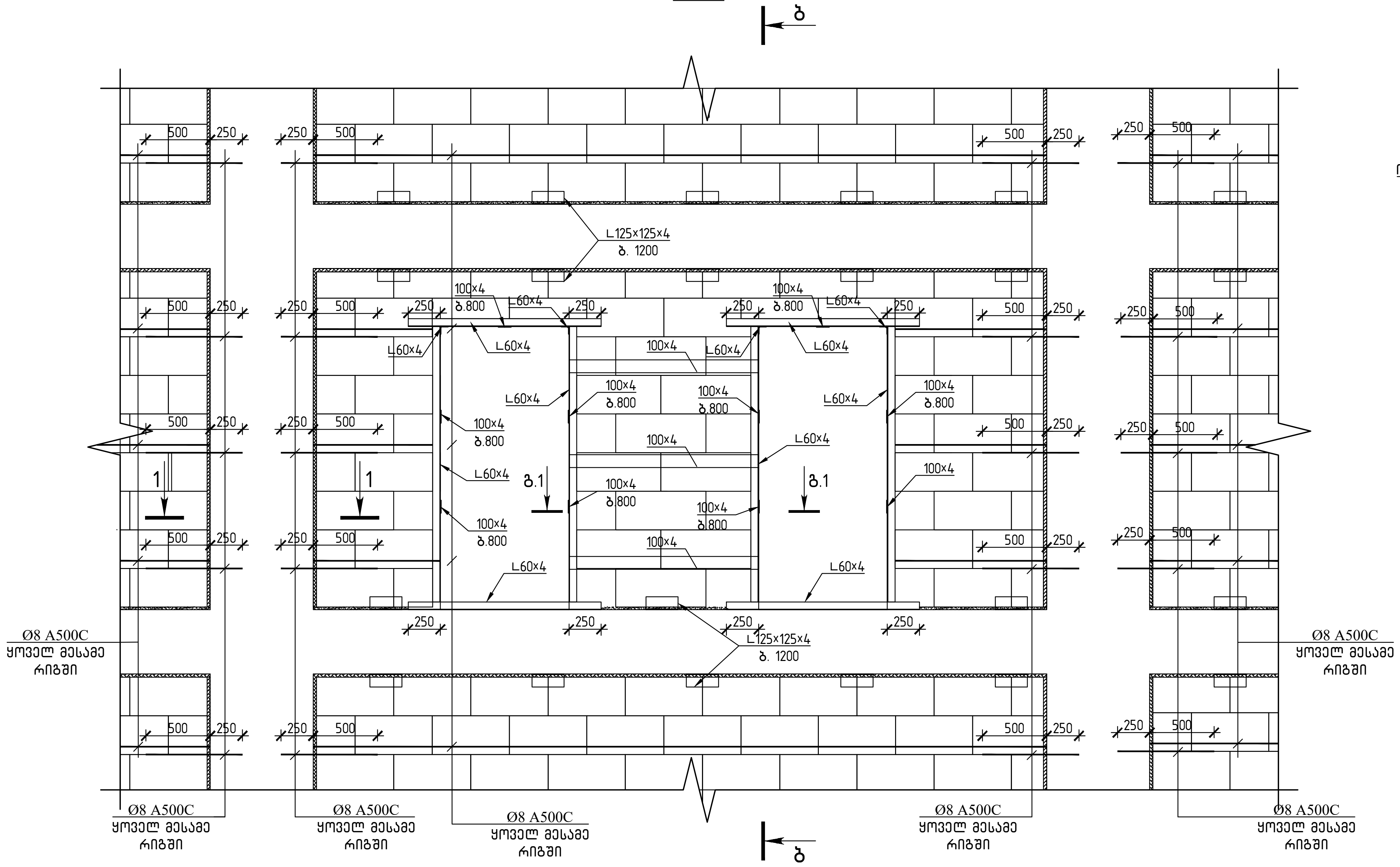

ჭრილი ბ-ბ
მ 1:40

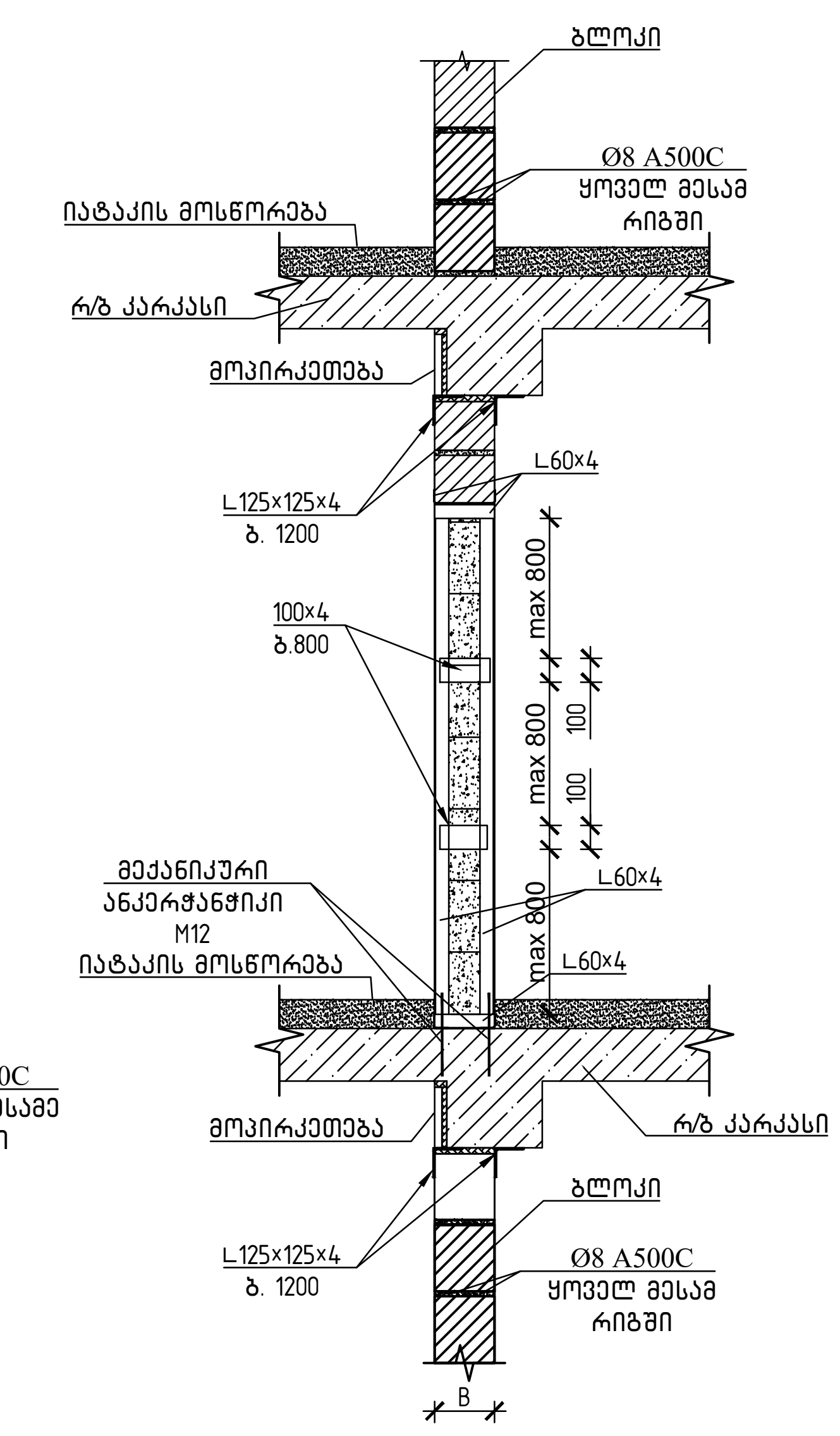

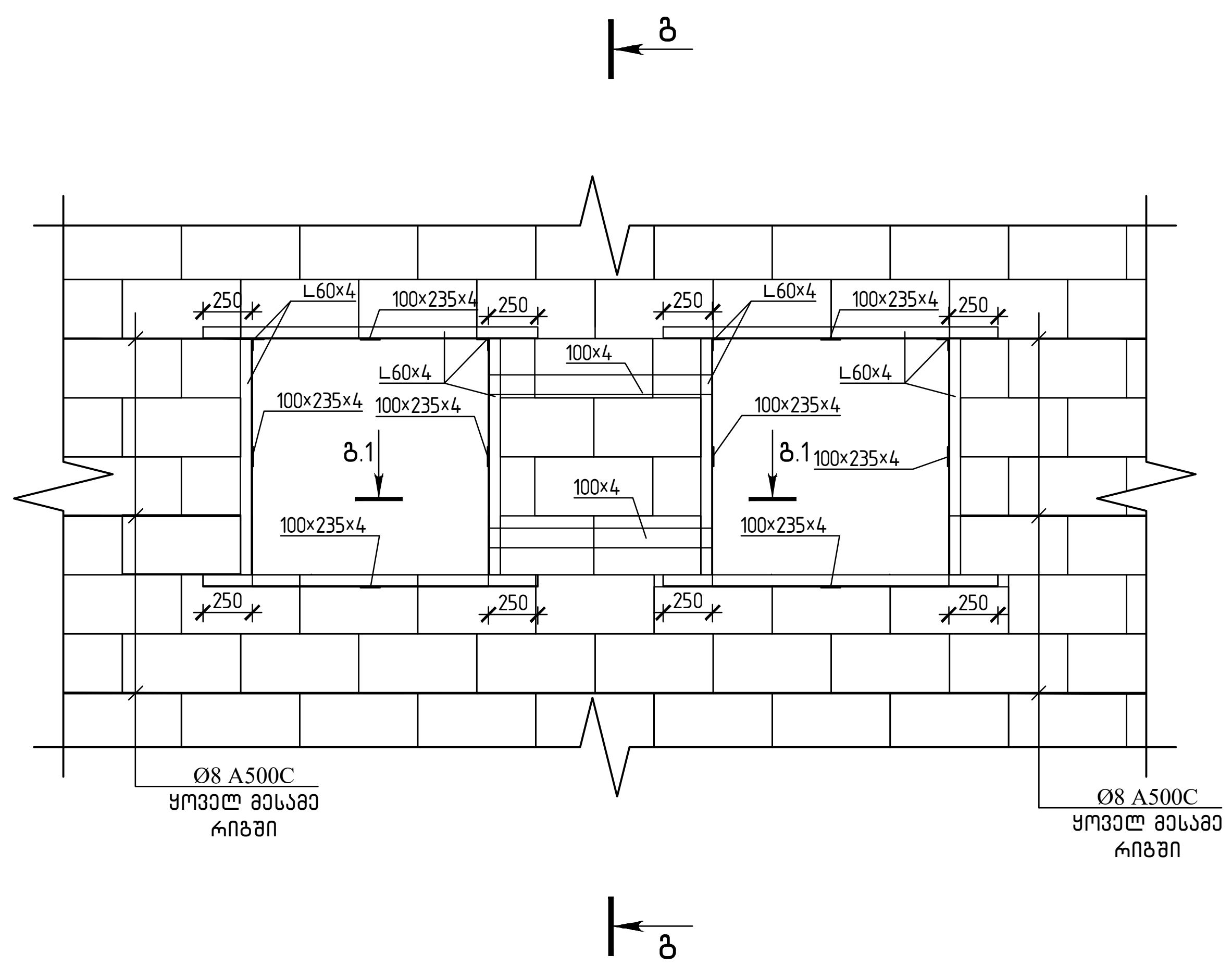

ჭრილი გ-გ
მ 1:40

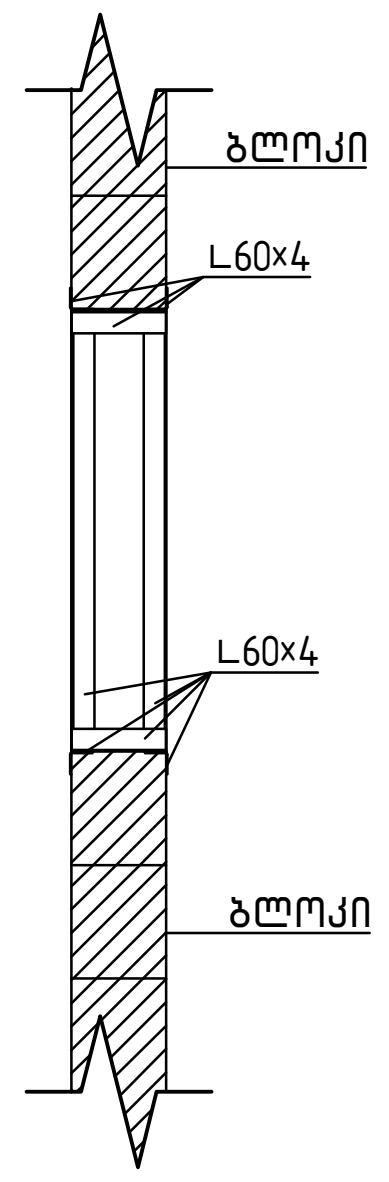

ჭრილი გ.1-გ.1
მ 1:40

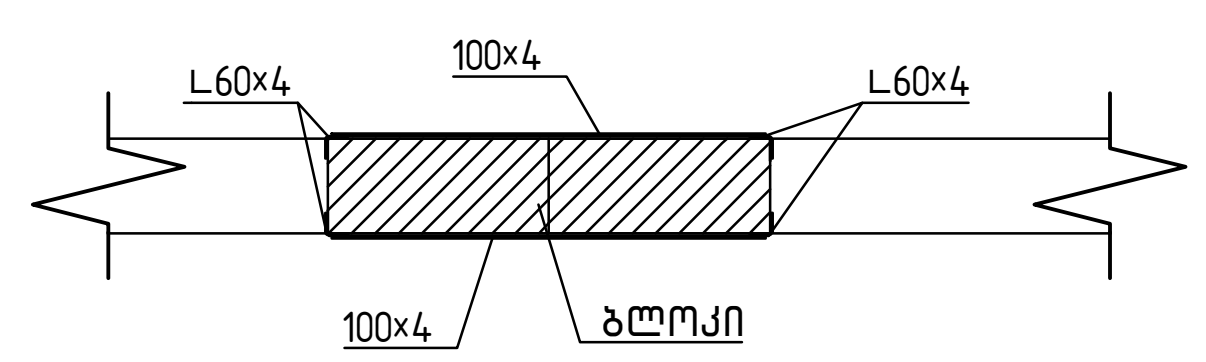

თბილისი / 2023 წელი

ფაილის სახელი:

KEYPLAN:

ყოველი შემდეგი რევიზია აუქმებს
წინა რევიზიებს

პროექტის სტატუსი:

სამშენებლო დოკუმენტაცია

რევიზია

რევ.	თარიღი	აღწერილობა	დამტკ.

შენიშვნები:

მისამართი:

ქ.თბილისი ა. ბელიაშვილის ქუჩა
№100, №100ა, №102

დამკვეთი:

შ.პ.ს "ფერი"

თანამდებობა	სახელი გვარი	ხელმოწერა
პროექტის მენეჯერი		
დამტკიცებულია: დამკვეთის მიერ		

engineering

შემსრულებელი:

შპს "ქიუ ენჯინერინგი"

მისამართი :

ქ.თბილისი ა.ბაქრაძის №7
ბინა №6

შპს "ქიუ ენჯინერინგის"
პროფესიული პასუხისმგებლობის მზღვეველია
სს "დაზღვევის საერთაშორისო კომპანია ირაო"
(პ/ნ №PFL 417/21)

თანამდებობა	სახელი გვარი	ხელმოწერა
დირექტორი	დ.ქევანიშვილი	
საპროექტო ჯგუფის უფროსი	ო. ილიუხინი	
პროექტის მთ. კონსტრუქტორი	ო. ილიუხინი	
შეასრულა	ნ.კიკნაველიძე	

პროექტის სახელწოდება:

მრავალფუნქციური კომპლექსი (I ბლოკი)

პროექტის სტადია:
მუშა პროექტი

პროექტის ნაწილი:
კონსტრუქცია

ნახაზის დასახელება:

ბლოკის კედლის მონოლითურ
კონსტრუქციასთან
მიმაგრების ტიპიური კვანძები

ფორმატი	A2
სტადია	მ.პ.
თარიღი	24/02/2023
მასშტაბი	1:50

რევიზია:	ნახაზის ნომერი:	ფურც. საერთო რაოდენობა
R1	კ- I.10.2	2

ՀԱՏԱԿԱԳԾԱՅԻՆ ՀԱՏԱԿ (ՎԵՐԱՆՈՐՈԳՄԱՆ)

ՇԻՆՄԵՆԵՐ / 2023 ՏԱՐԻ
ՑՈՒՑԱԿԻ ԼԱՅՆԱՑՈՒՄ: A2 QE_STR_Belashvili_V
KEYPLAN:

ՀԱՏՎԱԾԻ ՆԿԱՐԱԳԻՐ	ՀԵՂԻՆԱԿ	ՀԱՍՑԵ
ՀԱՏԱԿԱՑՎԱԾ ՇԵՆՔԵՐԻ ԱՆՎԱՆՈՒՄՆԵՐԸ		
ԵՐԿԱՐԱՑՎԱԾ ՀՈՒՀԱԿՆԵՐ		

ՇԻՆԱՐԱՐԻ ԱՆՈՒՆ, ԱԶԳԱՆՈՒՆ:
ՀՀ, ք. Երևան, Արաբկիր 3 համայնք, 1-ին փողոց, թիվ 10, թիվ 10/1, թիվ 10/2

ՀԱՏԱԿԻ ԱՆՎԱՆՈՒՄ:
ՀՀ ՏԱՐԱԾՔԱՅԻՆ ԿԱՌԱՎԱՐՄԱՆ ԵՎ ՏԵՂԱԿԱՆ ԻՆՔՆԱԿԱՌԱՎԱՐՄԱՆ ՆԱԽԱՐԱՐՈՒԹՅԱՆ ԱՇԽԱՏԱԿԱԶՄԻ ՀԱՄԱՐ «ՇԻՆԱՐԱՐԱԿԱՆ ԵՎ ՏԵԽՆԻԿԱԿԱՆ ՀՍԿՈՂՈՒԹՅԱՆ ՊԵՏԱԿԱՆ ԳՈՐԾԱԿԱԼՈՒԹՅՈՒՆ» ՊԵՏԱԿԱՆ ՈՉ ԱՌԵՎՏՐԱՅԻՆ ԿԱԶՄԱԿԵՐՊՈՒԹՅԱՆ

ՄԱՍՆԱԳԻՏԱԿԱՆ	ԱԶԳԱՆՈՒՆ, ՊԱՏՎԱԿԱՆ	ՀԱՍՑԵ
ԳԼԽԱՎՈՐ ՃԱՐՏԱՐԱՊԵՏ	ԳՐԻԳՈՐՅԱՆ ՍԵՐԳԵՅ ՀԱՅԿԱԶՈՒՆԻ	
ՀԱՄԱՀԵՂԻՆԱԿ ՃԱՐՏԱՐԱՊԵՏ	ՄԱՐՏԻՐՈՍՅԱՆ ՄԱՐԻՆԵ ՍԵՐԳԵՅԻ	
ՀԱՄԱՀԵՂԻՆԱԿ ՃԱՐՏԱՐԱՊԵՏ	ՄԱՐՏԻՐՈՍՅԱՆ ՄԱՐԻՆԵ ՍԵՐԳԵՅԻ	
ՀԱՍՏԱՏՈՂ ՃԱՐՏԱՐԱՊԵՏ	ՄԱՐՏԻՐՈՍՅԱՆ ՄԱՐԻՆԵ ՍԵՐԳԵՅԻ	

ՀԱՏԱԿԻ ԱՆՎԱՆՈՒՄ՝ ՀՀ ՏԱՐԱԾՔԱՅԻՆ ԿԱՌԱՎԱՐՄԱՆ ԵՎ ՏԵՂԱԿԱՆ ԻՆՔՆԱԿԱՌԱՎԱՐՄԱՆ ՆԱԽԱՐԱՐՈՒԹՅԱՆ ԱՇԽԱՏԱԿԱԶՄԻ ՀԱՄԱՐ «ՇԻՆԱՐԱՐԱԿԱՆ ԵՎ ՏԵԽՆԻԿԱԿԱՆ ՀՍԿՈՂՈՒԹՅԱՆ ՊԵՏԱԿԱՆ ԳՈՐԾԱԿԱԼՈՒԹՅՈՒՆ» ՊԵՏԱԿԱՆ ՈՉ ԱՌԵՎՏՐԱՅԻՆ ԿԱԶՄԱԿԵՐՊՈՒԹՅԱՆ (ՀՀ ՔԿԳՀ 4172/21)

ՄԱՍՆԱԳԻՏԱԿԱՆ	ԵՎԱՆԳԵԼՈՍՅԱՆ ՍՈՒՍԱՆՆԱ	ՀԱՍՑԵ
ԳԼԽԱՎՈՐ ՃԱՐՏԱՐԱՊԵՏ	ԵՎԱՆԳԵԼՈՍՅԱՆ ՍՈՒՍԱՆՆԱ	
ՀԱՄԱՀԵՂԻՆԱԿ ՃԱՐՏԱՐԱՊԵՏ	ՄՈՒՐԱԴՅԱՆ ՀԱՍՄԻԿ ՍԵՐԳԵՅԻ	
ՀԱՄԱՀԵՂԻՆԱԿ ՃԱՐՏԱՐԱՊԵՏ	ՄՈՒՐԱԴՅԱՆ ՀԱՍՄԻԿ ՍԵՐԳԵՅԻ	
ՀԱՍՏԱՏՈՂ ՃԱՐՏԱՐԱՊԵՏ	ՄՈՒՐԱԴՅԱՆ ՀԱՍՄԻԿ

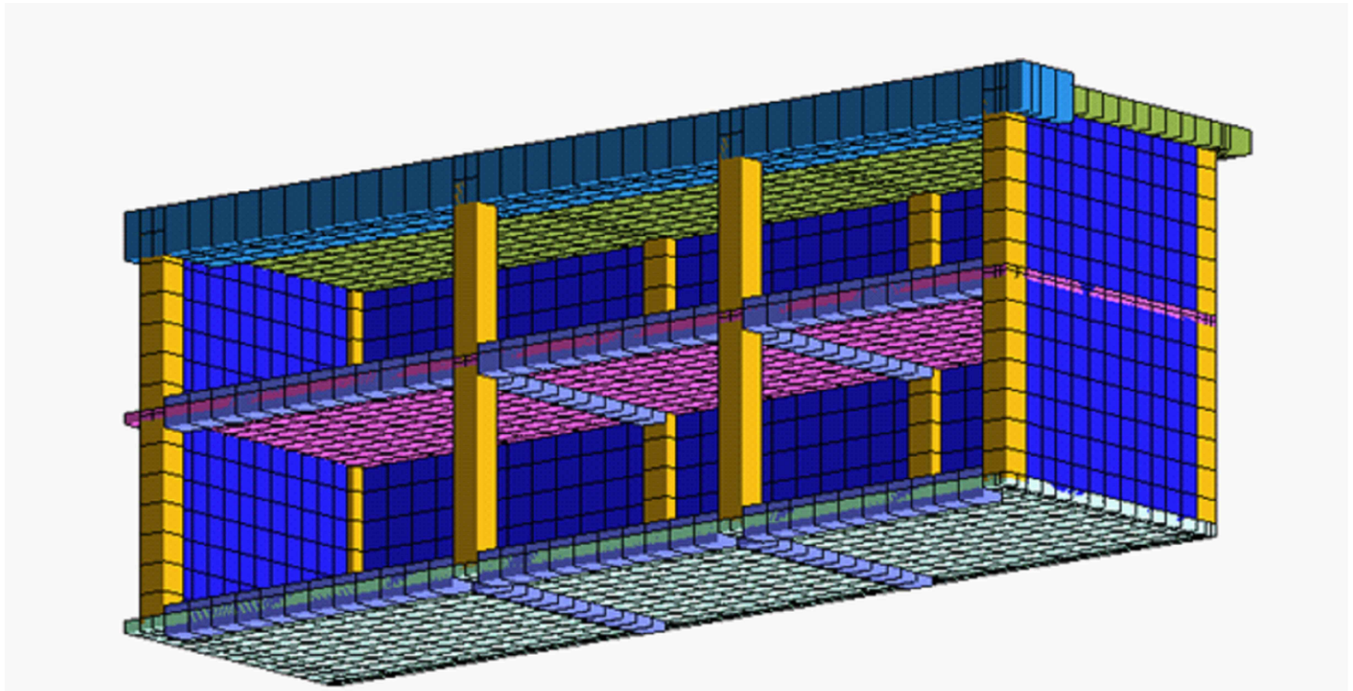

ჯამური სავსებითი მარაგი												
ღეროების ჯგუფის დასახელება	რაოდენობა	A 500 C						ფილა (სე)	ბეტონი B25 (ვე)	ბეტონი B25 წყალგაუმტარი (ვე) ☐ 9	ბეტონი B10 (ვე) ☐ 9	ღუმელში მოთავსების (ვე)
		Ø8	Ø10	Ø12	Ø14	Ø18	Ø20					
ჯამი კგ:	1	1711.52	668.96	2302.96	3169.97	2129.64	227.74	16224.79	111.50	53.50	73.00	480.00

ღეროების მოცულობა = 22 მ³

| | | | | | | | | | | | |

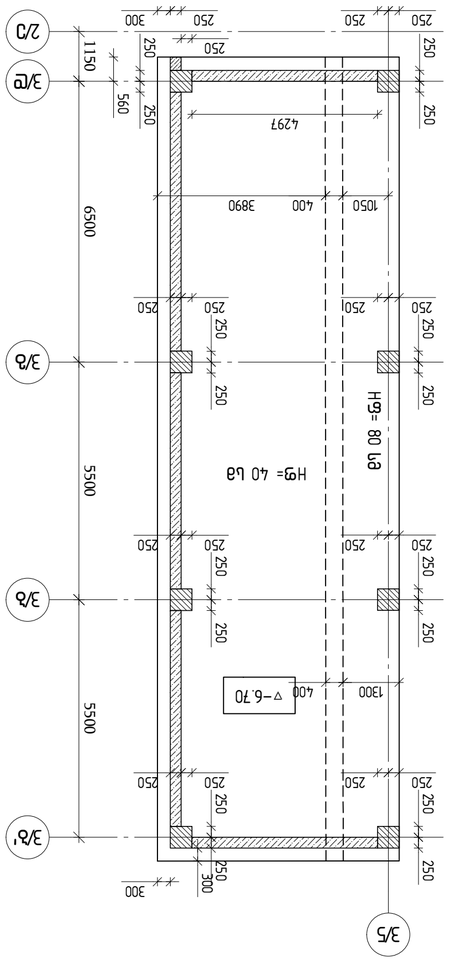
3/Б
3/Б'
3/В
3/Г
1150
560
250
250
250

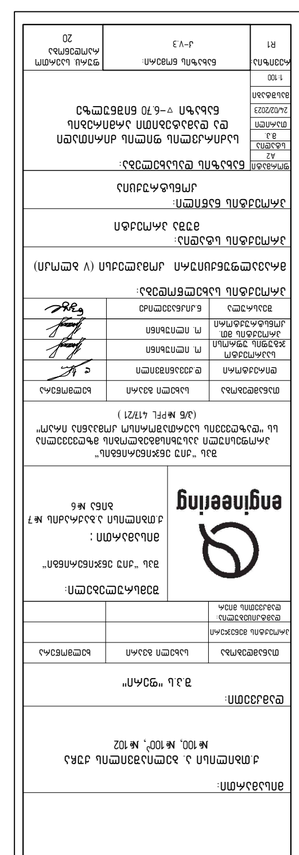
ΠΙΑΝΕΠΙΛΗ / 2023 ΕΟΠΕΠ
ΦΟΛΠΕΠΙΑ ΙΑΚΟΒΟΠ:
A2 OE_STR_Belliashvili_V
KEYPLAN:
ΠΟΛΠΕΠΙΑ ΙΑΚΟΒΟΠ:
ΕΟΛΟΔΟΠΙΑ ΟΠΟΠΕΠΙΑ

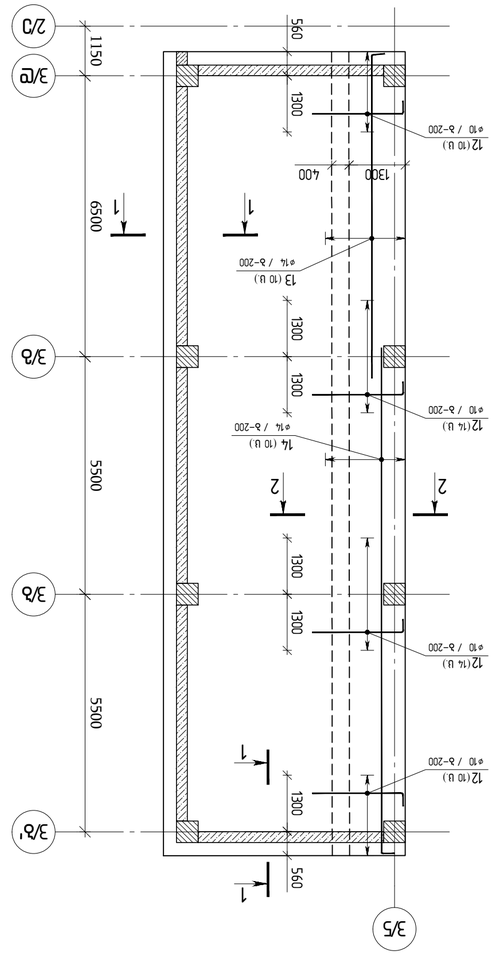

Цокълна фундаментна стена от ЕБ върху ивична основа Y дебелина 60см ▽-6.70 бетон В25 М350
в 1:100

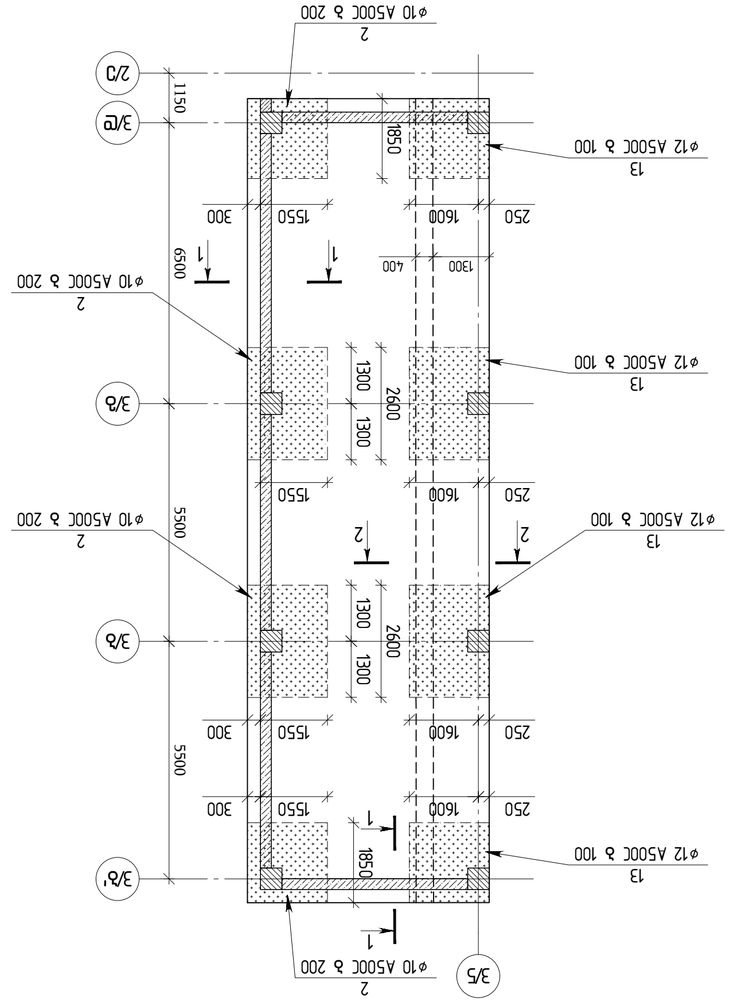

Цокълна фундаментна стена от ЕБ върху ивична основа Б дебелина 60см ▽-6.70 бетон В25 М350
в 1:125

ПЗАПЕЛЕН / 2023 БЗЕП			
Фазелна цифра:			
A2 OE_STR_Balashvili_V			
КЕҮPLAN:			
Фаза:	Дата:	Чертал:	Мащаб:
Ревизия:			
Ревизия относно:			
Възложител:			
Обект:			
Адрес:			
Име на чертежа:			
Цокълна фундаментна стена от ЕБ върху ивична основа Б дебелина 60см ▽-6.70 бетон В25 М350			
Име на чертежа:			
Цокълна фундаментна стена от ЕБ върху ивична основа Б дебелина 60см ▽-6.70 бетон В25 М350			
Проектант:			
Част:	Име:	Подпис:	Печат:
АС	Д-р инж. Ивайло Балашвили		
Консултанти:			
Част:	Име:	Подпис:	Печат:
Забележки:			

Ревизия	Описание	Дата	Проектант	Подпис

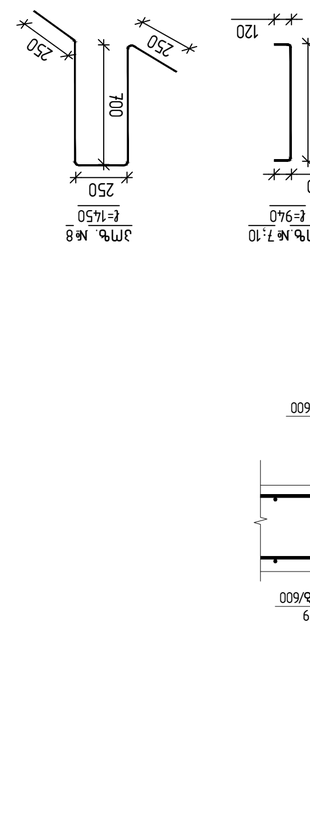

ǯǻǿǿǾ 1–1
ǻ 1:20

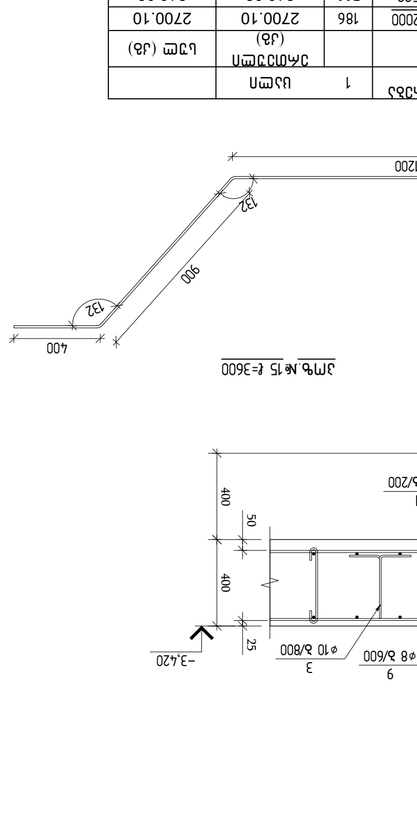

ǯǻǿǿǾ 2–2
ǻ 1:20

ǰǸǾ№15 ℓ=3600

ǰǸǾ. №8
ℓ=1450

ǰǸǾ.№7;10
ℓ=940

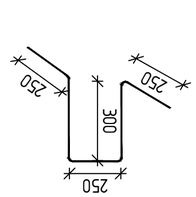

ǰǸǾ. №3
ℓ=1050

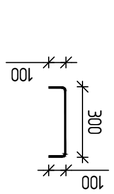

ǰǸǾ.№2,9
ℓ=500

ǰǸǾ.№4;12 ℓ=2400

ǯǻǿǿǾ ǻ ǽǾǾǾ

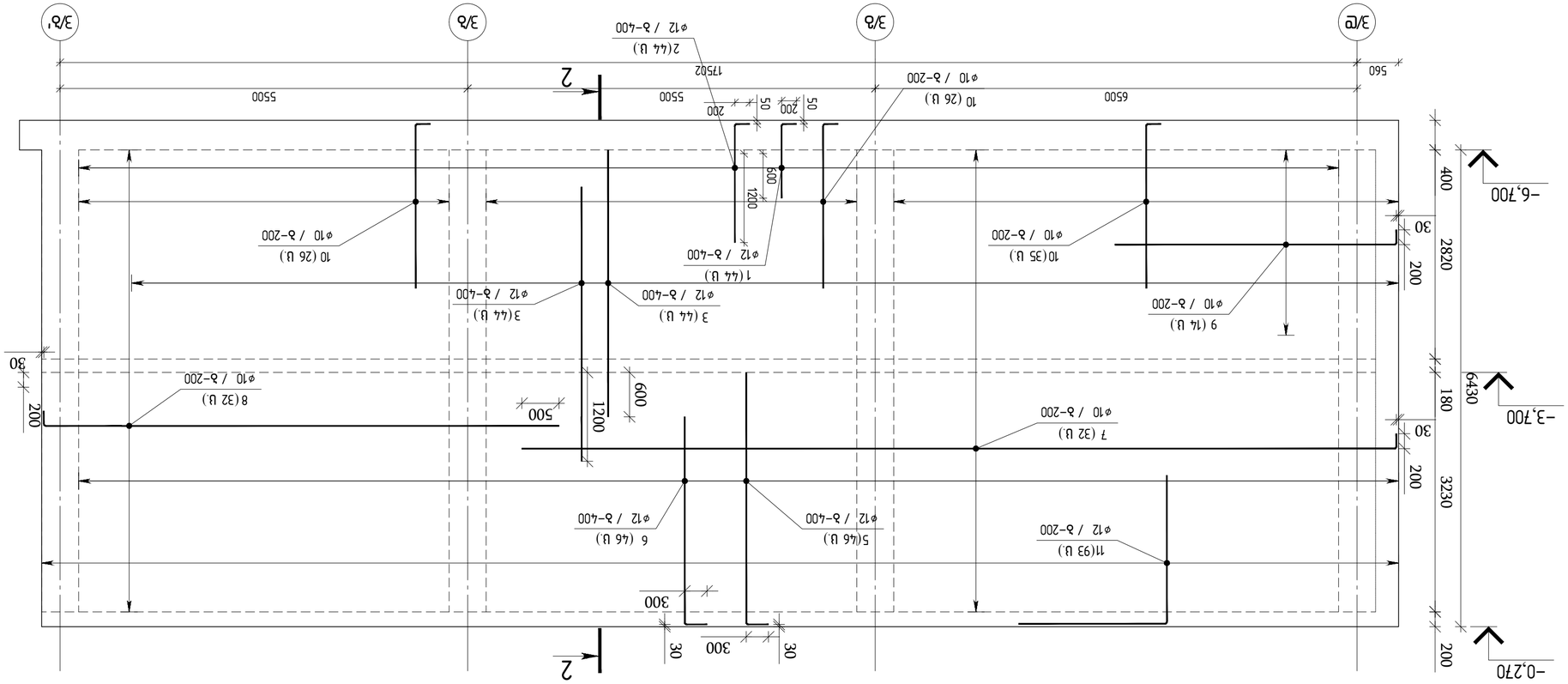

ФРАГМЕНТ 1 (2 ШТУК), ЗАВИСЯЩИЕ БАЛКИ ОСИ ЗЕРКАЛЬНО) В 1:50

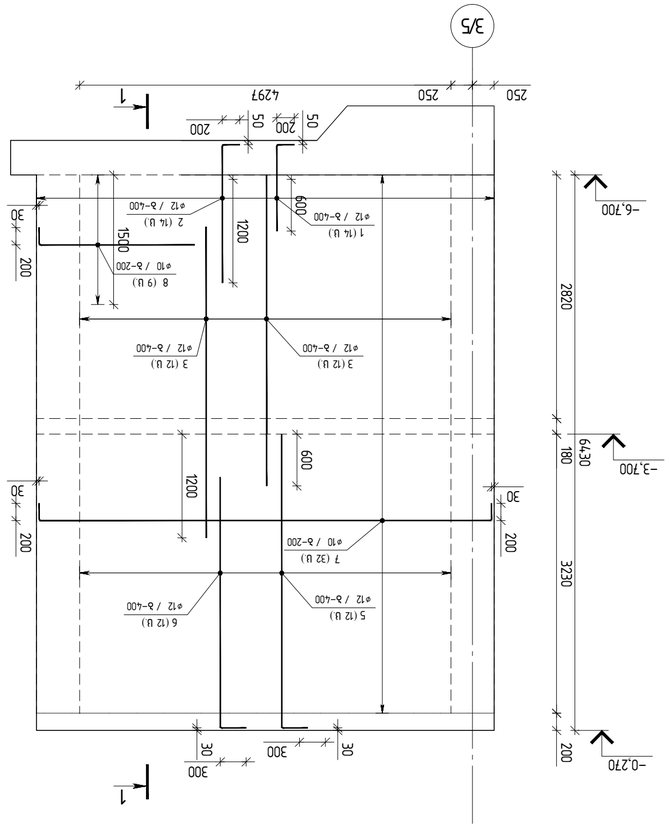

ФРАГМЕНТ 2 (ШТУКА) ЗЕРКАЛЬНО

ФРАГМЕНТЫ / 2023 ГОДЫ	
ФОРМАТ:	A2 CE_STR_Beliashvili_V
КЛЮЧ:	KEY PLAN:
ЗАКАЗЧИК:	ООО "ЭЛЕКТРОСТАЛЬ"
ОБЪЕКТ:	ЖИЛОЙ КОМПЛЕКС С ПОДЗЕМНЫМ ПАРКИНГОМ ПО ПЕР. ЗАВОДСКОЙ, 100Б, 102
ДИСЦИПЛИНА	ЛИСТОВ	ЛИСТ
КОНСТРУКЦИИ МОНОЛИТНЫЕ		
ЗАО "ГИПРОСТРОЙМОСТ"		
ГЛАВНЫЙ ИНЖЕНЕР ПРОЕКТА	Н.КОНТРОЛЬ	ГИП
ВЕДУЩИЙ ИНЖЕНЕР	ГАП	
ИНЖЕНЕР-КОНСТРУКТОР		
ЧЕРТИЛ		

engineering

ЗАО "ГИПРОСТРОЙМОСТ"
ДИВИЗИОН № 7 ДЛЯ ЖИЛИЩНОГО И ГРАЖДАНСКОГО СТРОИТЕЛЬСТВА
ЗАКАЗ № 6

ЖИЛОЙ КОМПЛЕКС С ПОДЗЕМНЫМ ПАРКИНГОМ ПО ПЕР. ЗАВОДСКОЙ, 100Б, 102

ФРАГМЕНТЫ ПЛИТ ПЕРЕКРЫТИЯ ПОДЗЕМНОГО ПАРКИНГА

(ЭТАП №PFL 173/21)

ГИП	Е.ЗЕЛЕНИНА	
ГАП	М.ПЕРЕВАЛОВА	
ГЛАВНЫЙ ИНЖЕНЕР ПРОЕКТА	М.ПЕРЕВАЛОВА	
ГЛАВНЫЙ ИНЖЕНЕР ДИВИЗИОНА	М.ПЕРЕВАЛОВА	
ВЕДУЩИЙ ИНЖЕНЕР	Е.ЛУКЬЯНОВСКАЯ	

ЗАЛИВКА ПЛИТ ПЕРЕКРЫТИЯ ПАРКИНГА (V ЭТАП)

ЗАЛИВКА ПЛИТ ПЕРЕКРЫТИЯ

ЗАЛИВКА ПЛИТ ПЕРЕКРЫТИЯ

ФОРМАТ:	A2
ЦВЕТНАЯ:	8.3
ЛИНЕЙНАЯ:	1:50
ПЛОТНОСТЬ ЛИНИЙ:	0.25;0.18;0.13;0.09
ПРИМЕЧАНИЯ:	1. ВСЕ РАЗМЕРЫ УТОЧНЯТЬ ПО МЕСТУ.

ИЗМ.	КОЛ.УЧ.	ЛИСТ
Н.КОНТР.		
ГИП		
ГАП		
РАЗРАБ.		

Ф2	ОБЪЕМ БЕТОНА	ОБЪЕМ АРМАТУРЫ	ВЕС

ЗАЗНАЧЕНИЯ:

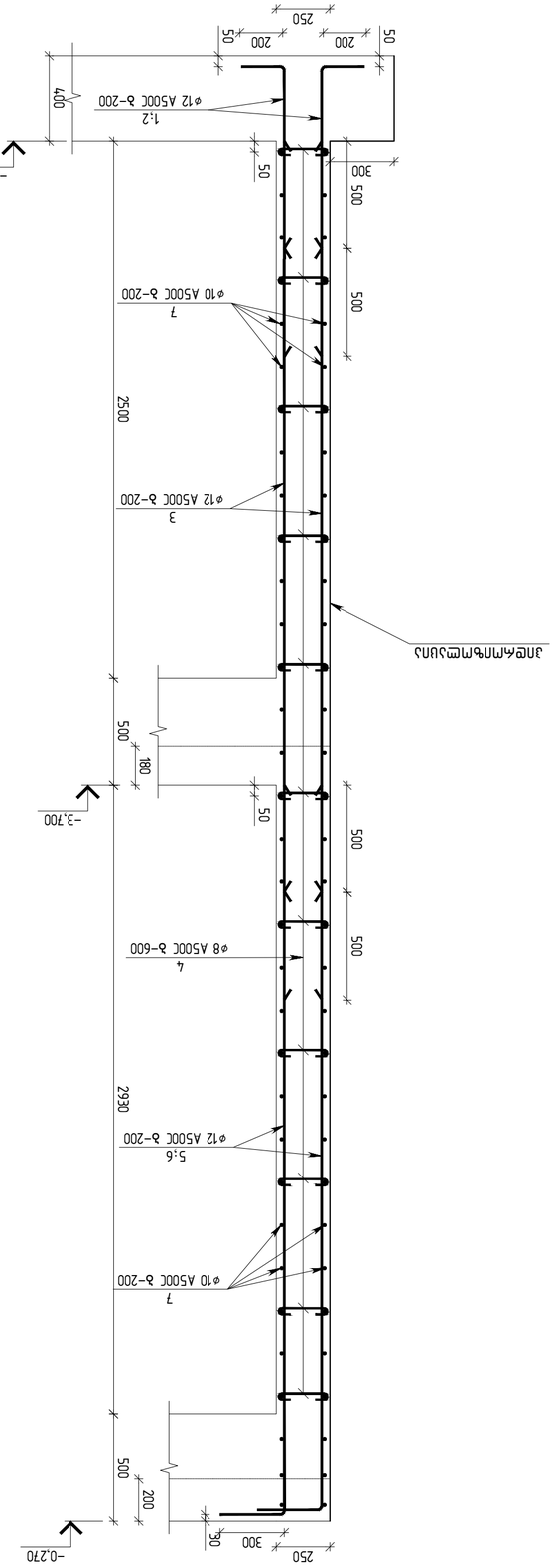

ФАСАД 1–1
М 1:20

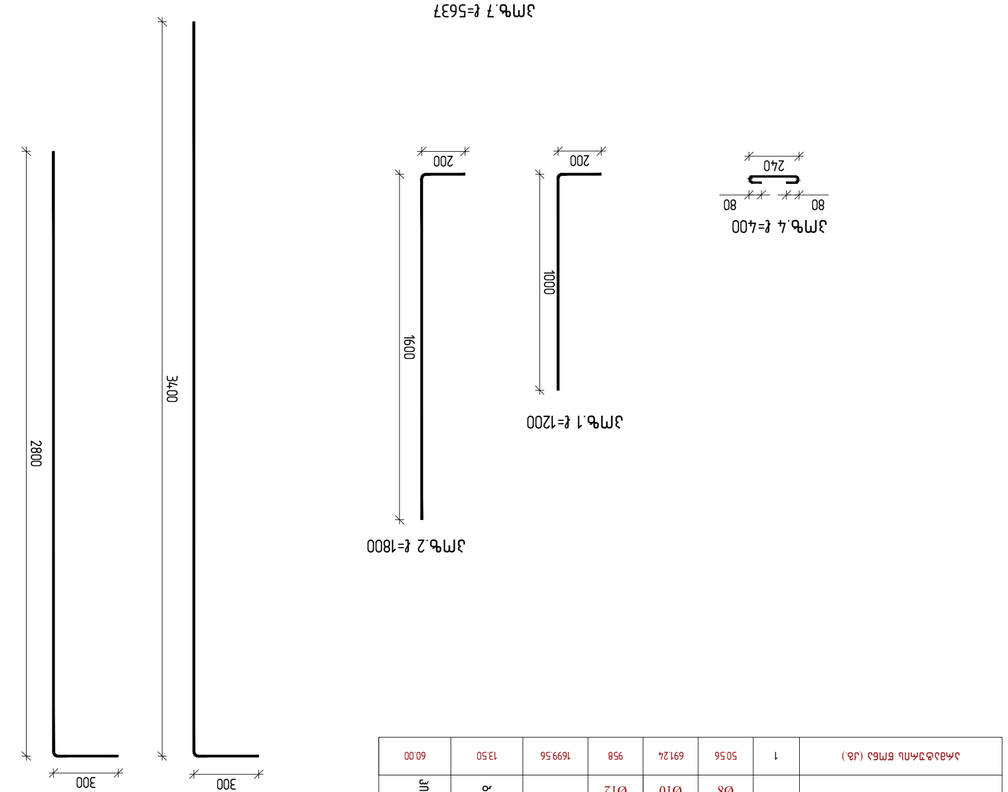

ЭМ№.7 ℓ=5637

ЭМ№.8 ℓ=2000

ЭМ№.4 ℓ=400

ЭМ№.1 ℓ=1200

ЭМ№.2 ℓ=1800

ЭМ№.5 ℓ=3700

ЭМ№.6 ℓ=3100

Экспликация арматурных изделий

№	Форма	Эскиз	Ø, мм	Марка стали	Длина, мм	Кол.	Масса, кг
1			Ø 12	А500С	1200	122	130.12
2			Ø 12	А500С	1800	122	195.18
3			Ø 12	А500С	3600	48	153.58
4			Ø 8	А500С	400	160	25.28
5			Ø 10	А500С	3700	24	54.81
6			Ø 10	А500С	3100	24	45.92
7			Ø 10	А500С	5637	64	222.67
8			Ø 10	А500С	2000	18	22.22
							849.77
			Бетон В25				6.75
			Железобетонные изделия				30 ($м^3$)

Ведомость расхода стали

Марка конструкции	Изделия арматурные (кг)				Изделия закладные (кг)	Примечание
	Всего	А 500 С				
		Ø8	Ø10	Ø12		
Железобетонные изделия	1	50.56	691.24	958	1699.56	60.00

Экспликация элементов заполнения проемов

Поз.	Обозначение	Наименование	Кол.	Масса ед., кг	Примечание
		Перемычки			
1	3.006-1/87	ПБ 10-37-п	2	1450	
		Перегородки			
2		Перегородка из керамического кирпича толщиной 120 мм	1.2	120	
		Окна			
3	ГОСТ 30674-99	ОП 1200×1500	1	120	
		Двери			
4	ГОСТ 6629-88	ДГ 21-9	1	65	
5	ГОСТ 6629-88	ДГ 21-10	1	70	
		Ворота			
6	ГОСТ 31173-2003	ВС 3100×3600	1	1200	
		Люки			
7	ГОСТ 3634-99	Люк чугунный тип Л	1	85	

Ведомость ссылочных и прилагаемых документов

Обозначение	Наименование	Примечание
	Ссылочные документы	
ГОСТ 6629-88	Двери деревянные для производственных зданий. Технические условия	
ГОСТ 30674-99	Блоки оконные из поливинилхлоридных профилей. Технические условия	
ГОСТ 31173-2003	Ворота стальные секционные. Общие технические условия	
ГОСТ 3634-99	Люки чугунные тип Л	
3.006-1/87	Перемычки железобетонные для зданий с кирпичными стенами	
	Прилагаемые документы	
2023-ЭМ-ВК	Электромонтажные чертежи. Водоснабжение и канализация	
2023-ЭМ-ОВ	Электромонтажные чертежи. Отопление и вентиляция	
2023-ЭМ-ЭС	Электромонтажные чертежи. Электроснабжение	
2023-ЭМ-СС	Электромонтажные чертежи. Слаботочные системы	

Спецификация элементов

Поз.	Обозначение	Наименование	Кол.	Масса ед., кг	Примечание
		Железобетонные изделия			
1		Плита перекрытия ПК 60.12-8	4	2450	
2		Балка покрытия БДР 6-72	2	3200	
3		Колонна К 1-1	6	1850	
4		Фундамент Ф 1-1	6	2100	
5		Ригель Р 1-1	3	1650	
		Стеновые панели			
6		Панель наружная ПН 1-1	12	1980	
7		Панель наружная ПН 2-1	8	1760	
		Перемычки			
8	3.006-1/87	ПБ 10-37-п	2	1450	
		Перегородки			
9		Перегородка из керамического кирпича толщиной 120 мм	1.2	120	
		Окна			
10	ГОСТ 30674-99	ОП 1200×1500	1	120	
		Двери			
11	ГОСТ 6629-88	ДГ 21-9	1	65	
12	ГОСТ 6629-88	ДГ 21-10	1	70	
		Ворота			
13	ГОСТ 31173-2003	ВС 3100×3600	1	1200	
		Люки			
14	ГОСТ 3634-99	Люк чугунный тип Л	1	85	

Ведомость рабочих чертежей основного комплекта

Лист	Наименование	Примечание
1	Общие данные. Ведомость рабочих чертежей основного комплекта. Ведомость ссылочных и прилагаемых документов. Спецификация элементов. Ведомость расхода стали. Экспликация элементов заполнения проемов	
2	План фундаментов. Разрезы 1–1, 2–2. Спецификация арматурных изделий	
3	План перекрытия. Схема расположения балок и плит. Спецификация элементов	
4	Фасад 1–1. Фасад 2–2. Спецификация элементов	
5	Разрез 3–3. Узлы. Спецификация элементов	
6	Схема расположения панелей наружных стен. Развертка. Спецификация элементов	
7	Схема расположения перегородок. Спецификация элементов	
8	Схема расположения перемычек. Спецификация элементов	
9	Схема расположения окон и дверей. Спецификация элементов	
10	Схема расположения ворот. Спецификация элементов	
11	Схема расположения люков. Спецификация элементов	
12	Ведомость расхода стали. Ведомость ссылочных и прилагаемых документов	

Ведомость основных комплектов рабочих чертежей

Марка	Наименование	Примечание
КЖ	Конструкции железобетонные	
КМ	Конструкции металлические	
АС	Архитектурно-строительные чертежи	
ОВ	Отопление и вентиляция	
ВК	Водоснабжение и канализация	
ЭМ	Электромонтажные чертежи	
СС	Слаботочные системы	

Ведомость спецификаций

Марка	Наименование	Примечание
КЖ	Спецификация элементов	
КЖ	Ведомость расхода стали	
КЖ	Спецификация арматурных изделий	
КЖ	Экспликация элементов заполнения проемов	
КЖ	Ведомость ссылочных и прилагаемых документов

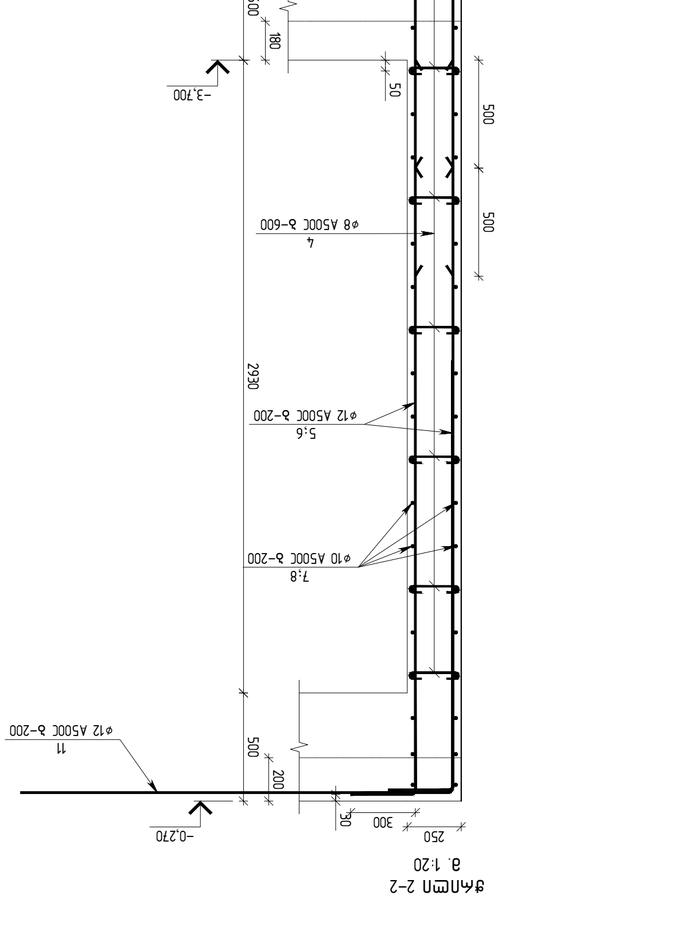

фасад 2–2
М. 1:20

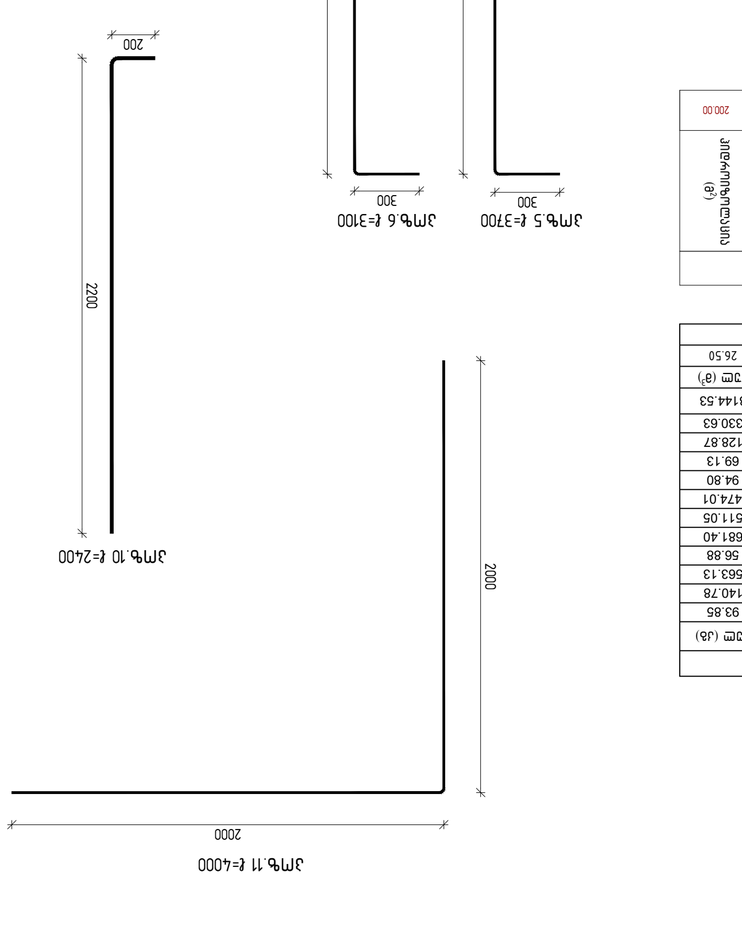

Ж/б ригель Р-1
М. 1:20

Ж/б ригель Р-1
М. 1:20

Ж/б ригель Р-1
М. 1:20

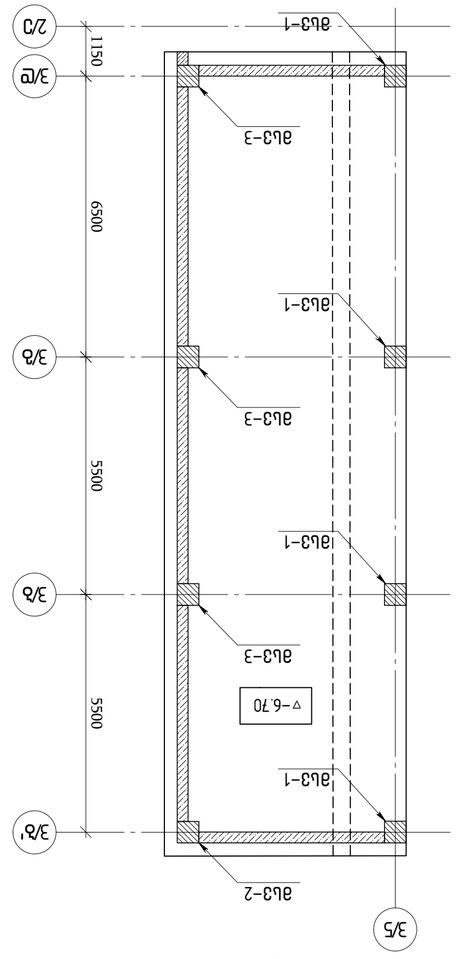

Экспликация помещений ▽-6.70 вдоль осей 3/А-3/Б
План 1:125

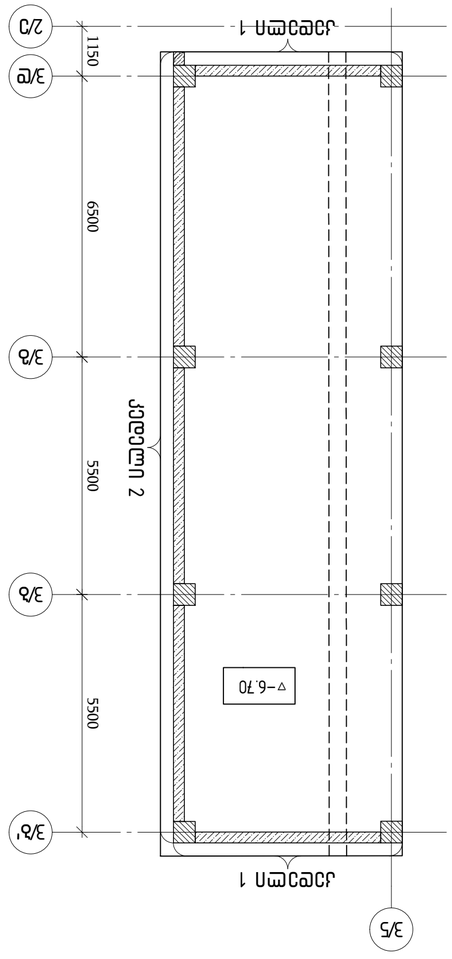

Экспликация помещений ▽-6.70 вдоль осей 3/А-3/Б
План 1:125

Изм.	Кол.уч.	№док.	Подп.
ГИП			
Н.контр.			
Разработал			

Общие данные
Стадия Лист Листов
Р 1 20

ООО "ЭНЕРГОСТРОЙ ИНЖИНИРИНГ"
г.Ростов-на-Дону, ул.Суворова, 19/21, оф.1

Общие данные
Ситуационный план
Экспликация помещений
Ведомость ссылочных и прилагаемых документов
Ведомость рабочих чертежей основного комплекта

Ситуационный план
М 1:500

Экспликация помещений
М 1:125

Ведомость ссылочных и прилагаемых документов

Обозначение	Наименование	Примечание
	Ссылочные документы	
ГОСТ 21.501-2018	Правила выполнения рабочей документации архитектурных и конструктивных решений	
	Прилагаемые документы	
1.1	Общие данные	
1.2	Ситуационный план. Экспликация помещений. Ведомость ссылочных и прилагаемых документов. Ведомость рабочих чертежей основного комплекта	
1.3	План 1. Экспликация помещений. План 2. Экспликация помещений	
1.4	Развертки стен по осям 3/А-3/Б, 3/Б-3/А	

Ведомость рабочих чертежей основного комплекта

Обозначение	Наименование	Примечание
1.1	Общие данные	
1.2	Ситуационный план. Экспликация помещений. Ведомость ссылочных и прилагаемых документов. Ведомость рабочих чертежей основного комплекта	
1.3	План 1. Экспликация помещений. План 2. Экспликация помещений	
1.4	Развертки стен по осям 3/А-3/Б, 3/Б-3/А	

Согласовано

Инв.№ подл. | Подп. и дата | Взам.инв.№

Изм. Кол.уч. Лист №док. Подп. Дата

Шифр проекта / 2023 ВЭМ

Заказчик: ООО "ЭНЕРГОСТРОЙ ИНЖИНИРИНГ"

Объект: Здание электрощитовой с трансформаторной подстанцией мощностью 2х1000 кВА, расположенное по адресу: Ростовская область, г.Ростов-на-Дону, ул.Суворова, 19/21, оф.1

Стадия Лист Листов
Р 1 20

ООО "ЭНЕРГОСТРОЙ ИНЖИНИРИНГ"
г.Ростов-на-Дону, ул.Суворова, 19/21, оф.1

Общие данные
Ситуационный план
Экспликация помещений
Ведомость ссылочных и прилагаемых документов
Ведомость рабочих чертежей основного комплекта

Ситуационный план
М 1:500

Экспликация помещений
М 1:125

Ведомость ссылочных и прилагаемых документов

Обозначение	Наименование	Примечание
	Ссылочные документы	
ГОСТ 21.501-2018	Правила выполнения рабочей документации архитектурных и конструктивных решений	
	Прилагаемые документы	
1.1	Общие данные	
1.2	Ситуационный план. Экспликация помещений. Ведомость ссылочных и прилагаемых документов. Ведомость рабочих чертежей основного комплекта	
1.3	План 1. Экспликация помещений. План 2. Экспликация помещений	
1.4	Развертки стен по осям 3/А-3/Б, 3/Б-3/А	

Ведомость рабочих чертежей основного комплекта

Обозначение	Наименование	Примечание
1.1	Общие данные	
1.2	Ситуационный план. Экспликация помещений. Ведомость ссылочных и прилагаемых документов. Ведомость рабочих чертежей основного комплекта	
1.3	План 1. Экспликация помещений. План 2. Экспликация помещений	
1.4	Развертки стен по осям 3/А-3/Б, 3/Б-3/А	

Согласовано

Инв.№ подл. | Подп. и дата | Взам.инв.№

Изм. Кол.уч. Лист №док. Подп. Дата

Шифр проекта / 2023 ВЭМ

Заказчик: ООО "ЭНЕРГОСТРОЙ ИНЖИНИРИНГ"

Объект: Здание электрощитовой с трансформаторной подстанцией мощностью 2х1000 кВА, расположенное по адресу: Ростовская область, г.Ростов-на-Дону, ул.Суворова, 19/21, оф.1

ჯამური ბადეების ელემენტების 1 ც–6.700 ნიშნულის ქვედა სარტყლის ჯამური მოხმარების უწყისი 2 ც–6.700 ნიშნულის ქვედა სარტყლის ელემენტების ბადეების ელემენტების მოხმარების უწყისი

ელემენტის მარკა	ბადეების რაოდენობა	ერთი ბადის მასა (კგ)	ბადეების ჯამური მასა (კგ)	ფოლადის კლასი
ელემენტი 1	1	3673.68	560.56	A 500 C
			Ø18	
			928.24	5.24
			Ø8	
ელემენტი 2	1	9192	1648	A 500 C
			Ø20	
			2602.40	1.31

ბადეების ელემენტების 1 ც–6.700 ნიშნულის ქვედა სარტყლის ჯამური მოხმარების უწყისი

		ელემენტი 1 ც–6.700 ნიშნულის ქვედა სარტყლის ბადეების ელემენტები		4	ცალი		
		ელემენტის ნაწილი		ერთი ბადის მასა (კგ)	ცალი (კგ)		
1		Ø 8 A500C ℓ= 2020	65	207.46	51.87		
2		Ø 8 A500C ℓ= 1560	65	160.22	40.05		
3		Ø 18 A500C ℓ= 6760	4	54.07	216.29		
4		Ø 18 A500C ℓ= 5960	4	47.67	190.70		
5		Ø 18 A500C ℓ= 2800	4	22.40	89.59		
6		Ø 18 A500C ℓ= 2000	4	16.00	63.99		
					232.06	928.25	
					ერთობლივი მასა (ტ)	ცალი (კგ)	
		ბადეების მასა B25			1.31	5.24	

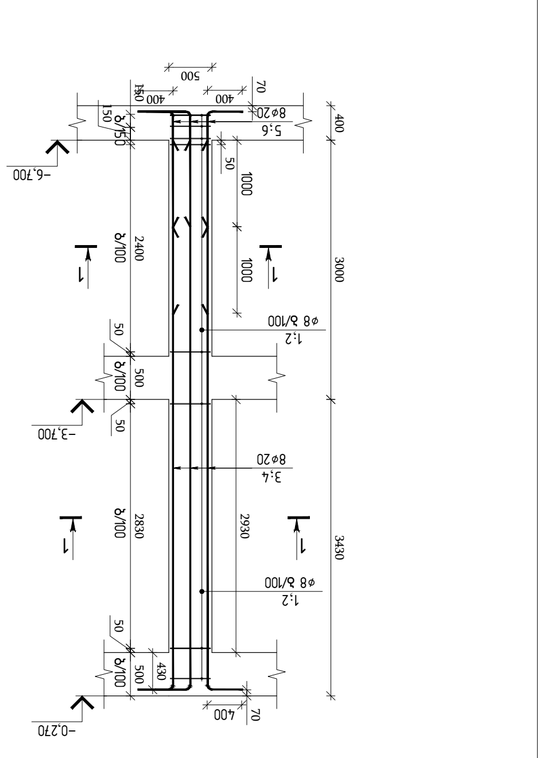



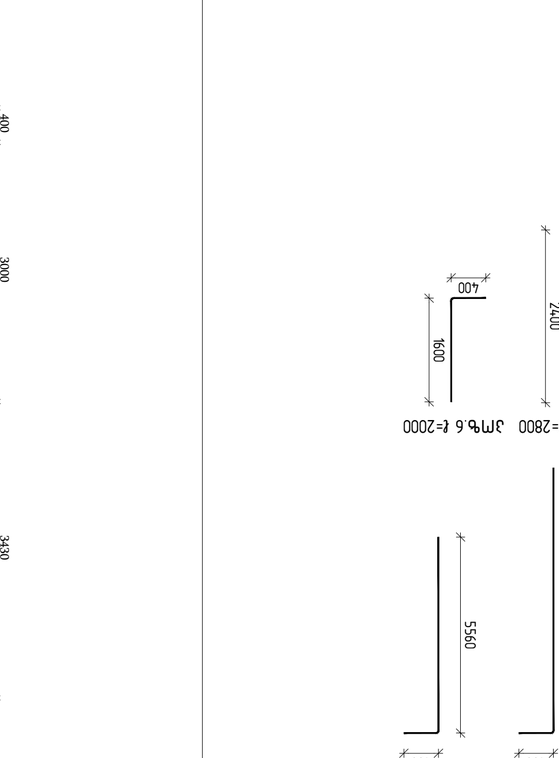

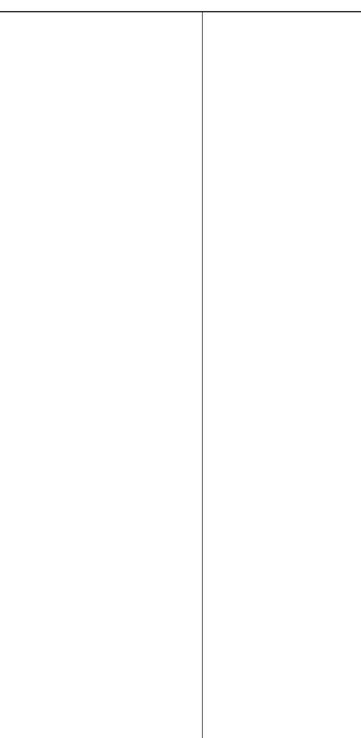

პროექტის დასახელება:	ქ.ქუთაისში ს. ბაღდათის გზაზე მდებარე ავტოფარეხების კომპლექსის მშენებლობა
	№100, №100ა, №102
დამკვეთი:	შპს "ფეიმი"
ნახაზის დასახელება:	ბადეების ელემენტების ბადეების ელემენტების მოხმარების უწყისი
	ბადეების ელემენტების ბადეების ელემენტების მოხმარების უწყისი
პროექტის ავტორი:	შპს "ენერგოინჟინირინგ" ქ.ქუთაისი, ს.ბაღდათის ქუჩა №7 ტელ: (+995 599) 20 56 56
	შპს "ენერგოინჟინირინგ" ქ.ქუთაისი, ს.ბაღდათის ქუჩა №7 ტელ: (+995 599) 20 56 56
	engineering
ნახაზის ავტორი:	ბადეების ელემენტების ბადეების ელემენტების მოხმარების უწყისი

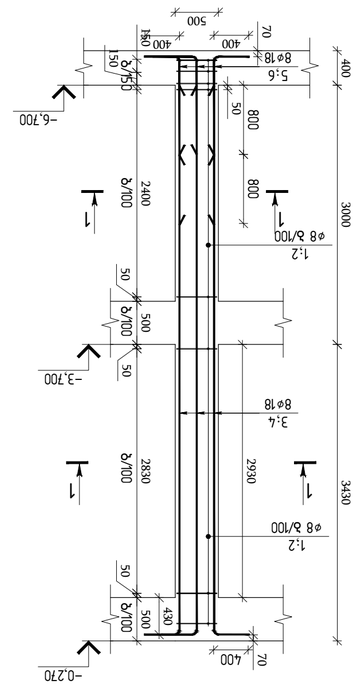

ølu3 3 (3 ш₃ɔmn) ə
1:50

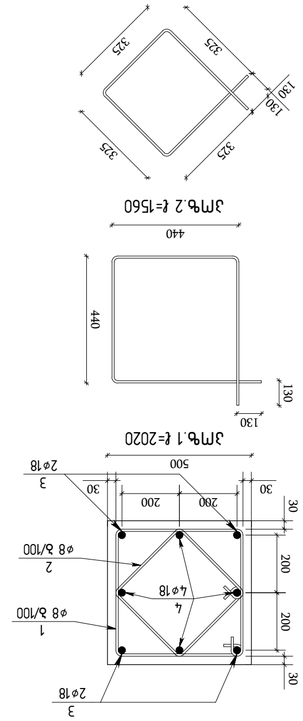

ǯmɐ.3 ℓ=6760 ǯmɐ.4 ℓ=5960

ǯmɐ.1 ℓ=2020

ǯmɐ.2 ℓ=1560

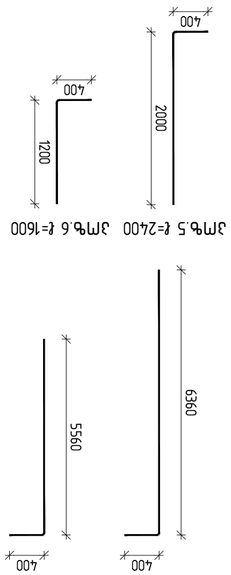

ǯmɐ.5 ℓ=2400 ǯmɐ.6 ℓ=1600

ǯɐɔɐɯ ɯɐɔɐɯɯɐɔ ɯɐɔɐɯɯɐɔ ɯɐɔɐɯɯɐɔ

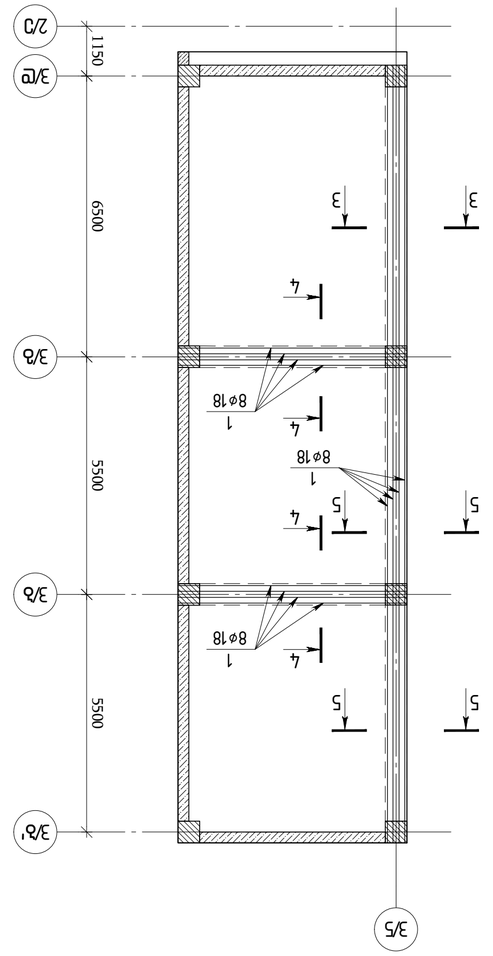

фасад здания со стороны осей 3/Б-3/Б' и 3/Е-2/Д
Блок А
▽-3.70 балка Ст3 в 1:100

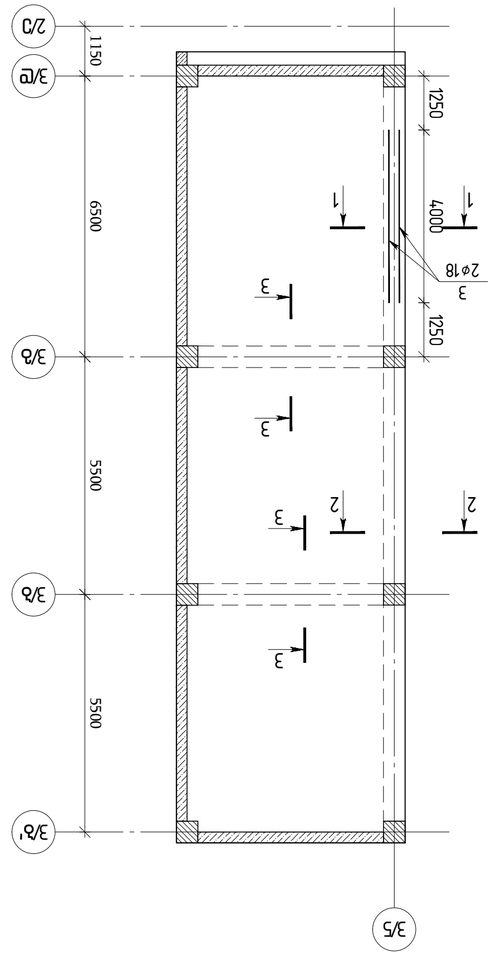

фасад здания со стороны осей 3/Б-3/Б' и 3/Е-2/Д
Блок Б
▽-3.70 балка Ст3 в 1:100

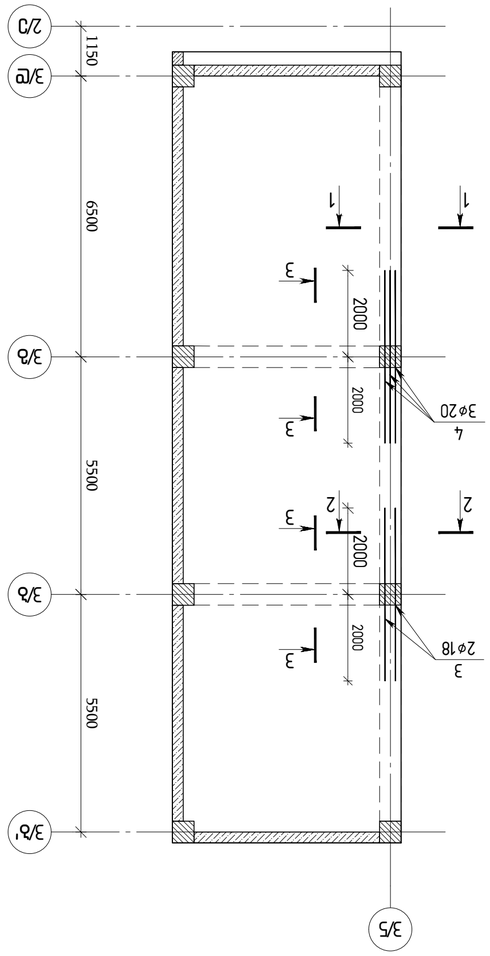

фасад здания со стороны осей 3/Б-3/Б' и 3/Е-2/Д
Блок В
▽-3.70 балка Ст3 в 1:100

ГИП	Ф.И.О.	подпись	дата
Разработал			
Проверил			
Н.контр.			

Здание ЗАГС
Альбом: Архитектурные решения

Стадия: Р
Лист: 1
Листов: 1

ООО "ПРОЕКТ ЭНЖИНИРИНГ"
г.Ростов-на-Дону, ул.Суворова, 19/21, оф.7
тел.: (863) 307-47-47

Копировал:

Формат А2

Изм.	Кол.уч.	Лист	№ док.	Подпись	Дата

Здание ЗАГС
г.Ростов-на-Дону, ул.Суворова, 19/21, оф.7
тел.: (863) 307-47-47
Фасады здания со стороны осей 3/Б-3/Б' и 3/Е-2/Д
Блок А
Блок Б
Блок В
▽-3.70 балка Ст3 в 1:100

		ФПВЗЭЭЭ

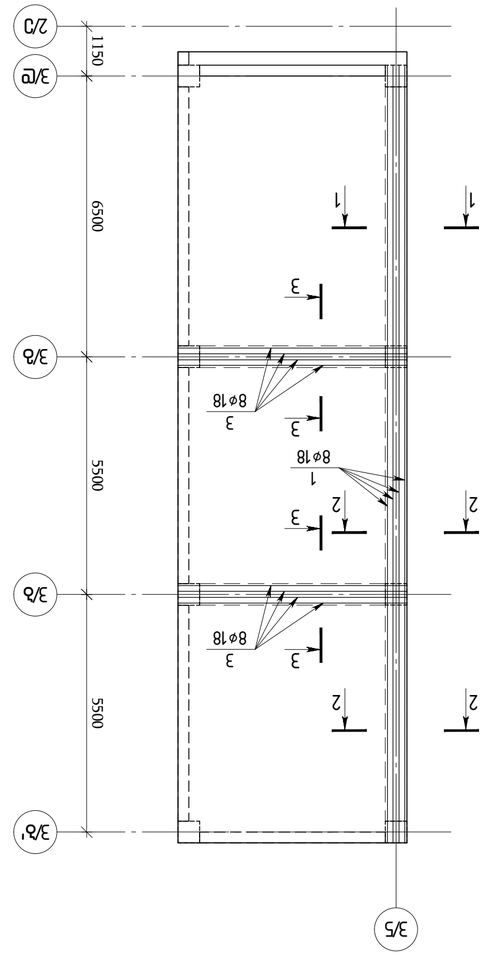
3/Ґ
2/Ґ
3/Ґ'
3/Ґ
2/Ґ
1150
6500
5500
2000
2000
2000
1
1
2
2
3
3
3

		ՀԱՇՎԱՐԿԱՅԻՆ ՆԱԽԱՀԱՇՎԱՅԻՆ ▽−0.27 ԲԵՏՈՆԱՊԱՏ		1	ԱՄՓՈՓՈՒՄ		
		ԲԱՆԱԿԱՑՈՒՄ			ԳԱԾՔԸ (կգ)	ԱՇԽ (կգ)	
1	ԲՅՈՒՐԱՔԱՆՉՅՈՒՐ ՍԵՓԱԿԱՆ	Ø 18 A500C	ℓ= 12000	23	551.93	551.93	
2		Ø 8 A500C	ℓ= 1820	530	381.03	381.03	
3		Ø 18 A500C	ℓ= 4000	4	32.00	32.00	
4		Ø 20 A500C	ℓ= 4000	3	29.63	29.63	
					994.58	994.58	
					ԸՆԴՀԱՆՈՒՐ ԶԱՆԳՎԱԾ (մ³)		ԱՇԽ (կգ)
		ՀԱՏԱԿԱՆ Ø25			10.50	10.50	

ԱՄՐԱՊՆԴՎԱԾ ԱՆՁՆԱՎՈՐ ՄԱՍԵՐԻ ՀԱՄԱՐ ▽−0.27 ԲԵՏՈՆԱՊԱՏ

ՍՅՈՒՆՔԻ ԱՆՎԱՆՈՒՄ	ԱՆՋՆԱՎՈՐՈՒՄ		ՔԱՆԱԿ	ԱՇԽԱՏԱՆՔԱՅԻՆ ԶԱՆԳՎԱԾ (կգ.)	
				Ø8	381.03
		A 500 C		Ø18	583.93
				Ø20	29.63
ԲՅԱԼԱՅՔԻ ՀԱՄԱՐ			1	994.59	10.50

ՅՄՖ.1 ՅՈՒՐԱՔԱՆՉՅՈՒՐ ՍԵՓԱԿԱՆ ՀԱՏԱԿԱՑՈՒՄՆԵՐԻ ՀԱՄԱՐ ԵՎ ՆՐԱՆՑ ՄԱՍԵՐԻ ԱՆՎԱՆՈՒՄՆԵՐԸ
(ԲՅՈՒՐԱՔԱՆՉՅՈՒՐ ՍԵՓԱԿԱՆ)

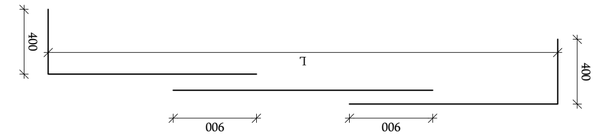

ՅՄՖ.2 ℓ=1820

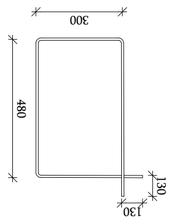

ՅՄՖ.6 ℓ=2400



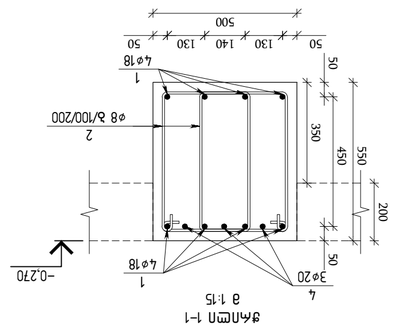

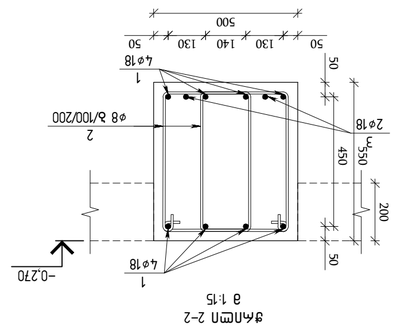

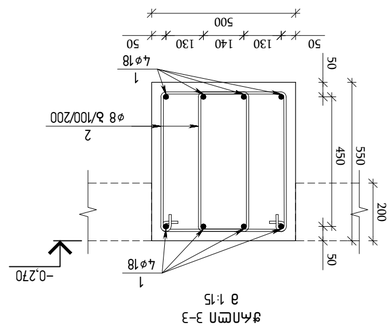

ՄԱՍՆԱԳԻՏԱԿԱՆ ՀՂՈՒՄ
Ա.Հ. "ՊՐՈՄ"
ԳՈՒՆԱՅԻՆ:
ՀԱՄԱՀԱՎԱՔԱԿԱՆ Ա. ՀՈՎՀԱՆՆԻՍՅԱՆ ՀՐԱՊԱՐԱԿ
№100, №102՝ №102

ՀԱՏԱԿԱՑՈՒՄ:
ՊԱՏՐԱՍՏՎԱԾ ՀԱՄԱՐ
ԱՇԽԱՏԱՆՔԱՅԻՆ ՆԱԽԱԳԻԾ
ԿԱՌՈՒՑՎԱԾՔԱՅԻՆ ՄԱՍ

ՀՈՎՀԱՆՆԻՍՅԱՆ ԵՎ ԳՈՐԳՅԱՆ ՍՊԸ
"engineering"
ՀԱՍՑԵ՝ ՀՀ, ԿՈՏԱՅՔԻ ՄԱՐԶ, ԱԲՈՎՅԱՆ ՀԱՄԱՅՆՔ, Ա.ԱՅԳԵԿԱՆ ՇԵՆՔ 7
ՀԱՄԱՀԱՎԱՔԱԿԱՆ ՀՐԱՊԱՐԱԿ № 6
ՀՀ, "ՀՈՎՀԱՆՆԻՍՅԱՆ ԵՎ ԳՈՐԳՅԱՆ ՍՊԸ"
ՀԱՍՑԵ՝ ՀՀ, ԿՈՏԱՅՔԻ ՄԱՐԶ, ԱԲՈՎՅԱՆ ՀԱՄԱՅՆՔ, Ա.ԱՅԳԵԿԱՆ ՇԵՆՔ 7
ՀԱՄԱՀԱՎԱՔԱԿԱՆ ՀՐԱՊԱՐԱԿ № 6

ՀՀ, "ՀՈՎՀԱՆՆԻՍՅԱՆ ԵՎ ԳՈՐԳՅԱՆ ՍՊԸ"
ՀԱՍՑԵ՝ ՀՀ, ԿՈՏԱՅՔԻ ՄԱՐԶ, ԱԲՈՎՅԱՆ ՀԱՄԱՅՆՔ, Ա.ԱՅԳԵԿԱՆ ՇԵՆՔ 7
ՀԱՄԱՀԱՎԱՔԱԿԱՆ ՀՐԱՊԱՐԱԿ № 6
(ՀՀ ԿԲՓԼ 417/21)

ՄԱՍՆԱԳԻՏԱԿԱՆ ԲԱԺԻՆ	ԳՈՐԾԱԿԱԼՈՒԹՅԱՆ ՏԵՍԱԿ	ԱՆՈՒՆ, ԱԶԳԱՆՈՒՆ	ՀԱՅԿԱԿԱՆ ՍՊԱՍԱՐԿՈՒՄ
ԳԼԽԱՎՈՐ ՄԱՍՆԱԳԵՏ	ԳՐԻԳՈՐՅԱՆ Ա.Ա.		
ՄԱՍՆԱԳԻՏԱԿԱՆ ՀՍԿՈՂՈՒԹՅՈՒՆ	ՄԱՐՏԻՐՈՍ

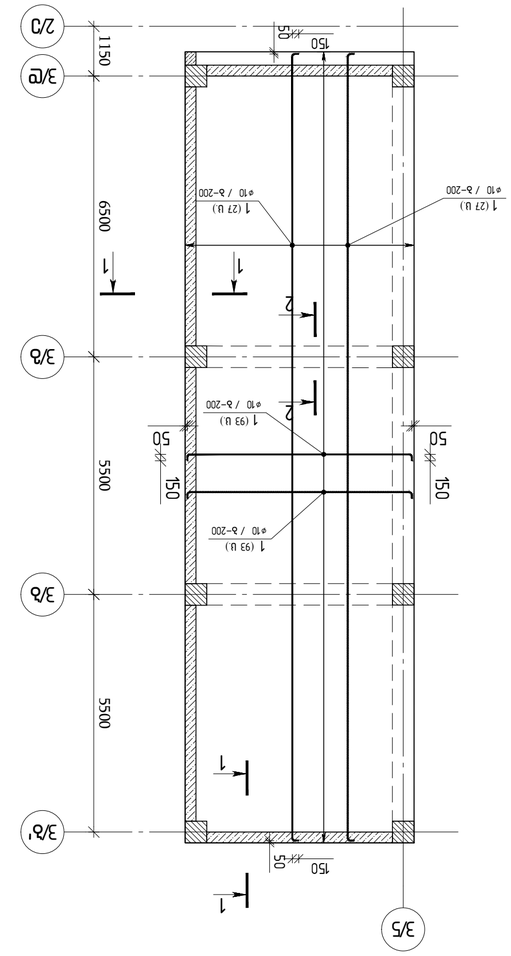

Вентиляционная приточная система П1 в осях Ѓ-Ѕ/2-3 на отм. -3.700
▽-3.70 Вентиляционная с 1:100

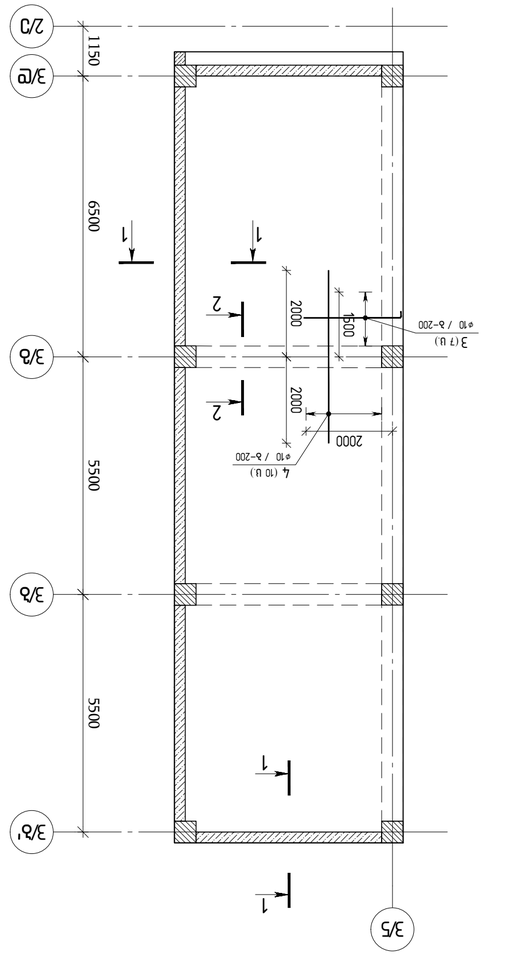

Вентиляционная приточная система П1 в осях Ѓ-Ѕ/2-3 на отм. -3.700
▽-3.70 Вентиляционная с 1:100

Изм.	Кол.уч.	Лист	№ док.
Гип	Иванов		
Нач.отд.	Петров		
Н.контр.	Сидоров		
ГИП	Иванов		

ОВ

Вентиляционная приточная система П1 в осях Ѓ-Ѕ/2-3 на отм. -3.700
Вентиляционная с 1:100

ООО "ЭнергоПроект"
г. Москва, ул. Примерная, д. 1

Разраб.	Иванов	
Проверил	Петров	
Н.контр.	Сидоров	
ГИП	Иванов	

Стадия: Р | Лист: 1 | Листов: 2

Инв. № подл. | Подпись и дата | Взам. инв. №

Согласовано:
ООО "ЭнергоПроект"
г. Москва, ул. Примерная, д. 1

Изм. | Кол.уч. | Лист | № док. | Подпись | Дата

Примечания:
1. Размеры даны в мм, если не указано иное.
2. Отметки даны в метрах.
3. Воздуховоды из оцинкованной стали толщиной 0,8 мм.
4. Фланцевые соединения уплотнять паронитом толщиной 3 мм.
5. Все работы выполнять в соответствии с СП 60.13330.2020 и СП 73.13330.2016.
6. Испытание на герметичность провести до закрытия шахт.
7. Антикоррозионное покрытие: грунтовка ГФ-021 за 2 раза.
8. Гибкие вставки применить из брезента ВТ-1.
9. Обозначения см. лист 1.
10. Спецификацию см. лист 2.

Согласовано:
ООО "ЭнергоПроект"
г. Москва, ул. Примерная, д. 1

Изм. | Кол.уч. | Лист | № док. | Подпись | Дата

Примечания:
1. Размеры даны в мм, если не указано иное.
2. Отметки даны в метрах.
3. Воздуховоды из оцинкованной стали толщиной 0,8 мм.
4. Фланцевые соединения уплотнять паронитом толщиной 3 мм.
5. Все работы выполнять в соответствии с СП 60.13330.2020 и СП 73.13330.2016.
6. Испытание на герметичность провести до закрытия шахт.
7. Антикоррозионное покрытие: грунтовка ГФ-021 за 2 раза.
8. Гибкие вставки применить из брезента ВТ-1.
9. Обозначения см. лист 1.
10. Спецификацию см. лист 2.

Изм.	Кол.уч.	Лист	№ док.
Гип	Иванов		
Нач.отд.	Петров		
Н.контр.	Сидоров		
ГИП	Иванов		

ОВ

Вентиляционная приточная система П1 в осях Ѓ-Ѕ/2-3 на отм. -3.700
Вентиляционная с 1:100

ООО "ЭнергоПроект"
г. Москва, ул. Примерная, д. 1

Разраб.	Иванов	
Проверил	Петров	
Н.контр.	Сидоров	
ГИП	Иванов	

Стадия: Р | Лист: 2 | Листов: 2

Инв. № подл. | Подпись и дата | Взам. инв. №

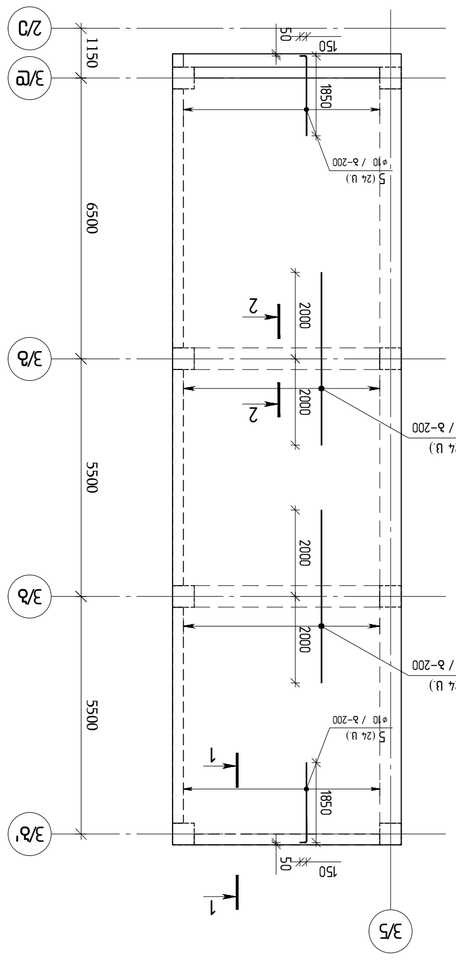

ъзсѣъѣсѧзѣи ꙗѧсѫи ѳ1зѣсъѣсѣзѣѫи
ѧсѧѫсѧзѣи ѧсѧѫсѧзѣи ѣзѣсъѣи
ѳ1зѣсъѣсѣзѣѫи ѧсѧѫсѧзѣи ѣзѣсъѣи
ѣсѧѫсѧ Y ѧѳѧзѧѫсѫсѧзѣѫи
▽–0.270 ѣѧѳѣсѫсъѣ ѳ 1:100

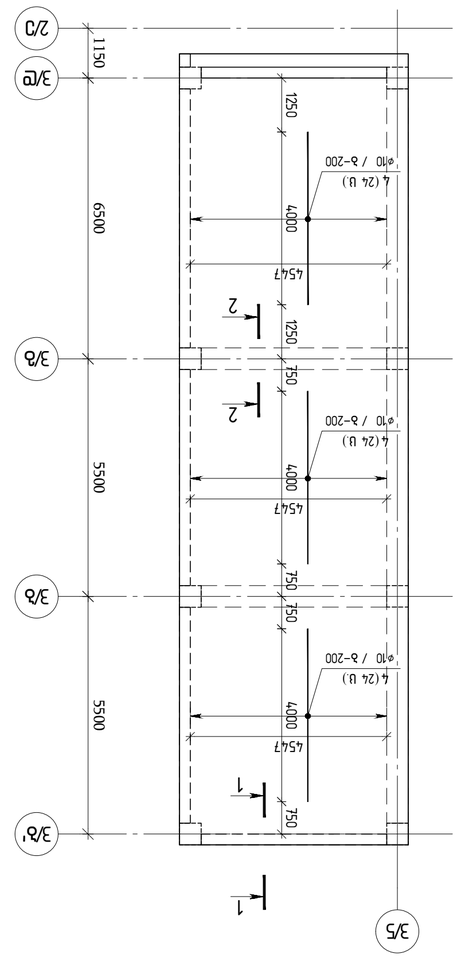

ъзсѣъѣсѧзѣи ꙗѧсѫи ѳ1зѣсъѣсѣзѣѫи
ѧсѧѫсѧзѣи ѧсѧѫсѧзѣи ѣзѣсъѣи
ѳ1зѣсъѣсѣзѣѫи ѧсѧѫсѧзѣи ѣзѣсъѣи
ѣсѧѫсѧ x ѧѳѧзѧѫсѫсѧзѣѫи
▽–0.270 ѣѧѳѣсѫсъѣ ѳ 1:100

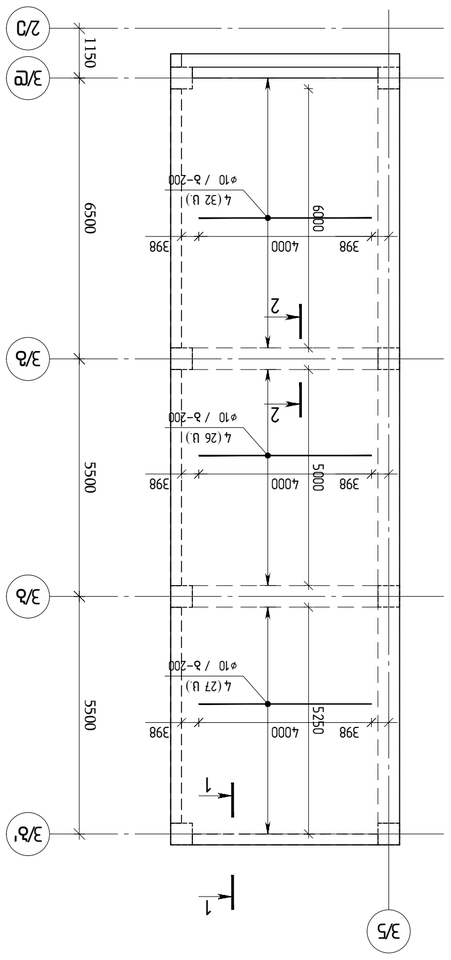

ъзсѣъѣсѧзѣи ꙗѧсѫи ѳ1зѣсъѣсѣзѣѫи
ѧсѧѫсѧзѣи ѧсѧѫсѧзѣи ѣзѣсъѣи
ѳ1зѣсъѣсѣзѣѫи ѧсѧѫсѧзѣи ѣзѣсъѣи
ѣсѧѫсѧ ѧѳѧзѧѫсѫсѧзѣѫи
▽–0.270 ѣѧѳѣсѫсъѣ ѳ 1:100

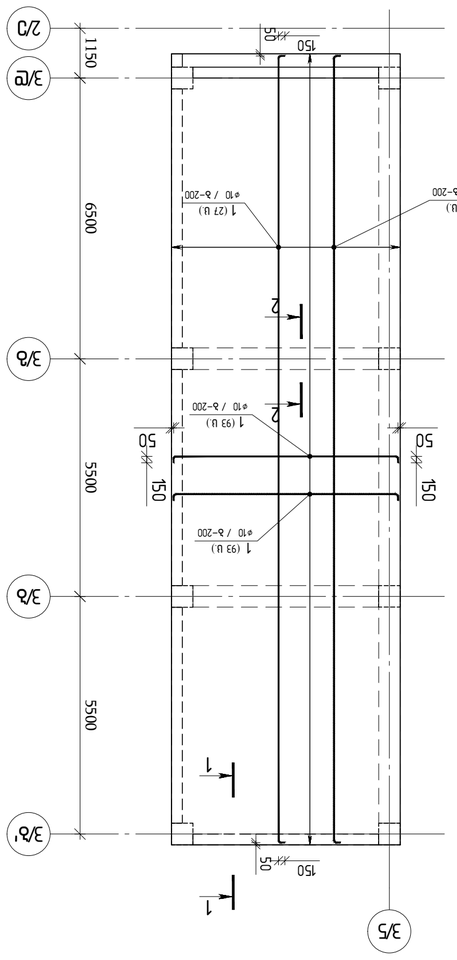

ъзсѣъѣсѧзѣи ꙗѧсѫи ѳ1зѣсъѣсѣзѣѫи
ѧсѧѫсѧзѣи ѧсѧѫсѧзѣи ѣзѣсъѣи
ѳ1зѣсъѣсѣзѣѫи ѧсѧѫсѧзѣи ѣзѣсъѣи
ѣсѧѫсѧ ѳѧѳѣсѫсъѣ ѳ 1:100
▽–0.270 ѣѧѳѣсѫсъѣ ѳ 1:100

ѧ23	ѳѣѧѫѳѳ	ѧѳѳѣѧѫѳѳѫ	ѳѧѧѧ

ѧѳѳѣѫѳѳѫ ѳѳѫѳѳѫ

ѧ23ѣѣѫ

ѣѧѳѣсѫсъѣ ѳѫѣѧѳѳѫ ѳѳѫѳѳѫ ѧѳѳѣѧѫѳѳѫ ѳѳѫѳѳѫ ѧѳѳѣѧѫѳѳ

		ϑϱϲϳϭϲϯϭϲϯ ϭ ϲϯϭϲϳϭϲϯϭϲϯ ϭϲϯϭϲϳϭϲϯϭϲϯ ϭϲϯϭϲϳϭϲϯϭϲϯ ϭ

კონსტრუქციული ნაწილი (VI ბლოკი)

თბილისი / 2023 წელი

ფაილის სახელი:
A2 QE_STR_Beliashvili_VI

KEYPLAN:

ყოველი შემდეგი რევიზია აუქმებს წინა რევიზიებს

პროექტის სტატუსი:
სამშენებლო დოკუმენტაცია

რევიზია

რევ.	თარიღი	აღწერილობა	დამტკ.

შენიშვნები:

მისამართი:
ქ.თბილისი ა. ბელიაშვილის ქუჩა
№100, №$100^{ა}$, №102

დამკვეთი:
შ.პ.ს "ფერი"

თანამდებობა	სახელი გვარი	ხელმოწერა
პროექტის მენეჯერი		
დამტკიცებულია: დამკვეთის მიერ		

შემსრულებელი:
შპს "ქიუ ენჯინერინგი"

მისამართი :
ქ.თბილისი ა.ბაქრაძის №7
ბინა №6

შპს "ქიუ ენჯინერინგის"
პროფესიული პასუხისმგებლობის მზღვეველია
სს "დაზღვევის საერთაშორისო კომპანია ირაო"
(პ/ნ №PFL 417/21)

თანამდებობა	სახელი გვარი	ხელმოწერა
დირექტორი	დ.ქევანიშვილი	
საპროექტო ჯგუფის უფროსი	ო. ილიუხინი	
პროექტის მთ. კონსტრუქტორი	ო. ილიუხინი	
შეასრულა	ნ.კიკნაველიძე	

პროექტის სახელწოდება:
მრავალფუნქციური კომპლექსი (VI ბლოკი)

პროექტის სტადია:
მუშა პროექტი

პროექტის ნაწილი:
კონსტრუქცია

ფორმატი	ნახაზის დასახელება:
A2	
სტადია	
მ.პ.	კონსტრუქციული ნაწილი (VI ბლოკი)
თარიღი	
24/02/2023	
მასშტაბი	
1:100	

რევიზია:	ნახაზის ნომერი:	ფურც. საერთო რაოდენობა
R1	კ-VI.0	36

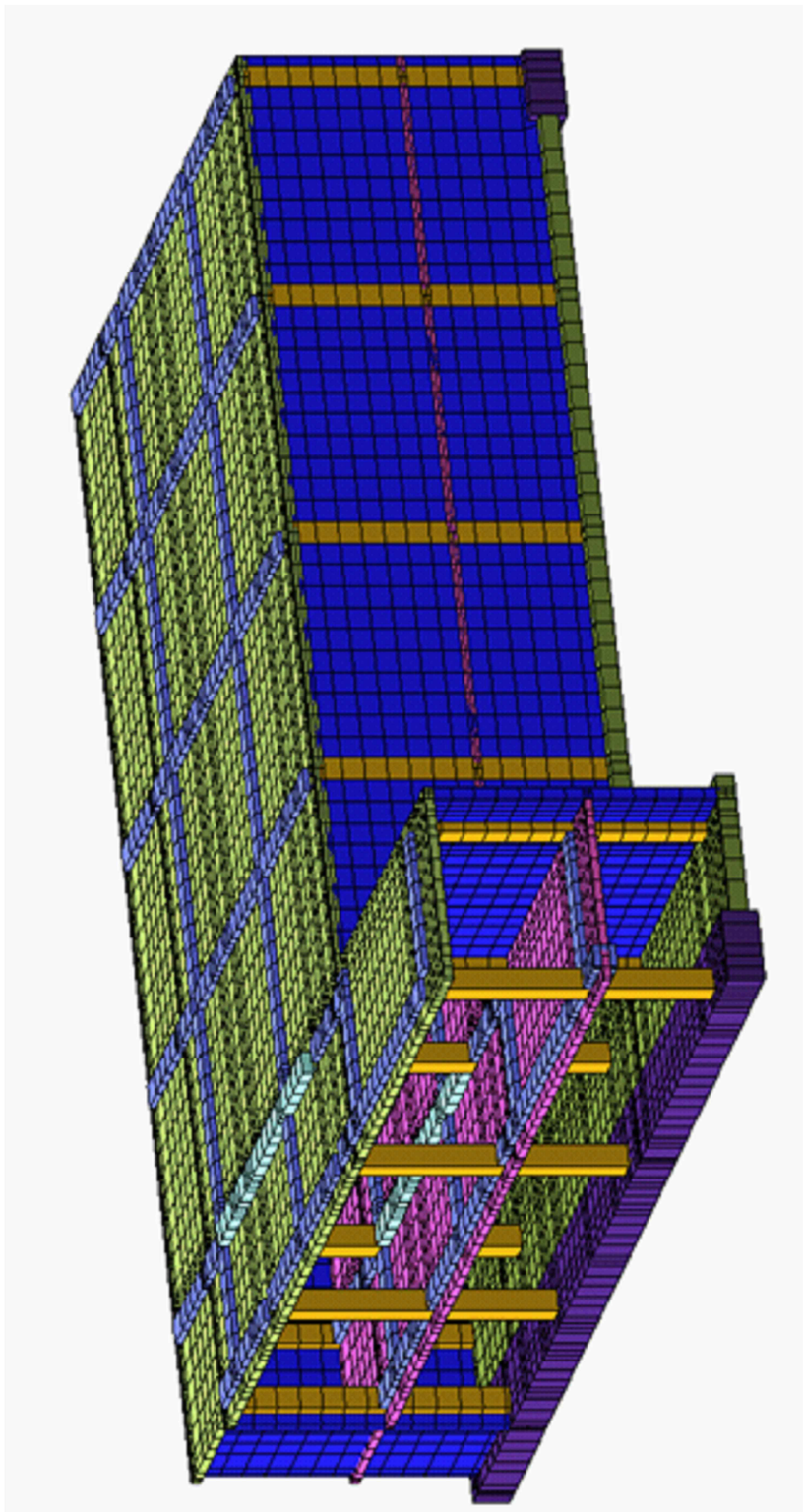

დასახელება		ჯამი	ჯამური სიმძიმე	
			A 500 C	
			Ø8	Ø10
არმატურის წონა (კგ.)	1	5691.55	18296.60	6305.28

ჯამური სიმძიმე		
A 500 C		
Ø12	Ø14	Ø16
6305.28	13034.34	531.67

ჯამური სიმძიმე		
A 500 C		
Ø18	Ø20	Ø22
7360.28	425.84	71.69

ჯამური სიმძიმე		
A 500 C		
Ø25	Ø28	ჯამი (კგ)
462.90	154.84	52334.99

ბეტონი B25 (ჭ³)	ბეტონი B25 (ჭ³) ; □ 6	ბეტონი B10 (ჭ³) ; □ 6	ჯამური სიმძიმე (ტ)
331.00	217.00	48.00	1750.00

დაზუსტებული ბალასტი = 96 მ³

მისამართი:	ქ თბილისი ა ბელიაშვილის ქუჩა №100, №100², №102
დებულება:	გ ა ს "ფენილ"

მონაწილეობა	სახელი გვარი	ხელმოწერა
პროექტის ხელმძღვანელი		
პროექტის მთავარი ინჟინერი		
ინჟინერი კონსტრუქტორი		

engineering

შპს "ენერგეტიკული პროექტირების ცენტრი"
ა(ა)იპ "ფიზიკა-ტექნიკური ინსტიტუტის ენერგეტიკული პროექტირების ცენტრი"
(ს/ნ № PFL 417/21)

მონაწილეობა	სახელი გვარი	ხელმოწერა
მთავარი ინჟინერი	ლ.ლაზარაშვილი	
პროექტის მენეჯერი	ო. ლილოშვილი	
პროექტის ხელმძღვანელი	ო. ლილოშვილი	
შემსრულებელი	ნ.ანანიაშვილი	

პროექტის სახელწოდება:

მრავალფენიანი სახლი ქობულეთში (VI ბლოკი)

პროექტის ობიექტი:

ბინა №6

პროექტის ნაწილი:

კონსტრუქციული

ფურცლის ნაბიჯის დასახელება:

ბასალტოს საძირკველი ბალიში

ფურცლის ზომა	
A3	
მასშტაბი	
24/07/2023	
ფაილის სახელი	
1:100	

ფურცლის №	ნაბიჯის დოკუმენტის №	ფურცლების ჯამური რაოდენობა
R1	ა-ი.1	36

ცვლილების / 2023 წელი			
ფაილის სახელი:			
A2 QE_STR_Beliashvili_VI			
KEYPLAN:			
ყოველი მომდევნო რევიზიის ასომდეს ცვლილების რევიზიის ასომდეს			
პროექტის სახელწოდება: საბინაო ფართობის ოთახებისათვის			
რევიზია	ცვლილების ავტორი	ცვლილების შინაარსი	ფაილის №

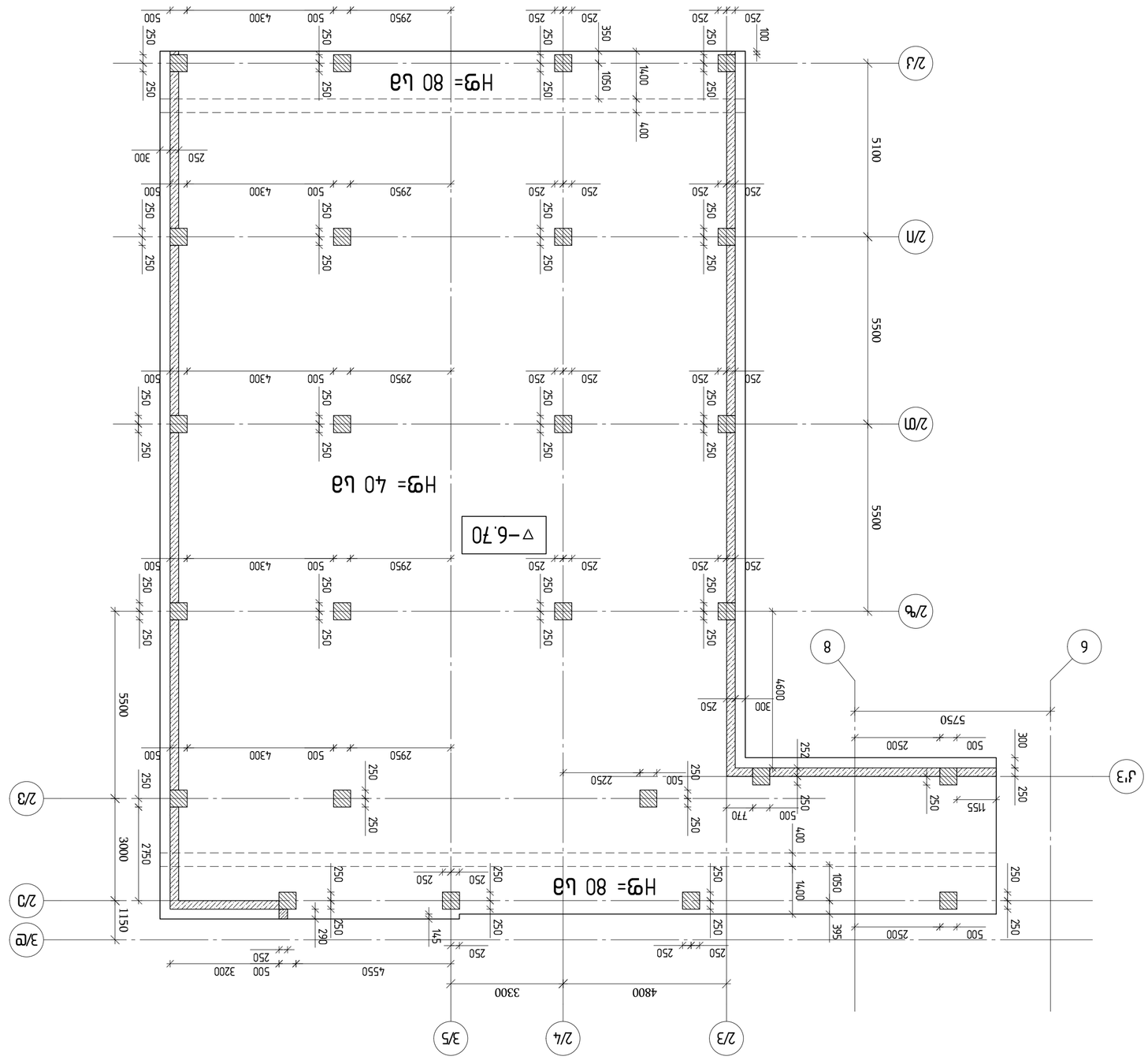

ЬъдпсЬъ ъъъъпъъ ъъъъпъъъпъ ъъъъпъъ ъъъъпъъъпъ ъъъъпъъ ▽-6.70
ъ 1:100

ъъъъпъъ / 2023 ъъпп			
ъъъпъъъъъъ:			
A2 QE_STR_Bellahnili_VI			
KEYPLAN:			
ъъъъъъ

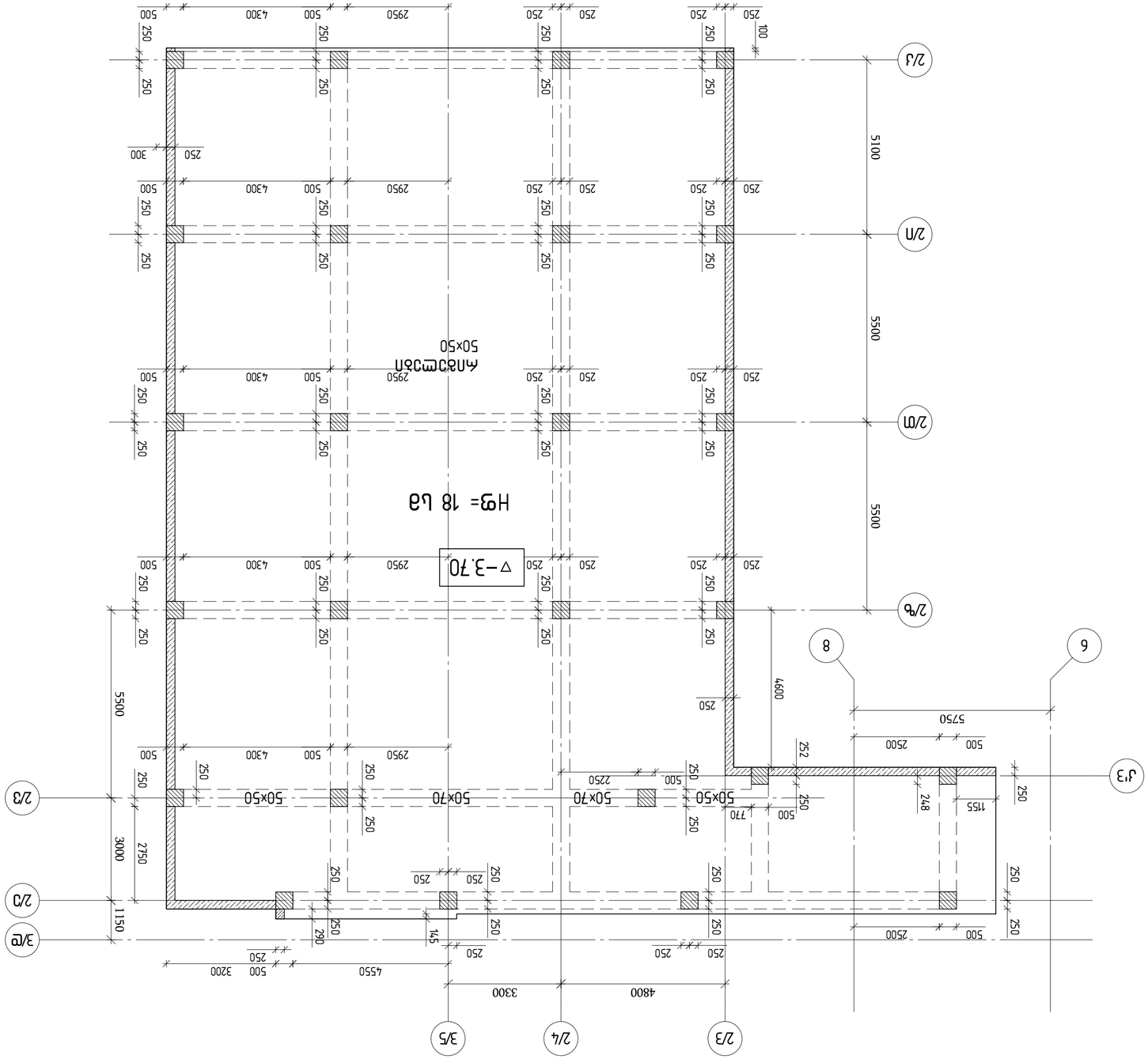

ъзбеъзъъъ ъъъъъъъъъъ ъъъ

გადახურვის ფილის საყალიბო გეგმა ▿−0.27
ნიშნულზე
1:100

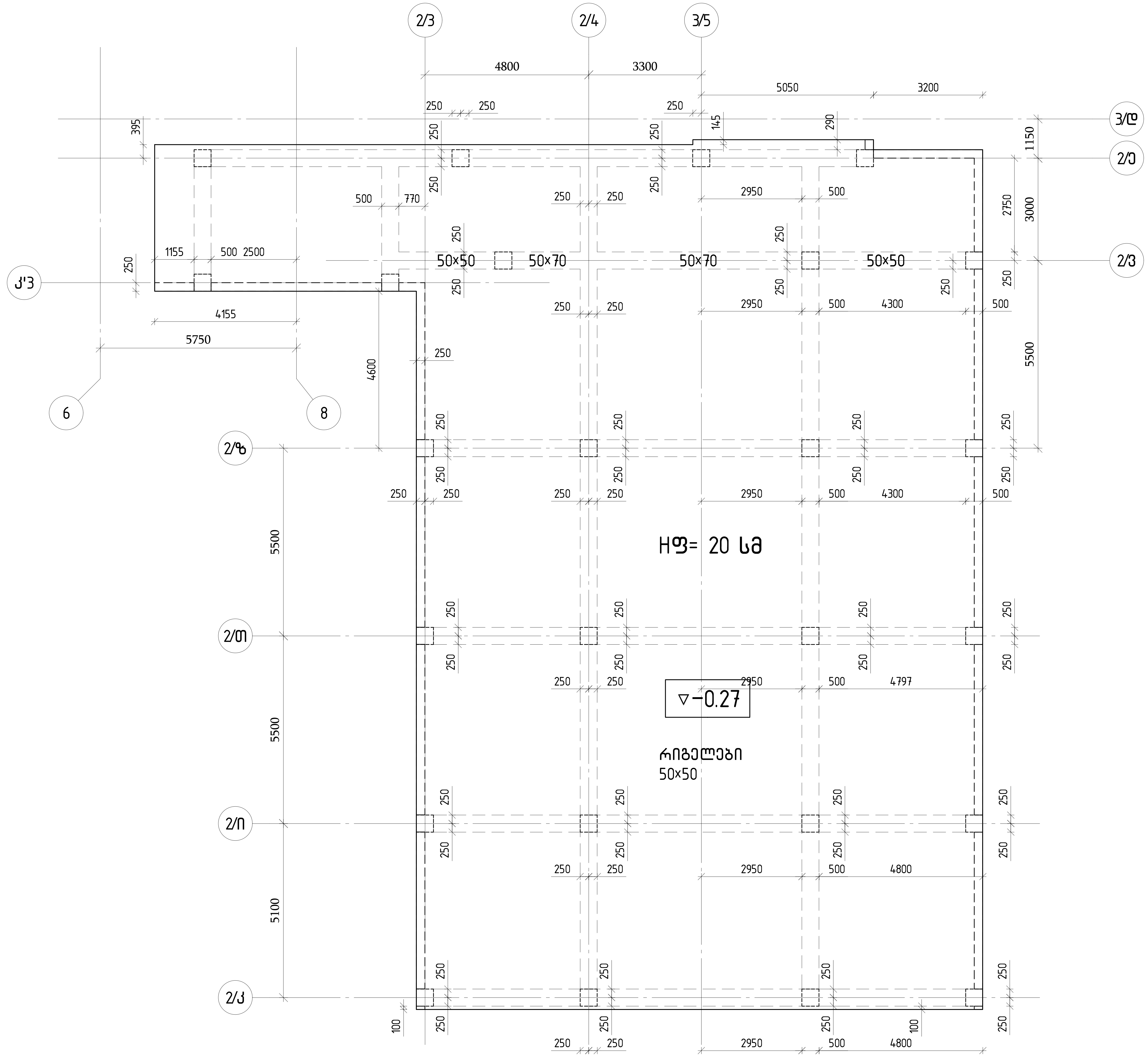

თბილისი / 2023 წელი

ფაილის სახელი:
A2 QE_STR_Beliashvili_VI

KEYPLAN:

ყოველი შემდეგი რევიზია აუქმებს
წინა რევიზიებს

პროექტის სტატუსი:
სამშენებლო დოკუმენტაცია

რევიზია

რევ.	თარიღი	აღწერილობა	დამტკ.

შენიშვნები:

მისამართი:
ქ.თბილისი ა. ბელიაშვილის ქუჩა
№100, №100ა, №102

დამკვეთი:
შ.პ.ს "ფერი"

თანამდებობა	სახელი გვარი	ხელმოწერა
პროექტის მენეჯერი		
დამტკიცებულია: დამკვეთის მიერ		

შემსრულებელი:
შპს "ქიუ ენჯინერინგი"
მისამართი :
ქ.თბილისი ა.ბაქრაძის №7
ბინა №6

engineering

შპს "ქიუ ენჯინერინგის"
პროფესიული პასუხისმგებლობის მზღვეველია
სს "დაზღვევის საერთაშორისო კომპანია ირაო"
(პ/ნ №PFL 417/21)

თანამდებობა	სახელი გვარი	ხელმოწერა
დირექტორი	დ.ქევანიშვილი	
საპროექტო ჯგუფის უფროსი	ო. ილიუხინი	
პროექტის მთ. კონსტრუქტორი	ო. ილიუხინი	
შეასრულა	ნ.კიკნაველიძე	

პროექტის სახელწოდება:
მრავალფუნქციური კომპლექსი (VI ბლოკი)

პროექტის სტადია:
მუშა პროექტი

პროექტის ნაწილი:
კონსტრუქცია

ფორმატი: A2
სტადია: მ.პ.
თარიღი: 24/02/2023
მასშტაბი: 1:100

ნახაზის დასახელება:
გადახურვის ფილის საყალიბო გეგმა
▿−0.27 ნიშნულზე

რევიზია:	ნახაზის ნომერი:	ფურც. საერთო რაოდენობა
R1	კ-VI.4	36

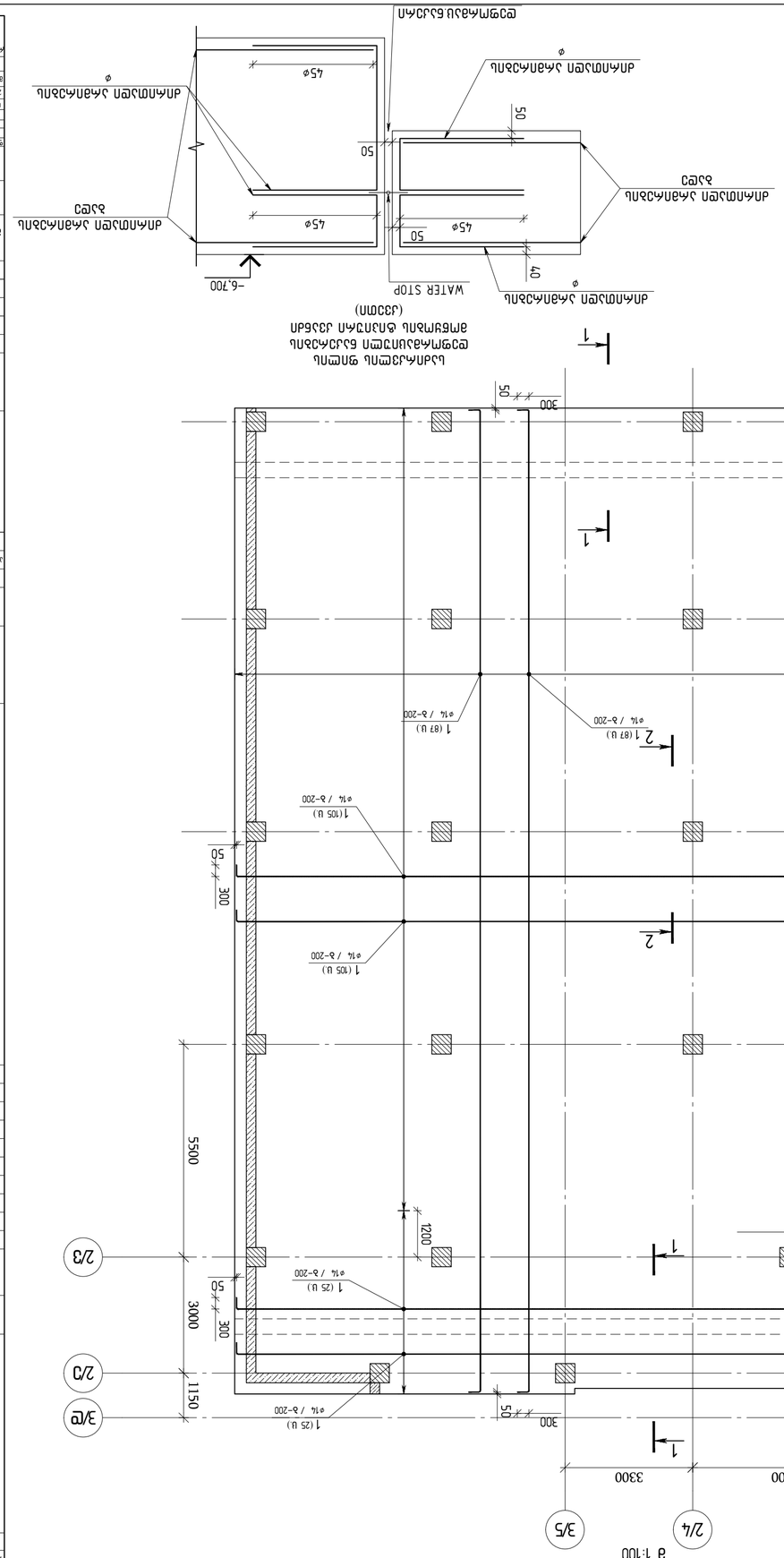
1 (87 U)
⌀14 / в-200
1 (105 U)
⌀14 / в-200
1 (25 U)
⌀14 / в-200
1 (38 U)
⌀14 / в-200
1 (38 U)
⌀14 / в-200
1 (105 U)
⌀14 / в-200
1 (25 U)
⌀14 / в-200

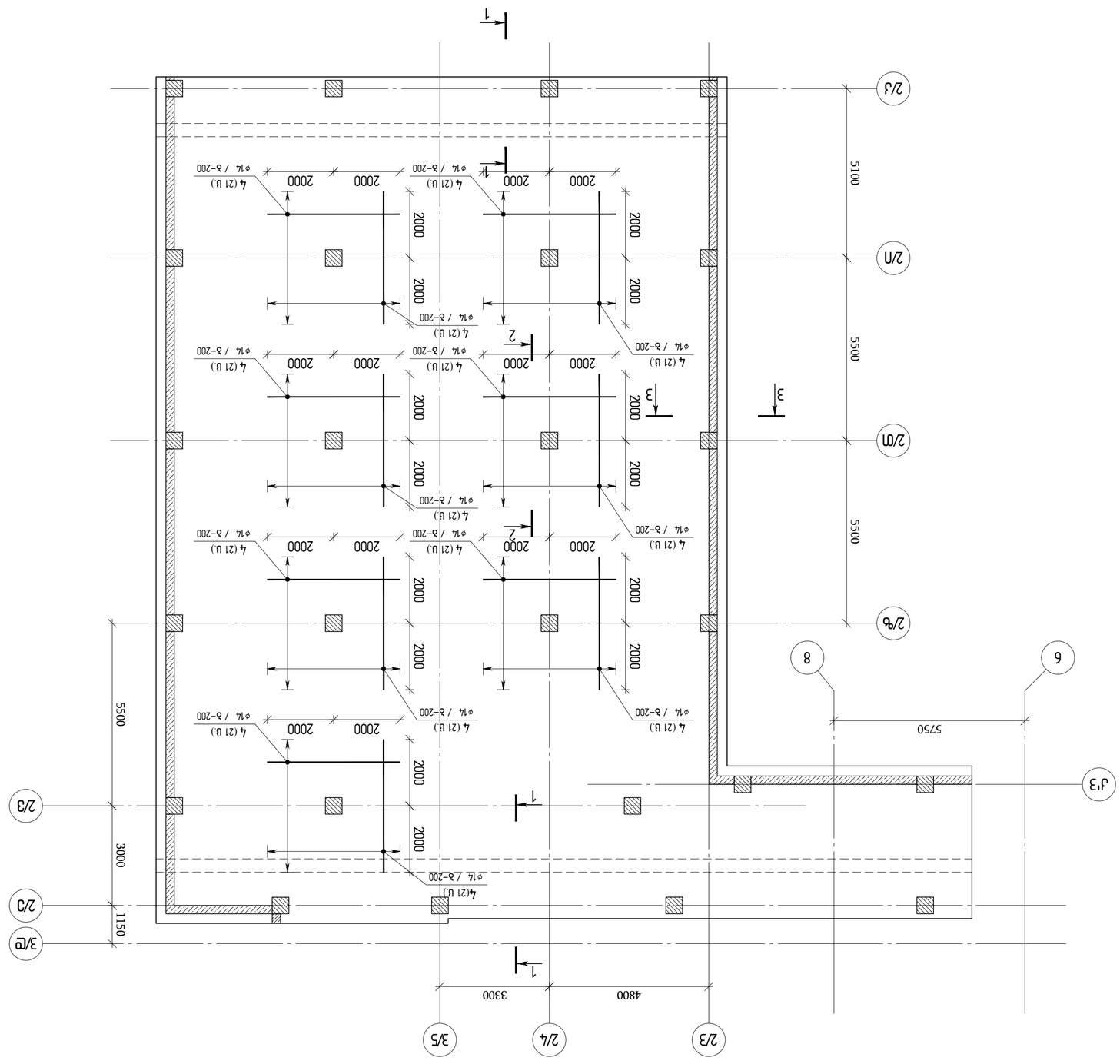
2/Д
2/Ж
2/З
2/И
2/Й
2/К
2/Л
2/М
2/Н
2/О
2/П
2/Р
2/С
2/Т
2/У
2/Ф
2/Х
2/Ц
2/Ч
2/Ш
2/Щ
2/Ъ
2/Ы
2/Ь
2/Э
2/Ю
2/Я
2/А
2/Б
2/В
2/Г
2/Д
2/Е
2/Ё
2/З
2/И
2/Й
2/К
2/Л
2/М
2/Н
2/О
2/П
2/Р
2/С
2/Т
2/У
2/Ф
2/Х
2/Ц
2/Ч
2/Ш
2/Щ
2/Ъ
2/Ы
2/Ь
2/Э
2/Ю
2/Я
2/А
2/Б
2/В
2/Г
2/Д
2/Е
2/Ё
2/Ж

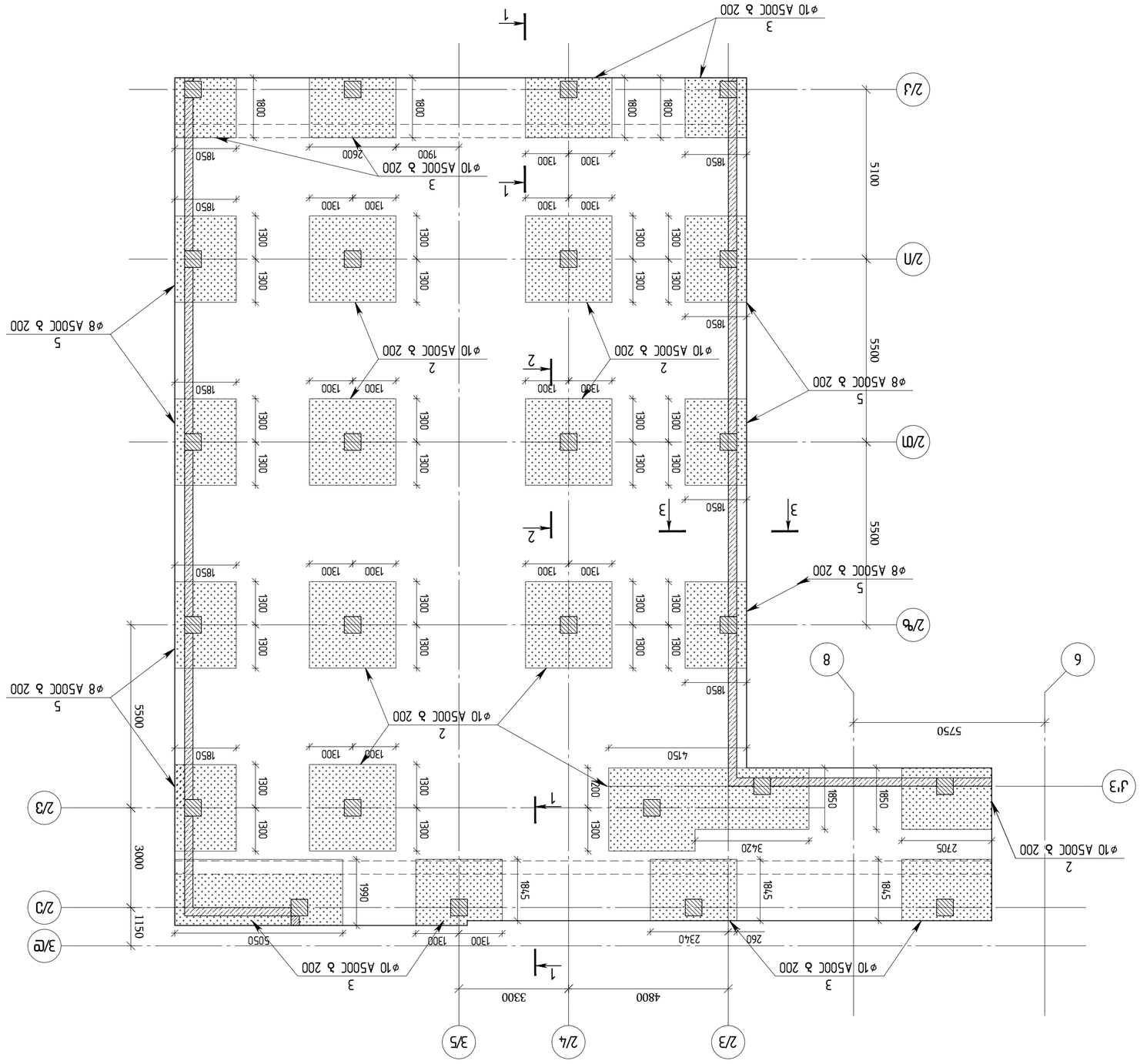
1
3
ø10 A500C з 200
2
ø10 A500C з 200
5
ø8 A500C з 200
1850
1300
1300
1300

სვეტების და კედლების მარკირების ნახაზი
▽-6.70 ნიშნულზე
მ 1:100

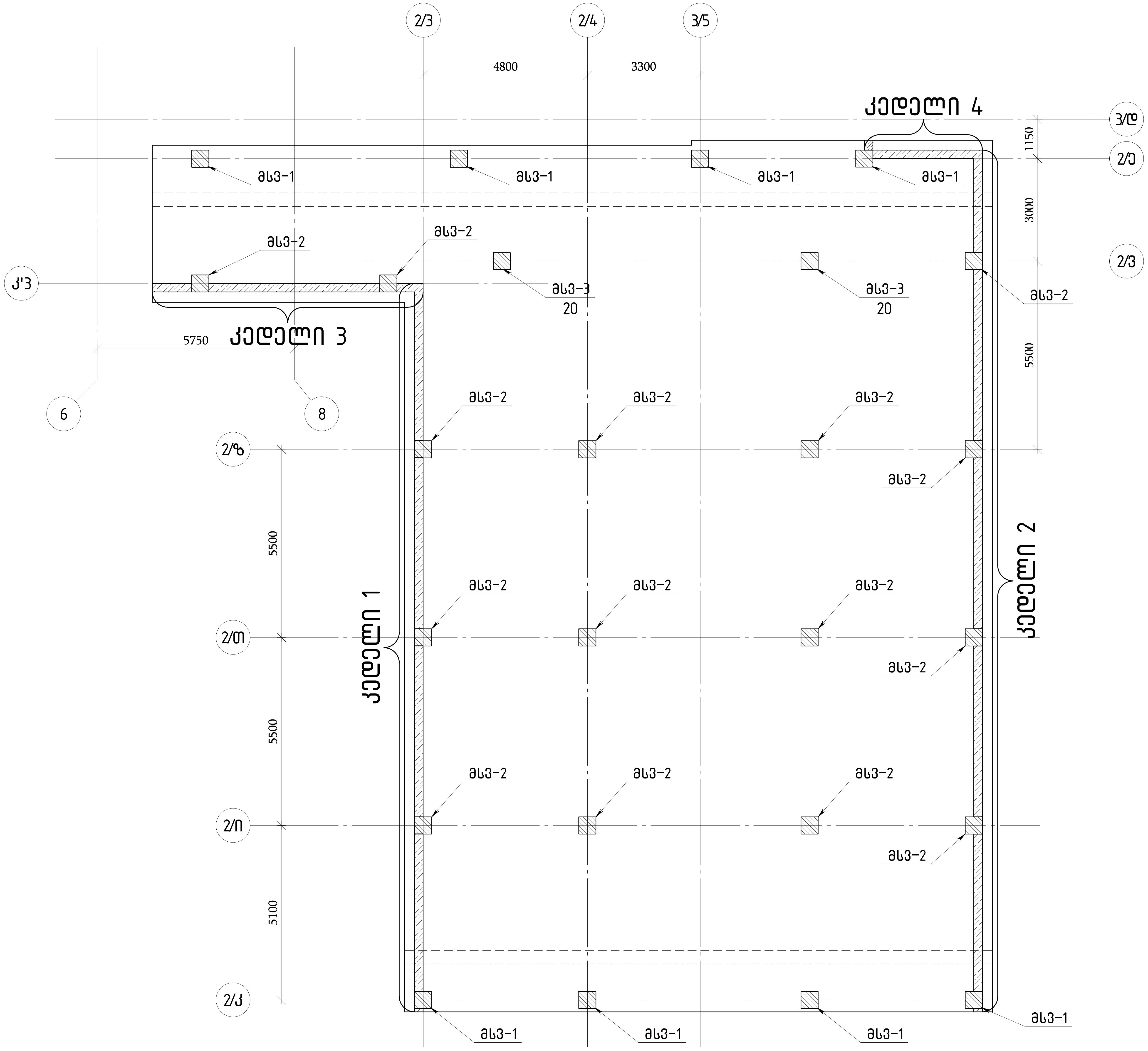

თბილისი / 2023 წელი

ფაილის სახელი:
A2 QE_STR_Beliashvili_VI

KEYPLAN:

ყოველი შემდეგი რევიზია აუქმებს წინა რევიზიებს

პროექტის სტატუსი:
სამშენებლო დოკუმენტაცია

რევიზია

რევ.	თარიღი	აღწერილობა	დამტკ.

შენიშვნები:

მისამართი:
ქ.თბილისი ა. ბელიაშვილის ქუჩა
№100, №100ა, №102

დამკვეთი:
შ.პ.ს "ფერი"

თანამდებობა	სახელი გვარი	ხელმოწერა
პროექტის მენეჯერი		
დამტკიცებულია: დამკვეთის მიერ		

შემსრულებელი:
შპს "ქიუ ენჯინერინგი"

მისამართი :
ქ.თბილისი ა.ბაქრაძის №7
ბინა №6

შპს "ქიუ ენჯინერინგის"
პროფესიული პასუხისმგებლობის მზღვეველია
სს "დაზღვევის საერთაშორისო კომპანია ირაო"
(პ/ნ №PFL 417/21)

თანამდებობა	სახელი გვარი	ხელმოწერა
დირექტორი	დ.ქევანიშვილი	
საპროექტო ჯგუფის უფროსი	ო. ილიუხინი	
პროექტის მთ. კონსტრუქტორი	ო. ილიუხინი	
შეასრულა	ნ.კიკნაველიძე	

პროექტის სახელწოდება:
მრავალფუნქციური კომპლექსი (VI ბლოკი)

პროექტის სტადია:
მუშა პროექტი

პროექტის ნაწილი:
კონსტრუქცია

ფორმატი	A2
სტადია	მ.პ.
თარიღი	24/02/2023
მასშტაბი	1:100

ნახაზის დასახელება:
საძირკვლის ფილის საყალიბო გეგმა
▽-6.70 ნიშნულზე

რევიზია:	ნახაზის ნომერი:	ფურც. საერთო რაოდენობა
R1	კ-VI.9	36

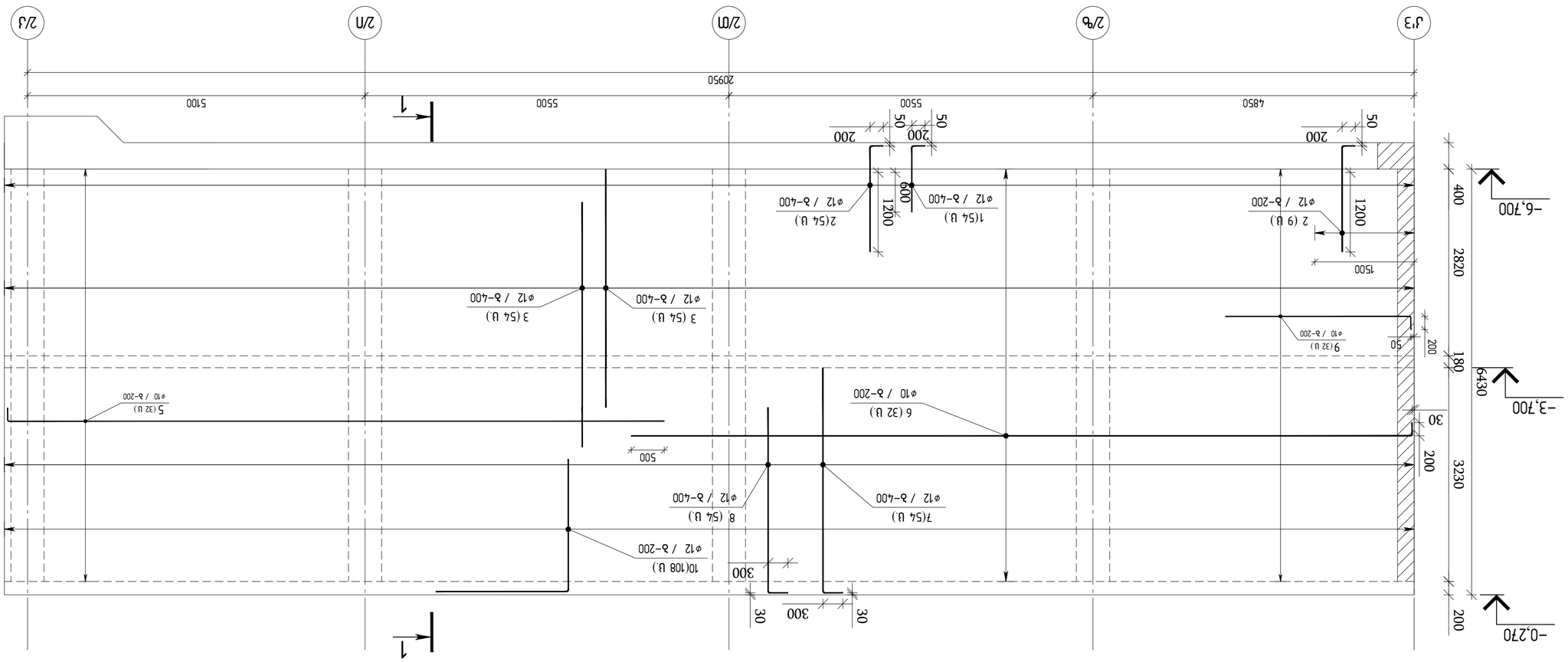

ЭМБ. ДЭЦЭМ 1 (ЭлЛЭЦЭЛЭЛ ЭЛЭЛЭЛ

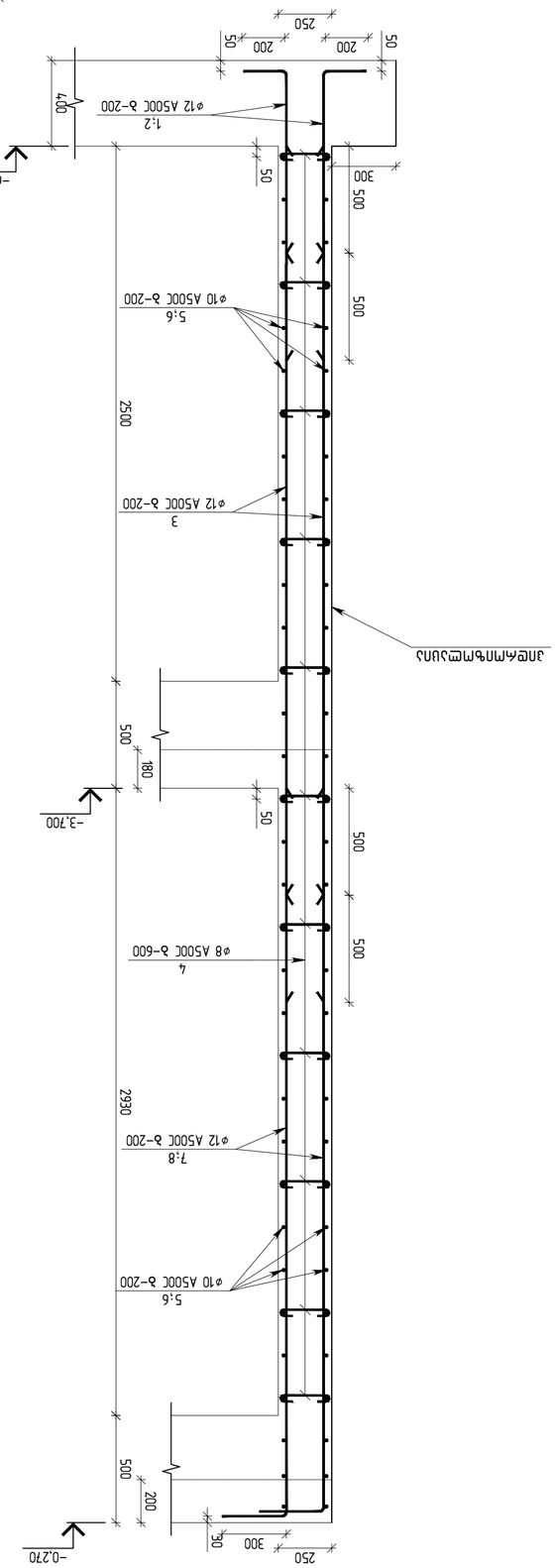

		Зміцнення 2 ▽–6.700 для зменшення довжини анкерування		1	шт	1	
		Вигнуті				Загальна довжина (дм)	Загальна довжина (дм)
1	Ø 12	A500C	ℓ= 1200	108	115.19	115.19	
2	Ø 12	A500C	ℓ= 1800	126	201.57	201.57	
3	Ø 12	A500C	ℓ= 3600	216	691.11	691.11	
4	Ø 8	A500C	ℓ= 400	560	88.48	88.48	
5	Ø 10	A500C	ℓ= 10150	64	400.94	400.94	
6	Ø 10	A500C	ℓ= 12000	64	474.01	474.01	
7	Ø 12	A500C	ℓ= 3700	108	355.16	355.16	
8	Ø 12	A500C	ℓ= 3100	108	297.56	297.56	
9	Ø 10	A500C	ℓ= 3000	64	118.50	118.50	
10	Ø 12	A500C	ℓ= 2000	216	383.95	383.95	
					3126.48	3126.48	
		Бетон B25			Об'єм бетону ($м^3$)	Об'єм бетону ($м^3$)	
		Загальна довжина			30.10	30.10	
					300 ($кг^3$)		

Позначення	Діаметр, мм	Довжина, м	Кількість	Загальна довжина, м	Маса 1 м, кг	Загальна маса, кг
А32	Ø12	3.26	10	32.60	0.888	28.94

მონ. კედელი 2 (არმირება ნაჩვენებია კედლის ერთი მრისთვის) მ 1:75

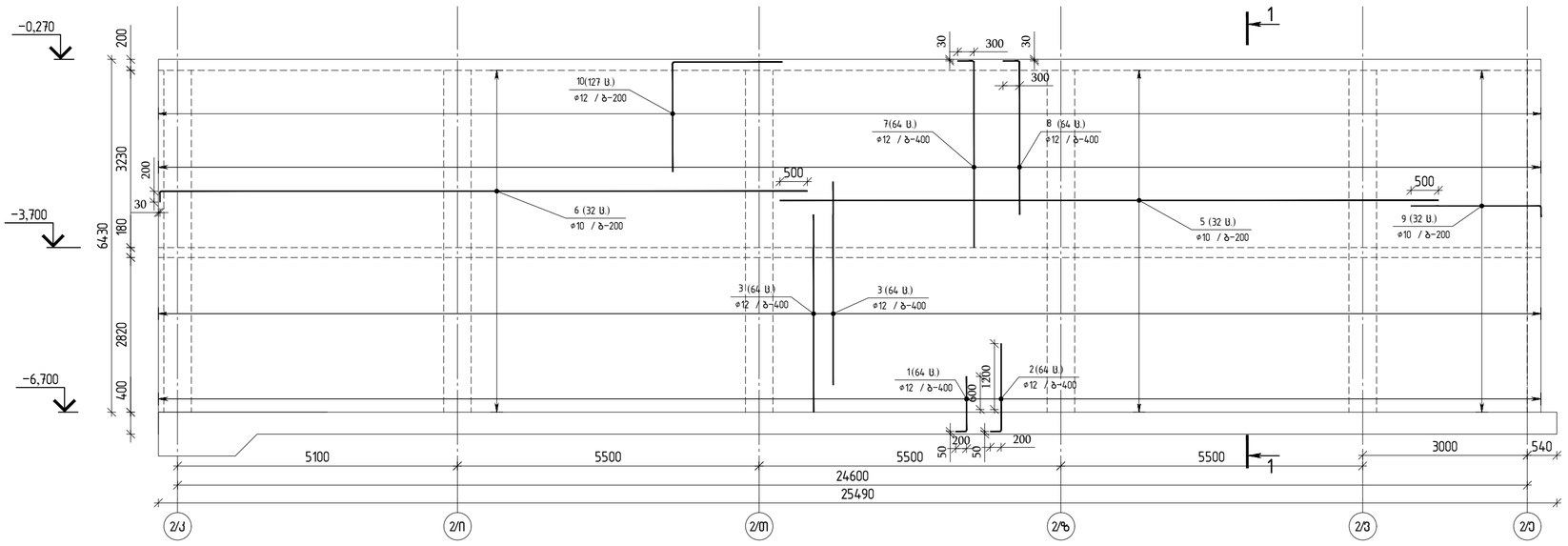

თბილისი / 2023 წელი

ფაილის სახელი:
A2 QE_STR_Beliashvili_VI

KEYPLAN:

ყოველი შემდეგი რევიზია აუქმებს წინა რევიზიებს

პროექტის სტატუსი:

სამშენებლო დოკუმენტაცია

რევიზია

რევ.	თარიღი	აღწერილობა	დამტკ.

შენიშვნები:

მისამართი:

ქ.თბილისი ა. ბელიაშვილის ქუჩა
№100, №100², №102

დამკვეთი:

შ.პ.ს "ფერი"

თანამდებობა	სახელი გვარი	ხელმოწერა
პროექტის მენეჯერი		
შესრულებულია: დამკვეთის მიერ		

შემსრულებელი:

შპს "ქიუ ენჯინირინგი"

მისამართი :

ქ.თბილისი ა.ბაქრაძის №7 ბინა №6

შპს "ქიუ ენჯინირინგის" პროფესიული კასუხისმგებლობის მზღვეველია სს "დაზღვევის სათრასპორისო კომპანია ირაო" (პ/ნ №PFL 417/21)

თანამდებობა	სახელი გვარი	ხელმოწერა
დირექტორი	ლ.ქევანიშვილი	
პროექტის ჯგუფის უფროსი	ო. ილიუხინი	
პროექტის მთ. კონსტრუქტორი	ო. ილიუხინი	
შემსრულა	ნ.ქარჩაველიძე	

პროექტის სახელწოდება:

მრავალფუნქციური კომპლექსი (VI ბლოკი)

პროექტის სტადია:
მუშა პროექტი

პროექტის ნაწილი:
კონსტრუქცია

ფორმატი
A2
სკალა
მ.პ.
თარიღი
24/02/2023
მასშტაბი
1:75

ნახაზის დასახელება:

მონ. კედელი 2

რევიზია	ნახაზის ნომერი:	ფურც. საერთო რაოდენობა
R1	ა-VI.12	36

ჭრილი 1-1
მ. 1:20

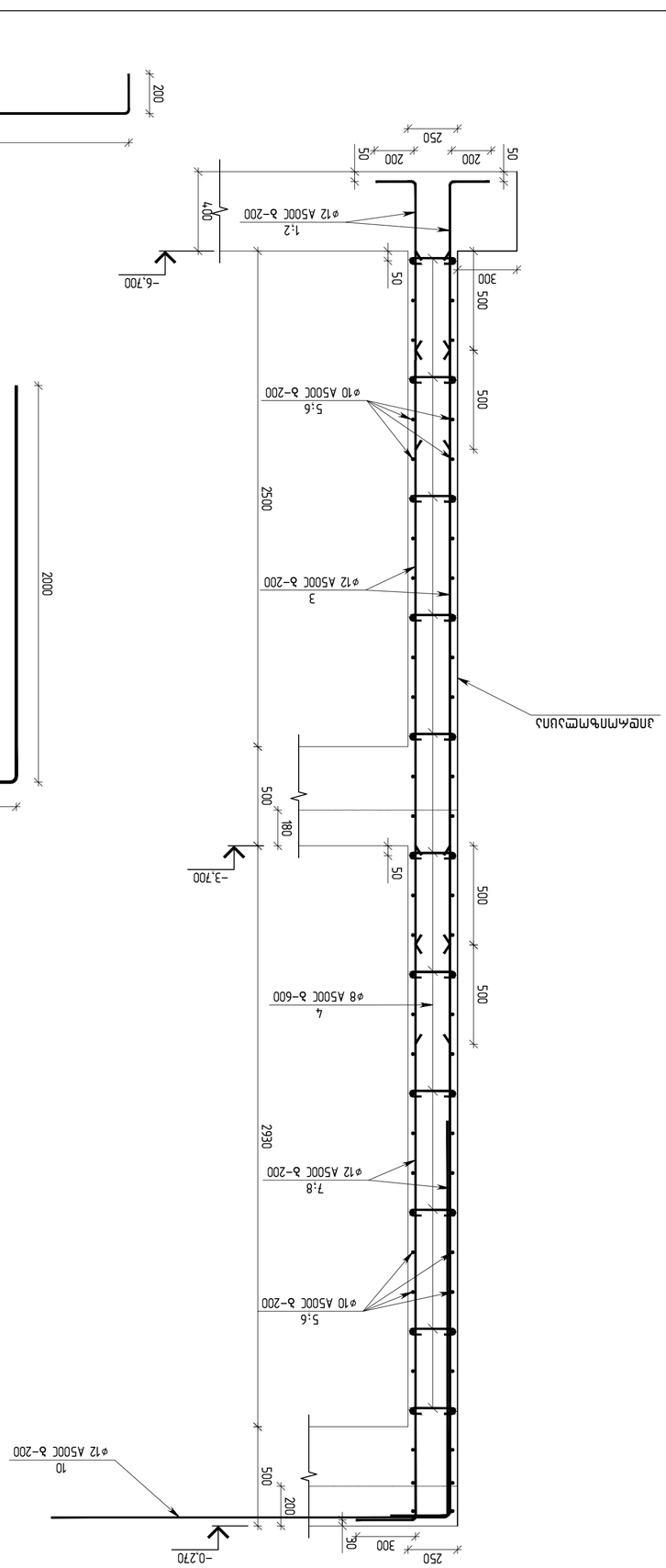

ჯმ1 ø12 A500C L=3400

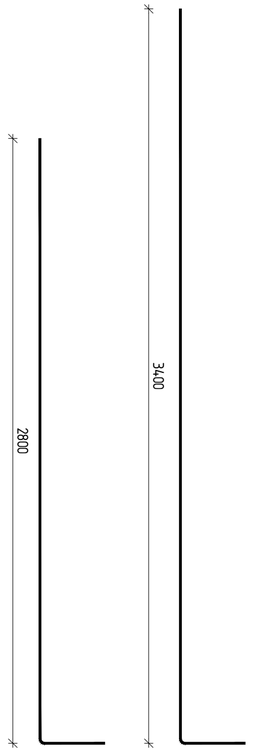

ჯმ2 ø12 A500C L=1800

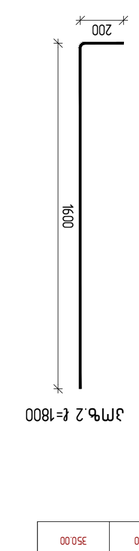

ჯმ3 ø12 A500C L=1200

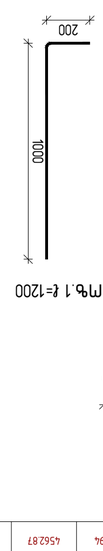

ჯმ4 ø12 A500C L=400



ჯმ5 ø12 A500C L=2000

ჯმ6 ø12 A500C L=12000

ჯმ7 ø12 A500C L=3700

ჯმ8 ø12 A500C L=2600

ჯმ9 ø12 A500C L=1000

ჯმ10 ø12 A500C L=3100

ჯმ11 ø12 A500C L=3700

ჯმ12 ø12 A500C L=3100

ჯმ13 ø12 A500C L=3700

ჯმ14 ø12 A500C L=3100

ჯმ15 ø12 A500C L=3700

ჯმ16 ø12 A500C L=3100

ჯმ17 ø12 A500C L=3700

ჯმ18 ø12 A500C L=3100

ჯმ19 ø12 A500C L=3700

ჯმ20 ø12 A500C L=3100

ჯმ21 ø12 A500C L=3700

ჯმ22 ø12 A500C L=3100

ჯმ23 ø12 A500C L=3700

ჯმ24 ø12 A500C L=3100

ჯმ25 ø12 A500C L=3700

ჯმ26 ø12 A500C L=3100

ჯმ27 ø12 A500C L=3700

ჯმ28 ø12 A500C L=3100

ჯმ29 ø12 A500C L=3700

ჯმ30 ø12 A500C L=3100

ჯმ31 ø12 A500C L=3700

ჯმ32 ø12 A500C L=3100

ჯმ33 ø12 A500C L=3700

ჯმ34 ø12 A500C L=3100

ჯმ35 ø12 A500C L=3700

ჯმ36 ø12 A500C L=3100

ჯმ37 ø12 A500C L=3700

ჯმ38 ø12 A500C L=3100

ჯმ39 ø12 A500C L=3700

ჯმ40 ø12 A500C L=3100

ჯმ41 ø12 A500C L=3700

ჯმ42 ø12 A500C L=3100

ჯმ43 ø12 A500C L=3700

ჯმ44 ø12 A500C L=3100

ჯმ45 ø12 A500C L=3700

ჯმ46 ø12 A500C L=3100

ჯმ47 ø12 A500C L=3700

ჯმ48 ø12 A500C L=3100

ჯმ49 ø12 A500C L=3700

ჯმ50 ø12 A500C L=3100

ჯმ51 ø12 A500C L=3700

ჯმ52 ø12 A500C L=3100

ჯმ53 ø12 A500C L=3700

ჯმ54 ø12 A500C L=3100

ჯმ55 ø12 A500C L=3700

ჯმ56 ø12 A500C L=3100

ჯმ57 ø12 A500C L=3700

ჯმ58 ø12 A500C L=3100

ჯმ59 ø12 A500C L=3700

ჯმ60 ø12 A500C L=3100

ჯმ61 ø12 A500C L=3700

ჯმ62 ø12 A500C L=3100

ჯმ63 ø12 A500C L=3700

ჯმ64 ø12 A500C L=3100

ჯმ65 ø12 A500C L=3700

ჯმ66 ø12 A500C L=3100

ჯმ67 ø12 A500C L=3700

ჯმ68 ø12 A500C L=3100

ჯმ69 ø12 A500C L=3700

ჯმ70 ø12 A500C L=3100

ჯმ71 ø12 A500C L=3700

ჯმ72 ø12 A500C L=3100

ჯმ73 ø12 A500C L=3700

ჯმ74 ø12 A500C L=3100

ჯმ75 ø12 A500C L=3700

ჯმ76 ø12 A500C L=3100

ჯმ77 ø12 A500C L=3700

ჯმ78 ø12 A500C L=3100

ჯმ79 ø12 A500C L=3700

ჯმ80 ø12 A500C L=3100

ჯმ81 ø12 A500C L=3700

ჯმ82 ø12 A500C L=3100

ჯმ83 ø12 A500C L=3700

ჯმ84 ø12 A500C L=3100

ჯმ85 ø12 A500C L=3700

ჯმ86 ø12 A500C L=3100

ჯმ87 ø12 A500C L=3700

ჯმ88 ø12 A500C L=3100

ჯმ89 ø12 A500C L=3700

ჯმ90 ø12 A500C L=3100

ჯმ91 ø12 A500C L=3700

ჯმ92 ø12 A500C L=3100

ჯმ93 ø12 A500C L=3700

ჯმ94 ø12 A500C L=3100

ჯმ95 ø12 A500C L=3700

ჯმ96 ø12 A500C L=3100

ჯმ97 ø12 A500C L=3700

ჯმ98 ø12 A500C L=3100

ჯმ99 ø12 A500C L=3700

ჯმ100 ø12 A500C L=3100

ჯმ101 ø12 A500C L=3700

ჯმ102 ø12 A500C L=3100

ჯმ103 ø12 A500C L=3700

ჯმ104 ø12 A500C L=3100

ჯმ105 ø12 A500C L=3700

ჯმ106 ø12 A500C L=3100

ჯმ107 ø12 A500C L=3700

ჯმ108 ø12 A500C L=3100

ჯმ109 ø12 A500C L=3700

ჯმ110 ø12 A500C L=3100

ჯმ111 ø12 A500C L=3700

ჯმ112 ø12 A500C L=3100

ჯმ113 ø12 A500C L=3700

ჯმ114 ø12 A500C L=3100

ჯმ115 ø12 A500C L=3700

ჯმ116 ø12 A500C L=3100

ჯმ117 ø12 A500C L=3700

ჯმ118 ø12 A500C L=3100

ჯმ119 ø12 A500C L=3700

ჯმ120 ø12 A500C L=3100

ჯმ121 ø12 A500C L=3700

ჯმ122 ø12 A500C L=3100

ჯმ123 ø12 A500C L=3700

ჯმ124 ø12 A500C L=3100

ჯმ125 ø12 A500C L=3700

ჯმ126 ø12 A500C L=3100

ჯმ127 ø12 A500C L=3700

ჯმ128 ø12 A500C L=3100

ჯმ129 ø12 A500C L=3700

ჯმ130 ø12 A500C L=3100

ჯმ131 ø12 A500C L=3700

ჯმ132 ø12 A500C L=3100

ჯმ133 ø12 A500C L=3700

ჯმ134 ø12 A500C L=3100

ჯმ135 ø12 A500C L=3700

ჯმ136 ø12 A500C L=3100

ჯმ137 ø12 A500C L=3700

ჯმ138 ø12 A500C L=3100

ჯმ139 ø12 A500C L=3700

ჯმ140 ø12 A500C L=3100

ჯმ141 ø12 A500C L=3700

ჯმ142 ø12 A500C L=3100

ჯმ143 ø12 A500C L=3700

ჯმ144 ø12 A500C L=3100

ჯმ145 ø12 A500C L=3700

ჯმ146 ø12 A500C L=3100

ჯმ147 ø12 A500C L=3700

ჯმ148 ø12 A500C L=3100

ჯმ149 ø12 A500C L=3700

ჯმ150 ø12 A500C L=3100

ჯმ151 ø12 A500C L=3700

ჯმ152 ø12 A500C L=3100

ჯმ153 ø12 A500C L=3700

ჯმ154 ø12 A500C L=3100

ჯმ155 ø12 A500C L=3700

ჯმ156 ø12 A500C L=3100

ჯმ157 ø12 A500C L=3700

ჯმ158 ø12 A500C L=3100

ჯმ159 ø12 A500C L=3700

ჯმ160 ø12 A500C L=3100

ჯმ161 ø12 A500C L=3700

ჯმ162 ø12 A500C L=3100

ჯმ163 ø12 A500C L=3700

ჯმ164 ø12 A500C L=3100

ჯმ165 ø12 A500C L=3700

ჯმ166 ø12 A500C L=3100

ჯმ167 ø12 A500C L=3700

ჯმ168 ø12 A500C L=3100

ჯმ169 ø12 A500C L=3700

ჯმ170 ø12 A500C L=3100

ჯმ171 ø12 A500C L=3700

ჯმ172 ø12 A500C L=3100

ჯმ173 ø12 A500C L=3700

ჯმ174 ø12 A500C L=3100

ჯმ175 ø12 A500C L=3700

ჯმ176 ø12 A500C L=3100

ჯმ177 ø12 A500C L=3700

ჯმ178 ø12 A500C L=3100

ჯმ179 ø12 A500C L=3700

ჯმ180 ø12 A500C L=3100

ჯმ181 ø12 A500C L=3700

ჯმ182 ø12 A500C L=3100

ჯმ183 ø12 A500C L=3700

ჯმ184 ø12 A500C L=3100

ჯმ185 ø12 A500C L=3700

ჯმ186 ø12 A500C L=3100

ჯმ187 ø12 A500C L=3700

ჯმ188 ø12 A500C L=3100

ჯმ189 ø12 A500C L=3700

ჯმ190 ø12 A500C L=3100

ჯმ191 ø12 A500C L=3700

ჯმ192 ø12 A500C L=3100

ჯმ193 ø12 A500C L=3700

ჯმ194 ø12 A500C L=3100

ჯმ195 ø12 A500C L=3700

ჯმ196 ø12 A500C L=3100

ფონ. ჯდომა 4 (პრემირება ნაგებობის ჯდომის პროექტის) a 1:50

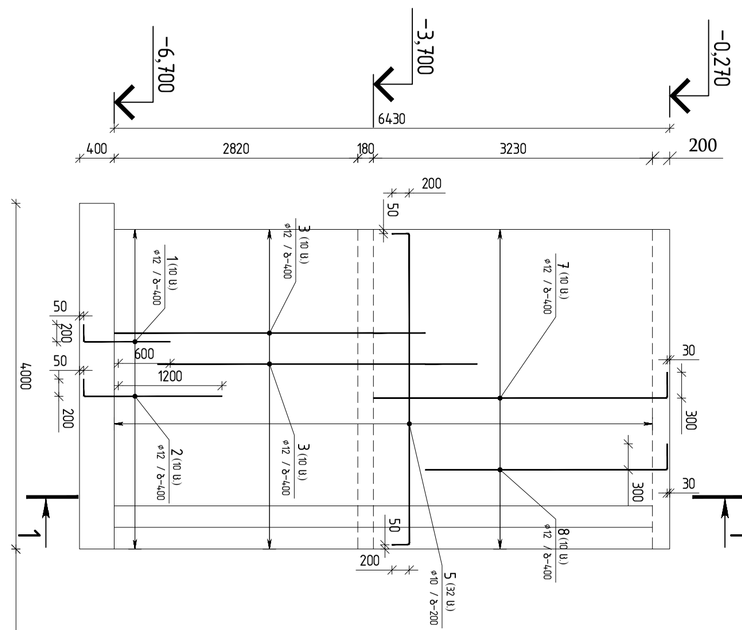

ფონ. ჯდომა 3 (პრემირება ნაგებობის ჯდომის) a 1:50

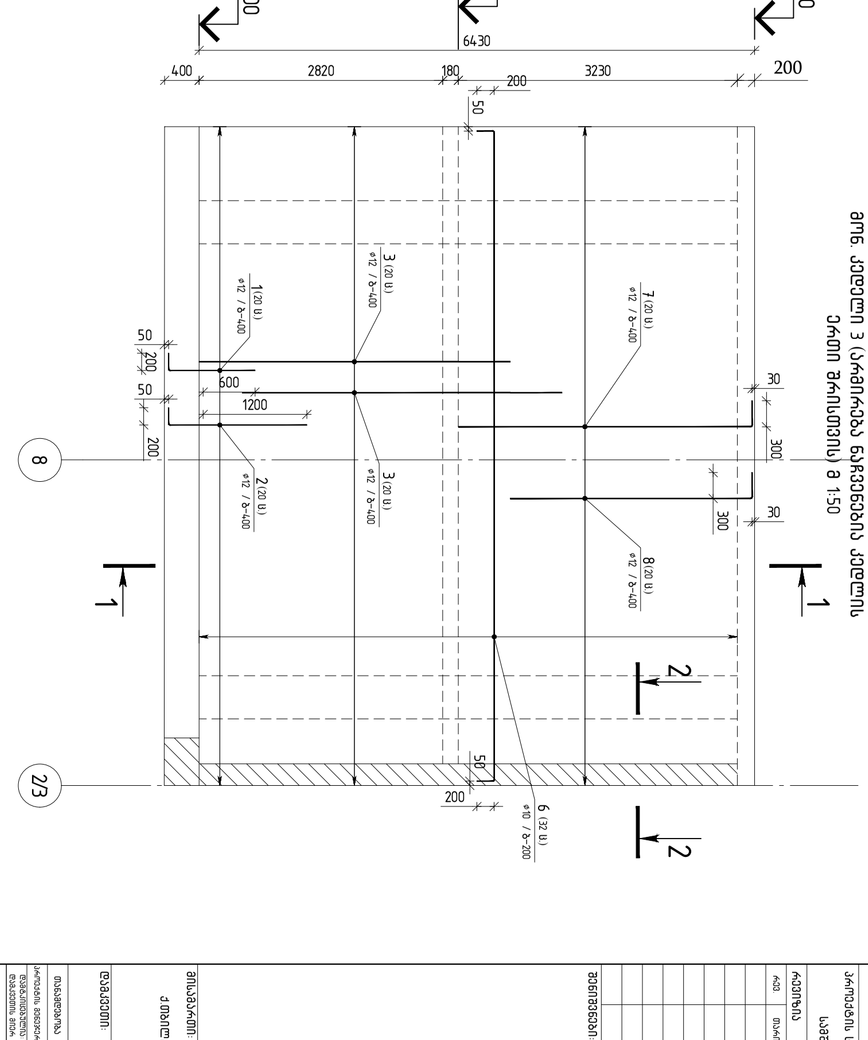

ძირითადი ნაგებობა	ნაგებობა ფონდის კატეგორია	ფუნქციური კატეგორია	
R1	კ-1, V ს.	36	

პროექტის დასახელება	ნაგებობა ფონდის	ფუნქციური კატეგორია	
2	კ-1, V ს.	36	
სამშენებლო ნებართვა			
8.3			
მშენებლობა			
24/07/2023			
მასშტაბი			
1:50			

ფონ. ჯდომა 3; ფონ. ჯდომა 4

ქ.თბილისი, ვაჟა-ფშაველას გამზირი №71

შპს "ფასიანი"

მშენებლობაზე პასუხისმგებელი პირი	სახელი გვარი	ხელმოწერა	
პროექტის მენეჯერი			
მთავარი ინჟინერ-პროექტი			

შპს "ილია ჭავჭავაძის სახელმწიფო უნივერსიტეტის ინჟინერიის სკოლის ინჟინერიული ბიზნეს-ინკუბატორის შპს-ში შექმნილი სპინ-ოფ კომპანია" (ს/ნ № HPL 417271)

მშენებლობაზე პასუხისმგებელი	სახელი გვარი	ხელმოწერა	
მთავარი ინჟინერ-პროექტი	ლ. ლეონიძე		
პროექტის ხელმძღვანელი	ლ. ლეონიძე		
პროექტის ავტორი	ნ. ლილუაშვილი		

ჯამური ფართობი (V ჯგუფი)

ჯამური სამუშაოს ჯგუფის მიხედვით

ჯამური ნაგებობის ტიპი

ფონ. ჯდომა 3; ფონ. ჯდომა 4

ფასიანის სახელოო:

A12 QE_STR_Beliashvili_VI

KEYPLAN:

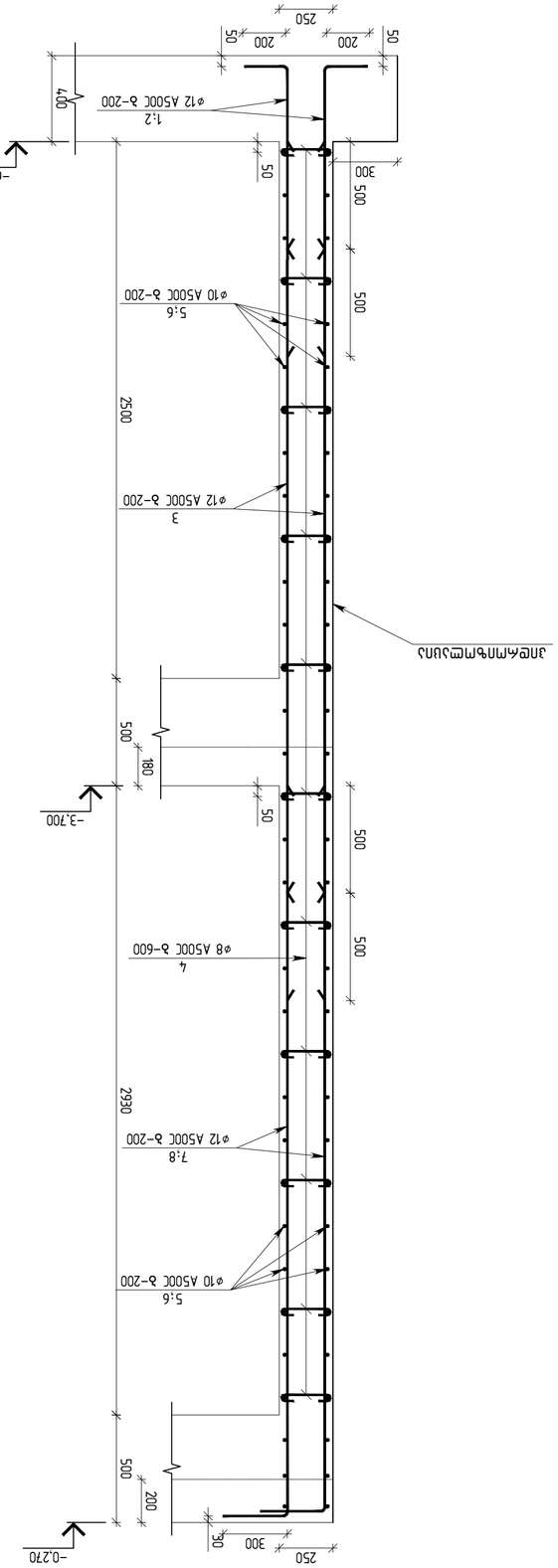

ფრაგმენტი 1–1
მ. 1:20

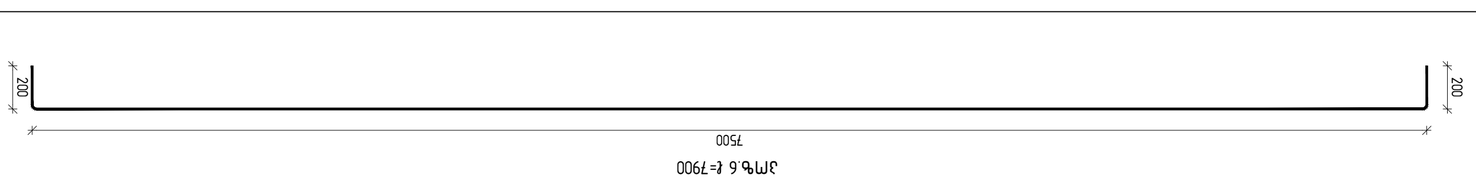

ეწყობა ℓ=7900

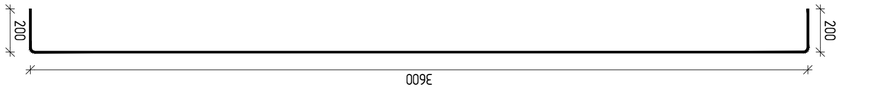

ეწყობა ℓ=4000

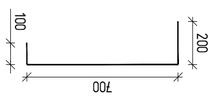

ეწყობა ℓ=1000

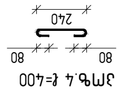

ეწყობა ℓ=400

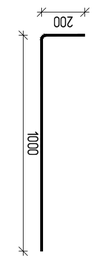

ეწყობა ℓ=1200

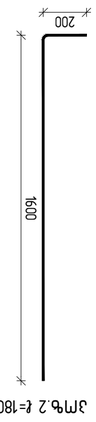

ეწყობა ℓ=1800

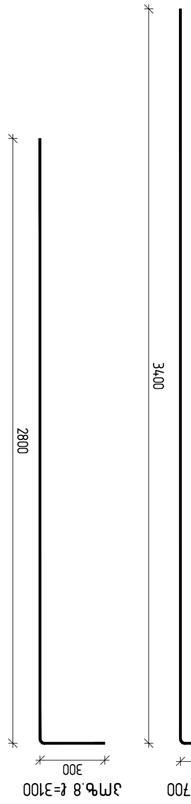

ეწყობა ℓ=3700 ეწყობა ℓ=3100

ელემენტის მარკა	ნახატი	არმატურა				ბეტონი (მ³)	ყალიბის ფართობი (მ²)
		A 500 C					
		Ø8	Ø10	Ø12	Ø7		
ელემენტების რაოდენობა	1	67.94	509.56		907	148.405	16.00	140.00

ჯამური მონაცემები ელემენტების რაოდენობის 3 და ჯამური ზომების 4 ▽–6.700 ნიშნულისთვის

						ბეტონი B25		16.00
						ჯამური ზომები		140 (მ³)
1		Ø 12	A500C	ℓ= 1200	60	63.99		
2		Ø 12	A500C	ℓ= 1800	60	95.99		
3		Ø 12	A500C	ℓ= 3600	120	383.95		
4		Ø 8	A500C	ℓ= 400	4.30	67.94		
5		Ø 10	A500C	ℓ= 4000	64	158.00		
6		Ø 10	A500C	ℓ= 7900	64	312.06		
7		Ø 12	A500C	ℓ= 3700	60	197.31		
8		Ø 12	A500C	ℓ= 3100	60	165.31		
9		Ø 10	A500C	ℓ= 1000	64	39.50		
						1484.06		
						ჯამური (მ³)		16.00
						ჯამური ზომები		140 (მ³)

ფრაგმენტი 2–2
მ. 1:15

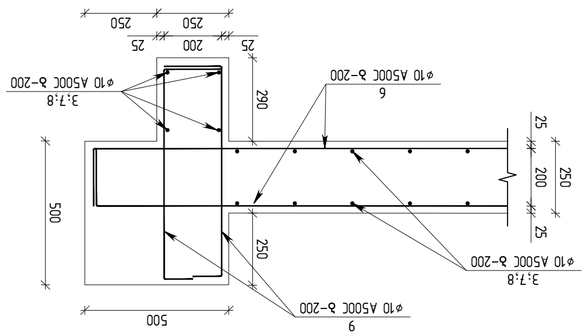

A2				
A2				
A2				

ტაბლის / 2023 წელი

ფუნდამენტი:

A2 QE_STR_Bolnisshvili_V1

KEYPLAN:

შპს "ენჯინირინგ"

ქ.ბოლნისი, ა. გიორგაძის ქუჩა №102, №100, №100ა

ტელ: 599 "ენჯინირინგ" შპს

მასალების ხარისხის სერტიფიკატის №№			
ტესტირების ოქმის №№			

შენობა-ნაგებობის დასახელება:

შპს "ენჯინირინგ"

ბოლნისის ა.ა.კ.-ის ადმინისტრაციული შენობა №7

პროექტის სტადია: პროექტი

ნახაზის დასახელება:

ყურადღება მიაქციეთ ნახაზზე მითითებულ ზომებს, ნახაზის მასშტაბის ცვლილება დაუშვებელია. ნახაზში გამოყენებული ყველა ზომა უნდა შემოწმდეს ადგილზე სამუშაოების დაწყებამდე. ნახაზის ნებისმიერი ცვლილება ან დამატება უნდა შეთანხმდეს ავტორთან.

(ამ ნახაზის) ავტორის ნებართვის გარეშე აკრძალულია მისი გამოყენება, კოპირება და გავრცელება

მასალების მიწოდება	ე.ჯაველიშვილი		
მონტაჟი	ე.ჯაველიშვილი		
ტექ. ზედამხედველობა	ო. ლილუაშვილი		
ავტორის ზედამხედველობა	ო. ლილუაშვილი		
პროექტის ხელმძღვანელი	ო. ლილუაშვილი		
პროექტის მთავარი ინჟინერი	ნ.ბერიძე		

ნახაზის ტიპი

A33	ტიპიური	ელექტრომოწყობა	ელასტ.

ნახაზის ნომერი

შენიშვნები:

R1	ნახაზის ნომერი: ა-VI.17	შეცვლილი ნახაზის ნომერი 36

ფორმატი	ნახაზების რაოდენობა:	
A2		
ცალკეული		
მასშტაბი		
0.3	ნახაზი 1: ნახაზი 2	
ზომის ერთეული		
ასლის/ბეჭდვის თარიღი		
ხელმოწერა		

ნახაზის სახელწოდება: ნახაზის ნომერი:

ა-VI.17

ნახაზის ნომერი 36

ელემენტების მოცულობა

		ელემენტების მარკა	2	ცალი		
			ერთეული ზომა		ერთეული ზომის მოცულობა (ამ)	სულ მოცულობა (ამ)
1	Ø 8	A500C	ℓ= 2020	65	51.87	103.73
2	Ø 8	A500C	ℓ= 1560	65	40.05	80.11
3	Ø 20	A500C	ℓ= 6760	4	66.76	133.51
4	Ø 20	A500C	ℓ= 5700	4	56.29	112.58
5	Ø 20	A500C	ℓ= 2800	4	27.65	55.30
6	Ø 20	A500C	ℓ= 1800	4	17.78	35.55
					260.39	520.78
					ერთეული (მ³)	სულ (მ³)
			ბეტონი B25		1.31	2.62

ჯამური მოცულობა სტანდარტული ზომის ცალკეული ელემენტებისთვის

ელემენტების მარკა	ერთეული	ცალი	ერთეული ზომის მოცულობა (მ³)	სულ მოცულობა (მ³)
ფუნდამენტი	A 500 C	Ø8	183.84	336.96
		Ø20		
ფუნდამენტი	ერთ. ზომ.	1	183.84	336.96
ჯამური მოცულობა (მ³)				520.80
ერთ. ზომის წონა (კგ)				2.62

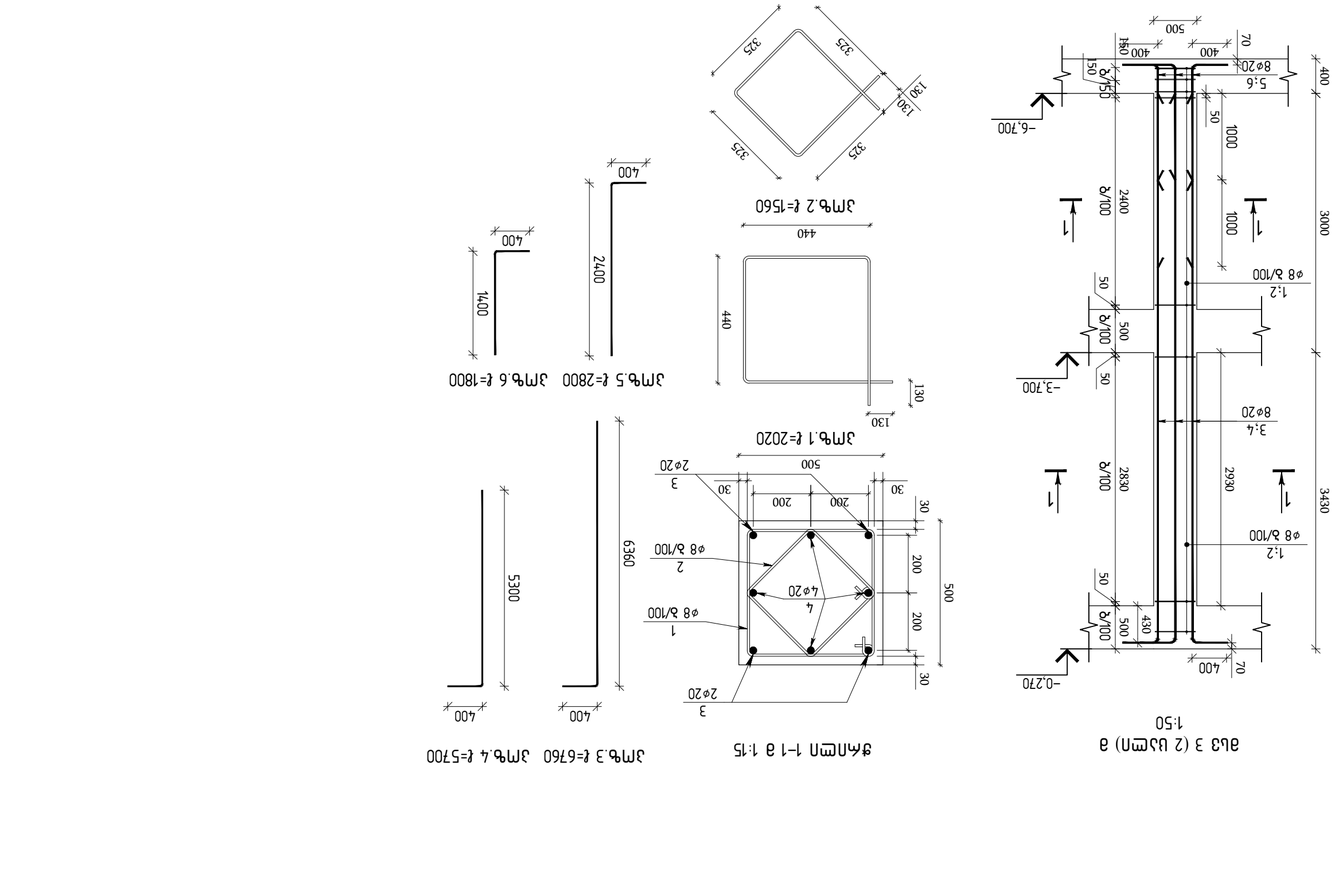

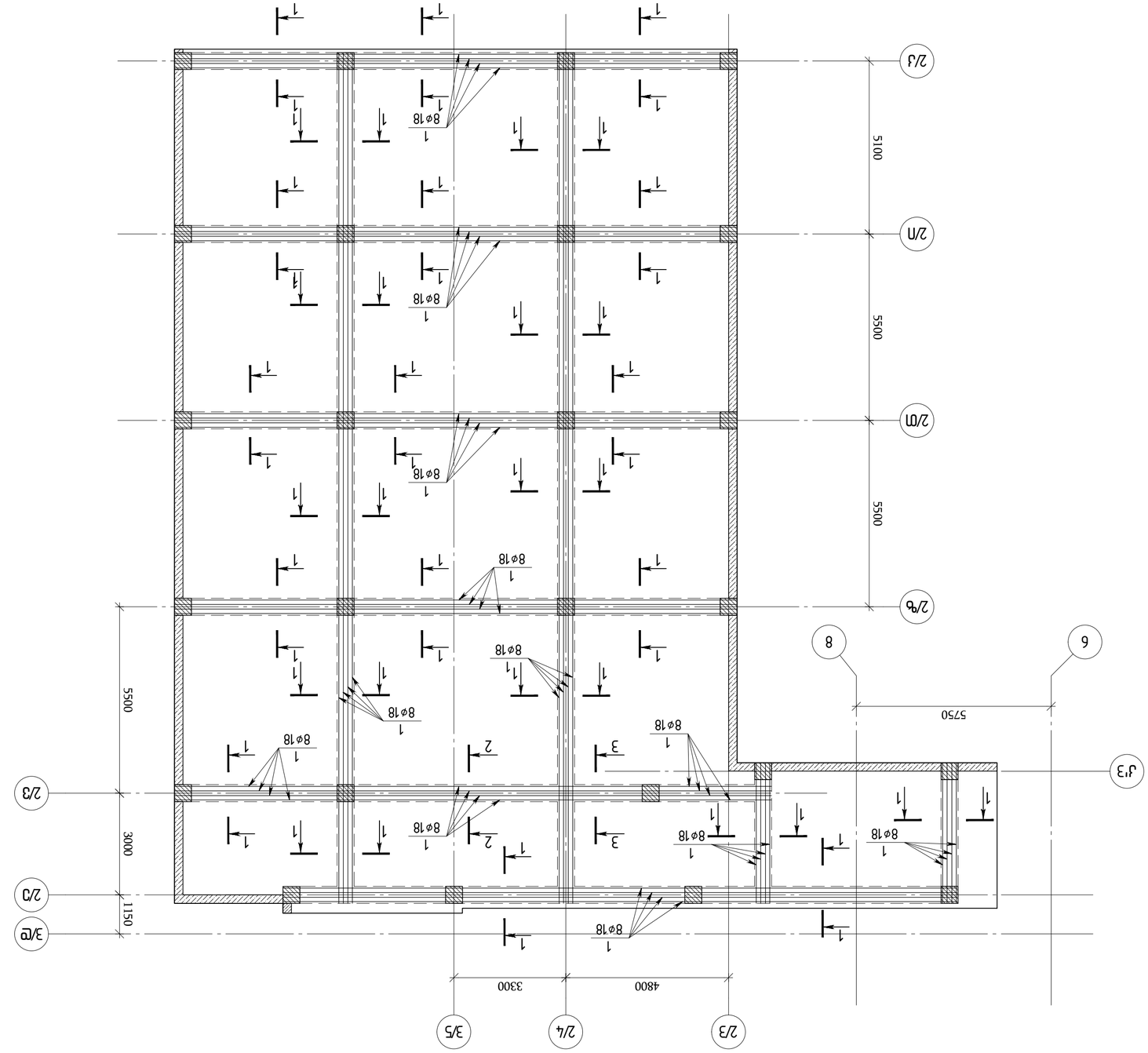

ИЗОБРАЖЕНИЕ ДЛИТЕЛЬНЫХ ЗАПАСНЫХ БЛОКОВ ▽-3.70 ОТМЕТКИ

1:100

ПЛАН / 2023 ГОДА	
ФОРМАТ:	A2 ОЕ_STR_Belashvili_V1
	KEYPLAN:

ЗАКАЗЧИК:

ООО "ЭЗХЯБЗАЯБЗЯ"

ЗАПАСНЫЕ :

ЗДАНИЕ №6

ГЕНЕРАЛЬНЫЙ ПОДРЯДЧИК

ООО "ЭЗХЯБЗАЯБЗЯ"

ЗДАНИЕ №6

ЗАКАЗЧИК:

ООО "ЭЗХЯБЗАЯБЗЯ"

ГЕНЕРАЛЬНЫЙ ПОДРЯДЧИК

ООО "ЭЗХЯБЗАЯБЗЯ"

ГЛАВНЫЙ ИНЖЕНЕР ПРОЕКТА

ГЛАВНЫЙ АРХИТЕКТОР ПРОЕКТА

ГЛАВНЫЙ ИНЖЕНЕР

ГИП

НАЧАЛЬНИК ОТДЕЛА

ГАП

ИСПОЛНИТЕЛЬ

ГЛАВНЫЙ ИНЖЕНЕР ПРОЕКТА			
ГЛАВНЫЙ АРХИТЕКТОР ПРОЕКТА			
ГИП			
НАЧАЛЬНИК ОТДЕЛА			
ГАП			
ИСПОЛНИТЕЛЬ			

ЗДАНИЕ №6

ЗАПАСНЫЕ :

ЗДАНИЕ №6

engineering

ЗДАНИЕ ЗАПАСНЫХ БЛОКОВ ▽-3.70 ОТМЕТКИ

ЗДАНИЕ №6

ЗДАНИЕ ЗАПАСНЫХ БЛОКОВ ▽-3.70 ОТМЕТКИ

ЗДАНИЕ №6

ГЛАВНЫЙ ИНЖЕНЕР ПРОЕКТА			
ГЛАВНЫЙ АРХИТЕКТОР ПРОЕКТА			
ГИП			
НАЧАЛЬНИК ОТДЕЛА			
ГАП			
ИСПОЛНИТЕЛЬ			

ЗДАНИЕ ЗАПАСНЫХ БЛОКОВ ▽-3.70 ОТМЕТКИ

ЗДАНИЕ №6

ГЛАВНЫЙ ИНЖЕНЕР ПРОЕКТА			
ГЛАВНЫЙ АРХИТЕКТОР ПРОЕКТА			
ГИП			
НАЧАЛЬНИК ОТДЕЛА			
ГАП			
ИСПОЛНИТЕЛЬ			

ГЛАВНЫЙ ИНЖЕНЕР ПРОЕКТА			
ГЛАВНЫЙ АРХИТЕКТОР ПРОЕКТА			
ГИП			
НАЧАЛЬНИК ОТДЕЛА			
ГАП			
ИСПОЛНИТЕЛЬ			

ЗДАНИЕ ЗАПАСНЫХ БЛОКОВ ▽-3.70 ОТМЕТКИ

ЗДАНИЕ №6

ГЛАВНЫЙ ИНЖЕНЕР ПРОЕКТА			
ГЛАВНЫЙ АРХИТЕКТОР ПРОЕКТА			
ГИП			
НАЧАЛЬНИК ОТДЕЛА			
ГАП			
ИСПОЛНИТЕЛЬ			

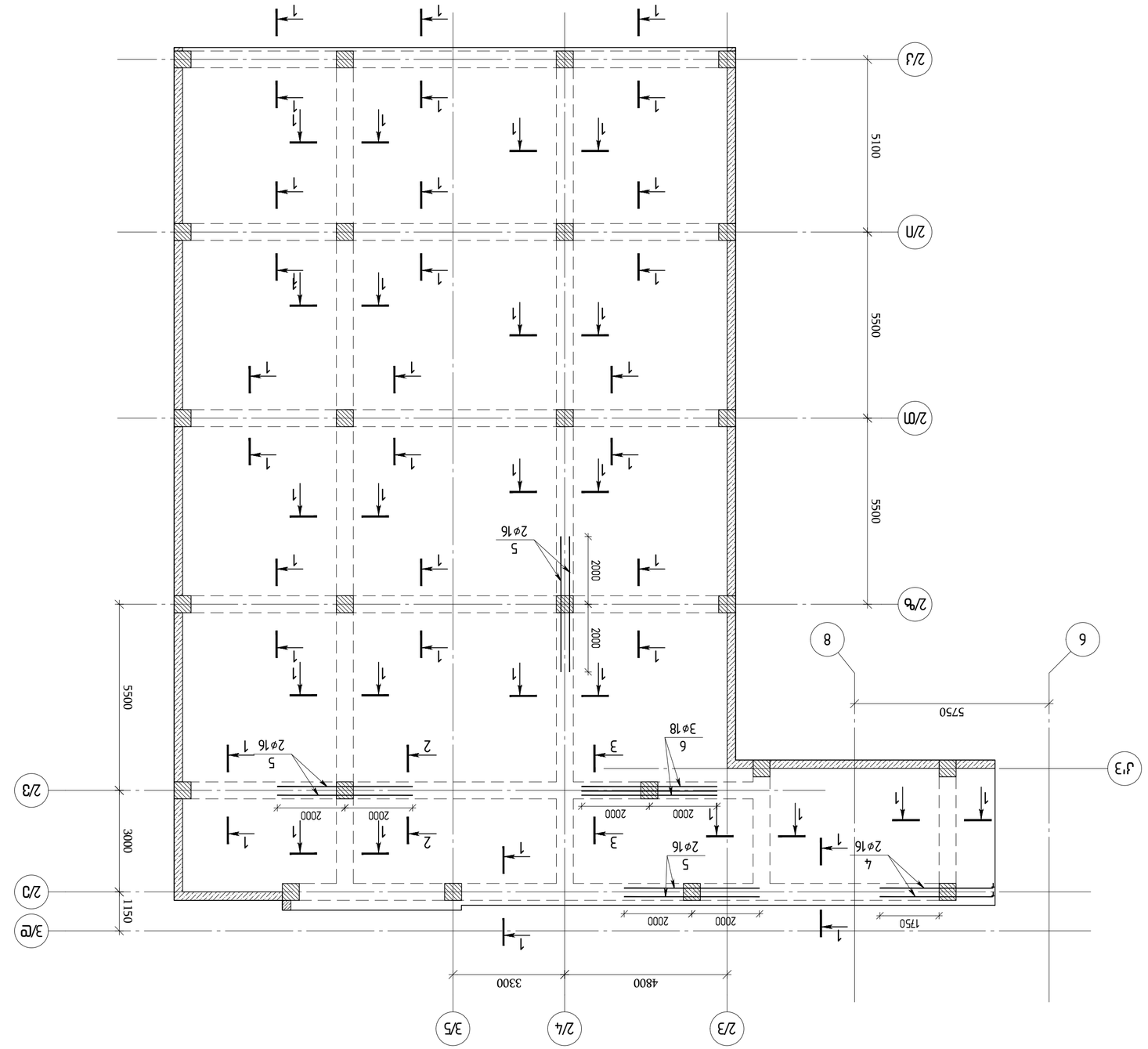
2/3
2/4
3/5
2/Ъ
2/Д
2/П
3/Ю
2/З
3/З
4800
3300
5500
5500
5100
1750
5750
1150
3000
5500
2000
2000
2000

		ᱢᱟᱹᱪᱤ ᱫᱚᱨᱟᱣ ᱫᱚᱨᱟᱣ ▽-3.70 ᱨᱮ ᱵᱤᱢ ᱛᱮᱞᱟᱹᱣ ᱠᱟᱱᱟ	1	ᱩᱞᱩᱢ	
		ᱫᱚᱨᱟᱣ ᱵᱤᱢ (ᱡᱚ)		ᱡᱟᱢᱟᱣᱟᱜ ᱢᱤᱞᱟᱹᱣ (ᱡᱚ)	ᱞᱮᱝᱛᱷ (ᱡᱚ)
1	ᱫᱩᱱᱤᱭᱟᱜ ᱡᱮᱠᱟᱛᱮᱱ ᱛᱮᱠᱷᱟ	Ø 18 A500C	ℓ= 12000	85	2039.74
2		Ø 8 A500C	ℓ= 1820	1580	1135.90
3		Ø 8 A500C	ℓ= 2020	148	118.09
4		Ø 16 A500C	ℓ= 3500	2	11.06
5		Ø 16 A500C	ℓ= 4000	6	37.92
6		Ø 18 A500C	ℓ= 4000	3	24.00
				3366.71	
				ᱡᱚᱢᱟᱹᱣᱮᱱ (ᵍ³)	ᱞᱤᱴᱨ (ᵍ³)
		ᱡᱚᱢᱚᱞᱟᱹᱱ B25		23.00	23.00

ᱡᱩᱫᱟᱹᱭᱤᱱ ᱢᱟᱹᱱᱤ ᱫᱚᱨᱟᱣ ᱢᱟᱹᱪᱤᱢᱮᱫᱟᱱ ᱨᱮ ᱫᱩᱱᱤᱭᱟᱜ ᱡᱮᱠᱟᱛᱮᱱ ᱛᱮᱠᱷᱟ ▽-3.70 ᱨᱮ ᱵᱤᱢ ᱛᱮᱞᱟᱹᱣ ᱠᱟᱱᱟ

ᱫᱮᱞᱟᱹᱣᱮᱫᱟᱱ	ᱨᱮᱱᱡᱤᱢᱮᱱᱴ ᱠᱞᱟᱥ	A 500 C			ᱥᱩᱛᱩᱞ ᱡᱚᱠ (ᵍᵐ)	ᱠᱚᱱᱠᱨᱤᱴ B25 (ᵍ/ᵐ³)
			Ø16	Ø18		
ᱡᱟᱢᱟᱣᱟᱜ ᱢᱤᱞᱟᱹᱣ (ᱡᱚ.)	1	1253.99	48.98	2063.74	3366.71	23.00

ᱡᱟᱢᱟᱣᱟᱜ ᱢᱤᱞᱟᱹᱣ ᱠᱟᱱᱟ ᱫᱚᱨᱟᱣ ᱢᱟᱹᱪᱤᱢᱮᱫᱟᱱ ᱨᱮ ᱫᱩᱱᱤᱭᱟᱜ ᱡᱮᱠᱟᱛᱮᱱ ᱛᱮᱠᱷᱟ ▽-3.70 ᱨᱮ ᱵᱤᱢ ᱛᱮᱞᱟᱹᱣ ᱠᱟᱱᱟ

ᱡᱤᱢ 1 ᱥᱮᱞᱮᱠᱴᱤᱱᱜ ᱢᱟᱹᱪᱤᱢᱮᱫᱟᱱ ᱨᱮ ᱫᱩᱱᱤᱭᱟᱜ ᱡᱮᱠᱟᱛᱮᱱ ᱛᱮᱠᱷᱟ ᱢᱟᱹᱪᱤᱢᱮᱫᱟᱱ ᱨᱮ ᱫᱩᱱᱤᱭᱟᱜ ᱡᱮᱠᱟᱛᱮᱱ ᱛᱮᱠᱷᱟ
(ᱫᱩᱱᱤᱭᱟᱜ ᱡᱮᱠᱟᱛᱮᱱ ᱛᱮᱠᱷᱟ ᱢᱟᱹᱪᱤᱢᱮᱫᱟᱱ)

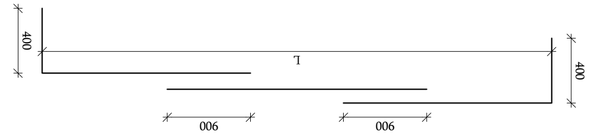

ᱡᱤᱢ 2 ℓ=1820

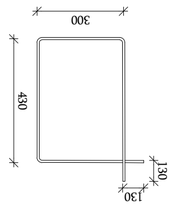

ᱡᱤᱢ 3 ℓ=2020

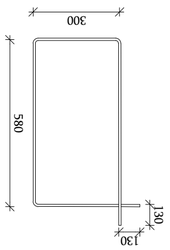

ᱡᱤᱢ 4 ℓ=3500

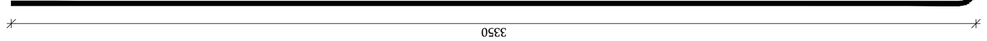

ᱜᱮᱢᱟᱹᱱ 1–1
a 1:15

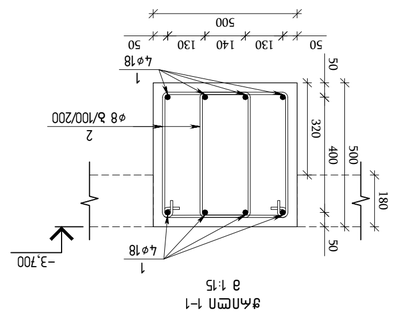

ᱜᱮᱢᱟᱹᱱ 2–2
a 1:15

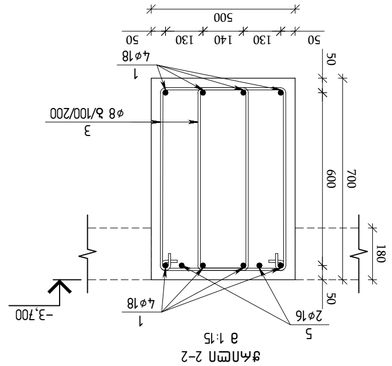

ᱜᱮᱢᱟᱹᱱ 3–3
a 1:15

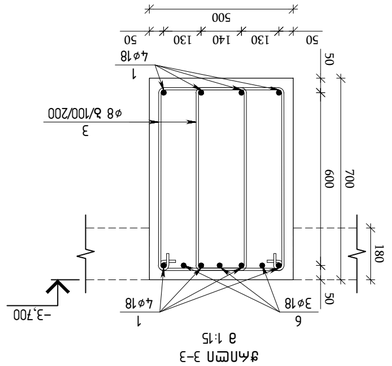

ᱥᱩᱨᱠᱷᱟᱹ ᱫᱚᱨᱟᱣ ᱢᱟᱹᱪᱤᱢᱮᱫᱟᱱ ᱨᱮ ᱫᱩᱱᱤᱭᱟᱜ ᱡᱮᱠᱟᱛᱮᱱ ᱛᱮᱠᱷᱟ ᱢᱟᱹᱪᱤᱢᱮᱫᱟᱱ ᱨᱮ ᱫᱩᱱᱤᱭᱟᱜ ᱡᱮᱠᱟᱛᱮᱱ ᱛᱮᱠᱷᱟ

ᱢᱤᱞᱟᱹᱣᱮᱫᱟᱱ ᱵᱟᱹᱨᱮᱱ	ᱞᱮᱠᱷᱟᱱ ᱵᱟᱹᱨᱮᱱ	ᱫᱚᱨᱟᱣ ᱵᱤᱢ ᱛᱮᱞᱟᱹᱣ ᱠᱟᱱᱟ	ᱩᱞᱩᱢ	ᱡᱟᱢᱟᱣᱟᱜ ᱢᱤᱞᱟᱹᱣ (ᱡᱚ)	ᱞᱮᱝᱛᱷ (ᱡᱚ)
ᱫᱚᱨᱟᱣ ᱵᱤᱢ ᱛᱮᱞᱟᱹᱣ ᱠᱟᱱᱟ					
ᱫᱩᱱᱤᱭᱟᱜ ᱡᱮᱠᱟᱛᱮᱱ ᱛᱮᱠᱷᱟ				

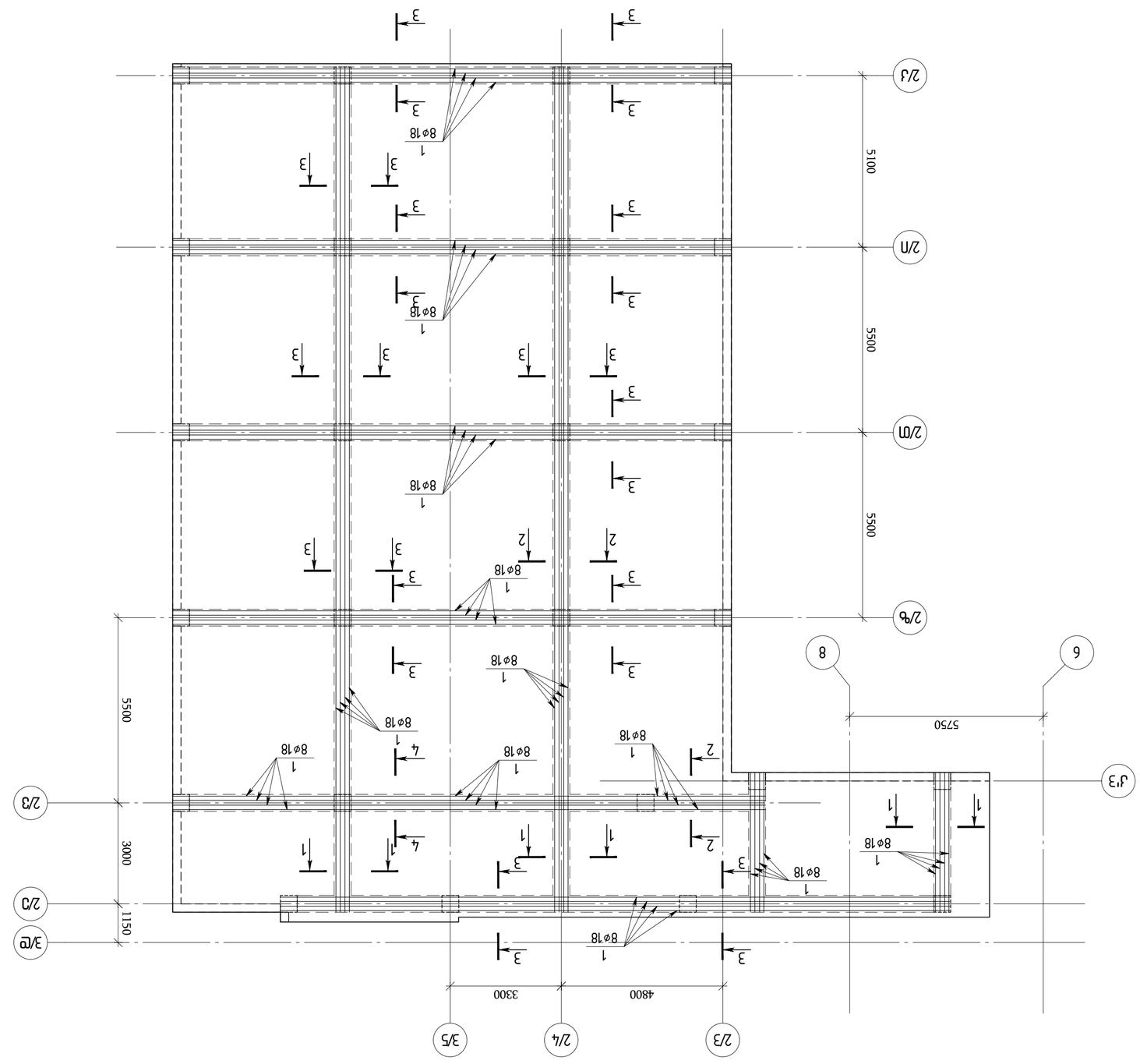

ΔΠΔΝΕΠΛΗ ΔΙΔΓΡΔΜΜΔΤΟΣ ΔΟΚΟΣ ΔΟΜΟΣ ΔΟΜΟΣ ΔΟΜ

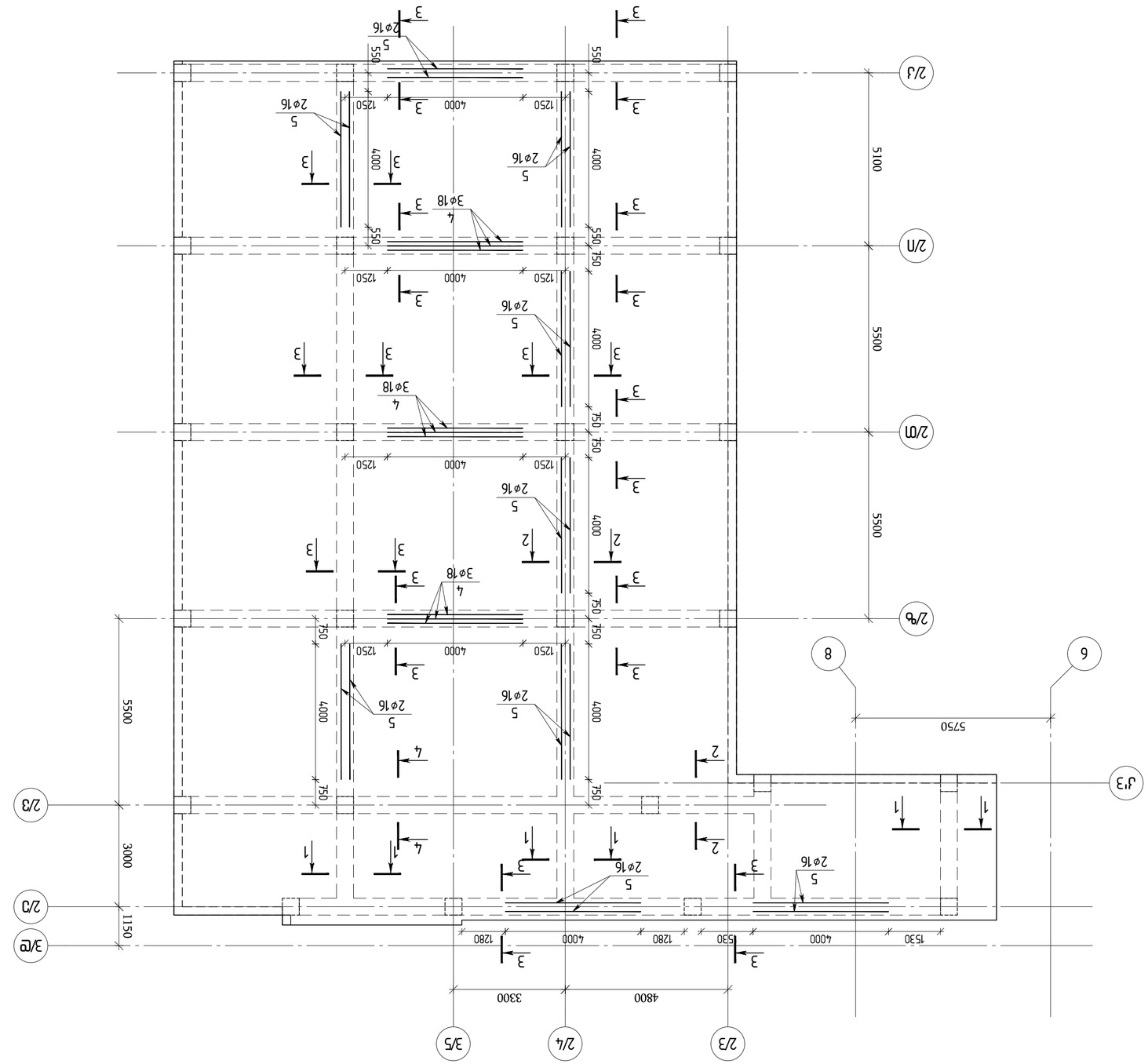

ЛПЗ2ЭЭЭЛЭ ЭЭЭЭЭЭЭЭЭЭ ЭЭЭЭЭЭЭЭЭЭ ЭЭЭЭЭЭЭЭЭ

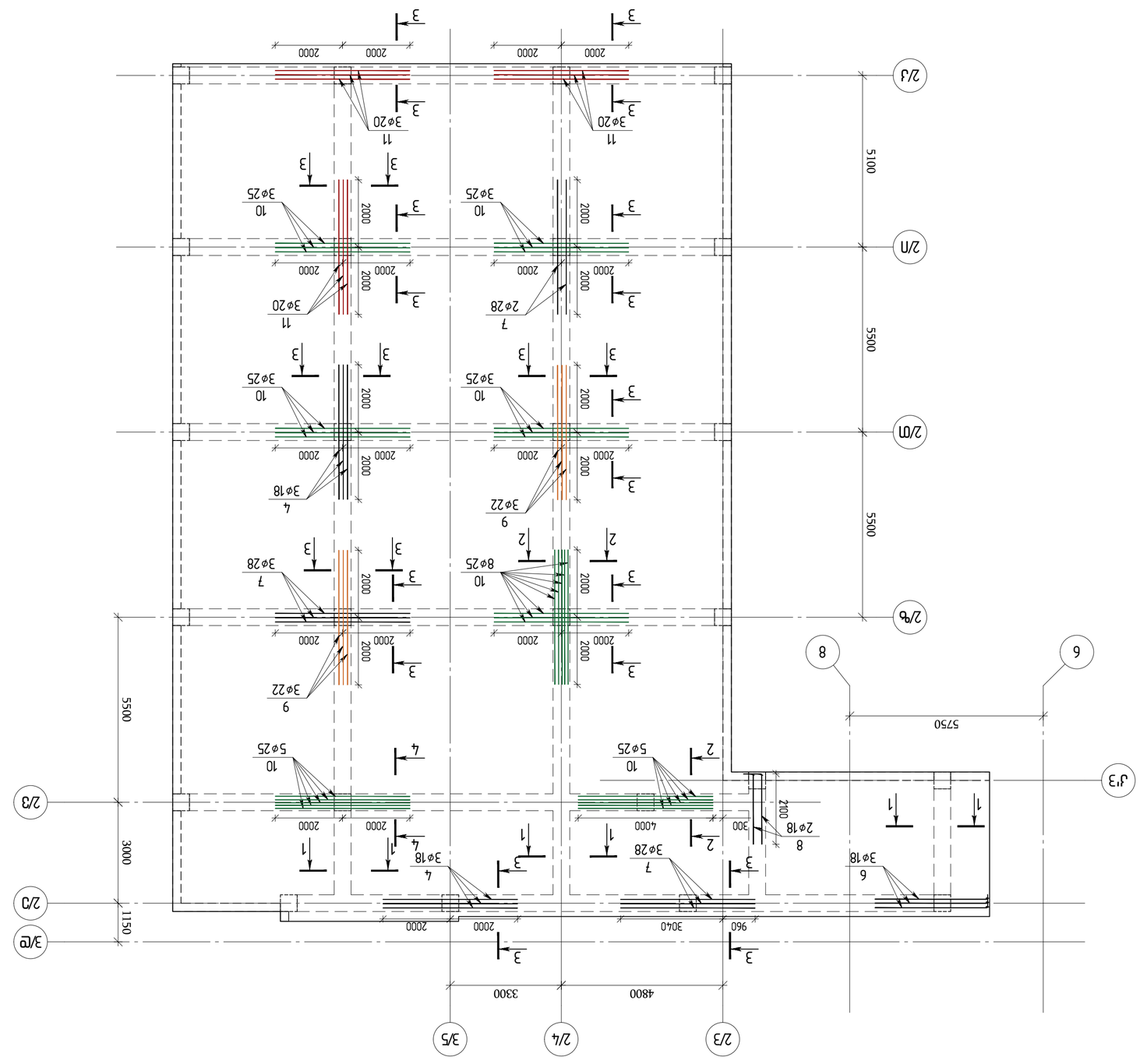

ЛЛВЭСЭЭЛЬ ЕЭЭЭЭЭЭЛЛЛ ЭЛЛЛЛЭЛЛЬ ЭЭЭЭЭ
ЧЭЭЭ ЗЛЛЭЛ ▽-0.270 ЭЛЛЭЭЭЧЭ
1:100

ЛЛЛЭЭЭЭЛЛ / 2023 ЭЭЭЛ			
ЭЭЛЛЭЭЭЛЛ ЭЭЭЭЭЭЛ:			
A2 OE_STR_Bellakhvili_VI			
KEYPLAN:			
ЭЛЛЭЭЭЭЛЛ:			
Ф.Ф.Ф.ЭЭЭЛЭЭЭЛЛ Э. ЭЭЭЛЭЭЭЛЛЭЛЛ ЭЭЭЛЛ ЭЭЭЛЛЭЭЭЛЛЭЛЛ ЭЭЭЛЛЭЭЭЛЛЭЛЛ ЭЭЭЛЛЭЭЭЛЛ

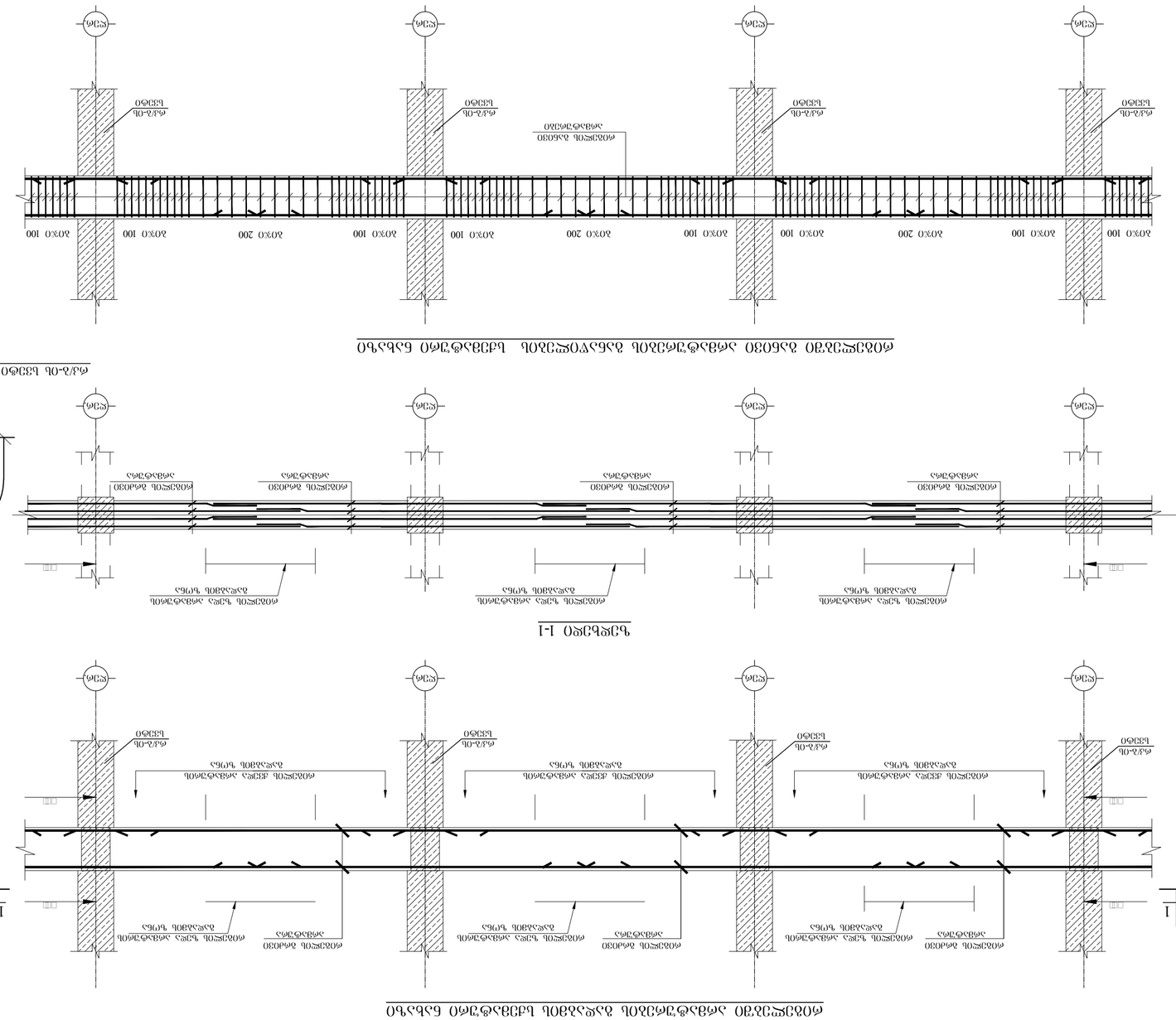
ФОРМА
ФОРМА
ФОРМА

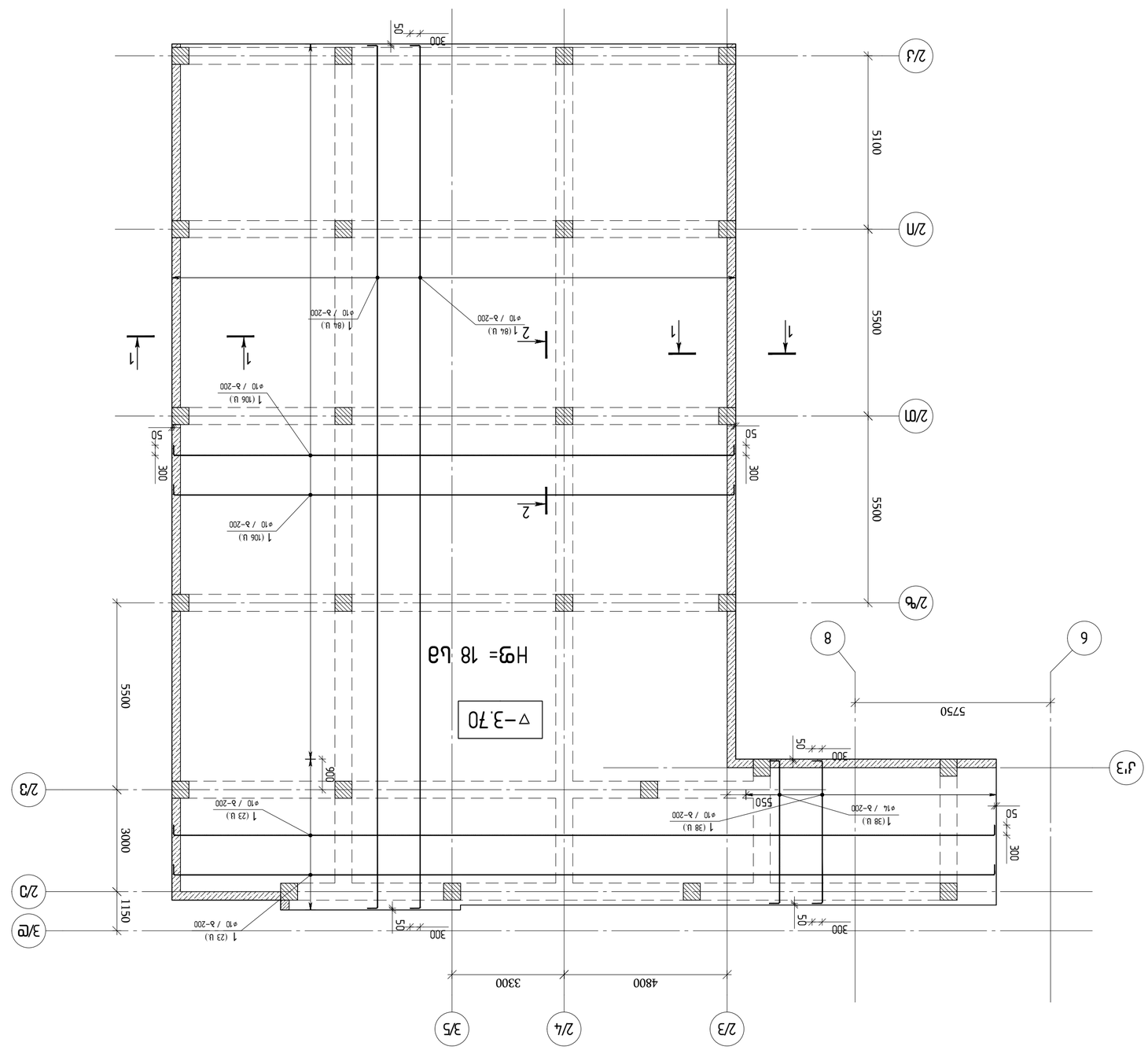

ВЗЛЗЛ ЗЛЗЛЗЛ

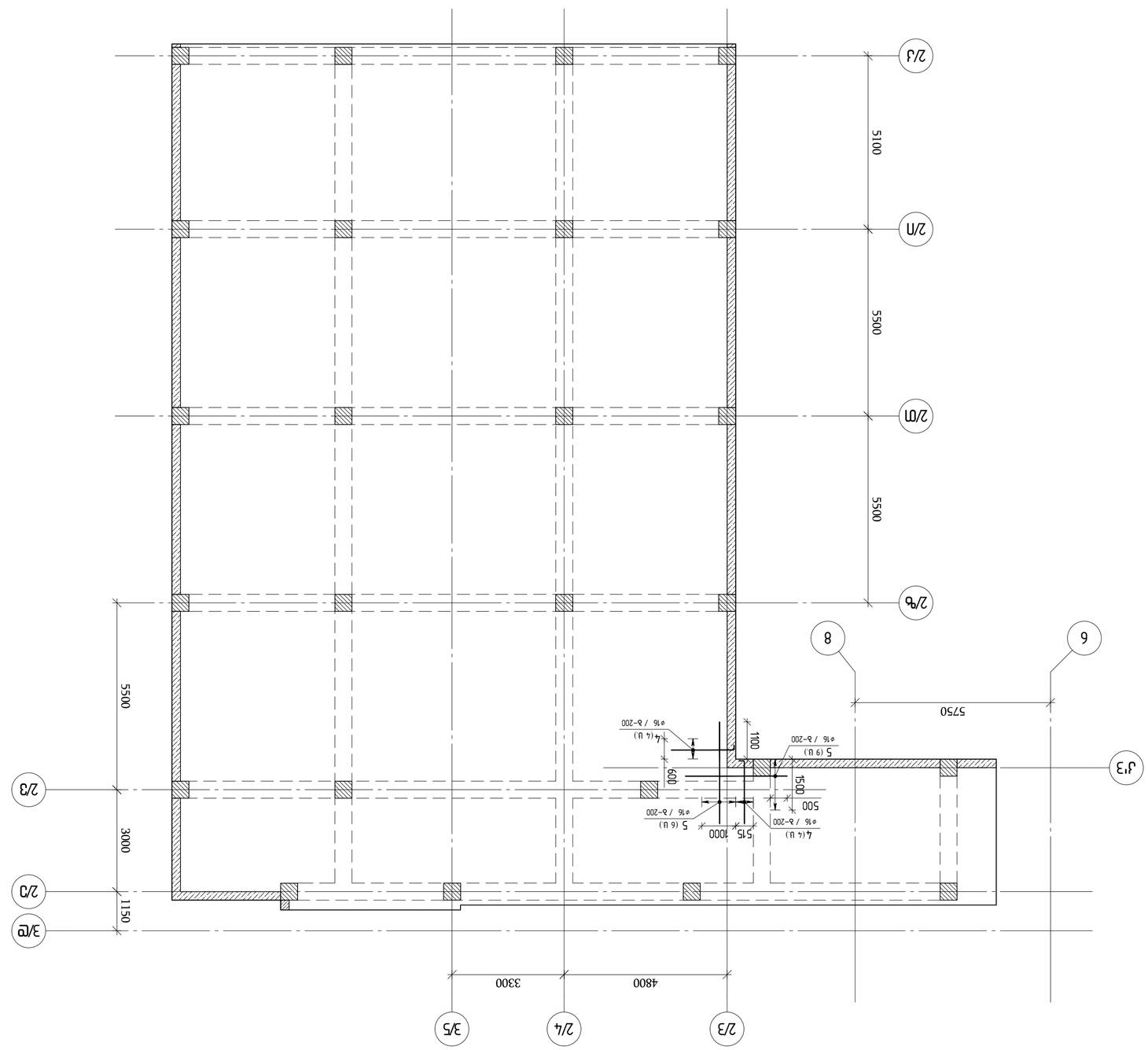

ԱՌԱՆՑՔԱՅԻՆ ՑՈՑԱԿԱՐՈՒՄՆԵՐԻ ՄԱՍԻ ԿԱՊԱՐԱՆԱՑՈՒՄ
ԵՎ ՀԱՏԱԿԱՑՈՒՄ ՎՐԱ
1:100

ՄԱՍՆԱԳԻՏԱԿԱՆ / 2023 ԳՈՒՄԱՐ			
ՑՈՒՑՄՈՒՆ ԱՆՎԱՆՈՒՄԸ:			
A2 OE_STR_Beliashvili_V1			
KEYPLAN:			

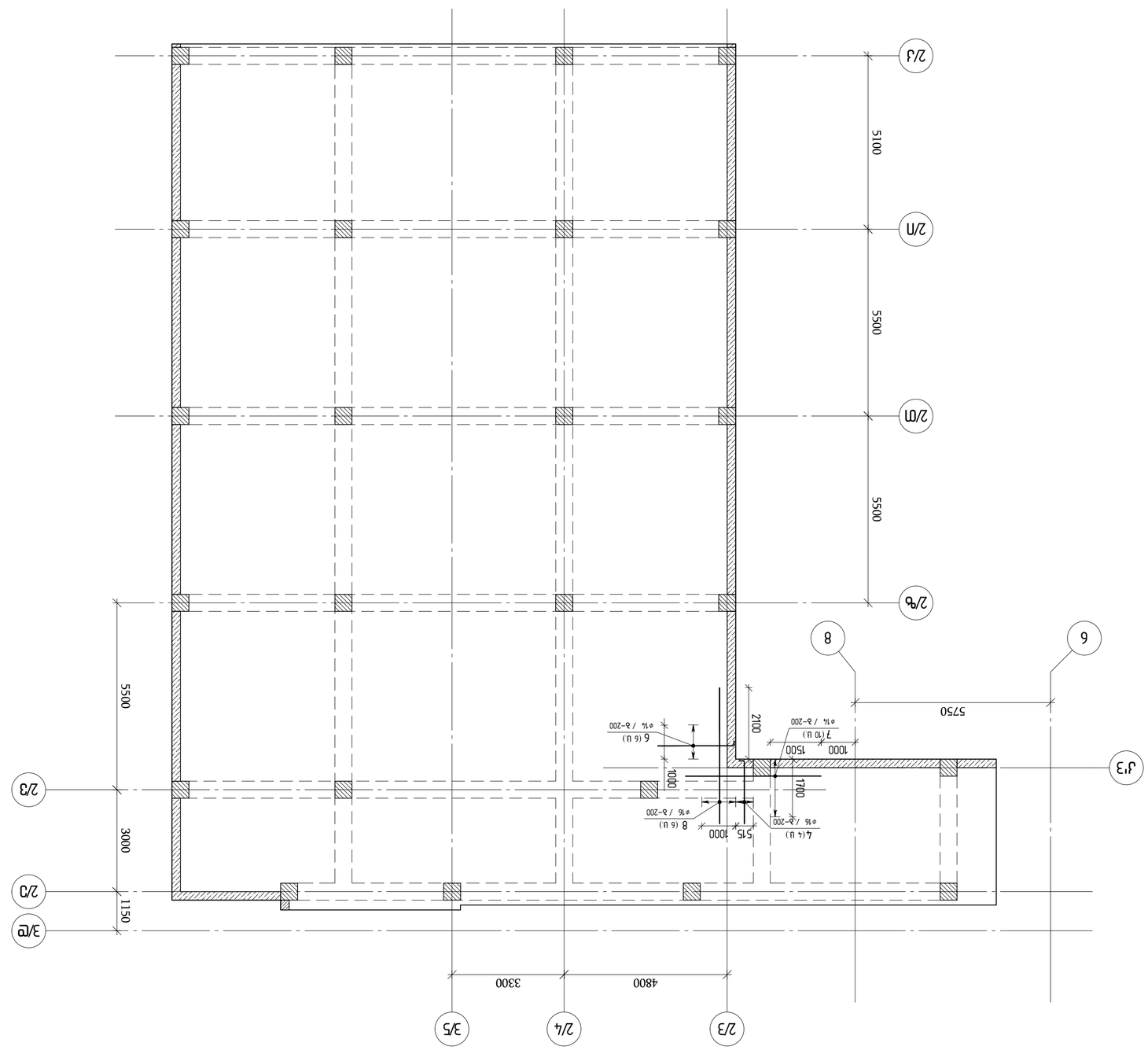

ВЗЕЛЕЗАЖАЗНЫЙ УЗЕЛ ОПИРАНИЯ ПЕРЕКРЫТИЯ НА ОТМ. ▽-3.70 ЕЛАБЖНА ЧЭЛЕЗ ЗАЖЗЕЛ ЧЭЛЕЗ ЕЛАБЖНА ЧЭЛЕЗ ЕЛЗЕЗЕЛЕЗЕЛ
1:100

ЗЛЕЛЕЗАЖЛЕ:	
ЧЭЛЕЛЕЛЕ ЗЛЕЛЕЗЕЛ:	
ЕЗЛЕЗЕЛЕЗЕЛ:	
ЗЛЕЛЕЗАЖЛЕ:	г.ЗЛЕЗЕЛЕЗЕЛ, г.ЗЛЕЗЕЛЕЗЕЛ, ЗЛЕЗЕЛЕЗЕЛ №102 №100, №100', №102
ЕЗЛЕЗЕЛЕЗЕЛ:	З.З.Ц "ЧЗЖЛ"

ЗЛЕЗЕЛЕЗЕЛЕЗЕЛ	ЗЛЕЗЕЛ ЕЛЗЕЛ	ЗЛЕЛЕЗЕЛЕЗЕЛ
ЗЛЕЗЕЛЕЗЕЛЕЗЕЛЕЗЕЛ ЗЛЕЗЕЛЕЗЕЛЕЗЕЛЕЗЕЛ		
ЕЗЛЕЗЕЛЕЗЕЛЕЗЕЛЕЗЕЛ ЗЛЕЗЕЛЕЗЕЛЕЗЕЛЕЗЕЛ		
ЕЗЛЕЗЕЛЕЗЕЛЕЗЕЛЕЗЕЛ ЗЛЕЗЕЛЕЗЕЛЕЗЕЛЕЗЕЛ		

ЗЛЕЗЕЛЕЗЕЛЕЗЕЛ:

ЗЛЕЗЕЛ ЗЕЖЛЕЗАЛЕЗАЛЕЗАЛЕ"

ЗЛЕЛЕЗАЖЛЕ :

ЗЛЕЗЕЛЕЗЕЛЕЗЕЛЕЗЕ

		бъдещ дъждовна канализация ▽-3.70 бл.Б2		1	щт	
					общо дължина (м)	дължина (м)
1	Фундаментова плоча	Ø 10	A500C	ℓ= 12000	783	5799.27
2		Ø 8	A500C	ℓ= 270	1200	127.98
3		Ø 10	A500C	ℓ= 990	690	421.61
4		Ø 16	A500C	ℓ= 2000	12	37.92
5		Ø 16	A500C	ℓ= 3000	15	71.10
6		Ø 14	A500C	ℓ= 2400	6	17.42
7		Ø 14	A500C	ℓ= 4000	10	48.39
8		Ø 16	A500C	ℓ= 4000	6	37.92
						6561.62
					общо тегло (кг)	6561.62
		бъдещ B25				81.50

		бъдещ дъждовна канализация ▽-3.70 бл.Б2		1	щт	
					общо дължина (м)	дължина (м)
1	Фундаментова плоча	Ø 10	A500C	ℓ= 12000	783	5799.27
2		Ø 8	A500C	ℓ= 270	1200	127.98
3		Ø 10	A500C	ℓ= 990	690	421.61
4		Ø 16	A500C	ℓ= 2000	12	37.92
5		Ø 16	A500C	ℓ= 3000	15	71.10
6		Ø 14	A500C	ℓ= 2400	6	17.42
7		Ø 14	A500C	ℓ= 4000	10	48.39
8		Ø 16	A500C	ℓ= 4000	6	37.92
						6561.62
					общо тегло (кг)	6561.62
		бъдещ B25				81.50

		A 500 C			
Фундаментова плоча	1	127.98	622.88	65.81	146.94
Общо тегло (кг)		Ø8	Ø10	Ø14	Ø16
Общо тегло B25 (кг)	81.50	6561.61			

Детайл 1–1
Фундаментова плоча 4 под бъдеща дъждовна канализация

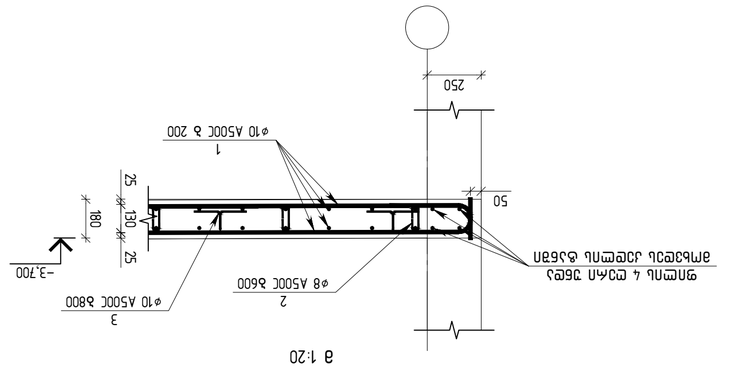

Детайл 2–2

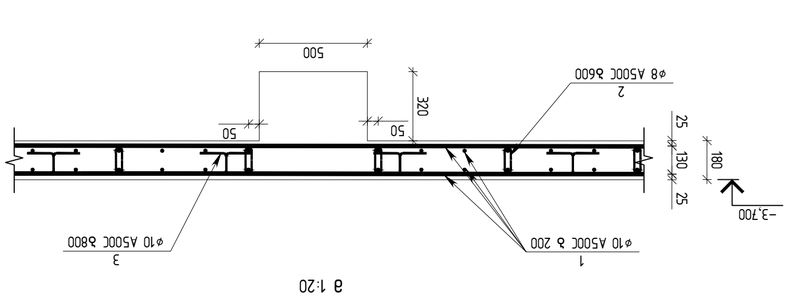

Арм.№4
ℓ=2000

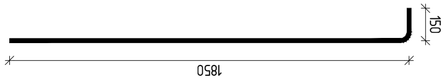

Арм.№6
ℓ=2400

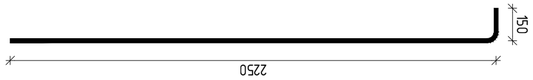

Арм.№5
ℓ=4000

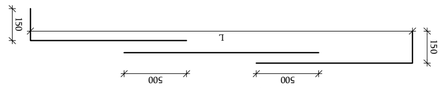

Арм.№1 и Арм.№5 да се доставят като единични пръти (не на кръг)

Арм.№2
ℓ=270

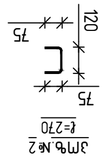

Арм.№3
ℓ=990

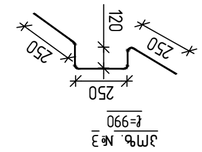

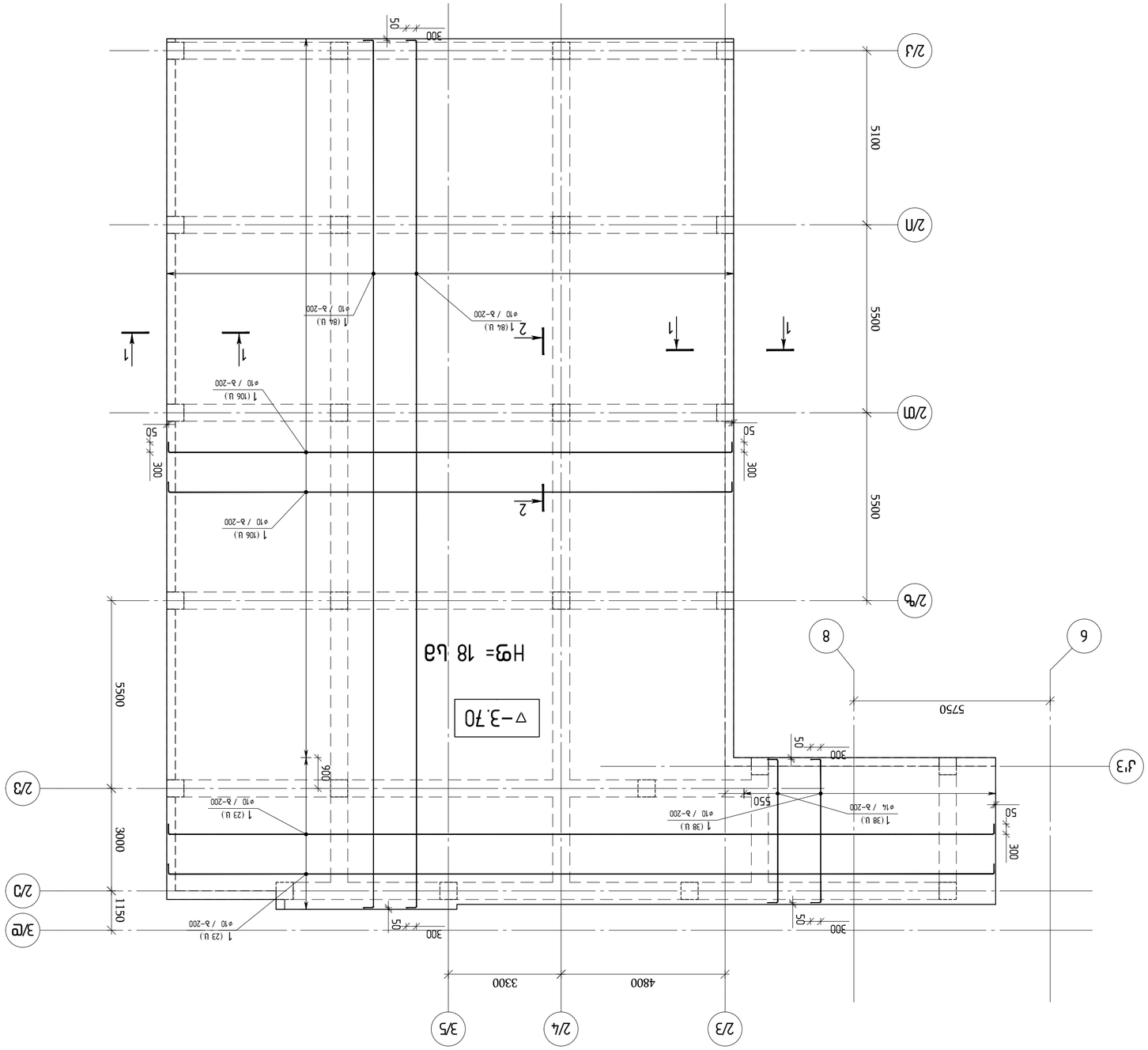

ВЗЛЕТНО-ПОСАДОЧНАЯ ПЛОЩАДКА ДЛЯ ВЕРТОЛЕТОВ ЗАЛИВКА ПЛОЩАДКИ ВЗЛЕТНО-ПОСАДОЧНОЙ ПЛОЩАДКИ
ОТМ ▽-0.270 ОПАЛУБКА ПЛИТЫ
1:100

ГИП	Ильин		
Разработал	Ильин		
Проверил	Ильин		
Н.контр.	Ильин		

Изм.	Кол.уч.	№ док.

ООО "ЭНЕРГОИНЖИНИРИНГ"
г.Москва, ул.Ленинская Слобода, д.19, стр.1, эт.7, пом.1, ком.1
engineering

Стадия: Р
Лист: 1
Листов: 1

ВЗЛЕТНО-ПОСАДОЧНАЯ ПЛОЩАДКА ДЛЯ ВЕРТОЛЕТОВ ЗАЛИВКА ПЛОЩАДКИ ВЗЛЕТНО-ПОСАДОЧНОЙ ПЛОЩАДКИ
ОТМ ▽-0.270 ОПАЛУБКА ПЛИТЫ

Копировал:

Формат А1

Инв.№ подл.	Подпись и дата	Взам.инв.№

Изм.	Кол.уч.	Лист	№ док.	Подпись	Дата
ГИП	Ильин				
Разработал	Ильин				
Проверил	Ильин				
Н.контр.	Ильин				

ООО "ЭНЕРГОИНЖИНИРИНГ"
г.Москва, ул.Ленинская Слобода, д.19, стр.1, эт.7, пом.1, ком.1
engineering

ВЗЛЕТНО-ПОСАДОЧНАЯ ПЛОЩАДКА ДЛЯ ВЕРТОЛЕТОВ ЗАЛИВКА ПЛОЩАДКИ ВЗЛЕТНО-ПОСАДОЧНОЙ ПЛОЩАДКИ
ОТМ ▽-0.270 ОПАЛУБКА ПЛИТЫ

Стадия: Р
Лист: 1
Листов: 1

Копировал:

Формат А1

Инв.№ подл.	Подпись и дата	Взам.инв.№

Изм.	Кол.уч.	Лист	№ док.	Подпись	Дата

Согласовано:

Инв.№ подл.: Подпись и дата: Взам.инв.№:

Разработано в программе AutoCAD 2023 SP1

Имя файла: A2 OE_STR_Ilinskiy_VI

Ключевые слова:

Аннотация:

Проект выполнен в соответствии с заданием на проектирование, техническими условиями, требованиями нормативных документов, действующих на территории Российской Федерации.

Основание для проектирования: Задание на проектирование

Сведения о наличии экспертизы: Проектная документация не подлежит экспертизе

Сведения о наличии ранее выданных ТУ: Технические условия не выдавались

Сведения о наличии согласований: Согласования не требуются

Сведения о наличии отступлений от ТУ: Отступления от технических условий отсутствуют

Сведения о наличии отступлений от задания: Отступления от задания на проектирование отсутствуют

Сведения о наличии особых условий: Особые условия отсутствуют

Сведения о наличии исходных данных и условий: Исходные данные и условия приведены в задании на проектирование

Сведения о наличии результатов инженерных изысканий: Инженерные изыскания выполнены ООО "ЭНЕРГОИНЖИНИРИНГ" (Договор № PFL 417/21)

Главный инженер проекта	Ефимов		
Начальник отдела	Ильин		
Главный специалист	Ильин		
Ведущий специалист	Ильин		
Специалист	Ильин		

Состав проектной документации:

Раздел проектной документации	Общая пояснительная записка
Номер тома	1
Обозначение	3
Наименование	Взлетно-посадочная площадка для вертолетов

Сведения о наличии технических решений, обеспечивающих соблюдение требований энергетической эффективности и требований оснащенности зданий, строений и сооружений приборами учета используемых энергетических ресурсов: Технические решения, обеспечивающие соблюдение требований энергетической эффективности и требований оснащенности зданий, строений и сооружений приборами учета используемых энергетических ресурсов, не предусмотрены

Сведения о наличии решений, обеспечивающих соблюдение требований к обеспечению безопасной эксплуатации объекта капитального строительства: Решения, обеспечивающие соблюдение требований к обеспечению безопасной эксплуатации объекта капитального строительства, не предусмотрены

Сведения о наличии решений, обеспечивающих соблюдение требований к обеспечению доступа инвалидов к объекту капитального строительства: Решения, обеспечивающие соблюдение требований к обеспечению доступа инвалидов к объекту капитального строительства, не предусмотрены

Сведения о наличии решений, обеспечивающих соблюдение требований к обеспечению безопасности объекта капитального строительства при чрезвычайных ситуациях: Решения, обеспечивающие соблюдение требований к обеспечению безопасности объекта капитального строительства при чрезвычайных ситуациях, не предусмотрены

Сведения о наличии решений, обеспечивающих соблюдение требований к обеспечению безопасности объекта капитального строительства при воздействии опасных природных процессов и техногенных воздействий: Решения, обеспечивающие соблюдение требований к обеспечению безопасности объекта капитального строительства при воздействии опасных природных процессов и техногенных воздействий, не предусмотрены

Сведения о наличии решений, обеспечивающих соблюдение требований к обеспечению безопасности объекта капитального строительства при пожаре: Решения, обеспечивающие соблюдение требований к обеспечению безопасности объекта капитального строительства при пожаре, не предусмотрены

Сведения о наличии решений, обеспечивающих соблюдение требований к обеспечению безопасности объекта капитального строительства при взрыве: Решения, обеспечивающие соблюдение требований к обеспечению безопасности объекта капитального строительства при взрыве, не предусмотрены

Сведения о наличии решений, обеспечивающих соблюдение требований к обеспечению безопасности объекта капитального строительства при авариях: Решения, обеспечивающие соблюдение требований к обеспечению безопасности объекта капитального строительства при авариях, не предусмотрены

Сведения о наличии решений, обеспечивающих соблюдение требований к обеспечению безопасности объекта капитального строительства при террористических актах: Решения, обеспечивающие соблюдение требований к обеспечению безопасности объекта капитального строительства при террористических актах, не предусмотрены

Сведения о наличии решений, обеспечивающих соблюдение требований к обеспечению безопасности объекта капитального строительства при иных воздействиях: Решения, обеспечивающие соблюдение требований к обеспечению безопасности объекта капитального строительства при иных воздействиях, не предусмотрены

Сведения о наличии решений, обеспечивающих соблюдение требований к обеспечению безопасности объекта капитального строительства при эксплуатации: Решения, обеспечивающие соблюдение требований к обеспечению безопасности объекта капитального строительства при эксплуатации, не предусмотрены

Сведения о наличии решений, обеспечивающих соблюдение требований к обеспечению безопасности объекта капитального строительства при выводе из эксплуатации: Решения, обеспечивающие соблюдение требований к обеспечению безопасности объекта капитального строительства при выводе из эксплуатации, не предусмотрены

Сведения о наличии решений, обеспечивающих соблюдение требований к обеспечению безопасности объекта капитального строительства при консервации: Решения, обеспечивающие соблюдение требований к обеспечению безопасности объекта капитального строительства при консервации, не предусмотрены

Сведения о наличии решений, обеспечивающих соблюдение требований к обеспечению безопасности объекта капитального строительства при ликвидации: Решения, обеспечивающие соблюдение требований к обеспечению безопасности объекта капитального строительства при ликвидации, не предусмотрены

Сведения о наличии решений, обеспечивающих соблюдение требований к обеспечению безопасности объекта капитального строительства при утилизации: Решения, обеспечивающие соблюдение требований к обеспечению безопасности объекта капитального строительства при утилизации

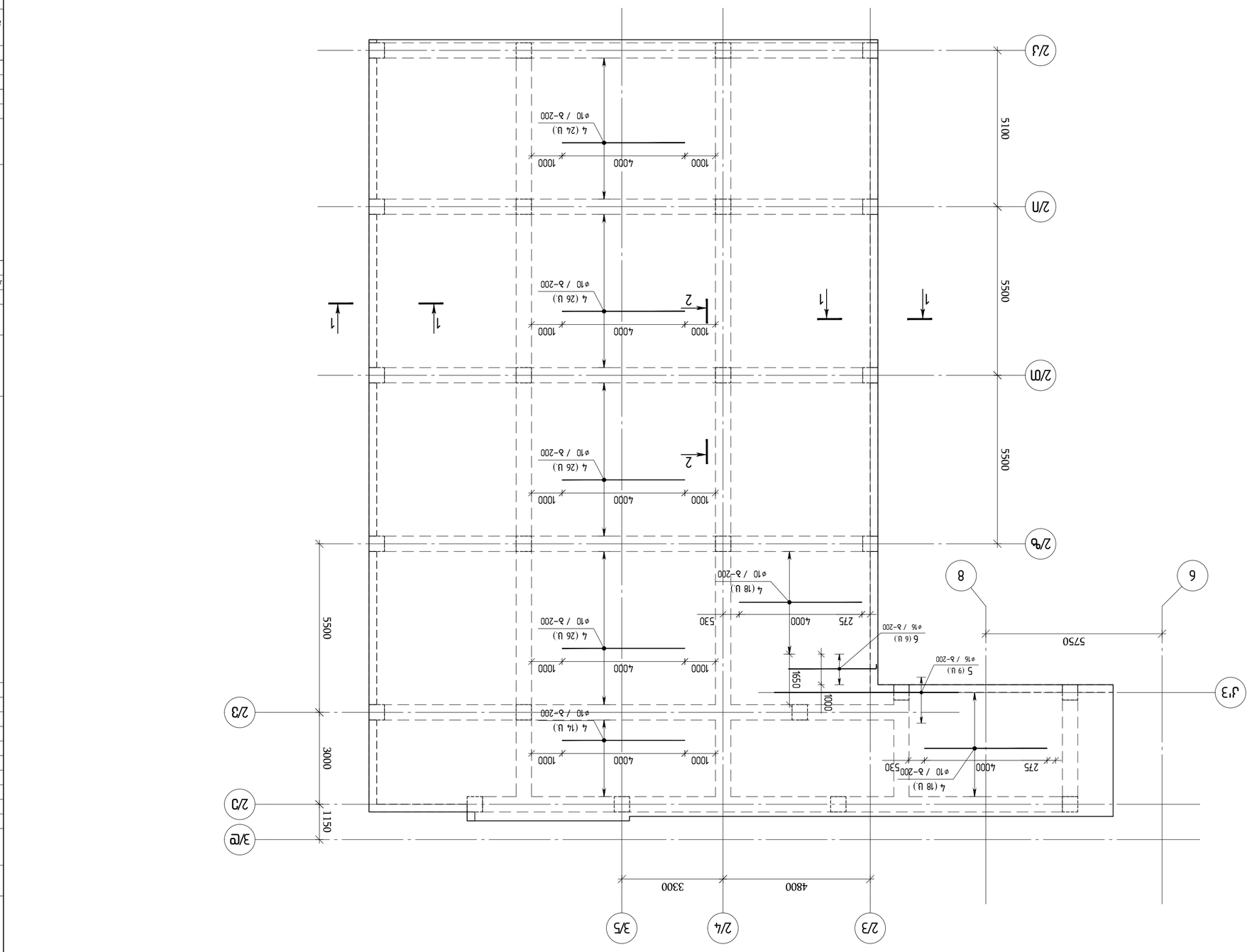

ВЫПУСК АРМИРОВАНИЯ ФУНДАМЕНТНОЙ ПЛИТЫ ОСЬ А–Г / 1–2 ОСЬ Б–Ж / 5–6 ОСЬ Г–Е / 7–8 ОСЬ Ж–З ОТМ –0.270 ВЫШЕ ОТМ ±0.000 ПРИ ОТМ ОСНОВАНИЯ –2.700

1:100

ОПАЛУБОЧНЫЙ / 2023 ГОДА	
ФУНДАМЕНТЫ БАЛОЧНЫЕ:	
A2 QE_STR_Balkhnii_VI	
KEYPLAN:	

ОБОЗНАЧЕНИЕ	НАИМЕНОВАНИЕ	ПРИМЕЧАНИЕ
ГОСУДАРСТВЕННЫЕ СТАНДАРТЫ		
ЕДИНАЯ СИСТЕМА		

ЗАО "ЗЕЛЕНОГОРСКИЙ"

ЗАО "ЗНГ ЗЕЛЕНОГОРСКИЙ"

ЗАКАЗЧИК :

ДМИТРИЕВ А.А.АДРЕС №7

ЗДАЛ №6

engineering

ЗАО "ЗНГ ЗЕЛЕНОГОРСКИЙ"

ЖИЛОЙ КОМПЛЕКС ПО УЛ.ЛЕСНАЯ, УЛ.ЗЕЛЕНАЯ, ВОСТОЧНЕЕ ПО УЛ.ЛЕСНАЯ, ЮЖНЕЕ ПО УЛ.ЗЕЛЕНАЯ

БЛОК "Г" (ЗДАНИЯ ЖИЛОЙ ЗАСТРОЙКИ ПЛОЩАДКИ ЛЕСНАЯ ПАРК")

(ЭТАП №PFL 417/21)

ФАМИЛИЯ	ПОДПИСЬ	ДАТА
ГИП	ДЕНИСЕНКО	
ГЛ.ИНЖЕНЕР ПРОЕКТА	ЛЕОНТЬЕВ	
ГЛ.ИНЖЕНЕР ФИЛИАЛА	ПЕТРОВ	
ГЛ.ИНЖЕНЕР ПРОЕКТА	ЕЛИСЕЕВ	

ВЫПУСК АРМИРОВАНИЯ ФУНДАМЕНТНОЙ ПЛИТЫ (VI ЭТАП)

ОБЩИЕ ДАННЫЕ:

ЗАЩИТНЫЙ СЛОЙ БЕТОНА:

ФУНДАМЕНТНАЯ ПЛИТА

ЗАКЛАДНЫЕ ДЕТАЛИ:

ЗАКЛАДНАЯ	Б.ЛИЗ.633.ЗМ.ПЗ

ГИП	ДЕНИСЕНКО		
ГЛ.ИНЖЕНЕР ПРОЕКТА	ЛЕОНТЬЕВ		
ГЛ.ИНЖЕНЕР ФИЛИАЛА	ПЕТРОВ		
ГЛ.ИНЖЕНЕР ПРОЕКТА	ЕЛИСЕЕВ		

ЗАКЛАДНЫЕ ДЕТАЛИ

А23	ДЕНИСЕНКО	12.03.2023	

ЗАМЕЧАНИЯ:

ГИП	ДЕНИСЕНКО	
ГЛ.ИНЖЕНЕР ПРОЕКТА	ЛЕОНТЬЕВ	
ГЛ.ИНЖЕНЕР ФИЛИАЛА	ПЕТРОВ	
ГЛ.ИНЖЕНЕР ПРОЕКТА	ЕЛИСЕЕВ	

ВЫПУСК	ЛИСТОВ	
ОПАЛУБОЧНЫЙ	4	
ФУНДАМЕНТНАЯ ПЛИТА ОСЬ А–Г / 1–2 ОСЬ Б–Ж / 5–6 ОСЬ Г–Е / 7–8 ОСЬ Ж–З ОТМ –0.270 ВЫШЕ ОТМ ±0.000 ПРИ ОТМ ОСНОВАНИЯ –2.700		
1:100		
ЗАО "ЗНГ ЗЕЛЕНОГОРСКИЙ"		
ГИП	ДЕНИСЕНКО	
ГЛ.ИНЖЕНЕР ПРОЕКТА	ЛЕОНТЬЕВ	
ГЛ.ИНЖЕНЕР ФИЛИАЛА	ПЕТРОВ	
ГЛ.ИНЖЕНЕР ПРОЕКТА	ЕЛИСЕЕВ	
ГИП	ДЕНИСЕНКО	
ГЛ.ИНЖЕНЕР ПРОЕКТА	ЛЕОНТЬЕВ	
ГЛ.ИНЖЕНЕР ФИЛИАЛА	ПЕТРОВ	
ГЛ.ИНЖЕНЕР ПРОЕКТА	ЕЛИСЕЕВ	

ИЗМ.	ЛИСТОВ	ДОКУМЕНТ
R1	Д–VI.31	12.03.2023

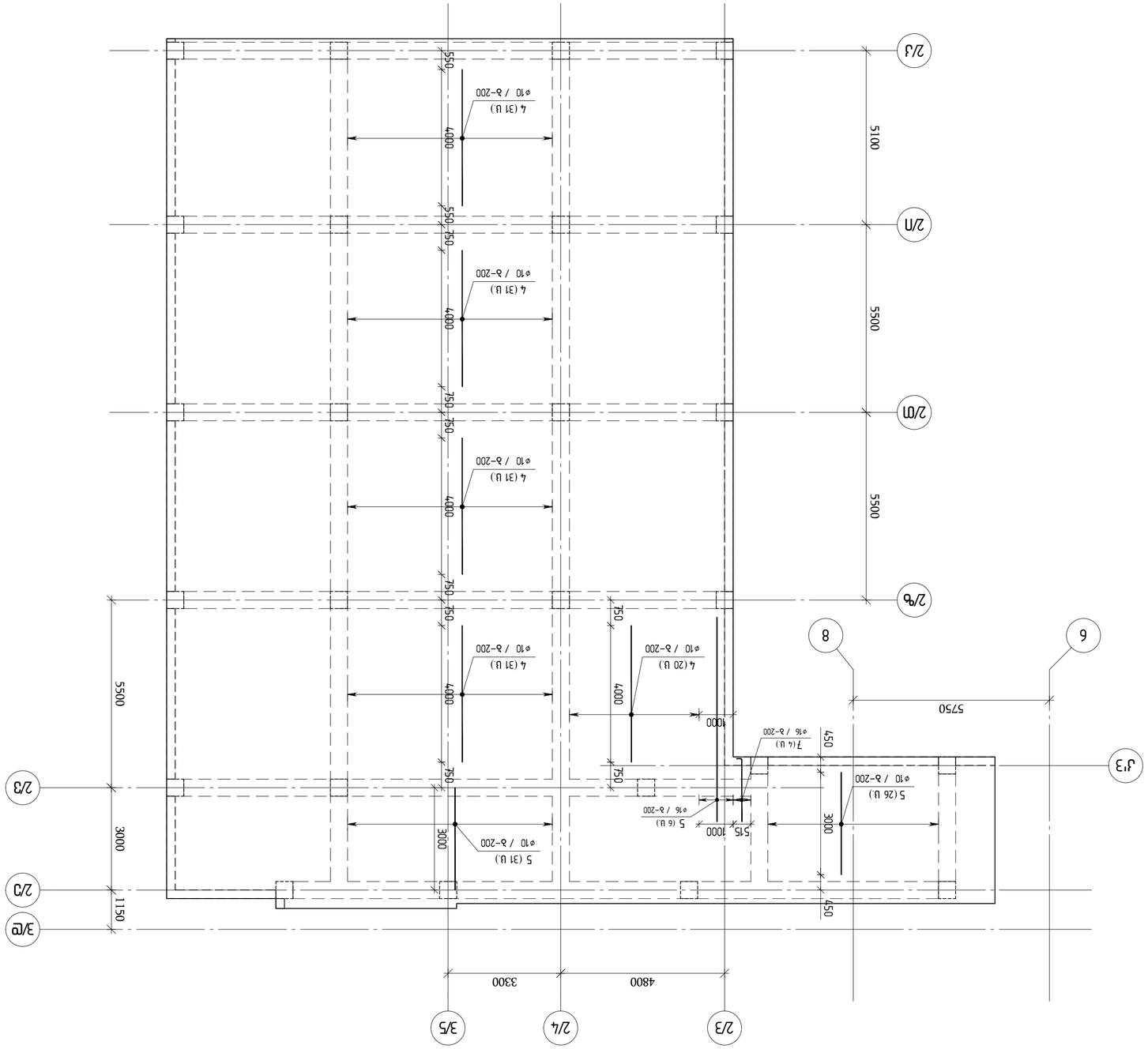

ЪЭЮЬЪЧЬЭЧЭЬЭЛЬ ЭЛЬЪЧЭЛЬ ЪЭЬЪЧЭЛЬ ЭЛЬЭЬЭЬЭЬЭЛЬ ЭЛЬЭЬЧЭЛЬ ЪЭЬЪЧЭЛЬ
ЭЭЭЮЭЧ Ч ЮЧЭЛЭЛЬ Ъ–0.270 ЪЛЪЭЛЬЭЮЧЭ ЭЛЭЭЛЭЭЛЭЭЛЭЛЬ
1:100

ЭЛЭЛЭЛ

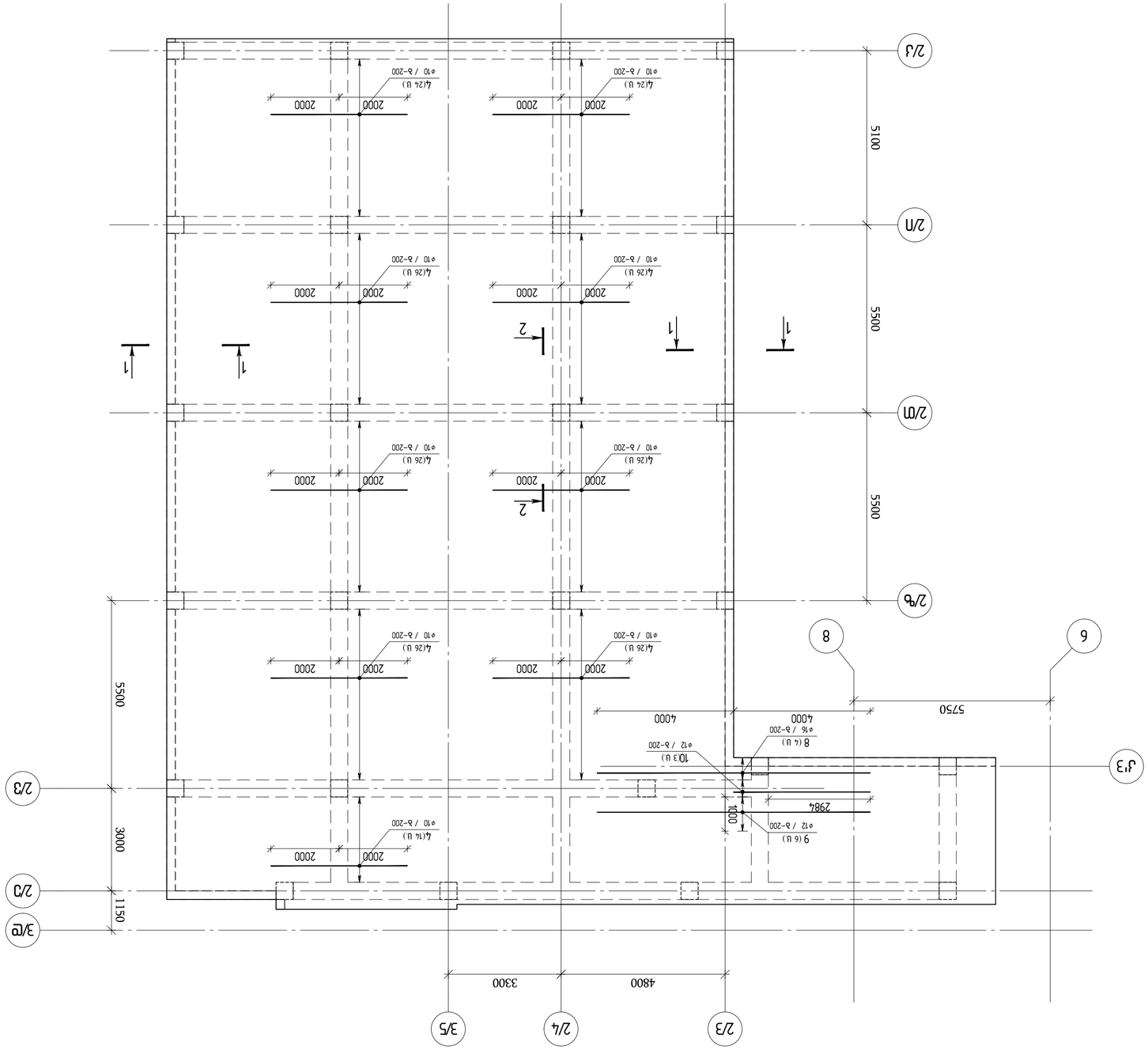

ЪЭЭЬЪЪЭЛЭЭЛ ЭПЛЭЛ ЭЛЭЛЭЭЭЭЛЭЭЛ ЭЛЭЛЭЭЭЭЛЭЭЛ ЪЭЪЪЭЛ
ЭЭЭЭ

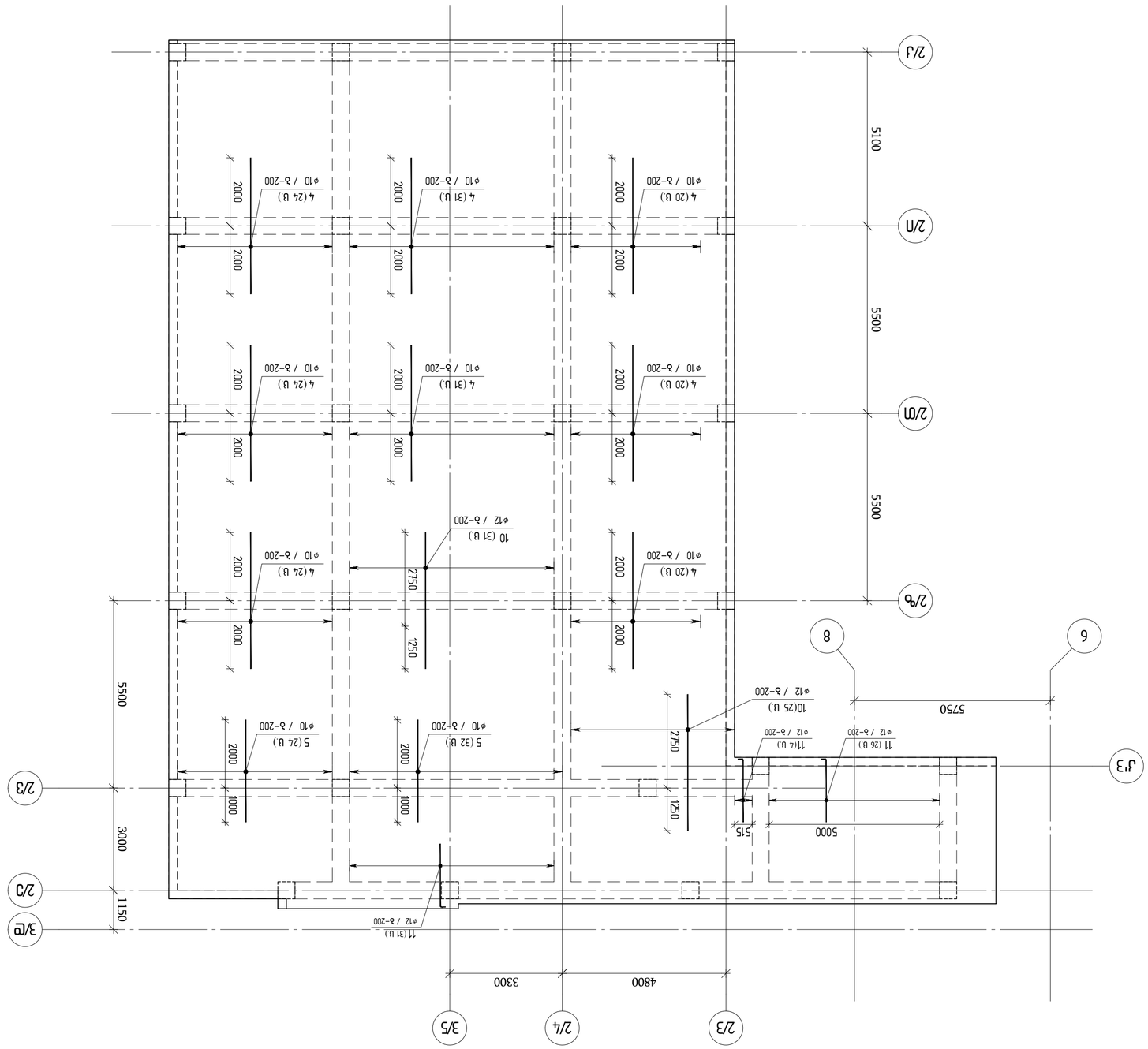

ბაზისური ფილის ღეროების არმირების სქემა ▽-0.270 ნიშნულზე
1:100

მშპი / 2023 წელი			
ფაილის სახელი:			
A2 QE_STR_Bolnisi_VI			
KEYPLAN:			
არქიტექტორი:			
კონსტრუქციული ნაწილი:			
შპს "ენჯინირინგ"			
ქ. ბოლნისი, ა. ბოლნისელის ქუჩა №102, №100, №100ა, ქ.ბოლნისში, ბოლნისის მუნიციპალიტეტი			
შპს "ენჯინირინგ"			
ბოლნისი			
ბოლნისის მუნიციპალიტეტი			
ქალაქი ბოლნის
