პირობითი აღნიშვნები

დაპატიმრებულობის ჯგუფის აღნიშვნა	
აღნიშვნა	დაპატიმრებულობის ჯგუფი
	სავაჭრო ჯგუფი
	საცხოვრებელი ჯგუფი
	პარკინგი
	დამხმარე სათავსი

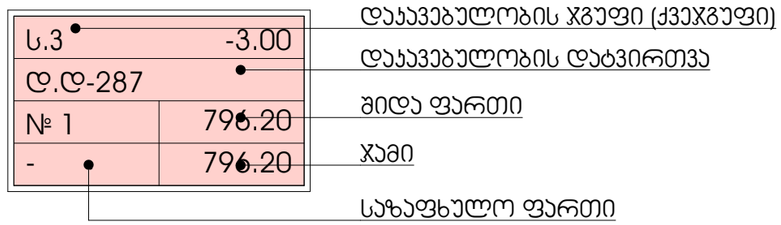

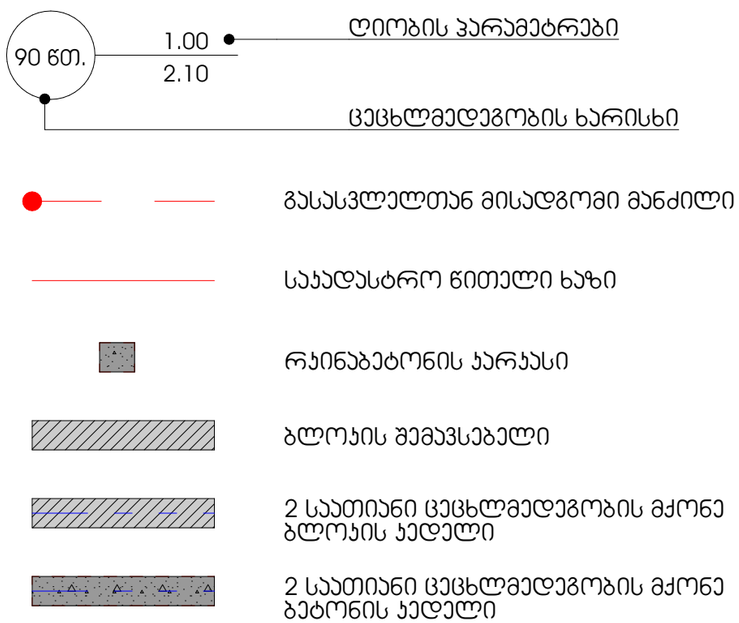

	სიმბოლოს სახელწოდება
	კვამლზე მორეაგირე მაუწყებელი
	სახანძრო კარადა
	ხელის ცეცხლმაქრი
	სახანძრო განგაშის ღილაკი
	ავტოსაშხეფი სისტემა
	სიგნალიზაციის ხმოვანი მაუწყებელი
EXIT	გასასვლელის მანიშნებელი
	წყლის დასალევი შადრევანი/დისპენსერი
	სამომსახურეო ნიჟარა

პროექტი

მრავალბინიანი საცხოვრებელი სახლი

პროექტის მისამართი

ქალაქი თბილისი, მანდორ ჰეტეფის ქუჩა N48
საკადასტრო კოდი - 01.17.10.002.432

ნახაზის დასახელება

ფურცელი

მასშტაბი

ფორმატი

A3

მთავარი არქიტექტორი

სოფიო ხოჯავა

არქიტექტორი

odadezeen

შენობა-ნაგებობის უსაფრთხოების წესებთან შესაბამისობის ანალიზი

გამოყენებული წესები - „შენობა-ნაგებობის უსაფრთხოების წესები“

ჩამოთვალეთ შენობის დაკავებულებები და აღწერეთ თითოეული გამოყენება	
ს.ვ(309.1)სავაჭრო ჯგუფი.	,-1,1 სართულზე
ს.ც-2(310.4) საცხოვრებელი ჯგუფი. (საცხოვრებელი ბინები)	2,3,4,5,6,7,8,9,10,11 სათულებზე
დ.ს(312.1) დამხმარე ფართი	-2 სართულზე
ს.წ-2(311.1) სასაწყობე ჯგუფი	-2 სართულზე

კონსტრუქციის ტიპი:	
განსაზღვრეთ კონსტრუქციის ტიპი ახალი შენობისთვის: მაგალითი: II-A, II-B, V-A, V-B	I-B ტიპი

სიმაღლის შეზღუდვები ცხრილი 503 -ის მიხედვით		
დაკავებულობები	დასაშვები სართულიანობა	შემოთავაზებული სართულიანობა
1. საცხოვრებელი ჯგუფი სც-2	11	10
2. სავაჭრო ჯგუფი ს.ვ	11	2
3. დამხმარე ფართი დ.ს	11	1
4. სასაწყობე ჯგუფი ს.წ	11	1
	დასაშვები	შემოთავაზებული
საერთო სიმაღლე =	48,8	45,3
მიწის ზემოთ სართულის რაოდენობა =	12	12

ფართობის შეზღუდვები ცხრილი 503 -ის მიხედვით		
დაკავებულობები	დასაშვები ფართობი	შემოთავაზებული ფართობი
1. საცხოვრებელი ჯგუფი სც-2	შეუზღუდავი	8475.08
2. სავაჭრო ჯგუფი სვ	შეუზღუდავი	2379.32
3. დამხმარე ფართი დ.ს	შეუზღუდავი	96.37
4. სასაწყობე ჯგუფი ს.წ-2	შეუზღუდავი	1184.21
იატაკის საერთო ფართობი =	12992.32	
იატაკების რაოდენობა =	12	
შენობის საერთო ფართობი სართულების გარე პერიმეტრებით =	14 729,88	

გარე კედლის ცეცხლმედეგობისა და ღიობისადმი მოთხოვნები ცხრილების 602-ის და 705.8 -ის მიხედვით									
გარე კედელი	ხანძარსაწინააღმდეგო მანძილი (მეტრი)	ცეცხლმედეგობის ხარისხი(საათი)		კედლის ღიობების ფართობი (კედლის %)					
		მოთხოვნილი	გათვალისწინებული	დასაშვები			გათვალისწინებული		
				დაცული	დაუცველი საშხეფებით	დაუცველი	დაცული	დაუცველი საშხეფებით	დაუცველი
ა-დ ფასადი	0-1 მეტრი	1	1	დაუშვებელი	შეუზღუდავი	დაუშვებელი	-	-	0%
1-11 ფასადი	9-ზემეტი	1	1	შეუზღუდავი	შეუძღუდავი	შეუზღუდავი	-	-	კი
დ-ა ფასადი	0-1 მეტრი	1	1	დაუშვებელი	შეუზღუდავი	დაუშვებელი	-	-	0%
11-1 ფასადი	9-ზემეტი	1	1	დაუშვებელი	დაუშვებელი	შეუზღუდავი	-	-	კი

ხანძრისაგან დაცვის სისტემებისადმი მოთხოვნები								
დაკავებულობები/სივრცეები/გასასვლელი საშუალებები	ავტოსაშხეფი სისტემა	ალტერნატიული ავტომატური ცეცხლსაქრობი სისტემები	ხელით სამართავი სახანძრო განგაშის სისტემები	სახანძრო მილდგარების სისტემები	კვამლის საკონტროლო სისტემები	ხელის ცეცხლმაქრები	საავარიო განგაშის სისტემები	ჰაერის დაწნევის სისტემა
1. საცხოვრებელი ჯგუფი სც-2	-	-	-	-	კი	-	-	-
2. სავაჭრო ჯგუფი ს.ვ	-	-	კი	კი	კი	კი	კი	-
2 სავაჭრო ჯგუფი ს.ვ (-7.00)	კი	-	-	-	კი	-	-	-
3. დამხმარე ფართიდ.ს	კი	-	-	-	კი	-	-	-
4. სასაწყობე ჯგუფი ს.წ	კი	-	კი	კი	კი	კი	კი	-
5. დერეფნები	-	-	-	კი	კი	კი	კი	-
6. კიბის უჯრედები	-	-	-	-	-	-	-	-
7. ლიფტი	-	-	-	-	-	-	-	კი
სახანძრო-სამაშველო სამსახურის მიერ გამოსაყენებელიმისაერთებლები				კი				

განიავების მოთხოვნა		
დაკავებულობები/სივრცეები/გასასვლელი საშუალებები	ბუნებრივი განიავება	ხელოვნური განიავება
1. საცხოვრებელი ჯგუფი სც-2	კი	
2. სავაჭრო ჯგუფი სვ	კი	
3. დამხმარე ფართი დ.ს	კი	კი
4. სასაწყობე ჯგუფი ს.წ-2		კი

5. კიბის უჯრედი		კი
6. დერეფნები		კი

წყალსადენისისტემისფიქსირებულიმოწყობილობებისრაოდენობა-საცხოვრებელიჯგუფი სც-2 და სც-3 ქვეჯგუფები ცხრილი 1602.1-ის მიხედვით											
სართულები	საცხოვრებელი ერთეული	ფიქსირებული მოწყობილობები									
		უნიტაზი (ერთ საცხოვრებელ ერთეულზე)		ტუალეტის ხელსაბანები (ერთ საცხოვრებელ ერთეულზე)		აბაზანა/შხაპი (ერთ საცხოვრებელ ერთეულზე)		სამზარეულოს ნიჟარა (ერთ საცხოვრებელ ერთეულზე)		ავტომატურისარეცხი მანქანისმისაერთებელი	
		მიწისქვეშა	მიწისზედა	მიწისქვეშა	მიწისზედა	მიწისქვეშა	მიწისზედა	მიწისქვეშა	მიწისზედა	მიწისქვეშა	მიწისზედა
2,3,4,5,6,7,8,9,10,11 სართულები	131	1	1	1	1	1	1	1	1	1	1

წყალსადენი სისტემის ფიქსირებული მოწყობილობების რაოდენობა -კომერციული ჯგუფისთვის სვ ცხრილი 1602.1-ის მიხედვით											
სართულები	ერთეული	ფიქსირებული მოწყობილობები									
		უნიტაზი (ერთ ერთეულზე)		ტუალეტის ხელსაბანები (ერთ ერთეულზე)		სამომსახურე ნიჟარა (ერთ ერთეულზე)		სამზარეულოს ნიჟარა (ერთ ერთეულზე)		ავტომატურისარეცხი მანქანისმისაერთებელი	
		მოთხოვნილი	გათვალისწინებული	მოთხოვნილი	გათვალისწინებული	მოთხოვნილი	გათვალისწინებული	მოთხოვნილი	გათვალისწინებული	მოთხოვნილი	გათვალისწინებული
-1 სართული	1	1	3	1	3	1	3	-	-	-	-
1 სართული	1	1	3	1	3	1	3	-	-	-	-

პარკინგი - 1184.21 მ²

დამხმარე ფართი-96.37 მ²

კიბისუჯრედის და
სადარბაზოს ფართი-81.62 მ²

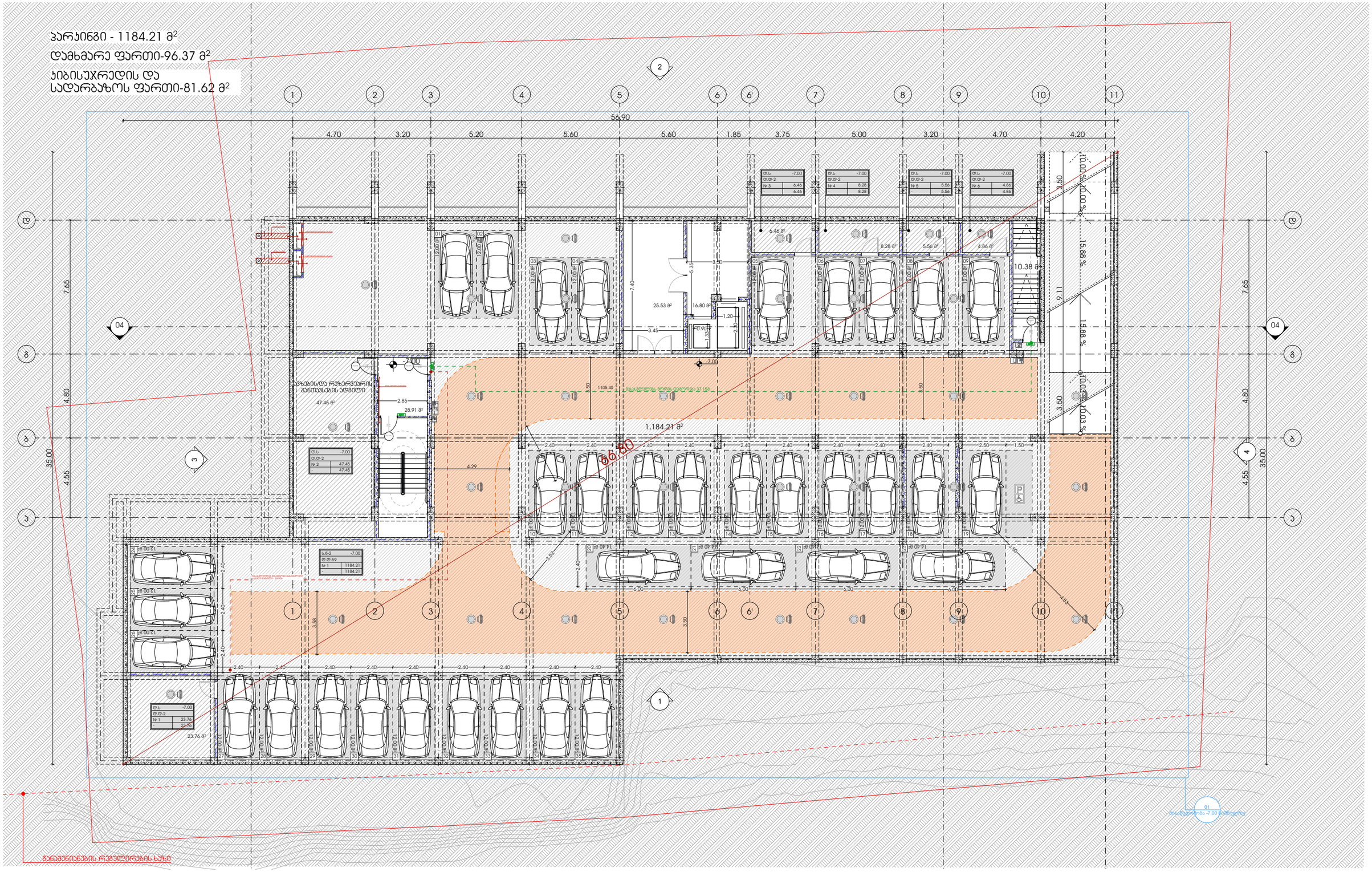

პროექტი

მრავალბინიანი საცხოვრებელი სახლი

პროექტის მისამართი

ქალაქი თბილისი, შანდორ პეტეფის ქუჩა N48
საკადასტრო კოდი - 01.17.10.002.432

ნახაზის დასახელება

ფურცელი

მასშტაბი

ფორმატი

A3

მთავარი არქიტექტორი

სოფიო ხოჯავა

არქიტექტორი

odadezeen

კომერციული ფართი-1474.08 მ²

კიბისუჯრედის და
სადარბაზოს ფართი-63.41 მ²

69.50 მ²

606.39 მ²

798.19 მ²

სანაყინე

ყვავილების მაღაზია

40.73

46.10

26.42 მ²

36.99 მ²

7.65

4.80

4.55

35.00

პროექტი

მრავალბინიანი საცხოვრებელი სახლი

პროექტის მისამართი

ქალაქი თბილისი, მანდორ პეტფის ქუჩა N48
საკადასტრო კოდი - 01.17.10.002.432

ნახაზის დასახელება

ფურცელი

მასშტაბი

ფორმატი

A3

მთავარი არქიტექტორი

სოფიო ხოჯავა

არქიტექტორი

odadezeen

კომერციული ფართი-905.24 მ²

კიბისუჯრედის და
სადარბაზოს ფართი-48.40 მ²

გარე ავტოსადგომის
ფართი-704.61 მ²

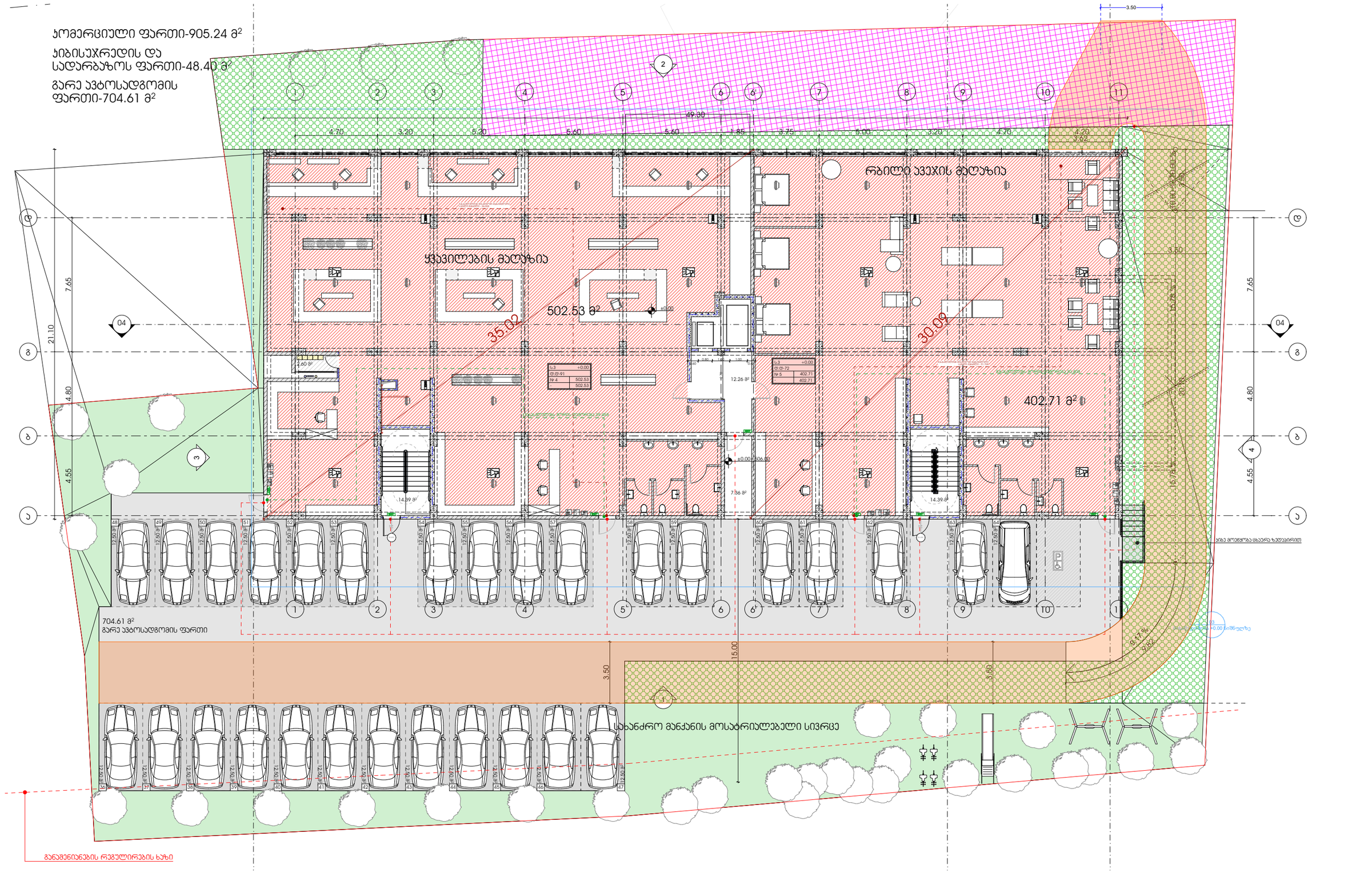

პროექტი

მრავალბინიანი საცხოვრებელი სახლი

პროექტის მისამართი

ქალაქი თბილისი, მანდორ პეტეფის ქუჩა N48
საკადასტრო კოდი - 01.17.10.002.432

ნახაზის დასახელება

ფურცელი

მასშტაბი

ფორმატი

A3

მთავარი არქიტექტორი

სოფიო ხოჯავა

არქიტექტორი

odadezeen

საცხოვრებელი ფართი-778.59 მ²

საზაფხულო ფართი-142.65 მ²

კიბისუჯრედის და სადარბაზოს ფართი-98.49 მ²

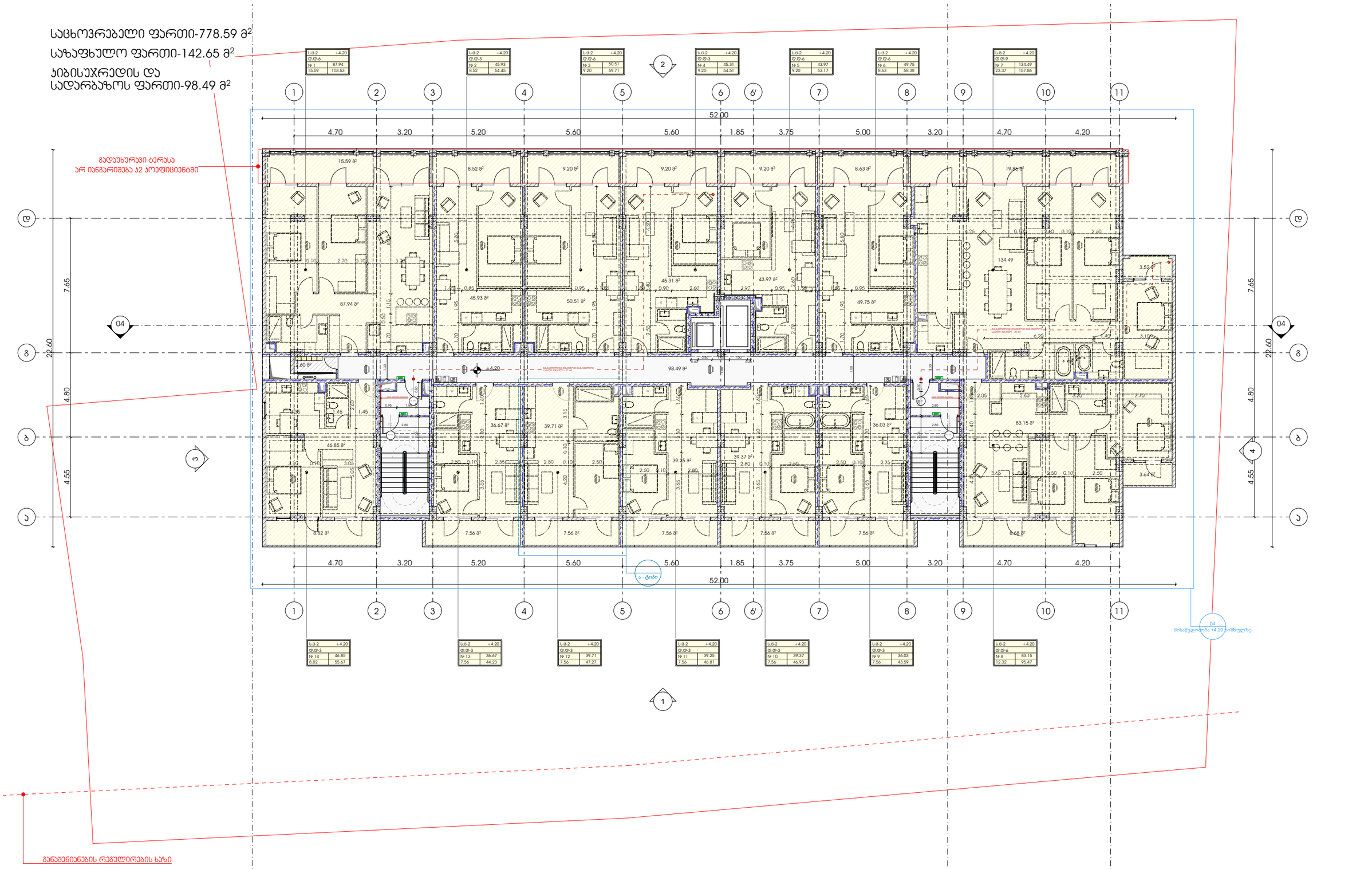

პროექტი

მრავალბინიანი საცხოვრებელი სახლი

ნახაზის დასახელება

მასშტაბი

მთავარი არქიტექტორი

სოფიო ხოჯავა

პროექტის მისამართი

ქალაქი თბილისი, შანდორ პეტეფის ქუჩა N48
საკადასტრო კოდი - 01.17.10.002.432

ფურცელი

ფორმატი

A3

არქიტექტორი

odadezeen

საცხოვრებელი ფართი-698.47 მ²

საზაფხულო ფართი-147.29 მ²

ჯიბისუჯრედის და
სადარბაზოს ფართი-98.49 მ²

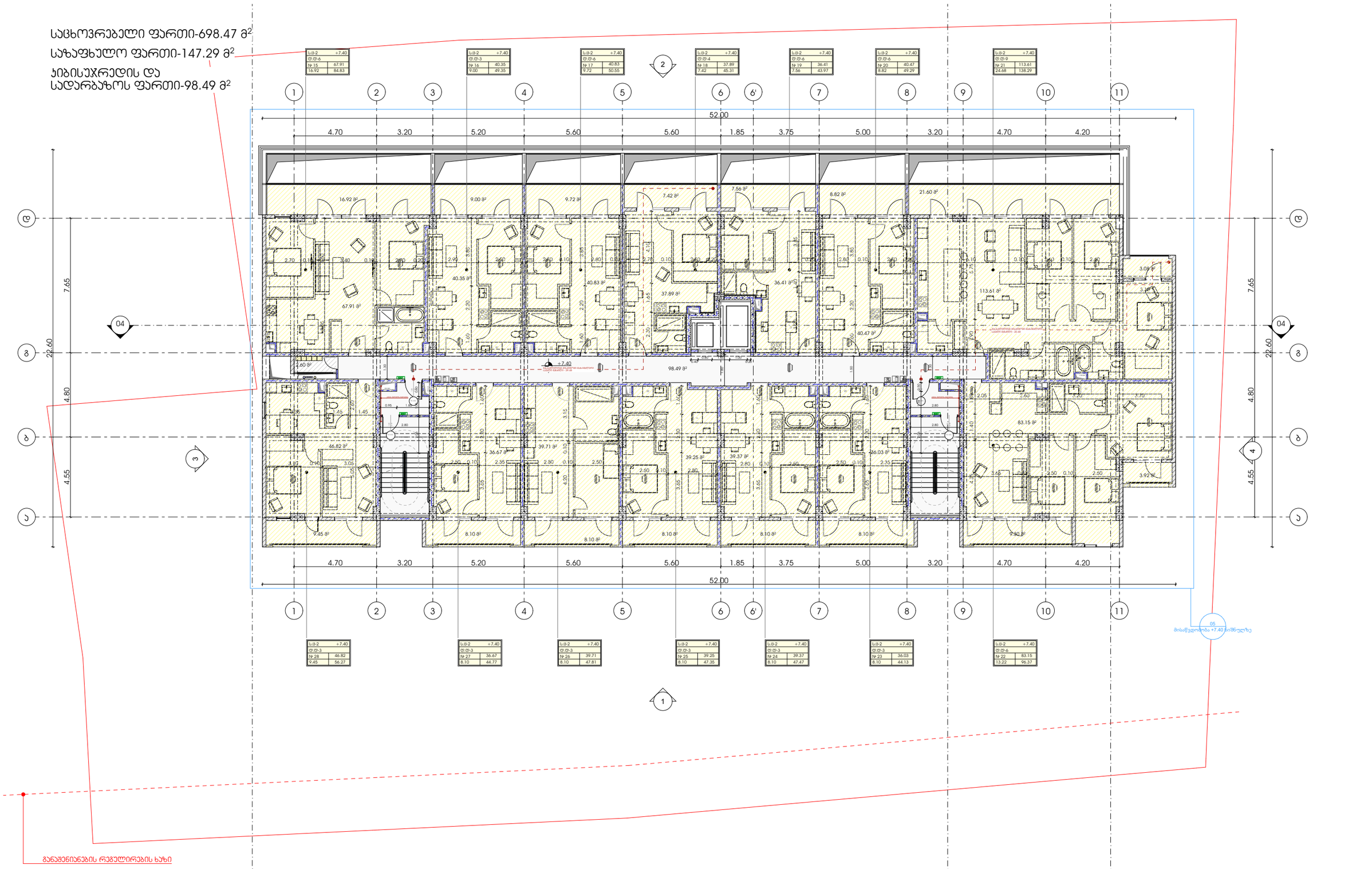

პროექტი

მრავალბინიანი საცხოვრებელი სახლი

პროექტის მისამართი

ქალაქი თბილისი, შანდორ პეტეფის ქუჩა N48
საკადასტრო კოდი - 01.17.10.002.432

ნახაზის დასახელება

ფურცელი

მასშტაბი

ფორმატი

A3

მთავარი არქიტექტორი

სოფიო ხოჯავა

არქიტექტორი

odadezeen

საცხოვრებელი ფართი-701.41 მ²

საზაფხულო ფართი-133.81 მ²

ჯიბისუჯრედის და
სადარბაზოს ფართი-98.49 მ²

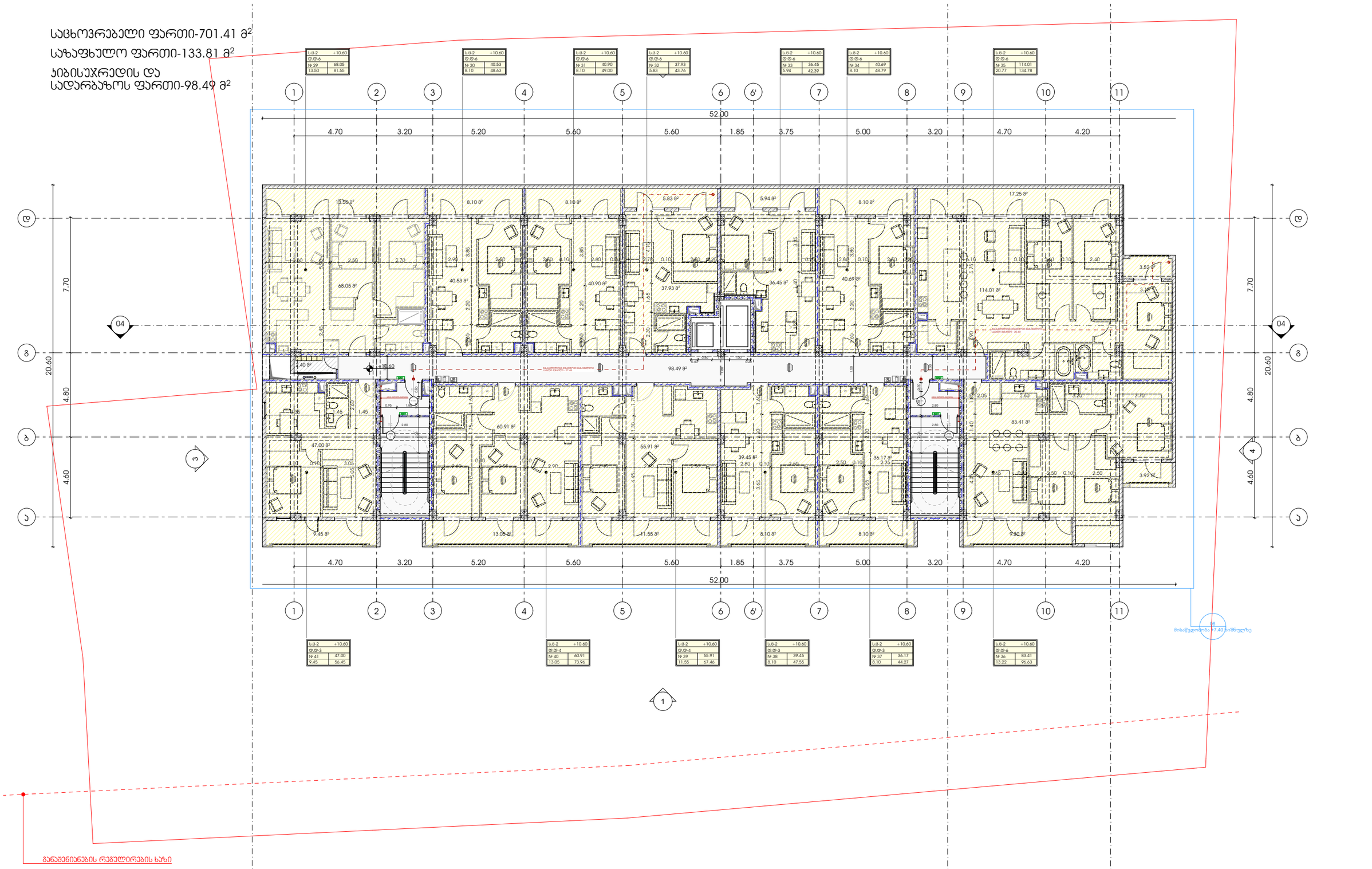

პროექტი	მრავალბინიანი საცხოვრებელი სახლი
პროექტის მისამართი	ქალაქი თბილისი, შანდორ პეტეფის ქუჩა N48 საკადასტრო კოდი - 01.17.10.002.432
ნახაზის დასახელება	ფურცელი
მასშტაბი	ფორმატი A3
მთავარი არქიტექტორი	სოფიო ხოჯავა არქიტექტორი

odadezeen

საცხოვრებელი ფართი-700.43 მ²

საზაფხულო ფართი-133.51 მ²

ჯიბისუჯრედის და
სადარბაზოს ფართი-98.49 მ²

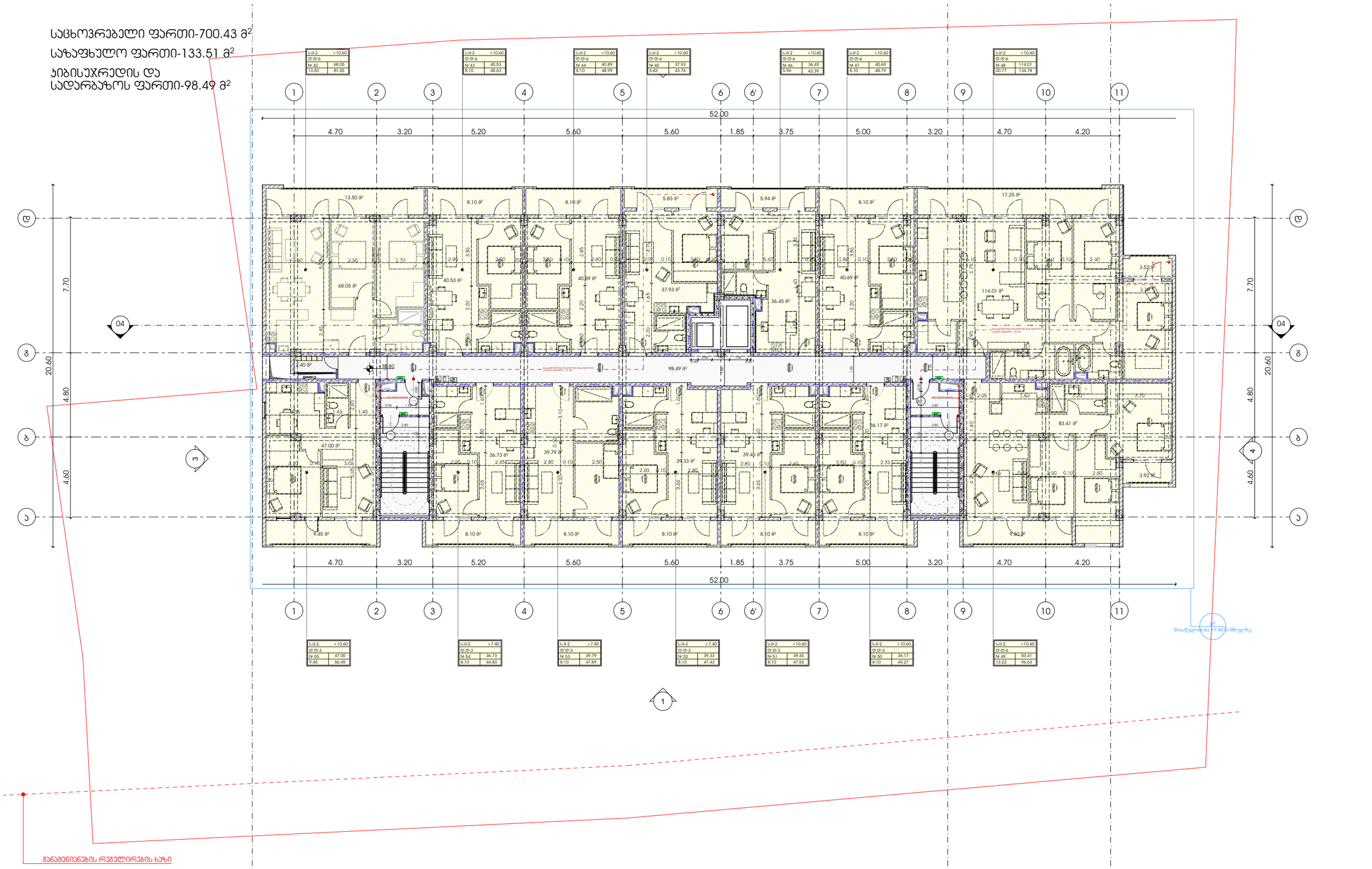

პროექტი

მრავალბინიანი საცხოვრებელი სახლი

პროექტის მისამართი

ქალაქი თბილისი, შანდორ პეტეფის ქუჩა N48
საკადასტრო კოდი - 01.17.10.002.432

ნახაზის დასახელება

ფურცელი

მასშტაბი

ფორმატი

A3

მთავარი არქიტექტორი

სოფიო ხოჯავა

არქიტექტორი

odadezeen

საცხოვრებელი ფართი-700.43 მ²

საზაფხულო ფართი-133.51 მ²

ჯიბისუჯრედის და
სადარბაზოს ფართი-98.49 მ²

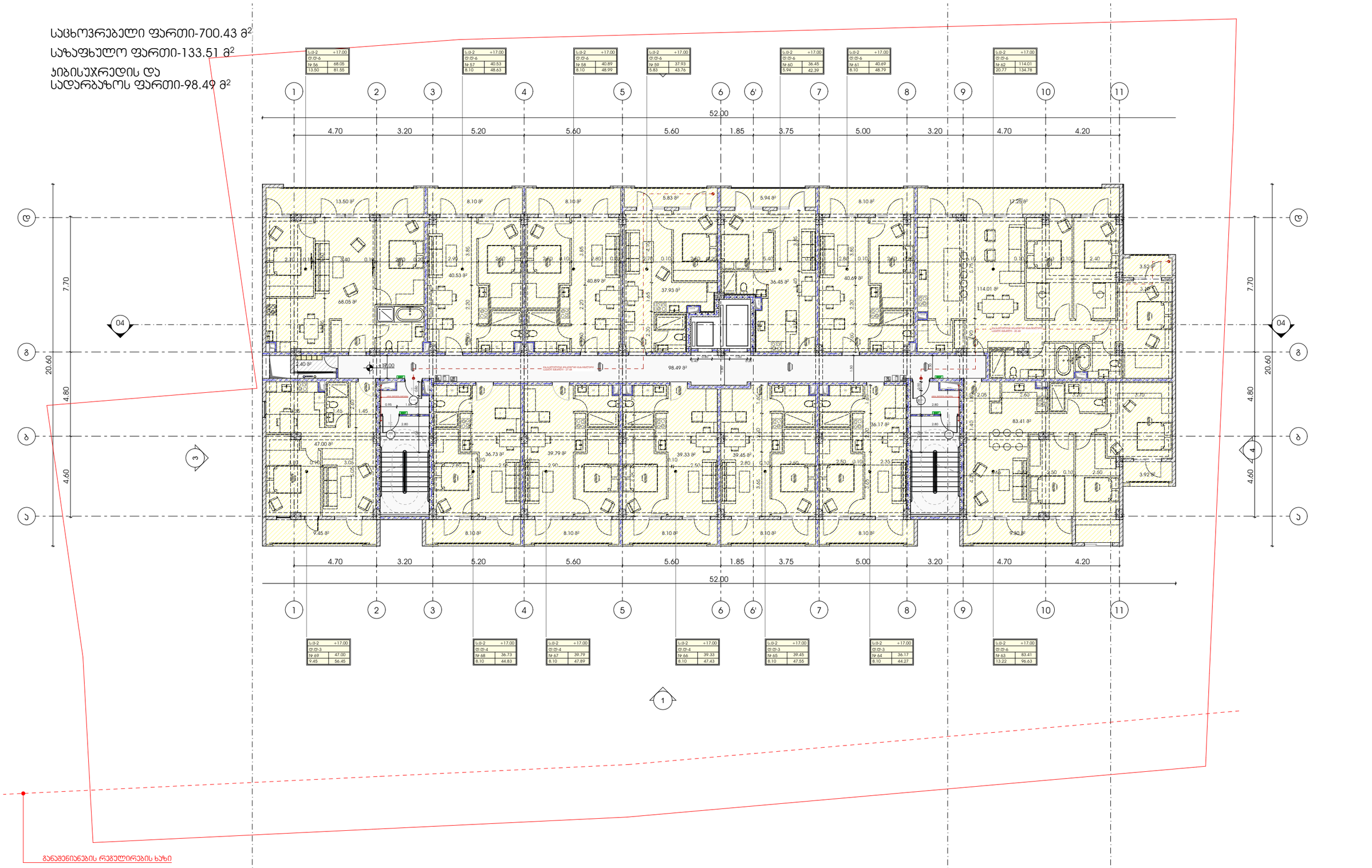

პროექტი

მრავალბინიანი საცხოვრებელი სახლი

პროექტის მისამართი

ქალაქი თბილისი, შანდორ პეტეფის ქუჩა N48
საკადასტრო კოდი - 01.17.10.002.432

ნახაზის დასახელება

ფურცელი

მასშტაბი

ფორმატი

A3

მთავარი არქიტექტორი

სოფიო ხოჯავა

არქიტექტორი

odadezeen

საცხოვრებელი ფართი-700.43 მ²

საზაფხულო ფართი-133.51 მ²

ჯიბისუჯრედის და
სადარბაზოს ფართი-98.49 მ²

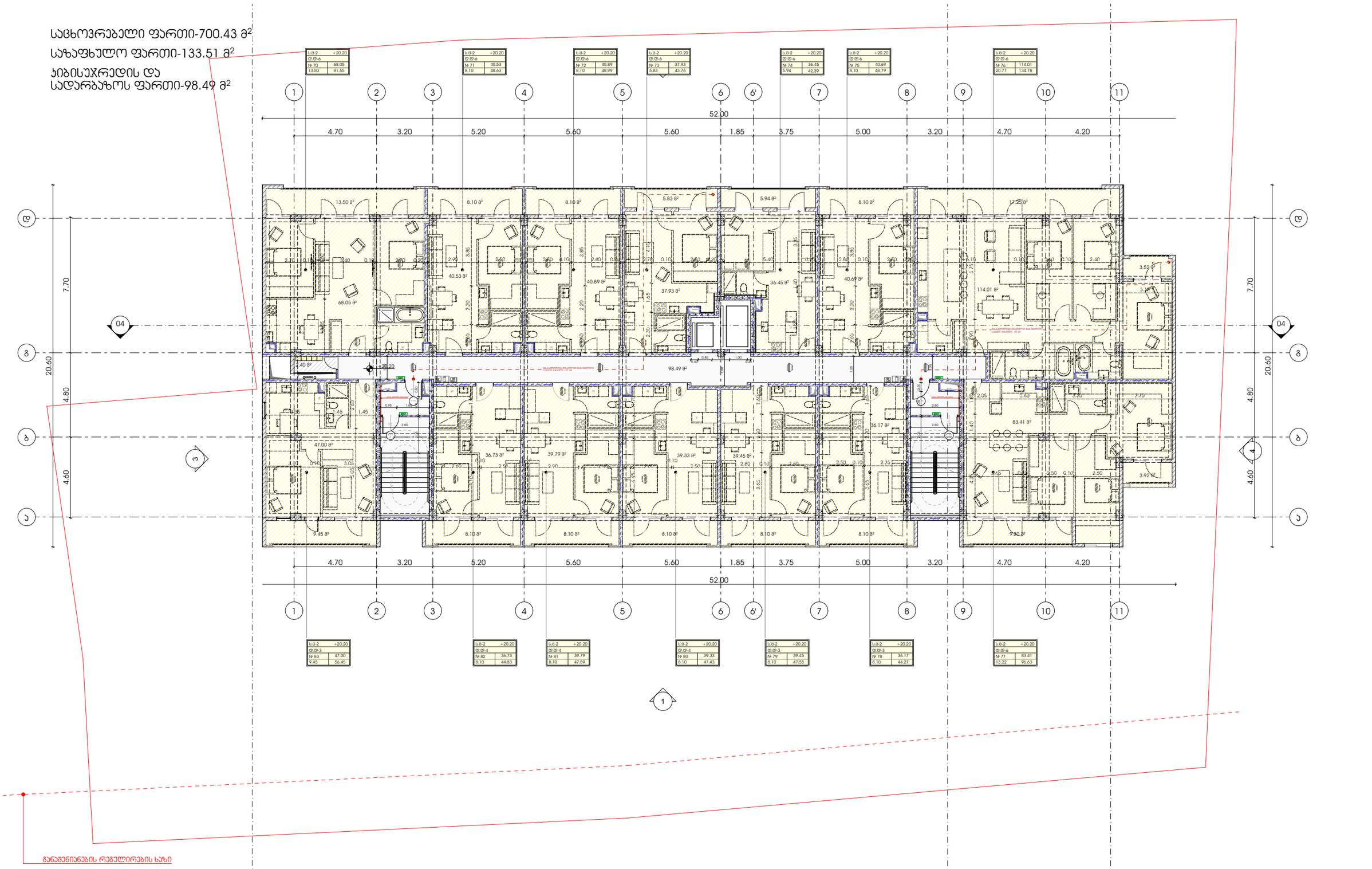

პროექტი

მრავალბინიანი საცხოვრებელი სახლი

პროექტის მისამართი

ქალაქი თბილისი, შანდორ პეტეფის ქუჩა N48
საკადასტრო კოდი - 01.17.10.002.432

ნახაზის დასახელება

ფურცელი

მასშტაბი

ფორმატი

A3

მთავარი არქიტექტორი

სოფიო ხოჯავა

არქიტექტორი

odadezeen

საცხოვრებელი ფართი-703.46 მ²

საზაფხულო ფართი-133.81 მ²

ჯიბისუჯრედის და
სადარბაზოს ფართი-98.49 მ²

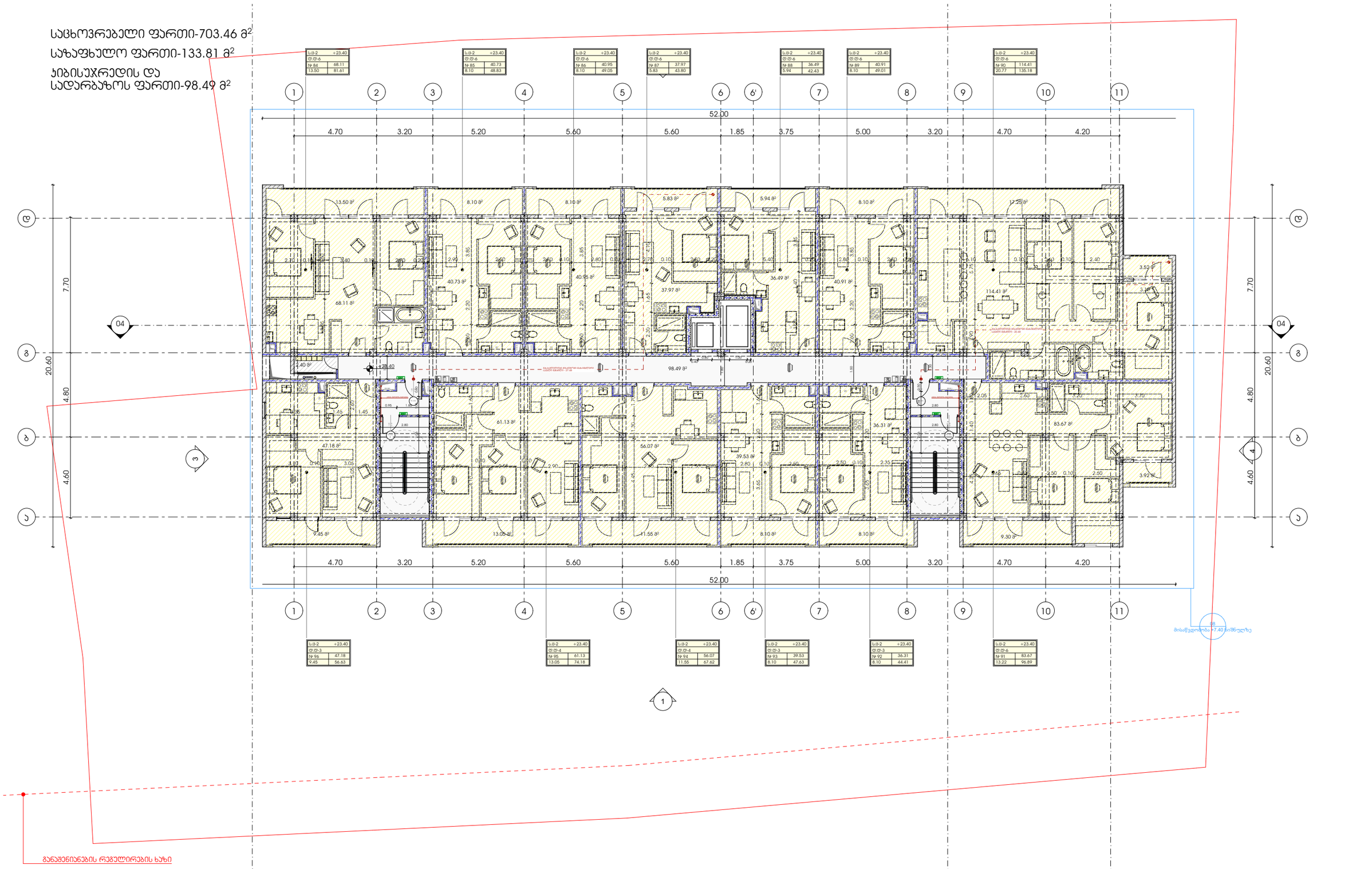

პროექტი

მრავალბინიანი საცხოვრებელი სახლი

პროექტის მისამართი

ქალაქი თბილისი, შანდორ პეტეფის ქუჩა N48
საკადასტრო კოდი - 01.17.10.002.432

ნახაზის დასახელება

ფურცელი

მასშტაბი

ფორმატი

A3

მთავარი არქიტექტორი

სოფიო ხოჯავა

არქიტექტორი

odadezeen

საცხოვრებელი ფართი-703.46 მ²

საზაფხულო ფართი-133.81 მ²

ჯიბისუჯრედის და
სადარბაზოს ფართი-98.49 მ²

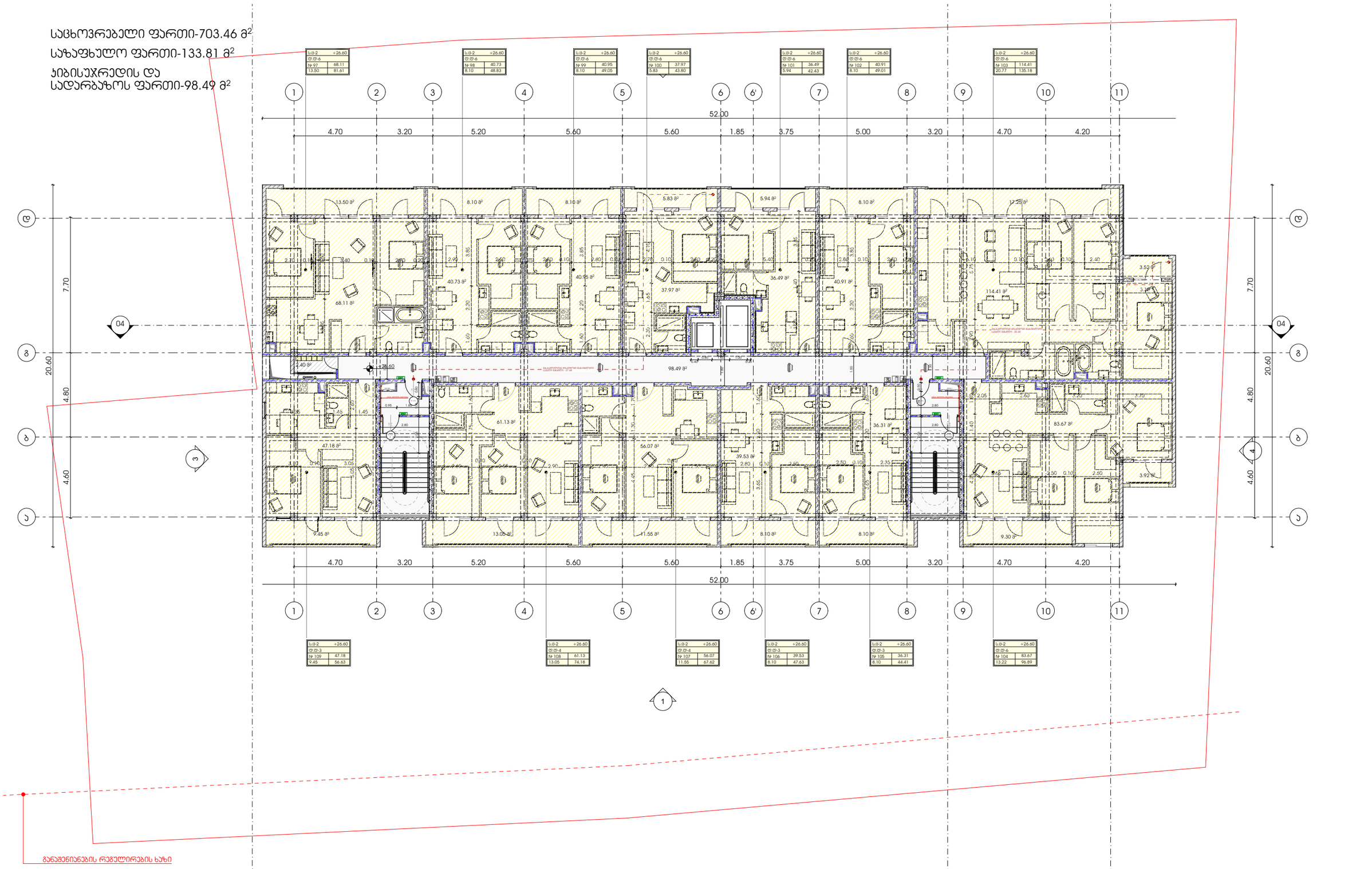

პროექტი	ნახაზის დასახელება	მასშტაბი	მთავარი არქიტექტორი
მრავალბინიანი საცხოვრებელი სახლი			სოფიო ხოჯავა
პროექტის მისამართი	ფურცელი	ფორმატი	არქიტექტორი
ქალაქი თბილისი, შანდორ პეტეფის ქუჩა N48 საკადასტრო კოდი - 01.17.10.002.432		A3	

odadezeen

საცხოვრებელი ფართი-703.46 მ²

საზაფხულო ფართი-133.81მ²

ჯიბისუჯრედის და
სადარბაზოს ფართი-98.49 მ²

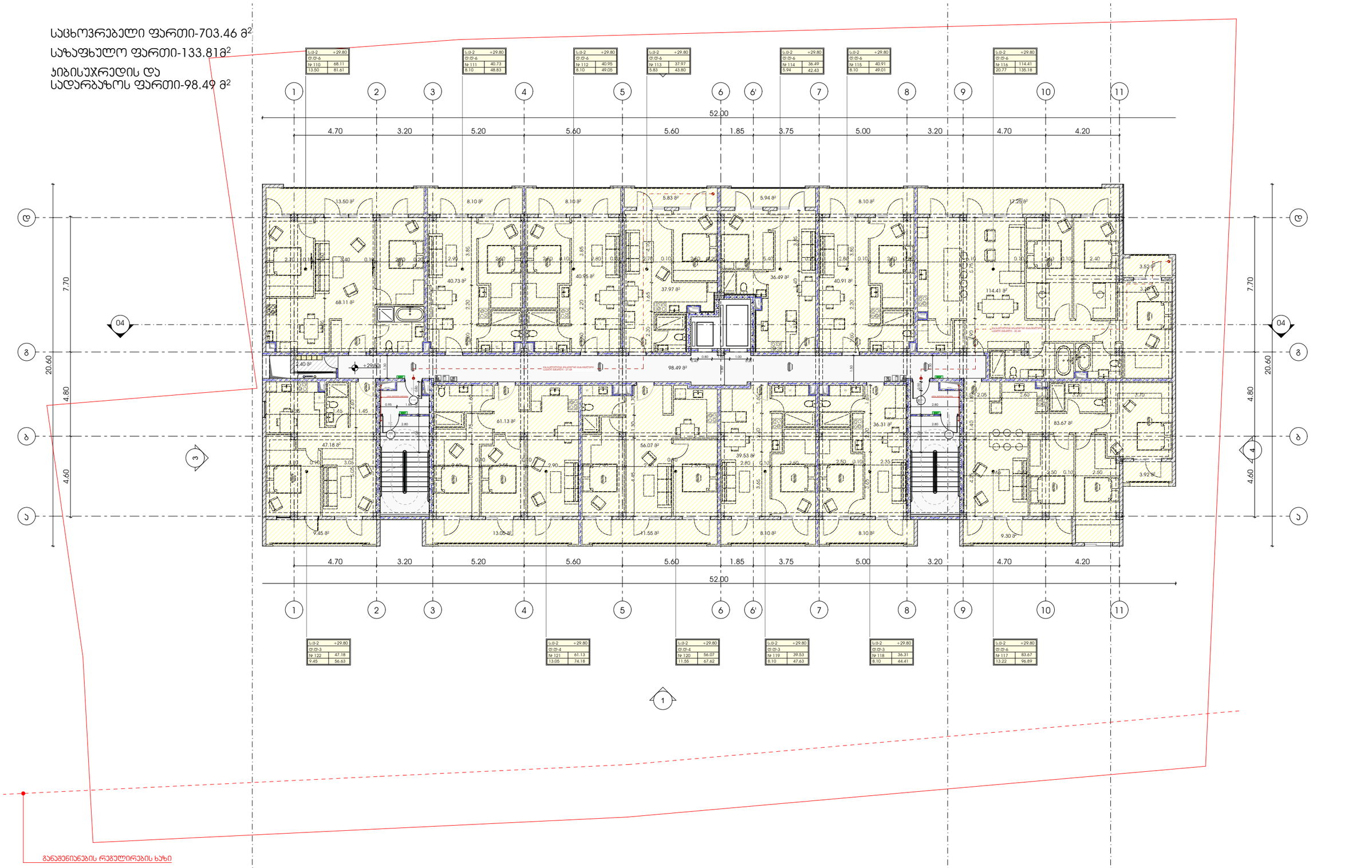

პროექტი

მრავალბინიანი საცხოვრებელი სახლი

პროექტის მისამართი

ქალაქი თბილისი, შანდორ პეტეფის ქუჩა N48
საკადასტრო კოდი - 01.17.10.002.432

ნახაზის დასახელება

ფურცელი

მასშტაბი

ფორმატი

A3

მთავარი არქიტექტორი

სოფიო ხოჯავა

არქიტექტორი

odadezeen

საცხოვრებელი ფართი-285.63 მ²

საზაფხულო ფართი-573.250 მ²

ჯიბისუჯრედის და
სადარბაზოს ფართი-96.64 მ²

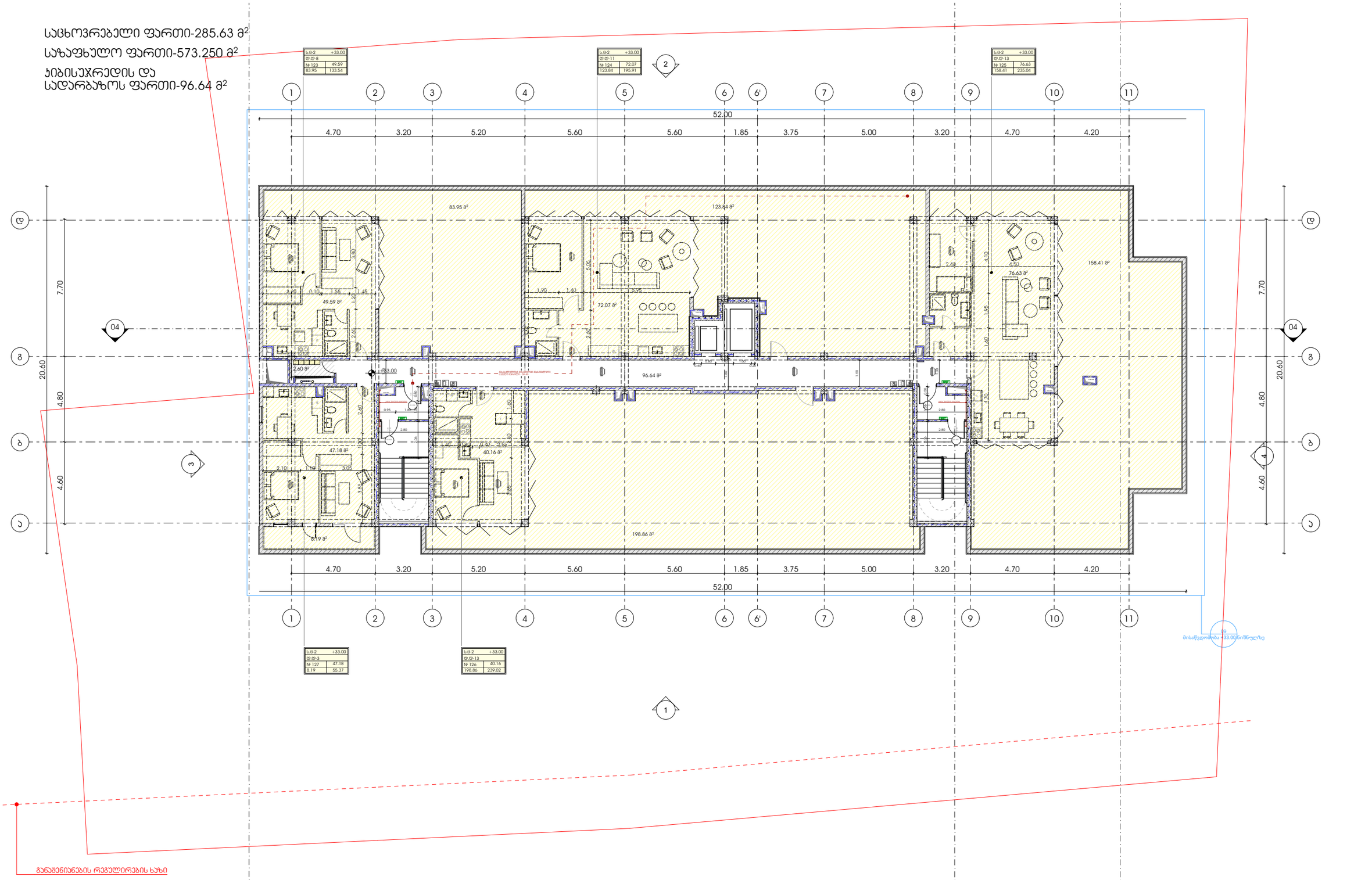

ს.ბ-2	+33.00
ფ.ფ-8	
№ 123	49.59
83.95	133.54

ს.ბ-2	+33.00
ფ.ფ-11	
№ 124	72.07
123.84	195.91

ს.ბ-2	+33.00
ფ.ფ-13	
№ 125	76.63
158.41	235.04

ს.ბ-2	+33.00
ფ.ფ-3	
№ 127	47.18
8.19	55.37

ს.ბ-2	+33.00
ფ.ფ-13	
№ 126	40.16
198.86	239.02

პროექტი

მრავალბინიანი საცხოვრებელი სახლი

პროექტის მისამართი

ქალაქი თბილისი, შანდორ პეტეფის ქუჩა N48
საკადასტრო კოდი - 01.17.10.002.432

ნახაზის დასახელება

ფურცელი

მასშტაბი

ფორმატი

A3

მთავარი არქიტექტორი

სოფიო ხოჯავა

არქიტექტორი

odadezeen

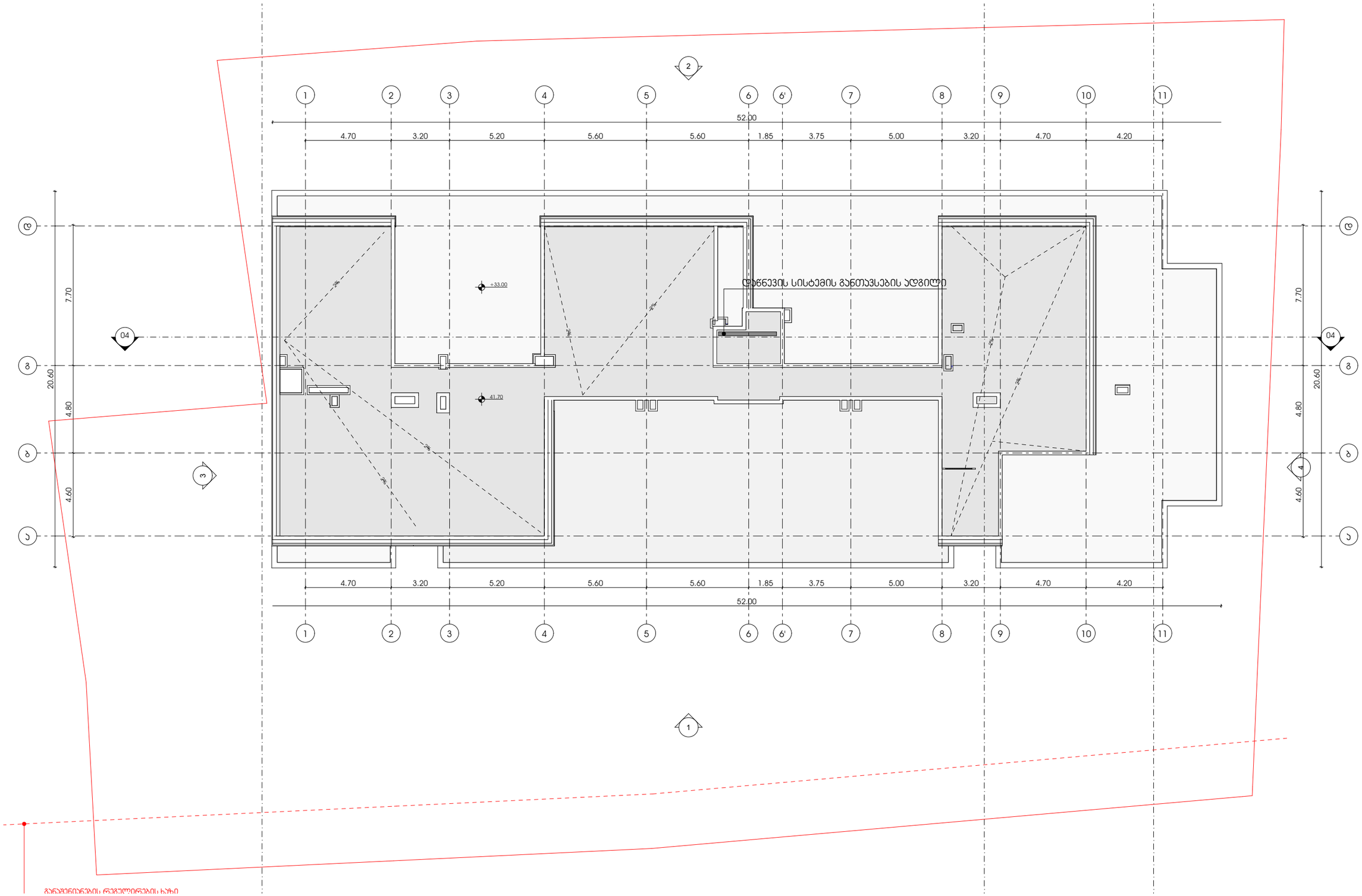

პროექტი

მრავალბინიანი საცხოვრებელი სახლი

პროექტის მისამართი

ქალაქი თბილისი, მანდორ პეტფის ქუჩა N48
საკადასტრო კოდი - 01.17.10.002.432

ნახაზის დასახელება

ფურცელი

მასშტაბი

ფორმატი

A3

მთავარი არქიტექტორი

სოფიო ხოჯავა

არქიტექტორი

odadezeen

მისაწვდომობის გეგმა -7.00 ნიშნულზე

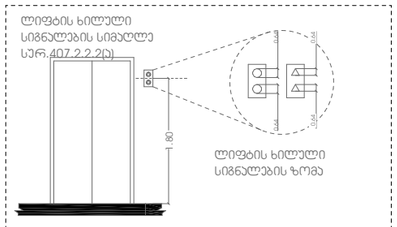

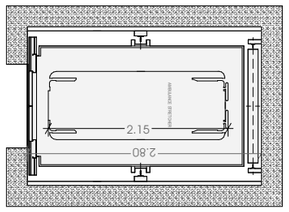

თავისსაფალი სივრცე
კართან მანევრირებისთვის
ანჯამიანი კარი საკეტის
მხრიდან მიწსაცდომი
მიწოლილ გალებაა

სარ.304.2.3.2 (ა)

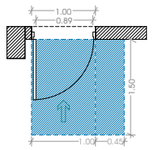

თავისსაფალი სივრცე
კართან მანევრირებისთვის
ანჯამიანი კარი საკეტის
მხრიდან მიწსაცდომი
მიწოლილ გალებაა

სარ.304.2.3.2 (ბ)

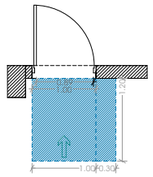

იატაკის თავისუფალი
სივრცის ზომა
ახალი შენობა
ნაგებობისთვის

სარ.305.3.1

T მოსაბრიალებელი
სივრცე

სარ.404.3.2.1 (ბ) ვარიანტი 3

შენიშვნა:
იატაკის ზედაპირი უნდა
იყოს მდგრადი, მყარი
და არასასრიალო.
იატაკის თავისუფალ
სივრცეში ღონის
ცვლილება დაუშვებელია.

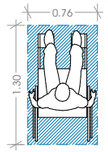

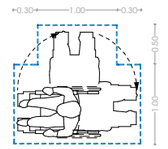

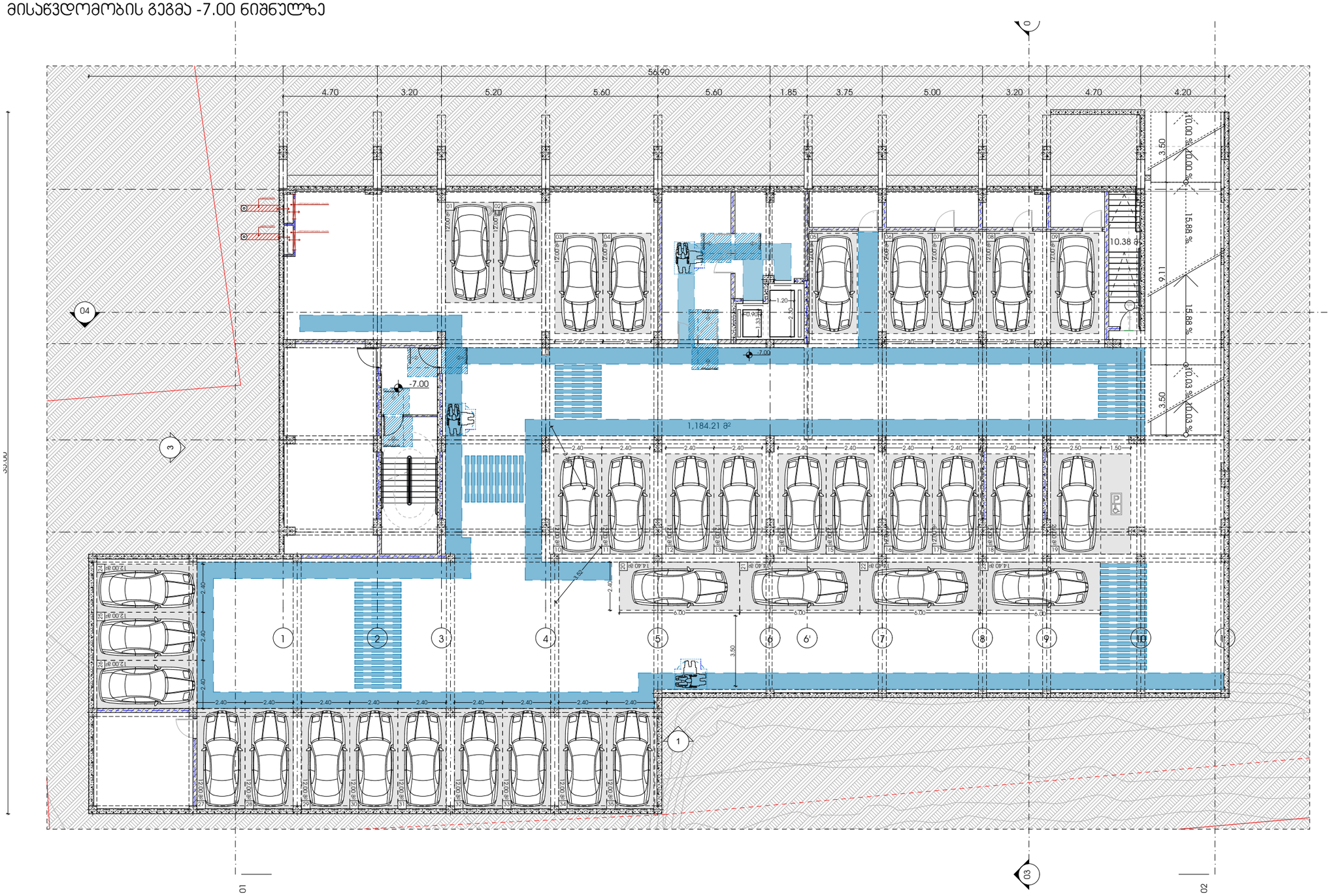

პროექტი

მრავალბინიანი საცხოვრებელი სახლი

პროექტის მისამართი

ქალაქი თბილისი, მანდორ პეტფოის ქუჩა N48
საკადასტრო კოდი - 01.17.10.002.432

ნახაზის დასახელება

ფურცელი

მასშტაბი

ფორმატი

A3

მთავარი არქიტექტორი

სოფიო ხოჯავა

არქიტექტორი

odadezeen

მისაწვდომობის გეგმა -4.00 ნიშნულზე

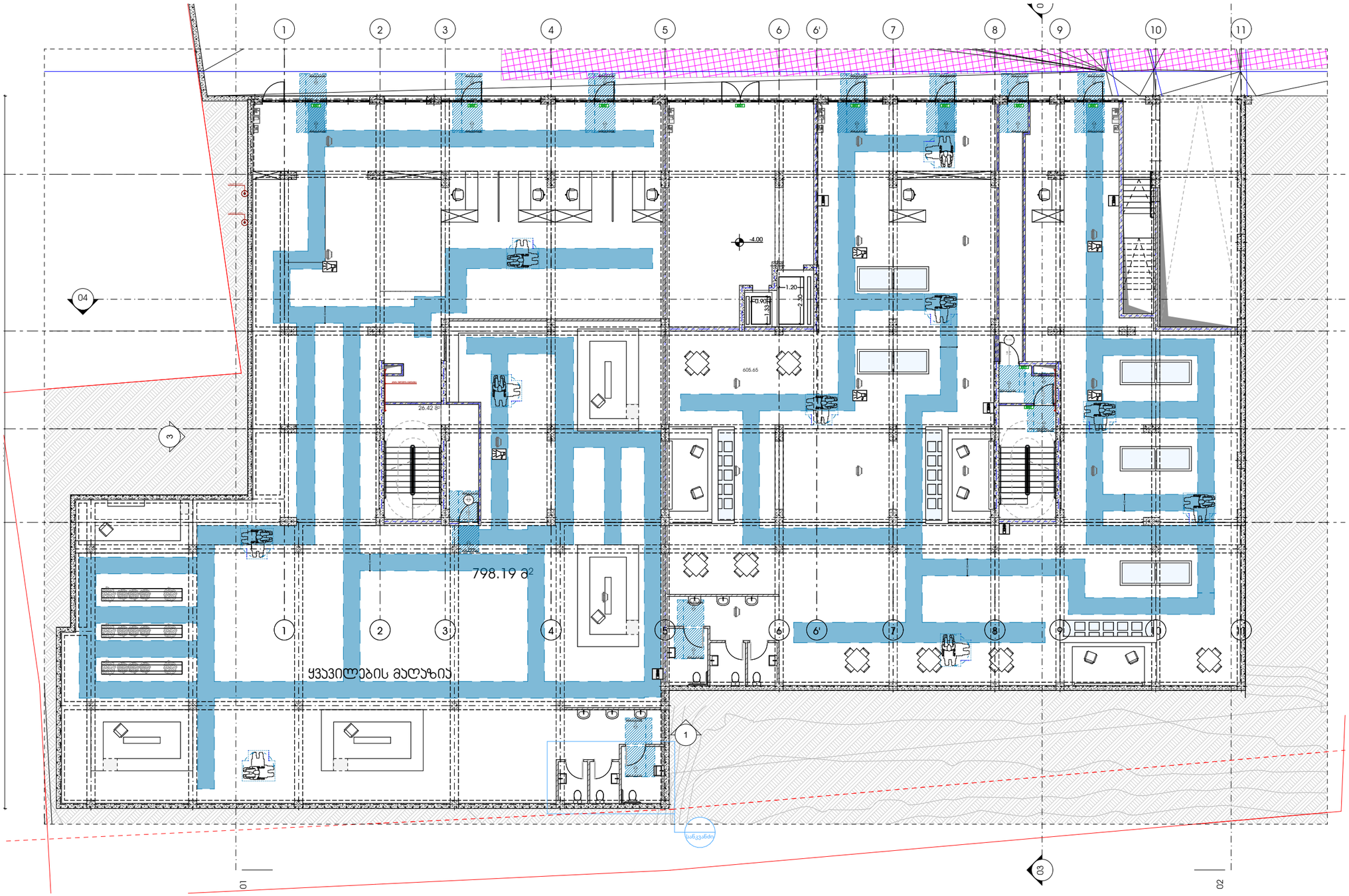

ლიფტის ჩილული
სიგნალების სიმაღლე
სარ.407.2.2.2(ბ)

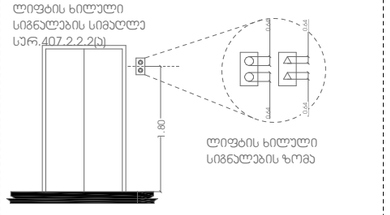

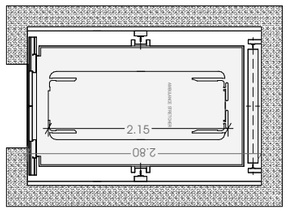

თავისუფალი სივრცე
კართან მანევრირებისთვის
ანკამიანი კარი საკეტის
მხრიდან მიწასდომი
მიწოლილ გალავა

სარ.304.2.3.2 (ა)

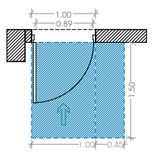

თავისუფალი სივრცე
კართან მანევრირებისთვის
ანკამიანი კარი საკეტის
მხრიდან მიწასდომი
მიწოლილ გალავა

სარ.304.2.3.2 (ბ)

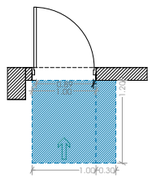

იატაკის თავისუფალი
სივრცის ზომა
ახალი შენობა
ნაგებობისთვის

სარ.305.3.1

T მოსატრიალებელი
სივრცე

სარ.404.3.2.1 (ბ) ვარიანტი 3

შენიშვნა:
იატაკის ზედაპირი უნდა
იყოს მდგრადი, მყარი
და არასასრიალო.
იატაკის თავისუფალ
სივრცეში დონის
ცვლილება დაუშვებელია.

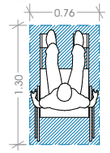

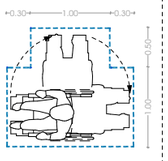

პროექტი

მრავალბინიანი საცხოვრებელი სახლი

პროექტის მისამართი

ქალაქი თბილისი, შანდორ პეტეფის ქუჩა N48
საკადასტრო კოდი - 01.17.10.002.432

ნახაზის დასახელება

ფურცელი

მასშტაბი

ფორმატი

A3

მთავარი არქიტექტორი

სოფიო ხოჯავა

არქიტექტორი

odadezeen

მისაწვდომობის გეგმა 0.00 ნიშნულზე

ლიფტის ხილული
სიგნალების სიმაღლე
სურ.407.2.2.2(ა)

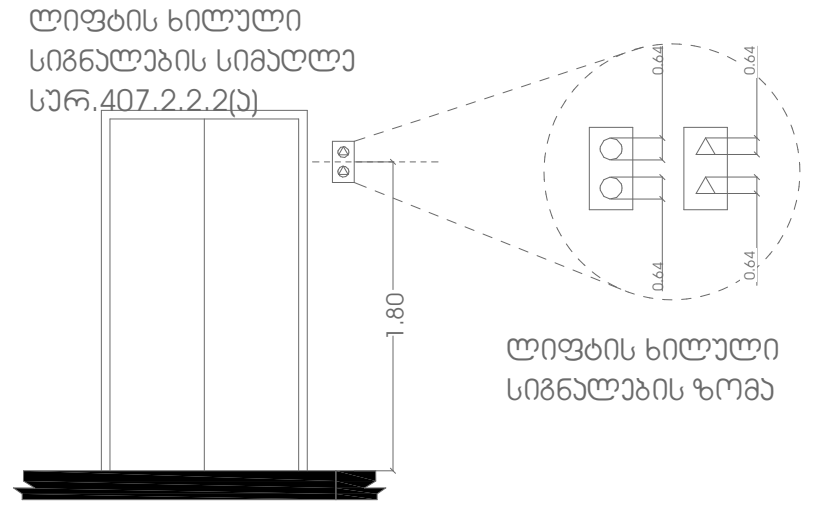

ლიფტის ხილული
სიგნალების ზომა

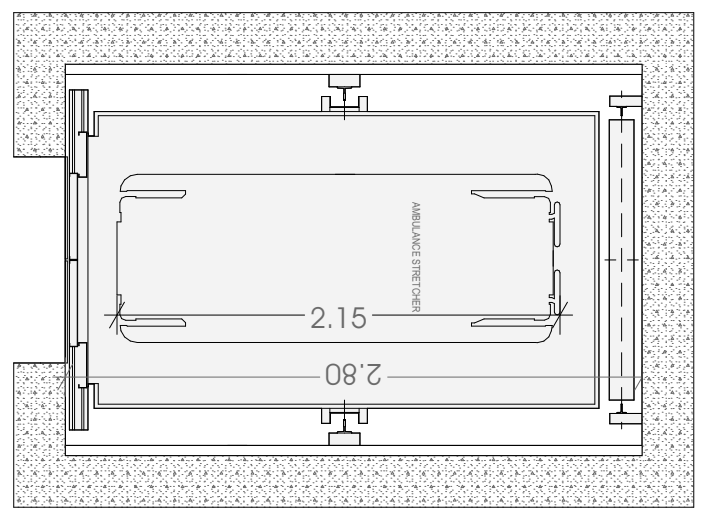

თავისსუფალი სივრცე
კართან მანევრირებისთვის
ანჯამიანი კარი საკეტის
მხრიდან მიწასვლომი
მიწოლიდ გაღება

სურ.304.2.3.2 (ა)

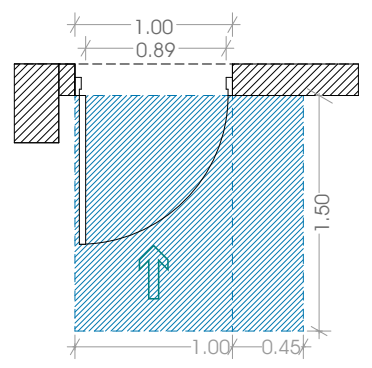

თავისსუფალი სივრცე
კართან მანევრირებისთვის
ანჯამიანი კარი საკეტის
მხრიდან მიწასვლომი
მიწოლიდ გაღება

სურ.304.2.3.2 (ბ)

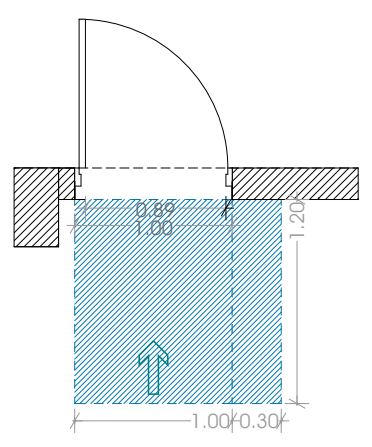

იატაკის თავისუფალი
სივრცის ზომა
ახალი შენობა
ნაგებობისთვის

სურ.305.3.1

T მოსატრიალებელი
სივრცე

სურ.404.3.2.1 (გ) ვარიანტი 3

შენიშვნა:
იატაკის ზედაპირი უნდა
იყოს მდგრადი, მყარი
და არასასრიალო.
იატაკის თავისუფალ
სივრცეში დონის
ცვლილება დაუშვებელია.

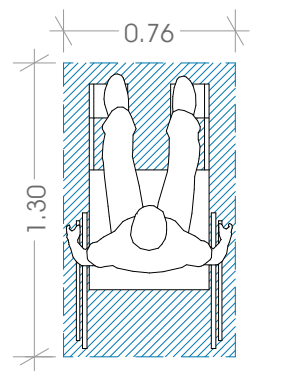

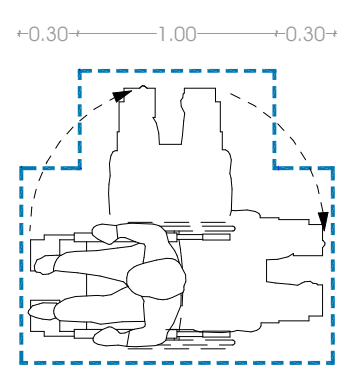

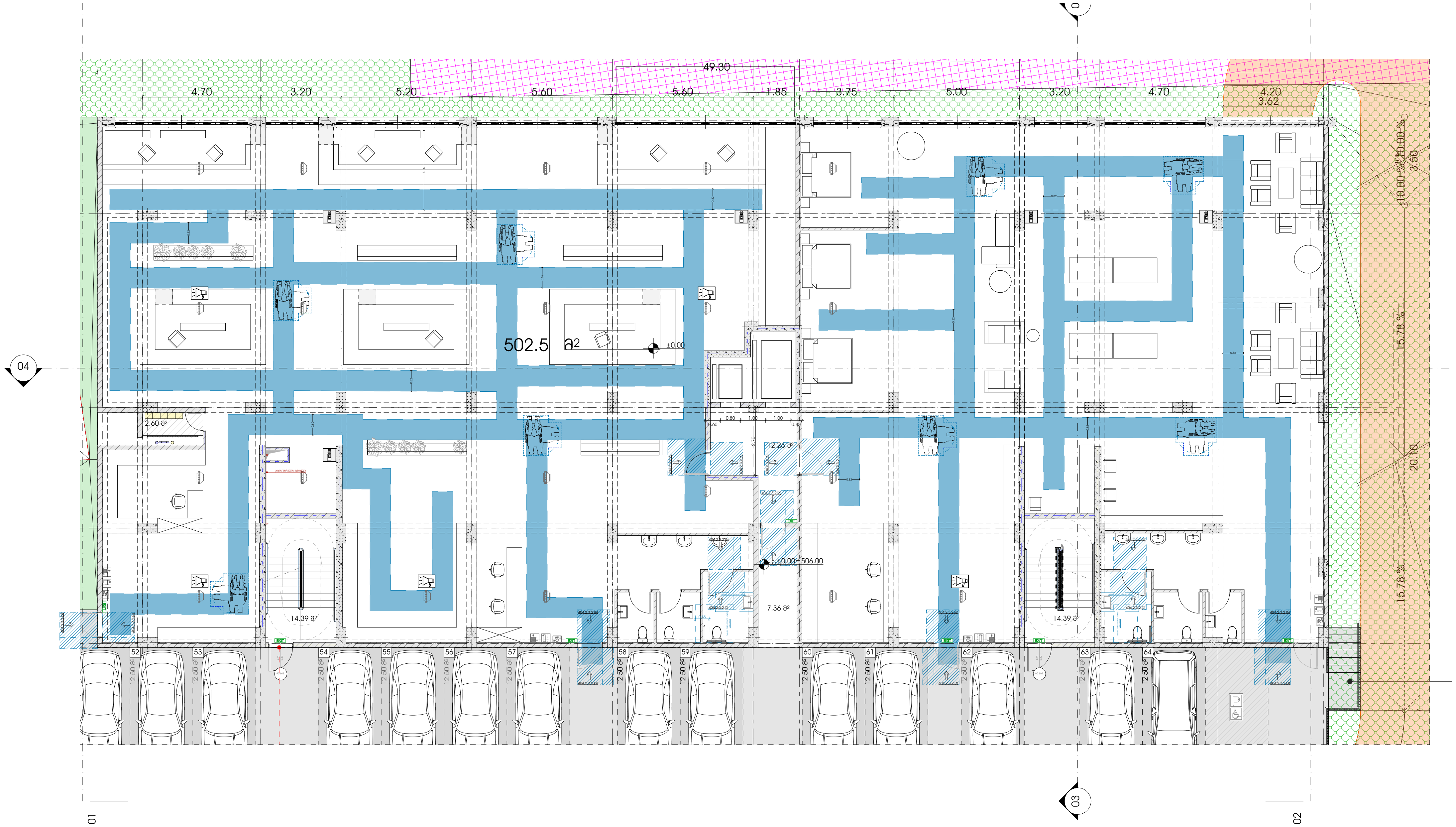

პროექტი

მრავალბინიანი საცხოვრებელი სახლი

პროექტის მისამართი

ქალაქი თბილისი, შანდორ პეტეფის ქუჩა N48
საკადასტრო კოდი - 01.17.10.002.432

ნახაზის დასახელება

ფურცელი

მასშტაბი

ფორმატი

A3

მთავარი არქიტექტორი

სოფიო ხოჯავა

არქიტექტორი

odadezeen

მისაწვდომობის გეგმა +4.20 ნიშნულზე

ლიფტის ხილული სიგნალების სიმაღლე
სურ.407.2.2.2(ა)

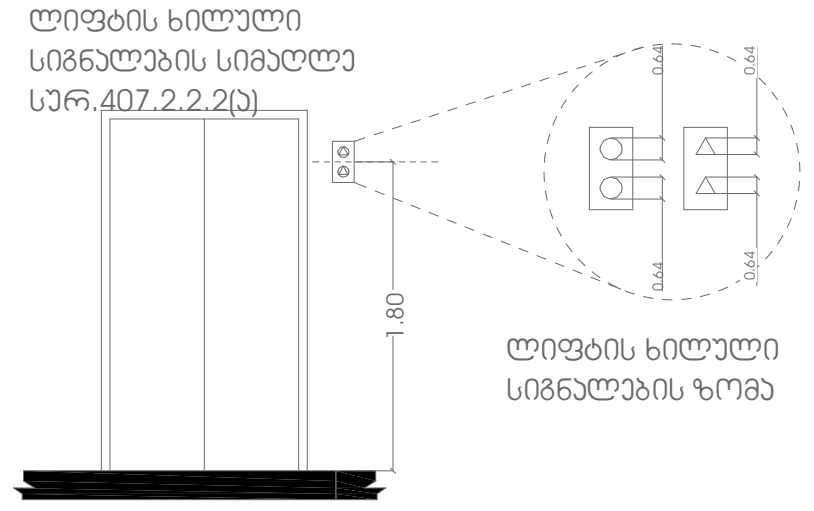

ლიფტის ხილული სიგნალების ზომა

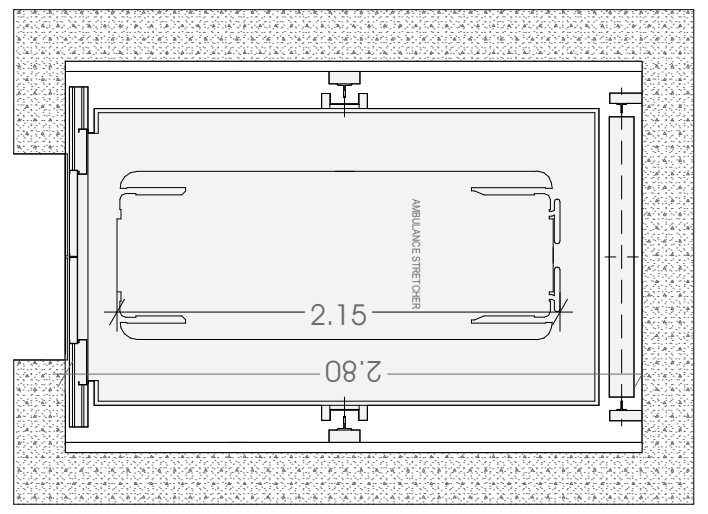

თავისუფალი სივრცე კართან მანევრირებისთვის ანჯამიანი კარი საკეტის მხრიდან მიწასვლომი მიწოლილი გაღება

სურ.304.2.3.2 (ა)

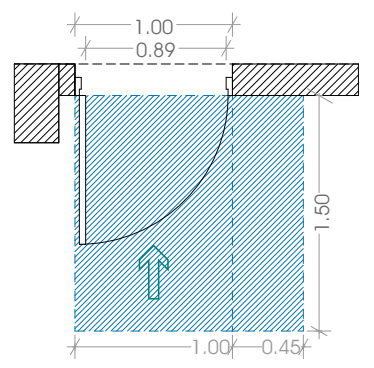

თავისუფალი სივრცე კართან მანევრირებისთვის ანჯამიანი კარი საკეტის მხრიდან მიწასვლომი მიწოლილი გაღება

სურ.304.2.3.2 (ბ)

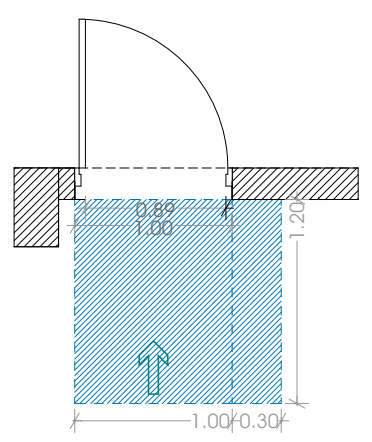

იატაკის თავისუფალი სივრცის ზომა ახალი შენობა ნაგებობისთვის

სურ.305.3.1

T მოსატრიალებელი სივრცე

სურ.404.3.2.1 (გ) ვარიანტი 3

შენიშვნა:
იატაკის ზედაპირი უნდა იყოს მდგრადი, მყარი და არასასრიალო. იატაკის თავისუფალ სივრცეში დონის ცვლილება დაუშვებელია.

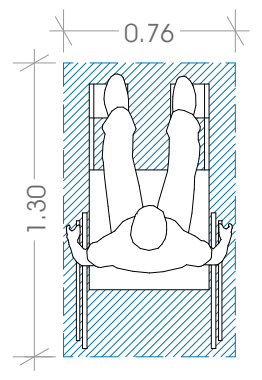

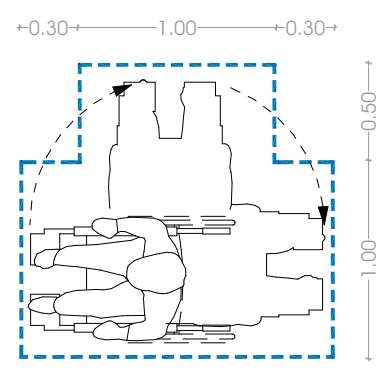

ერასა
ეფიციენტში

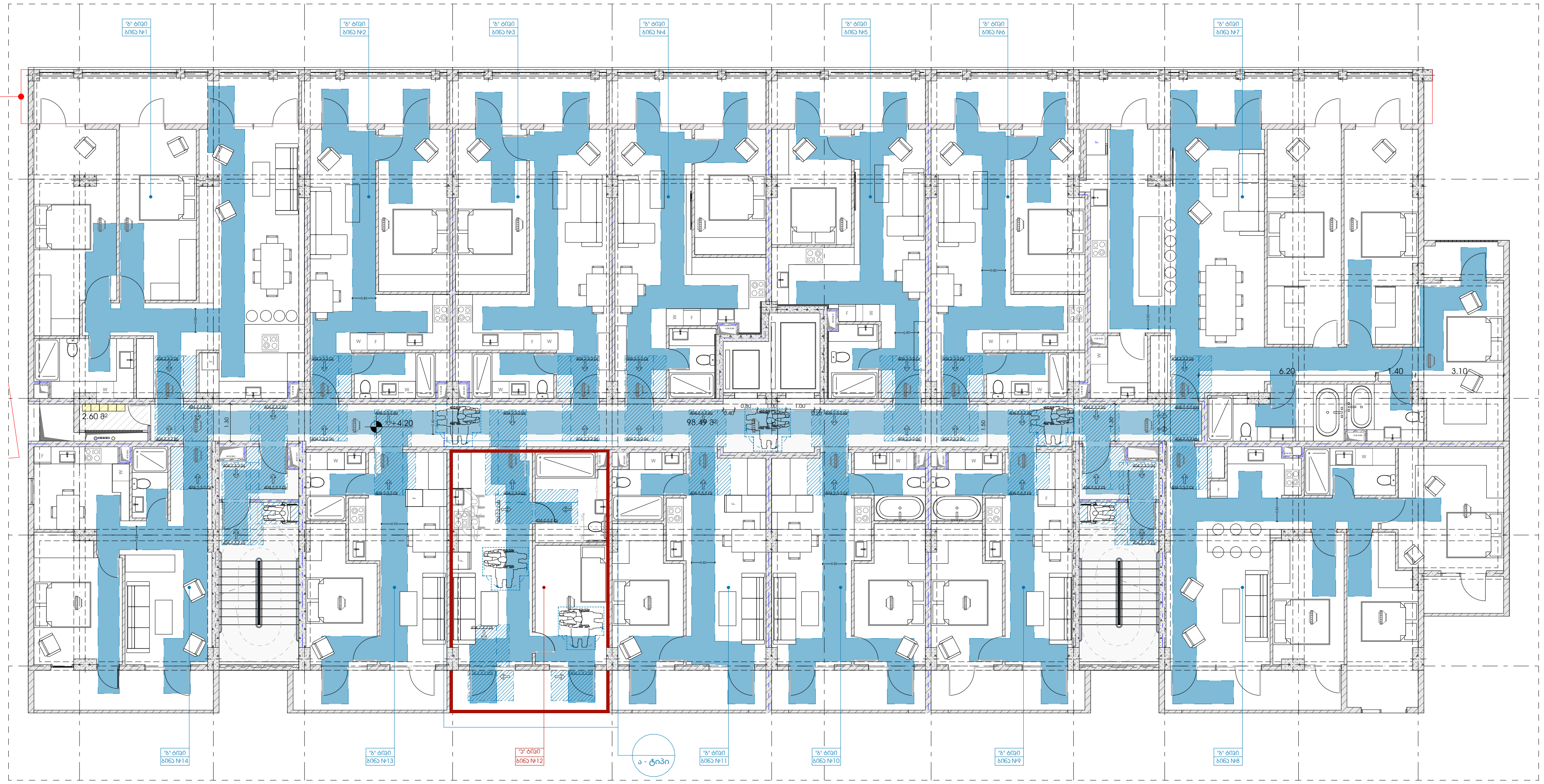

პროექტი

მრავალბინიანი საცხოვრებელი სახლი

პროექტის მისამართი

ქალაქი თბილისი, შანდორ პეტეფის ქუჩა N48
საკადასტრო კოდი - 01.17.10.002.432

ნახაზის დასახელება

ფურცელი

მასშტაბი

ფორმატი

A3

მთავარი არქიტექტორი

სოფიო ხოჯავა

არქიტექტორი

odadezeen

მისაწვდომობის გეგმა +7.40 ნიშნულზე

ლიფტის ხილული
სიგნალების სიმაღლე
სურ.407.2.2.2(ა)

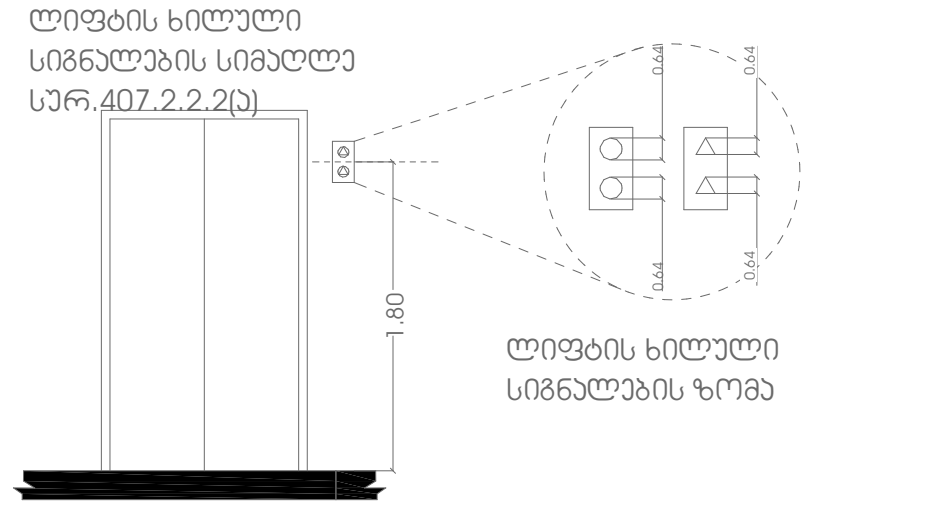

ლიფტის ხილული
სიგნალების ზომა

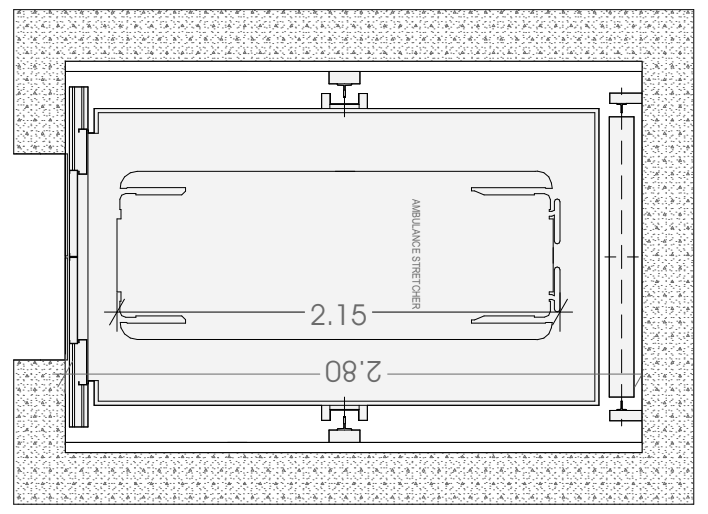

თავისსუფალი სივრცე
კართან მანევრირებისთვის
ანჯამიანი კარი საკეტის
მხრიდან მიწასვდომი
მიწოლიდ გაღება

სურ.304.2.3.2 (ა)

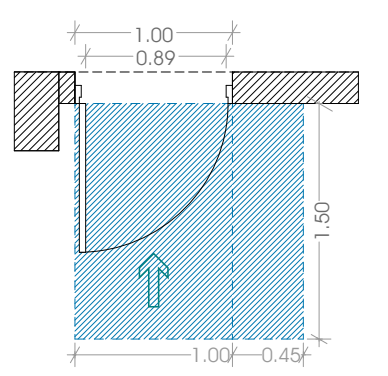

თავისსუფალი სივრცე
კართან მანევრირებისთვის
ანჯამიანი კარი საკეტის
მხრიდან მიწასვდომი
მიწოლიდ გაღება

სურ.304.2.3.2 (ბ)

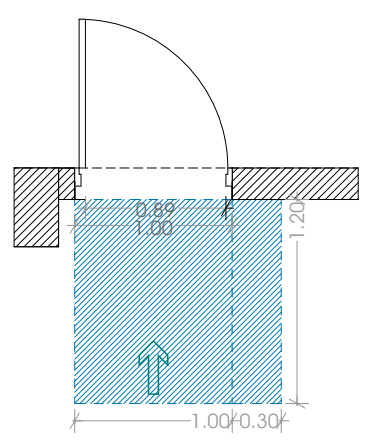

იატაკის თავისუფალი
სივრცის ზომა
ახალი შენობა
ნაგებობისთვის

სურ.305.3.1

T მოსატრიალებელი
სივრცე

სურ.404.3.2.1 (გ) ვარიანტი 3

<u>შენიშვნა:</u>
იატაკის ზედაპირი უნდა
იყოს მდგრადი, მყარი
და არასასრიალო.
იატაკის თავისუფალ
სივრცეში დონის
ცვლილება დაუშვებელია.

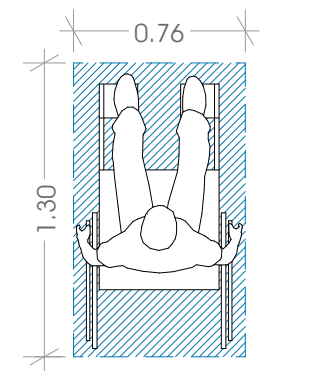

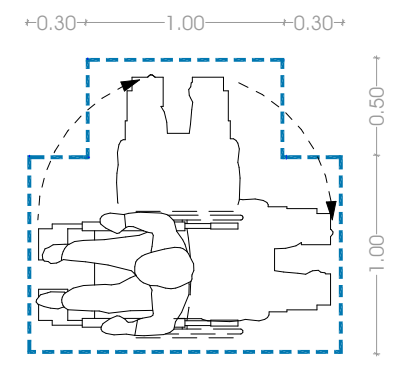



პროექტი

მრავალბინიანი საცხოვრებელი სახლი

ნახაზის დასახელება

მასშტაბი

პროექტის მისამართი

ქალაქი თბილისი, შანდორ პეტეფის ქუჩა N48
საკადასტრო კოდი - 01.17.10.002.432

ფურცელი

ფორმატი

A3

მთავარი არქიტექტორი

სოფიო ხოჯავა

არქიტექტორი

odadezeen

მისაწვდომობის გეგმა +10.60 ნიშნულზე

ლიფტის ხილული სიგნალების სიმაღლე
სურ.407.2.2.2(ა)

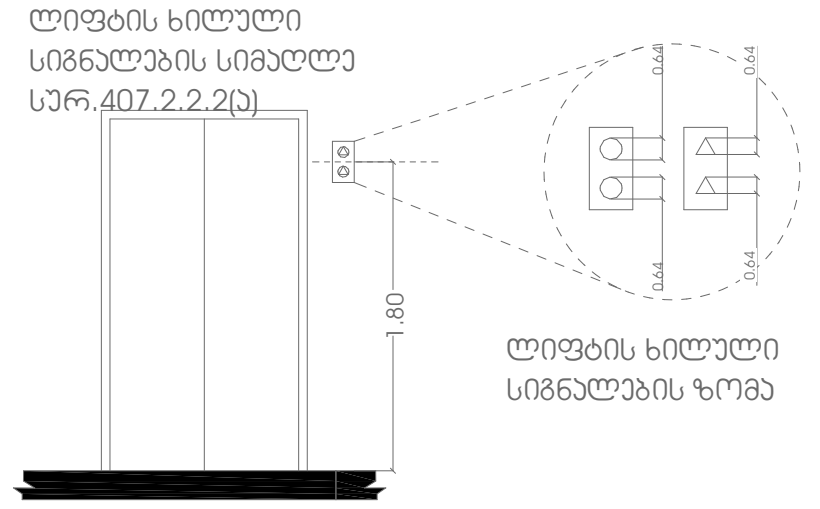

ლიფტის ხილული სიგნალების ზომა

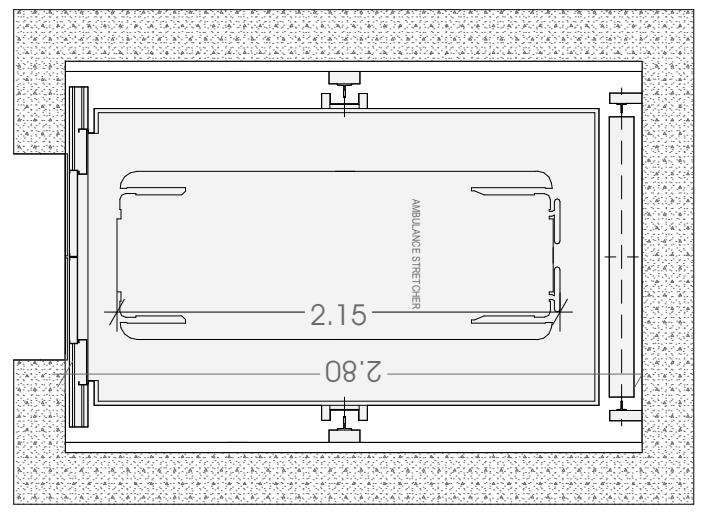

თავისსუფალი სივრცე კართან მანევრირებისთვის ანჯამიანი კარი საკეტის მხრიდან მიწასვლომი მიწოლილ გაღება

სურ.304.2.3.2 (ა)

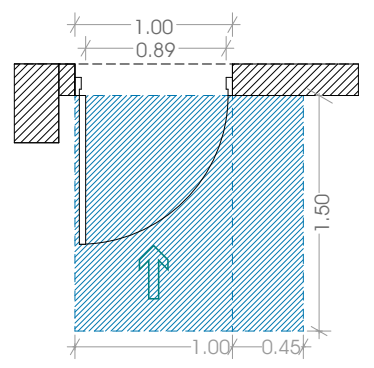

თავისსუფალი სივრცე კართან მანევრირებისთვის ანჯამიანი კარი საკეტის მხრიდან მიწასვლომი მიწოლილ გაღება

სურ.304.2.3.2 (ბ)

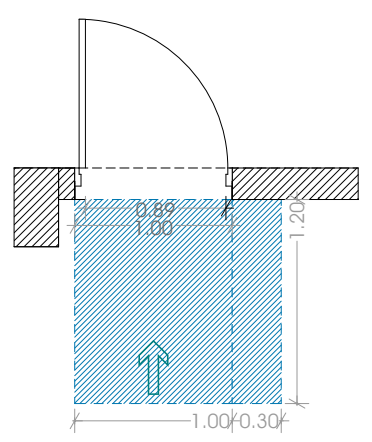

იატაკის თავისუფალი სივრცის ზომა ახალი შენობა ნაგებობისთვის

სურ.305.3.1

T მოსატრიალებელი სივრცე

სურ.404.3.2.1 (გ) ვარიანტი 3

<u>შენიშვნა:</u>
იატაკის ზედაპირი უნდა იყოს მდგრადი, მყარი და არასასრიალო.
იატაკის თავისუფალ სივრცეში დონის ცვლილება დაუშვებელია.

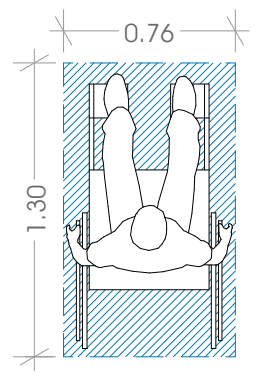

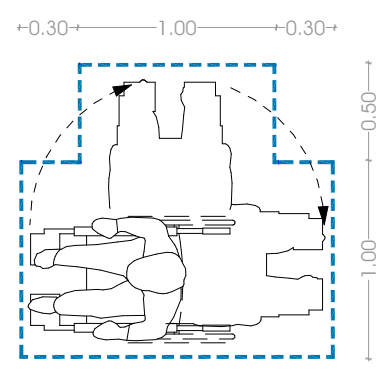

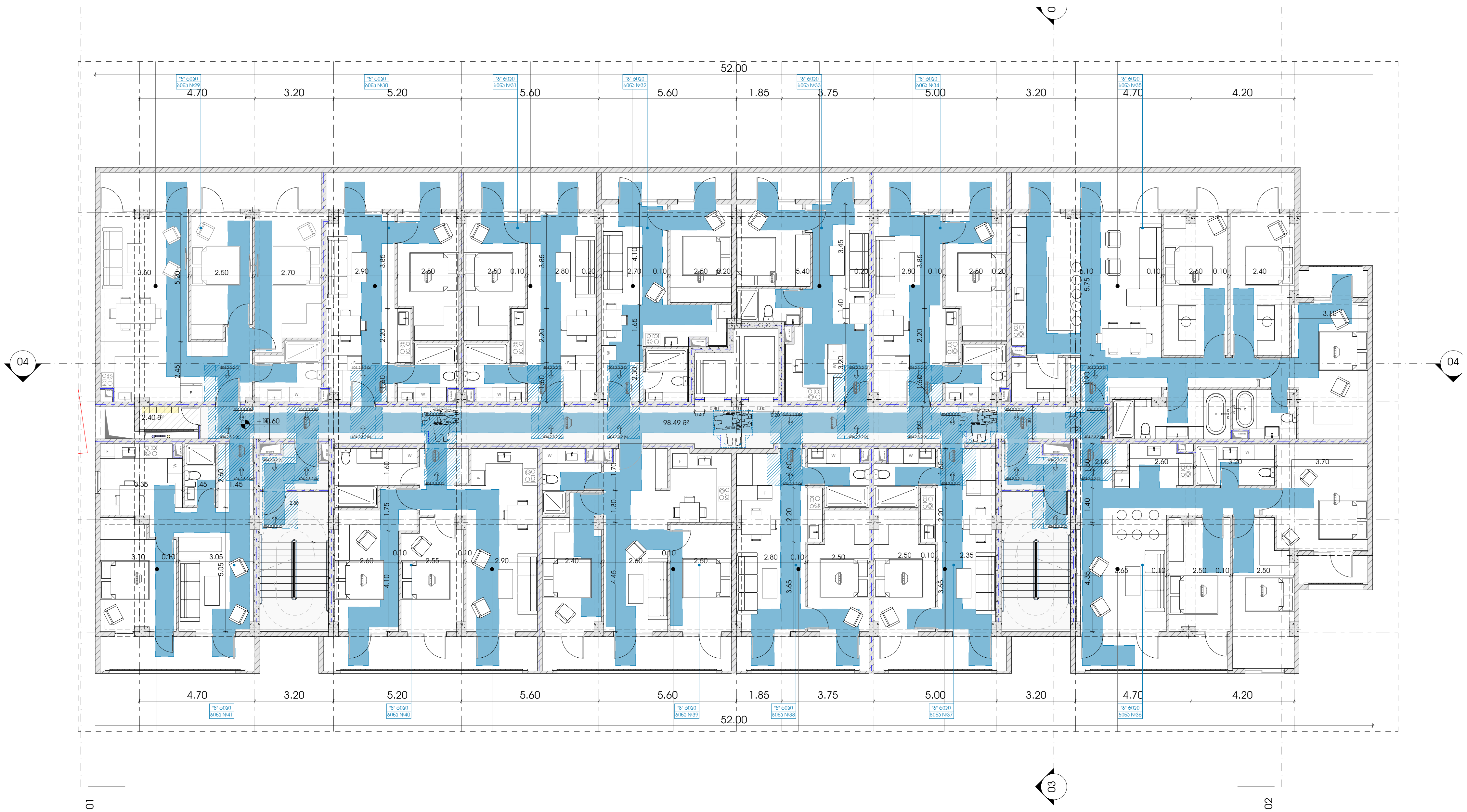

პროექტი

მრავალბინიანი საცხოვრებელი სახლი

პროექტის მისამართი

ქალაქი თბილისი, შანდორ პეტეფის ქუჩა N48
საკადასტრო კოდი - 01.17.10.002.432

ნახაზის დასახელება

ფურცელი

მასშტაბი

ფორმატი

A3

მთავარი არქიტექტორი

სოფიო ხოჯავა

არქიტექტორი

odadezeen

მისაწვდომობის გეგმები +13.80;+17.00;+20.20 ნიშნულებზე

ლიფტის ხილული
სიგნალების სიმაღლე
სურ.407.2.2.2(ა)

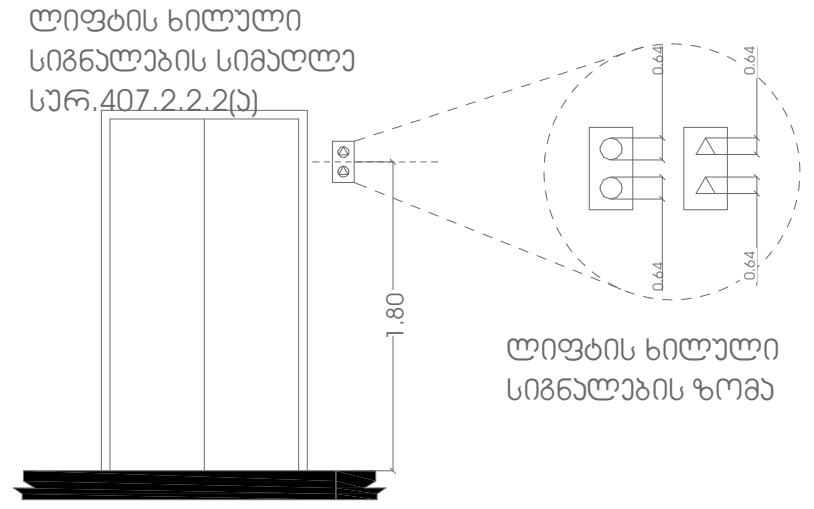

ლიფტის ხილული
სიგნალების ზომა

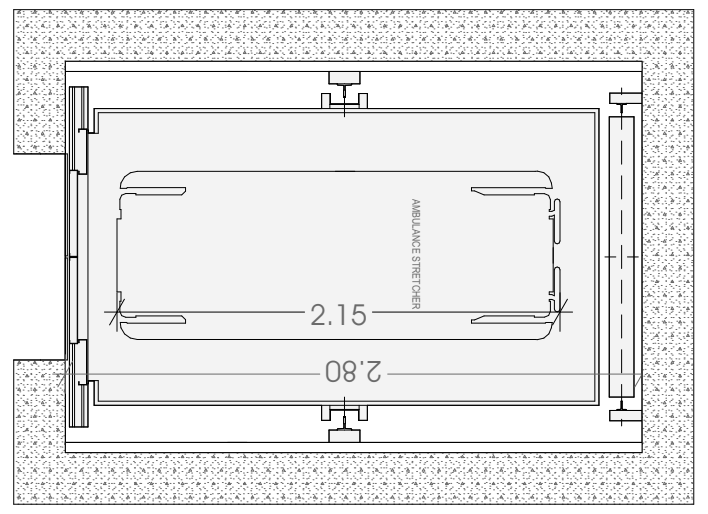

თავისსუფალი სივრცე
კართან მანევრირებისთვის
ანჯამიანი კარი საკეტის
მხრიდან მიწასვდომი
მიწოლიდ გაღება

სურ.304.2.3.2 (ა)

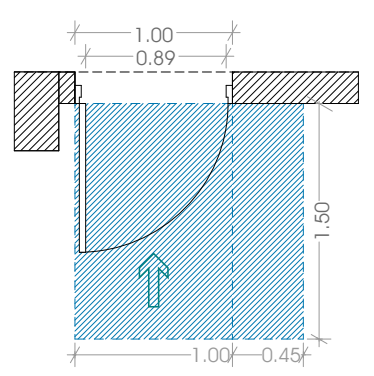

თავისსუფალი სივრცე
კართან მანევრირებისთვის
ანჯამიანი კარი საკეტის
მხრიდან მიწასვდომი
მიწოლიდ გაღება

სურ.304.2.3.2 (ბ)

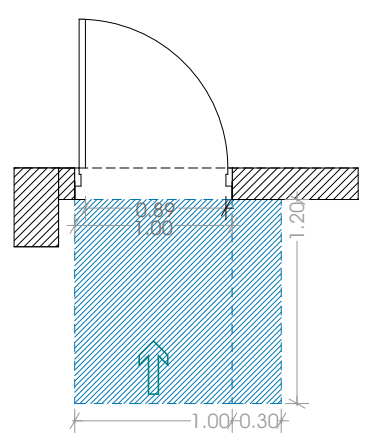

იატაკის თავისუფალი
სივრცის ზომა
ახალი შენობა
ნაგებობისთვის

სურ.305.3.1

T მოსატრიალებელი
სივრცე

სურ.404.3.2.1 (გ) ვარიანტი 3

შენიშვნა:
იატაკის ზედაპირი უნდა
იყოს მდგრადი, მყარი
და არასასრიალო.
იატაკის თავისუფალ
სივრცეში დონის
ცვლილება დაუშვებელია.

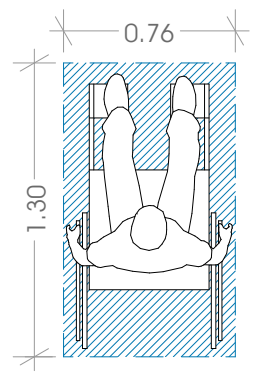

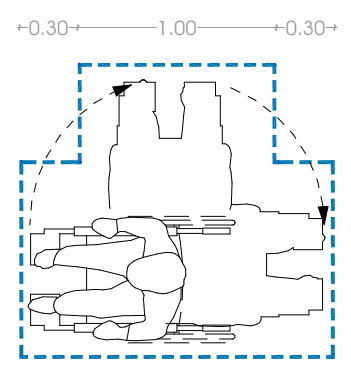



პროექტი
მრავალბინიანი საცხოვრებელი სახლი

პროექტის მისამართი
ქალაქი თბილისი, შანდორ პეტეფის ქუჩა N48
საკადასტრო კოდი - 01.17.10.002.432

ნახაზის დასახელება

ფურცელი

მასშტაბი

ფორმატი
A3

მთავარი არქიტექტორი
სოფიო ხოჯავა

არქიტექტორი

odadezeen

მისაწვდომობის გეგმები +23.40;+26.60;+29.80 ნიშნულებზე

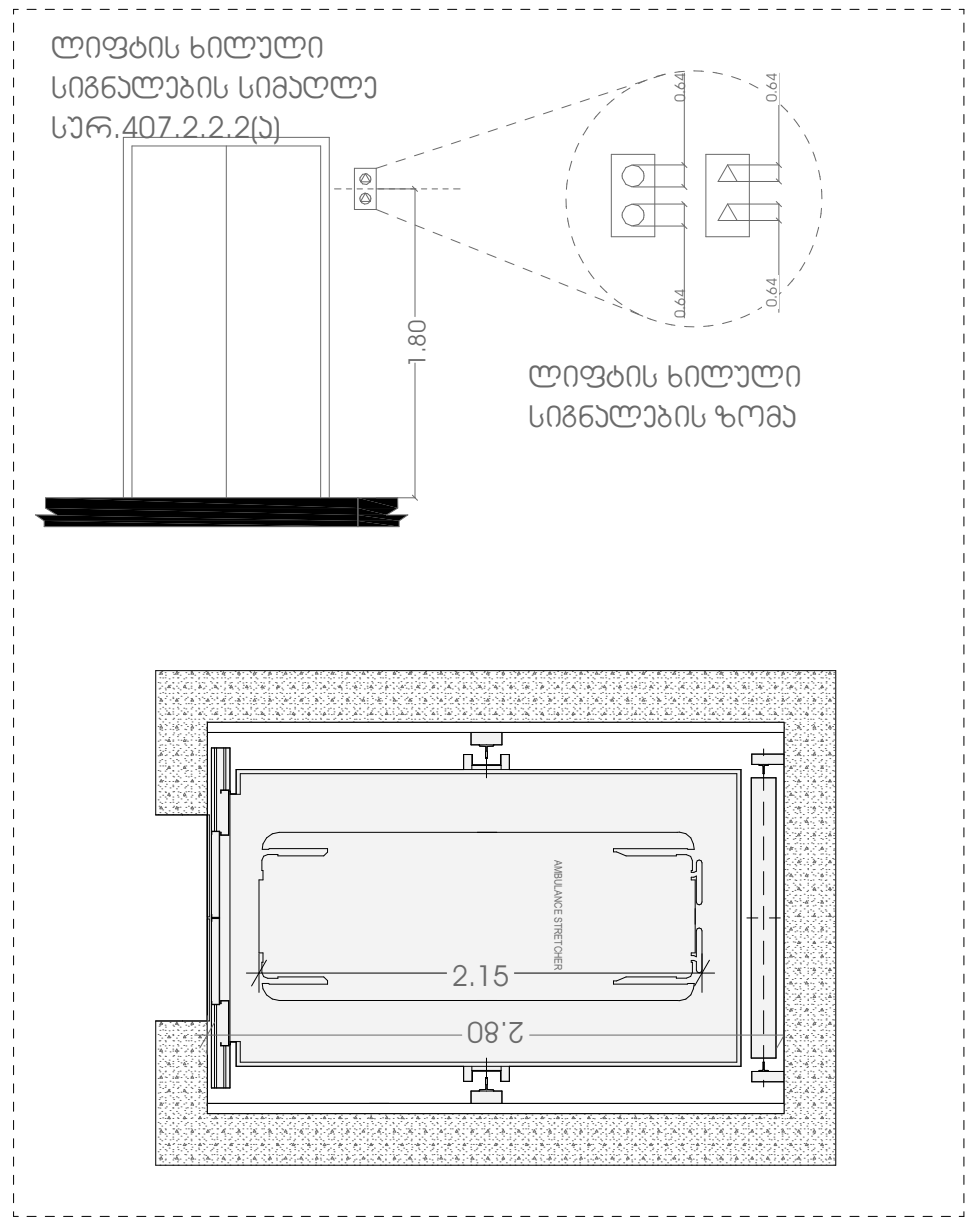

თავისსუფალი სივრცე
ჯართან მანევრირებისთვის
ანჯამიანი კარი საკეტის
მხრიდან მიწასვდომი
მიწოლიდ გაღება

სურ.304.2.3.2 (ა)

თავისსუფალი სივრცე
ჯართან მანევრირებისთვის
ანჯამიანი კარი საკეტის
მხრიდან მიწასვდომი
მიწოლიდ გაღება

სურ.304.2.3.2 (ბ)

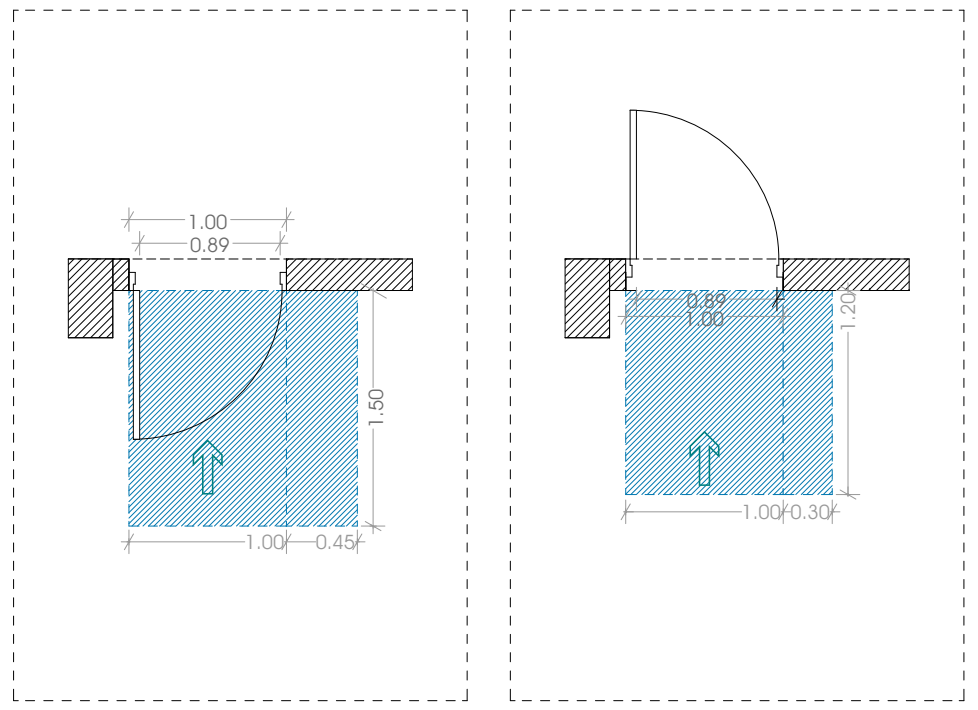

იატაკის თავისუფალი
სივრცის ზომა
ახალი შენობა
ნაგებობისთვის

სურ.305.3.1

T მოსატრიალებელი
სივრცე

სურ.404.3.2.1 (გ) ვარიანტი 3

შენიშვნა:
იატაკის ზედაპირი უნდა
იყოს მდგრადი, მყარი
და არასასრიალო.
იატაკის თავისუფალ
სივრცეში დონის
ცვლილება დაუშვებელია.

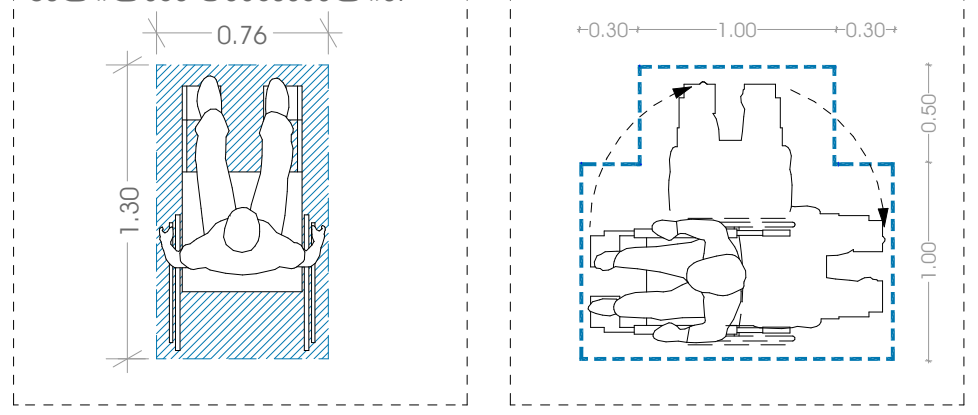

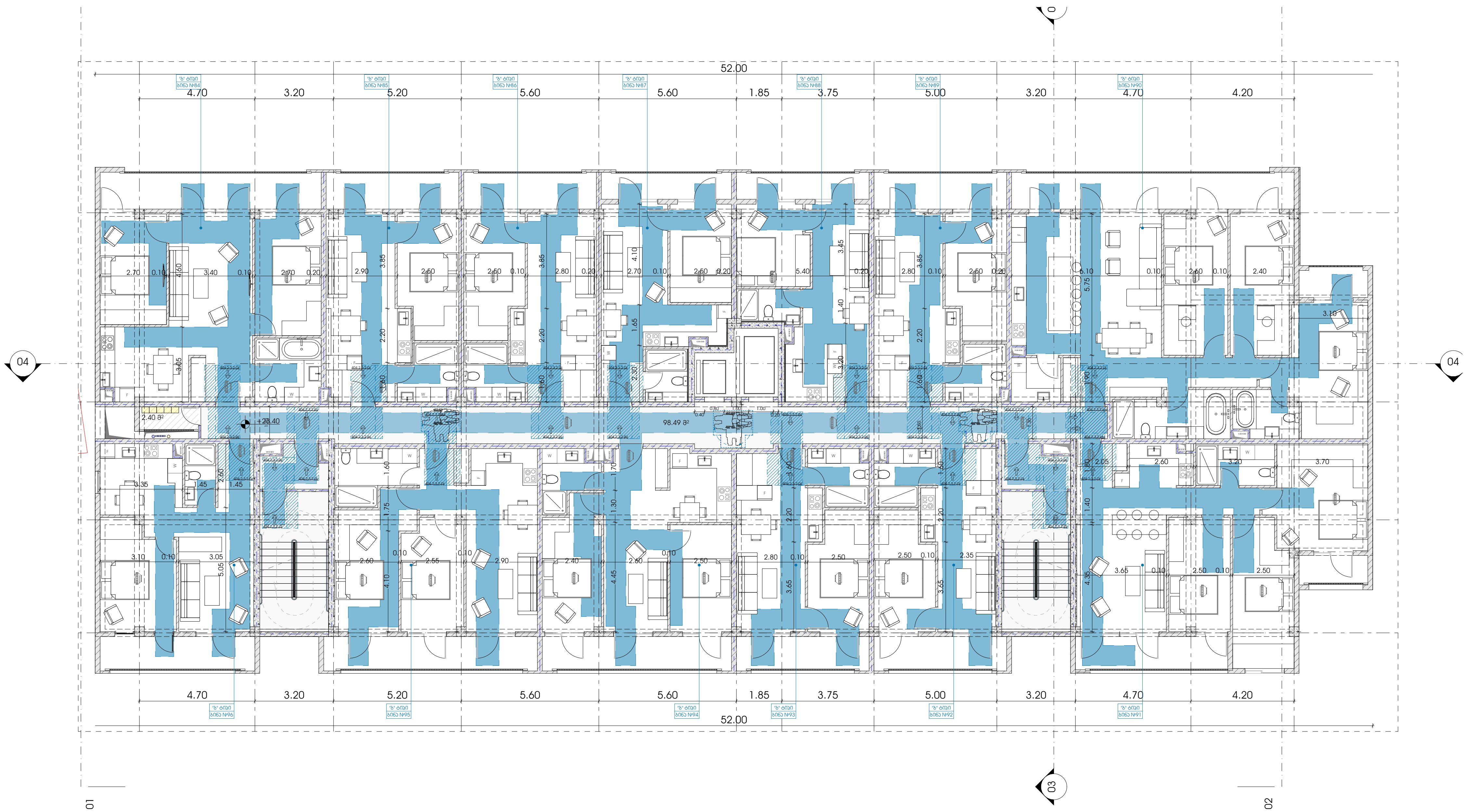

პროექტი
მრავალბინიანი საცხოვრებელი სახლი

პროექტის მისამართი
ქალაქი თბილისი, შანდორ პეტეფის ქუჩა N48
საკადასტრო კოდი - 01.17.10.002.432

ნახაზის დასახელება

ფურცელი

მასშტაბი

ფორმატი
A3

მთავარი არქიტექტორი
სოფიო ხოჯავა

არქიტექტორი

odadezeen

მისაწვდომობის გეგმა +33.00 ნიშნულზე

ლიფტის ხილული
სიგნალების სიმაღლე
სურ.407.2.2.2(ა)

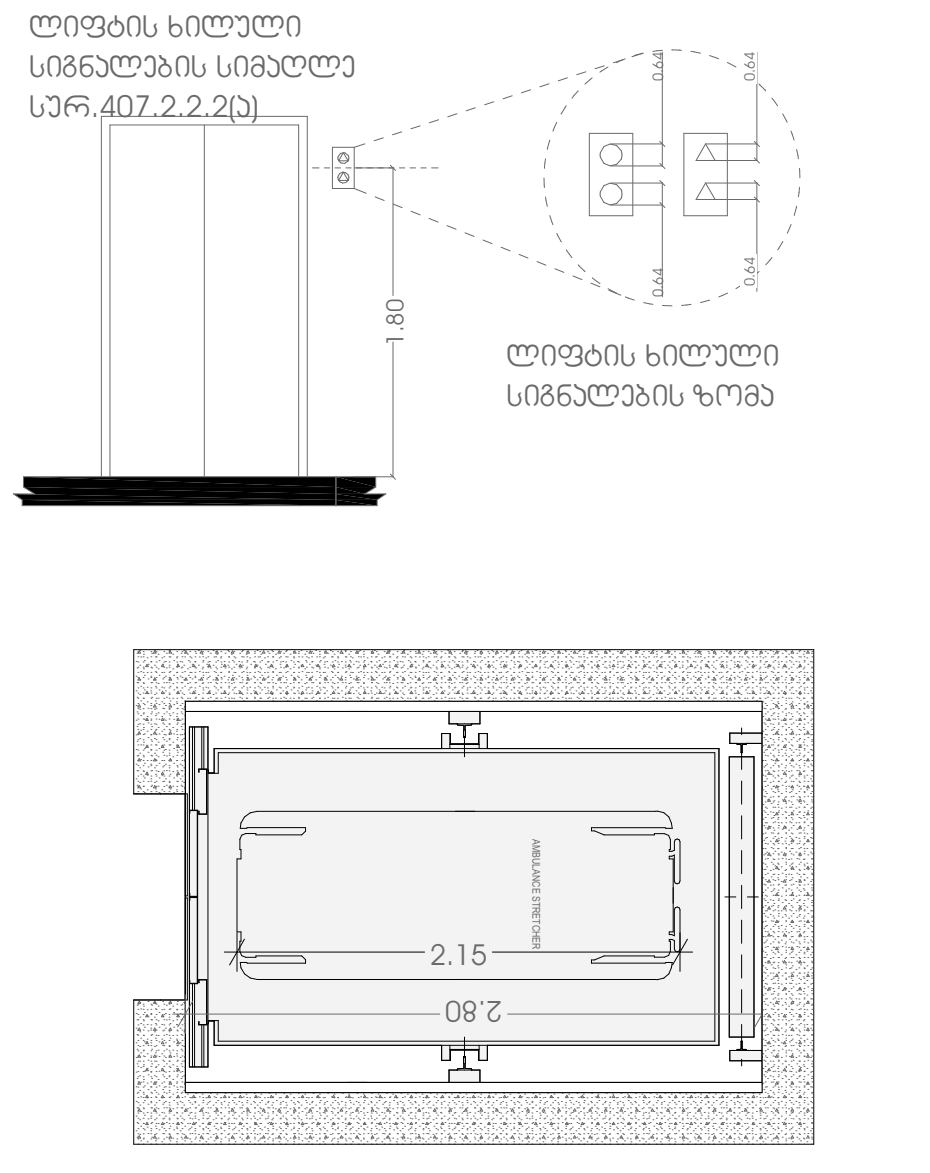

ლიფტის ხილული
სიგნალების ზომა

თავისსუფალი სივრცე
კართან მანევრირებისთვის
ანჯამიანი კარი საკეტის
მხრიდან მიწასვლომი
მიწოლიდ გაღება

სურ.304.2.3.2 (ა)

თავისსუფალი სივრცე
კართან მანევრირებისთვის
ანჯამიანი კარი საკეტის
მხრიდან მიწასვლომი
მიწოლიდ გაღება

სურ.304.2.3.2 (ბ)

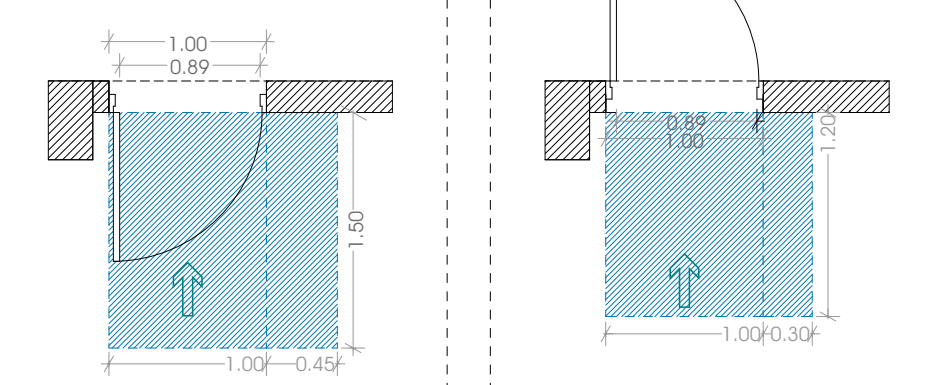

იატაკის თავისუფალი
სივრცის ზომა
ახალი შენობა
ნაგებობისთვის

სურ.305.3.1

T მოსატრიალებელი
სივრცე

სურ.404.3.2.1 (გ) ვარიანტი 3

შენიშვნა:
იატაკის ზედაპირი უნდა
იყოს მდგრადი, მყარი
და არასასრიალო.
იატაკის თავისუფალ
სივრცეში დონის
ცვლილება დაუშვებელია.

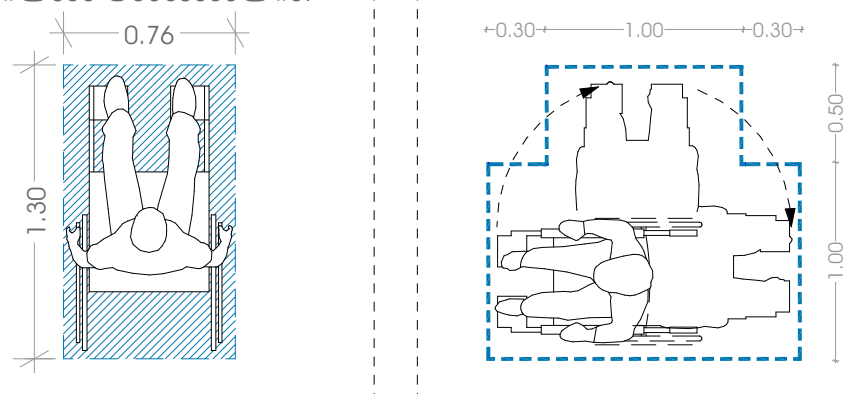

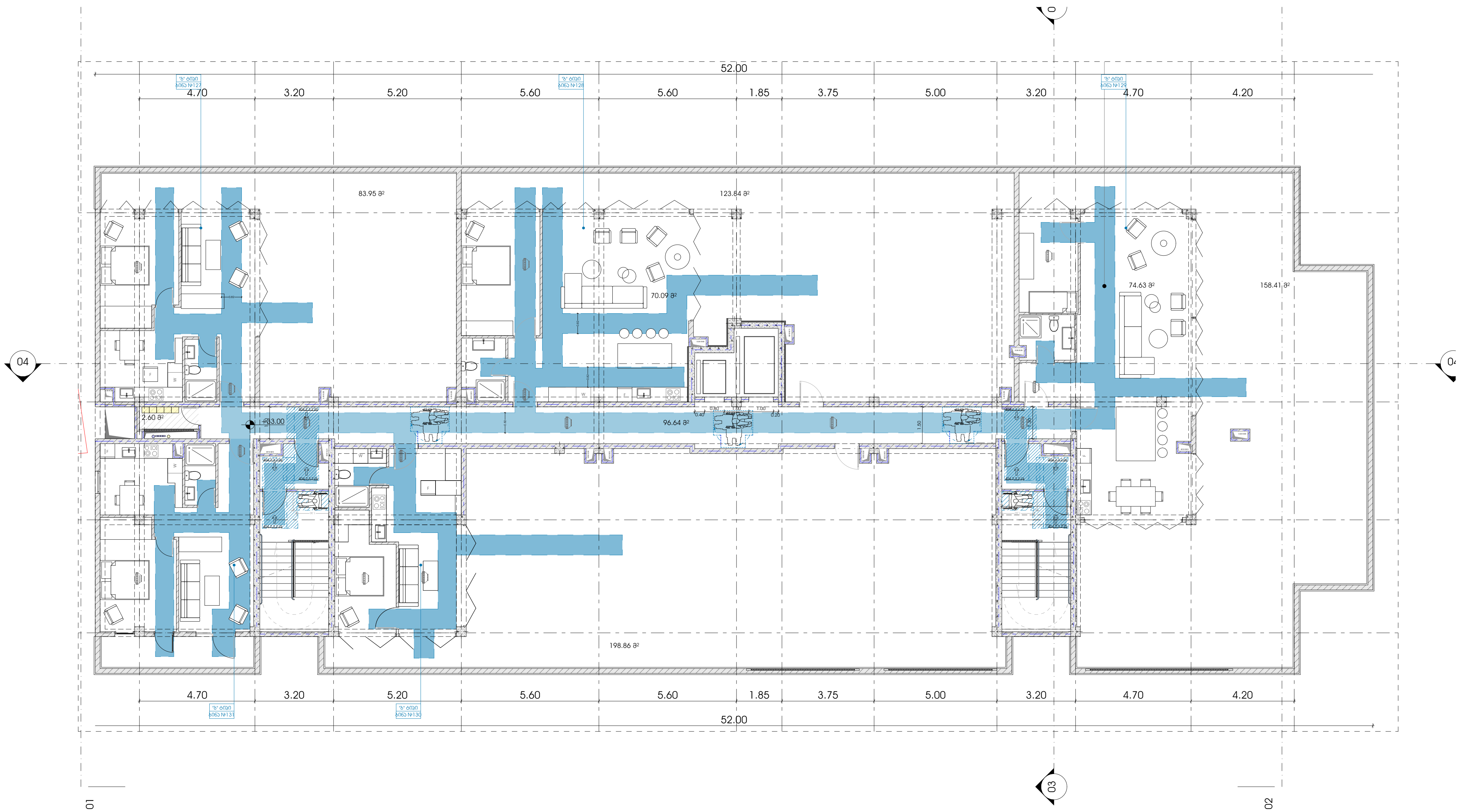

პროექტი

მრავალბინიანი საცხოვრებელი სახლი

პროექტის მისამართი

ქალაქი თბილისი, შანდორ პეტეფის ქუჩა N48
საკადასტრო კოდი - 01.17.10.002.432

ნახაზის დასახელება

ფურცელი

მასშტაბი

ფორმატი

A3

მთავარი არქიტექტორი

სოფიო ხოჯავა

არქიტექტორი

odadezeen

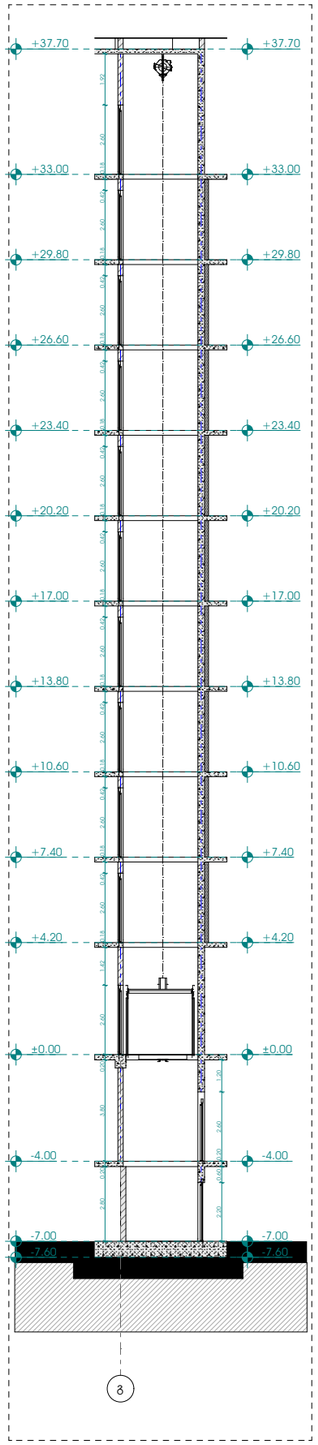

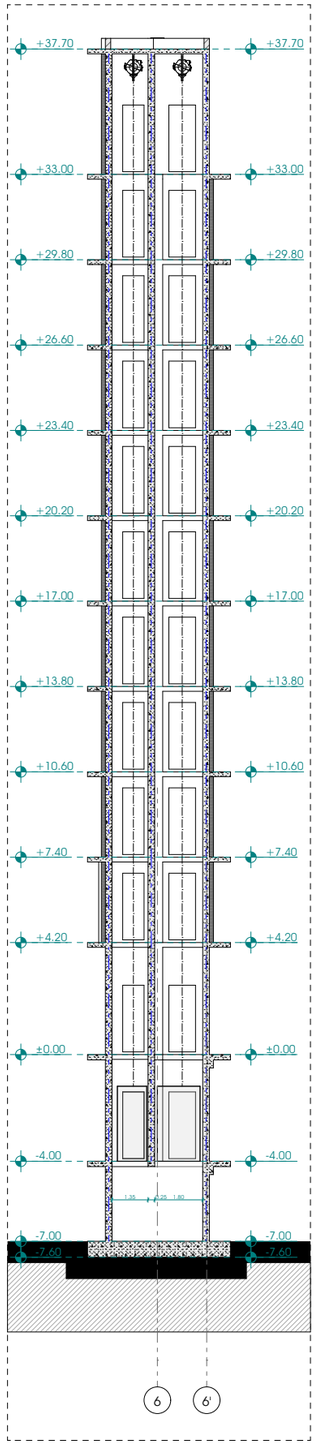

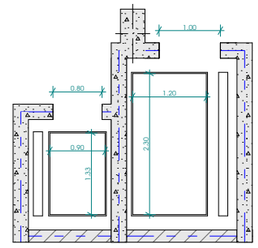

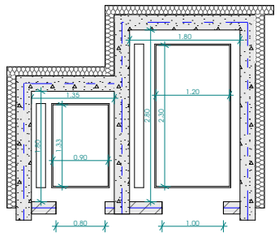

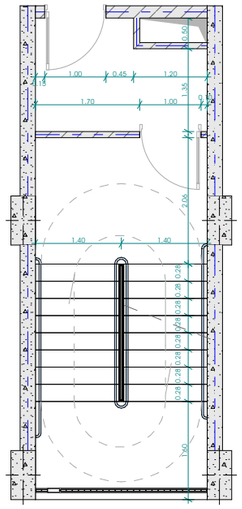

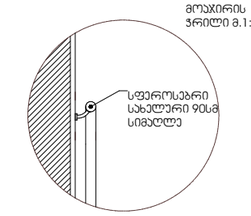

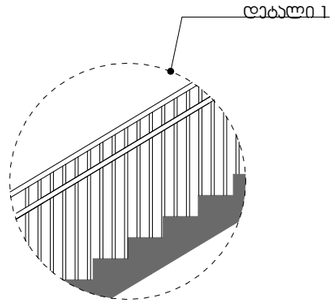

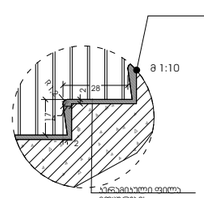
დეტალი 2
მ 1:10
2
2
2
28
2
2
2

ᲙᲝᲛᲔᲠᲪᲘᲣᲚ ᲤᲐᲠᲗᲔᲑᲨᲘ ᲒᲐᲜᲗᲐᲕᲡᲔᲑᲣᲚᲘ ᲡᲐᲜᲘᲢᲐᲠᲣᲚᲘ ᲙᲕᲐᲜᲫᲘ

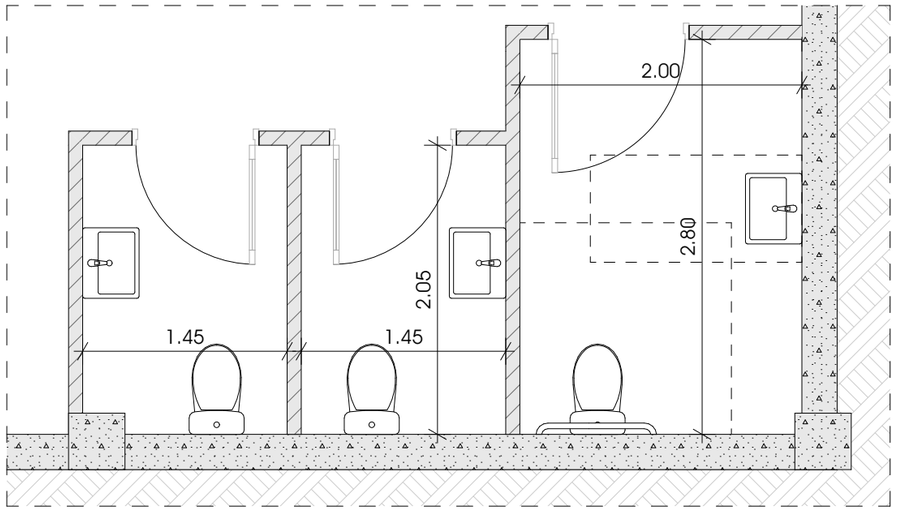

ᲣᲜᲘᲢᲐᲖᲘᲡ ᲒᲐᲜᲗᲐᲕᲡᲔᲑᲐ

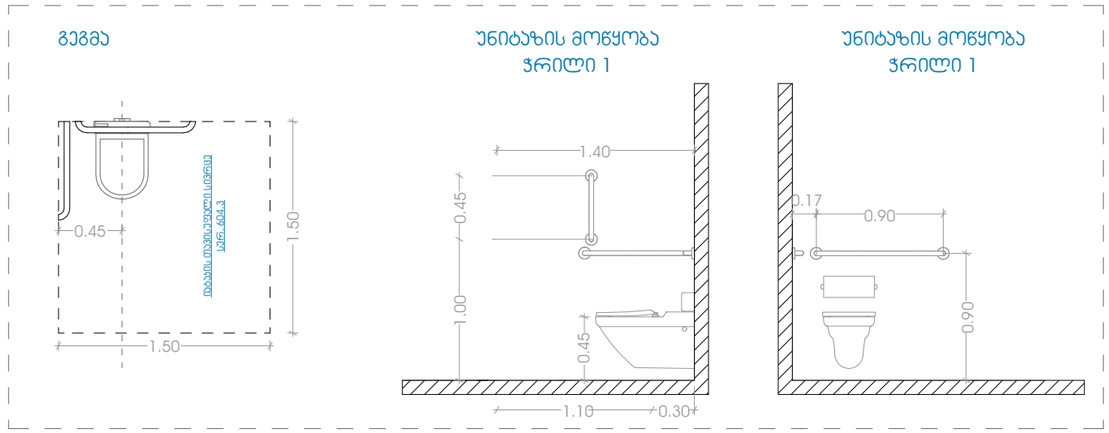

ᲮᲔᲚᲡᲐᲑᲐᲜᲘᲡ ᲒᲐᲜᲗᲐᲕᲡᲔᲑᲐ

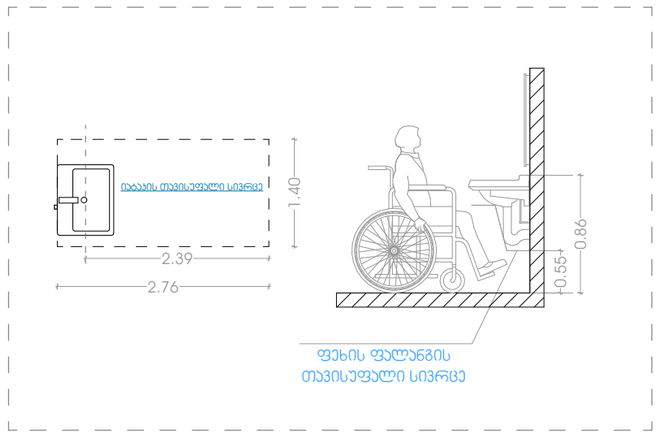

ᲞᲠᲝᲔᲥᲢᲘ

ᲛᲠᲐᲕᲐᲚᲑᲘᲜᲘᲐᲜᲘ ᲡᲐᲪᲮᲝᲕᲠᲔᲑᲔᲚᲘ ᲡᲐᲮᲚᲘ

ᲞᲠᲝᲔᲥᲢᲘᲡ ᲛᲘᲡᲐᲛᲐᲠᲗᲘ

ᲥᲐᲚᲐᲥᲘ ᲗᲑᲘᲚᲘᲡᲘ, ᲨᲐᲜᲓᲝᲠ ᲞᲔᲢᲔᲤᲘᲡ ᲥᲣᲩᲐ N48
ᲡᲐᲯᲐᲓᲐᲡᲢᲠᲝ ᲙᲝᲓᲘ - 01.17.10.002.432

ᲜᲐᲮᲐᲖᲘᲡ ᲓᲐᲡᲐᲮᲔᲚᲔᲑᲐ

ᲤᲣᲠᲪᲔᲚᲘ

ᲛᲐᲡᲨᲢᲐᲑᲘ

ᲤᲝᲠᲛᲐᲢᲘ

A3

ᲛᲗᲐᲕᲐᲠᲘ ᲐᲠᲥᲘᲢᲔᲥᲢᲝᲠᲘ

ᲡᲝᲤᲘᲝ ᲮᲝᲬᲐᲫᲔ

ᲐᲠᲥᲘᲢᲔᲥᲢᲝᲠᲘ

odadezeen

საქართველოს მთავრობის 2020 წლის 4 დეკემბრის დადგენილება №732 ტექნიკური რეგლამენტის ,,მისაწვდომობა ეროვნულ სტანდარტებთან" შესაბამისობის დოკუმენტაცია

დამუშავებულია საქართველოს მთავრობის 2020 წლის 4 დეკემბრის დადგენილება №732 ტექნიკური რეგლამენტის ,,მისაწვდომობა ეროვნული სტანდარტების" შესაბამისად

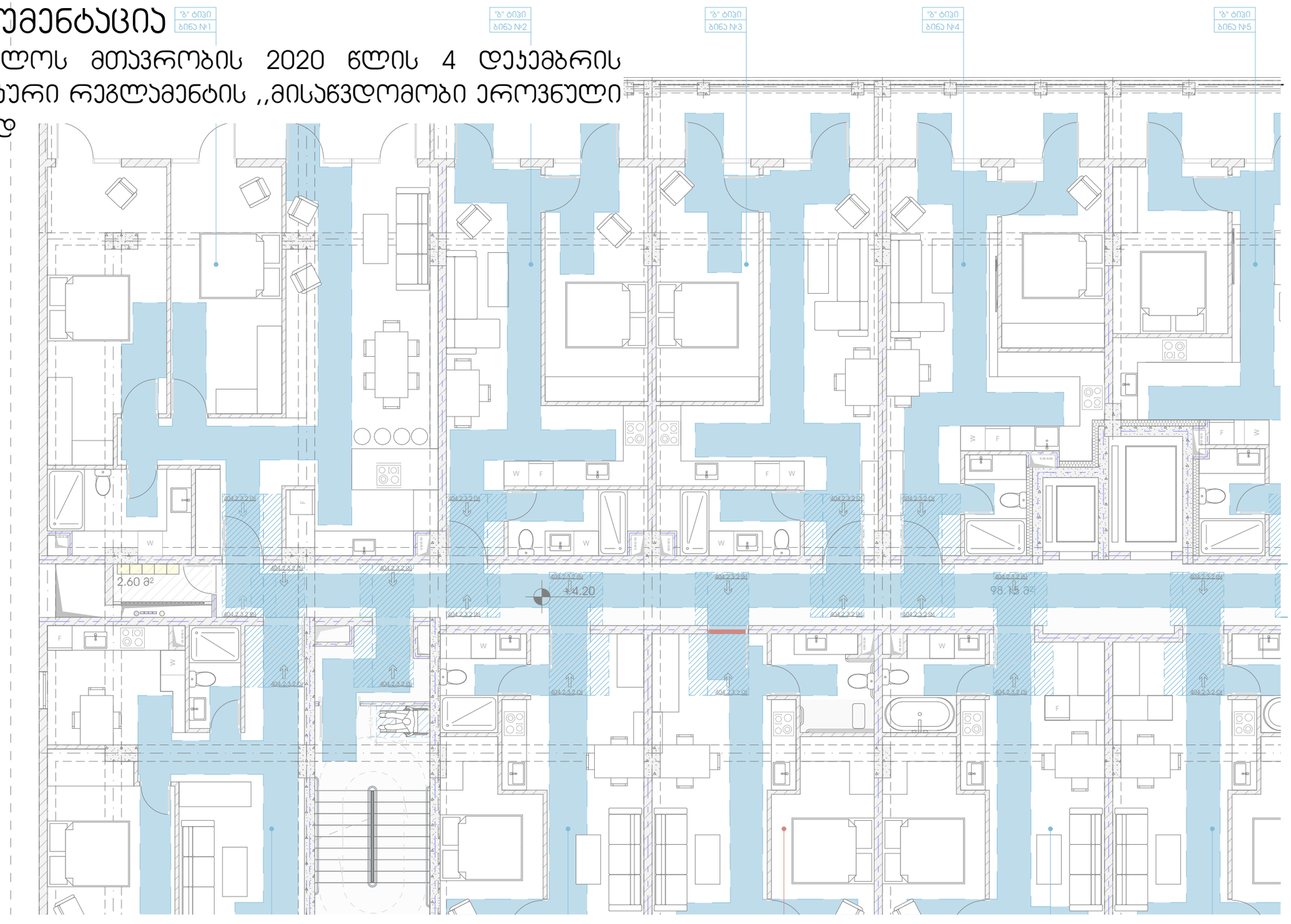

ა- ტიპის ბინა

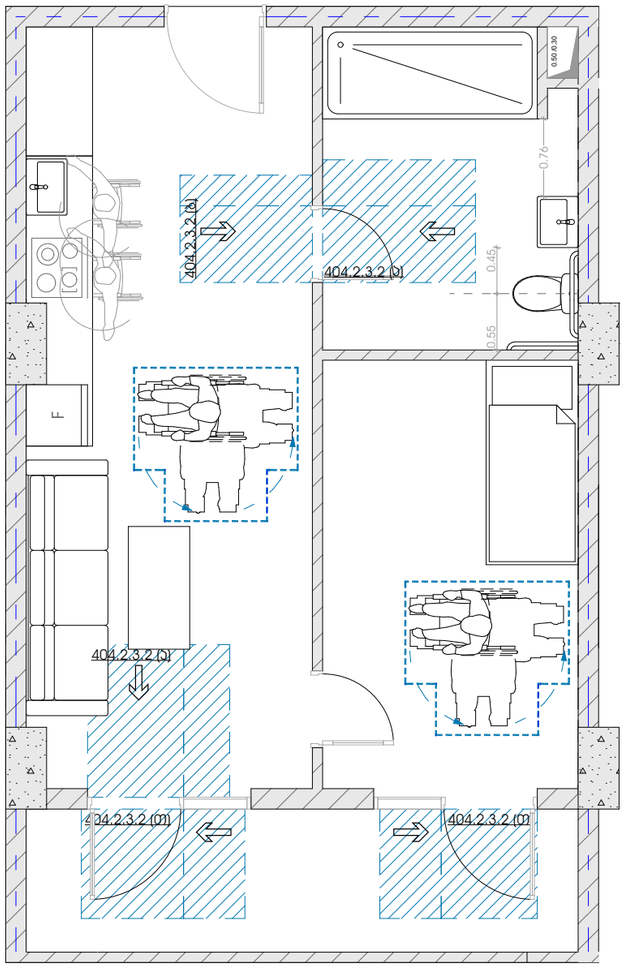

უნიტაზის განთავსება

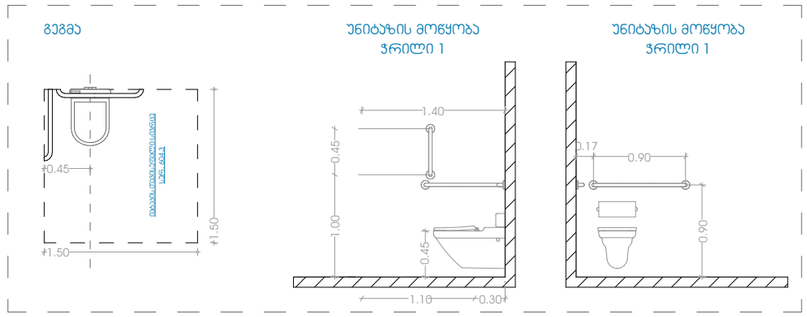

ხელსაბანის განთავსება

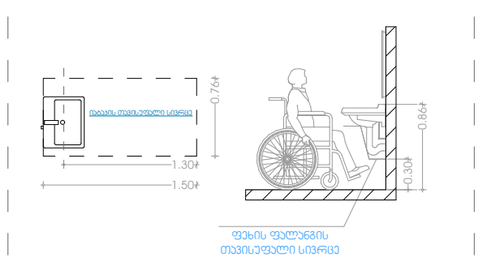

აბაზანის განთავსება

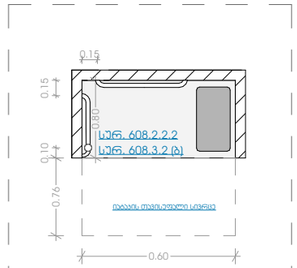

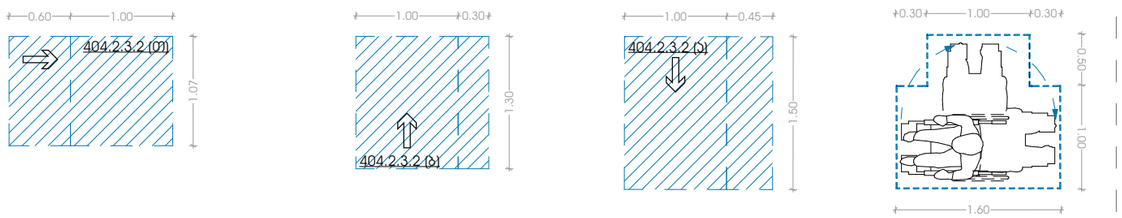

პროექტი

მრავალბინიანი საცხოვრებელი სახლი

პროექტის მისამართი

ქალაქი თბილისი, შანდორ პეტეფის ქუჩა N48
საკადასტრო კოდი - 01.17.10.002.432

ნახაზის დასახელება

ფურცელი

მასშტაბი

ფორმატი

A3

მთავარი არქიტექტორი

სოფიო ხოჯავა

არქიტექტორი

odadezeen

კარ-ფანჯრების დეტალიზაცია მ. 1:50

კ-1
კარი ზღურბლის გარეშე მიმახურავით

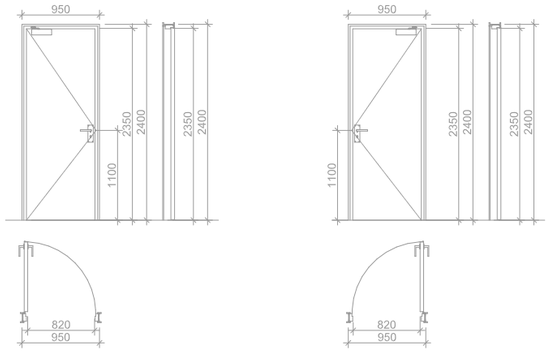

კ-2
კარი ზღურბლით მიმახურავის გარეშე

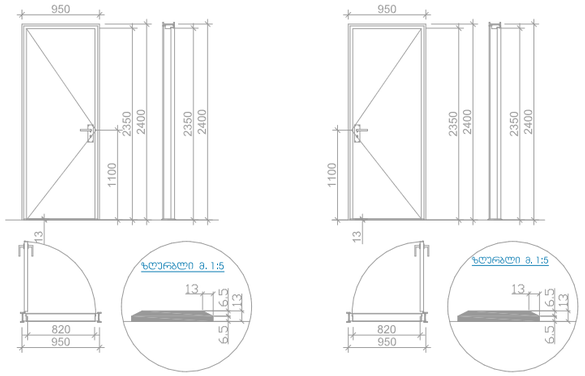

კ-3
კარი ზღურბლის და მიმახურავის გარეშე

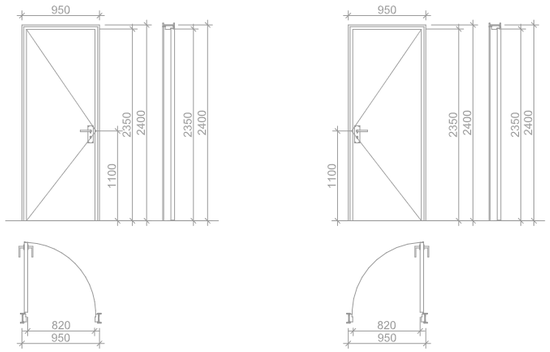

თავისსუფალი სივრცე კართან მანევრირებისთვის
ანჯამიანი კარი საპეტის მხრიდან მიწასვდომი
მიწოლილი გაღება

სურ.304.2.3.2 (ა)

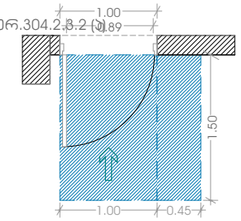

თავისსუფალი სივრცე კართან მანევრირებისთვის
ანჯამიანი კარი საპეტის მხრიდან მიწასვდომი
მიწოლილი გაღება

სურ.304.2.3.2 (ბ)

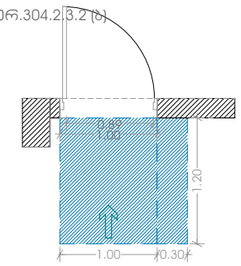

თავისსუფალი სივრცე კართან მანევრირებისთვის
ანჯამიანი კარი საპეტის მხრიდან მიწასვდომი
მიწოლილი გაღება

სურ.304.2.3.2 (გ)

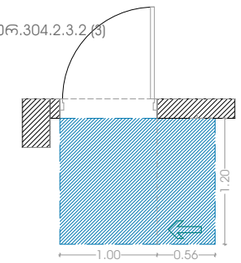

თავისსუფალი სივრცე კართან მანევრირებისთვის
ანჯამიანი კარი საპეტის მხრიდან მიწასვდომი
მიწოლილი გაღება

სურ.304.2.3.2 (დ)

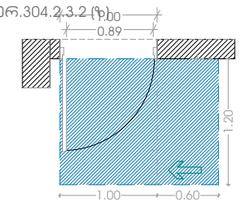

ვოსატრიალებელი სივრცეები

ვარიანტი 1

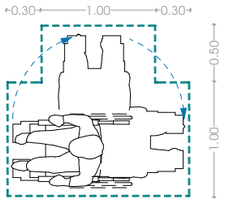

ლიფტის ხილული სიგნალების
სიმაღლე
სურ.407.2.2.2(ა)

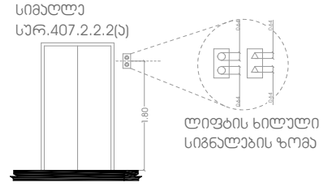

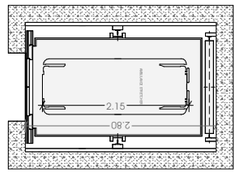

სასწრაფო სამედიცინო დახმარების საერთაშორისო სიმბოლო
(საიცოცხლის ვარსკვლავი) განთავსდება ლიფტის ჩარცოს ორივე მხარეს

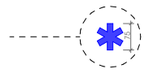

ნიშანი განთავსდება
ლიფტის
გამოსაძახებელ
ღილაკთან



ჯომერციულ ფართებში განთავსებული სანტექნიკა

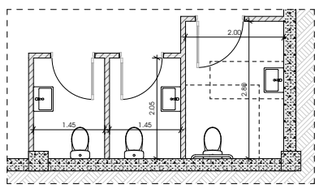

უნიტაზის განთავსება

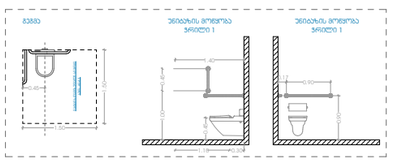

ხელსაბანის განთავსება

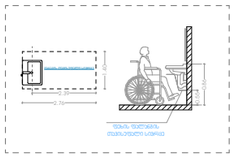

პროექტი	ნახაზის დასახელება	მასშტაბი	მთავარი არქიტექტორი
მრავალბინიანი საცხოვრებელი სახლი			სოფიო ხოჯავა
პროექტის მისამართი	ფურცელი	ფორმატი	არქიტექტორი
ქალაქი თბილისი, შანდორ პეტეფის ქუჩა N48 საკადასტრო კოდი - 01.17.10.002.432		A3	

odadezeen

ნიშანი №1

ორმხრივი აუვნირის გამოძახების ნესები.
ნიშანი უნდა გაიარას თუვშესაფრის ფარითობთან

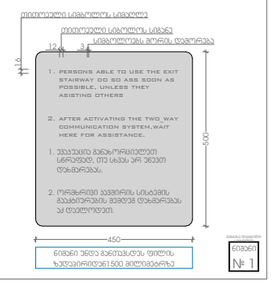

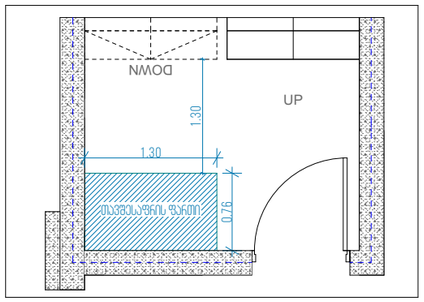

ნიშანი №2

გზა-ჯიბის ამოსაცნობის ნიშანი. გზა-ჯიბის
საზღვრებში დერეფანში გამავალი კარის
საკეტის მოსანიშნავად

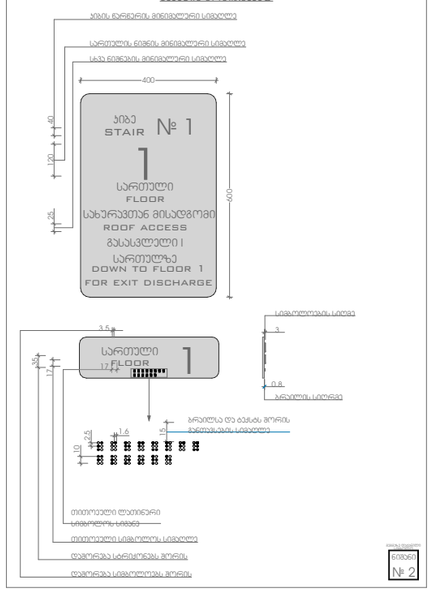

ნიშანი ბიჭებისთვის, ამოკვეთილი ნიშნებით და ბრაილით
განთავსება
მისაბრძოლა ტუალეტებთან კარის მოპირდაპირედ

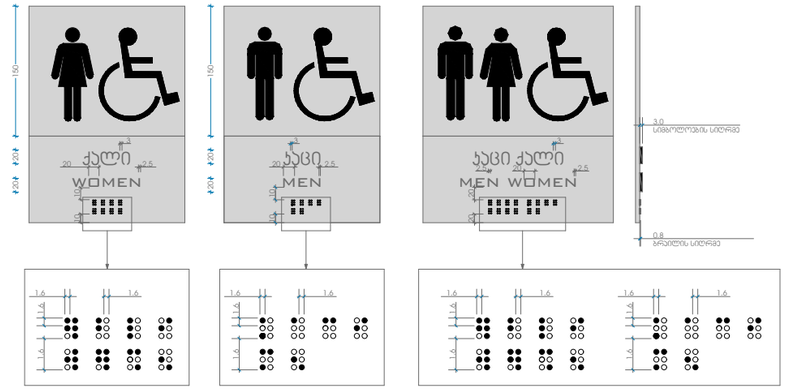

ნიშანი ამობურცული სიმბოლოებით
და ბრაილით გზა-ჯიბის შესასვლელთან
და გარეთ გამავალ ყველა კართან

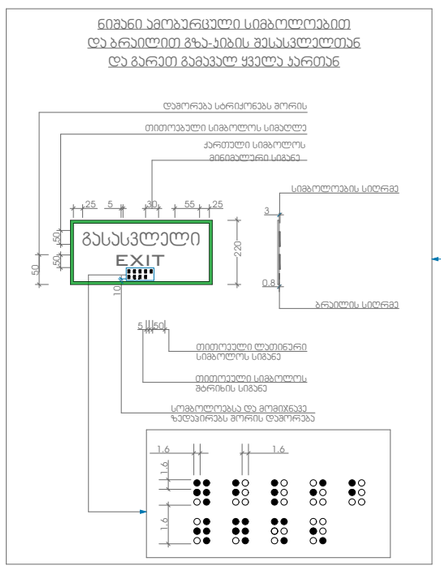

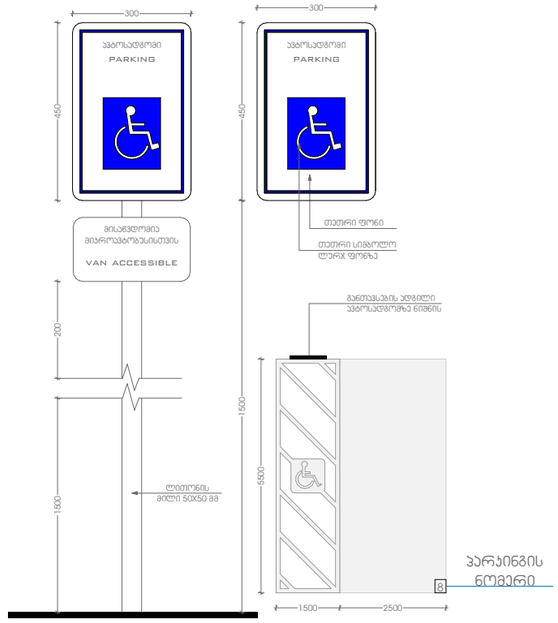

პროექტი მრავალბინიანი საცხოვრებელი სახლი	ნახაზის დასახელება	მასშტაბი	მთავარი არქიტექტორი სოფიო ხოჯავა
პროექტის მისამართი ქალაქი თბილისი, მანდორ პეტეფის ქუჩა N48 საკადასტრო კოდი - 01.17.10.002.432	ფურცელი	ფორმატი A3	არქიტექტორი

odadezeen