# შენობა-ნაგებობის უსაფრთხოების წესებთან შესაბამისობის ანალიზი

| გამოყენებული წესები - „შენობა-ნაგებობის უსაფრთხოების წესები“ |
|---|

| ჩამოთვალეთ შენობის დაკავებულებები და აღწერეთ თითოეული გამოყენება |
|---|
| სასაწყობო ჯგუფი სწ-2 (ავტოსადგომი) სავაჭრო |
| ჯგუფი სც-2 (საცხოვრებელი ბინები) საოფისე |
| ჯგუფი სქ (ოფისები) |
| |

| კონსტრუქციის ტიპი: | |
|---|---|
| განსაზღვრეთ კონსტრუქციის ტიპი | I-A |

| სიმაღლის შეზღუდვები<br>ცხრილი 503 -ის მიხედვით | | |
|---|---|---|
| დაკავებულობები | დასაშვები სართულიანობა | შემოთავაზებული სართულიანობა |
| სასაწყობო ჯგუფი სწ-2 | შეუზღუდავი | 3 სართული |
| საცხოვრებელი ჯგუფი სც-2 | შეუზღუდავი | 18 სართული |
| საოფისე ჯგუფი სქ | შეუზღუდავი | 3 სართული |
| | დასაშვები სიმაღლე | შემოთავაზებული სიმაღლე |
| შენობის სიმაღლე = | შეუზღუდავი | 74,25 მ |
| მიწის დონის ზემოთ სართულ(ებ)ის რაოდენობა | 23 სართული | |

| ფართობის<br>შეზღუდვები ცხრილი<br>503 -ის მიხედვით | | |
|---|---|---|
| დაკავებულობები | დასაშვები ფართობი (სართულზე კვ.მ) | შემოთავაზებული ფართობი (ჯამური) |
| სასაწყობო ჯგუფი სწ-2 | შეუზღუდავი | 2689.6 |
| საცხოვრებელი ჯგუფი სც-2 | შეუზღუდავი | 8650.3 |
| საოფისე ჯგუფი სქ | შეუზღუდავი | 1789.3 |
| შემოთავაზებული ფართობების ჯამი = | 14544 | |
| სართულების რაოდენობა = | 23 სართული | |
| შენობის საერთო ფართობი = | 18920.8 | |

| გარე კედლის ცეცხლმედეგობისა და ღიობისადმი მოთხოვნები ცხრილების 602-ის და 705.8 -ის | | | | | | | | | |
|---|---|---|---|---|---|---|---|---|---|
| გარე კედელი | ხანძარსაწინააღმდეგო მანძილი (მეტრი) | ცეცხლმედეგობის ხარისხი (საათი) | | კედლის ღიობების ფართობი (კედლის %) | | | | | |
| | | მოთხოვნილი | გათვალისწინებული | დასაშვები | | | გათვალისწინებული | | |
| | | | | დაცული | დაუცველი საშხეფებით | დაუცველი | დაცული | დაუცველი საშხეფებით | დაუცველი |
| C-G (ღერძებში) | >9 | 0 | 2 | 45% | 45% | 15% | | 45% | |
| C-G (ღერძებში) | <5 | 0 | 2 | 25% | 75% | 75% | | - | |
| 1-9 (ღერძებში | 3.0 | 0 | 2 | შეუზღუდავია | შეუზღუდავია | შეუზღუდავია | | 60% | |
| G-C (ღერძებში) | >9 | 1 | 2 | 45% | 45% | 15% | | 35% | |
| G-C (ღერძებში) | <1 | 1 | 2 | დაუშვებელია | დაუშვებელია | დაუშვებელია | | - | |
| 9-1 (ღერძებში) | >9 | 0 | 2 | შეუზღუდავია | შეუზღუდავია | შეუზღუდავია | | 60% | |

| ხანძრისაგან დაცვის სისტემებისადმი მოთხოვნები | | | | | | | |
|---|---|---|---|---|---|---|---|
| დაკავებულობები/ სივრცეები/გასასვლელი საშუალებები | ავტოსამხეფი სისტემა | ალტერნატიული ავტომატური ცეცხლსაქრობი სისტემები | სახანძრო განგაშისა, კვამლაღმომჩენი და ცეცხლაღმომჩენი სისტემები | სახანძრო მილდგარების სისტემები | კვამლის საკონტროლო სისტემები | ხელის ცეცხლმაქრები | საავარიო განგაშის სისტემები |
| სასაწყობო ჯგუფი სწ-2 | კი | - | კი | კი (სახანძრო კარადები ) | მექანიკური განიავების სისტემით) | კი | |
| საცხოვრებელი ჯგუფი სც-2 | კი | - | კი | | - | | |
| სავაჭრო ჯგუფი სვ | კი | - | კი | კი (სახანძრო კარადები ) | (მექანიკური განიავების სისტემით) | კი | |
| საოფისე ჯგუფი სქ | კი | - | კი | კი (სახანძრო კარადები ) | (მექანიკური განიავების სისტემით) | კი | |

| | | | | | | | |
|---|---|---|---|---|---|---|---|
| კიბის უჯრედი | კი | | კი | კი (ვესტიბიულში მილდგარები ) | კი (დაწნევის სისტემით) | | კი |
| ლიფტები | | | კი | | კი (ლიფტების ფოიე მექნიკური განიავების სისტემით | | |
| დერეფანი | კი | | კი | კი (სახანძრო კარადები ) | კი (მექანიკური განიავების სისტემით) | კი | კი |
| სახანძრო-სამაშველო სამსახურის მიერ გამოსაყენებელი მისაერთებლები | | | | კი | | | |
| სახანძრო ტუმბოები და წყლის რეზერვუარი | | | | კი | | | |

| | | | | | | | | | |
|---|---|---|---|---|---|---|---|---|---|
| სართულები | დაკავებულობა და დაკავებულობის დატვირთვის ჯამური | მოთხოვნილი გასასვლელების/გასასვლელთან მისადგომის რაოდენობა | გათვალისწინებული გასასვლელების/ გასასვლელთან მისადგომის რაოდენობა და ტიპი | გასასვლელი საშუალებების სიგანე (მეტრი) | | | | | |
| | | | | გზა-კიბეები | | დერაფანი | | გასასვლელის გზა-კარი | |
| | | | | მოთხოვნილი | გათვალისწინებული | მოთხოვნილი | გათვალისწინებული | მოთხოვნილი | გათვალისწინებული |
| მიწისპირა 1 სართული | სწ-2 დ.დ 38 | 2 გასასველი კიბე | 2 გასასველი კიბე | 1.10 | 1.20 | 1.20 | 1.20 | 82 | 90 |
| მიწის დონის ქვედა -1 სართული | სწ-2 დ.დ. 62 | 2 გასასველი | 2 გასასველი | 1.10 | 1.20 | 1.10 | 1.40 | 82 | 90 |

| | | | | | | | | | |
|---|---|---|---|---|---|---|---|---|---|
| მეორე სართული | სწ-2 დ.დ. 47 | 2 გასასველი | 2 გასასველი | 1.10 | 1.20 | 1.10 | 1.40 | 82 | 90 |
| მესამედან ოცდამსამე სართულის ჩათვლით | სც-2 დ.დ. 27 თითოეული სართულისთვის | 2 გასასველი | 2 გასასველი | 1.10 | 1.20 | 1.10 | 1.40 | 82 | 90 |
| მესამედან მეექვსე სართულის ჩათვლით | სქ დ.დ. 380 | 2 გასასველი | 2 გასასველი | 1.10 | 1.20 | 1.10 | 1.40 | 82 | 90 |

| განიავებისადმი მოთხოვნები | | |
|---|---|---|
| დაკავებულობები/სივრცეები/გასასვლელი საშუალებები | ბუნებრივი განიავება | ხელოვნური განიავება |
| სასაწყობო ჯგუფი სწ-2 | - | კი |
| საცხოვრებელი ჯგუფი სც-2 | კი | კი |
| კიბის უჯრედი | - | კი |
| ლიფტები | - | კი |
| დერეფანი | - | კი |

წყალსადენი სისტემის ფიქსირებული მოწყობილობების რაოდენობა-საცხოვრებელი ჯგუფი

სც-2 ქვეჯგუფები

ცხრილი 1602.1-ის მიხედვით

| სართულები | საცხოვრებელი ერთეულები | ფიქსირებული მოწყობილობები | | | | | | | | | |
|---|---|---|---|---|---|---|---|---|---|---|---|
| | | უნიტაზი (ერთ საცხოვრებელ ერთეულზე) | | ტუალეტის ხელსაბანები (ერთ საცხოვრებელ ერთეულზე) | | აბაზანა/შხაპი (ერთ საცხოვრებელ ერთეულზე) | | სამზარეულოს ნიჟარა (ერთ საცხოვრებელ ერთეულზე) | | ავტომატური სარეცხი მანქანის მისაერთებელი | |
| | | მოთხოვნილი | გათვალისწინებული | მოთხოვნილი | გათვალისწინებული | მოთხოვნილი | გათვალისწინებული | მოთხოვნილი | გათვალისწინებული | მოთხოვნილი | გათვალისწინებული |
| VI -XXII სართულის ჩათვლით | (თითოეულ სართულზე) | 1 | 1 | 1 | 1 | 1 | 1 | 1 | 1 | 1 (20 საცხ. ერთეულზე) | 1 (თითო საცხ. ერთეულზე) |
| III-VI სართულის ჩათვლით | (თითოეულ სართულზე) | 1 | 1 | 1 | 1 | 1 | 1 | 1 | 1 | 1 (20 საცხ. ერთეულზე) | 1 (თითო საცხ. ერთეულზე) |
| სართული -1, 1 და 2 | სასაწყობო ჯგუფი სწ-2 (საწყობი) | 0 | 0 | 0 | 0 | 0 | 0 | 0 | 0 | 0 | 0 |

ქ. თბილისი, ქუჩა სანდრო ეული
#7- (ს.კ 01.14.05.007.273)

-1 სართულის გეგმა მ.1:250

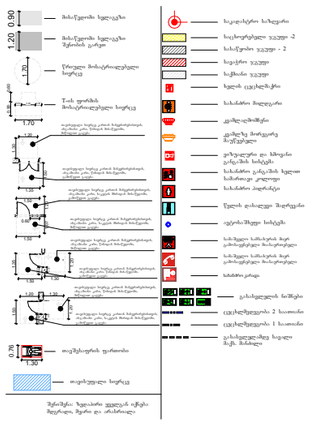

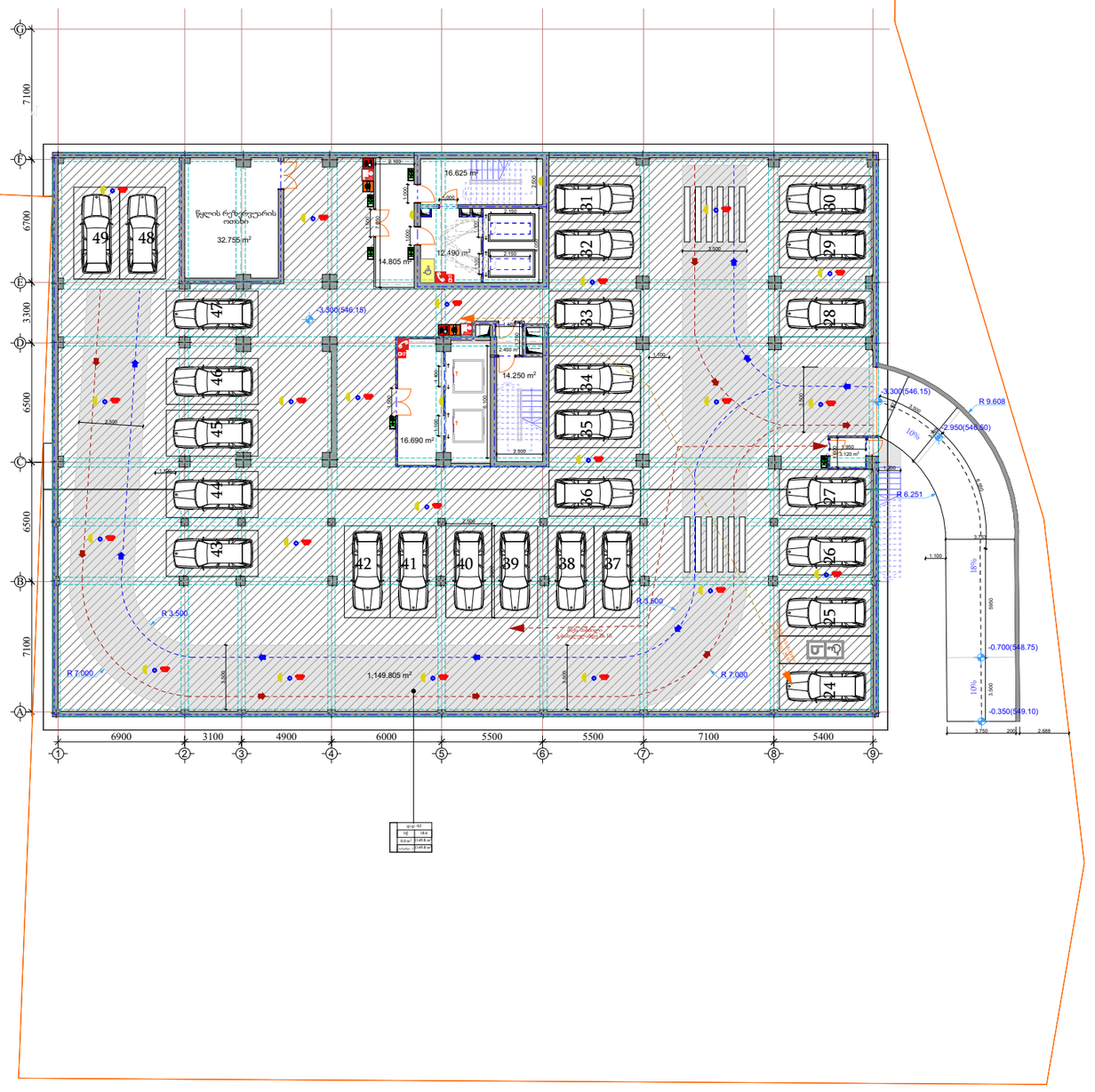



ტასჰაბი
ს/კ: 406265410
მის: ქ. თბილისი, კრწანისის რაიონი, კრწანისის ქ. №22/24
ტელ:+(995) 593 49 71 71

TASHUB
Adress: Tbilisi, Krtsanisi St. # 22/24
Tel: +(995) 593 49 71 71


Tbilisi
2022 w
A3

# I სართულის გეგმა　　მ.1:250

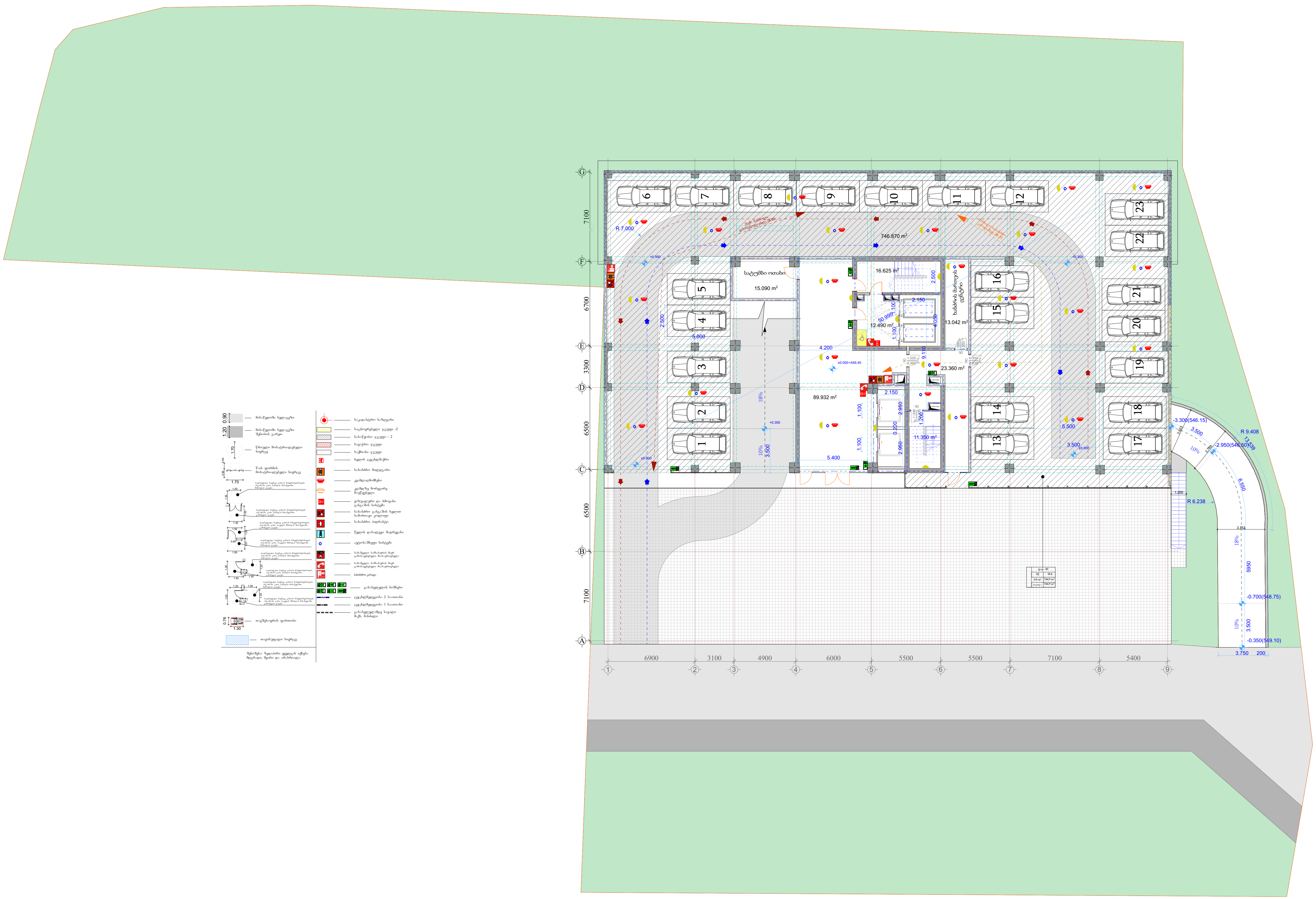


ქ. თბილისი, ქუჩა სანდრო ეული #7- (ს.კ 01.14.05.007.273)


ტასჰაბი
ს/კ: 406265410
მის: ქ. თბილისი, კრწანისის რაიონი, კრწანისის ქ. №22/24
ტელ:+(995) 593 49 71 71

TASHUB
Adress: Tbilisi, Krtsanisi St. # 22/24
Tel: +(995) 593 49 71 71


formati A3
Tbilisi 2022 w
stadia :
masStabi
direqtori s.giorgaia
mT.arqiteqtori
g.xelmZRvaneli
proeqtis avtori
arqiteqtori

II სართულის გეგმა    მ.1:250

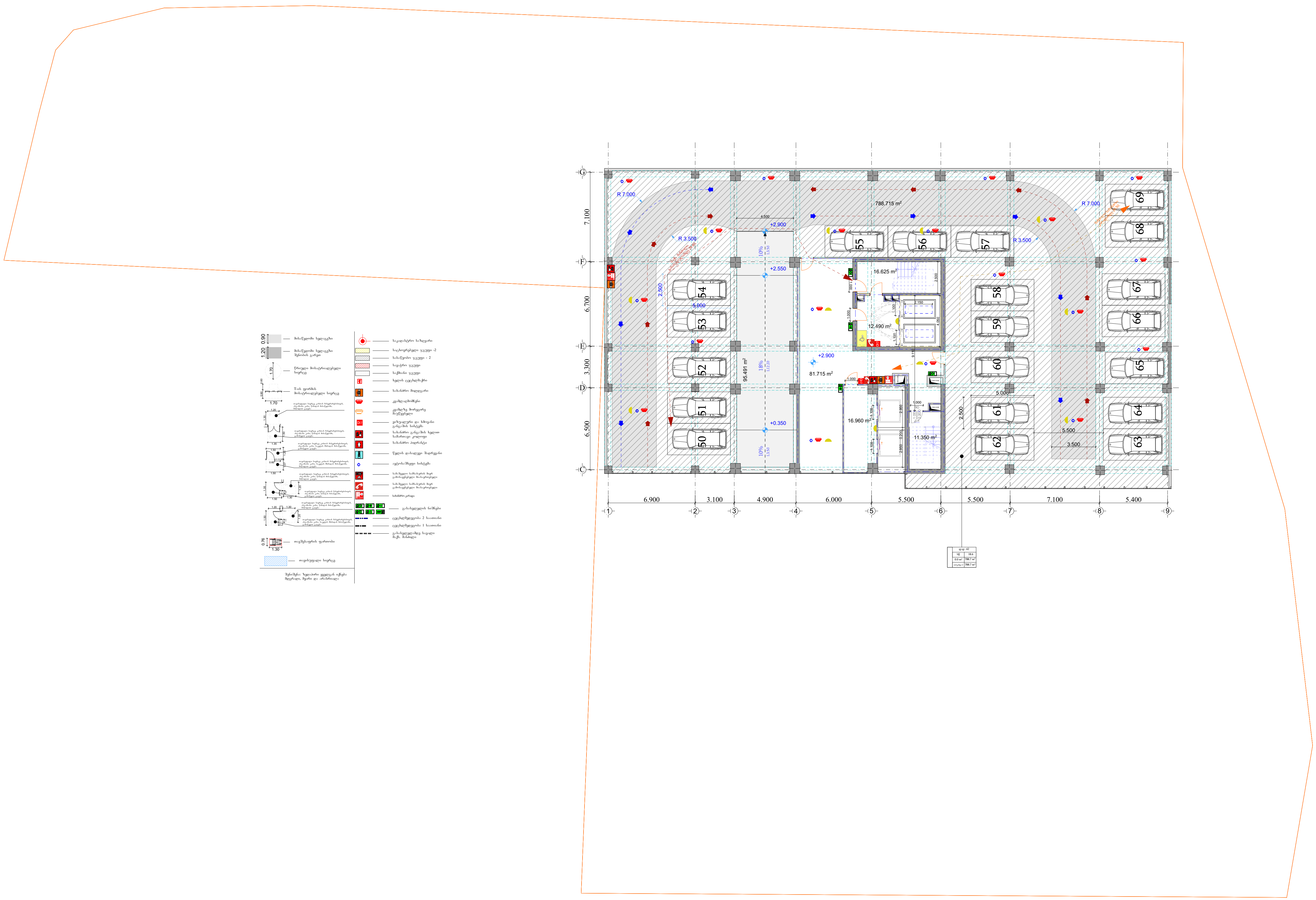


ქ. თბილისი, ქუჩა სანდრო ეული #7- (ს.კ 01.14.05.007.273)


ტასჰაბი
ს/კ: 406265410
მის: ქ. თბილისი, კრწანისის რაიონი, კრწანისის ქ. №22/24
ტელ:+(995) 593 49 71 71

TASHUB
Adress: Tbilisi, Krtsanisi St. # 22/24
Tel: +(995) 593 49 71 71


Tbilisi
2022 w

III სართულის გეგმა მ.1:250

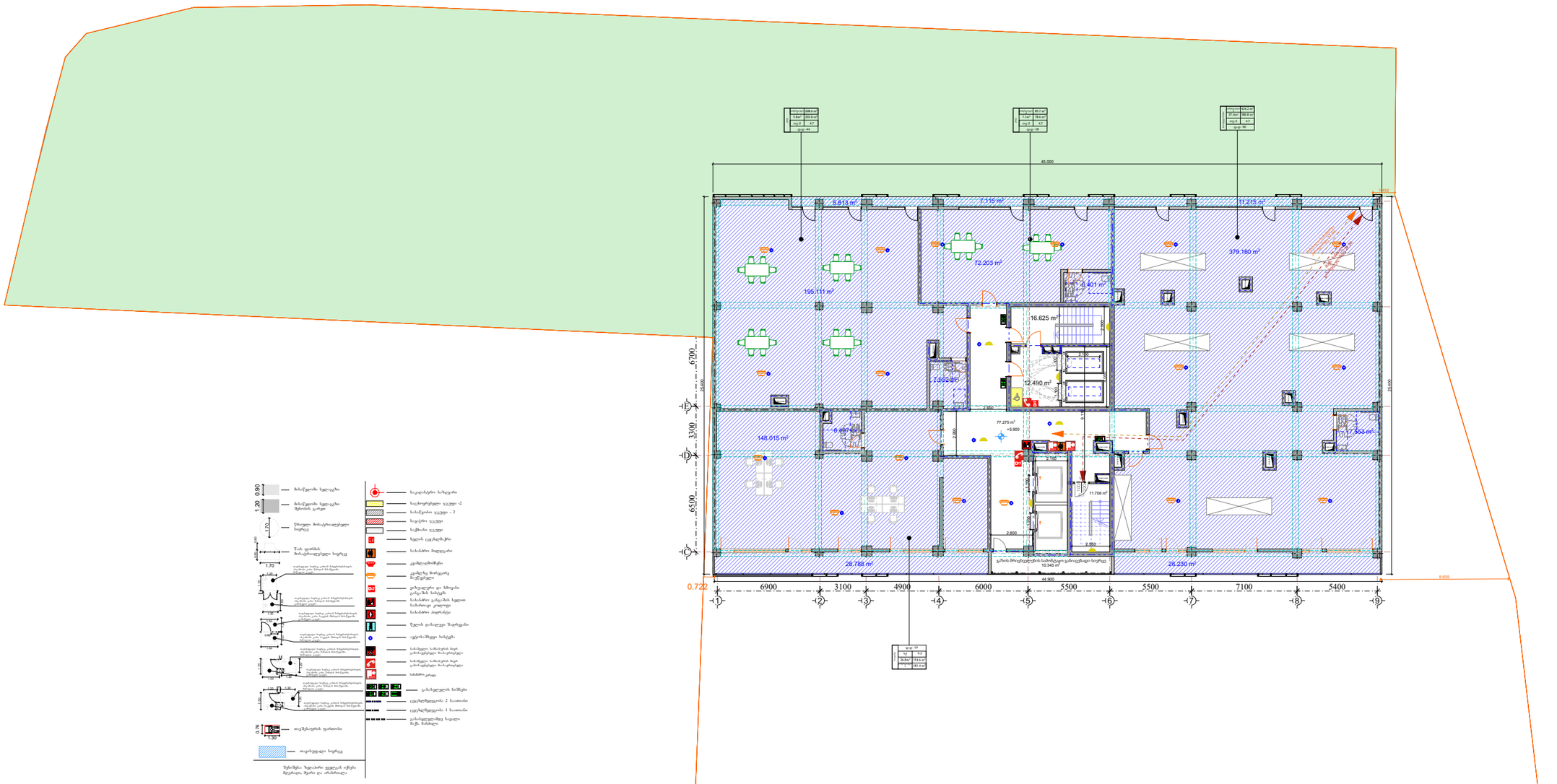



0.90
1.20
1.70
1.30
0.80
0.70
0.76
0.30
საძირკვლის სველწერა
საძირკვლის სველწერა შენაბის ჯარები
წრფივი მოსატრიალებელი ხიდრავლი
T-ის ფორმის მოსატრიალებელი ხიდრავლი
საძირკვლის მიდგმული
კედლის ელემენტები
საყრდენი ბალიშები
ხიდის ელემენტები
საფრენი ზედაპირი
საყრდენი ზედაპირი
საყრდენი ზედაპირი - 2
საყრდენი ზედაპირი
საძირკვლის სველწერა
საყრდენი ზედაპირი
საყრდენი ზედაპირი -2
საძირკვლის სველწერა
ავტომატური ხიდაც კონის მოქმედებისთვის, ინტერნეტ კონა ნაწილის მოსაწყობად. ინტერნეტ კონ

IV-V სართულის ტიპური გეგმა

მ.1:250

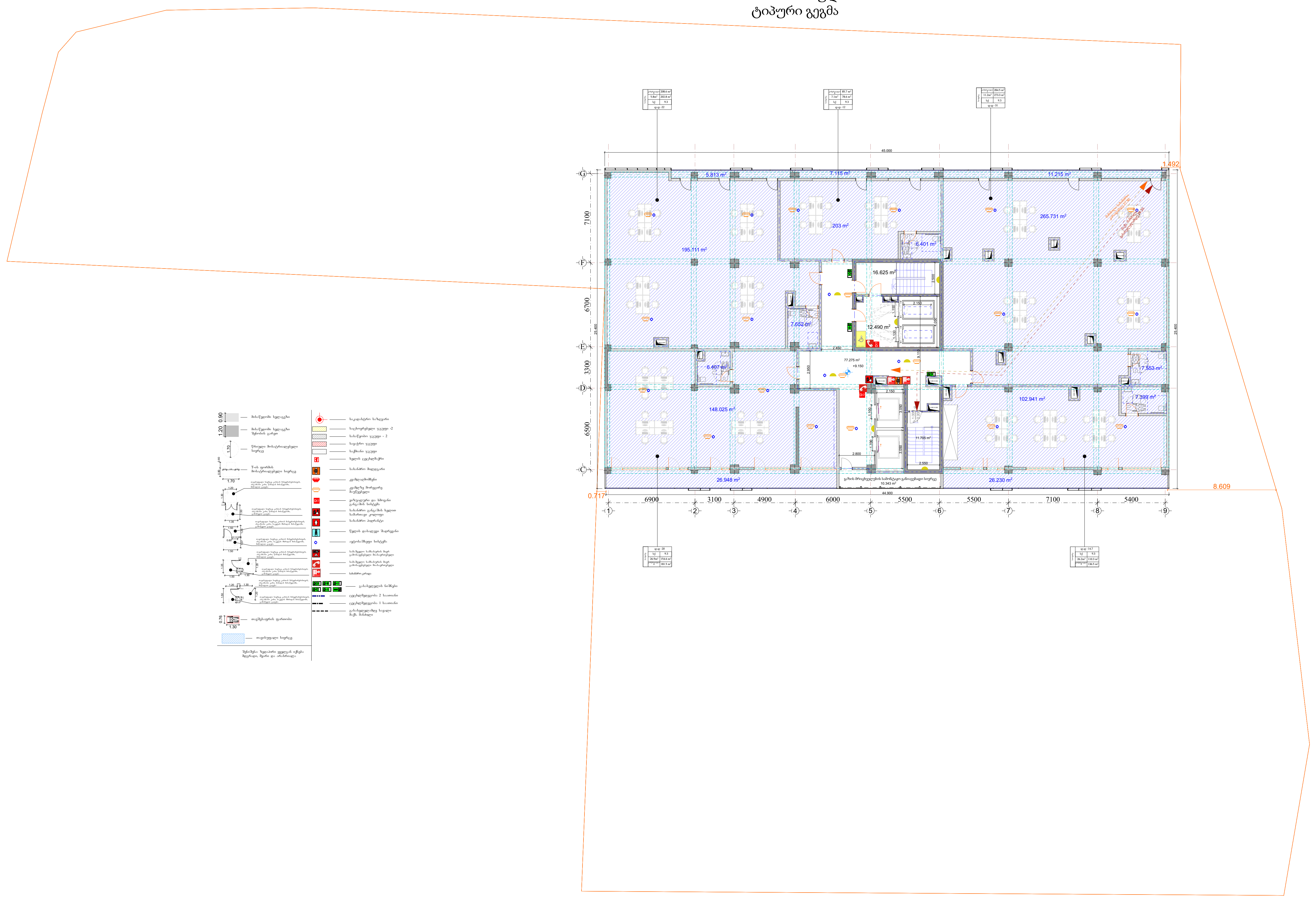


ქ. თბილისი, ქუჩა სანდრო ეული #7- (ს.კ 01.14.05.007.273)


ტასჰაბი
ს/კ: 406265410
მის: ქ. თბილისი, კრწანისის რაიონი, კრწანისის ქ. №22/24
ტელ:+(995) 593 49 71 71

TASHUB
Adress: Tbilisi, Krtsanisi St. # 22/24
Tel: +(995) 593 49 71 71


Tbilisi
2022 w

# VI-VIII სართულის ტიპური გეგმა

მ.1:250

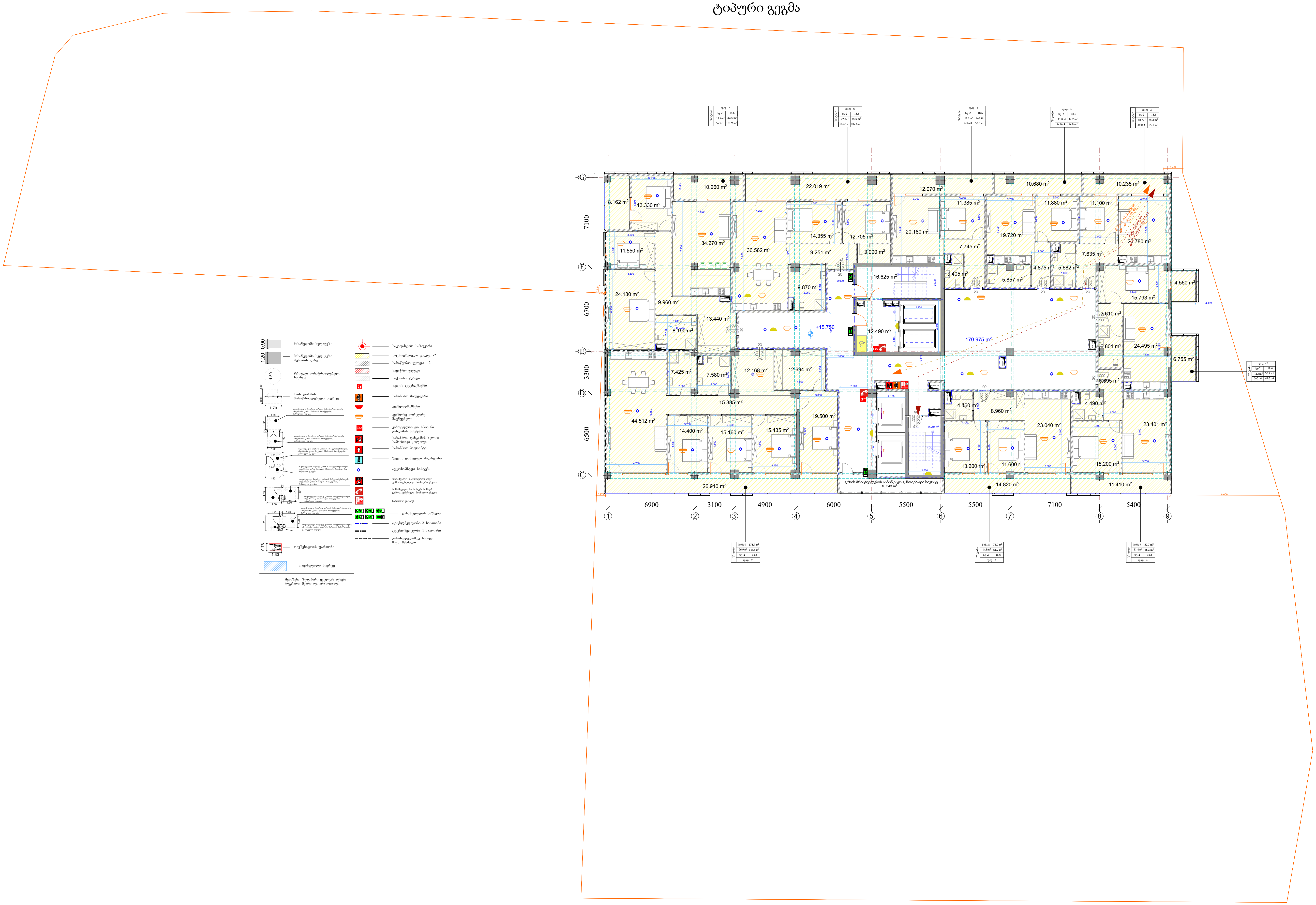


ქ. თბილისი, ქუჩა სანდრო ეული #7- (ს.კ 01.14.05.007.273)

ტასჰაბი
ს/კ: 406265410
მის: ქ. თბილისი, კრწანისის რაიონი, კრწანისის ქ. №22/24
ტელ:+(995) 593 49 71 71

TASHUB
Adress: Tbilisi, Krtsanisi St. # 22/24
Tel: +(995) 593 49 71 71

# IX სართულის გეგმა

მ.1:250

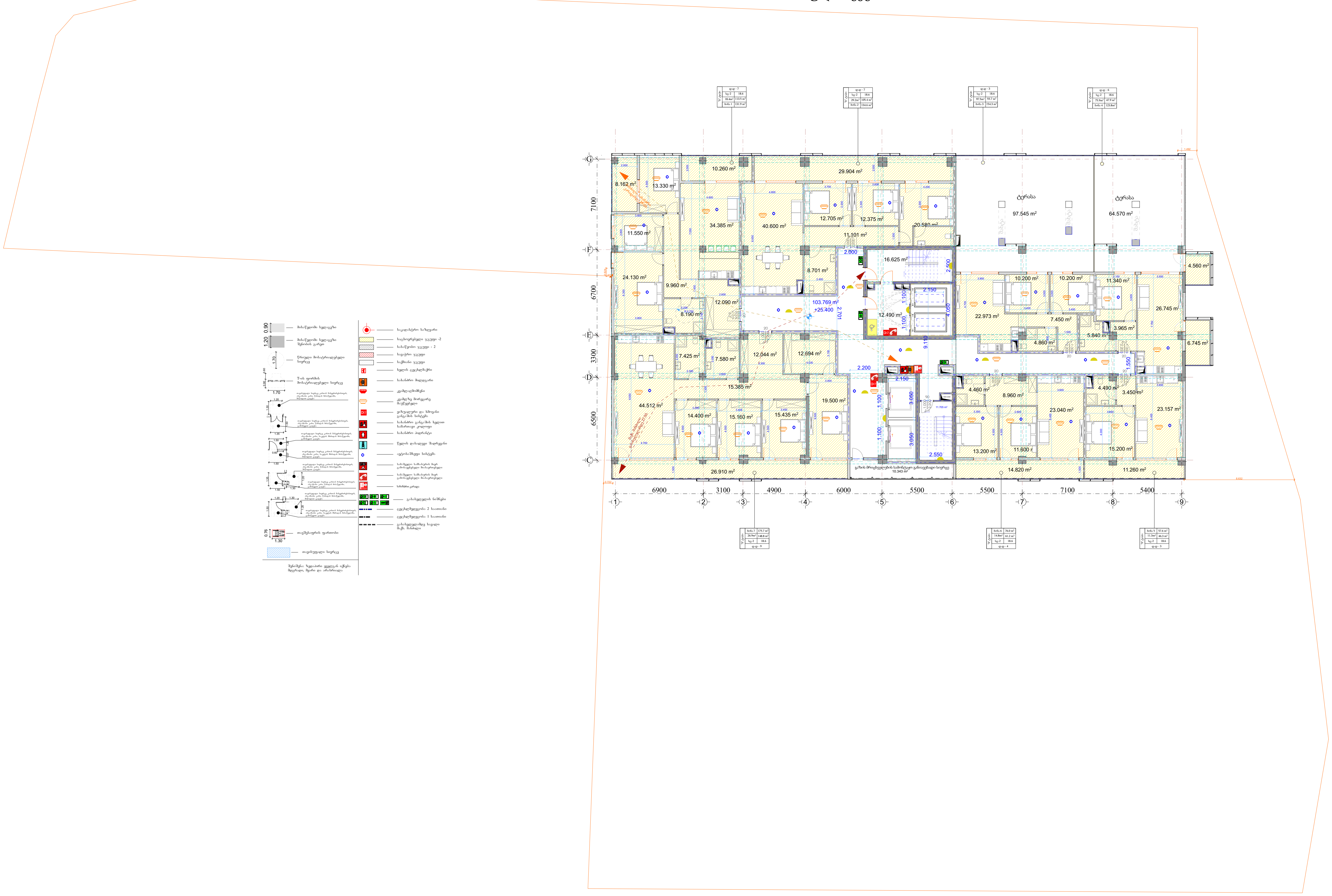


ქ. თბილისი, ქუჩა სანდრო ეული #7- (ს.კ 01.14.05.007.273)

ტასჰაბი

ს/კ: 406265410

მის: ქ. თბილისი, კრწანისის რაიონი, კრწანისის ქ. №22/24

ტელ:+(995) 593 49 71 71

TASHUB

Adress: Tbilisi, Krtsanisi St. # 22/24

Tel: +(995) 593 49 71 71

Tbilisi
2022 w

X სართულის გეგმა მ.1:250

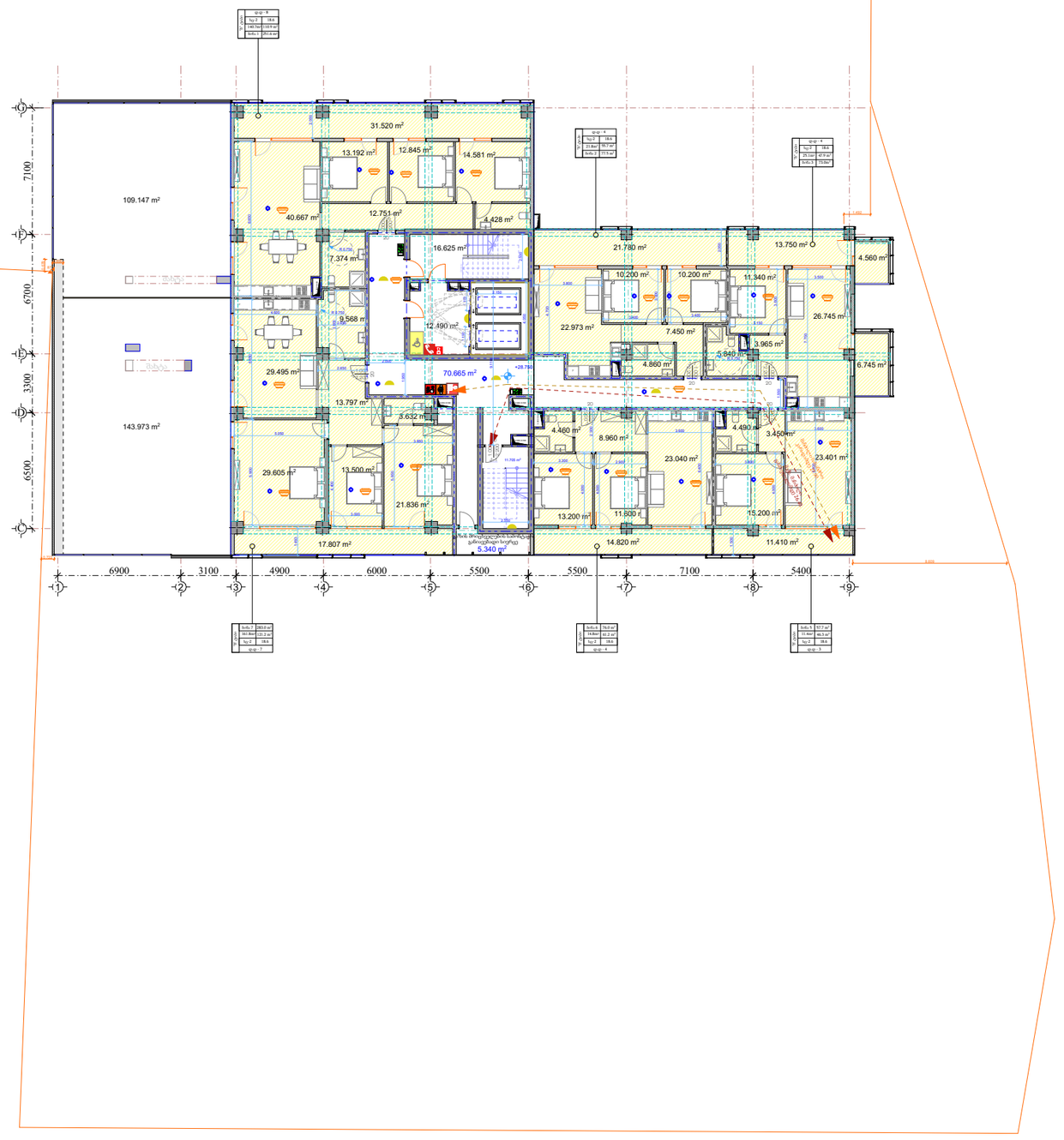


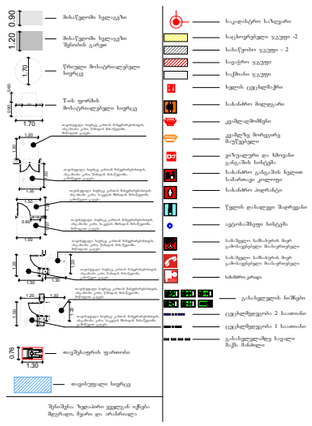


ქ. თბილისი, ქუჩა სანდრო ეული #7- (ს.კ 01.14.05.007.273)


ტასჰაბი
ს/კ: 406265410
მის: ქ. თბილისი, კრწანისის რაიონი, კრწანისის ქ. №22/24
ტელ:+(995) 593 49 71 71
TASHUB
Adress: Tbilisi, Krtsanisi St. # 22/24
Tel: +(995) 593 49 71 71


Tbilisi
2022 w
A3

XI-XV სართულის
ტიპური გეგმა

მ.1:250

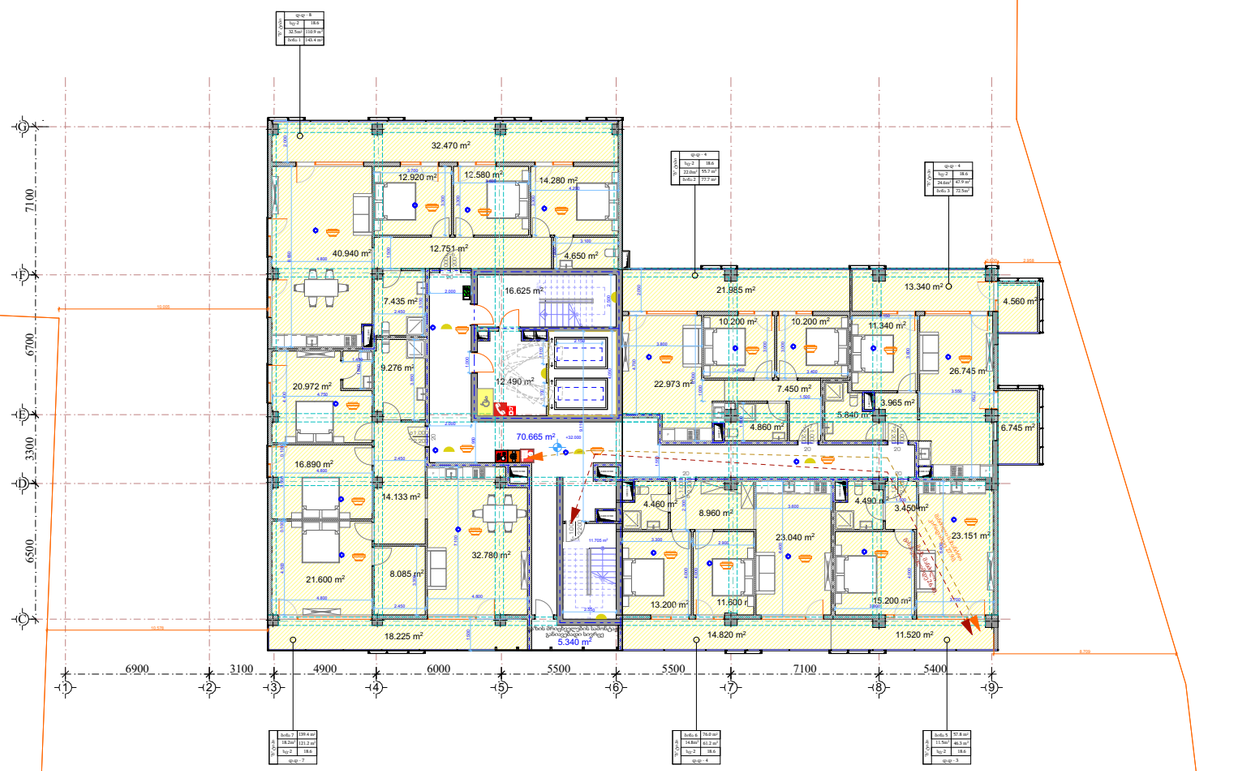


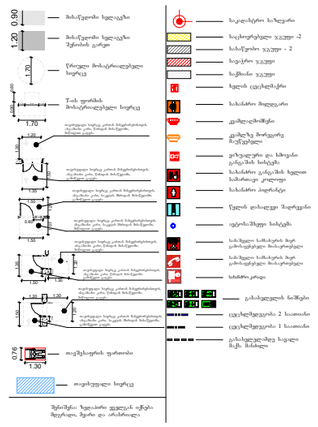
0.90
1.20
1.70
1.70
1.70
1.30
0.70
1.30
1.30
1.30

XVI სართულის გეგმა მ.1:250

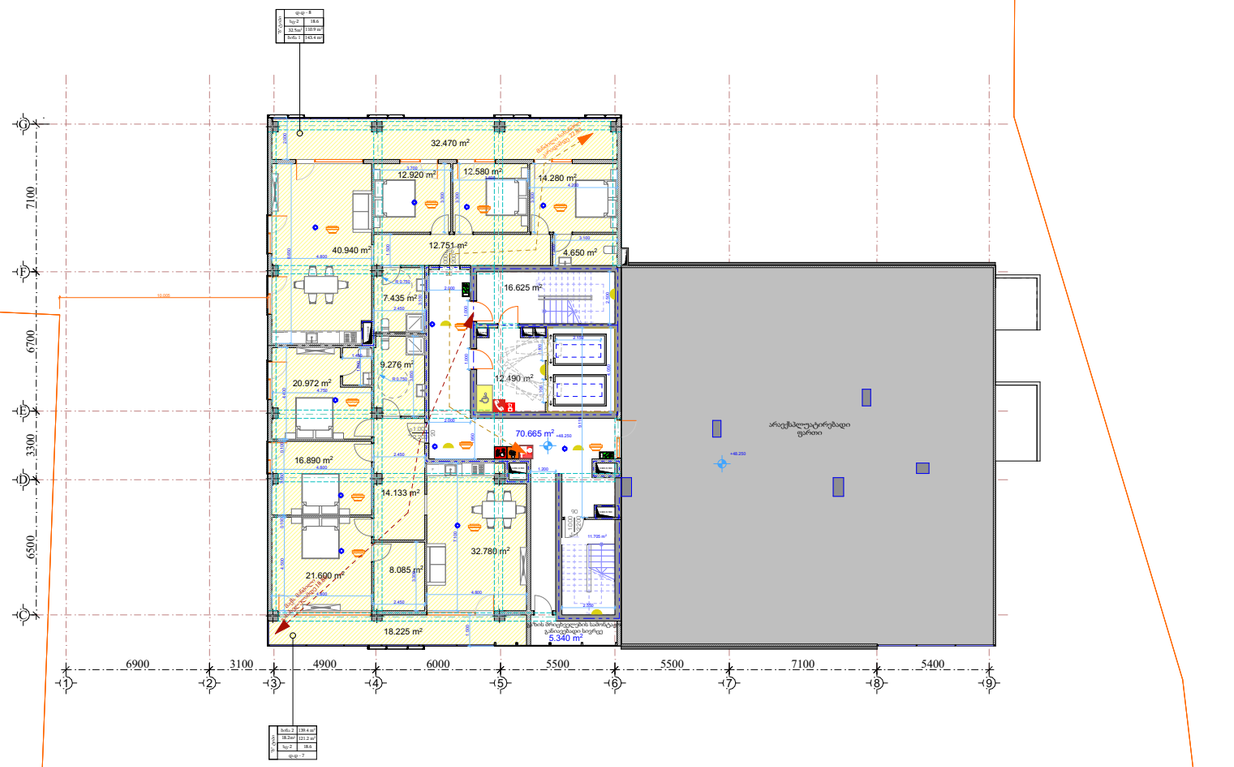


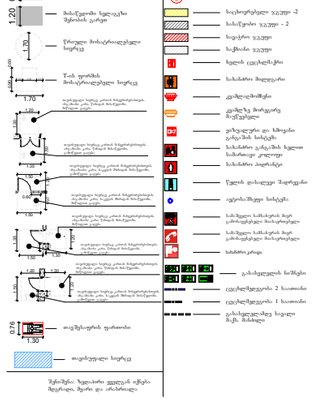


ქ. თბილისი, ქუჩა სანდრო ეული #7- (ს.კ 01.14.05.007.273)


ტასჰაბი
ს/კ: 406265410
მის: ქ. თბილისი, კრწანისის რაიონი, კრწანისის ქ. №22/24
ტელ:+(995) 593 49 71 71

TASHUB
Adress: Tbilisi, Krtsanisi St. # 22/24
Tel: +(995) 593 49 71 71


Tbilisi
2022 w
A3

XVII-XXIII სართულის
ტიპური გეგმა

მ.1:250

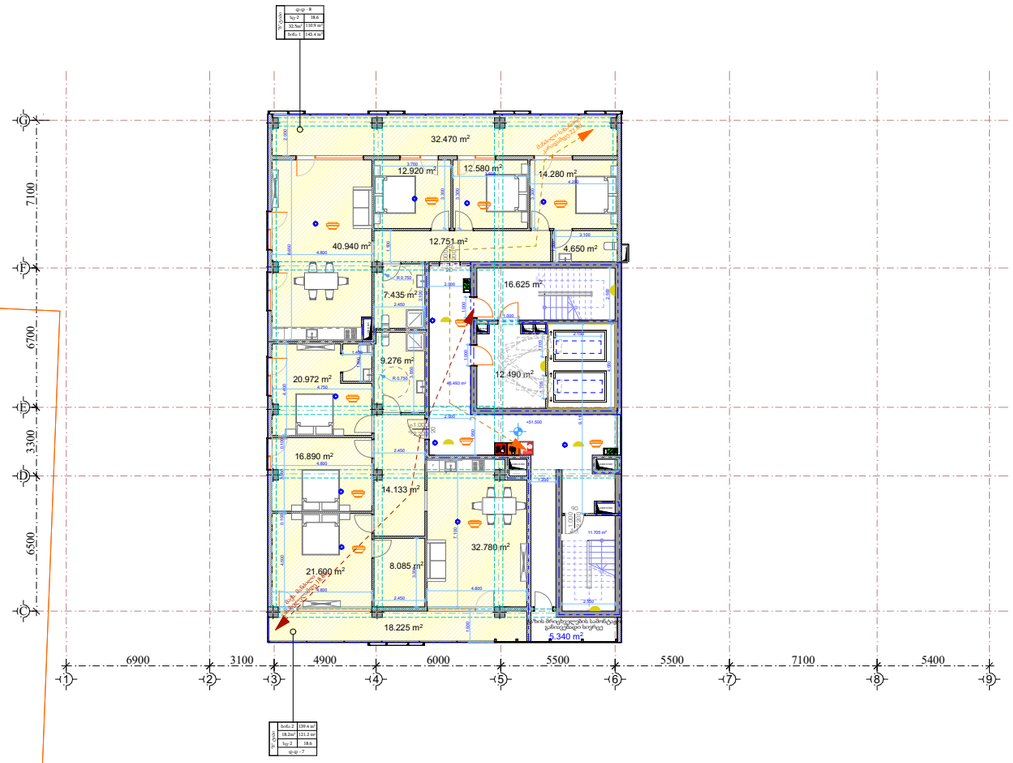


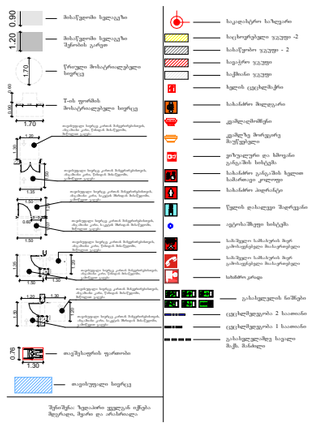




ქ. თბილისი, ქუჩა სანდრო ეული
#7- (ს.კ 01.14.05.007.273)


ტასჰაბი
ს/კ: 406265410
მის: ქ. თბილისი, კრწანისის რაიონი,
კრწანისის ქ. №22/24
ტელ:+(995) 593 49 71 71

TASHUB
Adress: Tbilisi, Krtsanisi St. # 22/24
Tel: +(995) 593 49 71 71


Tbilisi
2022 w
A3

სახურავის გეგმა მ.1:250

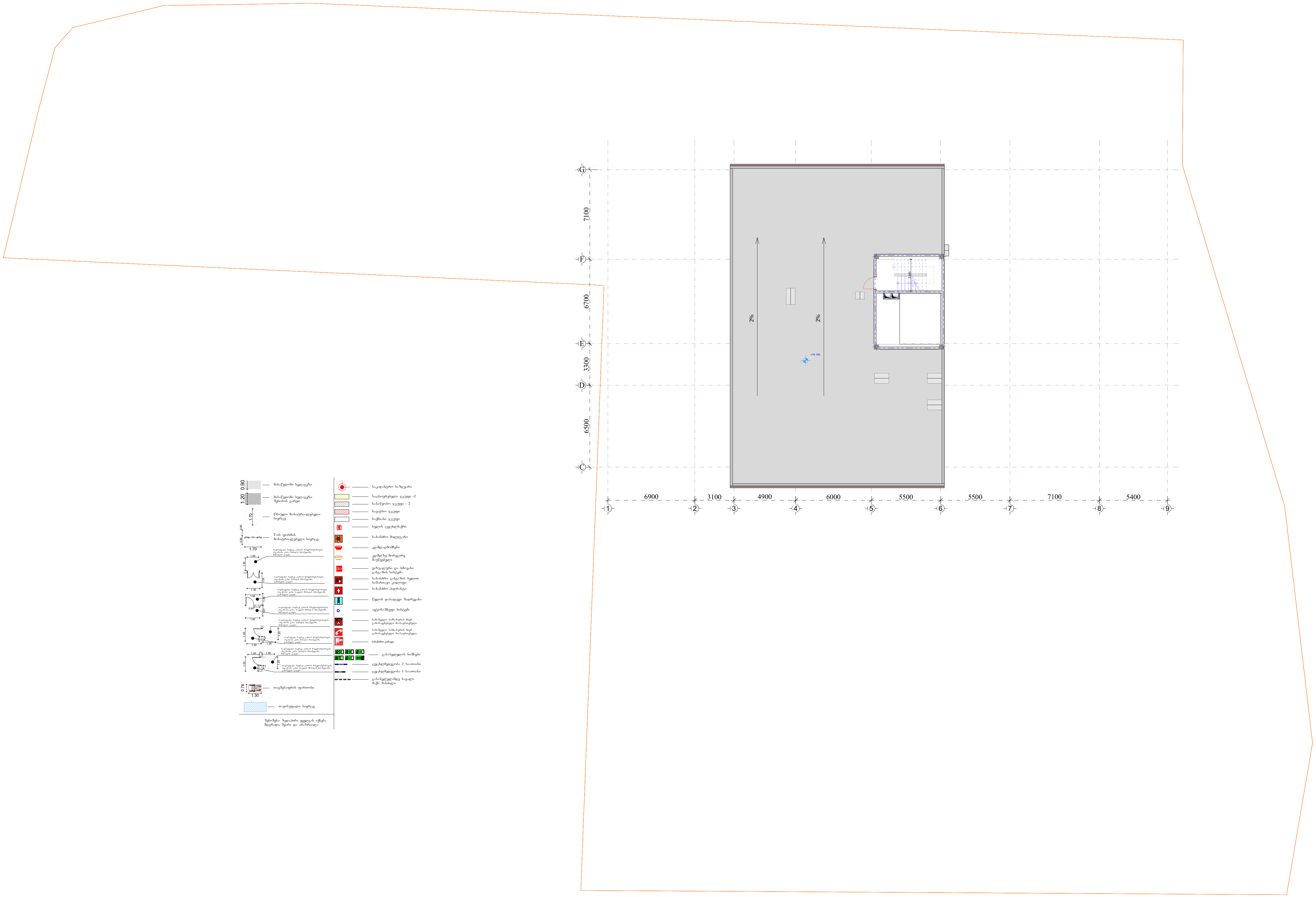


ქ. თბილისი, ქუჩა სანდრო ეული #7- (ს.კ 01.14.05.007.273)

ტასჰაბი
ს/კ: 406265410
მის: ქ. თბილისი, კრწანისის რაიონი, კრწანისის ქ. №22/24
ტელ:+(995) 593 49 71 71

Adress: Tbilisi, Krtsanisi St. # 22/24
Tel: +(995) 593 49 71 71

formati A3
Tbilisi 2022 w
stadia :
masStabi
grg
direqtori s.giorgaia
mT.arqiteqtori
g.xelmZRvaneli
proeqtis avtori
arqiteqtori
arqiteqtori

ქ. თბილისი, ქუჩა სანდრო ეული #7- (ს.კ 01.14.05.007.273)

## გადახურვის გეგმა მ.1:250

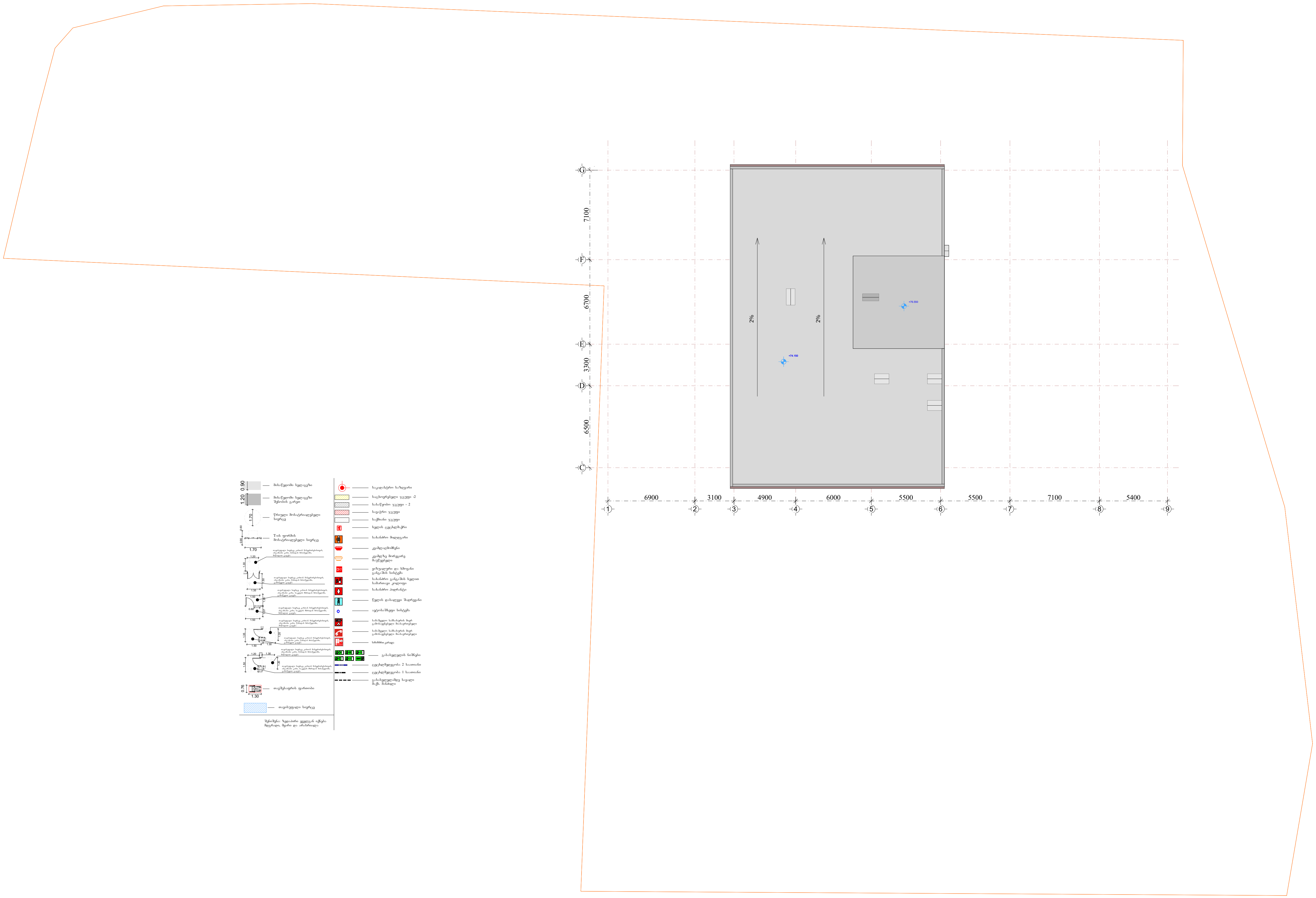



ტასჰაბი
ს/კ: 406265410
მის: ქ. თბილისი, კრწანისის რაიონი, კრწანისის ქ. №22/24
ტელ:+(995) 593 49 71 71

TASHUB
Adress: Tbilisi, Krtsanisi St. # 22/24
Tel: +(995) 593 49 71 71


formati A3
Tbilisi 2022 w
stadia :
masStabi
grg
direqtori s.giorgaia
mT.arqiteqtori
g.xelmZRvaneli
proeqtis avtori
arqiteqtori

ქ. თბილისი, ქუჩა სანდრო ეული #7- (ს.კ 01.14.05.007.273

## მოაჯირის ფრაგმენტული ნახაზი

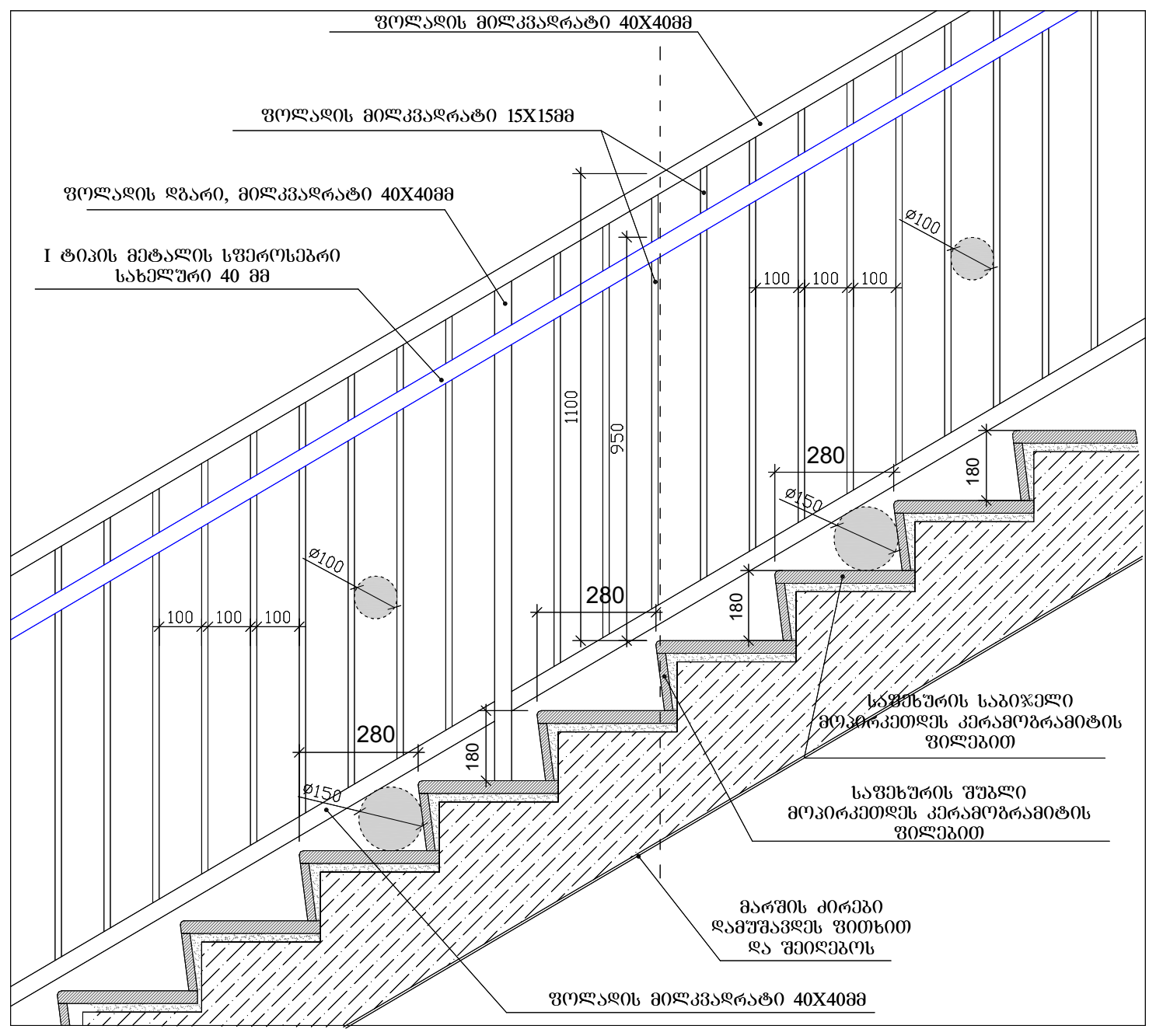


## საფეხურების დეტალი

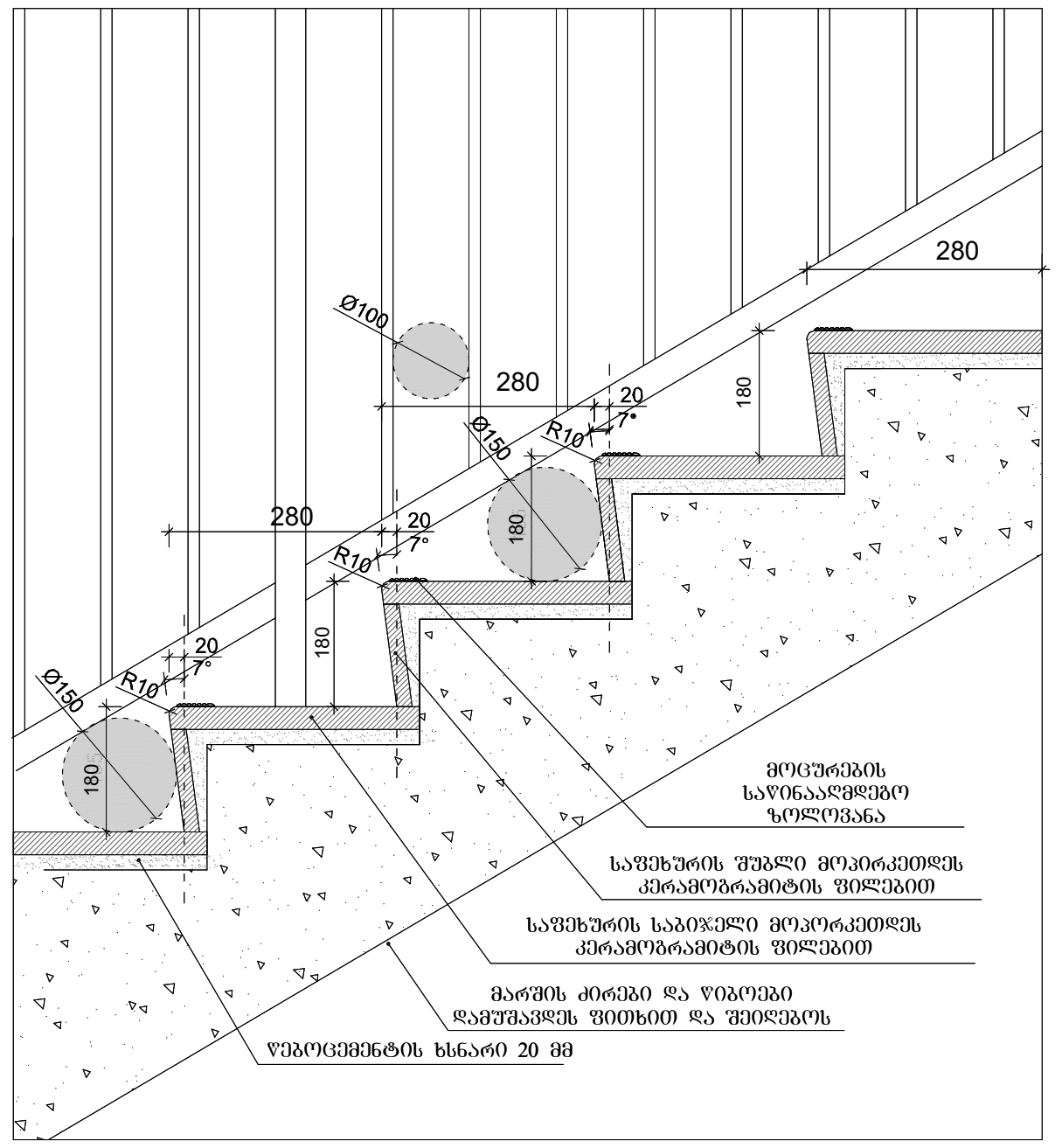


## სახელური

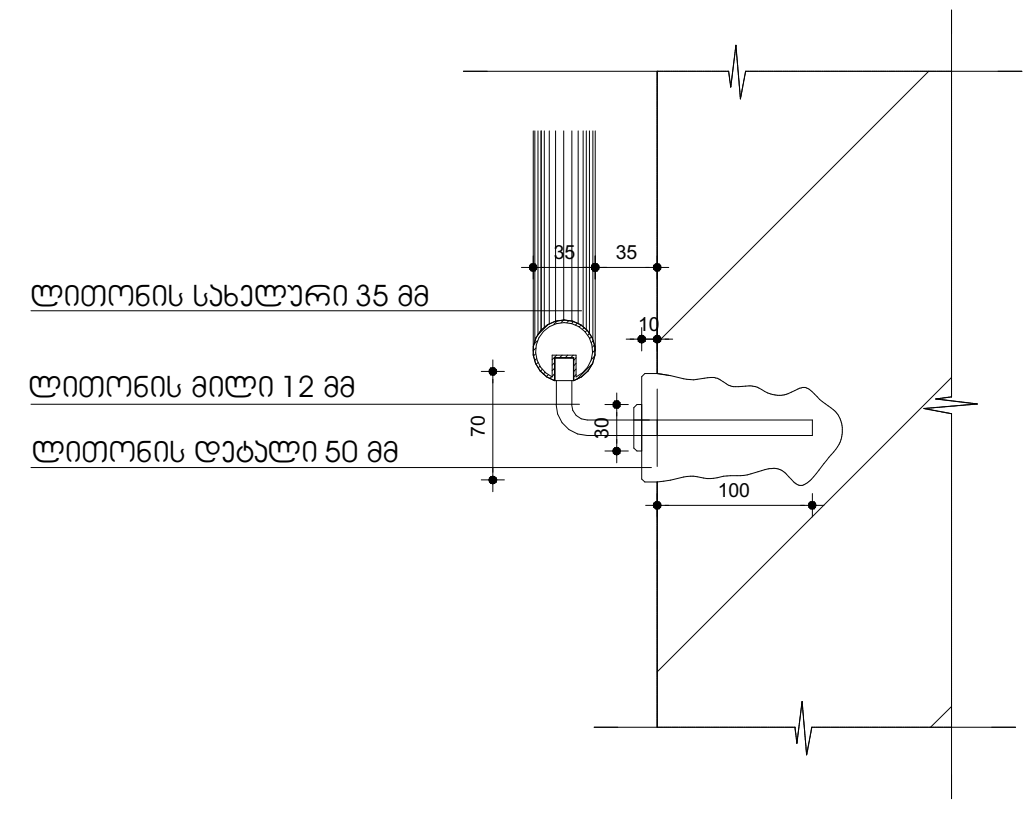


## კიბის დეტალი

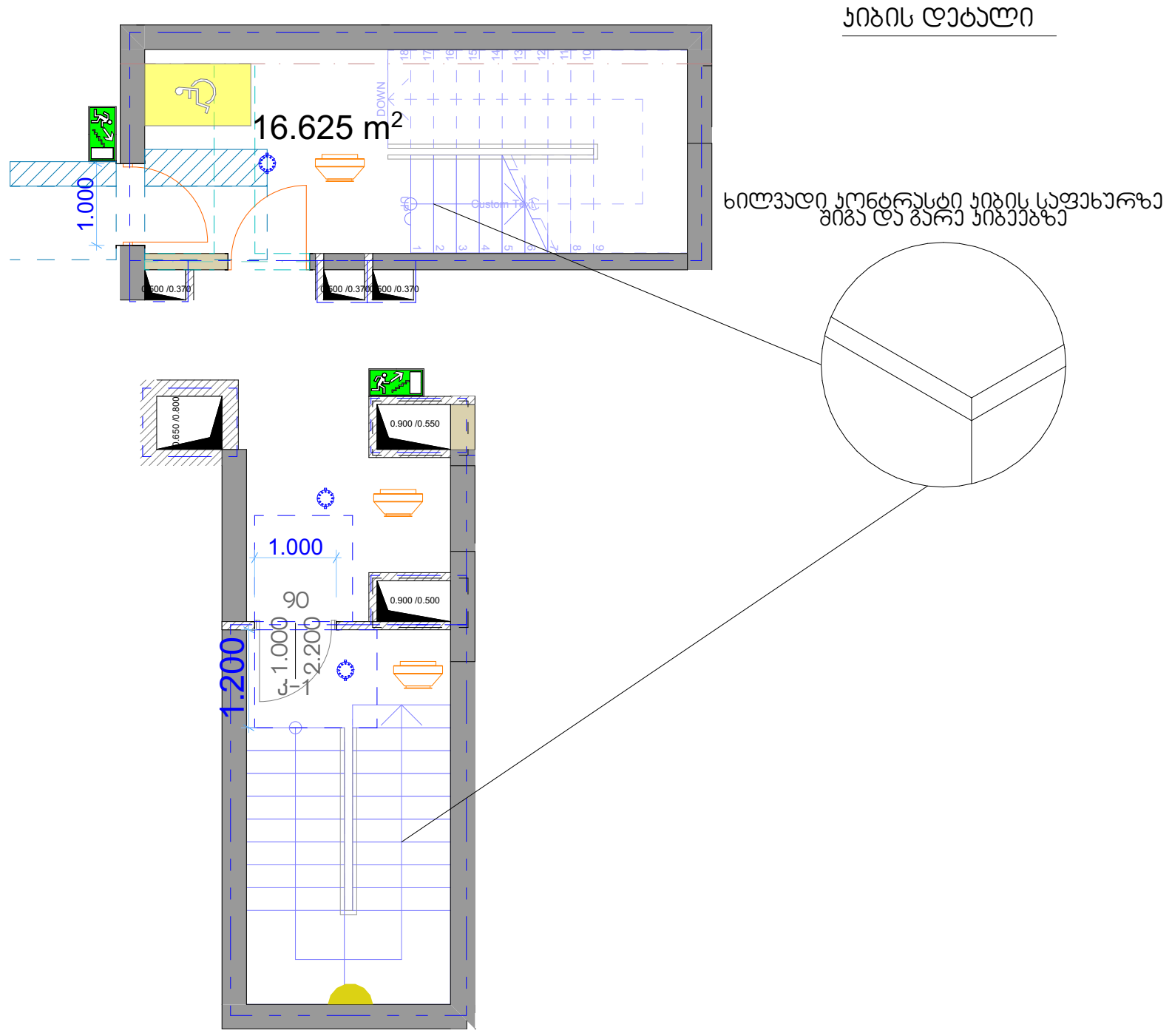


## შენიშვნები:

1. ყველა კიბეს (მათ შორის გარე კიბეს) ყოველი საფეხურის და საბიჯელის სავალ ნაწილს , ექნება ერთგვაროვანი ფერის მქონე ზედაპირი, რომელიც საფეხურის დანარჩენი ნაწილისგან მკვეთრად განსხვავებული იქნება (მუქი ღია ფონზე). ხილვადი კონტრასტი გაგრძელდება ყოველი საფეხურის ერთი კიდიდან საფეხურის მეორე კიდემდე.

2. მისაწვდომი გზაკიბის საზღვრებში იატაკის ზედაპირები იქნება მდგრადი, მყარი და არასრიალა.

3. კიბის საფეხურების განსხვავებული მონიშვნა იქნება გამძლე.

4. შენობის გარეთ მდებარე კიბის საფეხურები და ბაქნები ისე დაგეგმარდება, რომ სავალ ზედაპირზე წყალი არ დაგროვდება.

5. გასანათებელი საშუალებები უზრუნველყოფს კიბეების განათებას, რომელიც გაიზომება საბიჯელების ზედაპირების და ბაქნების ზედაპირების ცენტრში გაზომვისას საფეხურის წინაპირიდან 600 მმ-ის საზღვრებში , შემდეგი წესის შესაბამისად:

- არაუმცირეს 11 ლუქსი განათება.
- არაუმცირეს 110 ლუქსი განათება, კიბით სარგებლობის დროს.
- კიბეების გამოყენებისას 11 ლუქსიდან 110 ლუქსზე გადასვლა შესაძლებელი უნდა იყოს განათების სამართავებით უზრუნველყოფილი ავტომატური, მოძრავი სენსორული ტიპის განათების ჩამრთველებით, რომლებიც შეესაბამება ყველა ქვემოთ ჩამოთვლილს:
- განათების სამართავები აღჭურვილი იქნება საიმედო ოპერაციული სისტემით და შეფასებული იქნება ამ მიზნით გამოყენებისთვის
- მოძრავი სენსორი გააქტიურდება დამკავებლის მოძრაობით საფეხურებზე ან საფეხურების ბაქნებზე.
- განათების გამააქტიურებლები დაყენებული იქნება არაუმცირეს 15 წუთიანი მოქმედების პერიოდით.
- გზა–კიბის განათება ჩაირთვება ავტომატური სენსორული ჩამრთველებით, ასეთის არსებობის შემთხვევაში, ისე, რომ შესასვლელში მდებარე ბაქანზე, შესასვლელში მდებარე ბაქნის მოსაზღვრე თითოეულ კიბის მარშსა და შესასვლელში მდებარე ბაქნის ზემოთ და ქვემოთ მდებარე ბაქნებზე მე–4 პუნქტით დადგენილი განათებულობის დონე საფეხურის გამოყენებამდე იქნება უზრუნველყოფილი.
- კიბის სახელურები და ნებისმიერი კედელი ან მათ მომიჯნავედ მდებარე სხვა ზედაპირი არ იქნება ბასრი ან უხეში ელემენტების შემცველი.
- კიბის სახელურები არ იტრიალებს მათი ბუდეების საზღვრებში.

## პანდუსის -1 პარკინგის

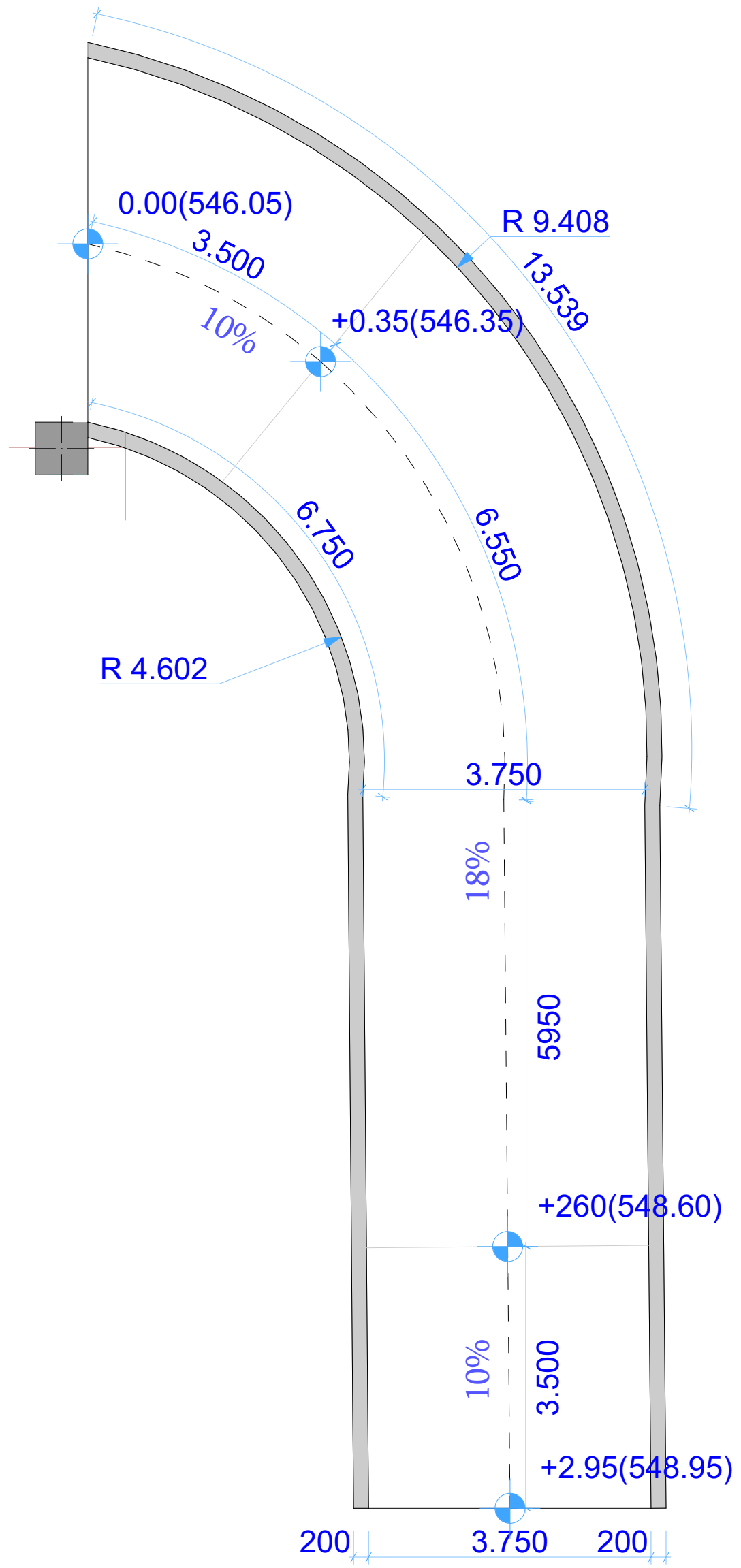


## 1- 2; სართულის პარკინგების სამანქანე პანდუსი დახრა - 10.0% / 18.0% /10.0%

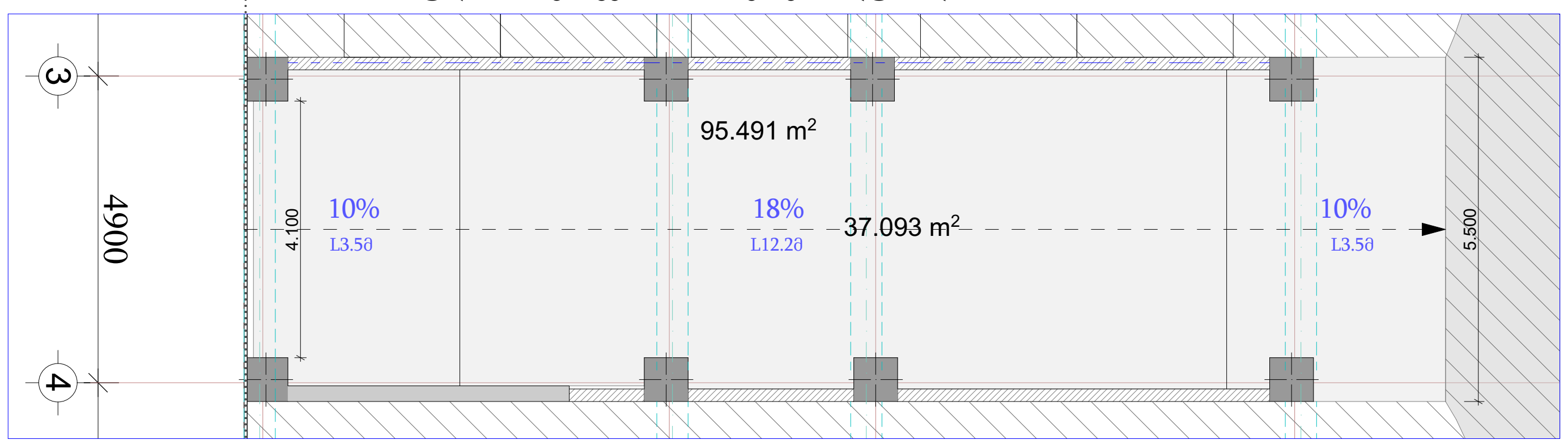



ს/კ: 406265410
მის: ქ. თბილისი, კრწანისის რაიონი,
კრწანისის ქ. №22/24
ტელ:+(995) 593 49 71 71
TASHUB
Adress: Tbilisi, Krtsanisi St. # 22/24
Tel: +(995) 593 49 71 71


Tbilisi
2022 w

# სავაჭრო სვ და საოფისე სქ მისაწვდომი საპირფარეშო +0.00; +4.00;+7.20 ნიშნულზე

საოფისე სქ მისაწვდომი
საპირფარეშო 5-6 სართულებზე

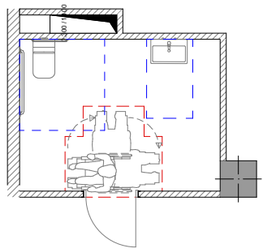

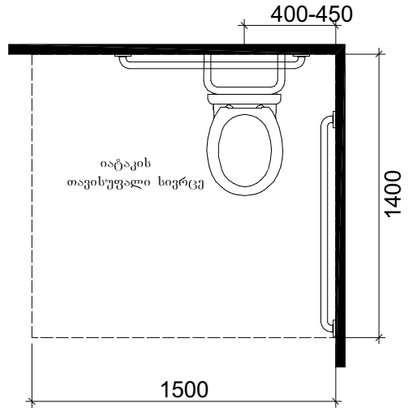


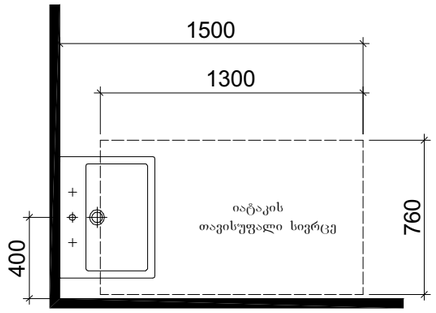


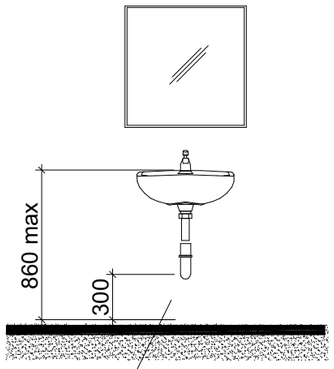


ფეხის ფალანგის თავისუფალი სივრცე

საოფისე სქ მისაწვდომი
საპირფარეშო 3-4 სართულებზე

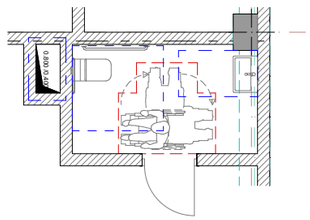

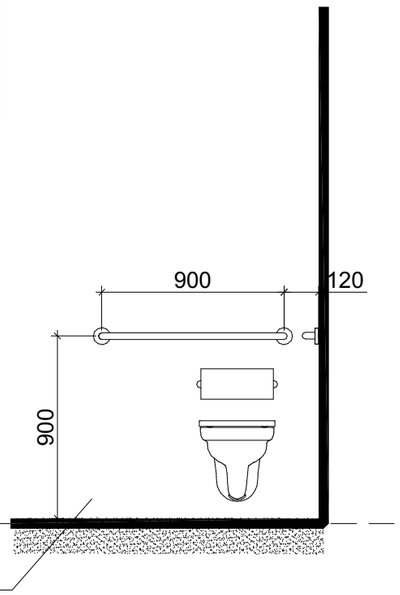


ფეხის ფალანგის თავისუფალი სივრცე

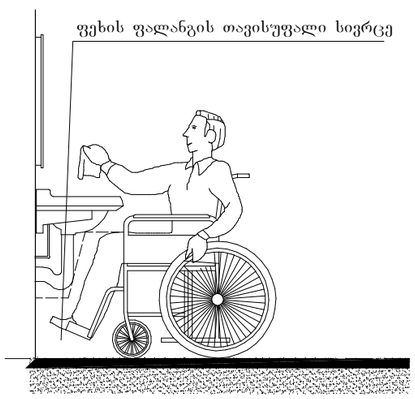

ფეხის ფალანგის თავისუფალი სივრცე

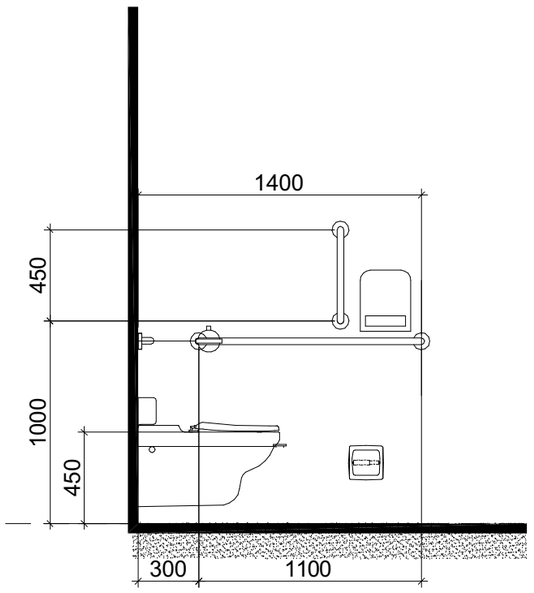


ქ. თბილისი, ქუჩა
სანდრო ეული
#7- (ს.კ 01.14.05.007.273


ტასჰაბი
ს/კ: 406265410
მის: ქ. თბილისი, კრწანისის რაიონი, კრწანისის ქ. №22/24
ტელ:+(995) 593 49 71 71
TASHUB
Adress: Tbilisi, Krtsanisi St. # 22/24
Tel: +(995) 593 49 71 71


Tbilisi
2022 w
A3

EXIT

თავშესაფრის
ფართობი
AREA OF
REFUGE

გასასვლელი
EXIT

50

2000

1500 მმ ამოზნექილი სიმბოლოების სიმაღლე
ჭედლა ხაზის განთავსების სიმაღლე

1200 მმ მინ. ბრაილის განთავსების სიმაღლე

ქ. თბილისი, ქუჩა სანდრო ეულღი
#7- (ს.კ 01.14.05.007.273)


ტასკაბი
ს/კ: 406265410
მის: ქ. თბილისი, კრწანისის რაიონი,
კრწანისის ქ. №22/24
ტელ:+(995) 593 49 71 71

TASHUB
Adress: Tbilisi, Krtsanisi St. # 22/24
Tel: +(995) 593 49 71 71


Tbilisi
2022 w
A3

# ლიფტის დეტალი

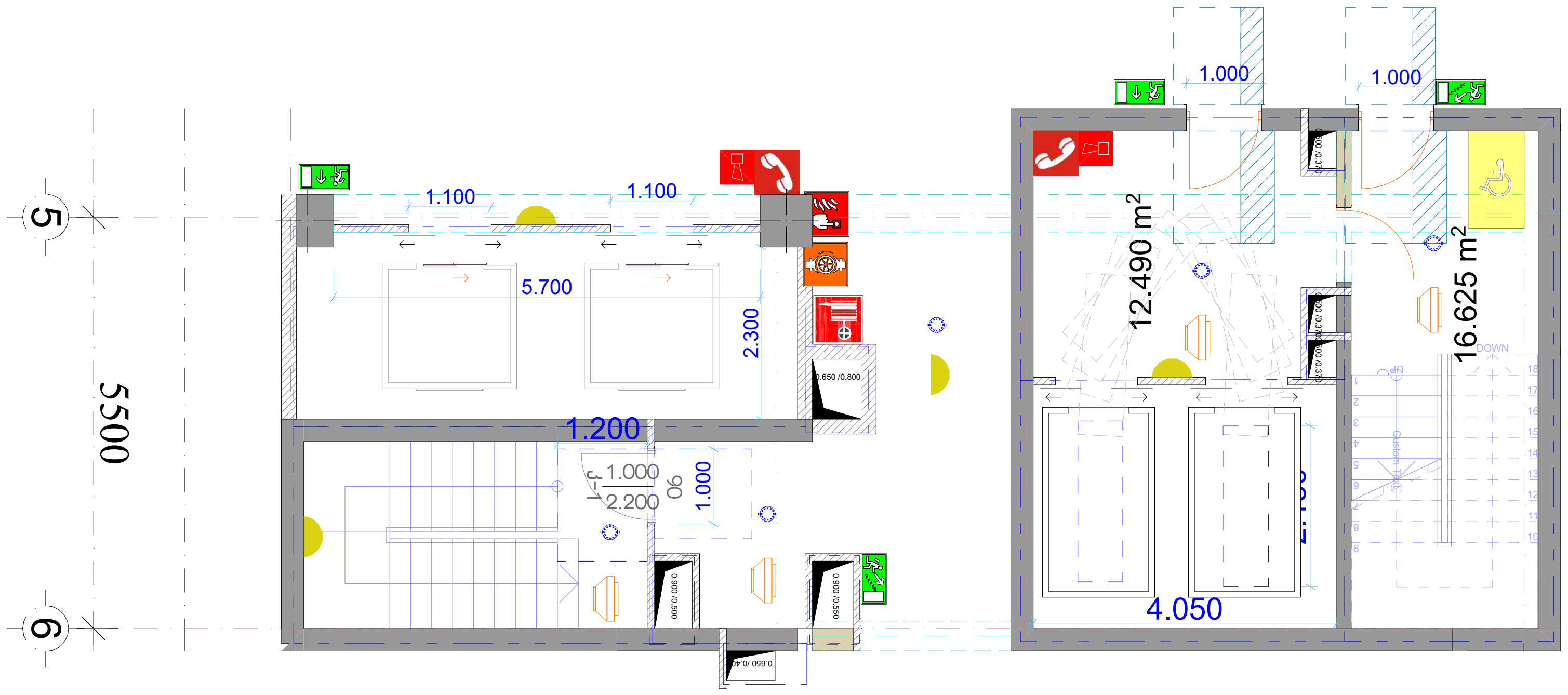


შენიშვნები:

შენობაში გამოყენებულია 408-ე ქვეთავის შესაბამისად შეზღუდული გამოყენების ლიფტი

- ლიფტი შესაბამისობაში იქნება ASME A 17.1/CSA B44 სტანდართან
- ლიფტის გამოსაძახებელი ღილაკები და კლავიშებიშესაბამისობაში იქნება 407.2.1. ქვეთავთან
- ფოიეს სიგნალები შესაბამისობაში იქნება 407.2.2 ქვეთავთან.
- ლიფტის შახტებთან განთავსებული ნიშნები შესაბამისობაში იქნება 407.2.3 ქვეთავთან.
- ლიფტის კაბინის ბალანსირება შესაბამისობაში იქნება 407.4.4-ე ქვეთავთან.
- ლიფტის კაბინის განათება შესაბამისობაში იქნება 407.4.5-ე ქვეთავთან
- ლიფტის კაბინის სამართავები შესაბამისობაში იქნება 407.4.6.-ე ქვეთავთან. მართვის პანელები განთავსდება გვერდითა კედლის ცენტრში.
- კაბინის სამართავების აღნიშვნები და მითითებები შესაბამისობაში იქნება 407.4.7.-ქვეთავთან
- კაბინაში მოეწყობა 407.4.10-ე ქვეთავის შესაბამისი საავარიო სიგნალიზაციის მექანიზმები

-- დეტალი №1

სასწრაფო სამედიცინო დახმარების საერთაშორისო სიმბოლო (სიცოცხლის ვარსკვლავი) განთავსდება ლიფტის ჩარჩოს ორივე მხარეს

ნიშანი განთავსდება ლიფტის გამოსაძახებელ ღილაკთან

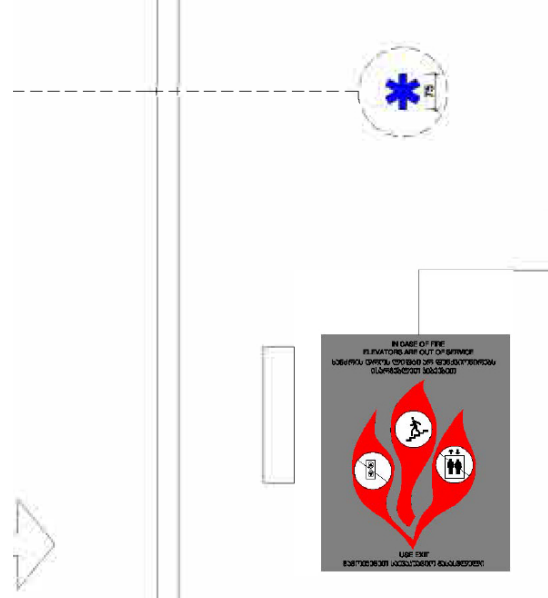


-- დეტალი №1

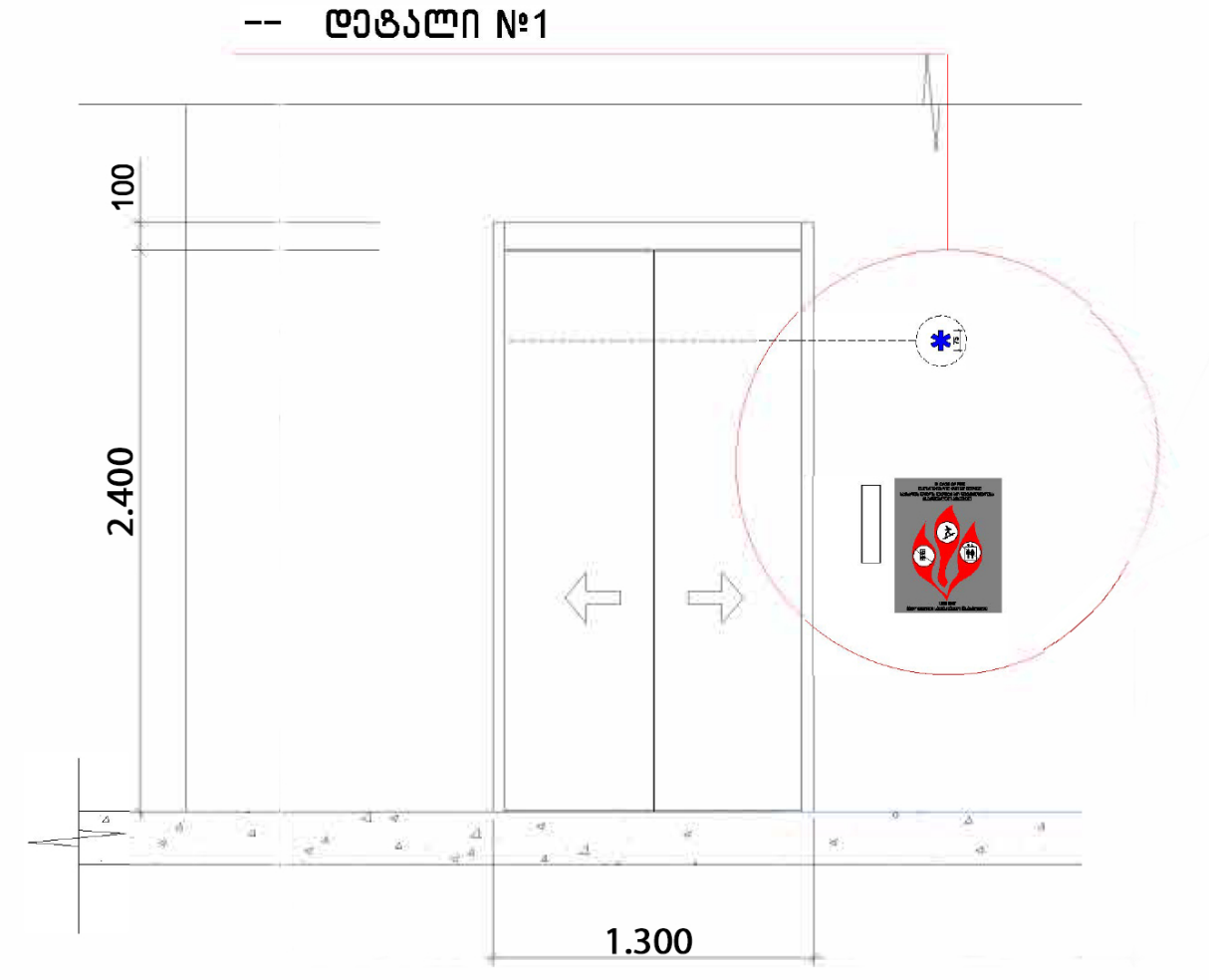


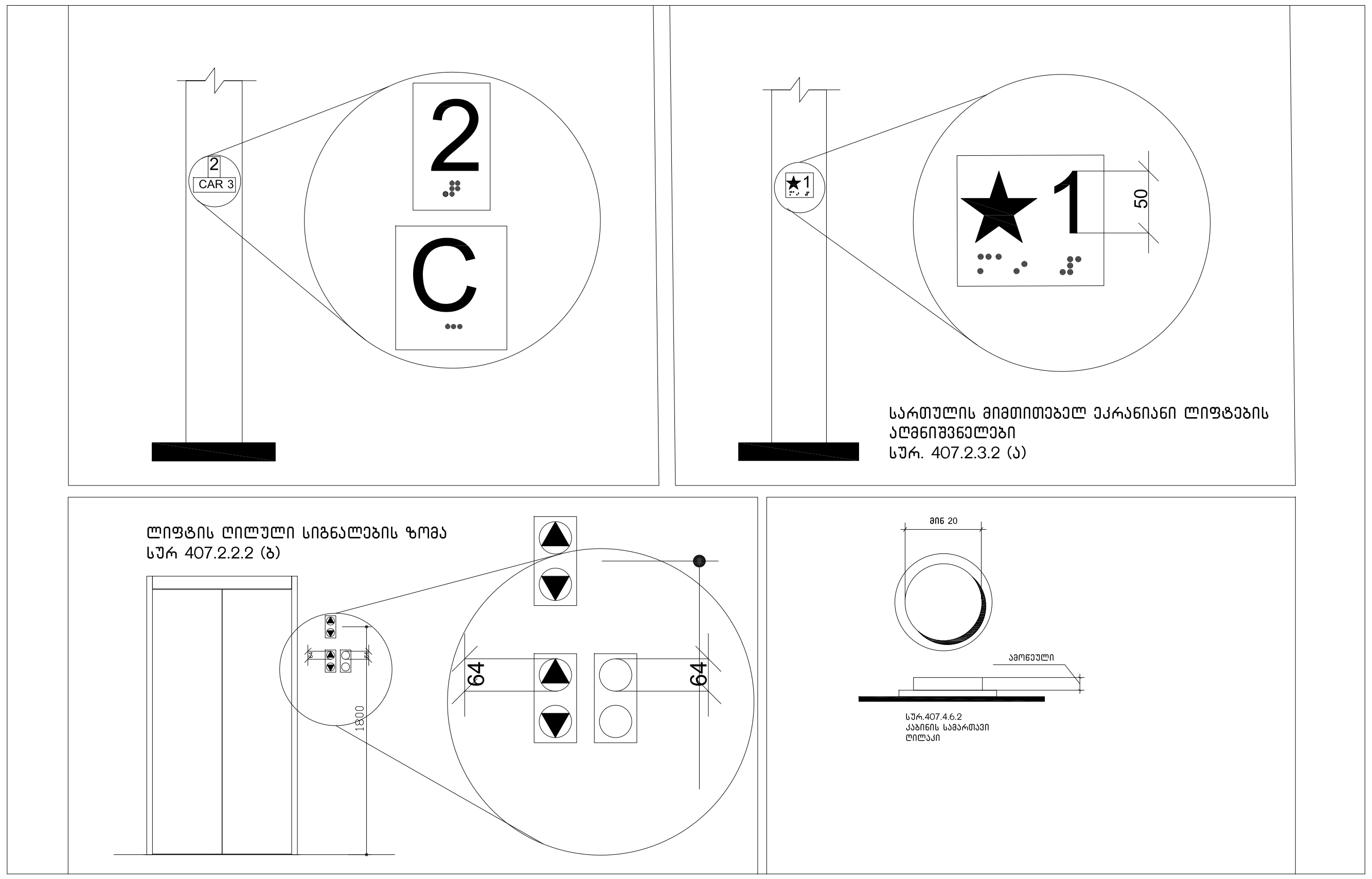


სანდრო ეული
#7- (ს.კ 01.14.05.007.273)


ტასჰაბი
ს/კ: 406265410
მის: ქ. თბილისი, კრწანისის რაიონი, კრწანისის ქ. №22/24
ტელ:+(995) 593 49 71 71

TASHUB
Adress: Tbilisi, Krtsanisi St. # 22/24
Tel: +(995) 593 49 71 71


formati A3
Tbilisi 2022 w
stadia
masStabi

## გასასვლელის განათებული ნიშანი

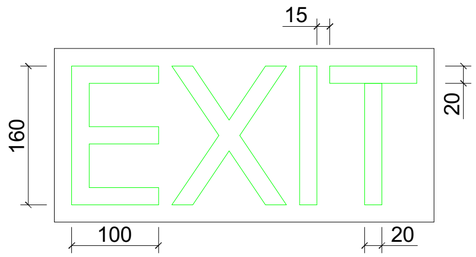


## ნიშანი ამობურცული სიმბოლოებით და ბრაილით გზა-კიბის შესასვლელთან და გარეთ გამავალ ყველა კართან

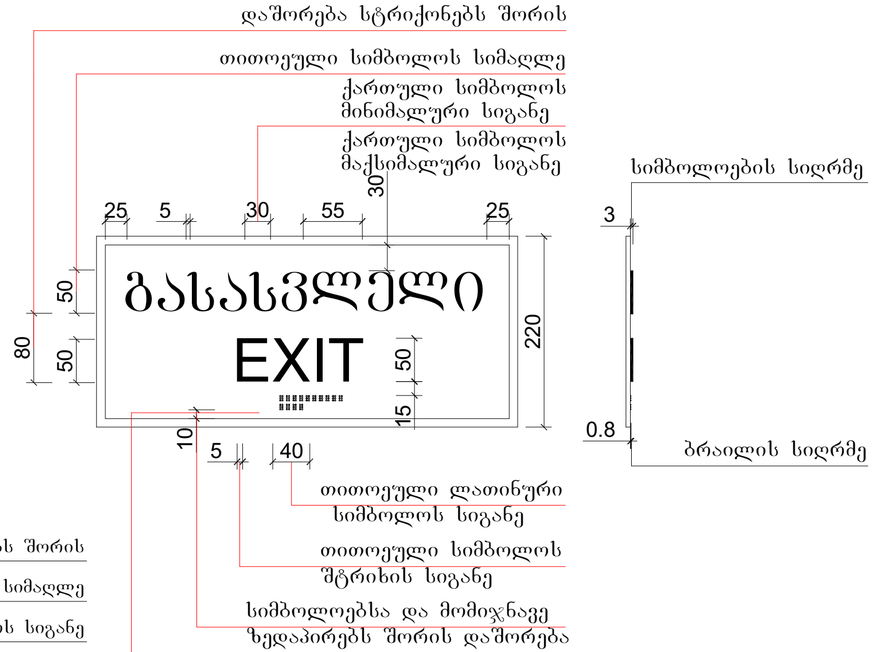


## განათებული ნიშანი თავშესაფრის ფართობთან მიმავალ კართან

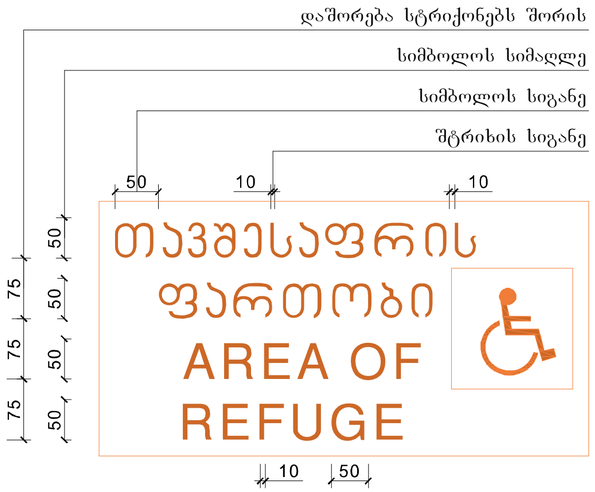



ქ. თბილისი, ქუჩა სანდრო ეულღი
#7- (ს.კ 01.14.05.007.273)

ტასჰაბი
ს/კ: 406265410
მის: ქ. თბილისი, კრწანისის რაიონი, კრწანისის ქ. №22/24
ტელ:+(995) 593 49 71 71

TASHUB
Adress: Tbilisi, Krtsanisi St. # 22/24
Tel: +(995) 593 49 71 71



Tbilisi
2022 w

ნიშანი განათავსდება
გზა-კიბის საზღვრებში კარის მომიჯნავედ

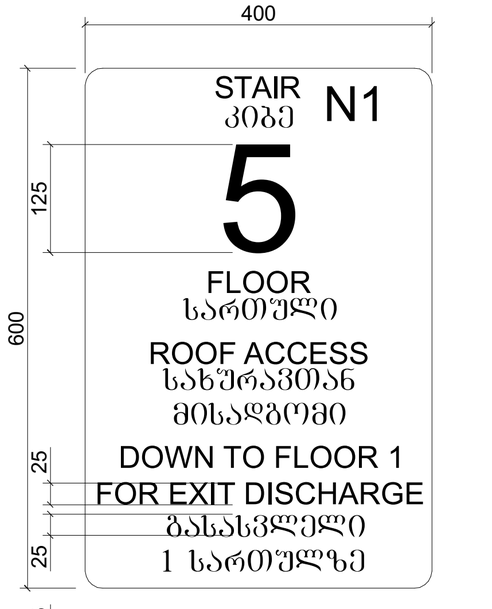


ნიშანი განათავსდება
გზა-კიბის საზღვრებში კარის მომიჯნავედ

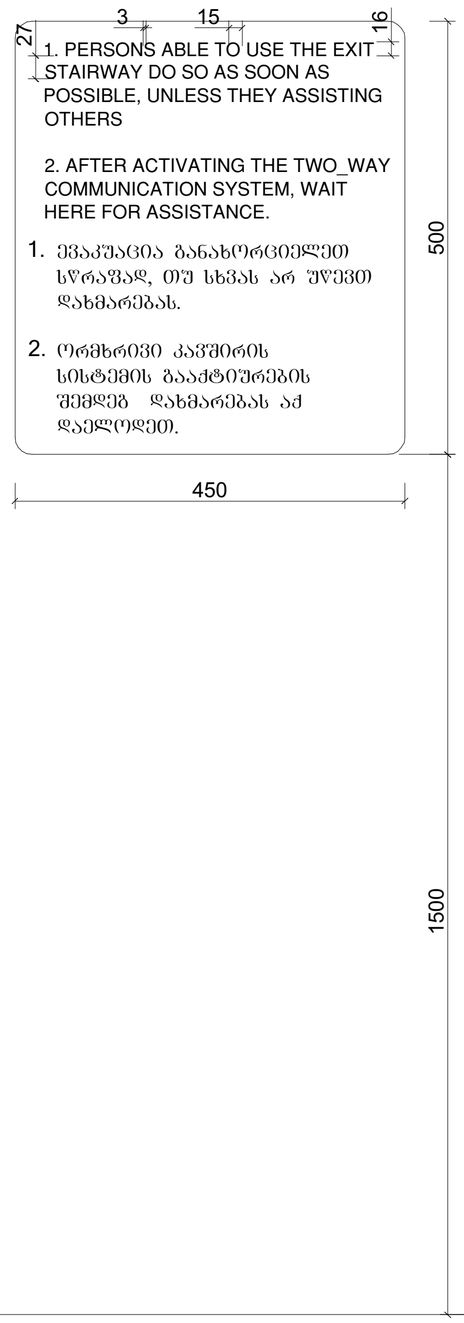


ნიშანი განათავსდება
გარე მისაწვდომ ავტოსადგომთან

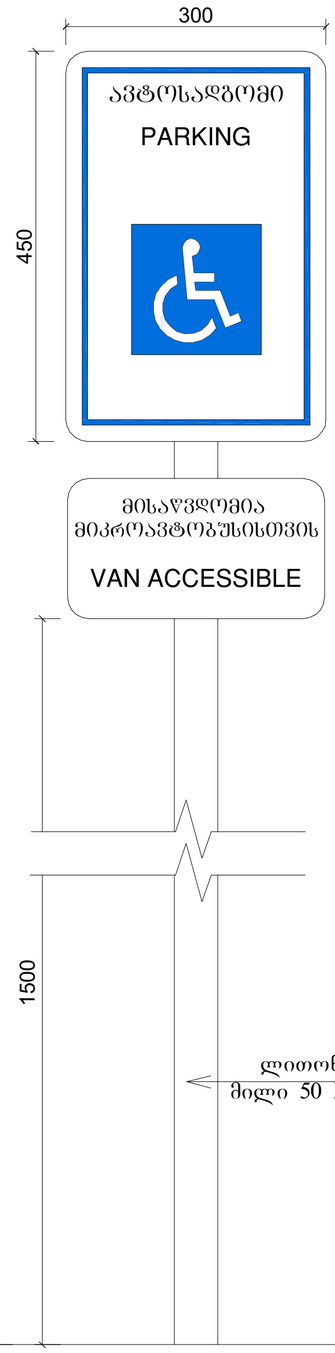


ნიშანი განათავსდება
შიდა მისაწვდომ ავტოსადგომთან




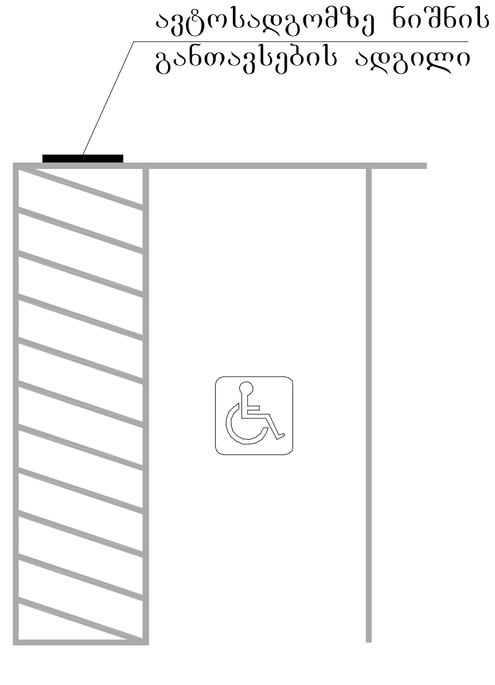


ქ. თბილისი, ქუჩა სანდრო ეული
#7- (ს.კ 01.14.05.007.273)


ტასჰაბი
ს/კ: 406265410
მის: ქ. თბილისი, კრწანისის რაიონი, კრწანისის ქ. №22/24
ტელ:+(995) 593 49 71 71

TASHUB
Adress: Tbilisi, Krtsanisi St. # 22/24
Tel: +(995) 593 49 71 71


formati A3
Tbilisi 2022 w
stadia
masStabi
N1

ქ. თბილისი, ქუჩა სანდრო ეული
#7- (ს.კ 01.14.05.007.273)

ნიშანი პიქტოგრამებით, ამობურცული ნიშნებით და ბრაილით
განთავსდება მისაწვდომ ტუალეტთან კარის მომიჯნავედ

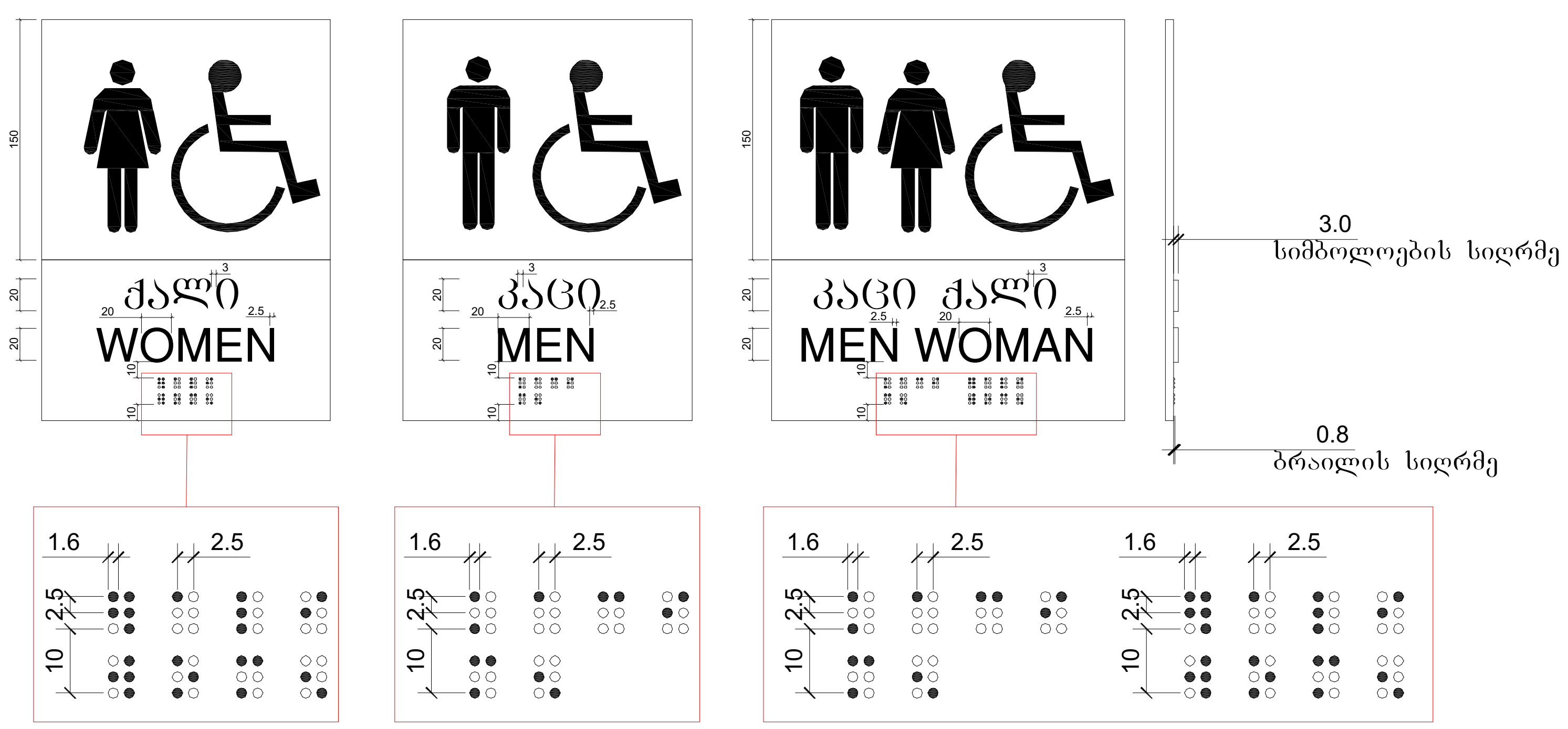


სურ. 904.4.2. სალაროს დახლის სიმაღლე მ. 1:20

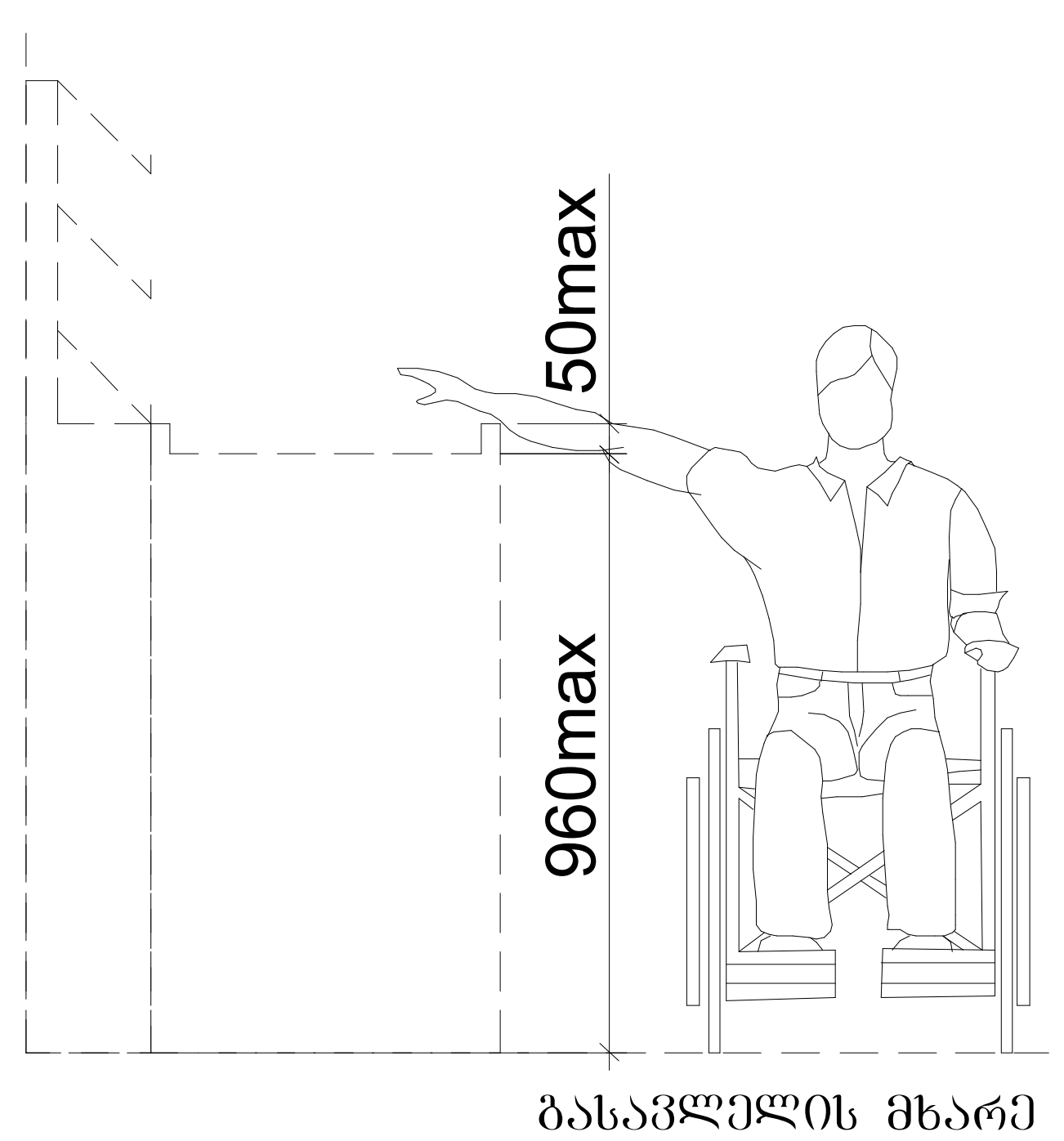


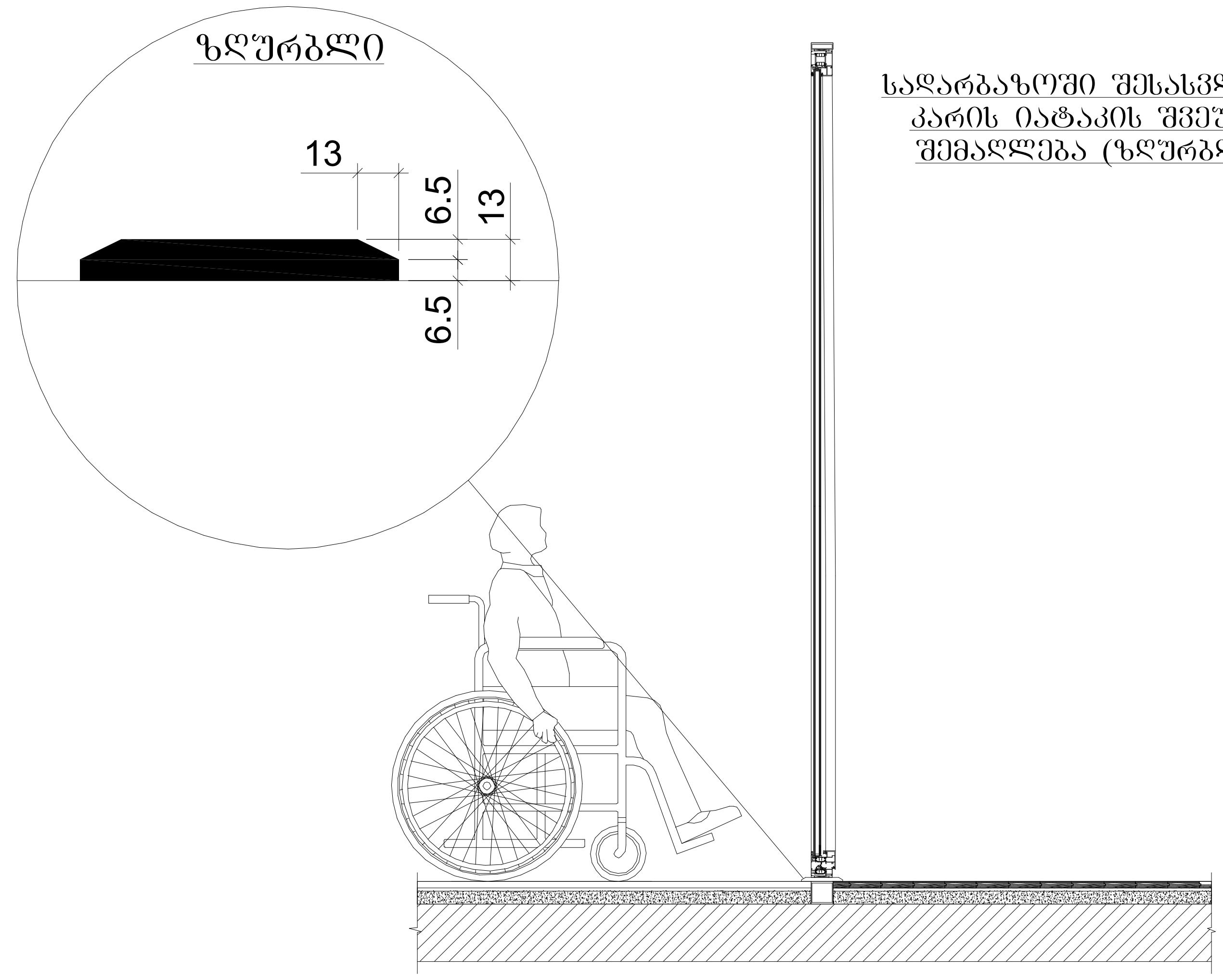


სადარბაზოში შესასვლელი
კარის იატაკის შვეული
შემაღლება (ზღურბლი)

ტასჰაბი
ს/კ: 406265410
მის: ქ. თბილისი, კრწანისის რაიონი,
კრწანისის ქ. №22/24
ტელ:+(995) 593 49 71 71

TASHUB
Adress: Tbilisi, Krtsanisi St. # 22/24
Tel: +(995) 593 49 71 71

formati A3 | Tbilisi 2022 w | stadia : | masStabi | grg | direqtori | s.giorgaia | x. a. | mT.arqiteqtori | x. a. | g.xelmZRvaneli | x. a. | proeqtis avtori | x. a. | arqiteqtori | x. a.