ქ. თბილისი, დიდი დიღომი, III მიკრო
რაიონი, კორპუსი №1-ის მიმდებარე
ნაკვეთი №006,144
ს/კ 01.10.08.006.185

სკოლის საევაკუაციო კიბე

კონსტრუქციული ნაწილი



ქ. თბილისი 2023 წ.

კიბის მოწყობის გეგმა -3.30 ნიშნულზე

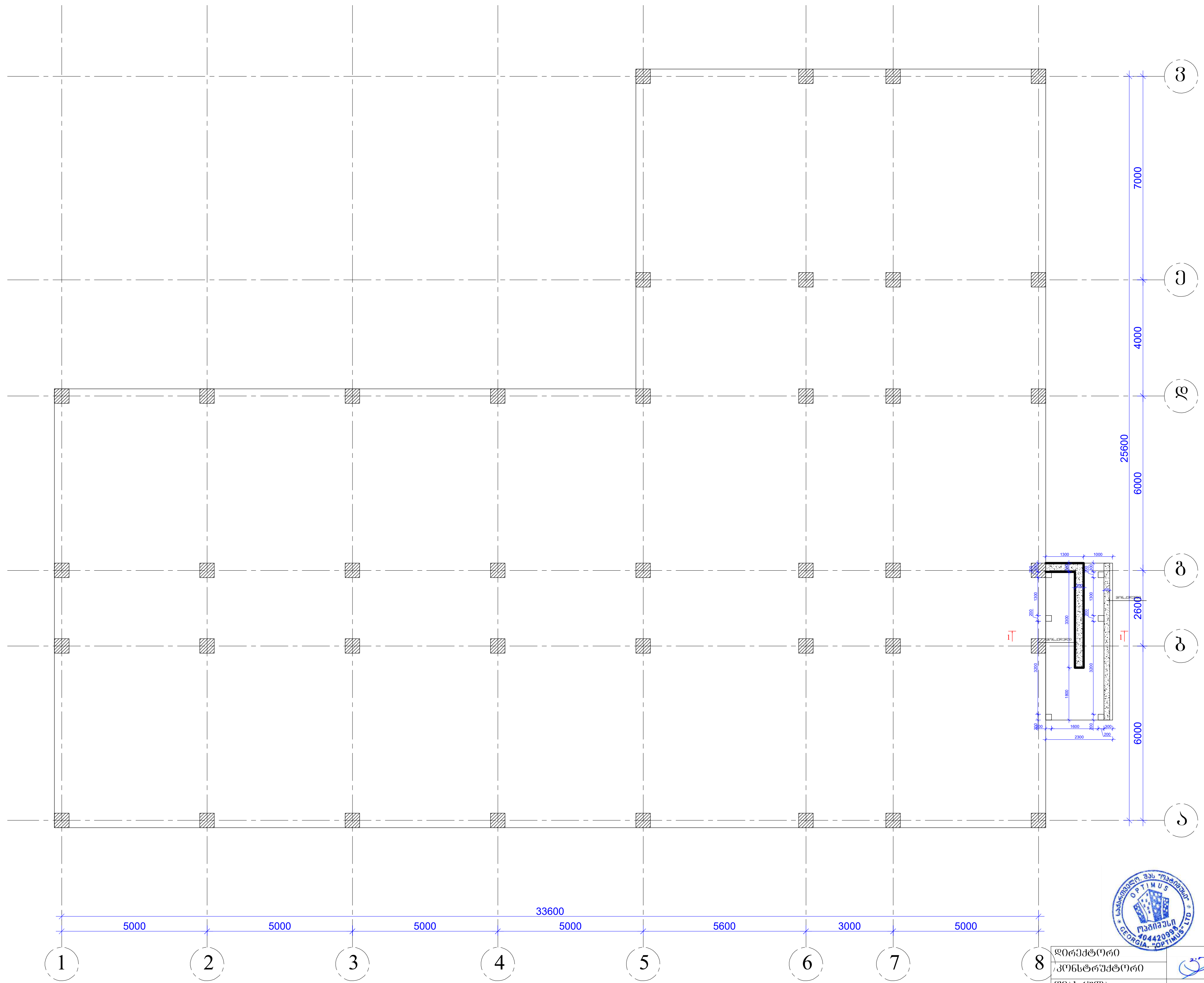

დირექტორი		გ.ჯანკვეტაძე	ქ. თბილისი, დიდი დიღომი, III მიკრო რაიონი, კორპუსი №1-ის მიმდებარე ნაკვეთი №006,144 ს/კ 01.10.08.006.185	სტადია	ფურცელი	ფურცლები
კონსტრუქტორი		გ.ჯანკვეტაძე		პროექტი		
შეასრულა		თ.კობიაშვილი				
			კონსტრუქციული ნაწილი		შ.პ.ს."ოპტიმუსი"	
			სკოლის საევაკუაციო კიბე	თბილისი 2023 წელი		

დეტალი 2-2

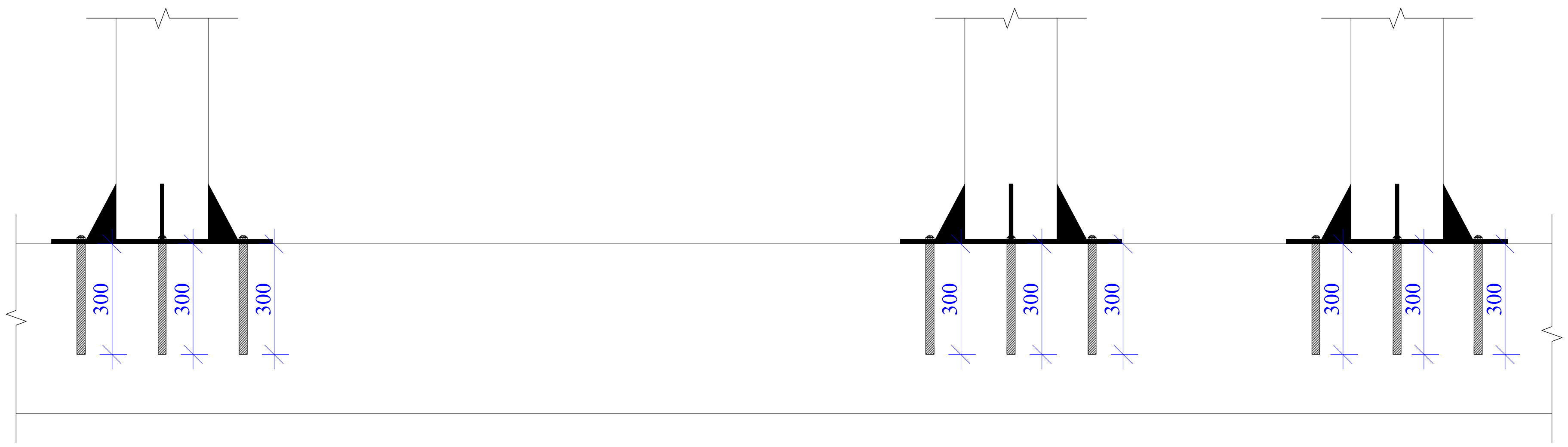

დეტალი 1-1

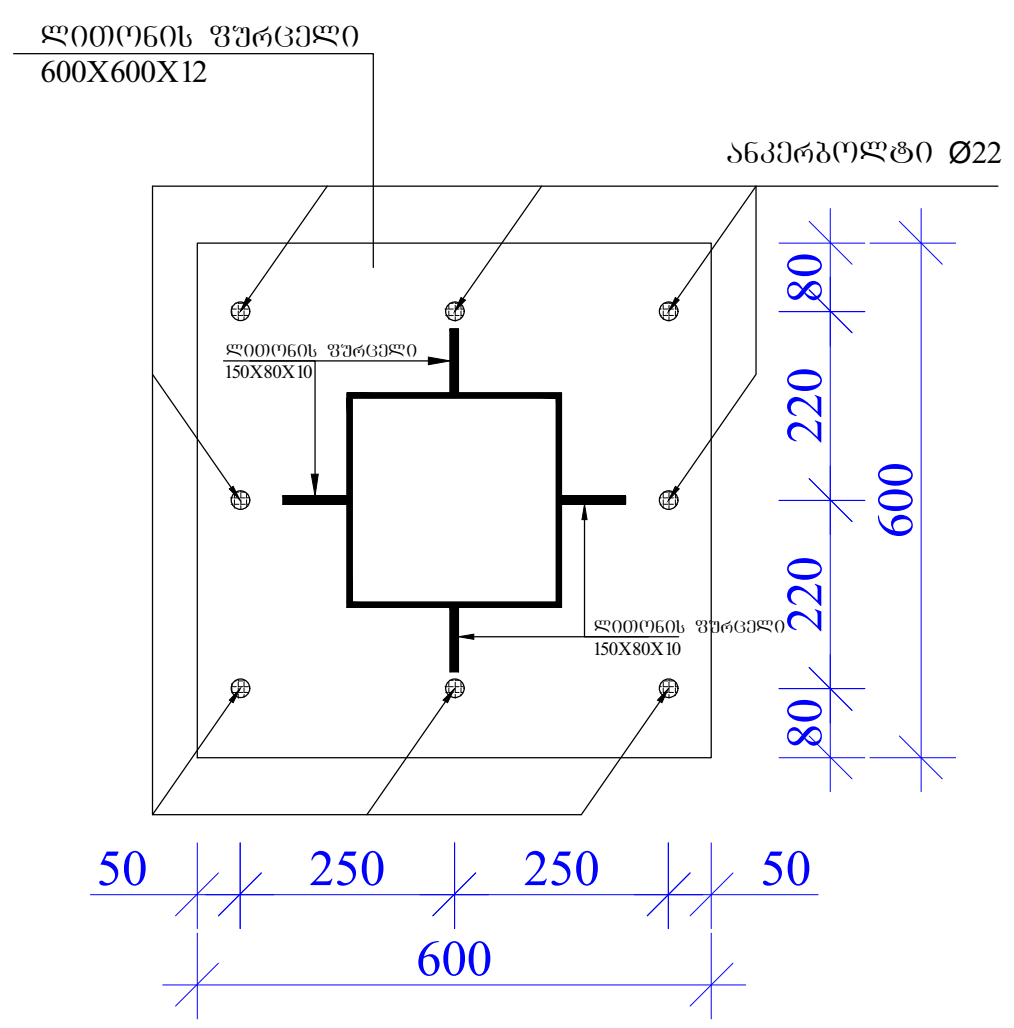

დირექტორი		ზ.ჯანკვეტაძე	ქ. თბილისი, დიდი დიღომი, III მიკრო რაიონი, კორპუსი №1-ის მიმდებარე ნაკვეთი №006,144 ს/კ 01.10.08.006.185	სტადია	ფურცელი	ფურცლები
კონსტრუქტორი		ზ.ჯანკვეტაძე		პროექტი		
შეასრულა		თ.კობიაშვილი				
			კონსტრუქციული ნაწილი	optimus ოპტიმუსი	შ.პ.ს."ოპტიმუსი"	
			სკოლის საევაკუაციო კიბე	თბილისი 2023 წელი		

კიბის დეტალი 1-1

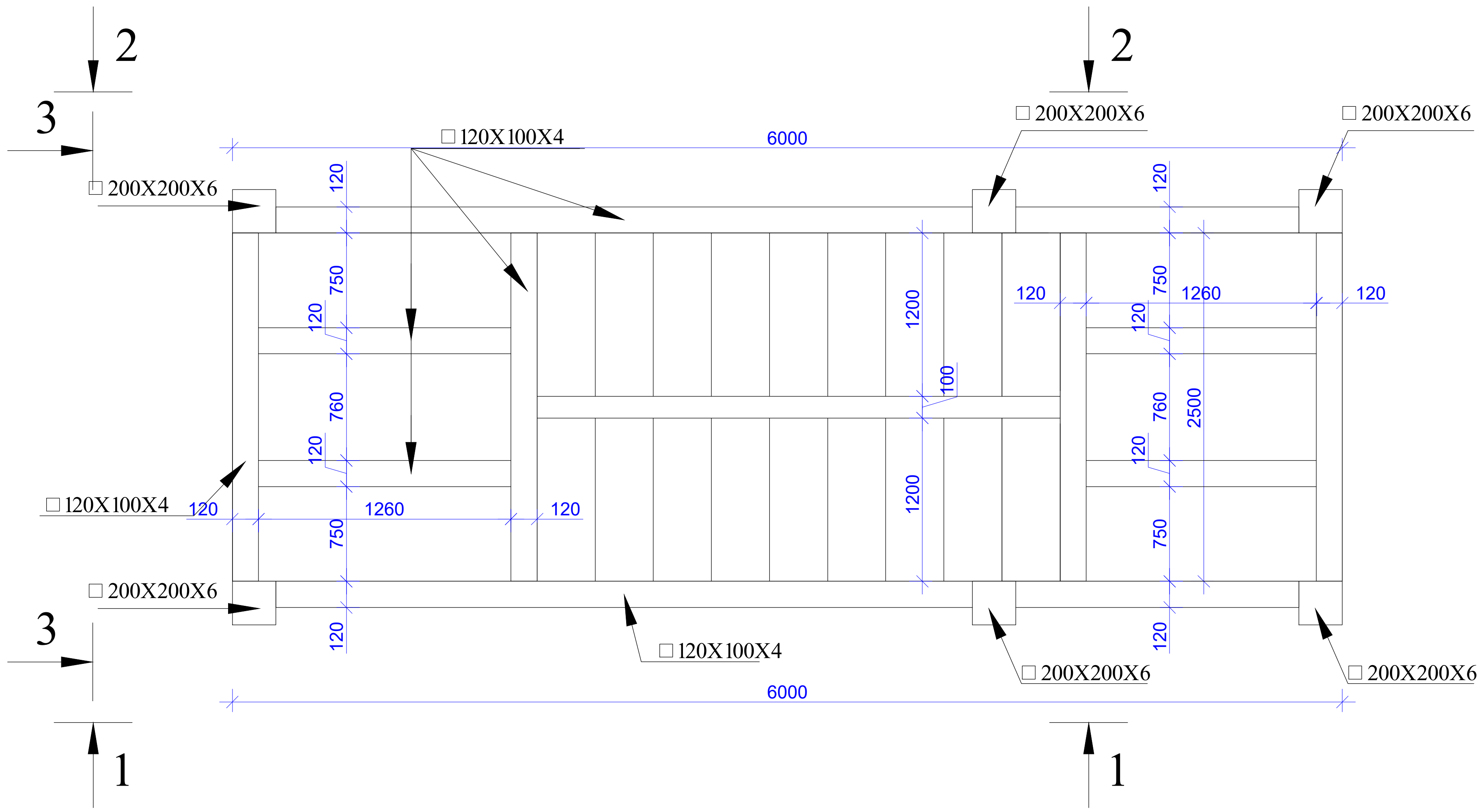

დირექტორი		გ.ჭანკვეტაძე	ქ. თბილისი, დიდი დიღომი, III მიკრორაიონი, კორპუსი №1-ის მიმდებარე ნაკვეთი №006,144 ს/კ 01.10.08.006.185	სტადია	ფურცელი	ფურცლები
კონსტრუქტორი		გ.ჭანკვეტაძე		პროექტი		
შეასრულა		თ.კობიაშვილი				
			კონსტრუქციული ნაწილი	optimus ოპტიმუსი	შ.პ.ს."ოპტიმუსი"	
			სკოლის საევაკუაციო კიბე	თბილისი 2023 წელი		

საძირკვლის ფილის გეგმა 1-1

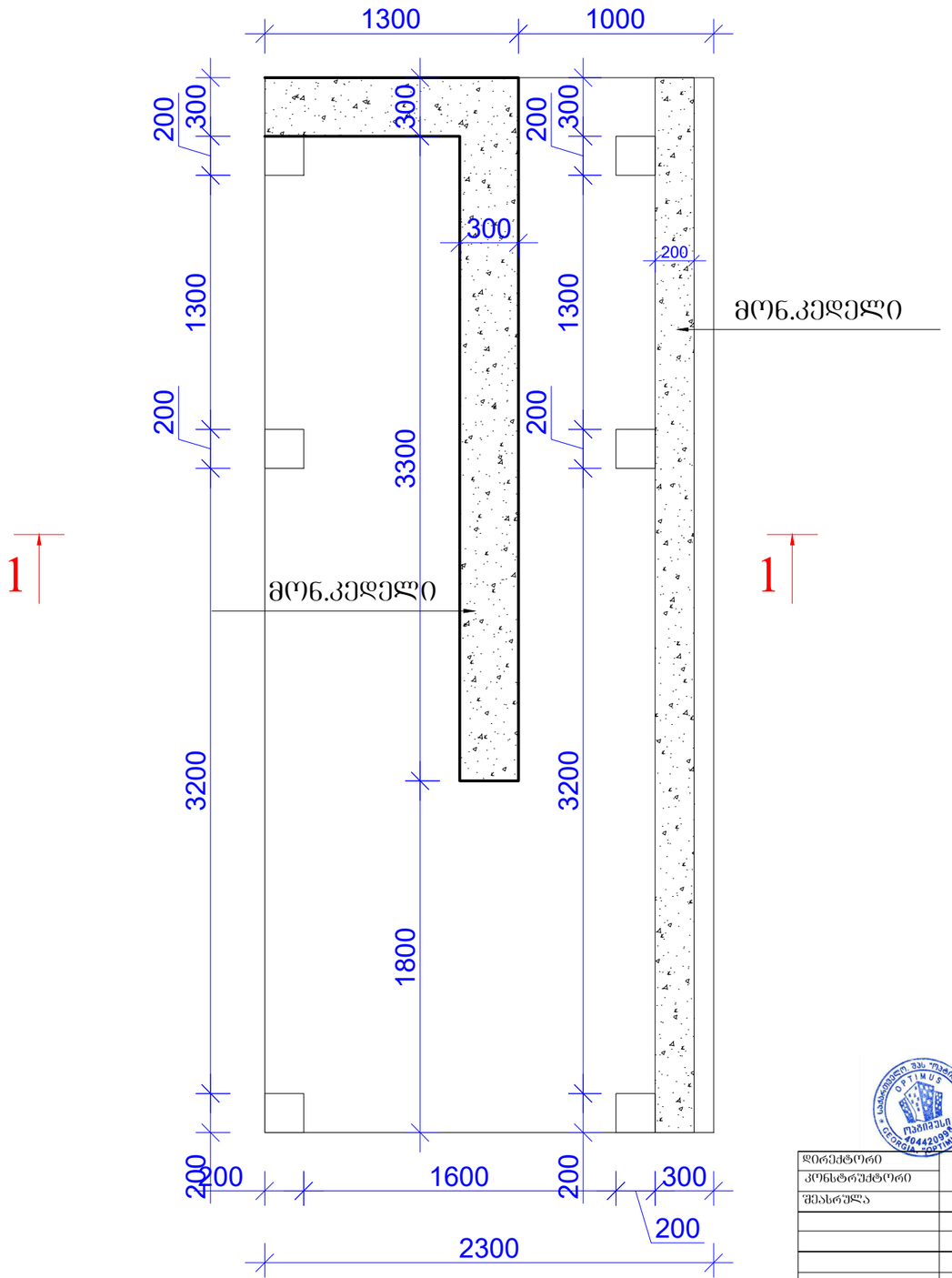

დირექტორი		გ.ჯანკვეტაძე	ქ. თბილისი, დიდი დიღომი, III მიკრო რაიონი, კორპუსი №1-ის მიმდებარე ნაკვეთი №006,144 ს/კ 01.10.08.006.185	სტადია ფურცელი ფურცლები
კონსტრუქტორი		გ.ჯანკვეტაძე		პროექტი
შესრულა		თ.კოპაიაშვილი		
			კონსტრუქციული ნაწილი	შ.პ.ს."ოპტიმუსი"
			სპორტის სააქსპაციო კიბე	თბილისი 2023 წელი

კვანძი 1-1

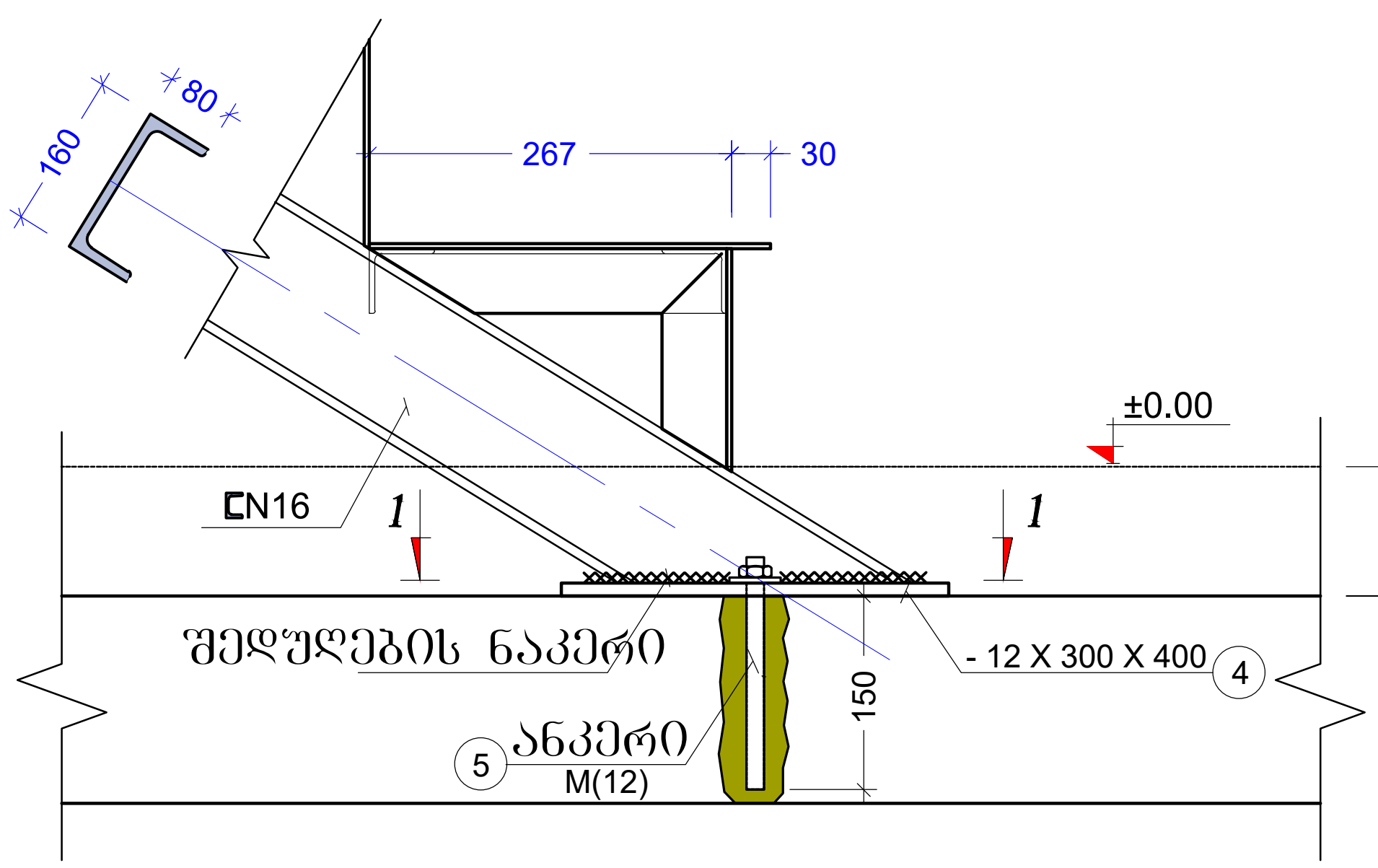

კვეთი 1-1

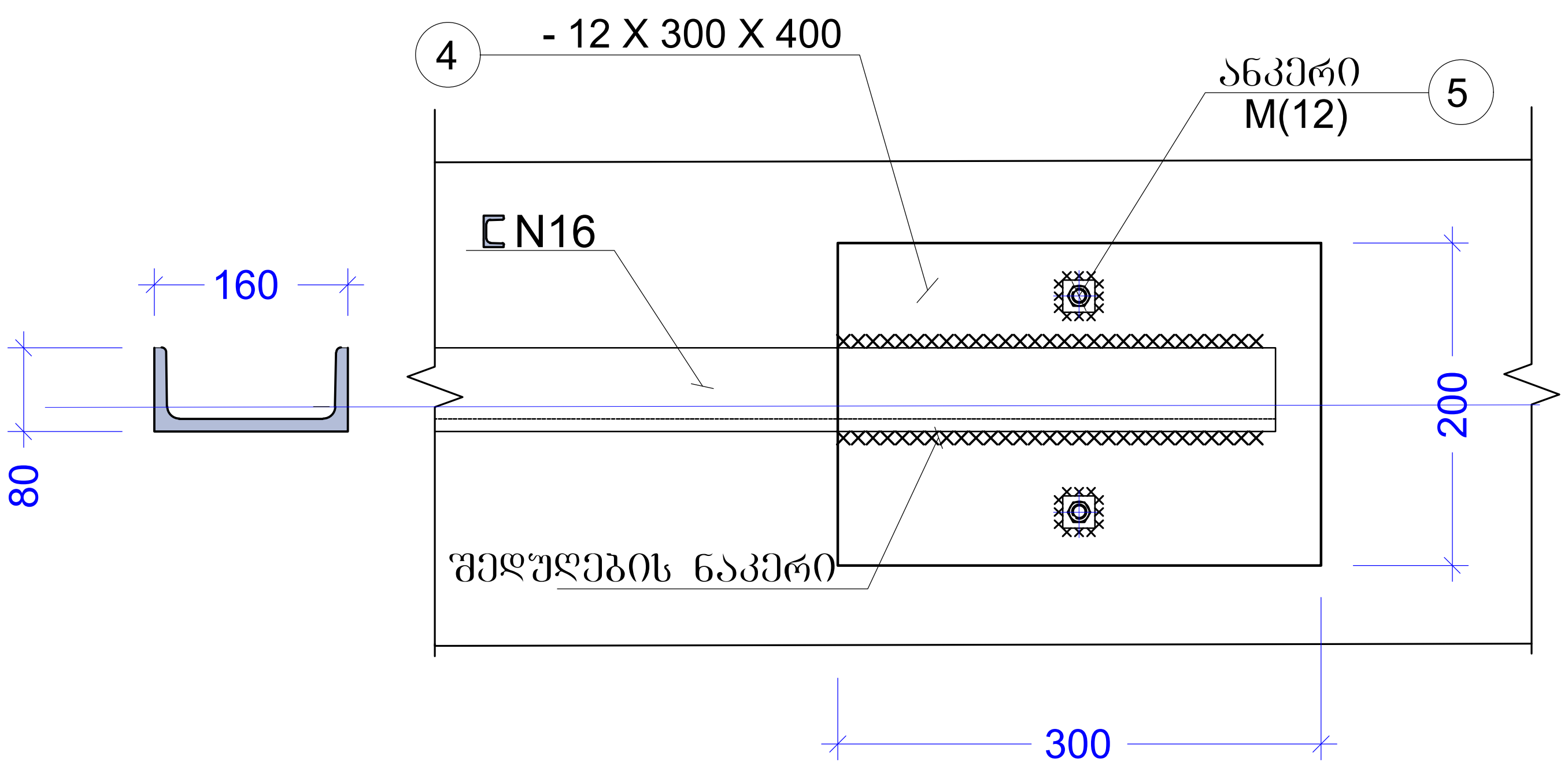

- II

. 1 : 10

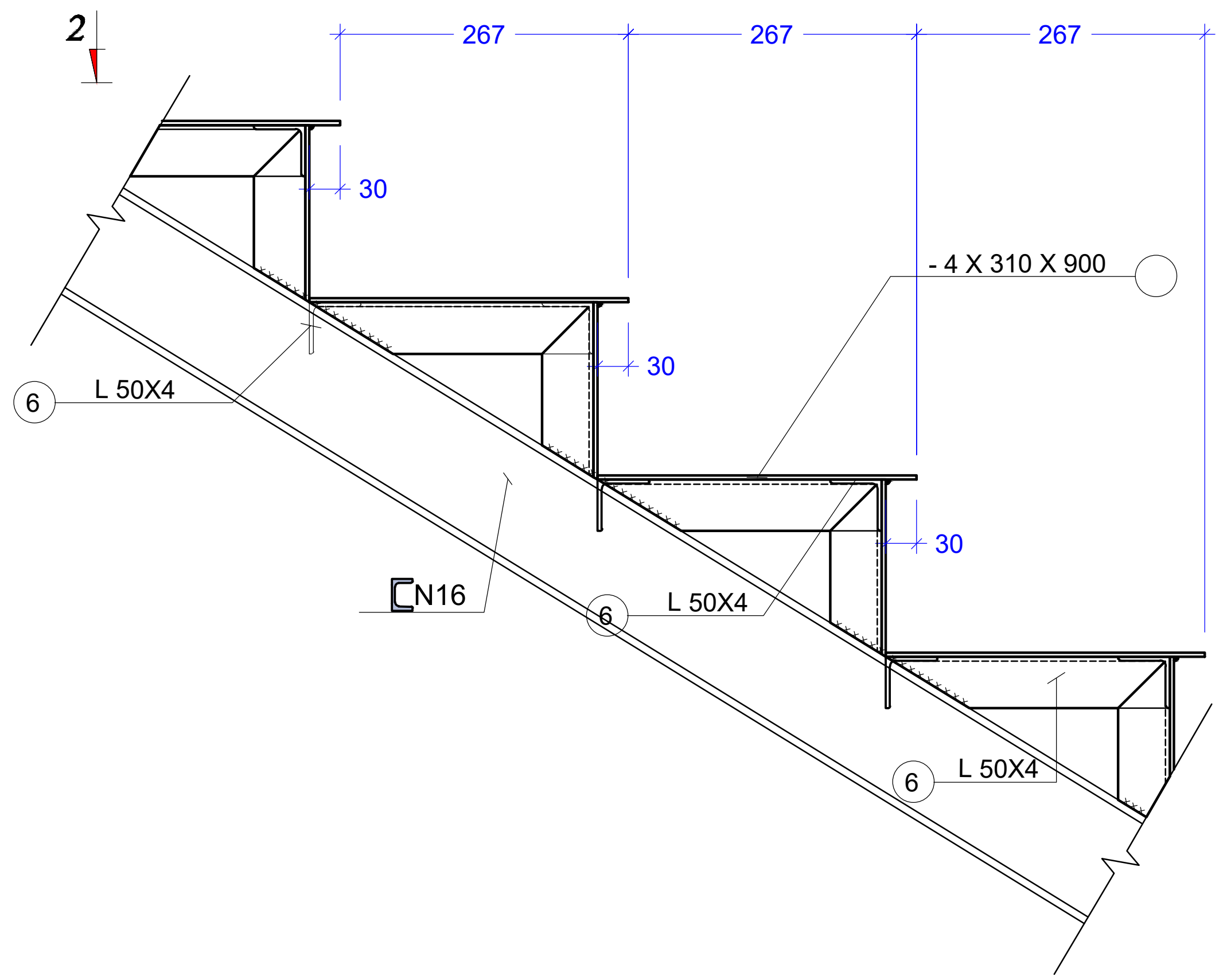

დირექტორი		ზ.ჯანკვეტაძე	ქ. თბილისი, დიდი დიღომი, III მიკრო რაიონი, კორპუსი №1-ის მიმდებარე ნაკვეთი №006,144 ს/კ 01.10.08.006.185	სტადია	ფურცელი	ფურცლები
კონსტრუქტორი		ზ.ჯანკვეტაძე		პროექტი		
შეასრულა		თ.კობიაშვილი				
			კონსტრუქციული ნაწილი	optimus ოპტიმუსი	შ.პ.ს."ოპტიმუსი"	
			სკოლის საევაკუაციო კიბე	თბილისი 2023 წელი		

მონოლითური კედლის ტიპური არმირების ჭრილი 1-1

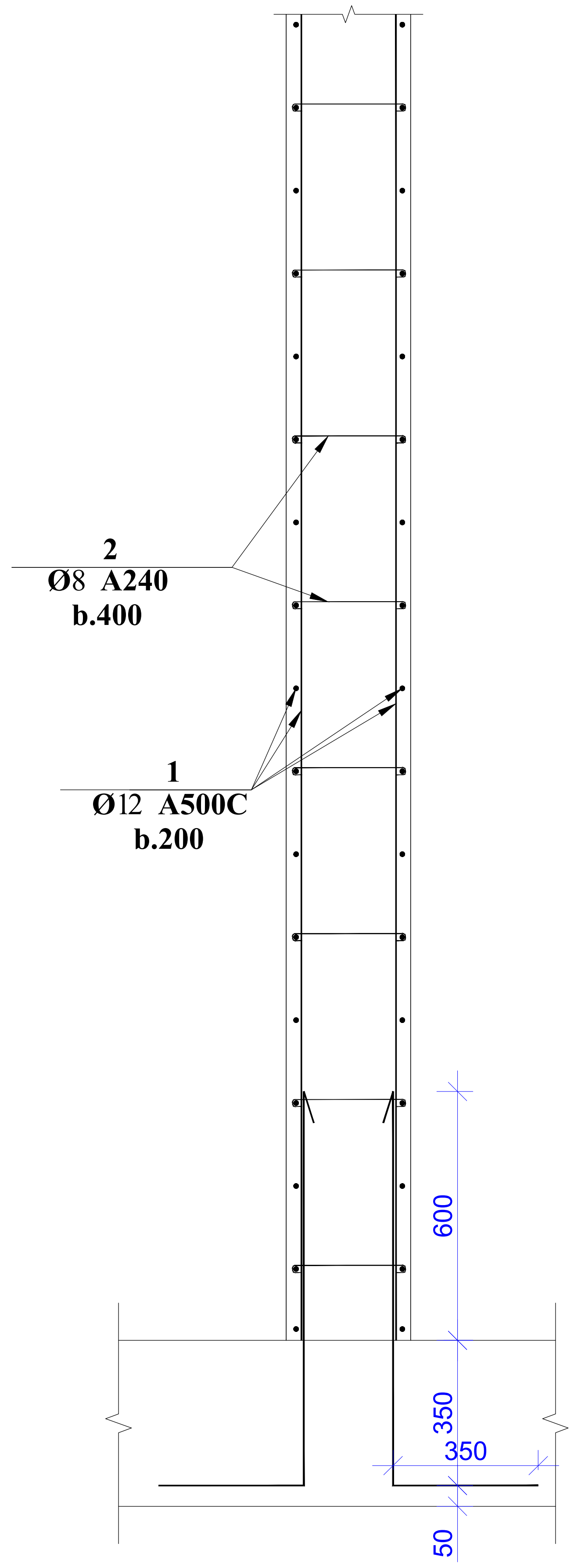

კუთხის კვანძი

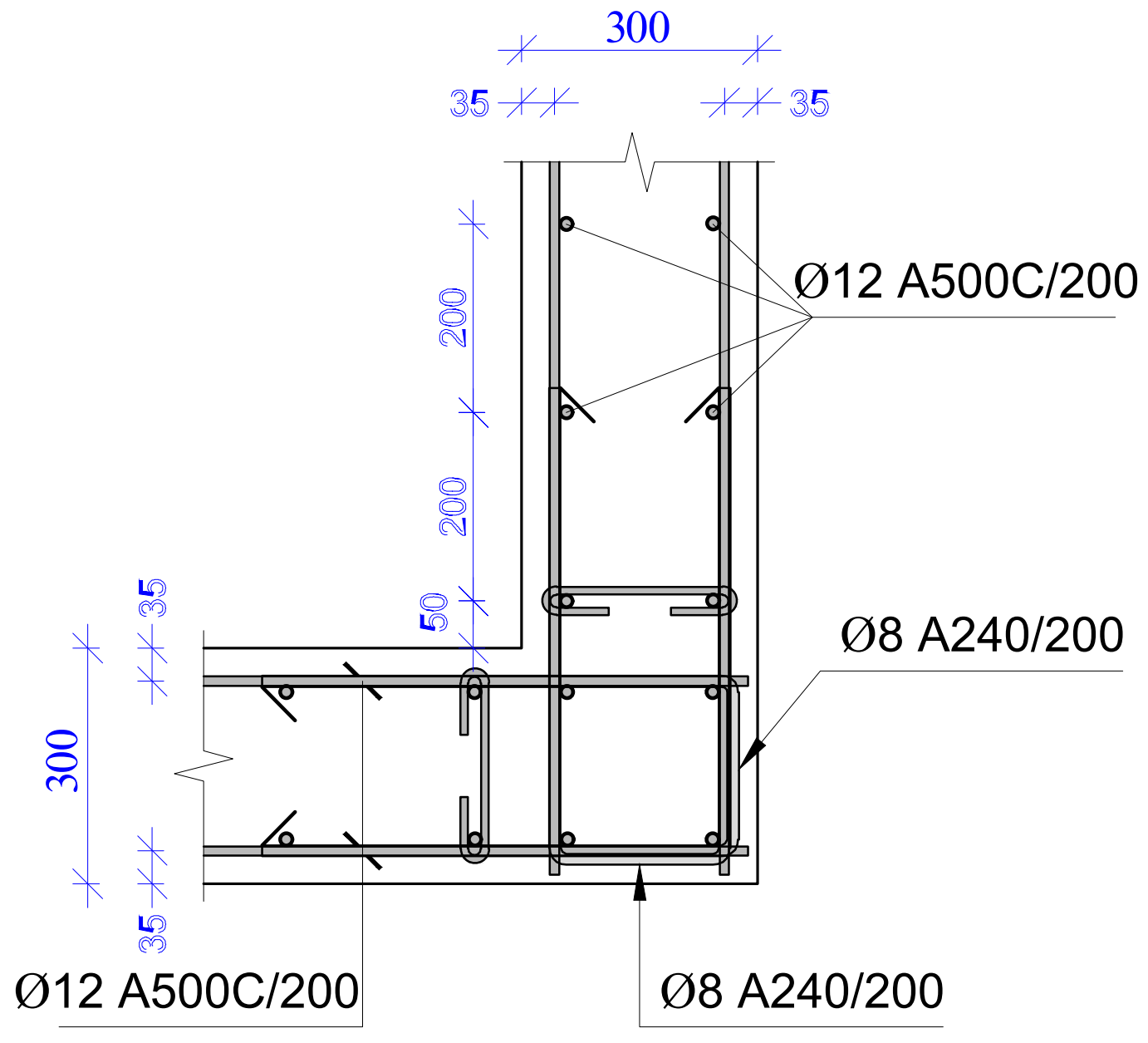

საძირკვლის ფილის ჭრილი 1-1

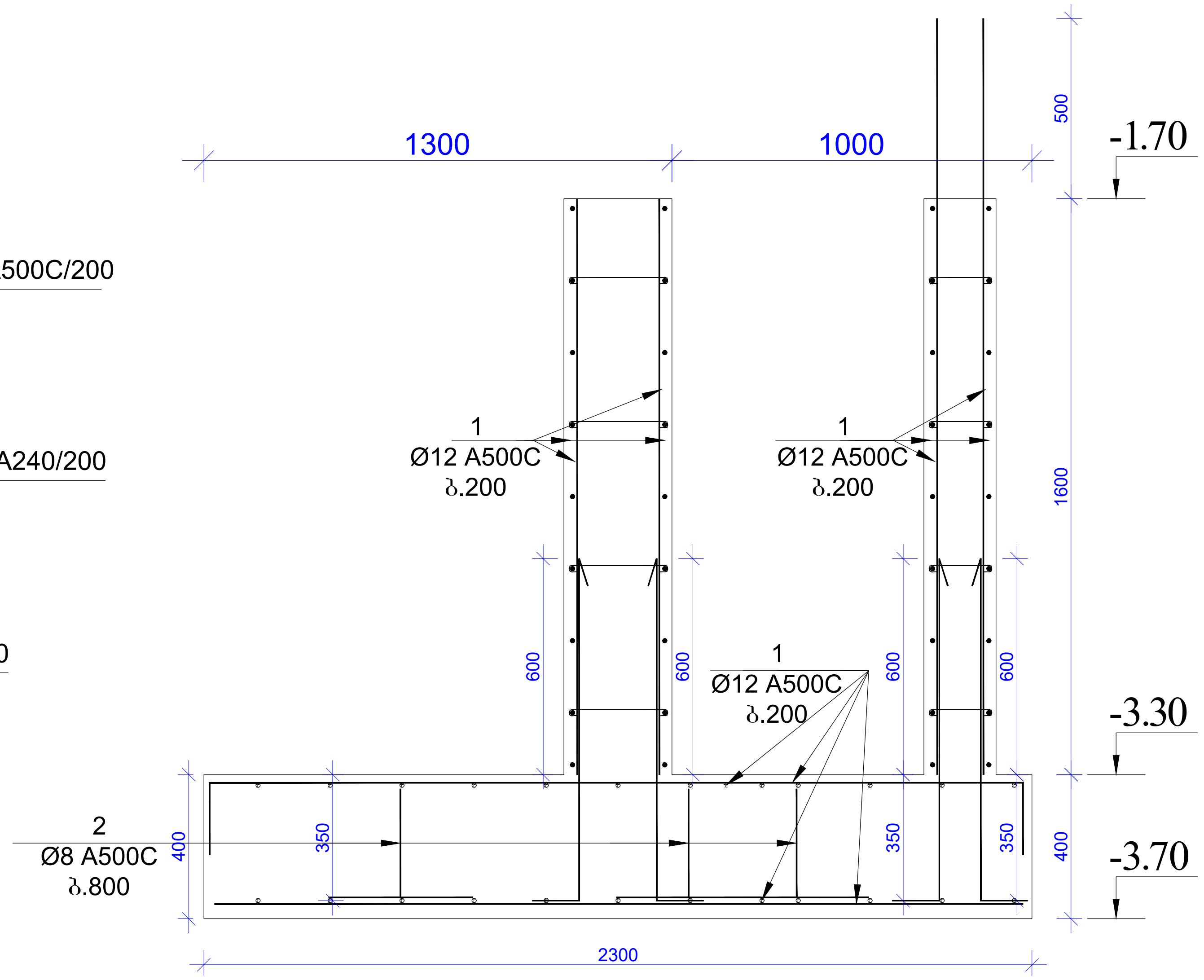

დირექტორი		გ.ჭანკვეტაძე	ქ. თბილისი, დიდი დიღომი, III მიკრო რაიონი, კორპუსი №1-ის მიმდებარე ნაკვეთი №006,144 ს/კ 01.10.08.006.185	სტადია ფურცელი ფურცლები		
კონსტრუქტორი		გ.ჭანკვეტაძე		პროექტი		
შეასრულა		თ.კოზიაშვილი				
			კონსტრუქციული ნაწილი	optimus ოპტიმუსი	შ.პ.ს."ოპტიმუსი"	
			სკოლის საევაკუაციო კიბე	თბილისი 2023 წელი		

შპს „ოპტიმუსი“

ქ.თბილისი, მირიან მეფის ქ.N69-ში (მიწის ნაკვეთის ს/კ 01.10.08.006.185)
მდებარე საერო სკოლა „ინტელექტის“ შენობის ტექნიკური მდგომარეობის

საექსპერტო შეფასება

ქ.თბილისი

2023 წ.

შ.პ.ს. ოპტიმუსი OPTIMUS LTD.

“ხელსაყრელი პირობების ერთობლიობა”

samSeneblo eqspertiza, proeqtireba, mSenebloba.

ქ.თბილისი 06 აგვისტო 2023 წ.

ქ.თბილისი, მირიან მეფის ქ.N69-ში (მიწის ნაკვეთის ს/კ 01.10.08.006.185) მდებარე კერძო სკოლა „ინტელექტის“ შენობის ტექნიკური მდგომარეობის

საექსპერტო შეფასება

ობიექტის მისამართი - ქ.თბილისი, მირიან მეფის ქ.N69-ში (მიწის ნაკვეთის ს/კ 01.10.08.006.185)

ექსპერტიზის სახე - საინჟინრო ექსპარტიზა;

დამკვეთი იურიდიული/ფიზიკური პირი - თამარ გოგსაძე პ/ნ 01001008932

მისამართი: თბილისი, ყიფშიძის #7

ობიექტის ფუნქციური დანიშნულება/სტატუსი – სასწავლო დაწესებულების შენობის რეკონსტრუქცია -ფასადზე სახანძრო კიბის უჯრედის მონტაჟი/ საპროექტო

შემსრულებელი ექსპერტი – გაიოზ ჭანკვეტაძე (პ/ნ 01017024251) შპს „ოპტიმუსი“-ს (ს/კ 404420998) დირექტორი, ინჟინერ-მშენებელი, კონსტრუქტორი. საინჟინრო ექსპერტიზის სფეროში სამუშაო გამოცდილება 13 წელი (2010 წლიდან), სამშენებლო სფეროში სამუშაო გამოცდილება - 38 წელი (1985 წლიდან).

ექსპერტის წინაშე დასმული კითხვები – ქ.თბილისი, მირიან მეფის ქ.N69-ში (მიწის ნაკვეთის ს/კ 01.10.08.006.185) მდებარე სკოლის შენობის ტექნიკური მდგომარეობის საექსპერტო შეფასება, მის სარეკონსტრუქციო სამუშაოების ჩატარებასთან დაკავშირებით - რეკონსტრუქცია ითვალისწინებს შენობის ფასადზე ლითონკონსტრუქციებით შედგენილი კიბის უჯრედის მოწყობას. ყოველივე ზემოთაღნიშნულზე შესაბამისი დასკვნის მომზადება;

ექპერტიზაზე წარმოდგენილი დოკუმენტაცია ან/და ექსპერტის მიერ მოძიებული მასალები - მიწის ნაკვეთის საკადასტრო გეგმა, ამონაწერი საჯარო რეესტრიდან; შნობის პროექტის კონსტრუქციული ნაწილი, არქიტექტურული ნაწილი;

საქართველო, ქ.თბილისი. რუსთაველის გამზ.№1 ტელ: +: +995 595 902225
GEORGIA, TBILISI. RUSTAVELI AVE.1 TEL: +995 595 902225; email:g.chankvetadze@optimusi.ge

გამოყენებული ნორმატიული აქტები და სხვა სახელმძღვანელო ლიტერატურა :

1. სამშენებლო ნორმები და წესები პნ 01.01-09 „სესმომედეგი მშენებლობა“

2. „სეისმომედეგი შენობების დაპროექტება“ ნაგებობათა რეკონსტრუქცია „აღდგენა-გამაგრება“

3. სამშენებლო ნორმები და წესები პნ 02.01-08 „შენობების და ნაგებობების ფუძე-საძირკვლები“

4. სნ და წ. II-22-81*. Каменные и армокаменные конструкции

5. საქართველოს რესპუბლიკის ტერიტორიაზე განთავსებული საცხოვრებელი და არასაცხოვრებელი შენობა-ნაგებობების გამოკვლევისა და სეისმომედეგობის თვალსზრისით მათი ტექნიკური მდგომარეობის დადგენის ინსტრქუცია. თბილისი 1992 წ.

კვლევა – ჩემს მიერ, ვიზუალური კვლევა ჩაუტარდა ქქ.თბილისი, მირიან მეფის ქ.N69-ში (მიწის ნაკვეთის ს/კ 01.10.08.006.185) მდებარე სკოლის შენობის ტექნიკურ მდგომარეობას მის სარეკონსტრუქციო სამუშაოების ჩატარებასთან დაკავშირებით - რეკონსტრუქცია ითვალისწინებს შენობის ფასადზე ლითონკონსტრუქციებით შედგენილი კიბის უჯრედის მოწყობას.

შენობა წარმოადგენს გეგმაში მართკუთხა ფორმების სამსართულიან, სარდაფის სართულის მქონე სასწავლო დაწსებულების შენობას. ის აშენებულია მიმდინარე საუკუნის 10-იან წლებში. მასში განთავსებულია კერძო სკოლა. თვისობრივი კონსტრუქციული წყობით შენობა წარმოადგენს დამოუკიდებელ საძირკვლებზე განთავსებულ, კონსტრუქციულად რკ/ბეტონის კარკასული ტიპის, ხისტკვანძებიან ნაგებობას. მისი ძირითადი მზიდი კონსტრუქციები შემდეგი სახითაა წარმოდეგნილი:

საძირკველი - რკ/ბეტონის წეტილოვან - ლენტური ტიპის.

რკ/ბეტონის სვეტები განივკვეთით - 0,50X0,50მ. და 0,40X0,40მ.

რკ/ბეტონის რიგელები განივკვეთით - 0,50X0,40(h)მ. 0,40X0,40(h)მ.

სართულშუა გადახურვის ფილები - h=0,20მ.

მონოლითური კედლები სარდაფის სართულის პერიმეტრზე - სისქით σ =0,20მ.

კედლების შემავსებელია წვრილი სამშენებლო ბეტონის ბლოკის წყობა (0,40*0,30*0,20მ.) ბეტონის დუღაბზე. შიდა ტიხრები და კედლები ასევე წრილი სამშენებლო ბლოკითაა (0,40*0,20*0,20მ. და 0,40*0,20*0,10მ.) ამოყვანილი.

საქართველო, ქ.თბილისი. რუსთაველის გამზ.№1 ტელ: +: +995 595 902225
GEORGIA, TBILISI. RUSTAVELI AVE.1 TEL: **+995 595 902225;** email:g.chankvetadze@optimusi.ge

შენობის გადახურვა მრავალქანობიანია. გადახურვა მოწყობილია ხისა და ლითონკონსტრუქციებით.

შენობის ტექნიკური მდგომარეობა - ჩემს მიერ შესწავლილი შენობის მზიდ კონსტრუქციებსა და მის შემადგენელ ელემენტებში, რაიმე სახის დაზიანებები, გამოწვეული საძირკვლის ჯდენით ან/და მასზე მოსული სხვა მექანიკური დატვირთვებისგან არ დაფიქსირებულა. გამომდინარე აქედან შეიძლება ითქვას, რომ შენობის ტექნიკური მდგომარეობა დამაკმაყოფილებელია.

შენობაზე იგეგმება სარეკონსტრუქციო სამუშაოები, რაც გულისხმობს მის შშმ პირებთან ადაპტაციას, გამომდინარე აქედან ყოველივე მოითხოვს მასზესახანძრო კიბის უჯრედის მოწყობას. შენობის საპროექტო არეალის დათვალიერებამ აჩვენა, რომ ამ სეგმენტში არსებული კედლების, გადახურვის ფილების სხვა ძირითადი კონსტრუქციების მდგომარეობა დამაკმაყოფილებელია. აქედან გამომდინარე ასეთი ტიპის სამუშაოების ჩატარება დასაშვებად მიმაჩნია, აღნიშნული სამუშაოების ჩატარება შენობის ტექნიკურ მდგომარეობაზე უარყოფითად არ იმოქმედებს.

ლიფტიდან შენობაში მოსახვედრად გასასვლელი კარის ღიობების გამოჭრა არამზიდი, წვრილი ბეტონის ბლოკის წყობაზე ამოყვანილ კედლებში შესაძლებელია მხოლოდ სართულშუა გადახურვის ფილიდან შემდეგი სართულის რიგელამდე, ანუ კედლის მთელს სიმაღლეზე.

საქართველო, ქ.თბილისი. რუსთაველის გამზ.№1 ტელ: +: +995 595 902225
GEORGIA, TBILISI. RUSTAVELI AVE.1 TEL: +995 595 902225; email:g.chankvetadze@optimusi.ge

დასკვნა - ქ.თბილისი, გივი სვანიძის ქ.N4ბ-ში (მიწის ნაკვეთის ს/კ 01.14.07.008.090) მდებარე შენობის ტექნიკური მდგომარეობა დამაკმაყოფილებელია. მისი სარეკონსტრუქციო სამუშაოების ჩატარება, რაც გულისხმობს მის ფასადზე ლითონკონსტრუქციებით შედგენილი კიბის უჯრედის მიშენებას გაბარიტული ზომებით - 2,30X2,10მ. დასაშვებად მიმაჩნია. აღნიშნული სამუშაოები თვისობრივად წარმოადგენენ მსუბუქი ტიპის სამუშაოებს, კვლევამ აჩვენა, რომ შენობის ფუძეში და მისი მზიდი კარკასის შემადგენელ ელემენტებზე, რაიმე სახის დატვირთვები არსებითად არ იზრდება. ყოველივე ზემოთაღნიშნული, არსებული შენობის ტექნიკურ მდგომარეობაზე უარყოფით ზეგავლენას არ მოახდენს და მათ ჩატარებას ერთმნიშვნელოვნად დადებითი შეფასება ეძლევა.

შპს „ოპტიმუსი“-ს

დირექტორი,

ინჟინერ-კონსტრუქტორი

გაიოზ ჭანკვეტაძე





საქართველო, ქ.თბილისი. რუსთაველის გამზ.№1 ტელ: +: +995 595 902225
GEORGIA, TBILISI. RUSTAVELI AVE.1 TEL: +995 595 902225; email:g.chankvetadze@optimusi.ge

საქართველოს რესპუბლიკა

დიპლომი № 010494



მიეცა გაიოზ გიორგის ძე
ჭანკვეტაძეს

მასზე, რომ ის 19 82 წელს შეიცდა საქართველოს
პოლიტექნიკური ინსტიტუტში

და 1994 წელს დაამთავრა საქართველოს პოლიტექნიკური
ინსტიტუტის სრული კურსი
საინჟინრო და საშოქალაქო მშენებლობის სპეციალობით.

სახელმწიფო საგამოცდო კომისიის 1994 წლის
16 ივნისის გადაწყვეტილებით
გ.გ. ჭანკვეტაძეს მიენიჭა ინჟინერ
მშენებლის კვალიფიკაცია.

სახელმწიფო საგამოცდო
კომისიის თავმჯდომარე [signature]

რექტორი [signature]

მდივანი [signature]

ქალაქი თბილისი, 1994წ. 16 ივნ

სარეგისტრაციო № 1477

CURRICULUM VITAE

სახელი, გვარი:	**გაიოზ ჭანკვეტაძე (პ/ნ 01017024251);**
დაბედების ადგილი/თარიღი:	ქ.თბილისი 07.12.1968 წ.
მისამართი:	ქ.თბილისი, რუსთაველის გამზ.№1;
ოჯახური მდგომარეობა:	დაოჯახებული;
ტელ:	+995 595 90 22 25; +995 557 90 22 00;
E-mail	g.chankvetadze@gmail.com

განათლება

1974-1985 ქ.თბილისის 1-ლი საშ.სკოლა;
1986-1994 საქართველოს ტექნიკური უნივერსიტეტი. ფაკულტეტი - სამრეწველო და სამოქალაქო მშენებლობა; კვალიფიკაცია-მშენებელი ინჟინერი;

1999-2003 უნივერსიტეტი -„ლეგია და კომპანია“ იურიდიული ფაკულტეტი. კვალიფიკაცია - იურისტი;

სამუშაო გამოცდილება:

1985-1987 №5-ე სახლმშენებელი კომბინატი 3-ე თანრიგის მუშა-მაბეტონე;

1987-1989 ყოფილი საბჭოთა კავშირის არმია, საინჟინრო ჯარები;

1989-1991 სამშენებლო ტრესტი „ინჟმშენი“ 3-ე თანრიგის მუშა-მაბეტონე;

1991-1994 მრავალდარგოვანი საწარმო „პემ“-ი სამშენებლო უბნის უფროსი;

1995-1999 შპს „დარბაზნი“კონსტრუქტორთა ჯგუფის უფროსი;

1999-2002 ქ.თბილისის მერიის ადმინისტრაციული ინსპექცია. მთავარი სპეციალისტი;

2003-2005 ქ.თბილისის მერიის ადმინისტრაციული ინსპექციის მთაწმინდა-კრწანისის სამმართველოს უფროსი.

2005-2008 კერძო ბიზნესი - სამშენებლო-საპროექტო სფერო.

2006-2008 ქ.თბილისის მერიის ზედამხედველობის სამსახური - არქიტექტურული და სამშენებლო ზედამხედველობის განყოფილება. მთავარი სპეციალისტი;

2009 წლის იანვარი-მარტი - ქ.თბილისის, მერიის სამოქალაქო ინტეგრაციის (თბილისის კორპუსი) საქალაქო სამსახურის უფროსის მოადგილე;

2009 წლის მარტი - საქართველოს თავდაცვის სამინისტროს სახელმწიფო შესყიდვების დეპარტამენტის, მონიტორინგის სამმართველოს უფროსი;

2009 წლის მარტი - სექტემბერი საქართველოს თავდაცვის სამინისტროს სახელმწიფო შესყიდვების დეპარტამენტის უფროსი;

2010 წლის მარტი - ქ.თბილისის მერიის ქონების მართვის სააგენტოს სსიპ „თბილისი უძრავი ქონება“ - დირექტორი;

2009-2012 შენობა-ნაგებობების დიაგნოსტიკის ცენტრი შპს „კრუგი“-ს მენეჯერი - ექსპერტი შენობა-ნაგებობათა დიაგნოსტიკის განხრით;

2012წ დღემდე საპროექტო-სამშენებლო-საექსპერტო კომპანია შპს„ოპტიმუსი“-ს დამფუძნებელი, დირექტორი;

2010 წლიდან - დღემდე, თბილისსა და საქართველოს სხვადასხვა რეგიონებში, როგორც კერძო, ასევე სახელმწიფო დაკვეთებით შესწავლილი მაქვს 900 ერთეულამდე ავარიული ან/და სარეკონსტრუქციო 1-ლი, მე-2 , მე-3 და მე-4 კლასის შენობა-ნაგებობა, რაზედაც გაცემულია შესაბამისი ტექნიკური, საექსპერტო დასკვნები და რეკომენდაციები. ამასთან თბილისსა და საქართველოს სხვადასხვა რეგიონებში კომპანია შპს „ოპტიმუსი“-ს მიერ დაპროექტებულ 800-ზე მეტი 1-ლი, მე-2, მე-3, მე-4 და მე-5 კლასის შენობების არქიტექტურული პროექტებისთვის მომზადებული მაქვს კონსტრუქციული ნაწილები.

თბილისსა და საქართველოს სხვადასხვა რეგიონებში გაცემულია რამოდენიმე ასეული დასკვნა სადემონტაჟო, სამშენებლო-სამონტაჟო და სხვ. სამუშაოების მიმდებარე შენობებზე ზემოქმედებასა და მე-4 კლასის შენობებისთვის ფუძე-საძირკვლებისა და სხვა კონსტრუქციული სისტემის საექსპერტო შეფასების შესახებ.

ჩემს მიერ, თბილისში მომზადებულია რამოდენიმე ათეული მე-4 კლასის მრავალბინიანი საცხოვრებელი და მრავალფუნქციური შენობების, კომპლექსების, სახელმწიფო უწყების შენობებისთვის პროექტის კონსტრუქციული ნაწილები.


Georgia
IDENTITY CARD
საქართველო
GEO
სახელი / FIRST NAME
გაიოზი
GAIOZ
გვარი / LAST NAME
ჭანკვეტაძე
CHANKVETADZE
ქვეყ. / CIT
GEO
სქესი / SEX
მმ / M
პირადი No / PERSONAL No
01017024251
დაბადების თარიღი
DATE OF BIRTH
07.12.1968
მოქმედების ვადა
DATE OF EXPIRY
07.06.2026
ხელმოწერა
SIGNATURE
ბარათის No / CARD No
15IB72448

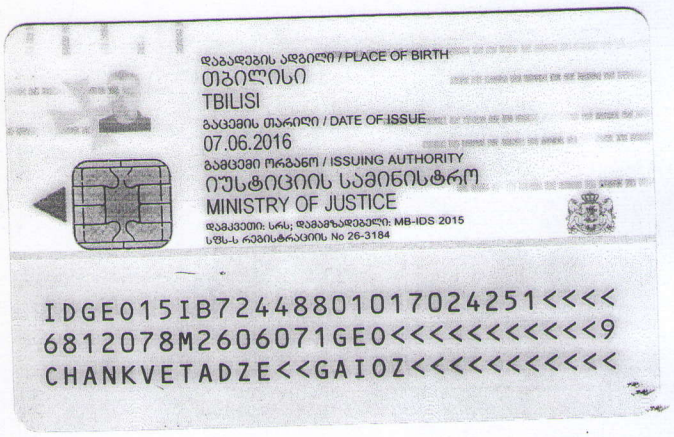
დაბადების ადგილი / PLACE OF BIRTH
თბილისი
TBILISI
გაცემის თარიღი / DATE OF ISSUE
07.06.2016
გამცემი ორგანო / ISSUING AUTHORITY
იუსტიციის სამინისტრო
MINISTRY OF JUSTICE
დამკვეთი: სრს; დამამზადებელი: MB-IDS 2015
სსმს-ს რეგისტრაციის No 26-3184
IDGE015IB72448801017024251<<<<
6812078M2606071GE0<<<<<<<<<<<9
CHANKVETADZE<<GAIOZ<<<<<<<<<<<