
269,94 m²
±0,00 =488.20
ფასადი 1
ფასადი 2
ფასადი 3
ფასადი 4
268.48 m²
78.04 m²
160.44 m²
56.00 m²
46.44 m²
57.83 m²
56.49 m²
45.28 m²
22.20 m²
24.28 m²
31.61 m²
34.29 m²
14.85 m²
21.04 m²
18.69 m²
10.73 m²
15.37 m²
20.58 m²
15.30 m²
16.00 m²
45.20 m²
10.25 m²
21.30 m²
35.50 m²
47.03 m²
11.58 m²
8.01 m²
6.60 m²
8.71 m²
6.57 m²
4.38 m²
8.70 m²
6.85 m²
5.45 m²
7.18
7.25
7.90
8.03
17.12
6.54
6.88
36.00
ტერასა
აივანი
სველი წერტილი
მაცივარი
საწყობი
საყინულე
სველი წერტილის დასაბლაგებელი ოთახი
ჟურნალების დასაბლაგებელი ოთახი
ვესტიბიული
გასახდელი
მოსაწყობი
ლიფტის შახტი
ლიფტის მანქანათა ოთახი
დეზინსექციის ოთახი
ჟურნალების სველი წერტილის მაცივარი
ჟურნალების სველი წერტილის მაცივარი
ჟურნალების სველი წერტილის მაცივარ

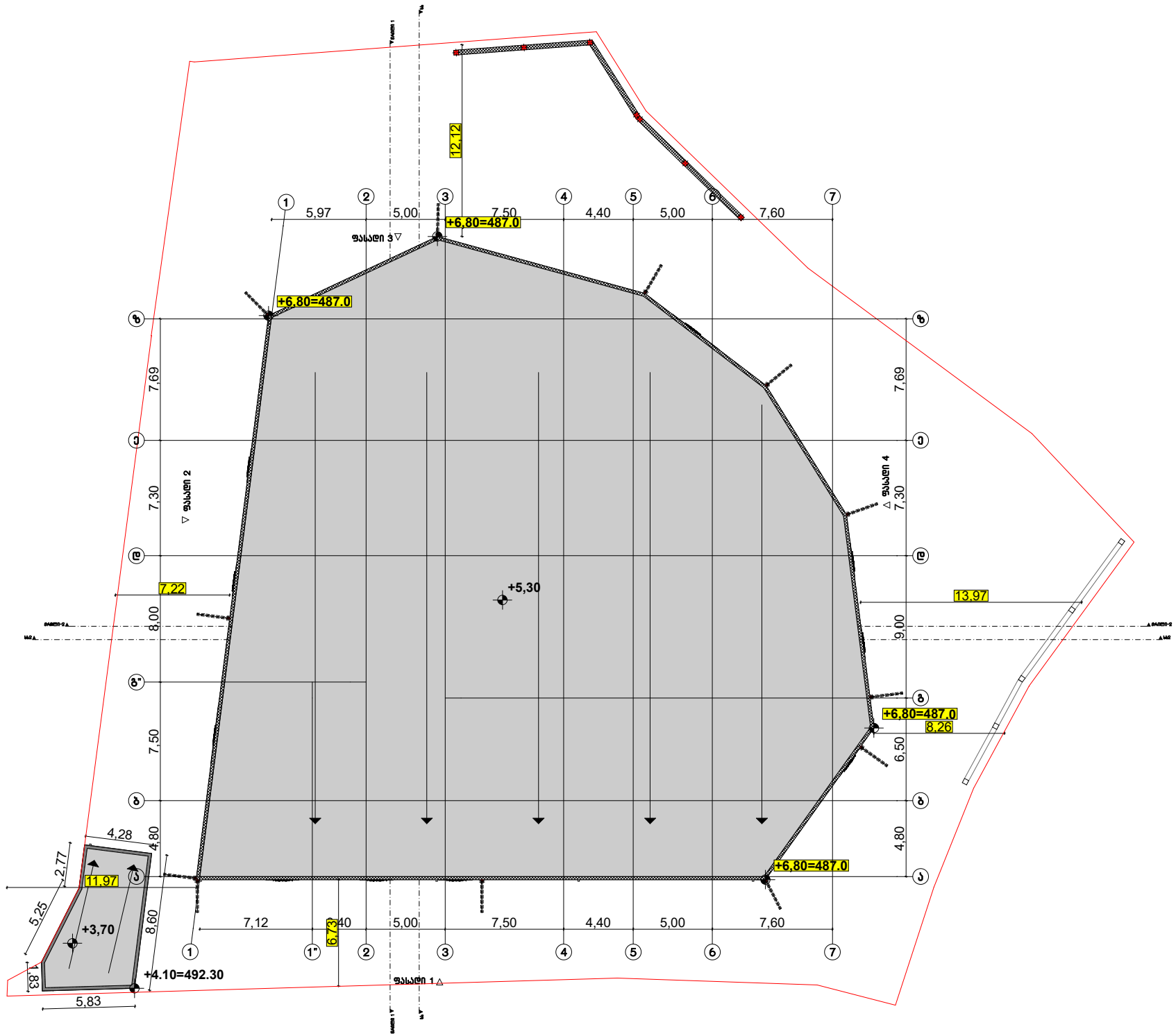

ფორმატი A-3	თბილისი 2023 წ დაკვეთა №	ფაილის სახელი

შენობა ნაგებობის შენიშვნა:
ხორც პროდუქტების საწარმო

სახურავის გეგმა მ 1:100

ტექ მაჩვენებლები

პირობითი ნიშნები:

- ნაკვეთის საზღვარი
- ჭრილის ხაზი
- არქიტექტურული ნიშნული

დამკვეთი : შპს მარგე

მისამართი : ქ.თბილისი ქუჩა
თვალჭრელიძე №5
ს/კ 01.19.18.006.181

თარიღი	
კორექტირება	

№	კორექტირება	თარიღი
1		
2		
3		
4		
5		
6		

საპროექტო ორგანიზაცია

თანამდებობა	გვარი	ხელმოწერა
არქიტექტორი	დემანაძე	
შესრულა	დემანაძე	

საპროექტო ლობი	მისამართი
	ქ. თბილისი ცდალინის 90

თარიღი	30.06.2023	
სტადია	ფორმატი	შეხრცლები
პროექტი	A-3	A-000

შენობა-ნაგებობის უსაფრთხოების წესებთან შესაბამისობის ანალიზი

გამოყენებული წესები - **„შენობა-ნაგებობის უსაფრთხოების წესები“**

ჩამოთვალეთ შენობის დაკავებულებები და აღწერეთ თითოეული გამოყენება
საშუალო საფრთხის შემცველი საქარხნო-სამრეწველო ჯგუფი სმ-1 - ხორცპროდუქტებისა და ბოსტნეულის დასამუშავებელი სივრცეები, ჭურჭლის სამრეცხაო და საცხობი
საშუალო საფრთხის შემცველი სასაწყობო ჯგუფი სწ- 1 - ქაღალდის საწყობი
მცირე საფრთხის შემცველი სასაწყობო ჯგუფი სწ- 2 - პროდუქტის, ჭურჭლის და სარეცხი საშუალებების საწყობები, მაცივრები და საყინულეები
საქმიანი ჯგუფი სქ - კაბინეტი, პერსონალის გასახდელები
დამხმარე და სხვადასხვა დანიშნულების ჯგუფი დს - დამხმარე სათავსი

შენიშვნა: 303 ქვეთავის მიხედვით, თავშეყრისათვის გამოყენებული ოთახი ან სივრცე, რომელიც სხვა დაკავებულობის დამხმარეა და რომლის დაკავებულობის დატვირთვა 50 ნაკლებია, უნდა კლასიფიცირდეს, როგორც სქ ჯგუფის დაკავებულობა ან მისი ნაწილი, ასევე, თავშეყრისათვის გამოყენებული ოთახი ან სივრცე, რომელიც სხვა დაკავებულობის დამხმარეა და რომლის ფართობი 70 მ 2 -ზე ნაკლებია, უნდა კლასიფიცირდეს, როგორც სქ ჯგუფის დაკავებულობა ან მისი ნაწილი.

კონსტრუქციის ტიპი:	I-B

დასაშვები სიმაღლე მიწის დონის ზემოთ ცხრილი 503-ის მიხედვით:	48.8 მეტრი
საპროექტო შენობის სიმაღლე მიწის დონის ზემოთ:	5.3 მეტრი

შენიშვნა: 1) 202 ქვეთავის მიხედვით, შენობის სიმაღლე განისაზღვრება, როგორც შვეული დაშორება მიწის დონიდან სახურავის ყველაზე მაღალი ზედაპირის საშუალო სიმაღლემდე. შენობის სიმაღლის განსაზღვრისას არ იანგარიშება პარაპეტების სიმაღლე. მიწის დონე ითვლება შენობასა და მიწის ნაკვეთის საზღვარს შორის 1,8 მ-მდე ფარგლებში მოქცეული ფართობის ყველაზე დაბალი ნიშნულების მიხედვით. სადაც მოპირკეთებული ზედაპირის დონე გარე კედლებიდან დამრეცად მიდის, ათვლის დონე განსაზღვრულია შენობასა და მიწის ნაკვეთის საზღვარს შორის მოქცეული ფართობის ყველაზე დაბალი ნიშნულების მიხედვით.

სართულიანობის შეზღუდვები ცხრილი 503-ის მიხედვით:		
დაკავებულობის ჯგუფი	**დასაშვები სართულიანობა მიწის დონის ზემოთ**	**შემოთავაზებული სართულიანობა მიწის დონის ზემოთ**
საშუალო საფრთხის შემცველი საქარხნო-სამრეწველო ჯგუფი სმ-1	11	1
საშუალო საფრთხის შემცველი სასაწყობო ჯგუფი სწ- 1	11	1
მცირე საფრთხის შემცველი სასაწყობო ჯგუფი სწ- 2	11	1
საქმიანი ჯგუფი სქ	11	1
დამხმარე და სხვადასხვა დანიშნულების ჯგუფი დს	5	1

ფართობის შეზღუდვები ცხრილი 503-ის მიხედვით:		
დაკავებულობის ჯგუფი	დასაშვები ფართობი (ცალკეულ სართულზე)	შემოთავაზებული ფართობი (ცალკეულ სართულზე)
საშუალო საფრთხის შემცველი საქარხნო-სამრეწველო ჯგუფი სმ-1	შეუზღუდავი	არ იზღუდება
საშუალო საფრთხის შემცველი სასაწყობო ჯგუფი სწ- 1	4460 მ²	აკმაყოფილებს (15.3 მ²)
მცირე საფრთხის შემცველი სასაწყობო ჯგუფი სწ- 2	7340 მ²	აკმაყოფილებს (561.8 მ²)
საქმიანი ჯგუფი სქ	შეუზღუდავი	არ იზღუდება
დამხმარე და სხვადასხვა დანიშნულების ჯგუფი დს	3300 მ²	აკმაყოფილებს (5.2 მ²)

შენიშვნა: 202 ქვეთავის მიხედვით, შენობის ფართობი განისაზღვრება, როგორც გარე კედლებს (ან გარე კედლებსა და ცეცხლმედეგ კედლებს) შორის მოქცეული ფართობი, გარდა საჰაერო შახტებისა და, სულ მცირე, სამი მხრიდან გარე კედლებით შემოზღუდული ეზოებისა. შენობის ფართობები, რომელთაც არ აკრავს კედლები, ითვლება შენობის ფართობად, თუ ის მოქცეულია სახურავის ან ზედა სართულის თარაზული ნაშვერის საზღვრებში.

გარე კედლის ღიობებისადმი მოთხოვნები ცხრილი 705.8 -ის მიხედვით							
გარე კედელი	ხანძარსაწინააღმდეგო მანძილი (მეტრი)	კედლის ღიობების ფართობი (კედლის %)					
		დასაშვები			გათვალისწინებული		
		დაცული	დაუცველი საშხეფებით	დაუცველი	დაცული	დაუცველი საშხეფებით	დაუცველი
1-7	9>	აუცილებელი არ არის	აუცილებელი არ არის	შეუზღუდავია			არ იზღუდება
7-1	9>	აუცილებელი არ არის	აუცილებელი არ არის	შეუზღუდავია			არ იზღუდება
a-z	7.5<X<9	შეუზღუდავია	შეუზღუდავია	70%			აკმაყოფილებს (6%)
z-a	6<X<7.5	შეუზღუდავია	შეუზღუდავია	45%			აკმაყოფილებს (6%)

შენიშვნა: 202 ქვეთავის მიხედვით, ხანძარსაწინააღმდეგო მანძილი იზომება შენობის ფასადიდან მიწის ნაკვეთის საზღვრის უახლოეს წერტილამდე ან/და ქუჩის, ჩიხის ან საზოგადოებრივი გზის შუახაზამდე.

705.8.5 ქვეთავის მიხედვით, ფასადზე ღიობების შვეულად გამიჯვნა არ მოეთხოვება მიწის დონიდან სამ ან სამზე ნაკლებსართულიან შენობებს.

გარე კედლის ცეცხლმედეგობისადმი მოთხოვნები ცხრილი 602 -ის და 705.8.5 ქვეთავის მიხედვით				
გარე კედელი	ხანძარსაწინააღმდეგო მანძილი (მეტრი)	ცეცხლმედეგობის ხარისხი (საათი)		
		მოთხოვნილი 602 ცხრილით	მოთხოვნილი 705.8 ქვეთავით	გათვალისწინებული
1-7	9>	0	0	1
7-1	9>	0	0	1
a-z	3<X<9	1	0	1
a-a	3<X<9	1	0	1

ხანძრისაგან დაცვის სისტემებისადმი მოთხოვნები							
დაკავებულობები /სივრცეები/ გასასვლელი საშუალებები	ავტო საშხეფი სისტემა	ალტერნატიული ავტომატური ცეცხლსაქრობი სისტემები	სახანძრო განგაშისა, კვამლ და ცეცხლ აღმომჩენი სისტემები	სახანძრო მილ დგარების სისტემები	კვამლის საკონტროლო სისტემები	ხელის ცეცხლ მაქრები	საავარიო განგაშის სისტემები
სმ-1 ჯგუფი						კი	
სწ-1 ჯგუფი			კი (ცეცხლაღმომჩენები)			კი	
სწ-2 ჯგუფი			კი (ცეცხლაღმომჩენები)			კი	
სქ ჯგუფი						კი	

განიავებისადმი მოთხოვნები		
დაკავებულობები/სივრცეები/ გასასვლელი საშუალებები	ბუნებრივი განიავება	ხელოვნური განიავება
სმ-1 ჯგუფი		კი
სწ-1 ჯგუფი		კი
სწ-2 ჯგუფი		კი
სქ ჯგუფი		კი
დს ჯგუფი		კი

თითოეული სართულიდან გასასვლელი საშუალება									
სართულები	დაკავებულობა და დაკავებულობის დატვირთვის ჯამური მაჩვენებელი	მოთხოვნილი გასასვლელების/გასასვლელთან მისადგომის რაოდენობა	გათვალისწინებული გასასვლელების/გასასვლელთან მისადგომის რაოდენობა და ტიპი	გასასვლელი საშუალებების სიგანე(მეტრი)					
				გზა-კიბეები		დერეფანი		გასასვლელის გზა-კარი	
				მოთხოვნილი	გათვალისწინებული	მოთხოვნილი	გათვალისწინებული	მოთხოვნილი	გათვალისწინებული
I სართული	სმ-1 სწ-1 სწ-2 სქ დს დ.დ =88	1	10 (გზა-კარი)	1.2	-	0.9	1.5	0.82	0.82

წყალსადენი სისტემის ფიქსირებული მოწყობილობების რაოდენობა ცხრილი 1602.1-ის მიხედვით											
დაკავებულობის ჯგუფი	დაკავებულობის დატვირთვა	ფიქსირებული მოწყობილობები									
		უნიტაზი		ტუალეტის ხელსაბანები		აბაზანა/შხაპი		სამზარეულოს/ სამომსახურო ნიჟარა		ავტომატური სარეცხი მანქანის მისაერთებელი	
		მოთხოვნილი	გათვალისწინებული	მოთხოვნილი	გათვალისწინებული	მოთხოვნილი	გათვალისწინებული	მოთხოვნილი	გათვალისწინებული	მოთხოვნილი	გათვალისწინებული
სმ-1 ჯგუფი	დ.დ 54	2	2	2	2			1	2		
სწ ჯგუფი	დ.დ 24	1	1	1	1			1	2		

პირობითი ნიშნები:

გასასვლელთან მისადგომი მაძსიმალური
სავალი მანძილი

1 საათიანი ცეცხლმედეგობის აღმნიშვნელი ხაზი

2 საათიანი ცეცხლმედეგობის აღმნიშვნელი ხაზი



გასასვლელის აღმნიშვნელი განათებული ნიშანი

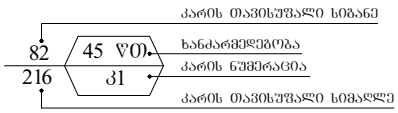

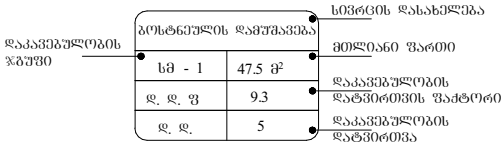

დაკავებულობის ჯგუფების აღნიშვნები

დაკავებულობის ჯგუფები	დაკავებულობის ჯგუფის აღნიშვნა	ფერის კოდი
სამრეწველო ჯგუფი (სმ)		RGB (160,32,240)
სასაწყობო ჯგუფი (სწ)		RGB (136,135,134)
საძმიანი ჯგუფი (სძ)		RGB (79,12,187)
დამხმარე ჯგუფი (სხ)		RGB (57,57,56)

სიმბოლოს სახელწოდება	
ხელის ცეცხლმაქრი	
საავარიო განათება	
ცეცხლაღმომჩენი	

ფორმატი A-3	თბილისი 2023 წ.	ფაილის სახელი
	დაკვეთა №	

შენობა ნაგებობის ფუნქცია:

ხორცპროდუქტების საწარმო

პირობითი აღნიშვნები

დაკავებულობის დატვირთვა სართულზე ----- 88

პირობითი ნიშნები:

ნაკვეთის საზღვარი

ჭრილის ხაზი

არქიტექტურული ნიშნული

დამკვეთი : შპს "მარბე"

მისამართი: ქ.თბილისი, თვალჭრელიძის ქ №5
ს/კ 01.19.18.006.181

თარიღი		
კორექტირება		
№	კორექტირება	თარიღი
1		
2		
3		
4		
5		
6		

საპროექტო ორგანიზაცია

თანამდებობა	გვარი	ხელმოწერა
არქიტექტორი	დ.ოქანაძე	
შესრულა	დ.ოქანაძე	

საპროექტო ლოგო	მისამართი
	ქ. თბილისი ცდაღიანის 90

თარიღი	3.08.2023	
სტადია	ფორმატი	ფურცლები
პროექტი	A-3	A-000

ფორმატი A-3	თბილისი 2023 წ	ფაილის სახელი
	დაკვეთა №	

შენობა ნაგებობის შუნჭცია:

ხორცპროდუქტების საწარმო

დაკავებულობისა და გასასვლელი საშუალებების გეგმა ±0.00 ნიშნულზე

დაკავებულობის დატვირთვა სართულზე ----- 88

პირობითი ნიშნები:

ნაკვეთის საზღვარი

ჭრილის ხაზი

არქიტექტურული ნიშული

დამკვეთი : შპს "მარგე"

მისამართი: ქ.თბილისი, თვალჭრელიძის ქ №5
ს/კ 01.19.18.006.181

თარიღი		
კორექტირება		
№	კორექტირება	თარიღი
1		
2		
3		
4		
5		
6		

საპროექტო ორგანიზაცია

თანამდებობა	გვარი	ხელმოწერა
არქიტექტორი	დ.ომანაძე	
შესრულა	დ.ომანაძე	

საპროექტო ლოგო	მისამართი
	ქ. თბილისი ცდადიანის 90

თარიღი	3.08.2023	მ 1:200
სტადია	ფორმატი	ფურცლები
პროექტი	A-3	A-000

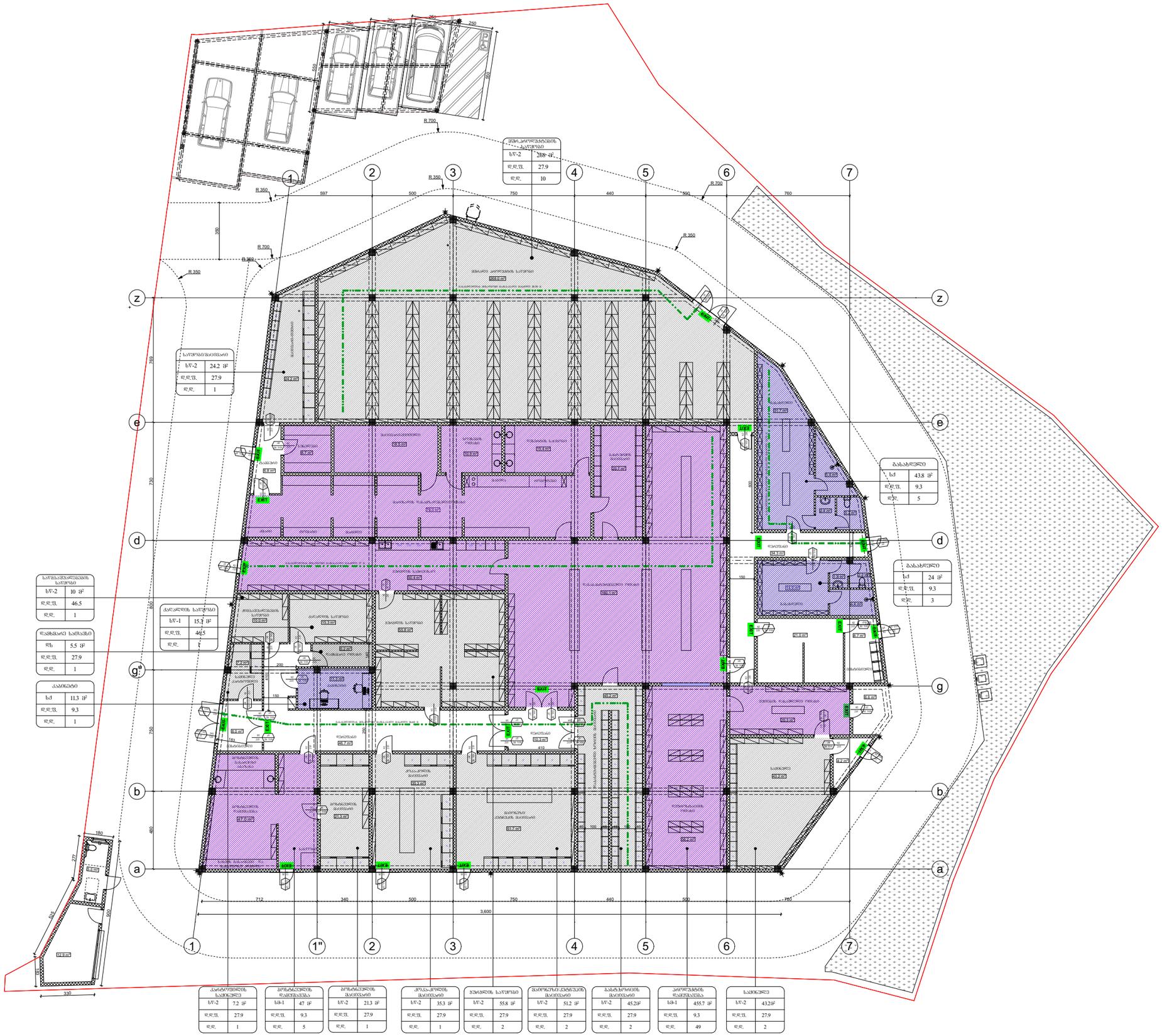

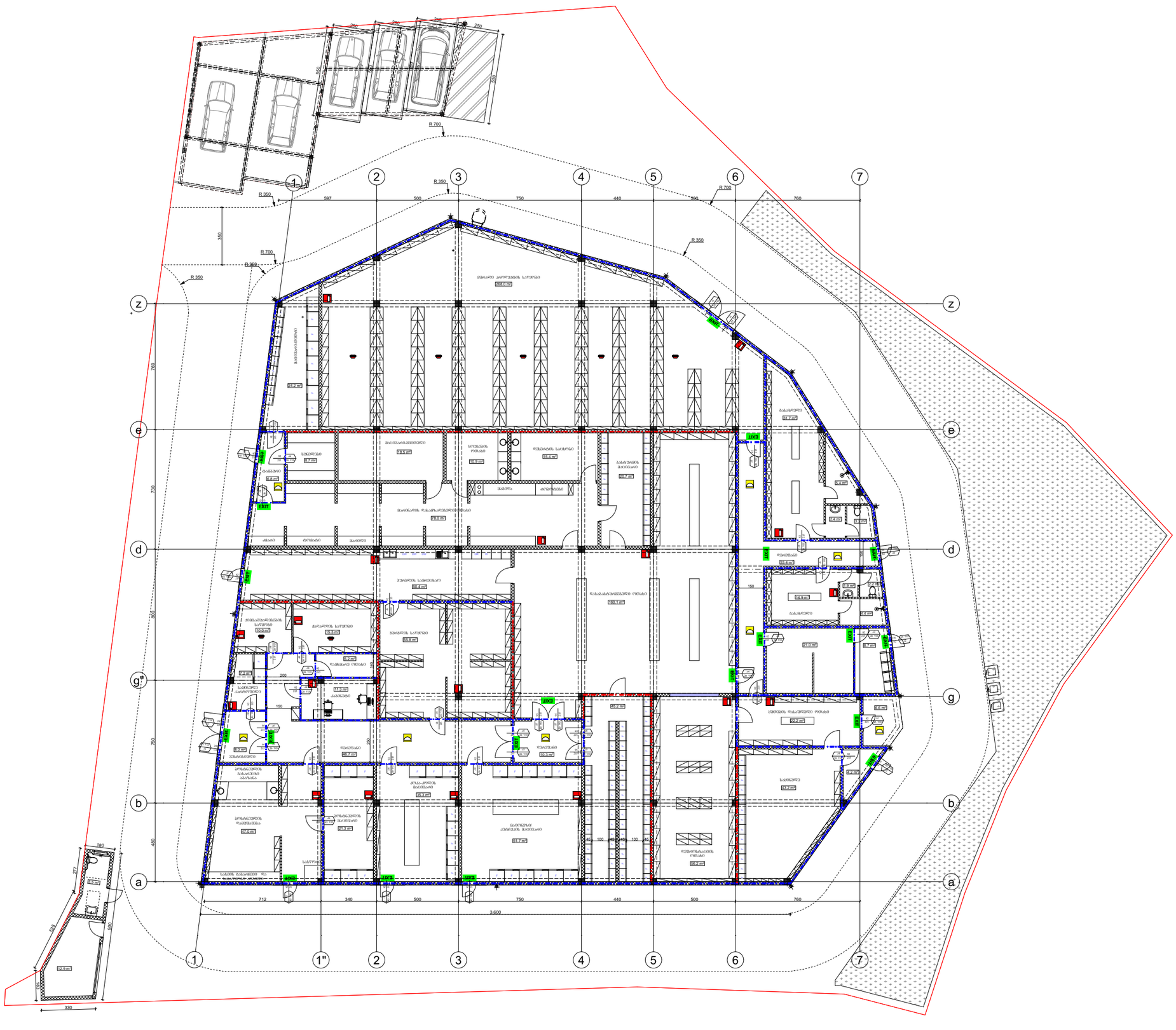

ფორმატი A-3	თბილისი 2023 წ	ფაილის სახელი
	დაკვეთა №	

შენობა ნაგებობის შუნძცია:

ხორცპროდუქტების საწარმო

ხანძარსაწინააღმდეგო გეგმა
±0.00 ნიშნულზე

დაკავებულობის დატვირთვა
სართულზე ----- 88

პირობითი ნიშნები:

- ნაკვეთის საზღვარი
- ჭრილის ხაზი
- არქიტექტურული ნიშნული

დამკვეთი : შპს "მარგე"

მისამართი: ქ.თბილისი,
თვალგრელიძის ქ №5
ს/კ 01.19.18.006.181

თარიღი		
კორექტირება		
№	კორექტირება	თარიღი
1		
2		
3		
4		
5		
6		

საპროექტო ორგანიზაცია

თანამდებობა	გვარი	ხელმოწერა
არქიტექტორი	დ.ომანაძე	
შემსრულა	დ.ომანაძე	

საპროექტო ლოგო	მისამართი
	ქ. თბილისი ცქალდიანის 90

		მ 1:200
თარიღი	3.08.2023	
სტადია	ფორმატი	ფურცლები
პროექტი	A-3	A-000

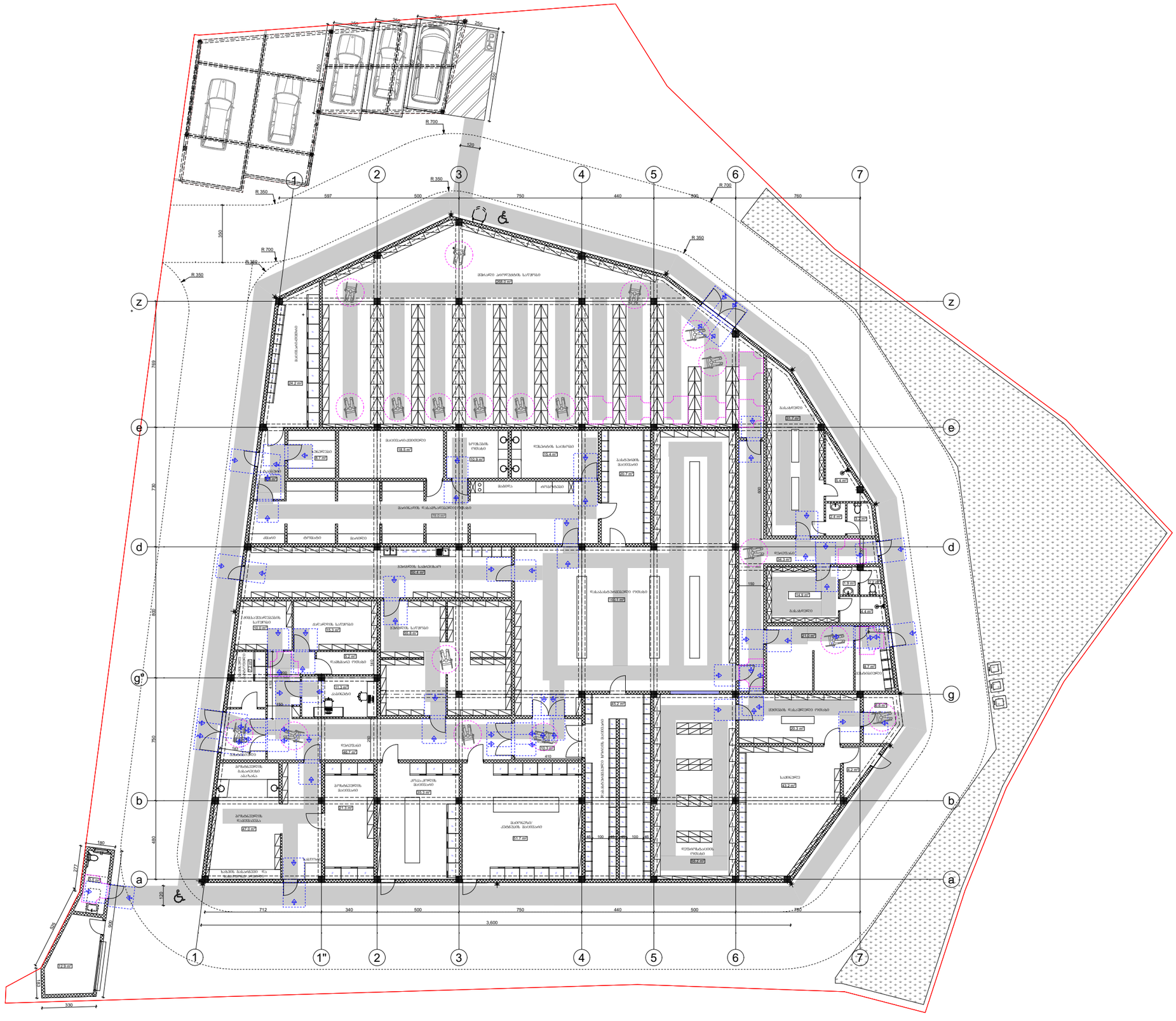

შენობა ნაგებობის ფუნქცია:

ხორცპროდუქტების საწარმო

მისაწვდომობის გეგმა ±0.00 ნიშნულზე

პირობითი ნიშნები:

მისაწვდომი სვლაგეზე

მოსატრიალებელი სივრცეები:

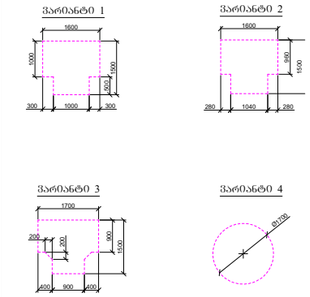

კარის წინ თავისუფალი სივრცე:

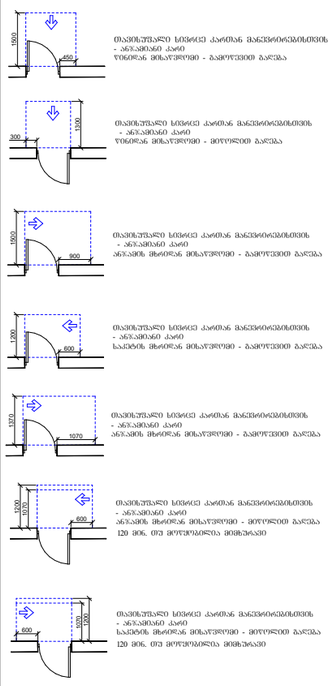

თავისუფალი სივრცე კართან მანევრირებისთვის - ანრკაბიანი კარის ორმხრივ მხატვრული - პარლელური პარკება

თავისუფალი სივრცე კართან მანევრირებისთვის - ანრკაბიანი კარის ორმხრივ მხატვრული - პერპენდიკულარული პარკება

თავისუფალი სივრცე კართან მანევრირებისთვის - ანრკაბიანი კარის პარკების მხატვრულ მხატვრული - პარლელური პარკება

თავისუფალი სივრცე კართან მანევრირებისთვის - ანრკაბიანი კარის პარკების მხატვრულ მხატვრული - პარლელური პარკება

თავისუფალი სივრცე კართან მანევრირებისთვის - ანრკაბიანი კარის პარკების მხატვრულ მხატვრული - პერპენდიკულარული პარკება 120 მმ. თან პერპენდიკულარულ მიმართებაში

თავისუფალი სივრცე კართან მანევრირებისთვის - ანრკაბიანი კარის პარკების მხატვრულ მხატვრული - პერპენდიკულარული პარკება 120 მმ. თან პერპენდიკულარულ მიმართებაში

დამკვეთი: შპს "მარბე"

მისამართი: ქ.თბილისი, თვალჭრელიძის ქ №5
ს/კ 01.19.18.006.181

საპროექტო ორგანიზაცია

თანამდებობა	გვარი	ხელმოწერა
არქიტექტორი	დ.ღომანაძე	
შესრულა	დ.ღომანაძე	
თარიღი	2.08.2023	მ 1:200
სტადია	ფორმატი	ფურცლები
პროექტი	A-3	A-000

მისაწვდომი ტუალეტი

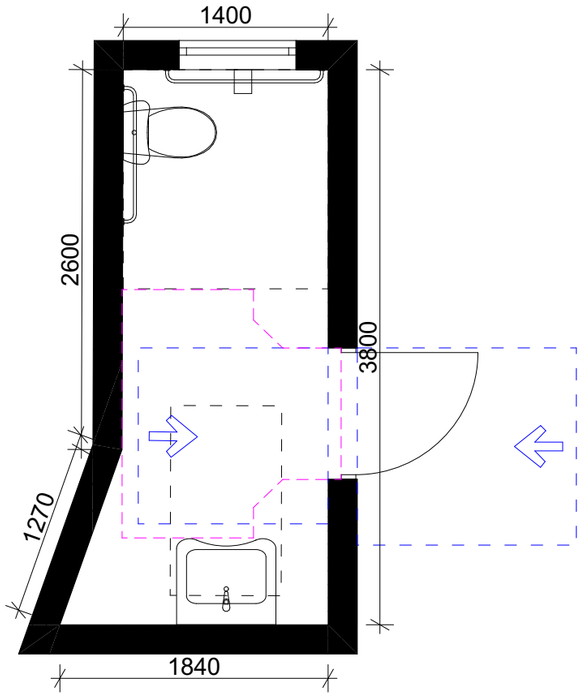

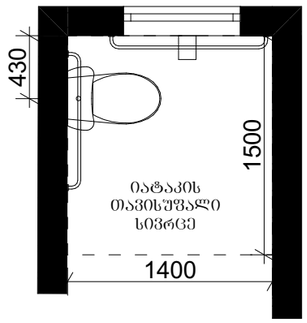

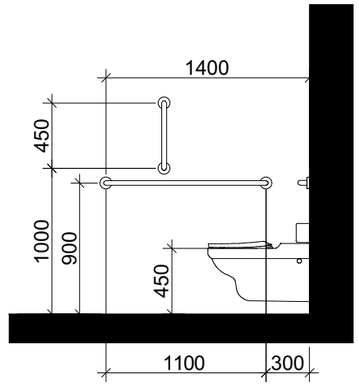

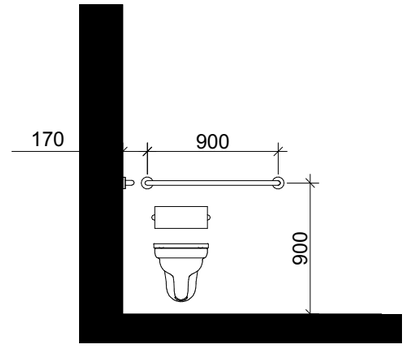

ხელსაბანის მდებარეობა

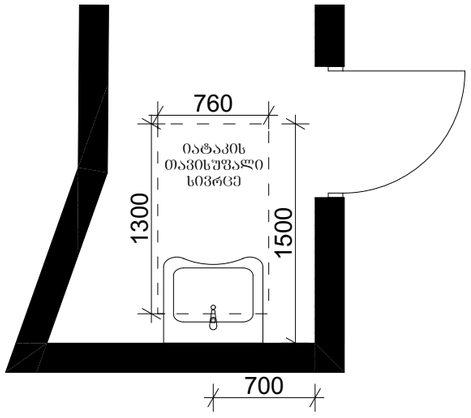

თავისუფალი სივრცე ფეხის ფალანგისათვის

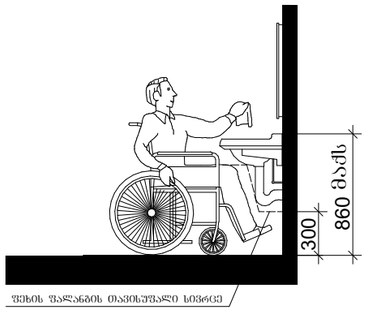

T-ფორმის მოსატრიალებელი სივრცე ვარიანტი 3

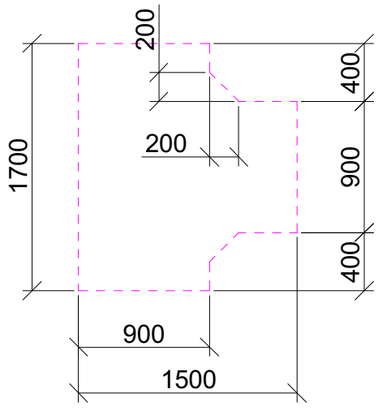

თავისუფალი სივრცე კართან მანევრირებისთვის

