არსებული შენობა 03/1-ის სართულის გეგმა
მ. 1:100

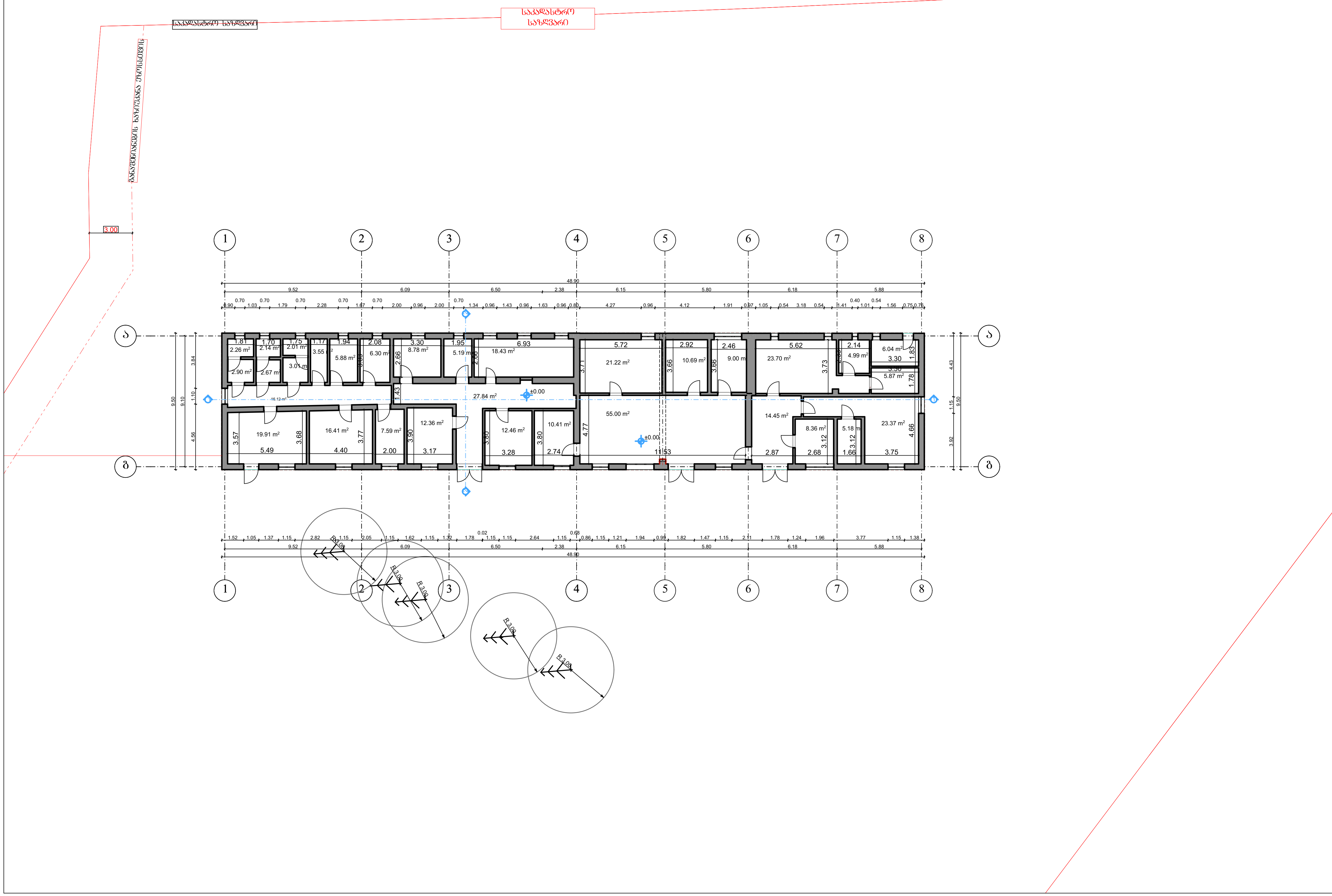

გვერდის დასახელება	03/1 არსებული სართულის გეგმა
პროექტის დასახელება	"სპორტმშენსერვისი"-ის ბალანსზე არსებული ტერიტორიის კეთილმოწყობა

საპროექტო ტერიტორიის მისამართი

ქალაქი თბილისი გიორგი გურამიშვილის ქუჩა , №10
ს/კ : 01.18.09.003.031

დამკვეთი: შპს "სპორტმშენსერვისი"

პირობითი აღნიშვნები

ღერძის ხაზი

ფილის ნიშნული გეგმაზე

ფილის ნიშნული ჭრილზე და ფასადზე

განაშენიანების რეგულირების ხაზი (უკანა ეზოსთვის)

საკადასტრო საზღვარი



შეასრულა

თანამდებობა	სახელი / გვარი	ხელმოწერა
დირექტორი	გ. ცინდელიანი	
მთ. არქიტექტორი	დ. აბულაძე	
არქიტექტორი	თ. იაშაღაშვილი	
ფორმატი	ა 3	გვერდის №

ՀԱՅԱՍՏԱՆԻ ՀԱՆՐԱՊԵՏՈՒԹՅԱՆ ԱՐԱՐԱՏԻ ՄԱՐԶԻ ՎԱՂԱՇԵՆ ՀԱՄԱՅՆՔԻ ՃԱՆԱՊԱՐՀԱՅԻՆ ՑԱՆՑԵՐԻ ԱՆՎԱՆԱԿՈՉՄԱՆ ԵՎ ՎԵՐԱԿԱՌՈՒՑՄԱՆ ԱՇԽԱՏԱՆՔՆԵՐ

Ընդհանուր տեսք

Մասշտաբ 1:100

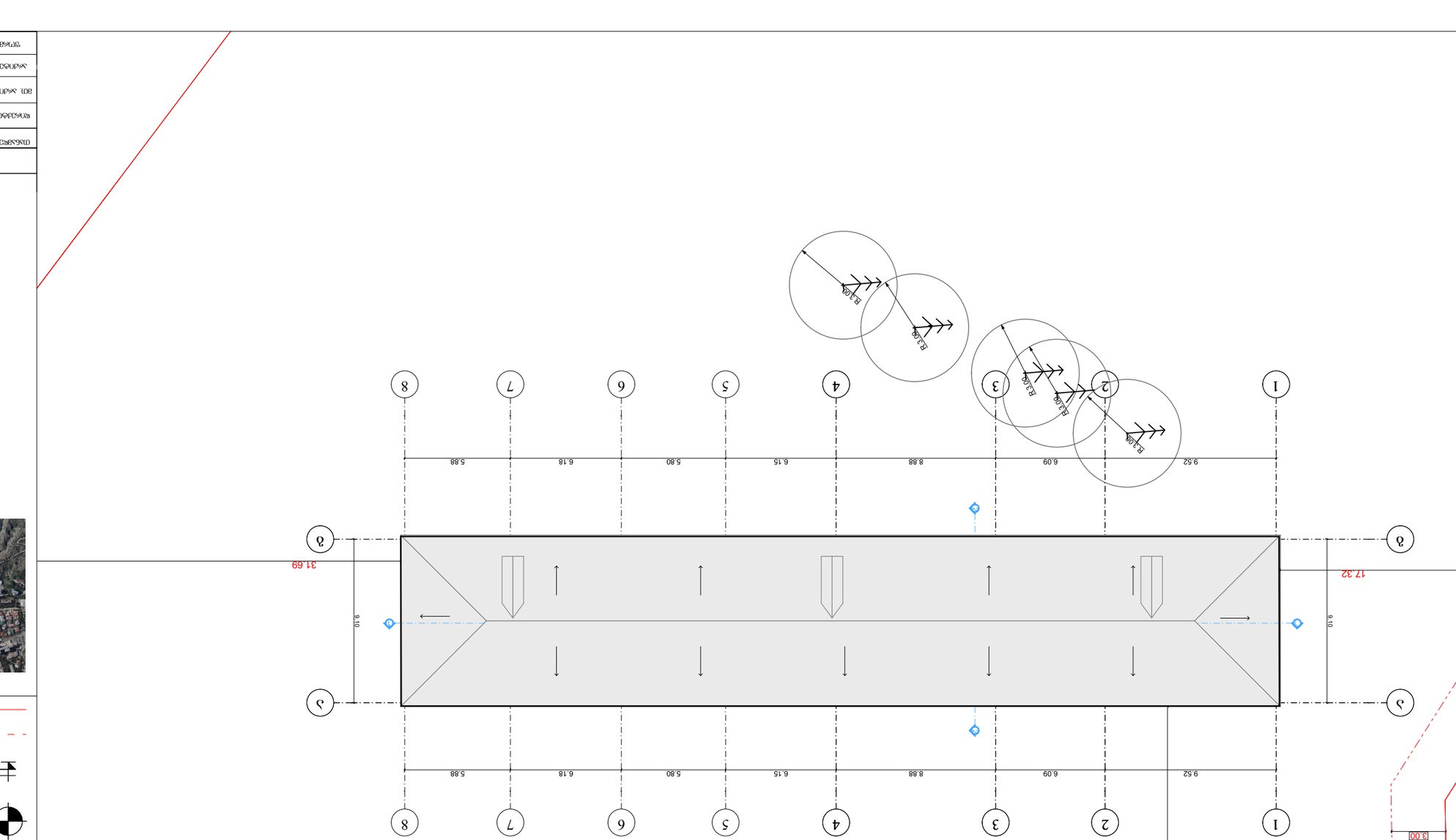

Ծրագրի անվանումը	ՀՀ Արարատի մարզի Վաղաշեն համայնքի ճանապարհների անվանակոչման և վերանորոգման աշխատանքներ
Գլխագրի անվանումը	Ընդհանուր տեսք
Ծրագրի փուլը	Նախագծային փաստաթղթեր
Գլխագրի համարը	03/1
Գծագրի անվանումը	Ընդհանուր տեսք
Գծագրի համարը	Ա 3
Ծրագրի հեղինակները	Ա. Ղոնդաքչյան
Ստուգող	Ա. Ղոնդաքչյան
Գլխավոր ճարտարապետ	Ա. Ղոնդաքչյան
Գլխավոր ինժեներ	Ա. Ղոնդաքչյան
Ծրագրի հեղինակային խումբը	Ա. Ղոնդաքչյան

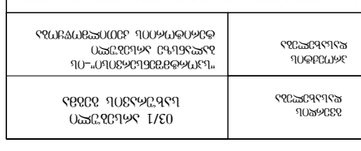

Նկարում պատկերված է նախագծվող ճանապարհի հատվածը

- Ընդհանուր նախագծային լուծումներ
- Ճանապարհի առանցքի գիծ
- Ճանապարհի եզրագիծ
- Ճանապարհի առանցքի կետ և դրա համարակալում
- Ճանապարհի եզրագծի կետ և դրա համարակալում
- Ընդհանուր նախագծային լուծումներ

«Ճանապարհային շինարարության նախագծման, շինարարության և շահագործման կանոնների հաստատման մասին» ՀՀ կառավարության 2010 թվականի մարտի 18-ի N 366-Ն որոշման N 1 հավելված

Ծրագրի հեղինակային խմբի անդամների ստորագրությունները

დაგეგმარების საფუძველი და მიზნები:

დაგეგმარების საფძველია შპს. "სპორტმშენსერვისი"-თან გაფორმებული ხელშეკრულება რომელიც მიზნად ისახავს ამფითეატრის და მისი დამხმარე ნაგებობების არქიტექტურული ნაწილის N41 დადგენილებასთან შესაბამისობის ანალიზს და ანალიზის ექსპერტიზის ჩატარებას.

მიწის ნაკვეთის მდებარეობის აღწერა:

მიწის ნაკვეთს სამხრეთ დასავლეთისა და სამხრეთ აღმოსავლეთის მხარეს ესაზღვრება სატყეო ზონა ხოლო ჩრდილო-დასავლეთისა და ჩრდილო-აღმოსავლეთის მხრიდან ესაზღვრება კერძო საკუთრებაში არსებული მიწის ნაკვეთები, აბსოლიტური ნიშნულები ზღვის დონიდან მერყეობს 396.41-დან 407.50-მდე

პროექტის შინაარსობრივი აღწერა:

შენობა ფუნქციურად წარმოადგენს ამფითეატრს რომელსაც აქვს ღია სცენა და ორ იარუსიანი სამაყურებლო ტრიბუნები ასევე ამფითეატრის კომლექსის ნაწილია ერთ სართულიან დამხმარე შენობები სხვადასხვა დამხმარე სათავსოებით, გასახდელებით, საშხაპეებით და საპირფარეშოებით, შენობაში შესასვლელად მოწყობილია პანდუსი

პროექტის ძირითადი სტრუქტურული სისტემის აღწერა

შენობის მზის ნაწილს წარმოადგენს რბ. სვეტები და რიგელები რომელიც დაყრდნობილია მონოლითურ რბ. ლენტურ საძირკველზე, შენობის გადახურვის ფილა მოწტობილია რბ. კონსტრუქციით

დაგეგმარებისთვის გამოყენებული კანონმდებლობის აღწერა

საპროექტო შენობის და საპროექტო მიწის ნაკვეთის დაგეგმარებისათვის გამოყენებულია საქართველოს მთავრობის დადგენილება #41, ტექნიკური რეგლამენტი „შენობა-ნაგებობის უსაფრთხოების წესები“

შენობა-ნაგებობის უსაფრთხოების წესებითან შესაბამისობის ანალიზი

გამოყენებული წესები - "შენობა ნაგებობის უსაფრთხოების წესები"

ჩამოთვალეთ შენობა-ნაგებობის დაკავებულობები და აღწერეთ თითოეული გამოყენება ცხრილი 1004.1.2-ის მიხედვით					
N	დაკავებულობა	ფართობი მ.კვ	აღწერა	დ.დ.ფ	სართული
1	სწ-1	20.86	სათავსო	46.5	მიწისპირა სართ. +0.25 ნიშ.
2	სწ-1	12.31	სამეურნეო ოთახი	46.5	მიწისპირა სართ. +0.25 ნიშ.
3	სწ-1	19.63	სათავსო	46.5	მიწისპირა სართ. +0.25 ნიშ.
4	სწ-1	14.46	სათავსო	46.5	მიწისპირა სართ. +0.25 ნიშ.
5	თვ-1	39.22	გამოსაცვლელი ოთახი	ფიქს.	მიწისპირა სართ. +0.25 ნიშ.
6	თვ-1	40.29	გამოსაცვლელი ოთახი	ფიქს.	მიწისპირა სართ. +0.25 ნიშ.
7	თვ-1	113.05	ღია სცენა	0.7	მიწისპირა სართ. +0.60 ნიშ.
8	თვ-1	59.14	ღია ტრიბუნა	ფიქს.	მიწისპირა. +0.22/+2.90 ნიშ.
9	თვ-1	59.14	ღია ტრიბუნა	ფიქს.	მიწისპირა. +0.22/+2.90 ნიშ.
10	თვ-1	99.93	ღია ტრიბუნა	ფიქს.	მიწისპირა. +2.90/+5.30 ნიშ.
11	სქ	41.76	საპრეოქციო ოთახი	9.3	მიწისპირა სართ. +5.30 ნიშ.
12	სქ	105.04	ვესტიბული	9.3	მიწისპირა სართ. +0.25 ნიშ.
13	სქ	47.30	ჰოლი	9.3	მიწისპირა სართ. +0.25 ნიშ.

შენობის კონსტრუქციის ტიპი ცხრილი 503-ის მიხედვით	
განსაზღვრეთ კონსტრუქციის ტიპი არსებული შენობისთვის მაგ: II-A, II-B, V-A, V-B	
განსაზღვრეთ კონსტრუქციის ტიპი ახალი შენობისთვის მაგ: II-A, II-B, V-A, V-B	V-B მიწის ზემოთ 1 სრული სართული, მიწის ქვემოთ 0
შერეული კონსტრუქციის შემთხვევაში მიუთითეთ ტიპები რომლებიც გამოყენებული იქნება, განსაზღვრეთ ტიპები და მათი მდებარეობა	

სახურავის მინიმალური ბურულის კლასიფიკაცია კონსტრუქციული ტიპისთვის ცხრილი 1505.1ა-ს მიხედვით		
კონსტრუქციის ტიპი	დასაშვები კლასი	შეთავაზებული კლასი
V-B	C	A

სიმაღლის შეზღუდვები ცხრილი 503-ის მიხედვით		
დაკავებულობები	**დასაშვები სართულიანობა**	**შეთავაზებული სართულიანობა**
სწ-1	1	**1** (+0.25; ნიშ.)
თვ-1	1	1 (+0.60/+5.30 ნიშ.)
სქ	2	1 (+0.25 ნიშ.)
	დასაშვები სიმაღლე (მ)	**შემოთავაზებული სიმაღლე (მ)**
საერთო სიმაღლე	12.2	4.6

მოთხოვნის ჩამონათვალი	**დასაშვები**	**შემოთავაზებული**
მიწის ზემოთ სართულების რაოდენობა	-	**1** (+0.25/+5.30 ნიშ.)
მიწის ქვემოთ სართულების რაოდენობა	-	**0**
დაკავებულობა სულ	-	**789** (+0.25-**52**; +0.60-**162**; +0.22/+2.90-**302**;+2.9/+5.30-**273**)

ფართობის შეზღუდვები ცხრილი 503-ის მიხედვით		
დაკავებულობები	**დასაშვები ფართობი**	**შეთავაზებული ფართობი**
სასაწყობე ჯგუფი სწ-1	840	**67.26** მ.კვ (ნიშ. +0.25)
თავშეყრის ჯგუფი თვ-1	510	**410.77** მ.კვ (ნიშ. +0.60/+5.30)
საქმიანი ჯგუფი სქ	840	**194.10 მ.კვ** (ნიშ. +0.25)
დაკ. იატაკის საერთო ფართობი	672.13 მ.კვ	
იატაკების რაოდენობა	1 მიწისზედა ნიშ.(+0.25/+5.30)	
შენობის საერთო ფართობი	710.50 მ.კვ	

გარე კედლების ცეცხლმედეგობისა და ღიობებისადმი მოთხოვნები ცხრილი 602-ის და 705.8-ის მიხედვით									
გარე კედელი (ელრბები)	ხანძარსაწინააღმდეგო მანძილი (მეტრი)	ცეცხლმედეგობის ხარისხი (სთ)		კედლის ღიობების ფართობი(ღიობის %)					
		მოთხოვნილი (სთ)	გათვალისწინებული (სთ)	დასაშვები			გათვალისწინებული		
				დაუცველი, სამხეფების გარეშე	დაუცველი, სამხეფებით	დაცული	დაუცველი, სამხეფების გარეშე	დაუცველი, სამხეფებით	დაცული
ძირითადი შენობა ნიშ. +0.25									
1-10	X>9	0	3	შეუზღ.	შეუზღ.	შეუზღ.	40%		
გ-ა	X>9	0	3	შეუზღ.	შეუზღ.	შეუზღ.	10%		
10-1	X>9	0	3	შეუზღ.	შეუზღ.	შეუზღ.	40%		
ა-გ	X>9	0	3	შეუზღ.	შეუზღ.	შეუზღ.	0%		
საპროექციო შენობა ნიშ. +5.30									
1-6	X>9	0	3	შეუზღ.	შეუზღ.	შეუზღ.	20%		
ა-ბ	7.69	0	3	70%	შეუზღ.	შეუზღ.	0%		
6-1	X>9	0	3	შეუზღ.	შეუზღ.	შეუზღ.	0%		
ბ-ა	8.22	0	3	70%	შეუზღ.	შეუზღ.	0%		
601 ცხრილის შესაბამისად V-B ტიპის კონსტრუქციისათვის მისი ძირითადი სტრუქტურული ჩარჩოს, იატაკისა და ძრითადი ნაწილების ცეცხლმედეგობარ მოეთხოვება									

ხანძრისაგან დაცვის სისტემებისადმი მოთხოვნები							
დაკავებულობები, სივრცეები, გასასვლელი საშუალებები	ავტოსაშხეფი სისტემა	ალტერნატიული ავტომატური ცეცხლმაქრობი სისტემები	სახანძრო განგაშისა და ცეცხლაღმოჩენი სისტემები	სახანძრო მილდგარების სისტემები	კვამლის საკონტროლო სისტემები	ხელის ცეცხლმაქრები	სავარიო განგაშის სისტემები
სასაწყობე ჯგუფი სწ-1	-	-	კი	-	-	-	-
თავშეყრის ჯგუფი თვ-1	-	-	კი	-	-	-	-
საქმიანი ჯგუფი სქ	-	-	კი	-	-	კი	-
სახანძრო სამაშველო სამსახურის მიერ გამოყენებული მისაერთებლები					კი		
სახანძრო ტუმბოები და წყლის რეზერვუარი					-		

დაკავებულობის დატვირთვის და გასასვლელების განსაზღვრა
თითოეულ სართულზე 1005.3.1; 1009.4; 1015.1; 1018 და 1021.2 ცხრილების მიხედვით

სართულები	დაკავებულობა და დაკავებულობის დატვირთვის ჯამური მაჩვენებელი	მოთხოვნილი გასასვლელის/გასასვლელთან მისადგომის რაოდენობა	გათვალისწინებული გასასვლელის/გასასვლელთან მისადგომის რაოდენობა	გასასველელეი საშუალებების სიგანე					
				გზა-კიბეები (7.6მმ)		დერეფანი (5.1მმ)		გასასვლელი გზა-კარი (5.1მმ)	
				მოთხოვნილი	გათვალისწინებული	მოთხოვნილი	გათვალისწინებული	მოთხოვნილი	გათვალისწინებული
მიწისპირა სართული +0.25/+5.30 ნიშ.	**532** (სწ-1-3 თვ-1-505 სქ-23)	**2** (გზა-კარი)	**2** (გზა-კარი)	1.2	2	1.5	1.5	0.82 მ.	0.82 მ.

წყალსადენი სისტემების ფიქსირებულო მოწყობილებების რაოდენობა ცხრილი 1602.1-ის მიხედვით													
სართულები	დაკავებულობა და დაკავებულობის დატვირთვის ჯამური მაჩვენებელი	ფიქსირებული მოწყობილოებები											
		უნიტაზი		ტუალეტის ხელსაბანი		აბაზანა შხაპი		სასმელი წყლის ფანტანი		სამომსახურეო ნიჟარა		სამზარეულოს ნიჟარა	
		მოთხოვნილი	გათვალისწინებული	მოთხოვნილი	გათვალისწინებული	მოთხოვნილი	გათვალისწინებული	მოთხოვნილი	გათვალისწინებული	მოთხოვნილი	გათვალისწინებული	მოთხოვნილი	გათვალისწინებული
მიწისპირა სართული +0.25/+5.30 ნიშ.	**532** (სწ-1-3 თვ-1-505 სქ-23)	12	16	3	16	1	8	1	1	1	1	1	1

განიავებისადმი მოთხოვნები ცხრილი 1203.4-ის მიხედვით		
დაკავებულობები, სივრცეები, გასასვლელი საშუალებები	ბუნებრივი განიავება	ხელოვნური განიავება
სასაწყობე ჯგუფი სწ-1	კი (ყველა დაკავებული ფართისთვის)	კი (ყველა ოთახისთვის)
თავშეყტის ჯგუფი თვ-1	კი (ყველა დაკავებული ფართისთვის)	კი (ყველა ოთახისთვის)
საქმინაი ჯგუფი სქ	კი (ყველა დაკავებული ფართისთვის)	კი (ყველა ოთახისთვის)

მიწისპირა სართულის დაჯავებულობის გეგმა ნიშ. (+0.25) მ. 1:200

1	სწ-1.	46.5
	20.86 მ²	დ.დ. 1

2	სწ-1.	46.5
	12.31 მ²	დ.დ. 1

3	სწ-1.	46.5
	19.63 მ²	დ.დ. 1

4	სწ-1.	46.5
	14.46 მ²	დ.დ. 1

5	თვ-1	ფიქს.
	39.22 მ²	დ.დ. 15

6	თვ-1	ფიქს.
	40.29 მ²	დ.დ. 15

7	თვ-1	1.4
	113.05 მ²	დ.დ. 81

8	თვ-1	ფიქს.
	59.14 მ²	დ.დ. 151

9	თვ-1	ფიქს.
	59.14 მ²	დ.დ. 151

10	თვ-1	0.7
	99.93 მ²	დ.დ. 268

11	სძ.	9.3
	41.76 მ²	დ.დ. 5

12	სძ.	9.3
	105.04 მ²	დ.დ. 12

13	სძ.	9.3
	47.30 მ²	დ.დ. 12

დაჯავებულება	დაჯავებულების დატვირთვის ფაქტორი	დაჯავებულების დატვირთვა	მოთხოვნილი გზა-კარი რაოდენობა/სიგანე		გათვალისწინებული გზა-კარი რაოდენობა/სიგანე	
სწ-1	46.5	3	1	0.82	1	0.82
თვ-1	ფიქს. / 0.7	505	2	0.82	2	0.82
სძ	9.3	23	2	0.82	2	0.82

სახანძრო სამფენიანი საბაგირისთვის გამოსაძახებელი ქსელის ღილის მიერთების წერტილი

პირობითი აღნიშვნები

- თავშესაფრის აღმნიშვნელი
- გასასვლელი
- ხანძრის ცეცხლსაქრობი
- სახანძრო მილსადენი
- სახანძრო ხელსაწყო განაგების საკონტროლო სისტემა
- სახანძრო განაგების ხელით სამართავი კრონშტეინი
- სახანძრო-სასიგნალიზაციო სამანქანის მიერ გამოსაძახებელი მოსაპირკეთებელი კირნახანა
- სარეზერვო
- სითბური დეტექტორი
- კვამლის აღმომჩენი დეტექტორი
- ავტოსაპარკინგი
- შეზღ პირთა სანარჩენელო აღჭურვილობის აღნიშვნა
- ევაკუაციის ცეცხლსაწინააღმდეგო (ორმაგიანი)
- მოსაწყობელი სასარე გზა
- გასასვლელამდე მისაწყობი მანძილი
- სახანძრო შლანგის აღმნიშვნელი
- 3 საათიანი ცეცხლსაწინააღმდეგო კედელი
- 2 საათიანი ცეცხლსაწინააღმდეგო კედელი
- დაკავებულობის ზონები / დაკავებულობის ინდექსი
- სამუშაოს შესრულება / დაკავებულობის დანიშნულება
- ქარის მაპროექტებელი სიმაღლე / განაწილების ტიპი
- ქარის მაპროექტებელი სიჩქარე
- შენობებით შეზღუდული
- დაკავებულობის ზონები მაქსიმალური : 64
- დაკავებულობის ზონები საშუალო : 16
- ნაშენობების ნომრები
- ჯიხურის ხაზი
- საპროექტო საზღვარი
- ღობეს შახტა
- ღობეები

დამკვეთი

შპს. "სპორტმშენსერვისი"

პრ. ავტორი	დ. აბულაძე	

პროექტის სახელწოდება

შპს. "სპორტმშენსერვისი"-ს ბალანსზე არსებული ტერიტორიის ჯეთილმოწყობა

მის: ქ. თბილისი, გიორგი გურამიშვილის ქუჩა №10 (ს.კ. 01.18.09.003.031)

თანამდებობა	გვარი	ხელმოწერა
შეასრულა	დ. გოგიტიძე	
მაშტაბი	1:200	
თარიღი	14.07.2023	
სტადია		ფურცლები
არქიტექტურული პროექტი		

თბილისი 2023

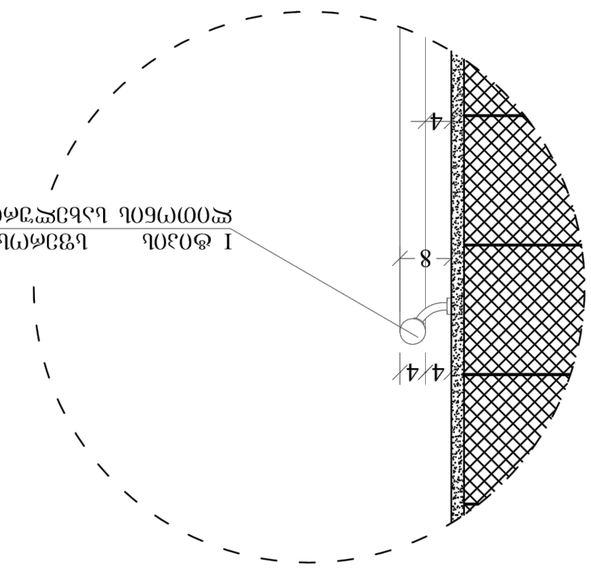

б=1:10

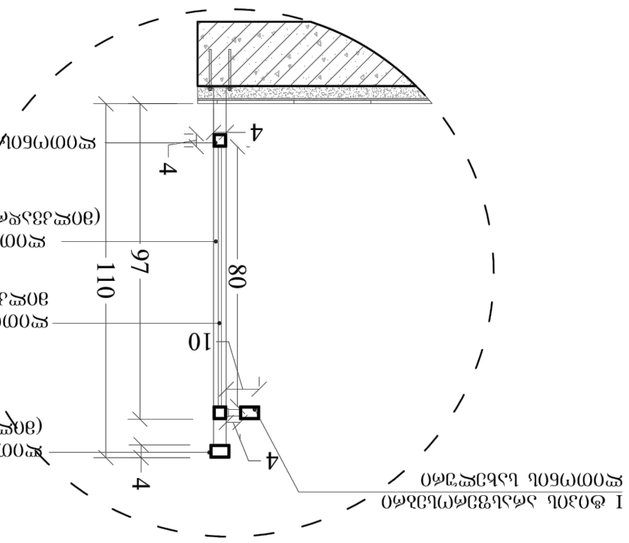

эмъ%0флъ л33ъбл0 э. 1:20

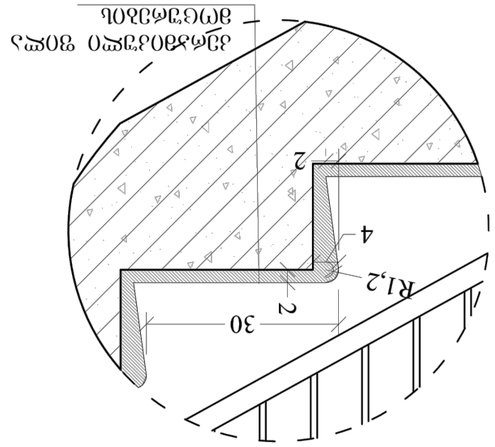

б 1:10

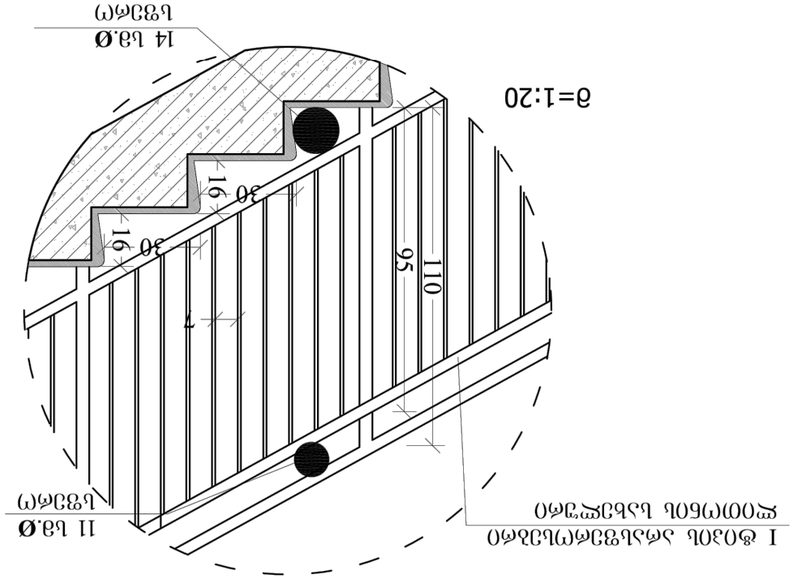

б=1:20

ьэ3лфм) ьэ3лфм)	
ьэ3лфм) ьэ3лфм)	
ьэ3лфм) ьэ3лфм)	

მიწისპირა სართულის მოსაწვდომობის გეგმა ნიშ. (+0.25) მ. 1:200

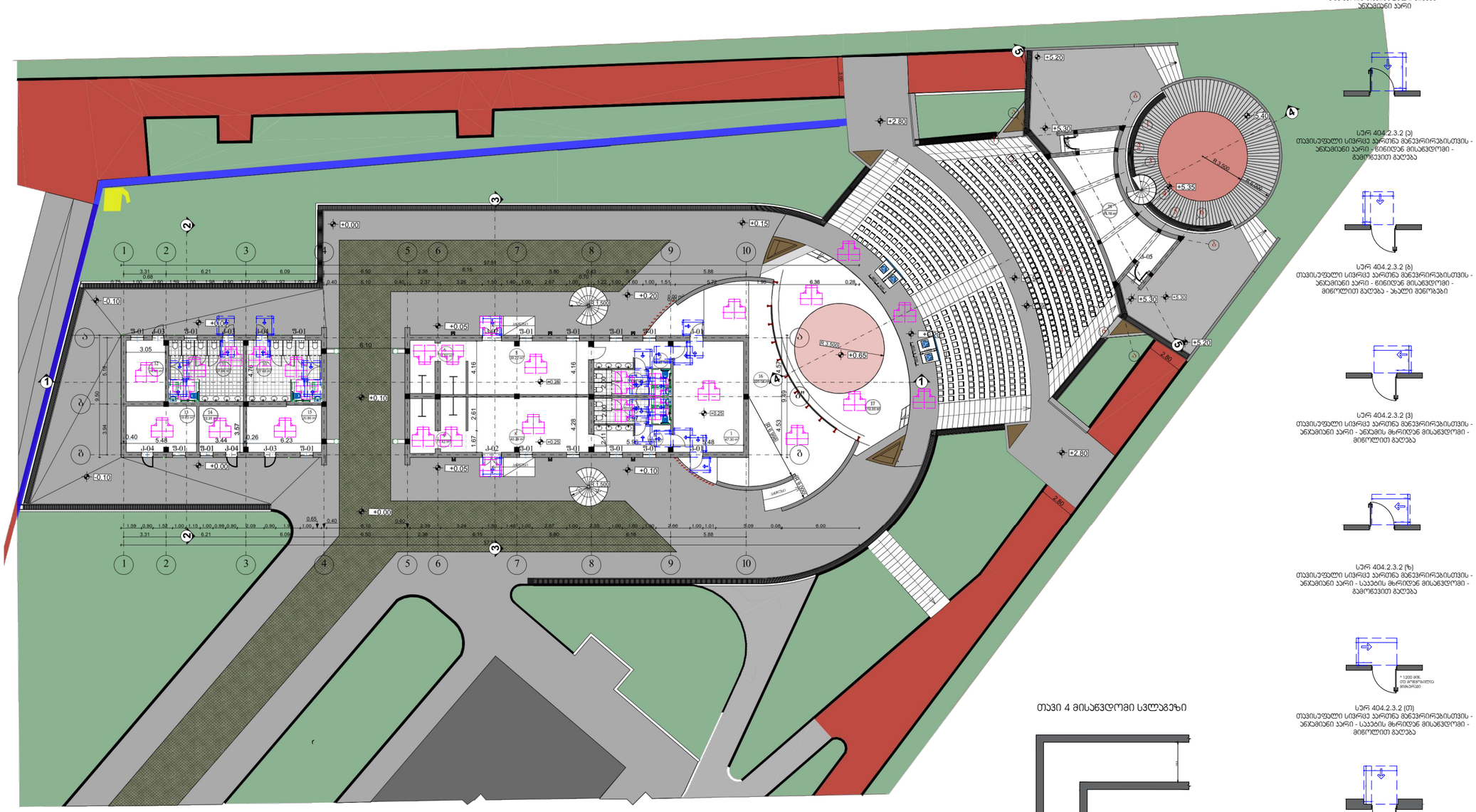

თავისუფალი მისაწვდომი სვლაგეზი

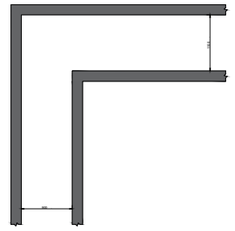

თავი 4 მისაწვდომი სვლაგეზი

სარ 403.5.3.1 (ტ)
თავისუფალი სიგანე 90 გრადუსიანი ბრუნის შემთხვევაში - ახალი შენობები - ვარიანტი 4



სარ 404.3.2.1 (ა)
თ-ის ფორმის მოსატრიალებელი სივრცე
ახალი მშენობა-ნაგებობებისთვის - ვარიანტი 1

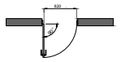

სარ 404.2.2 (ბ)
მზა კარის თავისუფალი სიგანე -
ანაკამიანი კარი

სარ 404.2.3.2 (ბ)
თავისუფალი სივრცე კართან მანევრირებისთვის -
ანაკამიანი კარი - ნინიდან მისაწვდომი -
გამოწევით გაღება

სარ 404.2.3.2 (გ)
თავისუფალი სივრცე კართან მანევრირებისთვის -
ანაკამიანი კარი - ნინიდან მისაწვდომი -
მიწოლით გაღება - ახალი შენობები

სარ 404.2.3.2 (ბ)
თავისუფალი სივრცე კართან მანევრირებისთვის -
ანაკამიანი კარი - ნინიდან მისაწვდომი -
მიწოლით გაღება

სარ 404.2.3.2 (ზ)
თავისუფალი სივრცე კართან მანევრირებისთვის -
ანაკამიანი კარი - საკების მხრიდან მისაწვდომი -
გამოწევით გაღება

სარ 404.2.3.2 (თ)
თავისუფალი სივრცე კართან მანევრირებისთვის -
ანაკამიანი კარი - საკების მხრიდან მისაწვდომი -
მიწოლით გაღება

სარ 404.2.3.5 (ბ)
ნიშაში მოწყობილი კარი და ჭიშკარი -
ახალი შენობები - მიწოლით გაღება -
კარს აქვს შემჭერებელიც და საკეც

თბილისი 2023	

პირობითი აღნიშვნები

დამკვეთი

შპს. "სპორტმშენსერვისი"

არ. არქიტორი	დ. აბულაძე	

პროექტის სახელწოდება

შპს. "სპორტმშენსერვისი"-ს ბალანსზე
არსებული ტერიტორიის
კეთილმოწყობა

მის: ქ. თბილისი, გიორგი
გურამიშვილის ქუჩა №10
(ს.კ. 01.18.09.003.031)

თანამდებობა	გვარი	ხელმოწერა
შეასრულა	დ. გოგიტიძე	
მაშტაბი	1:200	
თარიღი	14.07.2023	
სტადია		ფურცლები
არქიტექტურული პროექტი		

მიწისპირა სართულის მოსაწვდომობის გეგმა ნიშ. (+0.25)
მ. 1:200

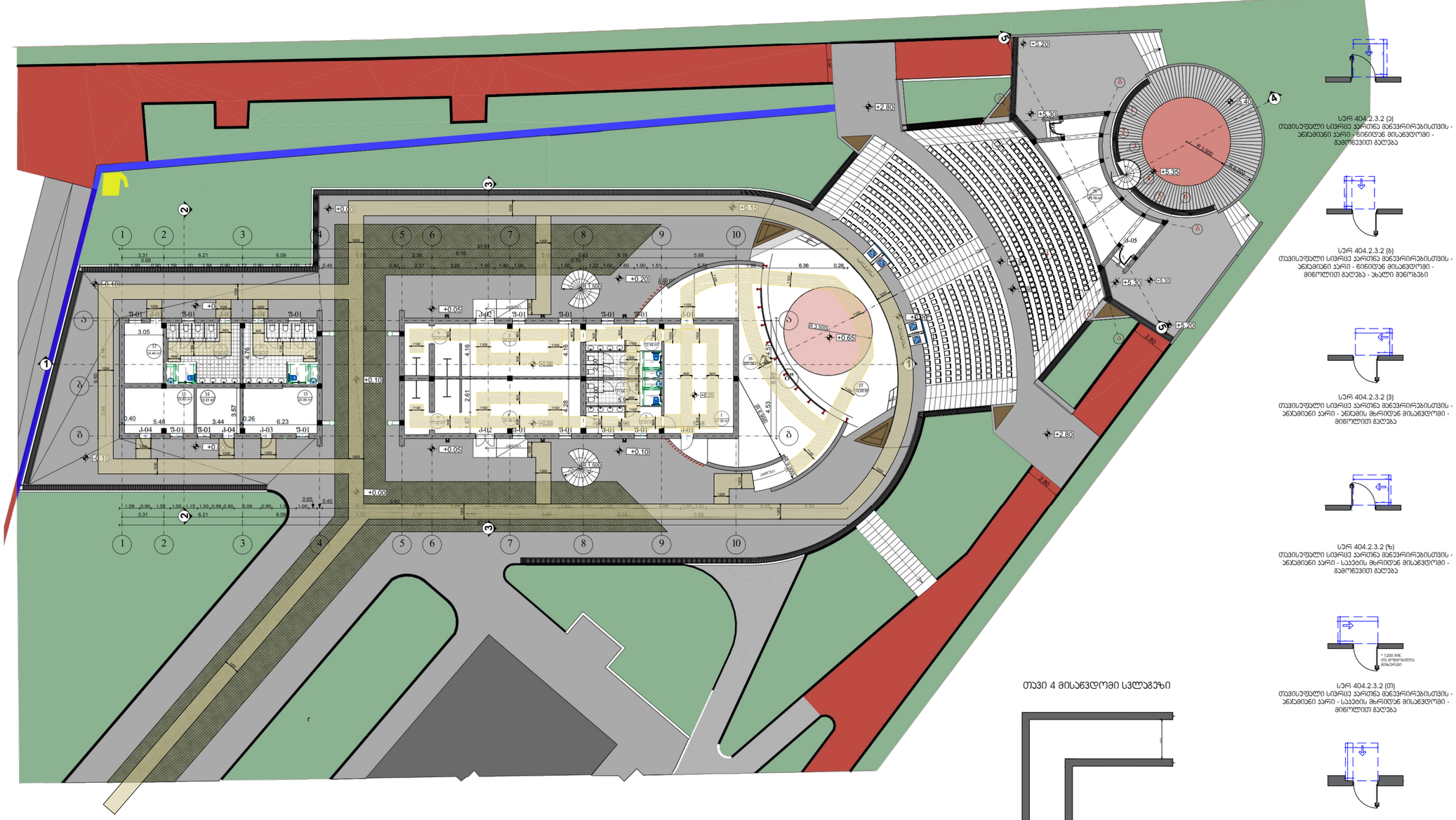

თავისუფალი მისაწვდომი სვლაგეზი

თავი 4 მისაწვდომი სვლაგეზი

სარ 403.5.3.1 (ლ)
თავისუფალი სიგანე 90 გრადუსიანი ბრუნის შემთხვევაში - ახალი შენობები - ვარიანტი 4



სარ 404.3.2.1 (ა)
თ-ის ფორმის მოსატრიალებელი სივრცე
ახალი მშენობა-ნაგებობებისთვის - ვარიანტი 1

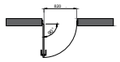

სარ 404.2.2 (ბ)
მზა კარის თავისუფალი სიგანე -
ანაკამიანი კარი

სარ 404.2.3.2 (ბ)
თავისუფალი სივრცე კართან მანევრირებისთვის -
ანაკამიანი კარი - წინიდან მისაწვდომი -
გამოწევით გაღება

სარ 404.2.3.2 (გ)
თავისუფალი სივრცე კართან მანევრირებისთვის -
ანაკამიანი კარი - წინიდან მისაწვდომი -
მიწოლით გაღება - ახალი შენობები

სარ 404.2.3.2 (ვ)
თავისუფალი სივრცე კართან მანევრირებისთვის -
ანაკამიანი კარი - წინიდან მისაწვდომი -
მიწოლით გაღება - ანაკამის მხრიდან მისაწვდომი -

სარ 404.2.3.2 (ზ)
თავისუფალი სივრცე კართან მანევრირებისთვის -
ანაკამიანი კარი - საკეტის მხრიდან მისაწვდომი -
გამოწევით გაღება

სარ 404.2.3.2 (თ)
თავისუფალი სივრცე კართან მანევრირებისთვის -
ანაკამიანი კარი - საკეტის მხრიდან მისაწვდომი -
მიწოლით გაღება

სარ 404.2.3.5 (ბ)
ნიშაში მოწყობილი კარი და ჭიშკარი -
ახალი შენობები - მიწოლით გაღება -
კარს აქვს შემჩერებელიც და საკეტიც

თბილისი 2023		
პირობითი აღნიშვნები		
დამკვეთი		
შპს. "სპორტმშენსერვისი"		
პრ. ავტორი	დ. აბულაძე	
პროექტის სახელწოდება		
შპს. "სპერტმშენსერვისი"-ს ბალანსზე არსებული ტერიტორიის ჯეთილმოწყობა მის: ქ. თბილისი, გიორგი გურამიშვილის ქუჩა №10 (ს.კ. 01.18.09.003.031)		
თანამდებობა	გვარი	ხელმოწერა
შეასრულა	დ. გოგიტიძე	
მაშტაბი	1:200	
თარიღი	14.07.2023	
სტადია		ფურცლები
არქიტექტურული პროექტი		

მისაწვდომი ტუალეტი +0.00 ნიშნულზე

თავისუფალი სივრცე ფეხის ფალანგისთვის

ვარიანტი 1

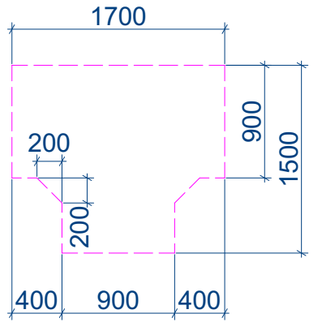

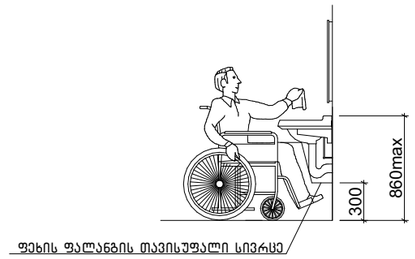

ხელსაბანის მდებარეობა

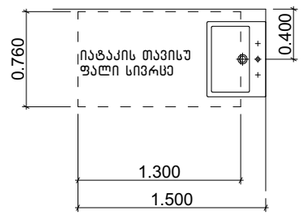

აბაზანის კაბინაზე მიწვდომა

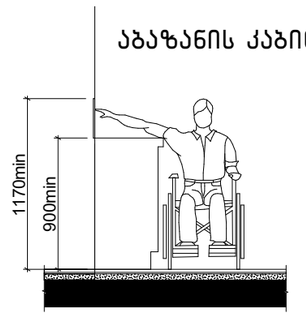

604.7.1 (ა) დისპენსერის მდებარეობა გამოშვერილი დისპენსერი

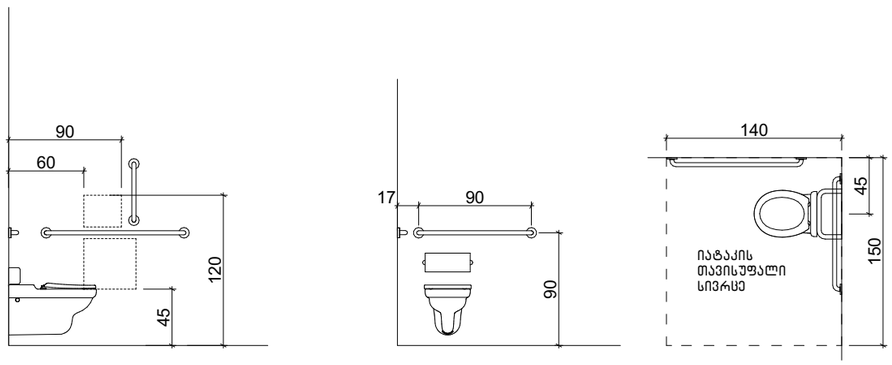

608.2.1.1 (ა) ეტლის შესაგორებელი საშხაპის არმქონე ნაკვეთურის თავისუფალი სივრცე

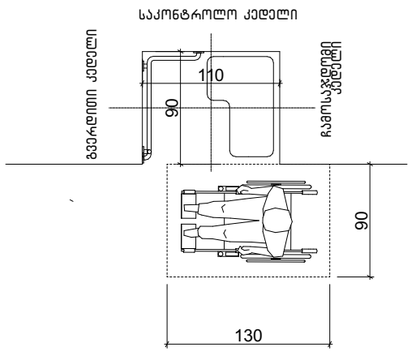

608.3.1 (ა) ხელმოსაჭიდი ეტლის შესაგორებელ საშხაპის არმქონე ნაკვეთურში –

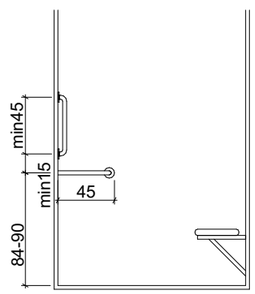

საპროექტო შენობაში გამოყენებული თავისუფალი სივრცეები კართან მანევრირებისთვის მ 1:50

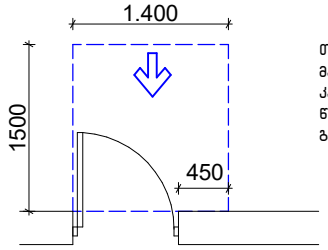

თავისუფალი სივრცე კართან მანევრირებისთვის – ანჯამიანი კარი
წინიდან მისაწვდომი – გამოწევით გაღება

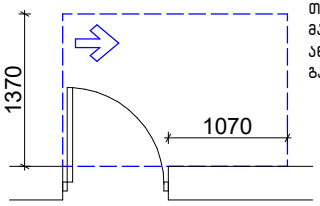

თავისუფალი სივრცე კართან მანევრირებისთვის – ანჯამიანი კარი
ანჯამის მხრიდან მისაწვდომი – გამოწევით გაღება

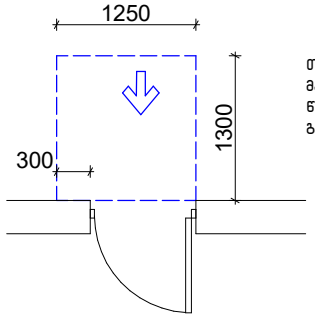

თავისუფალი სივრცე კართან მანევრირებისთვის – ანჯამიანი კარი
წინიდან მისაწვდომი – მიწოლით გაღება

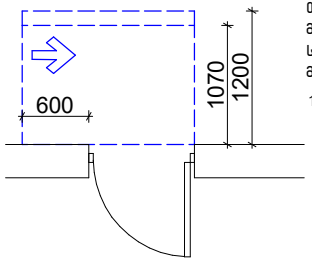

თავისუფალი სივრცე კართან მანევრირებისთვის – ანჯამიანი კარი
საკეტის მხრიდან მისაწვდომი – მიწოლით გაღება

120 მინ. თუ მოწყობილია მიმახურავი

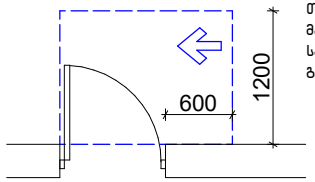

თავისუფალი სივრცე კართან მანევრირებისთვის – ანჯამიანი კარი
საკეტის მხრიდან მისაწვდომი – გამოწევით გაღება

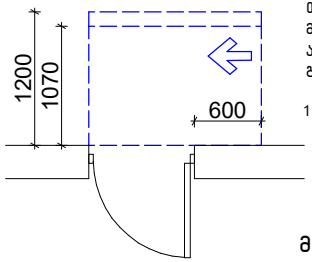

თავისუფალი სივრცე კართან მანევრირებისთვის – ანჯამიანი კარი
ანჯამის მხრიდან მისაწვდომი – მიწოლით გაღება

120 მინ. თუ მოწყობილია მიმახურავი

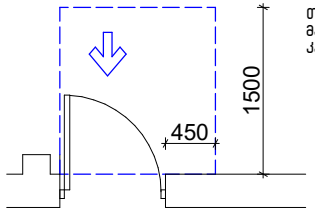

თავისუფალი სივრცე კართან მანევრირებისთვის-ნიშებში მოწყობილი კარი და ჭიშკარი-გამოწევით გაღება

მოსატრიალებელი სივრცეები

ვარიანტი 4

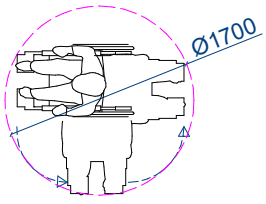

ვარიანტი 1

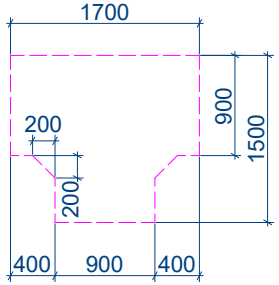

ვარიანტი 2

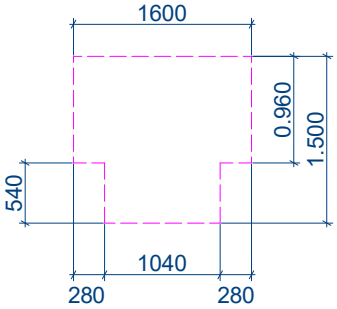

ვარიანტი 3

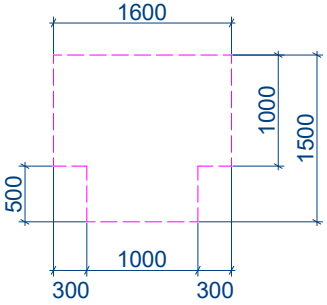

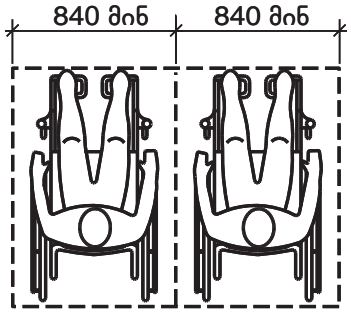

სურათი 802.3 (ბ)
ეტლისთვის განკუთვნილი სივრცის სიგანე თავშეყრის ფართობებზე რამდენიმე მომიჯნავე სივრცე

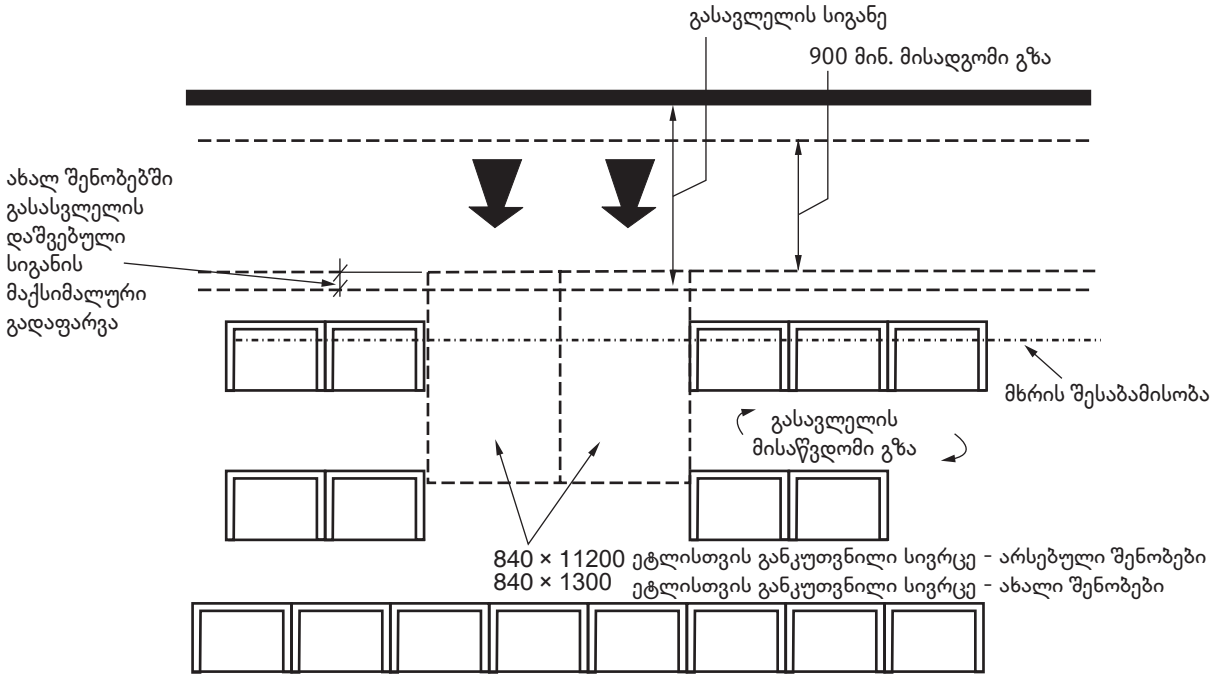

სურათი 802.5.1 (ა)
ეტლისთვის განკუთვნილი სივრცის მდებარეობის გადაფარვა - უკანა მისაწვდომი - ახალი და არსებული შენობები

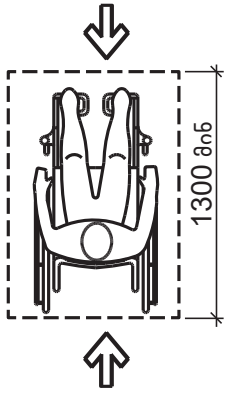

სურათი 802.4 (ა)
ეტლისთვის განკუთვნილი სივრცის სიღრმე თავშეყრის ფართობზე მისაწვდომი წინა ან უკანა მხრიდან - ახალი შენობები

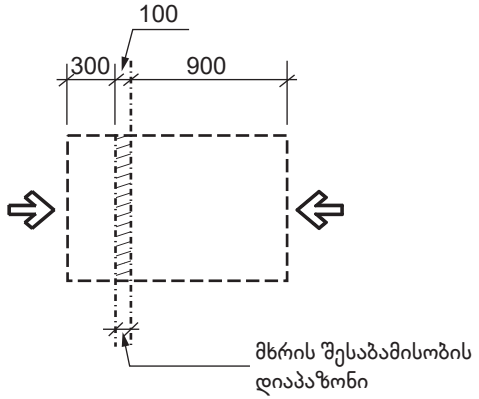

სურათი 802.7.2 (გ)
თანმხლები პირებისთვის განკუთვნილი დასაჯდომების განლაგება მისაწვდომი წინა ან უკანა მხრიდან - ახალი შენობები

ღია ამფითეატრი

შენობა 03/1-ის საპროექტო სართულის გეგმა

მ 1:100

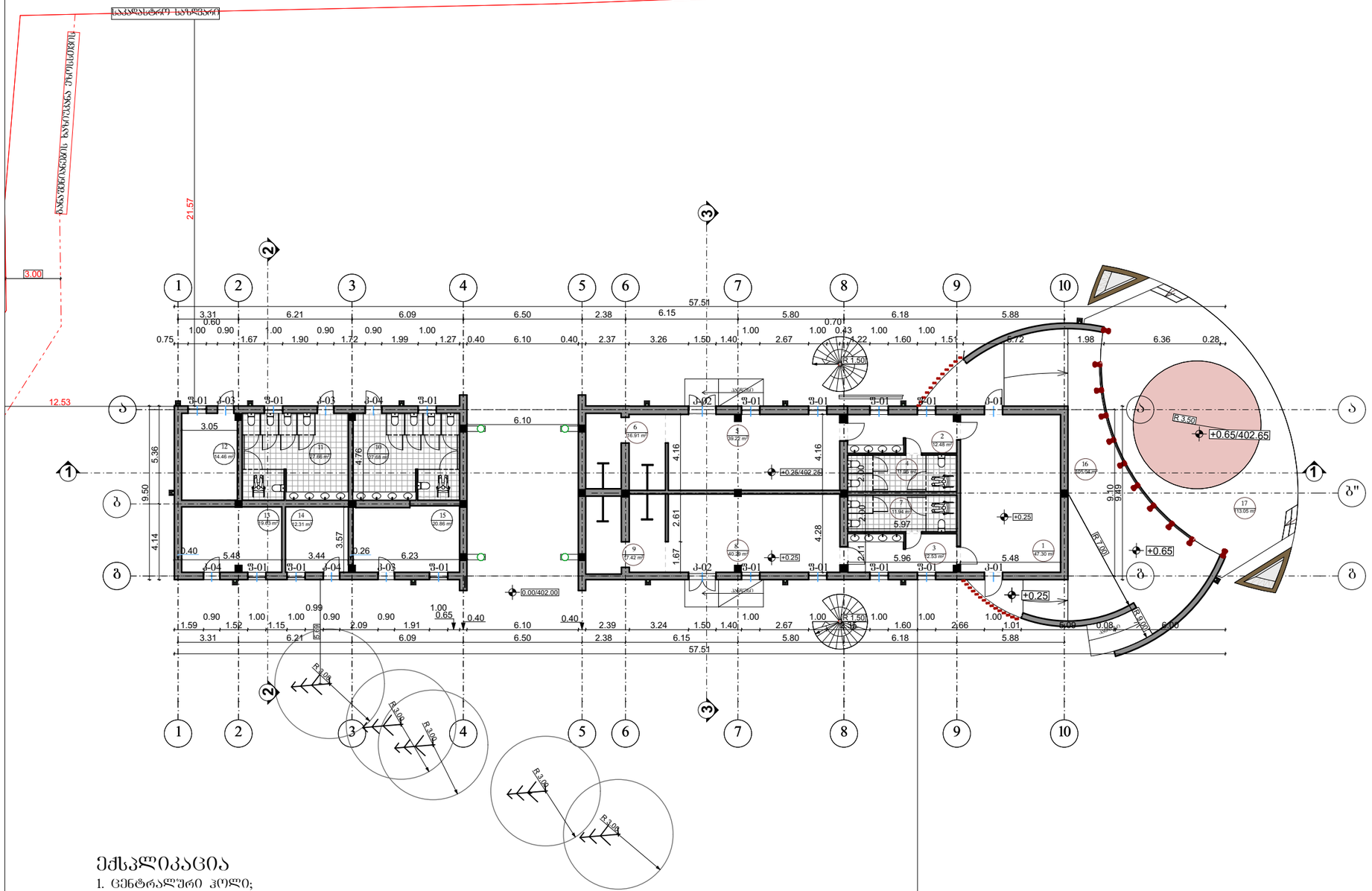

ექსპლიკაცია

1. ცენტრალური ჰოლი;
2. კორიდორი;
3. კორიდორი;
4. საპირფარეშო;
5. ბამოსაცვლელი ოთახი;
6. საშხაპე;
7. საპირფარეშო;
8. ბამოსაცვლელი ოთახი;
9. საშხაპე;
10. საპირფარეშო;
11. საპირფარეშო;
12. სათავსო;
13. სათავსო;
14. სამეურნეო ოთახი;
15. სათავსო;
16. სცენის დამხმარე სივრცე;
17. სცენა;
18. საპროექციო ოთახი;

გვერდის დასახელება	03/1 სახურავის გეგმა
პროექტის დასახელება	"სპორტმშენსერვისი"-ის ბალანსზე არსებული ტერიტორიის კეთილმოწყობა

საპროექტო ტერიტორიის მისამართი

ქალაქი თბილისი ბიორგი გურამიშვილის ქუჩა , №10

ს/კ : 01.18.09.003.031

დამკვეთი: შპს "სპორტმშენსერვისი"

პირობითი აღნიშვნები

- ღერძის ხაზი
- ფილის ნიშნული გეგმაზე
- ფილის ნიშნული ჭრილზე და ფასადზე
- განაშენიანების რეგულირების ხაზი (შტანა ეზოსკენ)
- საკადასტრო საზღვარი

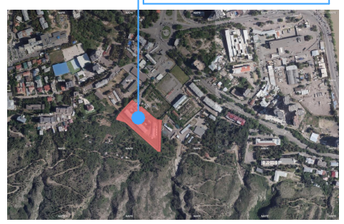

შეასრულა

თანამდებობა	სახელი / გვარი	ხელმოწერა
დირექტორი	ბ. ცინდელიანი	
მთ. არქიტექტორი	დ. აბულაძე	
არქიტექტორი	თ. იაშვილი	
ფორმატი	A 3	გვერდის №

51.71

ღია ამფითეატრი

შენობა 03/1-ის საპროექტო სახურავის გეგმა
მ 1:100

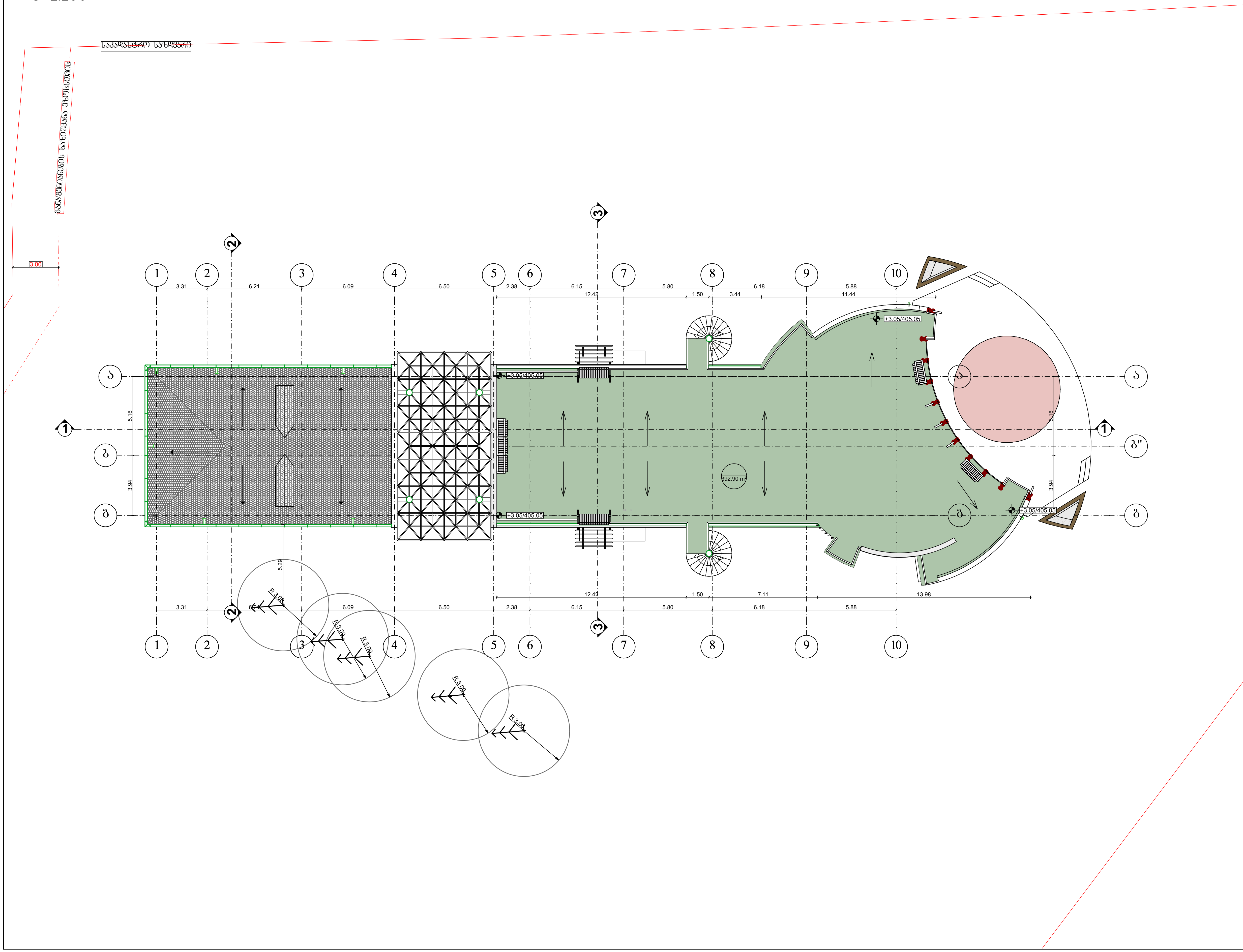

გვერდის დასახელება	03/1 სახურავის გეგმა
პროექტის დასახელება	"სპორტმშენსერვისი"-ის ბალანსზე არსებული ტერიტორიის კეთილმოწყობა

საპროექტო ტერიტორიის მისამართი

ქალაქი თბილისი გიორგი ბურამიშვილის ქუჩა , №10
ს/კ : 01.18.09.003.031

დამკვეთი: შპს "სპორტმშენსერვისი"

პირობითი აღნიშვნები

- ღერძის ხაზი
- ფილის ნიშნული გეგმაზე
- ფილის ნიშნული ჭრილზე და ფასადზე
- განაშენიანების რეგულირების ხაზი (უკანა ეზოსთვის)
- საკადასტრო საზღვარი

საპროექტო ტერიტორია

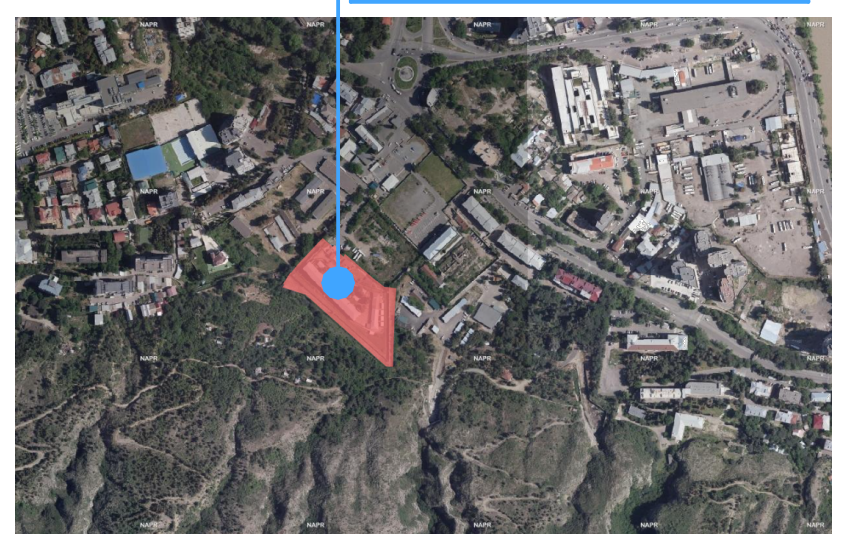

შეასრულა

თანამდებობა	სახელი / გვარი	ხელმოწერა
დირექტორი	გ. ცინდელიანი	
მთ. არქიტექტორი	დ. აბულაძე	
არქიტექტორი	თ. იაშაღაშვილი	
ფორმატი	ა 3	გვერდის №

ღია ამფითეატრი

საპროექციო ოთახის საპროექტო სართულის გეგმა

მ 1:100

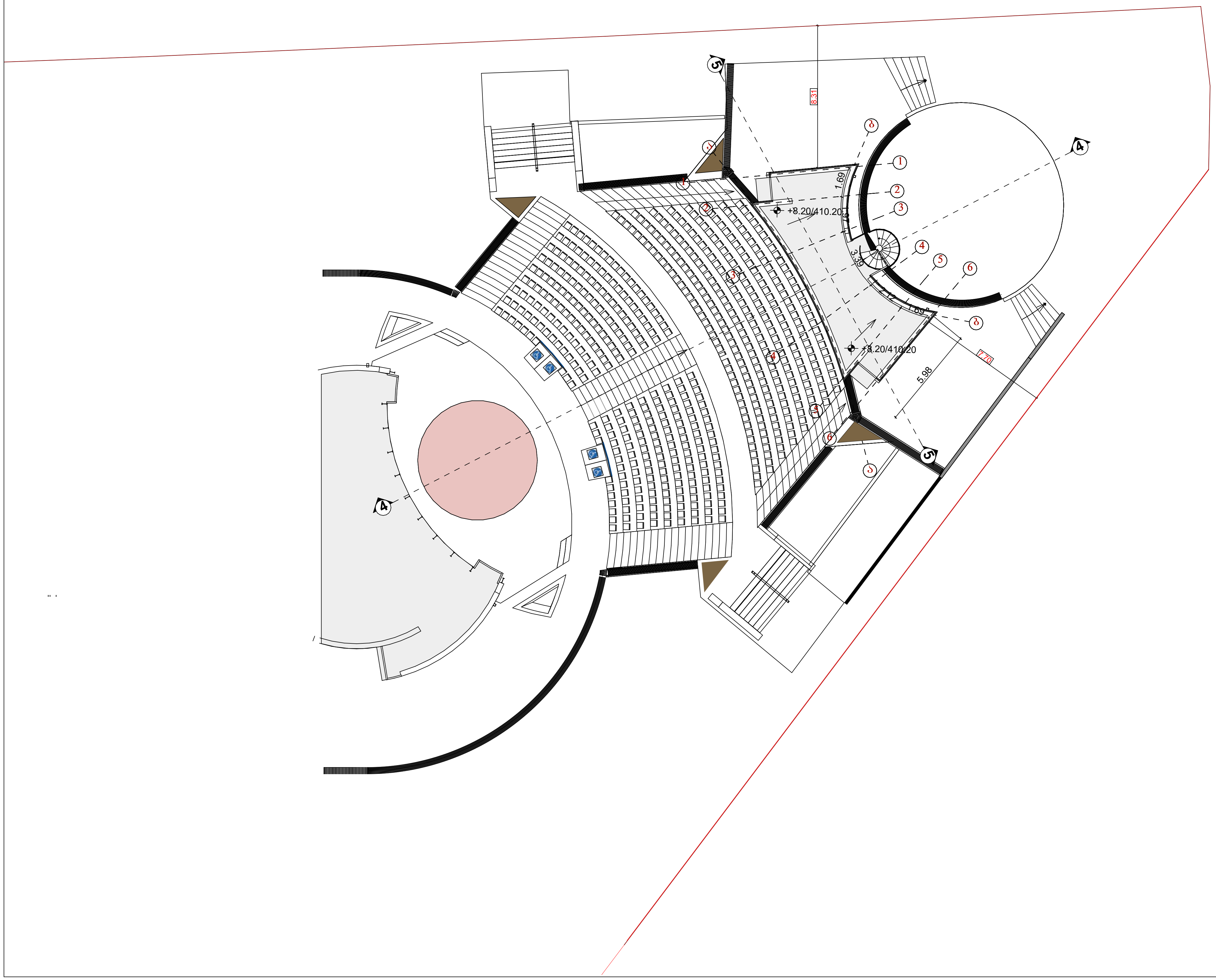

გვერდის დასახელება	საპროექციო სართულის გეგმა
პროექტის დასახელება	"სპორტმშენსერვისი"-ის ბალანსზე არსებული ტერიტორიის კეთილმოწყობა

საპროექტო ტერიტორიის მისამართ

ქალაქი თბილისი გიორგი ბურამიშვილის ქუჩა , №10

ს/კ : 01.18.09.003.031

დამკვეთი: შპს "სპორტმშენსერვის

პირობითი აღნიშვნები

ღერძის ხაზი

ფილის ნიშნული გეგმაზე

ფილის ნიშნული ჭრილზე და ფასადზე

განაშენიანების რეგულირების ხაზი (უკანა ეზოსთვის)

საკადასტრო საზღვარი

საპროექტო ტერიტორია

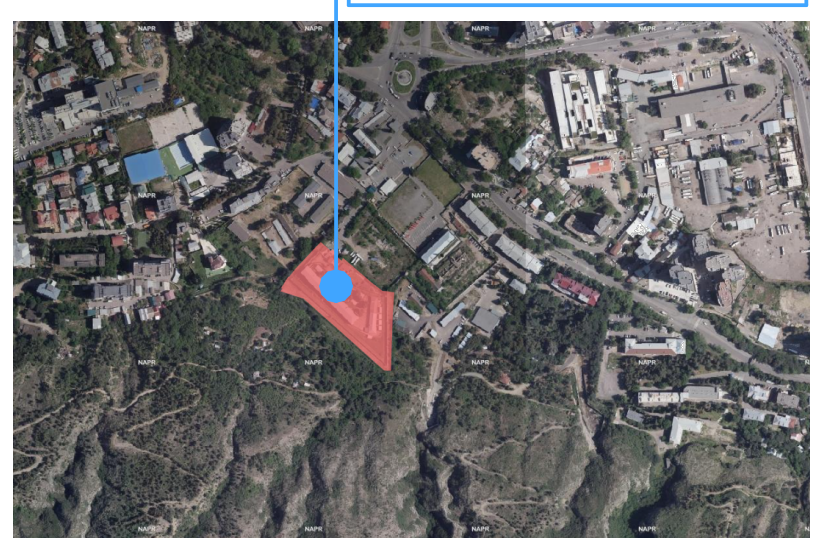

შეასრულა

თანამდებობა	სახელი / გვარი	ხელმოწერა
დირექტორი	გ. ცინდელიანი	
მთ. არქიტექტორი	დ. აბულაძე	
არქიტექტორი	თ. იაშაღაშვილი	
ფორმატი	ა 3	გვერდის №

ღია ამფითეატრი

საპროექტიო ობიექტის საპროექტო სართულის გეგმა

მ 1:100

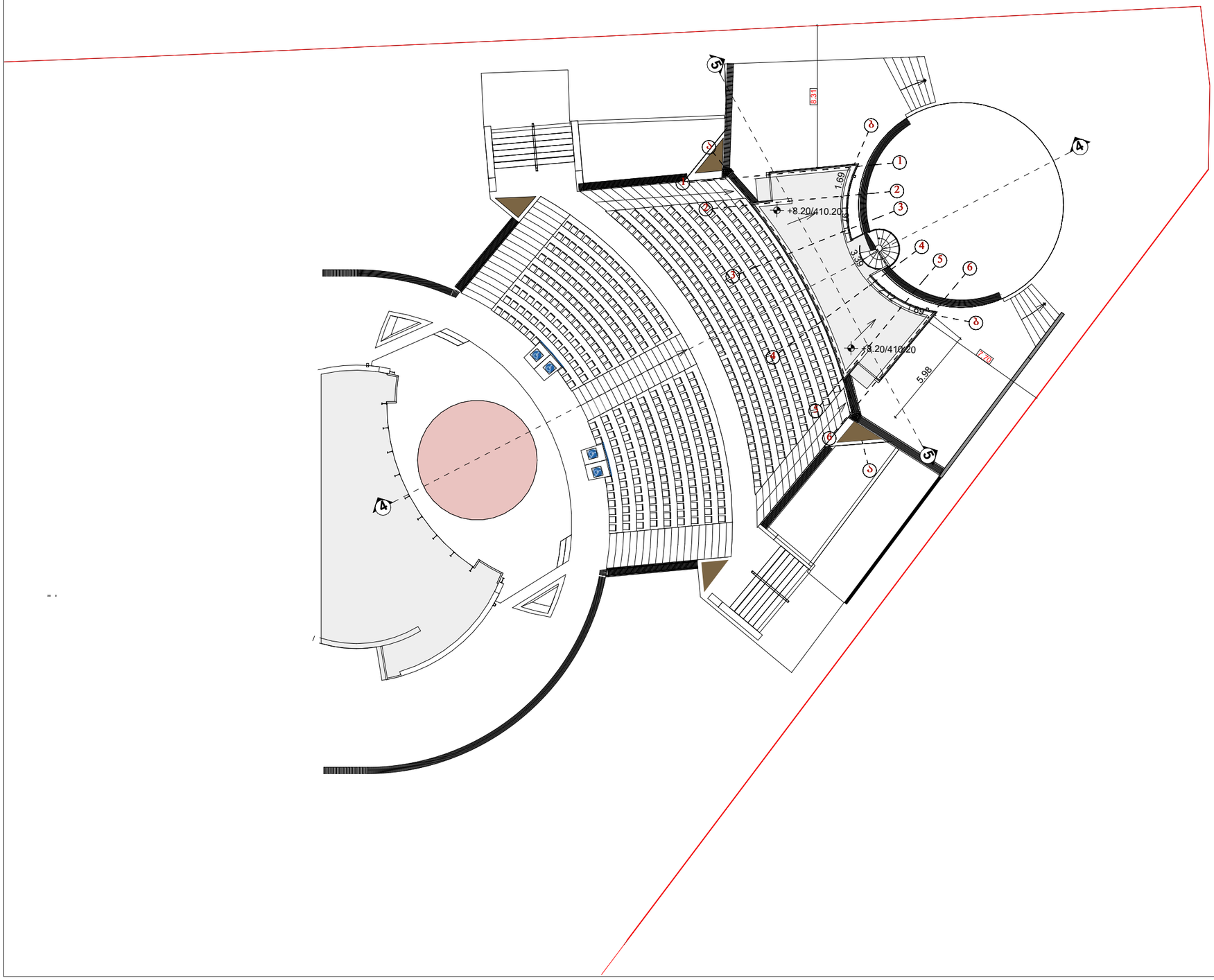

გვერდის დასახელება	საპროექტიო სართულის გეგმა
პროექტის დასახელება	"სპორტმშენსერვისი"-ის ბალანსზე არსებული ტერიტორიის კეთილმოწყობა

საპროექტო ტერიტორიის მისამართი

ქალაქი თბილისი ბიორგი გურამიშვილის ქუჩა , №10

ს/კ : 01.18.09.003.031

დამკვეთი: შპს "სპორტმშენსერვისი"

პირობითი აღნიშნები

- ღერძის ხაზი
- ფილის ნიშნული გეგმაზე
- ფილის ნიშნული ჭრილზე და ფასადზე
- განაშენიანების რეგულირების ხაზი (შტანა პროსპექტის)
- საკადასტრო საზღვარი

საპროექტო ტერიტორია



შესრულება		
ორგანიზაცია	სახელი / გვარი	ხელმოწერა
დირექტორი	გ. ცინცელიანი	
მთ. არქიტექტორი	დ. აბულაძე	
არქიტექტორი	თ. იაშვილაშვილი	
ფორმატი	ა 3	გვერდის №