მხატვრული შენობა
ბებმები

მისამართი: ქ. თბილისი, ქავთარაძის ქ. #19.
საკადასტრო კოდი: 01.14.04.029.332



შემსრულებელი:
შპს ''ა3 არქიტექტს"
(ს/კ 405231663)
დირექტორი: თ. სააკა

A3 Architects
Urban planning & Architecture

შენობა-ნაგებობის უსაფრთხოების წესებთან შესაბამისობის ანალიზი

გამოყენებული წესები - **„შენობა-ნაგებობის უსაფრთხოების წესები“**

ჩამოთვალეთ შენობის დაკავებულებები და აღწერეთ თითოეული გამოყენება	
სწ-2	და -3.00 ნიშნულზე მოწყობილი შემოზღუდული ავტოსადგომი, (311.3 ქვეთავი)
სქ	0.00 +4,50 ნიშნულზე კომერციული სივრცეები (304 ქვეთავი)
სც-2	+7,80 დან +24,3 ; ნიშნულებზე მოწყობილი საცხოვრებელი ერთეულები. (310.4 ქვეთავი)

კონსტრუქციის ტიპი:	
განსაზღვრეთ კონსტრუქციის ტიპი ახალი შენობისთვის:	**კონსტრუქციის ტიპი - I-A** (შერჩეულია შენობის დაკავებულობის, სიმაღლისა და ფართობის გათვლისწინებით (503 ცხრილის მიხედვით)

განიავებისადმი მოთხოვნები		
დაკავებულობები	მექანიკური	ბუნებრივი
სწ-2	კი	-
სქ	-	კი
სც-2	-	კი
დერეფანი	კი	-
ლიფტი/ტამბური	კი	-

სიმაღლის შეზღუდვები ცხრილი 503 -ის მიხედვით		
დაკავებულობები	**დასაშვები სართულიანობა**	**შემოთავაზებული სართულიანობა**
სწ-2	შეუზღუდავი	1
სქ	შეუზღუდავი	2
სც-2	შეუზღუდავი	6
	დასაშვები სიმაღლე	**შემოთავაზებული სიმაღლე**

ფართობის შეზღუდვები ცხრილი 503 -ის მიხედვით		
დაკავებულობები	**დასაშვები ფართობი**	**შემოთავაზებული ფართობი**
სწ-2	**შეუზღუდავი**	**350**
სქ	**შეუზღუდავი**	**700**
სც-2	**შეუზღუდავი**	**2100**
იატაკის საერთო ფართობი =	**3150**	
იატაკების რაოდენობა =	**9**	

მრავალფუნქციური ჯომჯოექსი (საოფისე; ჯომერსიული; სასზნოვრებელი)

ქ. თბილისი, ქავთარაძის ქუჩა #19

A3 Architects
Urban planning & Architecture

თანამდებობა	ბვარი	ხელმონერა
დირექტორი		
მთ.არქიტექტორი		
არქიტექტორი		

ჰირობითი ნიშნიგნები

	სახანძრო სისტემების ოთახი		სახანძრო მიდგარი
	ავტოსამზეფი		სახანძრო განყოფილებასთან ჯავშირის სისტემა
	ჯვამლზე მორეაბირე		მექანიკური ბანიავება
EXIT	ბასასვლელი		ხელის სესხლმაჯი
	სახანძრო ბანგამის ხელით სამართავი ჯოლოფი		ვოხეალური და სმოვანი ბანგამის სისტემა
	დანნევის სისტემა		

ტექნიკურ-ეკონომიკური მაჩვენებლები

დანიშნულება	ფართობი

ნახაზის სახელწოდება

შესაბამისობის სხრილი

ნახაზის მონასემები

მასშტაბი	ფორმატი	თარილი
1:1.25	A3	03/2021
სტადია	ბვერდი	ბვერდები
	A.03.2	

გარე კედლის ცეცხლმედეგობისა და ღიობისადმი მოთხოვნები

ცხრილების 602-ის და 705.8 -ის მიხედვით

გარე კედელი	ხანძარსაწინააღმდეგო მანძილი (მეტრი)	ცეცხლმედეგობის ხარისხი(საათი)		კედლის ღიობების ფართობი (კედლის %)					
		მოთხოვნილი	გათვალისწინებული	დასაშვები			გათვალისწინებული		
				დაცული	დაუცველი საშხეფებით	დაუცველი	დაცული	დაუცველი საშხეფებით	დაუცველი
(ღეძებში) 6-1	9<	0	2	-	-	შეუზღუდავი	-	-	60%
(ღერძებში) 1-6	9<	0	2	-	-	შეუზღუდავი	-	-	60%
(ღერძებში) ა-დ	0	2	2	-	-	შეუზღუდავი	-	-	-
(ღერძებში) დ-ა	0	2	2	-	-	დაუშვებელია	-	-	-

ხანძრისაგან დაცვის სისტემებისადმი მოთხოვნები

დაკავებულობები/სივრცეები/გასასვლელი საშუალებები	ავტოსაშხეფი სისტემა	ალტერნატიული ავტომატური ცეცხლსაქრობი სისტემები	სახანძრო განგაშისა და ცეცხლაღმომჩენი სისტემები	სახანძრო მილდგარების სისტემები	კვამლის საკონტროლო სისტემები	ხელის ცეცხლმაქრები	საავარიო განგაშის სისტემები
სწ-2	არის (903.2.10)	არ საჭიროებს (904.2)	არ საჭიროებს (907.2.1)	-	არის (909)	არის (2009)	არ საჭიროებს (908)
სქ	არის (903)	არ საჭიროებს (904.2)	არ საჭიროებს (907.2.1)	-	არის (909)	არის (2009)	არ საჭიროებს (908)
სც-2 დერეფნები	არის (903.2.8)	არ საჭიროებს (904.2)	არ საჭიროებს (907.2.9)	-	არის (909)	არის (2009)	არ საჭიროებს (908)

ლიფტი					დაწნევის სისტემა		
კიბის უჯრედი				არის (905.3.1	დაწნევის სისტემა		

თითოეული სართულიდან გასასვლელი საშუალება(1021)

სართულები	დაკავებულობა და დაკავებულობის დატვირთვის ჯამური მაჩვენებელი	მოთხოვნილი გასასვლელების/გასასვლელთან მისადგომის რაოდენობა	გათვალისწინებული გასასვლელების/გასასვლელთან მისადგომის რაოდენობა და ტიპი	გასასვლელი საშუალებების სიგანე(მეტრი)					
				გზა-კიბეები		დერეფანი,		გასასვლელის გზა-კარი (თავისუფალი სიგანე)	
				მოთხოვნილი	გათვალისწინებული	მოთხოვნილი	გათვალისწინებული	მოთხოვნილი	გათვალისწინებული
მინუს ერთი სართული სწ-2	17	2	2	1.10	1.10-1.20	არ არის	არ არის	0.82	0.92
საოფისე პირველი სართული	57	2	2	1.10	1.10-1.20	არ არის	არ არის	0.82	0.92
საოფისე მეორე სართული	84	2	2	1.10	1.10-1.20	არ არის	არ არის	0.82	0.92
სხვა ყველა სართული	14	2	2	1.10	1.10-1.20	1.20	1.50	0.82	0.92

წყალსადენი სისტემის ფიქსირებული მოწყობილობების რაოდენობა

სქ

ცხრილი 1602.1-ის მიხედვით

სართულები	დაკავებულობა და დაკავებულობის დატვირთვის ჯამური მაჩვენებელი	ფიქსირებული მოწყობილობები(ცალი)											
		უნიტაზი		ტუალეტის ხელსაბანები		აბაზანა/შხაპი		სასმელი წყლის ფანტანი		სამომსახურეო ნიჟარა		სამზარეულოს ნიჟარა	
		მოთხოვნილი	გათვალისწინებული	მოთხოვნილი	გათვალისწინებული	მოთხოვნილი	გათვალისწინებული	მოთხოვნილი	გათვალისწინებული	მოთხოვნილი	გათვალისწინებული	მოთხოვნილი	გათვალისწინებული

მხავსრფუნქსიური პრობლექსი (საოფისე; პრომესიული; სასწხოვსებელი)

ქ. თბილისი, ჯავთახიძის ქუჩა #19

A3 Architects
Urban planning & Architecture

თანამდებობა | ბჭახი | ხელმოწერა
დიხექტორი
მთ.ხაქიტექტორი
ხაქიტექტორი

პიროზითი ლეგენდა

	სახანძრო სისტემების ოთახი		სახანძრო მილდასაკი
	ავტომსხმელები		სახანძრო განგაშიტილებასთან ბავშვების სისტემა
	ჯავშლზე მოხეებისა		მეკვნიერი ბანიავება
	ბასასვლელი		ხელის სუსტლმქრები
	სახანძრო ბანგაშის ხელით საგანიშნა ღილაკი		მეხეველები და ხგოვანი ბანგაშის სისტემა
	დენნევის სისტემა		

ტექნიკურ-ეკონომიკური მაჩვენებლები

დანიშნულება	ფაიმობი

ნახაზის სახელწოდება

შესაბამისობის სხიილი

ნახაზის მონაცემები

მასშტაბი	ფორმატი	თარიღი
1:1.25	A3	03/2021
სტადია	ბეჭდი	ბეჭდები
	A.03.3	

საოფისე სართული	141	3	6	3	6	-	-	1	1	1	1	-	-

წყალსადენი სისტემის ფიქსირებული მოწყობილობების რაოდენობა

საცხოვრებელი ჯგუფი

სც-2

ცხრილი 1602.1-ის მიხედვით

სართულები	დაკავებულობა და დაკავებულობის დატვირთვის ჯამური მაჩვენებელი	ფიქსირებული მოწყობილობები					
		უნიტაზი ერთ საძინებელერთეულზე		**ტუალეტის ხელსაბანები** ერთ საძინებელერთეულზე		**აბაზანა/შხაპი** ერთ საძინებელერთეულზე	
		მიეხმარებოდეს	მიეწოდებოდეს გაყვანილობა	მიეხმარებოდეს	მიეწოდებოდეს გაყვანილობა	მიეხმარებოდეს	მიეწოდებოდეს გაყვანილობა
მეორე და ყველა დანარჩენი სართული	ბინაზე 1	1	1	1	1	1	1

მრავალფუნქციური კომპლექსი (საოფისე; კომერციული; სასტუმროვანები)

ქ. თბილისი, კოსტავას ქუჩა #19

A3 Architects
Urban planning & Architecture

თანამდებობა	გვარი	ხელმოწერა
დირექტორი		
მთ.არქიტექტორი		
არქიტექტორი		

პირობითი აღნიშვნები

	სახანძრო სისტემების ოთახი		სახანძრო მილები
	ავტომატები		სახანძრო განგაშიზე ხელით ჩართვის სისტემა
	ჯვარედა მოსაცდელი		მეთვალყურეობა ვიდეოთი
	ბასასვლელი		ხელის სატუმბი
	სახანძრო განგაშის ხელით ჩართვის პილონი		მიწისქვეშა და ხანძრის განგაშის სისტემა
	ღილაკის სისტემა		

ტექნიკურ-ეკონომიკური მაჩვენებლები

დანიშნულება	ფართობი

ნახაზის სახელწოდება

შესაბამისობის სხივი

ნახაზის მონაცემები

მასშტაბი	ფორმატი	თარიღი
1:1.11	A3	03/2021
სტადია	ბეჭდი	ბეჭდები
	A.03.4	

სამზარეულოს მიწვდომა

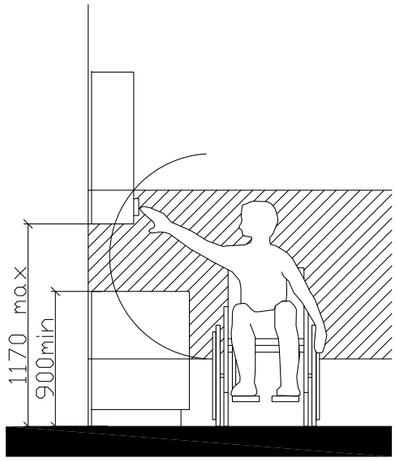

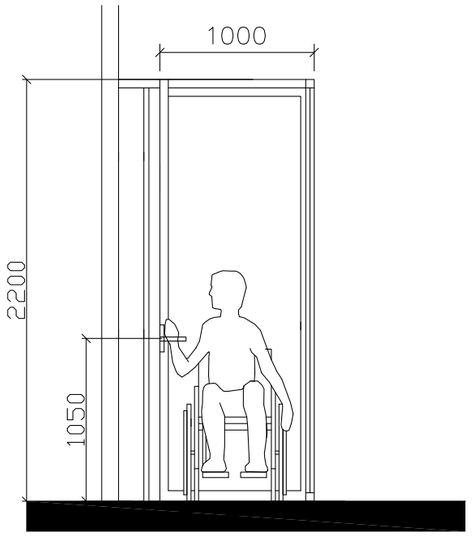

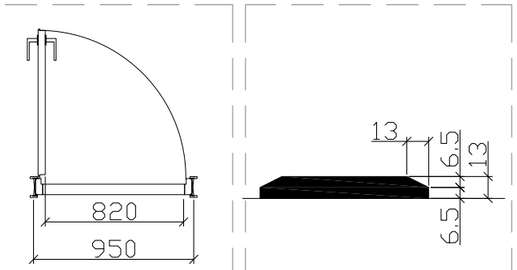

"ა" ტიპის ბინაში ფანჯრის სახელურის სიმაღლე მ. 1:50

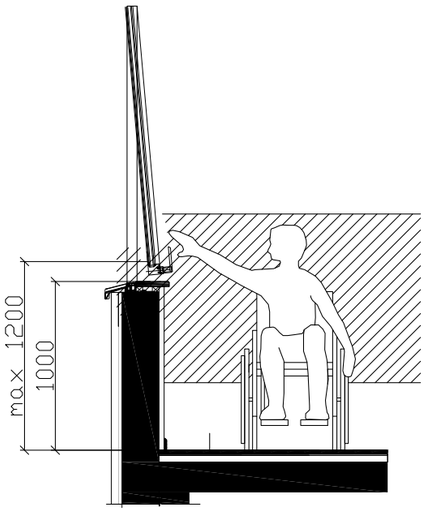

შენიშვნა:

კარის ზედაპირი უნდა იყოს გლუვი მინიმუმ 250 მმ-ის სახელურები, ჩამოსაწევი სახელურები, საკეტები, რაზები და მისაწვდომი კარის სხვა სამართავები ისეთი ფორმის იქნება, რომ ადვილად შეიძლებოდეს ერთი ხელით მოჭიდება და ასამუშავებლად საჭირო არიქნება მაგრად მოჭიდება, წვალება ან მაჯის ტრიალი დახურული კარის კავეულის ნაწილები და გაღებისთვის განკუთვნილი ძალა შესაბამისობაში იქნება შემდეგთან:

1. წინიდან მისაწვდომობისას ან მოწოლით გაღებადი, არაუმეტეს 66.7ნიუტონი
2. ბრუნვითი მოძრაობით გასაღები, არაუმეტეს 315 ნიუტონი სმ.
3. კარის მომხურავები ისე მოეწყობა რომ 90 გრადუსით ღია მფგომარეობიდან 12 გრადუსით გაღებულ მდგომარეობამდე კარის მისახურად საჭირო დრო არაუმცირეს 5 წამი იქნება კარის ზამბარიანი ანჯამები ისე მოეწყობა, რომ 70 გრადუსით ღია მდგომარეობიდან დახურულ მდგომარეობამდე კარი არაუმცირეს 1.5 წამში გადავა.

ცეცხლმედები კარისგან განსხვავებული კარის მოწოლით ან გამოწევით გაღებისთვის საჭირო ძალა შესაბამისობაში იქნება შემდეგთან შენობაში განთავსებული ანჯამიანი კარი: არაუმეტეს 22.2 ნიუტონი

მრავალფუნქციური კომპლექსი (საოფისე; კომერციული; სასტუმროვანი)

ქ. თბილისი, კოსტავას ქუჩა #19

A3 Architects
Urban planning & Architecture

თანამდებობა	გვარი	ხელმოწერა
დირექტორი		
მთ.არქიტექტორი		
არქიტექტორი		

პირობითი აღნიშვნები

	სახანძრო სისტემების ორთული		სახანძრო მილდბანი
	ავტომატიკა		სახანძრო განყოფილებასთან კავშირის სისტემა
	ჯკამლზე მოქმედი		მეკვნიური განიკვება
	ბასასვლელი		ხელის სუსტემა
	სახანძრო განკაშის ხელით გააქტიური ღილაკი		მილკვეთი და ხმოვანი განკაშის სისტემა
	დენების სისტემა		

ტექნიკურ-ეკონომიკური მაჩვენებლები

დანიშნულება	ფართობი

ნახაზის სახელწოდება

შშმპ დეტალები

ნახაზის მონაცემები

მასშტაბი	ფორმატი	თარიღი
1:1.82	A3	03/2021
სტადია	ნახაზი	ნახაზები
	A.03.5	

თავისუფალი სივრცე ჯიხურ მანევრირებისთვის ანჯამიანი ჯიხი საჯეტის მხრიდან მისაწვდომი მინოლითი ბალუსტრადა სუხ. 404.2.3.2 (ბ)

იატაკის თავისუფალი სივრცის ზომა ახალი შენობა ნაგებობისთვის სუხ. 305.3.1.

T ფორმის მოსატრიალებელი სივრცე სუხ. 304.3.2.1 (ბ)

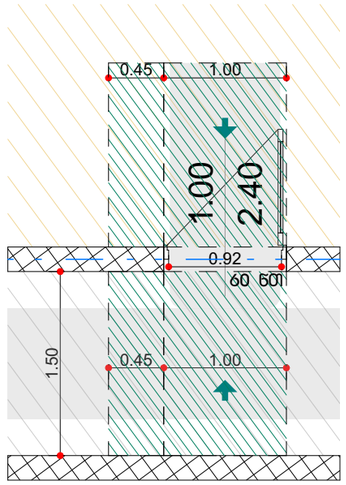

შენიშვნა:
იატაკის ზედაპირი უნდა იყოს მდგრადი, მყარი და არ სრიალა. იატაკის თავისუფალ სივრცეში დონის ცვლილება დაუშვებელია

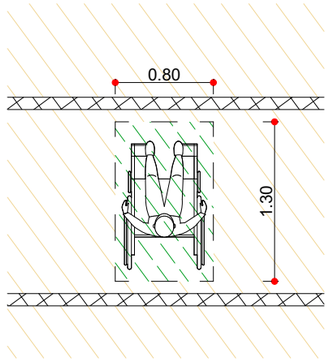

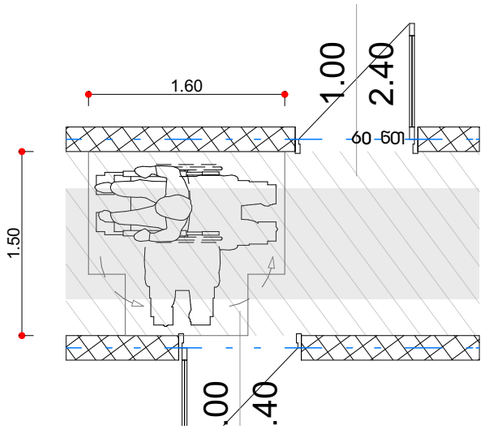

T ფორმის მოსატრიალებელი სივრცე ვარიანტი 1

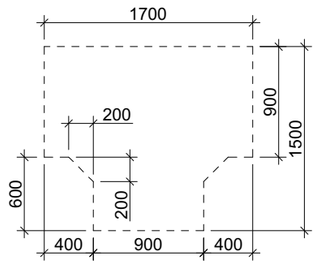

ზომა და გადაფარვა

გზა-ჯიხის თავისუფალი სიგანე ანჯამიანი ჯიხი სუხ. 404.2.2 (ა)

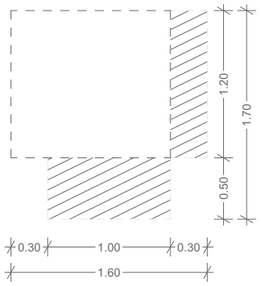

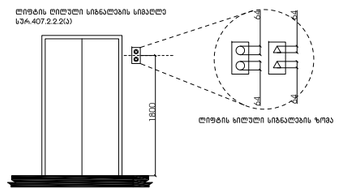

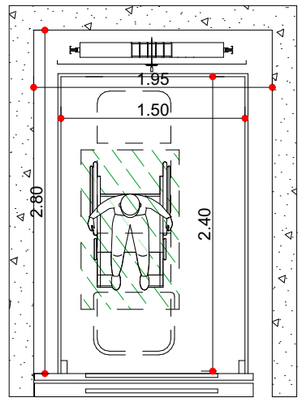

მხარჯენფენქსიური პრობლემები (საოფისე; პრობლემური; სასწავლებელი)

ქ. თბილისი, ჯავთარაძის ქუჩა #19

A3 Architects
Urban planning & Architecture

თანამდებობა	გვარი	ხელმოწერა
დიზაინერი		
მთ.არქიტექტორი		
არქიტექტორი		

პიროვნული ნიშნები

	სახანძრო სისტემების ობიექტი		სახანძრო მილები
	ავტომატიკა		სახანძრო განყოფილებასთან კავშირის სისტემა
	ჯვარედა მოპირებისა		მეცნიერული განათება
	გასასვლელი		ხელის სატუალეტო
	სახანძრო განგაშის ხელით ჩართვის ღილაკი		მიწისქვეშა და ხმოვანი განგაშის სისტემა
	დენების სისტემა		

ტექნიკური-ეკონომიკური მაჩვენებლები

დანიშნულება	ფართობი

ნახაზის სახელწოდება

შშმპ დეტალები

ნახაზის მონაცემები

მასშტაბი	ფორმატი	თარიღი
1:50 1:3.06	A3	03/2021
სტადია	ბევრი	ბევრები
	A.03.6	

პროექტით შენობაში ეწყობა 2 "ა" ტიპის ბინა 1-2 და ღ-ბ ღერძებს შორის +7.80 და +11.80 ნიშნულებზე ალნიშნული ბინები აკმაყოფილებს 1107.6.2.1.1 ქვეთავის მოთხოვნებს

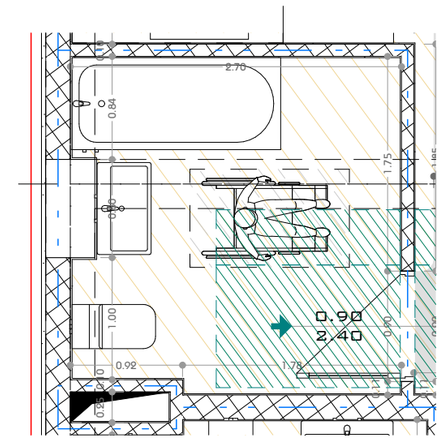

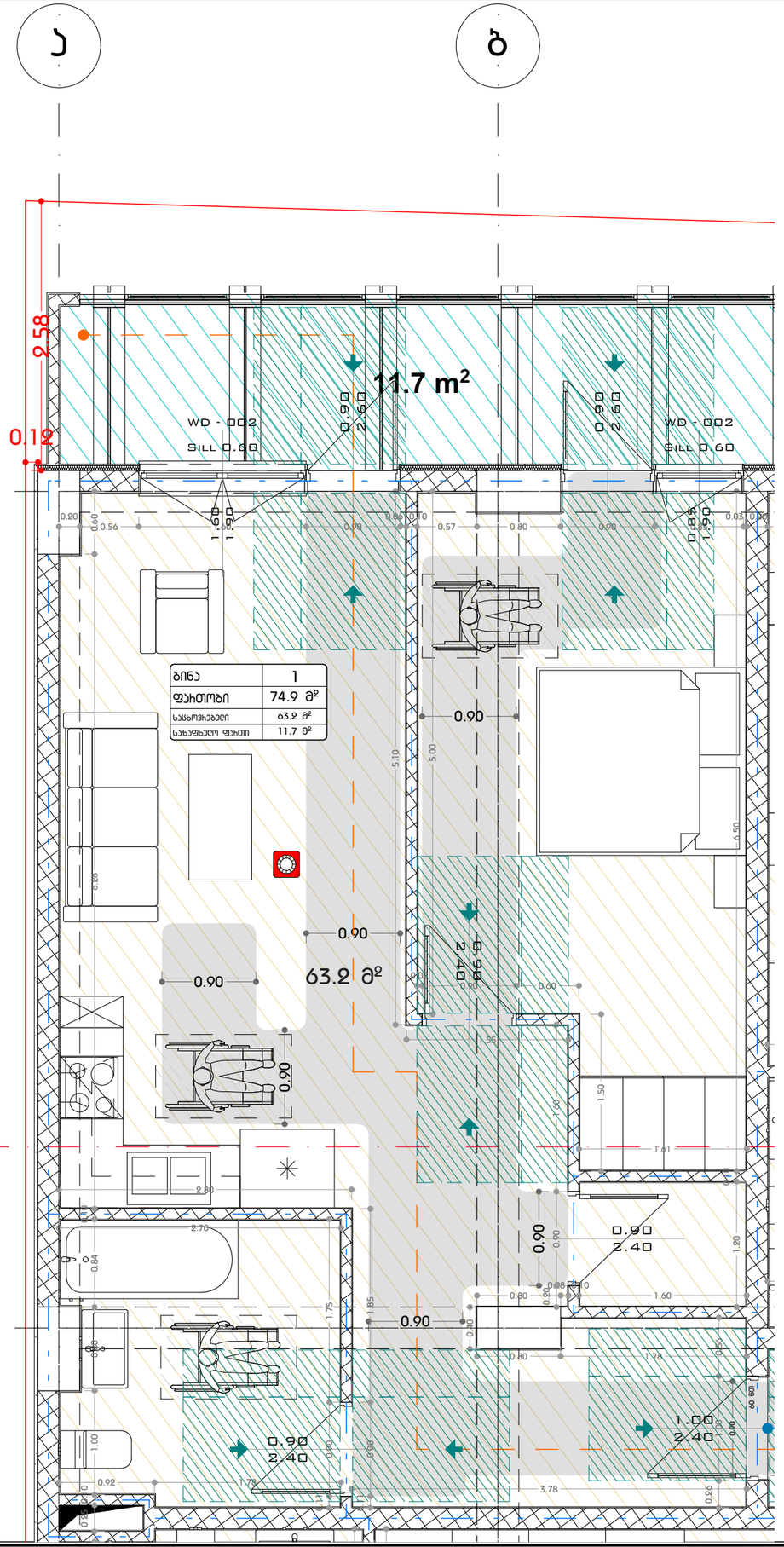

უნიტაზის და ხელმოსაჯიდი ძელების (საჯიროების შემხვევაში) მდებარეობა

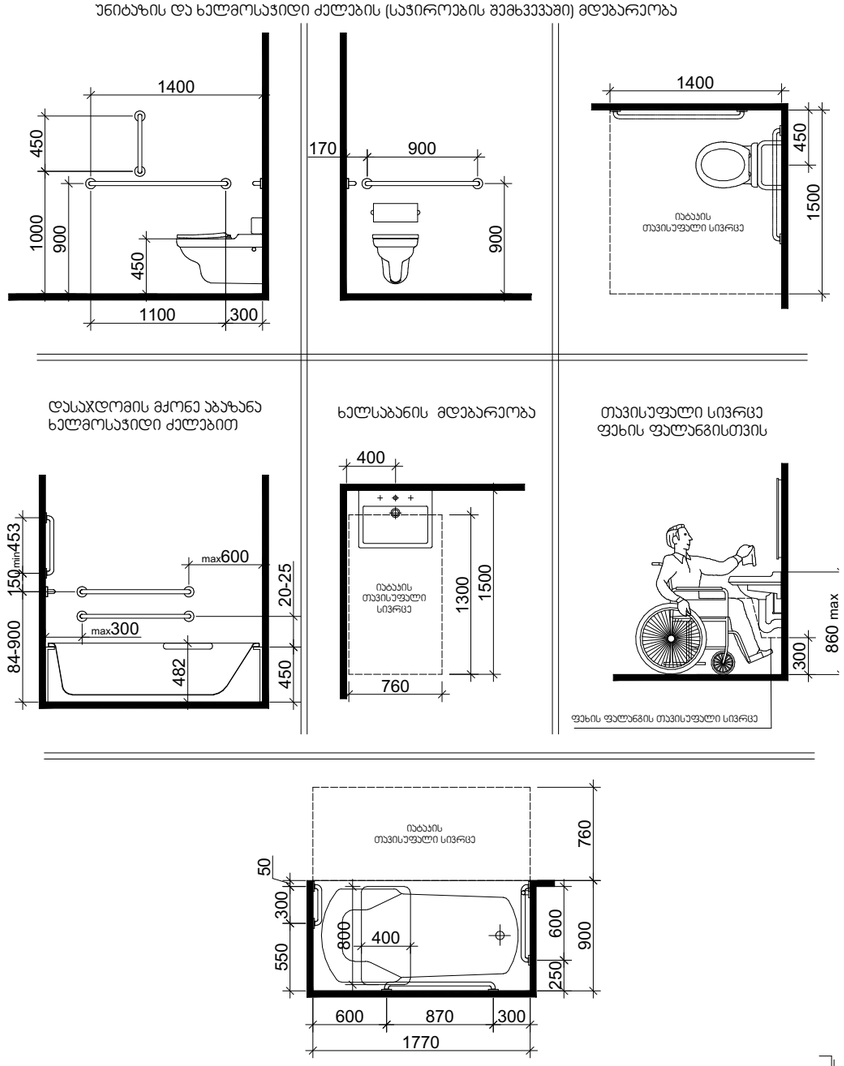

მრავალფუნქციური კომპლექსი (საოფისე; კომერციული; სასტუმროვანებელი)

ქ. თბილისი, ქავთარაძის ქუჩა #19

A3 Architects
Urban planning & Architecture

თანამდებობა	ფამილია	ხელმოწერა
დირექტორი		
მთ.არქიტექტორი		
არქიტექტორი		

პირობითი აღნიშვნები

	სახანძრო სისტემების ღილაკი		სახანძრო მილსადენი
	ჯგამოსაშლელი		სახანძრო ბანყოფილებასთან ბავშვირის სისტემა
	ჯგამლიზე მოსაბები		მეკვნიერი ბანიკვება
	ბასასვლელი		ხელის სუსტლმკიჩი
	სახანძრო ბანგამის ხელით გამორთვის ღილაკი		მიხეკვირი და ხმოვანი ბანგამის სისტემა
	ღენნევის სისტემა		

ტექნიკურ-ეკონომიკური მაჩვენებლები

დანიშნულება	ფასთობი

ნახაზის სახელწოდება

ა ტიპის ბინაში მისავლომობა

ნახაზის მონაცემები

მასშტაბი	ფორმატი	თარიღი
1:50	A3	03/2021
სტადია	ბვეხდი	ბვეხდები
	A.03.7	

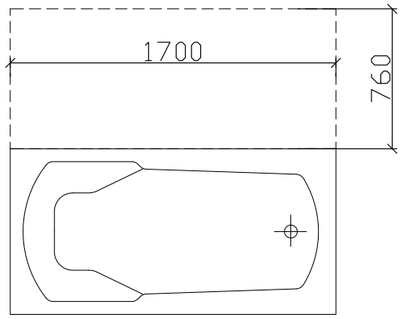

ჭრილი 2

ხელსაბანის მდებარეობა

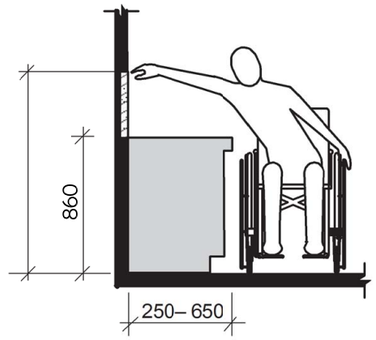

ხელსაბანი ბ ტიპის ერთეულებში
ვარიანტი ბ საბაზანოები

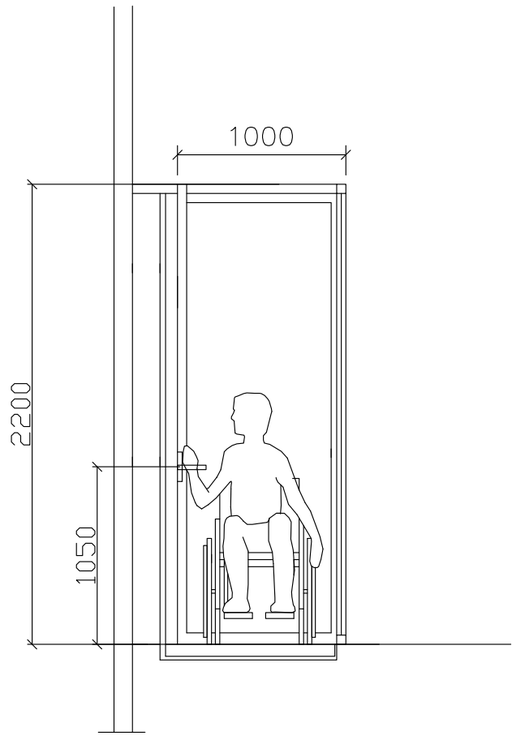

მრავალფუნქციური ჯომჯოლესი (საოფისე; ჯომეჩსიული; საცზხოვრებელი)

ქ. თბილისი, ქავთარაძის ქუჩა #19

A3 Architects
Urban planning & Architecture

თანამდებობა	ბვარი	ხელმოწერა
დიზეკტორი		
მთ.არქიტექტორი		
არქიტექტორი		

ჰირობითი ნუნიმვნები

	სახანძრო სისტემების ოთახი		სახანძრო მიდბარი
	ავტოსამხეფი		სახანძრო ბანყოფილებასთან ჯავმირის სისტემა
	ჯვამლზე მოსებისე		მეკანიჯური ბანიავება
EXIT	ბასასვლელი		ხელის ცეცხლმაქრი
	სახანძრო ბანბამის ხელით სამართავი ჯოლოფი		ვოზეალური და სმოვანი ბანბამის სისტემა
	დანნევის სისტემა		

ტექნიჯურ-ეჯონომიჯური მაჩვენებლები

დანიშნულება	ფართობი

ნახაზის სახელწოდება

ბ ტიპის ბინაში მისანვდომობა

ნახაზის მონაცემები

მასშტაბი	ფორმატი	თარიღი
1:1.67, 1:1.53, 1:25.30	A3	03/2021
სტადია	ბვეჩდი	ბვეჩდები
	A.03.8	

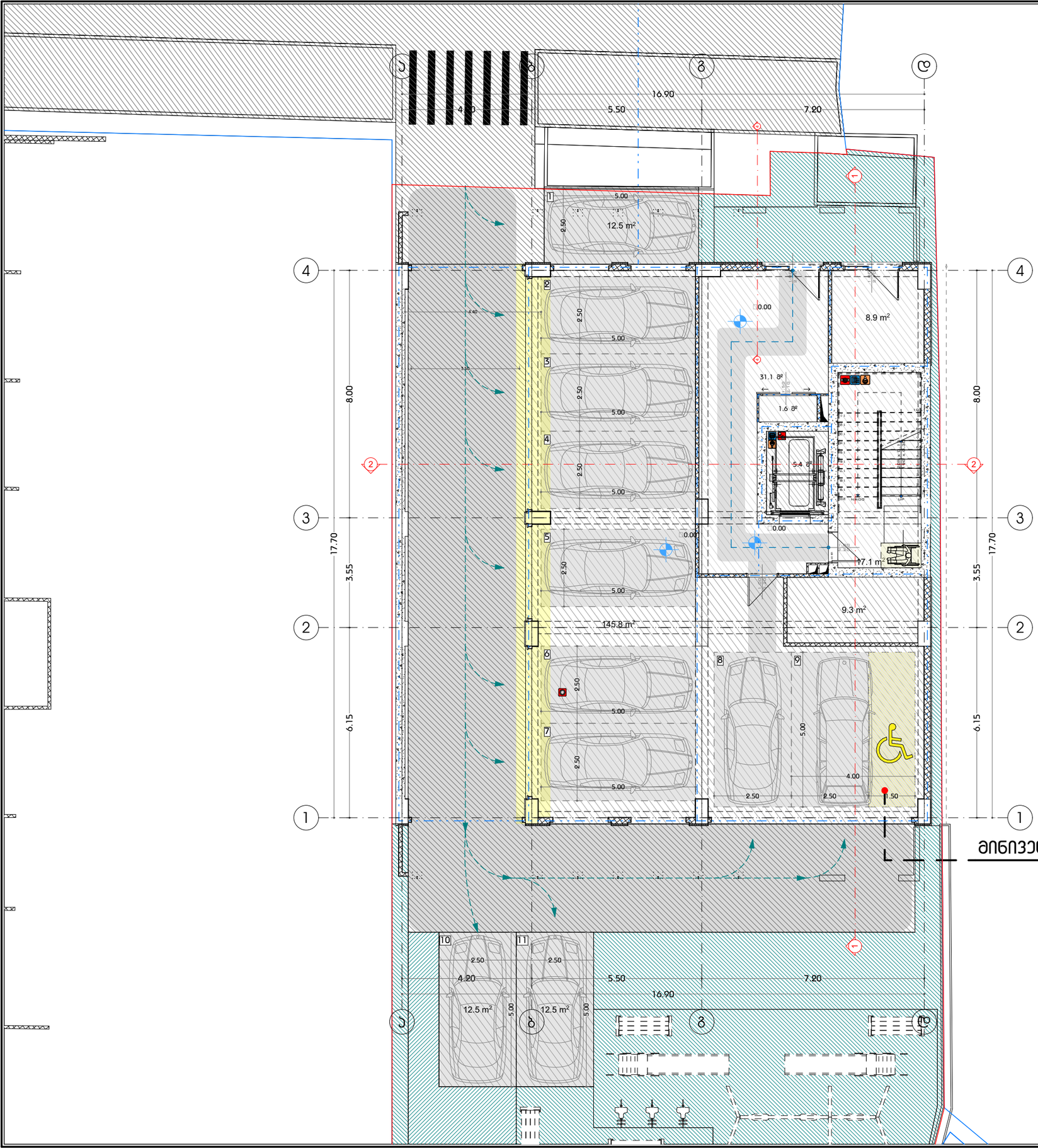



მრავალფუნქციური ჯომჯოექსი (საოფისე; ჯომეხსიული; სასზხოვრებელი)

ქ. თბილისი, ქავთარაძის ქუჩა #19

A3 Architects
Urban planning & Architecture

თანამდებობა	ბვარი	ხელმონერა
დირექტორი		
მთ.არქიტექტორი		
არქიტექტორი		

ჰირობითი აღნიშვნები

	სახანძრო სისტემების ოთახი		სახანძრო მიდგარი
	ავტოსამზეფი		სახანძრო განყოფილებასთან ჯავშირის სისტემა
	ჯვამლზე მორეაბირე		მექანიჯური ბანიავება
EXIT	ბასასვლელი		ხელის ცეცხლმაქრი
	სახანძრო ბანბამის ხელით სამართავი ჯოლოფი		ვოზეალური და ხმოვანი ბანბამის სისტემა
	დანნევის სისტემა		

ტექნიჯურ-ეჯონომიჯური მაჩვენებლები

დანიშნულება	ფართობი
საოფისე	
ავტოსადგომები	136.5
სასხოვრებელი	
საზაფხულო	
ჯიბის უჯრედი და დერეფანი	50.8
დახმარე	23.4
ჯჲ საანბარიშო ფართობი	
მოშენებების ფართობი	

ნახაზის სახელნოდება

სართულის ბებმა +0.00 ნიშნულზე

ნახაზის მონასემები

მასშტაბი	ფორმატი	თარილი
1:125	A3	03/2021
სტადია	ბვერდი	ბვერდები
	A.03.9	

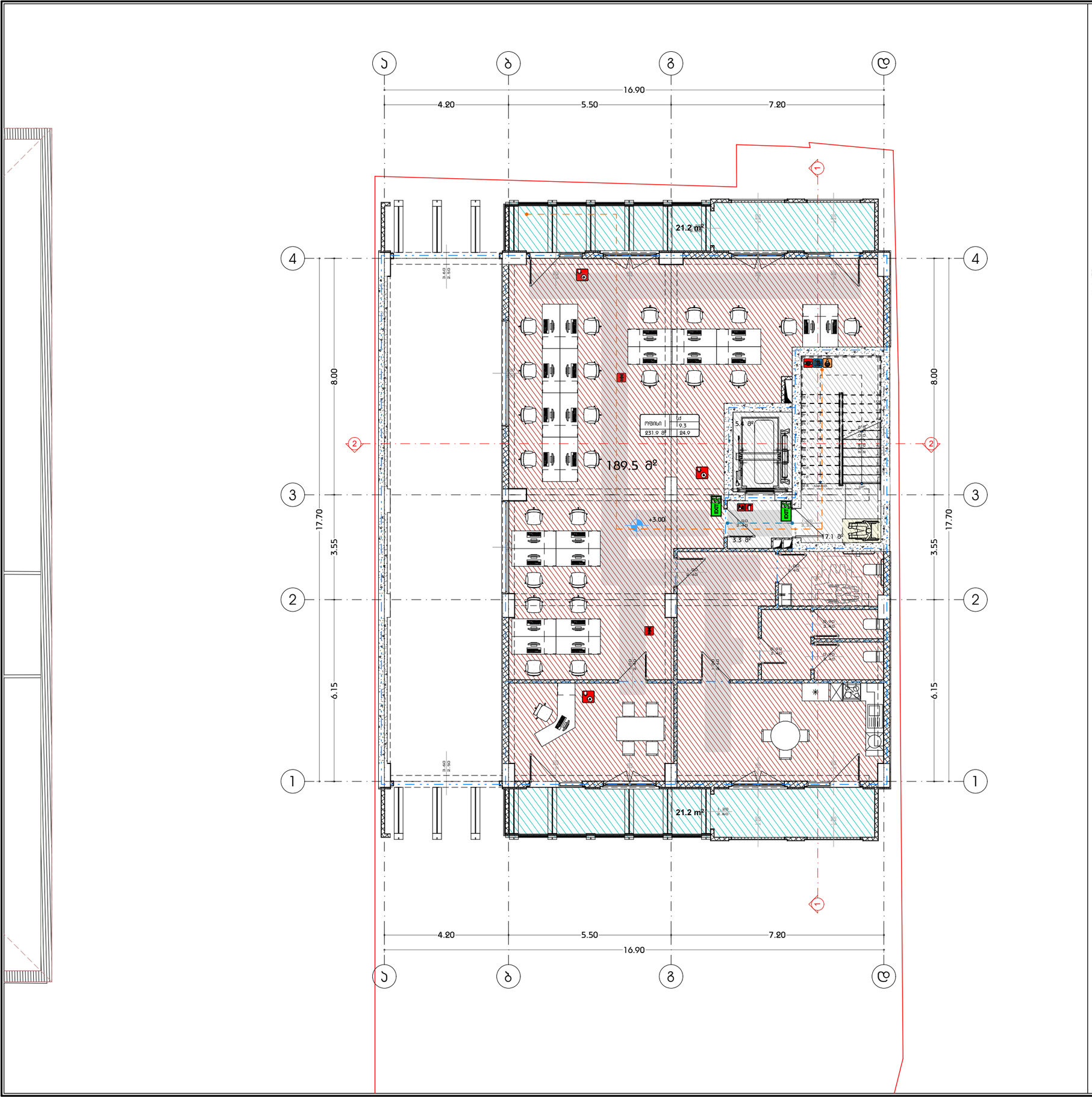



მრავალფუნქციური ჯომჯოქსი (საოფისე; ჯომეხსიული; სასზხოვრებელი)

ქ. თბილისი, ქავთარაძის ქუჩა #19

A3 Architects
Urban planning & Architecture

თანამდებობა	ბვარი	ხელმოწერა
დირექტორი		
მთ.არქიტექტორი		
არქიტექტორი		

ჰირობითი ნუნომეცნები

	სახანძრო სისტემების ოთახი		სახანძრო მიდბარი
	ავტოსამზეფი		სახანძრო ბანყოფილებასთან ჯავშირის სისტემა
	ჯვამლზე მოსეკანირე		მექანიჯური ბანიავება
EXIT	ბასასვლელი		ხელის ცეცხლმაქრი
	სახანძრო ბანბამის ხელით სამართავი ჯოლოფი		ვოხეელური და ხმოვანი ბანბამის სისტემა
	დანნევის სისტემა		

ტექნიჯურ-ეჯონომიჯური მაჩვენებლები

დანიშნულება	ფართობი
საოფისე	189.5
ავტოსადგომები	
სასხოვრებელი	
საზაფხულო	42.4
ჯიბის უჯრედი და დერეფანი	25.8
დახმარე	
ჯ2 საანბარიშო ფართობი	245.2
მოშენებების ფართობი	288.6

ნახაზის სახელწოდება

სართულის ბებმა +3.00 ნიშნულზე

ნახაზის მონასემები

მასშტაბი	ფორმატი	თარილი
1:125	A3	03/2021
სტადია	ბვერდი	ბვერდები
	A.03.10	

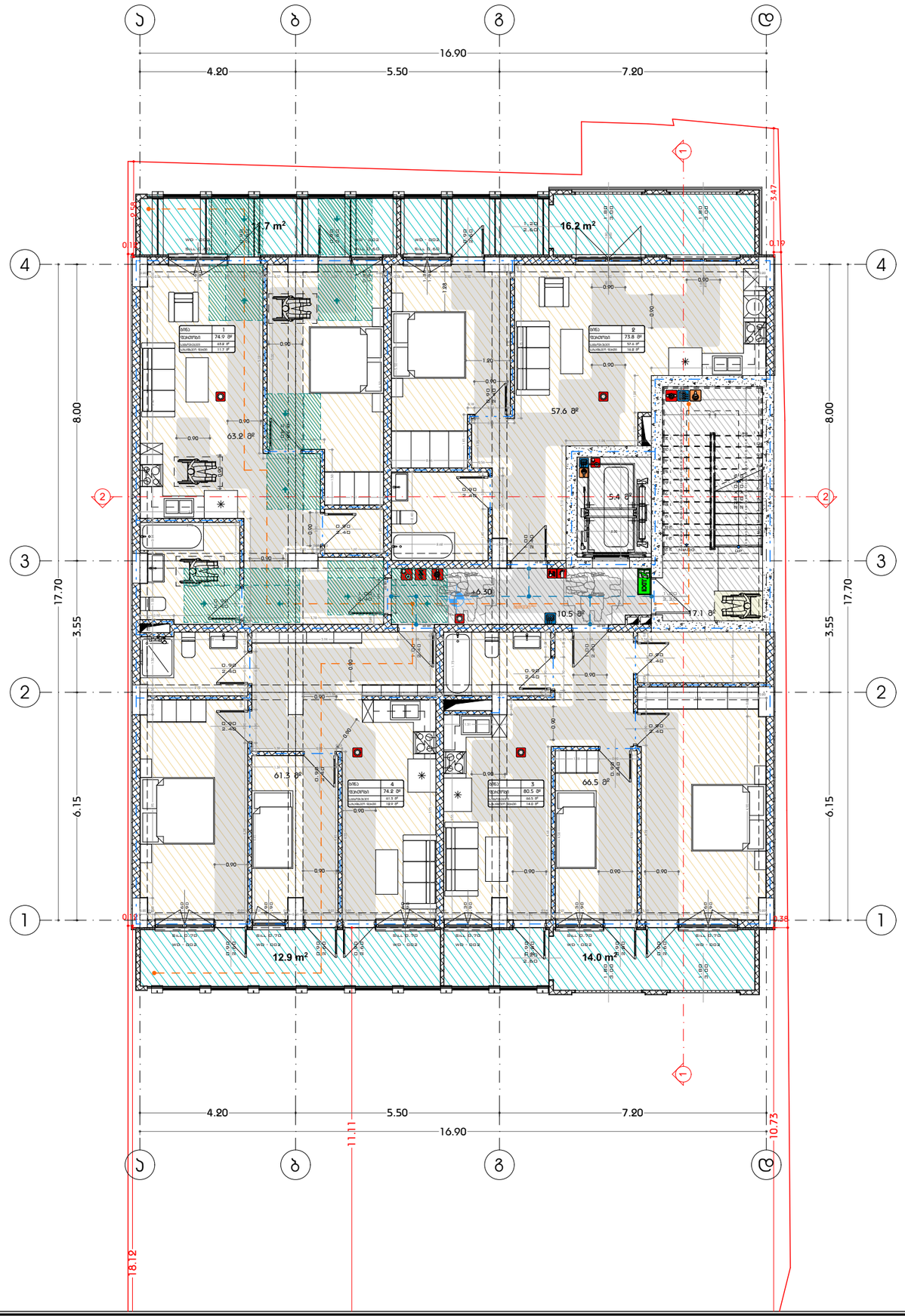

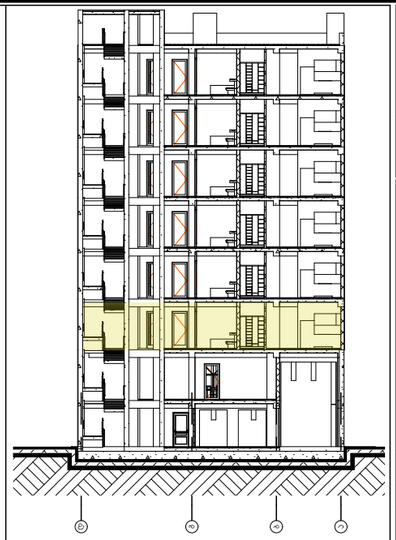

მრავალფუნქციური ტომპლექსი (საოფისე; ტომეხსიული; სასზხოვრებელი)

ქ. თბილისი, ქავთარაძის ქუჩა #19

A3 Architects
Urban planning & Architecture

თანამდებობა	ბვარი	ხელმონერა
დირექტორი		
მთ.არქიტექტორი		
არქიტექტორი		

პირობითი ნიშნიმაგნები

	სახანძრო სისტემების ოთახი		სახანძრო მიდბარი
	ავტოსამზეფი		სახანძრო ბანყოფილებასთან ჯავშირის სისტემა
	ჯვამლზე მოსეკანირე		მექანიკური ბანიავება
EXIT	ბასასვლელი		ხელის ცეცხლმაქრი
	სახანძრო ბანგამის ხელით სამართავი ჯოლოფი		ვოხეალური და ხმოვანი ბანგამის სისტემა
	დანნევის სისტემა		

ტექნიკურ-ეკონომიკური მაჩვენებლები

დანიშნულება	ფართობი
საოფისე	
ავტოსადგომები	
სასხოვრებელი	248.6
საზაფხულო	54.8
ჯიბის ეჯრედუი და დერეფანი	33.0
დახმარე	
ჯ2 საანგარიშო ფართობი	316.2
მოშენებების ფართობი	369.8

ნახაზის სახელნოდება

III სართულის ბებმა +6.30 ნიშნულზე

ნახაზის მონასემები

მასშტაბი	ფორმატი	თარილი
1:125	A3	03/2021
სტადია	ბვერდი	ბვერდები
	A.03.11	

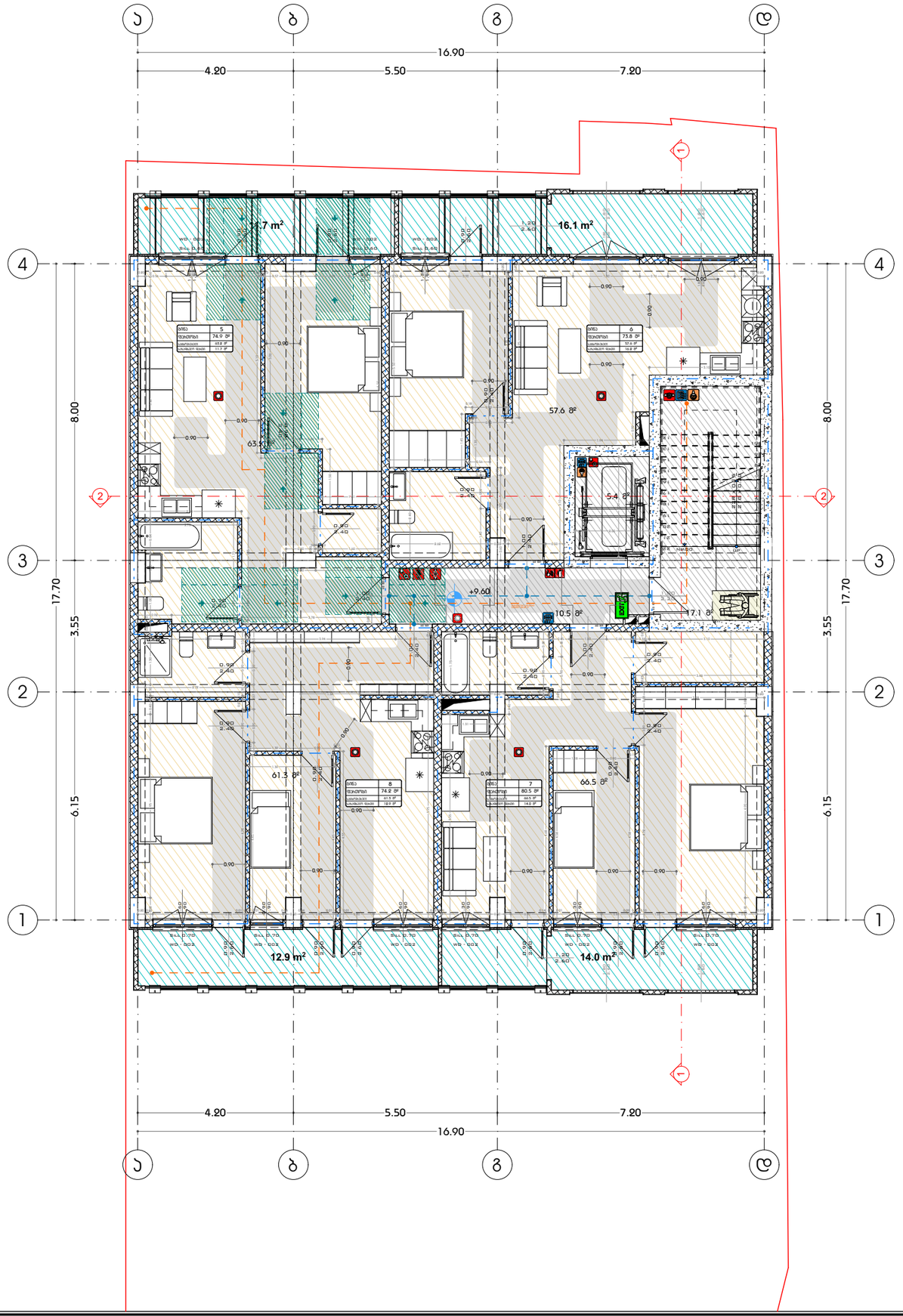

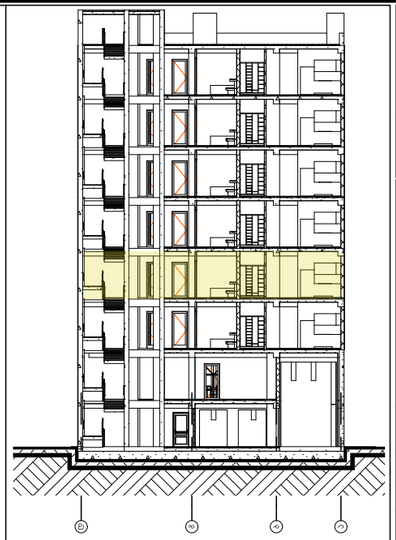

მრავალფუნქციური ტომპლექსი (საოფისე; ტომეხსიული; სასზხოვრებელი)

ქ. თბილისი, ქავთარაძის ქუჩა #19

A3 Architects
Urban planning & Architecture

თანამდებობა	ბვარი	ხელმონერა
დირექტორი		
მთ.არქიტექტორი		
არქიტექტორი		

ჰირობითი ნუნიმვნები

	სახანძრო სისტემების ოთახი		სახანძრო მიდგარი
	ავტოსამზეფი		სახანძრო ბანყოფილებასთან ტავმირის სისტემა
	ტვამლზე მოსეკანიკ		მექანიტური ბანიავება
EXIT	ბასასვლელი		ხელის ცეცხლმაქრი
	სახანძრო ბანგამის ხელით სამართავი ჯოლოფი		ვოხეალური და ხმოვანი ბანგამის სისტემა
	დანნევის სისტემა		

ტექნიტურ-ეტონომიტური მაჩვენებლები

დანიშნულება	ფართობი
საოფისე	
ავტოსადგომები	
სასხოვრებელი	248.6
საზაფხულო	54.8
ტიბის უჯრედი და დერეფანი	33.0
დახმარე	
ტ2 საანგარიშო ფართობი	316.2
მოშენებების ფართობი	369.8

ნახაზის სახელნოდება

IV სართულის ბებმა +9.60 ნიშნულზე

ნახაზის მონასემები

მასშტაბი	ფორმატი	თარილი
1:125	A3	03/2021
სტადია	ბვერდი	ბვერდები
	A.03.12	

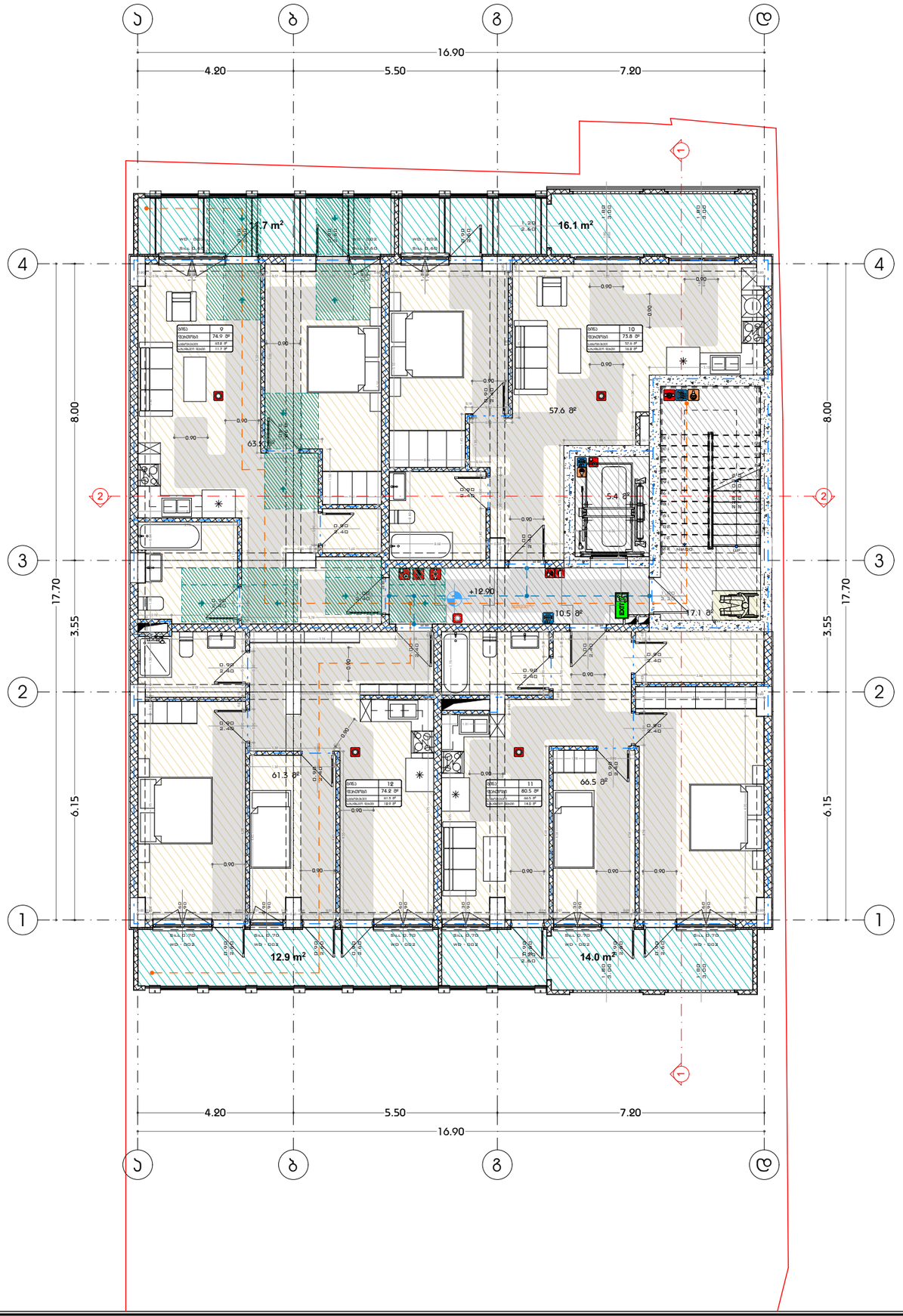



მრავალფუნქციური ჯომჯოექსი (საოფისე; ჯომეხსიული; სასზხოვრებელი)

ქ. თბილისი, ქავთარაძის ქუჩა #19

A3 Architects
Urban planning & Architecture

თანამდებობა	ბვარი	ხელმონერა
დირექტორი		
მთ.არქიტექტორი		
არქიტექტორი		

ჰირობითი აღნიშვნები

	სახანძრო სისტემების ოთახი		სახანძრო მიდგარი
	ავტოსამზეფი		სახანძრო განყოფილებასთან ჯავშირის სისტემა
	ჯვამლზე მოსეკანირ		მექანიკური განიავება
EXIT	ბასასვლელი		ხელის ცეცხლმაქრი
	სახანძრო განგამის ხელით სამართავი ჯოლოფი		ვოხეალური და ხმოვანი განგამის სისტემა
	დანნევის სისტემა		

ტექნიკურ-ეკონომიკური მაჩვენებლები

დანიშნულება	ფართობი
საოფისე	
ავტოსადგომები	
სასხოვრებელი	248.6
საზაფხულო	54.8
ჯიბის უჯრედი და დერეფანი	33.0
დახმარე	
ჯ2 საანგარიშო ფართობი	316.2
მოშენებების ფართობი	369.8

ნახაზის სახელნოდება

V სართულის ბებმა +12.90 ნიშნულზე

ნახაზის მონასემები

მასშტაბი	ფორმატი	თარილი
1:125	A3	03/2021
სტადია	ბვერდი	ბვერდები
	A.03.13	

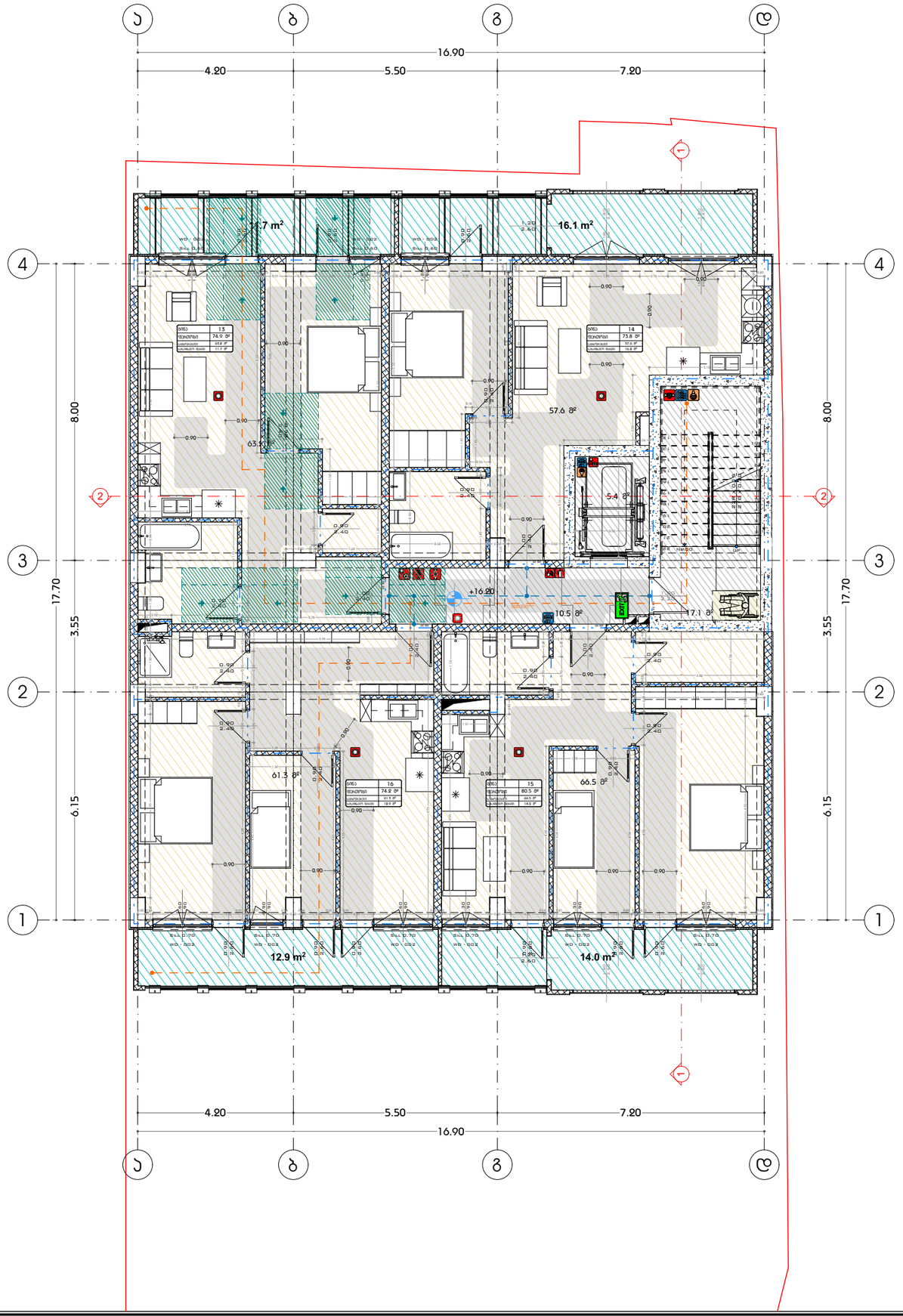



მრავალფუნქციური ჯომჯოექსი (საოფისე; ჯომეხსიული; სასზხოვრებელი)

ქ. თბილისი, ქავთარაძის ქუჩა #19

A3 Architects
Urban planning & Architecture

თანამდებობა	ბვარი	ხელმონერა
დირექტორი		
მთ.არქიტექტორი		
არქიტექტორი		

ჰირობითი ნუნიმფნები

	სახანძრო სისტემების ოთახი		სახანძრო მიდბარი
	ავტოსამზეფი		სახანძრო ბანყოფილებასთან ჯავშირის სისტემა
	ჯვამოზე მოსეკანიკე		მექანიჯური ბანიავება
EXIT	ბასასვლელი		ხელის ცეცხლმაქრი
	სახანძრო ბანბამის ხელით სამართავი ჯოლოფი		ვოხეალური და ხმოვანი ბანბამის სისტემა
	დანნევის სისტემა		

ტექნიჯურ-ეჯონომიჯური მაჩვენებლები

დანიშნულება	ფართობი
საოფისე	
ავტოსადგომები	
სასხოვრებელი	248.6
საზაფხულო	54.8
ჯიბის უჯრედი და დერეფანი	33.0
დახმარე	
ჯ2 საანბარიშო ფართობი	316.2
მოშენებების ფართობი	369.8

ნახაზის სახელნოდება

VI სართულის ბებმა +16.20 ნიშნულზე

ნახაზის მონასემები

მასშტაბი	ფორმატი	თარილი
1:125	A3	03/2021
სტადია	ბვერდი	ბვერდები
	A.03.14	

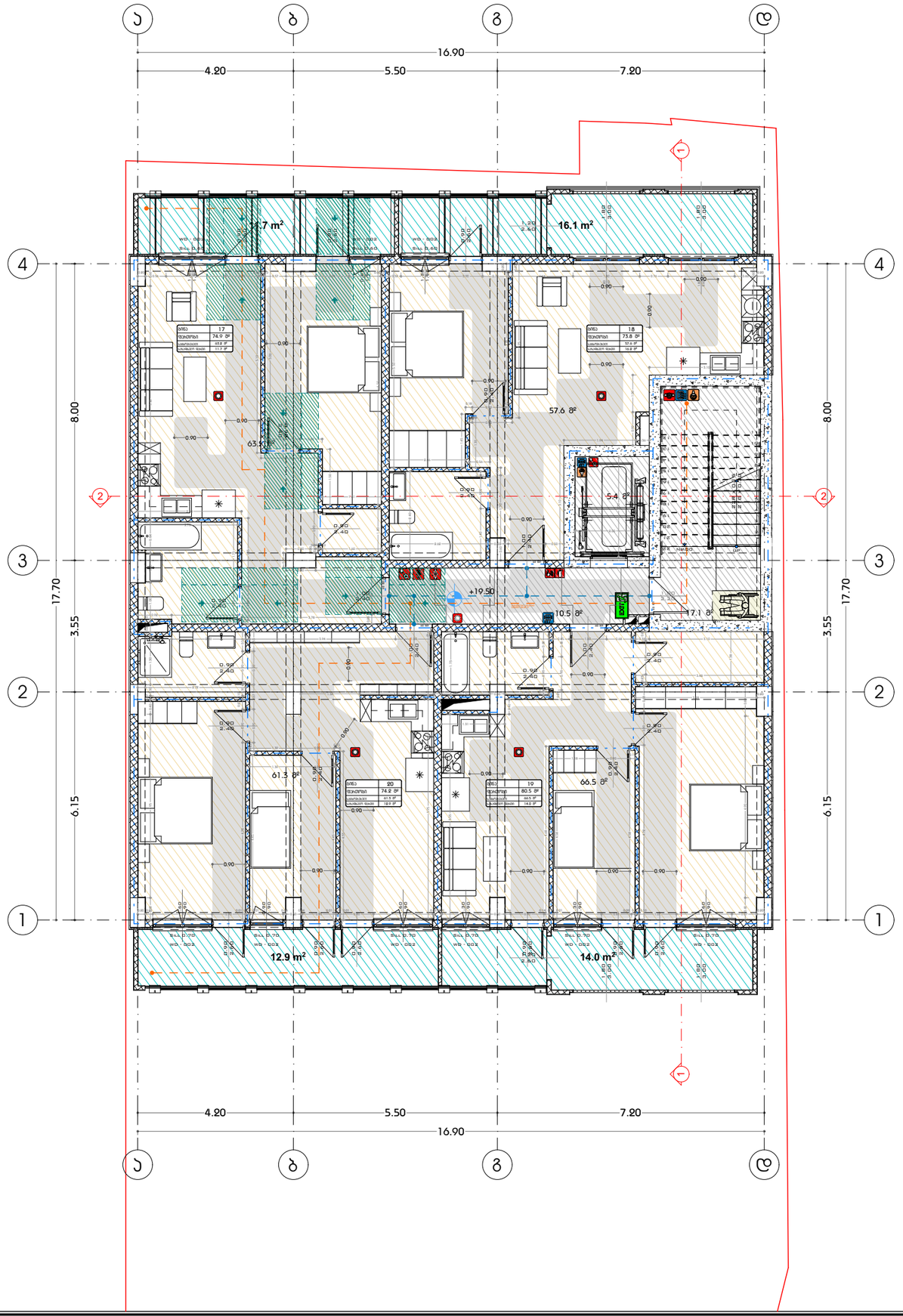



მრავალფუნქციური ჯომჯოექსი (საოფისე; ჯომეხსიული; სასზხოვრებელი)

ქ. თბილისი, ქავთარაძის ქუჩა #19

A3 Architects
Urban planning & Architecture

თანამდებობა	ბვარი	ხელმონერა
დირექტორი		
მთ.არქიტექტორი		
არქიტექტორი		

ჰირობითი ნუნომვნები

	სახანძრო სისტემების ოთახი		სახანძრო მიდბარი
	ავტოსამზეფი		სახანძრო ბანყოფილებასთან ჯავშირის სისტემა
	ჯვამლზე მოსეკანირე		მექანიჯური ბანიავება
EXIT	ბასასვლელი		ხელის ცეცხლმაქრი
	სახანძრო ბანბამის ხელით სამართავი ჯოლოფი		ვოსეალური და ხმოვანი ბანბამის სისტემა
	დანნევის სისტემა		

ტექნიჯურ-ეჯონომიჯური მაჩვენებლები

დანიშნულება	ფართობი
საოფისე	
ავტოსადგომები	
სასხოვრებელი	248.6
საზაფხულო	54.8
ჯიბის უჯრედი და დერეფანი	33.0
დახმარე	
ჯ2 საანბარიშო ფართობი	316.2
მოშენებების ფართობი	369.8

ნახაზის სახელნოდება

VII სართულის ბებმა +19.50 ნიშნულზე

ნახაზის მონასემები

მასშტაბი	ფორმატი	თარილი
1:125	A3	03/2021
სტადია	ბვერდი	ბვერდები
	A.03.15	

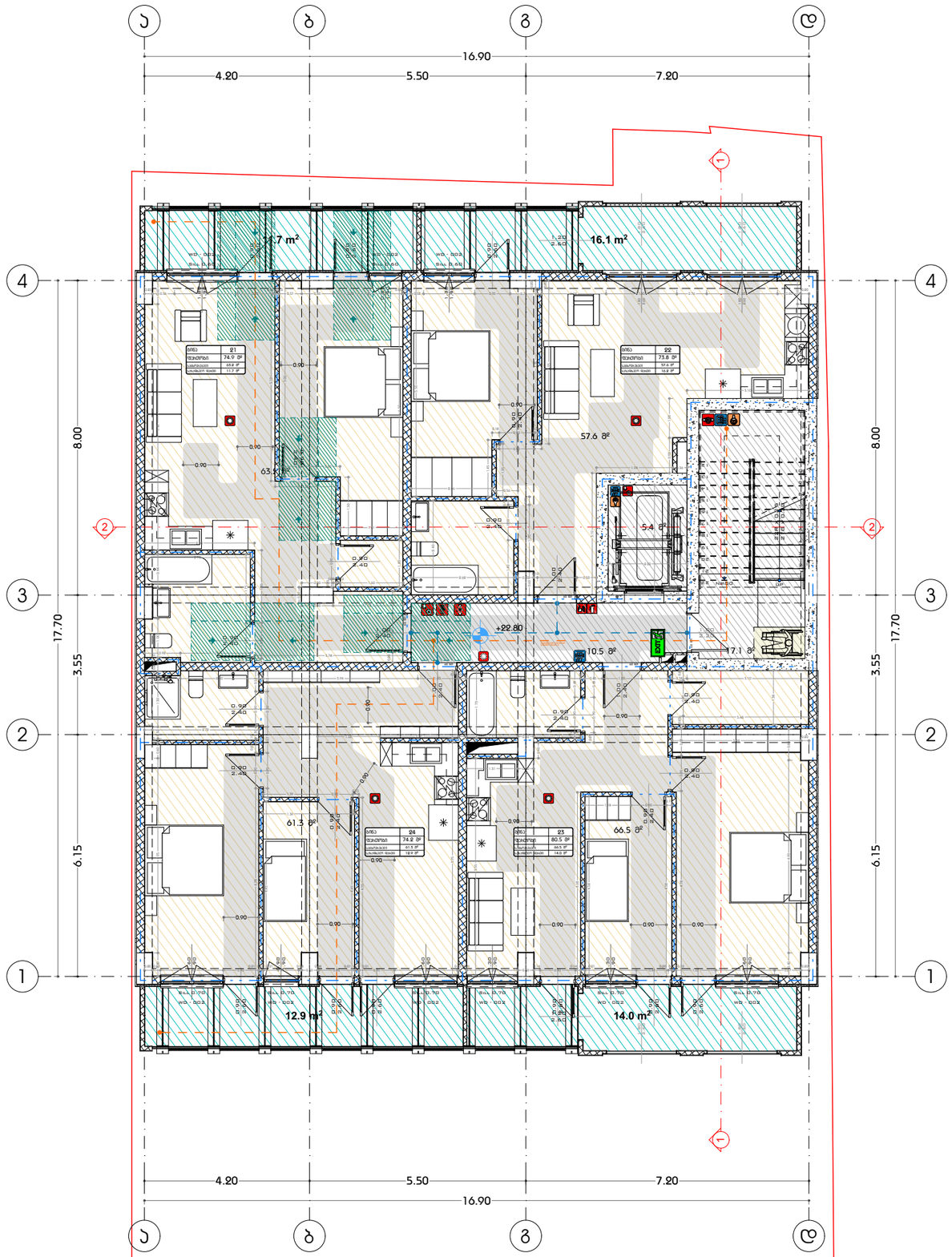

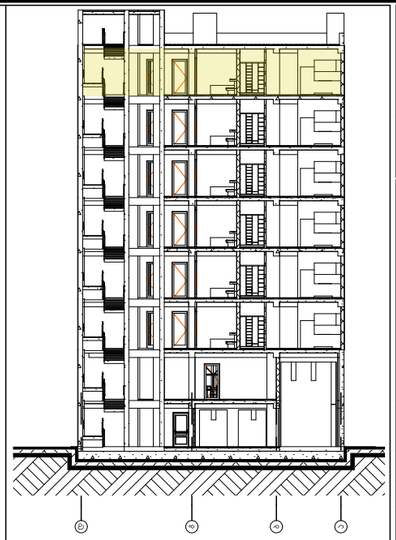

მრავალფუნქციური კომპლექსი (საოფისე; კომერციული; სასტუმროვითებელი)

ქ. თბილისი, ჯავთარაძის ქუჩა #19

A3 Architects
Urban planning & Architecture

თანამდებობა	ფამილია	ხელმოწერა
დირექტორი		
მთ.არქიტექტორი		
არქიტექტორი		

A3 ARCHITECTS LLC 405233356

პირობითი აღნიშვნები

	სახანძრო სისტემების ობიექი		სახანძრო მილები
	ავტომანძრეში		სახანძრო განგაშიანი ტელეფონის სისტემა
	ჯვარედა მოსაცდელი		მეორადი ბინისკენ
EXIT	გასასვლელი		ხელის სასმელმჭიდი
	სახანძრო განგაშის ხელით ჩასართავი ღილაკი		მილტეხილი და ხანძრის განგაშის სისტემა
	ღუნგების სისტემა		

ტექნიკურ-ეკონომიკური მაჩვენებლები

დანიშნულება	ფართობი
საოფისე	
ავტომანქანების	
სასტუმროვითებელი	248.6
სახანძრო	54.8
ბინის ეზიდები და დეპოები	33.0
დახმარე	
ჯამური სანაბარიშო ფართობი	316.2
მოშენებების ფართობი	369.8

ნახაზის სახელწოდება

VIII სართულის ბებმა +22.80 ნიშნულზე

ნახაზის მონაცემები

მასშტაბი	ფორმატი	თარიღი
1:125	A3	03/2021
სტადია	ბეჭდი	ბეჭდები
	A.03.16	

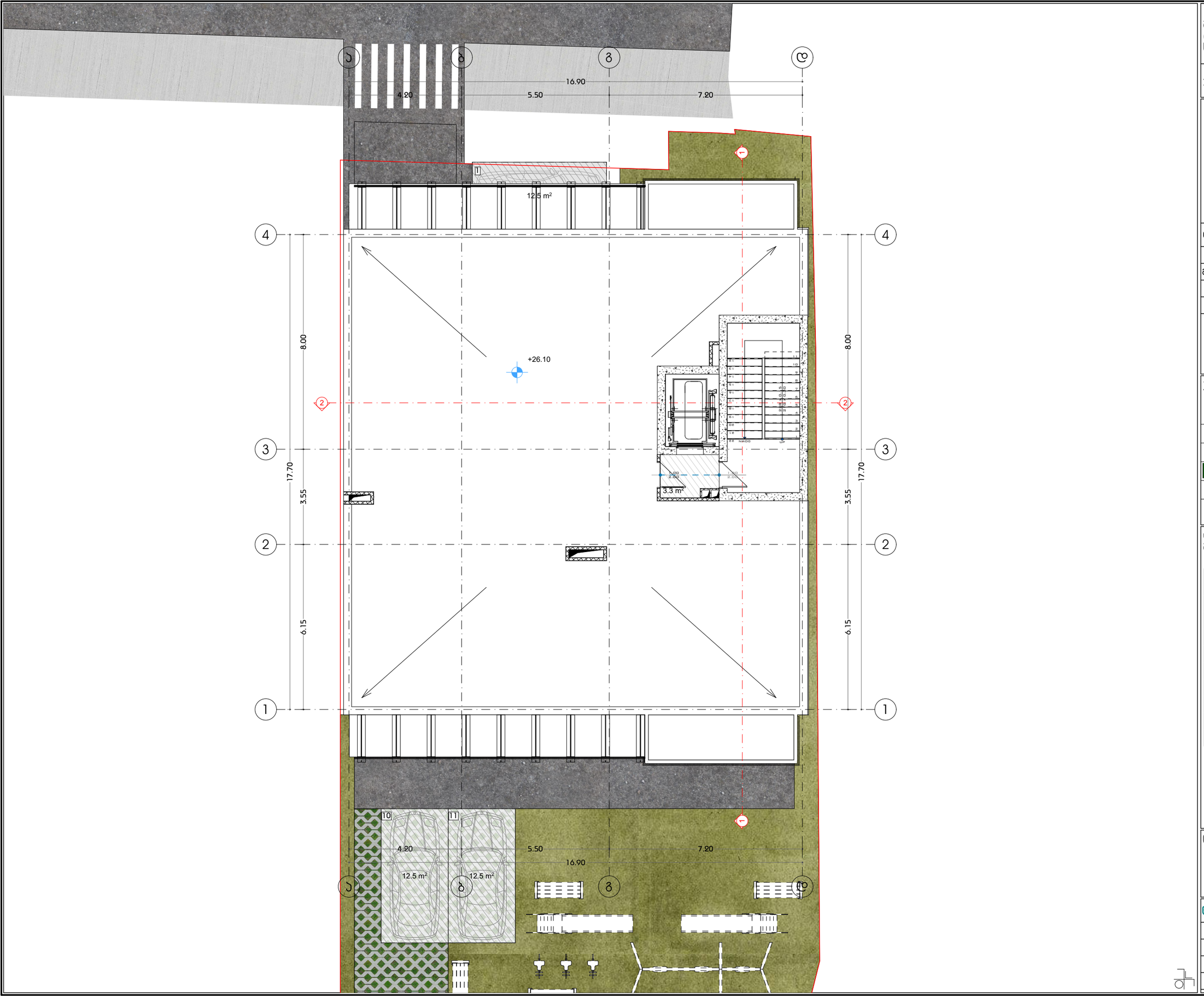

მრავალფუნქციური ჯომჯოექსი (საოფისე; ჯომეხსიული; სასზხოვრებელი)

ქ. თბილისი, ქავთარაძის ქუჩა #19

A3 Architects
Urban planning & Architecture

თანამდებობა	ბვარი	ხელმონერა
დირექტორი		
მთ.არქიტექტორი		
არქიტექტორი		

ჰირობითი აღნიშვნები

	სახანძრო სისტემების ოთახი		სახანძრო მიდბარი
	ავტოსამხედი		სახანძრო ბანყოფილებასთან ჯავშირის სისტემა
	ჯვამლზე მორეაბირე		მექანიკური ბანიავება
EXIT	ბასასვლელი		ხელის ცეცხლმაქრი
	სახანძრო ბანბამის ხელით სამართავი ჯოლოფი		ვიზეალური და ხმოვანი ბანბამის სისტემა
	დანნევის სისტემა		

ტექნიკურ-ეკონომიკური მაჩვენებლები

დანიშნულება	ფართობი

ნახაზის სახელწოდება

სახურავის ბებმა +26.10 ნიშნულზე

ნახაზის მონასემები

მასშტაბი	ფორმატი	თარილი
1:125	A3	03/2021
სტადია	ბვერდი	ბვერდები
	A.03.17	

1. 0.00 ნიშნული - კომერციული და მისი დამხმარე ფართები - 267.1
2. 4.50 ნიშნული - საოფისე და მისი დამხმარე ფართები - 304.0
3. 7.80 ნიშნული - საცხოვრებელი და მისი დამხმარე ფართები - 306.0
4. 11.10 ნიშნული - საცხოვრებელი და მისი დამხმარე ფართები - 306.0
5. 14.40 ნიშნული - საცხოვრებელი და მისი დამხმარე ფართები - 306.0
6. 17.70 ნიშნული - საცხოვრებელი და მისი დამხმარე ფართები - 306.0
7. 21.00 ნიშნული - საცხოვრებელი და მისი დამხმარე ფართები - 283.4
8. 24.30 ნიშნული - საცხოვრებელი და მისი დამხმარე ფართები - 203.0

ჯამში არასაცხოვრებელი (კომერციული და საოფისე) დანიშნულებისთვის გამოყენებული ფართობი 267.1+304.0= 571.1
ჯამში საცხოვრებელი დანიშნულებისთვის გამოყენებული ფართობი 306.0*4+283.4+ 203.0= 1710.4
ფართობი ჯამში 2281.5
აქედან არასაცხოვრებელი 571.1 = 25.03%
საცხოვრებელი 1710.4 = 74.97%

მრავალფუნქციური კომპლექსი (საოფისე; კომერციული; სასტუმროვილები)

ქ. თბილისი, კოსტავას ქუჩა #19

A3 Architects
Urban planning & Architecture

თანამდებობა	გვარი	ხელმოწერა
დირექტორი		
მთ.არქიტექტორი		
არქიტექტორი		

პირობითი აღნიშვნები

	სახანძრო სისტემების ოთახი		სახანძრო მილები
	ავტომატიკა		სახანძრო ავტომატიკასთან კავშირის სისტემა
	ჯკამლზე მოპირებისა		მეკანიკური ვენტილაცია
EXIT	გასასვლელი		ხელის სატუმბი
	სახანძრო ავტომატის ხელით ჩართვის პილონი		მიხეული და ხმოვანი გაფრთხილების სისტემა
	ღილაკის სისტემა		

ტექნიკურ-ეკონომიკური მაჩვენებლები

დანიშნულება	ფასითობი

ნახაზის სახელწოდება

ნახაზის მონაცემები

მასშტაბი	ფორმატი	თარიღი
	A3	03/2021
სტადია	გვეხდი	გვეხდები
	A.03.18	

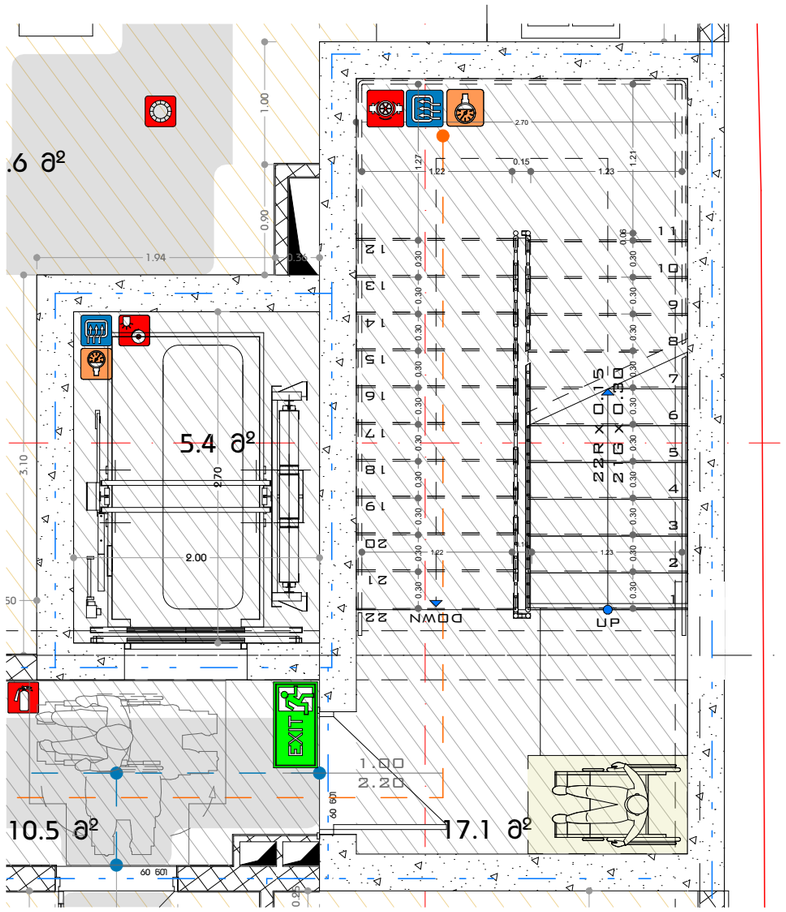

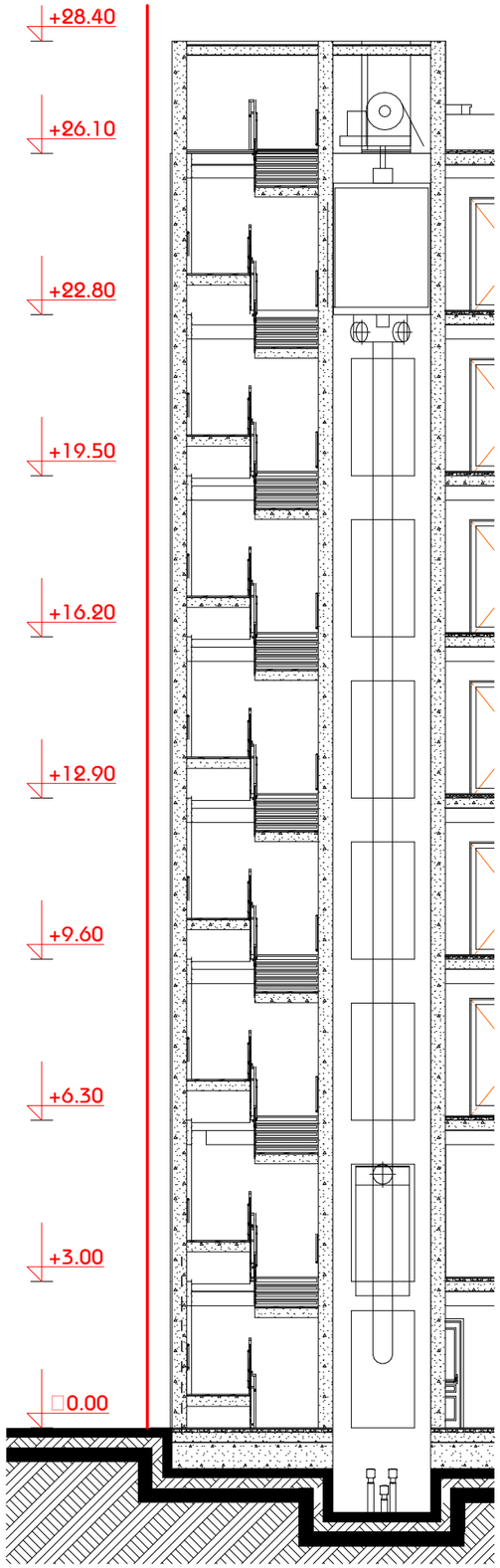

მრავალფუნქციური ჯომჯოქსი (საოფისე; ჯომეხსიული; სასზხოვრებელი)

ქ. თბილისი, ქავთარაძის ქუჩა #19

A3 Architects
Urban planning & Architecture

თანამდებობა	ბვარი	ხელმოწერა
დირექტორი		
მთ.არქიტექტორი		
არქიტექტორი		

ჰირობითი ნიშნიშვნები

	სახანძრო სისტემების ოთახი		სახანძრო მიდგარი
	ავტოსამხეფი		სახანძრო განყოფილებასთან ჯავშირის სისტემა
	ჯვამლზე მორეაბირე		მეკანიკური განიავება
EXIT	ბასასვლელი		ხელის ცეცხლმაქრი
	სახანძრო განგამის ხელით სამართავი ჯოლოფი		ვიზეალური და ხმოვანი განგამის სისტემა
	დაწნევის სისტემა		

ტექნიკურ-ეკონომიკური მაჩვენებლები

დანიშნულება	ფართობი

ნახაზის სახელწოდება

ჯიბის და ლიფტის დეტალები

ნახაზის მონაცემები

მასშტაბი	ფორმატი	თარილი
1:125, 1:50	A3	03/2021
სტადია	ბვერდი	ბვერდები
	A.03.19	

სამართავი ღილაკის ტიპი	ამობურცული ნიშანი	ბრაილის შეტყობინება	თანაფარდობა (გახსნილი რკალები აღნიშნავს გამოუყენებელ წერტილებს ბრაილის თითოეულ უჯრაში)
3.0 მმ TYP. BETWEEN ELEMENTS; 16.0 მმ; 4.8 მმ DOOR OPEN		op“en”	2.0 მმ; 2.0 მმ
REAR/SIDE DOOR OPEN		op“en”	
DOOR CLOSE		close	
REAR/SIDE DOOR CLOSE		close	
MAIN		ma“in”	
ALARM		al“ar”m	
PHONE		ph“one”	
EMERGENCY STOP (WHEN PROVIDED) X on face of octagon is not required to be tactile		“st”op	

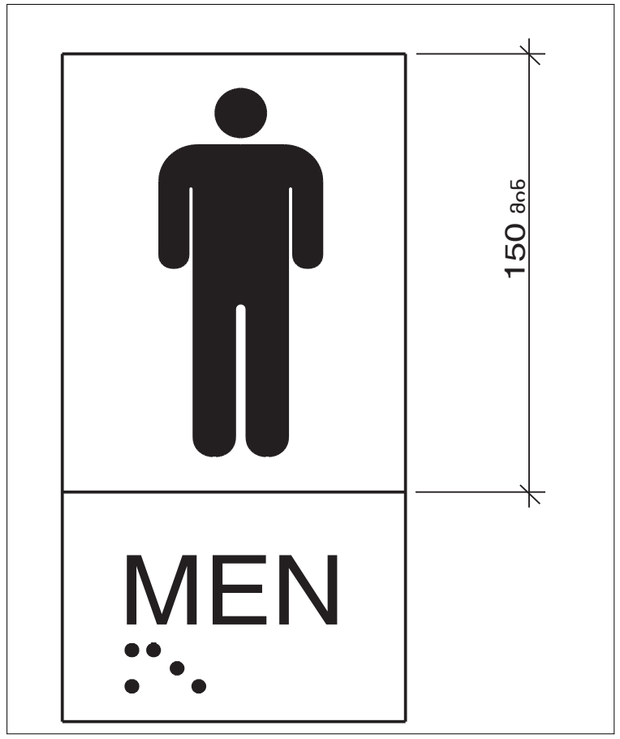

მრავალფუნქციური ტომჯლექსი (საოფისე; ტომეხსიული; სასზხოვრებელი)

ქ. თბილისი, ქავთარაძის ქუჩა #19

A3 Architects
Urban planning & Architecture

თანამდებობა	ბვარი	ხელმოწერა
დირექტორი		
მთ.არქიტექტორი		
არქიტექტორი		

ჰირობითი ლნომვნები

	სახანძრო სისტემების ოთახი		სახანძრო მიდბარი
	ავტოსამზეფი		სახანძრო ბანყოფილებასთან ბავმირის სისტემა
	ჯვამლზე მორეაბირე		მექანიკური ბანიავება
EXIT	ბასასვლელი		ხელის სესხლმაჯი
	სახანძრო ბანბამის ხელით სამართავი ჯოლოფი		ვოხეალური და ხმოვანი ბანბამის სისტემა
	დანნევის სისტემა		

ტექნიკურ-ეკონომიკური მაჩვენებლები

დანიშნულება	ფართობი

ნახაზის სახელწოდება

ბრაერის სქემა

ნახაზის მონასემები

მასშტაბი	ფორმატი	თარიღი
1:0.77	A3	03/2021
სტადია	ბვეხდი	ბვეხდები
	A.03.20	

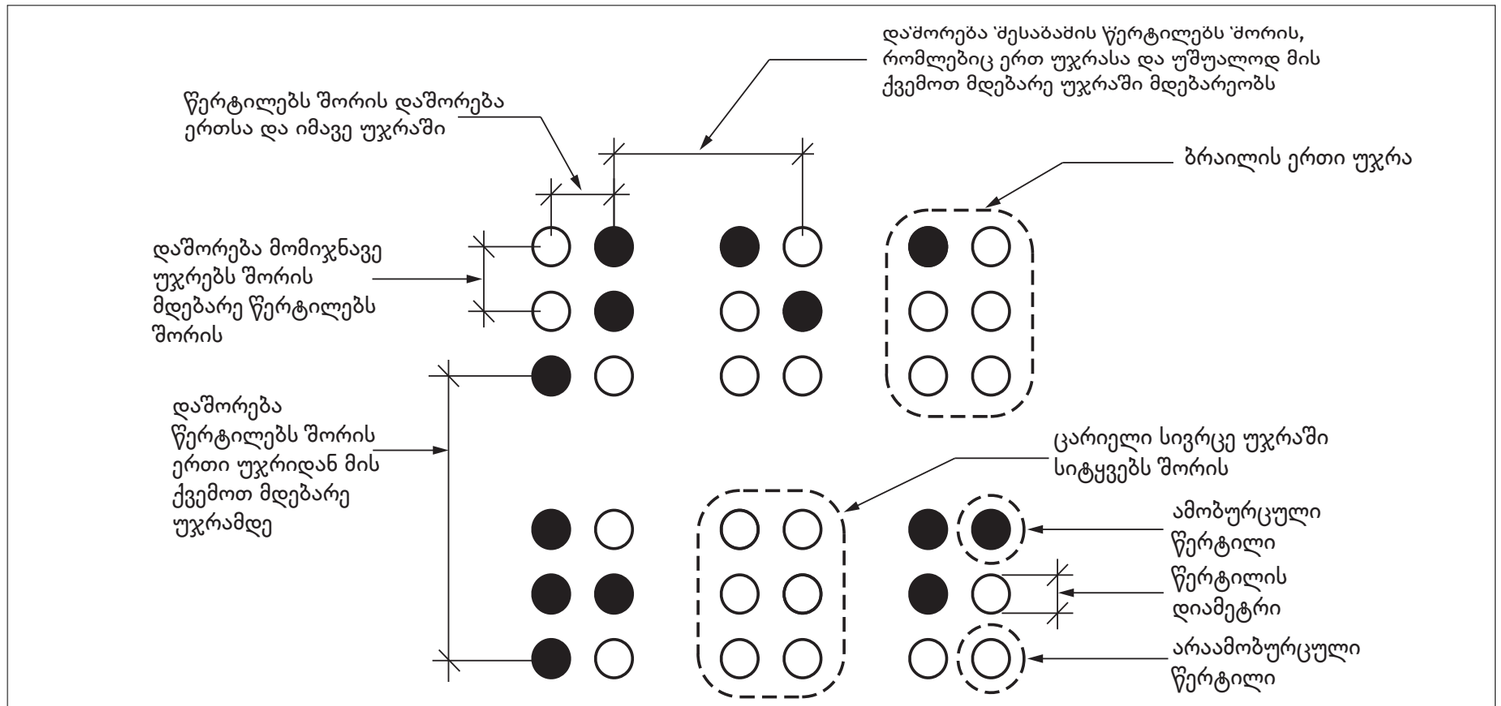

სურათი 703.4.3
ბრაილის გაზომვა

ცხრილი 703.4.3 – ბრაილის ზომები

გაზომვის დიაპაზონი	მინიმალური მმ-ში. მაქსიმალური მმ-ში
წერტილის ფუძის დიამეტრი	1,5 მმ-დან 1,6 მმ-მდე
დაშორება ორ წერტილს შორის ერთსა და იმავე უჯრაში	2,3 მმ-დან 2,5 მმ-მდე
მომიჯნავე უჯრებში მდებარე შესაბამის წერტილებს შორის დაშორება[1]	6,1 მმ-დან 7,6 მმ-მდე
წერტილის სიმაღლე	0,6 მმ-დან 0,9 მმ-ზე
დაშორება შესაბამის წერტილებს შორის ერთი უჯრიდან უშუალოდ ქვემოთ[1]	10,0 მმ-დან 10,2 მმ-მდე

მრავალფუნქციური კომპლექსი (საოფისე; კომერციული; სასწავლებელი)

ქ. თბილისი, კოსტავას ქუჩა #19

A3 Architects
Urban planning & Architecture

თანამდებობა	გვარი	ხელმოწერა
დირექტორი		
მთ.არქიტექტორი		
არქიტექტორი		

პირობითი აღნიშვნები

	სახანძრო სისტემების ორთები		სახანძრო მილები
	ავტომატები		სახანძრო განყოფილებასთან კავშირის სისტემა
	ჯვარედა მოპირებით		მეკვნიერი განიკვება
EXIT	გასასვლელი		ხელის სუსტდმჭერი
	სახანძრო განგაშის ხელით სამართავი პილერი		მიხეული და ხმოვანი განგაშის სისტემა
	დენების სისტემა		

ტექნიკური-ეკონომიკური მაჩვენებლები

დანიშნულება	ფართობი

ნახაზის სახელწოდება

ბიპეის სქემა

ნახაზის მონაცემები

მასშტაბი	ფორმატი	თარიღი
1:0.77	A3	03/2021
სტადია	ბეჭდი	ბეჭდები
	A.03.21	