შენობა-ნაგებობის უსაფრთხოების წესებთან შესაბამისობის ანალიზი

გამოყენებული წესები - „შენობა-ნაგებობის უსაფრთხოების წესები“

ჩამოთვალეთ შენობის დაკავებულებები და აღწერეთ თითოეული გამოყენება
სასაწყობო ჯგუფი სწ-2 (ავტოსადგომი) სავაჭრო
ჯგუფი სც-2 (საცხოვრებელი ბინები) საოფისე
ჯგუფი სქ (ოფისები)

კონსტრუქციის ტიპი:	
განსაზღვრეთ კონსტრუქციის ტიპი	I-A

სიმაღლის შეზღუდვები ცხრილი 503 -ის მიხედვით		
დაკავებულობები	დასაშვები სართულიანობა	შემოთავაზებული სართულიანობა
სასაწყობო ჯგუფი სწ-2	შეუზღუდავი	3 სართული
საცხოვრებელი ჯგუფი სც-2	შეუზღუდავი	18 სართული
საოფისე ჯგუფი სქ	შეუზღუდავი	3 სართული
	დასაშვები სიმაღლე	შემოთავაზებული სიმაღლე
შენობის სიმაღლე =	შეუზღუდავი	74,25 მ
მიწის დონის ზემოთ სართულ(ებ)ის რაოდენობა	23 სართული	

ფართობის შეზღუდვები ცხრილი 503 -ის მიხედვით		
დაკავებულობები	დასაშვები ფართობი (სართულზე კვ.მ)	შემოთავაზებული ფართობი (ჯამური)
სასაწყობო ჯგუფი სწ-2	შეუზღუდავი	2689.6
საცხოვრებელი ჯგუფი სც-2	შეუზღუდავი	8650.3
საოფისე ჯგუფი სქ	შეუზღუდავი	1789.3
შემოთავაზებული ფართობების ჯამი =	14544	
სართულების რაოდენობა =	23 სართული	
შენობის საერთო ფართობი =	18920.8	

გარე კედლის ცეცხლმედეგობისა და ღიობისადმი მოთხოვნები ცხრილების 602-ის და 705.8 -ის									
გარე კედელი	ხანძარსაწინააღმდეგო მანძილი (მეტრი)	ცეცხლმედეგობის ხარისხი (საათი)		კედლის ღიობების ფართობი (კედლის %)					
		მოთხოვნილი	გათვალისწინებული	დასაშვები			გათვალისწინებული		
				დაცული	დაუცველი საშხეფებით	დაუცველი	დაცული	დაუცველი საშხეფებით	დაუცველი
C-G (ღერძებში)	>9	0	2	45%	45%	15%		45%	
C-G (ღერძებში)	<5	0	2	25%	75%	75%		-	
1-9 (ღერძებში	3.0	0	2	შეუზღუდავია	შეუზღუდავია	შეუზღუდავია		60%	
G-C (ღერძებში)	>9	1	2	45%	45%	15%		35%	
G-C (ღერძებში)	<1	1	2	დაუშვებელია	დაუშვებელია	დაუშვებელია		-	
9-1 (ღერძებში)	>9	0	2	შეუზღუდავია	შეუზღუდავია	შეუზღუდავია		60%	

ხანძრისაგან დაცვის სისტემებისადმი მოთხოვნები							
დაკავებულობები/ სივრცეები/გასასვლელი საშუალებები	ავტოსამხეფი სისტემა	ალტერნატიული ავტომატური ცეცხლსაქრობი სისტემები	სახანძრო განგაშისა, კვამლაღმომჩენი და ცეცხლაღმომჩენი სისტემები	სახანძრო მილდგარების სისტემები	კვამლის საკონტროლო სისტემები	ხელის ცეცხლმაქრები	საავარიო განგაშის სისტემები
სასაწყობო ჯგუფი სწ-2	კი	-	კი	კი (სახანძრო კარადები)	მექანიკური განიავების სისტემით)	კი	
საცხოვრებელი ჯგუფი სც-2	კი	-	კი		-		
სავაჭრო ჯგუფი სვ	კი	-	კი	კი (სახანძრო კარადები)	(მექანიკური განიავების სისტემით)	კი	
საოფისე ჯგუფი სქ	კი	-	კი	კი (სახანძრო კარადები)	(მექანიკური განიავების სისტემით)	კი	

კიბის უჯრედი	კი		კი	კი (ვესტიბიულში მილდგარები)	კი (დაწნევის სისტემით)		კი
ლიფტები			კი		კი (ლიფტების ფოიე მექნიკური განიავების სისტემით		
დერეფანი	კი		კი	კი (სახანძრო კარადები)	კი (მექანიკური განიავების სისტემით)	კი	კი
სახანძრო-სამაშველო სამსახურის მიერ გამოსაყენებელი მისაერთებლები				კი			
სახანძრო ტუმბოები და წყლის რეზერვუარი				კი			

სართულები	დაკავებულობა და დაკავებულობის დატვირთვის ჯამური	მოთხოვნილი გასასვლელების/გასასვლელთან მისადგომის რაოდენობა	გათვალისწინებული გასასვლელების/ გასასვლელთან მისადგომის რაოდენობა და ტიპი	გასასვლელი საშუალებების სიგანე (მეტრი)					
				გზა-კიბეები		დერაფანი		გასასვლელის გზა-კარი	
				მოთხოვნილი	გათვალისწინებული	მოთხოვნილი	გათვალისწინებული	მოთხოვნილი	გათვალისწინებული
მიწისპირა 1 სართული	სწ-2 დ.დ 38	2 გასასველი კიბე	2 გასასველი კიბე	1.10	1.20	1.20	1.20	82	90
მიწის დონის ქვედა -1 სართული	სწ-2 დ.დ. 62	2 გასასველი	2 გასასველი	1.10	1.20	1.10	1.40	82	90

მეორე სართული	სწ-2 დ.დ. 47	2 გასასველი	2 გასასველი	1.10	1.20	1.10	1.40	82	90
მესამედან ოცდამსამე სართულის ჩათვლით	სც-2 დ.დ. 27 თითოეული სართულისთვის	2 გასასველი	2 გასასველი	1.10	1.20	1.10	1.40	82	90
მესამედან მეექვსე სართულის ჩათვლით	სქ დ.დ. 380	2 გასასველი	2 გასასველი	1.10	1.20	1.10	1.40	82	90

განიავებისადმი მოთხოვნები		
დაკავებულობები/სივრცეები/გასასვლელი საშუალებები	ბუნებრივი განიავება	ხელოვნური განიავება
სასაწყობო ჯგუფი სწ-2	-	კი
საცხოვრებელი ჯგუფი სც-2	კი	კი
კიბის უჯრედი	-	კი
ლიფტები	-	კი
დერეფანი	-	კი

წყალსადენი სისტემის ფიქსირებული მოწყობილობების რაოდენობა-საცხოვრებელი ჯგუფი სც-2 ქვეჯგუფები ცხრილი 1602.1-ის მიხედვით											
სართულები	საცხოვრებელი ერთეულები	ფიქსირებული მოწყობილობები									
		უნიტაზი (ერთ საცხოვრებელ ერთეულზე)		ტუალეტის ხელსაბანები (ერთ საცხოვრებელ ერთეულზე)		აბაზანა/შხაპი (ერთ საცხოვრებელ ერთეულზე)		სამზარეულოს ნიჟარა (ერთ საცხოვრებელ ერთეულზე)		ავტომატური სარეცხი მანქანის მისაერთებელი	
		მოთხოვნილი	გათვალისწინებული	მოთხოვნილი	გათვალისწინებული	მოთხოვნილი	გათვალისწინებული	მოთხოვნილი	გათვალისწინებული	მოთხოვნილი	გათვალისწინებული
VI -XXII სართულის ჩათვლით	(თითოეულ სართულზე)	1	1	1	1	1	1	1	1	1 (20 საცხ. ერთეულზე)	1 (თითო საცხ. ერთეულზე)
III-VI სართულის ჩათვლით	(თითოეულ სართულზე)	1	1	1	1	1	1	1	1	1 (20 საცხ. ერთეულზე)	1 (თითო საცხ. ერთეულზე)
სართული -1, 1 და 2	სასაწყობო ჯგუფი სწ-2 (საწყობი)	0	0	0	0	0	0	0	0	0	0

-1 სართულის გეგმა

მ.1:250

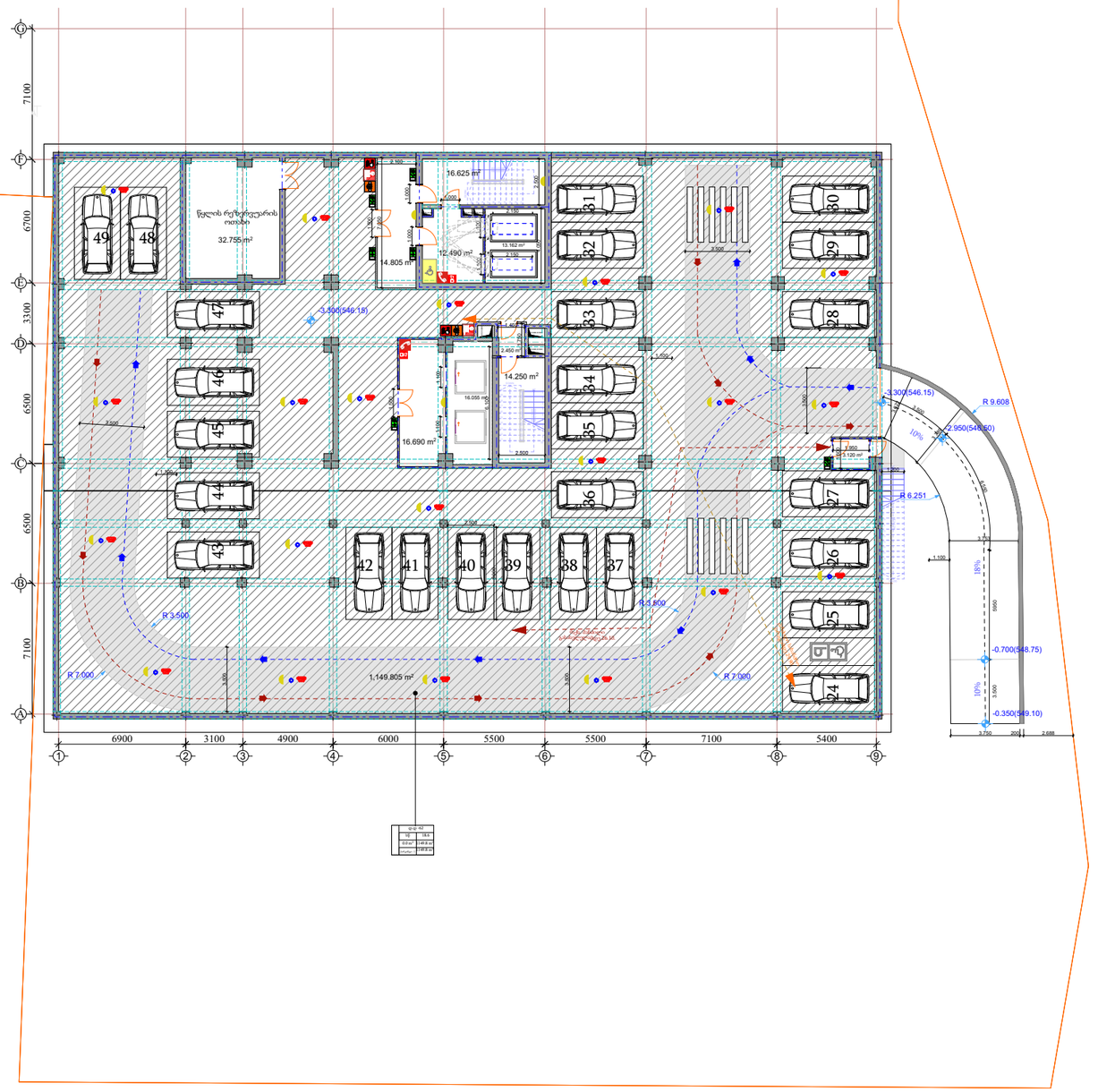

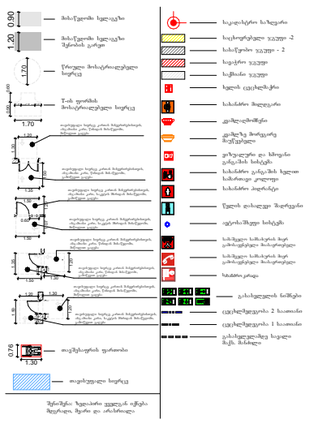

ქ. თბილისი, ქუჩა სანდრო ეული #7- (ს.კ 01.14.05.007.273)

შპს "თაშჰაბი"
ს/კ: 406265410
მის: ქ. თბილისი, კრწანისის რაიონი, კრწანისის ქ. №22/24
ტელ:+(995) 593 49 71 71

TASHUB
Adress: Tbilisi, Krtsanisi St. # 22/24
Tel: +(995) 593 49 71 71

formati A3 | Tbilisi 2022 w | stadia | masStabi | N 1 | grg | N

ქ. თბილისი, ქუჩა სანდრო ეული
#7- (ს.კ 01.14.05.007.273)

-1 სართულის გეგმა მ.1:250

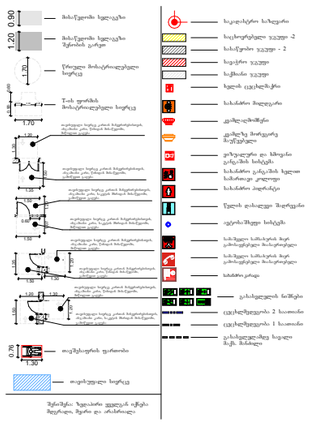

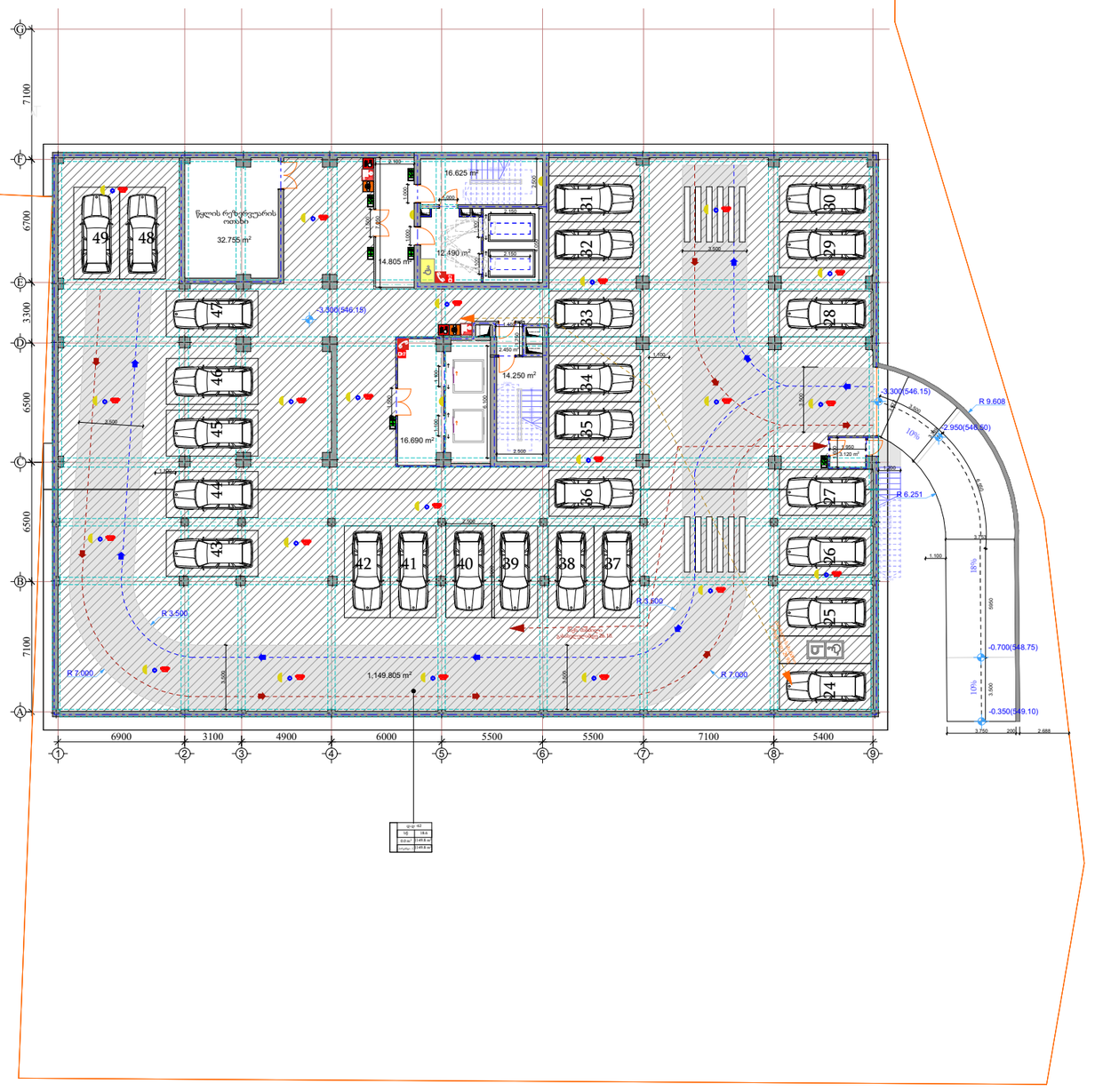

ტასჰაბი
ს/კ: 406265410
მის: ქ. თბილისი, კრწანისის რაიონი, კრწანისის ქ. №22/24
ტელ:+(995) 593 49 71 71

TASHUB
Adress: Tbilisi, Krtsanisi St. # 22/24
Tel: +(995) 593 49 71 71

Tbilisi
2022 w
A3

II სართულის გეგმა მ.1:250

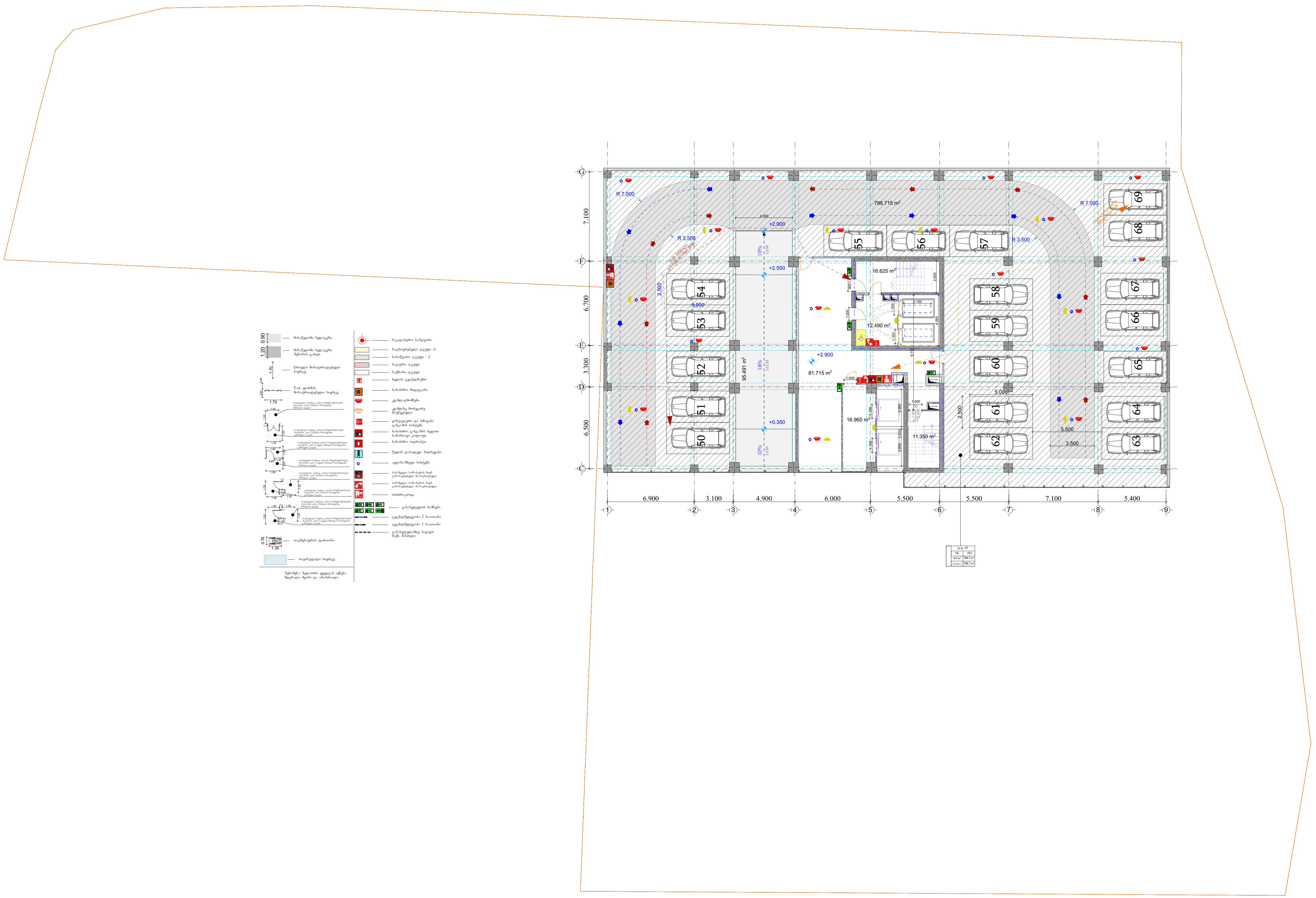

ქ. თბილისი, ქუჩა სანდრო ეული #7- (ს.კ 01.14.05.007.273)

ტასჰაბი
ს/კ: 406265410
მის: ქ. თბილისი, კრწანისის რაიონი, კრწანისის ქ. №22/24
ტელ:+(995) 593 49 71 71

TASHUB
Adress: Tbilisi, Krtsanisi St. # 22/24
Tel: +(995) 593 49 71 71

Tbilisi
2022 w

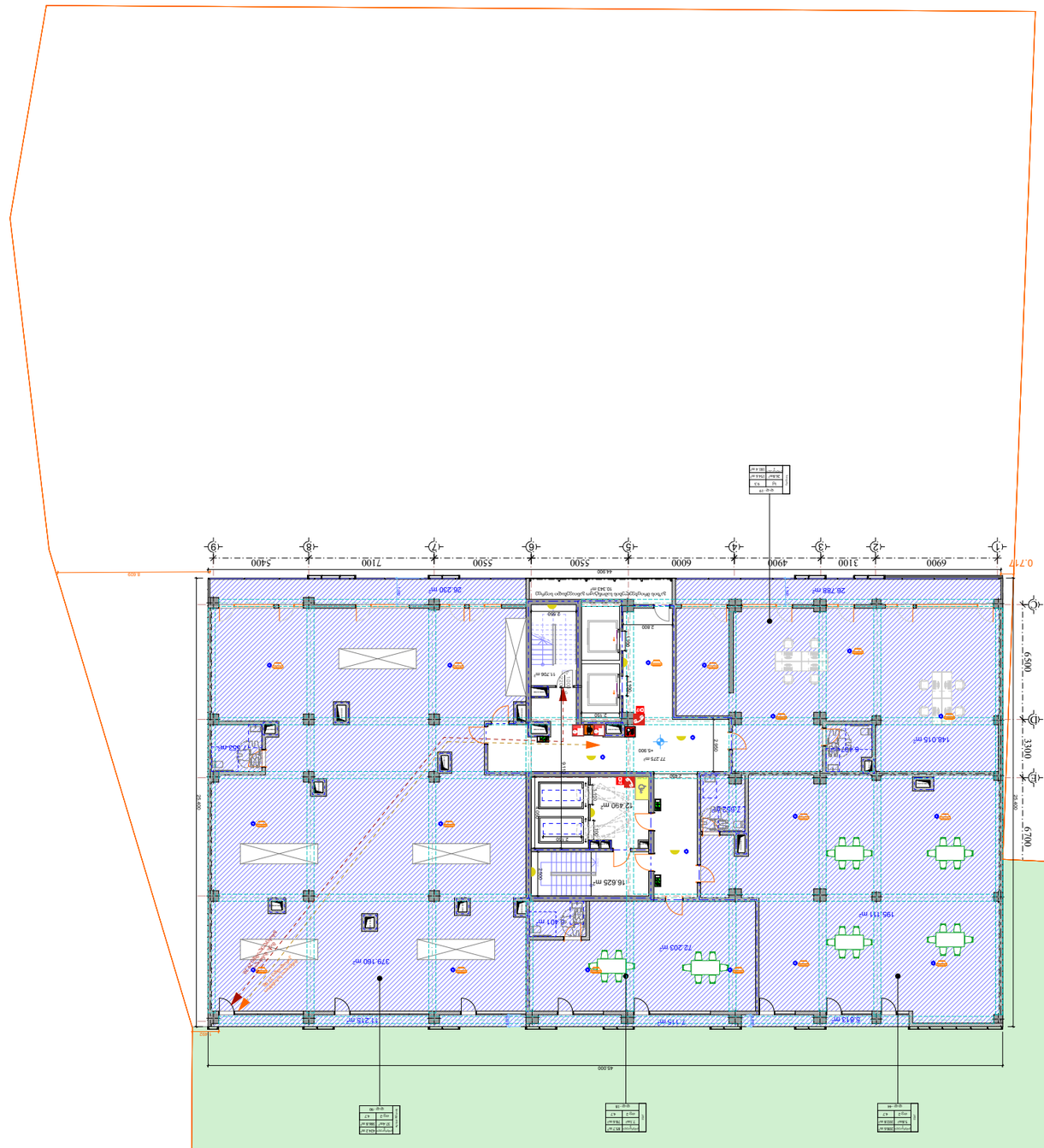

III სართული ფრაგმენტის გეგმა M 1:250

N

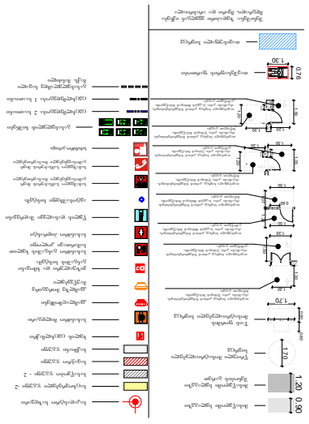

ტასჰაბ

ს/კ: 406265410

ფილ. ქ. ტფილისი, კრწანისის ქუჩა №22/24

ტელ.: +(995) 593 49 71 71

Adress: Tbilisi, Krtsanisi St. # 22/24

Tel: +(995) 593 49 71 71

Tbilisi	2022 w	1
Status :	dpg	
masstab		
N.		

IV-V სართულის ტიპური გეგმა მ.1:250

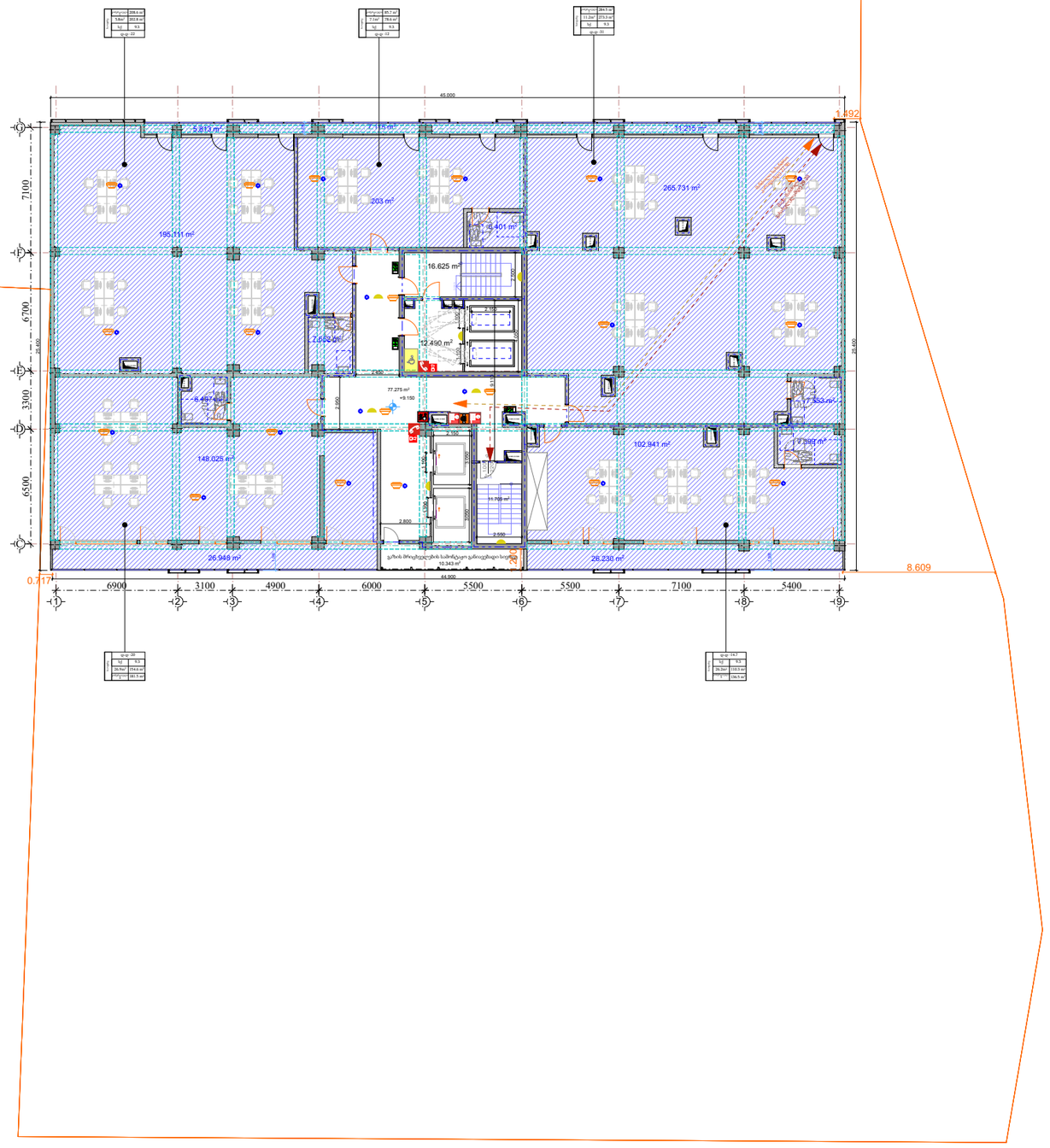

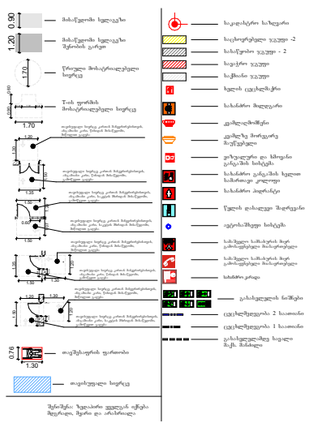

ქ. თბილისი, ქუჩა სანდრო ეული #7- (ს.კ 01.14.05.007.273)

ᲛᲐᲡᲨᲢᲐᲑᲘ

ს/კ: 406265410

ᲛᲘᲡ: ქ. ᲗᲑᲘᲚᲘᲡᲘ, ᲙᲠᲬᲐᲜᲘᲡᲘᲡ ᲠᲐᲘᲝᲜᲘ, ᲙᲠᲬᲐᲜᲘᲡᲘᲡ ქ. №22/24

ᲢᲔᲚ:+(995) 593 49 71 71

TASHUB

Adress: Tbilisi, Krtsanisi St. # 22/24

Tel: +(995) 593 49 71 71

Tbilisi
2022 w
A3

VI-VIII სართულის ტიპური გეგმა მ.1:250

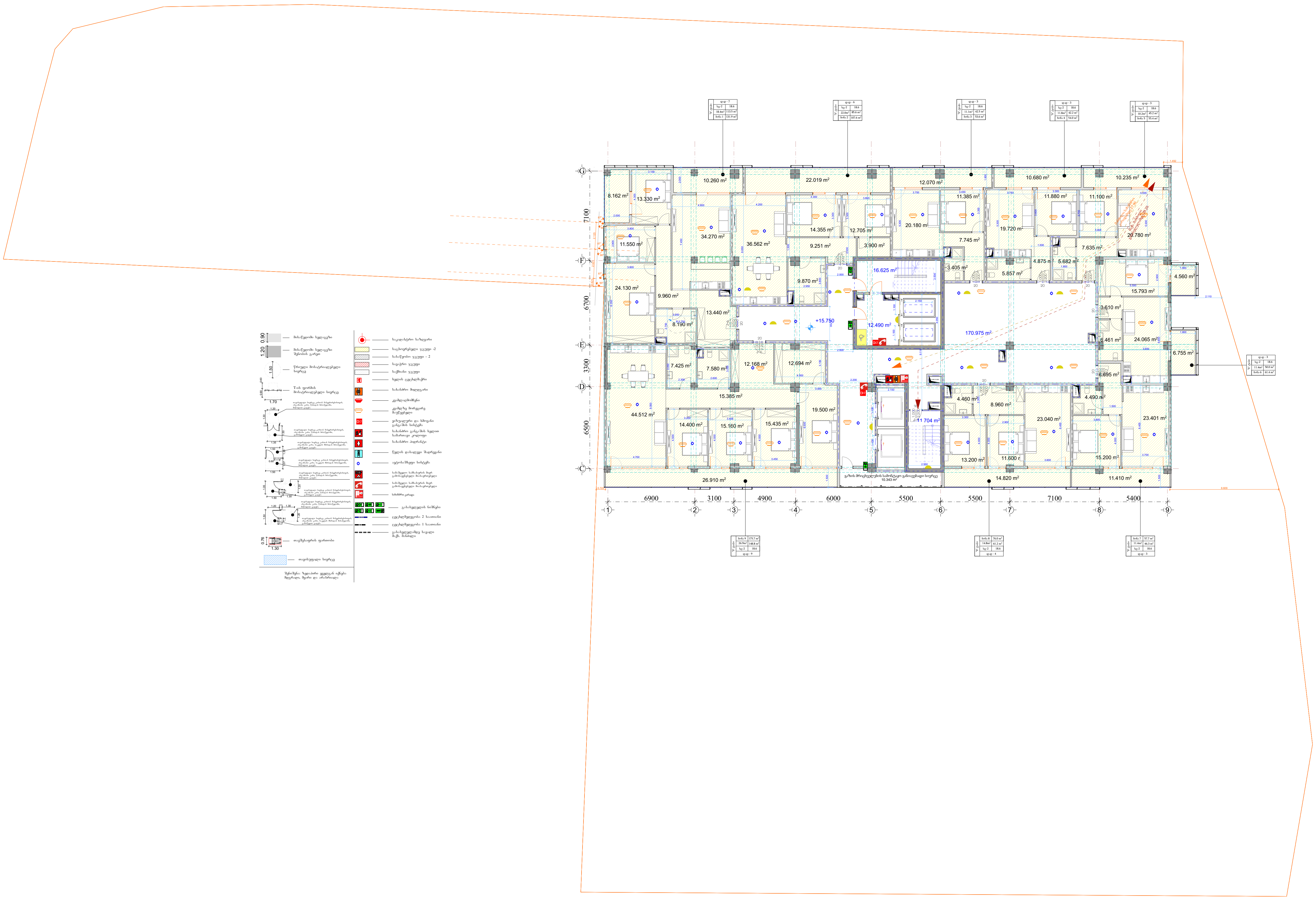

ქ. თბილისი, ქუჩა სანდრო ეული #7- (ს.კ 01.14.05.007.273)

ტასჰაბი
ს/კ: 406265410
მის: ქ. თბილისი, კრწანისის რაიონი, კრწანისის ქ. №22/24
ტელ:+(995) 593 49 71 71

TASHUB
Adress: Tbilisi, Krtsanisi St. # 22/24
Tel: +(995) 593 49 71 71

IX სართულის გეგმა მ.1:250

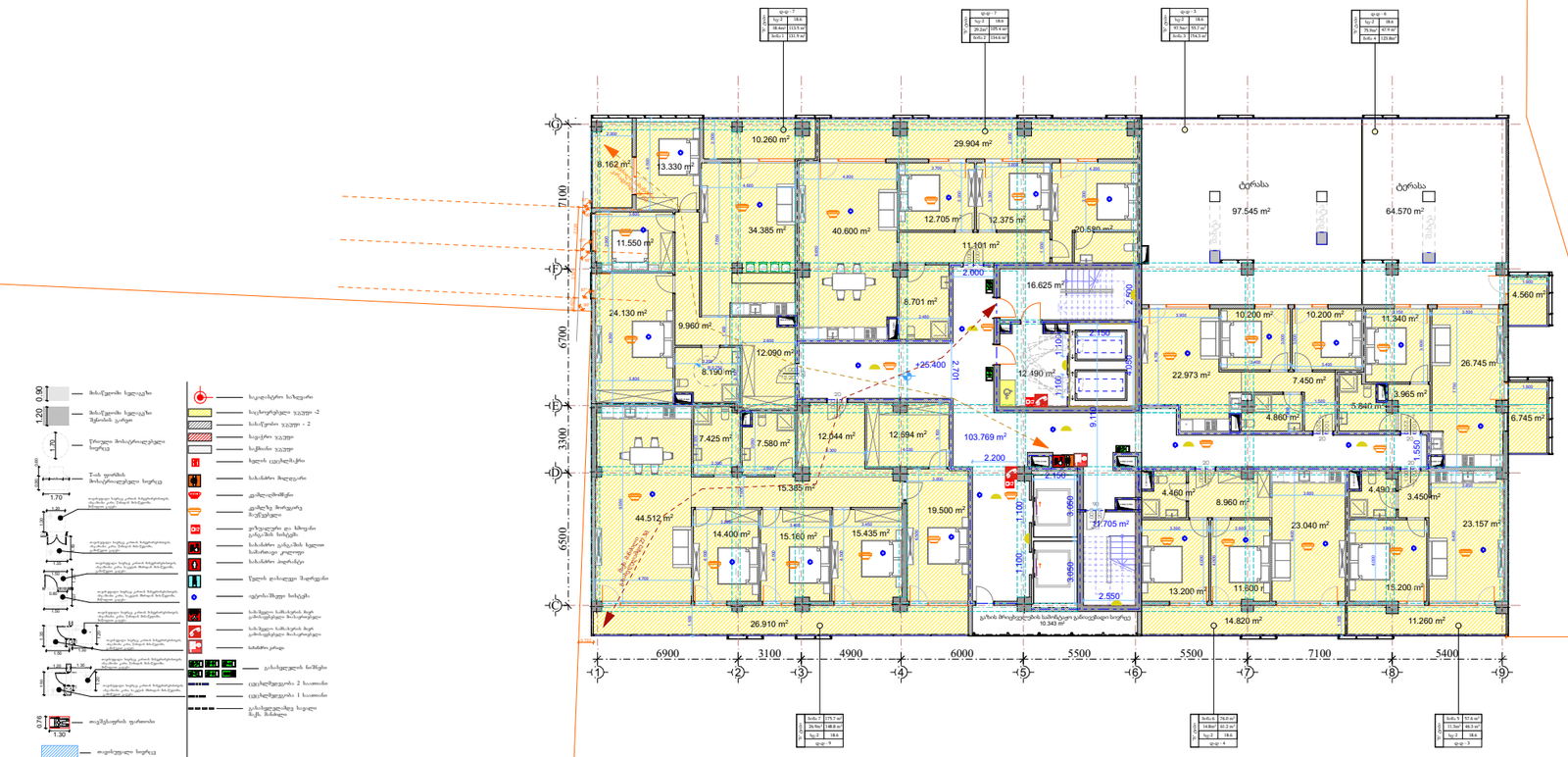

მისაწვდომი სველკვანძი
მისაწვდომი სველკვანძი შენობის გარეთ
წრიული მოსატრიალებელი სივრცე
T-ის ფორმის მოსატრიალებელი სივრცე
ასანთქმელი ფილები
ტუალეტი მოხრილი ბაქანით
ტუალეტი ბიდეთი
ტუალეტი ბიდეთი
ტუალეტი ბიდეთი

X სართულის გეგმა მ.1:250

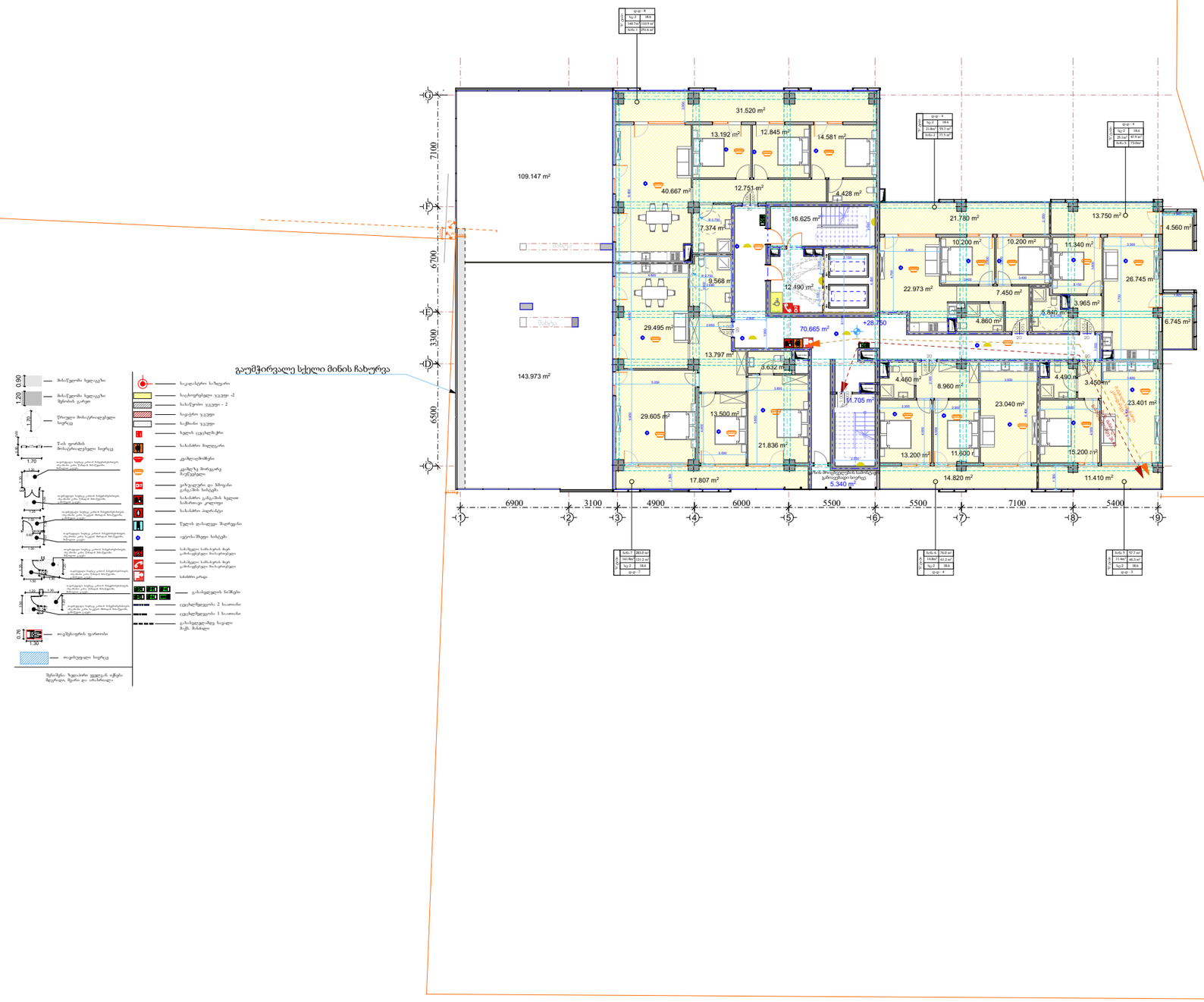

მისაწვდომი სველი ზედაპირი
მისაწვდომი სველი ზედაპირი შენიშვნის ველით
ზრდადი მისაწვდომადობის სიგრძე
ზოლი ფონების მისაწვდომადობის სიგრძე
საკეტი ლილვაკი
საკეტი ბრუნვადი
საკეტი ბრუნვადი ბრუნვის ცენტრით
საკეტი ბრუნვადი ბრუნვის ცენტრით
საკეტი ბრუნვადი ბრუნვის ცენტრით

XI-XV სართულის ტიპური გეგმა მ.1:250

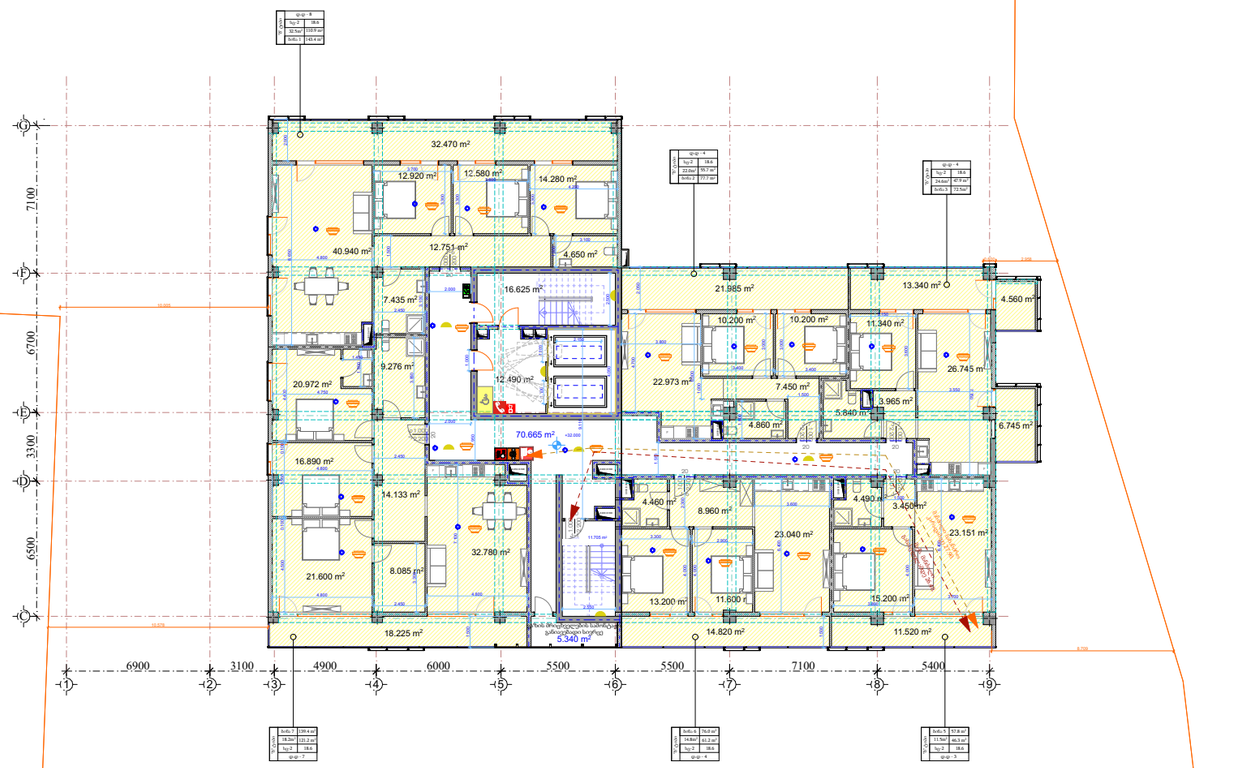

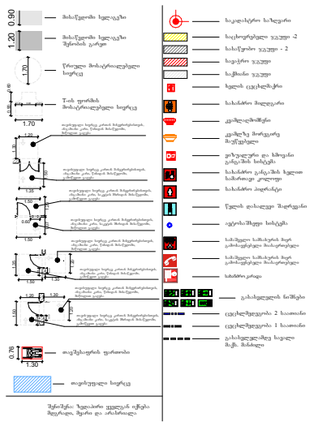

ქ. თბილისი, ქუჩა სანდრო ეული #7- (ს.კ 01.14.05.007.273)

ᲞᲐᲜᲯᲐᲠᲘ

ს/კ: 406265410

მის: ქ. თბილისი, კოწიანისის რაიონი, კოწიანისის ქ. №22/24

ტელ:+(995) 593 49 71 71

TASHUB

Adress: Tbilisi, Krtsanisi St. # 22/24

Tel: +(995) 593 49 71 71

Tbilisi
2022 w
A3

XVI სართულის გეგმა

მ.1:250

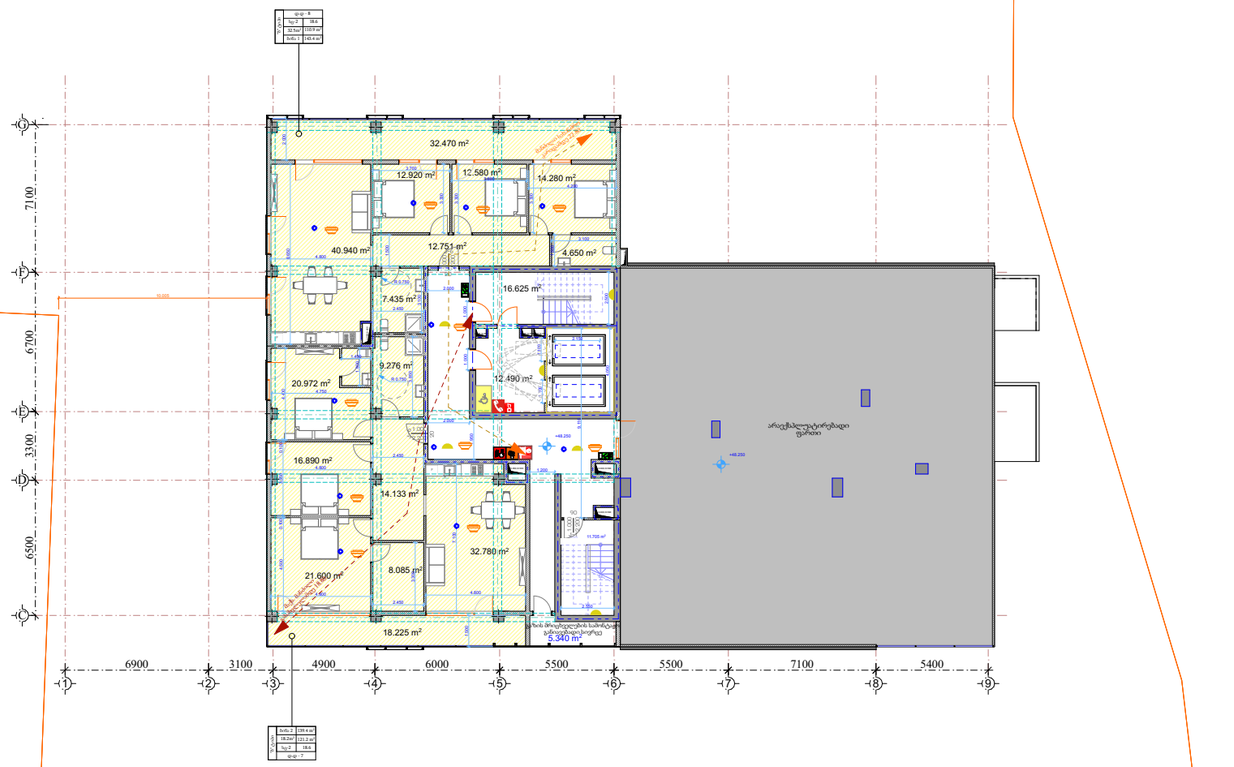

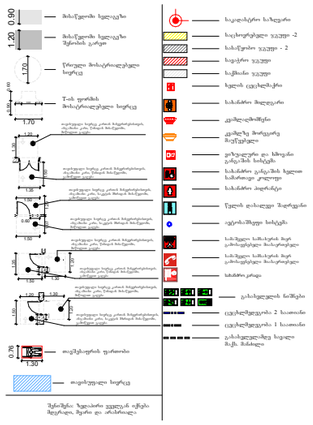
0.90
1.20
1.70
1.70
1.30
1.30
1.30
1.30
0.70
1.30
0.60
1.30
1.30
1.30
0.70
1.30
მისაწვდომი ხელაფანი
მისაწვდომი ხელაფანი შეზღუდის გარეშე
წრფივი მოსატრიალებელი სიფრცე
წიან ფორმის მოსატრიალებელი სიფრცე
ოთახის ფართობის ფარგლებში მოთავსდება ბრუნვის დიამეტრით 1.50 მ წრ

XVII-XXIII სართულის ტიპური გეგმა მ.1:250

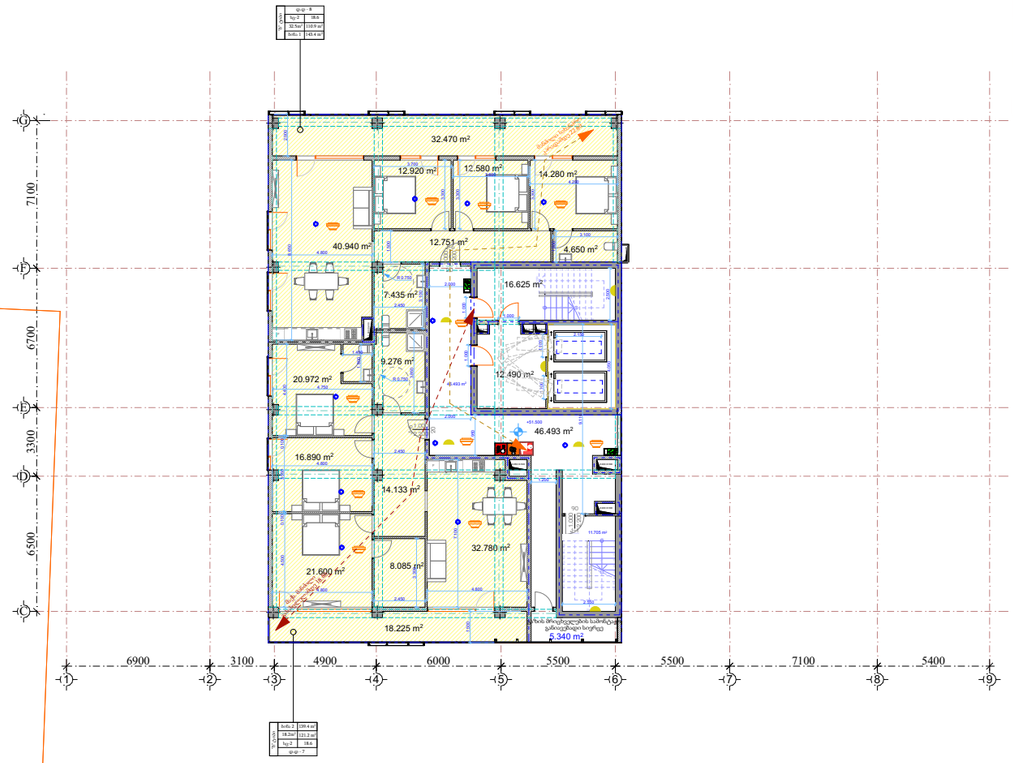

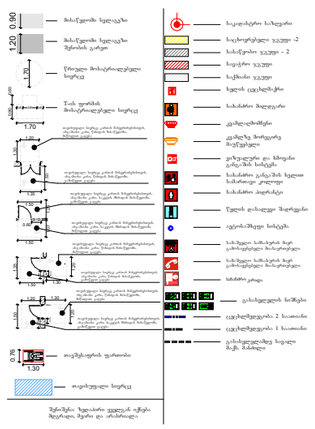

ქ. თბილისი, ქუჩა სანდრო ეული #7- (ს.კ 01.14.05.007.273)

ტასჰაბი
ს/კ: 406265410
მის: ქ. თბილისი, კრწანისის რაიონი, კრწანისის ქ. №22/24
ტელ:+(995) 593 49 71 71

TASHUB
Adress: Tbilisi, Krtsanisi St. # 22/24
Tel: +(995) 593 49 71 71

Tbilisi
2022 w
A3

სახურავის გეგმა   მ.1:250

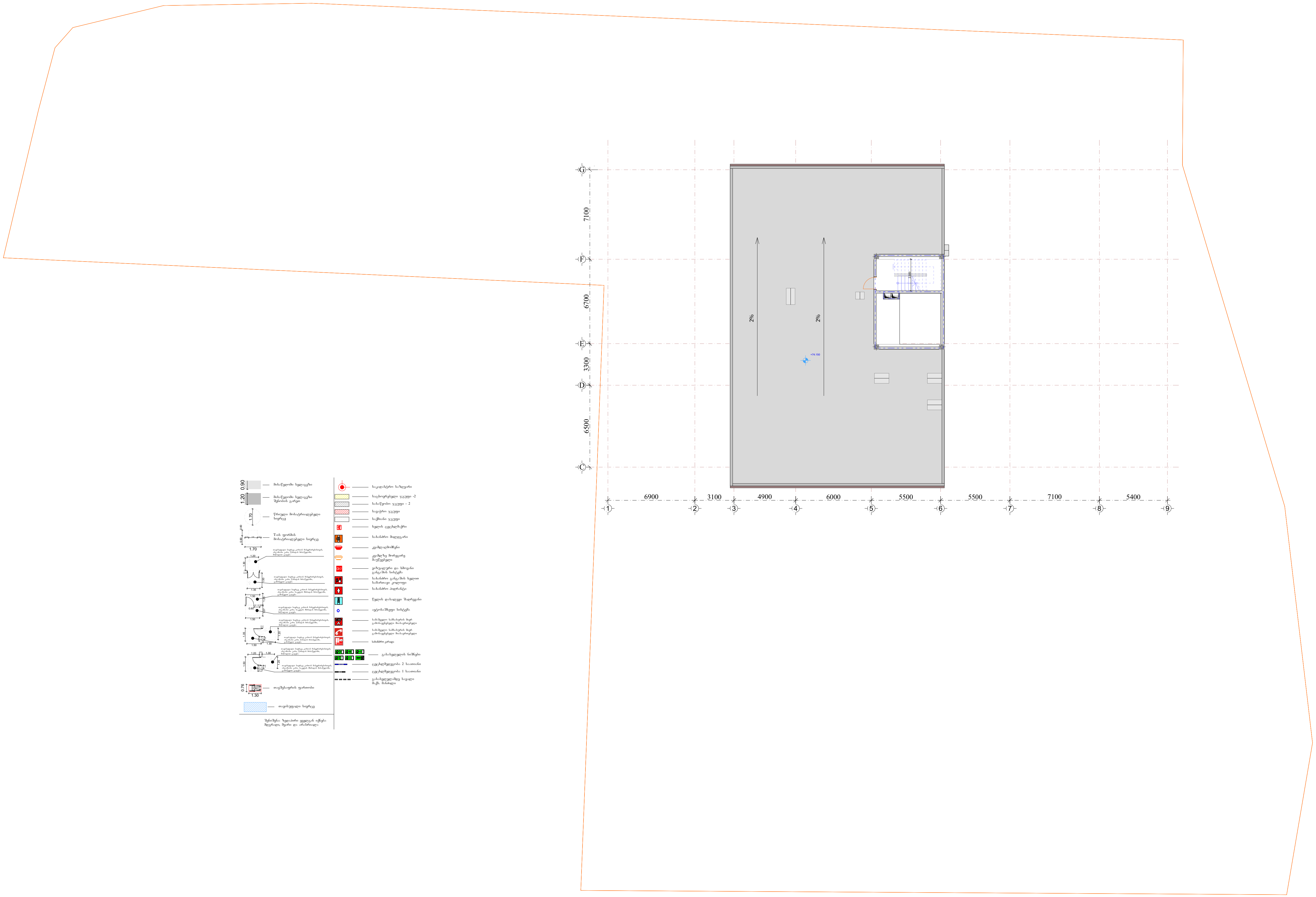

ქ. თბილისი, ქუჩა სანდრო ეული #7- (ს.კ 01.14.05.007.273)

ტასჰაბი
ს/კ: 406265410
მის: ქ. თბილისი, კრწანისის რაიონი, კრწანისის ქ. №22/24
ტელ:+(995) 593 49 71 71

TASHUB
Adress: Tbilisi, Krtsanisi St. # 22/24
Tel: +(995) 593 49 71 71

გადახურვის გეგმა მ.1:250

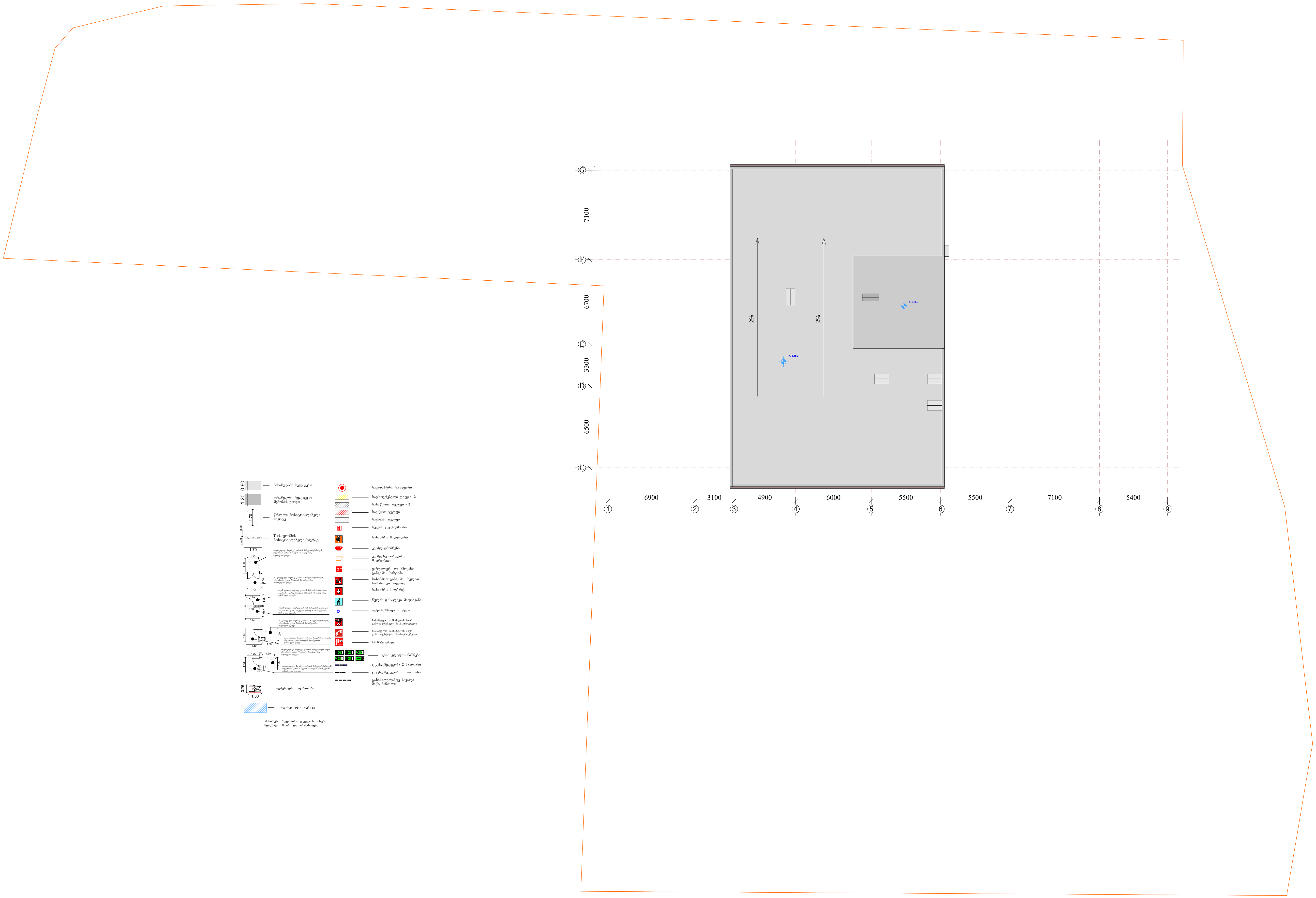

ქ. თბილისი, ქუჩა სანდრო ეული #7- (ს.კ 01.14.05.007.273)

ტასჰაბი
ს/კ: 406265410
მის: ქ. თბილისი, კრწანისის რაიონი, კრწანისის ქ. №22/24
ტელ:+(995) 593 49 71 71

TASHUB
Adress: Tbilisi, Krtsanisi St. # 22/24
Tel: +(995) 593 49 71 71

მოაჯირის ფრაგმენტული ნახაზი

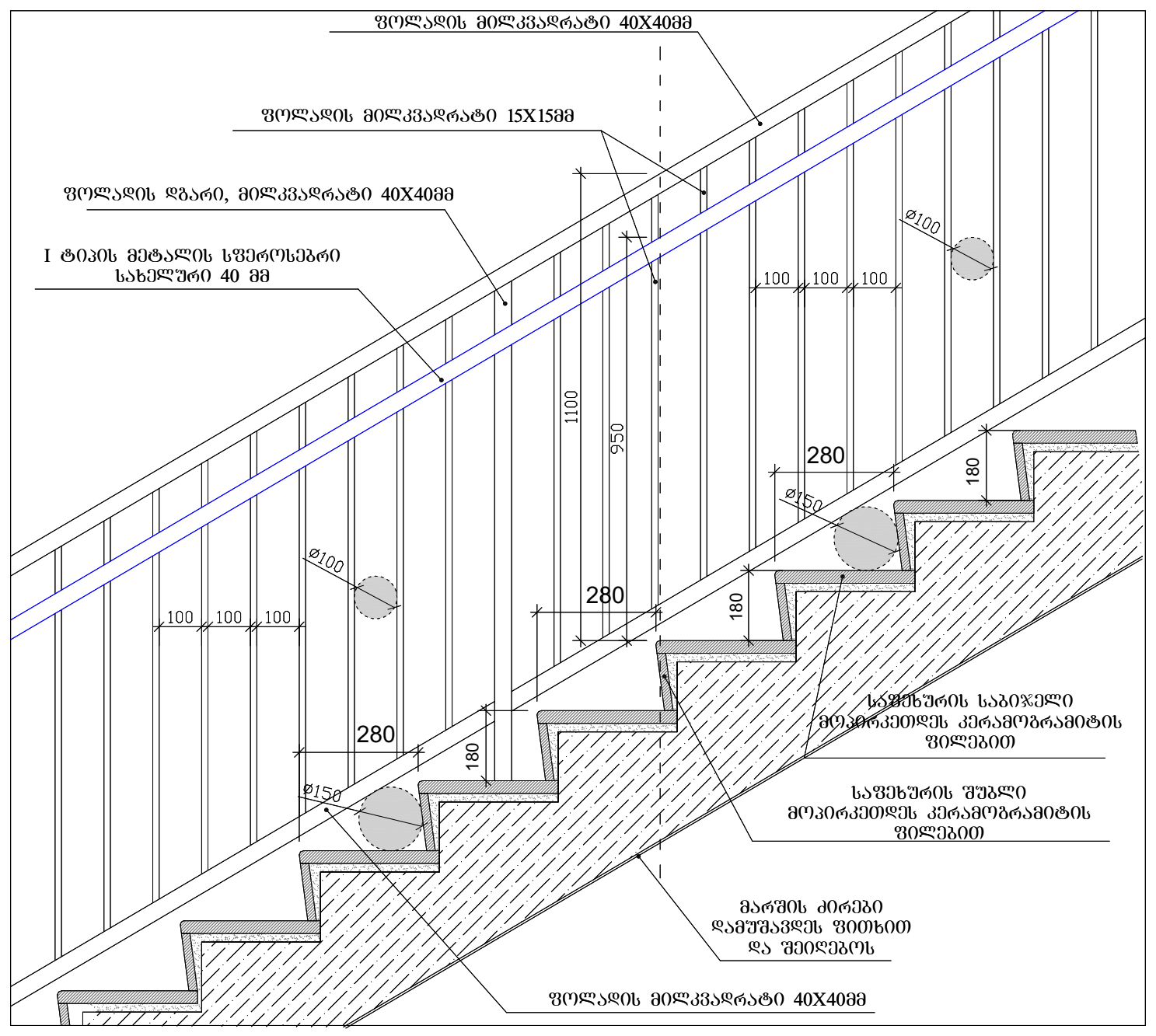

საფეხურების დეტალი

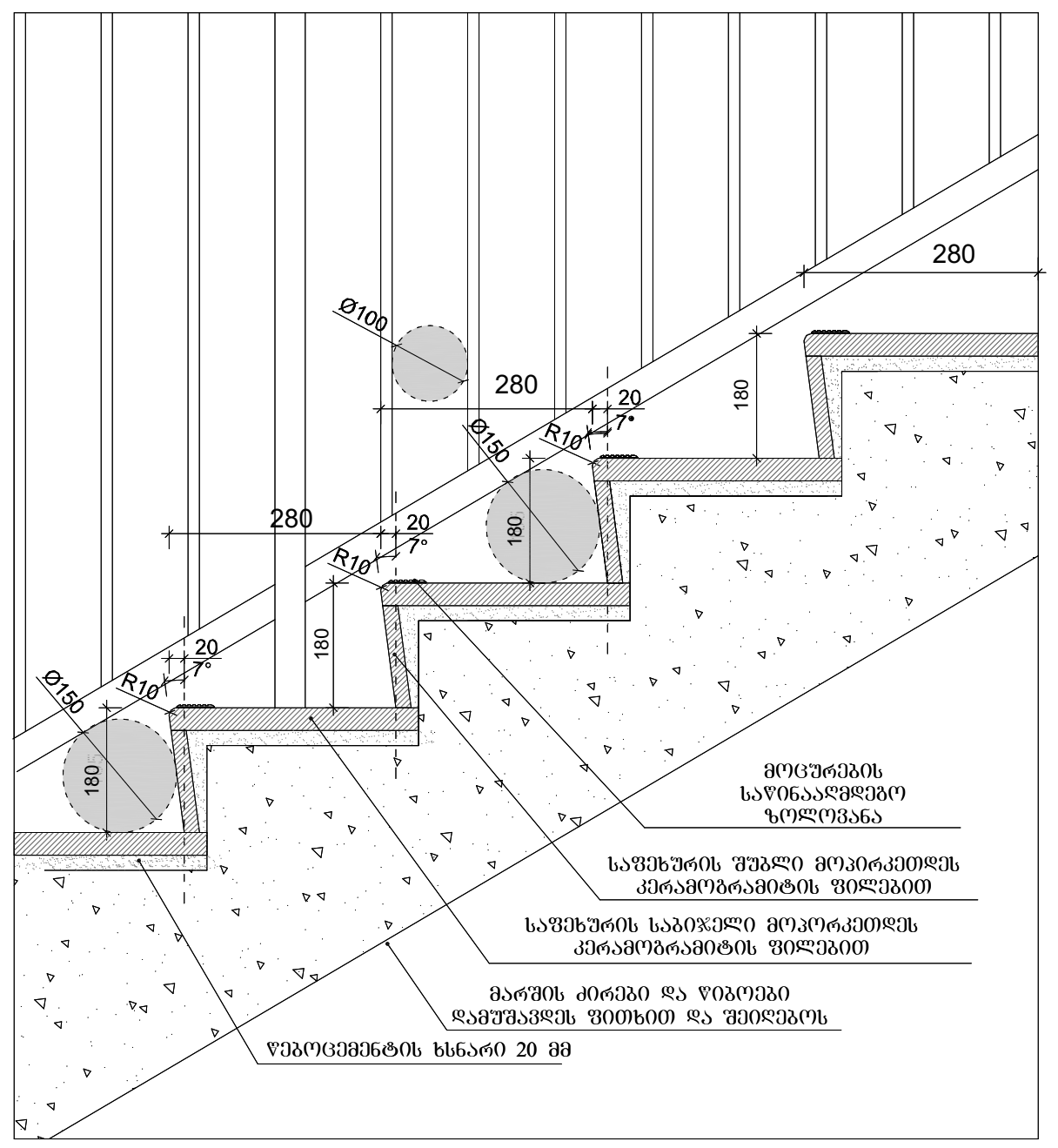

სახელური

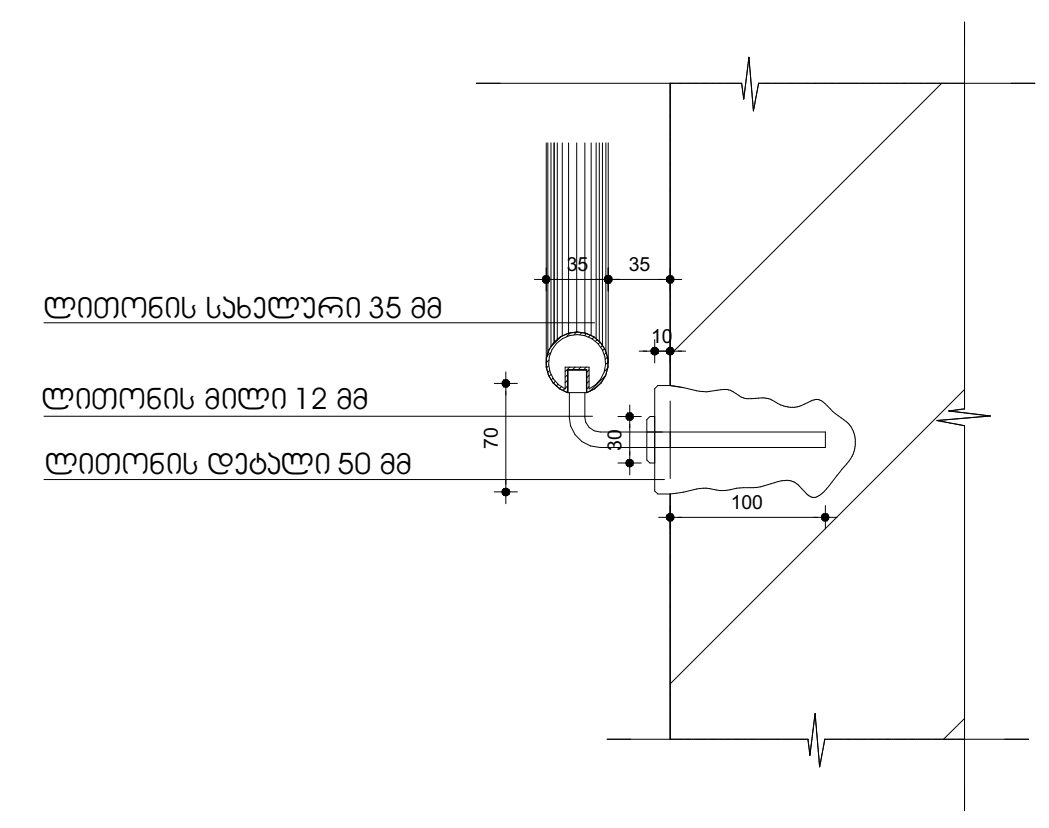

კიბის დეტალი

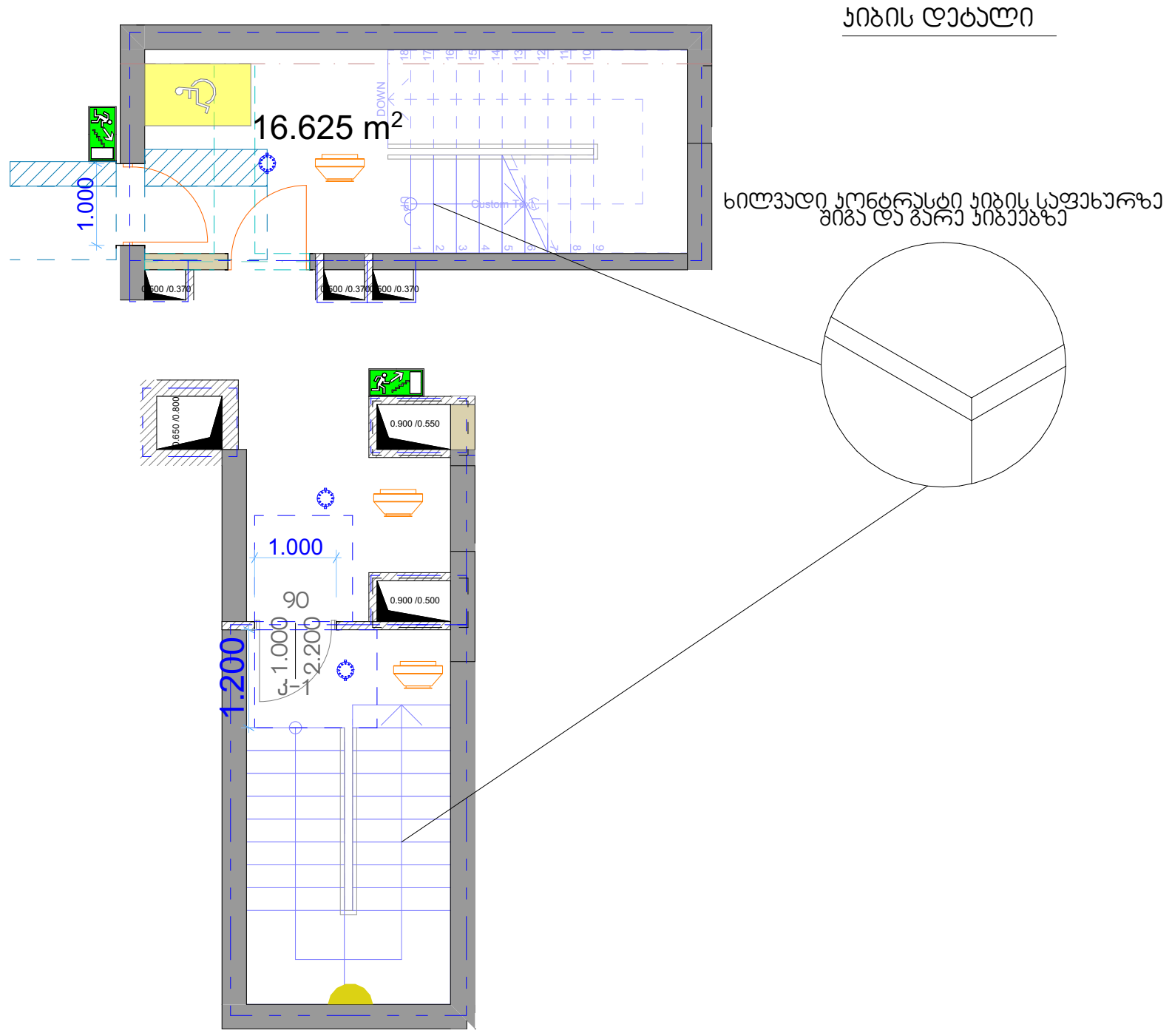

შენიშვნები:

1. ყველა კიბეს (მათ შორის გარე კიბეს) ყოველი საფეხურის და საბიჯელის სავალ ნაწილს , ექნება ერთგვაროვანი ფერის მქონე ზედაპირი, რომელიც საფეხურის დანარჩენი ნაწილისგან მკვეთრად განსხვავებული იქნება (მუქი ღია ფონზე). ხილვადი კონტრასტი გაგრძელდება ყოველი საფეხურის ერთი კიდიდან საფეხურის მეორე კიდემდე.
2. მისაწვდომი გზაკიბის საზღვრებში იატაკის ზედაპირები იქნება მდგრადი, მყარი და არასრიალა.
3. კიბის საფეხურების განსხვავებული მონიშვნა იქნება გამძლე.
4. შენობის გარეთ მდებარე კიბის საფეხურები და ბაქნები ისე დაგეგმარდება, რომ სავალ ზედაპირზე წყალი არ დაგროვდება.
5. გასანათებელი საშუალებები უზრუნველყოფს კიბეების განათებას, რომელიც გაიზომება საბიჯელების ზედაპირების და ბაქნების ზედაპირების ცენტრში გაზომვისას საფეხურის წინაპირიდან 600 მმ-ის საზღვრებში , შემდეგი წესის შესაბამისად:

- არაუმცირეს 11 ლუქსი განათება.
- არაუმცირეს 110 ლუქსი განათება, კიბით სარგებლობის დროს.
- კიბეების გამოყენებისას 11 ლუქსიდან 110 ლუქსზე გადასვლა შესაძლებელი უნდა იყოს განათების სამართავებით უზრუნველყოფილი ავტომატური, მოძრავი სენსორული ტიპის განათების ჩამრთველებით, რომლებიც შეესაბამება ყველა ქვემოთ ჩამოთვლილს:
- განათების სამართავები აღჭურვილი იქნება საიმედო ოპერაციული სისტემით და შეფასებული იქნება ამ მიზნით გამოყენებისთვის.
- მოძრავი სენსორი გააქტიურდება დამკავებლის მოძრაობით საფეხურებზე ან საფეხურების ბაქნებზე.
- განათების გამააქტიურებლები დაყენებული იქნება არაუმცირეს 15 წუთიანი მოქმედების პერიოდით.
- გზა–კიბის განათება ჩაირთვება ავტომატური სენსორული ჩამრთველებით, ასეთის არსებობის შემთხვევაში, ისე, რომ შესასვლელში მდებარე ბაქანზე, შესასვლელში მდებარე ბაქნის მოსაზღვრე თითოეულ კიბის მარშსა და შესასვლელში მდებარე ბაქნის ზემოთ და ქვემოთ მდებარე ბაქნებზე მე–4 პუნქტით დადგენილი განათებულობის დონე საფეხურის გამოყენებამდე იქნება უზრუნველყოფილი.
- კიბის სახელურები და ნებისმიერი კედელი ან მათ მომიჯნავედ მდებარე სხვა ზედაპირი არ იქნება ბასრი ან უხეში ელემენტების შემცველი.
- კიბის სახელურები არ იტრიალებს მათი ბუდეების საზღვრებში .

პანდუსის -1 პარკინგის

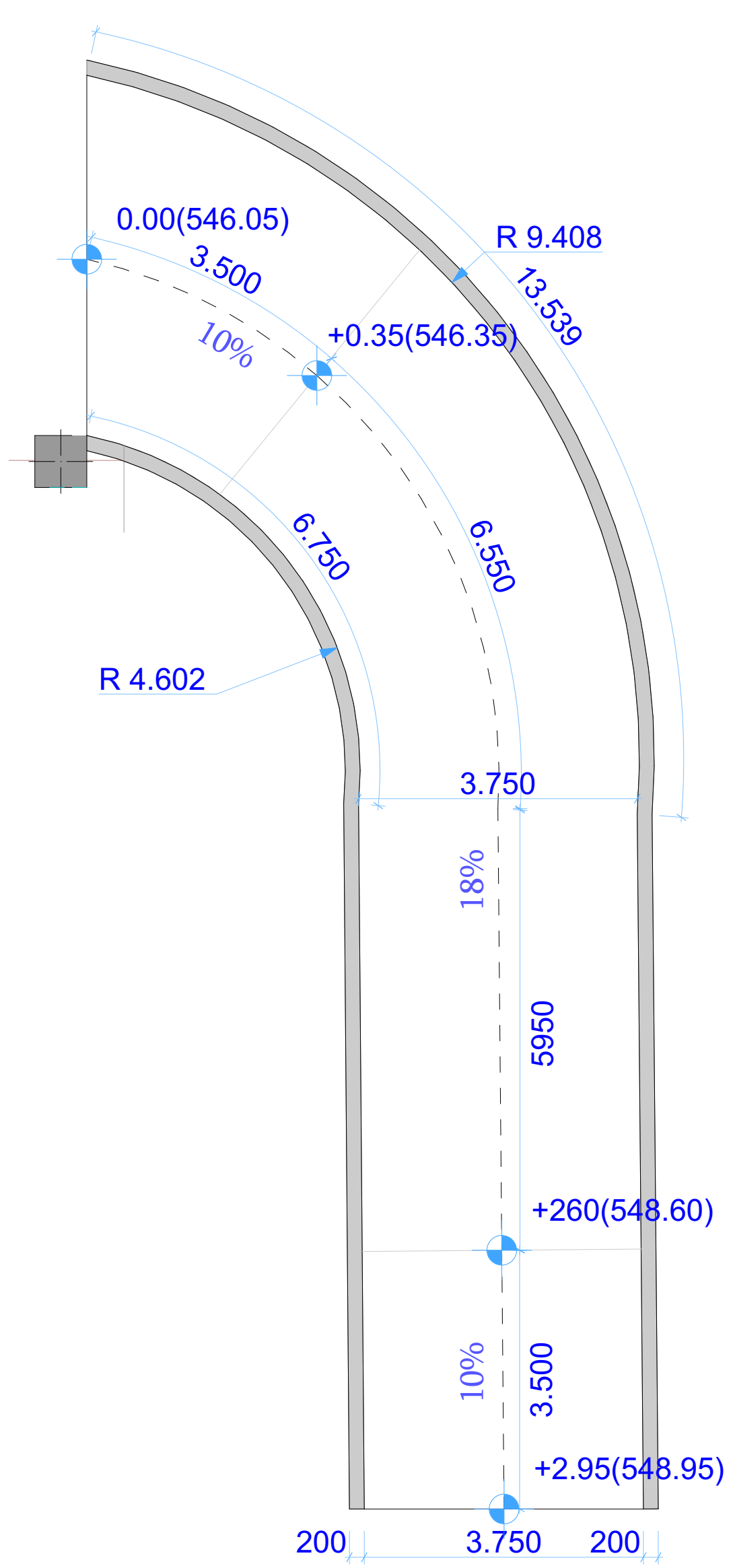

1- 2; სართულის პარკინგების სამანქანე პანდუსი დახრა - 10.0% / 18.0% /10.0%

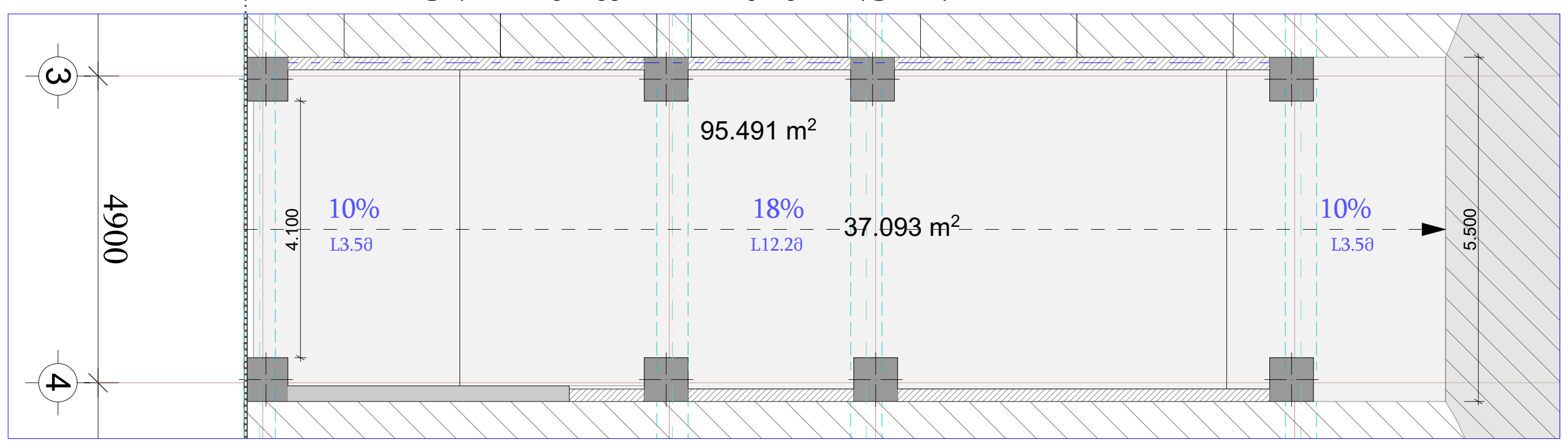

ქ. თბილისი, ქუჩა
სანდრო ეული #7- (ს.კ 01.14.05.007.273

ტასჰაბი
ს/კ: 406265410
მის: ქ. თბილისი, კრწანისის რაიონი, კრწანისის ქ. №22/24
ტელ:+(995) 593 49 71 71

TASHUB
Adress: Tbilisi, Krtsanisi St. # 22/24
Tel: +(995) 593 49 71 71

Tbilisi
2022 w

სავაჭრო სვ და საოფისე სქ მისაწვდომი საპირფარეშო +0.00; +4.00;+7.20 ნიშნულზე

საოფისე სქ მისაწვდომი
საპირფარეშო 5-6 სართულებზე

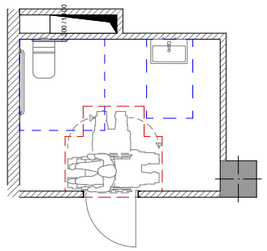

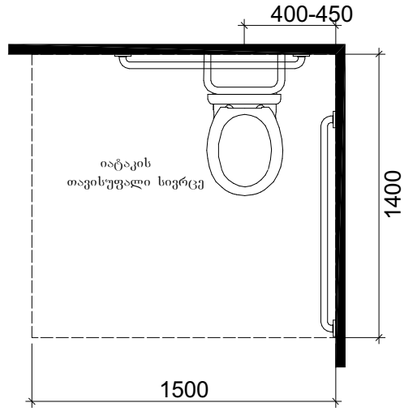

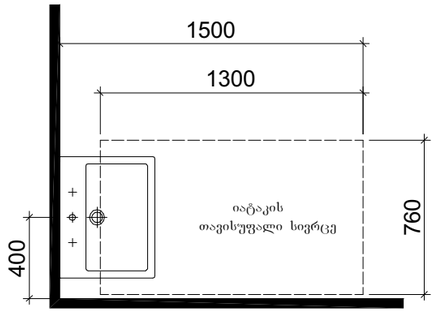

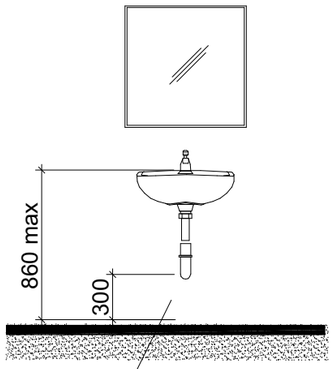

ფეხის ფალანგის თავისუფალი სივრცე

საოფისე სქ მისაწვდომი
საპირფარეშო 3-4 სართულებზე

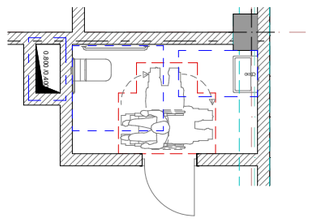

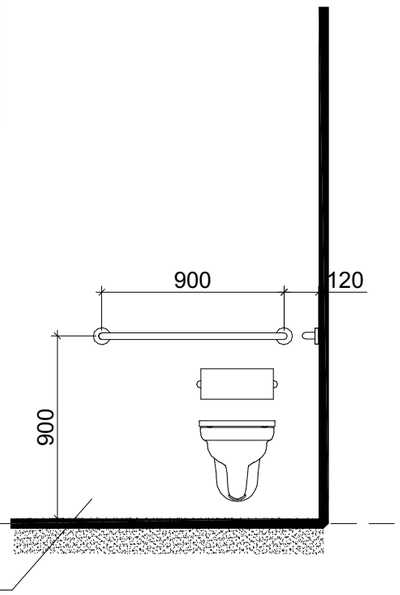

ფეხის ფალანგის თავისუფალი სივრცე

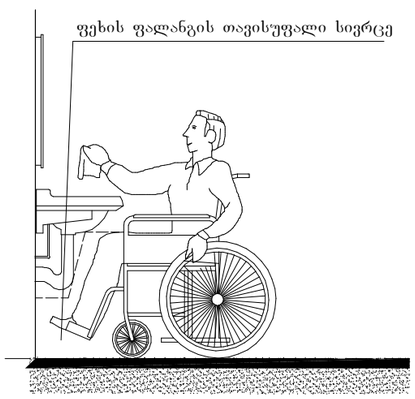

ფეხის ფალანგის თავისუფალი სივრცე

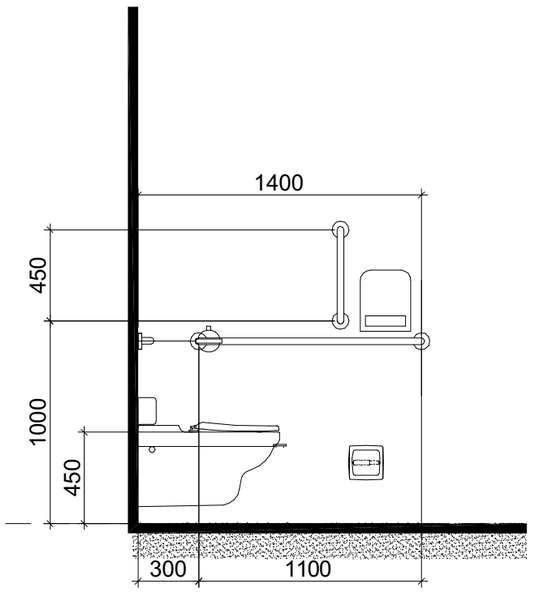

ქ. თბილისი, ქუჩა
სანდრო ეული
#7- (ს.კ 01.14.05.007.273

ტასჰაბი
ს/კ: 406265410
მის: ქ. თბილისი, კრწანისის რაიონი, კრწანისის ქ. №22/24
ტელ:+(995) 593 49 71 71
TASHUB
Adress: Tbilisi, Krtsanisi St. # 22/24
Tel: +(995) 593 49 71 71

Tbilisi
2022 w
A3

EXIT

თავშესაფრის
ფართობი
AREA OF
REFUGE

გასასვლელი
EXIT

50

2000

1500 მმ ამოზნექილი სიმბოლოების სიმაღლე
ჭედლა ხაზის განთავსების სიმაღლე

1200 მმ მინ. ბრაილის განთავსების სიმაღლე

ქ. თბილისი, ქუჩა სანდრო ეულღი
#7- (ს.კ 01.14.05.007.273)

ტასკაბი
ს/კ: 406265410
მის: ქ. თბილისი, კრწანისის რაიონი,
კრწანისის ქ. №22/24
ტელ:+(995) 593 49 71 71

TASHUB
Adress: Tbilisi, Krtsanisi St. # 22/24
Tel: +(995) 593 49 71 71

Tbilisi
2022 w
A3

ლიფტის დეტალი

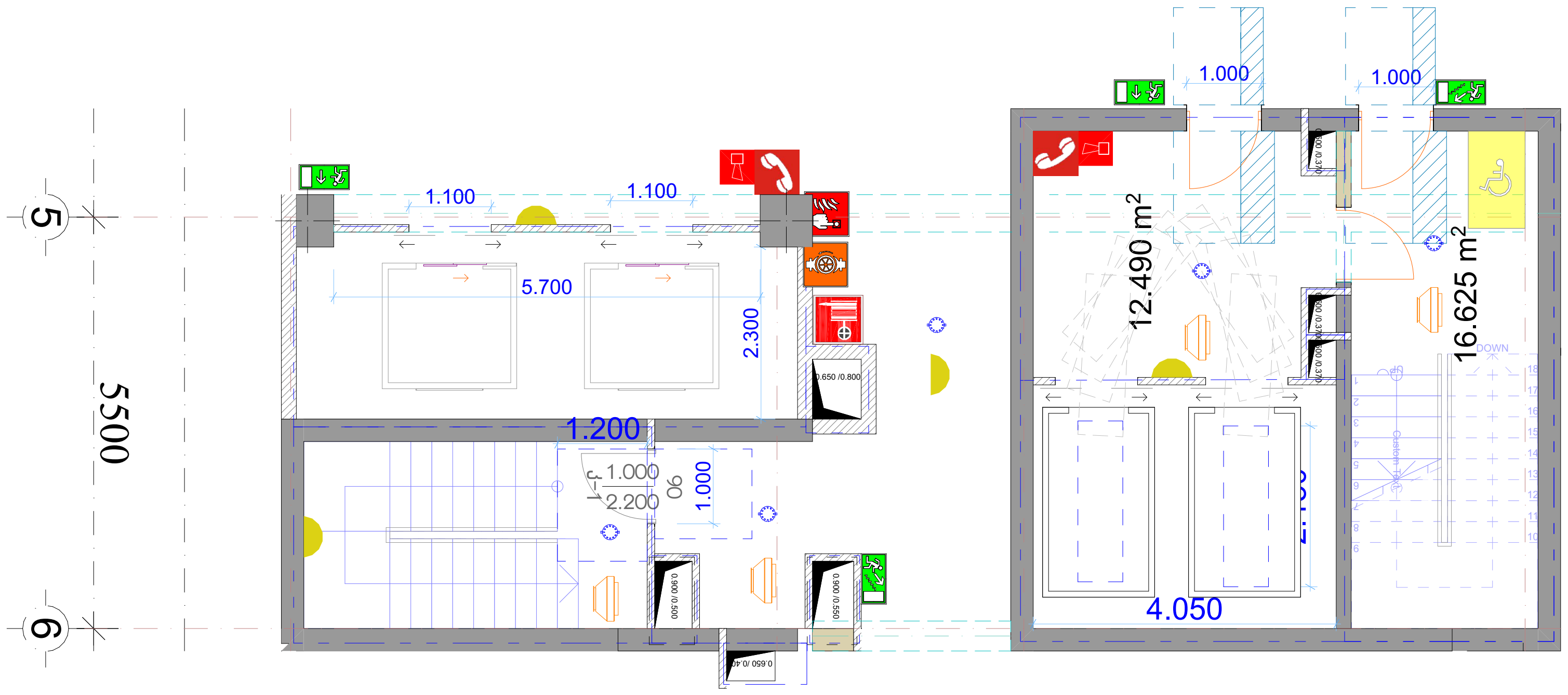

შენიშვნები:

შენობაში გამოყენებულია 408-ე ქვეთავის შესაბამისად შეზღუდული გამოყენების ლიფტი

- ლიფტი შესაბამისობაში იქნება ASME A 17.1/CSA B44 სტანდართან
- ლიფტის გამოსაძახებელი ღილაკები და კლავიშებიშესაბამისობაში იქნება 407.2.1. ქვეთავთან
- ფოიეს სიგნალები შესაბამისობაში იქნება 407.2.2 ქვეთავთან.
- ლიფტის შახტებთან განთავსებული ნიშნები შესაბამისობაში იქნება 407.2.3 ქვეთავთან.
- ლიფტის კაბინის ბალანსირება შესაბამისობაში იქნება 407.4.4-ე ქვეთავთან.
- ლიფტის კაბინის განათება შესაბამისობაში იქნება 407.4.5-ე ქვეთავთან
- ლიფტის კაბინის სამართავები შესაბამისობაში იქნება 407.4.6.-ე ქვეთავთან. მართვის პანელები განთავსდება გვერდითა კედლის ცენტრში.
- კაბინის სამართავების აღნიშვნები და მითითებები შესაბამისობაში იქნება 407.4.7.-ქვეთავთან
- კაბინაში მოეწყობა 407.4.10-ე ქვეთავის შესაბამისი საავარიო სიგნალიზაციის მექანიზმები

-- დეტალი №1

სასწრაფო სამედიცინო დახმარების საერთაშორისო სიმბოლო
(სიცოცხლის ვარსკვლავი) განთავსდება ლიფტის ჩარჩოს ორივე მხარეს

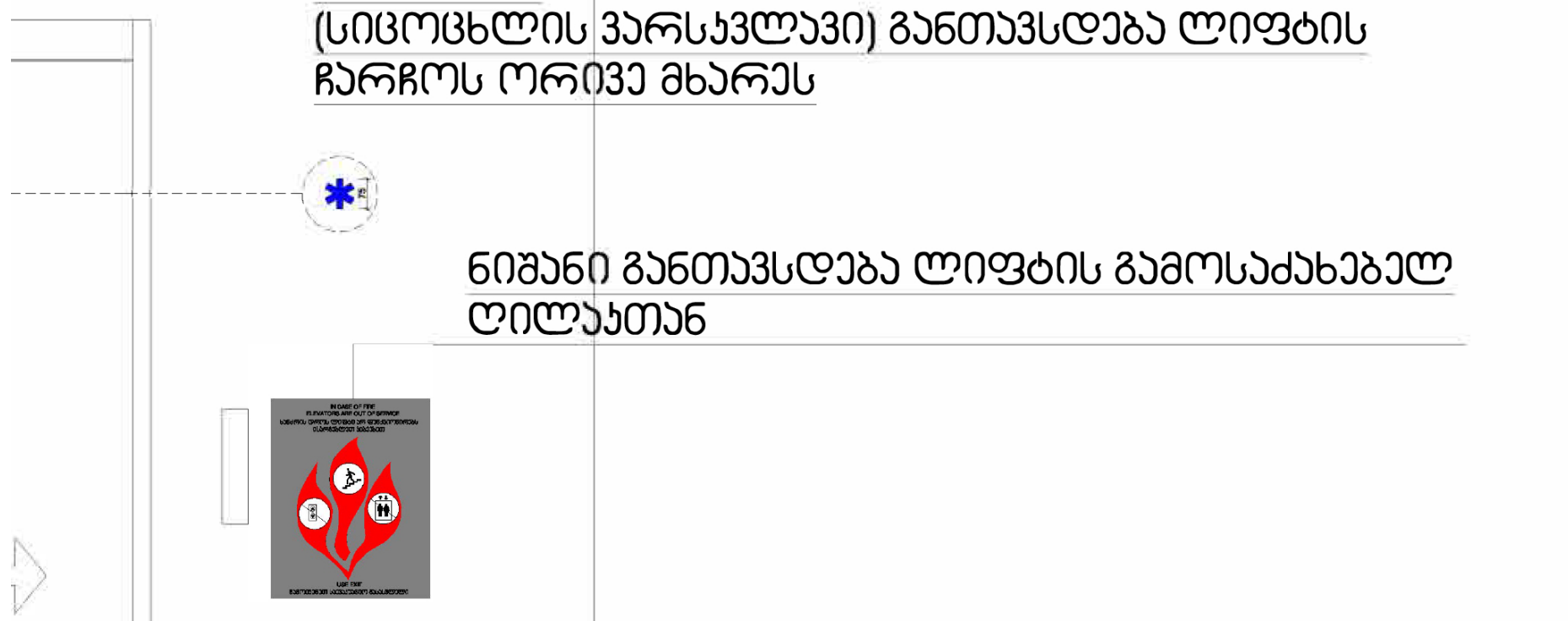

ნიშანი განთავსდება ლიფტის გამოსაძახებელ ღილაკთან

-- დეტალი №1

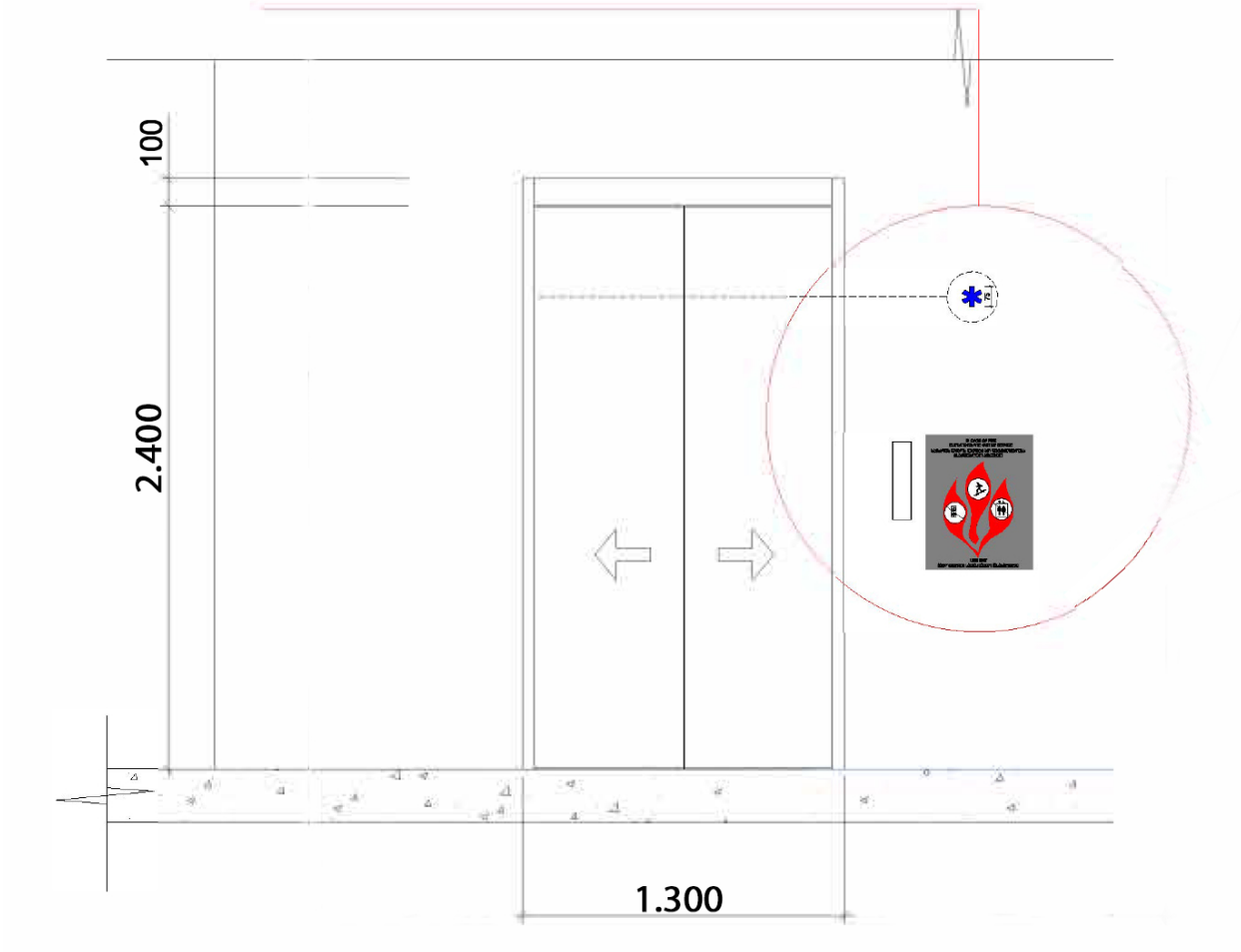

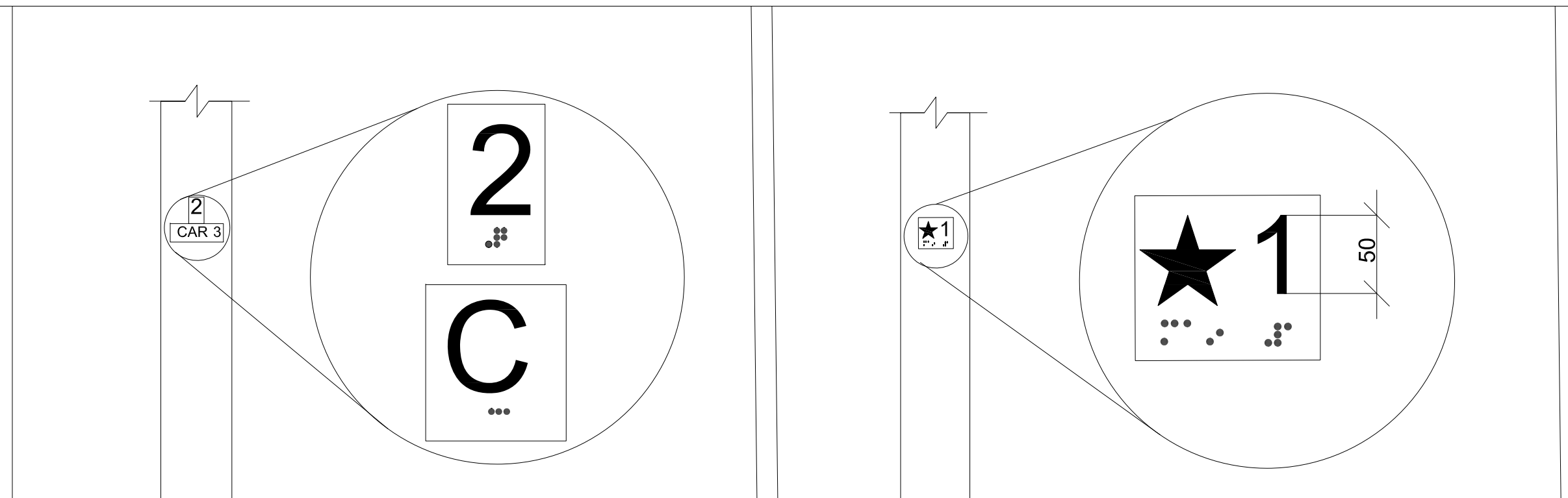

სართულის მიმთითებელ ეკრანიანი ლიფტების აღმნიშვნელები
სურ. 407.2.3.2 (ა)

ლიფტის ღილული სიგნალების ზომა
სურ 407.2.2.2 (ბ)

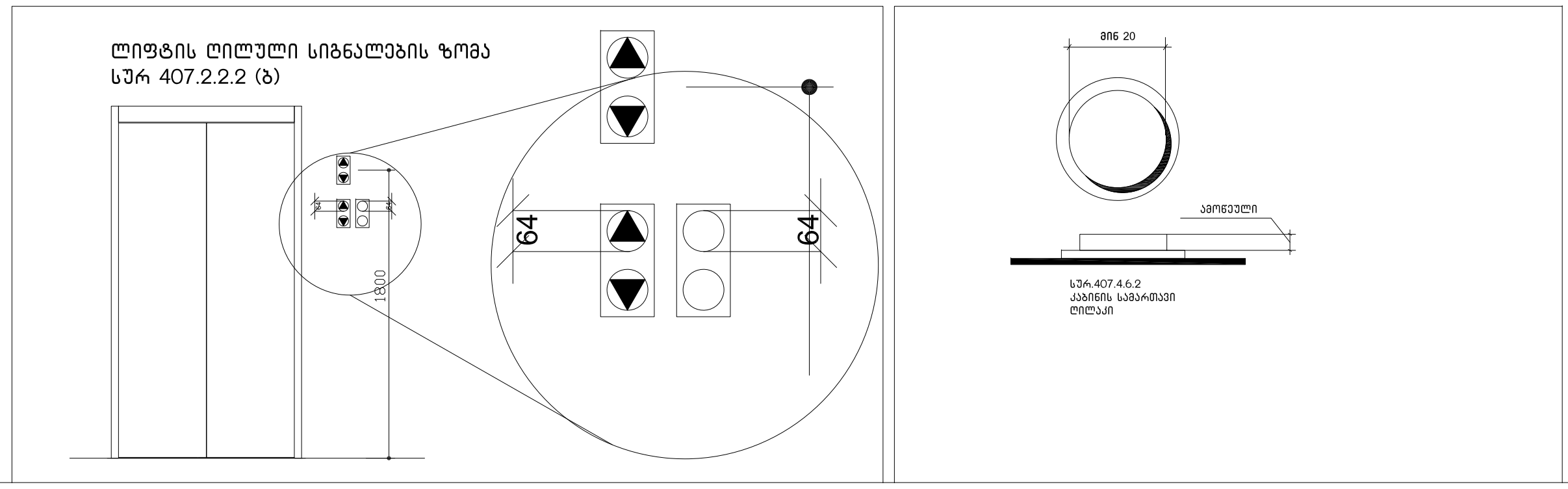

სანდრო ეული
#7- (ს.კ 01.14.05.007.273)

ტასჰაბი
ს/კ: 406265410
მის: ქ. თბილისი, კრწანისის რაიონი, კრწანისის ქ. №22/24
ტელ:+(995) 593 49 71 71

Adress: Tbilisi, Krtsanisi St. # 22/24
Tel: +(995) 593 49 71 71

გასასვლელის განათებული ნიშანი

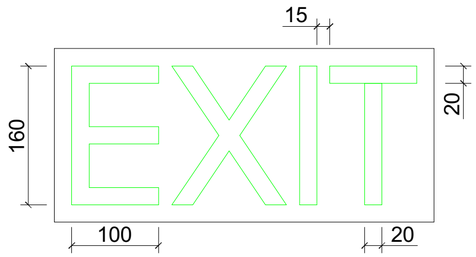

ნიშანი ამობურცული სიმბოლოებით და ბრაილით გზა-კიბის შესასვლელთან და გარეთ გამავალ ყველა კართან

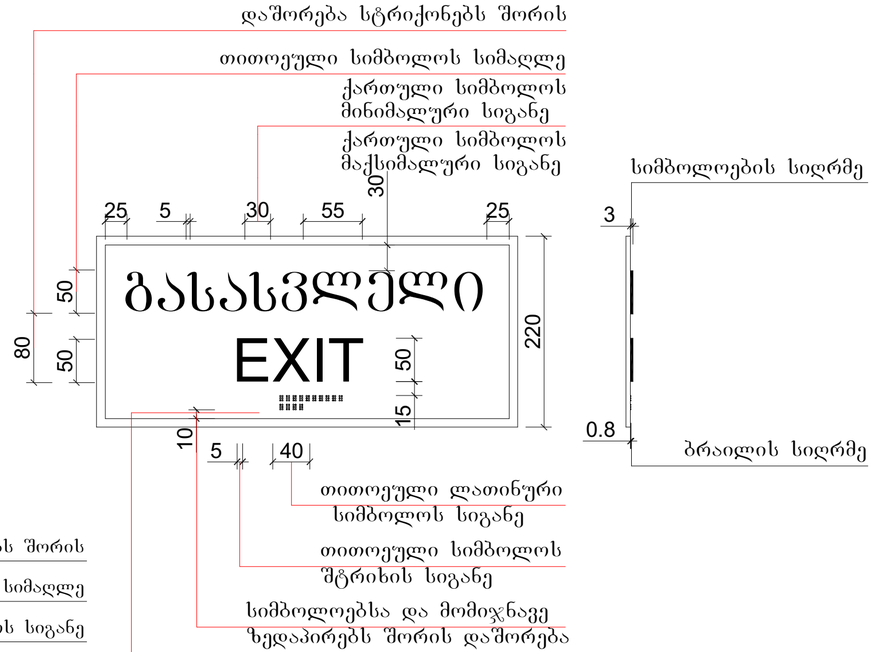

განათებული ნიშანი თავშესაფრის ფართობთან მიმავალ კართან

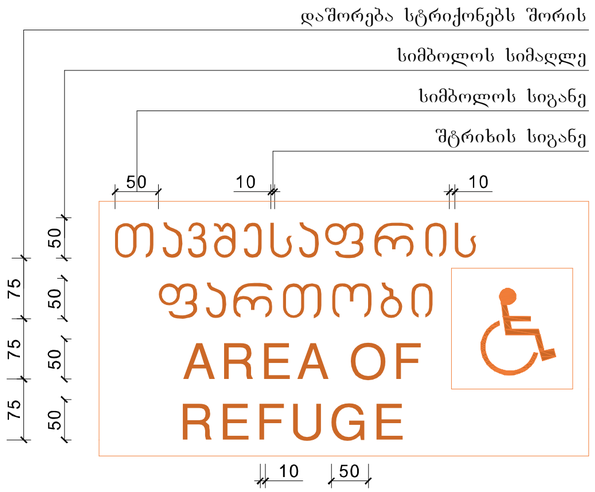

ქ. თბილისი, ქუჩა სანდრო ეულღი
#7- (ს.კ 01.14.05.007.273)

ტასჰაბი
ს/კ: 406265410
მის: ქ. თბილისი, კრწანისის რაიონი, კრწანისის ქ. №22/24
ტელ:+(995) 593 49 71 71

TASHUB
Adress: Tbilisi, Krtsanisi St. # 22/24
Tel: +(995) 593 49 71 71

Tbilisi
2022 w

ნიშანი განათავსდება
გზა-კიბის საზღვრებში კარის მომიჯნავედ

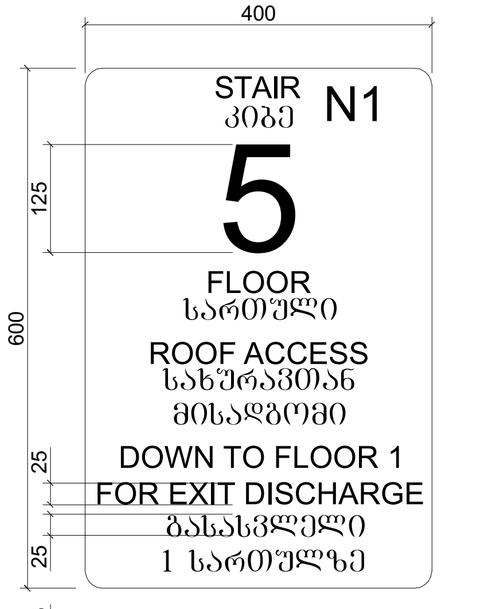

ნიშანი განათავსდება
გზა-კიბის საზღვრებში კარის მომიჯნავედ

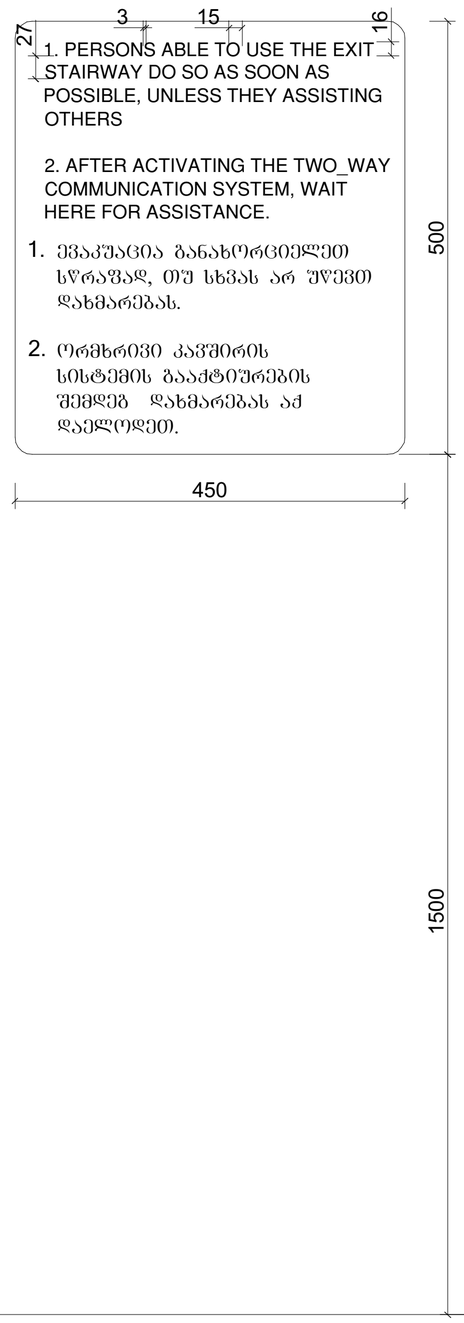

ნიშანი განათავსდება
გარე მისაწვდომ ავტოსადგომთან

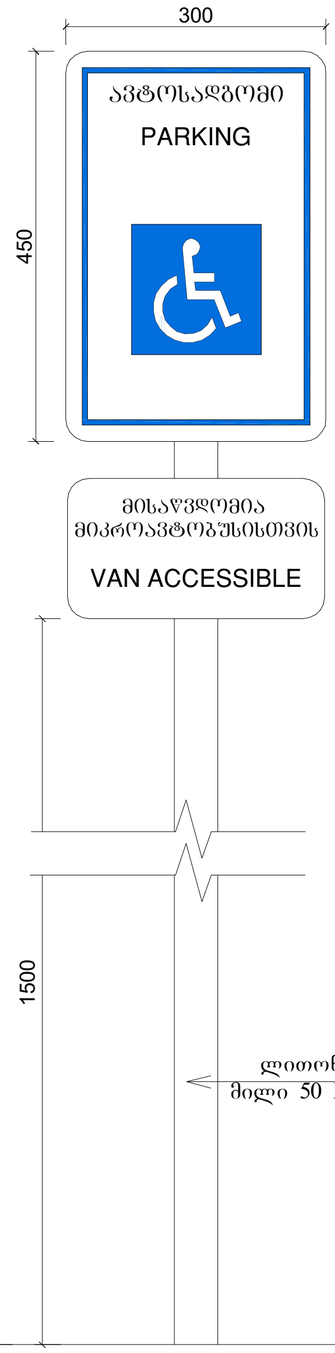

ნიშანი განათავსდება
შიდა მისაწვდომ ავტოსადგომთან



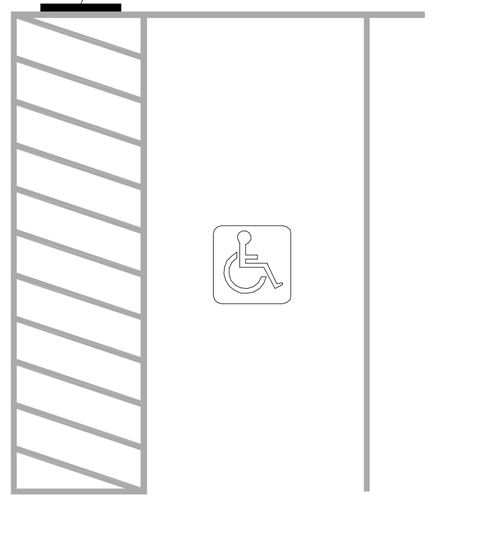

ლითონის
მილი 50 X 50 მმ

ტასჰაბი
ს/კ: 406265410
მის: ქ. თბილისი, კრწანისის რაიონი, კრწანისის ქ. №22/24
ტელ:+(995) 593 49 71 71

TASHUB
Adress: Tbilisi, Krtsanisi St. # 22/24
Tel: +(995) 593 49 71 71

ქ. თბილისი, ქუჩა სანდრო ეული
#7- (ს.კ 01.14.05.007.273)

formati A3
Tbilisi
2022 w
stadia
masStabi
N1

ნიშანი პიქტოგრამებით, ამობურცული ნიშნებით და ბრაილით
განთავსდება მისაწვდომ ტუალეტთან კარის მომიჯნავედ

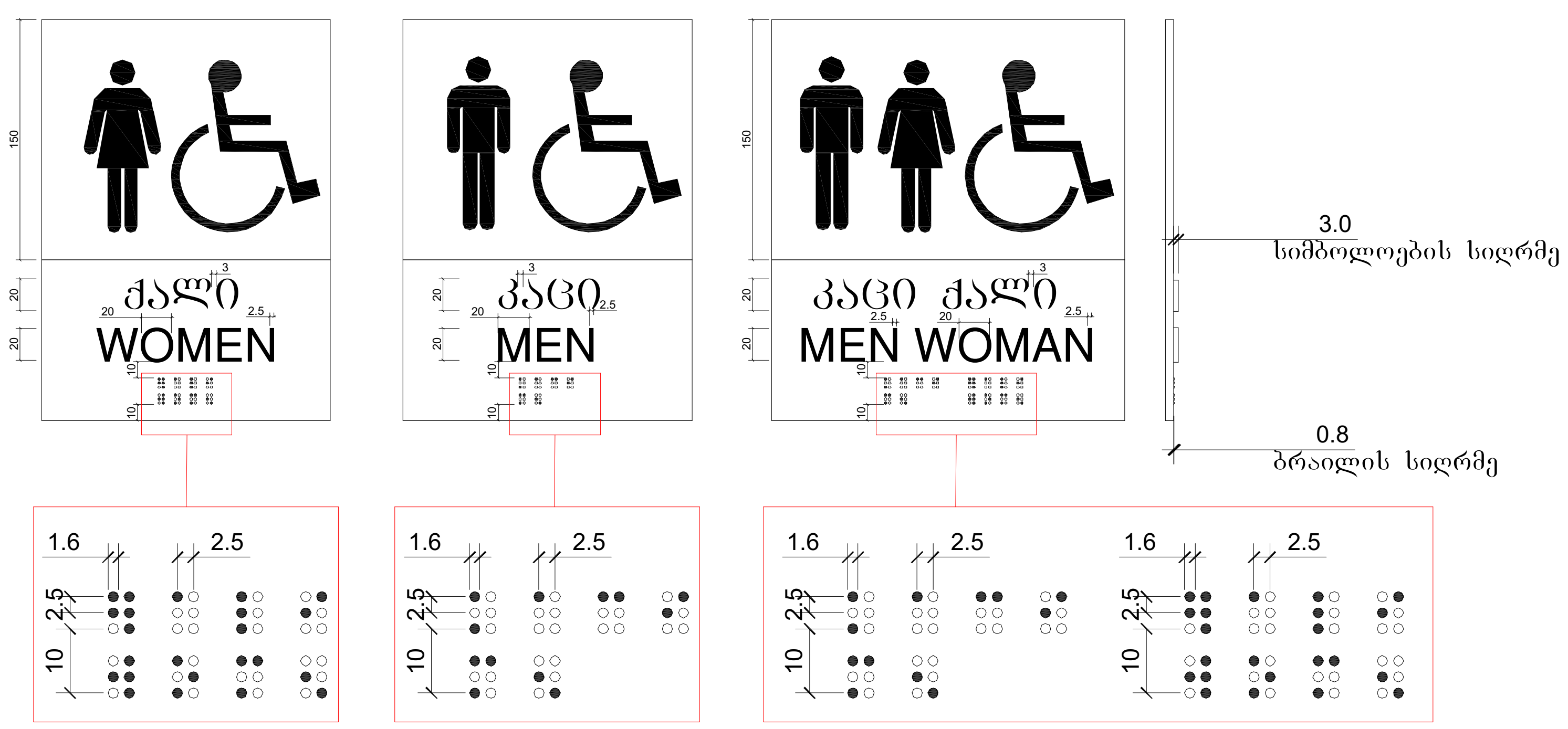

სურ. 904.4.2. სალაროს დახლის სიმაღლე მ. 1:20

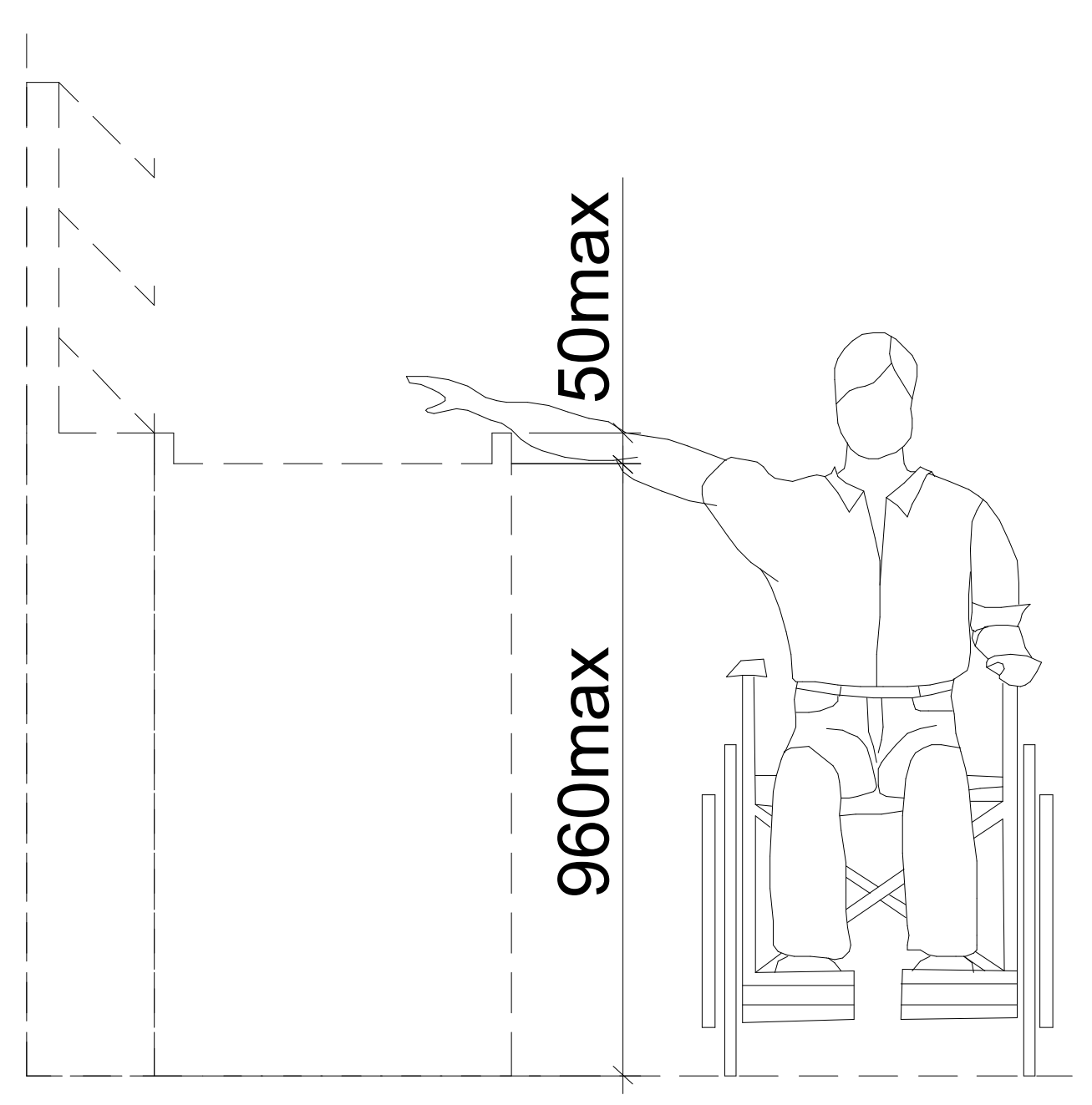

გასავლელის მხარე

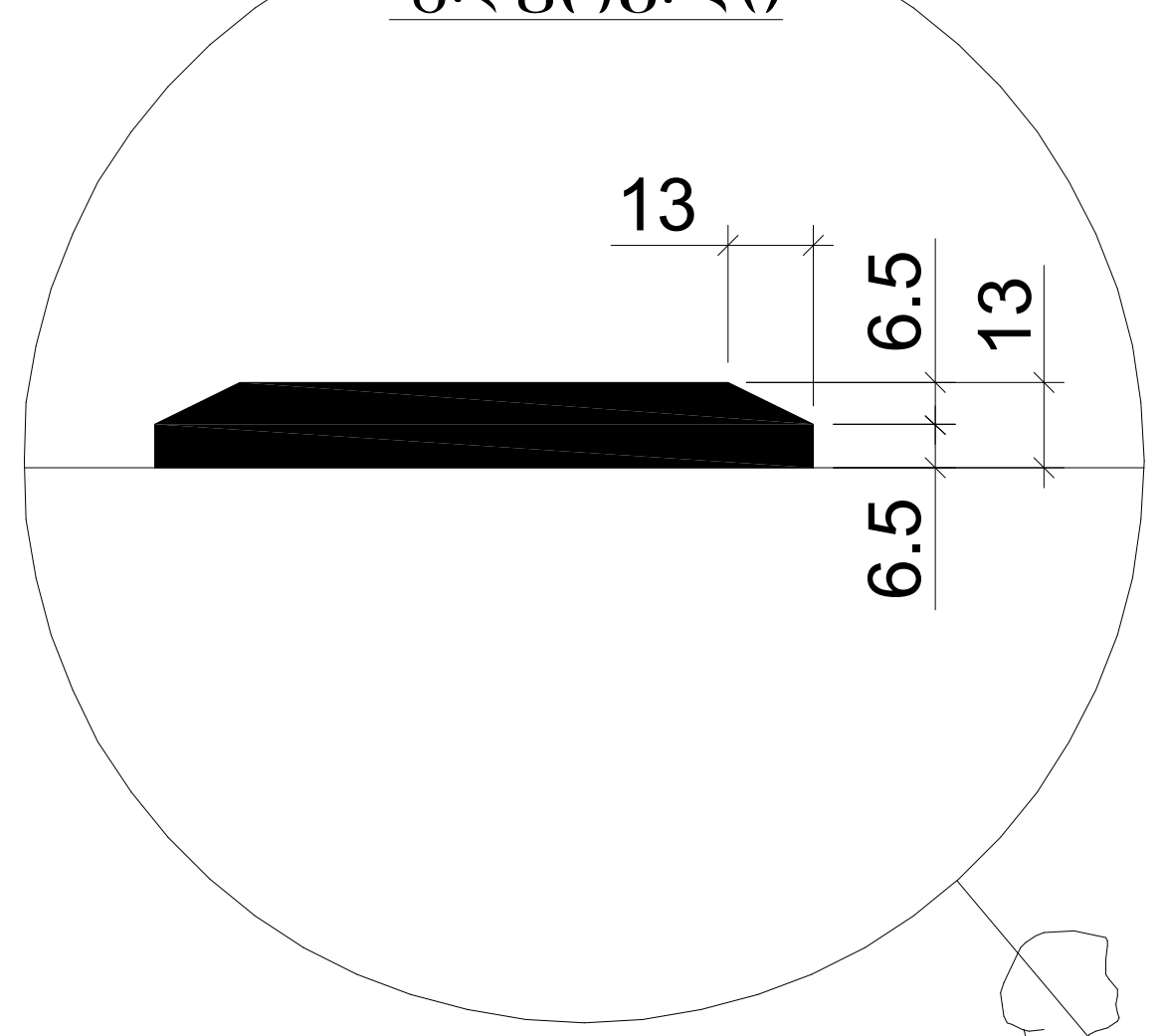

სადარბაზოში შესასვლელი
კარის იატაკის შვეული
შემაღლება (ზღურბლი)

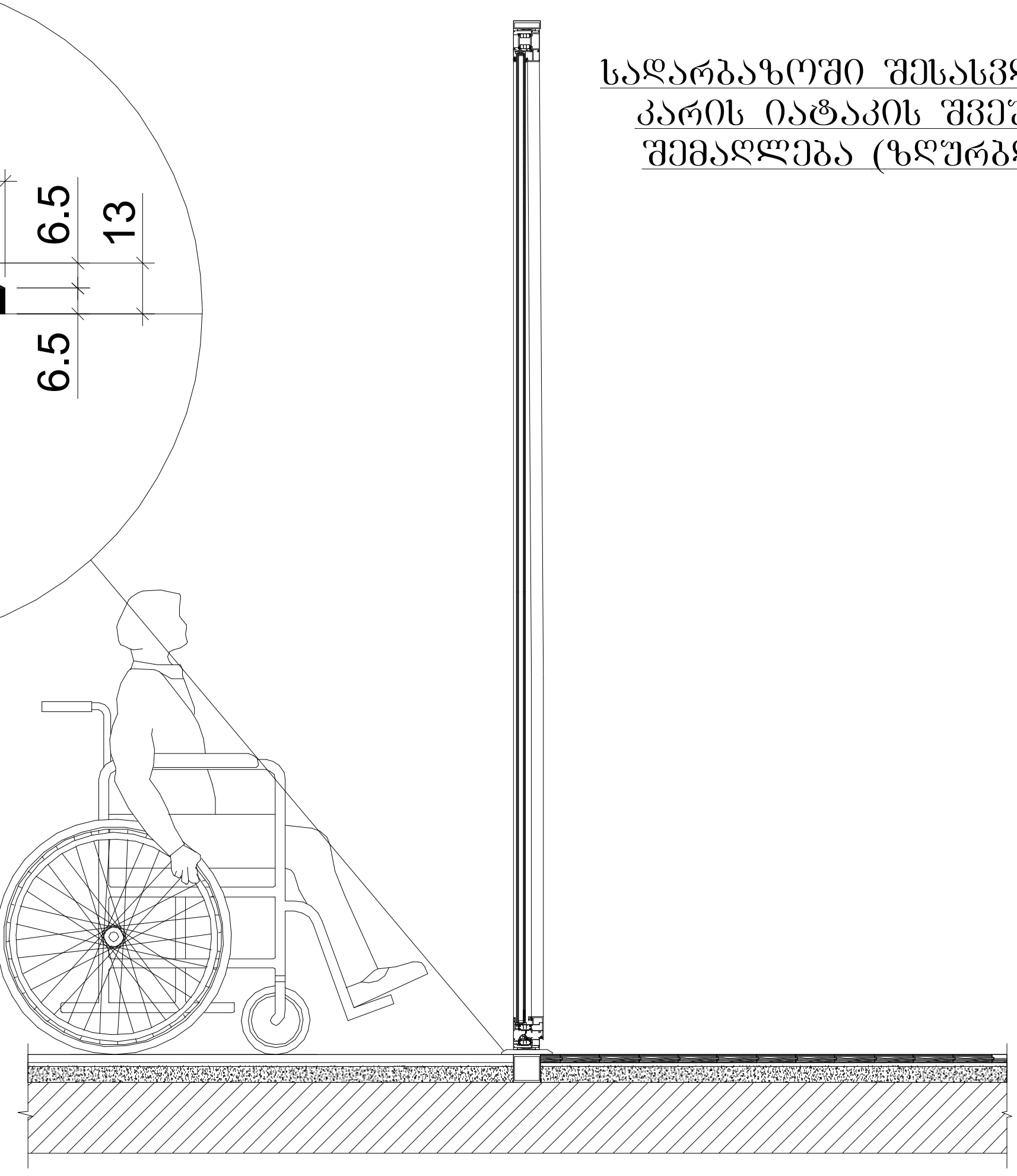

პროექტის დასახელება

ქ. თბილისი, ქუჩა სანდრო ეული
#7- (ს.კ 01.14.05.007.273)

პირობითი აღნიშვნები

შენიშვნა:

ნახაზის სახელწოდება

ტასჰაბი
ს/კ: 406265410
მის: ქ. თბილისი, კრწანისის რაიონი,
კრწანისის ქ. №22/24
ტელ:+(995) 593 49 71 71

TASHUB

Adress: Tbilisi, Krtsanisi St. # 22/24
Tel: +(995) 593 49 71 71

formati A3
Tbilisi
2022 w
stadia :
masStabi
N:
grg

direqtori s.giorgaia
x. a.
mT.arqiteqtori
x. a.
g.xelmZRvaneli
x. a.
proeqtis avtori
x. a.
arqiteqtori
x. a.
arqiteqtori
x. a.
arqiteqtori
x. a.