
საპროექტო საზღვარი
საპროექტო საზღვარი
ფასადის მასალების აღნიშვნა
ფასადის მასალების აღნიშვნა
ფასადის მასალების აღნიშვნა

ծրագրի անվանում:	Ճանապարհների և կամուրջների նախագծում
Նախագծման փուլ:	Նախագծային փաստաթղթեր Ն4,Ն6Ն6ա,Ն8,Ն8ա,Ն10
Գլխավոր ինժեներ:	Ա.Ղ. 01.17.13.043.032
Գլխավոր նախագծող:	
Գծագրի անվանում:	Ճակատային պատ 11-1
Գծագրի Ո:	
Ամսաթիվ 28.06.2023	



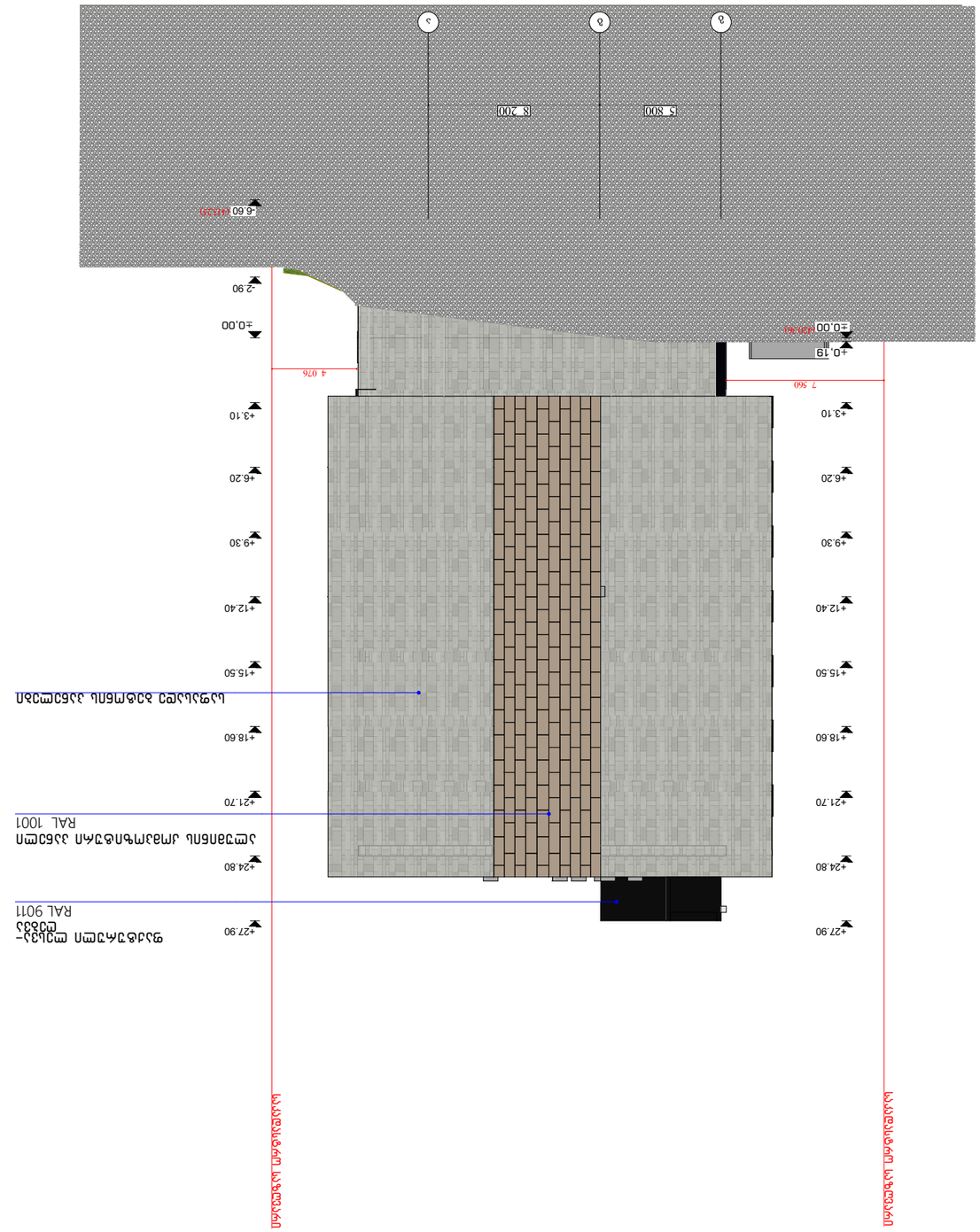

Дизайнерское решение:		Фасад 1-3	
Архитектурное решение:	Тип: "Фирменный ресторан KFC" 44558761		
Конструктивное решение:	Фасад	Выпуск	
Генеральный директор:	г.Астана, Есильский район, ул.Сарыарка, дом 10	Б.д.	01.17.13.043.032
Архитектор проекта:	Ахметов		
Главный архитектор	Ахметов		28.06.2023
Главный инженер			Этажность:

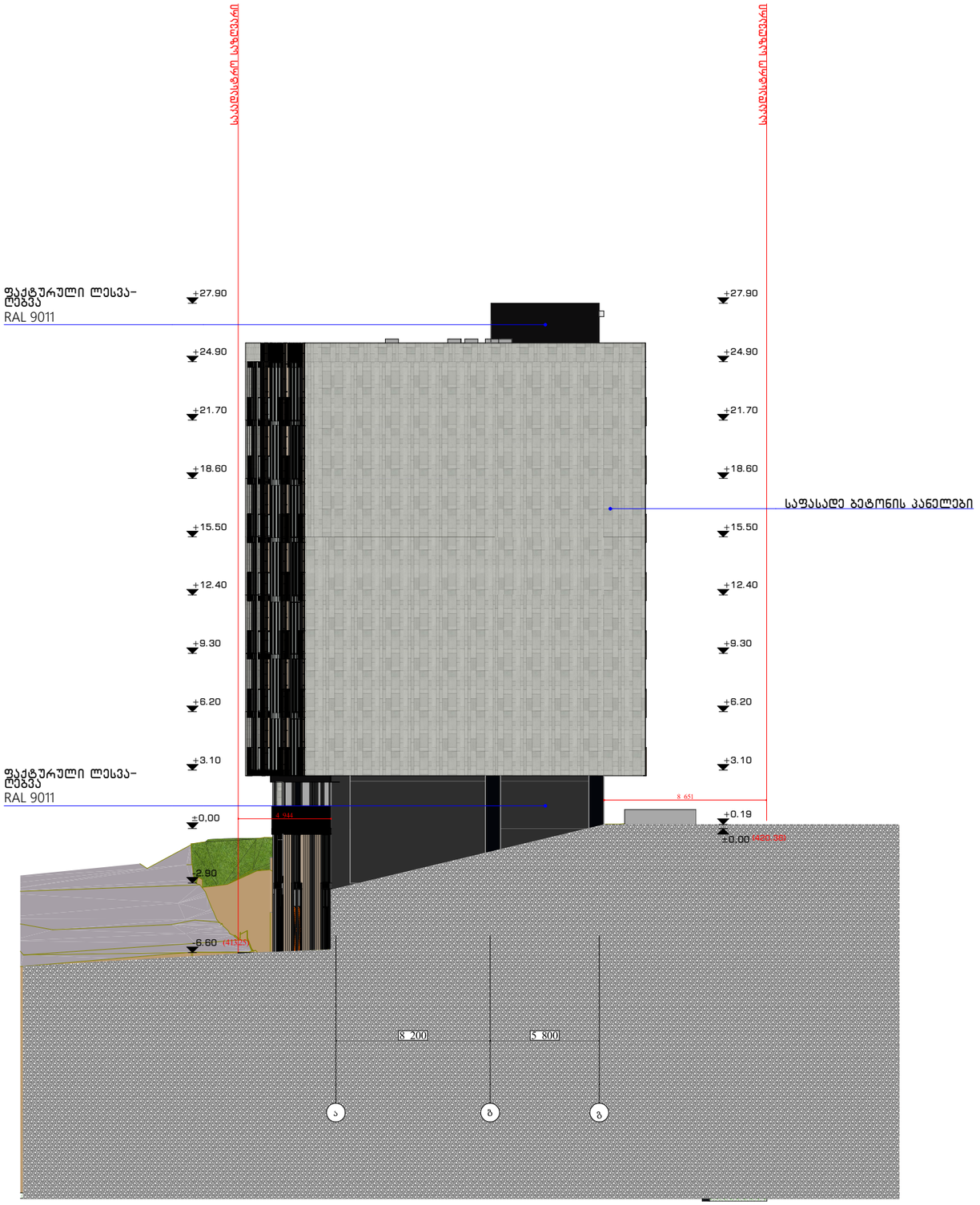

პროექტის დასახელება:		ფასადი ა-გ
დამკვეთი: შპს: "ფორის დეველოპმენტი" 445587614		ნიშნული
არქიტექტორი: მარიამი მამასახლისი		ფორმატი
მისამართი: ქ.თბილისი. იალბუზის ქუჩა №4,№6№6ა,№8,№8ა,№10 ს.კ. 01.17.13.043.032		თარიღი 28.06.2023

გვერდი:

ტექნიკური ზედამხედველი:	გვარი, სახელი, ხელმოწერა
ავტორი:	შპს "ყვარლის ტურისტული ცენტრი" 445587614
პროექტის დასახელება:	ქ. ყვარლის ცენტრალური პარკის ტერიტორიის კეთილმოწყობა №4,№6,№6ა,№8,№8ა,№10 ს.ე. 01.17.13.043.032
ნახაზის დასახელება:	ბეტონის ბორდიურის დეტალები

ფანჯარა–1

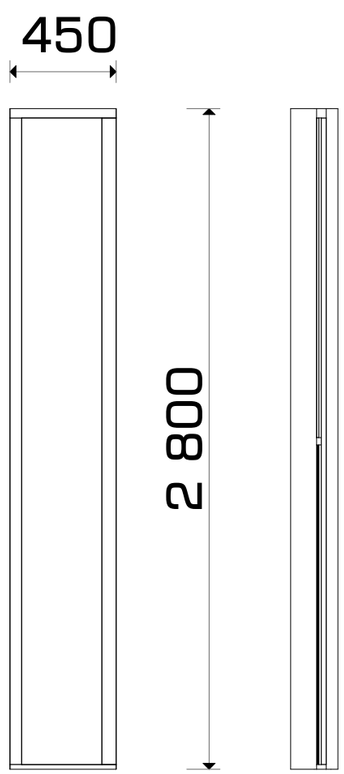

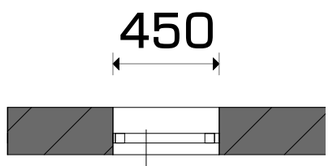

ფ1

ფანჯარა–2

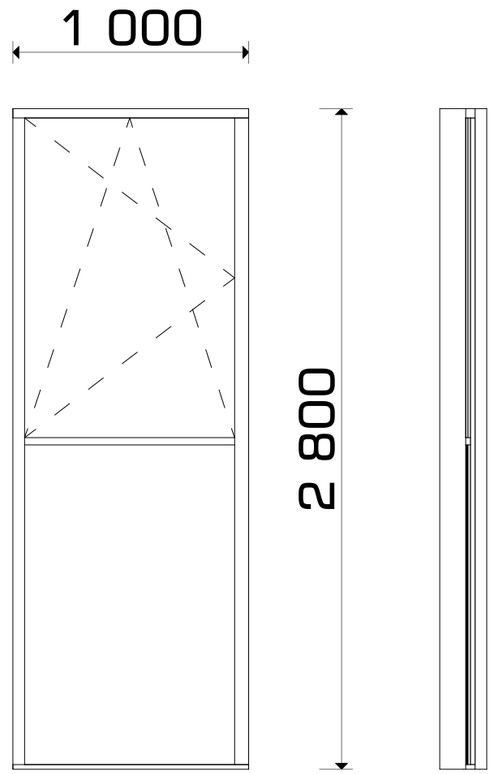

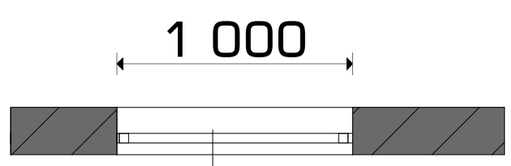

ფ2

ფანჯარა–3

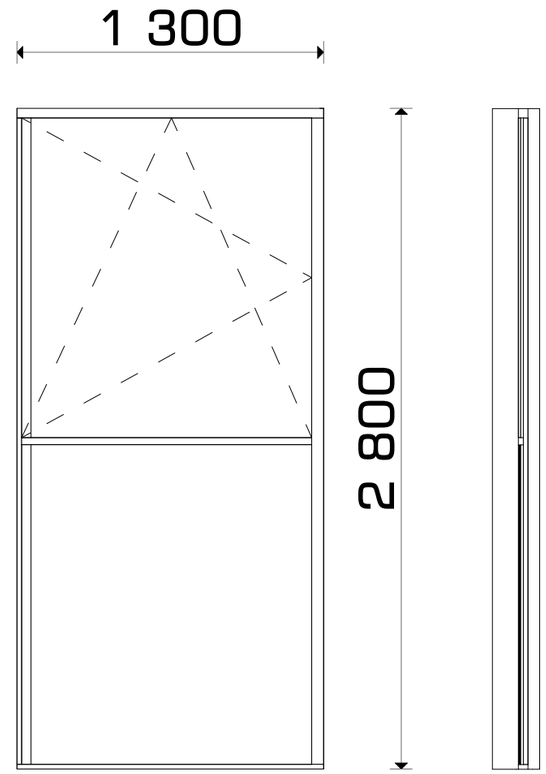

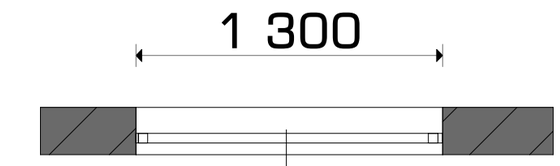

ფ3

პროექტის დასახერება:		კარ-ფანჯრის სპეციფიკაცია
დამკვეთი:	შპს: "ფორის დეველოპმენტი" 445587614	
არქიტექტორი:	მარიამი მამასახლისი	
მისამართი: ქ.თბილისი. იალბუზის ქუჩა №4,№6№6ა,№8,№8ა,№10	ს.კ. 01.17.13.043.032	თარიღი 28.06.2023

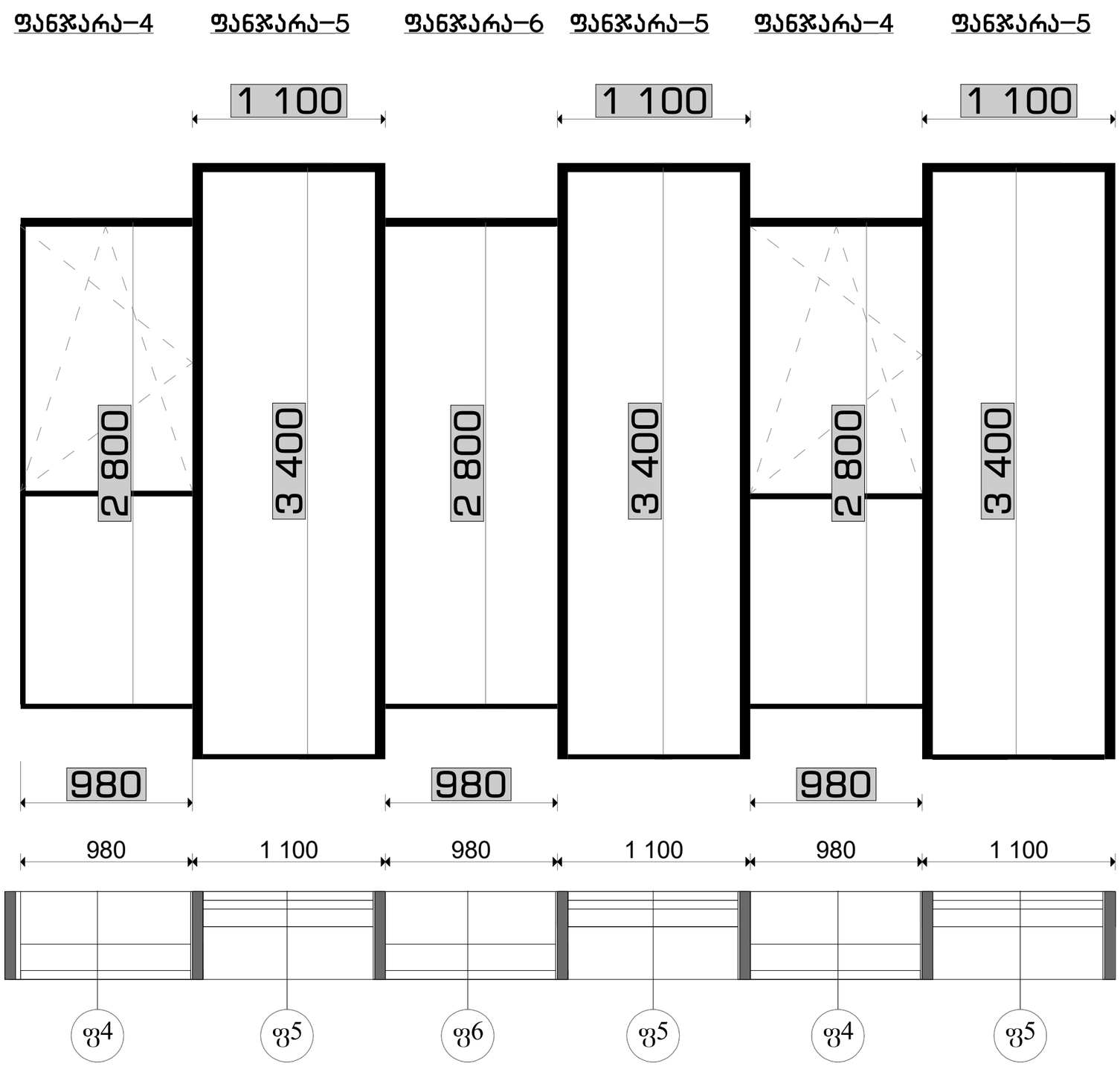

პროექტის დასახელება:		კარ-ფანჯრის სპეციფიკაცია
დამკვეთი:	შპს: "ფორის დეველოპმენტი" 445587614	
არქიტექტორი:	მარიამი მამასახლისი	
მისამართი: ქ.თბილისი. იალბუზის ქუჩა №4,№6№6ა,№8,№8ა,№10	ს.კ. 01.17.13.043.032	თარიღი 28.06.2023

ფანჯარა–7

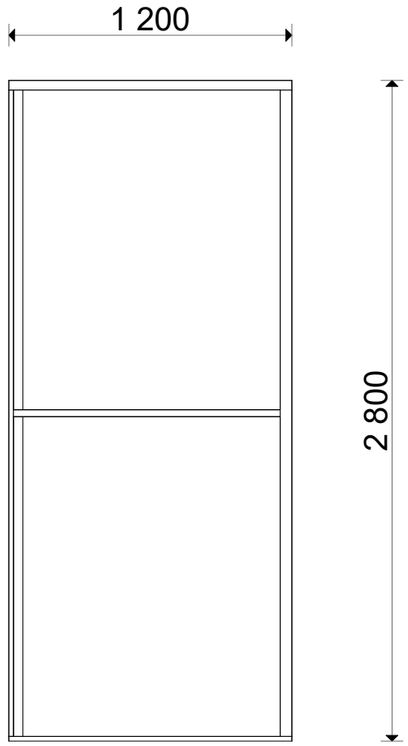

ფანჯარა–8

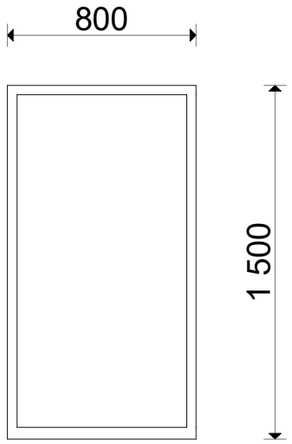

ფანჯარა–9

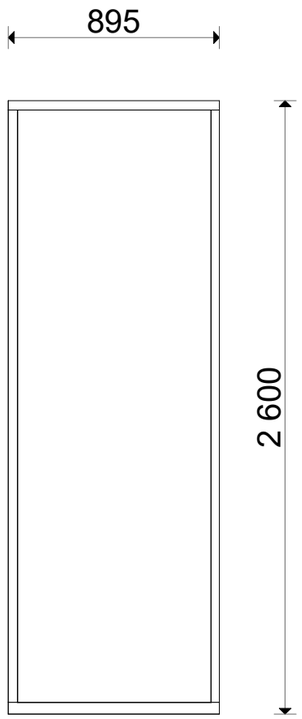

ფანჯარა–10

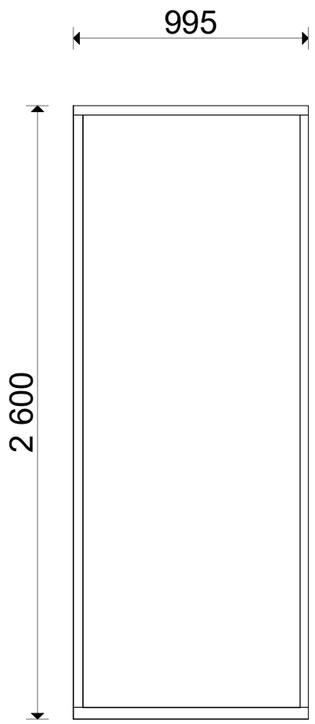

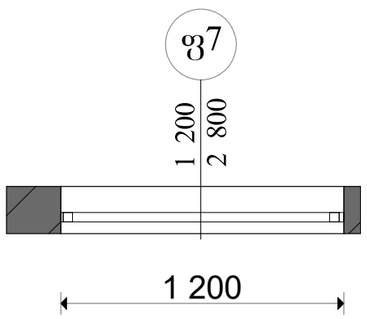

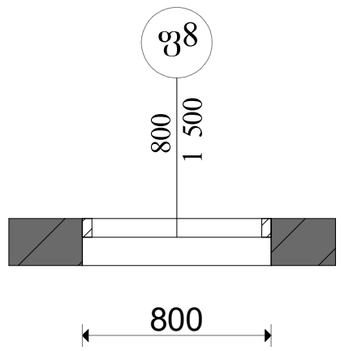

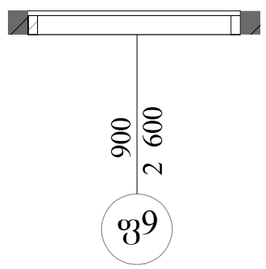

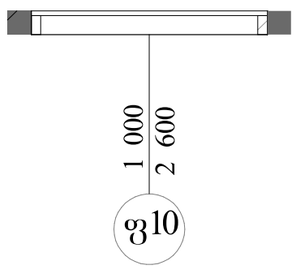

პროექტის დასახელება:	კარ-ფანჯრის სპეციფიკაცია
დამკვეთი: შპს: "ფორის დეველოპმენტი" 445587614	
არქიტექტორი: მარიამი მამასახლისი	
მისამართი: ქ.თბილისი. იალბუზის ქუჩა №4,№6№6ა,№8,№8ა,№10 ს.კ. 01.17.13.043.032	თარიღი 28.06.2023

ფანჯარა–11

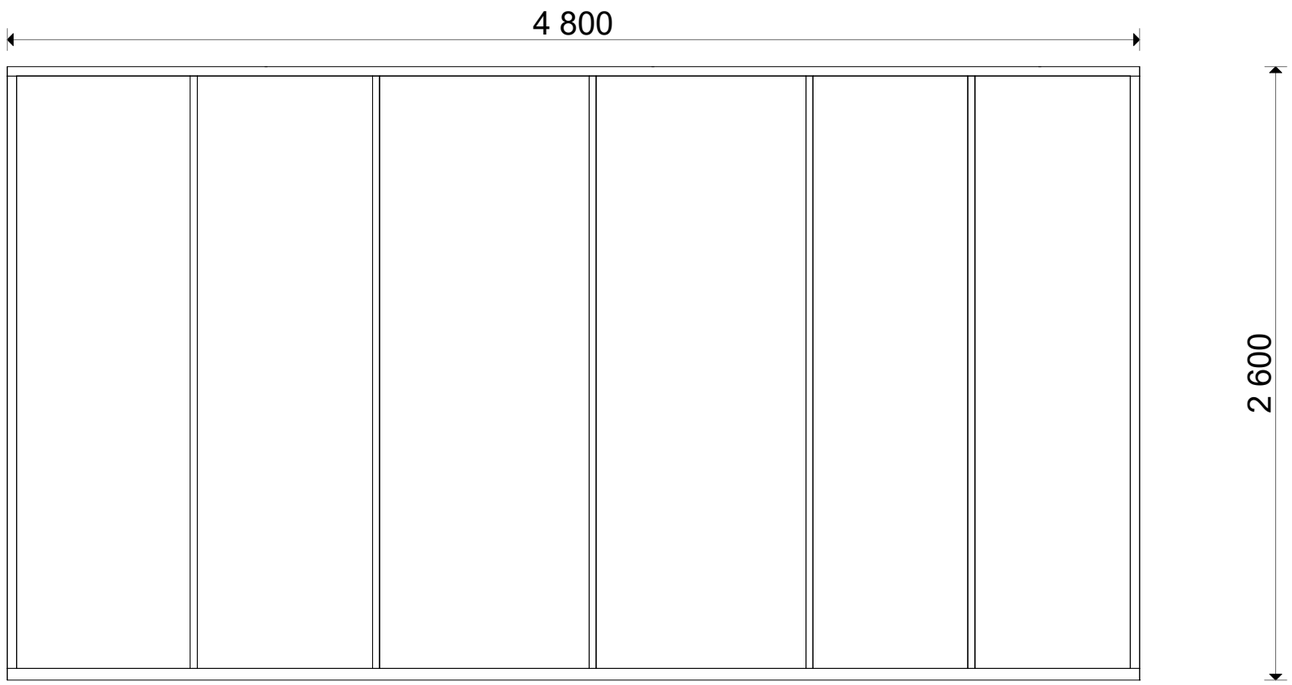

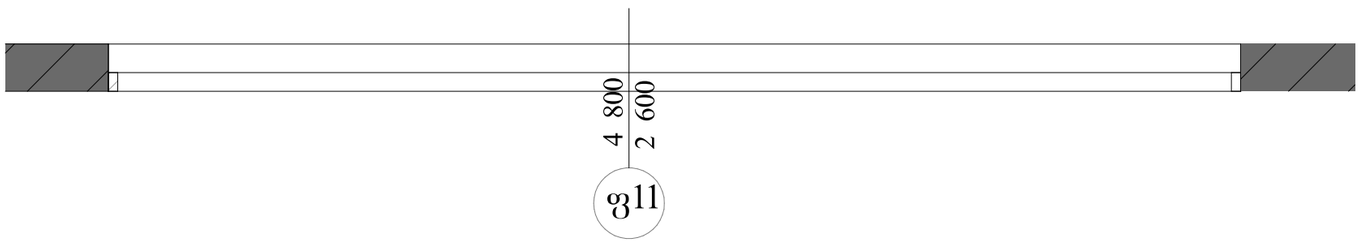

პროექტის დასახერება:		კარ-ფანჯრის სპეციფიკაცია
დამკვეთი: შპს: "ფორის დეველოპმენტი" 445587614		
არქიტექტორი: მარიამი მამახახლისი		
მისამართი: ქ.თბილისი. იალბუზის ქუჩა №4,№6№6ა,№8,№8ა,№10 ს.კ. 01.17.13.043.032	თარიღი 28.06.2023	

ფანჯარა–12

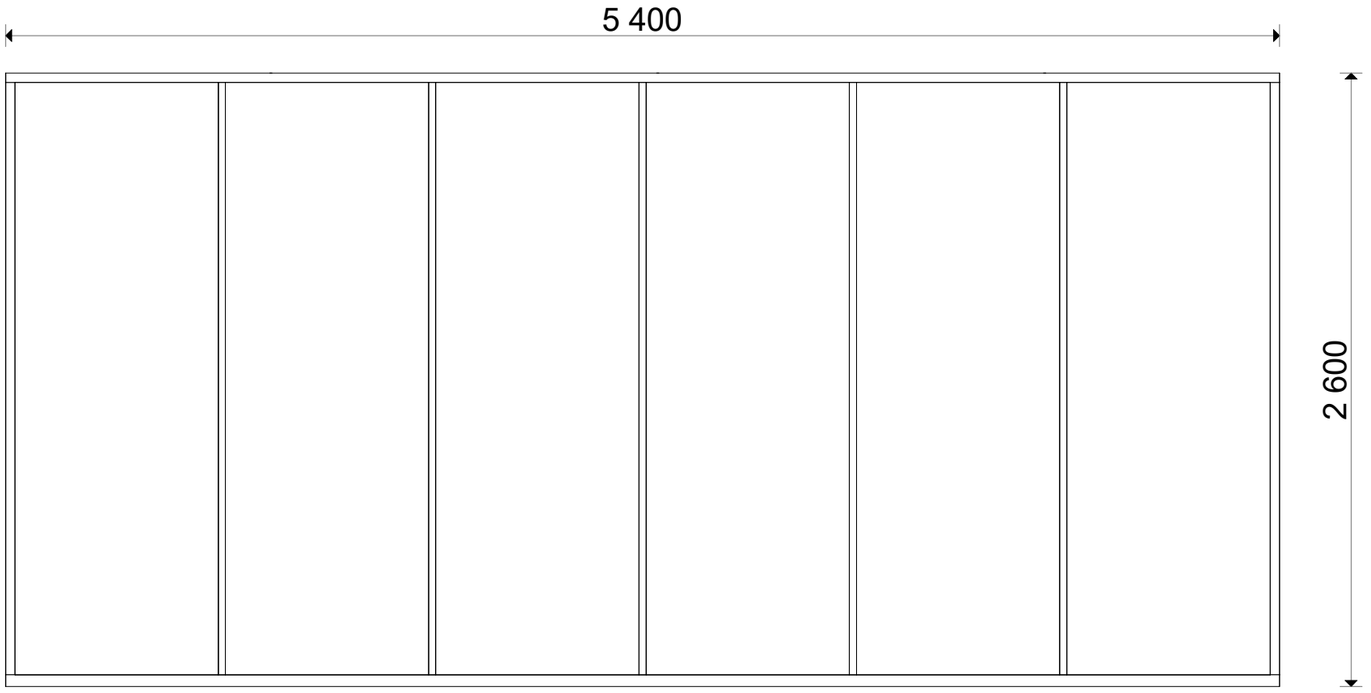

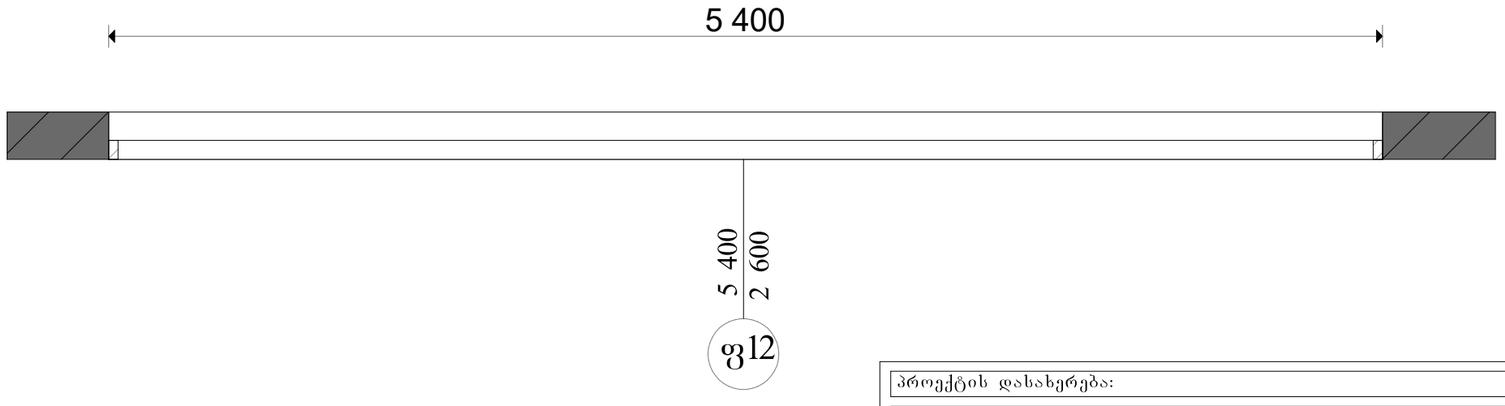

პროექტის დასახელება:		კარ-ფანჯრის სპეციფიკაცია
დამკვეთი: შპს: "ფორის დეველოპმენტი" 445587614		
არქიტექტორი: მარიამი მამასახლისი		
მისამართი: ქ.თბილისი. იალბუზის ქუჩა №4,№6№6ა,№8,№8ა,№10 ს.კ. 01.17.13.043.032	თარიღი 28.06.2023	

ფანჯარა–13

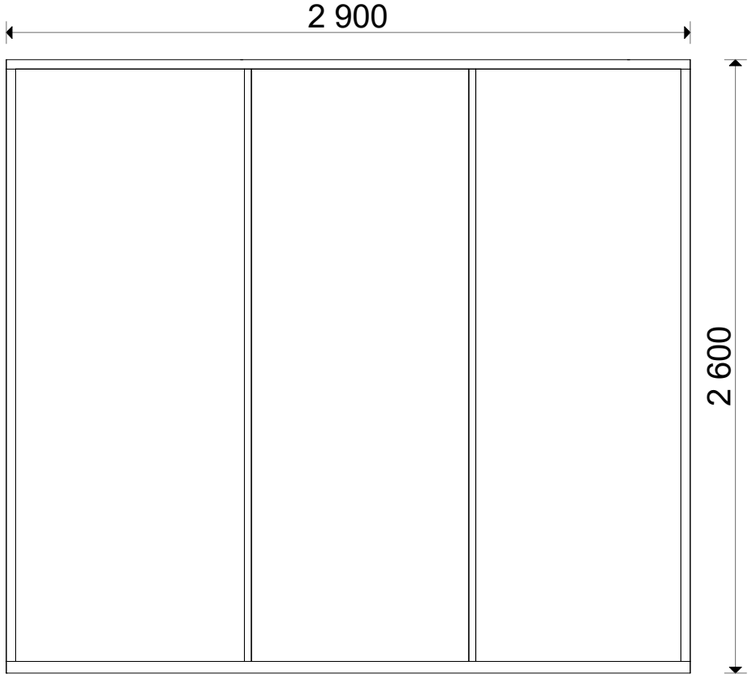

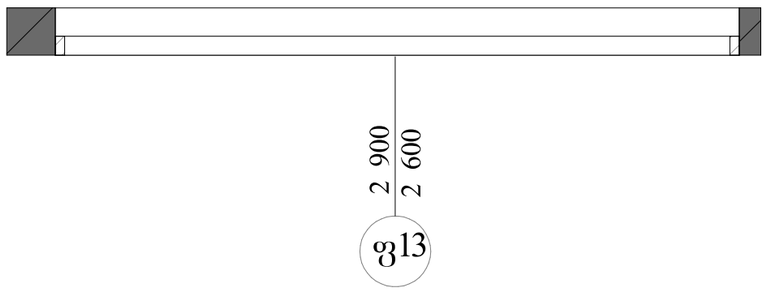

ფანჯარა–14

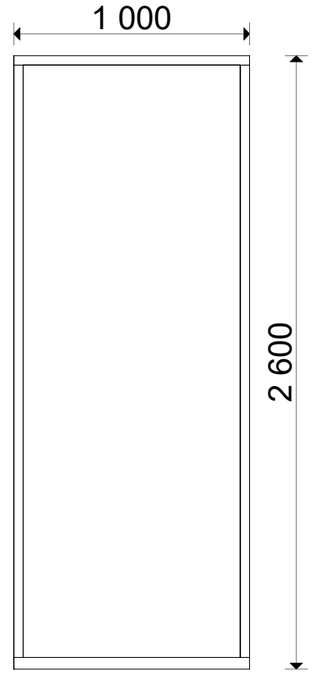

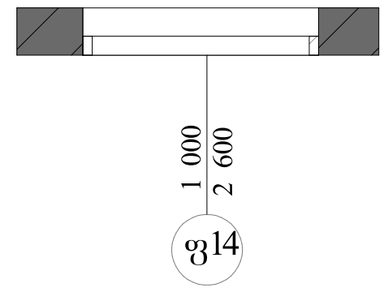

ფანჯარა–16

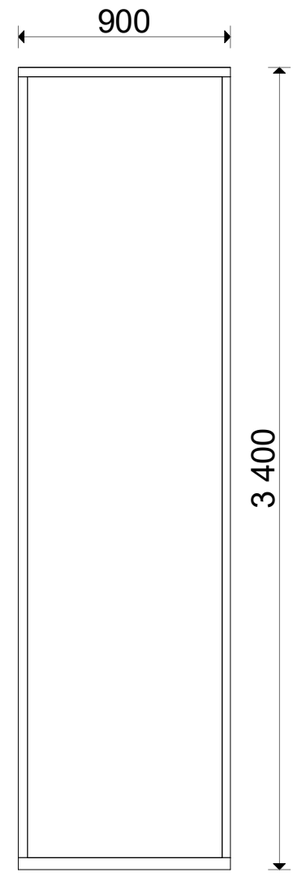

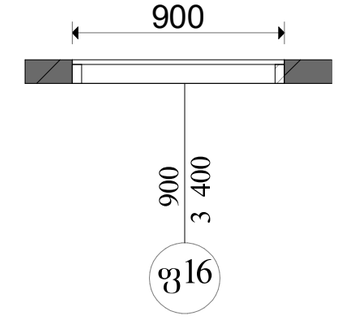

პროექტის დასახერება:		კარ-ფანჯრის სპეციფიკაცია
დამკვეთი:	შპს: "ფორის დეველოპმენტი" 445587614	
არქიტექტორი:	მარიამი მამასახლისი	
მისამართი: ქ.თბილისი. იალბუზის ქუჩა №4,№6№6ა,№8,№8ა,№10	ს.კ. 01.17.13.043.032	თარიღი 28.06.2023

ფანჯარა–13

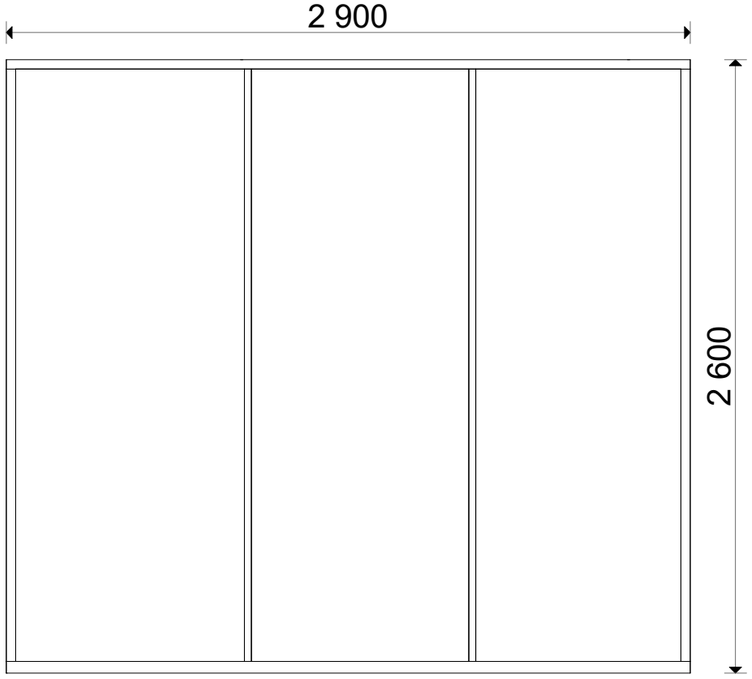

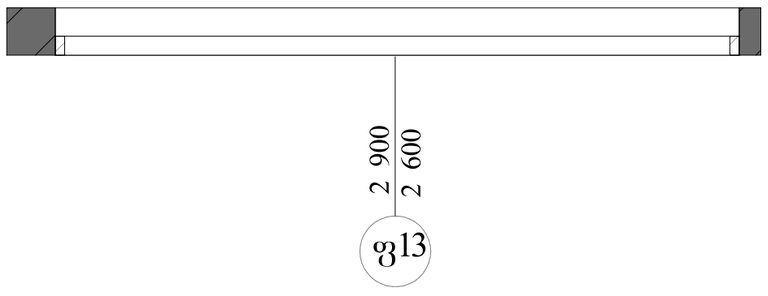

ფანჯარა–14

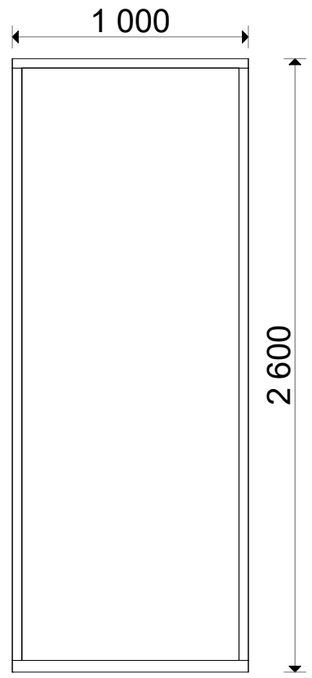

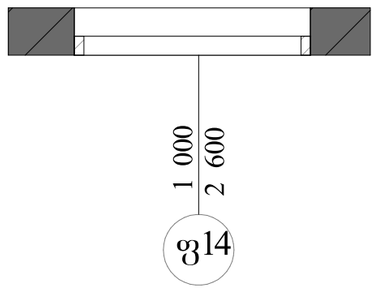

პროექტის დასახერება:		კარ-ფანჯრის სპეციფიკაცია
დამკვეთი:	შპს: "ფორის დეველოპმენტი" 445587614	
არქიტექტორი:	მარიამი მამასახლისი	
მისამართი: ქ.თბილისი. იალბუზის ქუჩა №4,№6№6ა,№8,№8ა,№10	ს.კ. 01.17.13.043.032	თარიღი 28.06.2023

ფანჯარა–15

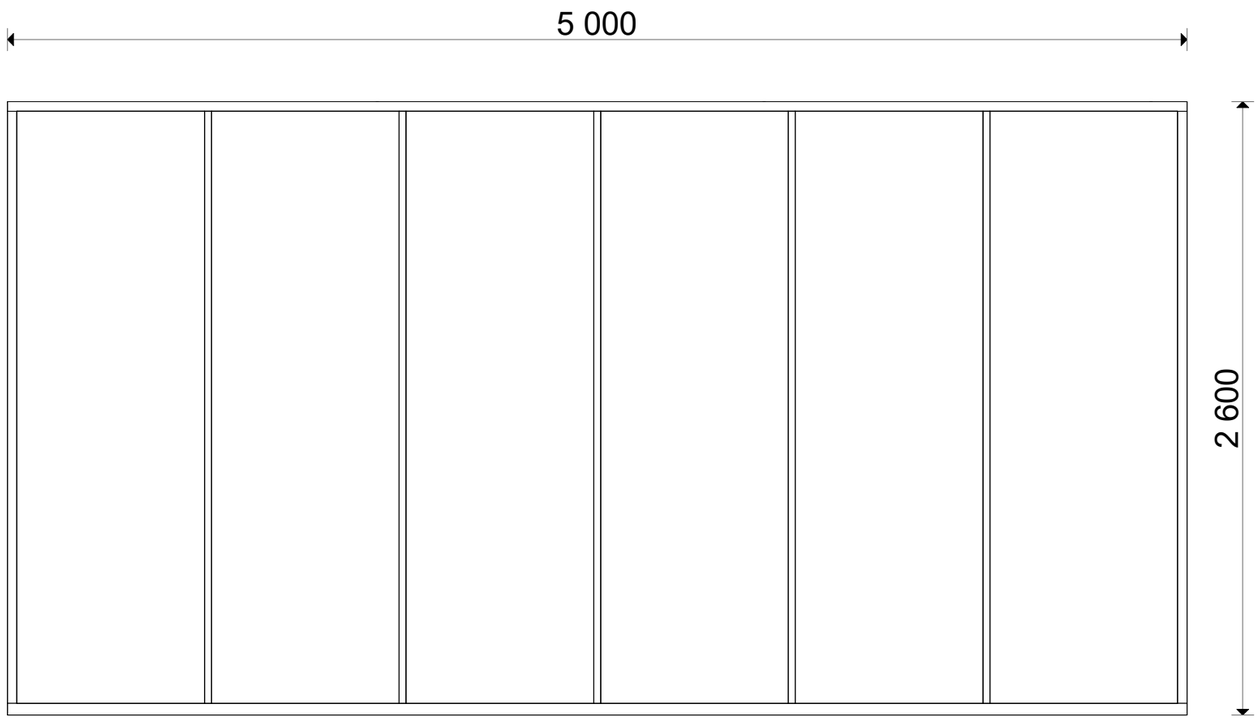

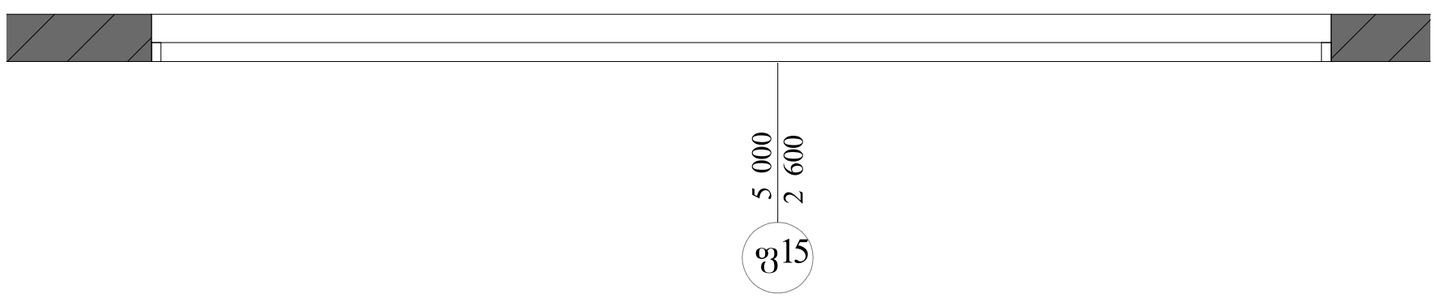

ფანჯარა–16

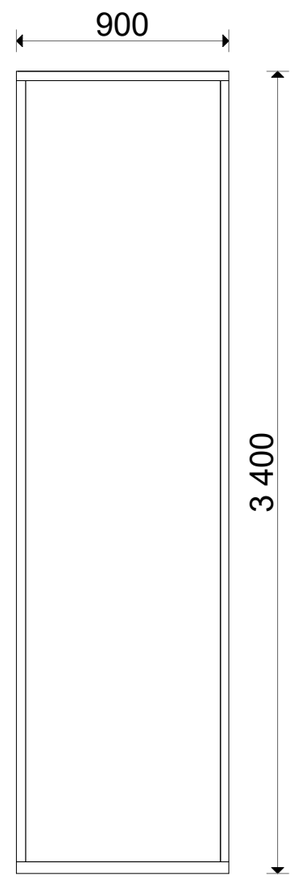

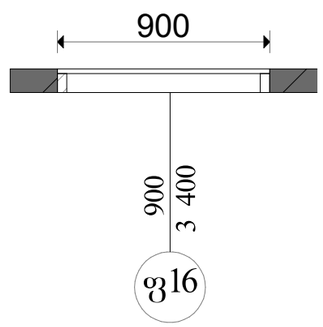

პროექტის დასახელება:		კარ-ფანჯრის სპეციფიკაცია
დამკვეთი:	შპს: "ფორის დეველოპმენტი" 445587614	
არქიტექტორი:	მარიამი მამასახლისი	
მისამართი: ქ.თბილისი. იალბუზის ქუჩა №4,№6№6ა,№8,№8ა,№10	ს.კ. 01.17.13.043.032	თარიღი 28.06.2023

კარი ზღურბლისა და მომხურავის გარეშე

კ - 21

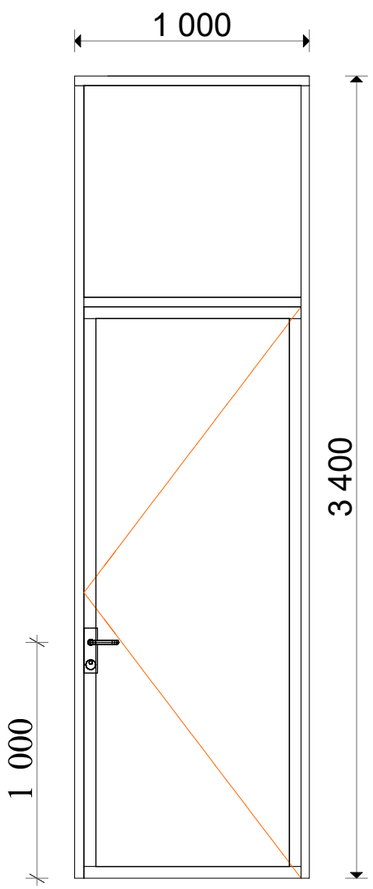

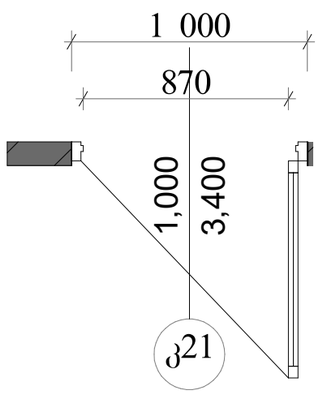

კარი ზღურბლისა და მომხურავის გარეშე

კ - 22

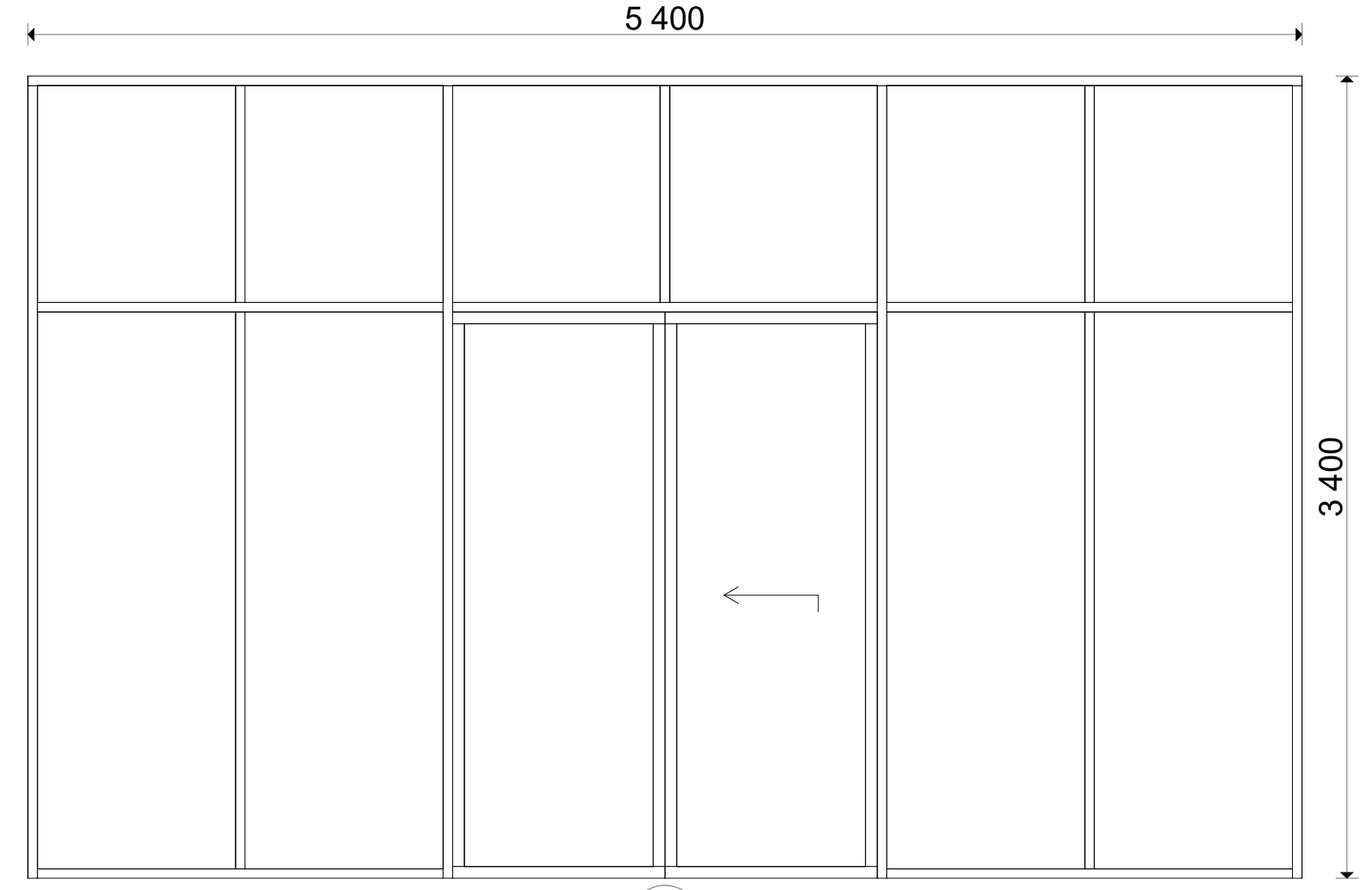

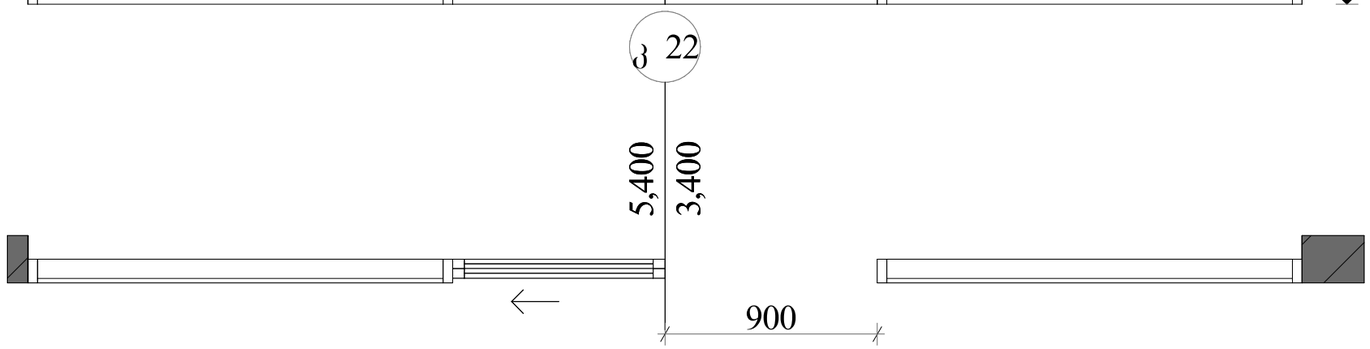

შენიშვნა:

- სახელურები, ჩამოსაწევი სახელურები,საკეტები, რაზები და მისაწვდომი კარის სხვა სამართავები ისეთი ფორმის იქნება,რომ ადვილად შეიძლებოდეს ერთი ხელით მოჭიდება და მის ასამუშავებლად საჭირო არ იქნება მაგრად მოჭიდება წვალება ან მაჯის ტრიალი.
- დახურული კარის კავეულის გასაღები ნაწილები და გაღებისათვის განკუთვნილი ძალა შესაბამისობაში იქნება შემდეგთან: 1 წინიდან მისაწვდომობისას, გამოწევით ან მიწოლით გაღებამდე, არაუმეტეს 66.7 ნიუტონი; 2 ბრუნვითი მოძრაობის გასაღები, არაუმეტეს 315 ნიუტონი სმ.
- კარის მიმოხურვები ისე მოეწყობა,რომ 90 გრადუსით, ღია მდგომარეობიდან 12 გრადუსით გაღებულ მდგომარეობამდე კარის მისახურად საჭირო დრო არაუმცირეს 5 წამი იქნება.
- კარის ზამბარიანი ანჯამები ისე მოეწყობა,რომ 70 გრადუსით ღია მდგომარეობიდან დახურულ მდგომარეობამდე კარი არაუმცირეს 1.5 წამსი გადავა.
- კარის მიწოლით ან გამოწევით გაღებისათვის საჭირო ძალა შესაბამისობაში იქნება შემდეგთან: 1 შენობაში განთავსებული ანჯამიანი კარი: არაუმეტეს 22.2 ნიუტონი.
- კარებების ცეცხლმედეგობა მითითებულია ხანძარსაწინააღმდეგო გებგმებზე.
- არცერთი კარის სუფთა სიმაღლე არ იქნება 2,05 მეტრზე ნაკლები

პროექტის დასახერება:		კარ-ფანჯრის სპეციფიკაცია
დამკვეთი:	შპს: "ფორის დეველოპმენტი" 445587614	
არქიტექტორი:	მარიამი მამახახლისი	
მისამართი: ქ.თბილისი. იალბუზის ქუჩა №4,№6№6ა,№8,№8ა,№10	ს.კ. 01.17.13.043.032	თარიღი 28.06.2023

კარი ზღურბლისა და მომხურავის გარეშე

კ - 24

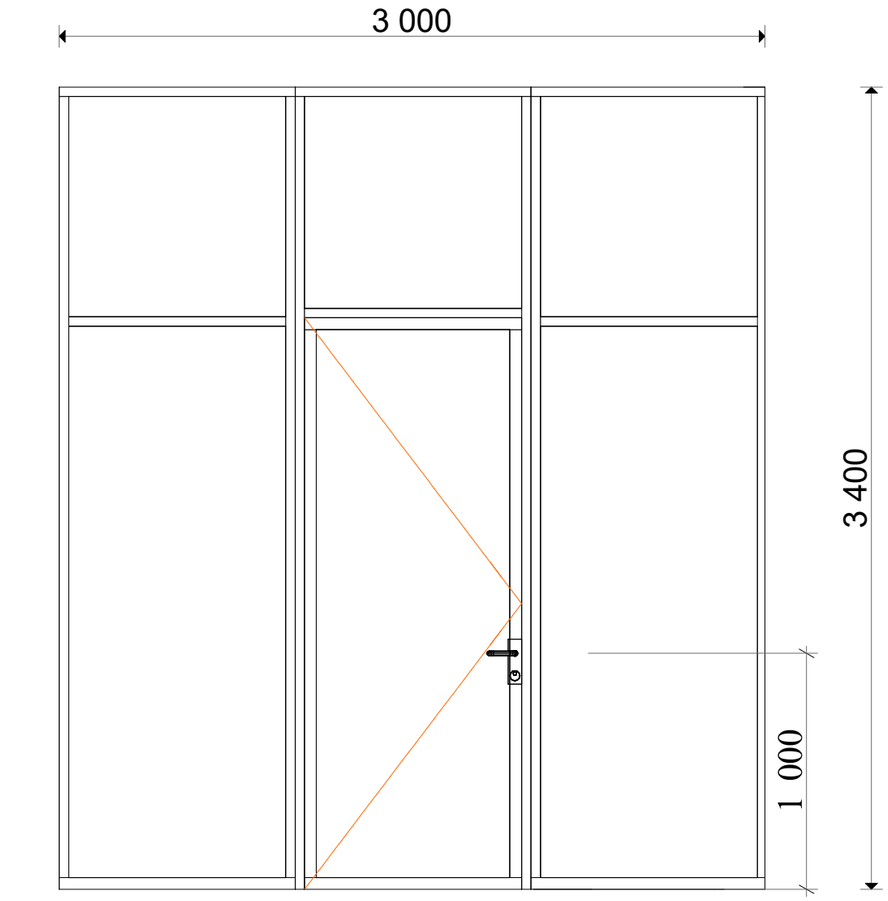

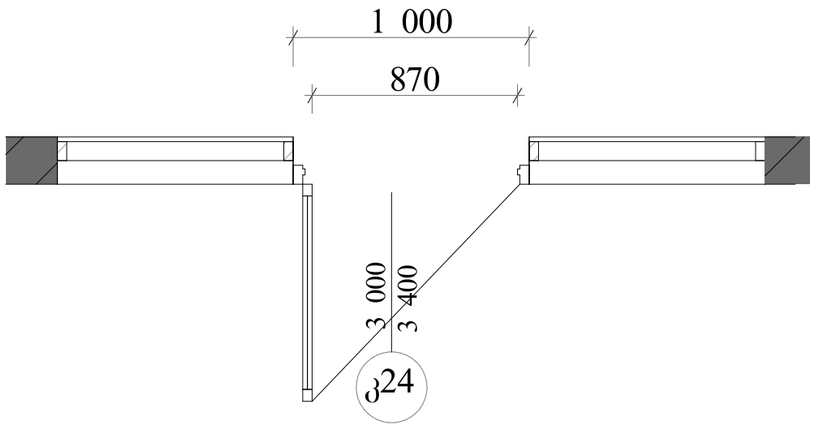

კარი ზღურბლისა და მომხურავის გარეშე

კ - 26

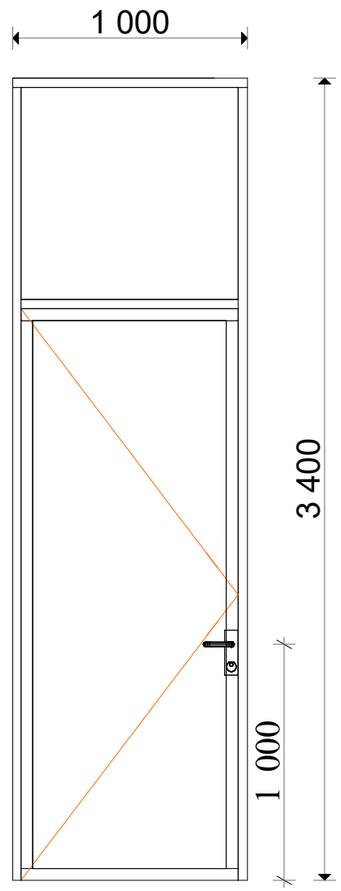

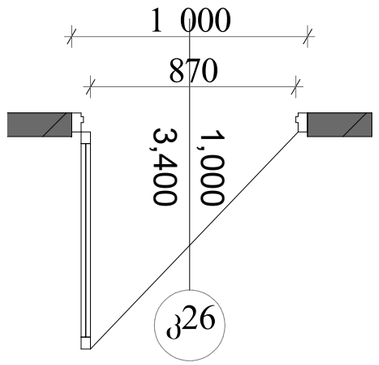

შენიშვნა:

- სახელურები, ჩამოსაწევი სახელურები,საკეტები, რაზები და მისაწვდომი კარის სხვა სამართავები ისეთი ფორმის იქნება,რომ ადვილად შეიძლებოდეს ერთი ხელით მოჭიდება და მის ასამუშავებლად საჭირო არ იქნება მაგრად მოჭიდება წვალება ან მაჯის ტრიალი.
- დახურული კარის კავეულის გასაღები ნაწილები და გაღებისათვის განკუთვნილი ძალა შესაბამისობაში იქნება შემდეგთან:
  1 წინიდან მისაწვდომობისას, გამოწევით ან მიწოლით გაღებადი, არაუმეტეს 66.7 მიუტონი;
  2 ბრუნვითი მოძრაობის გასაღები, არაუმეტეს 315 ნიუტონი სმ.
- კარის მიმოხურვები ისე მოეწყობა,რომ 90 გრადუსით, ღია მდგომარეობიდან 12 გრადუსით გაღებულ მდგომარეობამდე კარის მისახურად საჭირო დრო არაუმცირეს 5 წამი იქნება.
- კარის ზამბარიანი ანჯამები ისე მოეწყობა,რომ 70 გრადუსით ღია მდგომარეობიდან დახურულ მდგომარეობამდე კარი არაუმცირეს 1.5 წამსი გადავა.
- კარის მიწოლით ან გამოწევით გაღებისათვის საჭირო ძალა შესაბამისობაში იქნება შემდეგთან:
  1 შენობაში განთავსებული ანჯამიანი კარი: არაუმეტეს 22.2 ნიუტონი.
- კარებების ცეცხლმედეგობა მითითებულია ხანძარსაწინააღმდეგო გეგმებზე.
- არცერთი კარის სუფთა სიმაღლე არ იქნება 2,05 მეტრზე ნაკლები

პროექტის დასახელება:		კარ-ფანჯრის სპეციფიკაცია
დამკვეთი:	შპს: "ფორის დეველოპმენტი" 445587614	
არქიტექტორი:	მარიამი მამასახლისი	
მისამართი: ქ.თბილისი. იალბუზის ქუჩა №4,№6№6ა,№8,№8ა,№10	ს.კ. 01.17.13.043.032	თარიღი 28.06.2023

კარი ზღურბლისა და მომხურავის გარეშე

კ - 25

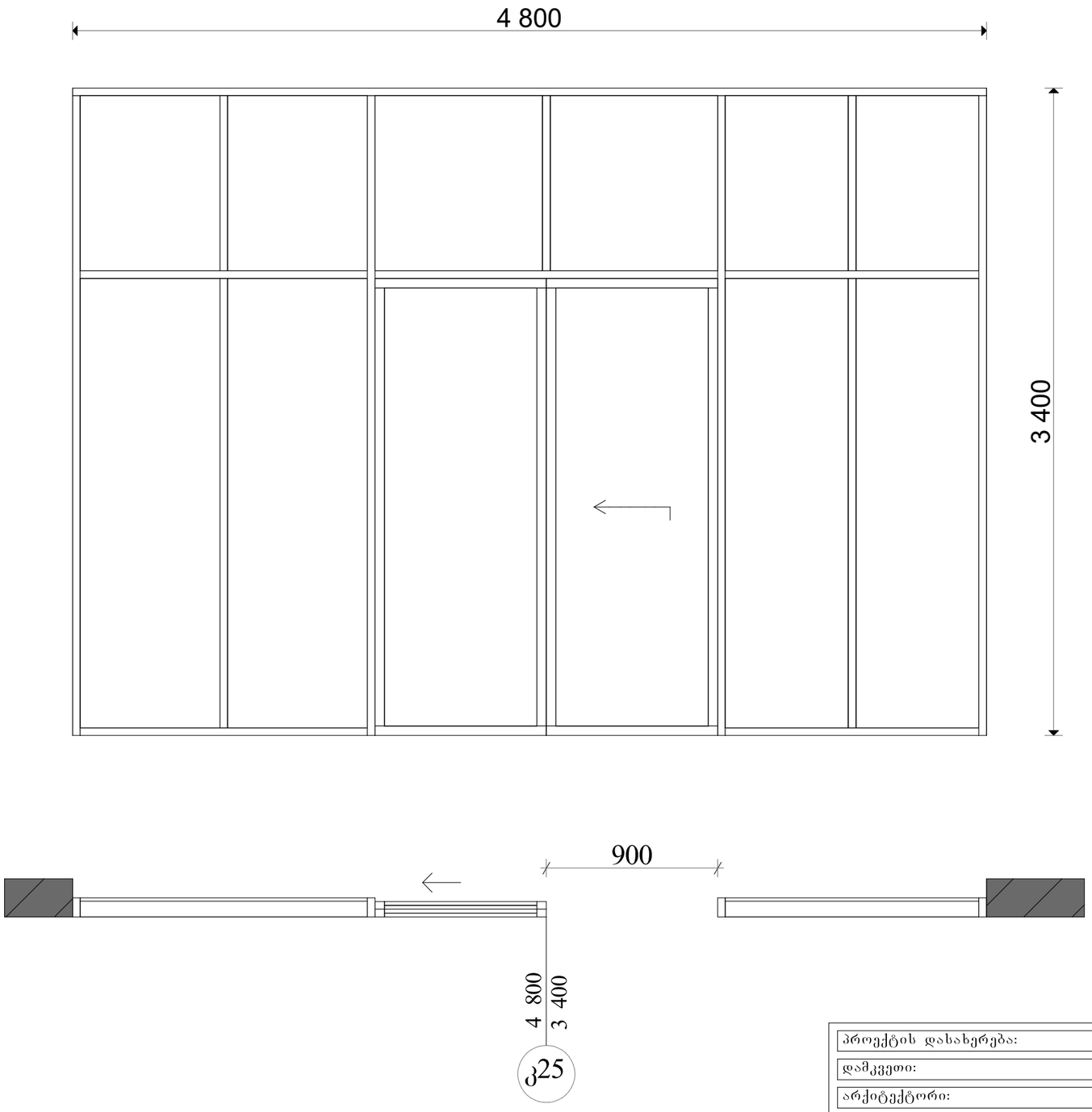

შენიშვნა:

- სახელურები, ჩამოსაწევი სახელურები,საკეტები, რაზები და მისაწვდომი კარის სხვა სამართავები ისეთი ფორმის იქნება,რომ ადვილად შეიძლებოდეს ერთი ხელით მოჭიდება და მის ასამუშავებლად საჭირო არ იქნება მაგრად მოჭიდება წვალება ან მაჯის ტრიალი.
- დახურული კარის კავეულის გასაღები ნაწილები და გაღებისათვის განკუთვნილი ძალა შესაბამისობაში იქნება შემდეგთან:
  1 წინიდან მისაწვდომობისას, გამოწევით ან მიწოლით გაღებადი, არაუმეტეს 66.7 ნიუტონი;
  2 ბრუნვითი მოძრაობის გასაღები, არაუმეტეს 315 ნიუტონი სმ.
- კარის მიმოხურვები ისე მოეწყობა,რომ 90 გრადუსით, ღია მდგომარეობიდან 12 გრადუსით გაღებულ მდგომარეობამდე კარის მისახურად საჭირო დრო არაუმცირეს 5 წამი იქნება.
- კარის ზამბარიანი ანჯამები ისე მოეწყობა,რომ 70 გრადუსით ღია მდგომარეობიდან დახურულ მდგომარეობამდე კარი არაუმცირეს 1.5 წამსი ბადავა.
- კარის მიწოლით ან გამოწევით გაღებისათვის საჭირო ძალა შესაბამისობაში იქნება შემდეგთან:
  1 შენობაში განთავსებული ანჯამიანი კარი: არაუმეტეს 22.2 ნიუტონი.
- კარებების ცეცხლმედეგობა მითითებულია ხანძარსაწინააღმდეგო გეგმებზე.
- არცერთი კარის სუფთა სიმარლე არ იქნება 2,05 მეტრზე ნაკლები

პროექტის დასახერება:		კარ-ფანჯრის სპეციფიკაცია
დამკვეთი:	შპს: "ფორის დეველოპმენტი" 445587614	
არქიტექტორი:	მარიამი მამასახლისი	
მისამართი: ქ.თბილისი. იალბუზის ქუჩა №4,№6№6ა,№8,№8ა,№10	ს.კ. 01.17.13.043.032	თარიღი 28.06.2023

კარი ზღურბლისა და მომხურავის გარეშე

კ – 19

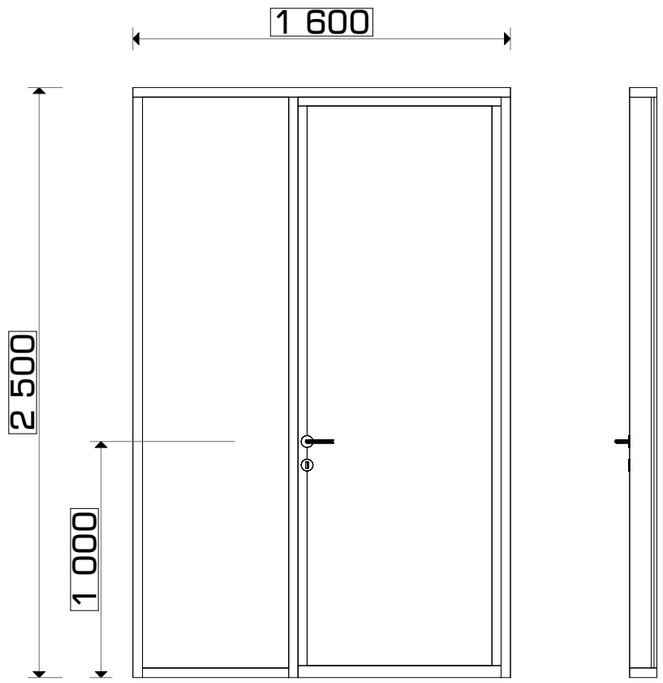

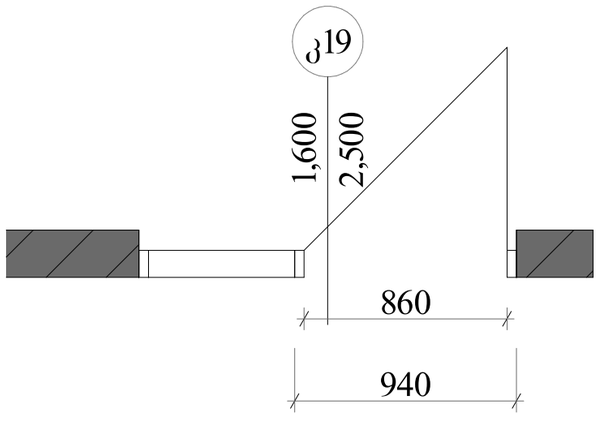

კარი ზღურბლისა და მომხურავის გარეშე

კ – 20

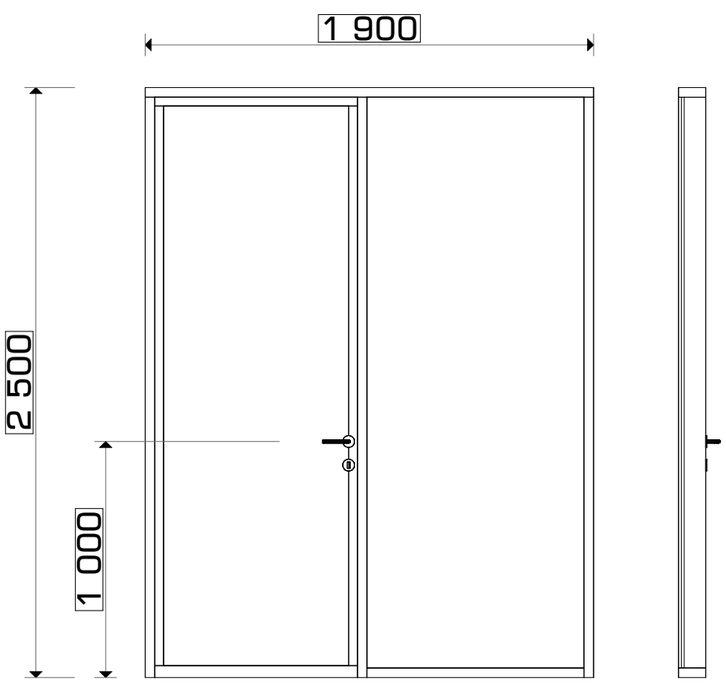

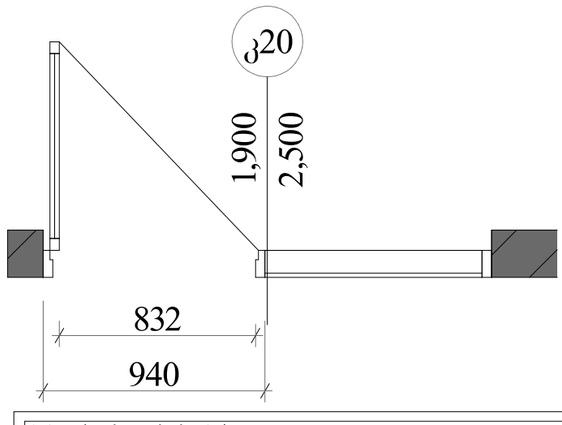

შენიშვნა:

- სახელურები, ჩამოსაწევი სახელურები,საკეტები, რაზები და მისაწვდომი კარის სხვა სამართავები ისეთი ფორმის იქნება,რომ ადვილად შეიძლებოდეს ერთი ხელით მოჭიდება და მის ასამუშავებლად საჭირო არ იქნება მაგრად მოჭიდება წვალება ან მაჯის ტრიალი.
- დახურული კარის კავეულის გასაღები ნაწილები და გაღებისათვის განკუთვნილი ძალა შესაბამისობაში იქნება შემდეგთან:
  1 წინიდან მისაწვდომობისას, გამოწევით ან მიწოლით გაღებადი, არაუმეტეს 66.7 ნიუტონი;
  2 ბრუნვითი მოძრაობის გასაღები, არაუმეტეს 315 ნიუტონი სმ.
- კარის მიმოხურვები ისე მოეწყობა,რომ 90 გრადუსით, ღია მდგომარეობიდან 12 გრადუსით გაღებულ მდგომარეობამდე კარის მისახურად საჭირო დრო არაუმცირეს 5 წამი იქნება.
- კარის ზამბარიანი ანჯამები ისე მოეწყობა,რომ 70 გრადუსით ღია მდგომარეობიდან დახურულ მდგომარეობამდე კარი არაუმცირეს 1.5 წამსი გადავა.
- კარის მიწოლით ან გამოწევით გაღებისათვის საჭირო ძალა შესაბამისობაში იქნება შემდეგთან:
  1 შენობაში განთავსებული ანჯამიანი კარი: არაუმეტეს 22.2 ნიუტონი.
- კარებების ცეცხლმედეგობა მითითებულია ხანძარსაწინააღმდეგო გებგმებზე.
- არცერთი კარის სუფთა სიმაღლე არ იქნება 2,05 მეტრზე ნაკლები

პროექტის დასახელება:		კარ-ფანჯრის სპეციფიკაცია
დამკვეთი:	შპს: "ფორის დეველოპმენტი" 445587614	
არქიტექტორი:	მარიამი მამასახლისი	
მისამართი: ქ.თბილისი. იალბუზის ქუჩა №4,№6№6ა,№8,№8ა,№10	ს.კ. 01.17.13.043.032	თარიღი 28.06.2023

კარი ზღურბლისა და მომხურავის გარეშე

კ – 17

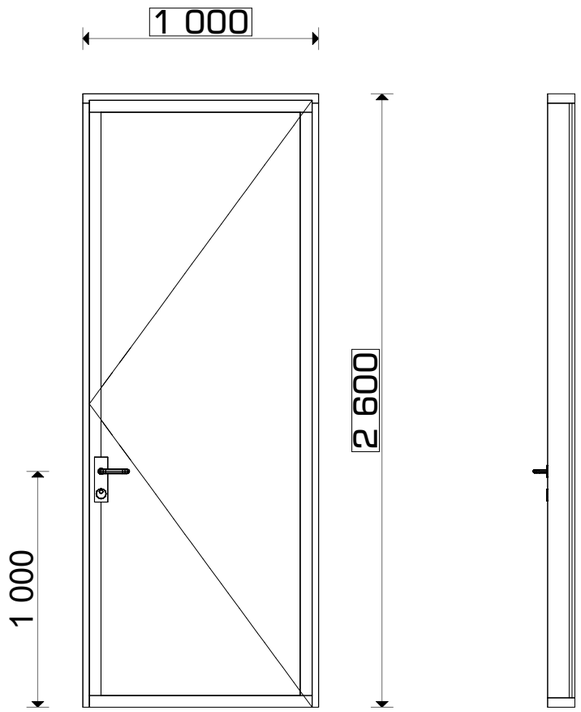

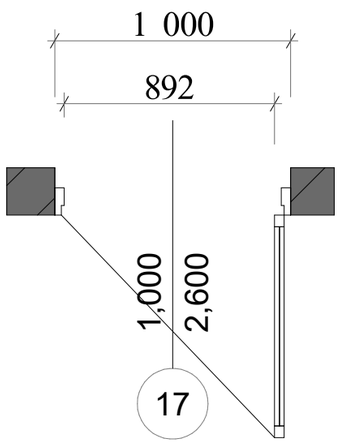

კარი ზღურბლისა და მომხურავის გარეშე

კ – 18

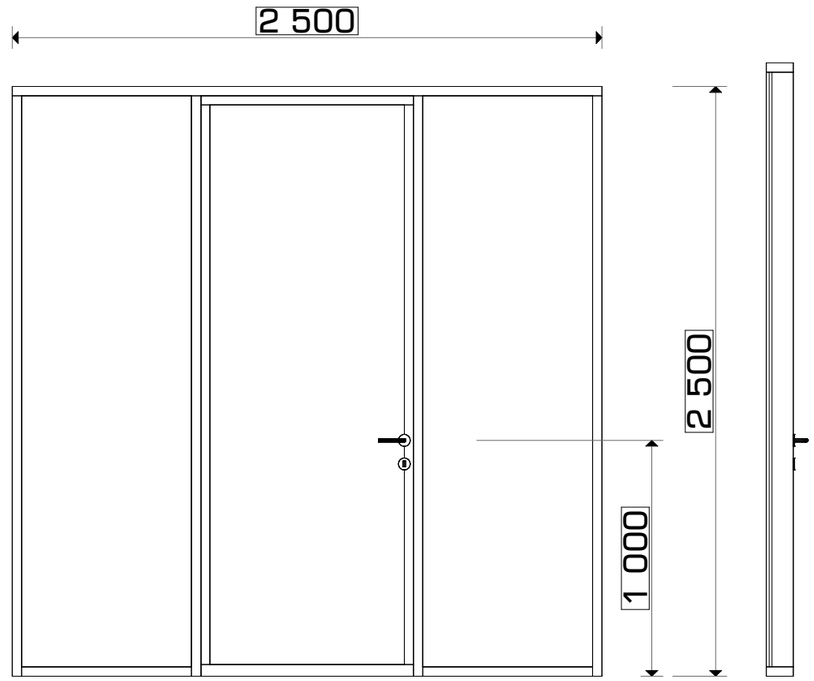

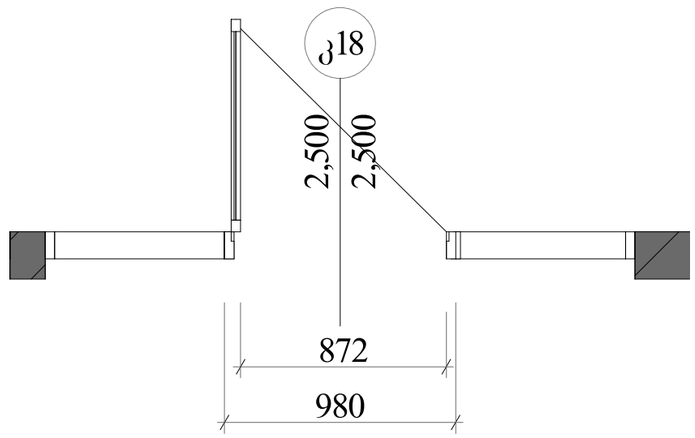

შენიშვნა:

- სახელურები, ჩამოსაწევი სახელურები,საკეტები, რაზები და მისაწვდომი კარის სხვა სამართავები ისეთი ფორმის იქნება,რომ ადვილად შეიძლებოდეს ერთი ხელით მოჭიდება და მის ასამუშავებლად საჭირო არ იქნება მაგრად მოჭიდება წვალება ან მაჯის ტრიალი.
- დახურული კარის კავეულის გასაღები ნაწილები და გაღებისათვის განკუთვნილი ძალა შესაბამისობაში იქნება შემდეგთან: 1 წინიდან მისაწვდომობისას, გამოწევით ან მიწოლით გაღებამდე, არაუმეტეს 66.7 ნიუტონი; 2 ბრუნვითი მოძრაობის გასაღები, არაუმეტეს 315 ნიუტონი სმ.
- კარის მიმოხურვები ისე მოეწყობა,რომ 90 გრადუსით, ღია მდგომარეობიდან 12 გრადუსით გაღებულ მდგომარეობამდე კარის მისახურად საჭირო დრო არაუმცირეს 5 წამი იქნება.
- კარის ზამბარიანი ანჯამები ისე მოეწყობა,რომ 70 გრადუსით ღია მდგომარეობიდან დახურულ მდგომარეობამდე კარი არაუმცირეს 1.5 წამსი ბადავა.
- კარის მიწოლით ან გამოწევით გაღებისათვის საჭირო ძალა შესაბამისობაში იქნება შემდეგთან: 1 შენობაში განთავსებული ანჯამიანი კარი: არაუმეტეს 22.2 ნიუტონი.
- კარებების ცეცხლმედეგობა მითითებულია ხანძარსაწინააღმდეგო გეგმებზე.
- არცერთი კარის სუფთა სიმარლე არ იქნება 2,05 მეტრზე ნაკლები

პროექტის დასახერება:		კარ-ფანჯრის სპეციფიკაცია
დამკვეთი: შპს: "ფორის დეველოპმენტი" 445587614		
არქიტექტორი: მარიამი მამასახლისი		
მისამართი: ქ.თბილისი. იალბუზის ქუჩა №4,№6№6ა,№8,№8ა,№10 ს.კ. 01.17.13.043.032	თარიღი 28.06.2023	

კარი ზღურბლისა და მომხურავის გარეშე

კ - 15

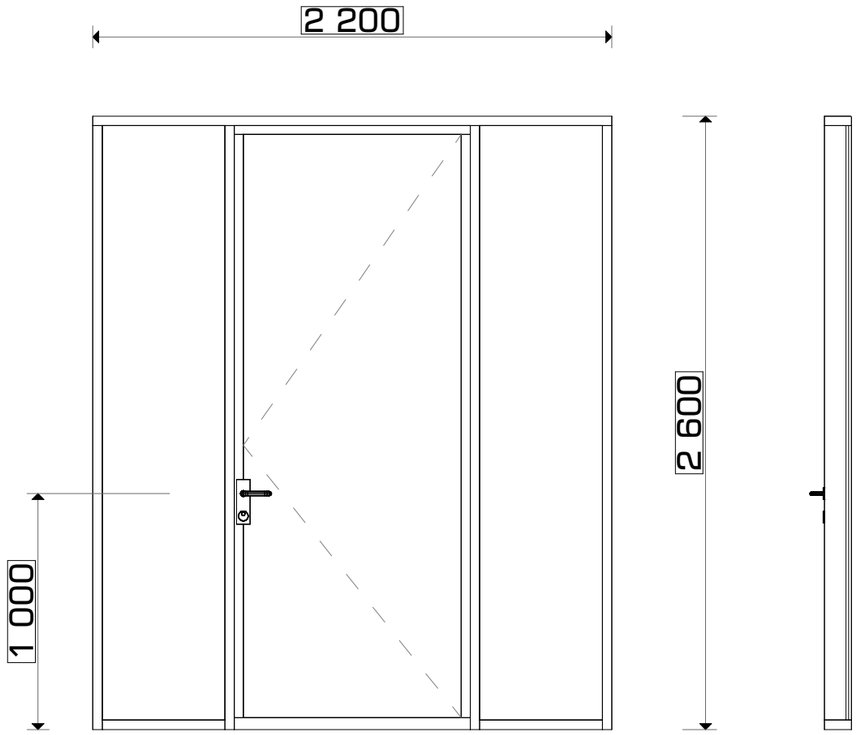

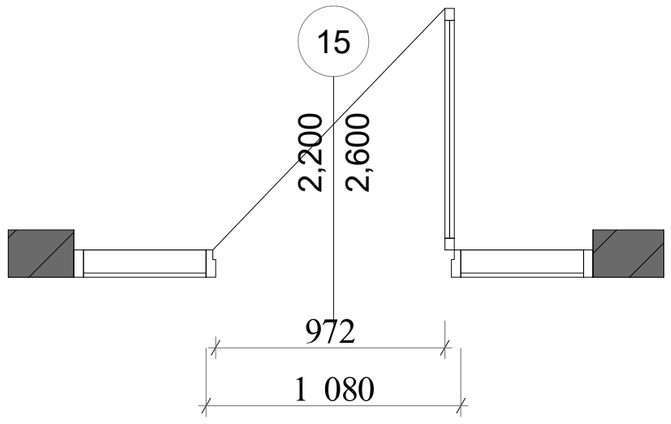

კარი ზღურბლისა და მომხურავის გარეშე

კ - 16

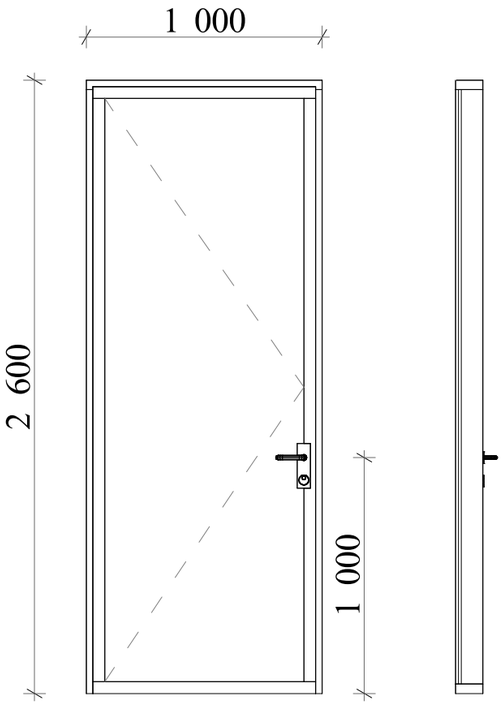

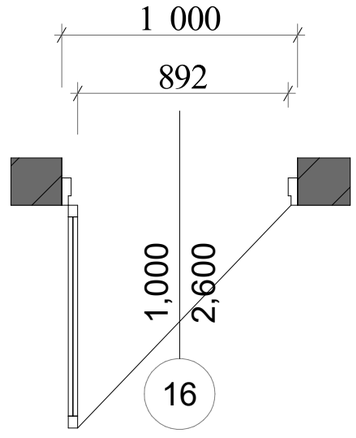

შენიშვნა:

- სახელურები, ჩამოსაწევი სახელურები,საკეტები, რაზები და მისაწვდომი კარის სხვა სამართავები ისეთი ფორმის იქნება,რომ ადვილად შეიძლებოდეს ერთი ხელით მოჭიდება და მის ასამუშავებლად საჭირო არ იქნება მაგრად მოჭიდება წვალება ან მაჯის ტრიალი.
- დახურული კარის კავეულის გასაღები ნაწილები და გაღებისათვის განკუთვნილი ძალა შესაბამისობაში იქნება შემდეგთან: 1 წინიდან მისაწვდომობისას, გამოწვევით ან მიწოლით გაღებადი, არაუმეტეს 66.7 მიუტონი; 2 ბრუნვითი მოძრაობის გასაღები, არაუმეტეს 315 ნიუტონი სმ.
- კარის მიმოხურვები ისე მოეწყობა,რომ 90 გრადუსით, ღია მდგომარეობიდან 12 გრადუსით გაღებულ მდგომარეობამდე კარის მისახურად საჭირო დრო არაუმცირეს 5 წამი იქნება.
- კარის ზამბარიანი ანჯამები ისე მოეწყობა,რომ 70 გრადუსით ღია მდგომარეობიდან დახურულ მდგომარეობამდე კარი არაუმცირეს 1.5 წამსი ბადავა.
- კარის მიწოლით ან გამოწევით გაღებისათვის საჭირო ძალა შესაბამისობაში იქნება შემდეგთან: 1 შენობაში განთავსებული ანჯამიანი კარი: არაუმეტეს 22.2 ნიუტონი.
- კარებების ცეცხლმედეგობა მითითებულია ხანძარსაწინააღმდეგო გებგმებზე.
- არცერთი კარის სუფთა სიმარლე არ იქნება 2,05 მეტრზე ნაკლები

პროექტის დასახერება:		კარ-ფანჯრის სპეციფიკაცია
დამკვეთი:	შპს: "ფორის დეველოპმენტი" 445587614	
არქიტექტორი:	მარიამი მამასახლისი	
მისამართი: ქ.თბილისი. იალბუზის ქუჩა №4,№6№6ა,№8,№8ა,№10	ს.კ. 01.17.13.043.032	თარიღი 28.06.2023

კარი ზღურბლისა და მომხურავის გარეშე

კ - 13

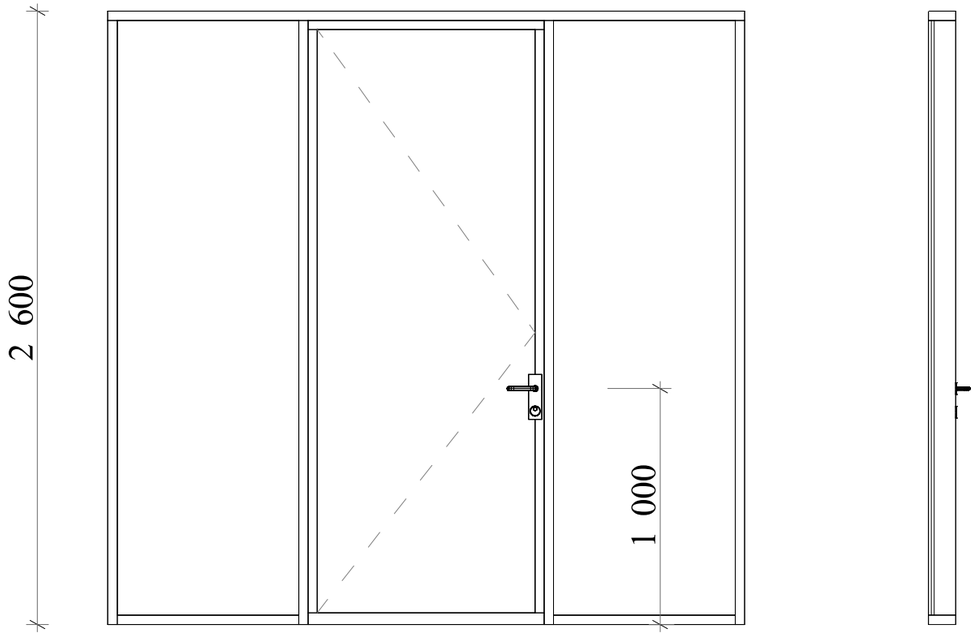

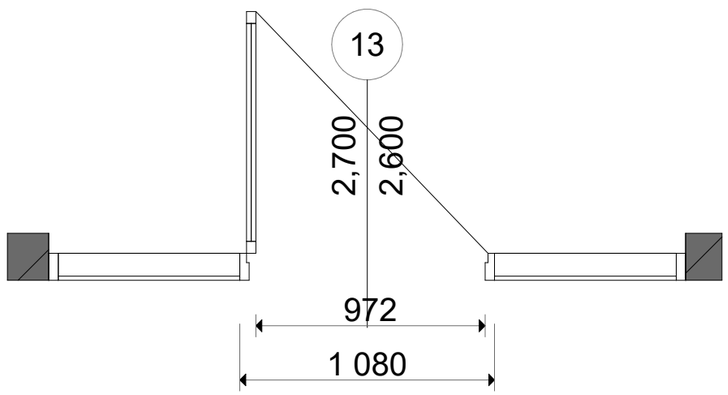

კარი ზღურბლისა და მომხურავის გარეშე

კ - 14

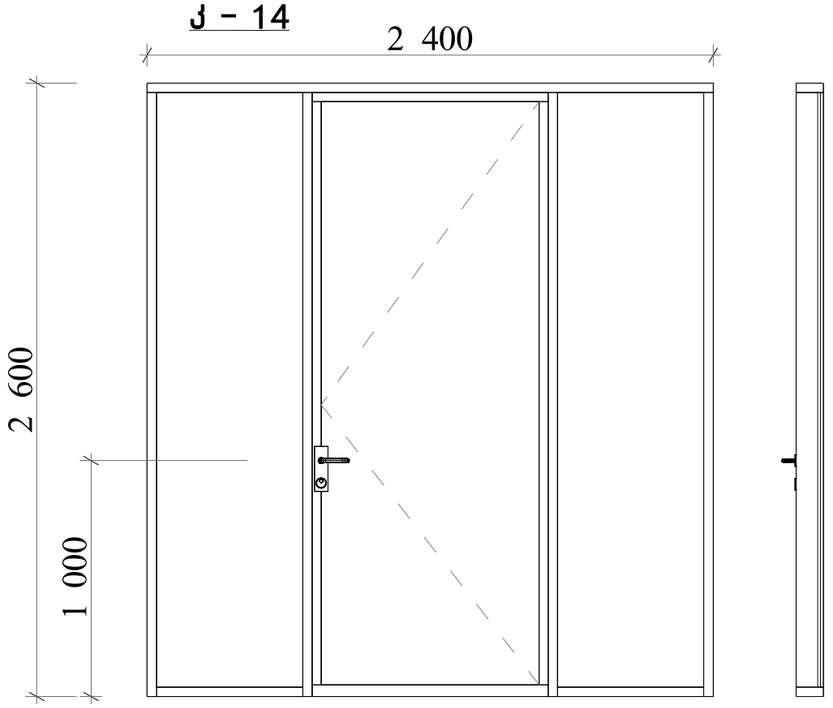

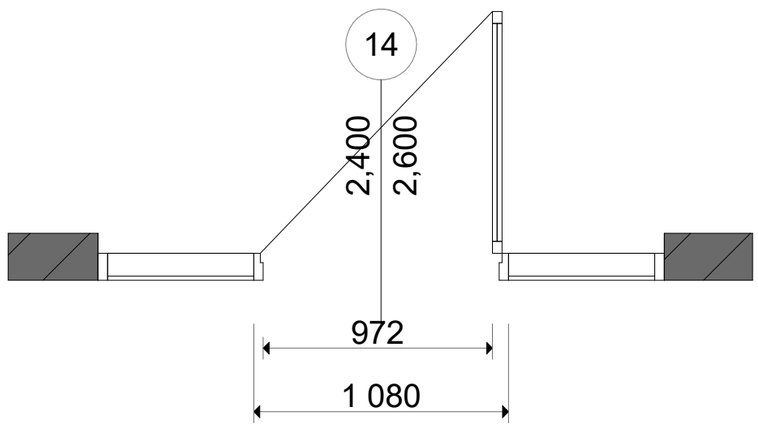

შენიშვნა:

- სახელურები, ჩამოსაწევი სახელურები,საკეტები, რაზები და მისაწვდომი კარის სხვა სამართავები ისეთი ფორმის იქნება,რომ ადვილად შეიძლებოდეს ერთი ხელით მოჭიდება და მის ასამუშავებლად საჭირო არ იქნება მაგრად მოჭიდება წვალება ან მაჯის ტრიალი.
- დახურული კარის კავეულის გასაღები ნაწილები და გაღებისათვის განკუთვნილი ძალა შესაბამისობაში იქნება შემდეგთან:
  1 წინიდან მისაწვდომობისას, გამოწვევით ან მიწოლით გაღებად, არაუმეტეს 66.7 მიუტონი;
  2 ბრუნვითი მოძრაობის გასაღები, არაუმეტეს 315 ნიუტონი სმ.
- კარის მიმოხურვები ისე მოეწყობა,რომ 90 გრადუსით, ღია მდგომარეობიდან 12 გრადუსით გაღებულ მდგომარეობამდე კარის მისახურად საჭირო დრო არაუმცირეს 5 წამი იქნება.
- კარის ზამბარიანი ანჯამები ისე მოეწყობა,რომ 70 გრადუსით ღია მდგომარეობიდან დახურულ მდგომარეობამდე კარი არაუმცირეს 1.5 წამსი გადავა.
- კარის მიწოლით ან გამოწევით გაღებისათვის საჭირო ძალა შესაბამისობაში იქნება შემდეგთან:
  1 შენობაში განთავსებული ანჯამიანი კარი: არაუმეტეს 22.2 ნიუტონი.
- კარებების ცეცხლმედეგობა მითითებულია ხანძარსაწინააღმდეგო გებგმებზე.
- არცერთი კარის სუფთა სიმაღლე არ იქნება 2,05 მეტრზე ნაკლები

პროექტის დასახელება:		კარ-ფანჯრის სპეციფიკაცია
დამკვეთი: შპს: "ფორის დეველოპმენტი" 445587614		
არქიტექტორი: მარიამი მამასახლისი		
მისამართი: ქ.თბილისი. იალბუზის ქუჩა №4,№6№6ა,№8,№8ა,№10 ს.კ. 01.17.13.043.032	თარიღი 28.06.2023	

კარი ზღურბლისა და მომხურავის გარეშე

კ – 11

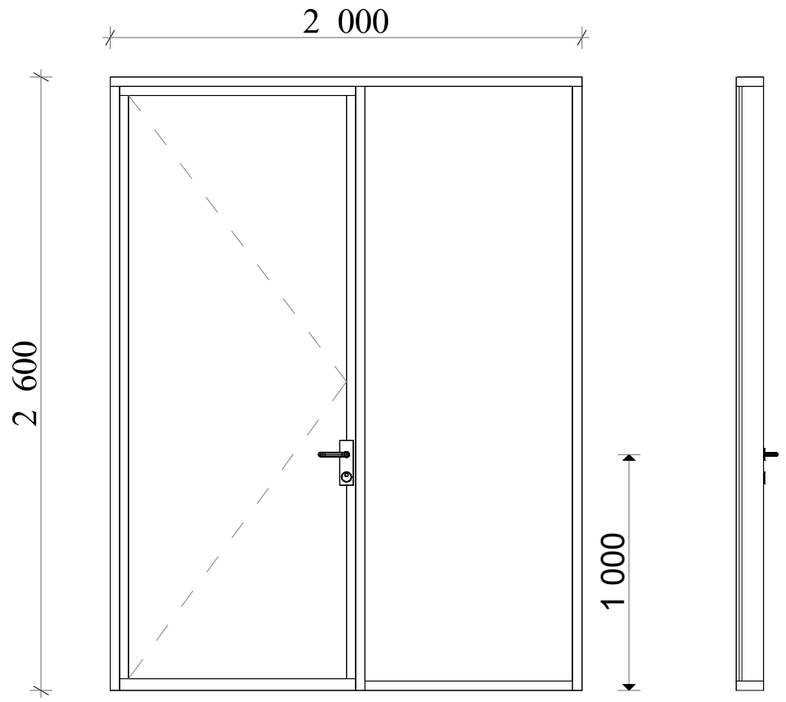

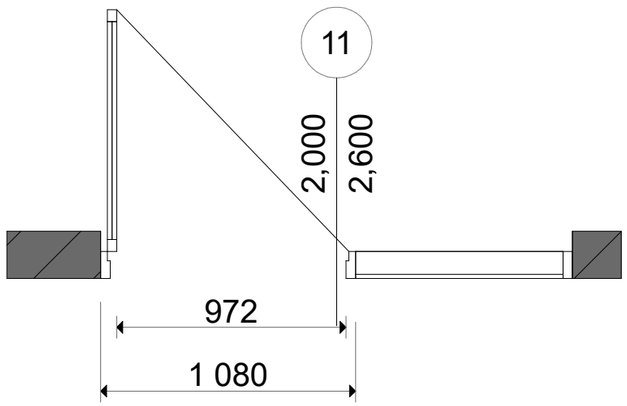

კარი ზღურბლისა და მომხურავის გარეშე

კ – 12

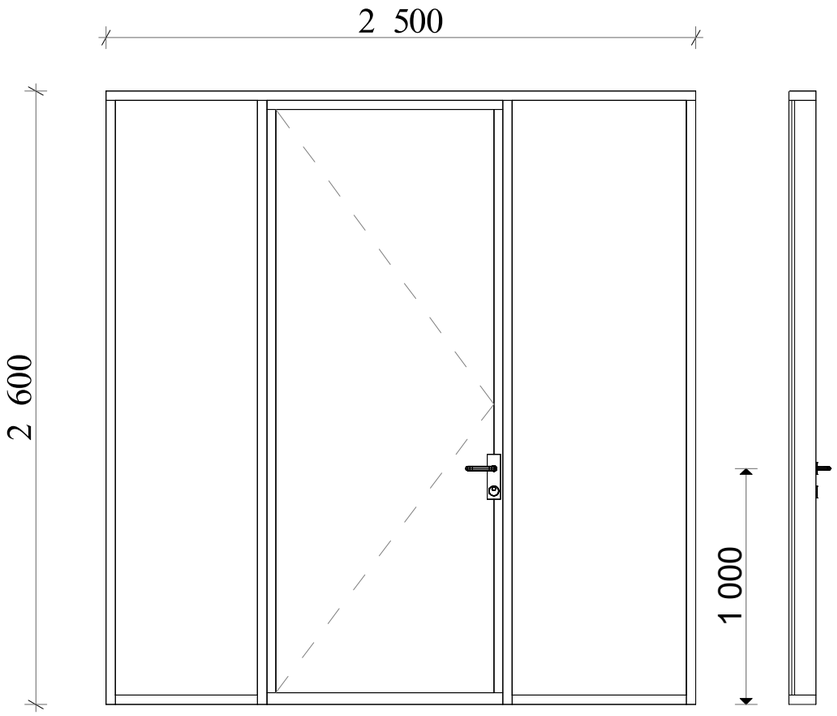

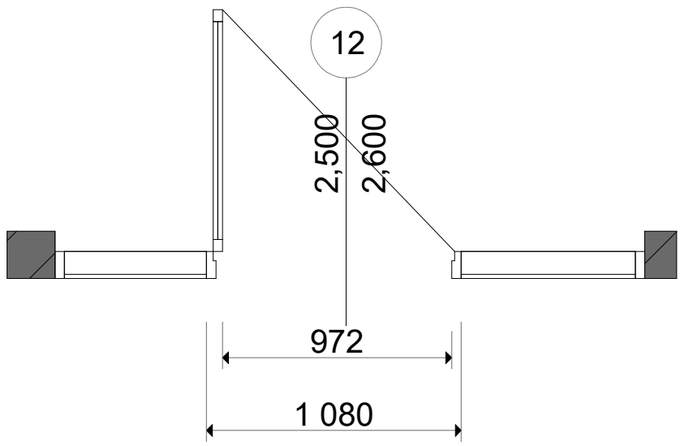

შენიშვნა:

- სახელურები, ჩამოსაწევი სახელურები,საკეტები, რაზები და მისაწვდომი კარის სხვა სამართავები ისეთი ფორმის იქნება,რომ ადვილად შეიძლებოდეს ერთი ხელით მოჭიდება და მის ასამუშავებლად საჭირო არ იქნება მაგრად მოჭიდება წვალება ან მაჯის ტრიალი.
- დახურული კარის კავეულის გასაღები ნაწილები და გაღებისათვის განკუთვნილი ძალა შესაბამისობაში იქნება შემდეგთან:
  1 წინიდან მისაწვდომობისას, გამოწევით ან მიწოლით გაღებადი, არაუმეტეს 66.7 ნიუტონი;
  2 ბრუნვითი მოძრაობის გასაღები, არაუმეტეს 315 ნიუტონი სმ.
- კარის მიმოხურვები ისე მოეწყობა,რომ 90 გრადუსით, ღია მდგომარეობიდან 12 გრადუსით გაღებულ მდგომარეობამდე კარის მისახურად საჭირო დრო არაუმცირეს 5 წამი იქნება.
- კარის ზამბარიანი ანჯამები ისე მოეწყობა,რომ 70 გრადუსით ღია მდგომარეობიდან დახურულ მდგომარეობამდე კარი არაუმცირეს 1.5 წამსი გადავა.
- კარის მიწოლით ან გამოწევით გაღებისათვის საჭირო ძალა შესაბამისობაში იქნება შემდეგთან:
  1 შენობაში განთავსებული ანჯამიანი კარი: არაუმეტეს 22.2 ნიუტონი.
- კარებების ცეცხლმედეგობა მითითებულია ხანძარსაწინააღმდეგო გებგმებზე.
- არცერთი კარის სუფთა სიმაღლე არ იქნება 2,05 მეტრზე ნაკლები

პროექტის დასახერება:		კარ-ფანჯრის სპეციფიკაცია
დამკვეთი: შპს: "ფორის დეველოპმენტი" 445587614		
არქიტექტორი: მარიამი მამასახლისი		
მისამართი: ქ.თბილისი. იალბუზის ქუჩა №4,№6№6ა,№8,№8ა,№10 ს.კ. 01.17.13.043.032	თარიღი 28.06.2023	

კარი ზღურბლისა და მომხურავის გარეშე

კ - 9

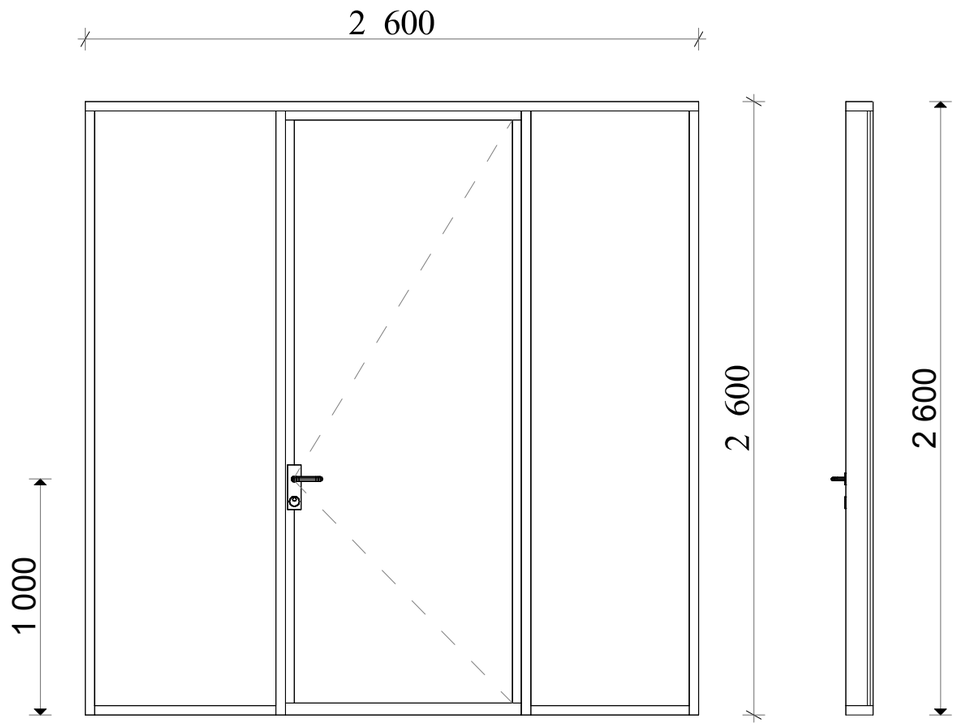

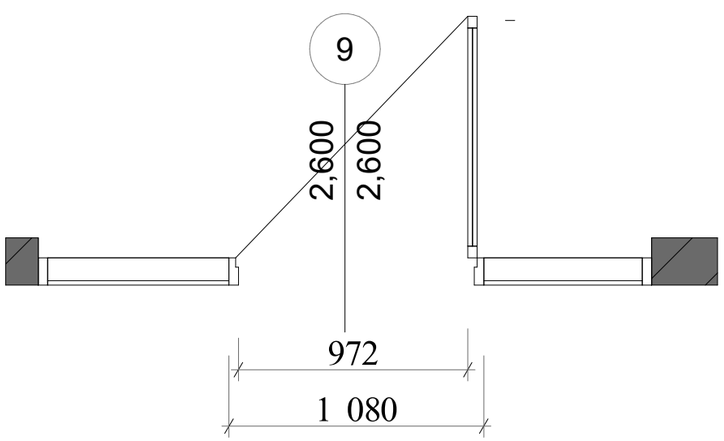

კარი ზღურბლისა და მომხურავის გარეშე

კ - 10

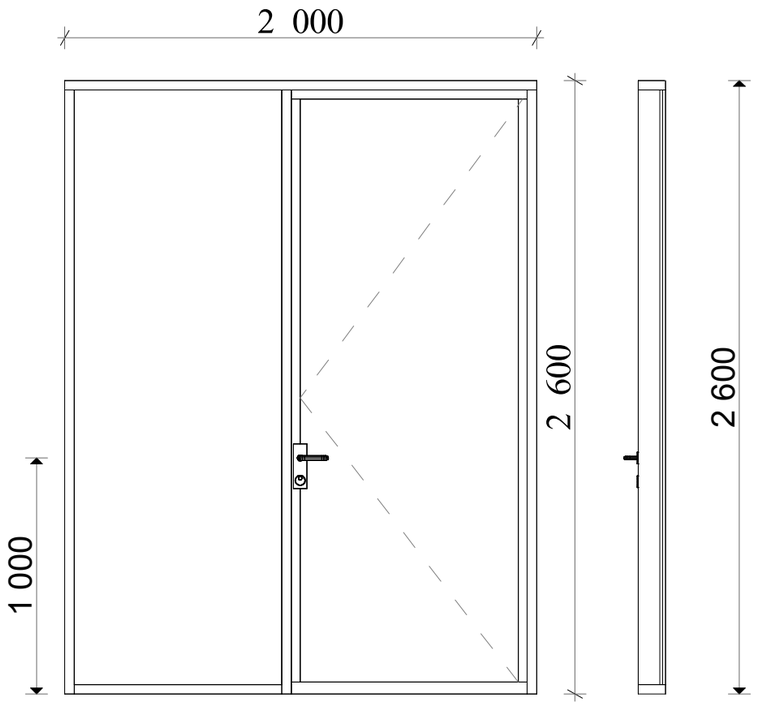

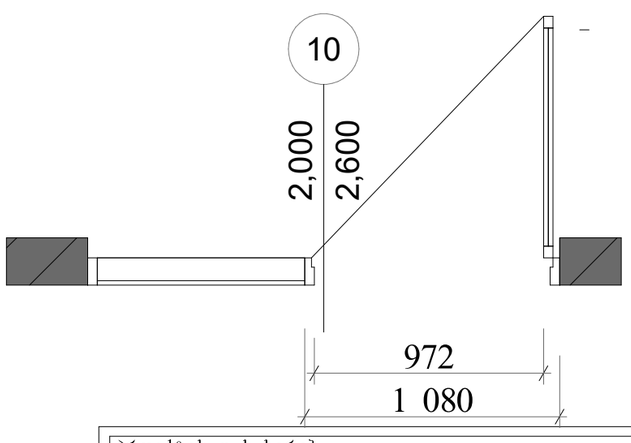

შენიშვნა:

- სახელურები, ჩამოსაწევი სახელურები,საკეტები, რაზები და მისაწვდომი კარის სხვა სამართავები ისეთი ფორმის იქნება,რომ ადვილად შეიძლებოდეს ერთი ხელით მოჭიდება და მის ასამუშავებლად საჭირო არ იქნება მაგრად მოჭიდება წვალება ან მაჯის ტრიალი.
- დახურული კარის კავეულის გასაღები ნაწილები და გაღებისათვის განკუთვნილი ძალა შესაბამისობაში იქნება შემდეგთან:
  1 წინიდან მისაწვდომობისას, გამოწევით ან მიწოლით გაღებადი, არაუმეტეს 66.7 მიუტონი;
  2 ბრუნვითი მოძრაობის გასაღები, არაუმეტეს 315 ნიუტონი სმ.
- კარის მიმოხურვები ისე მოეწყობა,რომ 90 გრადუსით, ღია მდგომარეობიდან 12 გრადუსით გაღებულ მდგომარეობამდე კარის მისახურად საჭირო დრო არაუმცირეს 5 წამი იქნება.
- კარის ზამბარიანი ანჯამები ისე მოეწყობა,რომ 70 გრადუსით ღია მდგომარეობიდან დახურულ მდგომარეობამდე კარი არაუმცირეს 1.5 წამსი ბადავა.
- კარის მიწოლით ან გამოწევით გაღებისათვის საჭირო ძალა შესაბამისობაში იქნება შემდეგთან:
  1 შენობაში განთავსებული ანჯამიანი კარი: არაუმეტეს 22.2 ნიუტონი.
- კარებების ცეცხლმედეგობა მითითებულია ხანძარსაწინააღმდეგო გებგმებზე.
- არცერთი კარის სუფთა სიმაღლე არ იქნება 2,05 მეტრზე ნაკლები

პროექტის დახასიათება:		კარ-ფანჯრის სპეციფიკაცია
დამკვეთი:	შპს: "ფორის დეველოპმენტი" 445587614	
არქიტექტორი:	მარიამი მამასახლისი	
მისამართი: ქ.თბილისი. იალბუზის ქუჩა №4,№6№6ა,№8,№8ა,№10 ს.კ. 01.17.13.043.032		თარიღი 28.06.2023

კარი ზღურბლისა და მომხურავის გარეშე

კ – 7

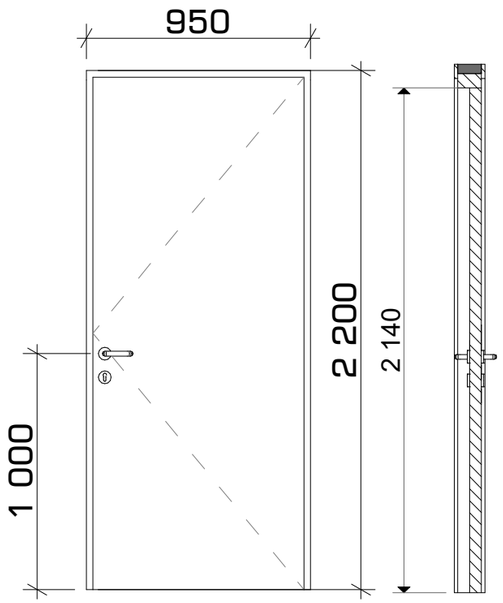

კარი ზღურბლისა და მომხურავის გარეშე

კ – 8

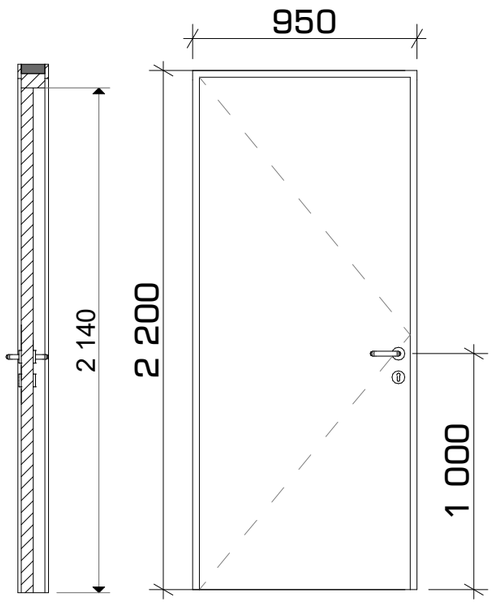

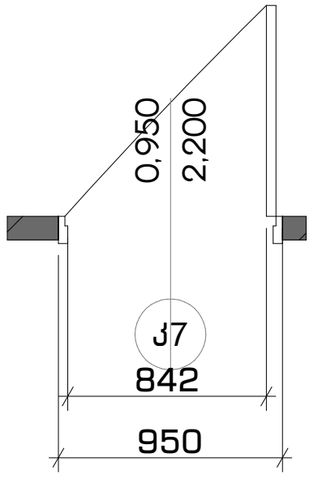

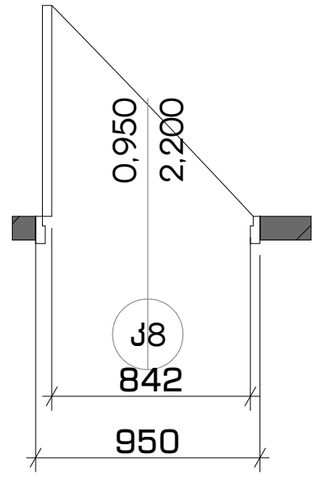

შენიშვნა:

- სახელურები, ჩამოსაწევი სახელურები,საკეტები, რაზები და მისაწვდომი კარის სხვა სამართავები ისეთი ფორმის იქნება,რომ ადვილად შეიძლებოდეს ერთი ხელით მოჭიდება და მის ასამუშავებლად საჭირო არ იქნება მაგრად მოჭიდება წვალება ან მაჯის ტრიალი.

- დახურული კარის კავეულის გასაღები ნაწილები და გაღებისათვის განკუთვნილი ძალა შესაბამისობაში იქნება შემდეგთან:
  1 წინიდან მისაწვდომობისას, გამოწევით ან მიწოლით გაღებად, არაუმეტეს 66.7 ნიუტონი;
  2 ბრუნვითი მოძრაობის გასაღები, არაუმეტეს 315 ნიუტონი სმ.

- კარის მიმოხურვები ისე მოეწყობა,რომ 90 გრადუსით, ღია მდგომარეობიდან 12 გრადუსით გაღებულ მდგომარეობამდე კარის მისახურად საჭირო დრო არაუმცირეს 5 წამი იქნება.

- კარის ზამბარიანი ანჯამები ისე მოეწყობა,რომ 70 გრადუსით ღია მდგომარეობიდან დახურულ მდგომარეობამდე კარი არაუმცირეს 1.5 წამსი გადავა.

- კარის მიწოლით ან გამოწევით გაღებისათვის საჭირო ძალა შესაბამისობაში იქნება შემდეგთან:
  1 შენობაში განთავსებული ანჯამიანი კარი: არაუმეტეს 22.2 ნიუტონი.

- კარებების ცეცხლმედეგობა მითითებულია ხანძარსაწინააღმდეგო გებგმებზე.

- არცერთი კარის სუფთა სიმაღლე არ იქნება 2,05 მეტრზე ნაკლები

პროექტის დასახელება:		კარ-ფანჯრის სპეციფიკაცია
დამკვეთი: შპს: "ფორის დეველოპმენტი" 445587614		
არქიტექტორი: მარიამი მამახახლიხი		
მისამართი: ქ.თბილისი. იალბუზის ქუჩა №4,№6№6ა,№8,№8ა,№10 ს.კ. 01.17.13.043.032	თარიღი 28.06.2023	

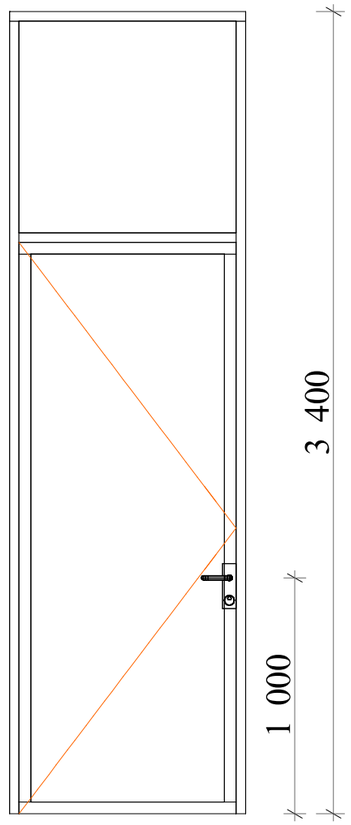

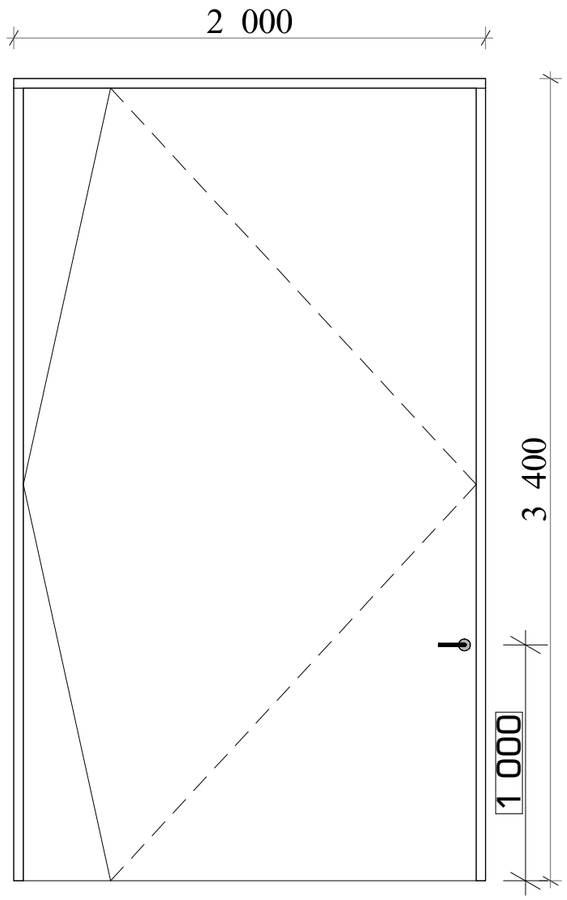

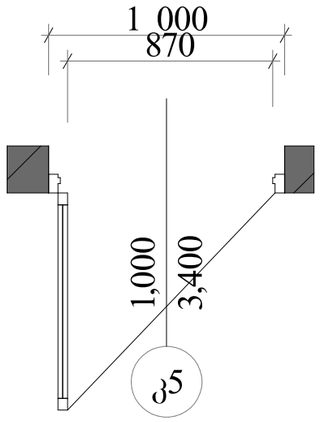

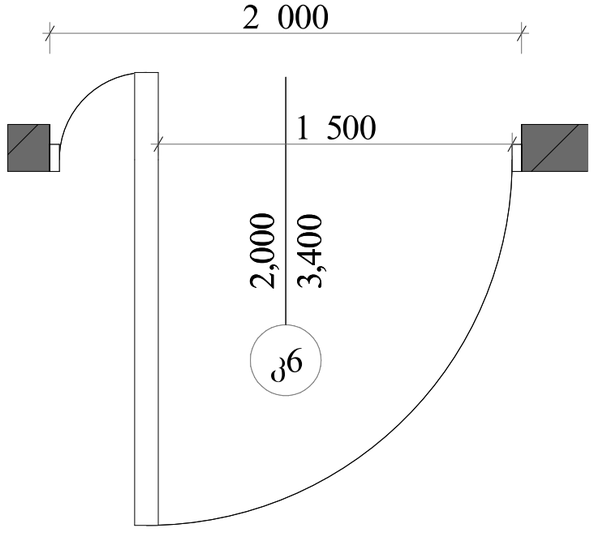

შენიშვნა:

- სახელურები, ჩამოსაწევი სახელურები,საკეტები, რაზები და მისაწვდომი კარის სხვა სამართავები ისეთი ფორმის იქნება,რომ ადვილად შეიძლებოდეს ერთი ხელით მოჭიდება და მის ასამუშავებლად საჭირო არ იქნება მაგრად მოჭიდება წვალება ან მაჯის ტრიალი.

- დახურული კარის კავეულის გასაღები ნაწილები და გაღებისათვის განკუთვნილი ძალა შესაბამისობაში იქნება შემდეგთან:
  1 წინიდან მისაწვდომობისას, გამოწევით ან მიწოლით გაღებადი, არაუმეტეს 66.7 ნიუტონი;
  2 ბრუნვითი მოძრაობის გასაღები, არაუმეტეს 315 ნიუტონი სმ.

- კარის მიმოხურვები ისე მოეწყობა,რომ 90 გრადუსით, ღია მდგომარეობიდან 12 გრადუსით გაღებულ მდგომარეობამდე კარის მისახურად საჭირო დრო არაუმცირეს 5 წამი იქნება.

- კარის ზამბარიანი ანჯამები ისე მოეწყობა,რომ 70 გრადუსით ღია მდგომარეობიდან დახურულ მდგომარეობამდე კარი არაუმცირეს 1.5 წამსი გადავა.

- კარის მიწოლით ან გამოწევით გაღებისათვის საჭირო ძალა შესაბამისობაში იქნება შემდეგთან:
  1 შენობაში განთავსებული ანჯამიანი კარი: არაუმეტეს 22.2 ნიუტონი.

- კარებების ცეცხლმედეგობა მითითებულია ხანძარსაწინააღმდეგო გეგმებზე.

- არცერთი კარის სუფთა სიმარლე არ იქნება 2,05 მეტრზე ნაკლები

პროექტის დასახერება:		კარ-ფანჯრის სპეციფიკაცია
დამკვეთი:	შპს: "ფორის დეველოპმენტი" 445587614	
არქიტექტორი:	მარიამი მამასახლისი	
მისამართი: ქ.თბილისი. იალბუზის ქუჩა №4,№6№6ა,№8,№8ა,№10	ს.კ. 01.17.13.043.032	თარიღი 28.06.2023

კარი ზღურბლის გარეშე მომხურავით

კ – 3

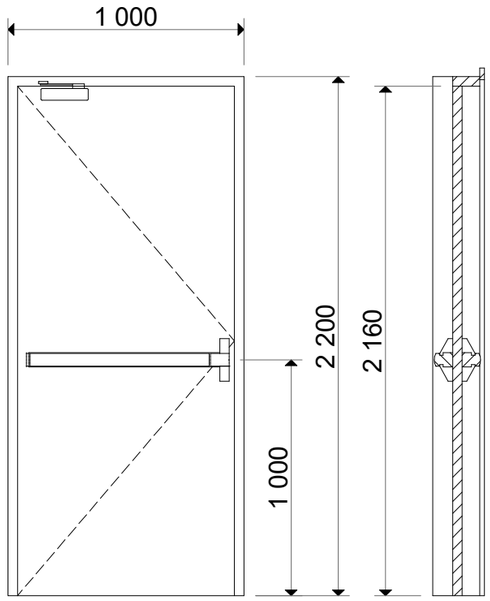

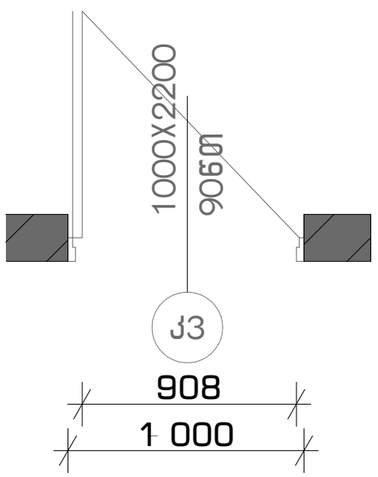

კარი ზღურბლის გარეშე მომხურავით

კ – 4

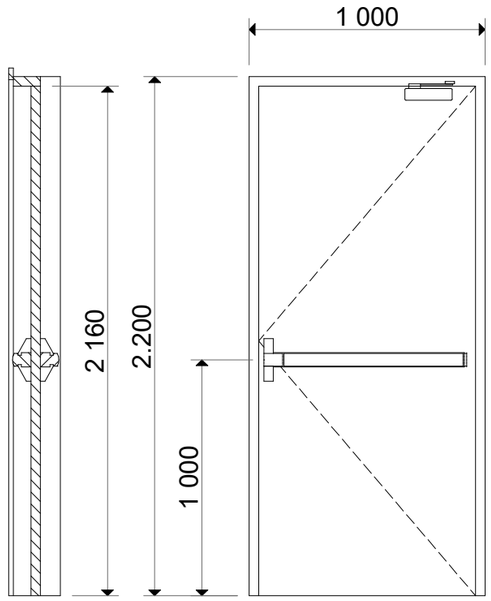

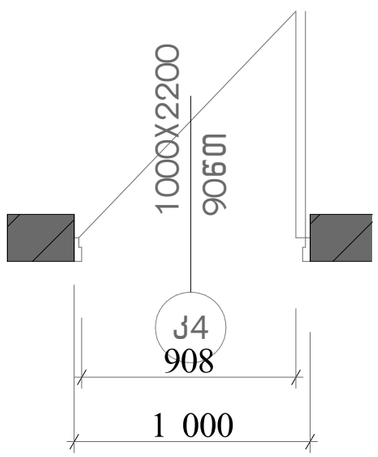

შენიშვნა:

- სახელურები, ჩამოსაწევი სახელურები,საკეტები, რაზები და მისაწვდომი კარის სხვა სამართავები ისეთი ფორმის იქნება,რომ ადვილად შეიძლებოდეს ერთი ხელით მოჭიდება და მის ასამუშავებლად საჭირო არ იქნება მაგრად მოჭიდება წვალება ან მაჯის ტრიალი.
- დახურული კარის კავეულის გასაღები ნაწილები და გალებისათვის განკუთვნილი ძალა შესაბამისობაში იქნება შემდეგთან: 1 წინიდან მისაწვდომობისას, გამოწევით ან მიწოლით გალებად, არაუმეტეს 66.7 ნიუტონი; 2 ბრუნვითი მოძრაობის გასაღები, არაუმეტეს 315 ნიუტონი სმ.
- კარის მიმოხურვები ისე მოეწყობა,რომ 90 გრადუსით, ღია მდგომარეობიდან 12 გრადუსით გაღებულ მდგომარეობამდე კარის მისახურად საჭირო დრო არაუმცირეს 5 წამი იქნება.
- კარის ზამბარიანი ანჯამები ისე მოეწყობა,რომ 70 გრადუსით ღია მდგომარეობიდან დახურულ მდგომარეობამდე კარი არაუმცირეს 1.5 წამსი გადავა.
- კარის მიწოლით ან გამოწევით გაღებისათვის საჭირო ძალა შესაბამისობაში იქნება შემდეგთან: 1 შენობაში განთავსებული ანჯამიანი კარი: არაუმეტეს 22.2 ნიუტონი.
- კარებების ცეცხლმედეგობა მითითებულია ხანძარსაწინააღმდეგო გებმებზე.
- არცერთი კარის სუფთა სიმაღლე არ იქნება 2,05 მეტრზე ნაკლები

პროექტის დასახელება:		კარ-ფანჯრის სპეციფიკაცია
დამკვეთი: შპს: "ფორის დეველოპმენტი" 445587614		
არქიტექტორი: მარიამი მამასახლისი		
მისამართი: ქ.თბილისი. იალბუზის ქუჩა №4,№6№6ა,№8,№8ა,№10 ს.კ. 01.17.13.043.032	თარიღი 28.06.2023	

კარი ზღურბლისა და მომხურავის გარეშე

კ – 1

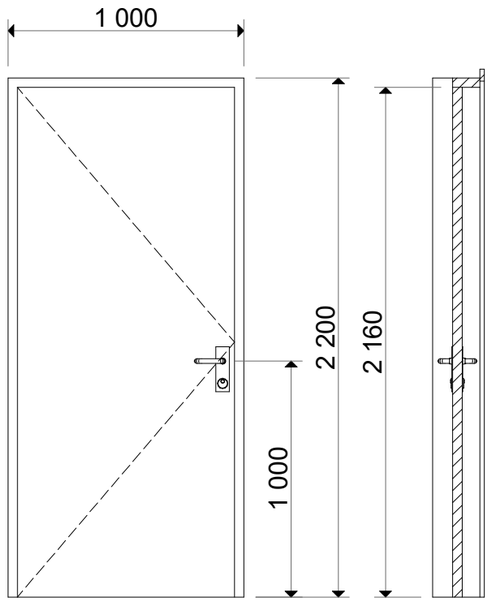

კარი ზღურბლისა და მომხურავის გარეშე

კ – 2

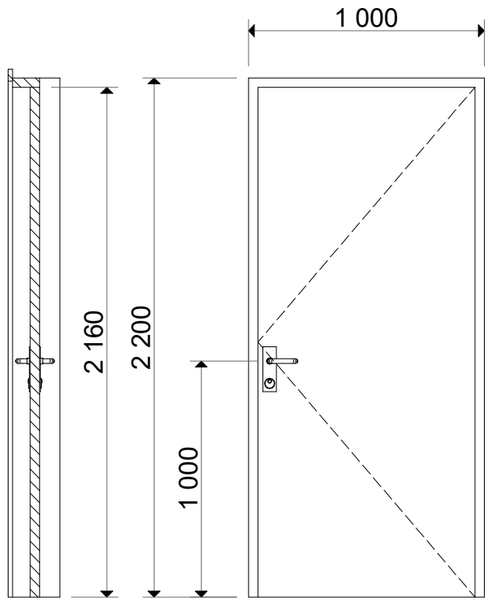

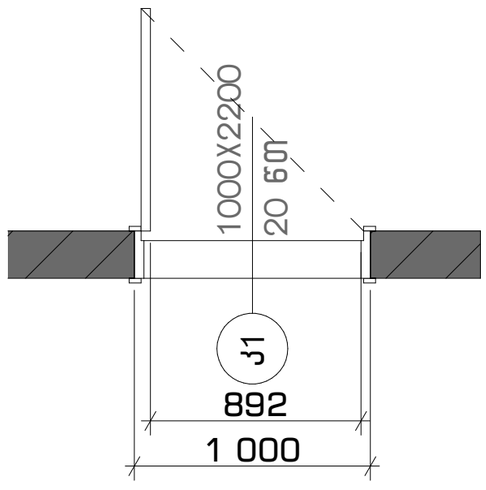

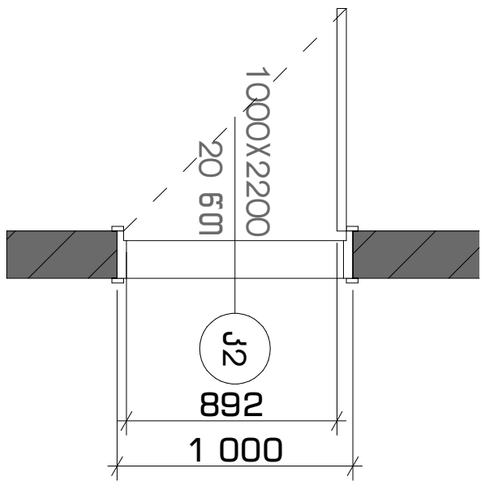

შენიშვნა:

- სახელურები, ჩამოსაწევი სახელურები,საკეტები, რაზები და მისაწვდომი კარის სხვა სამართავები ისეთი ფორმის იქნება,რომ ადვილად შეიძლებოდეს ერთი ხელით მოჭიდება და მის ასამუშავებლად საჭირო არ იქნება მაგრად მოჭიდება წვალება ან მაჯის ტრიალი.
- დახურული კარის კავეულის გასაღები ნაწილები და გაღებისათვის განკუთვნილი ძალა შესაბამისობაში იქნება შემდეგთან: 1 წინიდან მისაწვდომობისას, გამოწევით ან მიწოლით გაღებად, არაუმეტეს 66.7 ნიუტონი; 2 ბრუნვითი მოძრაობის გასაღები, არაუმეტეს 315 ნიუტონი სმ.
- კარის მიმოხურვები ისე მოეწყობა,რომ 90 გრადუსით, ღია მდგომარეობიდან 12 გრადუსით გაღებულ მდგომარეობამდე კარის მისახურად საჭირო დრო არაუმცირეს 5 წამი იქნება.
- კარის ზამბარიანი ანჯამები ისე მოეწყობა,რომ 70 გრადუსით ღია მდგომარეობიდან დახურულ მდგომარეობამდე კარი არაუმცირეს 1.5 წამსი გადავა.
- კარის მიწოლით ან გამოწევით გაღებისათვის საჭირო ძალა შესაბამისობაში იქნება შემდეგთან: 1 შენობაში განთავსებული ანჯამიანი კარი: არაუმეტეს 22.2 ნიუტონი.
- კარებების ცეცხლმედეგობა მითითებულია ხანძარსაწინააღმდეგო გეგმებზე.
- არცერთი კარის სუფთა სიმარლე არ იქნება 2,05 მეტრზე ნაკლები

პროექტის დასახერება:		კარ-ფანჯრის სპეციფიკაცია
დამკვეთი: შპს: "ფორის დეველოპმენტი" 445587614		
არქიტექტორი: მარიამი მამასახლისი		
მისამართი: ქ.თბილისი. იალბუზის ქუჩა №4,№6№6ა,№8,№8ა,№10 ს.კ. 01.17.13.043.032	თარიღი 28.06.2023	

მიწისპირა სართულის ფასადის განშლა

მიწის ზედაპირიდან საშუალო ამოწევის სიმაღლე 1 სართული

H=S/P=150.22/158,07=0,95

სადაც **S**-მიწისპირა სართულის ფასადების მიწის ზედა ფართობი (150,22მ)
P-მიწისპირა სართულის პერიმეტრი (158,07მ)

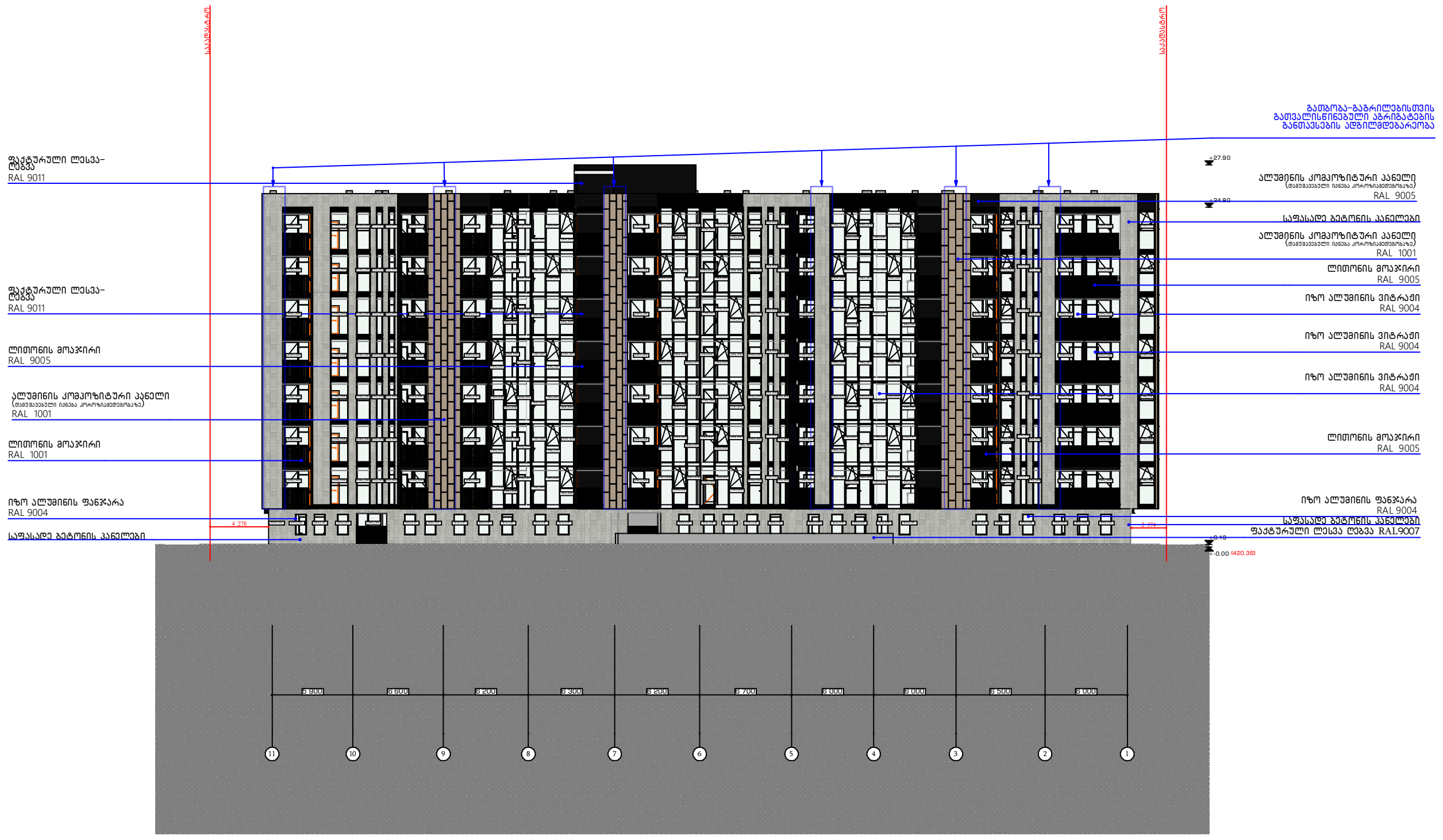

მიწის ზედაპირიდან საშუალო ამოწევის სიმაღლე 2 სართული

H=S/P=200,04/158,07=1,26

სადაც **S**-მიწისპირა სართულის ფასადების მიწის ზედა ფართობი (200,04მ)
P-მიწისპირა სართულის პერიმეტრი (158,07მ)

