თბილისი, უნივერსიტეტის ქუჩის მიმდებარედ, ნაკვ. №01.14.03.042.417-ში მრავალბინიანი საცხოვრებელი სახლის პროექტი

საინჟინრო-გეოლოგიური კვლევების ტექნიკური ანგარიში

თბილისი
2020

შ. პ. ს. “თბილინვესტპროექტი “

თბილისი, უნივერსიტეტის ქუჩის მიმდებარედ, ნაკვ. №01.14.03.042.417-ში მრავალბინიანი საცხოვრებელი სახლის პროექტი

საინჟინრო-გეოლოგიური კვლევების ტექნიკური ანგარიში

შ.პ.ს.
“თბილინვესტპროექტის”
დირექტორი გ. სიყმაშვილი

სამთო და გეოინჟინერიის მაგისტრი,
ინჟინერ-გეოლოგი გ. სიყმაშვილი

ტექნიკური დავალება

საინჟინრო-გეოლოგიური კვლევების ჩასატარებლად

გაცემულია შპს. "ჯი არ სი"-ს მიერ
/დამკვეთის ან ორგანიზაციის დასახელება/

I. საერთო ცნობები

1. ობიექტის სრული დასახელება მრავალბინიანი საცხოვრებელი სახლი

2. ობიექტის მდებარეობა ~~თბილისი, უნივერსიტეტის ქ. ნაკვ. №01.14.01.042.417~~
/ადმინისტრაციული კუთვნილება და მისამართი/

3. მშენებლობის მოკლე დახასიათება ახალმშენებლობა
/ახალმშენებლობა, რეკონსტუქცია, გაფართოება/

II. საინჟინრო-გეოლოგიური კვლევა-ძიებისთვის საჭირო მონაცემები.

4. დაპროექტების სტადია სტადია პროექტი
/წინასაპროექტო სტადია, პროექტი, მუშა პროექტი/

საპროექტო შენობა-ნაგებობების დახასიათება

5. ნაგებობის კლასი პასუხისმგებლობის მიხედვით ~~II~~

6. შენობის სართულიანობა და ზომები გეგმაში ათსართულიანი, 32,0x25,0 მ

7. პირველი სართულის იატაკის საპროექტო ნიშნული ±0,00 = 482,0 მ

8. სარდაფის იატაკის საპროექტო ნიშნული 476,0 მ

9. შენობის ტიპი რკინა-ბეტონის კარკასი,
/კარკასული, მონოლითური და სხვ./

10. საძირკვლის სავარაუდო ტიპი და ზომები ~~წერტილოვანი~~

11. მოსალოდნელი საპროექტო დატვირთვა საძირკვლის ფუძეზე 500 ტ/მ

12. საამშენებლო უბნის ტოპოგეგმა ნაგებობის კონტურებით მასშ. 1 : 500 ~~1~~

პროექტის მთავარი კონსტრუქტორი _____

სარჩევი

1. შესავალი ---------- 2
2. ფიზიკურ-გეოგრაფიული დახასიათება, გეოლოგიური აგებულება, ჰიდროგეოლოგიური პირობები---------- 3
3. გრუნტების ფიზიკურ-მექანიკური თვისებები ---------- 4
4. საინჟინრო-გეოლოგიური პირობები ---------- 6
5. ფერდობის მდგრადობის გაანგარიშება ---------- 7
6. დასკვნები და რეკომენდაციები ---------- 9

დანართები

ტექნიკური დავალება ---------- 1 ფ.
ჭაბურღილების განლაგების სქემა ---------- 1 ფ
საინჟინრო-გეოლოგიური ჭრილი ---------- 2 ფ.
ჭაბურღილების გეოლოგიურ-ლითოლოგიური ჭრილები ---------- 4 ფ
ლაბორატორიული კვლევების ჯამური უწყისი ---------- 1 ფ
ქანების სიმტკიცის ზღვარზე გამოცდის შედეგები ---------- 5 ფ
სტატისტიკური დამუშავების შედეგები ---------- 1 ფ

ქ. თბილისი, უნივერსიტეტის ქუჩის მიმდებარედ, ნაკვ. №01.14.03.042.417-ში მრავალბინიანი საცხოვრებელი სახლის პროექტი.

საინჟინრო-გეოლოგიური კვლევების ტექნიკური ანგარიში

1. შესავალი

საინჟინრო-გეოლოგიური კვლევები ჩატარებულია შ.პ.ს. "ჯი არ სი"-ს და შ.პ.ს. “თბილინვესტპროექტი”-ს შორის 2020 წლის 24 მაისს დადებული ხელშეკრულების და თანდართული ტექნიკური დავალების საფუძველზე. შ.პ.ს “თბილინვესტპროექტი” რეგისტრირებულია საქართველოში 1999 წლის 1 ოქტომბერს, რეგისტრაციის №ა/4100/4-10, საიდენტიფიკაციო კოდი 249263416. კომპანიის ძირითად საქმიანობას წარმოადგენს საინჟინრო-გეოლოგიური სამუშაოების შესრულება.

საინჟინრო-გეოლოგიური კვლევების ამოცანას წარმოადგენს ქ. თბილისში, უნივერსიტეტის ქუჩის მიმდებარედ, ნაკვეთი №01.14.03.042.417-ის საინჟინრო-გეოლოგიური და ჰიდროგეოლოგიური პირობების დადგენა, ნაკვეთის ამგები გრუნტების ფიზიკურ-მექანიკური თვისებების შესწავლა და უბანზე გავრცელებული საშიში გეოლოგიური მოვლენების შეფასება. აღნიშნულ ნაკვეთზე უნდა აშენდეს ათსართულიანი მრავალბინიანი საცხოვრებელი სახლი, ზომებით 32,0x25,0 მ. შენობის ტიპი – რკინა-ბეტონის კარკასი, საძირკვლის სავარაუდო ტიპი – წერტილოვანი. ნაგებობების კლასი პასუხისმგებლობის მიხედვით – II.

სამშენებლო მოედნის შესწავლისათვის ჩატარებულია შემდეგი სახის და მოცულობის სამუშაოები: უბნის საინჟინრო-გეოლოგიური შეფასების მიზნით დათვალიერებულია მიმდებარე ტერიტორია, ლითოლოგიური ჭრილის დასადგენად და ნიმუშების ასაღებად გაყვანილია 4 ჭაბურღილი, საერთო სიღრმით 28,0 გრძ/მ, კლდოვანი ქანების გამოუფიტავ ნაწილში 2,0 მ-მდე ჩაღრმავებით. გაშიშვლებებზე ჩატარდა ნაპრალოვანი აგეგმვა. გრუნტებიდან აღებულია ნიმუშები, რომლებზეც შესრულდა ლაბორატორიული კვლევები შ.პ.ს. "თბილინვესტპროექტი"-ს გეოტექნიკურ ლაბორატორიაში. გამონამუშევრების გეგმური და სიმაღლითი მიბმა განხორციელდა დამკვეთის მიერ გადმოცემულ ტოპო-გეგმაზე. საველე და ლაბორატორიული

კვლევების მონაცემების საფუძველზე შედგენილია წინამდებარე ანგარიში, რომელშიც გამოყენებულია ზემოთხსენებული კვლევების მასალები. კვლევები ჩატარებულია და დასკვნა შედგენილია საქართველოში ამჟამად მოქმედი ნორმატიული დოკუმენტების (სამშენებლი წესების და ნორმები) მოთხოვნების შესაბამისად – ს.ნ. და წ. 1.02.07-87 (საინჟინრო გამოკვლევები მშენებლობისათვის), პნ 01.05-08 (სამშენებლო კლიმატოლოგია), პნ 02.01-08 (შენობების და ნაგებობების ფუძეები), ს.ნ. და წ. IV-5-82 (მიწის სამუშაოები). ს.ნ. და წ. 2.02.03-85 (ხიმინჯოვანი საძირკვლები), ს.ნ. და წ. 3.02.01-87 (მიწის ნაგებობები, ნაგებობათა ფუძეები და საძირკვლები), «Рекомендаций по изучению трещиноватости горных порд для строительства » Москва 1974" «Рекомендаций по количественной оценке устоичивости оползневых склонов» Москва 1984" პნ 01.01.-09 (სეისმომედეგი მშენებლობა), სახსტანდარტი 25100-82 (გრუნტები, კლასიფიკაცია). საინჟინრო-გეოლოგიური კვლევები ჩატარდა 2020 წლის მაისში.

2. ფიზიკურ-გეოგრაფიული დახასიათება, გეოლოგიური აგებულება და ჰიდროგეოლოგიური პირობები

საკვლევი მოედანი მდებარეობს აღმოსავლეთ საქართველოში, ქ. თბილისში, საბურთალოზე. საქართველოს ტერიტორიის სამშენებლო კლიმატური დარაიონების სქემის მიხედვით განეკუთვნება IIIგ კლიმატურ ქვერაიონს. წლის საშუალო ტემპერატურა 12,2°C, წლის აბსოლუტური მინიმუმი –23°C, აბსოლუტური მაქსიმუმი 40°C. წლის საშუალო ფარდობითი ტენიანობა – 67%, ყველაზე ცივი თვის საშუალო ფარდობითი ტენიანობა – 61%, ყველაზე ცხელი თვის საშუალო ფარდობითი ტენიანობა – 45%. ნალექების წლიური რაოდენობა 560 მმ-ს შეადგენს, ხოლო დღეღამური მაქსიმუმი –– 147 მმ. თოვლის საფარის წონა 0,50 კპა, თოვლის საფარის დღეთა რიცხვი –– 14. ქარის წნევის ნორმატიული მნიშვნელობა 5 წელიწადში ერთხელ –– 0,73 კპა, ქარის წნევის ნორმატიული მნიშვნელობა 15 წელიწადში ერთხელ –– 0,85 კპა. ქარის უდიდესი სიჩქარე შესაძლებელი 1, 5, 10, 15 და 20 წელიწადში ერთხელ –– შესაბამისად 28, 33, 35, 36, და 37 მ/წმ. გრუნტების სეზონური გაყინვის ნორმატიული სიღრმე – 0 სმ.

გამოკვლეული უბანი მდებარეობს დელისის და საბურთალოს დეპრესიებს შორის მდებარე წყალგამყოფი ქედის სამხრეთ ფრთაზე. ტერიტორიის რელიეფი სამხრეთის მიმართულებით საშუალოდ დახრილი, სუსტად დანაწევრებული ფერდობით არის წარმოდგენილი. სამშენებლო მიედანს ჩრდილოეთიდან და სამხეთიდან საავტომობილო გზა ესაზღვრება, ხოლო დანარჩენი ორი მხრიდან საცხოვრებელი კორპუსები. მოედნის აბსოლუტური ნიშნულები 483,7 – 479,3 მ ფარგლებში მერყეობს.

საქართველოს ტექტონიკური დანაწევრების სქემის მიხედვით, ტერიტორია განთავსებულია მცირე კავკასიონის ნაოჭა სისტემის აჭარა-თრიალეთის ნაოჭა ზონის სამხრეთ ქვეზონაში, ხოლო უბანი მდებარეობს საბურთალოს სინკლინის სამხრეთ ფრთაზე. ტერიტორია აგებულია ზედა ეოცენის ასაკის ქვიშაქვების და არგილიტების მორიგეობით. ქვიშაქვები და არგილიტები დასტებად არიან განლაგებულნი. მოედნის ჩრდილოეთ-აღმოსავლეთ ნაწილში, ძირითადი ქანები ზედაპირზე გამოდიან. მათი განლაგების ელემენტებია: მიმართების აზიმუტი 350-355^0 დახრის კუთხე 20-25^0. ქანები ძლიერ გამოფიტული და დანაპრალიანებულია, სიღრმეში მათი გამოფიტვის ხარისხი მცირდება. სამშენებლო მოედნის ფარგლებში ეს ფენა გადაფარულია თანამედროვე ნაყარი გრუნტით.

საქართველოს ტერიტორიის ჰიდროგეოლოგიური დარაიონების სქემის მიხედვით, ტერიტორია განთავსებულია თბილისის ნაპრალოვანი და ნაპრალოვან-კარსტული წყალწნევიანი სისტემის ფარგლებში. გრუნტის წყლები კლდოვანი ქანის ნაპრალებშია გავრცელებული. მისი ფორმირება, მოძრაობა და გავრცელება განისაზღვრება კლდოვანი ქანების ნაპრალების მიმართულებებით.

3. გრუნტების ფიზიკურ-მექანიკური თვისებები

გეოლოგიური, ჰიდროგეოლოგიური და საინჟინრო-გეოლოგიური პირობების სირთულიდან გამომდინარე, ს.ნ. და წ. 1.02.07-87-ის დანართ 10-ის თანახმად, განეკუთვნება II (საშუალო) სირთულის კატეგორიას. სამშენებლო მოედნის საინჟინრო-გეოლოგიური სურათის მისაღებად გაყვანილია 4 ჭაბურღილი, მაქსიმალური სიღრმით 8,0 მ-მდე, კლდოვანი ქანების გამოუფიტავ ნაწილში 2,0 მ-მდე ჩაღრმავებით. ჩატარებული საველე სამუშაოების და ლაბორატორიული კვლევების მონაცემების

საფუძველზე ჭრილში გამოყოფილია სამი ფენა ქვემოთ მოყვანილია ამ ფენების დახასიათება.

ფენა №1 ნაყარი გრუნტი – tQ_{IV} – ღორღი, ბეტონის და აგურის ნამტვრევები თიხნარის შემავსებლით, შემკვრივებული. ფენა ტერიტორიაზე არათანაბარი სიმძლავრით არის გავრცელებული. ფენის თვითშემკვრივების პროცესი დასრულებულია დროის შესაბამისი პერიოდის გასვლის გამო. იგი ფუძის გრუნტებად არ განიხილება, ამიტომ, ფენა არ დასინჯულა. გრუნტი დამუშავების სიძნელის მიხედვით მიეკუთვნება 24-a– II კატეგორიას.

ფენა №2 – არგილიტი – P_2^3 –თხელშრეებრივი, ალევროლიტის და მერგელების შუაშრეებით, ძლიერ გამოფიტული, ძლიერ ნაპრალიანი. ფენას შრეებრიობა შენარჩუნებული აქვს, თუმცა, ბურღვის პროცესში კერნი ნამტვრევების სახით ამოდის. ერთღერძა კუმშვაზე გამოცდისთვის მსხვილი ნატეხებიდან შეირჩა 3 ნიმუში, რომელზეც ჩატარდა სიმტკიცეზე გამოცდა როგორც მშრალ, ასევე წყალნაჯერ მდგომარეობაში. მახასიათებლები მოყვანილია ცხრ. 1-ში და ჯამურ უწყისში. ცხრ. 1

№	ფიზიკურ-მექანიკური თვისებების დასახელება	ინდექსი	განზ. ერთ.	ნორმატიული. მნიშვნელობა
1	სიმკვრივე	ρ	გ/სმ^3	2,20
2	სიმტკიცე ერთღერძა კუმშვაზე წყალში	Rc	მპა	3,7

სახსტანდარტი 25100-82-ის მიხედვით გრუნტი მიეკუთვნება დანალექ, შეცემენტებულ, დარბილებად, დაბალი სიმტკიცის ნახევრადკლდოვან ქანებს.

გრუნტი დამუშავების სიძნელის მიხედვით მიეკუთვნება 3-a-V კატეგორიას.

გრუნტი სეისმური თვისებების მიხედვით მიეკუთვნება II კატეგორიას.

ფენა №3 ქვიშაქვა – P^3_2 – არგილიტის თხელი შუაშრეებით, მონაცრისფრო-მომწვანო, სუსტად გამოფიტული, მცირედ ნაპრალიანი. ქვიშაქვები მკვრივია, მდგრადი, კარბონატულ ცემენტზე, ტექსტურა უწესრიგო. არგილიტები ქვიშაქვის მკვრივ შრეებს შორის თხელი შუაშრეების სახით არიან გავრცელებულნი. ლაბორატორიულად შესწავლილია ქვიშაქვის 6 ნიმუში, რომლებზეც ჩატარდა გამოცდები ერთღერძა კუმშვაზე, როგორც მშრალ, ასევე წყალნაჯერ მდგომარეობაში. გრუნტის თვისებების ნორმატიული მნიშვნელობები მოყვანილია ცხრილ 2-ში, ხოლო ლაბორატორიული კვლევების შედეგები ჯამურ უწყისში. ცხრ. 2

№	ფიზიკურ-მექანიკური თვისებების დასახელება	ინდექსი	განზ. ერთ.	ნორმატიული მნიშვნელობა

1	სიმკვრივე	ρ	გ/სმ^3	2,31
2	სიმტკიცე ერთღერძა კუმშვაზე წყალნაჯერ მდგომარეობაში	R_C	მპა	22,9
3	დეფორმაციის მოდული	E	მპა	2000
4	პუასონის კოეფიციენტი	μ		0,20

სახსტანდარტი 25100-82-ის მიხედვით გრუნტი მიეკუთვნება დანალექ, შეცემენტებულ, არადარბილებად, საშუალო სიმტკიცის კლდოვან ქანებს.

გრუნტი დამუშავების სიძნელის მიხედვით მიეკუთვნება 28-a-VI კატეგორიას.

გრუნტი სეისმური თვისებებით მიეკუთვნება I კატეგორიას.

გრუნტის წყალი აღნიშნულ ტერიტორიაზე, გამოკვლეული სიღრმის ფარგლებში არ დაფიქსირდა, თუმცა, ხიმინჯოვანი საძირკვლების მოწყობისას, კლდოვანი ქანის ნაპრალებიდან წყლის გამოჟონვა არ არის გამორიცხული. ასეთ შემთხვევაში აუცილებელი იქნება წყლის ქიმიზმის შესწავლა.

3. საინჟინრო-გეოლოგიური პირობები

კვლევა-ძიების მიზანია საპროექტო მრავალბინიანი საცხოვრებელი სახლის ჩრდილოეთით არსებული ფერდობის მდგრადობის და მასზე განვითარებული საშიში გეოლოგიური მოვლენების შეფასება. ფერდობის მდგრადობის შეფასებისთვის ჩატარებულია შემდეგი სახის და მოცულობის სამუშაოები: დათვალიერებულია ფერდობი და მისი მიმდებარე ტერიტორიები, აღწერილია ბუნებრივი გაშიშვლებები, ჩატარებულია ნაპრალოვანი აგეგმვა, გაზომილია შრეების მიმართების აზიმუტები და დაქანების კუთხეები.

არსებული მდგომარეობის მიხედვით ქანები დანაწევრიანებულია სხვადასხვა გენეზისის ნაპრალებით. ფერდობის მდგრადობას განაპირობებს მასივის ამგები კლდოვანი ქანების ნაპრალიანობა და ნაპრალებით დანაწევრების ხარისხი. ნაპრალები ძირითადად ეგზოგენური ხასიათისაა. თავისი დახრილობის და მიმართების მიხედვით, სხვადასხვა სივრცობრივი ორიენტაცია აქვთ. სხვადასხვა სისტემის ურთიერთგადამკვეთი ნაპრალები ბლოკებს ქმნიან. ბლოკების სიდიდე ნაპრალთა შორის მანძილზეა დამოკიდებული, ხოლო, ნაპრალების სიგანე განსაზღვრავს მასივის ღრულობას. ფერდობზე არსებულ გაშიშვლებებში დაფიქსირდა ნაპრალთა სამი სისტემა: I სისტემა –– დამრეცი დაშრევების ნაპრალთა სისტემა, დახრის კუთხე 26-30º და აზიმუტი –– 345-355º ფერდობის ექსპოზიციის

საწინააღმდეგოდ არის მიმართული, რაც დადებითი მომენტია მშენებლობისთვის, რადგან, ფერდობის ჩამოჭრის შემთხვევაში მოსალოდნელი არ არის მეწყრული მოვლენების წარმოშობა. II სისტემა – ვერტიკალური გამოფიტვის ნაპრალები, აზიმუტი 80º შეადგენს, დახრის კუთხე 85º. III სისტემის ნაპრალების აზიმუტი 175º შეადგენს, დახრის კუთხე 70º. ქანების ნაპრალიანობის ხარისხის მიხედვით სნ და წ 2.02.02-85 ცხრ. 5-ის საფუძველზე მიღებულია ძვრის მახასიათებელთა მნიშვნელობები.

ცხრ. 3

გაშიშვლების №	ნაპრალთა სისტემა	ნაპრალების მიმართების აზიმუტი	ნაპრალების დაქანების კუთხე	მანძილი ნაპრალთა შორის სმ	ნაპრალთა სიგანე სმ	ნაპრალთა დახასიათება	ბლოკურობა სმ	ღრუნლობა %	ქანის სიმკვრივის და ძვრის მახასიათებლები სნ და წ 2.02.02-85 ცხრ.			
									ნაპრალიანობის ხარისხი	tgφ	φº	C მპა
	I	345-356 350	22-34 30	10-30 18	0,3-1.1 0.7	გლუვი, შემავსებელი არა, მშრალი,	46	0,63	ძლიერ ნაპრალოანი	0.70	30º	10
	II	72-85 80	78-92 85	16-42 28	0,3-1,2 0.6	ხორკლიანი, ნაწილობრივ შევსებულია თიხით, მშრალი,						
	III	165-175 170	65-76 70	12-39 24	0,2-0,8 0,5	ხორკლიანი, ნაწილობრივ შევსებულია თიხით, მშრალი,						

4. ქვაბულის ფერდოს მდგრადობის გაანგარიშება

ქვაბულის ფერდოს მდგრადობის ანგარიშის არსებული მეთოდების უმეტესობა განიხილავს გრუნტის ზღვრულ წონასწორობას მისი ფიზიკური-მექანიკური თვისებების უცვლელობის ხარჯზე. ქვაბულის გახსნის შემთხვევაში ატმოსფერული ზემოქმედების გამო გრუნტის თვისებები იცვლება: ხდება გრუნტის დასველება ატმოსფერული ნალექებით, მზის და ქარის ზემოქმედებით ინტენსიურად მიმდინარეობს კლდოვანი ქანების გამოფიტვის პროცესი, რაც იწვევს ქვაბულის ფერდოს ადგილობრივი მდგრადობის დარღვევას და ხდება ფერდოს მთლიანი ან ნაწილობრივი ჩამოშლა. ამ პროცესის თავიდან ასაცილებლად აუცილებელია

ქვაბულის ფერდოს მიეცეს ქანობი, რომლის დახრაც განისაზღვრება სნ და წ III-4-80 თავი 9-ის მოთხოვნების საფუძველზე. საპროექტო შენობის განლაგების გამო, საპროექტო ქვაბულის ფერდოსთვის ქანობის მიცემა შეუძლებელია, ამიტომ, აღნიშნულ ანგარიშში განხილულია ქვაბულის ფერდოს ვერტიკალური მდგრადობის შეფასება. რადგან, ძირითადი ქანების შრეების დახრა ქვაბულის ფერდოს შიგნით არის მიმართული, უნდა ჩაითვალოს რომ, ქანების განლაგება ქვაბულის ფერდოს მიმართ ხელსაყრელია და ანგარიშს ვატარებთ შესაბამისი სქემის მიხედვით.

ჭრილში ფერდობის ზედა ნაწილი 1,5-2,0 მ-ის სიღრმემდე აგებულია ნაყარი გრუნტით. ნაყარის ქვემოთ გავრცელებულია ქვიშაქვები და არგილიტები, რომელთა მიმართების აზიმუტი ჩრდილოეთურია, Az 345-355°, შრეების დახრის კუთხე 25-30°. ამ შემთხვევაში ქვაბულის ვერტიკალური ქანობის მდგრადობის ზღვრული სიმაღლე გამოითვლება ფორმულით:

$$H^{90} = 2Cm/\gamma_x ctg(45°-\varphi/2)$$

გრუნტის მახასიათებლების ნორმატიული მნიშვნელობებია:

H_{90} – მდგრადი ვერტიკალური ფერდოს სიმაღლეა მოცემულ მასივში მ,

γ - გრუნტის მოცულობითი წონა 2,20 ტ/მ^3,

φ – გრუნტის შიგა ხახუნის კუთხე 30°

C – გრუნტის შეჭიდულობა 10 მპა

C_{tr} –შეჭიდულობა შესუსტების სიბრტყეებს შორის 10 ტ/მ^2

$\varphi_{ტრ}$ –შიგა ხახუნის კუთხე 26°

k – მდგრადობის კოეფიციენტი 1,3

გამოვთვალოთ გრუნტის მახასიათებელთა საანგარიშო მნიშვნელობები მდგრადობის კოეფიციენტის გათვალისწინებით:

$$C/k = 1000/1,3=769 \text{ ტ/მ}^2$$

$$Ctr/k = 10/1,3 = 7,7 \text{ ტ/მ}^2$$

$$tg\varphi tr/k = tg26° = 0,4877/1,3 = 0,3751$$

$$\varphi tr = 21°$$

$$Cm = C-Ctr/1+a_x ln(H_x M)+Ctr$$

$M = 1/L = 1/0.5 = 2,0$

$a=40$

$Cm = 769-7,7/1+40xln(15x2)+7,7 = 761/1+40x3.4+7.7=761/137+7.7=13.2$ ტ/მ^2

$H^{90} = 2x13/2,20 \times ctg(45°-21°/2) = 12 \times 1,48 = 17.7$ მ

ამრიგად, ქვაბულის ფერდო ვერტიკალური ჩამოჭრის შემთხვევაში მდგრადი იქნება 17 მ-ის სიმაღლეზე. ხოლო ნაყარი გრუნტი, რომელიც ძირითადი ქანების თავზეა განლაგებული უნდა მოიხსნას.

4. დასკვნები და რეკომენდაციები

1. ქ. თბილისში, უნივერსიტეტის ქუჩის მიმდებარედ მრავალბინიანი საცხოვრებელი სახლის მშენებლობისათვის გამოყოფილი მიწის ნაკვეთი 01.14.03.042.417 მდებარეობს სამხრეთის ექსპოზიციის უსწორმასწორო რელიეფზე, ნიშნულებით 483,7 – 479,3 მ. ამჟამად, სამშენებლო მოედანი მდგრადია, მასზე და მიმდებარე ტერიტორიაზე საშიში გეოლოგიური მოვლენები (მეწყერი, სუფოზია, კარსტი) გავრცელებული არ არის.
2. სამშენებლო მოედანზე გამოიყო ორი ს.გ. ელემენტი(ნაყარი გრუნტი მხედველობაში არ მიიღება): ამ სგე-ების ნორმატიული და საანგარიშო მნიშვნელობები მოცემულია ცხრ. 5-ში. ცხრ. 5

სგმ	ნორმატიული და საანგარიშო მნიშვნელობა	სიმკვრივე ρ გ/სმ^3	ხვედრითი შეჭიდულობა C მპა	შიგა ხახუნის კუთხე φ გრად	სიმტკიცე ერთღერძა კუმშვაზე Rc მპა	დეფორმაციის მოდული E მპა	პუასონის კოეფიციენტი μ	გრუნტის დასახელება
I	A_n	2.20	10	30°	3.7	2000	0.25	არგილიტი
II	A_n	2.31	10	30°	22.9	2000	0.20	ქვიშაქვა
	α =0,85	2.29			21.2			
	α =0,95	2.27			19.9			

3. სამშენებლო მოედნის გეომორფოლოგიური პირობების და გრუნტების ფიზიკურ-მექანიკური თვისებების გათვალისწინებით ფუძის გრუნტებად

რეკომენდებულია II ს.გ.ე, საძირკვლის ტიპი –– წერტილოვან-ხიმინჯოვანი საძირკვლები, კლდოვან ქანებში ჩაანკერებით.

4. გრუნტის წყალი აღნიშნულ ტერიტორიაზე, გამოკვლეული სიღრმის ფარგლებში არ დაფიქსირდა, თუმცა, ხიმინჯოვანი საძირკვლების მოწყობისას, კლდოვანი ქანის ნაპრალებიდან წყლის გამოჟონვა არ არის გამორიცხული. ასეთ შემთხვევაში აუცილებელი იქნება წყლის აგრესიულობის ხარისხის დადგენა ბეტონების მიმართ.
5. სამშენებლო მოედანს ჩრდილოეთიდან ესაზღვრება ციცაბო ფერდობი, ფერდობის ჩამოჭრა იგეგმება, რადგან იქ საპროექტო შენობა უნდა განთავსდეს. რადგან, კლდოვანი ქანების შრეების დახრა ფერდობის სიღრმეშია მიმართული, მშენებლობის პროცესში ფერდობზე მეწყრული პროცესები წარმოქმნა მოსალოდნელი არ არის. ქვაბულის ფერდოს მდგრადობის ანგარიშიდან გამომდინარე ქვაბულის ფერდოს ამგები ნახევრადკლდოვანი და კლდოვანი ქანები ვერტიკალურად ჩამოჭრის შემთხვევაში მდგრადი იქნება 17,0 მ-ის სიმაღლეზე, ქვაბულის ფერდოს ქანობი მიღებულ იქნეს სნ და წ 3.02.01-87 §3.11 და §3.15 და სნ და წ III-4-80 მე-9 თავის მოთხოვნების მიხედვით.
6. ქ. თბილისი, "სეისმომედეგი მშენებლობა" (ᲔᲜ 01.01.-09)–ის სეისმური საშიშროების რუკის დანართის მიხედვით განეკუთვნება 8 ბალიანი სეისმური საშიშროების ზონას. ხოლო უბნის ამგები გრუნტები სეისმური თვისებებიდან გამომდინარე იმავე კრებულის ცხრ. №1-ის მიხედვით განეკუთვნებიან I კატეგორიას.

სამთო და გეოინჟინერიის მაგისტრი,
ინჟინერ-გეოლოგი: გ. სიყმაშვილი

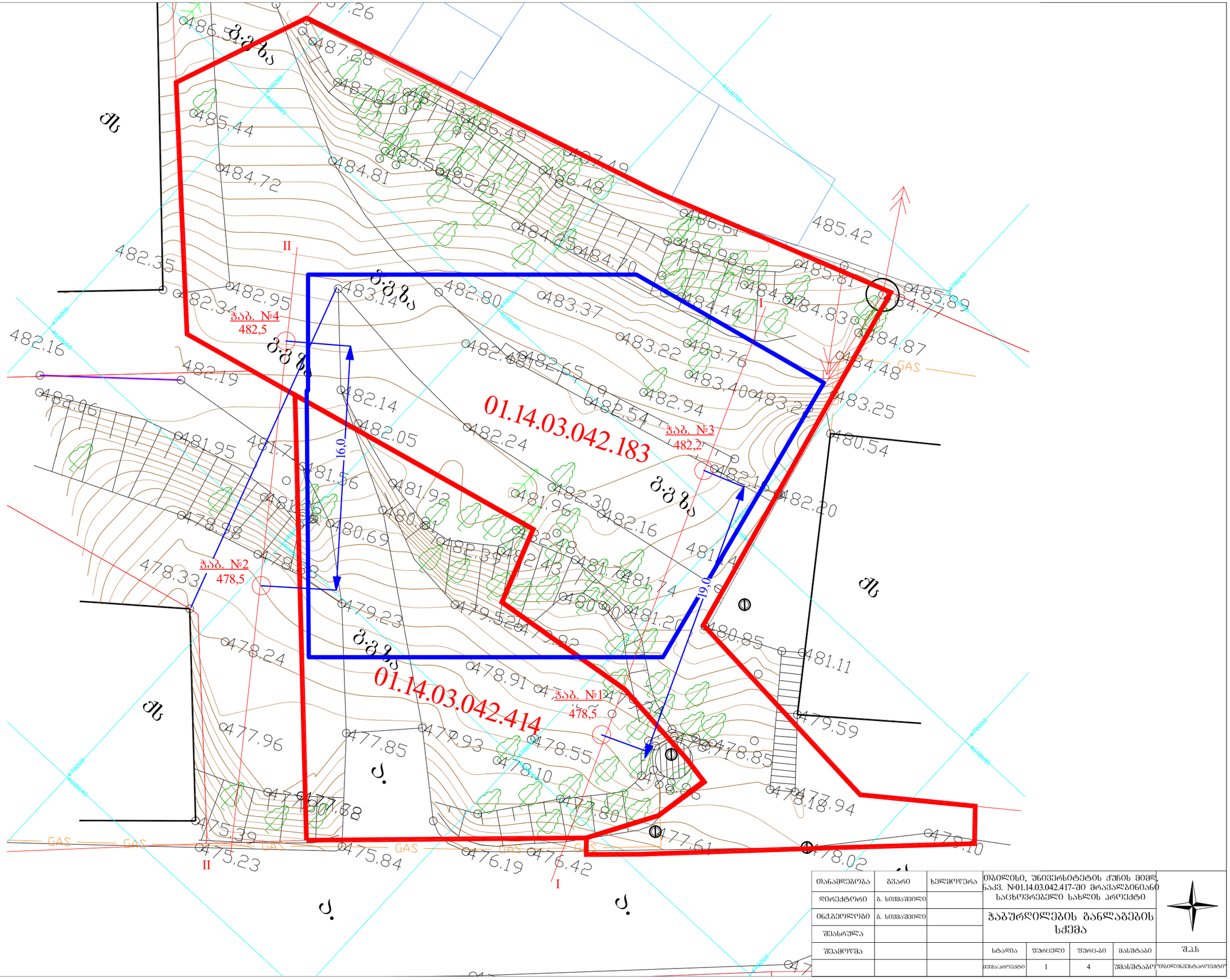

თანამდებობა	გვარი	ხელმოწერა	თბილისი, უნივერსიტეტის ქუჩის მიმდ. ნაკვ. №01.14.03.042.417-ში მრავალბინიანი საცხოვრებელი სახლის პროექტი				
დირექტორი	გ. სიჭინავა						
ინჟენერი	გ. სიჭინავა		ჭაბურღილების განლაგების სქემა				
შესრულა							
შეამოწმა			სტადია	ფურცელი	ფურც-ბი	მასშტაბი	შ.პ.ს
			პროექტი	1	4	1:500	"თბილინვესტპროექტი"

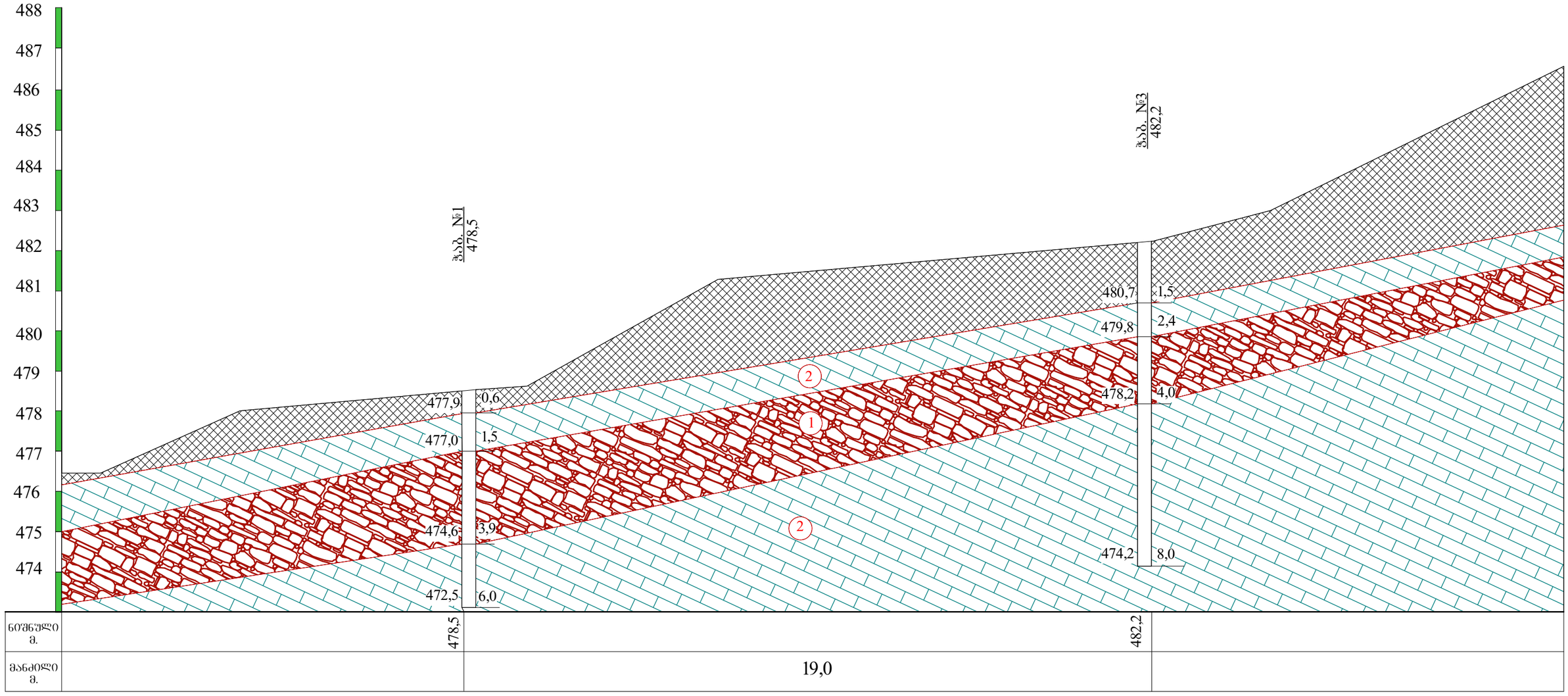

პირობითი ნიშნები

ნაყარი ბრუნტი: ღორღი, ბეტონის და აბურის ნამტვრევები თიხნარის შემავსებლით, შემკვრივებული.

1 არგილიტი თხელშრეებრივი, ალევროლიტის და მერგელის შუაშრეებით, ძლიერ გამოფიტული, ძლიერ ნაპრალიანი, დაბალი სიმტკიცის.

2 ქვიშაქვები მონაცრისფრო-მოლურჯო, სუსტად გამოფიტული, საშუალო სიმტკიცის.

ლითოლოგიური საზღვარი

თანამდებობა	გვარი	ხელმოწერა	თბილისი, უნივერსიტეტის ქუჩის მიმდ. ნაკვ. №01.14.03.042.417-ში მრავალბინიანი საცხოვრებელი სახლის პროექტი				
დირექტორი	გ. სიმაშვილი						
ინჟ.გეოლოგი	გ. სიმაშვილი		საინჟინრო-გეოლოგიური ჭრილი I-I				
შესასრულა							
შეამოწმა			სტადია	ფურცელი	ფურც-ბი	მასშტაბი	შ.პ.ს
			პროექტი	2	3	1:100	"თბილინჯინსტრუქტი"

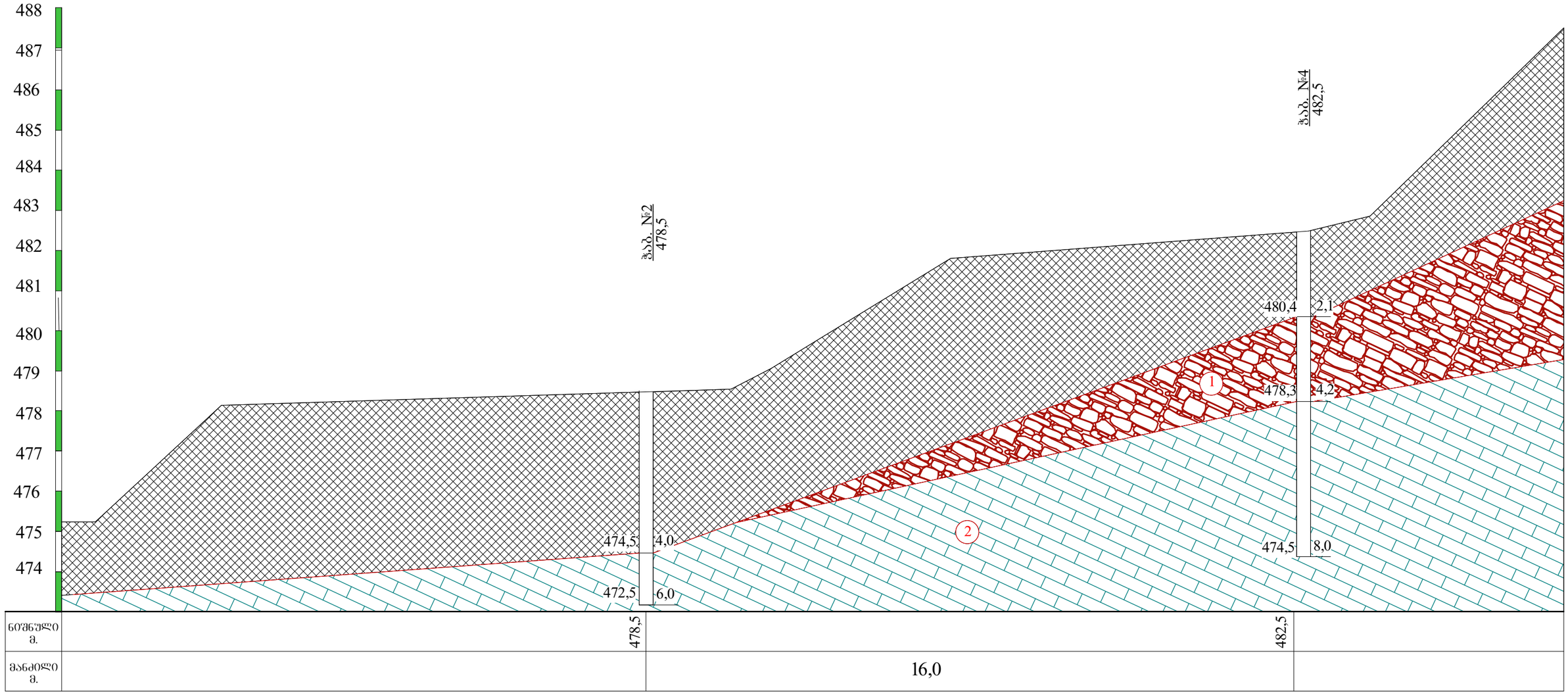

ნიშნული მ.	478,5		482,5
მანძილი მ.		16,0	

პირობითი ნიშნები

ნაყარი ბრუნტი: ღორღი, ბეტონის და აბურის ნამტვრევები თიხნარის შემავსებლით, შემკვრივებული.

1 არგილიტი თხელშრეებრივი, ალევროლიტის და მერგელის შუაშრეებით, ძლიერ გამოფიტული, ძლიერ ნაპრალიანი, დაბალი სიმტკიცის.

2 ქვიშაქვები მონაცრისფრო-მოლურჯო, სუსტად გამოფიტული, საშუალო სიმტკიცის.

ლითოლოგიური საზღვარი

თანამდებობა	გვარი	ხელმოწერა	თბილისი, უნივერსიტეტის ქუჩის მიმდ. ნაკვ. №01.14.03.042.417-ში მრავალბინიანი საცხოვრებელი სახლის პროექტი				
დირექტორი	გ. სიჭინაშვილი						
ინჟ.გეოლოგი	გ. სიჭინაშვილი		საინჟინრო-გეოლოგიური ჭრილი II-II				
შესასრულა							
შეამოწმა			სტადია	ფურცელი	ფურც-ბი	მასშტაბი	შ.პ.ს
			პროექტი	3	3	1:100	"თბილინვესტპროექტი"

ჭაბურღილის გეოლოგიურ-ლითოლოგიური ჭრილი

ჭაბ. №1 მასშ: 1:25 აბს. ნიშნ. 478.5

ფენის №	სტრატიგრაფიული ინდექსი	ლითოლოგიური ჭრილი	ძრის საფეხის სიღრმე მ	ძრის სიმძლავრე მ	აბს. ნიშნული მ	ბრუნტის აღწერა	წყლის გამოჟონა მ	ღონის დამყარება მ	ნიმუშის აღების სიღრმე მ
1	2	3	4	5	6	7	8	9	10
	tQIV		0.6	0.6	477.9	ნაყარი გრუნტი: ღორღი, ბეტონის და აგურის ნამტვრევების ჩანართებით, თიხნარის შემავსებლით, შემკვრივებული.			
1			1.5	0.9	477.0	ქვიშაქვები მონაცრისფრო-მოლურჯო, სუსტად გამოფიტული, საშუალო სიმტკიცის.			1.2
2 3	P³2		3.9	3.3	474.6	არგილიტი თხელშრეებრივი, ალევროლიტის და მერგელის შუაშრეებით, ძლიერ გამოფიტული, ძლიერ ნაპრალიანი, დაბალი სიმტკიცის			2.5
4 5 6	P³2		6.0	2.1	472.5	ქვიშაქვები მონაცრისფრო-მოლურჯო, სუსტად გამოფიტული, საშუალო სიმტკიცის.			5.2

ჭაბურღილის გეოლოგიურ-ლითოლოგიური ჭრილი

ჭაბ. №2 მასშ: 1:25 აბს. ნიშნ. 478.5

ფენის №	სტრატიგრაფიული ინდექსი	ლითოლოგიური ჭრილი	ფრის სიგანე მ	ფრის სიმძლავრე მ	აბს. ნიშნული მ	ბრუნტის აღწერა	წყლის გამოჩენა მ	ღონის დაშვება მ	ნიმუშის აღების სიღრმე მ
1	2	3	4	5	6	7	8	9	10
1 2 3 4	tQIV		4.0	4.0	474.5	ნაყარი გრუნტი: ღორღი, ბეტონის და აგურის ნამტვრევების ჩანართებით, თიხნარის შემავსებლით, შემკვრივებული.			2.5
5 6	P³2		6.0	2.0	472.5	ქვიშაქვები მონაცრისფრო-მოლურჯო, სუსტად გამოფიტული, საშუალო სიმტკიცის.			4.5

ჭაბურღილის გეოლოგიურ-ლითოლოგიური ჭრილი

ჭაბ. №3 მასშ: 1:25 აბს. ნიშნ. 482.2

ფენის №	სტრატიგრაფიული ინდექსი	ლითოლოგიური ჭრილი	ფრის საფების სიღრმე მ	ფრის სიმძლავრე მ	აბს. ნიშნული მ	ბრუნტის აღწერა	წყლის გამოჩენა მ	დონის დამყარება მ	ნიმუშის აღების სიღრმე მ
1	2	3	4	5	6	7	8	9	10
1	tQIV	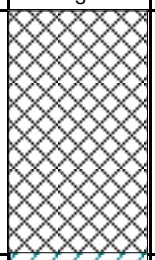	1.5	1.5	480.7	ნაყარი გრუნტი: ღორღი, ბეტონის და აგურის ნამტვრევების ჩანართებით, თიხნარის შემავსებლით, შემკვრივებული.			
2	P³2	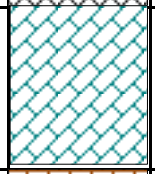	2.4	0.9	479.8	ქვიშაქვების და არგილიტების თხელშრეებრივი მორიგეობა, ძლიერ ნაპრალიანი, დაბალი სიმტკიცის			
3 4		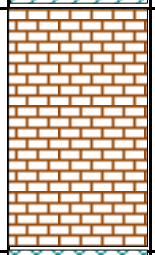	4.0	2.5	478.2	არგილიტი თხელშრეებრივი, ალევროლიტის და მერგელის შუაშრეებით, ძლიერ გამოფიტული, ძლიერ ნაპრალიანი, დაბალი სიმტკიცის			3.4
5 6 7 8	P³2	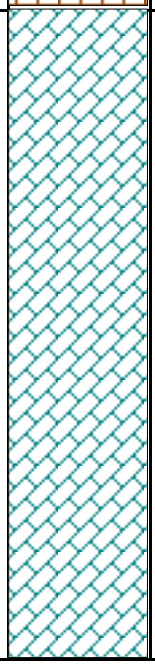	8.0	4.0	474.2	ქვიშაქვები მონაცრისფრო-მოლურჯო, სუსტად გამოფიტული, საშუალო სიმტკიცის.			4.5 5.5

ჭაბურღილის გეოლოგიურ-ლითოლოგიური ჭრილი

ჭაბ. №4 მასშ: 1:25 აბს. ნიშნ. 482.5

ფენის №	სტრატიგრაფიული ინდექსი	ლითოლოგიური ჭრილი	ფრის საფეხის სიღრმე მ	ფრის სიმძლავრე მ	აბს. ნიშნული მ	ბრუნტის აღწერა	წყლის გამოჩენა მ	დენის დამყარება მ	ნიმუშის აღების სიღრმე მ
1	2	3	4	5	6	7	8	9	10
1 2	tQIV		2.1	2.1	480.4	ნაყარი გრუნტი: ღორღი, ბეტონის და აგურის ნამტვრევების ჩანართებით, თიხნარის შემავსებლით, შემკვრივებული.			
3 4	P³2		4.2	2.1	478.3	არგილიტი თხელშრეებრივი, ალევროლიტის და მერგელის შუაშრეებით, ძლიერ გამოფიტული, ძლიერ ნაპრალიანი, დაბალი სიმტკიცის			3.8
5 6 7 8	P³2		8.0	3.8	474.5	ქვიშაქვები მონაცრისფრო-მოლურჯო, სუსტად გამოფიტული, საშუალო სიმტკიცის.			4.5 5.5

პროექტის დასახელება: თბილისი, უნივერსიტეტის ქუჩის მიმდებარედ ნაკვ. №01.14.03.042.417

გრუნტების შედგენილობის და ფიზიკურ-მექანიკური თვისებების კვლევის ჯამური უწყისი

რიგითი №	ჭაბურღილის/შურფის №	ნიმუშის აღების ინტერვალი, მ	ფრაქციის ზომა, მმ													ტენიანობა W%		პლასტიკურობა			კონსისტენციის მაჩვენებელი, I_L	სიმკვრივე, გრ/სმ³			ფორიანობა, n%	ფორიანობის კოეფიციენტი, e	ტენიანობის ხარისხი, S_r	დარბილების კოეფიციენტი k	სიმტკიცე ერთღერძა კუმშვა მპა. Rc მპა	სიმტკიცე ერთღერძა კუმშვა წყ. Rc მპა	გრუნტის დასახელება
			60-40	40-20	20-10	10-5	5-2	2-1	1-0.5	0.5-0.25	0.25-0.1	0.1-0.05	0.05-0.01	0.01-0.005	< 0.005	ბუნებრივი	შემავსებელი	ზღვა ზღვარი, W_L%	ქვედა ზღვარი, W_p%	პლასტიკურობის რიცხვი, I_p		ბუნებრივი ნაყარი ρs	ბუნებრივი, ρ	ჩონჩხის, ρ_d							
1	1	2.5														12.0							2.18					0.44	6.5	2.8	არგილიტი
2	3	3.4														11.8							2.20					0.63	5.6	3.5	არგილიტი
3	4	3.8														15.7							2.22					0.59	7.9	4.7	არგილიტი
4	1	1.2														7.2							2.31					0.75	28.1	21.1	ქვიშაქვა
5	1	5.2														6.7							2.34					0.84	33.7	28.4	ქვიშაქვა
6	2	4.5														6.1							2.28					0.79	22.5	17.9	ქვიშაქვა
7	3	4.6														5.1							2.27					0.76	32.9	25.0	ქვიშაქვა
8	3	5.5														6.3							2.37					0.75	33.2	24.8	ქვიშაქვა
9	4	5.5														6.0							2.27					0.74	27.4	20.3	ქვიშაქვა

შ.პ.ს. "თბილინვესტპროექტი"-ს გეოტექნიკური
ლაბორატორიის ხელმძღვანელი : გ. სიყმაშვილი

თარიღი: 26.05.2020

ობიექტის დასახელება: ქ. თბილისი,ვაზისუბანი, ნაკვ. №01.17.10.001.133.

ქანის ერთღერძა კუმშვაზე გამოცდის შედეგები ხელსაწყო ПСН-0.12.10

გამოყენებული სტანდარტები:

гост 5180-84 გრუნტების ფიზიკური მახასიათებლების განსაზღვრის ლაბორატორიული მეთოდები

гост 21153.2-84 ქანების ერთღერძა კუმშვაზე სიმტკიცის ზღვარის განსაზღვრის ლაბორატორიული მეთოდები

гост 25100-82 გრუნტების კლასიფიკაცია

სინჯის №	ჭაბ №	სიღრმე მ	ქანის დასახელება	სიმტკიცე ჰაერმშრალ მდგომარეობაში Rc მპა	სიმტკიცე წყალნაჯერ მდგომარეობაში Rcწ მპა	დარბილების კოეფიციენტი k	ტენიანობა W %	სიმკვრივე ρ გ/სმ³
1	1	1.2	ქვიშაქვა ღია-ყავისფერი	28.1	21.1	0.75	7.19	2.31
2	1	5.2	ქვიშაქვა ღია-ყავისფერი	33.7	28.4	0.84	6.68	2.34
3	2	4.5	ქვიშაქვა ღია-ყავისფერი	22.5	17.9	0.79	6.09	2.28
4	3	4.6	არგილიტი მუქი-ყავისფერი	32.9	25.0	0.76	5.05	2.27
5	3	5.5	არგილიტი მუქი-ყავისფერი	33.2	24.8	0.75	6.27	2.37
6	4	5.5	ქვიშაქვა ღია-ყავისფერი	27.4	20.3	0.74	6.02	2.27
საშუალო				29.6	22.9	0.77	6.2	2.31

შ.პ.ს. "თბილინვესტპროექტი"-ს გეოტექნიკური
ლაბორატორიის ხელმძღვანელი: გ. სიყმაშვილი
თარიღი: 26.05.2020

ცხრილი 2. სიმკვრივე

სინჯის №	ნიმუშის №	ნიმუშის მასა გრ.	პარაფინიანი ნიმუშის მასა ჰაერში გრ	პარაფინიანი ნიმუშის მასა წყალში გრ	პარაფინის მოცულ. სმ³	ნიმუშის მოცულობა სმ³	სიმკვრივე ρ გ/სმ³
1	4	5	6	7	8	9	10
1	1.1	45.35	49.05	25.23	3.70	4.11	2.30
	1.2	46.15	49.33	25.9	3.18	3.53	2.32
							2.31
2	2.1	41.22	45.02	23.15	3.8	4.22	2.34
	2.2	40.25	44.04	22.71	3.79	4.21	2.35
							2.34
3	3.1	39.25	42.23	21.85	2.98	3.31	2.30
	3.2	38.98	42.08	21.45	3.1	3.44	2.27
							2.28
4	4.1	40.41	43.44	22.18	3.03	3.37	2.26
	4.2	39.97	42.66	22.2	2.69	2.99	2.29
							2.27
5	5.1	41.35	44.46	23.41	3.11	3.46	2.35
	5.2	41.39	44.49	23.76	3.10	3.44	2.39
							2.37
6	6.1	42.95	49.96	23.44	7.01	7.79	2.29
	6.2	46.15	52.96	24.77	6.81	7.57	2.24
							2.27

ცხრილი 3. ტენიანობა

სინჯის №	ნიმუშის №	ბიუქსის №	ბიუქსის მასა გრ	ნიმუშის მასა ტენიანი ბიუქს. გრ.	ნიმუშის მასა გამომშრ. ბიუქს. გრ.		ტენიანობა W %
1	4	5	6	7	8		9
1	1.1	117	21.22	36.25	35.31	0	6.67
	1.2	14	24.47	42.51	41.22	0	7.70
							7.19
2	2.1	203	25.58	40.65	39.85	0	5.61
	2.2	152	22.80	39.34	38.15	0	7.75
							6.68
3	3.1	110	25.43	64.24	61.9	0	6.42
	3.2	57	25.22	63.91	61.8	0	5.77
							6.09
4	4.1	205	22.35	55.15	53.51	0	5.26
	4.2	136	22.72	56.49	54.93	0	4.84
							5.05
5	5.1	95	24.42	48.37	47.23	0	5.00
	5.2	107	25.34	49.58	48.15	0	6.27
							5.63
6	6.1	82	34.52	55.84	54.6	0	6.18
	6.2	137	45.23	61.42	60.5	0	6.02
							6.10

ცხრ. 4 გამოცდა ერთღერძა კუმშვაზე

სინჯის №	გამოცდილი ნიმუშის								
	№	სიგრძე სმ.	სიგანე სმ.	სიმაღლე სმ.	ფართობი სმ²	მასშტაბური კოეფიციენტი	მრღვევი ძალა კგ/ძ	სიმტკიცე მპა	მდგომარეობა გამოცდისას
1	1	4.54	4.55	4.58	20.66	0.95	6760	31.1	მშრალი
	2	4.52	4.51	4.54	20.39	0.95	6500	30.3	
	3	4.48	4.48	4.49	20.07	0.95	6330	30.0	
	4	4.75	4.75	4.75	22.56	0.95	6100	25.7	
	5	4.81	4.83	4.83	23.23	0.95	5750	23.5	
	6	4.32	4.32	4.32	18.66	0.95	5470	27.8	
								28.1	
	7	4.38	4.38	4.38	19.18	0.95	5250	26.0	წყალნაჯერი
	8	4.43	4.45	4.47	19.71	0.95	4770	23.0	
	9	4.52	4.52	4.52	20.43	0.95	4530	21.1	
	10	4.50	4.51	4.52	20.30	0.95	4340	20.3	
	11	4.61	4.69	4.70	21.62	0.95	4150	18.2	
	12	4.56	4.57	4.58	20.84	0.95	4000	18.2	
					0.75			21.1	
2	1	4.37	4.38	4.39	19.14	0.95	6550	32.5	მშრალი
	2	4.35	4.35	4.38	18.92	0.95	7320	36.7	
	3	4.34	4.34	4.24	18.84	0.95	7050	35.6	
	4	4.45	4.42	4.45	19.67	0.95	6945	33.5	
	5	4.37	4.37	4.38	19.10	0.95	6650	33.1	
	6	4.51	4.52	4.53	20.39	0.95	6575	30.6	
								33.7	
	7	4.38	4.39	4.38	19.23	0.95	6375	31.5	წყალნაჯერი
	8	4.48	4.49	4.50	20.12	0.95	6270	29.6	
	9	4.47	4.47	4.50	19.98	0.95	5900	28.1	
	10	4.28	4.37	4.69	18.70	0.95	5750	29.2	
	11	4.42	4.42	4.47	19.54	0.95	5550	27.0	
	12	4.50	4.5	4.50	20.25	0.95	5300	24.9	
					0.84			28.4	

ცხრ. 4-ის გაგრძელება

ხინჯის №	გამოცდილი ნიმუშის								
	№	სიგრძე სმ.	სიგანე სმ.	სიმაღლე სმ.	ფართობი სმ^2	მასშტაბური კოეფიციენტი	მრღვევი ძალა კგ/ძ	სიმტკიცე მგპა	მდებარეობა გამოცდისას
3	1	4.55	4.55	4.55	20.70	0.95	5400	24.8	მშრალი
	2	4.52	4.53	4.55	20.48	0.95	5100	23.7	
	3	4.40	4.40	4.45	19.36	0.95	4900	24.0	
	4	4.50	4.51	4.52	20.30	0.95	4600	21.5	
	5	4.27	4.27	4.32	18.23	0.95	4300	22.4	
	6	4.58	4.58	4.58	20.98	0.95	4150	18.8	
								22.5	
	7	4.30	4.35	4.42	18.71	0.95	4250	21.6	წყალნაჯერი
	8	4.22	4.32	4.33	18.23	0.95	3800	19.8	
	9	4.25	4.25	4.28	18.06	0.95	3650	19.2	
	10	4.29	4.29	4.30	18.40	0.95	3370	17.4	
	11	4.50	4.51	4.50	20.30	0.95	3200	15.0	
	12	4.48	4.48	4.50	20.07	0.95	3050	14.4	
					0.79			17.9	
4	1	4.56	4.56	4.60	20.79	0.95	8875	40.5	მშრალი
	2	4.75	4.76	4.70	22.61	0.95	8600	36.1	
	3	4.76	4.75	4.77	22.61	0.95	7975	33.5	
	4	4.78	4.78	4.80	22.85	0.95	7500	31.2	
	5	4.85	4.85	4.86	23.52	0.95	7230	29.2	
	6	4.92	4.92	4.95	24.21	0.95	6900	27.1	
								32.9	
	7	4.85	4.86	4.87	23.57	0.95	6850	27.6	წყალნაჯერი
	8	4.75	4.75	4.75	22.56	0.95	6500	27.4	
	9	4.85	4.85	4.88	23.52	0.95	6250	25.2	
	10	4.70	4.72	4.75	22.18	0.95	5800	24.8	
	11	4.85	4.85	4.90	23.52	0.95	5550	22.4	
	12	4.65	4.65	4.66	21.62	0.95	5150	22.6	
					0.76			25.0	

ცხრ. 4-ის გაგრძელება

სინჯის №	გამოცდილი ნიმუშის №	სიგრძე სმ.	სიგანე სმ.	სიმაღლე სმ.	ფართობი სმ²	მასშტაბური კოეფიციენტი	მრღვევი ძალა კგ/ძ	სიმტკიცე მგპა	მდგომარეობა გამოცდისას
5	1	4.78	4.78	4.80	22.85	0.95	8610	35.8	მშრალი
	2	4.77	4.77	4.78	22.75	0.95	8475	35.4	
	3	4.56	4.56	5.76	20.79	0.95	7700	35.2	
	4	4.47	4.47	4.48	19.98	0.95	7135	33.9	
	5	4.55	4.54	4.55	20.66	0.95	6825	31.4	
	6	4.76	4.46	4.77	21.23	0.95	6200	27.7	
5								33.2	
	7	4.87	4.87	4.88	23.72	0.95	6700	26.8	წყალნაჯერი
	8	4.76	4.77	4.80	22.71	0.95	6350	26.6	
	9	4.65	4.68	4.65	21.76	0.95	5900	25.8	
	10	4.76	4.76	4.80	22.66	0.95	5750	24.1	
	11	4.82	4.83	4.90	23.28	0.95	5650	23.1	
	12	4.77	4.77	4.80	22.75	0.95	5450	22.8	
					0.75			24.8	
6	1	4.30	4.31	4.33	18.53	0.95	6570	33.7	მშრალი
	2	4.35	4.35	4.35	18.92	0.95	6300	31.6	
	3	4.26	4.34	4.66	18.49	0.95	5700	29.3	
	4	4.45	4.42	4.45	19.67	0.95	5460	26.4	
	5	4.35	4.3	4.22	18.71	0.95	4550	23.1	
	6	4.51	4.52	4.53	20.39	0.95	4300	20.0	
	7	4.42	4.48	4.48	19.80	0.95	4610	22.1	წყალნაჯერი
	8	4.45	4.45	4.50	19.80	0.95	4545	21.8	
	9	4.41	4.52	4.52	19.93	0.95	4400	21.0	
	10	4.56	4.58	4.59	20.88	0.95	4350	19.8	
	11	4.73	4.71	4.72	22.28	0.95	4250	18.1	
	12	4.50	4.5	4.50	20.25	0.95	4100	19.2	
					0.74			20.3	

II ს.ბ.ე. ᲤᲘᲖᲘᲙᲣᲠ-ᲛᲔᲥᲐᲜᲘᲙᲣᲠᲘ ᲛᲐᲮᲐᲡᲘᲐᲗᲔᲑᲚᲔᲑᲘᲡ ᲡᲐᲐᲜᲑᲐᲠᲘᲨᲝ ᲛᲜᲘᲨᲕᲜᲔᲚᲝᲑᲔᲑᲘ

№N	ᲤᲘᲖᲘᲙᲣᲠ-ᲛᲔᲥᲐᲜᲘᲙᲣᲠᲘ ᲛᲐᲩᲕᲔᲜᲔᲑᲚᲔᲑᲘ	განზომილება	რაოდენობა		საშუალო კვადრატული გადახრა σ	საშუალო კვადრატული გადახრის შეფასება σ cm	ვარიაციის კოეფიციენტი ν	ნორმატიული მნიშვნ. An	საანგარიშო მნიშვნელობა	
			საწყისი	საბოლოო					α=0,85	α=0,95
1	სიმტკიცე წყალნაჯერი Rc.	მპა	6	6	3.817	3.484	0.166	22.9	21.2	19.9
2	სიმკვრივე ρ	გ/სმ³	6	6	0.042	0.039	0.018	2.31	2.29	2.27

საექსპერტო შეფასება

ანგარიშზე „ქ. თბილისში, უნივერსიტეტის ქუჩის მიმდებარედ, მრავალბინიანი საცხოვრებელი სახლის მშენებლობისათვის გამოყოფილი მიწის ნაკვეთის (ს/კ 01.14.03.042.417) საინჟინრო გეოლოგიური პირობების გამოკვლევა“.

შპს „ჯი არ სი“-ს ხელმძღვანელობის თხოვნით ჩვენს მიერ 2020 წლის ივნისში შემოწმებული იქნა ქ. თბილისში, უნივერსიტეტის ქუჩის მიმდებარედ, მრავალბინიანი საცხოვრებელი სახლის მშენებლობისათვის გამოყოფილ მიწის ნაკვეთზე (ს/კ 01.14.03.042.417) ჩატარებული საინჟინრო გეოლოგიური სამუშაოების ტექნიკური დოკუმენტაცია.

შემოწმების მიზანი: დადგინდეს ქ. თბილისში, უნივერსიტეტის ქუჩის მიმდებარედ, მრავალბინიანი საცხოვრებელი სახლის მშენებლობისათვის გამოყოფილ მიწის ნაკვეთზე (ს/კ 01.14.03.042.417) ჩატარებული საინჟინრო გეოლოგიური სამუშაოების და მის საფუძველზე შედგენილი ტექნიკური დოკუმენტაციის შესაბამისობა საქართველოში მოქმედ სამშენებლო ნორმებთან, წესებთან და სახელმწიფო სტანდარტებთან.

საინჟინრო გეოლოგიური სამუშაოები შესრულებულია შპს „თბილინვესტპროექტი“-ს გეოლოგიური ჯგუფის მიერ 2020 წლის მაისში. სამუშაოების უშუალო ხელმძღვანელი, ინჟინერ-გეოლოგი გ. სიყმაშვილი. მათ გეოტექნიკურ ლაბორატორიაში არის შესრულებული გრუნტების ფიზიკურ-მექანიკური თვისებების გამოკვლევა.

საექსპერტოდ წარმოდგენილია:

1. ანგარიშის ტექსტური ნაწილი აკრეფილი კომპიუტერზე--------- 9 გვ.
2. ტექნიკური დავალება---------- 1 გვ.
3. ცხრილი გრუნტების თვისებებზე---------- 1 გვ.
4. მოედნის ტოპოგეგმა---------- 1 ფურც.
5. სამთო გამონამუშევრების ლითოლოგიური სვეტები---------- 4 ფურც.
6. მოედნის გეოლოგიური ჭრილი ---------- 2 ფურც.

პროექტით საკვლევ მოედანზე უნდა აშენდეს 10 სართულიანი საცხოვრებელი სახლი, ზომებით გეგმაზე (32.0×25.0) მ. კონსტრუქციულად შენობა გადაწყვეტილია რკინაბეტონის კარკასში, შევსება იქნება აგურით ან ბეტონის წვრილი ბლოკებით. რაც შეეხება საძირკველს, მისი კონსტრუქცია და ჩალრმავება გადაწყდება მოედნის საინჟინრო გეოლოგიური პირობების გამოკვლევის შემდეგ.

მოედნის საინჟინრო გეოლოგიური პირობების დასადგენად, საკვლევ მოედანზე ავტომანქანაზე დამონტაჟებული საბურღი დაზგით გაყვანილი იქნა 4 ჭაბურღილი, მათი საერთო სიგრძე შეადგენს 28.0 მეტრს. ჭაბურღილებიდან აღებული იქნა ნიმუშები მათი თვისებების დასახასიათებლად.

ჩატარებული საველე და ლაბორატორიული სამუშაოების ანალიზის საფუძველზე, საკვლევ მოედანზე გეოლოგიურ ჭრილში გამოყოფილი იქნა გრუნტის შემდეგი ფენები:

1. ფენა 1 – ნიადაგის ფენა;
2. ფენა 2 – ძირითადი ქანები, არგილითები, ძლიერ გამოფიტული
3. ფენა 3 – ძირითადი ქანები, ქვიშაქვები, სუსტად გამოფიტული.

ანგარიშში მოკლედ არის მოცემული საკვლევი ტერიტორიის გეომორფოლოგიური, გეოლოგიური და ჰიდროგეოლოგიური პირობები. მოცემულია ზემოაღნიშნული ქანების საინჟინრო გეოლოგიური დახასიათება, მათი ნორმატიული და საანგარიშო მაჩვენებლები. მოედნის სულ ზედა ფენა წარმოდგენილი არის ნიადაგის ფენით. იგი შენობის ფუძედ არ გამოდგება და ამიტომ მისი თვისებები არ გამოკვლეულა. შემდეგი ფენა ძირითადი ქანებია, არგილითები – ძლიერ გამოფიტულ მდგომარეობაში და მომდევნო ფენა ქვიშაქვები – სუსტად გამოფიტული. ფაქტიურად ჩვენ აქ გვაქვს არგილითებისა და ქვიშაქვების მორიგეობა, მაგრამ ფენები საკმაო სიმძლავრით არის წარმოდგენილი. თუ დავუმატებდ იმ მდგომარეობასაც, რომ ქვიშქავები არგილითებთან შედარებით გაცილებით მაღალი სიმტკიცის არიან, ამიტომ აღნიშნული ფენების ცალ-ცალკე გამოყოფა სრულიად მიზანშეწონილია. ანგარიშში მოცემულია ზემოაღნიშნული ქანების საინჟინრო გეოლოგიური დახასიათება. ქანების წოლის ელემენტებია: მიმართების აზიმუტი 350-355227^0, ხოლო ქანების დახრის კუთხეა 20-25^0. როგორც ავტორი აღნიშნავს ტერიტორიაზე საშიში გეოლოგიური პროცესების განვითარება (მეწყერი, ზვავი, კარსტი, ჩაქცევა და სხვა) არაა მოსალოდნელი, ამ თვალსაზრისით ტერიტორია მდგრადია.

ტერიტორიის ჰიდროგეოლოგიური პირობების შესახებ აღნიშნულია, რომ გრუნტის წყალი გამოკვლეულ სიღრმეზე არ დაფიქსირებულა.

დ ა ს კ ვ ნ ა

ქ.თბილისში, უნივერსიტეტის ქუჩის მიმდებარედ, მრავალბინიანი საცხოვრებელი სახლის მშენებლობისათვის გამოყოფილ მიწის ნაკვეთზე (ს/კ 01.14.03.042.417) ჩატარებული საინჟინრო გეოლოგიური სამუშაოები აკმაყოფილებს იმ მოთხოვნებს, რომლებიც მოცემულია საქართველოში მოქმედი სამშენებლო ნორმებით. ცალკეული შენიშვნები ჩვენს მიერ გამოთქმული სამუშაოების მიმართ, ავტორის მიერ მიღებული იქნა და ანგარიშში შეტანილია სათანადო კორექტივები. დასასრულს ავღნიშნავთ, რომ წარმოდგენილი ანგარიში იმსახურებს დადებით შეფასებას და შეიძლება დაედოს საფუძვლად მშენებლობის პროექტს საინჟინრო გეოლოგიურ ნაწილში.

საქართველოს დამსახურებული მშენებელი,
ტექნიკურ მეცნიერებათა დოქტორი, პროფესორი /გ. ჭოხონელიძე/

საქართველოს რესპუბლიკა

მოქალაქის პირადობის მოწმობა



პირადი № 01026010539

სახელი გუგა

გვარი ფხაკაძე

დაბადების თარიღი 16.02.1928 წ.

დაბადების ადგილი თბილისი

ეროვნება ------

N° ღ 0266413

პირადი ხელმოწერა

მისამართი ------

მოწმობის გამცემი ორგანოს დასახელება თბილისის საბურთალოს რაიონის შ.ს. მეორე ქვეგანყოფილება

გაცემის თარიღი 29.09.2000 წ.

მოქმედების ვადა -----

ბ.ა. თანამდებობის პირის ხელმოწერა

CV - ჭოხონელიძე გუგა

გვარი, სახელი, მამის სახელი	ჭოხონელიძე გუგა ილიას ძე
ბინის ტელეფონის ნომერი	ქ. თბილისი, კეკელიძის №10, ბინა 25 ტელ.: 2-22-00-44
დაბადების თარიღი	1928 წლის 16 თებერვალი
განათლება	1945 წელს დავამთავრე ქ. თბილისის 12 ვაჟთა სკოლა, 1950 წელს დავამთავრე საქართველოს პოლიტექნიკური ინსტიტ სამშენებლო ფაკულტეტი, მშენებელ-ინჟინერის სპეციალობით, 1972 წელს დავამთავრე იგივე ინსტიტუტი, ინჟინერ-გეოლოგის სპეციალობით.
მინიჭებული კვალიფიკაცია	1974 წელს ტექნიკურ მეცნიერებათა დოქტორი (დიპლომი) 1975 წელს პროფესორი საინჟინრო გეოლოგიაში (დიპლომი) 2000 წელს საქართველოს საინჟინრო აკადემიის - აკადემიკოსი
საქმიანობა და სამუშაო გამოცდილება	1950-1958 წწ. ჰიდროგეოლოგიისა და მელიორაციის ინსტიტუტის მეცნიერ-თანამშრომელი; 1958-1974წწ. საქართველოს მეცნიერებათა აკადემიის ჰიდროგეოლოგიისა და საინჟინრო გეოლოგიის ინსტიტუტის დირექტორის მოადგილე სამეცნიერო ნაწილში; 1983 წლიდან დღემდე საქართველოს ტექნიკური უნივერსი გრუნტების მექანიკისა და ფუძე-საძირკვლების მიმართუ ხელმძღვანელი
გამოქვეყნებული სამეცნიერო შრომები და პუბლიკაციები	გამოქვეყნებულია 98 სამეცნიერო შრომა, მათ შორის მონოგრა „საქართველოს ლიოსისებური გრუნტები“ (1976წ) და „ამიერკავკასიის ლიოსისებური გრუნტები“ (1988 წ.) შესწავლილი და ანგარიშები დაწერილი მაქვს იწგურის ჰიდროელექტროსადგურის, ქ. თბილისის,. ქ. რუსთა სობუმისა და ქ. ფოთის საინჟინრო „გეოლოგიურ პირო გაცემული მაქვს 100-ზე მეტი საექსპერტო დასკვნა მშენებლო დაკავშირებული ობიექტის საინჟინრო-გეოლოგიურ პირობებზ მაქვს გამოგონებები გრუნტების გამაგრებაზე. ვარ ავტორი სახელმძღვანელოებისა: „გრუნტების მექანიკა და ფუძე-საძირკვლები“ 2005 წ. და „ საინჟინრო ნაგებობები“ (2012 წ.). ვარ ავტორი სამშენებლო ნორმების: 2.02.01 – 2003 წ. „შენობა-ნაგებობათა ფუძე-საძირკვლები“.
უცხო ენების ცოდნა	ქართული - მშობლიური; რუსული - კარგად; ინგლისური - ლექსიკონის დახმარებით

АТТЕСТАТ
ПРОФЕССОРА

ПР № 005702

Москва

Решением
Высшей аттестационной комиссии
при Совете Министров СССР
от 23 ноября 1979 г. (протокол № 37)

Похомидзе Гурс Ильич

ПРИСВОЕНО УЧЕНОЕ ЗВАНИЕ

ПРОФЕССОРА

ПО КАФЕДРЕ

гидрогеологии и инженерной геологии

Председатель
Высшей аттестационной комиссии

Ученый секретарь
Высшей аттестационной комиссии

დიპლომი

Я № 168169

ეს დიპლომი მიეცა გუგა ილიას ძე

ჭოხონელიძეს

მასზე, რომ იგი 1967 წელს შევიდა ვ.ი. ლენინის სახ. შრომის წითელი დროშის ორდენოსანი საქართველოს პოლიტექნიკურ ინსტიტუტში

და 1972 წელს დაამთავრა

პოლიტექნიკური ინსტიტუტის

სრული კურსი სპეციალობით ჰიდროგეოლოგია და საინჟინრო გეოლოგია

სახელმწიფო საგამოცდო კომისიის 1972 წ. „30" ივნისის გადაწყვეტილებით

გ.ი. ჭოხონელიძეს მიენიჭა

ინჟინერ-

ჰიდროგეოლოგის კვალიფიკაცია.

სახელმწიფო საგამოცდო კომისიის თავმჯდომარე

ბ. ა.

ქალაქი თბილისი 1973 წ. „2" აპრილი

სარეგისტრაციო № IГ-205

Грузинский 93.

შ.პ.ს. "კონჭი"

ქ. თბილისი, უნივერსიტეტის ქუჩა, ს/კ 01.14.03.042.417, მრავალბინიანი საცხოვრებელი სახლის პროექტი

კონსტრუქციული ნაწილი

ალბომი II

თბილისი 2021 წ.

ნახაზების სია (დასაწყისი)

დასახელება	ნახაზი
თავფურცელი	კ-0
ჭერტილოვანი საძირკვლების გეგმა	კ-1
ჭერტილოვანი საძირკველი ჭს-1	კ-2
ჭერტილოვანი საძირკველი ჭს-2	კ-3
ჭერტილოვანი საძირკველი ჭს-3	კ-4
მონოლითური კედლების და სვეტების გეგმა, -10.20 ნიშნულიდან -5.80 ნიშნულამდე	კ-5
მონოლითური კედლების და სვეტების გეგმა, -5.80 ნიშნულიდან -3.40 ნიშნულამდე	კ-6
მონოლითური კედლების და სვეტების გეგმა, -3.40 ნიშნულიდან -2.90 ნიშნულამდე	კ-7
მონოლითური სვეტი მს-1	კ-8
მონოლითური სვეტი მს-2	კ-9
მონოლითური სვეტი მს-2/	კ-10
მონოლითური სვეტი მს-3	კ-11
მონოლითური სვეტი მს-4	კ-12
მონოლითური სვეტი მს-4/	კ-13
მონოლითური სვეტი მს-5	კ-14
მონოლითური სვეტი მს-6	კ-15
მონოლითური სვეტი მს-7	კ-16
მონოლითური კედლების და სვეტების გეგმა, -2.90 ნიშნულიდან 0.00 ნიშნულამდე	კ-17
მონოლითური კედლების და სვეტების გეგმა, 0.00 ნიშნულიდან 3.30 ნიშნულამდე	კ-18
მონოლითური სვეტი მს-1	კ-19
მონოლითური სვეტი მს-2	კ-20
მონოლითური სვეტი მს-2/	კ-21
მონოლითური სვეტი მს-3	კ-22
მონოლითური კედლების და სვეტების გეგმა, 3.30 ნიშნულიდან 9.90 ნიშნულამდე	კ-23
მონოლითური სვეტი მს-1	კ-24
მონოლითური სვეტი მს-2	კ-25
მონოლითური კედლების და სვეტების გეგმა, 9.90 ნიშნულიდან 16.50 ნიშნულამდე	კ-26
მონოლითური სვეტი მს-1	კ-27
მონოლითური სვეტი მს-2	კ-28
მონოლითური კედლების და სვეტების გეგმა, 16.50 ნიშნულიდან 23.10 ნიშნულამდე	კ-29
მონოლითური სვეტი მს-1	კ-30
მონოლითური კედლების და სვეტების გეგმა, 23.10 ნიშნულიდან 26.40 ნიშნულამდე	კ-31
მონოლითური კედლების და სვეტების გეგმა, 26.40 ნიშნულიდან 29.70 ნიშნულამდე	კ-32
მონოლითური სვეტი მს-1	კ-33
მონოლითური სვეტი მს-2	კ-34

დასახელება	ნახაზი
მონოლითური სვეტი მს-3, კვანძი კვ-1	კ-35
კედლების არმირება, ა-ა, ბ-ბ	კ-36
კედლების არმირება, გ-გ დ-დ	კ-37
კედლების არმირება, ე-ე ვ-ვ	კ-38
მონოლითური დიაფრაგმა დფრ-1	კ-39
მონოლითური დიაფრაგმა დფრ-2, საყალიბო ნახაზი	კ-40
მონოლითური დიაფრაგმა დფრ-2, არმირება	კ-41
მონოლითური დიაფრაგმა დფრ-3	კ-42
მონოლითური დიაფრაგმა დფრ-4, საყალიბო ნახაზი	კ-43
მონოლითური დიაფრაგმა დფრ-4, არმირება	კ-44
მონოლითური კედლების არმირების დეტალები	კ-45
მონოლითური კედლების არმირების დეტალები	კ-46
გადახურვის ფილა გფ-1, ნიშნულზე -10.20, საყალიბო ნახაზი	კ-47
გფ-1, ქვედა ზონის არმირება	კ-48
გფ-1, ზედა ზონის არმირება	კ-49
გადახურვის ფილა გფ-2, ნიშნულზე -5.80, საყალიბო ნახაზი	კ-50
გფ-2, ქვედა ზონის არმირება	კ-51
გფ-2, ზედა ზონის არმირება	კ-52
გადახურვის ფილა გფ-3, ნიშნულზე -2.90, საყალიბო ნახაზი	კ-53
გფ-3, ქვედა ზონის არმირება	კ-54
გფ-3, ზედა ზონის არმირება	კ-55
გადახურვის ფილა გფ-4, ნიშნულზე 0.00, საყალიბო ნახაზი	კ-56
გფ-4, ქვედა ზონის არმირება	კ-57
გფ-4, ზედა ზონის არმირება	კ-58
გადახურვის ფილა გფ-5, ნიშნულებზე 3.30, 9.90, 16.50, 23.10, საყალიბო ნახაზი	კ-59
გფ-5, ქვედა ზონის არმირება	კ-60
გფ-5, ზედა ზონის არმირება	კ-61
გადახურვის ფილა გფ-6, ნიშნულებზე 6.60, 13.20, 19.80,საყალიბო ნახაზი	კ-62
გფ-6, ქვედა ზონის არმირება	კ-63
გფ-6, ზედა ზონის არმირება	კ-64
გადახურვის ფილა გფ-7, ნიშნულზე 26.40, საყალიბო ნახაზი	კ-65
გფ-7, ქვედა ზონის არმირება	კ-66
გფ-7, ზედა ზონის არმირება	კ-67
გადახურვის ფილა გფ-8, ნიშნულზე 29.70, საყალიბო ნახაზი	კ-68
გფ-8, არმირება	კ-69
გადახურვის ფილების არმირების დეტალები	კ-70

ნახაზების სია (დასასრული)

დასახელება	ნახაზი
გადახურვის ფილების არმირების დეტალები	კ-71
სპეციფიკაცია	კ-72
ტიპიური მონოლითური კოჭი ტმკ-1	კ-73
ტიპიური მონოლითური კოჭი ტმკ-2	კ-74
მონოლითური კოჭი მკ-1	კ-75
ფრაგმენტი ფრ-1	კ-76
ფრაგმენტი ფრ-2	კ-77
კიბე 1 ის გეგმები, სპეციფიკაცია	კ-78
ჭრილები 1–1 ; 2–2	კ-79
ჭრილები 3–3 ; 4–4 ; ა–ა	კ-80
ჭრილები 5–5 ; 6–6	კ-81
კიბე 2 ის გეგმები, სპეციფიკაცია	კ-82
ჭრილები 1–1 ; 2–2	კ-83
ჭრილები 3–3 ; ა–ა	კ-84
ჭრილები 4–4 ; 5–5	კ-85
პანდუსი 1	კ-86
პანდუსი 1 ის არმირების დეტალები	კ-87
პანდუსი 2	კ-88
მასალების ამოკრება	კ-89

რკინაბეტონის ხარჯი

ელემენტების ჯგუფი	ბეტონი მ^3	არმატურა, ტ სახსტანდარტი 5781-82*							ნაგლინი, ტ	ჯამი
		∅28AIII	∅25AIII	∅22AIII	∅ 16III	∅12AIII	∅ 8AI	∅ 6AI	c255	ტ
საძირკველები	78	2.57	–	0.10	1.97	1.00	0.10	–	–	**5.74**
სვეტები	181	5.12	9.28	11.04	–	–	10.02	–	0.27	**35.73**
კედლები	300	–	–	1.51	–	29.30	–	0.93	–	**31.74**
გადახურვის ფილები	1309.7	–	–	–	–	134.1	–	–	–	**134.1**
კოჭები	221.8	–	–	39.14	–	–	11	–	–	**50.14**
კიბეები	55	–	–	–	–	4.53	–	–	–	**4.53**
პანდუსები	41.2	–	–	–	–	3.45	–	–	–	**3.45**
სულ	2187	7.69	9.28	51.79	1.97	172.38	21.12	0.93	0.27	265.5

განმარტებითი ბარათი - საერთო შენიშვნები

1. წარმოდგენილი მუშა პროექტის კონსტრუქციული ნაწილი შესრულებულია არქიტექტურული პროექტის, აგრეთვე, საქართველოში მოქმედი სათანადო ნორმატიული დოკუმენტების საფუძველზე.
2. სამშენებლო უბნისათვის ქარის წნევის ნორმატიული მნიშვნელობა W_0 =0.85 კპა; თოვლის საფარის წონა - 0.50 კპა; საანგარიშო სეისმურობა - 8 ბალი.
3. საინჟინრო-გეოლოგიური კვლევის შედეგებიდან გამომდინარე საძირკვლების ფუძედ მიღებულია კლდოვანი ქანები - ქვიშაქვა, არგილიტის თხელი შუაშრეებით, მონაცრისფრო-მომწვანო, სუსტად გამოფიტული, მცირედ ნაპრალიანი, რომლის სიმტკიცის ზღვარი ერთღერძა კუმშვაზე წყალგაჯერებულ მდგომარეობაში R_c = 19,9 მპა.
4. შენობის საძირკვლები წერტილოვანია, ცალკემდგომი, მონოლითური რკინაბეტონის. მათი ჩაღრმავება (დაანკერება) ზემოაღნიშნულ დასაფუძნებელ კლდოვან ქანებში მიღებულ იქნას არანაკლებ 1,0 მეტრი.
5. მიწის სამუშაოები - ქვაბულის გრუნტების ექსკავაცია განხორციელდეს მშენებლობის ორგანიზაციის (მოპ) ან/და მშენებლობის წარმოების (მწპ) პროექტების საფუძველზე, შესაბამისი უსაფრთხოების ნორმების დაცვით.
6. შენობის მზიდი კონსტრუქციები წარმოდგენილია კარკასულ-ჩარჩოვანი სისტემით: მონოლითური რკინაბეტონის სვეტები, დიაფრაგმები, კოჭები და გადახურვის ფილები ბეტონის კლასით B25.
7. ნახაზებზე ასახული სვეტების გრძივი არმატურული ღეროების გადაბმა-პირაპირება ადგილზე ექვემდებარება კორექტირებას. კერძოდ, Φ28 არმატურული ღერების პირაპირება შეიძლება "აჩეხვით" 1.0მ+1.0მ, ან ერთ დონეზე - 1.7მ, ხოლო დანარჩენი დიამეტრებისთვის "აჩეხვით" 0.85მ+0.85მ, ან ერთ დონეზე - 1.5მ.
8. სვეტების და კოჭების საკიდების (ცალული) განთავსება ურთიერთშეულლების კვანძებში საჭირო არ არის. ამავე დროს პირველი საკიდი კვანძის ტორეცთან უნდა მოეწყოს არაუმეტეს 50 მმ დაშორებით.
9. მზიდი სივრცითი კონსტრუქციული სისტემა და ფუძე-საძირკვლები მოდელირებული და გაანგარიშებულია "მონომახ-საპრ 2013" პროგრამული კომპლექსის გამოყენებით, სტანდარტული სპექტრული მეთოდით.
10. მოცემულ კონსტრუქციულ ნახაზებში +-0.00 ფარდობით ნიშნულად მიღებულია აბსოლუტური ნიშნული 487,30.
11. გადახურვების გარე კონტურის, აგრეთვე ტექნოლოგიური ხვრელების (გათბობა-ვენტილაცია, კანალიზაცია) განლაგება-მიბმა შეჯერებულ იქნას მუშა პროექტის არქიტექტურულ და საინჟინრო ნაწილებთან.
12. შევსების არამზიდი ქვის წყობის კედლები (მცირე ზომის ბლოკები კუთრი წონით < 1.2 ტძ/მ^3) მონოლითური რკინაბეტონის კონსტრუქციებთან დაკავშირდეს "საქქალაქმშენპროექტის" მიერ დამუშავებული სტანდარტებით.
13. გრუნტებთან ვერტიკალურად შეხების მქონე კონსტრუქციებისათვის გათვალისწინებული იქნას ჰიდროიზოლაცია.

დირექტორი	ზ.დანელია		ქ. თბილისი, უნივერსიტეტის ქუჩა, ს/კ 01.14.03.042.417, მრავალბინიანი საცხოვრებელი სახლის პროექტი	შპს"კონქი" 23456063 ჟურდიანის ქ.6 email - zadanelia@gmail.com
კონსტრუქტ.	ლ.ჯაიანი		კონსტრუქციული ნაწილი	
შეამოწმა	ა.არჩილია		თავფურცელი	მასშტ. / ფორმატი A3 / ნახ. № კ-0
				ხელშეკრ. 03.03.2021 / დამკვეთი ს.კ. 405003099 / თარიღი 03.2021



წერტილოვანი საძირკვლების გეგმა

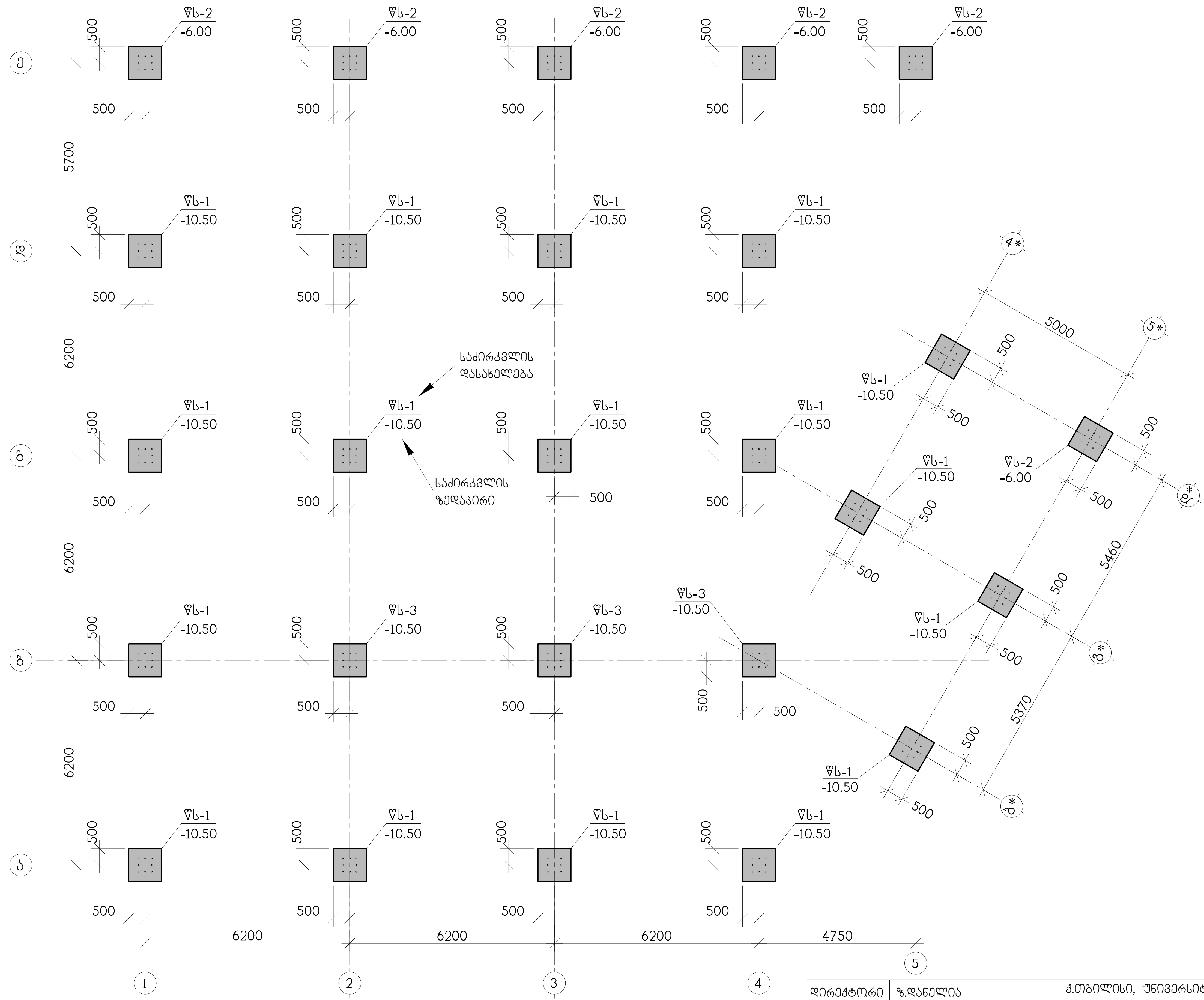

დირექტორი	ზ.დანელია		ქ.თბილისი, უნივერსიტეტის ქუჩა, ს/კ 01.14.03.042.417, მრავალბინიანი საცხოვრებელი სახლის პროექტი		შპს"კონქი" W23456063 ქურდიანის ქ.6 email - zadanelia@gmail.com
კონსტრუქტ.	ა.არჩილია		კონსტრუქციული ნაწილი		
შეამოწმა	ლ.ჯაიანი		წერტილოვანი საძირკვლების გეგმა	მასშტ.	ფორმატი A3 / კ-1
				ხელშეკრ. 03.03.2021	დამკვეთი ს.კ. 405003099 / თარიღი 03.2021

წერტილოვანი საძირკველი წს-1

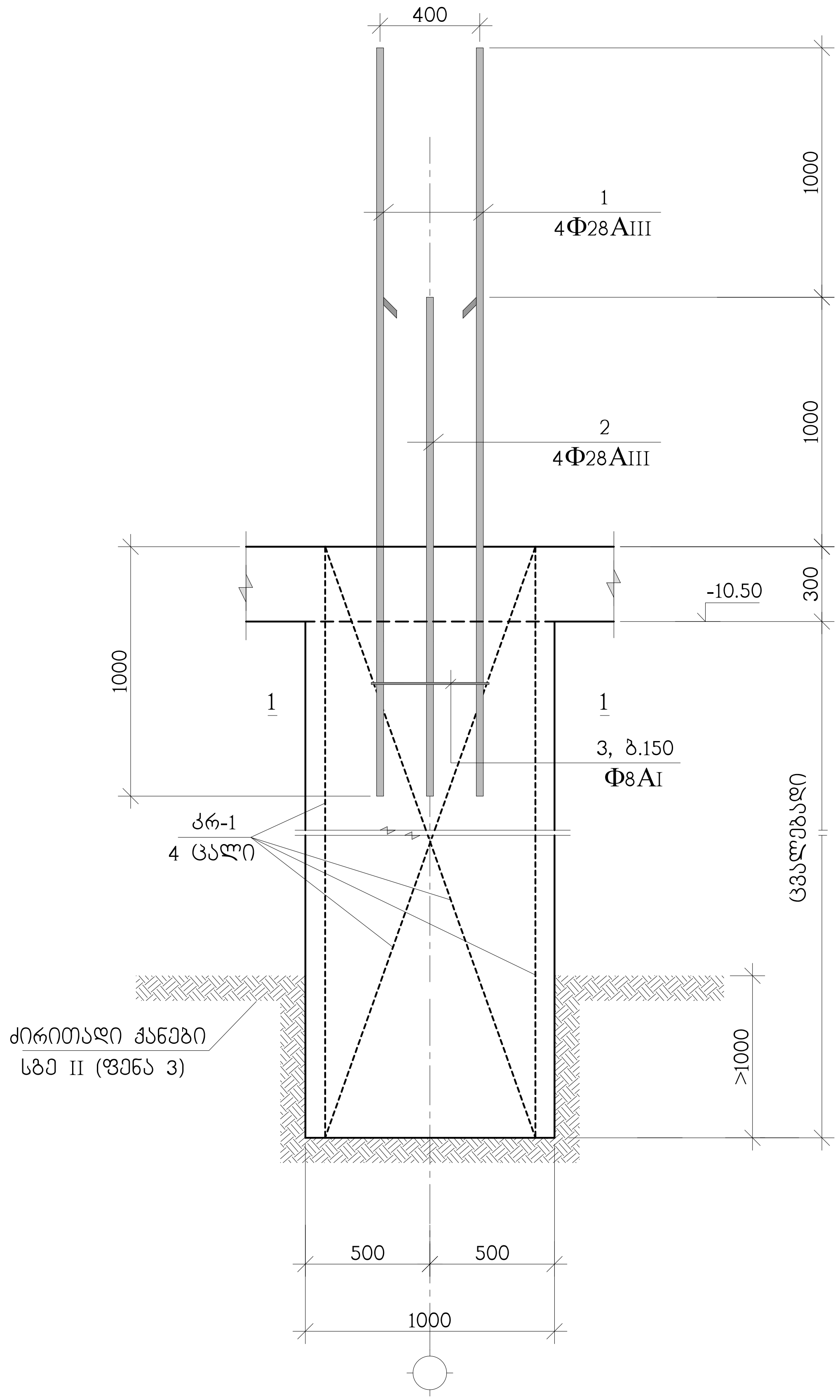

1—1

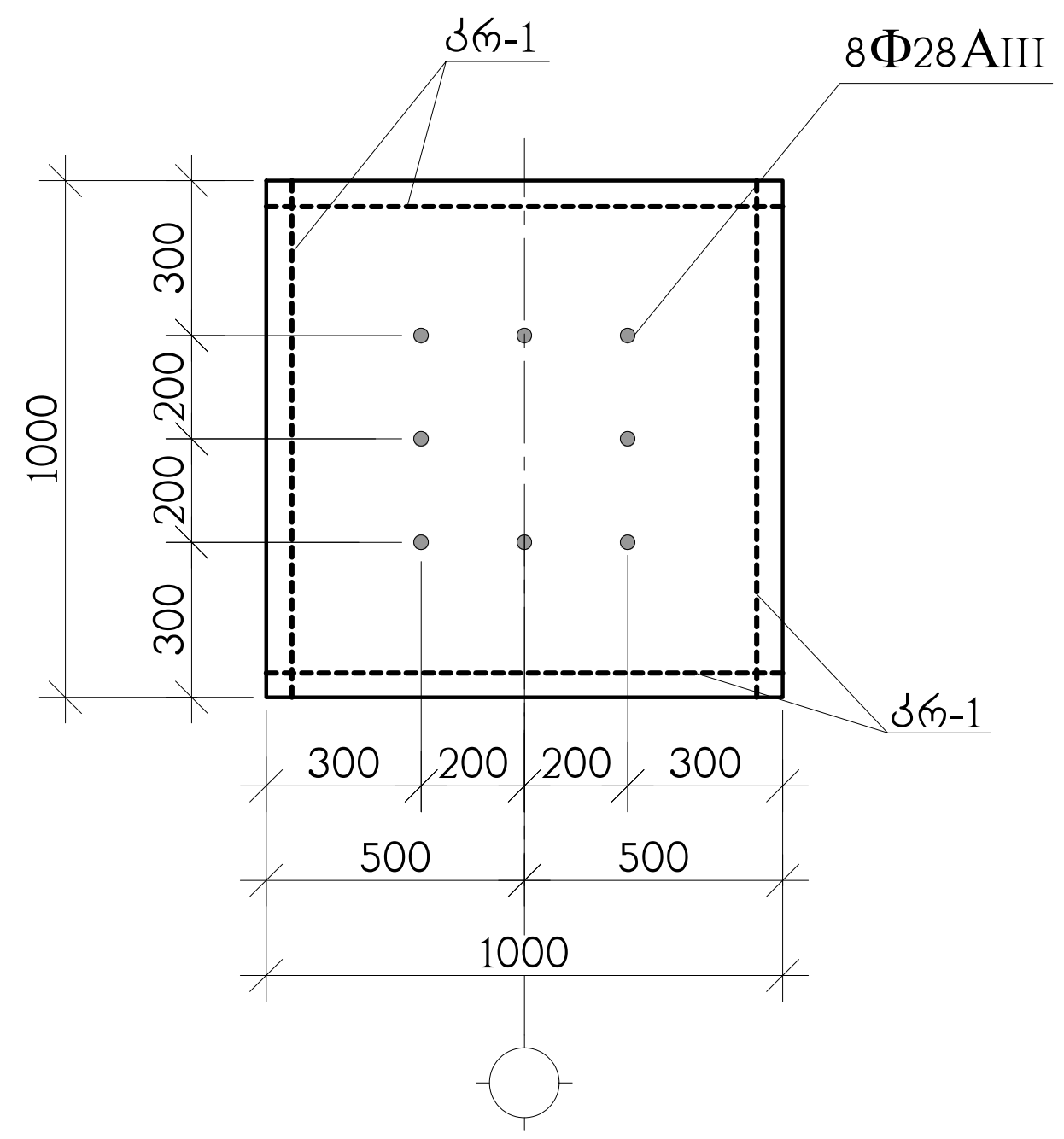

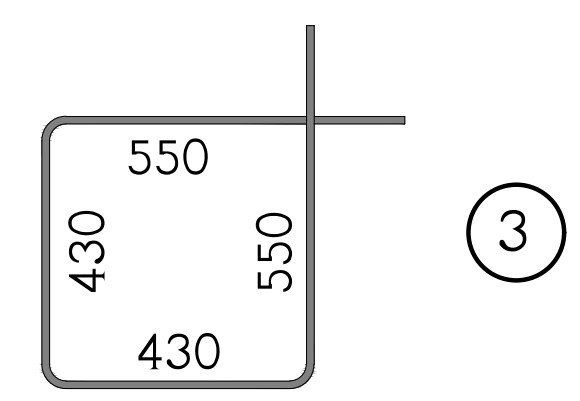

კრ-1

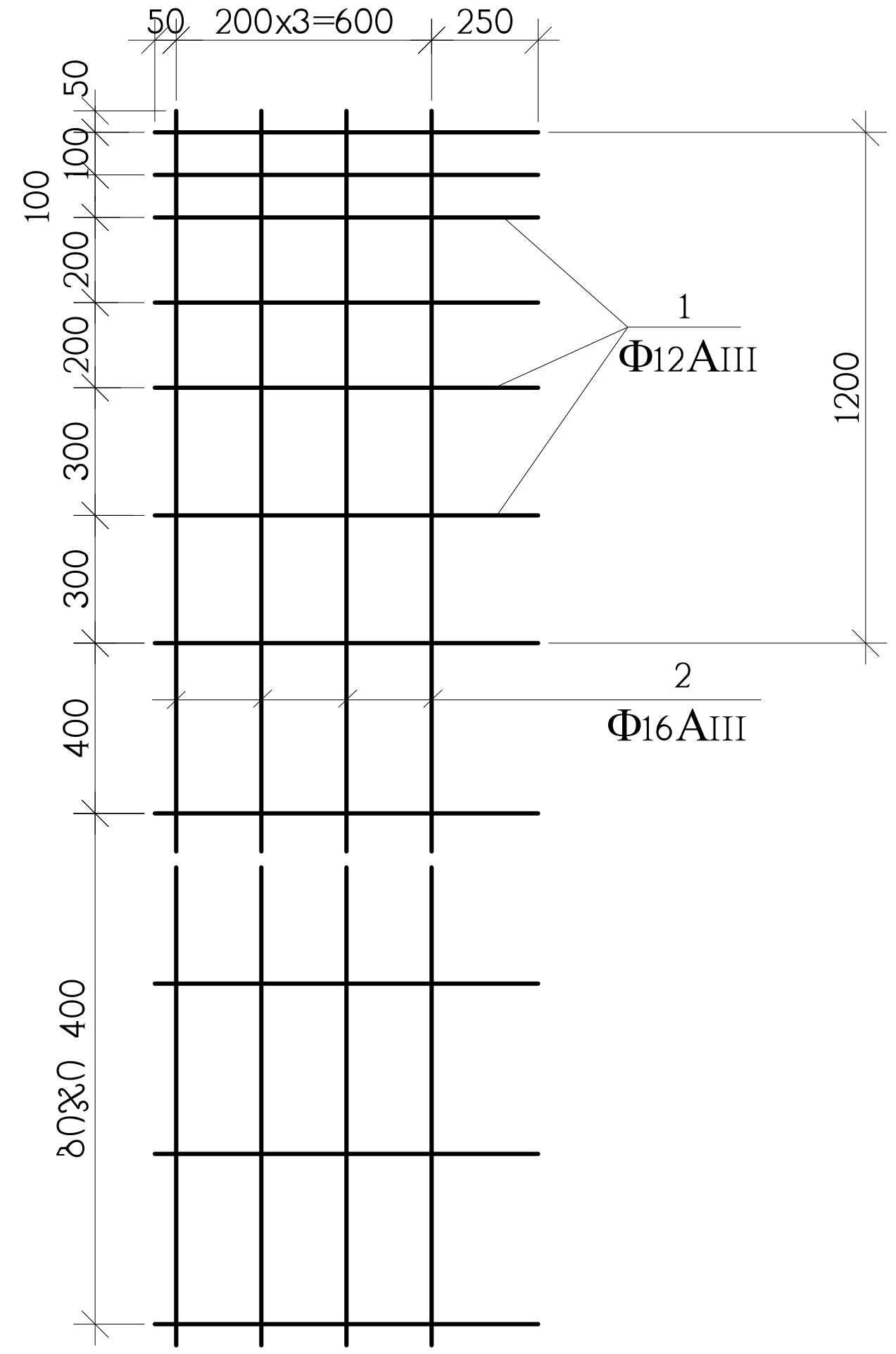

პოზ.	აღნიშვნა	დასახელება	რაოდ. ც.	ერთ-ეული
		წს-1	17	
1		Φ28AIII სახსტ. 5781-828* L=3000	4	14.50 კგ.
2		Φ28AIII სახსტ. 5781-828* L=2000	4	9.67 კგ.
3		Φ8AI სახსტ. 5781-828* L=1960	5	0.78 კგ.
		კრ-1	4	
1		Φ12AIII სახსტ. 5781-828* L=900	12	0.80 კგ.
2		Φ16AIII სახსტ. 5781-828* L=3000	4	4.74 კგ.
		B 22.5 კლასის ბეტონი		3 $მ^3$

დირექტორი	ზ.დანელია		ქ.თბილისი, უნივერსიტეტის ქუჩა, ს/კ 01.14.03.042.417, მრავალბინიანი საცხოვრებელი სახლის პროექტი		შპს"კონქი" W23456063 ქურდიანის ქ.6 email - zadanelia@gmail.com	
კონსტრუქტ.	ა.არჩილია		კონსტრუქციული ნაწილი			
შეამოწმა	ლ.ჯაიანი		წერტილოვანი საძირკველი წს-1	მასშტ.	ფორმატი A3	კ-2
				ხელშეკრ.	დამკვეთი	თარიღი
				03.03.2021	ს.კ. 405003099	03.2021

ᲬᲔᲠᲢᲘᲚᲝᲕᲐᲜᲘ ᲡᲐᲫᲘᲠᲙᲕᲔᲚᲘ ᲬᲡ-2

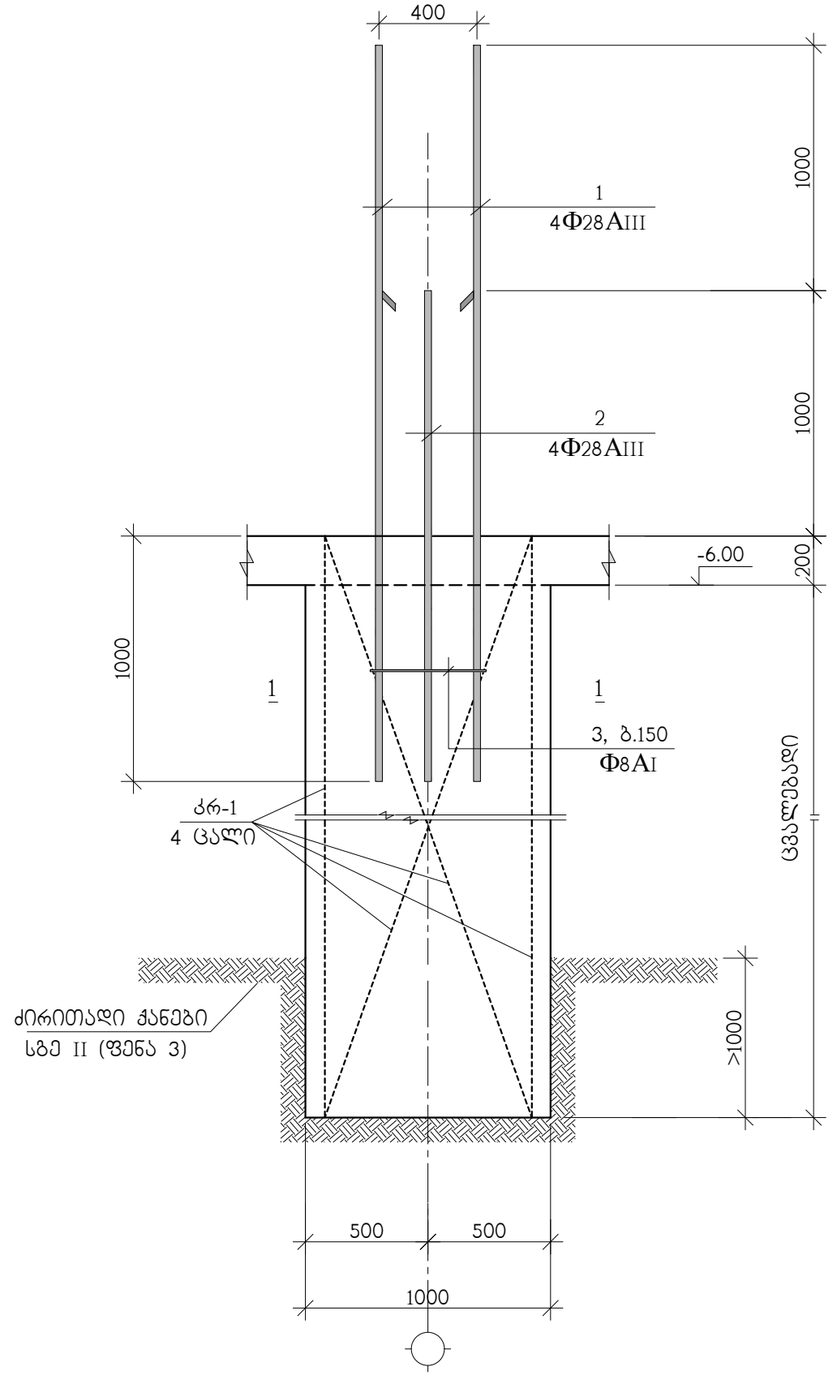

1–1

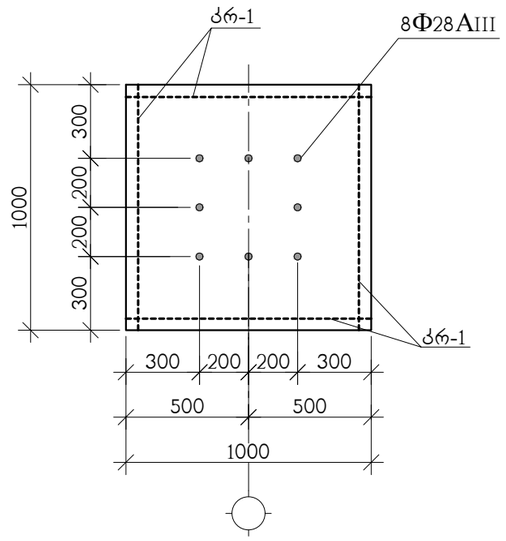

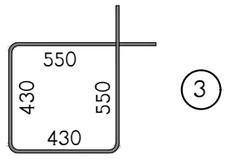

კრ-1

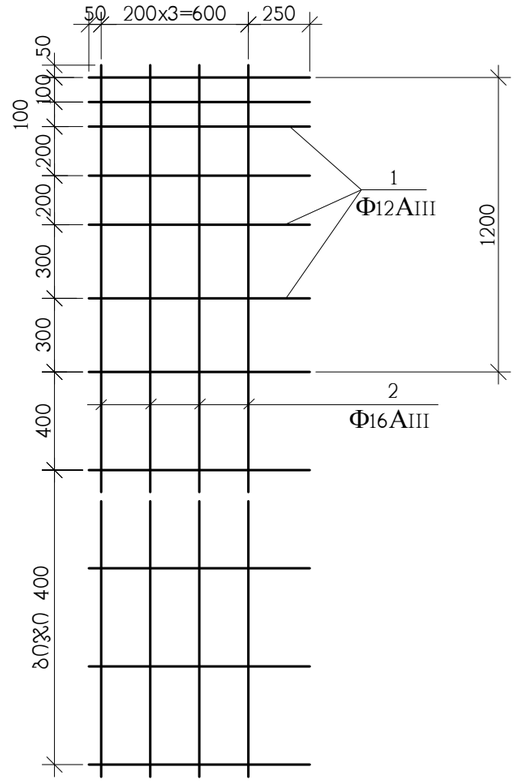

პოზ.	აღნიშვნა	დასახელება	რაოდ. ც.	ერთ-ეული
		ᲬᲡ-2	6	
1		Ф28AIII საბსტ. 5781-828* L=3000	4	14.50 კგ.
2		Ф28AIII საბსტ. 5781-828* L=2000	4	9.67 კგ.
3		Ф8AI საბსტ. 5781-828* L=1960	5	0.78 კგ.
		კრ-1	4	
1		Ф12AIII საბსტ. 5781-828* L=900	12	0.80 კგ.
2		Ф16AIII საბსტ. 5781-828* L=3000	4	4.74 კგ.
		B 22.5 კლასის ბეტონი		3 მ³

დირექტორი	ზ.დანელია		ქ.თბილისი, უნივერსიტეტის ქუჩა, ს/კ 01.14.03.042.417, მრავალბინიანი საცხოვრებელი სახლის პროექტი	შპს"კონჭი" W23456063 ქუდრიანის ქ.6 email - zadanelia@gmail.com	
კონსტრუქტ.	ა.არჩილია		კონსტრუქციული ნაწილი		
შეამოწმა	ლ.ჯაიანი		ᲬᲔᲠᲢᲘᲚᲝᲕᲐᲜᲘ ᲡᲐᲫᲘᲠᲙᲕᲔᲚᲘ ᲬᲡ-2	მას'შტ.	ფორმატი A3 / კ-3
				ხელშეკრ.	დამკვეთი / თარიღი
				03.03.2021	ს.კ. 405003099 / 03.2021

ᲬᲔᲠᲢᲘᲚᲝᲕᲐᲜᲘ ᲡᲐᲫᲘᲠᲙᲕᲔᲚᲘ ᲬᲡ-3

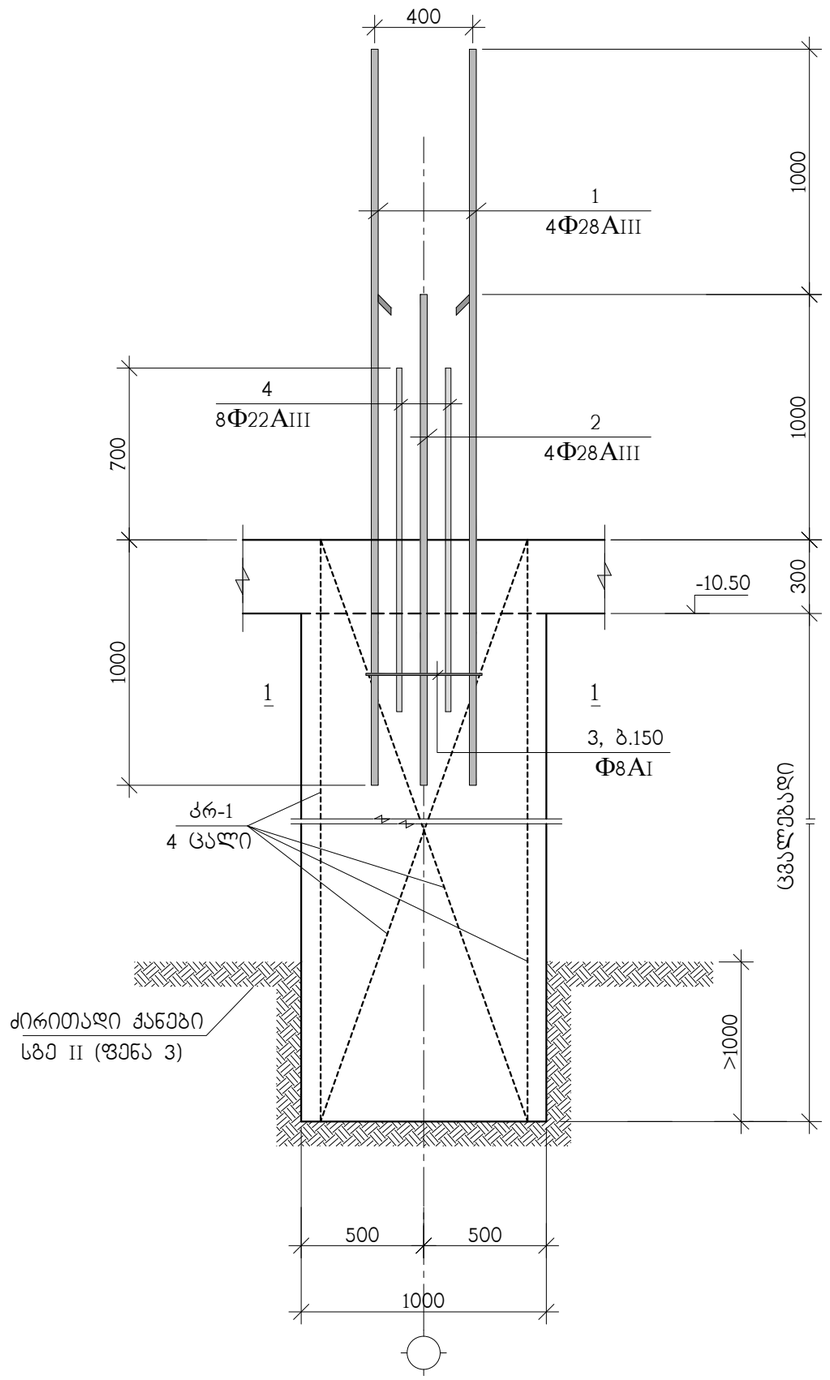

1–1

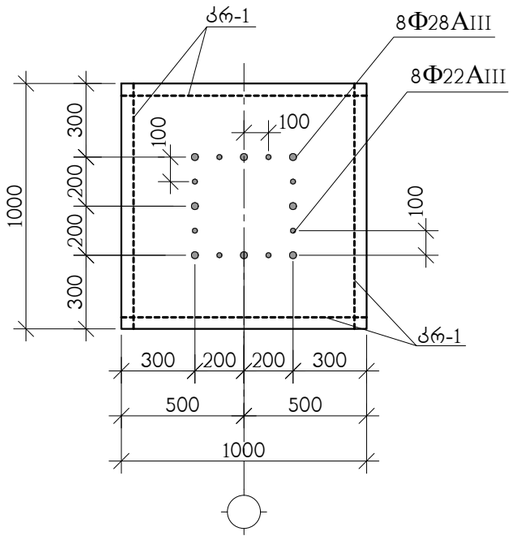

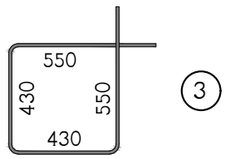

კრ-1

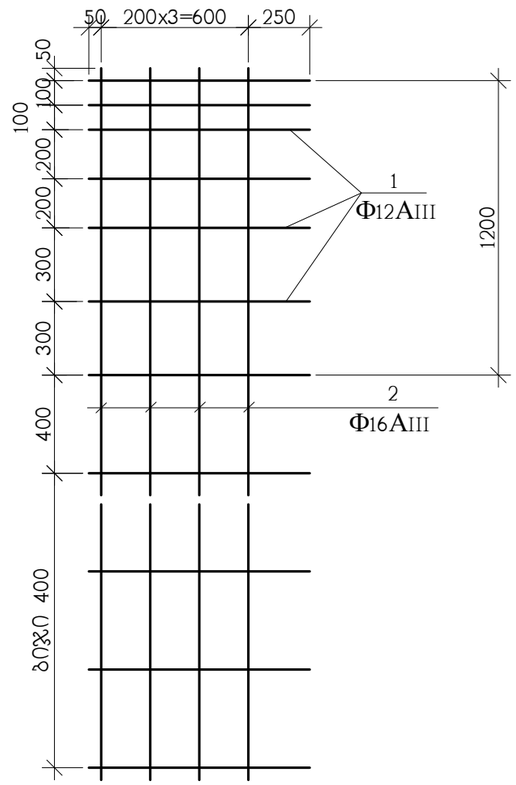

პოზ.	აღნიშვნა	დასახელება	რაოდ. ც.	ერთ-ეული
		ᲬᲡ-3	3	
1		Ф28AIII ᲡᲐᲮᲡᲢ. 5781-828* L=3000	4	14.50 კგ.
2		Ф28AIII ᲡᲐᲮᲡᲢ. 5781-828* L=2000	4	9.67 კგ.
3		Ф8AI ᲡᲐᲮᲡᲢ. 5781-828* L=1960	5	0.78 კგ.
4		Ф22AIII ᲡᲐᲮᲡᲢ. 5781-828* L=1400	8	4.18 კგ.
		კრ-1	4	
1		Ф12AIII ᲡᲐᲮᲡᲢ. 5781-828* L=900	12	0.80 კგ.
2		Ф16AIII ᲡᲐᲮᲡᲢ. 5781-828* L=3000	4	4.74 კგ.
		B 22.5 ᲙᲚᲐᲡᲘᲡ ᲑᲔᲢᲝᲜᲘ		3 მ³

დირექტორი	ზ.დანელია		ქ.თბილისი, უნივერსიტეტის ქუჩა, ს/კ 01.14.03.042.417, მრავალბინიანი საცხოვრებელი სახლის პროექტი	შპს"კონჭი" W23456063 კუჭდიანის ქ.6 email - zadanelia@gmail.com	
კონსტრუქტ.	ა.არჩილია		კონსტრუქციული ნაწილი		
შეამოწმა	ლ.ჯაიანი		წერტილოვანი საძირკველი წს-3	მასშტ.	ფორმატი A3 / კ-4
				ხელმოწერ.	დამკვეთი / თარიღი
				03.03.2021	ს.კ. 405003099 / 03.2021

მონოლითური კედლების და სვეტების გეგმა -10.20 ნიშნულიდან -5.80 ნიშნულამდე

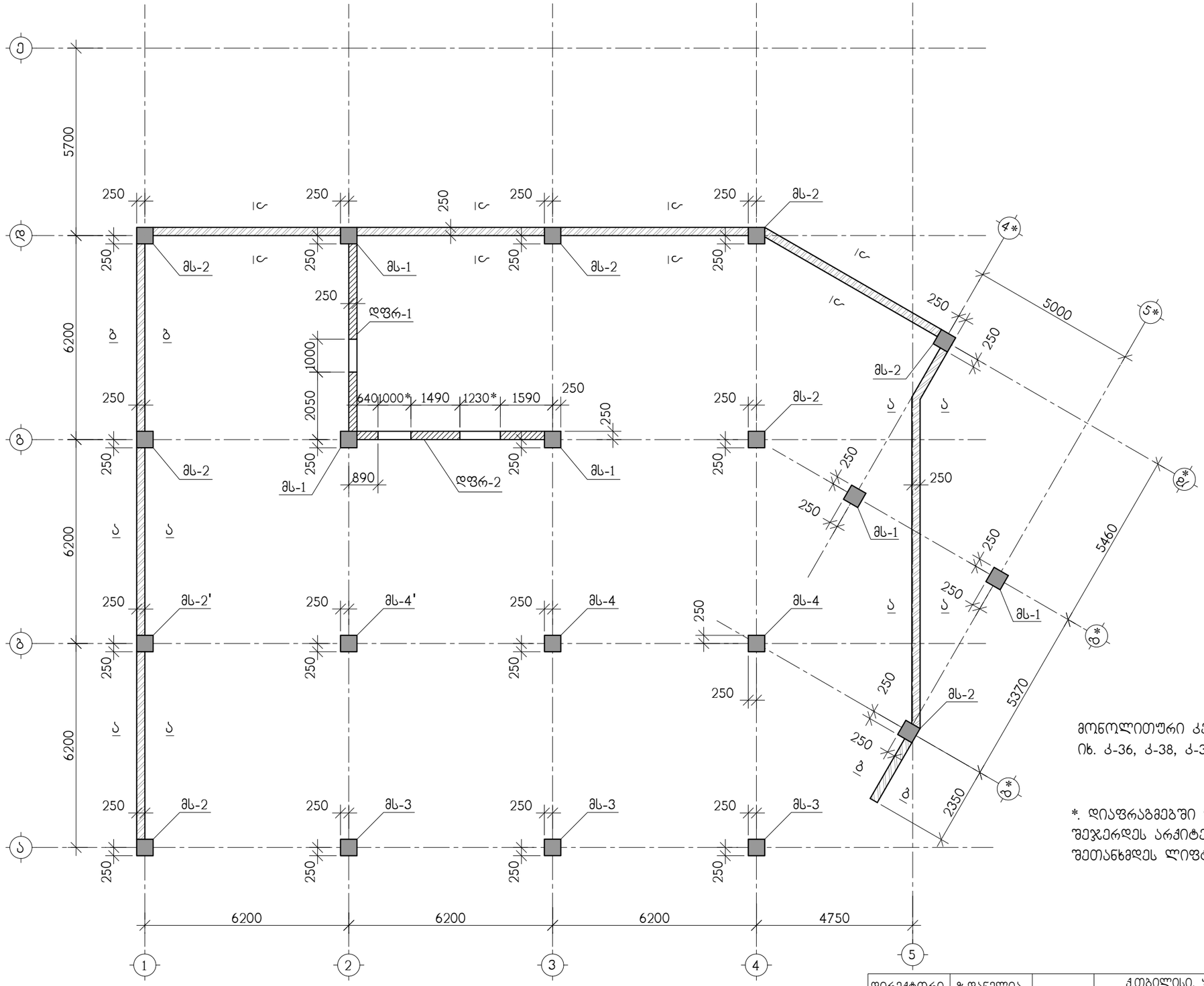

მონოლითური კედლის ჭრილები
იხ. კ-36, კ-38, კ-38, ნახაზებზე

*. დიაფრაგმებში ღიობების გეომეტრიული ზომები შეჯერდეს არქიტექტურულ მუშა ნახაზებთან, და შეთანხმდეს ლიფტის ინჟინერთან

დირექტორი	ზ.დანელია		ქ.თბილისი, უნივერსიტეტის ქუჩა, ს/კ 01.14.03.042.417, მრავალბინიანი საცხოვრებელი სახლის პროექტი	შპს"კონჭი" W23456063 ჭურღიანის ქ.6 email - zadanelia@gmail.com	
კონსტრუქტ.	ა.არჩილია		კონსტრუქციული ნაწილი		
შეამოწმა	ლ.ჯაიანი		მონოლითური კედლების და სვეტების გეგმა -10.20 ნიშნულიდან -5.80 ნიშნულამდე	მასშტ.	ფორმატი A3 კ-5
				ხელშეკრ.	დამკვეთი თარიღი
				03.03.2021	ს.კ. 405003099 03.2021

მონოლითური კედლების და სვეტების გეგმა -5.80 ნიშნულიდან -3.40 ნიშნულამდე

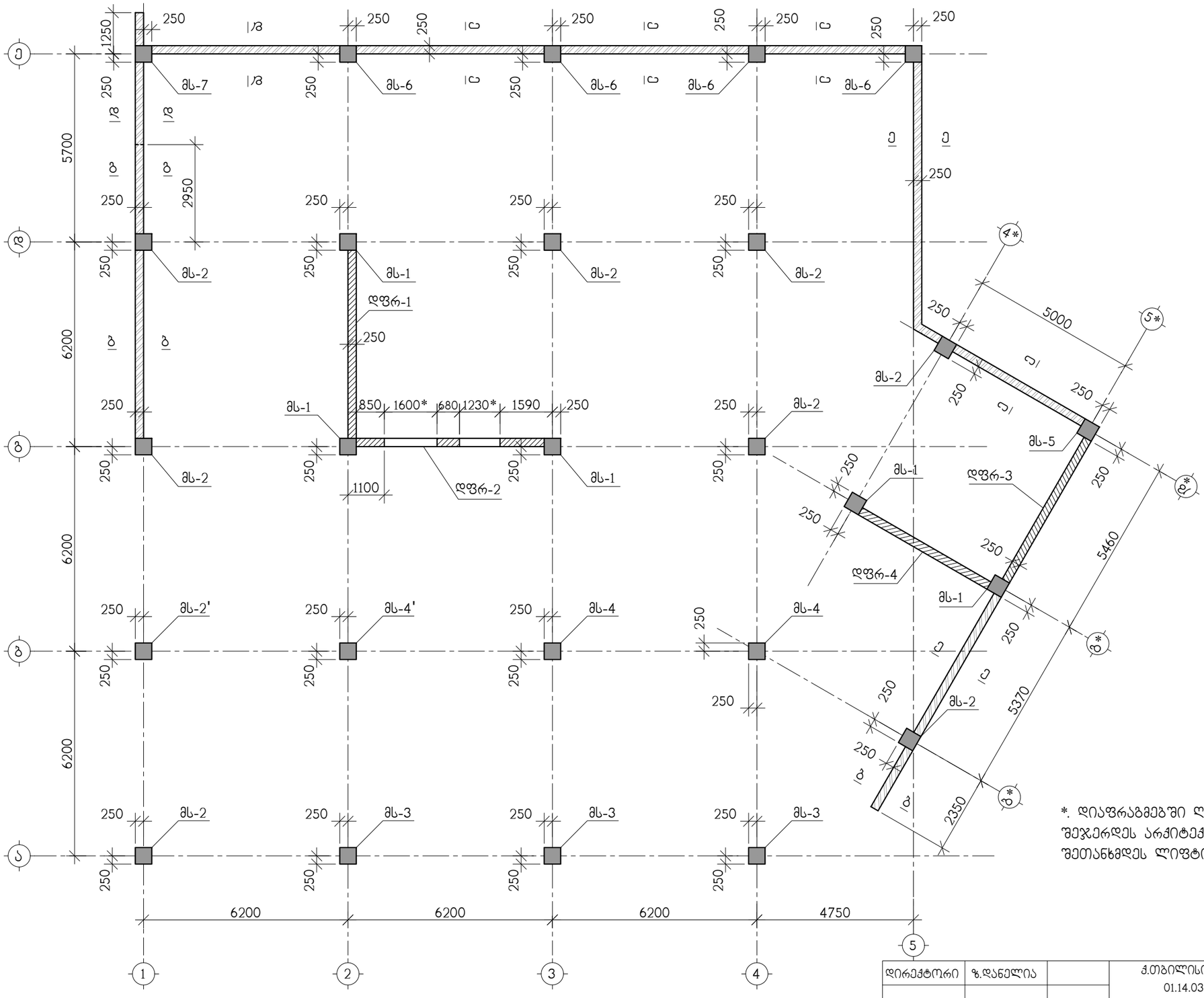

*. დიაფრაგმებში ღიობების გეომეტრიული ზომები შეჯერდეს არქიტექტურულ მუშა ნახაზებთან, და შეთანხმდეს ლიფტის ინჟინერთან

მონოლითური კედლის ჰრილები
იხ. კ-36, კ-38, კ-38, ნახაზებზე

დირექტორი	ზ.დანელია		ქ.თბილისი, უნივერსიტეტის ქუჩა, ს/კ 01.14.03.042.417, მრავალბინიანი საცხოვრებელი სახლის პროექტი	შპს"კონჭი" W23456063 ქუთაისის ქ.6 email - zadanelia@gmail.com	
კონსტრუქტ.	ა.არჩილია		კონსტრუქციული ნაწილი		
შეამოწმა	ლ.ჯაიანი		მონოლითური კედლების და სვეტების გეგმა -5.80 ნიშნულიდან -3.40 ნიშნულამდე	მასშტ.	ფორმატი A3 / კ-6
				ხელშეკრ.	დამკვეთი / თარიღი
				03.03.2021	ს.კ. 405003099 / 03.2021

მონოლითური კედლების და სვეტების გეგმა -3.40 ნიშნულიდან -2.90 ნიშნულამდე

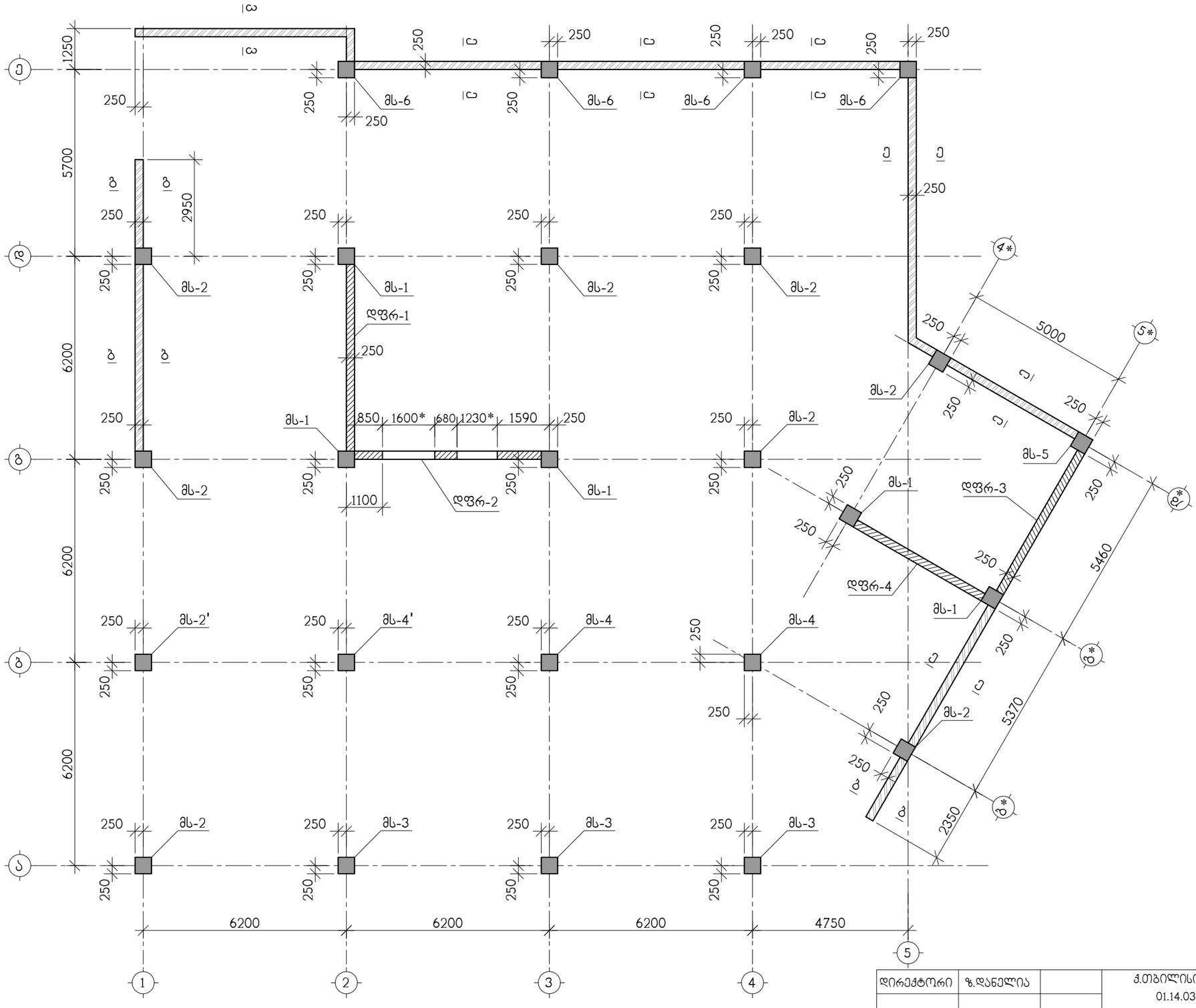

დირექტორი	ზ.დანელია		ქ.თბილისი, უნივერსიტეტის ქუჩა, ს/კ 01.14.03.042.417, მრავალბინიანი საცხოვრებელი სახლის პროექტი	შპს"კონქი" W23456063 ქუთლიანის ქ.6 email - zadanelia@gmail.com	
კონსტრუქტ.	ა.არჩილია		კონსტრუქციული ნაწილი		
შეამოწმა	ლ.ჯაიანი		მონოლითური კედლების და სვეტების გეგმა -3.40 ნიშნულიდან -2.90 ნიშნულამდე	მასშტ.	ფორმატი A3 / კ-7
				ხელშეკრ.	დამკვეთი / თარიღი
				03.03.2021	ს.კ. 405003099 / 03.2021

მონოლითური სვეტი მს-1

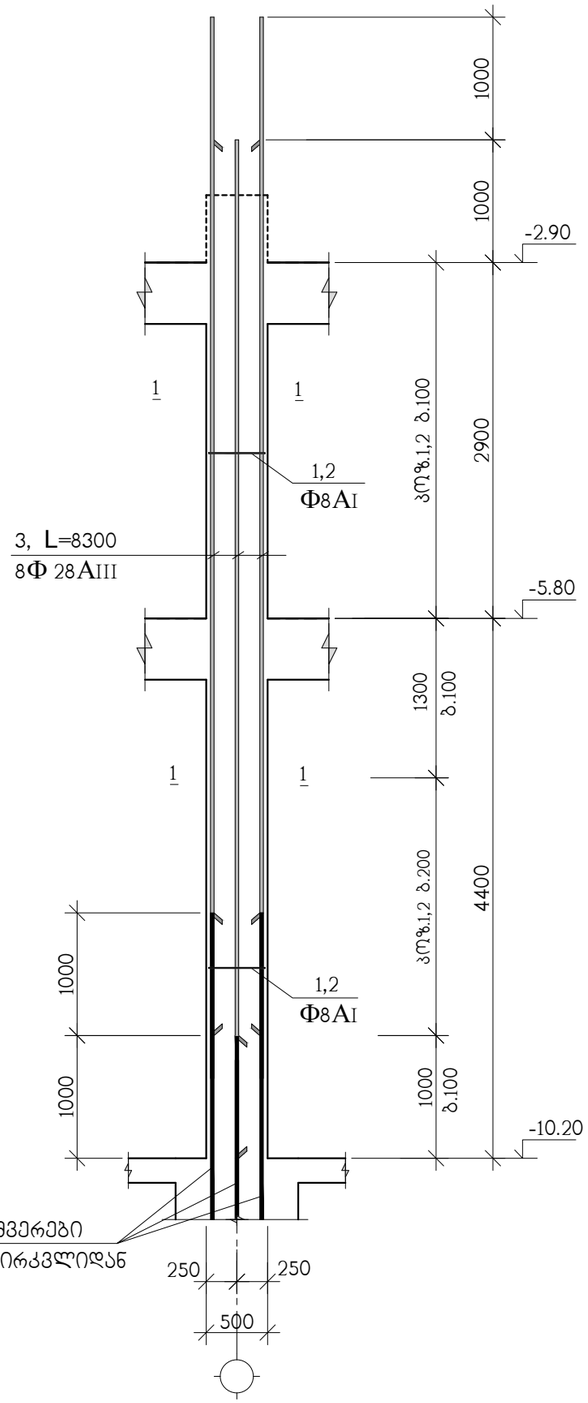

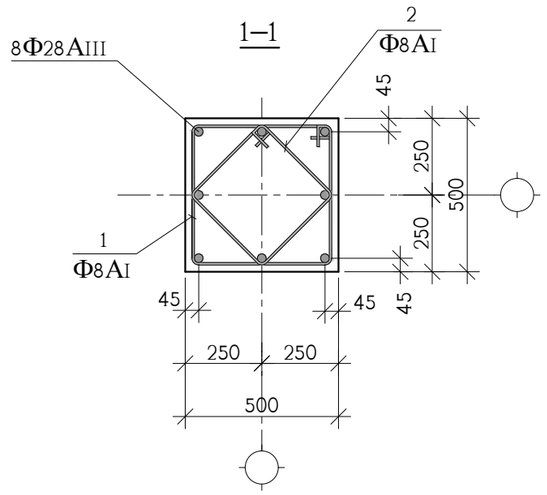

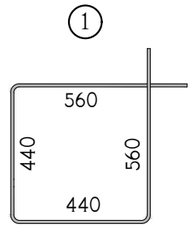

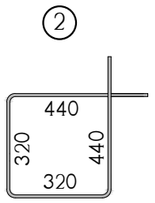

პოზ.	აღნიშვნა	დასახელება	რაოდ. ც.	ერთ-ეული
		მს-1 -10.20 ნიშნულიდან -2.90 ნიშნულამდე	5	
1		Φ8AI სახსტ. 5781-828* L=2000	62	0.79 კგ.
2		Φ8AI სახსტ. 5781-828* L=1520	62	0.60 კგ.
3		Φ28AIII სახსტ. 5781-828* L=8300	8	40.12 კგ.
		B 25 კლასის ბეტონი		1.7 მ^3

დირექტორი	ზ.დანელია		ქ.თბილისი, უნივერსიტეტის ქუჩა, ს/კ 01.14.03.042.417, მრავალბინიანი საცხოვრებელი სახლის პროექტი	შპს"კონჯი" W23456063 ჯუღელიანის ქ.6 email - zadanelia@gmail.com		
კონსტრუქტ.	ა.არჩილია		კონსტრუქციული ნაწილი			
შეამოწმა	ლ.ჯაიანი		მონოლითური სვეტი მს-1	მას შტ.	ფორმატი A3	კ-8
				ხელშეკრ.	დამკვეთი	თარიღი
				03.03.2021	ს.კ. 405003099	03.2021

მონოლითური სვეტი მს-2

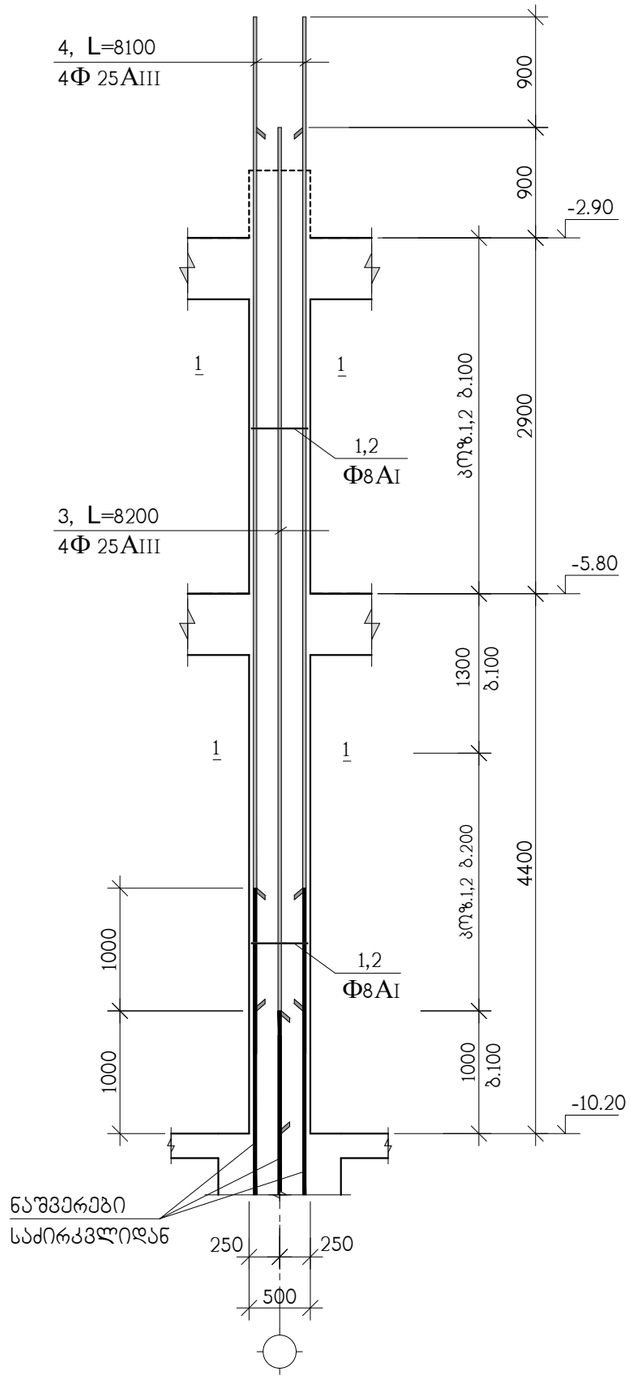

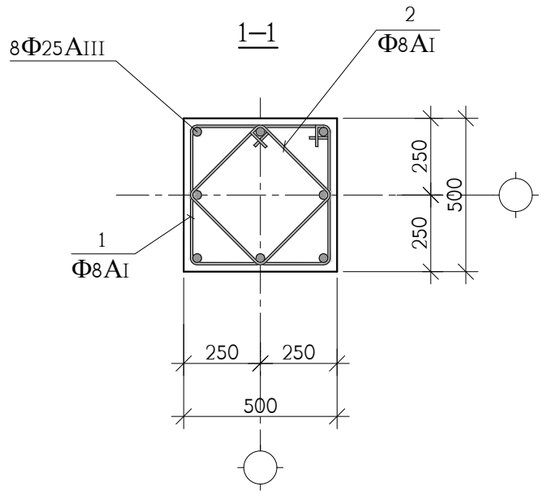

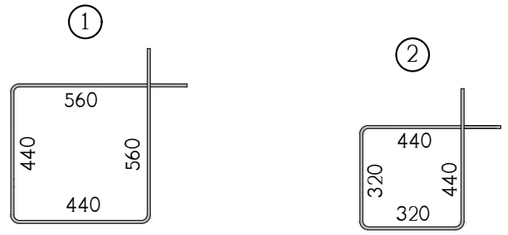

პოზ.	აღნიშვნა	დასახელება	რაოდ. ც.	ერთ-ეული
		მს-2 -10.20 ნიშნულიდან -2.90 ნიშნულამდე	8	
1		Φ8AI სახსტ. 5781-828* L=2000	62	0.79 კგ.
2		Φ8AI სახსტ. 5781-828* L=1520	62	0.60 კგ.
3		Φ25AIII სახსტ. 5781-828* L=8200	4	31.59 კგ.
4		Φ25AIII სახსტ. 5781-828* L=8100	4	31.20 კგ.
		B 25 კლასის ბეტონი		1.7 მ^3

დირექტორი	ზ.დანელია		ქ.თბილისი, უნივერსიტეტის ქუჩა, ს/კ 01.14.03.042.417, მრავალბინიანი საცხოვრებელი სახლის პროექტი		შპს"პონტი" W23456063 ჯუღრიანის ქ.6 email - zadanelia@gmail.com	
კონსტრუქტ.	ა.არჩილია		კონსტრუქციული ნაწილი			
შეამოწმა	ლ.ჯაიანი		მონოლითური სვეტი მს-2	მასშტ.	ფორმატი A3	ქ-9
				ხელშეკრ.	დამკვეთი	თარიღი
				03.03.2021	ს.კ. 405003099	03.2021

მონოლითური სვეტი მს-2'

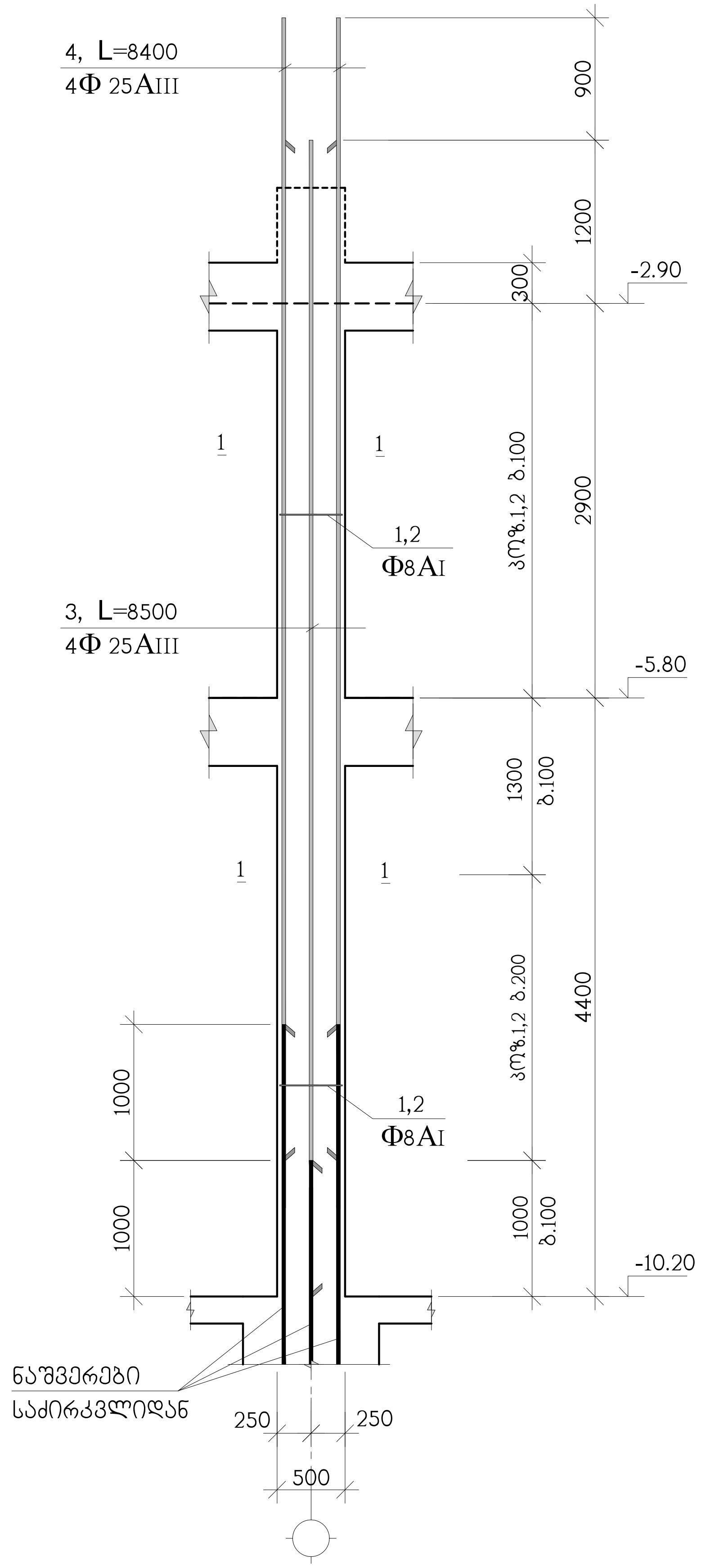

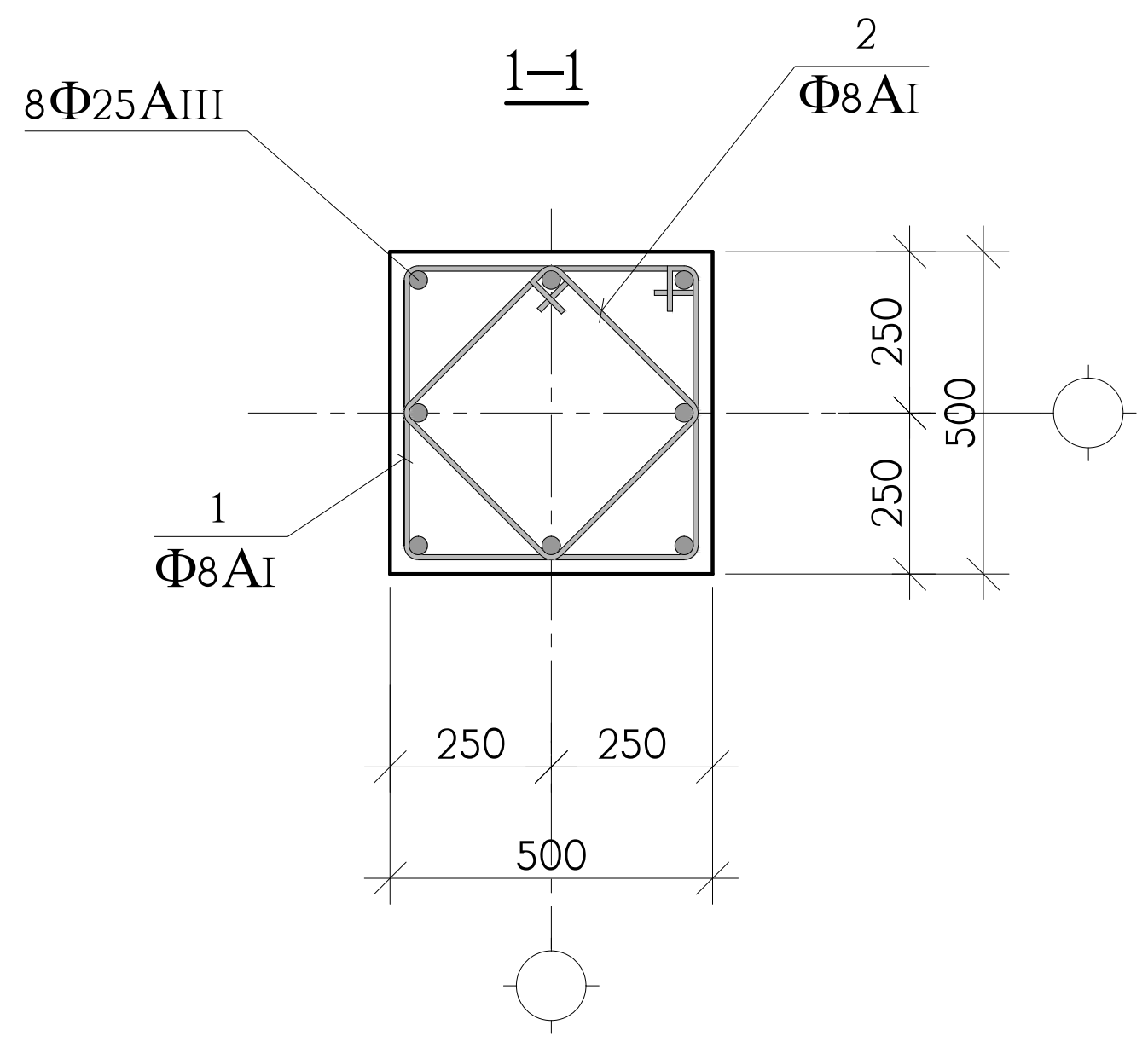

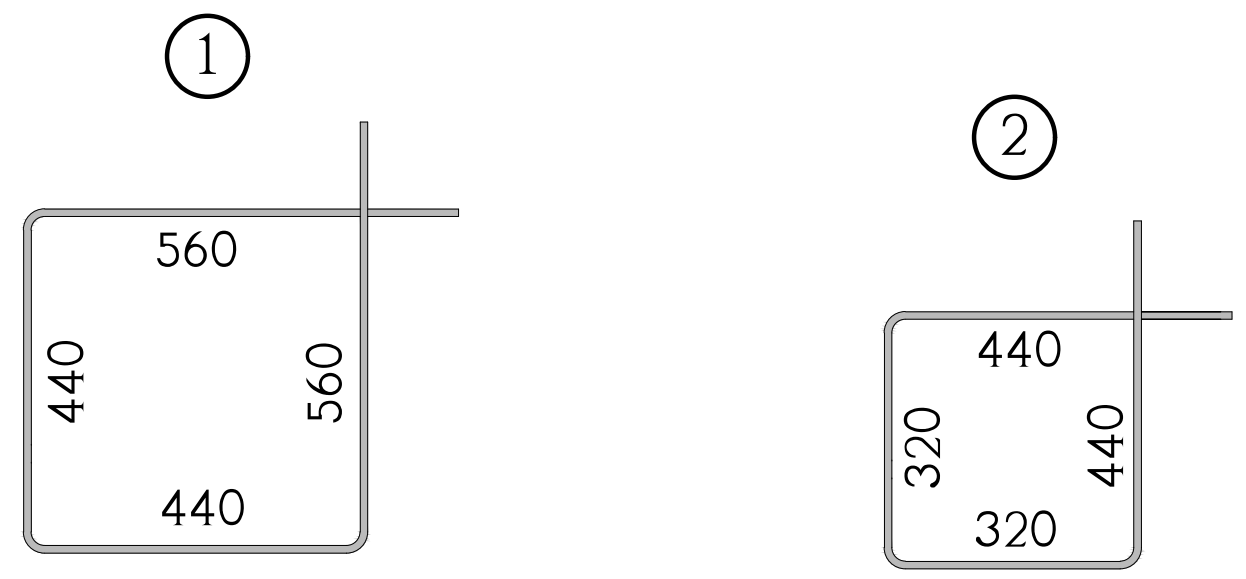

კოჭ.	აღნიშვნა	დასახელება	რაოდ. ც.	ერთ-ეული
		მს-2' -10.20 ნიშნულიდან -2.90 ნიშნულამდე	1	
1		Φ8AI სახსტ. 5781-828* L=2000	62	0.79 კგ.
2		Φ8AI სახსტ. 5781-828* L=1520	62	0.60 კგ.
3		Φ25AIII სახსტ. 5781-828* L=8500	4	32.75 კგ.
4		Φ25AIII სახსტ. 5781-828* L=8400	4	32.36 კგ.
		B 25 კლასის ბეტონი		1.7 $მ^3$

დირექტორი	ზ.დანელია		ქ.თბილისი, უნივერსიტეტის ქუჩა, ს/კ 01.14.03.042.417, მრავალბინიანი საცხოვრებელი სახლის პროექტი		შპს"კონქი" W23456063 ქურდიანის ქ.6 email - zadanelia@gmail.com	
კონსტრუქტ.	ა.არჩილია		კონსტრუქციული ნაწილი			
შეამოწმა	ლ.ჯაიანი		მონოლითური სვეტი მს-2'	მასშტ.	ფორმატი A3	კ-10
				ხელშეკრ.	დამკვეთი	თარილი
				03.03.2021	ს.კ. 405003099	03.2021

მონოლითური სვეტი მს-3

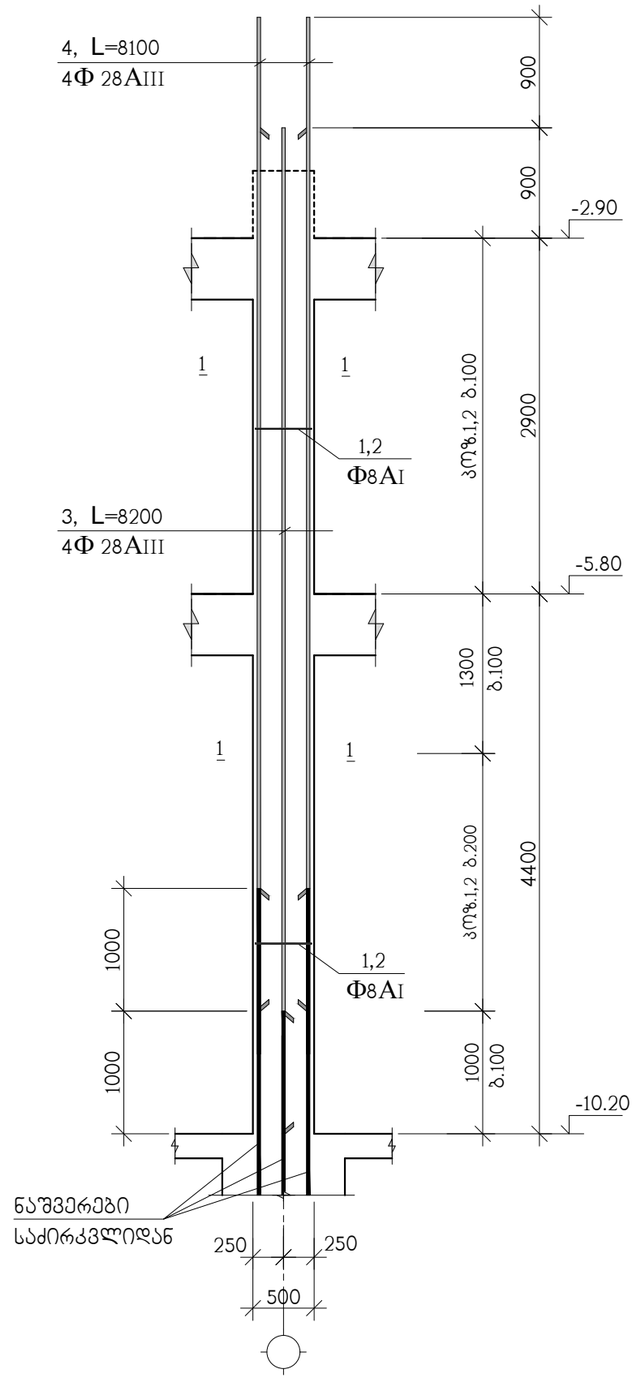

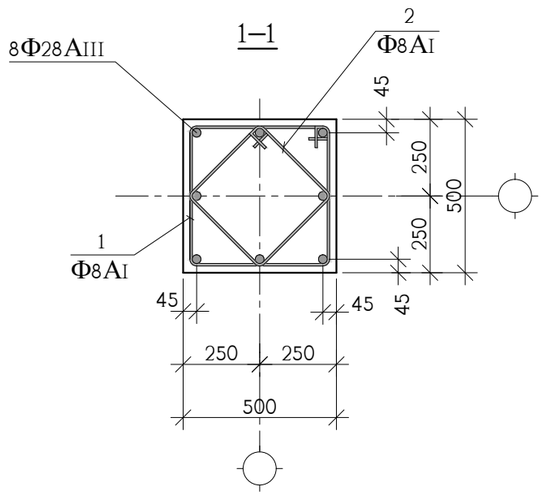

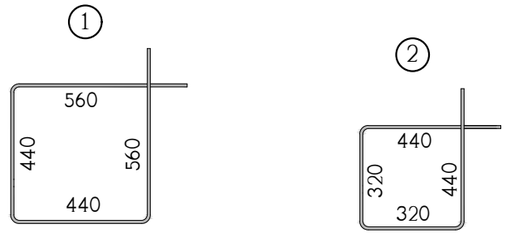

სპ/ზ.	აღნიშვნა	დასახელება	რაოდ. ც.	ერთ-ეული
		მს-3 -10.20 ნიშნულიდან -2.90 ნიშნულამდე	3	
1		Φ8AI საბსტ. 5781-828* L=2000	62	0.79 კგ.
2		Φ8AI საბსტ. 5781-828* L=1520	62	0.60 კგ.
3		Φ28AIII საბსტ. 5781-828* L=8200	4	39.64 კგ.
4		Φ28AIII საბსტ. 5781-828* L=8100	4	39.15 კგ.
		B 25 კლასის ბეტონი		1.7 მ³

დირექტორი	ზ.დანელია		ქ.თბილისი, უნივერსიტეტის ქუჩა, ს/კ 01.14.03.042.417, მრავალბინიანი საცხოვრებელი სახლის პროექტი		შპს"პონტი" W23456063 ჯუღლიანის ქ.6 email - zadanelia@gmail.com	
კონსტრუქტ.	ა.არჩილია		კონსტრუქციული ნაწილი			
შეამოწმა	ლ.ჯაიანი		მონოლითური სვეტი მს-3	მასშტ.	ფორმატი A3	ქ-11
				ხელშეკრ.	დამკვეთი	თარიღი
				03.03.2021	ს.ქ. 405003099	03.2021

მონოლითური სვეტი მს-4

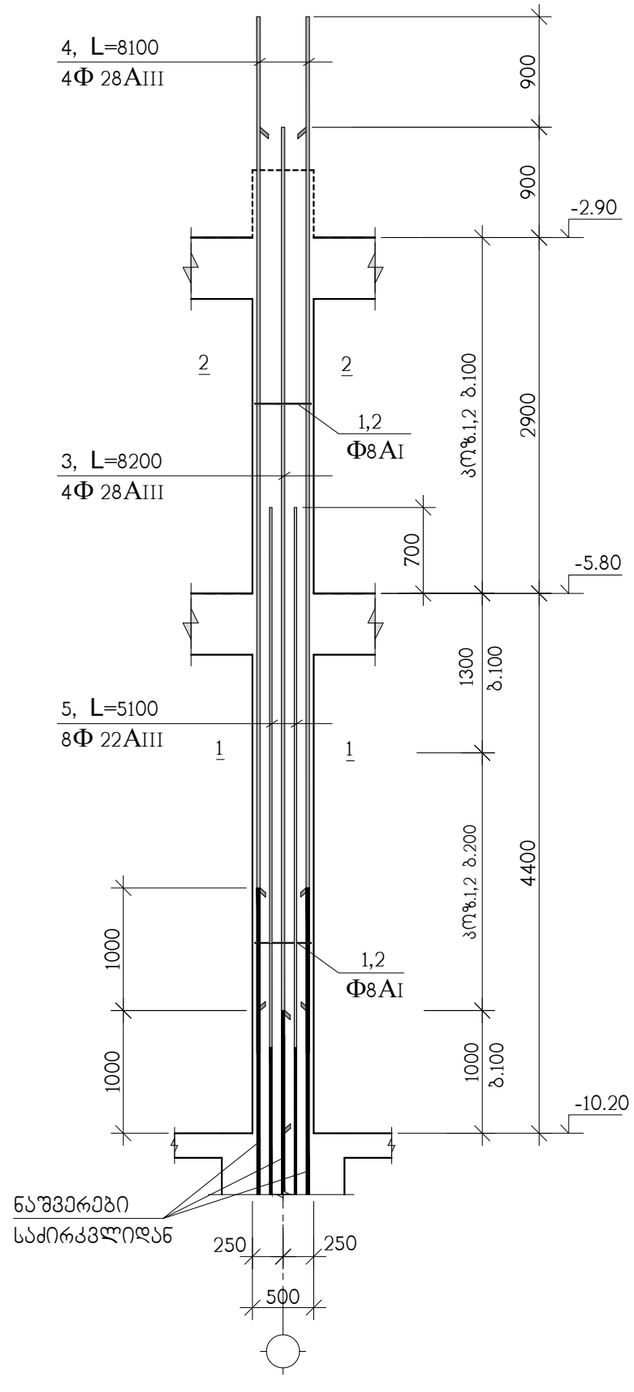

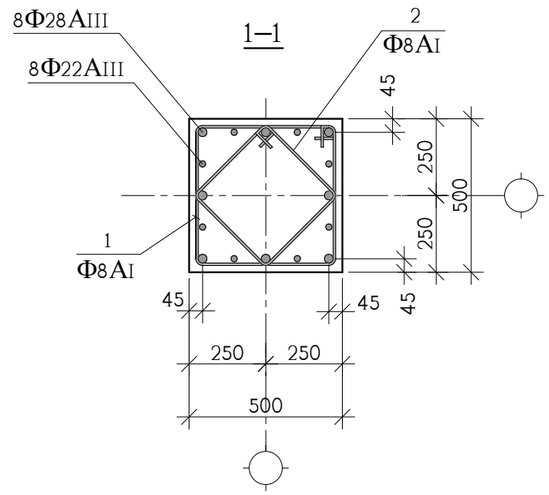

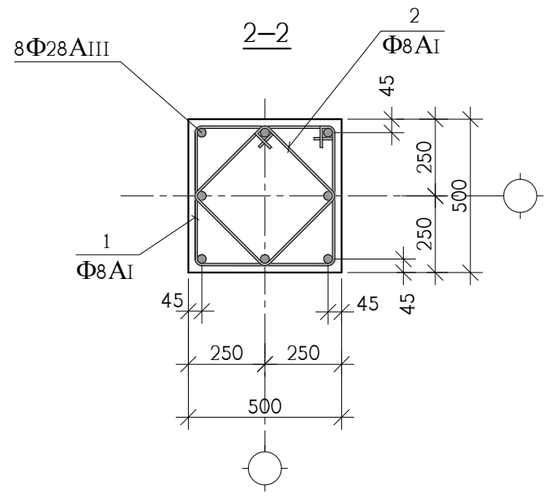

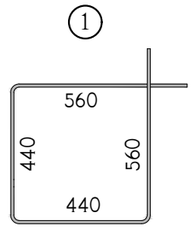

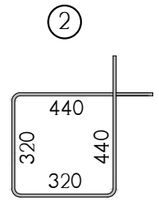

კოზ.	აღნიშვნა	დასახელება	რაოდ. ც.	ერთ-ეული
		მს-4 -10.20 ნიშნულიდან -2.90 ნიშნულამდე	2	
1		Φ8AI სახსტ. 5781-828* L=2000	62	0.79 კგ.
2		Φ8AI სახსტ. 5781-828* L=1520	62	0.60 კგ.
3		Φ28AIII სახსტ. 5781-828* L=8200	4	39.64 კგ.
4		Φ28AIII სახსტ. 5781-828* L=8100	4	39.15 კგ.
5		Φ22AIII სახსტ. 5781-828* L=5100	8	15.21 კგ.
		B 25 კლასის ბეტონი		1.7 მ³

დირექტორი	ზ.დანელია		ქ.თბილისი, უნივერსიტეტის ქუჩა, ს/კ 01.14.03.042.417, მრავალბინიანი საცხოვრებელი სახლის პროექტი	შპს"კონჯი" W23456063 ჯურღიანის ქ.6 email - zadanelia@gmail.com
კონსტრუქტ.	ა.არჩილია		კონსტრუქციული ნაწილი	
შეამოწმა	ლ.ჯაიანი		მონოლითური სვეტი მს-4	მას.შტ. ფორმატი A3 კ-12 ხელშეკრ. დამკვეთი თარიღი 03.03.2021 ს.კ. 405003099 03.2021

მონოლითური სვეტი მს-4'

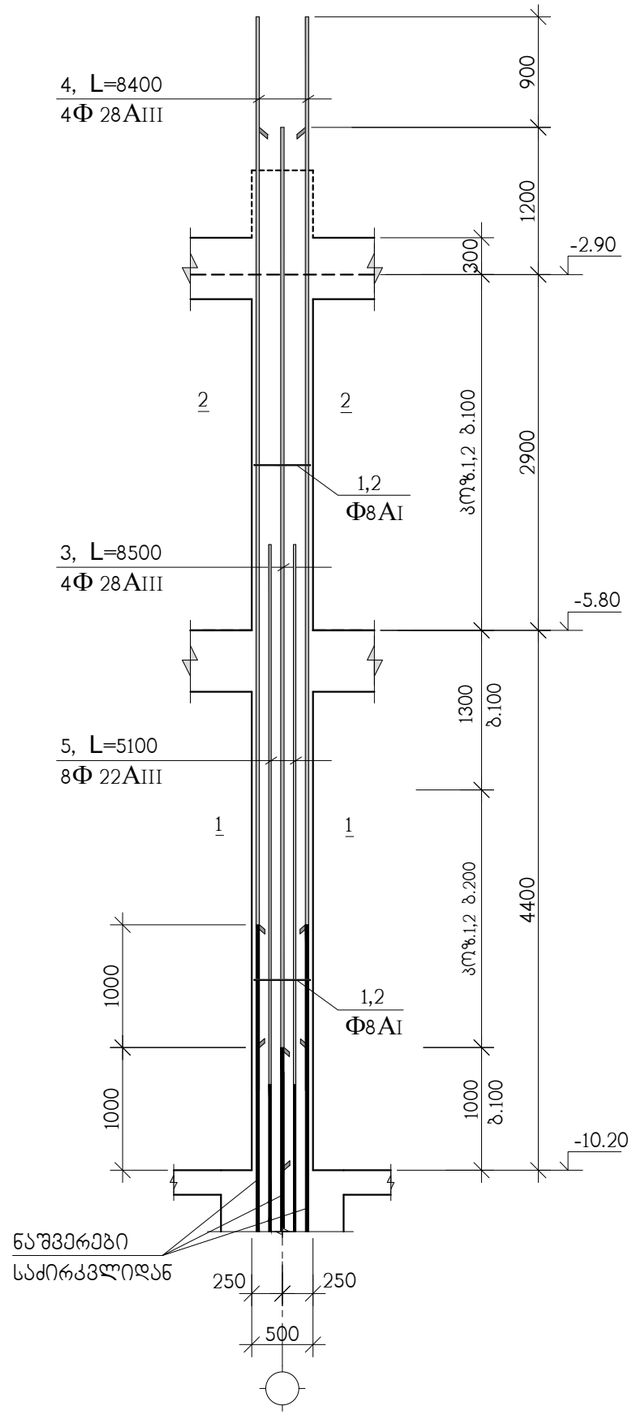

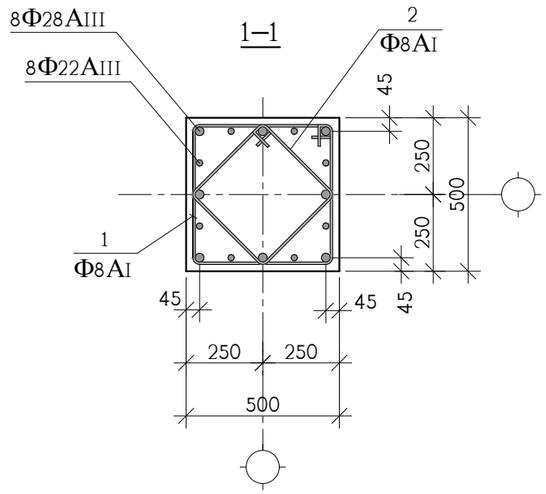

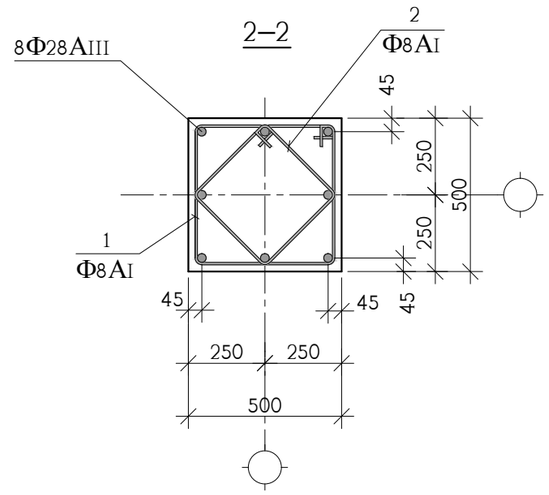

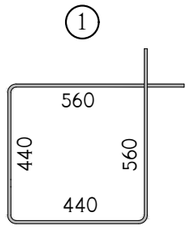

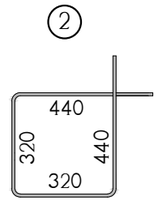

პოზ.	აღნიშვნა	დასახელება	რაოდ. ც.	ერთ-ეული
		მს-4' -10.20 ნიშნულიდან -2.90 ნიშნულამდე	1	
1		Φ8AI სახსტ. 5781-828* L=2000	62	0.79 კგ.
2		Φ8AI სახსტ. 5781-828* L=1520	62	0.60 კგ.
3		Φ28AIII სახსტ. 5781-828* L=8500	4	41.09 კგ.
4		Φ28AIII სახსტ. 5781-828* L=8400	4	40.60 კგ.
5		Φ22AIII სახსტ. 5781-828* L=5100	8	15.21 კგ.
		B 25 კლასის ბეტონი		1.7 მ³

დირექტორი	ზ.დანელია		ქ.თბილისი, უნივერსიტეტის ქუჩა, ს/კ 01.14.03.042.417, მრავალბინიანი საცხოვრებელი სახლის პროექტი	შპს"კონჯი" W23456063 ჭურღიანის ქ.6 email - zadanelia@gmail.com	
კონსტრუქტ.	ა.არჩილია		კონსტრუქციული ნაწილი		
შემოწმა	ლ.ჯაიანი		მონოლითური სვეტი მს-4'	მას'შტ.	ფორმატი A3 / კ-13
				ხელშეკრ.	დამკვეთი / თარიღი
				03.03.2021	ს.კ. 405003099 / 03.2021

მონოლითური სვეტი მს-5

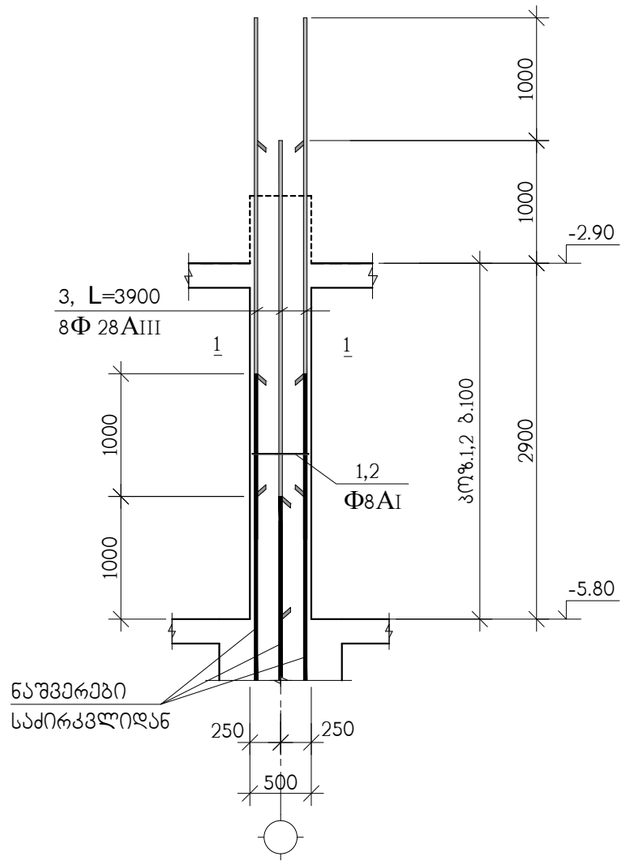

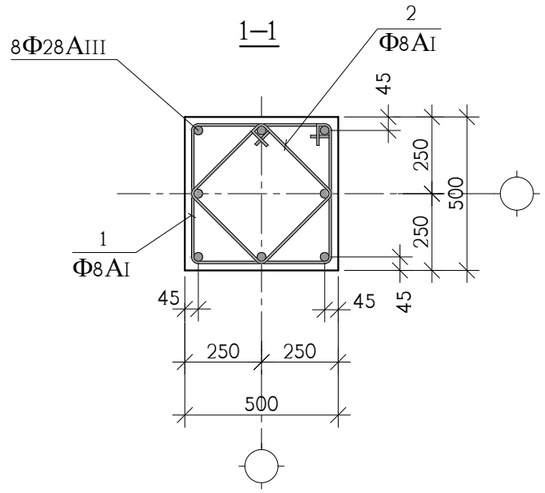

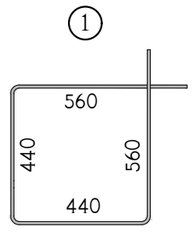

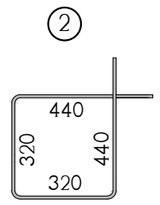

კოშ.	აღნიშვნა	დასახელება	რაოდ. ც.	ერთ-ეული
		მს-5 -5.80 ნიშნულიდან -2.90 ნიშნულამდე	1	
1		Φ8AI სახსტ. 5781-828* L=2000	29	0.79 კგ.
2		Φ8AI სახსტ. 5781-828* L=1520	29	0.60 კგ.
3		Φ28AIII სახსტ. 5781-828* L=3900	8	18.85 კგ.
		B 25 კლასის ბეტონი		0.7 მ^3

დირექტორი	ზ.დანელია		ქ.თბილისი, უნივერსიტეტის ქუჩა, ს/კ 01.14.03.042.417, მრავალბინიანი საცხოვრებელი სახლის პროექტი	შპს"კონქი" W23456063 ქურდიანის ქ.6 email - zadanelia@gmail.com	
კონსტრუქტ.	ა.არჩილია		კონსტრუქციული ნაწილი		
შეამოწმა	ლ.ჯაიანი		მონოლითური სვეტი მს-5	მას'შტ.	ფორმატი A3 / კ-14
				ხელშეკრ.	დაგაკეთი / თარიღი
				03.03.2021	ს.კ. 405003099 / 03.2021

მონოლითური სვეტი მს-6

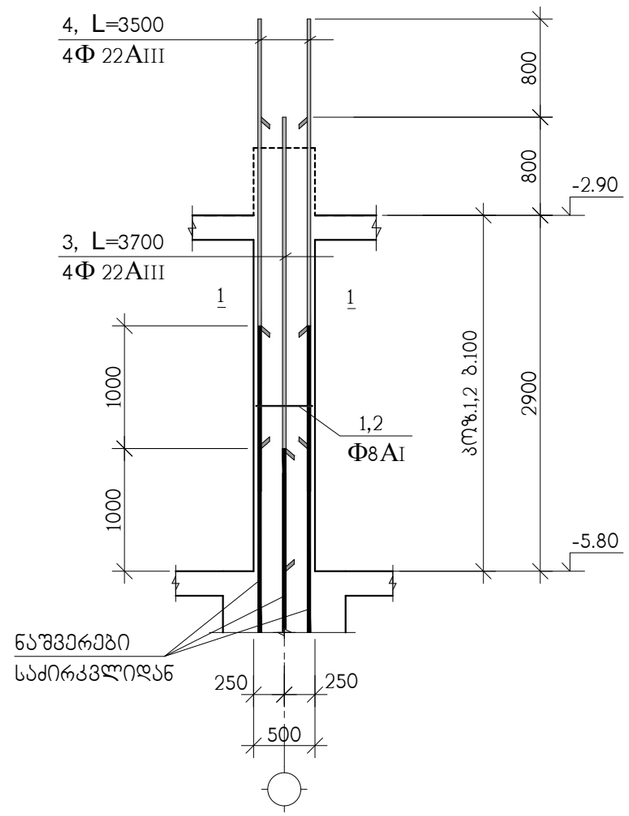

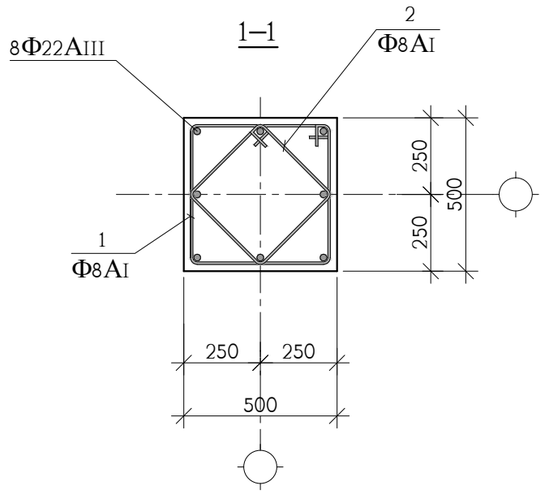

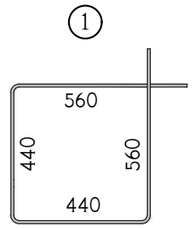

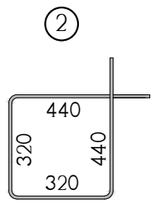

პოზ.	აღნიშვნა	დასახელება	რაოდ. ც.	ერთ-ეული
		მს-6 -5.80 ნიშნულიდან -2.90 ნიშნულამდე	4	
1		Φ8AI სახსტ. 5781-828* L=2000	29	0.79 კგ.
2		Φ8AI სახსტ. 5781-828* L=1520	29	0.60 კგ.
3		Φ22AIII სახსტ. 5781-828* L=3700	4	11.04 კგ.
4		Φ22AIII სახსტ. 5781-828* L=3500	4	10.44 კგ.
		B 25 კლასის ბეტონი		0.7 მ³

დირექტორი	ზ.დანელია		ქ.თბილისი, უნივერსიტეტის ქუჩა, ს/კ 01.14.03.042.417, მრავალბინიანი საცხოვრებელი სახლის პროექტი	შპს"კონქი" W23456063 ქურდიანის ქ.6 email - zadanelia@gmail.com		
კონსტრუქტ.	ა.არჩილია		კონსტრუქციული ნაწილი			
შემოწმა	ლ.ჯაიანი		მონოლითური სვეტი მს-6	მას'შტ.	ფორმატი A3	კ-15
				ხელშეკრ.	დამკვეთი	თარიღი
				03.03.2021	ს.კ. 405003099	03.2021

მონოლითური სვეტი მს-7

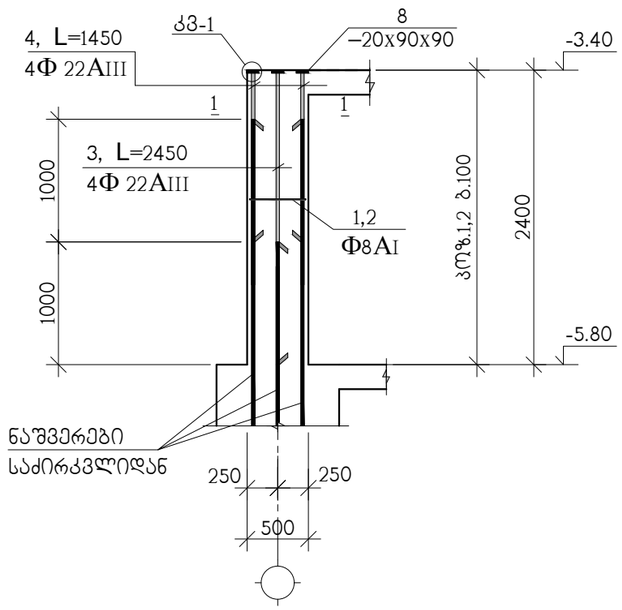

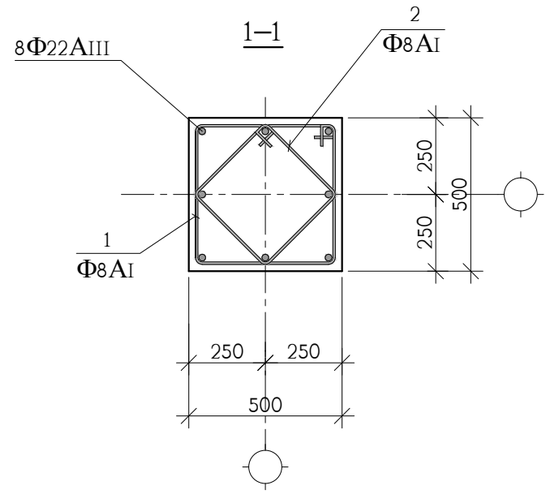

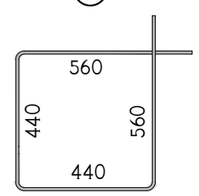

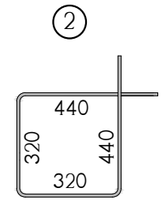

კოზ.	აღნიშვნა	დასახელება	რაოდ. ც.	ერთ-ეული
		მს-7 -5.80 ნიშნულიდან -3.40 ნიშნულამდე	1	
1		Φ8AI სახსტ. 5781-828* L=2000	29	0.79 კგ.
2		Φ8AI სახსტ. 5781-828* L=1520	29	0.60 კგ.
3		Φ22AIII სახსტ. 5781-828* L=2450	4	7.31 კგ.
4		Φ22AIII სახსტ. 5781-828* L=1450	4	4.32 კგ.
8		ფურც. –20x90x90 სახსტ. 380-71*	8	1.3 კგ.
		B 25 კლასის ბეტონი		0.6 მ^3

დირექტორი	ზ.დანელია		ქ.თბილისი, უნივერსიტეტის ქუჩა, ს/კ 01.14.03.042.417, მრავალბინიანი საცხოვრებელი სახლის პროექტი	შპს"კონჭი" W23456063 ქუჩიანის ქ.6 email - zadanelia@gmail.com		
კონსტრუქტ.	ა.არჩილია		კონსტრუქციული ნაწილი			
შეამოწმა	ლ.ჯაიანი		მონოლითური სვეტი მს-7	მას'შტ.	ფორმატი A3	კ-16
				ხელშეკრ.	დამკვეთი	თარიღი
				03.03.2021	ს.კ. 405003099	03.2021

მონოლითური კედლების და სვეტების გეგმა -2.90 ნიშნულიდან 0.00 ნიშნულამდე

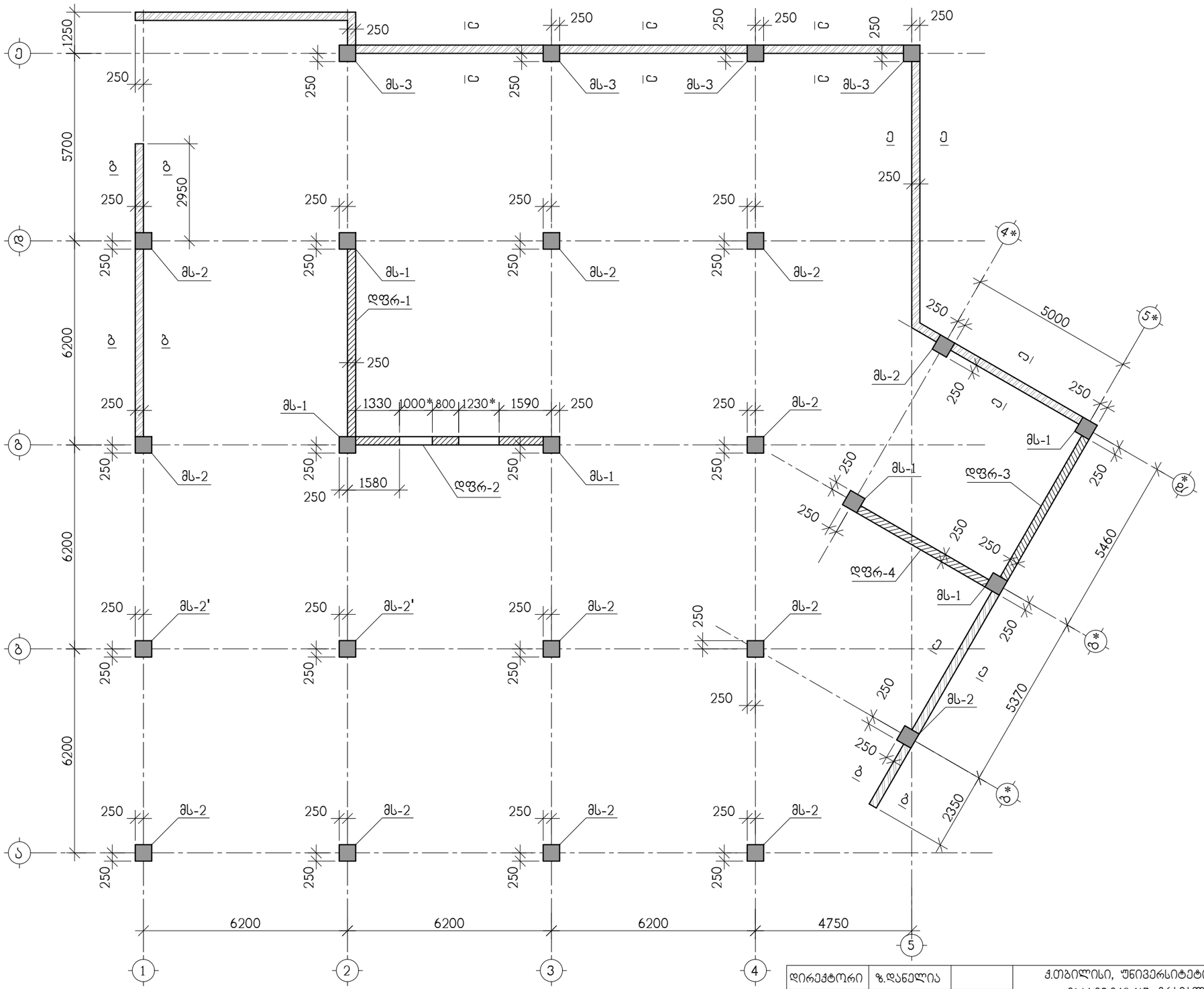

დირექტორი	ზ.დანელია		ქ.თბილისი, უნივერსიტეტის ქუჩა, ს/კ 01.14.03.042.417, მრავალბინიანი საცხოვრებელი სახლის პროექტი	შპს"პონტი" W23456063 ჟურღიანის ქ.6 email - zadanelia@gmail.com	
კონსტრუქტ.	ა.არჩილია		კონსტრუქციული ნაწილი		
შემოწმა	ლ.ჯაიანი		მონოლითური კედლების და სვეტების გეგმა -2.90 ნიშნულიდან 0.00 ნიშნულამდე	მასშტ.	ფორმატი A3 / კ-17
				ხელმოკრ. 03.03.2021	დამკვეთი / თარიღი ს.კ. 405003099 / 03.2021

მონოლითური კედლების და სვეტების გეგმა 0.00 ნიშნულიდან 3.30 ნიშნულამდე

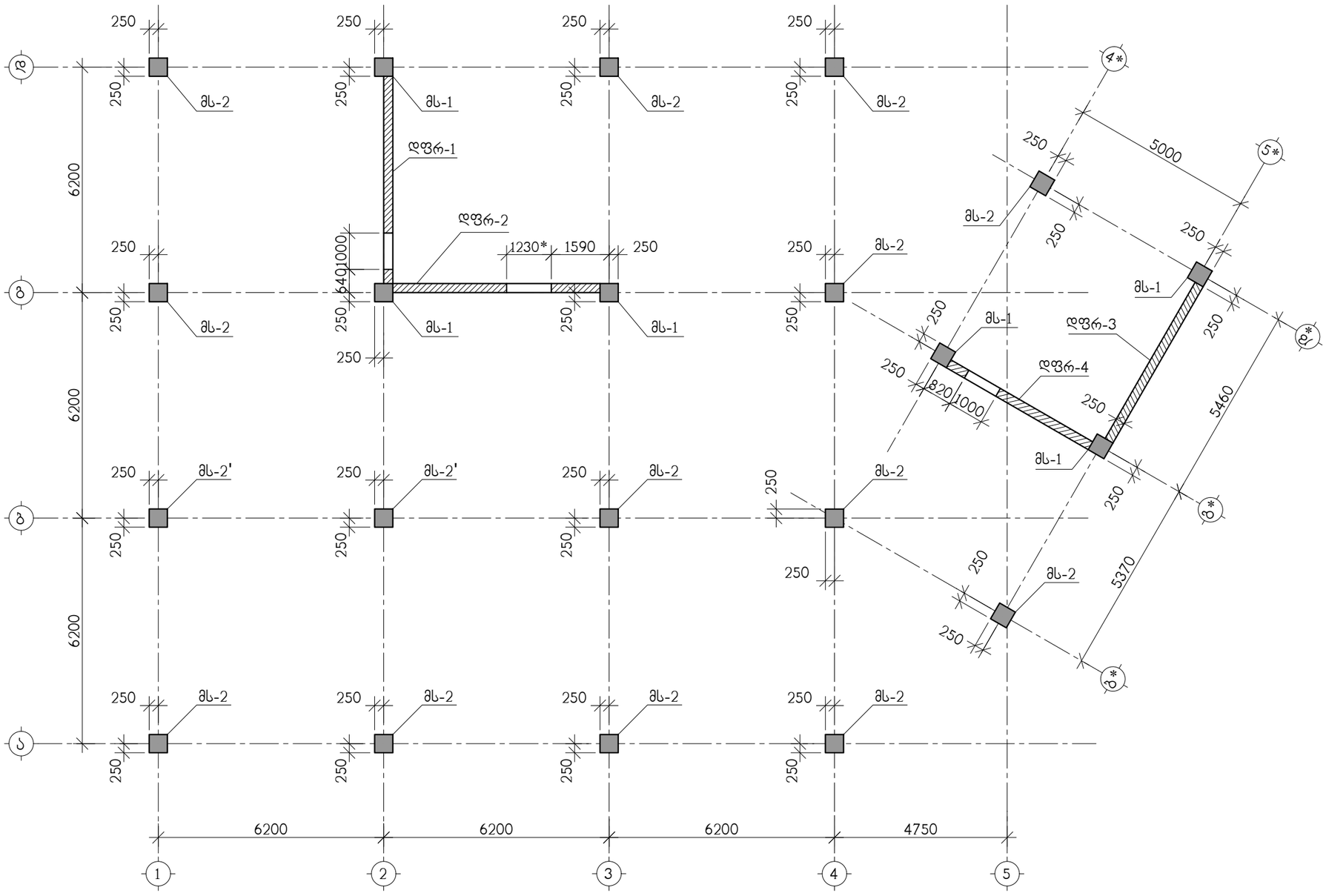

დირექტორი	ზ.დანელია		ქ.თბილისი, უნივერსიტეტის ქუჩა, ს/კ 01.14.03.042.417, მრავალბინიანი საცხოვრებელი სახლის პროექტი	შპს"პროექტი" W23456063 ქუთათელის ქ.6 email - zadanelia@gmail.com
კონსტრუქტ.	ა.არჩილია		კონსტრუქციული ნაწილი	
შემოწმა	ლ.ჯაიანი		მონოლითური კედლების და სვეტების გეგმა 0.00 ნიშნულიდან 3.30 ნიშნულამდე	მასშტ. ფორმატი A3 კ-18 ჯელშეკრ. დამკვეთი თარიღი 03.03.2021 ს.კ. 405003099 03.2021

მონოლითური სვეტი მს-1

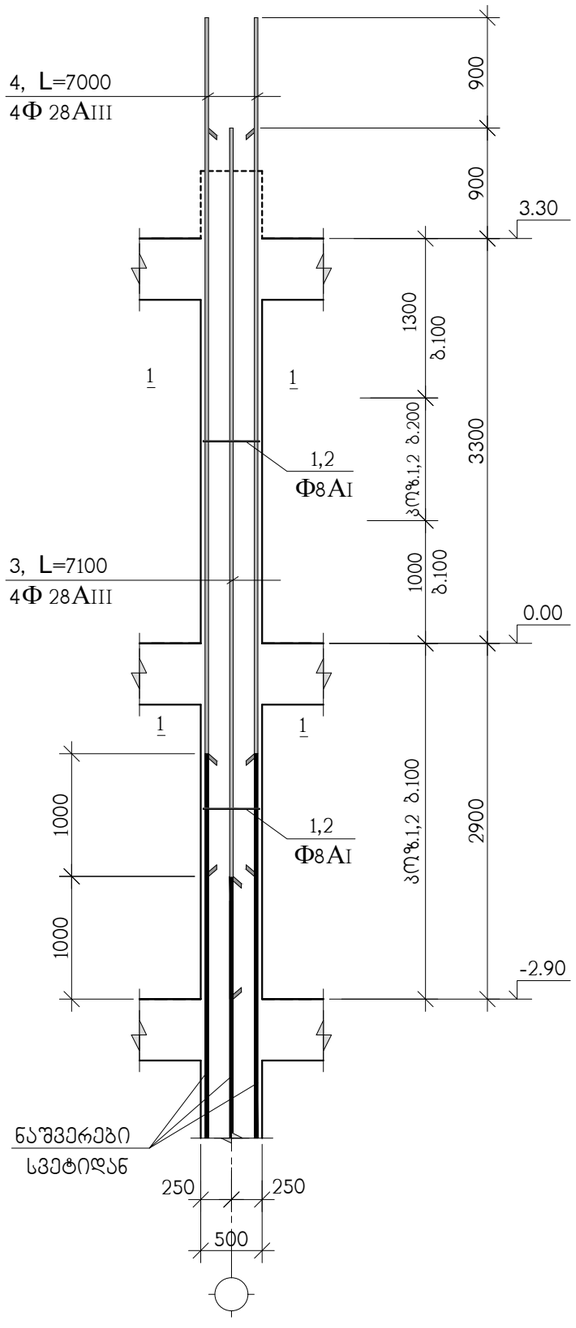

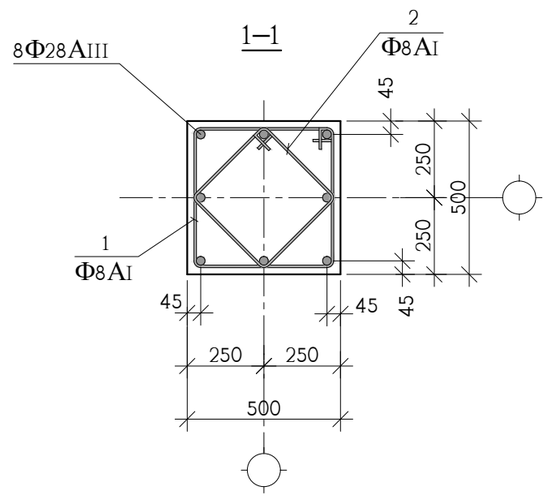

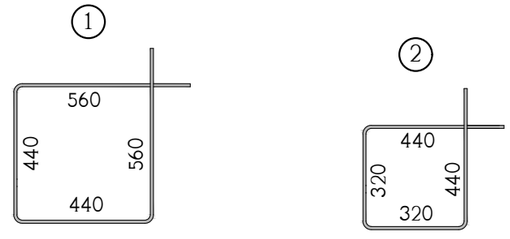

სპ№	აღნიშვნა	დასახელება	რაოდ. ც.	ერთ-ეული
		მს-1 -2.90 ნიშნულიდან 3.30 ნიშნულამდე	6	
1		Φ8AI სახსტ. 5781-828* L=2000	57	0.79 კგ.
2		Φ8AI სახსტ. 5781-828* L=1520	57	0.60 კგ.
3		Φ28AIII სახსტ. 5781-828* L=7100	4	34.32 კგ.
4		Φ28AIII სახსტ. 5781-828* L=7000	4	33.83 კგ.
		B 25 კლასის ბეტონი		1.4 მ³

დირექტორი	ზ.დანელია		ქ.თბილისი, უნივერსიტეტის ქუჩა, ს/კ 01.14.03.042.417, მრავალბინიანი საცხოვრებელი სახლის პროექტი		შპს"კონჭი" W23456063 ქურდიანის ქ.6 email - zadanelia@gmail.com	
კონსტრუქტ.	ა.არჩილია		კონსტრუქციული ნაწილი			
შეამოწმა	ლ.ჯაიანი		მონოლითური სვეტი მს-1	მას'შტ.	ფორმატი A3	კ-19
				ხელშეკრ.	დამკვეთი	თარიღი
				03.03.2021	ს.კ. 405003099	03.2021

მონოლითური სვეტი მს-2

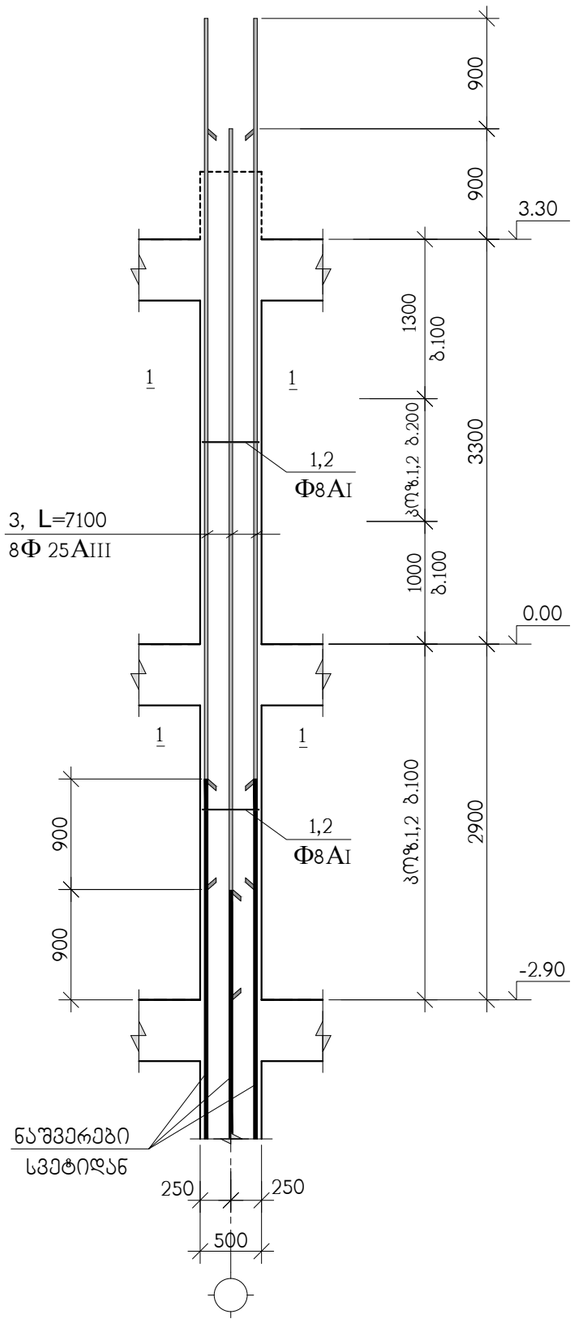

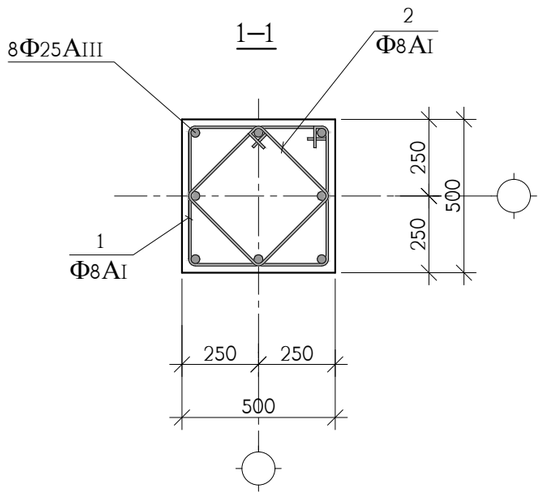

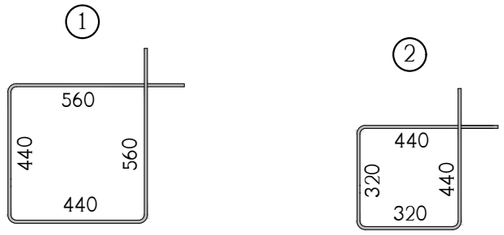

პოზ.	აღნიშვნა	დასახელება	რაოდ. ც.	ერთ-ეული
		მს-2 -2.90 ნიშნულიდან 3.30 ნიშნულამდე	13	
1		Ф8AI სახსტ. 5781-828* L=2000	57	0.79 კგ.
2		Ф8AI სახსტ. 5781-828* L=1520	57	0.60 კგ.
3		Ф25AIII სახსტ. 5781-828* L=7100	8	27.35 კგ.
		B 25 კლასის ბეტონი		1.4 მ^3

დირექტორი	ზ.დანელია		ქ.თბილისი, უნივერსიტეტის ქუჩა, ს/კ 01.14.03.042.417, მრავალბინიანი საცხოვრებელი სახლის პროექტი	შპს"კონქი" W23456063 ქურდიანის ქ.6 email - zadanelia@gmail.com		
კონსტრუქტ.	ა.არჩილია		კონსტრუქციული ნაწილი			
შეამოწმა	ლ.ჯაიანი		მონოლითური სვეტი მს-2	მასშტ.	ფორმატი A3	კ-20
				ხელშეკრ.	დამკვეთი	თარიღი
				03.03.2021	ს.კ. 405003099	03.2021

მონოლითური სვეტი მს-2'

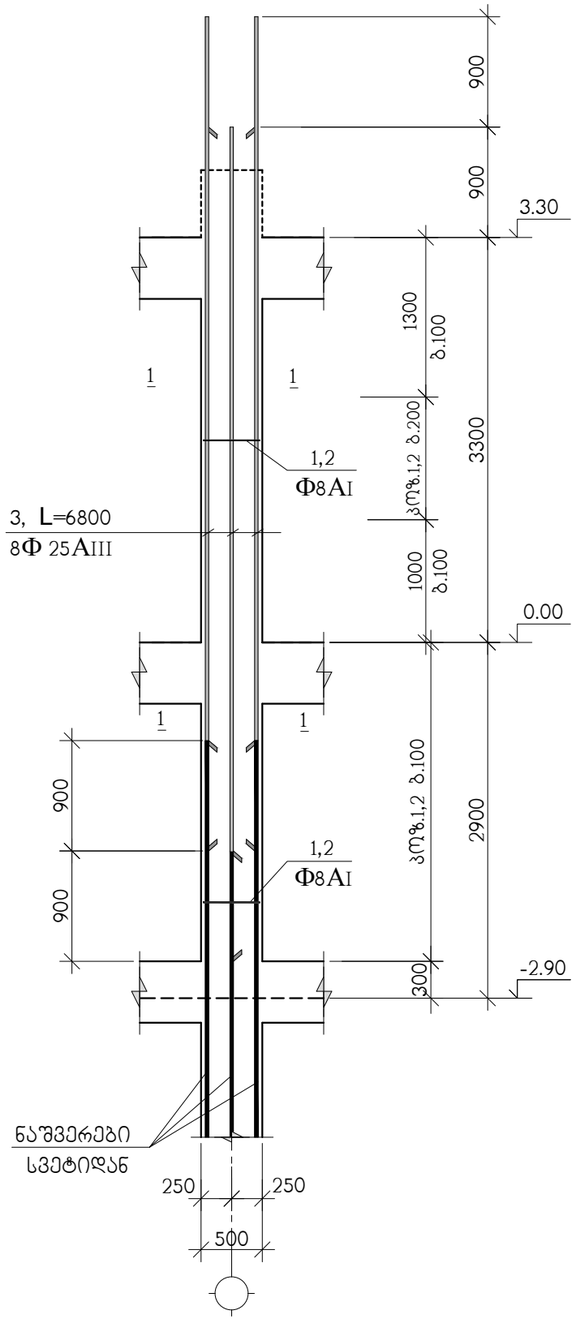

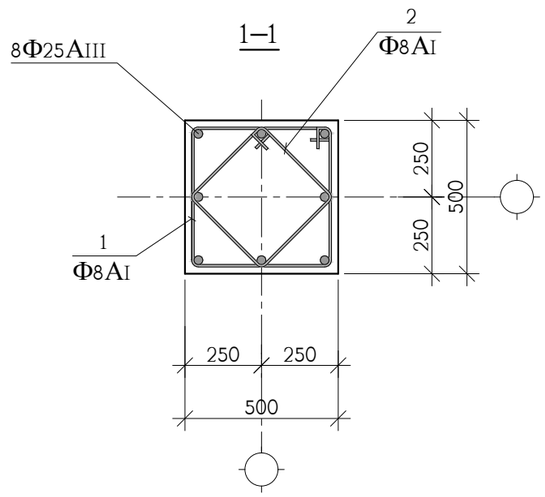

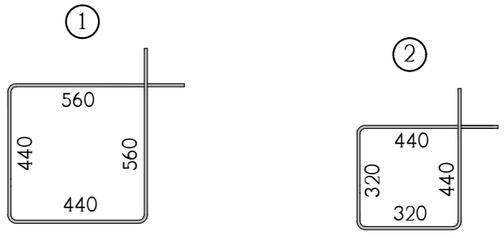

კოზ.	აღნიშვნა	დასახელება	რაოდ. ც.	ერთ-ეული
		მს-2' -2.90 ნიშნულიდან 3.30 ნიშნულამდე	2	
1		Φ8AI სახსტ. 5781-828* L=2000	57	0.79 კგ.
2		Φ8AI სახსტ. 5781-828* L=1520	57	0.60 კგ.
3		Φ25AIII სახსტ. 5781-828* L=6800	8	26.20 კგ.
		B 25 კლასის ბეტონი		1.4 მ^3

დირექტორი	ზ.დანელია		ქ.თბილისი, უნივერსიტეტის ქუჩა, ს/კ 01.14.03.042.417, მრავალბინიანი საცხოვრებელი სახლის პროექტი		შპს"კონჭი" W23456063 ჯურღიანის ქ.6 email - zadanelia@gmail.com	
კონსტრუქტ.	ა.არჩილია		კონსტრუქციული ნაწილი			
შეამოწმა	ლ.ჯაიანი		მონოლითური სვეტი მს-2'	მას.შტ.	ფორმატი A3	კ-21
				ხელშეკრ.	დამკვეთი	თარიღი
				03.03.2021	ს.კ. 405003099	03.2021

მონოლითური სვეტი მს-3

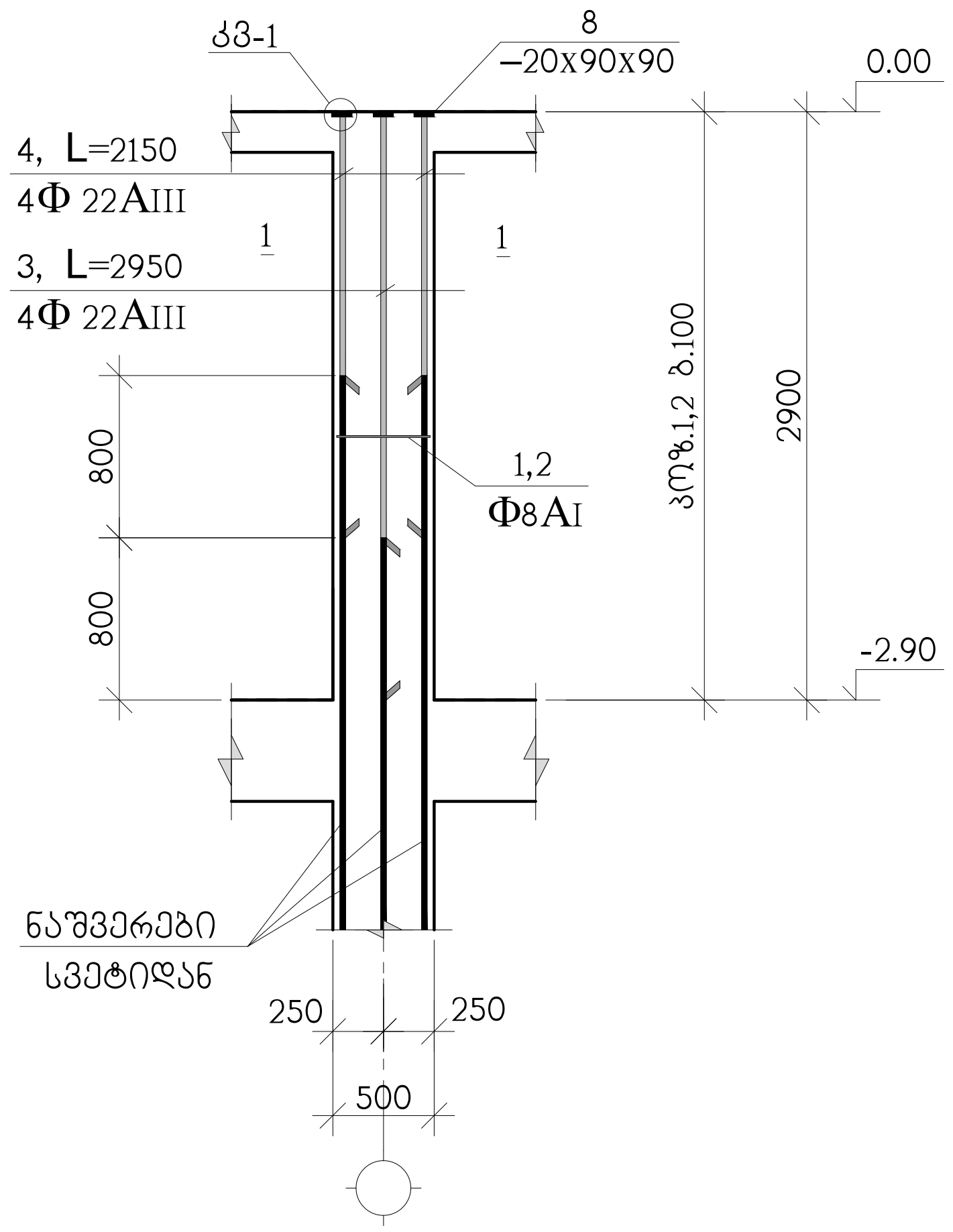

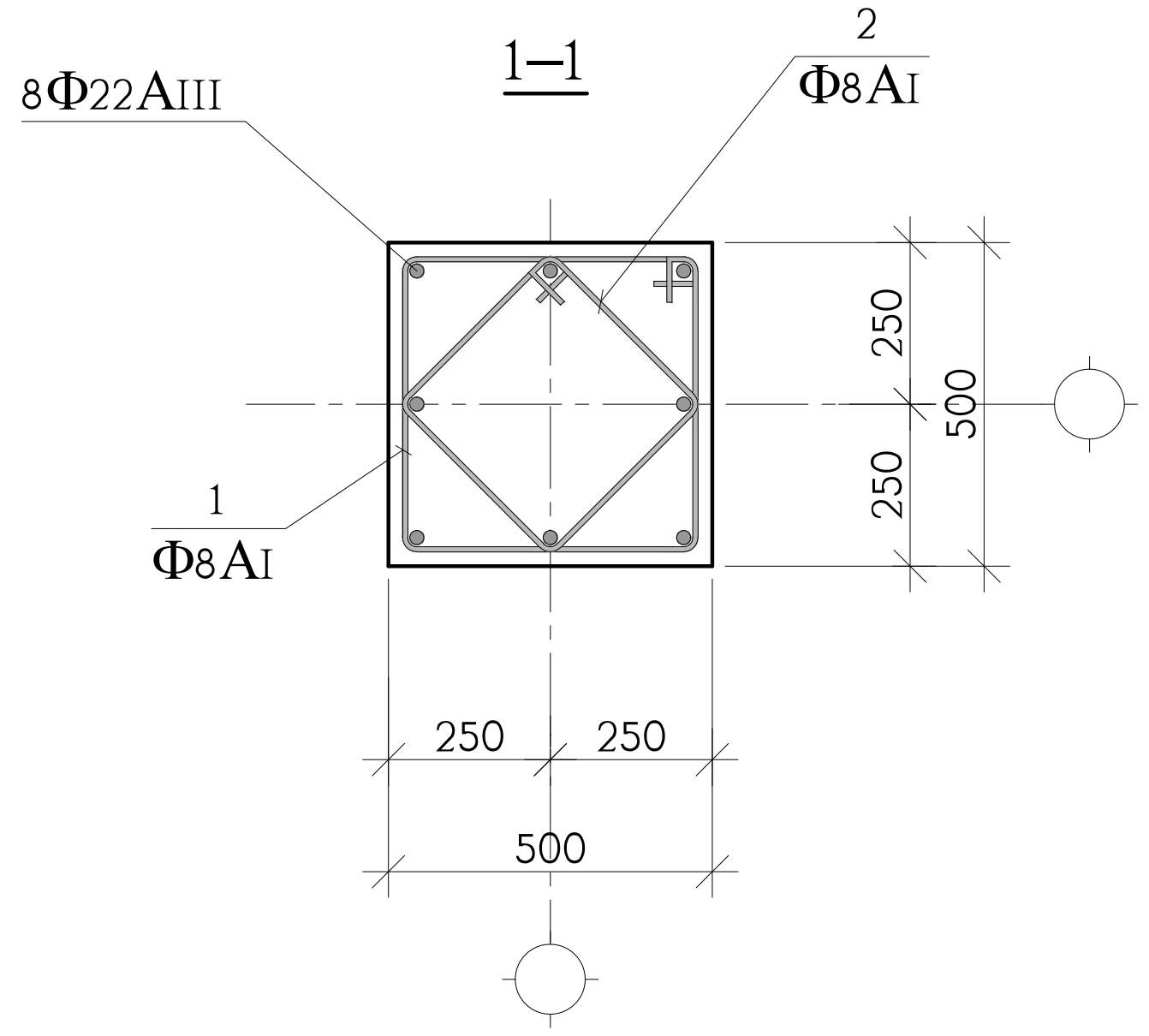

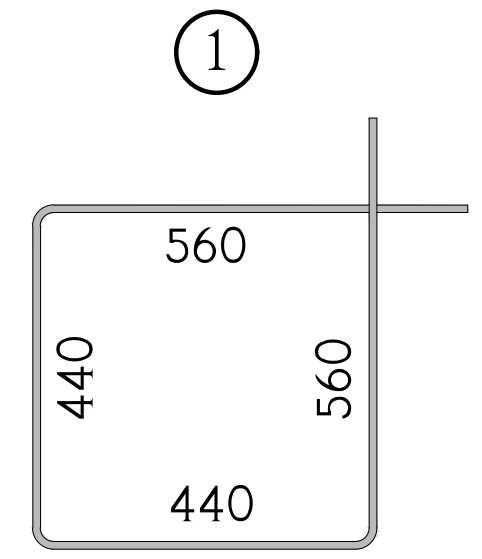

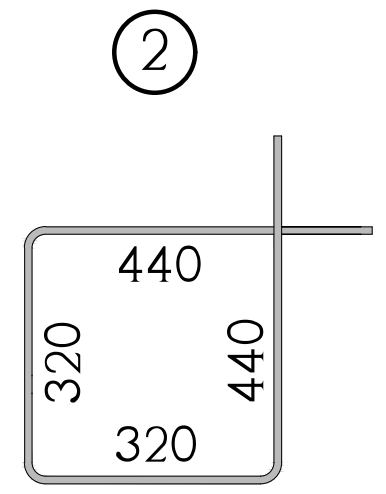

კოჭ.	აღნიშვნა	დასახელება	რაოდ. ც.	ერთ-ეული
		მს-3 -2.90 ნიშნულიდან 0.00 ნიშნულამდე	4	
1		Φ8AI სახსტ. 5781-828* L=2000	29	0.79 კგ.
2		Φ8AI სახსტ. 5781-828* L=1520	29	0.60 კგ.
3		Φ22AIII სახსტ. 5781-828* L=2950	4	8.80 კგ.
4		Φ22AIII სახსტ. 5781-828* L=2150	4	6.41 კგ.
8		ფურც. –20x90x90 სახსტ. 380-71*	8	1.3 კგ.
		B 25 კლასის ბეტონი		0.7 $მ^3$

კვანძი კ3-1 იხ. კ-35 ნახაზზე

დირექტორი	ზ.დანელია		ქ.თბილისი, უნივერსიტეტის ქუჩა, ს/კ 01.14.03.042.417, მრავალბინიანი საცხოვრებელი სახლის პროექტი		შპს"კონქი" W23456063 ქურდიანის ქ.6 email - zadanelia@gmail.com	
კონსტრუქტ.	ა.არჩილია	[signature]	კონსტრუქცული ნაწილი			
შეამოწმა	ლ.ჯაიანი	[signature]	მონოლითური სვეტი მს-3	მასშტ.	ფორმატი A3	კ-22
				ხელშეკრ.	დამკვეთი	თარიღი
				03.03.2021	ს.კ. 405003099	03.2021

მონოლითური კედლების და სვეტების გეგმა 3.30 ნიშნულიდან 9.90 ნიშნულამდე

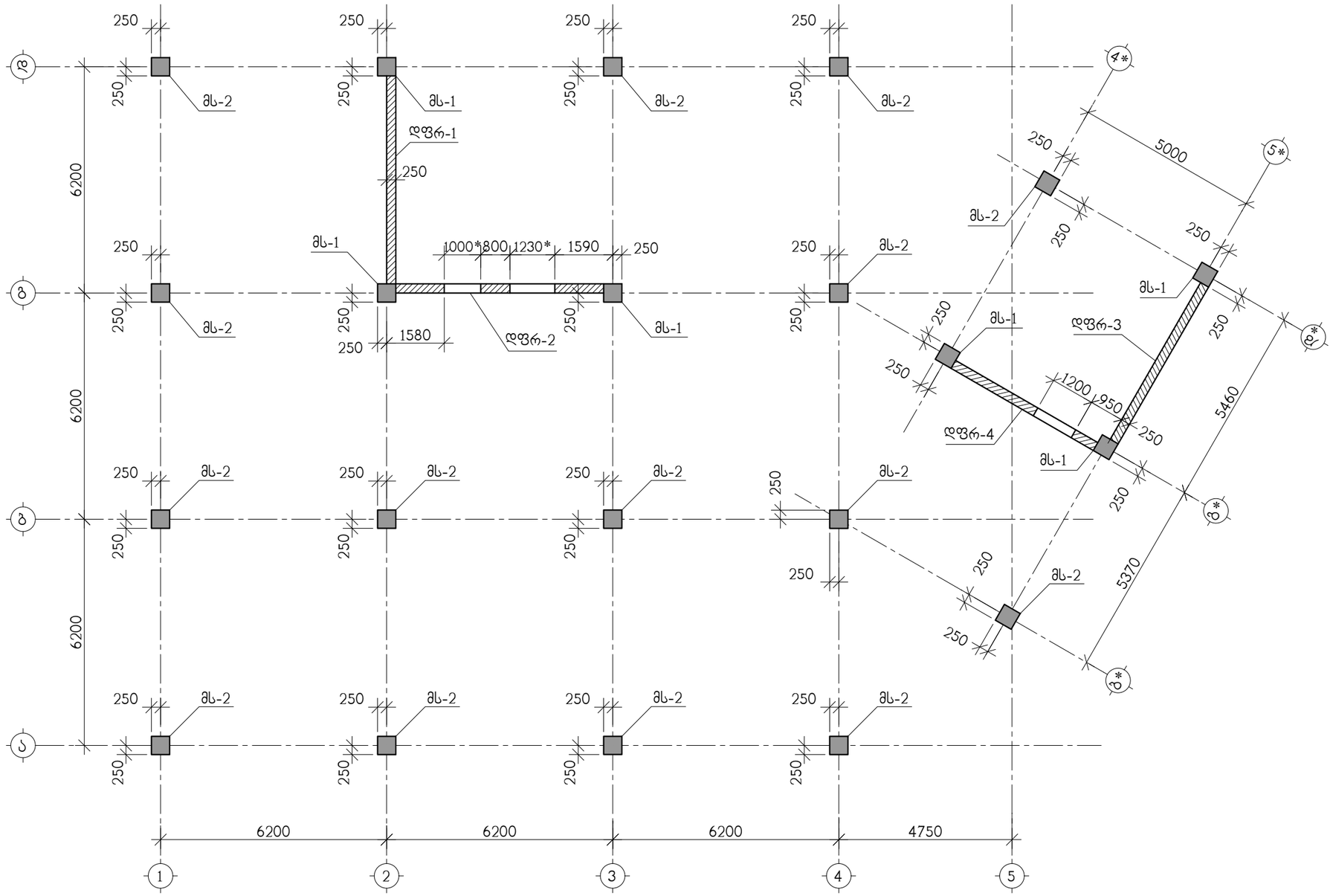

დირექტორი	ზ.დანელია		ქ.თბილისი, უნივერსიტეტის ქუჩა, ს/კ 01.14.03.042.417, მრავალბინიანი საცხოვრებელი სახლის პროექტი	შპს"კონჭი" W23456063 ჯურღიანის ქ.6 email - zadanelia@gmail.com	
კონსტრუქტ.	ა.არჩილია		კონსტრუქციული ნაწილი		
შეამოწმა	ლ.ჯაიანი		მონოლითური კედლების და სვეტების გეგმა 3.30 ნიშნულიდან 9.90 ნიშნულამდე	მასშტ.	ფორმატი A3 / კ-23
				ხელშეკრ.	დამკვეთი / თარიღი
				03.03.2021	ს.კ. 405003099 / 03.2021

მონოლითური სვეტი მს-1

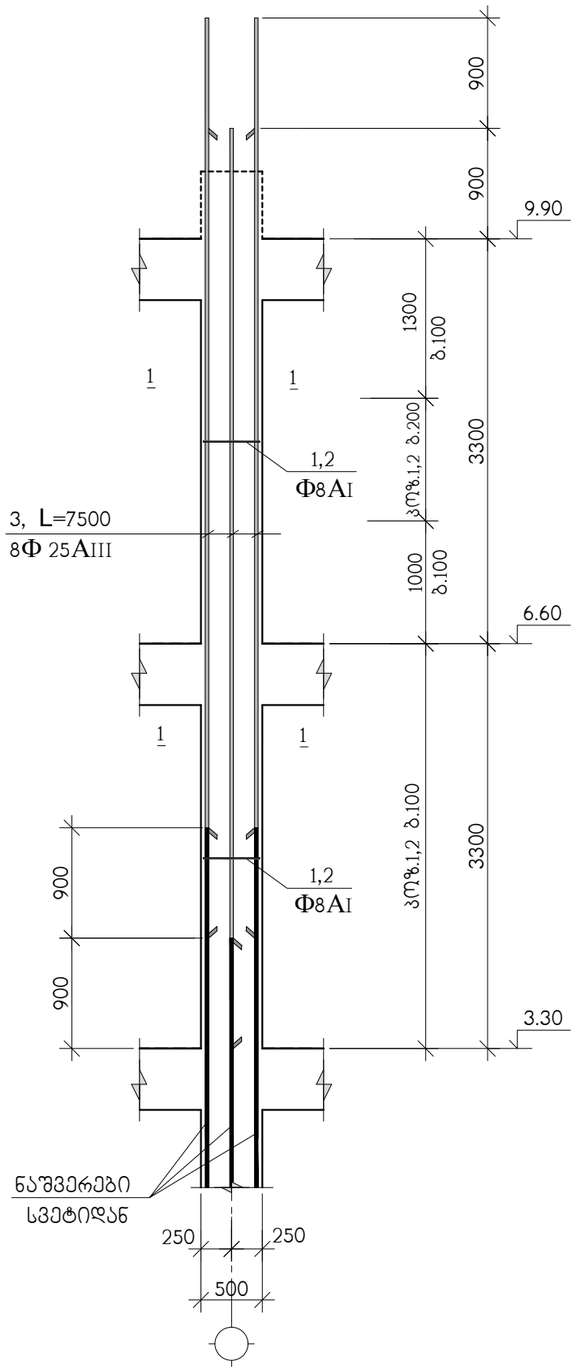

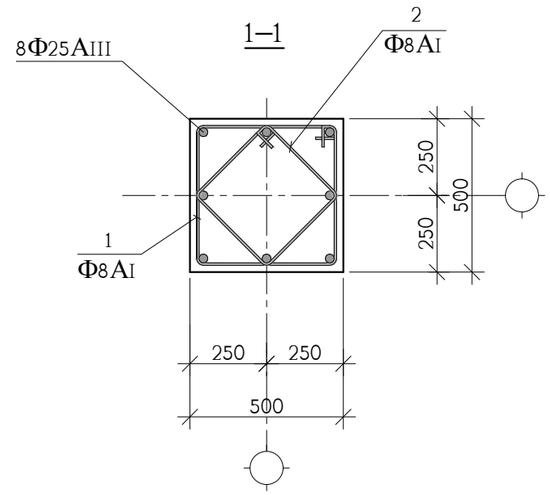

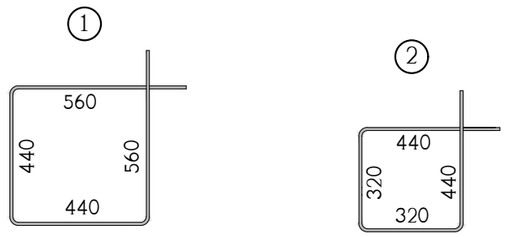

კოჭ.	აღნიშვნა	დასახელება	რაოდ. ც.	ერთ-ეული
		მს-1 3.30 ნიშნულიდან 9.90 ნიშნულამდე	6	
1		Φ8AI სახსტ. 5781-828* L=2000	60	0.79 კგ.
2		Φ8AI სახსტ. 5781-828* L=1520	60	0.60 კგ.
3		Φ25AIII სახსტ. 5781-828* L=7500	8	28.89 კგ.
		B 25 კლასის ბეტონი		1.5 მ^3

დირექტორი	ზ.დანელია		ქ.თბილისი, უნივერსიტეტის ქუჩა, ს/კ 01.14.03.042.417, მრავალბინიანი საცხოვრებელი სახლის პროექტი	შპს"კონჯი" W23456063 ჭურღიანის ქ.6 email - zadanelia@gmail.com		
კონსტრუქტ.	ა.არჩილია		კონსტრუქციული ნაწილი			
შემოწმა	ლ.ჯაიანი		მონოლითური სვეტი მს-1	მას'შტ.	ფორმატი A3	კ-24
				ხელშეკრ.	დამკვეთი	თარიღი
				03.03.2021	ს.კ. 405003099	03.2021

მონოლითური სვეტი მს-2

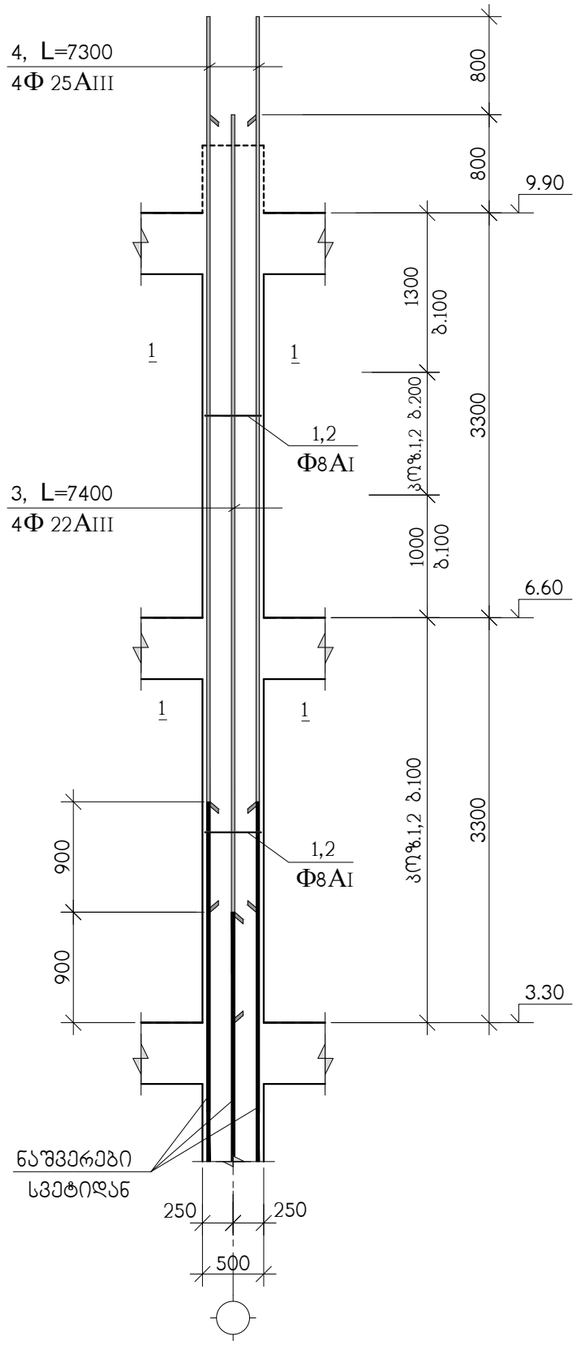

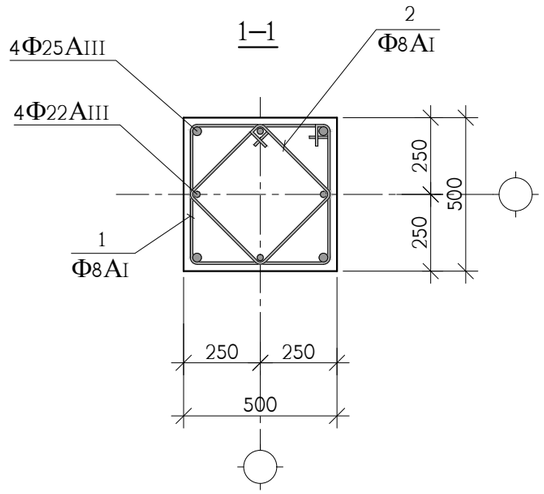

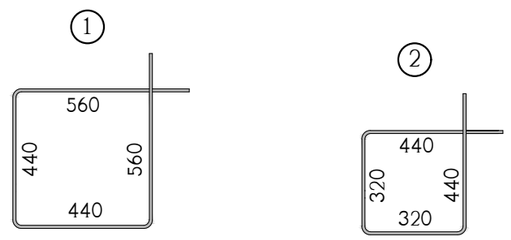

კოშ.	აღნიშვნა	დასახელება	რაოდ. ც.	ერთ-ეული
		მს-2 3.30 ნიშნულიდან 9.90 ნიშნულამდე	15	
1		Ф8AI სახსტ. 5781-828* L=2000	60	0.79 კგ.
2		Ф8AI სახსტ. 5781-828* L=1520	60	0.60 კგ.
3		Ф22AIII სახსტ. 5781-828* L=7400	4	22.08 კგ.
4		Ф25AIII სახსტ. 5781-828* L=7300	4	28.12 კგ.
		B 25 კლასის ბეტონი		1.5 მ^3

დირექტორი	ზ.დანელია		ქ.თბილისი, უნივერსიტეტის ქუჩა, ს/კ 01.14.03.042.417, მრავალბინიანი საცხოვრებელი სახლის პროექტი		შპს"კონჯი" W23456063 ჰურდიანის ქ.6 email - zadanelia@gmail.com	
კონსტრუქტ.	ა.არჩილია		კონსტრუქციული ნაწილი			
შეამოწმა	ლ.ჯაიანი		მონოლითური სვეტი მს-2	მას'შტ.	ფორმატი A3	კ-25
				ხელშეკრ.	დამკვეთი	თარიღი
				03.03.2021	ს.კ. 405003099	03.2021

чертил	Ч.Ръкопис	Д.Дипломиран	ДИПЛОМИРАНО ГЕОДЕЗИЯ
ръководител	Т.Христов		
проектант	Д.Дипломиран		

Д.Дипломиран, Чертожник, дрнл, Б/д
01.14.03.042.417, Инженерна Геология
Дипломирано Дипломно Инженерство

ДИПЛОМНО ГЕОЛОЖКО ПРОУЧВАНЕ

Дипломант.	Д.Инженерстов	
Ръководител	Т.Христов	

Дипломно Проучване на Геоложки Условия за Проектиране на 16.50 Етажна Сграда с 9.90 Застроена Площ в Дипломно Проучване на Геоложки Условия за Проектиране на 16.50 Етажна Сграда с 9.90 Застроена Площ

Мащаб	А3	Д-26	
Дата	Подпис	Лист	Листа
03.03.2021	4050030990	Л.4.	03.2021

ЗАЛ "ДЕЛФИН"
ул. Кракра Дунавски 36
email - zadanelia@gmail.com
W2456063

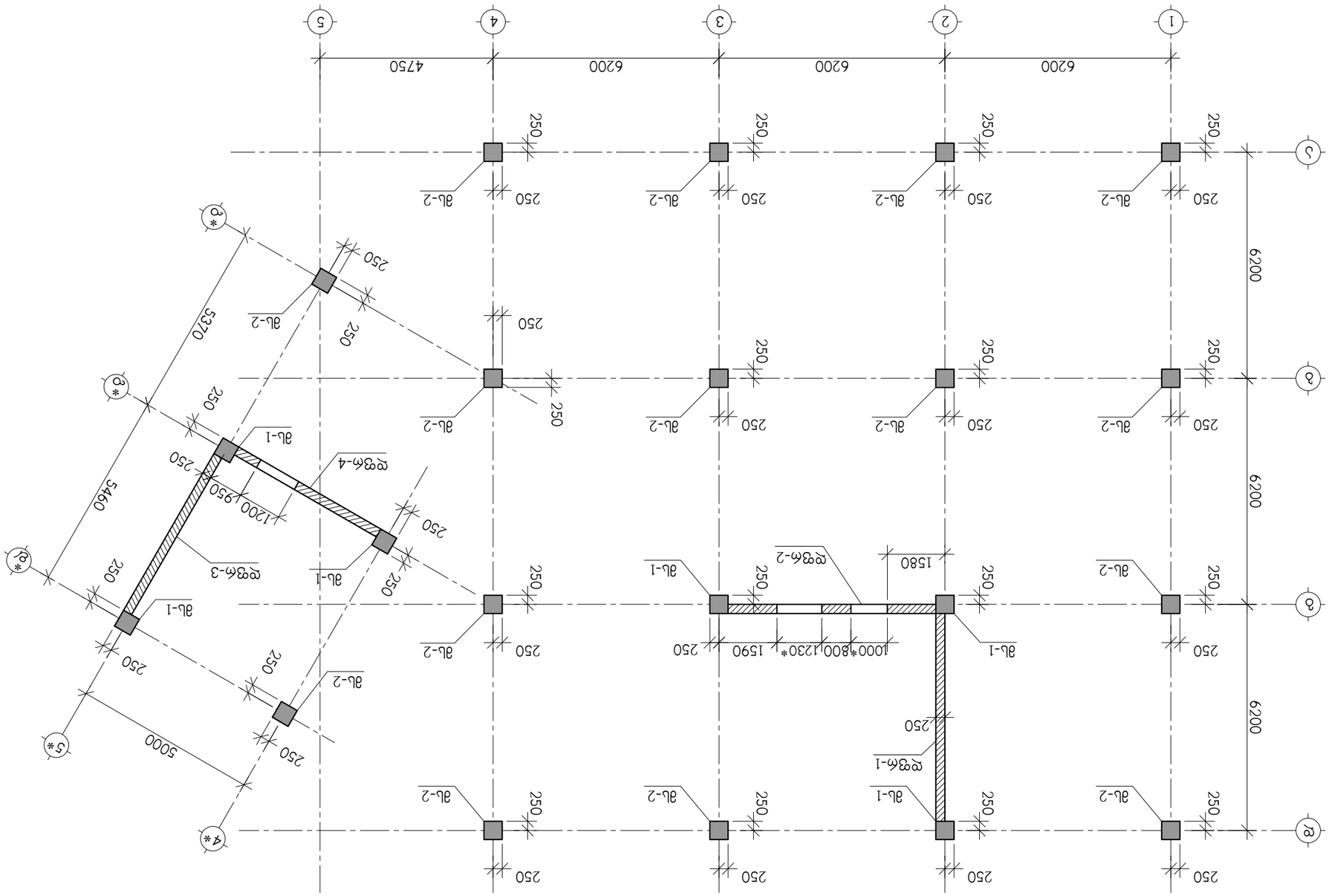

მონოლითური სვეტი მს-1

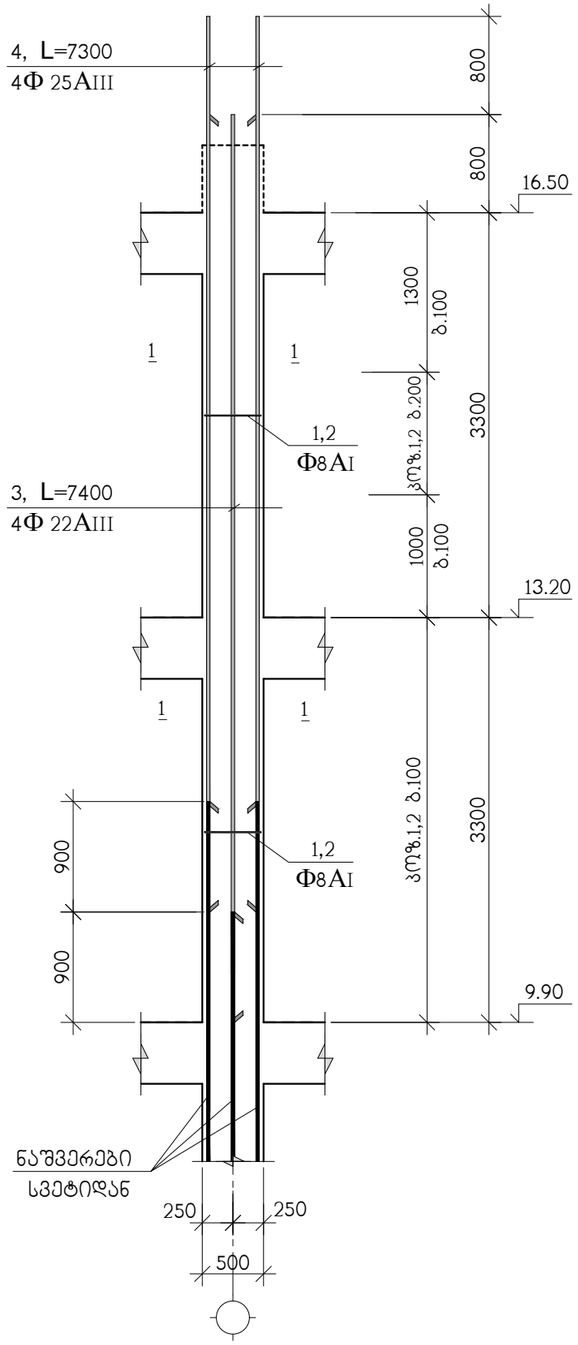

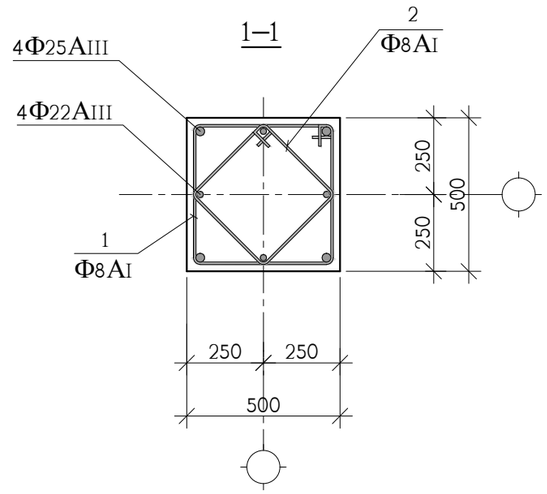

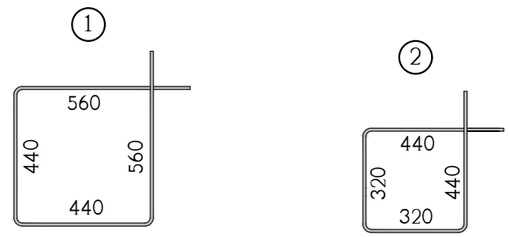

კოდ.	აღნიშვნა	დასახელება	რაოდ. ც.	ერთ-ეული
		მს-1 9.90 ნიშნულიდან 16.50 ნიშნულამდე	6	
1		Φ8AI სახსტ. 5781-828* L=2000	60	0.79 კგ.
2		Φ8AI სახსტ. 5781-828* L=1520	60	0.60 კგ.
3		Φ22AIII სახსტ. 5781-828* L=7400	4	22.08 კგ.
4		Φ25AIII სახსტ. 5781-828* L=7300	4	28.12 კგ.
		B 25 კლასის ბეტონი		1.5 მ^3

დირექტორი	ზ.დანელია		ქ.თბილისი, უნივერსიტეტის ქუჩა, ს/კ 01.14.03.042.417, მრავალბინიანი საცხოვრებელი სახლის პროექტი		შპს"კონტი" W23456063 ქურდიანის ქ.6 email - zadanelia@gmail.com	
კონსტრუქტ.	ა.არჩილია		კონსტრუქციული ნაწილი			
შეამოწმა	ლ.ჯაიანი		მონოლითური სვეტი მს-1	მასშტ.	ფორმატი A3	კ-27
				ხელშეკრ.	დამკვეთი	თარიღი
				03.03.2021	ს.კ. 405003099	03.2021

მონოლითური სვეტი მს-2

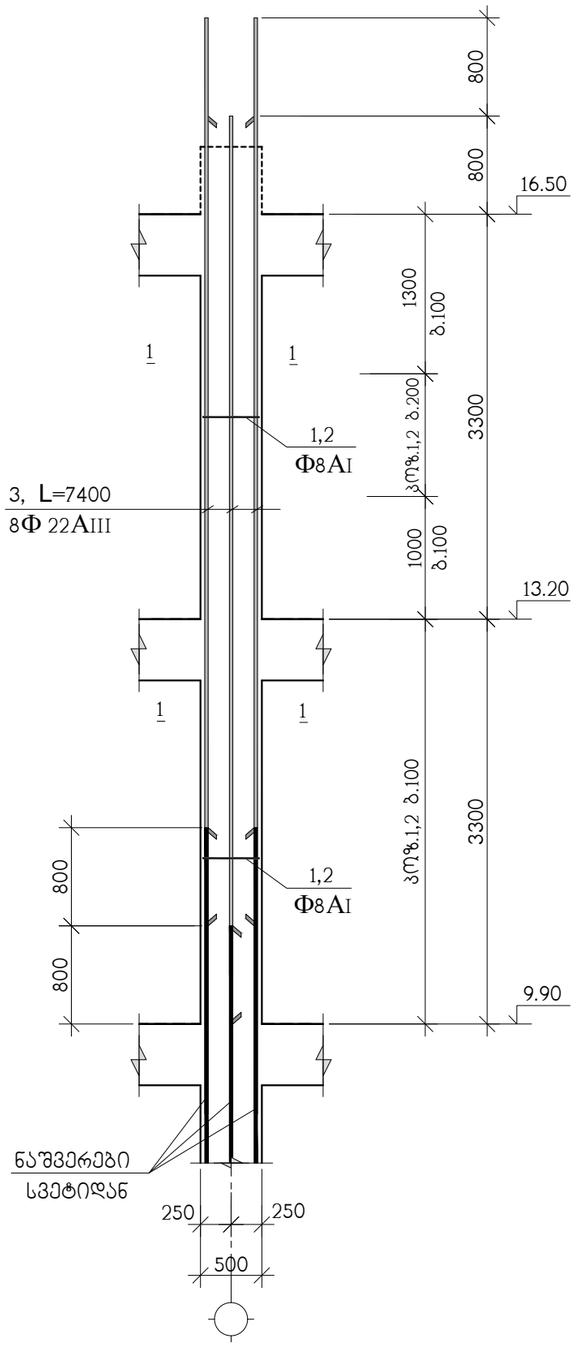

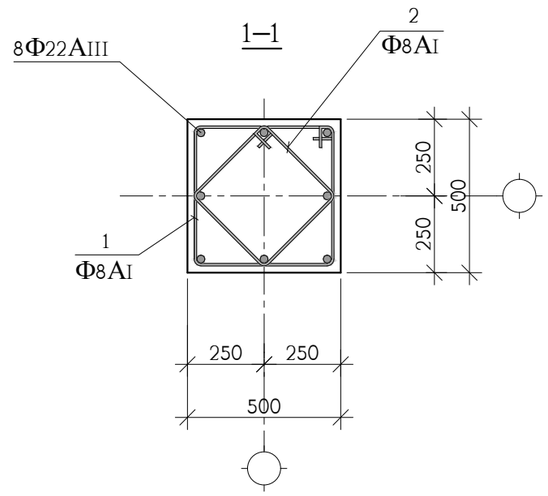

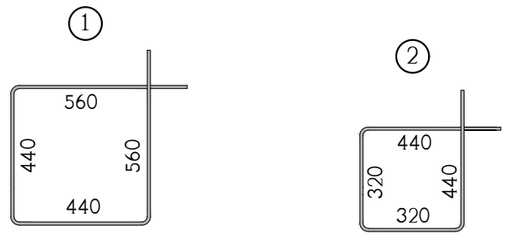

კოზ.	აღნიშვნა	დასახელება	რაოდ. ც.	ერთ-ეული
		მს-2 9.90 ნიშნულიდან 16.50 ნიშნულამდე	15	
1		Φ8AI სახსტ. 5781-828* L=2000	60	0.79 კგ.
2		Φ8AI სახსტ. 5781-828* L=1520	60	0.60 კგ.
3		Φ22AIII სახსტ. 5781-828* L=7400	8	22.08 კგ.
		B 25 კლასის ბეტონი		1.5 მ^3

დირექტორი	ზ.დანელია		ქ.თბილისი, უნივერსიტეტის ქუჩა, ს/კ 01.14.03.042.417, მრავალბინიანი საცხოვრებელი სახლის პროექტი	შპს"კონჭი" W23456063 ჯურღიანის ქ.6 email - zadanelia@gmail.com		
კონსტრუქტ.	ა.არჩილია		კონსტრუქციული ნაწილი			
შეამოწმა	ლ.ჯაიანი		მონოლითური სვეტი მს-2	მას'შტ.	ფორმატი A3	კ-28
				ხელშეკრ.	დამკვეთი	თარიღი
				03.03.2021	ს.კ. 405003099	03.2021

მონოლითური კედლების და სვეტების გეგმა 16.50 ნიშნულიდან 23.10 ნიშნულამდე

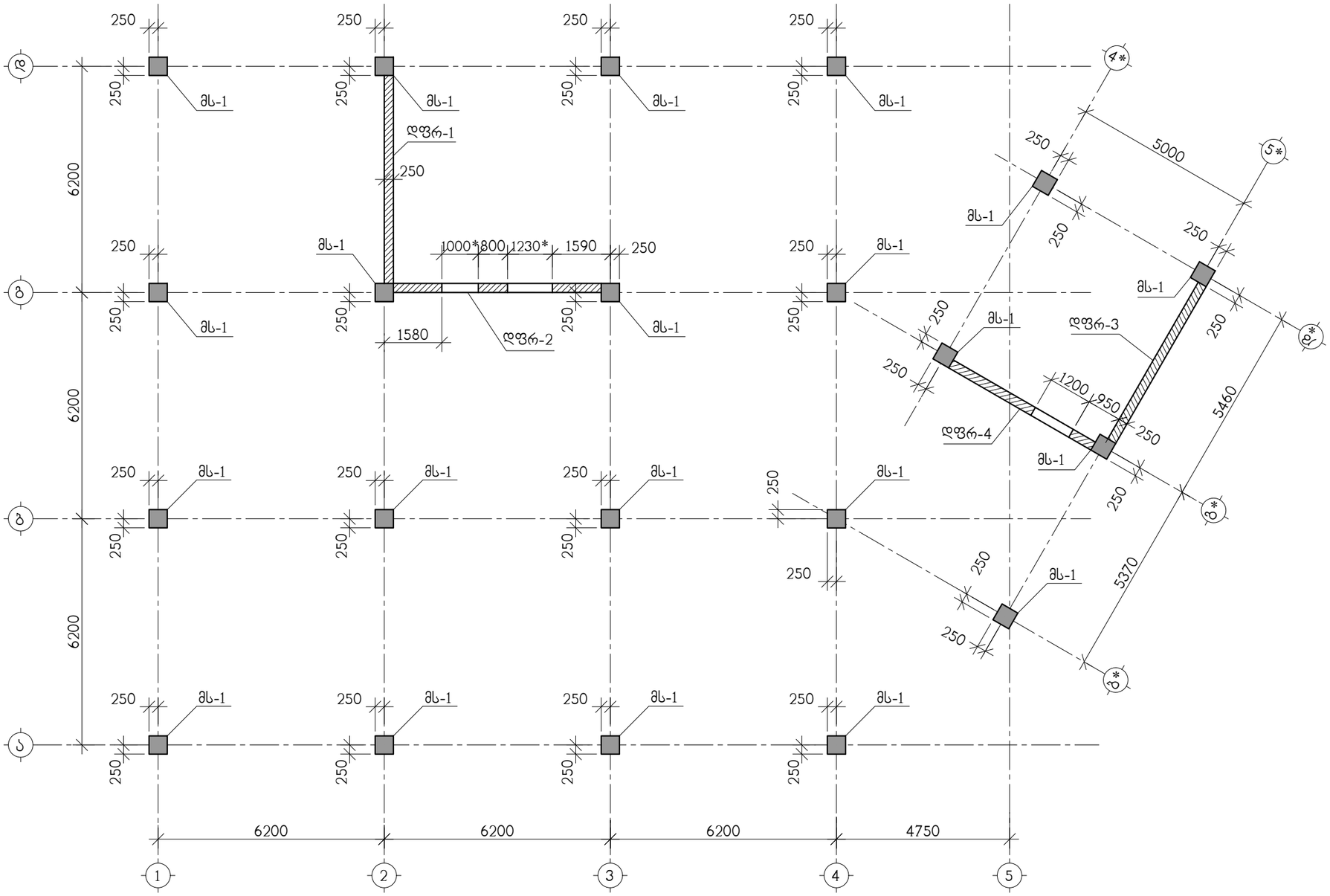

დირექტორი	ზ.დანელია		ქ.თბილისი, უნივერსიტეტის ქუჩა, ს/კ 01.14.03.042.417, მრავალბინიანი საცხოვრებელი სახლის პროექტი	შპს"კონჰი" W23456063 ჟურღიანის ქ.6 email - zadanelia@gmail.com	
კონსტრუქტ.	ა.არჩილია		კონსტრუქციული ნაწილი		
შეამოწმა	ლ.ჯაიანი		მონოლითური კედლების და სვეტების გეგმა 16.50 ნიშნულიდან 23.10 ნიშნულამდე	მას შტ.	ფორმატი A3 / კ-29
				ხელშეკრ.	დამკვეთი / თარიღი
				03.03.2021	ს.კ. 405003099 / 03.2021

მონოლითური სვეტი მს-1

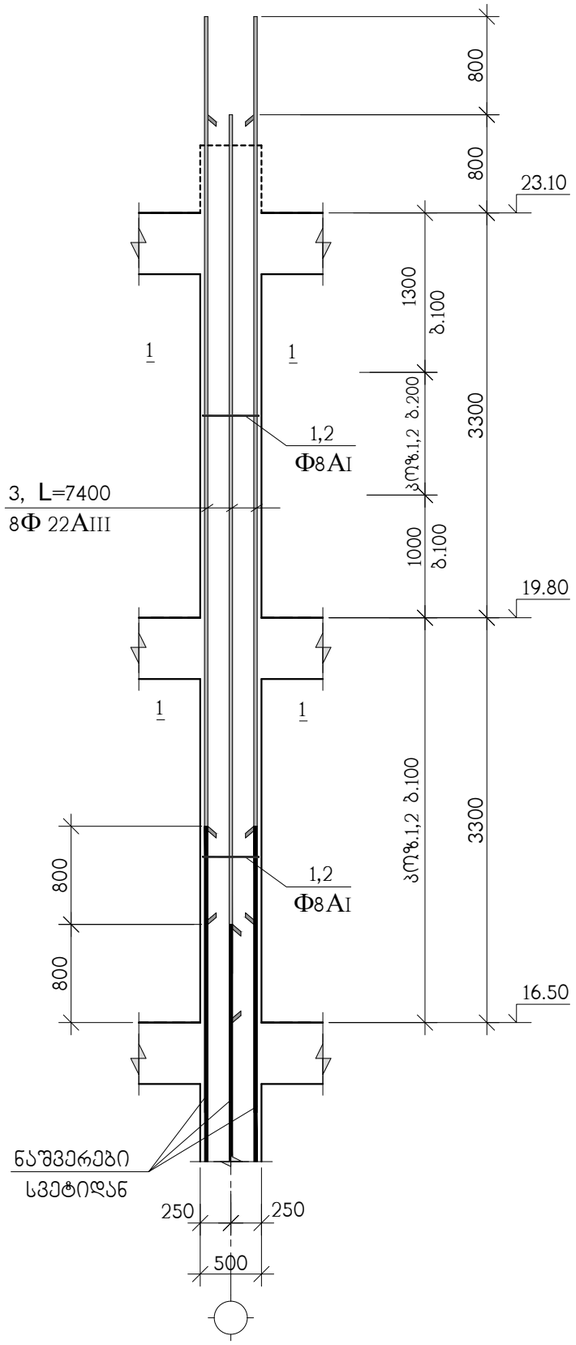

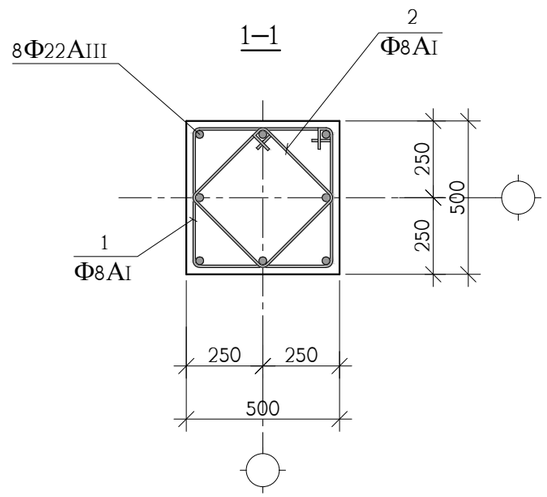

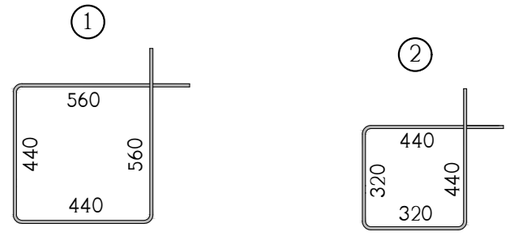

კოზ.	აღნიშვნა	დასახელება	რაოდ. ც.	ერთ-ეული
		მს-1 16.50 ნიშნულიდან 23.10 ნიშნულამდე	21	
1		Φ8AI სახსტ. 5781-828* L=2000	60	0.79 კგ.
2		Φ8AI სახსტ. 5781-828* L=1520	60	0.60 კგ.
3		Φ22AIII სახსტ. 5781-828* L=7400	8	22.08 კგ.
		B 25 კლასის ბეტონი		1.5 მ^3

დირექტორი	ზ.დანელია		ქ.თბილისი, უნივერსიტეტის ქუჩა, ს/კ 01.14.03.042.417, მრავალბინიანი საცხოვრებელი სახლის პროექტი	შპს"კონტი" W23456063 ჯურღიანის ქ.6 email - zadanelia@gmail.com		
კონსტრუქტ.	ა.არჩილია		კონსტრუქციული ნაწილი			
შეამოწმა	ლ.ჯაიანი		მონოლითური სვეტი მს-1	მას'შტ.	ფორმატი A3	კ-30
				ხელშეკრ.	დამკვეთი	თარიღი
				03.03.2021	ს.კ. 405003099	03.2021

მონოლითური კედლების და სვეტების ბეტმა 23.10 ნიშნულიდან 26.40 ნიშნულამდე

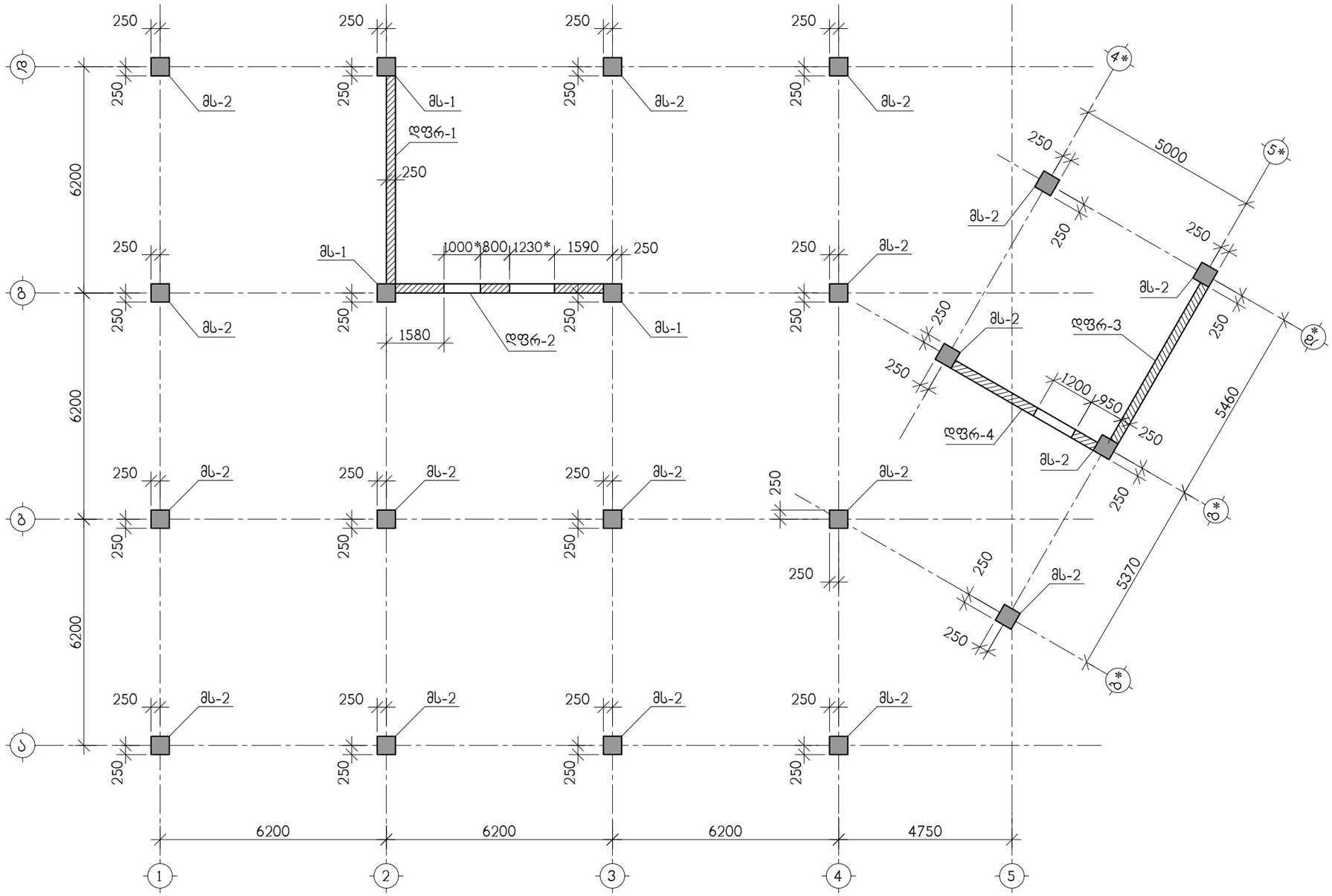

დირექტორი	ზ.დანელია		ქ.თბილისი, უნივერსიტეტის ქუჩა, ს/კ 01.14.03.042.417, მრავალბინიანი საცხოვრებელი სახლის პროექტი	შპს"კონქი" W23456063 ქურდიანის ქ.6 email - zadanelia@gmail.com	
კონსტრუქტ.	ა.არჩილია		კონსტრუქციული ნაწილი		
შეამოწმა	ლ.ჯაიანი		მონოლითური კედლების და სვეტების ბეტმა 23.10 ნიშნულიდან 26.40 ნიშნულამდე	მას'შტ.	ფორმატი A3 / ა-31
				ხელშეკრ.	დამკვეთი / თარიღი
				03.03.2021	ს.კ. 405003099 / 03.2021

მონოლითური სვეტების გეგმა 26.40 ნიშნულიდან 29.70 ნიშნულამდე

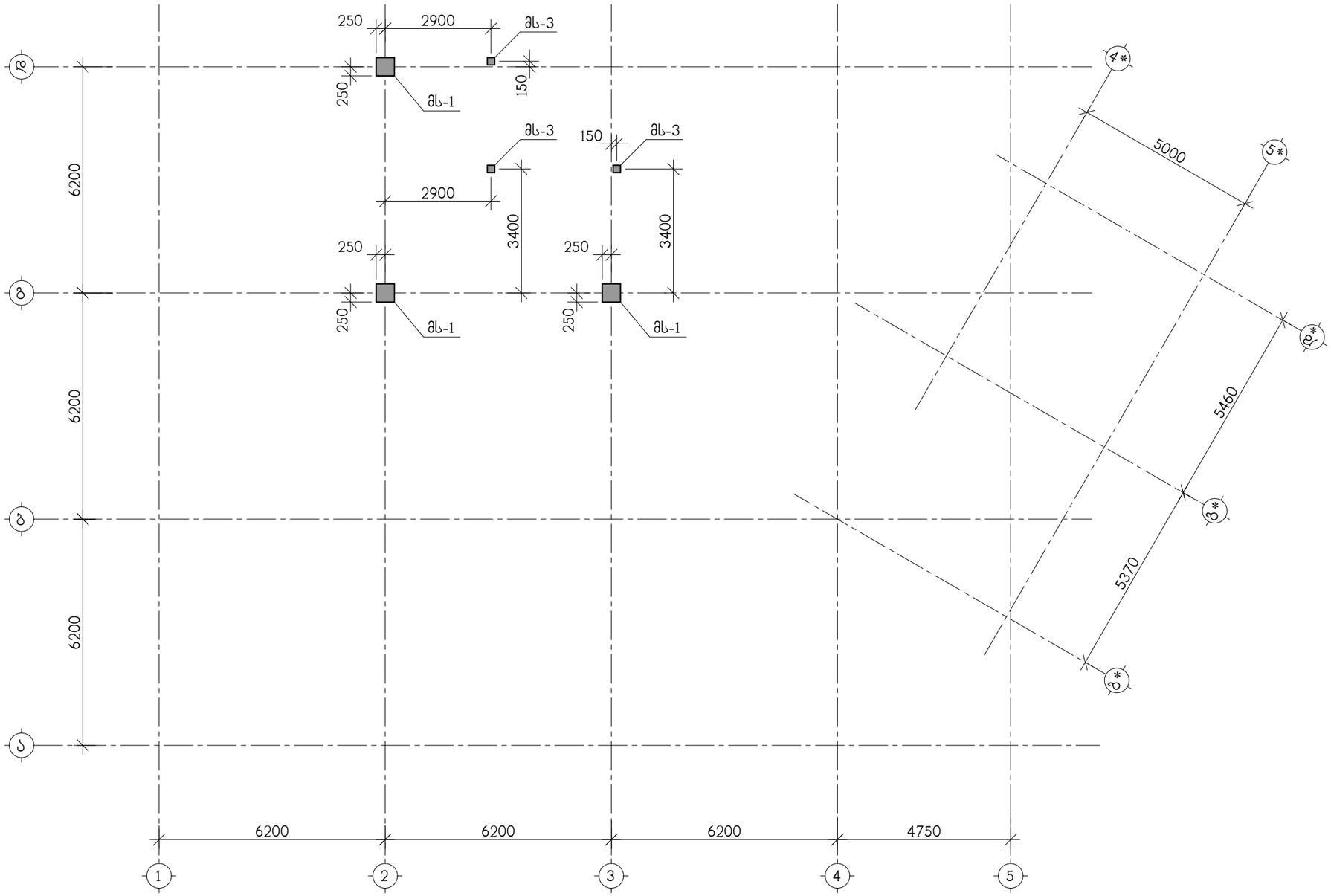

დირექტორი	ზ.დანელია		ქ.თბილისი, უნივერსიტეტის ქუჩა, ს/კ 01.14.03.042.417, მრავალბინიანი საცხოვრებელი სახლის პროექტი	შპს"კონჭი" W23456063 კუპრიანის ქ.6 email - zadanelia@gmail.com	
კონსტრუქტ.	ა.არჩილია		კონსტრუქციული ნაწილი		
შეამოწმა	ლ.ჯაიანი		მონოლითური კედლების და სვეტების გეგმა 26.40 ნიშნულიდან 29.70 ნიშნულამდე	მას'შტ.	ფორმატი A3 / კ-32
				ხელშეკრ.	დაგეგმილი / თარიღი
				03.03.2021	ს.კ. 405003099 / 03.2021

მონოლითური სვეტი მს-1

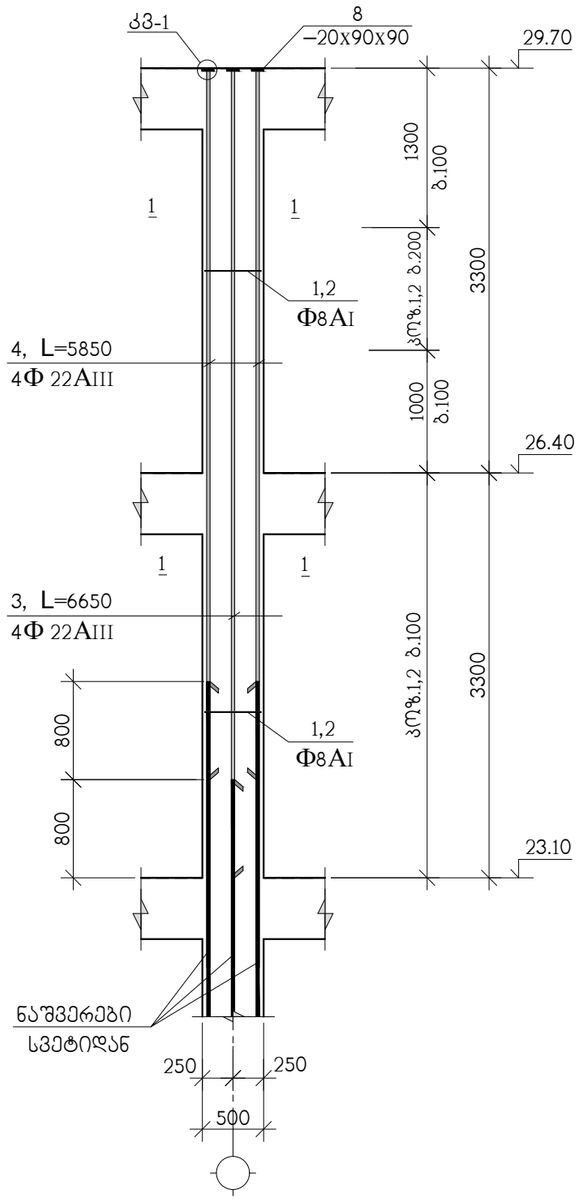

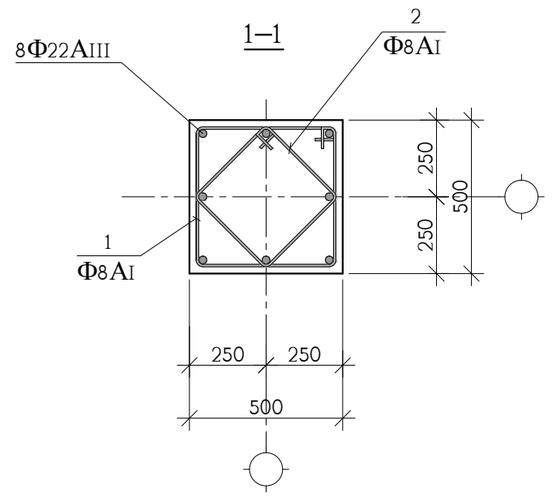

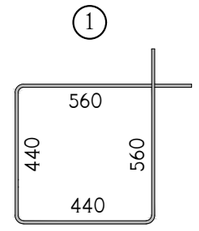

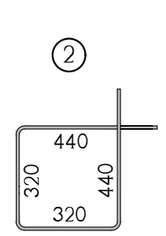

კოზ.	აღნიშვნა	დასახელება	რაოდ. ც.	ერთ-ეული
		მს-1 23.10 ნიშნულიდან 29.70 ნიშნულამდე	3	
1		Φ8AI სახსტ. 5781-828* L=2000	60	0.79 კგ.
2		Φ8AI სახსტ. 5781-828* L=1520	60	0.60 კგ.
3		Φ22AIII სახსტ. 5781-828* L=6650	4	19.84 კგ.
4		Φ22AIII სახსტ. 5781-828* L=5850	4	17.45 კგ.
8		ფურც. −20x90x90 სახსტ. 380-71*	8	1.3 კგ.
		B 25 კლასის ბეტონი		1.5 მ^3

დირექტორი	ზ.დანელია		ქ.თბილისი, უნივერსიტეტის ქუჩა, ს/კ 01.14.03.042.417, მრავალბინიანი საცხოვრებელი სახლის პროექტი	შპს"კონქი" W23456063 ქურდიანის ქ.6 email - zadanelia@gmail.com	
კონსტრუქტ.	ა.არჩილია		კონსტრუქციული ნაწილი		
შემოწმა	ლ.ჯაიანი		მონოლითური სვეტი მს-1	მას'შტ.	ფორმატი A3 კ-33
				ხელ'შეკრ.	დამკვეთი თარიღი
				03.03.2021	ს.კ. 405003099 03.2021

მონოლითური სვეტი მს-2

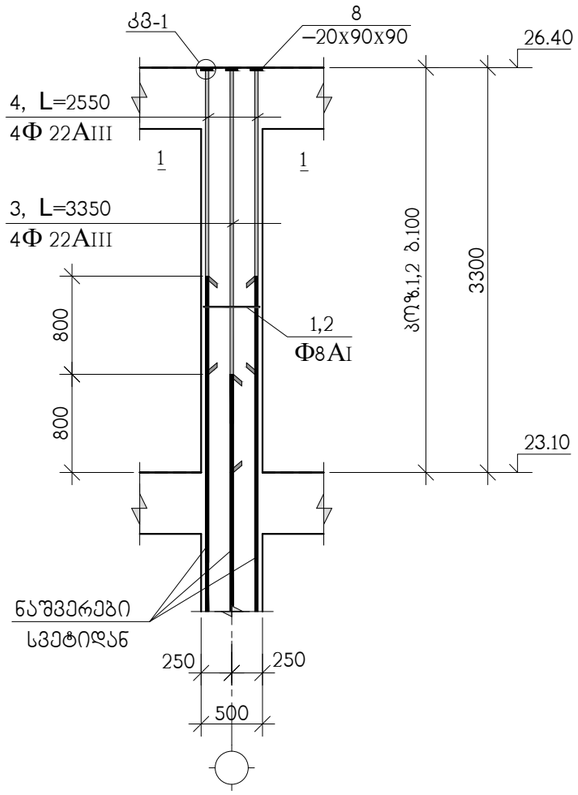

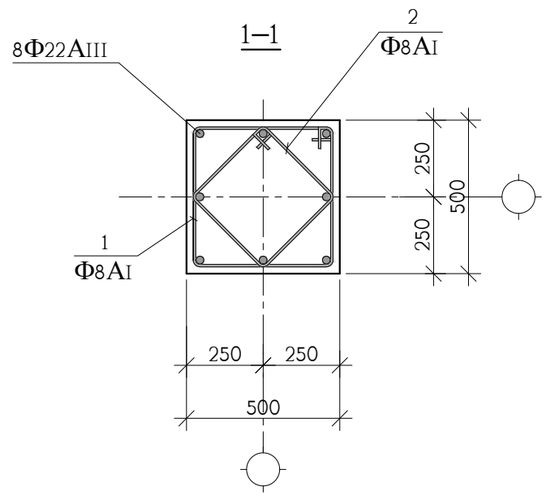

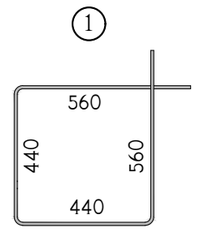

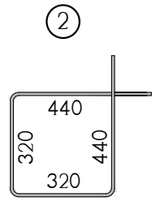

პოზ.	აღნიშვნა	დასახელება	რაოდ. ც.	ერთ-ეული
		მს-2 23.10 ნიშნულიდან 26.40 ნიშნულამდე	18	
1		Φ8AI საბსტ. 5781-828* L=2000	32	0.79 კგ.
2		Φ8AI საბსტ. 5781-828* L=1520	32	0.60 კგ.
3		Φ22AIII საბსტ. 5781-828* L=3350	4	9.98 კგ.
4		Φ22AIII საბსტ. 5781-828* L=2550	4	7.60 კგ.
8		ფურც. –20x90x90 საბსტ. 380-71*	8	1.3 კგ.
		B 25 კლასის ბეტონი		0.7 მ^3

დირექტორი	ზ.დანელია		ქ.თბილისი, უნივერსიტეტის ქუჩა, ს/კ 01.14.03.042.417, მრავალბინიანი საცხოვრებელი სახლის პროექტი	შპს"პონტი" W23456063 ჯურღიანის ქ.6 email - zadanelia@gmail.com	
კონსტრუქტ.	ა.არჩილია		კონსტრუქციული ნაწილი		
შეამოწმა	ლ.ჯაიანი		მონოლითური სვეტი მს-2	მასშტ.	ფორმატი A3 კ-34
				ხელშეკრ.	დამკვეთი თარიღი
				03.03.2021	ს.კ. 405003099 03.2021

მონოლითური სვეტი მს-3

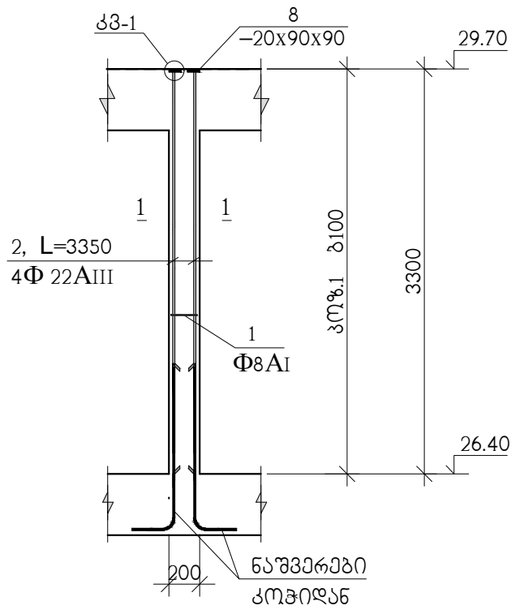

კვანძი; კვ-1

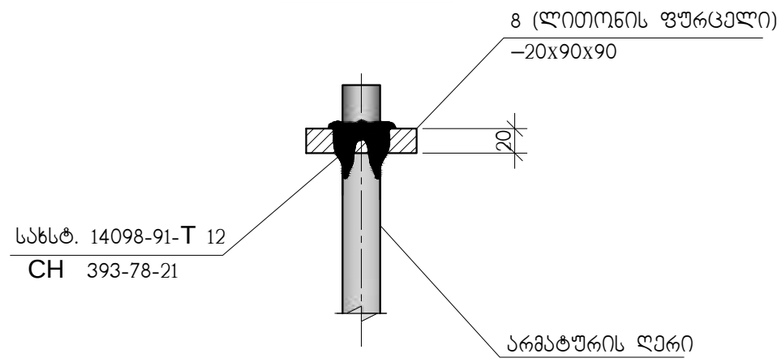

პოზ. 8

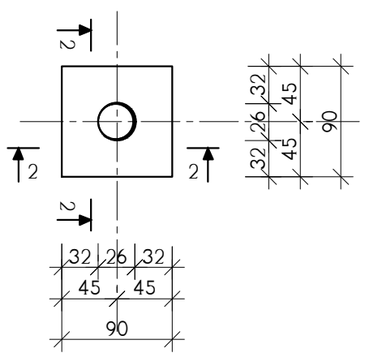

2–2

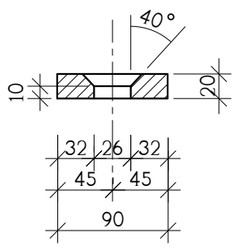

1–1

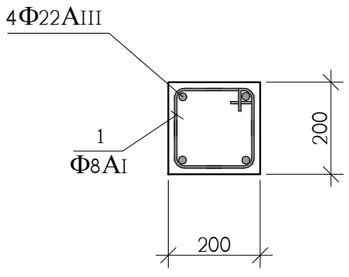

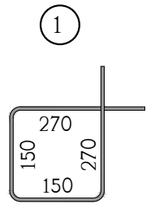

პოზ.	აღნიშვნა	დასახელება	რაოდ. ც.	ერთ-ეული
		მს-3 26.40 ნიშნულიდან 29.70 ნიშნულამდე	3	
1		Φ8AI სახსტ. 5781-828* L=840	32	0.34 კგ.
2		Φ22AIII სახსტ. 5781-828* L=3350	4	9.98 კგ.
8		ფურც. –20x90x90 სახსტ. 380-71*	4	1.3 კგ.
		B 25 კლასის ბეტონი		0.1 მ^3

დირექტორი	ზ.დანელია		ქ.თბილისი, უნივერსიტეტის ქუჩა, ს/კ 01.14.03.042.417, მრავალბინიანი საცხოვრებელი სახლის პროექტი	შპს"კონქი" W23456063 ქურდიანის ქ.6 email - zadanelia@gmail.com		
კონსტრუქტ.	ა.არჩილია		კონსტრუქციული ნაწილი			
შეამოწმა	ლ.ჯაიანი		მონოლითური სვეტი მს-3	მას'შტ.	ფორმატი A3	კ-35
				ხელშეკრ.	დაგეგმეთი	თარილი
				03.03.2021	ს.კ. 405003099	03.2021

მონოლითური კედლის არმირება

ბ–ბ

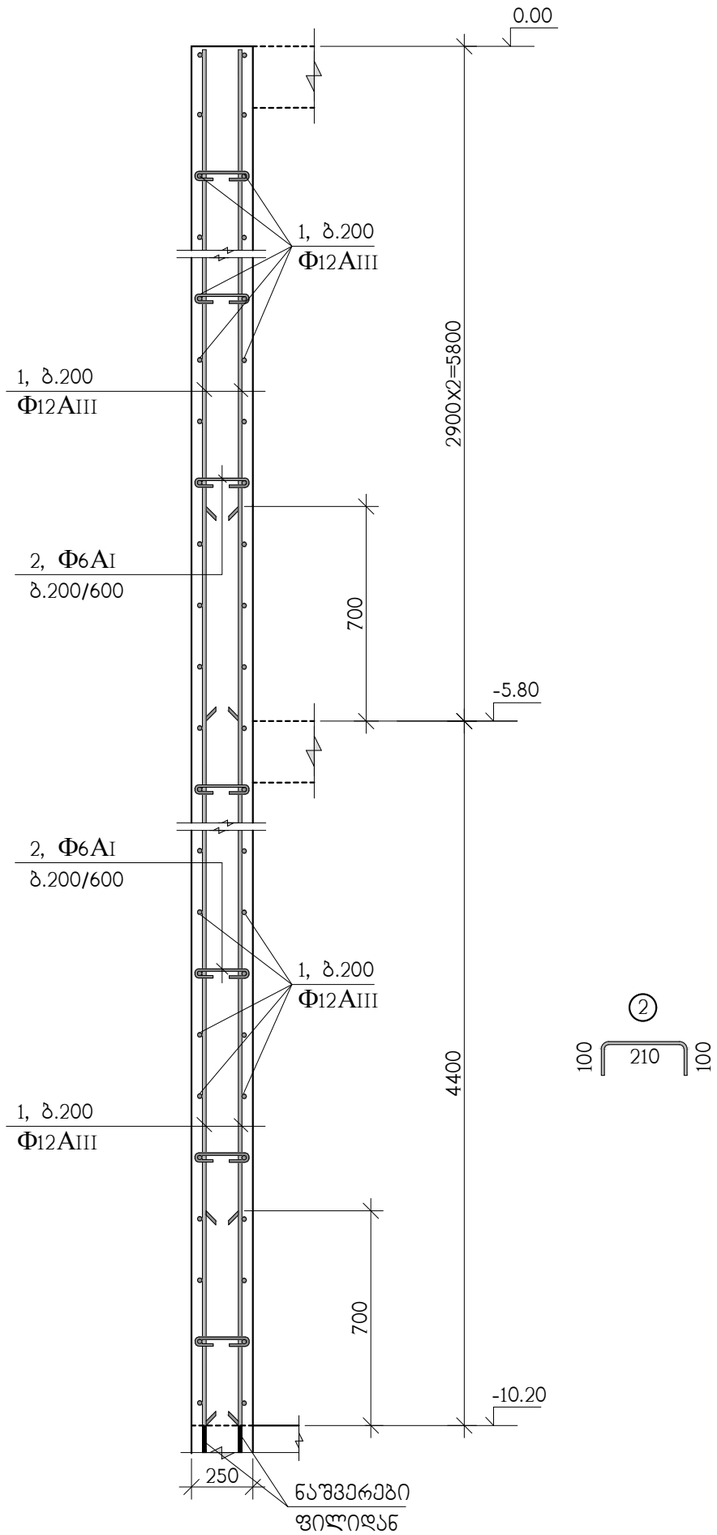

მონოლითური კედლის არმირება

ა–ა

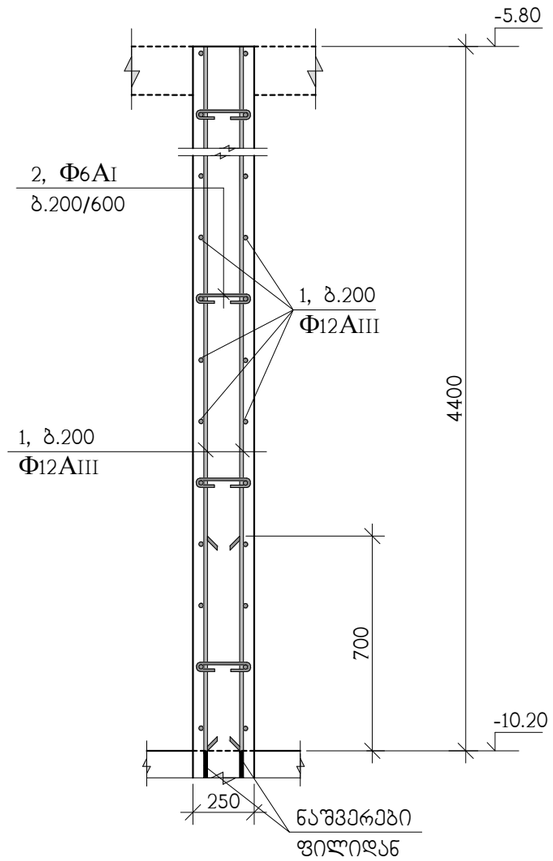

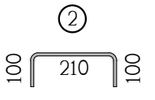

დირექტორი	ზ.დანელია		ქ.თბილისი, უნივერსიტეტის ქუჩა, ს/კ 01.14.03.042.417, მრავალბინიანი საცხოვრებელი სახლის პროექტი	შპს"პონტი" W23456063 ქურდიანის ქ.6 email - zadanelia@gmail.com	
კონსტრუქტ.	ა.არჩილია		კონსტრუქციული ნაწილი		
შემოწმა	ლ.ჯაიანი		კედლების არმირება, ა-ა, ბ-ბ	მასშტ.	ფორმატი A3 / კ-36
				ხელშეკრ.	დამკვეთი / თარიღი
				03.03.2021	ს.კ. 405003099 / 03.2021

მონოლითური კედლის არმირება

ბ–ბ

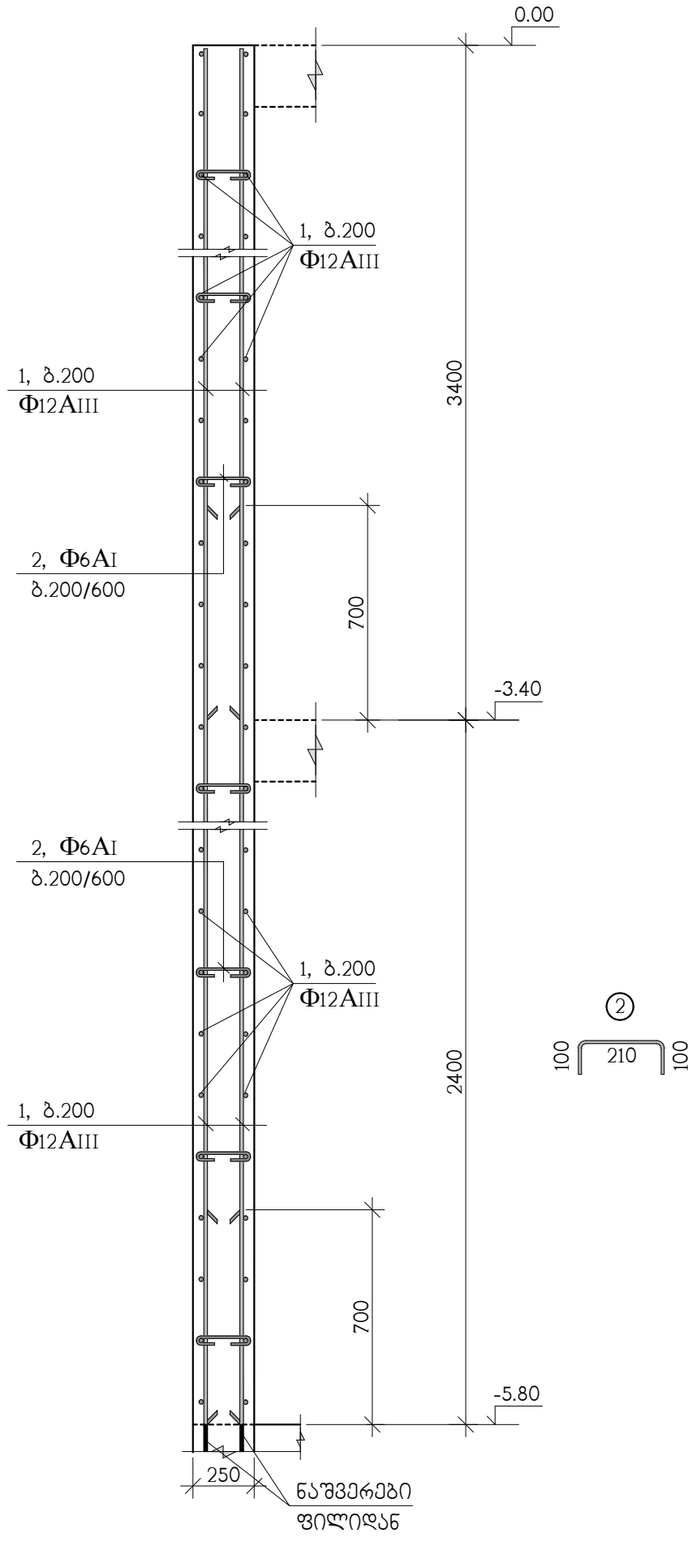

მონოლითური კედლის არმირება

გ–გ

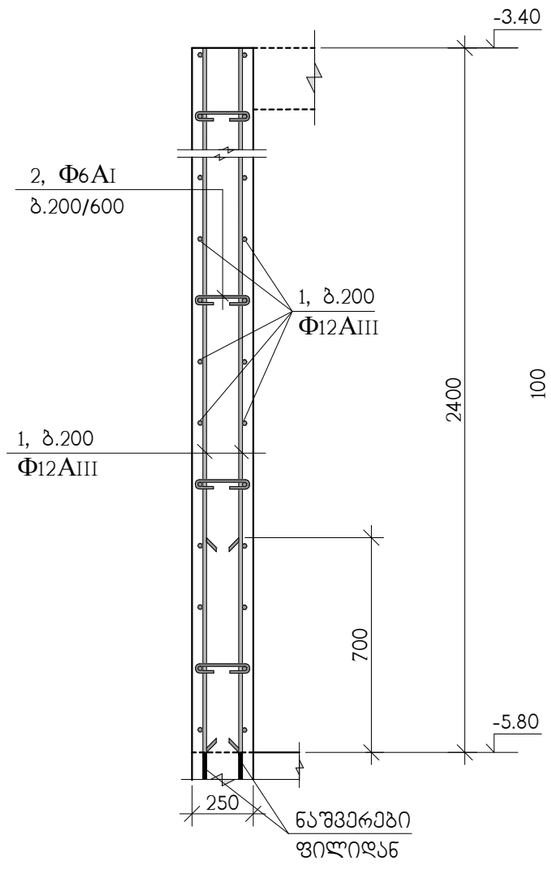

დირექტორი	ზ.დანელია		ქ.თბილისი, უნივერსიტეტის ქუჩა, ს/კ 01.14.03.042.417, მრავალბინიანი საცხოვრებელი სახლის პროექტი	შპს"პონტი" W23456063 ქურდიანის ქ.6 email - zadanelia@gmail.com	
კონსტრუქტ.	ა.არჩილია		კონსტრუქციული ნაწილი		
შემოწმა	ლ.ჯაიანი		კედლების არმირება, ბ-ბ, დ-დ	მას'შტ.	ფორმატი A3 / კ-37
				ხელშეკრ.	დამკვეთი / თარიღი
				03.03.2021	ს.კ. 405003099 / 03.2021

მონოლითური კედლის არმირება

ე–ე

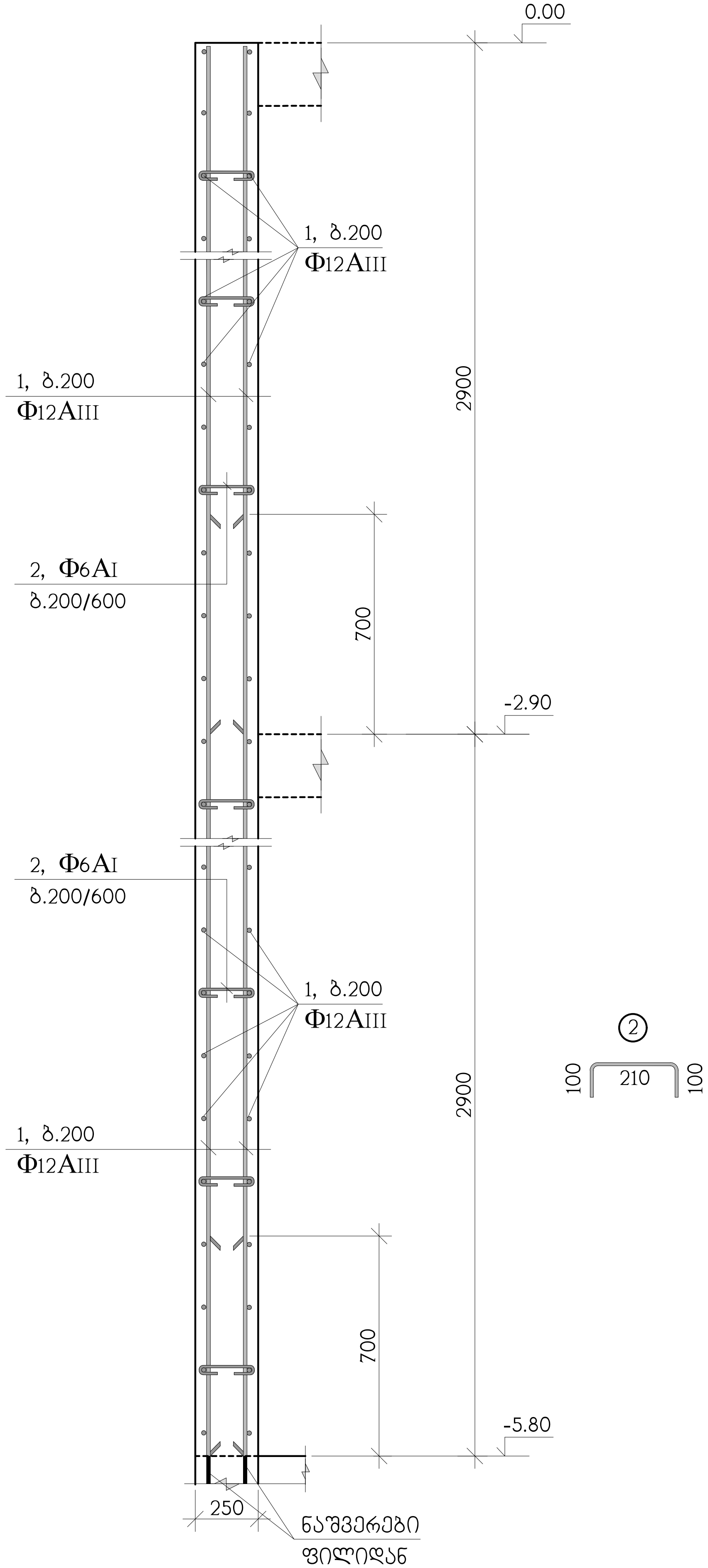

მონოლითური კედლის არმირება

ვ–ვ

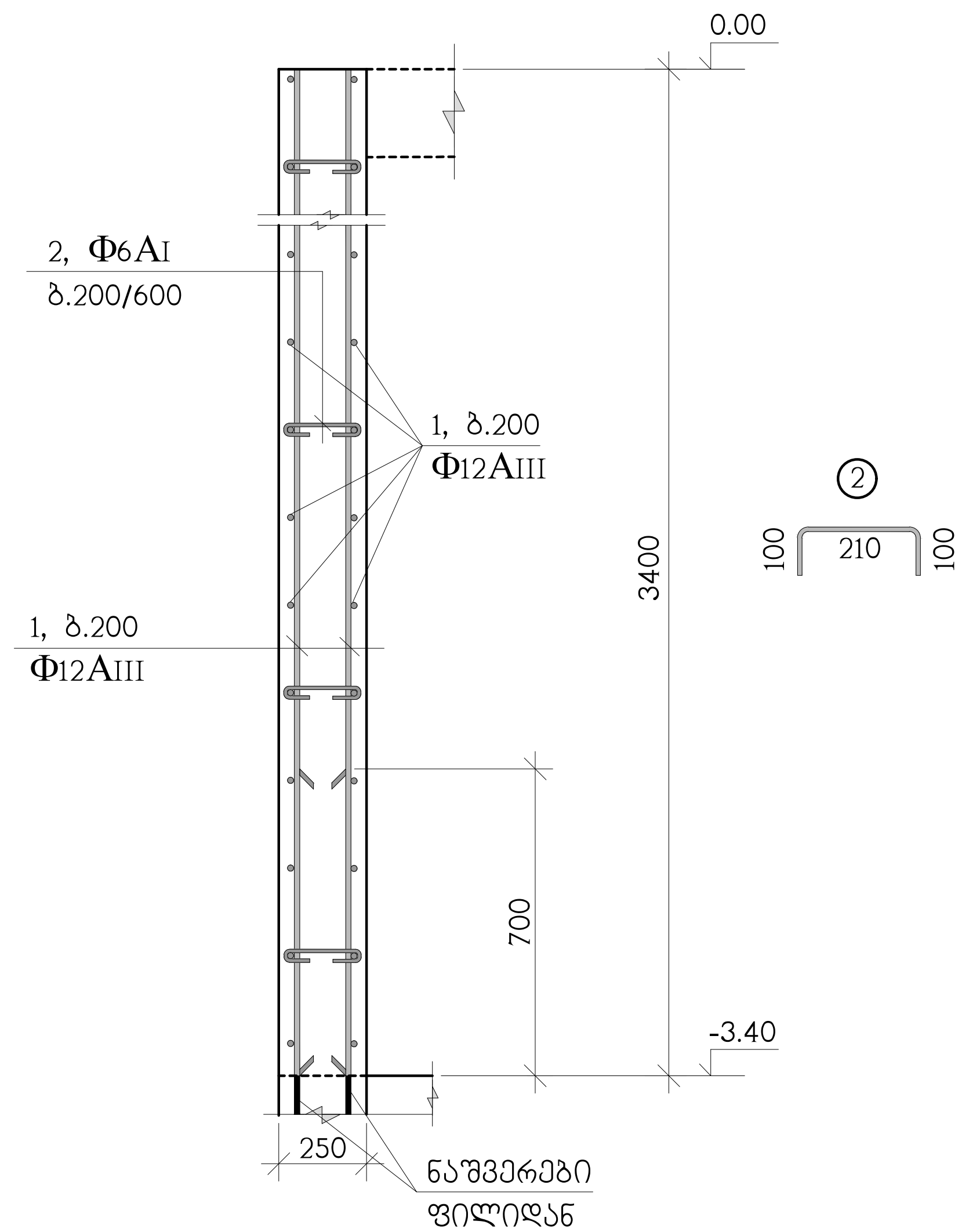

პოზ.	აღნიშვნა	დასახელება	რაოდ. ც.	ერთ-ეული
		მონოლითური კედლები	–	
1	დაიჭრას ადგილზე	Φ12AIII სახსტ. 5781-828* L=11395 გრძ.მ	–	10120 კგ.
9		Φ6AI სახსტ. 5781-828* L=410	4550	0.09 კგ.
		B 25 კლასის ბეტონი		135 $მ^3$

დირექტორი	ზ.დანელია		ქ.თბილისი, უნივერსიტეტის ქუჩა, ს/კ 01.14.03.042.417, მრავალბინიანი საცხოვრებელი სახლის პროექტი			შპს"კონქი" W23456063 ქურდიანის ქ.6 email - zadanelia@gmail.com
კონსტრუქტ.	ა.არჩილია		კონსტრუქციული ნაწილი			
შეამოწმა	ლ.ჯაიანი		კედლების არმირება, ე-ე, ვ-ვ	მასშტ.	ფორმატი A3	კ-38
				ხელშეკრ. 03.03.2021	დამკვეთი ს.კ. 405003099	თარიღი 03.2021

მონოლითური დიაფრაგმა დფრ-1

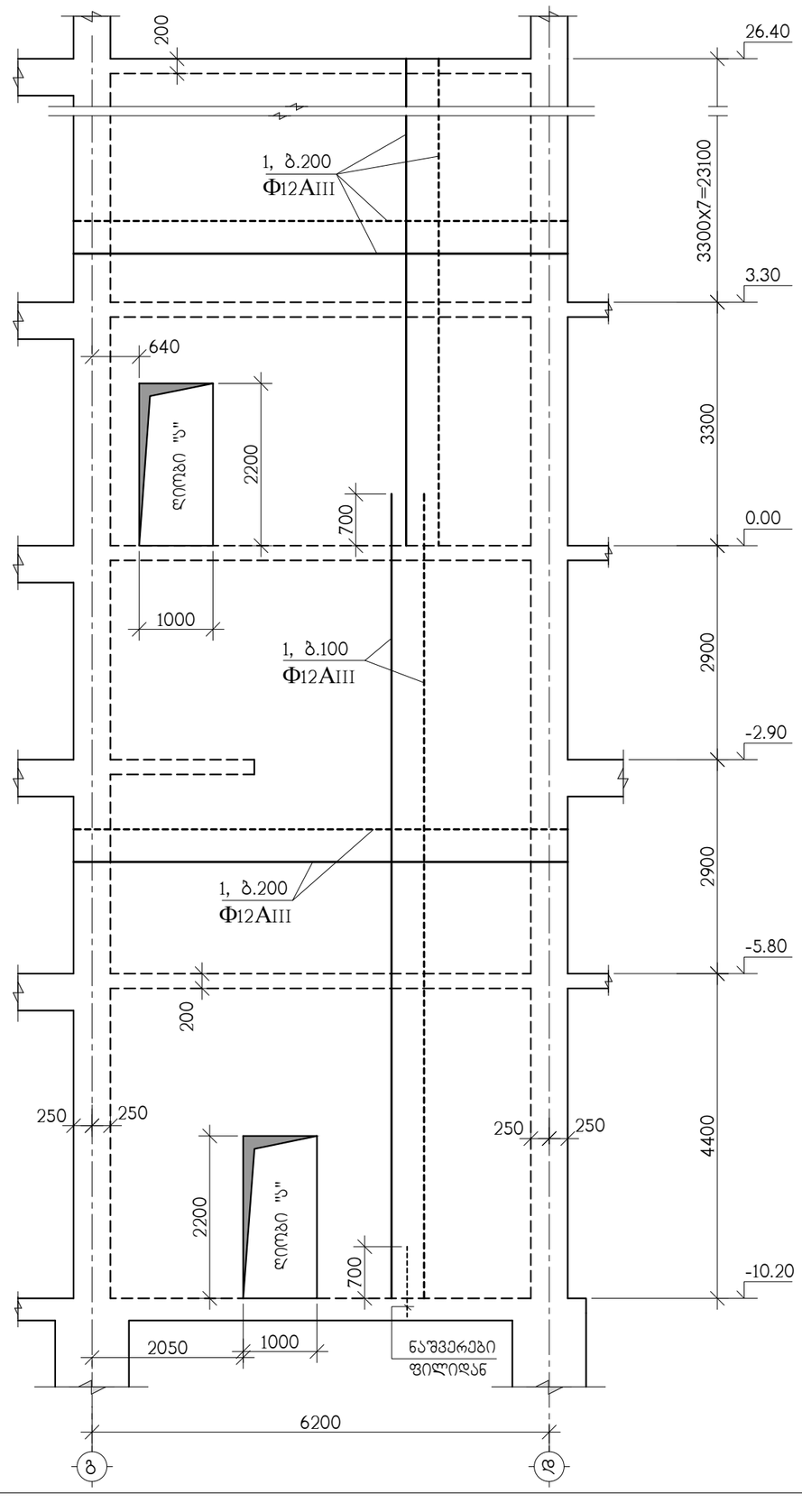

პოზ.	აღნიშვნა	დასახელება	რაოდ. ც.	ერთ-ეული
		დფრ-1	1	
1	დაიჭრას ადგილზე	Ф12AIII სახსტ. 5781-828* L=6040 ბრძ.მ	–	5360 კგ.
2		Ф6AI სახსტ. 5781-828* L=410	1810	0.09 კგ.
3		Ф12AIII სახსტ. 5781-828* L=1500	108	1.34 კგ.
4	დაიჭრას ადგილზე	Ф22AIII სახსტ. 5781-828* L=38 ბრძ.მ	–	114 კგ.
		B 25 კლასის ბეტონი		51 მ^3

დირექტორი	ზ.დანელია		ქ.თბილისი, უნივერსიტეტის ქუჩა, ს/კ 01.14.03.042.417, მრავალბინიანი საცხოვრებელი სახლის პროექტი	შპს"კონჯი" W23456063 ქურდიანის ქ.6 email - zadanelia@gmail.com		
კონსტრუქტ.	ა.არჩილია		კონსტრუქციული ნაწილი			
შეამოწმა	ლ.ჯაიანი		მონოლითური დიაფრაგმა დფრ-1	მას შტ.	ფორმატი A3	კ-39
				ხელშეკრ.	დამკვეთი	თარიღი
				03.03.2021	ს.კ. 405003099	03.2021

მონოლითური დიაფრაგმა დფრ-2, საყალიბო ნახაზი

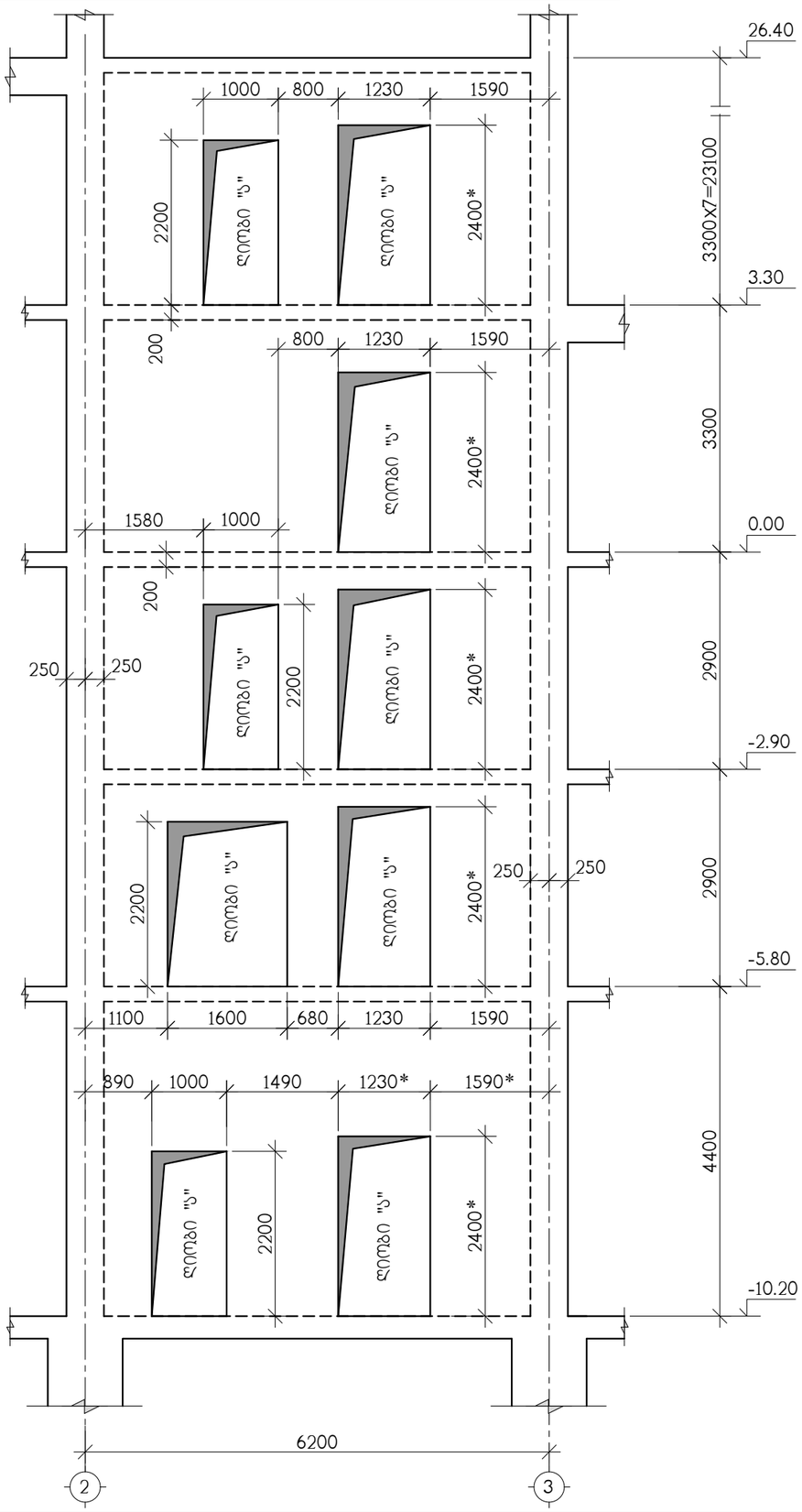

პოზ.	აღნიშვნა	დასახელება	რაოდ. ც.	ერთ-ეული
		დფრ-2	1	
1	დაიჭრას ადგილზე	Ф12AIII სახსტ. 5781-828* L=4500 გრძ.მ	–	4000 კგ.
2		Ф6AI სახსტ. 5781-828* L=410	1350	0.09 კგ.
3		Ф12AIII სახსტ. 5781-828* L=1500	1150	1.34 კგ.
4	დაიჭრას ადგილზე	Ф22AIII სახსტ. 5781-828* L=430 გრძ.მ	–	1280 კგ.
		B 25 კლასის ბეტონი		38 მ^3

*. დიაფრაგმებში ღიობების გეომეტრიული ზომები შეუჯერდეს არქიტექტურულ მუშა ნახაზებთან, და შეთანხმდეს ლიფტის ინჟინერთან

დირექტორი	ზ.დანელია		ქ.თბილისი, უნივერსიტეტის ქუჩა, ს/კ 01.14.03.042.417, მრავალბინიანი საცხოვრებელი სახლის პროექტი	შპს"კონჯი" W23456063 ჯურღიანის ქ.6 email - zadanelia@gmail.com		
კონსტრუქტ.	ა.არჩილია		კონსტრუქციული ნაწილი			
შეამოწმა	ლ.ჯაიანი		მონოლითური დიაფრაგმა დფრ-2, საყალიბო ნახაზი	მასშტ.	ფორმატი A3	კ-40
				ხელმოწერ.	დამკვეთი	თარიღი
				03.03.2021	ს.კ. 405003099	03.2021

დფრ-2 არმირება

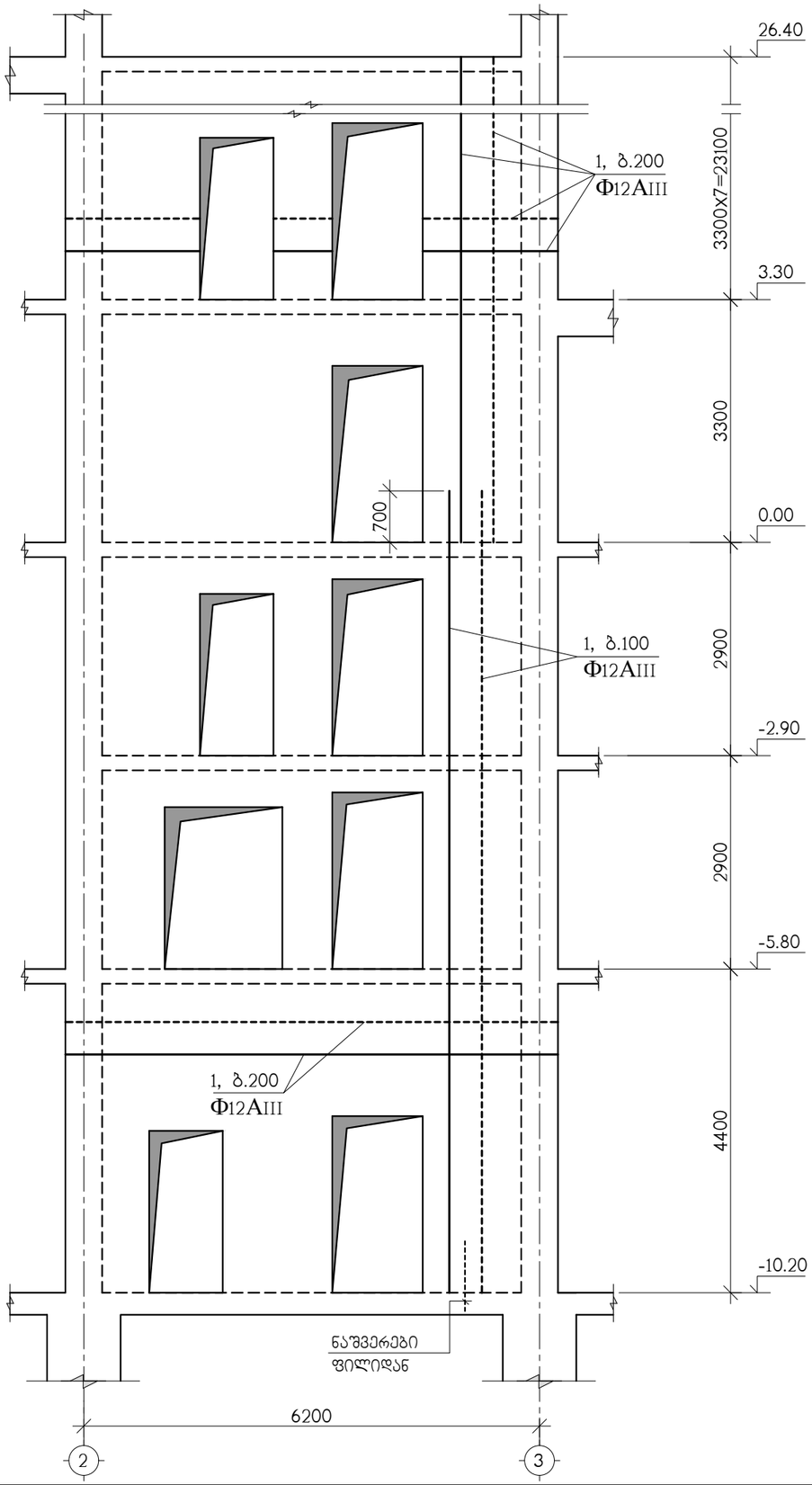

დირექტორი	ზ.დანელია		ქ.თბილისი, უნივერსიტეტის ქუჩა, ს/კ 01.14.03.042.417, მრავალბინიანი საცხოვრებელი სახლის პროექტი	შპს"კონჯი" W23456063 ჯურღიანის ქ.6 email - zadanelia@gmail.com	
კონსტრუქტ.	ა.არჩილია		კონსტრუქციული ნაწილი		
შეამოწმა	ლ.ჯაიანი		მონოლითური დიაფრაგმა დფრ-2, არმირება	მას.შტ.	ფორმატი A3 / კ-41
				ხელშეკრ.	დამკვეთი / თარიღი
				03.03.2021	ს.კ. 405003099 / 03.2021

მონოლითური დიაფრაგმა დფრ-3

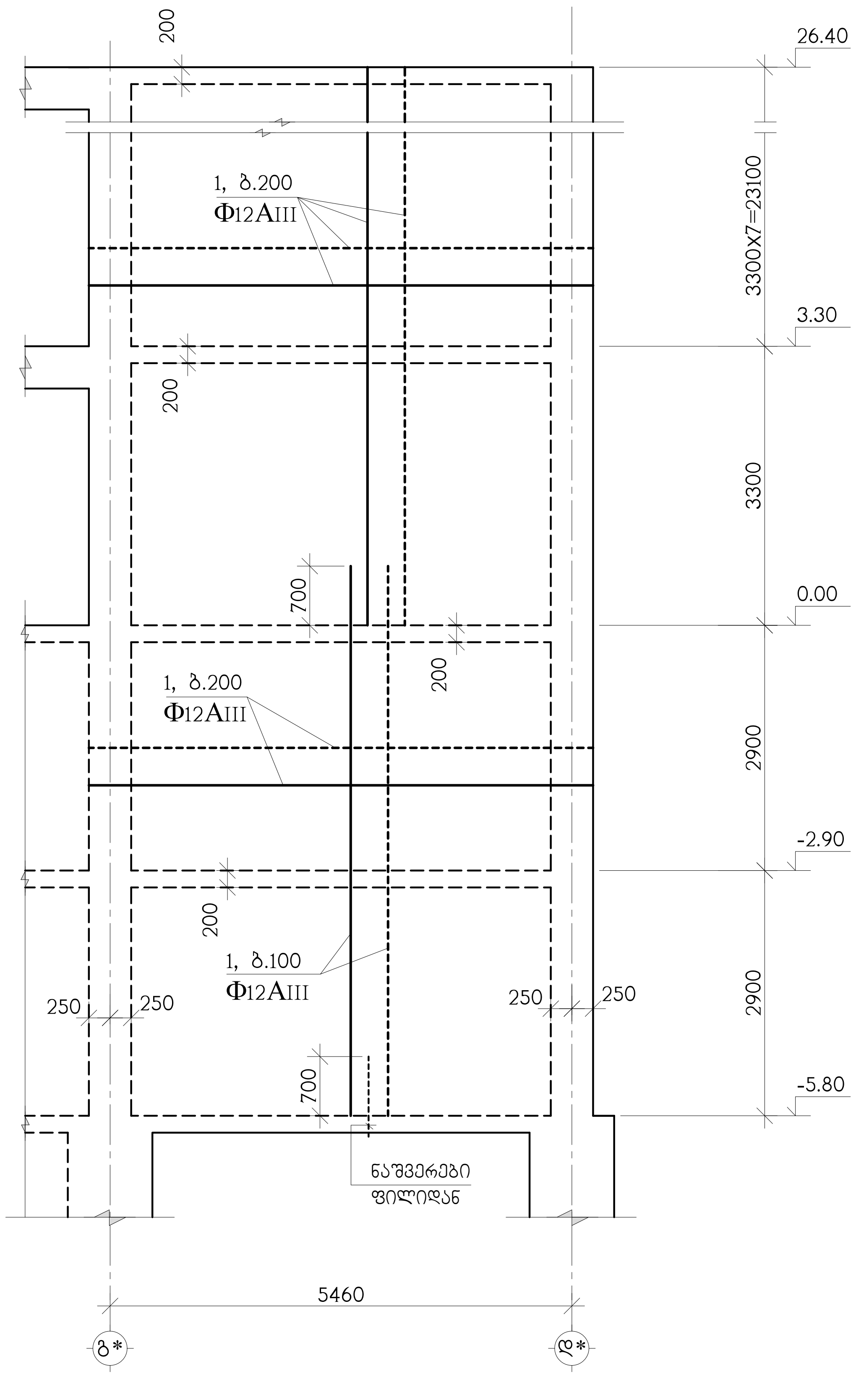

პოზ.	აღნიშვნა	დასახელება	რაოდ. ც.	ერთ-ეული
		დფრ-3	1	
1	დაიჭრას ადგილზე	Φ12AIII სახსტ. 5781-828* L=4740 გრძ.მ	–	4210 კგ.
2		Φ6AI სახსტ. 5781-828* L=410	1400	0.09 კგ.
		B 25 კლასის ბეტონი		40 მ^3

დირექტორი	ზ.დანელია		ქ.თბილისი, უნივერსიტეტის ქუჩა, ს/კ 01.14.03.042.417, მრავალბინიანი საცხოვრებელი სახლის პროექტი			შპს"კონქი" W23456063 ქურდიანის ქ.6 email - zadanelia@gmail.com
კონსტრუქტ.	ა.არჩილია		კონსტრუქციული ნაწილი			
შეამოწმა	ლ.ჯაიანი		მონოლითური დიაფრაგმა დფრ-3	მასშტ.	ფორმატი A3	კ-42
				ხელშეკრ.	დამკვეთი	თარილი
				03.03.2021	ს.კ. 405003099	03.2021

მონოლითური დიაფრაგმა დფრ-4, საყალიბო ნახაზი

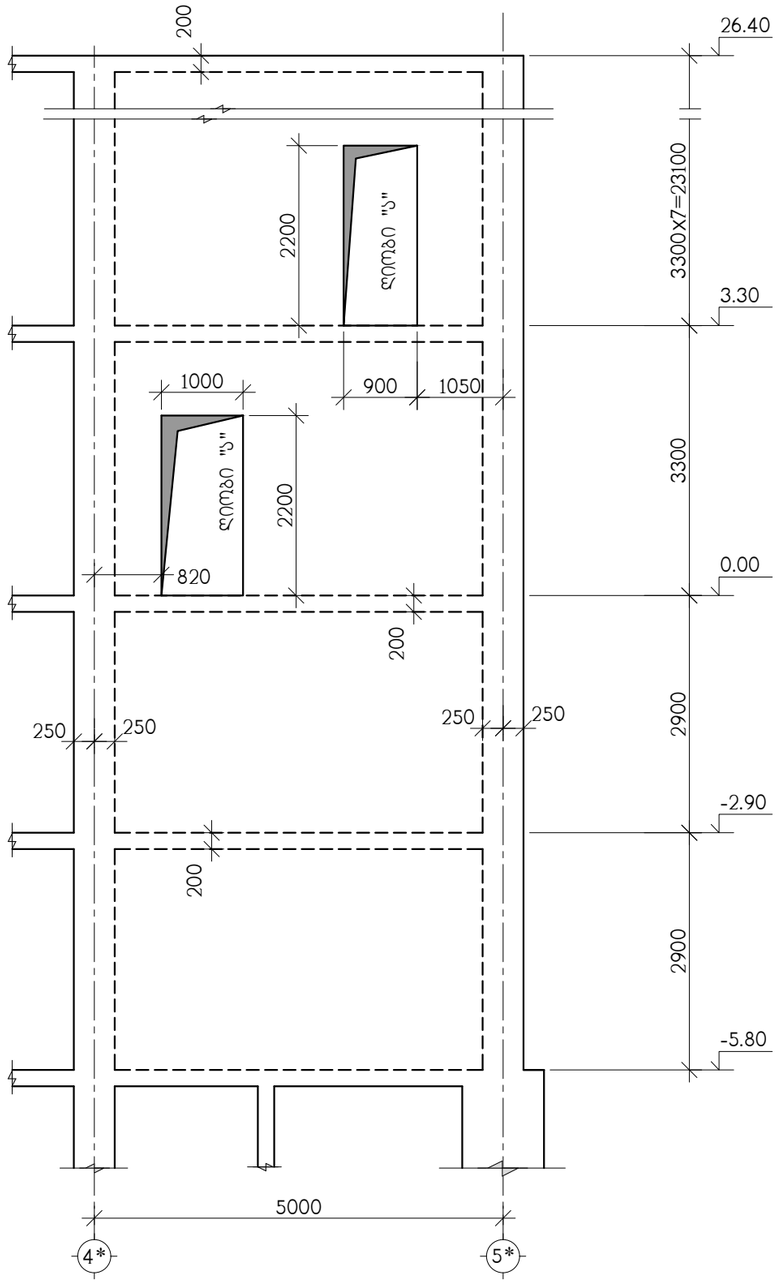

პოზ.	აღნიშვნა	დასახელება	რაოდ. ც.	ერთ-ეული
		დფრ-4	1	
1	დაიჭრას ადგილზე	Ф12AIII სახსტ. 5781-828* L=4265 ბრძ.მ	–	3790 კგ.
2		Ф6AI სახსტ. 5781-828* L=410	1280	0.09 კგ.
3		Ф12AIII სახსტ. 5781-828* L=1500	108	1.34 კგ.
4	დაიჭრას ადგილზე	Ф22AIII სახსტ. 5781-828* L=38 ბრძ.მ	–	114 კგ.
		B 25 კლასის ბეტონი		36 მ^3

დირექტორი	ზ.დანელია		ქ.თბილისი, უნივერსიტეტის ქუჩა, ს/კ 01.14.03.042.417, მრავალბინიანი საცხოვრებელი სახლის პროექტი		შპს"პონტი" W23456063 ქურდიანის ქ.6 email - zadanelia@gmail.com	
კონსტრუქტ.	ა.არჩილია		კონსტრუქციული ნაწილი			
შეამოწმა	ლ.ჯაიანი		მონოლითური დიაფრაგმა დფრ-4, საყალიბო ნახაზი	მას'შტ.	ფორმატი A3	კ-43
				ხელშეკრ.	დამკვეთი	თარიღი
				03.03.2021	ს.კ. 405003099	03.2021

ღერძი-4 არმირება

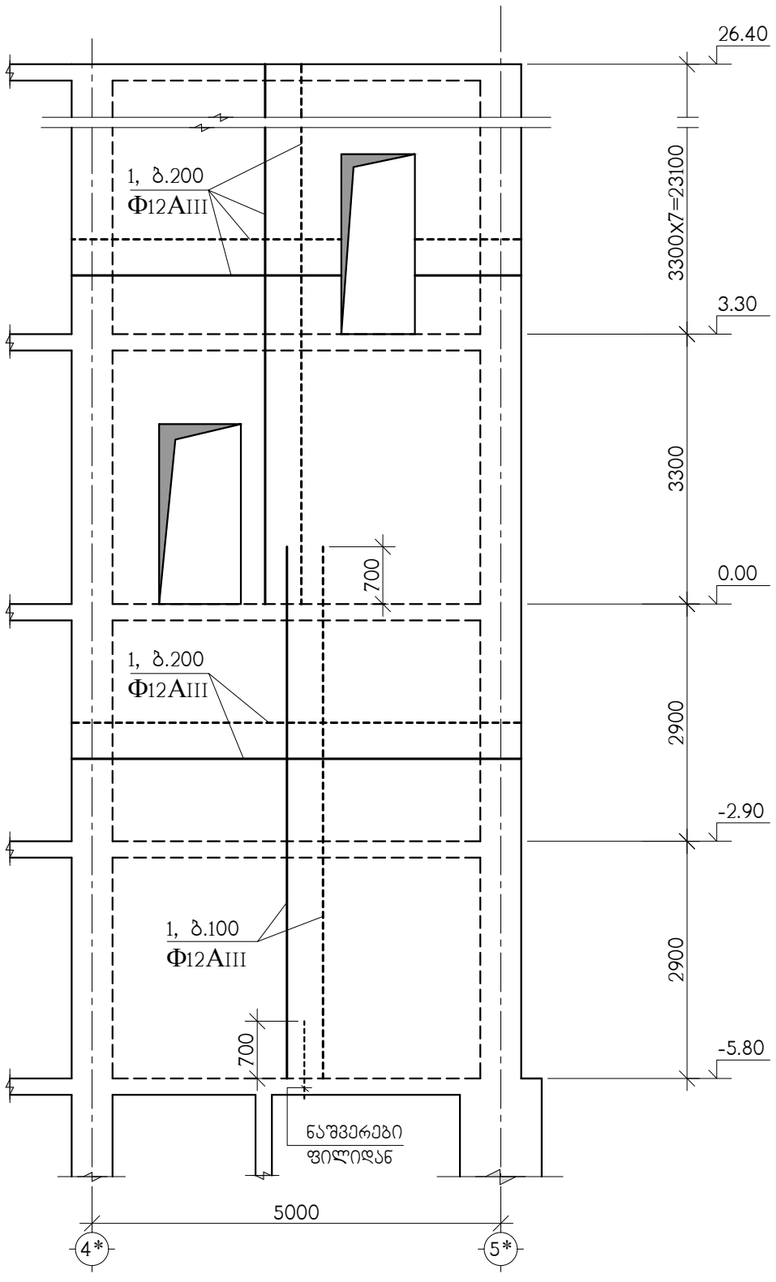

დირექტორი	ზ.დანელია		ქ.თბილისი, უნივერსიტეტის ქუჩა, ს/კ 01.14.03.042.417, მრავალბინიანი საცხოვრებელი სახლის პროექტი	შპს"კონჭი" W23456063 ქურდიანის ქ.6 email - zadanelia@gmail.com	
კონსტრუქტ.	ა.არჩილია		კონსტრუქციული ნაწილი		
შემოწმა	ლ.ჯაიანი		მონოლითური დიაფრაგმა დფრ-4, არმირება	მას'შტ.	ფორმატი A3 / კ-44
				ხელშეკრ.	დამკვეთი / თარიღი
				03.03.2021	ს.კ. 405003099 / 03.2021

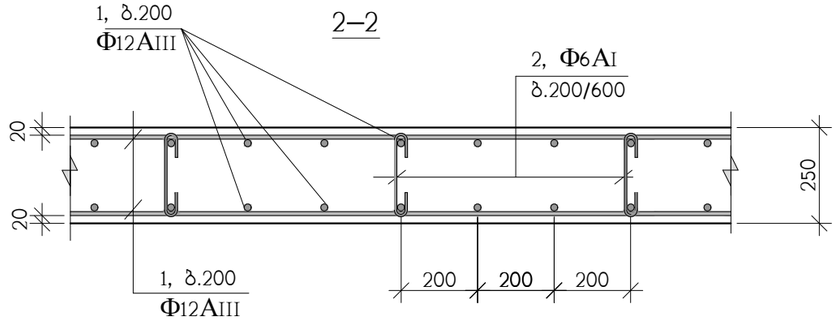

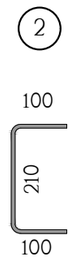

Φ12AIII ბრძივი არმირების შეპირაპირება

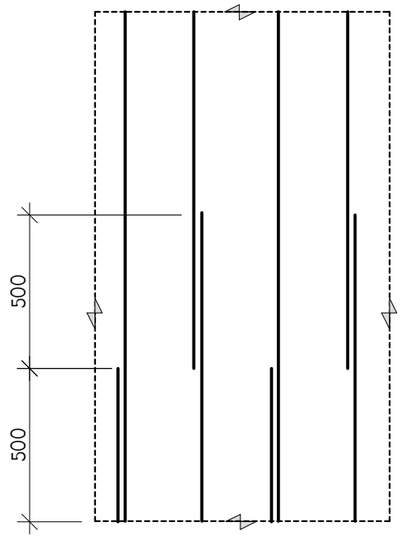

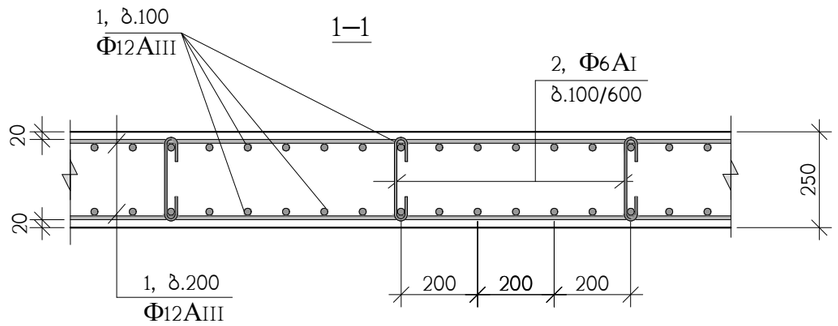

დირექტორი	ზ.დანელია		ქ.თბილისი, უნივერსიტეტის ქუჩა, ს/კ 01.14.03.042.417, მრავალბინიანი საცხოვრებელი სახლის პროექტი	შპს"კონჯი" W23456063 ქურდიანის ქ.6 email - zadanelia@gmail.com	
კონსტრუქტ.	ა.არჩილია		კონსტრუქციული ნაწილი		
შეამოწმა	ლ.ჯაიანი		მონოლითური კედლების არმირების დეტალები	მას.შტ.	ფორმატი A3 / კ-45
				ხელშეკრ.	დამკვეთი / თარიღი
				03.03.2021	ს.კ. 405003099 / 03.2021

ღიობი "ა" არმირების მაგალითი

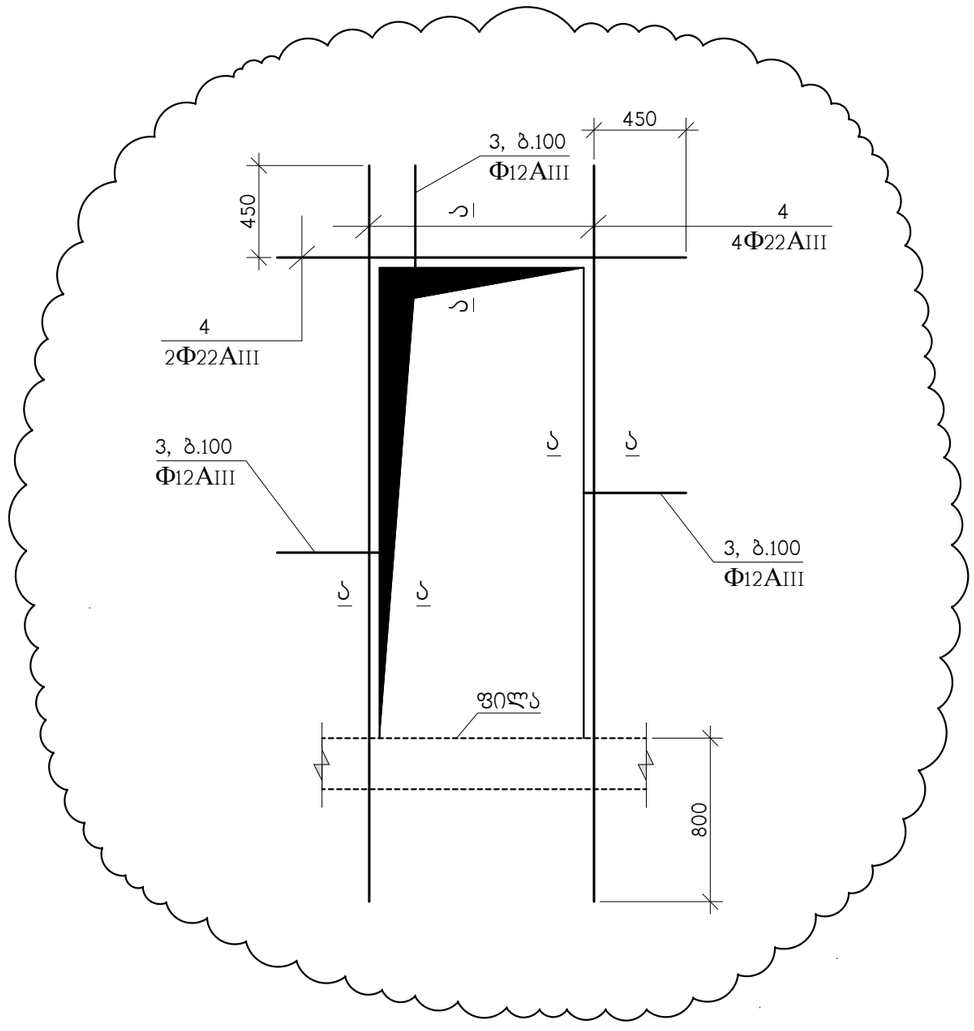

გ–გ

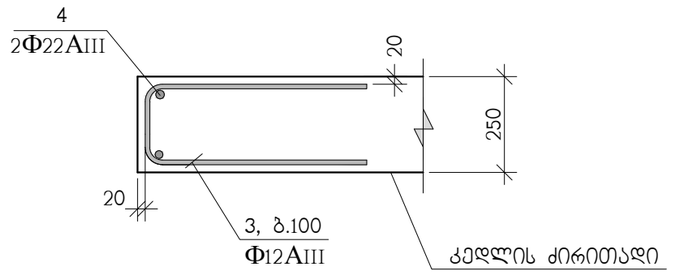



დირექტორი	ზ.დანელია		ქ.თბილისი, უნივერსიტეტის ქუჩა, ს/კ 01.14.03.042.417, მრავალბინიანი საცხოვრებელი სახლის პროექტი		შპს"კონჭი" W23456063 ქურდიანის ქ.6 email - zadanelia@gmail.com
კონსტრუქტ.	ა.არჩილია		კონსტრუქციული ნაწილი		
შეამოწმა	ლ.ჯაიანი		მონოლითური კედლების არმირების დეტალები	მას'შტ.	ფორმატი A3 / კ-46
				ხელშეკრ.	დაკვეთი / თარიღი
				03.03.2021	ს.ა. 405003099 / 03.2021

ᲛᲔᲪᲜᲘᲔᲠᲣᲚᲘ ᲜᲐᲬᲘᲚᲘ

ᲛᲔᲡᲐᲗᲐᲠᲒᲛᲘᲡᲘ	ᲛᲔᲪᲜᲘᲔᲠ. ᲮᲔᲚᲛᲫᲦᲕᲐᲜᲔᲚᲘ		
ᲨᲔᲛᲡᲠᲣᲚᲔᲑᲔᲚᲘ	Ჯ.ᲛᲐᲠᲒᲘᲐᲜᲘ		
ᲨᲔᲛᲝᲬᲛᲔᲑᲔᲚᲘ	Ა.ᲒᲝᲒᲘᲩᲐᲘᲨᲕᲘᲚᲘ		
ᲒᲐᲜᲧᲝᲤᲘᲚᲔᲑᲐ	ᲛᲔᲪᲜᲘᲔᲠᲣᲚᲘ ᲜᲐᲬᲘᲚᲘ		

ᲡᲐᲮᲔᲚᲛᲬᲘᲤᲝ ᲙᲝᲜᲢᲠᲝᲚᲘ ᲓᲐ ᲖᲔᲓᲜᲐᲓᲔᲑᲝᲑᲘᲡ ᲡᲐᲛᲡᲐᲮᲣᲠᲘ

ᲓᲘᲠᲔᲥᲢᲝᲠᲘ	ᲜᲐᲖᲘ ᲛᲔᲤᲐᲨᲕᲘᲚᲘ		
ᲐᲠᲥᲘᲢᲔᲥᲢᲘ	ᲓᲐᲕᲘᲗ ᲛᲔᲤᲐᲨᲕᲘᲚᲘ		
ᲙᲝᲜᲡᲢᲠᲣᲥᲢᲝᲠᲘ	ᲜᲘᲜᲝ ᲯᲘᲜᲯᲘᲮᲐᲨᲕᲘᲚᲘ		

ᲒᲔᲜᲔᲠᲐᲚᲣᲠᲘ ᲒᲔᲒᲛᲐ	ᲜᲐᲖᲘ ᲛᲔᲤᲐᲨᲕᲘᲚᲘ		
ᲐᲛᲑᲚᲝᲛᲘᲜᲯᲔᲑᲐ.	ᲔᲙ.ᲮᲐᲜᲓᲐᲠᲔᲚᲘ		
ᲗᲐᲜᲐᲛᲛᲔᲓᲠᲝᲕᲔ	Ჯ.ᲛᲐᲠᲒᲘᲐᲜᲘ		

ᲐᲛᲑᲚᲝᲛᲘᲜᲯᲔᲑᲐ	ᲔᲙ.ᲮᲐᲜᲓᲐᲠᲔᲚᲘ		
ᲨᲔᲛᲡᲠᲣᲚᲔᲑᲔᲚᲘ	Ჯ.ᲛᲐᲠᲒᲘᲐᲜᲘ		

ᲐᲠᲥᲘᲢᲔᲥᲢᲣᲠᲐ ᲓᲐ ᲙᲝᲜᲡᲢᲠᲣᲥᲪᲘᲐ

ᲐᲠᲥᲘᲢᲔᲥᲢᲣᲠᲣᲚᲘ ᲜᲐᲬᲘᲚᲘ

ᲓᲐᲛᲙᲕᲔᲗᲘᲚᲘ	ᲛᲔᲪᲜᲘᲔᲠᲣᲚᲘ ᲜᲐᲬᲘᲚᲘ		
ᲨᲔᲛᲝᲬᲛᲔᲑᲔᲚᲘ	Ჯ.ᲛᲐᲠᲒᲘᲐᲜᲘ		
ᲒᲐᲜᲧᲝᲤᲘᲚᲔᲑᲐ	ᲛᲔᲪᲜᲘᲔᲠᲣᲚᲘ ᲜᲐᲬᲘᲚᲘ		

ნახაზი განიხილეთ კ-70 ნახაზთან ერთად
სპეციფიკაცია იხილეთ ნახ. კ-72

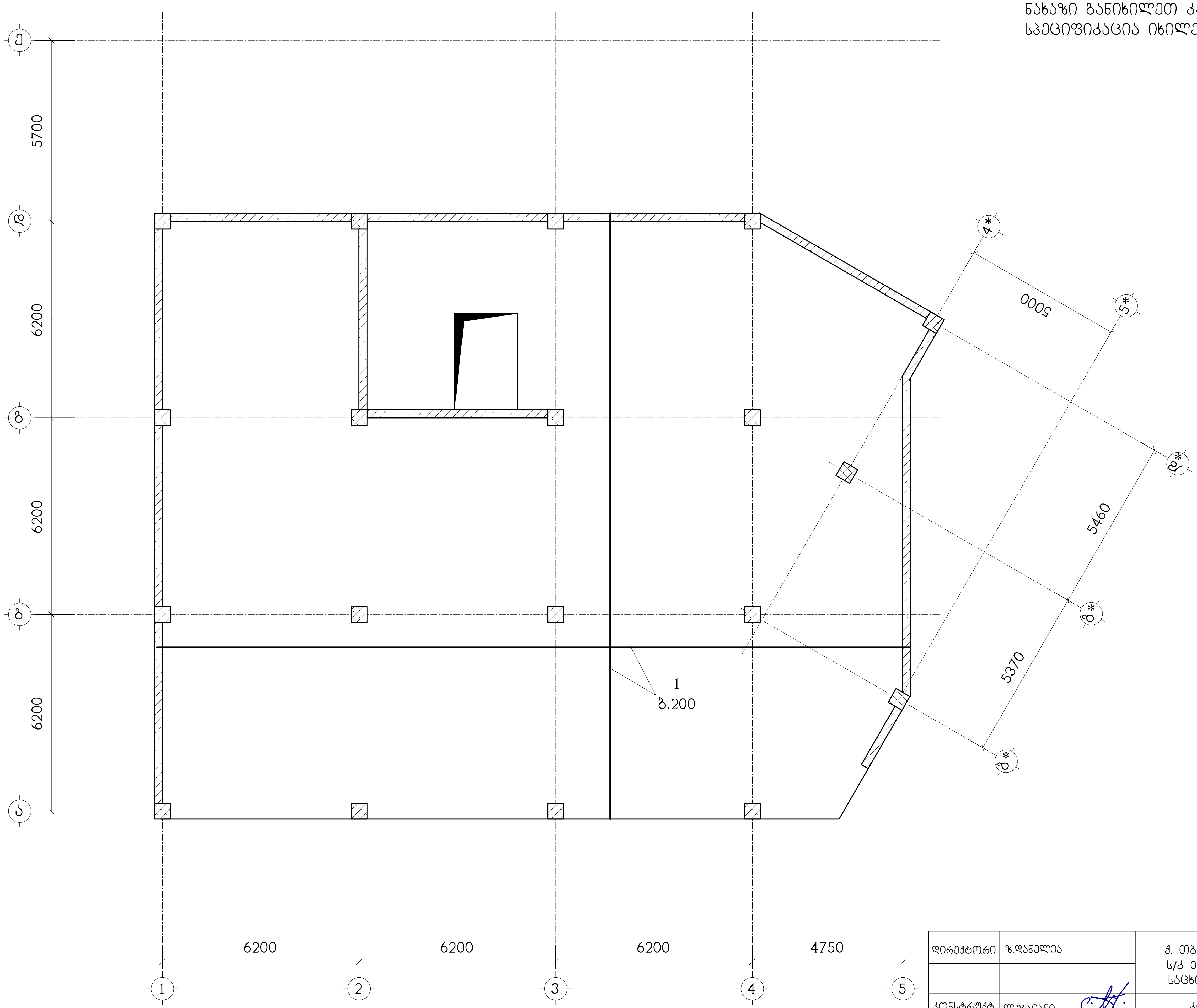

დირექტორი	ზ.დანელია		ქ. თბილისი, უნივერსიტეტის ქუჩა, ს/კ 01.14.03.042.417, მრავალბინიანი საცხოვრებელი სახლის პროექტი
კონსტრუქტ.	ლ.ჯაიანი		კონსტრუქციული ნაწილი
შეამოწმა	ა.არჩილია		გფ-1, ქვედა ზონის არმირება

მასშტ.	ფორმატი A3	ნახ. № კ-48
ხელშეკრ.	დამკვეთი	თარიღი
03.03.2021	ს.კ. 405003099	03.2021

შპს"კონქი"
23456063 ქურდიანის ქ.6
email - zadanelia@gmail.com

ნახაზი განიხილეთ კ-70 ნახაზთან ერთად
სპეციფიკაცია იხილეთ ნახ. კ-72
— დამატებითი არმირების ზონა

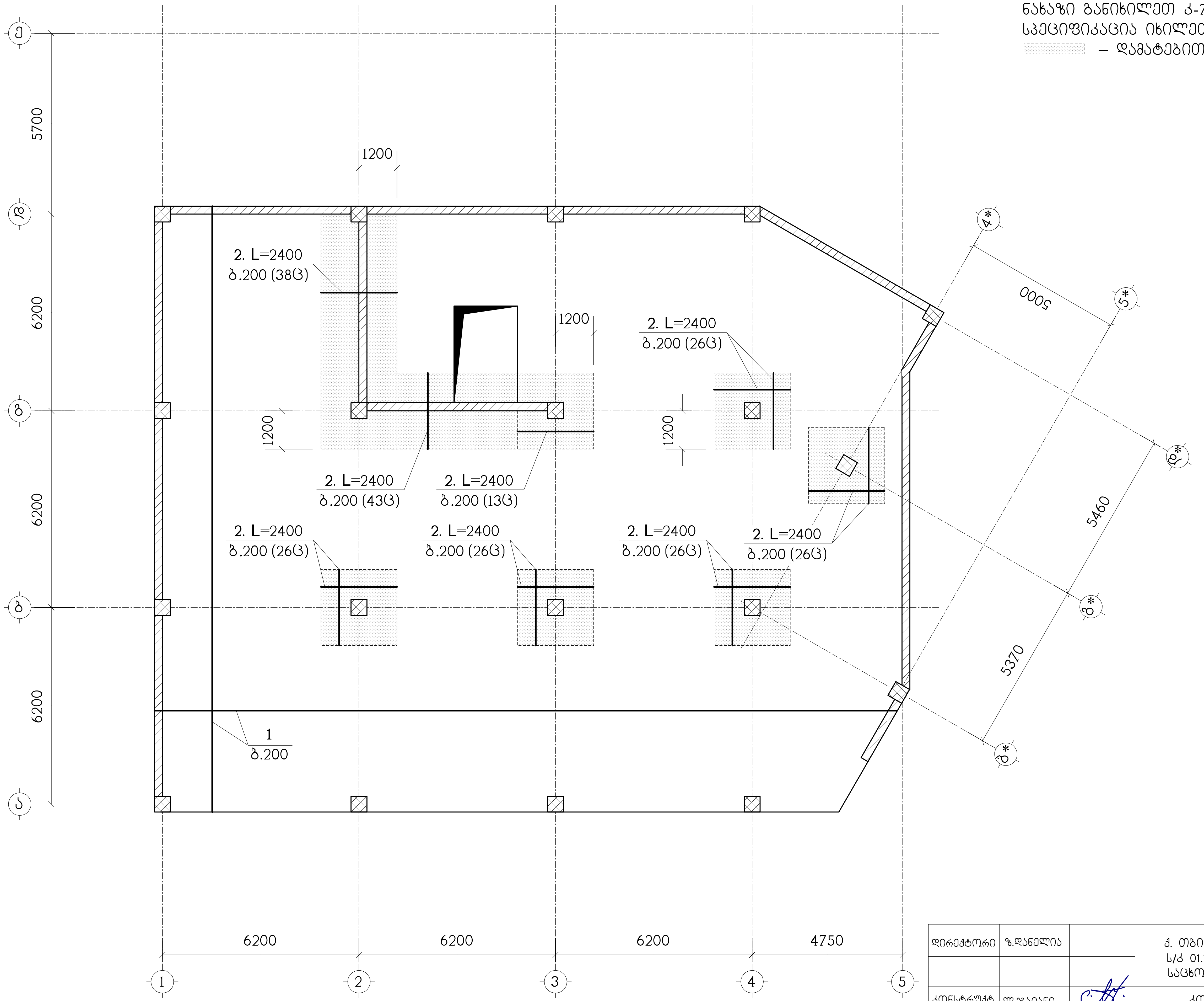

დირექტორი	ზ.დანელია		ქ. თბილისი, უნივერსიტეტის ქუჩა, ს/კ 01.14.03.042.417, მრავალბინიანი საცხოვრებელი სახლის პროექტი
კონსტრუქტ.	ლ.ჯაიანი		კონსტრუქციული ნაწილი
შემოწმა	ა.არჩილია		ბფ-1, ზედა ზონის არმირება

შპს"კონქი"
23456063 ქურდიანის ქ.6
email - zadanelia@gmail.com

მასშტ.	ფორმატი A3	ნახ. № კ-49
ხელშეკრ.	დამკვეთი	თარიღი
03.03.2021	ს.კ. 405003099	03.2021

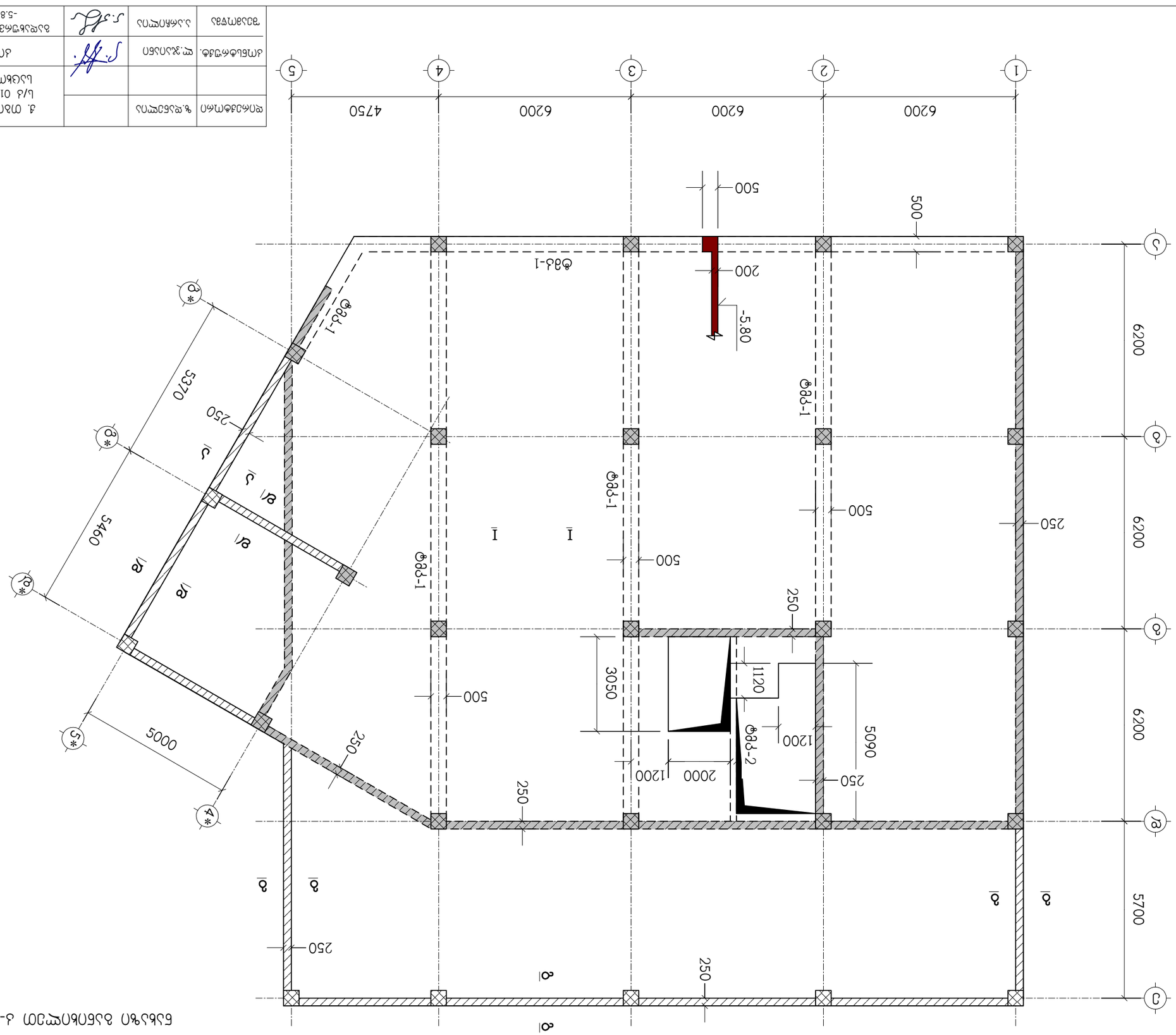
1
2
3
4
5
6200
6200
6200
4750
А
Б
В
Г
Д
6200
6200
5700
500
250
500
500
500
250
250
250
250
250
500
200
-5.80
ФВ3-1
1-РВФ
1-РВФ
1-РВФ
ФВ3-1
ФВ3-1
ФВ3-1
ФВ3-2
1120
1200
2000
1200
3050
5090
250
5370
5460
5000
I
I
I

ნახაზი განიხილეთ კ-71 ნახაზთან ერთად
სპეციფიკაცია იხილეთ ნახ. კ-72

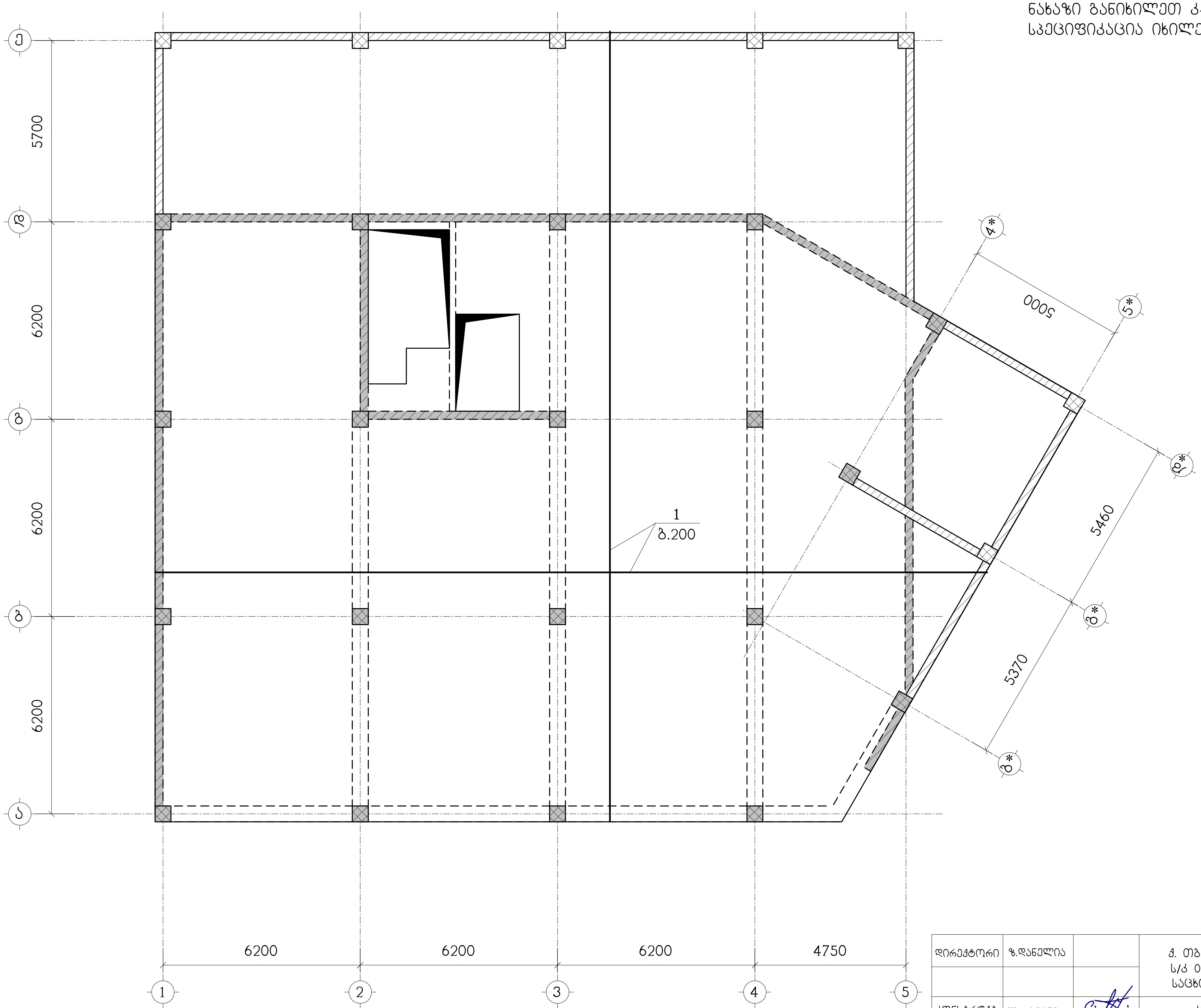

დირექტორი	ზ.დანელია		ქ. თბილისი, უნივერსიტეტის ქუჩა, ს/კ 01.14.03.042.417, მრავალბინიანი საცხოვრებელი სახლის პროექტი
კონსტრუქტ.	ლ.ჯაიანი		კონსტრუქციული ნაწილი
შეამოწმა	ა.არჩილია		ბფ-2, ქვედა ზონის არმირება

შპს"კონქი"
23456063 ქურდიანის ქ.6
email - zadanelia@gmail.com

მასშტ.	ფორმატი	ნახ. №
	A3	კ-51
ხელშეკრ.	დამკვეთი	თარიღი
03.03.2021	ს.კ. 405003099	03.2021

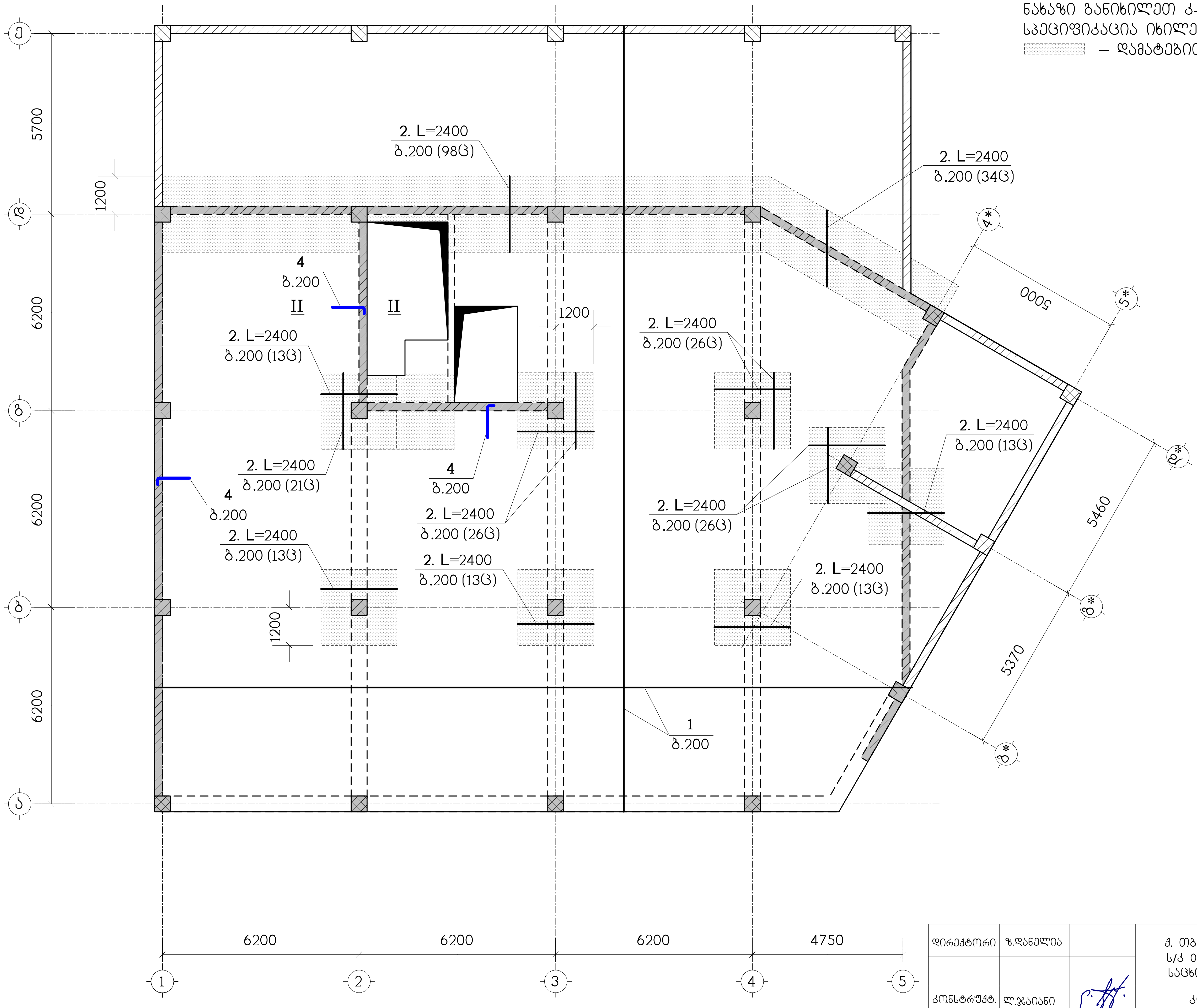

ნახაზი განიხილეთ კ-71 ნახაზთან ერთად
სპეციფიკაცია იხილეთ ნახ. კ-72
— დამატებითი არმირების ზონა

დირექტორი	ზ.დანელია		ქ. თბილისი, უნივერსიტეტის ქუჩა, ს/კ 01.14.03.042.417, მრავალბინიანი საცხოვრებელი სახლის პროექტი			შპს"კონქი" 23456063 ქურდიანის ქ.6 email - zadanelia@gmail.com
კონსტრუქტ.	ლ.ჯაიანი		კონსტრუქციული ნაწილი			
შეამოწმა	ა.არჩილია		გფ-2, ზედა ზონის არმირება	მასშტ.	ფორმატი A3	ნახ. № კ-52
				ხელშეკრ.	დამკვეთი	თარიღი
				03.03.2021	ს.კ. 405003099	03.2021

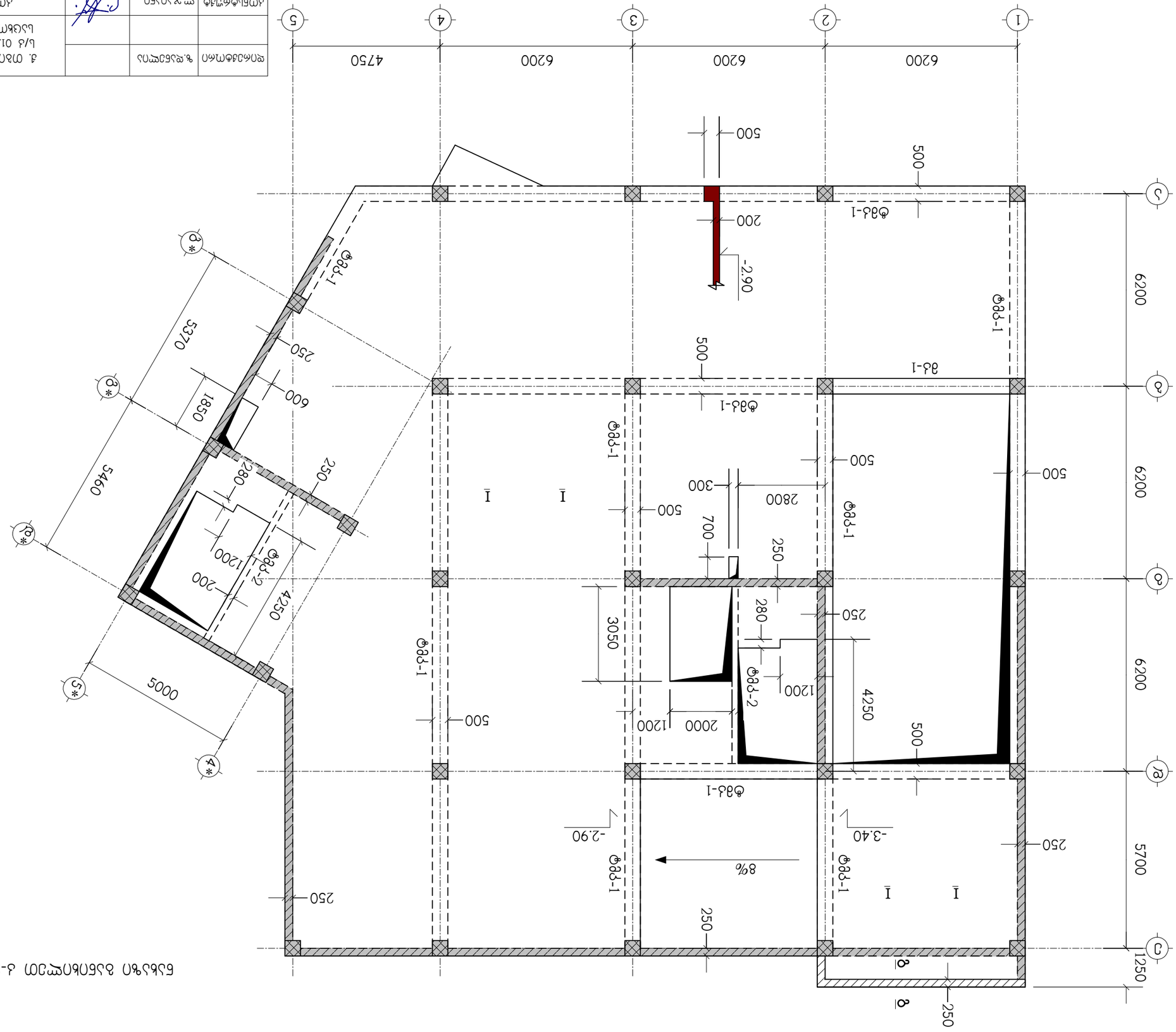
1
2
3
4
5
6200
6200
6200
4750
А
Б
В
Г
Д
6200
6200
5700
1250
250
500
500
500
500
500
500
500
200
-2.90
-3.40
-2.90
Ф8Ј-1
Ф8Ј-1
Ф8Ј-1
Ф8Ј-1
Ф8Ј-1
Ф8Ј-1
Ф8Ј-1
Ф8Ј-2
Ф8Ј-2
Ф8Ј-1
Ф8Ј-1
Ф8Ј-1
Ф8Ј-1
Ф8Ј-1
Ф8Ј-1
Ф8Ј-1

ნახაზი განიხილეთ კ-71 ნახაზთან ერთად
სპეციფიკაცია იხილეთ ნახ. კ-72

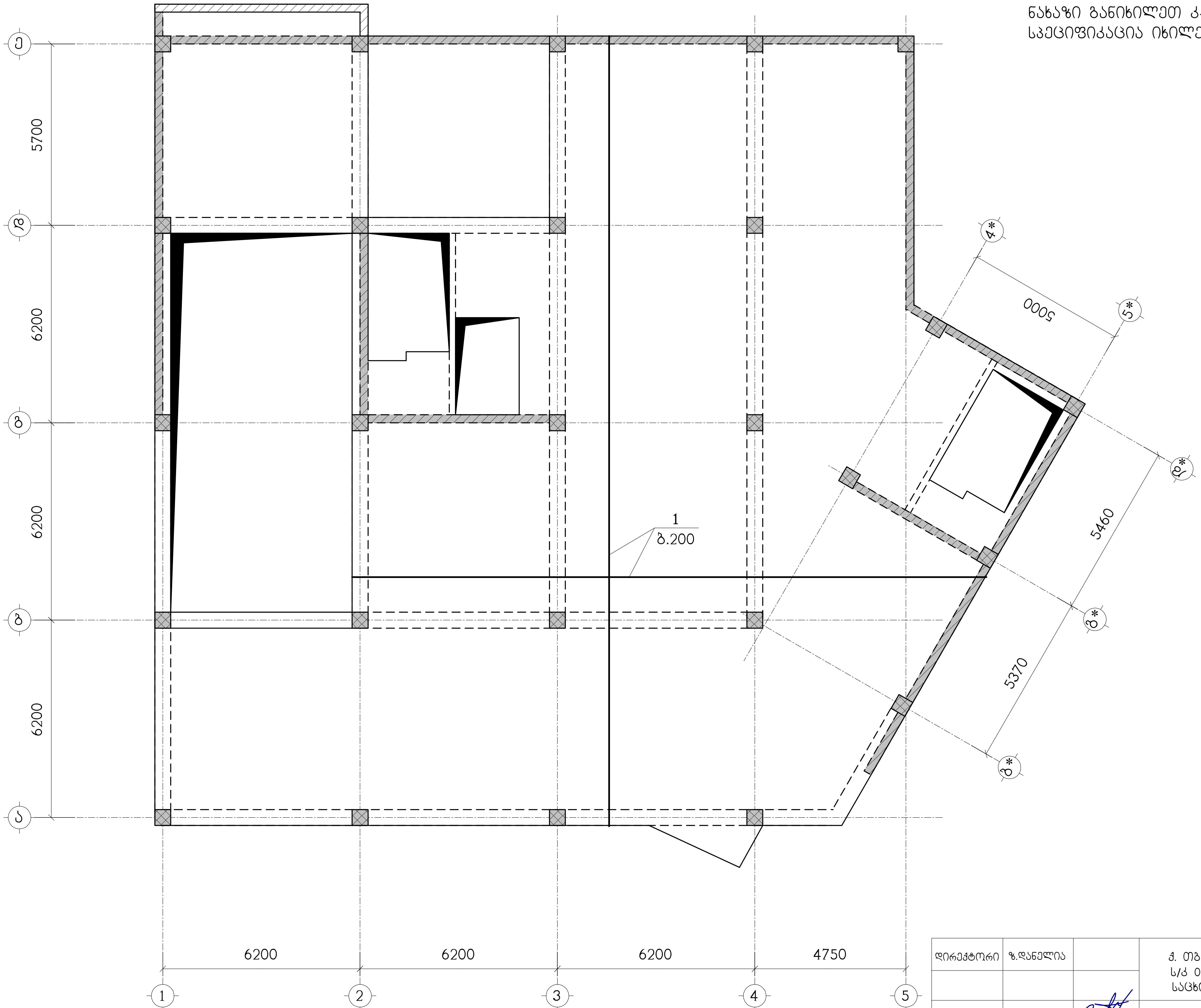

დირექტორი	ზ.დანელია		ქ. თბილისი, უნივერსიტეტის ქუჩა, ს/კ 01.14.03.042.417, მრავალბინიანი საცხოვრებელი სახლის პროექტი
კონსტრუქტ.	ლ.ჯაიანი		კონსტრუქციული ნაწილი
შეამოწმა	ა.არჩილია		ბფ-3, ქვედა ზონის არმირება

შპს"კონქი"
☎23456063 ქურდიანის ქ.6
email - zadanelia@gmail.com

მასშტ.	ფორმატი A3	ნახ. № კ-54
ხელშეკრ.	დამკვეთი	თარიღი
03.03.2021	ს.კ. 405003099	03.2021

ნახაზი განიხილეთ კ-71 ნახაზთან ერთად
სპეციფიკაცია იხილეთ ნახ. კ-72
– დამატებითი არმირების ზონა

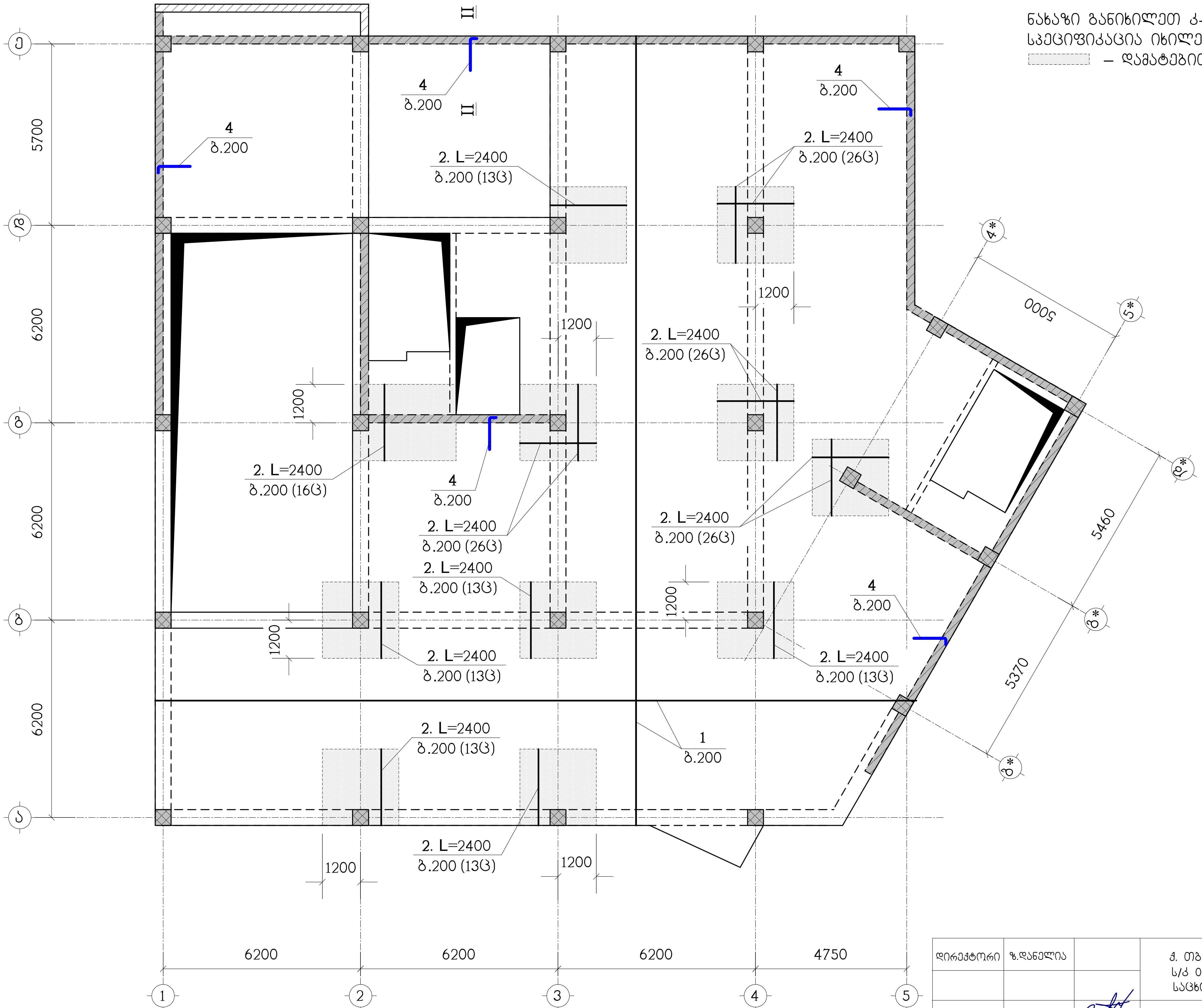

დირექტორი	ზ.დანელია		ქ. თბილისი, უნივერსიტეტის ქუჩა, ს/კ 01.14.03.042.417, მრავალბინიანი საცხოვრებელი სახლის პროექტი
კონსტრუქტ.	ლ.ჯაიანი		კონსტრუქციული ნაწილი
შეამოწმა	ა.არჩილია		გფ-3, ზედა ზონის არმირება

შპს"კონქი"
23456063 ქურდიანის ქ.6
email - zadanelia@gmail.com

მასშტ.	ფორმატი	ნახ. №
	A3	კ-55
ხელშეკრ.	დამკვეთი	თარიღი
03.03.2021	ს.კ. 405003099	03.2021

ЕЛКАЗАФМСИА	Ф.ЯЕАБЗЛЕЧЛ5		
ДМБЕЬФСЧЗАФ.	ЕС.ЗЖАЛЛБЛ		ДМБЕЬФСЧЗАФЧЗАЛЛЛЧЛЕЧСЧ ЕАБЛЧЛЕЧСЧ
ЧЗОАЗМЕЬФАЗ	Л.СЧАЛЛЧЛЕЧСЧЛ		ЗАЖЬФЧЗАФЧЗАЛЛЛЧЛЕЧСЧ ЕАБЛЧЛЕЧСЧ ЗЧЗЛЧЗАЛ ЗЧЗЛЧЗАЛ ЗЧЗЛЧЗАЛ

ნახაზი განიხილეთ კ-71 ნახაზთან ერთად
სპეციფიკაცია იხილეთ ნახ. კ-72

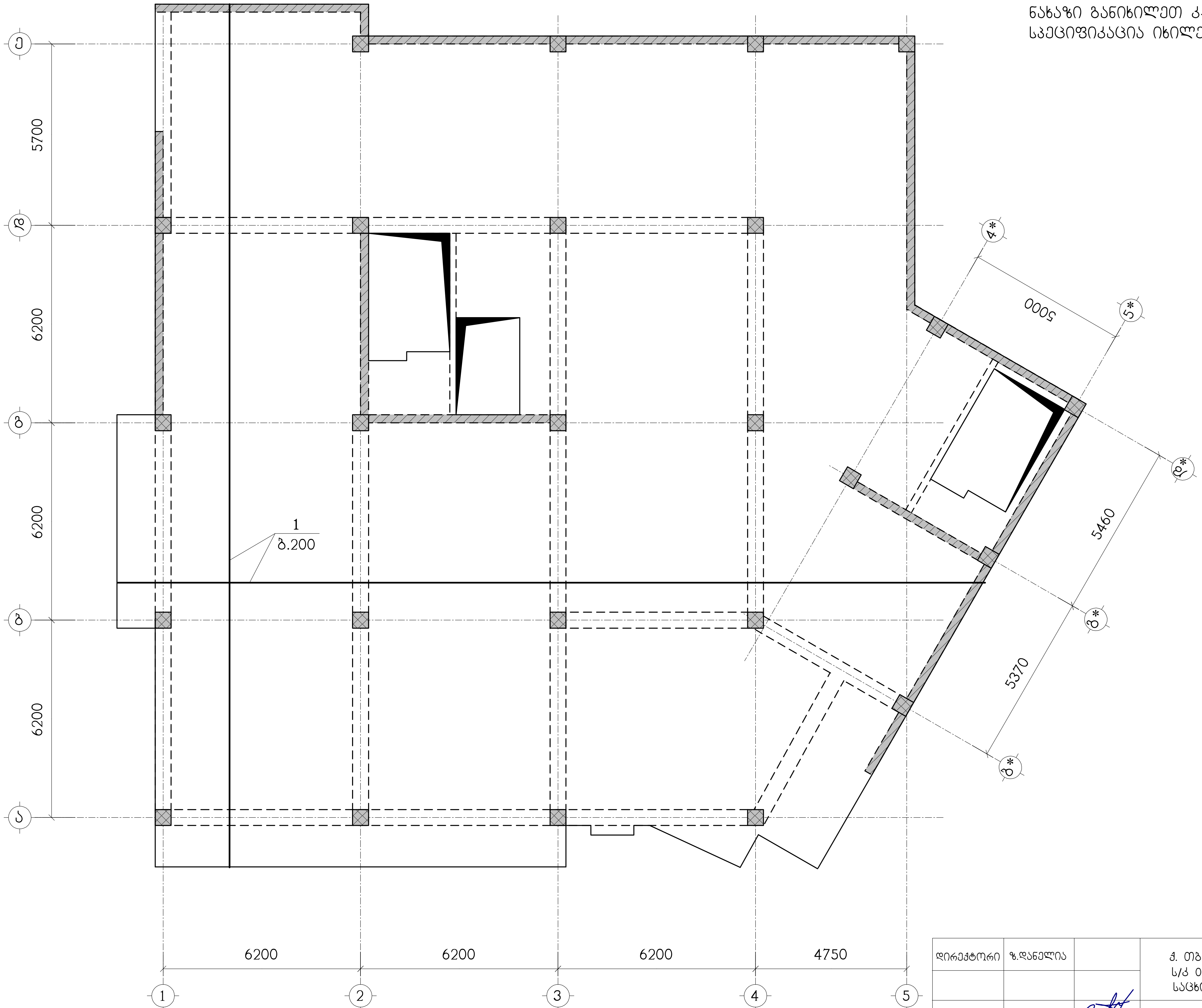

დირექტორი	ზ.დანელია		ქ. თბილისი, უნივერსიტეტის ქუჩა, ს/კ 01.14.03.042.417, მრავალბინიანი საცხოვრებელი სახლის პროექტი	შპს"კონქი" 23456063 ქურდიანის ქ.6 email - zadanelia@gmail.com
კონსტრუქტ.	ლ.ჯაიანი		კონსტრუქციული ნაწილი	
შეამოწმა	ა.არჩილია		ბფ-4, ქვედა ზონის არმირება	მასშტ. / ხელშეკრ. 03.03.2021 · ფორმატი A3 / დამკვეთი ს.კ. 405003099 · ნახ. № კ-57 / თარიღი 03.2021

ნახაზი განიხილეთ კ-71 ნახაზთან ერთად
სპეციფიკაცია იხილეთ ნახ. კ-72
– დამატებითი არმირების ზონა

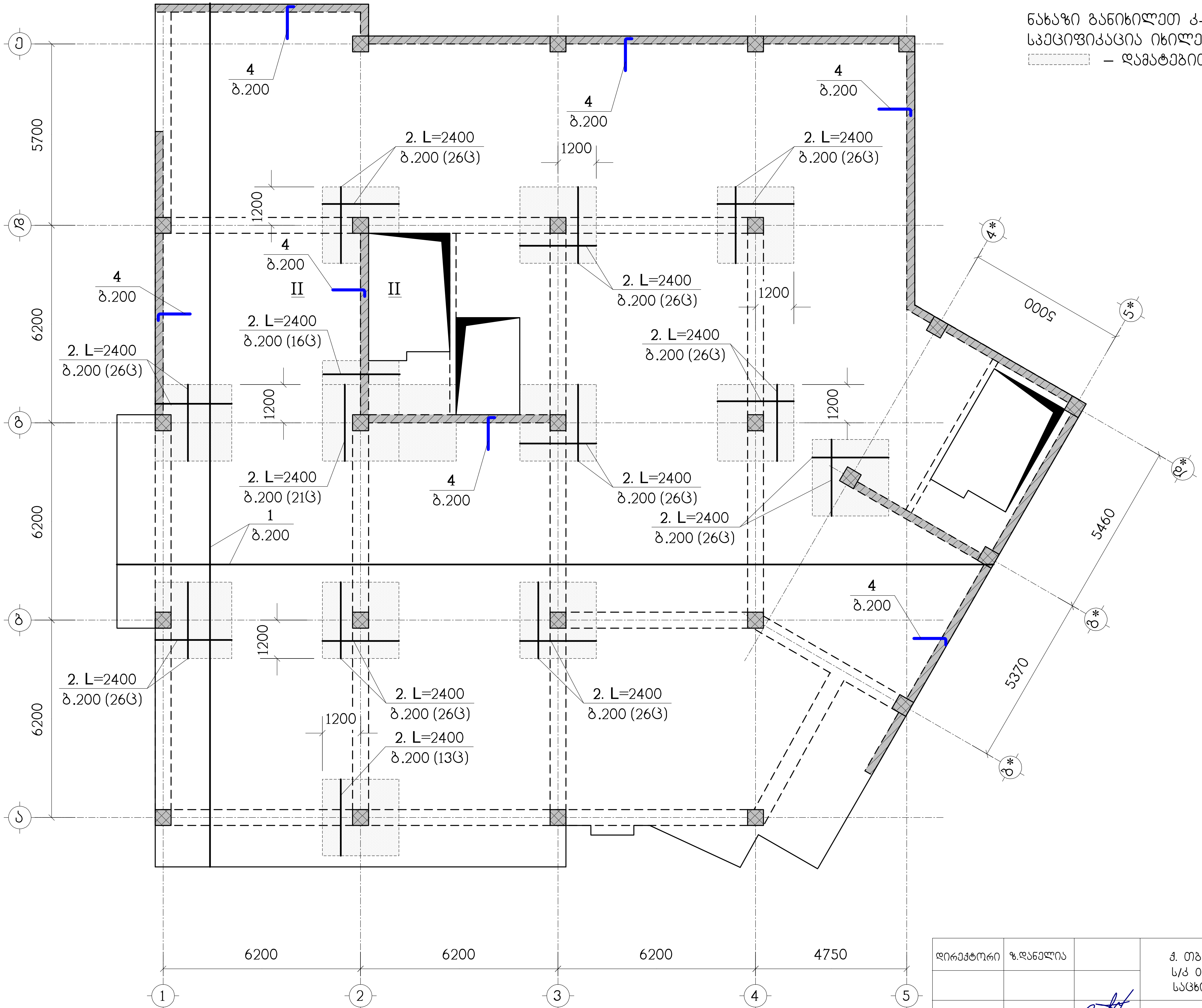

დირექტორი	ზ.დანელია		ქ. თბილისი, უნივერსიტეტის ქუჩა, ს/კ 01.14.03.042.417, მრავალბინიანი საცხოვრებელი სახლის პროექტი			შპს"კონქი" 23456063 ქურდიანის ქ.6 email - zadanelia@gmail.com
კონსტრუქტ.	ლ.ჯაიანი		კონსტრუქციული ნაწილი			
შეამოწმა	ა.არჩილია		გფ-4, ზედა ზონის არმირება	მასშტ.	ფორმატი A3	ნახ. № კ-58
				ხელშეკრ.	დამკვეთი	თარიღი
				03.03.2021	ს.კ. 405003099	03.2021

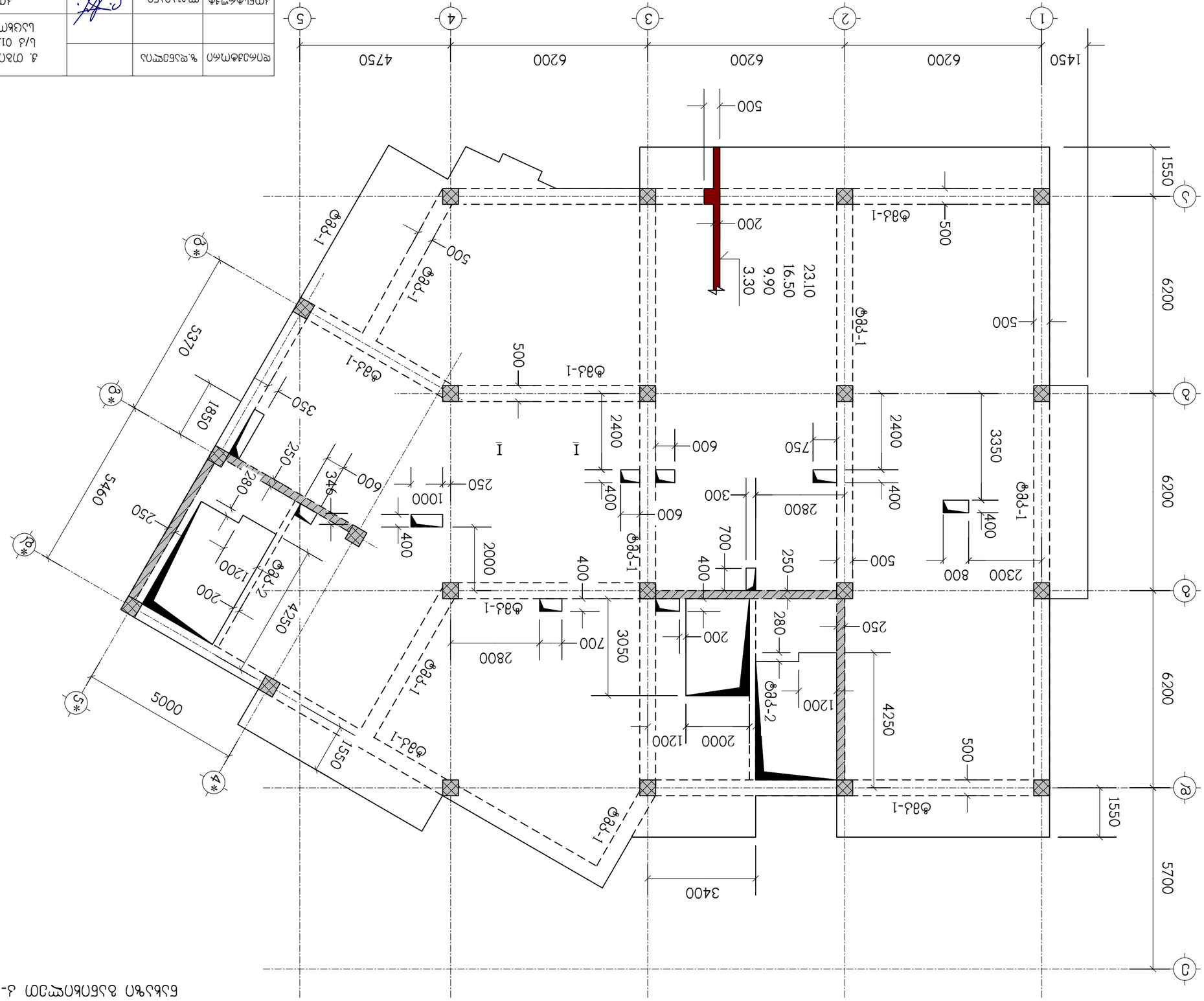
1450
6200
6200
4750
1550
6200
6200
5700
1
2
3
4
5
А
Б
В
Г
Д
Ж
З
500
200
23.10
16.50
9.90
3.30
Ф8Ј-1
Ф8Ј-1
500
Ф8Ј-1
500
Ф8Ј-1
Ф8Ј-1
Ф8Ј-1

ნახაზი განიხილეთ კ-71 ნახაზთან ერთად
სპეციფიკაცია იხილეთ ნახ. კ-72

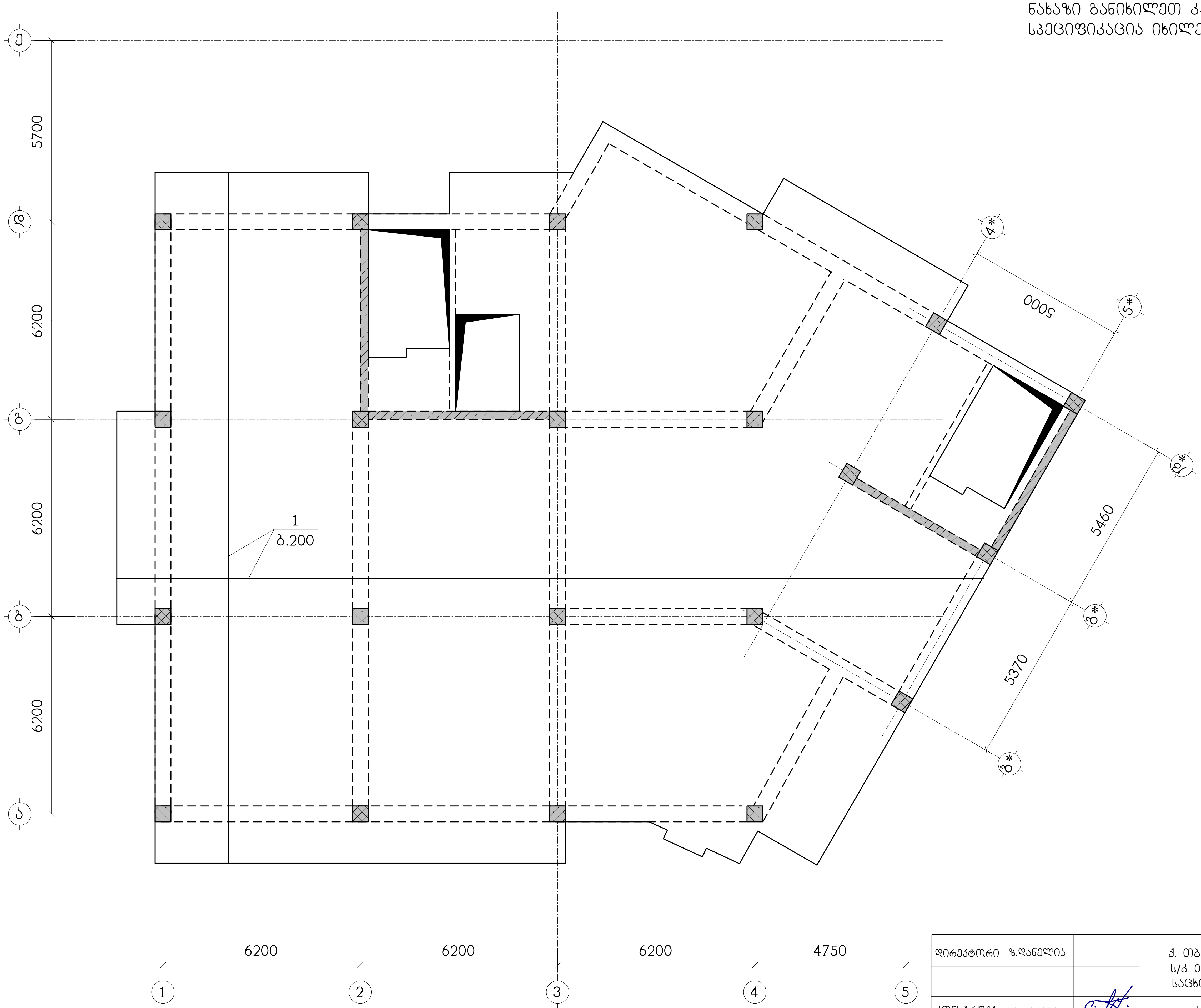

დირექტორი	ზ.დანელია		ქ. თბილისი, უნივერსიტეტის ქუჩა, ს/კ 01.14.03.042.417, მრავალბინიანი საცხოვრებელი სახლის პროექტი		შპს "კონქი" ☎23456063 ქურდიანის ქ.6 email - zadanelia@gmail.com
კონსტრუქტ.	ლ.ჯაიანი		კონსტრუქციული ნაწილი		
შეამოწმა	ა.არჩილია		ბფ-5, ქვედა ზონის არმირება	მასშტ. / ხელშეკრ. 03.03.2021	ფორმატი A3 / დამკვეთი ს.კ. 405003099 / ნახ. № კ-60 / თარიღი 03.2021

ნახაზი განიხილეთ კ-71 ნახაზთან ერთად
სპეციფიკაცია იხილეთ ნახ. კ-72
— დამატებითი არმირების ზონა

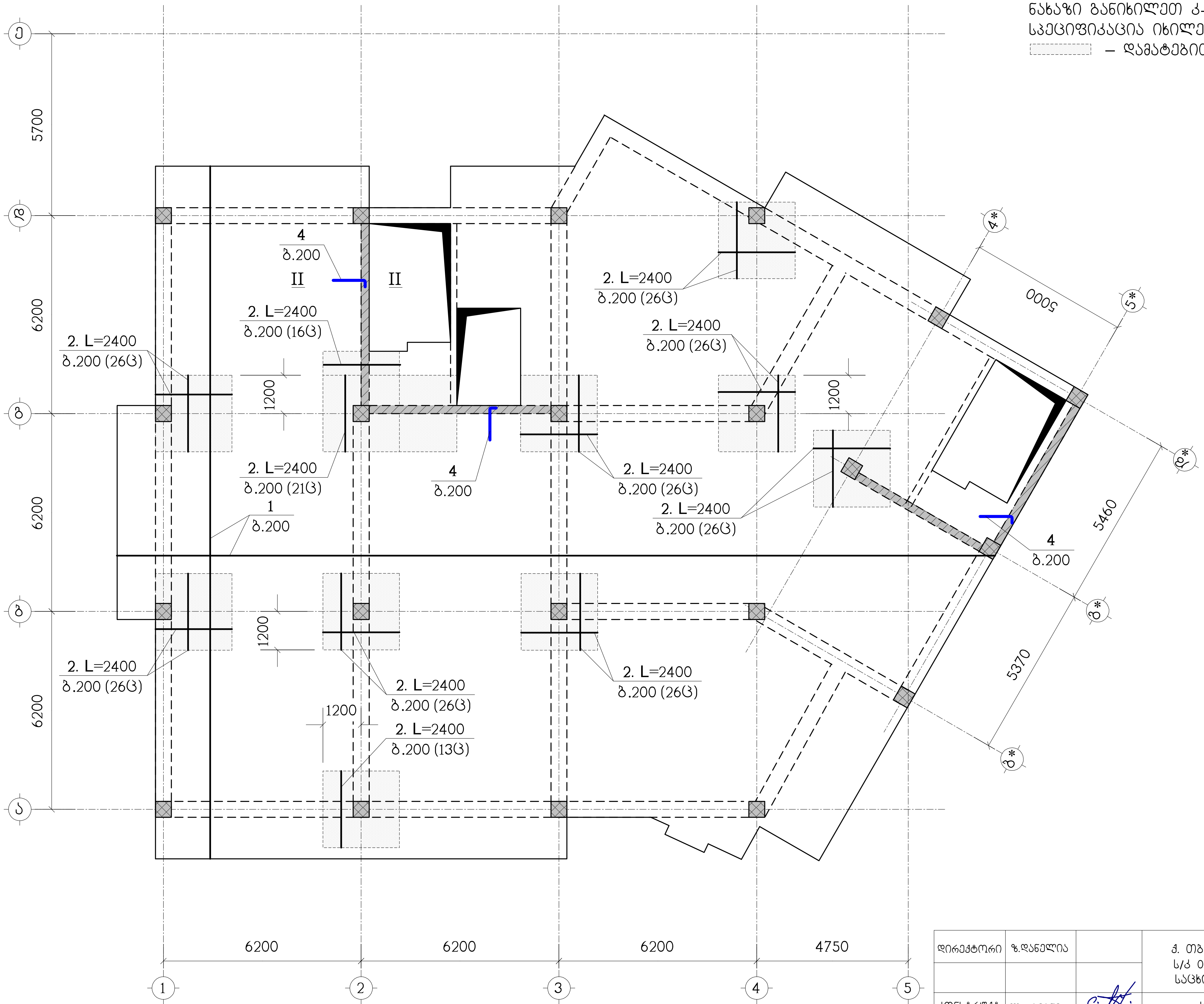

დირექტორი	ზ.დანელია		ქ. თბილისი, უნივერსიტეტის ქუჩა, ს/კ 01.14.03.042.417, მრავალბინიანი საცხოვრებელი სახლის პროექტი
კონსტრუქტ.	ლ.ჯაიანი		კონსტრუქციული ნაწილი
შეამოწმა	ა.არჩილია		გფ-5, ზედა ზონის არმირება

შპს"კონქი"
23456063 ქურდიანის ქ.6
email - zadanelia@gmail.com

მასშტ.	ფორმატი A3	ნახ. № კ-61
ხელშეკრ.	დამკვეთი	თარიღი
03.03.2021	ს.კ. 405003099	03.2021

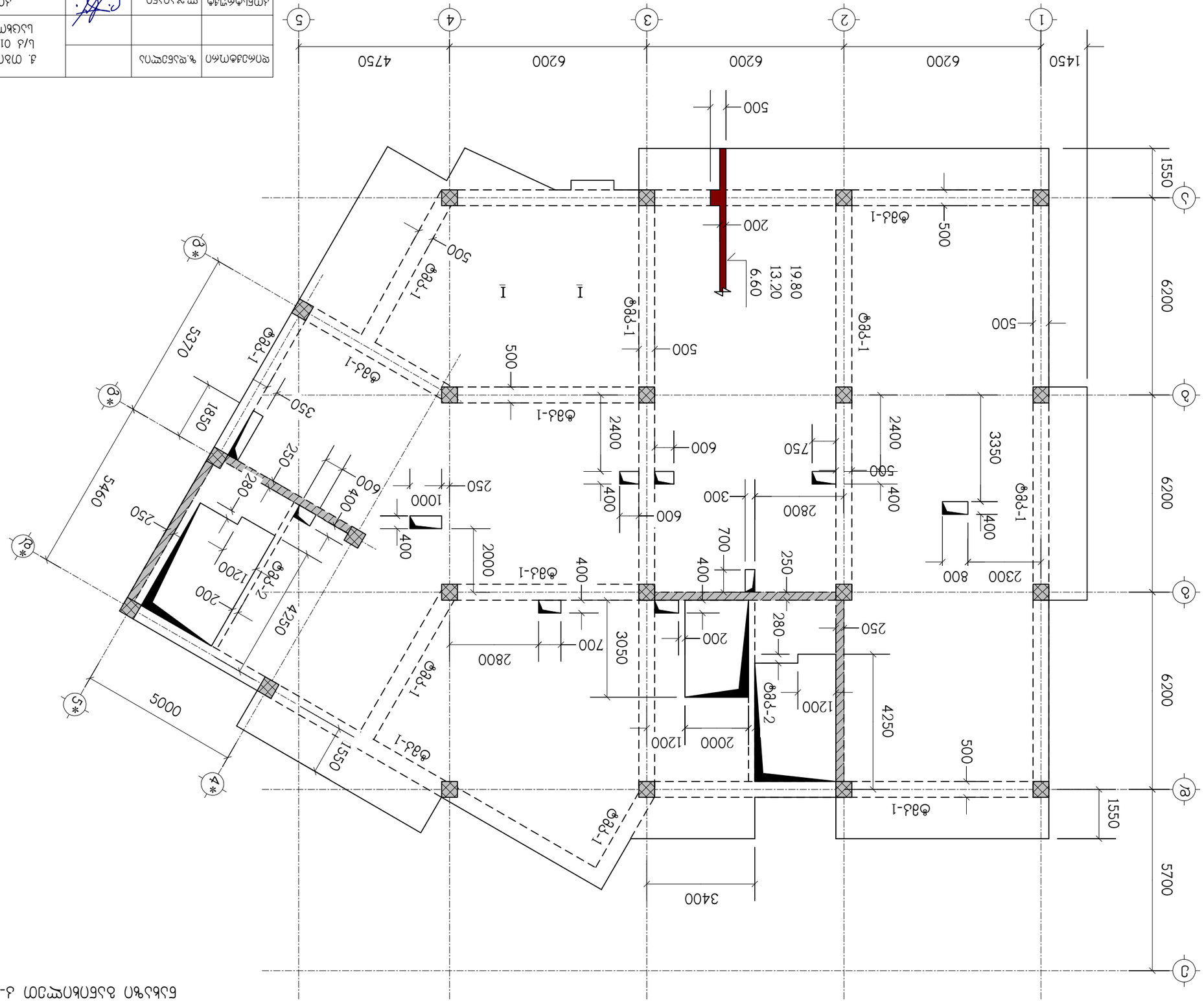

Балкар дагестанский язык Л-71 геологический разрез

ФГИДЖ.Д§ФЦ.Ф.	Ф.ЖЛЛЛЕЧЛ	Л.Ф§ЛЛЕЧЛ	ЭЛЛЛ

ნახაზი განიხილეთ კ-71 ნახაზთან ერთად
სპეციფიკაცია იხილეთ ნახ. კ-72

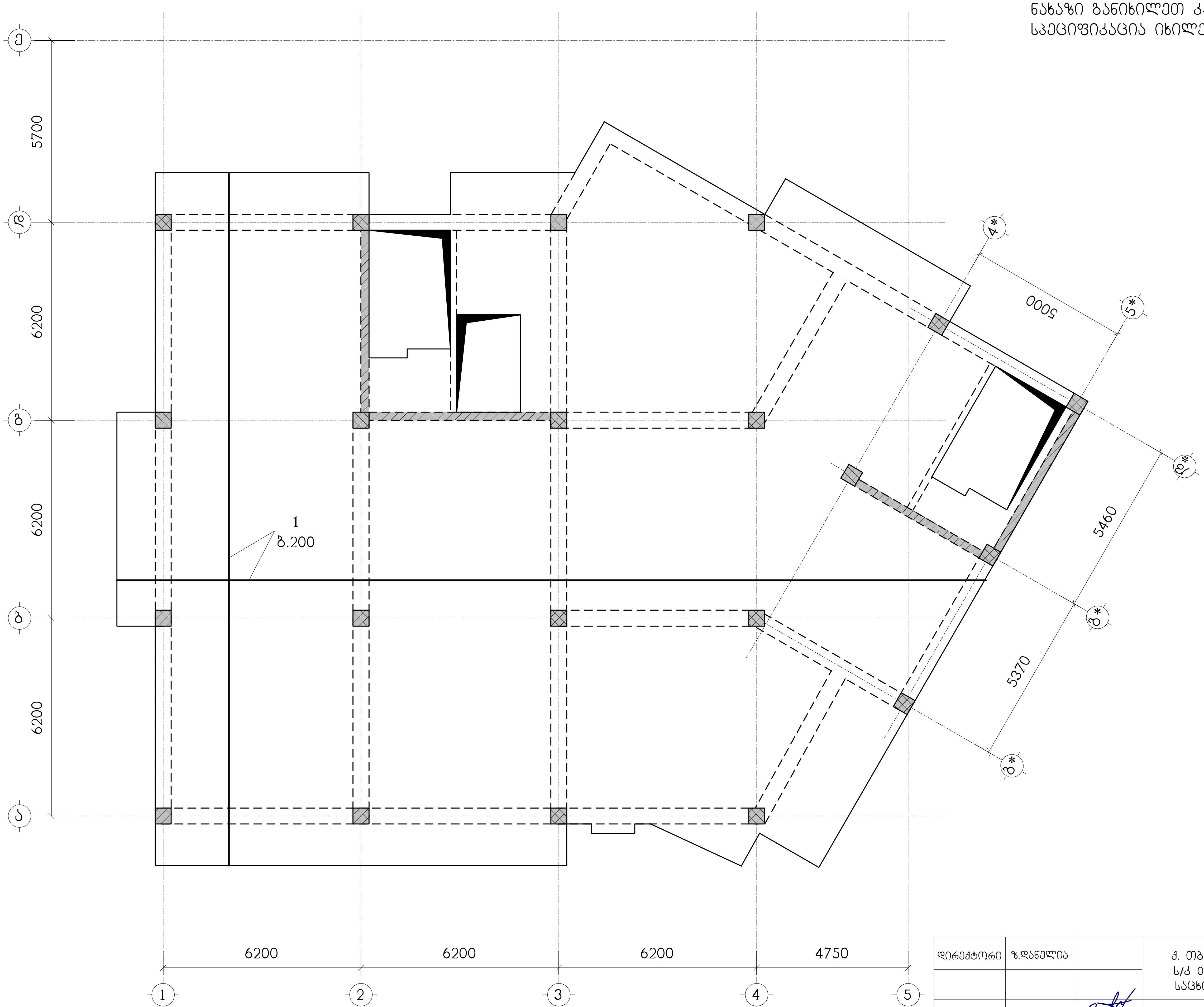

დირექტორი	ზ.დანელია		ქ. თბილისი, უნივერსიტეტის ქუჩა, ს/კ 01.14.03.042.417, მრავალბინიანი საცხოვრებელი სახლის პროექტი
კონსტრუქტ.	ლ.ჯაიანი		კონსტრუქციული ნაწილი
შეამოწმა	ა.არჩილია		ბფ-6, ქვედა ზონის არმირება

მასშტ.	ფორმატი	ნახ. №
	A3	კ-63
ხელშეკრ.	დამკვეთი	თარიღი
03.03.2021	ს.კ. 405003099	03.2021

შპს"კონქი"
23456063 ქურდიანის ქ.6
email - zadanelia@gmail.com

ნახაზი განიხილეთ კ-71 ნახაზთან ერთად
სპეციფიკაცია იხილეთ ნახ. კ-72
— დამატებითი არმირების ზონა

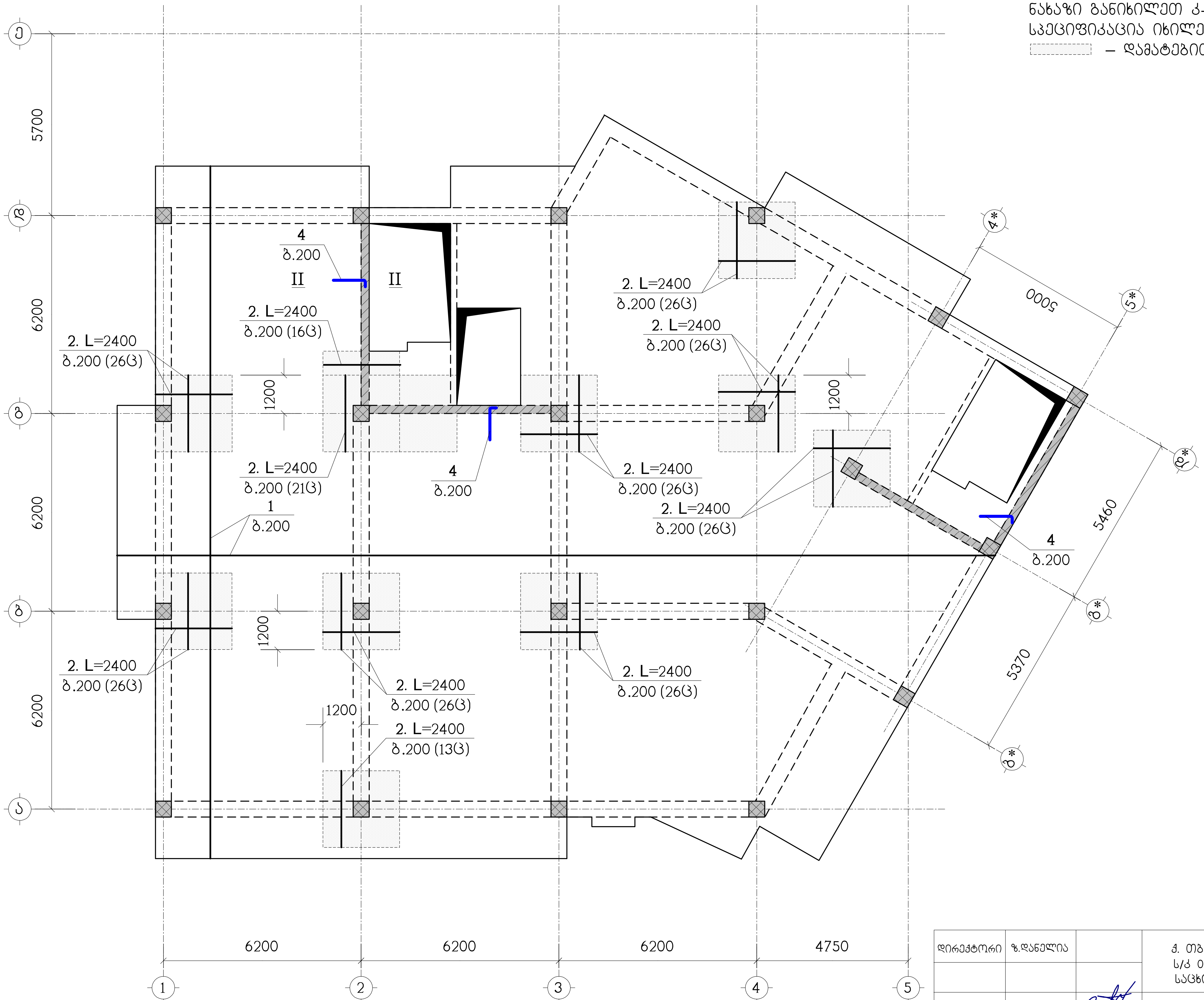

დირექტორი	ზ.დანელია		ქ. თბილისი, უნივერსიტეტის ქუჩა, ს/კ 01.14.03.042.417, მრავალბინიანი საცხოვრებელი სახლის პროექტი	შპს"კონქი" 23456063 ქურდიანის ქ.6 email - zadanelia@gmail.com
კონსტრუქტ.	ლ.ჯაიანი		კონსტრუქციული ნაწილი	
შეამოწმა	ა.არჩილია		გფ-6, ზედა ზონის არმირება	მასშტ. / ფორმატი A3 / ნახ. № კ-64
				ხელშეკრ. 03.03.2021 / დამკვეთი ს.კ. 405003099 / თარიღი 03.2021

ნახაზი განიხილეთ კ-71 ნახაზთან ერთად
ფრაგმენტი ფრ-1 იხილეთ ნახ. კ-76
ფრაგმენტი ფრ-2 იხილეთ ნახ. კ-77

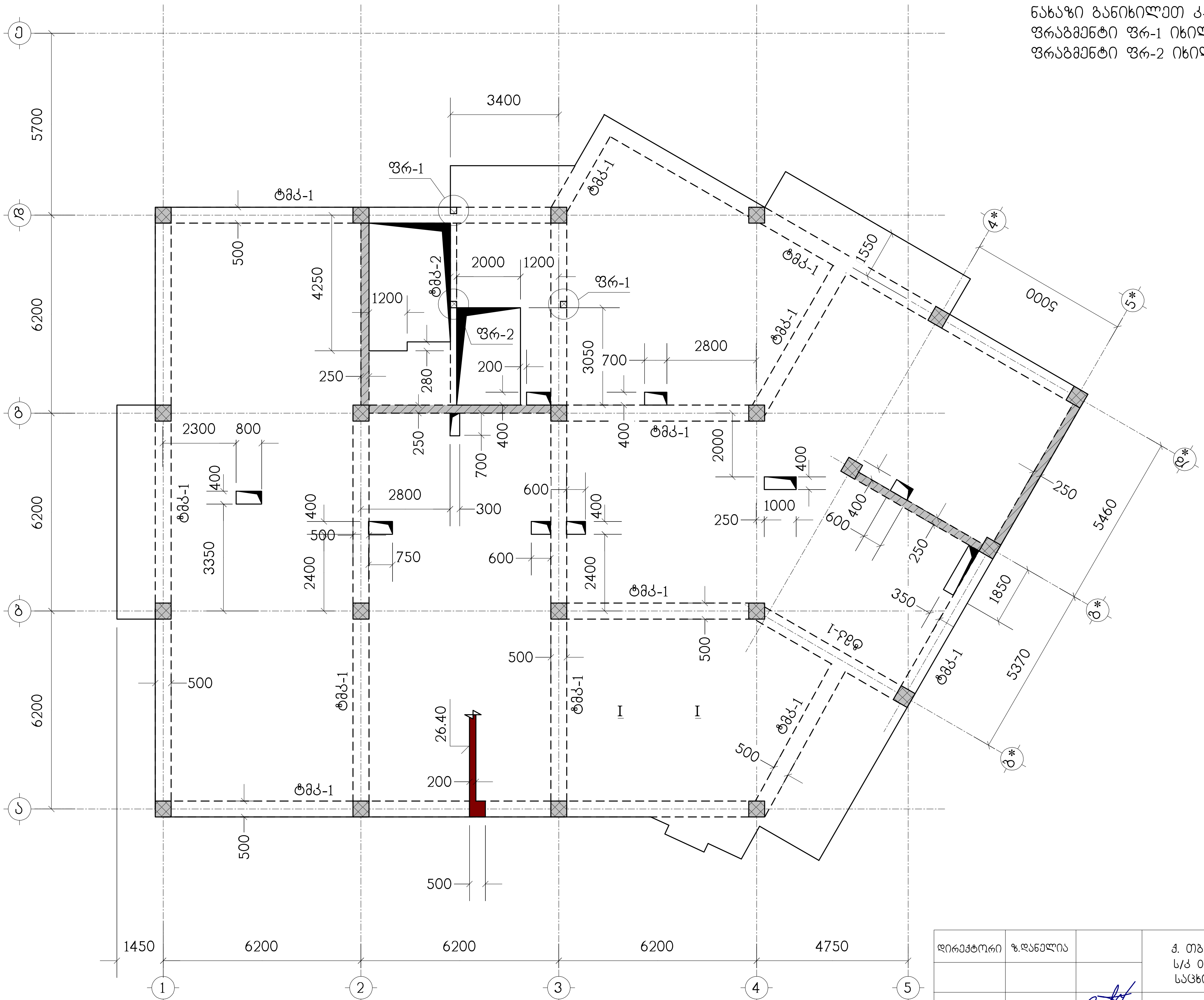

დირექტორი	ზ.დანელია		ქ. თბილისი, უნივერსიტეტის ქუჩა, ს/კ 01.14.03.042.417, მრავალბინიანი საცხოვრებელი სახლის პროექტი
კონსტრუქტ.	ლ.ჯაიანი		კონსტრუქციული ნაწილი
შეამოწმა	ა.არჩილია		გადახურვის ფილა გფ-7, ნიშნულზე 26.40, საყალიბო ნახაზი

შპს "კონქი"
23456063 ქურდიანის ქ.6
email - zadanelia@gmail.com

მასშტ.	ფორმატი A3	ნახ. № კ-65
ხელშეკრ.	დამკვეთი	თარიღი
03.03.2021	ს.კ. 405003099	03.2021

ნახაზი განიხილეთ კ-71 ნახაზთან ერთად
სპეციფიკაცია იხილეთ ნახ. კ-72

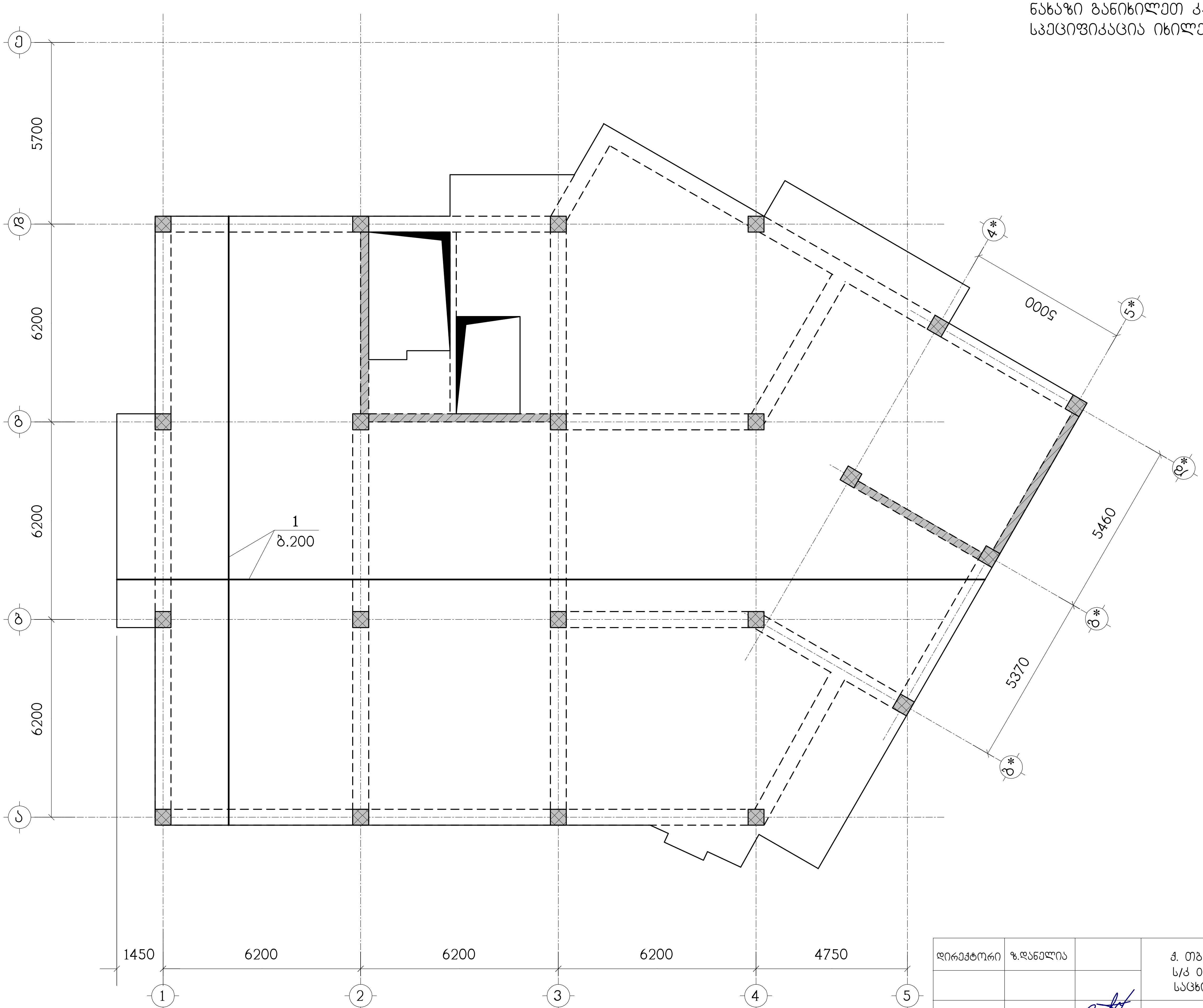

დირექტორი	ზ.დანელია		ქ. თბილისი, უნივერსიტეტის ქუჩა, ს/კ 01.14.03.042.417, მრავალბინიანი საცხოვრებელი სახლის პროექტი	შპს"კონქი" ☎23456063 ქურდიანის ქ.6 email - zadanelia@gmail.com
კონსტრუქტ.	ლ.ჯაიანი		კონსტრუქციული ნაწილი	
შეამოწმა	ა.არჩილია		ბფ-7, ქვედა ზონის არმირება	

მასშტ.	ფორმატი A3	ნახ. № კ-66
ხელშეკრ.	დამკვეთი	თარიღი
03.03.2021	ს.კ. 405003099	03.2021

ნახაზი განიხილეთ კ-71 ნახაზთან ერთად
სპეციფიკაცია იხილეთ ნახ. კ-72
— დამატებითი არმირების ზონა

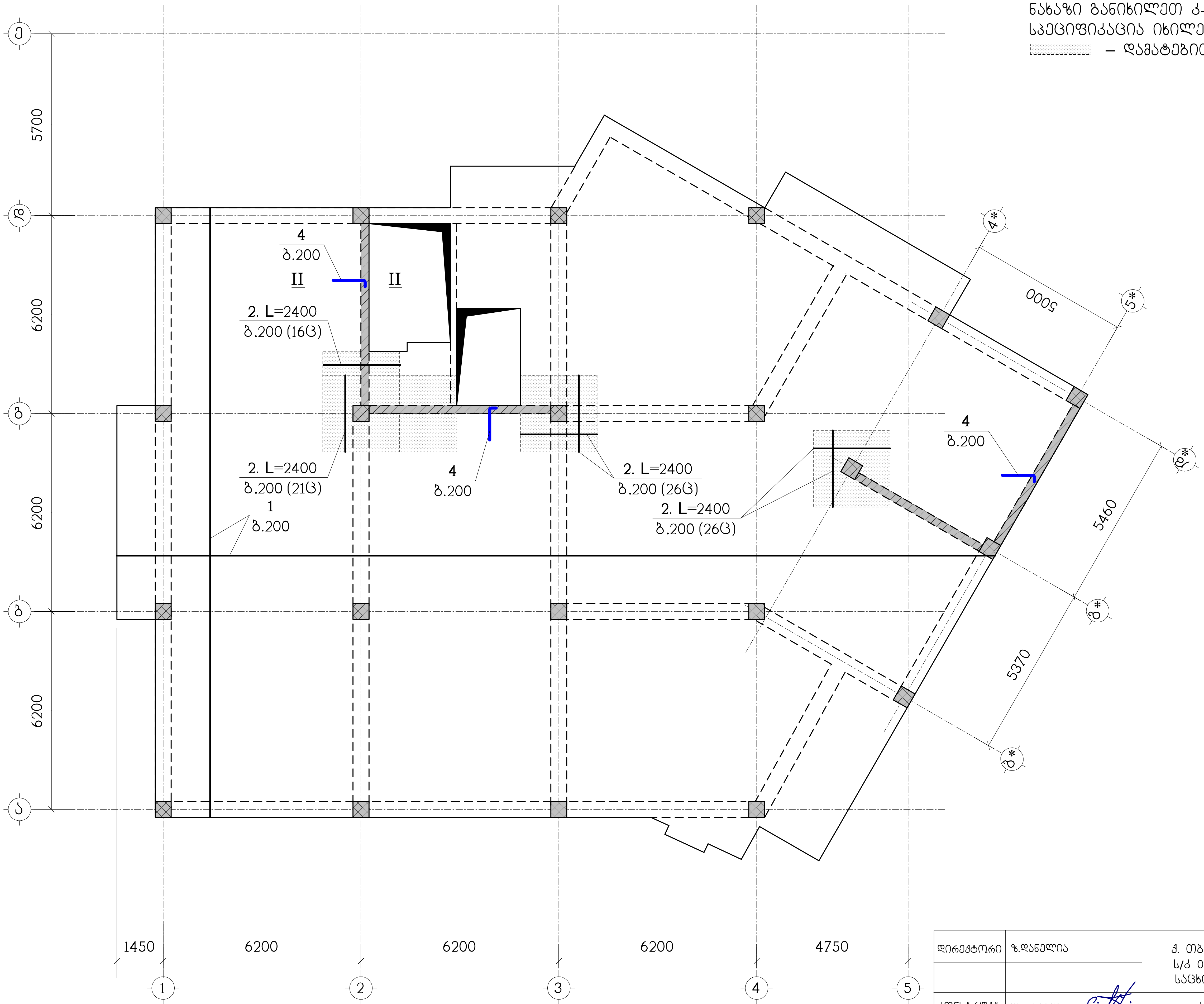

დირექტორი	ზ.დანელია		ქ. თბილისი, უნივერსიტეტის ქუჩა, ს/კ 01.14.03.042.417, მრავალბინიანი საცხოვრებელი სახლის პროექტი			შპს"კონქი" 23456063 ქურდიანის ქ.6 email - zadanelia@gmail.com
კონსტრუქტ.	ლ.ჯაიანი		კონსტრუქციული ნაწილი			
შეამოწმა	ა.არჩილია		გფ-7, ზედა ზონის არმირება	მასშტ.	ფორმატი A3	ნახ. № კ-67
				ხელშეკრ.	დამკვეთი	თარიღი
				03.03.2021	ს.კ. 405003099	03.2021

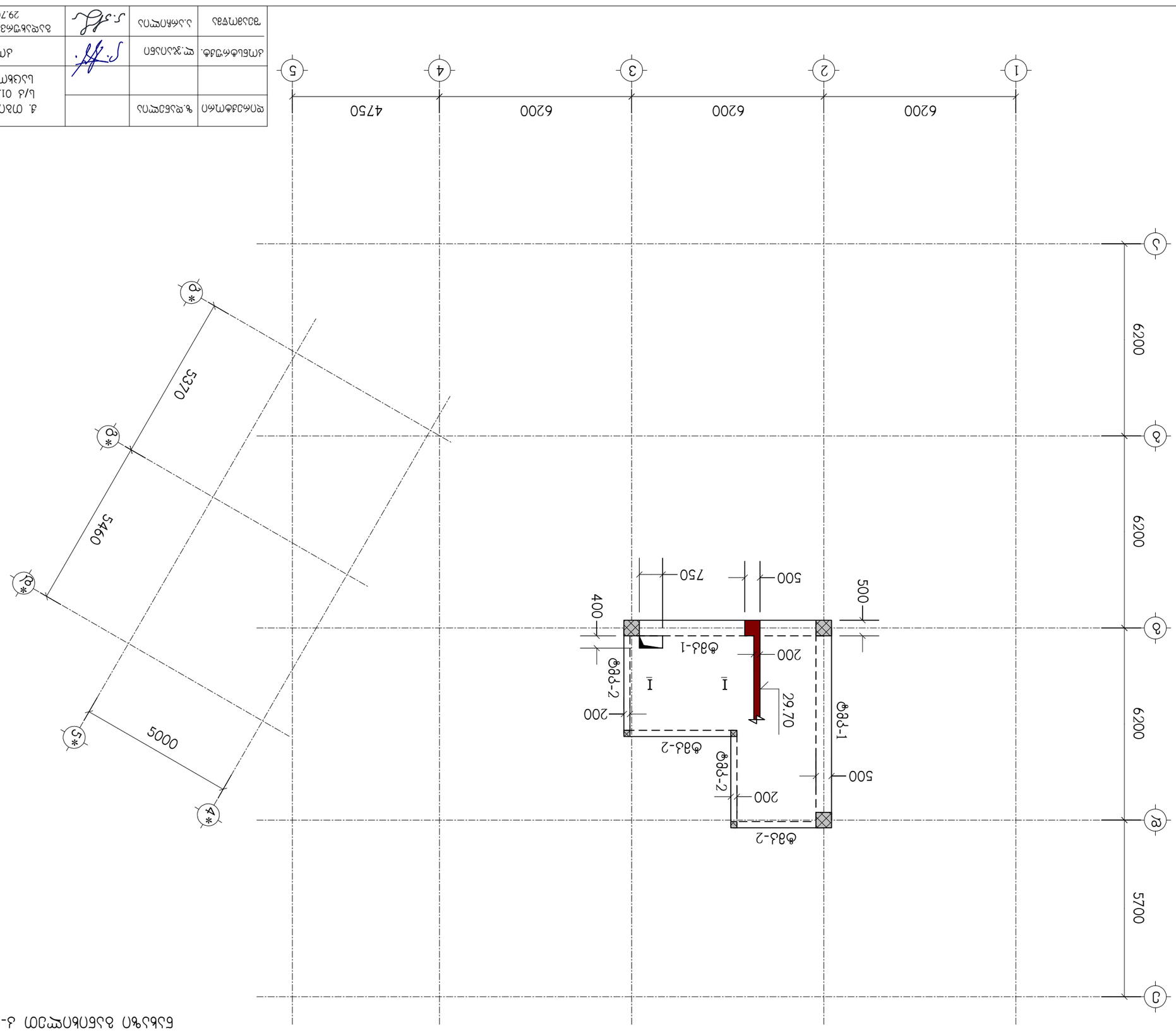

Етажен план на ниво +3.40 м

Ръководител:	инж. Ат. Стоянов		
Проектант:	инж. Ат. Стоянов		
Консултант:			
Изпълнителен проектант:			

Възложител:	Община Стралджа		
Обект:	Ремонт на ул. „Васил Левски“ №29, гр. Стралджа, общ. Стралджа, обл. Ямбол		
Етап:	Работен проект	Мащаб:	1:100
Фаза:	Архитектурна част	Лист №:	Д-68
Етажен план на ниво +3.40 м		Листове:	1

Изготвил:	инж. Ат. Стоянов	Рег. №:	03.03.2021
Проверил:	инж. Ат. Стоянов	Рег. №:	03.03.2021

„Зала“ ЕООД
гр. Стралджа, ул. „Васил Левски“ №29, ет. 1
тел.: 0888 123 456
e-mail: zala@abv.bg

Ръководител:	инж. Ат. Стоянов	
Проектант:	инж. Ат. Стоянов	
Консултант:		
Изпълнителен проектант:		

Възложител:	Община Стралджа		
Обект:	Ремонт на ул. „Васил Левски“ №29, гр. Стралджа, общ. Стралджа, обл. Ямбол		
Етап:	Работен проект	Мащаб:	1:100
Фаза:	Архитектурна част	Лист №:	Д-68
Етажен план на ниво +3.40 м		Листове:	1

Изготвил:	инж. Ат. Стоянов	Рег. №:	03.03.2021
Проверил:	инж. Ат. Стоянов	Рег. №:	03.03.2021

„Зала“ ЕООД
гр. Стралджа, ул. „Васил Левски“ №29, ет. 1
тел.: 0888 123 456
e-mail: zala@abv.bg

ნახაზი განიხილეთ კ-71 ნახაზთან ერთად
სპეციფიკაცია იხილერთ ნახ. კ-72

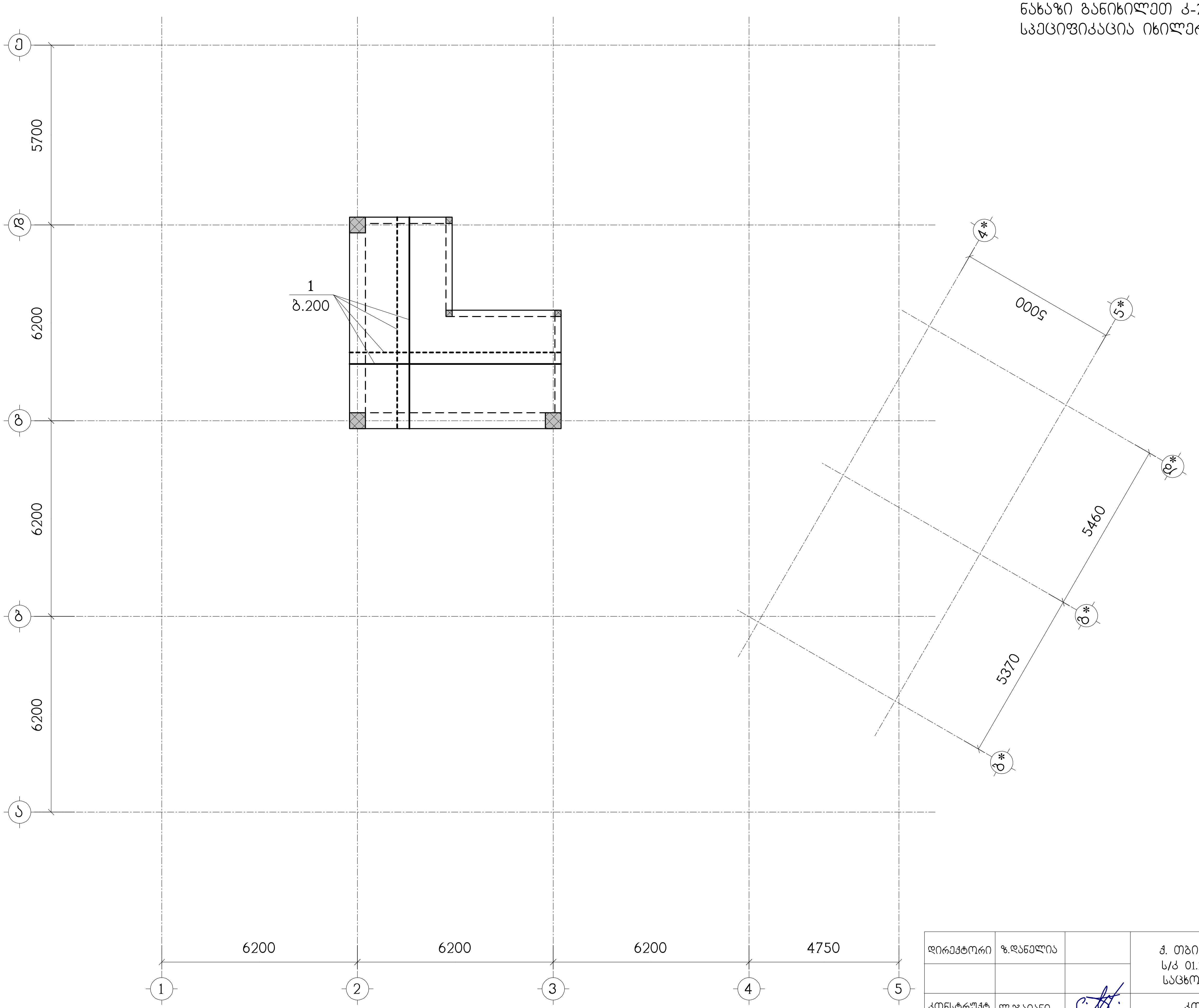

დირექტორი	ზ.დანელია		ქ. თბილისი, უნივერსიტეტის ქუჩა, ს/კ 01.14.03.042.417, მრავალბინიანი საცხოვრებელი სახლის პროექტი	შპს"კონქი" 23456063 ქურდიანის ქ.6 email - zadanelia@gmail.com		
კონსტრუქტ.	ლ.ჯაიანი		კონსტრუქციული ნაწილი			
შეამოწმა	ა.არჩილია		გფ-8, არმირება	მასშტ.	ფორმატი A3	ნახ. № კ-69
				ხელშეკრ. 03.03.2021	დამკვეთი ს.კ. 405003099	თარიღი 03.2021

III – III

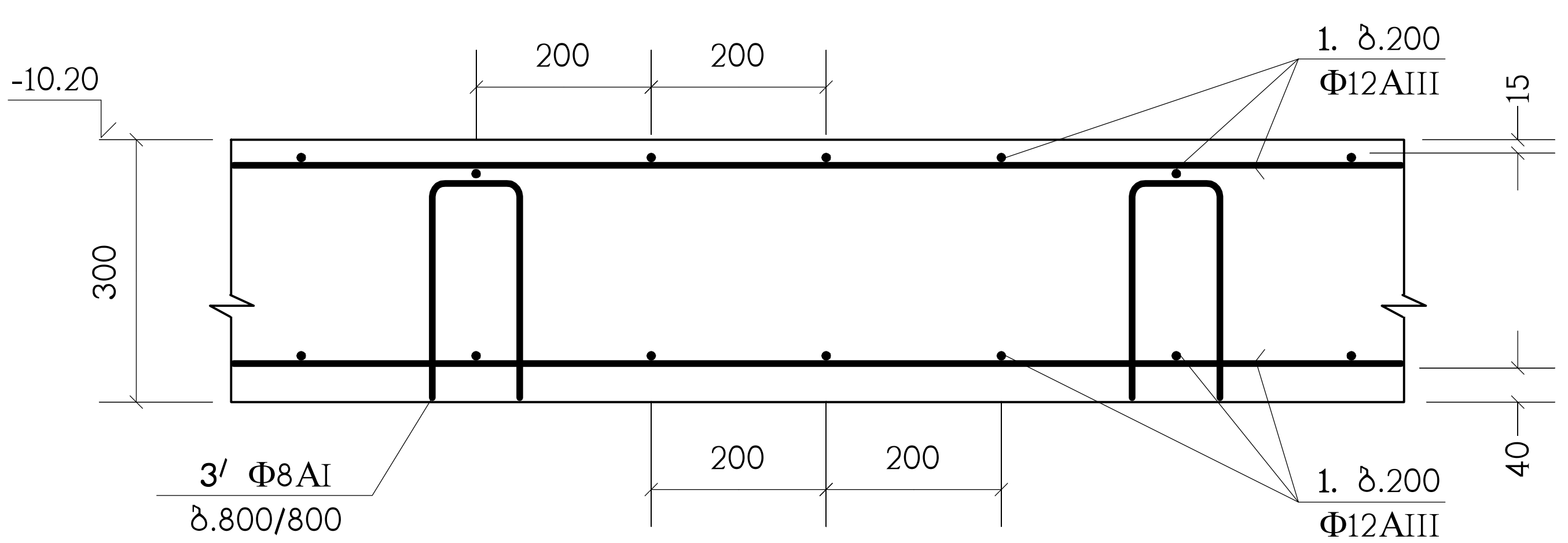

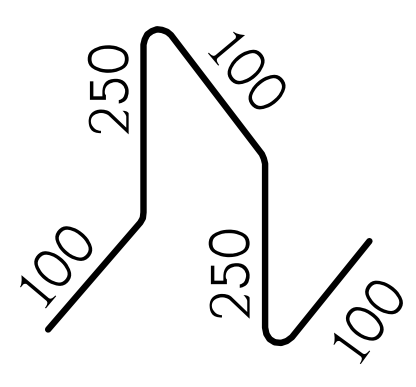

კოჭ."1" გრძელი არმატურული ღეროების შეპირაპირება

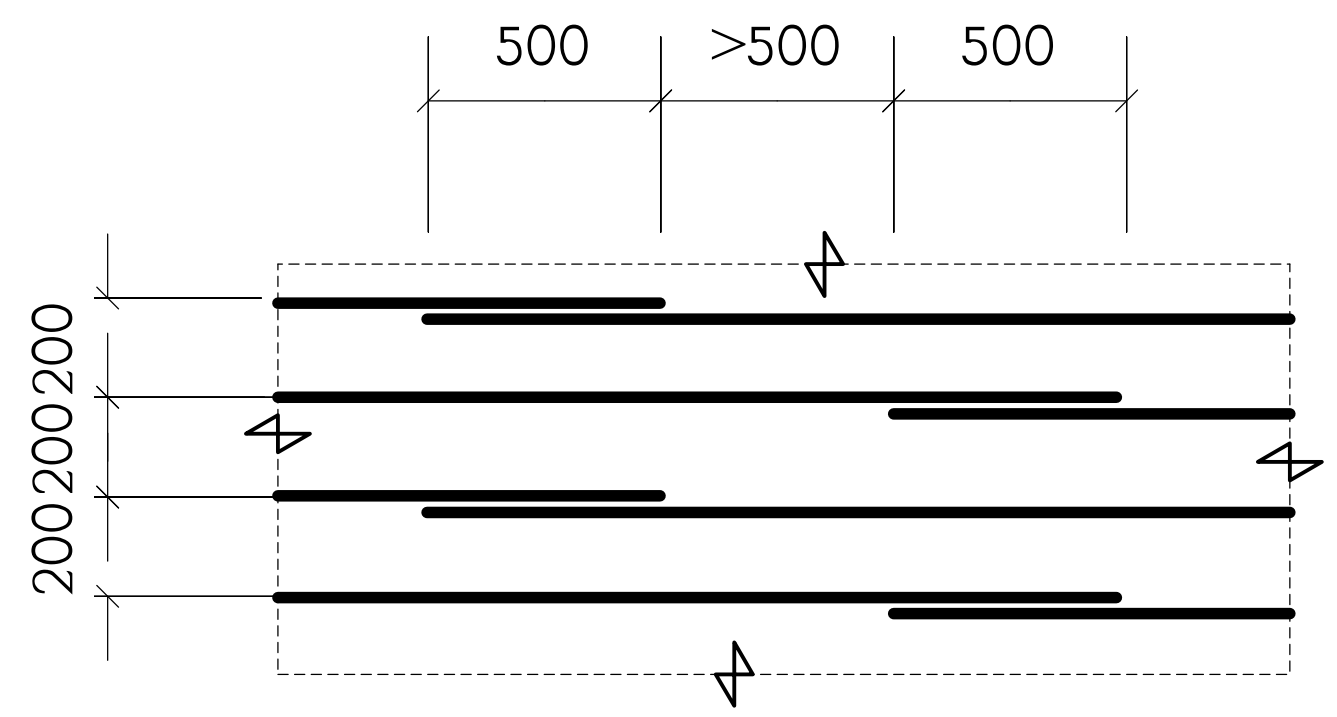

ა – ა

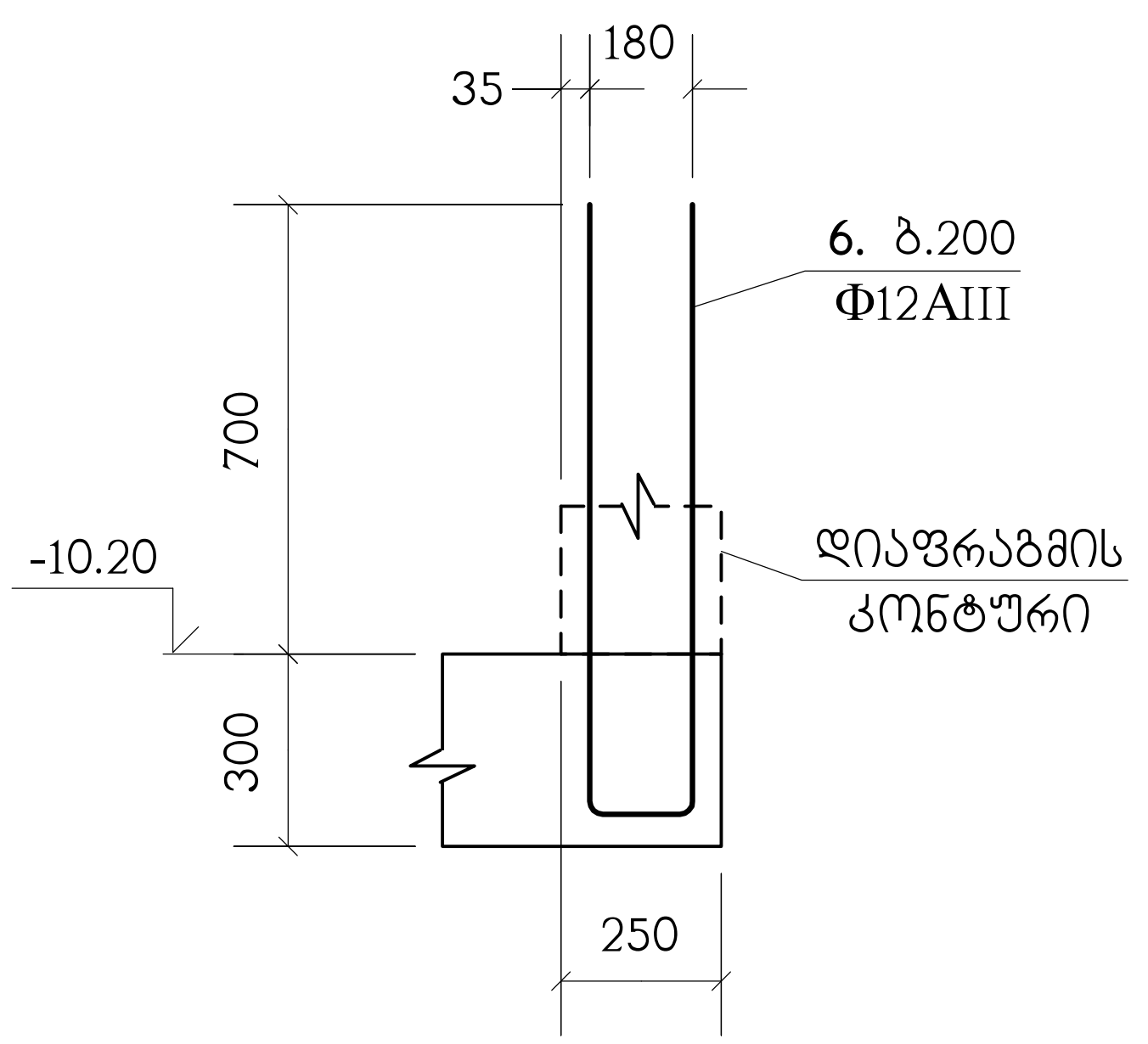

ბ – ბ

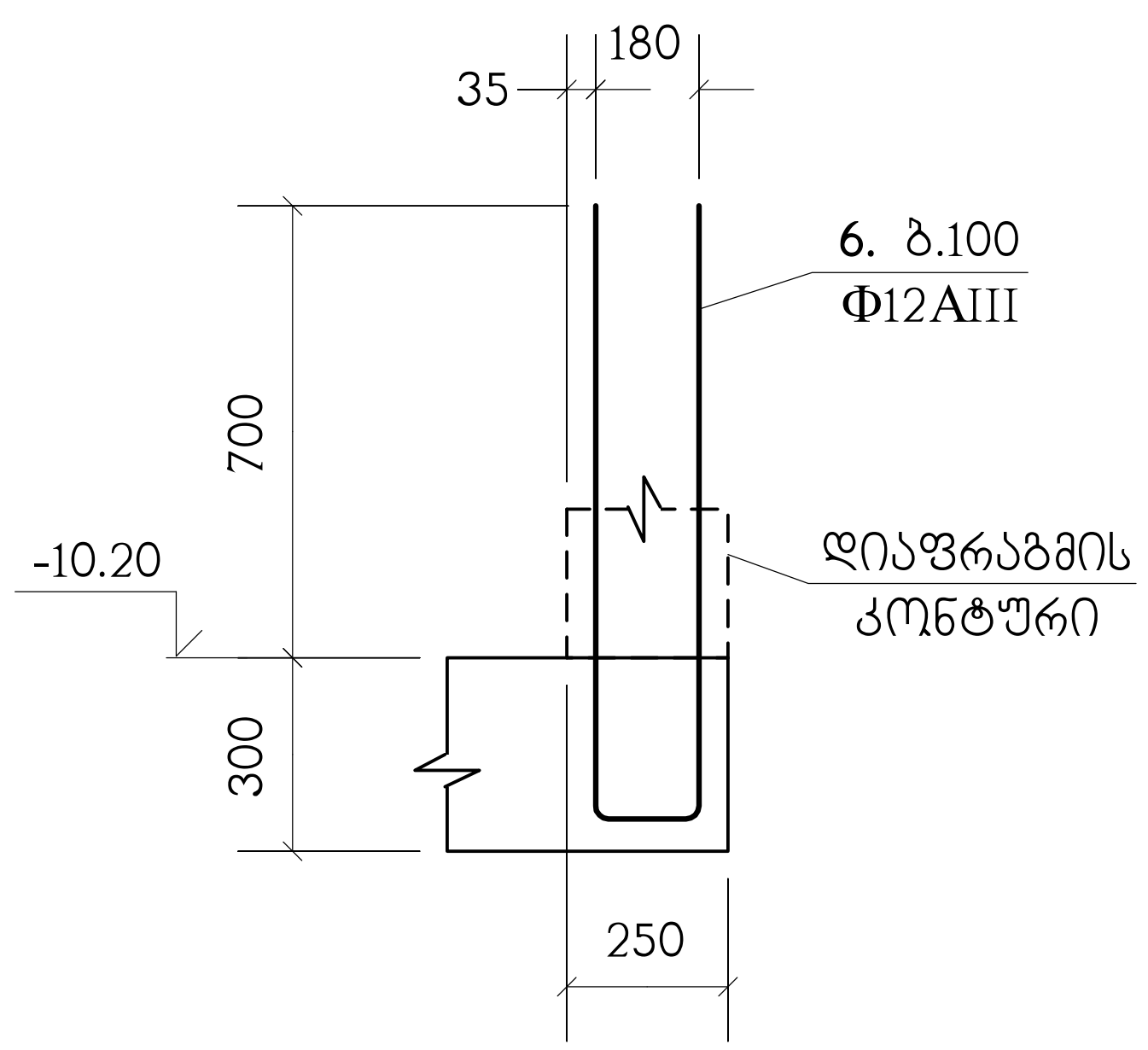

ბ.200 დამატებითი არმირების მოწყობა

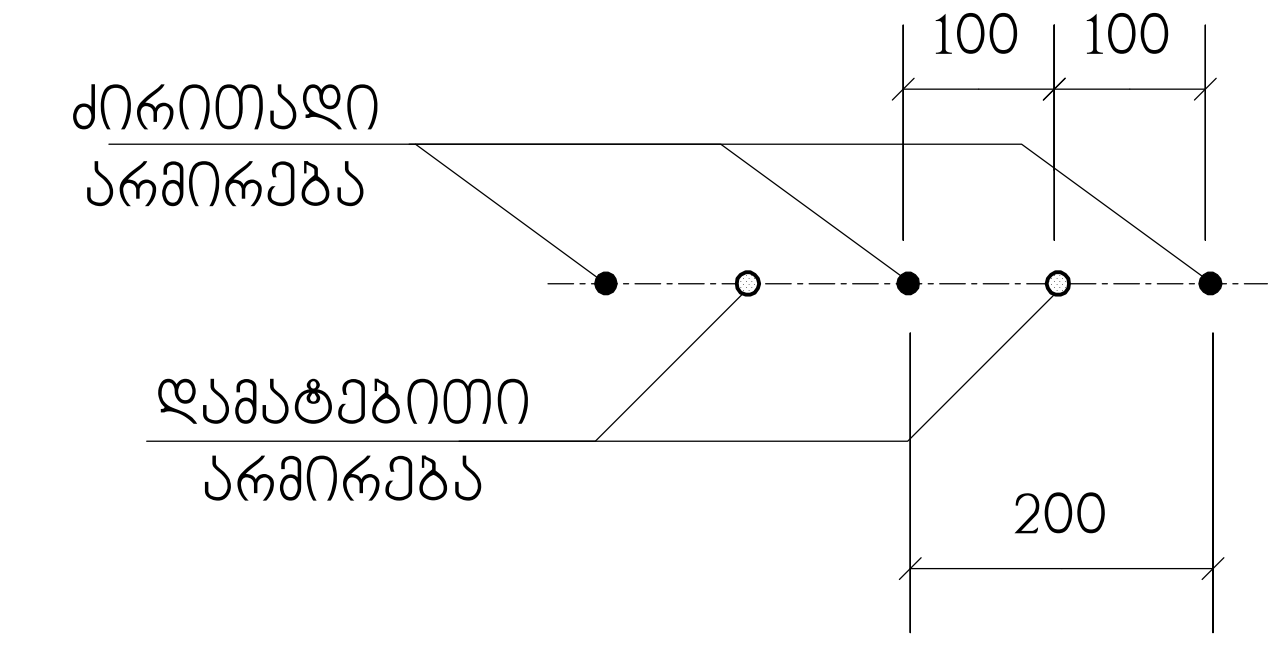

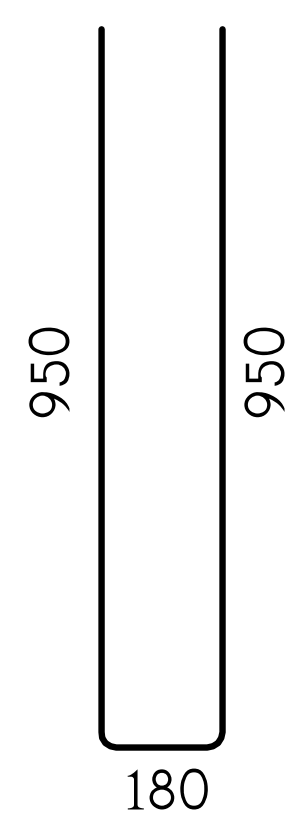

დირექტორი	ზ.დანელია		ქ. თბილისი, უნივერსიტეტის ქუჩა, ს/კ 01.14.03.042.417, მრავალბინიანი საცხოვრებელი სახლის პროექტი	შპს"კონქი" 23456063 ქურდიანის ქ.6 email - zadanelia@gmail.com
კონსტრუქტ.	ლ.ჯაიანი		კონსტრუქციული ნაწილი	
შემმოწმა	ა.არჩილია		გადახურვის ფილების არმირების დეტალები	მასშტ. / ფორმატი A3 / ნახ. № კ-70; ხელშეკრ. 03.03.2021 / დამკვეთი ს.კ. 405003099 / თარიღი 03.2021

I – I

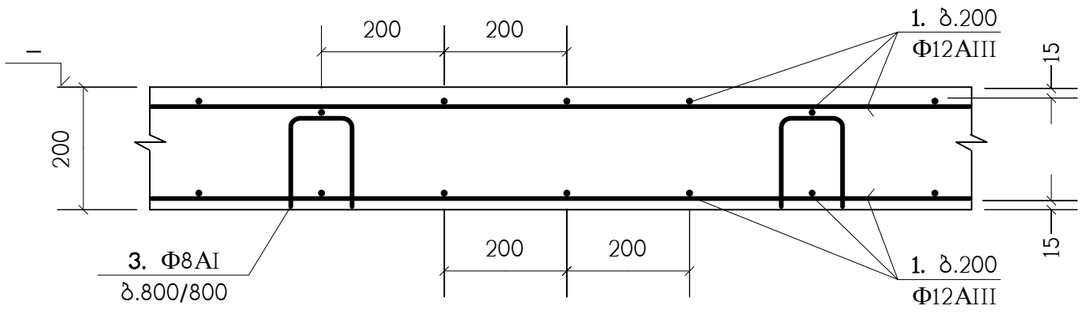

II – II

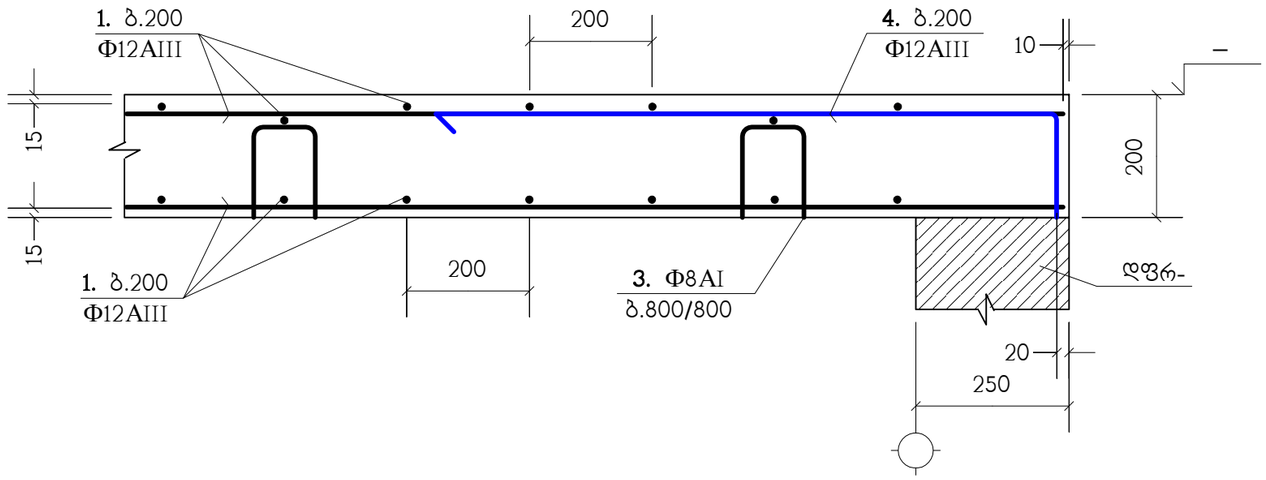

ბ – ბ

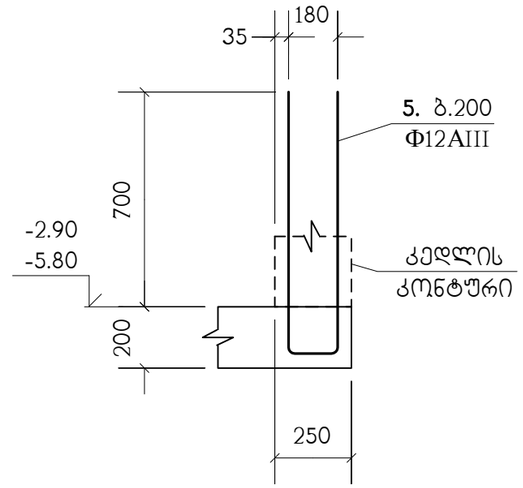

გ – გ

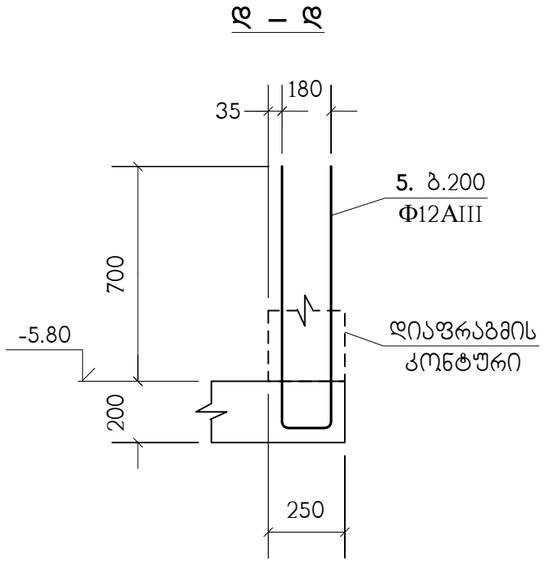

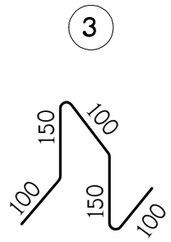

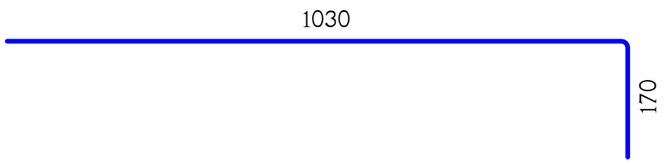

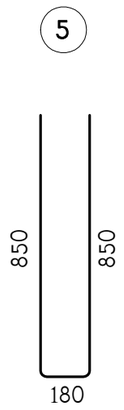

გადახურვის ფილებში არმატურული პოზიცია "1" პირობითად წარმოდგენილია როგორც ძირითადი;
არმატურული პოზიცია "2" როგორც სამონტაჟო;
ხოლო პოზიცია "3" და "4" როგორც - დამატებითი.

დირექტორი	ზ.დანელია		ქ. თბილისი, უნივერსიტეტის ქუჩა, ს/კ 01.14.03.042.417, მრავალბინიანი საცხოვრებელი სახლის პროექტი	შპს"ქონჭი" ☎ 2456063 ქონჭიანის ქ.6 email - zadanelia@gmail.com
კონსტრუქტ.	ლ.ჯაიანი		კონსტრუქციული ნაწილი	
შემამოწმა	ა.არჩილია		გადახურვის ფილების არმირების დეტალები	გვ./ფ. ფორმატი A3 ნახ. № ბ-71
				ხელშეკრ. დებულეთი თარიღი
				03.03.2021 ს.ა. 405003099 03.2021

პოზიცია	აღნიშვნა	დასახელება	რაოდ. ც.	
		ბფ-1	1	
1	დაიჭრას ადგილზე	Φ12AIII სახსტ. 5781-82* L=9.4 კმ.	–	8347 კგ.
2		Φ12AIII სახსტ. 5781-82* L=2400	224	2.13 კგ.
3/		Φ8AI სახსტ. 5781-82* L=800	690	0.71 კგ.
6		Φ12AIII სახსტ. 5781-82* L=2080	414	1.84 კგ.
		B25 კლასის ბეტონი		132 $მ^3$
		ბფ-2	1	
1	დაიჭრას ადგილზე	Φ12AIII სახსტ. 5781-82* L=12.9 კმ.	–	11455 კგ.
2		Φ12AIII სახსტ. 5781-82* L=2400	296	2.13 კგ.
3		Φ8AI სახსტ. 5781-82* L=600	942	0.53 კგ.
4		Φ12AIII სახსტ. 5781-82* L=1200	134	1.06 კგ.
5		Φ12AIII სახსტ. 5781-82* L=1880	344	1.67 კგ.
		B25 კლასის ბეტონი		120.5 $მ^3$
		ბფ-3	1	
1	დაიჭრას ადგილზე	Φ12AIII სახსტ. 5781-82* L=11.4 კმ.	–	10123 კგ.
2		Φ12AIII სახსტ. 5781-82* L=2400	198	2.13 კგ.
3		Φ8AI სახსტ. 5781-82* L=600	834	0.53 კგ.
4		Φ12AIII სახსტ. 5781-82* L=1200	216	1.06 კგ.
5		Φ12AIII სახსტ. 5781-82* L=1880	36	1.67 კგ.
		B25 კლასის ბეტონი		106.9 $მ^3$
		ბფ-4	1	
1	დაიჭრას ადგილზე	Φ12AIII სახსტ. 5781-82* L=13.5 კმ.	–	11988 კგ.
2		Φ12AIII სახსტ. 5781-82* L=2400	310	2.13 კგ.
3		Φ8AI სახსტ. 5781-82* L=600	984	0.53 კგ.
4		Φ12AIII სახსტ. 5781-82* L=1200	256	1.06 კგ.
		B25 კლასის ბეტონი		125.9 $მ^3$
		ბფ-5	4	
1	დაიჭრას ადგილზე	Φ12AIII სახსტ. 5781-82* L=10.95 კმ.	–	9724 კგ.
2		Φ12AIII სახსტ. 5781-82* L=2400	258	2.13 კგ.
3		Φ8AI სახსტ. 5781-82* L=600	802	0.53 კგ.
4		Φ12AIII სახსტ. 5781-82* L=1200	40	1.06 კგ.
		B25 კლასის ბეტონი		102.6 $მ^3$

პოზიცია	აღნიშვნა	დასახელება	რაოდ. ც.	
		ბფ-6	3	
1	დაიჭრას ადგილზე	Φ12AIII სახსტ. 5781-82* L=10.95 კმ.	–	9724 კგ.
2		Φ12AIII სახსტ. 5781-82* L=2400	258	2.13 კგ.
3		Φ8AI სახსტ. 5781-82* L=600	802	0.53 კგ.
4		Φ12AIII სახსტ. 5781-82* L=1200	40	1.06 კგ.
		B25 კლასის ბეტონი		102.6 $მ^3$
		ბფ-7	1	
1	დაიჭრას ადგილზე	Φ12AIII სახსტ. 5781-82* L=10.65 კმ.	–	9457 კგ.
2		Φ12AIII სახსტ. 5781-82* L=2400	115	2.13 კგ.
3		Φ8AI სახსტ. 5781-82* L=600	778	0.53 კგ.
4		Φ12AIII სახსტ. 5781-82* L=1200	56	1.06 კგ.
		B25 კლასის ბეტონი		99.5 $მ^3$
		ბფ-8	1	
1	დაიჭრას ადგილზე	Φ12AIII სახსტ. 5781-82* L=0.7 კმ.	–	621 კგ.
3		Φ8AI სახსტ. 5781-82* L=600	52	0.53 კგ.
		B25 კლასის ბეტონი		6.7 $მ^3$

დირექტორი	ზ.დანელია	
კონსტრუქტ.	ლ.ჯაიანი	
შეამოწმა	ა.არჩილია	

ქ. თბილისი, უნივერსიტეტის ქუჩა, ს/კ 01.14.03.042.417, მრავალბინიანი საცხოვრებელი სახლის პროექტი

კონსტრუქციული ნაწილი

სპეციფიკაცია

შპს"კონქი"
23456063 ქურდიანის ქ.6
email - zadanelia@gmail.com

მასშტ.	ფორმატი	ნახ. №
	A3	კ-72
ხელშეკრ.	დამკვეთი	თარიღი
03.03.2021	ს.კ. 405003099	03.2021

ტიპიური მონოლითური კოჭი (ტმკ-1) ; არმირება

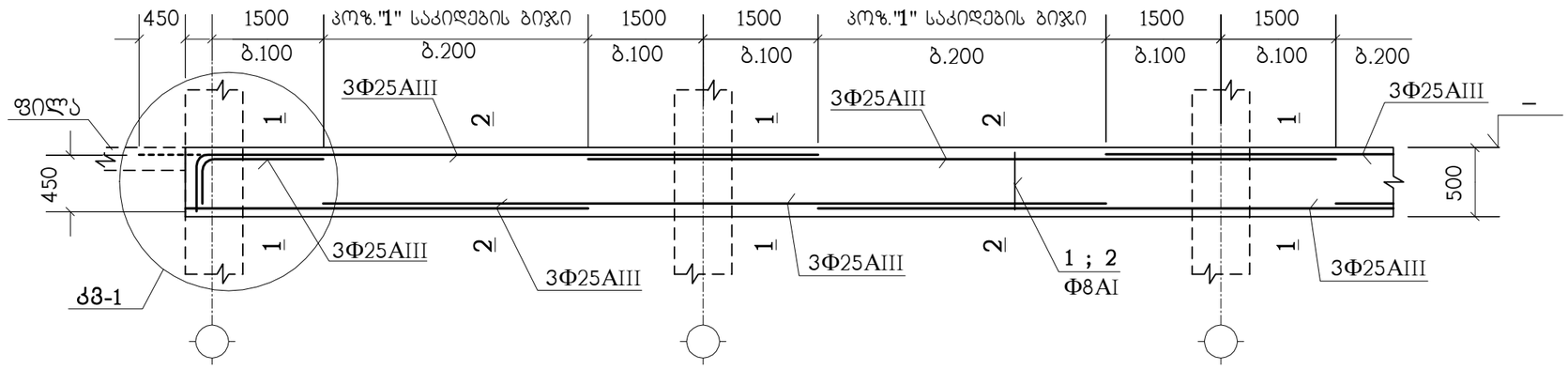

1 – 1

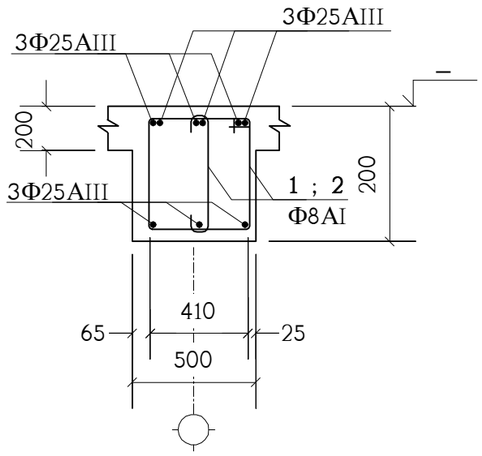

2 – 2

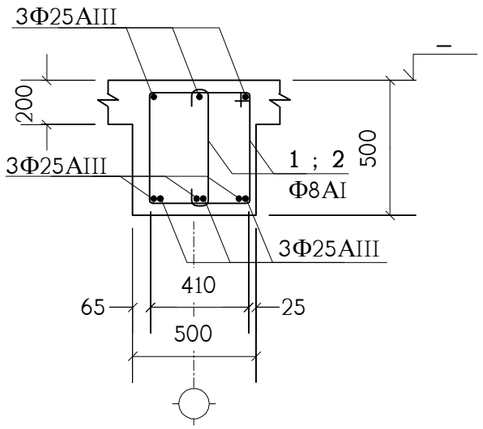

① ②

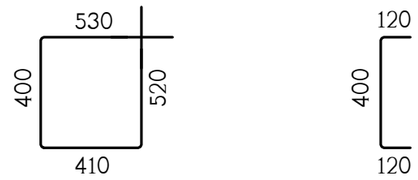

იქ, სადაც შესაძლებელია, კოჭის ზედა გრძივი არმატურის ღერები გაგრძელდეს მომდევნო კონსტრუქციაში (ალარ გადაილუნოს) - იხ. **კმ-1** (ფუვეტილი ხაზი).

პოზიცია	აღნიშვნა	დასახელება	სულ რაოდ. ც.	შენიშვნა
	ერთ გრძივ მეტრზე	ტმკ-1	1420 მ.	
1		Φ8AI სახსტ. 5781-82* L=1860	7.5	0.73 კგ.
2		Φ8AI სახსტ. 5781-82* L=640	7.5	0.25 კგ.
	დაიჭრას ადგილზე	Φ22AIII სახსტ. 5781-82* L=8.8 გრძ.მ.	–	26.26 კგ.
		B25 კლასის ბეტონი		0.15 მ³

დირექტორი	ზ.დანელია		ქ. თბილისი, უნივერსიტეტის ქუჩა, ს/კ 01.14.03.042.417, მრავალბინიანი საცხოვრებელი სახლის პროექტი	შპს"კონჭი" w23456063 ქართველის კმ email - zadanelia@gmail.com
კონსტრუქტ.	ლ.ჯაიანი		კონსტრუქციული ნაწილი	
შემოწმ.	ა.არჩილია		ტიპიური მონოლითური კოჭი ტმკ-1	შპს. ფორმატი A3 ნახ. № კ-73
				ხელშეკრ. დამკვეთი თარიღი
				03.03.2021 ს.კ. 405003099 03.2021

ტიპიური მონოლითური კოჭი (ტმკ-2) ; არმირება

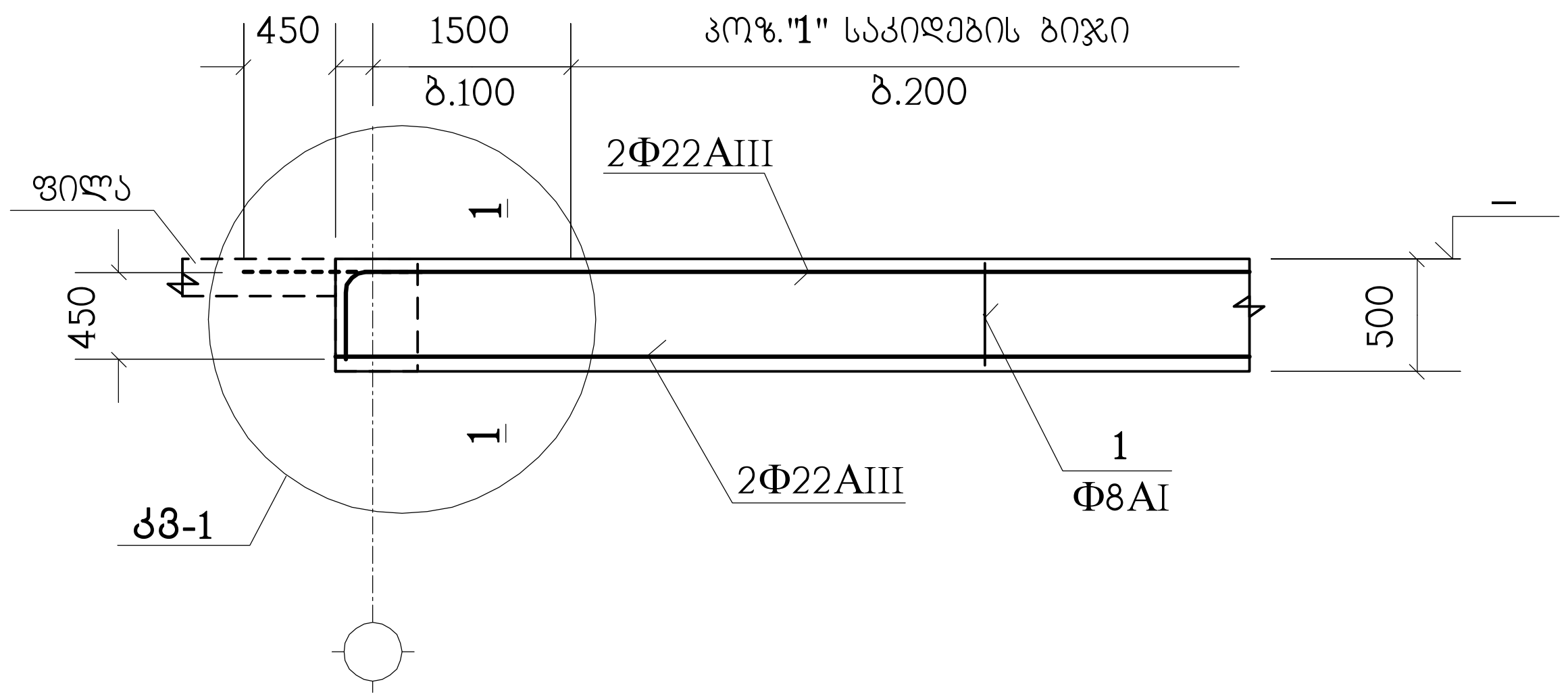

1 — 1

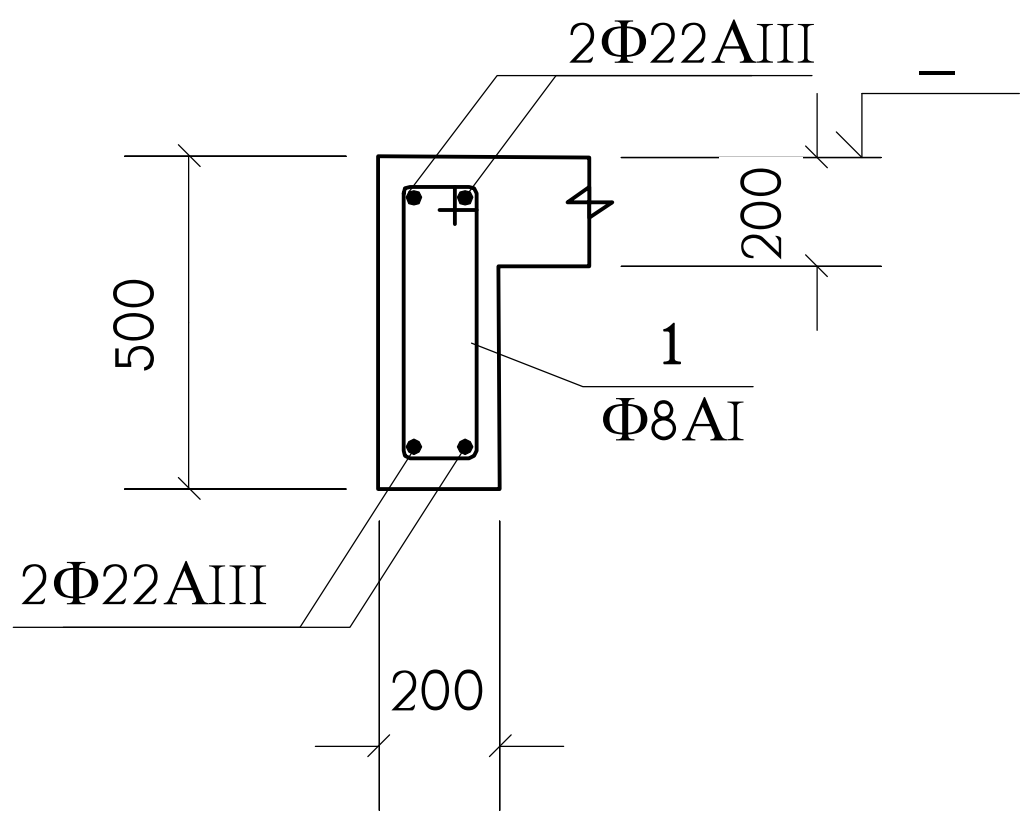

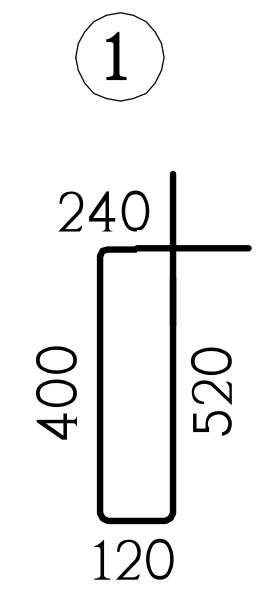

პოზიცია	აღნიშვნა	დასახელება	სულ რაოდ. ც.	შენიშვნა
	ერთ გრძივ მეტრზე	ტმკ-2	130 მ.	
1		Φ8AI სახსტ. 5781-82* L=1280	7.5	0.5 კგ.
	დაიჭრას ადგილზე	Φ22AIII სახსტ. 5781-82* L=4.3 გრძ.მ.	–	12.83 კგ.
		B25 კლასის ბეტონი		0.06 $მ^3$

იქ, სადაც შესაძლებელია, კოჭის ზედა გრძივი არმატურის ღეროები გაგრძელდეს მომდევნო კონსტრუქციაში (აღარ გადაიღუნოს) - იხ. **კ3-1** (წყვეტილი ხაზი).

დირექტორი	ზ.დანელია		ქ. თბილისი, უნივერსიტეტის ქუჩა, ს/კ 01.14.03.042.417, მრავალბინიანი საცხოვრებელი სახლის პროექტი	შპს"კონძი" email - zadanelia@gmail.com
კონსტრუქტ.	ლ.ჯაიანი		კონსტრუქციული ნაწილი	
შეამოწმა	ა.არჩილია		ტიპიური მონოლითური კოჭი ტმკ-2	A3, ნახ. № კ-74, 03.03.2021, 03.2021

მონოლითური კოჭი მკ-1

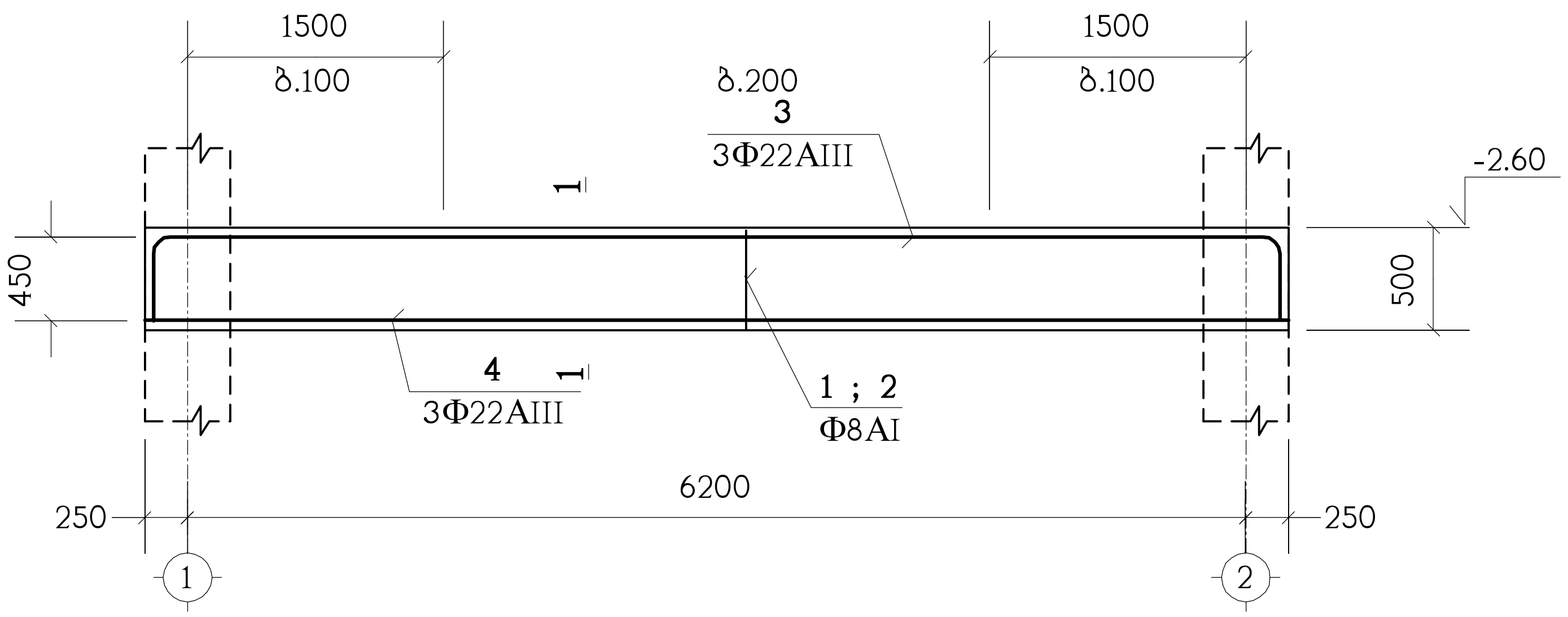

1 — 1

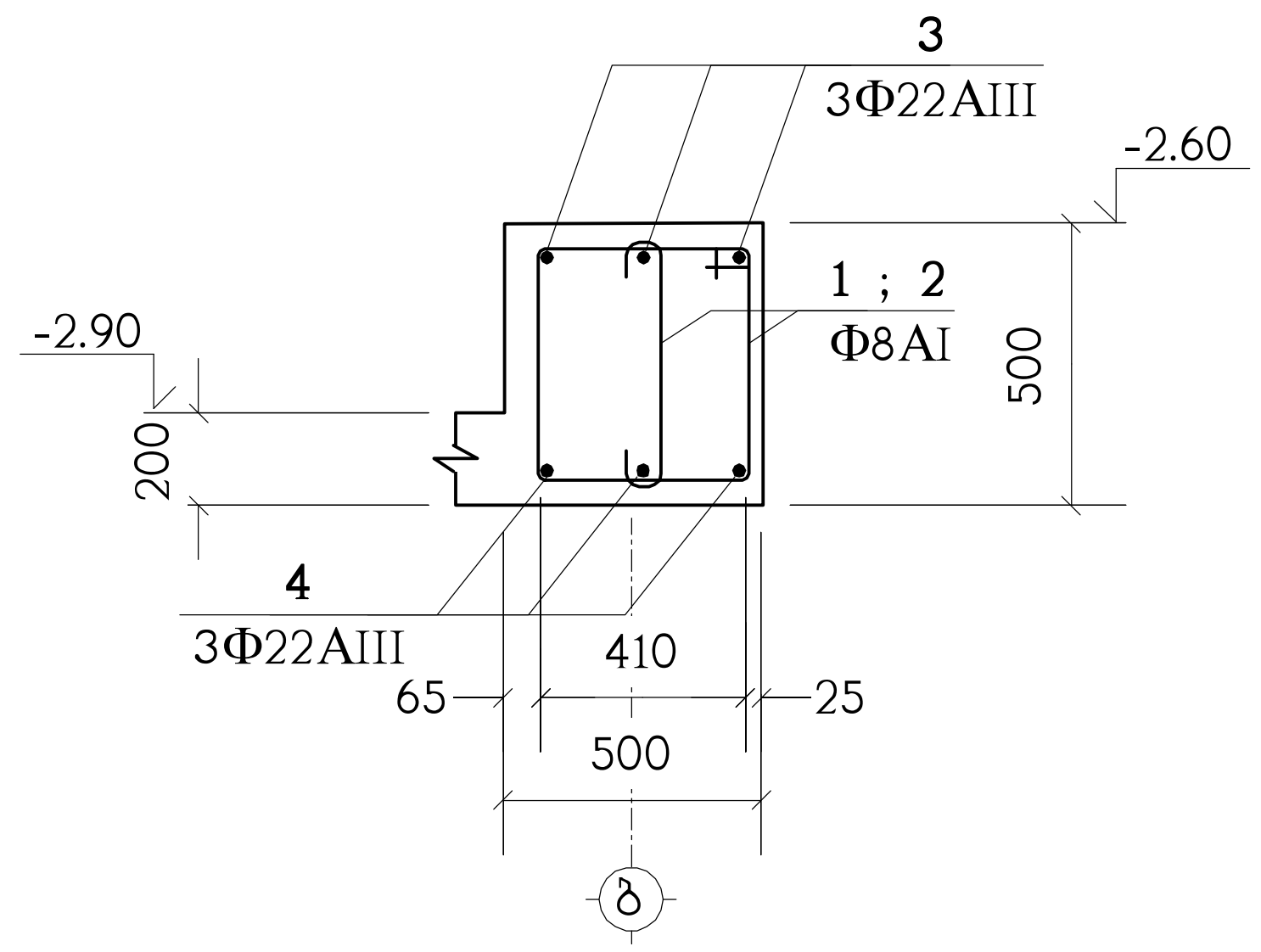

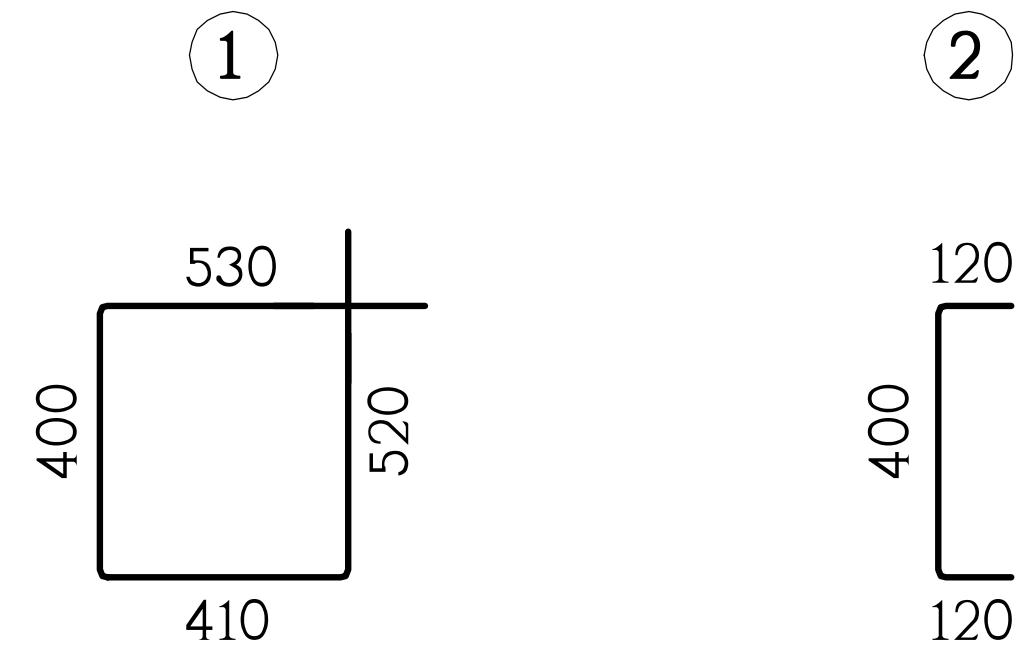

პოზიცია	აღნიშვნა	დასახელება	სულ რაოდ. ც.	შენიშვნა
		მკ-1	1	
1		Φ8AI სახსტ. 5781-82* L=1860	46	0.73 კგ.
2		Φ8AI სახსტ. 5781-82* L=640	46	0.25 კგ.
3		Φ22AIII სახსტ. 5781-82* L=7500	3	22.38 კგ.
4		Φ22AIII სახსტ. 5781-82* L=6700	3	19.99 კგ.
		B25 კლასის ბეტონი		1 $მ^3$

დირექტორი	ზ.დანელია		ქ. თბილისი, უნივერსიტეტის ქუჩა, ს/კ 01.14.03.042.417, მრავალბინიანი საცხოვრებელი სახლის პროექტი	შპს"კონქი" w23456063 ქურდიანის ქ.6 email - zadanelia@gmail.com
კონსტრუქტ.	ლ.ჯაიანი		კონსტრუქციული ნაწილი	
შეამოწმა	ა.არჩილია		მონოლითური კოჭი მკ-1	მასშტ. / ფორმატი A3 / ნახ. № კ-75
				ხელშეკრ. 03.03.2021 / დამკვეთი ს.კ. 405003099 / თარიღი 03.2021

ფრაგმენტი ფრ-1
(2 ც)

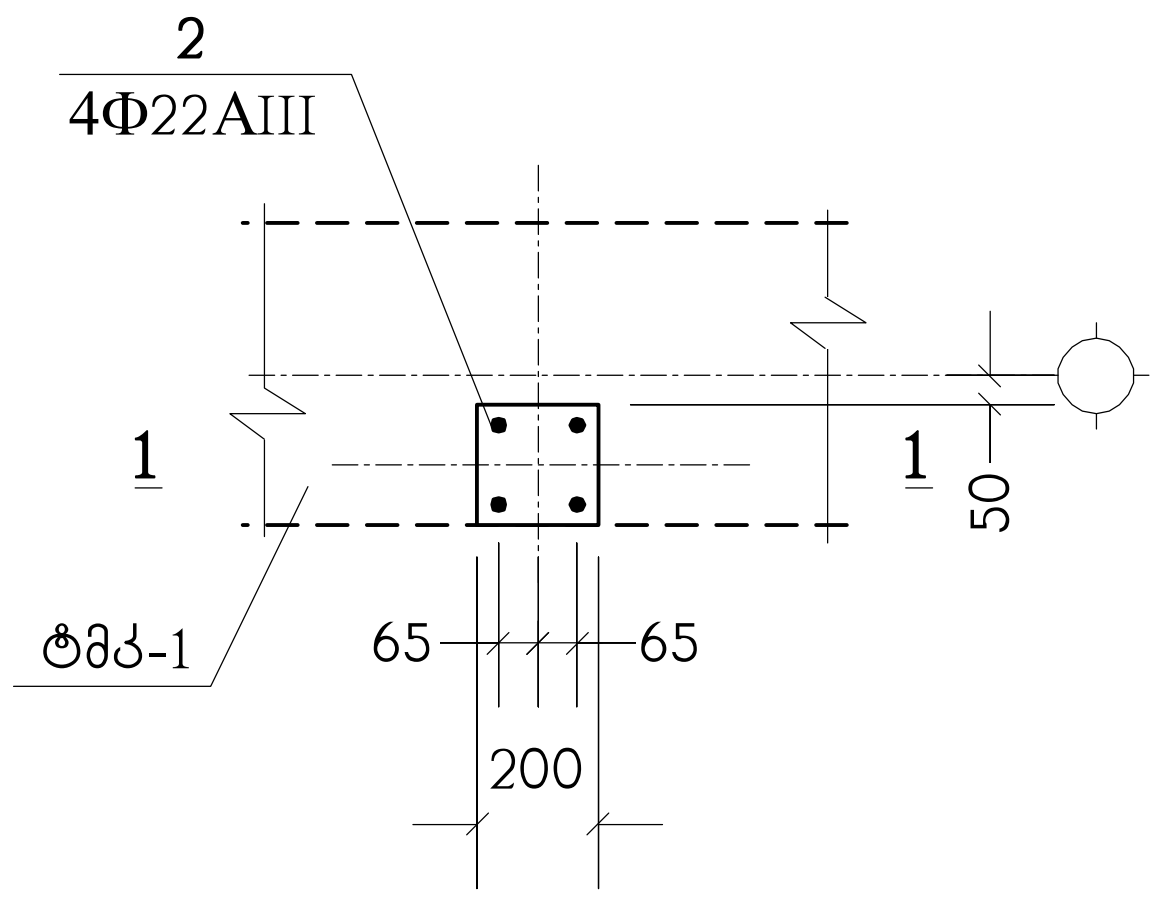

1 — 1

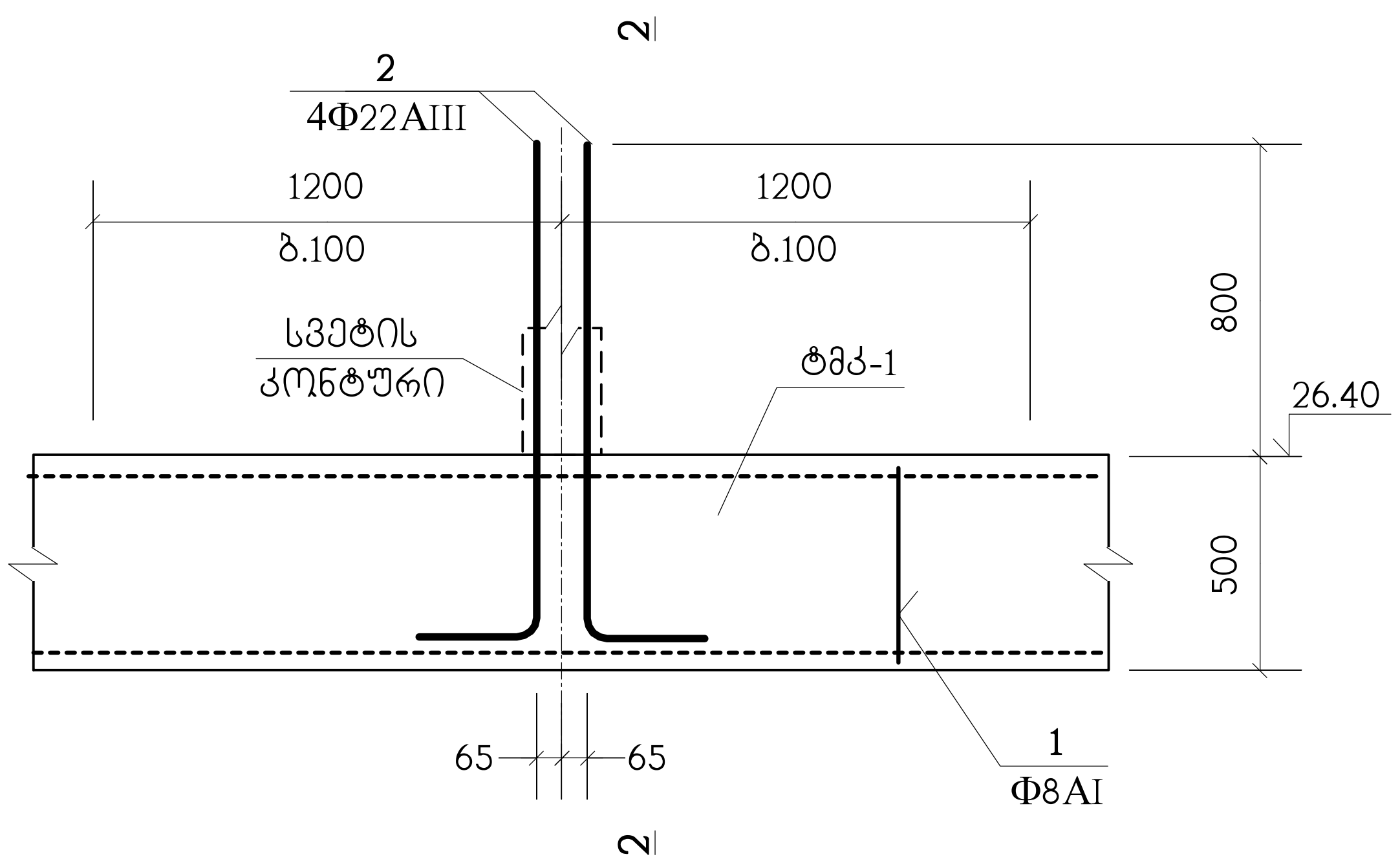

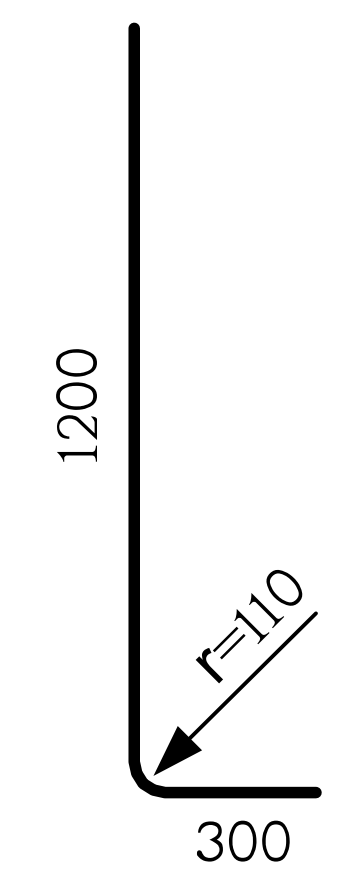

2 — 2

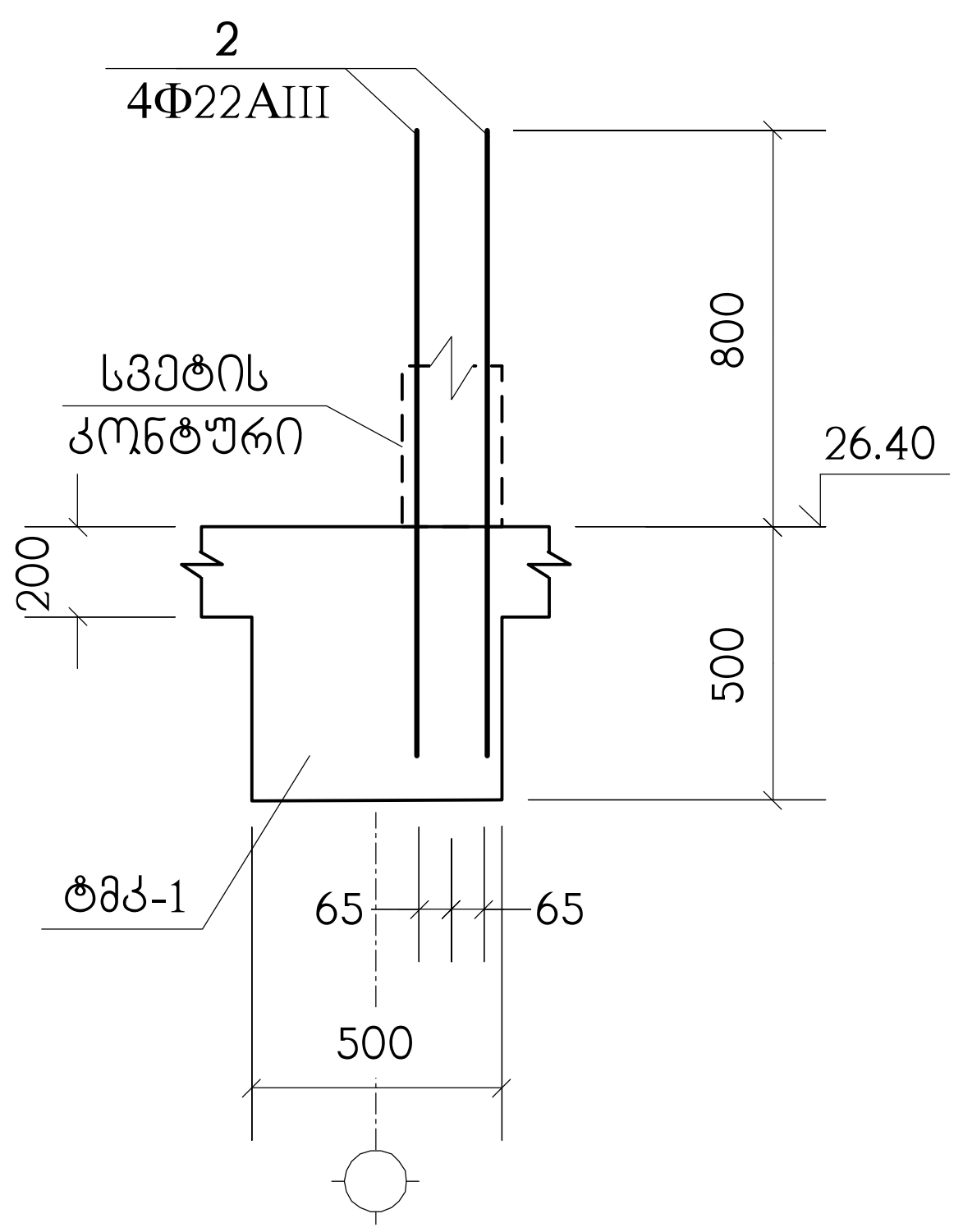

პოზიცია	აღნიშვნა	დასახელება	სულ რაოდ. ც.	შენიშვნა
		ფრ-1	2	
1		Φ8AI სახსტ. 5781-82* L=1860	12	0.73 კგ.
3		Φ22AIII სახსტ. 5781-82* L=1500	4	4.47 კგ.

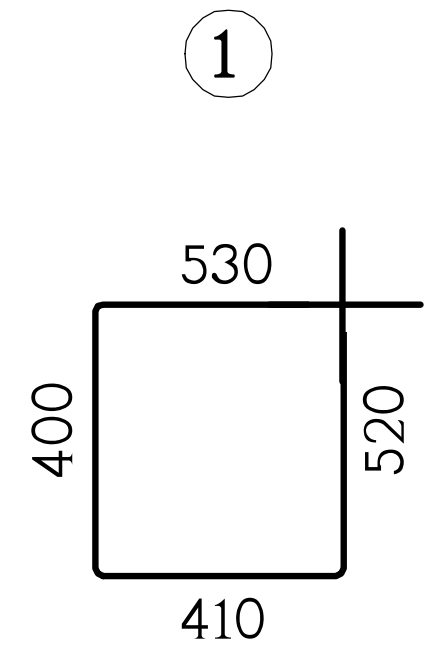

დირექტორი	ზ.დანელია		ქ. თბილისი, უნივერსიტეტის ქუჩა, ს/კ 01.14.03.042.417, მრავალბინიანი საცხოვრებელი სახლის პროექტი	შპს"კონქი" w23456063 ქურდიანის ქ.6 email - zadanelia@gmail.com
კონსტრუქტ.	ლ.ჯაიანი		კონსტრუქციული ნაწილი	
შეამოწმა	ა.არჩილია		ფრაგმენტი ფრ-1	მასშტ. / ფორმატი A3 / ნახ. № კ-76; ხელშეკრ. 03.03.2021 / დამკვეთი ს.კ. 405003099 / თარიღი 03.2021

ფრაგმენტი ფრ-2
(1 ც)

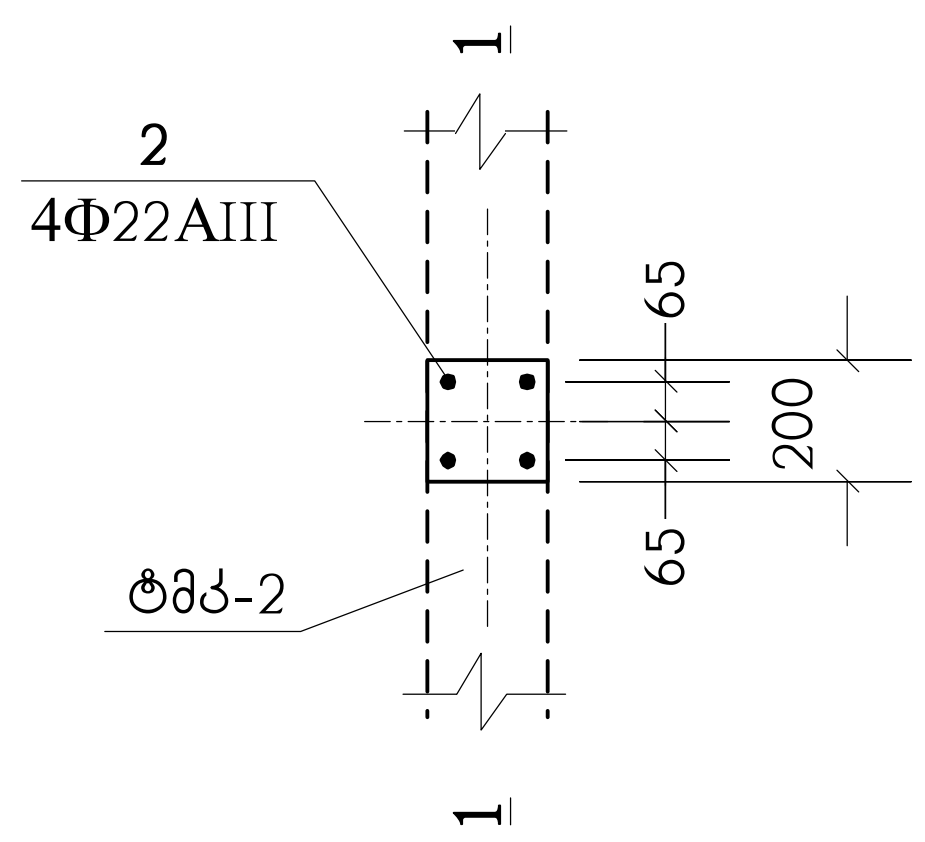

1 — 1

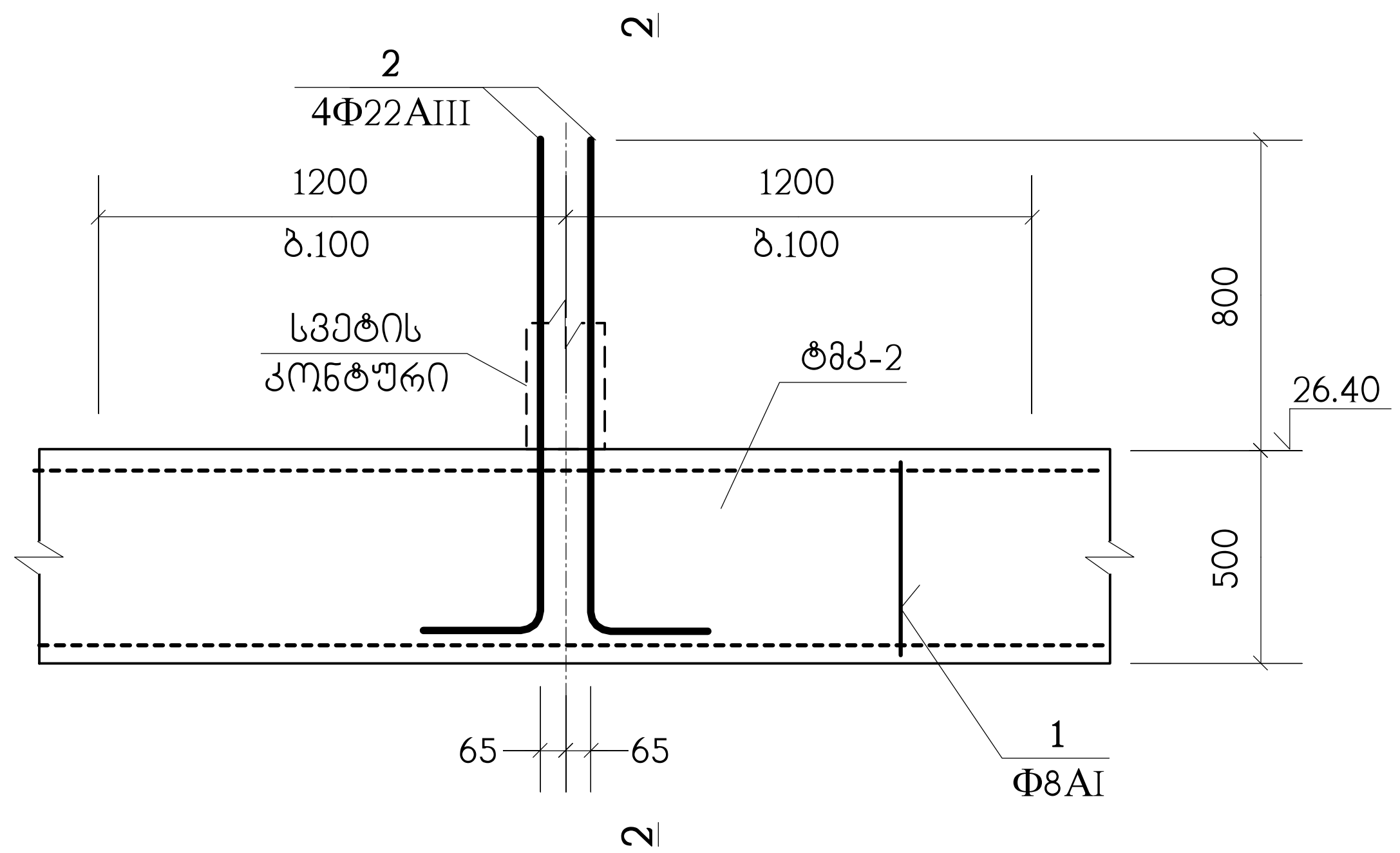

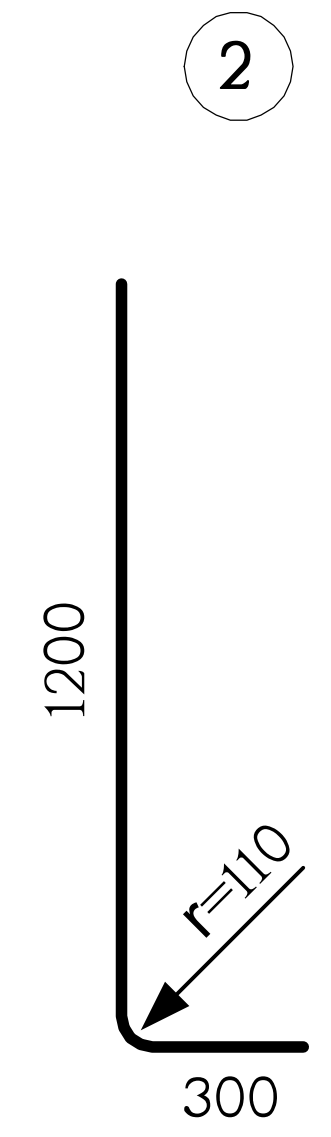

2 — 2

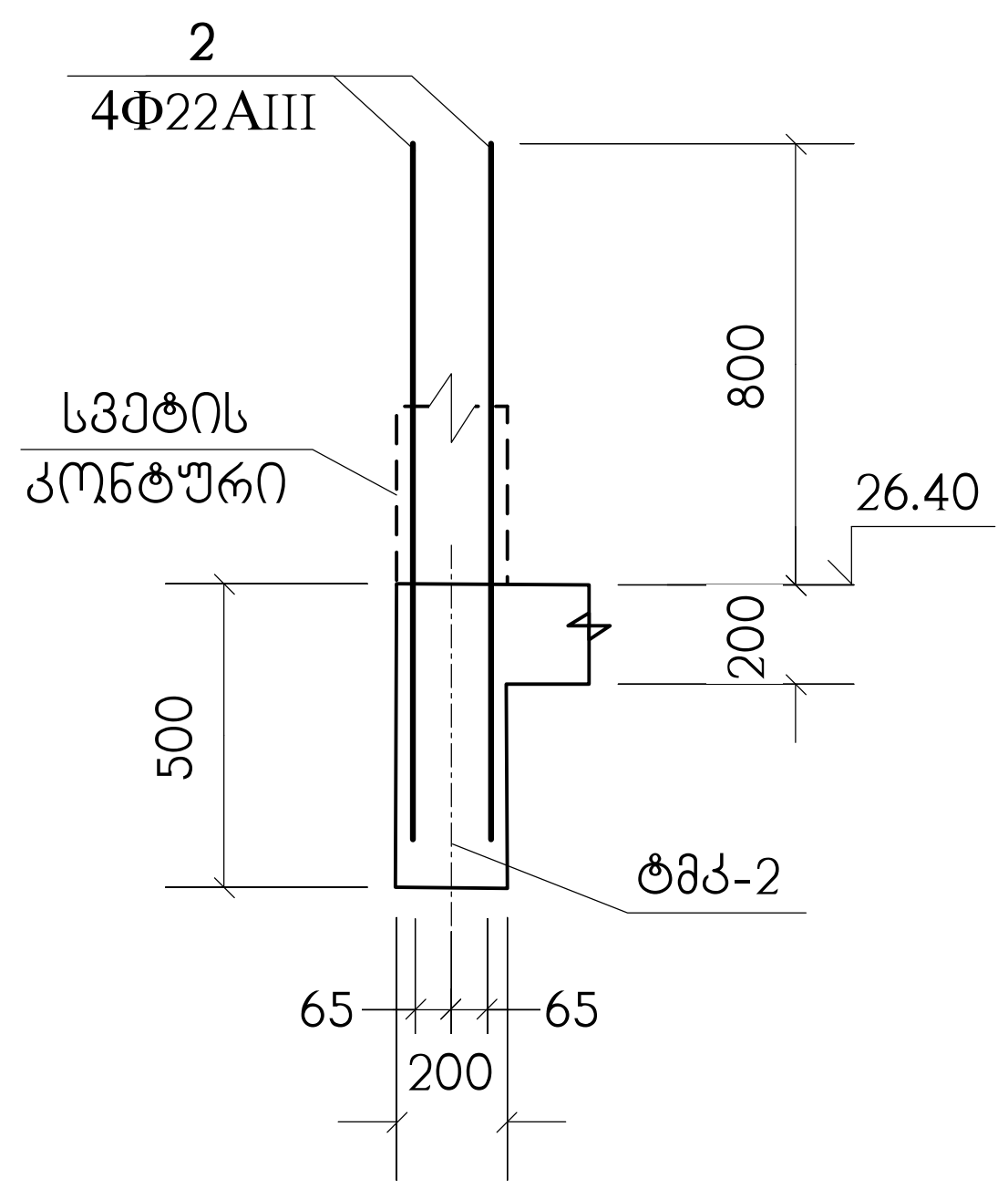

პოზიცია	აღნიშვნა	დასახელება	სულ რაოდ. ც.	შენიშვნა
		ფრ-2	1	
1		Φ8AI სახსტ. 5781-82* L=1280	12	0.5 კგ.
3		Φ22AIII სახსტ. 5781-82* L=1500	4	4.47 კგ.

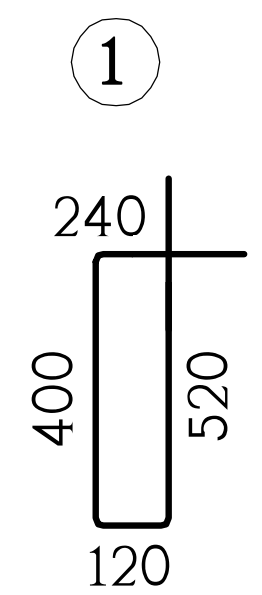

დირექტორი	ზ.დანელია		ქ. თბილისი, უნივერსიტეტის ქუჩა, ს/კ 01.14.03.042.417, მრავალბინიანი საცხოვრებელი სახლის პროექტი	შპს"კონქი"
კონსტრუქტ.	ლ.ჯაიანი		კონსტრუქციული ნაწილი	
შეამოწმა	ა.არჩილია		ფრაგმენტი ფრ-2	ფორმატი A3; ნახ. № კ-77; 03.03.2021

ქიბე-1 ის ბეგმა -10.20 ნიშნულიდან -5.80 ნიშნულამდე

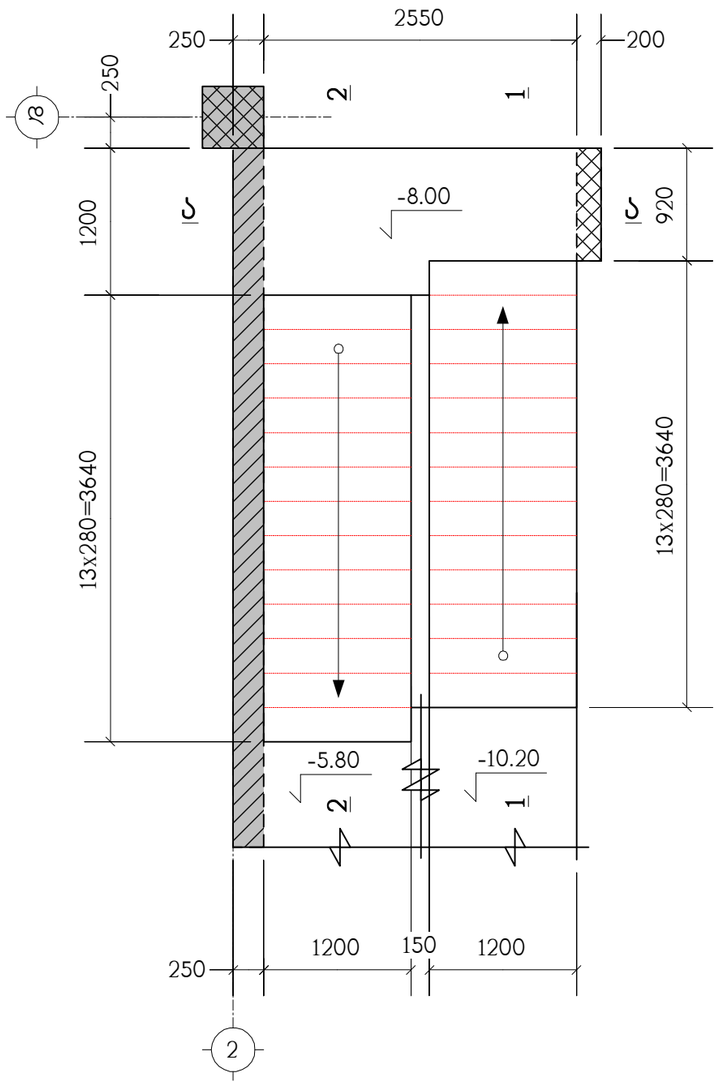

ქიბე-1 ის ბეგმა -5.80 ნიშნულიდან 0.00 ნიშნულამდე

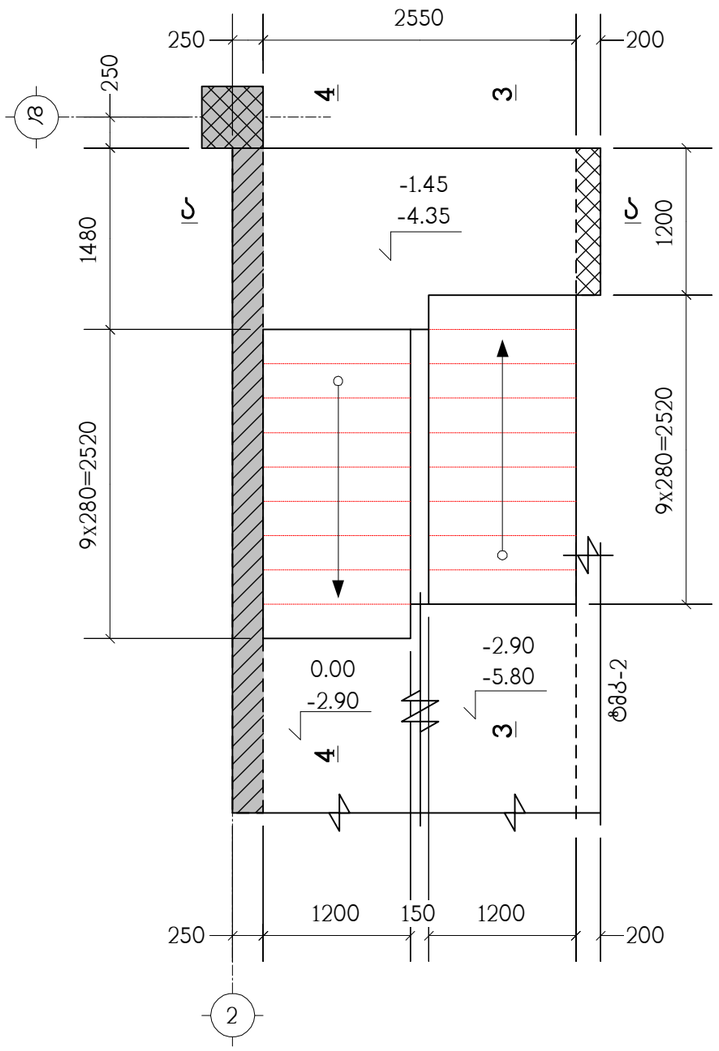

ქიბე-1 ის ტიპიური მარშის ბეგმა

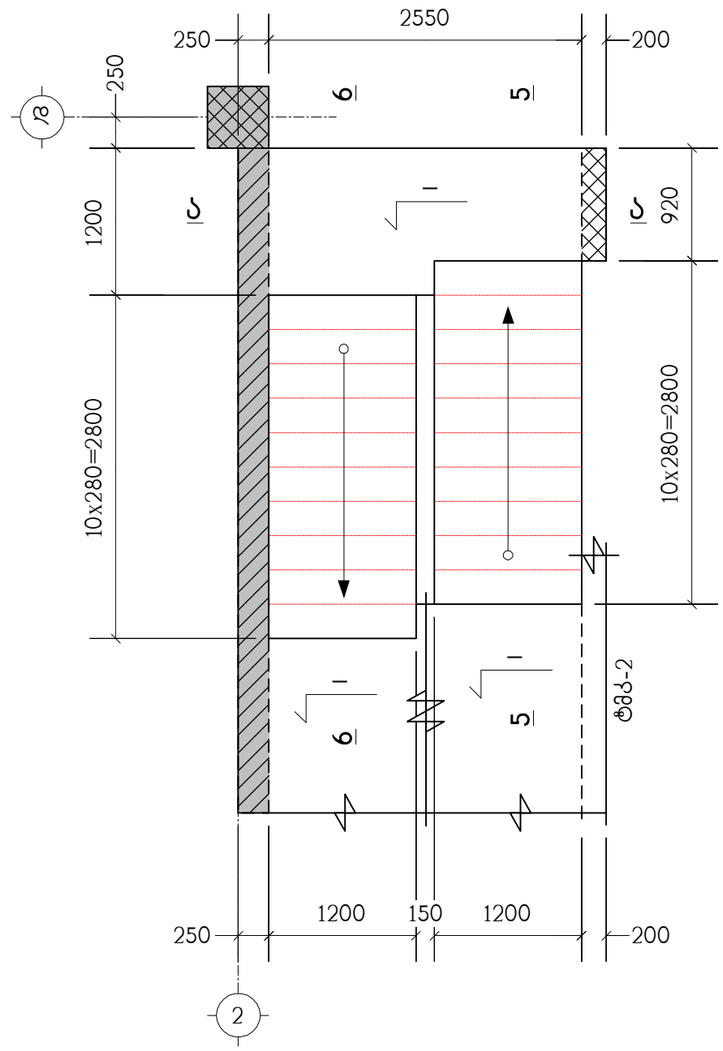

პოზიცია	ასნიშვნა	დასახელება	რაოდ. ც.	შენიშვნა
		ქიბე-1	1	
	დაიჭრას ადგილზე	Ф12AIII სახსტ. 5781-82* L=2.8 კმ.	–	2486 კგ.
		B25 კლასის ბეტონი		30.4 მ^3

დირექტორი	ზ.დანელია		ქ. თბილისი, უნივერსიტეტის ქუჩა, ს/კ 01.14.03.042.417, მრავალბინიანი საცხოვრებელი სახლის პროექტი		შპს"კონჭი" w23456063 ქართველის კ.6 email - zadanelia@gmail.com
კონსტრუქტ.	ლ.ჯაიანი		კონსტრუქციული ნაწილი		
შემოწმ.	ა.არჩილია		ქიბე-1 ის ბეგმები, სპეციფიკაცია	მასშტ.	ფორმატი A3 / ნახ. № კ-78
				ხელმძღვ.	დამამზად თარიღი
				03.03.2021	საქ. 405003099 / 03.2021

ჭრილი 2 — 2

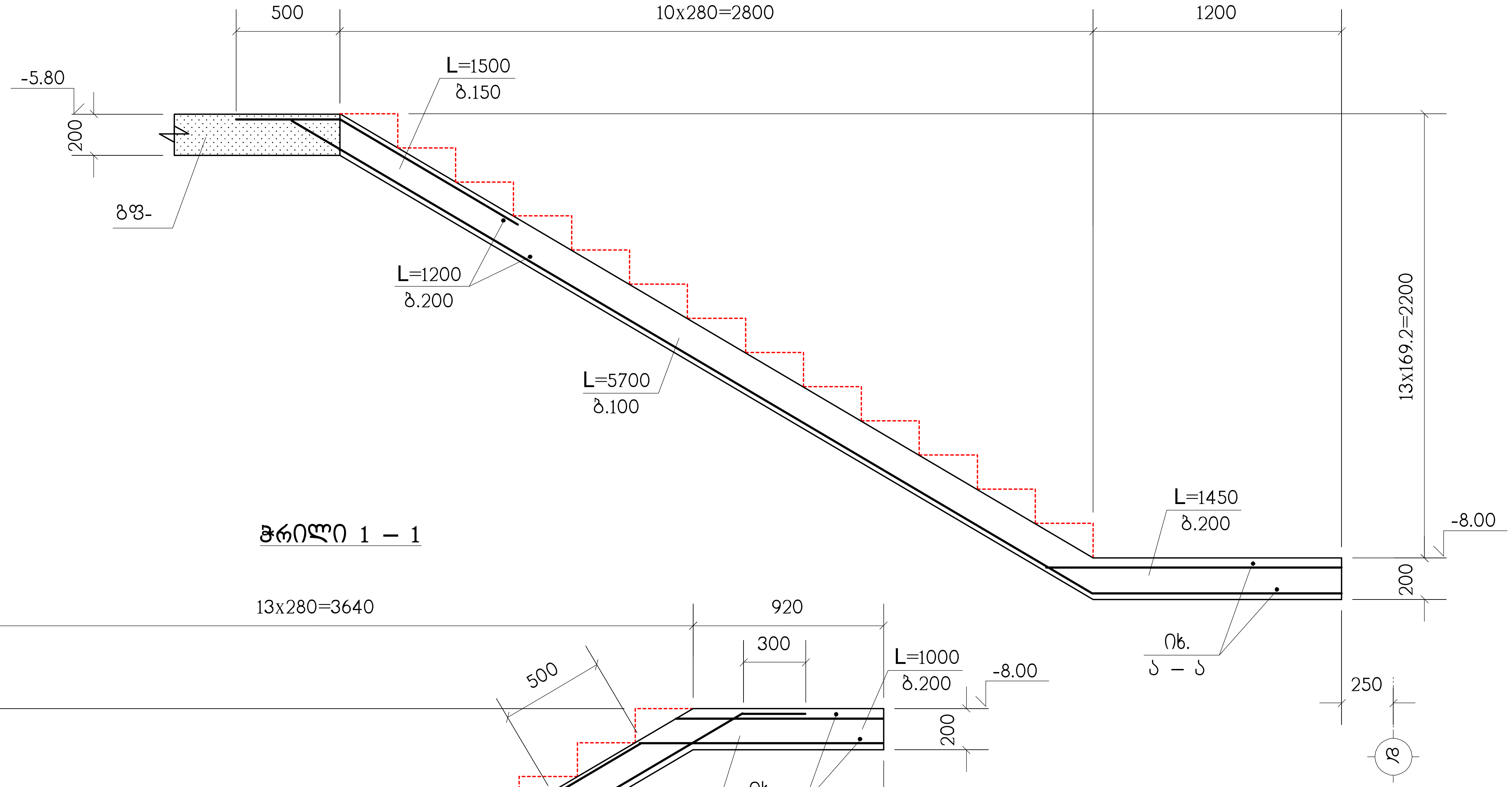

ჭრილი 1 — 1

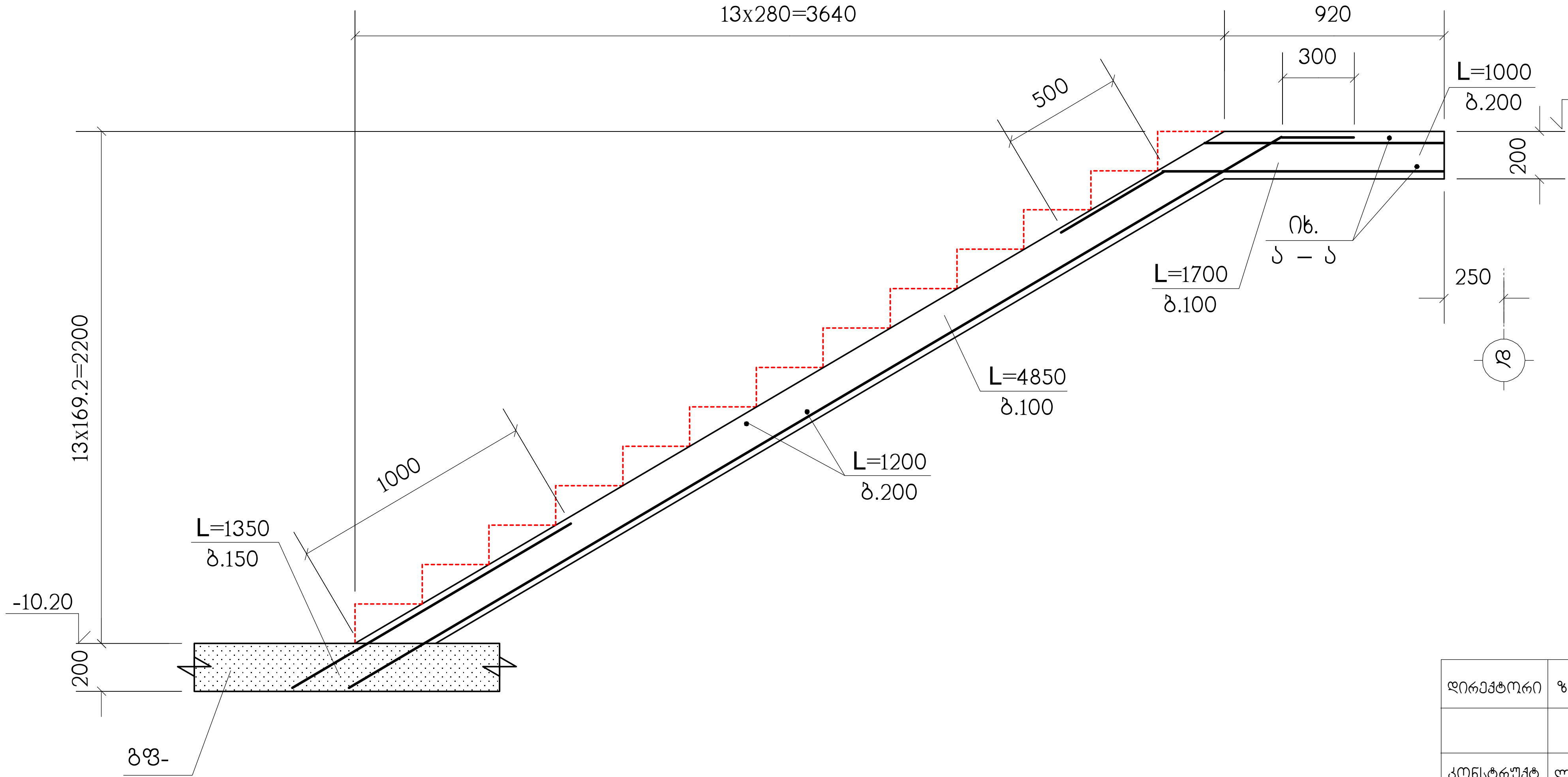

სპეციფიკაცია იხილეთ ნახ. კ-78

დირექტორი	ზ.დანელია		ქ. თბილისი, უნივერსიტეტის ქუჩა, ს/კ 01.14.03.042.417, მრავალბინიანი საცხოვრებელი სახლის პროექტი	შპს"კონქი" w23456063 ქურდიანის ქ.6 email - zadanelia@gmail.com
კონსტრუქტ.	ლ.ჯაიანი		კონსტრუქციული ნაწილი	
შეამოწმა	ა.არჩილია		ჭრილები 1–1 ; 2–2	მასშტ. / ფორმატი A3 / ნახ. № კ-79
				ხელშეკრ. 03.03.2021 / დამკვეთი ს.კ. 405003099 / თარიღი 03.2021

ჭრილი 3 – 3

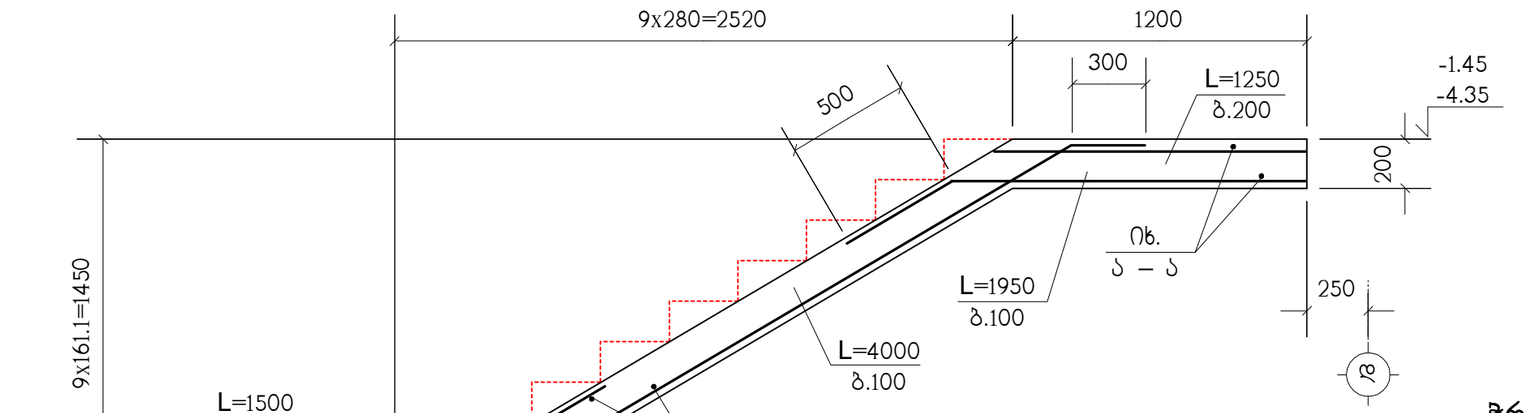

ჭრილი 4 – 4

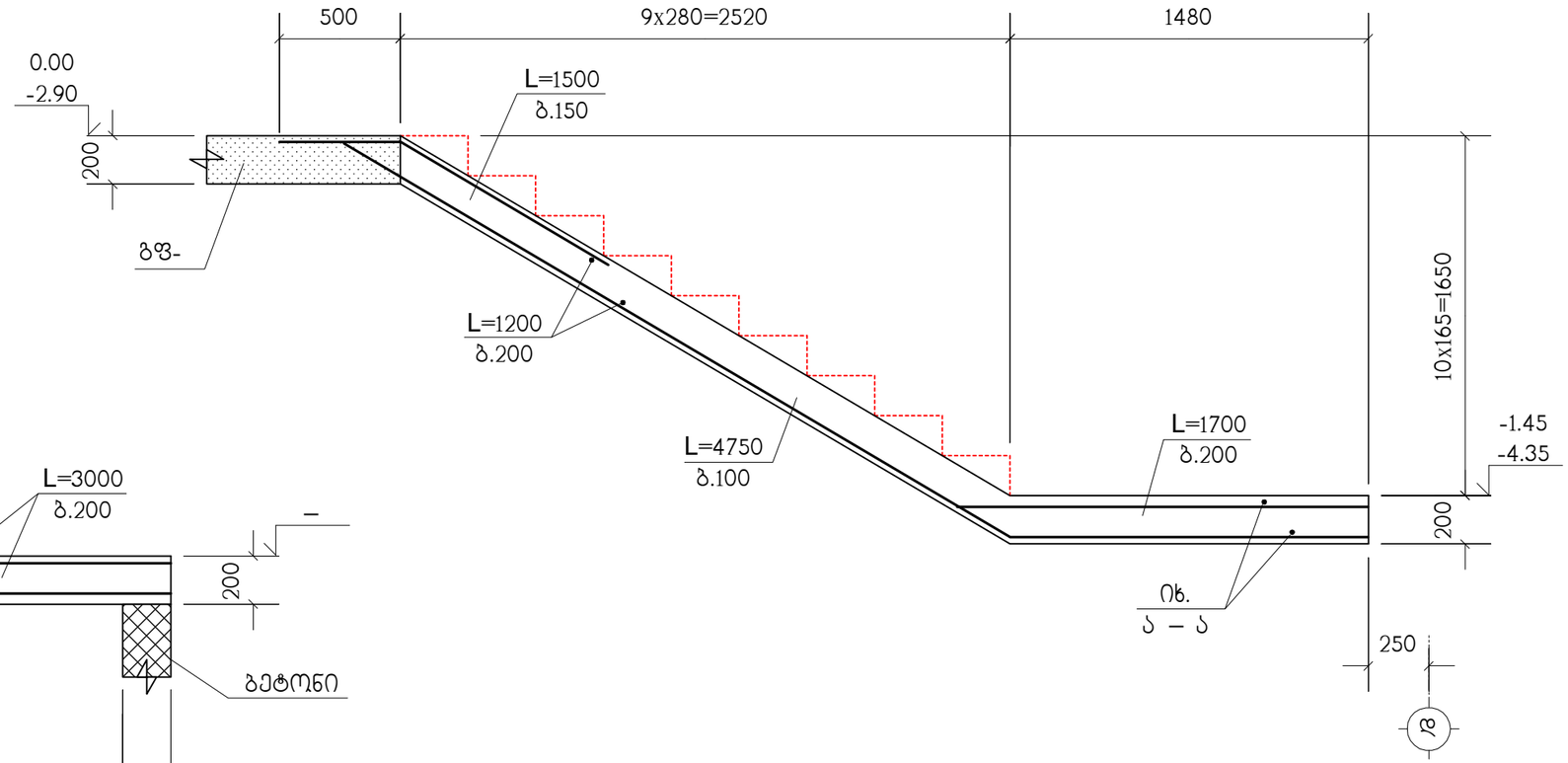

ჭრილი ა – ა

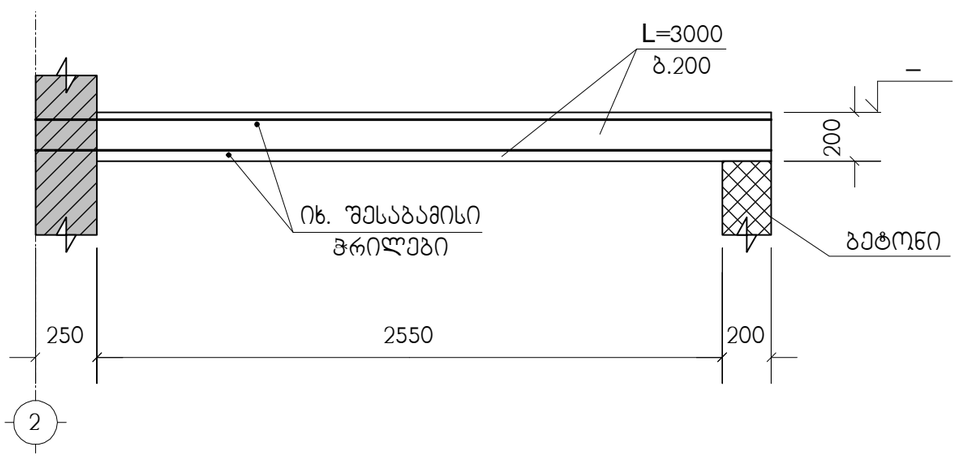

სპეციფიკაცია იხილეთ ნახ. კ-78

დირექტორი	ზ.დანელია		ქ. თბილისი, უნივერსიტეტის ქუჩა, ს/კ 01.14.03.042.417, მრავალბინიანი საცხოვრებელი სახლის პროექტი	შპს"კონჭი" w23456063 ქ.ქობულეთი, ქ.6 email - zadanelia@gmail.com
კონსტრუქტ.	ლ.ჯაიანი		კონსტრუქციული ნაწილი	
შემოწმა	ა.არჩილია		ჭრილები 3–3 ; 4–4 ; ა–ა	მასშტ. ფორმატი A3 ნახ. № კ-80 ხელმოწერა დამკვეთი თარიღი 03.03.2021 ს.ნ. 405003099 03.2021

ჭრილი 6 — 6

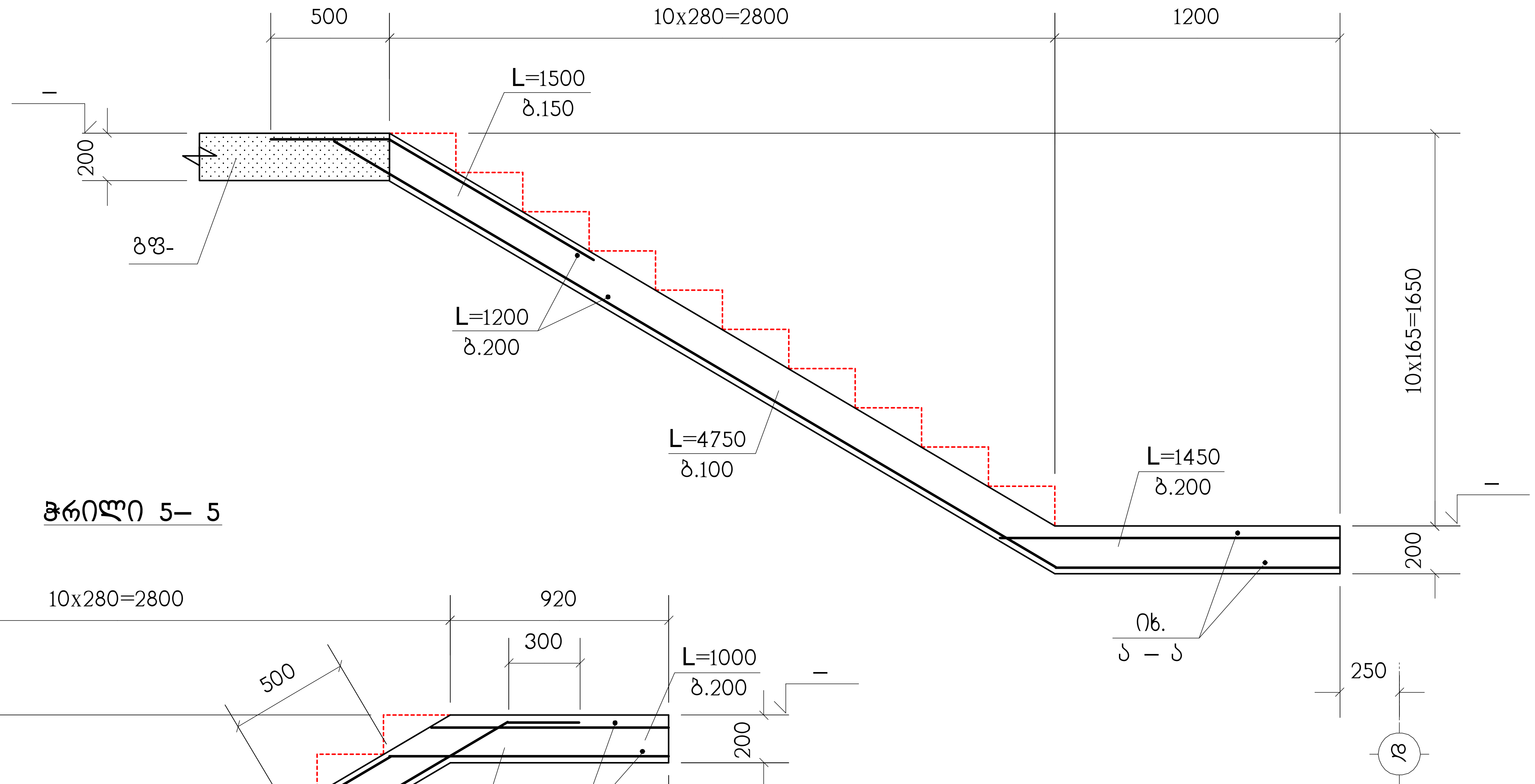

ჭრილი 5— 5

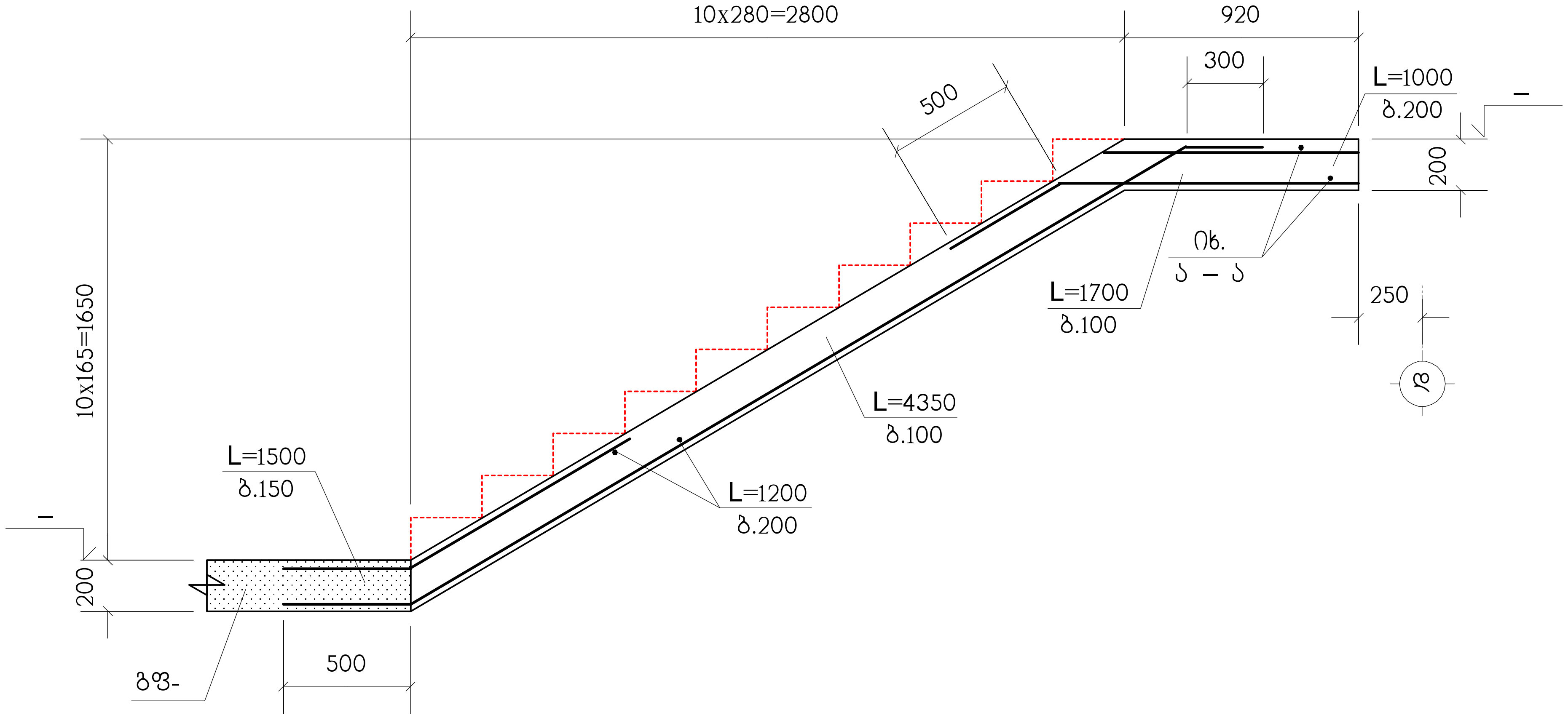

სპეციფიკაცია იხილეთ ნახ. კ-78

დირექტორი	ზ.დანელია		ქ. თბილისი, უნივერსიტეტის ქუჩა, ს/კ 01.14.03.042.417, მრავალბინიანი საცხოვრებელი სახლის პროექტი			შპს"კონქი" w23456063 ქურდიანის ქ.6 email - zadanelia@gmail.com
კონსტრუქტ.	ლ.ჯაიანი		კონსტრუქციული ნაწილი			
შეამოწმა	ა.არჩილია		ჭრილები 5–5 ; 6–6	მასშტ.	ფორმატი A3	ნახ. № კ-81
				ხელშეკრ. 03.03.2021	დამკვეთი ს.კ. 405003099	თარიღი 03.2021

კიბე-2 ის გეგმა -5.80 ნიშნულიდან -2.90 ნიშნულამდე

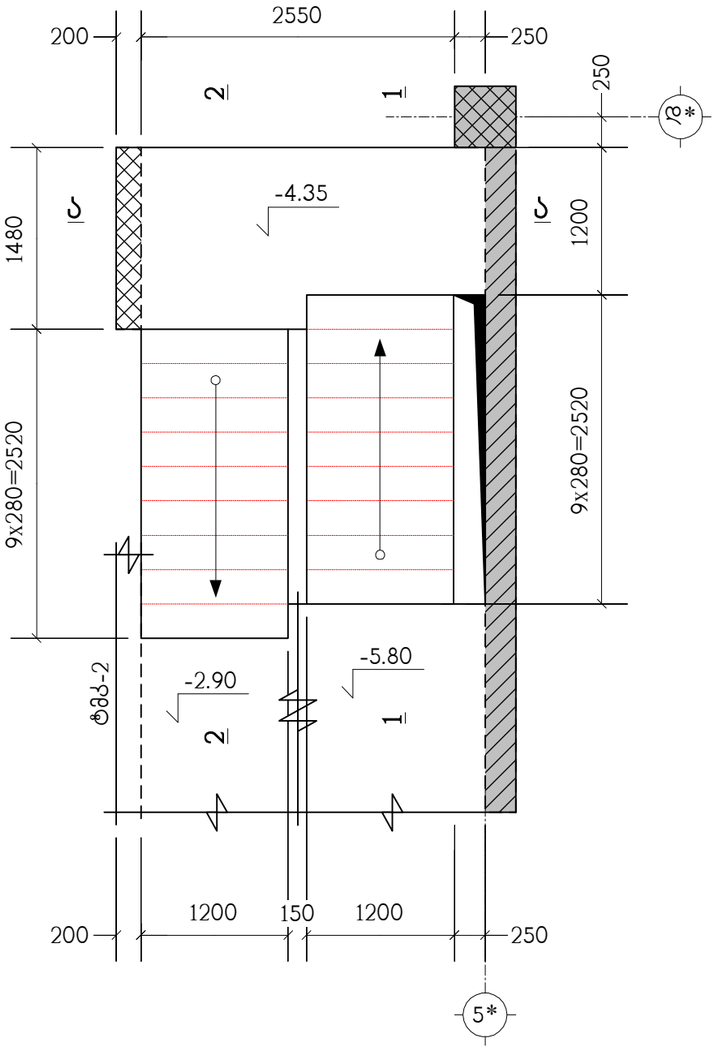

კიბე-2 ის გეგმა -2.90 ნიშნულიდან 0.00 ნიშნულამდე

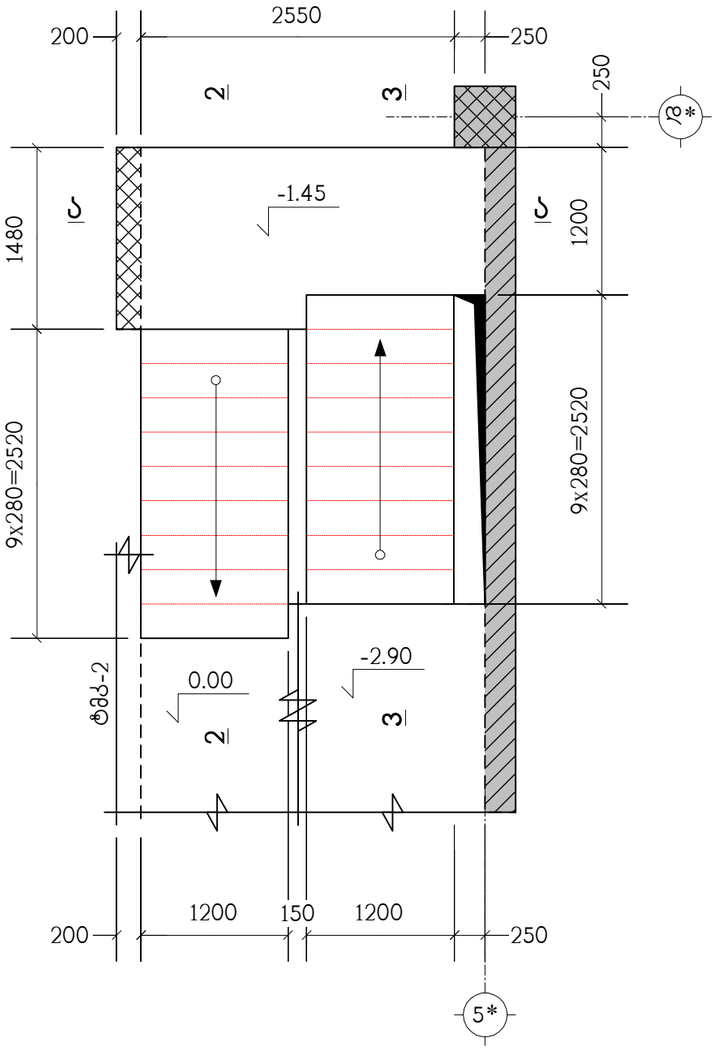

კიბე-2 ის ტიპიური მარშის გეგმა

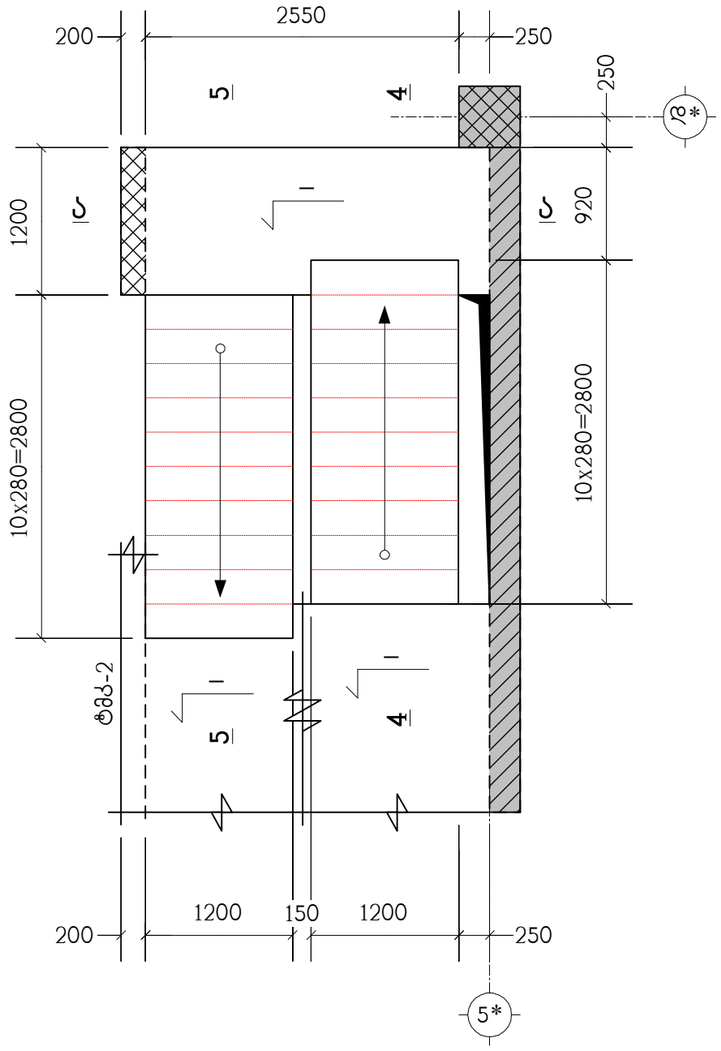

პოზიცია	ალნიშვნა	დასახელება	რაოდ. ც.	შენიშვნა
		კიბე-2	1	
	დაიჭრას ადგილზე	Ф12AIII სახსტ. 5781-82* L=2.3 კმ.	–	2042 კგ.
		B25 კლასის ბეტონი		24.6 მ^3

დირექტორი	ზ.დანელია		ქ. თბილისი, უნივერსიტეტის ქუჩა, ს/კ 01.14.03.042.417, მრავალბინიანი საცხოვრებელი სახლის პროექტი	შპს"კონჭი" w23456063 ქართველის კ.6 email - zadanelia@gmail.com
კონსტრუქტ.	ლ.ჯაიანი		კონსტრუქციული ნაწილი	
შემამოწმა	ა.არჩილია		კიბე-2 ის გეგმები, სპეციფიკაცია	მას'შტ. ფორმატი A3 ნახ. № კ-82
				ხელშეკრ. დამმაშვი თარიღი 03.03.2021 ს.ნ. 405003099 03.2021

ჭრილი 2 — 2

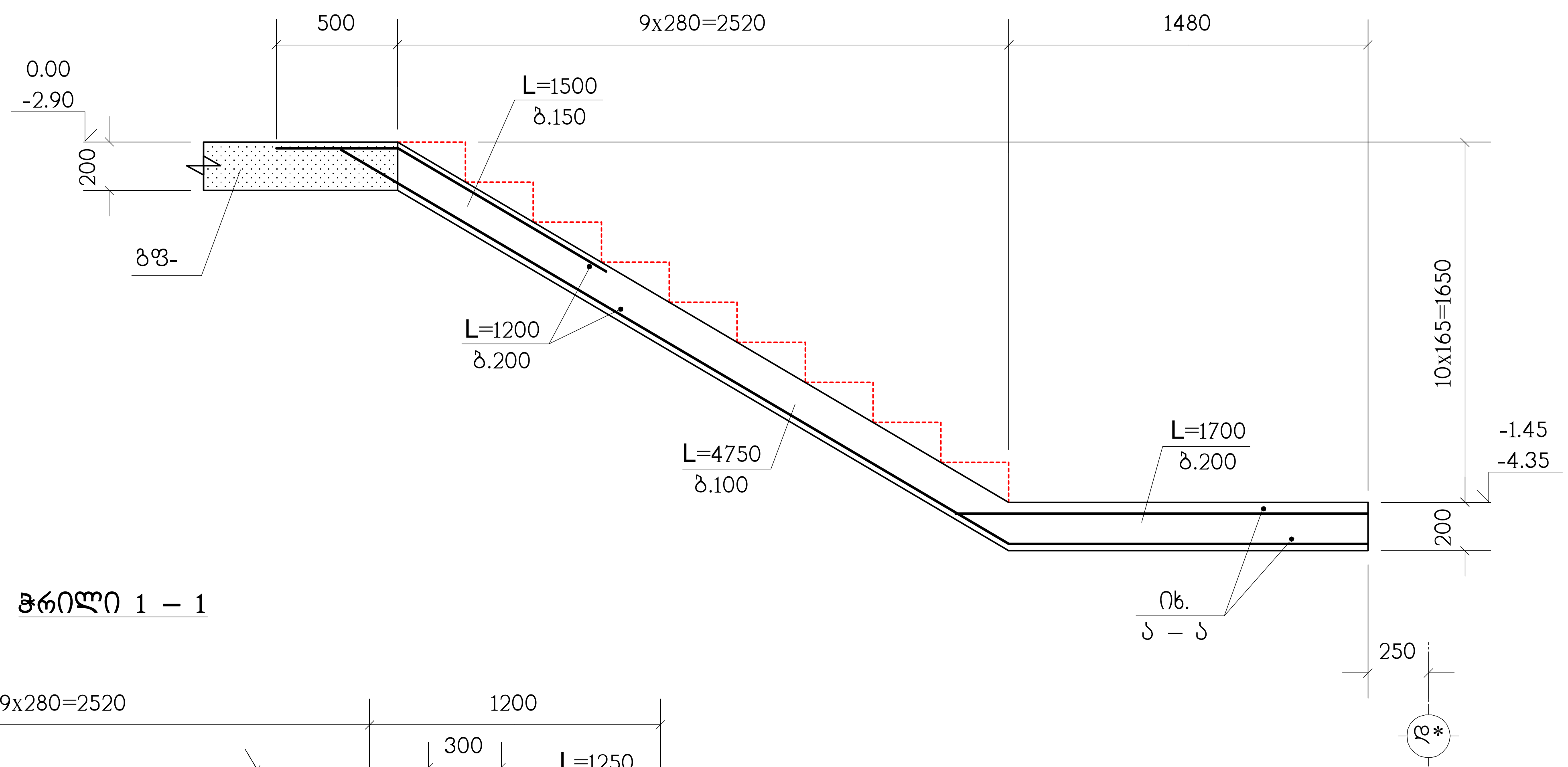

ჭრილი 1 — 1

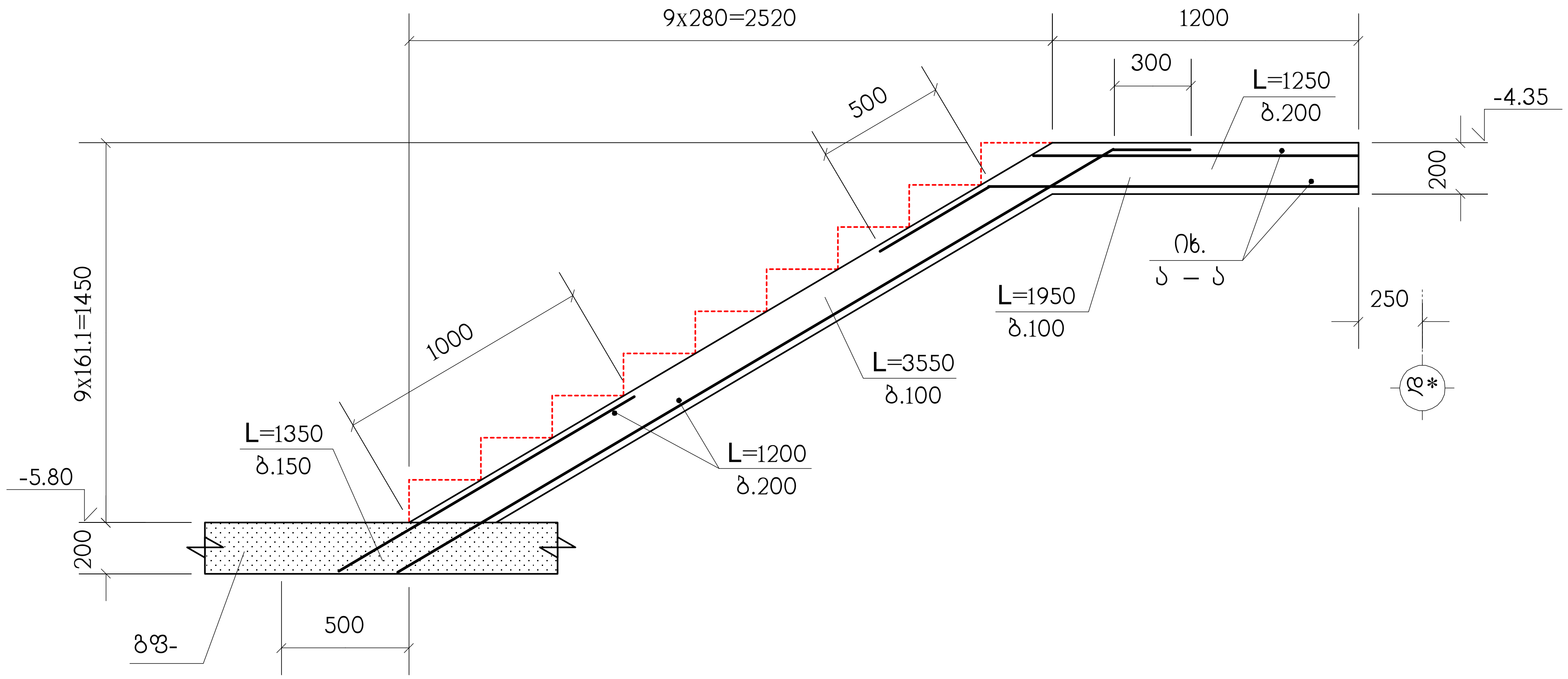

სპეციფიკაცია იხილეთ ნახ. კ-82

დირექტორი	ზ.დანელია		ქ. თბილისი, უნივერსიტეტის ქუჩა, ს/კ 01.14.03.042.417, მრავალბინიანი საცხოვრებელი სახლის პროექტი		შპს"კონქი" w23456063 ქურდიანის ქ.6 email - zadanelia@gmail.com
კონსტრუქტ.	ლ.ჯაიანი		კონსტრუქციული ნაწილი		
შეამოწმა	ა.არჩილია		ჭრილები 1–1 ; 2–2	მასშტ. / ხელშეკრ. 03.03.2021	ფორმატი A3 / დამკვეთი ს.კ. 405003099 / ნახ. № კ-83 / თარიღი 03.2021

ჭრილი 3 — 3

სპეციფიკაცია იხილეთ ნახ. კ-82

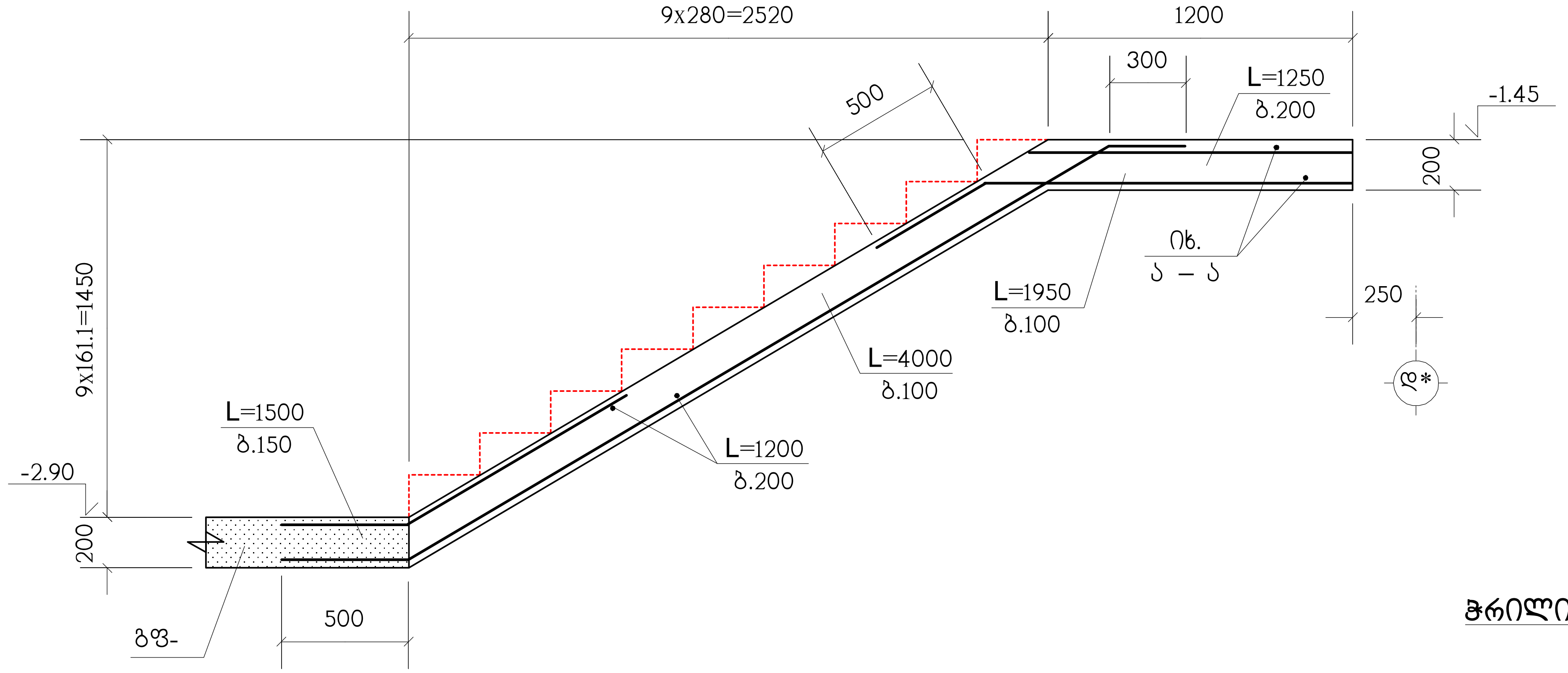

ჭრილი ა — ა

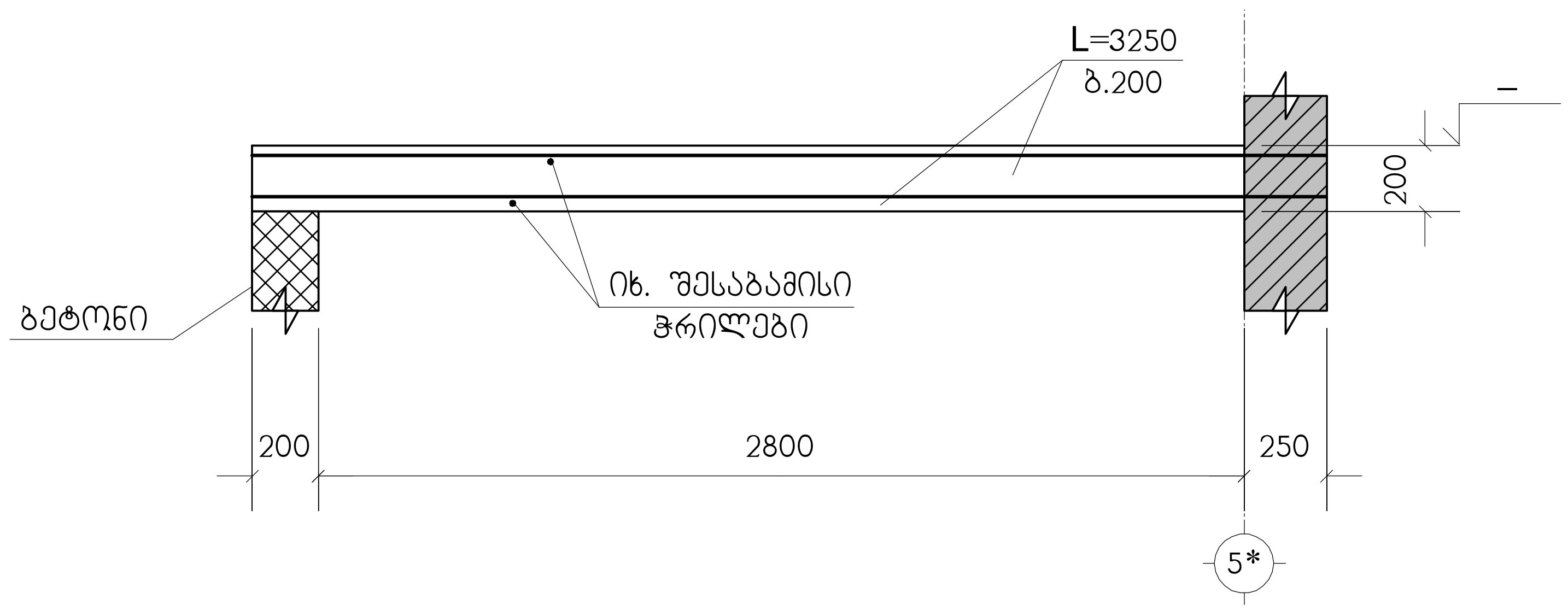

დირექტორი	ზ.დანელია		ქ. თბილისი, უნივერსიტეტის ქუჩა, ს/კ 01.14.03.042.417, მრავალბინიანი საცხოვრებელი სახლის პროექტი			შპს"კონქი" w23456063 ქურდიანის ქ.6 email - zadanelia@gmail.com
კონსტრუქტ.	ლ.ჯაიანი		კონსტრუქციული ნაწილი			
შეამოწმა	ა.არჩილია		ჭრილები 3–3 ; ა–ა	მასშტ.	ფორმატი A3	ნახ. № კ-84
				ხელშეკრ. 03.03.2021	დამკვეთი ს.კ. 405003099	თარიღი 03.2021

ჭრილი 5 – 5

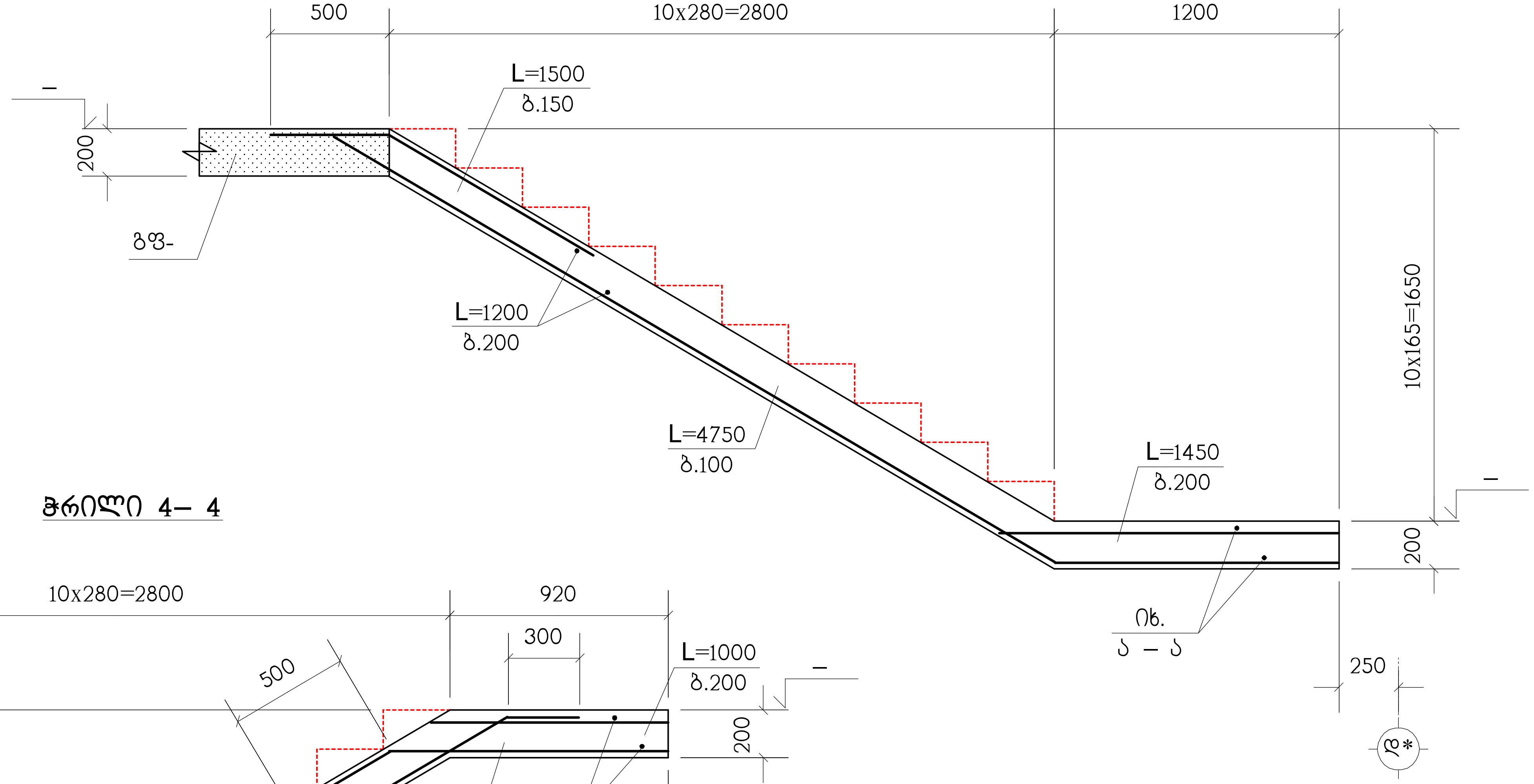

ჭრილი 4– 4

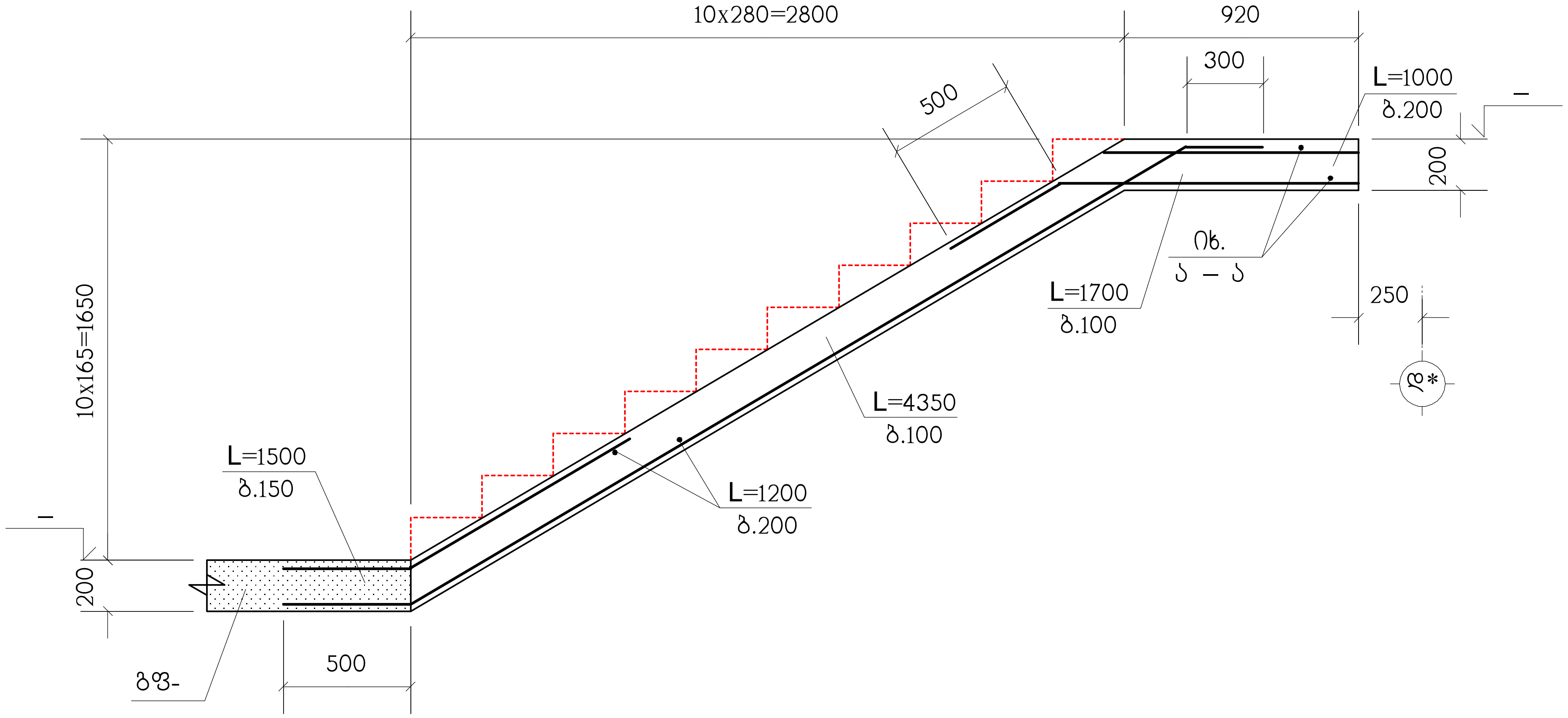

სპეციფიკაცია იხილეთ ნახ. კ-82

დირექტორი	ზ.დანელია		ქ. თბილისი, უნივერსიტეტის ქუჩა, ს/კ 01.14.03.042.417, მრავალბინიანი საცხოვრებელი სახლის პროექტი			შპს"კონქი" w23456063 ქურდიანის ქ.6 email - zadanelia@gmail.com
კონსტრუქტ.	ლ.ჯაიანი		კონსტრუქციული ნაწილი			
შეამოწმა	ა.არჩილია		ჭრილები 4–4 ; 5–5	მასშტ.	ფორმატი A3	ნახ. № კ-85
				ხელშეკრ. 03.03.2021	დამკვეთი ს.კ. 405003099	თარიღი 03.2021

პანდუსი 1 ის გეგმა

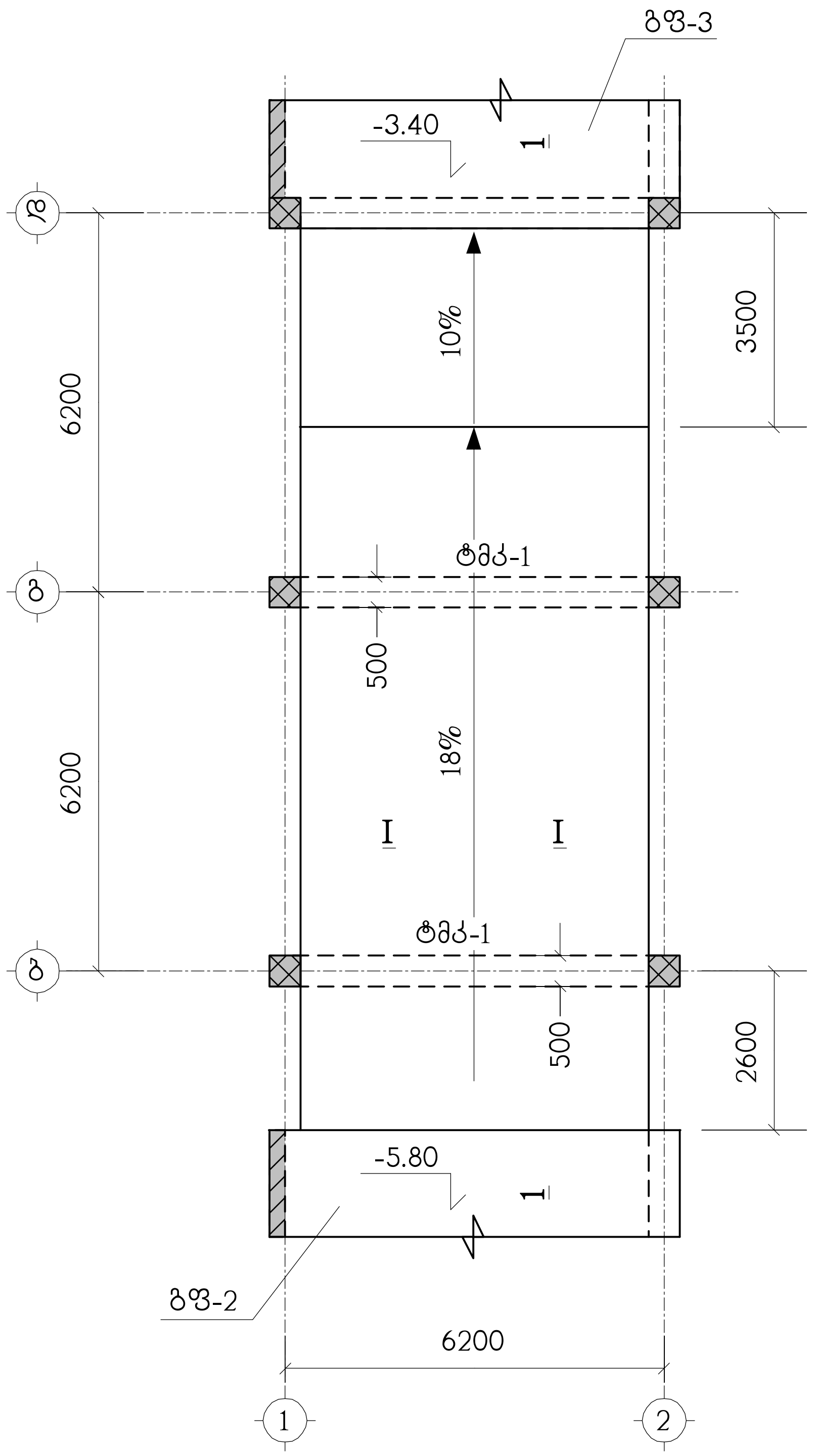

1 — 1

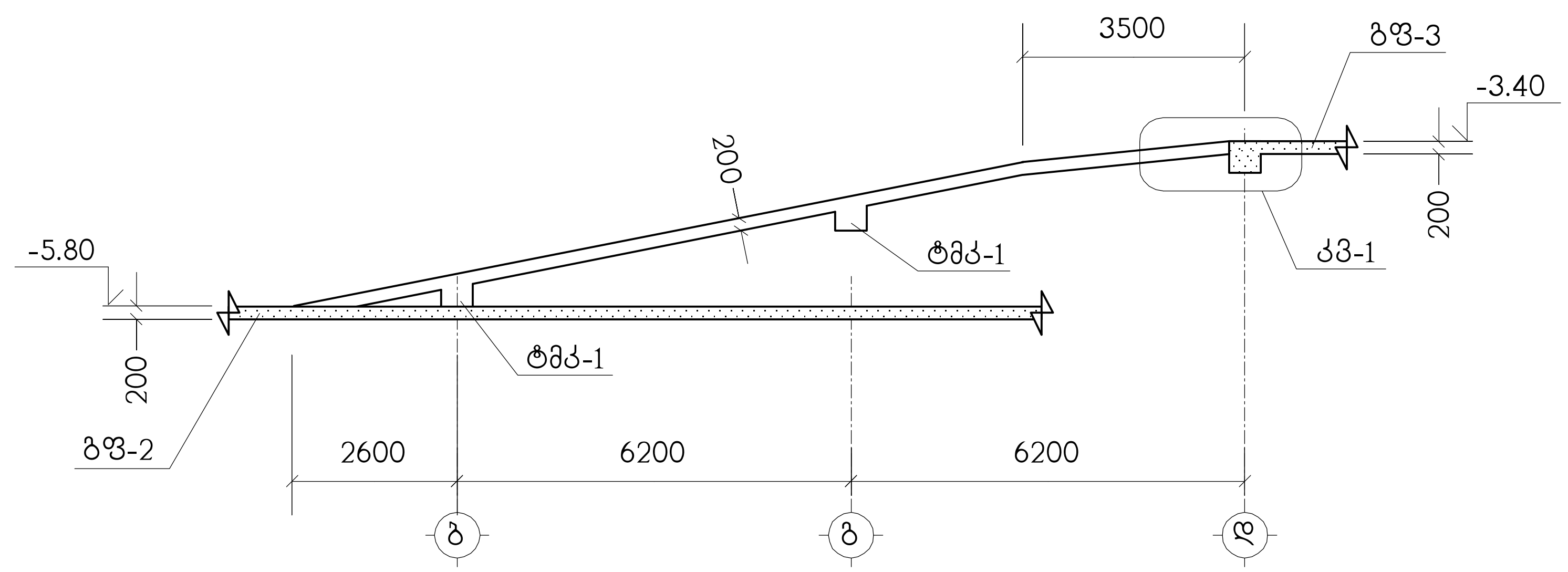

პოზიცია	აღნიშვნა	დასახელება	რაოდ. ც.	შენიშვნა
		პანდუსი 1		
1	დაიჭრას ადგილზე	Φ12AIII სახსტ. 5781-82* L=2.4 კმ.	–	2131 კგ.
2		Φ12AIII სახსტ. 5781-82* L=600	134	0.53 კგ.
		B25 კლასის ბეტონი		17.2 მ^3

ნახაზი განიხილეთ კ-87 ნახაზთან ერთად

დირექტორი	ზ.დანელია	ქ. თბილისი, უნივერსიტეტის ქუჩა, ს/კ 01.14.03.042.417, მრავალბინიანი საცხოვრებელი სახლის პროექტი	შპს "კონქი" email - zadanelia@gmail.com
კონსტრუქტ.	ლ.ჯაიანი	კონსტრუქციული ნაწილი	
შეამოწმა	ა.არჩილია	პანდუსი 1	A3 კ-86 03.03.2021

I — I

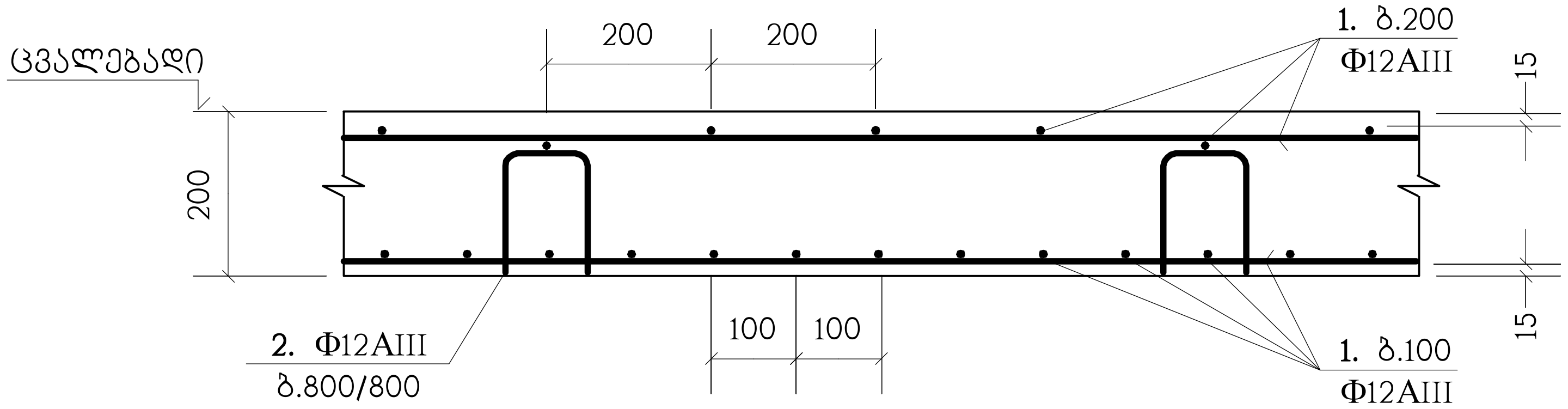

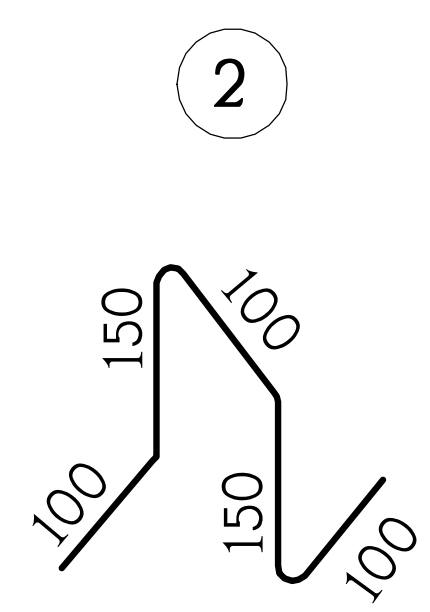

პოზ."1" გრძელი არმატურული ღეროების შეპირაპირება

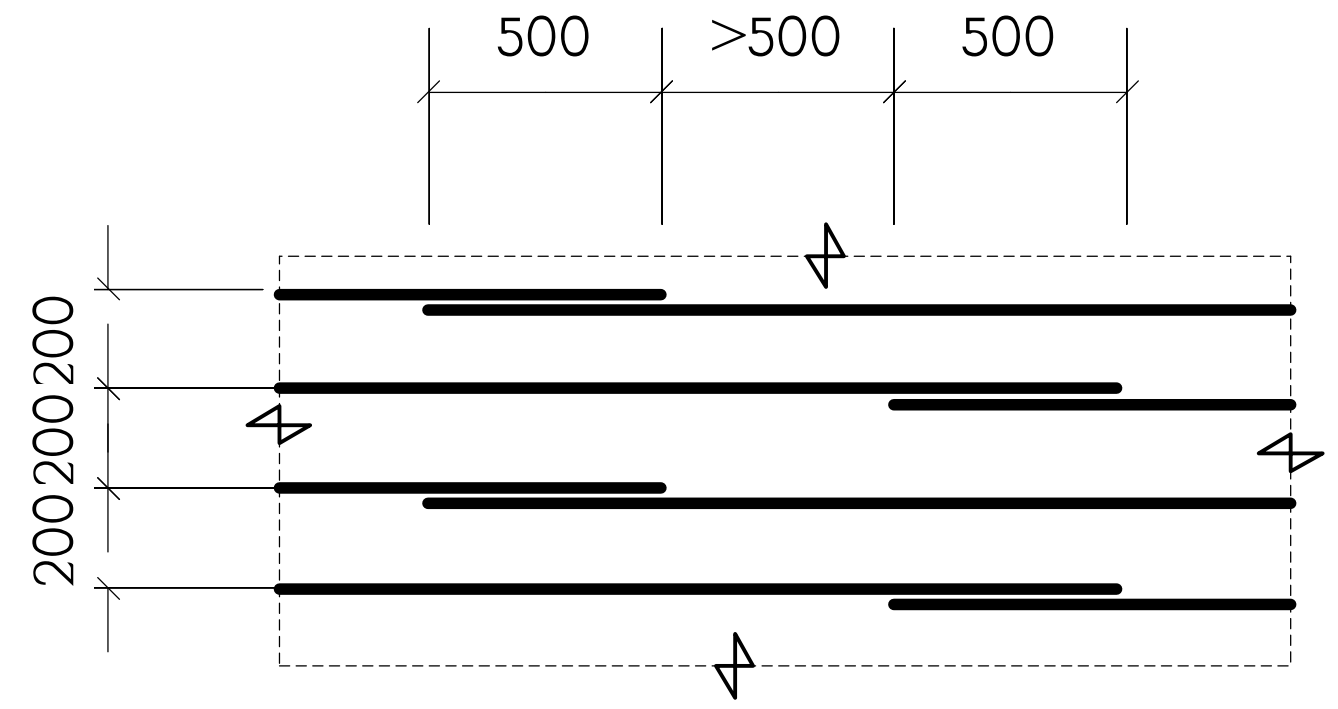

კვანძი კვ-1

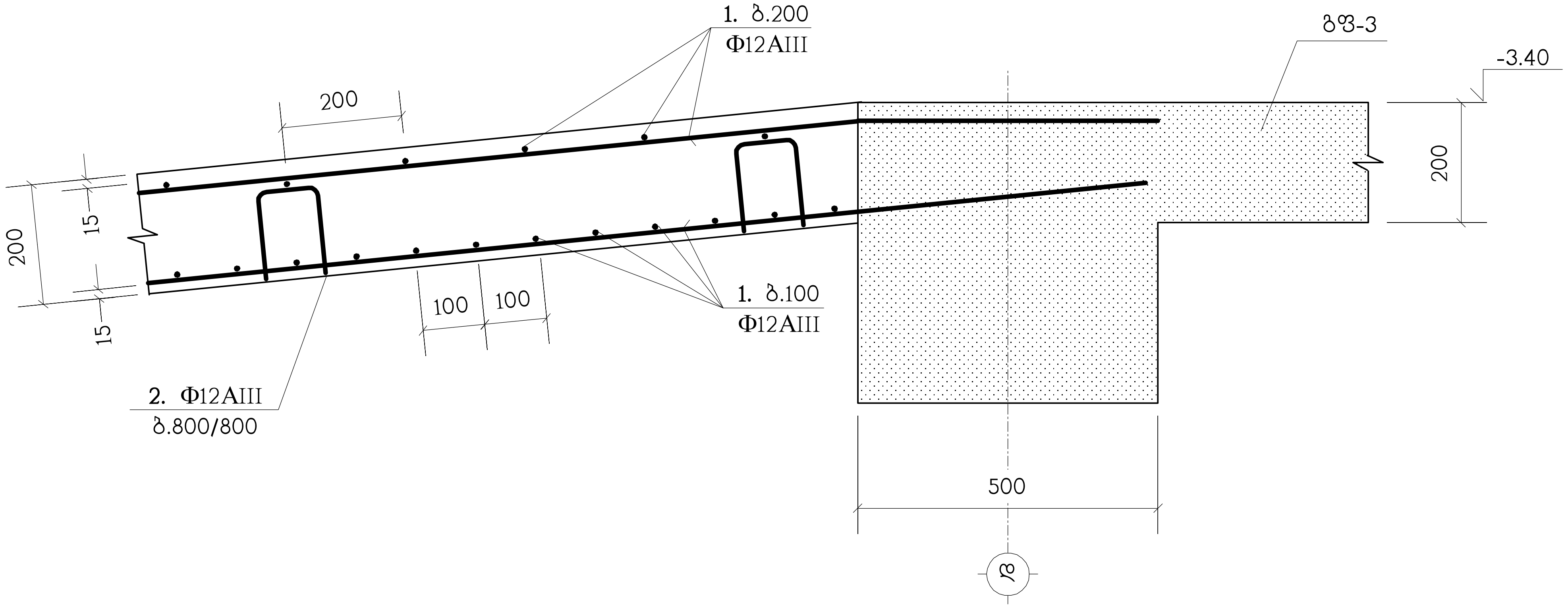

დირექტორი	ზ.დანელია		ქ. თბილისი, უნივერსიტეტის ქუჩა, ს/კ 01.14.03.042.417, მრავალბინიანი საცხოვრებელი სახლის პროექტი	შპს"კონქი" w23456063 ქურდიანის ქ.6 email - zadanelia@gmail.com
კონსტრუქტ.	ლ.ჯაიანი		კონსტრუქციული ნაწილი	
შეამოწმა	ა.არჩილია		პანდუსი 1 ის არმირების დეტალები	მასშტ. / ფორმატი A3 / ნახ. № კ-87
				ხელშეკრ. 03.03.2021 / დამკვეთი ს.კ. 405003099 / თარიღი 03.2021

პანდუსი 2 ის გეგმა

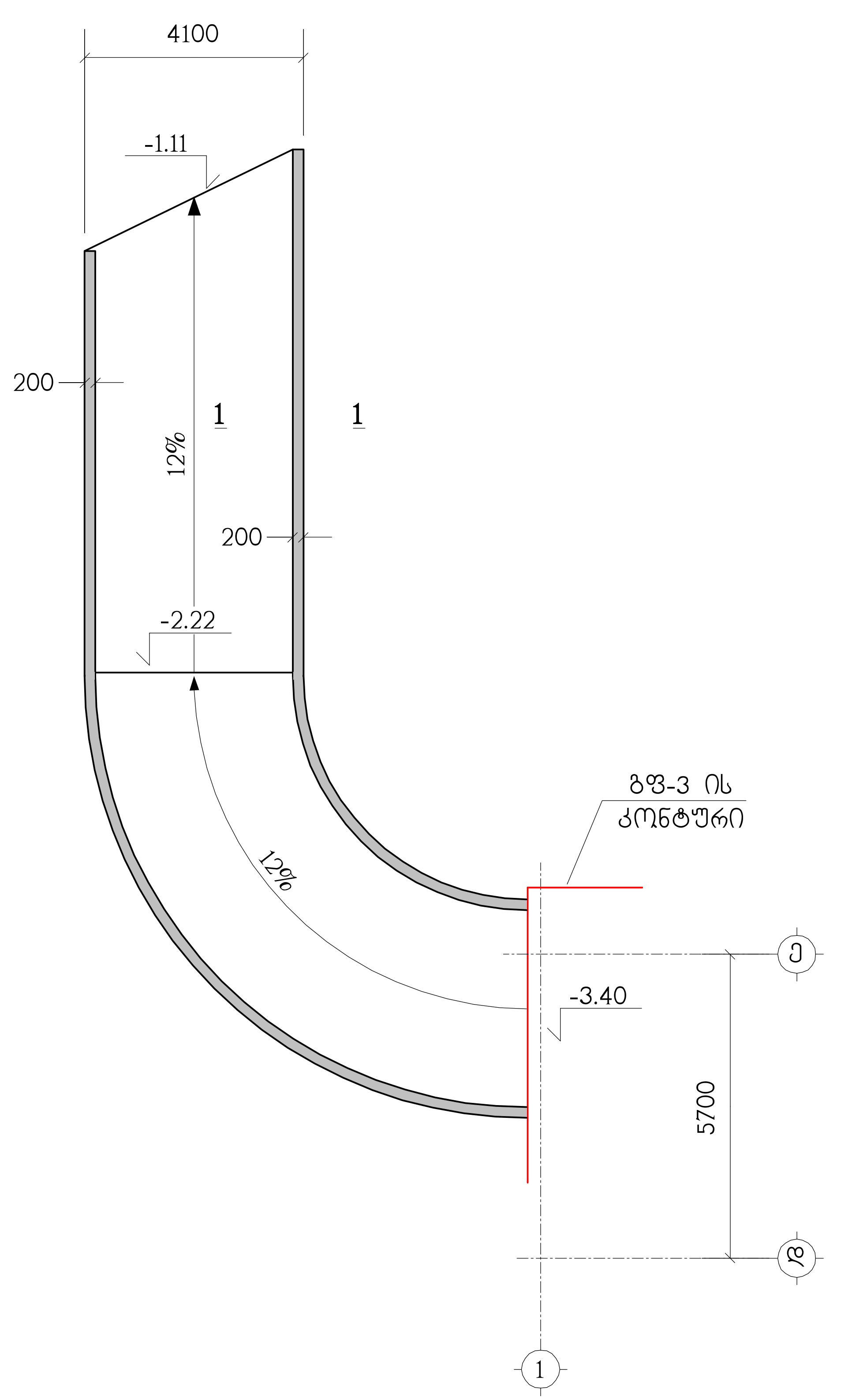

ჭრილი 1 – 1

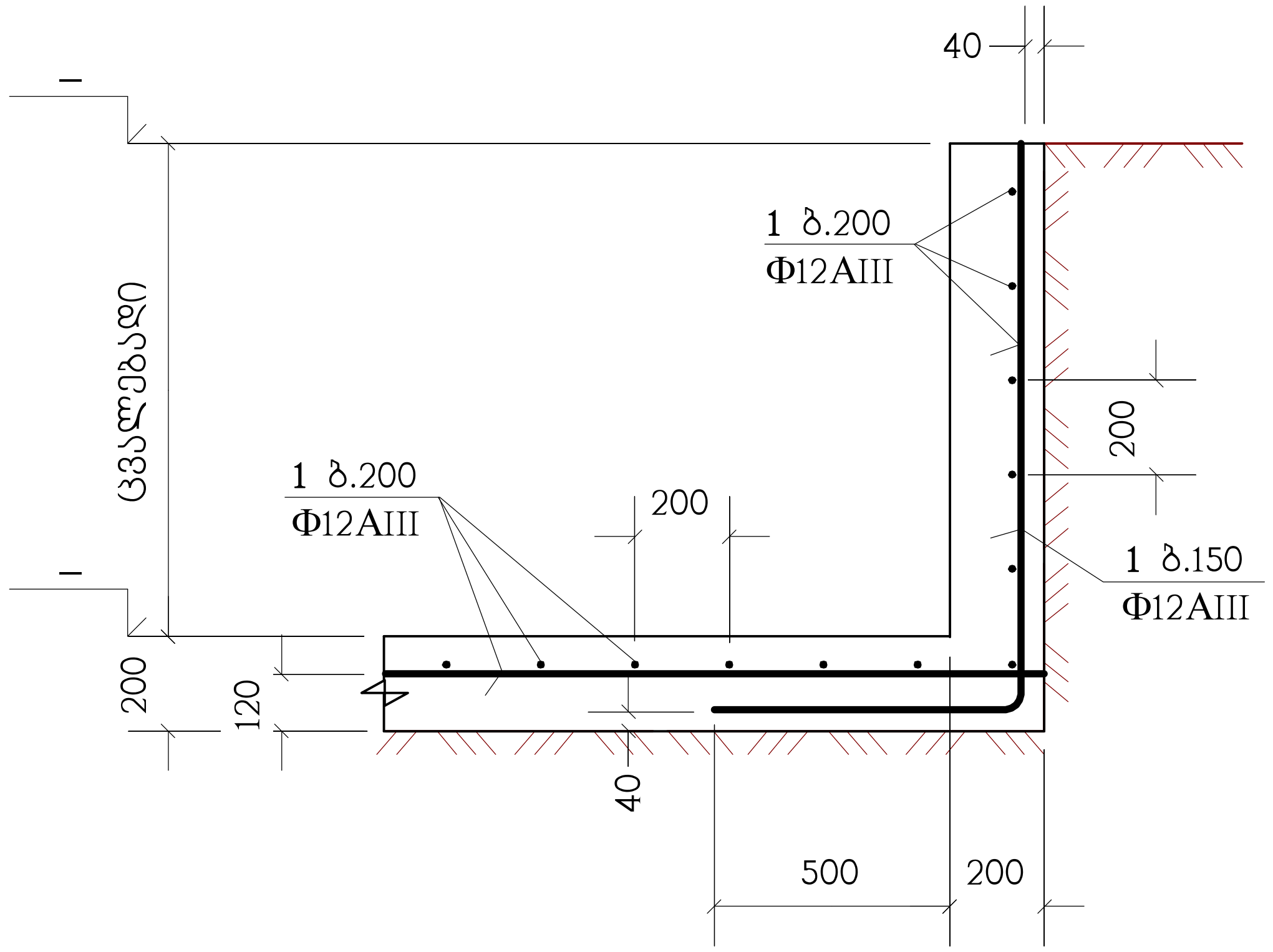

პოზიცია	აღნიშვნა	დასახელება	რაოდ. ც.	შენიშვნა
		პანდუსი 2		
1	დაიჭრას ადგილზე	Φ12AIII სახსტ. 5781-82* L=1.4 კგ.	–	1243 კგ.
		B25 კლასის ბეტონი		24 $м^3$

პანდუსის მიბმები და გეომეტრიული პარამეტრები
იხილეთ არქიტექტურულ მუშა ნახაზებში

დირექტორი	ზ.დანელია		ქ. თბილისი, უნივერსიტეტის ქუჩა, ს/კ 01.14.03.042.417, მრავალბინიანი საცხოვრებელი სახლის პროექტი
კონსტრუქტ.	ლ.ჯაიანი		კონსტრუქციული ნაწილი
შეამოწმა	ა.არჩილია		პანდუსი 2

შპს"კონძი"
email - zadanelia@gmail.com

ფორმატი A3 | ნახ. № კ-88 | 03.03.2021

№ პოზ.	ელემენტის დასახელება	რაოდენობა, ც	არმატურის ნაკეთობანი კგ სახსტ. 5781-82*							ჩასატანებელი ნაკეთობანი		ბეტონი მ^3	ლითონი ტ
			AI		AIII					C255			
			Ф6	Ф8	Ф12	Ф16	Ф22	Ф25	Ф28	–	ფურც.		
	საძირკვლები												
	ფს-1	–	–	62	614	1213	–	–	1606	–	–	48	3.50
	ფს-2	–	–	27	268	530	–	–	676	–	–	21	1.50
	ფს-3	–	–	12	115	227	100	–	290	–	–	9	0.74
	სულ			**101**	**997**	**1970**	**100**		**2572**			**78**	**5.74**
	სვეტები												
	-10.20–:–-2.90	–	–	1870	–	–	753	2268	3483	–	10	37	8.39
	-2.90–:–3.30	–	–	1822	–	–	242	3263	1634	–	41	32.2	7.00
	3.30–:–9.90	–	–	1750	–	–	1324	3073	–	–	–	31.5	6.15
	9.90–:–16.50	–	–	1750	–	–	3180	674	–	–	–	31.5	5.60
	16.50–:–23.10	–	–	1750	–	–	3710	–	–	–	–	31.5	5.46
	23.10–:–29.70	–	–	1080	–	–	1830	–	–	–	218	17.4	3.13
	სულ			**10022**			**11039**	**9278**	**5117**		**269**	**181.1**	**35.73**
	კედლები												
	მონ.კედლ	–	409	–	10120	–	–	–	–	–	–	135	10.53
	დფრ-1	–	162	–	5500	–	114	–	–	–	–	51	5.78
	დფრ-2	–	121	–	5540	–	1280	–	–	–	–	38	6.94
	დფრ-3	–	126	–	4210	–	–	–	–	–	–	40	4.33
	დფრ-4	–	115	–	3934	–	114	–	–	–	–	36	4.16
	სულ		**933**		**29304**		**1508**					**300**	**31.74**
	ფილები												
	ბფ-1	1	–	–	10076	–	–	–	–	–	–	132	10.08
	ბფ-2	1	–	–	13301	–	–	–	–	–	–	120.5	13.3
	ბფ-3	1	–	–	11276	–	–	–	–	–	–	106.9	11.28
	ბფ-4	1	–	–	13441	–	–	–	–	–	–	125.9	13.44
	ბფ-5	4	–	–	42964	–	–	–	–	–	–	410.4	42.96
	ბფ-6	3	–	–	32223	–	–	–	–	–	–	307.8	32.22
	ბფ-7	1	–	–	10173	–	–	–	–	–	–	99.5	10.17
	ბფ-8	1	–	–	649	–	–	–	–	–	–	6.7	0.65
	სულ				**134103**							**1309.7**	**134.1**
	კოჭები												
	ტმკ-1	–	–	10437	–	–	37289	–	–	–	–	213	47.73
	ტმკ-2	–	–	488	–	–	1668	–	–	–	–	7.8	2.16
	მკ-1	1	–	45	–	–	127	–	–	–	–	1	0.17
	ფრ-1	2	–	18	–	–	35	–	–	–	–	–	0.05
	ფრ-2	2	–	6	–	–	18	–	–	–	–	–	0.03
	სულ			**10994**			**39137**					**221.8**	**50.14**
	კიბეები												
	კიბე-1	1	–	–	2486	–	–	–	–	–	–	30.4	2.49
	კიბე-2	1	–	–	2042	–	–	–	–	–	–	24.6	2.04
	სულ				**4528**							**55**	**4.53**
	პანდუსები												
	პანდუს 1	1	–	–	2202	–	–	–	–	–	–	17.2	2.2
	პანდუს 2	1	–	–	1243	–	–	–	–	–	–	24	1.25
	სულ				**3445**							**41.2**	**3.45**

დირექტორი			
მთავარ.არქიტ.	ლ.ჯაიანი		
არქიტექტ.			

ქ. თბილისი, ცნობისმოყვარეთა ქუჩა, ს/კ 01.14.03.042.417, ბრავლეგინიანი სავაჭრობანელი საბლის პრობლემები

ქონსტრუქციული ნაწილი

გასაღების პროექტი

შპს "ქონგრი"
ქ. თბილისი, ცნობისმოყვარეთა ქუჩა №6
email: zaalbrieli@gmail.com

შპს "ქონგრი"			
ფორმატი A3			ნახ. № Д-89
ს/კ 405000099			ტიპობრივი
03.03.2021			03.03.2021

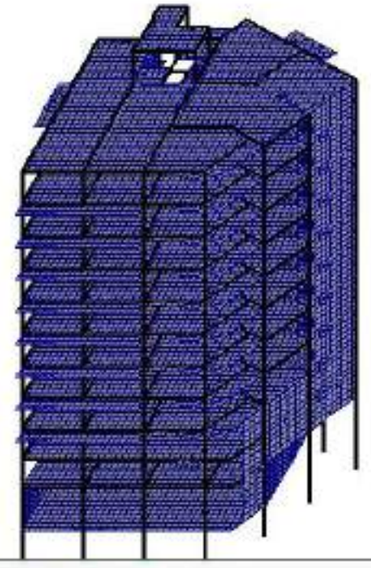

Таблица частот и периодов колебаний

Форма	Частота, Гц	Период, с	Сейсмика.1.масс.	Сейсмика.2.ма
1	0.99	1.0146	26.0	24.8
2	1.06	0.9433	36.2	23.3
3	1.22	0.8224	0.9	11.5
4	3.46	0.2874	21.6	3.3
5	3.74	0.2676	2.2	22.0
Сумма			86.8	84.9



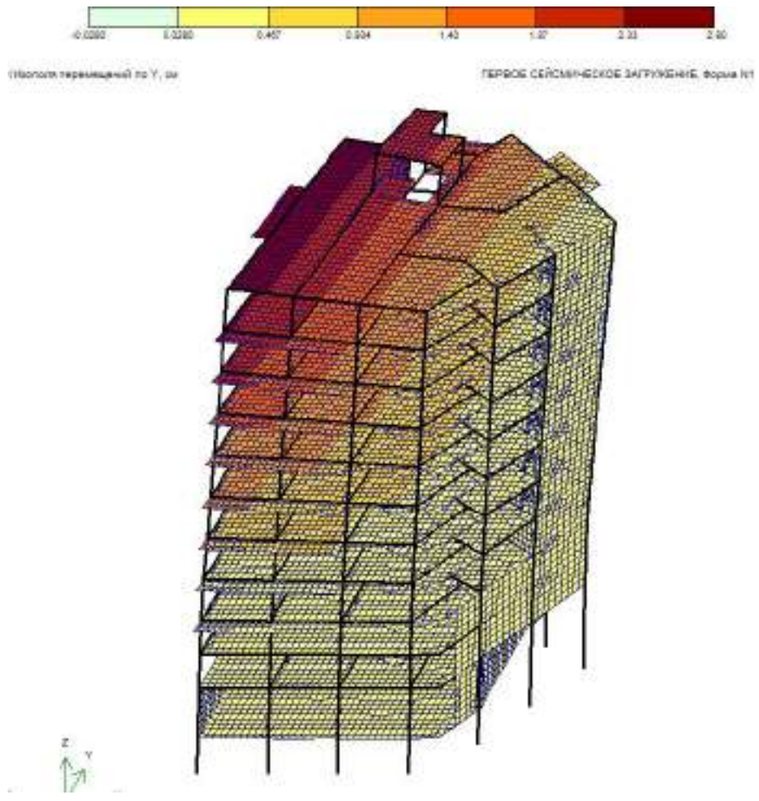



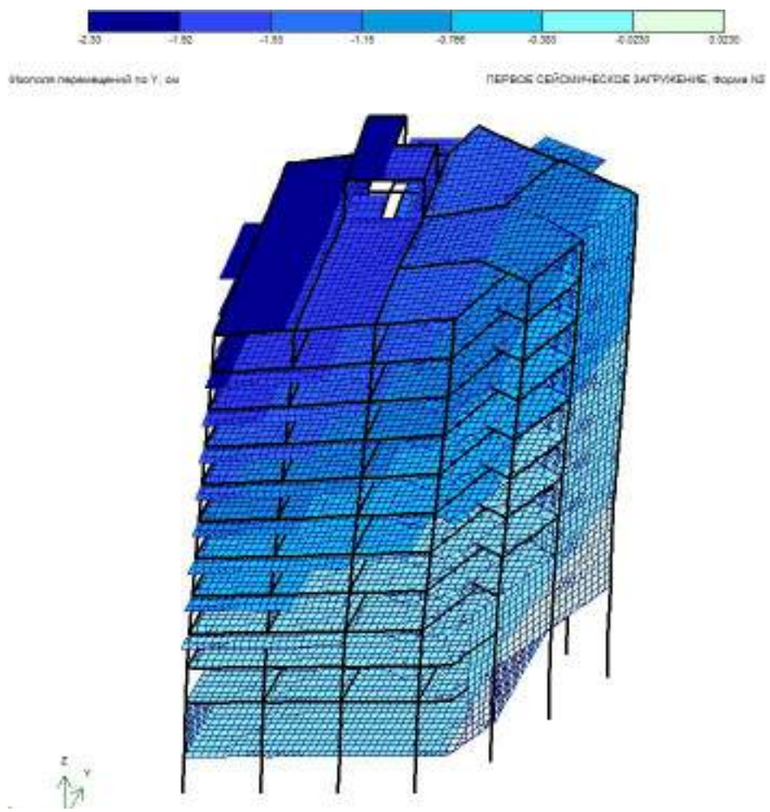

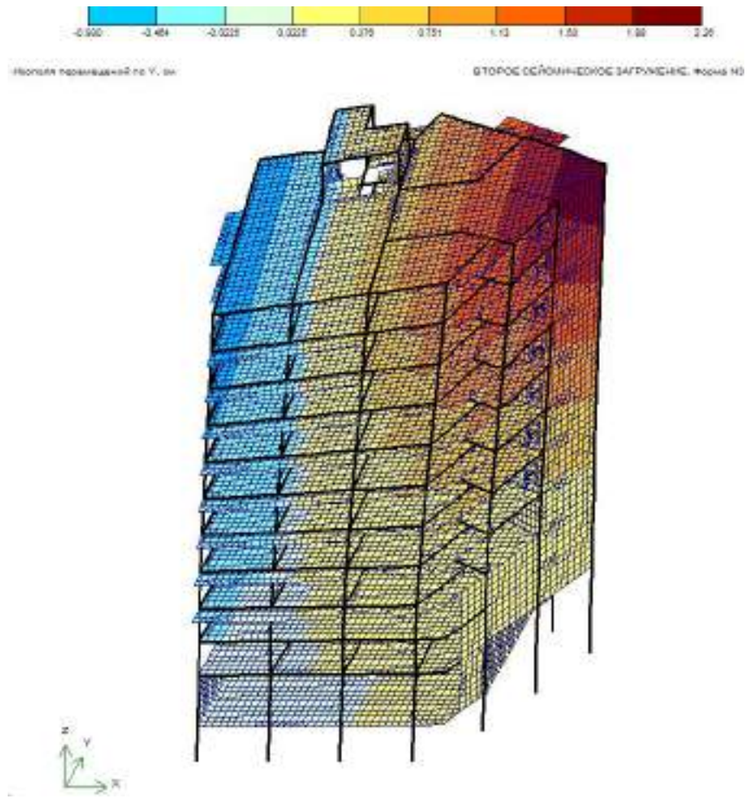

შ.პ.ს. “კონსტუდიო”

ს ა ე ქ ს პ ე რ ტ ო დ ა ს კ ვ ნ ა

ქ. თბილისი, უნივერსიტეტის ქუჩა, ს/კ 01.14.03.042.417,
მრავალბინიანი საცხოვრებელი სახლის პროექტის

კონსტრუქციულ ნაწილზე

თბილისი 2021

წინა პირობები:

შპს “ლ.დ. დეველოპმენტი”-ს დაკვეთით ჩვენს მიერ დასადგენია ქ. თბილისში, უნივერსიტეტის ქუჩა, ს/კ 01.14.03.042.417, მრავალბინიანი საცხოვრებელი სახლის პროექტის კონსტრუქციული ნაწილის მუშა ნახაზების და გაანგარიშებების ხარისხი, როგორც სამშენებლო საქმიანობის განხორციელების მიზნით, ასევე შენობის მ ზ ი დ ი კონსტრუქციული ელემენტების მდგრადობის და მედეგობის გრძელვადიანი ექსპლუატაციის პერსპექტივით.

დამკვეთის მიერ წარმოდგენილია საპროექტო მასალები:

1. შპს “თბილინვესტპროექტი”-ს მიერ 2020 წელს შესრულებული საინჟინრო-გეოლოგიური კვლევის შედეგები.
2. შპს "ჯი არ სი"-ს მიერ შესრულებული არქიტექტურული ნაწილის პროექტის ვექტორული (pla) ფაილი.
3. შპს "კონქი"-ს მიერ “მონომახ-საპრ 2013” პროგრამული კომპლექსის გამოყენებით მოდელირებული შენობის გაანგარიშების ელექტრონული (chg) ფაილი.
4. შპს "კონქი"-ს მიერ შესრულებული პროექტის კონსტრუქციული ნაწილის მუშა დოკუმენტაციის ნახაზების ელექტრონული (pdf) ფაილი;

საერთო:

განსახილველი ასაშენებელი ობიექტი 11 სართულიანია - 8 სართული 0.00 ნიშნულის ზევით და ტერასულად განლაგებული მიწისქვეშა 3 დონე. სამშენებლო უბნისთვის ქარის წნევის ნორმატიული მნიშვნელობა W_0=0,85 კპა; თოვლის საფარის წონა – 0,50 კპა.

შენობისათვის საძირკვლების ფუძედ მიღებულია კლდოვანი ქანები - ქვიშაქვა, არგილიტის თხელი შუაშრეებით, მონაცრისფრო-მომწვანო, სუსტად გამოფიტული, მცირედ ნაპრალიანი, რომლის სიმტკიცის ზღვარი ერთღერძა კუმშვაზე წყალგაჯერებულ მდგომარეობაში Rc = 19,9 მპა. საძირკვლები - წერტილოვანი, ცალკემდგომი, მონოლითური რკინაბეტონის, გეგმაში ზომით 1.0X1.0 მეტრი. მათი სიმაღლე დამოკიდებულია დასაფუძნებელი კლდოვანი ქანების რელიეფის განლაგებაზე, სადაც უნდა დაანკერდნენ არანაკლებ 1,0 მეტრით. შენობა კონსტრუქციული თვალსაზრისით გადაწყვეტილია მონოლითური რკინაბეტონის სვეტების (500X500), კოჭების (500X500, 200X500h),

დიაფრაგმა-კედლების (b=200) და გადახურვის ფილების (h=200) კარკასულ-ჩარჩოვანი სივრცული სისტემით.

მზიდი კონსტრუქციებისთვის ბეტონის კლასი მიღებულია B25; სამშენებლო არმატურის საპროექტო კლასებია – AIII და AI.

ფუძე-საძირკვლების და კარკასულ-ჩარჩოვანი სისტემების ერთობლივი სივრცული მოდელირება და გაანგარიშება განხორციელებულია პროგრამული კომპლექსის "მონომახ-საპრ 2013"-ის გამოყენებით, სტანდარტული სპექტრული მეთოდით. გაანგარიშებები შესრულებულია დატვირთვების თანაწყობებზე 8 ბალიანი მიწისძვრის გათვალისწინებით.

ნახაზების სახით მოცემული კონსტრუქციული ნაწილის მხაზველობითი ნაწილი, ასევე კომპიუტერული მოდელირება-გაანგარიშებები შესრულებულია პროფესიულ დონეზე. წარმოდგენილი საპროექტო მუშა დოკუმენტაცია შეესაბამება და აკმაყოფილებს ქვეყანაში მოქმედ სამშენებლო ნორმებს და წესებს.

ცალკეული შენიშვნები და რეკომენდაციები, რომლებიც დაფიქსირებული იქნა ჩვენს მიერ, პროექტის ავტორება გაითვალისწინეს, მიიღეს და ასახეს მუშა დოკუმენტაციის საბოლოო ვერსიაში.

<u>დასკვნა:</u>

პროექტის კონსტრუქციულ ნაწილს ეძლევა დადებითი შეფასება და რეკომენდაცია რეალიზებისათვის



ექსპერტი, ინჟინერიის დოქტორი,
შპს „კონსტუდიო"-ს დირექტორი ედიშერ წოწერია

თბილისი 02-04-2021

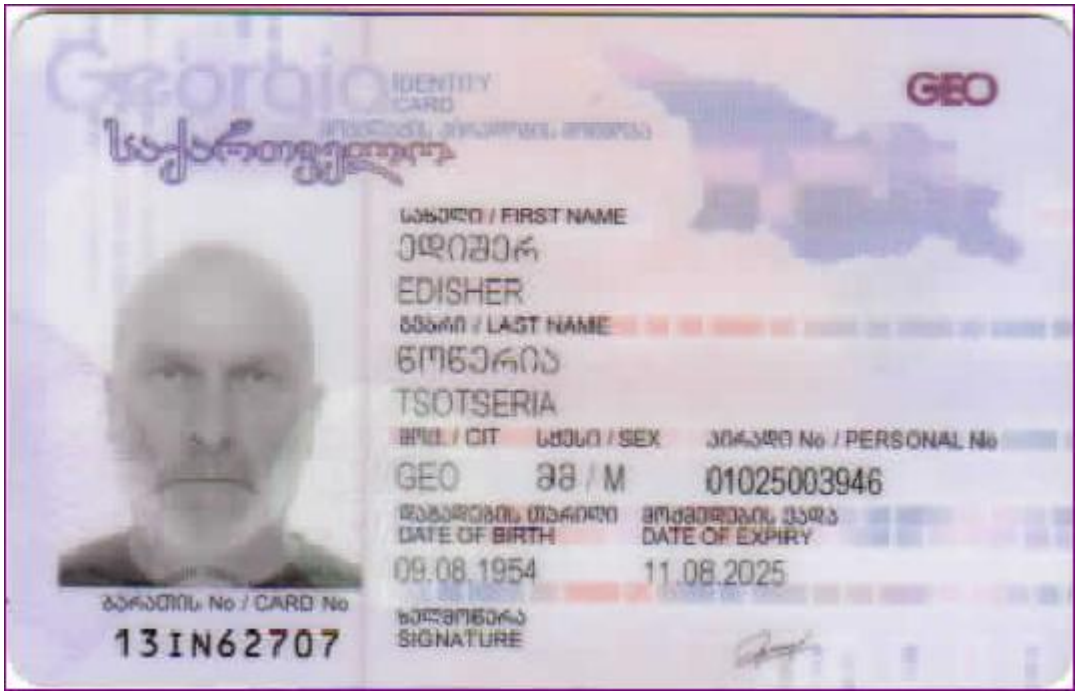
GEO
სახელი / FIRST NAME
ედიშერ
EDISHER
გვარი / LAST NAME
წოწკერია
TSOTSERIA
მოქ. / CIT
სქესი / SEX
პირადი No / PERSONAL No
GEO
M
01025003946
DATE OF BIRTH
09.08.1954
DATE OF EXPIRY
11.08.2025
ბარათის No / CARD No
13IN62707
ხელმოწერა
SIGNATURE

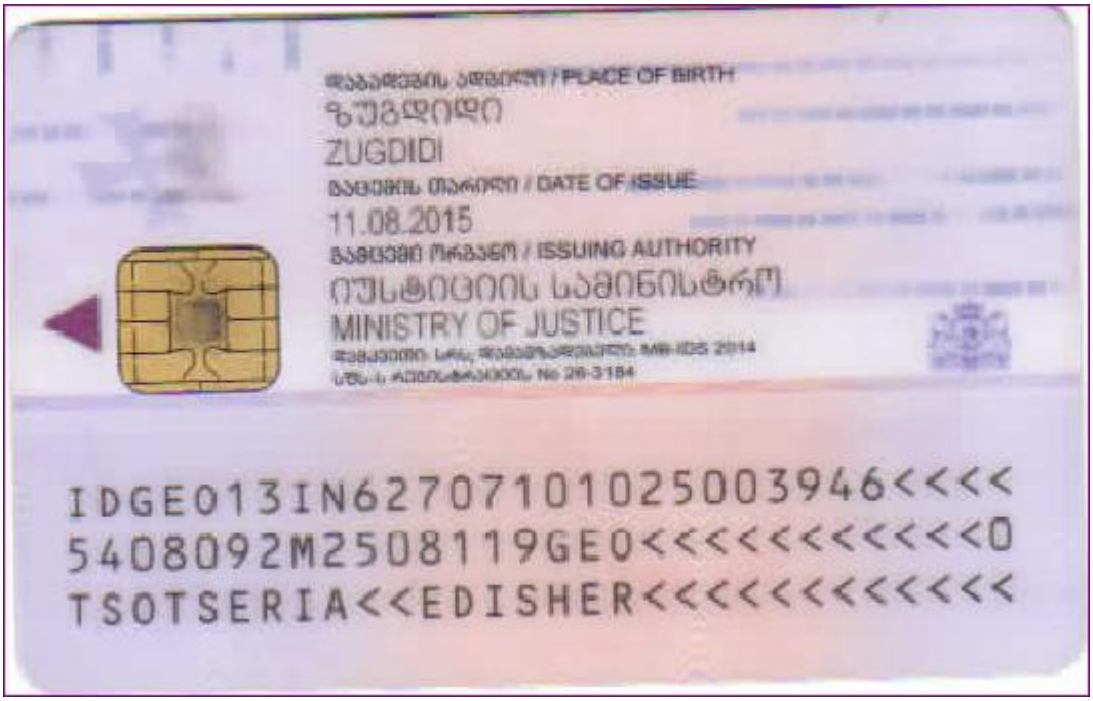
დაბადების ადგილი / PLACE OF BIRTH
ზუგდიდი
ZUGDIDI
გაცემის თარიღი / DATE OF ISSUE
11.08.2015
გამცემი ორგანო / ISSUING AUTHORITY
იუსტიციის სამინისტრო
MINISTRY OF JUSTICE
IDGE013IN627071010250039460<<<<
5408092M2508119GE0<<<<<<<<<<<0
TSOTSERIA<<EDISHER<<<<<<<<<<<<

GEORGIA

GEORGIAN TECHNICAL UNIVERSITY

PhD

DIPLOMA

DOC № 000581

By the decision N 40 June 30, / 2014 . /

of the Dissertation Council of the Faculty of

Mining and Geology

Mr. Edisher Tsotseria

was awarded PhD Degree in Engineering

Development and Research design of the

Cable-Stayed Ropeway-Bridge of Mining and Transpor

(Doctor's Thesis)

tation System Based on the Discrete Model

სარეგისტრაციო № 00583
Registration

თბილისი 24 7 2014
Tbilisi რიცხვი/day თვე/month წელი/year

საქართველო

საქართველოს ტექნიკური უნივერსიტეტი

დოქტორის

დიპლომი

DOC № 000581

სამთო - გეოლოგიური

ფაკულტეტის სადისერტაციო საბჭოს 2014 წლის 30 . 6

№ 40 გადაწყვეტილებით ედიშერ წოწერიას

მიენიჭა ინჟინერიის

დოქტორის აკადემიური ხარისხი.

სამთო-სატრანსპორტო სისტემის ვანტური ბაგირგზა-ხიდის

კონსტრუქციის დამუშავება და კვლევა დისკრეტული მოდე

ლის საფუძველზე (სადისერტაციო ნაშრომის სათაური)

დეკანი / ანზორ აბშილავა /
Dean / Anzor Abshilava /

ბ.ა.
Seal

რექტორი / არჩილ ფრანგიშვილი /
Rector / Archil Prangishvili /

დიპლომი

Г-I № 181203

ეს დიპლომი მიეცა ნონეხია

ედიშერ შალვას ძეს

მასზე, რომ იგი 1972 წელს შევიდა

ვ.ი. ლენინის სახ. საქართველოს

პოლიტექნიკურ ინსტიტუტში

და 1977 წელს დაამთავრა

აღნიშნული ინსტიტუტის

სრული კურსი სპეციალობით

სამრეწველო და სამოქალაქო

მშენებლობა

სახელმწიფო საგამოცდო კომისიის 1977 წ.

„29" ივნისის გადაწყვეტილებით

ე.შ. ნონეხიას მიენიჭა

ინჟინერ-მშენებლის კვალიფიკაცია.

სახელმწიფო საგამოცდო კომისიის თავმჯდომარე

რექტორი

მდივანი

ქალაქი თბილისი 1977 წ. „1" XI

სარეგისტრაციო № ст.4821

Грузинский яз.

ДИПЛОМ

Г-I № 181203

Настоящий диплом выдан Нонехия

Эдишеру Шалвовичу

в том, что он в 1972 году поступил

в Грузинский политехнический

ин-ут им. В.И. Ленина

и в 1977 году окончил полный курс

названного института

по специальности

Промышленное и гражданское

строительство

Решением Государственной экзаменационной

комиссии от „29" июня 1977 г.

Нонехия Э.Ш.

присвоена квалификация

инженера-строителя

Председатель Государственной экзаменационной комиссии

Ректор

Секретарь

Город Тбилиси „1" XI 1977 г.

Регистрационный № ст.4821

Московская типография Гознака. 1976.

შ.პ.ს „ ქორ“ არქიტექტურა და
სანებართვო სერვისები

LTD "CORE" Architecture and
permition services

tel: (+995 596 84 00 01)

მრავალბინიანი საცხოვრებელი სახლი

ქალაქი თბილისი, ოთარ ლორთქიფანიძის ქუჩა №2
ს/კ 01.14.03.042.417

მესაკუთრე - შპს "ლ.დ. დეველოპმენტი"

ელექტრო მომარაგება

შემსრულებელი: ნიკოლოზ გელაშვილი

	№	დასახელება	განზ. ერთ.	
	1	შენობის შემყვან გამანაწილებელი მოწყობილობა/მთავარი ფარი 3 ჯგუფიანი, შემყვანზე 3 ფაზა ავტომატური გამომრთველით. ჯგუფებში 3 ფაზა. ავტომატით. 25ა2ც. 32ი-1ც. სამისამერთო სარელეო მოდულით. 5X6 მმ. 30 ამპერზე.	კომპ.	53
	2	სართულის ელ.ფარი 3 ჯგუფიანი შემყვანზე 3ფ. 63ა-ზე. ჯგუფებში 1 ფაზა ავტომატური გამომრთველით 25ა-1ც 32ა-2ც.	კომპ.	-
	3	საცხოვრებელი სახლის ელ ფარი ამომრთველებით	კომპ.	52
	4	წერტილოვანი განათება ლედ ნათურით 25 ვტ.	ც	950
	5	წერტილოვანი განათება ლედ ნათურით 7 ვტ.	ც	-
	6	წერტილოვანი განათება ლედ ნათურით 10 ვტ.	ც	-
	7	წერტილოვანი განათება 2X18 ვტ.	ც	37
	8	ავტომატური ტიპის სანათი ლედ ნათურით. 4X10 ვტ.	ც	99
	9	კედლის პლაფონი ლედ ნათურით 7ვტ	ც	-
	10	მრიცხველის კარადა	ც	1
	11	საშტეფსელო როზეტი ორპოლუსიანი მესამე დამიწების კონტაქტით.	ც	-
	12	საშტეფსელო როზეტი ორპოლუსიანი მესამე დამიწების კონტაქტით ორმაგი.	ც	784
	13	საშტეფსელო როზეტი ორპოლუსიანი მესამე დამიწების კონტაქტით	ც	-
	14	ერთპოლუსიანი გამომრთველი ერთკლავიშიანი.	ც	260
	15	ერთპოლუსიანი გამომრთველი ორკლავიშიანი.	ც	-
	16	სპილენძის ორმაგზოლიანი კაბელი კვეთით NYY-3x1.5 კვ.მმ	მ	6200
	17	სპილენძის ორმაგზოლიანი კაბელი კვეთით NYY-3x2.5 კვ.მმ	მ	4500
	18	სპილენძის ორმაგზოლიანი კაბელი კვეთით NYY -3x4 კვ.მმ	მ	-
	19	სპილენძის ორმაგზოლიანი კაბელი კვეთით NYY-5x6 კვ.მმ	მ	-
	20	საკაბელო არხები 15ხ25 მმ	მ	-
	21	საკაბელო არხების ფურნიტურა საერთო ღირებულების 18%	კომპ.	-
	22	გაშვება, გამართვა, ტესტირება.	მ	1
	23	კუთხოვანა 50X50X5მმ. L=2.5მ. მთ.გ.ფ-ის დამიწებისათვის და მეხდაცვისთვის	ცალი.	-
	24	ზოლოვანი ფოლადი 40X4მმ. მთ.გ.ფ-ის დამიწებისათვის და მეხდაცვისთვის	ცალი.	-

შემსრულებელი: ნიკოლოზ გელაშვილი

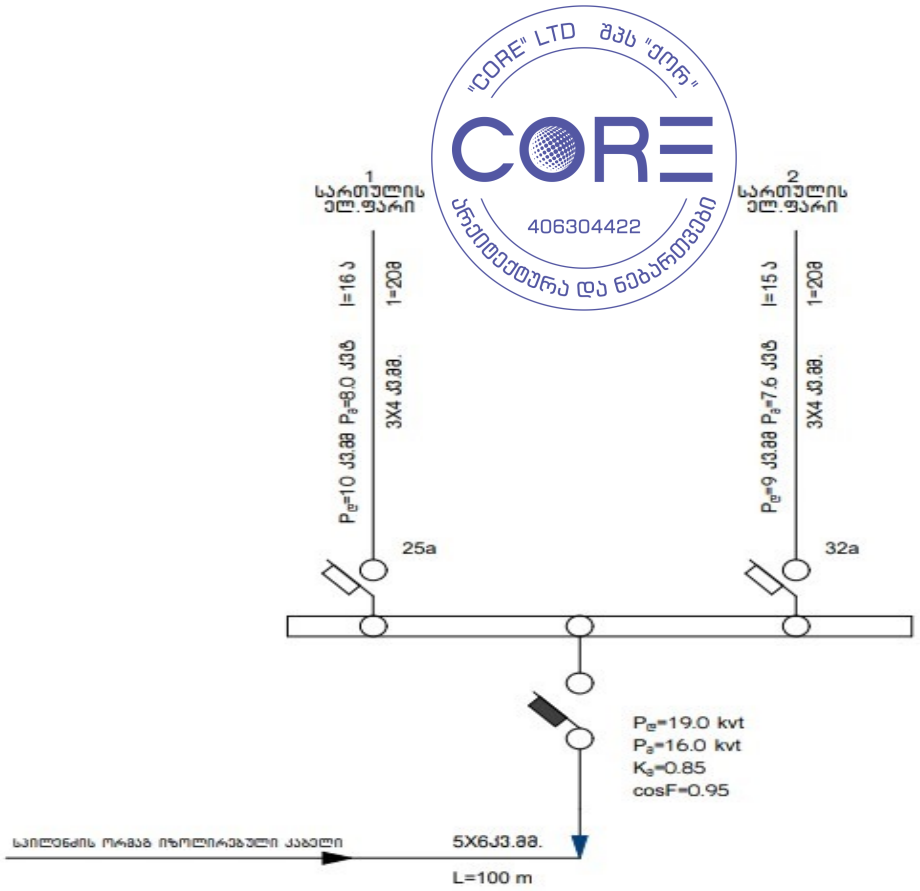

პროექტის ელ.ტექნიკური ნაწილი დამუშავებულია შენობის არქიტექტურული გეგმების საფუძველზე. პროექტირების მოქმედი ნორმებისა და წესების გათვალისწინებით (СНиП 23-05-95ю СП31-110-2003ю ПУЭ) ელენერგიის უწყვეტელყოფის თვალსაზრისით ობიექტი განეკუთვნება III კატეგორიის მომხმარებლებს.
ქსელის ძაბვად მიღებულია 380/220V. ყრუდ დამიწებული ნეიტრალით.
სათავსების ძალური და განათების ელ.მიმღების კვება განხორციელდეს მთავარი გამანაწილებელი ფარიდან (მ.გ.ფ) საიდანაც იკვებება სართულებზე მდებარე ელ.ფარები. განათების წყარომდე გამოყვანება კომპაქტური ეკონომიურიანი ლედ სანათი.
ყოველსართულზე დაიდგმება ელექტრო გამანაწილებელი ჯგუფური ფარი. რომლებიც დაკომპლექტებულია შემყვანზე სამპოლუსიანი, ხოლო გამავალ ხაზებზე ერთპოლუსიანი და სამპოლუსიანი ავტომატური ამომრთველებით. დამონტაჟებული შტეფსელის როზეტების მკვებავები ჯგუფებისთვის ელ. ფარებში გათვალისწინებულია ორკოლუსიანი დიფერენციალური ავტომატური ამომრთველები 30 მა დენის გაჟონვაზე ამორთვის უნარით.
ჩამრთველები და შტეფსელების როზეტები ოთახებში დაიდგმება იატაკიდან 1.30 და 0.8მ -ის სიმაღლეზე, კომპიუტერების შტეფსელო როზეტები დაიდგმება კედელზე.
გამანთების ჯგუფური ქსელი შესრულებულია სპილენძის ძარღვებიანი ორმაგი არაალებადი იზოლაციის მქონე სადენით, 3X1.5 კვ.მმ. სამტეფსელო როზეტებისთვის 3X2.5 კვ.მმ.
მშენებარე გამანაწილებელ ფარზე ეწყობა ნულოვანი სალტის განმეორებითი დამიწების კერა ელექტროდების 50X50X5 მმ ჩარტყმით.
ბრუნტში 2.5 მ სიღრმეზე მიწის ზედაპირიდან და მათი შეერთება ხდება გალვანიზირებული ზოლოვანი ფოლადით 40X4 მმ.
აბრეთვე დამიწდეს ყველა ის დენგამტარი და დენგაუმტარი დანადგარები, რომლებიც ქსელის გაუმართაობის შემთხვევაში შეიძლება მოხვდეს ძაბვის ქვეშ.
ობიექტის მოთხოვნილი სიმძლავრე შეადგენს P_g =16.0 kvt

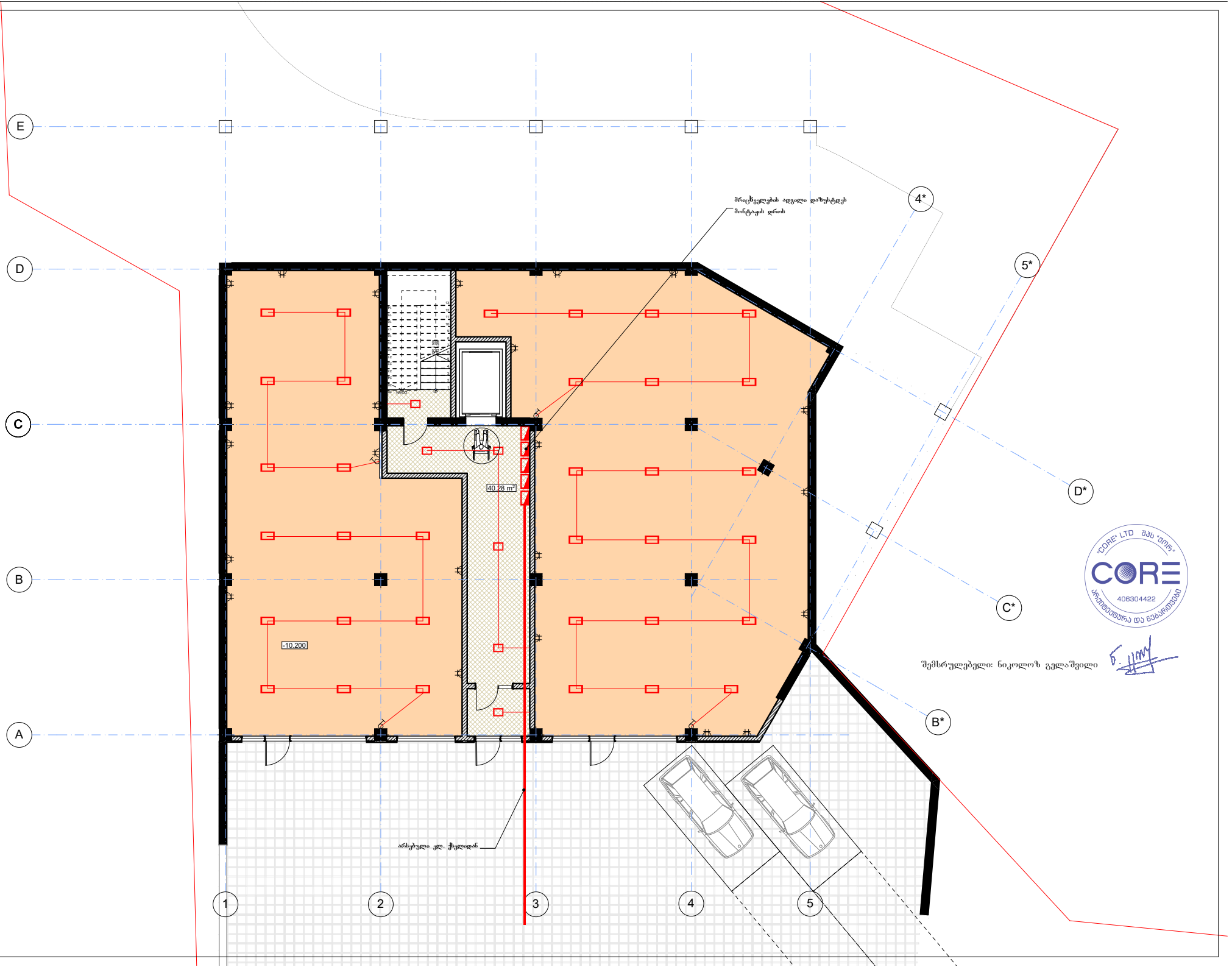

"CORE" LTD შპს "ქორე"
CORE
406304422
არქიტექტურა და ნებართვები

შემსრულებელი: ნიკოლოზ გელაშვილი

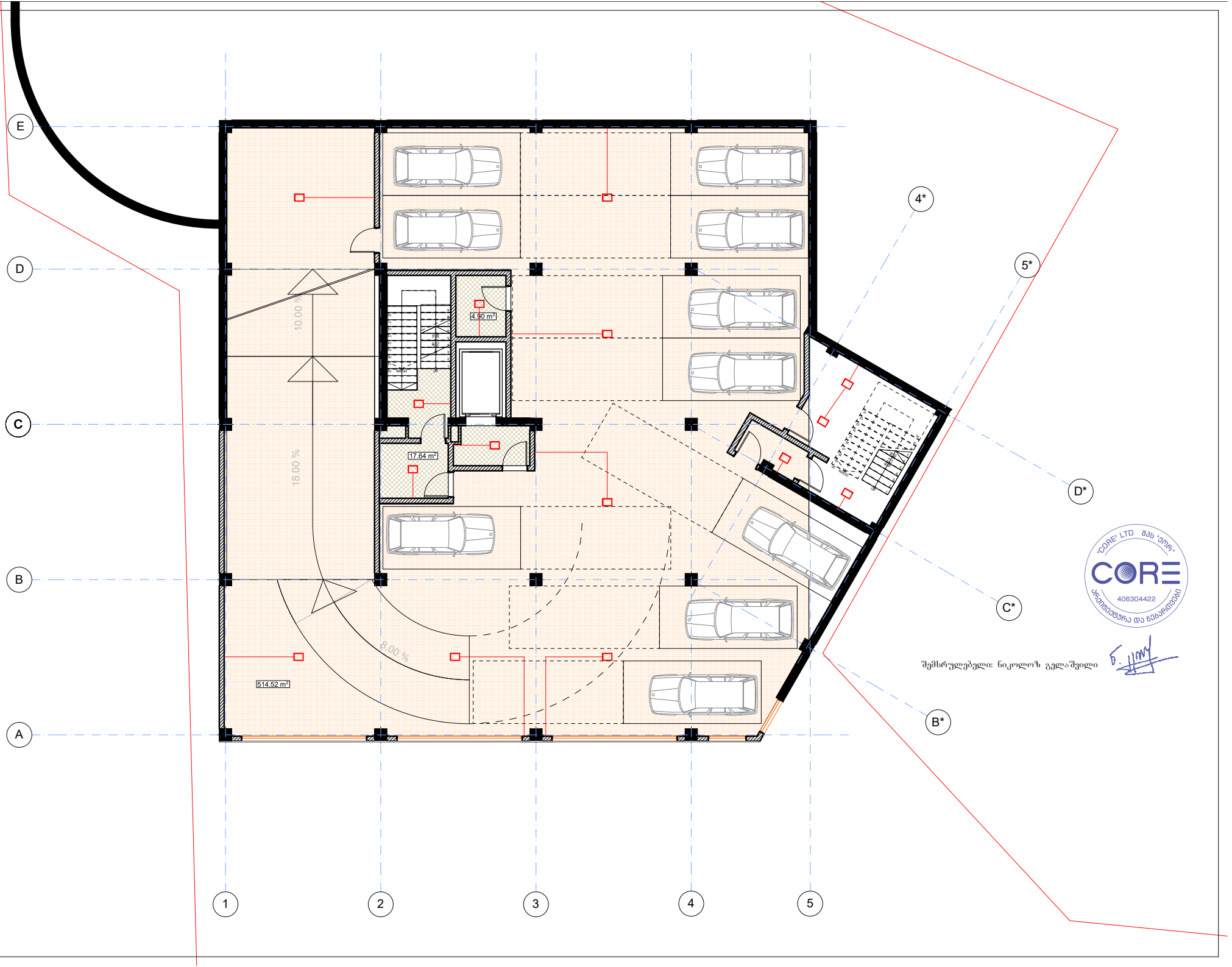
E
D
C
B
A
1
2
3
4
5
4*
5*
D*
C*
B*
4.90 m²
17.64 m²
514.52 m²
10.00 %
18.00 %
8.00 %
"CORE" LTD შპს "ქორე"
CORE
406304422
ექსპლუატაცია და ნებართვები
შემსრულებელი: ნიკოლოზ გელაშვილი

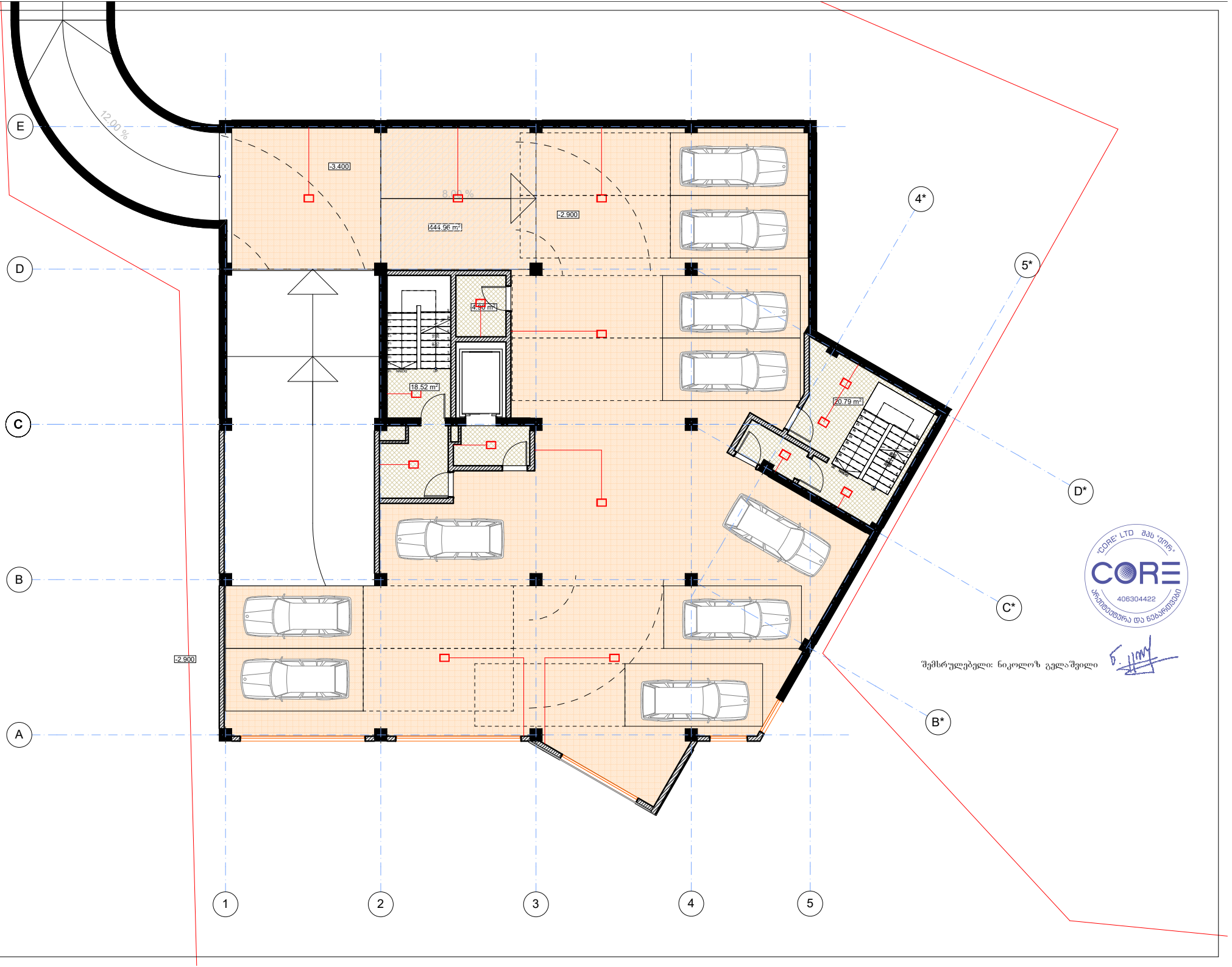

"CORE" LTD შპს "ქორე"
CORE
406304422
არქიტექტურა და ნებართვები

შემსრულებელი: ნიკოლოზ გელაშვილი



"CORE" LTD მპს "ქორე"
CORE
406304422
არქიტექტურა და ნებართვები

შემსრულებელი: ნიკოლოზ გელაშვილი



შემსრულებელი: ნიკოლოზ გელაშვილი



შემსრულებელი: ნიკოლოზ გელაშვილი

"CORE" LTD შპს "ქორ"
CORE
406304422
არქიტექტურა და ნებართვები



შემსრულებელი: ნიკოლოზ გელაშვილი



"CORE" LTD შპს "ქორ"
CORE
406304422

შემსრულებელი: ნიკოლოზ გელაშვილი



შემსრულებელი: ნიკოლოზ გელაშვილი



შემსრულებელი: ნიკოლოზ გელაშვილი

"CORE" LTD
CORE
406304422



შემსრულებელი: ნიკოლოზ გელაშვილი

შ.პ.ს „ ქორ“ არქიტექტურა და
სანებართვო სერვისები

LTD "CORE" Architecture and
permition services

tel: (+995 596 84 00 01)

მრავალბინიანი საცხოვრებელი სახლი

ქალაქი თბილისი, ოთარ ლორთქიფანიძის ქუჩა, №2

ს/კ 01.14.03.042.417

მესაკუთრე - შპს "ლ.დ. დეველოპმენტი"

გათბობა - გაგრილება

შემსრულებელი: ლ.ტალიაშვილი ----------

№	გაგრილება, ვენტილაცია				
	დასახელება	ზომა	ერთ. განზ.	ბინა №1 რ-ბა	შენიშვნა
1	ზამთარ-ზაფხული"-ს რეჟიმის კედელზე დასაკიდი სპლიტ კონდიციონერები გარე და შიდა ბლოკი 1.5 კვტ.	900X640 X320	კორპლ.	2	
2	იგივე 2.2 კვტ		კორპლ.	-	
3	იგივე 2.8 კვტ		კორპლ.	1	
4	იგივე 5.6 კვტ		კორპლ.	1	
5	სპილენძის მილი დიამეტრი 12/9 მმ		გრძ.მ	50	
6	სისტემის ჰიდრავლიკური გამოცდა		სისტემა	1	
7	სადრენაჟო მილი		გრძ.მ	90	

	პროექტის შემადგენლობა	
№	დასახელება	ფურც.№
	გათბობა	
1	განმარტება, სპეციფიკაცია	0.5
2		
3		
4		
	გაგრილება	
5		0.5
6		

	გათბობა		
	დაბალი წნევის დახურულკამერიანი კედელზე დასაკიდი ქვაბი Q=24.0 კვ.ტ	კომპლ.	რაოდ.
	პანელური რადიატორი 22/PKKP H=600	L=700	7
	პანელური რადიატორი 22/PKKP H=600	L=1000	3
	პანელური რადიატორი 22/PKKP H=600	L=1300	2
	პირსახოცის საშრობი PT=700	ც	2
	პლასმასის პოლიპროფილენის მილი კაუჩუკის იზოლაციით	d=20	-
	პლასმასის პოლიპროფილენის მილი კაუჩუკის იზოლაციით	d=25	-
	პლასმასის პოლიპროფილენის მილი კაუჩუკის იზოლაციით	d=32	-
	პლასმასის პოლიპროფილენის მილი კაუჩუკის იზოლაციით	d=40	-
	ვენტილი	d=20	13
	ვენტილი	d=25	1
	ვენტილი	d=40	2
	უკუსარქველი	d=20	13
	ავტომატური ჰაერგამშვები	d=20	10

შემსრულებელი: ლ.ტალიაშვილი

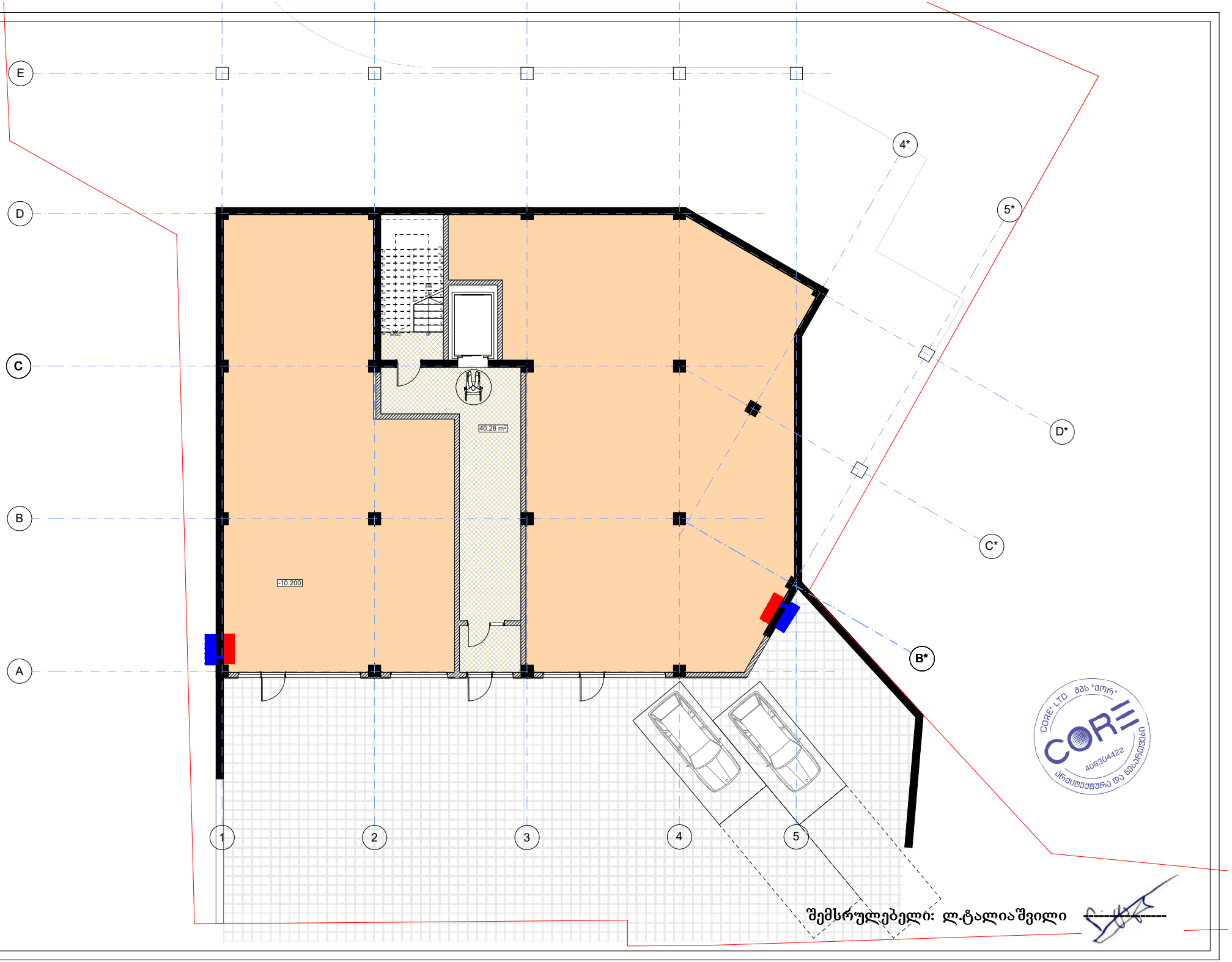

შემსრულებელი: ლ.ტალიაშვილი

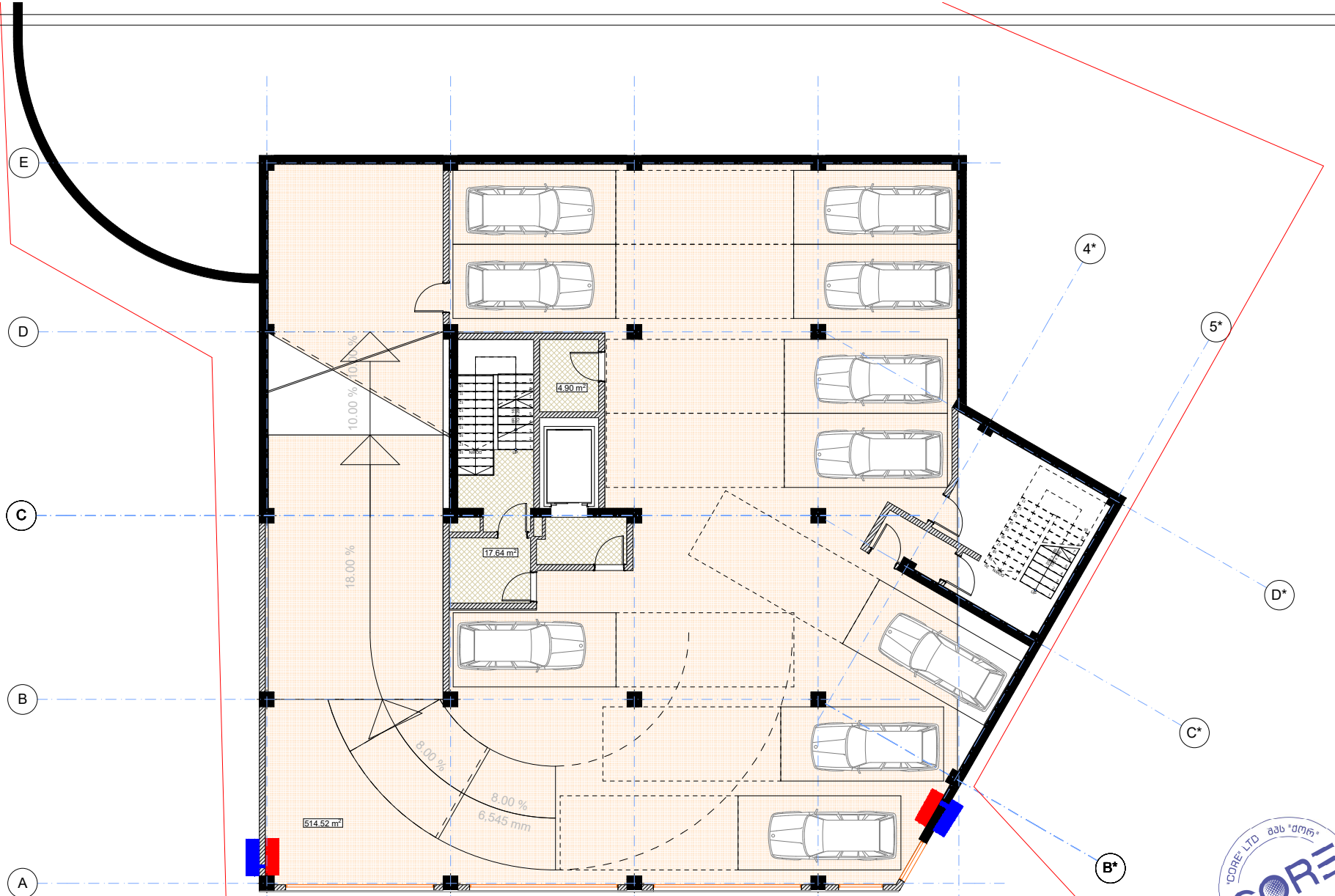

შემსრულებელი: ლ.ტალიაშვილი

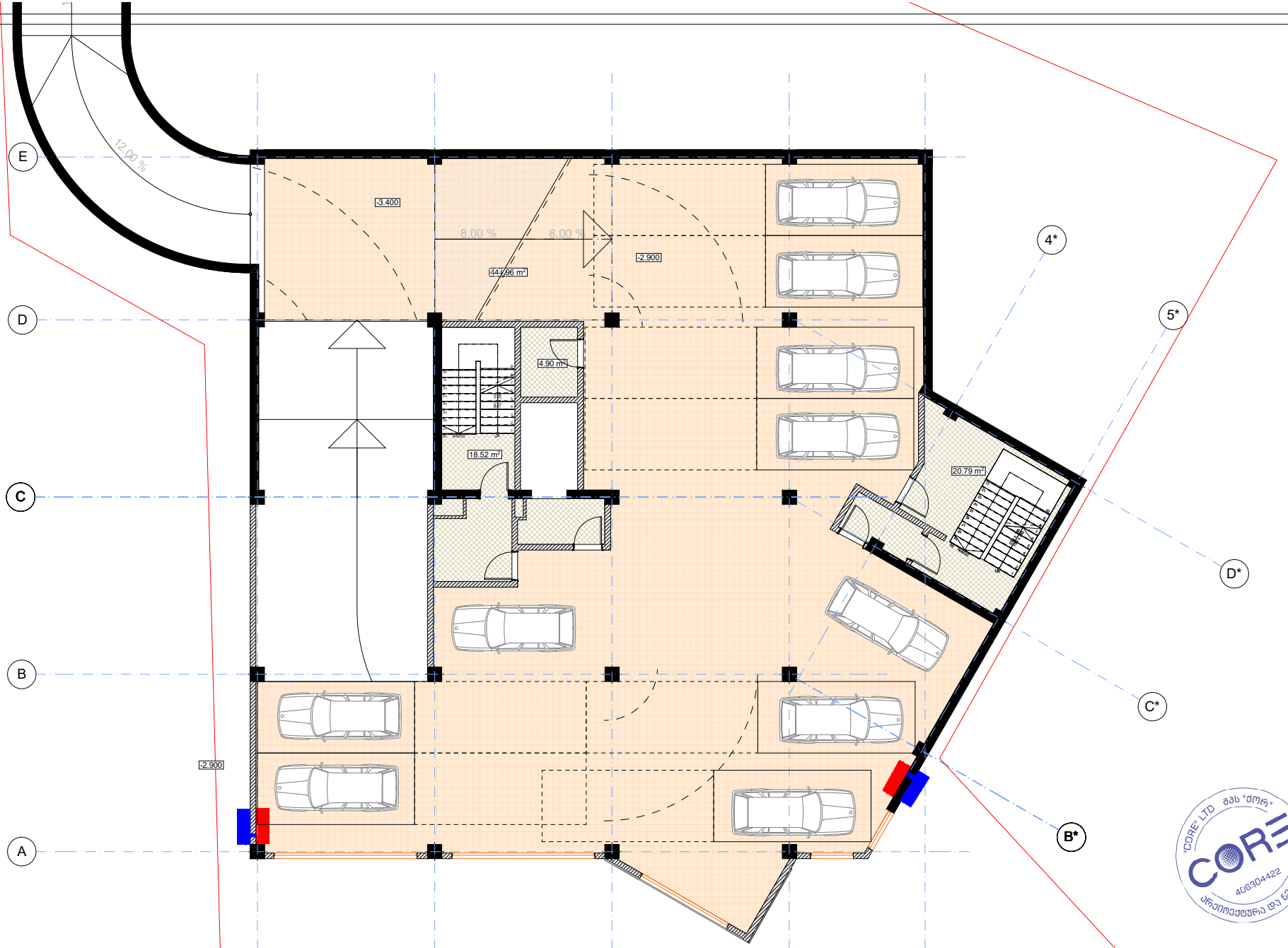

შემსრულებელი: ლ.ტალიაშვილი

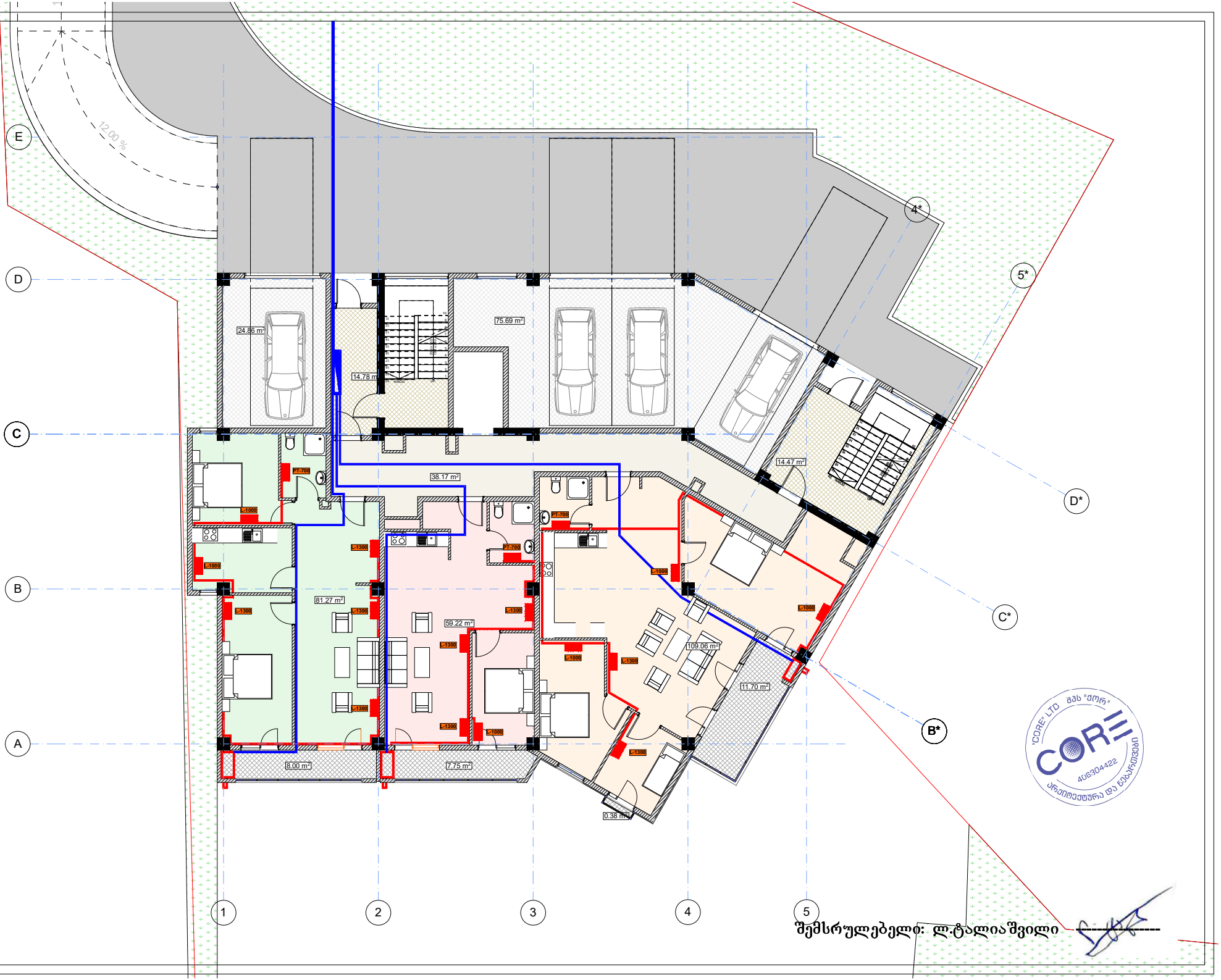

შემსრულებელი: ლ.ტალიაშვილი

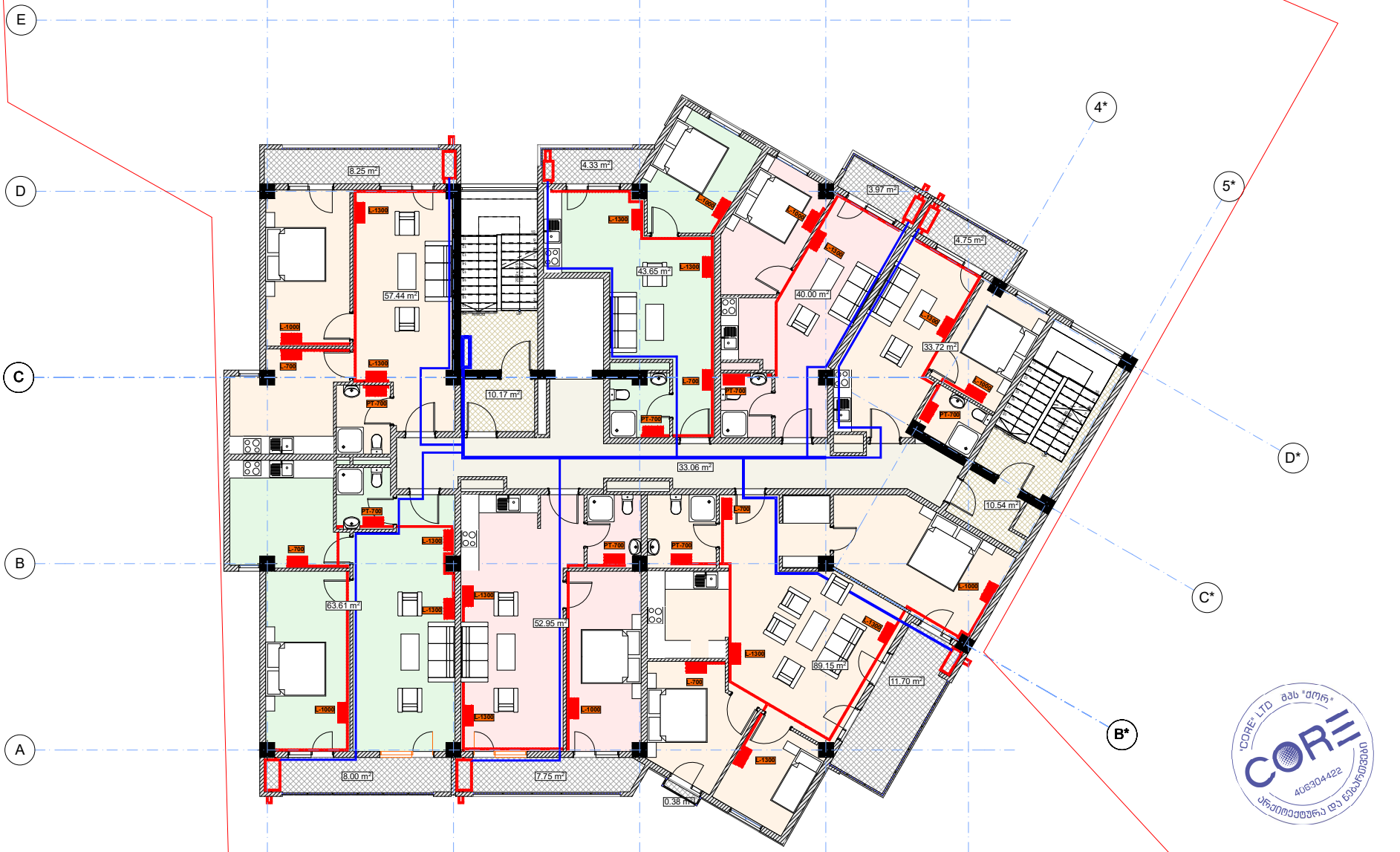

შემსრულებელი: ლ.ტალიაშვილი

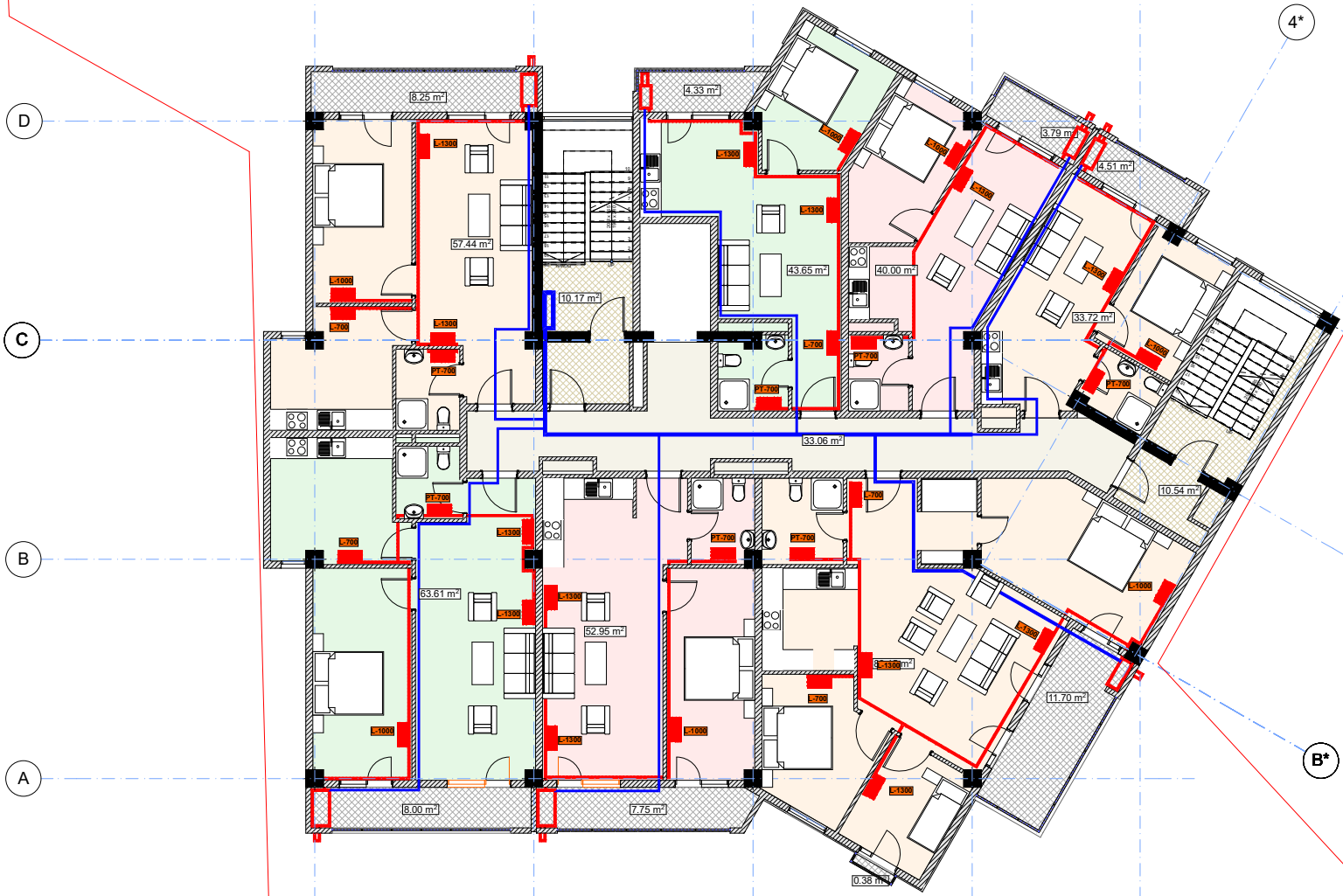

შემსრულებელი: ლ.ტალიაშვილი

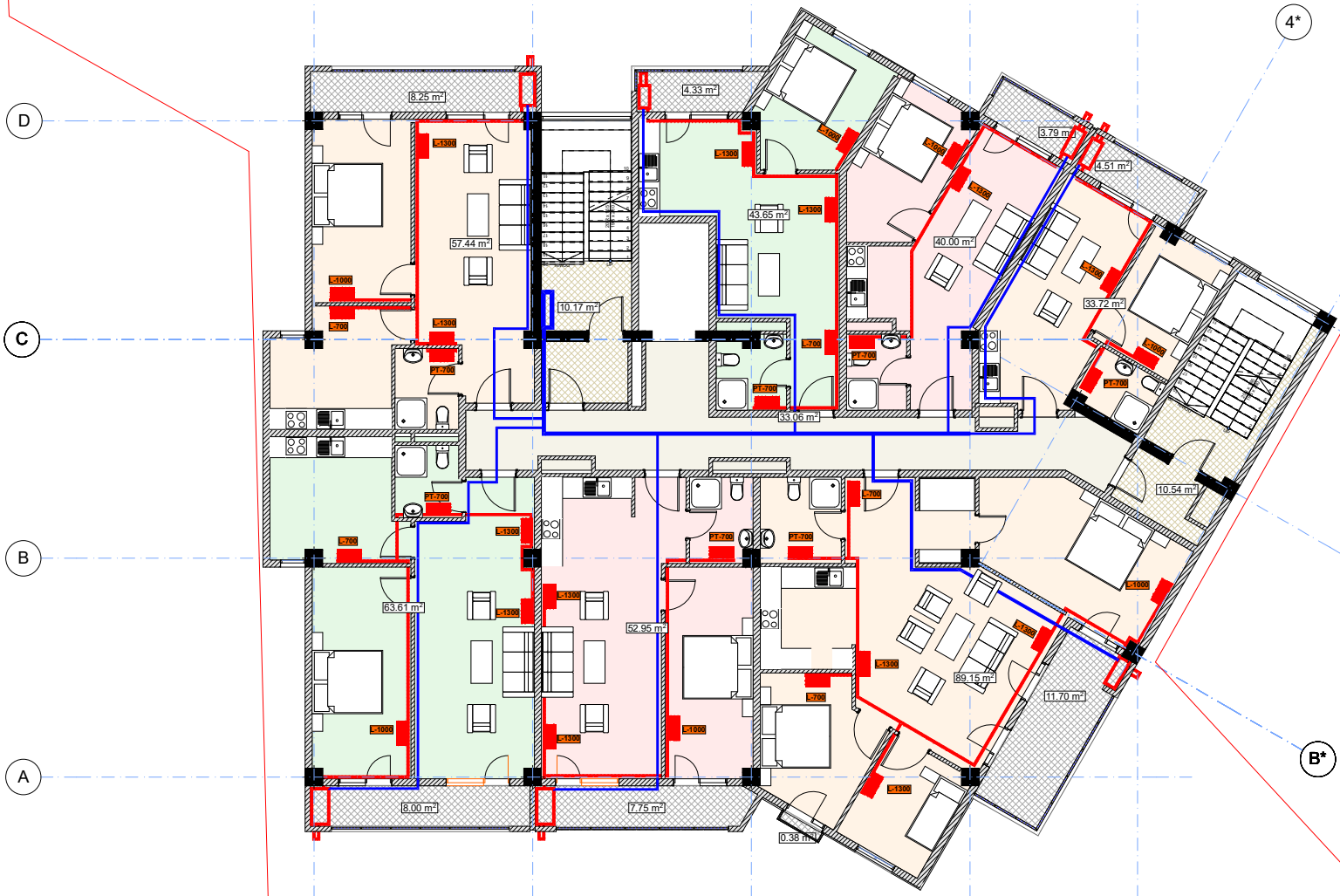

შემსრულებელი: ლ.ტალიაშვილი

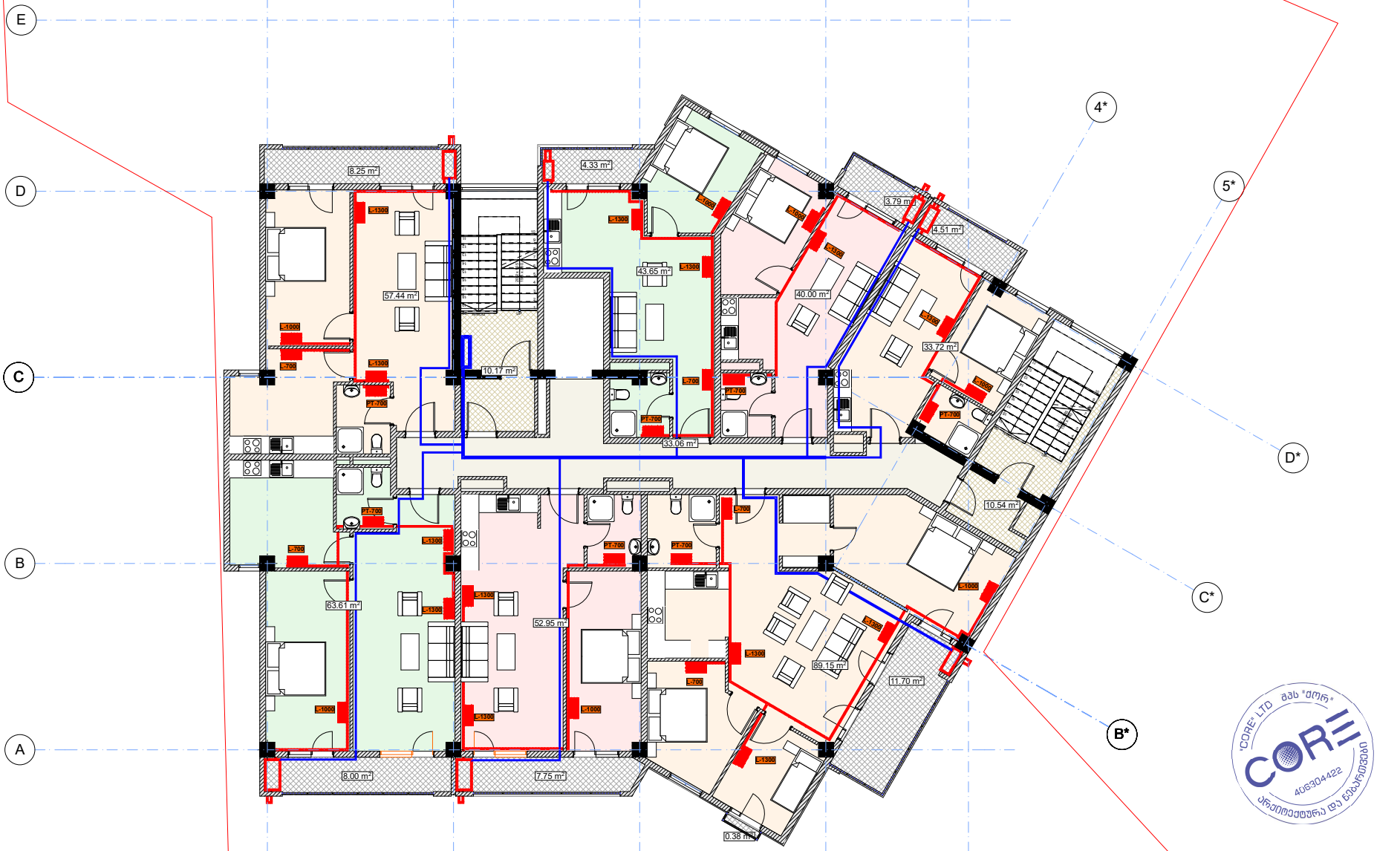

შემსრულებელი: ლ.ტალიაშვილი

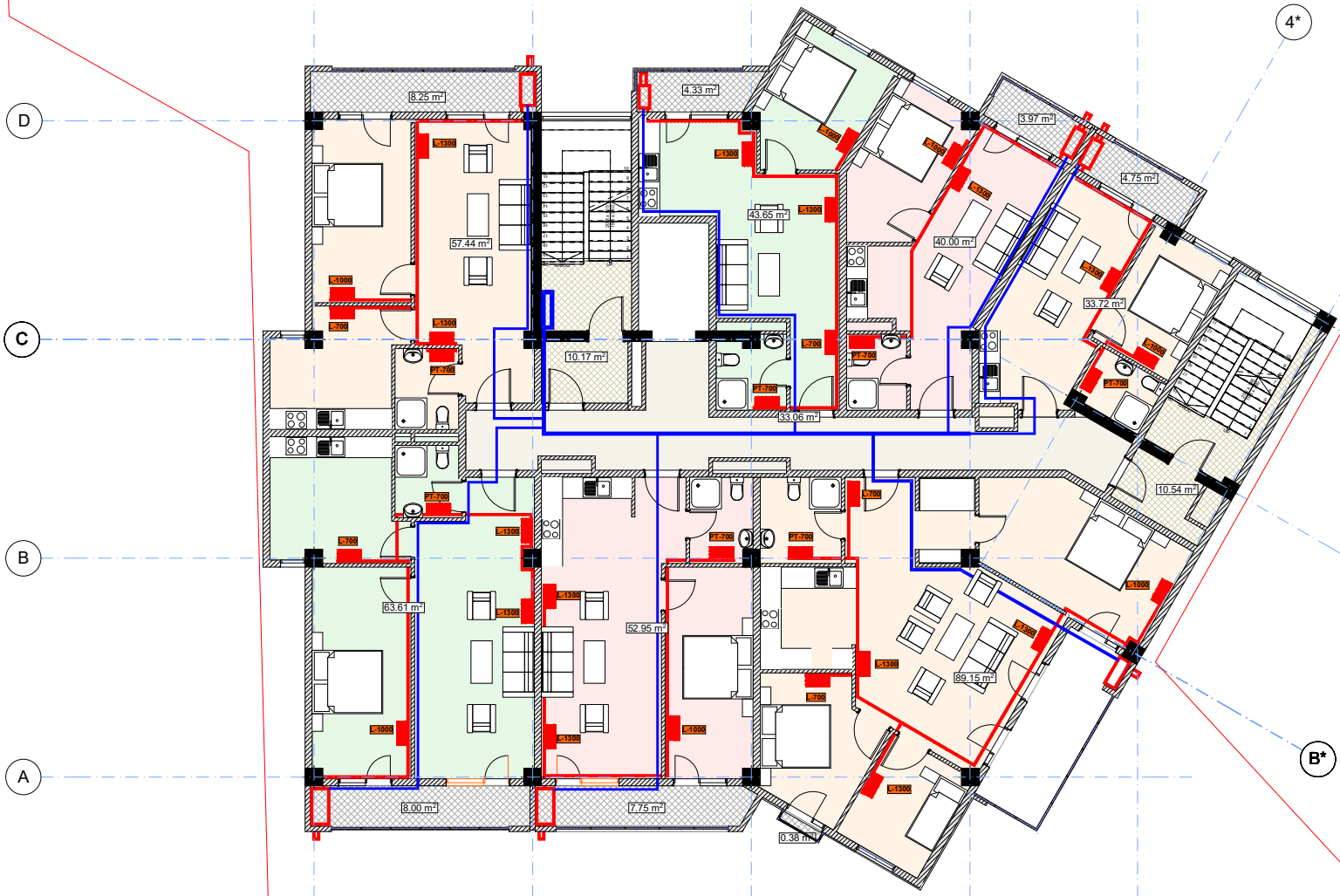

შემსრულებელი: ლ.ტალიაშვილი _____

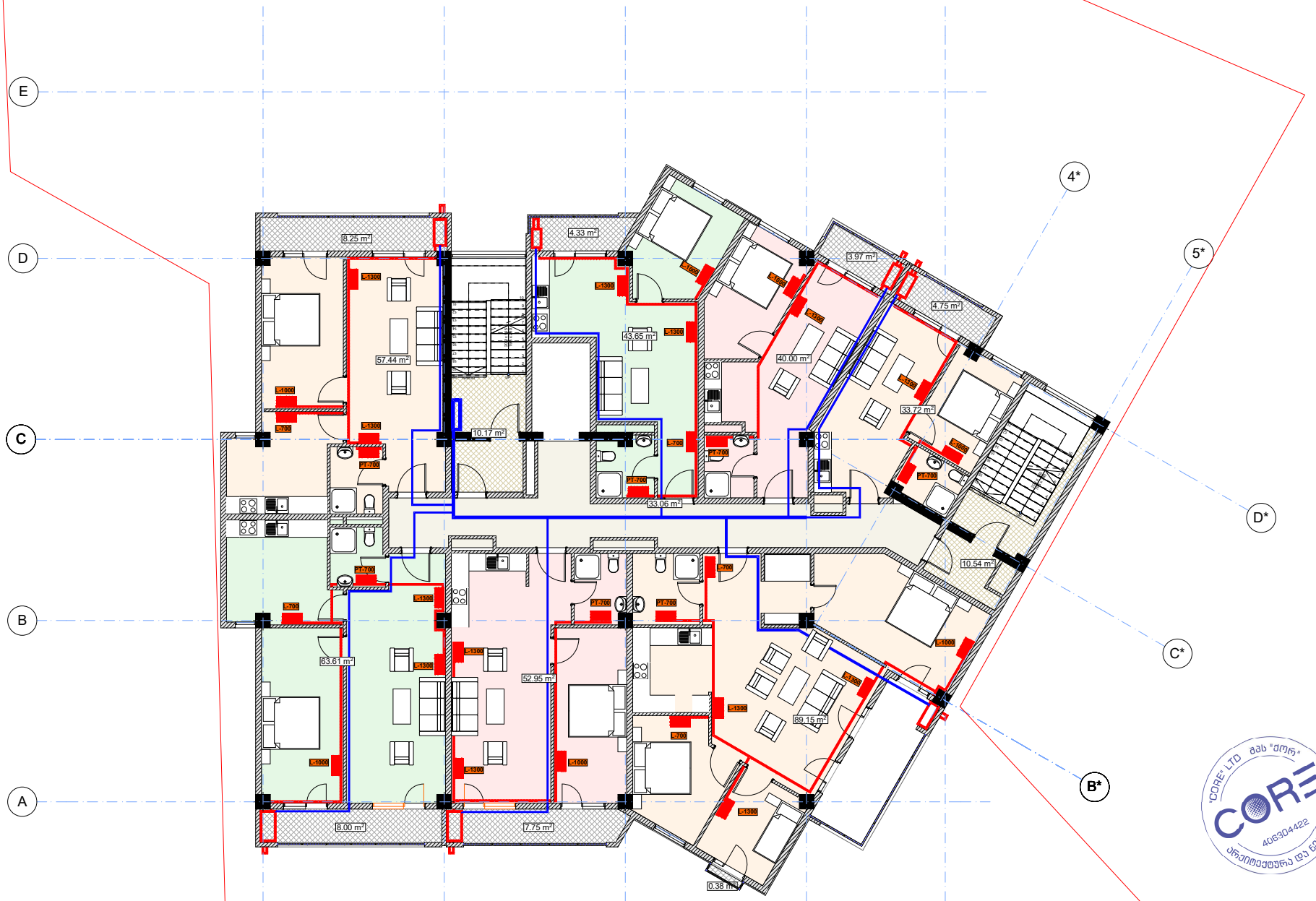

'CORE' LTD მპს "ძორ"
CORE
406904422
არქიტექტურა და ვებსერვისები

შემსრულებელი: ლ.ტალიაშვილი

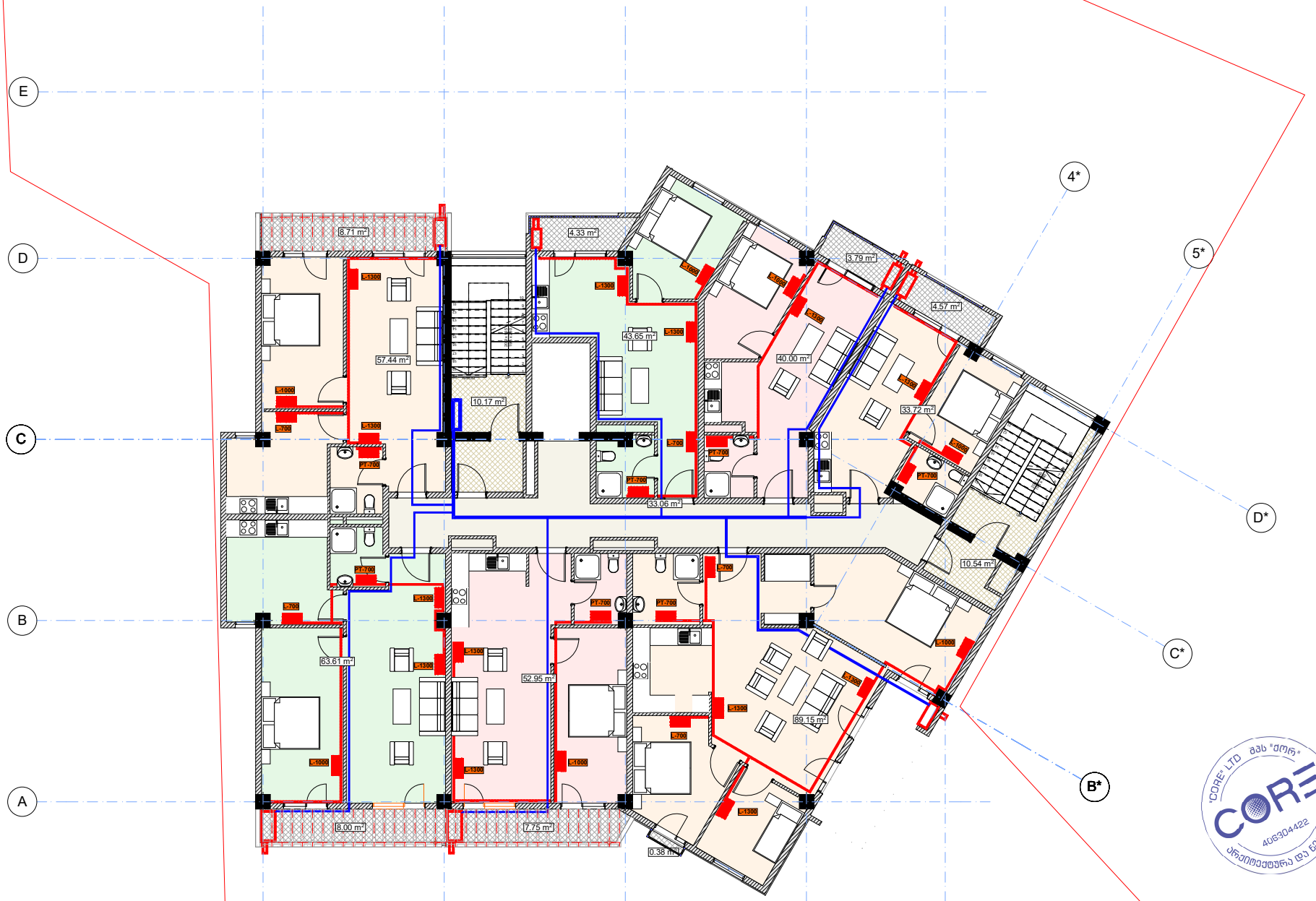

შემსრულებელი: ლ.ტალიაშვილი

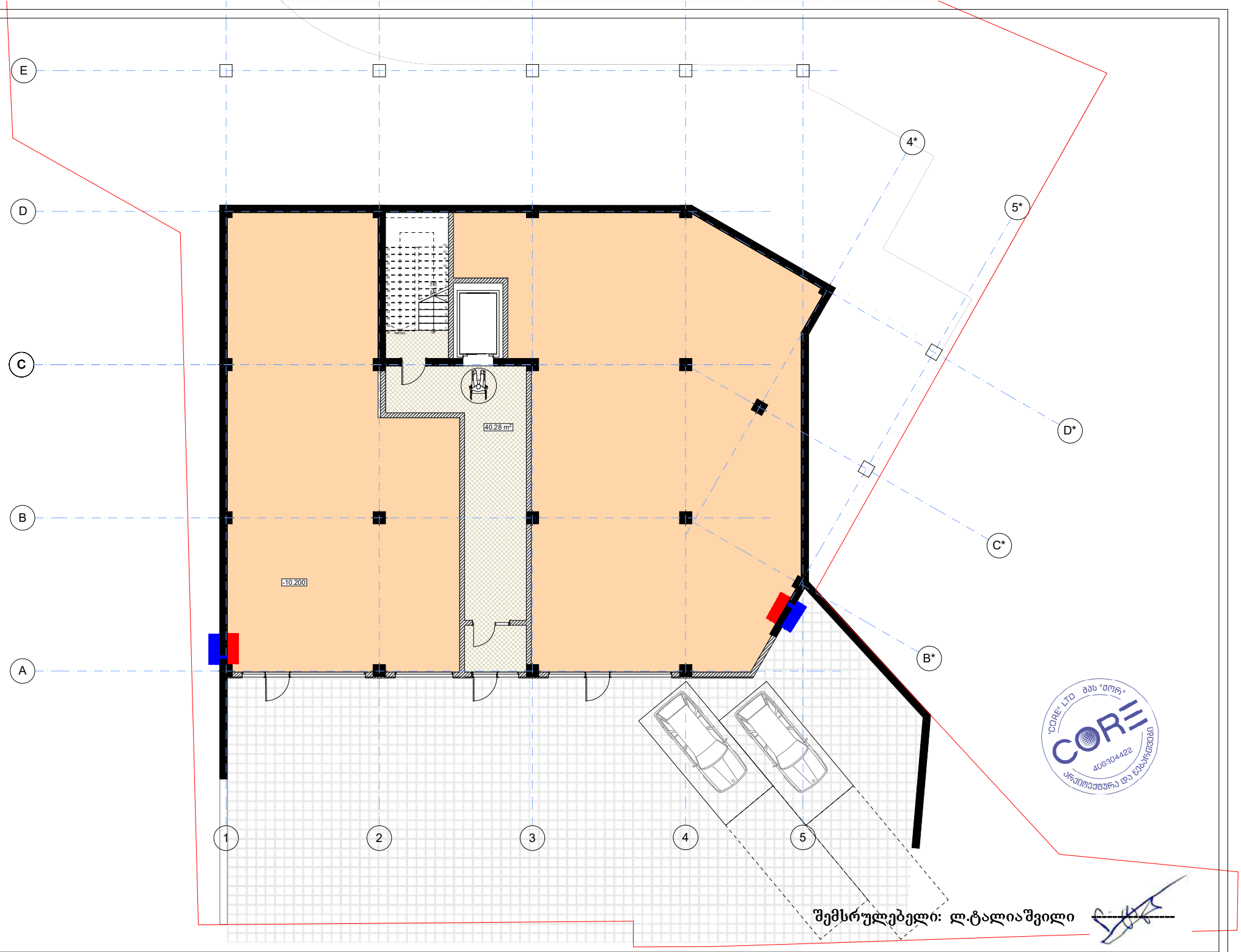

შემსრულებელი: ლ.ტალიაშვილი

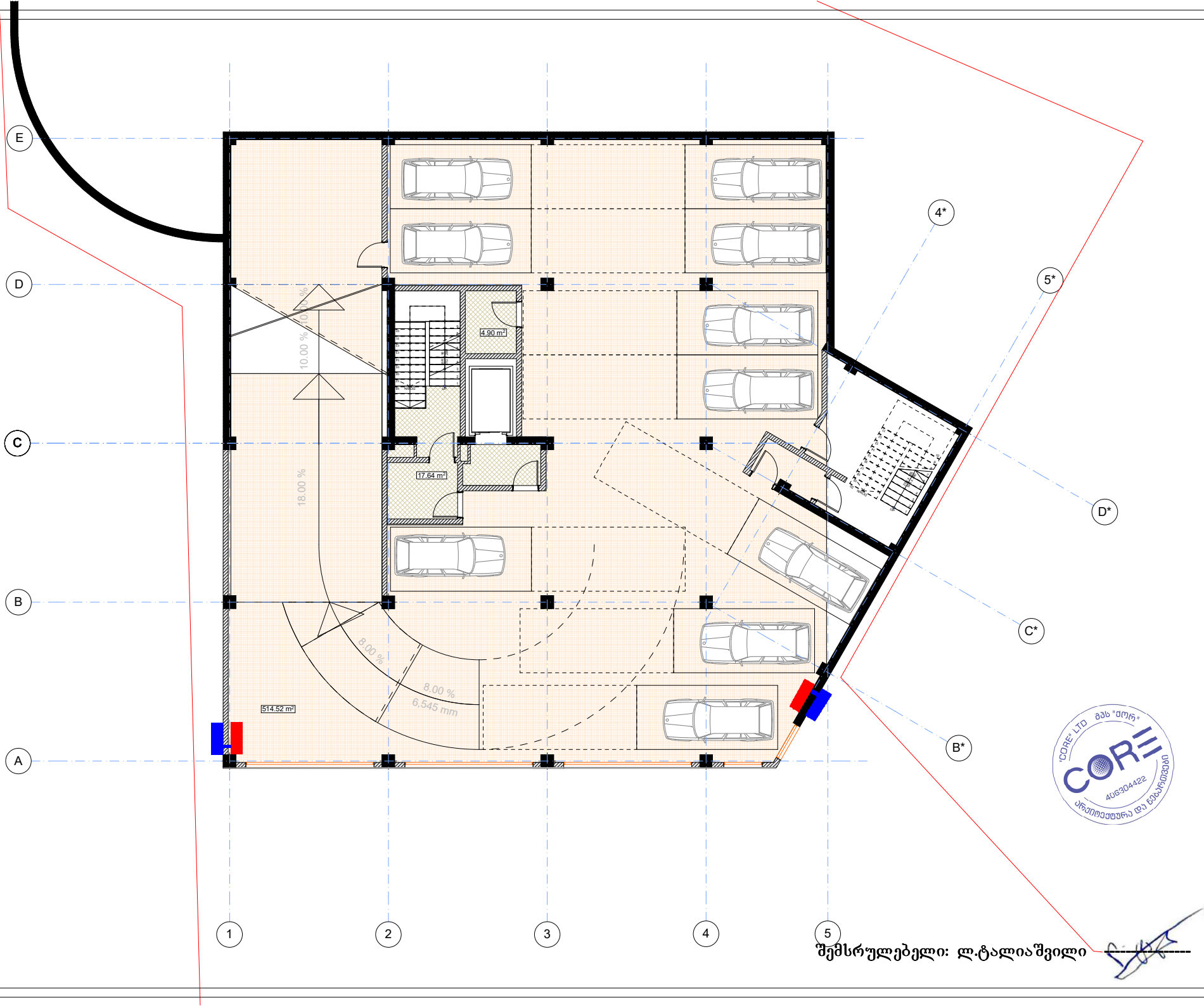

შემსრულებელი: ლ.ტალიაშვილი _____

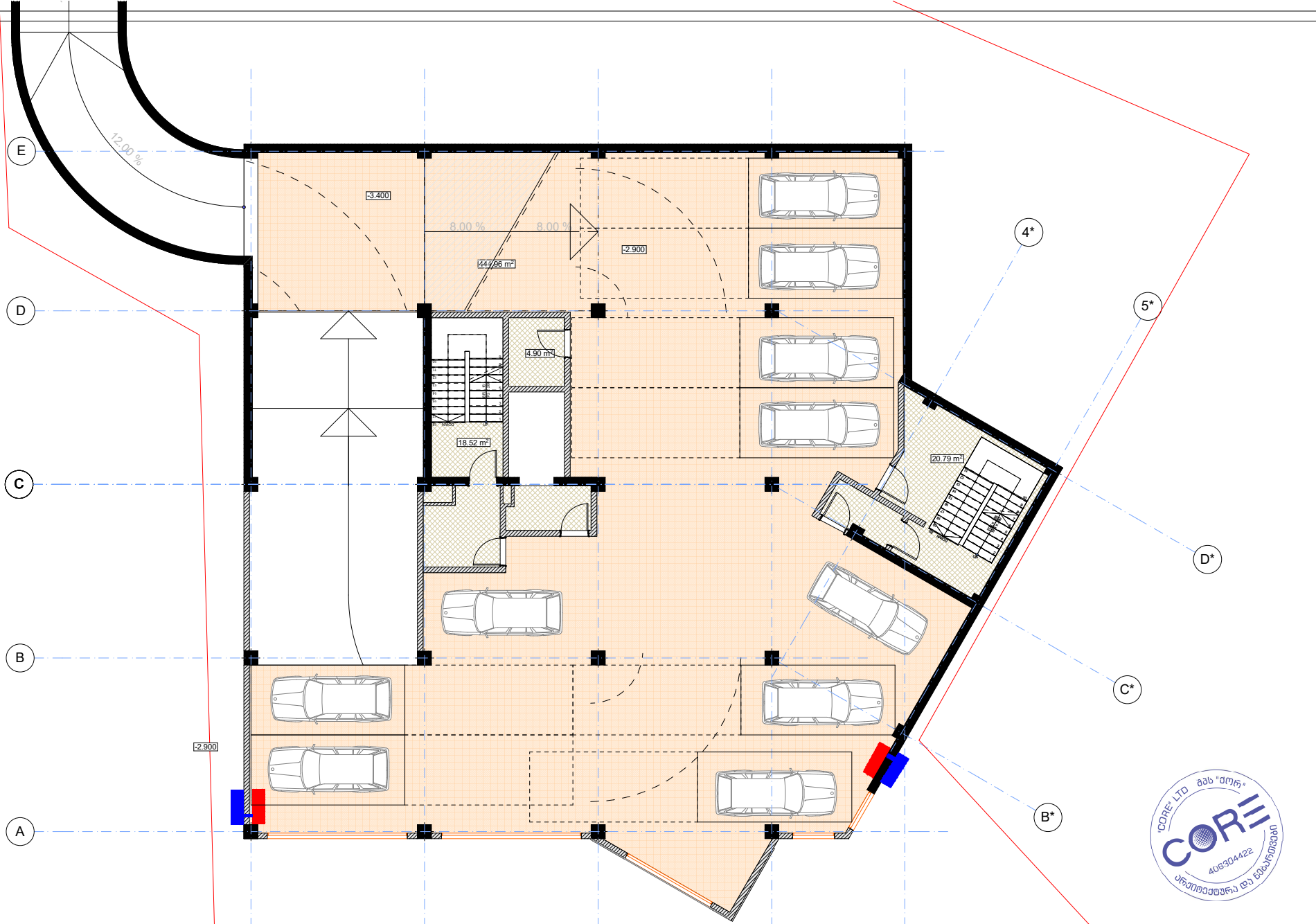

შემსრულებელი: ლ.ტალიაშვილი _____

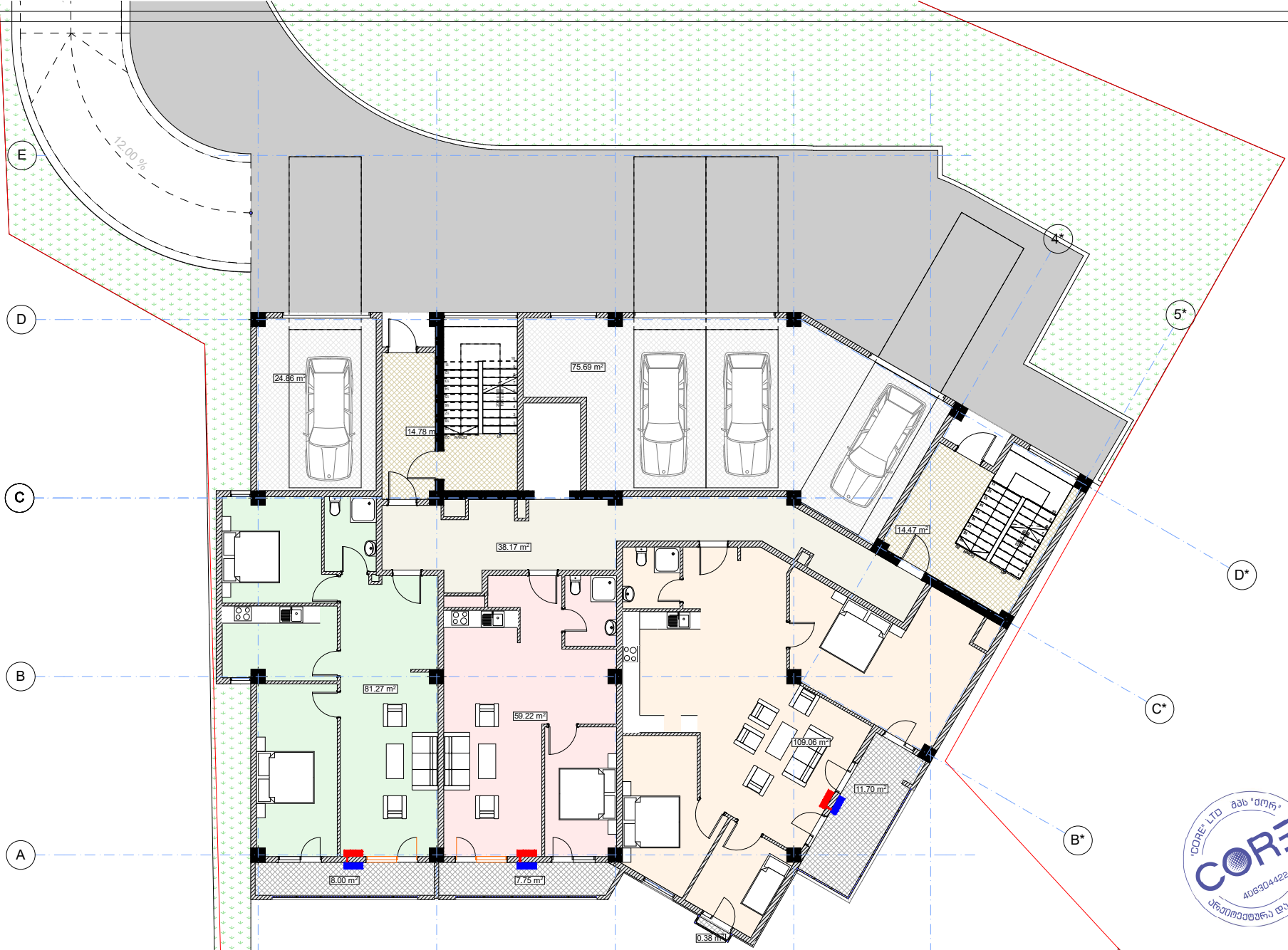

შემსრულებელი: ლ.ტალიაშვილი

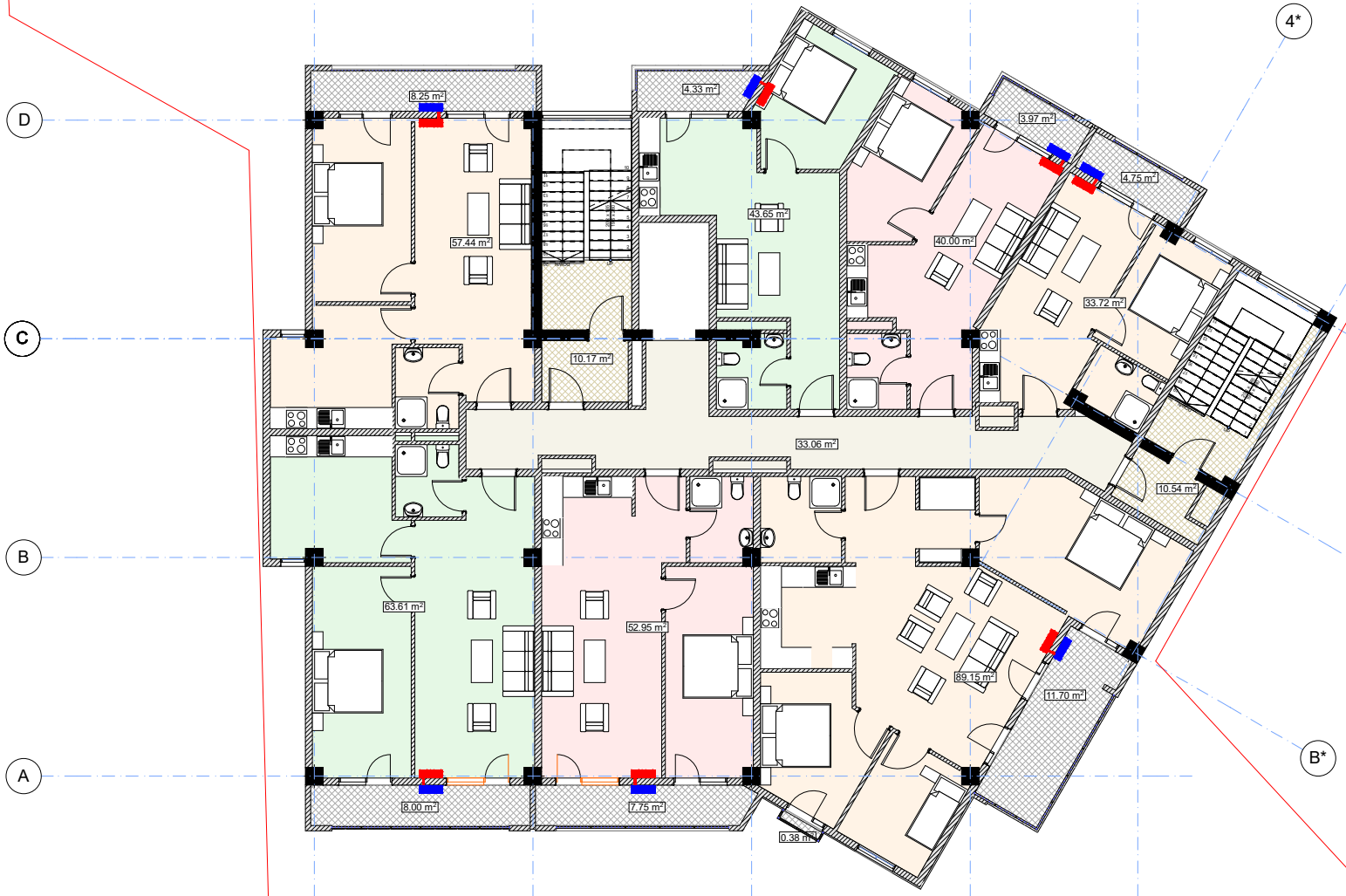

შემსრულებელი: ლ.ტალიაშვილი _____

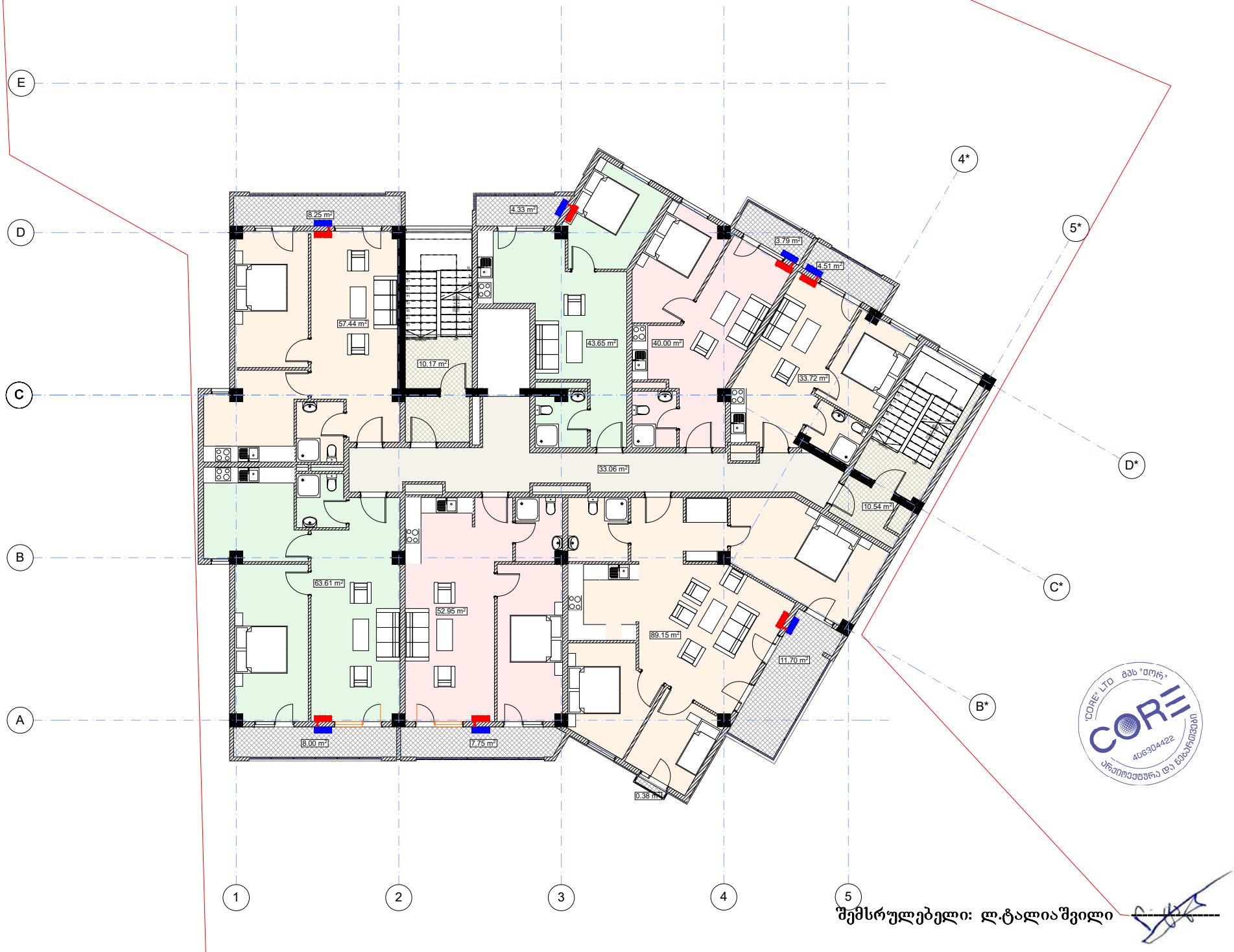

შემსრულებელი: ლ.ტალიაშვილი _____

"CORE" LTD მპს "ᲙᲝᲠᲔ"
CORE
406304422
არქიტექტურა და ნებართვები

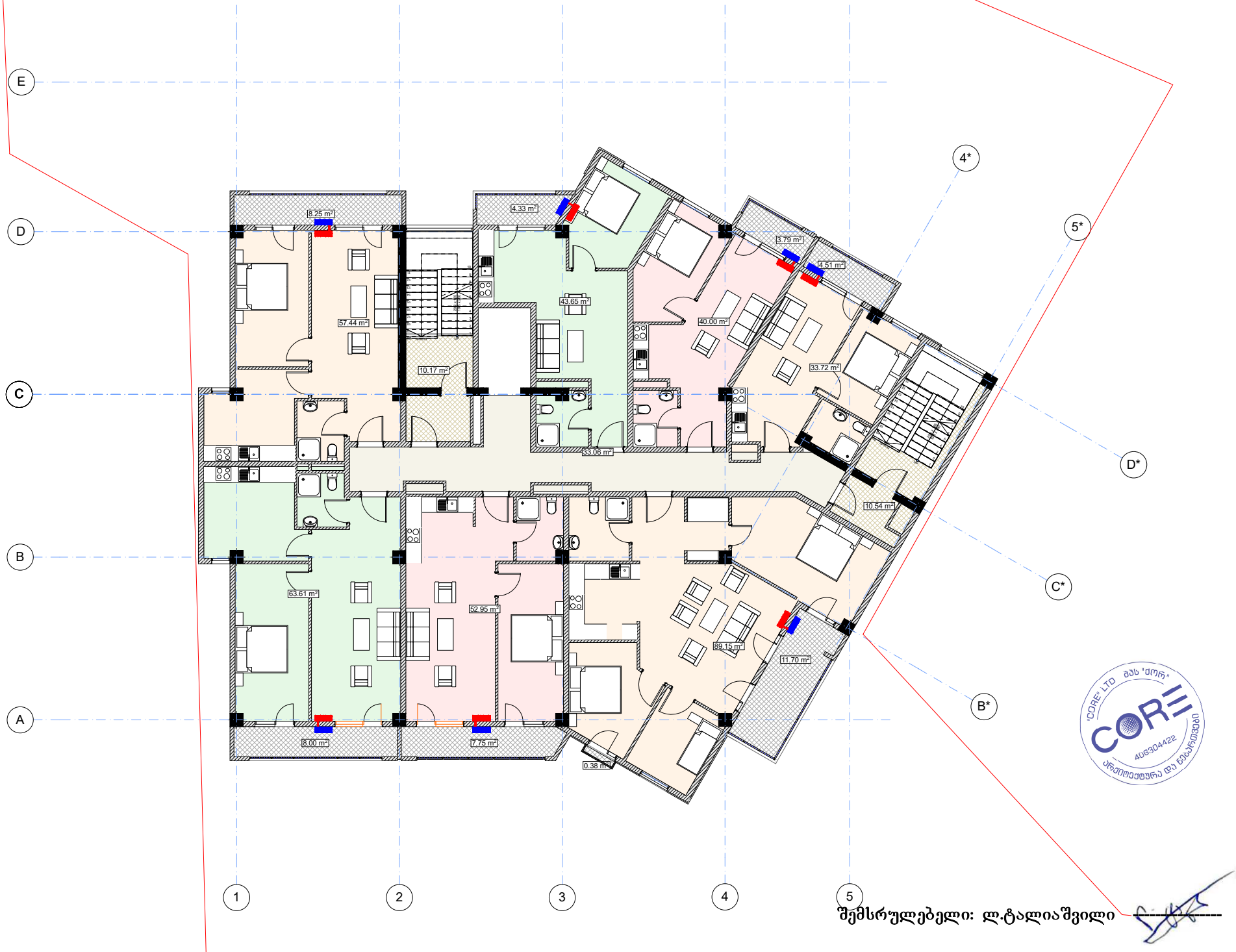

შემსრულებელი: ლ.ტალიაშვილი _____

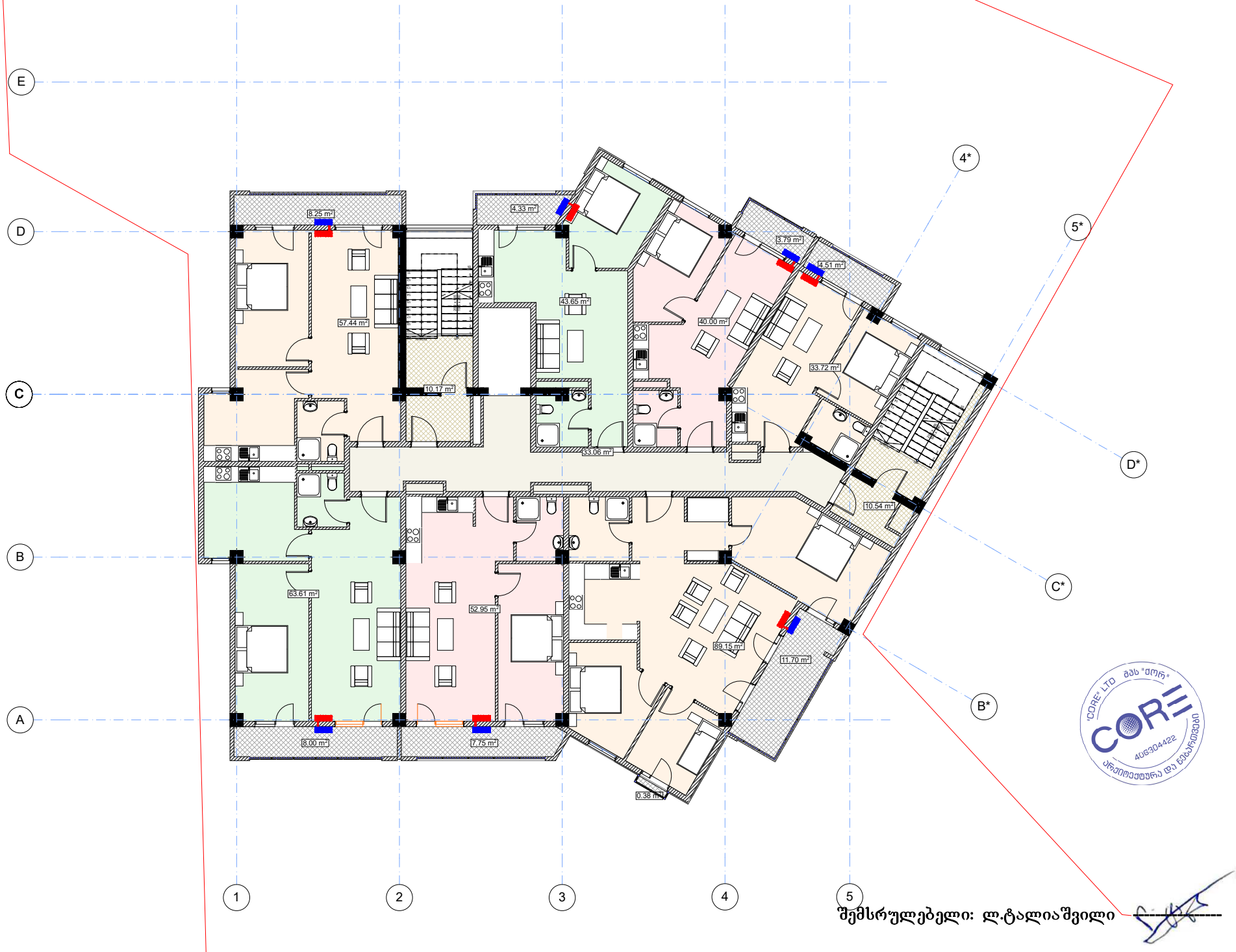

შემსრულებელი: ლ.ტალიაშვილი _____

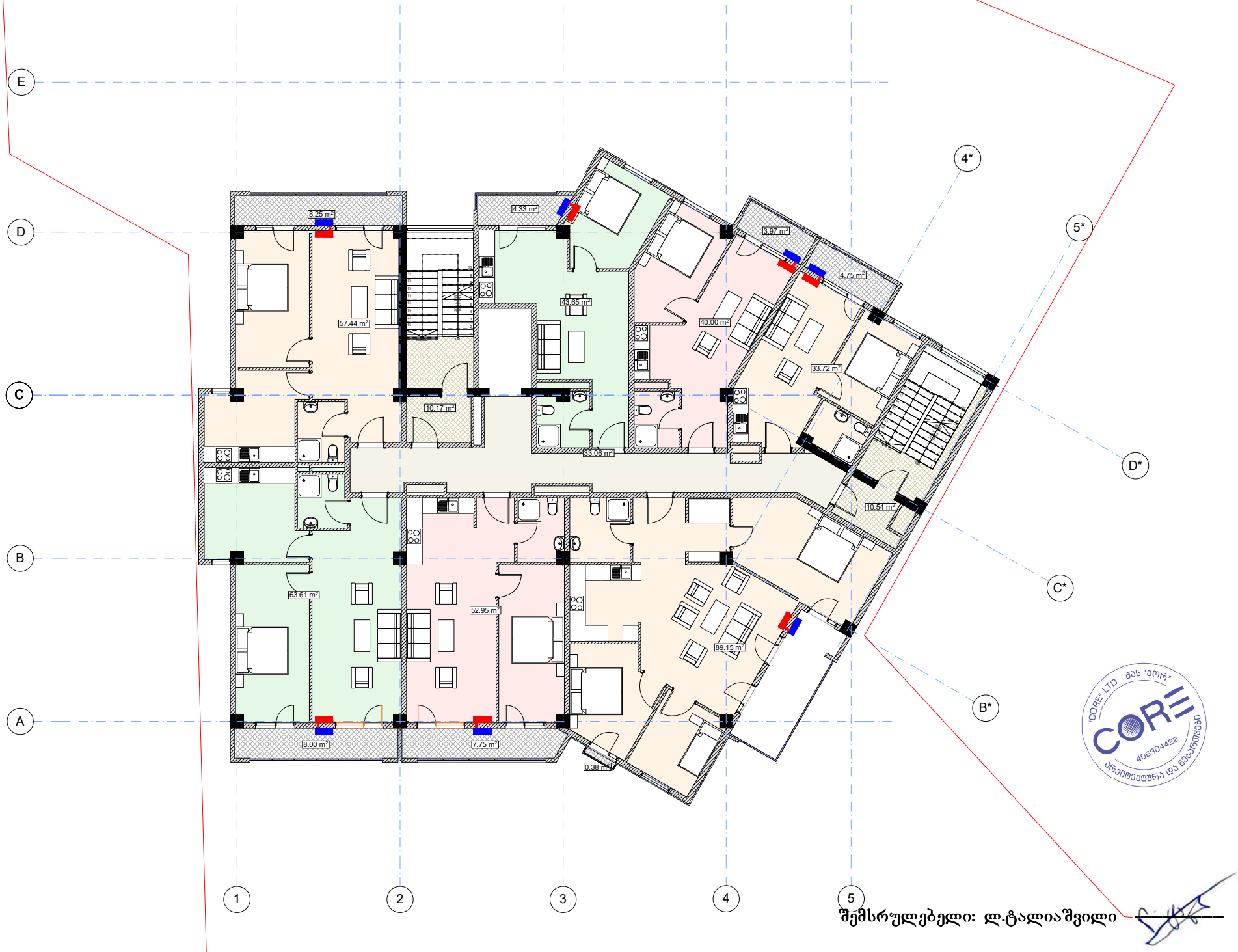

შემსრულებელი: ლ.ტალიაშვილი _____

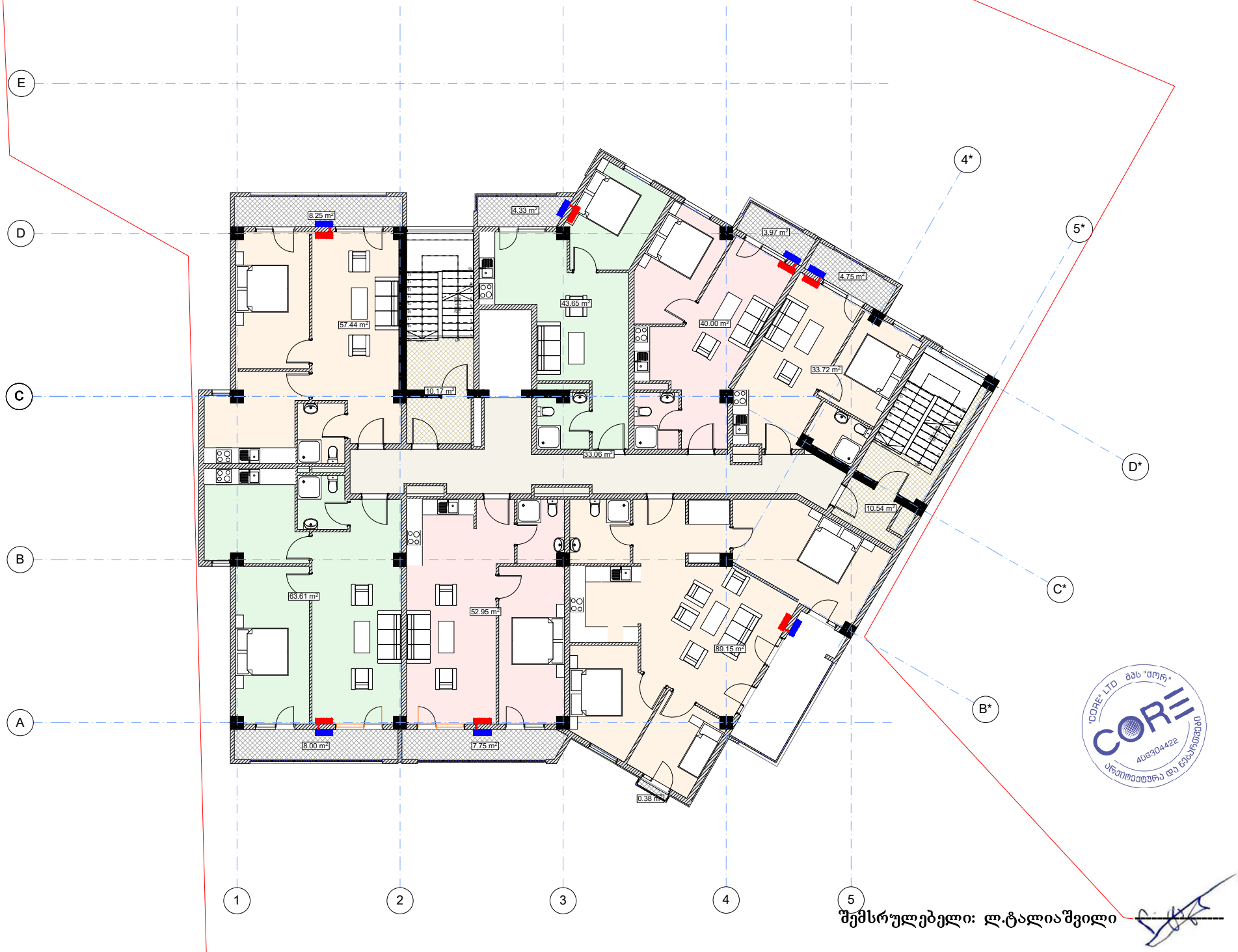

შემსრულებელი: ლ.ტალიაშვილი _____

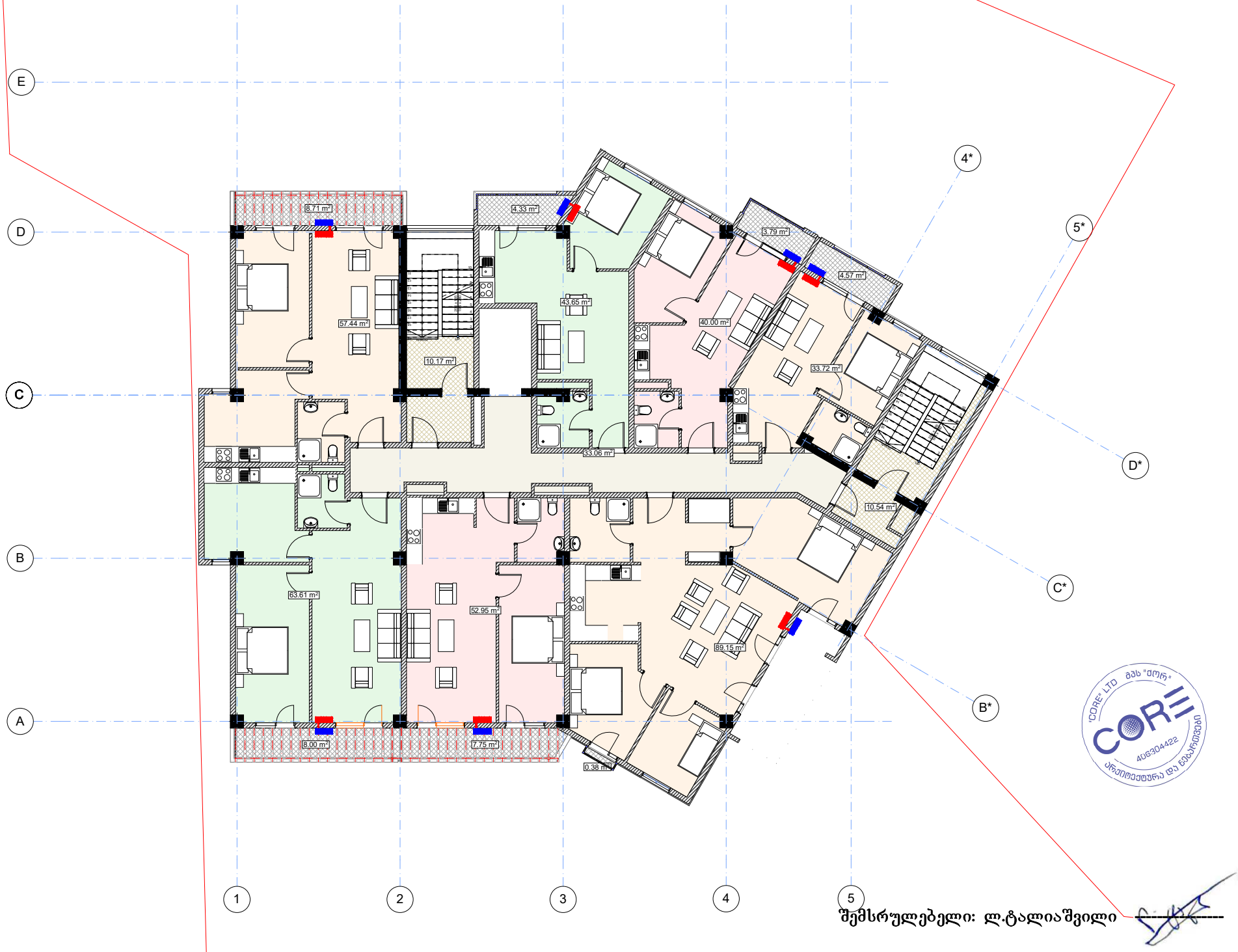

შემსრულებელი: ლ.ტალიაშვილი _____

შ.პ.ს „ ქორ“ არქიტექტურა და
სანებართვო სერვისები

LTD "CORE" Architecture and
permition services

tel: (+995 596 84 00 01)

მრავალბინიანი საცხოვრებელი სახლი

ქალაქი თბილისი, ოთარ ლორთქიფანიძის ქუჩა, №2

ს/კ 01.14.03.042.417

მესაკუთრე - შპს "ლ.დ. დეველოპმენტი"

გაზომარაგება

შემსრულებელი: ლ.ტალიაშვილი

№	დასახელება	ზომა	ერთ. განზ.	ბინა №1 რ-ბა
1	პოლიეთილენის მილი.	900X640 X320	კორპ.	2
2	პოლიეთილენის მილი.		კორპ.	-
3	პოლიეთილენის მილი.		კორპ.	1
4	სამკაპი - პოლიეთილენის		კორპ.	1
5	გაზის ქურა ოთხქურატიანი		გრძ.მ	50
6	დ/წნევის გაზის კედელზე დასაკიდი დახურულკამერიანი ქვაბი =24.0 კვტ		სისტემა	1
7	გაზის მრიცხველი		გრძ.მ	90
	გარცმის მილი დ=50 მ /ფოლადის/			
	ვენტილი			
	ვენტილი			
	გაზის წნევის მარეგულირებელი კარადა			
	საცობიანი ზამბარებიანი ონკანი			
	გაზის დამჭიმავი ქუროიანი ონკანი			

	დასახელება	ერთ. განზ.	ერთ. განზ.
1	ტრანშეის გათხრა და მიწის უკან ჩაყრა /10% ხელით/	მ3	0.5
2	ქვიშის საფარის მოწყობა პოლიეთილენის მილის ქვეშ 10სმ და მილი ზედაპირიდან 20 სმ.	მ3	1.0
3	შეჭრა არსებულ გაზსადენში	ცალი	1
4	გაშვება გამართვა ტესტირება	ცალი	1

	ნახაზის ჩამონათვალი	ერთ. განზ.	
1	განმარტებითი ბარათი, სპეციფიკაცია	გ-1	
2	-2.85 ნიშნულზე გეგმა	გ-1	
3	I სართულის გეგმა	გ-1	

შემსრულებელი: ლ.ტალიაშვილი

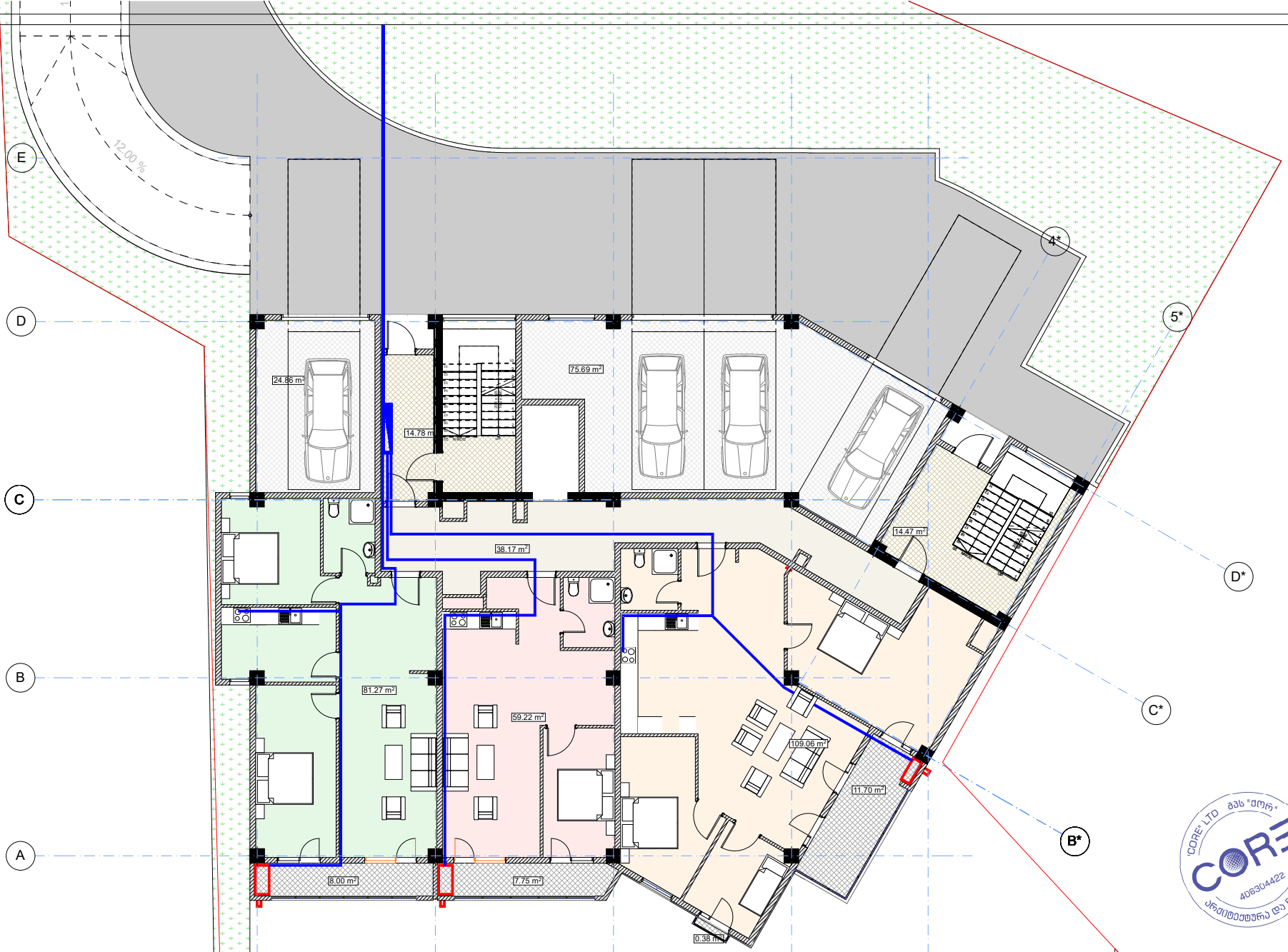

შემსრულებელი: ლ.ტალიაშვილი

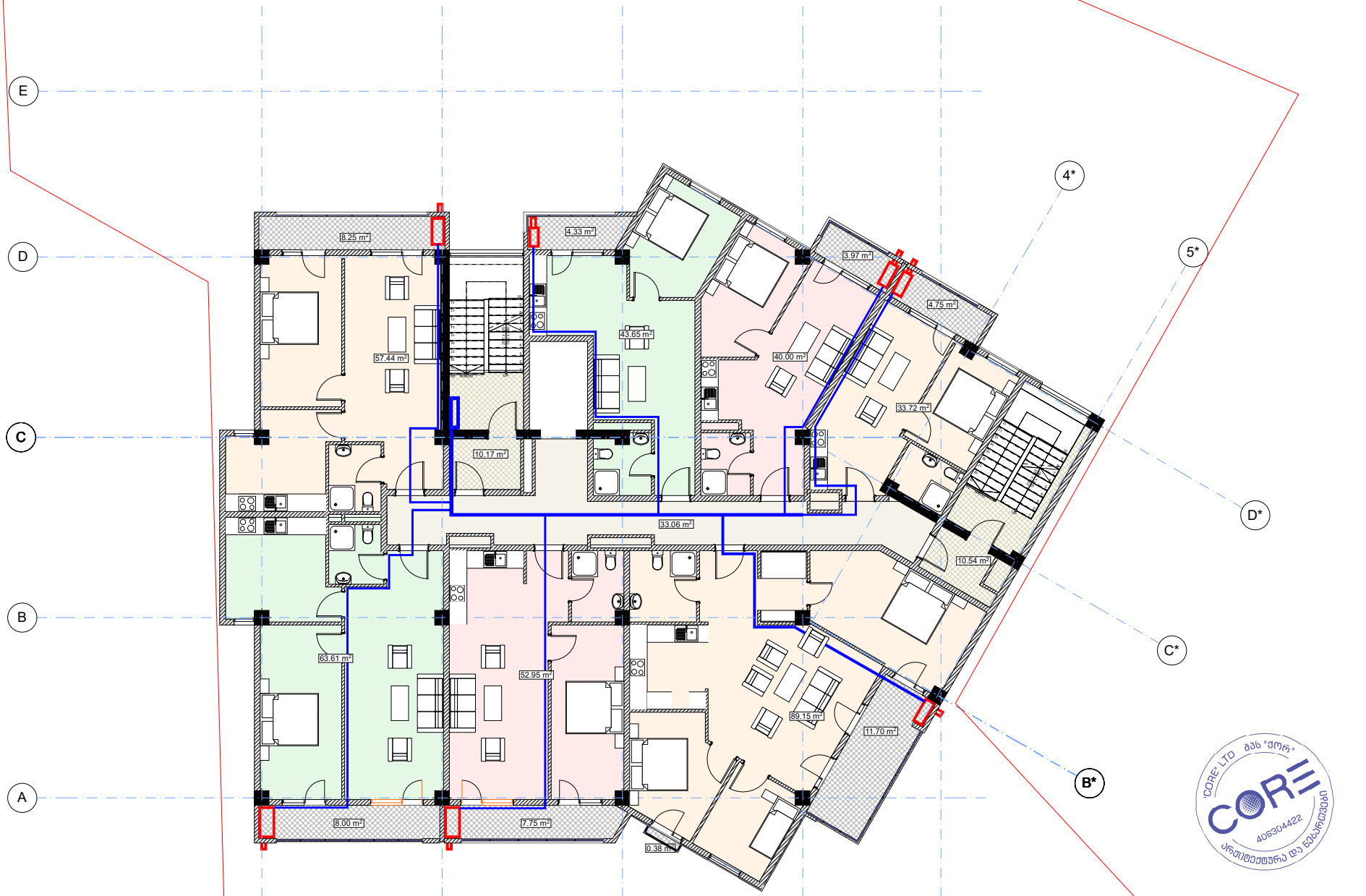

შემსრულებელი: ლ.ტალიაშვილი

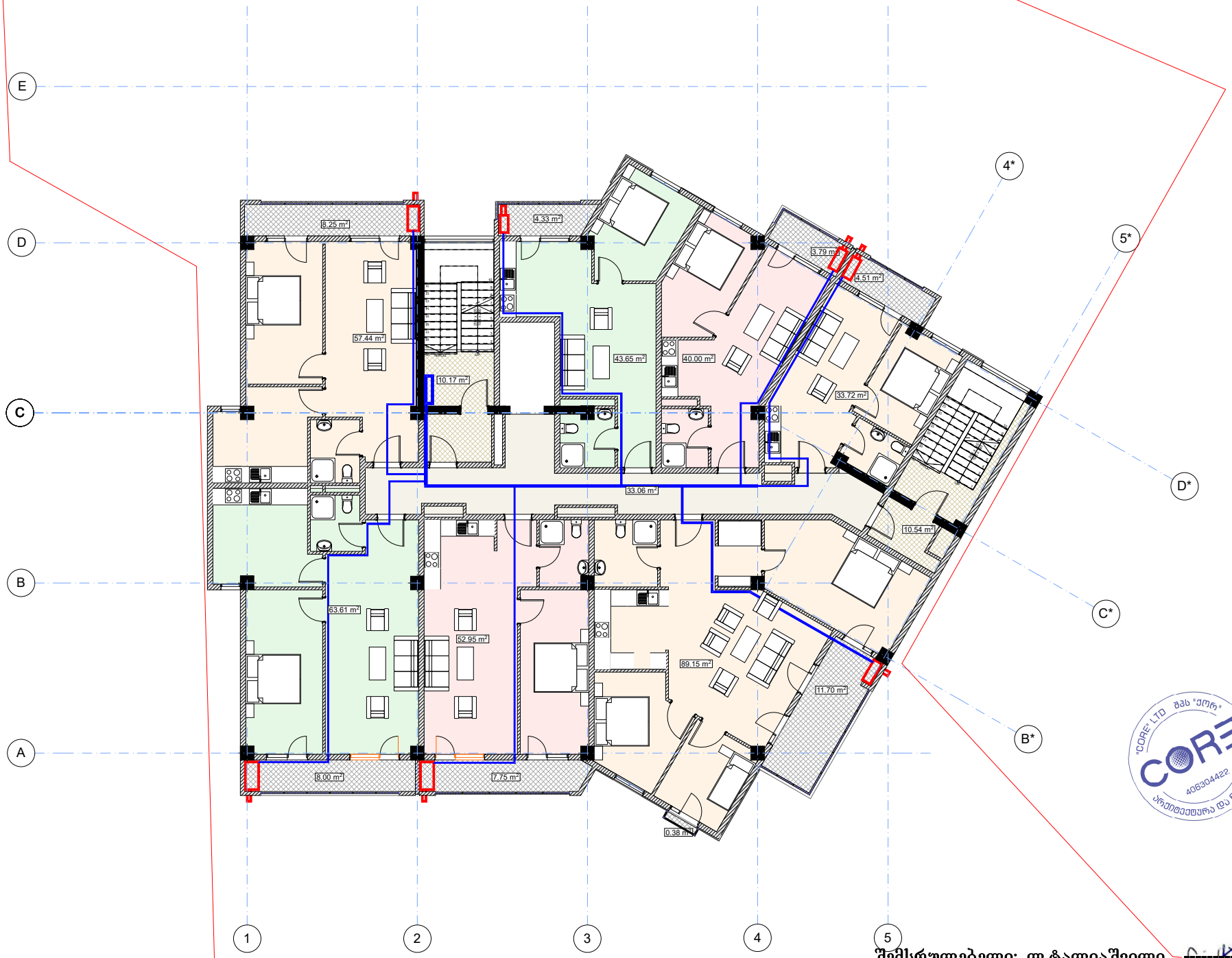

შემსრულებელი: ლ.ტალიაშვილი _____

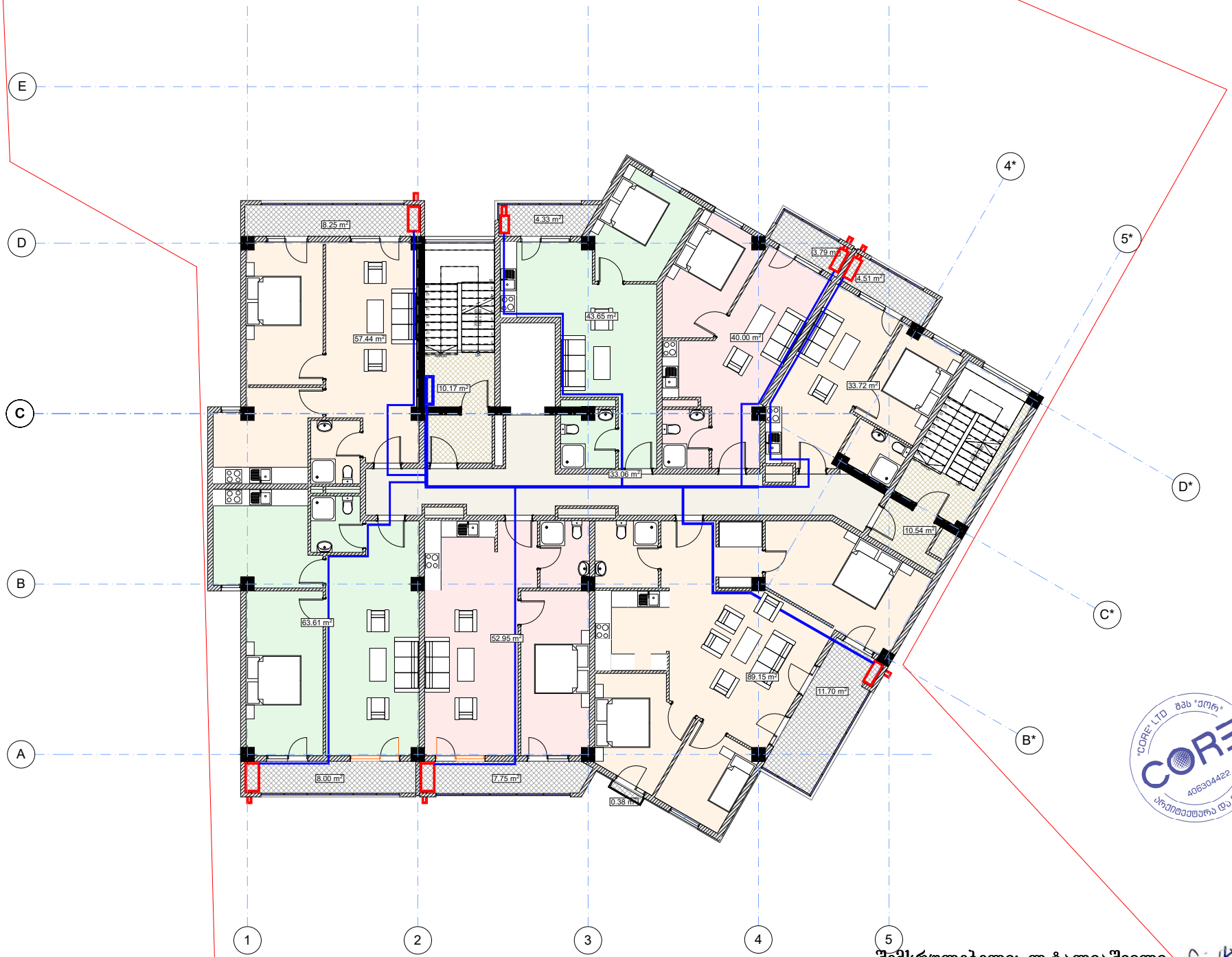

შემსრულებელი: ლ.ტალიაშვილი

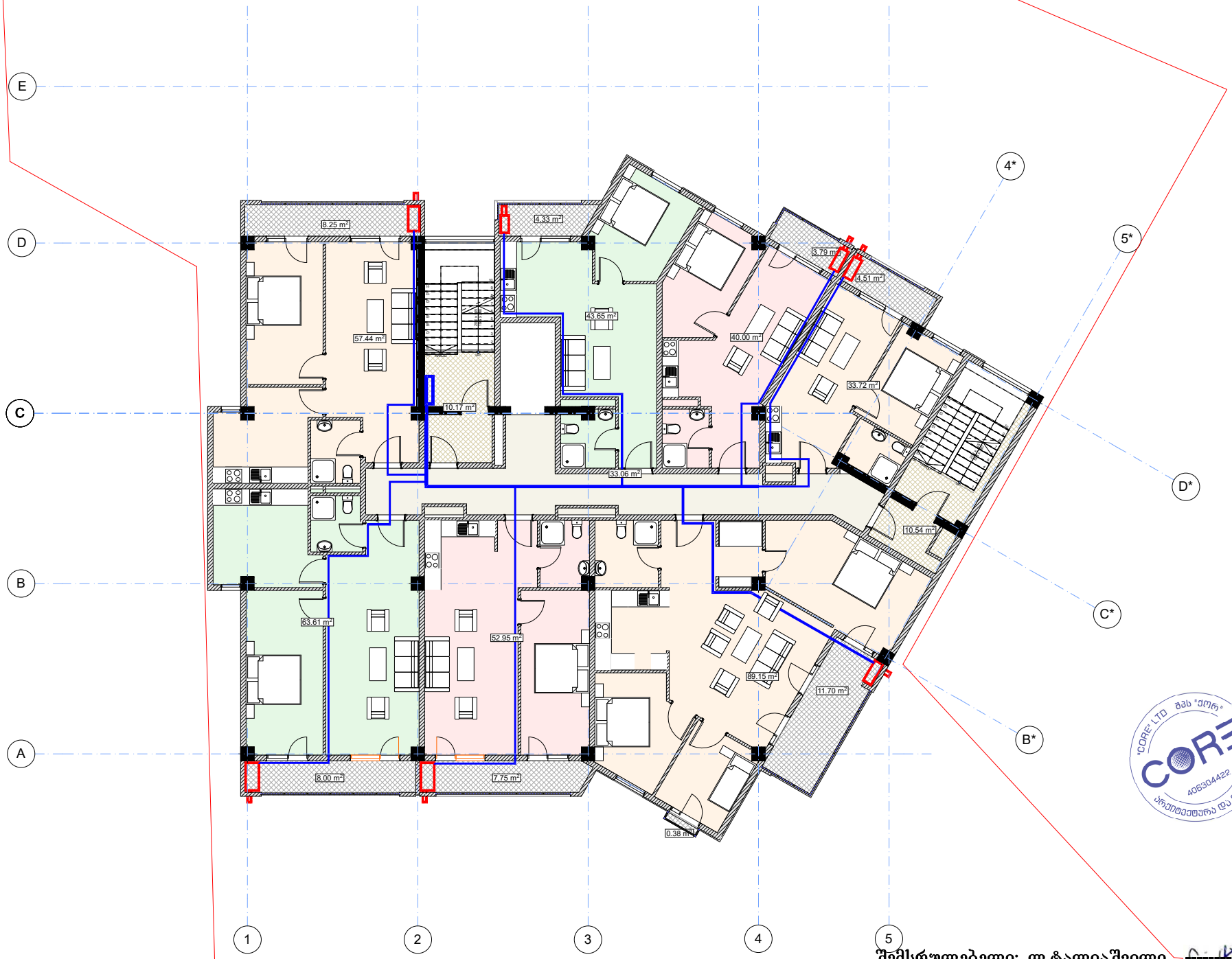

შემსრულებელი: ლ.ტალიაშვილი _____

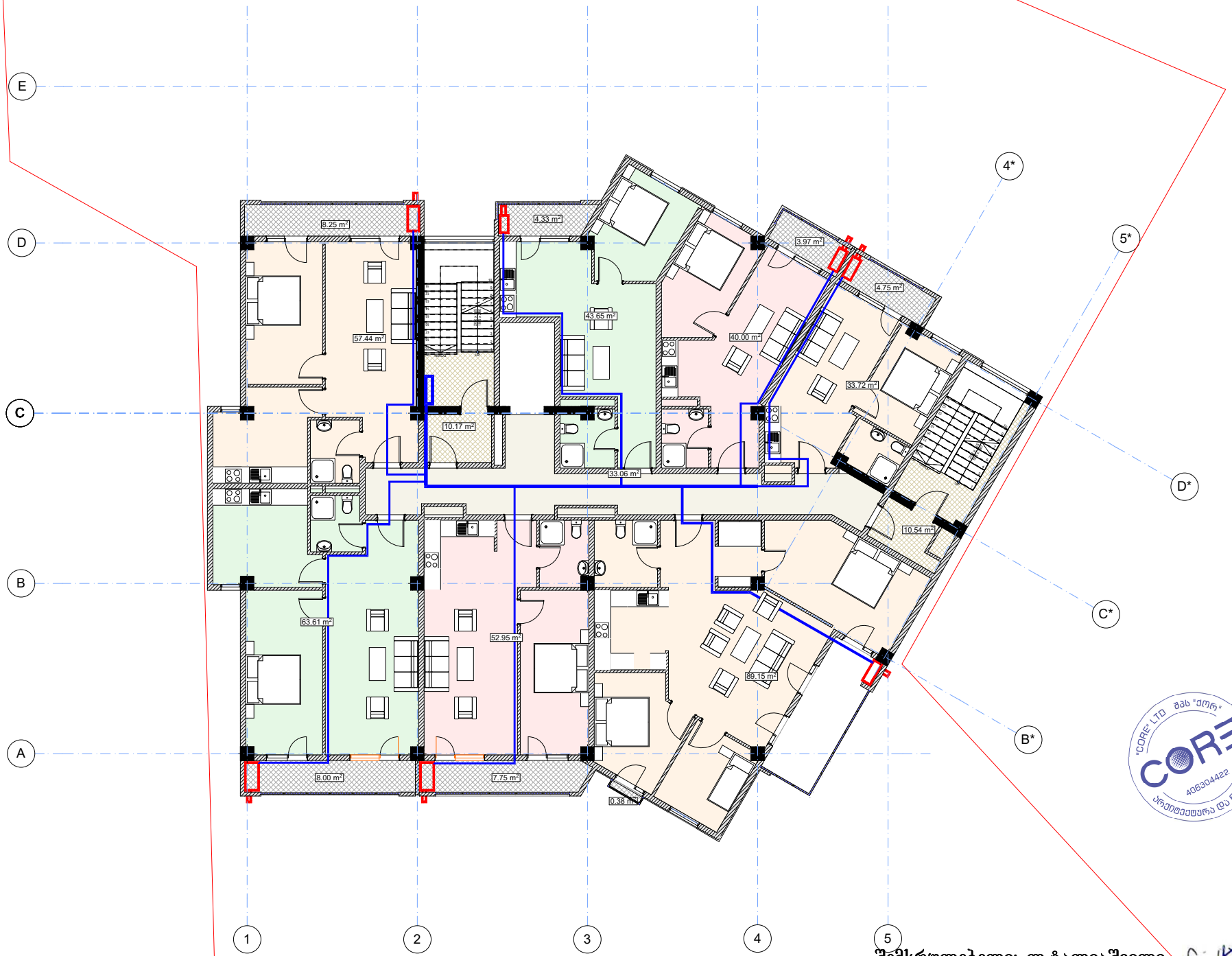

შემსრულებელი: ლ.ტალიაშვილი _____

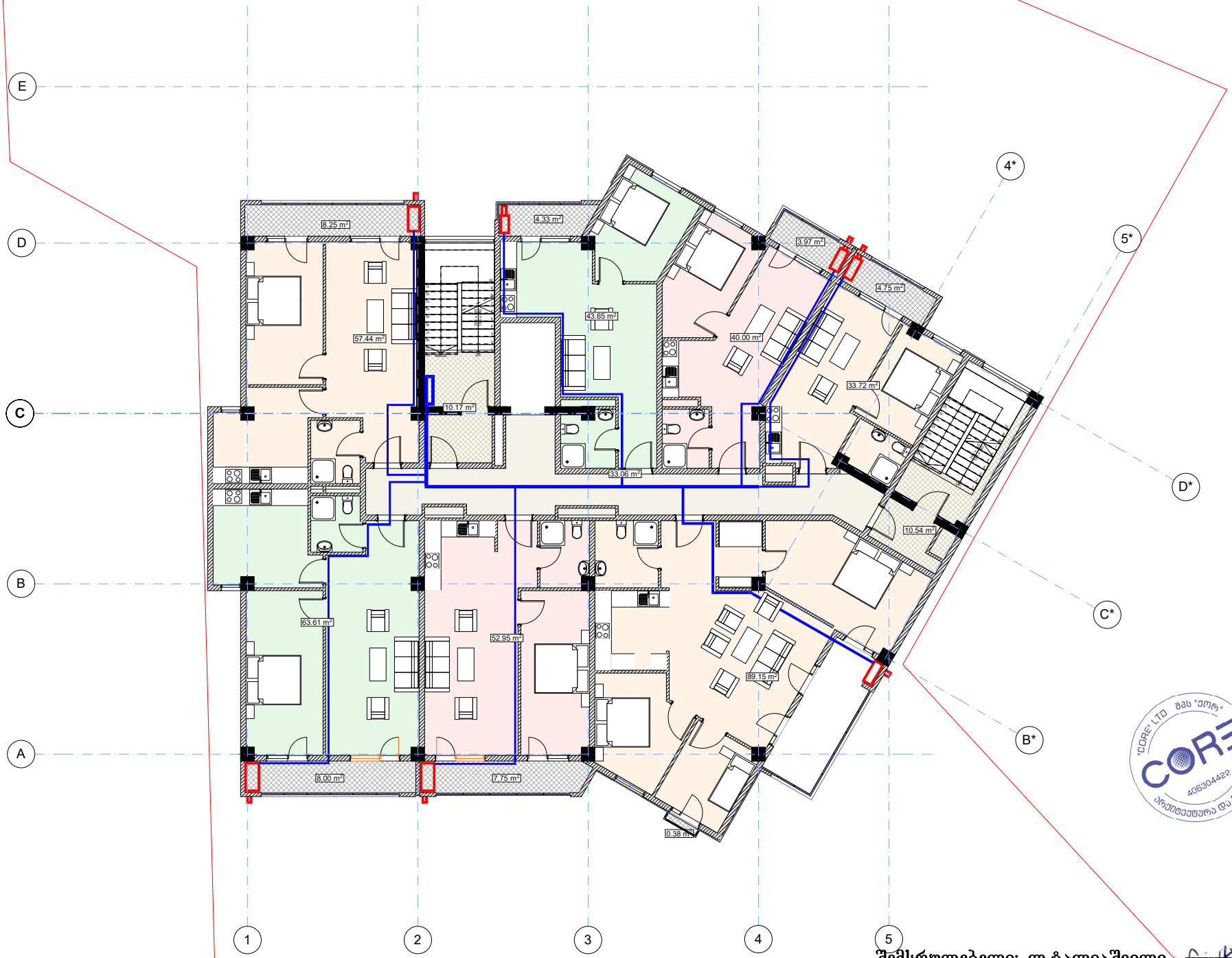

შემსრულებელი: ლ.ტალიაშვილი

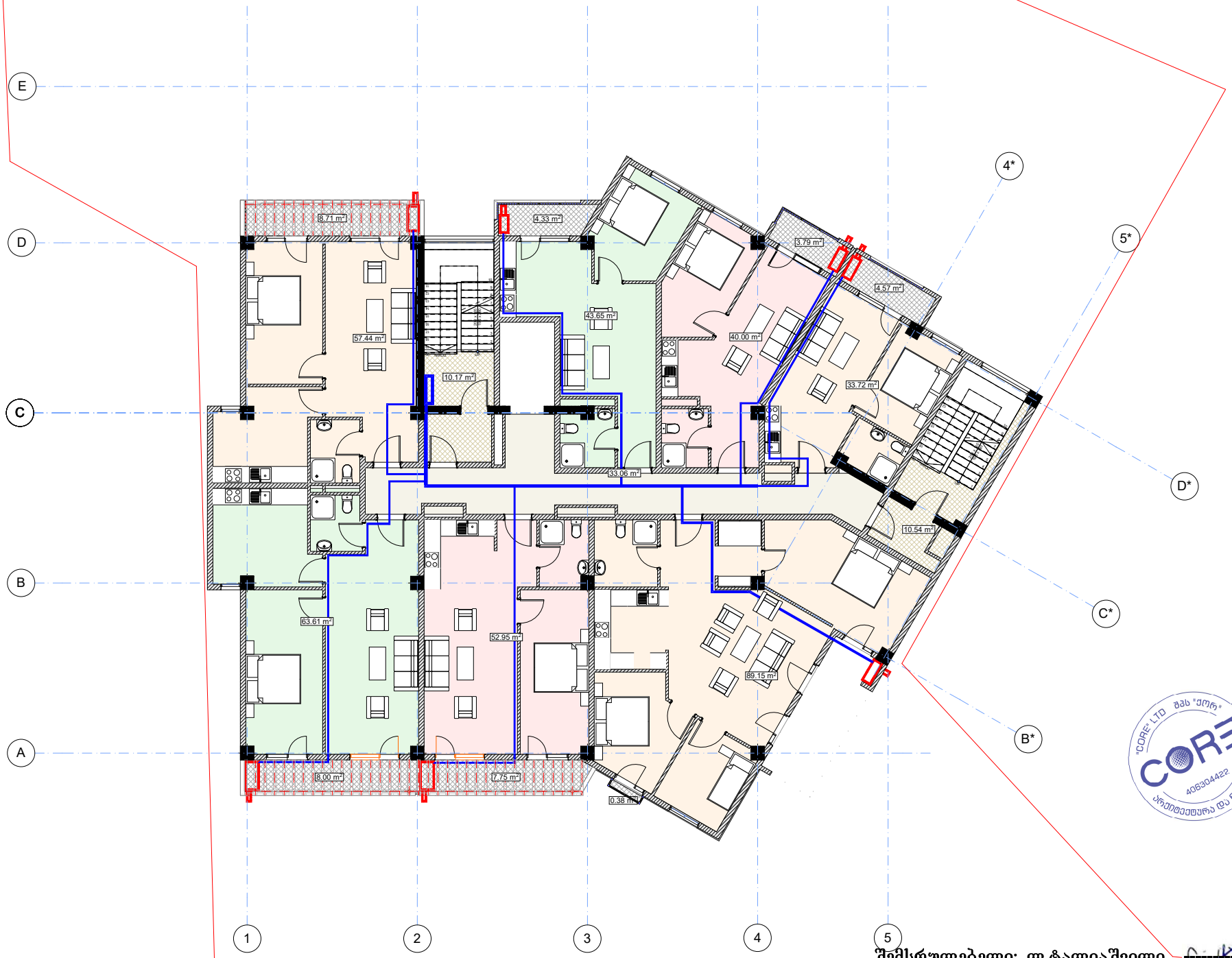

შემსრულებელი: ლ.ტალიაშვილი _____

შ.პ.ს „ ქორ“ არქიტექტურა და
სანებართვო სერვისები

LTD "CORE" Architecture and
permition services

tel: (+995 596 84 00 01)

მრავალბინიანი საცხოვრებელი სახლი

ქალაქი თბილისი, ოთარ ლორთქიფანიძის ქუჩა №2
ს/კ 01.14.03.042.417

მესაკუთრე - შპს "ლ.დ. დეველოპმენტი"

წყალსადენ - კანალიზაცია

შემსრულებელი: ნიკოლოზ გელაშვილი

№	შიდა წყალსადენი	ზომა მმ	ერთ. განზ.	რაოდენობა
1	პლასტმასის წყალსადენის მილი	d=32	გრძ.მ.	650
2	იგივე	d=25	„	450
3	იგივე	d=20	„	-
4	იგივე	d=15	„	-
5	ვენტილი	d=32	ც	-
6	იგივე	d=25	„	-
7	იგივე	d=20	„	-
8	იგივე	d=15	„	-
9	ცხელი და ცივი წყ.შემკრები ხელსაბანისთვის		„	52
10	ცხელი და ცივი წყ.შემკრები ჭურჭლის სამრეცხესთვის		„	-
11	ცხელი და ცივი წყ.შემკრები საშხაპისთვის		„	52
12	ცხელი და ცივი წყ.შემკრები აბაზანისთვის		„	52
13	მუხლი	d=32	„	-
14	იგივე	d=20	„	-
15	იგივე	d=15	„	-
16	წყ. მრიცხველი	d=25	„	-
17	კედლის გახვრეტა და ამოვსება		ადგ.	-
18	ფურნიტურა		„	18%
	შიდა კანალიზაცია			
1	პლასტმასის კანალიზაციის მილი	d=100	გრძ.მ.	220
2	იგივე	d=50	„	180
3	გადამყვანი	d=100/50	ც	52
4	ჯვარედი ირიბი	d=100X100	„	-
5	სამკაპი	d=50X50	„	-
6	იგივე	d=50X100	ც	-
7	იგივე	d=100	„	-
8	მუხლი	d=50	„	-
9	იგივე		„	-
10	უნიტაზი სიფონი		„	52
11	ხელსაბანი სიფონი		„	52
12	ჭურჭლის სარეცხი ჩანი სიფონით		ც	52
13	აბაზანა/საქვეშე სიფონით		„	52
14	ტრაპი		„	52

№	წვიმის წყალანირების სპეციპიკაცია	ზომა მმ	ერთ. განზ.	რაოდენობა
1	წვიმის წყლის ძაბრი	d=100	ც.	4
2	პლასტმასის პოლიპროფილენის მილი	d=100	გრძ.მ.	60
3	მუხლი პლასტმასის ირიბი	d=20	ც.	-
	გარე წყალსადენი			
1	წყალსადენის ჭა წყალმზომით	d=25	კომპ.	1
2	შეჭრა არს.წყალსადენის ქსელში	d=32	ადგ.	1
3	პლასტმასის წყალსადენის მილი	d=64	გრძ.მ.	-
4	წყალსადენის ჭა ვენტილით შეჭრის ადგილას	d=800	ც.	-
	გარე კანალიზაცია			
1	პლასტმასის კანალიზაციის მილი	d=800	გრძ.მ.	-
2	პლასტმასის კანალიზაციის მილი	d=100	გრძ.მ.	220
3	კანალიზაციის შეჭრა არს. ქსელში	d=100	ადგ.	1
	მიწის სამუშაოები			
	მიწის გათხრა ექსკავატორით		მ3	-
	მიწის უკუ ჩაყრა ბულდოზერით		მ3	-
	მიწის მოსწორება ხელით		გრძ.მ.	-

CORE
არქიტექტურა და სანებართვო სერვისები

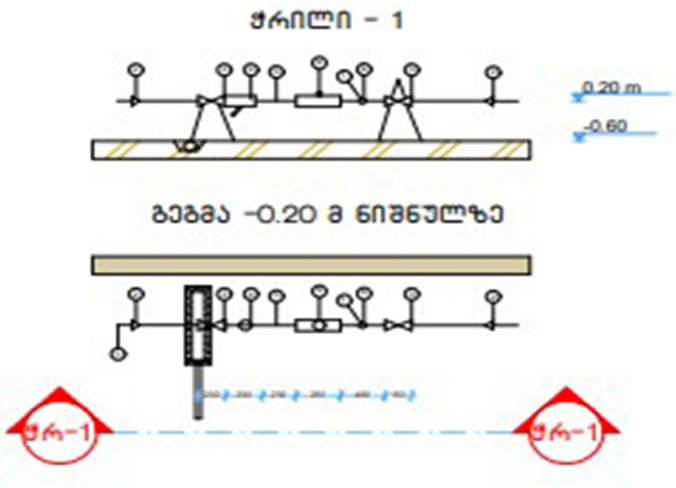

№	დიამეტრი დ=მმ	მანძილი მმ ურდულამდე (ა)	ურდულის სიგრძე მმ (ბ)	ფილტრი მმ (ბ)	ნდ (დ) მმ	წყალმზომი მმ (ე)	ვდ მმ (ე)	მილა ზომები	წნევის დანაკარგები
1	2	3	4	5	6	7	8	9	10
7	25	150	120	160	125	285	75	1285	78/7 მ³/სთ

№	დასახელება
1	არსებული წყალსადენის ქსელი
2	გადამყვანი
3	ურდული (ვენტილი)
4	ფილტრი
5	მილყელი
6	წყალმზომი
7	სამსვლიანი კაერგამშვები ონკანი (დამცველი)
8	მანომეტრი
9	საყრდენი
10	თანაორმო წყალგამყვანი მილით უერთდება კანალიზაციის ჭას სიფონური მიერთებით.

პროექტი განხორციელებულია დამკვეთის დავალებით. არქიტექტურული ნახაზების და სამშენებლო საპროექტო ნორმების დაცვლით.
2. ობიექტისთვის საჭირო წყლის ხარჯის ნორმა ქ=0.8 ლ/წმ. რომლის შეყვანა საცხოვრებელ სახლში განხორციელებულია წყალსადენის პლასტმასის მილით დიამეტრი დ32 V=0.82 ი=48
3. წყლის ხარჯის აღსარიცხავად შემყვანზე, შენობის მიმდებარედ ეწყობა წყალსადენის ჭა წყალმზომის კვანძით დ25.
4. წყალსადენი დგარზე და განშტოებებზე ვაყენებთ დიამეტრის შესაბამისად ჩამკეტ ვენტილებს.
5. მილის შემყვანი რომელიც გატარებულია 0.00 ნისნულის გასწვრივ. საჭიროებს შეფუთვას თბოიზოლაციური მასალით.
6. მილის ჩალაგების სიღრმე შენობის გარეთ ხდება მიწიდან 1.20მ ჩაღრმავებით.
7. კანალიზაცია შესრულებულია პლასტმასის კანალიზაციის მილებით დ100 და დ50.
8. სანკვანძებში გათვალისწინებულია ტრაპების მოწყობა.
9. კანალიზაციის დგარი აგვყავს სახურავის ზემოთ 0.70 მ სიმაღლეზე.
10. კანალიზაციის გამოყვანა ხდება ერთი გამომყვანით, შენობიდან 5მ დაშორებულ საპროექტო კანალიზაციის ჭაში.
11. სახურავიდან წვიმის წყლის შეკრება ხდება წვიმის ძაბრებში, ხოლო შემდეგ დ50 წვიმის წყლის დგარებით ხდება მათი გადაღვრა შენობის მოკირწყლულზე.
12. წყალსადენის და კანალიზაციის ქსელების მიერთება არსებულ ქსელებთან მოხდეს ტექნიკური პირობების შესაბამისად შეჭრის ადგილებში გასათვალისწინებელი ჭების მოწყობა, წყალსადენის შეჭრის შემთხვევაში კი გადამყვანი სამკაპის (ადაპტორის) და ჩამკეტი ურდულის დაყენების გათვალისწინებით.
12. საპროექტო სამუშაოების შესრულებისას მკაცრად დაცული უნდა იყოს უსაფრთხოების წესები.

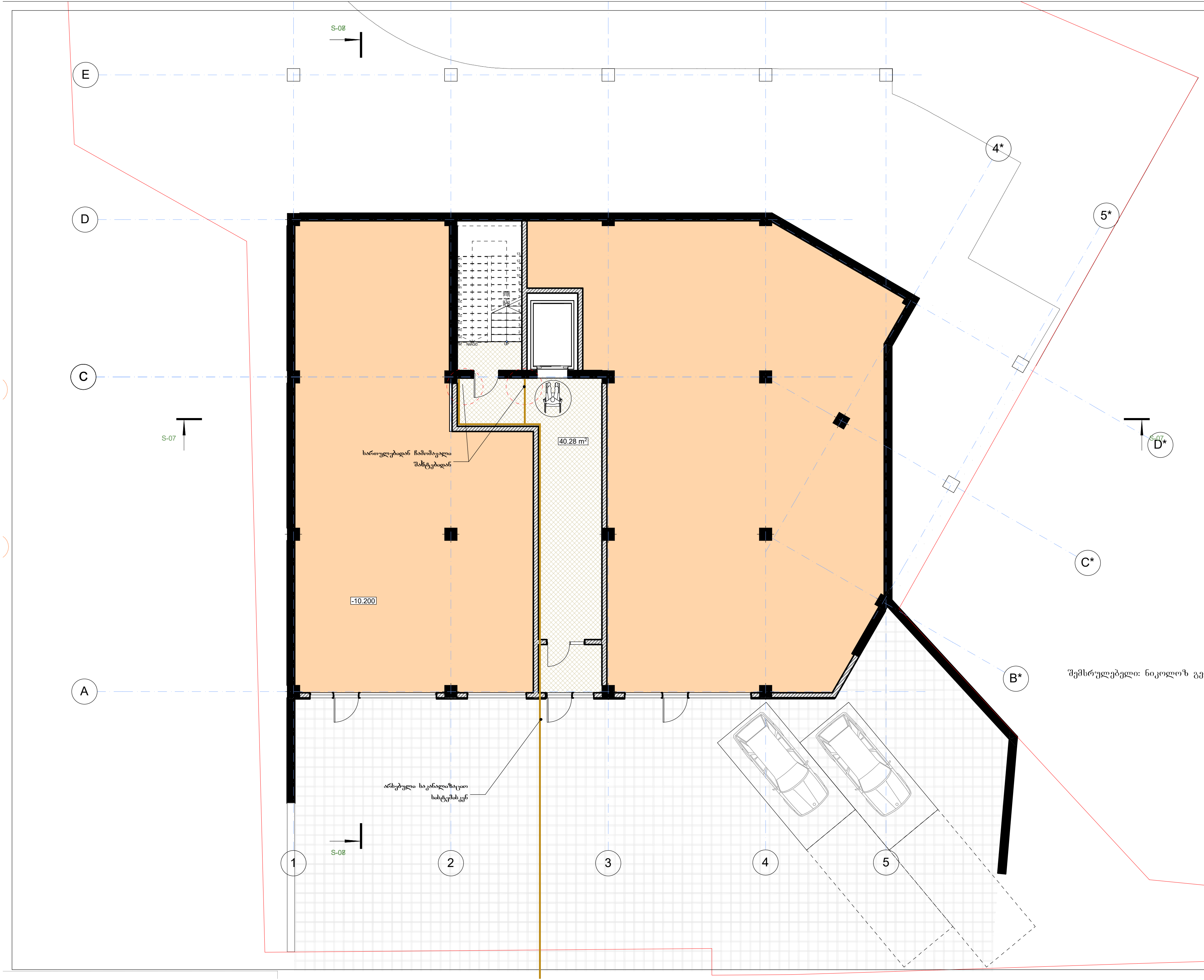

შემსრულებელი: ნიკოლოზ გელაშვილი

"CORE" LTD შპს "ქორ"
CORE
406304422
არქიტექტურა და ნებართვები



შემსრულებელი: ნიკოლოზ გელაშვილი

"CORE" LTD შპს "ქორე"
CORE
406304422
ინჟინერინგი და ნებართვები



"CORE" LTD შპს "ქორე"
CORE
406304422
ინჟინერინგი და ნებართვები

შემსრულებელი: ნიკოლოზ გელაშვილი

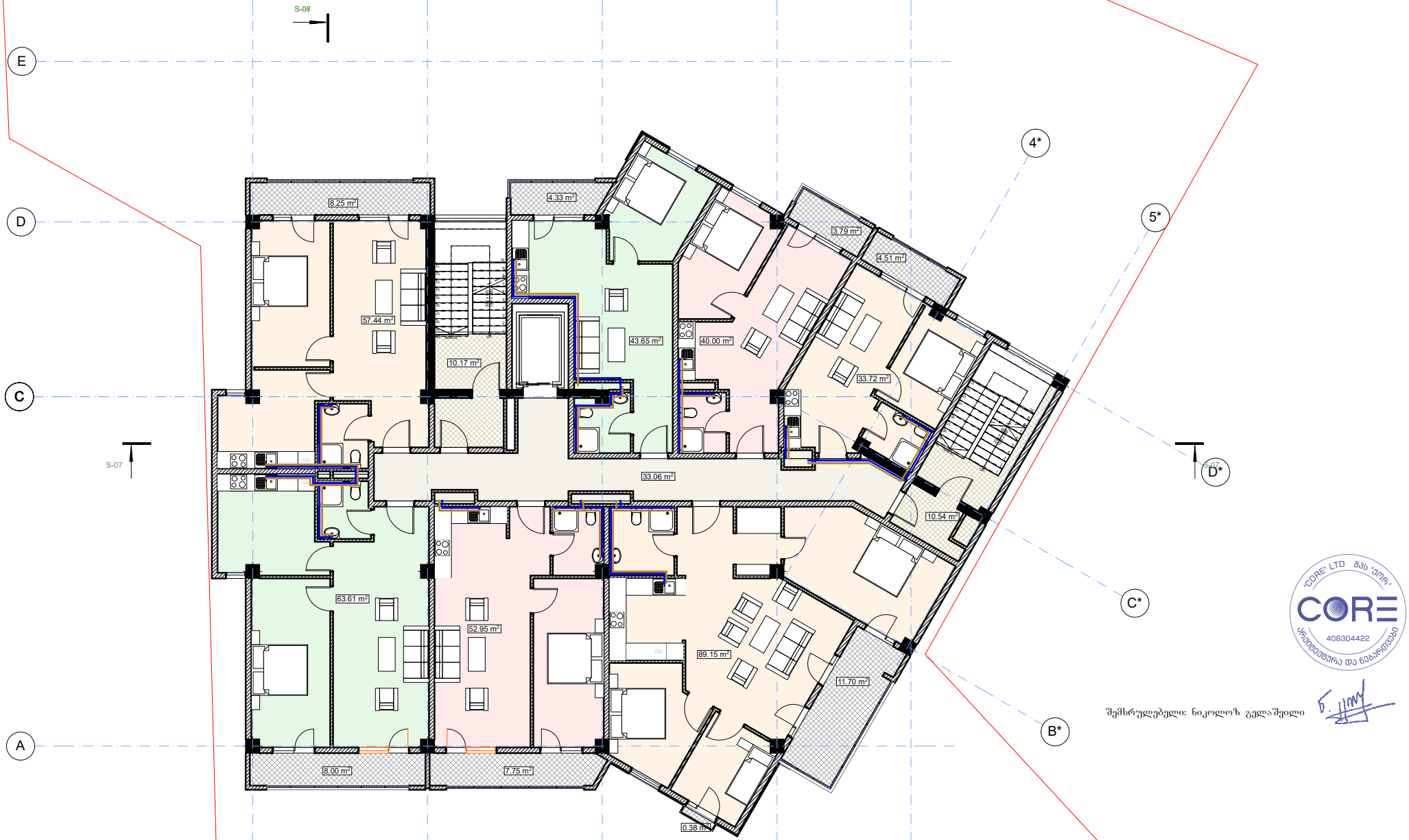

შემსრულებელი: ნიკოლოზ გელაშვილი



"CORE" LTD შპს "ქორე"
CORE
406304422
ინჟინერინგი და ნებართვები

შემსრულებელი: ნიკოლოზ გელაშვილი



S-08
E
D
C
B
A
1
2
3
4
5
4*
5*
D*
C*
B*
S-07
8.25 m2
4.33 m2
57.44 m2
43.65 m2
40.00 m2
3.79 m2
4.51 m2
33.72 m2
10.17 m2
33.06 m2
10.54 m2
63.61 m2
52.95 m2
89.15 m2
11.70 m2
8.00 m2
7.75 m2
0.38 m2
CORE
406304422
შემსრულებელი: ნიკოლოზ გელაშვილი



შემსრულებელი: ნიკოლოზ გელაშვილი



შემსრულებელი: ნიკოლოზ გელაშვილი



შემსრულებელი: ნიკოლოზ გელაშვილი