შენობა-ნაგებობის უსაფრთხოების წესებთან შესაბამისობის ანალიზი

გამოყენებული წესები - **„შენობა-ნაგებობის უსაფრთხოების წესები“**

ჩამოთვალეთ შენობის დაკავებულებები და აღწერეთ თითოეული გამოყენება	
ს.წ-2(311.2) ავტოსადგომი.	1 სართულზე
ს.ც-2(310.4) საცხოვრებელი ჯგუფი. (საცხოვრებელი ბინები)	2,3,4,5,6,7,8 სათულებზე
დ.ს(312.1) დამხმარე ფართი	-1 სართულზე

კონსტრუქციის ტიპი:	
განსაზღვრეთ კონსტრუქციის ტიპი ახალი შენობისთვის: მაგალითი: II-A, II-B, V-A, V-B	**I-A** ტიპი

სიმაღლის შეზღუდვები ცხრილი 503 -ის მიხედვით		
დაკავებულობები	**დასაშვები სართულიანობა**	**შემოთავაზებული სართულიანობა**
1. საცხოვრებელი ჯგუფი ს.ც-2	11	7
2. სასაწყობე ჯგუფი ს.წ-2	11	1
	დასაშვები	**შემოთავაზებული**
საერთო სიმაღლე =	34.5	24.7
მიწის ზემოთ სართულის რაოდენობა =	11	8

ფართობის შეზღუდვები ცხრილი 503 -ის მიხედვით		
დაკავებულობები	**დასაშვები ფართობი**	**შემოთავაზებული ფართობი**
1. **საცხოვრებელი ჯგუფი სც-2**	შეუზღუდავი	187.41
2. **სასაწყობე ჯგუფი ს.წ-2**	შეუზღუდავი	286.61
იატაკის საერთო ფართობი =	**2358.69**	
იატაკების რაოდენობა =	**8**	
შენობის საერთო ფართობი სართულების გარე პერიმეტრებით =	**2567.28**	

გარე კედლის ცეცხლმედეგობისა და ღიობისადმი მოთხოვნები ცხრილების 602-ის და 705.8 -ის მიხედვით									
გარე კედელი	**ხანძარსაწინააღმდეგო მანძილი** (მეტრი)	**ცეცხლმედეგობის ხარისხი** (საათი)		**კედლის ღიობების ფართობი** (კედლის %)					
		მოთხოვნილი	**გათვალისწინებული**	**დასაშვები**			**გათვალისწინებული**		
				დაცული	**დაუცველი საშხეფებით**	**დაუცველი**	**დაცული**	**დაუცველი საშხეფებით**	**დაუცველი**
1-4 ფასადი	1-ზე ნაკლები	1	1	დაუშვებელი	დაუშვებელი	დაუშვებელი	-	-	0%
ა-დ ფასადი	9-ზე მეტი	1	1	დაუშვებელი	დაუშვებელი	დაუშვებელი	-	-	კი
4-1 ფასადი	1-ზე ნაკლები	1	1	დაუშვებელი	დაუშვებელი	დაუშვებელი	-	-	0%
დ-ა ფასადი	9-ზე მეტი	1	1	შეუზღუდავი	შეუზღუდავი	შეუზღუდავი	-	-	კი

ხანძრისაგან დაცვის სისტემებისადმი მოთხოვნები								
დაკავებულობები/სივრცეები/გასასვლელი საშუალებები	ავტოსამხეფი სისტემა	ალტერნატიული ავტომატური ცეცხლსაქრობი სისტემები	ხელით სამართავი სახანძრო განგაშის სისტემები	სახანძრო მილდგარების სისტემები	კვამლის საკონტროლო სისტემები	ხელის ცეცხლმაქრები	საავარიო განგაშის სისტემები	დაწნევის სისტემა
1. საცხოვრებელი ჯგუფი სც-2	-	-	-	-	-	-	-	-
2. სავაჭრო ჯგუფი ს.ვ	-	-	-	-	-	-	-	-
3. დამხმარე ფართი დ.ს	-	-	-	-	-	-	-	-
4. სასაწყობე ჯგუფი ს.წ-2	კი	-	-	-	-		-	-
5. დერეფნები	-	-	-	-	-	კი	-	-
6. კიბის უჯრედები	-	-	-	კი	-	კი	-	-
7. სამგზავრო ლიფტი	-	-	-	-	-	-	-	კი
სახანძრო-სამაშველო სამსახურის მიერ გამოსაყენებელი მისაერთებლები				კი				

განიავების მოთხოვნა		
დაკავებულობები/სივრცეები/გასასვლელი საშუალებები	ბუნებრივი განიავება	ხელოვნური განიავება
1. საცხოვრებელი ჯგუფი სც-2	კი	
7. სავაჭრო ჯგუფი სვ	კი	
8. დამხმარე ფართი დ.ს	კი	
9. სასაწყობე ჯგუფი ს.წ-2	კი	
10. კიბის უჯრედი		კი
11. დერეფნები		კი

წყალსადენი სისტემის ფიქსირებული მოწყობილობების რაოდენობა-საცხოვრებელი ჯგუფი სც-2 და სც-3 ქვეჯგუფები ცხრილი 1602.1-ის მიხედვით											
სართულები	საცხოვრებელი ერთეული	ფიქსირებული მოწყობილობები									
		უნიტაზი (ერთ საცხოვრებელ ერთეულზე)		ტუალეტის ხელსაბანები (ერთ საცხოვრებელ ერთეულზე)		აბაზანა/შხაპი (ერთ საცხოვრებელ ერთეულზე)		სამზარეულოს ნიჟარა (ერთ საცხოვრებელ ერთეულზე)		ავტომატური სარეცხი მანქანის მისაერთებელი	
		საერთო გამოყენებისთვის	კერძო გამოყენებისთვის	საერთო გამოყენებისთვის	კერძო გამოყენებისთვის	საერთო გამოყენებისთვის	კერძო გამოყენებისთვის	საერთო გამოყენებისთვის	კერძო გამოყენებისთვის	საერთო გამოყენებისთვის	კერძო გამოყენებისთვის
2,3,4,5,6,7,8 სართულები	63	1	1	1	1	1	1	1	1	1	1



M E T R I C

პროექტი
მრავალბინიანი საცხოვრებელი სახლი

პროექტის მისამართი
თბილისი, სოფ. დიღომი,
ასმათის ქ. N-6
ს/კ: 01.72.14.035.610

პრ. მთავარი არქიტექტორი
კონსტანტინე ურუშაძე

თანაავტორი(ები)
ნიკოლოზ ყიფშიძე

ნახაზი-ფურცელი
1-ლი სართული (±0.00 ნიშ.)

A3 ფორმატი

2-ე სართული (+3.00 ნიმ.)
საცხოვრებელი ფართი-165.24 მ²
საზაფხულო ფართი-33.12 მ²
სადარბაზო და კიბის უჯრედი-27.22 მ²

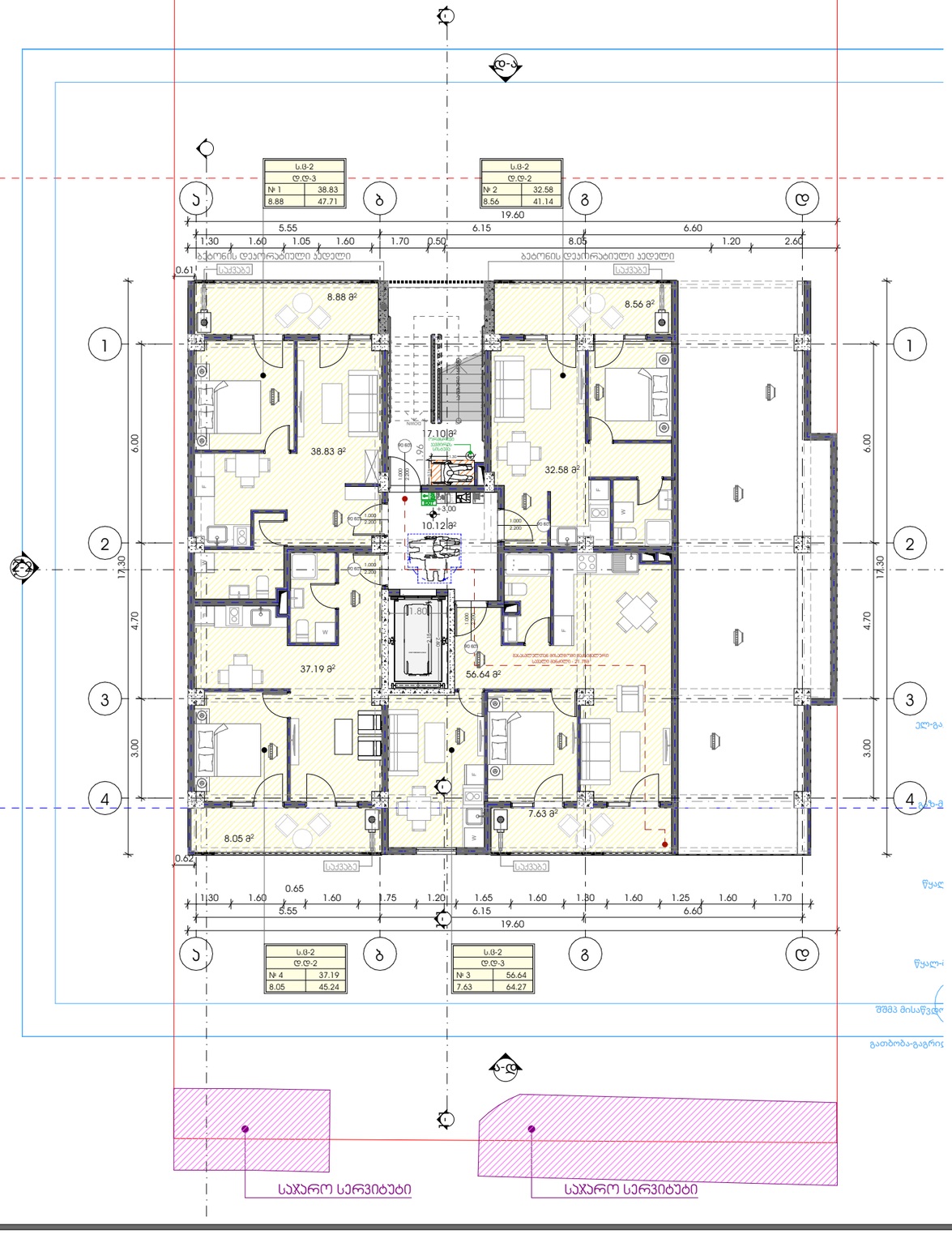

METRIC

პროექტი
მრავალბინიანი საცხოვრებელი სახლი

პროექტის მისამართი
თბილისი, სოფ. დიღომი, ასმათის ქ. N-6
ს/კ: 01.72.14.035.610

პრ. მთავარი არქიტექტორი
კონსტანტინე ურუშაძე

თანაავტორი(ები)
ნიკოლოზ ყიფშიძე

ნახაზი-ფერცელი
მე-2 სართული (+3.00 ნიმ.)

A3 ფორმატი

3-ე სართული (+6.20 ნიმ.)
საცხოვრებელი ფართი-228.81 მ²
საჯაფხულო ფართი-38.96 მ²
სადარბაზო და ჯიბის უჯრედი-27.22 მ²

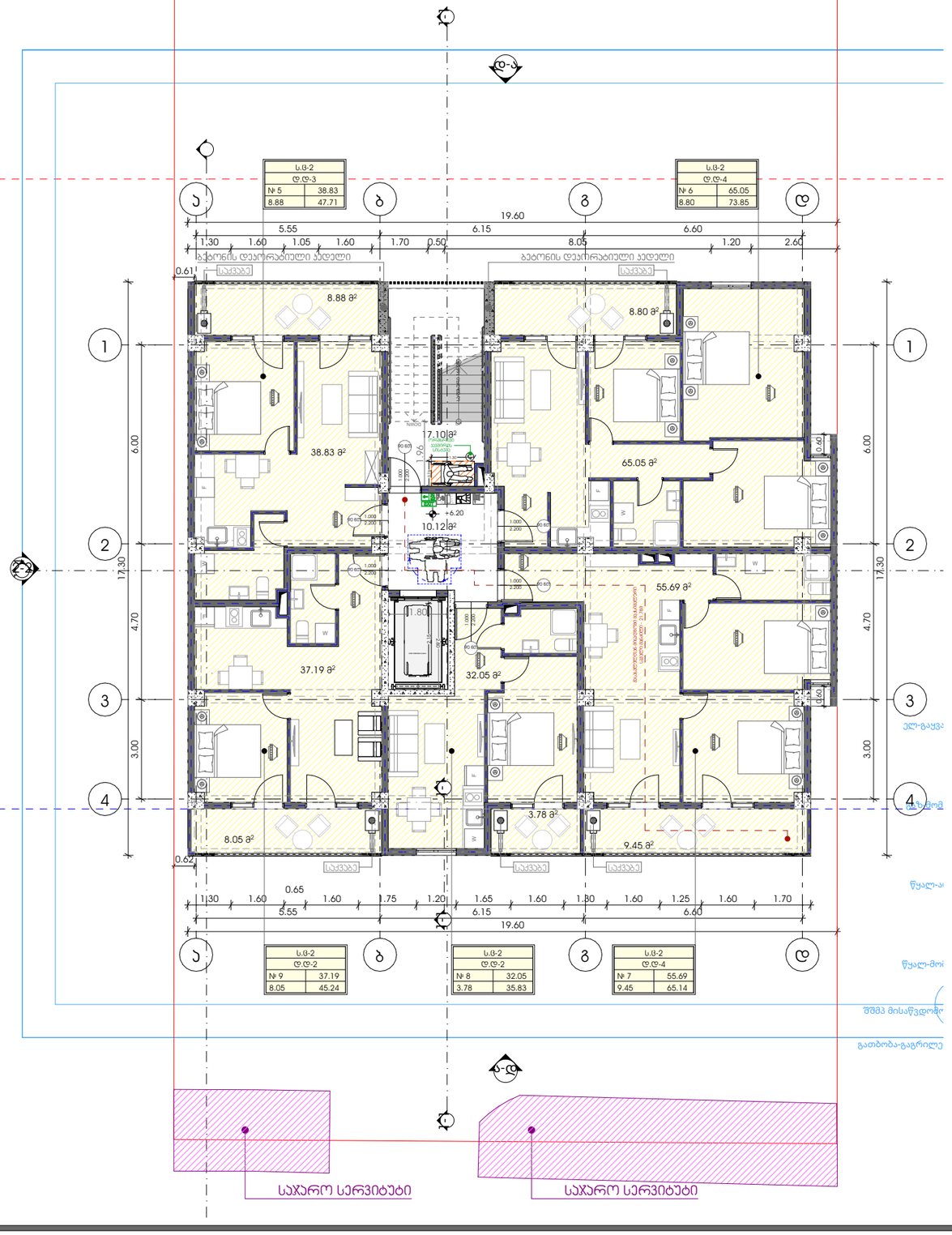

METRIC

პროექტი
მრავალბინიანი საცხოვრებელი სახლი

პროექტის მისამართი
თბილისი, სოფ. დიღომი, ასმათის ქ. N-6
ს/კ: 01.72.14.035.610

პრ. მთავარი არქიტექტორი
კონსტანტინე ურუშაძე

თანაავტორი(ები)
ნიკოლოზ ყიფშიძე

ნახაზი-ფერცელი
მე-3 სართული (+6.20 ნიმ.)

A3 ფორმატი

4-ე სართული (+9.40 ნიმ.)
საცხოვრებელი ფართი-228.81 მ²
საჯაფხულო ფართი-38.96 მ²
სადარბაზო და ჯიბის უჯრედი-27.22 მ²

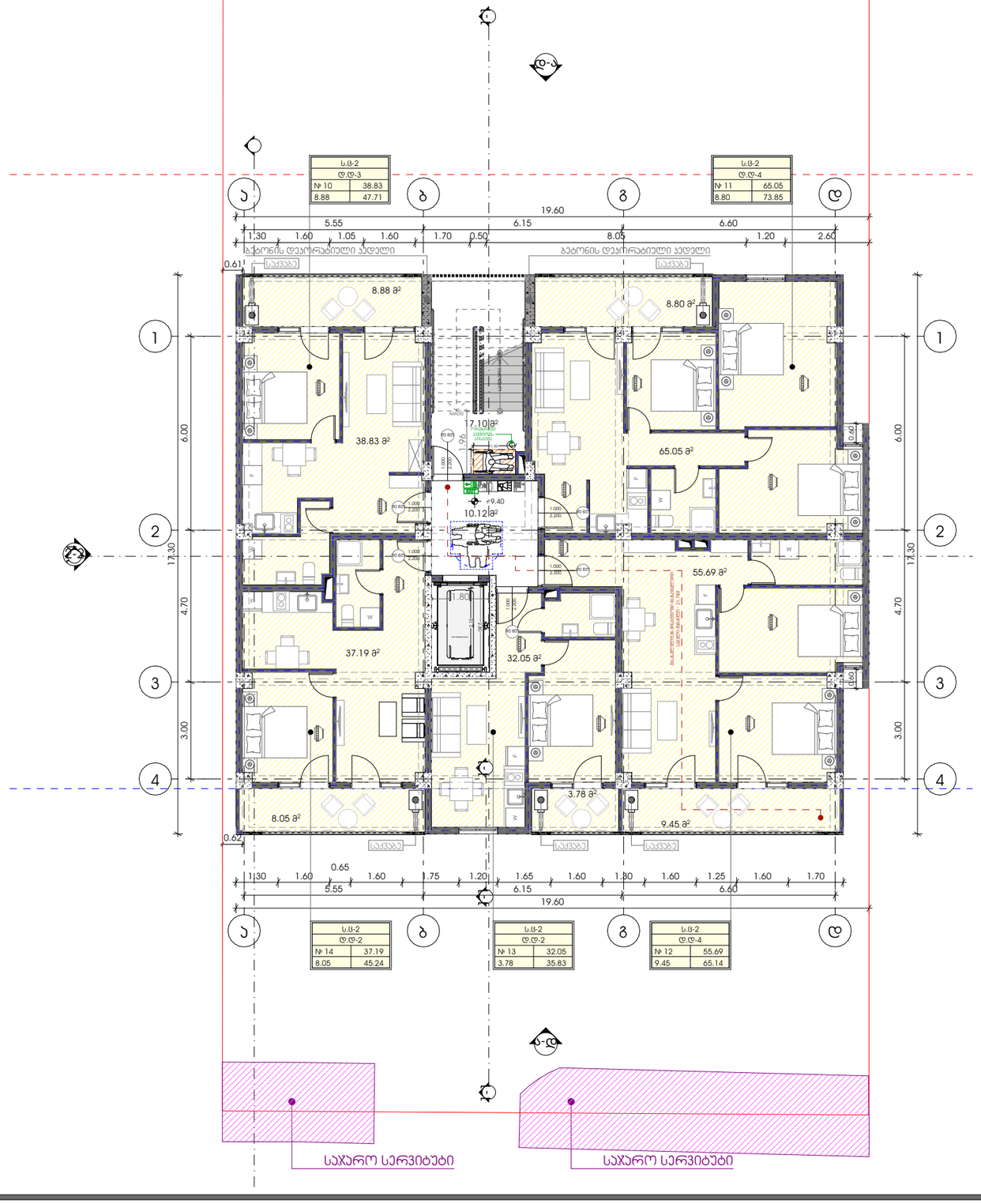

METRIC

პროექტი
მრავალბინიანი საცხოვრებელი სახლი

პროექტის მისამართი
თბილისი, სოფ. დიღომი, ასმათის ქ. N-6
ს/კ: 01.72.14.035.610

პრ. მთავარი არქიტექტორი
კონსტანტინე ურუშაძე

თანაავტორი(ები)
ნიკოლოზ ყიფშიძე

ნახაზი-ფერცელი
მე-4 სართული (+9.40 ნიმ.)

A3 ფორმატი

5-ე სართული (+12.60 ნიშ.)
საცხოვრებელი ფართი-228.81 მ²
საზაფხულო ფართი-38.96 მ²
სადარბაზო და ჯიბის უჯრედი-27.22 მ²

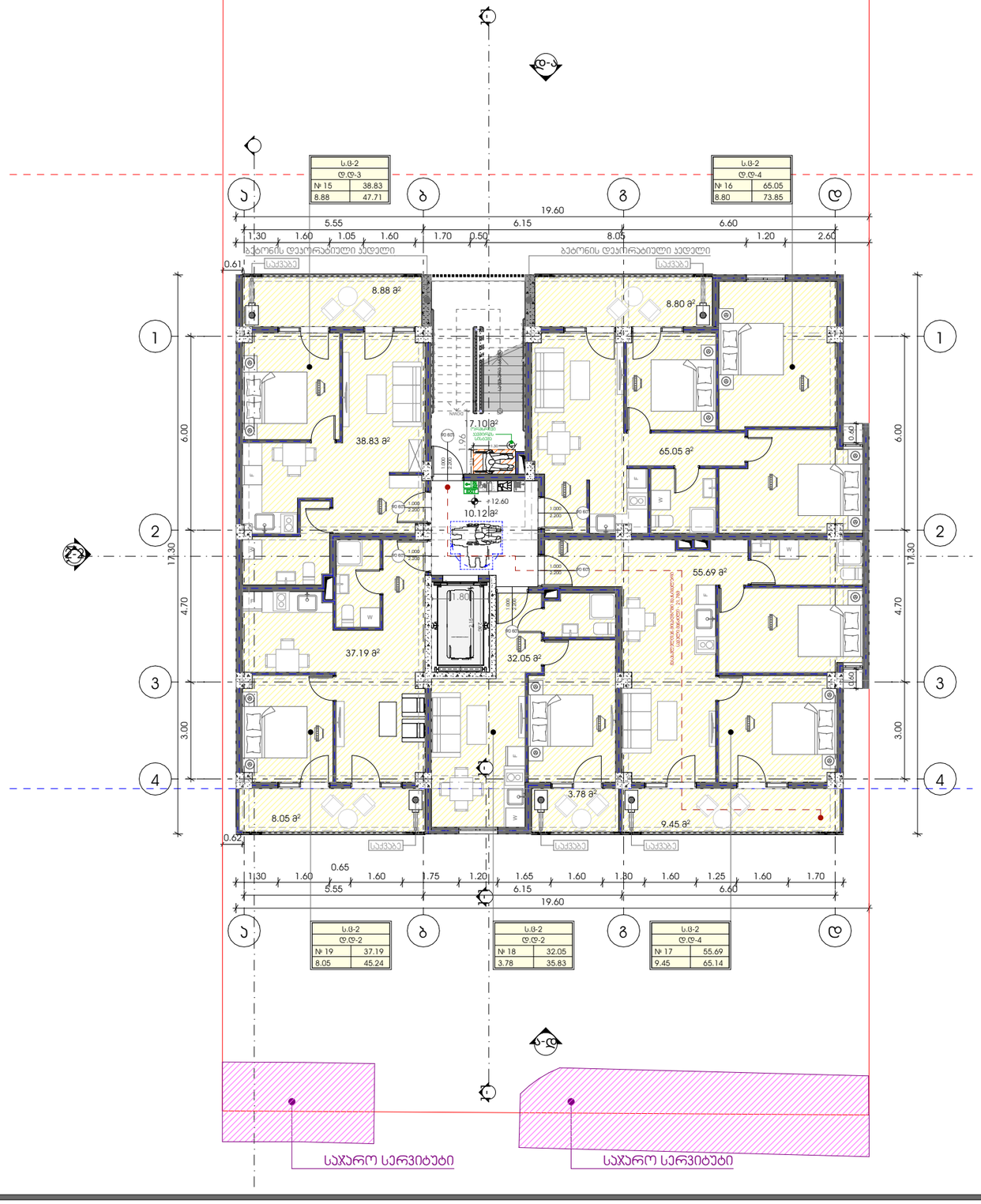

METRIC

პროექტი
მრავალბინიანი საცხოვრებელი სახლი

პროექტის მისამართი
თბილისი, სოფ. დიღომი, ასმათის ქ. N-6
ს/კ: 01.72.14.035.610

პრ. მთავარი არქიტექტორი
კონსტანტინე ურუშაძე

თანაავტორი(ები)
ნიკოლოზ ყიფშიძე

ნახაზი-ფერცელი
მე-5 სართული (+12.60 ნიშ.)

A3 ფორმატი

6-ე სართული (+15.80 ნიშ.)
საცხოვრებელი ფართი-228.81 მ²
საზაფხულო ფართი-38.96 მ²
სადარბაზო და ჯიბის უჯრედი-27.22 მ²

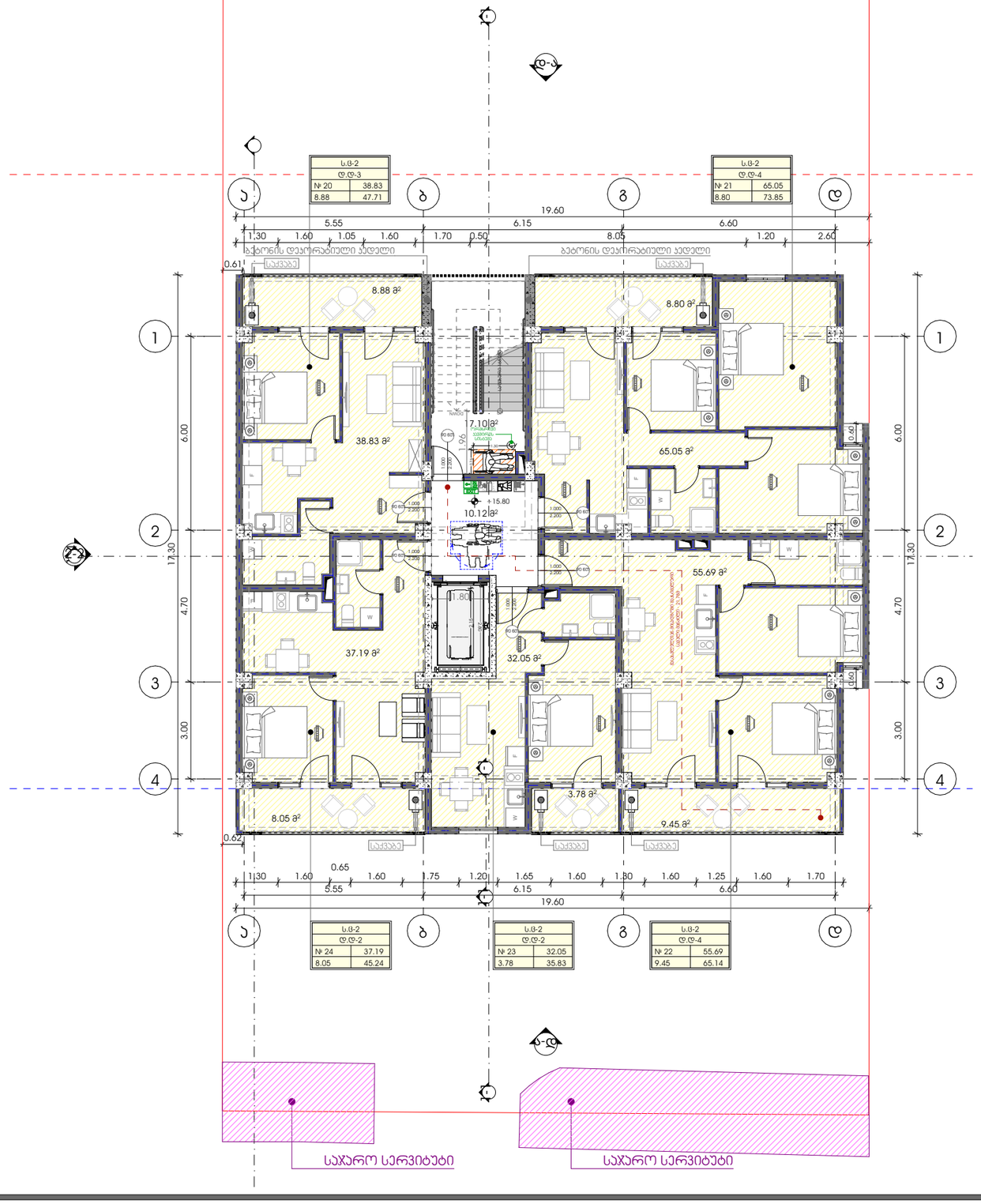

METRIC

პროექტი
მრავალბინიანი საცხოვრებელი სახლი

პროექტის მისამართი
თბილისი, სოფ. დიღომი, ასმათის ქ. N-6
ს/კ: 01.72.14.035.610

პრ. მთავარი არქიტექტორი
კონსტანტინე ურუშაძე

თანაავტორი(ები)
ნიკოლოზ ყიფშიძე

ნახაზი-ფერცელი
მე-6 სართული (+15.80 ნიშ.)

A3 ფორმატი

7-ე სართული (+19.00 ნიშ.)
საცხოვრებელი ფართი-228.81 მ²
საზაფხულო ფართი-38.96 მ²
სადარბაზო და კიბის უჯრედი-27.22 მ²

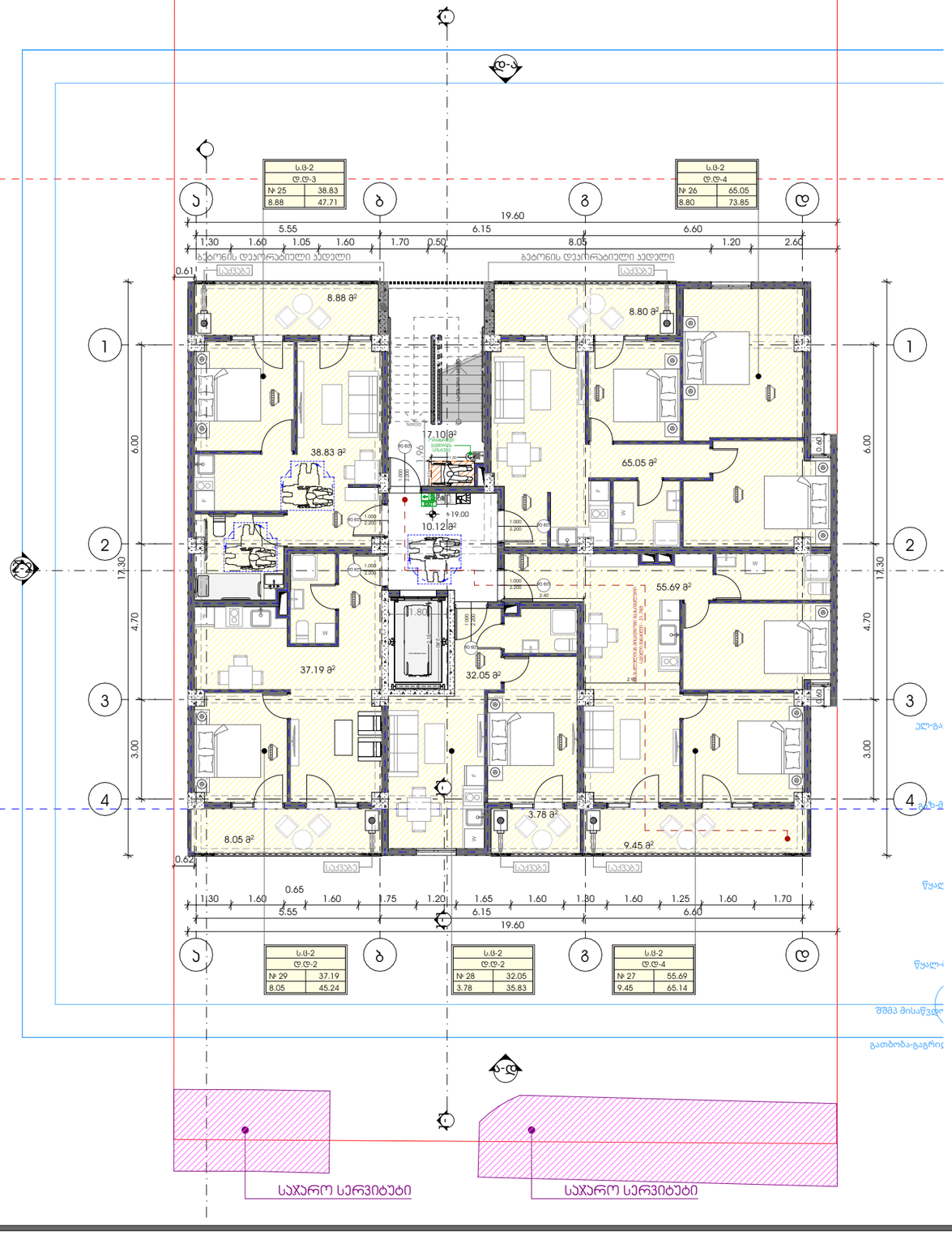

METRIC

პროექტი
მრავალბინიანი საცხოვრებელი სახლი

პროექტის მისამართი
თბილისი, სოფ. დიღომი, ასმათის ქ. N-6
ს/კ: 01.72.14.035.610

პრ. მთავარი არქიტექტორი
კონსტანტინე ურუშაძე

თანაავტორი(ები)
ნიკოლოზ ყიფშიძე

ნახაზი-ფერცელი
მე-7 სართული (+19.00 ნიშ.)

A3 ფორმატი

8-ე სართული (+22.20 ნიშ.)
საცხოვრებელი ფართი-18.08 მ²
საზაფხულო ფართი-251.88 მ²
სადარბაზო და კიბის უჯრედი-27.55 მ²

კარების რაოდენობა განპირობებულია სართულის დაკავებულობიდან გამომდინარე

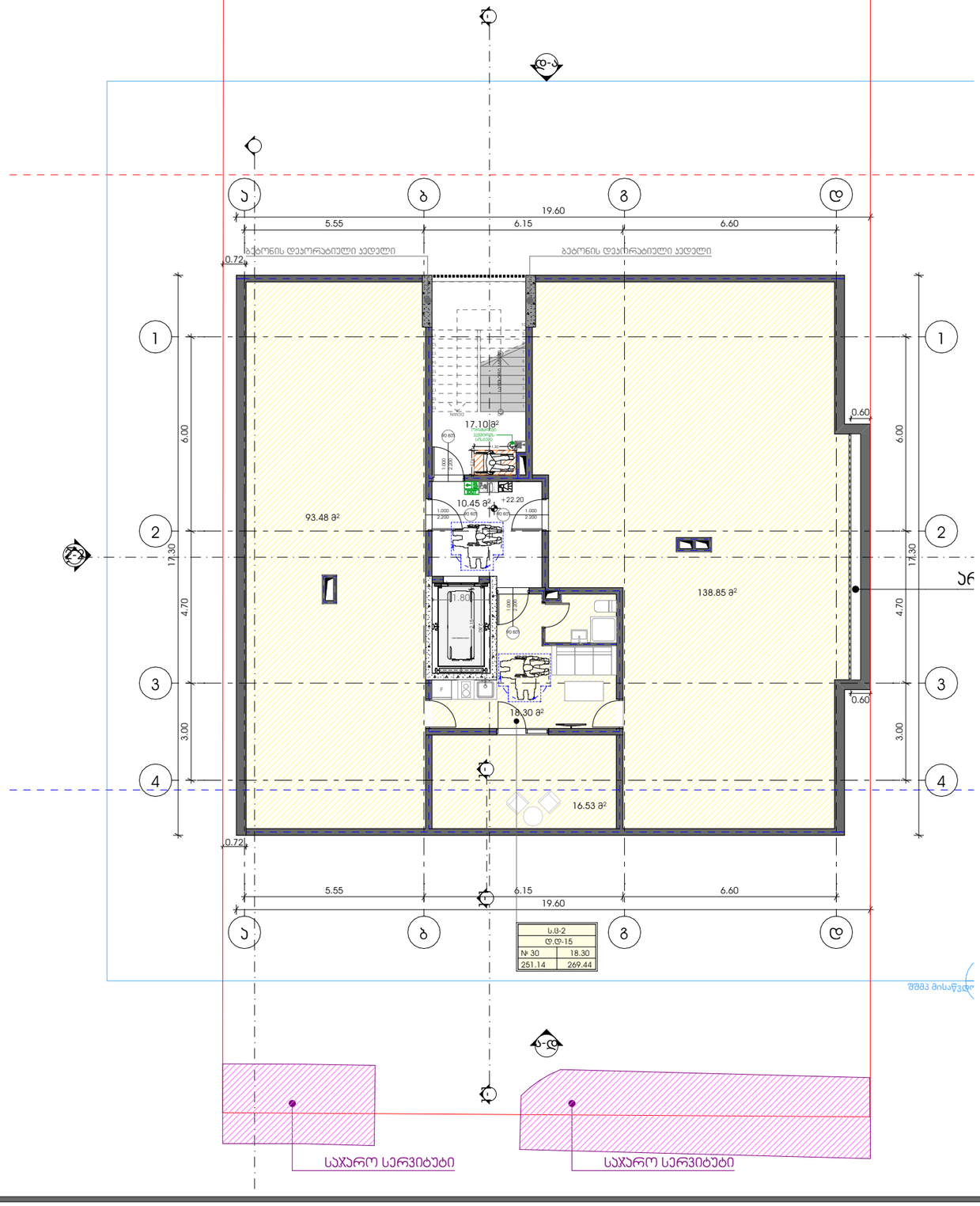

METRIC

პროექტი
მრავალბინიანი საცხოვრებელი სახლი

პროექტის მისამართი
თბილისი, სოფ. დიღომი, ასმათის ქ. N-6
ს/კ: 01.72.14.035.610

პრ. მთავარი არქიტექტორი
კონსტანტინე ურუშაძე

თანაავტორი(ები)
ნიკოლოზ ყიფშიძე

ნახაზი-ფერცელი
მე-8 სართული (+22.20 ნიშ.)

A3 ფორმატი

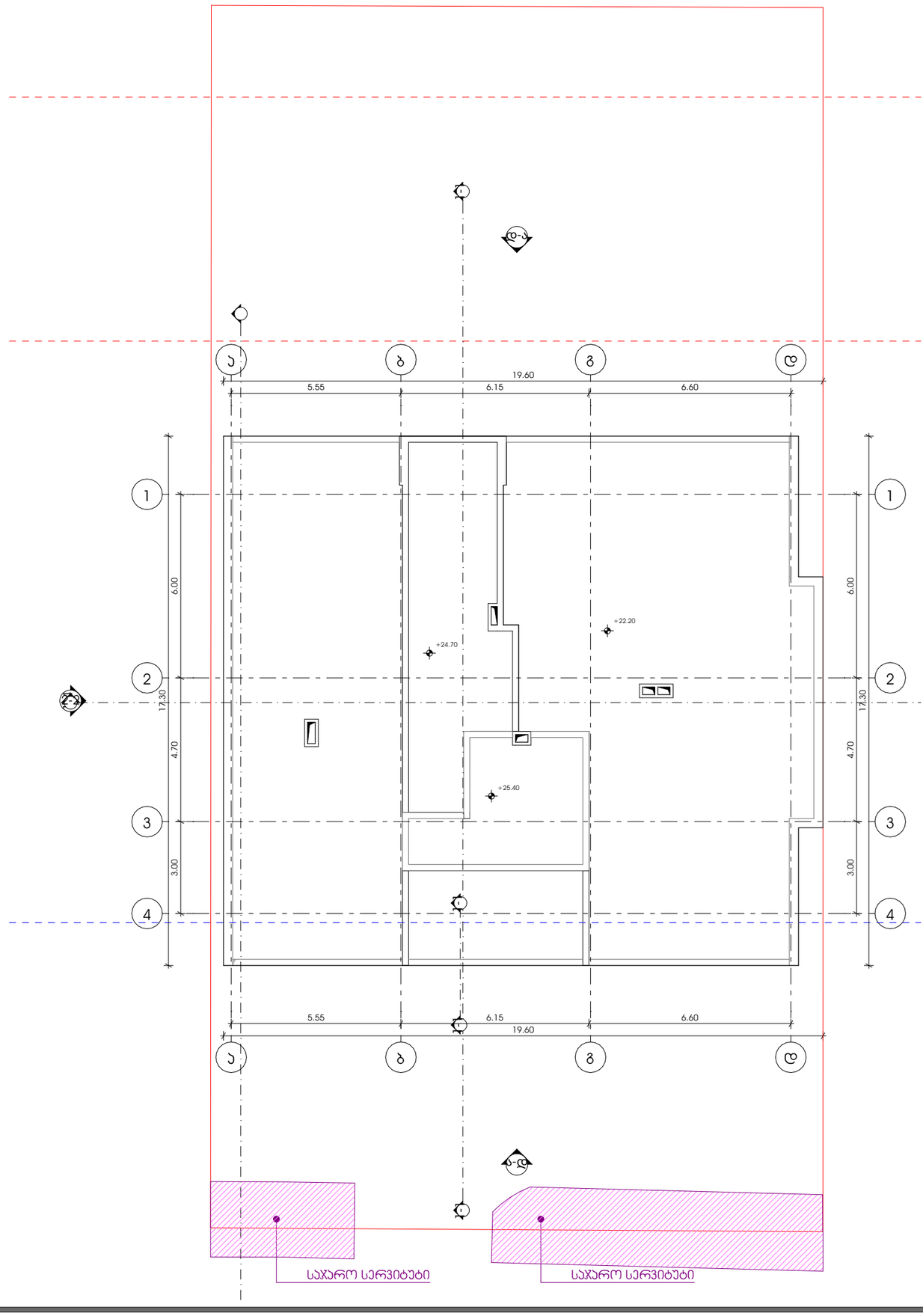

M E T R I C

პროექტი
მრავალბინიანი საცხოვრებელი სახლი

პროექტის მისამართი
თბილისი, სოფ. დიღომი,
ასმათის ქ. N-6
ს/კ: 01.72.14.035.610

პრ. მთავარი არქიტექტორი
ირინა ბანძელაძე

თანაავტორი(ები)
ნიკოლოზ ყიფშიძე

ნახაზი-ფურცელი
გადახურვის გეგმა
(+24.70 და +25.40მმ.)

A3 ფორმატი

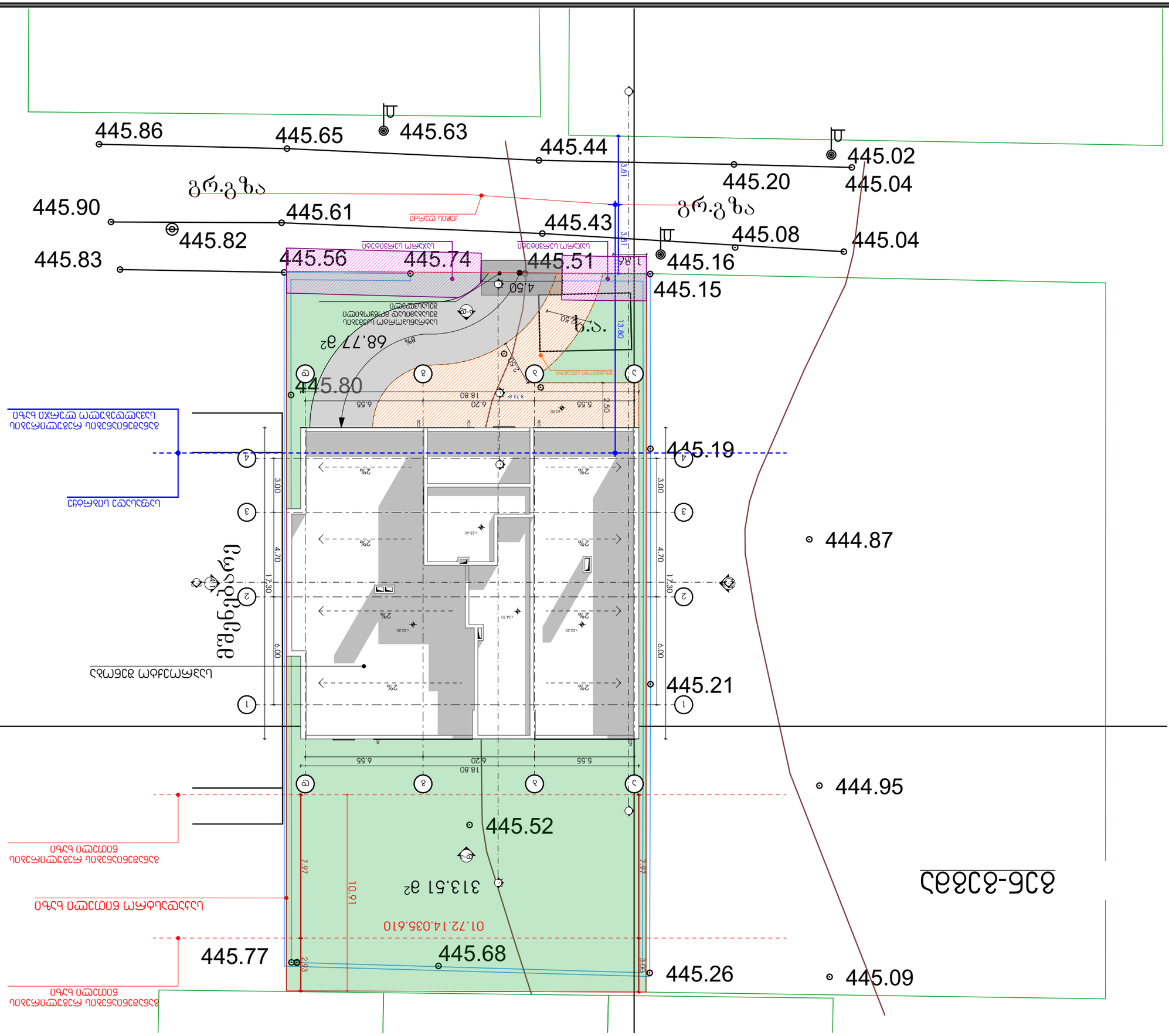

A3 ფორმატი

ნახაზის დასახელება

ტოპოგრაფიული გეგმა

ნახაზის ნომერი

ტოპ-01

პროექტის დასახელება

ქ. ბათუმში, ვეფხვიაშვილის ქუჩა, N-6

ს/კ: 01.72.14.035.610

პროექტის ავტორი

ა.პ. გიორგი ბერიძე

ავტორის ხელმოწერა

დამკვეთი(ები)

ნათელა ჯიშკარიანი

ინჟინერ-ტოპოგრაფი

ტოპ-01

M E T R I C

თავისსუფალი სივრცე კართან მანევრირებისთვის ანჯამიანი კარი საკეტის მხრიდან მიწასვდომი მიწოლიდ გაღება

სურ.404.2.3.2 (ა)

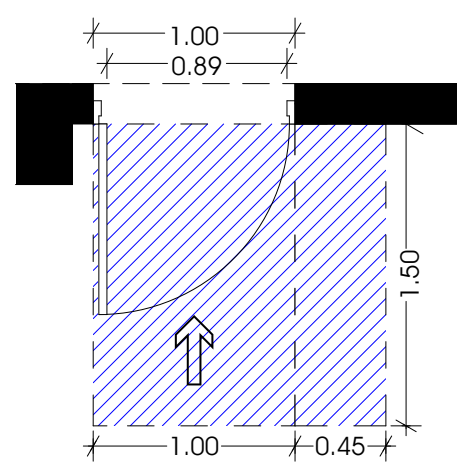

თავისსუფალი სივრცე კართან მანევრირებისთვის ანჯამიანი კარი საკეტის მხრიდან მიწასვდომი მიწოლიდ გაღება

სურ.404.2.3.2 (ბ)

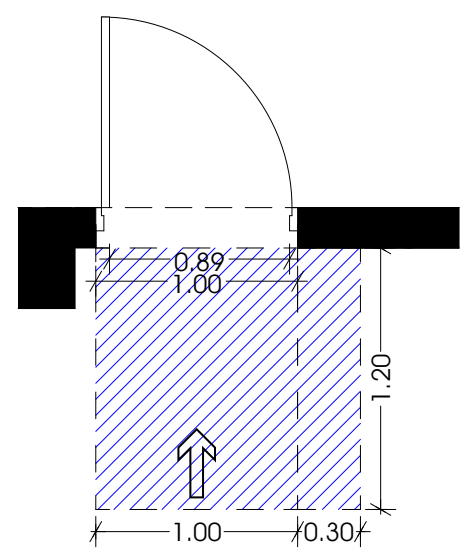

თავისსუფალი სივრცე კართან მანევრირებისთვის ანჯამიანი კარი საკეტის მხრიდან მიწასვდომი მიწოლიდ გაღება

სურ.404.2.3.2 (ვ)

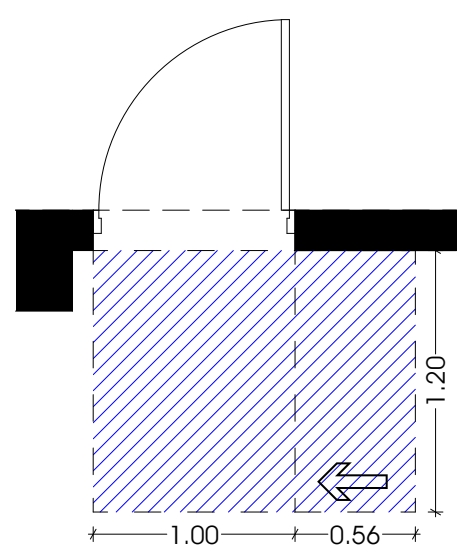

თავისსუფალი სივრცე კართან მანევრირებისთვის ანჯამიანი კარი საკეტის მხრიდან მიწასვდომი მიწოლიდ გაღება

სურ.404.2.3.2 (ზ)

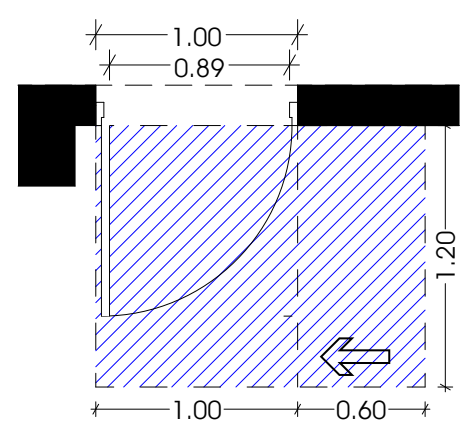

იატაკის თავისუფალი სივრცის ზომა ახალი შენობა ნაგებობისთვის

სურ.305.3.1

T მოსატრიალებელი სივრცე

სურ.404.3.2.1 (გ) ვარიანტი 3

შენიშვნა:

იატაკის ზედაპირი უნდა იყოს მდგრადი, მყარი და არასასრიალო.
იატაკის თავისუფალ სივრცეში დონის ცვლილება დაუშვებელია.

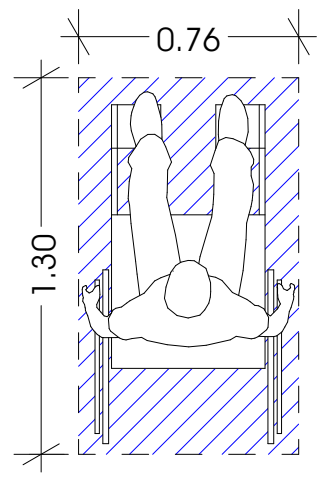

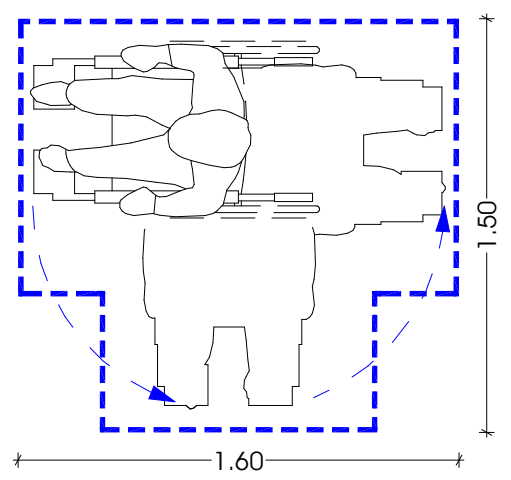



METRIC

პროექტი

მრავალბინიანი საცხოვრებელი სახლი

პროექტის მისამართი

თბილისი, სოფ. დიღომი,
ასმათის ქ. N-6
ს/კ: 01.72.14.035.610

პრ. მთავარი არქიტექტორი

კონსტანტინე ურუშაძე

თანაავტორი(ები)

ნიკოლოზ ყიფშიძე

ნახაზი-ფურცელი

შშმპ მისაწვდომობა (1-ლი სართული)

A3 ფორმატი

თავისსუფალი სივრცე კართან მანევრირებისთვის ანჯამიანი კარი საკეტის მხრიდან მიწასვლომი მიწოლიდ გაღება

სურ.404.2.3.2 (ა)

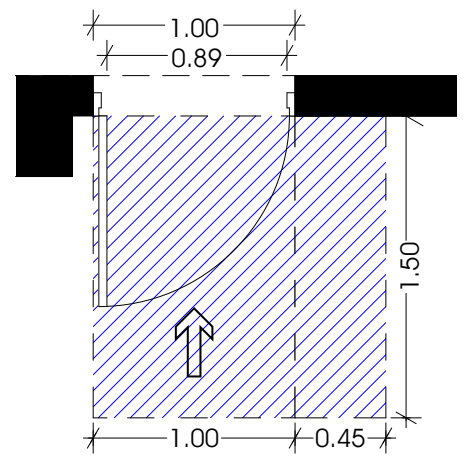

თავისსუფალი სივრცე კართან მანევრირებისთვის ანჯამიანი კარი საკეტის მხრიდან მიწასვლომი მიწოლიდ გაღება

სურ.404.2.3.2 (ბ)

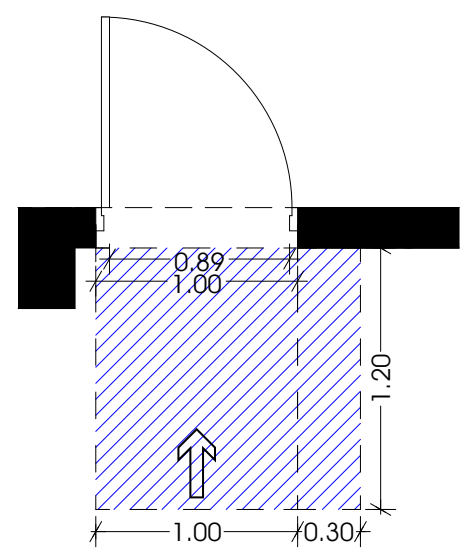

თავისსუფალი სივრცე კართან მანევრირებისთვის ანჯამიანი კარი საკეტის მხრიდან მიწასვლომი მიწოლიდ გაღება

სურ.404.2.3.2 (ვ)

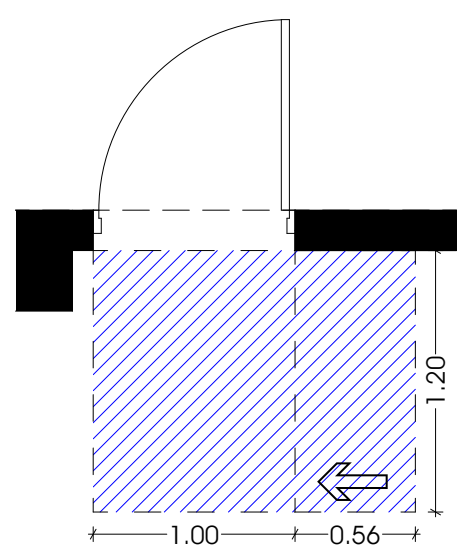

თავისსუფალი სივრცე კართან მანევრირებისთვის ანჯამიანი კარი საკეტის მხრიდან მიწასვლომი მიწოლიდ გაღება

სურ.404.2.3.2 (ზ)

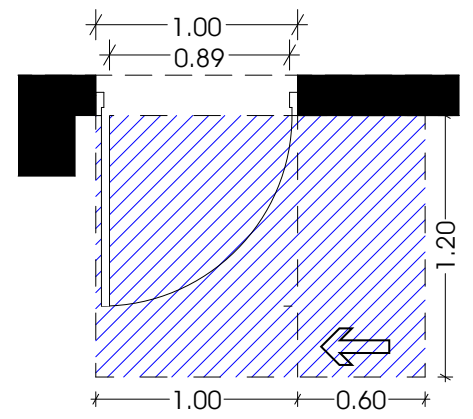

იატაკის თავისუფალი სივრცის ზომა ახალი შენობა ნაგებობისთვის

სურ.305.3.1

T მოსატრიალებელი სივრცე

სურ.404.3.2.1 (გ) ვარიანტი 3

__შენიშვნა:__

იატაკის ზედაპირი უნდა იყოს მდგრადი, მყარი და არასასრიალო.
იატაკის თავისუფალ სივრცეში დონის ცვლილება დაუშვებელია.

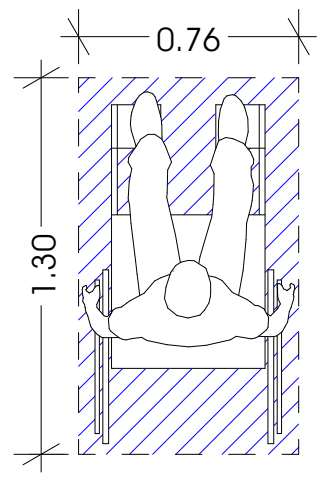

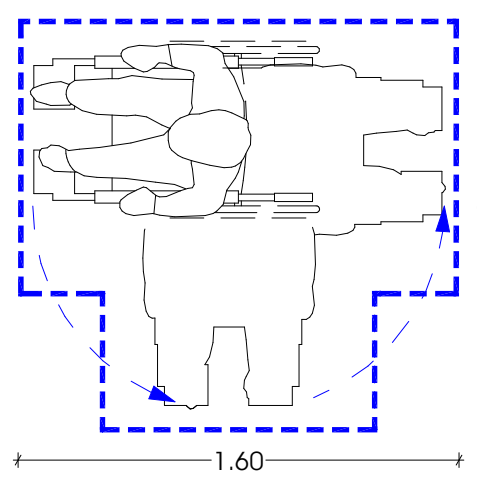

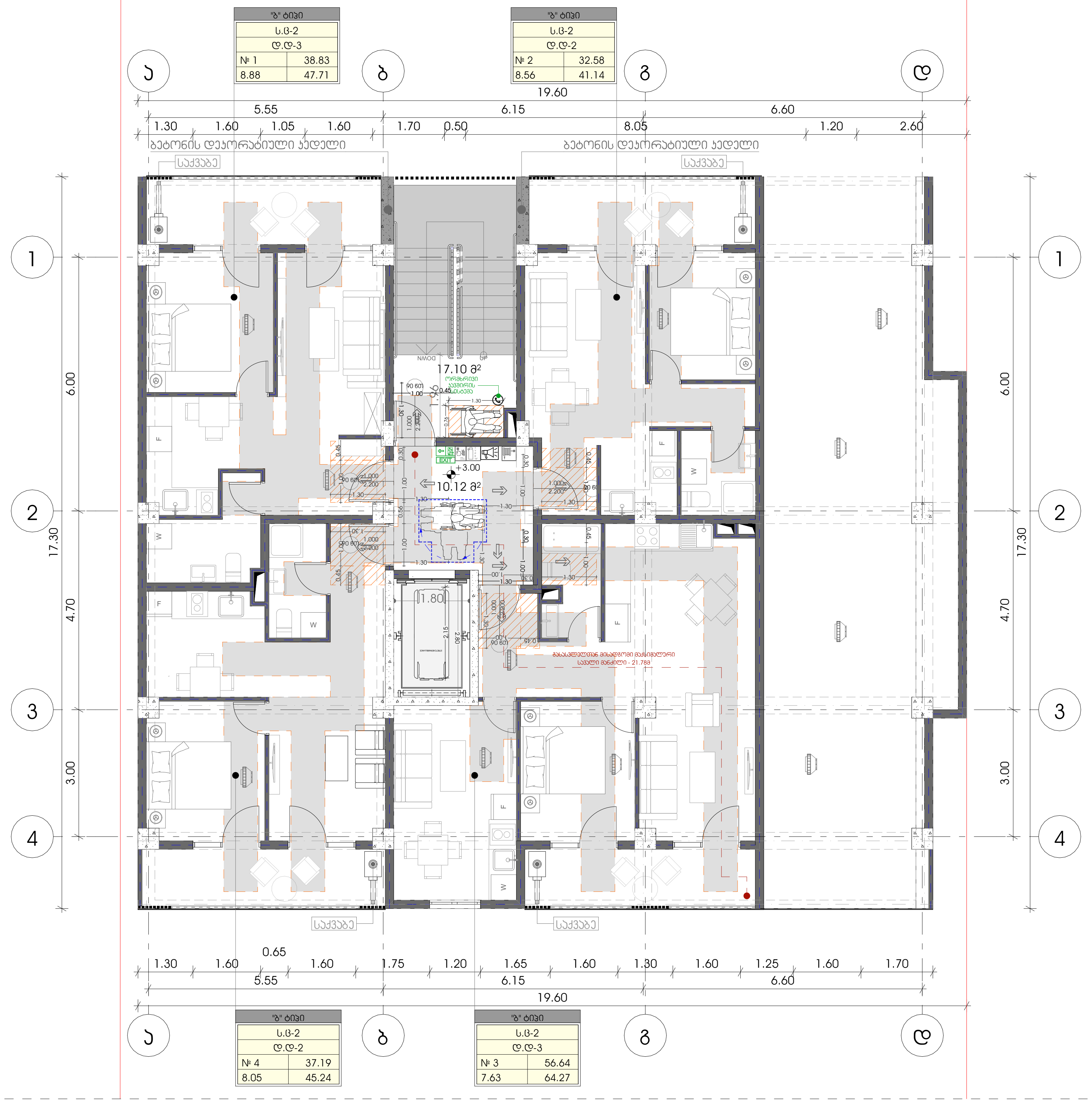

METRIC

პროექტი

მრავალბინიანი საცხოვრებელი სახლი

პროექტის მისამართი

თბილისი, სოფ. დიღომი, ასმათის ქ. N-6

ს/კ: 01.72.14.035.610

პრ. მთავარი არქიტექტორი

კონსტანტინე ურუშაძე

თანაავტორი(ები)

ნიკოლოზ ყიფშიძე

ნახაზი-ფურცელი

შშმპ მისაწვდომობა (მე-2 სართული)

A3 ფორმატი

თვითსაფეხური სივრცე კართან გაღებისთვის
ანთვამდენი კარი სავალის მხრიდან მინასწორით
მინოლიტ გაღება

სერ.404.2.3.2 (ა)

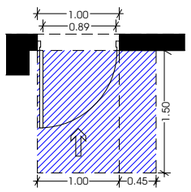

თვითსაფეხური სივრცე კართან გაღებისთვის
ანთვამდენი კარი სავალის მხრიდან მინასწორით
მინოლიტ გაღება

სერ.404.2.3.2 (ბ)

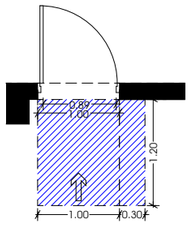

თვითსაფეხური სივრცე კართან გაღებისთვის
ანთვამდენი კარი სავალის მხრიდან მინასწორით
მინოლიტ გაღება

სერ.404.2.3.2 (3)



თვითსაფეხური სივრცე კართან გაღებისთვის
ანთვამდენი კარი სავალის მხრიდან მინასწორით
მინოლიტ გაღება

სერ.404.2.3.2 (ხ)

იბაასის თვითსუფთა სივრცის ზომა
ახალი შენობა ნაგებობისთვის

სერ.305.3.1

T მოსახერხებელი სივრცე

სერ.404.3.2.1 (ბ) ვარიანტი 3

შენიშვნა:

იბაასის ზედაპირი უნდა იყოს მდგრადი, მყარი და არასარიალო.
იბაასის თვითსუფთა სივრცეში ფონის ცვლილება დაშვებულია.

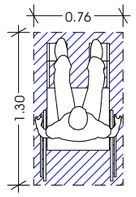

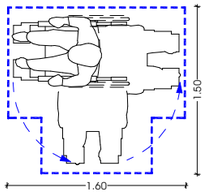

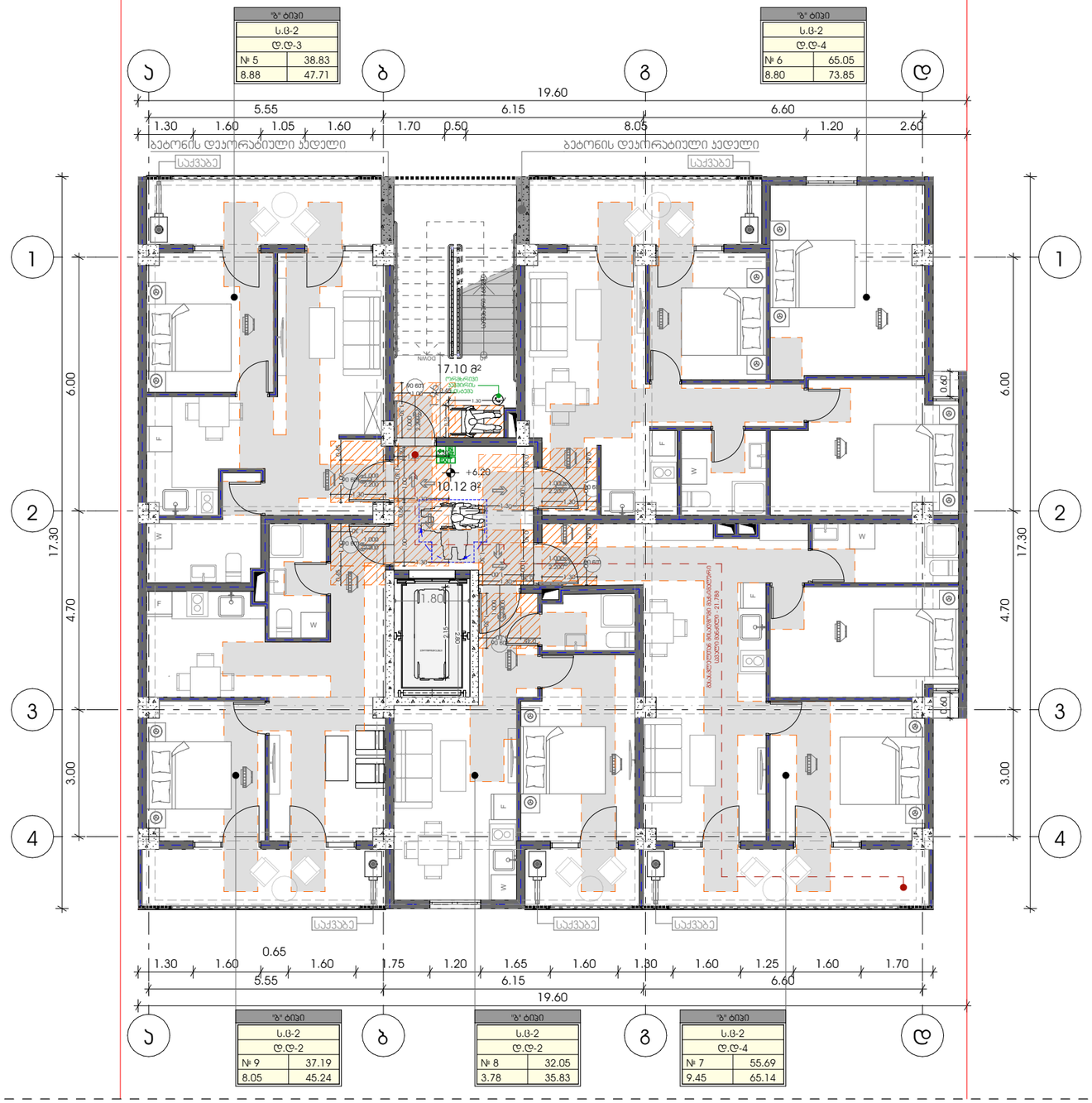

METRIC

პროექტი
მრავალბინიანი საცხოვრებელი სახლი

პროექტის მისამართი
თბილისი, სოფ. დიღომი, ასმათის ქ. N-6
ს/ს: 01.72.14.035.610

პრ. მთავარი არქიტექტორი
ირინა ბანძელაძე

თანაავტორი(ები)
ნიკოლოზ ყიფშიძე

ნახაზი-ფერცელი
შშმპ მისაწვდომობა (ტიპიური 3-ე, 4-ე, 5-ე და 6-ე სართული)

A3 ფორმატი

თავისსუფალი სივრცე კართან მანევრირებისთვის
ანჯამიანი კარი საკეტის მხრიდან მიწასვდომი
მიწოლიდ გაღება

სურ.404.2.3.2 (ა)

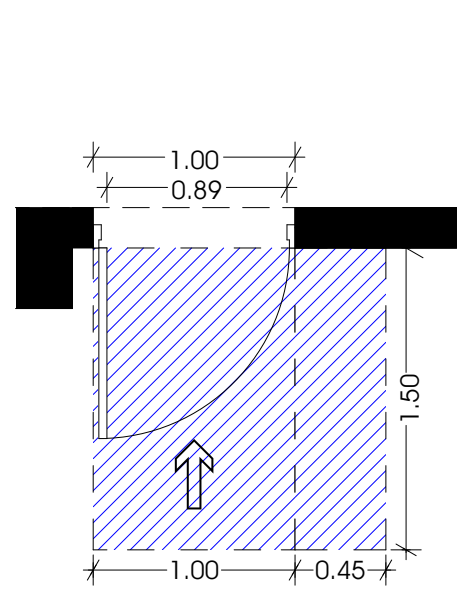

თავისსუფალი სივრცე კართან მანევრირებისთვის
ანჯამიანი კარი საკეტის მხრიდან მიწასვდომი
მიწოლიდ გაღება

სურ.404.2.3.2 (ბ)

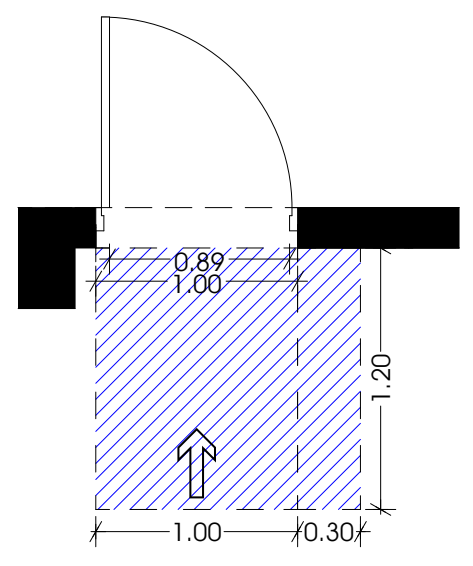

თავისსუფალი სივრცე კართან მანევრირებისთვის
ანჯამიანი კარი საკეტის მხრიდან მიწასვდომი
მიწოლიდ გაღება

სურ.404.2.3.2 (ვ)

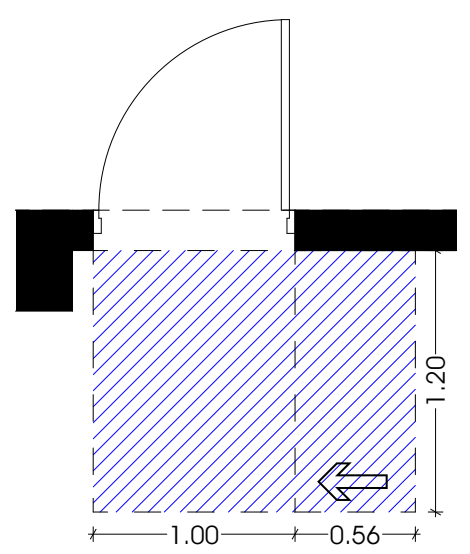

თავისსუფალი სივრცე კართან მანევრირებისთვის
ანჯამიანი კარი საკეტის მხრიდან მიწასვდომი
მიწოლიდ გაღება

სურ.404.2.3.2 (ზ)

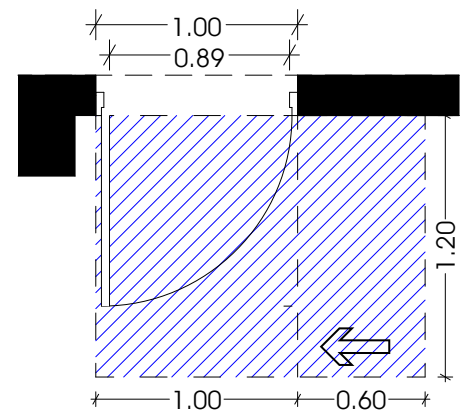

იატაკის თავისუფალი სივრცის ზომა
ახალი შენობა ნაგებობისთვის

სურ.305.3.1

T მოსატრიალებელი სივრცე

სურ.404.3.2.1 (გ) ვარიანტი 3

შენიშვნა:

იატაკის ზედაპირი უნდა იყოს მდგრადი, მყარი და არასასრიალო.
იატაკის თავისუფალ სივრცეში დონის ცვლილება დაუშვებელია.

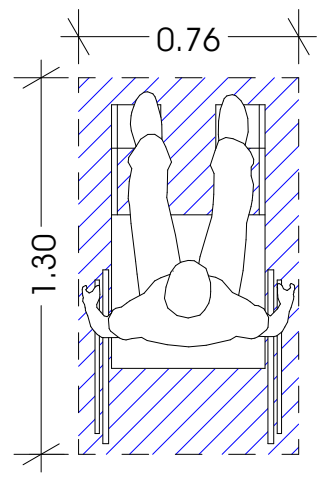

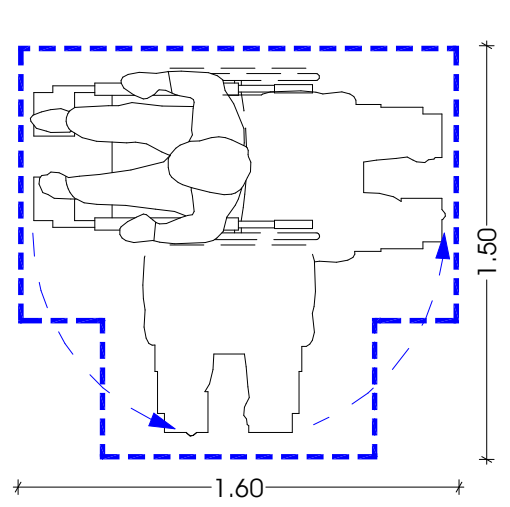



METRIC

პროექტი
მრავალბინიანი საცხოვრებელი სახლი

პროექტის მისამართი
თბილისი, სოფ. დიღომი,
ასმათის ქ. N-6
ს/კ: 01.72.14.035.610

პრ. მთავარი არქიტექტორი
კონსტანტინე ურუშაძე

თანაავტორი(ები)
ნიკოლოზ ყიფშიძე

ნახაზი-ფურცელი
შშმპ მისაწვდომობა (მე-7 სართული)

A3 ფორმატი

თავისუფალი სივრცე კართან მანევრირებისთვის ანთვმიანი კარი საკეტის მხრიდან მინასკლოვან მინოლიტ გალება

სერ.404.2.3.2 (ა)

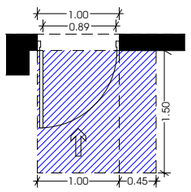

თავისუფალი სივრცე კართან მანევრირებისთვის ანთვმიანი კარი საკეტის მხრიდან მინასკლოვან მინოლიტ გალება

სერ.404.2.3.2 (ბ)

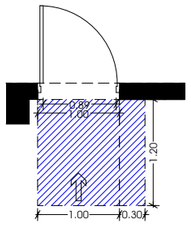

თავისუფალი სივრცე კართან მანევრირებისთვის ანთვმიანი კარი საკეტის მხრიდან მინასკლოვან მინოლიტ გალება

სერ.404.2.3.2 (გ)

თავისუფალი სივრცე კართან მანევრირებისთვის ანთვმიანი კარი საკეტის მხრიდან მინასკლოვან მინოლიტ გალება

სერ.404.2.3.2 (დ)

იატაკის თავისუფალი სივრცის ზომა ახალი შენობა ნაგებობისთვის

სერ.305.3.1

T მოსახრიელებელი სივრცე

სერ.404.3.2.1 (ბ) პარიანტი 3

შენიშვნა:

იატაკის ზედაპირი უნდა იყოს მდგრადი, ფაქრი და არასანრიული.
იატაკის თავისუფალ სივრცეში ფონის ცვლილება დაშვებულია.

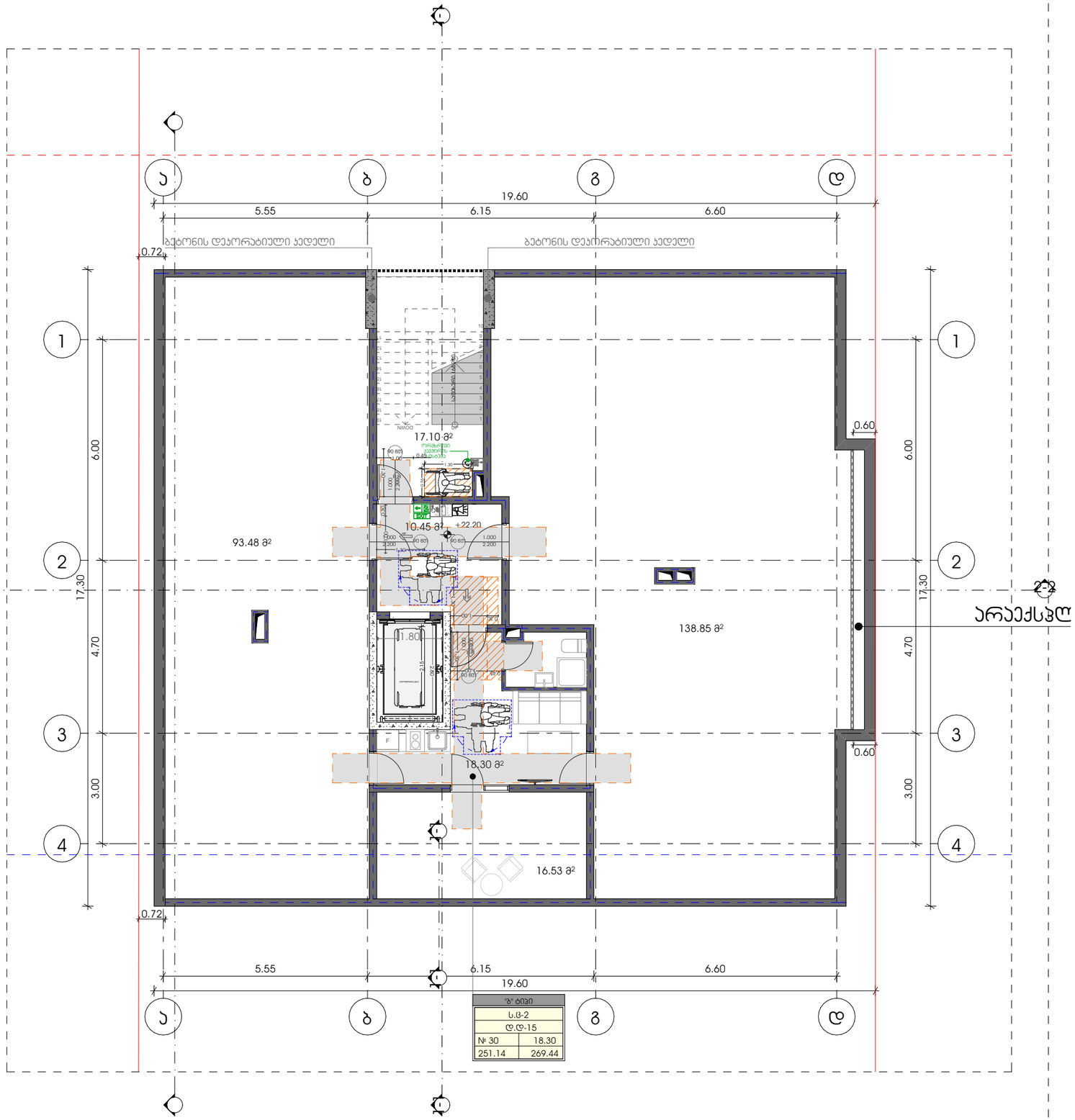

ზ' ტიპი	
ს.ფ-2	
დ.დ-15	
№ 30	18.30
251.14	269.44

METRIC

პროექტი
მრავალბინიანი საცხოვრებელი სახლი

პროექტის მისამართი
თბილისი, სოფ. დიღომი, ასმათის ქ. N-6
ს/ს: 01.72.14.035.610

პრ. მთავარი არქიტექტორი
ირინა ბანძელაძე

თანაავტორი(ები)
ნიკოლოზ ყიფშიძე

ნახაზი-ფერცელი
შშმპ მისაწვდომობა (მე-8 სართული)

A3 ფორმატი

"ა" ტიპის ბინა, ტიპიური გეგმარება
ბინა №1

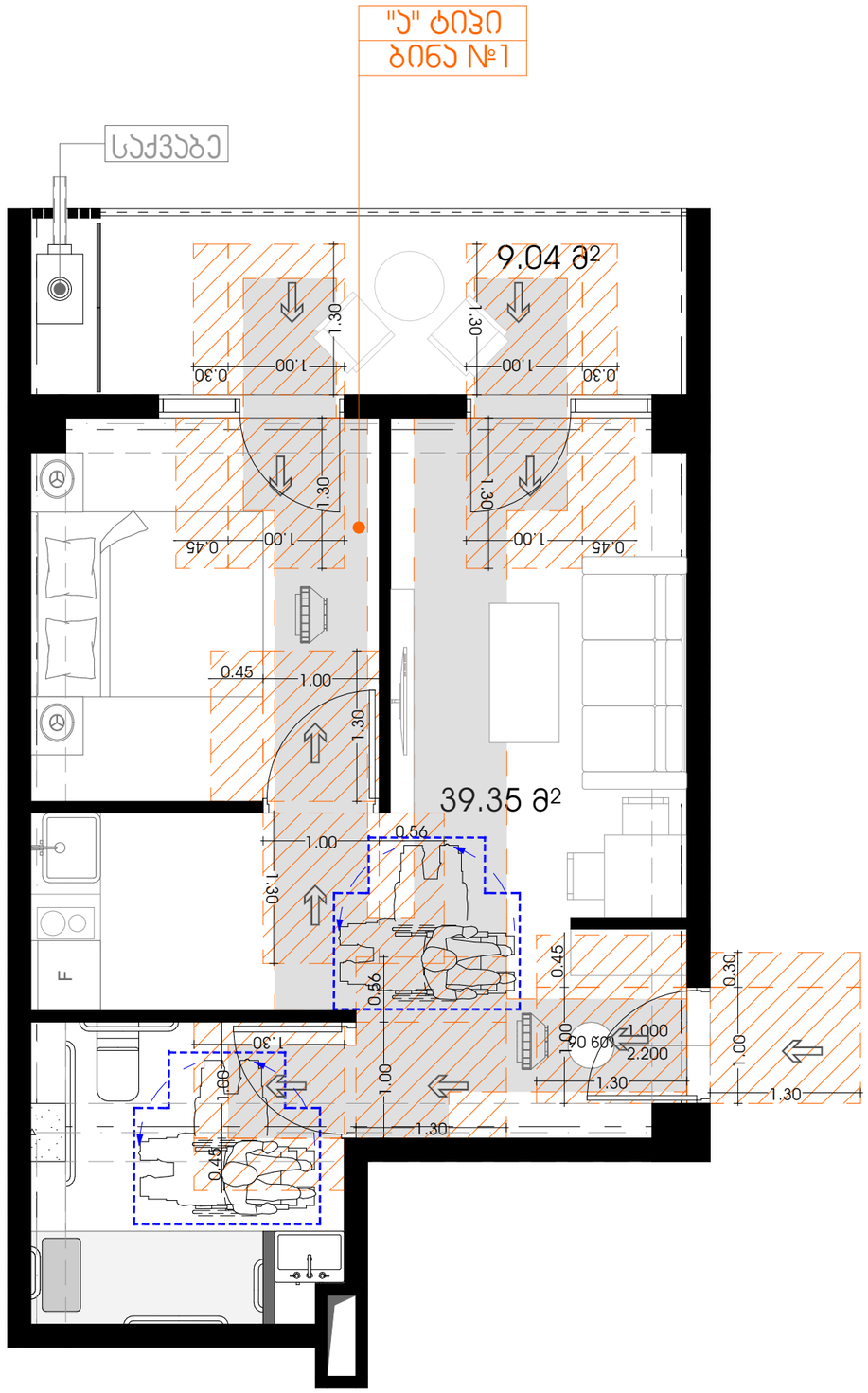

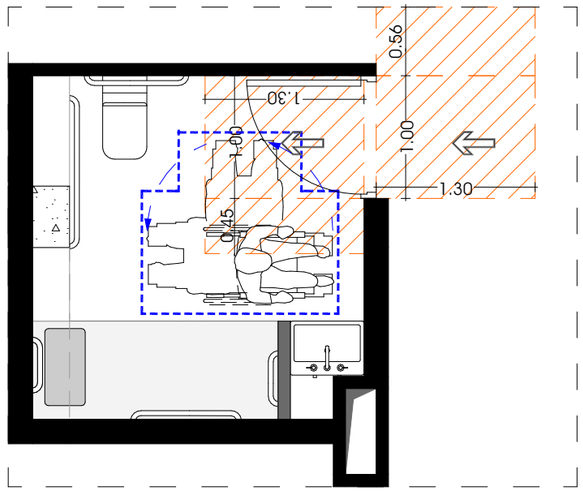

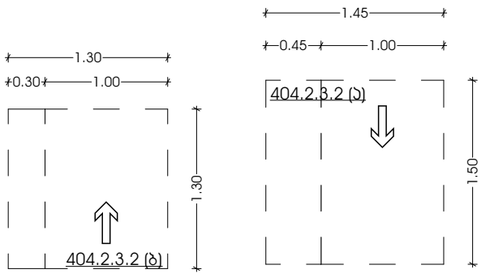

უნიტაზის განთავსება

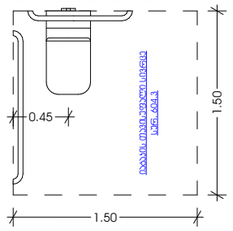

ხელსაბანის განთავსება

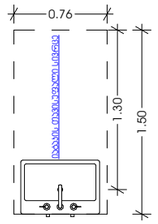

აბაზანის განთავსება

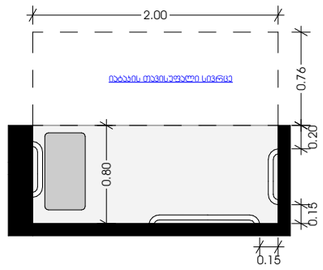

METRIC

პროექტი
მრავალბინიანი საცხოვრებელი სახლი

პროექტის მისამართი
თბილისი, სოფ. დიღომი,
ასმათის ქ. N-6
ს/კ: 01.72.14.035.610

პრ. მთავარი არქიტექტორი
კონსტანტინე ურუშაძე

თანაავტორი(ები)
ნიკოლოზ ყიფშიძე

ნახაზი-ფურცელი
შშმპ მისაწვდომობა
("ა" ტიპის ბინა)

A3 ფორმატი