ჭრილი 1-1

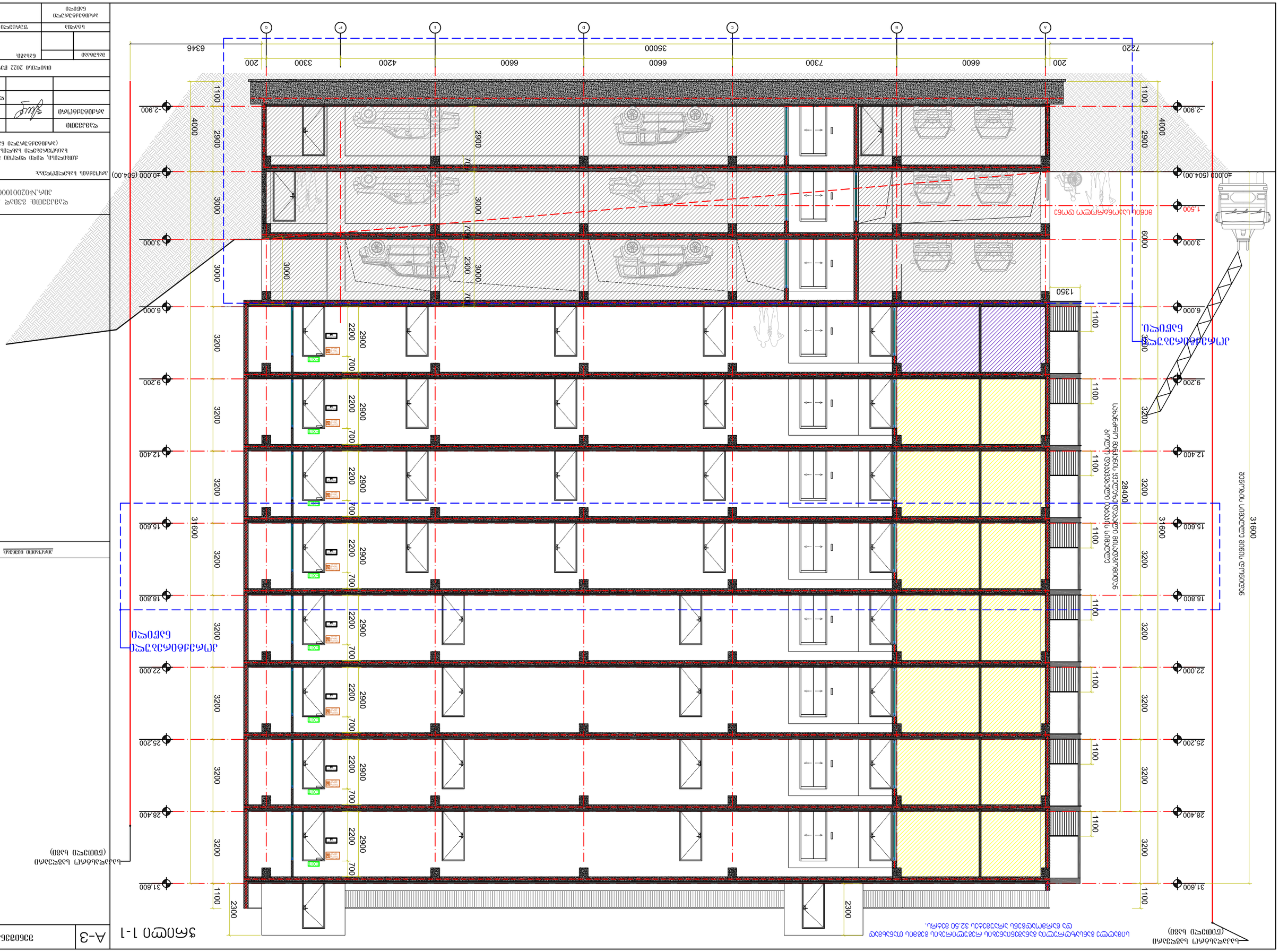
ა
ბ
ბ1
გ
დ
ე
ვ
ზ
7220
200
6600
7300
6600
6600
4200
3300
200
35000
6346
+2.900
+0.000 (504.00)
+3.000
+6.000
+9.200
+12.400
+15.600
+18.800
+22.000
+25.200
+28.400
+31.600
1100
2900
4000
3000
3200
2300
700
2200
1350
6000
28400
31600
1.500
2300
სველი წერტილების ტიპიური ფრაგმენტი
ტიპიური სართულის ფრაგმენტი
ტიპიური სართულის ფრაგმენტი
ტიპიური სართულის

ეზოს მხრიდან ფასადის ფრაგმენტი

ეზოს მხრიდან ფასადის ფრაგმენტი

ჭრილი 2-2

ფასადის ფრაგმენტის ნახაზი უნდა შეესაბამებოდეს ფასადის ფრაგმენტის ფერად გადაწყვეტას.

პროექტის დასახელება	ქ. ბათუმში, ჯ/ს №02001000577 ტერიტორიაზე საცხოვრებელი კომპლექსის მშენებლობა. I ეტაპი. მე-2 კორპუსი.
ნახაზის დასახელება	ფასადის ფრაგმენტი
ავტორი	ა. ბერიძე
ხელმძღვანელი	ა. ბერიძე
კონტროლი	ნ. ბარამიძე
დამტკიცებულია	2022 წლის მარტი

აივნის დეტალური ნახაზის ფასადი

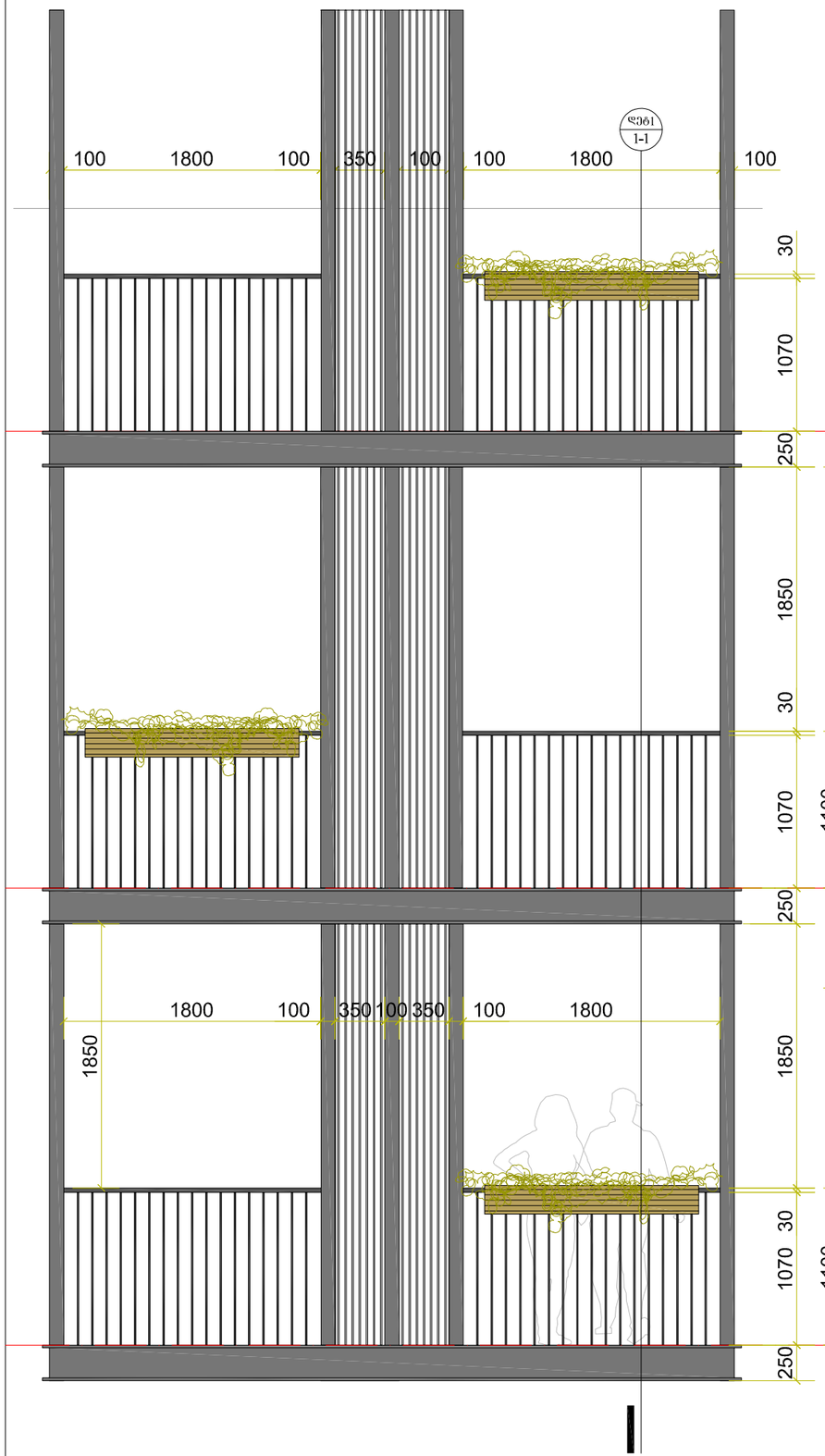

აივნის დეტალური ნახაზის ჭრილი

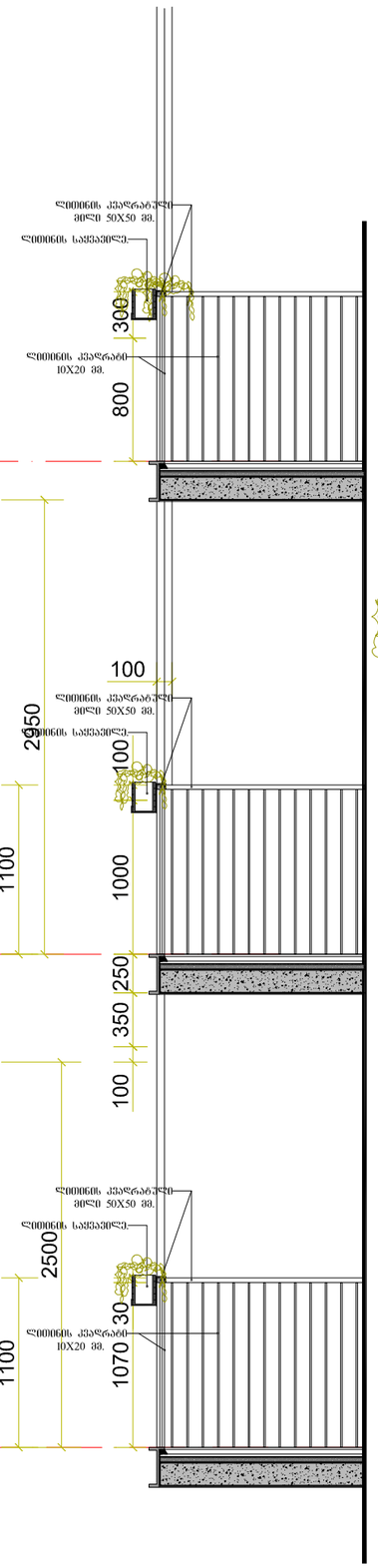

აივნის დეტალური ნახაზის გეგმა

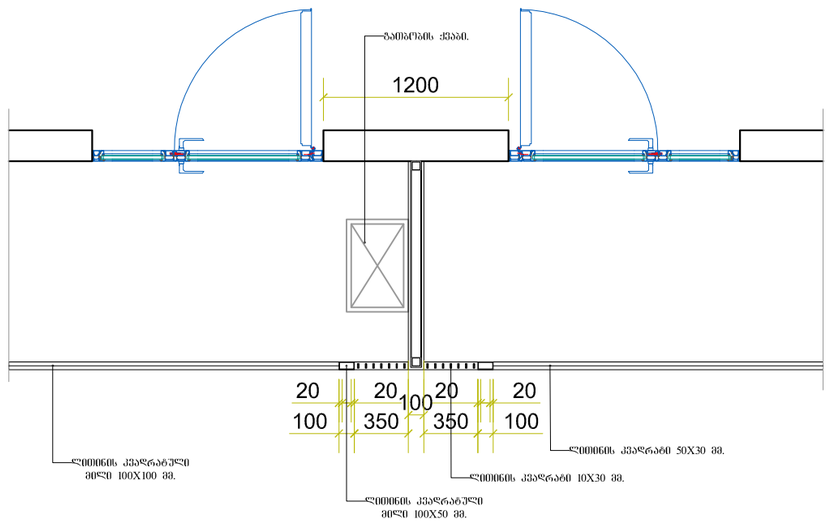

აივნის შილის დეტალური ნახაზის ფრაგმენტი

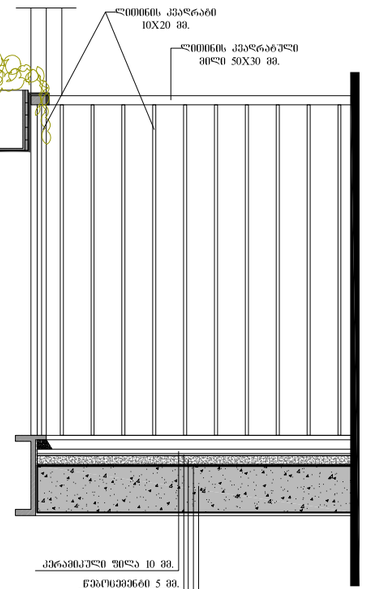

გადახურვის შილის დეტალური ნახაზის ფრაგმენტი

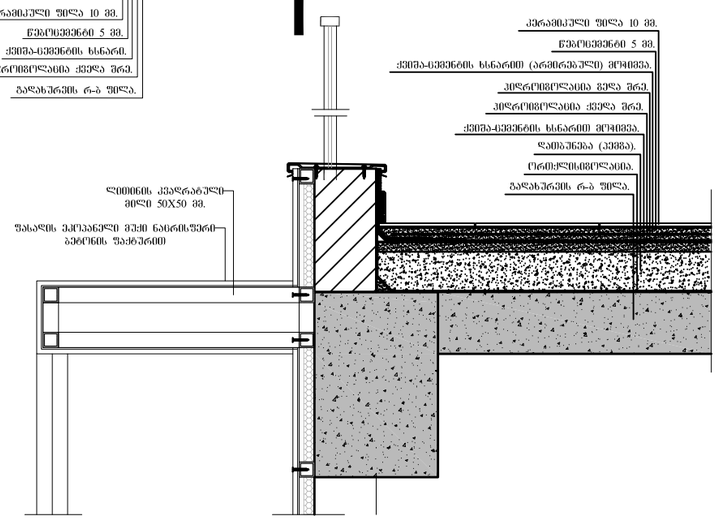

A-3	შენიშვნა:

პირსახიობი ნიშნები:

დამკვეთი: ვეფად ქრიტავა
პირ.№02001000577

პროექტის სახელწოდება:

ქ.თბილისი, დიდი დიღომი მრავალბინიანი საცხოვრებელი სახლის პროექტი.
(არქიტექტურული ნაწილი)

დამკვეთი		ვეფად. ქრიტავა
არქიტექტორი		გ. ფხაჭირი
		ლ. ფირფილავველი
		გ. ბალახაძე

თბილისი 2022 წელი.

მასშტაბი		ნახაზი:

სტადია	შეცველი	შეცლები
არქიტექტურული ნაწილი		

±0.000 დან 31.600
ნიშნულებზე კიბის დეტალური ნახაზი.

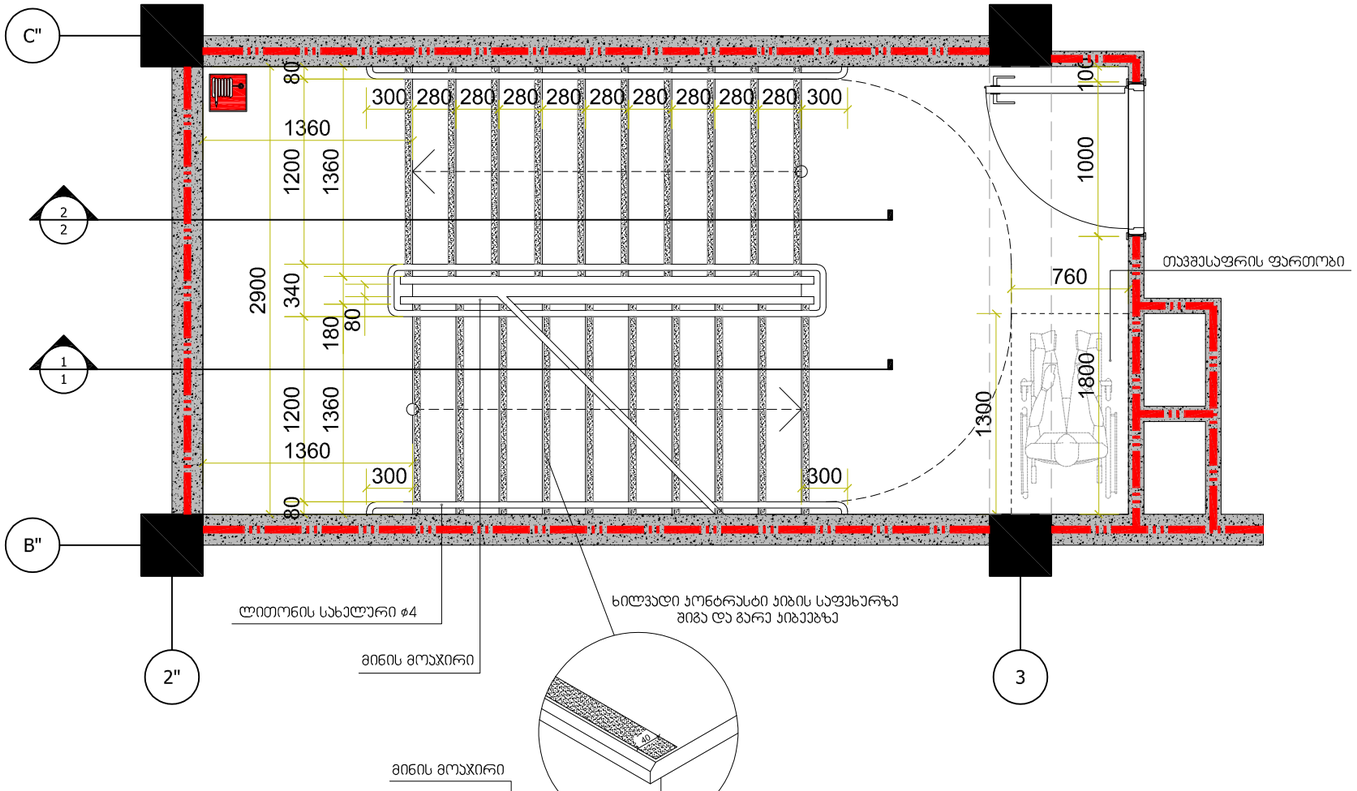

-2.900 ნიშნულზე კიბის დეტალური ნახაზი.

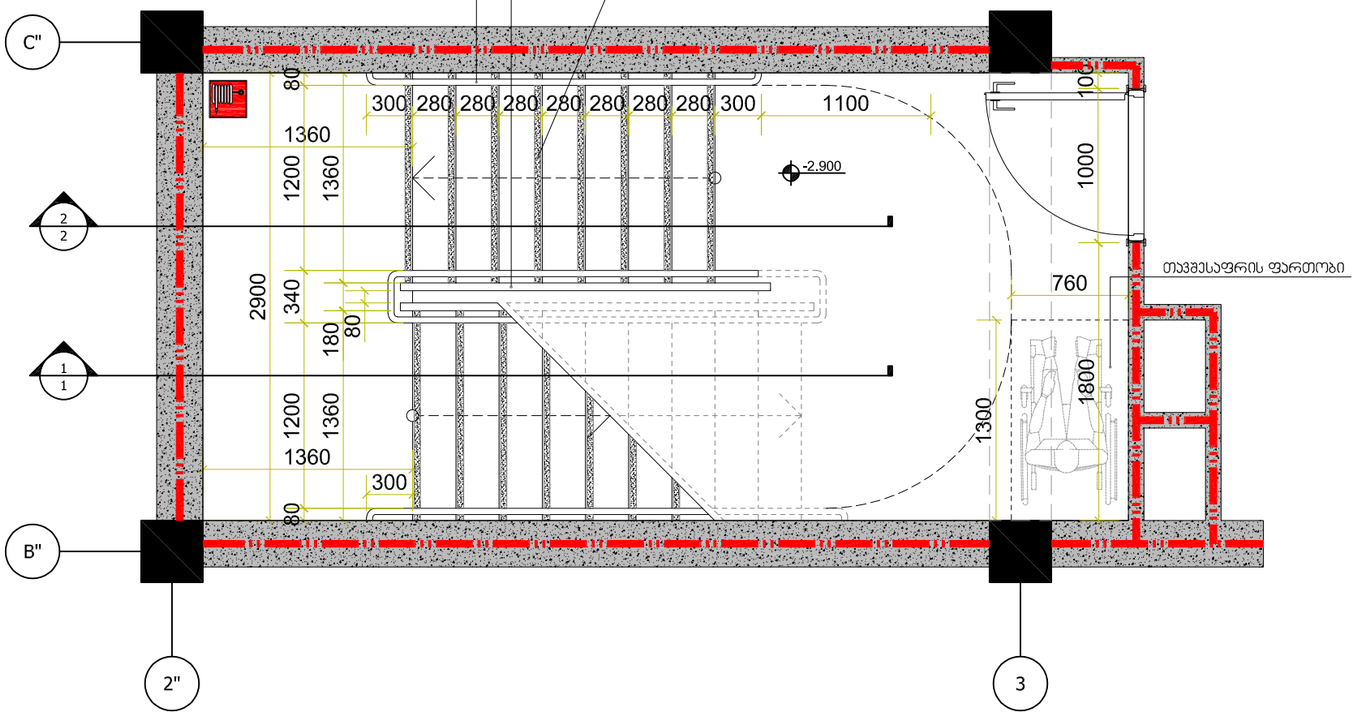

შენიშვნები:

1. ყველა კიბეს (მათ შორის გარე კიბეს) ყოველი საფეხურის და საბიჯელის 40 მმ სავალ ნაწილს, რომელიც იზომება საფეხურის ნაშვერიდან თარაზულად, ექნება ერთგვაროვანი ფერის მქონე ზედაპირი, რომელიც საფეხურის დანარჩენი ნაწილისგან მკვეთრად განსხვავებული იქნება (მუქი ღია ფონზე). ხილვადი კონტრასტი გაგრძელდება ყოველი საფეხურის ერთი კიდიდან საფეხურის მეორე კიდემდე.

2. მისაწვდომი გზაკიბის საზღვრებში იატაკის ზედაპირები იქნება მდგრადი, მყარი და არასრიალა.

3. კიბის საფეხურების განსხვავებული მონიშვნა იქნება გამძლე.

4. შენობის გარეთ მდებარე კიბის საფეხურები და ბაქნები ისე დაგეგმარდება, რომ სავალ ზედაპირზე წყალი არ დაგროვდება.

5. გასანათებელი საშუალებები უზრუნველყოფს კიბეების განათებას, რომელიც გაიზომება საბიჯელების ზედაპირების და ბაქნების ზედაპირების ცენტრში გაზომვისას საფეხურის წინაპირიდან 600 მმ-ის საზღვრებში, შემდეგი წესის შესაბამისად:
   - არაუმცირეს 11 ლუქსი განათება.
   - არაუმცირეს 110 ლუქსი განათება, კიბით სარგებლობის დროს.
   - კიბეების გამოყენებისას 11 ლუქსიდან 110 ლუქსზე გადასვლა შესაძლებელი უნდა იყოს განათების სამართავებით უზრუნველყოფილი ავტომატური, მოძრავი სენსორული ტიპის განათების ჩამრთველებით, რომლებიც შეესაბამება ყველა ქვემოთ ჩამოთვლილს:
   - განათების სამართავები აღჭურვილი იქნება საიმედო ოპერაციული სისტემით და შეფასებული იქნება ამ მიზნით გამოყენებისთვის.
   - მოძრავი სენსორი გააქტიურდება დამკავებლის მოძრაობით საფეხურებზე ან საფეხურების ბაქნებზე.
   - განათების გამააქტიურებლები დაყენებული იქნება არაუმცირეს 15 წუთიანი მოქმედების პერიოდით.
   - გზა–კიბის განათება ჩაირთვება ავტომატური სენსორული ჩამრთველებით, ასეთის არსებობის შემთხვევაში, ისე, რომ შესასვლელში მდებარე ბაქანზე, შესასვლელში მდებარე ბაქნის მოსაზღვრე თითოეულ კიბის მარშსა და შესასვლელში მდებარე ბაქნის ზემოთ და ქვემოთ მდებარე ბაქნებზე მე–4 პუნქტით დადგენილი განათებულობის დონე საფეხურის გამოყენებამდე იქნება უზრუნველყოფილი.
   - კიბის სახელურები და ნებისმიერი კედელი ან მათ მომიჯნავედ მდებარე სხვა ზედაპირი არ იქნება ბასრი ან უხეში ელემენტების შემცველი.
   - კიბის სახელურები არ იტრიალებს მათი ბუდეების საზღვრებში.

A-3 | შენიშვნა:

პერსპექტიული ნიშნები:

დამკვეთი: გვიან ქრისპა
პირ.№02001000577

პროექტის სახელწოდება:

ქ.თბილისი, დიდი დიღომი მრავალბინიანი საცხოვრებელი სახლის პროექტი.
(არქიტექტურული ნაწილი)

დამკვეთი		გვიან. ქრისპა
არქიტექტორი		გ. ფხაკაძე
		ლ. ფცრფილაგველი
		გ. პალახაძე

თბილისი 2022 წელი.

მასშტაბი		ნახაზი:

სტადია	ფურცელი	ფურცლები
არქიტექტურული ნაწილი		

ჯვეთი 1

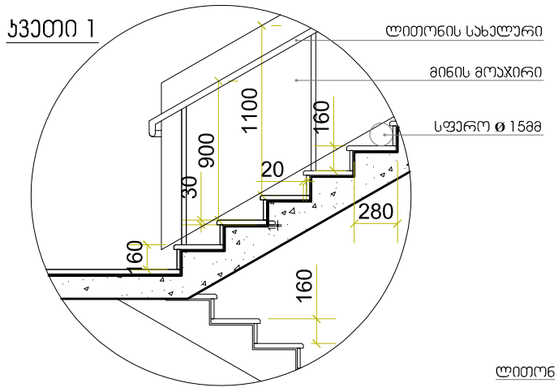

სახელური

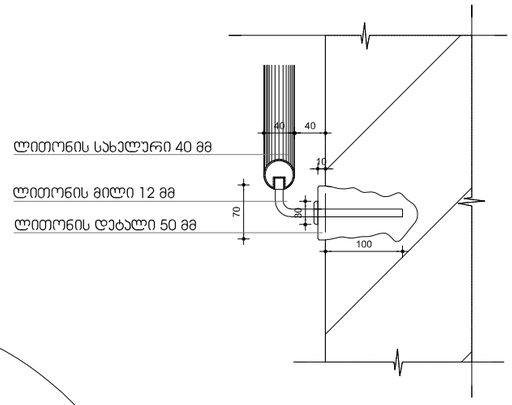

ჯვეთი 2

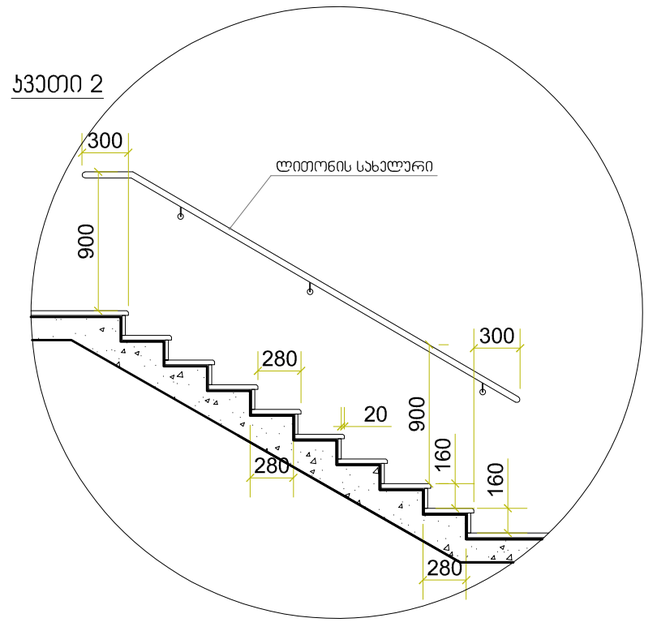

შენიშვნები:

1. ყველა კიბეს (მათ შორის გარე კიბეს) ყოველი საფეხურის და საბიჯელის 40 მმ სავალ ნაწილს, რომელიც იზომება საფეხურის ნაშვერიდან თარაზულად, ექნება ერთგვაროვანი ფერის მქონე ზედაპირი, რომელიც საფეხურის დანარჩენი ნაწილისგან მკვეთრად განსხვავებული იქნება (მუქი ღია ფონზე). ხილვადი კონტრასტი გაგრძელდება ყოველი საფეხურის ერთი კიდიდან საფეხურის მეორე კიდემდე.

2. მისაწვდომი გზაკიბის საზღვრებში იატაკის ზედაპირები იქნება მდგრადი, მყარი და არასრიალა.

3. კიბის საფეხურების განსხვავებული მონიშვნა იქნება გამძლე.

4. შენობის გარეთ მდებარე კიბის საფეხურები და ბაქნები ისე დაგეგმარდება, რომ სავალ ზედაპირზე წყალი არ დაგროვდება.

5. გასანათებელი საშუალებები უზრუნველყოფს კიბეების განათებას, რომელიც გაიზომება საბიჯელების ზედაპირების და ბაქნების ზედაპირების ცენტრში გაზომვისას საფეხურის წინაპირიდან 600 მმ-ის საზღვრებში, შემდეგი წესის შესაბამისად:
   - არაუმცირეს 11 ლუქსი განათება.
   - არაუმცირეს 110 ლუქსი განათება, კიბით სარგებლობის დროს.
   - კიბეების გამოყენებისას 11 ლუქსიდან 110 ლუქსზე გადასვლა შესაძლებელი უნდა იყოს განათების სამართავებით უზრუნველყოფილი ავტომატური, მოძრავი სენსორული ტიპის განათების ჩამრთველებით, რომლებიც შეესაბამება ყველა ქვემოთ ჩამოთვლილს:
   - განათების სამართავები აღჭურვილი იქნება საიმედო ოპერაციული სისტემით და შეფასებული იქნება ამ მიზნით გამოყენებისთვის.
   - მოძრავი სენსორი გააქტიურდება დამკავებლის მოძრაობით საფეხურებზე ან საფეხურების ბაქნებზე.
   - განათების გამააქტიურებლები დაყენებული იქნება არაუმცირეს 15 წუთიანი მოქმედების პერიოდით.
   - გზა–კიბის განათება ჩაირთვება ავტომატური სენსორული ჩამრთველებით, ასეთის არსებობის შემთხვევაში, ისე, რომ შესასვლელში მდებარე ბაქანზე, შესასვლელში მდებარე ბაქნის მოსაზღვრე თითოეულ კიბის მარშსა და შესასვლელში მდებარე ბაქნის ზემოთ და ქვემოთ მდებარე ბაქნებზე მე–4 პუნქტით დადგენილი განათებულობის დონე საფეხურის გამოყენებამდე იქნება უზრუნველყოფილი.
   - კიბის სახელურები და ნებისმიერი კედელი ან მათ მომიჯნავედ მდებარე სხვა ზედაპირი არ იქნება ბასრი ან უხეში ელემენტების შემცველი.
   - კიბის სახელურები არ იტრიალებს მათი ბუდეების საზღვრებში.

A-3 | შენიშვნა:

პირობითი ნიშნები:

დამკვეთი: ვეფხვ ქოქაია
პირ.№02001000577

პროექტის სახელწოდება:

ქ.თბილისი, დიდი დიღომი მრავალბინიანი საცხოვრებელი სახლის პროექტი.
(არქიტექტურული ნაწილი)

დამკვეთი		ვეფხვ. ქოქაია
არქიტექტორი		გ. ფხაკაძე
		ლ. ფცერფილავველი
		გ. ბალახაძე

თბილისი 2022 წელი.

მასშტაბი		ნახაზი:

სტადია	შენობა	შენობები
არქიტექტურული ნაწილი		

კედლების მოპირკეთების დეტალური ნახაზი.

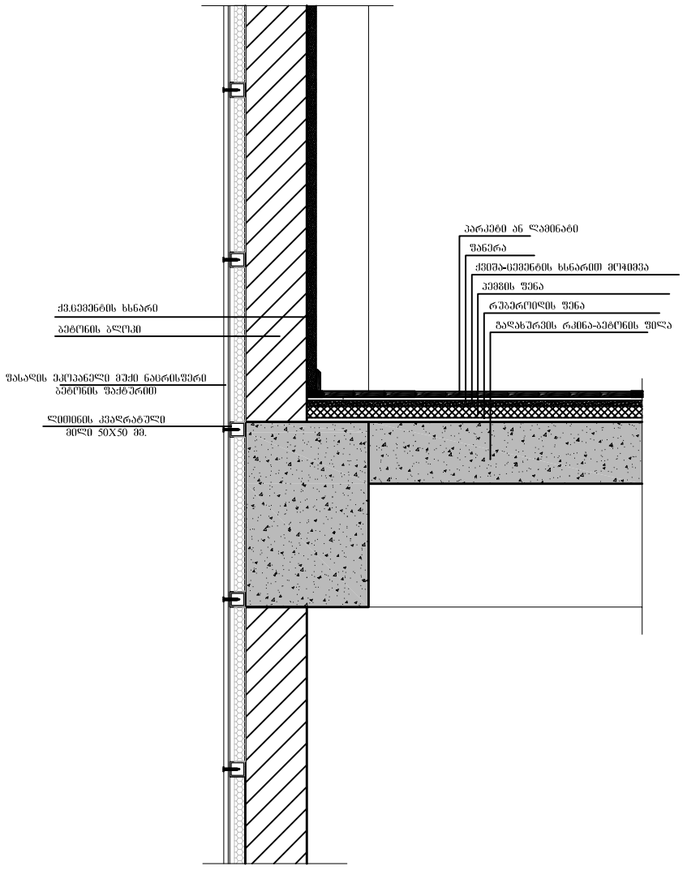

ფანჯრის დეტალური ნახაზი.

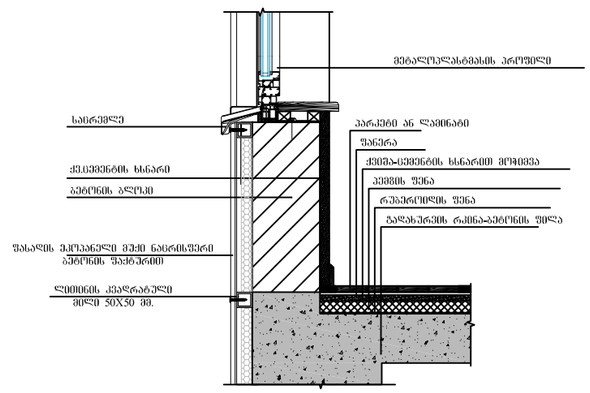

კარ-შანჯრის დეტალური ნახაზი.

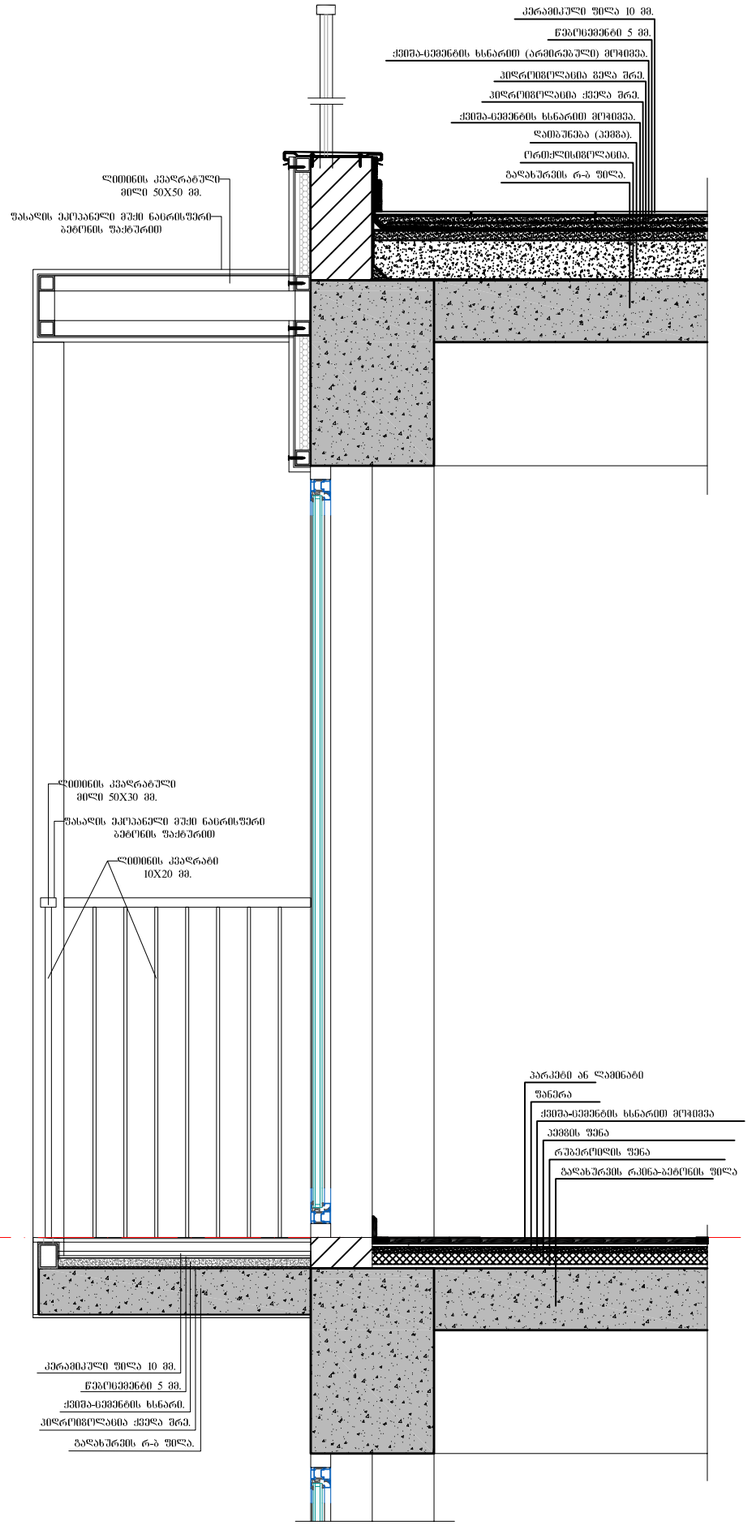

შენიშვნები:

ჰიდროიზოლაცია გამოყენებული უნდა იყოს გარე კარისა და ფანჯრის ანაწყობების, გაყვანილობების და გარე კედლის ანაწყობების (მათ შორის პარაპეტის) დასრულების ადგილების პერიმეტრებთან, გარე კედლისა და სახურავის გადაკვეთასთან, საკვამურებთან, პორტიკებთან (კართანებთან), ტერასებთან (ბანებთან), აივნებთან და მსგავს ნაშვერებთან შეერთების ადგილებში, ასევე, ჩაშენებულ წყალსადინარ ღარებში და მსგავს ადგილებში, საიდანაც წყალმა შეიძლება კედელში შეაღწიოს. ჰიდროიზოლაცია უნდა მოეწყოს გამოშვერილი კიდეების ორივე მხარეზე და ბოლოებთან კედლისზედა ბურულების, წოლანების ქვეშ და უწყვეტი გამოშვერილი გაფორმების თავზე.

A-3	შენიშვნა:

პერსპექტივი ნიშნები:

დამკვეთი: გვიან ქრისპა
პირ.№02001000577

პროექტის სახელწოდება:

ქ.ოზურგეთი, დიდი დიღომი მრავალბინიანი საცხოვრებელი სახლის პროექტი.
(არქიტექტურული ნაწილი)

დამკვეთი		გვიან. ქრისპა
არქიტექტორი		გ. ფალტური
		ლ. ფირფილავილი
		გ. პალახაძე

თბილისი 2022 წელი.

მასშტაბი		ნახაზი:
სტადია	ფურცელი	ფურცლები
არქიტექტურული ნაწილი		

ლიფტის კარის დეტალური ნახაზი.

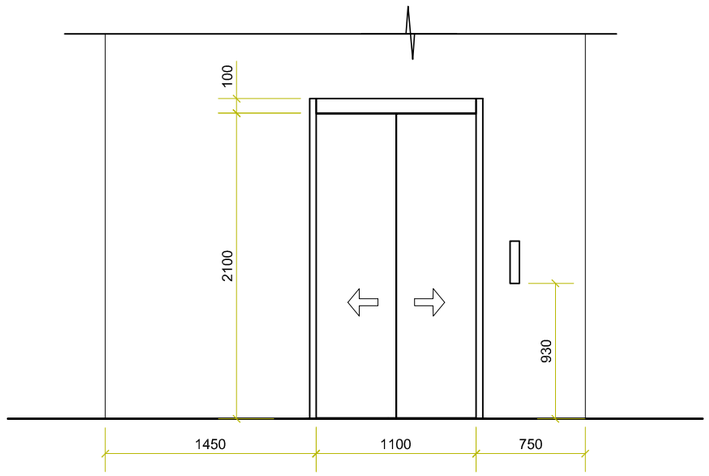

ლიფტის შახტის დეტალური ნახაზი.

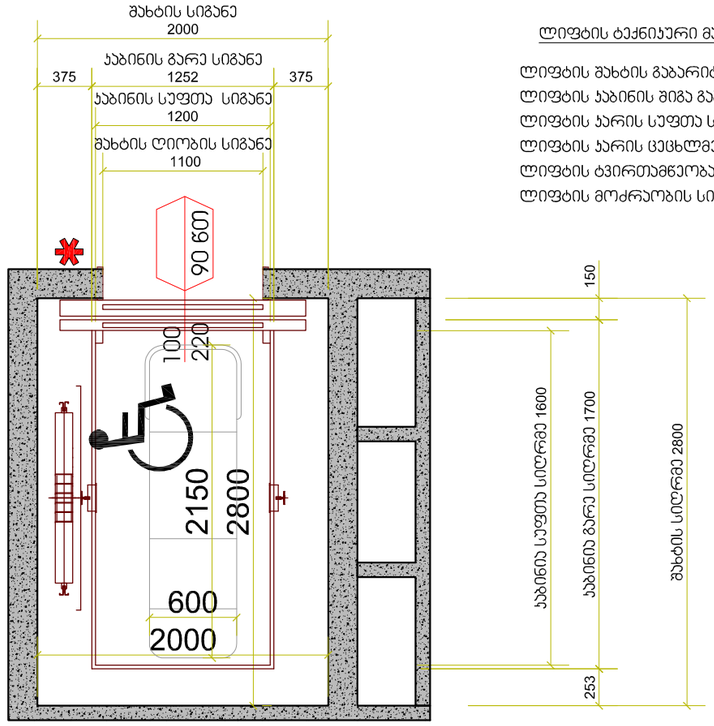

ლიფტის ტექნიკური მახასიათებლები

ლიფტის შახტის გაბარიტები 2065X2670 მმ
ლიფტის კაბინის შიგა გაბარიტები 1200X2300
ლიფტის კარის სუფთა სიგანე 1100 მმ
ლიფტის კარის ცეცხლმედეგობა 90 წთ
ლიფტის ტვირთამწეობა 1275 კგ (17 კაცი)
ლიფტის მოძრაობის სიჩქარე 1.75 მ/წმ

ლიფტის შახტის დეტალური ჭრილი.

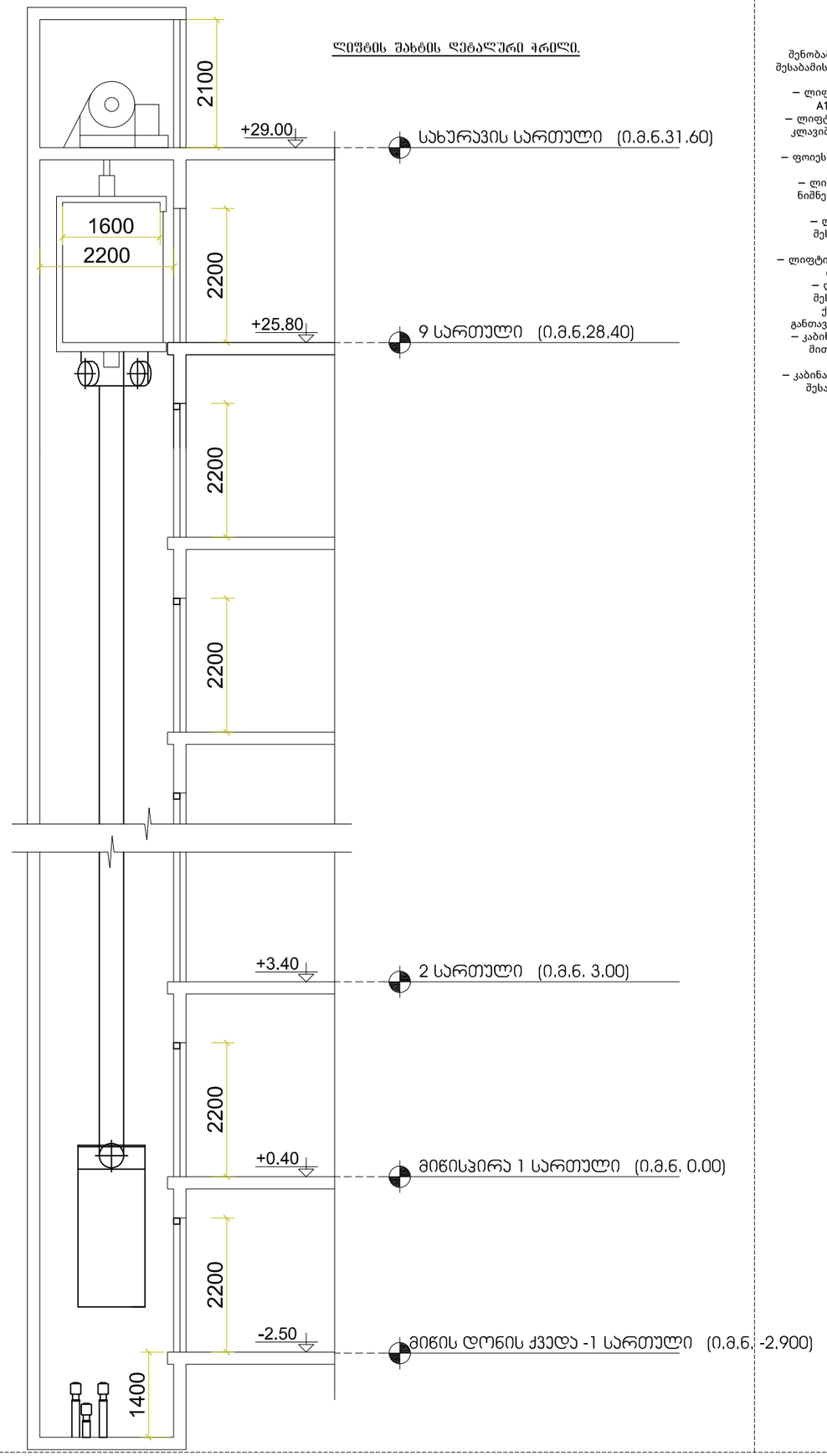

შენიშვნები:

შენობაში გამოყენებულია 408-ე ქვეთავის შესაბამისი შეზღუდული გამოყენების ლიფტი.

– ლიფტი შესაბამისობაში იქნება ASME A17.1/CSA B44 სტანდარტთან.
– ლიფტის გამოსაძახებელი ღილაკები და კლავიშები შესაბამისობაში იქნება 407.2.1 ქვეთავთან.
– ფოიეს სიგნალები შესაბამისობაში იქნება 407.2.2 ქვეთავთან.
– ლიფტის შახტებთან განთავსებული ნიშნები შესაბამისობაში იქნება 407.2.3 ქვეთავთან.
– ლიფტის კაბინის ბალანსირება შესაბამისობაში იქნება 407.4.4–ე ქვეთავთან.
– ლიფტის კაბინის განათება შესაბამისობაში იქნება 407.4.5–ე ქვეთავთან.
– ლიფტის კაბინის სამართავები შესაბამისობაში იქნება 407.4.6–ე ქვეთავთან, მართვის პანელები განთავსდება გვერდითა კედლის ცენტრში.
– კაბინის სამართავების აღნიშვნები და მითითებები შესაბამისობაში იქნება 407.4.7–ე ქვეთავთან.
– კაბინაში მოეწყობა 407.4.10–ე ქვეთავის შესაბამისი საავარიო სიგნალიზაციის მექანიზმები.

A-3 | შენიშვნა:

პირსახეთი ნიშნები:

დამკვეთი: გვია ქრიაია
პირ.№02001000577

პროექტის სახელწოდება:

ქ.ბათუმის, ლიდი ლიდიან მრავალბინიანი საცხოვრებელი სახლის პროექტი.
(არქიტექტურული ნაწილი)

დამკვეთი		გვია ქრიაია
არქიტექტორი		გ. ფალავრი
		ლ. ფირფილაშვილი
		გ. ბალახაძე

თბილისი 2022 წელი.

მასშტაბი		ნახაზი:

სტადია	ფურცელი	ფურცლები
არქიტექტურული ნაწილი		

ჯ-1

კარი ზღურბლის გარეშე მიმხურავით

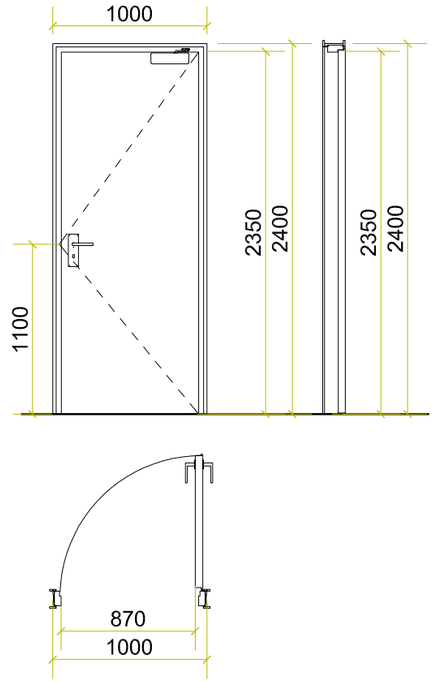

ჯ-2

კარი ზღურბლით მიმხურავის გარეშე

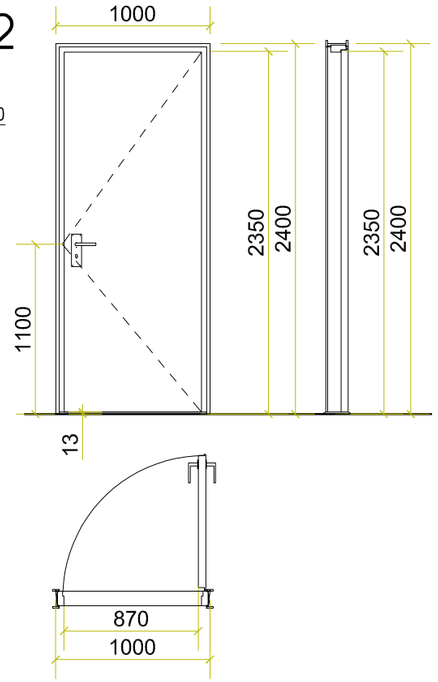

ჯ-3

კარი ზღურბლის და მიმხურავის გარეშე

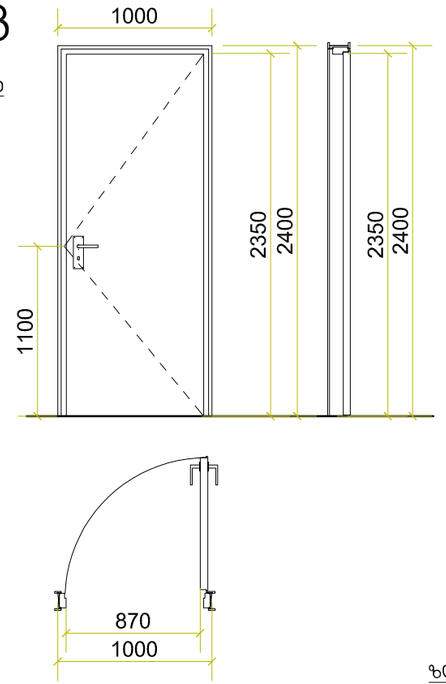

ჯ-3

კარი ზღურბლის და მიმხურავის გარეშე

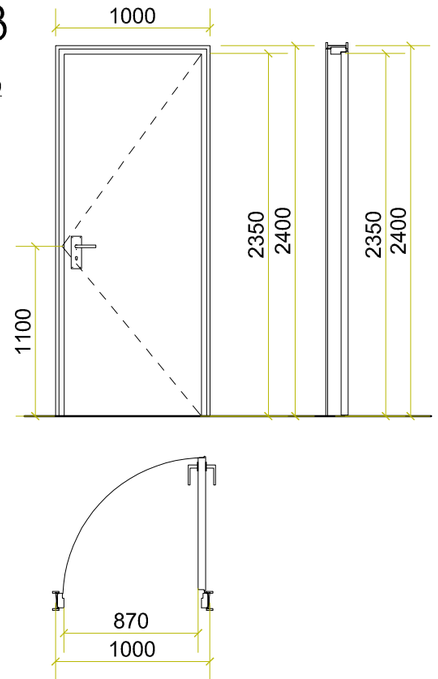

ზღურბლი მ. 1:1

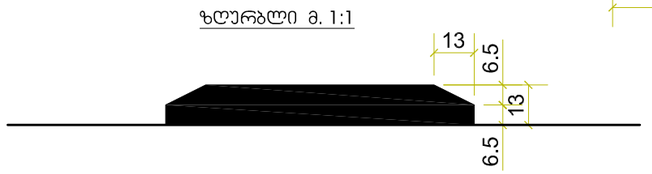

შენიშვნები:

• კარის ზედაპირი უნდა იყოს გლუვი იატაკიდან მინიმუმ 250 მმ-ის საზღვრებში.

• სახელურები, ჩამოსაწევი სახელურები, საკეტები, რაზები და მისაწვდომი კარის სხვა სამართავები ისეთი ფორმის იქნება, რომ ადვილად შეიძლებოდეს ერთი ხელით მოჭიდება და მის ასამუშავებლად საჭირო არ იქნება მაგრად მოჭიდება, წვალება ან მაჯის ტრიალი.

• დახურული კარის კავეულის გასაღები ნაწილები და გაღებისათვის განკუთვნილი ძალა შესაბამისობაში იქნება შემდეგთან:
1. წინიდან მისაწვდომობისას, გამოწევით ან მიწოლით გაღებადი, არაუმეტეს 66.7 ნიუტონი.
2. ბრუნვითი მოძრაობით გასაღები, არაუმეტეს 315 ნიუტონი სმ.

• გასასვლელის კომპონენტებს (გზა-კიბე და ვესტიბიული) ემსახურება მიმხურავით აღჭურვილი კარებები.

• კარის მიმხურავები ისე მოეწყობა, რომ 90 გრადუსით, ღია მდგომარეობიდან 12 გრადუსით გაღებულ მდგომარეობამდე კარის მისახურად საჭირო დრო არაუმცირეს 5 წამი იქნება.

• კარის ზამბარიანი ანჯამები ისე მოეწყობა, რომ 70 გრადუსით ღია მდგომარეობიდან დახურულ მდგომარეობამდე კარი არაუმცირეს 1.5 წამში გადავა.

• ცეცხლმედეგი კარისგან განსხვავებული კარის მიწოლით ან გამოწევით გაღებისათვის საჭირო ძალა შესაბამისობაში იქნება შემდეგთან:
1. შენობაში განთავსებული ანჯამიანი კარი: არაუმეტეს 22.2 ნიუტონი.

• კარებების ცეცხლმედეგობა მითითებულია ხანძარსაწინააღმდეგო გეგმებზე.

• კარებების გაღების მიმართულება მითითებულია გეგმებზე.

• კერის ზღურბლი მითითბულია გეგმებზე

• არცერთი კარის სუფთა სიმაღლე არ იქნება 2,05 მეტრზე ნაკლები.

A-3 | შენიშვნა:

პროექტის ნომერი:

დამკვეთი: გვიან ქობაია
პირ.№02001000577

პროექტის სახელწოდება:

ქ.თბილისი, დიდი დიღომი მრავალბინიანი საცხოვრებელი სახლის პროექტი. (არქიტექტურული ნაწილი)

დამკვეთი		გვიან. ქობაია
არქიტექტორი		გ. ფხაკაძრი
		ლ. ფცრფილავველი
		გ. ბალახაძე

თბილისი 2022 წელი.

მასშტაბი		ნახაზი:

სტადია	შეცელი	შეცლები
არქიტექტურული ნაწილი		

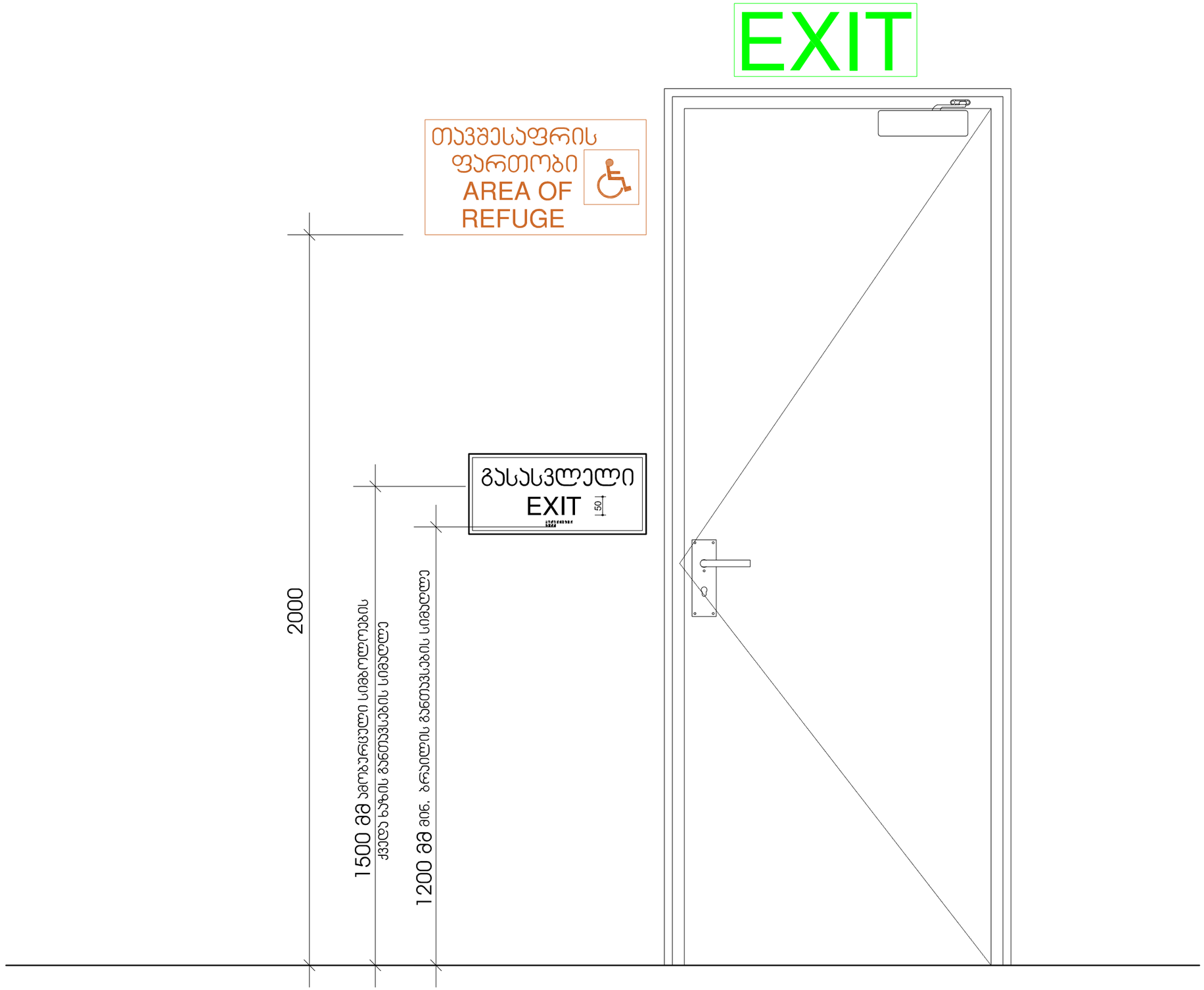

A-3 შენიშვნა:

არქიტექტორი ნათელა:

დამკვეთი: გვია ქრიაია
პირ.№02001000577

პროექტის სახელწოდება:

ქ.ოზურგეთი, დიდი დიღომი მრავალბინიანი საცხოვრებელი სახლის პროექტი.
(არქიტექტურული ნაწილი)

დამკვეთი		გვია ქრიაია
არქიტექტორი		ბ. ფხაკაძე
		ლ. ფირფილაშვილი
		ბ. ბალახაძე

მიმდინარე 2022 წელი.

მასშტაბი		ნახაზი:
სადგმა	ფურცელი	ფურცლების
არქიტექტურული ნაწილი		

მისაწვდომობის სვლაგეზის დეტალური ნახაზი

ლითონის ცხაურას გეგმა

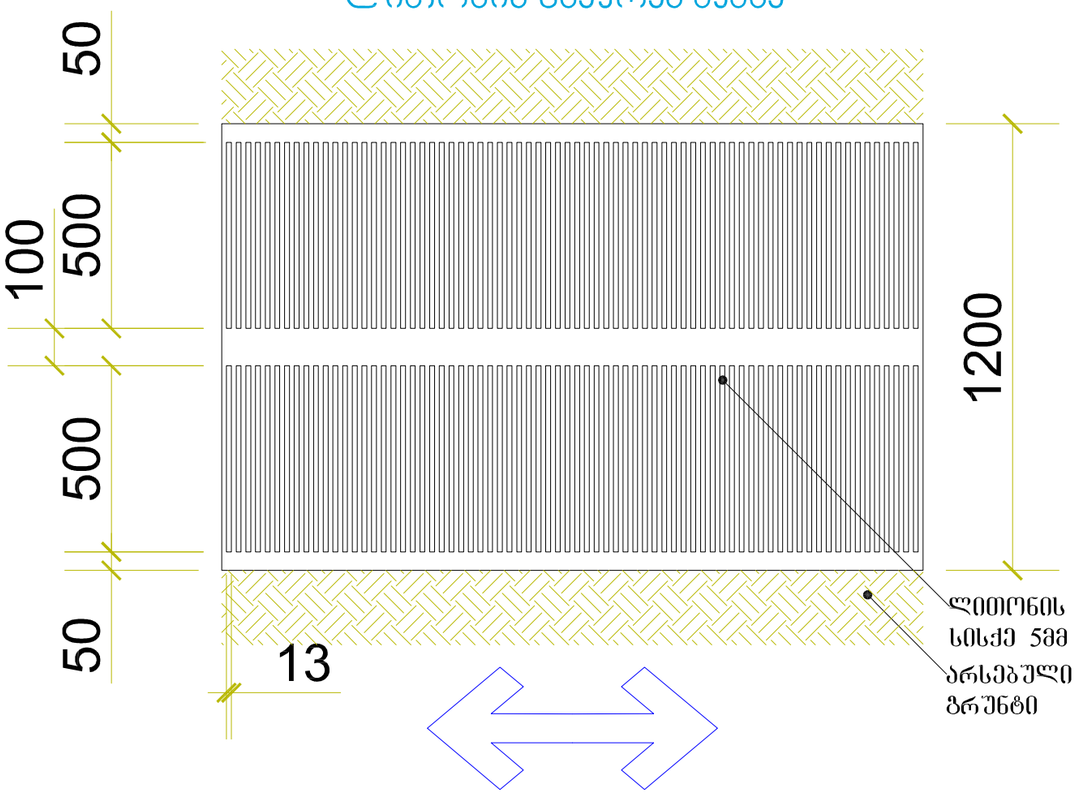

ლითონის ცხაურას ჭრილი

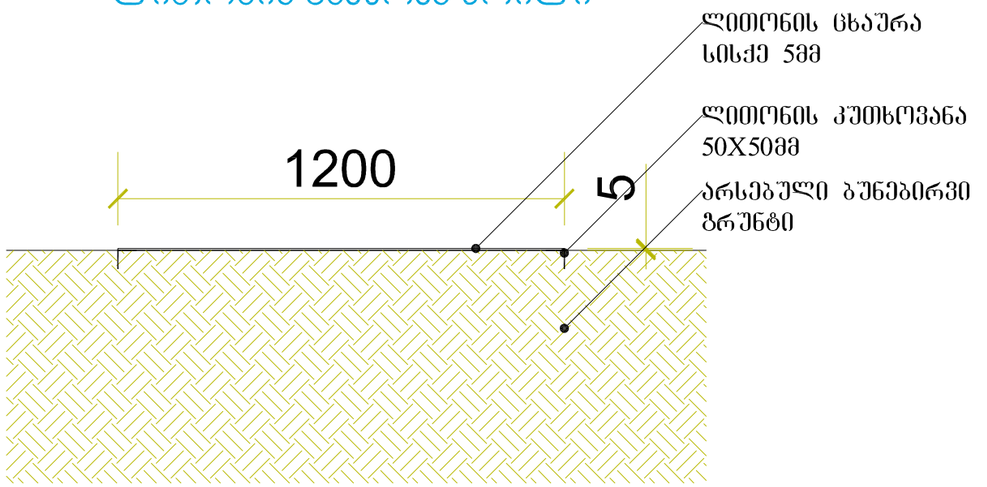

A-3	შენიშვნა:

პროექტის ნომერი:

დამკვეთი: გვიან ქოიავა
პირ.№02001000577

პროექტის სახელწოდება:

ქობულეთის, ღიღი ღიღოში მრავალბინიანი საცხოვრებელი სახლის პროექტი.
(არქიტექტურული ნაწილი)

დამკვეთი		გვიან. ქოიავა
არქიტექტორი		გ. ფხაკაძე
		ლ. ფირფილაშვილი
		გ. ბალახაძე

ობულეთი 2022 წელი.

მასშტაბი		ნახაზი:

სტადია	ფურცელი	ფურცლები
არქიტექტურული ნაწილი		

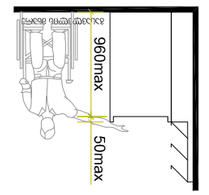

תא שירותים נגיש

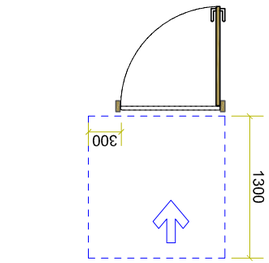

תא שירותים נגיש לנכים עם מוגבלות בתנועה ולנכים עם מוגבלות אחרת בשילוב נכים בכסא גלגלים - מתאים לבתי ספר, מוסדות חינוך, מוסדות ציבור ומקומות עבודה

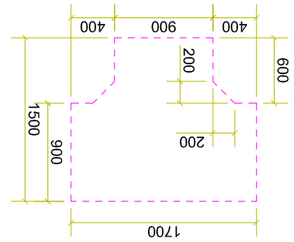

תא שירותים נגיש לנכים עם מוגבלות בתנועה ולנכים עם מוגבלות אחרת 1

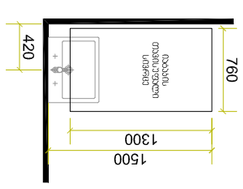

כיור נגיש לנכים בכסאות גלגלים

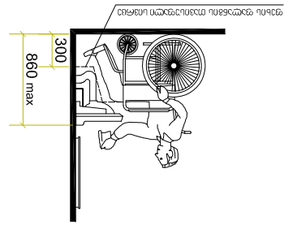

מתקן סבון ונייר טואלט נגישים לנכים בכסאות גלגלים

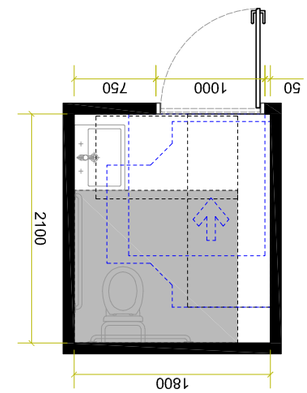

מתקן סבון ונייר טואלט נגישים לנכים עם מוגבלות אחרת בשילוב נכים בכסאות גלגלים

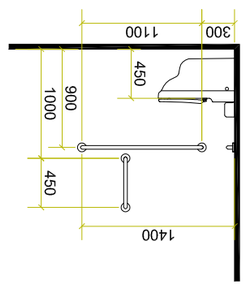

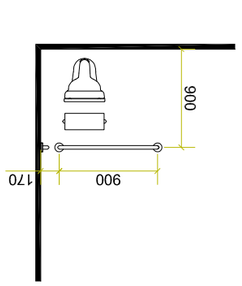

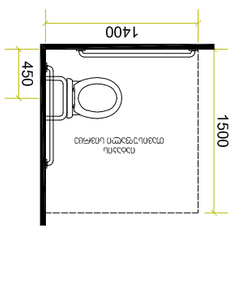

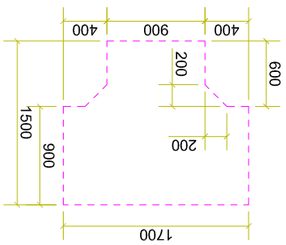

תא שירותים נגיש לנכים עם מוגבלות בתנועה ולנכים עם מוגבלות אחרת 1

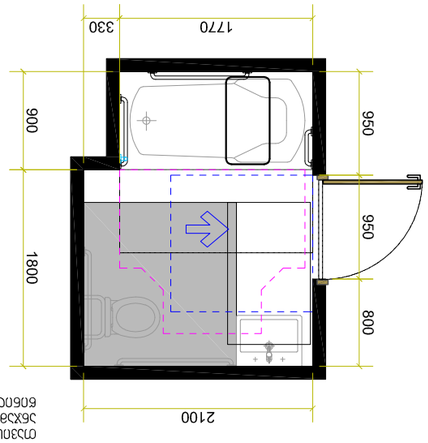

תא שירותים נגיש לנכים בכסאות גלגלים ולנכים עם מוגבלות אחרת בשילוב נכים בכסאות גלגלים - מתאים לבתי ספר, מוסדות חינוך, מוסדות ציבור ומקומות עבודה

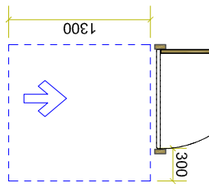

כיור נגיש לנכים בכסאות גלגלים

מתקן סבון ונייר טואלט נגישים לנכים בכסאות גלגלים ולנכים עם מוגבלות אחרת בשילוב נכים בכסאות גלגלים

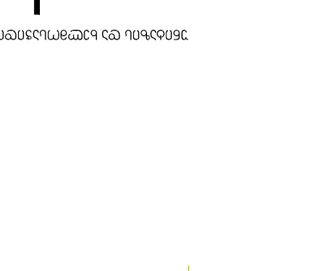

אמבטיה נגישה לנכים בכסאות גלגלים (מבנה ציבור, מוסדות חינוך ומוסדות ציבור) ולנכים עם מוגבלות אחרת בשילוב נכים בכסאות גלגלים

תוכנית תא שירותים נגיש לנכים בכסאות גלגלים ולנכים עם מוגבלות אחרת

מבצע הבקרה:	
בעל תפקיד:	מבצע הבקרה

ბორდიურის პანდუსი

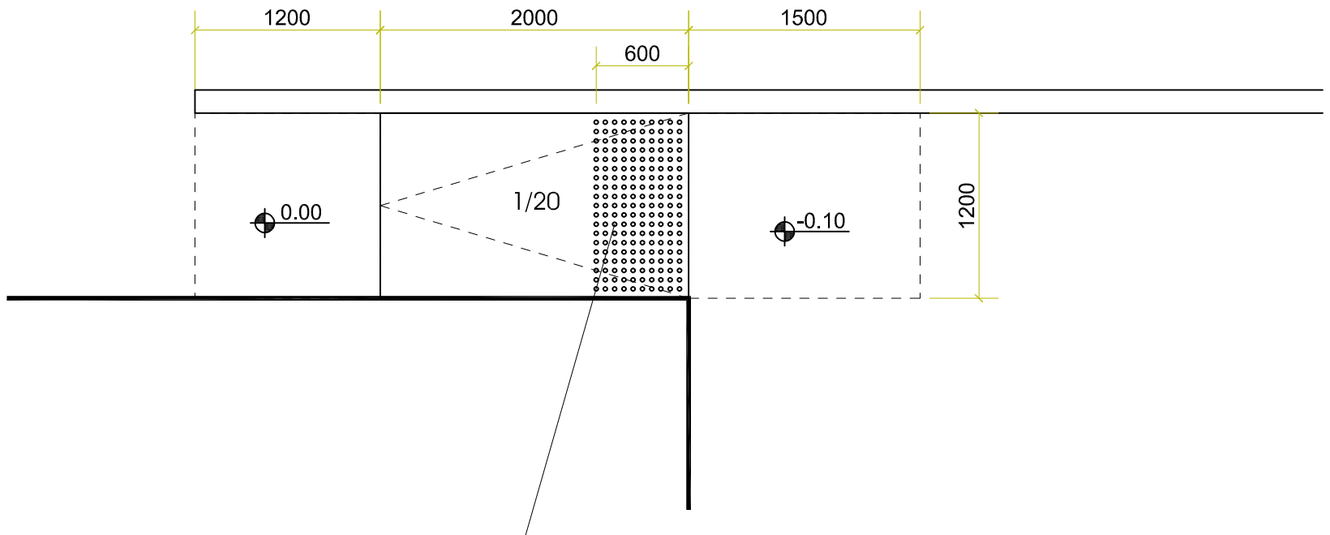

ამოცნობადი გამაფრთხილებელი

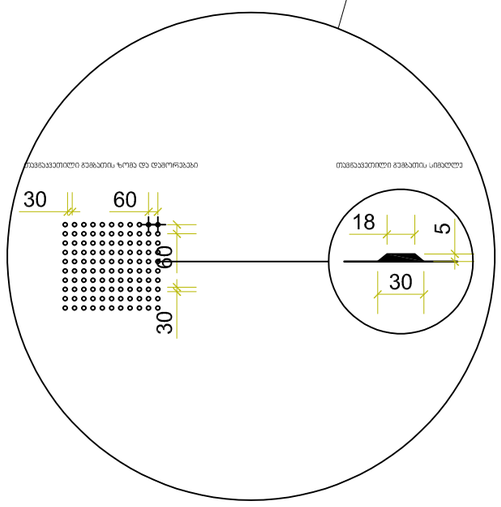

შენიშვნები:

პანდუსების დაბაქნების ზედაპირი იქნება მდგრადი, მყარი და არასრიალა.

- პანდუსების სახელურები არ იტრიალებს მათი ბუდეების საზღვრებში.
- სახელურები და ნებისმიერი კედელი ან მათ მომიჯნავედ მდებარე სხვა ზედაპირი არ შეიცავს ბასრ ან უხეშ ელემენტებს.
- შენობის გარეთ მდებარე პანდუსები ისე დაგეგმარდება, რომ სავალ ზედაპირზე წყალი არ დაგროვდება.
- პანდუსის და ბაქნების განივი კვეთის დახრა არ აღემატება 1/48-ს.

ამოცნობადი გამაფრთხილებლების ზედაპირები ვიზუალურად უნდა განსხვავდებოდეს მომიჯნავე ზედაპირებისგან და უნდა იყოს ღია ფერზე მუქი ან მუქ ფერზე ღია.

- გამაფრთხილებლებს უნდა ჰქონდეს თავწაკვეთილი გუმბათის ფორმა და უნდა შეესაბამებოდეს შემდეგ მოთხოვნებს:
- თავწაკვეთილი გუმბათები კვადრატული ბადის სახით უნდა იყოს დალაგებული.
- თავწაკვეთილი გუმთათების ფუძის დიამეტრი უნდა იყოს, არაუმცირეს 23 მმ და, არაუმეტეს, 36 მმ, ხოლო წვეროს დიამეტრი ფუძი დიამეტრის, არაუმცირეს 50% და, არაუმეტეს, 65%.
- თავწაკვეთილი გუმბათების სიმაღლე უნდა იყოს 5,0 მმ.
- თავწაკვეთილი გუმბათების ცენტრიდან ცენტრამდე დაშორება უნდა იყოს, არაუმცირეს, 40 მმ და, არაუმეტეს, 60 მმ, ხოლო ფუძიდან ფუძემდე დაშორება, არაუმცირეს, 16,5 მმ დაფაზე ყველაზე ახლოს მდებარე გუმბათებს შორის გაზომვისას.
- თავწაკვეთილი გუმბათები კვადრატული ბადის სახით უნდა იყოს დალაგებული.

A-3 | შენიშვნა:

პერსონალი ნიშნავს:

დამკვეთი: გვიან ქოცავა
პირ.№02001000577

პროექტის სახელწოდება:

ქ.თბილისი, დიდი დიღომი მრავალბინიანი საცხოვრებელი სახლის პროექტი.
(არქიტექტურული ნაწილი)

დამკვეთი		გვიან. ქოცავა
არქიტექტორი		გ. ფხაკაძე
		ლ. ფირფილაშვილი
		გ. ბალახაძე

თბილისი 2022 წელი.

მასშტაბი		ნახაზი:

სტადია	ფურცელი	ფურცლები
არქიტექტურული ნაწილი		

ორმხრივი კავშირის გამოყენების წესები, ნიშანი უნდა გაიკრას თავშესაფრის ფართობებთან

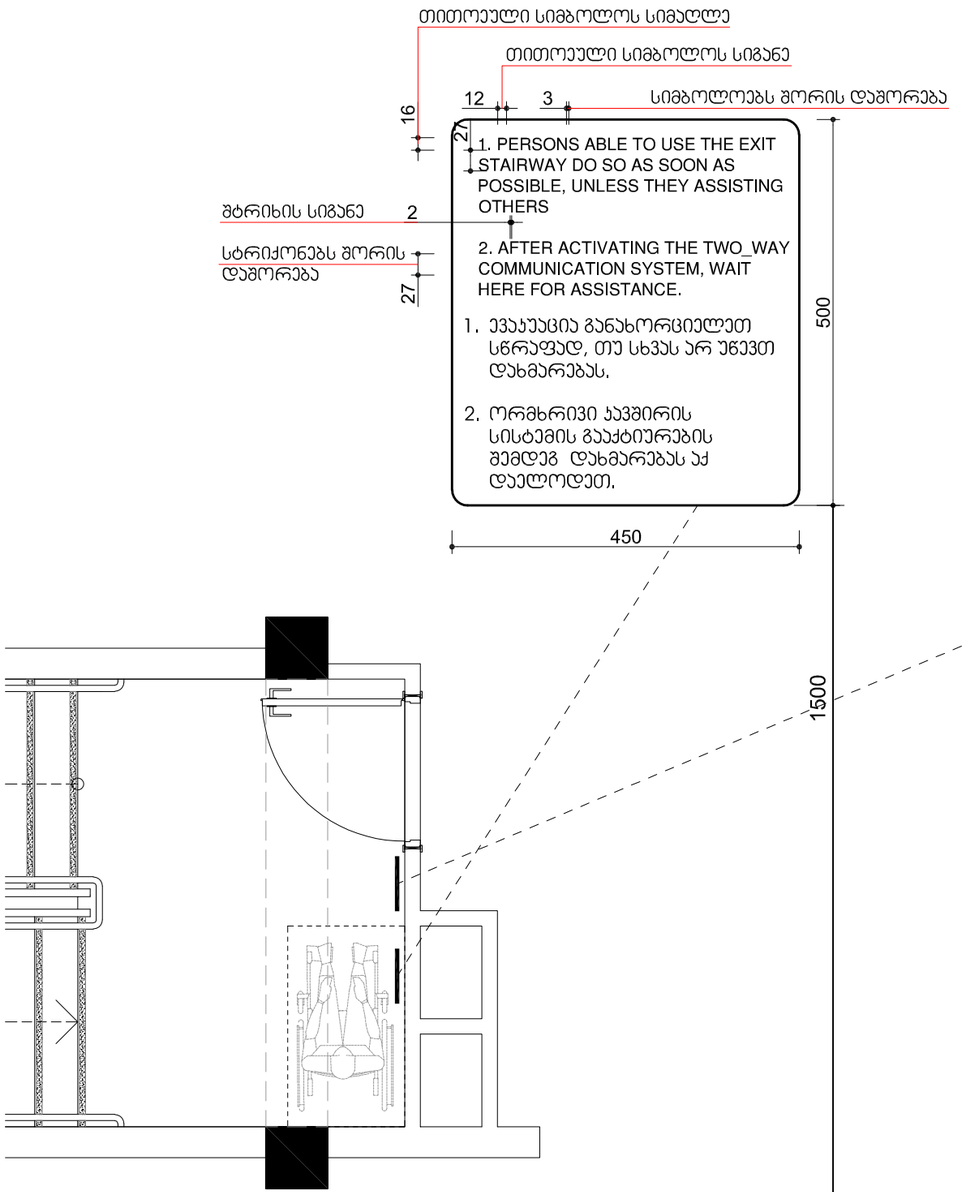

გზა-ჯიბის ამოსაცნობის ნიშანი, გზა-ჯიბის საზღვრებში, დერეფანში გამავალი ჯარის საჯეტის მომიჯნავედ

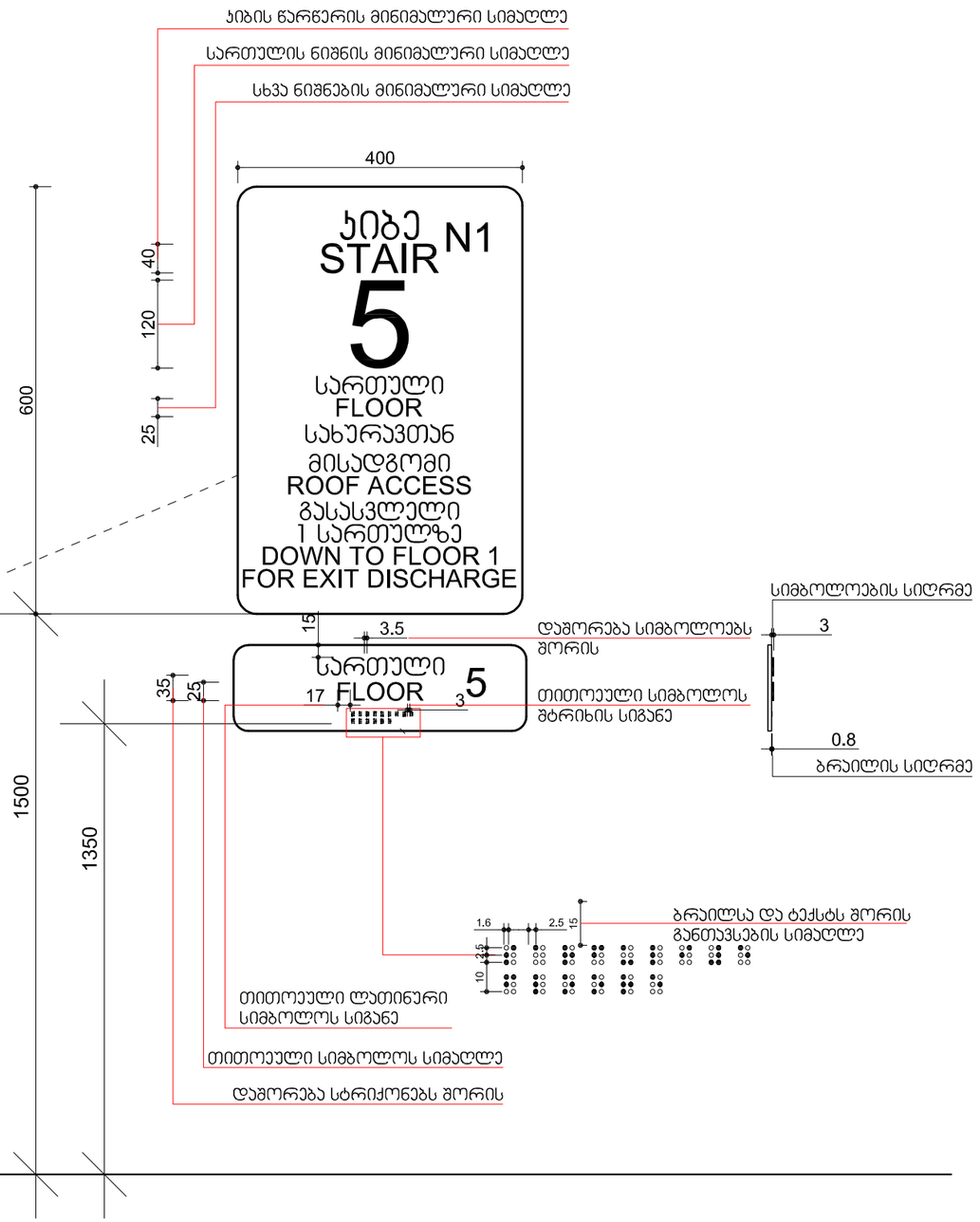

A-3	შენიშვნა:

არქიტექტორული ნიშნები:

დამკვეთი: გვიან ქობაია
პირ.№02001000577

პროექტის სახელწოდება:

ქ.თბილისი, დიდი დიღომი მრავალბინიანი საცხოვრებელი სახლის პროექტი.
(არქიტექტურული ნაწილი)

დამკვეთი		გვიან. ქობაია
არქიტექტორი		გ. ფხაკაძე
		ლ. ფცერფილავილი
		გ. ბალახაძე

თბილისი 2022 წელი.

მასშტაბი		ნახაზი:

სტადია	შენიშვნები	შენიშვნები
არქიტექტურული ნაწილი		

ნიშანი პიქტოგრამებით, ამობურცული ნიშნებით და ბრაილით
განთავსდება
მისაწვდომ ტუალეტებთან კარის მომიჯნავედ

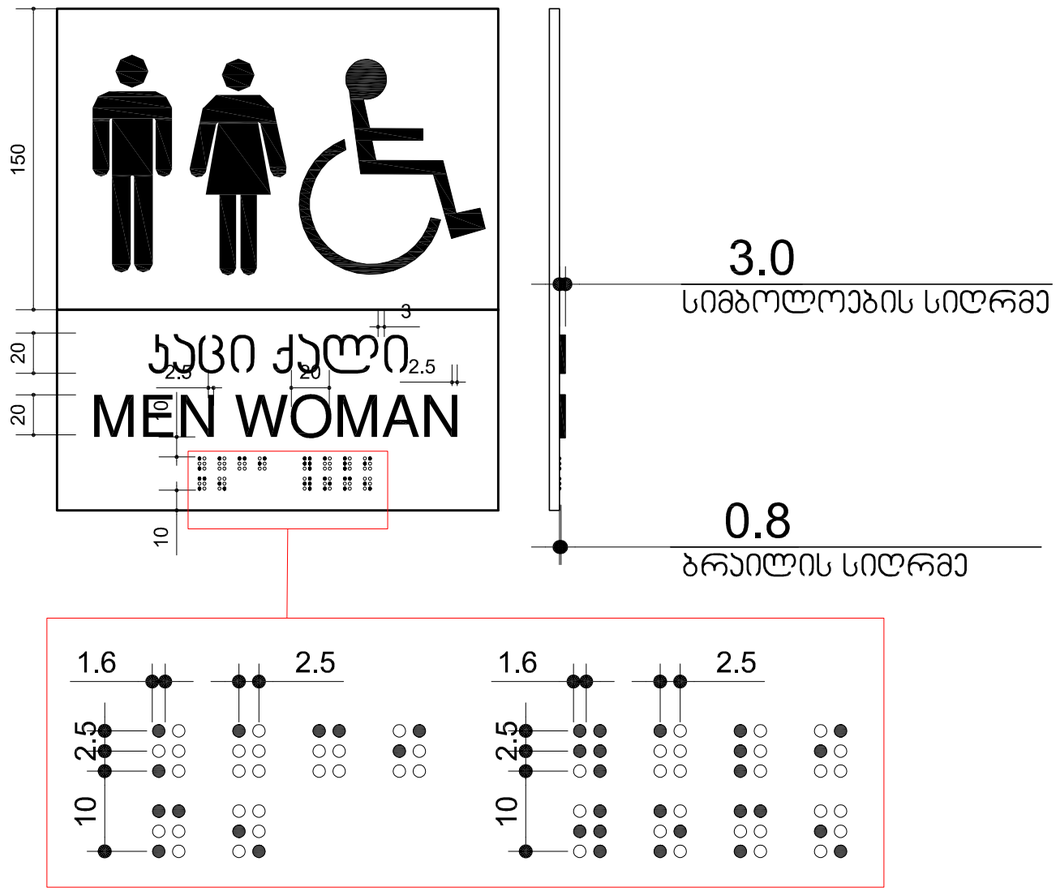

A-3 შენიშვნა:

პირველადი ნიშნები:

დამკვეთი: გვია ქოქაძე
პირ.№02001000577

პროექტის სახელწოდება:

ქ.თბილისი, ლილო დიღომი მრავალბინიანი
საცხოვრებელი სახლის პროექტი.
(არქიტექტურული ნაწილი)

დამკვეთი		გვია ქოქაძე
არქიტექტორი		ზ. ფხაკაძე
		ლ. ფირფილაშვილი
		ზ. ბალახაძე

თბილისი 2022 წელი.

ვასტაძე		ნახაზი:
სტადია	ფურცელი	ფურცლები
არქიტექტურული ნაწილი		

გასასვლელის განათებული ნიშანი

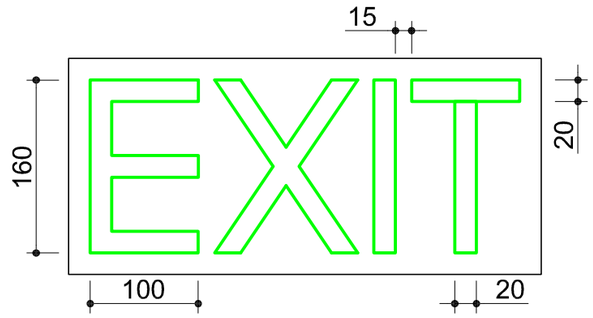

განათებული ნიშანი თავშესაფრის ფართობთან მიმავალ ჯართან

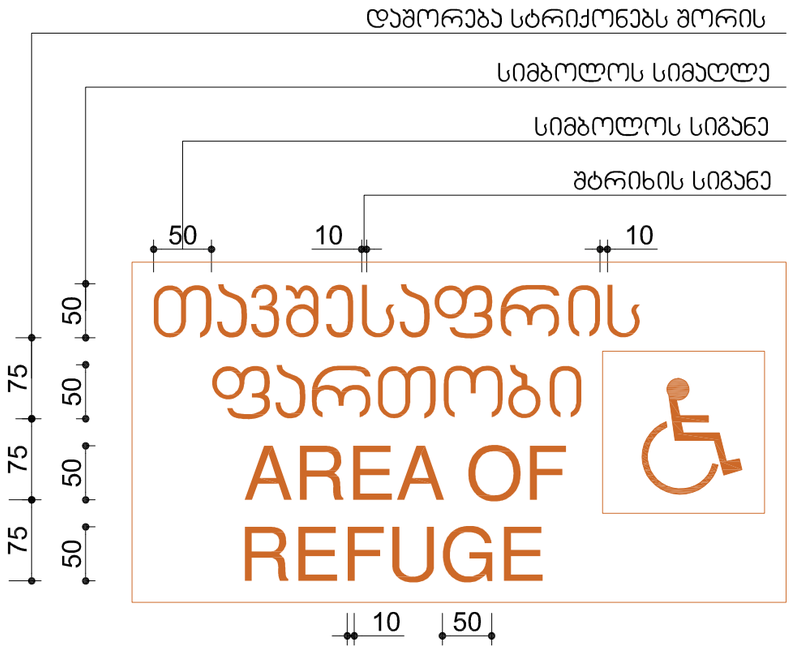

ნიშანი ამობურცული სიმბოლოებით და ბრაილით გზა-ჯიბის შესასვლელთან და გარეთ გამავალ ყველა ჯართან

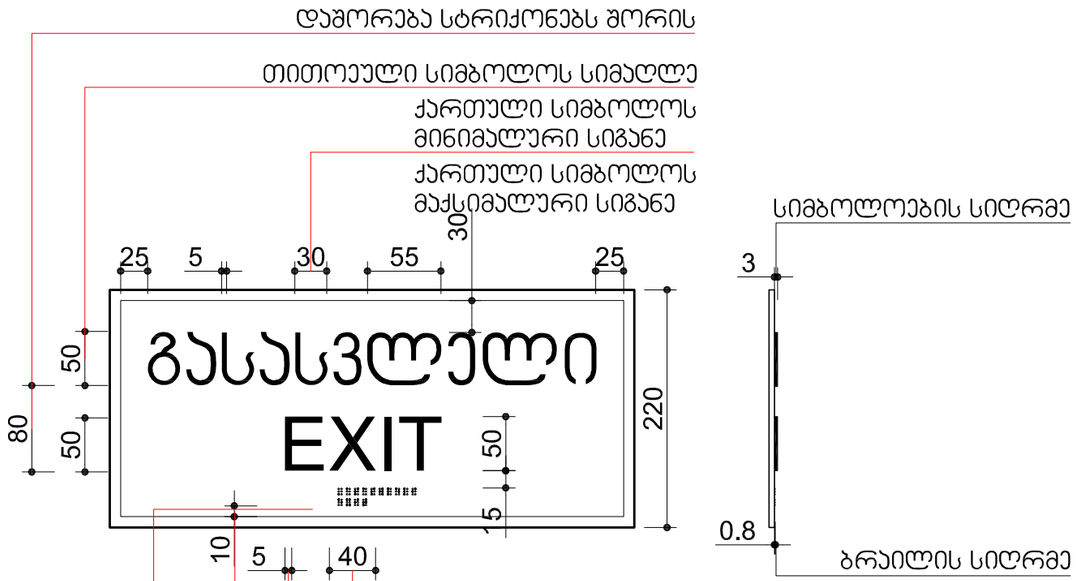

A-3	შენიშვნა:

ავტორის ნიშანი:

დამკვეთი: გვია ქრიავა
პირ.№02001000577

პროექტის სახელწოდება:

ქ.ოზურგეთი, დიდი დიღომი მრავალბინიანი საცხოვრებელი სახლის პროექტი.
(არქიტექტურული ნაწილი)

დამკვეთი		გვია ქრიავა
არქიტექტორი		გ. ფხაკაძე
		ლ. ფირფილაშვილი
		გ. ბალახაძე

თბილისი 2022 წელი.

მასშტაბი		ნახაზი:
სტადია	ფურცელი	ფურცლები
არქიტექტურული ნაწილი		

ნიშანი განთავსდება
გზა-კიბის საზღვრებში კარის მომიჯნავედ

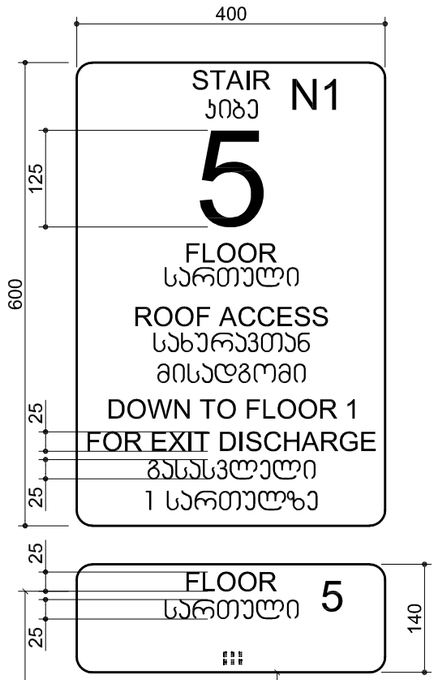

ნიშანი განთავსდება
გზა-კიბის საზღვრებში კარის მომიჯნავედ

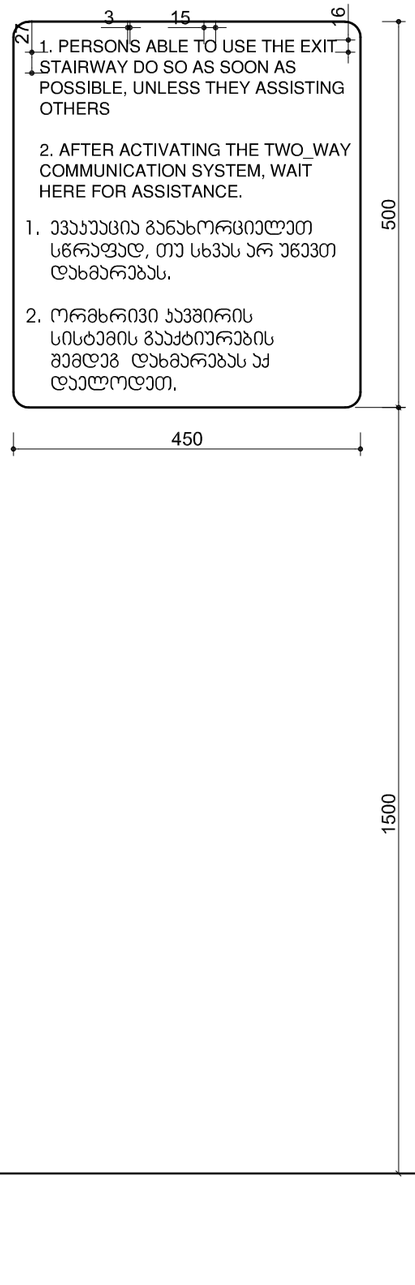

ნიშანი განთავსდება
გარე მისაწვდომ ავტოსადგომთან

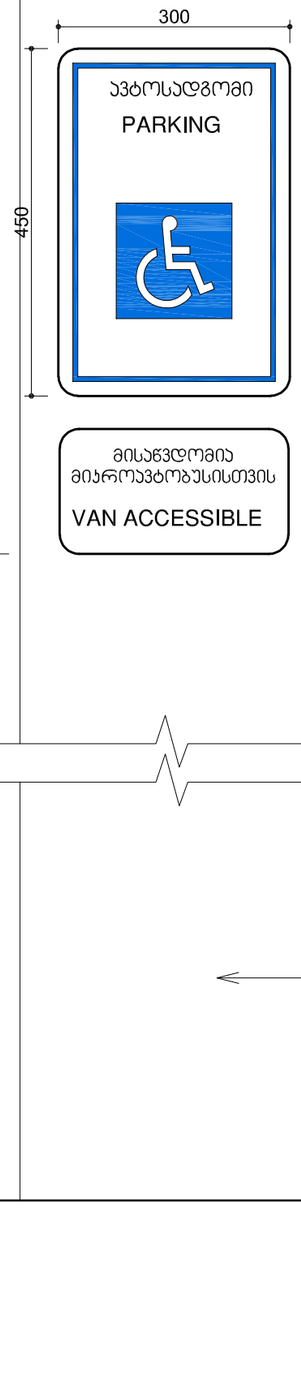

ნიშანი განთავსდება
შიგა მისაწვდომ ავტოსადგომთან

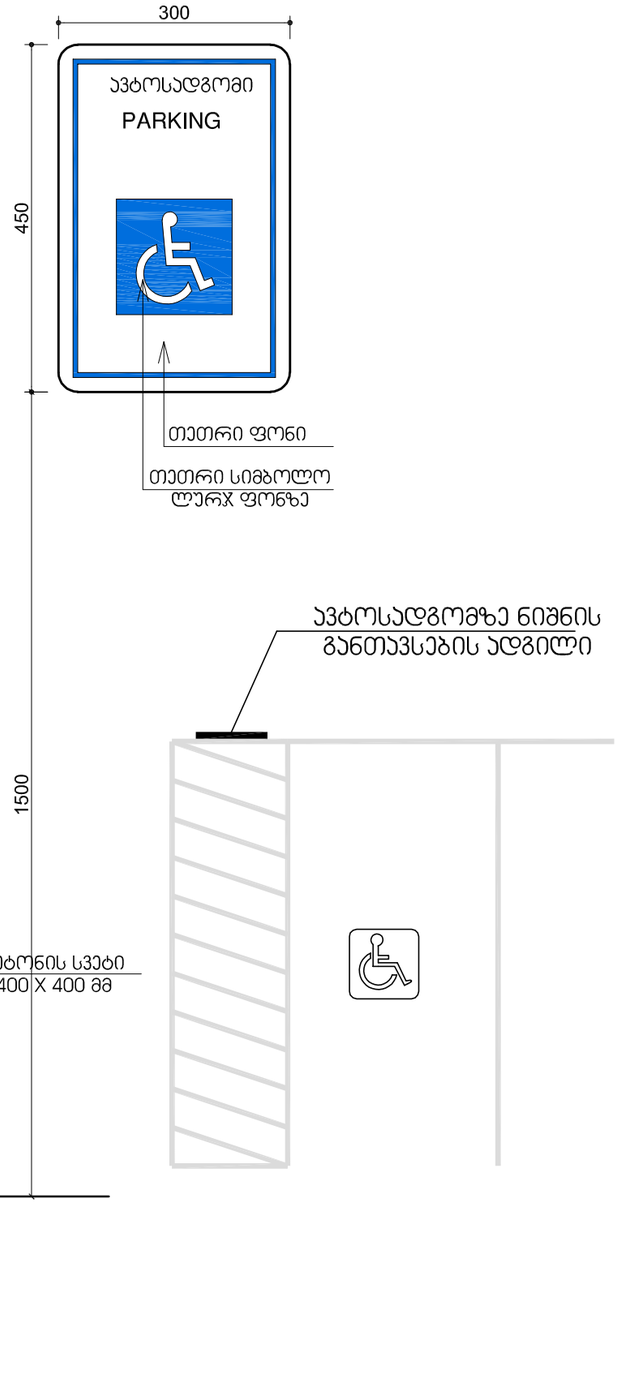

პერსონალი ნიშნავს:

დამკვეთი: გვიან ქოცავა
პირ.№02001000577

პროექტის სახელწოდება:

ქ.თბილისი, დიდი დიღომი მრავალბინიანი საცხოვრებელი სახლის პროექტი.
(არქიტექტურული ნაწილი)

დამკვეთი		გვიან. ქოცავა
არქიტექტორი		ზ. ფხაშური
		ლ. ფირფილაშვილი
		ზ. ბალახაძე

თბილისი 2022 წელი.

მასშტაბი		ნახაზი:

სტადია	ფურცელი	ფურცლები
არქიტექტურული ნაწილი		



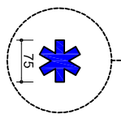

מספר תכנית	
שלב	
תאריך	
מהנדס	
קנ"מ	
תאריך עדכון אחרון	
מספר גרסה	
מספר תכנית	A-3

מתכנן	
מתכנן שלד	
מתכנן אינסטלציה	
מתכנן חשמל	
מתכנן מיזוג אויר	
מתכנן מעליות	
מתכנן כיבוי אש	
מתכנן בטיחות	
מתכנן נגישות	
יועץ תנועה	
יועץ אקוסטי	
יועץ איטום	
יועץ פיזיקה	
יועץ אנרגיה	
יועץ	
יועץ	
יועץ	
יועץ	
יועץ	

מבקש	
כתובת	
גוש	
חלקה	
מגרש	
כתובת	
שכונה	
רחוב	
מספר	
עיר	

מספר	
תאריך	
מהדורה	

מספר תכנית	
שלב	
קנ"מ	
תאריך	
מהנדס	
מתכנן	
מספר גרסה	
תאריך עדכון אחרון