შენობა-ნაგებობის უსაფრთხოების წესებთან შესაბამისობის ანალიზი

გამოყენებული წესები - „შენობა-ნაგებობის უსაფრთხოების წესები“

ჩამოთვალეთ შენობის დაკავებულებები და აღწერეთ თითოეული გამოყენება	
სწ-2 (311.3) სასაწყობე ჯგუფი.	-1, 2, 3სართული
სვ (309.1) სავაჭრო ჯგუფი	+1 სართული
სქ (304.1) საქმიანი ჯგუფი	+4, +5, +6, +7 სართული
სც-2 (310.4) საცხოვრებელი ჯგუფი	+8-დან +26 სართულები

კონსტრუქციის ტიპი:	
განსაზღვრეთ კონსტრუქციის ტიპი ახალი შენობისთვის: მაგალითი: II-A, II-B, V-A, V-B	I-A ტიპი

სიმაღლის შეზღუდვები ცხრილი 503 -ის მიხედვით		
დაკავებულობები	**დასაშვები სართულიანობა**	**შემოთავაზებული სართულიანობა**
სწ-2 (311.3) სასაწყობე ჯგუფი.	შეუზღუდავი	3
სვ (309.1) სავაჭრო ჯგუფი	შეუზღუდავი	1
სქ (304.1) საქმიანი ჯგუფი	შეუზღუდავი	4
სც-2 (310.4) საცხოვრებელი ჯგუფი	შეუზღუდავი	19
	დასაშვები	შემოთავაზებული
საერთო სიმაღლე =	შეუზღუდავი	85.25
მიწის ზემოთ სართულის რაოდენობა =	შეუზღუდავი	26
ფართობის შეზღუდვები ცხრილი 503 -ის მიხედვით		

დაკავებულობები	დასაშვები მაქსიმალური ფართობი სართულზე	შემოთავაზებული მაქსიმალური ფართობი სართულზე
სწ-2 (311.3) სასაწყობე ჯგუფი.	შეუზღუდავი	აკმაყოფილებს
სვ (309.1) სავაჭრო ჯგუფი	შეუზღუდავი	აკმაყოფილებს
სქ (304.1) საქმიანი ჯგუფი	შეუზღუდავი	აკმაყოფილებს
სც-2 (310.4) საცხოვრებელი ჯგუფი	შეუზღუდავი	აკმაყოფილებს
იატაკის საერთო ფართობი =	აკმაყოფილებს	
იატაკების რაოდენობა =	27	
შენობის საერთო ფართობი სართულების გარე პერიმეტრებით =	აკმაყოფილებს	

გარე კედლის ცეცხლმედეგობისა და ღიობისადმი მოთხოვნები ცხრილების 602-ის და 705.8 -ის მიხედვით									
გარე კედელი	ხანძარსაწინააღმდეგო მანძილი (მეტრი)	ცეცხლმედეგობის ხარისხი (საათი)		კედლის ღიობების ფართობი (კედლის%)					
		მოთხოვნილი	გათვალისწინებული	დასაშვები			გათვალისწინებული		
				დაცული	დაუცველი საშხეფებით	დაუცველი	დაცული	დაუცველი საშხეფებით	დაუცველი
1-10 ფასადი	9 >	0	1	შეუზღ	შეუზღ	შეუზღ	-	აკმაყოფილ ებს	-
ა-ლ ფასად	9 <	0	1	შეუზღ	შეუზღ	შეუზღ	-	აკმაყოფილ ებს	-
10-1 ფასადი	9 >	0	1	შეუზღ	შეუზღ	შეუზღ	-	აკმაყოფილ ებს	-
ლ-ა ფასად	9 <	0	1	შეუზღ	შეუზღ	შეუზღ	-	აკმაყოფილ ებს	-

ხანძრისაგან დაცვის სისტემებისადმი მოთხოვნები							
დაკავებულობები/სივრცეები/გასასვლელი საშუალებები	**ავტოსაშხეფი სისტემა**	**ალტერნატიული ავტომატური ცეცხლსაქრობი სისტემები**	**სახანძრო განგაშისა და ცეცხლაღმომჩენი სისტემები**	**სახანძრო მილდგარების სისტემები**	**კვამლის საკონტროლო სისტემები (დაწნევა)**	**ხელის ცეცხლმაქრები**	**საავარიო განგაშის სისტემები**
სწ-2	კი	-	კი	კი	-	კი	-
სვ	კი	-	კი	კი	-	კი	-
სქ	კი	-	კი	კი	-	კი	-
სც-2	-	-	კი	-	-	-	-
დერეფნები	კი	-	კი	კი	-	კი	-
კიბის უჯრედები	-	-	-	კი	-	-	-
ლიფტი	-	-	-	-	კი	-	-
სახანძრო-ამაშველო სამსახურის მიერ გამოსაყენებელი მისაერთებლები				კი			

განიავების მოთხოვნა		
დაკავებულობები/სივრცეები/გასასვლელი საშუალებები	**ბუნებრივი განიავება**	**ხელოვნური განიავება**
სწ-2	კი	კი
სვ	კი	კი
სქ	კი	კი
სც-2	კი	-
დერეფნები	-	კი
კიბის უჯრედები	-	კი
ლიფტის შახტა	კი	-

თითოეული სართულიდან გასასვლელი საშუალება									
სართულები	დაკავებულობა და დაკავებულობის დატვირთვის ჯამური მაჩვენებელი	მოთხოვნილი გასასვლელების/გასასვლელთან მისადგომის რაოდენობა	გათვალისწინებული გასასვლელების/გასასვლელთან მისადგომის რაოდენობა და ტიპი	გასასვლელი საშუალებების სიგანე					
				გზა-კიბეების ჯამური სიგანე		დერეფნების ჯამური სიგანე		გასასვლელის გზა-კარების ჯამური სიგანე	
				მოთხოვნილი	გათვალისწინებული	მოთხოვნილი	გათვალისწინებული	მოთხოვნილი	გათვალისწინებული
-1 სართული	<500	2	2 (შიგა გასასვლელი გზა-კიბე)	1,1	>1,1	1,2	>1,2	0.82	>0,82
+1 სართული	<500	3	3	-	-	1,2	>1,2	0.82	>0,82
+2 - +7 სართული	<500	2	2 (შიგა გასასვლელი გზა-კიბე)	1,1	>1,1	1,2	>1,2	0.82	>0,82
+8 - +26 სართული	<500	2	2 (შიგა გასასვლელი გზა-კიბე)	1,1	>1,1	1,2	>1,2	0.82	>0,82

წყალსადენი სისტემის ფიქსირებული მოწყობილობების რაოდენობა-საცხოვრებელი ჯგუფი სც-2 ცხრილი 1602.1-ის მიხედვით											
სართულები	საცხოვრებელი ერთეული	ფიქსირებული მოწყობილობები									
		უნიტაზი (ერთ საცხოვრებელ ერთეულზე)		ტუალეტის ხელსაბანები (ერთ საცხოვრებელ ერთეულზე)		აბაზანა/შხაპი (ერთ საცხოვრებელ ერთეულზე)		სამზარეულოს ნიჟარა (ერთ საცხოვრებელ ერთეულზე)		ავტომატური სარეცხი მანქანის მისაერთებელი	
		დაინსტალირებული	საანგარიშო	დაინსტალირებული	საანგარიშო	დაინსტალირებული	საანგარიშო	დაინსტალირებული	საანგარიშო	დაინსტალირებული	საანგარიშო
+8 - +26 სართულები	266	1	1	1	1	1	1	1	1	1	1

წყალსადენი სისტემის ფიქსირებული მოწყობილობების ცხრილი 1602.1-ის მიხედვით											
სართულები	დაკავებულობა და დაკავებულობის დატვირთვის ჯამური მაჩვენებელი	ფიქსირებული მოწყობილობები									
		უნიტაზი		ხელსაბანი		აბაზანა/შხაპი		წყლის დასალევი შადრევნები		სამომსახურეო ნიჟარა	
		დაინსტალირებული	საანგარიშო	დაინსტალირებული	საანგარიშო	დაინსტალირებული	საანგარიშო	დაინსტალირებული	საანგარიშო	დაინსტალირებული	საანგარიშო
+1 სართული სვ	412	1	1	1	1	-	-	1	1	1	1
+4, +5, +6, +7 სართულები სქ	501	1	1	1	1	-	-	1	1	1	1

მონტაჟის ტექნოლოგიური რუკა

ბეტონის ტუმბოთი ბეტონირების სამუშაოების შესრულების

ობიექტის დასახელება: ბინათმშენებლობა ნაკვეთზე ს/კ 01:13:06:001:044, ზესტაფონის მუნიციპალიტეტი, ქ. ზესტაფონი, ა. ფანასკერტელის ქუჩა №17

ტექნოლოგიური რუკა №2

ავტორი: ზ. ჭ.

ტექნოლოგიური რუკა ბეტონის ტუმბოთი ბეტონირების სამუშაოების შესრულების

ობიექტის მისამართი: ქ. ზესტაფონი, ა. ფანასკერტელის ქუჩა №17

ობიექტის ზოგადი მახასიათებლები:

* ნაგებობის კლასი (პასუხისმგებლობის დონე) – CC2
* ნაგებობის ფუნქციური დანიშნულება – საცხოვრებელი სახლი
* ნაგებობის ზომები: სიგრძე – 23 903.65 მმ; სიგანე – 5 697.4 მმ; სიმაღლე – 13 500 მმ
* ნაგებობის ფართობი – 1 362.06 კვ.მ
* ნაგებობის მოცულობა – 4 500 კუბ.მ
* ნაგებობის ფუნდამენტის ტიპი – ლენტური
* ნაგებობის კედლების მასალა – ბეტონის ბლოკი
* ნაგებობის სახურავის ტიპი – ბრტყელი
* ნაგებობის სახურავის მასალა – ბიტუმის ფენილი
* ნაგებობის ფანჯრების ტიპი – პლასტმასის
* ნაგებობის კარების ტიპი – ხის
* ნაგებობის გათბობის სისტემა – ცენტრალური
* ნაგებობის ელექტრომომარაგების სისტემა – ცენტრალური
* ნაგებობის წყალმომარაგების სისტემა – ცენტრალური
* ნაგებობის კანალიზაციის სისტემა – ცენტრალური

ტექნოლოგიური რუკის გამოყენების სფერო

ეს ტექნოლოგიური რუკა შედგენილია ბეტონის ტუმბოთი ბეტონირების სამუშაოების შესრულების ტექნოლოგიური პროცესის ორგანიზაციისა და ტექნოლოგიის დასადგენად.

ტექნოლოგიური რუკის გამოყენების ძირითადი პირობები

ტექნოლოგიური რუკა გამოიყენება ბეტონის ტუმბოთი ბეტონირების სამუშაოების შესრულების ტექნოლოგიური პროცესის ორგანიზაციისა და ტექნოლოგიის დასადგენად.

ტექნოლოგიური რუკის გამოყენების ძირითადი პირობები

ტექნიკური მახასიათებლები	ერთეული	მნიშვნელობა
ბეტონსატუმბის ტიპი		ავტომობილზე დამაგრებული
ბეტონსატუმბის მწარმოებლურობა	მ³/სთ	90
ბეტონსატუმბის ისრის სიგრძე	მ	36
ბეტონსატუმბის ისრის ტიპი		ხუთსახსრიანი
ბეტონსატუმბის ისრის ბრუნვის კუთხე	გრად.	360
ბეტონსატუმბის ისრის ბრუნვის სიჩქარე	წთ/ბრუნი	2
ბეტონსატუმბის ისრის ბრუნვის სიჩქარე	წთ/ბრუნი	2

ტექნოლოგიური რუკის გამოყენების ძირითადი პირობები

ბეტონის ტუმბოთი ბეტონირების სამუშაოების შესრულების ტექნოლოგიური პროცესის ორგანიზაციისა და ტექნოლოგიის დასადგენად.

ტექნოლოგიური რუკის გამოყენების ძირითადი პირობები

* ბეტონის ნაკეთობების ფასი (ანაზღაურება) – 14 708.0
* ბეტონის ნაკეთობების ფასი (ანაზღაურება) –
* ბეტონის ნარევის ფასი (ანაზღაურება) –
* ბეტონის ნარევის ფასი (ანაზღაურება) –
* ბეტონსატუმბის ფასი (ანაზღაურება) –
* ბეტონსატუმბის ფასი (ანაზღაურება) –
* ავტომანქანა-ბეტონმზიდ

ՀԱՅԱՍՏԱՆԻ ՀԱՆՐԱՊԵՏՈՒԹՅԱՆ ՍԱՀՄԱՆԱԴՐԱԿԱՆ

ՀՀ, ք. Երևան, Արաբկիր 6 նրբ. թաղ. 17, շ. 01.13.06.001.044

Նախագծի N2

ՀԱՄԱՁԱՅՆԱԳԻՐ

ՀՀ ՍԱՀՄԱՆԱԴՐԱԿԱՆ ԿԱՌԱՎԱՐՄԱՆ ԿՈՄԻՏԵԻ ՆԱԽԱԳԱՀ
Ա.Ա. ՊԱՊՅԱՆ 20218555

ՀԱՄԱՁԱՅՆԱԳՐՈՒԹՅԱՆ ՀԱՄԱՐ՝ ՀՀ ՍԱՀՄԱՆԱԴՐԱԿԱՆ ԿԱՌԱՎԱՐՄԱՆ ԿՈՄԻՏԵ

ԱՌԱՋԱՏԱՐ ՇԻՆՈՒԹՅԱՆ ՀԱՄԱՐ

ՀՀ, ք. Երևան, Արաբկիր 6 նրբ. թաղ. 17, շ. 01.13.06.001.044

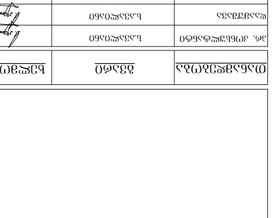

ԱՌԱՋԻՆ ՀԱԲԿԱ

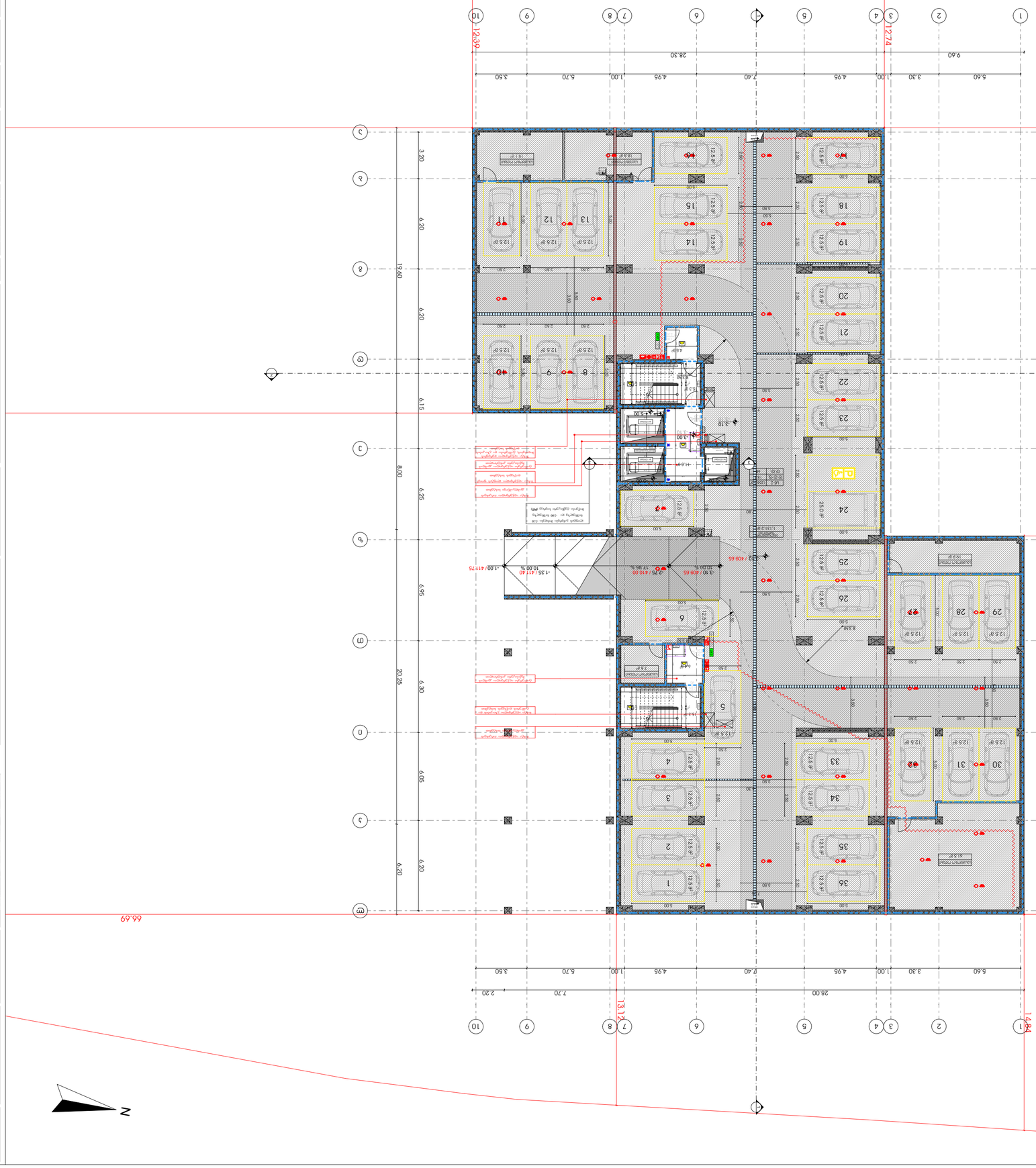

ՀԱՎԵԼՎԱԾ ՊԱՀԱՆՋՆԵՐԻ ՑԱՆԿ

ՀՀ քաղաքաշինության, տեխնիկական և հրդեհային անվտանգության պետական ծառայության պետի տեղակալ	
Հաստատող պաշտոնատար անձի անվանումը	
Հաստատող պաշտոնատար անձի ստորագրությունը	
Հաստատող պաշտոնատար անձի անունը, ազգանունը	
Հաստատման ամսաթիվը	

ՀԱՄԱՁԱՅՆԱԳՐՈՒԹՅԱՆ ՀԱՎԵԼՎԱԾ

1 թերթից թերթ 1-ին

ՀԱՄԱՁԱՅՆԱԳՐՈՒԹՅԱՆ ՀԱՄԱՐ

Ա2

ՀԱՄԱՁԱՅՆԱԳՐՈՒԹՅԱՆ Ն

ՀԱՄԱՁԱՅՆԱԳՐՈՒԹՅԱՆ ՀԱՄԱՐ

ՀԱՎԵԼՎԱԾ

ბინათმშენებლობა
ტერიტორიის კეთილმოწყობა

ქ. თბილისი, ვაკის რაიონი, ნაკვეთი N 17,
კვარტალი : 01.13.06.001.044

ნახაზის N2

დასახელება

შპს "ბინა ჯორჯიაშენი ტექნიკური ინჟინერინგი"

ტოპოგრაფიული გეგმა: 20218553

ფირმის დირექტორი: ალექსანდრე ტატიშვილი

სიტუაციური სქემა



ა ა ფ ო ი ა

ტექნიკური მონაცემები

* ნაკვეთის ფართობი - 14 708.0
* საერთო ნაგებობების ფართობი (კმ2) – 0.0
* ქალაქმშენებლობითი ნორმატივი (კმ2) – 0.3
* ნაკვეთის კომპლექსური ათვისების კოეფიციენტი (კმ2) – 0.1533
* ნაკვეთის მწვანე ნარგავების ფართობი (კმ2) – 8142
* ქალის ავტომანქანების რაოდენობრივი მაჩვენებელი (კმ2) – 153.2
* ფაქტობრივი მწვანე ნარგავები (კმ2) –
* ნაგებობების ფართობი მწვანე ნარგავებით (კმ2) – 199.8
* ნარგავების ტიპობრივი მწვანე ნარგავები (კმ2) –1 592.4
* ნარგავების ტიპობრივი ბინათმშენებლობის ფართობი – 5 697.4
* ნარგავების (კმ2) – 23 903.65
* კ3 ნაგებობების მწვანე ნარგავები (კმ2) – 5 697.4

ნაგებობების ტექნიკურ-ეკონომიკური მაჩვენებლები

* ნაკვეთის ფართობი: კ. ნინოშვილის ქუჩა N11 17;
* ნაკვეთის ადგილმდებარეობა: ვაკის რაიონი, ნაკვეთის ფართობი 0.1533 ჰა
* ნაკვეთის ფართობი: კ. ნინოშვილის ქუჩა N11 17;

ნაგებობების ტექნიკურ-ეკონომიკური მაჩვენებლები

ნაკვეთის ფართობი	0.1533	ჰა
ნაგებობების ფართობი	0.0	კმ2
მათ შორის:		
ქალაქმშენებლობითი ნორმატივი	0.3	კმ2
ნაკვეთის კომპლექსური ათვისების კოეფიციენტი	0.1533	
ნაკვეთის მწვანე ნარგავების ფართობი	8142	კმ2
მწვანე ნარგავების ტიპობრივი ფართობი	1 592.4	კმ2

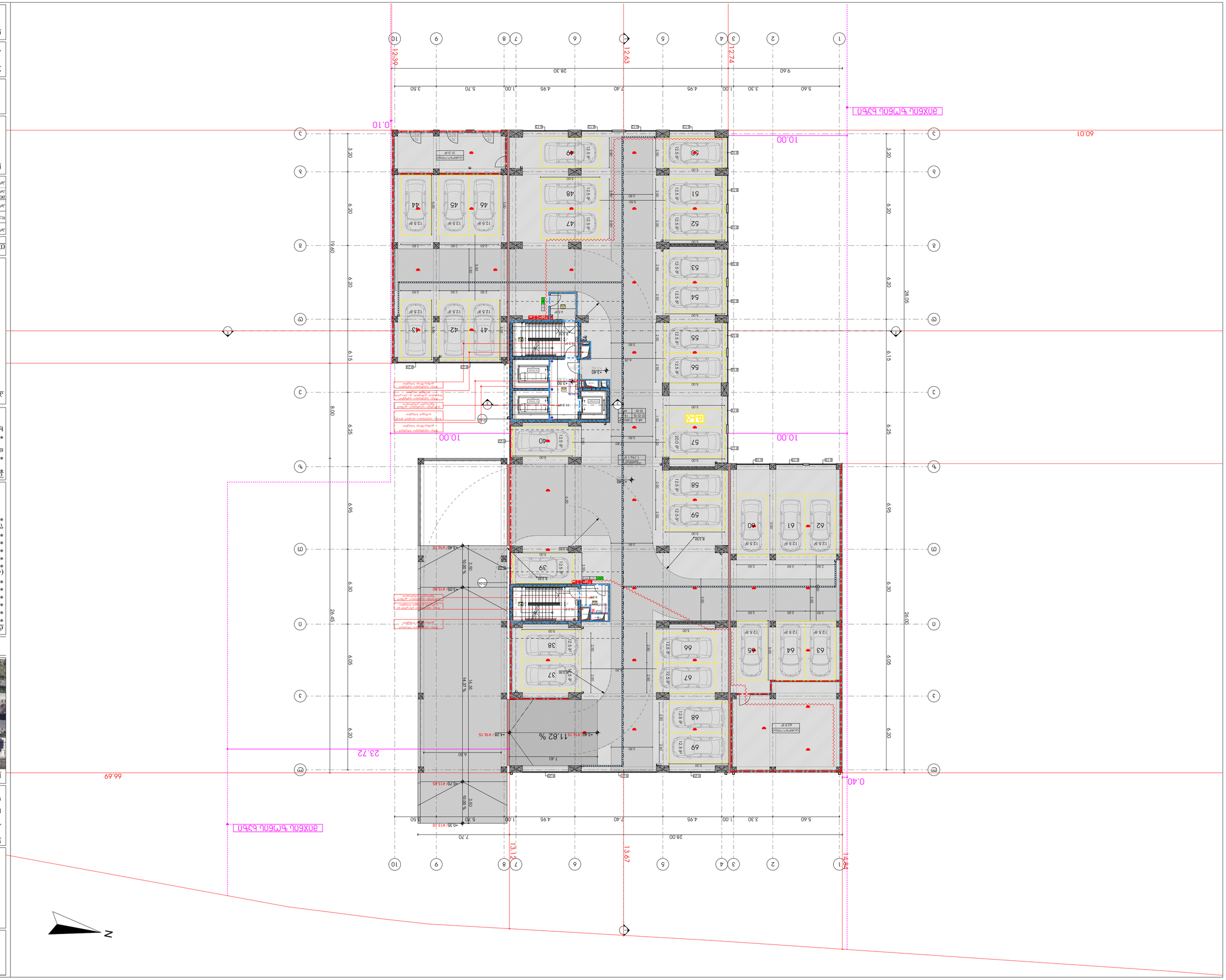

ЗАСТРОЙЩИК ООО "ТЕХНОЛОГИЯ ЖИЗНИ"

ЗАО "ЭЛИТ ИНВЕСТ ГРУПП"

ЗАКАЗЧИК: ООО "ТЕХНОЛОГИЯ ЖИЗНИ

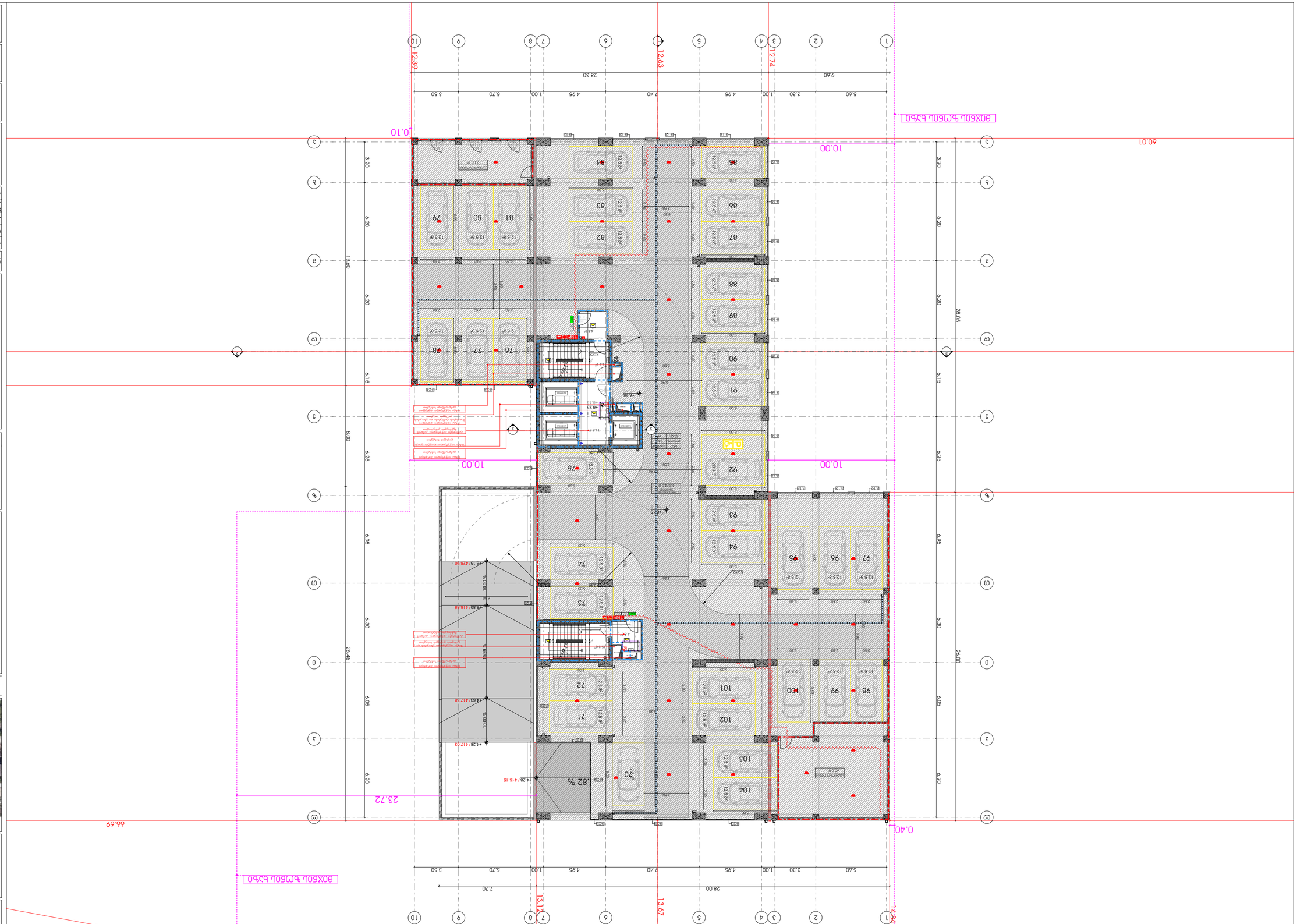

ბინათმშენებლობა კომპლექსის მშენებლობა

ქ.ა.ს. "ჭაბუ ბერიკაშვილის ფონდის ბინათმშენებლობის" სკოლისმიღმა ტერიტორიის კეთილმოწყობა; ასფალტით დაფარული ავტოსადგომის მოწყობა

ზემო ნაძალადევის მუნიციპალიტეტი, ქ. თბილისი, ზემო ნაძალადევის რაიონი, ზ. ჩოხატაურის ქუჩა N 17; ნაკვეთის საკადასტრო კოდი : 01.13.06.001.044

ბერის N2

ნაწილი

ქ.ა.ს. "ჭაბუ ბერიკაშვილის ფონდის ბინათმშენებლობის" სკოლისმიღმა ტერიტორიის კეთილმოწყობა; ასფალტით დაფარული ავტოსადგომის მოწყობა და კეთილმოწყობა



ბინის ნომრების ცხრილი იხ. ა-ის ფურცელზე

* ფილიალების ტიპების ნუმერაცია ცალკეულია

ფასადების ტიპები	
ფანჯრების ტიპები	
კარების ტიპები	
ფილიალების ტიპები	
ფილიალების ტიპების ნუმერაცია	
ფილიალების ტიპების ნუმერაციის ცხრილი იხ. ა-ის ფურცელზე	

ფილიალების ტიპების ნუმერაციის ცხრილი	ბინათმშენებლობა	

ბინათმშენებლობა

3 სართული

ბინათმშენებლობა

ფასადის №	
ფასადის	

ზოგადი ინფორმაცია

* ფილიალების ტიპების ნუმერაცია ცალკეულია
* ფილიალების ტიპების ნუმერაციის ცხრილი იხ. ა-ის ფურცელზე

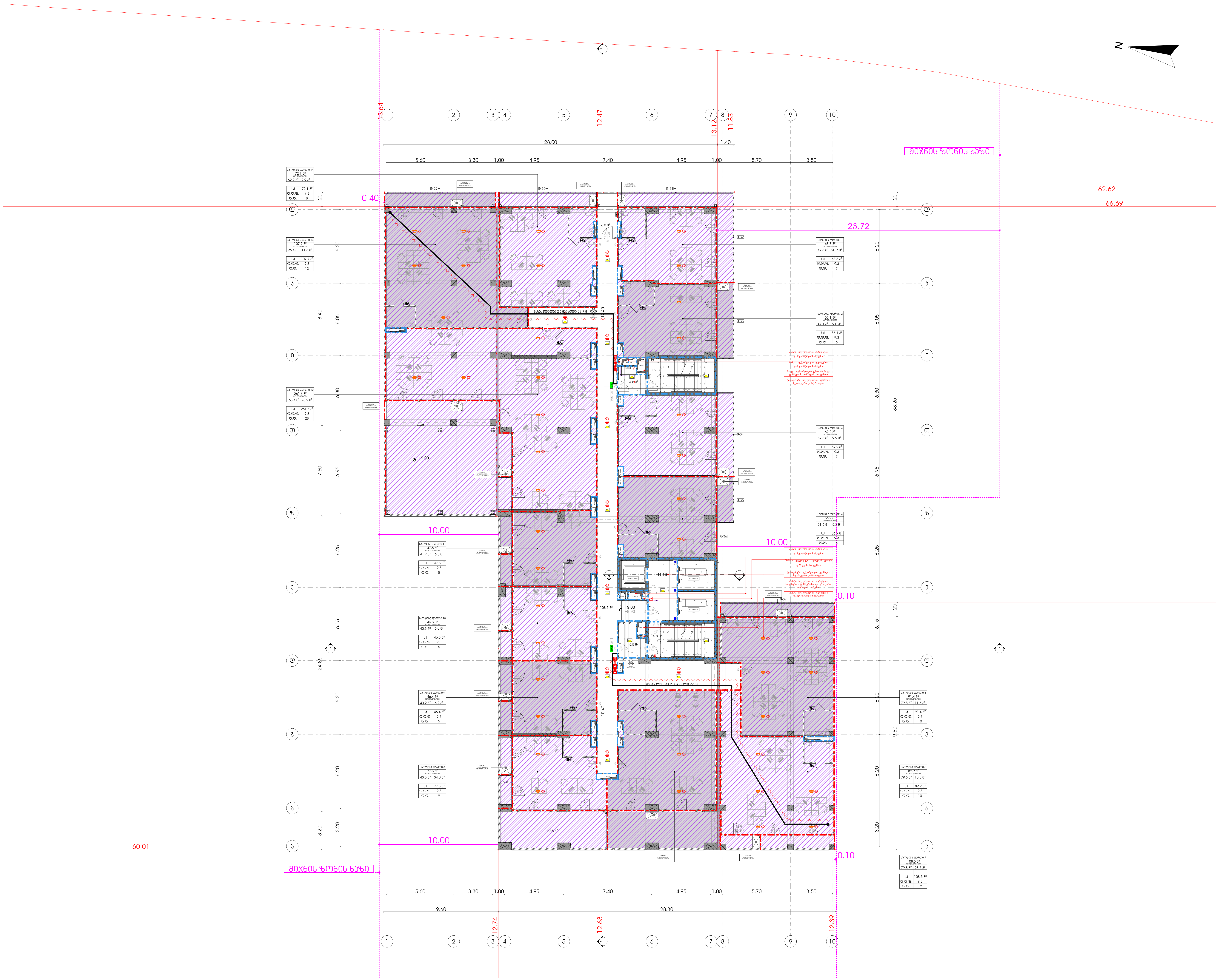

მრავალფუნქციური კომპლექსი

მისამართი: ა. წერეთლის გამზირი №117;

საკადასტრო კოდი : 01.13.06.001.044

ბლოკი №2

დამკვეთი

შ.პ.ს. "შპს გლობალური ტექნოლოგიები"
საიდენტიფიკაციო კოდი: 202185553
დირექტორი: ალექსანდრე კირვალიძე

სიტუაციური სქემა



ბ ბლოკი

ტექნიკური-ეკონომიკური მაჩვენებლები

* მიწის ნაკვეთის ფართობი (კვ.მ) – 14 708.0
* საცხოვრებელი ფართობი (კვ.მ) –
* საოფისე ფართობი (კვ.მ) – 924.8
* კომერციული ფართობი (კვ.მ) –
* საზაფხულო ფართობი (კვ.მ) – 267.4
* კიბის უჯრედის და სადარბაზოს ფართობი (კვ.მ) – 161.2
* დამხმარე ფართობი (კვ.მ) – 6.0
* ავტოსადგომის ფართობი (კვ.მ) –
* ღია ავტოსადგომის ფართობი (კვ.მ) –
* კ1 განაშენიანების ფართობი (კვ.მ) – 1 592.4
* კ2 განაშენიანების ინტენსივობის ფართობი (კვ.მ) – 23 903.65
* კ3 გამწვანების ფართობი (კვ.მ) – 5 697.4

შენიშვნები:

* ნახაზი შესრულებულია სანტიმეტრებში
* ნახაზზე მოცემულია არქიტექტურული და კონსტრუქციული ნიშნულები
* არქიტექტურულ გეგმებზე დატანილია ხანძარსაწინააღმდეგო სისტემა

პირობითი აღნიშვნები

თანამდებობა	გვარი	ხელმოწერა
პრ. კონსულტანტი	ს.ავალიანი	
დაამუშავა	ს.ავალიანი	
პრ. ავტორი	მამუკა კაკულია	
მთავარი არქიტექტორი	მამუკა კაკულია	
პრ. თანაავტორი	ნიკოლოზ მაღლაფერიძე	

ნახაზის სახელი

4 სართულის გეგმა

ფურცლის ნომერი

ფორმატი

A2

მასშტაბი

თარიღი

რევიზია №

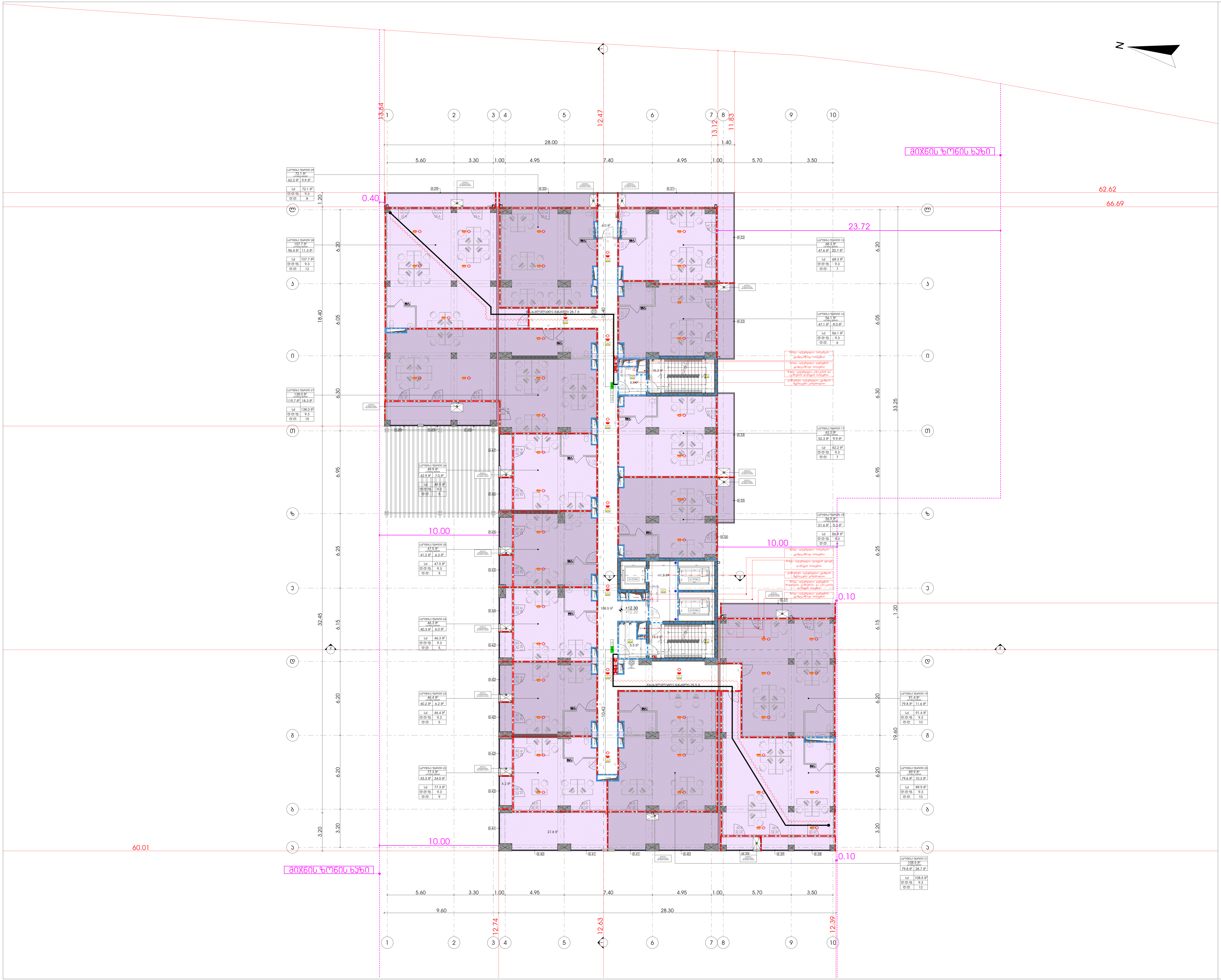

მრავალფუნქციური კომპლექსი

მისამართი: ა. წერეთლის გამზირი №117;

საკადასტრო კოდი : 01.13.06.001.044

ბლოკი №2

დამკვეთი

შ.პ.ს. "შპს გლობალური ტექნოლოგიები"

საიდენტიფიკაციო კოდი: 202185553

დირექტორი: ალექსანდრე კირვალიძე

სიტუაციური სქემა



ბ ბლოკი

ტექნიკური-ეკონომიკური მაჩვენებლები

* მიწის ნაკვეთის ფართობი (კვ.მ) – 14 708.0
* საცხოვრებელი ფართობი (კვ.მ) –
* საოფისე ფართობი (კვ.მ) – 924.0
* კომერციული ფართობი (კვ.მ) –
* საზაფხულო ფართობი (კვ.მ) – 194.5
* კიბის უჯრედის და სადარბაზოს ფართობი (კვ.მ) – 161.2
* დამხმარე ფართობი (კვ.მ) – 6.0
* ავტოსადგომის ფართობი (კვ.მ) –
* ღია ავტოსადგომის ფართობი (კვ.მ) –
* კ1 განაშენიანების ფართობი (კვ.მ) –1 592.4
* კ2 განაშენიანების ინტენსივობის ფართობი (კვ.მ) – 23 903.65
* კ3 გამწვანების ფართობი (კვ.მ) – 5 697.4

შენიშვნები:

* ნახაზი შესრულებულია სანტიმეტრებში
* ნახაზზე მოცემულია არქიტექტურული და კონსტრუქციული ნიშნულები
* არქიტექტურულ გეგმებზე დატანილია ხანძარსაწინააღმდეგო სისტემა

პირობითი აღნიშვნები

თანამდებობა	გვარი	ხელმოწერა
პრ. კონსულტანტი	ს.ავალიანი	
დაამუშავა	ს.ავალიანი	
პრ. ავტორი	მამუკა კაკულია	
მთავარი არქიტექტორი	მამუკა კაკულია	
პრ. თანაავტორი	ნიკოლოზ მაღლაფერიძე	

ნახაზის სახელი

5 სართულის გეგმა

ფურცლის ნომერი

ფორმატი

A2

მასშტაბი

თარიღი

რევიზია №

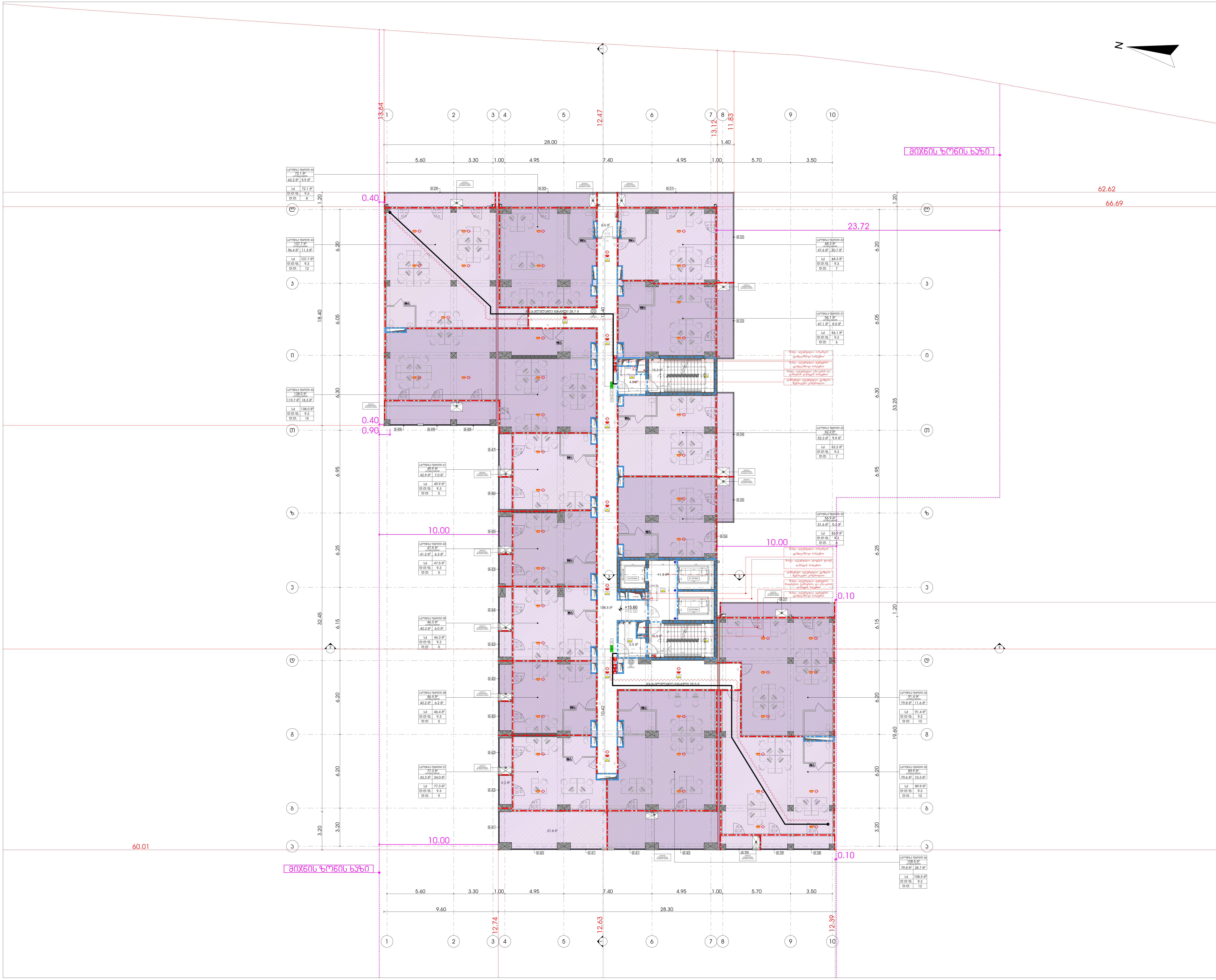

მრავალფუნქციური კომპლექსი

მისამართი: ა. წერეთლის გამზირი №117;

საკადასტრო კოდი : 01.13.06.001.044

ბლოკი №2

<u>დამკვეთი</u>

შ.პ.ს. "შპს გლობალური ტექნოლოგიები"

საიდენტიფიკაციო კოდი: 202185553

დირექტორი: ალექსანდრე კირვალიძე

<u>სიტუაციური სქემა</u>



ბ ბლოკი

<u>ტექნიკური-ეკონომიკური მაჩვენებლები</u>

* მიწის ნაკვეთის ფართობი (კვ.მ) – 14 708.0
* საცხოვრებელი ფართობი (კვ.მ) –
* საოფისე ფართობი (კვ.მ) – 924.0
* კომერციული ფართობი (კვ.მ) –
* საზაფხულო ფართობი (კვ.მ) – 194.5
* კიბის უჯრედის და სადარბაზოს ფართობი (კვ.მ) – 161.2
* დამხმარე ფართობი (კვ.მ) – 6.0
* ავტოსადგომის ფართობი (კვ.მ) –
* ღია ავტოსადგომის ფართობი (კვ.მ) –
* კ1 განაშენიანების ფართობი (კვ.მ) –1 592.4
* კ2 განაშენიანების ინტენსივობის ფართობი (კვ.მ) – 23 903.65
* კ3 გამწვანების ფართობი (კვ.მ) – 5 697.4

<u>შენიშვნები:</u>

* ნახაზი შესრულებულია სანტიმეტრებში
* ნახაზზე მოცემულია არქიტექტურული და კონსტრუქციული ნიშნულები
* არქიტექტურულ გეგმებზე დატანილია ხანძარსაწინააღმდეგო სისტემა

<u>პირობითი აღნიშვნები</u>

თანამდებობა	გვარი	ხელმოწერა
პრ. კონსულტანტი	ს.ავალიანი	
დამუშავა	ს.ავალიანი	
პრ. ავტორი	მამუკა კაკულია	
მთავარი არქიტექტორი	მამუკა კაკულია	
პრ. თანაავტორი	ნიკოლოზ მაღლაფერიძე	

<u>ნახაზის სახელი</u>

6 სართულის გეგმა

<u>ფურცლის ნომერი</u>

<u>ფორმატი</u>

A2

<u>მასშტაბი</u>

<u>თარიღი</u>

<u>რევიზია №</u>

მრავალფუნქციური კომპლექსი

ობიექტის მისამართი: ქ. ნინოწმინდა, ჭავჭავაძის ქუჩა №117, საკადასტრო კოდი: 01.13.06.001.044

ჩვილის სახლი №2

ფასადების ნახაზები

ტექნიკური ზედამხედველობა: „ტექნიკური ზედამხედველობის ტექნიკოსი" ზაზა ბერიძე, პირადი ნომერი: 26018855

ფასადების ნახაზები: ალექსანდრე ბერიძე

ობიექტის ადგილმდებარეობის სქემა



ფასადების ნახაზების ჩამონათვალი

ნახაზის ნომერი	ნახაზის დასახელება	ფურცლის ფორმატი
1	ფასადი 1-10	A2
2	ფასადი 10-1	A2
3	ფასადი A-E	A2
4	ფასადი E-A	A2

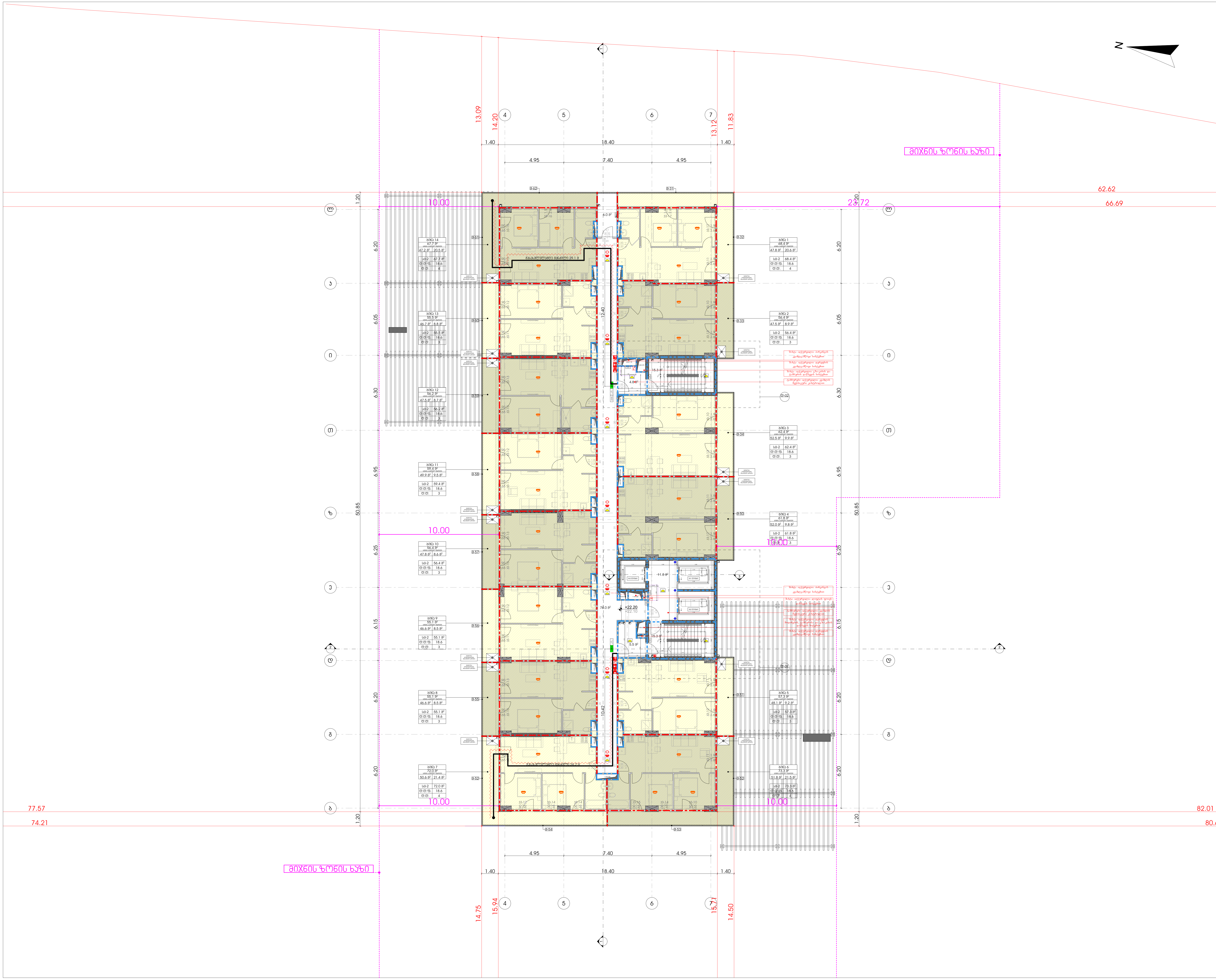

მრავალფუნქციური კომპლექსი

მისამართი: ა. წერეთლის გამზირი №117;

საკადასტრო კოდი : 01.13.06.001.044

ბლოკი №2

დამკვეთი

შ.პ.ს. "შპს გლობალური ტექნოლოგიები"

საიდენტიფიკაციო კოდი: 202185553

დირექტორი: ალექსანდრე კირვალიძე

სიტუაციური სქემა



ბ ბლოკი

ტექნიკური-ეკონომიკური მაჩვენებლები

* მიწის ნაკვეთის ფართობი (კვ.მ) – 14 708.0
* საცხოვრებელი ფართობი (კვ.მ) – 682.6
* საოფისე ფართობი (კვ.მ) –
* კომერციული ფართობი (კვ.მ) –
* საზაფხულო ფართობი (კვ.მ) – 174.4
* კიბის უჯრედის და სადარბაზოს ფართობი (კვ.მ) – 128.7
* დამხმარე ფართობი (კვ.მ) – 6.0
* ავტოსადგომის ფართობი (კვ.მ) –
* ღია ავტოსადგომის ფართობი (კვ.მ) –
* კ1 განაშენიანების ფართობი (კვ.მ) –1 592.4
* კ2 განაშენიანების ინტენსივობის ფართობი (კვ.მ) – 23 903.65
* კ3 გამწვანების ფართობი (კვ.მ) – 5 697.4

შენიშვნები:
* ნახაზი შესრულებულია სანტიმეტრებში
* ნახაზზე მოცემულია არქიტექტურული და კონსტრუქციული ნიშნულები
* არქიტექტურულ გეგმებზე დატანილია ხანძარსაწინააღმდეგო სისტემა

პირობითი აღნიშვნები

თანამდებობა	გვარი	ხელმოწერა
პრ. კონსულტანტი	ს.ავალიანი	
დაამუშავა	ს.ავალიანი	
პრ. ავტორი	მამუკა კაკულია	
მთავარი არქიტექტორი	მამუკა კაკულია	
პრ. თანაავტორი	ნიკოლოზ მაღლაფერიძე	

ნახაზის სახელი

8 სართულის გეგმა

ფურცლის ნომერი

ფორმატი

A2

მასშტაბი

თარიღი

რევიზია №

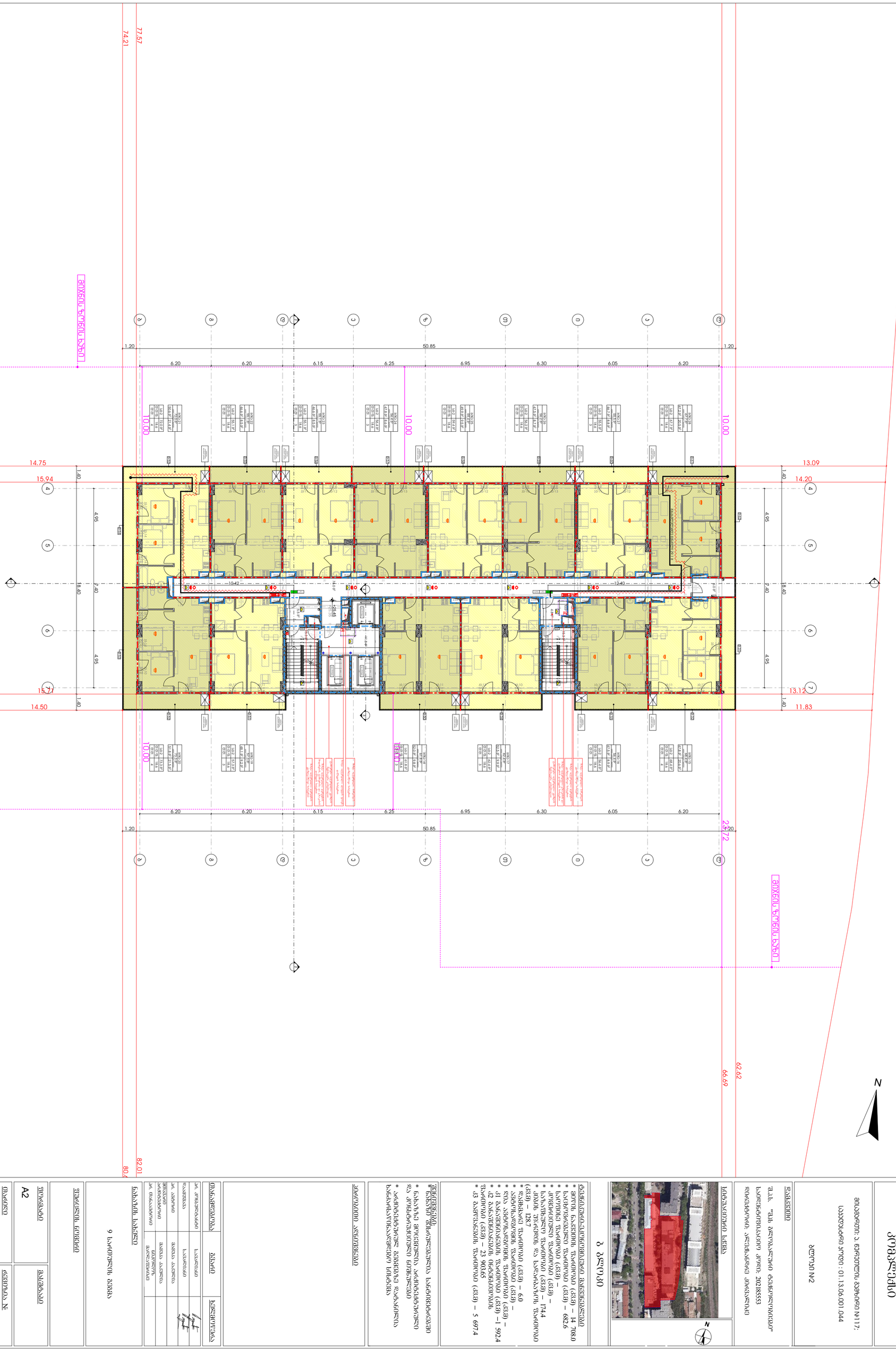

მრავალფუნქციური კომპლექსი

მის: ქ. თბილისი, ვაკის რაიონი, ნაკვეთი №117; საკადასტრო კოდი: 01.13.06.001.044

ბლოკი №2

ფასადების ტიპი

ა.ა.ს. "ჯაბ ფლიტის ჯგუფი" ტრადიციული ფასადის სისტემა

ხაზინის ფინანსური ანგარიში: 2021855553

ფილიალის კოდი: 220181, ანგარიშსწორების ბანკის კოდი

სამშენებლო ნაკვეთის ზედა ნიშნული

ნაკვეთის ზედა ნიშნული: +13.09

ნაკვეთის ქვედა ნიშნული: +11.83

ბლოკი

ბლოკის ტექნიკური მახასიათებლები

- სართულების რაოდენობა – 9
- ბინების რაოდენობა (ცალი) – 14 7080
- ბინების საერთო ფართი (კვ.მ) – 6826
- ბინების საერთო ფართი (კვ.მ) – 1744
- ბინების საერთო ფართი (კვ.მ) – 1744
- მისაღები ფართი (კვ.მ) – 128.7
- ფასადების ფართი (კვ.მ) – 6.0
- ფასადების ფართი (კვ.მ) – 1 5924
- ფასადების ფართი (კვ.მ) – 23 9035
- ფასადების ფართი (კვ.მ) – 5 6974

ბლოკის ფასადების ფერადოვანი გადაწყვეტა

* ნაცრისფერი ალუმინის პანელი ფასადის ნაწილზე
* ნაცრისფერი ალუმინის პანელი ფასადის ნაწილზე
* ალუმინის ფანჯრების ფერადოვანი გადაწყვეტა

ბლოკის ფასადების ტექნიკური მახასიათებლები

ალუმინის პანელი

ნახატის ნომერი	ბლოკი	ნახატის დასახელება
ა.პ.	ა.ს.ა.ფ.ი.ს.ი.	
ა.პ.	ა.ს.ა.ფ.ი.ს.ი.	
ა.პ.	ა.ს.ა.ფ.ი.ს.ი.	
ა.პ.	ა.ს.ა.ფ.ი.ს.ი.	
ა.პ.	ა.ს.ა.ფ.ი.ს.ი.	

ნახაზის ტიპი: ბლოკი

ფასადის ტიპი: 9 სართულიანი ბლოკი

ფორმატი: A2	მასშტაბი: 1:100
ფაილის №:	ფაილის №:

მრავალფუნქციური კომპლექსის

მიმაგრებული ტერიტორიის ზედაპირის ნიშნული: 01.13.06.001.044

მდებარეობა

ქ.ბათუმი, ზღვისპირა ბულვარის მიმდებარედ, ნაკვეთი №2

საკადასტრო კოდი

ნაკვეთის ფართობი: 20218553

ნაკვეთის საკადასტრო კოდი: 05.16.09.010.044

ნაკვეთის ზედა ხედ

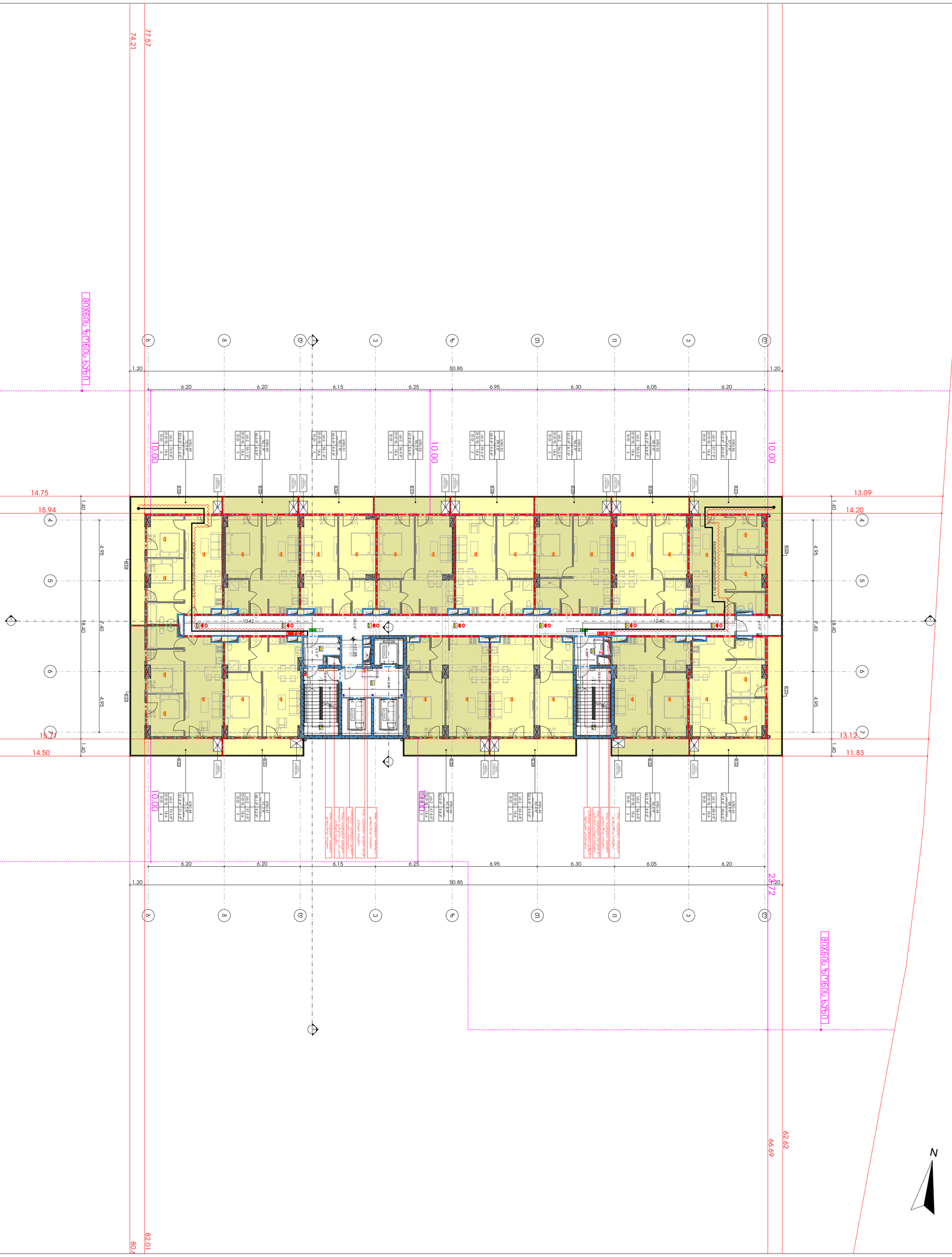

მრავალფუნქციური კომპლექსი

მის: ბათუმი, ზ. ჭავჭავაძის ქუჩა №117;
საკად. კოდი: 01.13.06.001.044

ბლოკი №2

ფასადების ტიპი

ტ.ა.ს. "ტაკ ფლორიდა ჯორჯია" ტ.ს.ს (ტ.ნ.ს) 202185553
ს.ი.პ. ბათუმის ბალახვნის კორპუსი

სართულების რაოდენობა

ზ სართული

ტექნიკურ-ეკონომიკური მაჩვენებლები

* ნაგებობის სიმაღლე (ნ.ს.) –	14.7080
* ნაგებობის სიმაღლე (ნ.ს.) –	6826
* ნაგებობის სიმაღლე (ნ.ს.) –	1744
* ნაგებობის სიმაღლე (ნ.ს.) –	128.7
* ფასადების ფართობი (ნ.ს.) –	6.0
* ფასადების ფართობი (ნ.ს.) –	1 5924
* ფასადების ფართობი (ნ.ს.) –	23 90365
* ფასადების ფართობი (ნ.ს.) –	5 6974

ტერიტორიის ზონა

* ნაგებობა მდებარეობს ა(ა)იპ ბათუმის არქიტექტურის სამსახურის მიერ დამტკიცებული ბათუმის ქალაქის ტერიტორიული ზონირების პროექტის მიხედვით
* ნაგებობა მდებარეობს ზონა ა(ა)იპ ბათუმის არქიტექტურის სამსახურის მიერ დამტკიცებული ბათუმის ქალაქის ტერიტორიული ზონირების პროექტის მიხედვით

ტერიტორიის ათვისების პარამეტრები

ნაგებობის სიმაღლე	14.7080
ნაგებობის სიმაღლე	6826
ნაგებობის სიმაღლე	1744
ნაგებობის სიმაღლე	128.7
ფასადების ფართობი	6.0
ფასადების ფართობი	1 5924
ფასადების ფართობი	23 90365
ფასადების ფართობი	5 6974

ტერიტორიის ათვისების პარამეტრები			
ნაგებობის სიმაღლე	14.7080		
ნაგებობის სიმაღლე	6826		
ნაგებობის სიმაღლე	1744		
ნაგებობის სიმაღლე	128.7		
ფასადების ფართობი	6.0		
ფასადების ფართობი	1 5924		
ფასადების ფართობი	23 90365		
ფასადების ფართობი	5 6974		

ნაგებობის ტექნიკურ-ეკონომიკური მაჩვენებლ

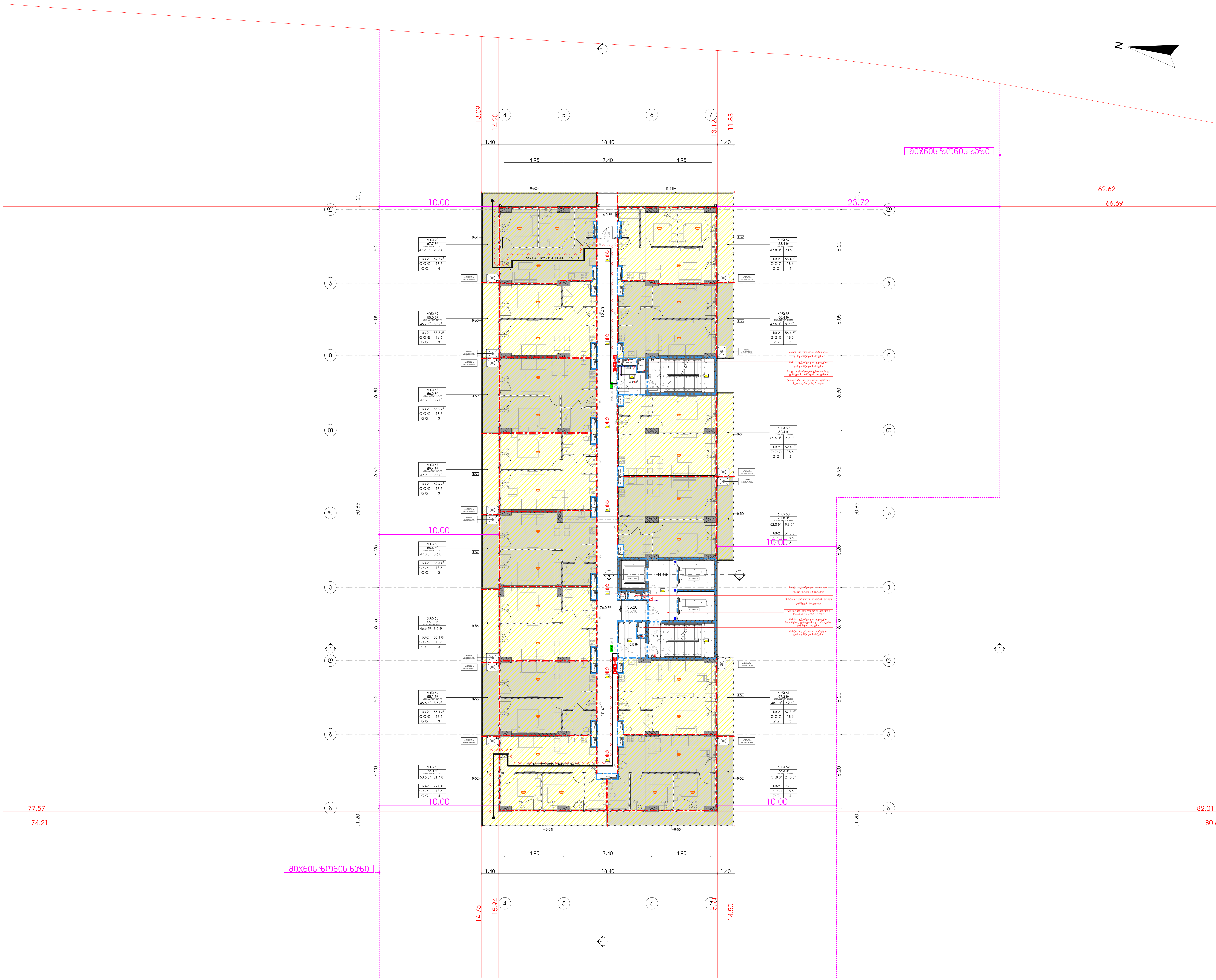

მრავალფუნქციური კომპლექსი

მისამართი: ა. წერეთლის გამზირი №117;

საკადასტრო კოდი : 01.13.06.001.044

ბლოკი №2

დამკვეთი

შ.პ.ს. "შპს გლობალური ტექნოლოგიები"

საიდენტიფიკაციო კოდი: 202185553

დირექტორი: ალექსანდრე კირვალიძე

სიტუაციური სქემა



ბ ბლოკი

ტექნიკური-ეკონომიკური მაჩვენებლები

* მიწის ნაკვეთის ფართობი (კვ.მ) – 14 708.0
* საცხოვრებელი ფართობი (კვ.მ) – 682.6
* საოფისე ფართობი (კვ.მ) –
* კომერციული ფართობი (კვ.მ) –
* საზაფხულო ფართობი (კვ.მ) – 174.4
* კიბის უჯრედის და სადარბაზოს ფართობი (კვ.მ) – 128.7
* დამხმარე ფართობი (კვ.მ) – 6.0
* ავტოსადგომის ფართობი (კვ.მ) –
* ღია ავტოსადგომის ფართობი (კვ.მ) –
* კ1 განაშენიანების ფართობი (კვ.მ) –1 592.4
* კ2 განაშენიანების ინტენსივობის ფართობი (კვ.მ) – 23 903.65
* კ3 გამწვანების ფართობი (კვ.მ) – 5 697.4

შენიშვნები:

* ნახაზი შესრულებულია სანტიმეტრებში
* ნახაზზე მოცემულია არქიტექტურული და კონსტრუქციული ნიშნულები
* არქიტექტურულ გეგმებზე დატანილია ხანძარსაწინააღმდეგო სისტემა

პირობითი აღნიშვნები

თანამდებობა	გვარი	ხელმოწერა
პრ. კონსულტანტი	ს.ავალიანი	
დაამუშავა	ს.ავალიანი	
პრ. ავტორი	მამუკა კაკულია	
მთავარი არქიტექტორი	მამუკა კაკულია	
პრ. თანაავტორი	ნიკოლოზ მაღლაფერიძე	

ნახაზის სახელი

12 სართულის გეგმა

ფურცლის ნომერი

ფორმატი

A2

მასშტაბი

თარიღი

რევიზია №

მრავალფუნქციური კომპლექსის

შენობა-ნაგებობის ტიპი:	საცხოვრებელი
ნებართვის მოთხოვნის ნომერი:	01.13.06.001.044
ფურცლის №2	
ფასადების	
ქ.ა.ს. "ქალაქ ფუტურასტრუქტურა ტექნიკური რეგლამენტის"	
ს/კ 405256609, 405256609 ქ.ბათუმი, ალეკო ცაგარელის ქუჩა №117,	
ტელ: 01.13.06.001.044	

ბ ფასადი

ტექნიკური პირობების ნომერი და გაცემის თარიღი	
* ბინათმშენებლობა - 3 ბინა - 1 ბინა - 1 ბინა - 1

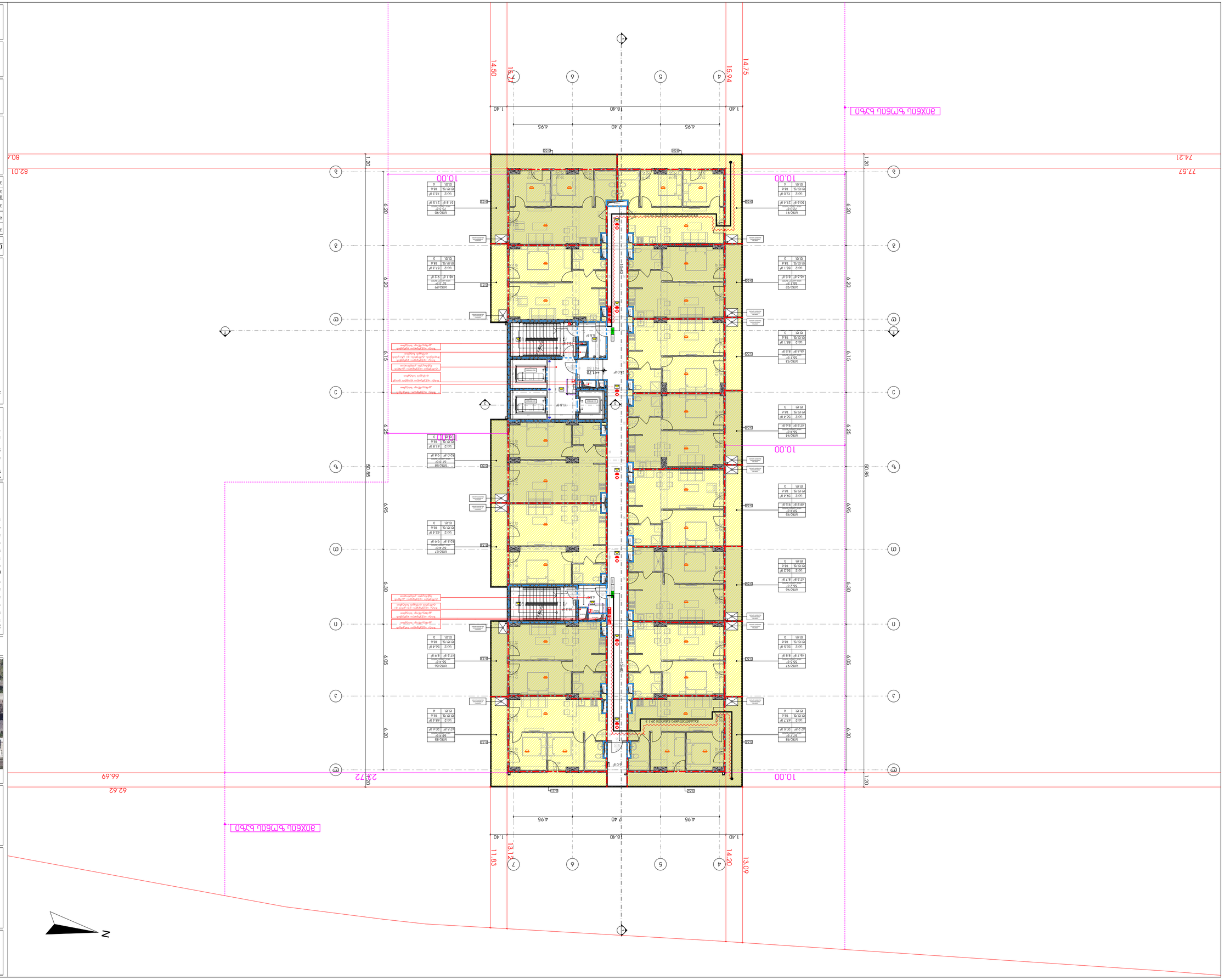

ЭКСПЛИКАЦИЯ ПОМЕЩЕНИЙ

земельный участок № 17; кадастровый номер: 01:13:06:001:044

ЭТАЖ № 2

ЖИЛОЙ ДОМ

г.о. "город Архангельск" Архангельской области

Площадь застройки: 202185553

Количество этажей: двухэтажный, с мансардой

* Площадь здания определена по наружному обмеру стен на уровне 1-го этажа
* Площадь помещений определена по внутреннему обмеру стен
* Площадь помещений с коэффициентом 0,5 определена по внутреннему обмеру стен
* Площадь помещений с коэффициентом 0,3 определена по внутреннему обмеру стен

Экспликация помещений		
Номер помещения	Площадь помещения, м²	Категория помещения
1	41.70	Помещение
2	11.60	Помещение
3	5.90	Помещение

Ведомость отделки помещений			
Номер помещения	Наименование помещения	Площадь помещения, м²	Вид отделки
1	Помещение	41.70	Керамическая плитка
2	Помещение	11.60	Керамическая плитка
3	Помещение	5.90	Керамическая плитка

Ведомость дверных заполнений				
Марка	Наименование	Размеры, мм	Количество	Примечание
Д1	Дверь	900×2100	1	
Д2	Дверь	800×2100	1	

Ведомость оконных заполнений				
Марка	Наименование	Размеры, мм	Количество	Примечание
О1	Окно	1200×1400	2	
О2	Окно	1000×1400	1	

Ведомость ограждающих конструкций				
Номер	Наименование	Толщина, мм	Площадь, м²	Примечание
НК1	Наружная стена	380	142.50	
НК2	Наружная стена	380	98.30	
ВК1	Внутренняя стена	120	64.20	
ВК2	Внутренняя стена	120	41.70	
ПК1	Перекрытие	220	202.19	
ПК2	Перекрытие	220	198.40	

Ведомость перемычек			
Марка	Наименование	Количество	Примечание
1ПБ	1ПБ 10-37	4	
2ПБ	2ПБ 13-37	3	
3ПБ	3ПБ 16-37	2	

Ведомость перегородок			
Марка	Наименование	Толщина, мм	Примечание
ГК1	Гипсокартонная перегородка	120	
ГК2	Гипсокартонная перегородка	100	

Ведомость полов			
Номер помещения	Наименование помещения	Площадь помещения, м²	Вид покрытия
1	Помещение	41.70	Керамическая плитка
2	Помещение	11.60	Керамическая плитка
3	Помещение	5.90	Керамическая плитка

Ведомость потолков			
Номер помещения	Наименование помещения	Площадь помещения, м²	Вид отделки
1	Помещение	41.70	Окраска водоэмульсионная
2	Помещение	11.60	Окраска водоэмульсионная
3	Помещение	5.90	Окраска водоэмульсионная

Ведомость стен			
Номер помещения	Наименование помещения	Площадь помещения, м²	Вид отделки
1	Помещение	41.70	Керамическая плитка
2	Помещение	11.60	Керамическая плитка
3	Помещение	5.90	Керамическая плитка

Ведомость санитарно-технического оборудования			
Номер помещения	Наименование помещения	Площадь помещения, м²	Вид отделки
1	Помещение	41.70	Керамическая плитка
2	Помещение	11.60	Керамическая плитка
3	Помещение	5.90	Керамическая плитка

Ведомость электрооборудования			
Номер помещения	Наименование помещения	Площадь помещения, м²	Вид отделки
1	Помещение	41.70	Керамическая плитка
2	Помещение	11.60	Керамическая плитка
3	Помещение	5.90	Керамическая плитка

Ведомость слаботочных устройств			
Номер помещения	Наименование помещения	Площадь помещения, м²	Вид отделки
1	Помещение	41.70	Керамическая плитка
2	Помещение	11.60	Керамическая плитка
3	Помещение	5.90	Керамическая плитка

Ведомость вентиляции			
Номер помещения	Наименование помещения	Площадь помещения, м²	Вид отделки
1	Помещение	41.70	Керамическая плитка
2	Помещение	11.60	Керамическая плитка
3	Помещение	5.90	Керамическая плитка

Ведомость отопления			
Номер помещения	Наименование помещения	Площадь помещения, м²	Вид отделки
1	Помещение	41.70	Керамическая плитка
2	Помещение	11.60	Керамическая плитка
3	Помещение	5.90	Керамическая плитка

Ведомость водоснабжения			
Номер помещения	Наименование помещения	Площадь помещения, м²	Вид отделки
1	Помещение	41.70	Керамическая плитка
2	Помещение	11.60	Керамическая плитка
3	Помещение	5.90	Керамическая плитка

Ведомость канализации			
Номер помещения	Наименование помещения	Площадь помещения, м²	Вид отделки
1	Помещение	41.70	Керамическая плитка
2	Помещение	11.60	Керамическая плитка
3	Помещение	5.90	Керамическая плитка

Ведомость газоснабжения			
Номер помещения	Наименование помещения	Площадь помещения, м²	Вид отделки
1	Помещение	41.70	Керамическая плитка
2	Помещение	11.60	Керамическая плитка
3	Помещение	5.90	Керамическая плитка

Ведомость пожарной сигнализации			
Номер помещения	Наименование помещения	Площадь помещения, м²	Вид отделки
1	Помещение	41.70	Керамическая плитка
2	Помещение	11.60	Керамическая плитка
3	Помещение	5.90	Керамическая плитка

Ведомость системы видеонаблюдения			
Номер помещения	Наименование помещения	Площадь помещения, м²	Вид отделки
1	Помещение	41.70	Керамическая плитка
2	Помещение	11.60	Керамическая плитка
3	Помещение	5.90	Керамическая плитка

Ведомость системы контроля доступа			
Номер помещения	Наименование помещения	Площадь помещения, м²	Вид отделки
1	Помещение	41.70	Керамическая плитка
2	Помещение	11.60	Керамическая плитка
3	Помещение	5.90	Керамическая плитка

Ведомость системы оповещения			
Номер помещения	Наименование помещения	Площадь помещения, м²	Вид отделки
1	Помещение	41.70	Керамическая плитка
2	Помещение	11.60	Керамическая плитка
3	Помещение	5.90	Керамическая плитка

Ведомость системы молниезащиты			
Номер помещения	Наименование помещения	Площадь помещения, м²	Вид отделки
1	Помещение	41.70	Керамическая плитка
2	Помещение	11.60	Керамическая плитка
3	Помещение	5.90	Керамическая плитка

Ведомость системы заземления			
Номер помещения	Наименование помещения	Площадь помещения, м²	Вид отделки
1	Помещение	41.70	Керамическая плитка
2	Помещение	11.60	Керамическая плитка
3	Помещение	5.90	Керамическая плитка

Ведомость системы вентиляции			
Номер помещения	Наименование помещения	Площадь помещения, м²	Вид отделки
1	Помещение	41.70	Керамическая плитка
2	Помещение	11.60	Керамическая плитка
3	Помещение	5.90	Керамическая плитка

Ведомость системы кондиционирования			
Номер помещения	Наименование помещения	Площадь помещения, м²	Вид отделки
1	Помещение	41.70	Керамическая плитка
2	Помещение	11.60	Керамическая плитка
3	Помещение	5.90	Керамическая плитка

Ведомость системы водоотведения			
Номер помещения	Наименование помещения	Площадь помещения, м²	Вид отделки
1	Помещение	41.70	Керамическая плитка
2	Помещение	11.60	Керамическая плитка
3	Помещение	5.90	Керамическая плитка

Ведомость системы газоснабжения			
Номер помещения	Наименование помещения	Площадь помещения, м²	Вид отделки
1	Помещение	41.70	Керамическая плитка
2	Помещение	11.60	Керамическая плитка
3	Помещение	5.90	Керамическая плитка

| Ведомость системы

მრავალსექციანი საცხოვრებელი კორპუსი

ქ. ბათუმი, ზ. ჭიჭინაძის ქუჩა №11,7;
საკადასტრო კოდი ერთეული: 01.13.06.001.044

ფასადების ფერადოვანი გადაწყვეტა

ფასადი №2

ტექნიკური ნაწილი

* ბალკონების მინაშუშის ფერი: ალუმინის ჩარჩოში ჩასმული მინა, ნაცრისფერი
* ალუმინის ფანჯრების ფერი: ნაცრისფერი
* ალუმინის კარების ფერი: ნაცრისფერი
* ალუმინის ვიტრაჟების ფერი: ნაცრისფერი
* ალუმინის ფარდულების ფერი: ნაცრისფერი
* ალუმინის ფარდულების მინა: ნაცრისფერი
* ალუმინის ფარდულების ზომა: 1.20 x 6.20 მ
* ალუმინის ფარდულების ზომა: 1.20 x 6.15 მ
* ალუმინის ფარდულების ზომა: 1.20 x 6.25 მ
* ალუმინის ფარდულების ზომა: 1.20 x 6.95 მ
* ალუმინის ფარდულების ზომა: 1.20 x 6.30 მ
* ალუმინის ფარდულების ზომა: 1.20 x 6.05 მ

მრავალფუნქციური კომპლექსის მშენებლობა

ქალაქი თბილისი, ვაკე-საბურთალოს რაიონი, ფონიჭალის ქუჩა №117, ნაკვეთის კადასტრული კოდი: 01.13.06.001.044

ბლოკი №2

ფასადების ტიპი

ფ.ა.ს. "ფაზ ფლიოტაფლექი" ტექნიკური ინსპექტირების ცენტრის" ექსპერტიზის ობიექტის ადგილმდებარეობა: ალექსანდრე პუშკინის ქუჩა №3

სამშენებლო ნებართვის №

ბ ფასადი

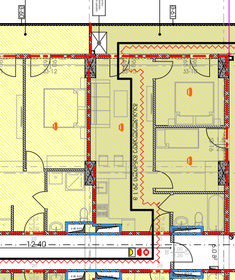

ბ ფასადი

ფასადის ტიპის აღწერა

* ბეტონის ფილა - 0.20 - 4 2400
* ბეტონის ფილა - 0.20 - 4 2400
* ბეტონის ფილა - 0.20 - 4 2400

მრავალბინიანი საცხოვრებელი კორპუსის მშენებლობა

საპროექტო დოკუმენტაცია

ქ. ბათუმი, ზღვისპირა ტერიტორიის კომპლექსური განვითარების პროექტი, საკადასტრო კოდი: 05.13.06.001.044

ტერიტორიის გენერალური გეგმა

ფასადის ფრაგმენტი

ფასადის ფრაგმენტი

ფასადის ფრაგმენტი

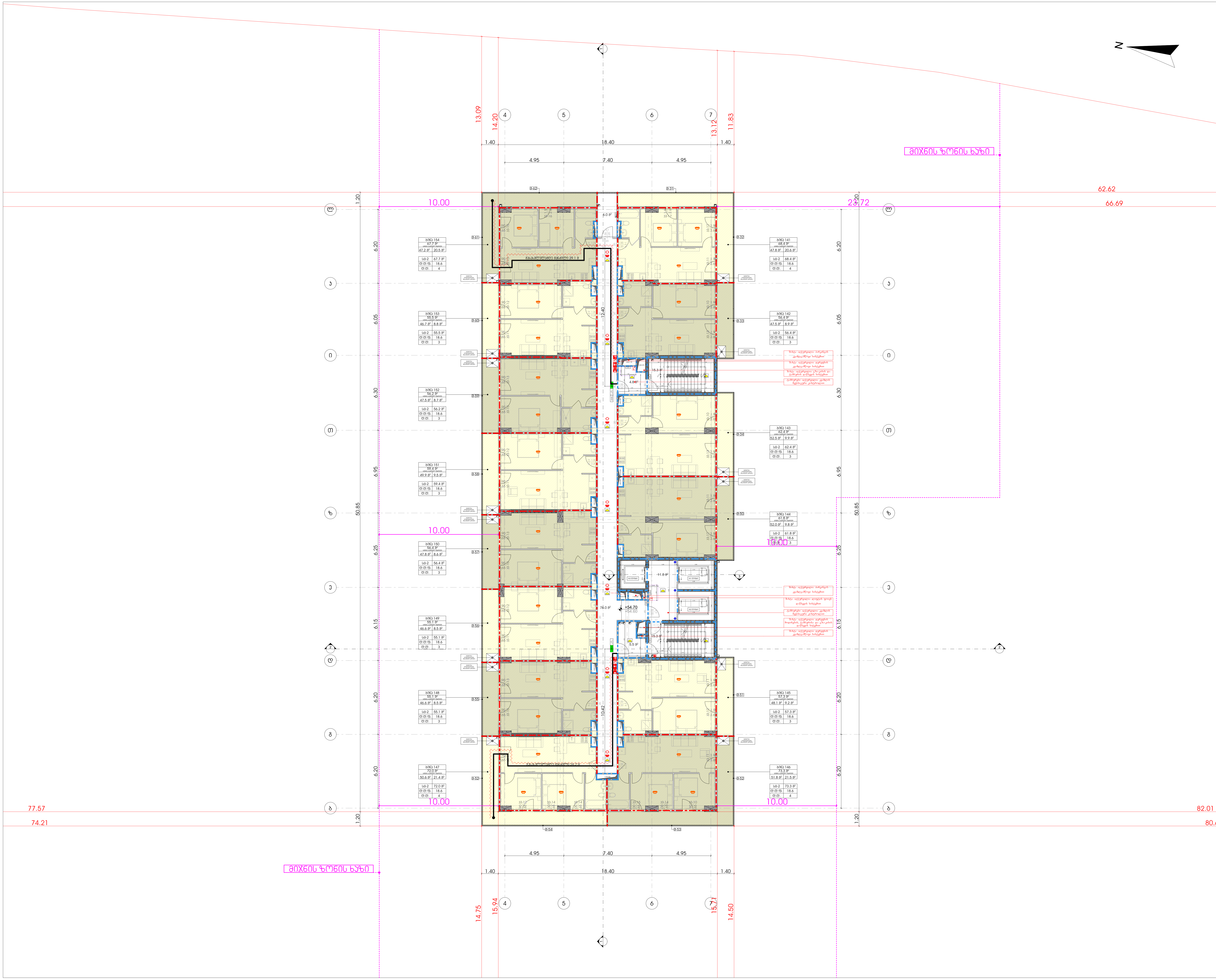

მრავალფუნქციური კომპლექსი

მისამართი: ა. წერეთლის გამზირი №117;

საკადასტრო კოდი : 01.13.06.001.044

ბლოკი №2

დამკვეთი

შ.პ.ს. "შპს გლობალური ტექნოლოგიები"

საიდენტიფიკაციო კოდი: 202185553

დირექტორი: ალექსანდრე კირვალიძე

სიტუაციური სქემა



ბ ბლოკი

ტექნიკურ-ეკონომიკური მაჩვენებლები

* მიწის ნაკვეთის ფართობი (კვ.მ) – 14 708.0
* საცხოვრებელი ფართობი (კვ.მ) – 682.6
* საოფისე ფართობი (კვ.მ) –
* კომერციული ფართობი (კვ.მ) –
* საზაფხულო ფართობი (კვ.მ) – 174.4
* კიბის უჯრედის და სადარბაზოს ფართობი (კვ.მ) – 128.7
* დამხმარე ფართობი (კვ.მ) – 6.0
* ავტოსადგომის ფართობი (კვ.მ) –
* ღია ავტოსადგომის ფართობი (კვ.მ) –
* კ1 განაშენიანების ფართობი (კვ.მ) –1 592.4
* კ2 განაშენიანების ინტენსივობის ფართობი (კვ.მ) – 23 903.65
* კ3 გამწვანების ფართობი (კვ.მ) – 5 697.4

შენიშვნები:
* ნახაზი შესრულებულია სანტიმეტრებში
* ნახაზზე მოცემულია არქიტექტურული და კონსტრუქციული ნიშნულები
* არქიტექტურულ გეგმებზე დატანილია ხანძარსაწინააღმდეგო სისტემა

პირობითი აღნიშვნები

თანამდებობა	გვარი	ხელმოწერა
პრ. კონსულტანტი	ს.ავალიანი	
დაამუშავა	ს.ავალიანი	
პრ. ავტორი	მამუკა კაკულია	
მთავარი არქიტექტორი	მამუკა კაკულია	
პრ. თანაავტორი	ნიკოლოზ მაღლაფერიძე	

ნახაზის სახელი

18 სართულის გეგმა

ფურცლის ნომერი

ფორმატი

A2

მასშტაბი

თარიღი

რევიზია №

ՕՎԱՏՉԱՓՉՑՆԵՆՈՒՄ ՅՈՒՁԱՓՉՈՒՆ

ՀՀ, ՇԻՐԱԿԻ ՄԱՐԶ, ԳՅՈՒՄՐԻ ՀԱՄԱՅՆՔ, ՀԱՍԱՐԱԿ ԹԱՂԱՄԱՍ N 117,
ԱՆՇԱՐԺՈՒՔԻ ՀԱՄԱՐ : 01.13.06.001.044

ԱՇԽԱՏԱՆՔԻ N 2

ԱՇԽԱՏԱՆՔԱՅԻՆ

ՀՀ ՇԻՐԱԿԻ ՄԱՐԶԻ ԳՅՈՒՄՐԻ ՀԱՄԱՅՆՔԱՊԵՏԱՐԱՆԻ
ԱՇԽԱՏԱԿԱԶՄԻ ՈՒՆԵՑՈՂ ՀԱՐԿԱՅԻՆ ԿԱԶՄԱԿԵՐՊՈՒԹՅԱՆ
ԲԱԺԱՆՄՈՒՆՔԻ ԱՐԽԻՏԵԿՏ-ՇԻՆԱՐԱՐ ՄԱՐԻՆԵ ՍԱՐԳՍՅԱՆԻՆ

ՀՀ ՇԻՐԱԿԻ ՄԱՐԶ, ԳՅՈՒՄՐԻ ՀԱՄԱՅՆՔ, ՀԱՍԱՐԱԿ ԹԱՂԱՄԱՍ N 117, ՀՀՀ ՇԻՐԱԿԻ ՄԱՐԶԻ ԳՅՈՒՄՐԻ ՀԱՄԱՅՆՔԱՊԵՏԱՐԱՆԻ ԱՇԽԱՏԱԿԱԶՄԻ ՈՒՆԵՑՈՂ ՀԱՐԿԱՅԻՆ ԿԱԶՄԱԿԵՐՊՈՒԹՅԱՆ ԲԱԺԱՆՄՈՒՆՔԻ ԱՐԽԻՏԵԿՏ-ՇԻՆԱՐԱՐ ՄԱՐԻՆԵ ՍԱՐԳՍՅԱՆԻՆ ՊԱՏԿԱՆՈՂ ՀՈՂԱՄԱՍԻ ՎՐԱ ԱՆՀԱՏԱԿԱՆ ԲՆԱԿԵԼԻ ՏԱՆ ՇԻՆԱՐԱՐԱԿԱՆ ՆԱԽԱԳԾԻ ՀԱՍՏԱՏՄԱՆ ՄԱՍ

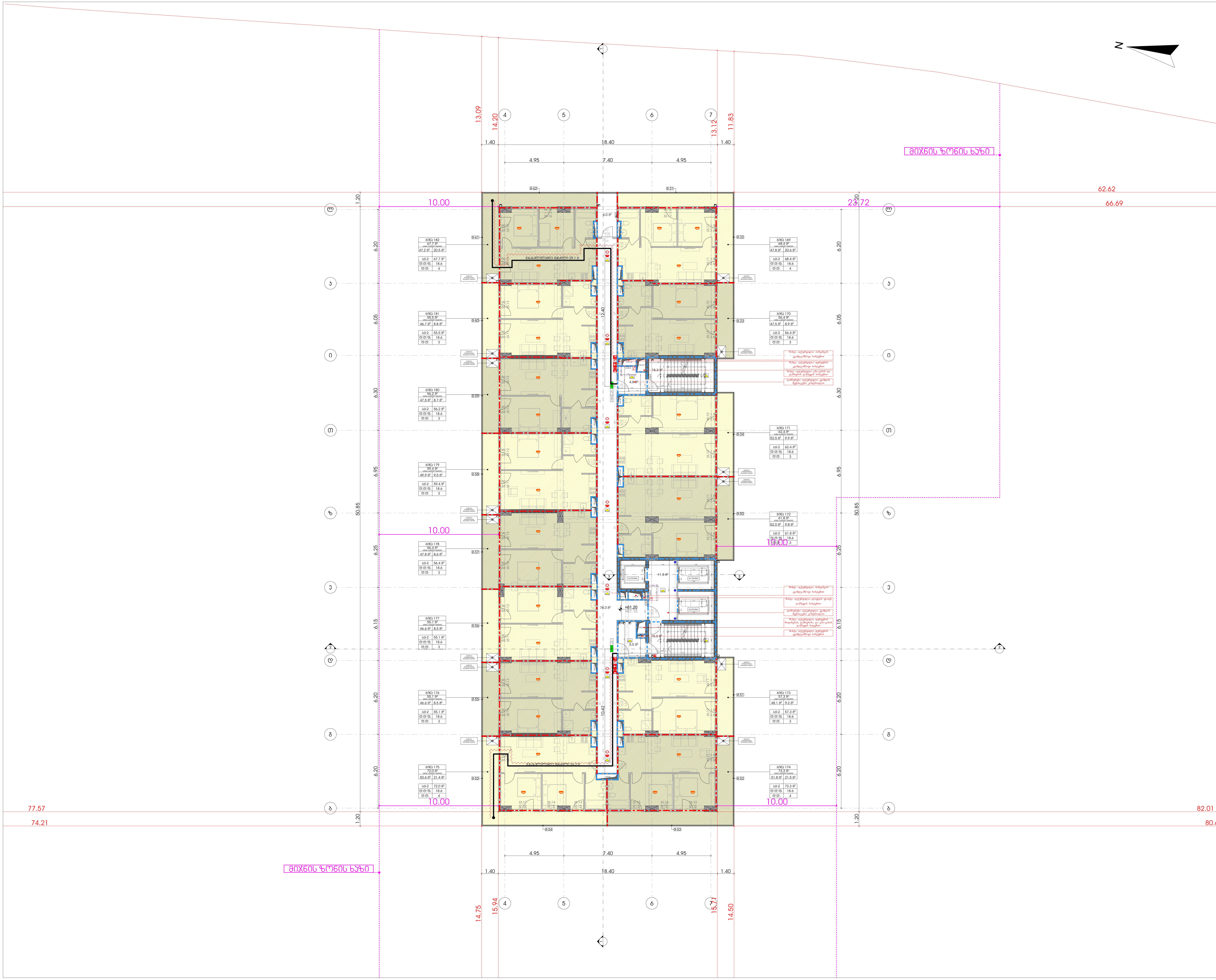

მრავალფუნქციური კომპლექსი

მისამართი: ა. წერეთლის გამზირი №117;

საკადასტრო კოდი : 01.13.06.001.044

ბლოკი №2

დამკვეთი

შ.პ.ს. "შპს გლობალური ტექნოლოგიები"

საიდენტიფიკაციო კოდი: 202185553

დირექტორი: ალექსანდრე კირვალიძე

სიტუაციური სქემა



ბ ბლოკი

ტექნიკურ-ეკონომიკური მაჩვენებლები

* მიწის ნაკვეთის ფართობი (კვ.მ) – 14 708.0
* საცხოვრებელი ფართობი (კვ.მ) – 682.6
* საოფისე ფართობი (კვ.მ) –
* კომერციული ფართობი (კვ.მ) –
* საზაფხულო ფართობი (კვ.მ) – 174.4
* კიბის უჯრედის და სადარბაზოს ფართობი (კვ.მ) – 128.7
* დამხმარე ფართობი (კვ.მ) – 6.0
* ავტოსადგომის ფართობი (კვ.მ) –
* ღია ავტოსადგომის ფართობი (კვ.მ) –
* კ1 განაშენიანების ფართობი (კვ.მ) –1 592.4
* კ2 განაშენიანების ინტენსივობის ფართობი (კვ.მ) – 23 903.65
* კ3 გამწვანების ფართობი (კვ.მ) – 5 697.4

შენიშვნები:

* ნახაზი შესრულებულია სანტიმეტრებში
* ნახაზზე მოცემულია არქიტექტურული და კონსტრუქციული ნიშნულები
* არქიტექტურულ გეგმებზე დატანილია ხანძარსაწინააღმდეგო სისტემა

პირობითი აღნიშვნები

თანამდებობა	გვარი	ხელმოწერა
პრ. კონსულტანტი	ს.ავალიანი	
დაამუშავა	ს.ავალიანი	
პრ. ავტორი	მამუკა კაკულია	
მთავარი არქიტექტორი	მამუკა კაკულია	
პრ. თანაავტორი	ნიკოლოზ მაღლაფერიძე	

ნახაზის სახელი

20 სართულის გეგმა

ფურცლის ნომერი

ფორმატი

A2

მასშტაბი

თარიღი

რევიზია №

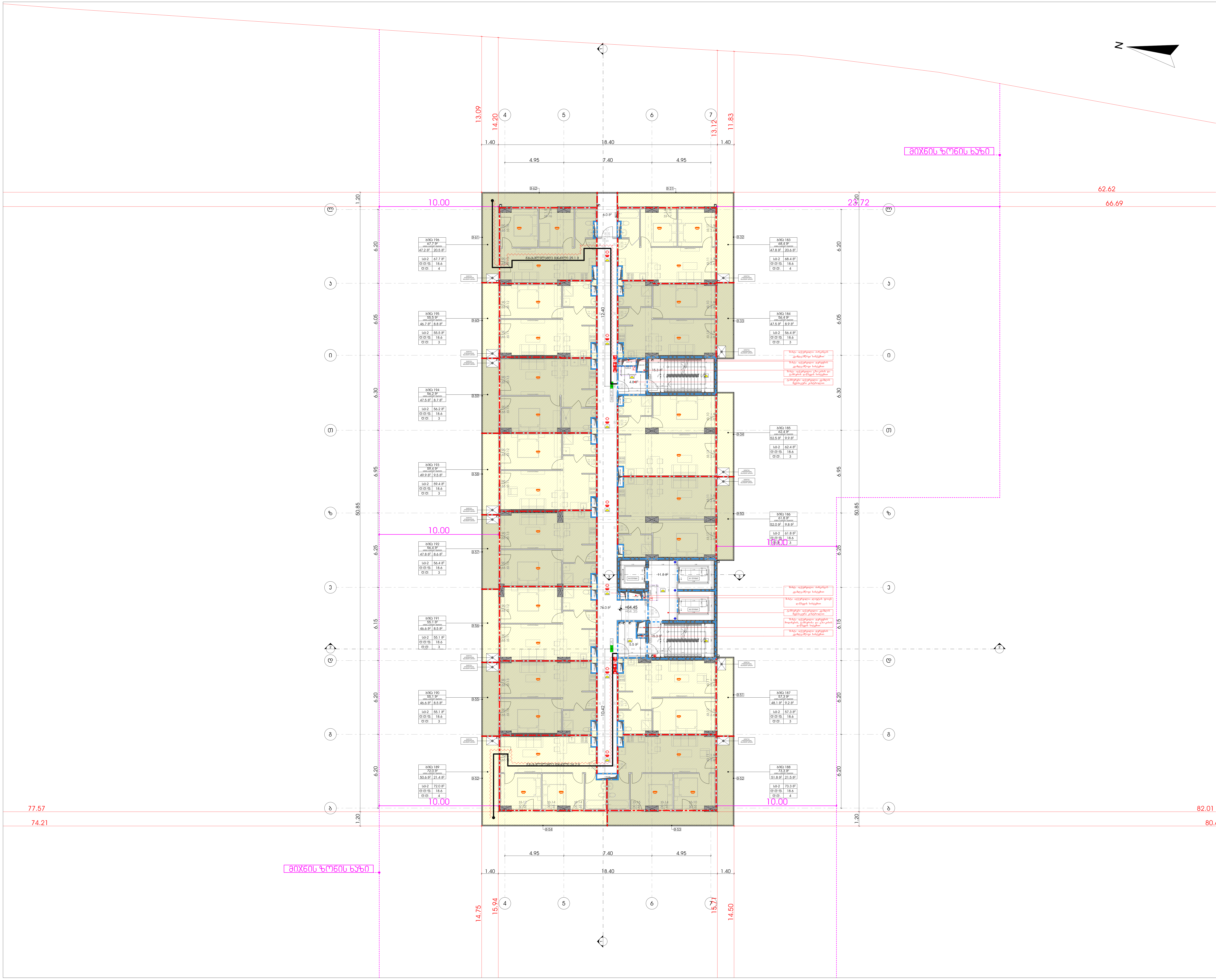

მრავალფუნქციური კომპლექსი

მისამართი: ა. წერეთლის გამზირი №117;

საკადასტრო კოდი : 01.13.06.001.044

ბლოკი №2

<u>დამკვეთი</u>

შ.პ.ს. "შპს გლობალური ტექნოლოგიები"

საიდენტიფიკაციო კოდი: 202185553

დირექტორი: ალექსანდრე კირვალიძე

<u>სიტუაციური სქემა</u>



ბ ბლოკი

<u>ტექნიკური-ეკონომიკური მაჩვენებლები</u>

* მიწის ნაკვეთის ფართობი (კვ.მ) – 14 708.0
* საცხოვრებელი ფართობი (კვ.მ) – 682.6
* საოფისე ფართობი (კვ.მ) –
* კომერციული ფართობი (კვ.მ) –
* საზაფხულო ფართობი (კვ.მ) – 174.4
* კიბის უჯრედის და სადარბაზოს ფართობი (კვ.მ) – 128.7
* დამხმარე ფართობი (კვ.მ) – 6.0
* ავტოსადგომის ფართობი (კვ.მ) –
* ღია ავტოსადგომის ფართობი (კვ.მ) –
* კ1 განაშენიანების ფართობი (კვ.მ) –1 592.4
* კ2 განაშენიანების ინტენსივობის ფართობი (კვ.მ) – 23 903.65
* კ3 გამწვანების ფართობი (კვ.მ) – 5 697.4

<u>შენიშვნები:</u>

* ნახაზი შესრულებულია სანტიმეტრებში
* ნახაზზე მოცემულია არქიტექტურული და კონსტრუქციული ნიშნულები
* არქიტექტურულ გეგმებზე დატანილია ხანძარსაწინააღმდეგო სისტემა

<u>პირობითი აღნიშვნები</u>

თანამდებობა	გვარი	ხელმოწერა
პრ. კონსულტანტი	ს.ავალიანი	
დაამუშავა	ს.ავალიანი	
პრ. ავტორი	მამუკა კაკულია	
მთავარი არქიტექტორი	მამუკა კაკულია	
პრ. თანაავტორი	ნიკოლოზ მაღლაფერიძე	

<u>ნახაზის სახელი</u>

21 სართულის გეგმა

<u>ფურცლის ნომერი</u>

<u>ფორმატი</u>

A2

<u>მასშტაბი</u>

<u>თარიღი</u>

<u>რევიზია №</u>

მრავალბინიანი საცხოვრებელი კორპუსის მშენებლობა

ქ. ბათუმი, ზ. გამსახურდიის ქუჩა №11,7;
ს/კ 01.13.06.001.044

ნახაზის №2

ნახაზის დასახელება

ქ. ბათუმში, ზ. გამსახურდიის ქუჩა №11,7 მრავალბინიანი საცხოვრებელი კორპუსის მშენებლობა

* ბანაკის ტერიტორიის სანიტარული დაცვის ზონა
* ავტომობილების გადაადგილების სქემა
* ტერიტორიის ორგანიზაციული სქემა
* ელექტრომომარაგების სქემა
* წყალმომარაგების სქემა
* კანალიზაციის სქემა
* ნაგვის გატანის სქემა

ტექნიკური მახასიათებლები

დასახელება	ზომა	შენიშვნა
ობიექტის ფართობი	1 592.4 მ²	
მიწის ნაკვეთის ფართობი	1 592.4 მ²	
მშენებლობის ფართობი	1 592.4 მ²	
მშენებლობის ხანგრძლივობა	22 თვე	

ნახაზის ფურცლების ჩამონათვალი

№	დასახელება	შენიშვნა
1	გენერალური გეგმა	
2	ფასადი 1-1	A2
3	ფასადი 2-2	
4	ფასადი 3-3	
5	ფასადი 4-4	
6	ფასადი 5-5	
7	ფასადი 6-6	
8	ფასადი 7-7	
9	ფასადი 8-8	
10	ფასადი 9-9	
11	ფასადი 10-10	
12	ფასადი 11-11	
13	ფასადი 12-12	
14	ფასადი 13-13	
15	ფასადი 14-14	
16	ფასადი 15-15	
17	ფასადი 16-16	
18	ფასადი 17-17	
19	ფასადი 18-18	
20	ფასადი 19-19	
21	ფასადი 20-20	
22	ფასადი 21-21	

1 ნახაზი



ობიექტის ადგილმდებარეობა

* ბათუმის მუნიციპალიტეტის ბაზისური სამოსახლო გეგმა (კმ 0 – კმ 14 708.0)
* ბაღისხევის ბაზისური სამოსახლო გეგმა (კმ 0 – კმ 682.6)
* ბაზისური სამოსახლო გეგმა (კმ 0 – კმ 1744)
* ქობულეთის ბაზისური სამოსახლო გეგმა (კმ 0 – კმ 5924)
* ქ. ბათუმის ზოგადი გეგმა (კმ 0 – კმ 697.4)
* ქ. ბათუმის ბაზისური სამოსახლო გეგმა (კმ 0 – კმ 23 903.65)
* ქ. ბათუმის ისტორიული ნაწილის ტერიტორიული ზონირების გეგმა (კმ 0 – კმ 592.4)

შემსრულებელი: ბ. ჭეიშვილი ტელ: 01.13.06.001.044

ს/კ 61000000010 ბანკი „თიბისი ბანკი“ ბანკის კოდი: 202185553
ანგარიშსწორების ანგარიში: GE33TB7777036000100010

შპს „ბათუმის ტურისტული ინფორმაციის ცენტრი“

* ნახაზის გამოყენება ნებადართულია მხოლოდ ავტორის წერილობითი ნებართვით

შპს „ბათუმის ტურისტული ინფორმაციის ცენტრი“ ©

მრავალფუნქციური კომპლექსის

მშენებლობა

ქალაქი თბილისი, ვაკე-საბურთალოს რაიონი, ფონიჭალის ქუჩა №117, ნაკვეთის საკადასტრო კოდი: 01.13.06.001.044

ბლოკი №2

ფასადების ტიპი

ფ.ა.ს. "ფასადი ფლიუსფასადი" ტიპის ალუმინის კომპოზიტური პანელი

ხაზოვანი ტიპის ფასადის ფერი: 20218553

ფიზიკის ტიპის ფასადის ალუმინის პანელი

სართულის ტიპი

ტიპიური სართული

ბ ფასადი

ფასადის ელემენტების ტიპების ჩამონათვალი

* ალუმინის პანელი (ფასადი) – 14 7080
* ხაზოვანი ფასადის ფერი (ფასადი) – 6826
* ალუმინის პანელი (ფასადი) – 1744
* ალუმინის პანელი (ფასადი) – 6,0
* ალუმინის პანელი (ფასადი) – 1 5924
* ალუმინის პანელი (ფასადი) – 23 9035
* ალუმინის პანელი (ფასადი) – 5 6974

ფანჯრების ტიპების ჩამონათვალი

* ნაჭრის ტიპის ფანჯარა ალუმინის ჩარჩოთი, ორმაგი მინით
* ალუმინის ჩარჩოთი ფანჯრის ბლოკი

ბალკონის ტიპების ჩამონათვალი

* ალუმინის ჩარჩოთი ბალკონის ბლოკი

ფასადის ელემენტების ტიპების ჩამონათვალი

ელემენტის ტიპის დასახელება	ფერი	ელემენტის ტიპის რაოდენობა
ალუმინის პანელი (ფასადი)	RAL9006	14 7080
ხაზოვანი ფასადის ფერი	RAL9006	6826
ალუმინის პანელი (ფასადი)	RAL9006	1744
ალუმინის პანელი (ფასადი)	RAL9006	6,0
ალუმინის პანელი (ფასადი)	RAL9006	1 5924
ალუმინის პანელი (ფასადი)	RAL9006	23 9035
ალუმინის პანელი (ფასადი)	RAL9006	5 6974

ფანჯრების ტიპების ჩამონათვალი

ფანჯრის ტიპის დასახელება	ფერი	ფანჯრის ტიპის რაოდენობა
ნაჭრის ტიპის ფანჯარა ალუმინის ჩარჩოთი, ორმაგი მინით	RAL9006	1
ალუმინის ჩარჩოთი ფანჯრის ბლოკი	RAL9006	1

ბალკონის ტიპების ჩამონათვალი

ბალკონის ტიპის დასახელება	ფერი	ბალკონის ტიპის რაოდენობა
ალუმინის ჩარჩოთი ბალკონის ბლოკი	RAL9006	1

ნახაზის დასახელება	ფასადი ბ
	23 სართულიანი საცხოვრებელი კორპუსი
ფურცლის ზომა	ნახაზის მასშტაბი
A2	1:100
ნახაზის №	ფურცლის №

მრავალბინიანი საცხოვრებელი კორპუსის მშენებლობა

ქ. ბათუმი, ზ. ჭიჭინაძის ქუჩა №11,7;
ს/კ 01.13.06.001.044

ფასადების ტიპი №2

ფასადების ტიპების ნუმერაციის ცხრილი

* ბათუმის მუნიციპალიტეტის ტერიტორიის გენერალური გეგმის ფარგლებში ზ. ჭიჭინაძის ქუჩაზე მდებარე ნაკვეთის ათვისების პირობები

მრავალფუნქციური კომპლექსი

ქ. თბილისი, ვაკის რაიონი, საკრებულოს ქუჩა №117; ს/კ 01.13.06.001.044

ზოლი №2

ფასადების ნახატები

ფასადი 1-8

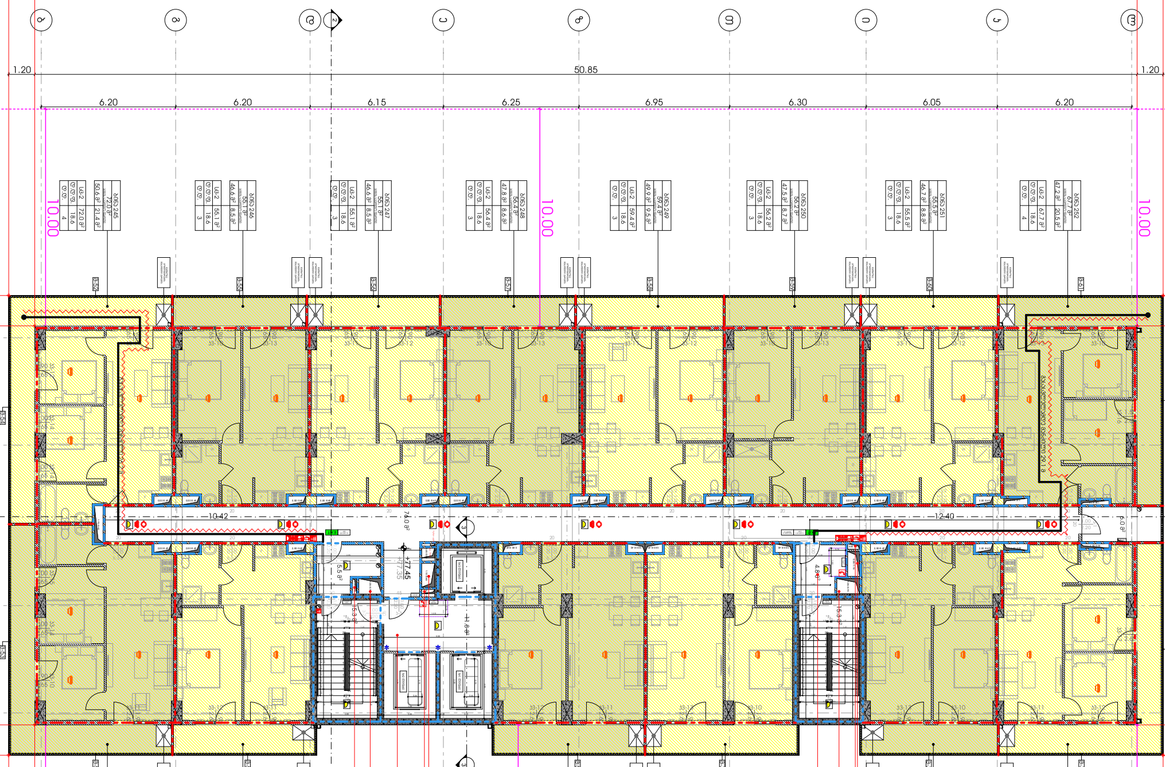

ფასადი 8-1

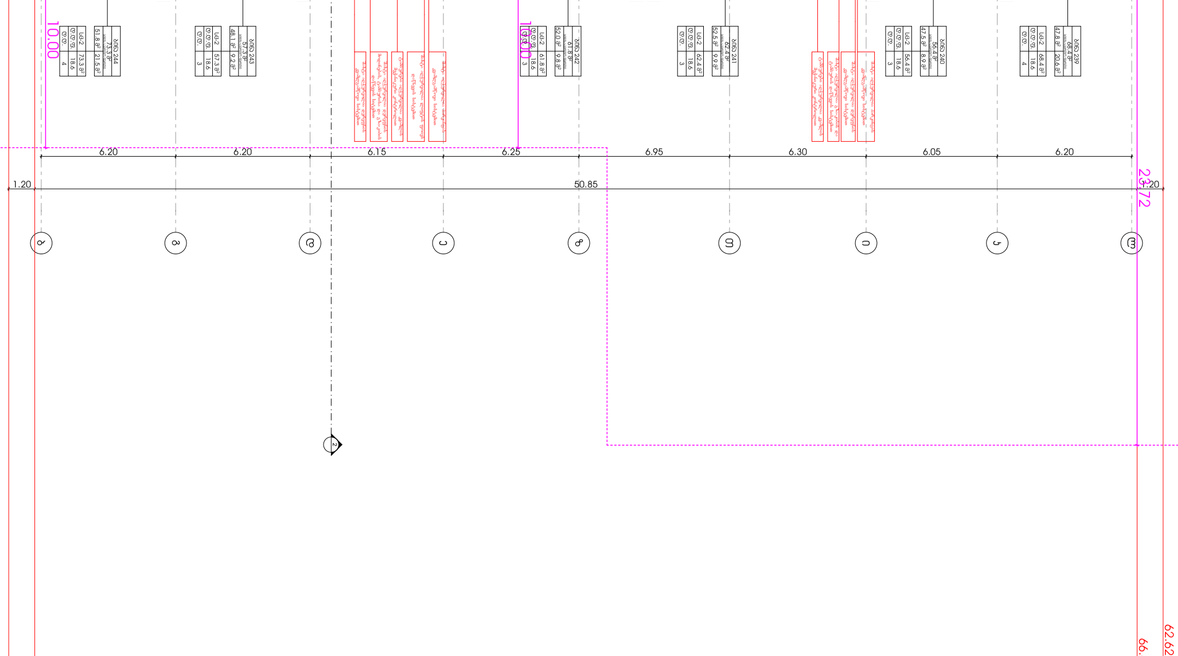

ბ ზოლის

ტექნიკური მონაცემები

ნაგებობის ფართობი	6974 მ²
სართულების რაოდენობა	5
სიმაღლე	18.40 მ
ნაგებობის მოცულობა	23 965 მ³
ფასადის ფართობი	1744 მ²
სადგომების რაოდენობა	6
ბინების რაოდენობა	25
ბინების საერთო ფართობი	1924 მ²
ბინების საცხოვრებელი ფართობი	1744 მ²
ბინების საერთო ფართობი	180 მ²

ნაგებობის ტექნიკურ-ეკონომიკური მაჩვენებლები

ნაგებობის ფართობი	6974 მ²
სართულების რაოდენობა	5
სიმაღლე	18.40 მ
ნაგებობის მოცულობა	23 965 მ³
ფასადის ფართობი	1744 მ²
სადგომების რაოდენობა	6
ბინების რაოდენობა	25
ბინების საერთო ფართობი	1924 მ²
ბინების საცხოვრებელი ფართობი	1744 მ²
ბინების საერთო ფართობი	180 მ²

ნაგებობის ტექნიკურ-ეკონომიკური მაჩვენებლები

ნაგებობის ფართობი	6974 მ²
სართულების რაოდენობა	5
სიმაღლე	18.40 მ
ნაგებობის მოცულობა	23 965 მ³
ფასადის ფართობი	1744 მ²
სადგომების რაოდენობა	6
ბინების რაოდენობა	25
ბინების საერთო ფართობი	1924 მ²
ბინების საცხოვრებელი ფართობი	1744 მ²
ბინების საერთო ფართობი	180 მ²

არქიტექტორი		გიორგი ბერიძე	
ინჟინერი		ნინო ქავთარაძე	
ინჟინერი		ლევან მამულაშვილი	
ინჟინერი		ანა ჯანაშია	
ინჟინერი		დავით ხუციშვილი	

შეთანხმებულია		
ინვესტორი		
ინვესტორის წარმომადგენელი		

ფასადების ნახატები	
A2	
05/03/2026 წ.	№

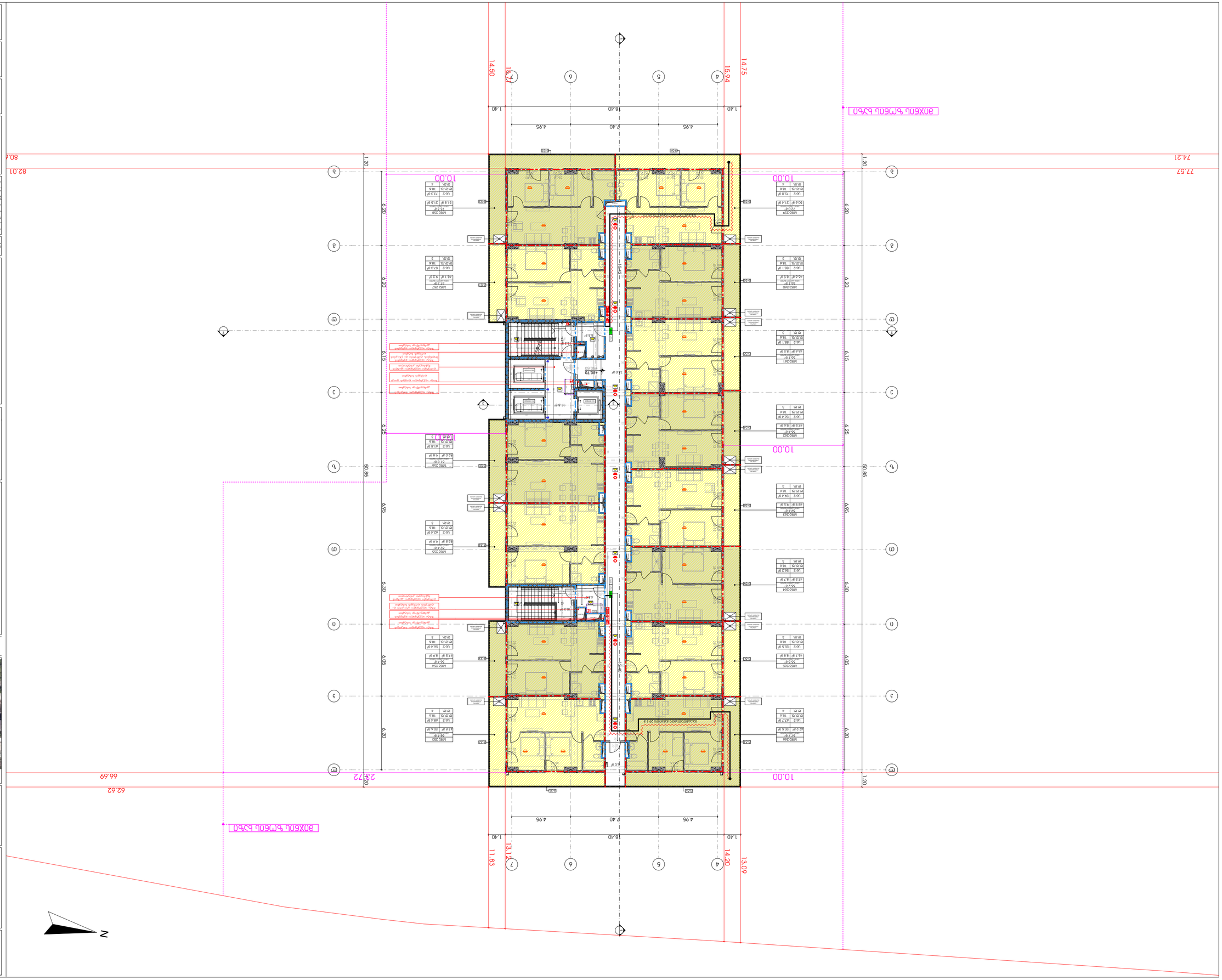
ЗОЛОЦЬ БЛОКЦЬ Б5Б0
ЗОЛОЦЬ БЛОКЦЬ Б5Б0
10.00
10.00
10.00

მრავალსფეროვანი ტექნოლოგიური პარკი

ობიექტი: ქ. ნინოწმინდა, ნინოწმინდის მუნიციპალიტეტი, სოფ. ახალციხისთავი, ნაკვეთი N 117;

საკადასტრო კოდი: 01.13.06.001.044

ცვლილება N2

ფასადების ფრაგმენტი

ნინოწმინდის მუნიციპალიტეტის სოფ. ახალციხისთავის ტერიტორიაზე მდებარე ნაკვეთზე მრავალფეროვანი ტექნოლოგიური პარკის მშენებლობის პროექტი

* ნაკვეთის საკადასტრო კოდი: 01.13.06.001.044
* ნაკვეთის ფართობი: 58 625 კვ.მ
* ნაკვეთის ფორმა და ზომები: ნაკვეთის ფორმა მართკუთხედის მსგავსია, ნაკვეთის ზომებია: 230 მ სიგრძეზე და 255 მ სიგანეზე
* ნაკვეთის ადგილმდებარეობა: ნაკვეთი მდებარეობს ნინოწმინდის მუნიციპალიტეტის სოფ. ახალციხისთავის ტერიტორიაზე
* ნაკვეთის ადგილმდებარეობა: ნაკვეთი მდებარეობს ნინოწმინდის მუნიციპალიტეტის სოფ. ახალციხისთავის ტერიტორიაზე

ფასადების ფრაგმენტი

ფასადების ფრაგმენტი

ფასადის N	
ფაზირება	
ფურცლის ფორმატი	A2
ფურცლის ნომერი	

დამკვეთი		
პროექტის ხელმძღვანელი		
მთავარი არქიტექტორი		
მთავარი კონსტრუქტორი		
არქიტექტორი		
კონსტრუქტორი		
ინჟინერი		
ინჟინერი		
ინჟინერ

მრავალსართულიანი საცხოვრებელი კორპუსის მშენებლობა

ქ. ბათუმი, ზ. ჭავჭავაძის ქუჩა №11,7; საკადასტრო კოდი: 05.13.06.001.044

ცვლილება №2

ტექნიკური ანგარიში

* ბინათმშენებლობის სანებართვო პირობების შესაბამისად;
* ბინათმშენებლობის სანებართვო პირობების შესაბამისად;
* სამშენებლო ნარჩენების მართვის გეგმის შესაბამისად;
* ტერიტორიის ათვისების გენერალური

ვიზუალიზაცია

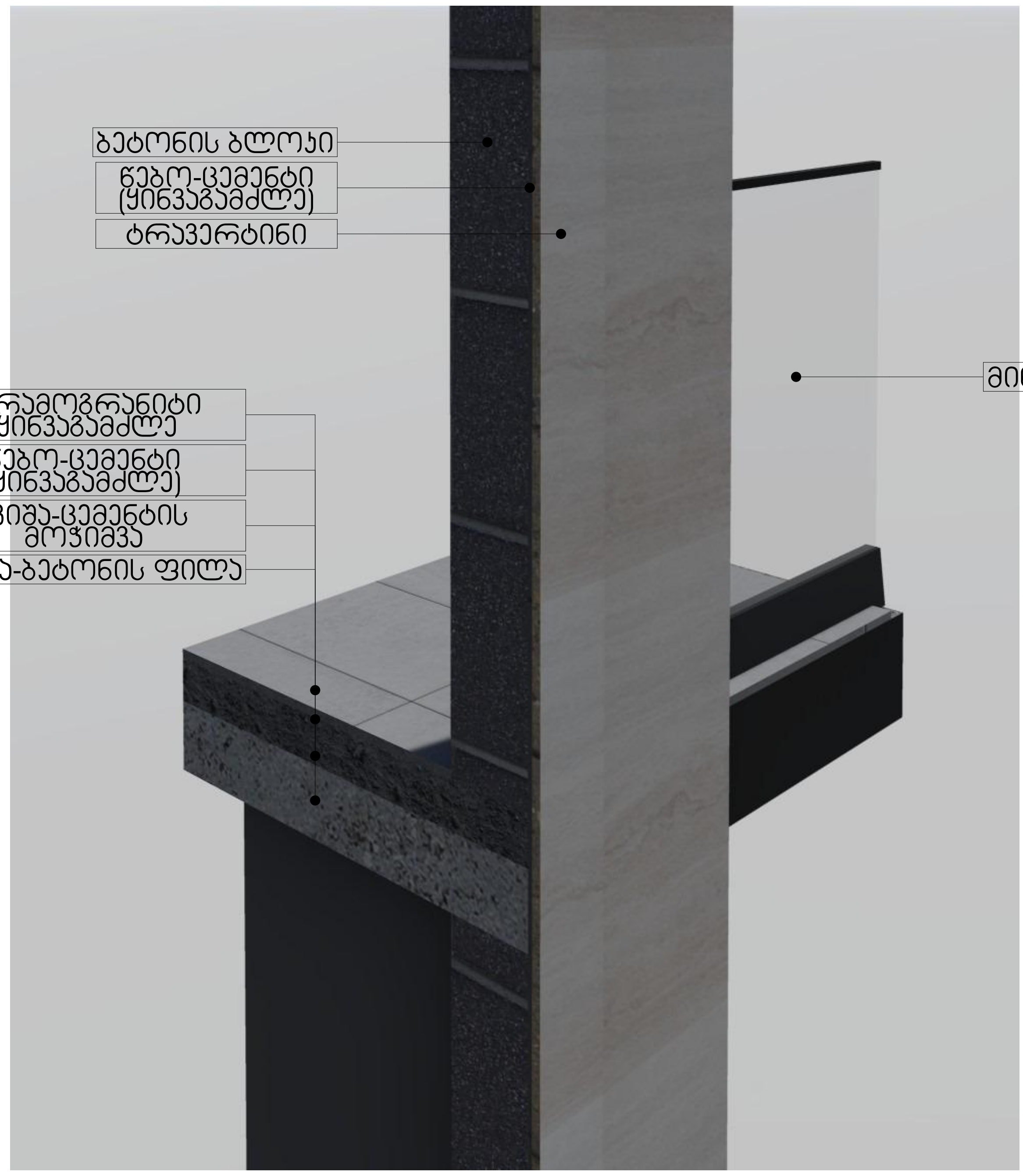

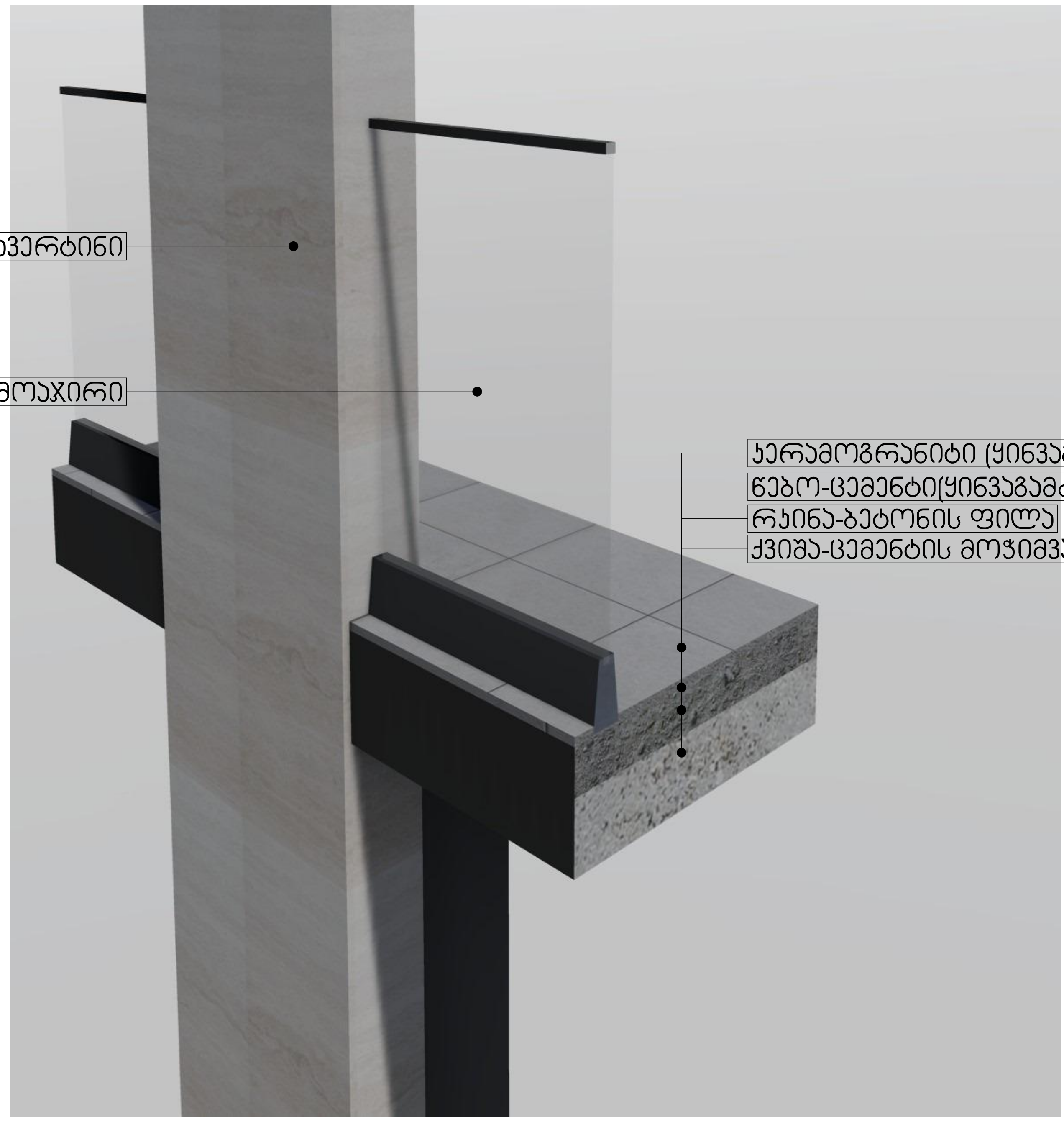

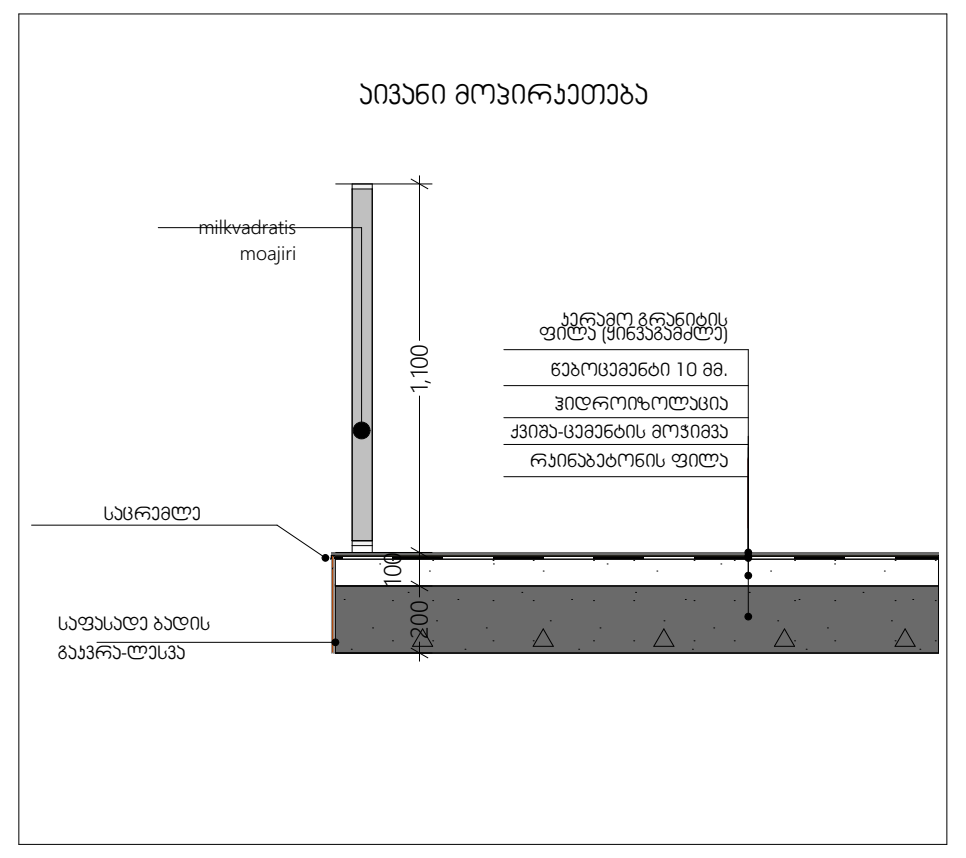

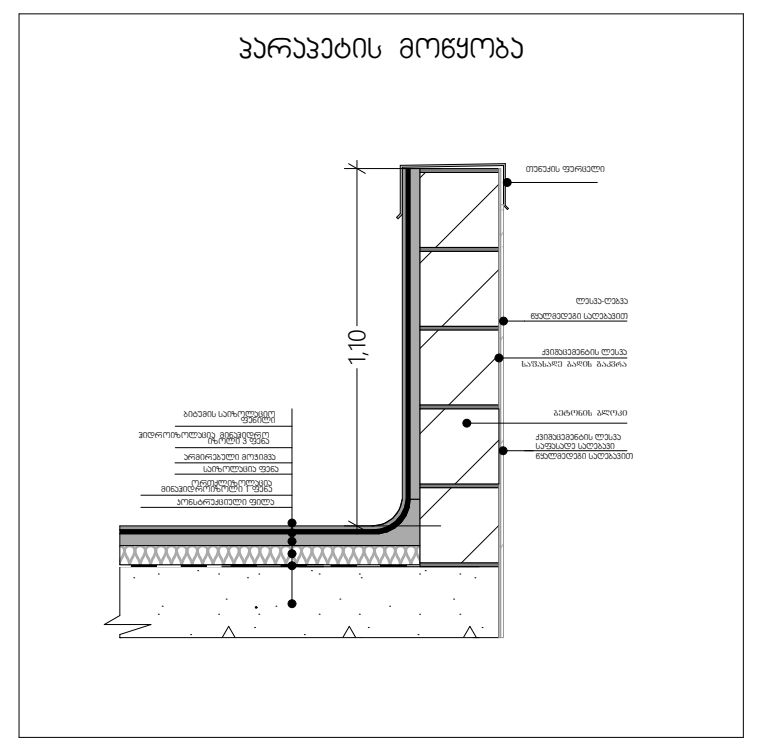

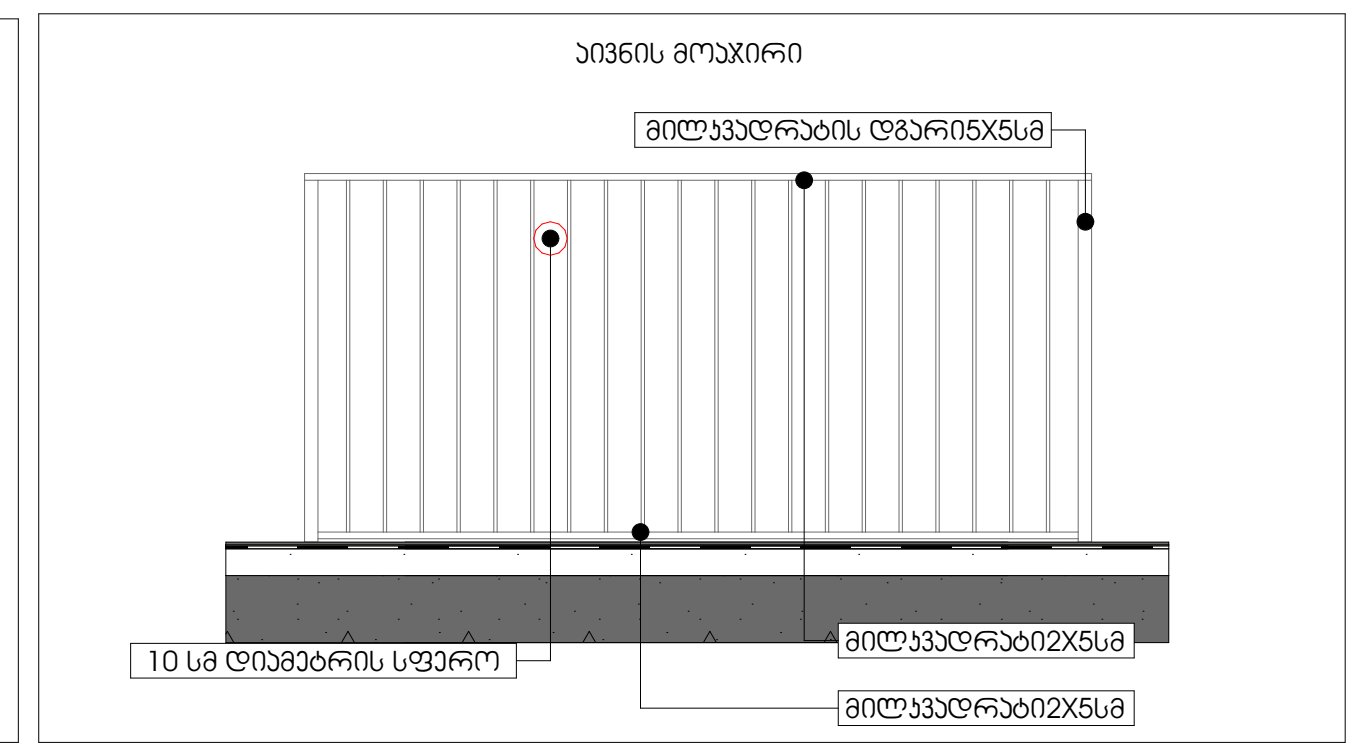

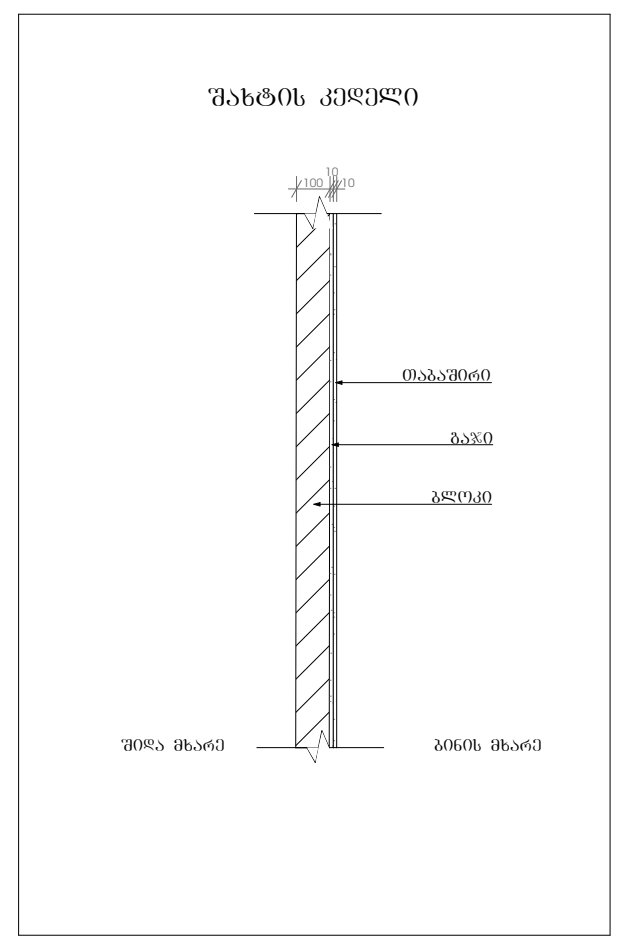

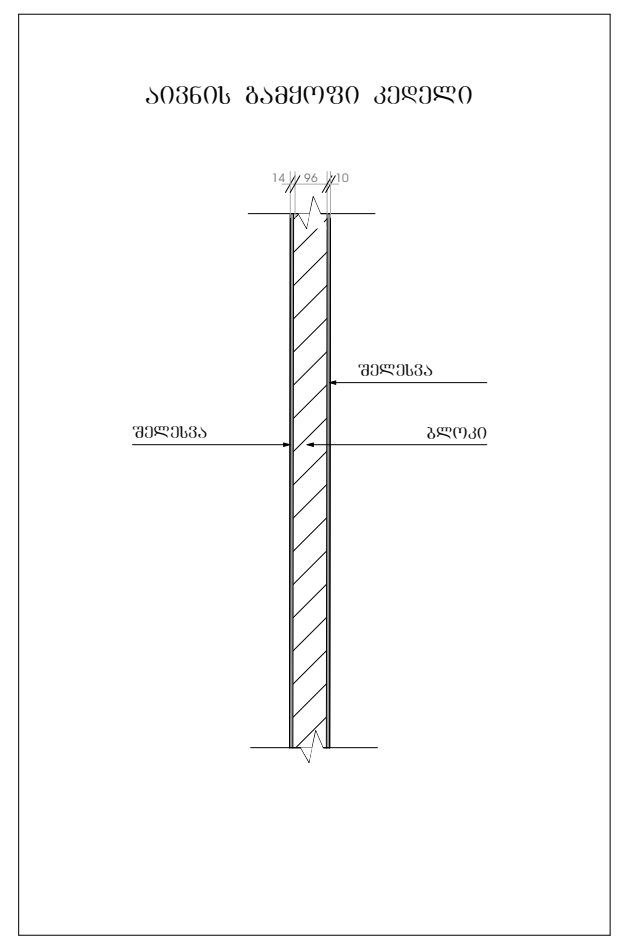

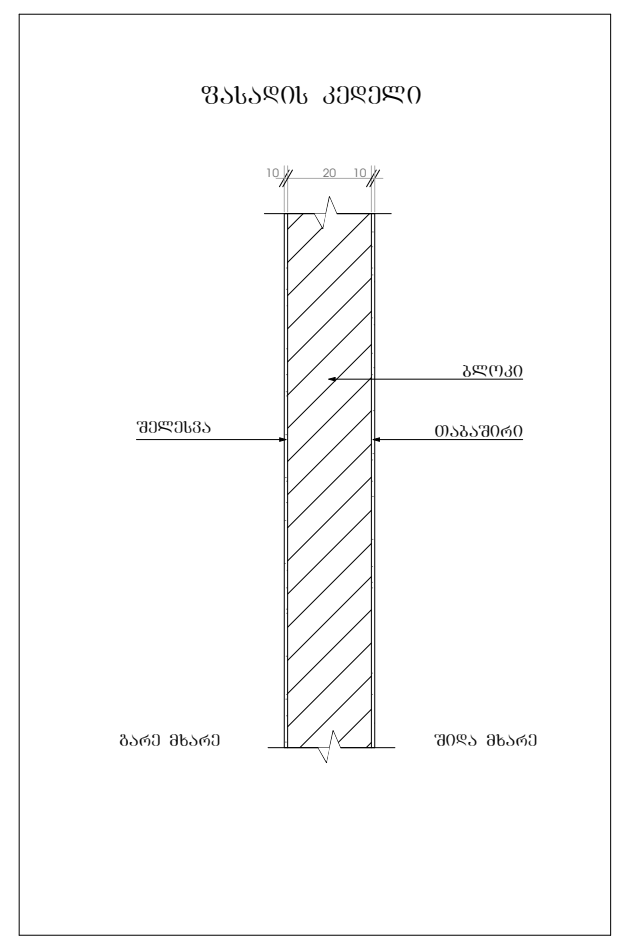

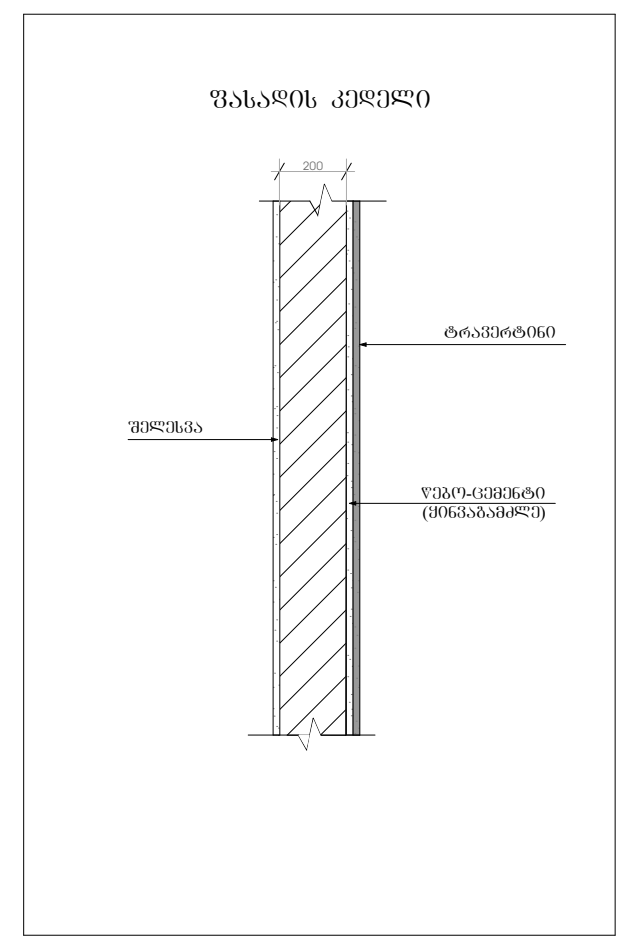

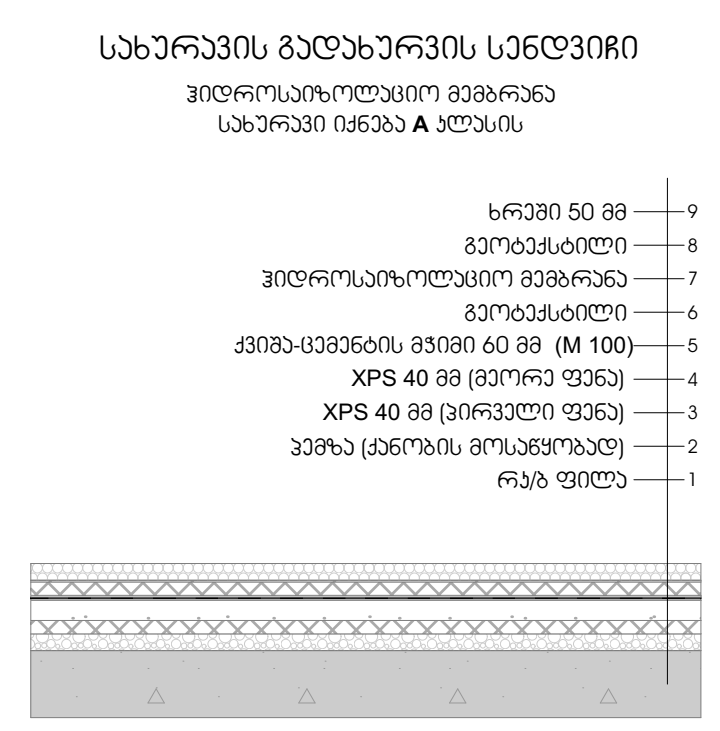

შენიშვნა: გადახურვის სენდვიჩი დაზუსტდეს მშენებლობისას.

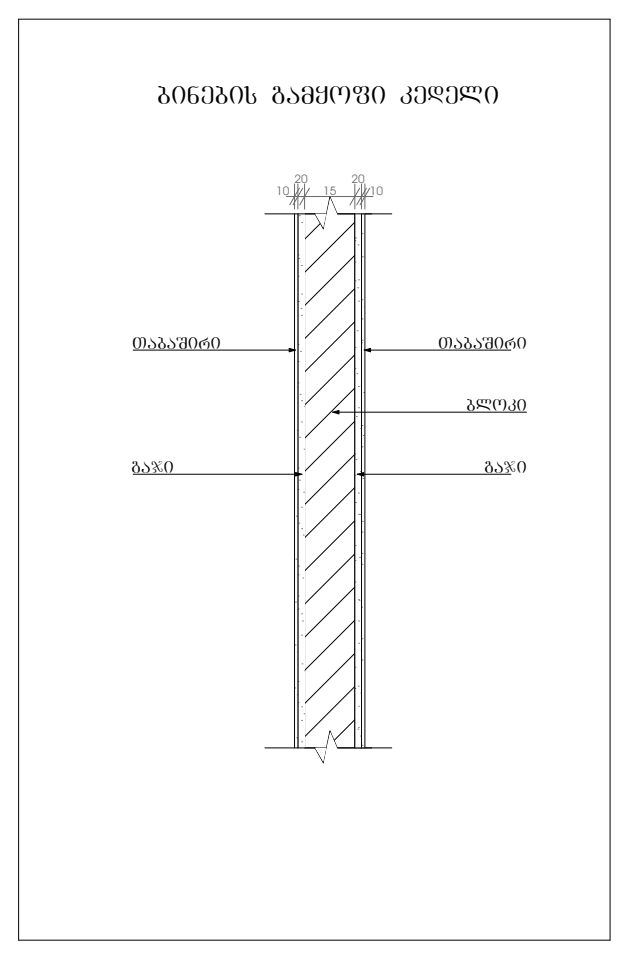

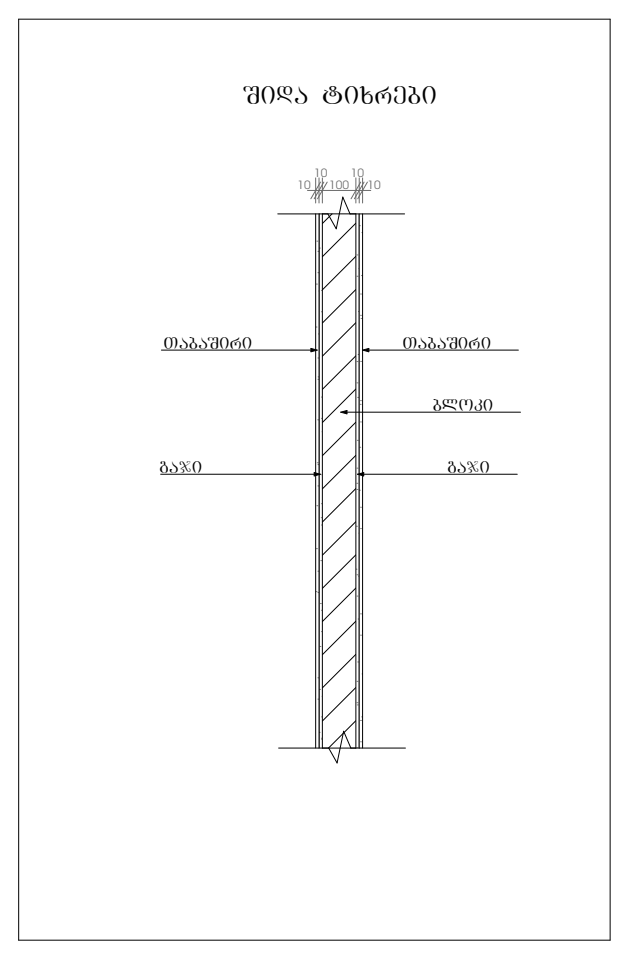

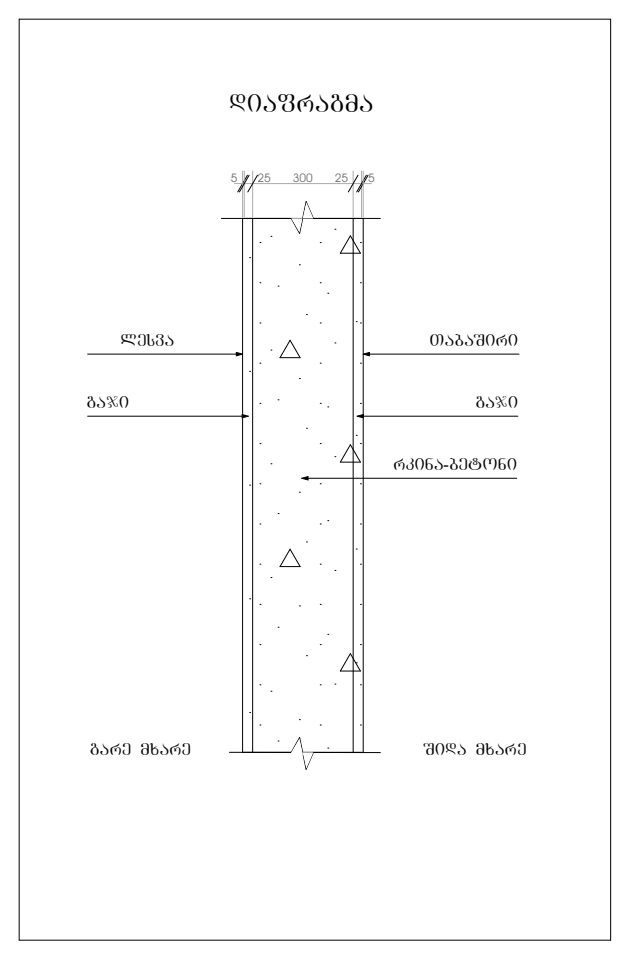

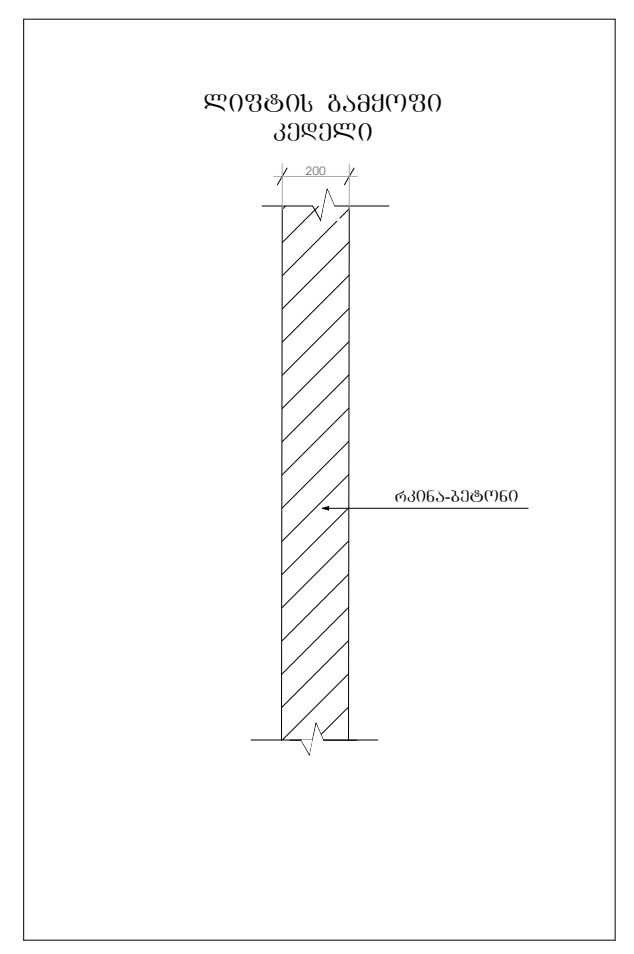

მრავალფუნქციური კომპლექსი

მისამართი: ა. წერეთლის გამზირი №117;

საკადასტრო კოდი : 01.13.06.001.044

ბლოკი №2

დამკვეთი

შ.პ.ს. "შპს გლობალური ტექნოლოგიები"

საიდენტიფიკაციო კოდი: 202185553

დირექტორი: ალექსანდრე კირვალიძე

სიტუაციური სქემა



ბ ბლოკი

ტექნიკური-ეკონომიკური მაჩვენებლები
* მიწის ნაკვეთის ფართობი (კვ.მ) – 14 708.0
* საცხოვრებელი ფართობი (კვ.მ) –
* საოფისე ფართობი (კვ.მ) –
* კომერციული ფართობი (კვ.მ) –
* საზაფხულო ფართობი (კვ.მ) –
* კიბის უჯრედის და სადარბაზოს ფართობი (კვ.მ) –
* დამხმარე ფართობი (კვ.მ) –
* ავტოსადგომის ფართობი (კვ.მ) –
* ღია ავტოსადგომის ფართობი (კვ.მ) –
* კ1 განაშენიანების ფართობი (კვ.მ) –1 592.4
* კ2 განაშენიანების ინტენსივობის ფართობი (კვ.მ) – 23 903.65
* კ3 გამწვანების ფართობი (კვ.მ) – 5 697.4

შენიშვნები:
* ნახაზი შესრულებულია სანტიმეტრებში
* ნახაზზე მოცემულია არქიტექტურული და კონსტრუქციული ნიშნულები
* არქიტექტურულ გეგმებზე დატანილია ხანძარსაწინააღმდეგო სისტემა

პირობითი აღნიშვნები

თანამდებობა	გვარი	ხელმოწერა
პრ. კონსულტანტი	ს.ავალიანი	
დაამუშავა	ს.ავალიანი	
პრ. ავტორი	მამუკა კაკულია	
მთავარი არქიტექტორი	მამუკა კაკულია	
პრ. თანაავტორი	ნიკოლოზ მაღლაფერიძე	

ნახაზის სახელი

დეტალები

ფურცლის ნომერი

ფორმატი

A2

მასშტაბი

თარიღი

რევიზია №

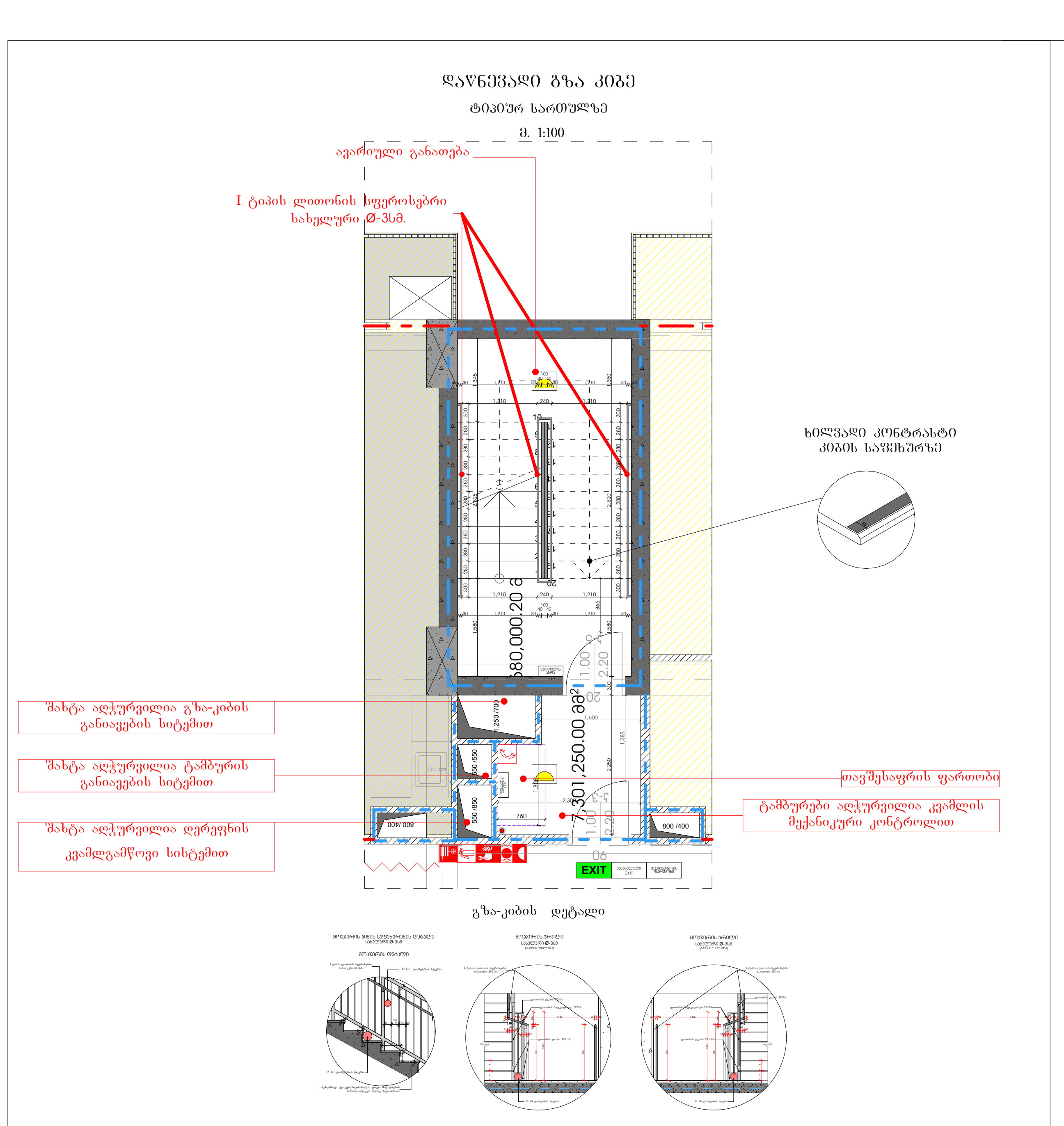

* კიბის მრშის ყველა საფეხურს აქვს თანაბარი სიმაღლის ამაღლებები და თანაბარი სიღრმის საბიჯელები. კიბის ამაღლების სიმაღლე არაუმეტეს 180მმ-ია და არაუმცირეს 100მმ, საბიჯელების სიღემე კი 280 მმ-ია.
* მოაჯირების სიმაღლე 1100 მმ-ია და მასში არსებული ღიობებში არ ეტევა 100 მმ-ანი სფერო, ხოლო კიბისა და მოაჯირის ქვედა რელსს შორის არსებულ ღიობში არ ეტევა 150მმ-იანი სფერო.
* ყველა კიბის სახელური მიემართება უწყვეტად ან საფეხურებს გადაცილებულია 300 მმ-ით. მათი დაშორება კედლიდან ან მოაჯირიდან არის 40 მმ, სიმსხო არის 30-დან 50-მმ-მდე. სახელურები ბლოლოში იხრება კედლისკენ.

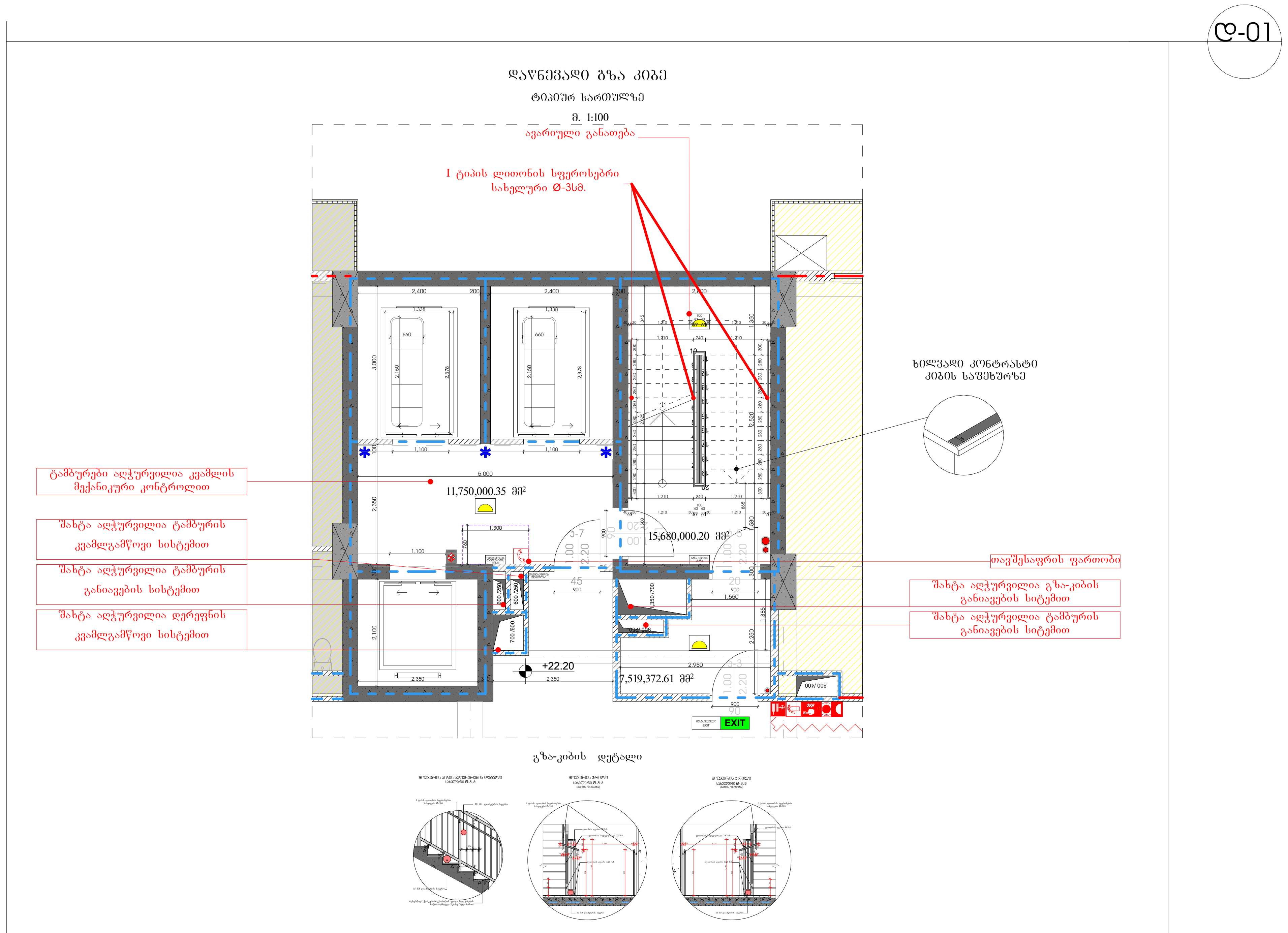

* კიბის მრშის ყველა საფეხურს აქვს თანაბარი სიმაღლის ამაღლებები და თანაბარი სიღრმის საბიჯელები. კიბის ამაღლების სიმაღლე არაუმეტეს 180მმ-ია და არაუმცირეს 100მმ, საბიჯელების სიღემე კი 280 მმ-ია.
* მოაჯირების სიმაღლე 1100 მმ-ია და მასში არსებული ღიობებში არ ეტევა 100 მმ-ანი სფერო, ხოლო კიბისა და მოაჯირის ქვედა რელსს შორის არსებულ ღიობში არ ეტევა 150მმ-იანი სფერო.
* ყველა კიბის სახელური მიემართება უწყვეტად ან საფეხურებს გადაცილებულია 300 მმ-ით. მათი დაშორება კედლიდან ან მოაჯირიდან არის 40 მმ, სიმსხო არის 30-დან 50-მმ-მდე. სახელურები ბლოლოში იხრება კედლისკენ.

მრავალფუნქციური კომპლექსი

მისამართი: ა. წერეთლის გამზირი №117;

საკადასტრო კოდი : 01.13.06.001.044

ბლოკი №2

დამკვეთი

შ.პ.ს. "შპს გლობალური ტექნოლოგიები"
საიდენტიფიკაციო კოდი: 202185553
დირექტორი: ალექსანდრე კირვალიძე

სიტუაციური სქემა



ბ ბლოკი

ტექნიკური-ეკონომიკური მაჩვენებლები
* მიწის ნაკვეთის ფართობი (კვ.მ) – 14 708.0
* საცხოვრებელი ფართობი (კვ.მ) –
* საოფისე ფართობი (კვ.მ) –
* კომერციული ფართობი (კვ.მ) –
* საზაფხულო ფართობი (კვ.მ) –
* კიბის უჯრედის და სადარბაზოს ფართობი (კვ.მ) –
* დამხმარე ფართობი (კვ.მ) –
* ავტოსადგომის ფართობი (კვ.მ) –
* ღია ავტოსადგომის ფართობი (კვ.მ) –
* კ1 განაშენიანების ფართობი (კვ.მ) –1 592.4
* კ2 განაშენიანების ინტენსივობის ფართობი (კვ.მ) – 23 903.65
* კ3 გამწვანების ფართობი (კვ.მ) – 5 697.4

შენიშვნები:
* ნახაზი შესრულებულია სანტიმეტრებში
* ნახაზზე მოცემულია არქიტექტურული და კონსტრუქციული ნიშნულები
* არქიტექტურულ გეგმებზე დატანილია ხანძარსაწინააღმდეგო სისტემა

პირობითი აღნიშვნები

თანამდებობა	გვარი	ხელმოწერა
პრ. კონსულტანტი	ს.ავალიანი	[signature]
დაამუშავა	ს.ავალიანი	[signature]
პრ. ავტორი	მამუკა კაკულია	
მთავარი არქიტექტორი	მამუკა კაკულია	
პრ. თანაავტორი	ნიკოლოზ მაღლაფერიძე	

ნახაზის სახელი

დეტალები

ფურცლის ნომერი

ფორმატი
A2

მასშტაბი

თარიღი

რევიზია №

მრავალფუნქციური კომპლექსი

მისამართი: ქ. ნინოწმინდა, მარტყოფის №117;
საკადასტრო კოდი: 01.13.06.001.044

ბლოკი №2

დასახელება

შ.პ.ს. "შპს ფლიტაკლიენი ტექნოლოგიები"
საფილიალო ობიექტი ქ.ფოთი; 2021185553
ფილიალის ობიექტი: ფლიტაკლიენის მრავალფილიალი

სიტუაციის ნახაზი

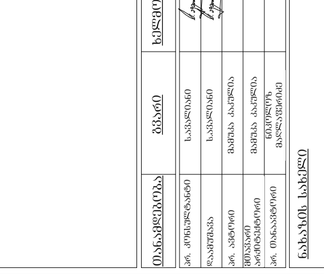

ა ბლოკის

ტექნიკური პარამეტრები
* მიწის ნაკვეთის ფართობი (მ2) – 14 708.0
* საერთო ფართობი (მ2) –
* საფუძველი ფართობი (მ2) –
* ბეტონის ფართობი (მ2) –
* მასის ტევადობა და ხანძარგამძლეობის ზღვრული ფართობი (მ2) –
* ფილტრაციის ფართობი ფართობი (მ2) –
* სულ პარკინგის ფართობი ფართობი (მ2) –
* ეზოს ფარეხის ფართობი ფართობი (მ2) –1 592.4
* ბინათმშენებლობის ფართობი (მ2) –
* ქვაბის ფართობი (მ2) – 23 903.65
* ქვაბის ფართობი ფართობი (მ2) – 5 697.4

ენერგოეფექტურობა
* ნაგებობის ენერგოეფექტურობის კლასი
* ნაგებობის მოცულობა და ფართობი
* ეზოს მოწყობის ტერიტორიის ათვისების კოეფიციენტი
* პარკინგის ადგილების რაოდენობა

ძირითადი ტექნიკურ-ეკონომიკური მაჩვენებლები

დასახელება	ზომა	ხვედრითი
ფარ. ფოტელიანი ნაგებობა	ს.ზომა/რაოდ	
ფართობა	ს.ზომა/რაოდ	
ფარ. ზომები	ფართობა ს.ზომა	
ფილტრაციის ფართობი	ფართობა ს.ზომა	
ფარ. ტიპიური ზომები	ფილტრაციის ფართობი	

ნაგებობის ხასიათი

ფუნქციური

ფუნქციური დანიშნულება

ფასადის მასალა

ფილტრაციის ტიპი

A2

ტიპიური პროექტის №

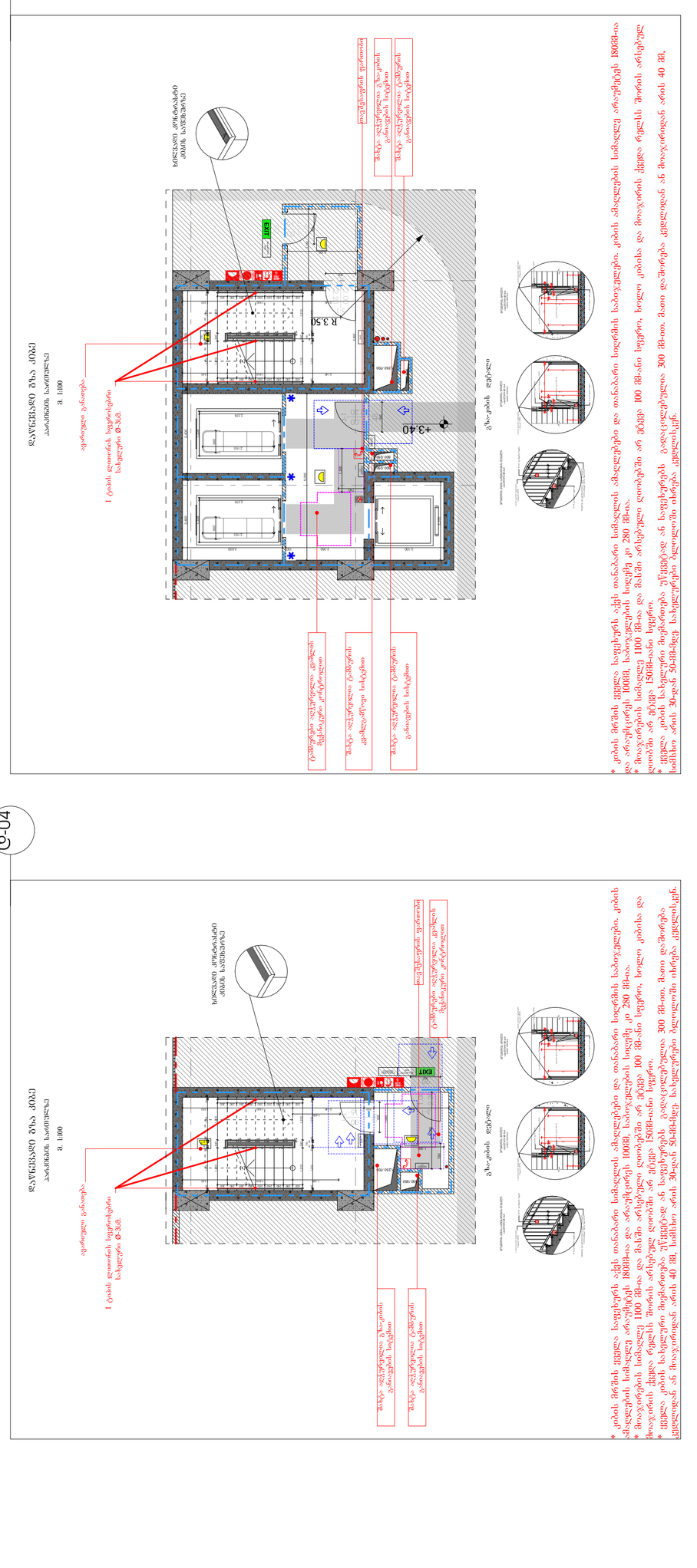

მონტაჟის ტექნოლოგიური რუკა

ბეტონის ტუმბოთი ბეტონირების სამუშაოების შესრულების

ობიექტის დასახელება: ბინათმშენებლობა ნაკვეთზე ს/კ 01:13:06:001:044, ზესტაფონის მუნიციპალიტეტი, ქ. ზესტაფონი, ა. ფანასკერტელის ქუჩა №17

ტექნოლოგიური რუკა №2

ავტორი: ზ. ჭ.

ტექნოლოგიური რუკა ბეტონის ტუმბოთი ბეტონირების სამუშაოების შესრულების

ობიექტის მისამართი: ქ. ზესტაფონი, ა. ფანასკერტელის ქუჩა №17

ობიექტის ზოგადი მახასიათებლები:

* ნაგებობის კლასი (პასუხისმგებლობის დონე) – CC2
* ნაგებობის ფუნქციური დანიშნულება – საცხოვრებელი სახლი
* ნაგებობის ზომები: სიგრძე – 23 903.65 მმ; სიგანე – 5 697.4 მმ; სიმაღლე – 13 500 მმ
* ნაგებობის ფართობი – 1 362.06 კვ.მ
* ნაგებობის მოცულობა – 4 500 კუბ.მ
* ნაგებობის ფუნდამენტის ტიპი – ლენტური
* ნაგებობის კედლების მასალა – ბეტონის ბლოკი
* ნაგებობის სახურავის ტიპი – ბრტყელი
* ნაგებობის სახურავის მასალა – ბიტუმის ფენილი
* ნაგებობის ფანჯრების ტიპი – პლასტმასის
* ნაგებობის კარების ტიპი – ხის
* ნაგებობის გათბობის სისტემა – ცენტრალური
* ნაგებობის ელექტრომომარაგების სისტემა – ცენტრალური
* ნაგებობის წყალმომარაგების სისტემა – ცენტრალური
* ნაგებობის კანალიზაციის სისტემა – ცენტრალური

ტექნოლოგიური რუკის გამოყენების სფერო

ეს ტექნოლოგიური რუკა შედგენილია ბეტონის ტუმბოთი ბეტონირების სამუშაოების შესრულების ტექნოლოგიური პროცესის ორგანიზაციისა და ტექნოლოგიის დასადგენად.

ტექნოლოგიური რუკის გამოყენების ძირითადი პირობები

ტექნოლოგიური რუკა გამოიყენება ბეტონის ტუმბოთი ბეტონირების სამუშაოების შესრულების ტექნოლოგიური პროცესის ორგანიზაციისა და ტექნოლოგიის დასადგენად.

ტექნოლოგიური რუკის გამოყენების ძირითადი პირობები

ტექნიკური მახასიათებლები	ერთეული	მნიშვნელობა
ბეტონსატუმბის ტიპი		ავტომობილზე დამაგრებული
ბეტონსატუმბის მწარმოებლურობა	მ³/სთ	90
ბეტონსატუმბის ისრის სიგრძე	მ	36
ბეტონსატუმბის ისრის ტიპი		ხუთსახსრიანი
ბეტონსატუმბის ისრის ბრუნვის კუთხე	გრად.	360
ბეტონსატუმბის ისრის ბრუნვის სიჩქარე	წთ/ბრუნი	2
ბეტონსატუმბის ისრის ბრუნვის სიჩქარე	წთ/ბრუნი	2

ტექნოლოგიური რუკის გამოყენების ძირითადი პირობები

ბეტონის ტუმბოთი ბეტონირების სამუშაოების შესრულების ტექნოლოგიური პროცესის ორგანიზაციისა და ტექნოლოგიის დასადგენად.

ტექნოლოგიური რუკის გამოყენების ძირითადი პირობები

* ბეტონის ნაკეთობების ფასი (ანაზღაურება) – 14 708.0
* ბეტონის ნაკეთობების ფასი (ანაზღაურება) –
* ბეტონის ნარევის ფასი (ანაზღაურება) –
* ბეტონის ნარევის ფასი (ანაზღაურება) –
* ბეტონსატუმბის ფასი (ანაზღაურება) –
* ბეტონსატუმბის ფასი (ანაზღაურება) –
* ავტომანქანა-ბეტონმზიდ



მრავალფუნქციური კომპლექსი

მისამართი: ა. წერეთლის გამზირი №117;

საკადასტრო კოდი : 01.13.06.001.044

ბლოკი №2

დამკვეთი

შ.პ.ს. "შპს გლობალური ტექნოლოგიები"

საიდენტიფიკაციო კოდი: 202185553

დირექტორი: ალექსანდრე კირვალიძე

სიტუაციური სქემა



ბ ბლოკი

ტექნიკური-ეკონომიკური მაჩვენებლები

* მიწის ნაკვეთის ფართობი (კვ.მ) – 14708
* საცხოვრებელი ფართობი (კვ.მ) –
* საოფისე ფართობი (კვ.მ) –
* კომერციული ფართობი (კვ.მ) –
* საზაფხულო ფართობი (კვ.მ) –
* კიბის უჯრედის და სადარბაზოს ფართობი (კვ.მ) –
* დამხმარე ფართობი (კვ.მ) –
* ღია ავტოსადგომის ფართობი (კვ.მ) –
* კ1 განაშენიანების ფართობი (კვ.მ) –
* კ2 განაშენიანების ინტენსივობის ფართობი (კვ.მ) –
* კ3 გამწვანების ფართობი (კვ.მ) –

შენიშვნები:

* ნახაზი შესრულებულია სანტიმეტრებში
* ნახაზზე მოცემულია არქიტექტურული და კონსტრუქციული ნიშნულები
* არქიტექტურულ გეგმებზე დატანილია ხანძარსაწინააღმდეგო სისტემა

პირობითი აღნიშვნები

თანამდებობა	გვარი	ხელმოწერა
პრ. კონსულტანტი	ს.ავალიანი	
დაამუშავა	ს.ავალიანი	
პრ. ავტორი	მამუკა კაკულია	
მთავარი არქიტექტორი	მამუკა კაკულია	
პრ. თანაავტორი	ნიკოლოზ მაღლაფერიძე	

ნახაზის სახელი

-1 სართულის გეგმა

ფურცლის ნომერი

ფორმატი

A2

მასშტაბი

თარიღი

რევიზია №

პირობითი ნიშნები

მოსატრიალებელი სივრცეები

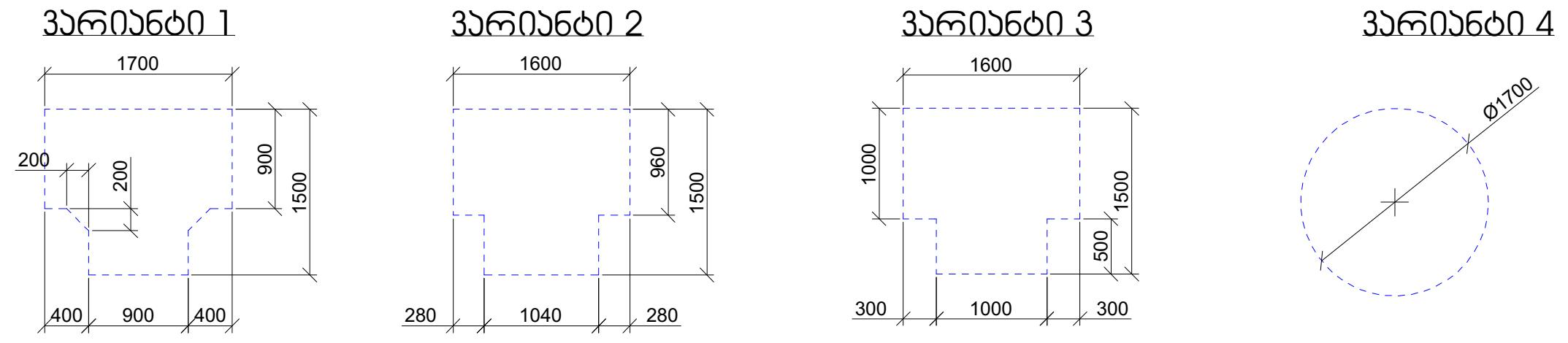

კარის წინ თავისუფალი სივრცე

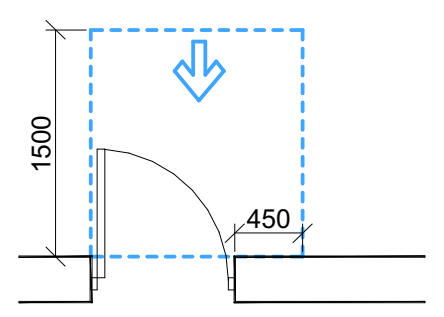

თავისუფალი სივრცე კართან მანევრირებისთვის
- ანჯამიანი კარი
წინიდან მისაწვდომი - გამოწევით გაღება

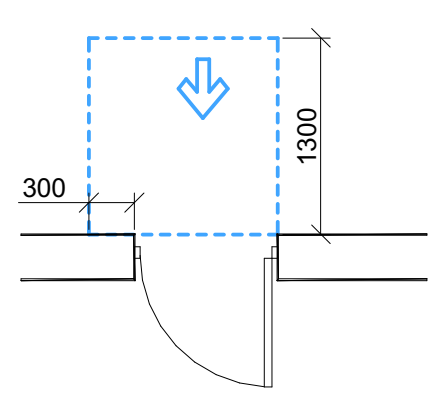

თავისუფალი სივრცე კართან მანევრირებისთვის
- ანჯამიანი კარი
წინიდან მისაწვდომი - მიწოლით გაღება

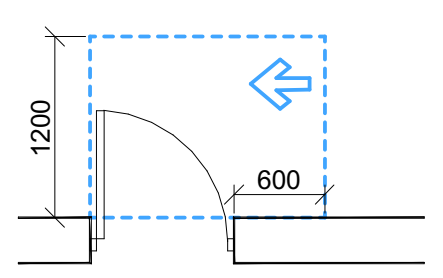

თავისუფალი სივრცე კართან მანევრირებისთვის
- ანჯამიანი კარი
საკეტის მხრიდან მისაწვდომი - გამოწევით გაღება

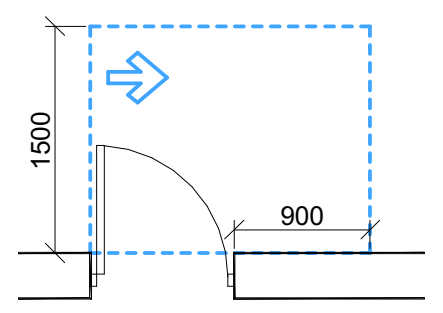

თავისუფალი სივრცე კართან მანევრირებისთვის
- ანჯამიანი კარი
ანჯამის მხრიდან მისაწვდომი - გამოწევით გაღება

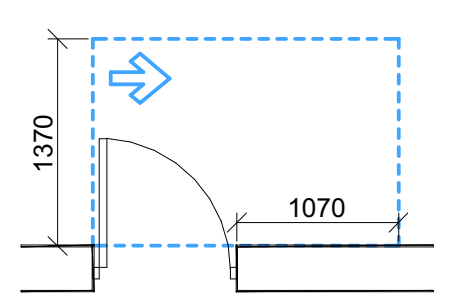

თავისუფალი სივრცე კართან მანევრირებისთვის
- ანჯამიანი კარი
ანჯამის მხრიდან მისაწვდომი - გამოწევით გაღება

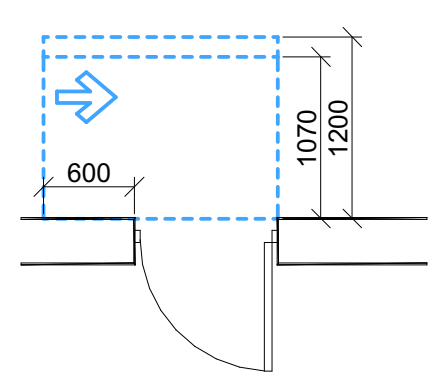

თავისუფალი სივრცე კართან მანევრირებისთვის
- ანჯამიანი კარი
საკეტის მხრიდან მისაწვდომი - მიწოლით გაღება
120 მინ. თუ მოწყობილია მიმხურავი

შენიშვნები:

1.იატაკის ზედაპირები მოეწყობა ისე, რომ იქნება მდგრადი, მყარი და არა სრიალა.

2.განათების სამართავები, ელექტრო გამანაწილებლები, ელექტრო ჩამრთველები და დენსართები, ტემპერატურის მარეგულირებლები, მოწყობილობების სამართავები, წყალსადენი სისტემის მოწყობილობების მარეგულირებლები და დამცავი და ორმხრივი საკომუნიკაციო სისტემების სამართავები "ა" ტიპის ერთეულში მოეწყობა სტანდარტის 309-ე ქვეთავის შესაბამისად.

3.სინათლის ჩამრთველები, ელექტრო ჩამრთველები, დენსართები, ტემპერატურის მარეგულირებლები, ელექტრო გამანაწილებლები და უსაფრთხოების ან შიდასაკომუნიკაციო სისტემების სამართავები "ბ" ტიპის ერთეულებში მოეწყობა სტანდარტის 309,2 და 1104,1 ქვეთავების მიხედვით.

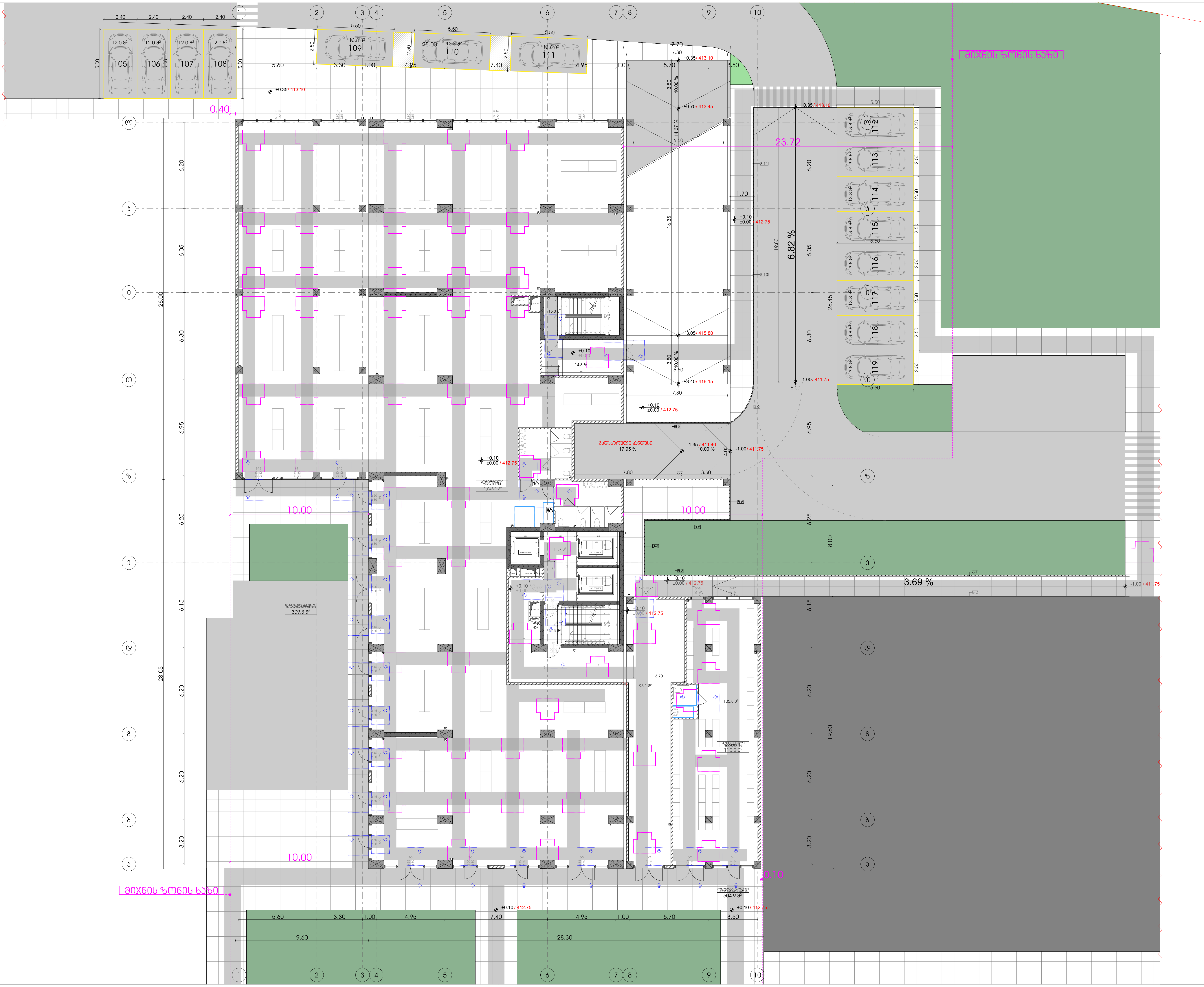

მრავალფუნქციური კომპლექსი

მისამართი: ა. წერეთლის გამზირი №117;

საკადასტრო კოდი : 01.13.06.001.044

ბლოკი №2

დამკვეთი

შ.პ.ს. "შპს გლობალური ტექნოლოგიები"

საიდენტიფიკაციო კოდი: 202185553

დირექტორი: ალექსანდრე კირვალიძე

სიტუაციური სქემა



ბ ბლოკი

ტექნიკური-ეკონომიკური მაჩვენებლები
* მიწის ნაკვეთის ფართობი (კვ.მ) – 14708
* საცხოვრებელი ფართობი (კვ.მ) –
* საოფისე ფართობი (კვ.მ) –
* კომერციული ფართობი (კვ.მ) –
* საზაფხულო ფართობი (კვ.მ) –
* კიბის უჯრედის და სადარბაზოს ფართობი (კვ.მ) –
* დამხმარე ფართობი (კვ.მ) –
* ღია ავტოსადგომის ფართობი (კვ.მ) –
* კ1 განაშენიანების ფართობი (კვ.მ) –
* კ2 განაშენიანების ინტენსივობის ფართობი (კვ.მ) –
* კ3 გამწვანების ფართობი (კვ.მ) –

შენიშვნები:
* ნახაზი შესრულებულია სანტიმეტრებში
* ნახაზზე მოცემულია არქიტექტურული და კონსტრუქციული ნიშნულები
* არქიტექტურულ გეგმებზე დატანილია ხანძარსაწინააღმდეგო სისტემა

პირობითი აღნიშვნები

თანამდებობა	გვარი	ხელმოწერა
პრ. კონსულტანტი	ს.ავალიანი	
დაამუშავა	ს.ავალიანი	
პრ. ავტორი	მამუკა კაკულია	
მთავარი არქიტექტორი	მამუკა კაკულია	
პრ. თანაავტორი	ნიკოლოზ მაღლაფერიძე	

ნახაზის სახელი

1 სართულის გეგმა

ფურცლის ნომერი

ფორმატი

A2

მასშტაბი

თარიღი

რევიზია №

პირობითი ნიშნები

მოსატრიალებელი სივრცეები

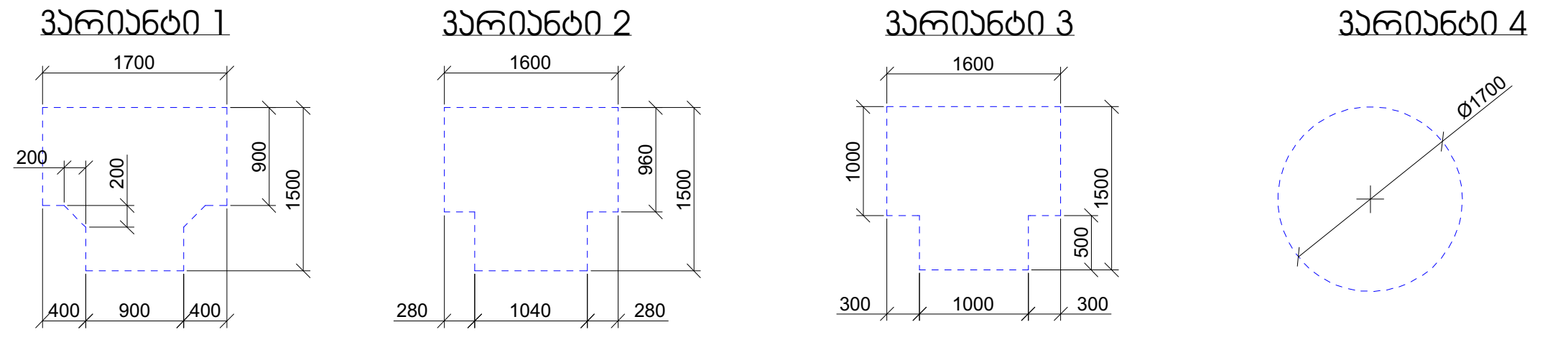

კარის წინ თავისუფალი სივრცე

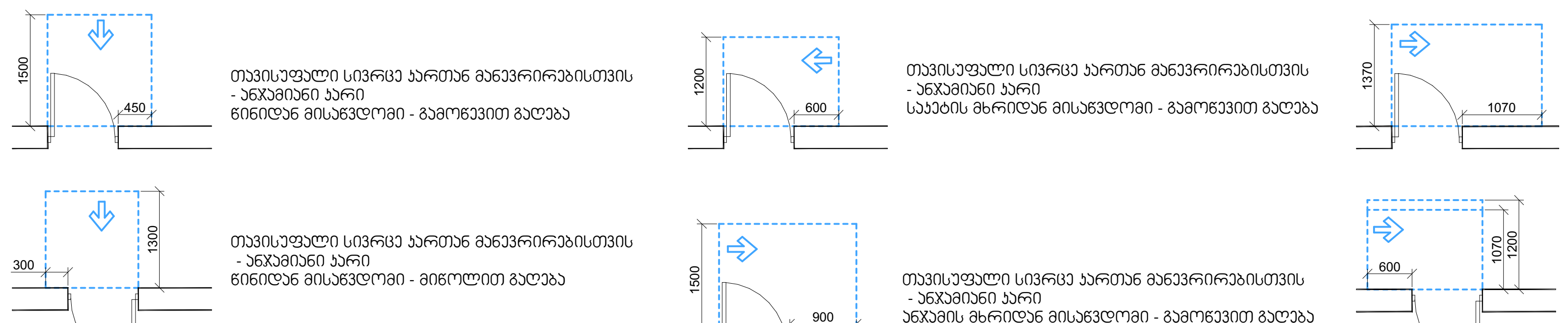

შენიშვნები:

1.იატაკის ზედაპირები მოეწყობა ისე, რომ იქნება მდგრადი, მყარი და არა სრიალა.

2.განათების სამართავები, ელექტრო გამანაწილებლები, ელექტრო ჩამრთველები და დენსართები, ტემპერატურის მარეგულირებლები, მოწყობილობების სამართავები, წყალსადენი სისტემის მოწყობილობების მარეგულირებლები და დამცავი და ორმხრივი საკომუნიკაციო სისტემების სამართავები "ა" ტიპის ერთეულში მოეწყობა სტანდარტის 309-ე ქვეთავის შესაბამისად.

3.სინათლის ჩამრთველები, ელექტრო ჩამრთველები, დენსართები, ტემპერატურის მარეგულირებლები, ელექტრო გამანაწილებლები და უსაფრთხოების ან შიდასაკომუნიკაციო სისტემების სამართავები "ბ" ტიპის ერთეულებში მოეწყობა სტანდარტის 309,2 და 1104,1 ქვეთავების მიხედვით.



პირობითი ნიშნები

მოსაბრიალებელი სივრცეები

ვარიანტი 1

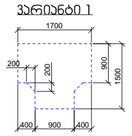

ვარიანტი 2

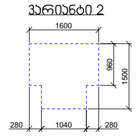

ვარიანტი 3

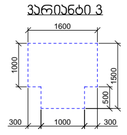

ვარიანტი 4

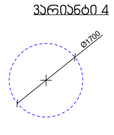

პარის წინ თავისუფალი სივრცე

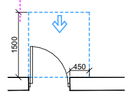

თავისუფალი სივრცე პარკთან მანევრირებისთვის
- ანკაბიანი პარი
წინიდან მისაჯდომი - გამოვლით გაღება

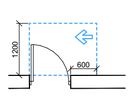

თავისუფალი სივრცე პარკთან მანევრირებისთვის
- ანკაბიანი პარი
საკანის მხრიდან მისაჯდომი - გამოვლით გაღება

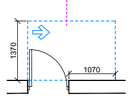

თავისუფალი სივრცე პარკთან მანევრირებისთვის
- ანკაბიანი პარი
ანკაბის მხრიდან მისაჯდომი - გამოვლით გაღება

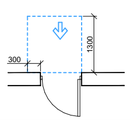

თავისუფალი სივრცე პარკთან მანევრირებისთვის
- ანკაბიანი პარი
წინიდან მისაჯდომი - მიწოლით გაღება

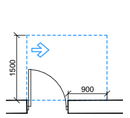

თავისუფალი სივრცე პარკთან მანევრირებისთვის
- ანკაბიანი პარი
საკანის მხრიდან მისაჯდომი - გამოვლით გაღება

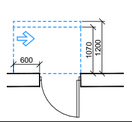

თავისუფალი სივრცე პარკთან მანევრირებისთვის
- ანკაბიანი პარი
ანკაბის მხრიდან მისაჯდომი - მიწოლით გაღება

120 მინ. თუ მოწყობილია მიმხვარვი

შენიშვნები:

1.იატაკის ზედაპირები მოეწყობა ისე, რომ იქნება მდგრადი, მყარი და არა სრიალა.

2.განათების სამართავები, ელექტრო გამანაწილებლები, ელექტრო ჩამრთველები და დენსართები, ტემპერატურის მარეგულირებლები, მოწყობილობების სამართავები, წყალსადენი სისტემის მოწყობილობების მარეგულირებლები და დამცავი და ორმხრივი საკომუნიკაციო სისტემების სამართავები "ა" ტიპის ერთეულში მოეწყობა სტანდარტის 309-ე ქვეთავის შესაბამისად.

3.სინათლის ჩამრთველები, ელექტრო ჩამრთველები, დენსართები, ტემპერატურის მარეგულირებლები, ელექტრო გამანაწილებლები და უსაფრთხოების ან შიდასაკომუნიკაციო სისტემების სამართავები "ბ" ტიპის ერთეულებში მოეწყობა სტანდარტის 309,2 და 1104,1 ქვეთავების მიხედვით.

მრავალფუნქციური კომპლექსი

მისამართი: ა. წერეთლის გამზირი №117;

საკადასტრო კოდი : 01.13.06.001.044

ბლოკი №2

დამკვეთი

შ.პ.ს. "შპს გლობალური ტექნოლოგიები"

საიდენტიფიკაციო კოდი: 202185553

დირექტორი: ალექსანდრე კირკვალიძე

სიტუაციური სქემა



ბ ბლოკი

ტექნიკური-ეკონომიკური მახვენებლები

* მიწის ნაკვეთის ფართობი (კვ.მ) – 14708
* სახურავრებელი ფართობი (კვ.მ) –
* საერთო ფართობი (კვ.მ) –
* კომერციული ფართობი (კვ.მ) –
* საზაფხულო ფართობი (კვ.მ) –
* კიბის უჯრედის და სადარბაზოს ფართობი (კვ.მ) –
* დამხმარე ფართობი (კვ.მ) –
* დია ავტოსადგომის ფართობი (კვ.მ) –
* J1 ბანაშენიანების ფართობი (კვ.მ) –
* J2 ბანაშენიანების ინტენსივობის ფართობი (კვ.მ) –
* J3 ბამწვანების ფართობი (კვ.მ) –

შენიშვნები:

* ნახაზზე შესრულებულია სანტიმეტრებში
* ნახაზზე მოცემულია არქიტექტურული და კონსტრუქციული ნიშნულები
* არქიტექტურულ გეგმებზე დატანილია ხანძარსაწინააღმდეგო სისტემა

პირობითი აღნიშვნები

თანამდებობა	გვარი	ხელმოწერა
პრ. კონსულტანტი	საპალიანი	
დაამოწმა	საპალიანი	
პრ. ავტორი	მამუკა კაპანაია	
მთავარი არქიტექტორი	მამუკა კაპანაია	
პრ. თანაავტორი	ნუკრელიძე მარლენმირიან	

ნახაზის სახელი

2 სართულის გეგმა

ფურცლის ნომერი

ფორმატი	მასშტაბი
A2	
თარიღი	რევიზია №



მრავალფუნქციური კომპლექსი

მისამართი: ა. წერეთლის გამზირი №117;

საკადასტრო კოდი : 01.13.06.001.044

ბლოკი №2

დამკვეთი

შ.პ.ს. "შპს გლობალური ტექნოლოგიები"
საიდენტიფიკაციო კოდი: 202185553
დირექტორი: ალექსანდრე კირვალიძე

სიტუაციური სქემა



ბ ბლოკი

ტექნიკურ-ეკონომიკური მაჩვენებლები

* მიწის ნაკვეთის ფართობი (კვ.მ) – 14708
* საცხოვრებელი ფართობი (კვ.მ) –
* საოფისე ფართობი (კვ.მ) –
* კომერციული ფართობი (კვ.მ) –
* საზაფხულო ფართობი (კვ.მ) –
* კიბის უჯრედის და სადარბაზოს ფართობი (კვ.მ) –
* დამხმარე ფართობი (კვ.მ) –
* ღია ავტოსადგომის ფართობი (კვ.მ) –
* კ1 განაშენიანების ფართობი (კვ.მ) –
* კ2 განაშენიანების ინტენსივობის ფართობი (კვ.მ) –
* კ3 გამწვანების ფართობი (კვ.მ) –

შენიშვნები:

* ნახაზი შესრულებულია სანტიმეტრებში
* ნახაზზე მოცემულია არქიტექტურული და კონსტრუქციული ნიშნულები
* არქიტექტურულ გეგმებზე დატანილია ხანძარსაწინააღმდეგო სისტემა

პირობითი აღნიშვნები

თანამდებობა	გვარი	ხელმოწერა
პრ. კონსულტანტი	ს.ავალიანი	[signature]
დაამუშავა	ს.ავალიანი	[signature]
პრ. ავტორი	მამუკა კაკულია	
მთავარი არქიტექტორი	მამუკა კაკულია	
პრ. თანაავტორი	ნიკოლოზ მაღლაფერიძე	

ნახაზის სახელი

3 სართულის გეგმა

ფურცლის ნომერი

ფორმატი

A2

მასშტაბი

თარიღი

რევიზია №

პირობითი ნიშნები

მოსატრიალებელი სივრცეები

ვარიანტი 1 ვარიანტი 2 ვარიანტი 3 ვარიანტი 4

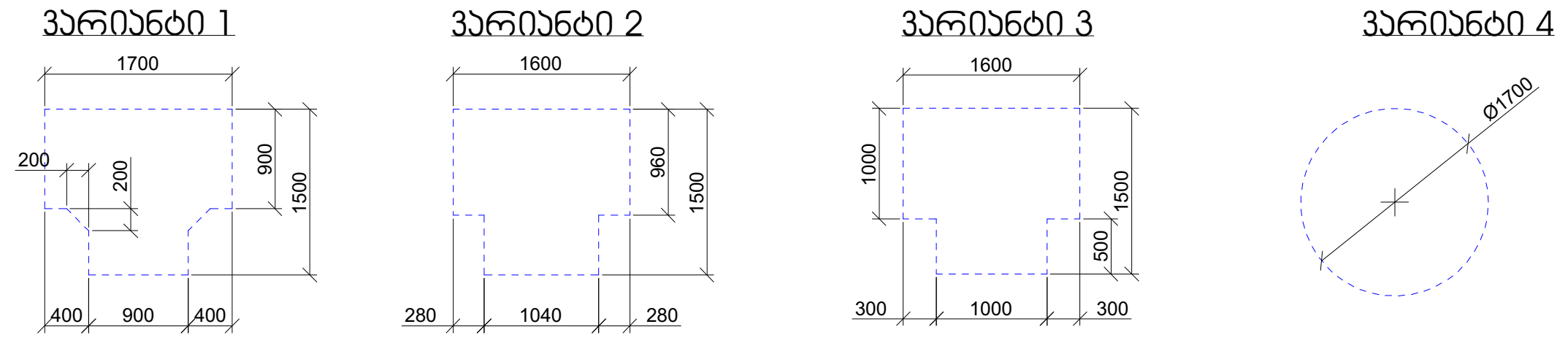

კარის წინ თავისუფალი სივრცე

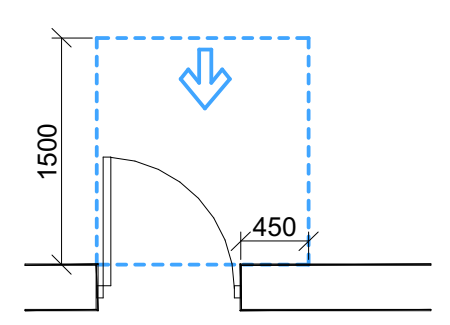

თავისუფალი სივრცე კართან მანევრირებისთვის
- ანჯამიანი კარი
წინიდან მისაწვდომი - გამოწევით გაღება

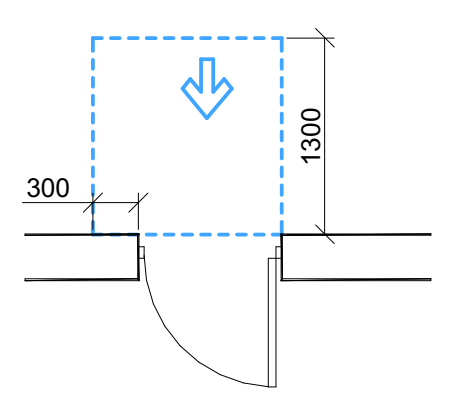

თავისუფალი სივრცე კართან მანევრირებისთვის
- ანჯამიანი კარი
წინიდან მისაწვდომი - მიწოლით გაღება

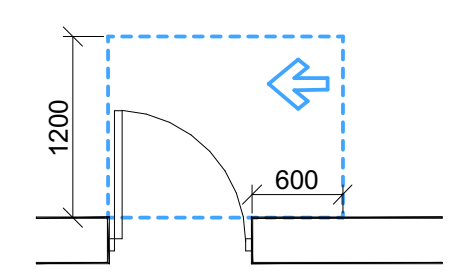

თავისუფალი სივრცე კართან მანევრირებისთვის
- ანჯამიანი კარი
საკეტის მხრიდან მისაწვდომი - გამოწევით გაღება

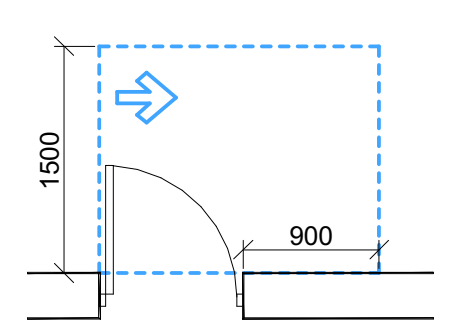

თავისუფალი სივრცე კართან მანევრირებისთვის
- ანჯამიანი კარი
ანჯამის მხრიდან მისაწვდომი - გამოწევით გაღება

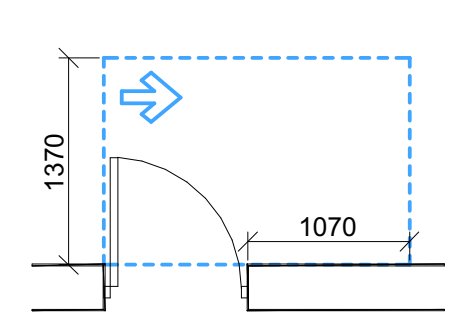

თავისუფალი სივრცე კართან მანევრირებისთვის
- ანჯამიანი კარი
ანჯამის მხრიდან მისაწვდომი - გამოწევით გაღება

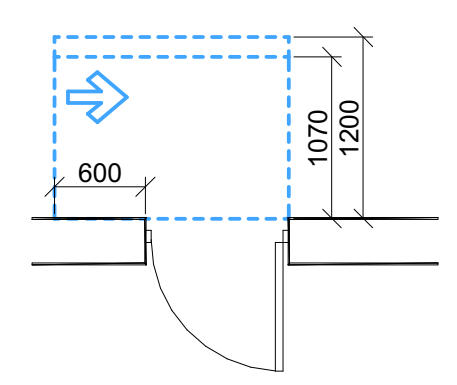

თავისუფალი სივრცე კართან მანევრირებისთვის
- ანჯამიანი კარი
საკეტის მხრიდან მისაწვდომი - მიწოლით გაღება
120 მმ. თუ მოწყობილია მიმხურავი

შენიშვნები:

1.იატაკის ზედაპირები მოეწყობა ისე, რომ იქნება მდგრადი, მყარი და არა სრიალა.
2.განათების სამართავები, ელექტრო გამანაწილებლები, ელექტრო ჩამრთველები და დენსართები, ტემპერატურის მარეგულირებლები, მოწყობილობების სამართავები, წყალსადენი სისტემის მოწყობილობების მარეგულირებლები და დამცავი და ორმხრივი საკომუნიკაციო სისტემების სამართავები "ა" ტიპის ერთეულში მოეწყობა სტანდარტის 309-ე ქვეთავის შესაბამისად.
3.სინათლის ჩამრთველები, ელექტრო ჩამრთველები, დენსართები, ტემპერატურის მარეგულირებლები, ელექტრო გამანაწილებლები და უსაფრთხოების ან შიდასაკომუნიკაციო სისტემების სამართავები "ბ" ტიპის ერთეულებში მოეწყობა სტანდარტის 309,2 და 1104,1 ქვეთავების მიხედვით.

ვარიანტი 1

ბინა 1

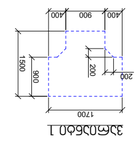

ბინა 2

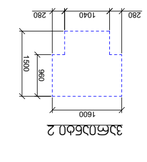

ბინა 3

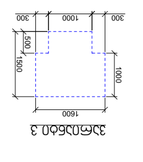

ბინა 4

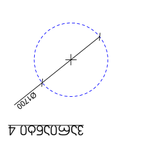

ბინის ნახაზი N1

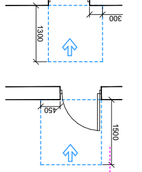

ტიპიური ბინის ფრაგმენტის ნახაზი





მრავალფუნქციური კომპლექსი

მისამართი: ა. წერეთლის გამზირი №117;

საკადასტრო კოდი : 01.13.06.001.044

ბლოკი №2

დამკვეთი

შ.პ.ს. "შპს გლობალური ტექნოლოგიები"

საიდენტიფიკაციო კოდი: 202185553

დირექტორი: ალექსანდრე კირვალიძე

სიტუაციური სქემა



ბ ბლოკი

ტექნიკურ-ეკონომიკური მაჩვენებლები

* მიწის ნაკვეთის ფართობი (კვ.მ) – 14708
* საცხოვრებელი ფართობი (კვ.მ) –
* საოფისე ფართობი (კვ.მ) –
* კომერციული ფართობი (კვ.მ) –
* საზაფხულო ფართობი (კვ.მ) –
* კიბის უჯრედის და სადარბაზოს ფართობი (კვ.მ) –
* დამხმარე ფართობი (კვ.მ) –
* ღია ავტოსადგომის ფართობი (კვ.მ) –
* კ1 განაშენიანების ფართობი (კვ.მ) –
* კ2 განაშენიანების ინტენსივობის ფართობი (კვ.მ) –
* კ3 გამწვანების ფართობი (კვ.მ) –

შენიშვნები:

* ნახაზი შესრულებულია სანტიმეტრებში
* ნახაზზე მოცემულია არქიტექტურული და კონსტრუქციული ნიშნულები
* არქიტექტურულ გეგმებზე დატანილია ხანძარსაწინააღმდეგო სისტემა

პირობითი აღნიშვნები

თანამდებობა	გვარი	ხელმოწერა
პრ. კონსულტანტი	ს.ავალიანი	
დაამუშავა	ს.ავალიანი	
პრ. ავტორი	მამუკა კაკულია	
მთავარი არქიტექტორი	მამუკა კაკულია	
პრ. თანაავტორი	ნიკოლოზ მაღლაფერიძე	

ნახაზის სახელი

5 სართულის გეგმა

ფურცლის ნომერი

ფორმატი

A2

მასშტაბი

თარიღი

რევიზია №

პირობითი ნიშნები

მოსატრიალებელი სივრცეები

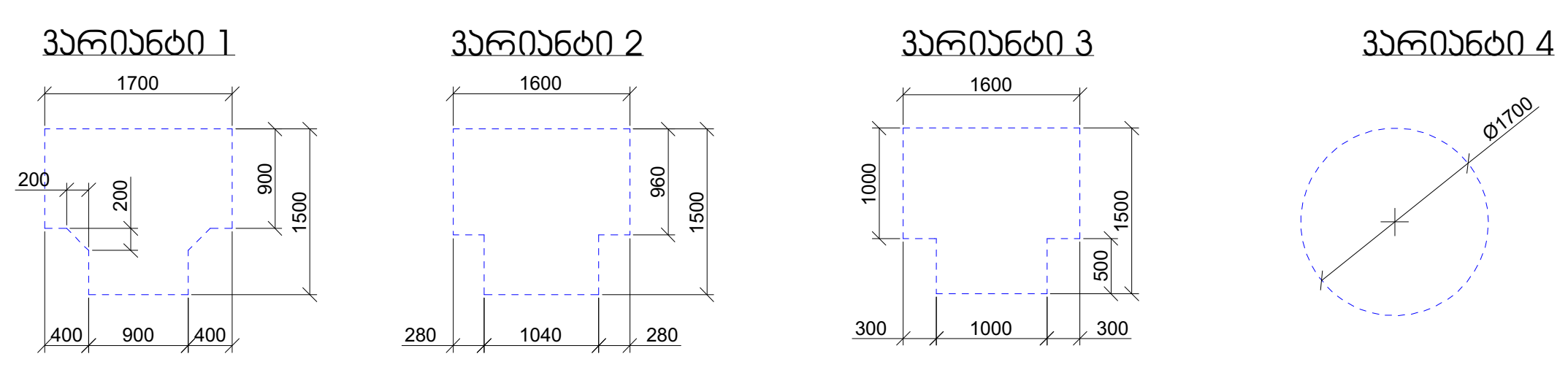

კარის წინ თავისუფალი სივრცე

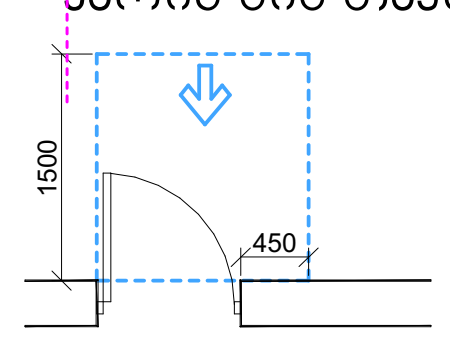

თავისუფალი სივრცე კართან მანევრირებისთვის
- ანჯამიანი კარი
წინიდან მისაწვდომი - გამოწევით გაღება

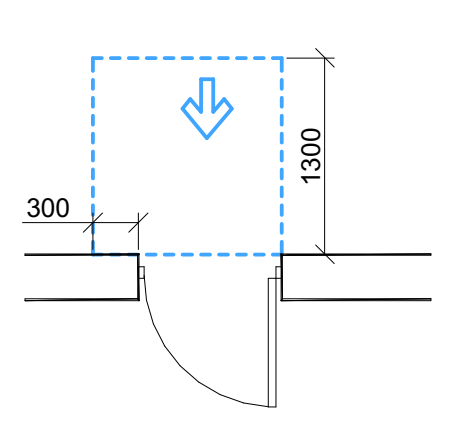

თავისუფალი სივრცე კართან მანევრირებისთვის
- ანჯამიანი კარი
წინიდან მისაწვდომი - მიწოლით გაღება

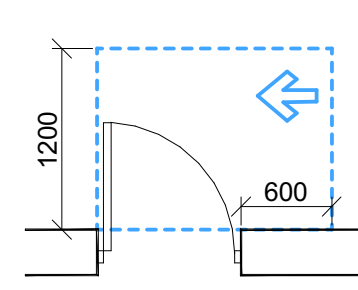

თავისუფალი სივრცე კართან მანევრირებისთვის
- ანჯამიანი კარი
საკეტის მხრიდან მისაწვდომი - გამოწევით გაღება

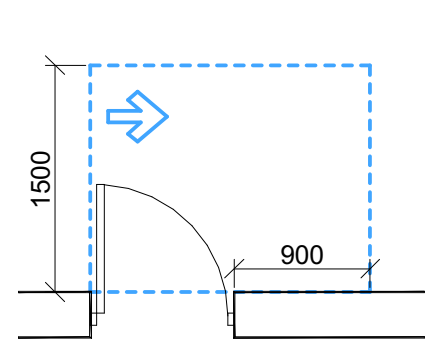

თავისუფალი სივრცე კართან მანევრირებისთვის
- ანჯამიანი კარი
ანჯამის მხრიდან მისაწვდომი - გამოწევით გაღება

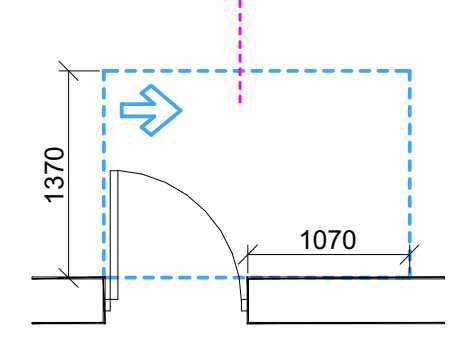

თავისუფალი სივრცე კართან მანევრირებისთვის
- ანჯამიანი კარი
ანჯამის მხრიდან მისაწვდომი - გამოწევით გაღება

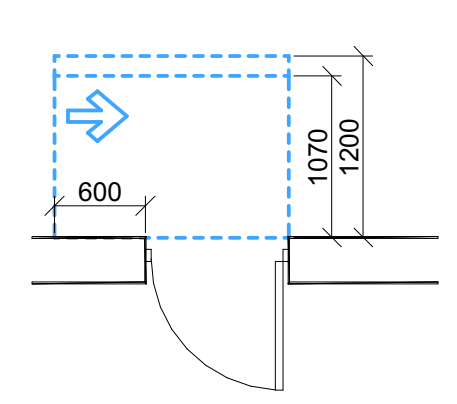

თავისუფალი სივრცე კართან მანევრირებისთვის
- ანჯამიანი კარი
საკეტის მხრიდან მისაწვდომი - მიწოლით გაღება
120 მმ. თუ მოწყობილია მიმხურავი

შენიშვნები:

1.იატაკის ზედაპირები მოეწყობა ისე, რომ იქნება მდგრადი, მყარი და არა სრიალა.

2.განათების სამართავები, ელექტრო გამანაწილებლები, ელექტრო ჩამრთველები და დენსართები, ტემპერატურის მარეგულირებლები, მოწყობილობების სამართავები, წყალსადენი სისტემის მოწყობილობების მარეგულირებლები და დამცავი და ორმხრივი საკომუნიკაციო სისტემების სამართავები "ა" ტიპის ერთეულში მოეწყობა სტანდარტის 309-ე ქვეთავის შესაბამისად.

3.სინათლის ჩამრთველები, ელექტრო ჩამრთველები, დენსართები, ტემპერატურის მარეგულირებლები, ელექტრო გამანაწილებლები და უსაფრთხოების ან შიდასაკომუნიკაციო სისტემების სამართავები "ბ" ტიპის ერთეულებში მოეწყობა სტანდარტის 309,2 და 1104,1 ქვეთავების მიხედვით.

ვარდნილის მუნიციპალიტეტის სოფელ ჟონეთის ადმინისტრაციული ერთეულის ტერიტორიის გენერალური გეგმა

ზონირების რუკა

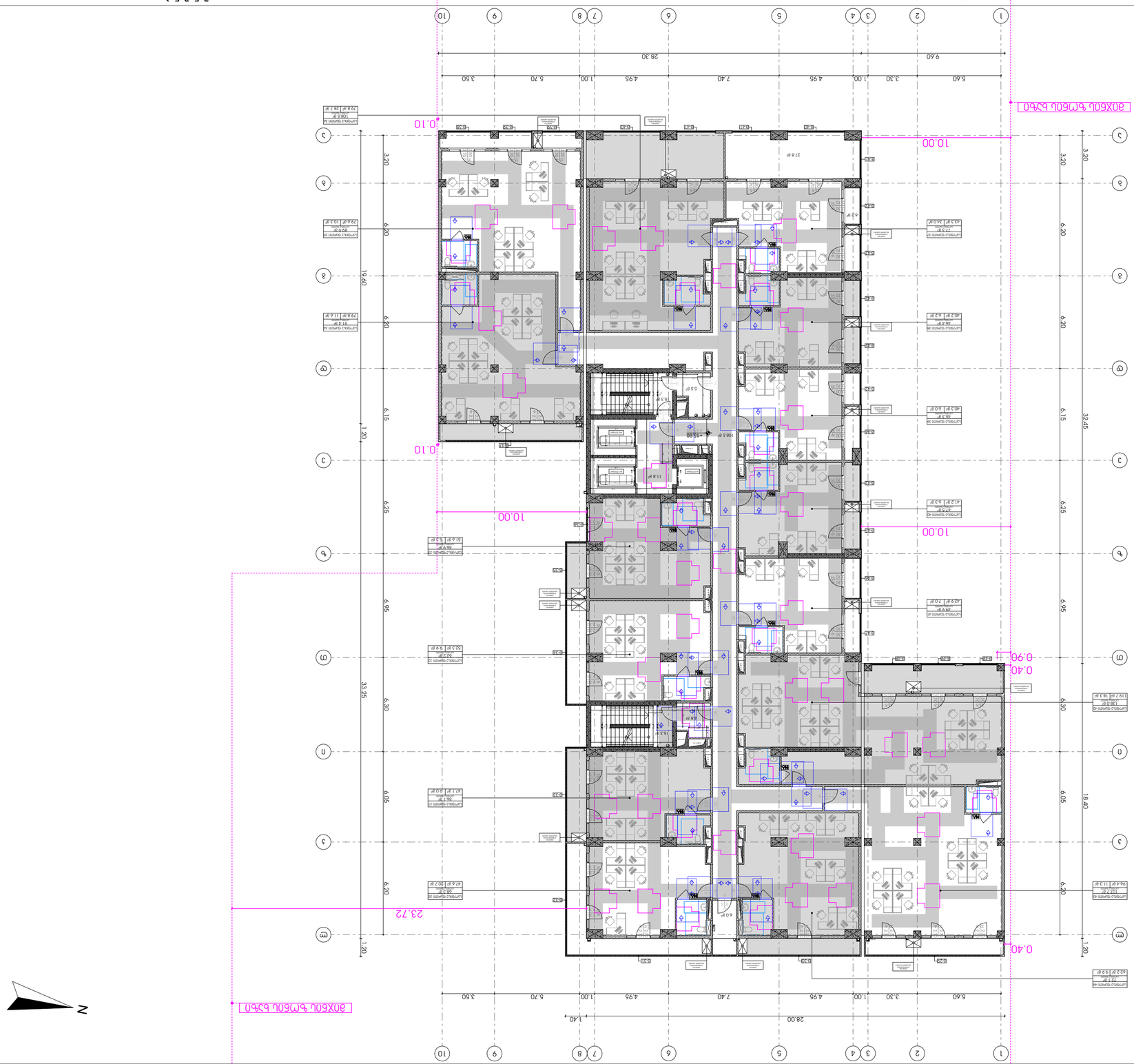
ზონის საზღვარი
ზონის საზღვარი
ზონის საზღვარი

ЭЛЕКТРООБОРУДОВАНИЕ

ЭЛЕКТРООСВЕЩЕНИЕ

ЭЛЕМЕНТЫ ЭЛЕКТРООБОРУДОВАНИЯ

ЭЛЕМЕНТ 1 — 1700, 400, 900, 1500, 200
ЭЛЕМЕНТ 2 — 1600, 280, 1040, 280, 980, 1500
ЭЛЕМЕНТ 3 — 1600, 300, 1000, 300, 1500, 1500
ЭЛЕМЕНТ 4 — 0.785

ОБОЗНАЧЕНИЕ ОСВЕТИТЕЛЬНЫХ ПРИБОРОВ НА ПЛАНЕ ЭТАЖА

ОСВЕТИТЕЛЬНЫЙ ПРИБОР ПОТОЛОЧНЫЙ ВСТРАИВАЕМЫЙ ДЛЯ ЛАМП СВЕТОДИОДНЫХ - ЭКСПЛУАТАЦИОННОЕ АВАРИЙНОЕ ОСВЕЩЕНИЕ
ОСВЕТИТЕЛЬНЫЙ ПРИБОР ПОТОЛОЧНЫЙ ВСТРАИВАЕМЫЙ ДЛЯ ЛАМП СВЕТОДИОДНЫХ - РАБОЧЕЕ ОСВЕЩЕНИЕ
ОСВЕТИТЕЛЬНЫЙ ПРИБОР ПОТОЛОЧНЫЙ ВСТРАИВАЕМЫЙ ДЛЯ ЛАМП СВЕТОДИОДНЫХ - ЭКСПЛУАТАЦИОННОЕ АВАРИЙНОЕ ОСВЕТИТЕЛЬНОЕ ОСВЕЩЕНИЕ ПУТЕЙ ЭВАКУАЦИИ
ОСВЕТИТЕЛЬНЫЙ ПРИБОР ПОТОЛОЧНЫЙ ВСТРАИВАЕМЫЙ ДЛЯ ЛАМП СВЕТОДИОДНЫХ - РАБОЧЕЕ ОСВЕЩЕНИЕ ПУТЕЙ ЭВАКУАЦИИ
ОСВЕТИТЕЛЬНЫЙ ПРИБОР ПОТОЛОЧНЫЙ ВСТРАИВАЕМЫЙ ДЛЯ ЛАМП СВЕТОДИОДНЫХ - ЭКСПЛУАТАЦИОННОЕ АВАРИЙНОЕ ОСВЕТИТЕЛЬНО

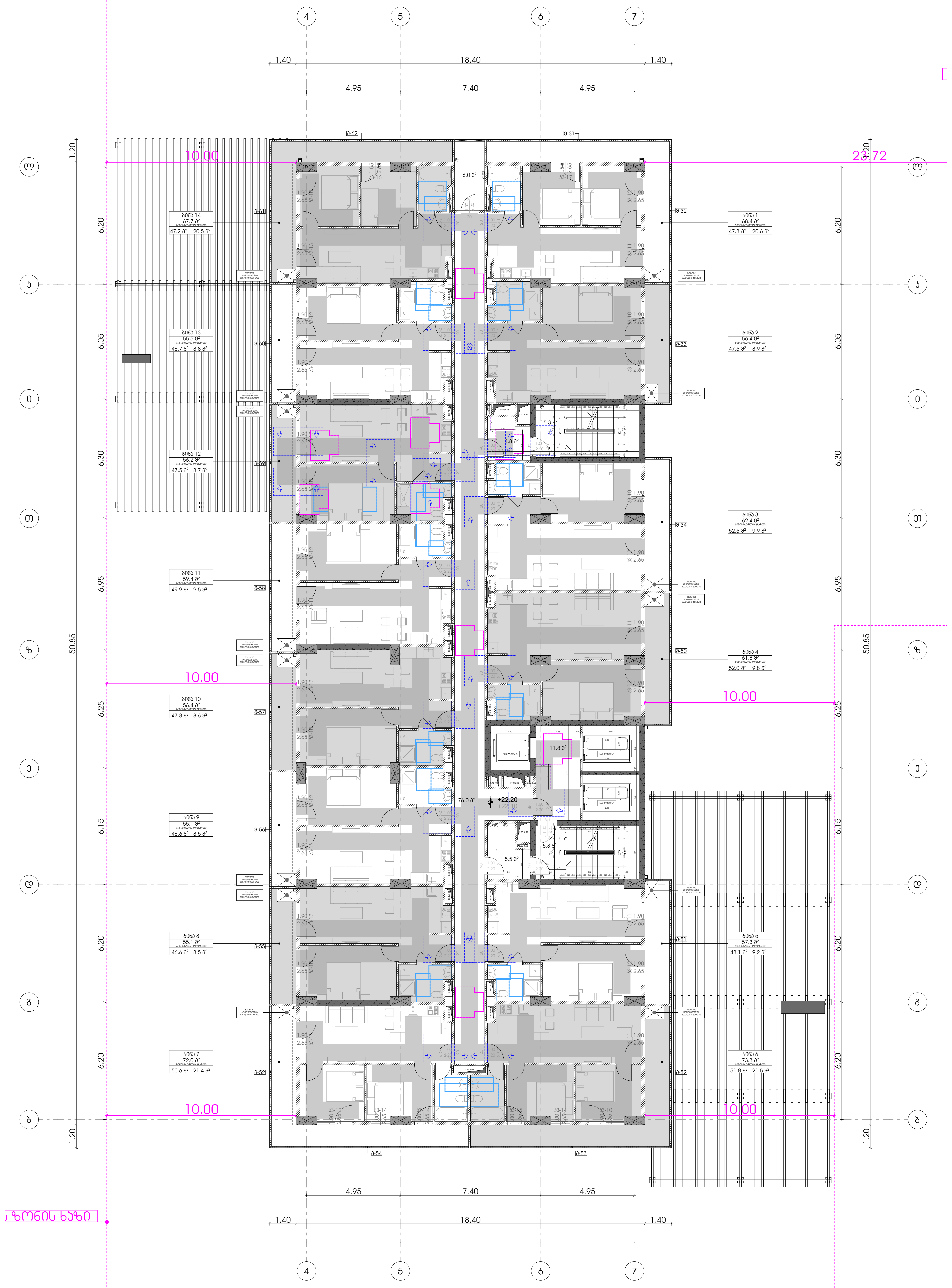

მრავალფუნქციური კომპლექსი

მისამართი: ა. წერეთლის გამზირი №117;

საკადასტრო კოდი : 01.13.06.001.044

ბლოკი №2

დამკვეთი

შ.პ.ს. "შპს გლობალური ტექნოლოგიები"

საიდენტიფიკაციო კოდი: 202185553

დირექტორი: ალექსანდრე კირვალიძე

სიტუაციური სქემა



ბ ბლოკი

ტექნიკური-ეკონომიკური მაჩვენებლები

* მიწის ნაკვეთის ფართობი (კვ.მ) – 14708
* საცხოვრებელი ფართობი (კვ.მ) –
* საოფისე ფართობი (კვ.მ) –
* კომერციული ფართობი (კვ.მ) –
* საზაფხულო ფართობი (კვ.მ) –
* კიბის უჯრედის და სადარბაზოს ფართობი (კვ.მ) –
* დამხმარე ფართობი (კვ.მ) –
* ღია ავტოსადგომის ფართობი (კვ.მ) –
* კ1 განაშენიანების ფართობი (კვ.მ) –
* კ2 განაშენიანების ინტენსივობის ფართობი (კვ.მ) –
* კ3 გამწვანების ფართობი (კვ.მ) –

შენიშვნები:

* ნახაზი შესრულებულია სანტიმეტრებში
* ნახაზზე მოცემულია არქიტექტურული და კონსტრუქციული ნიშნულები
* არქიტექტურულ გეგმებზე დატანილია ხანძარსაწინააღმდეგო სისტემა

პირობითი აღნიშვნები

თანამდებობა	გვარი	ხელმოწერა
პრ. კონსულტანტი	ს.ავალიანი	
დაამუშავა	ს.ავალიანი	
პრ. ავტორი	მამუკა კაკულია	
მთავარი არქიტექტორი	მამუკა კაკულია	
პრ. თანაავტორი	ნიკოლოზ მაღლაფერიძე	

ნახაზის სახელი

8 სართულის გეგმა

ფურცლის ნომერი

ფორმატი

A2

მასშტაბი

თარიღი

რევიზია №

პირობითი ნიშნები

მოსატრიალებელი სივრცეები

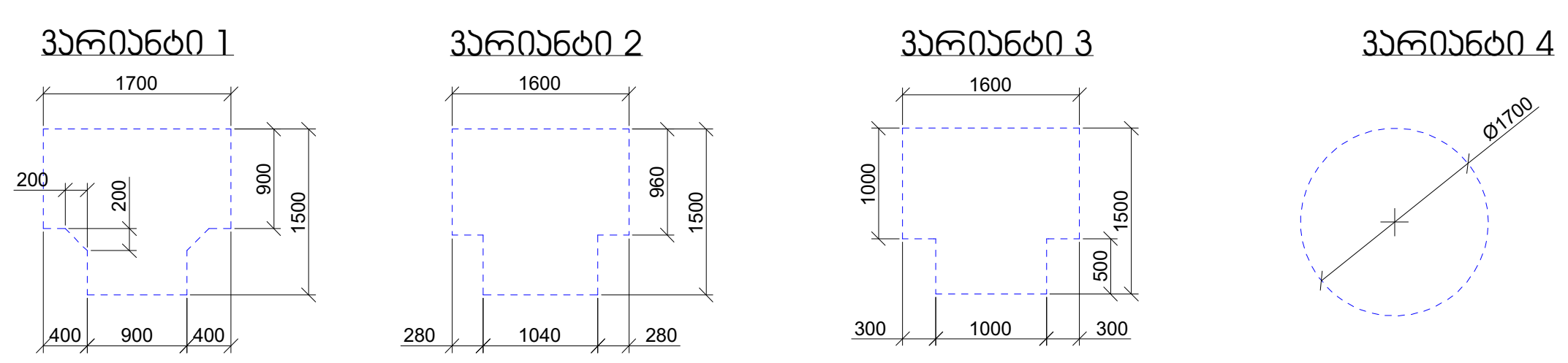

კარის წინ თავისუფალი სივრცე

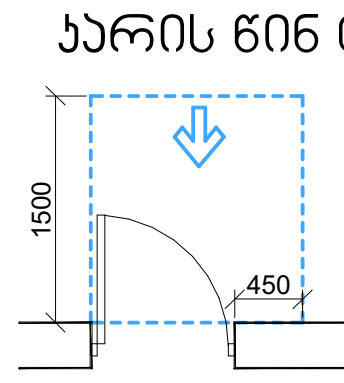

თავისუფალი სივრცე კართან მანევრირებისთვის
- ანჯამიანი კარი
წინიდან მისაწვდომი - გამოწევით გაღება

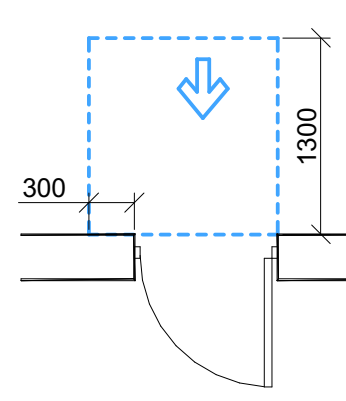

თავისუფალი სივრცე კართან მანევრირებისთვის
- ანჯამიანი კარი
წინიდან მისაწვდომი - მიწოლით გაღება

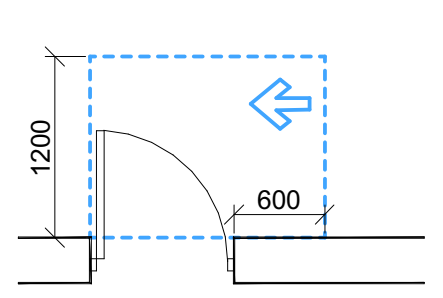

თავისუფალი სივრცე კართან მანევრირებისთვის
- ანჯამიანი კარი
საკეტის მხრიდან მისაწვდომი - გამოწევით გაღება

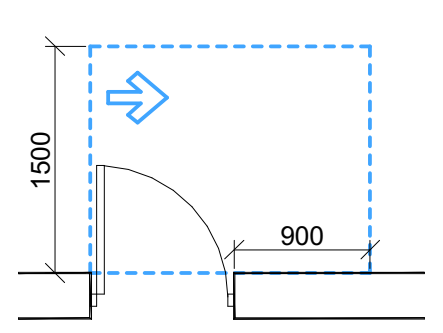

თავისუფალი სივრცე კართან მანევრირებისთვის
- ანჯამიანი კარი
ანჯამის მხრიდან მისაწვდომი - გამოწევით გაღება

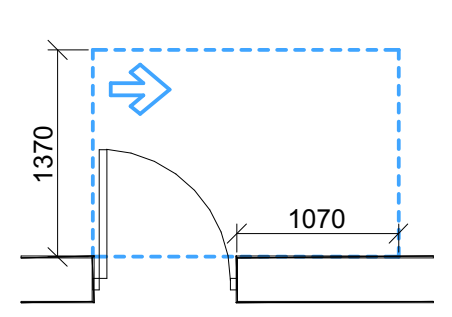

თავისუფალი სივრცე კართან მანევრირებისთვის
- ანჯამიანი კარი
ანჯამის მხრიდან მისაწვდომი - გამოწევით გაღება

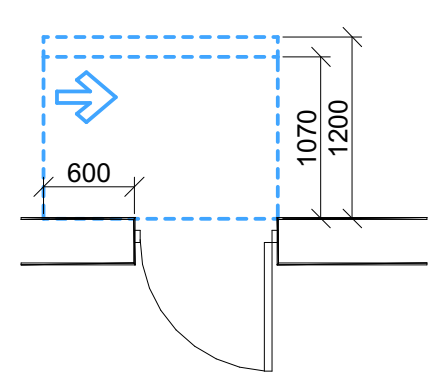

თავისუფალი სივრცე კართან მანევრირებისთვის
- ანჯამიანი კარი
საკეტის მხრიდან მისაწვდომი - მიწოლით გაღება
120 მინ. თუ მოწყობილია მიმხურავი

შენიშვნები:

1.იატაკის ზედაპირები მოეწყობა ისე, რომ იქნება მდგრადი, მყარი და არა სრიალა.

2.განათების სამართავები, ელექტრო გამანაწილებლები, ელექტრო ჩამრთველები და დენსართები, ტემპერატურის მარეგულირებლები, მოწყობილობების სამართავები, წყალსადენი სისტემის მოწყობილობების მარეგულირებლები და დამცავი და ორმხრივი საკომუნიკაციო სისტემების სამართავები "ა" ტიპის ერთეულში მოეწყობა სტანდარტის 309-ე ქვეთავის შესაბამისად.

3.სინათლის ჩამრთველები, ელექტრო ჩამრთველები, დენსართები, ტემპერატურის მარეგულირებლები, ელექტრო გამანაწილებლები და უსაფრთხოების ან შიდასაკომუნიკაციო სისტემების სამართავები "ბ" ტიპის ერთეულებში მოეწყობა სტანდარტის 309,2 და 1104,1 ქვეთავების მიხედვით.

ЭЛЕКТРОННОЕ ПОЛУЧЕНИЕ ДОКУМЕНТОВ

Для получения документов в электронном виде, пожалуйста, отправьте запрос на адрес электронной почты: zapros@mfc-kuzbass.ru

Вы можете получить следующие документы:

- Выписка из ЕГРН об основных характеристиках и зарегистрированных правах на объект недвижимости
- Выписка из ЕГРН об основных характеристиках объекта недвижимости
- Выписка из ЕГРН о переходе прав на объект недвижимости
- Выписка из ЕГРН о кадастровой стоимости объекта недвижимости
- Выписка из ЕГРН о зарегистрированных правах на объект недвижимости
- Выписка из ЕГРН о наличии зарегистрированных ограничений прав и обременений объекта недвижимости
- Выписка из ЕГРН о наличии возражения в отношении зарегистрированного права на объект недвижимости
- Выписка из ЕГРН о наличии заявленного в судебном порядке права требования в отношении объекта недвижимости
- Выписка из ЕГРН о наличии решения об изъятии объекта недвижимости для государственных или муниципальных нужд
- Выписка из ЕГРН о наличии решения о приостановлении государственной регистрации прав
- Выписка из ЕГРН о наличии сведений о невозможности государственной регистрации без личного участия правообладателя или его законного представителя
- Выписка из ЕГРН о наличии сведений о невозможности государственной регистрации прав

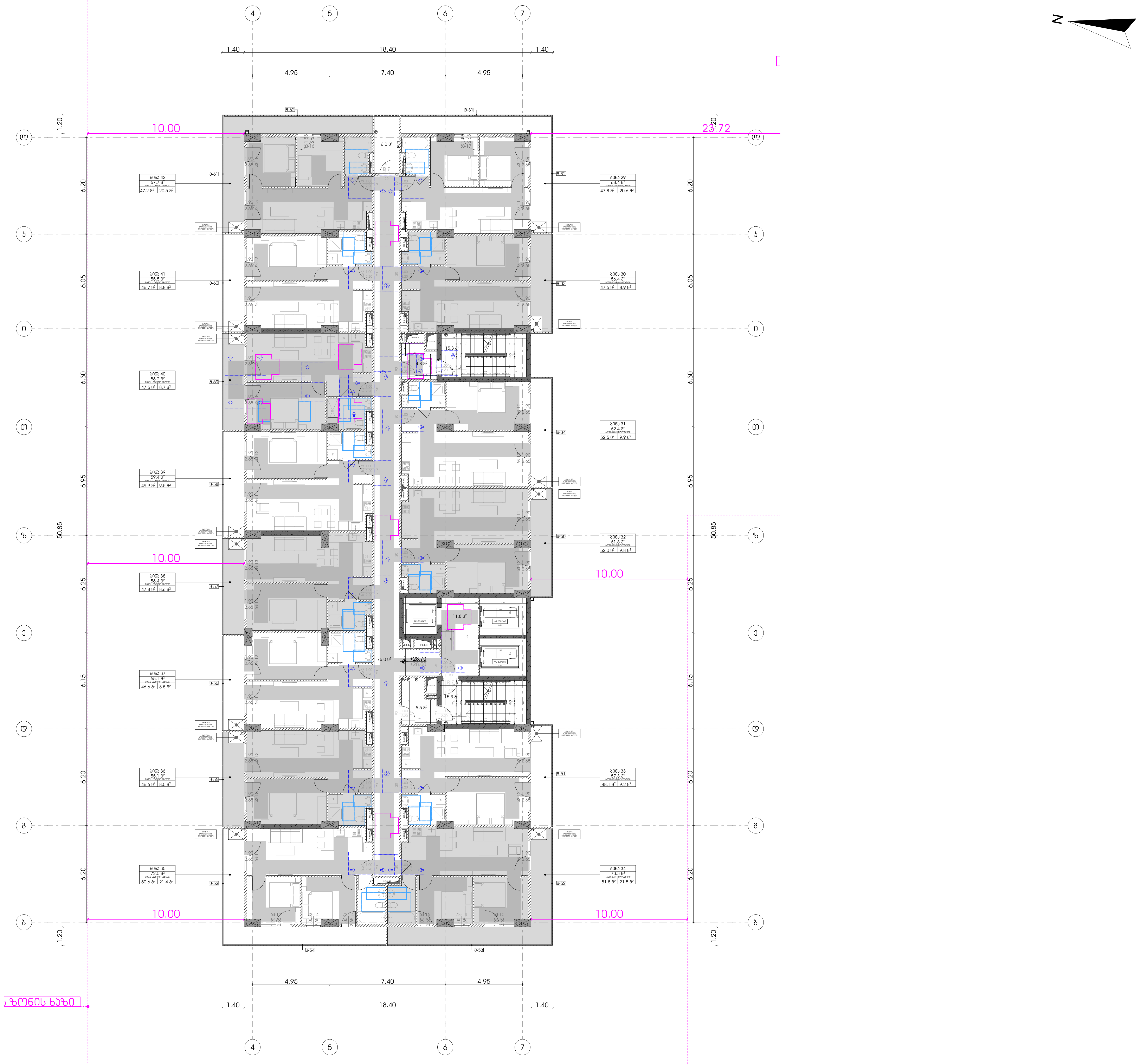

მრავალფუნქციური კომპლექსი

მისამართი: ა. წერეთლის გამზირი №117;

საკადასტრო კოდი : 01.13.06.001.044

ბლოკი №2

დამკვეთი

შ.პ.ს. "შპს გლობალური ტექნოლოგიები"
საიდენტიფიკაციო კოდი: 202185553
დირექტორი: ალექსანდრე კირვალიძე

სიტუაციური სქემა



ბ ბლოკი

ტექნიკურ-ეკონომიკური მაჩვენებლები
* მიწის ნაკვეთის ფართობი (კვ.მ) – 14708
* საცხოვრებელი ფართობი (კვ.მ) –
* საოფისე ფართობი (კვ.მ) –
* კომერციული ფართობი (კვ.მ) –
* საზაფხულო ფართობი (კვ.მ) –
* კიბის უჯრედის და სადარბაზოს ფართობი (კვ.მ) –
* დამხმარე ფართობი (კვ.მ) –
* ღია ავტოსადგომის ფართობი (კვ.მ) –
* კ1 განაშენიანების ფართობი (კვ.მ) –
* კ2 განაშენიანების ინტენსივობის ფართობი (კვ.მ) –
* კ3 გამწვანების ფართობი (კვ.მ) –

შენიშვნები:
* ნახაზი შესრულებულია სანტიმეტრებში
* ნახაზზე მოცემულია არქიტექტურული და კონსტრუქციული ნიშნულები
* არქიტექტურულ გეგმებზე დატანილია ხანძარსაწინააღმდეგო სისტემა

პირობითი აღნიშვნები

თანამდებობა	გვარი	ხელმოწერა
პრ. კონსულტანტი	ს.ავალიანი	
დაამუშავა	ს.ავალიანი	
პრ. ავტორი	მამუკა კაკულია	
მთავარი არქიტექტორი	მამუკა კაკულია	
პრ. თანაავტორი	ნიკოლოზ მაღლაფერიძე	

ნახაზის სახელი

10 სართულის გეგმა

ფურცლის ნომერი

ფორმატი

A2

მასშტაბი

თარიღი

რევიზია №

პირობითი ნიშნები

მოსატრიალებელი სივრცეები

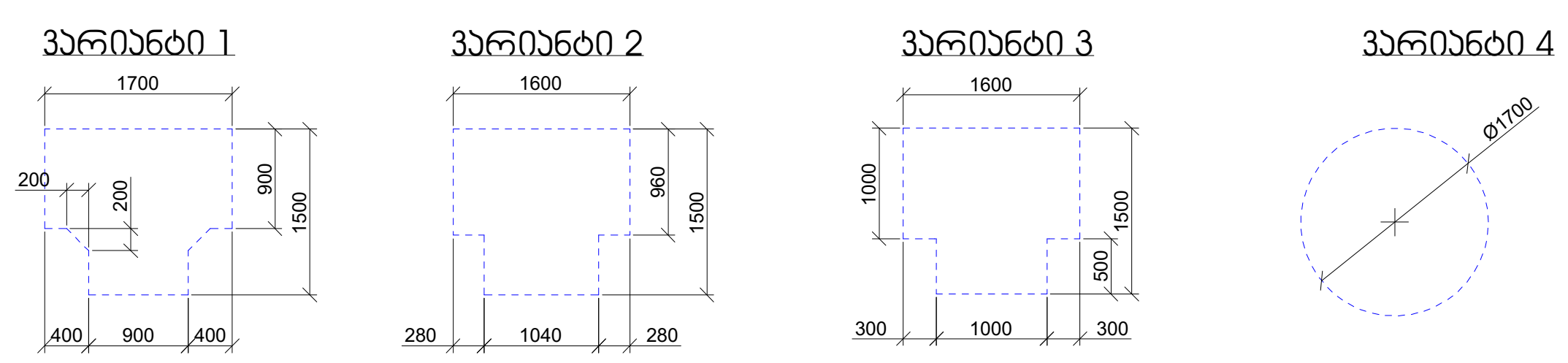

კარის წინ თავისუფალი სივრცე

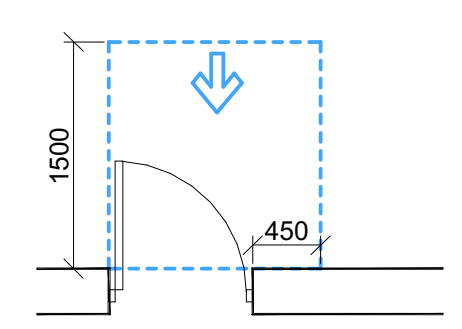

თავისუფალი სივრცე კართან მანევრირებისთვის
- ანჯამიანი კარი
წინიდან მისაწვდომი - გამოწევით გაღება

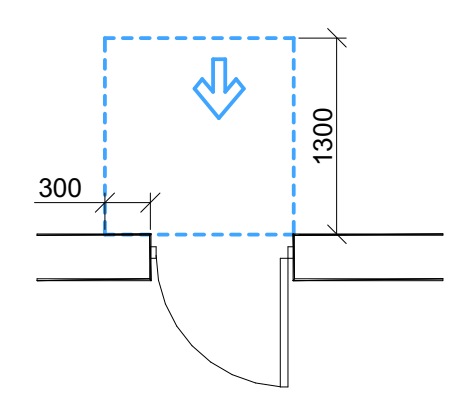

თავისუფალი სივრცე კართან მანევრირებისთვის
- ანჯამიანი კარი
წინიდან მისაწვდომი - მიწოლით გაღება

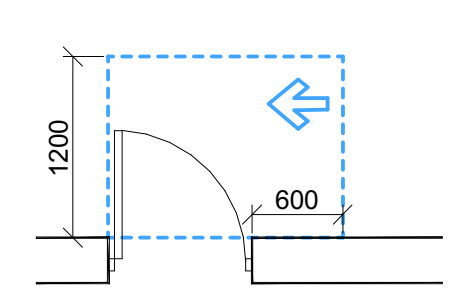

თავისუფალი სივრცე კართან მანევრირებისთვის
- ანჯამიანი კარი
საკეტის მხრიდან მისაწვდომი - გამოწევით გაღება

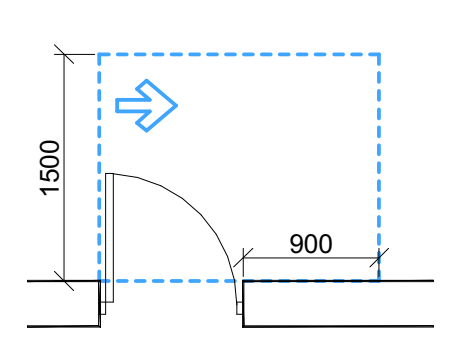

თავისუფალი სივრცე კართან მანევრირებისთვის
- ანჯამიანი კარი
ანჯამის მხრიდან მისაწვდომი - გამოწევით გაღება

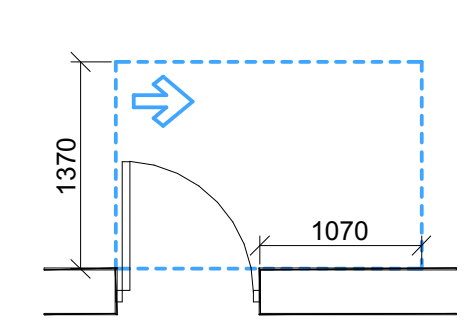

თავისუფალი სივრცე კართან მანევრირებისთვის
- ანჯამიანი კარი
ანჯამის მხრიდან მისაწვდომი - გამოწევით გაღება

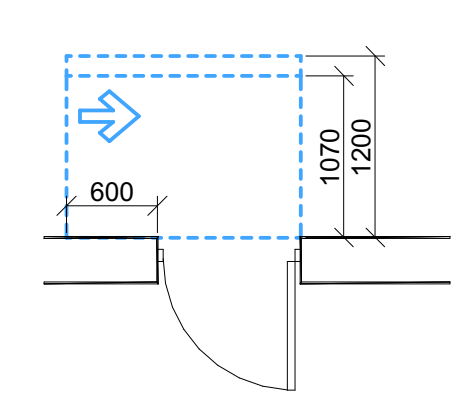

თავისუფალი სივრცე კართან მანევრირებისთვის
- ანჯამიანი კარი
საკეტის მხრიდან მისაწვდომი - მიწოლით გაღება
120 მმ. თუ მოწყობილია მიმხურავი

შენიშვნები:
1.იატაკის ზედაპირები მოეწყობა ისე, რომ იქნება მდგრადი, მყარი და არა სრიალა.
2.განათების სამართავები, ელექტრო გამანაწილებლები, ელექტრო ჩამრთველები და დენსართები, ტემპერატურის მარეგულირებლები, მოწყობილობების სამართავები, წყალსადენი სისტემის მოწყობილობების მარეგულირებლები და დამცავი და ორმხრივი საკომუნიკაციო სისტემების სამართავები "ა" ტიპის ერთეულში მოეწყობა სტანდარტის 309-ე ქვეთავის შესაბამისად.
3.სინათლის ჩამრთველები, ელექტრო ჩამრთველები, დენსართები, ტემპერატურის მარეგულირებლები, ელექტრო გამანაწილებლები და უსაფრთხოების ან შიდასაკომუნიკაციო სისტემების სამართავები "ბ" ტიპის ერთეულებში მოეწყობა სტანდარტის 309,2 და 1104,1 ქვეთავების მიხედვით.

ЭЛЕКТРОМОНТАЖНАЯ ЧАСТЬ

ЭЛЕКТРООБОРУДОВАНИЕ ЖИЛОЙ ЧАСТИ

ЭЛЕКТРООБОРУДОВАНИЕ ЖИЛОЙ ЧАСТИ

ЭЛЕКТРООБОРУДОВАНИЕ ЖИЛОЙ ЧАСТИ ВЫПОЛНЕНО НА ОСНОВАНИИ ЗАДАНИЯ НА ПРОЕКТИРОВАНИЕ, ВЫДАННОГО ЗАСТРОЙЩИКОМ, ТЕХНИЧЕСКИХ УСЛОВИЙ, ВЫДАННЫХ ЭНЕРГОСНАБЖАЮЩЕЙ ОРГАНИЗАЦИЕЙ, ТЕХНОЛОГИЧЕСКОЙ ЧАСТИ ПРОЕКТА, ВЫПОЛНЕННОЙ ГЕНЕРАЛЬНЫМ ПРОЕКТИРОВЩИКОМ, ТРЕБОВАНИЙ ДЕЙСТВУЮЩИХ НОРМАТИВНЫХ ДОКУМЕНТОВ.

ПРОЕКТОМ ПРЕДУСМОТРЕНЫ СЛЕДУЮЩИЕ ВИДЫ ЭЛЕКТРООБОРУДОВАНИЯ:

- ВНУТРЕННЕЕ ЭЛЕКТРООСВЕЩЕНИЕ ОБЩЕСТВЕННЫХ ПОМЕЩЕНИЙ;
- ВНУТРЕННЕЕ ЭЛЕКТРООСВЕЩЕНИЕ ЖИЛЫХ ПОМЕЩЕНИЙ;

ბინათმშენებლობა ბინათმშენებლობა

ბინათმშენებლობა

ბინათმშენებლობა

ბინათმშენებლობა

ბინათმშენებლობა

ბინათმშენებლობა ბინათმშენებლობა

ბინათმშენებლობა ბინათმშენებლობა

ბინათმშენებლობა ბინათმშენებლობა

ბინათმშენებლობა ბინათმშენებლობა

ბინათმშენებლობა ბინათმშენებლობა

ЭЛЕКТРОМОНТАЖНЫЕ ЧЕРТЕЖИ

ЭЛЕКТРООБОРУДОВАНИЕ ЖИЛОГО ДОМА

ПЛАН 6ОГО ЭТАЖА ЖИЛОЙ ЧАСТИ ДОМА

ЭЛЕМЕНТЫ ЭЛЕКТРООБОРУДОВАНИЯ ЖИЛОГО ДОМА

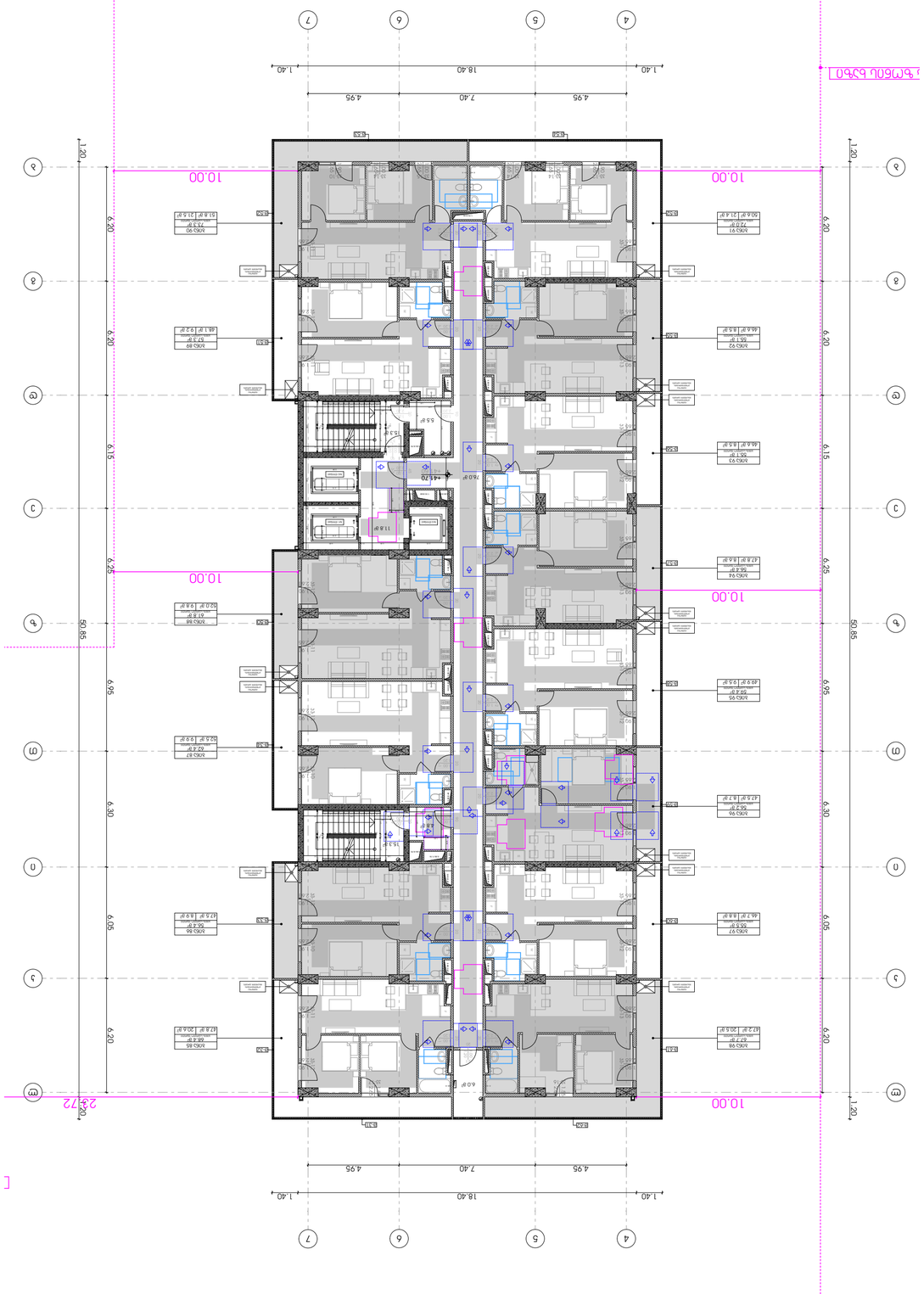

Экспликация:

1. Электроснабжение выполнить от ВРУ, вид кабеля, марка, сечение – см. однолинейную схему.
2. Электроснабжение электроприемников, требующих бесперебойной работы, выполнить от ИБП, расположенного в электрощитовой.
3. Электроснабжение электроприемников, относящихся к системам противопожарной защиты, выполнить кабелем, не распространяющим горение при групповой прокладке, с медными жилами, с нормированными пределами огнестойкости.
4. Электроснабжение электроприемников, относящихся к системам противопожарной защиты, выполнить кабелем, не распространяющим горение при групповой прокладке, с медными жилами, с нормированными пределами огнестойкости.
5. Электроснабжение электроприемников, относящихся к системам противопожарной защиты, выполнить кабелем, не распространяющим горение при групповой прокладке, с медными жилами, с нормированными пределами огнестойкости.
6. Электроснабжение электроприемников, относящихся к системам противопожарной защиты, выполнить кабелем, не распространяющим горение при групповой прокладке, с медными жилами, с нормированными пределами огнестойкости.
7. Электроснабжение электроприемников, относящихся к системам противопожарной защиты, выполнить кабелем, не распространяющим горение при групповой прокладке, с медными жилами, с нормированными пределами огнестойкости.
8. Электроснабжение электроприемников, относящихся к системам противопожарной защиты, выполнить кабелем, не распространяющим горение при групповой прокладке, с медными жилами, с нормированными пределами огнестойкости.
9. Электроснабжение электроприемников, относящихся к системам противопожарной защиты, выполнить кабелем, не распространяющим горение при групповой прокладке, с медными жилами, с нормированными пределами огнестойкости.
10. Электроснабжение электроприемников, относящихся к системам противопожарной защиты, выполнить кабелем, не распространяющим горение при групповой прокладке, с медными жилами, с нормированными пределами огнестойкости.
11. Электроснабжение электроприемников, относящихся к системам противопожарной защиты, выполнить кабелем, не распространяющим горение при групповой прокладке, с медными жилами, с нормированными пределами огнестойкости.
12. Электроснабжение электроприемников, относящихся к системам противопожарной защиты, выполнить кабелем, не распространяющим горение при групповой прокладке, с медными жилами, с нормированными пределами огнестойкости.
13. Электроснабжение электроприемников, относящихся к системам противопожарной защиты, выполнить кабелем, не распространяющим горение при групповой прокладке, с медными жилами, с нормированными пределами огнестойкости.
14. Электроснабжение электроприемников, относящихся к системам противопожарной защиты, выполнить кабелем, не распространяющим горение при групповой прокладке, с медными жилами, с нормированными пределами огнестойкости.
15. Электроснабжение электроприемников, относящихся к системам противопожарной защиты, выполнить кабелем, не распространяющим горение при групповой прокладке, с медными жилами, с нормированными пределами огнестойкости.
16. Электроснабжение электроприемников, относящихся к системам противопожарной защиты, выполнить кабелем, не распространяющим горение при групповой прокладке, с медными жилами, с нормированными пределами огнестойкости.
17. Электроснабжение электроприемников, относящихся к системам противопожарной защиты, выполнить кабелем, не распространяющим горение при групповой прокладке, с медными жилами, с нормированными пределами огнестойкости.
18. Электроснабжение электроприемников, относящихся к системам противопожарной защиты, выполнить кабелем, не распространяющим горение при групповой прокладке, с медными жилами, с нормированными пределами огнестойкости.
19. Электроснабжение электроприемников, относящихся к системам противопожарной защиты, выполнить кабелем, не распространяющим горение при групповой прокладке, с медными жилами, с нормированными пределами огнестойкости.
20. Электроснабжение электроприемников, относящихся к системам противопожарной защиты, выполнить кабелем, не распространяющим горение при групповой прокладке, с медными жилами, с нормированными пределами огнестойкости.
21. Электроснабжение электроприемников, относящихся к системам противопожарной защиты, выполнить кабелем, не распространяющим горение при групповой прокладке, с медными жилами, с нормированными пределами огнестойкости.
22. Электроснабжение электроприемников, относящихся к системам противопожарной защиты, выполнить кабелем, не распространяющим горение при групповой прокладке, с медными жилами, с нормированными пределами огнестойкости.
23. Электроснабжение электроприемников, относящихся к системам противопожарной защиты, выполнить кабелем, не распространяющим горение при групповой прокладке, с медными жилами, с нормированными пределами огнестойкости.
24. Электроснабжение электроприемников, относящихся к системам противопожарной защиты, выполнить кабелем, не распространяющим горение при групповой прокладке, с медными жилами, с нормированными пределами огнестойкости.
25. Электроснабжение электроприемников, относящихся к системам противопожарной защиты, выполнить кабелем, не распространяющим горение при групповой прокладке, с медными жилами, с нормированными пределами огнестойкости.
26. Электроснабжение электроприемников, относящихся к системам противопожарной защиты, выполнить кабелем, не распространяющим горение при групповой прокладке, с медными жилами, с нормированными пределами огнестойкости.
27. Электроснабжение электроприемников, относящихся к системам противопожарной защиты, выполнить кабелем, не распространяющим горение при групповой прокладке, с медными жилами, с нормированными пределами огнестойкости.
28. Электроснабжение электроприемников, относящихся к системам противопожарной защиты, выполнить кабелем, не распространяющим горение при групповой прокладке, с медными жилами, с нормированными пределами огнестойкости.
29. Электроснабжение электроприемников, относящихся к системам противопожарной защиты, выполнить кабелем, не распространяющим горение при групповой прокладке, с медными жилами, с нормированными пределами огнестойкости.
30. Электроснабжение электроприемников, относящихся к системам противопожарной защиты, выполнить кабелем, не распространяющим горение при групповой прокладке, с медными жилами, с нормированными пределами огнестойкости.
31. Электроснабжение электроприемников, относящихся к системам противопожарной защиты, выполнить кабелем, не распространяющим горение при групповой прокладке, с медными жилами, с нормированными пределами огнестойкости.
32. Электроснабжение электроприемников, относящихся к системам противопожарной защиты, выполнить кабелем, не распространяющим горение при групповой прокладке, с медными жилами, с нормированными пределами огнестойкости.
33. Электроснабжение электроприемников, относящихся к системам противопожарной защиты, выполнить кабелем, не распространяющим горение при групповой прокладке, с медными жилами, с нормированными пределами огнестойкости.
34. Электроснабжение электроприемников, относящихся к системам противопожарной защиты, выполнить кабелем, не распространяющим горение при групповой прокладке, с медными жилами, с нормированными пределами огнестойкости.
35. Электроснабжение электроприемников, относящихся к системам противопожарной защиты, выполнить кабелем, не распространяющим горение при групповой прокладке, с медными жилами, с нормированными пределами огнестойкости.
36. Электроснабжение электроприемников, относящихся к системам противопожарной защиты, выполнить кабелем, не распространяющим горение при групповой прокладке, с медными жилами, с нормированными пределами огнестойкости.
37. Электроснабжение электроприемников, относящихся к системам противопожарной защиты, выполнить кабелем, не распространяющим горение при групповой прокладке, с медными жилами, с нормированными пределами огнестойкости.
38. Электроснабжение электроприемников, относящихся к системам противопожарной защиты, выполнить кабелем, не распространяющим горение при групповой прокладке, с медными жилами, с нормированными пределами огнестойкости.
39. Электроснабжение электроприемников, относящихся к системам противопожарной защиты, выполнить кабелем, не распространяющим горение при групповой прокладке, с медными жилами, с нормированными пределами огнестойкости.
40. Электроснабжение электроприемников, относящихся к системам противопожарной защиты, выполнить кабелем, не распространяющим горение при групповой прокладке, с медными жилами, с нормированными пределами огнестойкости.
41. Электроснабжение электроприемников, относящихся к системам противопожарной защиты, выполнить кабелем, не распространяющим горение при групповой прокладке, с медными жилами, с нормированными пределами огнестойкости.
42. Электроснабжение электроприемников, относящихся к системам противопожарной защиты, выполнить кабелем, не распространяющим горение при групповой прокладке, с медными жилами, с нормированными пределами огнестойкости.
43. Электроснабжение электроприемников, относящихся к системам противопожарной защиты, выполнить кабелем, не распространяющим горение при групповой прокладке, с медными жилами, с нормированными пределами огнестойкости.
44. Электроснабжение электроприемников, относящихся к системам противопожарной защиты, выполнить кабелем, не распространяющим горение при групповой прокладке, с медными жилами, с нормированными пределами огнестойкости.
45. Электроснабжение электроприемников, относящихся к системам противопожарной защиты, выполнить кабелем, не распространяющим горение при групповой прокладке, с медными жилами, с нормированными пределами огнестойкости.
46. Электроснабжение электроприемников, относящихся к системам противопожарной защиты, выполнить кабелем, не распространяющим горение при групповой прокладке, с медными жилами, с нормированными пределами огнестойкости.
47. Электроснабжение электроприемников, относящихся к системам противопожарной защиты, выполнить кабелем, не распространяющим горение при групповой прокладке, с медными жилами, с нормированными пределами огнестойкости.
48. Электроснабжение электроприемников, относящихся к системам противопожарной защиты, выполнить кабелем, не распространяющим горение при групповой прокладке, с медными жилами, с нормированными пределами огнестойкости.
49. Электроснабжение электроприемников, относящихся к системам противопожарной защиты, выполнить кабелем, не распространяющим горение при групповой прокладке, с медными жилами, с нормированными пределами огнестойкости.
50. Электроснабжение электроприемников, относящихся к системам противопожарной защиты, выполнить кабелем, не распространяющим горение при групповой прокладке, с медными жилами, с нормированными пределами огнестойкости.
51. Электроснабжение электроприемников, относящихся к системам противопожарной защиты, выполнить кабелем, не распространяющим горение при групповой прокладке, с медными жилами, с нормированными пределами огнестойкости.
52. Электроснабжение электроприемников, относящихся к системам противопожарной защиты, выполнить кабелем, не распространяющим горение при групповой прокладке, с медными жилами, с нормированными пределами огнестойкости.
53. Электроснабжение электроприемников, относящихся к системам противопожарной защиты, выполнить кабелем, не распространяющим горение при групповой прокладке, с медными жилами, с нормированными пределами огнестойкости.
54. Электроснабжение электроприемников, относящихся к системам противопожарной защиты, выполнить кабелем, не распространяющим горение при групповой прокладке, с медными жилами, с нормированными пределами огнестойкости.
55. Электроснабжение электроприемников, относящихся к системам противопожарной защиты, выполнить кабелем, не распространяющим горение при групповой прокладке, с медными жилами, с нормированными пределами огнестойкости.
56. Электроснабжение электроприемников, относящихся к системам противопожарной защиты, выполнить кабелем, не распространяющим горение при групповой прокладке, с медными жилами, с нормированными пределами огнестойкости.
57. Электроснабжение электроприемников, относящихся к системам противопожарной защиты, выполнить кабелем, не распространяющим горение при групповой прокладке, с медными жилами, с нормированными пределами огнестойкости.
58. Электроснабжение электроприемников, относящихся к системам противопожарной защиты, выполнить кабелем, не распространяющим горение при групповой прокладке, с медными жилами, с нормированными пределами огнестойкости.
59. Электроснабжение электроприемников, относящихся к системам противопожарной защиты, выполнить кабелем, не распространяющим горение при групповой прокладке, с медными жилами, с нормированными пределами огнестойкости.
60. Электроснабжение электроприемников, относящихся к системам противопожарной защиты, выполнить кабелем, не распространяющим горение при групповой прокладке, с медными жилами, с нормированными пределами огнестойкости.
61. Электроснабжение электроприемников, относящихся к системам противопожарной защиты, выполнить кабелем, не распространяющим горение при групповой прокладке, с медными жилами, с нормированными пределами огнестойкости.
62. Электроснабжение электроприемников, относящихся к системам противопожарной защиты, выполнить кабелем, не распространяющим горение при групповой прокладке, с медными жилами, с нормированными пределами огнестойкости.
63. Электроснабжение электроприемников, относящихся к системам противопожарной защиты, выполнить кабелем, не распространяющим горение при групповой прокладке, с медными жилами, с нормированными пределами огнестойкости.
64. Электроснабжение электроприемников, относящихся к системам противопожарной защиты, выполнить кабелем, не распространяющим горение при групповой прокладке, с медными жилами, с нормированными пределами огнестойкости.
65. Электроснабжение электроприемников, относящихся к системам противопожарной защиты, выполнить кабелем, не распространяющим горение при групповой прокладке, с медными жилами, с нормированными пределами огнестойкости.
66. Электроснабжение электроприемников, относящихся к системам противопожарной защиты, выполнить кабелем, не распространяющим горение при групповой прокладке, с медными жилами, с нормированными пределами огнестойкости.
67. Электроснабжение электроприемников, относящихся к системам противопожарной защиты, выполнить кабелем, не распространяющим горение при групповой прокладке, с медными жилами, с нормированными пределами огнестойкости.
68. Электроснабжение электроприемников, относящихся к системам противопожарной защиты, выполнить кабелем, не распространяющим горение при групповой прокладке, с медными жилами, с нормированными пределами огнестойкости.
69. Электроснабжение электроприемников, относящихся к системам противопожарной защиты, выполнить кабелем, не распространяющим горение при групповой прокладке, с медными жилами, с нормированными пределами огнестойкости.
70. Электроснабжение электроприемников, относящихся к системам противопожарной защиты, выполнить кабелем, не распространяющим горение при групповой прокладке, с медными жилами, с нормированными пределами огнестойкости.
71. Электроснабжение электроприемников, относящихся к системам противопожарной защиты, выполнить кабелем, не распространяющим горение при групповой прокладке, с медными жилами, с нормированными пределами огнестойкости.
72. Электроснабжение электроприемников, относящихся к системам противопожарной защиты, выполнить кабелем, не распространяющим горение при групповой прокладке, с медными жилами, с нормированными пределами огнестойкости.
73. Электроснабжение электроприемников, относящихся к системам противопожарной защиты, выполнить кабелем, не распространяющим горение при групповой прокладке, с медными жилами, с нормированными пределами огнестойкости.
74. Электроснабжение электроприемников, относящихся к системам противопожарной защиты, выполнить кабелем, не распространяющим горение при групповой прокладке, с медными жилами, с нормированными пределами огнестойкости.
75. Электроснабжение электроприемников, относящихся к системам противопожарной защиты, выполнить кабелем, не распространяющим горение при групповой прокладке, с медными жилами, с нормированными пределами огнестойкости.
76. Электроснабжение электроприемников, относящихся к системам противопожарной защиты, выполнить кабелем, не распространяющим горение при групповой прокладке, с медными жилами, с нормированными пределами огнестойкости.
77. Электроснабжение электроприемников, относящихся к системам противопожарной защиты, выполнить кабелем, не распространяющим горение при групповой прокладке, с медными жилами, с нормированными пределами огнестойкости.
78. Электроснабжение электроприемников, относящихся к системам противопожарной защиты, выполнить кабелем, не распространяющим горение при групповой прокладке, с медными жилами, с нормированными пределами огнестойкости.
79. Электроснабжение электроприемников, относящихся к системам противопожарной защиты, выполнить кабелем, не распространяющим горение при групповой прокладке, с медными жилами, с нормированными пределами огнестойкости.
80. Электроснабжение электроприемников, относящихся к системам противопожарной защиты, выполнить кабелем, не распространяющим горение при групповой прокладке, с медными жилами, с нормированными пределами огнестойкости.
81. Электроснабжение электроприемников, относящихся к системам противопожарной защиты, выполнить кабелем, не распространяющим горение при групповой прокладке, с медными жилами, с нормированными пределами огнестойкости.
82. Электроснабжение электроприемников, относящихся к системам противопожарной защиты, выполнить кабелем, не распространяющим горение при групповой прокладке, с медными жилами, с нормированными пределами огнестойкости.
83. Электроснабжение электроприемников, относящихся к системам противопожарной защиты, выполнить кабелем, не распространяющим горение при групповой прокладке, с медными жилами, с нормированными пределами огнестойкости.
84. Электроснабжение электроприемников, относящихся к системам противопожарной защиты, выполнить кабелем, не распространяющим горение при групповой прокладке, с медными жилами, с нормированными пределами огнестойкости.
85. Электроснабжение электроприемников, относящихся к системам противопожарной защиты, выполнить кабелем, не распространяющим горение при групповой прокладке, с медными жилами, с нормированными пределами огнестойкости.
86. Электроснабжение электроприемников, относящихся к системам противопожарной защиты, выполнить кабелем, не распространяющим горение при групповой прокладке, с медными жилами, с нормированными пределами огнестойкости.
87. Электроснабжение электроприемников, относящихся к системам противопожарной защиты, выполнить кабелем, не распространяющим горение при групповой прокладке, с медными жилами, с нормированными пределами огнестойкости.
88. Электроснабжение электроприемников, относящихся к системам противопожарной защиты, выполнить кабелем, не распространяющим горение при групповой прокладке, с медными жилами, с нормированными пределами огнестойкости.
89. Электроснабжение электроприемников, относящихся к системам противопожарной защиты, выполнить кабелем, не распространяющим горение при групповой прокладке, с медными жилами, с нормированными пределами огнестойкости.
90. Электроснабжение электроприемников, относящихся к системам противопожарной защиты, выполнить кабелем, не распространяющим горение при групповой прокладке, с медными жилами, с нормированными пределами огнестойкости.
91. Электроснабжение электроприемников, относящихся к системам противопожарной защиты, выполнить кабелем, не распространяющим горение при групповой прокладке, с медными жилами, с нормированными пределами огнестойкости.
92. Электроснабжение электроприемников, относящихся к системам противопожарной защиты, выполнить кабелем, не распространяющим горение при групповой прокладке, с медными жилами, с нормированными пределами огнестойкости.
93. Электроснабжение электроприемников, относящихся к системам противопожарной защиты, выполнить кабелем, не распространяющим горение при групповой прокладке, с медными жилами, с нормированными пределами огнестойкости.
94. Электроснабжение электроприемников, относящихся к системам противопожарной защиты, выполнить кабелем, не распространяющим горение при групповой прокладке, с медными жилами, с нормированными пределами огнестойкости.
95. Электроснабжение электроприемников, относящихся к системам противопожарной защиты, выполнить кабелем, не распространяющим горение при групповой прокладке, с медными жилами, с нормированными пределами огнестойкости.
96. Электроснабжение электроприемников, относящихся к системам противопожарной защиты, выполнить кабелем, не распространяющим горение при групповой прокладке, с медными жилами, с нормированными пределами огнестойкости.
97. Электроснабжение электроприемников, относящихся к системам противопожарной защиты, выполнить кабелем, не распространяющим горение при групповой прокладке, с медными жилами, с нормированными пределами огнестойкости.
98. Электроснабжение электроприемников, относящихся к системам противопожарной защиты, выполнить кабелем, не распространяющим горение при групповой прокладке, с медными жилами, с нормированными пределами огнестойкости.
99. Электроснабжение электроприемников, относящихся к системам противопожарной защиты, выполнить кабелем, не распространяющим горение при групповой прокладке, с медными жилами, с нормированными пределами огнестойкости.
100. Электроснабжение электроприемников, относящихся к системам противопожарной защиты, выполнить кабелем, не распространяющим горение при групповой прокладке, с медными жилами, с нормированными пределами огнестойкости.
101. Электроснабжение электроприемников, относящихся к системам противопожарной защиты, выполнить кабелем, не распространяющим горение при групповой прокладке, с медными жилами, с нормированными пределами огнестойкости.
102. Электроснабжение электроприемников, относящихся к системам противопожарной защиты, выполнить кабелем, не распространяющим горение при групповой прокладке, с медными жилами, с нормированными пределами огнестойкости.
103. Электроснабжение электроприемников, относящихся к системам противопожарной защиты, выполнить кабелем, не распространяющим горение при групповой прокладке, с медными жилами, с нормированными пределами огнестойкости.
104. Электроснабжение электроприемников, относящихся к системам противопожарной защиты, выполнить кабелем, не распространяющим горение при групповой прокладке, с медными жилами, с нормированными пределами огнестойкости.
105. Электроснабжение электроприемников, относящихся к системам противопожарной защиты, выполнить кабелем, не распространяющим горение при групповой прокладке, с медными жилами, с нормированными пределами огнестойкости.
106. Электроснабжение электроприемников, относящихся к системам противопожарной защиты, выполнить кабелем, не распространяющим горение при групповой прокладке, с медными жилами, с нормированными пределами огнестойкости.
107. Электроснабжение электроприемников, относящихся к системам противопожарной защиты, выполнить кабелем, не распространяющим горение при групповой прокладке, с медными жилами, с нормированными пределами огнестойкости.
108. Электроснабжение электроприемников, относящихся к системам противопожарной защиты, выполнить кабелем, не распространяющим горение при групповой прокладке, с медными жилами, с нормированными пределами огнестойкости.
109. Электроснабжение электроприемников, относящихся к системам противопожарной защиты, выполнить кабелем, не распространяющим горение при групповой прокладке, с медными жилами, с нормированными пределами огнестойкости.
110. Электроснабжение электроприемников, относящихся к системам противопожарной защиты, выполнить кабелем, не распространяющим горение при групповой прокладке, с медными жилами, с нормированными пределами огнестойкости.
111. Электроснабжение электроприемников, относящихся к системам противопожарной защиты, выполнить кабелем, не распространяющим горение при групповой прокладке, с медными жилами, с нормированными пределами огнестойкости.
112. Электроснабжение электроприемников, относящихся к системам противопожарной защиты, выполнить кабелем, не распространяющим горение при групповой прокладке, с медными жилами, с нормированными пределами огнестойкости.
113. Электроснабжение электроприемников, относящихся к системам противопожарной защиты, выполнить кабелем, не распространяющим горение при групповой прокладке, с медными жилами, с нормированными пределами огнестойкости.
114. Электроснабжение электроприемников, относящихся к системам противопожарной защиты, выполнить кабелем, не распространяющим горение при групповой прокладке, с медными жилами, с нормированными пределами огнестойкости.
115. Электроснабжение электроприемников, относящихся к системам противопожарной защиты, выполнить кабелем, не распространяющим горение при групповой прокладке, с медными жилами, с нормированными пределами огнестойкости.
116. Электроснабжение электроприемников, относящихся к системам противопожарной защиты, выполнить кабелем, не распространяющим горение при групповой прокладке, с медными жилами, с нормированными пределами огнестойкости.
117. Электроснабжение электроприемников, относящихся к системам противопожарной защиты, выполнить кабелем, не распространяющим горение при групповой прокладке, с медными жилами, с нормированными пределами огнестойкости.
118. Электроснабжение электроприемников, относящихся к системам противопожарной защиты, выполнить кабелем, не распространяющим горение при групповой прокладке, с медными жилами, с нормированными пределами огнестойкости.
119. Электроснабжение электроприемников, относящихся к системам противопожарной защиты, выполнить кабелем, не распространяющим горение при групповой прокладке, с медными жилами, с нормированными пределами огнестойкости.
120. Электроснабжение электроприемников, относящихся к системам противопожарной защиты, выполнить кабелем, не распространяющим горение при групповой прокладке, с медными жилами, с нормированными пределами огнестойкости.
121. Электроснабжение электроприемников, относящихся к системам противопожарной защиты, выполнить кабелем, не распространяющим горение при групповой прокладке, с медными жилами, с нормированными пределами огнестойкости.
122. Электроснабжение электроприемников, относящихся к системам противопожарной защиты, выполнить кабелем, не распространяющим горение при групповой прокладке, с медными жилами, с нормированными пределами огнестойкости.
123. Электроснабжение электроприемников, относящихся к системам противопожарной защиты, выполнить кабелем, не распространяющим горение при групповой прокладке, с медными жилами, с нормированными пределами огнестойкости.
124. Электроснабжение электроприемников, относящихся к системам противопожарной защиты, выполнить кабелем, не распространяющим горение при групповой прокладке, с медными жилами, с нормированными пределами огнестойкости.
125. Электроснабжение электроприемников, относящихся к системам противопожарной защиты, выполнить кабелем, не распространяющим горение при групповой прокладке, с медными жилами, с нормированными пределами огнестойкости.
126. Электроснабжение электроприемников, относящихся к системам противопожарной защиты, выполнить кабелем, не распространяющим горение при групповой прокладке, с медными жилами, с нормированными пределами огнестойкости.
127. Электроснабжение электроприемников, относящихся к системам противопожарной защиты, выполнить кабелем, не распространяющим горение при групповой прокладке, с медными жилами, с нормированными пределами огнестойкости.
128. Электроснабжение электроприемников, относящихся к системам противопожарной защиты, выполнить кабелем, не распространяющим горение при групповой прокладке, с медными жилами, с нормированными пределами огнестойкости.
129. Электроснабжение электроприемников, относящихся к системам противопожарной защиты, выполнить кабелем, не распространяющим горение при групповой прокладке, с медными жилами, с нормированными пределами огнестойкости.
130. Электроснабжение электроприемников, относящихся к системам противопожарной защиты, выполнить кабелем, не распространяющим горение при групповой прокладке, с медными жилами, с нормированными пределами огнестойкости.
131. Электроснабжение электроприемников, относящихся к системам противопожарной защиты, выполнить кабелем, не распространяющим горение при групповой прокладке, с медными жилами, с нормированными пределами огнестойкости.
132. Электроснабжение электроприемников, относящихся к системам противопожарной защиты, выполнить кабелем, не распространяющим горение при групповой прокладке, с медными жилами, с нормированными пределами огнестойкости.
133. Электроснабжение электроприемников, относящихся к системам противопожарной защиты, выполнить кабелем, не распространяющим горение при групповой прокладке, с медными жилами, с нормированными пределами огнестойкости.
134. Электроснабжение электроприемников, относящихся к системам противопожарной защиты, выполнить кабелем, не распространяющим горение при групповой прокладке, с медными жилами, с нормированными пределами огнестойкости.
135. Электроснабжение электроприемников, относящихся к системам противопожарной защиты, выполнить кабелем, не распространяющим горение при групповой прокладке, с медными жилами, с нормированными пределами огнестойкости.
136. Электроснабжение электроприемников, относящихся к системам противопожарной защиты, выполнить кабелем, не распространяющим горение при групповой прокладке, с медными жилами, с нормированными пределами огнестойкости.
137. Электроснабжение электроприемников, относящихся к системам противопожарной защиты, выполнить кабелем, не распространяющим горение при групповой прокладке, с медными жилами, с нормированными пределами огнестойкости.
138. Электроснабжение электроприемников, относящихся к системам противопожарной защиты, выполнить кабелем, не распространяющим горение при групповой прокладке, с медными жилами, с нормированными пределами огнестойкости.
139. Электроснабжение электроприемников, относящихся к системам противопожарной защиты, выполнить кабелем, не распространяющим горение при групповой прокладке, с медными жилами, с нормированными пределами огнестойкости.
140. Электроснабжение электроприемников, относящихся к системам противопожарной защиты, выполнить кабелем, не распространяющим горение при групповой прокладке, с медными жилами, с нормированными пределами огнестойкости.
141. Электроснабжение электроприемников, относящихся к системам противопожарной защиты, выполнить кабелем, не распространяющим горение при групповой прокладке, с медными жилами, с нормированными пределами огнестойкости.
142. Электроснабжение электроприемников, относящихся к системам противопожарной защиты, выполнить кабелем, не распространяющим горение при групповой прокладке, с медными жилами, с нормированными пределами огнестойкости.
143. Электроснабжение электроприемников, относящихся к системам противопожарной защиты, выполнить кабелем, не распространяющим горение при групповой прокладке, с медными жилами, с нормированными пределами огнестойкости.
144. Электроснабжение электроприемников, относящихся к системам противопожарной защиты, выполнить кабелем, не распространяющим горение при групповой прокладке, с медными жилами, с нормированными пределами огнестойкости.
145. Электроснабжение электроприемников, относящихся к системам противопожарной защиты, выполнить кабелем, не распространяющим горение при групповой прокладке, с медными жилами, с нормированными пределами огнестойкости.
146. Электроснабжение электроприемников, относящихся к системам противопожарной защиты, выполнить кабелем, не распространяющим горение при групповой прокладке, с медными жилами, с нормированными пределами огнестойкости.
147. Электроснабжение электроприемников, относящихся к системам противопожарной защиты, выполнить кабелем, не распространяющим горение при групповой прокладке, с медными жилами, с нормированными пределами огнестойкости.
148. Электроснабжение электроприемников, относящихся к системам противопожарной защиты, выполнить кабелем, не распространяющим горение при групповой прокладке, с медными жилами, с нормированными пределами огнестойкости.
149. Электроснабжение электроприемников, относящихся к системам противопожарной защиты, выполнить кабелем, не распространяющим горение при групповой прокладке, с медными жилами, с нормированными пределами огнестойкости.
150. Электроснабжение электроприемников, относящихся к системам противопожарной защиты, выполнить кабелем, не распространяющим горение при групповой прокладке, с медными жилами, с нормированными пределами огнестойкости.
151. Электроснабжение электроприемников, относящихся к системам противопожарной защиты, выполнить кабелем, не распространяющим горение при групповой прокладке, с медными жилами, с нормированными пределами огнестойкости.
152. Электроснабжение электроприемников, относящихся к системам противопожарной защиты, выполнить кабелем, не распространяющим горение при групповой прокладке, с медными жилами, с нормированными пределами огнестойкости.
153. Электроснабжение электроприемников, относящихся к системам противопожарной защиты, выполнить кабелем, не распространяющим горение при групповой прокладке, с медными жилами, с нормированными пределами огнестойкости.
154. Электроснабжение электроприемников, относящихся к системам противопожарной защиты, выполнить кабелем, не распространяющим горение при групповой прокладке, с медными жилами, с нормированными пределами огнестойкости.
155. Электроснабжение электроприемников, относящихся к системам противопожарной защиты, выполнить кабелем, не распространяющим горение при групповой прокладке, с медными жилами, с нормированными пределами огнестойкости.
156. Электроснабжение электроприемников, относящихся к системам противопожарной защиты, выполнить кабелем, не распространяющим горение при групповой прокладке, с медными жилами, с нормированными пределами огнестойкости.
157. Электроснабжение электроприемников, относящихся к системам противопожарной защиты, выполнить кабелем, не распространяющим горение при групповой прокладке, с медными жилами, с нормированными пределами огнестойкости.
158. Электроснабжение электроприемников, относящихся к системам противопожарной защиты, выполнить кабелем, не распространяющим горение при групповой прокладке, с медными жилами, с нормированными пределами огнестойкости.
159. Электроснабжение электроприемников, относящихся к системам противопожарной защиты, выполнить кабелем, не распространяющим горение при групповой прокладке, с медными жилами, с нормированными пределами огнестойкости.
160. Электроснабжение электроприемников, относящихся к системам противопожарной защиты, выполнить кабелем, не распространяющим горение при групповой прокладке, с медными жилами, с нормированными пределами огнестойкости.
161. Электроснабжение электроприемников, относящихся к системам противопожарной защиты, выполнить кабелем, не распространяющим горение при групповой прокладке, с медными жилами, с нормированными пределами огнестойкости.
162. Электроснабжение электроприемников, относящихся к системам противопожарной защиты, выполнить кабелем, не распространяющим горение при групповой прокладке, с медными жилами, с нормированными пределами огнестойкости.
163. Электроснабжение электроприемников, относящихся к системам противопожарной защиты, выполнить кабелем, не распространяющим горение при групповой прокладке, с медными жилами, с нормированными пределами огнестойкости.
164. Электроснабжение электроприемников, относящихся к системам противопожарной защиты, выполнить кабелем, не распространяющим горение при групповой прокладке, с медными жилами, с нормированными пределами огнестойкости.
165. Электроснабжение электроприемников, относящихся к системам противопожарной защиты, выполнить кабелем, не распространяющим горение при групповой прокладке, с медными жилами, с нормированными пределами огнестойкости.
166. Электроснабжение электроприемников, относящихся к системам противопожарной защиты, выполнить кабелем, не распространяющим горение при групповой прокладке, с медными жилами, с нормированными пределами огнестойкости.
167. Электроснабжение электроприемников, относящихся к системам противопожарной защиты, выполнить кабелем, не распространяющим горение при групповой прокладке, с медными жилами, с нормированными пределами огнестойкости.
168. Электроснабжение электроприемников, относящихся к системам противопожарной защиты, выполнить кабелем, не распространяющим горение при групповой прокладке, с медными жилами, с нормированными пределами огнестойкости.
169. Электроснабжение электроприемников, относящихся к системам противопожарной защиты, выполнить кабелем, не распространяющим горение при групповой прокладке, с медными жилами, с нормированными пределами огнестойкости.
170. Электроснабжение электроприемников, относящихся к системам противопожарной защиты, выполнить кабелем, не распространяющим горение при групповой прокладке, с медными жилами, с нормированными пределами огнестойкости.
171. Электроснабжение электроприемников, относящихся к системам противопожарной защиты, выполнить кабелем, не распространяющим горение при групповой прокладке, с медными жилами, с нормированными пределами огнестойкости.
172. Электроснабжение электроприемников, относящихся к системам противопожарной защиты, выполнить кабелем, не распространяющим горение при групповой прокладке, с медными жилами, с нормированными пределами огнестойкости.
173. Электроснабжение электроприемников, относящихся к системам противопожарной защиты, выполнить кабелем, не распространяющим горение при групповой прокладке, с медными жилами, с нормированными пределами огнестойкости.
174. Электроснабжение электроприемников, относящихся к системам противопожарной защиты, выполнить кабелем, не распространяющим горение при групповой прокладке, с медными жилами, с нормированными пределами огнестойкости.
175. Электроснабжение электроприемников, относящихся к системам противопожарной защиты, выполнить кабелем, не распространяющим горение при групповой прокладке, с медными жилами, с нормированными пределами огнестойкости.
176. Электроснабжение электроприемников, относящихся к системам противопожарной защиты, выполнить кабелем, не распространяющим горение при групповой прокладке, с медными жилами, с нормированными пределами огнестойкости.
177. Электроснабжение электроприемников, относящихся к системам противопожарной защиты, выполнить кабелем, не распространяющим горение при групповой прокладке, с медными жилами, с нормированными пределами огнестойкости.
178. Электроснабжение электроприемников, относящихся к системам противопожарной защиты, выполнить кабелем, не распространяющим горение при групповой прокладке, с медными жилами, с нормированными пределами огнестойкости.
179. Электроснабжение электроприемников, относящихся к системам противопожарной защиты, выполнить кабелем, не распространяющим горение при групповой прокладке, с медными жилами, с нормированными пределами огнестойкости.
180. Электроснабжение электроприемников, относящихся к системам противопожарной защиты, выполнить кабелем, не распространяющим горение при групповой прокладке, с медными жилами, с нормированными пределами огнестойкости.
181. Электроснабжение электроприемников, относящихся к системам противопожарной защиты, выполнить кабелем, не распространяющим горение при групповой прокладке, с медными жилами, с нормированными пределами огнестойкости.
182. Электроснабжение электроприемников, относящихся к системам противопожарной защиты, выполнить кабелем, не распространяющим горение при групповой прокладке, с медными жилами, с нормированными пределами огнестойкости.
183. Электроснабжение электроприемников, относящихся к системам противопожарной защиты, выполнить кабелем, не распространяющим горение при групповой прокладке, с медными жилами, с нормированными пределами огнестойкости.
184. Электроснабжение электроприемников, относящихся к системам противопожарной защиты, выполнить кабелем, не распространяющим горение при групповой прокладке, с медными жилами, с нормированными пределами огнестойкости.
185. Электроснабжение электроприемников, относящихся к системам противопожарной защиты, выполнить кабелем, не распространяющим горение при групповой прокладке, с медными жилами, с нормированными пределами огнестойкости.
186. Электроснабжение электроприемников, относящихся к системам противопожарной защиты, выполнить кабелем, не распространяющим горение при групповой прокладке, с медными жилами, с нормированными пределами огнестойкости.
187. Электроснабжение электроприемников, относящихся к системам противопожарной защиты, выполнить кабелем, не распространяющим горение при групповой прокладке, с медными жилами, с нормированными пределами огнестойкости.
188. Электроснабжение электроприемников, относящихся к системам противопожарной защиты, выполнить кабелем, не распространяющим горение при групповой прокладке, с медными жилами, с нормированными пределами огнестойкости.
189. Электроснабжение электроприемников, относящихся к системам противопожарной защиты, выполнить кабелем, не распространяющим горение при групповой прокладке, с медными жилами, с нормированными пределами огнестойкости.
190. Электроснабжение электроприемников, относящихся к системам противопожарной защиты, выполнить кабелем, не распространяющим горение при групповой прокладке, с медными жилами, с нормированными пределами огнестойкости.
191. Электроснабжение электроприемников, относящихся к системам противопожарной защиты, выполнить кабелем, не распространяющим горение при групповой прокладке, с медными жилами, с нормированными пределами огнестойкости.
192. Электроснабжение электроприемников, относящихся к системам противопожарной защиты, выполнить кабелем, не распространяющим горение при групповой прокладке, с медными жилами, с нормированными пределами огнестойкости.
193. Электроснабжение электроприемников, относящихся к системам противопожарной защиты, выполнить кабелем, не распространяющим горение при групповой прокладке, с медными жилами, с нормированными пределами огнестойкости.
194. Электроснабжение электроприемников, относящихся к системам противопожарной защиты, выполнить кабелем, не распространяющим горение при групповой прокладке, с медными жилами, с нормированными пределами огнестойкости.
195. Электроснабжение электроприемников, относящихся к системам противопожарной защиты, выполнить кабелем, не распространяющим горение при групповой прокладке, с медными жилами, с нормированными пределами огнестойкости.
196. Электроснабжение электроприемников, относящихся к системам против

ЭЛЕКТРОННОЕ ПОЛУЧЕНИЕ ДОКУМЕНТОВ

Для получения документов в электронном виде необходимо:

1. Зарегистрироваться на портале Госуслуг, если вы еще не зарегистрированы.
2. Авторизоваться на портале Госуслуг и перейти в раздел «Документы».
3. Выбрать нужный документ из списка доступных и нажать кнопку «Получить».

Документы, полученные в электронном виде, имеют такую же юридическую силу, как и документы на бумажном носителе.

Для получения документов в электронном виде необходимо:

1. Зарегистрироваться на портале Госуслуг, если вы еще не зарегистрированы.
2. Авторизоваться на портале Госуслуг и перейти в раздел «Документы».
3. Выбрать нужный документ из списка доступных и нажать кнопку «Получить».

Документы, полученные в электронном виде, имеют такую же юридическую силу, как и документы на бумажном носителе.

Заголовок:

1. Авторизоваться на портале Госуслуг, если вы еще не зарегистрированы.
2. Авторизоваться на портале Госуслуг и перейти в раздел «Документы».
3. Выбрать нужный документ из списка доступных и нажать кнопку «Получить».

Документы, полученные в электронном виде, имеют такую же юридическую силу, как и документы на бумажном носителе.

Для получения документов в электронном виде необходимо:

1. Зарегистриро

ЭЛЕКТРОМОНТАЖНЫЕ ЧЕРТЕЖИ

ЭЛЕКТРООБОРУДОВАНИЕ ЖИЛОЙ ЧАСТИ

ПЛАН ЭТАЖА С РАЗМЕЩЕНИЕМ ЭЛЕКТРООБОРУДОВАНИЯ

ЭЛМ.ПЭ.ОВ.1 1700 1600 1500 900 400 200 400 280 1040 280 1500 980 1500 ЭЛМ.ПЭ.ОВ.2 1600 1500 1500 1000 300 300 1500 1000 300 ЭЛМ.ПЭ.ОВ.3 ЭЛМ.ПЭ.ОВ.4 01700

ЭЛМ.ПЭ.ОВ.5 1500 450 ЭЛМ.ПЭ.ОВ.6 1300 300 ЭЛМ.ПЭ.ОВ.7 1500 900 ЭЛМ.ПЭ.ОВ.8 1200 600 ЭЛМ.ПЭ.ОВ.9 1970 1020 ЭЛМ.ПЭ.ОВ.10 1200 600 ЭЛМ.ПЭ.ОВ.11 1970 1020

Экспликация:

1. Электрооборудование жилой части выполнено в соответствии с архитектурными чертежами, строительными чертежами, чертежами водопровода и канализации, отопления и вентиляции, а также с учетом требований технологической части проекта.
2. Электроснабжение жилой части выполнено от ВРУ, расположенного в электрощитовой на 1 этаже.
3. Электроснабжение жилой части выполнено по 3-х проводной системе переменного тока 380/220 В с глухозаземленной нейтралью.
4. Для электроснабжения электроприемников жилой части предусмотрены самостоятельные групповые сети, выполненные кабелем ВВГнг(А)-LS.
5. Для защиты электроприемников жилой части от токов короткого замыкания и перегрузки предусмотрены автоматические выключатели.
6. Для защиты людей от поражения электрическим током при косвенном прикосновении предусмотрено автоматическое отключение питания.
7. Для защиты людей от поражения электрическим током при косвенном прикосновении предусмотрена система уравнивания потенциалов.
8. Для защиты людей от поражения электрическим током при косвенном прикосновении предусмотрена система уравнивания потенциалов.
9. Для защиты людей от поражения электрическим током при косвенном прикосновении предусмотрена система уравнивания потенциалов.
10. Для защиты людей от поражения электрическим током при косвенном прикосновении предусмотрена система уравнивания потенциалов.
11. Для защиты людей от поражения электрическим током при косвенном прикосновении предусмотрена система уравнивания потенциалов.
12. Для защиты людей от поражения электрическим током при косвенном прикосновении предусмотрена система уравнивания потенциалов.
13. Для защиты людей от поражения электрическим током при косвенном прикосновении предусмотрена система уравнивания потенциалов.
14. Для защиты людей от поражения электрическим током при косвенном прикосновении предусмотрена система уравнивания потенциалов.
15. Для защиты людей от поражения электрическим током при косвенном прикосновении предусмотрена система уравнивания потенциалов.
16. Для защиты людей от поражения электрическим током при косвенном прикосновении предусмотрена система уравнивания потенциалов.
17. Для защиты людей от поражения электрическим током при косвенном прикосновении предусмотрена система уравнивания потенциалов.
18. Для защиты людей от поражения электрическим током при косвенном прикосновении предусмотрена система уравнивания потенциалов.
19. Для защиты людей от поражения электрическим током при косвенном прикосновении предусмотрена система уравнивания потенциалов.
20. Для защиты людей от поражения электрическим током при косвенном прикосновении предусмотрена система уравнивания потенциалов.
21. Для защиты людей от поражения электрическим током при косвенном прикосновении предусмотрена система уравнивания потенциалов.
22. Для защиты людей от поражения электрическим током при косвенном прикосновении предусмотрена система уравнивания потенциалов.
23. Для защиты людей от поражения электрическим током при косвенном прикосновении предусмотрена система уравнивания потенциалов.
24. Для защиты людей от поражения электрическим током при косвенном прикосновении предусмотрена система уравнивания потенциалов.
25. Для защиты людей от поражения электрическим током при косвенном прикосновении предусмотрена система уравнивания потенциалов.
26. Для защиты людей от поражения электрическим током при косвенном прикосновении предусмотрена система уравнивания потенциалов.
27. Для защиты людей от поражения электрическим током при косвенном прикосновении предусмотрена система уравнивания потенциалов.
28. Для защиты людей от поражения электрическим током при косвенном прикосновении предусмотрена система уравнивания потенциалов.
29. Для защиты людей от поражения электрическим током при косвенном прикосновении предусмотрена система уравнивания потенциалов.
30. Для защиты людей от поражения электрическим током при косвенном прикосновении предусмотрена система уравнивания потенциалов.
31. Для защиты людей от поражения электрическим током при косвенном прикосновении предусмотрена система уравнивания потенциалов.
32. Для защиты людей от поражения электрическим током при косвенном прикосновении предусмотрена система уравнивания потенциалов.
33. Для защиты людей от поражения электрическим током при косвенном прикосновении предусмотрена система уравнивания потенциалов.
34. Для защиты людей от поражения электрическим током при косвенном прикосновении предусмотрена система уравнивания потенциалов.
35. Для защиты людей от поражения электрическим током при косвенном прикосновении предусмотрена система уравнивания потенциалов.
36. Для защиты людей от поражения электрическим током при косвенном прикосновении предусмотрена система уравнивания потенциалов.
37. Для защиты людей от поражения электрическим током при косвенном прикосновении предусмотрена система уравнивания потенциалов.
38. Для защиты людей от поражения электрическим током при косвенном прикосновении предусмотрена система уравнивания потенциалов.
39. Для защиты людей от поражения электрическим током при косвенном прикосновении предусмотрена система уравнивания потенциалов.
40. Для защиты людей от поражения электрическим током при косвенном прикосновении предусмотрена система уравнивания потенциалов.
41. Для защиты людей от поражения электрическим током при косвенном прикосновении предусмотрена система уравнивания потенциалов.
42. Для защиты людей от поражения электрическим током при косвенном прикосновении предусмотрена система уравнивания потенциалов.
43. Для защиты людей от поражения электрическим током при косвенном прикосновении предусмотрена система уравнивания потенциалов.
44. Для защиты людей от поражения электрическим током при косвенном прикосновении предусмотрена система уравнивания потенциалов.
45. Для защиты людей от поражения электрическим током при косвенном прикосновении предусмотрена система уравнивания потенциалов.
46. Для защиты людей от поражения электрическим током при косвенном прикосновении предусмотрена система уравнивания потенциалов.
47. Для защиты людей от поражения электрическим током при косвенном прикосновении предусмотрена система уравнивания потенциалов.
48. Для защиты людей от поражения электрическим током при косвенном прикосновении предусмотрена система уравнивания потенциалов.
49. Для защиты людей от поражения электрическим током при косвенном прикосновении предусмотрена система уравнивания потенциалов.
50. Для защиты людей от поражения электрическим током при косвенном прикосновении предусмотрена система уравнивания потенциалов.
51. Для защиты людей от поражения электрическим током при косвенном прикосновении предусмотрена система уравнивания потенциалов.
52. Для защиты людей от поражения электрическим током при косвенном прикосновении предусмотрена система уравнивания потенциалов.
53. Для защиты людей от поражения электрическим током при косвенном прикосновении предусмотрена система уравнивания потенциалов.
54. Для защиты людей от поражения электрическим током при косвенном прикосновении предусмотрена система уравнивания потенциалов.
55. Для защиты людей от поражения электрическим током при косвенном прикосновении предусмотрена система уравнивания потенциалов.
56. Для защиты людей от поражения электрическим током при косвенном прикосновении предусмотрена система уравнивания потенциалов.
57. Для защиты людей от поражения электрическим током при косвенном прикосновении предусмотрена система уравнивания потенциалов.
58. Для защиты людей от поражения электрическим током при косвенном прикосновении предусмотрена система уравнивания потенциалов.
59. Для защиты людей от поражения электрическим током при косвенном прикосновении предусмотрена система уравнивания потенциалов.
60. Для защиты людей от поражения электрическим током при косвенном прикосновении предусмотрена система уравнивания потенциалов.
61. Для защиты людей от поражения электрическим током при косвенном прикосновении предусмотрена система уравнивания потенциалов.
62. Для защиты людей от поражения электрическим током при косвенном прикосновении предусмотрена система уравнивания потенциалов.
63. Для защиты людей от поражения электрическим током при косвенном прикосновении предусмотрена система уравнивания потенциалов.
64. Для защиты людей от поражения электрическим током при косвенном прикосновении предусмотрена система уравнивания потенциалов.
65. Для защиты людей от поражения электрическим током при косвенном прикосновении предусмотрена система уравнивания потенциалов.
66. Для защиты людей от поражения электрическим током при косвенном прикосновении предусмотрена система уравнивания потенциалов.
67. Для защиты людей от поражения электрическим током при косвенном прикосновении предусмотрена система уравнивания потенциалов.
68. Для защиты людей от поражения электрическим током при косвенном прикосновении предусмотрена система уравнивания потенциалов.
69. Для защиты людей от поражения электрическим током при косвенном прикосновении предусмотрена система уравнивания потенциалов.
70. Для защиты людей от поражения электрическим током при косвенном прикосновении предусмотрена система уравнивания потенциалов.
71. Для защиты людей от поражения электрическим током при косвенном прикосновении предусмотрена система уравнивания потенциалов.
72. Для защиты людей от поражения электрическим током при косвенном прикосновении предусмотрена система уравнивания потенциалов.
73. Для защиты людей от поражения электрическим током при косвенном прикосновении предусмотрена система уравнивания потенциалов.
74. Для защиты людей от поражения электрическим током при косвенном прикосновении предусмотрена система уравнивания потенциалов.
75. Для защиты людей от поражения электрическим током при косвенном прикосновении предусмотрена система уравнивания потенциалов.
76. Для защиты людей от поражения электрическим током при косвенном прикосновении предусмотрена система уравнивания потенциалов.
77. Для защиты людей от поражения электрическим током при косвенном прикосновении предусмотрена система уравнивания потенциалов.
78. Для защиты людей от поражения электрическим током при косвенном прикосновении предусмотрена система уравнивания потенциалов.
79. Для защиты людей от поражения электрическим током при косвенном прикосновении предусмотрена система уравнивания потенциалов.
80. Для защиты людей от поражения электрическим током при косвенном прикосновении предусмотрена система уравнивания потенциалов.
81. Для защиты людей от поражения электрическим током при косвенном прикосновении предусмотрена система уравнивания потенциалов.
82. Для защиты людей от поражения электрическим током при косвенном прикосновении предусмотрена система уравнивания потенциалов.
83. Для защиты людей от поражения электрическим током при косвенном прикосновении предусмотрена система уравнивания потенциалов.
84. Для защиты людей от поражения электрическим током при косвенном прикосновении предусмотрена система уравнивания потенциалов.
85. Для защиты людей от поражения электрическим током при косвенном прикосновении предусмотрена система уравнивания потенциалов.
86. Для защиты людей от поражения электрическим током при косвенном прикосновении предусмотрена система уравнивания потенциалов.
87. Для защиты людей от поражения электрическим током при косвенном прикосновении предусмотрена система уравнивания потенциалов.
88. Для защиты людей от поражения электрическим током при косвенном прикосновении предусмотрена система уравнивания потенциалов.
89. Для защиты людей от поражения электрическим током при косвенном прикосновении предусмотрена система уравнивания потенциалов.
90. Для защиты людей от поражения электрическим током при косвенном прикосновении предусмотрена система уравнивания потенциалов.
91. Для защиты людей от поражения электрическим током при косвенном прикосновении предусмотрена система уравнивания потенциалов.
92. Для защиты людей от поражения электрическим током при косвенном прикосновении предусмотрена система уравнивания потенциалов.
93. Для защиты людей от поражения электрическим током при косвенном прикосновении предусмотрена система уравнивания потенциалов.
94. Для защиты людей от поражения электрическим током при косвенном прикосновении предусмотрена система уравнивания потенциалов.
95. Для защиты людей от поражения электрическим током при косвенном прикосновении предусмотрена система уравнивания потенциалов.
96. Для защиты людей от поражения электрическим током при косвенном прикосновении предусмотрена система уравнивания потенциалов.
97. Для защиты людей от поражения электрическим током при косвенном прикосновении предусмотрена система уравнивания потенциалов.
98. Для защиты людей от поражения электрическим током при косвенном прикосновении предусмотрена система уравнивания потенциалов.
99. Для защиты людей от поражения электрическим током при косвенном прикосновении предусмотрена система уравнивания потенциалов.
100. Для защиты людей от поражения электрическим током при косвенном прикосновении предусмотрена система уравнивания потенциалов.

Технические требования:

1. Электрооборудование жилой части выполнено в соответствии с архитектурными чертежами, строительными чертежами, чертежами водопровода и канализации, отопления и вентиляции, а также с учетом требований технологической части проекта.
2. Электроснабжение жилой части выполнено от ВРУ, расположенного в электрощитовой на 1 этаже.
3. Электроснабжение жилой части выполнено по 3-х проводной системе переменного тока 380/220 В с глухозаземленной нейтралью.
4. Для электроснабжения электроприемников жилой части предусмотрены самостоятельные групповые сети, выполненные кабелем ВВГнг(А)-LS.
5. Для защиты электроприемников жилой части от токов короткого замыкания и перегрузки предусмотрены автоматические выключатели.
6. Для защиты людей от поражения электрическим током при косвенном прикосновении предусмотрено автоматическое отключение питания.
7. Для защиты людей от поражения электрическим током при косвенном прикосновении предусмотрена система уравнивания потенциалов.
8. Для защиты людей от поражения электрическим током при косвенном прикосновении предусмотрена система уравнивания потенциалов.
9. Для защиты людей от поражения электрическим током при косвенном прикосновении предусмотрена система уравнивания потенциалов.
10. Для защиты людей от поражения электрическим током при косвенном прикосновении предусмотрена система уравнивания потенциалов.
11. Для защиты людей от поражения электрическим током при косвенном прикосновении предусмотрена система уравнивания потенциалов.
12. Для защиты людей от поражения электрическим током при косвенном прикосновении предусмотрена система уравнивания потенциалов.
13. Для защиты людей от поражения электрическим током при косвенном прикосновении предусмотрена система уравнивания потенциалов.
14. Для защиты людей от поражения электрическим током при косвенном прикосновении предусмотрена система уравнивания потенциалов.
15. Для защиты людей от поражения электрическим током при косвенном прикосновении предусмотрена система уравнивания потенциалов.
16. Для защиты людей от поражения электрическим током при косвенном прикосновении предусмотрена система уравнивания потенциалов.
17. Для защиты людей от поражения электрическим током при косвенном прикосновении предусмотрена система уравнивания потенциалов.
18. Для защиты людей от поражения электрическим током при косвенном прикосновении предусмотрена система уравнивания потенциалов.
19. Для защиты людей от поражения электрическим током при косвенном прикосновении предусмотрена система уравнивания потенциалов.
20. Для защиты людей от поражения электрическим током при косвенном прикосновении предусмотрена система уравнивания потенциалов.
21. Для защиты людей от поражения электрическим током при косвенном прикосновении предусмотрена система уравнивания потенциалов.
22. Для защиты людей от поражения электрическим током при косвенном прикосновении предусмотрена система уравнивания потенциалов.
23. Для защиты людей от поражения электрическим током при косвенном прикосновении предусмотрена система уравнивания потенциалов.
24. Для защиты людей от поражения электрическим током при косвенном прикосновении предусмотрена система уравнивания потенциалов.
25. Для защиты людей от поражения электрическим током при косвенном прикосновении предусмотрена система уравнивания потенциалов.
26. Для защиты людей от поражения электрическим током при косвенном прикосновении предусмотрена система уравнивания потенциалов.
27. Для защиты людей от поражения электрическим током при косвенном прикосновении предусмотрена система уравнивания потенциалов.
28. Для защиты людей от поражения электрическим током при косвенном прикосновении предусмотрена система уравнивания потенциалов.
29. Для защиты людей от поражения электрическим током при косвенном прикосновении предусмотрена система уравнивания потенциалов.
30. Для защиты людей от поражения электрическим током при косвенном прикосновении предусмотрена система уравнивания потенциалов.
31. Для защиты людей от поражения электрическим током при косвенном прикосновении предусмотрена система уравнивания потенциалов.
32. Для защиты людей от поражения электрическим током при косвенном прикосновении предусмотрена система уравнивания потенциалов.
33. Для защиты людей от поражения электрическим током при косвенном прикосновении предусмотрена система уравнивания потенциалов.
34. Для защиты людей от поражения электрическим током при косвенном прикосновении предусмотрена система уравнивания потенциалов.
35. Для защиты людей от поражения электрическим током при косвенном прикосновении предусмотрена система уравнивания потенциалов.
36. Для защиты людей от поражения электрическим током при косвенном прикосновении предусмотрена система уравнивания потенциалов.
37. Для защиты людей от поражения электрическим током при косвенном прикосновении предусмотрена система уравнивания потенциалов.
38. Для защиты людей от поражения электрическим током при косвенном прикосновении предусмотрена система уравнивания потенциалов.
39. Для защиты людей от поражения электрическим током при косвенном прикосновении предусмотрена система уравнивания потенциалов.
40. Для защиты людей от поражения электрическим током при косвенном прикосновении предусмотрена система уравнивания потенциалов.
41. Для защиты людей от поражения электрическим током при косвенном прикосновении предусмотрена система уравнивания потенциалов.
42. Для защиты людей от поражения электрическим током при косвенном прикосновении предусмотрена система уравнивания потенциалов.
43. Для защиты людей от поражения электрическим током при косвенном прикосновении предусмотрена система уравнивания потенциалов.
44. Для защиты людей от поражения электрическим током при косвенном прикосновении предусмотрена система уравнивания потенциалов.
45. Для защиты людей от поражения электрическим током при косвенном прикосновении предусмотрена система уравнивания потенциалов.
46. Для защиты людей от поражения электрическим током при косвенном прикосновении предусмотрена система уравнивания потенциалов.
47. Для защиты людей от поражения электрическим током при косвенном прикосновении предусмотрена система уравнивания потенциалов.
48. Для защиты людей от поражения электрическим током при косвенном прикосновении предусмотрена система уравнивания потенциалов.
49. Для защиты людей от поражения электрическим током при косвенном прикосновении предусмотрена система уравнивания потенциалов.
50. Для защиты людей от поражения электрическим током при косвенном прикосновении предусмотрена система уравнивания потенциалов.
51. Для защиты людей от поражения электрическим током при косвенном прикосновении предусмотрена система уравнивания потенциалов.
52. Для защиты людей от поражения электрическим током при косвенном прикосновении предусмотрена система уравнивания потенциалов.
53. Для защиты людей от поражения электрическим током при косвенном прикосновении предусмотрена система уравнивания потенциалов.
54. Для защиты людей от поражения электрическим током при косвенном прикосновении предусмотрена система уравнивания потенциалов.
55. Для защиты людей от поражения электрическим током при косвенном прикосновении предусмотрена система уравнивания потенциалов.
56. Для защиты людей от поражения электрическим током при косвенном прикосновении предусмотрена система уравнивания потенциалов.
57. Для защиты людей от поражения электрическим током при косвенном прикосновении предусмотрена система уравнивания потенциалов.
58. Для защиты людей от поражения электрическим током при косвенном прикосновении предусмотрена система уравнивания потенциалов.
59. Для защиты людей от поражения электрическим током при косвенном прикосновении предусмотрена система уравнивания потенциалов.
60. Для защиты людей от поражения электрическим током при косвенном прикосновении предусмотрена система уравнивания потенциалов.
61. Для защиты людей от поражения электрическим током при косвенном прикосновении предусмотрена система уравнивания потенциалов.
62. Для защиты людей от поражения электрическим током при косвенном прикосновении предусмотрена система уравнивания потенциалов.
63. Для защиты людей от поражения электрическим током при косвенном прикосновении предусмотрена система уравнивания потенциалов.
64. Для защиты людей от поражения электрическим током при косвенном прикосновении предусмотрена система уравнивания потенциалов.
65. Для защиты людей от поражения электрическим током при косвенном прикосновении предусмотрена система уравнивания потенциалов.
66. Для защиты людей от поражения электрическим током при косвенном прикосновении предусмотрена система уравнивания потенциалов.
67. Для защиты людей от поражения электрическим током при косвенном прикосновении предусмотрена система уравнивания потенциалов.
68. Для защиты людей от поражения электрическим током при косвенном прикосновении предусмотрена система уравнивания потенциалов.
69. Для защиты людей от поражения электрическим током при косвенном прикосновении предусмотрена система уравнивания потенциалов.
70. Для защиты людей от поражения электрическим током при косвенном прикосновении предусмотрена система уравнивания потенциалов.
71. Для защиты людей от поражения электрическим током при косвенном прикосновении предусмотрена система уравнивания потенциалов.
72. Для защиты людей от поражения электрическим током при косвенном прикосновении предусмотрена система уравнивания потенциалов.
73. Для защиты людей от поражения электрическим током при косвенном прикосновении предусмотрена система уравнивания потенциалов.
74. Для защиты людей от поражения электрическим током при косвенном прикосновении предусмотрена система уравнивания потенциалов.
75. Для защиты людей от поражения электрическим током при косвенном прикосновении предусмотрена система уравнивания потенциалов.
76. Для защиты людей от поражения электрическим током при косвенном прикосновении предусмотрена система уравнивания потенциалов.
77. Для защиты людей от поражения электрическим током при косвенном прикосновении предусмотрена система уравнивания потенциалов.
78. Для защиты людей от поражения электрическим током при косвенном прикосновении предусмотрена система уравнивания потенциалов.
79. Для защиты людей от поражения электрическим током при косвенном прикосновении предусмотрена система уравнивания потенциалов.
80. Для защиты людей от поражения электрическим током при косвенном прикосновении предусмотрена система уравнивания потенциалов.
81. Для защиты людей от поражения электрическим током при косвенном прикосновении предусмотрена система уравнивания потенциалов.
82. Для защиты людей от поражения электрическим током при косвенном прикосновении предусмотрена система уравнивания потенциалов.
83. Для защиты людей от поражения электрическим током при косвенном прикосновении предусмотрена система уравнивания потенциалов.
84. Для защиты людей от поражения электрическим током при косвенном прикосновении предусмотрена система уравнивания потенциалов.
85. Для защиты людей от поражения электрическим током при косвенном прикосновении предусмотрена система уравнивания потенциалов.
86. Для защиты людей от поражения электрическим током при косвенном прикосновении предусмотрена система уравнивания потенциалов.
87. Для защиты людей от поражения электрическим током при косвенном прикосновении предусмотрена система уравнивания потенциалов.
88. Для защиты людей от поражения электрическим током при косвенном прикосновении предусмотрена система уравнивания потенциалов.
89. Для защиты людей от поражения электрическим током при косвенном прикосновении предусмотрена система уравнивания потенциалов.
90. Для защиты людей от поражения электрическим током при косвенном прикосновении предусмотрена система уравнивания потенциалов.
91. Для защиты людей от поражения электрическим током при косвенном прикосновении предусмотрена система уравнивания потенциалов.
92. Для защиты людей от поражения электрическим током при косвенном прикосновении предусмотрена система уравнивания потенциалов.
93. Для защиты людей от поражения электрическим током при косвенном прикосновении предусмотрена система уравнивания потенциалов.
94. Для защиты людей от поражения электрическим током при косвенном прикосновении предусмотрена система уравнивания потенциалов.
95. Для защиты людей от поражения электрическим током при косвенном прикосновении предусмотрена система уравнивания потенциалов.
96. Для защиты людей от поражения электрическим током при косвенном прикосновении предусмотрена система уравнивания потенциалов.
97. Для защиты людей от поражения электрическим током при косвенном прикосновении предусмотрена система уравнивания потенциалов.
98. Для защиты людей от поражения электрическим током при косвенном прикосновении предусмотрена система уравнивания потенциалов.
99. Для защиты людей от поражения электрическим током при косвенном прикосновении предусмотрена система уравнивания потенциалов.
100. Для защиты людей от поражения электрическим током при косвенном прикосновении предусмотрена система уравнивания потенциалов.

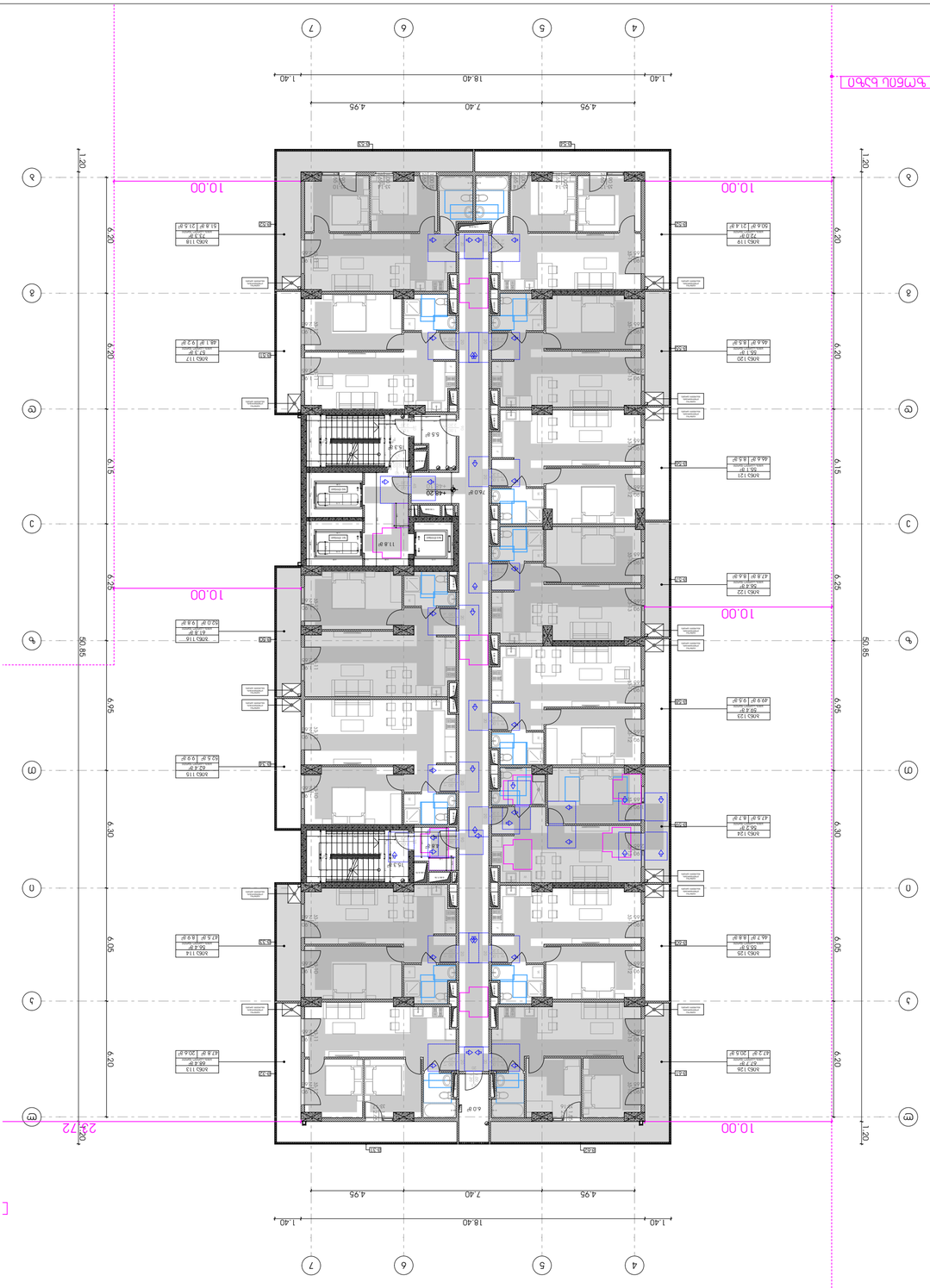



Цифровой ландшафт

N

Ведомость ссылочных и прилагаемых документов

Обозначение	Наименование	Примечание
ЭЛМ.ПЭ.ОВ.1	Электрооборудование жилой части. План этажа с размещением электрооборудования	
ЭЛМ.ПЭ.ОВ.2	Электрооборудование жилой части. План этажа с размещением электрооборудования	
ЭЛМ.ПЭ.ОВ.3	Электрооборудование жилой части. План этажа с размещением электрооборудования	
ЭЛМ.ПЭ.ОВ.4	Электрооборудование жилой части. План этажа с размещением электрооборудования	
ЭЛМ.ПЭ.ОВ.5	Электрооборудование жилой части. План этажа с размещением электрооборудования	
ЭЛМ.ПЭ.ОВ.6	Электрооборудование жилой части. План этажа с размещением электрооборудования	
ЭЛМ.ПЭ.ОВ.7	Электрооборудование жилой части. План этажа с размещением электрооборудования	
ЭЛМ.ПЭ.ОВ.8	Электрооборудование жилой части. План этажа с размещением электрооборудования	
ЭЛМ.ПЭ.ОВ.9	Электрооборудование жилой части. План этажа с размещением электрооборудования	
ЭЛМ.ПЭ.ОВ.10	Электрооборудование жилой части. План этажа с размещением электрооборудования	
ЭЛМ.ПЭ.ОВ.11	Электрооборудование жилой части. План этажа с размещением электрооборудования	

Общие данные

* Электрооборудование жилой части выполнено в соответствии с архитектурными чертежами, строительными чертежами, чертежами водопровода и канализации, отопления и вентиляции, а также с учетом требований технологической части проекта.
* Электроснабжение жилой части выполнено от ВРУ, расположенного в электрощитовой на 1 этаже.
* Электроснабжение жилой части выполнено по 3-х проводной системе переменного тока 380/220 В с глухозаземленной нейтралью.
* Для электроснабжения электроприемников жилой части предусмотрены самостоятельные групповые сети, выполненные кабелем ВВГнг(А)-LS.
* Для защиты электроприемников жилой части от токов короткого замыкания и перегрузки предусмотрены автоматические выключатели.
* Для защиты людей от поражения электрическим током при косвенном прикосновении предусмотрено автоматическое отключение питания.
* Для защиты людей от поражения электрическим током при косвенном прикосновении предусмотрена система уравнивания потенциалов

ბინათმშენებლობა
კორპუსი 1

ქალაქი თბილისი, ვაკის რაიონი, ი. ჭავჭავაძის გამზირი №117,
საკადასტრო კოდი: 01.13.06.001.044

ბინა №2

ტექნიკური ნაწილი

ფასადის ტიპი

ფერადოვანი ფასადის ტიპი

ფასადის ტიპი

ფერადოვანი ფასადის ტიპი

ფასადის ტიპი

ფერადოვანი ფასადის ტიპი

ფასადის ტიპი

ფერადოვანი ფასადის ტიპი

ბინათმშენებლობა
კომპლექსის მშენებლობა

ქ.ბათუმი, "ვაჭ ჩოლოყაშვილის დასახლების" 2021855533 საკადასტრო კოდის: კვარტალი

ტექნიკური ნაწილი

ტექნიკური პროექტის ნაწილების ჩამონათვალი

ტექნიკური ნაწილების დასახელება	ფორმატი	ნახატების რაოდენობა
ტექნიკური ანგარიში	A4	
ტექნიკური ნაწილის ნახატები	A3	3
ინჟინრული ქსელების ნახატები	A3	
ინჟინრული ქსელების ნახატები	A3	
ინჟინრული ქსელების ნახატები	A3	

ტექნიკური ნაწილის ნახატების ჩამონათვალი

ნახატის დასახელება	ფორმატი	ნახატის ნომერი
გენერალური გეგმა	A3	1
არქიტექტურული ნაწილის ნახატები	A3	2
ინჟინრული ქსელების ნახატები	A3	3

ტექნიკური ნაწილის ნახატების ჩამონათვალი

ნახატის დასახელება	ფორმატი	ნახატის ნომერი
ინჟინრული ქსელების ნახატები	A3	
ინჟინრული ქსელების ნახატები	A3	
ინჟინრული ქსელების ნახატები	A3

ბინათმშენებლობა ბინათმშენებლობა

ბინათმშენებლობა ბინათმშენებლობა

ბინათმშენებლობა ბინათმშენებლობა

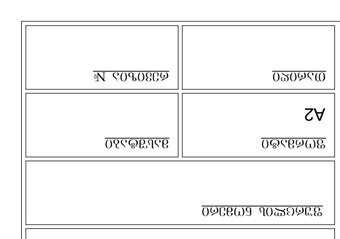

ЭЛЕКТРОННОЕ ПОЛУЧЕНИЕ ИНФОРМАЦИИ

ЭЛЕКТРОННЫЕ ПОЛЬЗОВАТЕЛИ

Электронные пользователи имеют право получать информацию в электронном виде, а также использовать электронные средства для получения информации.

ЗОНИРОВАНИЕ ЗЕМЕЛЬНОГО УЧАСТКА

ЭЛЕМЕНТЫ ПЛАНИРОВОЧНОЙ СТРУКТУРЫ ЗЕМЕЛЬНОГО УЧАСТКА

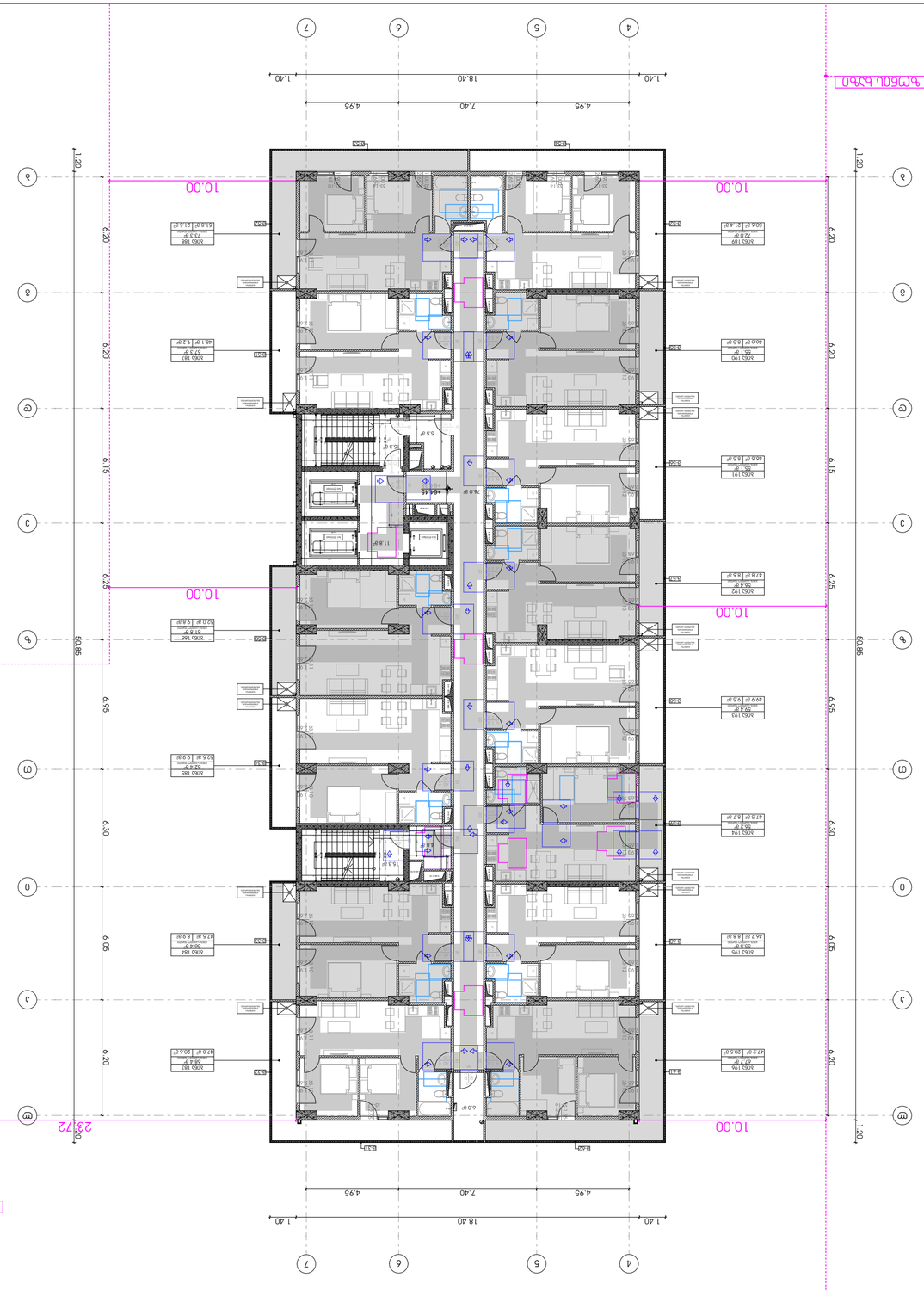

ЭЛЕМЕНТЫ ПЛАНИРОВОЧНОЙ СТРУКТУРЫ ЗЕМЕЛЬНОГО УЧАСТКА

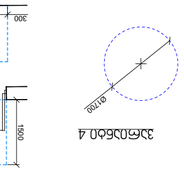

ЭЛЕМЕНТЫ ПЛАНИРОВОЧНОЙ СТРУКТУРЫ ЗЕМЕЛЬНОГО УЧАСТКА

Экспликация:

1. Земельный участок под индивидуальное жилищное строительство, площадью 1200 кв.м, с разрешенным использованием – для индивидуального жилищного строительства, с ограничениями (обременениями) в использовании земельного участка, установленными в соответствии с законодательством Российской Федерации, в том числе с ограничениями прав на земельный участок, предусмотренными статьей 56 Земельного кодекса Российской Федерации.
2. Объекты капитального строительства, расположенные на земельном участке, с ограничениями (обременениями) в использовании земельного участка, установленными в соответствии с законодательством Российской Федерации, в том числе с ограничениями прав на земельный участок, предусмотренными статьей 56 Земельного кодекса Российской Федерации.
3. Зеленые насаждения общего пользования, площадью 309,2 кв 1104,1 га, расположенные на земельном участке, с ограничениями (обременениями) в использовании земельного участка, установленными в соответствии с законодательством Российской Федерации, в том числе с ограничениями прав на земельный участок, предусмотренными статьей 56 Земельного кодекса Российской Федерации.

ЗАО «Архитектурная мастерская «Проект»

ЗАКАЗЧИК: ЗАО «Архитектурная мастерская «Проект»

ОБЪЕКТ: "Зона застройки индивидуальными жилыми домами" ул. Ленина, 1 в районе д.№ 1 по ул. Ленина в г. Ростов-на-Дону

ЗАДАНИЕ НА ПРОЕКТИРОВАНИЕ: Генеральный план земельного участка, разработанный на основании градостроительного плана земельного участка № RU61000000-0000000000000000000 от 01.13.06.001.044

ЗАКАЗ № 2

ЗАО «Архитектурная мастерская «Проект»

г.Ростов-на-Дону, ул.Ленина, 1, оф.1, тел.: 2021855533

ИСПОЛНИТЕЛЬ: ЗАО «Архитектурная мастерская «Проект»

ЛОКАЛИЗАЦИЯ ЗЕМЕЛЬНОГО УЧАСТКА



1 ЛИСТ(ОВ)

ОБЩИЕ ДАННЫЕ ПО ПРОЕКТИРОВАНИЮ ЗАСТРОЙКИ ЗЕМЕЛЬНОГО УЧАСТКА

* ЗОНА ЗАСТРОЙКИ ИНДИВИДУАЛЬНЫМИ ЖИЛЫМИ ДОМАМИ (ЗИЖ) – 14708
* ЗОНА ГРАФИЧЕСКОГО ОБОЗНАЧЕНИЯ (ЗГО) –
* ЗОНА ОБЩЕГО ПОЛЬЗОВАНИЯ (ЗОП) –
* ЗОНА ЗЕЛЕНЫХ НАСАЖДЕНИЙ ОБЩЕГО ПОЛЬЗОВАНИЯ (ЗЗНОП) –
* ЗОНА ЗЕЛЕНЫХ НАСАЖДЕНИЙ ОГРАНИЧЕННОГО ПОЛЬЗОВАНИЯ (ЗЗНОГП) –
* ЗОНА ОБЪЕКТОВ ТРАНСПОРТНОЙ ИНФРАСТРУКТУРЫ (ЗОТИ) –
* ЗОНА ОБЪЕКТОВ ИНЖЕНЕРНОЙ ИНФРАСТРУКТУРЫ (ЗОИИ) –
* ЗОНА ОБЪЕКТОВ ОБРАЗОВАНИЯ (ЗОО) –
* ЗОНА ОБЪЕКТОВ ЗДРАВООХРАНЕНИЯ (ЗОЗ) –
* ЗОНА ОБЪЕКТОВ ТОРГОВЛИ, ОБЩЕСТВЕННОГО ПИТАНИЯ, БЫТОВОГО ОБСЛУЖИВАНИЯ (ЗОТОПБО) –
* ЗОНА ОБЪЕКТОВ ОБЩЕСТВЕННОГО УПРАВЛЕНИЯ (ЗООУ) –
* ЗОНА ОБЪЕКТОВ ПРОИЗВОДСТВЕННЫХ ПРЕДПРИЯТИЙ (ЗОПП) –
* ЗОНА ОБЪЕКТОВ ОБЩЕСТВЕННЫХ ОРГАНИЗАЦИЙ (ЗООО

ЭЛЕКТРОННОЕ ПОЛУЧЕНИЕ ИНФОРМАЦИИ

ЭЛЕМЕНТЫ ПОЖАРНОЙ СИГНАЛИЗАЦИИ

ЭЛЕМЕНТ 1 — 1720 × 1500 × 200 (h)

ЭЛЕМЕНТ 2 — 1600 × 1040 × 280 (h)

ЭЛЕМЕНТ 3 — 1600 × 1500 × 1000 (h)

ЭЛЕМЕНТ 4 — Ø1700

ЭЛЕМЕНТЫ ПОЖАРНОЙ СИГНАЛИЗАЦИИ

ЭЛЕМЕНТ 5 — 1500 × 1500 (h)

ЭЛЕМЕНТ 6 — 1500 × 1300 (h)

ЭЛЕМЕНТ 7 — 1500 × 450 (h)

ЭЛЕМЕНТ 8 — 1200 × 600 (h)

ЭЛЕМЕНТ 9 — 1500 × 900 (h)

ЭЛЕМЕНТ 10 — 1970 × 600 (h)

ЭЛЕМЕНТ 11 — 1970 × 1070 (h)

Примечание:

1. Данный чертеж выполнен на основании задания заказчика, а также в соответствии с требованиями действующих строительных норм и правил.
2. Все размеры даны в миллиметрах, если не указано иное.
3. Электрооборудование должно быть установлено квалифицированными специалистами, имеющими допуск к работам на высоте.
4. Запрещается самовольное изменение схемы без согласования с проектной организацией.
5. Все элементы должны быть защищены от механических повреждений.
6. Высота установки розеток и выключателей принята 309,2 см 1104,1 (если не указано иное).

Масштаб	
Лист №	

ЭЛЕКТРОННОЕ ОБОРУДОВАНИЕ ЗДАНИЯ

ПЛАН ЭТАЖА

Экспликация помещений

№	Наименование	Площадь, м²
1	Комната	18,40
2	Комната	12,60
3	Санузел	4,20
4	Коридор	6,80
5	Комната	15,30
6	Комната	11,90
7	Санузел	4,20
8	Комната	14,70
9	Комната	13,50
10	Санузел	4,20
11	Комната	16,40
12	Комната	12,60
13	Санузел	4,20
14	Комната	18,40
15	Комната	12,60
16	Санузел	4,20
17	Комната	14,70
18	Комната	13,50
19	Санузел	4,20
20	Комната	16,40
21	Комната	12,60
22	Санузел	4,20
23	Комната	18,40
24	Комната	12,60
25	Санузел	4,20
26	Комната	14,70
27	Комната	13,50
28	Санузел	4,20
29	Комната	16,40
30	Комната	12,60
31	Санузел	4,20
32	Комната	18,40
33	Комната	12,60
34	Санузел	4,20
35	Комната	14,70
36	Комната	13,50
37	Санузел	4,20
38	Комната	16,40
39	Комната	12,60
40	Санузел	4,20
41	Комната	18,40
42	Комната	12,60
43	Санузел	4,20
44	Комната	14,70
45	Комната	13,50
46	Санузел	4,20
47	Комната	16,40
48	Комната	12,60
49	Санузел	4,20
50	Комната	18,40
51	Комната	12,60
52	Санузел	4,20
53	Комната	14,70
54	Комната	13,50
55	Санузел	4,20
56	Комната	16,40
57	Комната	12,60
58	Санузел	4,20
59	Комната	18,40
60	Комната	12,60
61	Санузел	4,20
62	Комната	14,70
63	Комната	13,50
64	Санузел	4,20
65	Комната	16,40
66	Комната	12,60
67	Санузел	4,20
68	Комната	18,40
69	Комната	12,60
70	Санузел	4,20
71	Комната	14,70
72	Комната	13,50
73	Санузел	4,20
74	Комната	16,40
75	Комната	12,60
76	Санузел	4,20
77	Комната	18,40
78	Комната	12,60
79	Санузел	4,20
80	Комната	14,70
81	Комната	13,50
82	Санузел	4,20
83	Комната	16,40
84	Комната	12,60
85	Санузел	4,20
86	Комната	18,40
87	Комната	12,60
88	Санузел	4,20
89	Комната	14,70
90	Комната	13,50
91	Санузел	4,20
92	Комната	16,40
93	Комната	12,60
94	Санузел	4,20
95	Комната	18,40
96	Комната	12,60
97	Санузел	4,20
98	Комната	14,70
99	Комната	13,50
100	Санузел	4,20
101	Комната	16,40
102	Комната	12,60
103	Санузел	4,20
104	Комната	18,40
105	Комната	12,60
106	Санузел	4,20
107	Комната	14,70
108	Комната	13,50
109	Санузел	4,20
110	Комната	16,40
111	Комната	12,60
112	Санузел	4,20
113	Комната	18,40
114	Комната	12,60
115	Санузел	4,20
116	Комната	14,70
117	Комната	13,50
118	Санузел	4,20
119	Комната	16,40
120	Комната	12,60
121	Санузел	4,20
122	Комната	18,40
123	Комната	12,60
124	Санузел	4,20
125	Комната	14,70
126	Комната	13,50
127	Санузел	4,20
128	Комната	16,40
129	Комната	12,60
130	Санузел	4,20
131	Комната	18,40
132	Комната	12,60
133	Санузел	4,20
134	Комната	14,70
135	Комната	13,50
136	Санузел	4,20
137	Комната	16,40
138	Комната	12,60
139	Санузел	4,20
140	Комната	18,40
141	Комната	12,60
142	Санузел	4,20
143	Комната	14,70
144	Комната	13,50
145	Санузел	4,20
146	Комната	16,40
147	Комната	12,60
148	Санузел	4,20
149	Комната	18,40
150	Комната	12,60
151	Санузел	4,20
152	Комната	14,70
153	Комната	13,50
154	Санузел	4,20
155	Комната	16,40
156	Комната	12,60
157	Санузел	4,20
158	Комната	18,40
159	Комната	12,60
160	Санузел	4,20
161	Комната	14,70
162	Комната	13,50
163	Санузел	4,20
164	Комната	16,40
165	Комната	12,60
166	Санузел	4,20
167	Комната	18,40
168	Комната	12,60
169	Санузел	4,20
170	Комната	14,70
171	Комната	13,50
172	Санузел	4,20
173	Комната	16,40
174	Комната	12,60
175	Санузел	4,20
176	Комната	18,40
177	Комната	12,60
178	Санузел	4,20
179	Комната	14,70
180	Комната	13,50
181	Санузел	4,20
182	Комната	16,40
183	Комната	12,60
184	Санузел	4,20
185	Комната	18,40
186	Комната	12,60
187	Санузел	4,20
188	Комната	14,70
189	Комната	13,50
190	Санузел	4,20
191	Комната	16,40
192	Комната	12,60
193	Санузел	4,20
194	Комната	18,40
195	Комната	12,60
196	Санузел	4,20
197	Комната	14,70
198	Комната	13,50
199	Санузел	4,20
200	Комната	16,40
201	Комната	12,60
202	Санузел	4,20
203	Комната	18,40
204	Комната	12,60
205	Санузел	4,20
206	Комната	14,70
207	Комната	13,50
208	Санузел	4,20
209	Комната	16,40
210	Комната	12,60
211	Санузел	4,20
212	Комната	18,40
213	Комната	12,60
214	Санузел	4,20
215	Комната	14,70
216	Комната	13,50
217	Санузел	4,20
218	Комната	16,40
219	Комната	12,60
220	Санузел	4,20
221	Комната	18,40
222	Комната	12,60
223	Санузел	4,20
224	Комната	14,70
225	Комната	13,50
226	Санузел	4,20
227	Комната	16,40
228	Комната	12,60
229	Санузел	4,20
230	Комната	18,40
231	Комната	12,60
232	Санузел	4,20
233	Комната	14,70
234	Комната	13,50
235	Санузел	4,20
236	Комната	16,40
237	Комната	12,60
238	Санузел	4,20
239	Комната	18,40
240	Комната	12,60
241	Санузел	4,20
242	Комната	14,70
243	Комната	13,50
244	Санузел	4,20
245	Комната	16,40
246	Комната	12,60
247	Санузел	4,20
248	Комната	18,40
249	Комната	12,60
250	Санузел	4,20
251	Комната	14,70
252	Комната	13,50
253	Санузел	4,20
254	Комната	16,40
255	Комната	12,60
256	Санузел	4,20
257	Комната	18,40
258	Комната	12,60
259	Санузел	4,20
260	Комната	14,70
261	Комната	13,50
262	Санузел	4,20
263	Комната	16,40
264	Комната	12,60
265	Санузел	4,20
266	Комната	18,40
267	Комната	12,60
268	Санузел	4,20
269	Комната	14,70
270	Комната	13,50
271	Санузел	4,20
272	Комната	16,40
273	Комната	12,60
274	Санузел	4,20
275	Комната	18,40
276	Комната	12,60
277	Санузел	4,20
278	Комната	14,70
279	Комната	13,50
280	Санузел	4,20
281	Комната	16,40
282	Комната	12,60
283	Санузел	4,20
284	Комната	18,40
285	Комната	12,60
286	Санузел	4,20
287	Комната	14,70
288	Комната	13,50
289	Санузел	4,20
290	Комната	16,40
291	Комната	12,60
292	Санузел	4,20
293	Комната	18,40
294	Комната	12,60
295	Санузел	4,20
296	Комната	14,70
297	Комната	13,50
298	Санузел	4,20
299	Комната	16,40
300	Комната	12,60
301	Санузел	4,20
302	Комната	18,40
303	Комната	12,60
304	Санузел	4,20
305	Комната	14,70
306	Комната	13,50
307	Санузел	4,20
308	Комната	16,40
309	Комната	12,60
310	Санузел	4,20
311	Комната	18,40
312	Комната	12,60
313	Санузел	4,20
314	Комната	14,70
315	Комната	13,50
316	Санузел	4,20
317	Комната	16,40
318	Комната	12,60
319	Санузел	4,20
320	Комната	18,40
321	Комната	12,60
322	Санузел	4,20
323	Комната	14,70
324	Комната	13,50
325	Санузел	4,20
326	Комната	16,40
327	Комната	12,60
328	Санузел	4,20
329	Комната	18,40
330	Комната	12,60
331	Санузел	4,20
332	Комната	14,70
333	Комната	13,50
334	Санузел	4,20
335	Комната	16,40
336	Комната	12,60
337	Санузел	4,20
338	Комната	18,40
339	Комната	12,60
340	Санузел	4,20
341	Комната	14,70
342	Комната	13,50
343	Санузел	4,20
344	Комната	16,40
345	Комната	12,60
346	Санузел	4,20
347	Комната	18,40
348	Комната	12,60
349	Санузел	4,20
350	Комната	14,70
351	Комната	13,50
352	Санузел	4,20
353	Комната	16,40
354	Комната	12,60
355	Санузел	4,20
356	Комната	18,40
357	Комната	12,60
358	Санузел	4,20
359	Комната	14,70
360	Комната	13,50
361	Санузел	4,20
362	Комната	16,40
363	Комната	12,60
364	Санузел	4,20
365	Комната	18,40
366	Комната	12,60
367	Санузел	4,20
368	Комната	14,70
369	Комната	13,50
370	Санузел	4,20
371	Комната	16,40
372	Комната	12,60
373	Санузел	4,20
374	Комната	18,40
375	Комната	12,60
376	Санузел	4,20
377	Комната	14,70
378	Комната	13,50
379	Санузел	4,20
380	Комната	16,40
381	Комната	12,60
382	Санузел	4,20
383	Комната	18,40
384	Комната	12,60
385	Санузел	4,20
386	Комната	14,70
387	Комната	13,50
388	Санузел	4,20
389	Комната	16,40
390	Комната	12,60
391	Санузел	4,20
392	Комната	18,40
393	Комната	12,60
394	Санузел	4,20
395	Комната	14,70
396	Комната	13,50
397	Санузел	4,20
398	Комната	16,40
399	Комната	12,60
400	Санузел	4,20
401	Комната	18,40
402	Комната	12,60
403	Санузел	4,20
404	Комната	14,70
405	Комната	13,50
406	Санузел	4,20
407	Комната	16,40
408	Комната	12,60
409	Санузел	4,20
410	Комната	18,40
411	Комната	12,60
412	Санузел	4,20
413	Комната	14,70
414	Комната	13,50
415	Санузел	4,20
416	Комната	16,40
417	Комната	12,60
418	Санузел	4,20
419	Комната	18,40
420	Комната	12,60
421	Санузел	4,20
422	Комната	14,70
423	Комната	13,50
424	Санузел	4,20
425	Комната	16,40
426	Комната	12,60
427	Санузел	4,20
428	Комната	18,40
429	Комната	12,60
430	Санузел	4,20
431	Комната	14,70
432	Комната	13,50
433	Санузел	4,20
434	Комната	16,40
435	Комната	12,60
436	Санузел	4,20
437	Комната	18,40
438	Комната	12,60
439	Санузел	4,20
440	Комната	14,70
441	Комната	13,50
442	Санузел	4,20
443	Комната	16,40
444	Комната	12,60
445	Санузел	4,20
446	Комната	18,40
447	Комната	12,60
448	Санузел	4,20
449	Комната	14,70
450	Комната	13,50
451	Санузел	4,20
452	Комната	16,40
453	Комната	12,60
454	Санузел	4,20
455	Комната	18,40
456	Комната	12,60
457	Санузел	4,20
458	Комната	14,70
459	Комната	13,50
460	Санузел	4,20
461	Комната	16,40
462	Комната	12,60
463	Санузел	4,20
464	Комната	18,40
465	Комната	12,60
466	Санузел	4,20
467	Комната	14,70
468	Комната	13,50
469	Санузел	4,20
470	Комната	16,40
471	Комната	12,60
472	Санузел	4,20
473	Комната	18,40
474	Комната	12,60
475	Санузел	4,20
476	Комната	14,70
477	Комната	13,50
478	Санузел	4,20
479	Комната	16,40
480	Комната	12,60
481	Санузел	4,20
482	Комната	18,40
483	Комната	12,60
484	Санузел	4,20
485	Комната	14,70
486	Комната	13,50
487	Санузел	4,20
488	Комната	16,40
489	Комната	12,60
490	Санузел	4,20
491	Комната	18,40
492	Комната	12,60
493	Санузел	4,20
494	Комната	14,70
495	Комната	13,50
496	Санузел	4,20
497	Комната	16,40
498	Комната	12,60
499	Санузел	4,20
500	Комната	18,40
501	Комната	12,60
502	Санузел	4,20
503	Комната	14,70
504	Комната	13,50
505	Санузел	4,20
506	Комната	16,40
507	Комната	12,60
508	Санузел	4,20
509	Комната	18,40
510	Комната	12,60
511	Санузел	4,20
512	Комната	14,70
513	Комната	13,50
514	Санузел	4,20
515	Комната	16,40
516	Комната	12,60
517	Санузел	4,20
518	Комната	18,40
519	Комната	12,60
520	Санузел	4,20
521	Комната	14,70
522	Комната	13,50
523	Санузел	4,20
524	Комната	16,40
525	Комната	12,60
526	Санузел	4,20
527	Комната	18,40
528	Комната	12,60
529	Санузел	4,20
530	Комната	14,70
531	Комната	13,50
532	Санузел	4,20
533	Комната	16,40
534	Комната	12,60
535	Санузел	4,20
536	Комната	18,40
537	Комната	12,60
538	Санузел	4,20
539	Комната	14,70
540	Комната	13,50
541	Санузел	4,20
542	Комната	16,40
543	Комната	12,60
544	Санузел	4,20
545	Комната	18,40
546	Комната	12,60
547	Санузел	4,20
548	Комната	14,70
549	Комната	13,50
550	Санузел	4,20
551	Комната	16,40
552	Комната	12,60
553	Санузел	4,20
554	Комната	18,40
555	Комната	12,60
556	Санузел	4,20
557	Комната	14,70
558	Комната	13,50
559	Санузел	4,20
560	Комната	16,40
561	Комната	12,60
562	Санузел	4,20
563	Комната	18,40
564	Комната	12,60
565	Санузел	4,20
566	Комната	14,70
567	Комната	13,50
568	Санузел	4,20
569	Комната	16,40
570	Комната	12,60
571	Санузел	4,20
572	Комната	18,40
573	Комната	12,60
574	Санузел	4,20
575	Комната	14,70
576	Комната	13,50
577	Санузел	4,20
578	Комната	16,40
579	Комната	12,60
580	Санузел	4,20
581	Комната	18,40
582	Комната	12,60
583	Санузел	4,20
584	Комната	14,70
585	Комната	13,50
586	Санузел	4,20
587	Комната	16,40
588	Комната	12,60
589	Санузел	4,20
590	Комната	18,40
591	Комната	12,60
592	Санузел	4,20
593	Комната	14,70
594	Комната	13,50
595	Санузел	4,20
596	Комната	16,40
597	Комната	12,60
598	Санузел	4,20
599	Комната	18,40
600	Комната	12,60
601	Санузел	4,20
602	Комната	14,70
603	Комната	13,50
604	Санузел	4,20
605	Комната	16,40
606	Комната	12,60
607	Санузел	4,20
608	Комната	18,40
609	Комната	12,60
610	Санузел	4,20
611	Комната	14,70
612	Комната	13,50
613	Санузел	4,20
614	Комната	16,40
615	Комната	12,60
616	Санузел	4,20
617	Комната	18,40
618	Комната	12,60
619	Санузел	4,20
620	Комната	14,70
621	Комната	13,50
622	Санузел	4,20
623	Комната	16,40
624	Комната	12,60
625	Санузел	4,20
626	Комната	18,40
627	Комната	12,60
628	Санузел	4,20
629	Комната	14,70
630	Комната	13,50
631	Санузел	4,20
632	Комната	16,40
633	Комната	12,60
634	Санузел	4,20
635	Комната	18,40
636	Комната	12,60
637	Санузел	4,20
638	Комната	14,70
639	Комната	13,50
640	Санузел	4,20
641	Комната	16,40
642	Комната	12,60
643	Санузел	4,20
644	Комната	18,40
645	Комната	12,60
646	Санузел	4,20
647	Комната	14,70
648	Комната	13,50
649	Санузел	4,20
650	Комната	16,40
651	Комната	12,60
652	Санузел	4,20
653	Комната	18,40
654	Комната	12,60
655	Санузел	4,20
656	Комната	14,70
657	Комната	13,50
658	Санузел	4,20
659	Комната	16,40
660	Комната	12,60
661	Санузел	4,20
662	Комната	18,40
663	Комната	12,60
664	Санузел	4,20
665	Комната	14,70
666	Комната	13,50
667	Санузел	4,20
668	Комната	16,40
669	Комната	12,60
670	Санузел	4,20
671	Комната	18,40
672	Комната	12,60
673	Санузел	4,20
674	Комната	14,70
675	Комната	13,50
676	Санузел	4,20
677	Комната	16,40
678	Комната	12,60
679	Санузел	4,20
680	Комната	18,40
681	Комната	12,60
682	Санузел	4,20
683	Комната	14,70
684	Комната	13,50
685	Санузел	4,20
686	Комната	16,40
687	Комната	12,60
688	Санузел	4,20
689	Комната	18,40
690	Комната	12,60
691	Санузел	4,20
692	Комната	14,70
693	Комната	13,50
694	Санузел	4,20
695	Комната	16,40
696	Комната	12,60
697	Санузел	4,20
698	Комната	18,40
699	Комната	12,60
700	Санузел	4,20
701	Комната	14,70
702	Комната	13,50
703	Санузел	4,20
704	Комната	16,40
705	Комната	12,60
706	Санузел	4,20
707	Комната	18,40
708	Комната	12,60
709	Санузел	4,20
710	Комната	14,70
711	Комната	13,50
712	Санузел	4,20
713	Комната	16,40
714	Комната	12,60
715	Санузел	4,20
716	Комната	18,40
717	Комната	12,60
718	Санузел	4,20
719	Комната	14,70
720	Комната	13,50
721	Санузел	4,20
722	Комната	16,40
723	Комната	12,60
724	Санузел	4,20
725	Комната	18,40
726	Комната	12,60
727	Санузел	4,20
728	Комната	14,70
729	Комната	13,50
730	Санузел	4,20
731	Комната	16,40
732	Комната	12,60
733	Санузел	4,20
734	Комната	18,40
735	Комната	12,60
736	Санузел	4,20
737	Комната	14,70
738	Комната	13,50
739	Санузел	4,20
740	Комната	16,40
741	Комната	12,60
742	Санузел	4,20
743	Комната	18,40
744	Комната	12,60
745	Санузел	4,20
746	Комната	14,70
747	Комната	13,50
748	Санузел	4,20
749	Комната	16,40
750	Комната	12,60
751	Санузел	4,20
752	Комната	18,40
753	Комната	12,60
754	Санузел	4,20
755	Комната	14,70
756	Комната	13,50
757	Санузел	4,20
758	Комната	16,40
759	Комната	12,60
760	Санузел	4,20
761	Комната	18,40
762	Комната	12,60
763	Санузел	4,20
764	Комната	14,70
765	Комната	13,50
766	Санузел	4,20
767	Комната	16,40
768	Комната	12,60
769	Санузел	4,20
770	Комната	18,40
771	Комната	12,60
772	Санузел	4,20
773	Комната	14,70
774	Комната	13,50
775	Санузел	4,20
776	Комната	16,40
777	Комната	12,60
778	Санузел	4,20
779	Комната	18,40
780	Комната	12,60
781	Санузел	4,20
782	Комната	14,70
783	Комната	13,50
784	Санузел	4,20
785	Комната	16,40
786	Комната	12,60
787	Санузел	4,20
788	Комната	18,40
789	Комната	12,60
790	Санузел	4,20
791	Комната	14,70
792	Комната	13,50
793	Санузел	4,20
794	Комната	16,40
795	Комната	12,60
796	Санузел	4,20
797	Комната	18,40
798	Комната	12,60
799	Санузел	4,20
800	Комната	14,70
801	Комната	13,50
802	Санузел	4,20
803	Комната	16,40
804	Комната	12,60
805	Санузел	4,20
806	Комната	18,40
807	Комната	12,60
808	Санузел	4,20
809	Комната	14,70
810	Комната	13,50
811	Санузел	4,20
812	Комната	16,40
813	Комната	12,60
814	Санузел	4,20
815	Комната	18,40
816	Комната	12,60
817	Санузел	4,20
818	Комната	14,70
819	Комната	13,50
820	Санузел	4,20
821	Комната	16,40
822	Комната	12,60
823	Санузел	4,20
824	Комната	18,40
825	Комната	12,60
826	Санузел	4,20
827	Комната	14,70
828	Комната	13,50
829	Санузел	4,20
830	Комната	16,40
831	Комната	12,60
832	Санузел	4,20
833	Комната	18,40
834	Комната	12,60
835	Санузел	4,20
836	Комната	14,70
837	Комната	13,50
838	Санузел	4,20
839	Комната	16,40
840	Комната	12,60
841	Санузел	4,20
842	Комната	18,40
843	Комната	12,60
844	Санузел	4,20
845	Комната	14,70
846	Комната	13,50
847	Санузел	4,20
848	Комната	16,40
849	Комната	12,60
850	Санузел	4,20
851	Комната	18,40
852	Комната	12,60
853	Санузел	4,20
854	Комната	14,70
855	Комната	13,50
856	Санузел	4,20
857	Комната	16,40
858	Комната	12,60
859	Санузел	4,20
860	Комната	18,40
861	Комната	12,60
862	Санузел	4,20
863	Комната	14,70
864	Комната	13,50
865	Санузел	4,20
866	Комната	16,40
867	Комната	12,60
868	Санузел	4,20
869	Комната	18,40
870	Комната	12,60
871	Санузел	4,20
872	Комната	14,70
873	Комната	13,50
874	Санузел	4,20
875	Комната	16,40
876	Комната	12,60
877	Санузел	4,20
878	Комната	18,40
879	Комната	12,60
880	Санузел	4,20
881	Комната	14,70
882	Комната	13,50
883	Санузел	4,20
884	Комната	16,40
885	Комната	12,60
886	Санузел	4,20
887	Комната	18,40
888	Комната	12,60
889	Санузел	4,20
890	Комната	14,70
891	Комната	13,50
892	Санузел	4,20
893	Комната	16,40
894	Комната	12,60
895	Санузел	4,20
896	Комната	18,40
897	Комната	12,60
898	Санузел	4,20
899	Комната	14,70
900	Комната	13,50
901	Санузел	4,20
902	Комната	16,40
903	Комната	12,60
904	Санузел	4,20
905	Комната	18,40
906	Комната	12,60
907	Санузел	4,20
908	Комната	14,70
909	Комната	13,50
910	Санузел	4,20
911	Комната	16,40
912	Комната	12,60
913	Санузел	4,20
914	Комната	18,40
915	Комната	12,60
916	Санузел	4,20
917	Комната	14,70
918	Комната	13,50
919	Санузел	4,20
920	Комната	16,40
921	Комната	12,60
922	Санузел	4,20
923	Комната	18,40
924	Комната	12,60
925	Санузел	4,20
926	Комната	14,70
927	Комната	13,50
928	Санузел	4,20
929	Комната	16,40
930	Комната	12,60
931	Сан



მრავალფუნქციური კომპლექსი

მისამართი: ა. წერეთლის გამზირი №117;

საკადასტრო კოდი : 01.13.06.001.044

ბლოკი №2

დამკვეთი

შ.პ.ს. "შპს გლობალური ტექნოლოგიები"

საიდენტიფიკაციო კოდი: 202185553

დირექტორი: ალექსანდრე კირვალიძე

სიტუაციური სქემა



ბ ბლოკი

ტექნიკურ-ეკონომიკური მაჩვენებლები

* მიწის ნაკვეთის ფართობი (კვ.მ) – 14708
* საცხოვრებელი ფართობი (კვ.მ) –
* საოფისე ფართობი (კვ.მ) –
* კომერციული ფართობი (კვ.მ) –
* საზაფხულო ფართობი (კვ.მ) –
* კიბის უჯრედის და სადარბაზოს ფართობი (კვ.მ) –
* დამხმარე ფართობი (კვ.მ) –
* ღია ავტოსადგომის ფართობი (კვ.მ) –
* კ1 განაშენიანების ფართობი (კვ.მ) –
* კ2 განაშენიანების ინტენსივობის ფართობი (კვ.მ) –
* კ3 გამწვანების ფართობი (კვ.მ) –

შენიშვნები:

* ნახაზი შესრულებულია სანტიმეტრებში
* ნახაზზე მოცემულია არქიტექტურული და კონსტრუქციული ნიშნულები
* არქიტექტურულ გეგმებზე დატანილია ხანძარსაწინააღმდეგო სისტემა

პირობითი აღნიშვნები

თანამდებობა	გვარი	ხელმოწერა
პრ. კონსულტანტი	ს.ავალიანი	[signature]
დაამუშავა	ს.ავალიანი	[signature]
პრ. ავტორი	მამუკა კაკულია	
მთავარი არქიტექტორი	მამუკა კაკულია	
პრ. თანაავტორი	ნიკოლოზ მაღლაფერიძე	

ნახაზის სახელი

23 სართულის გეგმა

ფურცლის ნომერი

ფორმატი: A2

მასშტაბი

თარიღი

რევიზია №

პირობითი ნიშნები

მოსატრიალებელი სივრცეები

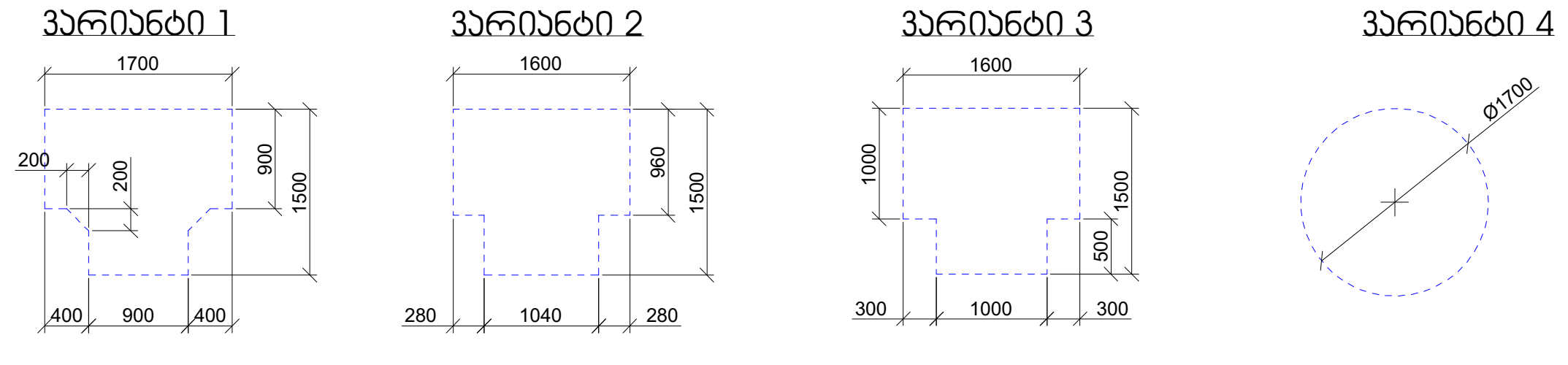

კარის წინ თავისუფალი სივრცე

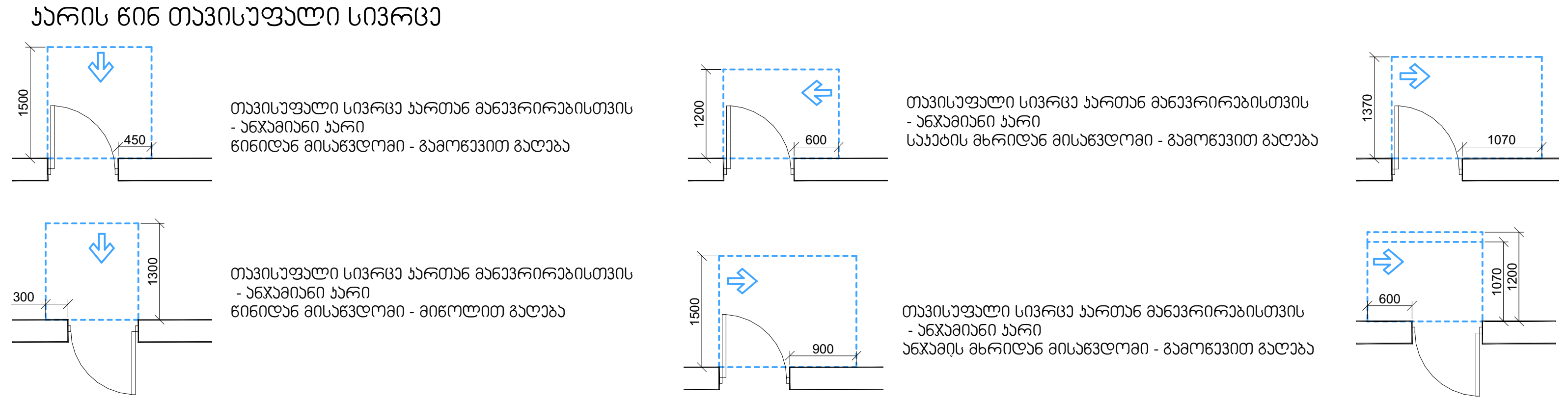

თავისუფალი სივრცე კართან მანევრირებისთვის
- ანჯამიანი კარი
წინიდან მისაწვდომი - გამოწევით გაღება

თავისუფალი სივრცე კართან მანევრირებისთვის
- ანჯამიანი კარი
წინიდან მისაწვდომი - მიწოლით გაღება

თავისუფალი სივრცე კართან მანევრირებისთვის
- ანჯამიანი კარი
საკეტის მხრიდან მისაწვდომი - გამოწევით გაღება

თავისუფალი სივრცე კართან მანევრირებისთვის
- ანჯამიანი კარი
ანჯამის მხრიდან მისაწვდომი - გამოწევით გაღება

თავისუფალი სივრცე კართან მანევრირებისთვის
- ანჯამიანი კარი
ანჯამის მხრიდან მისაწვდომი - გამოწევით გაღება

თავისუფალი სივრცე კართან მანევრირებისთვის
- ანჯამიანი კარი
საკეტის მხრიდან მისაწვდომი - მიწოლით გაღება
120 მინ. თუ მოწყობილია მიმხურავი

შენიშვნები:

1.იატაკის ზედაპირები მოეწყობა ისე, რომ იქნება მდგრადი, მყარი და არა სრიალა.

2.განათების სამართავები, ელექტრო გამანაწილებლები, ელექტრო ჩამრთველები და დენსართები, ტემპერატურის მარეგულირებლები, მოწყობილობების სამართავები, წყალსადენი სისტემის მოწყობილობების მარეგულირებლები და დამცავი და ორმხრივი საკომუნიკაციო სისტემების სამართავები "ა" ტიპის ერთეულში მოეწყობა სტანდარტის 309-ე ქვეთავის შესაბამისად.

3.სინათლის ჩამრთველები, ელექტრო ჩამრთველები, დენსართები, ტემპერატურის მარეგულირებლები, ელექტრო გამანაწილებლები და უსაფრთხოების ან შიდასაკომუნიკაციო სისტემების სამართავები "ბ" ტიპის ერთეულებში მოეწყობა სტანდარტის 309,2 და 1104,1 ქვეთავების მიხედვით.

ЭЛЕКТРОМОНТАЖНЫЕ ЧЕРТЕЖИ

ЭЛЕКТРООБОРУДОВАНИЕ И ЭЛЕКТРОСНАБЖЕНИЕ

ПЛАН 6ОГО ЭТАЖА ЖИЛОЙ ЧАСТИ

ЭЛЕМЕНТЫ ЭЛЕКТРООБОРУДОВАНИЯ ПЛАНА 6ОГО ЭТАЖА ЖИЛОЙ ЧАСТИ

ЭЛЕМЕНТ 1 — 1700 × 1600 × 1500 × 900 × 400 × 200 × 200

ЭЛЕМЕНТ 2 — 1600 × 1500 × 1040 × 980 × 280 × 280

ЭЛЕМЕНТ 3 — 1600 × 1500 × 1000 × 1000 × 300 × 300

ЭЛЕМЕНТ 4 — 210°

ЭЛЕМЕНТ 5 — 1500 × 1300 × 300

ЭЛЕМЕНТ 6 — 1500 × 450

ЭЛЕМЕНТ 7 — 1500 × 900

ЭЛЕМЕНТ 8 — 1200 × 600

ЭЛЕМЕНТ 9 — 1070 × 1200 × 600

ЭЛЕМЕНТ 10 — 1070 × 1070

Экспликация:

1. Электрооборудование выполнить в соответствии с требованиями ПУЭ, ПТЭЭП, ГОСТ Р 50571.5.54-2013, ГОСТ Р 50571.28-2013, ГОСТ Р 50571.3-2009, ГОСТ Р 50571.4.44-2011, ГОСТ Р 50571.5.52-2011, ГОСТ Р 50571.4.41-2012, ГОСТ Р 50571.4.42-2012, ГОСТ Р 50571.4.43-2012, ГОСТ Р 50571.5.53-2013, ГОСТ Р 50571.7.701-2012, ГОСТ Р 50571.7.702-2012, ГОСТ Р 50571.7.704-2013, ГОСТ Р 50571.7.706-2007, ГОСТ Р 50571.7.707-2007, ГОСТ Р 50571.7.708-2007, ГОСТ Р 50571.7.709-2012, ГОСТ Р 50571.7.710-2012, ГОСТ Р 50571.7.711-2013, ГОСТ Р 50571.7.714-2013, ГОСТ Р 50571.7.715-2013, ГОСТ Р 50571.7.717-2012, ГОСТ Р 50571.7.718-2011, ГОСТ Р 50571.7.719-2013, ГОСТ Р 50571.7.720-2013, ГОСТ Р 50571.7.721-2013, ГОСТ Р 50571.7.722-2013, ГОСТ Р 50571.7.724-2013, ГОСТ Р 50571.7.725-2013, ГОСТ Р 50571.7.727-2013, ГОСТ Р 50571.7.728-2013, ГОСТ Р 50571.7.729-2013, ГОСТ Р 50571.7.730-2013, ГОСТ Р 50571.7.732-2013, ГОСТ Р 50571.7.734-2013, ГОСТ Р 50571.7.735-2013, ГОСТ Р 50571.7.737-2013, ГОСТ Р 50571.7.738-2013, ГОСТ Р 50571.7.739-2013, ГОСТ Р 50571.7.740-2013, ГОСТ Р 50571.7.741-2013, ГОСТ Р 50571.7.742-2013, ГОСТ Р 50571.7.743-2013, ГОСТ Р 50571.7.744-2013, ГОСТ Р 50571.7.745-2013, ГОСТ Р 50571.7.746-2013, ГОСТ Р 50571.7.747-2013, ГОСТ Р 50571.7.748-2013, ГОСТ Р 50571.7.749-2013, ГОСТ Р 50571.7.750-2013, ГОСТ Р 50571.7.751-2013, ГОСТ Р 50571.7.752-2013, ГОСТ Р 50571.7.753-2013, ГОСТ Р 50571.7.754-2013, ГОСТ Р 50571.7.755-2013, ГОСТ Р 50571.7.756-2013, ГОСТ Р 50571.7.757-2013, ГОСТ Р 50571.7.758-2013, ГОСТ Р 50571.7.759-2013, ГОСТ Р 50571.7.760-2013, ГОСТ Р 50571.7.761-2013, ГОСТ Р 50571.7.762-2013, ГОСТ Р 50571.7.763-2013, ГОСТ Р 50571.7.764-2013, ГОСТ Р 50571.7.765-2013, ГОСТ Р 50571.7.766-2013, ГОСТ Р 50571.7.767-2013, ГОСТ Р 50571.7.768-2013, ГОСТ Р 50571.7.769-2013, ГОСТ Р 50571.7.770-2013, ГОСТ Р 50571.7.771-2013, ГОСТ Р 50571.7.772-2013, ГОСТ Р 50571.7.773-2013, ГОСТ Р 50571.7.774-2013, ГОСТ Р 50571.7.775-2013, ГОСТ Р 50571.7.776-2013, ГОСТ Р 50571.7.777-2013, ГОСТ Р 50571.7.778-2013, ГОСТ Р 50571.7.779-2013, ГОСТ Р 50571.7.780-2013, ГОСТ Р 50571.7.781-2013, ГОСТ Р 50571.7.782-2013, ГОСТ Р 50571.7.783-2013, ГОСТ Р 50571.7.784-2013, ГОСТ Р 50571.7.785-2013, ГОСТ Р 50571.7.786-2013, ГОСТ Р 50571.7.787-2013, ГОСТ Р 50571.7.788-2013, ГОСТ Р 50571.7.789-2013, ГОСТ Р 50571.7.790-2013, ГОСТ Р 50571.7.791-2013, ГОСТ Р 50571.7.792-2013, ГОСТ Р 50571.7.793-2013, ГОСТ Р 50571.7.794-2013, ГОСТ Р 50571.7.795-2013, ГОСТ Р 50571.7.796-2013, ГОСТ Р 50571.7.797-2013, ГОСТ Р 50571.7.798-2013, ГОСТ Р 50571.7.799-2013, ГОСТ Р 50571.7.800-2013, ГОСТ Р 50571.7.801-2013, ГОСТ Р 50571.7.802-2013, ГОСТ Р 50571.7.803-2013, ГОСТ Р 50571.7.804-2013, ГОСТ Р 50571.7.805-2013, ГОСТ Р 50571.7.806-2013, ГОСТ Р 50571.7.807-2013, ГОСТ Р 50571.7.808-2013, ГОСТ Р 50571.7.809-2013, ГОСТ Р 50571.7.810-2013, ГОСТ Р 50571.7.811-2013, ГОСТ Р 50571.7.812-2013, ГОСТ Р 50571.7.813-2013, ГОСТ Р 50571.7.814-2013, ГОСТ Р 50571.7.815-2013, ГОСТ Р 50571.7.816-2013, ГОСТ Р 50571.7.817-2013, ГОСТ Р 50571.7.818-2013, ГОСТ Р 50571.7.819-2013, ГОСТ Р 50571.7.820-2013, ГОСТ Р 50571.7.821-2013, ГОСТ Р 50571.7.822-2013, ГОСТ Р 50571.7.823-2013, ГОСТ Р 50571.7.824-2013, ГОСТ Р 50571.7.825-2013, ГОСТ Р 50571.7.826-2013, ГОСТ Р 50571.7.827-2013, ГОСТ Р 50571.7.828-2013, ГОСТ Р 50571.7.829-2013, ГОСТ Р 50571.7.830-2013, ГОСТ Р 50571.7.831-2013, ГОСТ Р 50571.7.832-2013, ГОСТ Р 50571.7.833-2013, ГОСТ Р 50571.7.834-2013, ГОСТ Р 50571.7.835-2013, ГОСТ Р 50571.7.836-2013, ГОСТ Р 50571.7.837-2013, ГОСТ Р 50571.7.838-2013, ГОСТ Р 50571.7.839-2013, ГОСТ Р 50571.7.840-2013, ГОСТ Р 50571.7.841-2013, ГОСТ Р 50571.7.842-2013, ГОСТ Р 50571.7.843-2013, ГОСТ Р 50571.7.844-2013, ГОСТ Р 50571.7.845-2013, ГОСТ Р 50571.7.846-2013, ГОСТ Р 50571.7.847-2013, ГОСТ Р 50571.7.848-2013, ГОСТ Р 50571.7.849-2013, ГОСТ Р 50571.7.850-2013, ГОСТ Р 50571.7.851-2013, ГОСТ Р 50571.7.852-2013, ГОСТ Р 50571.7.853-2013, ГОСТ Р 50571.7.854-2013, ГОСТ Р 50571.7.855-2013, ГОСТ Р 50571.7.856-2013, ГОСТ Р 50571.7.857-2013, ГОСТ Р 50571.7.858-2013, ГОСТ Р 50571.7.859-2013, ГОСТ Р 50571.7.860-2013, ГОСТ Р 50571.7.861-2013, ГОСТ Р 50571.7.862-2013, ГОСТ Р 50571.7.863-2013, ГОСТ Р 50571.7.864-2013, ГОСТ Р 50571.7.865-2013, ГОСТ Р 50571.7.866-2013, ГОСТ Р 50571.7.867-2013, ГОСТ Р 50571.7.868-2013, ГОСТ Р 50571.7.869-2013, ГОСТ Р 50571.7.870-2013, ГОСТ Р 50571.7.871-2013, ГОСТ Р 50571.7.872-2013, ГОСТ Р 50571.7.873-2013, ГОСТ Р 50571.7.874-2013, ГОСТ Р 50571.7.875-2013, ГОСТ Р 50571.7.876-2013, ГОСТ Р 50571.7.877-2013, ГОСТ Р 50571.7.878-2013, ГОСТ Р 50571.7.879-2013, ГОСТ Р 50571.7.880-2013, ГОСТ Р 50571.7.881-2013, ГОСТ Р 50571.7.882-2013, ГОСТ Р 50571.7.883-2013, ГОСТ Р 50571.7.884-2013, ГОСТ Р 50571.7.885-2013, ГОСТ Р 50571.7.886-2013, ГОСТ Р 50571.7.887-2013, ГОСТ Р 50571.7.888-2013, ГОСТ Р 50571.7.889-2013, ГОСТ Р 50571.7.890-2013, ГОСТ Р 50571.7.891-2013, ГОСТ Р 50571.7.892-2013, ГОСТ Р 50571.7.893-2013, ГОСТ Р 50571.7.894-2013, ГОСТ Р 50571.7.895-2013, ГОСТ Р 50571.7.896-2013, ГОСТ Р 50571.7.897-2013, ГОСТ Р 50571.7.898-2013, ГОСТ Р 50571.7.899-2013, ГОСТ Р 50571.7.900-2013, ГОСТ Р 50571.7.901-2013, ГОСТ Р 50571.7.902-2013, ГОСТ Р 50571.7.903-2013, ГОСТ Р 50571.7.904-2013, ГОСТ Р 50571.7.905-2013, ГОСТ Р 50571.7.906-2013, ГОСТ Р 50571.7.907-2013, ГОСТ Р 50571.7.908-2013, ГОСТ Р 50571.7.909-2013, ГОСТ Р 50571.7.910-2013, ГОСТ Р 50571.7.911-2013, ГОСТ Р 50571.7.912-2013, ГОСТ Р 50571.7.913-2013, ГОСТ Р 50571.7.914-2013, ГОСТ Р 50571.7.915-2013, ГОСТ Р 50571.7.916-2013, ГОСТ Р 50571.7.917-2013, ГОСТ Р 50571.7.918-2013, ГОСТ Р 50571.7.919-2013, ГОСТ Р 50571.7.920-2013, ГОСТ Р 50571.7.921-2013, ГОСТ Р 50571.7.922-2013, ГОСТ Р 50571.7.923-2013, ГОСТ Р 50571.7.924-2013, ГОСТ Р 50571.7.925-2013, ГОСТ Р 50571.7.926-2013, ГОСТ Р 50571.7.927-2013, ГОСТ Р 50571.7.928-2013, ГОСТ Р 50571.7.929-2013, ГОСТ Р 50571.7.930-2013, ГОСТ Р 50571.7.931-2013, ГОСТ Р 50571.7.932-2013, ГОСТ Р 50571.7.933-2013, ГОСТ Р 50571.7.934-2013, ГОСТ Р 50571.7.935-2013, ГОСТ Р 50571.7.936-2013, ГОСТ Р 50571.7.937-2013, ГОСТ Р 50571.7.938-2013, ГОСТ Р 50571.7.939-2013, ГОСТ Р 50571.7.940-2013, ГОСТ Р 50571.7.941-2013, ГОСТ Р 50571.7.942-2013, ГОСТ Р 50571.7.943-2013, ГОСТ Р 50571.7.944-2013, ГОСТ Р 50571.7.945-2013, ГОСТ Р 50571.7.946-2013, ГОСТ Р 50571.7.947-2013, ГОСТ Р 50571.7.948-2013, ГОСТ Р 50571.7.949-2013, ГОСТ Р 50571.7.950-2013, ГОСТ Р 50571.7.951-2013, ГОСТ Р 50571.7.952-2013, ГОСТ Р 50571.7.953-2013, ГОСТ Р 50571.7.954-2013, ГОСТ Р 50571.7.955-2013, ГОСТ Р 50571.7.956-2013, ГОСТ Р 50571.7.957-2013, ГОСТ Р 50571.7.958-2013, ГОСТ Р 50571.7.959-2013, ГОСТ Р 50571.7.960-2013, ГОСТ Р 50571.7.961-2013, ГОСТ Р 50571.7.962-2013, ГОСТ Р 50571.7.963-2013, ГОСТ Р 50571.7.964-2013, ГОСТ Р 50571.7.965-2013, ГОСТ Р 50571.7.966-2013, ГОСТ Р 50571.7.967-2013, ГОСТ Р 50571.7.968-2013, ГОСТ Р 50571.7.969-2013, ГОСТ Р 50571.7.970-2013, ГОСТ Р 50571.7.971-2013, ГОСТ Р 50571.7.972-2013, ГОСТ Р 50571.7.973-2013, ГОСТ Р 50571.7.974-2013, ГОСТ Р 50571.7.975-2013, ГОСТ Р 50571.7.976-2013, ГОСТ Р 50571.7.977-2013, ГОСТ Р 50571.7.978-2013, ГОСТ Р 50571.7.979-2013, ГОСТ Р 50571.7.980-2013, ГОСТ Р 50571.7.981-2013, ГОСТ Р 50571.7.982-2013, ГОСТ Р 50571.7.983-2013, ГОСТ Р 50571.7.984-2013, ГОСТ Р 50571.7.985-2013, ГОСТ Р 50571.7.986-2013, ГОСТ Р 50571.7.987-2013, ГОСТ Р 50571.7.988-2013, ГОСТ Р 50571.7.989-2013, ГОСТ Р 50571.7.990-2013, ГОСТ Р 50571.7.991-2013, ГОСТ Р 50571.7.992-2013, ГОСТ Р 50571.7.993-2013, ГОСТ Р 50571.7.994-2013, ГОСТ Р 50571.7.995-2013, ГОСТ Р 50571.7.996-2013, ГОСТ Р 50571.7.997-2013, ГОСТ Р 50571.7.998-2013, ГОСТ Р 50571.7.999-2013, ГОСТ Р 50571.7.1000-2013.

2. Работы проводить в соответствии с требованиями СНиП 12-03-2001, СНиП 12-04-2002, СНиП 3.05.06-85, СНиП 3.01.04-87, СНиП 3.04.01-87, СНиП 3.05.04-85, СНиП 3.05.05-84, СНиП 3.05.07-85, СНиП 3.05.01-85, СНиП 3.05.02-88, СНиП 3.05.03-85, СНиП 3.05.04-85, СНиП 3.05.05-84, СНиП 3.05.06-85

ЗОНИРОВАНИЕ ПОМЕЩЕНИЙ

ЭЛЕМЕНТЫ ЗАПОЛНЕНИЯ ОКОННЫХ И ДВЕРНЫХ ПРОЕМОВ

ЭЛЕМЕНТ 1
1720 × 2200 мм
Проем оконный, двухстворчатый, с поворотно-откидным открыванием створок
- ЭКСПОЗИЦИЯ
- ЭКСПОЗИЦИЯ

ЭЛЕМЕНТ 2
1600 × 1400 мм
Проем оконный, двухстворчатый, с поворотно-откидным открыванием створок
- ЭКСПОЗИЦИЯ
- ЭКСПОЗИЦИЯ

ЭЛЕМЕНТ 3
1600 × 1900 мм
Проем оконный, двухстворчатый, с поворотно-откидным открыванием створок
- ЭКСПОЗИЦИЯ
- ЭКСПОЗИЦИЯ

ЭЛЕМЕНТ 4
Ø1700

ЭЛЕМЕНТ 5
1500 × 2300 мм
Проем дверной, одностворчатый, с поворотным открыванием створки
- ЭКСПОЗИЦИЯ
- ЭКСПОЗИЦИЯ

ЭЛЕМЕНТ 6
1500 × 2300 мм
Проем дверной, одностворчатый, с поворотным открыванием створки
- ЭКСПОЗИЦИЯ
- ЭКСПОЗИЦИЯ

ЭЛЕМЕНТ 7
1500 × 2300 мм
Проем дверной, одностворчатый, с поворотным открыванием створки
- ЭКСПОЗИЦИЯ
- ЭКСПОЗИЦИЯ

ЭЛЕМЕНТ 8
1500 × 2300 мм
Проем дверной, одностворчатый, с поворотным открыванием створки
- ЭКСПОЗИЦИЯ
- ЭКСПОЗИЦИЯ

ЭЛЕМЕНТ 9
1500 × 2300 мм
Проем дверной, одностворчатый, с поворотным открыванием створки
- ЭКСПОЗИЦИЯ
- ЭКСПОЗИЦИЯ

ЭЛЕМЕНТ 10
1500 × 2300 мм
Проем дверной, одностворчатый, с поворотным открыванием створки
- ЭКСПОЗИЦИЯ
- ЭКСПОЗИЦИЯ

Экспликация помещений:
1. Помещения, предназначенные для временного пребывания людей, имеют естественное освещение через оконные проемы.
2. Высота помещений, указанная в экспликации, измерена от уровня чистого пола до нижней плоскости перекрытия.
3. Площади помещений определены с учетом площади, занятой перегородками, и округлены до целых значений.
4. Помещения, предназначенные для постоянного пребывания людей, имеют площадь не менее 8 м².
5. Помещения, предназначенные для временного пребывания людей, имеют площадь не менее 6 м².
6. Помещения, предназначенные для приготовления пищи, оборудованы вытяжной вентиляцией.
7. Помещения, предназначенные для санитарных целей, оборудованы вытяжной вентиляцией.
8. Помещения, предназначенные для хранения уборочного инвентаря, имеют изолированный вход.
9. Помещения, предназначенные для размещения инженерного оборудования, имеют изолированный вход.
10. Помещения, предназначенные для размещения электрощитового оборудования, имеют изолированный вход.
11. Помещения, предназначенные для размещения слаботочного оборудования, имеют изолированный вход.
12. Помещения, предназначенные для размещения водомерного узла, имеют изолированный вход.
13. Помещения, предназначенные для размещения насосного оборудования, имеют изолированный вход.
14. Помещения, предназначенные для размещения теплового пункта, имеют изолированный вход.
15. Помещения, предназначенные для размещения вентиляционного оборудования, имеют изолированный вход.
16. Помещения, предназначенные для размещения кондиционерного оборудования, имеют изолированный вход.
17. Помещения, предназначенные для размещения холодильного оборудования, имеют изолированный вход.
18. Помещения, предназначенные для размещения торгового оборудования, имеют изолированный вход.
19. Помещения, предназначенные для размещения офисного оборудования, имеют изолированный вход.
20. Помещения, предназначенные для размещения складского оборудования, имеют изолированный вход.
21. Помещения, предназначенные для размещения производственного оборудования, имеют изолированный вход.
22. Помещения, предназначенные для размещения лабораторного оборудования, имеют изолированный вход.
23. Помещения, предназначенные для размещения медицинского оборудования, имеют изолированный вход.
24. Помещения, предназначенные для размещения спортивного оборудования, имеют изолированный вход.
25. Помещения, предназначенные для размещения культурного оборудования, имеют изолированный вход.

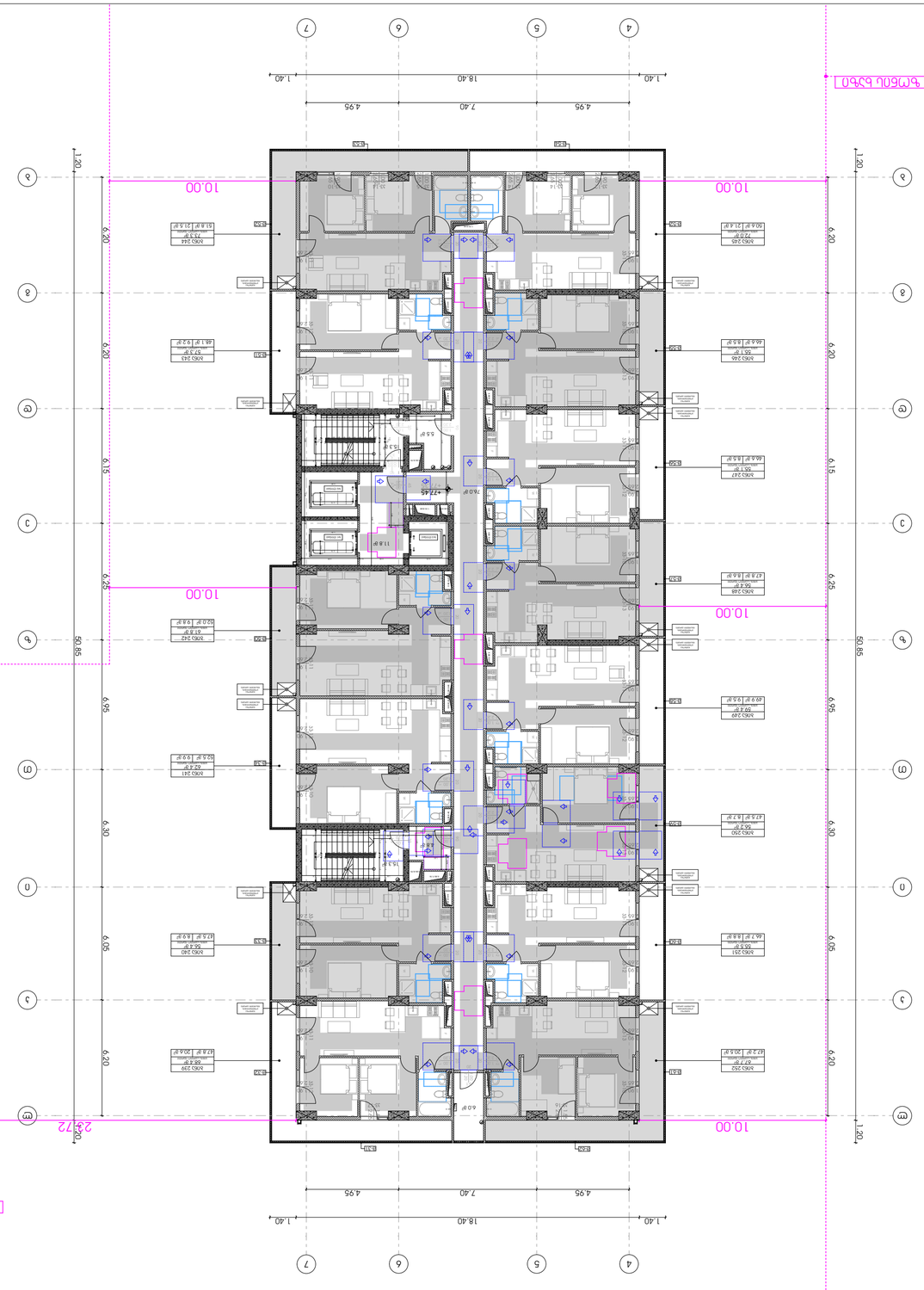



Цифровой ландшафт

3 этап(ы)

Основной вид разрешенного использования земельного участка – 1478 кв. м
* Зона Ж-1 «Зона застройки индивидуальными жилыми домами»
* Для индивидуального жилищного строительства (код 2.1) –
* Для ведения личного подсобного хозяйства (код 2.2) –
* Блокированная жилая застройка (код 2.3) –
* Передвижное жилье (код 2.4) –
* Малоэтажная многоквартирная жилая застройка (код 2.1.1) –
* Среднеэтажная жилая застройка (код 2.5) –
* Многоэтажная жилая застройка (высотная застройка) (код 2.6) –
* Обслуживание жилой застройки (код 2.7) –
* Хранение автотранспорта (код 2.7.1) –
* Общественное использование объектов капитального строительства (код 3.0) –
* Коммунальное обслуживание (код 3.1) –
* Социальное обслуживание (код 3.2) –
* Бытовое обслуживание (код 3.3) –
* Здравоохранение (код 3.4) –
* Образование и просвещение (код 3.5) –
* Культурное развитие (код 3.6) –
* Религиозное использование (код 3.7) –
* Общественное управление (код 3.8) –
* Обеспечение научной деятельности (код 3.9) –
* Ветеринарное обслуживание (код 3.10) –
* Предпринимательство (код 4.0) –
* Деловое управление (код 4.1) –
* Магазины (код 4.4) –
* Общественное питание (код 4.6) –
* Гостиничное обслуживание (код 4.7) –
* Развлекательные мероприятия (код 4.8) –
* Спорт (код 5.1) –
* Природно-познавательный туризм (код 5.2) –
* Туристическое обслуживание (код 5.2.1) –
* Охота и рыбалка (код 5.3) –
* Причалы для маломерных судов (код 5.4) –
* Поля для гольфа или конных прогулок (код 5.5) –
* Производственная деятельность (код 6.0) –
* Тяжелая промышленность (код 6.2) –
* Автомобилестроительная промышленность (код 6.2.1) –
* Легкая промышленность (код 6.3) –
* Пищевая промышленность (код 6.4) –
* Нефтехимическая промышленность (код 6.5) –
* Строительная промышленность (код 6.6) –
* Энергетика (код 6.7) –
* Связь (код 6.8) –
* Склады (код 6.9) –
* Складские площадки (код 6.9.1) –
* Автомобильный транспорт (код 7.2) –
* Обслуживание перевозок пассажиров (код 7.2.2) –
* Стоянка транспорта общего пользования (код 7.2.3) –
* Трубопроводный транспорт (код 7.5) –
* Обеспечение внутреннего правопорядка (код 8.3) –
* Историко-культурная деятельность (код 9.3) –
* Земельные участки (территории) общего пользования (код 12.0) –
* Ведение огородничества (код 13.1) –
* Ведение садоводства (код 13.2) –
* Ведение дачного хозяйства (код 13.3) –
* Осуществление научной деятельности (код 3.9

ბინათმშენებლობა
პროექტის ეტაპი

ობიექტის მისამართი:
ქ.თბილისი, ვაკის რაიონი, ზ.ავალიშვილის ქუჩა №11/7;

საკადასტრო კოდი: 01.13.06.001.044

ტიპიური სართული №2

ნახაზის დასახელება:
ტიპიური სართულის გეგმა

ნახაზის №:
2

ავტორი:
ა.ა.ი. "ოპტიმალური ტექნიკური ტექნოლოგიები"
ხელმძღვანელი: პროფესორი ვ.ჯანელიძე
ტელეფონი: 2021855533

ობიექტის ადგილმდებარეობა



ნახაზის დასახელება

ტიპიური სართული

ნახაზის დასახელება	ფორმატი	ნახაზის მასშტაბი
ტიპიური სართული	A2	1:100

ავტორი	ხელმოწერა	თარიღი
ა.ა.ი. "ოპტიმალური ტექნიკური ტექნოლოგიები" ხელმძღვანელი პროფესორი ვ.ჯანელიძე		26 სექტემბერი 2024

ნებართვის გამცემი ორგანო

ნახაზის დასახელება	ფორმატი	ნახაზის მასშტაბი
ტიპიური სართული	A2	1:100

ტიპიური სართული

ნახაზის დასახელება

ფორმატი

ნახაზის მასშტაბი

ნახაზის №

ნებართვის გამცემი ორგანო

შენიშვნა:
1. ინსოლაციის ხანგრძლივობა, ისევე როგორც ბინების ბუნებრივი განათების ხანგრძლივობა და ეფექტურობა უზრუნველყოფილია ბინების ორიენტაციით, ფანჯრების ოპტიმალური ზომებით, ასევე ბინების ფანჯრების წინ ბალკონების არარსებობით.
2. ბინების ოთახების ფანჯრების ზედა ნაწილში მოწყობილია ვენტილაციის ფანჯრები, რომლებიც უზრუნველყოფენ ბინების ბუნებრივ ვენტილაციას.
3. სართულის სანიტარული კვანძების ფანჯრები, ასევე სამზარეულოების ფანჯრები აღჭურვილია ალუმინის ჟალუზებით.

* სანიტარული კვანძების ფანჯრების ზედა ნაწილში მოწყობილია ვენტილაციის ფანჯრები.
* ნახაზზე ასახული ყველა ზომა მოცემულია მილიმეტრებში, თუ სხვა რამ არ არის მითითებული.

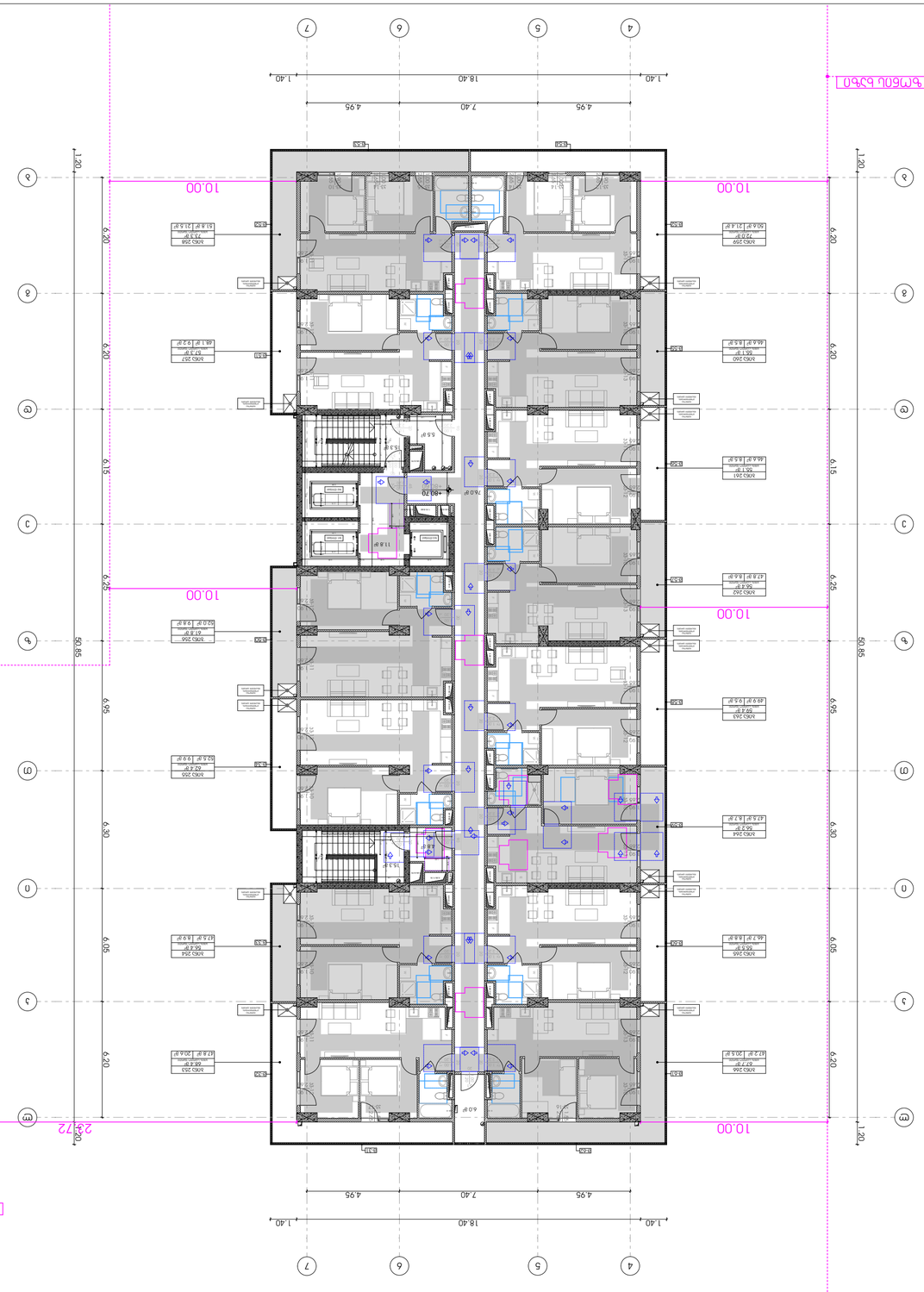

ბინის ტიპი N1 (ორსართულიანი ბინა)

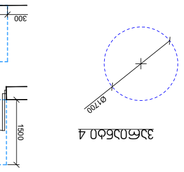

ბინის ტიპი N2 (ორსართულიანი ბინა)

ბინის ტიპი N3 (ორსართულიანი ბინა)

ბინის ტიპი N4 (ორსართულიანი ბინა)

ბინის ტიპი N5 (ორსართულიანი ბინა)

ბინის ტიპი N6 (ორსართულიანი ბინა)

ბინის ტიპი N7 (ორსართულიანი ბინა)

ბინის ტიპი N8 (ორსართულიანი ბინა)

ბინის ტიპი N9 (ორსართულიანი ბინა)

ბინის ტიპი N10 (ორსართულიანი ბინა)

ბინის ტიპი N11 (ორსართულიანი ბინა)

ბინის ტიპი N12 (ორსართულიანი ბინა)

ბინის ტიპი N13 (ორსართულიანი ბინა)

ბინის ტიპი N14 (ორსართულიანი ბინა)

ბინის ტიპი N15 (ორსართულიანი ბინა)

ბინის ტიპი N16 (ორსართულიანი ბინა)

ბინის ტიპი N17 (ორსართულიანი ბინა)

ბინის ტიპი N18 (ორსართულიანი ბინა)

ბინის ტიპი N19 (ორსართულიანი ბინა)

ბინის ტიპი N20 (ორსართულიანი ბინა)

ბინის ტიპი N21 (ორსართულიანი ბინა)

ბინის ტიპი N22 (ორსართულიანი ბინა)

ბინის ტიპი N23 (ორსართულიანი ბინა)

ბინის ტიპი N24 (ორსართულიანი ბინა)

ბინის ტიპი N25 (ორსართულიანი ბინა)

ბინის ტიპი N26 (ორსართულიანი ბინა)

ბინის ტიპი N27 (ორსართულიანი ბინა)

ბინის ტიპი N28 (ორსართულიანი ბინა)

ბინის ტიპი N29 (ორსართულიანი ბინა)

ბინის ტიპი N30 (ორსართულიანი ბინა)

ბინის ტიპი N31 (ორსართულიანი ბინა)

ბინის ტიპი N32 (ორსართულიანი ბინა)

ბინის ტიპი N33 (ორსართულიანი ბინა)

ბინის ტიპი N34 (ორსართულიანი ბინა)

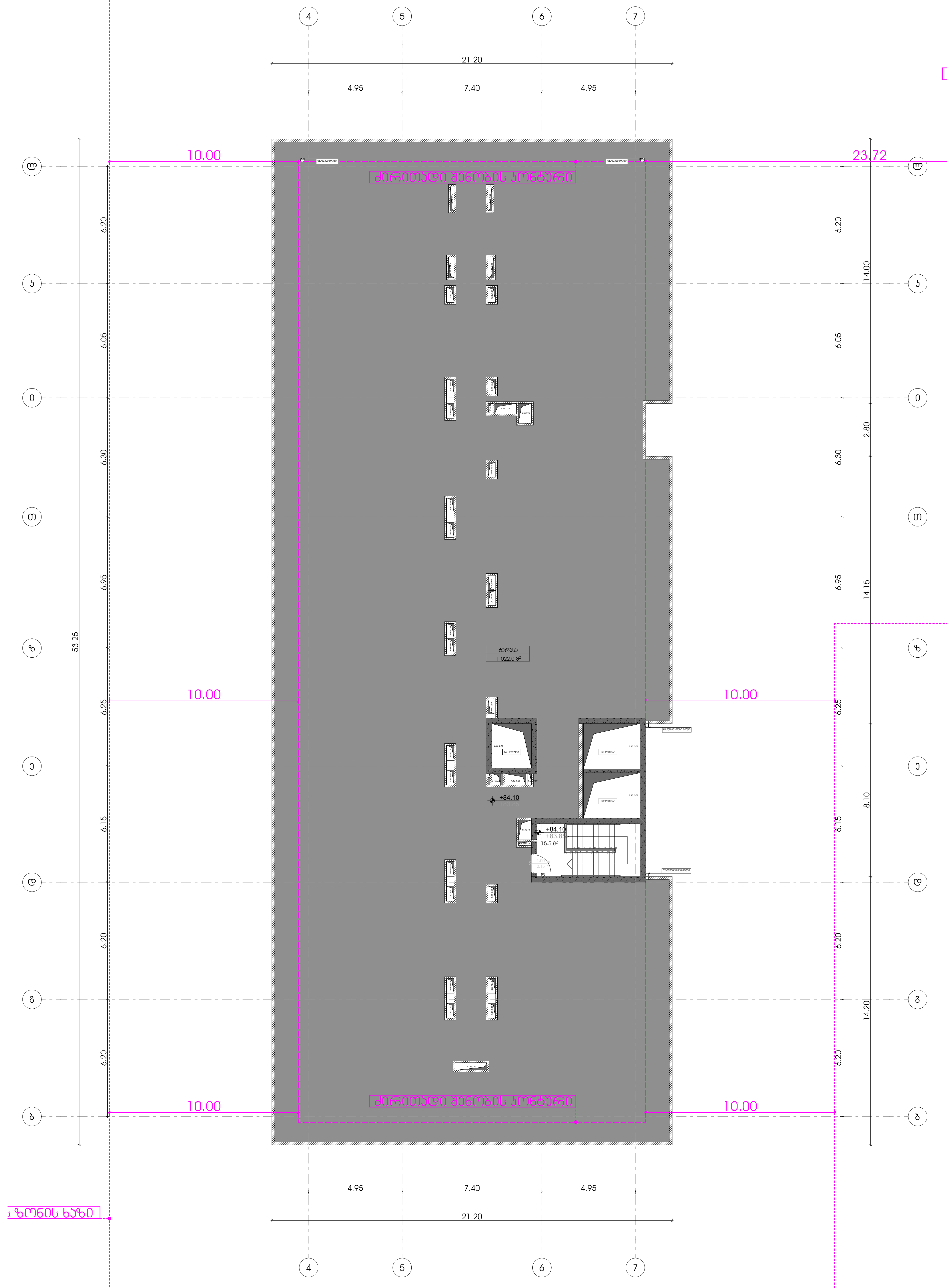

პირობითი ნიშნები

მოსატრიალებელი სივრცეები

ვარიანტი 1 ვარიანტი 2 ვარიანტი 3 ვარიანტი 4

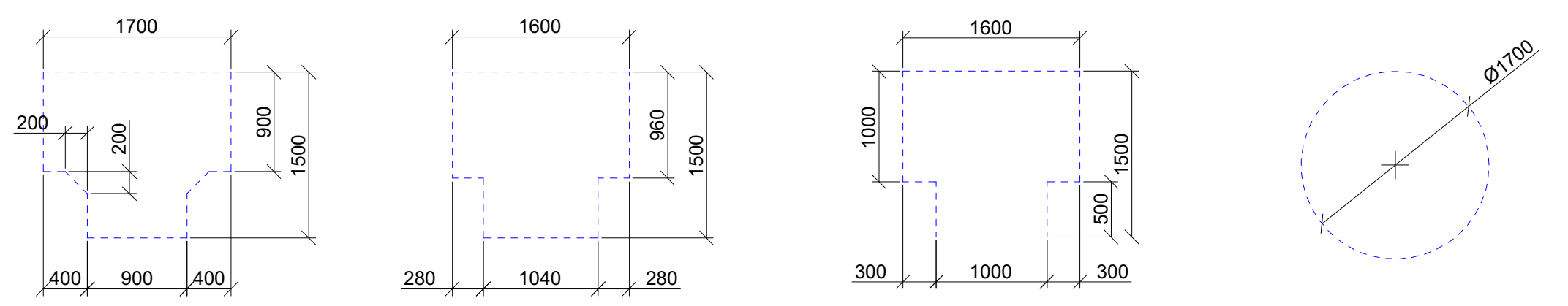

კარის წინ თავისუფალი სივრცე

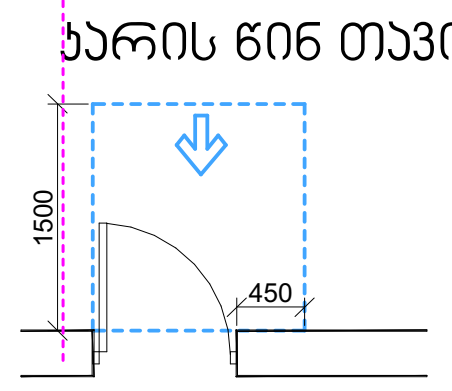

თავისუფალი სივრცე კართან მანევრირებისთვის
- ანჯამიანი კარი
წინიდან მისაწვდომი - გამოწევით გაღება

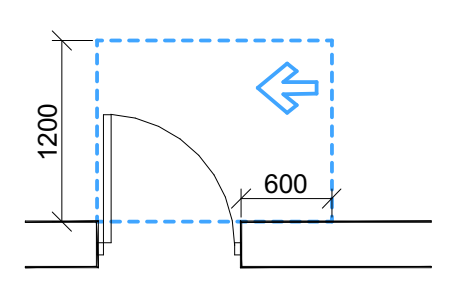

თავისუფალი სივრცე კართან მანევრირებისთვის
- ანჯამიანი კარი
საკეტის მხრიდან მისაწვდომი - გამოწევით გაღება

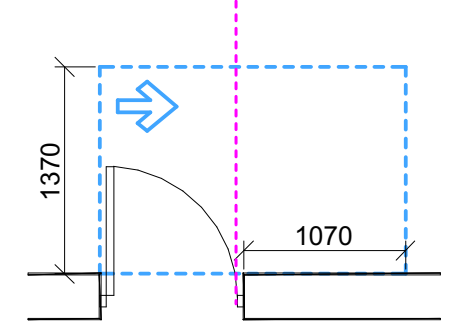

თავისუფალი სივრცე კართან მანევრირებისთვის
- ანჯამიანი კარი
ანჯამის მხრიდან მისაწვდომი - გამოწევით გაღება

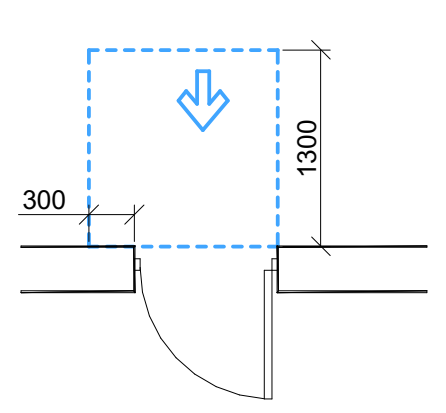

თავისუფალი სივრცე კართან მანევრირებისთვის
- ანჯამიანი კარი
წინიდან მისაწვდომი - მიწოლით გაღება

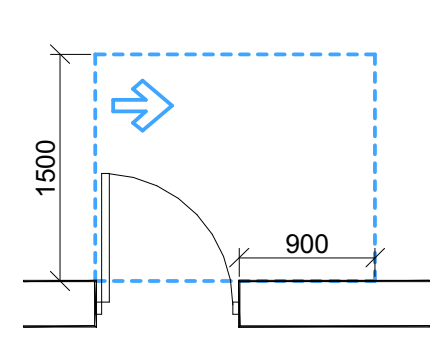

თავისუფალი სივრცე კართან მანევრირებისთვის
- ანჯამიანი კარი
ანჯამის მხრიდან მისაწვდომი - გამოწევით გაღება

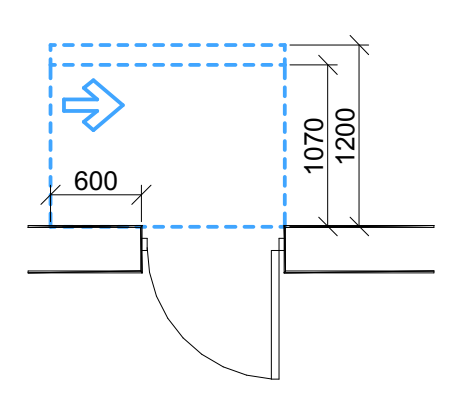

თავისუფალი სივრცე კართან მანევრირებისთვის
- ანჯამიანი კარი
საკეტის მხრიდან მისაწვდომი - მიწოლით გაღება
120 მმ. თუ მოწყობილია მიმხურავი

შენიშვნები:
1.იატაკის ზედაპირები მოეწყობა ისე, რომ იქნება მდგრადი, მყარი და არა სრიალა.
2.განათების სამართავები, ელექტრო გამანაწილებლები, ელექტრო ჩამრთველები და დენსართები, ტემპერატურის მარეგულირებლები, მოწყობილობების სამართავები, წყალსადენი სისტემის მოწყობილობების მარეგულირებლები და დამცავი და ორმხრივი საკომუნიკაციო სისტემების სამართავები "ა" ტიპის ერთეულში მოეწყობა სტანდარტის 309-ე ქვეთავის შესაბამისად.
3.სინათლის ჩამრთველები, ელექტრო ჩამრთველები, დენსართები, ტემპერატურის მარეგულირებლები, ელექტრო გამანაწილებლები და უსაფრთხოების ან შიდასაკომუნიკაციო სისტემების სამართავები "ბ" ტიპის ერთეულებში მოეწყობა სტანდარტის 309,2 და 1104,1 ქვეთავების მიხედვით.

მრავალფუნქციური კომპლექსი

მისამართი: ა. წერეთლის გამზირი №117;

საკადასტრო კოდი : 01.13.06.001.044

ბლოკი №2

დამკვეთი

შ.პ.ს. "შპს გლობალური ტექნოლოგიები"
საიდენტიფიკაციო კოდი: 202185553
დირექტორი: ალექსანდრე კირვალიძე

სიტუაციური სქემა



ბ ბლოკი

ტექნიკურ-ეკონომიკური მაჩვენებლები
* მიწის ნაკვეთის ფართობი (კვ.მ) – 14708
* საცხოვრებელი ფართობი (კვ.მ) –
* საოფისე ფართობი (კვ.მ) –
* კომერციული ფართობი (კვ.მ) –
* საზაფხულო ფართობი (კვ.მ) –
* კიბის უჯრედის და სადარბაზოს ფართობი (კვ.მ) –
* დამხმარე ფართობი (კვ.მ) –
* ღია ავტოსადგომის ფართობი (კვ.მ) –
* კ1 განაშენიანების ფართობი (კვ.მ) –
* კ2 განაშენიანების ინტენსივობის ფართობი (კვ.მ) –
* კ3 გამწვანების ფართობი (კვ.მ) –

შენიშვნები:
* ნახაზი შესრულებულია სანტიმეტრებში
* ნახაზზე მოცემულია არქიტექტურული და კონსტრუქციული ნიშნულები
* არქიტექტურულ გეგმებზე დატანილია ხანძარსაწინააღმდეგო სისტემა

პირობითი აღნიშვნები

თანამდებობა	გვარი	ხელმოწერა
პრ. კონსულტანტი	ს.ავალიანი	[signature]
დაამუშავა	ს.ავალიანი	[signature]
პრ. ავტორი	მამუკა კაკულია	
მთავარი არქიტექტორი	მამუკა კაკულია	
პრ. თანაავტორი	ნიკოლოზ მაღლაფერიძე	

ნახაზის სახელი

სახურავის გეგმა

ფურცლის ნომერი

ფორმატი	მასშტაბი
A2	
თარიღი	რევიზია №

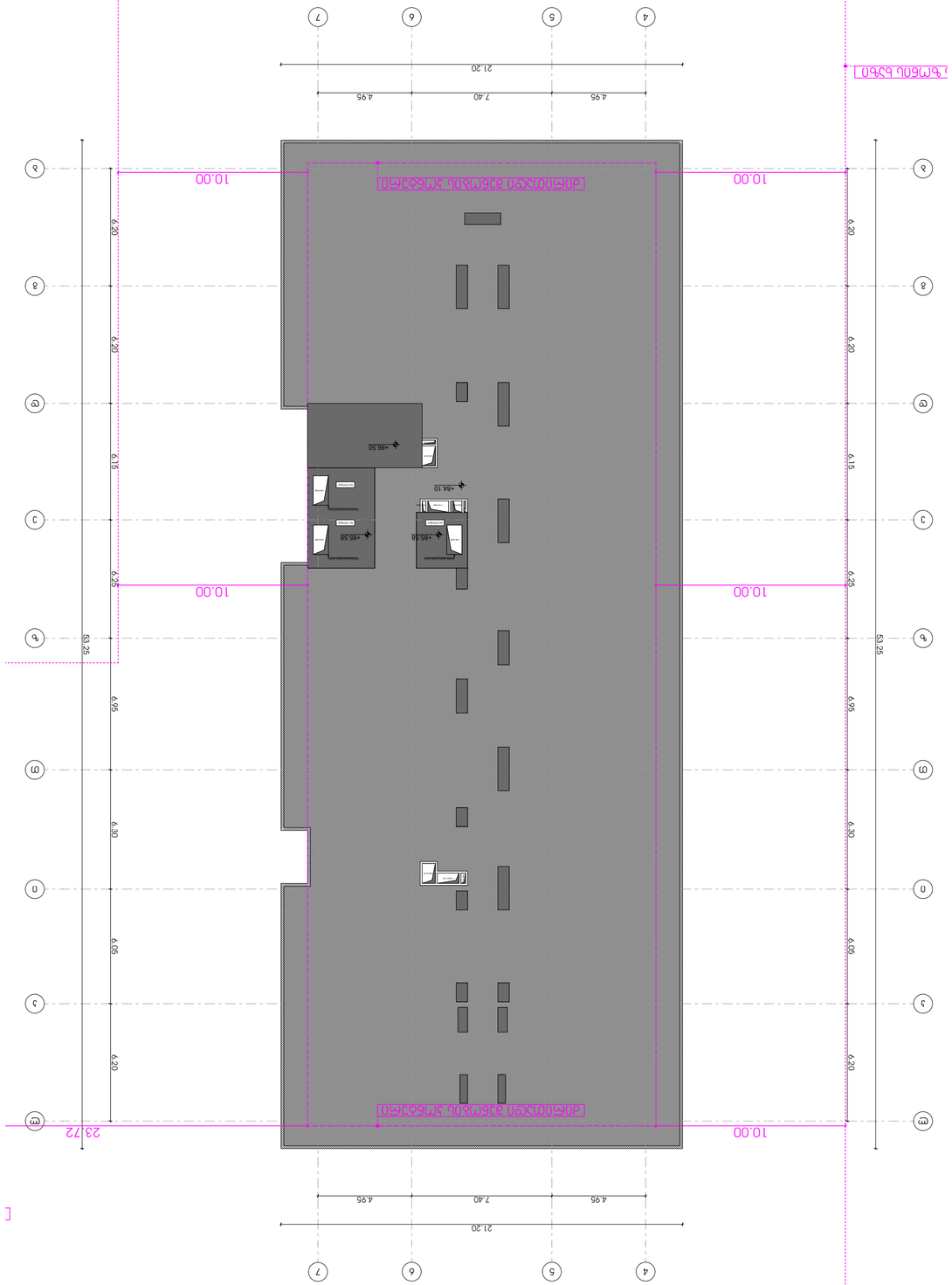

ვარკეთილი 6 მიკრორაიონი ნაკვეთი №2

ავტოსადგომის ნაკვეთის განლაგების სქემა

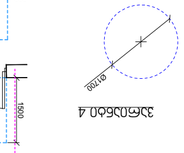

ავტომანქანის 1

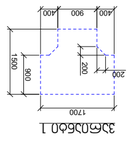

ავტომანქანის 2

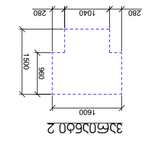

ავტომანქანის 3

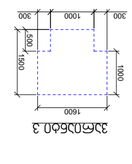

ავტომანქანის 4

შენიშვნა:
1. ავტომანქანების მოთავსების ადგილების ზომები მოცემულია მილიმეტრებში, ხოლო ნაკვეთის საზღვრების მონიშვნა - სანტიმეტრებში.
2. ავტომანქანების მოთავსების ადგილების მონიშვნა ხდება ასფალტის ფენაზე, ფერადი ზოლებით, ფერადი ასფალტის გამოყენებით, ან ფერადი საღებავით.
3. ნაკვეთის ტერიტორიაზე ავტომანქანების მოძრაობის მიმართულებები მონიშნულია ისრებით.

ავტომანქანის 1 - ავტომანქანის ზომები: სიგრძე - 5500 მმ, სიგანე - 2500 მმ, ფართობი - 13.75 კვ.მ

ავტომანქანის 2 - ავტომანქანის ზომები: სიგრძე - 5000 მმ, სიგანე - 2500 მმ, ფართობი - 12.5 კვ.მ

ავტომანქანის 3 - ავტომანქანის ზომები: სიგრძე - 5000 მმ, სიგანე - 2500 მმ, ფართობი - 12.5 კვ.მ

ავტომანქანის 4 - ავტომანქანის ზომები: სიგრძე - 5000 მმ, სიგანე - 2500 მმ, ფართობი - 12.5 კვ.მ

ავტომანქანის 1 - ავტომანქანის ზომები: სიგრძე - 5000 მმ, სიგანე - 2500 მმ, ფართობი - 12.5 კვ.მ

ავტომანქანის 2 - ავტომანქანის ზომები: სიგრძე - 5000 მმ, სიგანე - 2500 მმ, ფართობი - 12.5 კვ.მ

ავტომანქანის 3 - ავტომანქანის ზომები: სიგრძე - 5000 მმ, სიგანე - 2500 მმ, ფართობი - 12.5 კვ.მ

ავტომანქანის 4 - ავტომანქანის ზომები: სიგრძე - 5000 მმ, სიგანე - 2500 მმ, ფართობი - 12.5 კვ.მ

შენიშვნა:
1. ავტომანქანების მოთავსების ადგილების ზომები მოცემულია მილიმეტრებში, ხოლო ნაკვეთის საზღვრების მონიშვნა - სანტიმეტრებში.
2. ავტომანქანების მოთავსების ადგილების მონიშვნა ხდება ასფალტის ფენაზე, ფერადი ზოლებით, ფერადი ასფალტის გამოყენებით, ან ფერადი საღებავით.
3. ნაკვეთის ტერიტორიაზე ავტომანქანების მოძრაობის მიმართულებები მონიშნულია ისრებით.

შენიშვნა:
1. ავტომანქანების მოთავსების ადგილების ზომები მოცემულია მილიმეტრებში, ხოლო ნაკვეთის საზღვრების მონიშვნა - სანტიმეტრებში.
2. ავტომანქანების მოთავსების ადგილების მონიშვნა ხდება ასფალტის ფენაზე, ფერადი ზოლებით, ფერადი ასფალტის გამოყენებით, ან ფერადი საღებავით.
3. ნაკვეთის ტერიტორიაზე ავტომანქანების მოძრაობის მიმართულებები მონიშნულია ისრებით.

შპს „შავი ზღვის არქიტექტურული ბიურო“

ს.კ. 202183553

ფილიალის ხელმძღვანელი: ა.ფირცხალავა

ტელ.: +995 599 00 00 00

დამკვეთი:	ვარკეთილი 6 მიკრორაიონი	
ობიექტის მისამართი:	ვარკეთილი 6 მიკრორაიონი	
ობიექტის დასახელება:	ავტოსადგომის ნაკვეთის განლაგების სქემა	
ობიექტის ფაზა:	ნაკვეთის ზოლის ფარგლებში	
ტექნიკური მონაცემები:	ნაკვეთის ფართობი - 2375 კვ.მ ნაკვეთის პერიმეტრი - 230 მ ნაკვეთის სიგრძე - 53.25 მ ნაკვეთის სიგანე - 44.60 მ	



ობიექტის მდებარეობა

ა ხედი 01

ტექნიკური მახასიათებლები

* ნაკვეთის ფართობი - 2375 კვ.მ
* ნაკვეთის პერიმეტრი - 230 მ
* ნაკვეთის სიგრძე - 53.25 მ
* ნაკვეთის სიგანე - 44.60 მ
* ავტომანქანის ზომები: სიგრძე - 5000 მმ, სიგანე - 2500 მმ, ფართობი - 12.5 კვ.მ
* ავტომანქანის ზომები: სიგრძე - 5500 მმ, სიგანე - 2500 მმ, ფართობი - 13.75 კვ.მ
* ავტომანქანის ზომები: სიგრძე - 5000 მმ, სიგანე - 2500 მმ, ფართობი - 12.5 კვ.მ
* ავტომანქანის ზომები: სიგრძე - 5000 მმ, სიგანე - 2500 მმ, ფართობი - 12.5 კვ.მ

შენიშვნა:

* ნაკვეთის ზემოთ მოცემული ნახაზები სრულად ასახავს ნაკვეთის ტერიტორიაზე ავტომანქანების მოთავსების ადგილების განლაგებას და ავტომანქანების მოძრაობის მიმართულებებს.
* ნაკვეთის ტერიტორიაზე ავტომანქანების მოთავსების ადგილების ზომები მოცემულია მილიმეტრებში, ხოლო ნაკვეთის საზღვრების მონიშვნა - სანტიმეტრებში.

მთავარი არქიტექტორი:	ნ.ბაქრაძე	
მთავარი ინჟინერი:	ლ.ჯანელიძე	
პროექტის ხელმძღვანელი:	ა.ფირცხალავა	
შემსრულებელი:	ნ.ბაქრაძე	

სტადია	ფურცელი	ფურცლების რაოდენობა
მუშა	A2	

ინვ. №	
ასლის №	

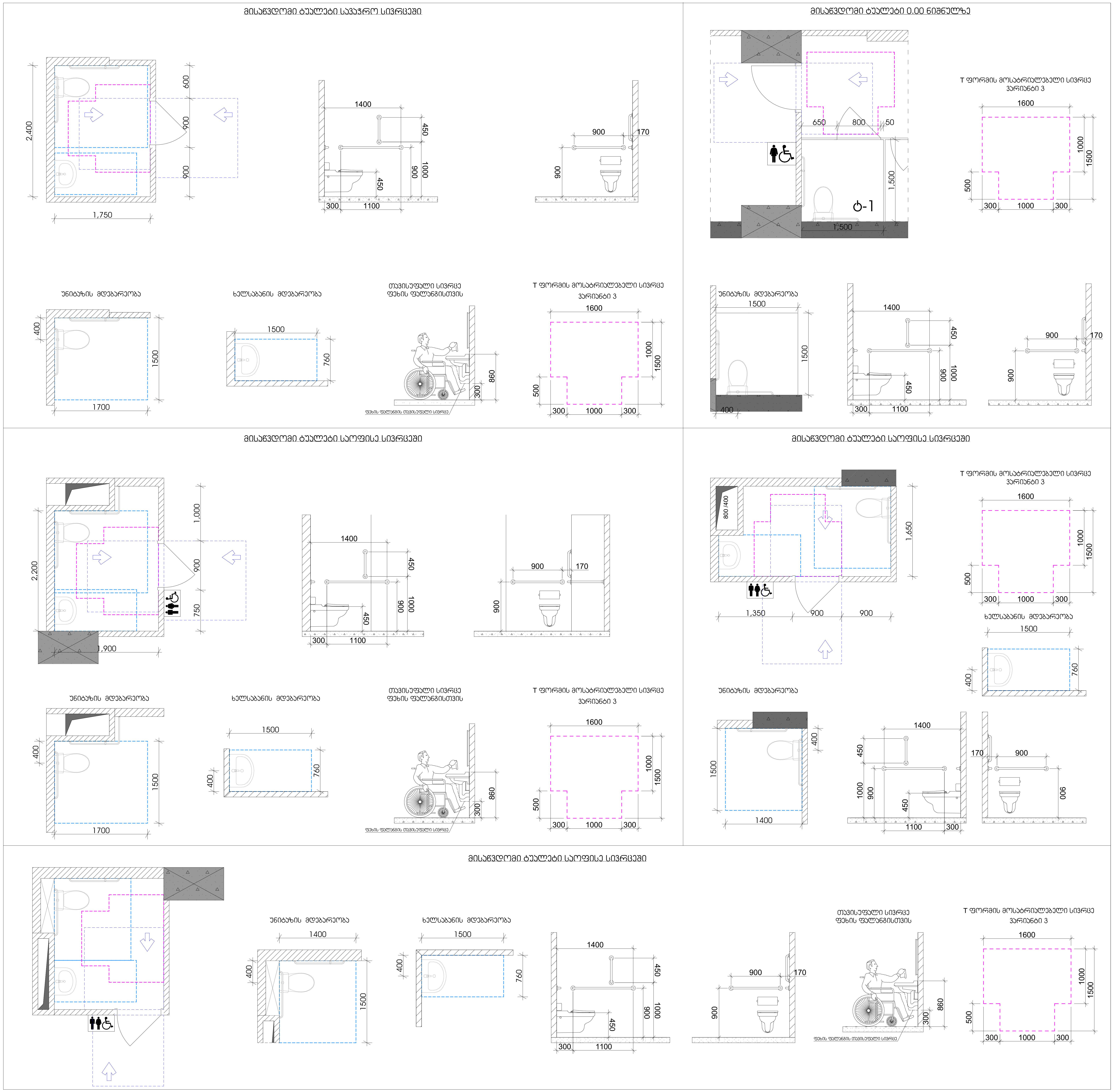

მრავალფუნქციური კომპლექსი

მისამართი: ა. წერეთლის გამზირი №117;

საკადასტრო კოდი : 01.13.06.001.044

ბლოკი №2

დამკვეთი

შ.პ.ს. "შპს გლობალური ტექნოლოგიები"

საიდენტიფიკაციო კოდი: 202185553

დირექტორი: ალექსანდრე კირვალიძე

სიტუაციური სქემა



ბ ბლოკი

ტექნიკურ-ეკონომიკური მაჩვენებლები

* მიწის ნაკვეთის ფართობი (კვ.მ) – 14 708.0
* საცხოვრებელი ფართობი (კვ.მ) –
* საოფისე ფართობი (კვ.მ) –
* კომერციული ფართობი (კვ.მ) –
* საზაფხულო ფართობი (კვ.მ) –
* კიბის უჯრედის და სადარბაზოს ფართობი (კვ.მ) –
* დამხმარე ფართობი (კვ.მ) –
* ავტოსადგომის ფართობი (კვ.მ) –
* ღია ავტოსადგომის ფართობი (კვ.მ) –
* კ1 განაშენიანების ფართობი (კვ.მ) –1 592.4
* კ2 განაშენიანების ინტენსივობის ფართობი (კვ.მ) – 23 903.65
* კ3 გამწვანების ფართობი (კვ.მ) – 5 697.4

შენიშვნები:

* ნახაზი შესრულებულია სანტიმეტრებში
* ნახაზზე მოცემულია არქიტექტურული და კონსტრუქციული ნიშნულები
* არქიტექტურულ გეგმებზე დატანილია ხანძარსაწინააღმდეგო სისტემა

პირობითი აღნიშვნები

თანამდებობა	გვარი	ხელმოწერა
პრ. კონსულტანტი	ს.ავალიანი	[signature]
დაამუშავა	ს.ავალიანი	[signature]
პრ. ავტორი	მამუკა კაკულია	
მთავარი არქიტექტორი	მამუკა კაკულია	
პრ. თანაავტორი	ნიკოლოზ მაღლაფერიძე	

ნახაზის სახელი

მისაწვდომი ტუალეტები

ფურცლის ნომერი

ფორმატი

A2

მასშტაბი

თარიღი

რევიზია №

მისაწვდომი ტუალეტი "ა" ტიპის ერთეულში

თავისუფალი სივრცე კართან მანევრირებისთვის
ანჯამიანი კარი
წინიდან მისაწვდომი - მიწოლით გაღება

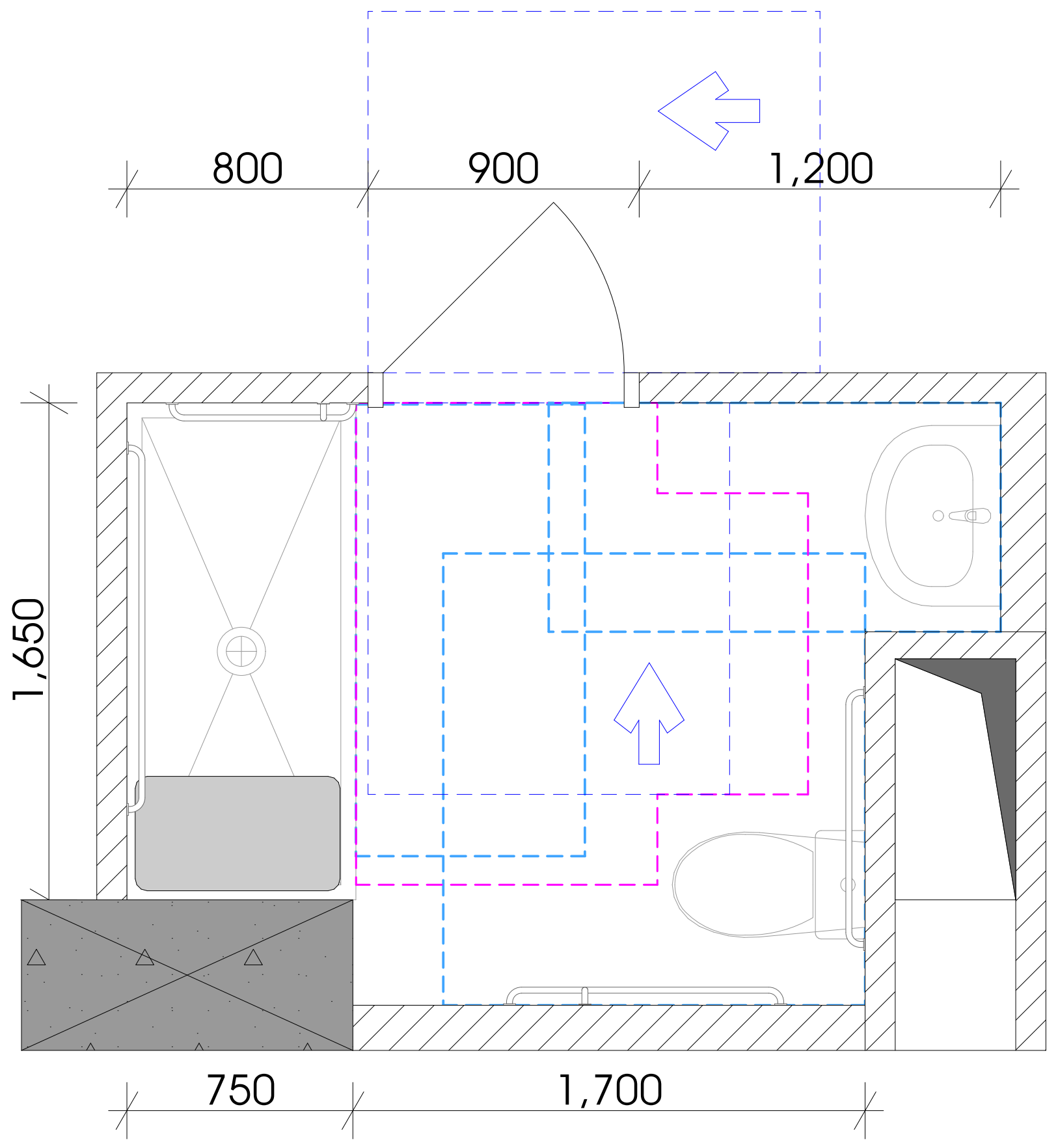

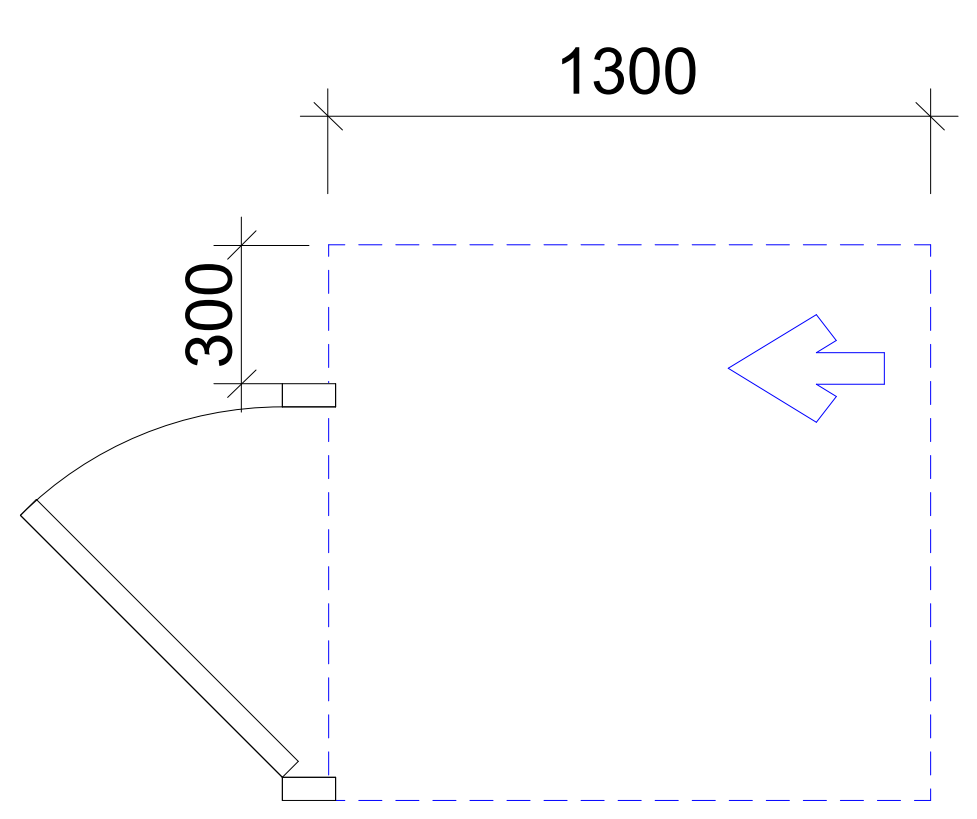

T ფორმის მოსატრიალებელი სივრცე
ვარიანტი 1

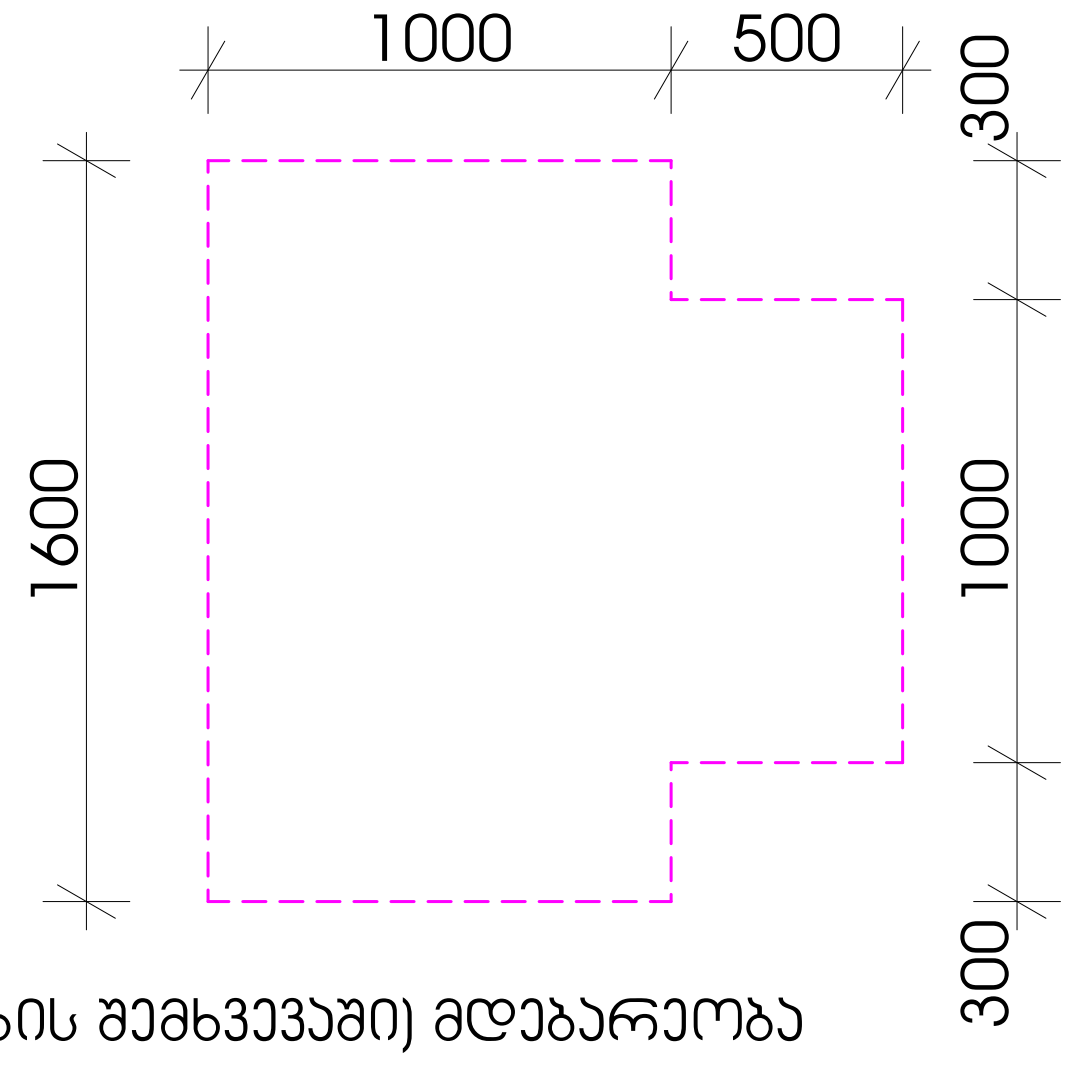

უნიტაზის და ხელმოსაჭიდი ძელების (საჭიროების შემხვევაში) მდებარეობა

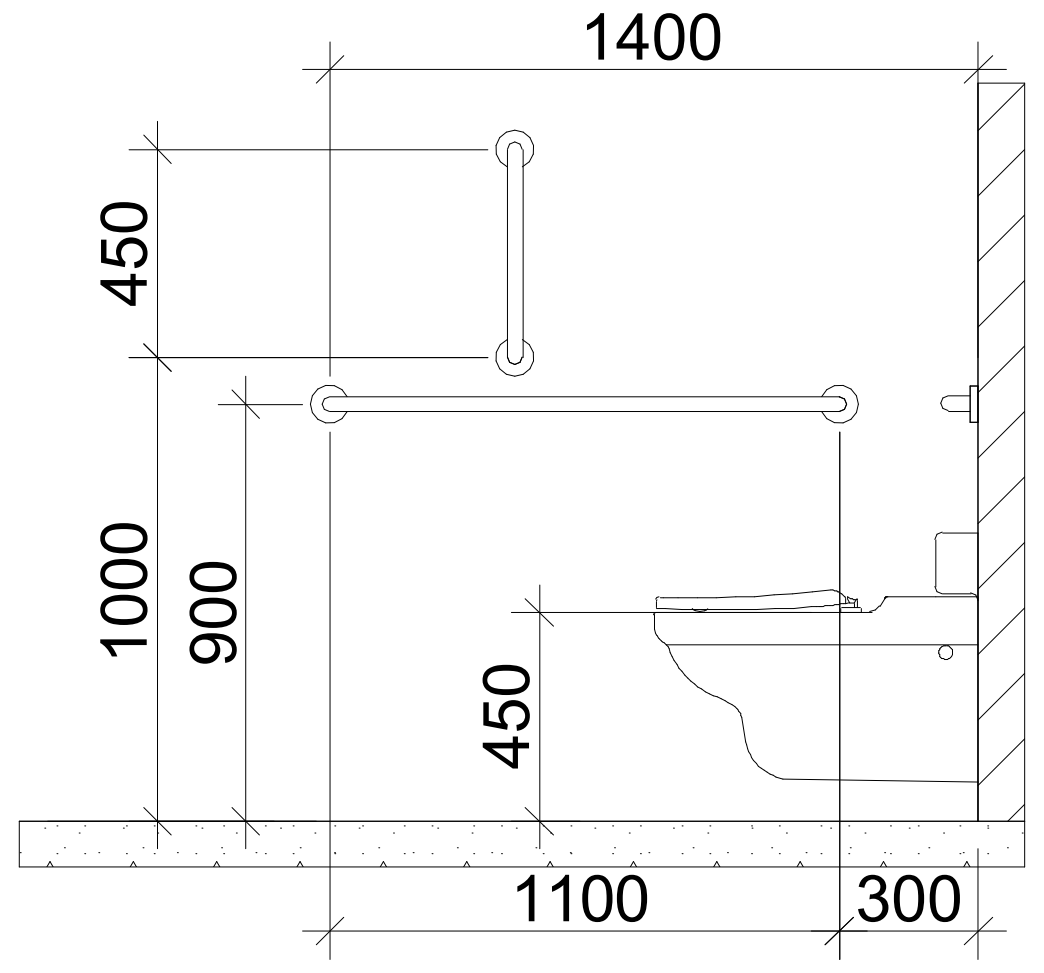

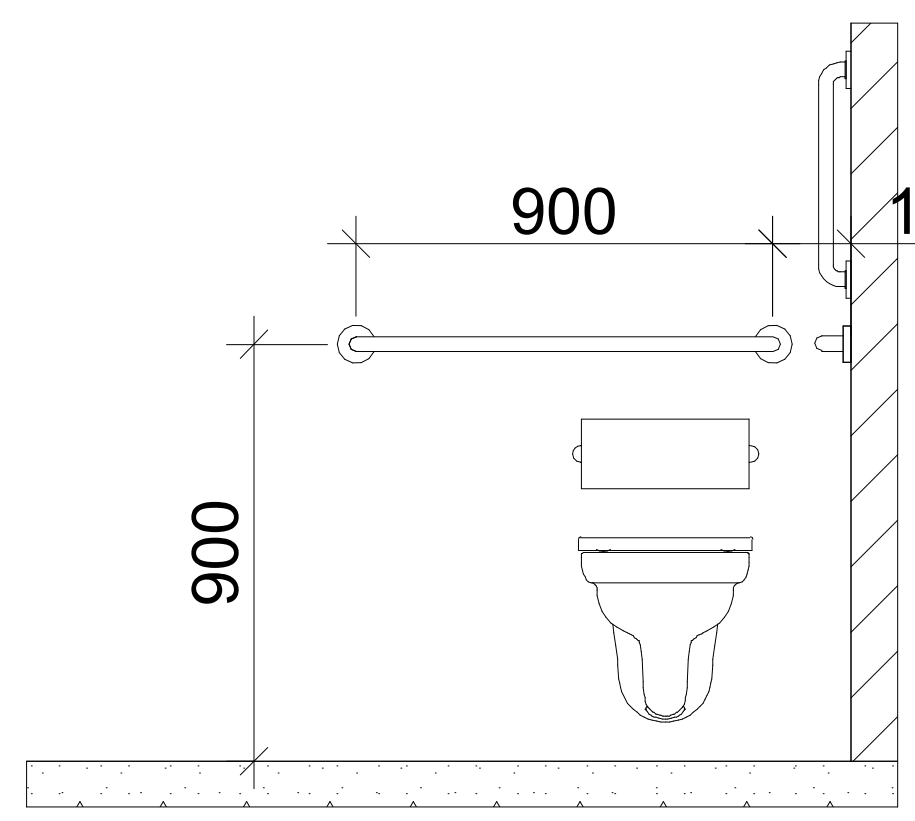

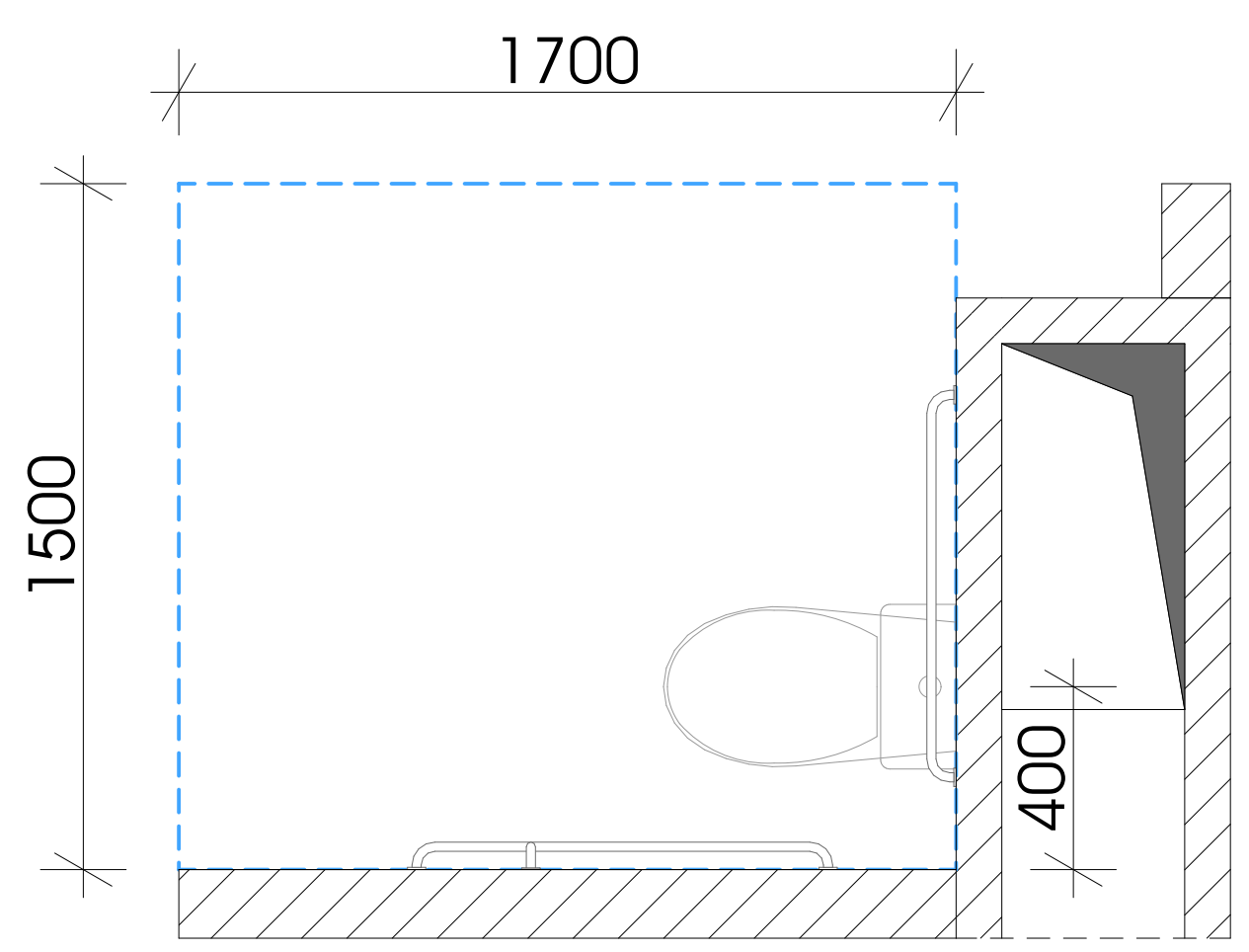

დასაჯდომის მქონე აბაზანა
ხელმოსაჭიდი ძელებით

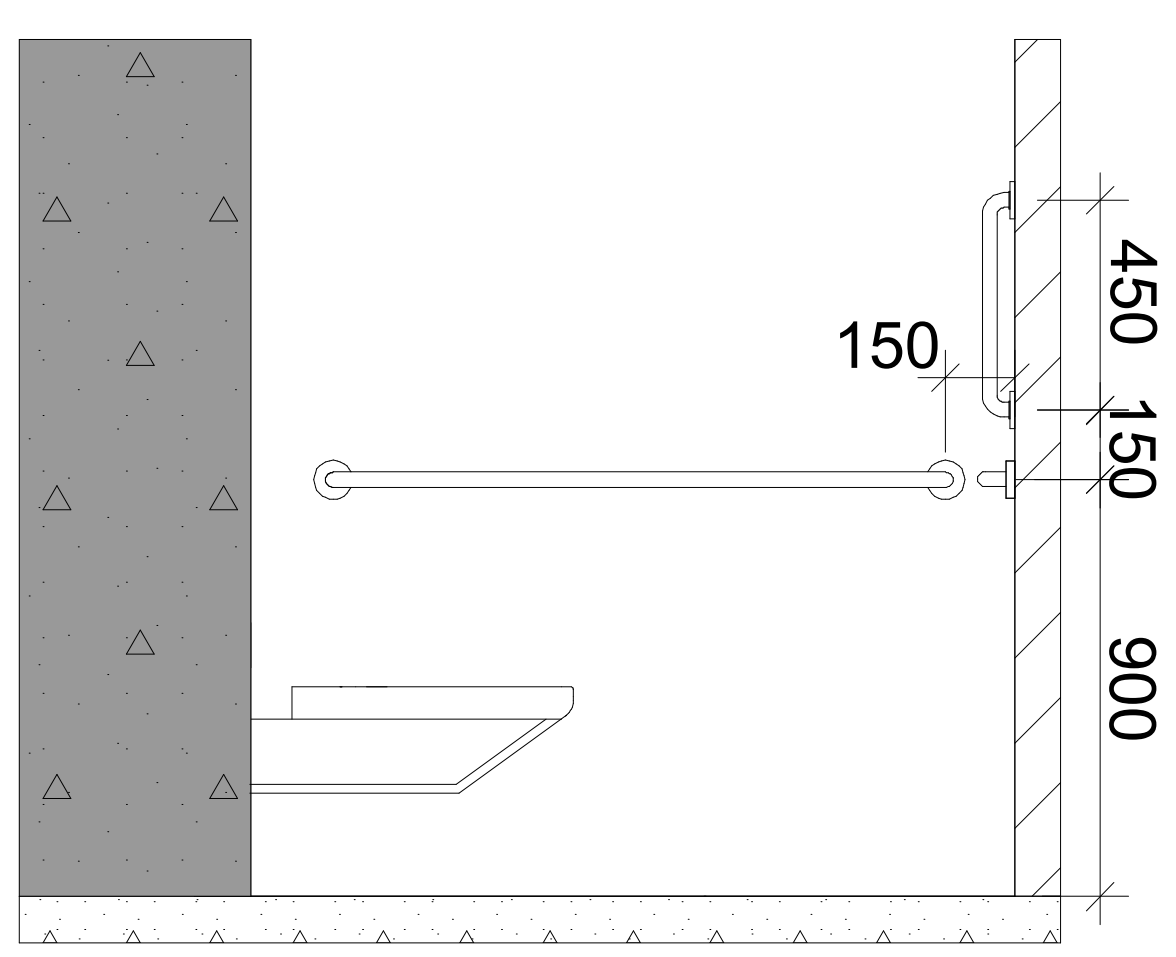

ხელსაბანის მდებარეობა

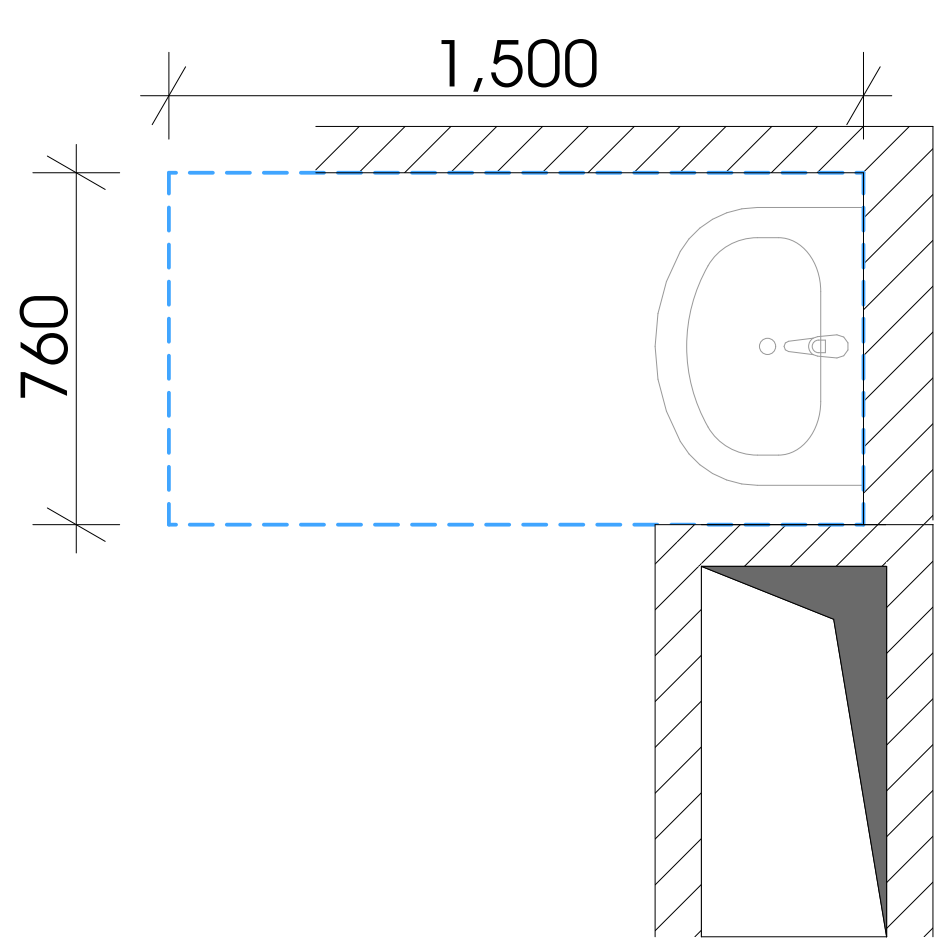

თავისუფალი სივრცე
ფეხის ფალანგისთვის

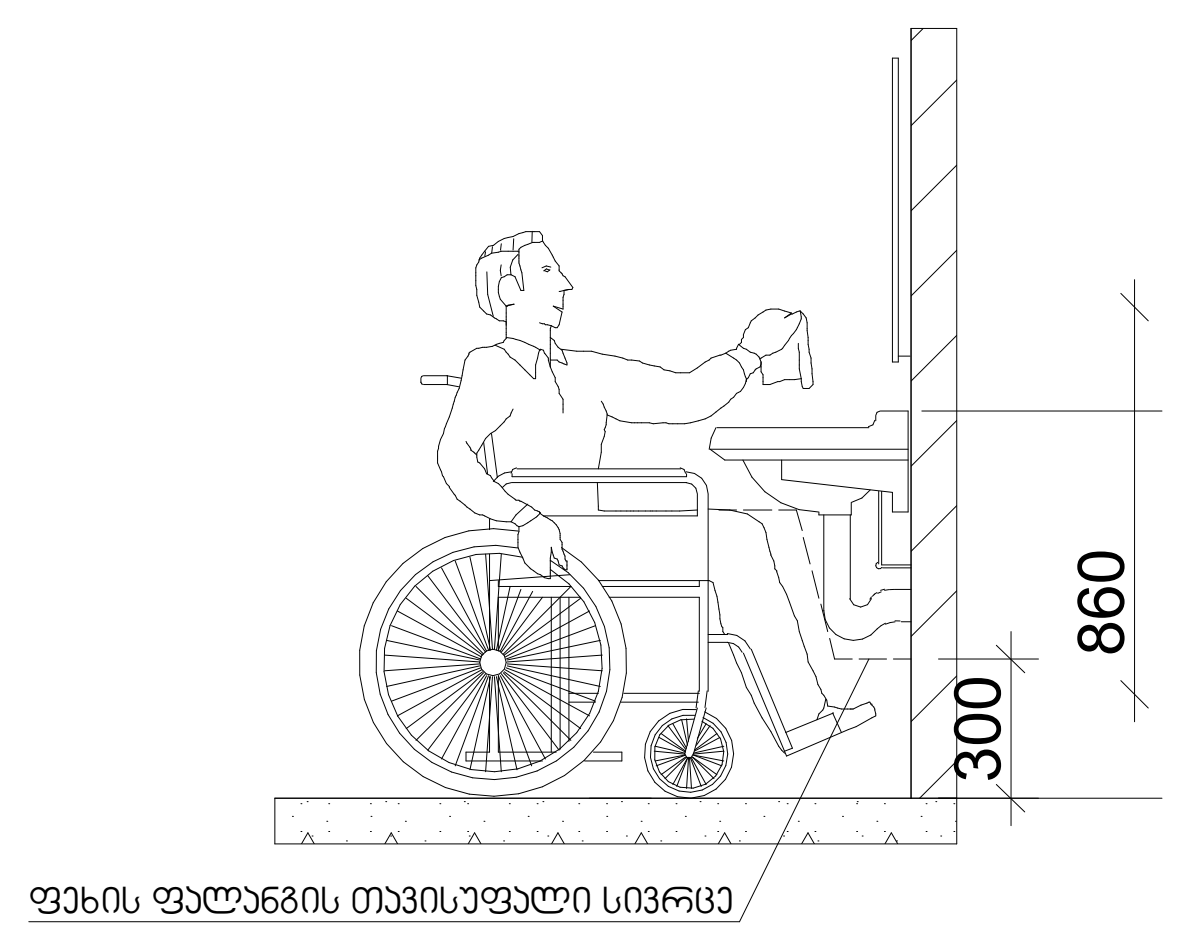

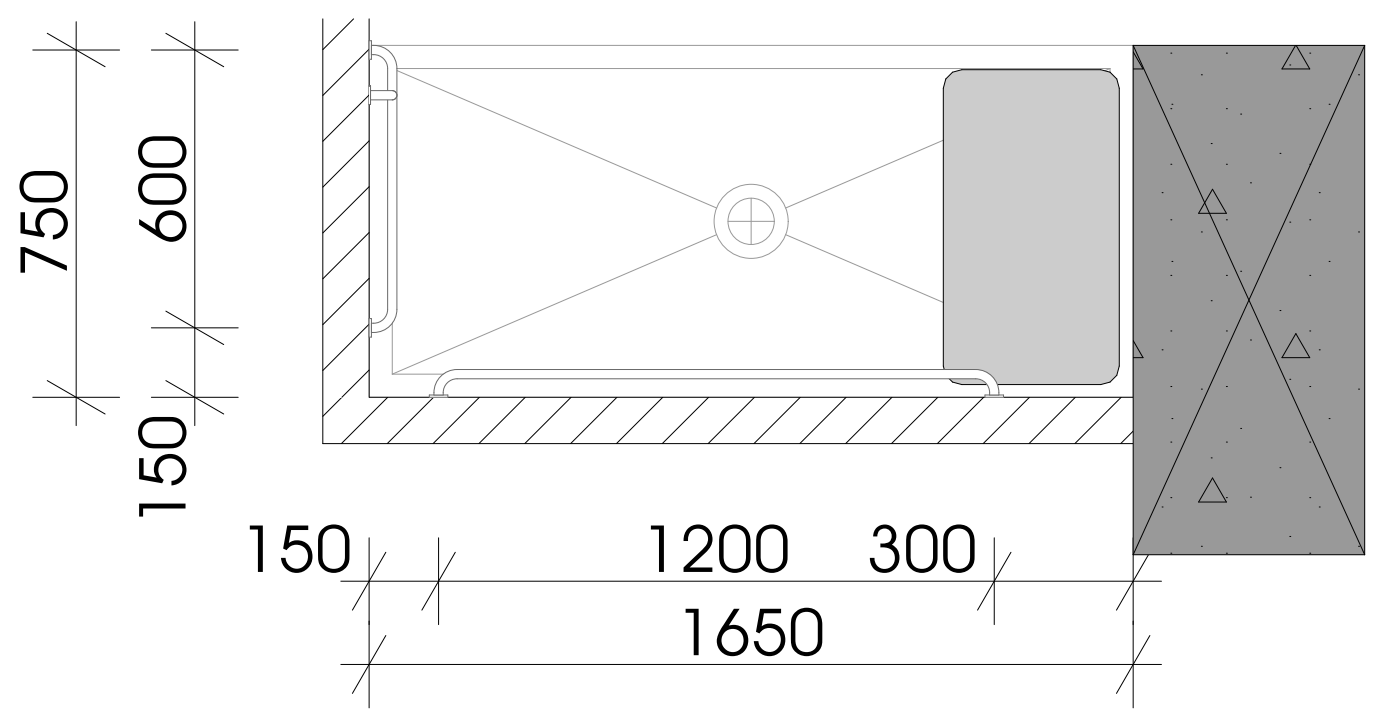

შენიშვნები:

"ა" ტიპის ერთეულში ხემოსაჭიდი ძელები დამაგრდება საჭიროების შემთხვევაში

მრავალფუნქციური კომპლექსი

მისამართი: ა. წერეთლის გამზირი №117;

საკადასტრი კოდი : 01.13.06.001.044

ბლოკი №2

დამკვეთი

შ.პ.ს. "შპს გლობალური ტექნოლოგიები"
საიდენტიფიკაციო კოდი: 202185553
დირექტორი: ალექსანდრე კირვალიძე

სიტუაციური სქემა



ბ ბლოკი

ტექნიკური-ეკონომიკური მაჩვენებლები
* მიწის ნაკვეთის ფართობი (კვ.მ) – 14 708.0
* საცხოვრებელი ფართობი (კვ.მ) –
* საოფისე ფართობი (კვ.მ) –
* კომერციული ფართობი (კვ.მ) –
* საზაფხულო ფართობი (კვ.მ) –
* კიბის უჯრედის და სადარბაზოს ფართობი (კვ.მ) –
* დამხმარე ფართობი (კვ.მ) –
* ავტოსადგომის ფართობი (კვ.მ) –
* ღია ავტოსადგომის ფართობი (კვ.მ) –
* კ1 განაშენიანების ფართობი (კვ.მ) –1 592.4
* კ2 განაშენიანების ინტენსივობის ფართობი (კვ.მ) – 23 903.65
* კ3 გამწვანების ფართობი (კვ.მ) – 5 697.4

შენიშვნები:
* ნახაზი შესრულებულია სანტიმეტრებში
* ნახაზზე მოცემულია არქიტექტურული და კონსტრუქციული ნიშნულები
* არქიტექტურულ გეგმებზე დატანილია ხანძარსაწინააღმდეგო სისტემა

პირობითი აღნიშვნები

თანამდებობა	გვარი	ხელმოწერა
პრ. კონსულტანტი	ს.ავალიანი	
დაამუშავა	ს.ავალიანი	
პრ. ავტორი	მამუკა კაკულია	
მთავარი არქიტექტორი	მამუკა კაკულია	
პრ. თანაავტორი	ნიკოლოზ მაღლაფერიძე	

ნახაზის სახელი

მისაწვდომი ტუალეტები

ფურცლის ნომერი

ფორმატი	მასშტაბი
A2	
თარიღი	რევიზია №

ორმხრივი კავშირის გამოყენების წესები, ნიშანი უნდა გაიკრას თავშესაფრის ფართობებთან

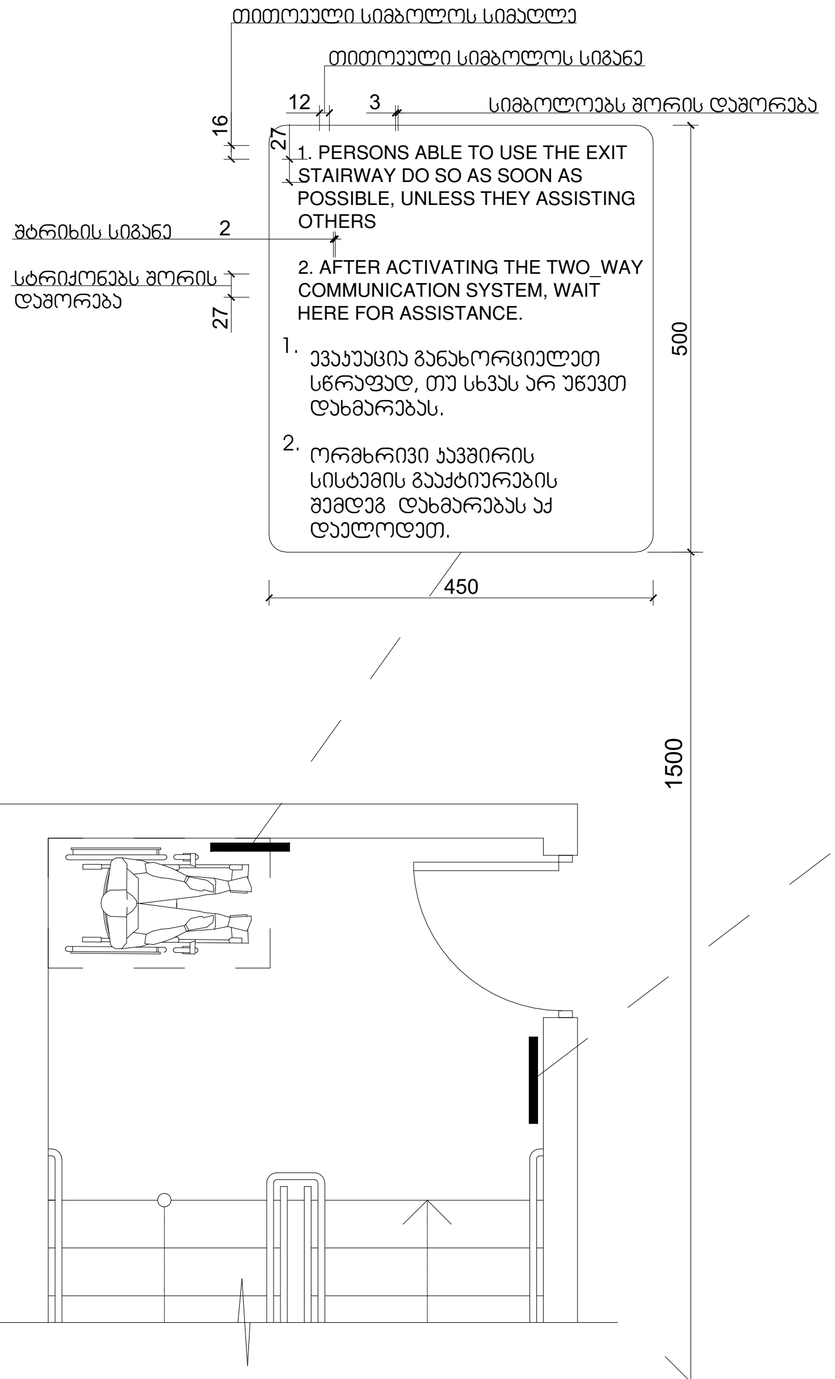

გზა-ჯიბის ამოსაცნობის ნიშანი, გზა-ჯიბის საზღვრებში, დერეფანში გამავალი ჯარის საკეტის მომიჯნავედ

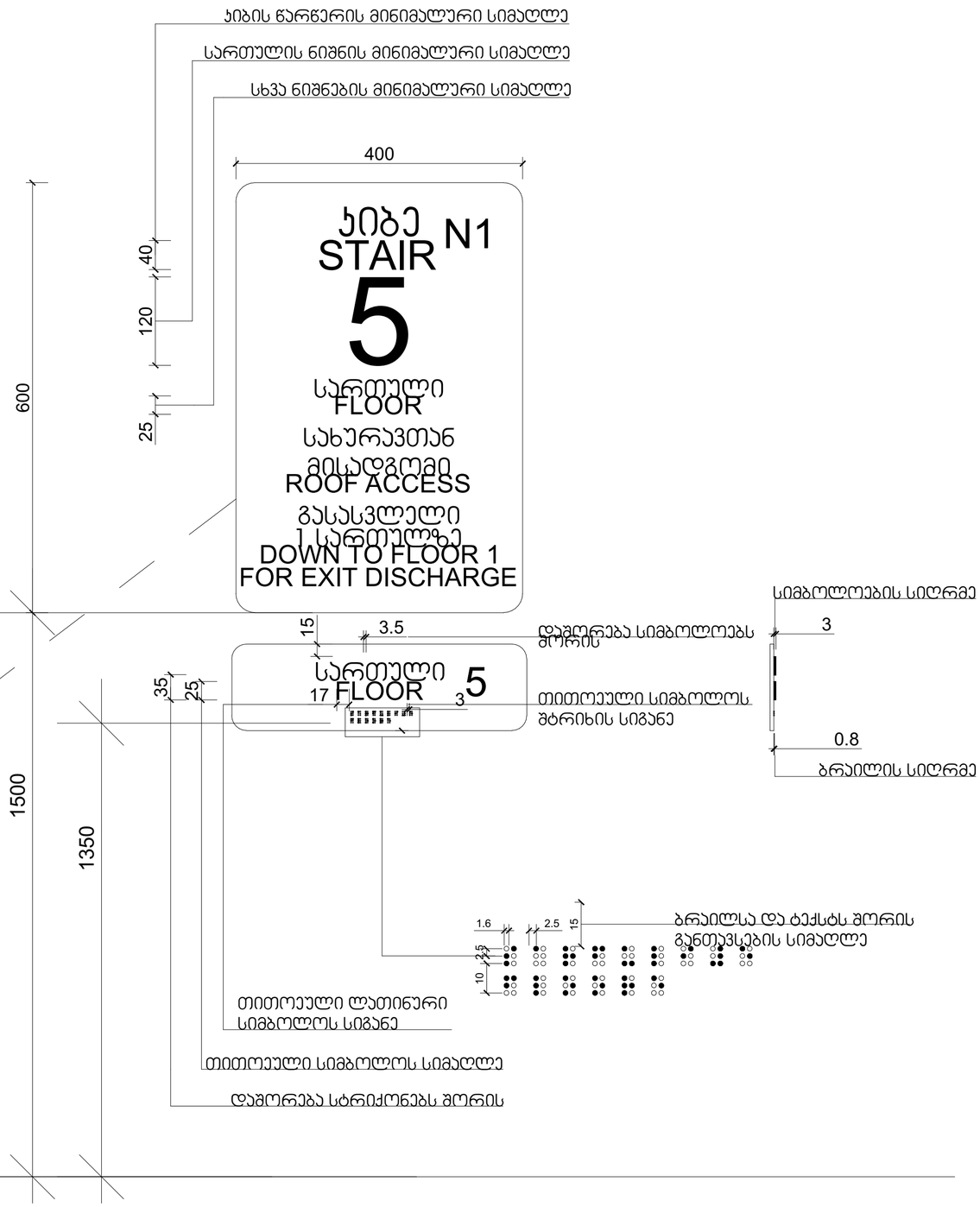

მრავალფუნქციური კომპლექსი

მისამართი: ა. წერეთლის გამზირი №117;

საკადასტრო კოდი : 01.13.06.001.044

ბლოკი №2

დამკვეთი

შ.პ.ს. "შპს გლობალური ტექნოლოგიები"

საიდენტიფიკაციო კოდი: 202185553

დირექტორი: ალექსანდრე კირკვალიძე

სიტუაციური სქემა



ბ ბლოკი

ტექნიკურ-ეკონომიკური მაჩვენებლები

* მიწის ნაკვეთის ფართობი (კვ.მ) – 14 708.0
* საცხოვრებელი ფართობი (კვ.მ) –
* საოფისე ფართობი (კვ.მ) –
* კომერციული ფართობი (კვ.მ) –
* საზაფხულო ფართობი (კვ.მ) –
* კიბის უჯრედის და სალარგაზოს ფართობი (კვ.მ) –
* დამხმარე ფართობი (კვ.მ) –
* ავტოსადგომის ფართობი (კვ.მ) –
* ღია ავტოსადგომის ფართობი (კვ.მ) –
* კ1 ბანაშენიანების ფართობი (კვ.მ) –1 592.4
* კ2 ბანაშენიანების ინტენსივობის ფართობი (კვ.მ) – 23 903.65
* კვ.მ ბამწვანების ფართობი (კვ.მ) – 5 697.4

შენიშვნები:

* ნახაზი შესრულებულია სანტიმეტრებში
* ნახაზზე მოცემულია არქიტექტურული და კონსტრუქციული ნიშნულები
* არქიტექტურულ გეგმებზე დატანილია ხანძარსაწინააღმდეგო სისტემა

პირობითი აღნიშვნები

თანამდებობა	გვარი	ხელმოწერა
არ. კონსულტანტი	საბალიანი	
დაპროექტება	საბალიანი	
არ. ავტორი	მამუკა კაკულია	
მთავარი არქიტექტორი	მამუკა კაკულია	
არ. თანაავტორი	ნიკოლოზ მაღლაფერიძე	

ნახაზის სახელი

ნიშნები

ფურცლის ნომერი

ფორმატი	მასშტაბი
A2	

თარიღი	რევიზია №

ნიშანი პიქტოგრამებით, ამობურცული ნიშნებით და ბრაილით განთავსდება მისაწვდომ ტუალეტებთან კარის მომიჯნავედ

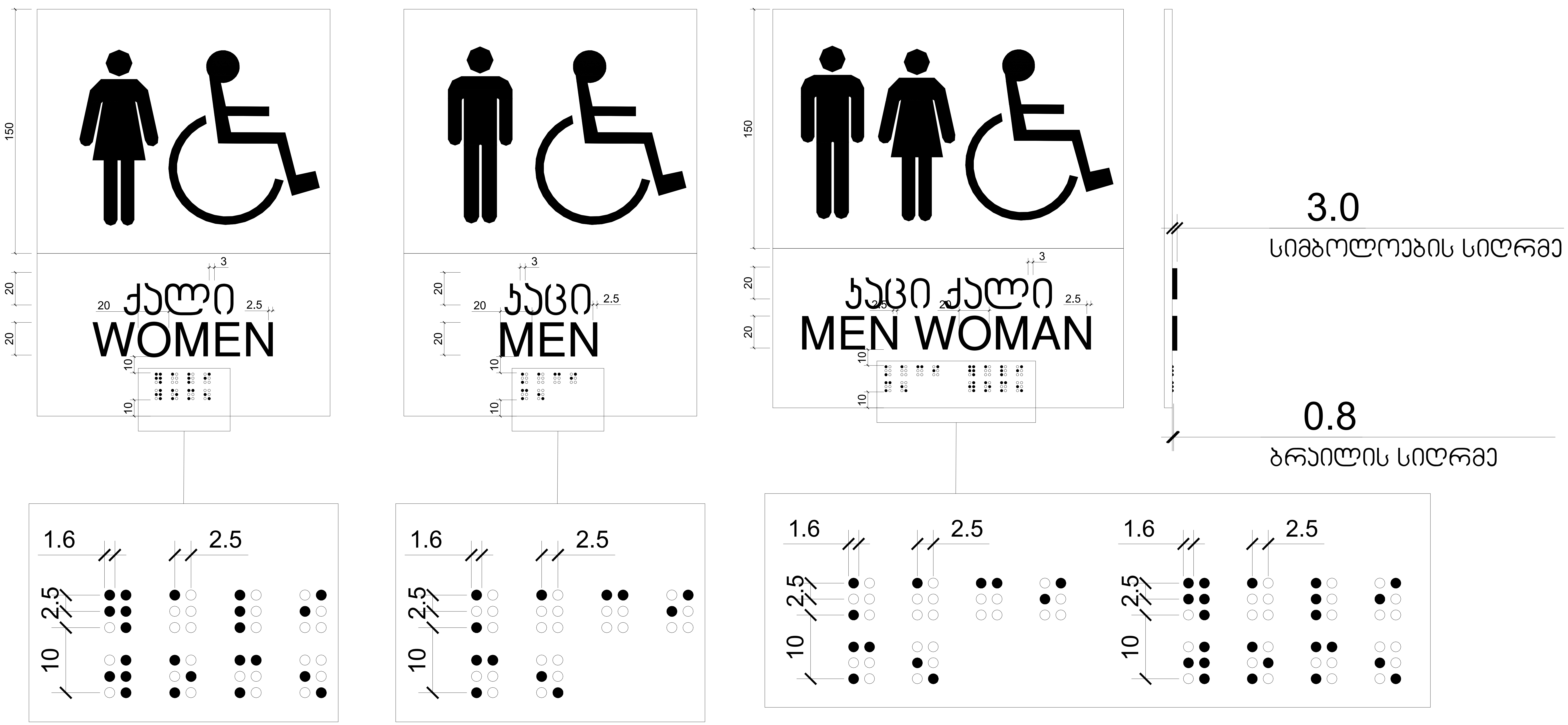

მრავალფუნქციური კომპლექსი

მისამართი: ა. წერეთლის გამზირი №117;

საკადასტრო კოდი : 01.13.06.001.044

ბლოკი №2

დამკვეთი

შ.პ.ს. "შპს გლობალური ტექნოლოგიები"
საიდენტიფიკაციო კოდი: 202185553
დირექტორი: ალექსანდრე კირვალიძე

სიტუაციური სქემა



ბ ბლოკი

ტექნიკური-ეკონომიკური მაჩვენებლები
* მიწის ნაკვეთის ფართობი (კვ.მ) – 14 708.0
* საცხოვრებელი ფართობი (კვ.მ) –
* საოფისე ფართობი (კვ.მ) –
* კომერციული ფართობი (კვ.მ) –
* საზაფხულო ფართობი (კვ.მ) –
* კიბის უჯრედის და სადარბაზოს ფართობი (კვ.მ) –
* დამხმარე ფართობი (კვ.მ) –
* ავტოსადგომის ფართობი (კვ.მ) –
* ღია ავტოსადგომის ფართობი (კვ.მ) –
* კ1 განაშენიანების ფართობი (კვ.მ) –1 592.4
* კ2 განაშენიანების ინტენსივობის ფართობი (კვ.მ) – 23 903.65
* კ3 გამწვანების ფართობი (კვ.მ) – 5 697.4

შენიშვნები:
* ნახაზი შესრულებულია სანტიმეტრებში
* ნახაზზე მოცემულია არქიტექტურული და კონსტრუქციული ნიშნულები
* არქიტექტურულ გეგმებზე დატანილია ხანძარსაწინააღმდეგო სისტემა

პირობითი აღნიშვნები

თანამდებობა	გვარი	ხელმოწერა
პრ. კონსულტანტი	ს.ავალიანი	
დაამუშავა	ს.ავალიანი	
პრ. ავტორი	მამუკა კაკულია	
მთავარი არქიტექტორი	მამუკა კაკულია	
პრ. თანაავტორი	ნიკოლოზ მაღლაფერიძე	

ნახაზის სახელი

ნიშნები

ფურცლის ნომერი

ფორმატი

A2

მასშტაბი

თარიღი

რევიზია №

გასასვლელის განათებული ნიშანი

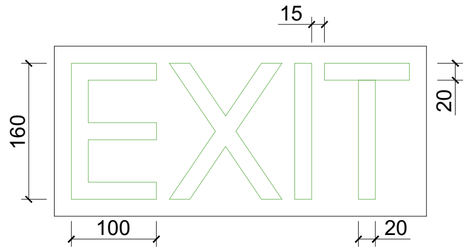

განათებული ნიშანი თავშესაფრის ფართობთან მიმავალ ჯართან

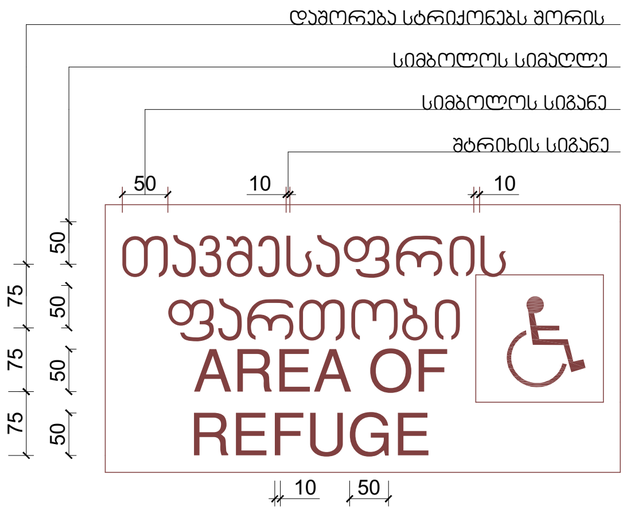

ნიშანი ამობურცული სიმბოლოებით და ბრაილით გზა-ჯიბის შესასვლელთან და გარეთ გამავალ ყველა ჯართან

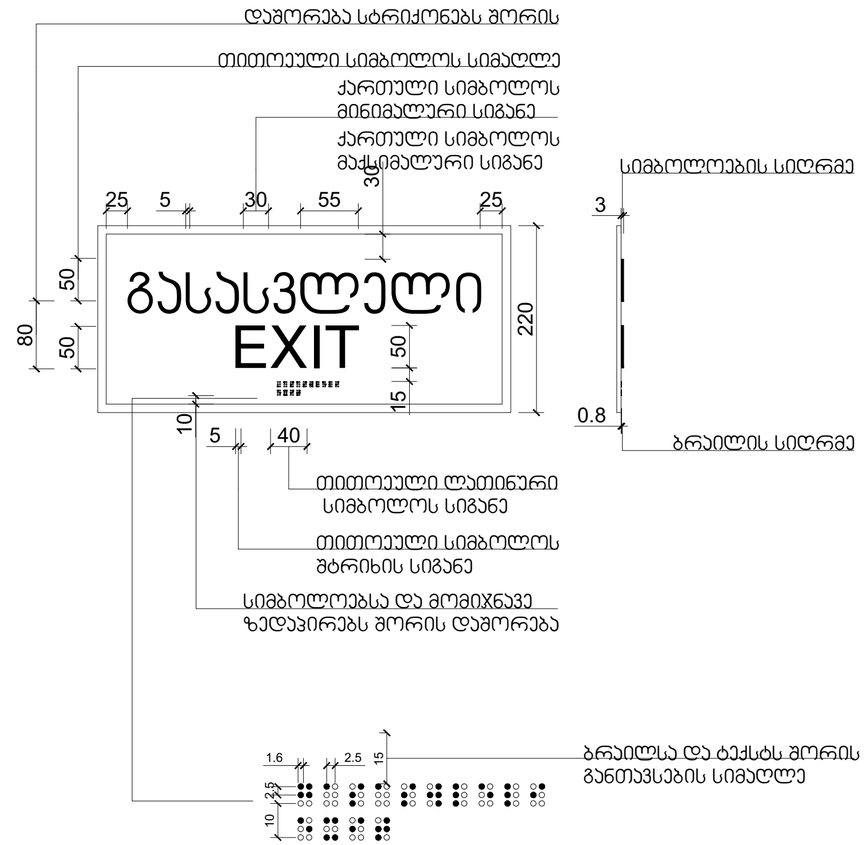

მრავალფუნქციური კომპლექსი

მისამართი: ა. წერეთლის გამზირი №117;

საკადასტრო კოდი : 01.13.06.001.044

ბლოკი №2

დამკვეთი

შ.პ.ს. "შპს გლობალური ტექნოლოგიები"

საიდენტიფიკაციო კოდი: 202185553

დირექტორი: ალექსანდრე კირკალიძე

სიტუაციური სქემა



ბ ბლოკი

ტექნიკურ-ეკონომიკური მაჩვენებლები

* მიწის ნაკვეთის ფართობი (კვ.მ) – 14 708.0
* სარეგისტრაციო ფართობი (კვ.მ) –
* საერთო ფართობი (კვ.მ) –
* კომერციული ფართობი (კვ.მ) –
* საზაფხულო ფართობი (კვ.მ) –
* კიბის უჯრედის და სალარგაზოს ფართობი (კვ.მ) –
* დამხმარე ფართობი (კვ.მ) –
* ავტოსადგომის ფართობი (კვ.მ) –
* ღია ავტოსადგომის ფართობი (კვ.მ) –
* კ1 ბანაშენიანების ფართობი (კვ.მ) –1 592.4
* კ2 ბანაშენიანების ინტენსივობის ფართობი (კვ.მ) – 23 903.65
* კ3 გამწვანების ფართობი (კვ.მ) – 5 697.4

შენიშვნები:

* ნახაზი შესრულებულია სანტიმეტრებში
* ნახაზზე მოცემულია არქიტექტურული და კონსტრუქციული ნიშნულები
* არქიტექტურულ გეგმებზე დატანილია ხანძარსაწინააღმდეგო სისტემა

პირობითი აღნიშვნები

თანამდებობა	გვარი	ხელმოწერა
არ. კონსულტანტი	საცალიანი	
დაამოწმა	საცალიანი	
არ. ავტორი	მამუკა კაკულია	
მთავარი არქიტექტორი	მამუკა კაკულია	
არ. თანაავტორი	ნიკოლოზ მაღლაფერიძე	

ნახაზის სახელი

ნიშნები

ფურცლის ნომერი

ფორმატი	მასშტაბი
A2	

თარიღი	რევიზია №

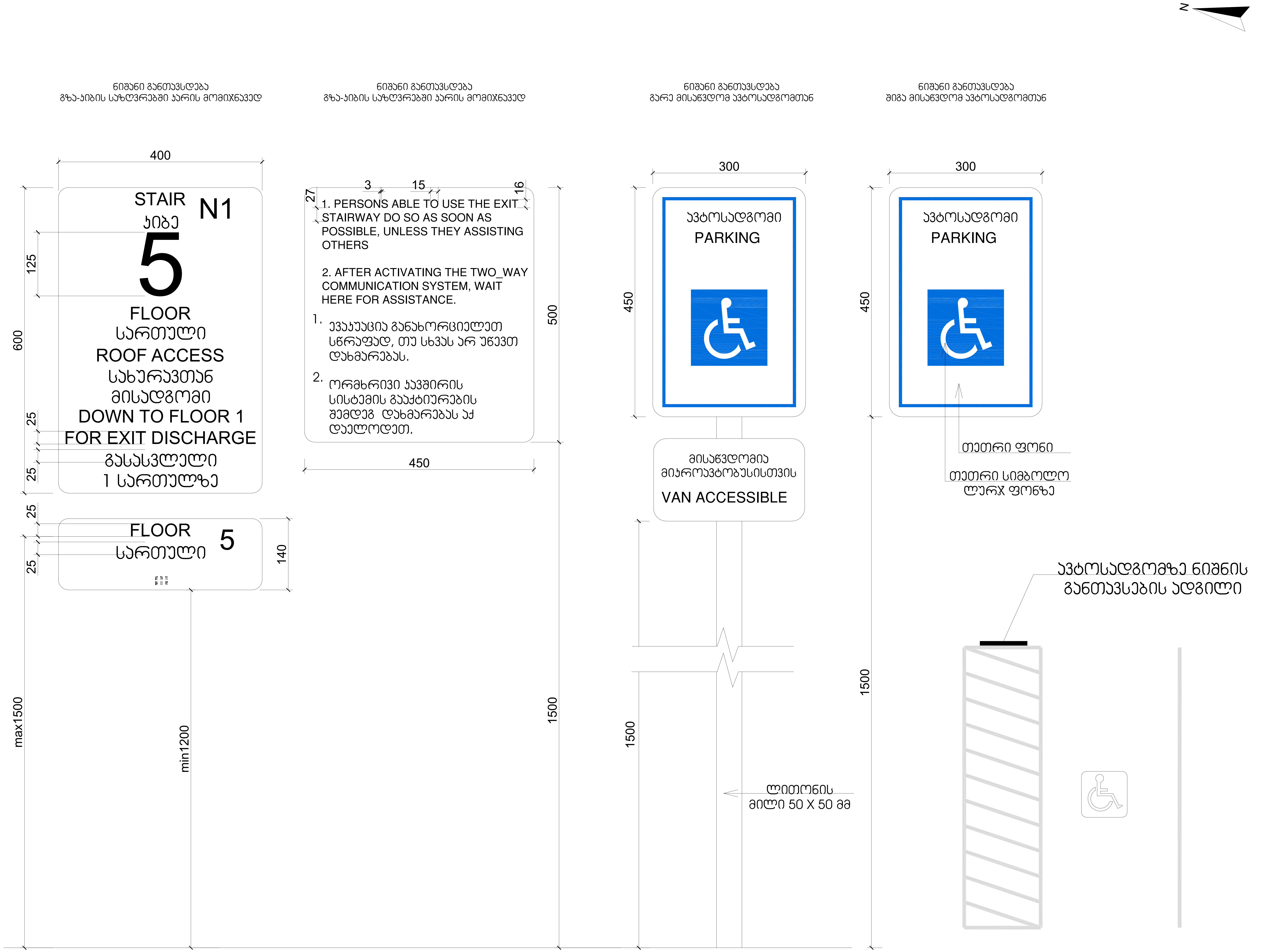

მრავალფუნქციური კომპლექსი

მისამართი: ა. წერეთლის გამზირი №117;

საკადასტრო კოდი : 01.13.06.001.044

ბლოკი №2

დამკვეთი

შ.პ.ს. "შპს გლობალური ტექნოლოგიები"

საიდენტიფიკაციო კოდი: 202185553

დირექტორი: ალექსანდრე კირვალიძე

სიტუაციური სქემა

ბ ბლოკი

ტექნიკურ-ეკონომიკური მაჩვენებლები
* მიწის ნაკვეთის ფართობი (კვ.მ) – 14 708.0
* საცხოვრებელი ფართობი (კვ.მ) –
* საოფისე ფართობი (კვ.მ) –
* კომერციული ფართობი (კვ.მ) –
* საზაფხულო ფართობი (კვ.მ) –
* კიბის უჯრედის და სადარბაზოს ფართობი (კვ.მ) –
* დამხმარე ფართობი (კვ.მ) –
* ავტოსადგომის ფართობი (კვ.მ) –
* ღია ავტოსადგომის ფართობი (კვ.მ) –
* კ1 განაშენიანების ფართობი (კვ.მ) –1 592.4
* კ2 განაშენიანების ინტენსივობის ფართობი (კვ.მ) – 23 903.65
* კ3 გამწვანების ფართობი (კვ.მ) – 5 697.4

შენიშვნები:
* ნახაზი შესრულებულია სანტიმეტრებში
* ნახაზზე მოცემულია არქიტექტურული და კონსტრუქციული ნიშნულები
* არქიტექტურულ გეგმებზე დატანილია ხანძარსაწინააღმდეგო სისტემა

პირობითი აღნიშვნები

თანამდებობა	გვარი	ხელმოწერა
პრ. კონსულტანტი	ს.ავალიანი	
დაამუშავა	ს.ავალიანი	
პრ. ავტორი	მამუკა კაკულია	
მთავარი არქიტექტორი	მამუკა კაკულია	
პრ. თანაავტორი	ნიკოლოზ მაღლაფერიძე	

ნახაზის სახელი

ნიშნები

ფურცლის ნომერი

ფორმატი: A2

მასშტაბი

თარიღი

რევიზია №

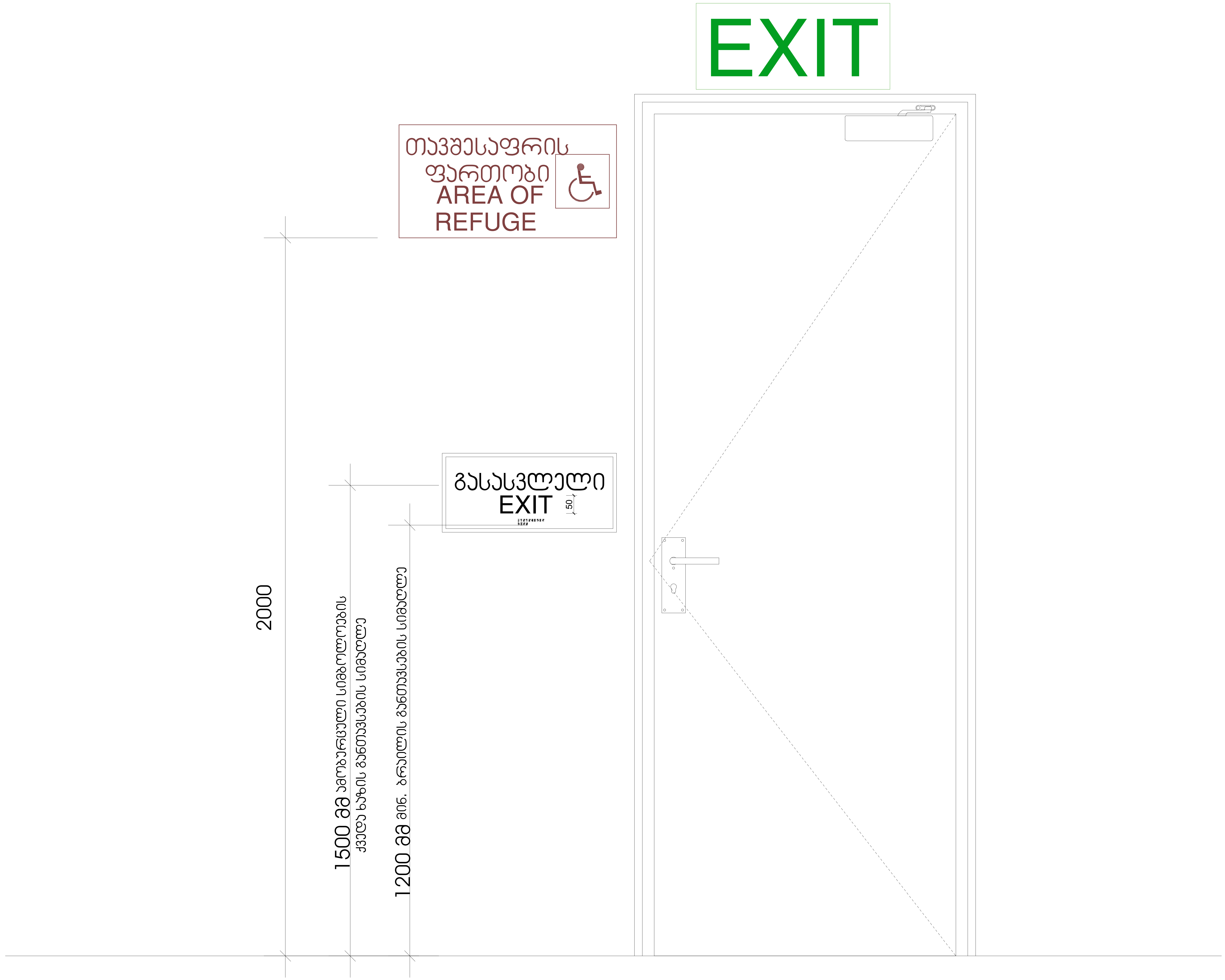

მრავალფუნქციური კომპლექსი

მისამართი: ა. წერეთლის გამზირი №117;

საკადასტრო კოდი : 01.13.06.001.044

ბლოკი №2

დამკვეთი

შ.პ.ს. "შპს გლობალური ტექნოლოგიები"
საიდენტიფიკაციო კოდი: 202185553
დირექტორი: ალექსანდრე კირვალიძე

სიტუაციური სქემა



ბ ბლოკი

ტექნიკური-ეკონომიკური მაჩვენებლები

* მიწის ნაკვეთის ფართობი (კვ.მ) – 14 708.0
* საცხოვრებელი ფართობი (კვ.მ) –
* საოფისე ფართობი (კვ.მ) –
* კომერციული ფართობი (კვ.მ) –
* საზაფხულო ფართობი (კვ.მ) –
* კიბის უჯრედის და სადარბაზოს ფართობი (კვ.მ) –
* დამხმარე ფართობი (კვ.მ) –
* ავტოსადგომის ფართობი (კვ.მ) –
* ღია ავტოსადგომის ფართობი (კვ.მ) –
* კ1 განაშენიანების ფართობი (კვ.მ) –1 592.4
* კ2 განაშენიანების ინტენსივობის ფართობი (კვ.მ) – 23 903.65
* კ3 გამწვანების ფართობი (კვ.მ) – 5 697.4

შენიშვნები:

* ნახაზი შესრულებულია სანტიმეტრებში
* ნახაზზე მოცემულია არქიტექტურული და კონსტრუქციული ნიშნულები
* არქიტექტურულ გეგმებზე დატანილია ხანძარსაწინააღმდეგო სისტემა

პირობითი აღნიშვნები

თანამდებობა	გვარი	ხელმოწერა
პრ. კონსულტანტი	ს.ავალიანი	[signature]
დაამუშავა	ს.ავალიანი	[signature]
პრ. ავტორი	მამუკა კაკულია	
მთავარი არქიტექტორი	მამუკა კაკულია	
პრ. თანაავტორი	ნიკოლოზ მაღლაფერიძე	

ნახაზის სახელი

ნიშნები

ფურცლის ნომერი

ფორმატი	მასშტაბი
A2	
თარიღი	**რევიზია №**

მრავალფუნქციური კომპლექსი

ობიექტი: ე. წერეთლის გამზ.№117; საკადასტრო კოდი : 01.13.06.001.044

ბლოკი №2

<u>ფასადები</u>

შ.პ.ს. "შპს ფლიტაკლიენი ტექნოლოგიები"
ხელმძღვანელი: გიორგი ბერიძე
დიზაინერი: ალექსანდრე ბერიძე

<u>სიტუაციური ნახაზი</u>

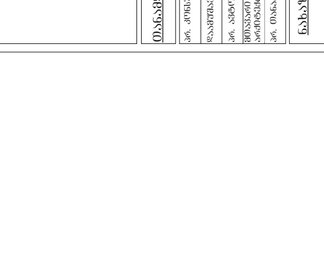

ბ ლ ო კ ი

<u>ზედაპირების ტიპი და ფართობი</u>
* მიწის ნაკვეთის ფართობი (მ2) – 14 708.0
* საინჟინრო ფართობი (მ2) –
* საერთო ფართობი (მ2) –
* კომპოზიციური ფართობი (მ2) –
* ხანძრის ეკიპირების ფართობი (მ2) –
* მიწის ეკიპირების და ხანძრობის ფართობი (მ2) –
* ფილტრის ფართობი (მ2) –
* ბეტონის ფართობი (მ2) –
* ფილების ფართობი (მ2) –
* ასფალტის ფართობი (მ2) – 1 592.4
* მწვანე ნარგავების ფართობი (მ2) – 5 697.4

<u>შენიშვნა</u>
* ნახაზზე წარმოდგენილია სანიაღვრე სისტემის ელემენტები
* ნახაზის მიხედვით ნაგებობის ფარგლებში ნიადაგის ნაყოფიერი ფენის მოხსნა არ გათვალისწინებული
* ინფორმაცია ტერიტორიის ზედაპირების ტიპების შესახებ

<u>გამოყენებული აღნიშვნები</u>

ელ. პროექტის ხელმძღვანელი	ს.ასპანიძე	
ინჟინერი	ს.ასპანიძე	
ელ. პროექტი	ბ.ბერიძე ა.ბერიძე	
ტექნიკური ზედამხედველობა	ბ.ბერიძე ა.ბერიძე	
ტექნიკური ზედამხედველობა	ნინო ბერიძე	
ელ. ტექნიკოსი	ალექსანდრე	

ნახაზის სახელწოდება

ნიადაგის ნაყოფიერი ფენის მოხსნა

<u>შენიშვნა</u>

ფორმატი	მასშტაბი
A2	
თარიღი	ნახაზის №

კ-1

კარი ზღურბლის გარეშე მიმხურავით

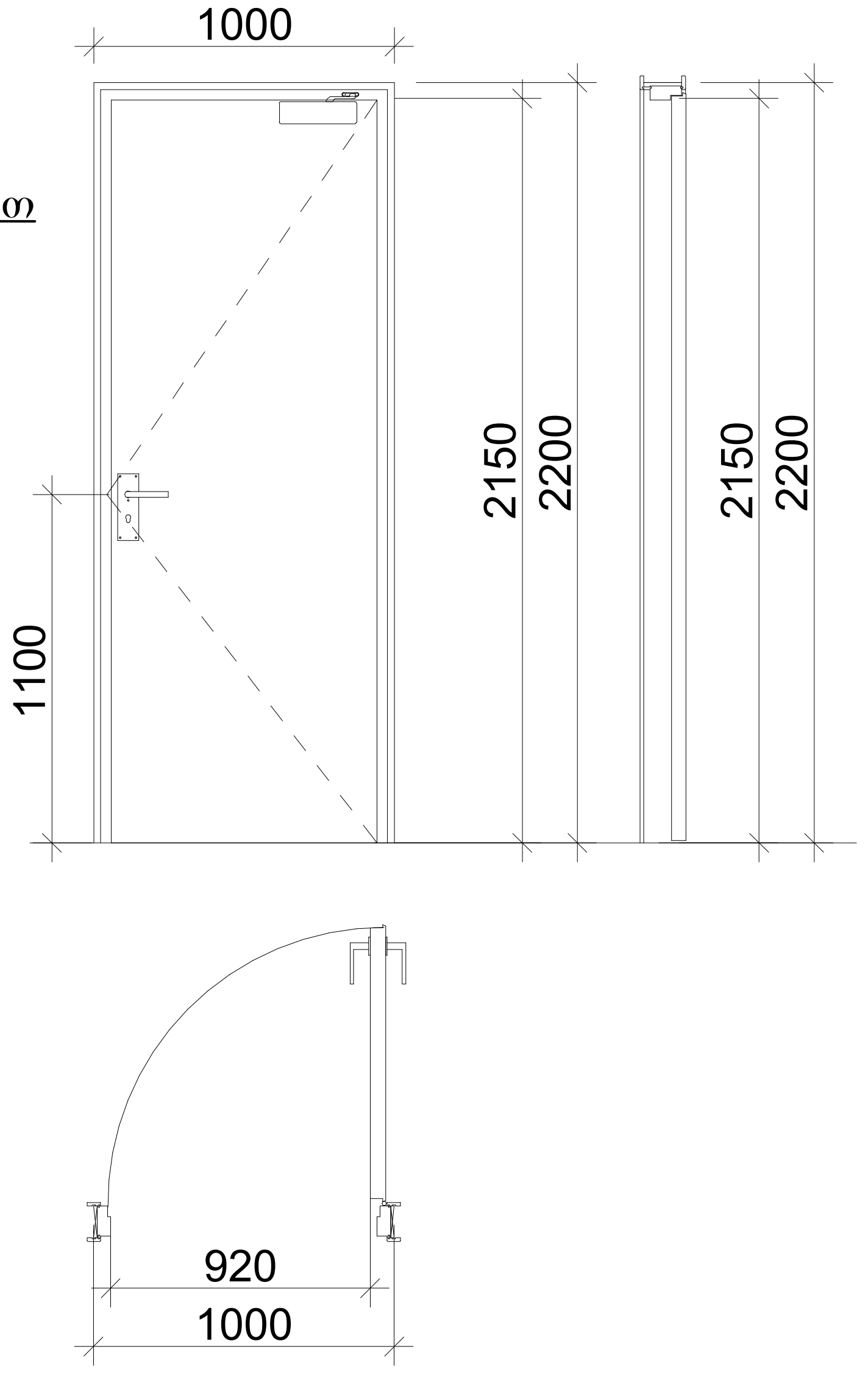

კ-2

კარი ზღურბლით მიმხურავის გარეშე

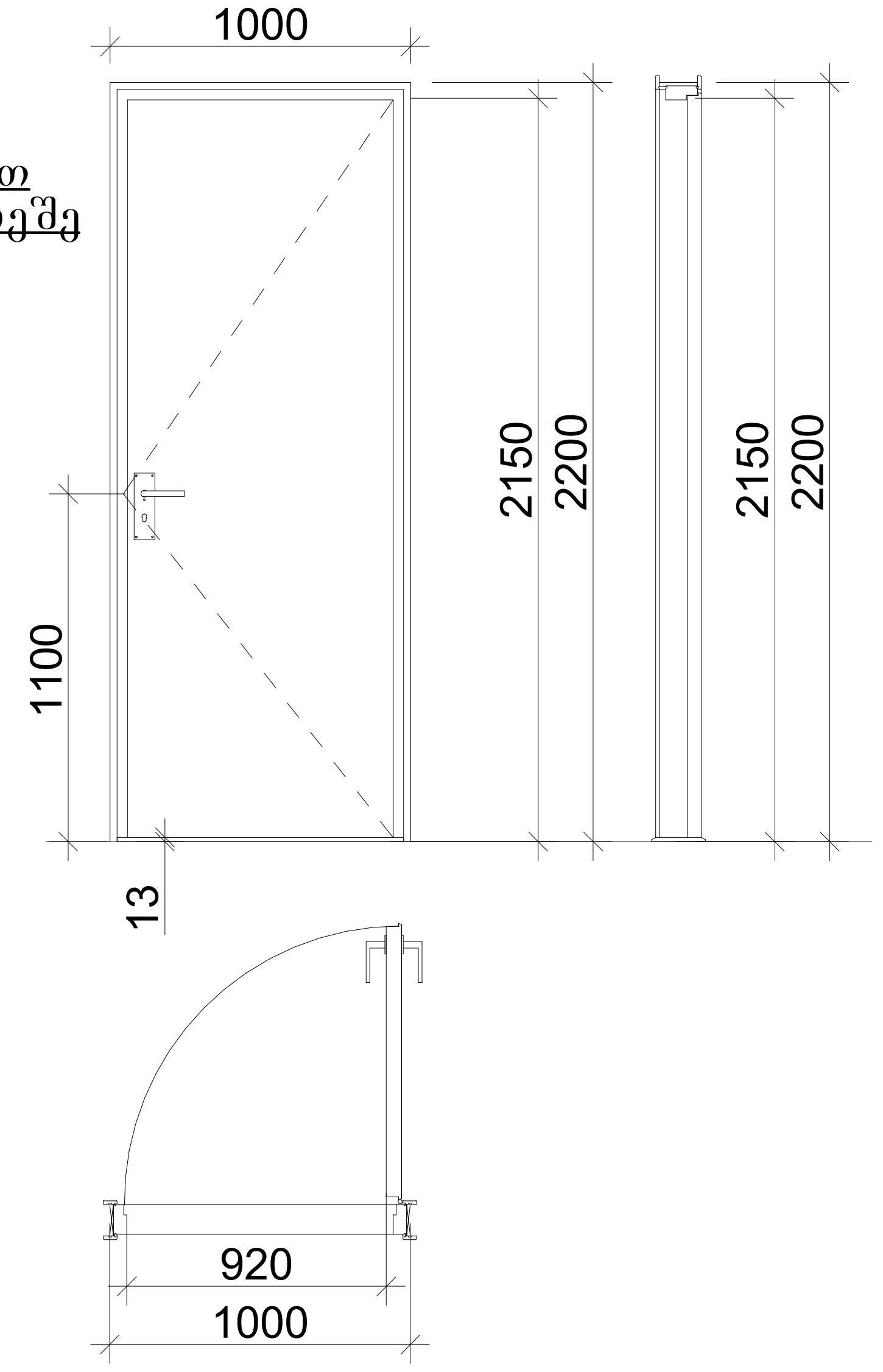

კ-3

კარი ზღურბლის და მიმხურავის გარეშე

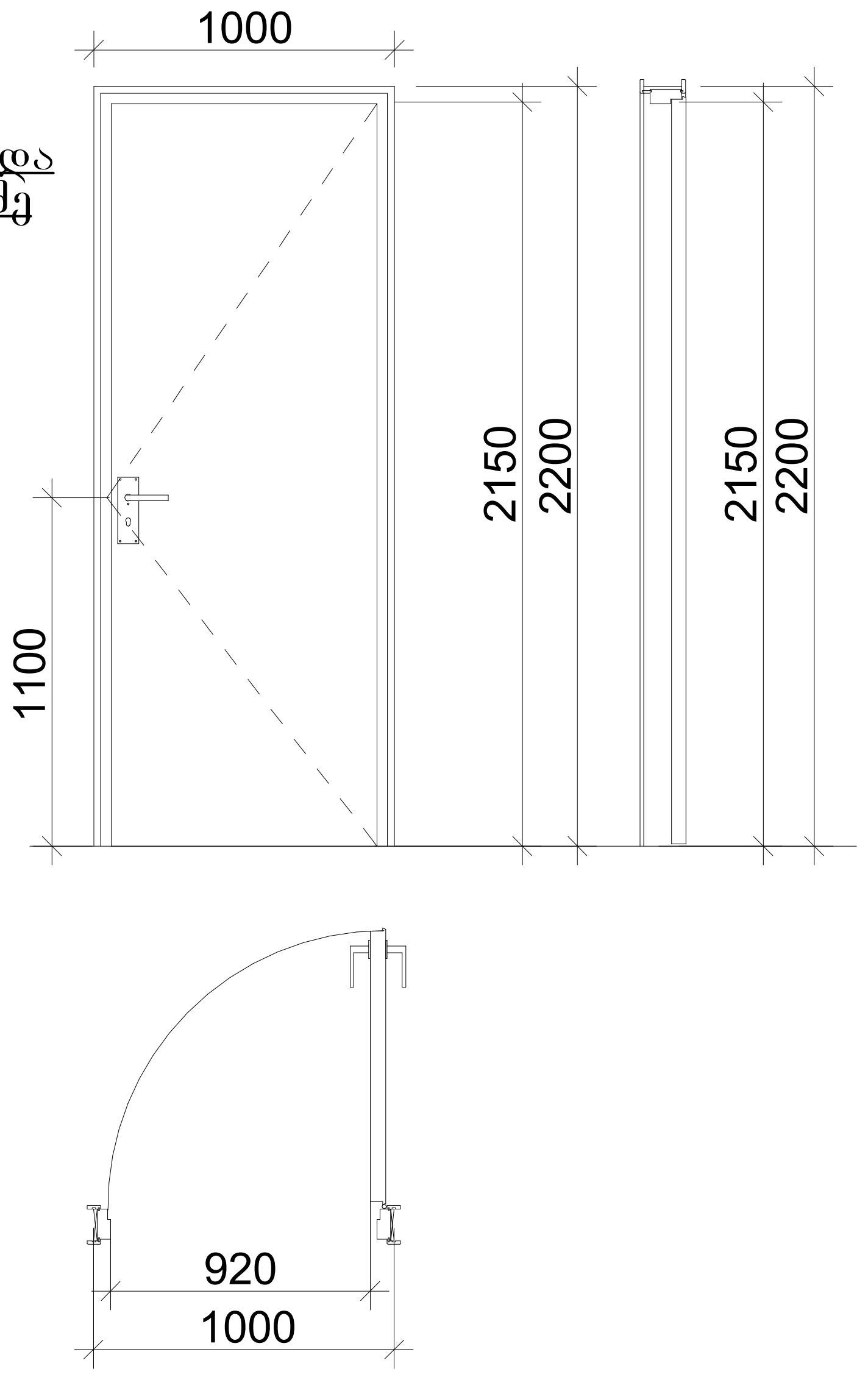

ზღურბლი მ. 1:1



შენიშვნები:

- კარის ზედაპირი უნდა იყოს გლუვი იატაკიდან მინიმუმ 250 მმ-ის საზღვრებში.
- სახელურები, ჩამოსაწევი სახელურები, საკეტები, რაზები და მისაწვდომი კარის სხვა სამართავები ისეთი ფორმის იქნება, რომ ადვილად შეიძლებოდეს ერთი ხელით მოჭიდება და მის ასამუშავებლად საჭირო არ იქნება მაგრად მოჭიდება, წვალება ან მაჯის ტრიალი.
- დახურული კარის კავეულის გასაღები ნაწილები და გაღებისათვის განკუთვნილი ძალა შესაბამისობაში იქნება შემდეგთან:
    1. წინიდან მისაწვდომობისას, გამოწევით ან მიწოლით გაღებადი, არაუმეტეს 66.7 ნიუტონი.
    2. ბრუნვითი მოძრაობით გასაღები, არაუმეტეს 315 ნიუტონი სმ.
- **გასასვლელის კომპონენტებს (გზა-კიბე და ვესტიბიული) ემსახურება მიმხურავით აღჭურვილი კარებები.**
- კარის მიმხურავები ისე მოეწყობა, რომ 90 გრადუსით, ღია მდგომარეობიდან 12 გრადუსით გაღებულ მდგომარეობამდე კარის მისახურად საჭირო დრო არაუმცირეს 5 წამი იქნება.
- კარის ზამბარიანი ანჯამები ისე მოეწყობა, რომ 70 გრადუსით ღია მდგომარეობიდან დახურულ მდგომარეობამდე კარი არაუმცირეს 1.5 წამში გადავა.
- ცეცხლმედეგი კარისგან განსხვავებული კარის მიწოლით ან გამოწევით გაღებისათვის საჭირო ძალა შესაბამისობაში იქნება შემდეგთან:
    1. შენობაში განთავსებული ანჯამიანი კარი: არაუმეტეს 22.2 ნიუტონი.
- კარებების ცეცხლმედეგობა მითითებულია ხანძარსაწინააღმდეგო გეგმებზე.
- კარებების გაღების მიმართულება მითითებულია გეგმებზე.
- კერის ზღურბლი მითიტბულია გეგმებზე
- არცერთი კარის სუფთა სიმაღლე არ იქნება 2,05 მეტრზე ნაკლები.

მრავალფუნქციური კომპლექსი

მისამართი: ა. წერეთლის გამზირი №117;

საკადასტრო კოდი : 01.13.06.001.044

ბლოკი №2

დამკვეთი

შ.პ.ს. "შპს გლობალური ტექნოლოგიები"

საიდენტიფიკაციო კოდი: 202185553

დირექტორი: ალექსანდრე კირვალიძე

სიტუაციური სქემა



ბ ბლოკი

ტექნიკური-ეკონომიკური მაჩვენებლები
* მიწის ნაკვეთის ფართობი (კვ.მ) – 14 708.0
* საცხოვრებელი ფართობი (კვ.მ) –
* საოფისე ფართობი (კვ.მ) –
* კომერციული ფართობი (კვ.მ) –
* საზაფხულო ფართობი (კვ.მ) –
* კიბის უჯრედის და სადარბაზოს ფართობი (კვ.მ) –
* დამხმარე ფართობი (კვ.მ) –
* ავტოსადგომის ფართობი (კვ.მ) –
* ღია ავტოსადგომის ფართობი (კვ.მ) –
* კ1 განაშენიანების ფართობი (კვ.მ) –1 592.4
* კ2 განაშენიანების ინტენსივობის ფართობი (კვ.მ) – 23 903.65
* კ3 გამწვანების ფართობი (კვ.მ) – 5 697.4

შენიშვნები:
* ნახაზი შესრულებულია სანტიმეტრებში
* ნახაზზე მოცემულია არქიტექტურული და კონსტრუქციული ნიშნულები
* არქიტექტურულ გეგმებზე დატანილია ხანძარსაწინააღმდეგო სისტემა

პირობითი აღნიშვნები

თანამდებობა	გვარი	ხელმოწერა
პრ. კონსულტანტი	ს.ავალიანი	[signature]
დაამუშავა	ს.ავალიანი	[signature]
პრ. ავტორი	მამუკა კაკულია	
მთავარი არქიტექტორი	მამუკა კაკულია	
პრ. თანაავტორი	ნიკოლოზ მაღლაფერიძე	

ნახაზის სახელი

კარების სპეციფიკაცია

ფურცლის ნომერი

ფორმატი

A2

მასშტაბი

თარიღი

რევიზია №