გრიშაშვილის ქუჩის მიმდებარედ
"ჭრელი აბანო"-ს ტერიტორიაზე ს/კ 01.18.04.019.013
შესაყვანი ხაზობრივი ნაგებობის "თერმული წყლის" ხაზის მოწყობის პროექტი

დირექტორი ი. გამყრელიძე

მთავარი არქიტექტორი გ. სუმბაძე

ქ.თბილისი 2023წ

CAD style construction architecture design

განმარტებითი ბარათი

მოგახსენებთ, რომ შ.პ.ს „ჭრელი აბანო“ ფუნქციონირებს გოგირდის აბანოს პროფილით დღიდან მისი დაარსებისა. თბილისის ისტორიულ უბანში სულ 5 გოგირდის აბანოა შემორჩენილი. გოგირდის აბანოებთან არის დაკავშირებული თბილისის დაარსების ისტორია და გოგირდის აბანოები ტურისტებისთვის იყო და არის სავიზიტო ბარათი.

ამჟამად მიმდინარეობს შ.პ.ს „ჭრელი აბანო“-ს საკუთრებასი არსებული გოგირდის აბანოს რეაბილიტაცია-ადაპტაცია სამუშაოები. სამუშაოს დასრულებისათვის და აბანოს ფუნქციონირებისათვის აუცილებელია გოგირდის აბანოს თერმული ჭაბურღილიდან ამომავალი გოგირდის წყლით მომარაგების ქსელის მოწყობა, რისთვისაც გვესაჭიროება თქვენი სამსახურის თანხმობა/ნებართვა.

თერმული წყლის სათაო ნაგებობიდან (თერმული წყლის მოპოვების ლიცენზია გაცემულია შ.პ.ს „თერმული წყლებზე“; იხილეთ თანდართული დოკუმენტაცია) წამოსული (4) მილი უნდა დაერთდეს „ჭრელი აბანო“-ს კუთვნილ წყლის რეზერვუარზე საიდანაც წყალი გადანაწილდება გოგირდის აბანოებზე და შ.პ.ს „ჭრელი აბანო“ შესძლებს აბანოს პროფილით ფუნქციონირებას რეაბილიტაცია-ადაპტაციის დასრულების შემდეგ. წყლის საპროექტო ხაზი იწყება გრიშაშვილის ქუჩიდან და მოიცავს ქუჩის ერთ მეტრს. მიწის (ქუჩის) ეს მონაკვეთი წარმოადგენს მუნიციპალიტეტის საკუთრებას **საკადასტრო მონაცემების გარეშე.** ტრასის ბოლომდე გადის მუნიციპალიტეტის საკუთრების ტერიტორიაზე 63.34 მეტრი (ტერიტორია მოიცავს ტროტუატის მცირე მონაკვეთს და არსებულ ხის გადასასვლელს ლეღვთახევის გასწვრივ) ესეც **საკადასტრო მონაცემების გარეშე.** ბოლო მონაკვეთში (ერთი მეტრი) გადის შ.პ.ს „ჭრელი აბანო“-ს ტერიტორიაზე- ს/კ 01.18.04.019.013. დოკუმენტაციას თან ერთვის შ.პ.ს „თერმული წყლები“-ს თანხმობა ჩასატარებელ სამუშაოებზე.

მოსაწყობ 65.34 მეტრის მონაკვეთში მილ(ებ)ი (საპროექტო (ოთხი) პოლივინილქლორიდის მილი - თბოიზოლაციით), სხვა ინფრასტრუქტურის კომუნიკაციასთან არ იკვეთება. სამუშაოების წარმოება მოხდება მხოლოდ მერიის საკუთრებაში არსებულ საჯარო რეესტრში დაურეგისტრირებელ ტერიტორიაზე სიგრძით 65.34მეტრი. აღნიშნული მილებიდან გოგირდის წყლის მიწოდება შ.პ.ს „ჭრელი აბანოსათვის“ მოხდება ძველ თბილისში არსებული #31 თერმული წყლის ჭაბურღილიდან, რომლის ლიცენზიასაც 25 წლის ვადით ფლობს შ.პ.ს „ გოგირდის წყლები“.

ხაზობრივი ნაგებობის უკვე მოწყობილი ნაწილი თერმული წყლის ხაზი სიგრძით 176.26 მეტრი, **რომელზეც უნდა დაერთდეს ამჟამად საპროექტო ახალი 65,34 მ სიგრძის გოგირდის წყლის გამტარი მილები**, მოეწყო 2012 წელს და განხორციელდა ქ.თბილისი მერიის მიერ ლეღვთახევის და მიმდებარე ტერიტორიის რეაბილიტაციის პროცესში. რეაბილიტაცია განახორციელა ქ. თბილისი მერიამ და თბილისის განვითარების ფონდმა. ჩვენ შეძენილი გვაქვს მილების გაყვანისათვის საჭირო ყველა მასალა და გვაქვს აღნიშნული დამადასტურებელი ქვითრები, ზედნადებები, ანგარიშფაქტურები. საჭიროების შემთხვევაში მზად ვართ წარმოგიდგინოთ აღნიშნული. ვინაიდან სამუშაოები 2012 წელს შესრულდა მერიის მოთხოვნით და მერიის დავალებით, 2012 წელს მშენებლობის ნებართვა აღნიშნულ უკვე გაყვანილ ხაზობრივ ნაგებობაზე არ გაცემულა. შესაბამისად, აღნიშნული უკვე მოწყობილი მილი ხაზობრივ ნაგებობად საჯარო რეესტრში რეგისტრირებული არ არის და ვერ წარმოგიდგენთ საჯარო რეესტრის ამონაწერს 2012 წელს გაყვანილი მილის ხაზობრივ ნაგებობაზე. თუ არქიტექტურის სამსახურის ზემოაღნიშნული გადაწყვეტილების პირველი ნაწილით სხვა დოკუმენტაცია ან ინფორმაცია

გჭირდებათ, გთხოვთ დაგვიზუსტოთ თქვენი მოთხოვნა და წარმოგიდგენთ ჩვენს ხელთ არსებულ ყველა დოკუმენტს. ამასთანავე, არქიტექტურის სამსახურის მოთხოვნის შესაბამისად ვცვლით ჩვენს მოთხოვნას და მხოლოდ 65,35 მეტრი სიგრძის მილის მოწყობაზე ვითხოვთ მერიისგან სამუშაოების შესრულებაზე ნებართვას.

65.35 მეტრი სიგრძის მოსაწყობი მილი გაივლის ქ. თბილისის მერიის საკუთრებაში არსებულ მაგრამ საჯარო რეესტრში დაურეგისტრირებელ მიწის ნაკვეთზე (როგორც აღნიშნული უკვე ნაჩვენებია ჩვენს მიერ წარდგენილ რუკაზე). მერიის ქონების მართვის სააგენტოსათვის უკვე წარდგენილი გვაქვს საბუთები და განცხადება თანხმობის გაცემის თაობაზე და ველოდებით პასუხს. პასუხის მიღებისთანავე წარმოგიდგენთ აღნიშნულ დოკუმენტს.

არქიტექტორი: ი.გამყრელიძე

23/08/2023

მიწის ნაკვეთის საკადასტრო აგეგმვითი / ასომვითი ნახაზი

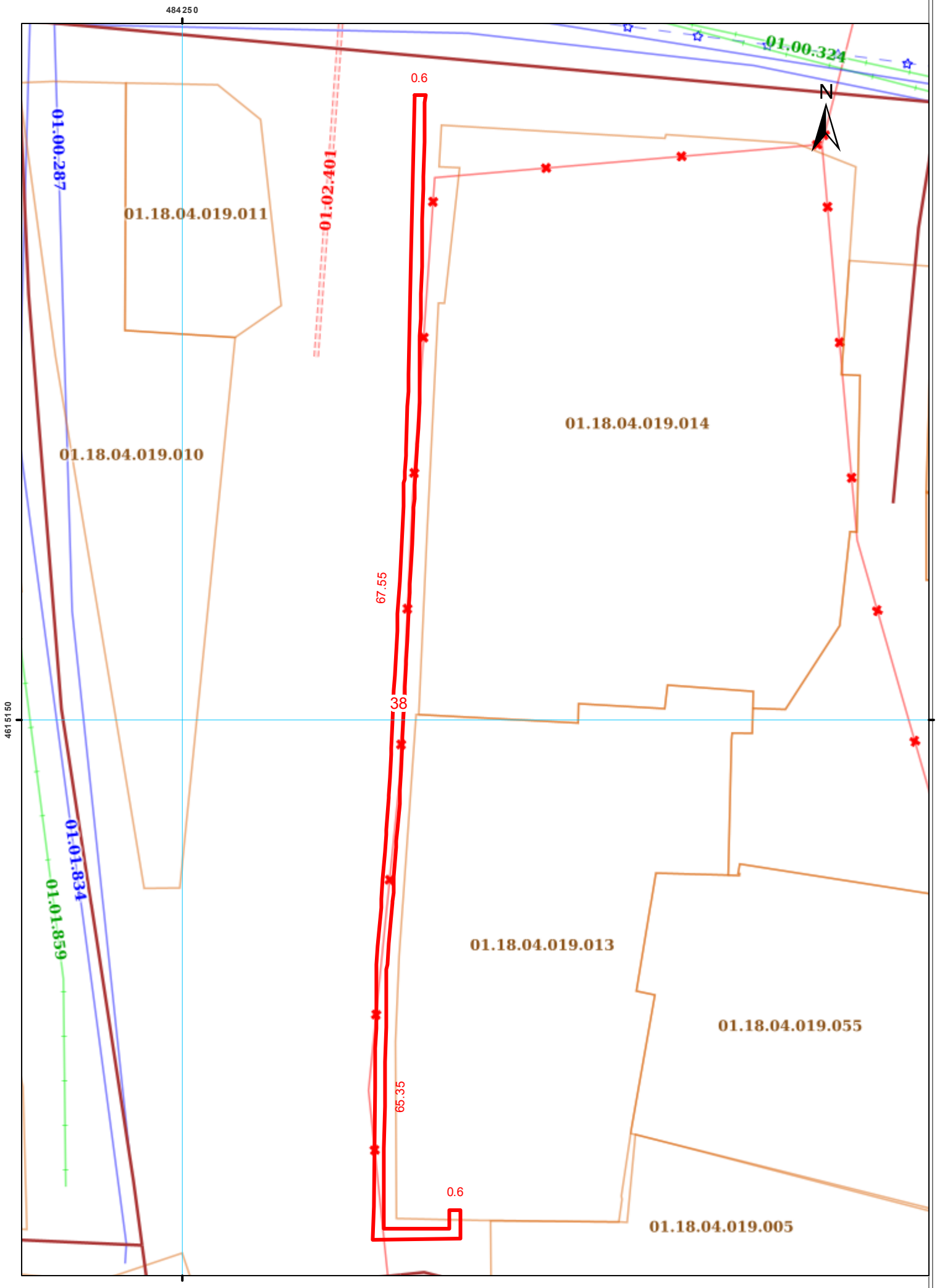

გენგეგმა

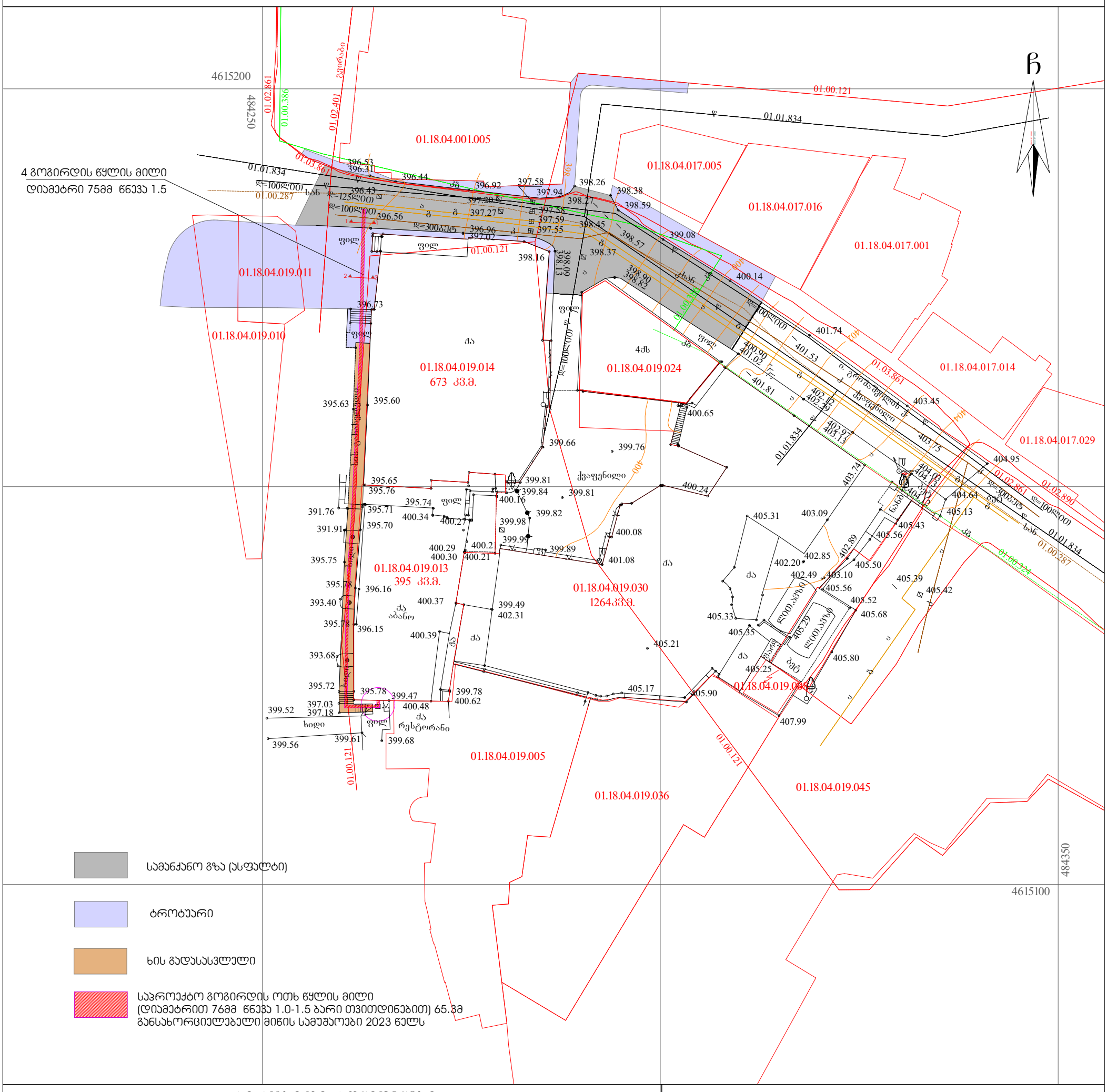

სამანქანო გზა (ასფალტი)

ტროტუარი

ხის გადასასვლელი

საპროექტო გოგირდის ოთხ წყლის მილი
(დიამეტრით 76მმ წნევა 1.0-1.5 ბარი თვითდინებით) 65.3მ
განსახორციელებელი მიწის სამუშაოები 2023 წელს

პირობითი აღნიშვნები

WGS 1984-ის კოორდინატთა სისტემის UTM პროექცია

ძს	საცხ. შენობა		ხის ღობე	წ	წყალგაყვანილობა
ძა	არასაცხ. შენობა		ღობე	გ	გაზი
	ფარდული		ქვის კედელი	კ	კანალიზაცია
	მშენებარე შენობა		კედელი	სან	სანიაღვრე
	წიწვოვანი ხე		ფლატე	კგ	კავშირგაბმულობა
	ფოთლოვანი ხე		რკინიგზა		ელ. ქსელები
	ხილკენკროვანი		სამეთვალყურეო ჭები	თგ	გათბობა
	მცენარე გარე განათება		ელ. გადამცემი ხაზი		

შენიშვნა:1) გეგმაზე დატანილია საჯარო რეესტრში რეგისტრირებული ნაკვეთის საზღვრები

2) ვინადან გეგმაზე დატანილია მხოლოდ რეგისტრირებული მიწისქვეშა კომუნიკაციები მათი მდებარეობების დაზუსტება მოხდეს ყველა კომუნიკაციის წარმომადგენლებთან

S.p.s. "kirkitaZe da kompania" (s/n4162940067)

pekinis q. #27/10 t: 2 37 23 00 mob: 5 99 56 22 76, faqsi: 2 37 23 00

L.T.D "KIRKITADZE & COMPANY"

Pekini str. N 27/10 tel: 2 37 23 00 mob: 5 99 56 22 76, fax: 2 37 23 00

www. kirkitadze.ge *kirkitadze@mail.ru*

დირექტორი:		რ. კირკიტაძე
აზომა:		გ. მაჩიტაძე
დახაზა:		ე. კვეკვეცია
დამკვეთი		შპს "ჭრელი აბანო" შპს "ბახმარო"
მასშტაბი: 1:500		30.03.2021წ.

მშენებლობის კალენდარული გრაფიკი

	სამუშაოთა ჩამონათვალი	თვე: 1 2 3 4 5 6 7 8 9 10 11 12 13 14 15 16 17 18 19 20 21 22 23 24 25 26 27 28 29 30 31
	I რიგის სამუშაოები	
I ეტაპი	მოსამზადებელი სამუშაოები	
	II რიგის სამუშაოები	
II ეტაპი	მიწის სამუშაოები - თხრილის მოწყობა	
III ეტაპი	არსებული ქვაფენილის დროებითი აჭრა მილების ჩაწყობა არსებული ქვაფენილის აღდგენა	
IV ეტაპი	არსებულ ოთხ 76 მმ დიამეტრის გოგირდის წყლის მილებთან ახალი მილების დაერთება	
V ეტაპი	ახალი ოთხი 76მმ დიამეტრის წყლის მილის ხის გადასასვლელის ქვეშ მოწყობა	
VI ეტაპი	ახალი ოთხი 76მმ დიამეტრის წყლის მილის თბოიზოლაციით შეფუთვა და დამაგრება	
	გაუთვალისწინებელი სამუშაოები	
	ტერიტორიის დასუფთავება	



განივი ჭრილი 2-2

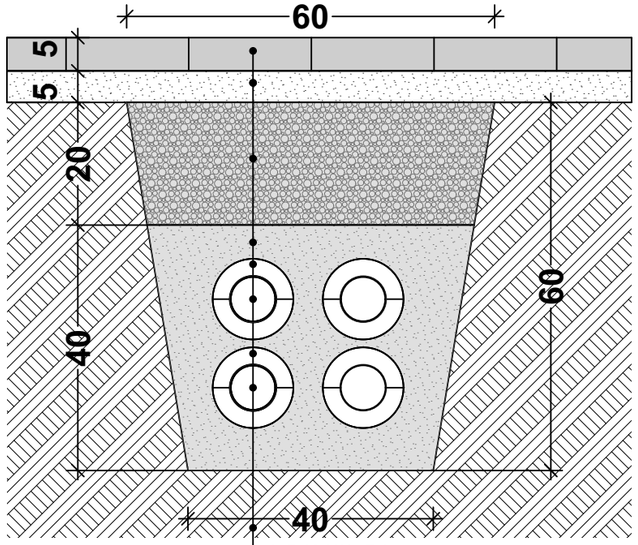

ტროტუარი
არსებული ტრავენტინის ფილა 5სმ
ქვიშა/ცემენტის მოჭიმვა 3,5-5სმ
ბალასტი 20 სმ
ქვიშა
თბოიზოლაცია
გოგირდის წყლის მილი D76მმ
პოლივინილქლორიდი
თბოიზოლაცია
გოგირდის წყლის მილი D76მმ
პოლივინილქლორიდი
გრუნტი

განივი ჭრილი 1-1

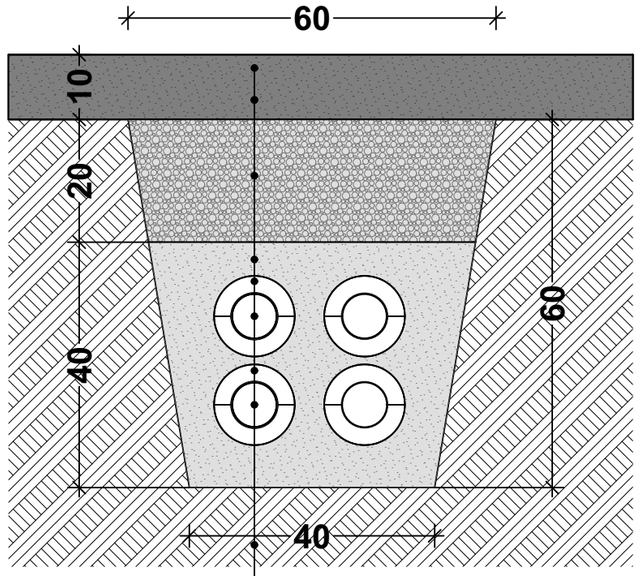

ასფალტი
ქვიშა/ცემენტის მოჭიმვა 3,5-5სმ
ბალასტი 20 სმ
ქვიშა
თბოიზოლაცია
გოგირდის წყლის მილი D76მმ
პოლივინილქლორიდი
თბოიზოლაცია
გოგირდის წყლის მილი D76მმ
პოლივინილქლორიდი
გრუნტი

სტადია	ფურცელი	ფურცლები
მოპ		
დირექტორი	ი.გაგნიძე	
პრ.მთ.არქ	გ.სუმბაძე	
მუშარელი	ი.გაგნიძე	

CAD style construction architecture design

ორთო ფოტო
2020წ.

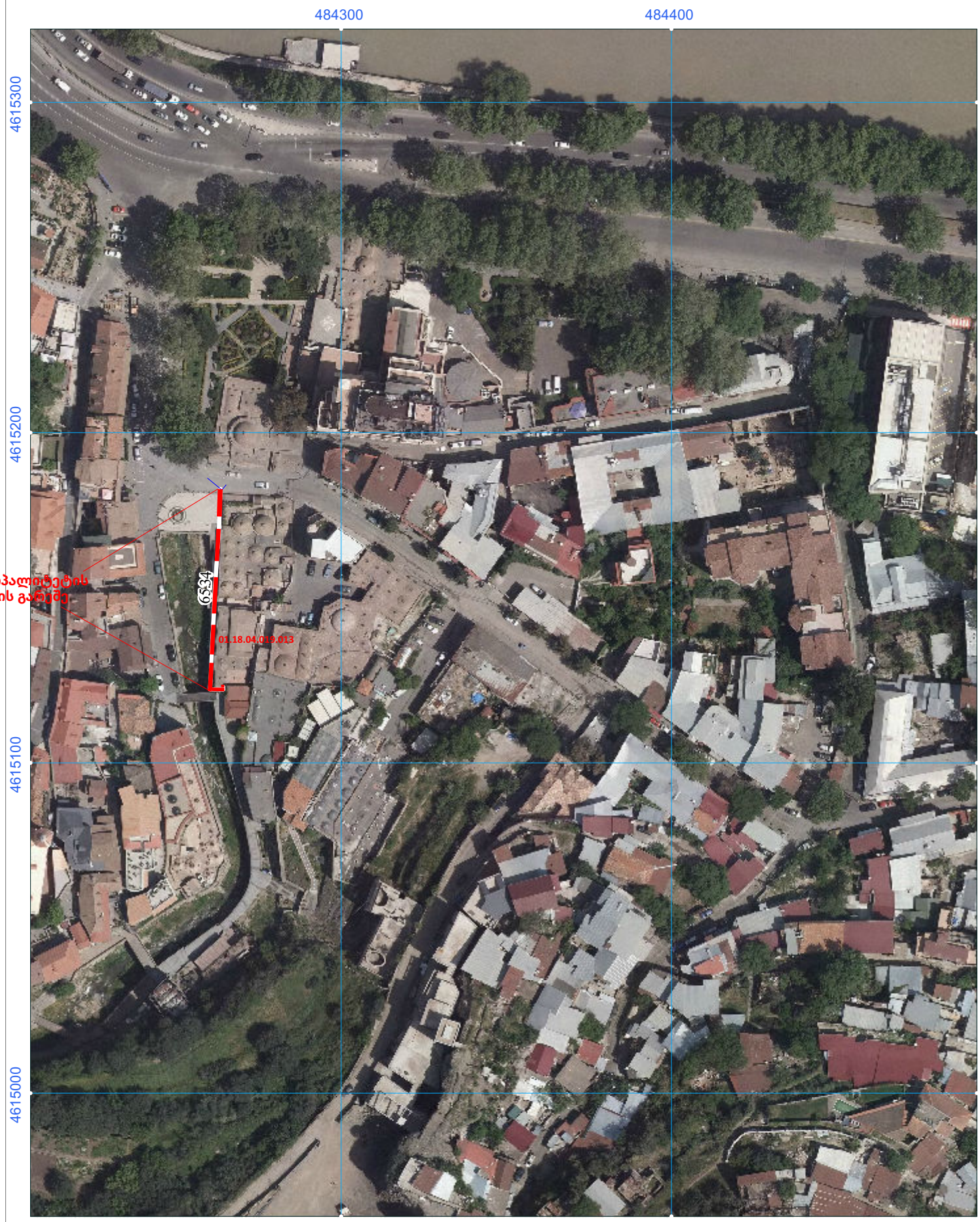

ქ. თბილისი, გრიშაშვილის ქ. №1 და №3-ის მიმდებარედ

მასშტაბი: 1:1,500

საპროექტო გოგირდის ოთხ წყლის მილი (დიამეტრით 76მმ წნევა 1.0-1.5 ბარი თვითდინებით) **65.3მ**
რომელიც უნდა დაუერთდეს არსებულ გოგირდის წყლის 4 მილს (176.3მ).
განსახორციელებელი მიწის სამუშაოები 2023 წელს

სიტუაციური ნახაზი

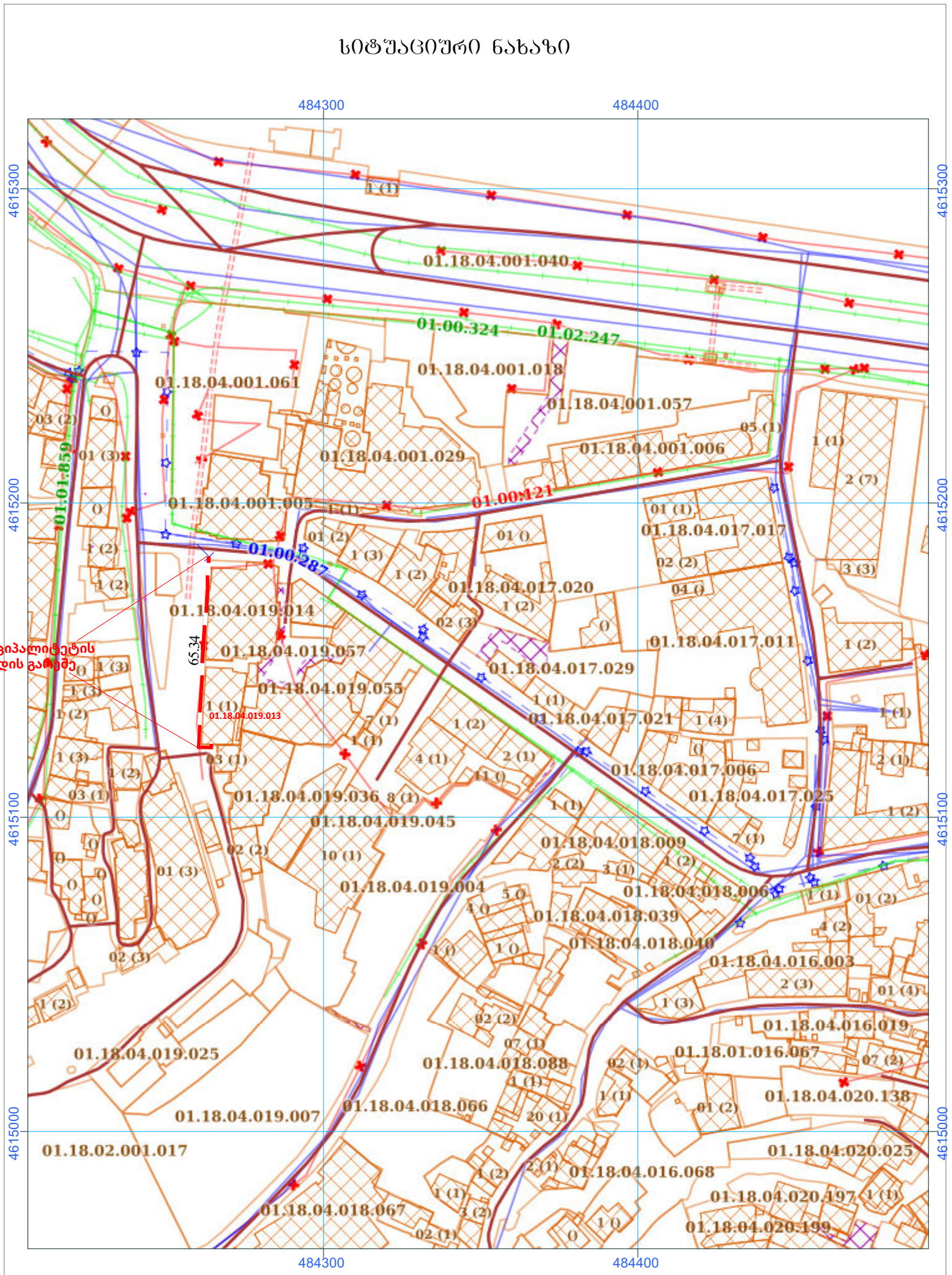

სსიპ ქალაქ თბილისის მუნიციპალიტეტის
საკუთრება საკადასტრო კოდის გარეშე

ქ. თბილისი, გრიშაშვილის ქ. №1 და №3-ის მიმდებარედ

მასშტაბი: 1:1,500

საპროექტო გოგირდის ოთხ წყლის მილი (დიამეტრით 76მმ წნევა 1.0-1.5 ბარი თვითდინებით) **65.3მ**
რომელიც უნდა დაუერთდეს არსებულ გოგირდის წყლის 4 მილს (176.3მ).
განსახორციელებელი მიწის სამუშაოები 2023 წელს


ABANOTUBANI
Hotel
MARANI
TAXI
SS-672-SS
არსებული გოგირდის წყლის მილები
დიამეტრი 76მმ წნევა 1.5
საპროექტო მილები
დიამეტრი 76მმ წნევა 1.5
არსებული ტერიტორია თბილისის მუნიციპალიტეტის
საკუთრება, საკადასტრო მონაცემების გარეშე
22 06 2023

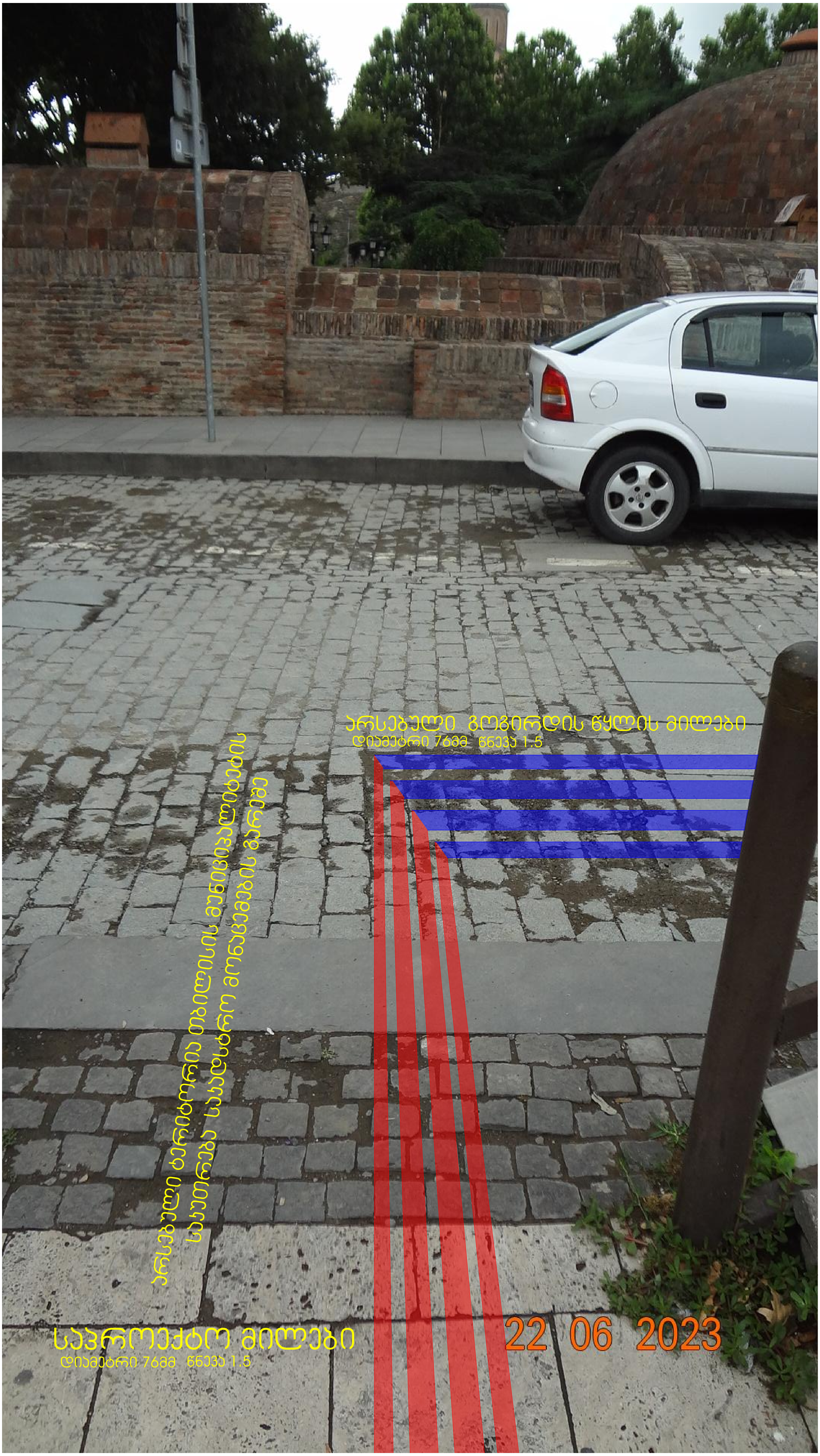
არსებული გოგირდის წყლის მილები
დიამეტრი 76მმ წნევა 1.5
არსებული ტერიტორია თბილისის მუნიციპალიტეტის
საკუთრებაა საკადასტრო მონაცემების მიხედვით
საპროექტო მილები
დიამეტრი 76მმ წნევა 1.5
22 06 2023

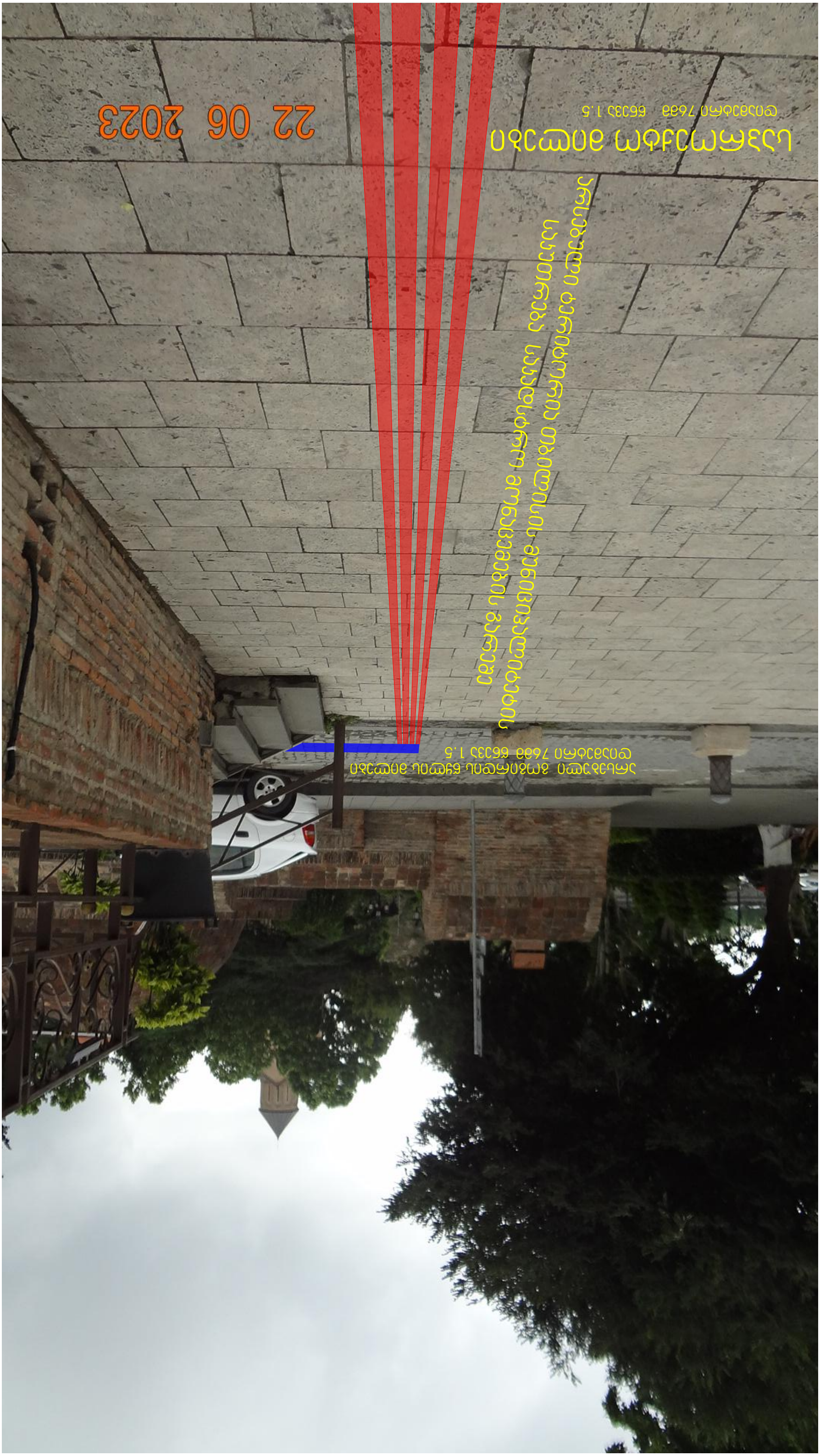
22 06 2023
ԱՅՍՏԵՂ ԱՆՁՆԱԳԻՐ ՊԱՀՊԱՆՎՈՒՄ Է
ՀԱՄԱՁԱՅՆ ՕՐԵՆՍԴՐՈՒԹՅԱՆ
ՊԱՀԱՆՋՆԵՐԻՆ
ՀԱՄԱՊԱՏԱՍԽԱՆ ՇԻՆՈՒԹՅՈՒՆ
ՀԱՍՑԵԻ ՀԱՍՑԵԱՅԻՆ ՆՇԱՆԱԿԸ
ՀԱՍՑԵԻ ՀԱՍՑԵԱՅԻՆ ՆՇԱՆԱԿԸ ԵՎ ՀԱՄԱՊԱՏԱՍԽԱՆ ՇԻՆՈՒԹՅՈՒՆ


არსებული ტერიტორია თბილისის მუნიციპალიტეტის
საკუთრება საკადსტრო მონაცემების გარეშე
საპროექტო მილები
დიამეტრი 76მმ წნევა 1.5
22 06 2023


არსებული ტერიტორია თბილისის მუნიციპალიტეტის
საკუთრება საკადსტრო მონაცემების გარეშე
საპროექტო მილები
დიამეტრი 76მმ წნევა 1.5
22 06 2023


22 06 2023
საპროექტო მილები
დიამეტრი 76მმ წნევა 1.5

№ 0623-0841762 D 06.09.2023

შპს „ჭრელი აბანო“
ელ-ფოსტა: basilashvili.mariami98@gmail.com
ტელეფონი: 595 91 40 29

შპს ,,ჯორჯიან უოთერ ენდ ფაუერმა“ (შემდგომში „კომპანია“) განიხილა თქვენი განცხადება („კომპანიაში“ რეგისტრაციის #IN23-0837610; თარიღი 25/08/2023წ). რომლითაც მოთხოვნილი იყო აბანოს ქ. N2-ში ს/კ 01.18.04.019.013 რეგისტრირებულ მიწის ნაკვეთზე გოგირდის წყლის მილების გადაერთების საპროექტო დოკუმენტაციის შეთანხმება.

გაცნობებთ, რომ თქვენს მიერ წარმოდგენილი პროექტი შეთანხმებულია „კომპანიის“ შესაბამის სამსახურთან, იმ პირობით, რომ წყალსადენ-წყალარინების ქსელების მიმართ დაცული იქნება საქართველოში მოქმედი სამშენებლო ნორმებით და წესებით დადგენილი მოთხოვნები.

ასევე გაცნობებთ, რომ საპროექტო ტერიტორიაზე შესაძლებელია გადიოდეს კერძო მფლობელობაში არსებული წყალსადენ-წყალარინების ქსელები, რომელთა შესახებ ,,კომპანია“ ინფორმაციას არ ფლობს.

ქსელის დაზიანების თავიდან აცილების მიზნით, სამუშაოების დაწყების წინ გთხოვთ, დაუკავშირდეთ ,,კომპანიის“ წარმომადგენელს: მთაწმინდა-კრწანისის ბიზნეს ცენტრის მენეჯერი თემურ წითლიძე. ტელ: 599 58 98 67.

დანართი: საპროექტო დოკუმენტაცია - 1 (ერთი) ფურცელი

პატივისცემით,

გიორგი სვანიშვილი
კომერციული დირექტორი

შემსრულებელი: ლ. გაგნიძე; ჯ. ჩაჩხალია
ტელეფონი: 293 11 11 (21-02); (11-27)

გენგეგმა

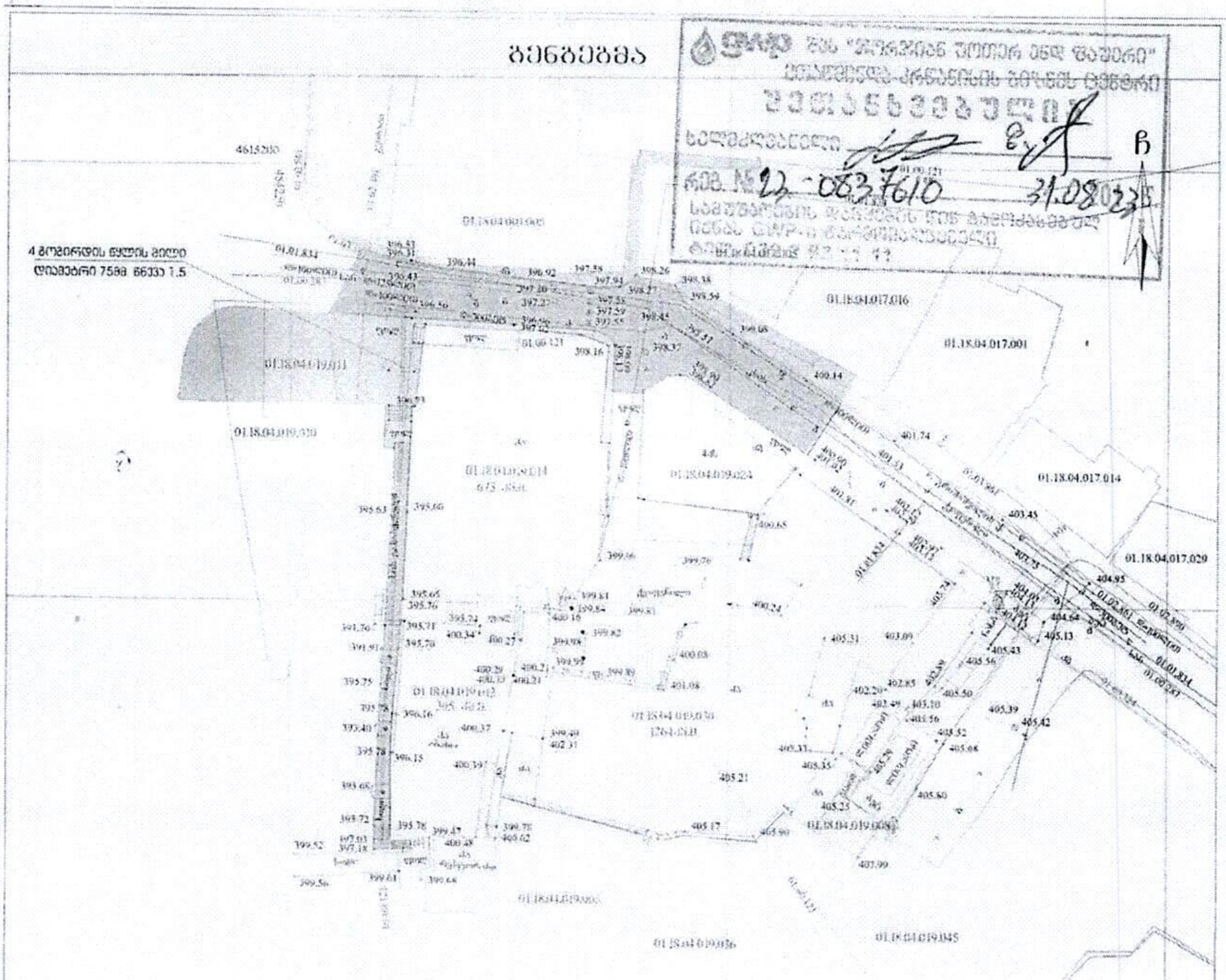

სამანქანო გზა (ასფალტი)

ტროტუარი

ხის შემოსასვლელი

საპროექტო გოგირდის ორი წყლის მილი
(დიამეტრით 768მ სიღრმე 1.0-1.5 მ) 65.3მ
განსახორციელებელი მისის საპროექტი 2023 წელს

პირობითი აღნიშვნები

WGS 1984-ის კოორდინატთა სისტემის UTM პროექცია

S.p.s. "kirkitaZe da kompania" (s/n4162940067)

L.T.D "KIRKITADZE & COMPANY"

tel: 2 37 23 00, mob: 5 99 56 22 76, fax: 2 37 23 00

kirkitadze@mail.ru

დირექტორი:	რ. კირკიტაძე
აზომა:	გ. მაჩიტაძე
დახაზა:	მ. კვეკვესკირი
დამკვეთი	
მასშტაბი: 1:500	30.03.2021წ.

შენიშვნა: 1) გეგმაზე დატანილია საჯარო რეესტრში რეგისტრირებული საკუთრების საზღვრები
2) ვინაიდან გეგმაზე დატანილია მხოლოდ რეგისტრირებული მიწის ნაკვეთები, კომუნიკაციები
მათი მდებარეობების დაზუსტება მოხდეს შესაბამისი კომუნიკაციების წარმომადგენლებთან

თბილისი ენერჯი

მიცკევიჩის ქ.№18ა, თბილისი, 0194, საქართველო
ს/კ 205129617; +995 (32) 2404004; info@te.ge; www.te.ge

№ 02-13-55218-23
08 / 09 / 2023

შპს ,,ჭრელი აბანო”-ს
წარმომადგენელს მარიამ ბასილაშვილს

ქალბატონო მარიამ,

თქვენი მიმდინარე წლის 29 აგვისტოს №02-13-55218-23 განცხადების პასუხად, რომელიც ეხება წყალსადენის ქსელის სარეაბილიტაციო სამუშაოებთან დაკავშირებით გაზსადენის მდებარეობის შესახებ ინფორმაციის მოწოდებას მისამართზე ქალაქი თბილისი, აბანოს ქუჩა №2-ში (საკ. კოდი №01.18.04.019.013) გაცნობებთ, რომ მიმდებარე ტერიტორიაზე გადის შპს „თბილისი ენერჯის“-ს კუთვნილი საჰაერო და მიწისქვეშა გაზსადენები. კომპანია არ არის წინააღმდეგი აწარმოოთ დაგეგმილი სამუშაოები შემდეგი პირობის გათვალისწინებით:

- საჰაერო მილსადენებთან მიმართებაში დაცული უნდა იყოს უსაფრთხოების ნორმები, არ უნდა შეიზღუდოს გაზსადენის ტექნიკური მონიტორინგის პროცესი და საჭიროების შემთხვევაში მისი შესაბამისი მომსახურების შესაძლებლობა.
- მიწისქვეშა გაზსადენების გადაკვეთის სამუშაოები უნდა განხორციელდეს სამშენებლო ნორმებისა და გაცემული ტექნიკური პირობის მოთხოვნების შესაბამისად. გაზსადენის მდებარეობის სიღრმე უნდა დადგინდეს შურფირების მეთოდით (ხელით სამუშაო).

დამატებით გაცნობებთ, რომ პროექტით გათვალისწინებული სამუშაოების დაწყების წინ აუცილებელია ეცნობოს შპს „თბილისი ენერჯის“ წარმომადგენელს (რობერტ ბექაური საკ. ტელ. 599 87 96 01; საბა აბუთიძე საკ. ტელ. 551 15 50 27).

დანართი: გაზსადენის გადაკვეთის ტექნიკური პირობა- 1 ცალი (2 ფურცლად);
შეთანხმებული პროექტი-1 (ერთი) ცალი;
სქემატური ნახაზი - 1 (ერთი) ფურცელი.

პატივისცემით,

გიგლა თამაზაშვილი
დირექტორი ტექნიკურ საკითხებში


1:600
D= 100
D= 150
ჩ
დ
ა
ს
პირობითი აღნიშვნები
შპს "თბილისი ენერჯის" საკუთრებაში არსებული მიწისქვეშა გაზსადენი
შპს "თბილისი ენერჯის" საკუთრებაში არსებული მიწისზედა გაზსადენი
მიწის ნაკვეთი ს/კ 01.18.04.019.013
თბილისი ენერჯი
TBILISI ENERGY

შპს „თბილისი ენერჯი“

გაზსადენის გადაკვეთის ტექნიკური პირობა

მოქმედების ვადა: 6 თვე გაცემის დღიდან

ქ. თბილისი 07.09.2023 წელი

ეძლევა შპს ,,ჭრელ აბანო“-ს 2023 წლის 29 აგვისტოს №02-13-55218-23 წერილის საფუძველზე, რომელიც ითვალისწინებს მოქმედი სამშენებლო ნორმებისა და წესების შესაბამისად, მშენებარე წყალსადენის ქსელით გაზსადენის გადაკვეთას მისამართზე: ქ. თბილისი, აბანოს ქუჩა №2-ში (ს/კ: N01.18.04.019.013).

შპს „თბილისი ენერჯი“ არ არის წინააღმდეგი წარმოდგენილი საპროექტო-ტექნიკური დოკუმენტაციის საფუძველზე განხორციელდეს გაზსადენის გადაკვეთის სამუშაოები სამშენებლო ნორმებისა და ქვემოთ მოცემული პირობების გათვალისწინებით:

1. წყალსადენის სამშენებლო სამუშაოების შესრულებისას უპირობოდ უნდა იყოს დაცული საქართველოს მთავრობის 2014 წლის 22 იანვრის №101 დადგენილებით დამტკიცებული „გაზის სისტემების უსაფრთხოების ზოგადი მოთხოვნების შესახებ ტექნიკური რეგლამენტის“, საქართველოს ეკონომიკური განვითარების მინისტრის 2010 წლის 14 აპრილის №1-1/525 ბრძანებით დამტკიცებული „გაზის სისტემების უსაფრთხოების ზოგადი მოთხოვნების“ და სამშენებლო ნორმები და წესების (2.04.08-87*-გაზმომარაგება) მოთხოვნები;
2. სამშენებლო სამუშაოების დაწყებამდე ტექნიკური პირობის მიმღებმა ან/და მშენებელმა ორგანიზაციამ უნდა მიმართოს შპს „თბილისი ენერჯის“, რათა გამოყოს წარმომადგენელი (ზედამხედველი), რომელიც გადაკვეთის სამუშაოებს გაუწევს ზედამხედველობას და საჭიროების შემთხვევაში გასცემს შესაბამის ინსტრუქციებს;
3. სამუშაოების დაწყებამდე შპს „თბილისი ენერჯის“ წარმომადგენელთან ერთად უნდა დაიგეგმოს სამშენებლო სამუშაოების მიმდინარეობა და შეფასდეს მოსალოდნელი რისკები. მშენებლობის პროცესში აუცილებელია შპს „თბილისი ენერჯის“ წარმომადგენლის წინადადებების გათვალისწინება, რომელიც უზრუნველყოფს სამუშაოთა უსაფრთხო შესრულებას და გაზსადენის დაცვას დაზიანებისაგან;
4. გაზსადენის აღმოჩენის შემთხვევაში 2 (ორი) მეტრის რადიუსში მიწის სამუშაოები უნდა შესრულდეს მხოლოდ ხელით;
5. გაზსადენის გადაკვეთა უნდა განხორციელდეს ქვევიდან ან ზემოდან. სიოში დაშორებამ უნდა შეადგინოს არანაკლებ 0,2 მეტრისა. გაზსადენთან გადაკვეთის კუთხე უნდა იყოს 90^0 ან მასთან მიახლოებული;
6. მიწის სამუშაოების ჩატარებისას, მოქმედი გაზსადენის დაზიანების შემთხვევაში, ტექნიკური პირობის მიმღები და მშენებელი ორგანიზაცია ვალდებულია დაუყონებლივ შეატყობინოს შპს „თბილისი ენერჯის“ დაზიანების შესახებ და უზრუნველყოს დაზიანებული მონაკვეთის აღდგენა მოქმედი სტანდარტების შესაბამისად;
7. სარტყამი მექანიზმებისა და მიწასათხრელი ტექნიკის მუშაობის დაწყებამდე უნდა განისაზღვროს გაზსადენის ფაქტობრივი ადგილმდებარეობა ხელსაწყოებით ან შურფების ხელით გათხრით. გრუნტის საფხვიერებლად სარტყამი მექანიზმების გამოყენება დასაშვებია გაზსადენიდან არანაკლებ 3 (სამი) მეტრის დაშორებით, ხოლო ვერტიკალური გადახრის უნარის მქონე სარტყამი და სხვა მექანიზმების - არანაკლებ 5 (ხუთი) მეტრის;

8. წყალსადენი მილის პარალელურად გაყვანის შემთხვევაში გაზსადენამდე მინიმალური მანძილი გეგმაში უნდა შეადგენდეს არანაკლებ 1 (ერთი) მეტრს;
9. მიწის სამუშაოების დაწყების დრო შპს „თბილისი ენერჯის“ უნდა ეცნობოს წინასწარ, არანაკლებ 3 (სამი) დღით ადრე (რობერტ ბექაური საკ. ტელ. 599-87-96-01; საბა აბუთიძე საკ. ტელ. 551-15-50-27).
10. მომავალში შესრულებული სამუშაოების შედეგად გამოწვეულ ტექნიკურ ხარვეზებზე, ან/და შესაძლო ტექნიკურ პრობლემებზე, პასუხისმგებელია აღნიშნული ტექნიკური პირობის მიმღები ორგანიზაცია.

დამატებითი პირობები:

აღნიშნული ტექნიკური პირობის რომელიმე პუნქტის შეუსრულებლობის შემთხვევაში შპს „თბილისი ენერჯი“ იტოვებს უფლებას მოითხოვოს მიმდინარე სამუშაოების შეჩერება და შესრულებული სამუშაოების დემონტაჟი.

გაზსადენის ზუსტი ტრაექტორია და განთავსების პარამეტრები შპს „თბილისი ენერჯის“ წარმომადგენლის მიერ დაზუსტდება სამუშაოების წარმოების ადგილზე მოსვლის დროს.

ვამტკიცებ:

შპს „თბილისი ენერჯის”

დირექტორი ტექნიკურ საკითხებში გ. თამაზაშვილი

მშენებლობის კალენდარული გრაფიკი

	სამუშაოთა ჩამონათვალი	თვე																														
		1	2	3	4	5	6	7	8	9	10	11	12	13	14	15	16	17	18	19	20	21	22	23	24	25	26	27	28	29	30	31
	I რიგის სამუშაოები																															
I ეტაპი	მოსამზადებელი სამუშაოები	■	■	■																												
	II რიგის სამუშაოები																															
II ეტაპი	მიწის სამუშაოები - თხრილის მოწყობა				■	■	■	■																								
III ეტაპი	არსებული კაფენილის დროებითი აყრა მილების ჩაწყობა არსებული კაფენილის აღდგენა								■	■	■	■	■	■	■	■	■															
IV ეტაპი	არსებულ ოთხ 76 მმ დიამეტრის გოგირდის წყლის მილებთან ახალი მილების დაერთება																	■	■	■												
V ეტაპი	ახალი ოთხი 76მმ დიამეტრის წყლის მილის ხის გადასასვლელის ქვეშ მოწყობა																				■	■	■									
VI ეტაპი	ახალი ოთხი 76მმ დიამეტრის წყლის მილის თბოიზოლაციით შეფუთვა და დამაგრება																							■	■	■	■	■	■	■		
	გაუთვალისწინებელი სამუშაოები				-	-	-	-	-	-	-	-	-	-	-	-	-	-	-	-	-	-	-	-	-	-	-	-	-			
	ტერიტორიის დასუფთავება																														■	■



განივი ჭრილი 2-2

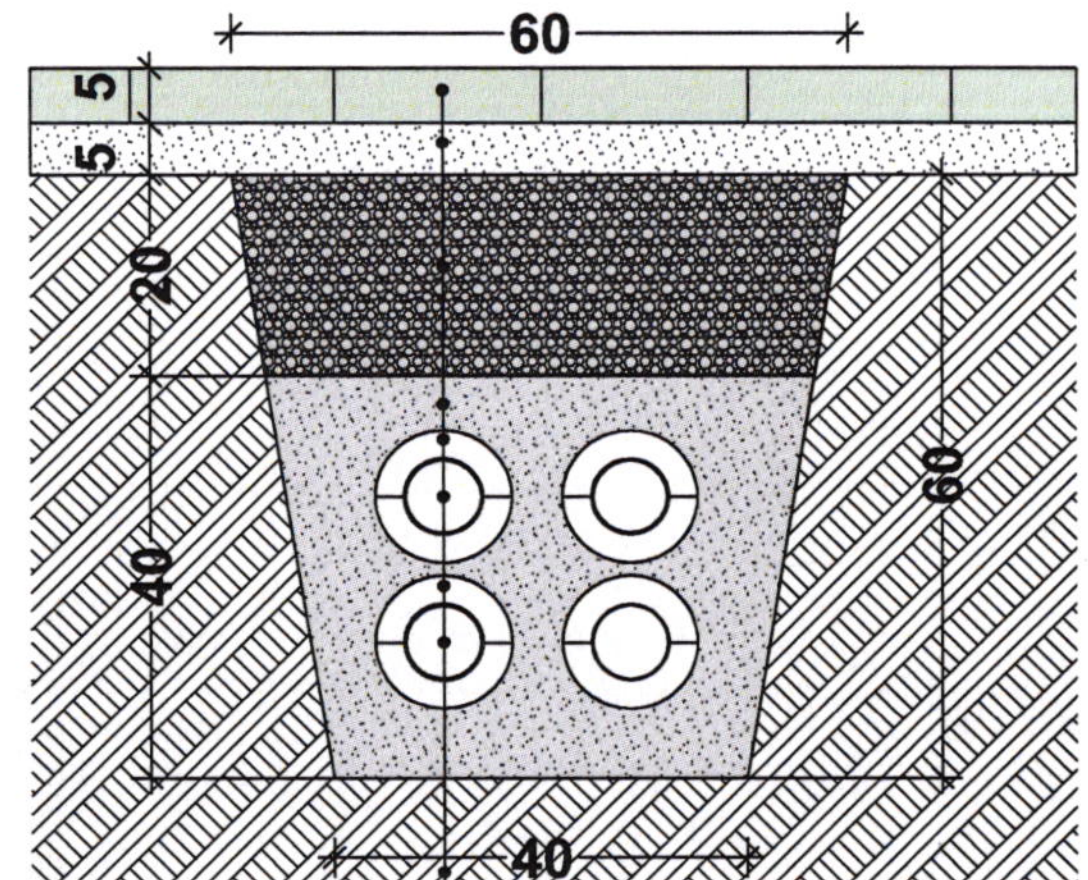

განივი ჭრილი 1-1

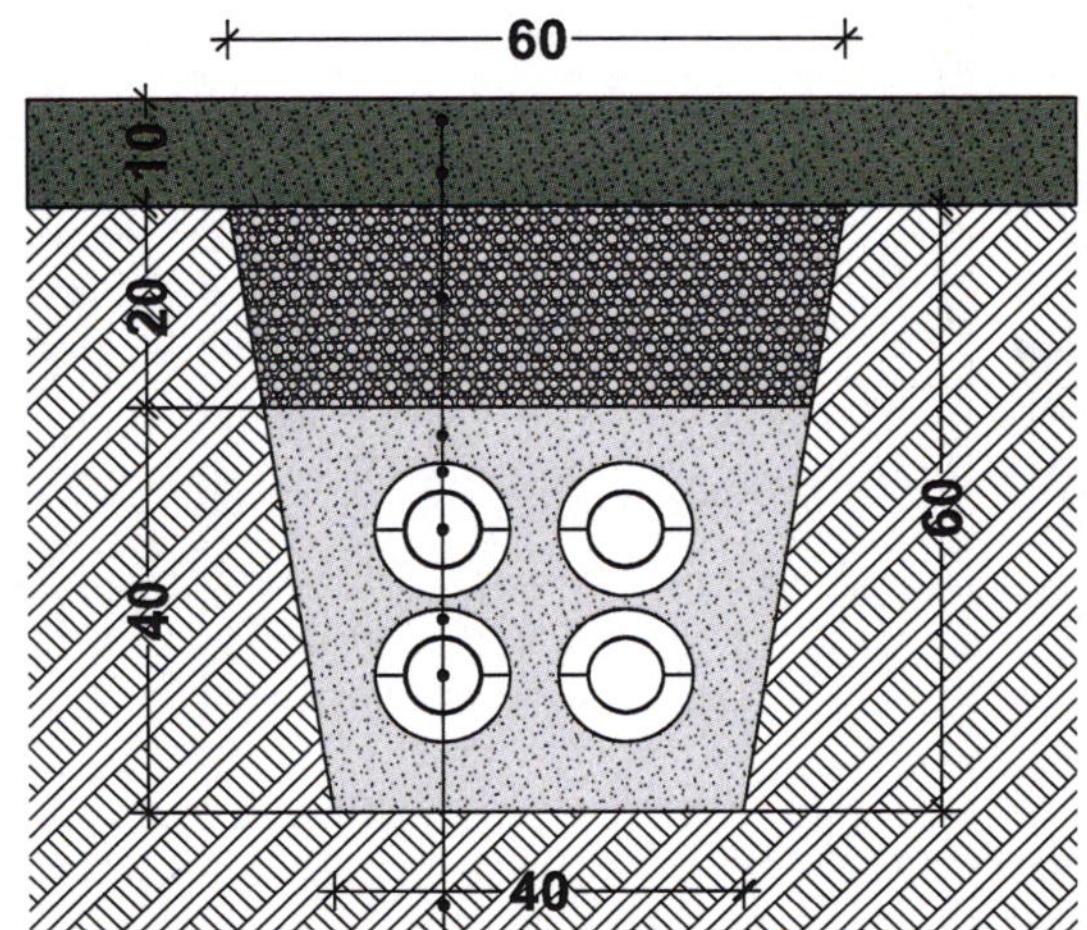

შეთანხმებულია
შპს თბილისი ენერჯი
TBILISI ENERGY LTD
ტექნიკური დოკუმენტაცია
სარეგისტრაციო № 02-13-55218-23
07 09 2023 წ.

სტადია	ფურცელი	ფურცლები
მოპ		

დირექტორი	ი.ზამყრალიძე	
პრ.მთ.არქ	ზ.სუმბაძე	
შეასრულა	ი.ზამყრალიძე	

CAD style
construction
architecture
design

31.08.2023

N23-919/ზ.მ

შპს „ჭრელი აბანო“-ს წარმომადგენელს
ქ-ნ მარიამ ბასილაშვილს
ტელ: 595914029
ელ.ფოსტა: Basilashvili.mariami98@gmail.com

თქვენი 25.08.2023 წლის განცხადების პასუხად გაცნობებთ, რომ თქვენ მიერ მითითებულ მისამართზე, ქ. თბილისში, აბანოს ქუჩა №2-ში არსებული ნაკვეთის (ს/კ: 01.18.04019.013) მიმდებარედ გადის შპს „ახალი ქსელები“-ს ხაზოვანი ნაგებობა. (იხ. დანართი 1)

შპს “ახალი ქსელები’’ არ არის წინააღმდეგი აწარმოოთ თანდართული პროექტით განსაზღვრული სამუშაოები იმ პირობით, რომ აღნიშნული სამუშაოები ჩატარდება ტექნიკური ნორმებისა და უსაფრთხოების ტექნიკის დაცვით და არ დაზიანდება ჩვენს კუთვნილებაში არსებული კომუნიკაციები.

ჩვენი საკუთრების ნებისმიერი დაზიანების შემთხვევაში, ზიანის ანაზღაურებაზე ვალდებულება გეკისრებათ თქვენ.

ხაზობრივი ნაგებობის უსაფრთხოების უზრუნველყოფის მიზნით, საჭიროების შემთხვევაში აუცილებელია თქვენს მიერ, სამუშაოების დაწყების წინ, მოხდეს ჩვენი კომპანიის წარმომადგენლის გამოძახება შემდეგ სატელეფონო ნომერზე : 11 00 00

იხ. დანართი: 1) სიტუაციური ნახაზი
2) ტექ. პირობასს

პატივისცემით,
დირექტორი / ი. ინჯია /

შემსრ: ზ. მაჭავარიანი
ტელ: 577 281 771

დანართი : #1

შ.პ.ს “ახალი ქსელები” თანახმაა, ქვემოთ მოცემული პირობების დაცვით შესრულდეს განმცხადებელის მიერ წარმოდგენილი პროექტით გათვალისწინებული სამუშაოები:

1.
დაშორება საპროექტო ხაზოვან ნაგებობასა და შ.პ.ს “ახალი ქსელები”-ს მიწისქვეშა ხაზოვან ნაგებობას შორის დასახლებულ პუნქტებში, ტრასის გასწვრივ, ნაგებობის განაპირა ხაზიდან, ტრასის ორივე მხარეს უნდა იყოს არანაკლებ 0,5 მეტრის სიგანის ზოლი.

2.
დაშორება საპროექტო ხაზოვან ნაგებობასა და შ.პ.ს “ახალი ქსელები”-ს საჰაერო ხაზებს შორის, მათი ტრასის გასწვრივ, ნაგებობის განაპირა ხაზიდან, ტრასის ორივე მხარეს უნდა იყოს არანაკლებ – 0,5 მეტრის სიგანის ზოლი.

3.
შ.პ.ს “ახალი ქსელები”-ს მხრიდან, იგივე (ან მიმდებარე) ტერიტორიაზე ხაზოვანი ნაგებობის მშენებლობა/რეკონსტრუქციის პროცესში შესაძლო დაზიანების თავიდან აცილების მიზნით, განმცხადებლის მიერ სარპოექტო ხაზოვანი ნაგებობის ზემოთ, არანაკლებ 0.15 მ-ის დაშორებით, ჩაიდოს გამაფრთხილებელი ლენტი.

4.
შ.პ.ს “ახალი ქსელები”-ს ხაზოვანი ნაგებობის გადაკვეთის შემთხვევაში სამუშაოები შესრულდეს ხელით.

5.
შ.პ.ს “ახალი ქსელები”-ს ხაზოვანი ნაგებობის გადაკვეთის შემთხვევაში, განმცხადებლის კომუნიკაციები მოთავსდეს შ.პ.ს “ახალი ქსელები”-ს ხაზოვანი ნაგებობის ქვემოთ, არანაკლებ 0,2 მეტრის დაშორებით.

6.
წინამდებარე ნებართვის გაცემით, ნებართვის მიმღები ადასტურებს თავის ვალდებულებას უზრუნველყოს შ.პ.ს “ახალი ქსელები”-სთვის ანალოგიური ნებართვის გაცემა მის მიერ წინამდებარე ნებართვაში მითითებულ (ან მის მიმდებარედ არსებულ) ტერიტორიაზე ხაზოვანი ნაგებობის მშენებლობის დაწყების და/ან სარეკონსტრუქციო/სარემონტო/სარეაბილიტაციო სამუშაოების წარმოების შემთხვევაში.

7.
იმ შემთხვევაში, თუ შ.პ.ს “ახალი ქსელები”-ს მიერ წარმოდგენილი ან რეგისტრირებული ხაზოვანი ნაგებობის კოორდინატები განსხვავდება რეალობისგან, განმცხადებელი ვალდებულია:
დაუყონებლივ შეაჩეროს სამუშაოები;
აღნიშნული ფაქტი შეატყობინოს შ.პ.ს “ახალი ქსელები”-ს წარმომადგენელს ელექტრონული ფოსტით, (info@ak.ge) და შეთანხმების ბეჭედზე მითითებული ტელეფონის ნომრის მეშვეობით.

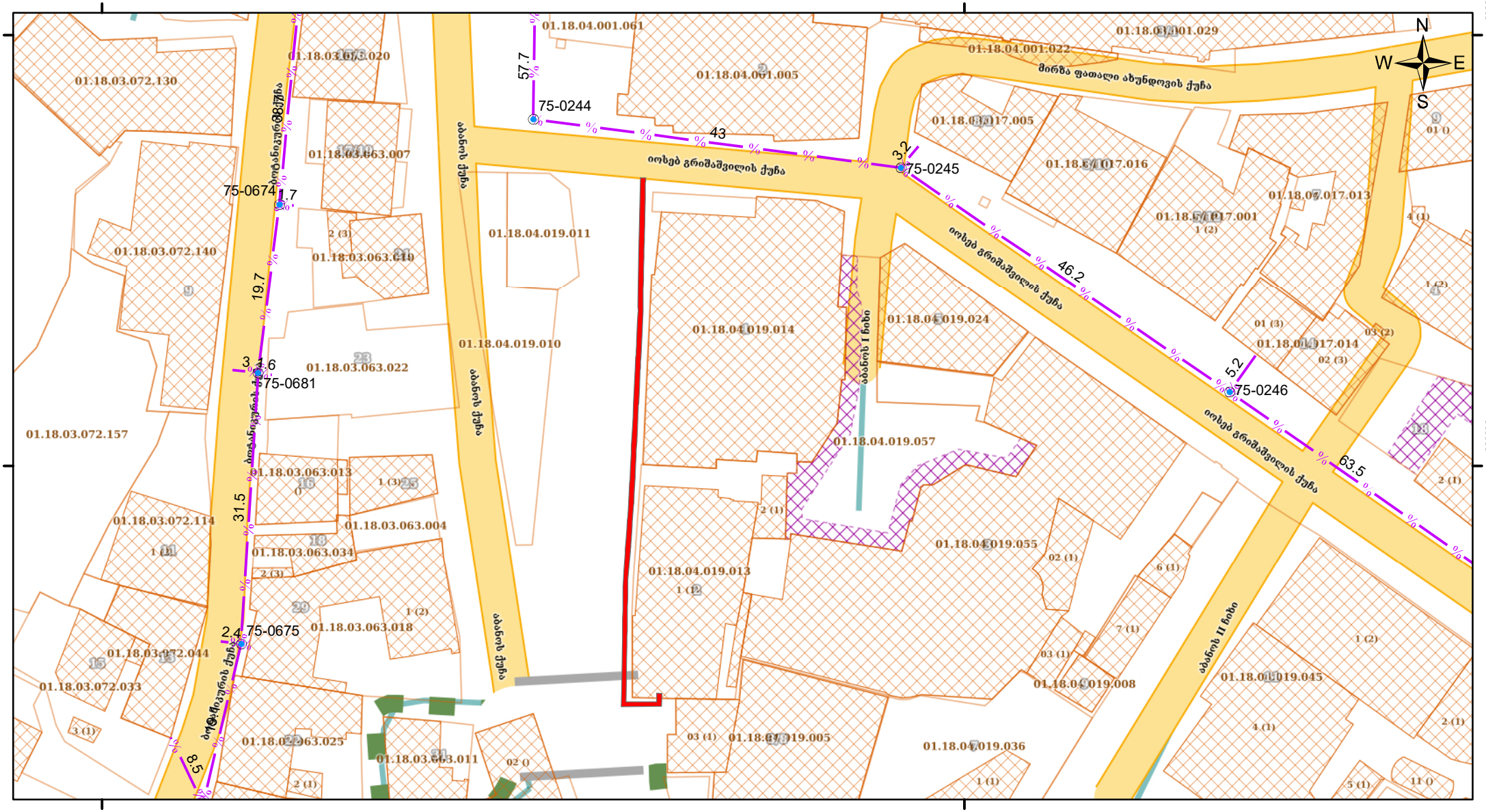

პირობითი ნიშნები

- % — არსებული სატ. საკანალიზაციო არხი
- ◉ არსებული სატელეკომუნიკაციო ჭა

მისამართი

ქ. თბილისი, აბანოს ქუჩა
№2-ის მიმდებარედ

საპრ. უფროსი		ნ. გელიაშვილი
შემდგინა		ზ. მაჭავარიანი

შ.პ.ს „ახალი ქსელები"
პოლიტკოვსკაიას № 42
ტელ: 11 00 00

მუშა ნახაზი	დაკვათა	ფურცლები	გვ.
		1	1

საკომუნიკაციო ქსელის სქემა	თარიღი	მასშტაბი
	30.08.2023	1:600

№ 4706/24-8 "01" 09 2023

შპს „ჭრელი აბანოს“ წარმომადგენელს
ქალბატონ მარიამი ბასილაშვილს
საკონტაქტო ტელ: 595914029

ქალბატონო მარიამი,

თქვენგან შემოსული წერილის (№8/7789 - 29/08/2023) პასუხად გაცნობებთ, რომ წერილზე თანდართული საპროექტო გენ-გეგმის ნახაზის მიხედვით მოცემულ ტერიტორიაზე (ს/კოდი: №01.18.04.019.013), გადის სს „სილქნეტის“ კუთვნილი მიწისქვეშა კომუნიკაცია, რომელიც დატანილია თანდართულ CD-დისკზე SHAPE-ფაილის ფორმატით.

სს „სილქნეტი“ არ არის წინააღმდეგი აღნიშნული სამუშაოები შესრულდეს თანდართული დანართი №1-ის სრული დაცვით.

სამუშაოების დაწყების წინ აუცილებლად გამოძახებული იქნას სს „სილქნეტის“ წარმომადგენელი. ოპერატიული მართვა: 2 95 00 29; 2 93 27 40.

პატივისცემით:

ტექნიკური განვითარების და დაგეგმარების
დეპარტამენტის უფროსი ასტამურ აჩბა

ქ. თბილისი **შეთანხმება #** 2/7789 დანართი #1

30 / 08 2023წ.

სს „სილქნეტი“ თანახმაა, ქვემოთ მოცემული პირობების დაცვით შესრულდეს განმცხადებლის მიერ წარმოდგენილი პროექტით გათვალისწინებული სამუშაოები:

- 200 მმ-მდე დიამეტრის წყალგაყვანილობის საპროექტო მილსა და სს „სილქნეტი“-ს მიწისქვეშა ხაზოვან ნაგებობას შორის, პარალელური მონტაჟის შემთხვევაში, ნაგებობის განაპირა ხაზიდან ტრასის გასწვრივ ორივე მხარეს, დაშორება უნდა იყოს არანაკლებ 1 მეტრისა **(იხ. ნახ. 4.1)**, ხოლო გადაკვეთის შემთხვევაში მონტაჟი უნდა მოხდეს სს „სილქნეტი“-ს მიწისქვეშა ხაზოვანი ნაგებობის ქვედა ხაზიდან 0.2 მეტრის სიღრმეზე **(იხ. ნახ. 4.2)**.
- 200 მმ-ზე მეტი დიამეტრის წყალგაყვანილობის საპროექტო მილსა და სს „სილქნეტი“-ს მიწისქვეშა საკაბელო ნაგებობას შორის, პარალელური მონტაჟის შემთხვევაში, ნაგებობის განაპირა ხაზიდან ტრასის გასწვრივ ორივე მხარეს, დაშორება უნდა იყოს არანაკლებ 2 მეტრისა **(იხ. ნახ. 4.1)**, ხოლო გადაკვეთის შემთხვევაში მონტაჟი უნდა მოხდეს სს „სილქნეტი“-ს მიწისქვეშა ხაზოვანი ნაგებობის ქვედა ხაზიდან 0.2 მეტრის სიღრმეზე **(იხ. ნახ. 4.2)**.
- გადაკვეთის ადგილებში წყალგაყვანილობის საპროექტო მილი აუცილებლად უნდა განთავსდეს სს „სილქნეტი“-ს მიწისქვეშა ხაზოვანი ნაგებობის ქვემოთ.
- სს“ სილქნეტი“-ს მხრიდან, იგივე (ან მიმდებარე) ტერიტორიაზე მიწისქვეშა ხაზოვანი ნაგებობის ან სხვა ელემენტების მშენებლობა/რეკონსტრუქციის პროცესში წყალგაყვანილობის მილის შესაძლო დაზიანების თავიდან აცილების მიზნით, განმცხადებლის მიერ საპროექტო წყალგაყვანილობის მილის ზემოთ, ჩაიდოს გამაფრთხილებელი ლენტი, არანაკლებ 0,15 მ-ის დაშორებით **(იხ. ნახ. 4.2)**.
- სს „სილქნეტი“-ს მიწისქვეშა ხაზოვანი ნაგებობის გადაკვეთის შემთხვევაში გათხრითი სამუშაოები შესრულდეს ხელით.
- წინამდებარე ნებართვის გაცემით, ნებართვის მიმღები ადასტურებს თავის ვალდებულებას უზრუნველყოს სს „სილქნეტი“-სათვის ანალოგიური ნებართვის გაცემა მის მიერ წინამდებარე ნებართვაში მითითებულ (ან მის მიმდებარედ არსებულ) ტერიტორიაზე მიწისქვეშა ან/და მიწისზედა ხაზოვანი ნაგებობის მშენებლობის დაწყების ან/და სარეკონსტრუქციო/სარემონტო/სარეაბილიტაციო სამუშაოების წარმოების შემთხვევაში.
- იმ შემთხვევაში, თუ სს “სილქნეტი“-ს მიერ წარმოდგენილი ან რეგისტრირებული ხაზოვანი ნაგებობის კოორდინატები განსხვავდება რეალობისგან, განმცხადებელი ვალდებულია:

  ა) დაუყოვნებლივ შეაჩეროს სამუშაოები;

  ბ) აღნიშნული ფაქტი შეატყობინოს სს “სილქნეტი“-ს წარმომადგენელს ელექტრონული ფოსტის (Info.Center@silknet.com) და შეთანხმების ბეჭედზე მითითებული ტელეფონის ნომრების მეშვეობით.

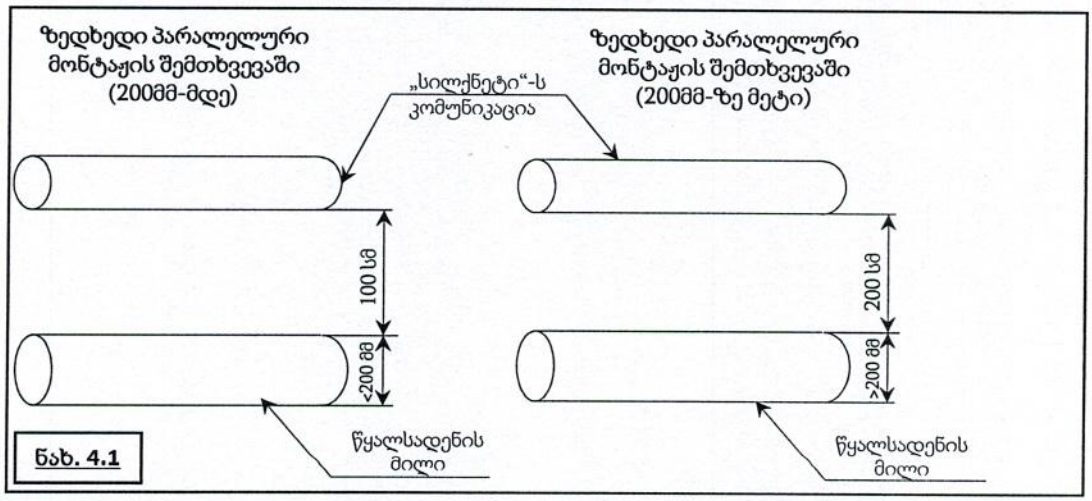

ნახ. 4.1

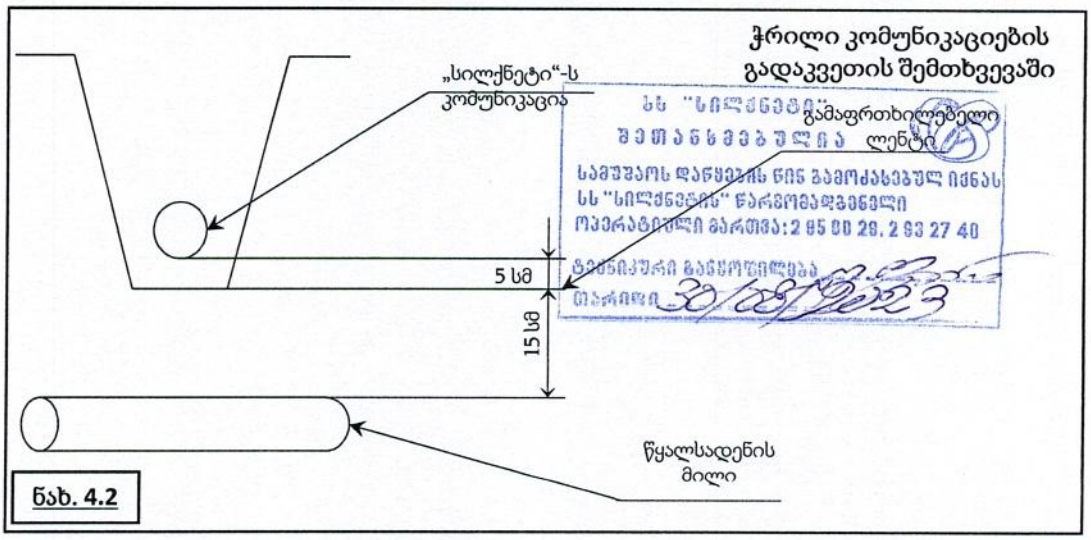

ნახ. 4.2

გენგეგმა

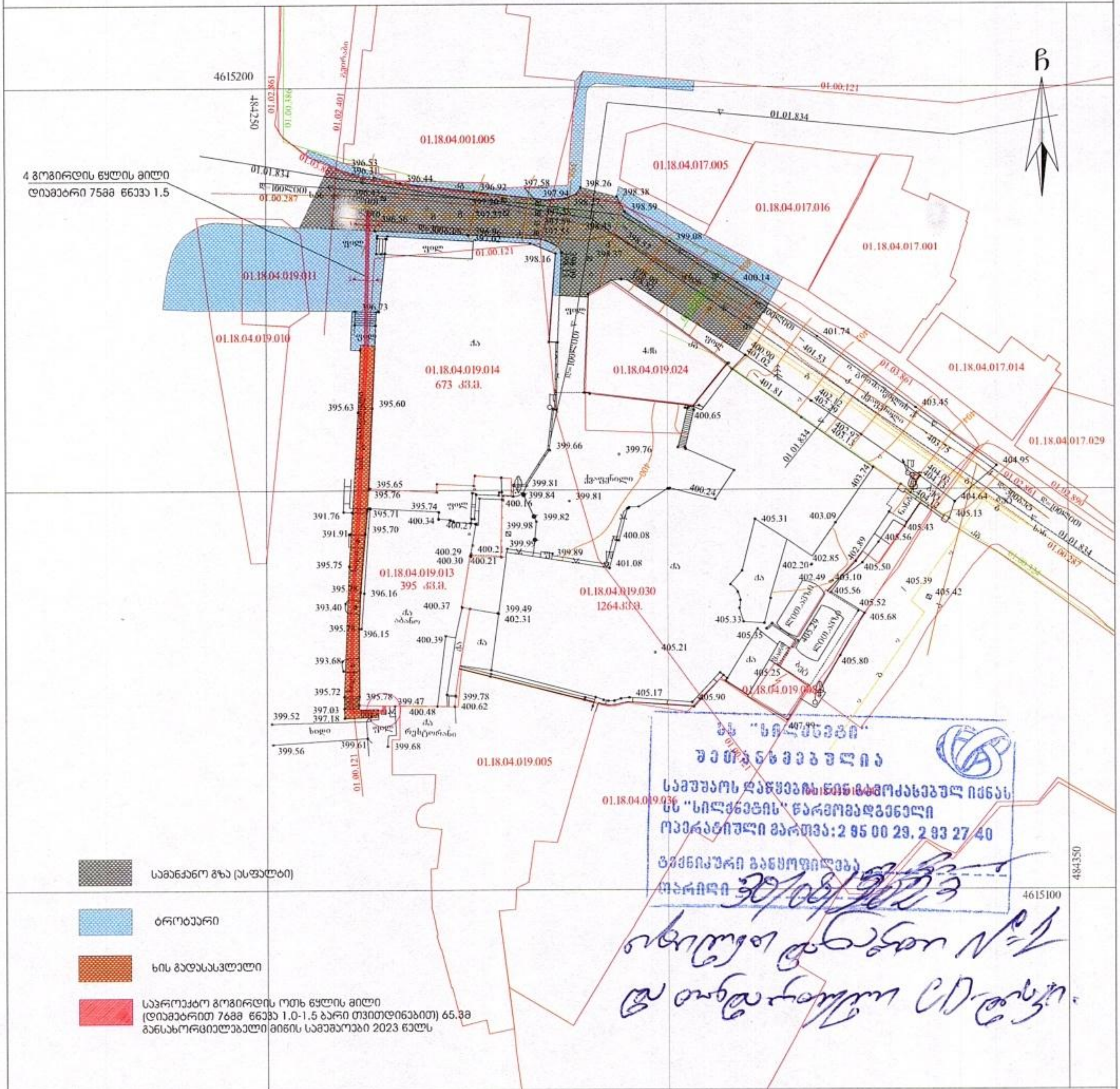

პირობითი აღნიშვნები

WGS 1984-ის კოორდინატთა სისტემის UTM პროექცია

ხაცხ. შენობა	ხის ღობე	V	წყალგაყვანილობა		
არასაცხ. შენობა	ღობე	გ	გაზი		
ფარდული	ქვის კედელი	კ	კანალიზაცია		
მშენებარე შენობა	კედელი	სან	სანიაღვრე		
წიწვოვანი ხე	ფლატე	კშ	კავშირგაბმულობა		
ფოთლოვანი ხე	რკინიგზა		ელ. ქსელები		
ხილკენკროვანი	საკომუნიკაციო ჭები	თბ	გათბობა		
მცენარე გარე განათება	ელ. გადამცემი ხაზი				

შენიშვნა:1) გეგმაზე დატანილია საჯარო რეესტრში რეგისტრირებული ნაკვეთის საზღვრები

2) ვინადან გეგმაზე დატანილია მხოლოდ რეგისტრირებული მიწისქვეშა კომუნიკაციები მათი მდებარეობების დაზუსტება მოხდეს ყველა კომუნიკაციის წარმომადგენლებთან

S.p.s. "kirkitaZe da kompania" (s/n4162940067)

pekinis q. #27/10 t: 2 37 23 00 mob: 5 99 56 22 76, faqsi: 2 37 23 00

L.T.D "KIRKITADZE & COMPANY"

Pekini str. N 27/10 tel: 2 37 23 00 mob: 5 99 56 22 76, fax: 2 37 23 00

www. kirkitadze.ge kirkitadze@mail.ru

დირექტორი:		რ. კირკიტაძე
აზომა:		გ. მაჩიტაძე
დახაზა:		ე. კვეკვეცია
დამკვეთი		შპს "ჭრელი აბანო" შპს "ბახმარო"
მასშტაბი: 1:500		30.03.2021წ.

ორთო ფოტო
2020წ.

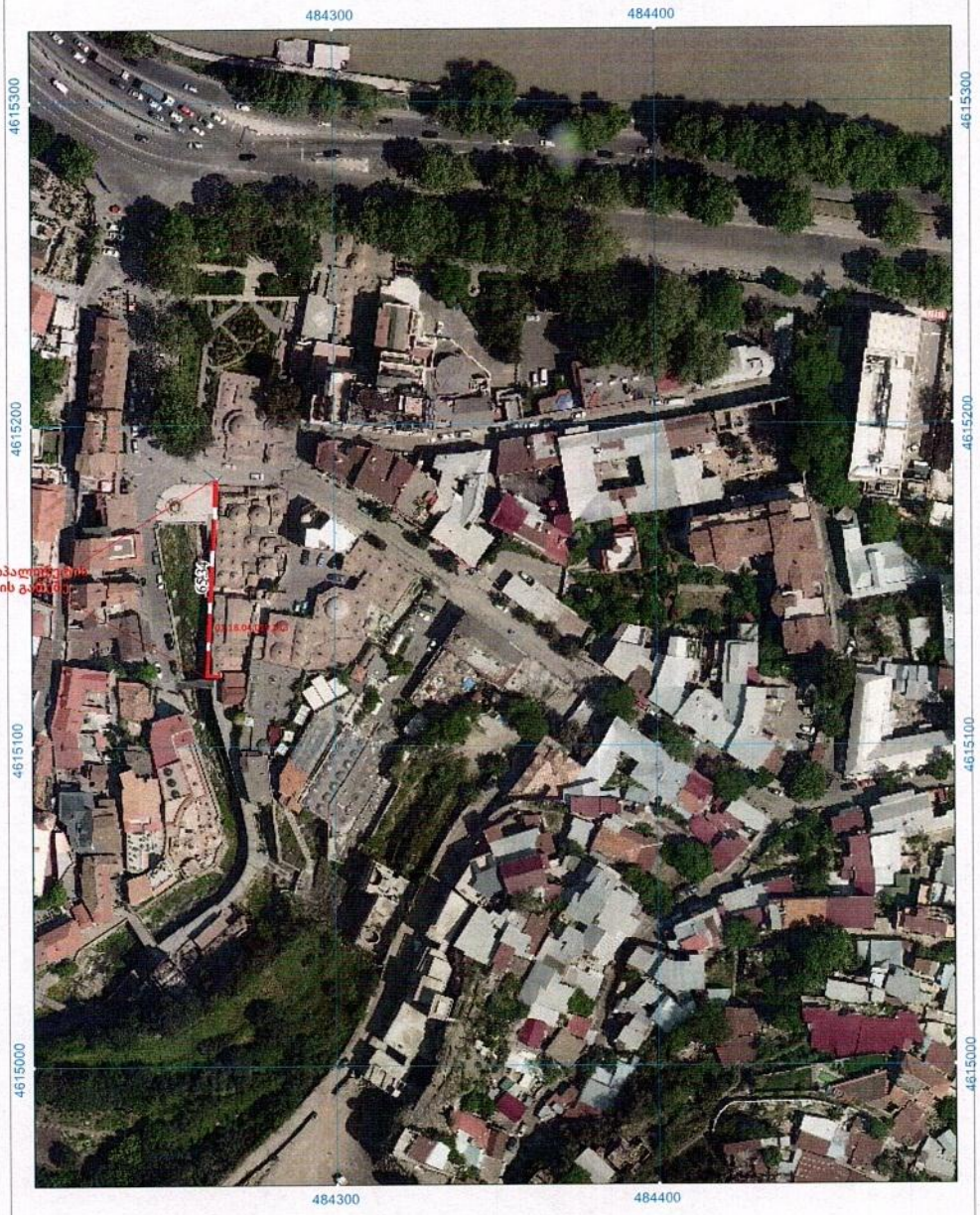

ქ. თბილისი, გრიშაშვილის ქ. №1 და №3-ის მიმდებარედ

მასშტაბი: 1:1,500

საპროექტო გოგირდის ოთხ წყლის მილი (დიამეტრით 76მმ წნევა 1.0-1.5 ბარი თვითდინებით) **65.3მ**
რომელიც უნდა დაუერთდეს არსებულ გოგირდის წყლის 4 მილს (176.3მ).
განსახორციელებელი მიწის სამუშაოები 2023 წელს

სიტუაციური ნახაზი

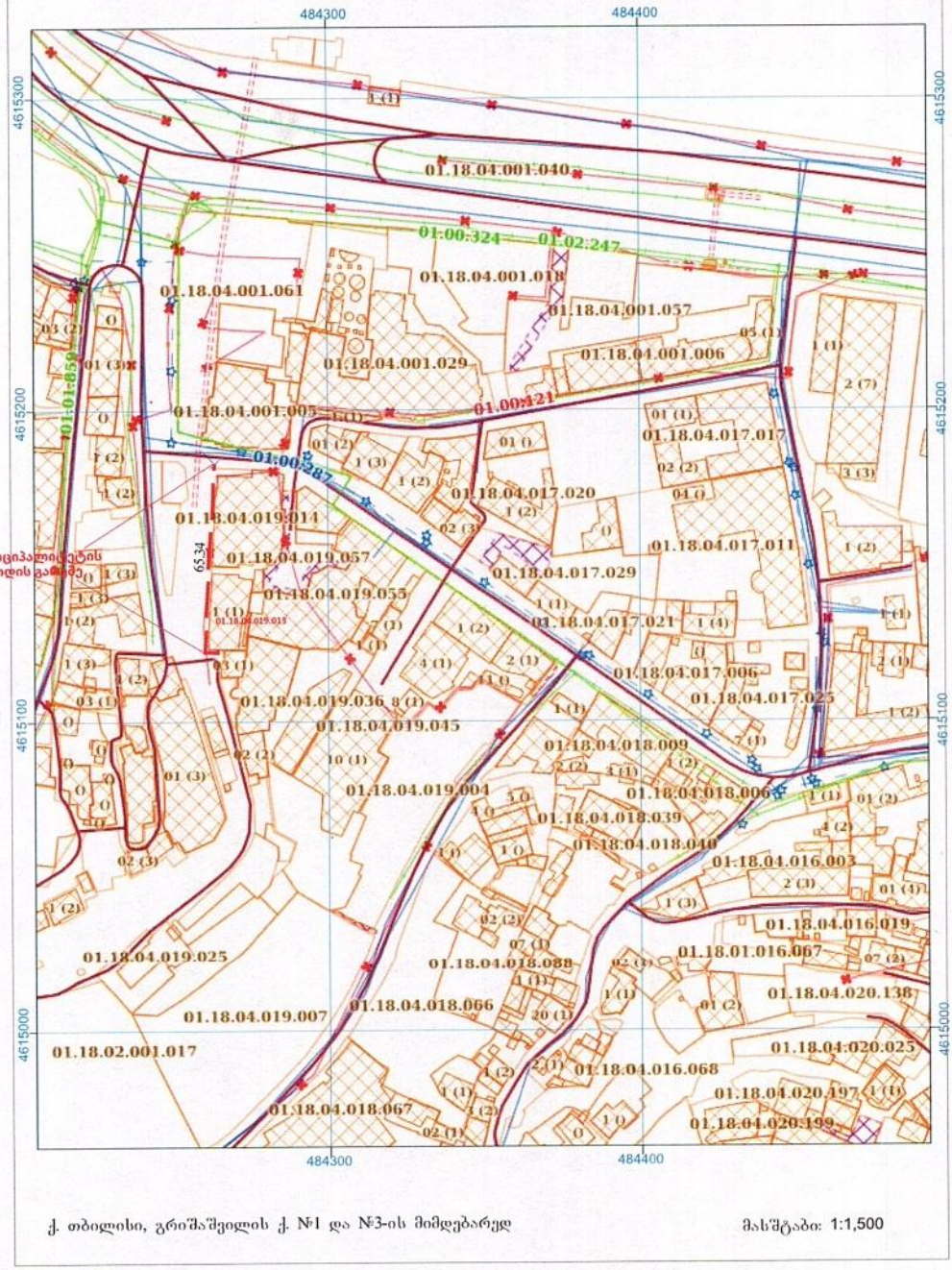

სსიპ ქალაქ თბილისის მუნიციპალიტეტის საკუთრება საკადასტრო კოლის გამომე

ქ. თბილისი, გრიშაშვილის ქ. №1 და №3-ის მიმდებარედ

მასშტაბი: 1:1,500

საპროექტო გოგირდის ოთხ წყლის მილი (დიამეტრით 768მ წნევა 1.0-1.5 ბარი თვითდინებით) **65.3მ**
რომელიც უნდა დაუერთდეს არსებულ გოგირდის წყლის 4 მილს (176.3მ).
განსახორციელებელი მიწის სამუშაოები 2023 წელს

მიწის ნაკვეთის საკადასტრო აგეგმვითი / აზომვითი ნახაზი

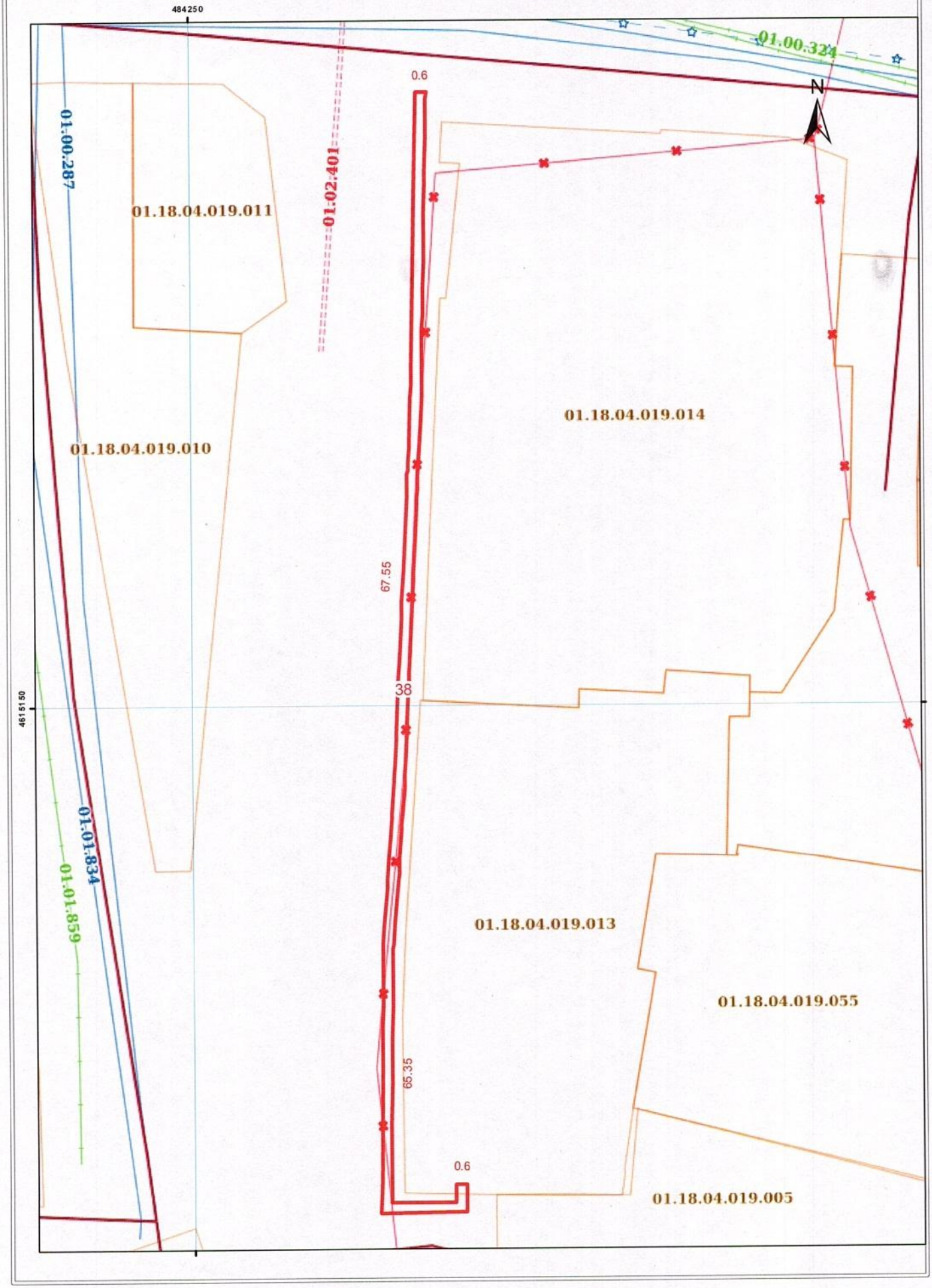

საქართველო

ეკონომიკური განვითარების სამინისტრო

სასარგებლო წიაღისეულის მოპოვების ლიცენზია

ნომერი 100107

ლიცენზიის უწყებრივ სალიცენზიო რეესტრში გატარების თარიღი

2008 წლის 29 ივლისი

გაცემულია შ.პ.ს. „გოგირდის წყლები"

იურიდიული ან ფიზიკური პირის დასახელება, ვისზედაც გაიცა ლიცენზია, მონაცემები მის შესახებ,

(რეგისტრირებულია 14.07.2008წ., ს/ნ 204554880

სარგებლობის ძირითადი მიზანი

თბილისის თერმული წყლების საბადოს ცენტრ…

უბნის თერმული წყლის მოპოვების მიზნ…

ქ. თბილისის ტერიტორი…

წიაღის უბნის ადგილმდებარეობის ქალაქის, რაიონის, სოფლის დასახელება

და ადასტურებს მისი მფლობელის უფლებას წიაღით სარგებლობაზე, ლიცენზიის თანდართულ ტოპოგრაფიულ გეგმაზე დატანილი NN

1; 8; 25; 27; 28; 30; 31; 37; 39 და 48.

წერტილზე გამავალი სამთო/გეოლოგიური მინაკუთვნის კონტურის შიგნით, ჩამოთვლილი წერტილების X,Y,H ზედა და H ქვედა კოორდინატების ცხრილ…

წარმოდგენილია ლიცენზიის თანდართულ ტოპოგრაფიულ გეგმაზე.

სამთო/გეოლოგიური მინაკუთვნის ფართობი გეგმაზე

ნული მთელი შვიდი მეათედი (სიტყვიერად) ჰექტარ…

დამკვეთი: ეკონომიკური განვითარების სამინისტრო;
შემსრულებელი: შპს „კაბადონი +";
სფს რეგისტრაციის № 09 - 1687

თო/გეოლოგიური მინაკუთვნის მოცულობა _____

_____ კუბური მეტრია.
(სიტყვიერად)

თო/გეოლოგიურ მინაკუთვნში მოქცეული

თერმული წყალი
სასარგებლო წიაღისეულის, მიწისქვეშა ნაგებობის და სხვა

დენობა/მოცულობა _____ კუბური მეტრია.
(სიტყვიერად)

ასახსნელი ქანების მოცულობა _____ კუბური მეტრია.

ახსნის კოეფიციენტი _____

ღით სარგებლობის ობიექტს _____
მიწის მესაკუთრის ან სახელმწიფო საკუთრებაში არსებული

_____
ან/და ტყით დაფარული ფართობების განმკარგველი უწყების დასახელება

____ წლის _____ N _____ შეთანხმების საფუძველზე

ესებული მიწის მინაკუთვნი საერთო ფართობით 0,7 ჰა.

ცნებით გათვალისწინებული საქმიანობისთვის განსაზღვრული მიწის
კუთვნი გამოსახულია ლიცენზიაზე დართულ K-38-78-I-b
ნკლატურის ტოპორუკაზე/ტოპორუკის ნაწილზე K-38-90-B-a დან

ოსაზღვრულია N 1; 8; 25; 27; 28; 30; 31; 34; 39 დან 48

ტილებზე გამავალი კონტურით და მისი ფართობი შეადგენს 0,7 ჰა-ს.

ცნებით გათვალისწინებული საქმიანობის დაწყების ვადაა

წლის 15 ივლისი

ცნებია მოქმედია ორმოცდაათი წლით წლის 13 დეკემბრამდე
(სიტყვიერად) (ჩანაწერით)

ღით სარგებლობის სამუშაოთა წარმოებაში _____

პარტნიორები არიან

_____

_____

მოსაკრებელი წიაღით სარგებლობისთვის

„მუნიციპალური ხელოვნებით სახელგანთქმისთვის ძეგლების შესახებ“ საქართველოს კანონით შესაბამისად

ა) წიაღით სარგებლობის პარამეტრები:

მინიმალური _____

მაქსიმალური 1450 მ³/დღე

შეუზღუდავი

ბ) წარმოებული სასაქონლო პროდუქცია _____

გ) წარმოებული სასაქონლო პროდუქციის რაოდენობა:

მინიმალური _____

მაქსიმალური _____

შეუზღუდავი

შეუსაბამოა საქართველოს კანონის დებულება და მუნიციპალური ხელოვნების მნიშვნელობის 2007 წლის 13 დეკემბრის №1765 და საქართველოს ეკონომიკური განვითარების მინისტრის 2008 წლის 25 ივლისის №1-1/1551 ბრძანების საფუძველზე შ.პ.ს. „კოპიტის წყლებს“ თერმალური 2009 წლის 13 დეკემბრის №1765 ბრძანებით კანონმდებლობის შესრულება.

საქართველოს ეკონომიკური
განვითარების სამინისტროს
უფლებამოსილი წარმომადგენელი

_____
(ხელმოწერა)

ბ. ა.

გაეცნო [illegible] პირობებს და
ვალდებულებას იღებს მათ
შესრულებაზე

20455788
ლიცენზიის მიმღები პირის
(ხელმოწერა)

ბ. ა.

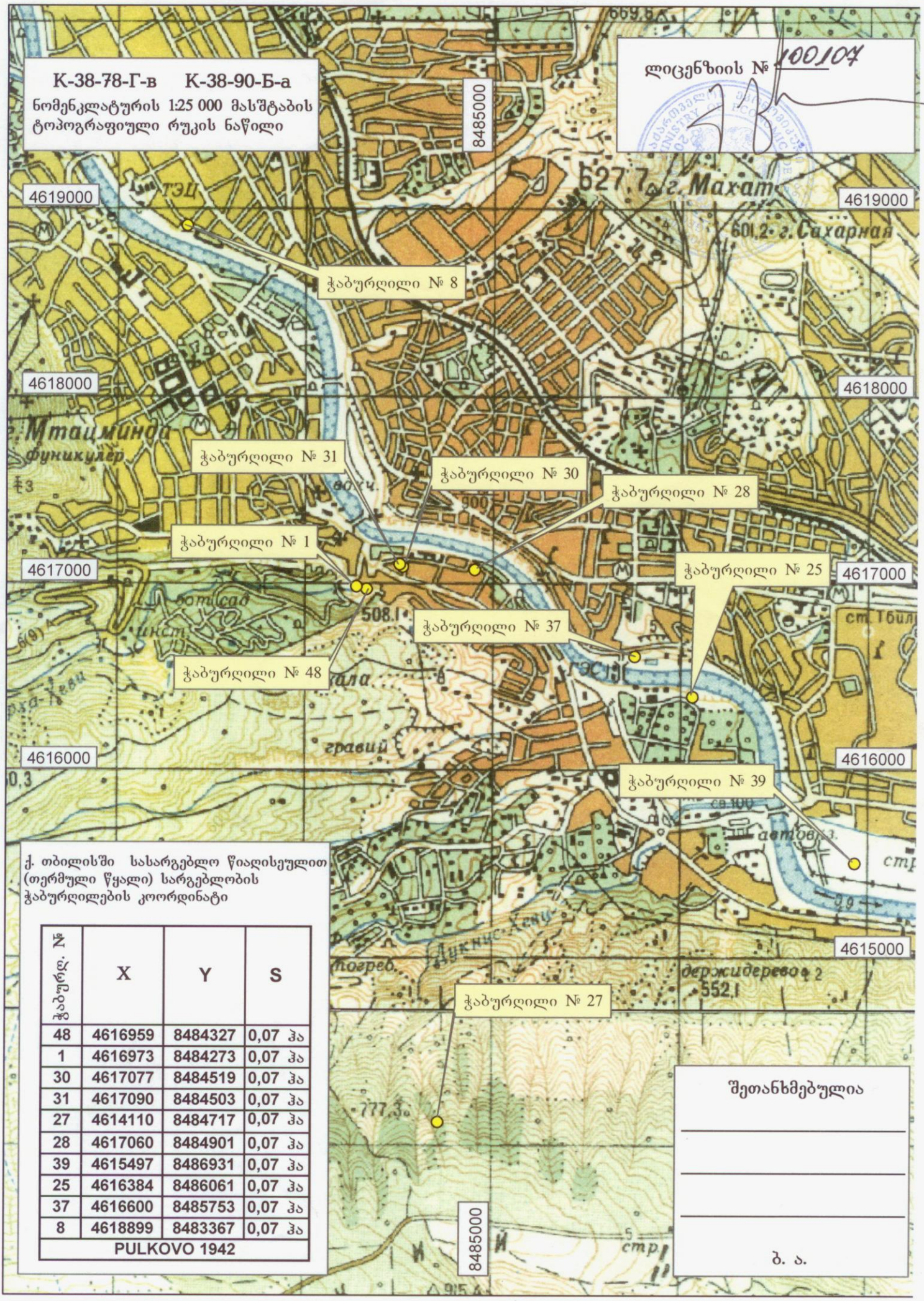

ქ. თბილისში სასარგებლო წიაღისეულით (თერმული წყალი) სარგებლობის ჭაბურღილების კოორდინატი

ჭაბურღ. №	X	Y	S
48	4616959	8484327	0,07 ჰა
1	4616973	8484273	0,07 ჰა
30	4617077	8484519	0,07 ჰა
31	4617090	8484503	0,07 ჰა
27	4614110	8484717	0,07 ჰა
28	4617060	8484901	0,07 ჰა
39	4615497	8486931	0,07 ჰა
25	4616384	8486061	0,07 ჰა
37	4616600	8485753	0,07 ჰა
8	4618899	8483367	0,07 ჰა
PULKOVO 1942			

შეთანხმებულია

ბ. ა.