ქ.თბილისი კახეთის გზატკეცილი № 15
ს.კ.01.19.21.001.454
მრავალფუნქციური შენობა

კონსტრუქციული ნაწილი

მუშა პროექტი

თბილისი 2023

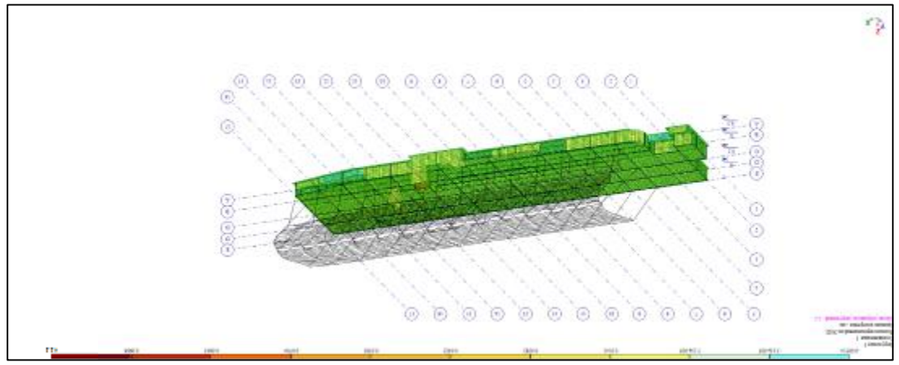

Расчетная модель здания (X осевая)

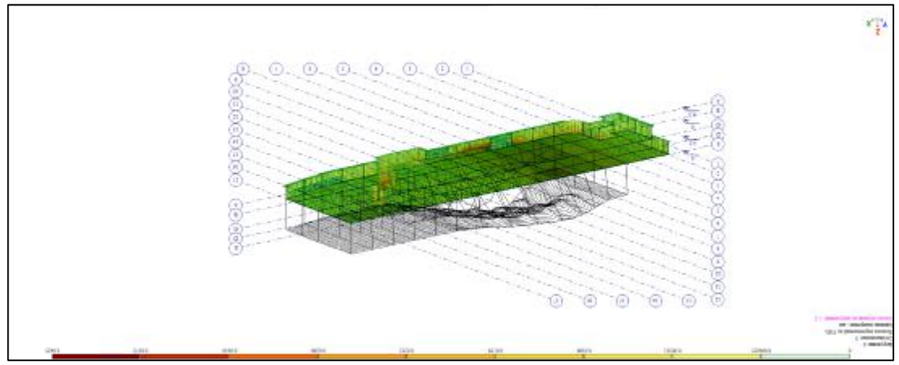

Расчетная модель здания (Y осевая)

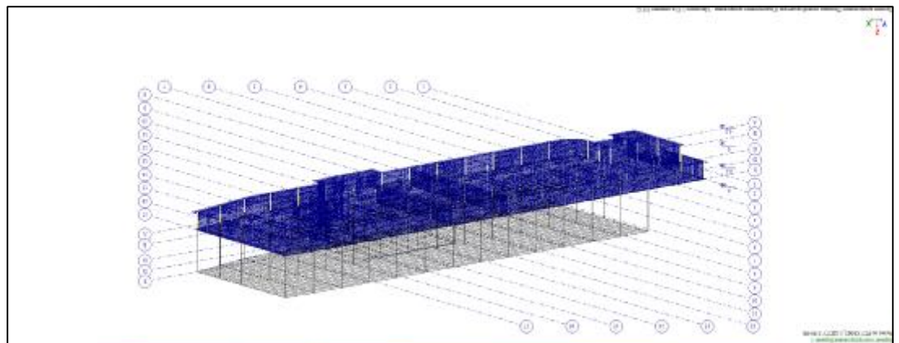

Расчетная модель

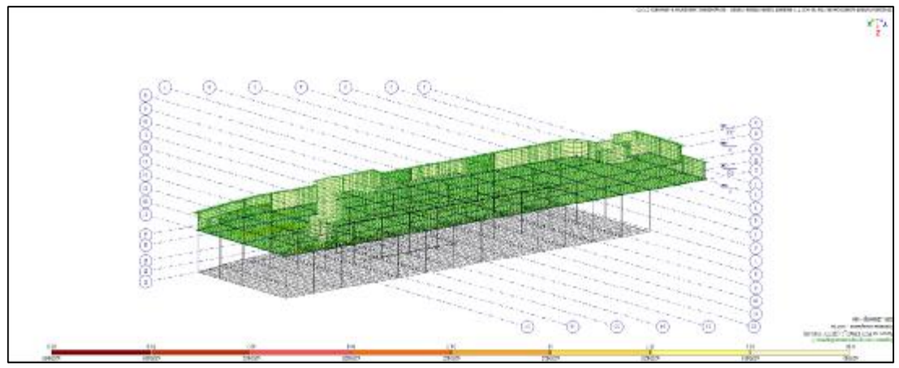

Расчетная модель

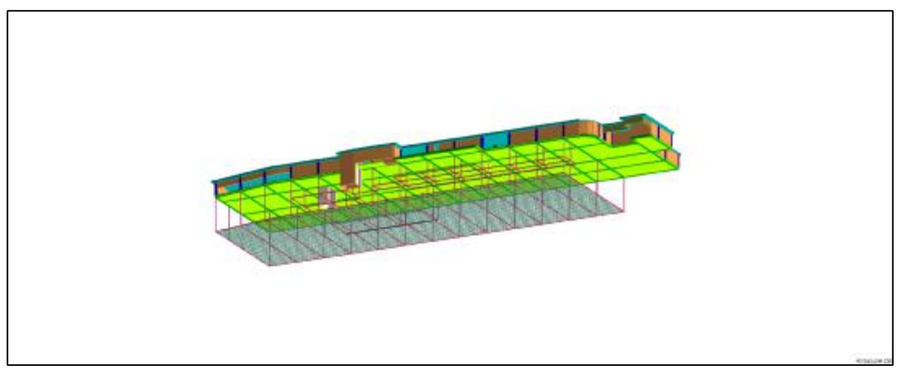

Расчетная модель

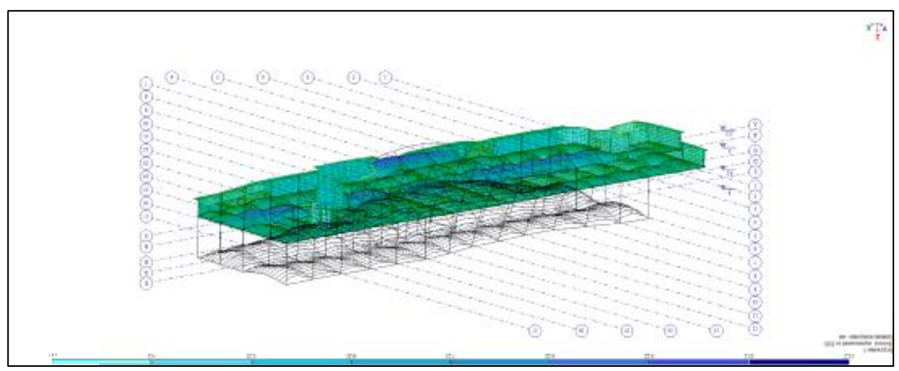

Расчетная модель

Изм.	Кол.уч.	Лист	№ док.
Разраб.	Попов		2022.09.20
Пров.	Попов		
Н.контр.	Попов		
ГИП	Попов		

Здание с системой автоматического управления освещением

Расчетная модель

Стадия: Р

Лист: 1

Листов: 1

ООО "Проектная компания "Альфа"

Копировал

Формат А3

მოდალური ანალიზის შედეგი

GEZ MOTORS: Периоды колебаний (01)

Открыть CSV | Сохранить | Сверстать | Предыдущий | Следующий | Копировать | Фильтр

ЗАГР	N п/п	Собств...	Рад/с.	Гц.	Периоды	Козф. ...	Масса	Сумма ...
3	4	0.053841	18.573039	2.957490	0.338125	-0.453929	0.426043	4.299185
3	5	0.051753	19.322442	3.076822	0.325011	-0.041978	0.001491	4.300676
3	6	0.045796	21.835931	3.477059	0.287599	0.052575	0.000980	4.301656
3	7	0.043934	22.761239	3.624401	0.275908	-0.029859	0.000621	4.302278
3	8	0.039259	25.471636	4.055993	0.246549	0.094409	0.004202	4.306480
3	9	0.037915	26.374678	4.199790	0.238107	-0.301574	0.167925	4.474405
3	10	0.035749	27.973104	4.454316	0.224501	-0.160790	0.019839	4.494243
3	11	0.035669	28.035456	4.464245	0.224002	0.102296	0.021176	4.515419
3	12	0.035586	28.100581	4.474615	0.223483	-0.135877	0.011576	4.526995
3	13	0.033307	30.023776	4.780856	0.209168	0.063718	0.001573	4.528568
3	14	0.032609	30.666421	4.883188	0.204784	-0.048139	0.007978	4.536546
3	15	0.032201	31.054876	4.945044	0.202223	-0.023020	0.000453	4.536999
3	16	0.031112	32.141826	5.118125	0.195384	-0.137492	0.003479	4.540478
3	17	0.030782	32.486129	5.172950	0.193313	0.152793	0.004269	4.544747
3	18	0.030074	33.250840	5.294720	0.188867	0.106087	0.002499	4.547246
3	19	0.029632	33.747760	5.373847	0.186086	-0.782282	0.625192	5.172438
3	20	0.029454	33.951499	5.406290	0.184970	0.454328	0.146943	5.319382
3	21	0.029232	34.209444	5.447364	0.183575	0.406554	0.027587	5.346968
3	22	0.028822	34.695741	5.524799	0.181002	-0.245440	0.035267	5.382235
3	23	0.028579	34.991098	5.571831	0.179474	0.121848	0.002511	5.384746
3	24	0.028524	35.057848	5.582460	0.179132	0.480461	0.050044	5.434790
3	25	0.026426	37.841190	6.025667	0.165957	-0.048752	0.000278	5.435068
3	26	0.026426	37.841983	6.025793	0.165953	-0.037673	0.000162	5.435230
3	27	0.026424	37.844396	6.026178	0.165943	0.047395	0.000297	5.435527
3	28	0.026424	37.844947	6.026265	0.165940	-0.029956	0.000157	5.435684
3	29	0.026423	37.845588	6.026368	0.165937	-0.010449	0.000013	5.435697
3	30	0.026423	37.845906	6.026418	0.165936	-0.021666	0.000055	5.435753
3	31	0.026419	37.851379	6.027290	0.165912	-0.021542	0.000050	5.435803
3	32	0.026417	37.853719	6.027662	0.165902	0.032962	0.000146	5.435949
3	33	0.026414	37.858702	6.028456	0.165880	-0.027408	0.000122	5.436071
3	34	0.026412	37.860880	6.028803	0.165870	0.058278	0.000312	5.436383
3	35	0.026409	37.866316	6.029668	0.165847	-0.034651	0.000151	5.436534
4 - (мод. 41)								
4	1	0.112672	8.875336	1.413270	0.707579	0.006383	0.000098	0.000098
4	2	0.085831	11.650825	1.855227	0.539018	0.005294	0.000063	0.000160
4	3	0.058805	17.005426	2.707870	0.369294	1.633782	2.284106	2.284267
4	4	0.053841	18.573039	2.957490	0.338125	-0.045380	0.004258	2.288525
4	5	0.051753	19.322442	3.076822	0.325011	0.064285	0.003496	2.292021
4	6	0.045796	21.835931	3.477059	0.287599	-2.262975	1.816325	4.108346
4	7	0.043934	22.761239	3.624401	0.275908	0.989024	0.681824	4.790170
4	8	0.039259	25.471636	4.055993	0.246549	-0.282104	0.037520	4.827690
4	9	0.037915	26.374678	4.199790	0.238107	-0.099264	0.018193	4.845883
4	10	0.035749	27.973104	4.454316	0.224501	0.738049	0.417984	5.263867
4	11	0.035669	28.035456	4.464245	0.224002	0.299543	0.181568	5.445435
4	12	0.035586	28.100581	4.474615	0.223483	-0.405734	0.103219	5.548654
4	13	0.033307	30.023776	4.780856	0.209168	2.123550	1.746743	7.295397
4	14	0.032609	30.666421	4.883188	0.204784	0.076642	0.020222	7.315619
4	15	0.032201	31.054876	4.945044	0.202223	-0.396915	0.134670	7.450289
4	16	0.031112	32.141826	5.118125	0.195384	-0.042382	0.000331	7.450620
4	17	0.030782	32.486129	5.172950	0.193313	0.235307	0.010125	7.460745
4	18	0.030074	33.250840	5.294720	0.188867	0.409647	0.037262	7.498008
4	19	0.029632	33.747760	5.373847	0.186086	-1.112961	1.265454	8.763462
4	20	0.029454	33.951499	5.406290	0.184970	0.933037	0.619740	9.383202
4	21	0.029232	34.209444	5.447364	0.183575	-0.254262	0.010790	9.393992
4	22	0.028822	34.695741	5.524799	0.181002	0.117183	0.008039	9.402031
4	23	0.028579	34.991098	5.571831	0.179474	-0.150457	0.003828	9.405859
4	24	0.028524	35.057848	5.582460	0.179132	-1.976788	0.847138	10.252997
4	25	0.026426	37.841190	6.025667	0.165957	0.061169	0.000438	10.253436
4	26	0.026426	37.841983	6.025793	0.165953	-0.176813	0.003576	10.257012
4	27	0.026424	37.844396	6.026178	0.165943	0.045159	0.000270	10.257281
4	28	0.026424	37.844947	6.026265	0.165940	-0.043010	0.000324	10.257606
4	29	0.026423	37.845588	6.026368	0.165937	0.004733	0.000003	10.257608
4	30	0.026423	37.845906	6.026418	0.165936	0.062027	0.000455	10.258063
4	31	0.026419	37.851379	6.027290	0.165912	-0.100965	0.001091	10.259154
4	32	0.026417	37.853719	6.027662	0.165902	0.034505	0.000160	10.259314

პროექტის დასახელება
მრავალფუნქციური შენობა

პროექტის მისამართი
ქ.თბილისი კახეთის გზატკეცილი
№ 15 ს/კ. 01.19.21.001.454

დამკვეთი

სტადია	ეტაპი	განმარტება
მპ	2022.09.20	

დაკვეთის №

CAD DWG ფაილი s-1 gez motors r1.dwg

დირექტორი: ა. კორძაია

მთ. კონსტრუქტორი:

შესრულა ზ. მეიფარიანი

შეამოწმა

სააპტრო უფლებები	კაპიტელი ჯგუფი

ნახაზის დასახელება

შენობის საანგარიშო მოდელი

A3

კონსტრუქციული ნაწილის განმარტებითი ბარათი

ქ.თბილისი კახეთის გზატკეცილი № 15, ს.კ. 01.19.21.001.454 მრავალფუნქციური შენობის კონსტრუქციული ნაწილი.

შენობა სამსართულიანია;

სეისმური დარაიონების მიხედვით სამშენებლო ტერიტორია იმყოფება 8 ბალიან ზონაში. გაანგარიშება ჩატარებულია 8 (0.17) ბალზე.

საინჟინრო-გეოლოგიური გამოკვლევის მიხედვით, სამშენებლო ტერიტორია იმყოფება დამაკმაყოფილებელ საინჟინრო-გეოლოგიურ პირობებში - უარყოფითი ფიზიკურ-გეოლოგიური პროცესები არ არის გავრცელებული. საძირკვლის ფუძედ მიღებულია სგე-I - ფენა №2 თიხნარი

სიმკვრივე	ρ□= 1.74 გ/სმ^3;
პირობითი საანგარიშო წინაღობა	R_0=180 კპა (1.8 კგძ/სმ^2);
დეფორმაციის მოდული	E=14 მპა (140 კგძ/სმ^2);

კლიმატური პირობები:
თოვლის ნორმატიული დატვირთვა 0.5 კპა,
ქარის ნორმატიული დატვირთვა 15 წელიწადში ერთხელ 0.48 კპა

მზიდ კონსტრუქციას წარმოადგენს მონოლითური რკინაბეტონის და ლითონის სივრცითი კარკასი ხისტის კვანძებით:

საძირკვლის ფილა h=70,0 (სმ) ბეტონი B25;
სვეტები - მონოლითური რკინაბეტონის 50x50, Dx50 (სმ) ბეტონი B25;
სართულშუა გადახურვის ფილები მონოლითური რკინაბეტონის: სისქით 30 (სმ); ბეტონი B25;
კედლები - მონოლითური რკინაბეტონის 20,25,30 (სმ) ბეტონი B25;
რიგელები - მონოლითური რკინაბეტონის 50X60, 50X80, (სმ) ბეტონი B25;
ლითონის პროფილები HEA360,300,280,500. HEB500. შველერი №200

წინამდებარე პროექტი გაანგარიშებულია და დამუშავებულია საქართველოში მოქმედი სამშენებლო ნორმებისა და წესების დაცვით.

ზოგადი მითითებები

1. ქვაბულის ფუძე მიღებულ იქნას ინჟინერ-გეოლოგის მიერ, შედგეს შესაბამისი აქტი სამშენებლო ნორმებისა და წესების მიხედვით.
2. მშენებლობის ორგანიზაციამ უზრუნველყოს მონოლითურ რ/ბ-ის ჰორიზონტალურ კონსტრუქციებში: საძირკველსა და გადახურვის ფილებში ბეტონის ჩაწყობა უწყვეტად, ჰორიზონტალური მიმართულებით.
3. რ/ბ-ის კონსტრუქციების დაბეტონებისას უნდა გაეწიოს კონტროლი ბეტონის კლასს, ვიბრირებას, დაბეტონების ხარისხს და შრობის პროცესს თანახმად ГОСТ 10180-78, ГОСТ 18105.0-80, ГОСТ 18105.1-80, ГОСТ 18105.2-80.
4. რ/ბ-ის კონსტრუქციებში გამოყენებულია A500C კლასის არმატურა. შემოწმებულ იქნას არმატურის ხარისხი და შედგეს შესაბამისი აქტი.
5. ანკერებისა და ჩასატანებელი დეტალებისთვის გამოყენებულ იქნას ლითონის ფურცელი ГОСТ 380-71-ის მიხედვით.
6. ანკერები დამზადდეს ხელის რკალური შედუღებით განღრუებულ ნახვრეტში ГОСТ 19292-73-ის მიხედვით.
7. რ/ბ-ის კონსტრუქციებში გრძივი არმატურების დაკავშირება შესრულდეს გადადებით - წინამდებარე პროექტის და სამშენებლო ნორმების და წესების მიხედვით.
8. კარკასის ღეროვან ელემენტებში განივი არმირება შესრულდეს შეკრული არმატურის საკიდების მეშვეობით, რომელთა ბოლოები გადაიღუნოს და ჩაანკერდეს კონსტრუქციის ტანში.
9. რ/ბ-ის კონსტრუქციებში პროექტით გათვალისწინებულია B-25 კლასის ბეტონი. კონსტრუქციებში ბეტონის ჩაწყობა შესრულდეს ვიბრატორის გამოყენებით.

მშენებლობის პროცესში განხორციელდეს ბეტონის კლასის სისტემატიური კონტროლი, თანახმად სამშენებლო ნორმებისა.

ბეტონის დამზადებისას განსაკუთრებული ყურადღება მიექცეს ცემენტის შემადგენლობას და ხარისხს - დანიშნულების მიხედვით.

10. კონსტრუქციულ ნახაზებზე მუშა არმატურები მიბმულია ღერძულად, ზომები მმ-შია ნაჩვენები.
11. ბეტონის მომზადების ზედაპირი, ასევე საძირკვლისა და სარდაფის კედლის გრუნტთან საკონტაქტო ზედაპირები, დამუშავდეს და მოეწყოს ჰიდროიზოლაცია.
12. ლითონკონსტრუქციების დამზადებისას იხელმძღვანელეთ შესაბამისად ТУ 36-2282-80 და СНиП III-18-75 "Металлические конструций. Правила производства и приемки работ";
13. ლითონის ელემენტებისათვის მასალად გამოყენებულ იქნას ჩვეულებრივი ხარისხის ნახშირბადოვანი ფოლადი ГОСТ 380-71*-ის (СНиП-II-23-81*) მიხედვით:
14. ლითონის კონსტრუქციების ელექტროშედუღებისათვის ქარხანაში გამოყენებულ იქნას ნახევრადავტომატური ელექტროშედუღება; მშენებარე ობიექტზე ხელით ელექტროშედუღების შესრულებისას გამოყენებულ იქნას ელექტროდები ხელით რკალური შედუღებისათვის ГОСТ 9467-75-ის მიხედვით; შესადუღი მავთული ГОСТ 2246-70-ის მიხედვით; ფლუსი-ГОСТ 9087-81-ის მიხედვით; ნახშირორჟანგის აირი ГОСТ 8050-76-ის მიხედვით.
15. ლითონის ელემენტების შედუღება განხორციელდეს (თუ მითითებული არ არის კონსკრეტულად) მათი შეხების მთელ პერიმეტრზე (კონტურზე). შედუღების ნაკერის სიმაღლედ მიიღება 1.2h სადაც h არის შესადუღებელი ელემენტების სისქეებს შორის უმცირესი, არანაკლები 6 მმ-ისა
16. ლითონკონსტრუქციების კვანძებში გამოყენებული იქნას ჭანჭიკი ГОСТ 7798-70-ის მიხედვით, ფოლადის მარკა ВСт.5, ქანჩი ГОСТ 5915-70-ის მიხედვით, საყელური ГОСТ 11371-98-ის მიხედვით;
17. ლითონის კონსტრუქციების ელემენტები შეიღებოს СНиП-2.03.11-85-ის „სამშენებლო კონსტრუქციების დაცვა კოროზიისაგან" მიხედვით;

პროექტის მიხედვით შენობის გეომეტრიის დაცვის მიზნით მშენებლობის პროცესი უნდა მიმდინარეობდეს გეოდეზიური მეთვალყურეობის თანხლებით.

მშენებლობის პროცესში წარმოქმნილი პრობლემები, რომლებიც შეხებაში არიან წარმოდგენილი პროექტის ან ცალკეული დეტალების ცვლილებასთან, როგორც წესი, შეთანხმდეს საპროექტო ორგანიზაციასთან.

ნაგებობის პასუხისმგებლობის კლასი

თანახმად საქართველოს პროექტირების ნორმებისა პნ 03.01-09 დანართი 3, განსახილველი შენობა მიეკუთვნება I კლასის ნაგებობას. ამ შემთხვევაში საიმედობის კოეფიციენტი ნაგებობის პასუხისმგებლობის კლასის მიხედვით□γნ=1.

თანახმად საქართველოში მოქმედი პროექტირების ნორმებისა НАГРУЗКИ И ВОЗДЕЙСТВИЯ СНиП 2.01.07-85*, განსახილველ შენობის კონსტრუქციებზე მოსული დატვირთების საიმედობის კოეფიციენტი γ

A. მუდმივი დატვირთვებისთვის:
A 1. ნაყარი გრუნტი 1.15;
A 2. რ/ბ-ის კონსტრუქციები 1,1;
A 3. ლითონის კონსტრუქციები..1,05;
A 4. იატაკები...1,2;
A 5. სტაციონარული დანადგარები 1.05;
B. დროებითი დატვირთვებისთვის:
B 1. თანაბრად განაწილებული დატვირთა < 200 კგძ/მ^2.........1.3;
B 2. თანაბრად განაწილებული დატვირთა > 200 კგძ/მ^2........1.2
C. თოვლის დატვირთვისთვის..1,4;
C. ქარის დატვირთვისთვის..1,4;

დროებითი ნორმატიული დატვირთვები, შესაბამისად - 250 კგ/მ^2,
თოვლის ნორმატიული დატვირთვა - 250 კგძ/მ^2;
ქარის ნორმატიული დატვირთვა - 30 კგძ/მ^2;
გრუნტის კატეგორია სეისმური თვისებების მიხედვით არის მეორე.
გაანგარიშება ჩატარებულია I და II ჯგუფის ზღვრული მდგომარეობის მიხედვით.

შენობის მზიდი კონსტრუქციების გაანგარიშება ჩატარებულია გამოთვლითი კომპლექს "LIRA SAPR"-ის მიხედვით. საანგარიშო სქემა სივრცითია. დრეკადი ფუძე მოდელირებულია საგების ორი კოეფიციენტით (პასტერნაკის მოდელი).

პროექტის დასახელება
მრავალფუნქციური შენობა

პროექტის მისამართი
ქ.თბილისი კახეთის გზატკეცილი
№ 15 სკ. 01.19.21.001.454

დამკვეთი

სტადია	თარიღი	განმარტება
მპ	2022.09.20	

დაკვეთის №

CAD DWG ფაილი s-1 gez motors r1.dwg

დირექტორი: ა. კორტავა

მთ. კონსტრუქტორი:

შეასრულა ტ. მეიფარიანი

შეამოწმა

საავტორო უფლებები კაპიტელი ჯგუფი

ნახაზის დასახელება

განმარტებითი ბარათი ზოგადი მითითებები

კ-00

A3

ქვაბულის მოწყობის გეგმა



შენიშვნა:
არქიტექტურული ნული შეესაბამება
აბლოლიტურ ნიშნულს 0.00=435.35

ჭრილი1-1

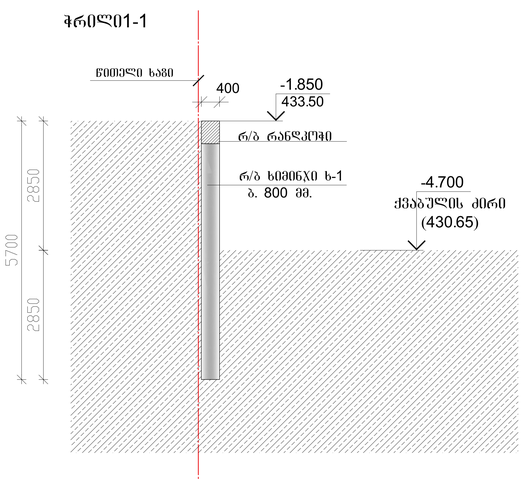

ჭრილი2-2

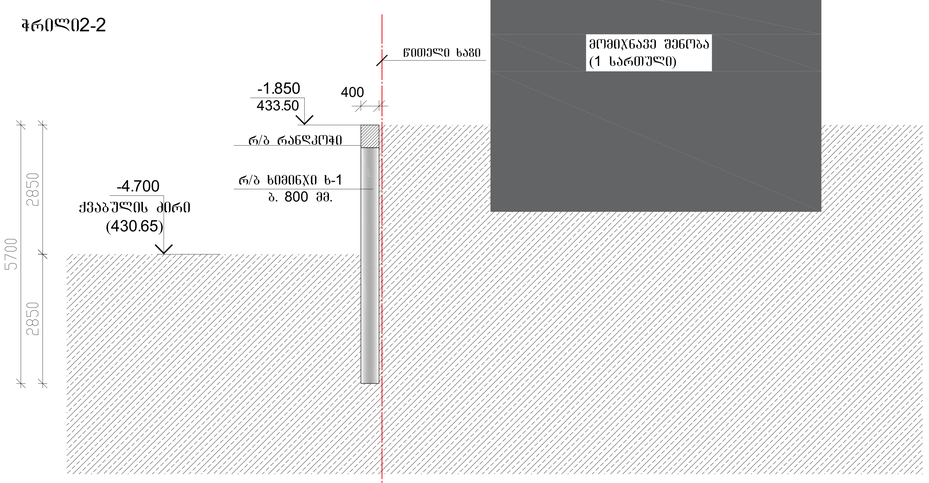

პროექტის დასახელება
მრავალფუნქციური შენობა

პროექტის მისამართი
ქ.თბილისი კახეთის გზატკეცილი
№ 15 ს.კ. 01.19.21.001454

დამკვეთი

სტადია	ოარილი	განმარტება
ემ	2022.10.28	

დაკვეთის №

CAD DWG ფაილი s-1 gez motors r1.dwg

დირექტორი: ა. კორძაძე

მთ. კონსტრუქტორი:

შესრულა ტ. მეიშვილიანი

შეამოწმა

საავტორო უფლებები კაპიტელი ჯგუფი

ნახაზის დასახელება

ქვაბულის გეგმა

კ-0.02

A3

მონ. რ/ბ ხიმინჯის ხ-1 არმირება

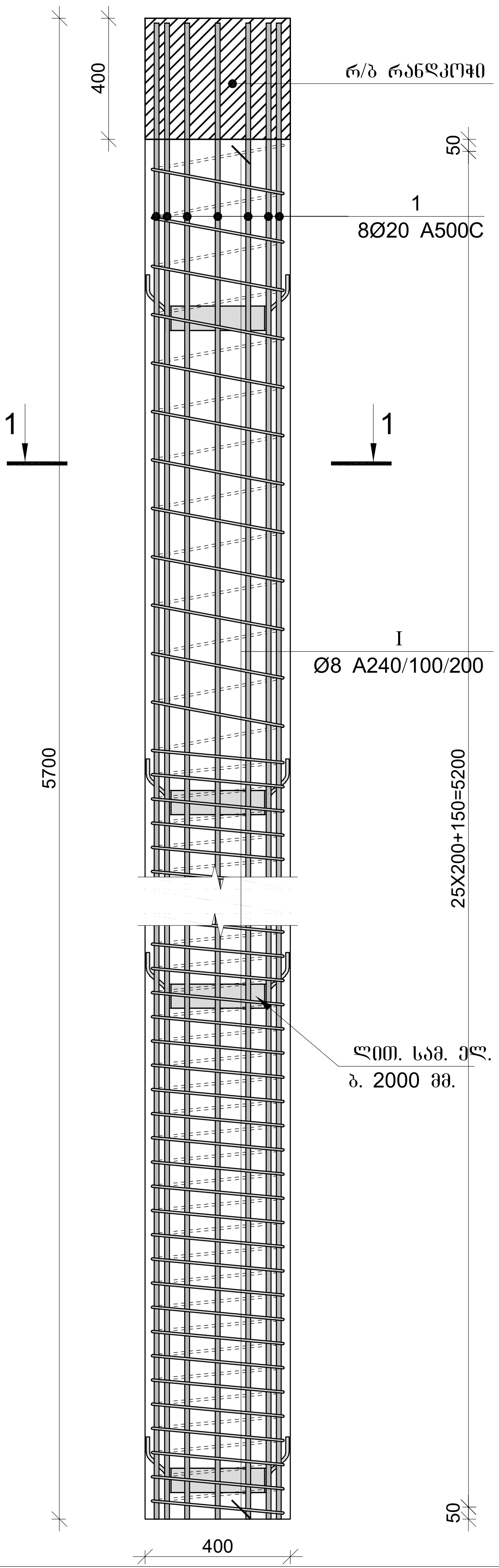

კვეთი 1-1

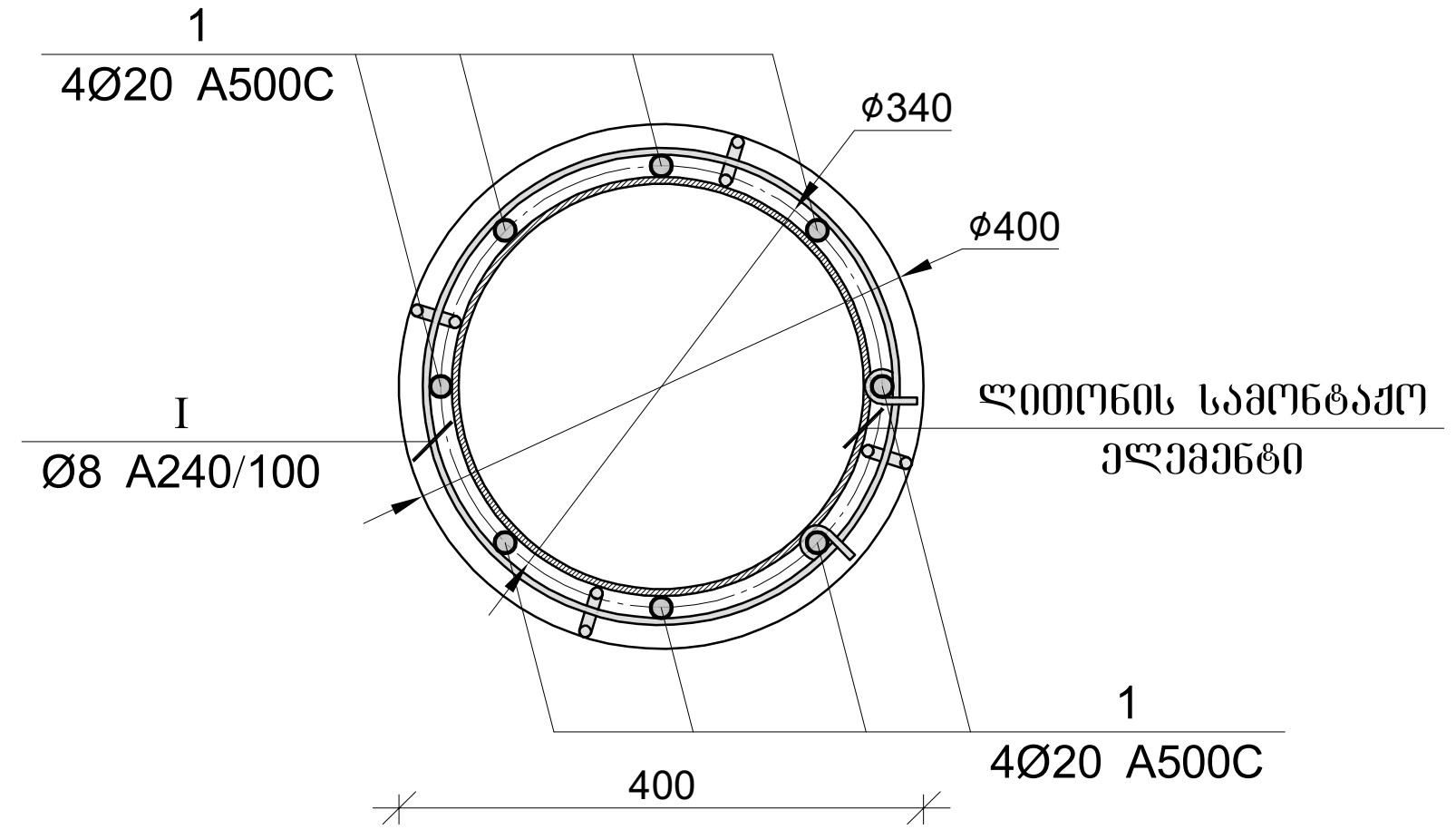

ლითონის სამონტაჟო ელემენტი

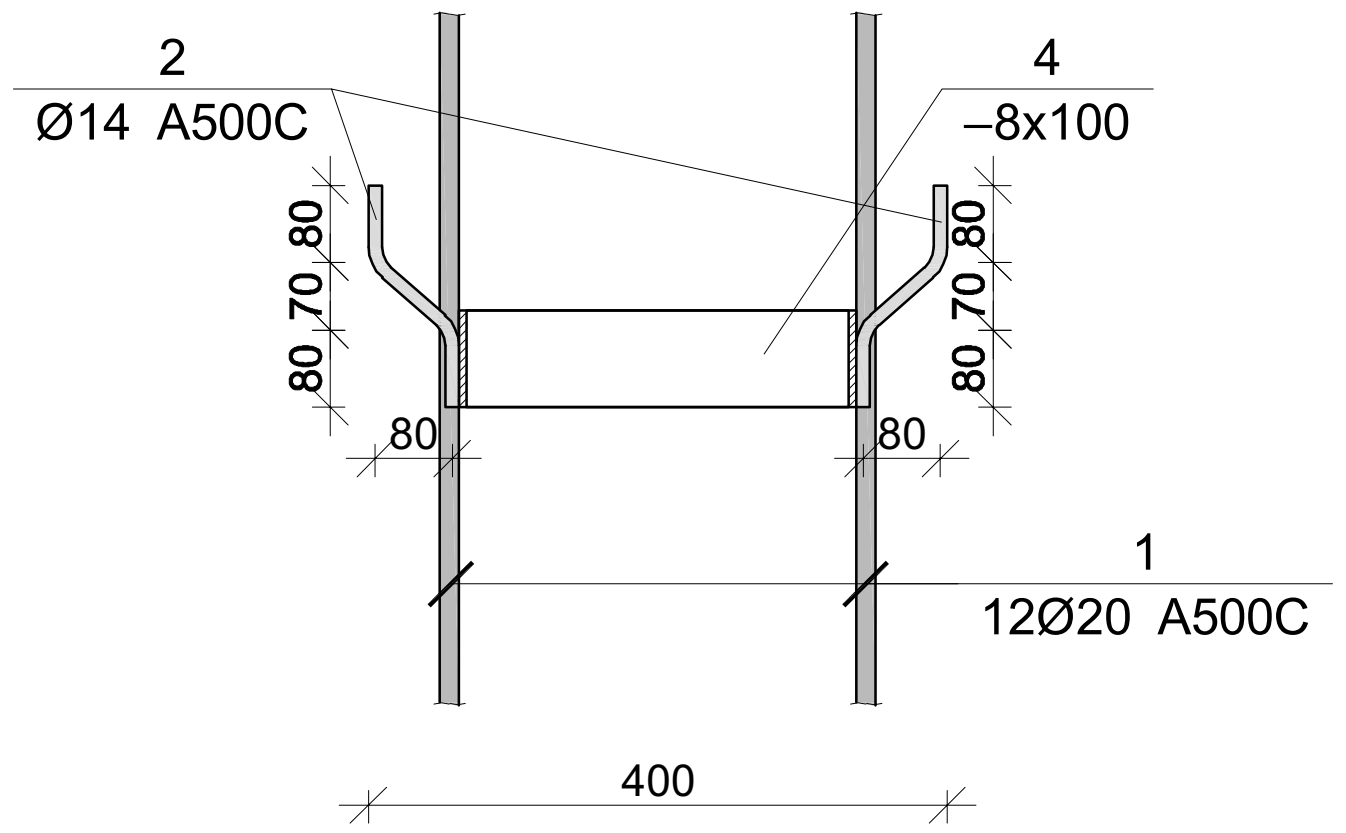

მონ. რ/ბ ხიმინჯის ხ-1-ის არმირება

არმატურის სპეციფიკაცია					არმატურის ამოკრება					ბეტონი B 30
პოზ. №	Ø	L მმ.	n ცალი	Ln მ.	Ø	∑ Ln მ.	გრძივი მეტრის წონა კგ.	წონა კგ. A240	წონა კგ. A500C	V; მ³
1	2	3	4	5	6	7	8	9	10	11
1	20 A500C	5650	8	45.20	8 A-240	69.60	0.39	27.46		0.66
2	14 A500C	250	20	5.00	14 A500C	5.00	1.21		6.04	
I	8 A240	1200	58	69.60	20 A500C	45.20	2.47		111.47	
							∑	27.46	117.51	0.66
						n= 71		1949.88	8343.38	47.04
									218.83	კგ/მ³

ლითონის სამონტაჟო ელემენტის სპეციფიკაცია

პოზ. №	მასალის დასახელება	მასალის კვეთი	L მმ.	n ცალი	Ln მ.	ერთეულის წონა; კგ	ჯამური წონა; კგ
1	2	3	5	6	7	8	9
3	ლითონის ფირფიტა	8 x 100	1000	4	4.00	6.28	25.12
						2% შედუღებაზე	0.50
						∑	25.62
						n=71	1819.19

პროექტის დასახელება
მრავალფუნქციური შენობა

პროექტის მისამართი
ქ.თბილისი კახეთის გზატკეცილი
№ 15 ს.კ. 01.19.21.001.454

დამკვეთი

სტადია	თარიღი	განმარტება
მპ	2022.09.20	

დამკვეთის №

CAD DWG ფაილი s-1 gez motors r1.dwg

დირექტორი: ა. კორტავა

მთ. კონსტრუქტორი:

შეასრულა ტ. მეიფარიანი

შეამოწმა

საავტორო უფლებები კაპიტელი ჯგუფი

ნახაზის დასახელება

მონ. რ/ბ ხიმინჯის ხ-1 არმირება

კ-0.03

A3

მონ. რ/ბ რანდკოჭი

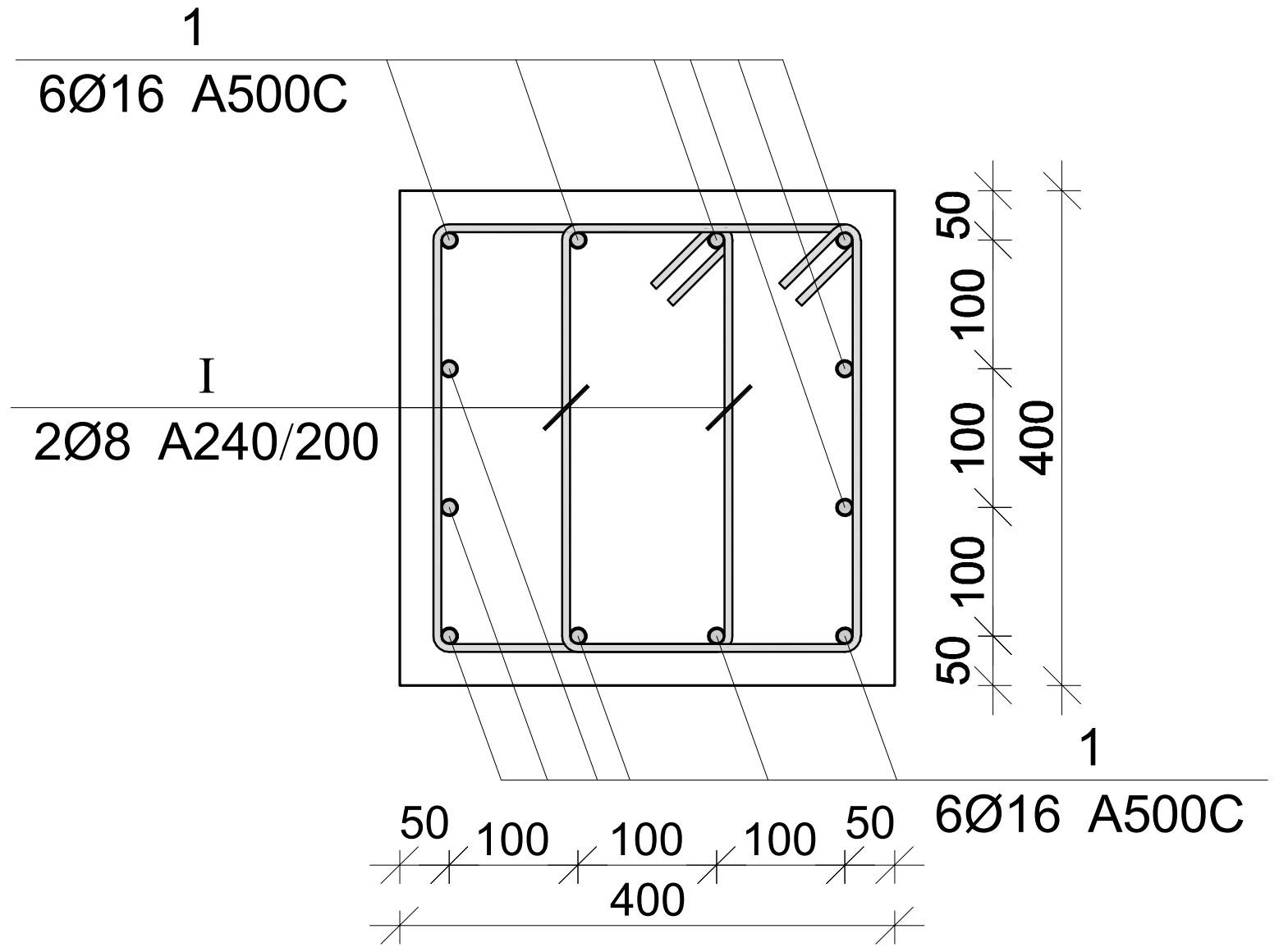

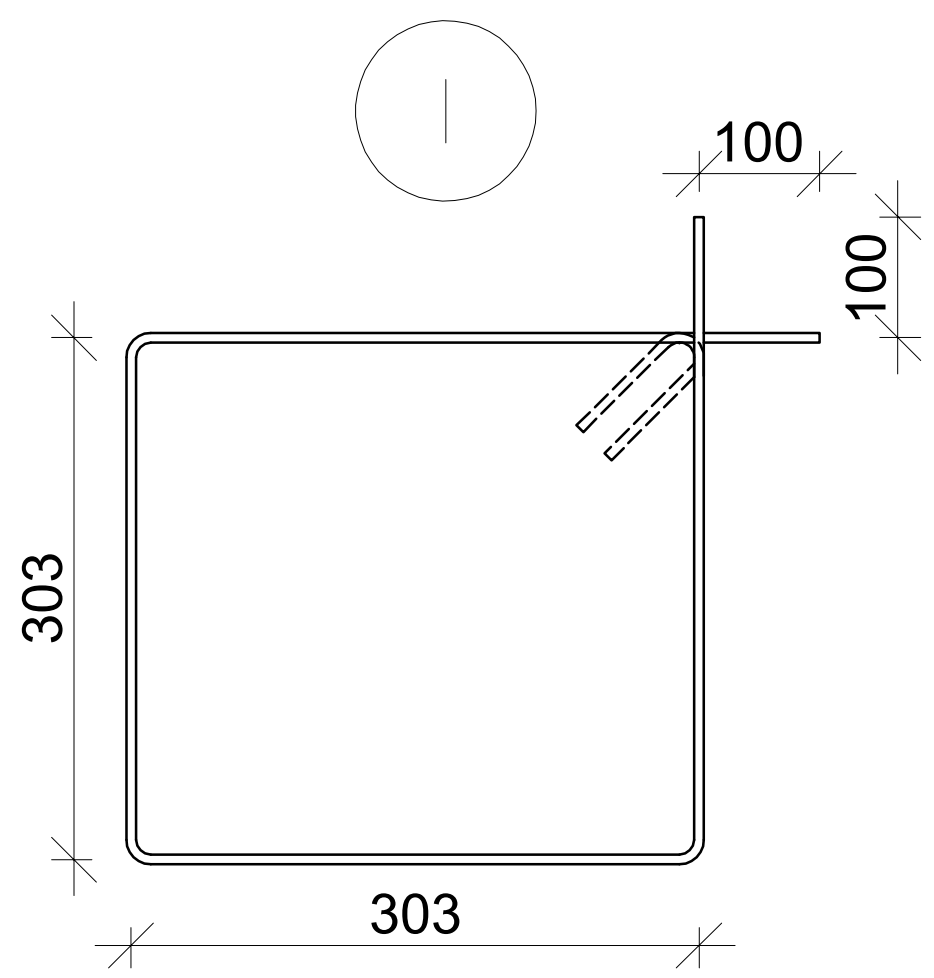

მონ. რ/ბ რანდკოჭის სპეციფიკაცია

არმატურის სპეციფიკაცია					არმატურის ამოკრეფა					ბეტონი B 30
პოზ. №	Ø	L მმ.	n ცალი	Ln მ.	Ø	∑ Ln მ.	გრძივი მეტრის წონა კგ.	წონა კგ. A240	წონა კგ. A500C	V; მ^3
1	2	3	4	5	6	7	8	9	10	11
1	16 A500C	---	---	462.00	8 A-240	490.00	0.39	193.35		5.60
I	8 A240	1400	350	490.00	16 A500C	462.00	1.58		729.19	
							∑	193.35	729.19	5.60
						n= 1		193.35	729.19	5.60
									164.74	კგ/მ^3

პროექტის დასახელება
მრავალფუნქციური შენობა

პროექტის მისამართი
ქ.თბილისი კახეთის გზატკეცილი
№ 15 ს.კ. 01.19.21.001.454

დამკვეთი

სტადია	თარიღი	განმარტება
მპ	2022.09.20	

დამკვეთის №

CAD DWG ფაილი s-1 gez motors r1.dwg

დირექტორი: ა. კორტავა

მთ. კონსტრუქტორი:

შეასრულა ტ. მეიფარიანი

შეამოწმა

საავტორო უფლებები კაპიტელი ჯგუფი

ნახაზის დასახელება

მონ. რ/ბ რანდკოჭის არმირება

კ-0.04

A3

საძირკვლის გეგმა -3.800 ნიშნულზე

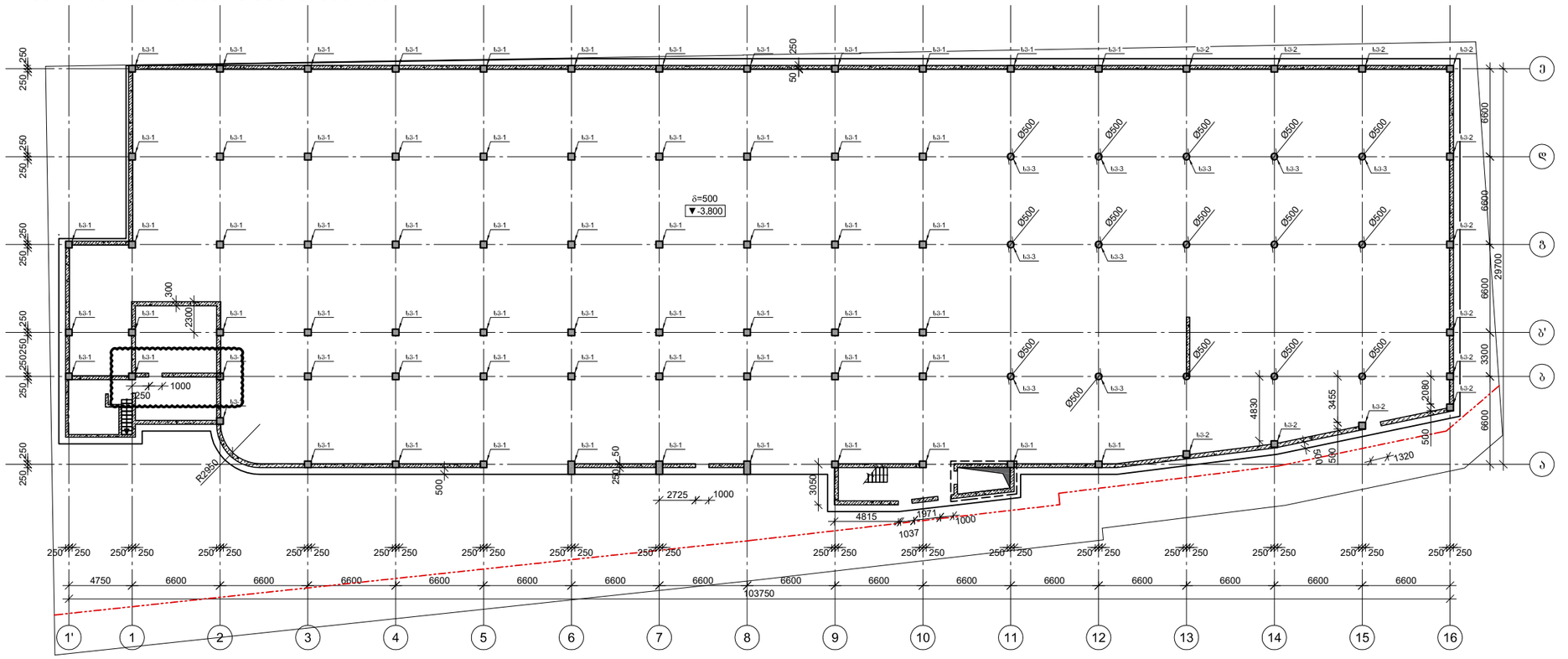

გადახურვის ფილის საყალიბე და კონსტრუქციების მარკირების გეგმა -0.000 ნიშნულზე

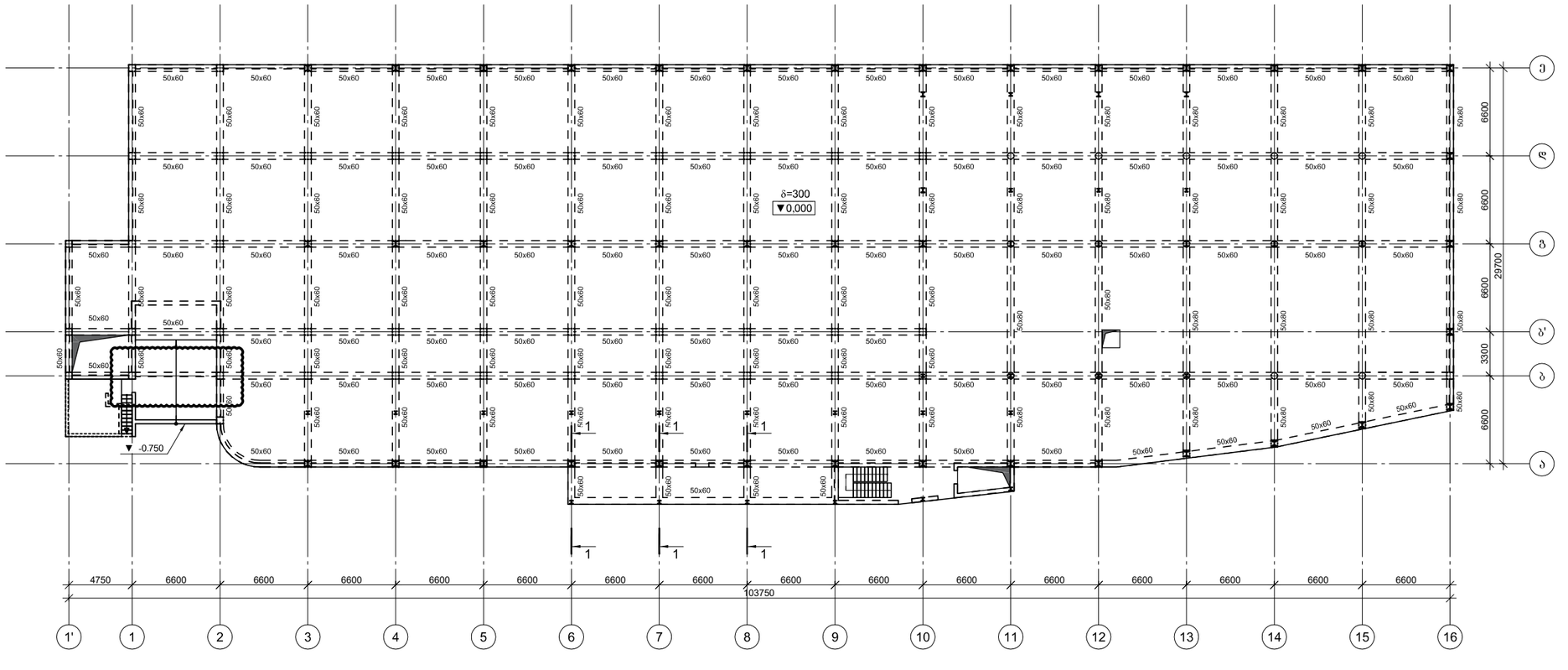

პროექტის დასახელება
მრავალფუნქციური შენობა

პროექტის მისამართი
ქ.თბილისი კახეთის გზატკეცილი
№ 15 ს.კ. 01.19.21.001.454

დამკვეთი

სტადია	მარცხი	განმარტება
მპ	2023.02.27	

დაკვეთის №

CAD DWG ფაილი s-1 gez motors rev4.dwg

დირექტორი: ა. კორტავა

მთ. კონსტრუქტორი:

შესრულა ტ. მეიფარიანი

შეამოწმა

საპეტრო უფლებები კაპიტელი ჯგუფი

ნახაზის დასახელება

საძირკვლის და გადახურვის ფილის საყალიბე გეგმა -3.80 და 0.00 ნიშნულებზე

ა-1.01

A3

საძირკვლის ფილის ქვედა შრის არმირების გეგმა -3.800 ნიშნულზე

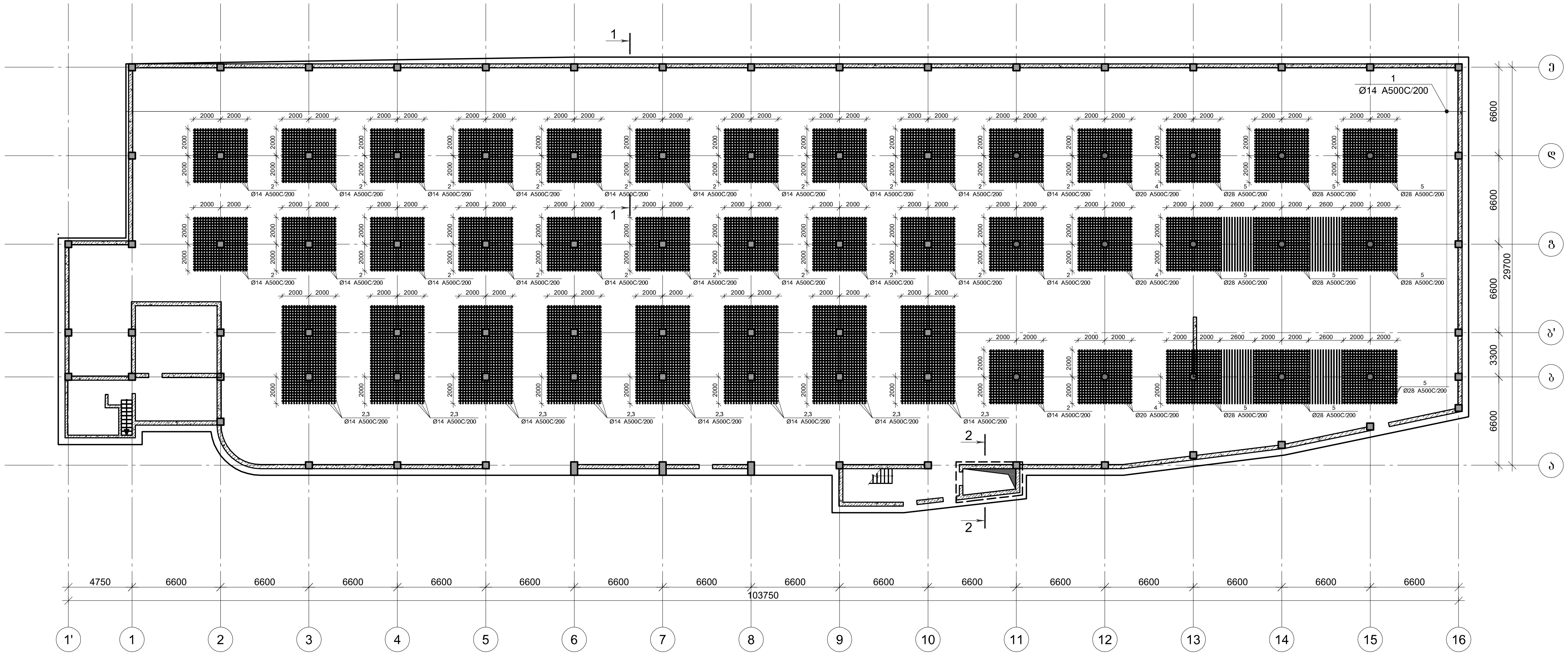

საძირკვლის ფილის ზედა შრის არმირების გეგმა -3.800 ნიშნულზე

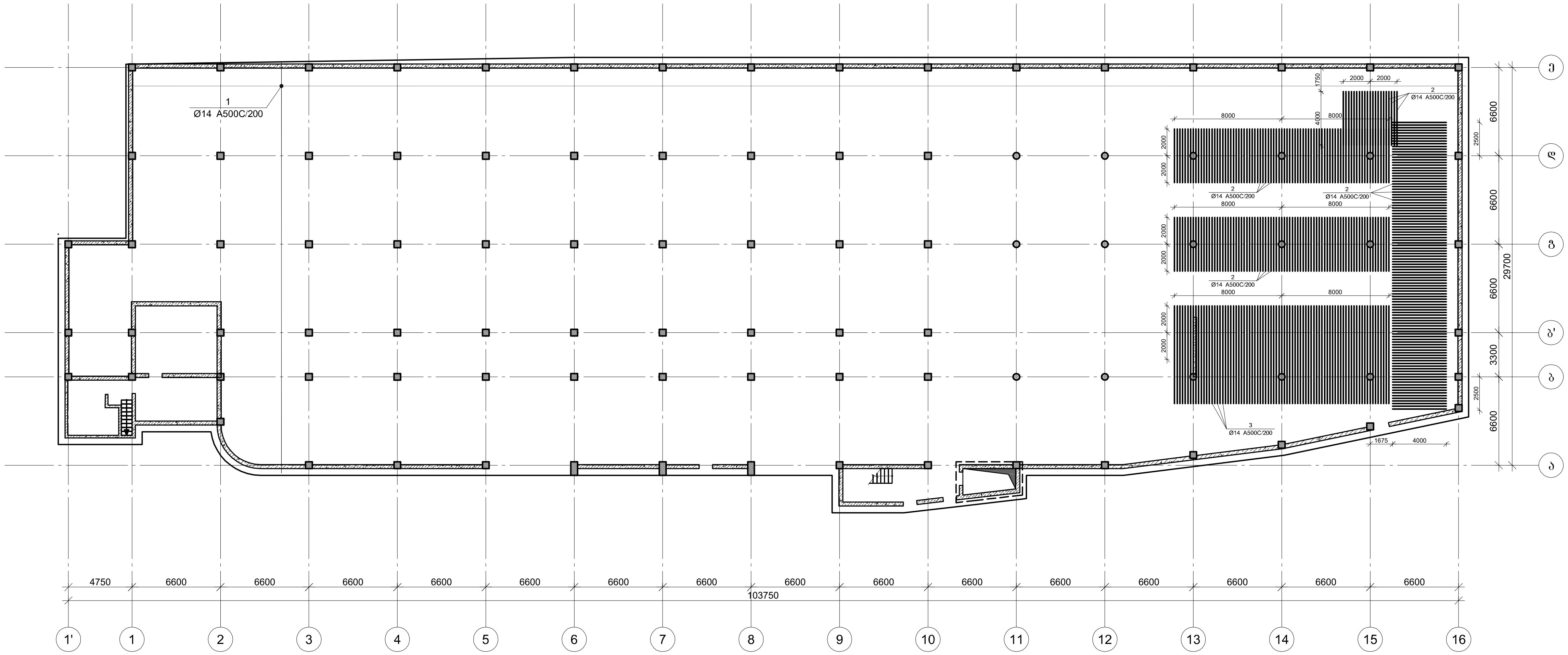

პროექტის დასახელება
მრავალფუნქციური შენობა

პროექტის მისამართი
ქ.თბილისი კახეთის გზატკეცილი
№ 15 ს.კ. 01.19.21.001.454

დამკვეთი

სტადია	თარიღი	განმარტება
მპ	2023.02.27	

დაკვეთის №

CAD DWG ფაილი s-1 gez motors rev4.dwg

დირექტორი: ა. კორტავა

მთ. კონსტრუქტორი:

შეასრულა ტ. მეიფარიანი

შეამოწმა

საავტორო უფლებები კაპიტელი ჯგუფი

ნახაზის დასახელება

საძირკვლის ფილის ქვედა და ზედა შრის არმირების გეგმა

კ-2.01

A3

ვერტიკალური არმირების განლაგების გეგმა -3.800 ნიშნულზე

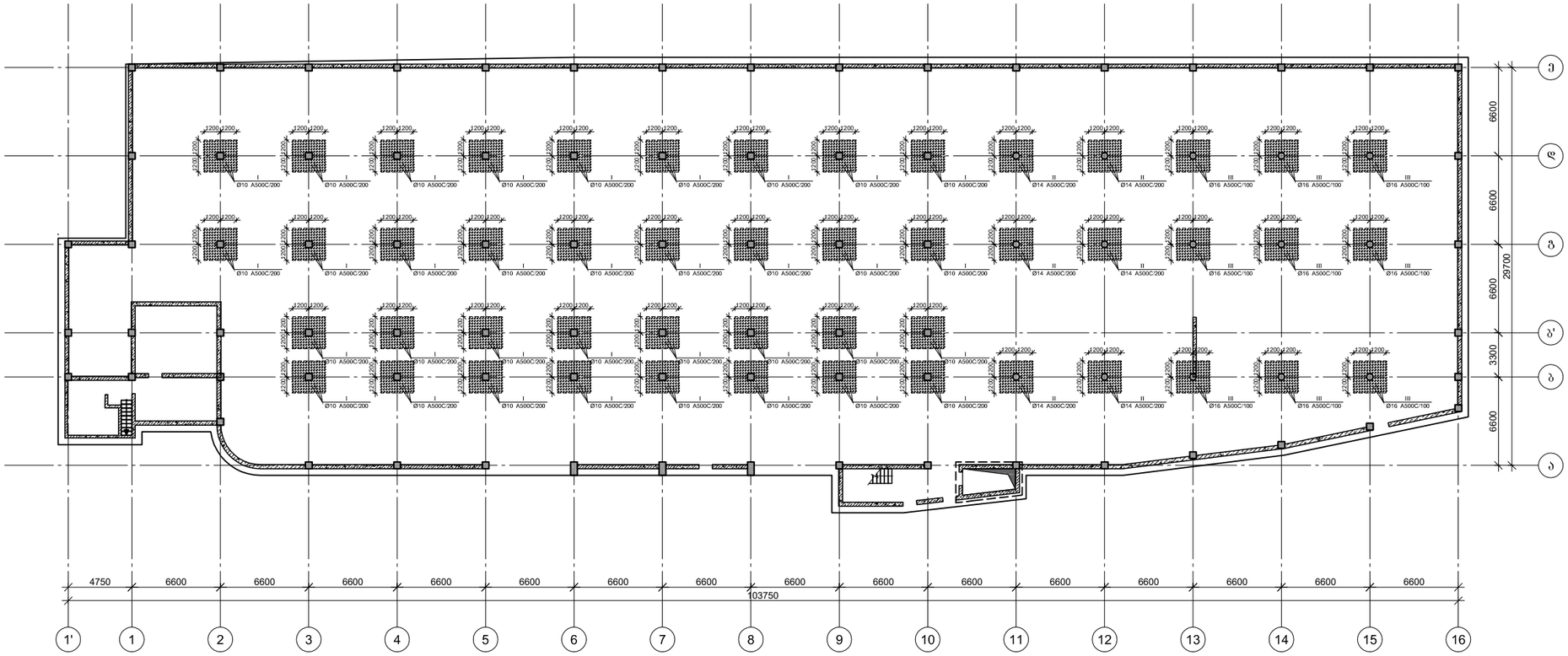

არმატურის ნაშვერების განლაგების გეგმა -3.800 ნიშნულზე

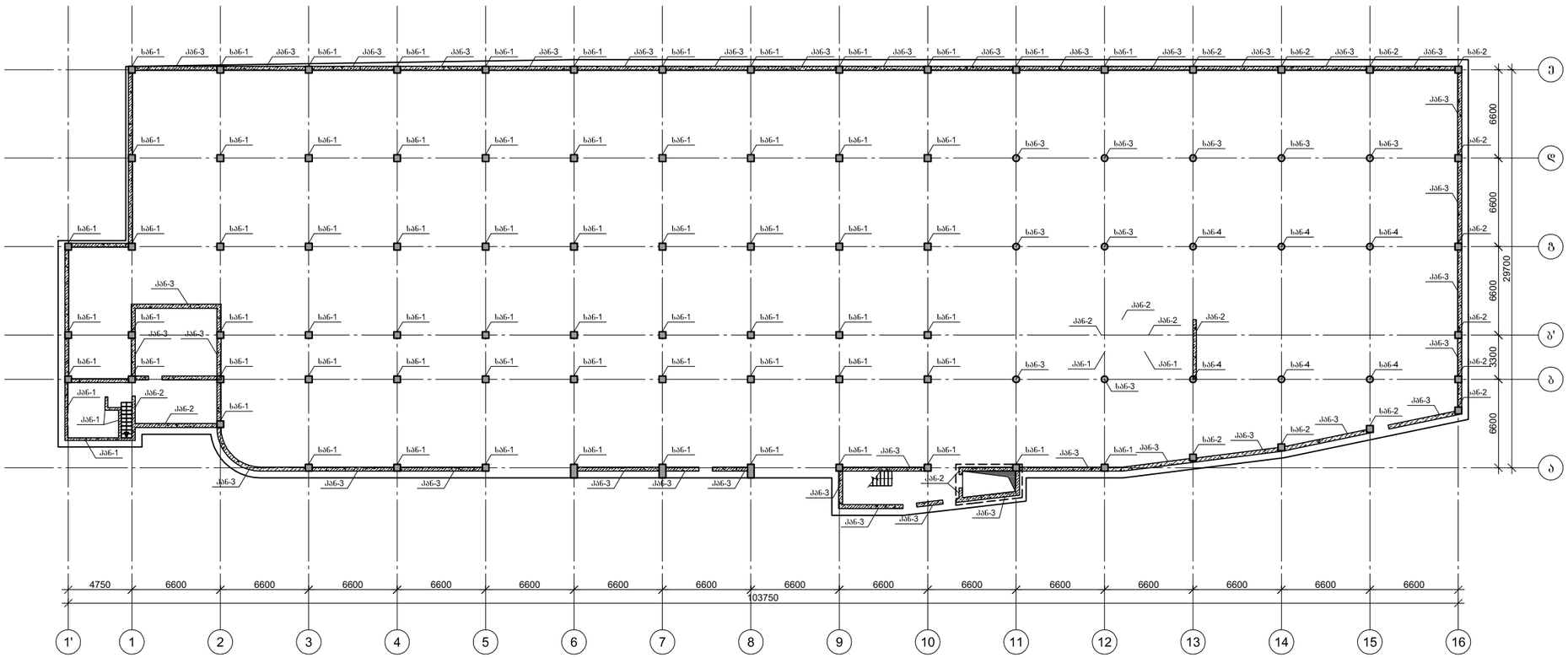

პროექტის დასახელება
მრავალფუნქციური შენობა

პროექტის მისამართი
ქ.თბილისი კახეთის გზატკეცილი
№ 15 ს.კ. 01.19.21.001.454

დამკვეთი

სტადია	მარტი	განმარტება
ვე	2023.02.27	

დაკვეთის №

CAD DWG ფაილი s-1 gez motors rev4.dwg

დირექტორი: ა. კორტავა

მთ. კონსტრუქტორი:

შესრულა ბ. მეიფარიანი

შემმოწმა

სააგტრო უფლებები	კაპიტელი ჯგუფი

ნახაზის დასახელება

ვერტიკალური არმირების და არმატურის ნაშვერების განლაგების გეგმა -3.800 ნიშნულზე

კ-2.02

A3

საძირკვლის ფილის არმირების ფრაგმენტი ჭრილი 1-1

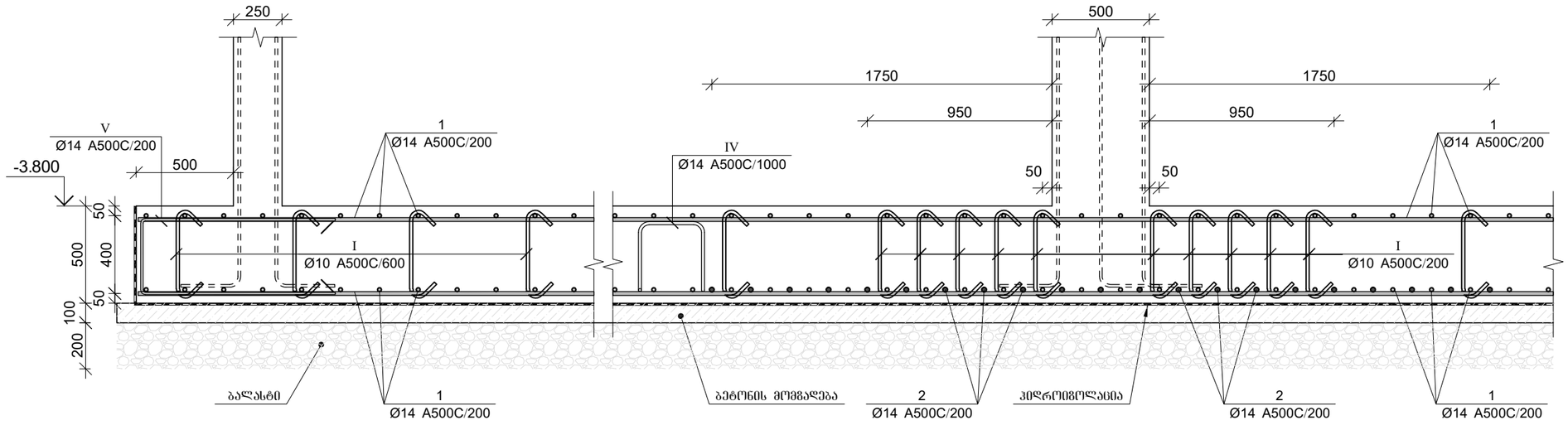

საძირკვლის ფილის არმირების ფრაგმენტი ჭრილი 2-2

პოზ.	Φ [მმ.]	ესკიზი [მმ.]	სიგრძე [მმ.]
Ⅰ Ⅱ Ⅲ	Φ10 Φ14 Φ16		850
Ⅳ	Φ14	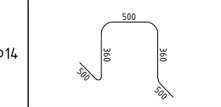	2220
Ⅴ	Φ14	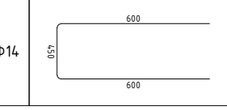	1650

მონ. რ/ბ საძირკვლის ფილის სპეციფიკაცია

არმატურის სპეციფიკაცია					არმატურის ამოკრეფა					ბეტონი B 25
პოზ. №	Ø	L მმ	n ცალი	Ln მ	Ø	∑ Ln მ	წრფივი მეტრის წონა კგ.	წონა კგ. A240	წონა კგ. A500C	V; მ³
1	2	3	4	5	6	7	8	9	10	11
1	14 A500C	-	-	69520	10 A500C	11475.0	0.62		7074.8	1580
2	14 A500C	4000	1420	5680.00	14 A500C	87020.65	1.21		105157.18	
3	14 A500C	7300	242	1766.60	16 A500C	2295.00	1.58		3622.29	
4	20 A500C	4000	120	480.00	20 A500C	480.00	2.47		1183.75	
5	28 A500C	4000	412	1648.00	28 A500C	1648.00	4.83		7965.88	
I	10 A500C	850	13500	11475.0						
II	14 A500C	850	906	770.10						
III	16 A500C	850	2700	2295.00						
IV	14 A500C	2220	3160	7015.20						
V	14 A500C	1650	1375	2268.75		∑			125003.9	1580.0
						n= 1			125003.9	1580.0
									79.12	კგ/მ³

პროექტის დასახელება
მრავალფუნქციური შენობა

პროექტის მისამართი
ქ.თბილისი კახეთის გზატკეცილი
№ 15 ს.კ. 01.19.21.001.454

დამკვეთი

სტადია	მარილი	განმარტება
მპ	2023.02.27	

დაკვეთის №

CAD DWG ფაილი s-1 gez motors r3.dwg

დირექტორი: ა. კორტბაძე

მთ. კონსტრუქტორი:

შესრულა ზ. მეიფარიანი

შემოწმა

საავტორო უფლებები კაპიტელი ჯგუფი

ნახაზის დასახელება

საძირკვლის ფილის არმირება
სპეციფიკაცია

ჯ-2.03

A3

სვეტის არმატურის ნაშვერი სან-1
66 ცალი

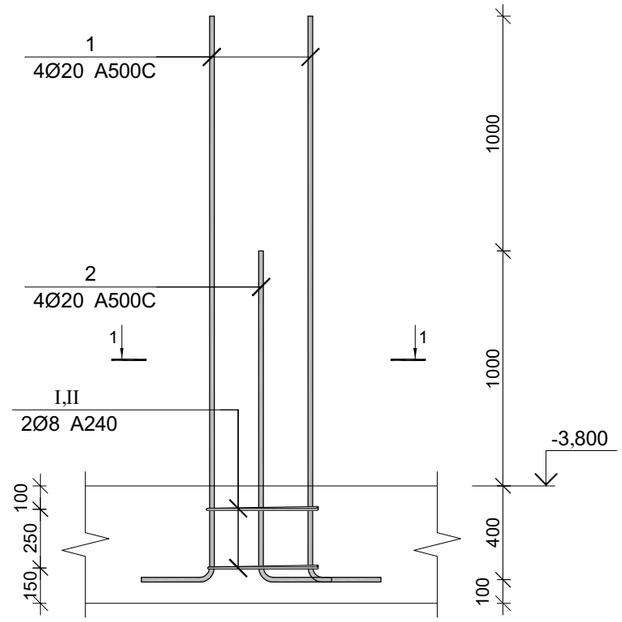

სვეტის არმატურის ნაშვერი სან-2
12 ცალი

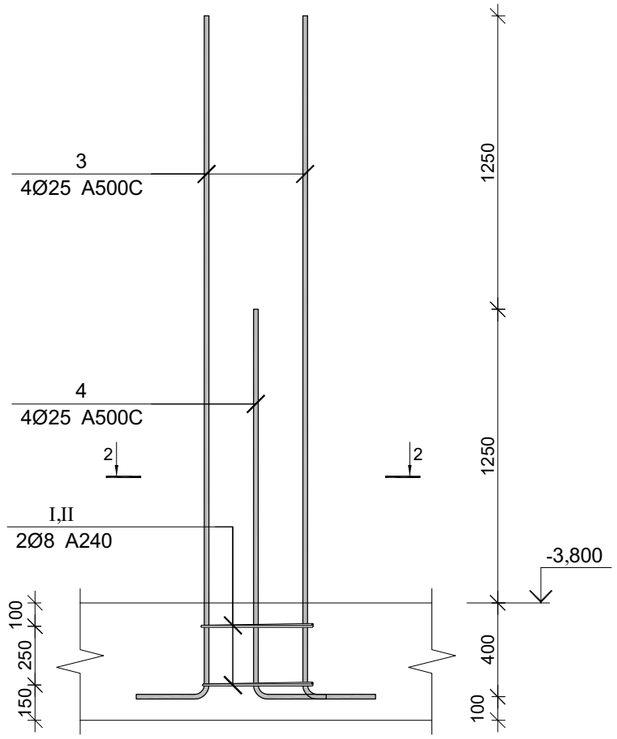

სვეტის არმატურის ნაშვერი სან-3
9 ცალი

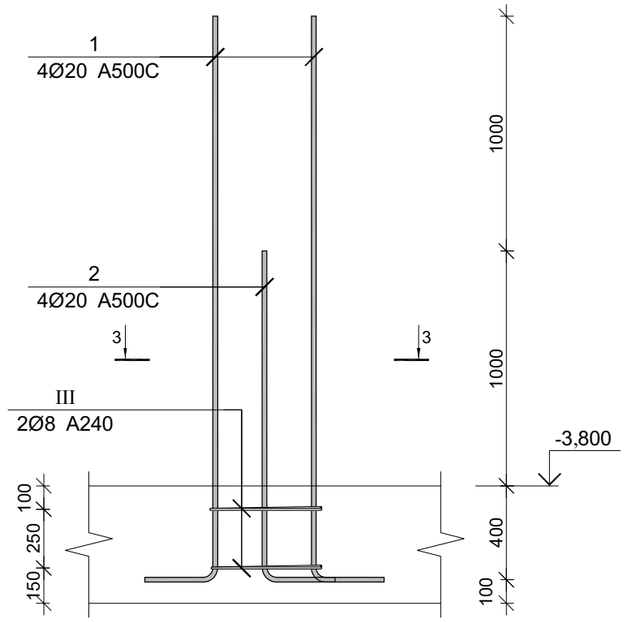

კვეთი 1-1

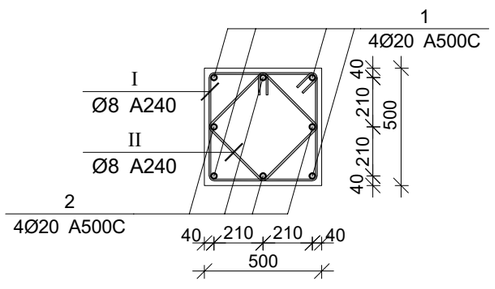

კვეთი 2-2

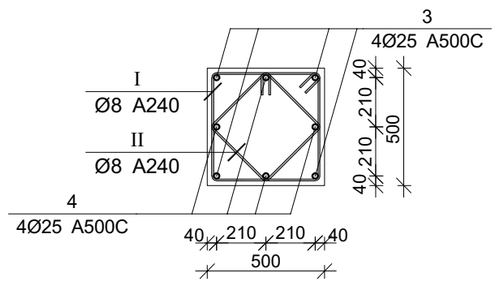

კვეთი 3-3

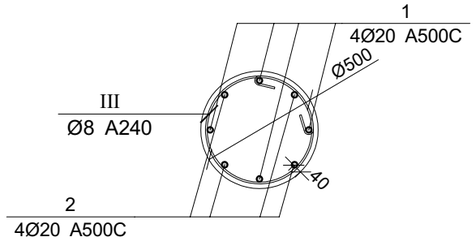

პროექტის დასახელება
მრავალფუნქციური შენობა

პროექტის მისამართი
ქ.თბილისი კახეთის გზატკეცილი
№ 15 ს.კ. 01.19.21.001.454

დამკვეთი

სტადია	მარილი	განმარტება
მპ	2023.02.27	

დაკვეთის №

CAD DWG ფაილი s-1 gez motors r3.dwg

დირექტორი: ა. კორტავა

მთ. კონსტრუქტორი:

შესრულა ზ. ჭეიშვარიანი

შეამოწმა

საავტორო უფლებები კაპიტელი ჯგუფი

ნახაზის დასახელება

სვეტის არმატურის ნაშვერები
სან-1;2;3

კ-2.05

A3

სვეტის არმატურის ნაშვერი სან-4
6 ცალი

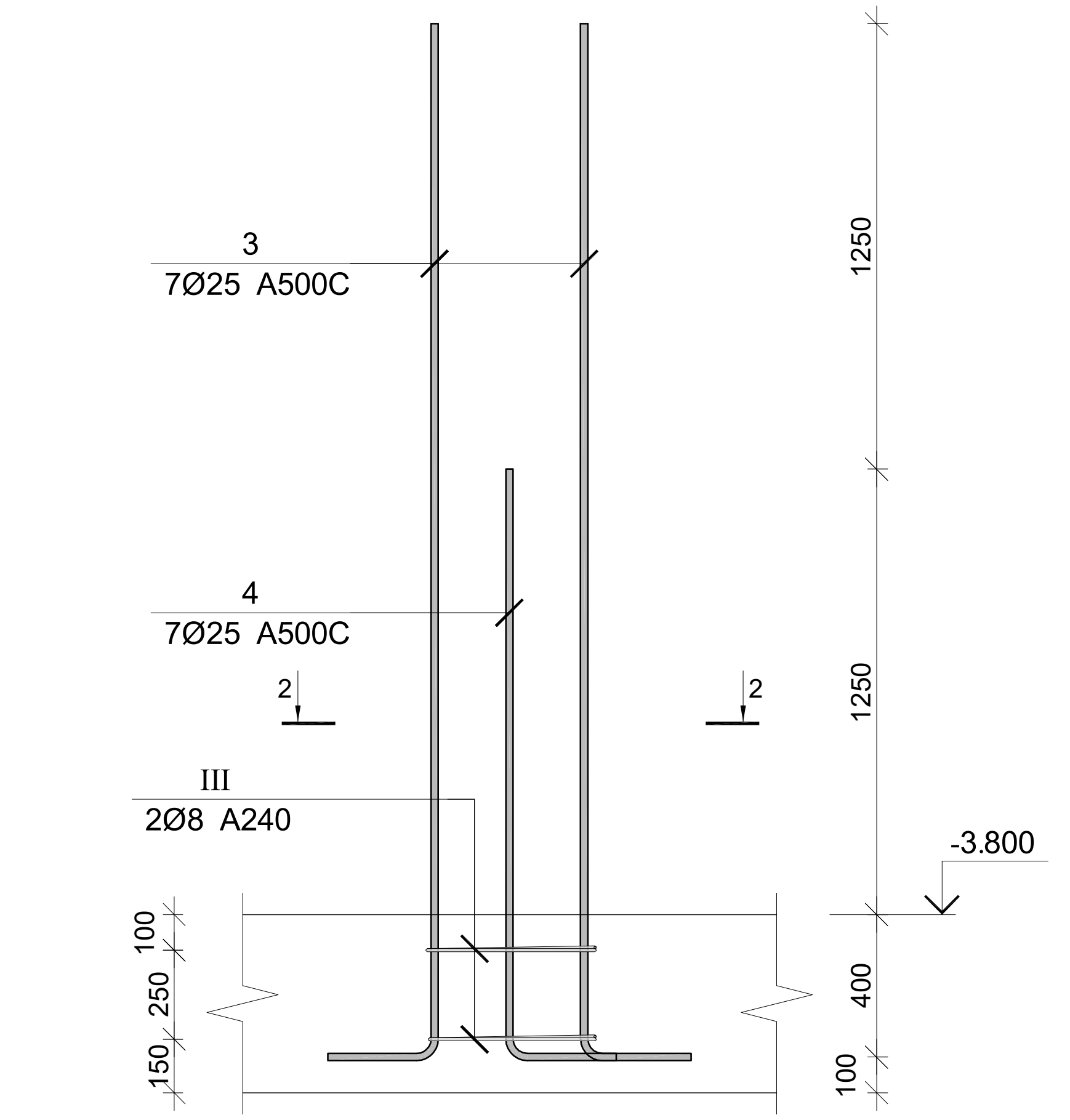

კედლის არმატურის ნაშვერი კან-1

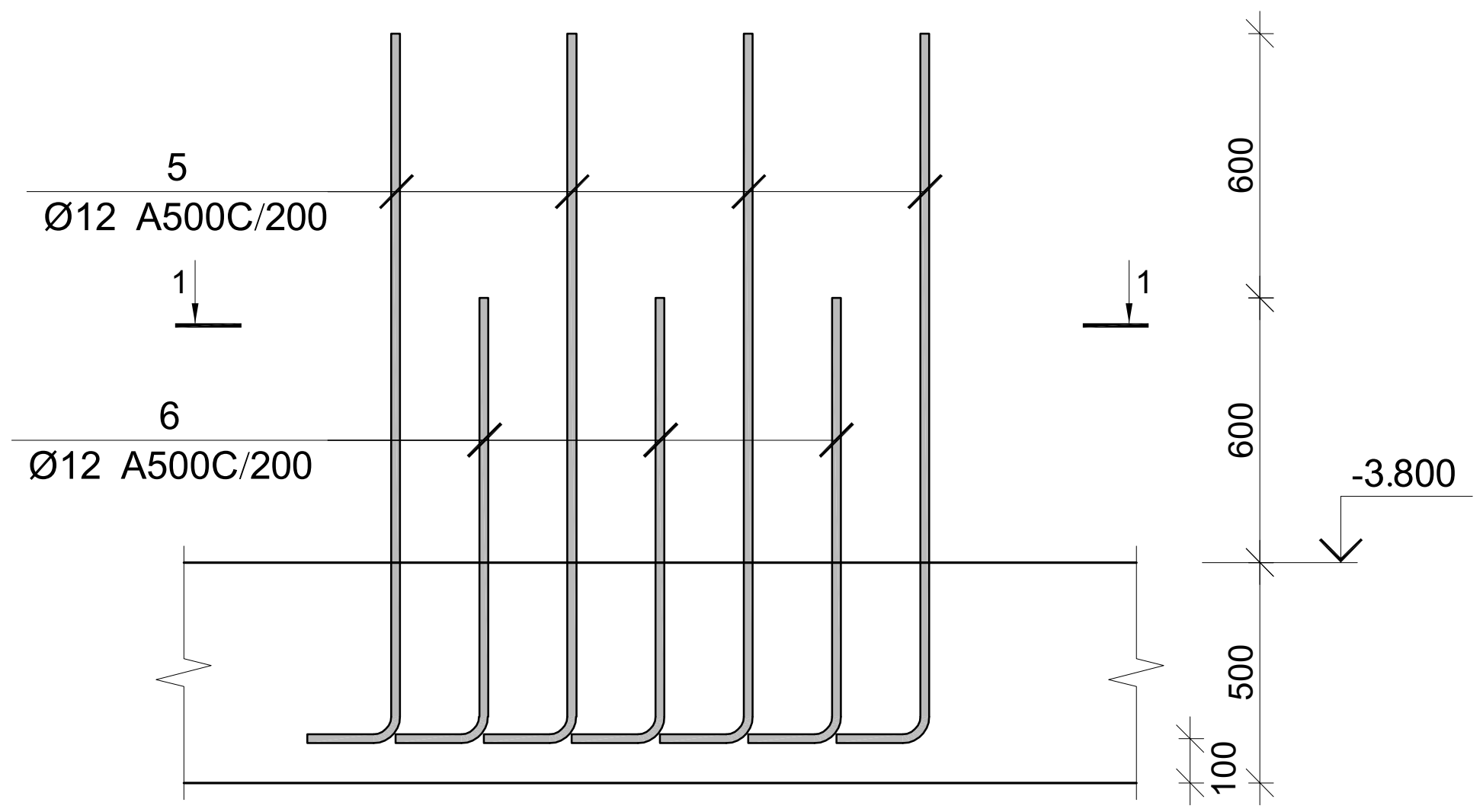

კვეთი 1-1

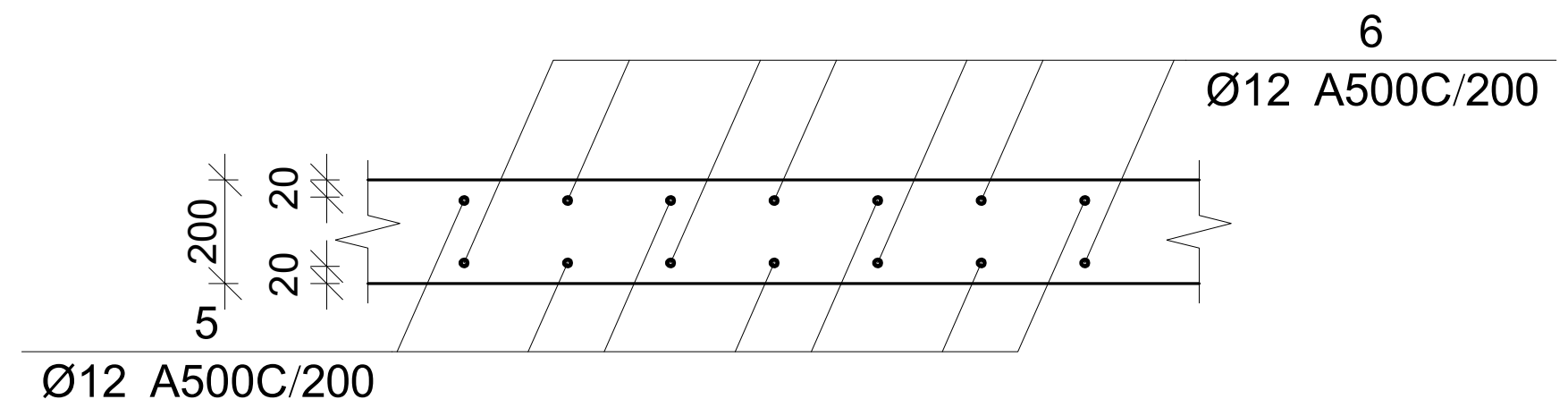

კვეთი 4-4

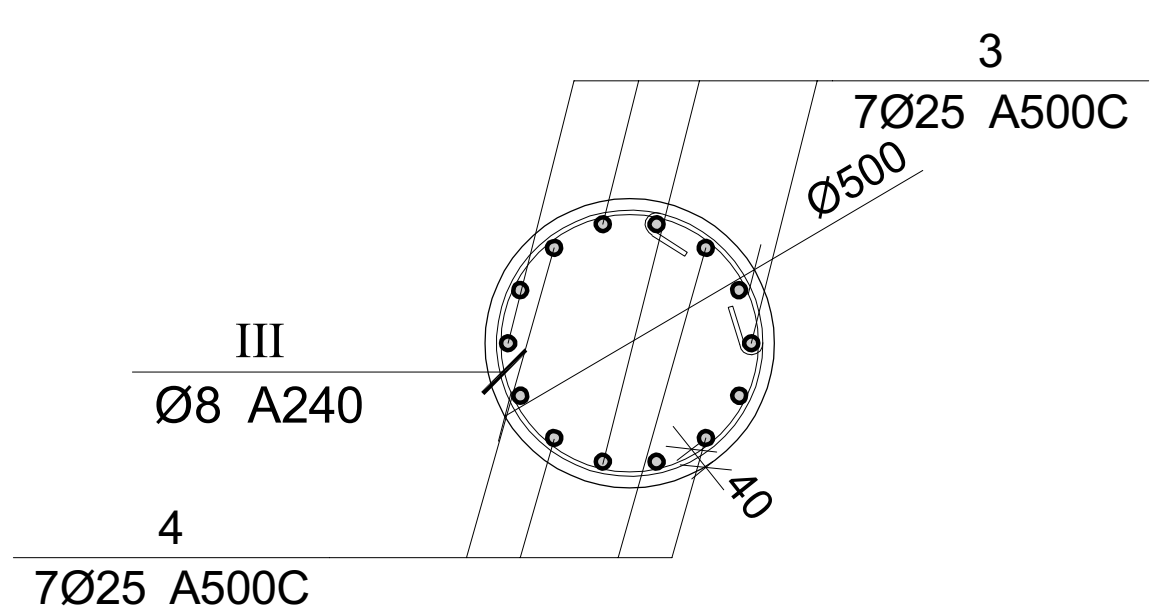

კედლის არმატურის ნაშვერი კან-2

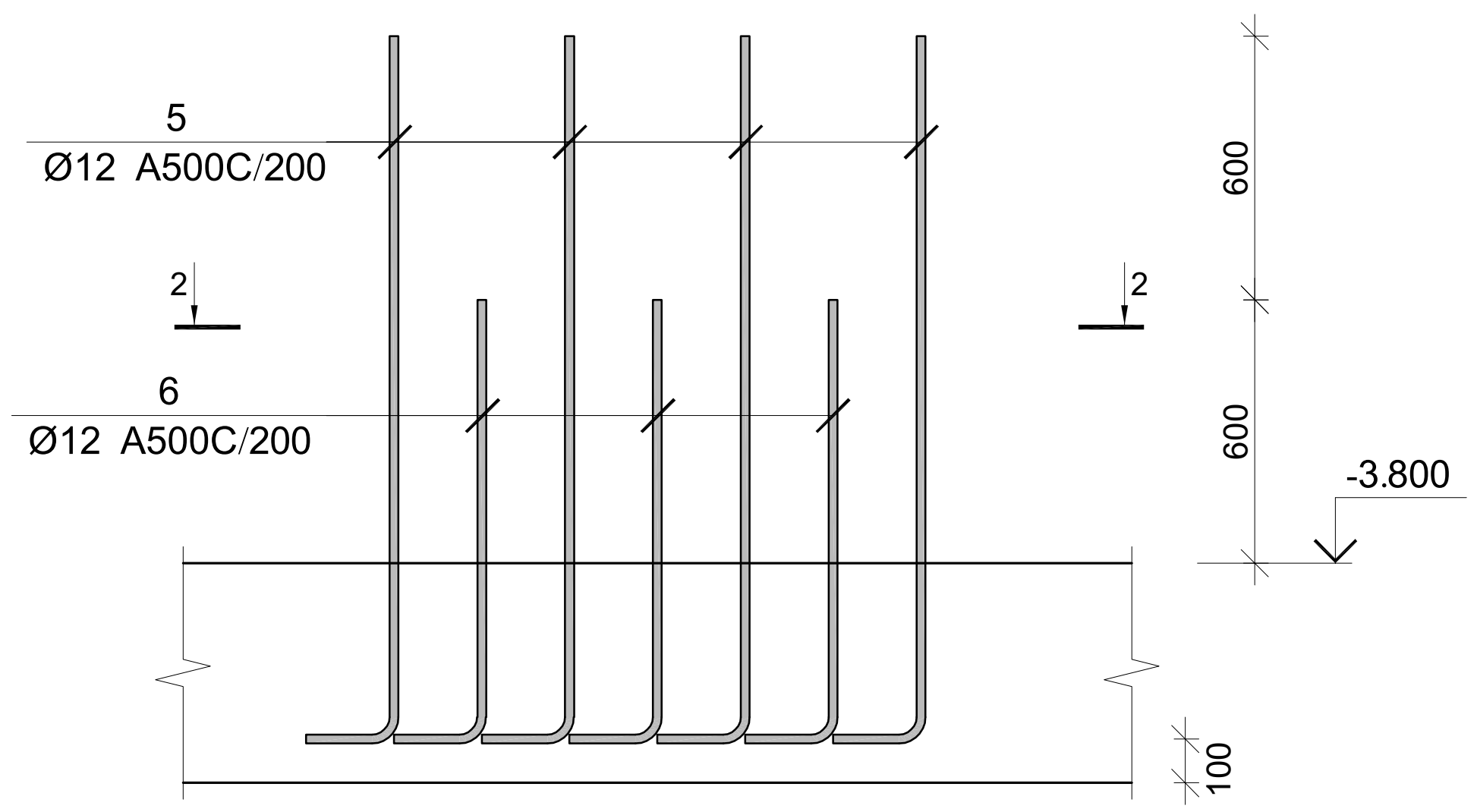

კვეთი 2-2

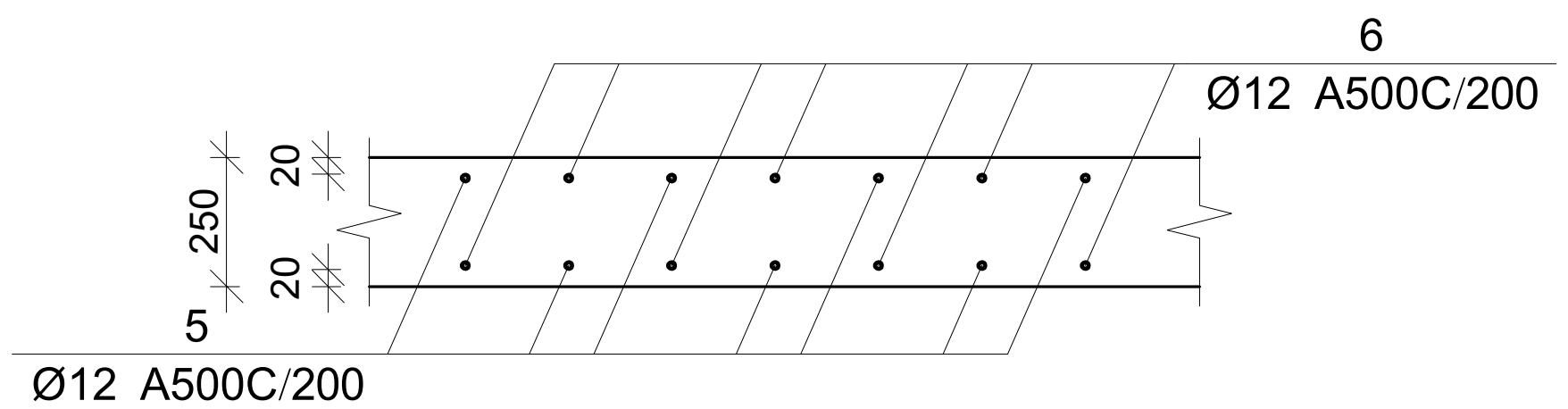

პროექტის დასახელება		
მრავალფუნქციური შენობა		
პროექტის მისამართი		
ქ.თბილისი კახეთის გზატკეცილი № 15 ს.კ. 01.19.21.001.454		
დამკვეთი		
სტადია	თარიღი	განმარტება
მპ	2023.02.27	
დაკვეთის №		
CAD DWG ფაილი		s-1 gez motors r3.dwg
დირექტორი:		ა. კორტავა
მთ. კონსტრუქტორი:		
შეასრულა		ტ. მეიფარიანი
შეამოწმა		
საავტორო უფლებები		კაპიტელი ჯგუფი
ნახაზის დასახელება		
სვეტის და კედლის არმატურის ნაშვერები სან-4 კან-1;2		
კ-2.06		
A3		

კედლის არმატურის ნაშვერი კან-3

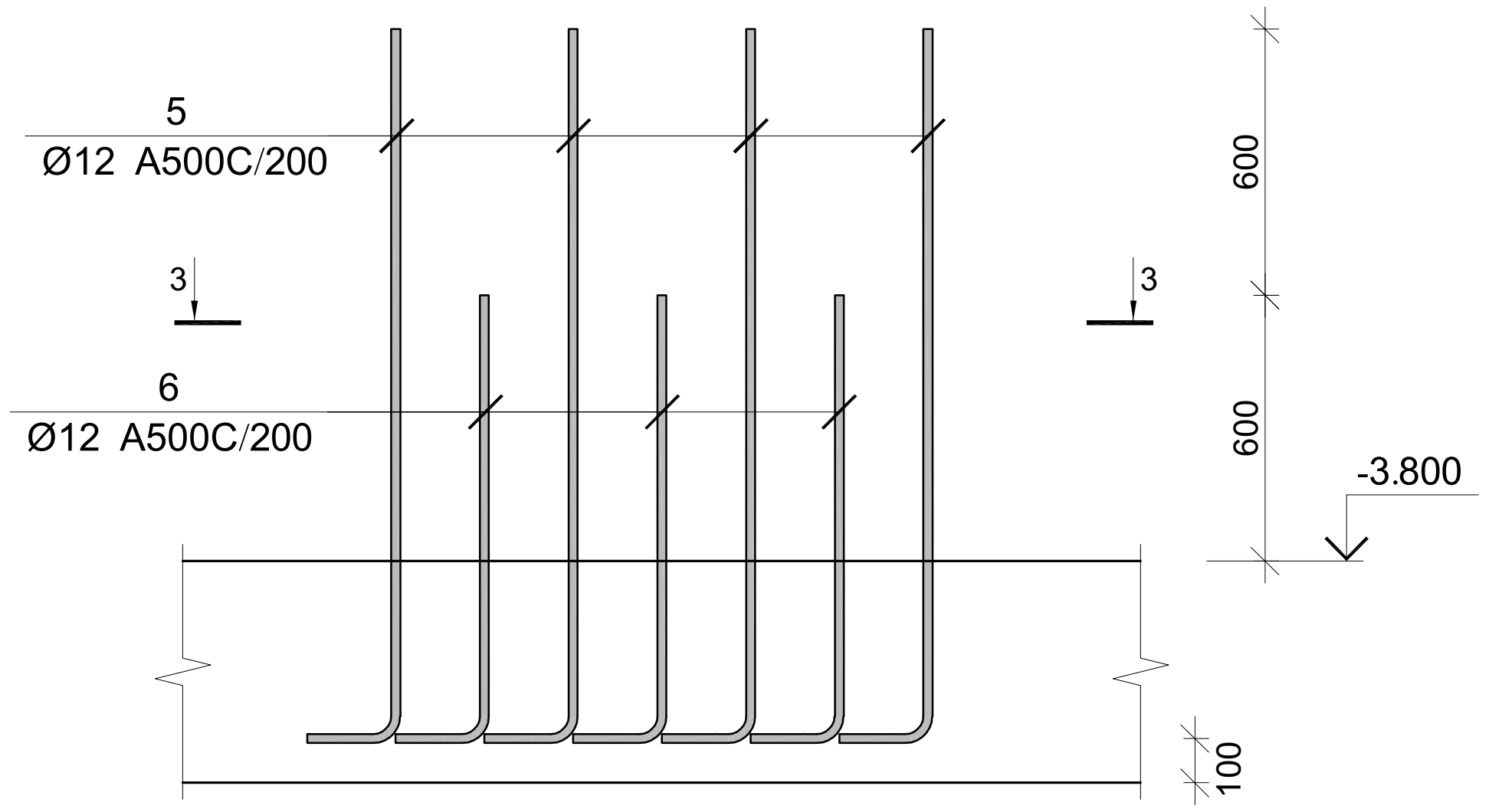

კვეთი 3-3

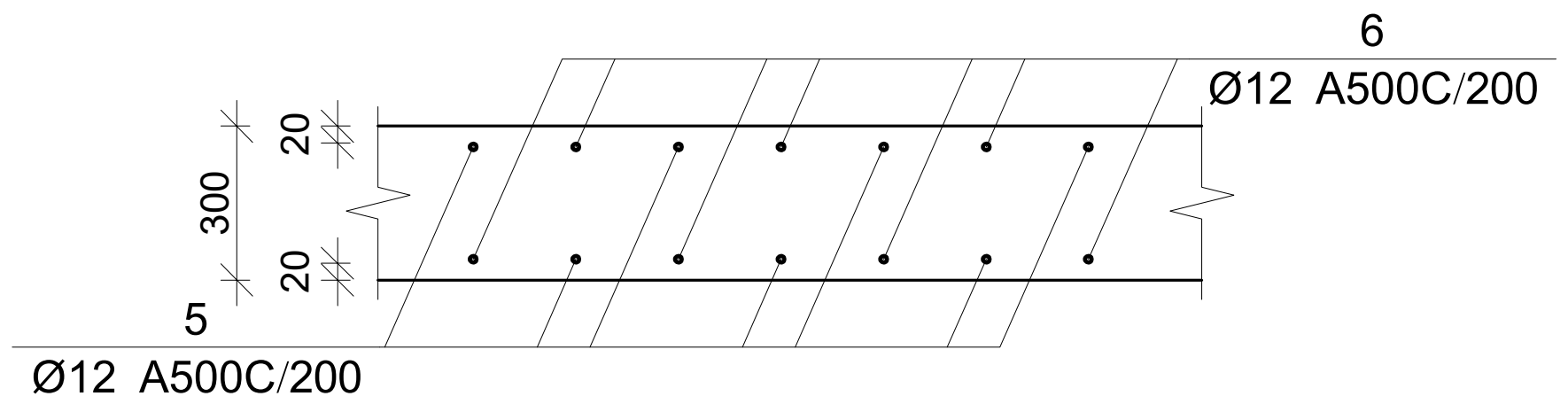

პოზ.	Ø [მმ.]	ესკიზი [მმ.]	სიგრძე [მმ.]
1	Φ20	2400 / 200	2600
2	Φ20	1400 / 200	1600
3	Φ25	2900 / 200	3100
4	Φ25	1650 / 200	1850
5	Φ12	1600 / 200	1800
6	Φ12	1000 / 200	1200
I	Ø8	450 / 450 / 450 / 450 / 100 / 100	2000
II	Ø8	340 / 340 / 340 / 340 / 100 / 100	1560
III	Ø8	Ø440 / 100 / 100	1900

არმატურის ნაშვერების სპეციფიკაცია

არმატურის სპეციფიკაცია					არმატურის ამოკრეფა					ბეტონი B 25
პოზ. №	Ø	L მმ	n ცალი	Ln მ	Ø	∑ Ln მ	გრძივი მეტრის წონა კგ.	წონა კგ. A240	წონა კგ. A500C	V; მ³
1	2	3	4	5	6	7	8	9	10	11
1	20 A500C	2600	300	780.00	8 A240	676.4	0.39	266.9	266.9	
2	20 A500C	1600	300	480.00	12 A500C	4800.00	0.89		4261.52	
3	25 A500C	3100	90	279.00	20 A500C	1260.00	2.47		3107.36	
4	25 A500C	1850	90	166.50	25 A500C	445.50	3.85		1716.68	
5	12 A500C	1800	1600	2880.00						
6	12 A500C	1200	1600	1920.00						
I	8 A240	2000	174	348.0						
II	8 A240	1560	174	271.44						
III	8 A240	1900	30	57.00			∑	266.9	9352.5	
						n= 1		266.9	9352.5	
										კუბ³

პროექტის დასახელება
მრავალფუნქციური შენობა

პროექტის მისამართი
ქ.თბილისი კახეთის გზატკეცილი
№ 15 ს.კ. 01.19.21.001.454

დამკვეთი

სტადია	თარიღი	განმარტება
მპ	2023.02.27	

დაკვეთის №

CAD DWG ფაილი s-1 gez motors r3.dwg

დირექტორი: ა. კორტავა

მთ. კონსტრუქტორი:

შეასრულა ტ. მეიფარიანი

შეამოწმა

საავტორო უფლებები კაპიტელი ჯგუფი

ნახაზის დასახელება

კედლის არმატურის ნაშვერები
კან-3 სპეციფიკაცია

კ-2.07

A3

მრავ. რ/ბ სვეტის სვ–1-ის არმირება

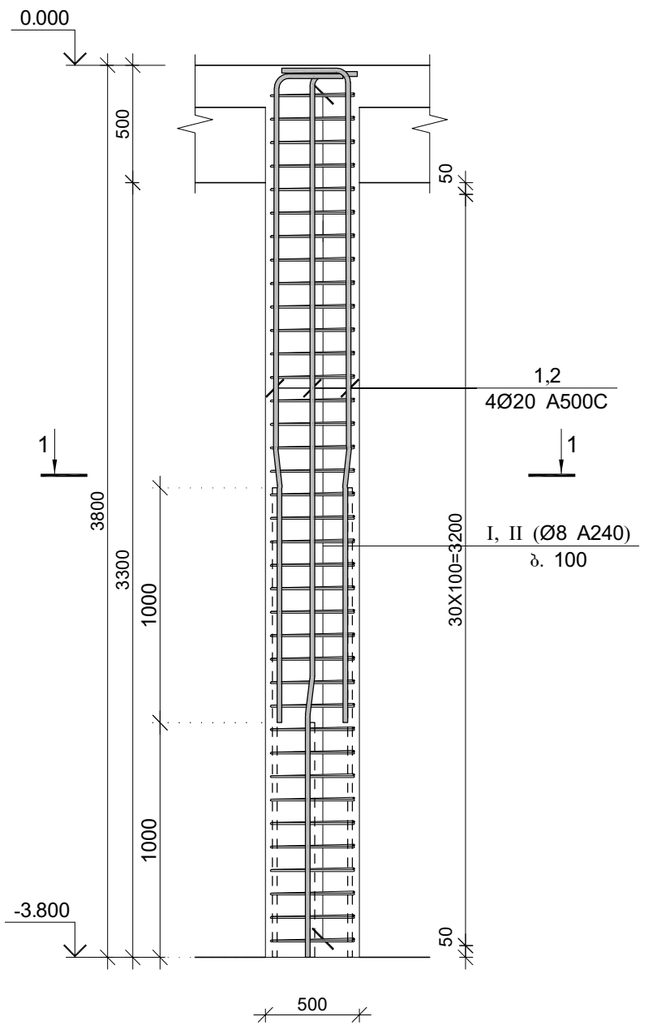

კვეთი 1-1

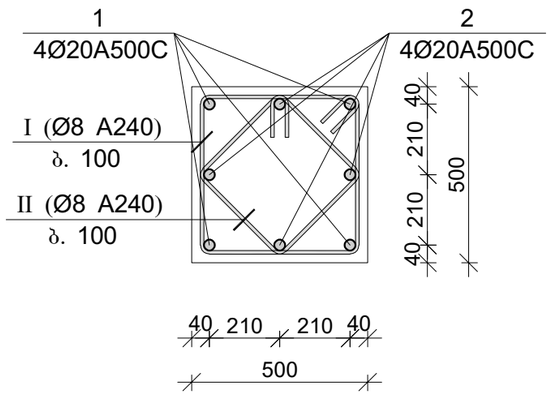

პოზ.	Ø [მმ.]	ესკიზი [მმ.]	სიგრძე [მმ.]
①	Φ20	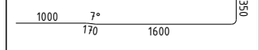	3120
②	Φ20		4120
Ⅰ	Ø8	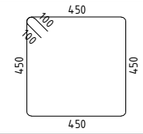	2000
Ⅱ	Ø8	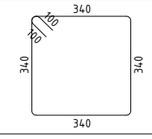	1560

მრავ. რ/ბ სვეტის სვ–1-ის სპეციფიკაცია

არმატურის სპეციფიკაცია					არმატურის ამოკრეფა					ბეტონი B 25
პოზ. №	Ø	L მმ.	n ცალი	Ln მ.	Ø	∑ Ln მ.	ფრაქტილ მეტრის წონა კგ.	წონა კგ. A240	წონა კგ. A500C	V; მ³
1	2	3	4	5	6	7	8	9	10	11
1	20 A500C	3120	4	12.48	8 A240	128.16	0.39	50.57		0.83
2	20 A500C	4120	4	16.48	20 A500C	28.96	2.47		71.42	
I	8 A240	2000	36	72.00						
II	8 A240	1560	36	56.16		∑		50.57	71.42	0.83
						n= 66		3337.62	4713.71	54.78
									146.98	კგ/მ³

პროექტის დასახელება
მრავალფუნქციური შენობა

პროექტის მისამართი
ქ.თბილისი კახეთის გზატკეცილი
№ 15 ს.კ. 01.19.21.001.454

დამკვეთი

სტადია მარილი განმარტება

მპ 2023.02.27

დაკვეთის №

CAD DWG ფაილი s-1 gez motors r3.dwg

დირექტორი: ა. კორძაია

მთ. კონსტრუქტორი:

შესრულა ბ. მელფარიანი

შეამოწმა

საავტორო უფლებები კაპიტელი ჯგუფი

ნახაზის დასახელება

მრავ. რ/ბ სვეტის სვ–1-ის არმირება

კ-3.01

A3

მონ. რ/ბ სვეტის სვ–2-ის არმირება

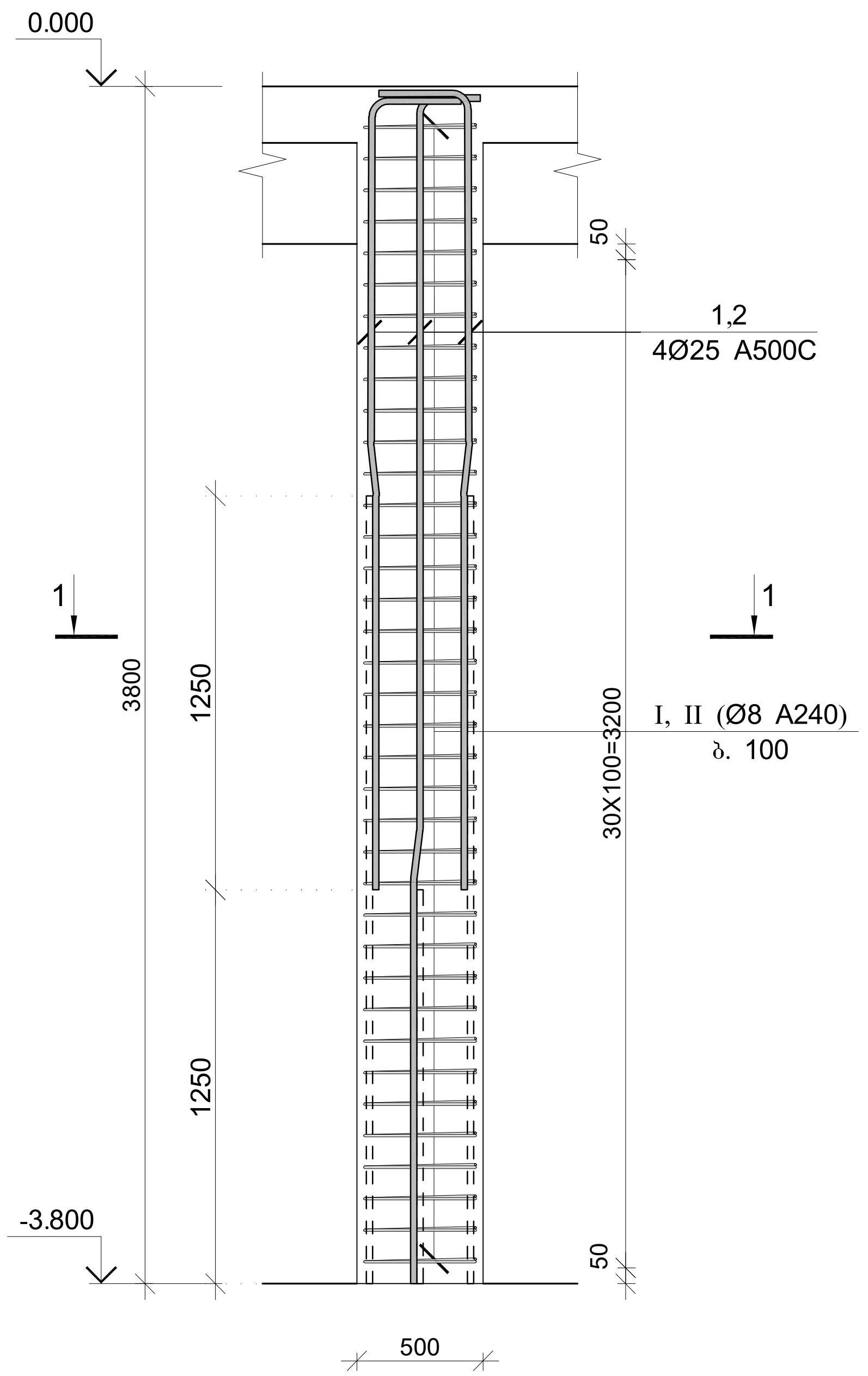

კვეთი 1-1

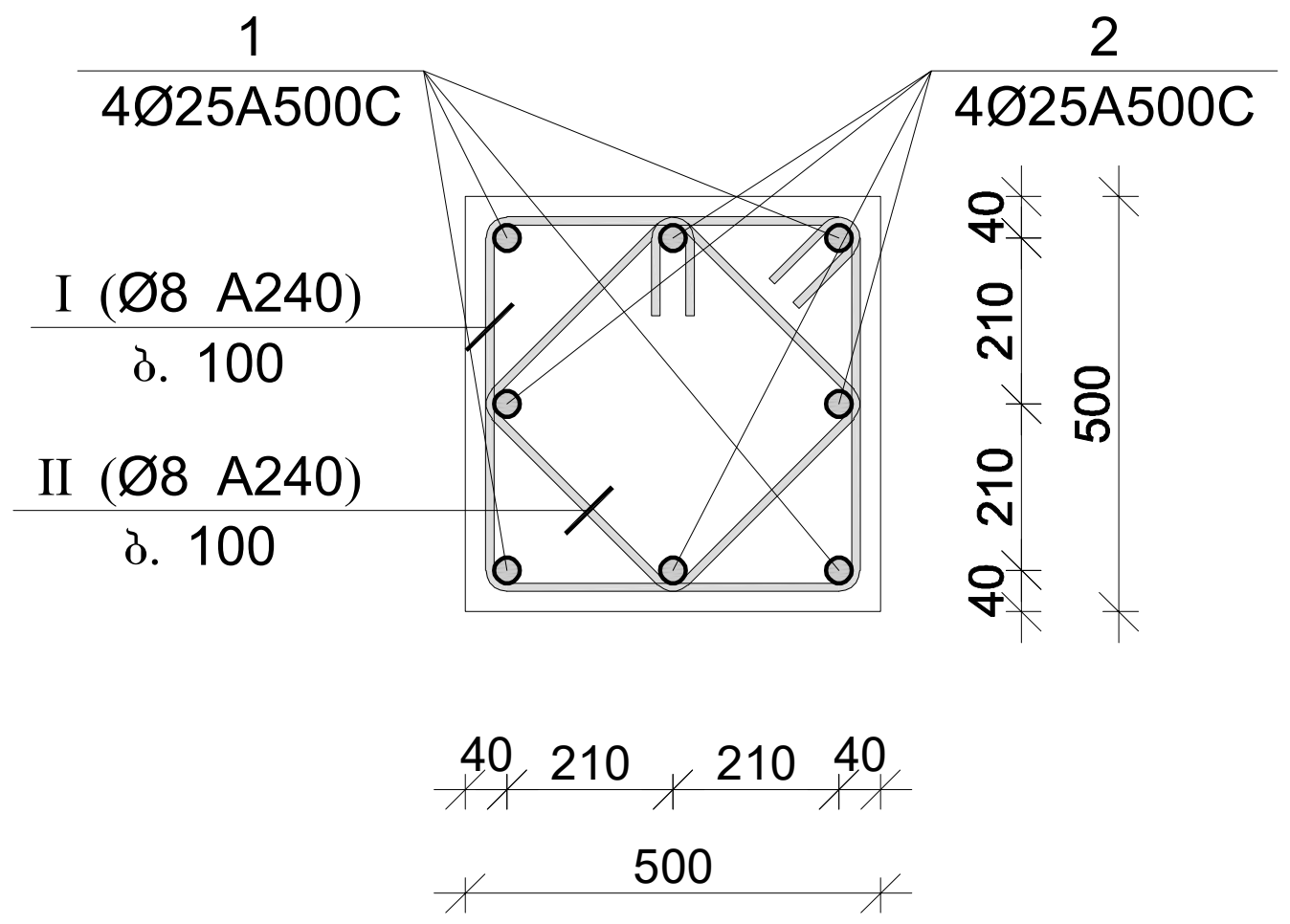

პოზ.	Ø [მმ.]	ესკიზი [მმ.]	სიგრძე [მმ.]
1	Φ25	1250 7° 170 1100 350	2870
2	Φ25	1250 7° 170 2350 350	4120
I	Ø8	450 450 450 450 100 100	2000
II	Ø8	340 340 340 340 100 100	1560

მონ. რ/ბ სვეტის სვ–2-ის სპეციფიკაცია

არმატურის სპეციფიკაცია					არმატურის ამოკრეფა					ბეტონი B 25
პოზ. №	Ø	L მმ.	n ცალი	Ln მ.	Ø	∑Ln მ.	გრძივი მეტრის წონა კგ.	წონა კგ. A240	წონა კგ. A500C	V; $მ^3$
1	2	3	4	5	6	7	8	9	10	11
1	25 A500C	2870	4	11.48	8 A240	128.16	0.39	50.57		0.83
2	25 A500C	4120	4	16.48	25 A500C	27.96	3.85		107.74	
I	8 A240	2000	36	72.00						
II	8 A240	1560	36	56.16			∑	50.57	107.74	0.83
						n= 12		606.84	1292.88	9.96
									190.74	კგ/$მ^3$

პროექტის დასახელება

მრავალფუნქციური შენობა

პროექტის მისამართი

ქ.თბილისი კახეთის გზატკეცილი № 15 ს.კ. 01.19.21.001.454

დამკვეთი

სტადია	თარიღი	განმარტება
მპ	2023.02.27	

დაკვეთის №

CAD DWG ფაილი s-1 gez motors r3.dwg

დირექტორი: ა. კორტავა

მთ. კონსტრუქტორი:

შეასრულა ტ. მეიფარიანი

შეამოწმა

საავტორო უფლებები კაპიტელი ჯგუფი

ნახაზის დასახელება

მონ. რ/ბ სვეტის სვ–2-ის არმირება

კ-3.02

A3

მონ. რ/ბ სვეტის სვ–3-ის არმირება

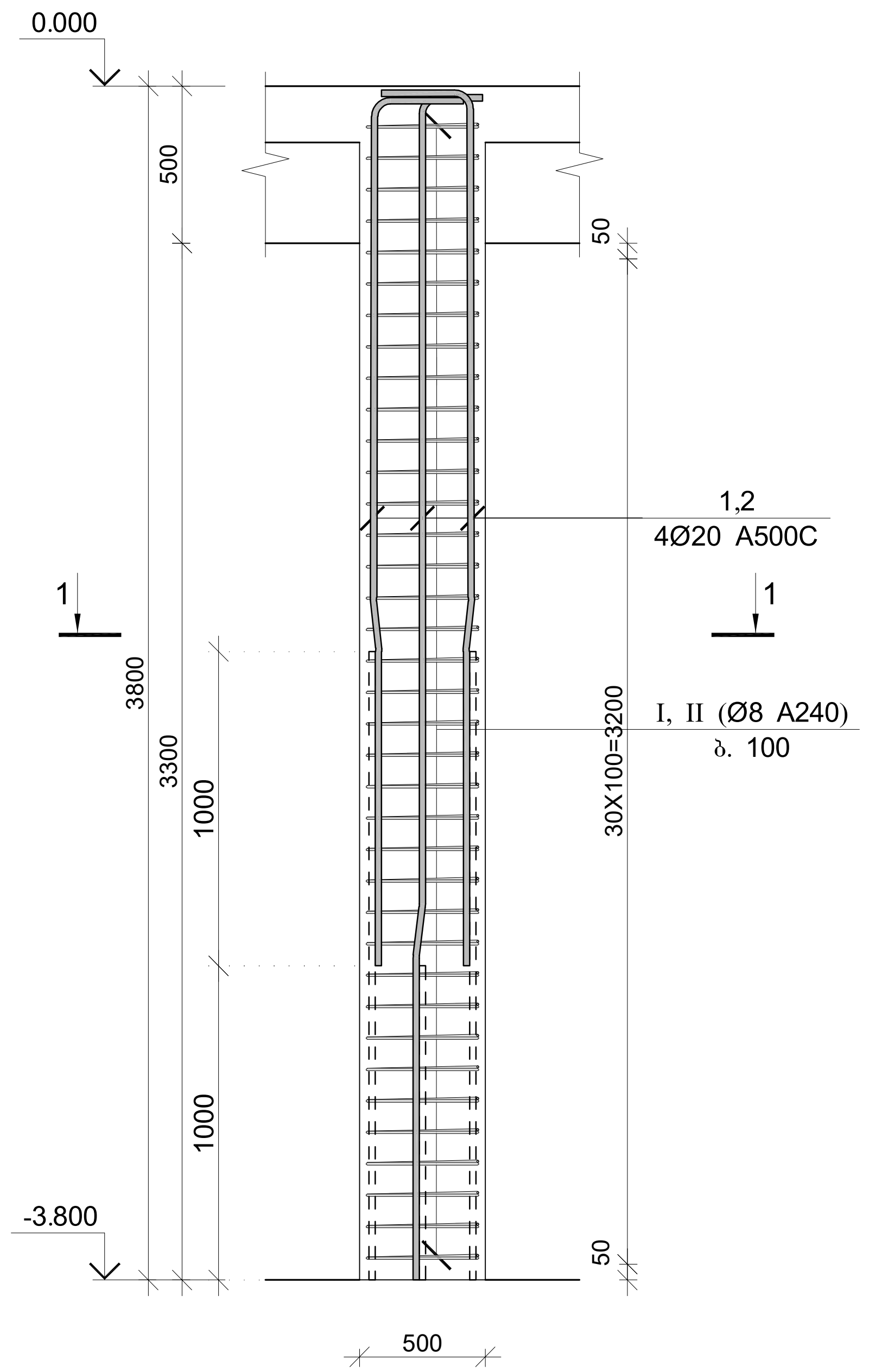

კვეთი 1-1

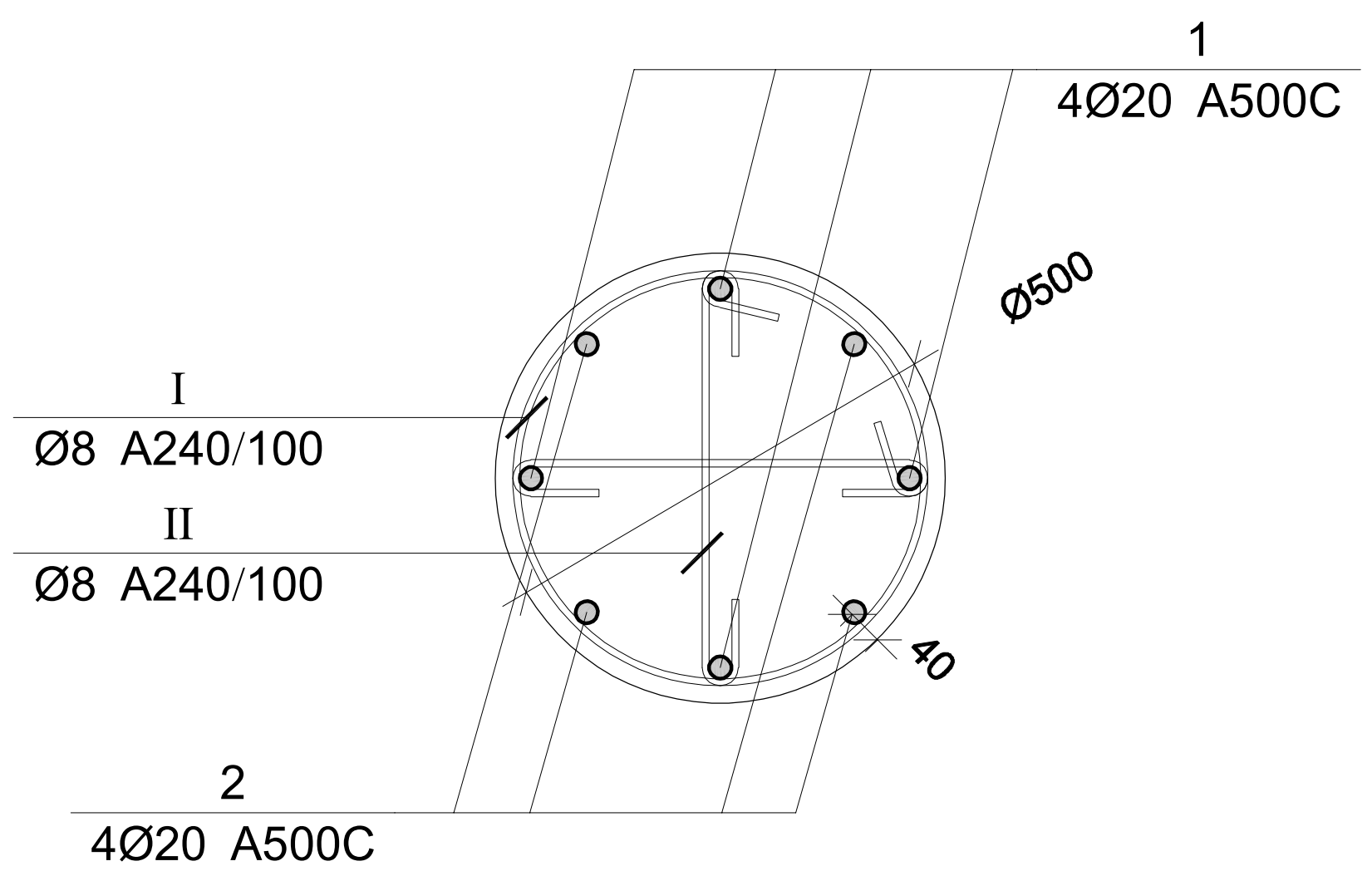

პოზ.	Ø [მმ.]	ესკიზი [მმ.]	სიგრძე [მმ.]
1	Φ20		3120
2	Φ20		4120
I	Ø8		1900
II	Ø8		665

პროექტის დასახელება
მრავალფუნქციური შენობა

პროექტის მისამართი
ქ.თბილისი კახეთის გზატკეცილი
№ 15 ს.კ. 01.19.21.001.454

დამკვეთი

სტადია	თარიღი	განმარტება
მპ	2023.02.27	

დაკვეთის №

CAD DWG ფაილი s-1 gez motors r3.dwg

დირექტორი: ა. კორტავა

მთ. კონსტრუქტორი:

შეასრულა ტ. მეიფარიანი

შეამოწმა

საავტორო უფლებები კაპიტელი ჯგუფი

ნახაზის დასახელება

მონ. რ/ბ სვეტის სვ–3-ის არმირება

კ-3.03

A3

მონ. რ/ბ სვეტის სვ–3-ის სპეციფიკაცია

არმატურის სპეციფიკაცია					არმატურის ამოკრეფა					ბეტონი B 25
პოზ. №	Ø	L მმ.	n ცალი	Ln მ.	Ø	∑Ln მ.	გრძივი მეტრის წონა კგ.	წონა კგ. A240	წონა კგ. A500C	V; მ³
1	2	3	4	5	6	7	8	9	10	11
1	20 A500C	3120	4	12.48	8 A240	116.28	0.39	45.88		0.67
2	20 A500C	4120	4	16.48	20 A500C	28.96	2.47		71.42	
I	8 A240	1900	36	68.40						
II	8 A240	665	72	47.88			∑	45.88	71.42	0.67
						n= 9		412.94	642.78	6.03
									175.08	კგ/მ³

მონ. რ/ბ სვეტის სვ–4-ის არმირება

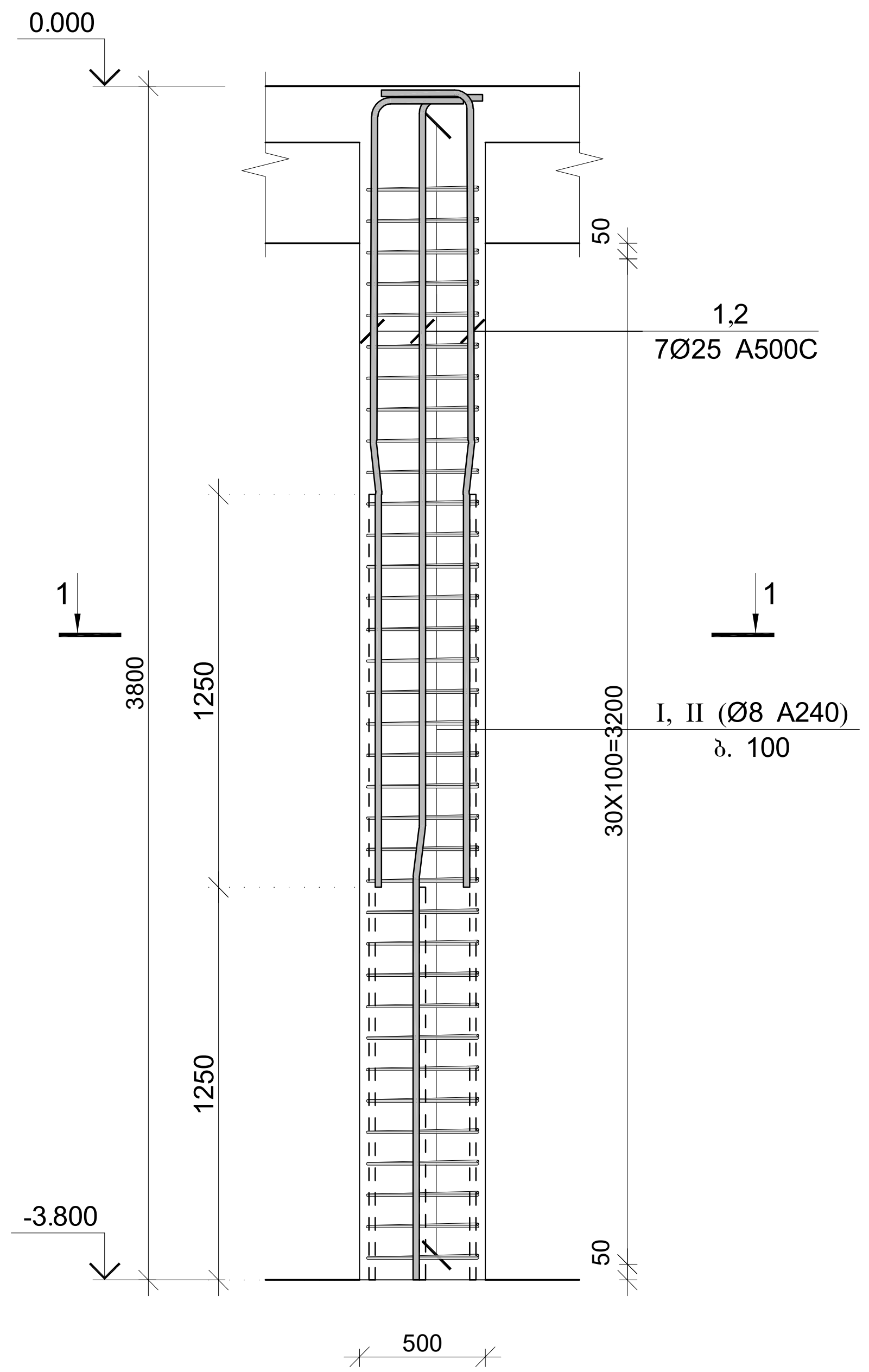

კვეთი 1-1

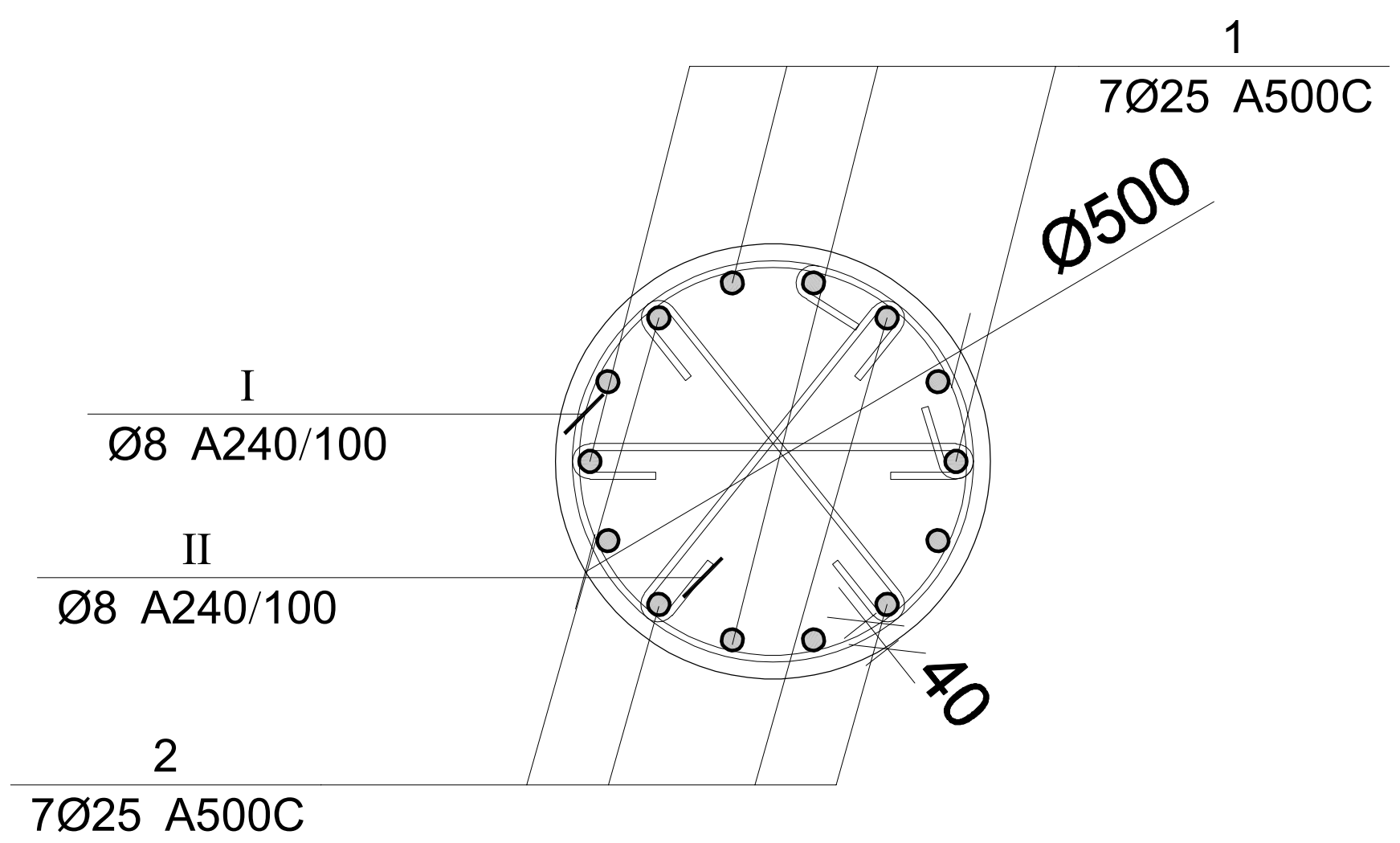

პოზ.	Ø [მმ.]	ესკიზი [მმ.]	სიგრძე [მმ.]
1	Φ25	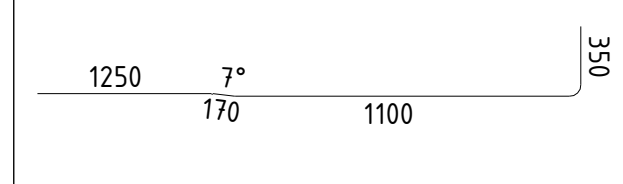	2870
2	Φ25	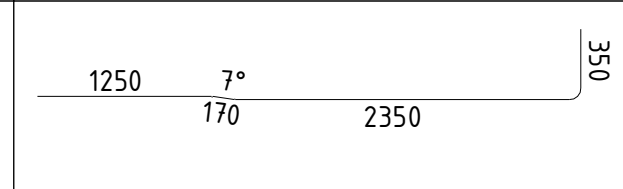	4120
I	Ø8	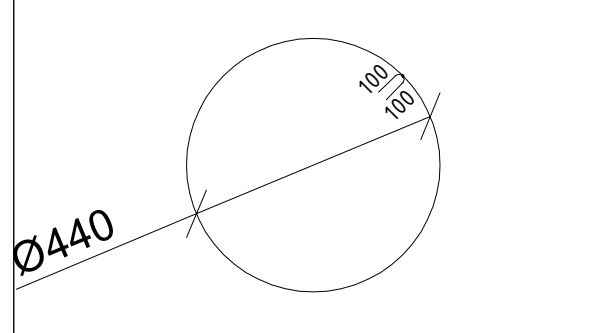	1900
II	Ø8	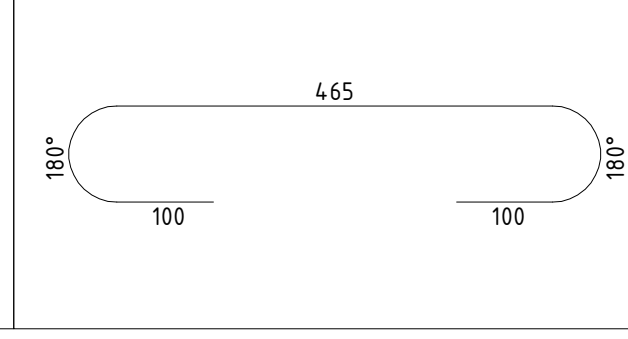	665

მონ. რ/ბ სვეტის სვ–4-ის სპეციფიკაცია

არმატურის სპეციფიკაცია					არმატურის ამოკრეფა					ბეტონი B 25
პოზ. №	Ø	L მმ.	n ცალი	Ln მ.	Ø	∑ Ln მ.	გრძივი მეტრის წონა კგ.	წონა კგ. A240	წონა კგ. A500C	V; $მ^3$
1	2	3	4	5	6	7	8	9	10	11
1	25 A500C	2870	7	20.09	8 A240	140.22	0.39	55.33		0.66
2	25 A500C	4120	7	28.84	25 A500C	48.93	3.85		188.55	
I	8 A240	1900	36	68.40						
II	8 A240	665	108	71.82			∑	55.33	188.55	0.66
						n= 6		331.97	1131.27	3.96
									369.51	კგ/$მ^3$

პროექტის დასახელება
მრავალფუნქციური შენობა

პროექტის მისამართი
ქ.თბილისი კახეთის გზატკეცილი
№ 15 ს.კ. 01.19.21.001.454

დამკვეთი

სტადია	თარიღი	განმარტება
მპ	2023.02.27	

დაკვეთის №

CAD DWG ფაილი s-1 gez motors r3.dwg

დირექტორი: ა. კორტავა

მთ. კონსტრუქტორი:

შეასრულა ტ. მეიფარიანი

შეამოწმა

საავტორო უფლებები კაპიტელი ჯგუფი

ნახაზის დასახელება

მონ. რ/ბ სვეტის სვ–4-ის არმირება

კ-3.04

A3

მონ. რ/ბ რიგელის არმირება

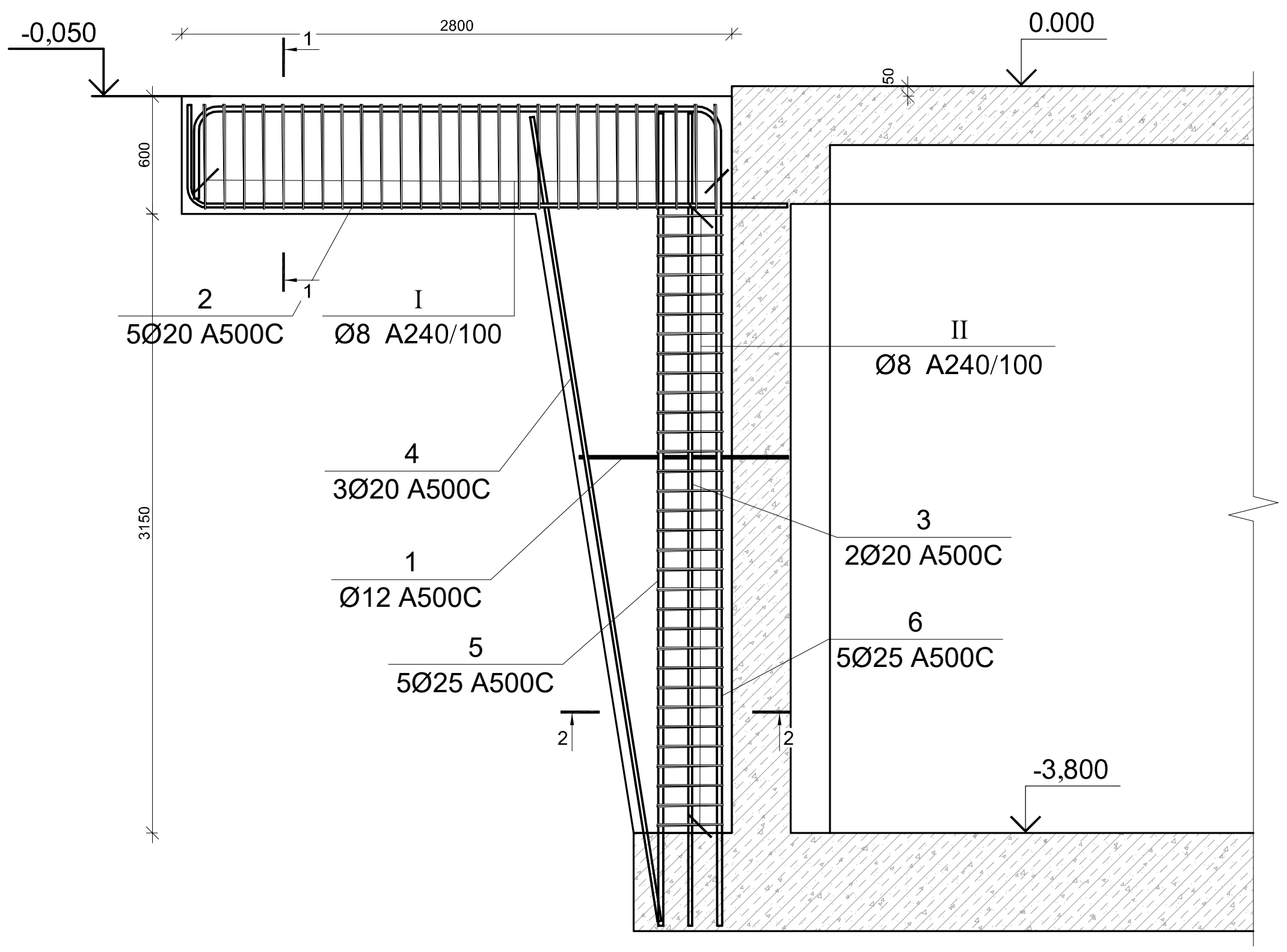

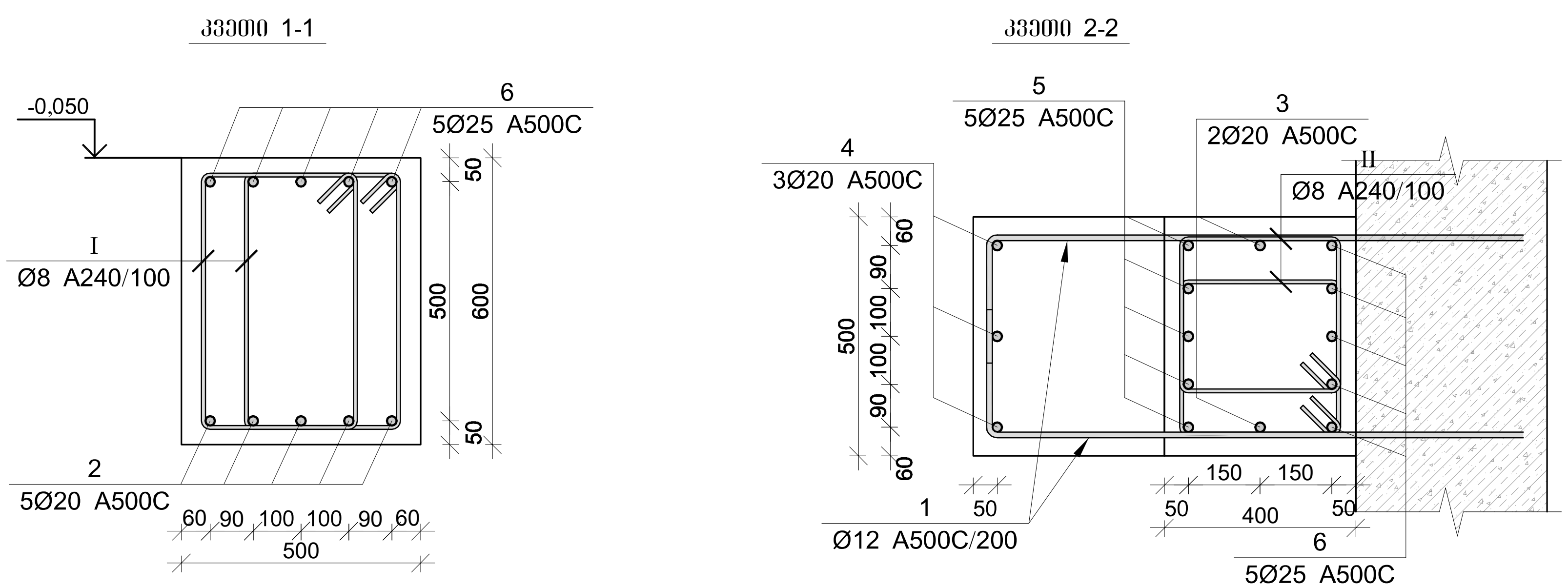

მონ. რიგელის სპეციფიკაცია

არმატურის სპეციფიკაცია					არმატურის ამოკრეფა					ბეტონი B 25
პოზ. №	Ø	L მმ.	n ცალი	Ln მ.	Ø	∑ Ln მ.	გრძივი მეტრის წონა კგ.	წონა კგ. A240	წონა კგ. A500C	V; მ³
1	2	3	4	5	6	7	8	9	10	11
1	12 A500C	1400	35	49.00	8 A240	200.96	0.39	79.30		2.02
2	20 A500C	3500	5	17.50	12 A500C	49.00	0.89		43.50	
3	20 A500C	4150	2	8.30	20 A500C	38.25	2.47		94.33	
4	20 A500C	4150	3	12.45	25 A500C	57.75	3.85		222.53	
5	25 A500C	4150	5	20.75						
6	25 A500C	7400	5	37.00						
I	8 A240	1920	54	103.68						
II	8 A240	1520	64	97.28				∑ 79.30	137.83	2.02
						n= 3		237.89	413.50	6.06
									107.42	კგ/მ³

პოზ.	Ø [მმ.]	ესკიზი [მმ.]	სიგრძე [მმ.]
①	Ø12	1100, 300	1400
②	Ø20	3000, 500	3500
③	Ø20	4150	4150
④	Ø20	4150	4150
⑤	Ø25	4150	4150
⑥	Ø25	500, 2700, 4200	7400
Ⓘ	Ø8	325, 100, 100, 535, 535, 325	1920
Ⓘⓘ	Ø8	325, 100, 100, 335, 335, 325	1520

პროექტის დასახელება
მრავალფუნქციური შენობა

პროექტის მისამართი
ქ.თბილისი კახეთის გზატკეცილი
№ 15 ს.კ. 01.19.21.001.454

დამკვეთი

სტადია	თარიღი	განმარტება
მპ	2023.02.27	

დაკვეთის №

CAD DWG ფაილი kedeli.dwg

დირექტორი: ა. კორტავა

მთ. კონსტრუქტორი:

შეასრულა ტ. მეფარიანი

შეამოწმა

საავტორო უფლებები კავიტელი ჯგუფი

ნახაზის დასახელება

მონ. რიგელის არმირება

კ-4.31

A3

სარდაფის კედლის არმირების გეგმა -3,800 ნიშნულზე

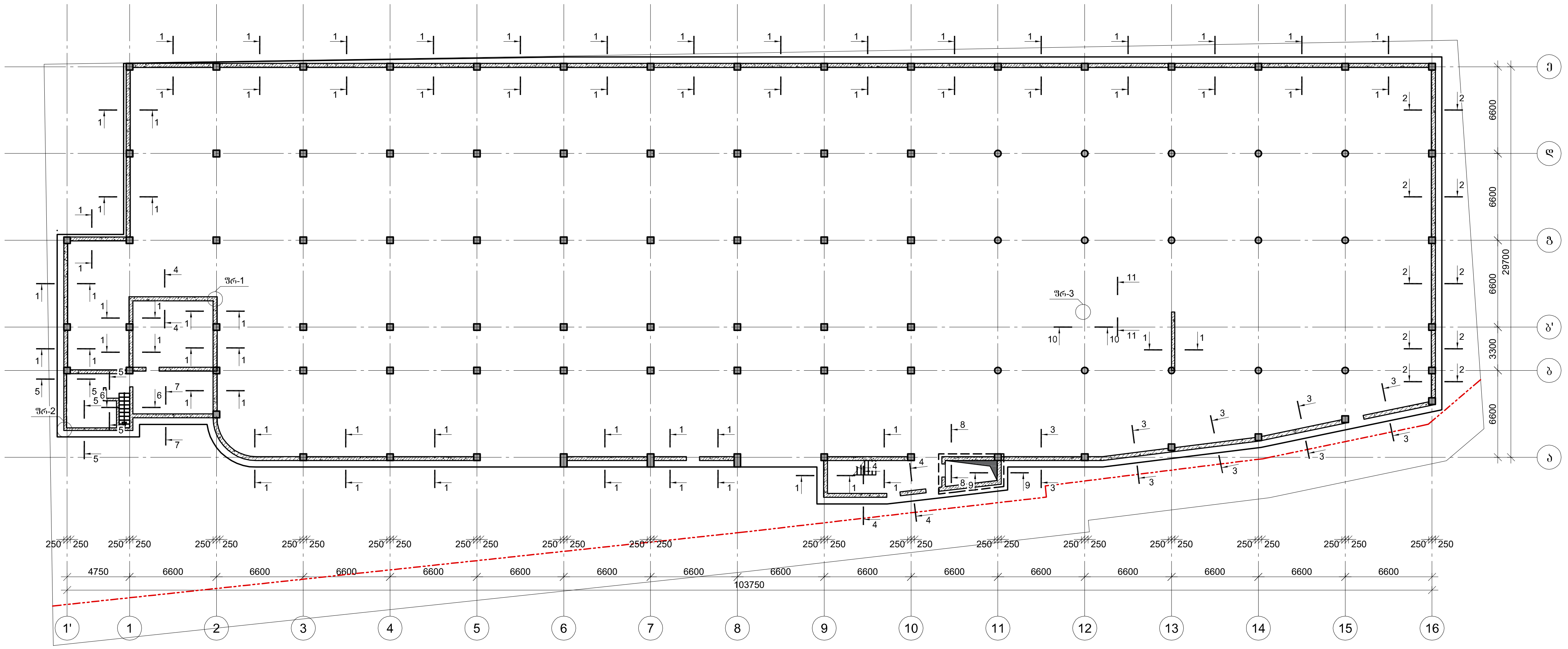

კვეთი 1-1 | კვეთი 2-2 | კვეთი 3-3 | კვეთი 4-4 | კვეთი 5-5 | კვეთი 6-6

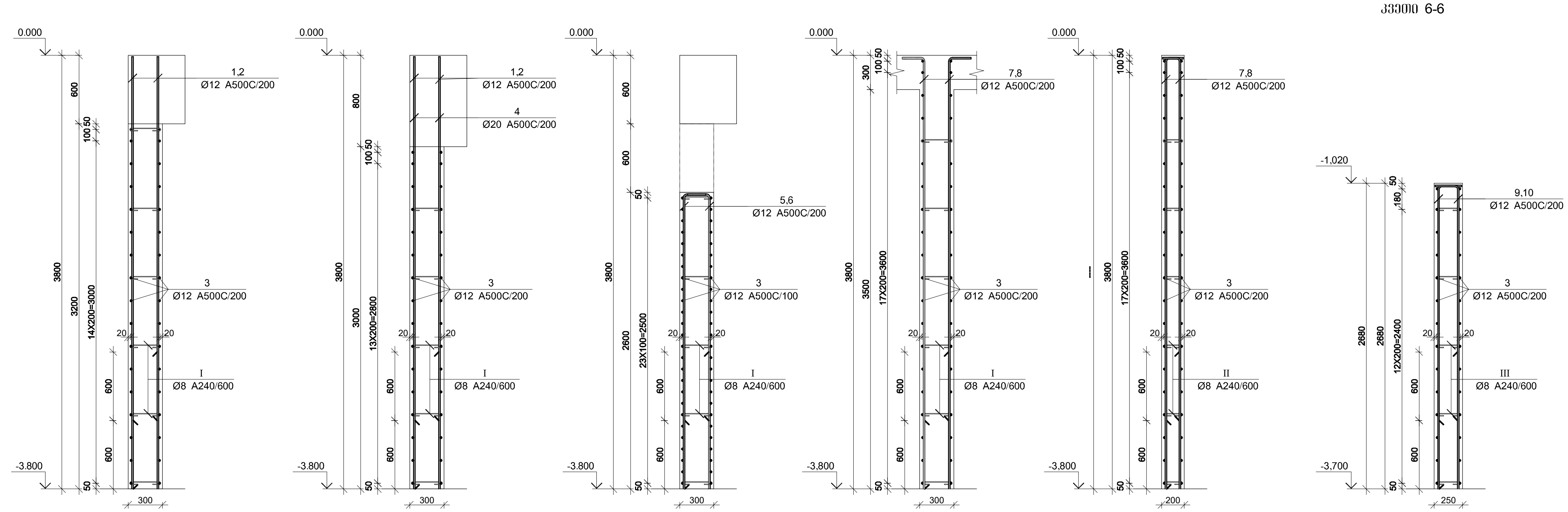

პროექტის დასახელება

მრავალფუნქციური შენობა

პროექტის მისამართი

ქ.თბილისი კახეთის გზატკეცილი № 15 ს.კ. 01.19.21.001.454

დამკვეთი

სტადია	თარიღი	განმარტება
ეპ	2023.02.27	

დავალების №

CAD DWG ფაილი s-1 gez motors rev4.dwg

დირექტორი: ა. ქორთაია

მთ. კონსტრუქტორი:

შეასრულა ბ. მეიშარიანი

შეამოწმა

საავტორო უფლებები კაპიტელი ჯგუფი

ნახაზის დასახელება

სარდაფის კედლის არმირების გეგმა -3,700 ნიშნულზე

კ-4.01

A3

კვეთი 8-8

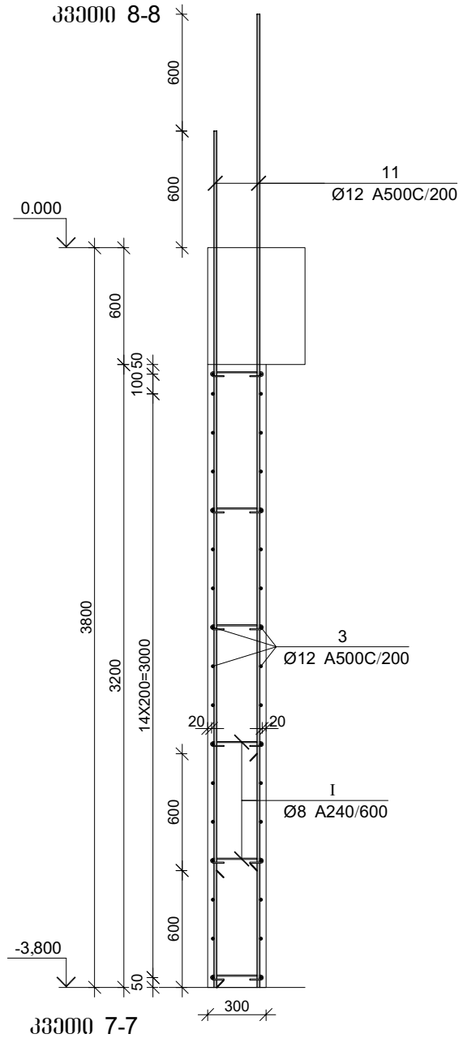

კვეთი 9-9

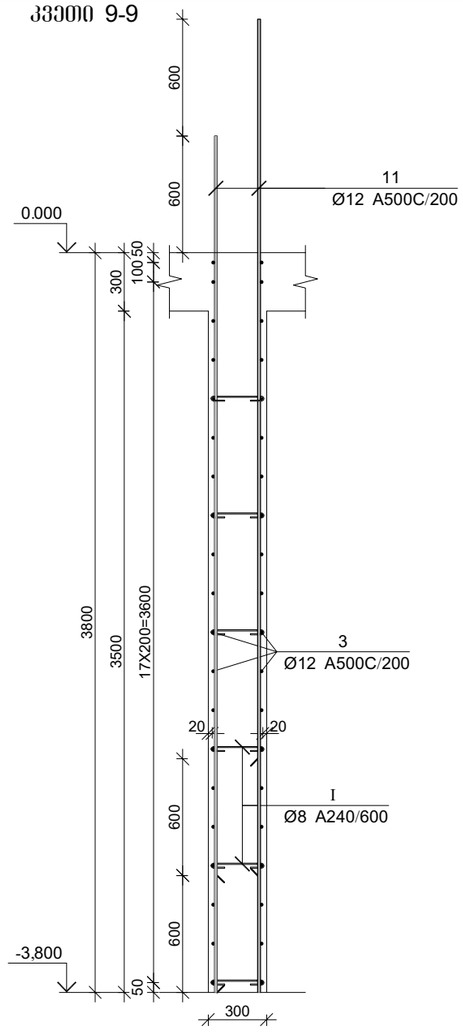

კვეთი 10-10

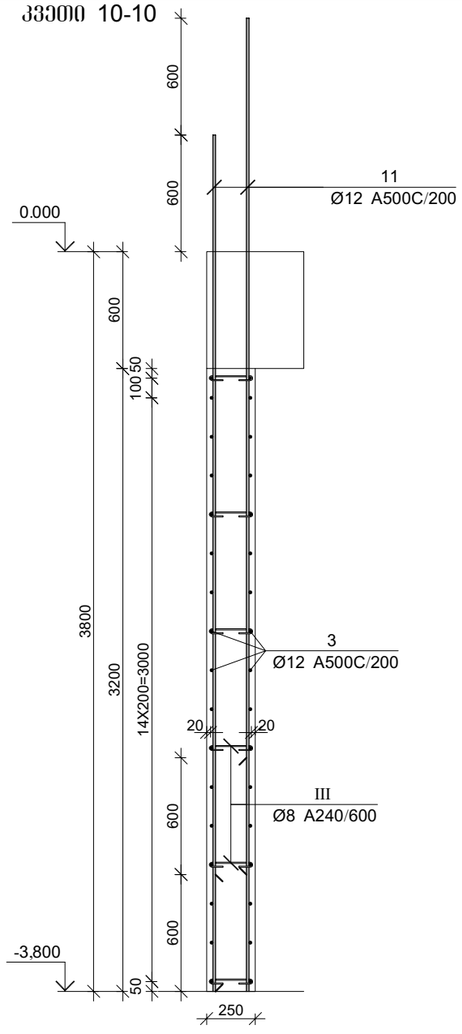

კვეთი 11-11

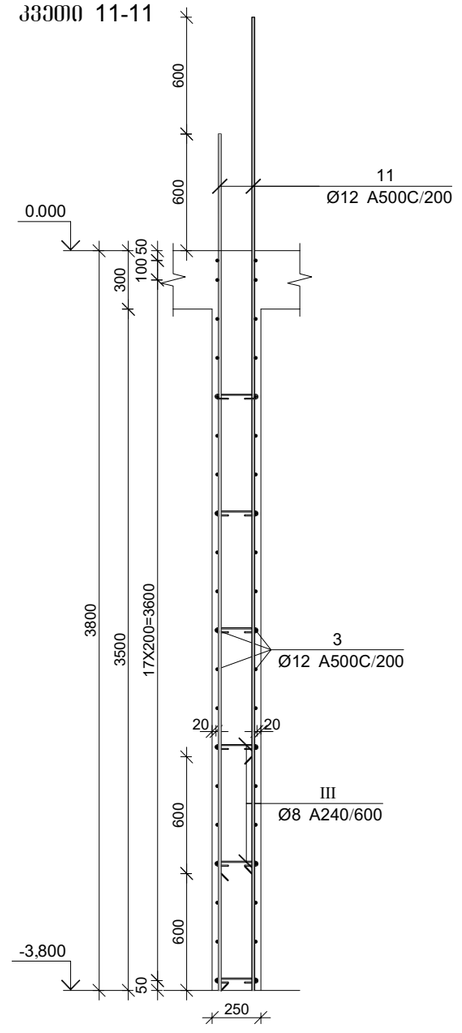

კვეთი 7-7

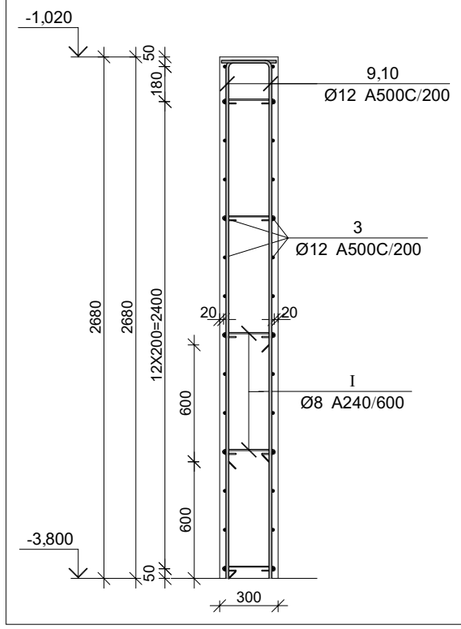

ფრაგმენტი-1

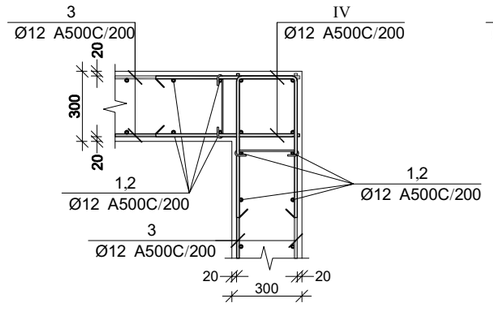

ფრაგმენტი-2

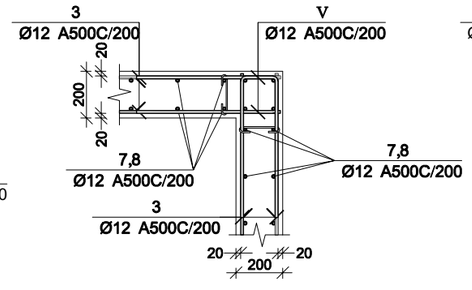

ფრაგმენტი-3

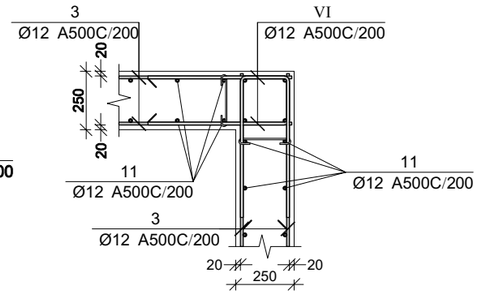

პროექტის დასახელება
მრავალფუნქციური შენობა

პროექტის მისამართი
ქ.თბილისი კახეთის გზატკეცილი
№ 15 ს.კ. 01.19.21.001.454

დამკვეთი

სტადია	თარიღი	განმარტება
მპ	2023.02.27	

დაკვეთის №

CAD DWG ფაილი s-1 gez motors r3.dwg

დირექტორი: ა. კორძაია

მთ. კონსტრუქტორი:

შესრულა ბ. მეიფარიანი

შეამოწმა

სააპტორო უფლებები კაპიტელი ჯგუფი

ნახაზის დასახელება

სარდაფის კედლის არმირების კვეთები და ფრაგმენტები

კ-4.02

A3

მონ. რ/ბ რიგელების არმირების ქვედა შრე 0.00 ნიშნულზე

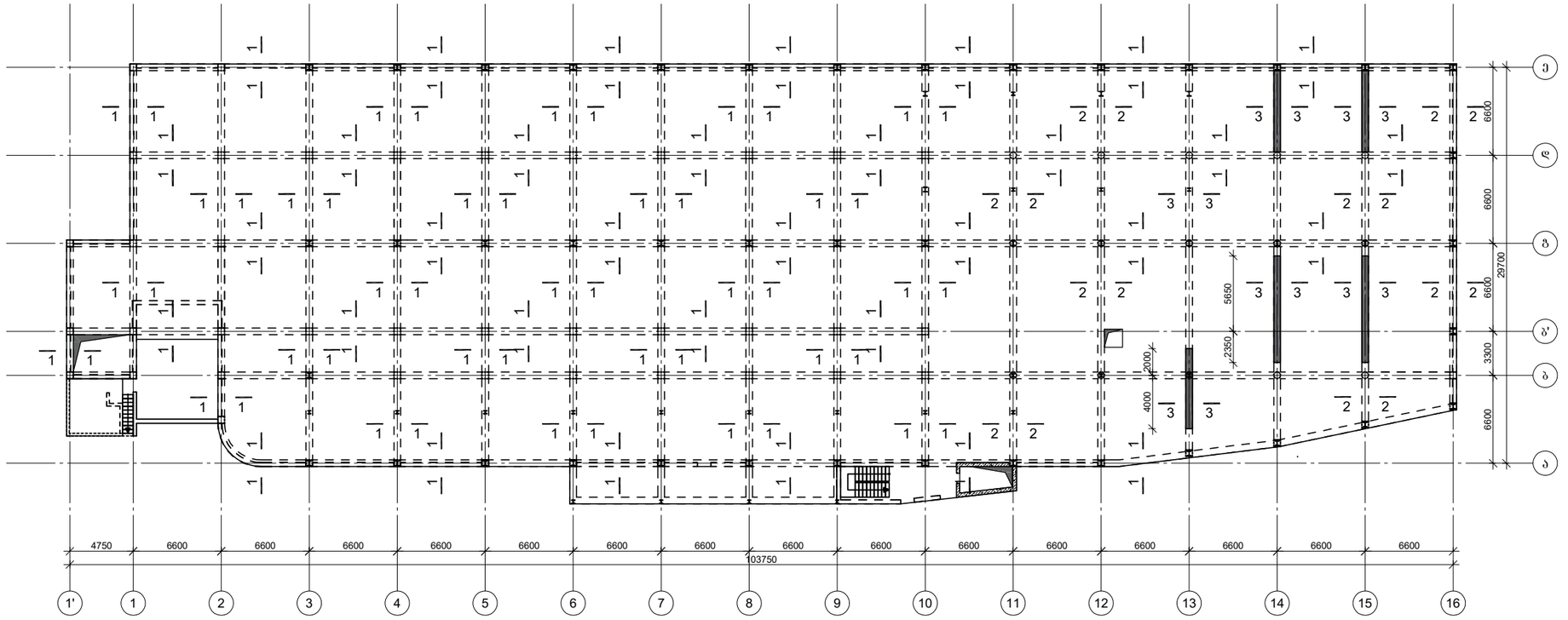

მონ. რ/ბ რიგელების არმირების გედა შრე 0.00 ნიშნულზე

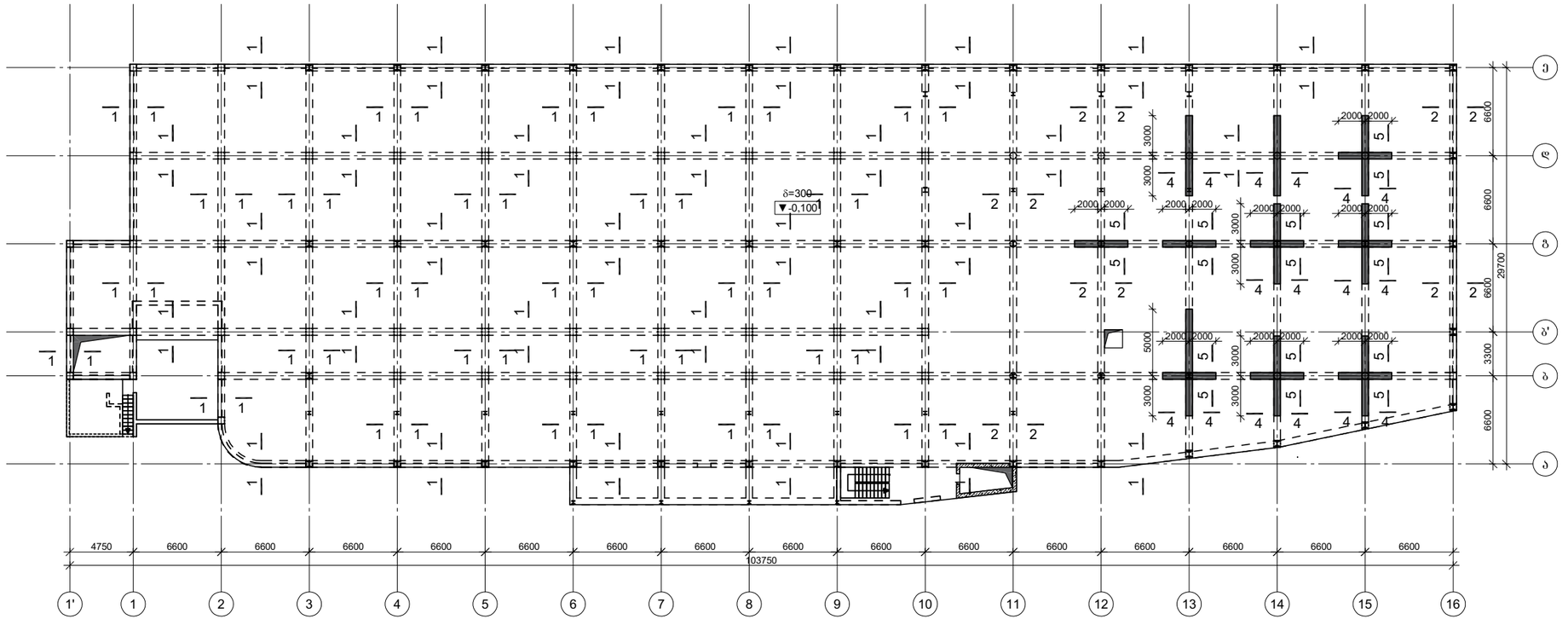

პროექტის დასახელება
მრავალფუნქციური შენობა

პროექტის მისამართი
ქ.თბილისი კახეთის გზატკეცილი
№ 15 ს.კ. 01.19.21.001.454

დამკვეთი

სტადია	მარიღი	განმარტება
მპ	2023.02.27	

დაკვეთის №

CAD DWG ფაილი s-1 gez motors r3.dwg

დირექტორი: ა. კორბაჯა

მთ. კონსტრუქტორი:

შესრულა ზ. მელიფარიანი

შეამოწმა

საავტორო უფლებები კაპიტელი ჯგუფი

ნახაზის დასახელება

მონ. რ/ბ რიგელების არმირება
-0.100 ნიშნულზე

კ-5.01

A3

პოზ.	Ø [მმ.]	ესკიზი [მმ.]	სიგრძე [მმ.]
①	Ø12	3750	3750
②	Ø12	3150	3150
③	Ø12	----	----
④	Ø20	2200	2200
⑤	Ø12	250; 2350	2600
⑥	Ø12	250; 1950	2200
⑦	Ø12	250; 3750	4000
⑧	Ø12	250; 3150	3400
⑨	Ø12	250; 2850	3100
⑩	Ø12	250; 2250	2500
⑪	Ø12	4200	4200
Ⅰ	Ø8	100; 100; 180°; 180°; 275	475
Ⅱ	Ø8	50; 50; 180°; 180°; 175	275
Ⅲ	Ø8	75; 75; 180°; 180°; 225	375
Ⅳ	Ø12	600; 250; 600	1450
Ⅴ	Ø12	600; 200; 600	1400
Ⅵ	Ø12	600; 150; 600	1350

სარდაფის კედლის არმირების სპეციფიკაცია -3,800 ნიშნულზე

არმატურის სპეციფიკაცია					არმატურის ამოკრეფა					ბეტონი B 25
პოზ. №	Ø	L მმ.	n ცალი	Ln მ.	Ø	∑ Ln მ.	ერთეული მეტრის წონა კგ.	წონა კგ. A240	წონა კგ. A500C	V; მ³
1	2	3	4	5	6	7	8	9	10	11
1	12 A500C	3750	1005	3768.75	8 A240	1185.90	0.39	467.94		255.50
2	12 A500C	3150	1005	3165.75	12 A500C	21615.82	0.89		19190.88	
3	12 A500C	----	----	11182.12	20 A500C	506.00	2.47		1247.87	
4	20 A500C	2200	230	506.00						
5	12 A500C	2800	150	420.00						
6	18 A500C	2200	150	330.00						
7	12 A500C	4000	135	540.00						
8	12 A500C	3400	135	459.00						
9	12 A500C	3100	22	68.20						
10	12 A500C	2500	22	55.00						
11	12 A500C	4400	216	950.40						
I	8 A240	475	2394	1137.15						
II	8 A240	275	120	33.00						
III	8 A240	375	42	15.75						
IV	12 A500C	1450	255	369.75						
V	12 A500C	1400	170	238.00						
VI	12 A500C	1350	51	68.85						
					∑		467.94	20438.75	255.50	
					n= 1		467.94	20438.75	255.50	
								81.83	კგ/მ³	

პროექტის დასახელება
მრავალფუნქციური შენობა

პროექტის მისამართი
ქ.თბილისი კახეთის გზატკეცილი
№ 15 ს.კ. 01.19.21.001.454

დამკვეთი

სტადია	მარილი	განმარტება
მპ	2023.02.27	

დაკვეთის №

CAD DWG ფაილი s-1 gez motors r3.dwg

დირექტორი: ა. კორბაჯა

მთ. კონსტრუქტორი:

შესრულა ზ. მეიფარიანი

შეამოწმა

საავტორო უფლებები კაპიტელი ჯგუფი

ნახაზის დასახელება

სარდაფის კედლის არმირების ესკიზები და სპეციფიკაცია

კ-4.03

A3

კვეთი 1-1

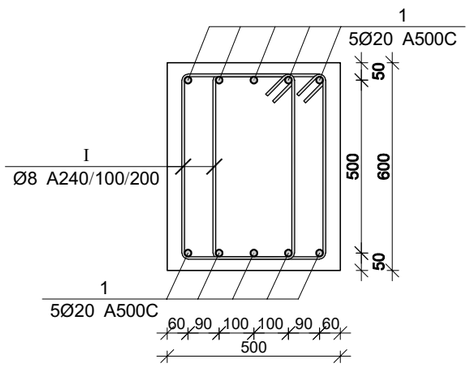

კვეთი 2-2

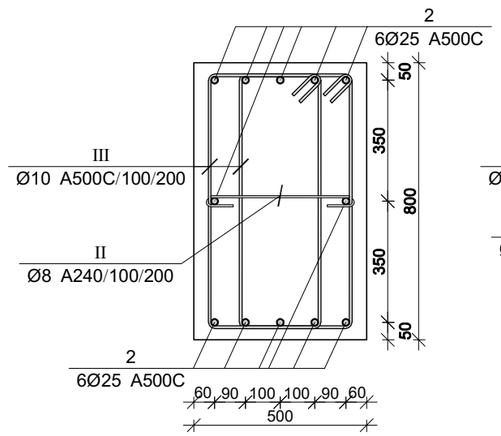

კვეთი 3-3

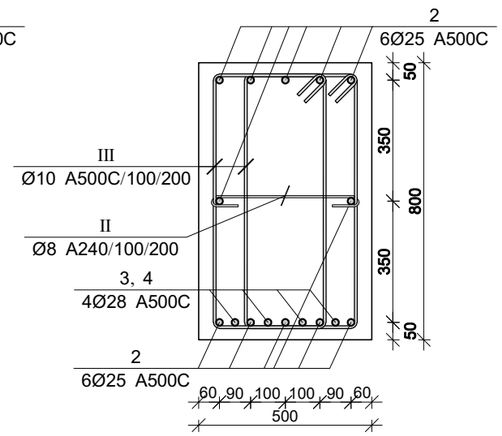

კვეთი 4-4

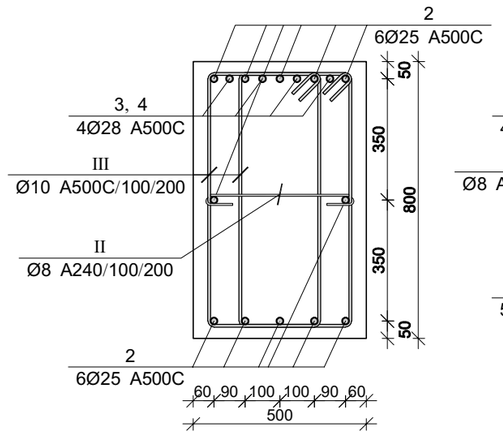

კვეთი 5-5

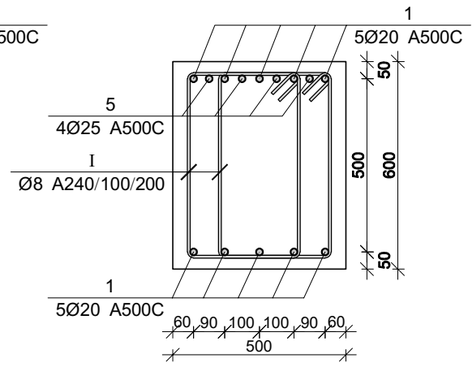

პოზ.	Ø [მმ.]	ესკიზი [მმ.]	სიგრძე [მმ.]
Ⅰ	Ø8	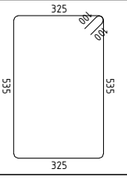	1920
Ⅱ	Ø8	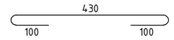	630
Ⅲ	Ø10	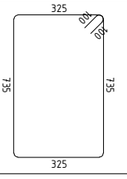	2320

რიგელების სპეციფიკაცია 0.00 ნიშნულზე

არმატურის სპეციფიკაცია					არმატურის ამოკრეფა					ბეტონი B 25
პოზ. №	Ø	L მმ.	n ცალი	Ln მ.	Ø	∑ Ln მ.	გრძივი მეტრის წონა კგ.	წონა კგ. A240	წონა კგ. A500C	V; მ³
1	2	3	4	5	6	7	8	9	10	11
1	20 A500C	-	-	9750.00	8 A240	21493.50	0.39	8481.01		283.80
2	25 A500C	-	-	2250.00	10 A500C	4872.00	0.62		3003.78	
3	28 A500C	8000	12	96.00	20 A500C	9750.00	2.47		24045.02	
4	28 A500C	6000	40	240.00	25 A500C	2346.00	3.85		9040.00	
5	25 A500C	3000	32	96.00	28 A500C	336.00	4.83		1624.11	
I	8 A240	1920	10850	20832.00						
II	8 A240	630	1050	661.50						
III	10 A500C	2320	2100	4872.00			∑	8481.01	37712.91	283.80
						n= 1		8481.01	37712.91	283.80
									162.77	კგ/მ³

პროექტის დასახელება
მრავალფუნქციური შენობა

პროექტის მისამართი
ქ.თბილისი კახეთის გზატკეცილი
№ 15 ს.კ. 01.19.21.001.454

დამკვეთი

სტადია	თარიღი	განმარტება
მპ	2023.02.27	

დაკვეთის №

CAD DWG ფაილი s-1 gez motors r3.dwg

დირექტორი: ა. კორძაია

მთ. კონსტრუქტორი:

შესრულა ბ. მეიფარიანი

შეამოწმა

საავტორო უფლებები კაპიტელი ჯგუფი

ნახაზის დასახელება

მონ. რ/ბ რიგელების არმირების კვეთები და სპეციფიკაცია 0.00 ნიშნულზე

კ-5.02

A3

Схема расположения свай. Ростверк Р-1

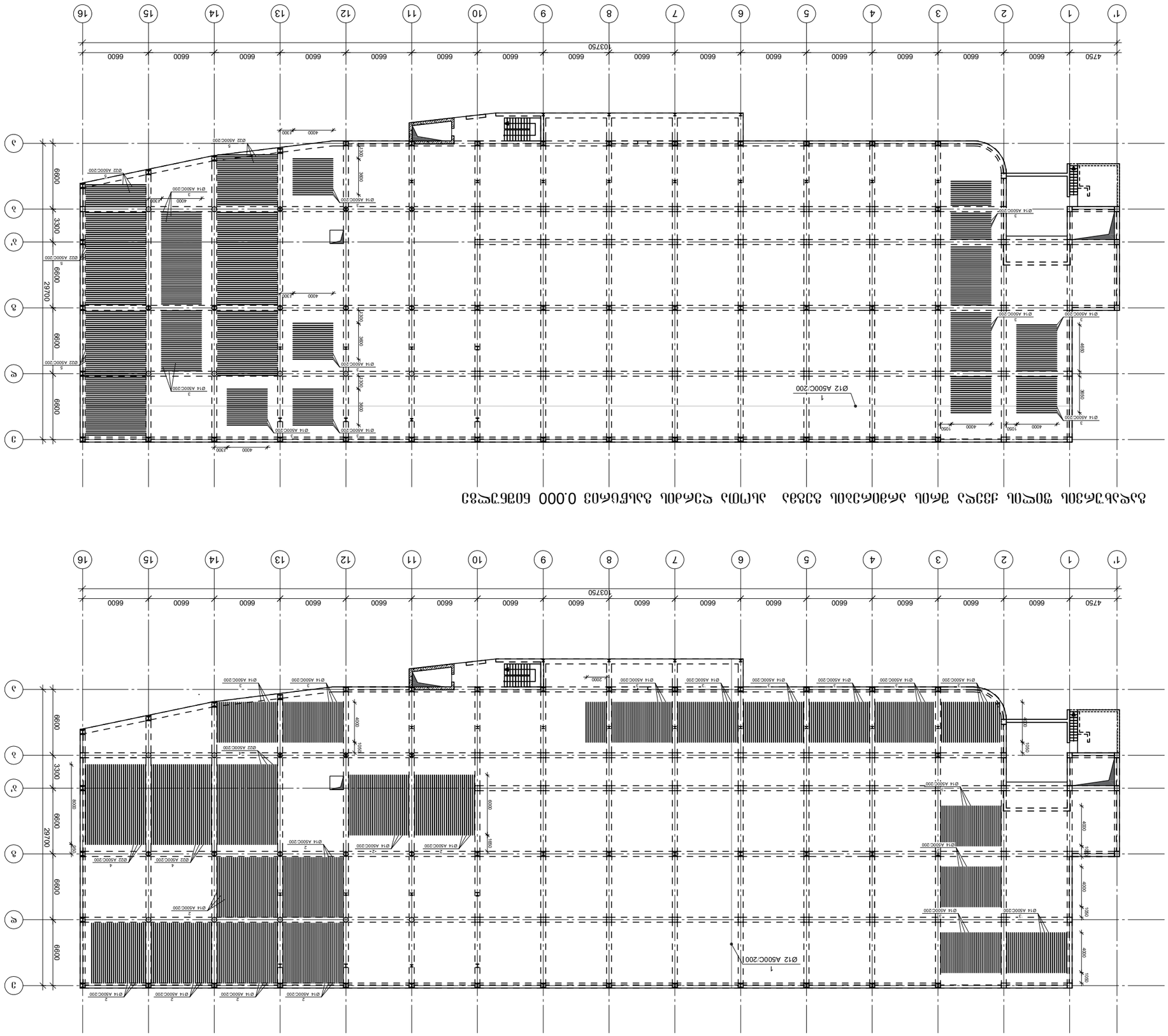

Свайное поле 1 Ø12 А500С/200 Ø14 А500С/200 Ø22 А500С/200 Ростверк Р-1 Отм. -3.150

Свайное поле 2 Ø14 А500С/200 Ростверк Р-1 Отм. -3.150

Ведомость свай

Общее количество свай 0.000 630637мм3

Ростверк Р-1 Отм. -3.150

Количество свай 1

Ø12 А500С/200

Ростверк Р-1 Отм. -3.150

Количество свай 1

Ø14 А500С/200

Ростверк Р-1 Отм. -3.150

Количество свай 1

Ø22 А500С/200

Ростверк Р-1 Отм. -3.150

Количество свай 1

Общее количество свай 0.000 630637мм3

Ростверк Р-1 Отм. -3.150

Количество свай 1

Ø12 А500С/200

Ростверк Р-1 Отм. -3.150

Количество свай 1

Ø14 А500С/200

Ростверк Р-1 Отм. -3.150

Количество свай 1

Ø22 А500С/200

Ростверк Р-1 Отм. -3.150

Количество свай 1

Изм.	Кол.уч.	Лист	№ док.	Подп.	Дата
Разраб.	Шарипов				
Гип					
Н.контр.					
ГИП	Ахмадов				

Многоэтажный жилой дом по ул. Ленина в г. Грозный

Схема расположения свай. Ростверк Р-1

Стадия	Лист	Листов
Р	3	

ООО "Проектстройсервис"

Инв. № подл. | Подп. и дата | Взам. инв. №

Копировал

Формат А3

Схема расположения свай. Ростверк Р-1

Ж-6.01

Многоэтажный жилой дом по ул. Ленина в г. Грозный
Свайное поле 0.000 630637мм3

Изм.	Кол.уч.	Лист	№ док.	Подп.	Дата
Разраб.	Шарипов				
Гип					
Н.контр.					
ГИП	Ахмадов				

Многоэтажный жилой дом по ул. Ленина в г. Грозный

Схема расположения свай. Ростверк Р-1

Стадия	Лист	Листов
Р	3	

ООО "Проектстройсервис"

Инв. № подл. | Подп. и дата | Взам. инв. №

Копировал

Формат А3

გადახურვის ფილის გეღა შრის არმირების გეგმა რიცხვითი ღერძის გასწვრივ 0.000 ნიშნულზე

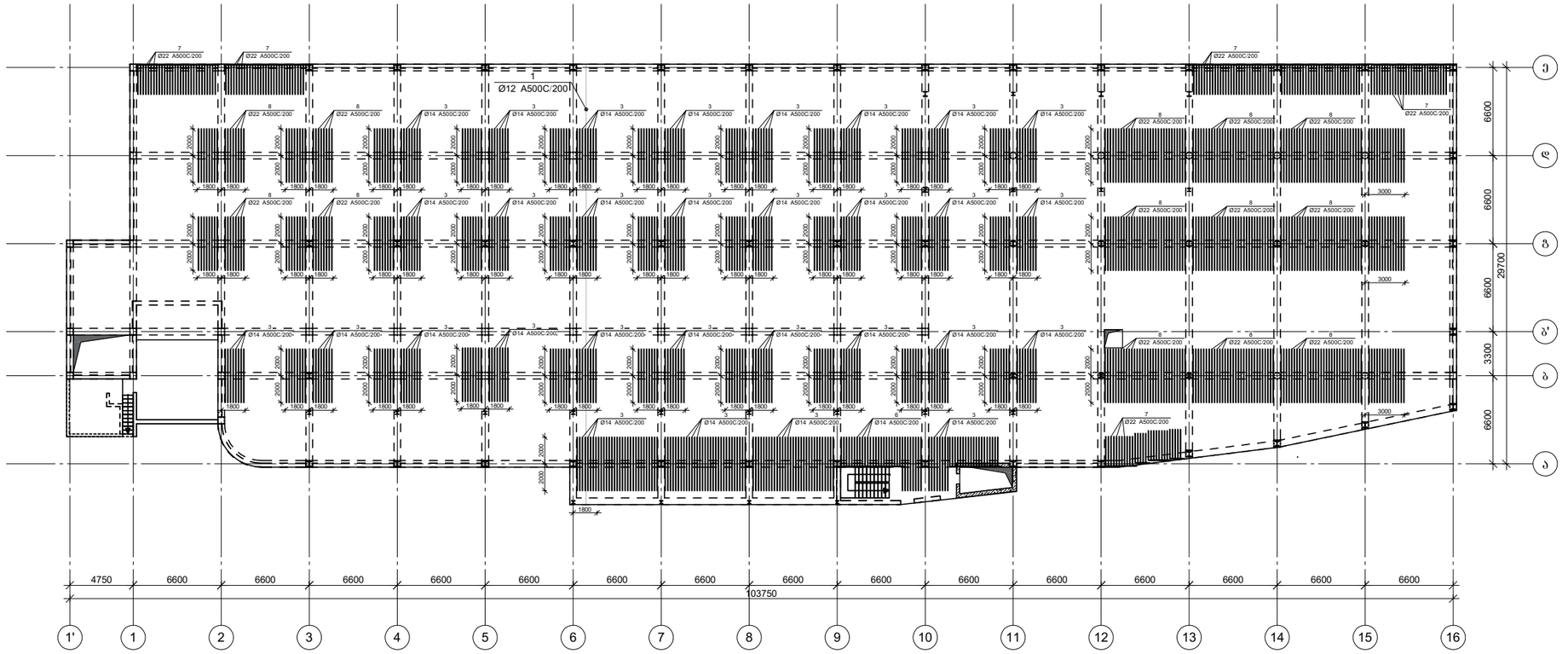

გადახურვის ფილის გეღა შრის არმირების გეგმა ასოთა ღერძის გასწვრივ 0.000 ნიშნულზე

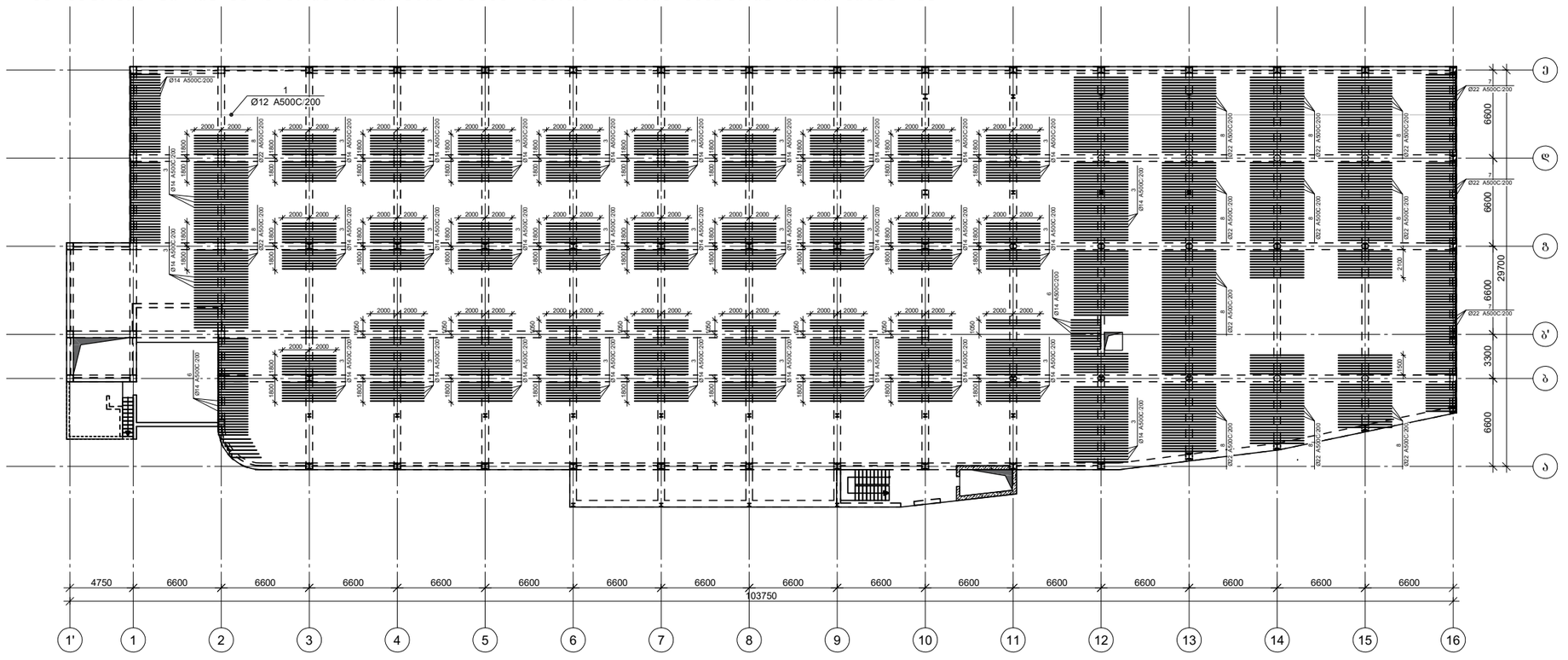

პროექტის დასახელება
მრავალფუნქციური შენობა

პროექტის მისამართი
ქ.თბილისი კახეთის გზატკეცილი
№ 15 ს.კ. 01.19.21.001.454

დამკვეთი

სტადია	მარილი	განმარტება
ვა	2023.02.27	

დაკვეთის №

CAD DWG ფაილი s-1 gez motors r3.dwg

დირექტორი: ა. კორბაჯა

მთ. კონსტრუქტორი:

შესრულა ზ. მელუაძანი

შეამოწმა

საავტორო უფლებები კაპიტელი ჯგუფი

ნახაზის დასახელება

გადახურვის ფილის გეღა შრის არმირება -0.100 ნიშნულზე

კ-6.02

A3

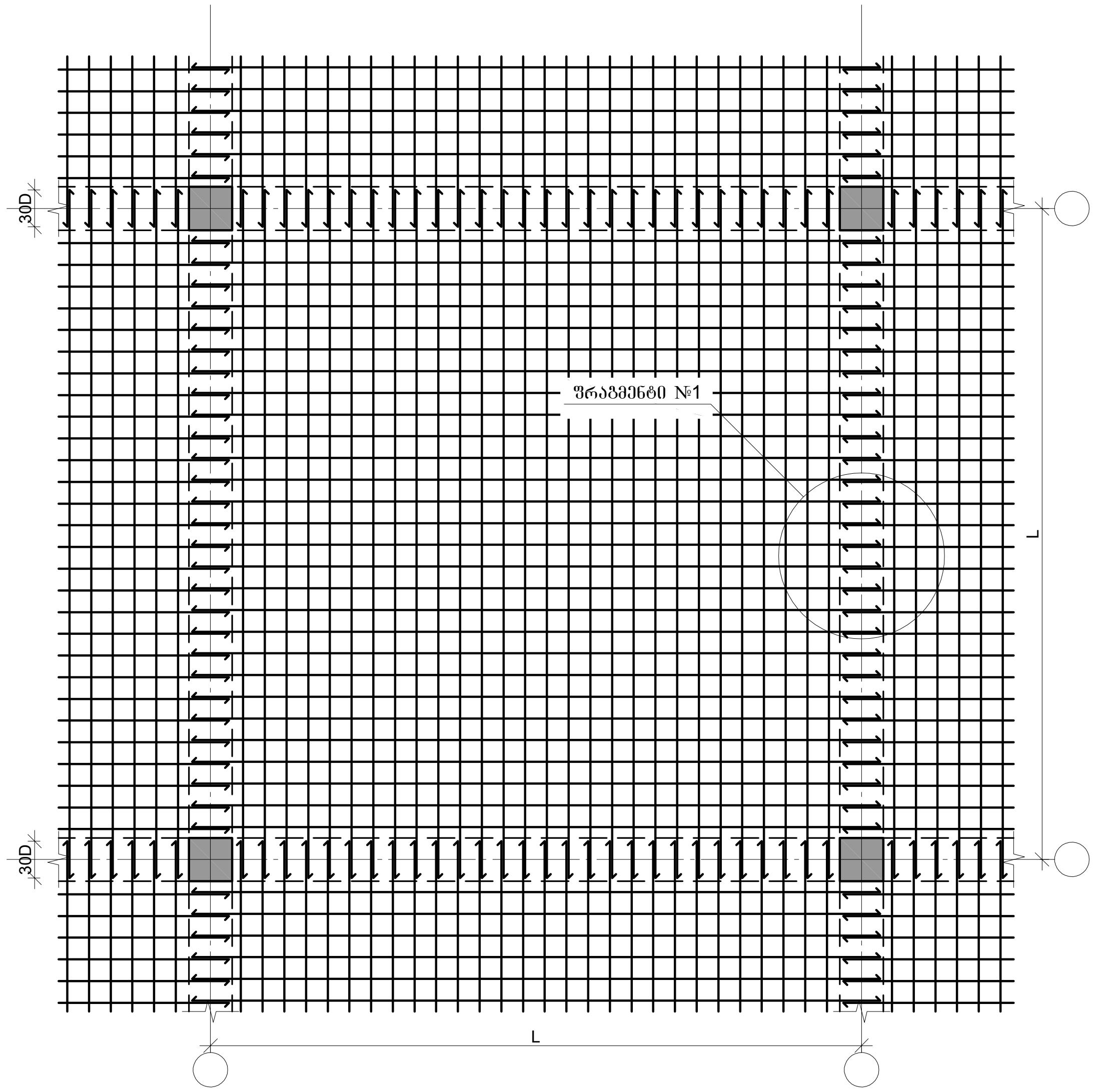

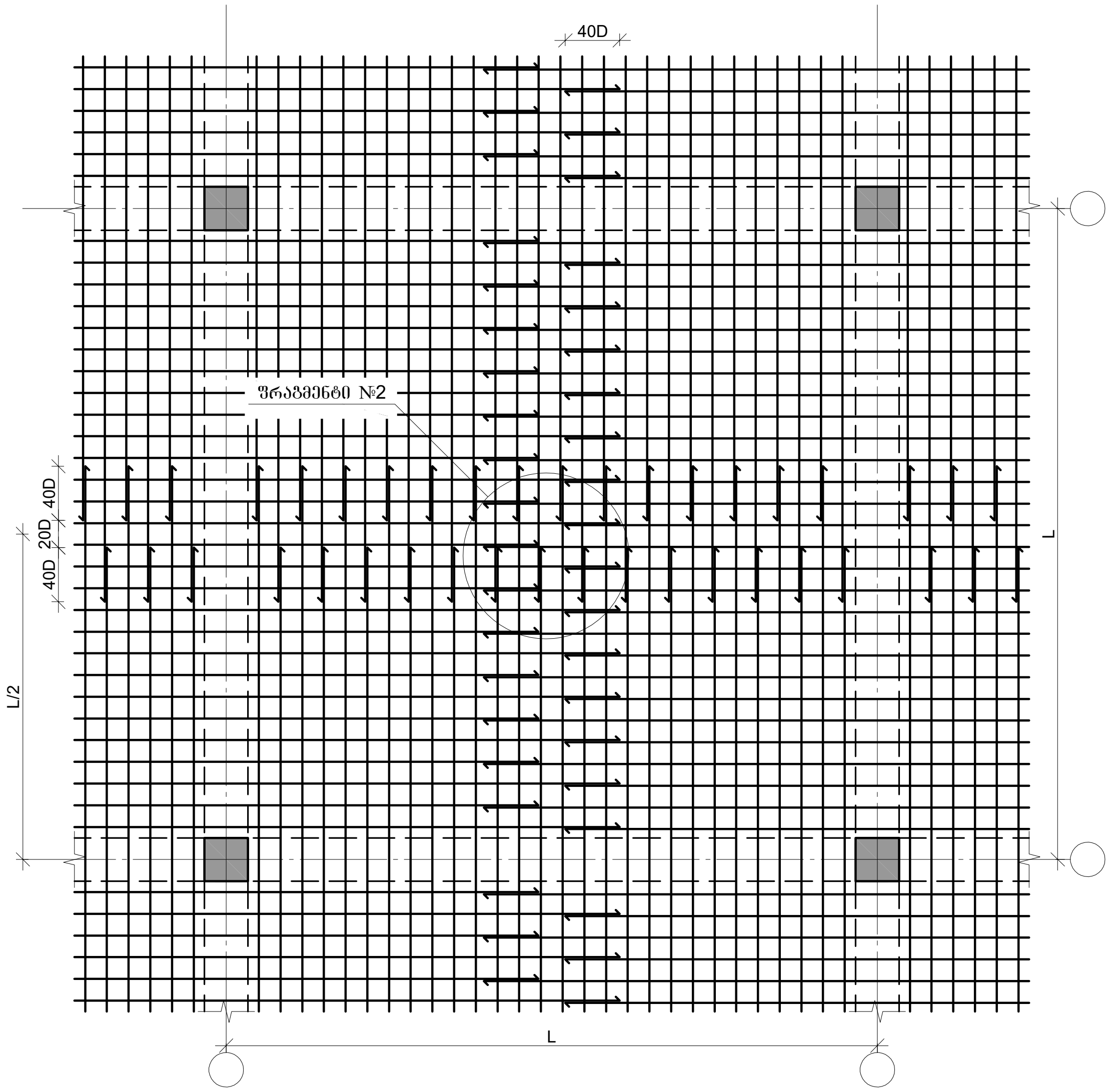

ფრაგმენტი №1

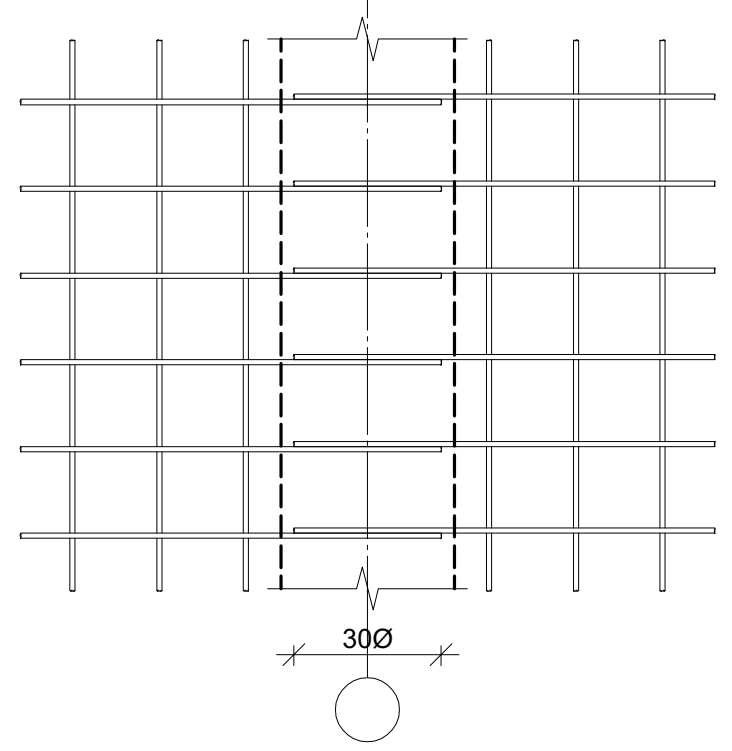

ფრაგმენტი №2

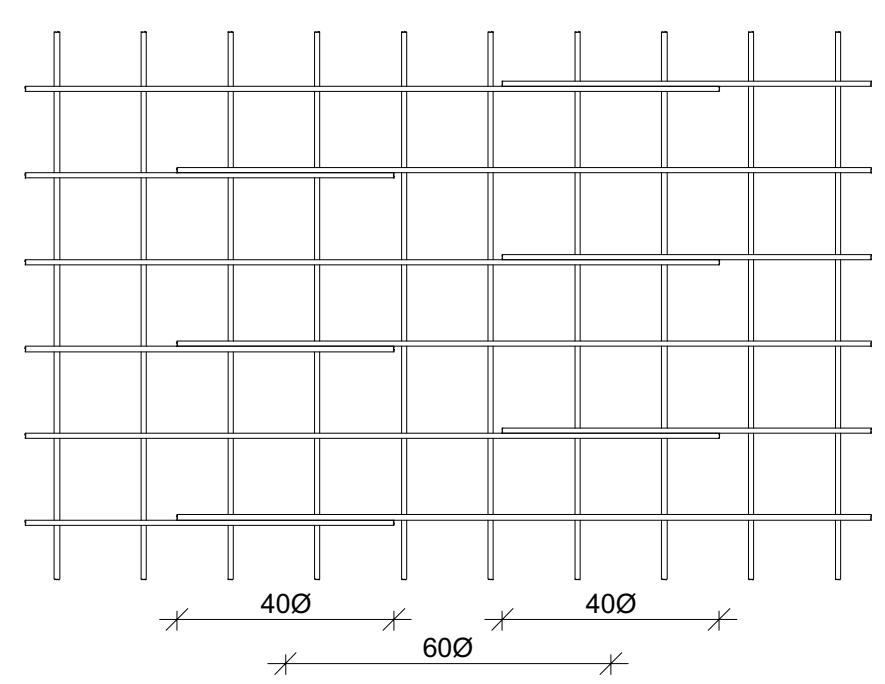

პროექტის დასახელება
მრავალფუნქციური შენობა

პროექტის მისამართი
ქ.თბილისი კახეთის გზატკეცილი
№ 15 ს.კ. 01.19.21.001.454

დამკვეთი

სტადია	თარიღი	განმარტება
მპ	2023.02.27	

დამკვეთის №

CAD DWG ფაილი s-1 gez motors r3.dwg

დირექტორი: ა. კორტავა

მთ. კონსტრუქტორი:

შეასრულა ტ. მეფარიანი

შეამოწმა

საავტორო უფლებები კაპიტელი ჯგუფი

ნახაზის დასახელება

გადახურვის ფილის
არმატურების გადაბმის დეტალები

კ-6.04

A3

ფილის არმირების ფრაგმენტი

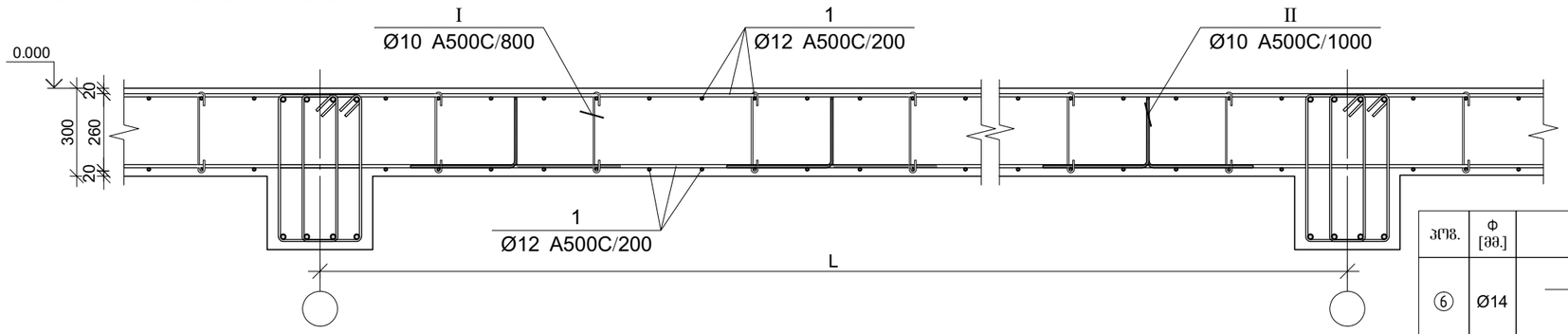

პოზ.	Ø [მმ.]	ესკიზი [მმ.]	სიგრძე [მმ.]
⑥	Ø14	3700, 300	4000
⑦	Ø22	3700, 300	4000
Ⅰ	Ø10	270, 180°, 180°, 70, 70	470
Ⅱ	Ø10	400, 230, 230, 400, 400	1660

ფილის არმირების ფრაგმენტი რიგელთან

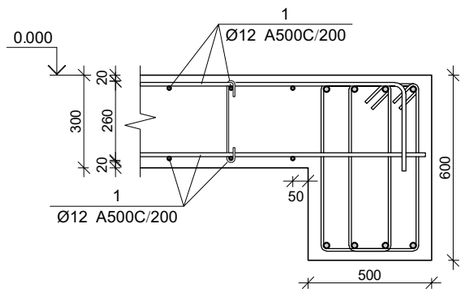

ფილის არმირების კვეთი კიბესთან

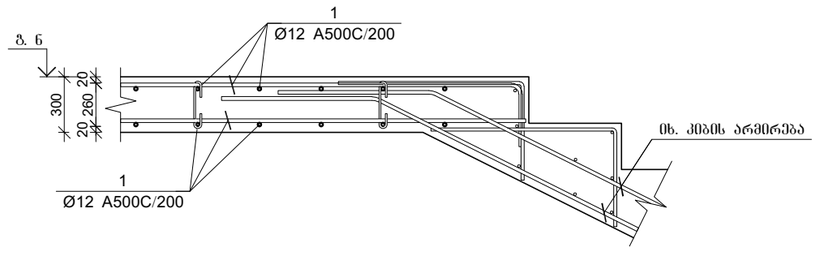

ფილის არმირების კვეთი კიბესთან

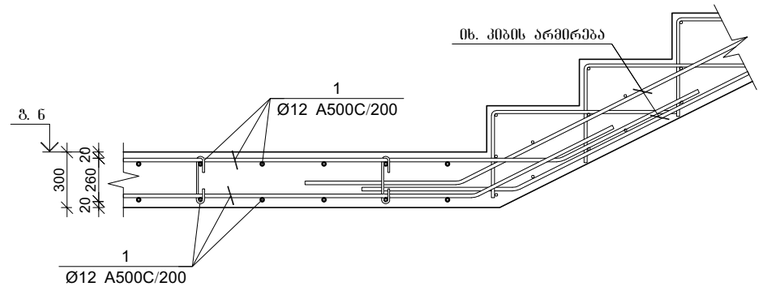

მონ. რ/ბ გადახურვის ფილის სპეციფიკაცია

არმატურის სპეციფიკაცია					არმატურის ამოკრეფა					ბეტონი B 25
პოზ. №	Ø	L მმ	n ცალი	Ln მ	Ø	∑ Ln მ	ვარაუდო მეტრის წონა კგ.	წონა კგ. A240	წონა კგ. A500C	V; მ³
1	2	3	4	5	6	7	8	9	10	11
1	12 A500C	-	-	66220	10 A500C	7644.3	0.62		4713.0	747
2	14 A500C	6000	245	1470.00	12 A500C	66220.00	0.89		58791.19	
3	14 A500C	4000	1868	7472.00	14 A500C	9574.00	1.21		11569.38	
4	22 A500C	8000	93	744.00	22 A500C	6180.00	2.98		18441.42	
5	22 A500C	6000	228	1368.00						
6	14 A500C	4000	158	632.00						
7	22 A500C	4000	268	1072.00						
8	22 A500C	4000	749	2996.00						
I	10 A500C	470	7470	3510.9						
II	10 A500C	1660	2490	4133.40			∑		93515.0	747.0
						n= 1			93515.0	747.0
									125.19	კგ/მ³

პროექტის დასახელება
მრავალფუნქციური შენობა

პროექტის მისამართი
ქ.თბილისი კახეთის გზატკეცილი
№ 15 ს.კ. 01.19.21.001.454

დამკვეთი

სტადია	მარილი	განმარტება
მპ	2023.02.27	

დაკვეთის №

CAD DWG ფაილი s-1 gez motors r3.dwg

დირექტორი: ა. კორბაეა

მთ. კონსტრუქტორი:

შესრულა ზ. მეიშვარიანი

შეამოწმა

საავტორო უფლებები კაპიტელი ჯგუფი

ნახაზის დასახელება

მონ. რ/ბ გადახურვის ფილის არმირება -0.100 ნიშნულზე

კ-6.03

A3

მონ. რ/ბ კიბის საყალიბე გეგმა

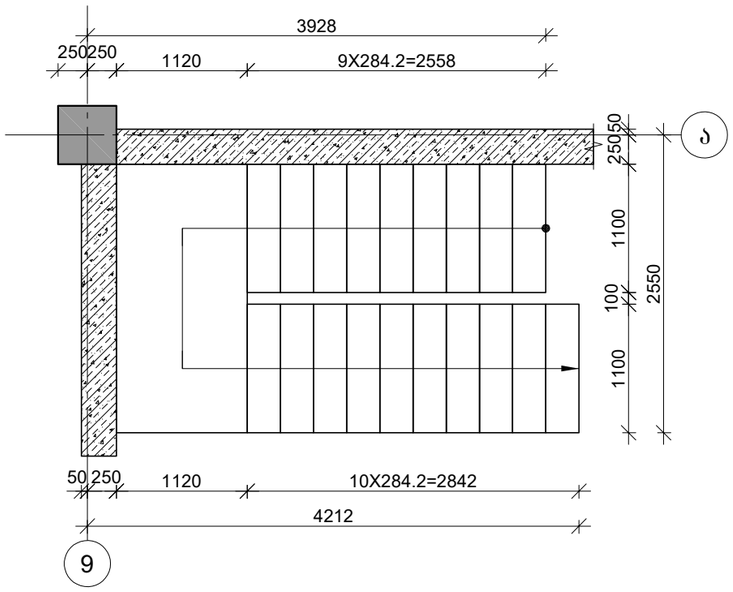

მონ. რ/ბ კიბის საყალიბე ჭრილი

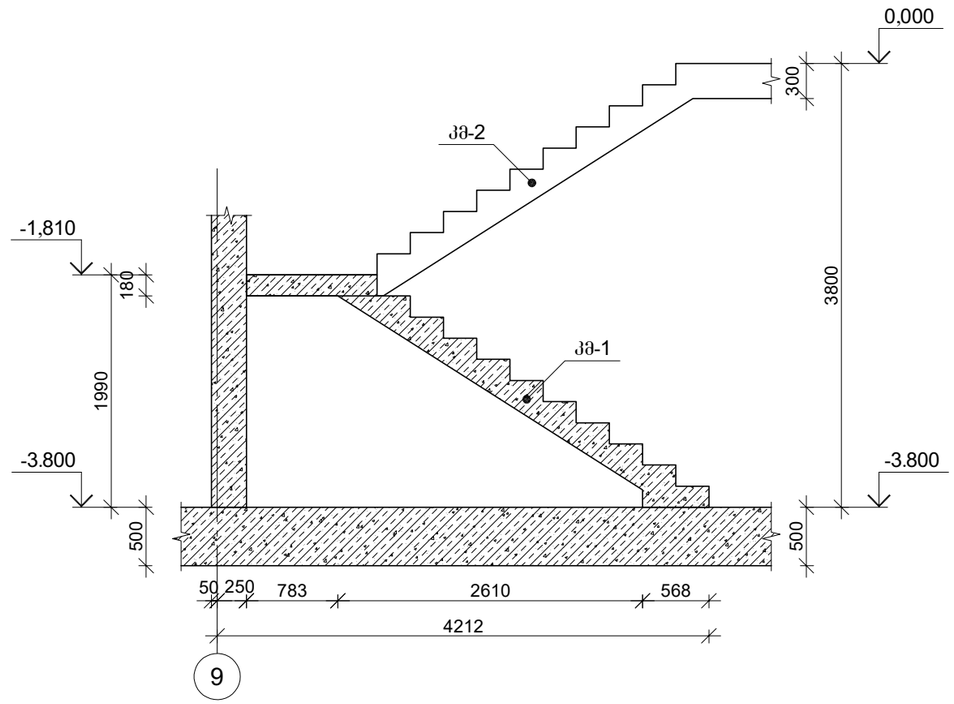

პროექტის დასახელება
მრავალფუნქციური შენობა

პროექტის მისამართი
ქ.თბილისი კახეთის გზატკეცილი
№ 15 ს.კ. 01.19.21.001.454

დამკვეთი

სტადია	მარიღი	განმარტება
მპ	2023.02.27	

დაკვეთის №

CAD DWG ფაილი s-1 gez motors r3.dwg

დირექტორი: ა. კორძაია

მთ. კონსტრუქტორი:

შესრულა ზ. მელფარიანი

შეამოწმა

საავტორო უფლებები კაპიტელი ჯგუფი

ნახაზის დასახელება

მონ. რ/ბ კიბის საყალიბე ნახაზები

კ-1.01

A3

მონ. რ/ბ კიბის მარშის კმ–1-ის არმირება

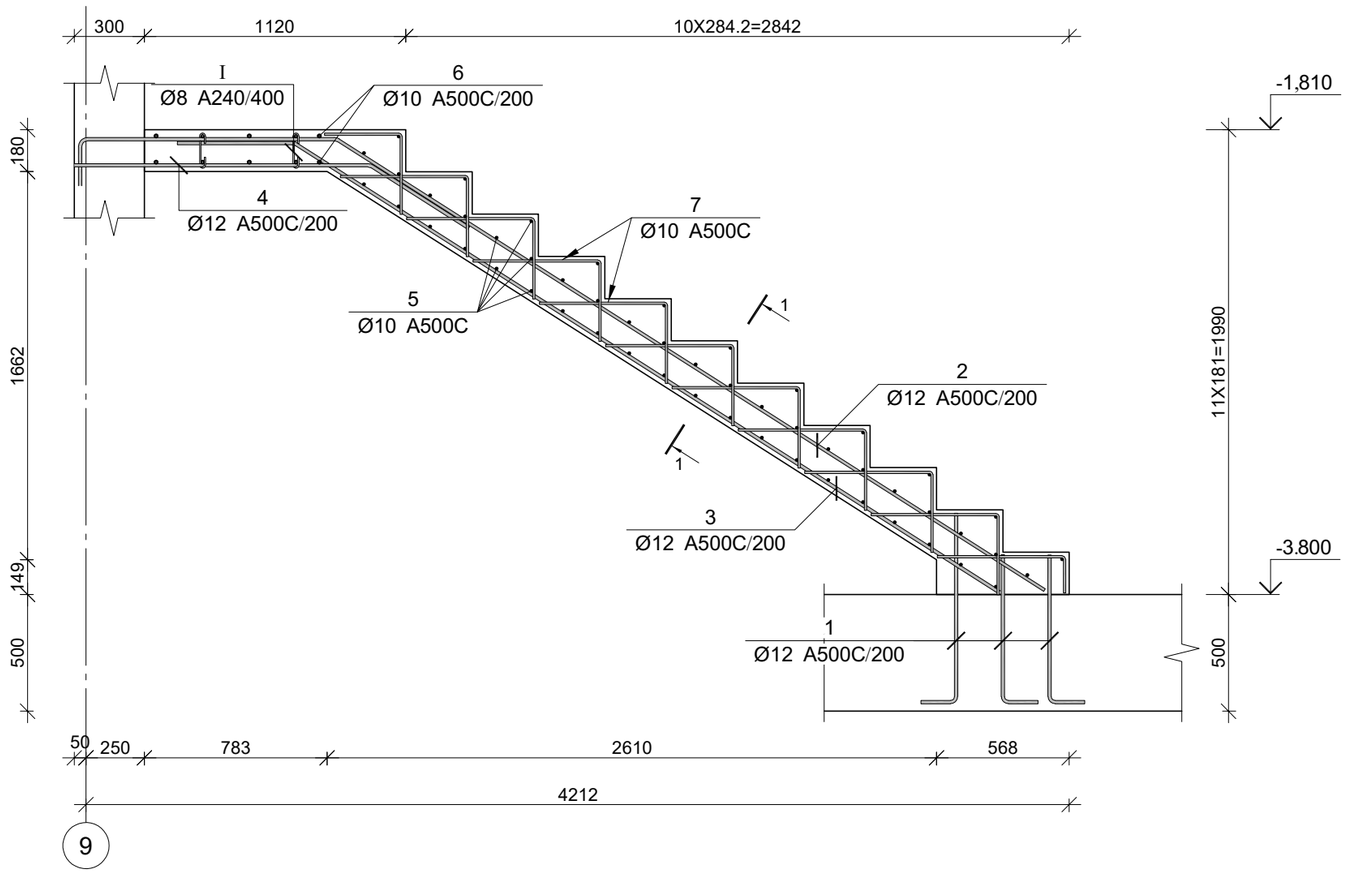

პოზ.	Ø [მმ.]	ესკიზი [მმ.]	სიგრძე [მმ.]
①	Ø12	800, 250	1050
②	Ø12	1100, 200, 3600	4900
③	Ø12	500, 3600	4100
④	Ø12	1300, 500	1800
⑤	Ø10	1100	1100
⑥	Ø10	2500, 150, 150	2800
⑦	Ø10	600, 300	900
Ⅰ	Ø8	150, 180, 180, 75, 75	300

მონ. რ/ბ კიბის მარშის კმ–1-ის სპეციფიკაცია

არმატურის სპეციფიკაცია					არმატურის ამოკრეფა					ბეტონი B 25
პოზ. №	Ø	L მმ.	n ცალი	Ln მ.	Ø	∑ Ln მ.	ბრტყელი ღეროს წონა კგ.	წონა კგ. A240	წონა კგ. A500C	V; მ³
1	2	3	4	5	6	7	8	9	10	11
1	12 A500C	1050	18	18.90	8 A240	6.00	0.39	2.37		1.64
2	12 A500C	4900	6	29.40	10 A500C	124.80	0.62		76.94	
3	12 A500C	4100	6	24.60	12 A500C	83.70	0.89		74.31	
4	12 A500C	1800	6	10.80						
5	10 A500C	1100	52	57.20						
6	10 A500C	2800	10	28.00						
7	10 A500C	900	44	39.60						
Ⅰ	8 A240	300	20	6.00						
						∑		2.37	151.25	1.64
						n= 1		2.37	151.25	1.64
									93.67	კგ/მ³

კვეთი 1-1

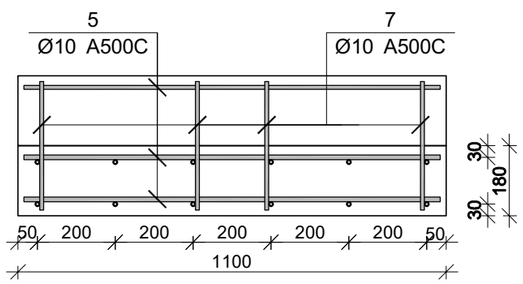

პროექტის დასახელება
მრავალფუნქციური შენობა

პროექტის მისამართი
ქ.თბილისი კახეთის გზატკეცილი
№ 15 ს.კ. 01.19.21.001.454

დამკვეთი

სტადია	მარიდი	განმარტება
მპ	2023.02.27	

დაკვეთის №

CAD DWG ფაილი: s-1 gez motors r3.dwg

დირექტორი: ა. კორძაია

მთ. კონსტრუქტორი:

შესრულა: ზ. ჯიშკარიანი

შეამოწმა:

საავტორო უფლებები: კაპიტელი ჯგუფი

ნახაზის დასახელება

მონ. რ/ბ კიბის მარშის კმ–1-ის არმირება

კ-7.02

A3

მონ. რ/ბ კიბის მარშის კმ–2-ის არმირება

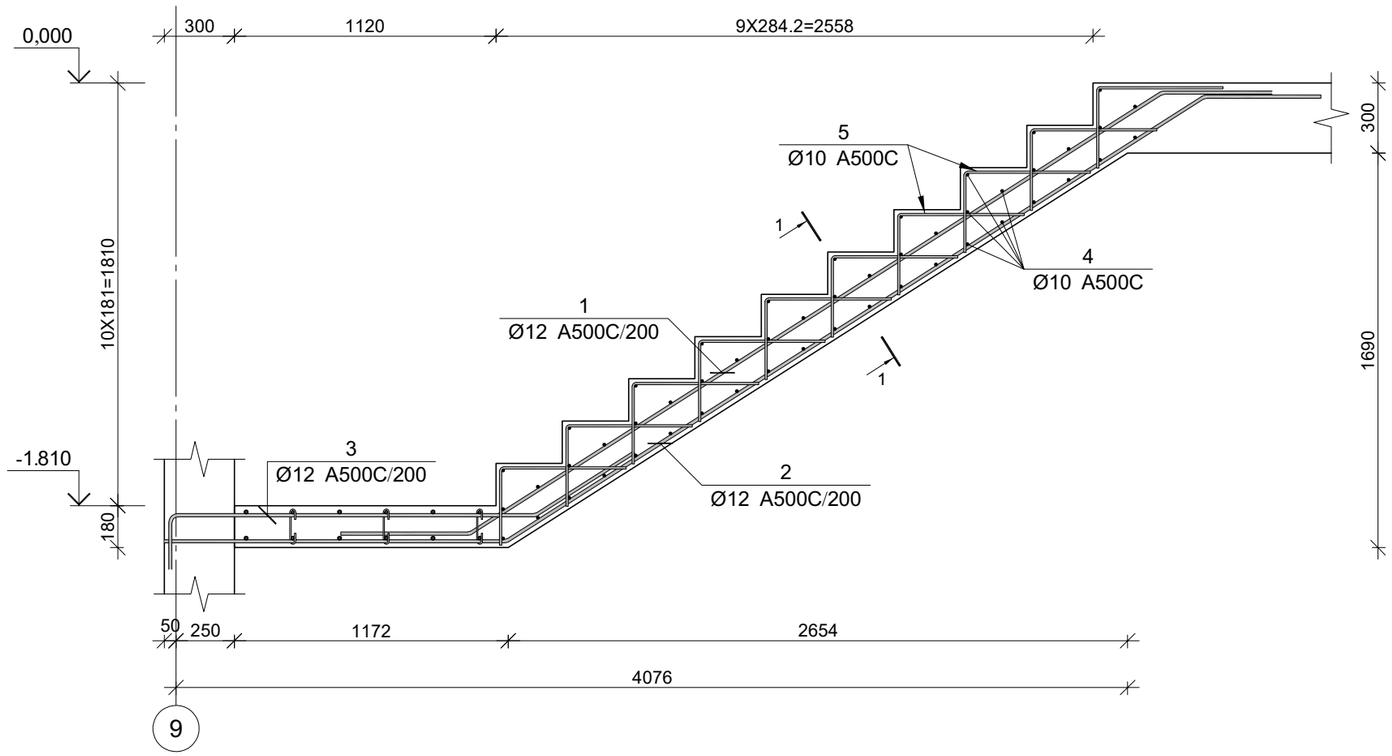

პოზ.	Ø [მმ.]	ესკიზი [მმ.]	სიგრძე [მმ.]
①	Ø12	500, 3500, 500	4500
②	Ø12	1450, 3500, 500	5500
③	Ø12	200, 1600, 500	2300
④	Ø10	1100	1100
⑤	Ø10	600, 300	900

მონ. რ/ბ კიბის მარშის კმ–2-ის სპეციფიკაცია

არმატურის სპეციფიკაცია					არმატურის ამოკრეფა					ბეტონი B 25
პოზ. №	Ø	L მმ.	n ცალი	Ln მ.	Ø	∑ Ln მ.	არმატ. ერთეულის წონა კგ.	წონა კგ. A240	წონა კგ. A500C	V; მ³
1	2	3	4	5	6	7	8	9	10	11
1	12 A500C	4500	6	27.00	10 A500C	91.00	0.62		56.11	1.10
2	12 A500C	5500	6	33.00	12 A500C	73.80	0.89		65.52	
3	12 A500C	2300	6	13.80						
4	10 A500C	1100	50	55.00						
5	10 A500C	900	40	36.00						
							∑		121.63	1.10
						n= 1			121.63	1.10
									110.57	კგ/მ³

კვეთი 1-1

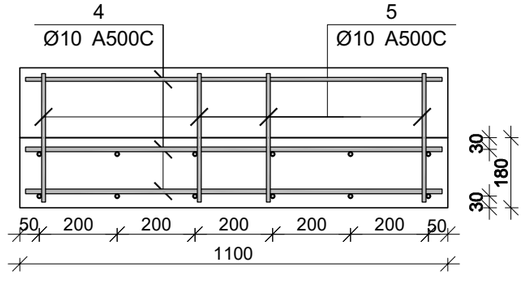

პროექტის დასახელება
მრავალფუნქციური შენობა

პროექტის მისამართი
ქ.თბილისი კახეთის გზატკეცილი
№ 15 ს.კ. 01.19.21.001.454

დამკვეთი

სტადია	მარილი	განმარტება
მპ	2023.02.27	

დაკვეთის №

CAD DWG ფაილი s-1 gez motors r3.dwg

დირექტორი: ა. კორტავა

მთ. კონსტრუქტორი:

შესრულა ზ. ჟვიფარიანი

შეამოწმა

საავტორო უფლებები კაპიტელი ჯგუფი

ნახაზის დასახელება

მონ. რ/ბ კიბის მარშის კმ–2-ის არმირება

კ-7.03

A3

პანდუსის მოწყობის გეგმა

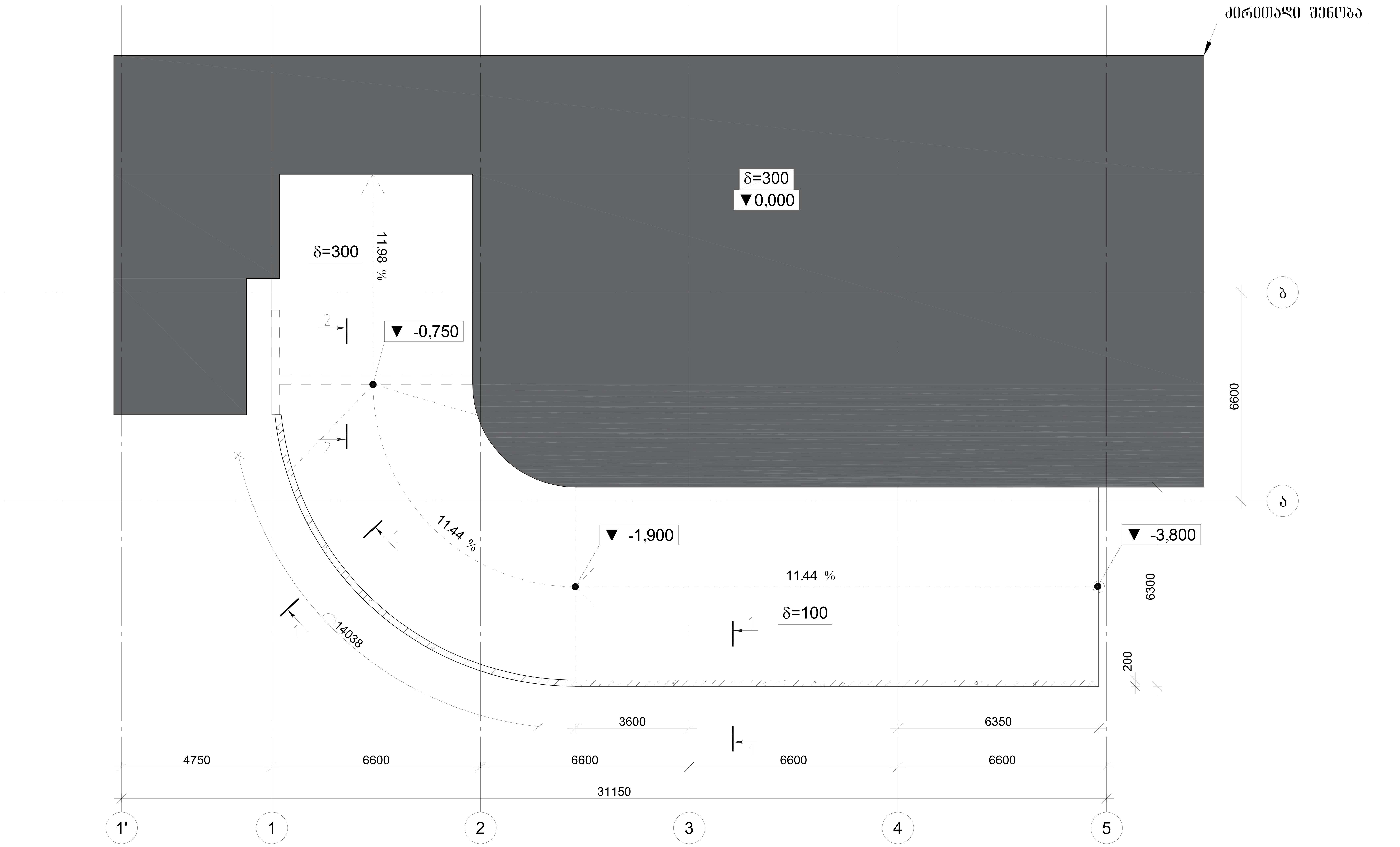

ჭრილი 1-1

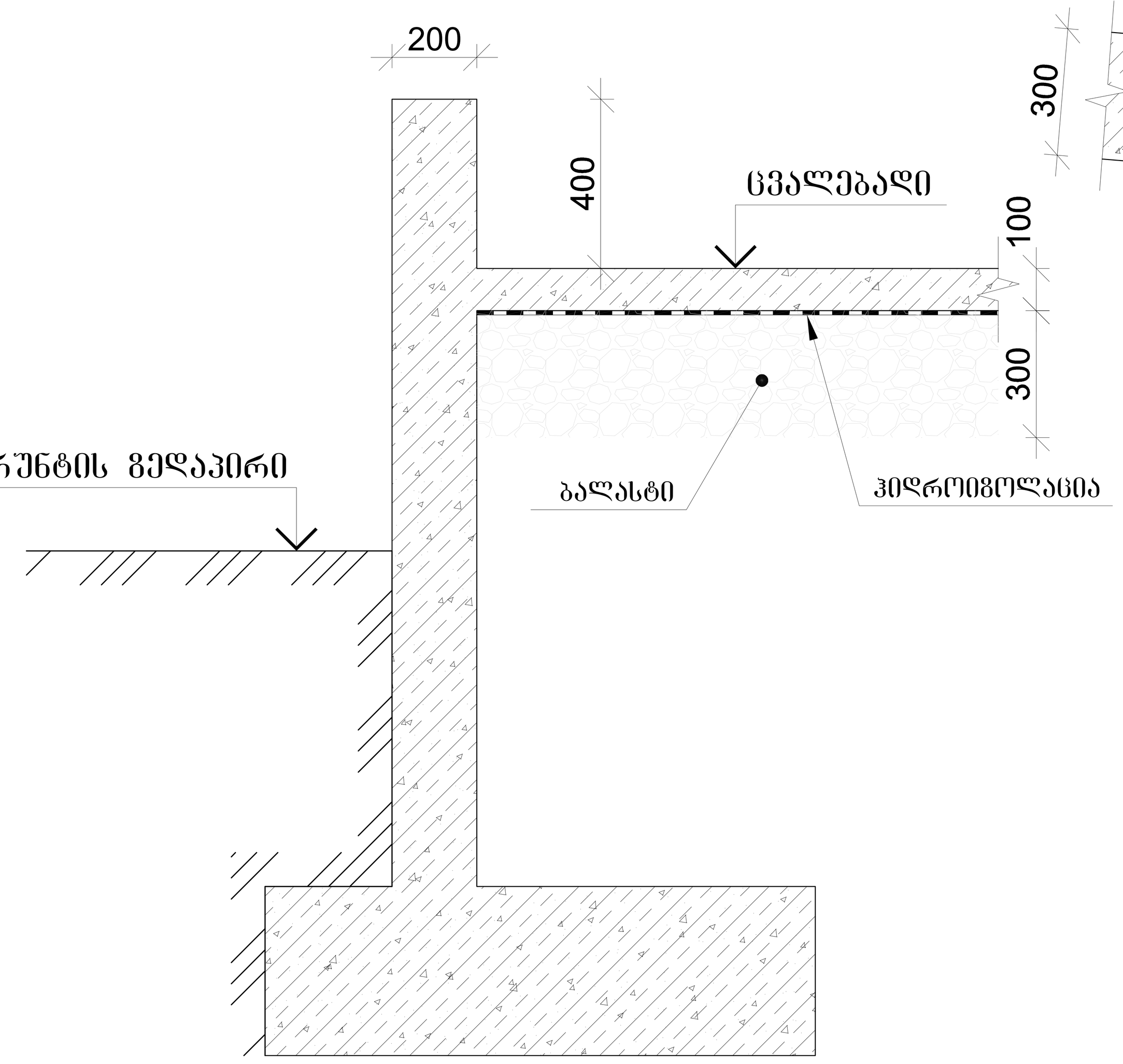

ჭრილი 2-2

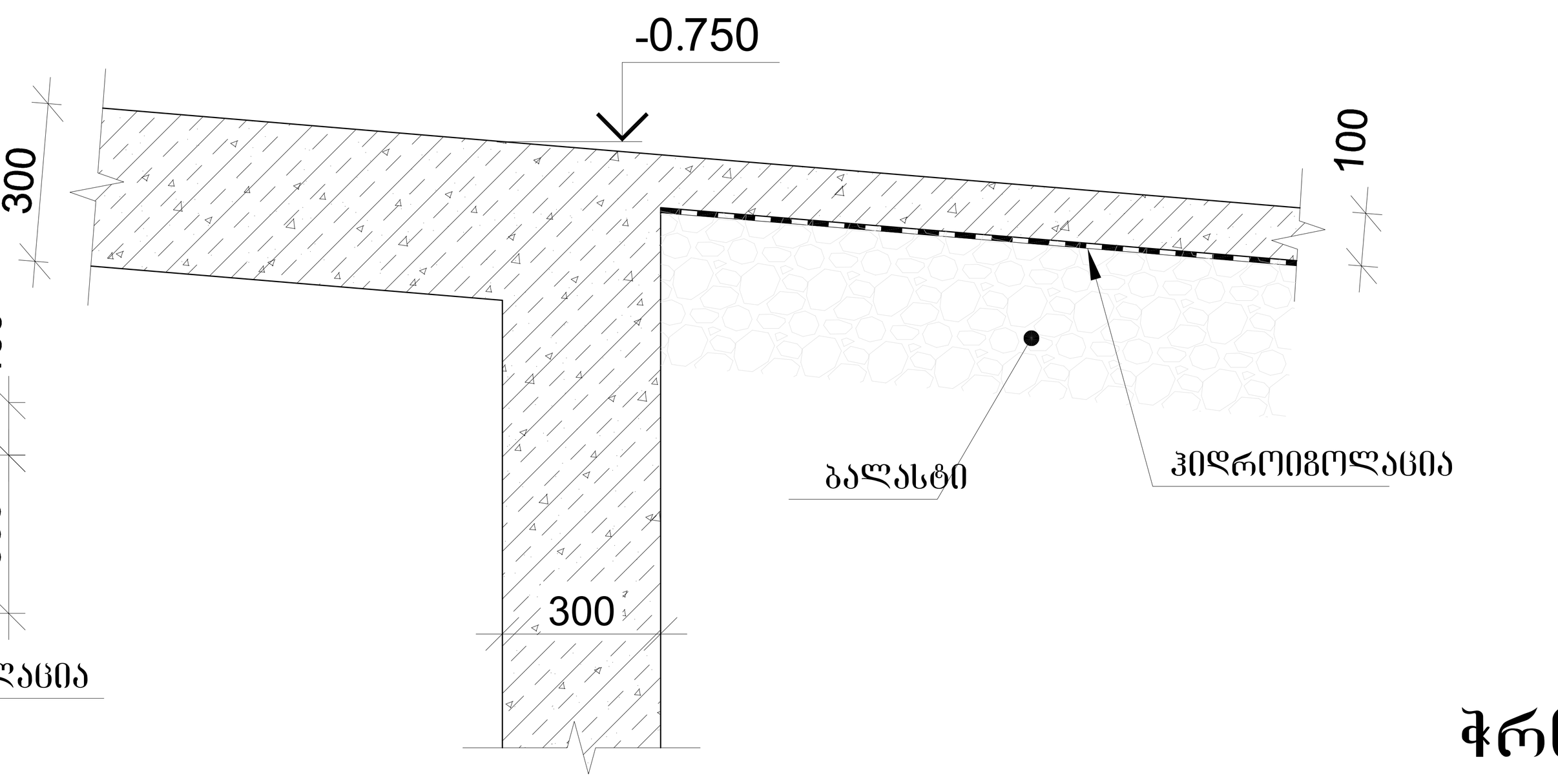

გრუნტზე მოსაწყობი ფილის სპეციფიკაცია

არმატურის სპეციფიკაცია					არმატურის ამოკრეფა					ბეტონი B 25
პოზ. №	Ø	L მმ.	n ცალი	Ln მ.	Ø	∑ Ln მ.	გრძივი მეტრის წონა კგ.	წონა კგ. A240	წონა კგ. A500C	V; მ³
1	2	3	4	5	6	7	8	9	10	11
1	10 A500C	----	----	1782.00	10 A500C	1782.00	0.39		703.15	16.00
							∑		703.15	16.00
						n= 1			703.15	16.00
									43.95	კგ/მ³

ჭრილი 1-1

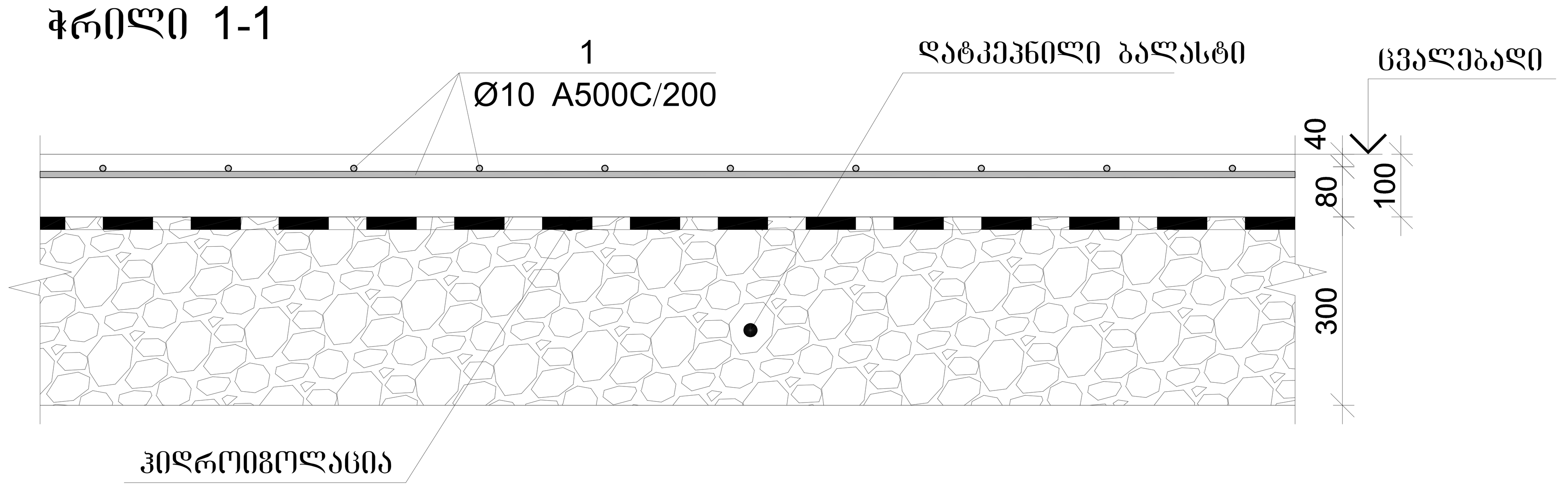

პროექტის დასახელება
მრავალფუნქციური შენობა

პროექტის მისამართი
ქ.თბილისი კახეთის გზატკეცილი
№ 15 ს.კ. 01.19.21.001.454

დამკვეთი

სტადია	თარიღი	განმარტება
მპ	2023.02.27	

დამკვეთის №

CAD DWG ფაილი s-1 gez motors r3.dwg

დირექტორი: ა. კორტავა

მთ. კონსტრუქტორი:

შეასრულა ტ. მეიფარიანი

შეამოწმა

საავტორო უფლებები კაპიტელი ჯგუფი

ნახაზის დასახელება

პანდუსის მოწყობის გეგმა

კ-7.04

A3

ლითონის სვეტების განლაგების გეგმა 0.00 ნიშნულზე

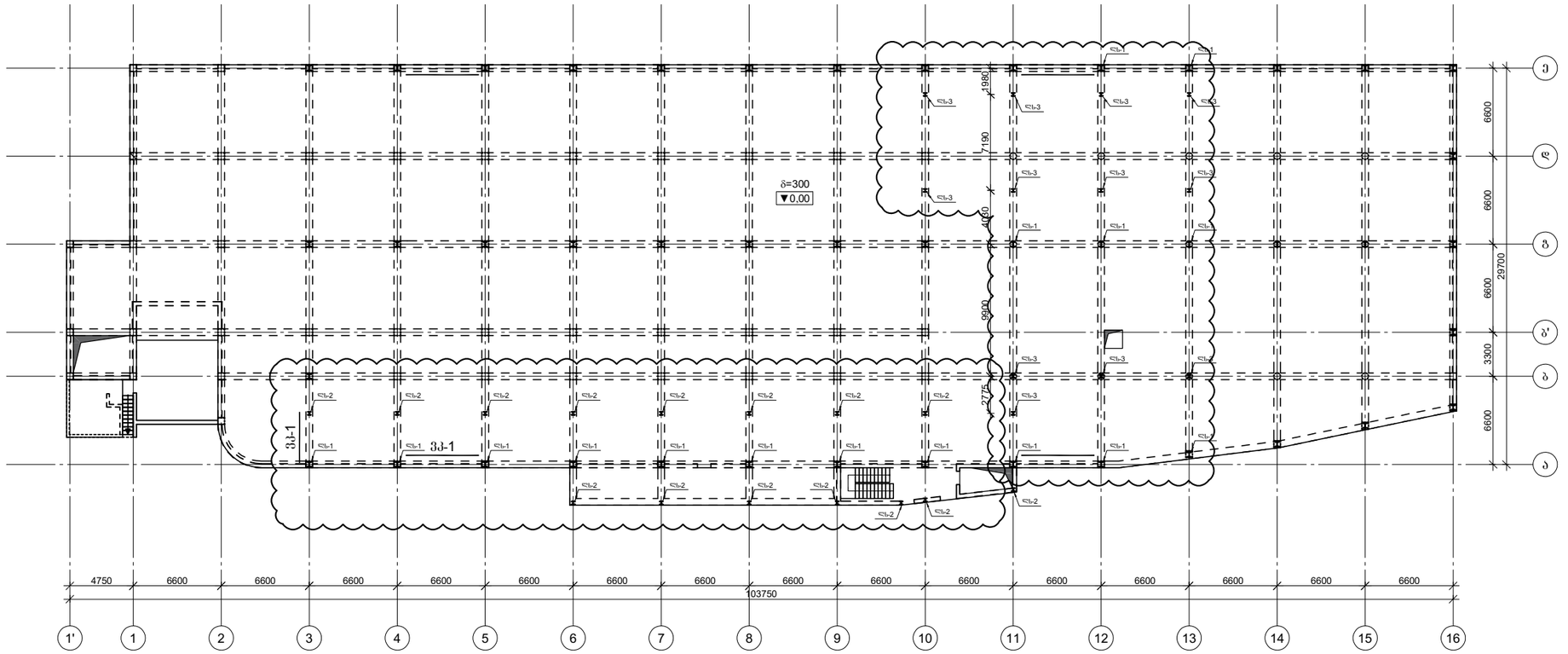

ანტრესოლის ლითონის კონსტრუქციების განლაგების გეგმა 4.25 და 4.54 ნიშნულებზე

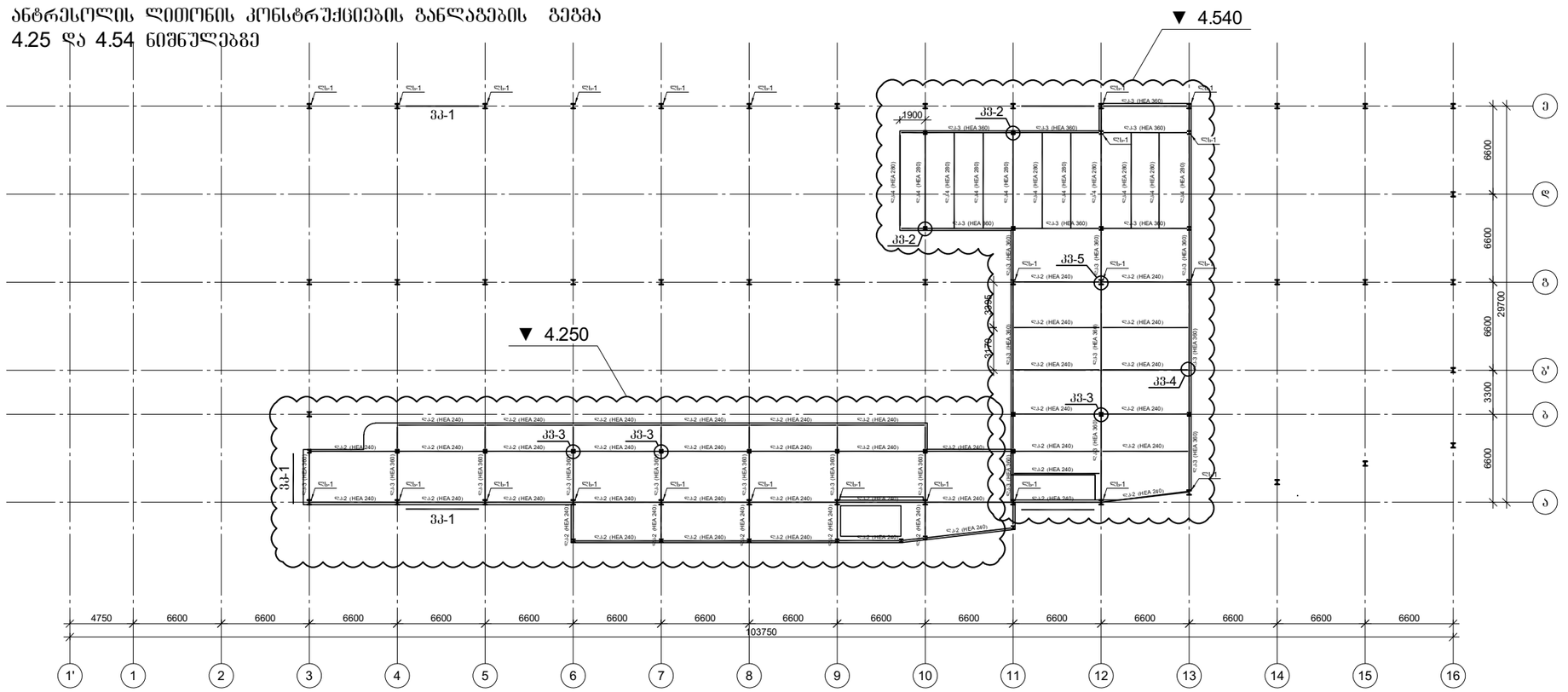

პროექტის დასახელება
მრავალფუნქციური შენობა

პროექტის მისამართი
ქ.თბილისი კახეთის გზატკეცილი
№ 15 ს.კ. 01.19.21.001.454

დამკვეთი

სტადია	მარიღი	განმარტება
გკ	2023.02.25	

დაკვეთის №

CAD DWG ფაილი s-1 gez motors lit kowi rev2.dwg

დირექტორი: ა. კორბაჯა

მთ. კონსტრუქტორი:

შესრულა ზ. მელფარიანი

შეამოწმა

საავტორო უფლებები კაპიტელი ჯგუფი

ნახაზის დასახელება

ლითონის კონსტრუქციების მოწყობის გეგმა

კ-1.01

A3

ლითონის სვეტი ლს-2

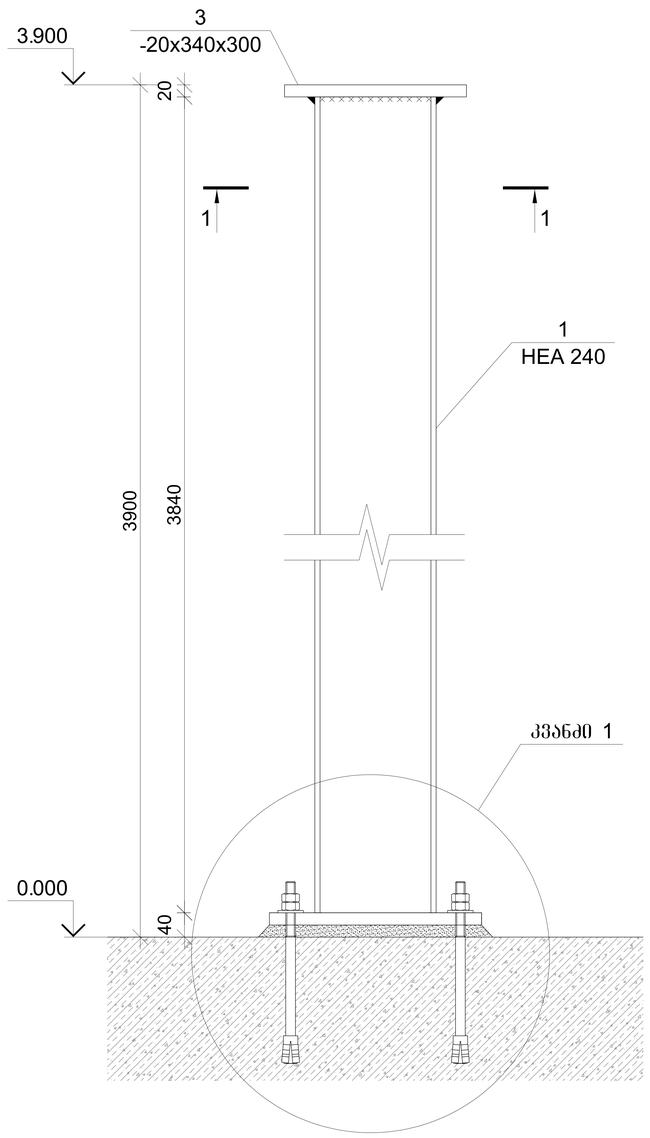

ლითონის სვეტი ლს-3

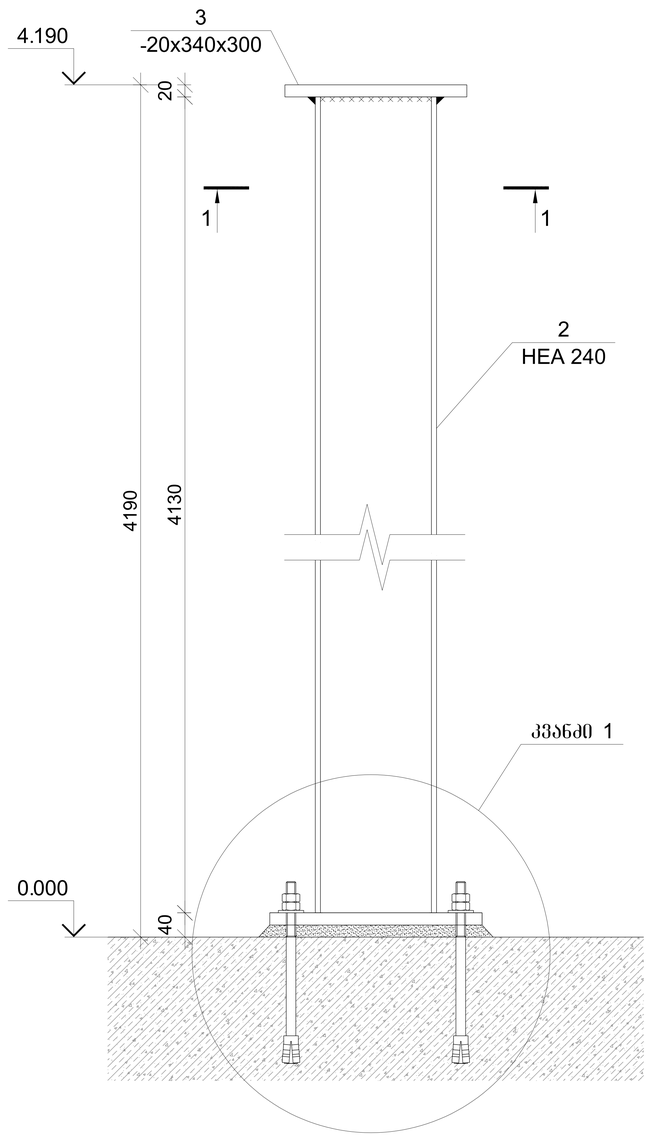

ჭრილი 1-1

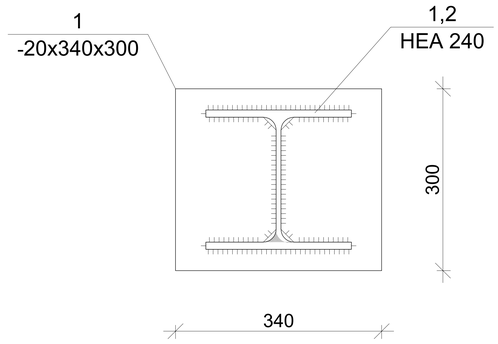

ლითონის სვეტების სპეციფიკაცია

პოზ. №	მასალის დასახელება	მასალის კვეთი	სტანდარტი	L მმ.	n ცალი	Ln მ.	ერთეულის წონა; კგ	ჯამური წონა; კგ
	2	3	4	5	6	7	8	9
1	ორტესებრი	HEA 240	EN10024:1995	3840	15	57.60	60.30	3473.28
2	ორტესებრი	HEA 240	EN10024:1995	4130	12	49.56	60.30	2988.47
1	ლითონის ფირფიტა	20 x 340	EN10024:1995	300	27	8.10	53.38	432.38
							2% შეღებაზე	69.47
							Σ	6963.59
							n=1	6963.59

პროექტის დასახელება
მრავალფუნქციური შენობა

პროექტის მისამართი
ქ.თბილისი კახეთის გზატკეცილი
№ 15 ს.კ. 01.19.21.001.454

დამკვეთი

სტადია	ფაილი	განმარტება
მპ	2023.02.25	

დაკვეთის №

CAD DWG ფაილი s-1 gez motors lit kowi rev2.dwg

დირექტორი: ა. კორტავა

მთ. კონსტრუქტორი:

შესრულა ხ. მეიფარიანი

შემოწმა

საავტორო უფლებები	კაიტელი ჯგუფი

ნახაზის დასახელება

ლითონის სვეტის ფირფიტა

ჯ-1.03

A3

კვანძი №2

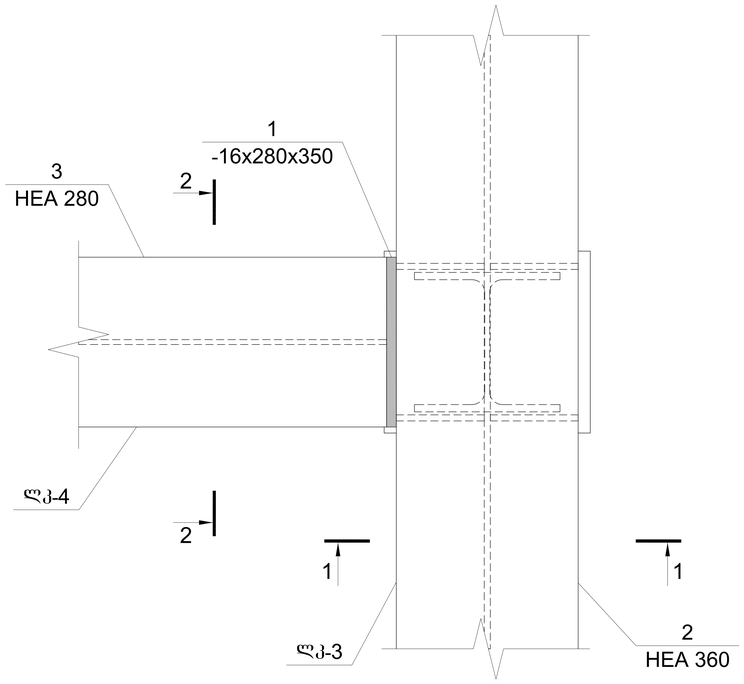

ჭრილი 1-1

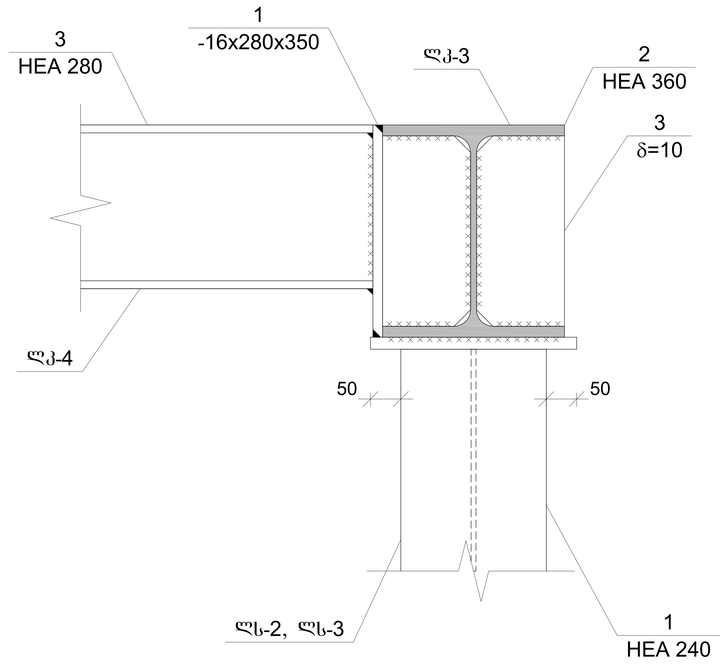

ჭრილი 2-2

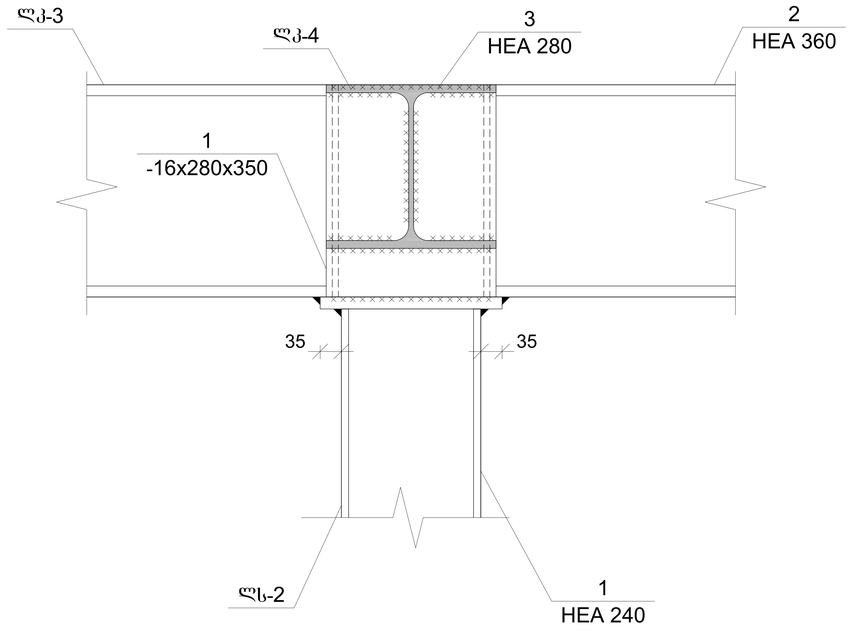

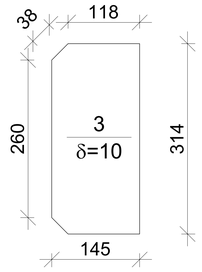

პროექტის დასახელება
მრავალფუნქციური შენობა

პროექტის მისამართი
ქ.თბილისი კახეთის გზატკეცილი
№ 15 ს.კ. 01.19.21.001.454

დამკვეთი

სტადია	მარილი	განმარტება
მპ	2023.02.25	

დაკვეთის №

CAD DWG ფაილი s-1 gez motors lit kowi rev2.dwg

დირექტორი: ა. კორტავა

მთ. კონსტრუქტორი:

შესრულა ზ. მეიფარიანი

შემოწმა

საავტორო უფლებები კაპიტელი ჯგუფი

ნახაზის დასახელება

კვანძი №2

Ж-1.04

A3

კვანძი №2

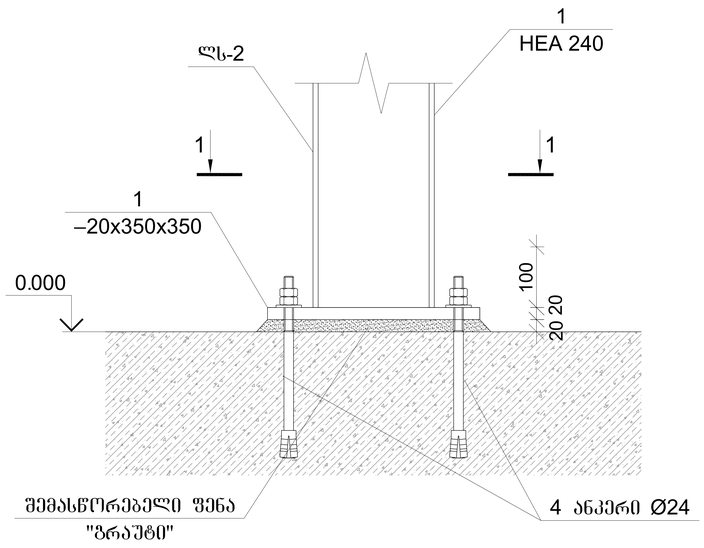

კვანძი №2

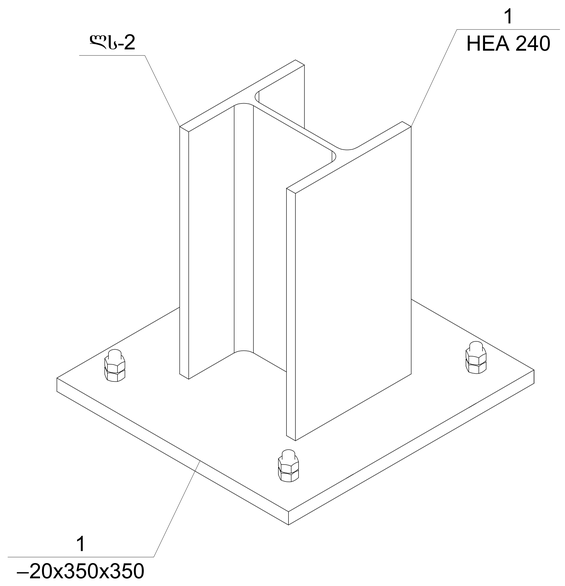

ჭრილი 1-1

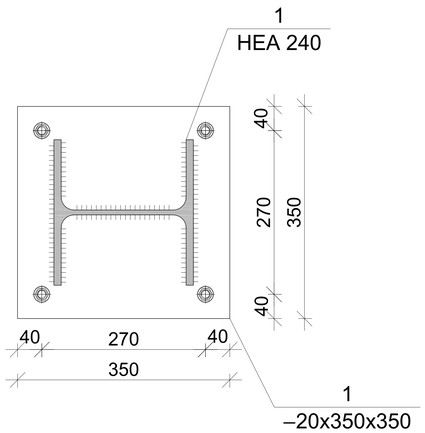

სვეტის ბაზა №1-ის ლითონის ელემენტების სპეციფიკაცია

პოზ. №	მასალის დასახელება	მასალის კვეთი	სტანდარტი	L მმ.	n ცალი	Ln მ.	ერთეულის წონა; კგ	ჯამური წონა; კგ
	2	3	4	5	6	7	8	9
1	ლითონის ფირფიტა	20 x 350	EN10024:1995	350	1	0.35	54.95	19.23
							2% შედუღებაზე	0.38
							∑	19.62
							n=27	529.66

პროექტის დასახელება
მრავალფუნქციური შენობა

პროექტის მისამართი
ქ.თბილისი კახეთის გზატკეცილი
№ 15 ს.კ. 01.19.21.001.454

დამკვეთი

სტადია	ფარილი	განმარტება
გკ	2023.02.25	

დაკვეთის №

CAD DWG ფაილი s-1 gez motors lit kowi rev2.dwg

დირექტორი: ა. კორტავა

მთ. კონსტრუქტორი:

შესრულა ტ. მეფუარიანი

შემოწმა

საავტორო უფლებები კაპიტელი ჯგუფი

ნახაზის დასახელება

კვანძი №1

კ-1.02

A3

ლითონის შერმების განლაგების გეგმა

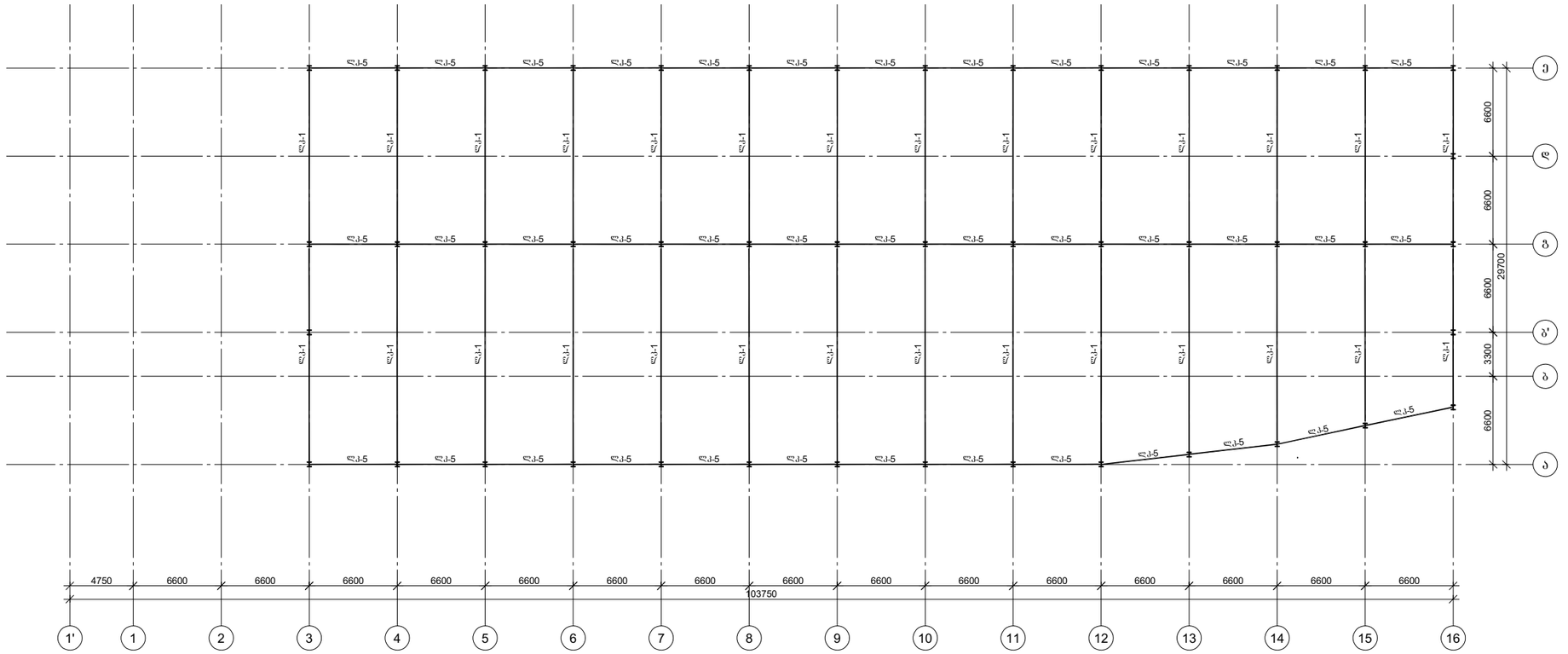

ლითონის გრძივების განლაგების გეგმა

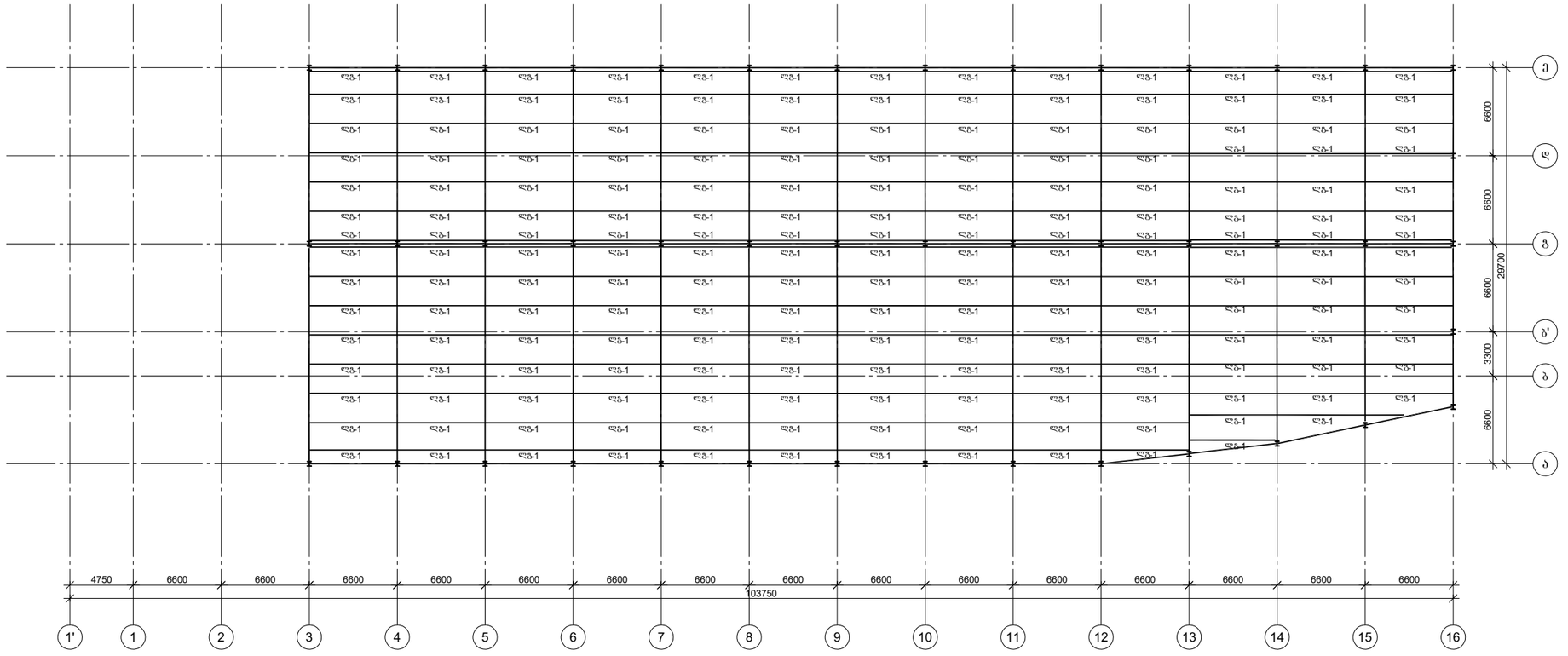

პროექტის დასახელება
მრავალფუნქციური შენობა

პროექტის მისამართი
ქ.თბილისი კახეთის გზატკეცილი
№ 15 ს.კ. 01.19.21.001.454

დამკვეთი

სტადია	მარილი	განმარტება
გპ	2023.02.25	

დაკვეთის №

CAD DWG ფაილი s-1 gez motors lit kowi rev2.dwg

დირექტორი: ა. კორძაია

მთ. კონსტრუქტორი:

შესრულა ზ. მელიფარიანი

შეამოწმა

საავტორო უფლებები კაპიტელი ჯგუფი

ნახაზის დასახელება

ლითონის კონსტრუქციების მოწყობის გეგმა

კ-1.02

A3

კვანძი №3

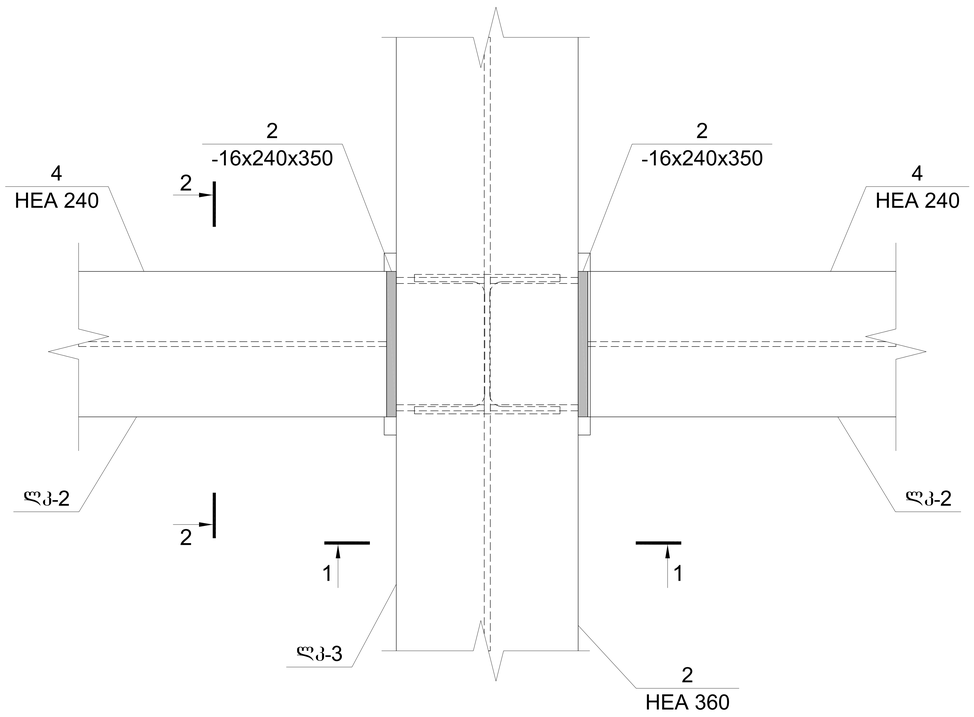

ჭრილი 1-1

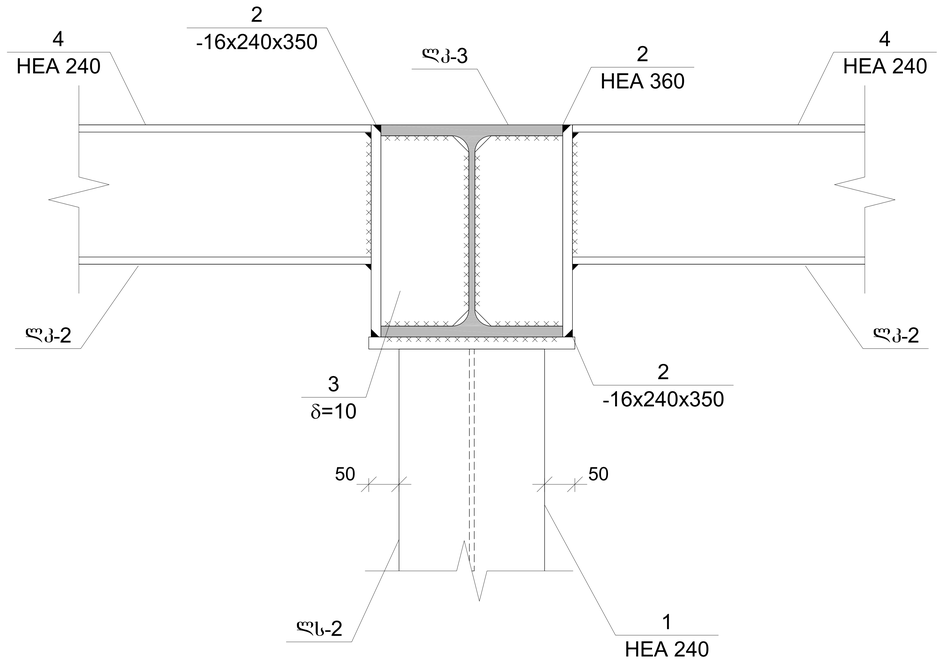

ჭრილი 2-2

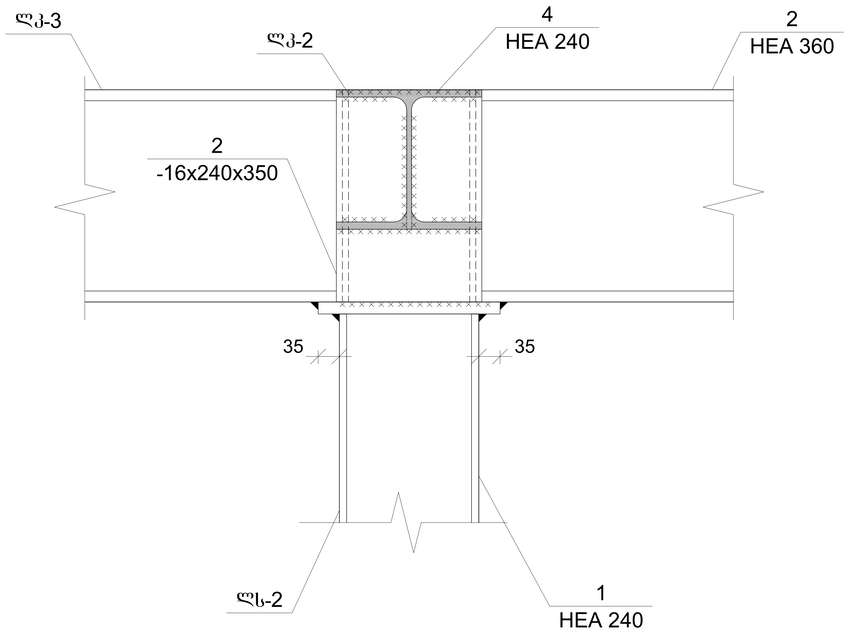

ლითონის ელემენტების სპეციფიკაცია

პოზ. №	მასალის დასახელება	მასალის კვეთი	სტანდარტი	L მმ.	n ცალი	Ln მ.	ერთეულის წონა; კგ	ჯამური წონა; კგ
	2	3	4	5	6	7	8	9
1	ლითონის ფირფიტა	16 x 280	EN10024:1995	350	9	3.15	35.17	110.78
2	ლითონის ფირფიტა	16 x 240	EN10024:1995	350	30	10.50	30.14	316.51
3	ლითონის ფირფიტა	10 x 314	EN10024:1995	145	100	14.50	24.65	357.41
							2% შედუღებაზე	2.22
							∑	786.92
							n=1	786.92

პროექტის დასახელება
მრავალფუნქციური შენობა

პროექტის მისამართი
ქ.თბილისი კახეთის გზატკეცილი
№ 15 ს.კ. 01.19.21.001.454

დამკვეთი

სტადია | ობიექტი | განმარტება
მპ | 2023.02.25

დაკვეთის №

CAD DWG ფაილი s-1 gez motors lit kowi rev2.dwg

დირექტორი: ა. კორტავა

მთ. კონსტრუქტორი:

შესრულა ბ. მეიფარიანი

შეამოწმა

საავტორო უფლებები | კაპიტელი ჯგუფი

ნახაზის დასახელება

კვანძი №3

კ-1.05

A3

კვანძი №4

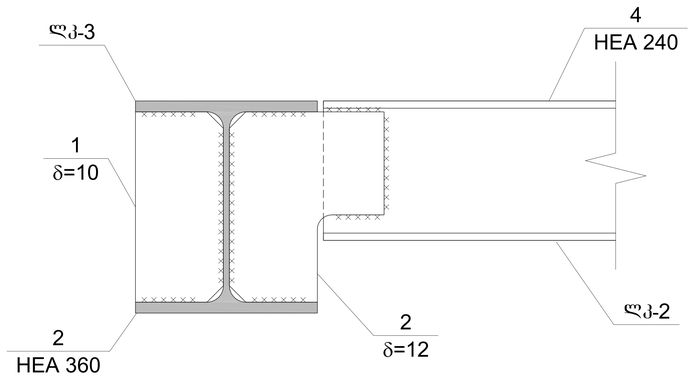

კვანძი №5

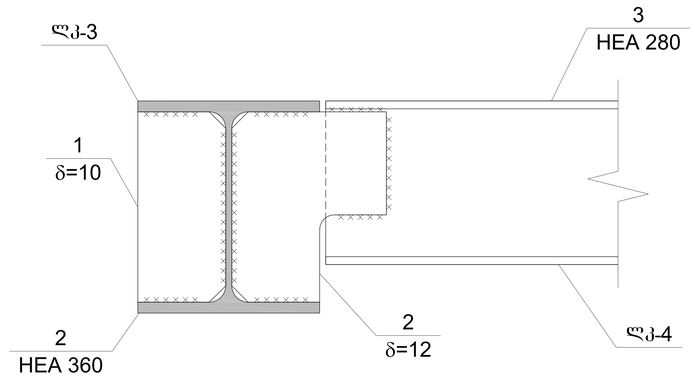

კვანძი №5

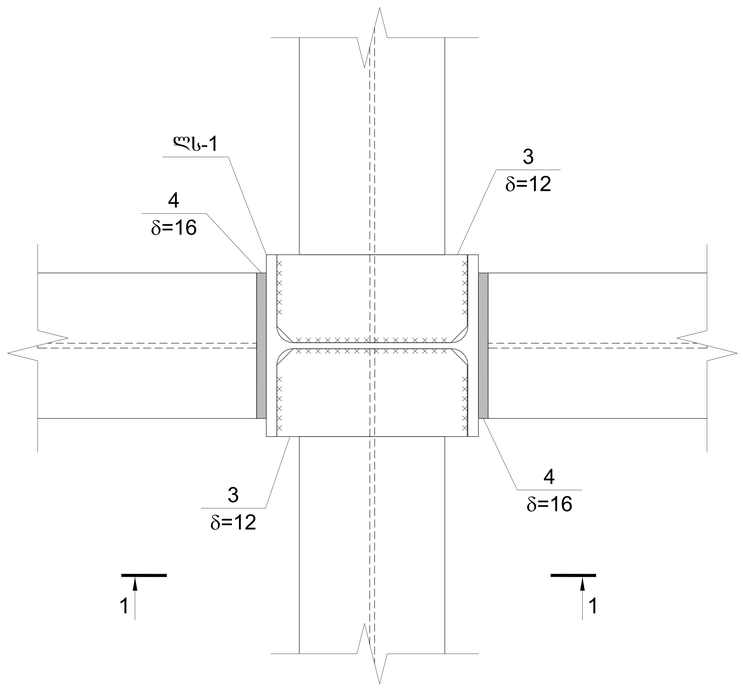

ჭრილი 1-1

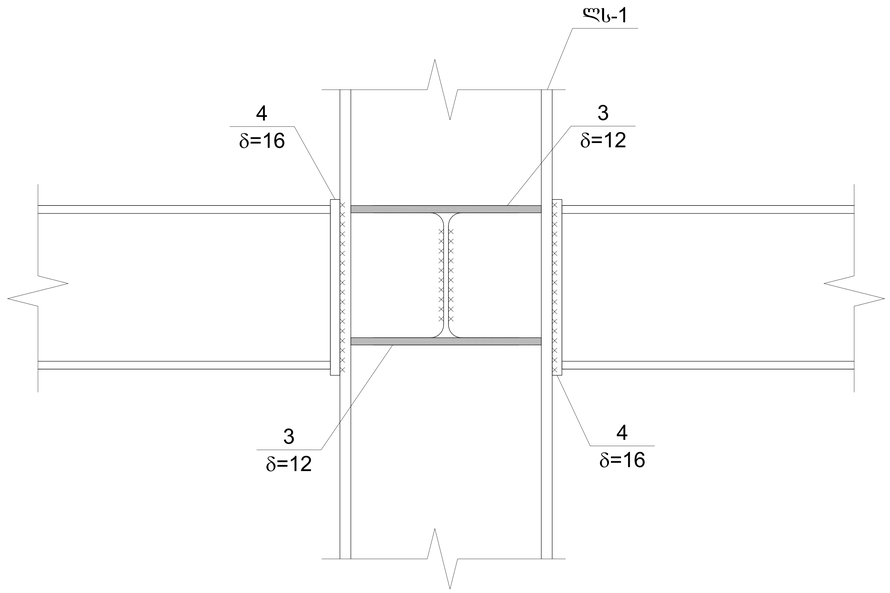

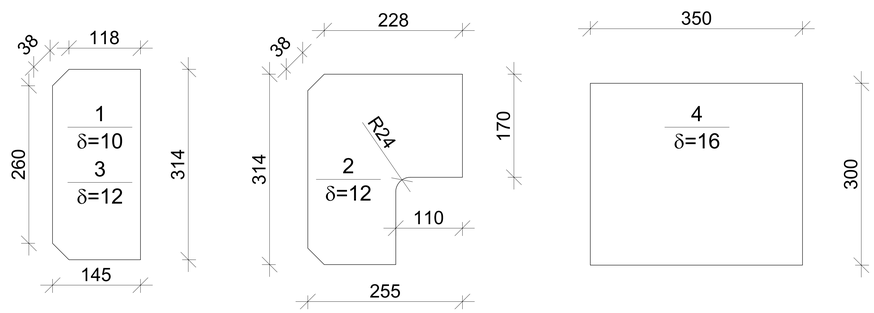

ლითონის ელემენტების სპეციფიკაცია

პოზ. №	მასალის დასახელება	მასალის კვეთი	სტანდარტი	L მმ.	n ცალი	Ln მ.	ერთეულის წონა; კგ	ჯამური წონა; კგ
	2	3	4	5	6	7	8	9
1	ლითონის ფირფიტა	10 x 314	EN10024:1995	145	23	3.34	24.65	82.20
2	ლითონის ფირფიტა	12 x 255	EN10024:1995	314	27	8.48	24.02	203.65
3	ლითონის ფირფიტა	12 x 314	EN10024:1995	145	52	7.54	29.58	223.02
4	ლითონის ფირფიტა	16 x 350	EN10024:1995	300	27	8.10	43.96	356.08
							2% შეღულებაზე	1.64
							Σ	866.60
							n=1	866.60

პროექტის დასახელება
მრავალფუნქციური შენობა

პროექტის მისამართი
ქ.თბილისი კახეთის გზატკეცილი № 15 ს.კ. 01.19.21.001.454

დამკვეთი

სტადია	მარილი	განმარტება
მპ	2023.02.25	

დაკვეთის №

CAD DWG ფაილი s-1 gez motors lit kowi rev2.dwg

დირექტორი: ა. კორტავა

მთ. კონსტრუქტორი:

შესრულა ზ. მეიშვარიანი

შეამოწმა

საავტორო უფლებები კაპიტელი ჯგუფი

ნახაზის დასახელება

კვანძი №4;5

ჯ-1.06

A3

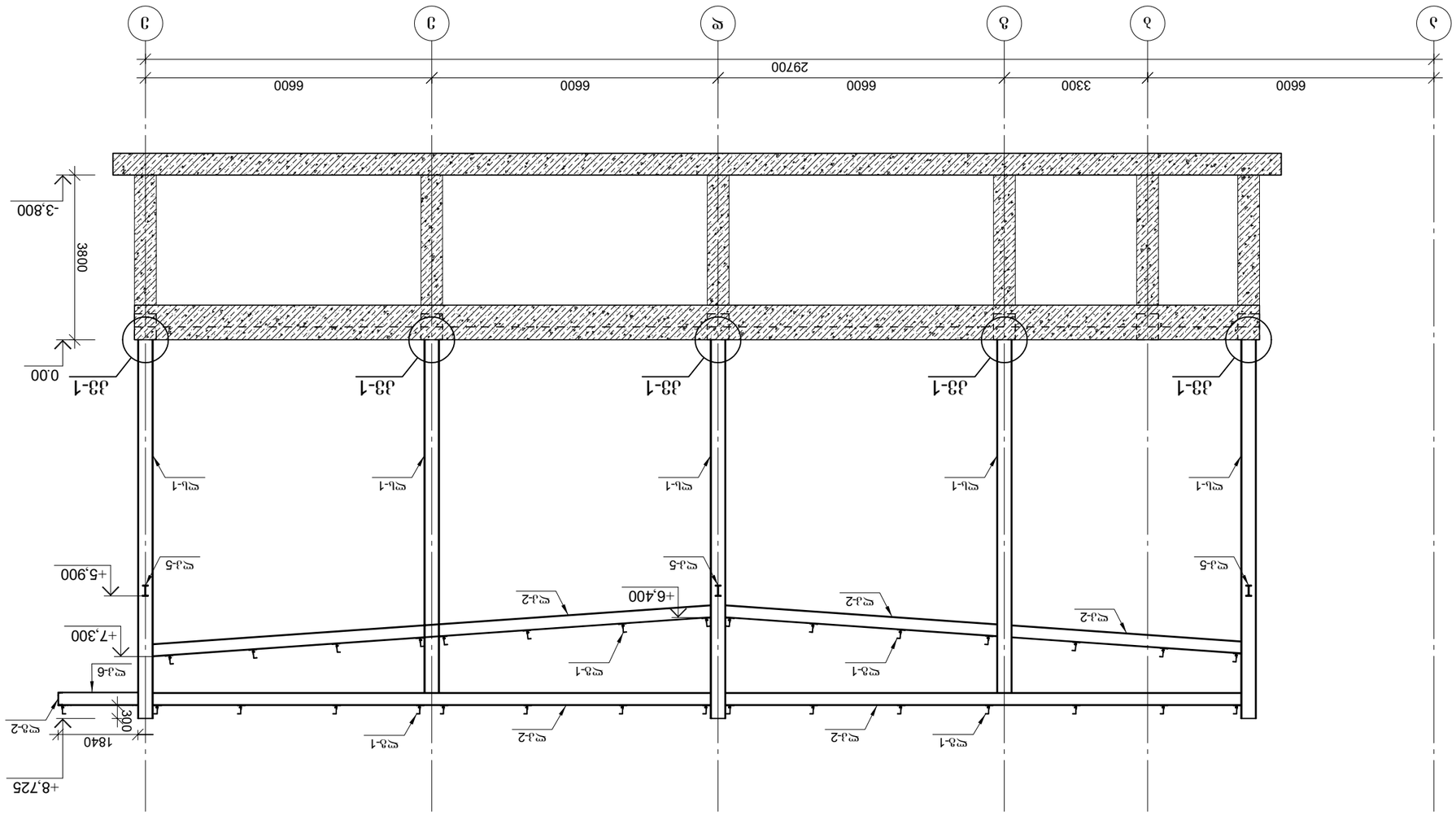

Фундамент под "16" ферм покрытия

Ж3

Ж-1.03

Гип здания	Одноэтажное	Фундамент
Ж3	2023.02.25	
Изм.	Кол.уч.	Лист № докум. Подп. Дата
Разработал	Ахмедов Ф.	Стадия Лист Листов
Проверил	Ахмедов Ф.	Р 1
Н.контр.	Ахмедов Ф.	
ГИП	Ахмедов Ф.	
Инв. № подл.	Подп. и дата	Взам. инв. №
CAD DWG файл	s-1 gez motors lit kowi rev2.dwg	
Копировал	Ахмедов Ф.	Формат А3

Примечания:
1. Все размеры даны в мм, если не указано иное.
2. Отметки даны в м.
3. Бетон фундамента В25, F200, W6.
4. Арматура: А500С, Вр-I.
5. Защитный слой бетона 50 мм.
6. Обратную засыпку пазух выполнять послойно с уплотнением.
7. Гидроизоляция боковых поверхностей — обмазочная битумная.
8. Перед бетонированием основание уплотнить и выровнять.
9. Сварные соединения выполнять электродами Э42А.
10. Все работы выполнять в соответствии с СНиП 3.02.01-87.

Согласовано:
Главный инженер проекта — Ахмедов Ф. — 01.09.2023
Начальник отдела — Ахмедов Ф.
Главный специалист — Ахмедов Ф.
Гип — Ахмедов Ф.

Разработано в программе AutoCAD 2023
Файл: Ж-1.03.dwg
Масштаб 1:50
Лист 1 из 1

განშლა "15" ღერძის გასწვრივ

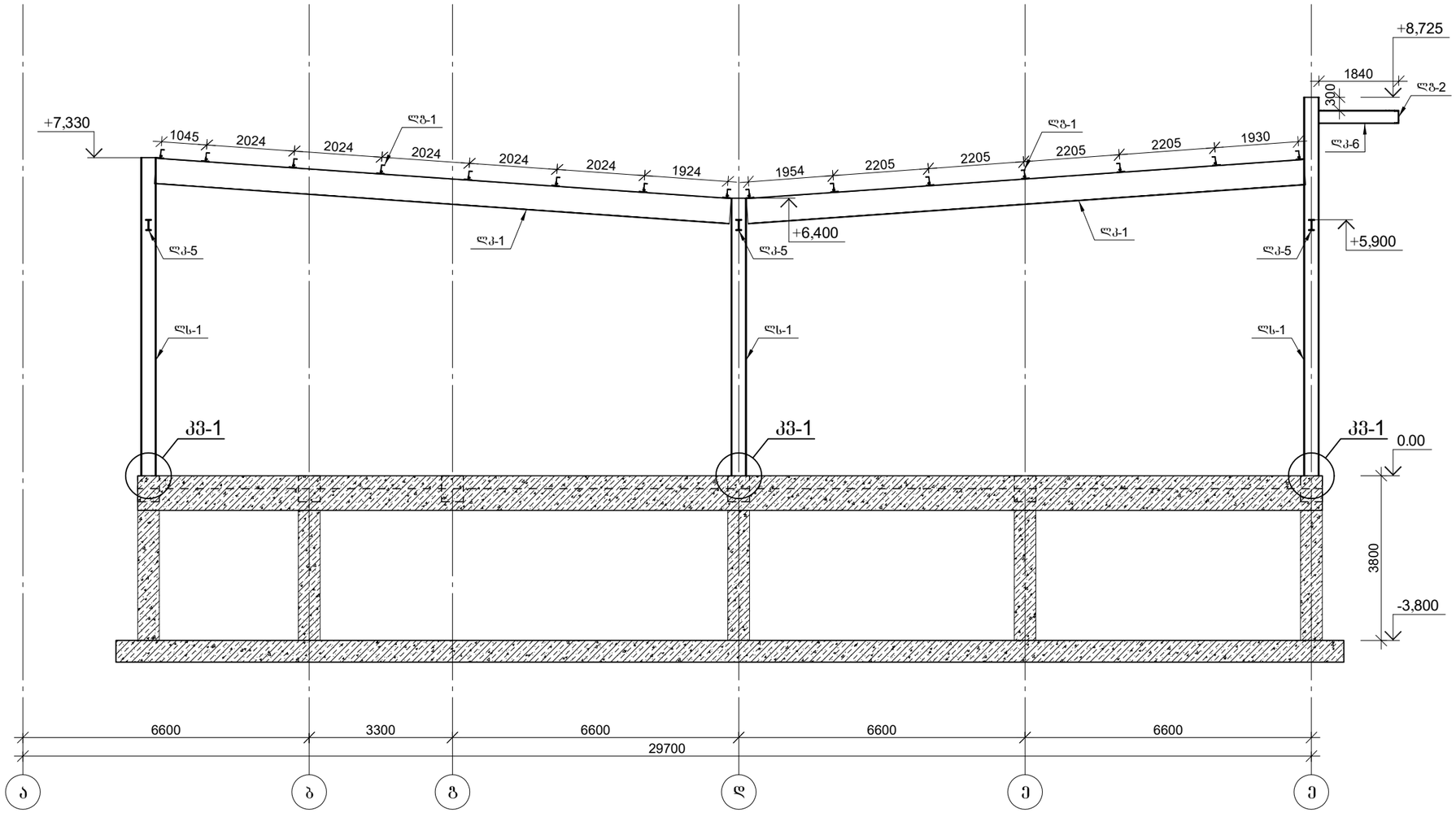

პროექტის დასახელება

მრავალფუნქციური შენობა

პროექტის მისამართი

ქ.თბილისი კახეთის გზატკეცილი
№ 15 ს.კ. 01.19.21.001.454

დამკვეთი

სტადია	მარილი	განმარტება
მპ	2023.02.25	

დაკვეთის №

CAD DWG ფაილი s-1 gez motors lit kowi rev2.dwg

დირექტორი: ა. კორძაია

მთ. კონსტრუქტორი:

შესრულა ბ. მეიფარიანი

შეამოწმა

საავტორო უფლებები კაპიტელი ჯგუფი

ნახაზის დასახელება

განშლა "15" ღერძის გასწვრივ

კ-1.04

A3

განშლა "14" ღერძის გასწვრივ

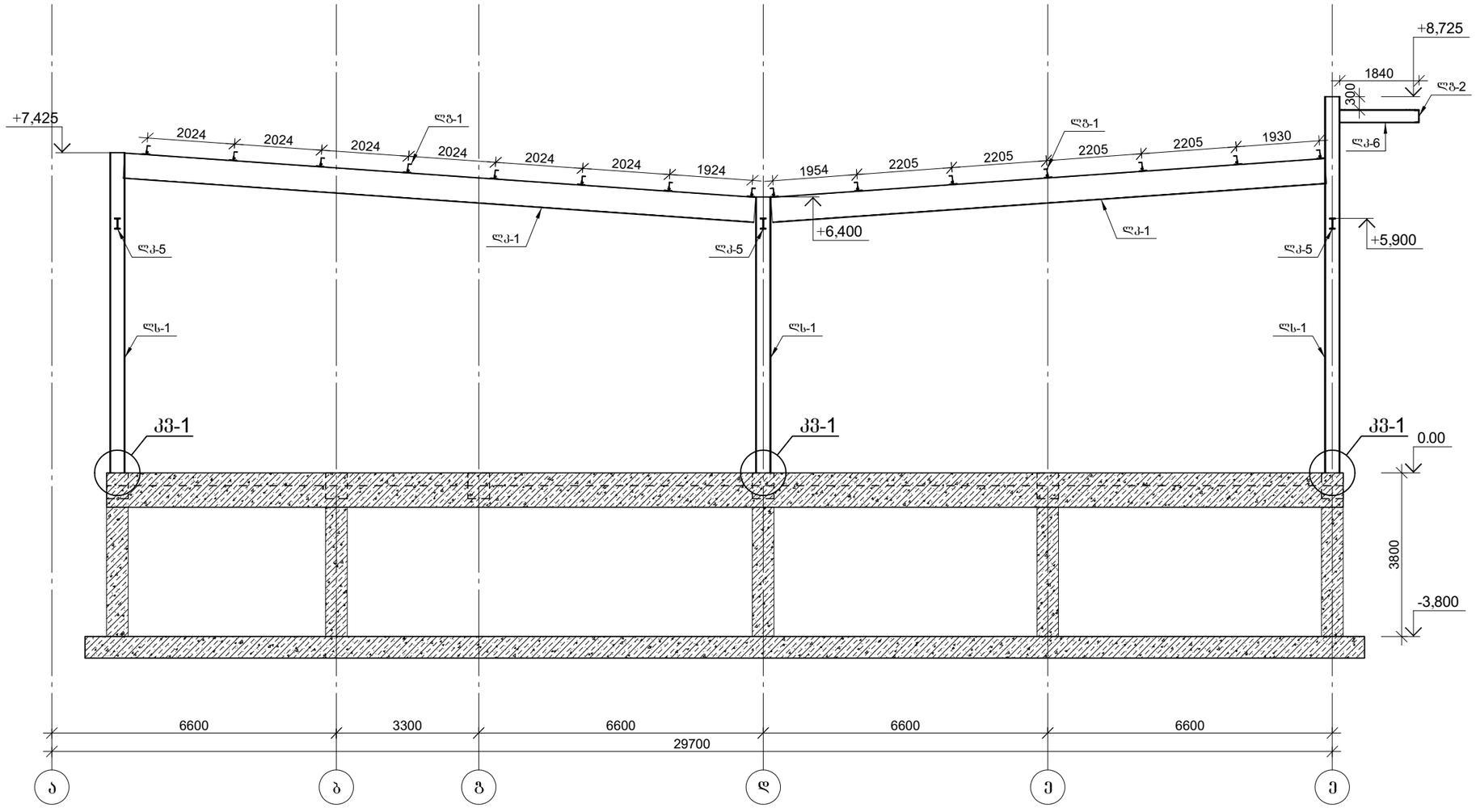

პროექტის დასახელება

მრავალფუნქციური შენობა

პროექტის მისამართი

ქ.თბილისი კახეთის გზატკეცილი
№ 15 ს.კ. 01.19.21.001.454

დამკვეთი

სტადია	მარილი	განმარტება
მპ	2023.02.25	

დაკვეთის №

CAD DWG ფაილი s-1 gez motors lit kowi rev2.dwg

დირექტორი: ა. კორძაია

მთ. კონსტრუქტორი:

შესრულა ბ. მეიფარიანი

შეამოწმა

საავტორო უფლებები კაპიტელი ჯგუფი

ნახაზის დასახელება

განშლა "14" ღერძის გასწვრივ

კ-1.05

A3

განშლა "13" ღერძის გასწვრივ

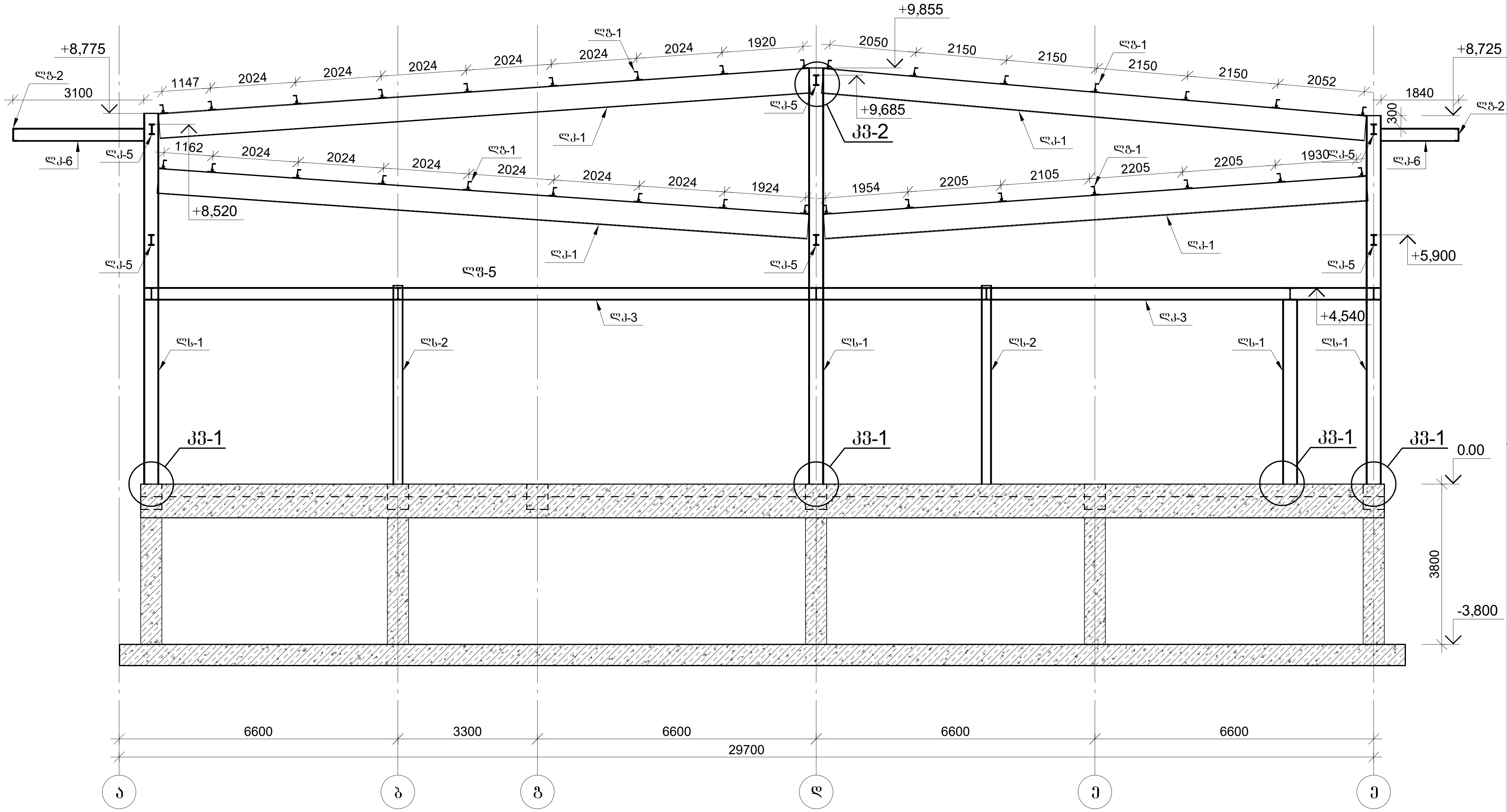

პროექტის დასახელება

მრავალფუნქციური შენობა

პროექტის მისამართი

ქ.თბილისი კახეთის გზატკეცილი
№ 15 ს.კ. 01.19.21.001.454

დამკვეთი

სტადია	თარიღი	განმარტება
მპ	2023.02.25	

დაკვეთის №

CAD DWG ფაილი s-1 gez motors lit kowi rev2.dwg

დირექტორი: ა. კორტავა

მთ. კონსტრუქტორი:

შეასრულა ტ. მეიფარიანი

შეამოწმა

საავტორო უფლებები კაპიტელი ჯგუფი

ნახაზის დასახელება

განშლა "13" ღერძის გასწვრივ

კ-1.06

A3

განშლა "12" ღერძის გასწვრივ

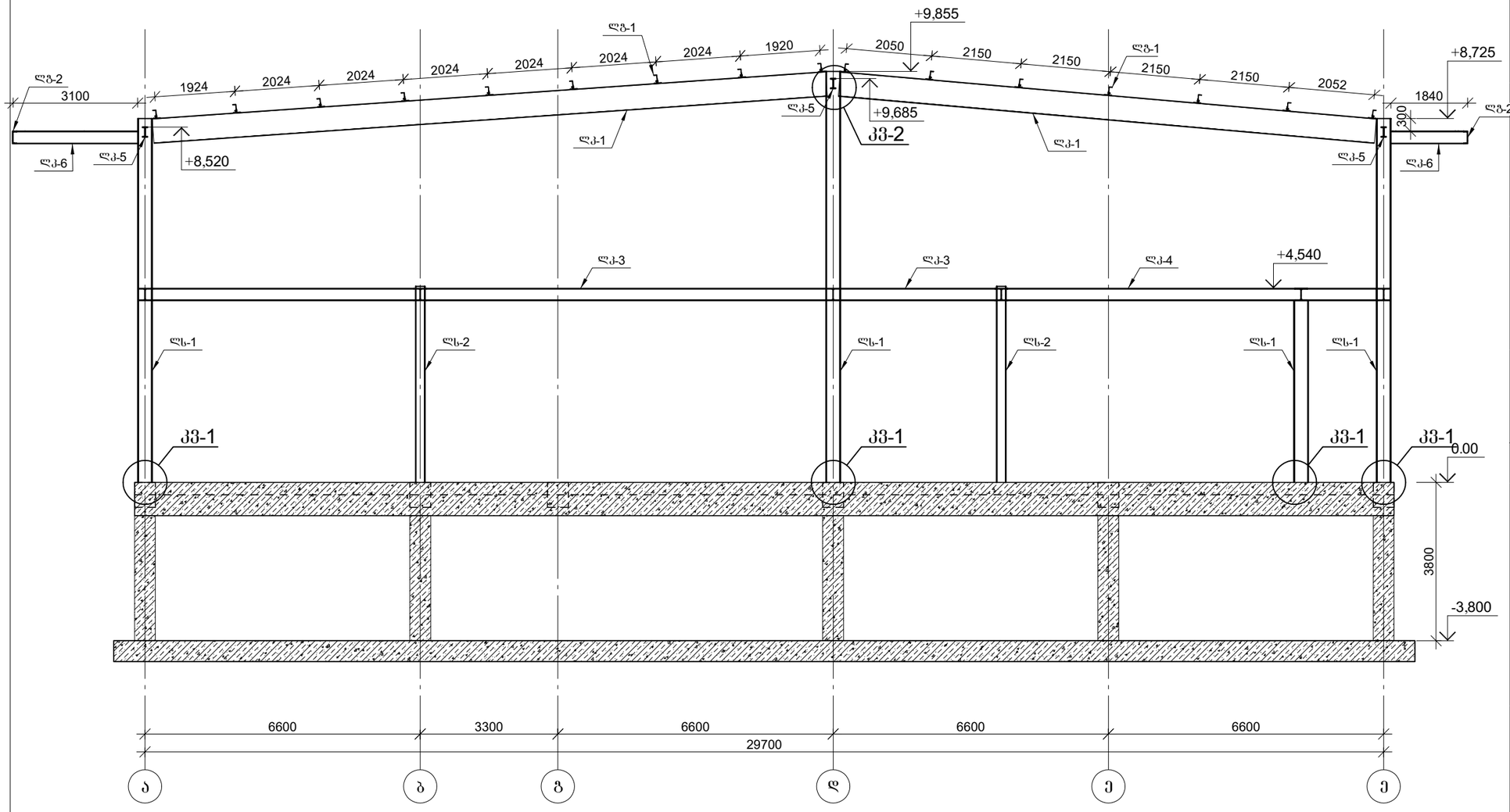

პროექტის დასახელება

მრავალფუნქციური შენობა

პროექტის მისამართი

ქ.თბილისი კახეთის გზატკეცილი № 15 ს.კ. 01.19.21.001.454

დამკვეთი

სტადია	მარილი	განმარტება
მპ	2023.02.25	

დაკვეთის №

CAD DWG ფაილი s-1 gez motors lit kowi rev2.dwg

დირექტორი: ა. კორბაეა

მთ. კონსტრუქტორი:

შესრულა ზ. ვეიფარიანი

შეამოწმა

საავტორო უფლებები კაპიტელი ჯგუფი

ნახაზის დასახელება

განშლა "12" ღერძის გასწვრივ

კ-1.07

A3

განშლა "11" ღერძის გასწვრივ

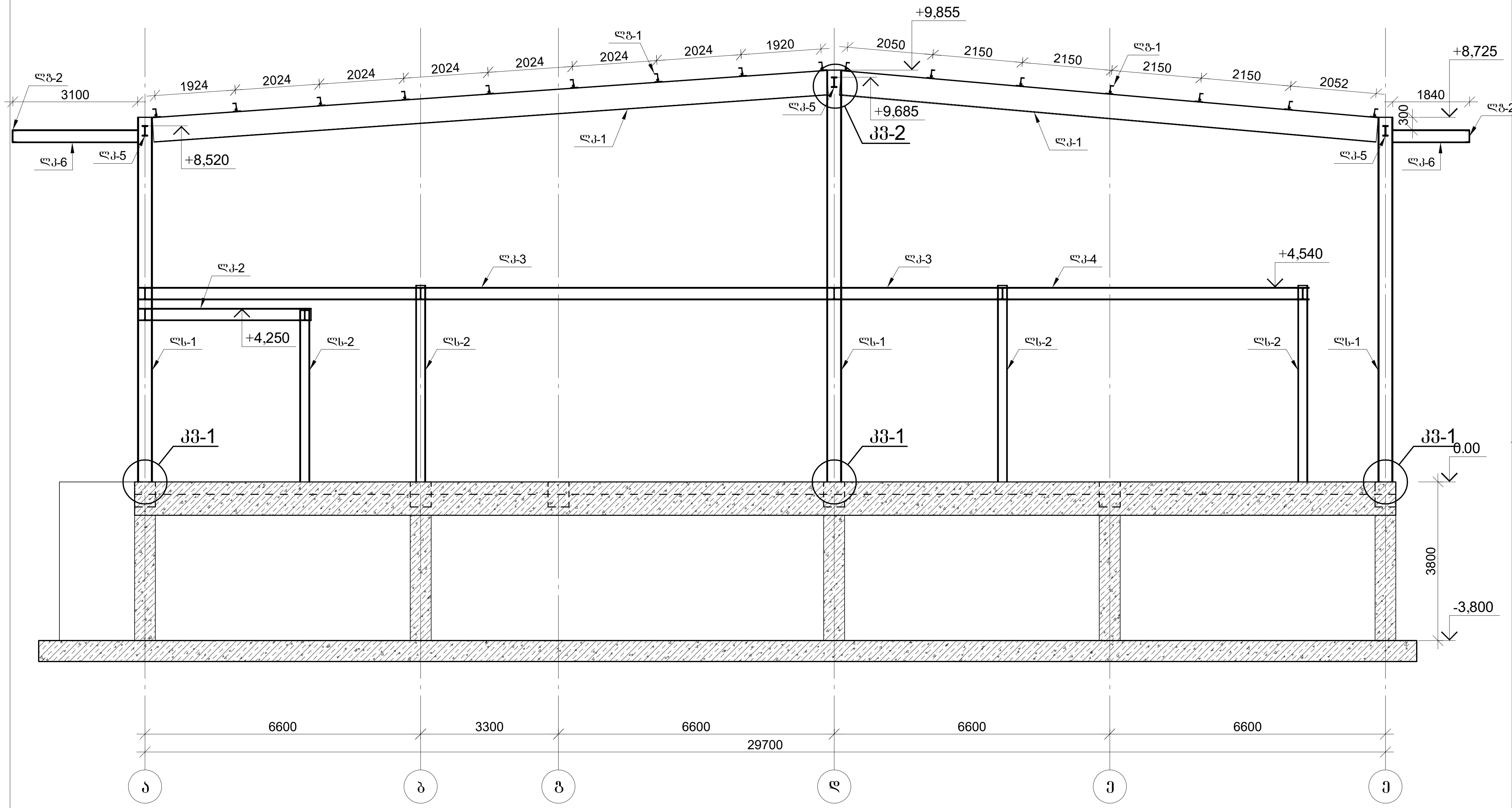

პროექტის დასახელება
მრავალფუნქციური შენობა

პროექტის მისამართი
ქ.თბილისი კახეთის გზატკეცილი
№ 15 ს.კ. 01.19.21.001.454

დამკვეთი

სტადია	თარიღი	განმარტება
მპ	2023.02.25	

დაკვეთის №

CAD DWG ფაილი s-1 gez motors lit kowi rev2.dwg

დირექტორი: ა. კორტავა

მთ. კონსტრუქტორი:

შეასრულა ტ. მეიფარიანი

შეამოწმა

საავტორო უფლებები კაპიტელი ჯგუფი

ნახაზის დასახელება

განშლა "11" ღერძის გასწვრივ

კ-1.08

A3

განშლა "10" ღერძის გასწვრივ

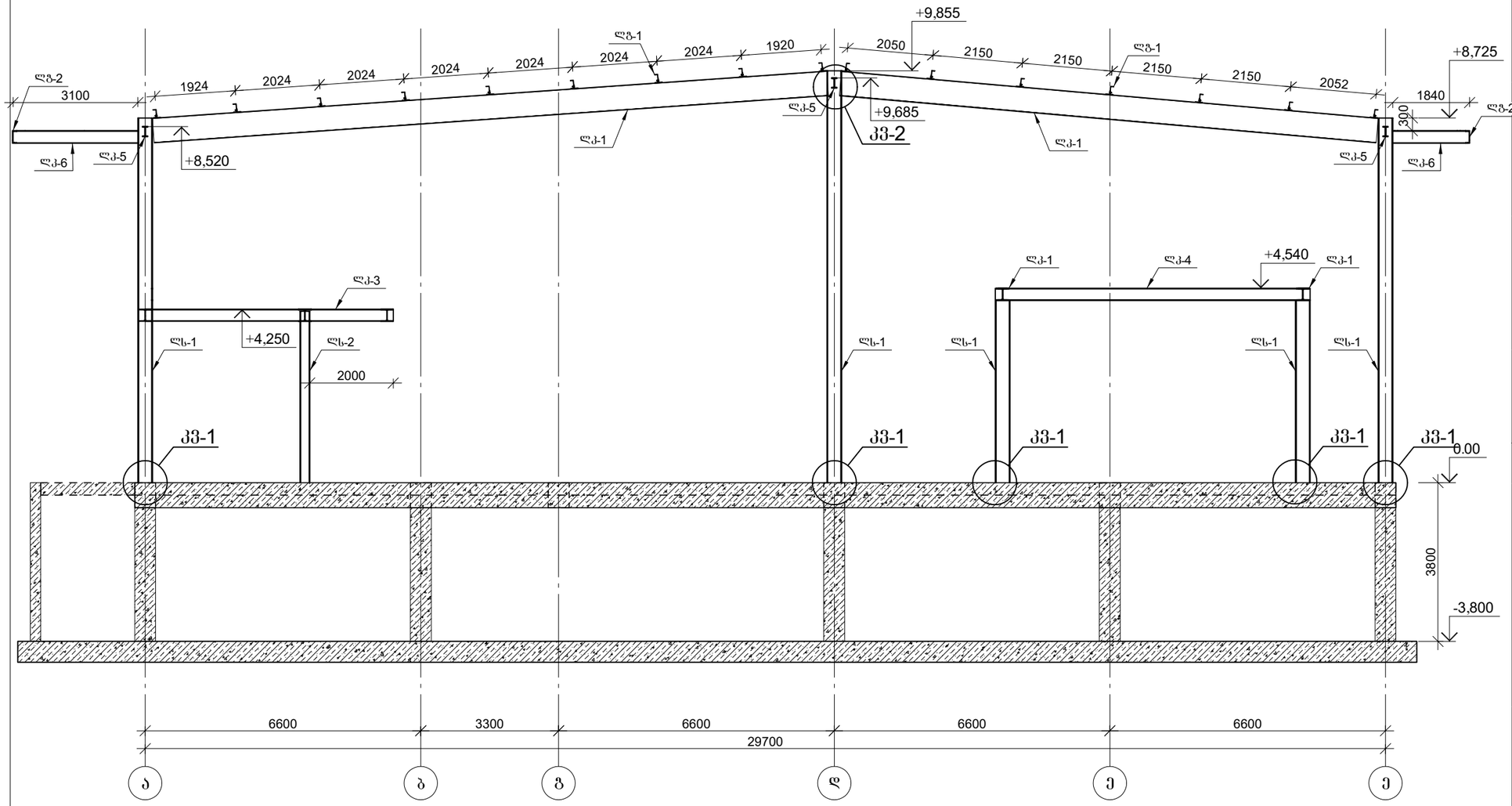

პროექტის დასახელება	მრავალფუნქციური შენობა
პროექტის მისამართი	ქ.თბილისი კახეთის გზატკეცილი № 15 ს.კ. 01.19.21.001.454
დამკვეთი	
სტადია	ეტაპი / განმარტება
მპ	2023.02.25
დაკვეთის №	
CAD DWG ფაილი	s-1 gez motors lit kowi rev2.dwg
დირექტორი:	ა. კორძაია
მთ. კონსტრუქტორი:	
შესრულა	ზ. მელიფარიანი
შემოწმა	
საავტორო უფლებები	კაპიტელი ჯგუფი
ნახაზის დასახელება	განშლა "10" ღერძის გასწვრივ
	კ-1.09
	A3

განშლა "9" ღერძის გასწვრივ

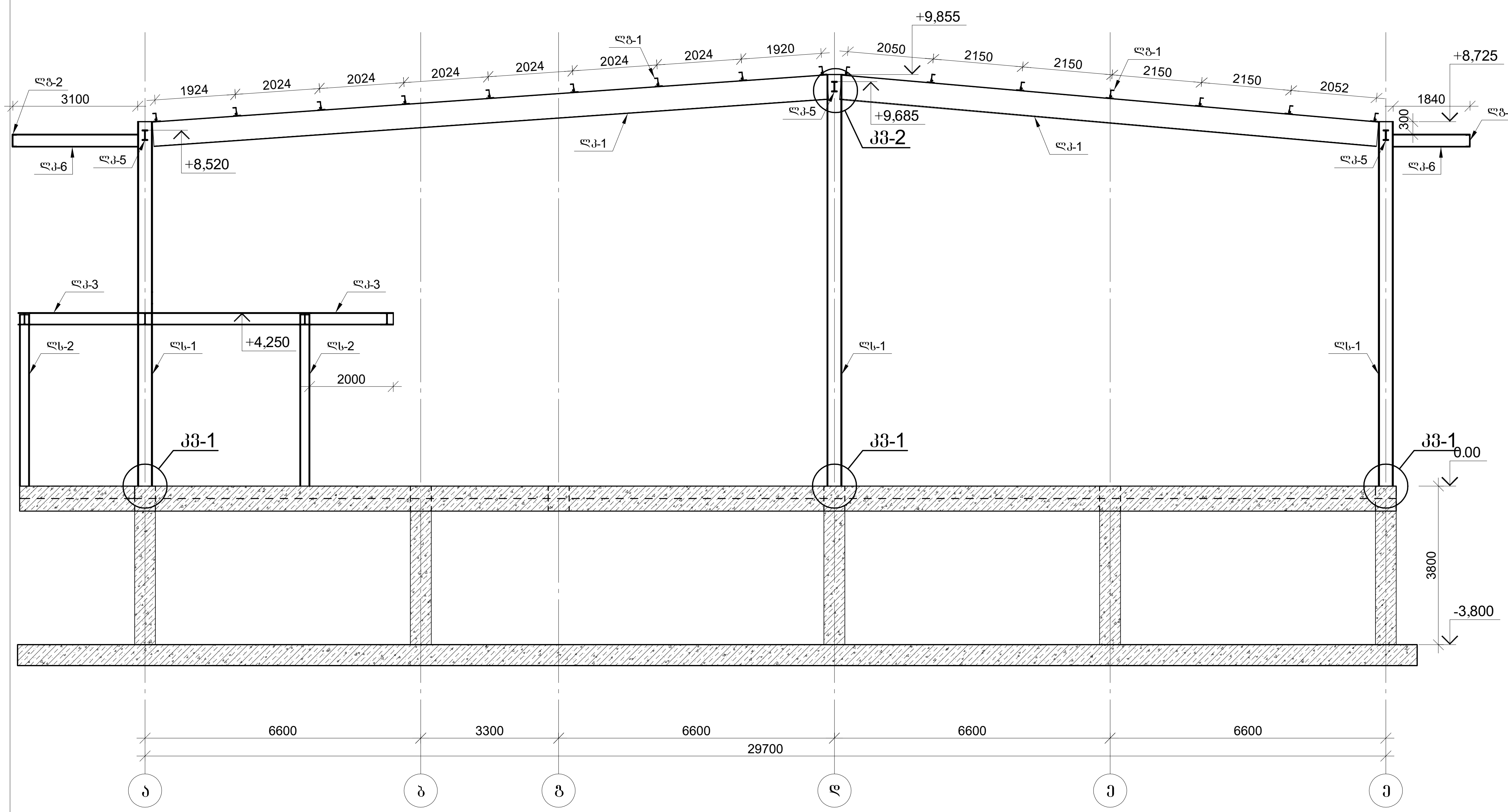

პროექტის დასახელება
მრავალფუნქციური შენობა

პროექტის მისამართი
ქ.თბილისი კახეთის გზატკეცილი
№ 15 ს.კ. 01.19.21.001.454

დამკვეთი

სტადია	თარიღი	განმარტება
მპ	2023.02.25	

დაკვეთის №

CAD DWG ფაილი s-1 gez motors lit kowi rev2.dwg

დირექტორი: ა. კორტავა

მთ. კონსტრუქტორი:

შეასრულა ტ. მეფარიანი

შეამოწმა

საავტორო უფლებები კაპიტელი ჯგუფი

ნახაზის დასახელება

განშლა "9" ღერძის გასწვრივ

კ-1.10

A3

განშლა "გ" ღერძის გასწვრივ

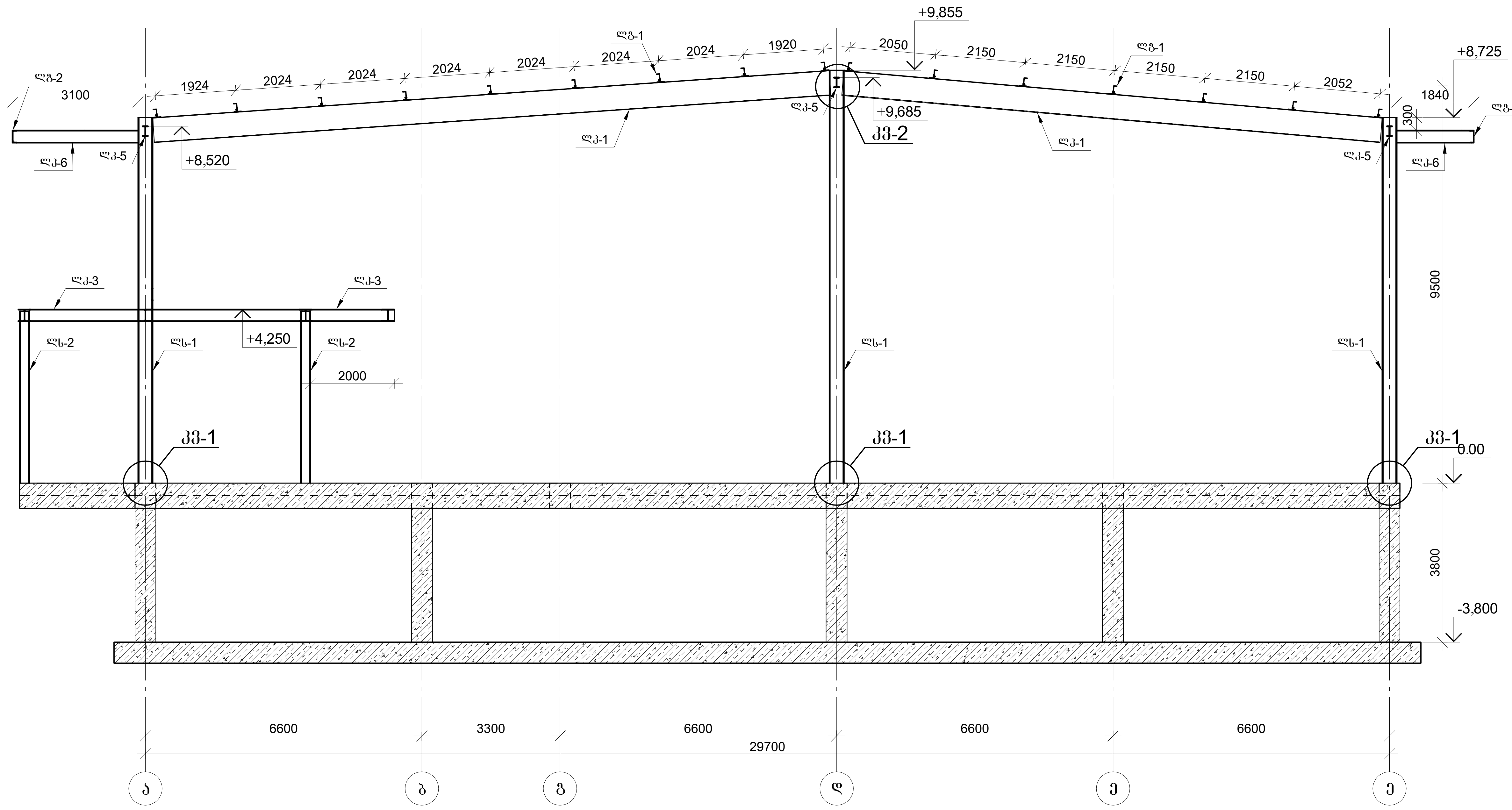

პროექტის დასახელება
მრავალფუნქციური შენობა

პროექტის მისამართი
ქ.თბილისი კახეთის გზატკეცილი
№ 15 ს.კ. 01.19.21.001.454

დამკვეთი

სტადია	თარიღი	განმარტება
მპ	2023.02.25	

დაკვეთის №

CAD DWG ფაილი s-1 gez motors lit kowi rev2.dwg

დირექტორი: ა. კორტავა

მთ. კონსტრუქტორი:

შეასრულა ტ. მეიფარიანი

შეამოწმა

საავტორო უფლებები კაპიტელი ჯგუფი

ნახაზის დასახელება

განშლა "გ" ღერძის გასწვრივ

კ-1.11

A3

განშლა "7" ღერძის გასწვრივ

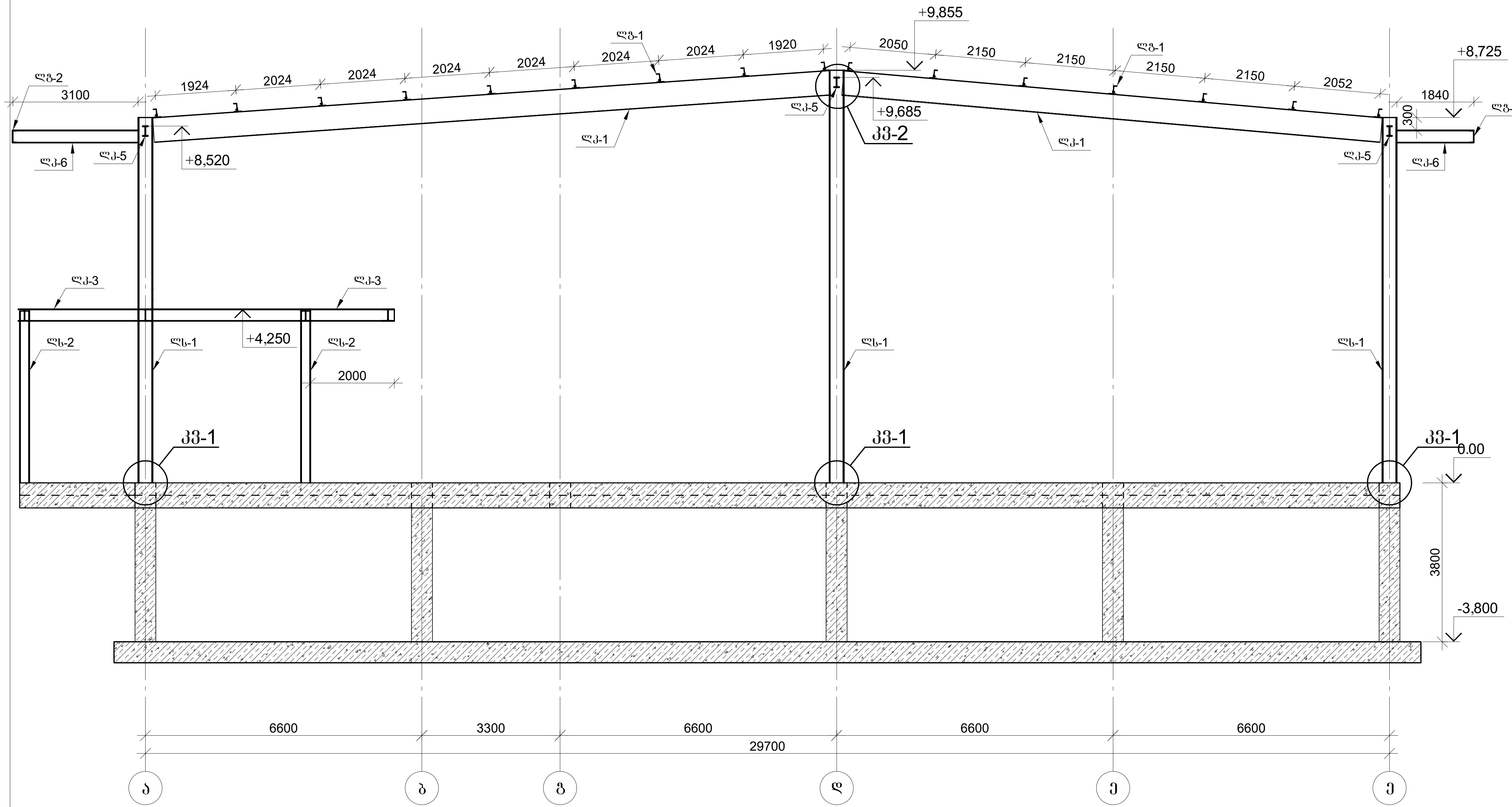

პროექტის დასახელება
მრავალფუნქციური შენობა

პროექტის მისამართი
ქ.თბილისი კახეთის გზატკეცილი
№ 15 ს.კ. 01.19.21.001.454

დამკვეთი

სტადია	თარიღი	განმარტება
მპ	2023.02.25	

დაკვეთის №

CAD DWG ფაილი s-1 gez motors lit kowi rev2.dwg

დირექტორი: ა. კორტავა

მთ. კონსტრუქტორი:

შეასრულა ტ. მეიფარიანი

შეამოწმა

საავტორო უფლებები კაპიტელი ჯგუფი

ნახაზის დასახელება

განშლა "7" ღერძის გასწვრივ

კ-1.12

A3

განშლა "6" ღერძის გასწვრივ

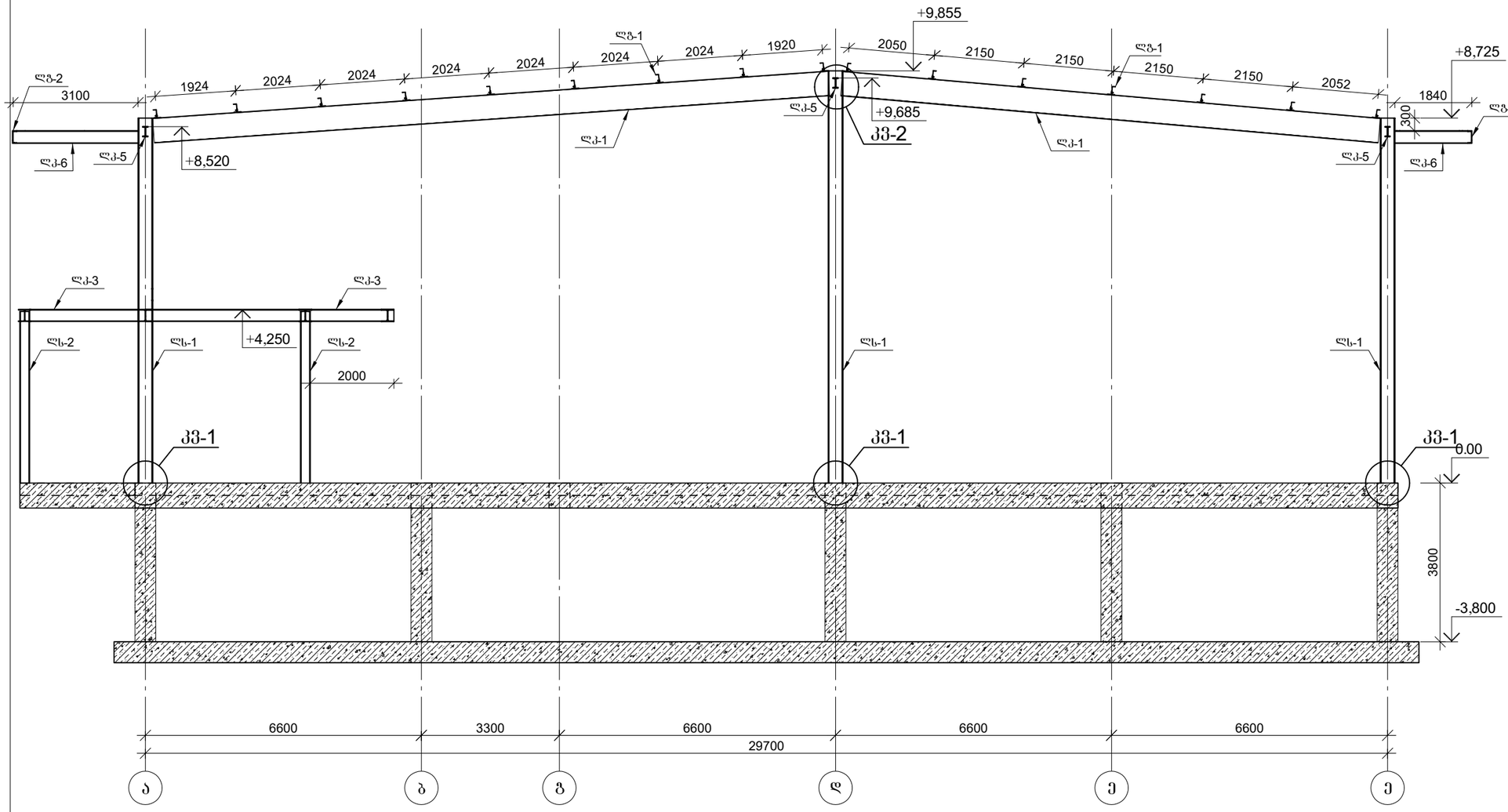

პროექტის დასახელება	მრავალფუნქციური შენობა
პროექტის მისამართი	ქ.თბილისი კახეთის გზატკეცილი № 15 ს/კ. 01.19.21.001.454
დამკვეთი	
სტადია	ეტაპი / განმარტება
მპ	2023.02.25
დამკვეთის №	
CAD DWG ფაილი	s-1 gez motors lit kowi rev2.dwg
დირექტორი:	ა. კორძაია
მთ. კონსტრუქტორი:	
შესრულა	ზ. მელიფარიანი
შემოწმა	
საავტორო უფლებები	კაპიტელი ჯგუფი
ნახაზის დასახელება	განშლა "6" ღერძის გასწვრივ
	კ-1.13
	A3

განშლა "5" ღერძის გასწვრივ

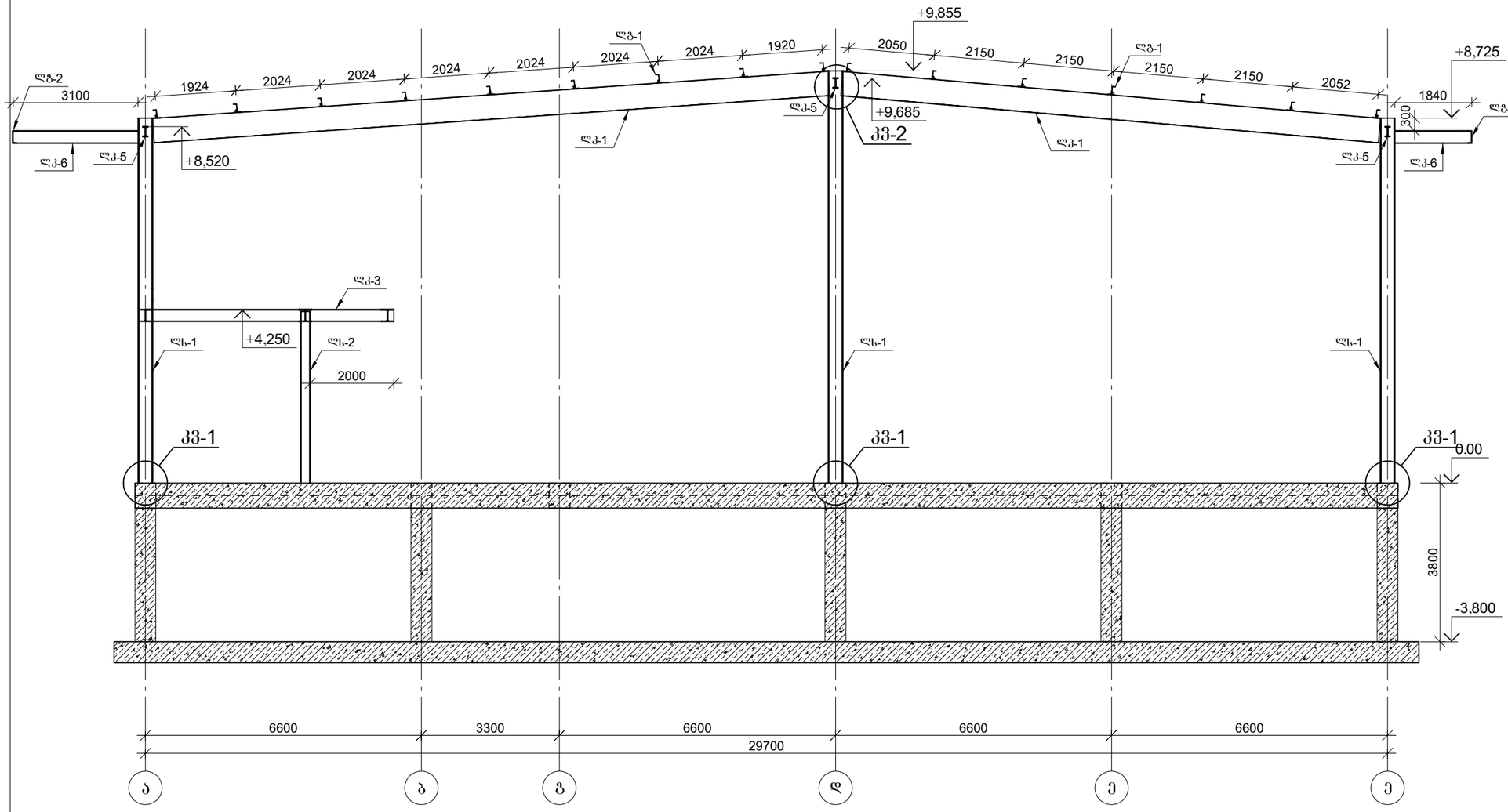

პროექტის დასახელება

მრავალფუნქციური შენობა

პროექტის მისამართი

ქ.თბილისი კახეთის გზატკეცილი
№ 15 ს/კ. 01.19.21.001.454

დამკვეთი

სტადია	მარილი	განმარტება
მპ	2023.02.25	

დაკვეთის №

CAD DWG ფაილი s-1 gez motors lit kowi rev2.dwg

დირექტორი: ა. კორძაია

მთ. კონსტრუქტორი:

შესრულა ზ. მელიფარიანი

შემოწმა

საავტორო უფლებები კაპიტელი ჯგუფი

ნახაზის დასახელება

განშლა "5" ღერძის გასწვრივ

ჯ-1.14

A3

განშლა "4" ღერძის გასწვრივ

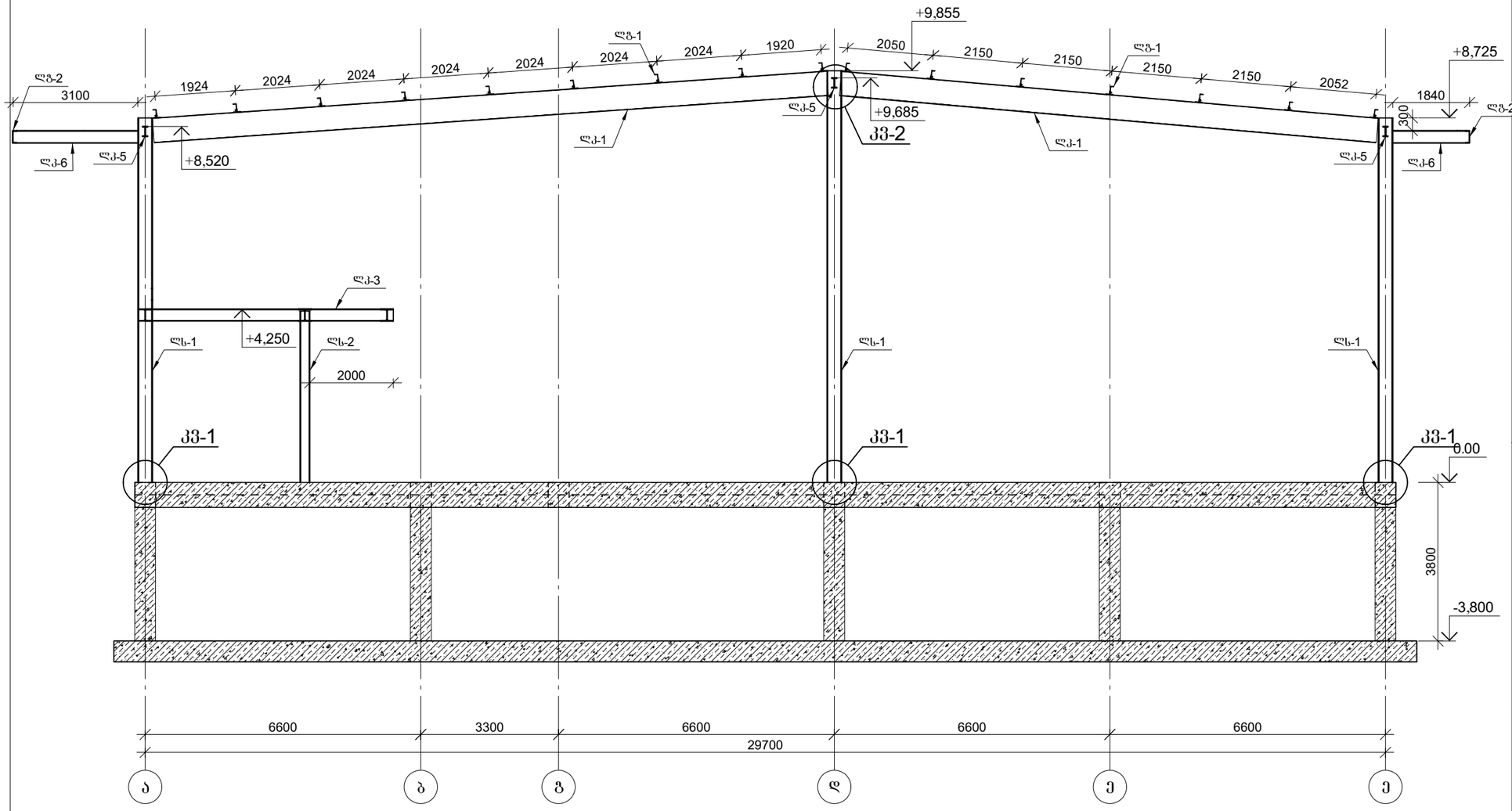

პროექტის დასახელება	მრავალფუნქციური შენობა
პროექტის მისამართი	ქ.თბილისი კახეთის გზატკეცილი № 15 ს/კ. 01.19.21.001.454
დამკვეთი	
სტადია	ეტაპი / განმარტება
მპ	2023.02.25
დამკვეთის №	
CAD DWG ფაილი	s-1 gez motors lit kowi rev2.dwg
დირექტორი:	ა. კორტავა
მთ. კონსტრუქტორი:	
შესრულა	ზ. მელიფარიანი
შემოწმა	
საავტორო უფლებები	კაპიტელი ჯგუფი
ნახაზის დასახელება	განშლა "4" ღერძის გასწვრივ
	ჯ-1.15
	A3

განშლა "3" ღერძის გასწვრივ

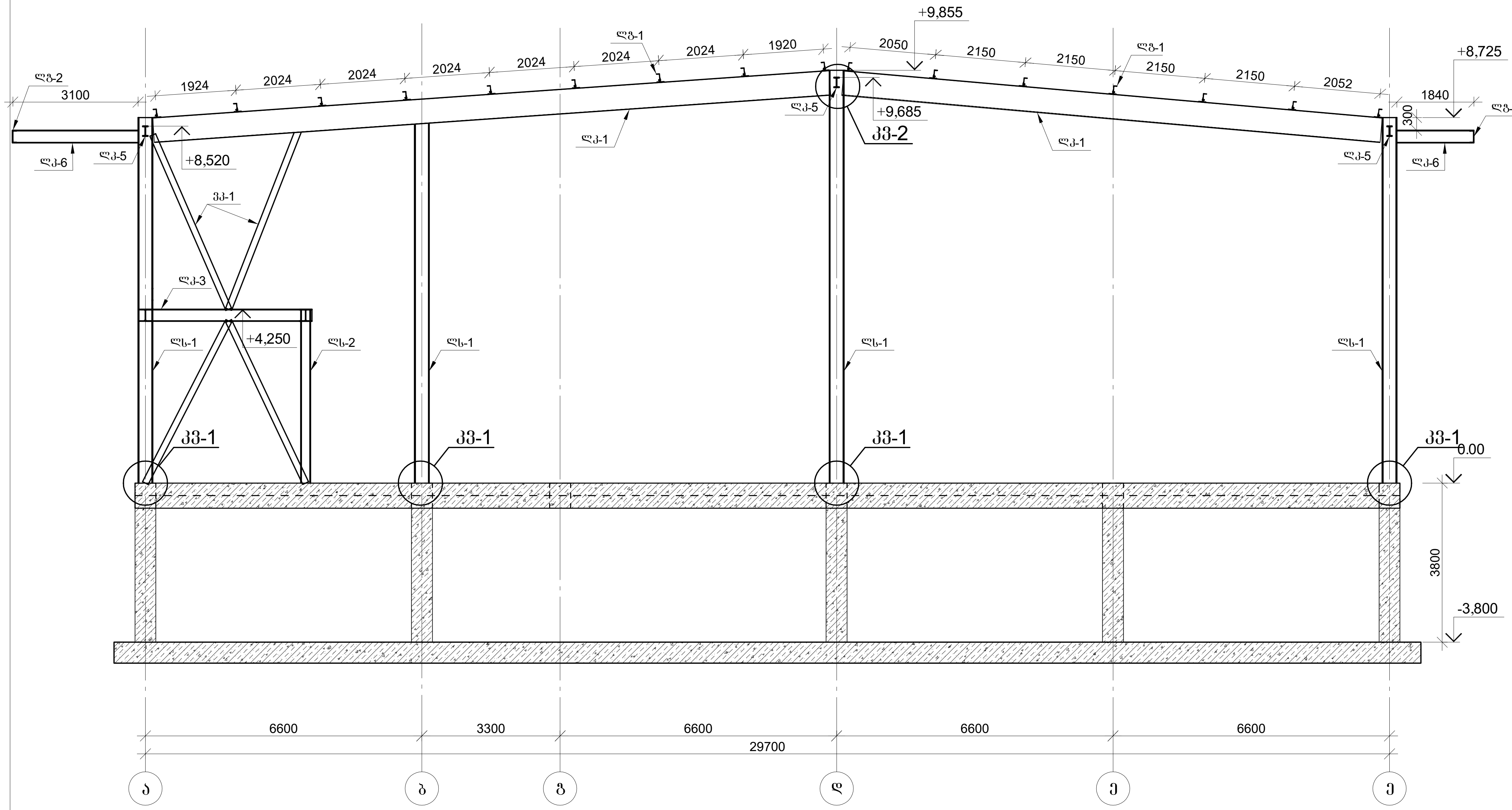

პროექტის დასახელება

მრავალფუნქციური შენობა

პროექტის მისამართი

ქ.თბილისი კახეთის გზატკეცილი № 15 ს.კ. 01.19.21.001.454

დამკვეთი

სტადია	თარიღი	განმარტება
მპ	2023.02.25	

დაკვეთის №

CAD DWG ფაილი s-1 gez motors lit kowi rev2.dwg

დირექტორი: ა. კორტავა

მთ. კონსტრუქტორი:

შეასრულა ტ. მეიფარიანი

შეამოწმა

საავტორო უფლებები კაპიტელი ჯგუფი

ნახაზის დასახელება

განშლა "3" ღერძის გასწვრივ

კ-1.16

A3

კვანძი №1

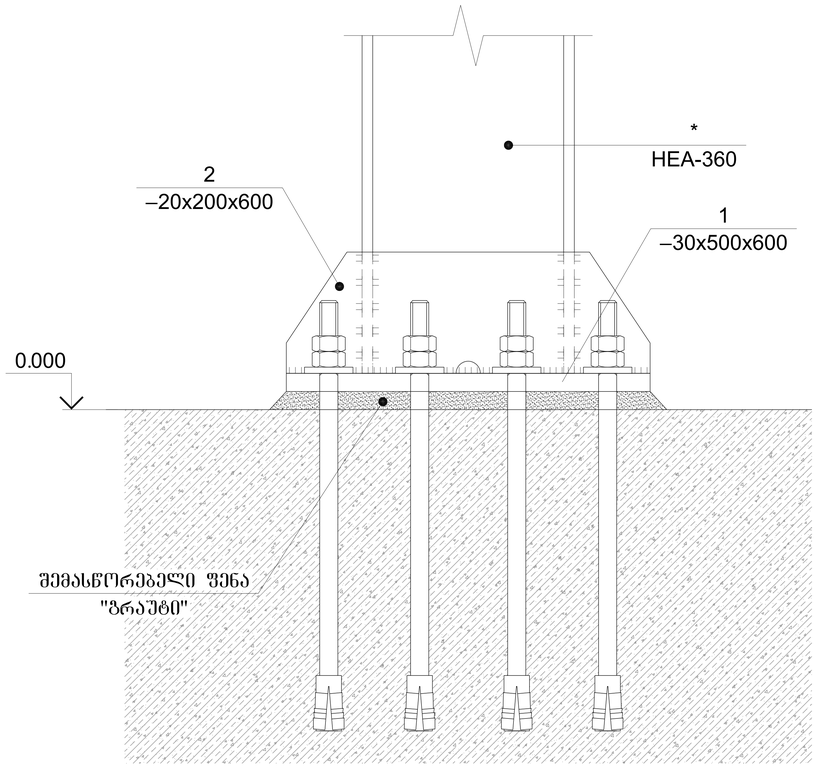

კვანძი №1

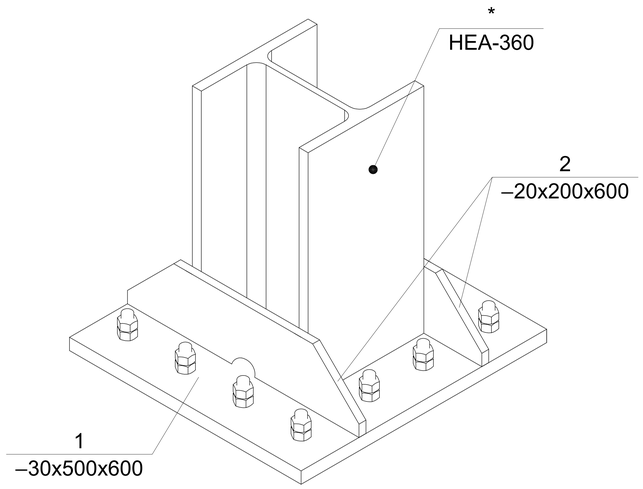

ჭრილი 1-1

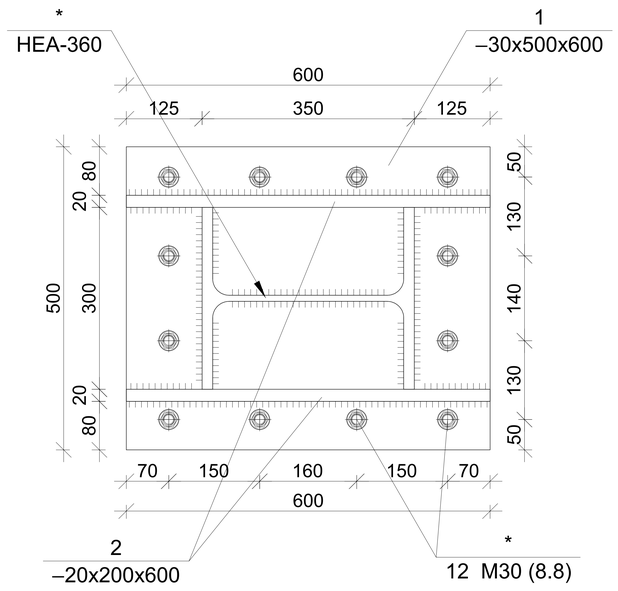

სვეტის ბაგა №1-ის ლითონის ელემენტების სპეციფიკაცია

პოზ. №	მასალის დასახელება	მასალის კვეთი	სტანდარტი	L მმ.	n ცალი	Ln მ.	ერთეულის წონა; კგ	ჯამური წონა; კგ
	2	3	4	5	6	7	8	9
1	ლითონის ფირფიტა	30 x 500	EN10024:1995	600	1	0.60	117.75	70.65
2	ლითონის ფირფიტა	20 x 200	EN10024:1995	600	2	1.20	31.40	37.68
							2% შედულებაგე	2.17
							Σ	110.50
							n=70	7734.76

პროექტის დასახელება
მრავალფუნქციური შენობა

პროექტის მისამართი
ქ.თბილისი კახეთის გზატკეცილი
№ 15 ს.კ. 01.19.21.001.454

დამკვეთი

სტადია	მარცხი	განმარტება
მპ	2023.02.25	

დაკვეთის №

CAD DWG ფაილი s-1 gez motors lit kowi rev2.dwg

დირექტორი: ა. კორტავა

მთ. კონსტრუქტორი:

შესრულა ბ. მეიფარიანი

შემოწმა

საავტორო უფლებები კაპიტელი ჯგუფი

ნახაზის დასახელება

კვანძი №1

Ж-1.17

A3

კვანძი №2

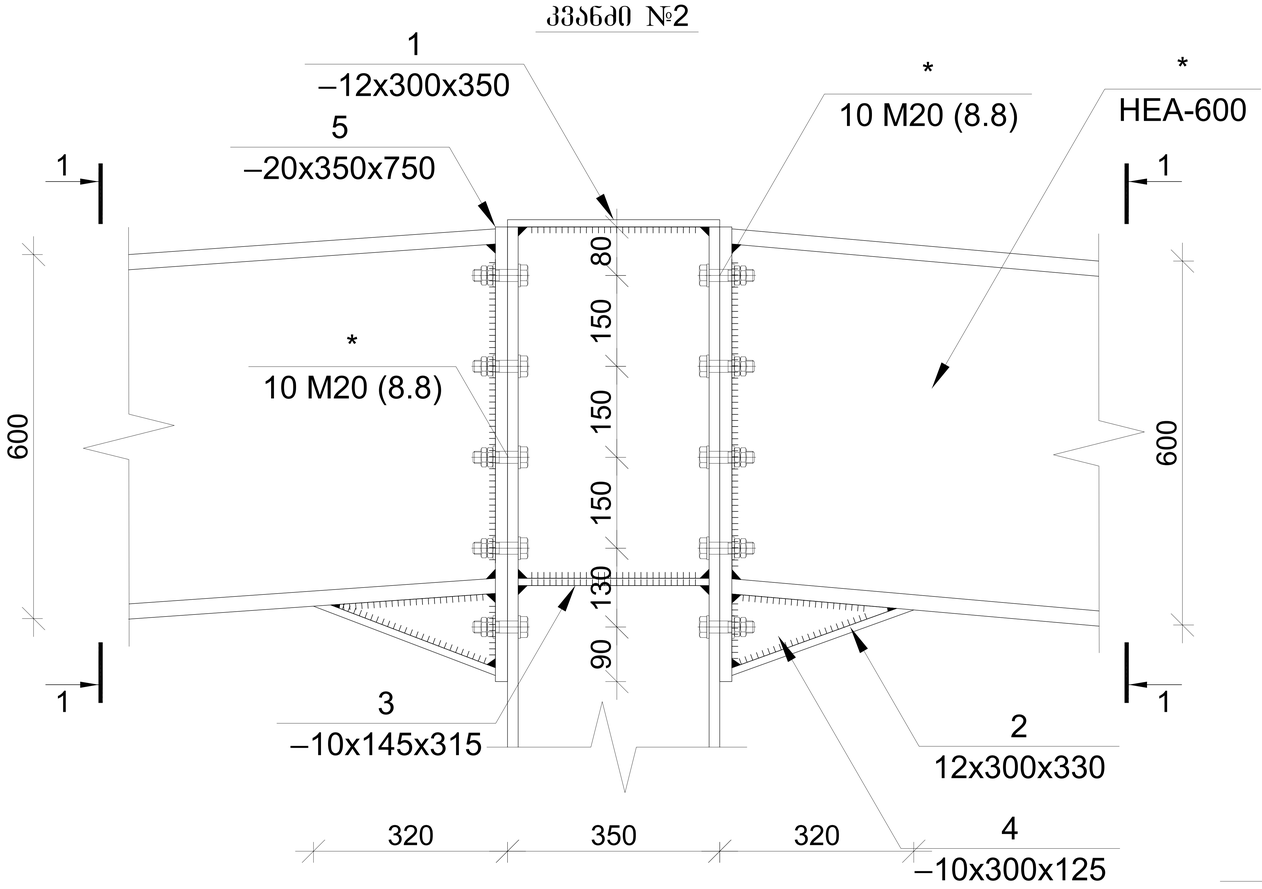

ჭრილი 1-1

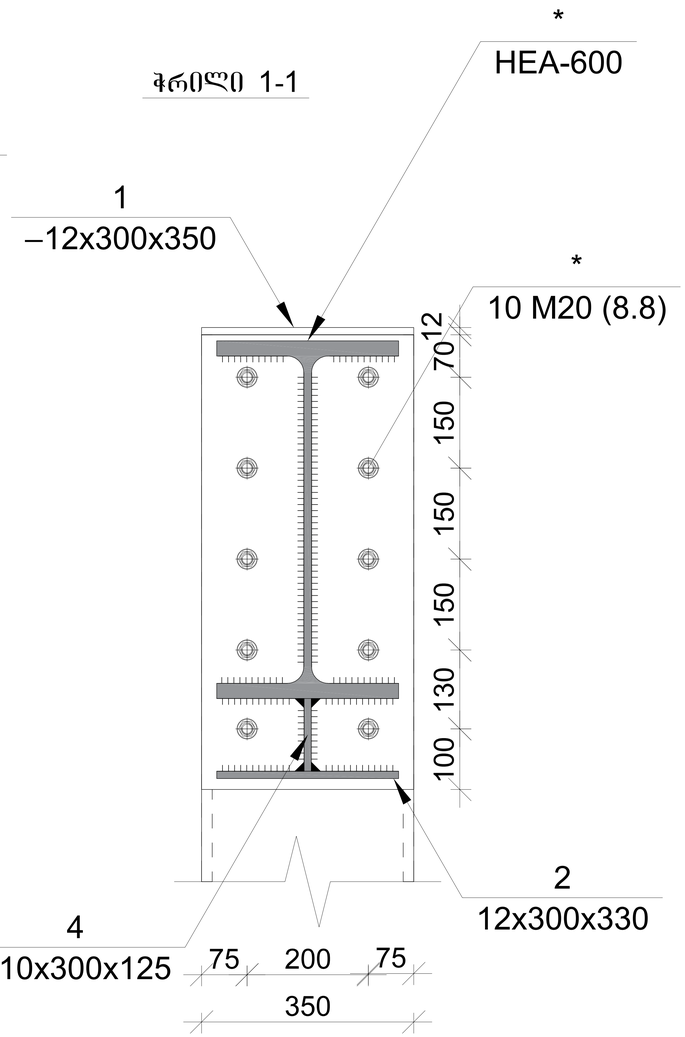

კვანძი №2-ის ლითონის ელემენტების სპეციფიკაცია

პოზ. №	მასალის დასახელება	მასალის კვეთი	სტანდარტი	L მმ.	n ცალი	Ln მ.	ერთეულის წონა; კგ	ჯამური წონა; კგ
	2	3	4	5	6	7	8	9
1	ლითონის ფირფიტა	12 x 300	EN10024:1995	350	1	0.35	28.26	9.89
2	ლითონის ფირფიტა	12 x 300	EN10024:1995	330	2	0.66	28.26	18.65
3	ლითონის ფირფიტა	10 x 145	EN10024:1995	315	2	0.63	11.38	7.17
4	ლითონის ფირფიტა	10 x 300	EN10024:1995	125	2	0.25	23.55	5.89
5	ლითონის ფირფიტა	20 x 350	EN10024:1995	750	2	1.50	54.95	82.43
							2% შედუღებაზე	0.57
							∑	124.60
							n=28	3488.71

პროექტის დასახელება
მრავალფუნქციური შენობა

პროექტის მისამართი
ქ.თბილისი კახეთის გზატკეცილი
№ 15 ს.კ. 01.19.21.001.454

დამკვეთი

სტადია	მარტი	განმარტება
მპ	2023.02.25	

დაკვეთის №

CAD DWG ფაილი s-1 gez motors lit kowi rev2.dwg

დირექტორი: ა. კორტავა

მთ. კონსტრუქტორი:

შესრულა ხ. მეიფარიანი

შეამოწმა

საავტორო უფლებები კაპიტელი ჯგუფი

ნახაზის დასახელება

კვანძი №2

Ж-1.18

A3

ლითონის პარაპეტების განლაგების სქემა

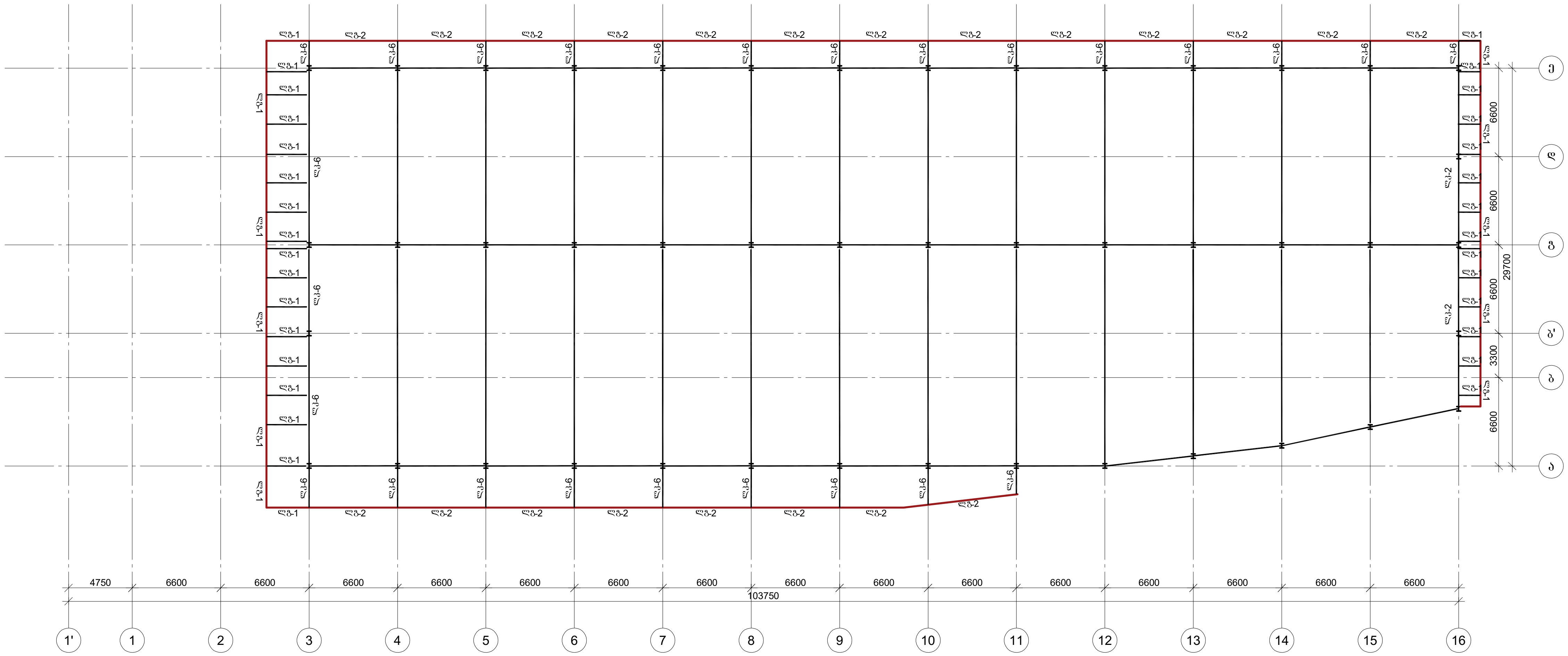

პროექტის დასახელება
მრავალფუნქციური შენობა

პროექტის მისამართი
ქ.თბილისი კახეთის გზატკეცილი
№ 15 ს.კ. 01.19.21.001.454

დამკვეთი

სტადია	თარიღი	განმარტება
მპ	2023.02.25	

დაკვეთის №

CAD DWG ფაილი s-1 gez motors lit kowi rev2.dwg

დირექტორი: ა. კორტავა

მთ. კონსტრუქტორი:

შეასრულა ტ. მეიფარიანი

შეამოწმა

საავტორო უფლებები კაპიტელი ჯგუფი

ნახაზის დასახელება

ლითონის კონსტრუქციების
მოწყობის სქემა

კ-1.07

A3

განშლა "3" ღერძის გასწვრივ

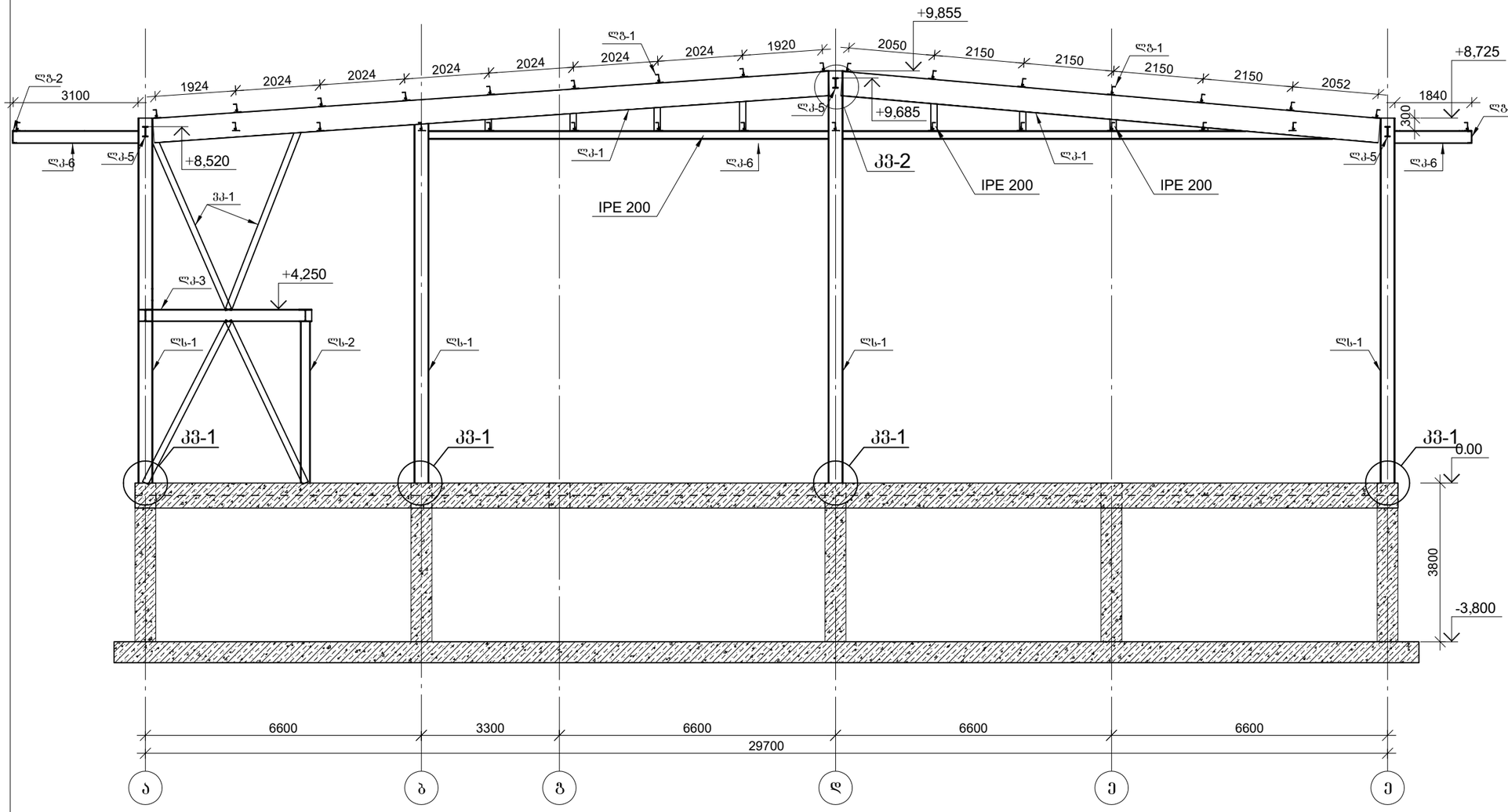

პროექტის დასახელება	მრავალფუნქციური შენობა
პროექტის მისამართი	ქ.თბილისი კახეთის გზატკეცილი № 15 ს/კ. 01.19.21.001.454
დამკვეთი	
სტადია	ეტაპი / განმარტება
მპ	2023.02.25
დამკვეთის №	
CAD DWG ფაილი	s-1 gez motors lit kowi rev2.dwg
დირექტორი:	ა. კორტავა
მთ. კონსტრუქტორი:	
შესრულა	ზ. მელიფარიანი
შემოწმა	
საავტორო უფლებები	კაპიტელი ჯგუფი
ნახაზის დასახელება	განშლა "3" ღერძის გასწვრივ
	კ-1.08
	A3

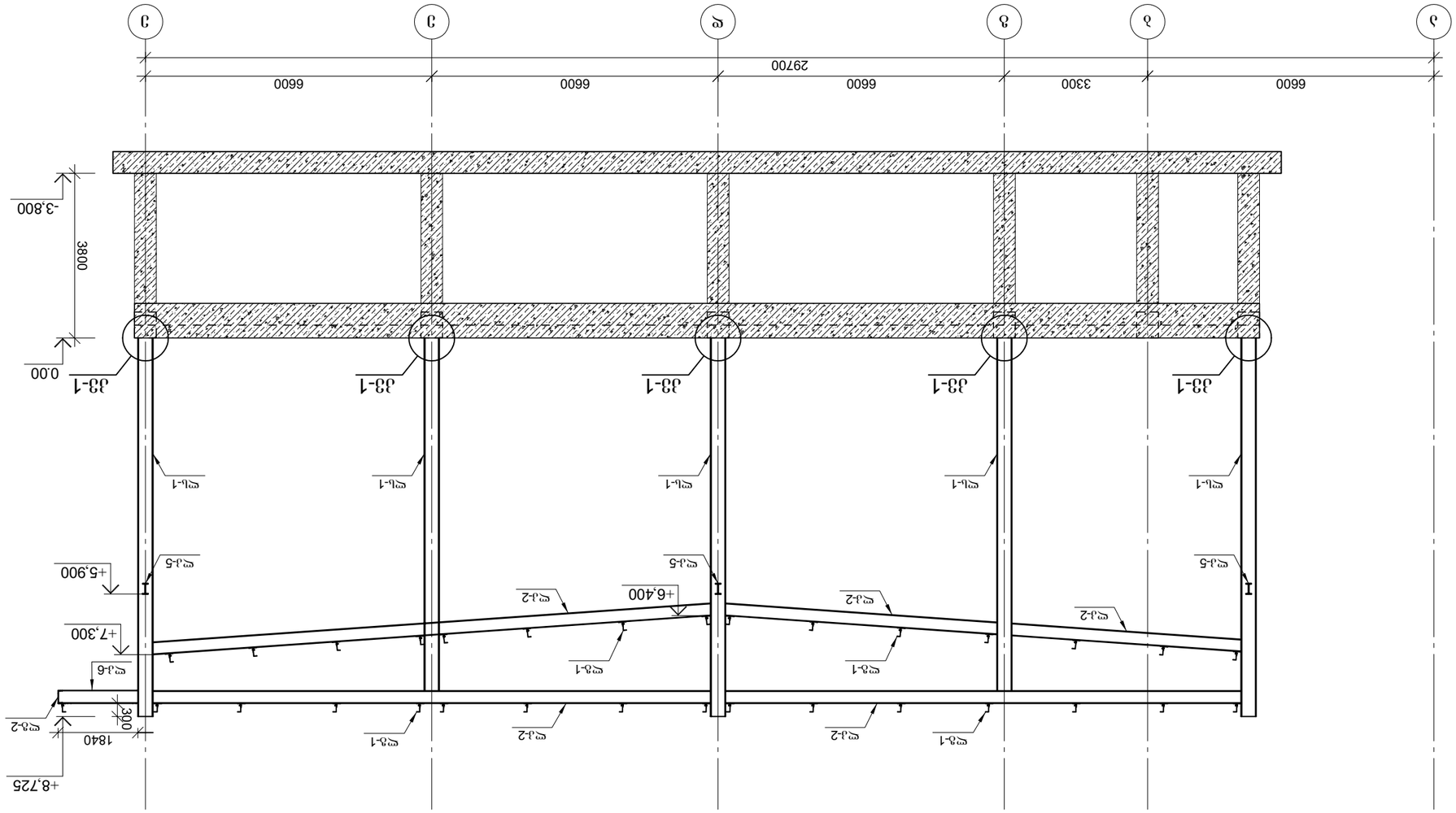

Ферма ФБМ "16" из сварных двутавров

Разработал	Шамсутов	Балка
Гл.спец.		3 2023.02.25
Н.контр.		Схема №
ГИП	Шамсутов	CAD DWG файл s-1 gez motors lit kowi rev2.dwg
Нач.отд.	Шамсутов	
Зав.каф.	Шамсутов	

Технические условия на изготовление и монтаж стальных конструкций по ГОСТ 23118-2012

Общие данные по проектированию. Конструкция покрытия. Схема расположения элементов покрытия. Спецификация стали. Спецификация элементов. Ведомость отправочных элементов

Схема расположения элементов покрытия

Ферма ФБМ "16" из сварных двутавров

Гл.инженер проекта	Шамсутов	
Н.контр.		

3-1.09

А3