დაგეგმარების საფუძვლები და მიზნები:

პროექტი შედგენილია სსიპ - ქ. თბილისის მუნიციპალიტეტის არქიტექტურის სამსახურის მიერ გაცემული ბრძანება № 6581444 11/07/2023წ. მიწის ნაკვეთის სამშენებლოდ გამოყენების პირობების საფუძველზე.
პროექტით გათვალისწინებულია არსებული სატრანსპორტო ინფრასტრუქტურული ობიექტის (გაზგასამართი სადგურის) რეკონსტრუქცია (ნავთობპროდუქტების გამშვები ერთი სვეტის და ნავთობპროდუქტების სამარაგე ავზების დამატება).

მიწის ნაკვეთის მდებარეობა და აღწერა:

საპროექტო მიწის ნაკვეთი (საკ. კოდით 01.13.01.001.080) მდებარეობს ქალაქი თბილისი, დავით აღმაშენებლის ხეივანი, N 121. მიწის ნაკვეთის ფართობი შეადგენს 2856.0 კვ. მ-ს. ნაკვეთს ჩრდილო-დასავლეთით ესაზღვრება; ჯორჯ ბალანჩინის ქუჩა, ხოლო დანარჩენ სამ მხარეს რეგისტრირებული მიწის ნაკვეთები.

პროექტის აღწერა:

საპროექტო ობიექტი ამჟამად წარმოადგენს გაზგასამართ სადგურს, რომლის ტერიტორიაზეც განთავსებულია ჩარდახის ქვეშ მდებარე ბუნებრივი აირის სამი გამშვები სვეტი და ძირითადი შენობა, რომელშიც განთავსებულია საოპერატორო, მენეჯერი, საგენერატორო, საკუჭნაო, ელ.ფარი, სანკვანძი და ბუნებრივი აირის საკომპრესორო დანადგარების ოთახები.
ტერიტორიაზე რეკონსტრუქციით იგეგმება; ნავთობპროდუქტების მარიგებელი სვეტისა და ნავთობპროდუქტების მიწისქვეშა ავზების (რკინაბეტონის სარკოფაგში) მოწყობა. კერძოდ: რეკონსტრუქციისას მოხდება ჩარდახის ქვეშ მდებარე ბუნებრივი აირის გამშვები სამი სვეტიდან ჩრდილო-დასავლეთით მდებარე მხოლოდ ერთი სვეტის ჩანაცვლება ნავთობპროდუქტების მარიგებელი ერთი სვეტით. ასევე ნულოვანი ნიშნულის ქვემოთ მოეწყობა ნავთობპროდუქტების მიწისქვეშა სამარაგე ავზები (რკინაბეტონის სარკოფაგში), რომელიც განთავსდება არსებული ფარდულიდან ჩრდილოეთით. ადმინისტრაციული შენობა ადაპტირდება შშმ პირთათვის. ადმინისტრაციული შენობის შესასვლელში და მოსაცდელ სივრცეზე მოეწყობა პანდუსები უნარშეზღუდულთათვის 8%-ანი დახრილობით, ასევე ადაპტირდება შშმ პირთათვის შენობაში მოწყობილი სველი წერტილი.

შენობაში მოეწყობა შემდეგი ხანძრისგან დაცვის სისტემები ;

1. სახანძრო განგაშისა და ცეცხლაღმომჩენი სისტემები
3. ხელის ცეცხლმაქრები
4. სახანძრო-სამაშველო სამსახურის მიერ გამოსაყენებელი მისაერთებლები.

დაგეგმარებისთვის გამოყენებული კანონმდებლობის აღწერა

საპროექტო შენობის დაგეგმარებისთვის გამოყენებულია საქართველოს მთავრობის #41 დადგენილება. ტექნიკური რეგლამენტი „შენობა-ნაგებობების უსაფრთხოების წესები“. საქართველოს მთავრობის 2019 წლის 31 მაისის 255 დადგენილება და ქალაქ თბილისის მუნიციპალიტეტის საკრებულოს 2016 წლის 24 მაისის 14-39 დადგენილება.

შენობა-ნაგებობის უსაფრთხოების წესებთან შესაბამისობის ანალიზი

გამოყენებული წესები - **„შენობა-ნაგებობის უსაფრთხოების წესები“**

ჩამოთვალეთ შენობის დაკავებულებები და აღწერეთ თითოეული გამოყენება
სავაჭრო ჯგუფი სვ (ბენზინგასამართს და გაზგასამართ სადგურებს; ±0,00 ნიშნულზე).
საქმიანი ჯგუფი სქ (ოფისი ±0,00 ნიშნულზე).
დამხმარე და სხვადასხვა დანიშნულების ჯგუფი დს (საკომპრესორო, საგენერატორო, ელ. ფარი და საკუჭნაო ±0,00 ნიშნულზე).
დიდი საფრთხის შემცველი ჯგუფი დსშ-2(მიწის ქვეშა ავზები -4.30 ნიშნულზე).

კონსტრუქციის ტიპი:	
განსაზღვრეთ კონსტრუქციის ტიპი ახალი შენობისთვის: მაგალითი: II-A, II-B, V-A, V-B	V-B მიწის დონის ზემოთ I-B მიწისქვეშა თხევადი საწვავის ავზები

სიმაღლის შეზღუდვები ცხრილი 503 -ის მიხედვით		
დაკავებულობები	**დასაშვები სართულიანობა**	**შემოთავაზებული სართულიანობა**
სავაჭრო ჯგუფი სვ	1 სართული	1 სართული
საქმიანი ჯგუფი სქ	2სართული	1 სართული
დამხმარე და სხვადასხვა დანიშნულების ჯგუფი დს	1 სართული	1 სართული
დიდი საფრთხის შემცველი ჯგუფი დსშ-2	შეუზღუდავი	მიწის ქვეშა ავზები
	დასაშვები სიმაღლე	**შემოთავაზებული სიმაღლე**
საერთო სიმაღლე =	**12.2**	**5.70**
მიწის ზემოთ სართულის რაოდენობა =		**1**

ფართობის შეზღუდვები ცხრილი 503 -ის მიხედვით		
დაკავებულობები	**დასაშვები ფართობი**	**შემოთავაზებული ფართობი**
სავაჭრო ჯგუფი სვ (±0,00 ნიშნულზე).	840	**15.7**
სავაჭრო ჯგუფი სვ (±0,00 ნიშნულზე).	840	**5.6**
სავაჭრო ჯგუფი სვ (±0,00 ნიშნულზე).	840	**5.6**
საქმიანი ჯგუფი სქ (±0,00 ნიშნულზე).	840	**17.6**
დამხმარე და სხვადასხვა დანიშნულების ჯგუფი დს	510	**250.2**
დიდი საფრთხის შემცველი ჯგუფი დსშ-2	შეუზღუდავი	**60 ტ.**
იატაკის საერთო ფართობი =	**294.7**	
იატაკების რაოდენობა =	**1**	
შენობის საერთო ფართობი =	**332.4**	

გარე კედლის ცეცხლმედეგობისა და ღიობისადმი მოთხოვნები ცხრილების 602-ის და 705.8 -ის მიხედვით									
გარე კედელი	**ხანძარსაწინააღმდეგო მანძილი** (მეტრი)	**ცეცხლმედეგობის ხარისხი** (საათი)		**კედლის ღიობების ფართობი** (კედლის %)					
		მოთხოვნილი	**გათვალისწინებული**	**დასაშვები**			**გათვალისწინებული**		
				დაცული	**დაუცველი საშხეფებით**	**დაუცველი**	**დაცული**	**დაუცველი საშხეფებით**	**დაუცველი**
(ზ-ზ ღეძებში)	4.88 მ.	1 საათი	1 საათი	-	-	15 %	-	-	6 %
(ზ-ბ ღეძებში)	28.40 მ.	არ მოეთხოვება	არ მოეთხოვება	-	-	შეუზღუდავია	-	-	არ მოეთხოვება
(18-1 ღეძებში)	3.15 მ.	1 საათი	1 საათი	-	-	15 %	-	-	4 %
(1-18 ღეძებში)	11.48 მ.	არ მოეთხოვება	არ მოეთხოვება	–	–	შეუზღუდავია	–	–	არ მოეთხოვება

ხანძრისაგან დაცვის სისტემებისადმი მოთხოვნები

დაკავებულობები/სივრცეები/გასასვლელი საშუალებები	ავტოსაშველო სისტემა	ალტერნატიული ავტომატური ცეცხლსაქრობი სისტემები	სახანძრო განგაშისა და ცეცხლაღმომჩენი სისტემები	სახანძრო მილდგარების სისტემები	კვამლის საკონტროლო სისტემები	ხელის ცეცხლმაქრები	საავარიო განგაშის სისტემები
სავაჭრო ჯგუფი სვ						კი	
საქმიანი ჯგუფი სქ			კი		კი	კი	
დამხმარე და სხვადასხვა დანიშნულების ჯგუფი დს			კი		კი	კი	
დიდი საფრთხის შემცველი ჯგუფი დსშ-2			კი				
სახანძრო-სამაშველო სამსახურის მიერ გამოსაყენებელი მისაერთებლები				კი (შენობის გარეთ)			

დაკავებულობები/სივრცეები/გასასვლელი საშუალებები	ბუნებრივი განიავება	ხელოვნური განიავება
პირველი სართული	კი	-

თითოეული სართულიდან გასასვლელი საშუალება									
სართულები	დაკავებულობა და დაკავებულობის დატვირთვის ჯამური მაჩვენებელი	მოთხოვნილი გასასვლელების/გასასვლელთან მისადგომის რაოდენობა	გათვალისწინებული გასასვლელების/გასასვლელთან მისადგომის რაოდენობა და ტიპი	გასასვლელი საშუალებების სიგანე					
				გზა-კიბეები		დერაფანი,		გასასვლელის გზა-კარი	
				მოთხოვნილი	გათვალისწინებული	მოთხოვნილი	გათვალისწინებული	მოთხოვნილი	გათვალისწინებული
პირველი სართული	სქ (საოპერატორო და საოფისე ოთახები) დ.დ 2	1	2 (გზა კარი)			0.9	1.2	0,82 მ.	0.90 მ.
	დს (სატრანსფორმატორო ელ. ფარი, საკუჭნაო და საკომპრესორო) დ.დ 12	1	3 (გზა კარი)			0.9	1.05	0,82 მ.	0.90 მ.

წყალსადენი სისტემის ფიქსირებული მოწყობილობების რაოდენობა ცხრილი 1602.1-ის მიხედვით													
სართულები	დაკავებულობა და დაკავებულობის დატვირთვის ჯამური მაჩვენებელი	ფიქსირებული მოწყობილობები											
		უნიტაზი		ტუალეტის ხელსაბანები		აბაზანა/შხაპი		სასმელი წყლის ფანტანი		სამომსახურეო ნიჟარა		სამზარეულოს ნიჟარა	
		მოთხოვნილი	გათვალისწინებული	მოთხოვნილი	გათვალისწინებული	მოთხოვნილი	გათვალისწინებული	მოთხოვნილი	გათვალისწინებული	მოთხოვნილი	გათვალისწინებული	მოთხოვნილი	გათვალისწინებული
პირველი სართული	სქ (საოპერატორო და საოფისე ოთახები) დ.დ 2	1	1	1	1		1	1	1		1	1	1
	დს (სატრანსფორმატორო ელ. ფარი, საკუჭნაო და საკომპრესორო) დ.დ 12												

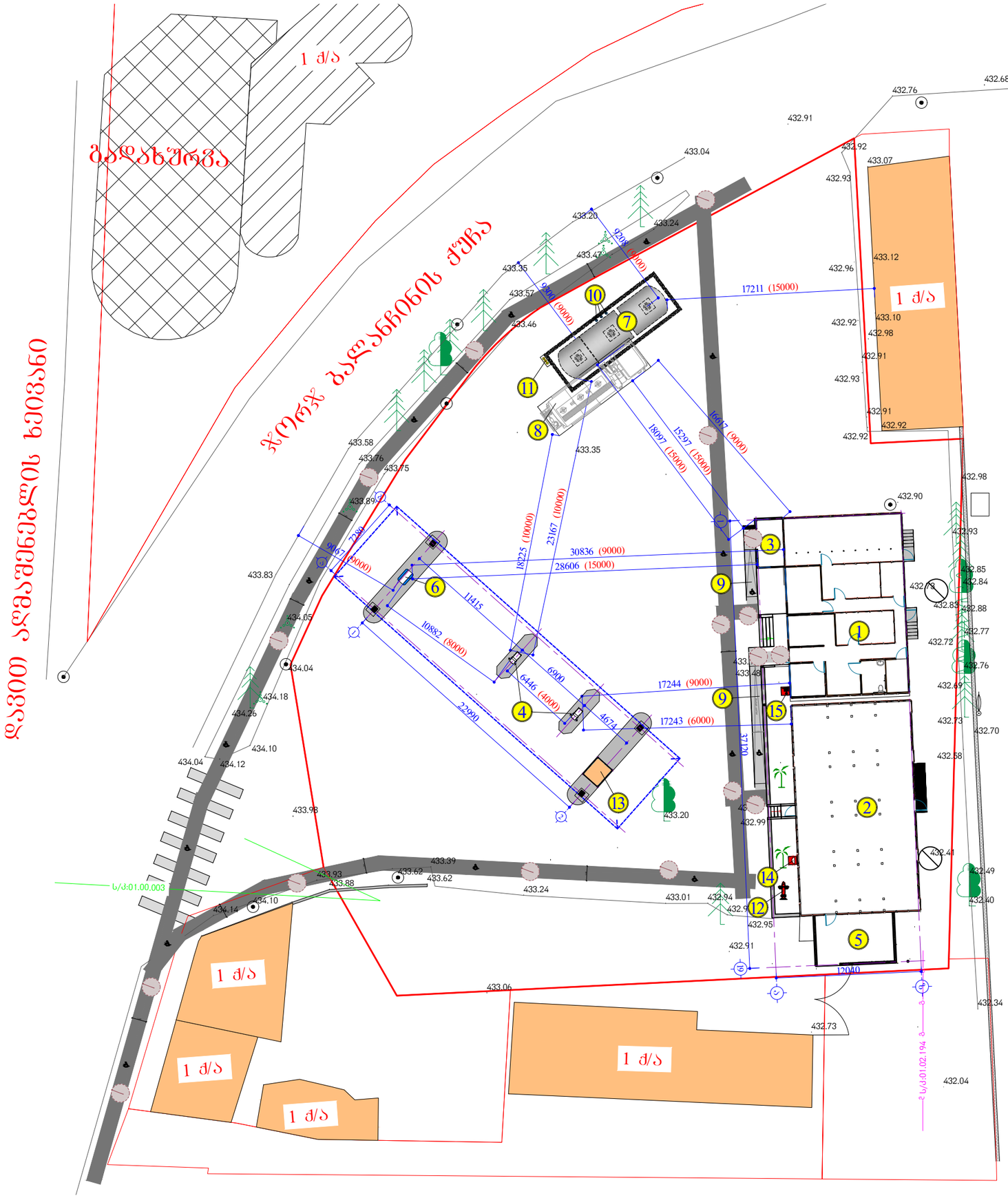

ექსპლიკაცია:

1. ადმინისტრაციული შენობა
2. გაზის საკომპრესორო დანადგარების შენობა.
3. მძღოლებისა და მგზავრების მოსაცდელი.
4. არსებული გაზის დისპენსერები შარდულის ქვეშ.
5. შარდული.
6. ნავთობპროდუქტების დისპენსერი (საპროექტო).
7. ნავთობპროდუქტების სამარაბე მიწისქვეშა ავზი რკინაბეტონის სარკოფაგში (საპროექტო).
8. ბენზინმზიდის დგომის არეალი.
9. პანდუსი შ.შ.მ. პირთათვის (საპროექტო).
10. ნავთობპროდუქტების სამარაბე ავზები სასუნთქი მილები (საპროექტო).
11. ნავთობპროდუქტების სამარაბე ავზებში საწვავის გადასასქმი სარქველები (საპროექტო).
12. სახანძრო ჰიდრანტი.
13. მომსახურე პერსონალის ჯიხური.
14. სახანძრო სტენდი.
15. მილდგარი.

დამკვეთი: შ.პ.ს. "ნეოგაზი"	შ.პ.ს. "აი ს0 გრუპი"		შემსრულებელი: L.T.D. "IC GROUP"	
არქიტექტურული ნაწილი	დირექტორი			ლ. ონასარიძე
გაზგასამართი სადგური ქ. ონბილისში, დავით აღმაშენებლის ხეივანი №121 (ს/კ 01.13.01.001/080) რეკონსტრუქცია	არქიტექტორი			ლ. ონასარიძე
გენერალური გეგმა მისაყვდომებით (საპროექტო)	სტადია	მასშტაბი	ფურცელი	ფორმატი
	მ.პ.	---	3	A-3

პირობითი აღნიშვნები

1 საათიანი ცეცხლმედეგობის ხარისხი

2 საათიანი ცეცხლმედეგობის ხარისხი

ცეცხლმედეგი ტიხარი

ცეცხლმედეგი ზღუდე

გასასვლელთან მისადგომი მაქსიმალური სავალი მანძილი

მისაწვდომი სვლა-გეზი



გასასვლელი



ჰიდრანტი



ხელის ცეცხლსაქრობი



სახანძრო განგაშის ხელით სამართავი კოლოფი



სახანძრო განგაშის ხმოვანი მაუწყებელი



მექანიკერი კვამლგამწოვი სისტემა



მილღვარი



სახანძრო სტენდი

სვ ჯგუფის დაკავებულობა

სძ ჯგუფის დაკავებულობა

დს ჯგუფის დაკავებულობა

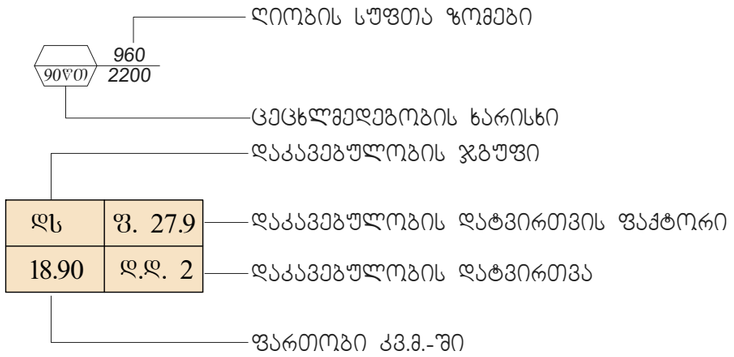

წყლის დისპენსერი

კვამლის ავტომატური ალმომჩენი

საავარიო განათება

დამკვეთი: შ.პ.ს. "ნეოგაზი"	შ.პ.ს. "აი სი გრუპი" L.T.D. "IC GROUP"		შემსრულებელი:
არქიტექტურული ნაწილი	დირექტორი		ლ. ინასარიძე
გაზგასამართი სადგური ქ. თბილისში, დავით აღმაშენებლის ხეივანი №121 (ს/კ 01.13.01.001/080) რეკონსტრუქცია	არქიტექტორი		ლ. ინასარიძე
პირობითი აღნიშვნები	სტადია	მასშტაბი	ფურცელი	ფორმატი
	მ.პ.	---	0	A-3

ადმინისტრაციული შენობის და საკომპრესორის ბეგმა
(არსებული)
მ. 1:100

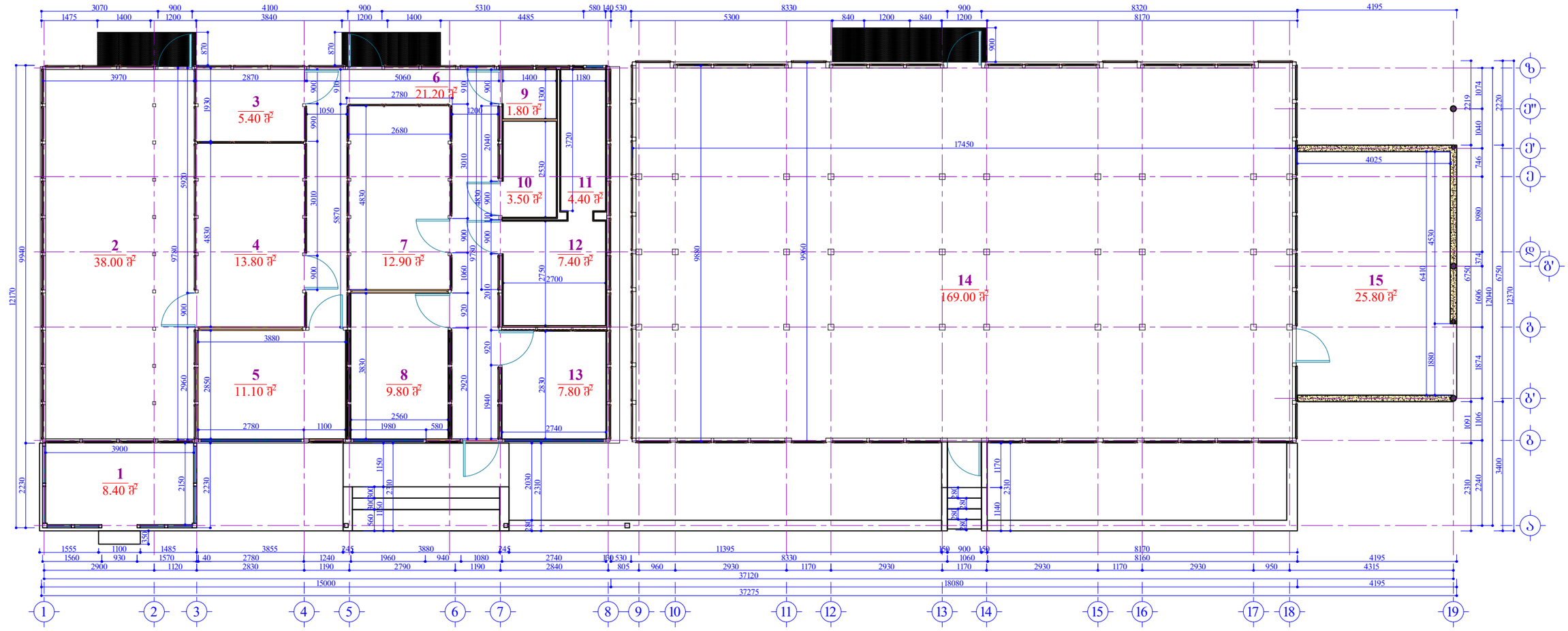

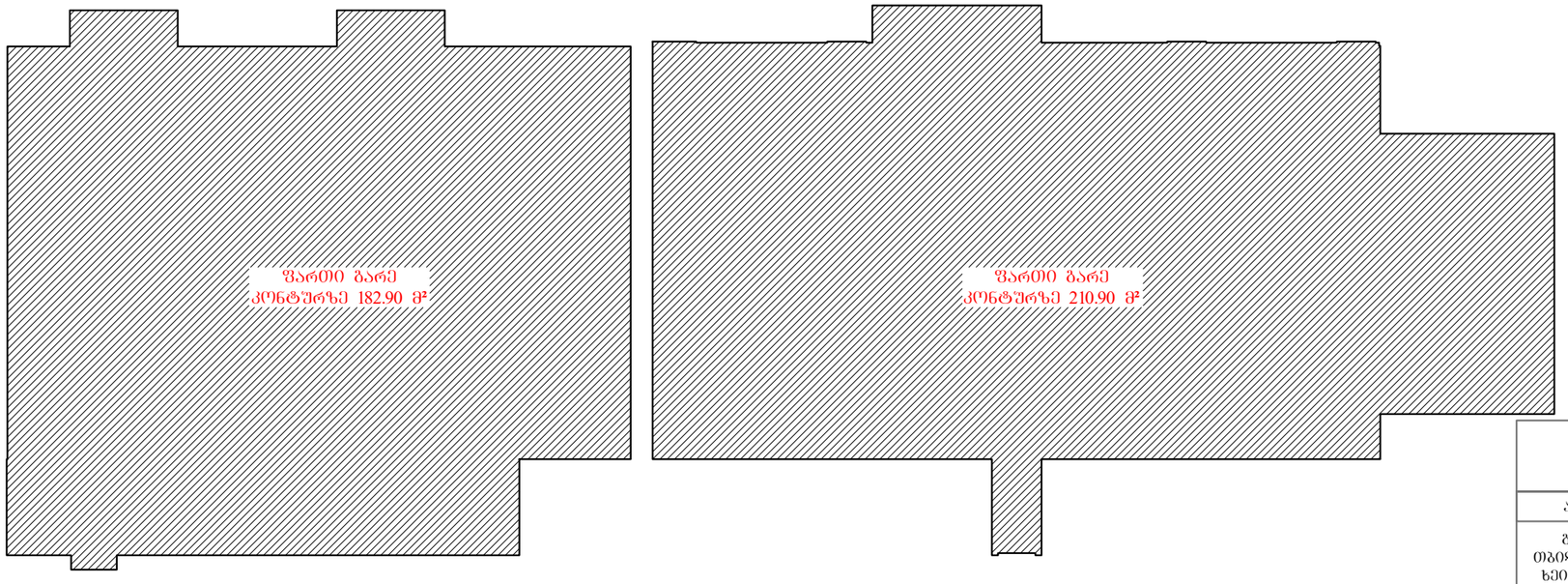

ექსპლიკაცია:

1.	მოსაცდელი	8.40 მ².
2.	სატრანსფორმატორო	38.00 მ².
3.	დამხმარე სათავსი	5.40 მ².
4.	ელ. ფარები	13.80 მ².
5.	დამსმარე სათავსი	11.10 მ².
6.	დერეფანი	21.20 მ².
7.	ელ.ფარები	12.90 მ².
8.	საოპერატორო	9.80 მ².
9.	W.C.	1.80 მ².
10.	საშხაპე	3.50 მ².
11.	სამზარეულო	4.40 მ².
12.	გასახდელი	7.40 მ².
13.	მენეჯერი	7.80 მ².
14.	საკომპრესორო	169.00 მ².
15.	ფარდული	25.80 მ².

სულ საერთო ფართი: ---- 340.30 მ².

დამკვეთი: შ.პ.ს. "ნეოგაზი"	შ.პ.ს. "აი ს‌ი გრუპი"		შემსრულებელი: L.T.D. "IC GROUP"	
არქიტექტურული ნაწილი	დირექტორი		ლ. ონასარიძე	
გაზგასამართი სადგური ქ. ონიოლისში, დავით აღმაშენებლის ხეივანი №121 (ს/კ 01.13.01.001/080) რეკონსტრუქცია	არქიტექტორი		ლ. ონასარიძე	
ადმინისტრაციული შენობის და საკომპრესორის გეგმა (არსებული)	სტადია	მასშტაბი	ფურცელი	ფორმატი
	მ.პ.	1:100	1	A-3

ადმინისტრაციული შენობის და საკომპრესოროს გეგმა (საპროექტო)

მ. 1:100

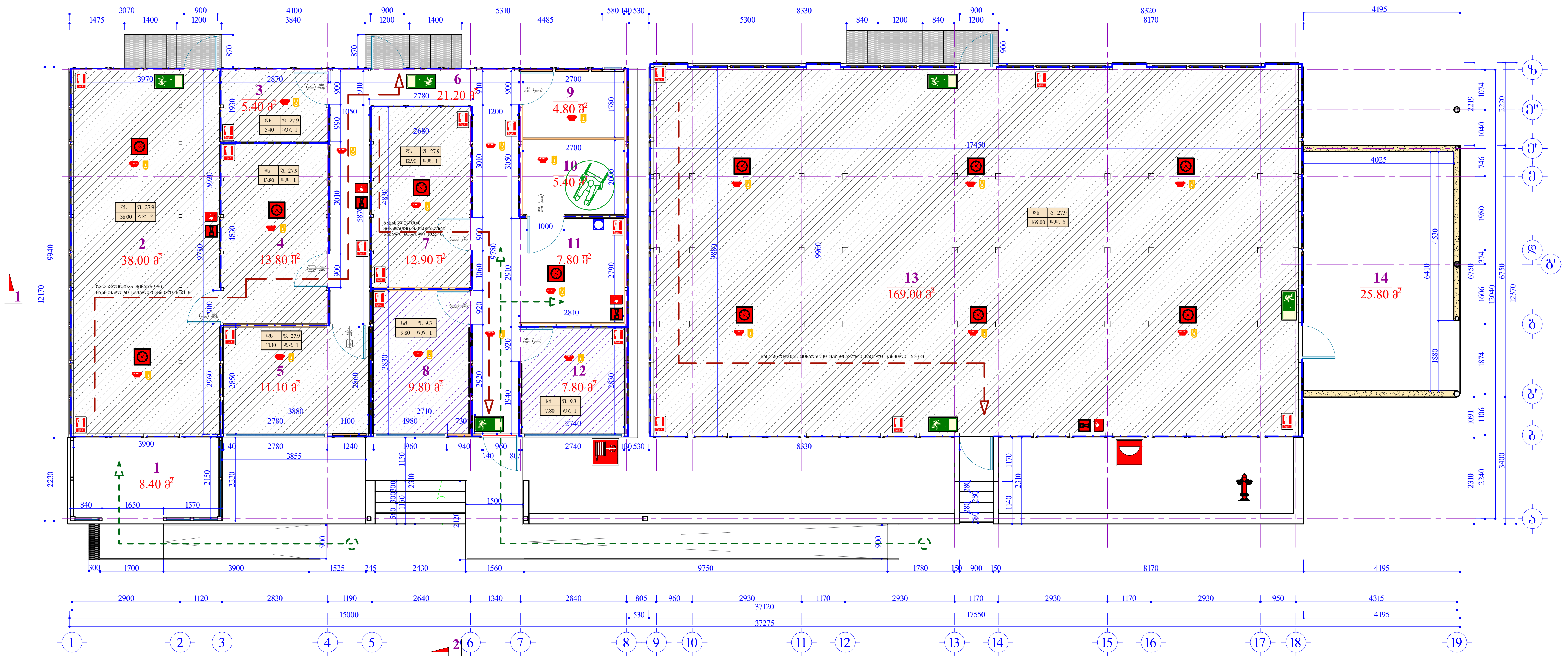

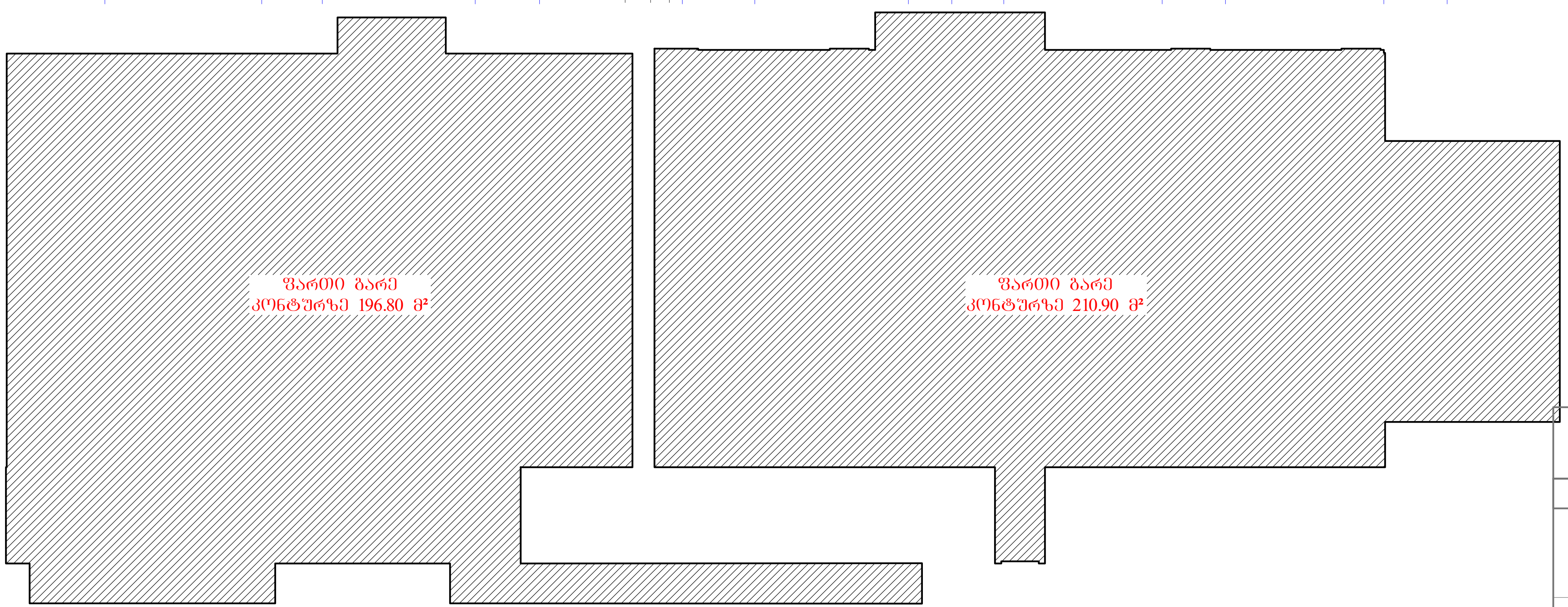

ექსპლიკაცია:

1. მოსაცდელი ------------------------------- 8.40 მ².
2. სატრანსფორმატორო -------------- 38.00 მ².
3. დამხმარე სათავსი ------------------- 5.40 მ².
4. ელ. ფარები ------------------------------- 13.80 მ².
5. დამხმარე სათავსი ------------------- 11.10 მ².
6. დერეფანი ---------------------------------- 21.20 მ².
7. ელ.ფარები -------------------------------- 12.90 მ².
8. საოპერატორო ------------------------- 9.80 მ².
9. W.C. -- 4.80 მ².
10. შ.შ.მ. W.C. ------------------------------ 5.40 მ².
11. სამზარეულო -------------------------- 7.80 მ².
12. მენეჯერი -------------------------------- 7.80 მ².
13. საკომპრესორო ---------------------- 169.00 მ².
14. ფარდული ------------------------------ 25.80 მ².

სულ საერთო ფართი: ---- 341.20 მ².

დამკვეთი: შ.პ.ს. "ნეოგაზი"	შ.პ.ს. "აი სი გრუპი" L.T.D. "IC GROUP" შემსრულებელი:		
არქიტექტურული ნაწილი	დირექტორი		ლ. ინასარიძე
გაზგასამართი სადგური ქ. თბილისში, დავით აღმაშენებლის ხეივანი №121 (ს/კ 01.13.01.001/080) რეკონსტრუქცია	არქიტექტორი		ლ. ინასარიძე
ადმინისტრაციული შენობის და საკომპრესოროს გეგმა (საპროექტო)	სტადია	მასშტაბი	ფურცელი	ფორმატი
	მ.პ.	1:100	2	A-3

ადმინისტრაციული შენობის პანდუსი შ.შ.მ. პირთათვის
(საპროექტო)
მ. 1:50

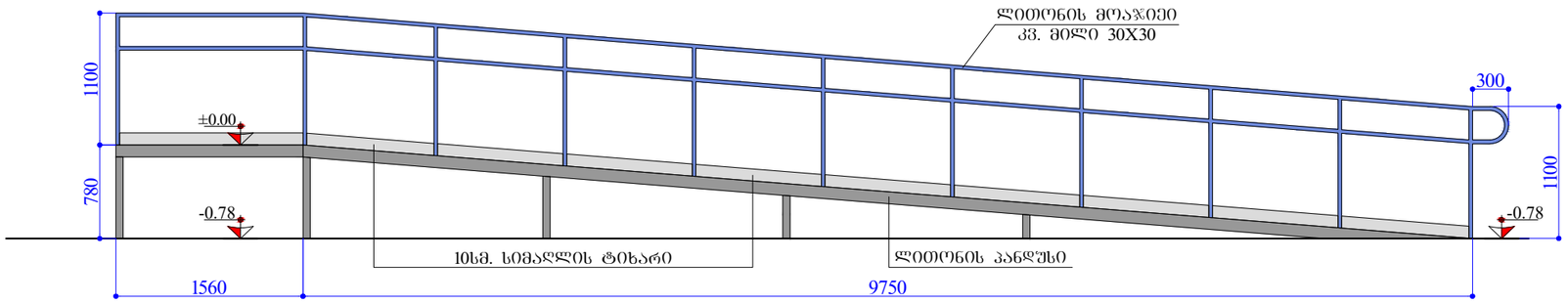

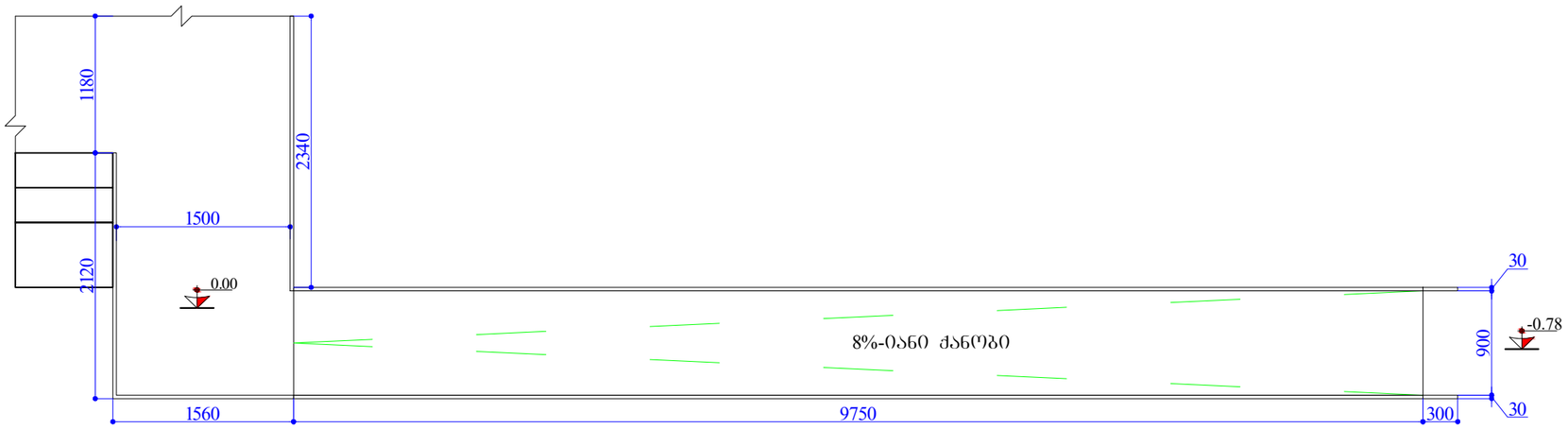

მოსაცდელის პანდუსი შ.შ.მ. პირთათვის
(საპროექტო)
მ. 1:50

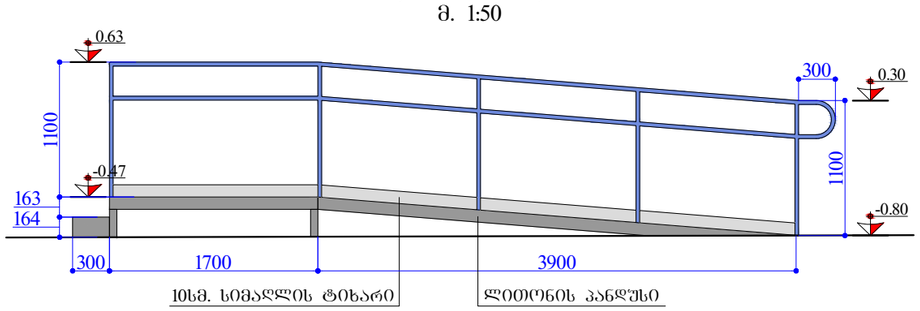

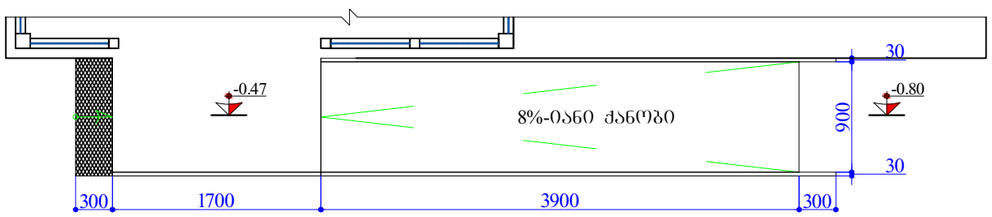

დამკვეთი: შ.პ.ს. "ნეოგაზი"	შ.პ.ს. "აი ხი ბრუპი"		შემსრულებელი: **L.T.D. "IC GROUP"**
არქიტექტურული ნაწილი	დირექტორი		ლ. ონასარიძე
გაზგასამართი სადგური ქ. ობილისში, დავით აღმაშენებლის ხეივანი №121 (ს/კ 01.13.01.001/080) რეკონსტრუქცია	არქიტექტორი		ლ. ონასარიძე
ადმინისტრაციული შენობისა და მოსაცდელის პანდუსები შ.შ.მ. პირთათვის (საპროექტო)	სტადია	მასშტაბი	ფურცელი	ფორმატი
	მ.პ.	1:50	4	A-3

ფარდულის გეგმა
(არსებული)
მ. 1:100

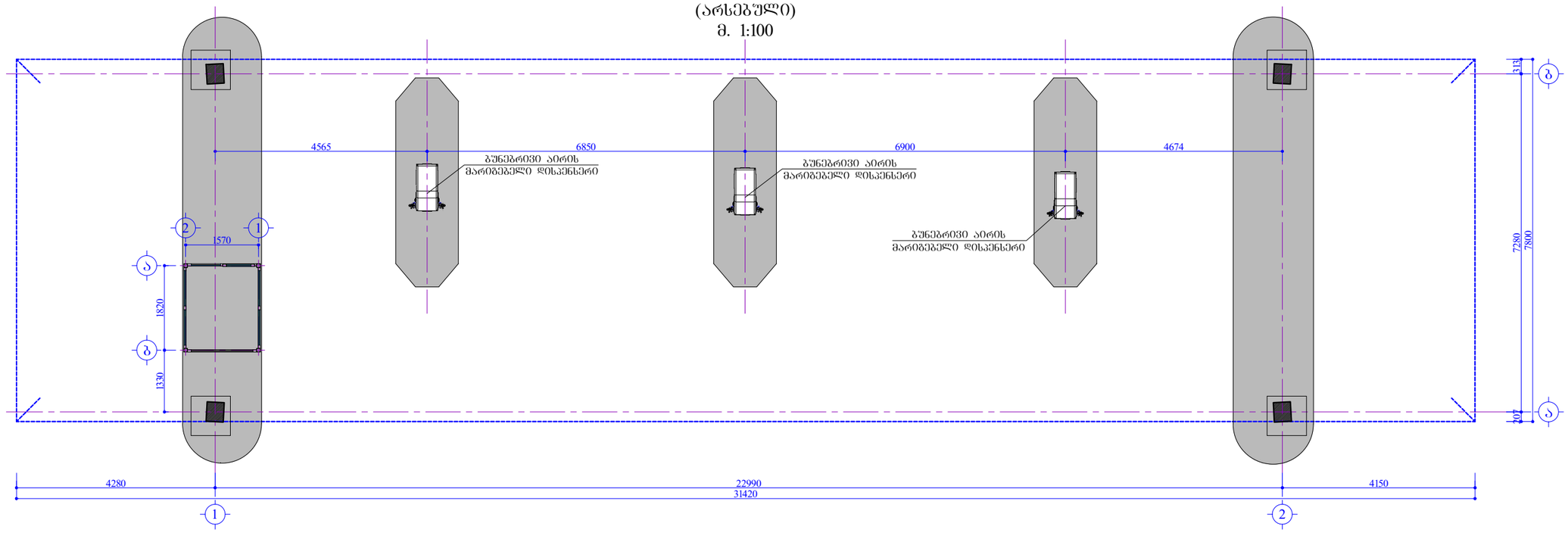



საერთო ფართი ბარე კონტურზე
16.00+5.60+5.60+5.60+15.70 = 48.50 მ²

დამკვეთი: შ.პ.ს. "ნეოგაზი"	შემსრულებელი: შ.პ.ს. "აი სი გრუპი" L.T.D. "IC GROUP"			
არქიტექტურული ნაწილი	დირექტორი			ლ. ონასარიძე
გაზგასამართი სადგური ქ. ონჯილხში, დავით აღმაშენებლის ხეივანი №121 (ს/კ 01.13.01.001/080) რეკონსტრუქცია	არქიტექტორი			ლ. ონასარიძე
ფარდულის გეგმა (არსებული)	სტადია	მასშტაბი	ფურცელი	ფორმატი
	მ.პ.	1:100	5	A-3

ფარდულის გეგმა
(საპროექტო)
მ. 1:100

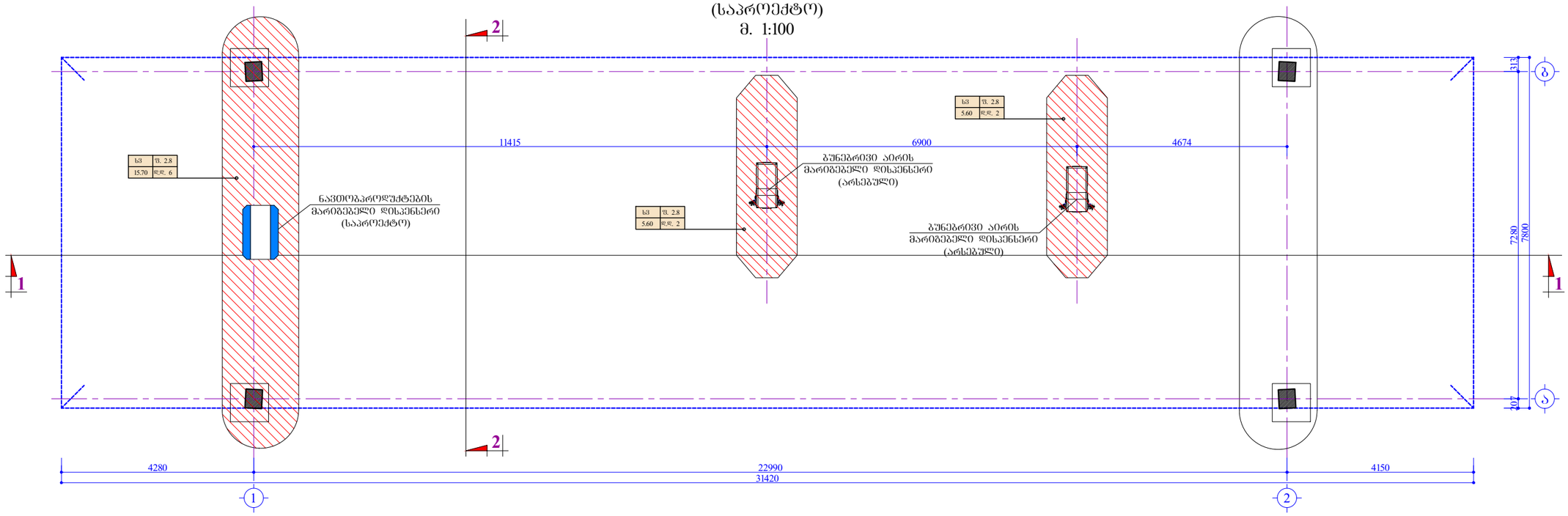



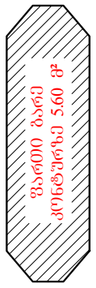

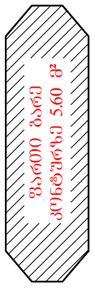



საერთო ფართი ბარე კონტურზე
16.00+5.60+5.60+15.70 = 42.90 მ²

დამკვეთი: შ.პ.ს. "ნეოგაზი"	შ.პ.ს. "აი სი გრუპი"		შემსრულებელი: **L.T.D. "IC GROUP"**
არქიტექტურული ნაწილი	დირექტორი		ლ. ონახარიძე
გაზგასამართი სადგური ქ. თბილისში, დავით აღმაშენებლის ხეივანი №121 (ს/კ 01.13.01.001/080) რეკონსტრუქცია	არქიტექტორი		ლ. ონახარიძე
ფარდულის გეგმა (საპროექტო)	სტადია	მასშტაბი	ფურცელი	ფორმატი
	მ.პ.	1:100	6	A-3

მომსახურე პერსონალის ჯიხურის გეგმა
(არსებული)
მ. 1:25

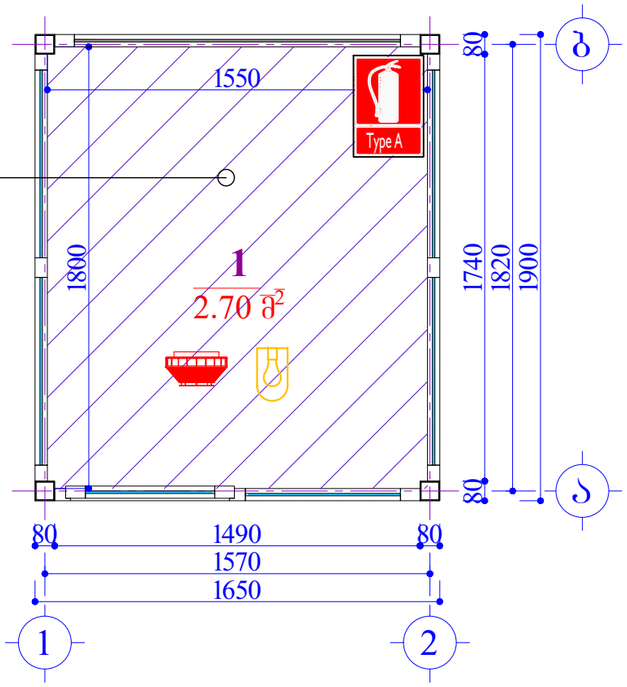

სქ	ფ. 9.3
2.70	დ.დ. 1



დამკვეთი: შ.პ.ს. "ნეოგაზი"	შემსრულებელი: შ.პ.ს. "აი სი გრუპი" L.T.D. "IC GROUP"		
არქიტექტურული ნაწილი	დირექტორი		ლ. ონახარიძე
გაზგასამართი სადგური ქ. თბილისში, დავით აღმაშენებლის ხეივანი №121 (ს/კ 01.13.01.001/080) რეკონსტრუქცია	არქიტექტორი		ლ. ონახარიძე
მომსახურე პერსონალის ჯიხურის გეგმა (არსებული)	სტადია	მასშტაბი	ფურცელი	ფორმატი
	მ.პ.	1:25	7	A-3

მიწისქვეშა რეზერვუარები რკინაბეტონის
არმირებულ სარკოფაგის გეგმა
მ. 1:50

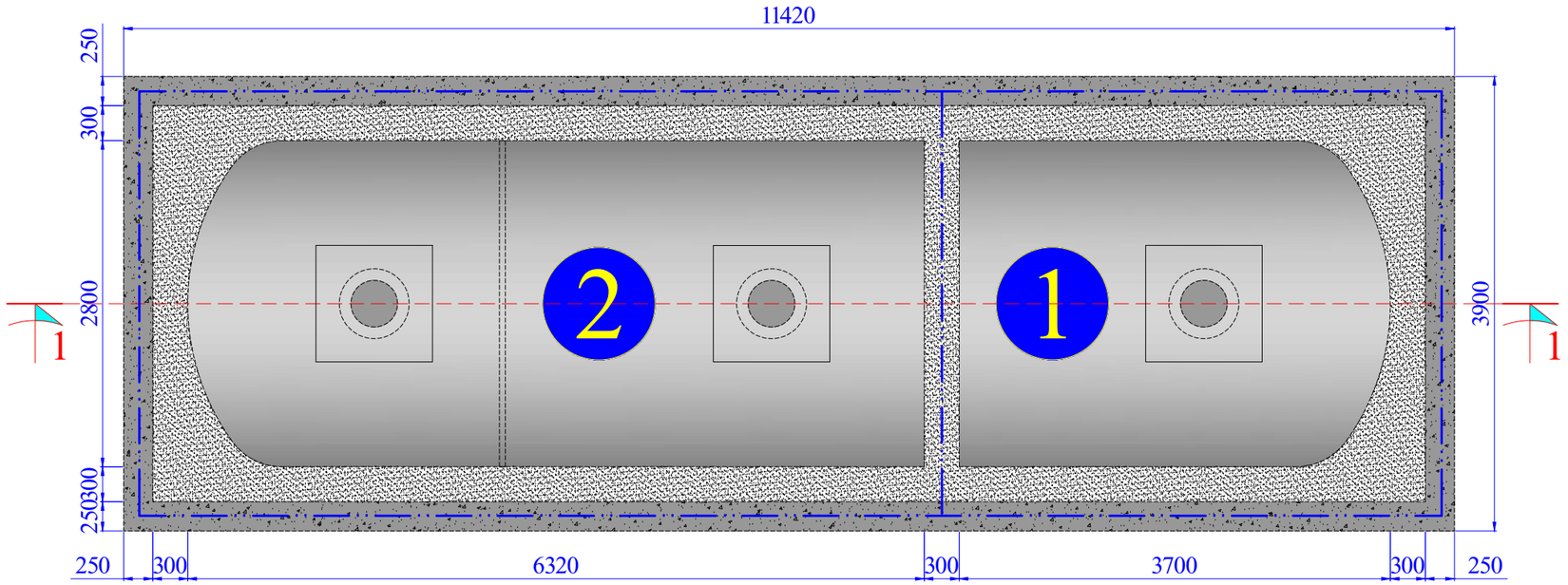

ექსპლიკაცია:

1. რეზერვუარი დიზელის საწვავისათვის
2. რეზერვუარი ბენზინის საწვავისათვის

დამკვეთი: შ.პ.ს. "ნეოგაზი"	შ.პ.ს. "აი ს‌ი გრუპი" L.T.D. "IC GROUP"		შემსრულებელი:	
არქიტექტურული ნაწილი	დირექტორი		ლ. ონასარიძე	
გაზგასამართი სადგური ქ. ონიანში, დავით აღმაშენებლის ხეივანი №121 (ს/კ 01.13.01.001/080) რეკონსტრუქცია	არქიტექტორი		ლ. ონასარიძე	
მიწისქვეშა რეზერვუარები რკინაბეტონის არმირებულ სარკოფაგის გეგმა (საპროექტო)	სტადია	მასშტაბი	ფურცელი	ფორმატი
	მ.პ.	1:50	8	A-3

მისაწვდომობის ეროვნული სტანდარტების გრაფიკული აღნიშვნების ექსპლიკაცია

პირობითი აღნიშვნა	მნიშვნელობა
	მანძილი, რომელიც გვიჩვენებს საერთაშორისო ერთეულებს
	მანძილი პატარა ზომებისთვის
	მანძილი, რომელიც გვიჩვენებს დიაპაზონს მინიმალურად მაქსიმალურამდე
მინ. (min.)	მინიმალური
მაქს. (max.)	მაქსიმალური
>	მეტი
≥	ტოლი ან მეტი
<	ნაკლები
≤	ნაკლები ან ტოლი
– – – – – – – –	იატაკის თავისუფალი სივრცის ან მანევრირებისათვის გამოყოფილი თავისუფალი სივრცის საზღვარი
–·—·—·—	შუახაზი
	სავალი ან მისაწვდომი მიმართულება
	კედელი, იატაკი, ჭერი ან სხვა ელემენტი გაჭრილი ჭრილში ან გეგმაზე
	გამოკვეთილი ელემენტი ჭრილში ან გეგმაზე
	ელემენტის, სამართავის ან მოწყობილობის მდებარეობის ზონა
	მისაწვდომი სვლაგეზი შენობის შიგნით
	მისაწვდომი სვლაგეზი შენობის გარეთ
	იატაკის თავისუფალი სივრცე - ახალი შენობები
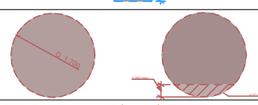	წრიული მოსატრიალებელი სივრცე - ახალი შენობები ~~შენიშვნა:~~ იქ სადაც მოსატრიალებელი სივრცე მოიცავს მუხლის სიმაღლემდე და ფეხის ფალანგისთვის განსაზღვრულ თავისუფალ სივრცეს მოწყობილობების ქვემოთ ,მათი გადაფარვა დასაშვებია წარმოდგენილი სქემის მიხედვით .
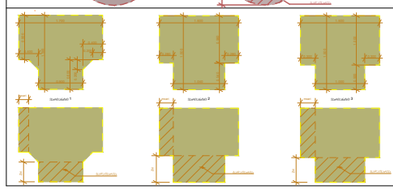	T -ის ფორმის მოსატრიალებელი სივრცე ეხი - ახალი შენობა ნაგებობისთვის ~~შენიშვნა:~~ იქ სადაც მოსატრიალებელი სივრცე მოიცავს მუხლის სიმაღლემდე და ფეხის ფალანგისთვის განსაზღვრულ თავისუფალ სივრცეს მოწყობილობების ქვემოთ ,მათი გადაფარვა დასაშვებია წარმოდგენილი სქემის მიხედვით .

თავისუფალი სივრცე კართან მანევრირებისთვის

თავისუფალი სივრცე კართან მანევრირებისთვის - ანჯამებიანი კარი - ღიდან მისაწვდომი - გამოღებით გაღება

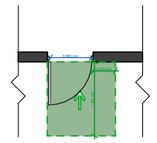

თავისუფალი სივრცე კართან მანევრირებისთვის - ანჯამებიანი კარი - ღიდან მისაწვდომი - მიღოლით გაღება - ახალი შენობები

* თუ მოწყობილია მიმხრავი და საქტი

თავისუფალი სივრცე კართან მანევრირებისთვის - ანჯამებიანი კარი - საქტის მხრიდან მისაწვდომი - მიღოლით გაღება

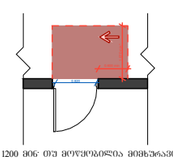

* 1200 მინ თუ მოწყობილია მიმხრავი

დამკვეთი: შ.პ.ს. "ნეოგაზი"	შ.პ.ს. "აი ს გრუპი"		შემსრულებელი: **L.T.D. "IC GROUP"**
არქიტექტურული ნაწილი	დირექტორი		ლ. ონასარიძე
გაზგასამართი სადგური ქ. თბილისში, დავით აღმაშენებლის ხეივანი №121 (ს/კ 01.13.01.001/080) რეკონსტრუქცია	არქიტექტორი		ლ. ონასარიძე
მისაწვდომობის ეროვნული სტანდარტების გრაფიკული აღნიშვნების ექსპლიკაცია	სტადია	მასშტაბი	ფურცელი / ფორმატი
	მ.პ.	---	1 / A-3

ადმინისტრაციული შენობის და საკომპრესორის გეგმა
(საპროექტო)
მ. 1:100

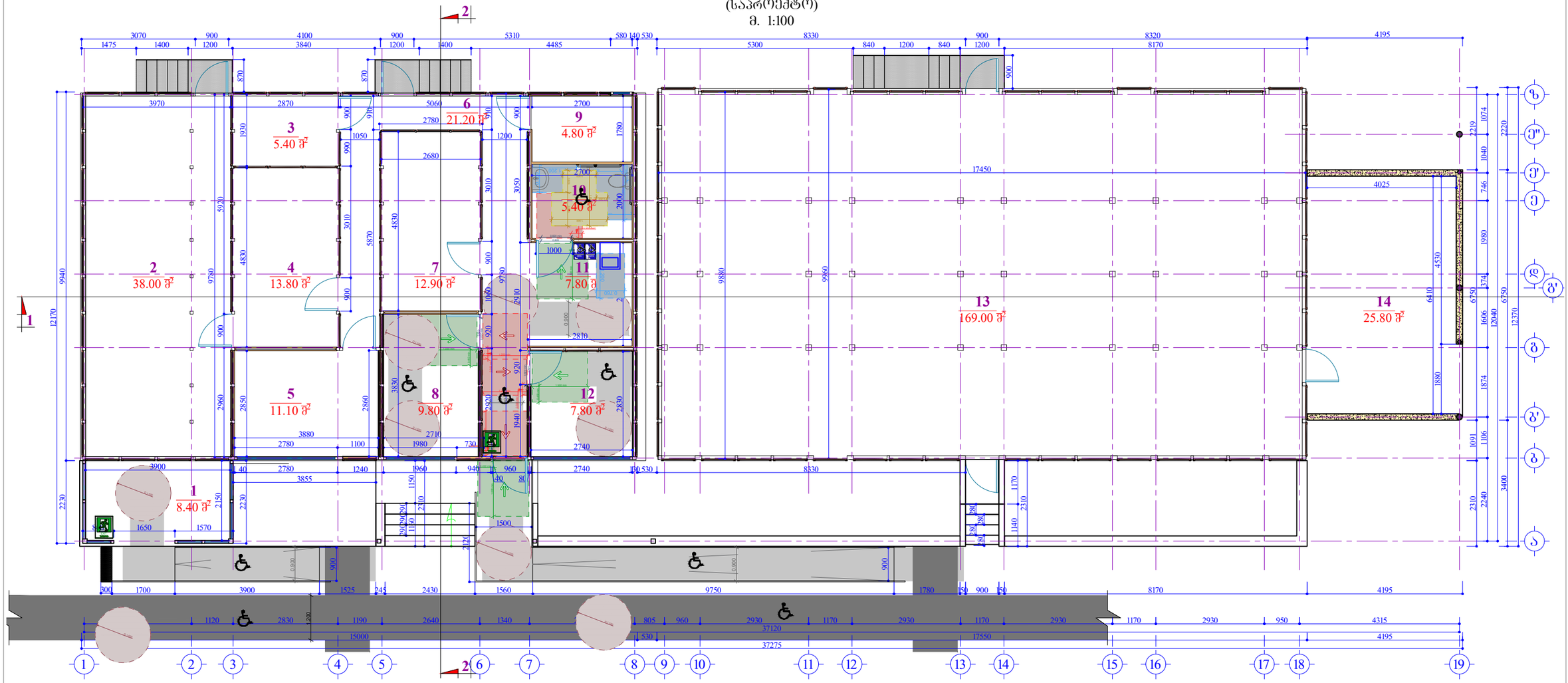

ექსპლიკაცია:

1.	მოსაცდელი	8.40 მ².
2.	სატრანსფორმატორო	38.00 მ².
3.	დამხმარე სათავსი	5.40 მ².
4.	ელ. ფარები	13.80 მ².
5.	დამხმარე სათავსი	11.10 მ².
6.	დერეფანი	21.20 მ².
7.	ელ.ფარები	12.90 მ².
8.	საოპერატორო	9.80 მ².
9.	W.C.	4.80 მ².
10.	შ.შ.მ. W.C.	5.40 მ².
11.	სამზარეულო	7.80 მ².
12.	მენეჯერი	7.80 მ².
13.	საკომპრესორო	169.00 მ².
14.	ფარდული	25.80 მ².

სულ საერთო ფართი: ---- 341.20 მ².

დამკვეთი: შ.პ.ს. "ნეოგაზი"	შ.პ.ს. "აი ს‌ი გრუპი"		შემსრულებელი: L.T.D. "IC GROUP"	
არქიტექტურული ნაწილი	დირექტორი			ლ. ონასარიძე
გაზგასამართი სადგური ქ. ონიანისში, დავით აღმაშენებლის ხეივანი №121 (ს/კ 01.13.01.001/080) რეკონსტრუქცია	არქიტექტორი			ლ. ონასარიძე
ადმინისტრაციული შენობის მისაწვდომობის გეგმა (საპროექტო)	სტადია	მასშტაბი	ფურცელი	ფორმატი
	მ.პ.	1:100	3	A-3

დ-1 - პანდუსის დეტალი

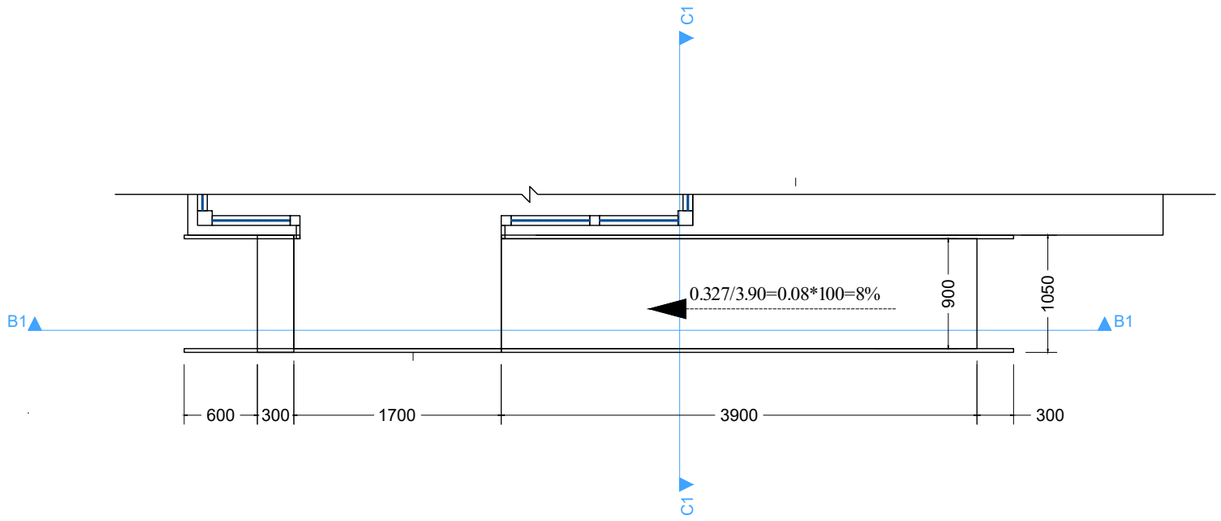

ჭრილი **C-C**

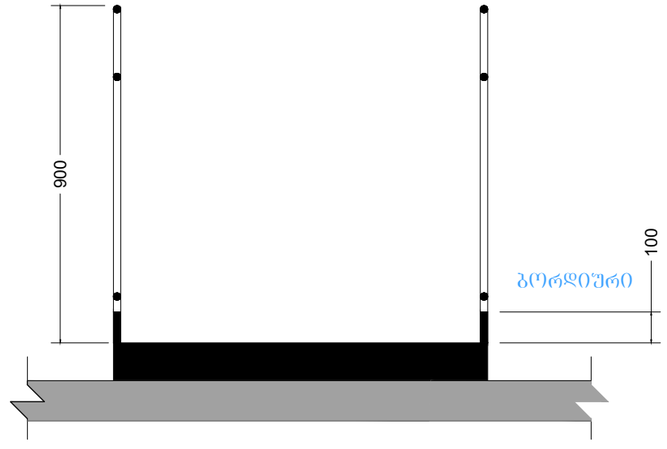

ჭრილი **B-B**

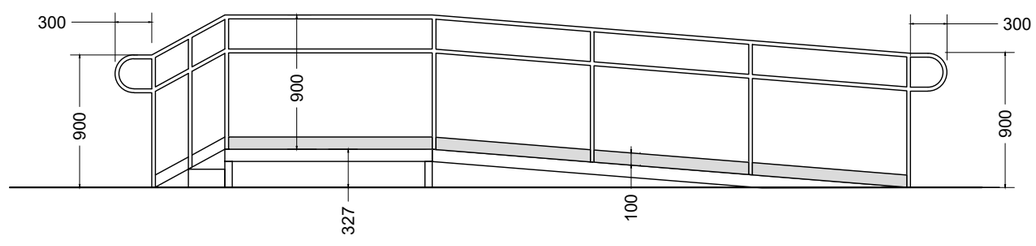

დამკვეთი: შ.პ.ს. "ნეოგაზი"	შ.პ.ს. "აი სი გრუპი" L.T.D. "IC GROUP"		შემსრულებელი:	
არქიტექტურული ნაწილი	დირექტორი		ლ. ონასარიძე	
გაზგასამართი სადგური ქ. თბილისში, დავით აღმაშენებლის ხეივანი №121 (ს/კ 01.13.01.001/080) რეკონსტრუქცია	არქიტექტორი		ლ. ონასარიძე	
მისაწვდომობის ეროვნული სტანდარტების შესაბამისი დოკუმენტაცია - პანდუსის დეტალი	სტადია	მასშტაბი	ფურცელი	ფორმატი
	მ.პ.	---	2	A-3

დ-1 - პანდუსის დეტალი

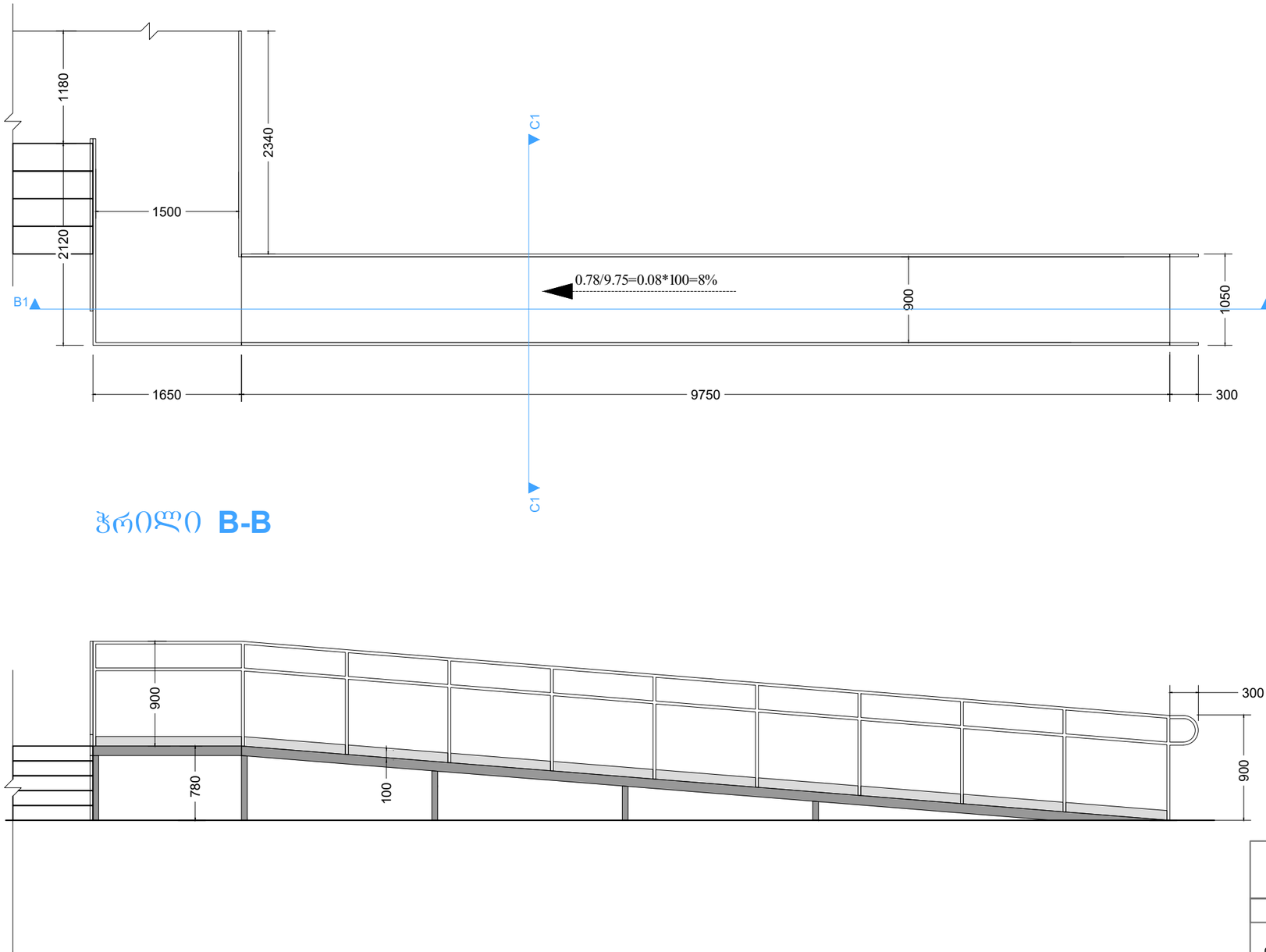

ჭრილი **C-C**

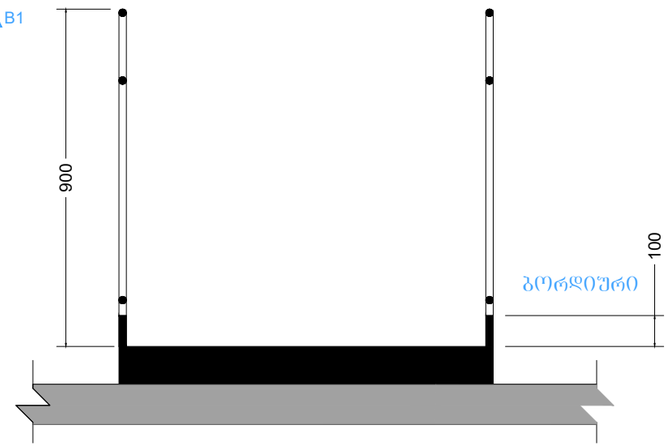

ჭრილი **B-B**

დამკვეთი: შ.პ.ს. "ნეობაზი"	შ.პ.ს. "აი სი გრუპი"		შემსრულებელი: **L.T.D. "IC GROUP"**	
არქიტექტურული ნაწილი	დირექტორი		ლ. ონახარიძე	
გაზგასამართი სადგური ქ. თბილისში, დავით აღმაშენებლის ხეივანი №121 (ს/კ 01.13.01.001/080) რეკონსტრუქცია	არქიტექტორი		ლ. ონახარიძე	
მისაწვდომობის ეროვნული სტანდარტების შესაბამისი დოკუმენტაცია - პანდუსის დეტალი	სტადია	მასშტაბი	ფურცელი	ფორმატი
	მ.პ.	---	3	A-3

დ-2 კარი-2-ის სპეციფიკაცია - ტიპიური

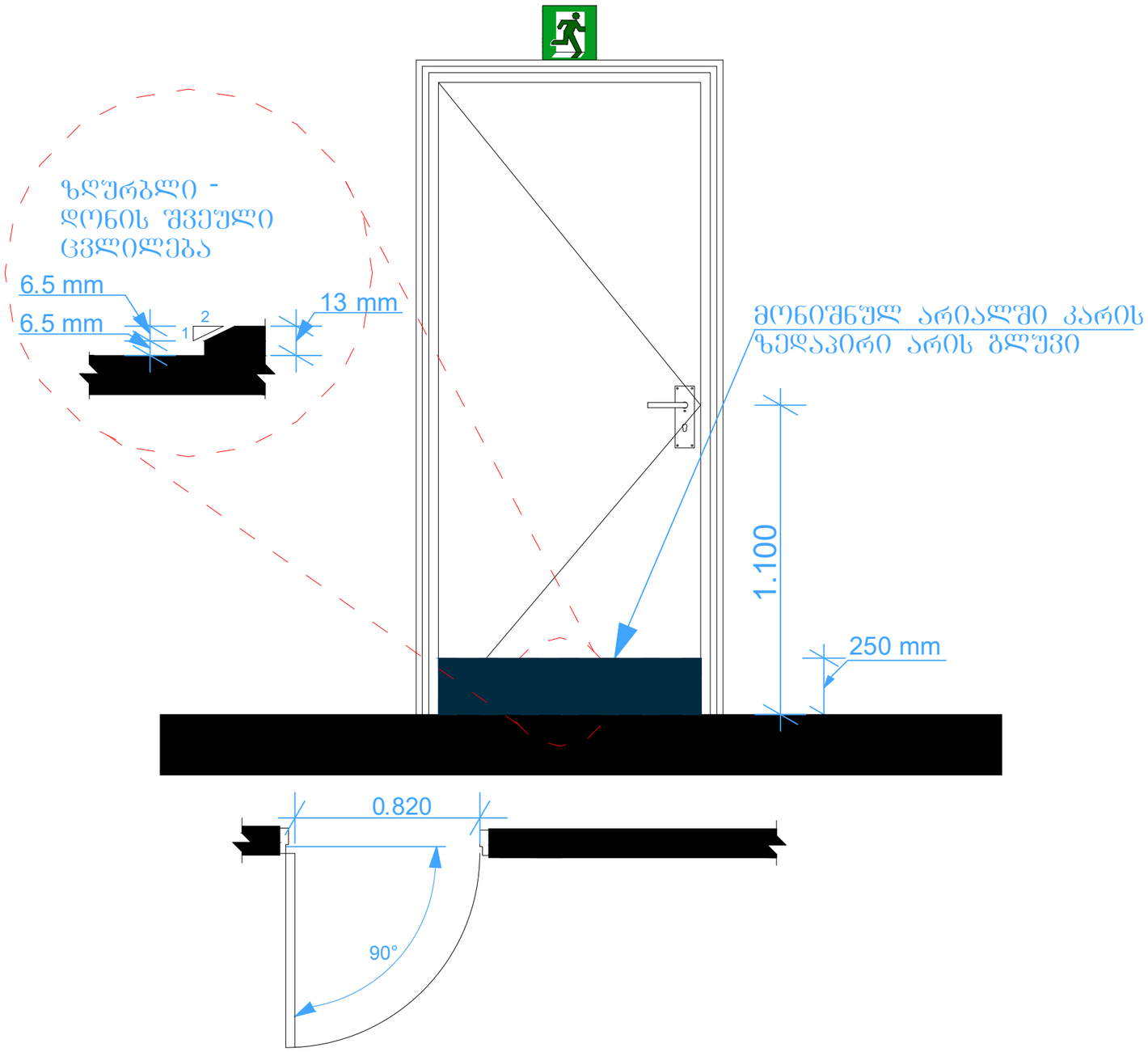

შენიშვნა:

- სახელურები, ჩამოსაწევი სახელურები, საკეტები, რაზები და მისაწვდომი კარის სხვა სამართავები ისეთი ფორმის იქნება, რომ ადვილად შეიძლებოდეს ერთი ხელით მოჭიდება და მის ასამუშავებლად საჭირო არ იქნება მაბრად მოჭიდება, წვალება ან მაჯის ტრიალი.
- დახურული კარის კავეულის გასაღებები ნაწილები და გაღებისათვის განკუთვნილი ძალა შესაბამისობაში იქნება შემდეგთან :

1. წინიდან მისაწვდომობისას, გამოწევით ან მიწოლით გაღებადი, არაუმეტეს 66.7 ნიუტონი;
2. ბრუნვითი მოძრაობით გასაღები, არაუმეტეს 315 ნიუტონი სმ·

- კარის მიმხურავები ისე მოეწყობა, რომ 90 გრადუსით, ღია მდგომარეობიდან 12 გრადუსით გაღებულ მდგომარეობამდე კარის მისახურად საჭირო დრო არაუმცირეს 5 წამი იქნება.
- კარის ზამბარიანი ანჯამები ისე მოეწყობა, რომ 70 გრადუსით ღია მდგომარეობიდან დახურულ მდგომარეობამდე კარი არაუმცირეს 1.5 წამში გადავა.
- კარის მიწოლით ან გამოწევით გაღებისათვის საჭირო ძალა შესაბამისობაში იქნება შემდეგთან:

1. შენობაში განთავსებული ანჯამიანი კარი : არაუმეტეს 22.2 ნიუტონი.

დამკვეთი: შ.პ.ს. "ნეოგაზი"	შემსრულებელი: შ.პ.ს. "აი სი გრუპი" L.T.D. "IC GROUP"			
არქიტექტურული ნაწილი	დირექტორი		ლ. ონასარიძე	
გაზგასამართი სადგური ქ. ონჭილსში, დავით აღმაშენებლის ხეივანი №121 (ს/კ 01.13.01.001/080) რეკონსტრუქცია	არქიტექტორი		ლ. ონასარიძე	
მისაწვდომობის ეროვნული სტანდარტების შესაბამისი დოკუმენტაცია	სტადია	მასშტაბი	ფურცელი	ფორმატი
	მ.პ.	---	4	A-3

მისაწვდომობის ეროვნული სტანდარტების შესაბამისი დოკუმენტაცია

დ-2 - ნიშნების დეტალი

ნიშნის მდებარეობა - სიმბოლოების მდებარეობა - პიქტოგრამების მდებარეობა - სიმბოლოების ზომები

ნიშანი განთავსებულია
გასწვრივ საკეტიან მხარეს კარის

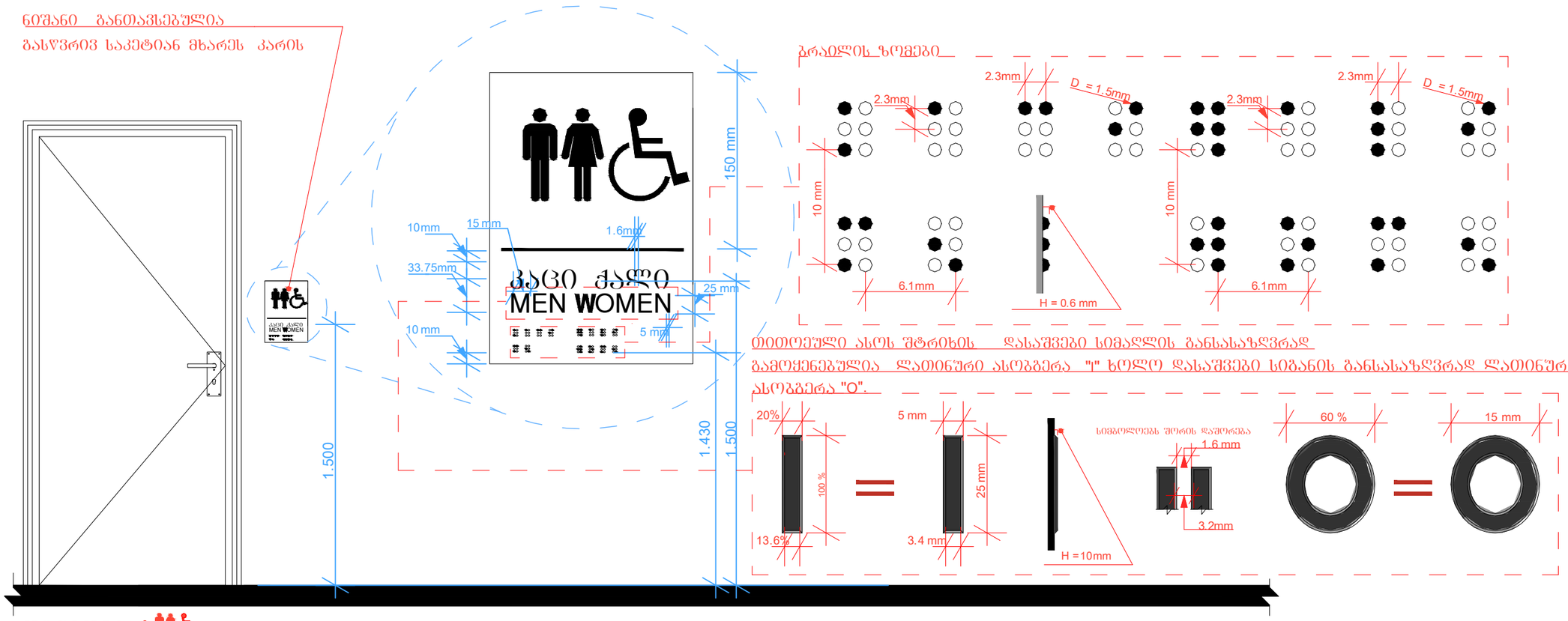

თითოეული ასოს შტრიხის დასაშვები სიმაღლის განსასაზღვრად გამოყენებულია ლათინური ასოგბერა "I" ხოლო დასაშვები სიგანის განსასაზღვრად ლათინურ ასოგბერა "O".

შენიშვნა: სიმბოლოები არ არის ამრეკლავი ზედაპირის და მათი ფერი ფონის კონტრასტულია ·
- მისაწვდომობის სიმბოლოების ზედაპირი და მათი ფონი არ აჭარბებს 19 გლოსს, 60 გრადუსზე ამრეკლავის საზომით (გლოსმეტრით) გაზომვისას.

კართან არსებული ნიშნების
მდებარეობა - იატაკის თავისუფალი სივრცე

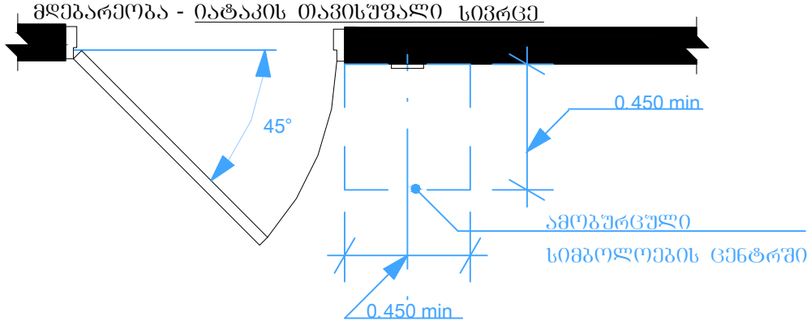

დამკვეთი: შ.პ.ს. "ნეოგაზი"	შ.პ.ს. "აი სი გრუპი" L.T.D. "IC GROUP"			შემსრულებელი:
არქიტექტურული ნაწილი	დირექტორი			ლ. ონასარიძე
გაზგასამართი სადგური ქ. ონილისში, დავით აღმაშენებლის ხეივანი №121 (ს/კ 01.13.01.001/080) რეკონსტრუქცია	არქიტექტორი			ლ. ონასარიძე
მისაწვდომობის ეროვნული სტანდარტების შესაბამისი დოკუმენტაცია	სტადია	მასშტაბი	ფურცელი	ფორმატი
	მ.პ.	---	5	A-3

დ-2 - ნიშნების დეტალი

ნიშნის მდებარეობა - სიმბოლოების
მდებარეობა - სიმბოლოების ზომები

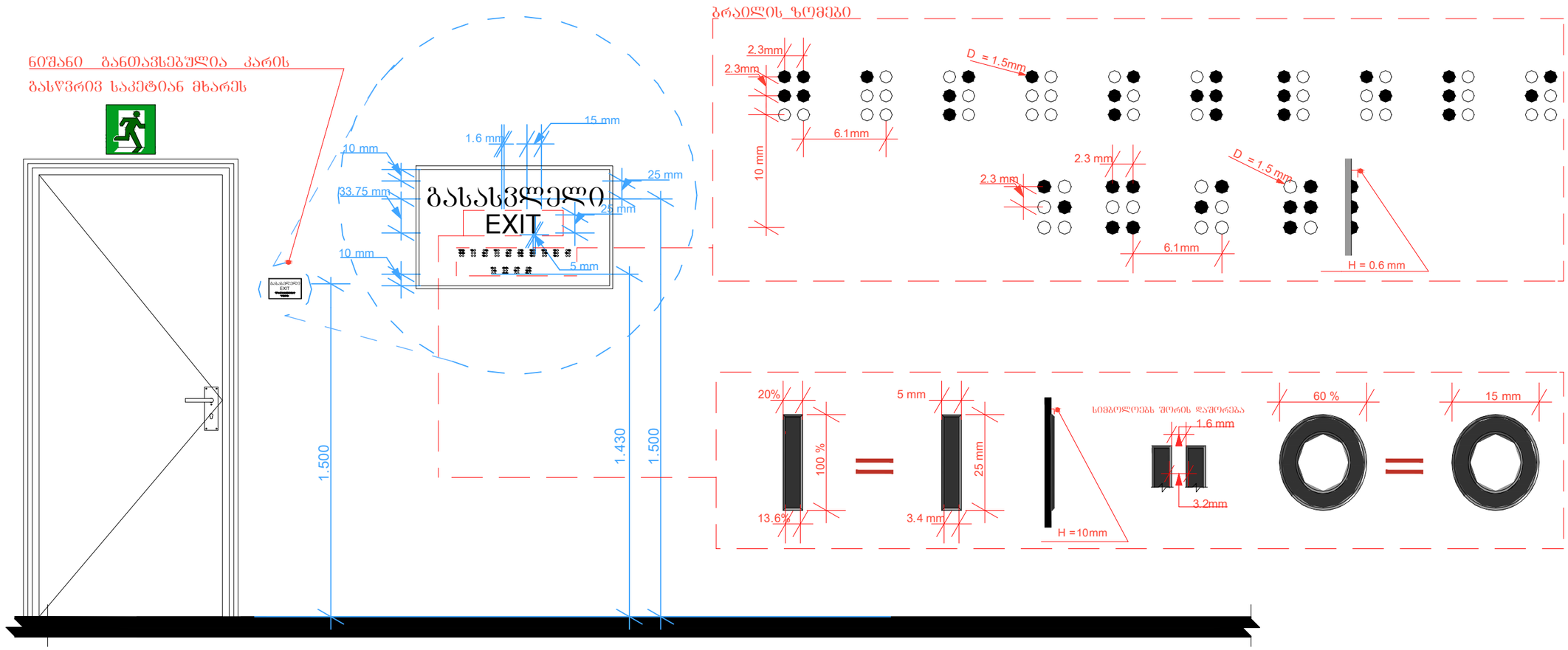

შენიშვნა: EXIT სიმბოლოები არ არის ამრეკლავი ზედაპირის და მათი ფერი ფონის კონტრასტულია ·
სიმბოლოების ზედაპირი და მათი ფონი არ აჭარბებს 19 გლოსს, 60 გრადუსზე ამრეკლავის საზომით (გლოსმეტრით) გაზომვისას·

დამკვეთი: შ.პ.ს. "ნეოგაზი"	შ.პ.ს. "აი სი გრუპი"		შემსრულებელი: L.T.D. "IC GROUP"	
არქიტექტურული ნაწილი	დირექტორი		ლ. ონასარიძე	
გაზგასამართი სადგური ქ. თბილისში, დაცით აღმაშენებლის ხეივანი №121 (ს/კ 01.13.01.001/080) რეკონსტრუქცია	არქიტექტორი		ლ. ონასარიძე	
მისაწვდომობის ეროვნული სტანდარტების შესაბამისი დოკუმენტაცია	სტადია	მასშტაბი	ფურცელი	ფორმატი
	მ.პ.	---	6	A-3

დ-3 - ტუალეტებში განსავსებული მოწყობილობების დეტალიზაცია მ 1:20

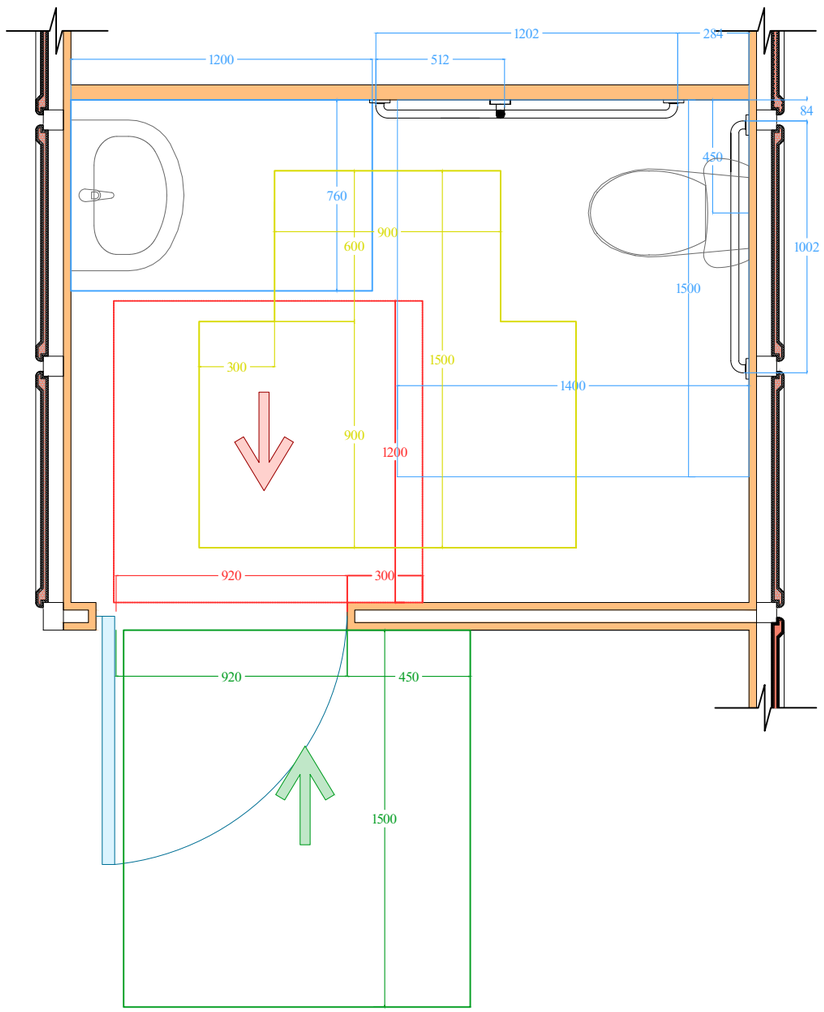

დამკვეთი: შ.პ.ს. "ნეოგაზი"	შ.პ.ს. "აი ს0 ბრუკი" L.T.D. "IC GROUP"		შემსრულებელი:
არქიტექტურული ნაწილი	დირექტორი		ლ. ონასარიძე
გაზგასამართი სადგური ქ. ობილისში, დავით აღმაშენებლის ხეივანი №121 (ს/კ 01.13.01.001/080) რეკონსტრუქცია	არქიტექტორი		ლ. ონასარიძე
მისაწვდომობის ეროვნული სტანდარტების შესაბამისი დოკუმენტაცია	სტადია	მასშტაბი	ფურცელი	ფორმატი
	მ.პ.	---	7	A-3

დ-3 - ტუალეტებში განსავსებული მოწყობილობების დეტალი

უნიტაზთან დამონტაჟებული ხელმოსაჭიდი ძელი გვერდითა კედემზე

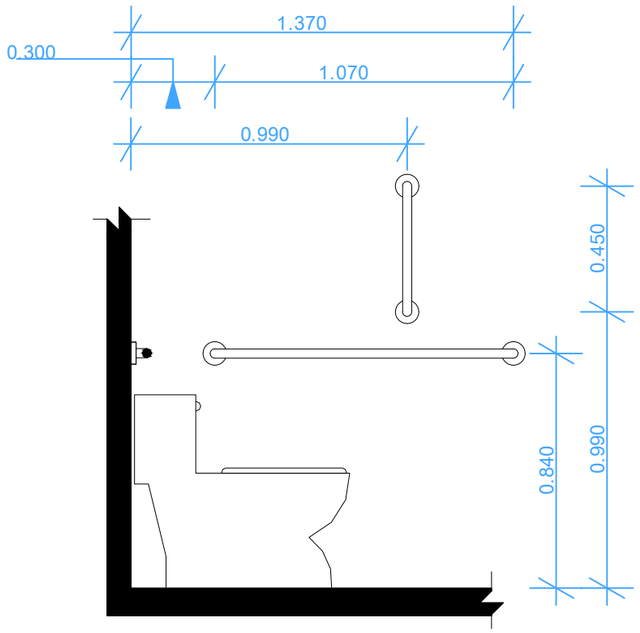

ხელმოსაჭიდი ძელი უნიტაზის უკან მდებარე კედელზე

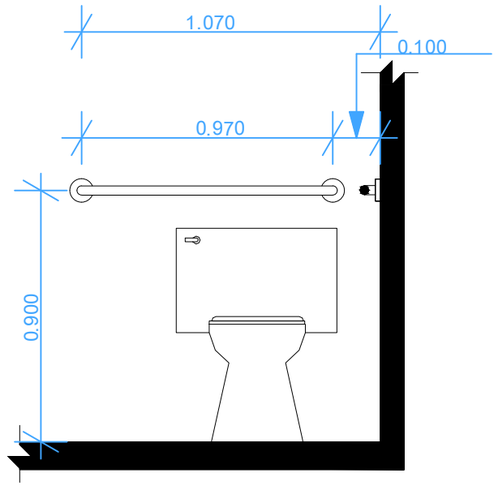

უნიტაზის დასაჯდომის სიმაღლე - ზრდასრულები

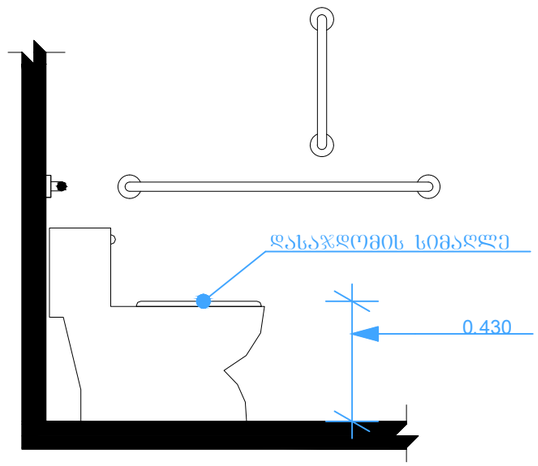

ხელმოსაჭიდი ძელების ზომა

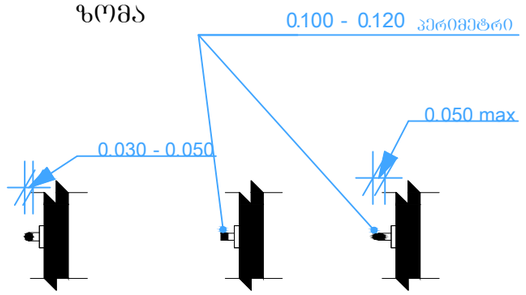

დისპენსერის ჭრილის მდებარეობა გამოშვერილი დისპენსერი ხელმოსაჭიდი ძელის ქვემოთ

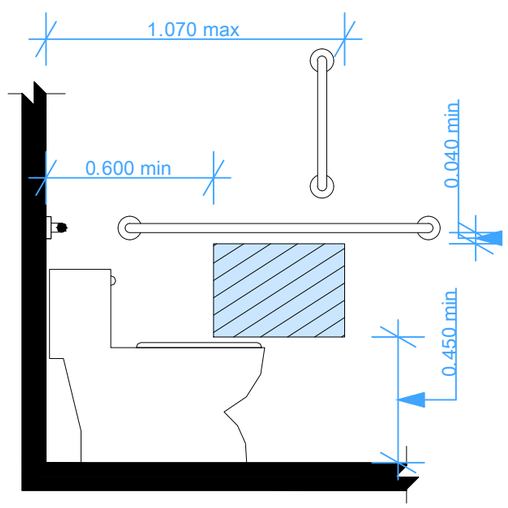

დისპენსერის ჭრილის მდებარეობა - გამოშვერილი დისპენსერი ხელმოსაჭიდი ძელის ზემოთ

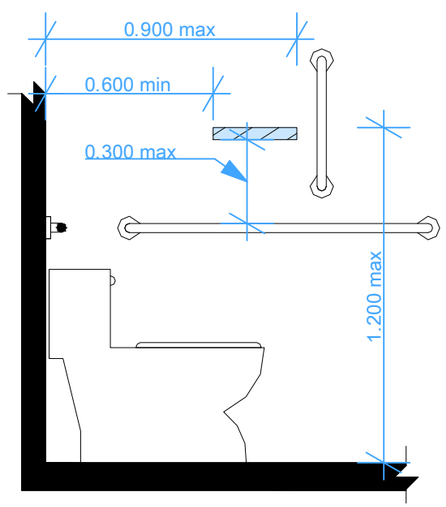

სივრცე ხელმოსაჭიდი ძელები სათვის

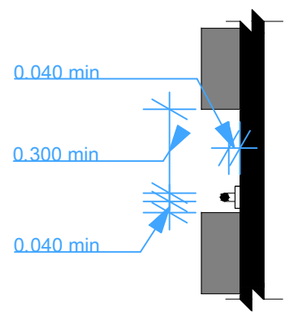

დამკვეთი: შ.პ.ს. "ნეოგაზი"	შ.პ.ს. "აი ს ი გრუპი" L.T.D. "IC GROUP"		შემსრულებელი:
არქიტექტურული ნაწილი	დირექტორი		ლ. ონასარიძე
გაზგასამართი სადგური ქ. ონჭილისში, დავით აღმაშენებლის ხეივანი №121 (ს/კ 01.13.01.001/080) რეკონსტრუქცია	არქიტექტორი		ლ. ონასარიძე
მისაწვდომობის ეროვნული სტანდარტების შესაბამისი დოკუმენტაცია	სტადია	მასშტაბი	ფურცელი	ფორმატი
	მ.პ.	---	8	A-3

დ-3 - ტუალეტებში განსავსებული მოწყობილობების დეტალი

ხელსაბანებისა და ნიშარების სიმაღლე

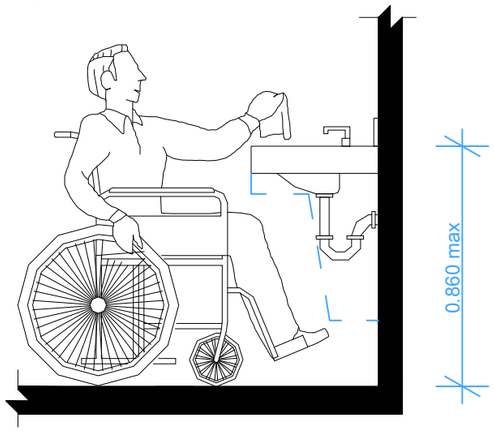

ფეხის ფალანგის სივრცე - ამაღლება

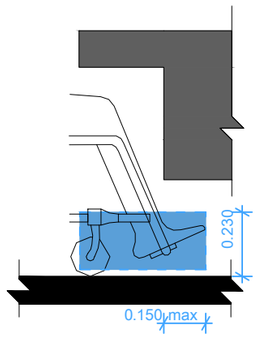

მუხლის სიმაღლემდე სივრცე - ამაღლება

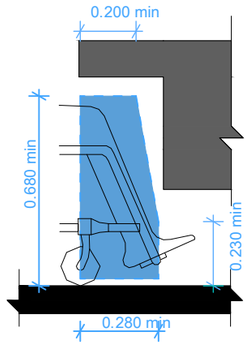

მუხლის სიმაღლემდე სივრცე - გეგმა

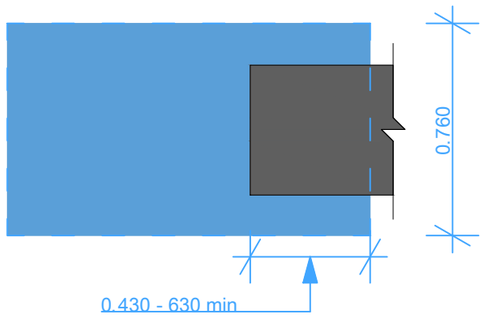

ფეხის ფალანგის სივრცე - გეგმა

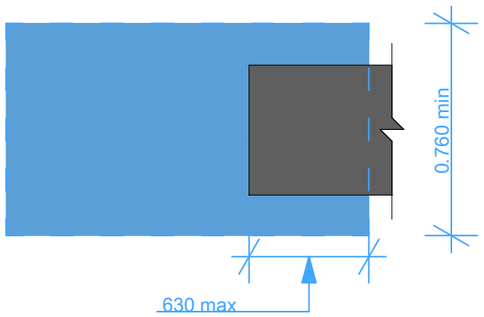

დამკვეთი: შ.პ.ს. "ნეოგაზი"	შ.პ.ს. "აი ს ი ბრუკი" L.T.D. "IC GROUP"			შემსრულებელი:
არქიტექტურული ნაწილი	დირექტორი			ლ. ინასარიძე
გაზგასამართი სადგური ქ. თბილისში, დაცით აღმაშენებლის ხეივანი №121 (ს/კ 01.13.01.001/080) რეკონსტრუქცია	არქიტექტორი			ლ. ინასარიძე
მისაწვდომობის ეროვნული სტანდარტების შესაბამისი დოკუმენტაცია	სტადია	მასშტაბი	ფურცელი	ფორმატი
	მ.პ.	---	9	A-3

მისაწვდომობის ეროვნული სტანდარტების შესაბამისი დოკუმენტაცია

დ-4 - სალაროს დეტალი მ 1:20

სალაროს დახლების სიმაღლე

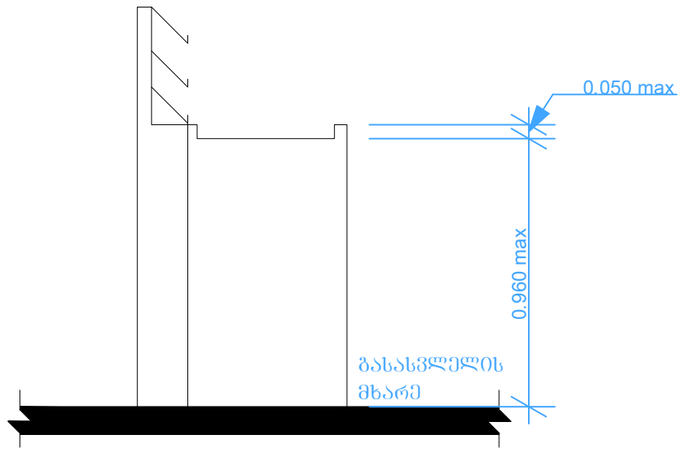

დ-5 - ფყლის დასალევი შადრევნები

შადრევნის სიმაღლე

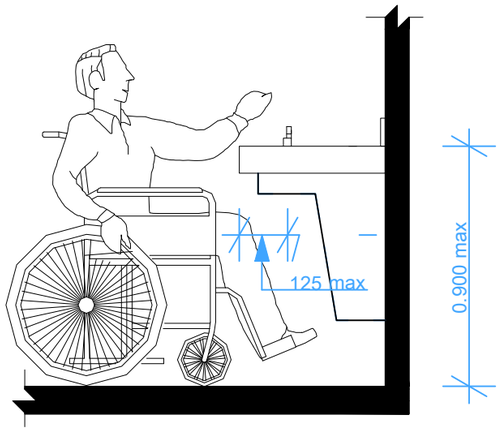

მუხლის სიმაღლემდე სივრცე - გებმა

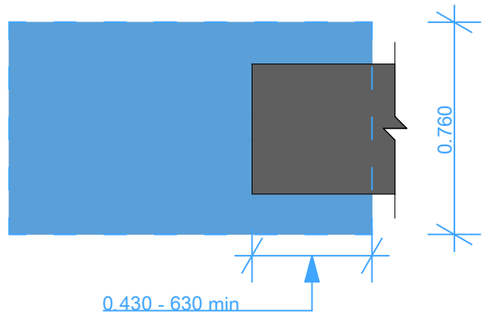

დამკვეთი: შ.პ.ს. "ნეოგაზი"	შ.პ.ს. "აი ს ი ბრუკი" L.T.D. "IC GROUP"			შემსრულებელი:
არქიტექტურული ნაწილი	დირექტორი			ლ. ინასარიძე
გაზგასამართი სადგური ქ. თბილისში, დაცით აღმაშენებლის ხეივანი №121 (ს/კ 01.13.01.001/080) რეკონსტრუქცია	არქიტექტორი			ლ. ინასარიძე
მისაწვდომობის ეროვნული სტანდარტების შესაბამისი დოკუმენტაცია	სტადია	მასშტაბი	ფურცელი	ფორმატი
	მ.პ.	---	10	A-3

დ-6 - გზა-კიბე დეტალიზაცია

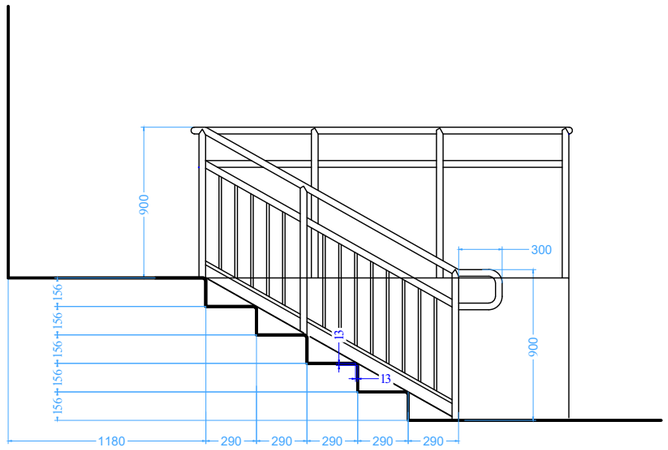

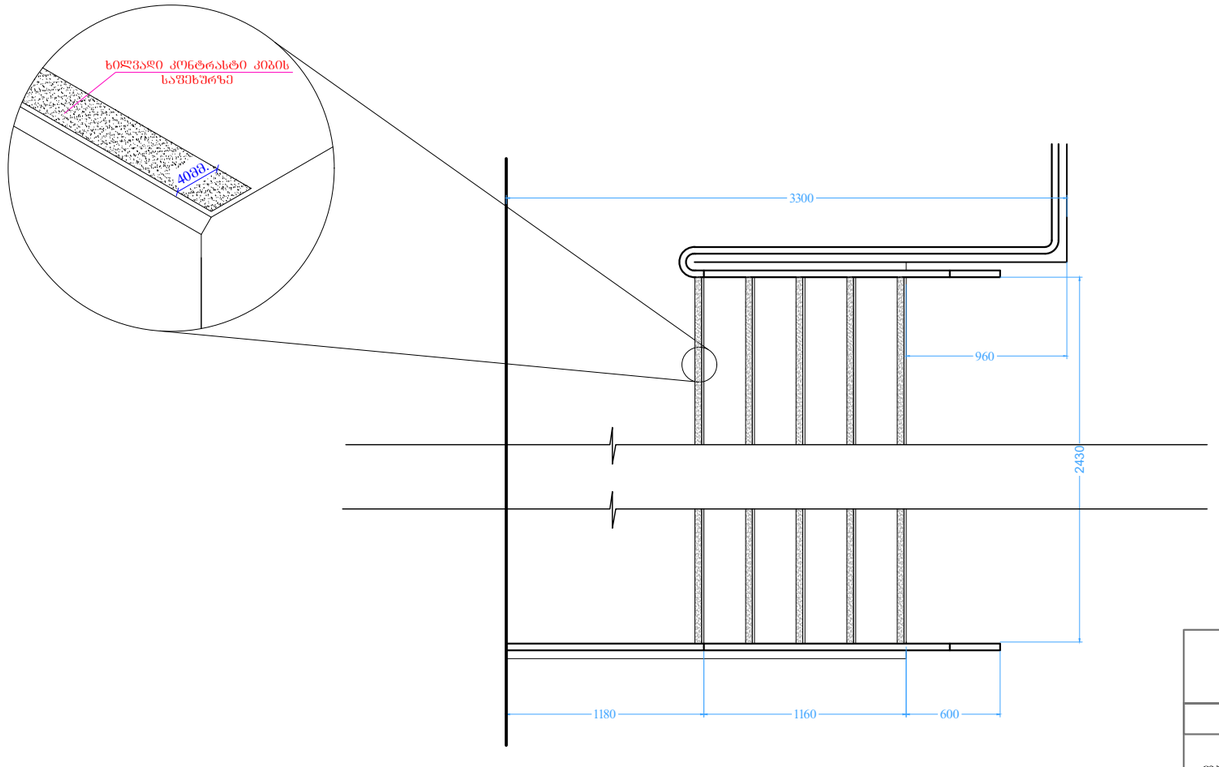

დამკვეთი: შ.პ.ს. "ნეოგაზი"	შ.პ.ს. "აი ს ი გრუპი" L.T.D. "IC GROUP"			შემსრულებელი:
არქიტექტურული ნაწილი	დირექტორი			ლ. ონახარიძე
გაზგასამართი სადგური ქ. თბილისში, დავით აღმაშენებლის ხეივანი №121 (ს/კ 01.13.01.001/080) რეკონსტრუქცია	არქიტექტორი			ლ. ონახარიძე
მისაწვდომობის ეროვნული სტანდარტების შესაბამისი დოკუმენტაცია	სტადია	მასშტაბი	ფურცელი	ფორმატი
	მ.პ.	---	11	A-3