0,00 შეესაბამება აბსოლიტური ნიშნულის 416.40-ს

საზოგადოებრივ საქმიანი ზონა

უკანა ეზოს რეგულირების ხაზი

უკანა ეზოს რეგულირების ხაზი

ა ბ დ დ1 ე 3 ზ თ

1 395 760 695 570

1 738

4 030

695 700 60 700 695 570

300 653 279 74 625 595 84

301 625 595 488 285 280

-3,10 -3,10 -3,10 -0,30

R=3 500 R=6 001

266,6 m²

20,0 m² 20,6 m² 20,0 m² 16,8 m² 37,5 m² 37,5 m² 20,3 m² 20,6 m² 37,4 m² 15,7 m² 17,5 m² 20,4 m² 8,9 m² 8,9 m²

11 12 13 14 15 16 17 18 19 20

660 660 305 40 310 350 150 250 260 40 305 241 227 20 150 20 200 20 241 227 20 150 20 200 25 241 227 20 150 20 200 20 241 227

368 340 363 393 353 424 344 363 371 327 344 294 272 398 294 344 565 304 344 294 272 398 294 344

10,00 % 16,35 % 10,00 %

ინფორმაცია ფარის შესახებ:

1. ნახაზი მომზადებული მისაწვდომობის სტანდარტების მიხედვით.

2. ზომები მოცემულია სანტიმეტრებში.

დამხმარე ფართი	17.8
სადარბაზო	75
ავტოფარეხი	476
ჯამი	568.8

სტრუქტურული ღერძი

+0.00 ნიშნული

ბეტონის კედელი

ბეტონის კედელი

საყრდენი კოლონა

ქარის ცვეთმედეგობა

საზოგადოებრივ საქმიანი ზონა

მრავალბინიანი საცხოვრებელი კომპლექსი

თბილისი
dRomi
ს.კ. : 01.13.06.006.078

კ. მოდრეკილაძე

ცომაია

სართულის განამშენიანების ფართი კ2 მ²

სარდაფი

A2

1:200

თბილისი 2022 წ.

0,00 შეესაბამება აბსოლიტური ნიშნულის 416.40-ს

უკანა ეზოს რეგულირების ხაზი

უკანა ეზოს რეგულირების ხაზი

ბავშვთა გასართობი სივრცე

ბავშვთა გასართობი სივრცე

ავტოფარეხი

გზის ღერძი

ნაგვის ურნების განთავსე

საზოგადოებრივ საქმია

ტროტუარი

სადარბაზო	104.2
ავტოფარეხი	349.5
ჯამი	453.7

ინფორმაცია ფართის შესახებ:

სტრატეგიული ღერძი

+0.00 ნიშნული

ბეტონის კედელი

საყრდენი კოლონა

კარის ცვეთამედეგობა

მრავალბინიანი საცხოვრებელი კომპლექსი

თბილისი
dighomi
ს.კ. : 01.13.06.006.078

კ. მოდრეკილაძე

ცომაია

სართულის განაშენიანების ფართი კ2 მ²

1. ნახაზი მომზადებული მისაწვდომობის სტანდარტების მიხედვით.

2. ზომები მოცემულია სანტიმეტრებში.

I სართული

A2

1:200

თბილისი 2022 წ.

0,00 შეესაბამება აბსოლიტური ნიშნულის 416.40-ს

უკანა ეზოს რეგულირების ხაზი

უგადოებრივ საქმიანი ზონა

უკანა ეზოს რეგულირების ხაზი

სერვიტუტი

2-й этаж (3)

1:129,61

საცხოვრებელი ფართი	396
საზაფხულო ფართი	57
სადარბაზო	75,2
ჯამი	453

II სართული

A2

1:200

თბილისი 2022 წ.

0,00 შესაბამება აბსოლიტური ნიშნულის 416.40-ს

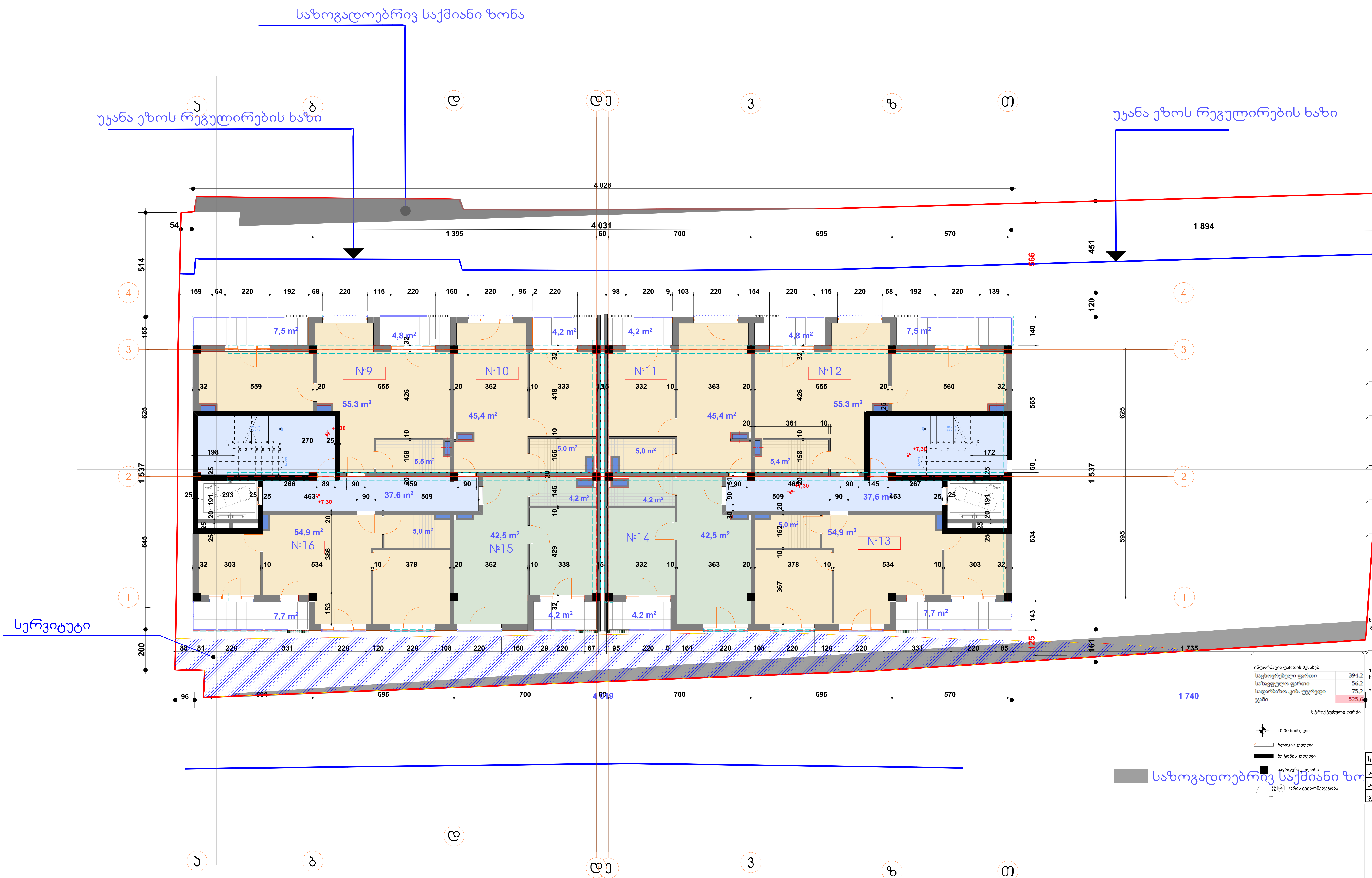

სართულის განაშენიანების ფართი კ2 მ²

ინფორმაცია ფართის შესახებ:

საცხოვრებელი ფართი	394,2
საზავფულო ფართი	56,2
სადარბაზო ,კიბ. უჯრედი	75,2
ჯამი	525,6

სტრუქტურული ღერძი

+0.00 ნიშნული

ბლოკის კედელი

ბეტონის კედელი

საყრდენი კოლონა

კარის ცეცხლმედეგობა

1. ნახაზი მომზადებული მისაწვდომობის სტანდარტების მიხედვით.

2. ზომები მოცემულია სანტიმეტრებში.

საცხოვრებელი ფართი	396
საზაფხულო ფართი	57
სადარბაზო	75,2
ჯამი	453

მრავალბინიანი საცხოვრებელი კომპლექსი

თბილისი
diRomi
ს.კ. : 01.13.06.006.078

კ. მოდრეკილაძე

ცომაია

III სართული

A2

1:200

თბილისი 2022 წ.

0,00 შეესაბამება აბსოლუტური ნიშნულის 416.40-ს

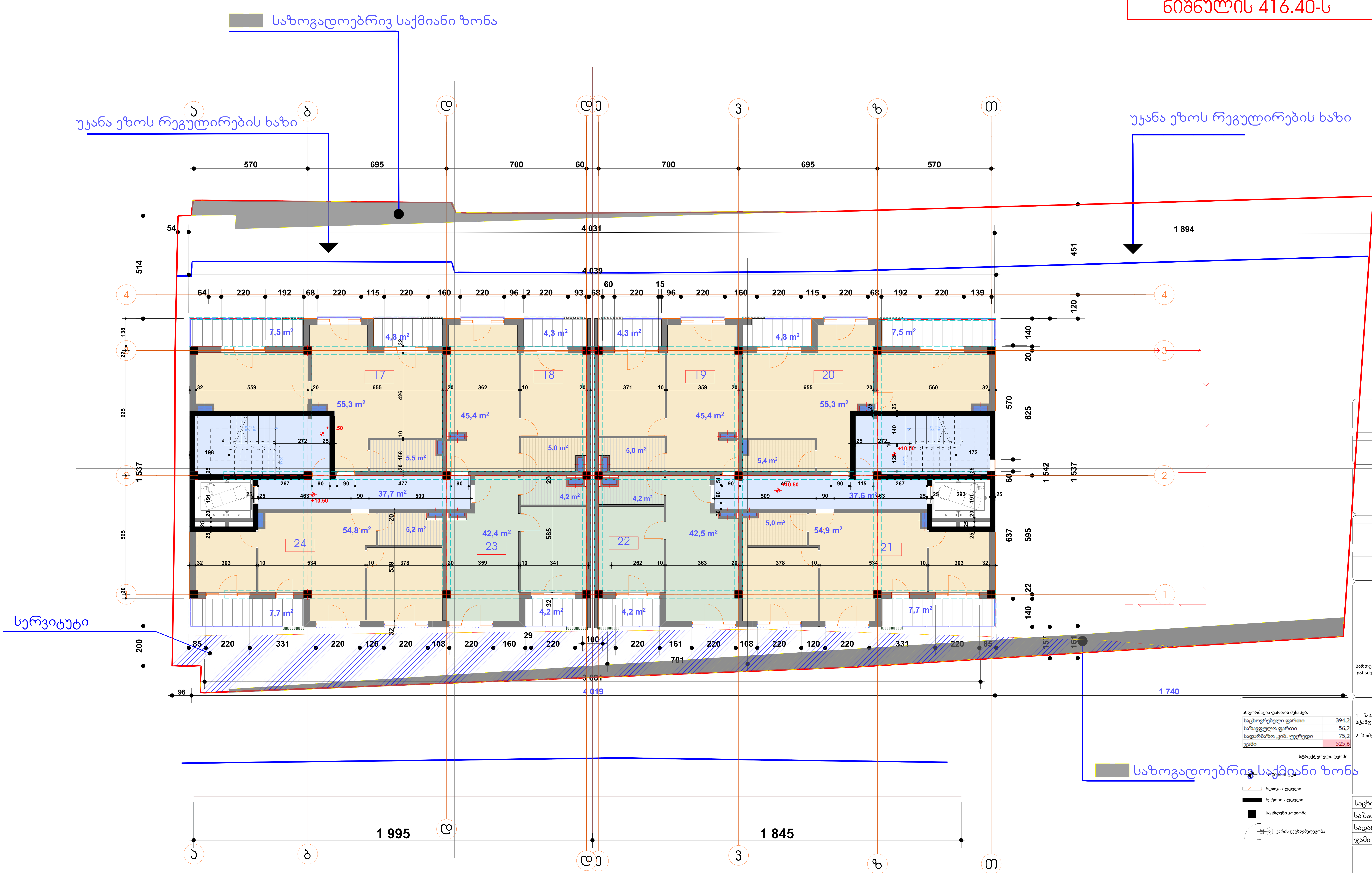

ინფორმაცია ფართის შესახებ:

საცხოვრებელი ფართი	394,2
საზაფხულო ფართი	56,2
სადარბაზო ,კიბ. უჯრედი	75,2
ჯამი	525,6

სტრუქტურული ღერძი

+0.00 ნიშნული

ბლოკის კედელი

ბეტონის კედელი

საყრდენი კოლონა

1.00 / 2.20 90წთ კარის ცეცხლმედეგობა

მრავალბინიანი საცხოვრებელი კომპლექსი

თბილისი

diRomi

ს.კ. : 01.13.06.006.078

კ. მოდრეკილაძე

ცომაია

სართულის განაშენიანების ფართი კ2 მ²

1. ნახაზი მომზადებული მისაწვდომობის სტანდარტების მიხედვით.

2. ზომები მოცემულია სანტიმეტრებში.

საცხოვრებელი ფართი	396
საზაფხული ფართი	57
სადარბაზო	75,2
ჯამი	453

IV სართული

A2

1:200

თბილისი 2022 წ.

0,00 შეესაბამება აბსოლიტური ნიშნულის 416.40-ს

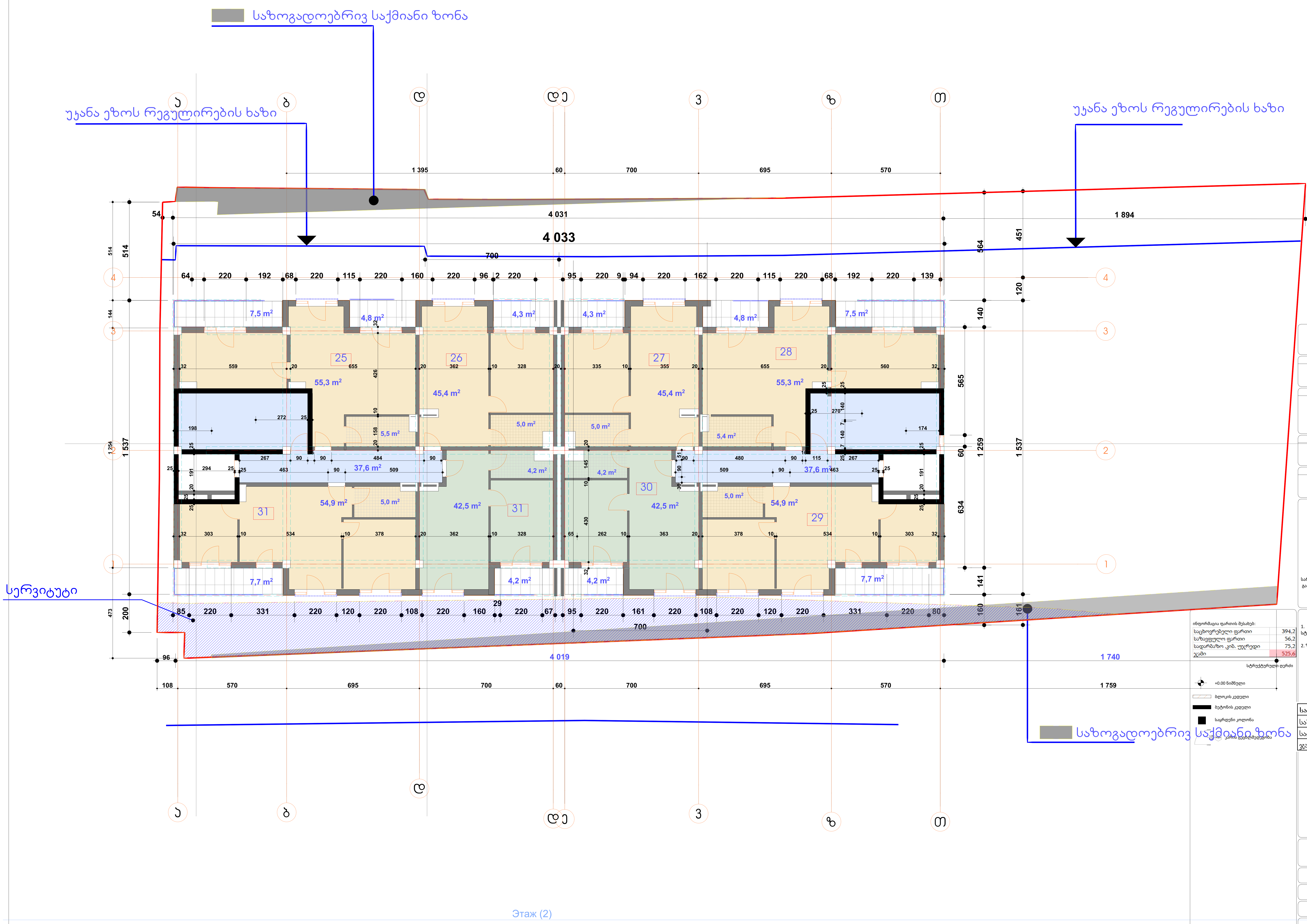

ინფორმაცია ფართის შესახებ:

საცხოვრებელი ფართი	394,2
საზავფულო ფართი	56,2
სადარბაზო ,კიბ. უჯრედი	75,2
ჯამი	525,6

სტრუქტურული ღერძი

+0.00 ნიშნული

ბლოკის კედელი

ბეტონის კედელი

საყრდენი კოლონა

კარის ცეცხლმედეგობა

მრავალბინიანი საცხოვრებელი კომპლექსი

თბილისი
diRomi
ს.კ. : 01.13.06.006.078

კ. მოდრეკილაძე

ცომაია

სართულის განაშენიანების ფართი კ2 მ²

1. ნახაზი მომზადებული მისაწვდომობის სტანდარტების მიხედვით.

2. ზომები მოცემულია სანტიმეტრებში.

საცხოვრებელი ფართი	396
საზაფხულო ფართი	57
სადარბაზო	75,2
ჯამი	453

V სართული

A2

1:200

თბილისი 2022 წ.

0,00 შეესაბამება აბსოლიტური ნიშნულის 416.40-ს

საზოგადოებრივ საქმიანი ზონა

უკანა ეზოს რეგულირების ხაზი

უკანა ეზოს რეგულირების ხ

სერვიტუტი

საზოგადოებრივ საქმიანი ზ

ა ბ დ დე ვ ზ თ

1 2 3 4

4 031 | 1 894 | 4 019 | 1 740

591 | 562

71,9 m² | 72,0 m² | 106,8 m² | 106,8 m² | 69,9 m² | 69,2 m² | 26,0 m² | 26,0 m² | 3,9 m² | 3,9 m² | 4,5 m² | 4,5 m² | 4,5 m²

+16,90

32

ინფორმაცია ფარის შესახებ:

სტრუქტურული ფენები

ბეტონის კედელი

ბეტონის კედელი

საყრდენი კოლონა

კარის ცვეთმედეგობა

1. ნახაზი მომზადებული მისაწვდომობის სტანდარტების მიხედვით.

2. ზომები მოცემულია სანტიმეტრებში.

საცხოვრებელი ფართი	213.6
საზაფხულო ფართი	282.4
სადარბაზო	52
ჯამი	548

მრავალბინიანი საცხოვრებელი კომპლექსი

თბილისი dIRomi

ს.კ. : 01.13.06.006.078

კ. მოდრეკილაძე

ცომაია

სართულის განაშენიანების ფართი კ2 მ²

VI სართული

A2

1:200

თბილისი 2022 წ.

5. Этаж (3) 1:129,51

0,00 შესაბამება აბსოლიტური ნიშნულის 416.40-ს

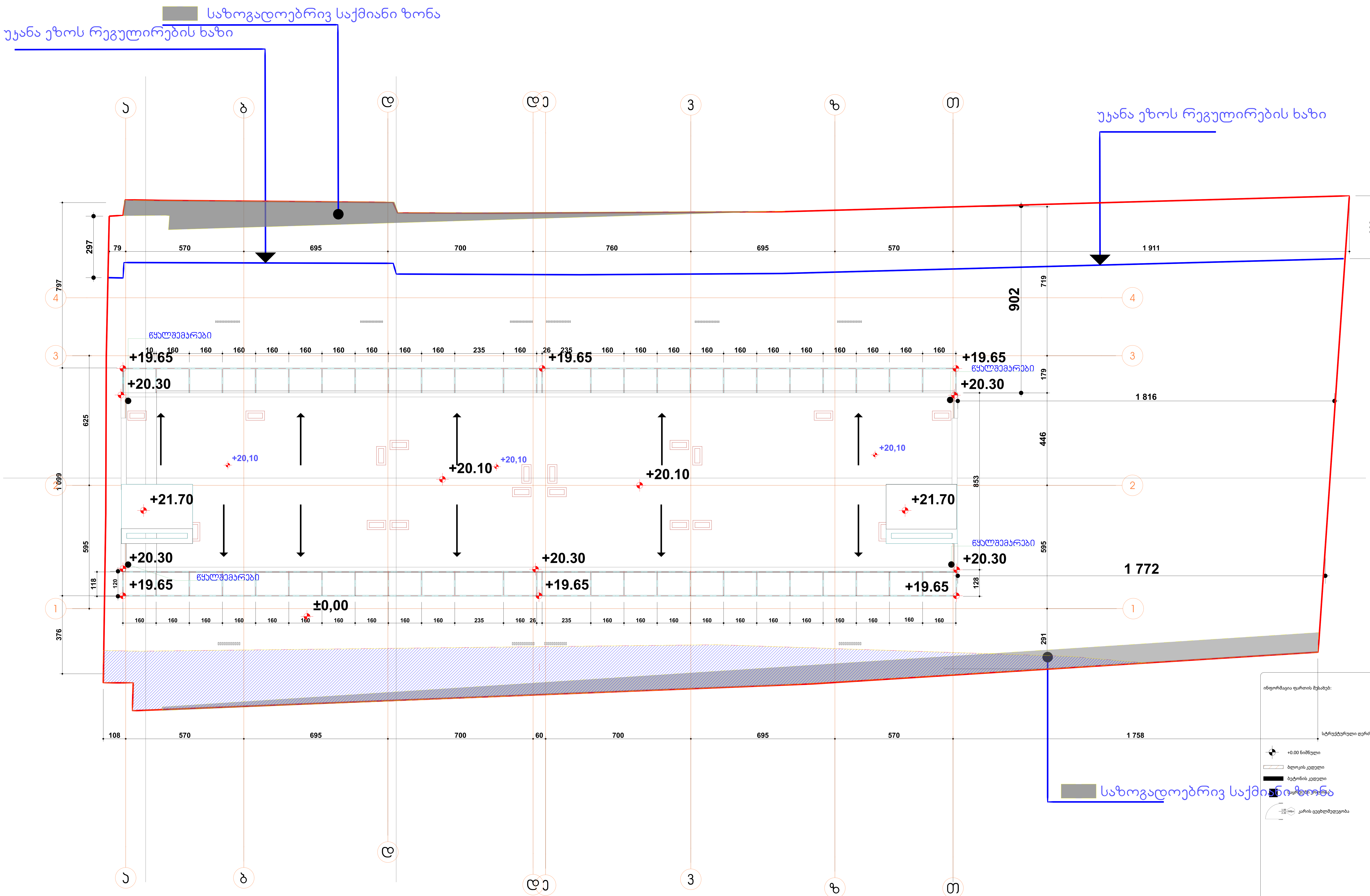

მრავალბინიანი საცხოვრებელი კომპლექსი

თბილისი
diRomi
ს.კ. : 01.13.06.006.078

კ. მოდრეკილაძე

ცომაია

სართულის
განაშენიანების ფართი კ2 მ²

ინფორმაცია ფართის შესახებ:

სტრუქტურული ღერძი

+0.00 ნიშნული
ბლოკის კედელი
ბეტონის კედელი
საყრდენი კოლონა
კარის ცეცხლმედეგობა

1. ნახაზი მომზადებული მისაწვდომობის სტანდარტების მიხედვით.

2. ზომები მოცემულია სანტიმეტრებში.

გადახრვის გეგმა

A2

1:200

თბილისი 2022 წ.

დაგეგმარების საფუძველი და მიზნები:

დაგეგმარების საფძველია შპს. "ლეგ გრუპი"-თან გაფორმებული ხელშეკრულება რომელიც მიზნად ისახავს მის საკუთრებაში არსებულ მიწის ნაკვეთზე ქ. თბილისი, ვანის ქუჩა N4-ში (სკ. 01.13.06.006.078) ორი მრავალბინიანი საცხოვრებელი სახლის მშენებლობის საპროექტო დოკუმენტაციის არქიტექტურული ნაწილის N41 დადგენილებასთან შესაბამისობის ანალიზს და ანალიზის ექსპერტიზის ჩატარებას.

მიწის ნაკვეთის მდებარეობის აღწერა:

მიწის ნაკვეთს ჩრდილო-აღმოსავლეღიდან ესაზღვრება სს. "საქართველოს რკინიგზა"-ს საკუთრებაში არსებული მიწის ნაკვეთი სადა განლაგებულია სარკინიგზო ლიანდაგები და რკინიგზის ექსპლუატაციის თვის საჭირო სამეურნეობო შენობები, სამხრეთ-დასავლეთით ესაზღვრება კერძო საკუთრებაში არსებული მიწის ნაკვეთი, სამხრეთ-აღმოსავლეთით მიწის ნაკვეთს ესაზღვრება საზოგადოებრივი სივრცე სამანქანო გზის სახით (ვანის ქუჩა), ჩრდილო-აღმოსავლეთიდან მიწის ნაკვეთს ესაზღვრება შპს. "პითუსაკო"-ს საკუთრებაში არსებული მიწის ნაკვეთი სადაც განთავსებულია სასაწყობე შენობა, აბსოლიტური ნიშნულები ზღვის დონიდან მერყეობს 415.93-დან 417.11-მდე

პროექტის შინაარსობრივი აღწერა:

შენობა წარმოადგენს ორ ექვს სართულიან მიწისქვეშა პარკინგით მრავალბინიან საცხოვრებელ სახლს რომელთა მიწისქვეშა და მიწისპირა სართულებზე განთავსებულია საერთო პარკირება, მიწისზედა სართულებზე მოწყობილია საცხოვრებელი ბინები, შენობებეში გადაადგილება ხდება ერთი დაცული კიბის უჯრედისა და ერთი ლიფტის საშუალებით რომლიც ადაფტირებულია შშმ პირებზე და ასევე მისი ტევადობა იძლევა საკაცის გადაადგილების საშუალებას, საევაკუაციო კიბეები შენობის ფუნქციიდან და მაქსიმალური საევაკუაციო მანძილიდან გამომდინარე გაუკვანლიანებელია, ლიფტის შახტასა და კიბის უჯრედებში მოწყობილია დაწნების სისტემა და გადის პირდაპირ ეზოში.

პროექტის ძირითადი სტრუქტურული სისტემის აღწერა

შენობა კარკასული ტიპისაა მის მზიდ ნაწილს წარმოადგენს რკინა-ბეტონის სვეტები და რიგელები რომელიც დაყრდნობილია მონოლითურ ლნტურ საძირკველზე, შენობის სართულშუა გადახურვა მოწყობილია მონოლითური არმირებული ფილით, შენობა საქვს რბილი გადახურვა რომელიც გამოიყენება ტერასდ,

დაგეგმარებისთვის გამოყენებული კანონმდებლობის აღწერა

საპროექტო შენობის და საპროექტო მიწის ნაკვეთის დაგეგმარებისათვის გამოყენებულია საქართველოს მთავრობის დადგენილება #41, ტექნიკური რეგლამენტი „შენობა-ნაგებობის უსაფრთხოების წესები“

კორპუსი N1

შენობა-ნაგებობის უსაფრთხოების წესებითან შესაბამისობის ანალიზი

გამოყენებული წესები - "შენობა ნაგებობის უსაფრთხოების წესები"

ჩამოთვალეთ შენობა-ნაგებობის დაკავებულობები და აღწერეთ თითოეული გამოყენება ცხრილი 1004.1.2-ის მიხედვით					
N	დაკავებულობა	ფართობი მ.კვ	აღწერა	დ.დ.ფ	სართული
1	სწ-1	8.90	მიწისქვეშა სართული	27.9	მიწისპირა სართ. -3.10 ნიშ.
2	სწ-2	206.60	მიწისქვეშა სართული (პარკინგი)	18.6	მიწისპირა სართ. -3.10 ნიშ.
2	სწ-2	175.00	მიწისპირა სართული (პარკინგი)	18.6	მიწისპირა სართ. 0.00 ნიშ.
3	სც-2	151.90	მიწისზედა I სართული	18.6	მიწისპირა სართ. +4.10 ნიშ.
4	სც-2	151.90	მიწისზედა II სართული	18.6	მიწისპირა სართ. +7.30 ნიშ.
5	სც-2	151.90	მიწისზედა III სართული	18.6	მიწისპირა სართ. +10.50 ნიშ.
6	სც-2	151.90	მიწისზედა IV სართული	18.6	მიწისპირა სართ. +13.70ნიშ.
7	სც-2	98.40	მიწისზედა V სართული	18.6	მიწისპირა სართ. +16.90 ნიშ.

შენობის კონსტრუქციის ტიპი ცხრილი 503-ის მიხედვით	
განსაზღვრეთ კონსტრუქციის ტიპი არსებული შენობისთვის მაგ: II-A, II-B, V-A, V-B	
განსაზღვრეთ კონსტრუქციის ტიპი ახალი შენობისთვის მაგ: II-A, II-B, V-A, V-B	I-B მიწის ზემოთ 6 სრული სართული, მიწის ქვემოთ 1
შერეული კონსტრუქციის შემთხვევაში მიუთითეთ ტიპები რომლებიც გამოყენებული იქნება, განსაზღვრეთ ტიპები და მათი მდებარეობა	

სახურავის მინიმალური ბურულის კლასიფიკაცია კონსტრუქციული ტიპისთვის ცხრილი 1505.1ა-ს მიხედვით		
კონსტრუქციის ტიპი	დასაშვები კლასი	შეთავაზებული კლასი
I-B	B	A

სიმაღლის შეზღუდვები ცხრილი 503-ის მიხედვით		
დაკავებულობები	**დასაშვები სართულიანობა**	**შეთავაზებული სართულიანობა**
სწ-1	11	**1** (-3.10ნიშ.)
სწ-2	11	**2** (-3.10/0.00 ნიშ.)
სც-2	11	**5** (+4.10;+7.30;+10.50;+13.70;+16.90 ნიშ.)
	დასაშვები სიმაღლე (მ)	**შემოთავაზებული სიმაღლე (მ)**
საერთო სიმაღლე	48.8	16.9

მოთხოვნის ჩამონათვალი	**დასაშვები**	**შემოთავაზებული**
მიწის ზემოთ სართულების რაოდენობა		**6** (0.00;+4.10;+7.30;+10.50;+13.70;+16.90 ნიშ.)
მიწის ქვემოთ სართულების რაოდენობა		**1** (-3.10ნიშ.)
დაკავებულობა სულ	-	**65** (-3.10/**13;**0.00/**10**;+4.10/**9**;+7.30/**9**; +10.50/**9**; +13.70/**9**;+16.90/**6**; ნიშ.)

ფართობის შეზღუდვები ცხრილი 503-ის მიხედვით		
დაკავებულობები	**დასაშვები ფართობი**	**შეთავაზებული ფართობი**
სასაწყობე ჯგუფი სწ-1	1670	**8.90 მ.კვ** (ნიშ. -3.10)
სასაწყობე ჯგუფი სწ-2	1670	**381.60 მ.კვ** (ნიშ. -3.10/**206.60**;0.00/**175.00**)
საცხოვრებელი ჯგუფი სც-2	1110	**706.00 მ.კვ** (ნიშ.+4.10/**151.90**;+7.30/**151.90**;+10.50/ **151.90**; +13.70/**151.90**;+16.90/**98.40**;)
დაკ. იატაკის საერთო ფართობი	1096.50მ.კვ	
იატაკების რაოდენობა	**7** 1 მიწისქვეშა (-3.10 ნიშ.) და 6 მიწისზედა (0.00;+4.10;+7.30;+10.50;+13.70;+16.90 ნიშ.)	
შენობის საერთო ფართობი	1500.00მ.კვ	

გარე კედლების ცეცხლმედეგობისა და ღიობებისადმი მოთხოვნები ცხრილი 602-ის და 705.8-ის მიხედვით									
გარე კედელი (ელემენტები)	ხანძარსაწინააღმდეგო მანძილი (	ცეცხლმედეგობის ხარისხი (სთ)		კედლის ღიობების ფართობი(ღიობის %)					
		მოთხოვნილი (სთ)	გათვალისწინებული (სთ)	დასაშვები			გათვალისწინებული		
				დაუცველი, სამზეფების გარეშე	დაუცველი, სამზეფებით	დაცული	დაუცველი, სამზეფების გარეშე	დაუცველი, სამზეფებით	დაცული
ა-თ	საზ სივრცე	1	2	შეუზღ.	შეუზღ.	შეუზღ.	75%		
1-4	X>9	1	2	შეუზღ.	შეუზღ.	შეუზღ.	0%		
თ-ა	5.30	1	2	25%	75%	75%	75%		
4-1	0.74	1	2	დაუშ.	დაუშ.	დაუშ.	0%		
601 ცხრილის შესაბამისად V-A ტიპის კონსტრუქციისათვის მისი ძირითადი სტრუქტურული ჩარჩოს, იატაკისა და ძრითადი ნაწილების ცეცხლმედეგობა მოეთხოვება 1 საათიანი									

ხანძრისაგან დაცვის სისტემებისადმი მოთხოვნები							
დაკავებულობები, სივრცეები, გასასვლელი საშუალებები	ავტოსამზეფო სისტემა	ავტომატური ელტერნატიული ცეცხლმაქრობი სისტემები	სახანძრო განგაშისა და ცეცხლაღმოჩენი სისტემები	სახანძრო მილდგარების სისტემები	კვამლის სკონტროლო სისტემები	ხელის ცეცხლმაქრები	საევარიო განგაშის სისტემები
სასაწყობე ჯგუფი სწ-1	-	-	კი	-	-	-	-
სასაწყობე ჯგუფი სწ-2	კი	-	კი	-	კი	კი	კი
საცხოვრებელი ჯგუფი სც-2	-	-	კი	-	-	-	-
დერეფანი	-	-	კი	კი	-	კი	კი
კიბის უჯრედი	-	-	-	-	კი	კი	კი
ლიფტი	-	-	-	-	კი	-	კი
სახანძრო სამაშველო სამსახურის მიერ გამოყენებული მისაერთებლები					კი		
სახანძრო ტუმბოები და წყლის რეზერვუარი					კი		

დაკავებულობის დატვირთვის და გასასვლელების განსაზღვრა თითოეულ სართულზე 1005.3.1; 1009.4; 1015.1; 1018 და 1021.2 ცხრილების მიხედვით										
სართულები	დაკავებულობა და დაკავებულობის დატვირთვის ჯამური მაჩვენებელი	მოთხოვნილი გასასვლელის/გასასვლელთან მისადგომის რაოდენობა	გათვალისწინებული გასასვლელის/გასასვლელთან მისადგომის რაოდენობა	გასასველელეი საშუალებების სიგანე					
				გზა-კიბეები (7.6მმ)		დერეფანი (5.1მმ)		გასასვლელი გზა-კარი (5.1მმ)	
				მოთხოვნილი	გათვალისწინებული	მოთხოვნილი	გათვალისწინებული	მოთხოვნილი	გათვალისწინებული
მიწისქვეშა სართ. -3.10ნიშ.	13 (სწ-1 1 სწ-2 12)	2 (გზა-კარი)	2 (გზა-კარი)	2 (გზა-კიბე)	2 (გზა-კიბე)	-	-	0.82 მ.	0.82 მ.
მიწისპირა სართ. 0.00ნიშ.	10 (სწ-2)	2 (გზა-კარი)	2 (გზა-კარი)	-	-	-	-	0.82 მ.	0.82 მ.
მიწისზედა I სართ. +4.10 ნიშ.	9 (სც-2)	1 (გზა-კარი)	1 (გზა-კარი)	1 (გზა-კიბე)	1 (გზა-კიბე)	1.5	1.5	0.82 მ.	0.82 მ.
მიწისზედა II სართ. +7.30 ნიშ.	9 (სც-2)	1 (გზა-კარი)	1 (გზა-კარი)	1 (გზა-კიბე)	1 (გზა-კიბე)	1.5	1.5	0.82 მ.	0.82 მ.
მიწისზედა III სართ. +10.50 ნიშ.	9 (სც-2)	1 (გზა-კარი)	1 (გზა-კარი)	1 (გზა-კიბე)	1 (გზა-კიბე)	1.5	1.5	0.82 მ.	0.82 მ.
მიწისზედა IV სართ. +13.70 ნიშ.	9 (სც-2)	1 (გზა-კარი)	1 (გზა-კარი)	1 (გზა-კიბე)	1 (გზა-კიბე)	1.5	1.5	0.82 მ.	0.82 მ.
მიწისზედა V სართ. +16.90 ნიშ.	6 (სც-2)	1 (გზა-კარი)	1 (გზა-კარი)	1 (გზა-კიბე)	1 (გზა-კიბე)	1.5	1.5	0.82 მ.	0.82 მ.

წყალსადენი სისტემების ფიქსირებულო მოწყობილებების რაოდენობა ცხრილი 1602.1-ის მიხედვით													
სართულები	დაკავებულობა და დაკავებულობის დატვირთვის ჯამური მაჩვენებელი	ფიქსირებული მოწყობილოებები											
		უნიტაზი		ტუალეტის ხელსაბანი		აბაზანა შხაპი		სასმელი წყლის ფანტანი		სამომსახურეო ნიჟარა		სამზარეულოს ნიჟარა	
		მოთხოვნილი	გათვალისწ.	მოთხოვნილი	გათვალისწ.	მოთხოვნილი	გათვალისწ.	მოთხოვნილი	გათვალისწ.	მოთხოვნილი	გათვალისწ.	მოთხოვნილი	გათვალისწ.
მიწისქვეშა სართ. -3.10ნიშ.	13 (სწ-1 1 სწ-2 12)	1	1	1	1	-	-	1	1	1	1	1	1
მიწისპირა სართ. 0.00ნიშ.	10 (სწ-2)	1	1	1	1	-	-	1	1	1	1	1	1
მიწისზედა I სართ. +4.10 ნიშ.	9 (სც-2)	1 ერთ საც. ერთ.	1 ერთ საც. ერთ.	1 ერთ საც. ერთ.	1 ერთ საც. ერთ.	1 ერთ საც. ერთ.	1 ერთ საც. ერთ.	-	-	1 ერთ საც. ერთ.	1 ერთ საც. ერთ.	1 ერთ საც. ერთ.	1 ერთ საც. ერთ.
მიწისზედა II სართ. +7.30 ნიშ.	9 (სც-2)	1 ერთ საც. ერთ.	1 ერთ საც. ერთ.	1 ერთ საც. ერთ.	1 ერთ საც. ერთ.	1 ერთ საც. ერთ.	1 ერთ საც. ერთ.	-	-	1 ერთ საც. ერთ.	1 ერთ საც. ერთ.	1 ერთ საც. ერთ.	1 ერთ საც. ერთ.
მიწისზედა III სართ. +10.50 ნიშ.	9 (სც-2)	1 ერთ საც. ერთ.	1 ერთ საც. ერთ.	1 ერთ საც. ერთ.	1 ერთ საც. ერთ.	1 ერთ საც. ერთ.	1 ერთ საც. ერთ.	-	-	1 ერთ საც. ერთ.	1 ერთ საც. ერთ.	1 ერთ საც. ერთ.	1 ერთ საც. ერთ.
მიწისზედა IV სართ. +13.70 ნიშ.	9 (სც-2)	1 ერთ საც. ერთ.	1 ერთ საც. ერთ.	1 ერთ საც. ერთ.	1 ერთ საც. ერთ.	1 ერთ საც. ერთ.	1 ერთ საც. ერთ.	-	-	1 ერთ საც. ერთ.	1 ერთ საც. ერთ.	1 ერთ საც. ერთ.	1 ერთ საც. ერთ.
მიწისზედა V სართ. +16.90 ნიშ.	6 (სც-2)	1 ერთ საც. ერთ.	1 ერთ საც. ერთ.	1 ერთ საც. ერთ.	1 ერთ საც. ერთ.	1 ერთ საც. ერთ.	1 ერთ საც. ერთ.	-	-	1 ერთ საც. ერთ.	1 ერთ საც. ერთ.	1 ერთ საც. ერთ.	1 ერთ საც. ერთ.

განიავებისადმი მოთხოვნები ცხრილი 1203.4-ის მიხედვით		
დაკავებულობები, სივრცეები, გასასვლელი საშუალებები	ბუნებრივი განიავება	ხელოვნური განიავება
სასაწყობე ჯგუფი სწ-1	კი (ყველა დაკავებული ფართისთვის)	კი (ყველა ოთახისთვის)
სასაწყობე ჯგუფი სწ-2	კი (ყველა დაკავებული ფართისთვის)	კი (ყველა ოთახისთვის)
საცხოვრებელი ჯგუფი სც-2	კი (ყველა დაკავებული ფართისთვის)	კი (ყველა ოთახისთვის)
დერეფანი	კი	კი
კიბის უჯრედი	კი	კი
ლიფტი	კი	კი

კორპუსი N2

შენობა-ნაგებობის უსაფრთხოების წესებითან შესაბამისობის ანალიზი

გამოყენებული წესები - "შენობა ნაგებობის უსაფრთხოების წესები"

ჩამოთვალეთ შენობა-ნაგებობის დაკავებულობები და აღწერეთ თითოეული გამოყენება ცხრილი 1004.1.2-ის მიხედვით					
N	დაკავებულობა	ფართობი მ.კვ	აღწერა	დ.დ.ფ	სართული
1	სწ-1	8.90	მიწისქვეშა სართული	27.9	მიწისპირა სართ. -3.10 ნიშ.
2	სწ-2	270.10	მიწისქვეშა სართული (პარკინგი)	18.6	მიწისპირა სართ. -3.10 ნიშ.
2	სწ-2	175.00	მიწისპირა სართული (პარკინგი)	18.6	მიწისპირა სართ. 0.00 ნიშ.
3	სც-2	151.90	მიწისზედა I სართული	18.6	მიწისპირა სართ. +4.10 ნიშ.
4	სც-2	151.90	მიწისზედა II სართული	18.6	მიწისპირა სართ. +7.30 ნიშ.
5	სც-2	151.90	მიწისზედა III სართული	18.6	მიწისპირა სართ. +10.50 ნიშ.
6	სც-2	151.90	მიწისზედა IV სართული	18.6	მიწისპირა სართ. +13.70ნიშ.
7	სც-2	98.40	მიწისზედა V სართული	18.6	მიწისპირა სართ. +16.90 ნიშ.

შენობის კონსტრუქციის ტიპი ცხრილი 503-ის მიხედვით	
განსაზღვრეთ კონსტრუქციის ტიპი არსებული შენობისთვის მაგ: II-A, II-B, V-A, V-B	
განსაზღვრეთ კონსტრუქციის ტიპი ახალი შენობისთვის მაგ: II-A, II-B, V-A, V-B	I-B მიწის ზემოთ 6 სრული სართული, მიწის ქვემოთ 1
შერეული კონსტრუქციის შემთხვევაში მიუთითეთ ტიპები რომლებიც გამოყენებული იქნება, განსაზღვრეთ ტიპები და მათი მდებარეობა	

სახურავის მინიმალური ბურულის კლასიფიკაცია კონსტრუქციული ტიპისთვის ცხრილი 1505.1ა-ს მიხედვით		
კონსტრუქციის ტიპი	დასაშვები კლასი	შეთავაზებული კლასი
I-B	B	A

სიმაღლის შეზღუდვები ცხრილი 503-ის მიხედვით		
დაკავებულობები	**დასაშვები სართულიანობა**	**შეთავაზებული სართულიანობა**
სწ-1	11	**1** (-3.10ნიშ.)
სწ-2	11	**2** (-3.10/0.00 ნიშ.)
სც-2	11	**5** (+4.10;+7.30;+10.50;+13.70;+16.90 ნიშ.)
	დასაშვები სიმაღლე (მ)	**შემოთავაზებული სიმაღლე (მ)**
საერთო სიმაღლე	48.8	16.9

მოთხოვნის ჩამონათვალი	**დასაშვები**	**შემოთავაზებული**
მიწის ზემოთ სართულების რაოდენობა		**6** (0.00;+4.10;+7.30;+10.50;+13.70;+16.90 ნიშ.)
მიწის ქვემოთ სართულების რაოდენობა		**1** (-3.10ნიშ.)
დაკავებულობა სულ	-	**65** (-3.10/**16**;0.00/**10**;+4.10/**9**;+7.30/**9**; +10.50/**9**; +13.70/**9**;+16.90/**6**; ნიშ.)

ფართობის შეზღუდვები ცხრილი 503-ის მიხედვით		
დაკავებულობები	**დასაშვები ფართობი**	**შეთავაზებული ფართობი**
სასაწყობე ჯგუფი სწ-1	1670	**8.90 მ.კვ** (ნიშ. -3.10)
სასაწყობე ჯგუფი სწ-2	1670	**445.10 მ.კვ** (ნიშ. -3.10/**270.10**;0.00/**175.00**)
საცხოვრებელი ჯგუფი სც-2	1110	**706.00 მ.კვ** (ნიშ.+4.10/**151.90**;+7.30/**151.90**;+10.50/ **151.90**; +13.70/**151.90**;+16.90/**98.40**;)
დაკ. იატაკის საერთო ფართობი	1160.00 მ.კვ	
იატაკების რაოდენობა	**7** 1 მიწისქვეშა (-3.10 ნიშ.) და 6 მიწისზედა (0.00;+4.10;+7.30;+10.50;+13.70;+16.90 ნიშ.)	
შენობის საერთო ფართობი	1500.00მ.კვ	

გარე კედლების ცეცხლმედეგობისა და ღიობებისადმი მოთხოვნები ცხრილი 602-ის და 705.8-ის მიხედვით									
გარე კედელი (ელემენტები)	ხანძარსაწინააღმდეგო მანძილი (	ცეცხლმედეგობის ხარისხი (სთ)		კედლის ღიობების ფართობი(ღიობის %)					
		მოთხოვნილი (სთ)	გათვალისწინებული (სთ)	დასაშვები			გათვალისწინებული		
				დაუცველი, სამზეფების გარეშე	დაუცველი, სამზეფებით	დაცული	დაუცველი, სამზეფების გარეშე	დაუცველი, სამზეფებით	დაცული
ა-თ	საზ სივრცე	1	2	შეუზღ.	შეუზღ.	შეუზღ.	75%		
1-4	X>9	1	2	შეუზღ.	შეუზღ.	შეუზღ.	0%		
თ-ა	5.30	1	2	25%	75%	75%	75%		
4-1	0.74	1	2	დაუშ.	დაუშ.	დაუშ.	0%		
601 ცხრილის შესაბამისად V-A ტიპის კონსტრუქციისათვის მისი ძირითადი სტრუქტურული ჩარჩოს, იატაკისა და ძრითადი ნაწილების ცეცხლმედეგობა მოეთხოვება 1 საათიანი									

ხანძრისაგან დაცვის სისტემებისადმი მოთხოვნები							
დაკავებულობები, სივრცეები, გასასვლელი საშუალებები	ავტოსამზეფო სისტემა	ავტომატური ელტერნატიული ცეცხლმაქრობი სისტემები	სახანძრო განგაშისა და ცეცხლაღმოჩენი სისტემები	სახანძრო მილდგარების სისტემები	კვამლის სკონტროლო სისტემები	ხელის ცეცხლმაქრები	საევარიო განგაშის სისტემები
სასაწყობე ჯგუფი სწ-1	-	-	კი	-	-	-	-
სასაწყობე ჯგუფი სწ-2	კი	-	კი	-	კი	კი	კი
საცხოვრებელი ჯგუფი სც-2	-	-	კი	-	-	-	-
დერეფანი	-	-	კი	კი	-	კი	კი
კიბის უჯრედი	-	-	-	-	კი	კი	კი
ლიფტი	-	-	-	-	კი	-	კი
სახანძრო სამაშველო სამსახურის მიერ გამოყენებული მისაერთებლები					კი		
სახანძრო ტუმბოები და წყლის რეზერვუარი					კი		

დაკავებულობის დატვირთვის და გასასვლელების განსაზღვრა თითოეულ სართულზე 1005.3.1; 1009.4; 1015.1; 1018 და 1021.2 ცხრილების მიხედვით										
სართულები	დაკავებულობა და დაკავებულობის დატვირთვის ჯამური მაჩვენებელი	მოთხოვნილი გასასვლელის/გასასვლელთან მისადგომის რაოდენობა	გათვალისწინებული გასასვლელის/გასასვლელთან მისადგომის რაოდენობა	გასასველელეი საშუალებების სიგანე					
				გზა-კიბეები (7.6მმ)		დერეფანი (5.1მმ)		გასასვლელი გზა-კარი (5.1მმ)	
				მოთხოვნილი	გათვალისწინებული	მოთხოვნილი	გათვალისწინებული	მოთხოვნილი	გათვალისწინებული
მიწისქვეშა სართ. -3.10ნიშ.	13 (სწ-1 1 სწ-2 15)	2 (გზა-კარი)	2 (გზა-კარი)	2 (გზა-კიბე)	2 (გზა-კიბე)	-	-	0.82 მ.	0.82 მ.
მიწისპირა სართ. 0.00ნიშ.	10 (სწ-2)	2 (გზა-კარი)	2 (გზა-კარი)	-	-	-	-	0.82 მ.	0.82 მ.
მიწისზედა I სართ. +4.10 ნიშ.	9 (სც-2)	1 (გზა-კარი)	1 (გზა-კარი)	1 (გზა-კიბე)	1 (გზა-კიბე)	1.5	1.5	0.82 მ.	0.82 მ.
მიწისზედა II სართ. +7.30 ნიშ.	9 (სც-2)	1 (გზა-კარი)	1 (გზა-კარი)	1 (გზა-კიბე)	1 (გზა-კიბე)	1.5	1.5	0.82 მ.	0.82 მ.
მიწისზედა III სართ. +10.50 ნიშ.	9 (სც-2)	1 (გზა-კარი)	1 (გზა-კარი)	1 (გზა-კიბე)	1 (გზა-კიბე)	1.5	1.5	0.82 მ.	0.82 მ.
მიწისზედა IV სართ. +13.70 ნიშ.	9 (სც-2)	1 (გზა-კარი)	1 (გზა-კარი)	1 (გზა-კიბე)	1 (გზა-კიბე)	1.5	1.5	0.82 მ.	0.82 მ.
მიწისზედა V სართ. +16.90 ნიშ.	6 (სც-2)	1 (გზა-კარი)	1 (გზა-კარი)	1 (გზა-კიბე)	1 (გზა-კიბე)	1.5	1.5	0.82 მ.	0.82 მ.

წყალსადენი სისტემების ფიქსირებულო მოწყობილებების რაოდენობა ცხრილი 1602.1-ის მიხედვით													
სართულები	დაკავებულობა და დაკავებულობის დატვირთვის ჯამური მაჩვენებელი	ფიქსირებული მოწყობილოებები											
		უნიტაზი		ტუალეტის ხელსაბანი		აბაზანა შხაპი		სასმელი წყლის ფანტანი		სამომსახურეო ნიჟარა		სამზარეულოს ნიჟარა	
		მოთხოვნილი	გათვალისწ.	მოთხოვნილი	გათვალისწ.	მოთხოვნილი	გათვალისწ.	მოთხოვნილი	გათვალისწ.	მოთხოვნილი	გათვალისწ.	მოთხოვნილი	გათვალისწ.
მიწისქვეშა სართ. -3.10ნიშ.	13 (სწ-1 1 სწ-2 15)	1	1	1	1	-	-	1	1	1	1	1	1
მიწისპირა სართ. 0.00ნიშ.	10 (სწ-2)	1	1	1	1	-	-	1	1	1	1	1	1
მიწისზედა I სართ. +4.10 ნიშ.	9 (სც-2)	1 ერთ საც. ერთ.	1 ერთ საც. ერთ.	1 ერთ საც. ერთ.	1 ერთ საც. ერთ.	1 ერთ საც. ერთ.	1 ერთ საც. ერთ.	-	-	1 ერთ საც. ერთ.	1 ერთ საც. ერთ.	1 ერთ საც. ერთ.	1 ერთ საც. ერთ.
მიწისზედა II სართ. +7.30 ნიშ.	9 (სც-2)	1 ერთ საც. ერთ.	1 ერთ საც. ერთ.	1 ერთ საც. ერთ.	1 ერთ საც. ერთ.	1 ერთ საც. ერთ.	1 ერთ საც. ერთ.	-	-	1 ერთ საც. ერთ.	1 ერთ საც. ერთ.	1 ერთ საც. ერთ.	1 ერთ საც. ერთ.
მიწისზედა III სართ. +10.50 ნიშ.	9 (სც-2)	1 ერთ საც. ერთ.	1 ერთ საც. ერთ.	1 ერთ საც. ერთ.	1 ერთ საც. ერთ.	1 ერთ საც. ერთ.	1 ერთ საც. ერთ.	-	-	1 ერთ საც. ერთ.	1 ერთ საც. ერთ.	1 ერთ საც. ერთ.	1 ერთ საც. ერთ.
მიწისზედა IV სართ. +13.70 ნიშ.	9 (სც-2)	1 ერთ საც. ერთ.	1 ერთ საც. ერთ.	1 ერთ საც. ერთ.	1 ერთ საც. ერთ.	1 ერთ საც. ერთ.	1 ერთ საც. ერთ.	-	-	1 ერთ საც. ერთ.	1 ერთ საც. ერთ.	1 ერთ საც. ერთ.	1 ერთ საც. ერთ.
მიწისზედა V სართ. +16.90 ნიშ.	6 (სც-2)	1 ერთ საც. ერთ.	1 ერთ საც. ერთ.	1 ერთ საც. ერთ.	1 ერთ საც. ერთ.	1 ერთ საც. ერთ.	1 ერთ საც. ერთ.	-	-	1 ერთ საც. ერთ.	1 ერთ საც. ერთ.	1 ერთ საც. ერთ.	1 ერთ საც. ერთ.

განიავებისადმი მოთხოვნები ცხრილი 1203.4-ის მიხედვით		
დაკავებულობები, სივრცეები, გასასვლელი საშუალებები	ბუნებრივი განიავება	ხელოვნური განიავება
სასაწყობე ჯგუფი სწ-1	კი (ყველა დაკავებული ფართისთვის)	კი (ყველა ოთახისთვის)
სასაწყობე ჯგუფი სწ-2	კი (ყველა დაკავებული ფართისთვის)	კი (ყველა ოთახისთვის)
საცხოვრებელი ჯგუფი სც-2	კი (ყველა დაკავებული ფართისთვის)	კი (ყველა ოთახისთვის)
დერეფანი	კი	კი
კიბის უჯრედი	კი	კი
ლიფტი	კი	კი

836-8383 ձ. 1:500

0,00 ևամշտեցնող ամբողջական գծագրերի համաձայն 476,40-ն ևամշտեցնող գծագրեր

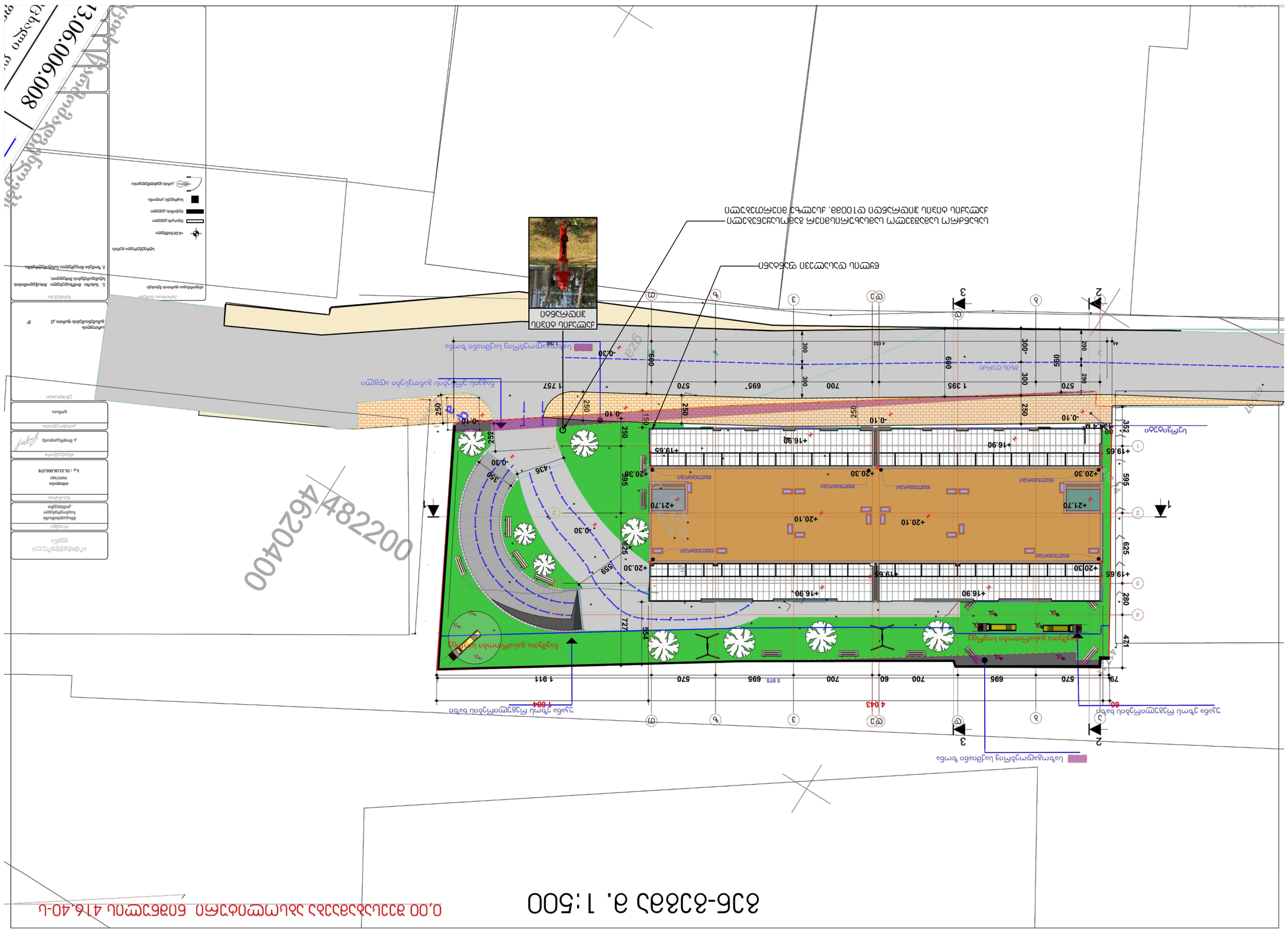
13.06.006.008
482200
4620400
ընդհանուր տեսք
3Ծ6ՃՄՎՎՃ
ՈՐՀՐՇԵ ՈԱԿԿ
ՀՈՒՇԱՏԱԽՏ
ՀՈՒՇԱՏԱԽՏ
ՀՈՒՇԱՏԱԽՏ

მიწისქვეშა პარკინგის დაჯავებულობის გეგმა ნიშ. -3.10 მ. 1:200

0,00 შეესაბამება აბსოლიტური ნიშნულის 416.40-ს

საზოგადოებრივ საქმიანი ზონა

უჯანა ეზოს რეგულირების ხაზი

R9000

1 395 | 760 | 695 | 570

-3.10

283.4 მ²

მიწისქვეშა პარკინგი 206.60 მ²

მიწისქვეშა პარკინგი 270.10 მ²

25803

კორპუსი №1

კორპუსი №2

R=6.001

-0,30

პორპ №1	სართ. -1	სწ-1. 8.90 მ²	27.9 დ.დ. 1
პორპ №1	სართ. -1	სწ-2. 206.60 მ²	18.6 დ.დ. 12
პორპ №2	სართ. -1	სწ-1. 8.90 მ²	27.9 დ.დ. 1
პორპ №2	სართ. -1	სწ-2. 270.10 მ²	18.6 დ.დ. 15

საზოგადოებრივ საქმიანი ზონა

კორპუსი №1

დასახელება	ბინათმოწყობის დანიშნულება	ფართობი მ²	მოსახლეობის რაოდენობა		ავტომანქანების პარკირების ადგილების რაოდენობა	
სწ-1		27.9	1	2	0.82	2	0.82
სწ-2		18.6	12	2	0.82	2	0.82

კორპუსი №2

დასახელება	ბინათმოწყობის დანიშნულება	ფართობი მ²	მოსახლეობის რაოდენობა		ავტომანქანების პარკირების ადგილების რაოდენობა	
სწ-1		27.9	1	2	0.82	2	0.82
სწ-2		18.6	15	2	0.82	2	0.82

ინფორმაცია ფართის შესახებ:

ავტოფარეხი	448.6
დამხმარე ფართი	59,8
სადარბაზო კომ. ფართები	121
ჯამი	629,4

სტრუქტურული ფენა

+0.00 ნიშნული

ბეტონის კედელი

ბეტონის კედელი

საყრდენი კოლონა

კარის ღიობშემავლობა

არქიტექტურული გეგმა

ობიექტი
მრავალბინიანი საცხოვრებელი კომპლექსი

რეგისტრი
თბილისი
R005/980
ს.კ.: 01.13.06.006.078

არქიტექტორი
გ. მოდებაძე

კონსტრუქტორი
ლომაია

ელექტრომოწყობილობა

სართულის განაშენიანების ფარგლები ⌀2 მ²

მშენებლობა

1. ნახაზი მომზადებული მისაწვდომობის სტანდარტების მიხედვით.

2. ზომები მოცემულია სანტიმეტრებში.

სქემა
სარდაფი

ფურცლის ზომა
A2

მასშტაბი
1:200

შედგენის თარიღი
თბილისი 2022 წ.

მიწისპირა პარკინგის დაკავებულობის გეგმა ნიშ. +0.10 მ. 1:200

საზოგადოებრივ საქმიანი ზონა

0,00 შეესაბამება აბსოლიტური ნიშნულის 416.40-ს

უკანა ეზოს რეგულირების ხაზი

ბავშვთა გასართობი სივრცე

R9000

დახურული მიწისპირა პარკინგი 175.00 მ²

პორკუსი №1

პორკუსი №2

რვიტუტი

გზის ღუძი

საზოგადოებრივ საქმიანი ზონა

პორკ №1	სართ. 0	სწ-2. 175.00 მ²	18.6 დ.დ. 10

პორკ №2	სართ. 0	სწ-2. 175.00 მ²	18.6 დ.დ. 10

კორპუსი №1

ფანჯრების ტიპი	ფანჯრების ფართობის შესაბამისად	ფანჯრების ტიპის ფართობის შესაბამისად	მოედნისპირა მხარეს ფანჯრების რაოდენობის მიხედვით		მიმდებარე ტერიტორიის მხარეს ფანჯრების რაოდენობის მიხედვით	
სწ-2	18.6	10	2	0.82	2	0.82

კორპუსი №2

ფანჯრების ტიპი	ფანჯრების ფართობის შესაბამისად	ფანჯრების ტიპის ფართობის შესაბამისად	მოედნისპირა მხარეს ფანჯრების რაოდენობის მიხედვით		მიმდებარე ტერიტორიის მხარეს ფანჯრების რაოდენობის მიხედვით	
სწ-2	18.6	10	2	0.82	2	0.82

1-й этаж (3)

1:129,51

ავტოფარეხები	329.7
სავარაუდო ეკ. უსურვეი	121
ჯამი	450.7

1. ნახაზი მომზადებული მისაწვდომობის სტანდარტების მიხედვით.

2. ზომები მოცემულია სანტიმეტრებში.

I სართული

A2

1:200

თბილისი 2022 წ.

პირველი მიწისპირა სართულის დაკავებულობის გეგმა ნიშ. +4.10 მ. 1:200

0,00 შეესაბამება აბსოლუტური ნიშნულის 416.40-ს

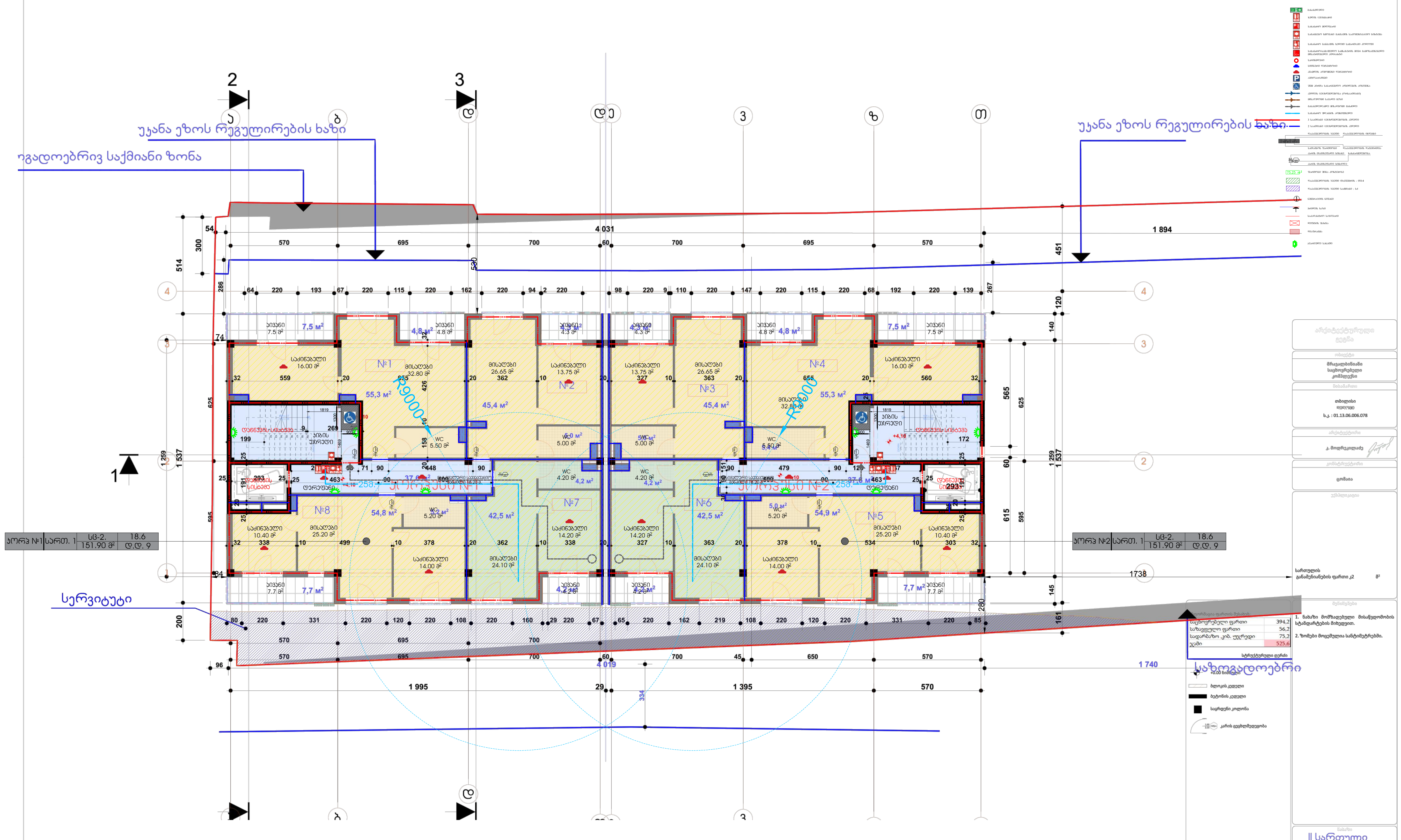

კორპუსი №1						
დაკავებულობა	დაკავებულობის დატვირთვის ფაქტორი	დაკავებულობის დატვირთვა	მოთხოვნილი გზა-კარი რაოდენობა/სიგანე		გათვალისწინებული გზა-კარი რაოდენობა/სიგანე	
სც-2	18.6	9	1	0.82	1	0.82

კორპუსი №1						
დაკავებულობა	დაკავებულობის დატვირთვის ფაქტორი	დაკავებულობის დატვირთვა	მოთხოვნილი გზა-კარი რაოდენობა/სიგანე		გათვალისწინებული გზა-კარი რაოდენობა/სიგანე	
სც-2	18.6	9	1	0.82	1	0.82

მეორე მიწისპირა სართულის დაკავებულობის გეგმა ნიშ. +7.30 მ. 1:200

0,00 შეესაბამება აბსოლიტური ნიშნულის 416.40-ს

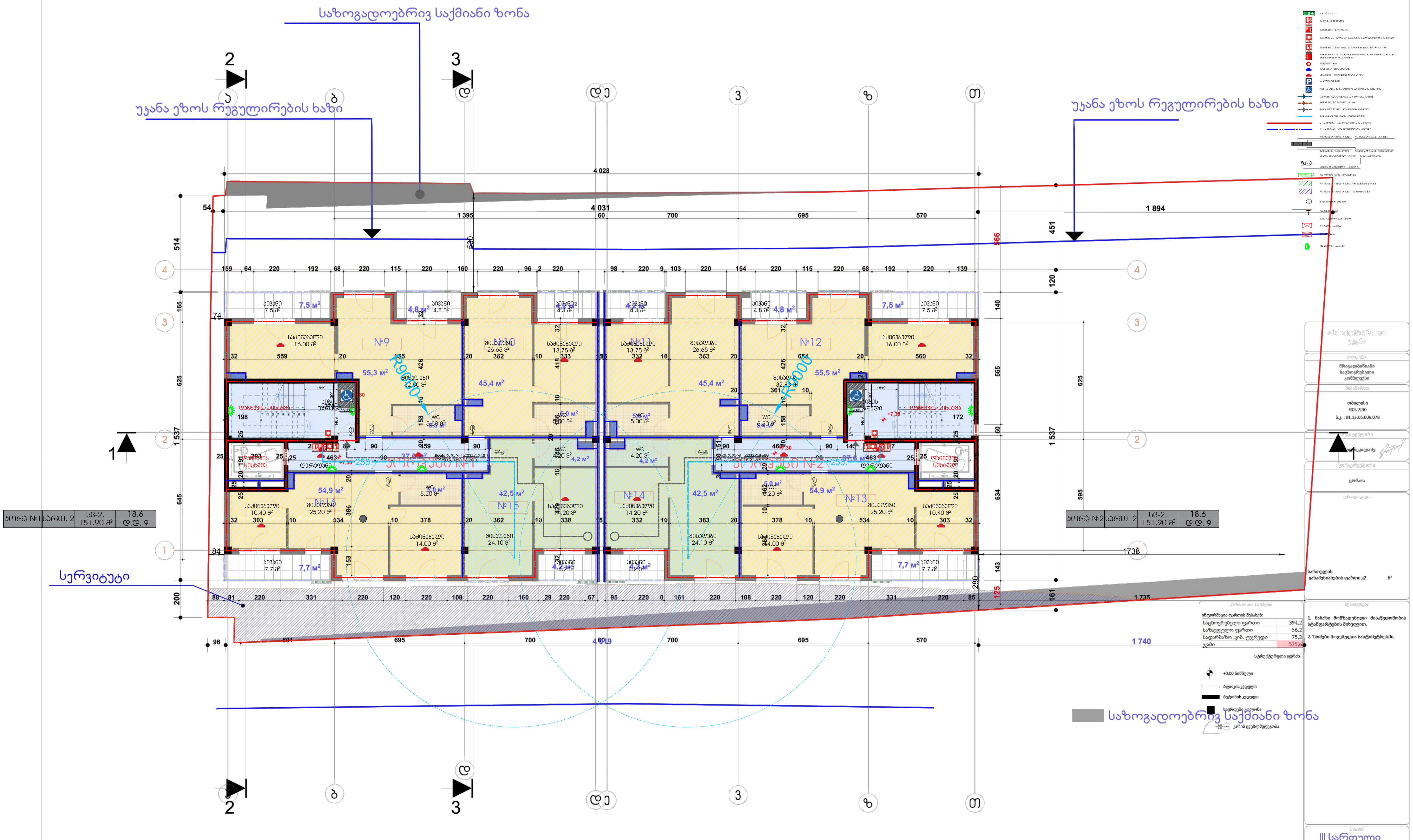

კორპუსი №1						
დაკავებულობა	დაკავებულობის დატვირთვის ფაქტორი	დაკავებულობის დატვირთვა	მოთხოვნილი გზა-კარი რაოდენობა/სიგანე		გათვალისწინებული გზა-კარი რაოდენობა/სიგანე	
სც-2	18.6	9	1	0.82	1	0.82

კორპუსი №1						
დაკავებულობა	დაკავებულობის დატვირთვის ფაქტორი	დაკავებულობის დატვირთვა	მოთხოვნილი გზა-კარი რაოდენობა/სიგანე		გათვალისწინებული გზა-კარი რაოდენობა/სიგანე	
სც-2	18.6	9	1	0.82	1	0.82

მესამე მიწისპირა სართულის დაჯავებულობის გეგმა ნიშ. +10.50 მ. 1:200

0,00 შეესაბამება აბსოლიტურ ნიშნულს 416.40-ს

საზოგადოებრივ საქმიანი ზონა

უკანა ეზოს რეგულირების ხაზი

სერვიტუტი

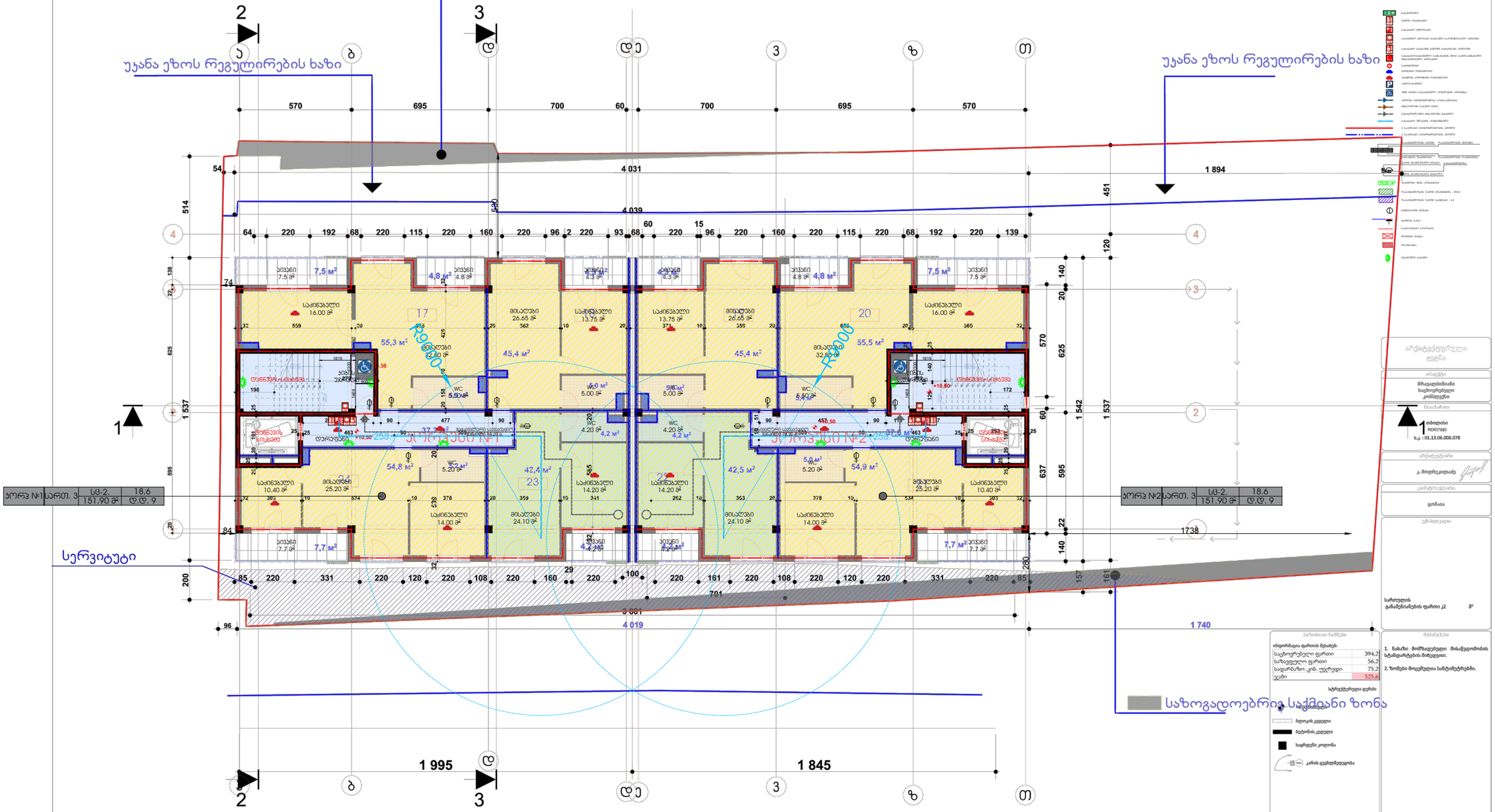
2
3
ა
ბ
დ
დე
3
ზ
თ
570
695
700
60
700
695
570
4 031
4 039
1 894
1 738
1 995
1 845
4 019
1 740
3 861
701
1 537
1 542
1 537
R9.00
R9.00
სერვისული სივრცე
სერვისული სივრცე
სერვისული სივრცე
სერვისული სივრცე
სპორტული დარბაზი
სპორტული დარბაზი
სველი წერტილები
სველი წერტილები
სველი წერტილები

მეოთხე მიწისპირა სართულის დაჯავებულობის გეგმა ნიშ. +13.70 მ. 1:200

0,00 შეესაბამება აბსოლიტური ნიშნულის 416.40-ს

უკანა ეზოს რეგულირების ხაზი

უკანა ეზოს რეგულირების ხაზი

ბორცვი

საზოგადოებრივ საქმიანი ზონა

კორპუსი №1						
ზედაპირის ტიპი	ზედაპირების ჯამური ფართობის ოდენობა	ზედაპირების რაოდენობა	მოსახერხებელი გზა-კარი რაოდენობა/ფართობა		გამწვანებული მოსახერხებელი გზა-კარი რაოდენობა/ფართობა	
სქ-2	18.6	9	1	0.82	1	0.82

კორპუსი №1						
ზედაპირის ტიპი	ზედაპირების ჯამური ფართობის ოდენობა	ზედაპირების რაოდენობა	მოსახერხებელი გზა-კარი რაოდენობა/ფართობა		გამწვანებული მოსახერხებელი გზა-კარი რაოდენობა/ფართობა	
სქ-2	18.6	9	1	0.82	1	0.82

პორტ №1	სართ. 4	სქ-2. 151.90 მ²	18.6 მ.დ. 9
პორტ №2	სართ. 4	სქ-2. 151.90 მ²	18.6 მ.დ. 9

ინფორმაცია ფართის შესახებ:	
საცხოვრებელი ფართი	394.2
საზოგადო ფართი	56.2
სათავსებრივი კოეფ. ჯერადი	75.2
ჯამი	525.6

სტრუქტურული ფენის

+0.00 ნიშნული

ბეტონის კედელი

აგურის კედელი

საერთო კედელი

კარის ღიობის ზომა

არქიტექტურული გეგმა

ობიექტი
მრავალბინიანი საცხოვრებელი კომპლექსი

მისამართი
თბილისი
ბ.კ. : 01.13.06.006.078

ავტორი
ა. მოდებაძე

კონსტრუქციული
ცოტნაია

სართულის განაშენიანების ფართი კ2 მ²

შენიშვნები
1. ბახარი მოწმავებული მისაწყობის სტანდარტების მიხედვით.
2. ზომები მოცემულია სანტიმეტრებში.

V სართული

ფურცლის ზომა
A2

მასშტაბი
1:200

ფურცლის მოსაზღვრე
თბილისი 2022 წ.

მეხუთე მიწისპირა სართულის დაკავებულობის გეგმა ნიშ. +16.90 მ. 1:200

0,00 შეესაბამება აბსოლიტური ნიშნულის 416.40-ს

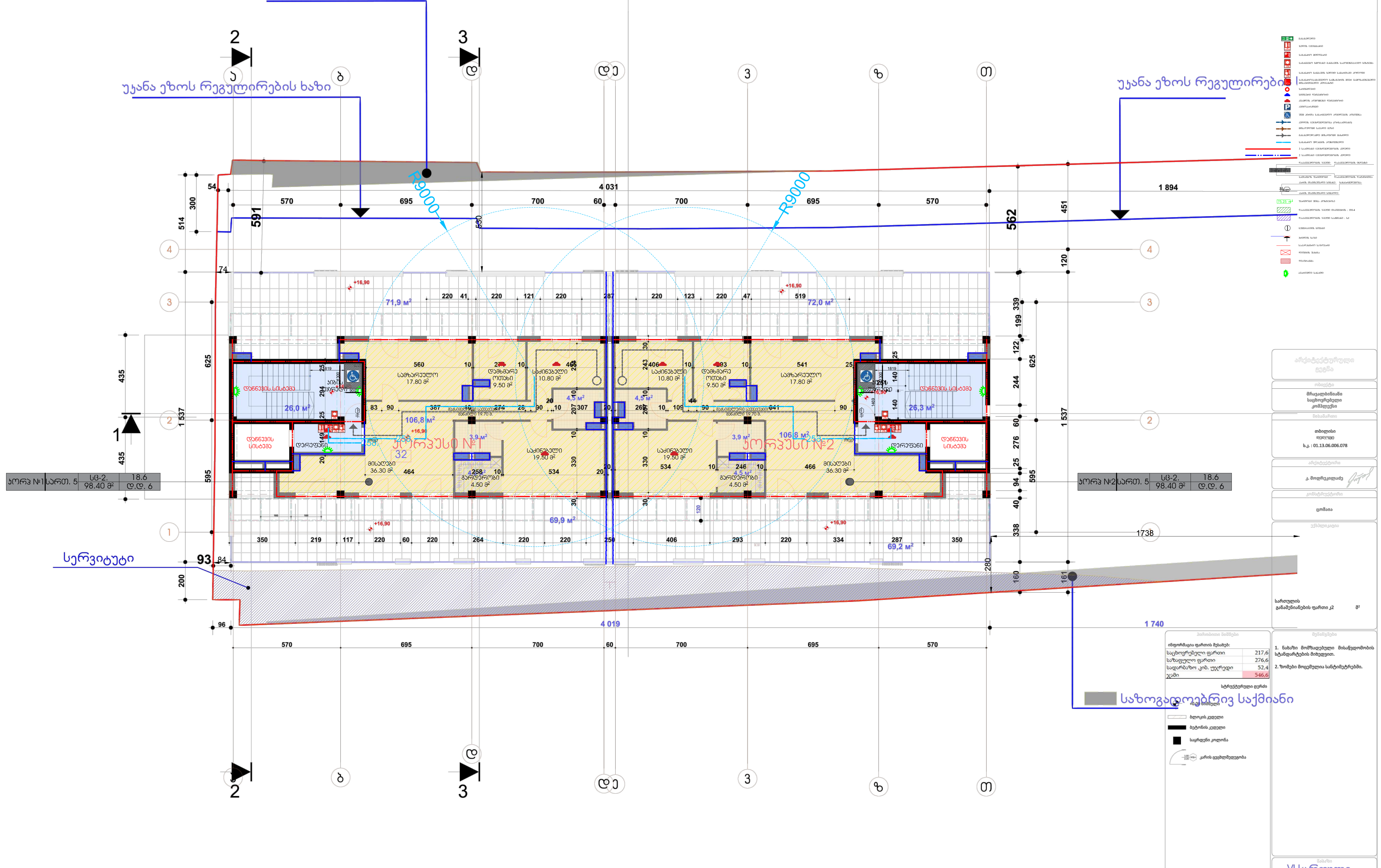

კორპუსი №1						
დაკავებულობა	დაკავებულობის დატვირთვის ფაქტორი	დაკავებულობის დატვირთვა	მოთხოვნილი გზა-კარი რაოდენობა/სიგანე		გათვალისწინებული გზა-კარი რაოდენობა/სიგანე	
სც-2	18.6	6	1	0.82	1	0.82

კორპუსი №1						
დაკავებულობა	დაკავებულობის დატვირთვის ფაქტორი	დაკავებულობის დატვირთვა	მოთხოვნილი გზა-კარი რაოდენობა/სიგანე		გათვალისწინებული გზა-კარი რაოდენობა/სიგანე	
სც-2	18.6	6	1	0.82	1	0.82

კორპუსი №1

განივი კვეთი ვერტიკალური და ჰორიზონტალური ანაწყობების ცეცხლმედეგობის ჩვენებით მ. 1:200

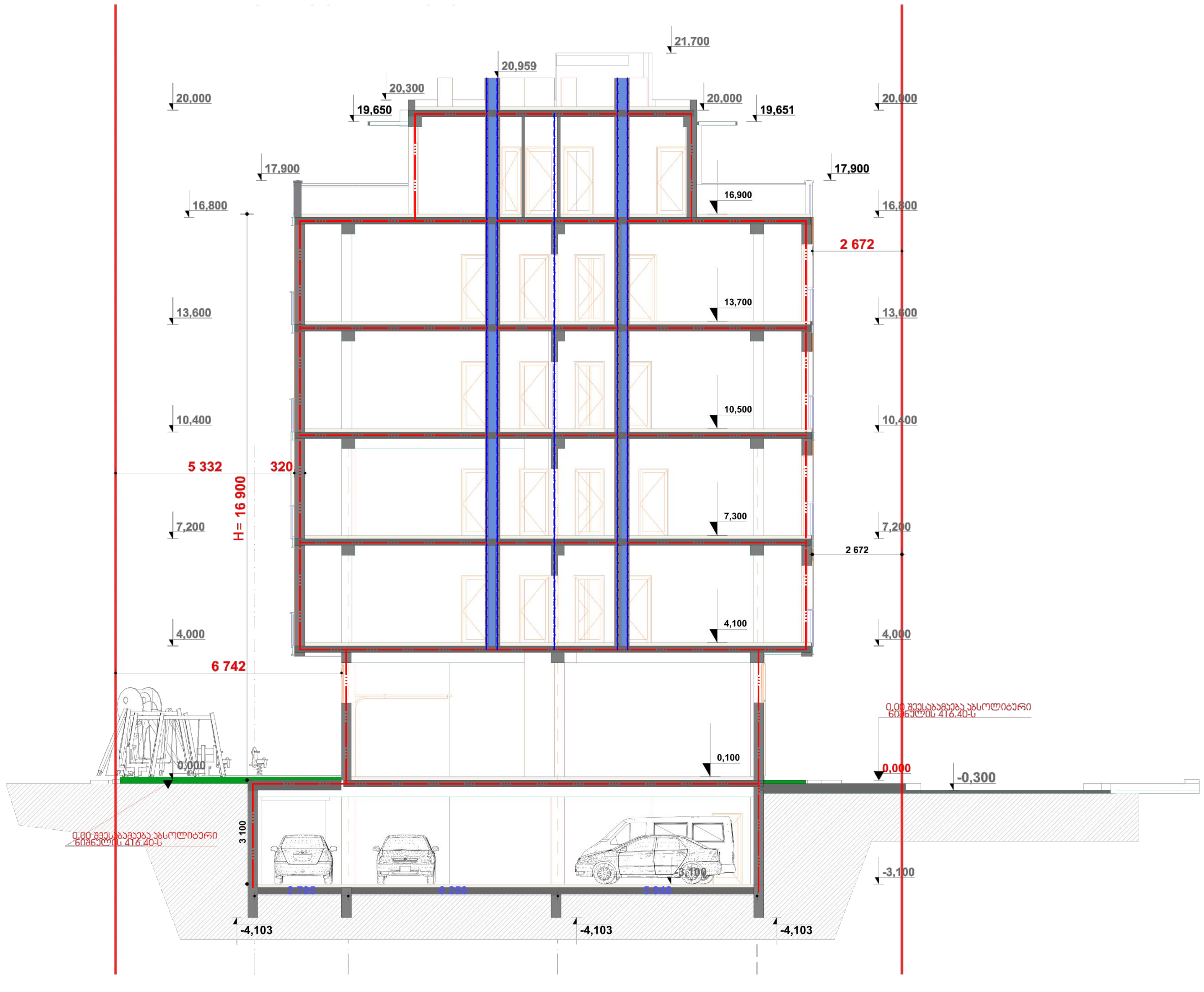

Разрез (1)

არქიტექტურული გეგმა

ობიექტი

მრავალბინიანი საცხოვრებელი კომპლექსი

მისამართი

თბილისი
დიღომი
ს.კ. : 01.13.06.006.078

არქიტექტორი

კ. მოდრეკილაძე

კონსტრუქტორი

ცომაია

ექსპლიკაცია

სართულის განაშენიანების ფართი კ2 მ²

პირობითი ნიშნები

ინფორმაცია ფართის შესახებ:

სტრუქტურული ღერძი

+0.00 ნიშნული

ბლოკის კედელი

ბეტონის კედელი

საყრდენი კოლონა

კარის ცეცხლმედეგობა

შენიშვნები

1. ნახაზი მომზადებული მისაწვდომობის სტანდარტების მიხედვით.

2. ზომები მოცემულია სანტიმეტრებში.

სიმაღლის საანგარიშო სქემა უკანა ეზოს მხრიდან

ნახაზი

ფურცლის ზომა

A2

მასშტაბი

1:200

ფურცლის ნომერი

თბილისი 2022 წ.

კორპუსი №2

განივი კვეთი ვერტიკალური და ჰორიზონტალური ანაწყობების ცეცხლმედეგობის ჩვენებით მ. 1:200

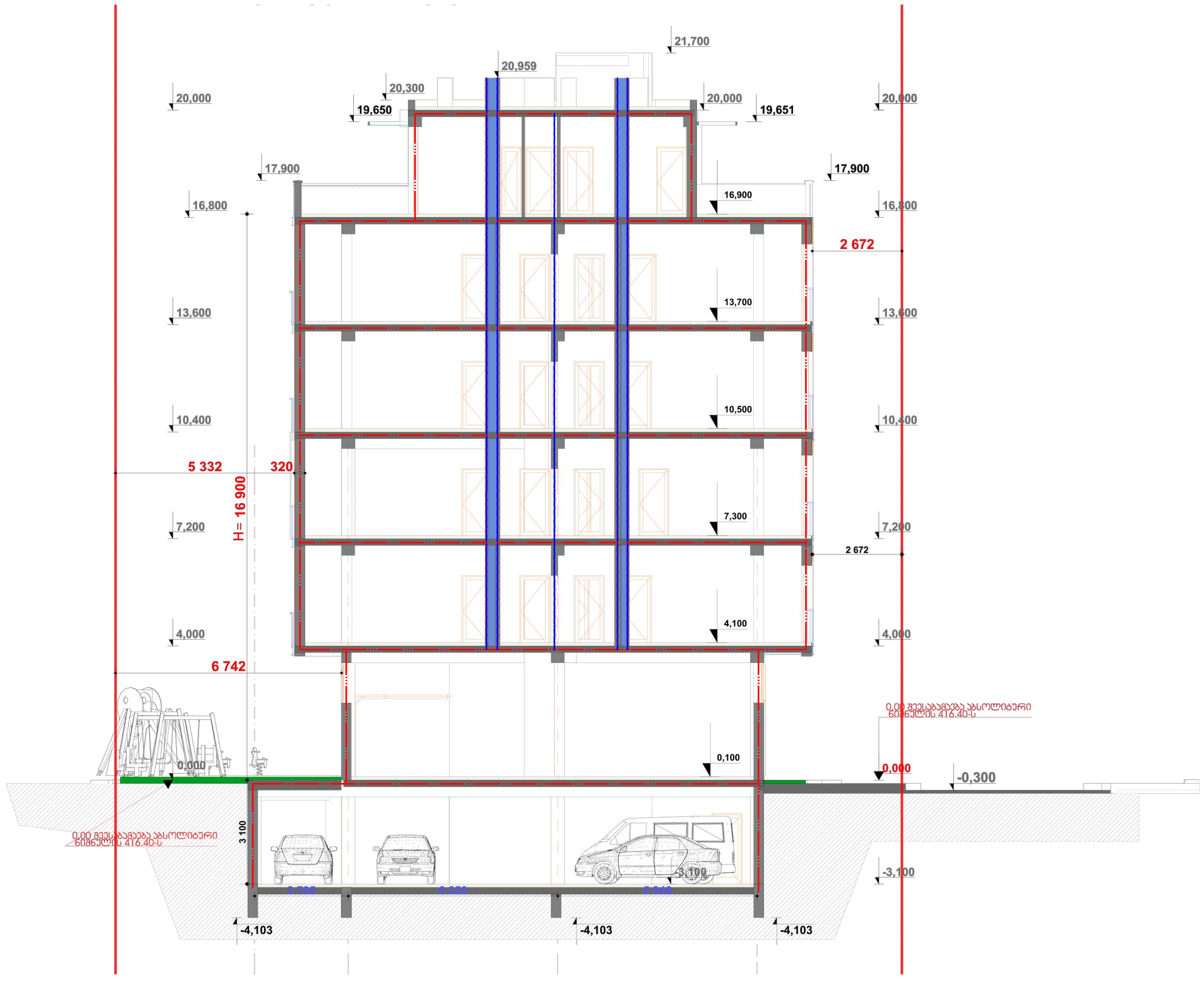

Разрез (1)

არქიტექტურული გეგმა

ობიექტი: მრავალბინიანი საცხოვრებელი კომპლექსი

მისამართი: თბილისი, დიღომი, ს.კ. : 01.13.06.006.078

არქიტექტორი: კ. მოდრეკილაძე

კონსტრუქტორი: ცომაია

ექსპლიკაცია

სართულის განაშენიანების ფართი კ2 მ²

შენიშვნები

1. ნახაზი მომზადებული მისაწვდომობის სტანდარტების მიხედვით.

2. ზომები მოცემულია სანტიმეტრებში.

სიმაღლის საანგაიში სქემა უკანა ეზოს მხრიდან

ნახაზი

ფურცლის ზომა: A2

მასშტაბი: 1:200

ფურცლის ნომერი

თბილისი 2022 წ.

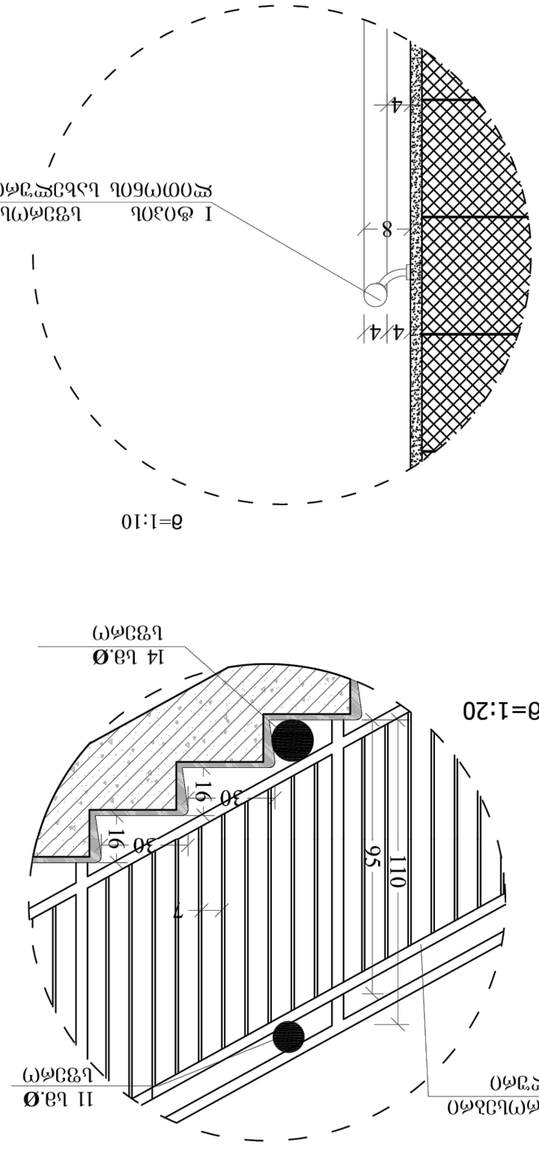

მ=1:10

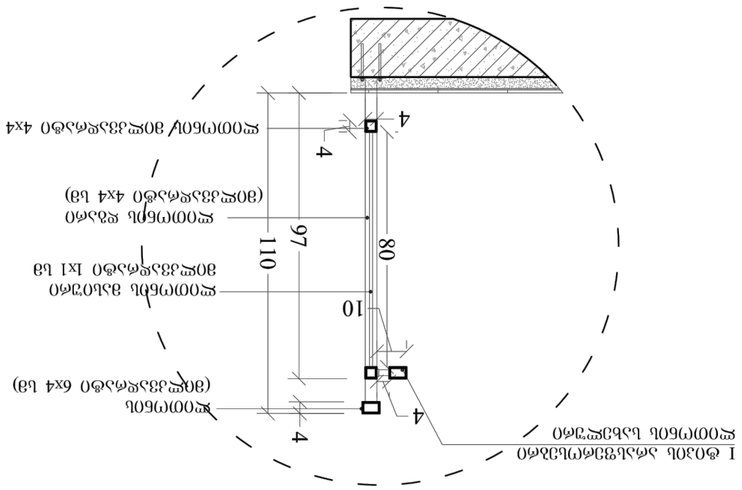

მ1:10

მ=1:20

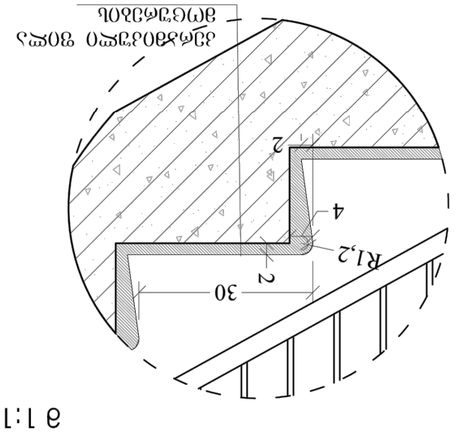

მ 1:10

ემოსჯ%ემლი ამამნემლი ვ. 1:20

ობიექტი:	ლიანდაგის ფენების მოწყობა
	ქ. ბათუმი, ბოტანიკური ბაღის ქუჩა, ბაღის ქუჩის ბოტანიკური ბაღის ტერიტორია.
	1. ნახაზი მოწყობილია ელექტრონული ტექნოლოგიით.
	2. ზომები მოცემულია სანტიმეტრებში.
	ნებისმიერი ცვლილება ან შეცვლა ნებადართულია მხოლოდ ავტორის ნებართვით.
	ასლის ან ელექტრონული ვერსიის გამოყენება ან გავრცელება ავტორის ნებართვის გარეშე აკრძალულია

მიწისქვეშა პარკინგის
მისაწვდომობის გეგმა ნიშ. -3.10 მ. 1:200

0,00 შეესაბამება აბსოლიტური ნიშნულის 416.40-ს

საზოგადოებრივ საქმიანი ზონა

უჯანა ეზოს რეგულირების ხაზი

უჯანა ეზოს რეგულირების ხაზი

მიწისქვეშა პარკინგი
206.60 მ²

283.4 მ²

მიწისქვეშა პარკინგი
270.10 მ²

-3.10

-3.10

-3.10

-3.10

-0,30

R=6 001

R=3 500

10.00 %

16.35 %

10.00 %

10.00 %

სართული №1

სართული №2

ტექნიკური სართული

ტექნიკური სართული

37,5 მ²

37,5 მ²

8,9 მ²

8,9 მ²

20,0 მ²

20,6 მ²

20,7 მ²

20,3 მ²

20,6 მ²

37,4 მ²

15,7 მ²

17,5 მ²

20,3 მ²

ამწე

ამწე

1 395

760

695

570

1 738

4 030

საზოგადოებრივ საქმიანი ზონა

ინფორმაცია ფართის შესახებ:	
ავტოფარეხი	448,6
დამხმარე ფართი	59,8
სადარბაზო, კიბ. უჯრედი	121
ჯამი	629,4

სტრუქტურული ღერძი

+0.00 ნიშნული

ბეტონის კედელი

ბეტონის კედელი

საყრდენი კოლონა

კარის ცვეთამედეგობა

თავისუფალი მისაწვდომი სვლაგზა

არქიტექტორი	ვ. მოდრეკილაძე
კონსტრუქციები	ციმაია
სართულის განაშენიანების ფართი	82 მ²

შენიშვნები

1. ნახაზი მომზადებული მისაწვდომობის სტანდარტების მიხედვით.
2. ზომები მოცემულია სანტიმეტრებში.

ობიექტი	მრავალბინიანი საცხოვრებელი კომპლექსი
მისამართი	თბილისი ვერიაში ს.კ.: 01.13.06.006.078
არქიტექტორი	ვ. მოდრეკილაძე
კონსტრუქციები	ციმაია
სქემის დასახელება	
ფორმატი	A2
მასშტაბი	1:200
ნახაზის ნომერი	
თბილისი 2022 წ.	

მიწისპირა პარკინგის მისაწვდომობის გეგმა ნიშ. +0.10 მ. 1:200

0,00 შეესაბამება აბსოლიტური ნიშნულის 416.40-ს

საზოგადოებრივ საქმიანი ზონა

უჯანა ეზოს რეგულირების ხაზი

ბავშვთა გასართობი სივრცე

დასრულებული მიწისპირა პარკინგი 175.00 მ²

პორკუსი №1

პორკუსი №2

ავტოფარეხი 49,38 მ²

ლიფტის შახტი

პიჩის უარეშე

რვიტუტი 133,54 მ²

გზის ღერძი

ნაგვის ურნების განთ

საზოგადოებრივ საქმიანი ზონა

1-ლ ეტაჟ (3)

1:129,51

თავისუფალი მისაწვდომი სვლაგეზი

ავტოფარეხი	329,7
სადარბაზო კიბ. უჯრედი	121
ჯამი	450,7

1. ნახაზი მომზადებული მისაწვდომობის სტანდარტების მიხედვით.
2. ზომები მოცემულია სანტიმეტრებში.

სართულის განაშენიანების ფართი ¿2 მ²

საზოგადოებრივი საქმიანი ზონა

სტრუქტურული ღერძი

+0.00 ნიშნული

ბეტონის კედელი

ავტორი: მრავალფუნქციანი საცხოვრებელი კომპლექსი

მისამართი: თბილისი ვეძისუბანი ს.კ.: 01.13.06.006.078

არქიტექტორი: კ. მოდრეკილაძე

კონსტრუქციული ნაწილი: ცოლშაია

ნახაზის დასახელება: I სართული

ფურცლის ზომა: A2

მასშტაბი: 1:200

ფურცლის ნომერი: თბილისი 2022 წ.

სერ 404.3.2.1 (ა) თ.ის ფორმის მოსაკონტურებელი სივრცე ახალი მენობა-ნაგებობისთვის - ვარიანტი 1

სერ 404.2.3.2 (ბ) თავისუფალი სივრცე პარკინგ მანქანებისთვის - ანკამიანი პარი - წინიდან მისაწვდომი - გამოწვევით გაუვალი

სერ 404.2.3.2 (გ) თავისუფალი სივრცე პარკინგ მანქანებისთვის - ანკამიანი პარი - პარის მხრიდან მისაწვდომი - მიწოლით გაუვალი

სერ 404.2.3.2 (დ) თავისუფალი სივრცე პარკინგ მანქანებისთვის - ანკამიანი პარი - სპარის მხრიდან მისაწვდომი - მიწოლით გაუვალი

სერ 404.2.2 (ე) გზა პარის თავისუფალი სიგანე - ანკამიანი პარი

სერ 404.2.3.2 (ვ) თავისუფალი სივრცე პარკინგ მანქანებისთვის - ანკამიანი პარი - წინიდან მისაწვდომი - მიწოლით გაუვალი - ახალი მენობები

სერ 404.2.3.2 (ზ) თავისუფალი სივრცე პარკინგ მანქანებისთვის - ანკამიანი პარი - სპარის მხრიდან მისაწვდომი - გამოწვევით გაუვალი

სერ 404.2.3.5 (ჰ) ნიშვამ მოწყობილი პარი და ჯიშპარი - ახალი მენობები - მიწოლით გაუვალი - პარს აქს შემოერებელით და სპარით

სერ 404.2.5 (ჰ) ორი პარი ან ჯიშპარი მდებარე - ახალი მენობები

სერ 403.5.3.1 (ტ) თავისუფალი სიგანე 90 მოკიდებული ბრუნვა ჯიშპარისთვის - ახალი მენობები - პარიანი 4

პირველი მიწისპირა სართულის მისაწვდომობის გეგმა ნიშ. +4.10 მ. 1:200

0,00 შეესაბამება აბსოლუტური ნიშნულის 416.40-ს

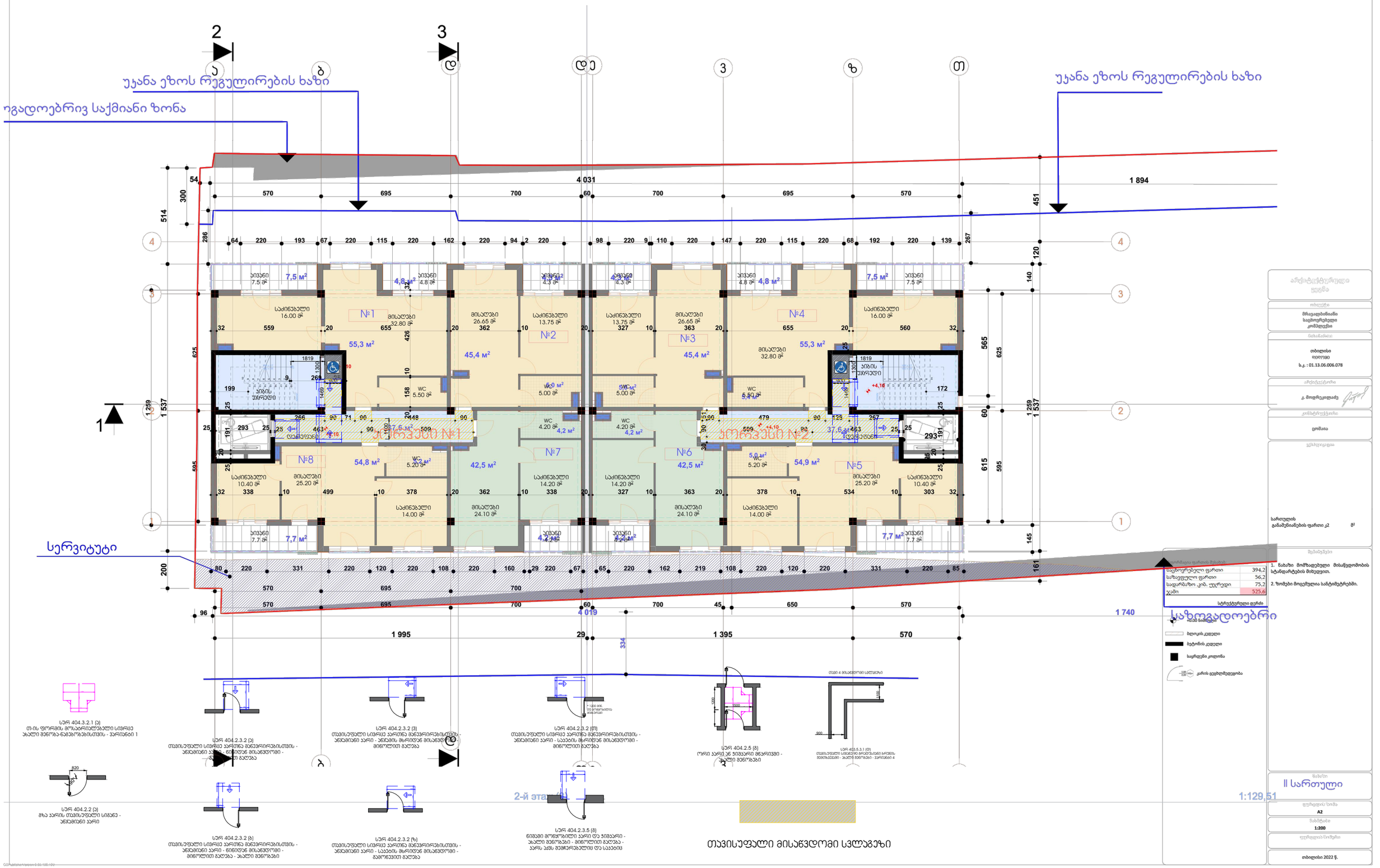

საცხოვრებელი ფართი	394,2
საზავსულო ფართი	56,2
სადარბაზო კიბ. უფრ.ფართი	75,2
ჯამი	525,6

სტრუქტურული ფენები

- ბეტონის კედელი
- საფრფენი ჯოლოსა

1. ნახაზი მომზადებული მისაწვდომობის სტანდარტების მიხედვით.
2. ზომები მოცემულია სანტიმეტრებში.

თავისუფალი მისაწვდომი სვლაგზი

ავტორი
მრავალფუნქციანი საცხოვრებელი კომპლექსი
მისამართი
თბილისი ვეიკოვი
ს.კ.: 01.13.06.006.078
არქიტექტორი
კონსტრუქციები
ელექტრომოწყობილობა
სანტექნიკა

სართულის განაშენიანების ფართი 42 მ²

ნახაზის
II სართული
ფურცლის ზომა
A2
მასშტაბი
1:200
ფურცლების ნომერი
თბილისი 2022 წ.

მეორე მიწისპირა სართულის მისაწვდომობის გეგმა ნიშ. +7.30 მ. 1:200

0,00 შეესაბამება აბსოლიტური ნიშნულის 416.40-ს

საზოგადოებრივ საქმიანი ზონა

უჯანა ეზოს რეგულირების ხაზი

უჯანა ეზოს რეგულირების ხაზი

სერვიტუტი

საზოგადოებრივ საქმიანი ზონა

№9 55,3 м² | №10 45,4 м² | №11 45,4 м² | №12 55,5 м²

№1 54,9 м² | №15 42,5 м² | №14 42,5 м² | №13 54,9 м²

საერთო სივრცე №1 37,6 მ² | საერთო სივრცე №2 37,6 მ²

7,5 м² | 4,8 м² | 7,7 м²

სერ 404.3.2.1 (ა)
თ.ს. ფორმის მოსაპირკეთებელი სივრცე ახალი შენობა-ნაგებობებისთვის - ვარიანტი 1

სერ 404.2.3.2 (ბ)
თავისუფალი სივრცე პარონა მანევრირებისთვის - ანაკმანი პარი - ნინიდან მისაგვლომი - გამოწვეთი გაუება

სერ 404.2.3.2 (გ)
თავისუფალი სივრცე პარონა მანევრირებისთვის - ანაკმანი პარი - ანაკმის მხრიდან მისაგვლომი - მიწოლით გაუება

სერ 404.2.3.2 (დ)
თავისუფალი სივრცე პარონა მანევრირებისთვის - ანაკმანი პარი - სასაკის მხრიდან მისაგვლომი - მიწოლით გაუება

სერ 404.2.2 (ე)
მხა პარის თავისუფალი სიგანე - ანაკმანი პარი

სერ 404.2.3.2 (ბ)
თავისუფალი სივრცე პარონა მანევრირებისთვის - ანაკმანი პარი - ნინიდან მისაგვლომი - მიწოლით გაუება - ახალი შენობები

სერ 404.2.3.2 (ზ)
თავისუფალი სივრცე პარონა მანევრირებისთვის - ანაკმანი პარი - სასაკის მხრიდან მისაგვლომი - გამოწვეთი გაუება

სერ 404.2.3.5 (ჱ)
ნიშვამ მოწყობილი პარი და ჯიშპარი - ახალი შენობები - მიწოლით გაუება - პარს აქს შემოწრებულიც და სასაკიც

სერ 404.2.5 (ჱ)
ორი პარი ან ჯიშპარი მხრებით - ახალი შენობები

სერ 403.5.3.1 (ზ)
თავისუფალი ნაკვეთის ნაწილი 90 მონაკვეთიანი ხრიშის შემოზღუდვით - ახალი შენობები - პარიშნის 4

თავი 4 მისაწვდომი სივრცეები

თავისუფალი მისაწვდომი სივრცეები

ინფორმაცია ფართის შესახებ:	
საცხოვრებელი ფართი	394,2
საზაფხულო ფართი	56,2
სადარბაზო კიბ. უფრაღი	75,2
ჯამი	525,6

სტრუქტურული ღერძი

+0.00 ნიშნული

ბეტონის კედელი

ბეტონის კედელი

საყრდენი კედლები

კარის ცეგლოქედელი

შენიშვნები

1. ნახაზი მომზადებული მისაწვდომობის სტანდარტების მიხედვით.

2. ზომები მოცემულია სანტიმეტრებში.

III სართული

A2

1:200

თბილისი 2022 წ.

მესამე მიწისპირა სართულის მისაწვდომობის გეგმა ნიშ. +10.50 მ. 1:200

0,00 მეესაბამება აბსოლიტური ნიშნულის 416.40-ს

საზოგადოებრივ საქმიანი ზონა

უჯანა ეზოს რეგულირების ხაზი

უჯანა ეზოს რეგულირების ხაზი

სერვიტუტი

საზოგადოებრივ საქმიანი ზონა

თავისუფალი მისაწვდომი სივრცე

სერ 404.3.2.1 (ე)
თ-ის ფილების მოსაპირკეთებელი სივრცე ახალი შენობა-ნაგებობებისთვის - პარიანი 1

სერ 404.2.3.2 (ე)
თავისუფალი სივრცე პარიანი მანევრირებისთვის - ანკამიანი კარი - ანკამიანი მხრიდან მისავლელი - მიწოლითი გაღება

სერ 404.2.3.2 (ვ)
თავისუფალი სივრცე პარიანი მანევრირებისთვის - ანკამიანი კარი - ანკამიანი მხრიდან მისავლელი - მიწოლითი გაღება

სერ 404.2.3.2 (თ)
თავისუფალი სივრცე პარიანი მანევრირებისთვის - ანკამიანი კარი - საკაბიო მხრიდან მისავლელი - მიწოლითი გაღება

სერ 404.2.5 (ზ)
ორი კარი ან ვიტრაჟი მხარეები - ახალი შენობები

სერ 403.5.3.1 (თ)
თავისუფალი სივრც 90 გრადუსიანი კარნიზი შენობებში - ახალი შენობები - პარიანი 4

სერ 404.2.2 (ე)
მზა კარის თავისუფალი სიგანე - ანკამიანი კარი

სერ 404.2.3.2 (ბ)
თავისუფალი სივრცე პარიანი მანევრირებისთვის - ანკამიანი კარი - წინიდან მისავლელი - მიწოლითი გაღება - ახალი შენობები

სერ 404.2.3.2 (ზ)
თავისუფალი სივრცე პარიანი მანევრირებისთვის - ანკამიანი კარი - საკაბიო მხრიდან მისავლელი - გამოწვევის გაღება

სერ 404.2.3.5 (ვ)
ნიშაში მოწყობილი კარი და ვიტრაჟი - ახალი შენობები - მიწოლითი გაღება - კარს აკმა შემოვრებელიც და საკაბიც

ინფორმაცია ფართის შესახებ:	
საცხოვრებელი ფართი	394,2
საზოგადო ფართი	56,2
სადარბაზო კიბ. უკრედი	75,2
ჯამი	525,6

სტრუქტურული ღერძი

ბეტონის კედელი

საერთო ფართობი

კარის ცვლადმედეგობა

1. ნახაზი მომზადებული მისაწვდომობის სტანდარტების მიხედვით.
2. ზომები მოცემულია სანტიმეტრებში.

IV სართული

A2

1:200

თებერვალი 2022 წ.

მეოთხე მიწისპირა სართულის მისაწვდომობის გეგმა ნიშ. +13.70 მ. 1:200

0,00 მეესაბამება აბსოლიტური ნიშნულის 416.40-ს

უკანა ეზოს რეგულირების ხაზი

უკანა ეზოს რეგულირების ხაზი

ა ბ დ დე 3 ზ თ

1 395 | 60 | 700 | 695 | 570

4 031

4 033

1 894

700

4 019

1 740

1 759

1 537 | 1 254 | 1 259 | 1 537

514 | 144 | 200 | 473 | 634 | 565 | 140 | 120 | 564 | 451 | 141 | 160 | 161

64 220 192 68 220 115 220 160 220 96 2 220 95 220 9 94 220 162 220 115 220 68 192 220 139

85 220 331 220 120 220 108 220 160 29 220 67 95 220 161 220 108 220 120 220 331 220 80

108 570 695 700 60 700 695 570

25 მისაღები 32.80 მ² | 28 მისაღები 32.80 მ²

31 მისაღები 25.20 მ² | 29 მისაღები 25.20 მ²

30

საძინებელი 16.00 მ² | საძინებელი 13.75 მ² | საძინებელი 14.20 მ² | საძინებელი 10.40 მ² | საძინებელი 14.00 მ² | მისაღები 24.10 მ² | მისაღები 26.65 მ²

55,3 მ² | 45,4 მ² | 55,5 მ² | 54,9 მ² | 42,5 მ² | 37,7 მ² | 37,6 მ² | 7,5 მ² | 4,8 მ² | 7,7 მ² | 4,2 მ²

WC 5.00 მ² | WC 4.20 მ² | WC 5.20 მ²

ეკრანები №1 | ეკრანები №2

სველი წერტილი | ლიფტის შახტი | ლიფტის პატარა კაბინა | ლიფტის დიდი კაბინა

სვიტუტი

საზოგადოებრივ საქმიანობა ზონა

სერ 404.3.2.1 (ე)
თ-ის ფორმის მოსაბრუნებელი სივრცე ახალი შენობა-ნაგებობებისთვის - ვარიანტი 1

სერ 404.3.2.2 (ბ)
თვისუფალი სივრცე პარონა მანვარებისთვის - ანკამიანი პარი - ნინიდან მისაბვლომი - გამოვეთი გაუება

სერ 404.3.2.3 (ე)
თვისუფალი სივრცე პარონა მანვარებისთვის - ანკამიანი პარი - ნინიდან მისაბვლომი - მინოლით გაუება

სერ 404.2.3.2 (თ)
თვისუფალი სივრცე პარონა მანვარებისთვის - ანკამიანი პარი - საკების მხრიდან მისაბვლომი - მინოლით გაუება

სერ 404.2.5 (ზ)
ორი პარი ან ვიმაური მბარივი - ახალი შენობები

სერ 403.5.3.1 (თ)
თვისუფალი სიგანე ფი მოკეთებული კარების მვირისათვის - ახალი შენობები - ვარიანტი 4

სერ 404.2.2 (ე)
ბზა პარის თვისუფალი სიგანე - ანკამიანი პარი

სერ 404.2.3.2 (ბ)
თვისუფალი სივრცე პარონა მანვარებისთვის - ანკამიანი პარი - ნინიდან მისაბვლომი - მინოლით გაუება - ახალი შენობები

სერ 404.2.3.2 (ზ)
თვისუფალი სივრცე პარონა მანვარებისთვის - ანკამიანი პარი - საკების მხრიდან მისაბვლომი - გამოვეთი გაუება

სერ 404.2.3.5 (ზ)
ნიმაგმი მოწყობილი პარი ფა ვიმაური - ახალი შენობები - მინოლით გაუება - პარს აქს მემორანდუმი ფა საკებიც

თვისუფალი მისაწვდომი სვლაგზი

ინფორმაცია ნაკვეთზე

ინფორმაცია ფართის შესახებ:

საცხოვრებელი ფართი	394,2
საზოგადოებრივი ფართი	56,2
სავარაუდო კომ. უფრთები	75,2
ჯამი	525,6

საკონსტრუქციო ელემენტი

+0.00 ნიშნული

ბეტონის კედელი

აგურის კედელი

საკონსტრუქციო კოლონა

კარის ცვლადშეღებვა

ავტორი
მრავალფუნქციანი საცხოვრებელი კომპლექსი

მისამართი
თბილისი ჩიტაია
ს.კ.: 01.13.06.006.078

არქიტექტორი
კ. მოდრეკილაძე

კონსტრუქციული
ცოტაია

ელექტრომექანიკა

სართულის
განაშენიანების ფართი კ2 მ²

შენიშვნები

1. ნახაზი მომზადებული მისაწვდომობის სტანდარტების მიხედვით.
2. ზომები მოცემულია სანტიმეტრებში.

მასშტაბი
V სართული

ფურცლის ზომა
A2

მასშტაბი
1:200

ფურცლის ნომერი

თბილისი 2022 წ.

მეხუთე მიწისპირა სართულის მისაწვდომობის გეგმა ნიშ. +16.90 მ. 1:200

0,00 შეესაბამება აბსოლიტური ნიშნულის 416.40-ს

საზოგადოებრივ საქმიანობა

უჯანა ეზოს რეგულირების ხაზი

უჯანა ეზოს რეგულირების ხ

სერვიტუტი

საზოგადოებრივ საქმიანი

ოთახი 4 მისაწვდომი სველგეზი

ოთახი 403.5.3.1 (ე) ოთახისუფალი სივრცე ორ მოპირპირედ მდებარე ბარიერს შორის - ახალი მშენებლობა - ვარიანტი 4

სარ 404.2.5 (ჰ) ორი ბარი ან მეტი ბარიერის - ახალი მშენებლობა

სარ 404.2.3.2 (ზ) თავისუფალი სივრცე ბარიერებისთვის - ბანდუსის ბარიერიდან მისაწვდომი - გამოწვეული ბალიუსტრადით

სარ 404.2.3.2 (თ) თავისუფალი სივრცე ბარიერებისთვის - ბანდუსის ბარიერიდან მისაწვდომი - მიწოლითი ბალუსტრადით

სარ 404.2.3.2 (ი) თავისუფალი სივრცე ბარიერებისთვის - ბანდუსის ბარიერიდან მისაწვდომი - მიწოლითი ბალუსტრადით

სარ 404.2.3.2 (კ) თავისუფალი სივრცე ბარიერებისთვის - ბანდუსის ბარიერიდან მისაწვდომი - გამოწვეული ბალუსტრადით

სარ 404.2.3.2 (ლ) თავისუფალი სივრცე ბარიერებისთვის - ბანდუსის ბარიერიდან მისაწვდომი - მიწოლითი ბალუსტრადით - ახალი მშენებლობა

სარ 404.2.3.5 (მ) ნიშებში მოწყობილი ბარიერ და ბიბარიერ - ახალი მშენებლობა - მიწოლითი ბალუსტრადა - ბარს ბეჭდ მშენებლობის და სასებრივ

სარ 404.3.2.1 (ნ) თ-ის ფორმის მოსაბრუნებელი სივრცე ახალი მშენებლობისთვის - ვარიანტი 1

სარ 404.2.2 (ო) მზა ბარის თავისუფალი სიგანე - ანბანური ბარი

თავისუფალი მისაწვდომი სველგეზი

არქიტექტორი
ქუთაისი

ობიექტი
მრავალფუნქციანი საცხოვრებელი კომპლექსი

მისამართი
თბილისი
ჩიდილი
ს.კ.: 01.13.06.006.078

არქიტექტორი
კ. მოდრეკილაძე

კონსტრუქციები
ციხაია

ინფორმაცია ფართის შესახებ:

საცხოვრებელი ფართი	217.6
საზაფხულო ფართი	276.6
სადარბაზო კომ. ფართი	52.4
ჯამი	546.6

სტრუქტურული ელემენტი

- ახალი მშენებლობა
- ბლოკის კედელი
- ბეტონის კედელი
- საფრენი კოლონა
- კარის ტექნოლოგია

1. ნახაზი მომზადებული მისაწვდომობის სტანდარტების მიხედვით.
2. ზომები მოცემულია სანტიმეტრებში.

ზომები

VI სართული

ფურცლის ზომა
A2

მასშტაბი
1:200

ფურცლის ნაწილი
1:129,51

თბილისი 2022 წ.

მისაწვდომი ტუალეტი +0.00 ნიშნულზე

თავისუფალი სივრცე ფეხის ფალანგისთვის

ვარიანტი 1

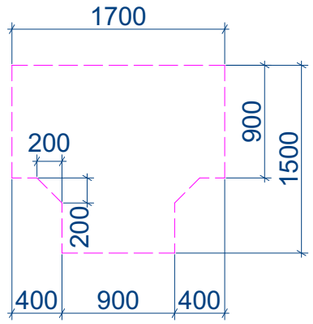

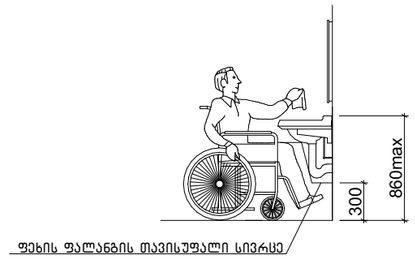

ხელსაბანის მდებარეობა

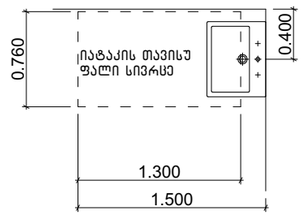

აბაზანის კაბინაზე მიწვდომა

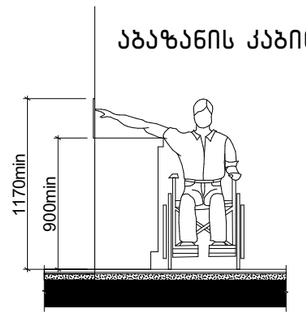

604.7.1 (ა) დისპენსერის მდებარეობა გამოშვერილი დისპენსერი

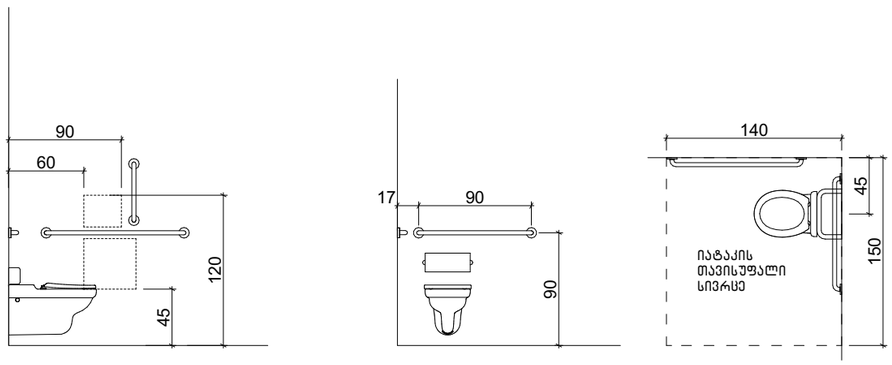

608.2.1.1 (ა) ეტლის შესაგორებელი საშხაპის არმქონე ნაკვეთურის თავისუფალი სივრცე

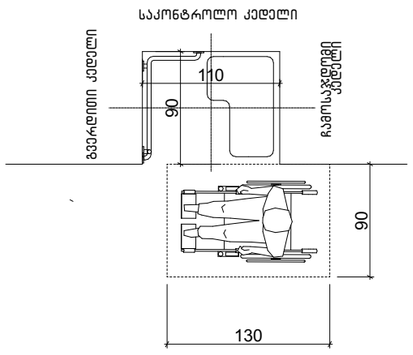

608.3.1 (ა) ხელმოსაჭიდი ეტლის შესაგორებელ საშხაპის არმქონე ნაკვეთურში –

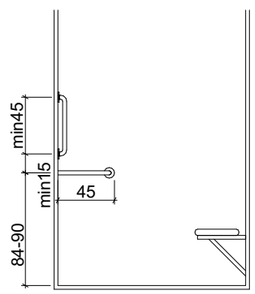

საპროექტო შენობაში გამოყენებული თავისუფალი სივრცეები კართან მანევრირებისთვის მ 1:50

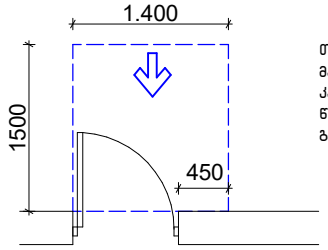

თავისუფალი სივრცე კართან მანევრირებისთვის – ანჯამიანი კარი
წინიდან მისაწვდომი – გამოწევით გაღება

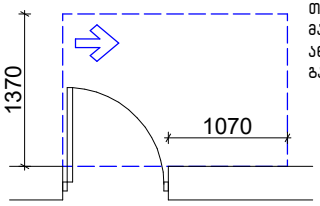

თავისუფალი სივრცე კართან მანევრირებისთვის – ანჯამიანი კარი
ანჯამის მხრიდან მისაწვდომი – გამოწევით გაღება

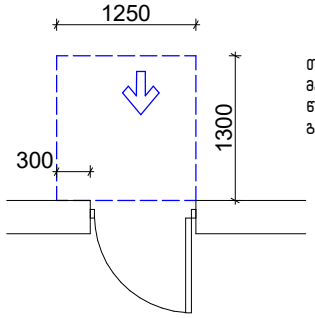

თავისუფალი სივრცე კართან მანევრირებისთვის – ანჯამიანი კარი
წინიდან მისაწვდომი – მიწოლით გაღება

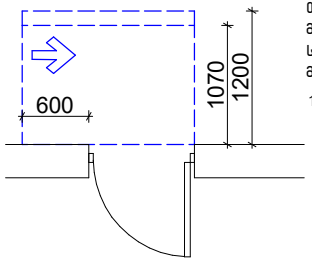

თავისუფალი სივრცე კართან მანევრირებისთვის – ანჯამიანი კარი
საკეტის მხრიდან მისაწვდომი – მიწოლით გაღება

120 მინ. თუ მოწყობილია მიმახურავი

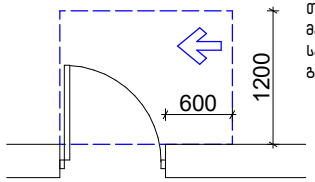

თავისუფალი სივრცე კართან მანევრირებისთვის – ანჯამიანი კარი
საკეტის მხრიდან მისაწვდომი – გამოწევით გაღება

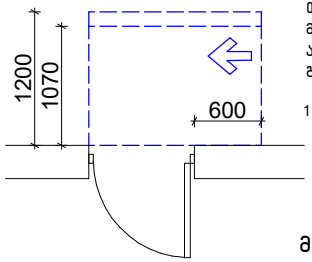

თავისუფალი სივრცე კართან მანევრირებისთვის – ანჯამიანი კარი
ანჯამის მხრიდან მისაწვდომი – მიწოლით გაღება

120 მინ. თუ მოწყობილია მიმახურავი

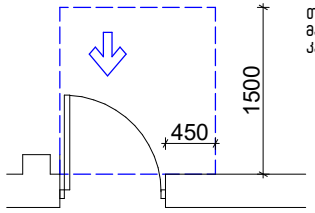

თავისუფალი სივრცე კართან მანევრირებისთვის-ნიშებში მოწყობილი კარი და ჭიშკარი-გამოწევით გაღება

მოსატრიალებელი სივრცეები

ვარიანტი 4

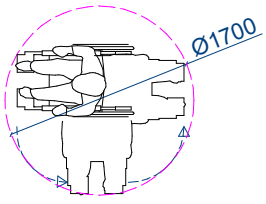

ვარიანტი 1

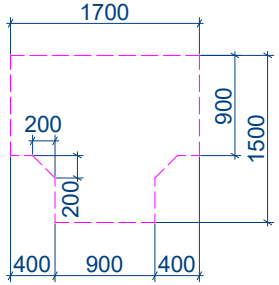

ვარიანტი 2

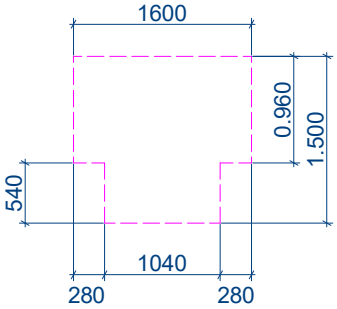

ვარიანტი 3

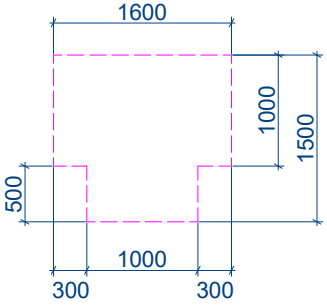

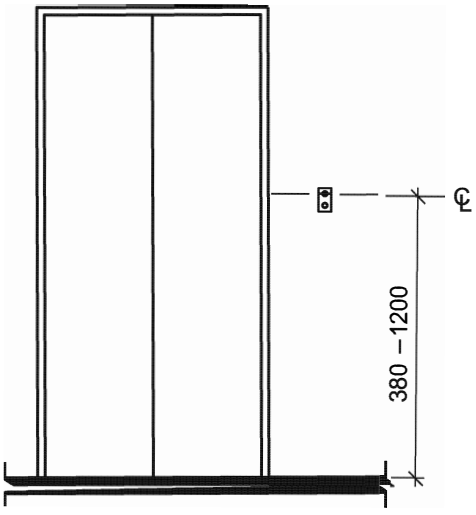

სურ. 407.2.1.1
ლიფტის გამოსაძახებელი ღილაკების
განთავსების სიმაღლე



ვიზუალური ნიშანი

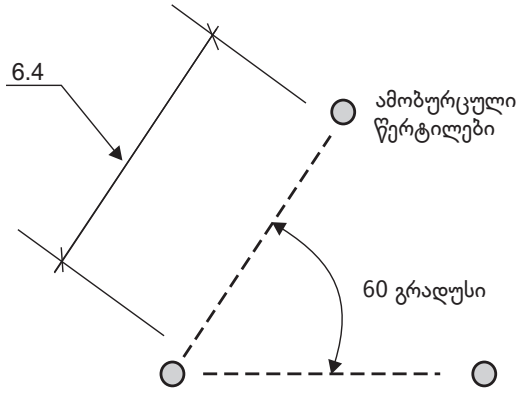

ამობურცული ნიშანი

სურ. 407.2.1.7
სართულის მიმთითებელ ეკრანიანი ლიფტის სიგნალები

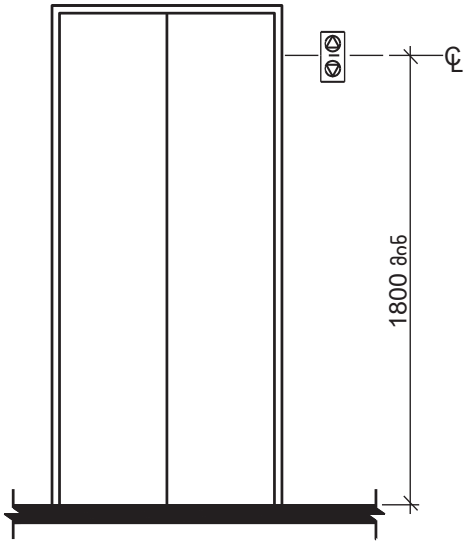

სურ. 407.2.2.2 (ა)
ლიფტის ხილული სიგნალების სიმაღლე

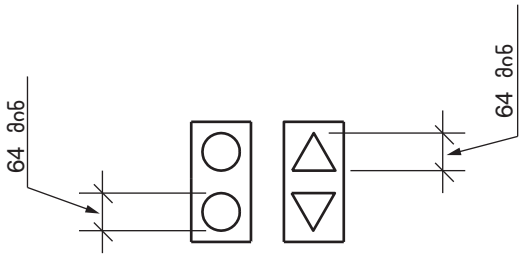

სურ. 407.2.2.2 (ბ)
ლიფტის ხილული სიგნალების ზომა

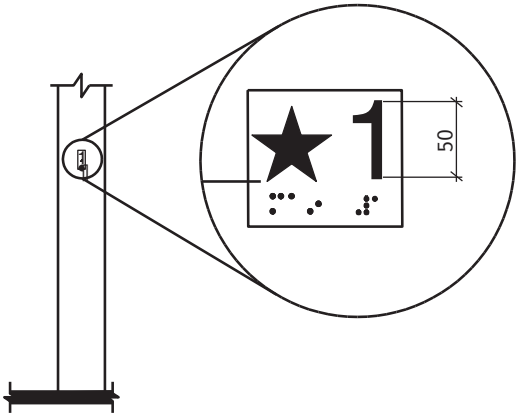

სურ. 407.2.3.1
სართულის აღნიშვნა

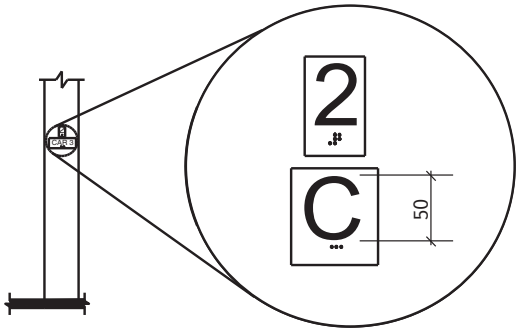

სურ. 407.2.3.2
სართულის მიმთითებელ ეკრანიანი
ლიფტების აღმნიშვნელები

ცხრილი 407.4.7.1.3 - სამართავი ღილაკის ამოცნობა

სამართავი ღილაკის ტიპი	ამობურცული ნიშანი	ბრაილის შეტყობინება	თანაფარდობა (გახსნილი რკალები აღნიშნავს გამოუყენებელ წერტილებს ბრაილის თითოეულ უჯრაში)
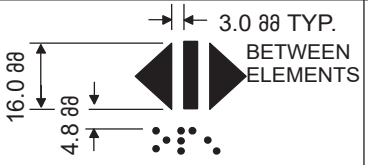 DOOR OPEN		 op“en”	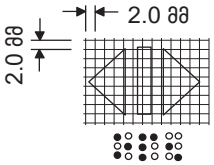
 REAR/SIDE DOOR OPEN		 op“en”	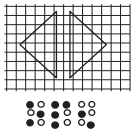
 DOOR CLOSE		 close	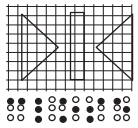
 REAR/SIDE DOOR CLOSE		 close	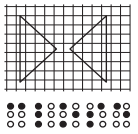
 MAIN		 ma“in”	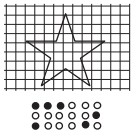
 ALARM		 al“ar”m	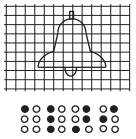
 PHONE		 ph“one”	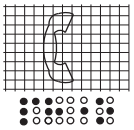
 EMERGENCY STOP (WHEN PROVIDED) X on face of octagon is not required to be tactile		 “st”op	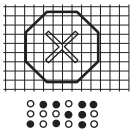

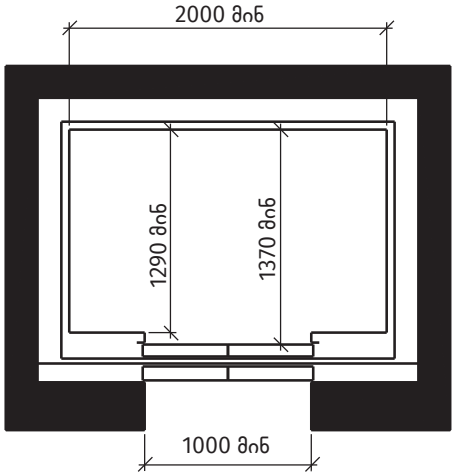

სურ. 407.4.1 (ა)

კაბინის გაბარიტები – ცენტრში მდებარე კარი