ჭრილი 1 - 1

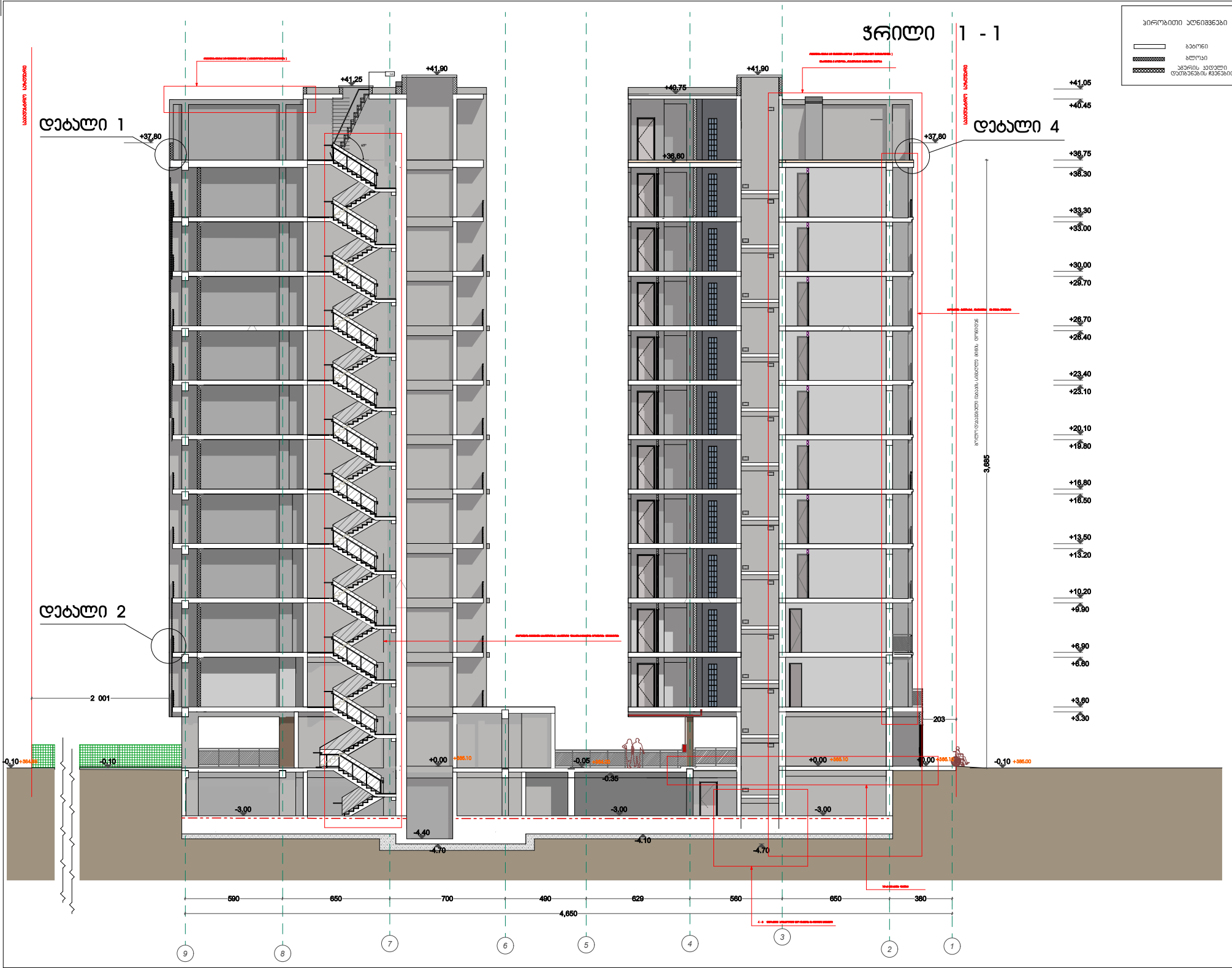

ვირობითი აღნიშვნები

- ბეტონი
- ბლოკი
- სხვრის ველელი დეტალების ჩვენებით

მრავალფუნქციური მენოგა საქართველო, ქ.თბილისი მორგანულის ქ. № 34.

ს. ნ. 01.18.09.004.106

(არქიტექტურული ნაწილი)

არქიტექტორი

დავით ბარუთა

მრავალფუნქციური მენოგა ქ.თბილისი მორგანულის ქ. № 34.

6	თარიღი	ცვლილების ტიპი
5	თარიღი	ცვლილების ტიპი
4	თარიღი	ცვლილების ტიპი
3	თარიღი	ცვლილების ტიპი
2	თარიღი	ცვლილების ტიპი
1	თარიღი	ცვლილების ტიპი

შესრულა : 2023 წ.

მაკონტროლ თარიღი :

პროექტის №

CAD FILE

შემოწმა :

შესრულა : დავით ბარუთა

საავტორო უფლებები :

ჭრილი 1 - 1

დასრული ნომერი

ა ე - 301

ფრონტი 2 - 2

დეტალი 3

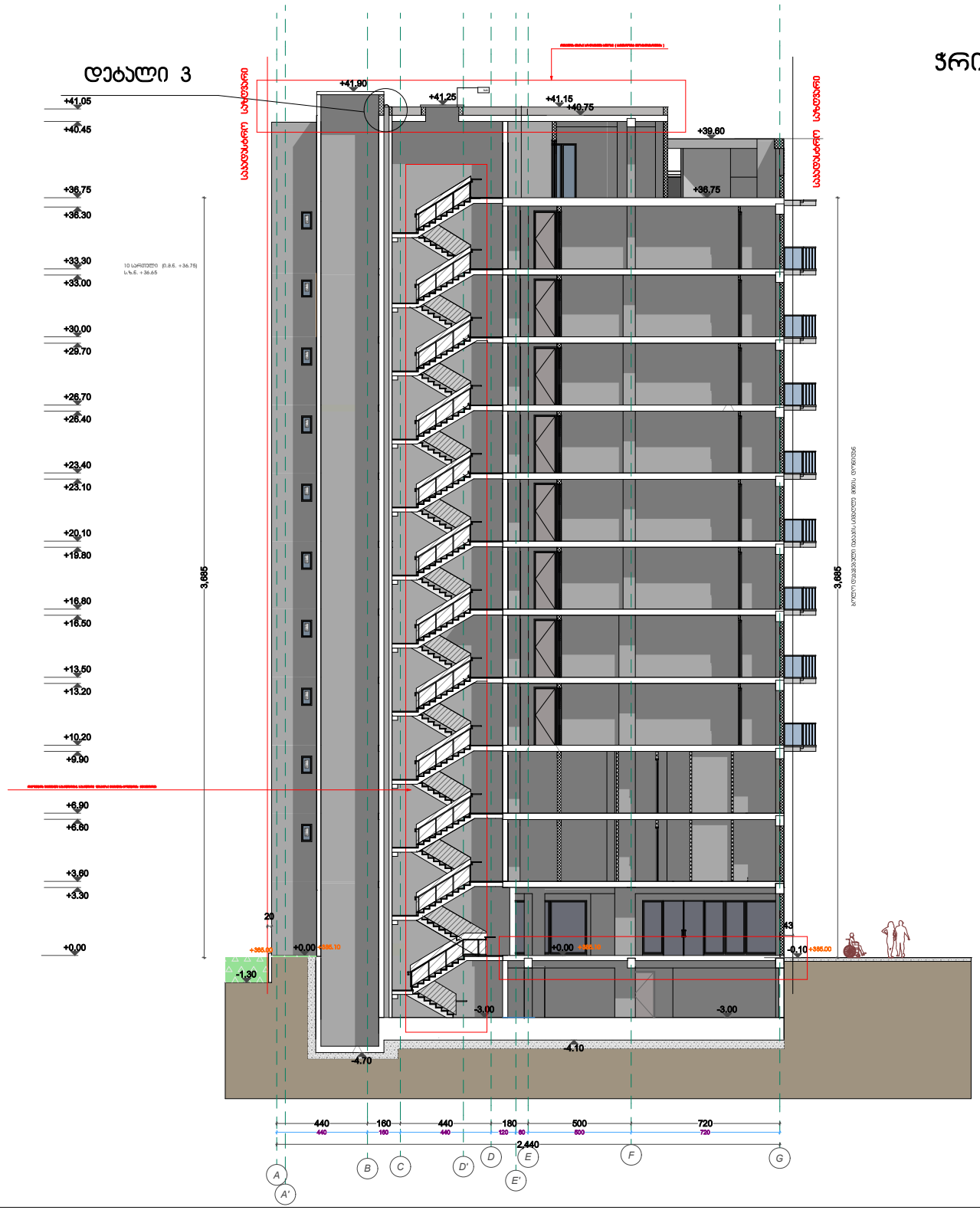

პირობითი აღნიშვნები

- ბეტონი
- ბლოკი
- აჯერის ქვედელი დეტალების ჩვენებით

მრავალფუნქციური მენობა საქართველო, ქ.ტყიბულისი მორგანულის ქ. № 34
ს. ს. 01.18.09.004.106
(არქიტექტურული ნაწილი)

არქიტექტორი
დავით ბარელაშვილი

მრავალფუნქციური მენობა
ქ.ტყიბულისი
მორგანულის ქ. № 34 .

6	თარიღი	ცვლილების ტიპი
5	თარიღი	ცვლილების ტიპი
4	თარიღი	ცვლილების ტიპი
3	თარიღი	ცვლილების ტიპი
2	თარიღი	ცვლილების ტიპი
1	თარიღი	ცვლილების ტიპი

შესრულების : 2023 წ.
მასშტაბის თარიღი :
პროექტის №
CAD FILE
შემოწმება :
შესრულა : დავით ბარელაშვილი
საავტორო უფლებები :

ფრონტი 2 - 2

დეპარტამენტი ნომერი
ა ა - 302

სახანძრო მისაწვდომი

ჭრილი სახანძრო 2

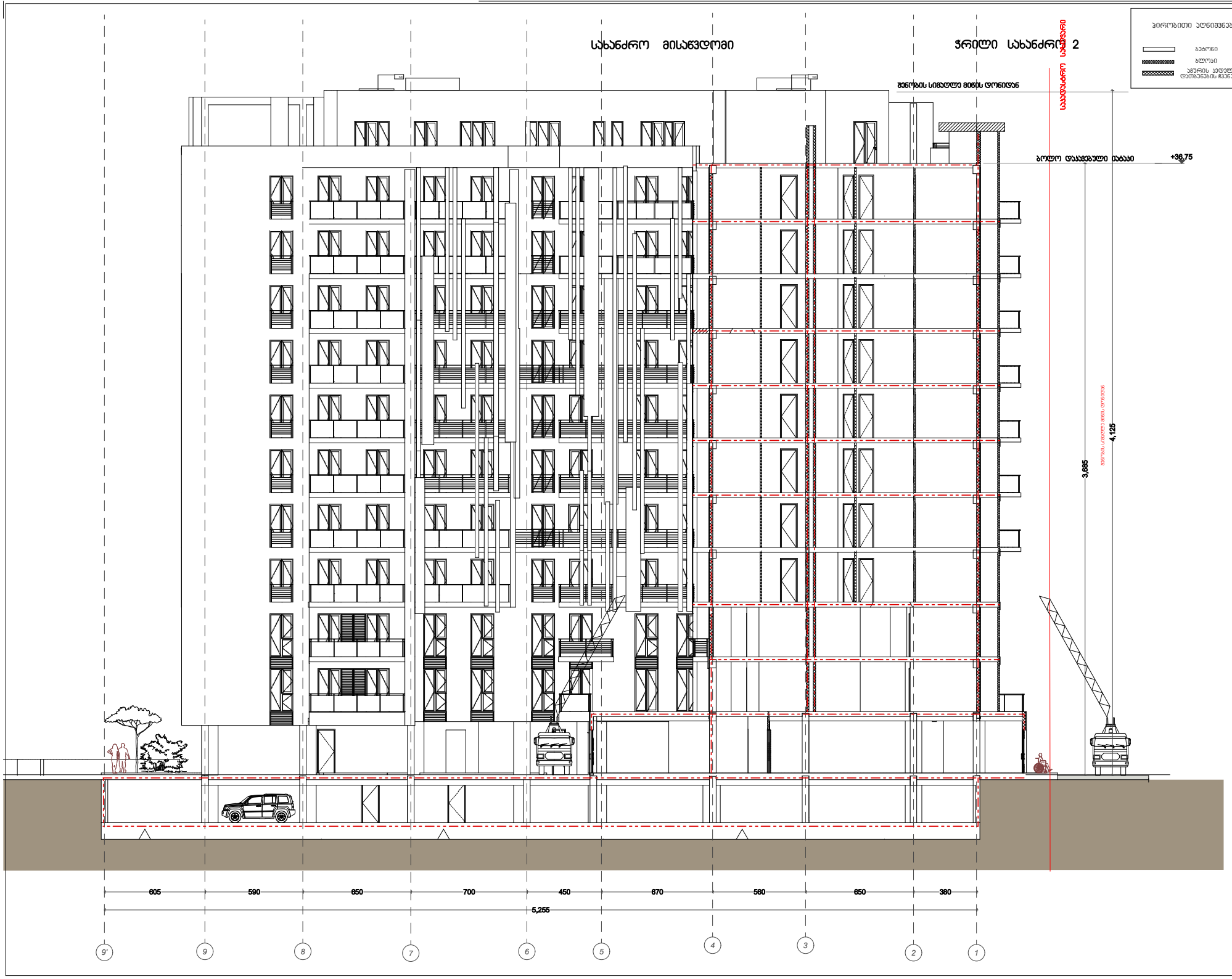

პირობითი აღნიშვნები

- ბეტონი
- ბლოკი
- აჯერის ქვედელი დეტალების ჩვენებით

მრავალფუნქციური მენოგა საქართველოს , ქ.თბილისი მორგვაძეს ქ. № 34

ს. ს. 01.18.09.004.106

(არქიტექტურული ნაწილი)

არქიტექტორი

დავით ბარუთაა

მრავალფუნქციური მენოგა ქ.თბილისი მორგვაძეს ქ. № 34 .

6	თარიღი	ცვლილების ტიპი
5	თარიღი	ცვლილების ტიპი
4	თარიღი	ცვლილების ტიპი
3	თარიღი	ცვლილების ტიპი
2	თარიღი	ცვლილების ტიპი
1	თარიღი	ცვლილების ტიპი

შენობა : 2023 წ.

მშენებლის თარიღი :

პროექტის №

CAD FILE

შენობა :

შესრულა : დავით ბარუთაა

საავტორო უფლებები :

ჭრილი
სახანძრო 2
სახანძრო მისაწვდომი

დოკუმენტის ნომერი

ა ე - 303

სახანძრო მისაწვდომი

ჭრილი სახანძრო 1

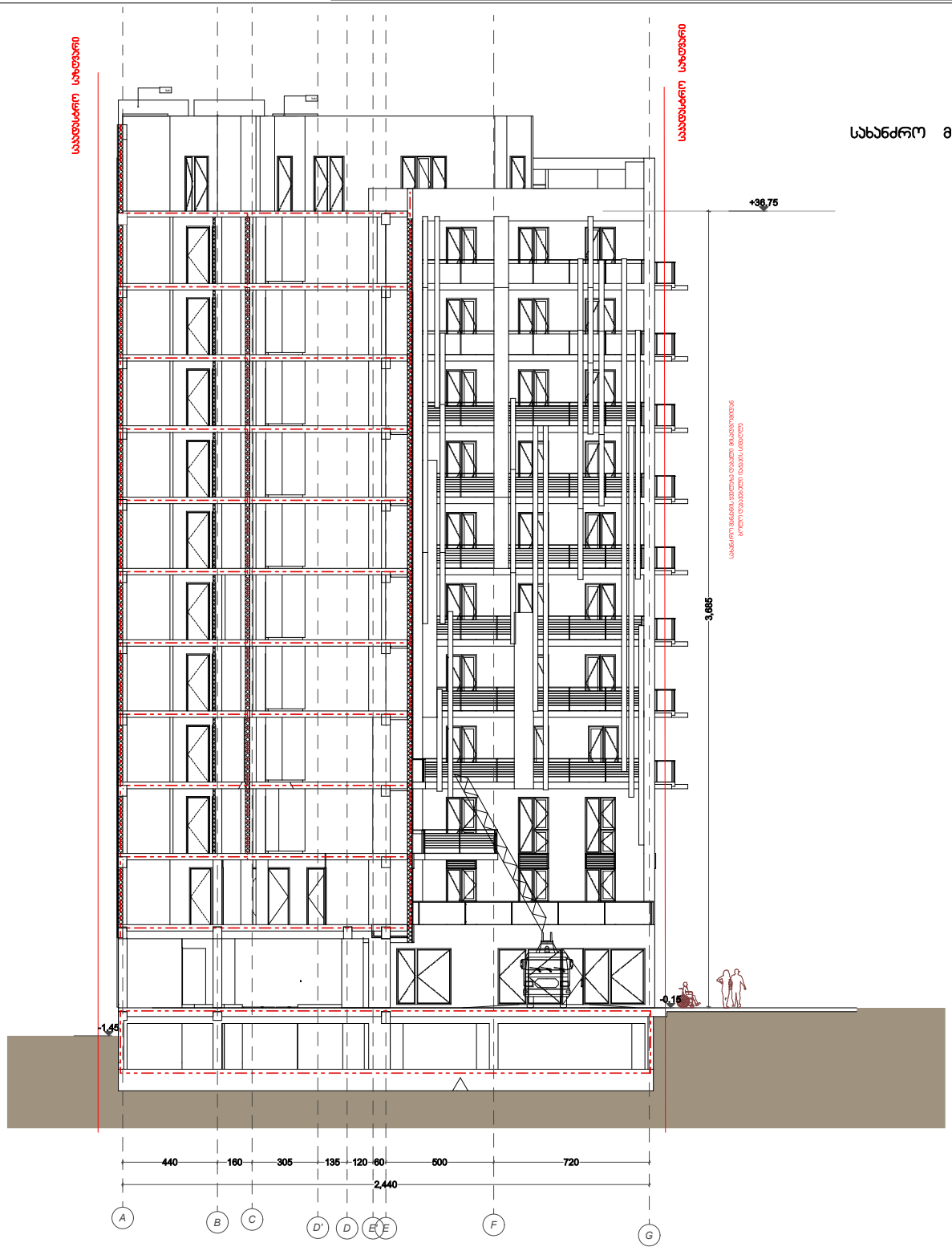

პირობითი აღნიშვნები

- ბეტონი
- ბლოკი
- აჯერის ხედული დეტალების ჩვენებით

მრავალფუნქციური მენოგა საქართველო, ქ.თბილისი გორგასლის ქ. № 34.
ს. ს. 01.18.09.004.106
(არქიტექტურული ნაწილი)

არქიტექტორი
დავით ბარულავა

მრავალფუნქციური მენოგა
ქ.თბილისი გორგასლის ქ. № 34.

6	თარიღი	დეტალის ცვლილება
5	თარიღი	დეტალის ცვლილება
4	თარიღი	დეტალის ცვლილება
3	თარიღი	დეტალის ცვლილება
2	თარიღი	დეტალის ცვლილება
1	თარიღი	დეტალის ცვლილება

შესრულა : 2023 წ.

მასშტაბის თარიღი :

პროექტის №

CAD FILE

შეამოწმა :

შესრულა : დავით ბარულავა

საავტორო უფლებები :

ჭრილი
სახანძრო 1
სახანძრო მისაწვდომი

დეტალის ნომერი
ა ე - 304

დეტალიზაცია

საფასადე სიბრტყისა და სახურავის მოწყობის დეტალები

დეტალი 1

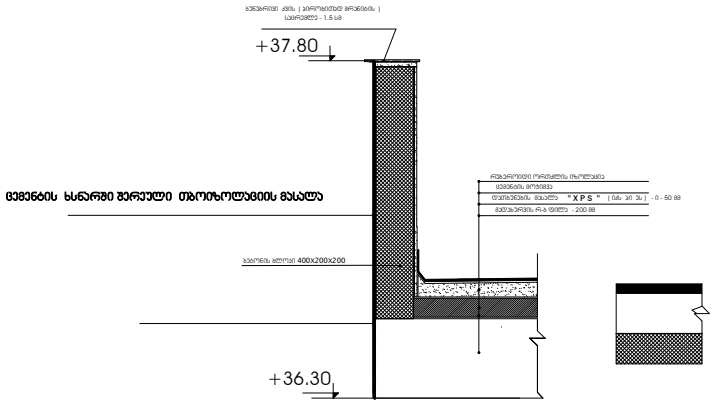

დეტალი 3

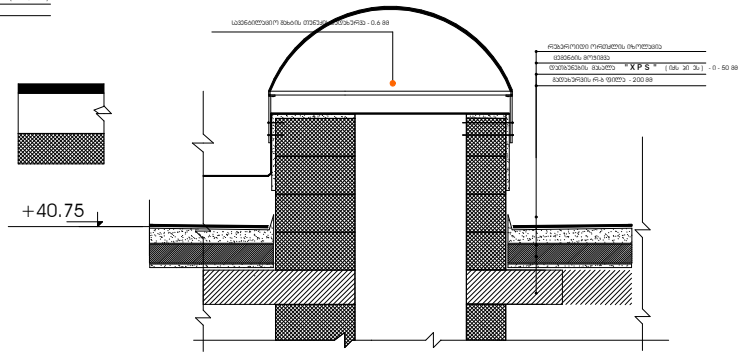

დეტალი 2

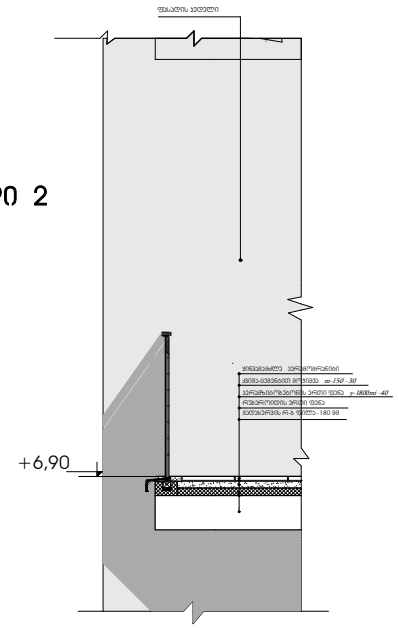

დეტალი 4

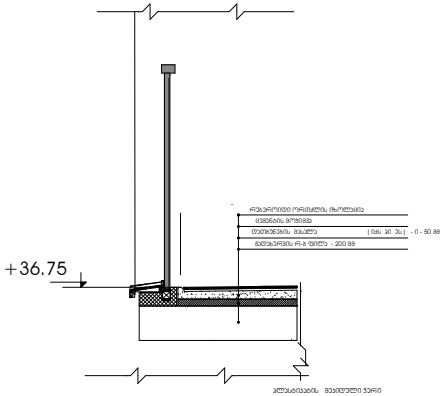

პირობითი აღნიშვნები

- ბეტონი
- ბლოკი
- პენოპლასტის ფილები

მრავალფუნქციური მებოსახლე საქართველო, ქ.თბილისი მორგანულის ქ. № 34
ს. ს. 01.18.09.004.106
(არქიტექტურული ნაწილი)

მრავალფუნქციური მებოსახლე ქ.თბილისი მორგანულის ქ. № 34.

6	თარიღი	ცვლილების ტიპი
5	თარიღი	ცვლილების ტიპი
4	თარიღი	ცვლილების ტიპი
3	თარიღი	ცვლილების ტიპი
2	თარიღი	ცვლილების ტიპი
1	თარიღი	ცვლილების ტიპი

შესრულების : 2023 წ.

მასშტაბის თარიღი :

პროექტის №

CAD FILE

შემოწმა :

შესრულა : დავით ბარელაია

საავტორო უფლებები :

დეტალიზაცია

დეტალის ნომერი

ა ე - 305