-2 სართულის გეგმა -6.00 ნიშნულზე

კიბის უჯრედისა და
სადარბაზოს ფართობი - 43.6 მ2.
დამხმარე ფართობი - 36.6 მ2.
ავტოსადგომის ფართობი - 200.0 მ2.
საერთო ფართობი - 280.2 მ2.

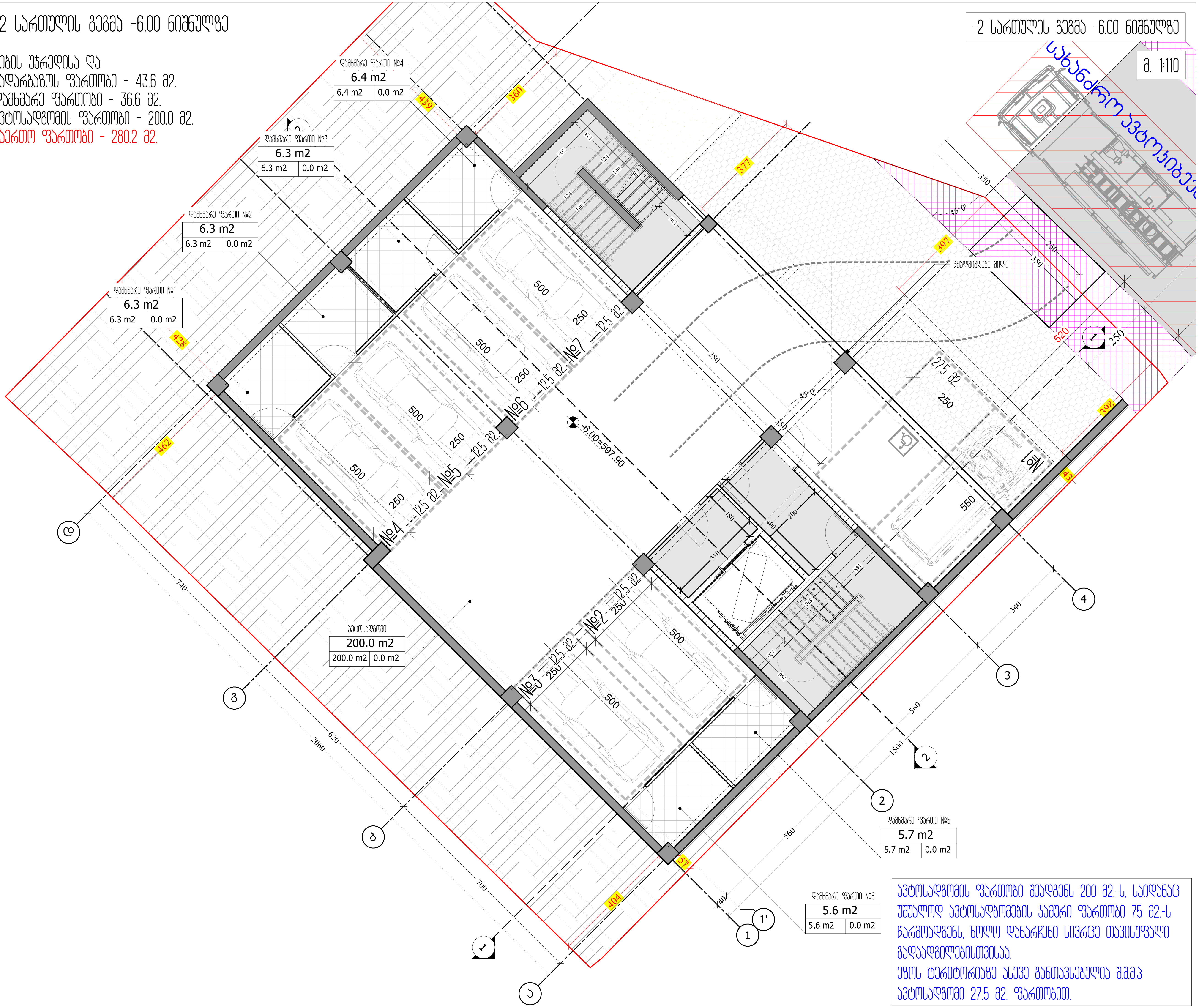

ავტოსადგომის ფართობი შეადგენს 200 მ2.-ს, საიდანაც უშუალოდ ავტოსადგომების ჯამური ფართობი 75 მ2.-ს წარმოადგენს, ხოლო დანარჩენი სივრცე თავისუფალი გადაადგილებისთვისაა.
ეზოს ტერიტორიაზე ასევე განთავსებულია შ.შ.მ.პ ავტოსადგომი 27.5 მ2. ფართობით.

M ARCHITECTURE

ფაქტიური მისამართი: ქ.თბილისი, საბურთალო, პეკინის ქ. №34
ელ-ფოსტა: info_ma@yahoo.com
www.marchitecture.ge
Legal address: Pekinis str.#34, Saburtalo, Tbilisi, Georgia

მრავალბინიანი საცხოვრებელი სახლი
Apartment building

სტრუქტურა STRUCTURE	შპს კომპაქტ დეველოპმენტი LTD COMPACT DEVELOPMENT

პროექტის მისამართი
ალექსანდრე (საშა) იოსელიანის 1 შესახვევი №4
PROJECT ADDRESS
Aleksandre (Sasha) Ioseliani 1 turn №4

დამკვეთი CLIENT	ფიზიკური პირი: გიგა სანაია Giga Sanaia

შენიშვნები:
1. ნახაზზე ზომები მოცემულია სანტიმეტრებში;
2. ნახაზზე ყველა ცვლილება მშენებლობისას შეთანხმებული უნდა იყოს პროექტის ავტორთან;
3. ფურცლის კორექტირებით ავტომატურად უქმდება წინა ვარიანტი;

პირობითი ნიშნები:

სიტუაციური სქემა KEY PLAN



1	თარიღი	აღწერა
2	თარიღი 1 DATE 1	
3	თარიღი 2 DATE 2	
4	თარიღი 3 DATE 3	

გამოცემა: 22.08.2022

CAD DWG FILE: AUTOCAD		
შეასრულა: ISSUE:	გ.გ	G.G
შეამოწმა: CHECKED:	რ.ხ	R.KH

საავტორო უფლებები: "შპს ემ არქიტექტურა"
COPYRIGHT: LTD M ARCHITECTURE

სათაური
TITLE
-2 სართულის გეგმა
-6.00;
ნიშნულზე

A3

-1 სართულის გეგმა -3.00 ნიშნულზე

სახლოვრებელი ფართობი - 110.5 მ2.
საზაფხულო ფართობი - 9.5 მ2.
პირის უჯრედისა და
სადარბაზოს ფართობი - 59.6 მ2.
დამხმარე ფართობი - 111.6
საერთო ფართობი - 291.2 მ2.

-1 სართულის გეგმა -3.00 ნიშნულზე

მ. 1:110

ბინა №1
40.5 m2
40.5 m2 | 0.0 m2

ბინა №2
39.4 m2
33.7 m2 | 5.7 m2

ბინა №3
40.1 m2
36.3 m2 | 3.8 m2

დამხმარე ფართი №8
72.0 m2
72.0 m2 | 0.0 m2

დამხმარე ფართი №7
39.6 m2
39.6 m2 | 0.0 m2

-3.00

სარდაფი და სარდაფის სველწერტილების მასალები ერთად

ნაკლებად ნატეხი მილი

M ARCHITECTURE
ფაქტიური მისამართი: ქ.თბილისი, საბურთალო, ჯენიის ქ. №34
ელ-ფოსტა: info_ma@yahoo.com
www.marchitecture.ge
Legal address: Pekinis str.#34, Saburtalo, Tbilisi, Georgia

მრავალბინიანი საცხოვრებელი სახლი
Apartment building

სტრუქტურა STRUCTURE	შპს პომპაპტ დეველოპმენტი LTD COMPACT DEVELOPMENT

პროექტის მისამართი
ალექსანდრე (საშა) იოსელიანის 1 შესახვევი №4
PROJECT ADDRESS
Aleksandre (Sasha) Ioseliani 1 turn №4

დამკვეთი CLIENT	ფიზიკური პირი: გიგა სანაია Giga Sanaia

შენიშვნები:
1. ნახაზზე ზომები მოცემულია სანიმუშეებრივად;
2. ნახაზზე ყველა ცვლილებას მშენებლობისას შეუთანხმებული უნდა იქნას პროექტის ავტორთან;
3. ფერადლის კორპუსებისათვის აბოლიტურად უცვლელა ნინა პარიანები;

ვიზრობითი ნიშნები:

სიტუაციური სქემა KEY PLAN



1	თარიღი	აღწერა
2	თარიღი 1 DATE 1	
3	თარიღი 2 DATE 2	
4	თარიღი 3 DATE 3	

გამოცემა: 22.08.2022

CAD DWG FILE: AUTOCAD

შესრულა: ISSUE:	გ.გ	G.G
შეამოწმა: CHECKED:	რ.ხ	R.KH

საავტორო უფლებები: COPYRIGHT: "შპს ემ არქიტექტურა" LTD M ARCHITECTURE

სათაური TITLE
-1 სართულის გეგმა -3.00; ნიშნულზე

A3

პირველი სართულის გეგმა +0.00 ნიშნულზე

საცხოვრებელი ფართობი - 215.4 მ2.
საზაფხულო ფართობი - 22.7 მ2.
კიბის უჯრედისა და
სადარბაზოს ფართობი - 59.6 მ2.
საერთო ფართობი - 297.7 მ2.

1 სართულის გეგმა +0.00 ნიშნულზე

მ. 1:110

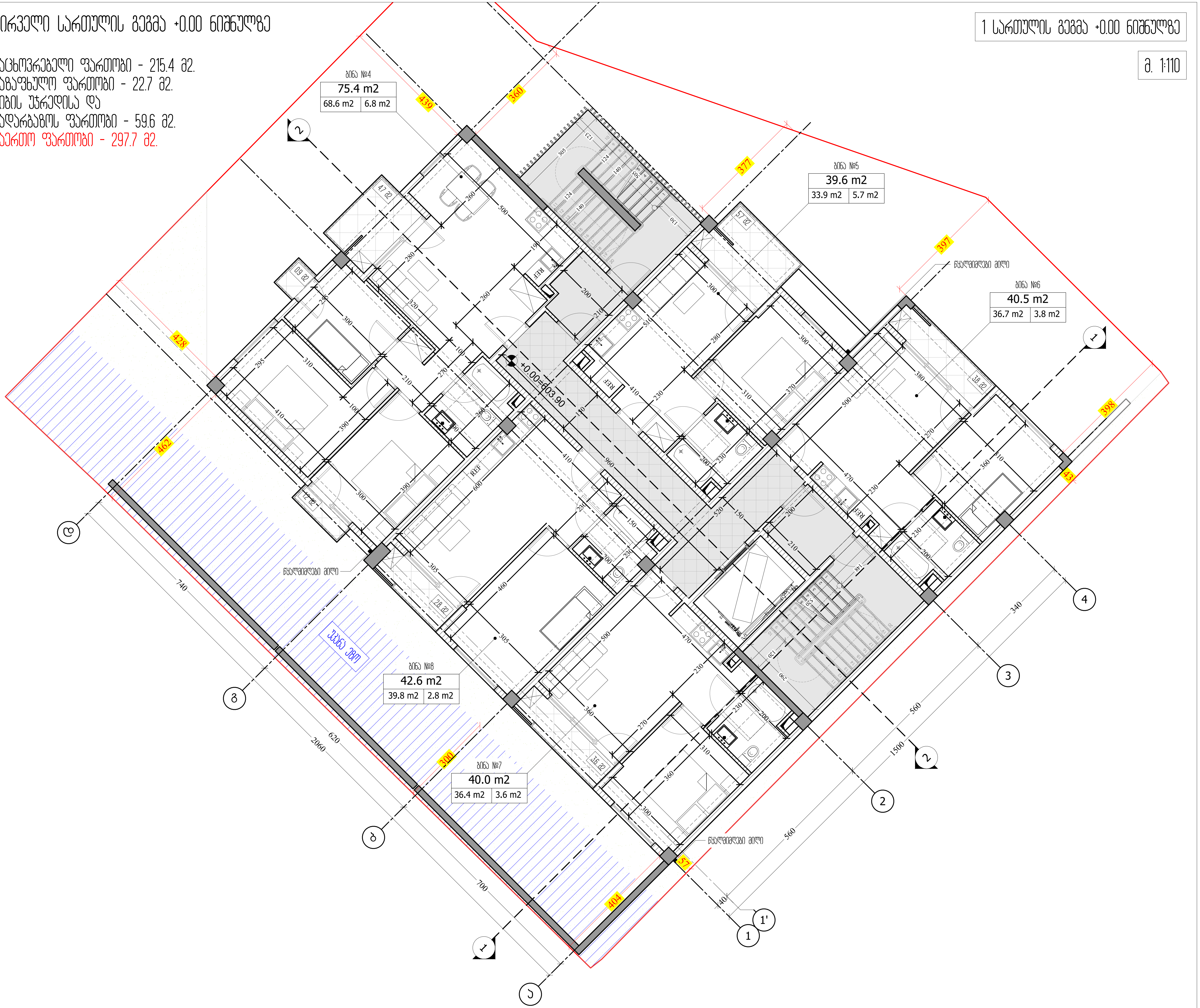

M ARCHITECTURE

ფაქტიური მისამართი: ქ.თბილისი, საბურთალო, პეკინის ქ. №34
ელ-ფოსტა: info_ma@yahoo.com
www.marchitecture.ge
Legal address: Pekinis str.#34, Saburtalo, Tbilisi, Georgia

მრავალბინიანი საცხოვრებელი სახლი
Apartment building

სტრუქტურა STRUCTURE	შპს კომპაქტ დეველოპმენტი LTD COMPACT DEVELOPMENT

პროექტის მისამართი
ალექსანდრე (საშა) იოსელიანის 1 შესახვევი №4
PROJECT ADDRESS
Aleksandre (Sasha) Ioseliani 1 turn №4

დამკვეთი CLIENT	ფიზიკური პირი: გიგა სანაია Giga Sanaia

შენიშვნები:
1. ნახაზზე ზომები მოცემულია სანტიმეტრებში;
2. ნახაზზე ყველა ცვლილება მშენებლობისას შეთანხმებული უნდა იყოს პროექტის ავტორთან;
3. ფურცლის კორექტირებით ავტომატურად უქმდება წინა ვარიანტი;

პირობითი ნიშნები:

სიტუაციური სქემა KEY PLAN



1	თარიღი	აღწერა
2	თარიღი 1 DATE 1	
3	თარიღი 2 DATE 2	
4	თარიღი 3 DATE 3	

გამოცემა: 22.08.2022

CAD DWG FILE: AUTOCAD	
შეასრულა: ISSUE:	გ.გ G.G
შეამოწმა: CHECKED:	რ.ხ R.KH
საავტორო უფლებები: COPYRIGHT:	"შპს ემ არქიტექტურა" LTD M ARCHITECTURE

სათაური
TITLE
1 სართულის გეგმა
+0.00;
ნიშნულზე

A3

მეორე სართულის გეგმა +3.00 ნიშნულზე

საცხოვრებელი ფართობი - 215.4 მ2.
საზაფხულო ფართობი - 26.5 მ2.
კიბის უჯრედისა და
სადარბაზოს ფართობი - 59.6 მ2.
საერთო ფართობი - 301.5 მ2.

2 სართულის გეგმა +3.00 ნიშნულზე

მ. 1:110

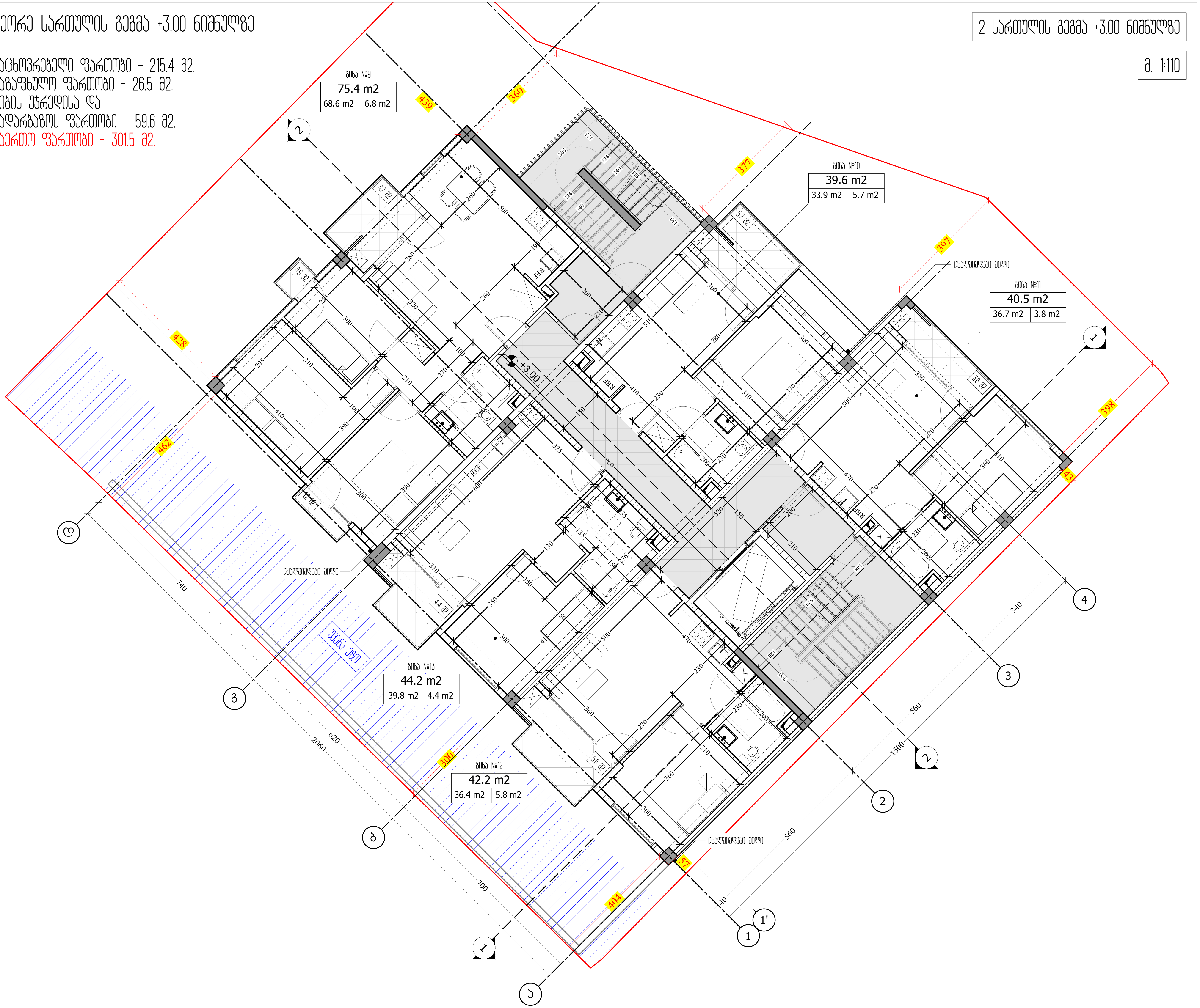

M ARCHITECTURE

ფაქტიური მისამართი: ქ.თბილისი, საბურთალო, პეკინის ქ. №34
ელ-ფოსტა: info_ma@yahoo.com
www.marchitecture.ge
Legal address: Pekinis str.#34, Saburtalo, Tbilisi, Georgia

მრავალბინიანი საცხოვრებელი სახლი
Apartment building

სტრუქტურა STRUCTURE	შპს კომპაქტ დეველოპმენტი LTD COMPACT DEVELOPMENT

პროექტის მისამართი
ალექსანდრე (საშა) იოსელიანის 1 შესახვევი №4
PROJECT ADDRESS
Aleksandre (Sasha) Ioseliani 1 turn №4

დამკვეთი CLIENT	ფიზიკური პირი: გიგა სანაია Giga Sanaia

შენიშვნები:
1. ნახაზზე ზომები მოცემულია სანტიმეტრებში;
2. ნახაზზე ყველა ცვლილება მშენებლობისას შეთანხმებული უნდა იყოს პროექტის ავტორთან;
3. ფურცლის კორექტირებით ავტომატურად უქმდება წინა ვარიანტი;

პირობითი ნიშნები:

სიტუაციური სქემა KEY PLAN



1	თარიღი	აღწერა
2	თარიღი 1 DATE 1	
3	თარიღი 2 DATE 2	
4	თარიღი 3 DATE 3	

გამოცემა: 22.08.2022

CAD DWG FILE: AUTOCAD		
შეასრულა: ISSUE:	გ.გ	G.G
შეამოწმა: CHECKED:	რ.ხ	R.KH
საავტორო უფლებები: COPYRIGHT:	"შპს ემ არქიტექტურა" LTD M ARCHITECTURE	

სათაური
TITLE
2 სართულის გეგმა +3.00; ნიშნულზე

A3

მესამე სართულის გეგმა +6.00 ნიშნულზე

საცხოვრებელი ფართობი - 211.7 მ2.
საზაფხულო ფართობი - 26.5 მ2.
კიბის უჯრედისა და
სადარბაზოს ფართობი - 59.3 მ2.
საერთო ფართობი - 297.5 მ2.

3 სართულის გეგმა +6.00 ნიშნულზე

მ. 1:110

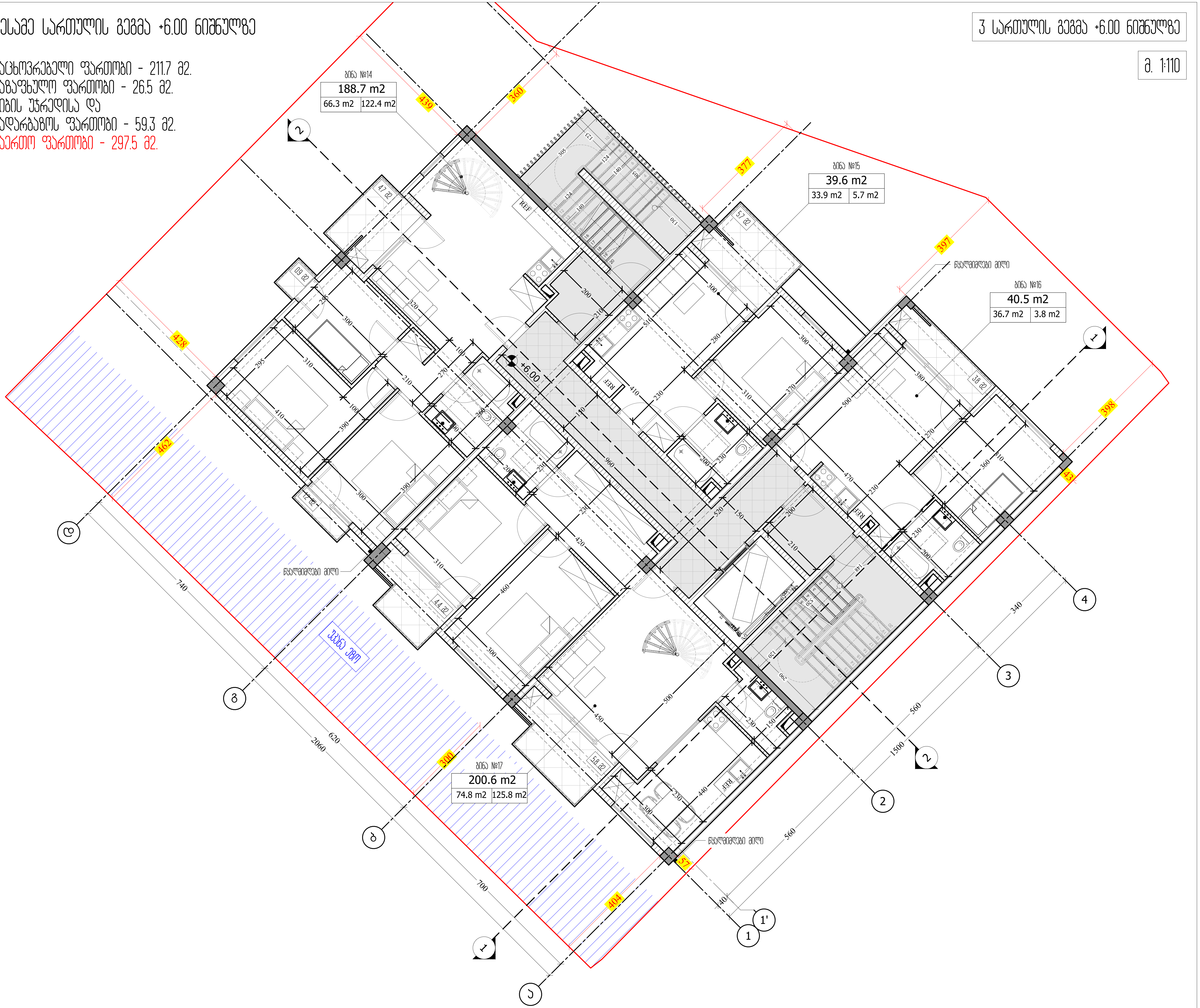

M ARCHITECTURE
ფაქტიური მისამართი: ქ.თბილისი, საბურთალო, პეკინის ქ. №34
ელ-ფოსტა: info_ma@yahoo.com
www.marchitecture.ge
Legal address: Pekinis str.#34, Saburtalo, Tbilisi, Georgia

მრავალბინიანი საცხოვრებელი სახლი
Apartment building

სტრუქტურა STRUCTURE	შპს კომპაქტ დეველოპმენტი LTD COMPACT DEVELOPMENT

პროექტის მისამართი
ალექსანდრე (საშა) იოსელიანის 1 შესახვევი №4
PROJECT ADDRESS
Aleksandre (Sasha) Ioseliani 1 turn №4

დამკვეთი CLIENT	ფიზიკური პირი: გიგა სანაია Giga Sanaia

შენიშვნები:
1. ნახაზზე ზომები მოცემულია სანტიმეტრებში;
2. ნახაზზე ყველა ცვლილება მშენებლობისას შეთანხმებული უნდა იყოს პროექტის ავტორთან;
3. ფურცლის კორექტირებით ავტომატურად უქმდება წინა ვარიანტი;

პირობითი ნიშნები:

სიტუაციური სქემა KEY PLAN



1	თარიღი	ალნიშა
2	თარიღი 1 DATE 1	
3	თარიღი 2 DATE 2	
4	თარიღი 3 DATE 3	

გამოცემა: 22.08.2022

CAD DWG FILE: AUTOCAD		
შეასრულა: ISSUE:	გ.გ	G.G
შეამოწმა: CHECKED:	რ.ხ	R.KH

საავტორო უფლებები: COPYRIGHT: "შპს ემ არქიტექტურა" LTD M ARCHITECTURE

სათაური
TITLE
3 სართულის გეგმა +6.00; ნიშნულზე

A3

მეოთხე (ტექნიკური) სართულის გეგმა +9.00 ნიშნულზე

კიბის უჯრედისა და სადარბაზოს ფართობი - 20.8 მ2.
საზაფხულო ფართობი - 231.2 მ2.
დამხმარე ფართობი - 6.6 მ2.
საერთო ფართობი - 258.6 მ2.

4 (ტექნიკური) სართულის გეგმა +9.00 ნიშნულზე

მ. 1:110

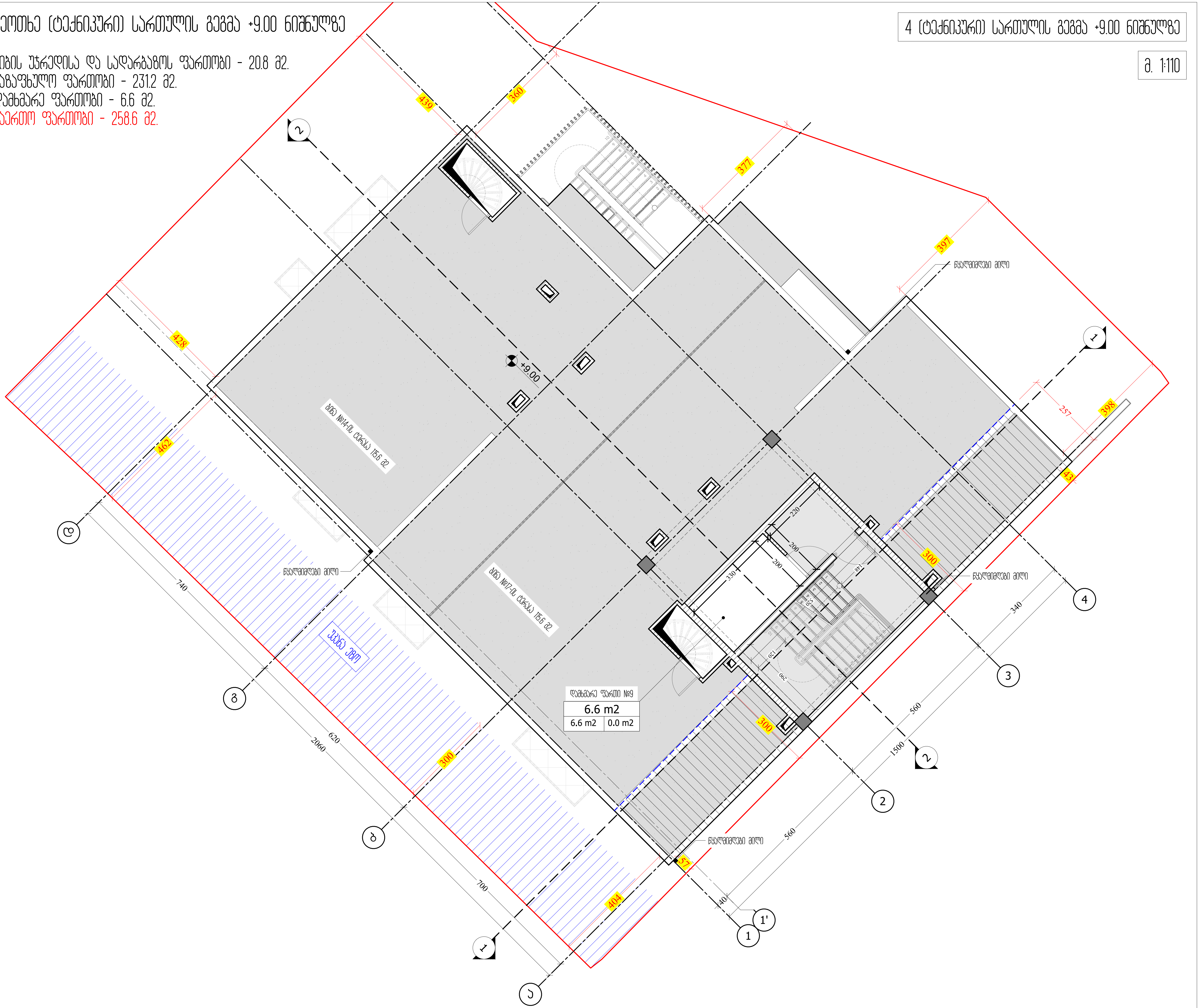

M ARCHITECTURE
ფაქტიური მისამართი: ქ.თბილისი, საბურთალო, პეკინის ქ. №34
ელ-ფოსტა: info_ma@yahoo.com
www.marchitecture.ge
Legal address: Pekinis str.#34, Saburtalo, Tbilisi, Georgia

მრავალბინიანი საცხოვრებელი სახლი
Apartment building

სტრუქტურა STRUCTURE	შპს კომპაქტ დეველოპმენტი LTD COMPACT DEVELOPMENT

პროექტის მისამართი
ალექსანდრე (საშა) იოსელიანის 1 შესახვევი №4
PROJECT ADDRESS
Aleksandre (Sasha) Ioseliani 1 turn №4

დამკვეთი CLIENT	ფიზიკური პირი: გიგა სანაია Giga Sanaia

შენიშვნები:
1. ნახაზზე ზომები მოცემულია სანტიმეტრებში;
2. ნახაზზე ყველა ცვლილება მშენებლობისას შეთანხმებული უნდა იყოს პროექტის ავტორთან;
3. ფურცლის კორექტირებით ავტომატურად უქმდება წინა ვარიანტი;

ჰიპობითი ნიშნები:

სიტუაციური სქემა KEY PLAN



1	თარიღი	აღწერა
2	თარიღი 1 DATE 1	
3	თარიღი 2 DATE 2	
4	თარიღი 3 DATE 3	

გამოცემა: 22.08.2022

CAD DWG FILE: AUTOCAD

შეასრულა: ISSUE:	გ.გ	G.G
შეამოწმა: CHECKED:	რ.ხ	R.KH

საავტორო უფლებები: COPYRIGHT: "შპს ემ არქიტექტურა" LTD M ARCHITECTURE

სათაური TITLE
4 (ტექნიკური) სართულის გეგმა +9.00; ნიშნულზე

A3

სახურავის გეგმა

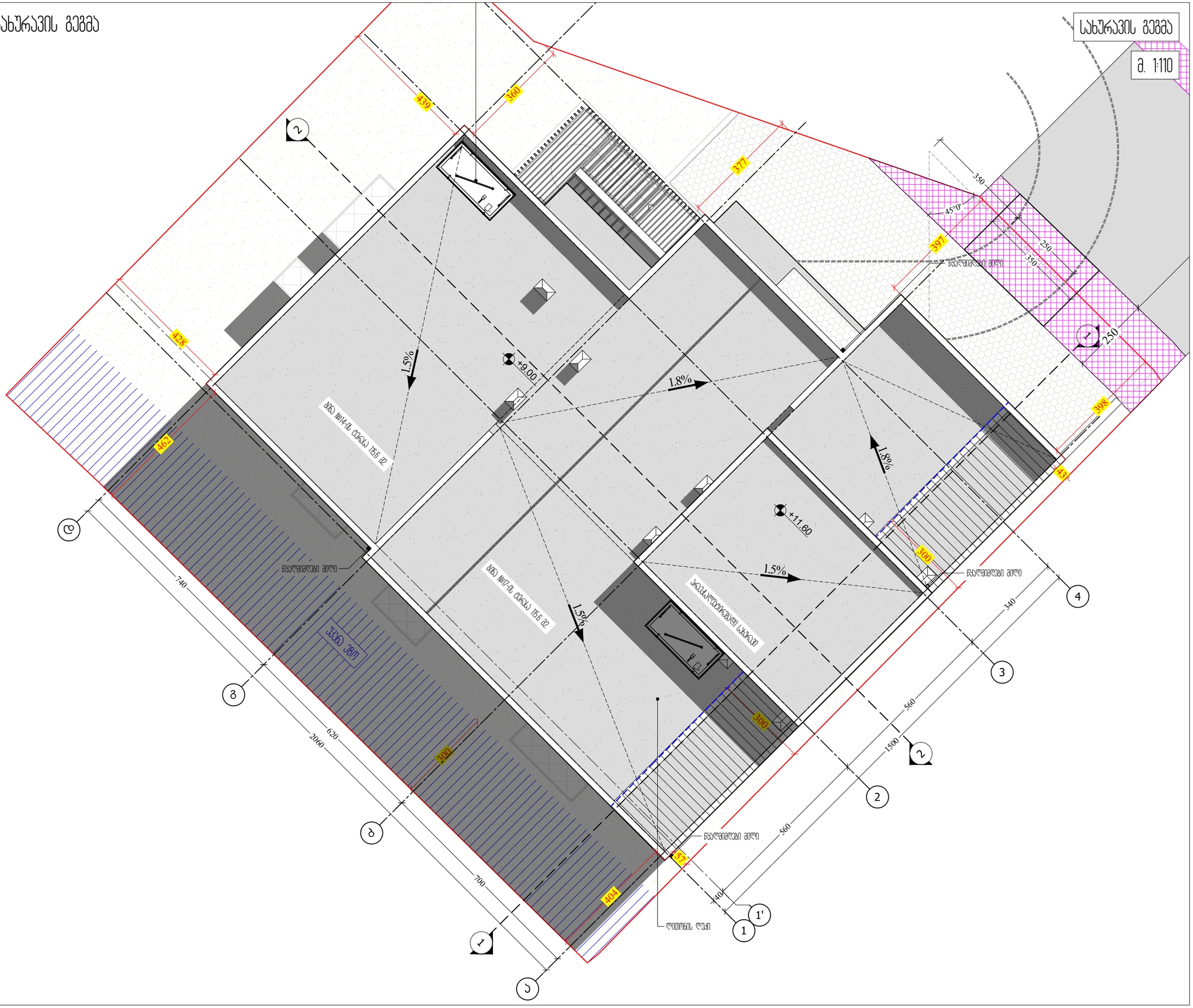

M ARCHITECTURE

ფაქტიური მისამართი: ქ.თბილისი, საბურთალო, პენიის ქ. №34
ელ-ფოსტა: info_ma@yahoo.com
www.marchitecture.ge
Legal address: Pekinis str.#34, Saburtalo, Tbilisi, Georgia

მრავალბინიანი საცხოვრებელი სახლი
Apartment building

სტრუქტურა STRUCTURE	შპს პომპაპტ დეველოპმენტი LTD COMPACT DEVELOPMENT

პროექტის მისამართი
ალექსანდრე (საშა) იოსელიანის 1 შესახვევი №4
PROJECT ADDRESS
Aleksandre (Sasha) Ioseliani 1 turn №4

დამკვეთი CLIENT	ფიზიკური პირი: გიგა სანაია Giga Sanaia

შენიშვნები:
1. ნახაზზე ზომები მოცემულია სანიმუშოდ;
2. ნახაზზე ყველა ცვლილება შეთანხმებისა შეესაბამება საშენო ნებართვის პირობებს;
3. ფერადების პროექტირებით ავტომატურად უქმდება წინა პარიანტი;

ვიზუალური ნიშნები:

სიტუაციური სქემა KEY PLAN



1	თარიღი	აღწერა
2	თარიღი 1 DATE 1	
3	თარიღი 2 DATE 2	
4	თარიღი 3 DATE 3	

გამოცემა: 22.08.2022

CAD DWG FILE: AUTOCAD

შესრულა: ISSUE:	გ.გ	G.G
შეამოწმა: CHECKED:	რ.ხ	R.KH

საავტორო უფლებები: "შპს ემ არქიტექტურა"
COPYRIGHT: LTD M ARCHITECTURE

სათაური
TITLE

სახურავის გეგმა

A3

ფასადი ა-დ ღერძებში

ფასადი ა-დ ღერძებში

მ. 1:100



M ARCHITECTURE

ფაქტიური მისამართი: ქ.თბილისი, საბურთალო, პეკინის ქ. №34
ელ-ფოსტა: info_ma@yahoo.com
www.marchitecture.ge
Legal address: Pekinis str.#34, Saburtalo, Tbilisi, Georgia

მრავალბინიანი საცხოვრებელი სახლი
Apartment building

სტრუქტურა STRUCTURE	შპს კომპაქტ დეველოპმენტი LTD COMPACT DEVELOPMENT

პროექტის მისამართი
ალექსანდრე (საშა) იოსელიანის 1 შესახვევი №4
PROJECT ADDRESS
Aleksandre (Sasha) Ioseliani 1 turn №4

დამკვეთი CLIENT	ფიზიკური პირი: გიგა სანაია Giga Sanaia

შენიშვნები:
1. ნახაზზე ზომები მოცემულია სანტიმეტრებში;
2. ნახაზზე ყველა ცვლილება მშენებლობისას შეთანხმებული უნდა იყოს პროექტის ავტორთან;
3. ფურცლის კორექტირებით ავტომატურად უქმდება წინა ვარიანტი;

პირობითი ნიშნები:

სიტუაციური სქემა KEY PLAN



1	თარიღი	აღწერა
2	თარიღი 1 DATE 1	
3	თარიღი 2 DATE 2	
4	თარიღი 3 DATE 3	

გამოცემა: 22.08.2022

CAD DWG FILE: AUTOCAD

შეასრულა: ISSUE:	გ.გ	G.G
შეამოწმა: CHECKED:	რ.ხ	R.KH

საავტორო უფლებები: "შპს ემ არქიტექტურა"
COPYRIGHT: LTD M ARCHITECTURE

სათაური
TITLE
ფასადი ა-დ ღერძებში

A3

ფასადი 4-1 ღერძებში

მ. 1:100



M ARCHITECTURE

ფაქტიური მისამართი: ქ.თბილისი, საბურთალო, პეკინის ქ. №34
ელ-ფოსტა: info_ma@yahoo.com
www.marchitecture.ge
Legal address: Pekinis str.#34, Saburtalo, Tbilisi, Georgia

მრავალბინიანი საცხოვრებელი სახლი
Apartment building

სტრუქტურა STRUCTURE	შპს პროგრესტ დეველოპმენტი LTD COMPACT DEVELOPMENT

პროექტის მისამართი
ალექსანდრე (საშა) იოსელიანის 1 შესახვევი №4
PROJECT ADDRESS
Aleksandre (Sasha) Ioseliani 1 turn №4

დამკვეთი CLIENT	ფიზიკური პირი: გიგა სანაია Giga Sanaia

შენიშვნები:
1. ნახაზზე ზომები მოცემულია სანტიმეტრებში;
2. ნახაზზე ყველა ცვლილება შეთანხმებული უნდა იქნას პროექტის ავტორთან;
3. ფერადოვნად პროექტირებით ავტომატურად უქმდება წინა პარიანტი;

ვიზუალური ნიშნები:

სიტუაციური სქემა — KEY PLAN



1	თარიღი	აღწერა
2	თარიღი 1 DATE 1	
3	თარიღი 2 DATE 2	
4	თარიღი 3 DATE 3	

გამოცემა: 22.08.2022

CAD DWG FILE: AUTOCAD

შესრულა: ISSUE:	გ.გ G.G
შეამოწმა: CHECKED:	რ.ხ R.KH

საავტორო უფლებები: "შპს ემ არქიტექტურა"
COPYRIGHT: LTD M ARCHITECTURE

სათაური
TITLE

ფასადი 4-1
ღერძებში

A3

ფასადი დ-ა ღერძებში

ფასადი დ-ა ღერძებში

მ. 1:100



M ARCHITECTURE
ფაქტიური მისამართი: ქ.თბილისი, საბურთალო, პეკინის ქ. №34
ელ-ფოსტა: info_ma@yahoo.com
www.marchitecture.ge
Legal address: Pekinis str.#34, Saburtalo, Tbilisi, Georgia

მრავალბინიანი საცხოვრებელი სახლი
Apartment building

სტრუქტურა STRUCTURE	შპს კომპაქტ დეველოპმენტი LTD COMPACT DEVELOPMENT

პროექტის მისამართი
ალექსანდრე (საშა) იოსელიანის 1 შესახვევი №4
PROJECT ADDRESS
Aleksandre (Sasha) Ioseliani 1 turn №4

დამკვეთი CLIENT	ფიზიკური პირი: გიგა სანაია Giga Sanaia

შენიშვნები:
1. ნახაზზე ზომები მოცემულია სანტიმეტრებში;
2. ნახაზზე ყველა ცვლილება მშენებლობისას შეთანხმებული უნდა იყოს პროექტის ავტორთან;
3. ფურცლის კორექტირებით ავტომატურად უქმდება წინა ვარიანტი;

პირობითი ნიშნები:

სიტუაციური სქემა KEY PLAN



1	თარიღი	აღწერა
2	თარიღი 1 DATE 1	
3	თარიღი 2 DATE 2	
4	თარიღი 3 DATE 3	

გამოცემა: 22.08.2022

CAD DWG FILE: AUTOCAD

შეასრულა: ISSUE:	გ.გ	G.G
შეამოწმა: CHECKED:	რ.ხ	R.KH

საავტორო უფლებები: COPYRIGHT: "შპს ემ არქიტექტურა" LTD M ARCHITECTURE

სათაური TITLE
ფასადი დ-ა ღერძებში

A3

ფასადი 1-4 ღერძებში

ფასადი დ-ა ღერძებში

მ. 1:100

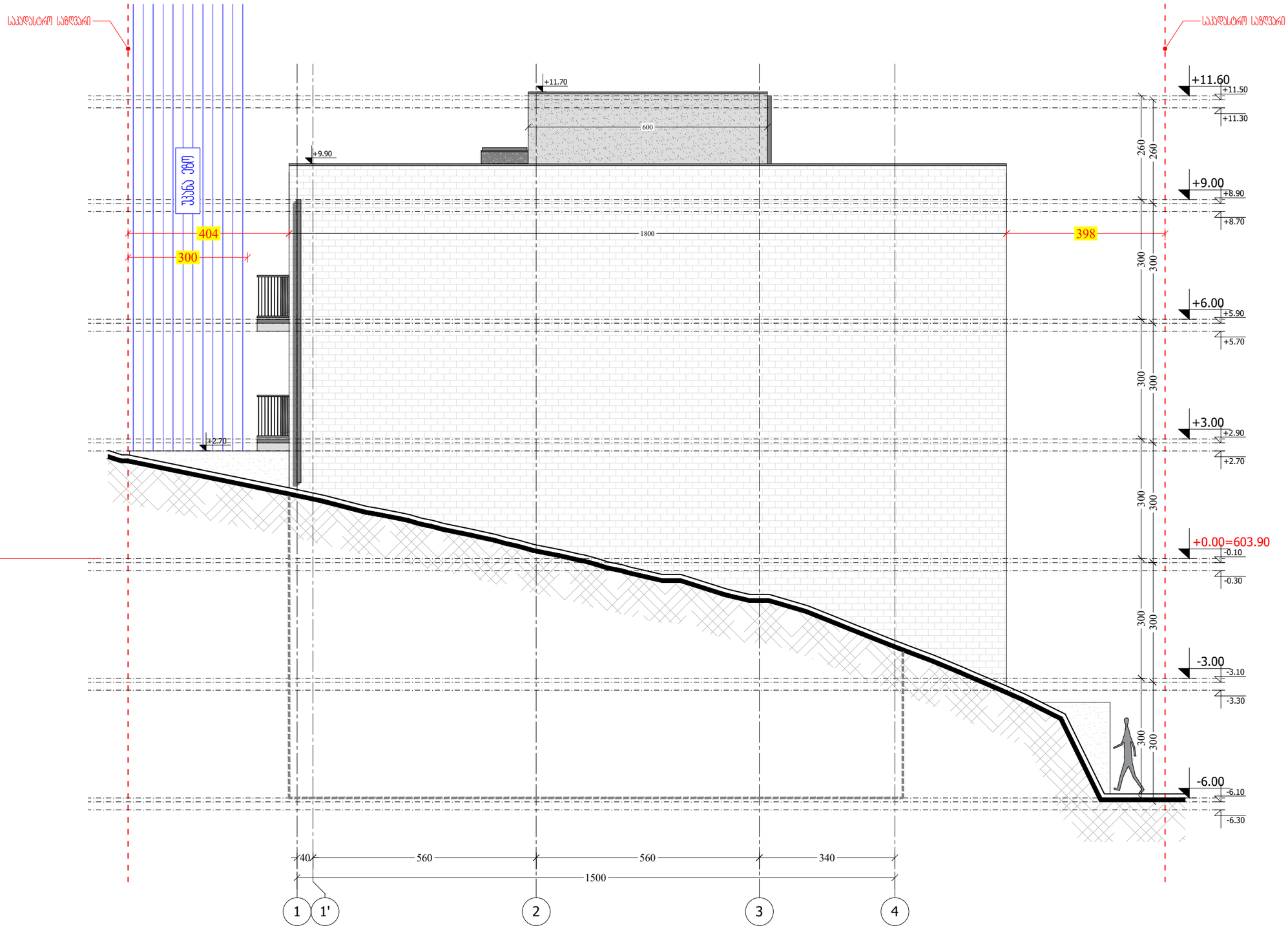

M ARCHITECTURE

ფაქტიური მისამართი: ქ.თბილისი, საბურთალო, პენიის ქ. №34
ელ-ფოსტა: info_ma@yahoo.com
www.marchitecture.ge
Legal address: Pekinis str.#34, Saburtalo, Tbilisi, Georgia

მრავალბინიანი საცხოვრებელი სახლი
Apartment building

სტრუქტურა STRUCTURE	შპს პომპაკტ დეველოპმენტი LTD COMPACT DEVELOPMENT

პროექტის მისამართი
ალექსანდრე (საშა) იოსელიანის 1 შესახვევი №4
PROJECT ADDRESS
Aleksandre (Sasha) Ioseliani 1 turn №4

დამკვეთი CLIENT	ფიზიკური პირი: გიგა სანაია Giga Sanaia

შენიშვნები:
1. ნახაზზე ზომები მოცემულია სანიმუშოდ;
2. ნახაზზე ყველა ცვლილება შეთანხმებისას შეესაბამება ნებართვის პირობებს;
3. ფერადოვნად პირობითად აგებულია ყველა ელემენტი;

ვერტიკალური ნიშნები:

სიტუაციური სქემა KEY PLAN



1	თარიღი	ალბერა
2	თარიღი 1 DATE 1	
3	თარიღი 2 DATE 2	
4	თარიღი 3 DATE 3	

გამოცემა: 22.08.2022

CAD DWG FILE: AUTOCAD

შესრულა: ISSUE:	გ.გ G.G
შეამოწმა: CHECKED:	რ.ხ R.KH
საავტორო უფლებები: COPYRIGHT:	"შპს ემ არქიტექტურა" LTD M ARCHITECTURE

სათაური
TITLE

ფასადი 1-4
ღერძებში

A3

ჭრილი 1-1

ა. 1:110

ჭრილი 1-1

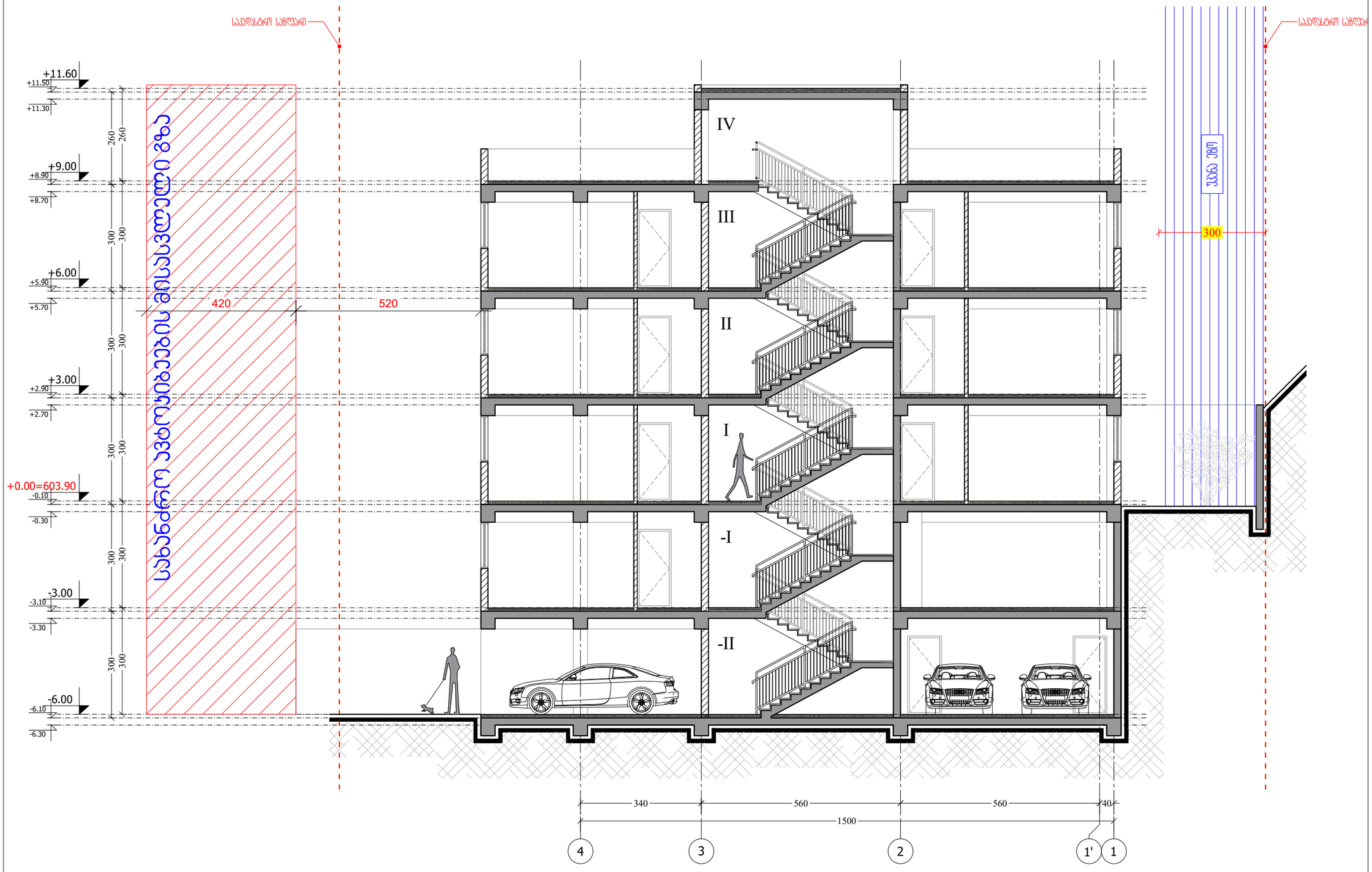

M ARCHITECTURE

ფაქტიური მისამართი: ქ.თბილისი, საბურთალო, პენიის ქ. №34
ელ-ფოსტა: info_ma@yahoo.com
www.marchitecture.ge
Legal address: Pekinis str.#34, Saburtalo, Tbilisi, Georgia

მრავალბინიანი საცხოვრებელი სახლი

Apartment building

სტრუქტურა STRUCTURE	შპს პრომპაკტ დეველოპმენტი LTD COMPACT DEVELOPMENT

პროექტის მისამართი
ალექსანდრე (საშა) იოსელიანის 1 შესახვევი №4
PROJECT ADDRESS
Aleksandre (Sasha) Ioseliani 1 turn №4

დამკვეთი CLIENT	ფიზიკური პირი: გიგა სანაია Giga Sanaia

შენიშვნები:
1. ნახაზზე ზომები მოცემულია სანტიმეტრებში;
2. ნახაზზე ყველა ცვლილებას შთანახლობისას შეესაბამება უნდა იყოს პროექტის ავტორთან;
3. ფერადის პირებისათვის აგრომატურად უკმდება ნინა პარიანტი;

ვიზუალური ნიშნები:

სიტუაციური სქემა KEY PLAN



1	თარიღი	აღწერა
2	თარიღი 1 DATE 1	
3	თარიღი 2 DATE 2	
4	თარიღი 3 DATE 3	

გამოცემა: 22.08.2022

CAD DWG FILE: AUTOCAD

შესრულა: ISSUE:	გ.გ	G.G
შეამოწმა: CHECKED:	რ.ხ	R.KH

საავტორო უფლებები: "შპს ემ არქიტექტურა"
COPYRIGHT: LTD M ARCHITECTURE

სათაური
TITLE

ჭრილი 1-1

A3

ჭრილი 2-2

ა. 1:110

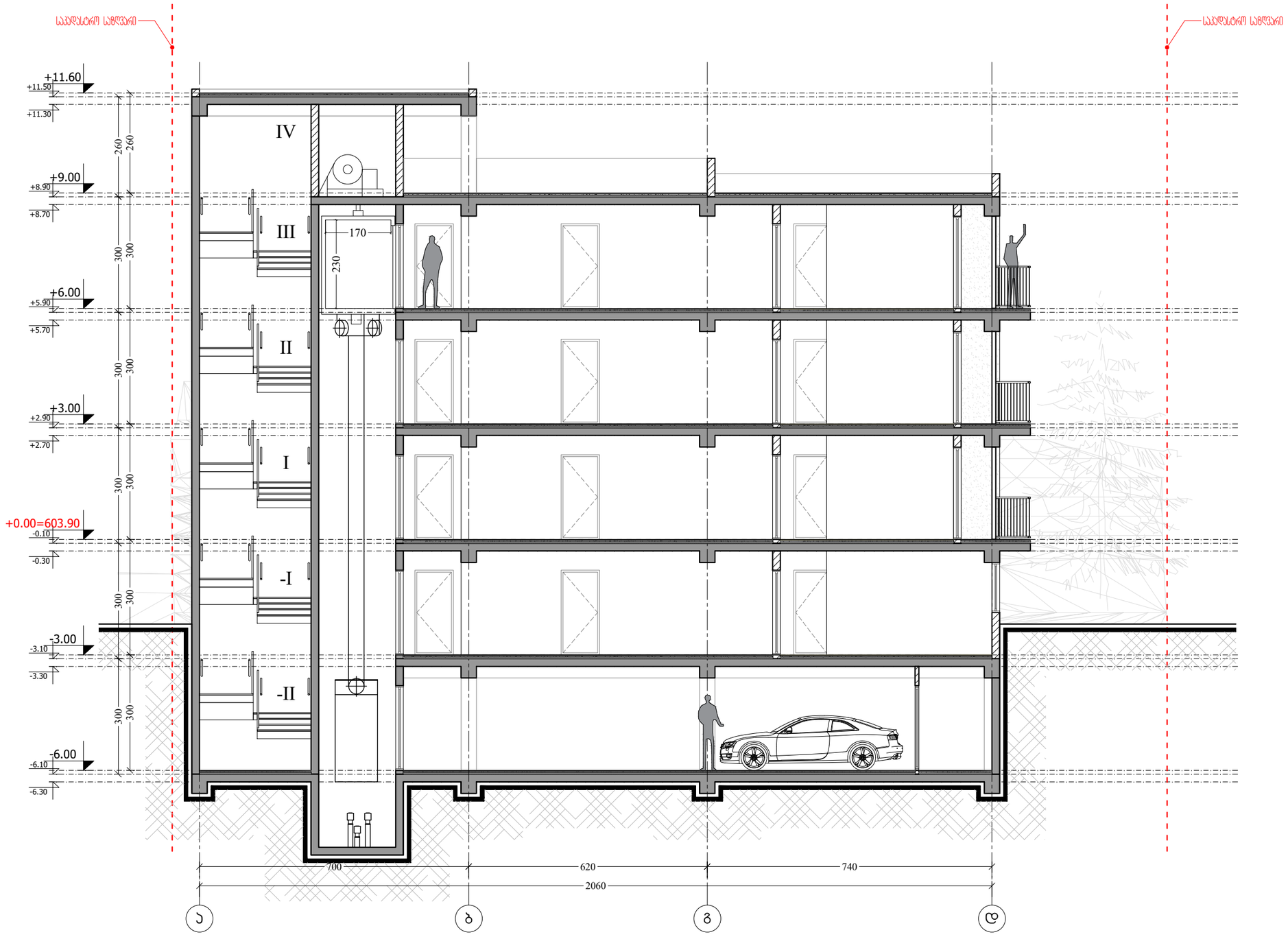

ჭრილი 2-2

M ARCHITECTURE

ფაქტიური მისამართი: ქ.თბილისი, საბურთალო, პეკინის ქ. №34
ელ-ფოსტა: info_ma@yahoo.com
www.marchitecture.ge
Legal address: Pekinis str.#34, Saburtalo, Tbilisi, Georgia

მრავალბინიანი საცხოვრებელი სახლი
Apartment building

სტრუქტურა STRUCTURE	შპს პრომპაკტ დეველოპმენტი LTD COMPACT DEVELOPMENT

პროექტის მისამართი
ალექსანდრე (საშა) იოსელიანის 1 შესახვევი №4
PROJECT ADDRESS
Aleksandre (Sasha) Ioseliani 1 turn №4

დამკვეთი CLIENT	ფიზიკური პირი: გიგა სანაია Giga Sanaia

შენიშვნები:
1. ნახაზზე ზომები მოცემულია სანიმუშტარებში;
2. ნახაზზე ყველა ცვლილება შეთანხმებისას შეესაბამება უნდა იყოს პროექტის ავტორთან;
3. ფერადლის პორანჟირებით აგიომატურად უკმდება ნინა პარიანტი;

ვიზუალური ნიშნები:

სიტუაციური სქემა KEY PLAN



1	თარიღი	ალბერა
2	თარიღი 1 DATE 1	
3	თარიღი 2 DATE 2	
4	თარიღი 3 DATE 3	

გამოცემა: 22.08.2022

CAD DWG FILE: AUTOCAD

შესრულა: ISSUE:	გ.გ	G.G
შეამოწმა: CHECKED:	რ.ხ	R.KH

საავტორო უფლებები: "შპს ემ არქიტექტურა"
COPYRIGHT: LTD M ARCHITECTURE

სათაური
TITLE

ჭრილი 2-2

A3

შენობა-ნაგებობის უსაფრთხოების წესებთან შესაბამისობის ანალიზი

გამოყენებული წესები - **„შენობა-ნაგებობის უსაფრთხოების წესები“**

ჩამოთვალეთ შენობის დაკავებულებები და აღწერეთ თითოეული გამოყენება
სასაწყობო ჯგუფის ქვეჯგუფი **სწ-2** (შემოზღუდული ავტოსადგომი გარაჟი, დამხმარე, სასაწყობო ფართობები, -6.00 ნიშნულზე) (დამხმარე, სასაწყობო ფართობები, -3.00 ნიშნულზე)
საცხოვრებელი ჯგუფის ქვეჯგუფი **სც-2** (მრავალბინიანი საცხოვრებელი, -3.00; +0.00; +3.00; +6.00; +9.00; ნიშნულებზე)

კონსტრუქციის ტიპი:	
განსაზღვრეთ კონსტრუქციის არსებული შენობისთვის: მაგალითი: II-A, II-B, V-A, V-B	
განსაზღვრეთ კონსტრუქციის ტიპი ახალი შენობისთვის: მაგალითი: II-A, II-B, V-A, V-B	I-B
შერეული კონსტრუქციის შემთხვევაში მიუთითეთ ტიპები, რომელიც გამოყენებული იქნება, განსაზღვრეთ ტიპები და მათი მდებარეობა:	

სიმაღლის შეზღუდვები ცხრილი 503 -ის მიხედვით		
დაკავებულობები	**დასაშვები სართულიანობა**	**შემოთავაზებული სართულიანობა**
სასაწყობო ჯგუფის ქვეჯგუფი **სწ-2**	**11**	2
საცხოვრებელი ჯგუფის ქვეჯგუფი **სც-2**	**11**	4

	დასაშვები სიმაღლე	**შემოთავაზებული სიმაღლე**
საერთო სიმაღლე =	**48.8**	**15.00 მ.** **(მიწის დონის ნიშნული 591.9**
მიწის ზემოთ სართულის რაოდენობა =	**4 სართული**	

ფართობის შეზღუდვები ცხრილი 503 -ის მიხედვით		
დაკავებულობები	**დასაშვები ფართობი**	**შემოთავაზებული ფართობი**
სასაწყობო ჯგუფის ქვეჯგუფი **სწ-2**	**7340**	**374.8 მ2**
საცხოვრებელი ჯგუფის ქვეჯგუფი **სც-2**	**შეუზღუდავი**	**1069.2 მ2**
იატაკის საერთო ფართობი =	**1959.4 კვ.მ**	
იატაკების რაოდენობა =	**6**	
შენობის საერთო ფართობი =	**1726.7 კ კვ.მ**	

გარე კედლის ცეცხლმედეგობისა და ღიობისადმი მოთხოვნები ცხრილების 602-ის და 705.8 -ის მიხედვით									
გარე კედელი (ღერძებში)	**ხანძარსაწინააღმდეგო მანძილი** (მეტრი)	**ცეცხლმედეგობის ხარისხი** (საათი)		**კედლის ღიობების ფართობი** (კედლის %)					
				დასაშვები			**გათვალისწინებული**		
		მოთხოვნილი	**გათვალისწინებული**	**დაცული**	**დაუცველი საშხეფებით**	**დაუცველი**	**დაცული**	**დაუცველი საშხეფებით**	**დაუცველი**
1-4	0.4-0.5	2	2	დაუშვებელია	დაუშვებელია	დაუშვებელია	-	-	**0%**
4-1	4.28-4.39	0	0	45%	45%	15%	-	-	**44.2%**
დ-ა	4.04-4.62	0	0	45%	45%	15%	-	-	**38.2%**
ა-დ	>9	0	0	შეუზღუდავი	შეუზღუდავი	შეუზღუდავი	-	-	**52%**

ხანძრისაგან დაცვის სისტემებისადმი მოთხოვნები								
დაკავებულობები/ სივრცეები/გასასვლელი საშუალებები	ავტოსაშხეფი სისტემა	ალტერნატიული ავტომატური ცეცხლსაქრობი სისტემები	სახანძრო განგაშისა, კვამლაღმომჩენი და ცეცხლაღმომჩენი სისტემები	სახანძრო მილდგარების სისტემები	კვამლის საკონტროლო სისტემები	ხელის ცეცხლმაქრები	საავარიო განგაშის სისტემები	ჰაერის განიავების სისტემა
სასაწყობო ჯგუფი სწ-2	არა	არა	არა	კი	არა	კი	კი	არა
საცხოვრებელი ჯგუფი სც-2	არა	არა	კი	კი	არა	კი	კი	
კიბის უჯრედი				კი	კი კიბის ვესტიბიული აღჭურვილია ჰაერის მექანიკური კონტროლის სისტემით			კი (მექანიკური) კიბის ვესტიბიული
ლიფტები					კი (ლიფტები აღჭურვილია ჰაერის დაწნევის სიტემით)			კი (მექანიკური)
დერეფანი	არა					კი		კი (მექანიკური)
სახანძრო-სამაშველო სამსახურის მიერ გამოსაყენებელი მისაერთებლები				არა				
სახანძრო ტუმბოები და წყლის რეზერვუარი				არა				

თითოეული სართულიდან გასასვლელი საშუალება									
სართულები	დაკავებულობა და დაკავებულობის დატვირთვის ჯამური მაჩვენებელი	მოთხოვნილი გასასვლელების/გასასვლელთან მისადგომის რაოდენობა	გათვალისწინებული გასასვლელების /გასასვლელთან მისადგომის რაოდენობა და ტიპი	გასასვლელი საშუალებების სიგანე(მეტრი)					
				გზა-კიბეები		დერაფანი,		გასასვლელის გზა-კარი	
				მოთხოვნილი	გათვალისწინებული	მოთხოვნილი	გათვალისწინებული	მოთხოვნილი	გათვალისწინებული
მიწის დონის - 2 სართული	სწ-2 (დ.დ - 13)	2	3 გასასვლელის გზა-კიბე	1.10	1.20		-	0.82 (თითო გზა-კარი)	0.82 (თითო გზა-კარი)
მიწის დონის - 1 სართული	სწ-2 (დ.დ - 4)	2	3 გასასვლელის გზა-კიბე			-	-	0.82 (თითო გზა-კარი)	0.82 (თითო გზა-კარი)
	სც-2 დ.დ 6)	1	1 გასასვლელთან მისადგომი გზა-კიბე	-	-	-	-	0.82 (თითო გზა-კარი)	0.82 (თითო გზა-კარი)
1 სართული	სც-2 დ.დ 12)	2	2 (გასასვლელის გზა-კარი)	-	-	-	-	0.82 (თითო გზა-კარი)	0.82 (თითო გზა-კარი)
2 სართული	სც-2 დ.დ 10)	2	2 (გასასვლელის გზა-კარი)	-	-	-	-	0.82 (თითო გზა-კარი)	0.82 (თითო გზა-კარი)
3-4 სართული	სც-2 დ.დ 26)	2	2 (გასასვლელის გზა-კარი)	-	-	-	-	0.82 (თითო გზა-კარი)	0.82 (თითო გზა-კარი)

დაკავებულობები/სივრცეები/გასასვლელი საშუალებები	ბუნებრივი განიავება	ხელოვნური განიავება
სასაწყობო ჯგუფი სწ-2		კი
კიბის უჯრედი	კი	
ლიფტები		კი
დერეფანი		კი
დერეფანი		კი

წყალსადენი სისტემის ფიქსირებული მოწყობილობების **რაოდენობა** ცხრილი 1602.1-ის მიხედვით													
სართულები	დაკავებულობა და დაკავებულობის დატვირთვის ჯამური მაჩვენებელი	**ფიქსირებული მოწყობილობები**(ცალი)											
		უნიტაზი		ტუალეტის ხელსაბანები		აბაზანა/შხაპი		სასმელი წყლის ფანტანი		სამომსახურეო ნიჟარა		სამზარეულოს ნიჟარა	
		მოთხოვნილი	გათვალისწინებული	მოთხოვნილი	გათვალისწინებული	მოთხოვნილი	გათვალისწინებული	მოთხოვნილი	გათვალისწინებული	მოთხოვნილი	გათვალისწინებული	მოთხოვნილი	გათვალისწინებული
-2 სართული	სწ-2 (დ.დ-71)	-	-	-	-	-	-	-	-	-	-	-	-

სართულები	საცხოვრებელი ერთეულები	ფიქსირებული მოწყობილობები									
		უნიტაზი (ერთ საცხოვრებელ ერთეულზე)		ტუალეტის ხელსაბანები (ერთ საცხოვრებელ ერთეულზე)		აბაზანა/შხაპი (ერთ საცხოვრებელ ერთეულზე)		სამზარეულოს ნიჟარა (ერთ საცხოვრებელ ერთეულზე)		ავტომატური სარეცხი მანქანის მისაერთებელი	
		მოთხოვნილი	გათვალისწინებული	მოთხოვნილი	გათვალისწინებული	მოთხოვნილი	გათვალისწინებული	მოთხოვნილი	გათვალისწინებული	მოთხოვნილი	გათვალისწინებული
-1 სართული	3 ბინა	1	1	1	1	1	1	1	1	1 (20 საცხ. ერთეულზე)	1 (თითო საცხ. ერთეულზე)
1-ლი, მე-2 სართულები	5 ბინა	1	1	1	1	1	2	1	1	1 (20 საცხ. ერთეულზე)	1 (თითო საცხ. ერთეულზე)
3 სართული	4 ბინა	1	1	1	1	1	2	1	1	1 (20 საცხ. ერთეულზე)	1 (თითო საცხ. ერთეულზე)

ტოპოგრაფიული რუკა

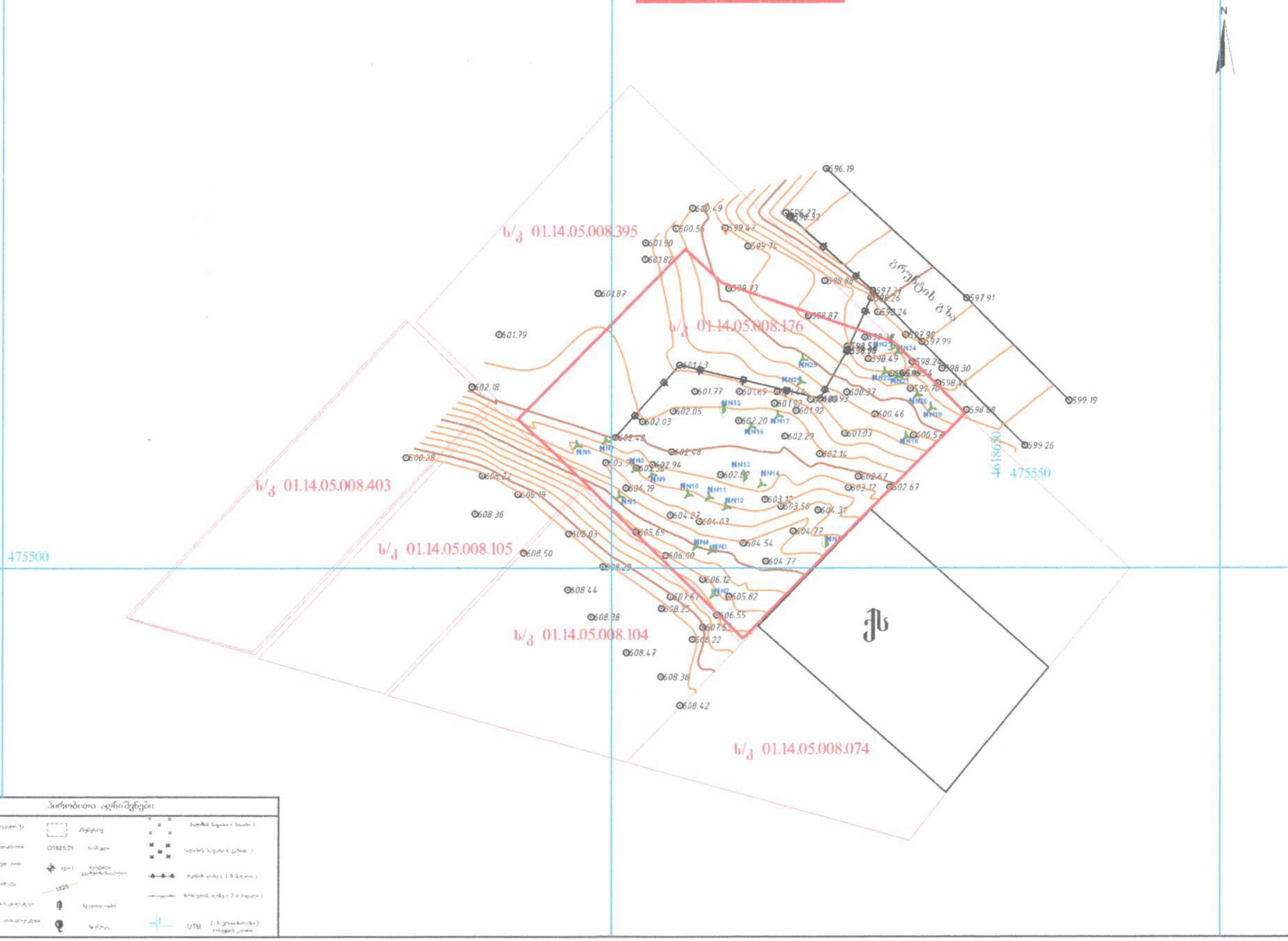

შ.პ.ს "ტოპოკადი"
"TopoCAD" L.T.D

მის: ქ.თბილისი
თელაბის ქუჩა №42

ობიექტის დასახელება

მის: ქ. თბილისი, ალექსანდრე (საშა) იოსელიანის 1 შესახვევი №4

ნახაზის დასახელება

ტოპოგრაფიული რუკა

ნახაზი №	1
შეასრულა გ. თვალაძე	
შეამოწმა გ. თვალაძე	
დამკვეთი	

შენიშვნა

დირექტორი გ. თვალაძე	

თარიღი 20.10.2022

მასშტაბი: 1:500

TOPOCAD
GEORGIA "TOPOCAD" LTD
406159071

ექსპლიკაცია
1. საპროექტო შენობა
2. უკანა ეზო
3. ნაკვეთთან მისასვლელი გზა (ალექსანდრე (საშა) იოსელიანის 1 შესახვევი

გენგეგმა

მ. 1:150

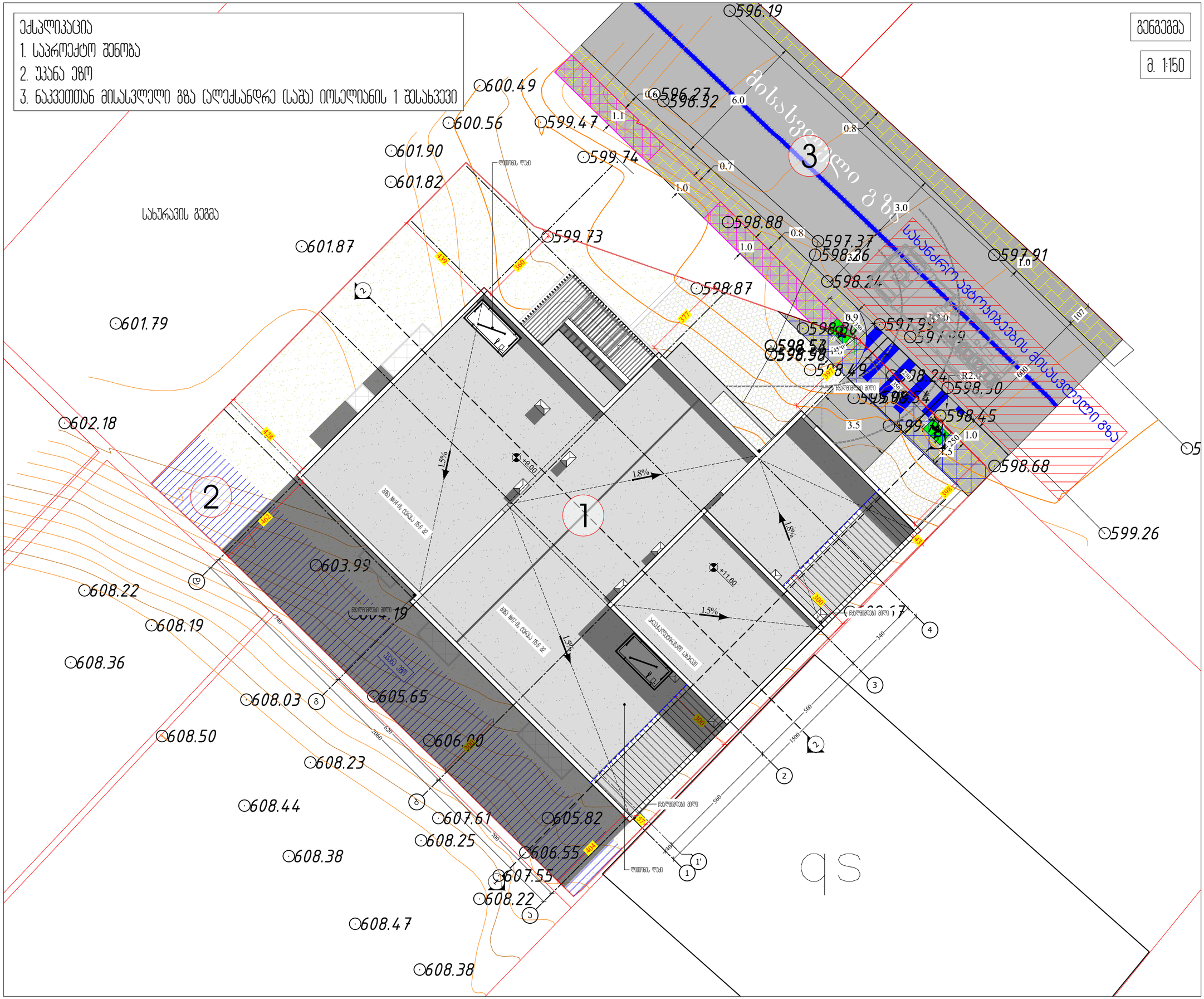

M ARCHITECTURE
ფაქტიური მისამართი: ქ.თბილისი, საბურთალო, ჰეინის ქ. №34
ელ-ფოსტა: info_ma@yahoo.com
www.marchitecture.ge
Legal address: Pekinis str.#34, Saburtalo, Tbilisi, Georgia

მრავალბინიანი საცხოვრებელი სახლი
Apartment building

სტრუქტურა STRUCTURE	შპს პომპაძტ დეველოპმენტი LTD COMPACT DEVELOPMENT

პროექტის მისამართი
ალექსანდრე (საშა) იოსელიანის 1 შესახვევი №4
PROJECT ADDRESS
Aleksandre (Sasha) Ioseliani 1 turn №4

დამკვეთი CLIENT	ფიზიკური პირი: გიგა სანაია Giga Sanaia

შენიშვნები:
1. ნახაზზე ზომები მოცემულია სანიმებერებში;
2. ნახაზზე ყველა ცვლილება მშენებლობისას შეთანხმებული უნდა იყოს პროექტის ავტორთან;
3. ფურცლის პროექტირებით ავტომატურად უკმდება წინა ვარიანტი;

ჰორიზონტი ნიშნები:

სიტუაციური სქემა KEY PLAN



1	თარიღი	აღწერა
2	თარიღი 1 DATE 1	
3	თარიღი 2 DATE 2	
4	თარიღი 3 DATE 3	

გამოცემა: 22.08.2022

CAD DWG FILE: AUTOCAD

შესრულა: ISSUE:	გ.გ	G.G
შეამოწმა: CHECKED:	რ.ხ	R.KH

საავტორო უფლებები: "შპს ემ არქიტექტურა"
COPYRIGHT: LTD M ARCHITECTURE

სათაური
TITLE

გენგეგმა

A3

დაკავებულობის და განსასვლელი საშუალებების გეგმები და ჭრილები

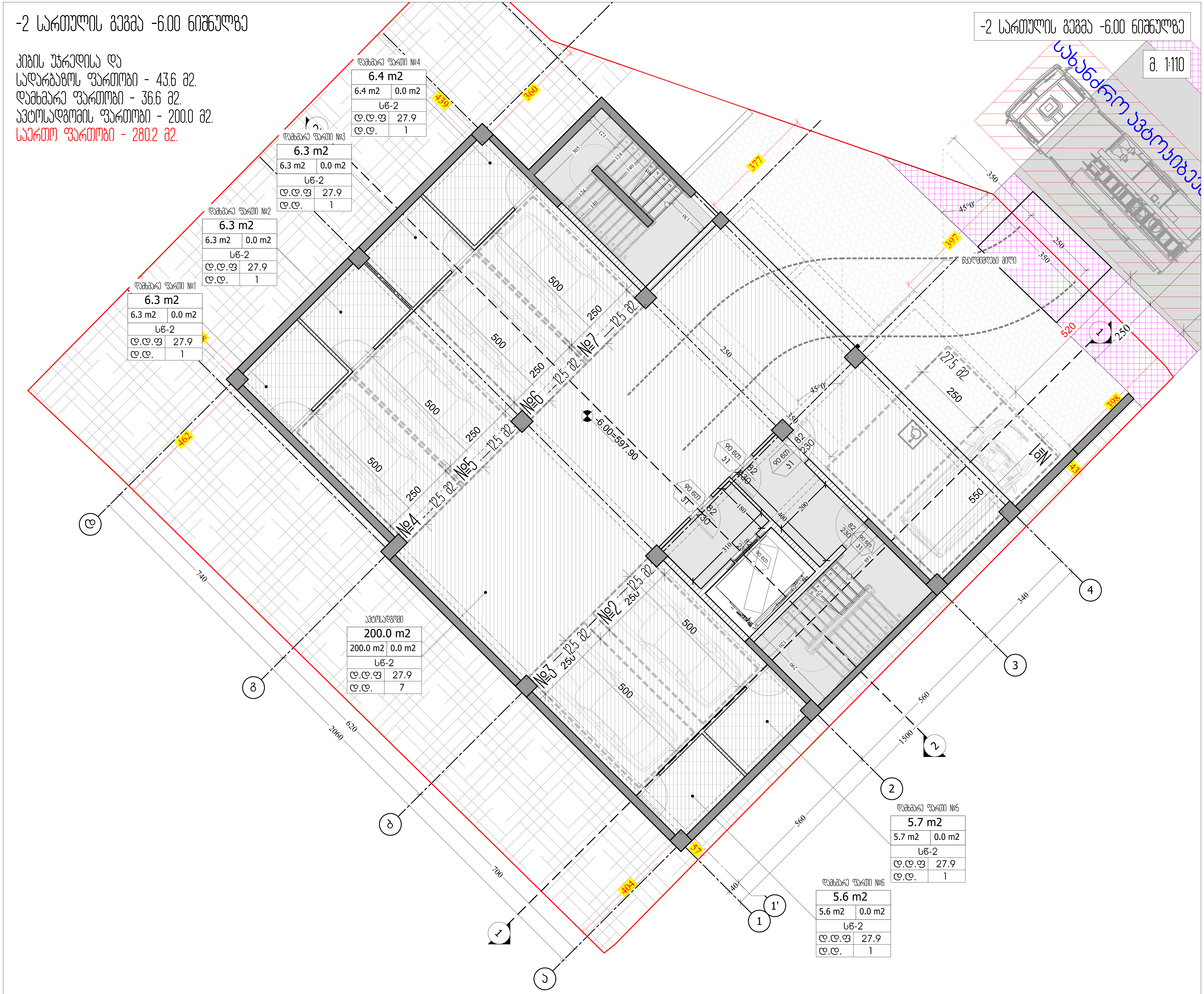

M ARCHITECTURE

ფაქტიური მისამართი: ქ.თბილისი, საბურთალო, პეკინის ქ. №34

ელ-ფოსტა: info_ma@yahoo.com

www.marchitecture.ge

Legal address: Pekinis str.#34, Saburtalo, Tbilisi, Georgia

მრავალბინიანი საცხოვრებელი სახლი

Apartment building

სტრუქტურა STRUCTURE	შპს კომპაქტ დეველოპმენტი LTD COMPACT DEVELOPMENT

პროექტის მისამართი

ალექსანდრე (საშა) იოსელიანის 1 შესახვევი №4

PROJECT ADDRESS

Aleksandre (Sasha) Ioseliani 1 turn №4

დამკვეთი CLIENT	ფიზიკური პირი: გიგა სანაია Giga Sanaia

შენიშვნები:

1. ნახაზზე ზომები მოცემულია სანტიმეტრებში;
2. ნახაზზე ყველა ცვლილება მშენებლობისას შეთანხმებული უნდა იყოს პროექტის ავტორთან;
3. ფურცლის კორექტირებით ავტომატურად უქმდება წინა ვარიანტი;

პირობითი ნიშნები:

დაკავებულობის ჯგუფები	დაკავებულობის ჯგუფის აღნიშვნა	ფერის კოდი
თავშეყრის ჯგუფი (თ3)		RGB (34,139,34)
საქმიანი ჯგუფი (სქ)		RGB (79,12,187)
საგანმანათლებლო ჯგუფი (სგ)		RGB (245,99,20)
სამრეწველო ჯგუფი (სმ)		RGB (160,32,240)
დიდი საფრთხის შემცველი ჯგუფი (დსშ)		RGB (94,8,58)
დაწესებულობითი ჯგუფი (დწ)		RGB (0,0,255)
სავაჭრო ჯგუფი (სვ)		RGB (0,0,255)
საცხოვრებელი ჯგუფი (სც)		RGB (220,185,0)
სასაწყობო ჯგუფი (სწ)		RGB (136,135,134)
დამხმარე ჯგუფი (დს)		RGB (136,135,134)

გასასვლელთან მისადგომი მაქსიმალური სავალი მანძილი

"ბ" ტიპი	
დ.დ.ფ	18.6
დ.დ.	4

ბინის ტიპი; დაკავებულობის დატვირთვის ფაქტორი; დაკავებულობის დატვირთვა

82 / 230 — 90 წთ — ქ1: კარის თავისუფალი სიგანე; ხანძარმედეგობა; კარის ნუმერაცია; კარის თავისუფალი სიმაღლე

სიტუაციური სქემა — KEY PLAN



1	თარიღი	აღწერა
2	თარიღი 1 DATE 1	
3	თარიღი 2 DATE 2	
4	თარიღი 3 DATE 3	

გამოცემა: 22.08.2022

CAD DWG FILE: AUTOCAD

შესრულა: ISSUE:	გ.გ	G.G
შეამოწმა: CHECKED:	რ.ხ	R.KH
საავტორო უფლებები: COPYRIGHT:	"შპს ემ არქიტექტურა" LTD M ARCHITECTURE	

სათაური

TITLE

დაკავებულობის და გასასვლელი საშუალებების გეგმა

-2 სართულის გეგმა -6.00; ნიშნულზე

აე-101-დგ

A3

-1 სართულის გეგმა -3.00 ნიშნულზე

საცხოვრებელი ფართობი - 110.5 მ2.
საზაფხულო ფართობი - 9.5 მ2.
კიბის უჯრედისა და
სადარბაზოს ფართობი - 59.6 მ2.
დამხმარე ფართობი - 111.6
საერთო ფართობი - 291.2 მ2.

-1 სართულის გეგმა -3.00 ნიშნულზე

მ. 1:110

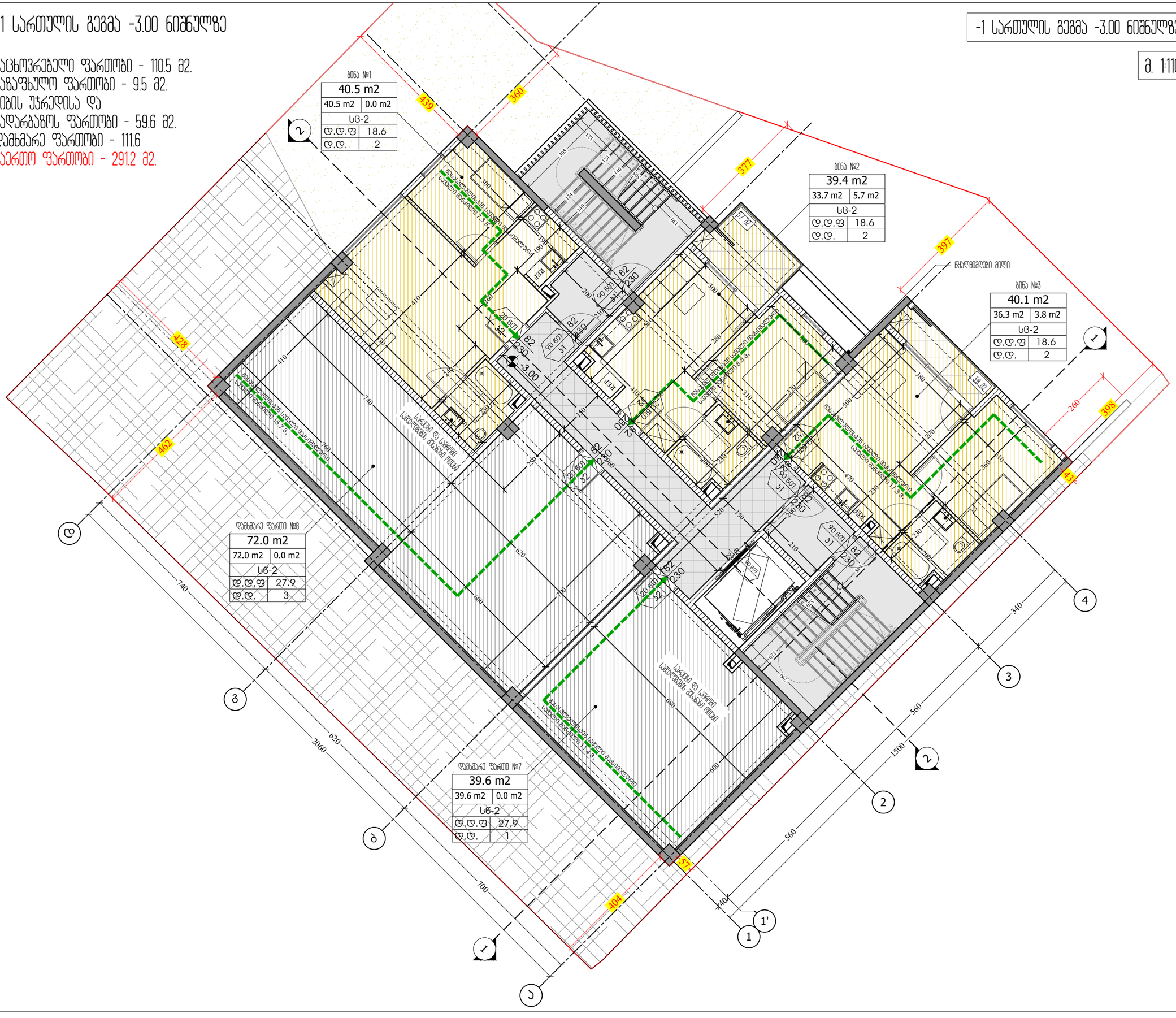
ბინა №1
40.5 m2
40.5 m2 | 0.0 m2
სც-2
დ.დ.ფ | 18.6
დ.დ. | 2
ბინა №2
39.4 m2
33.7 m2 | 5.7 m2
სც-2
დ.დ.ფ | 18.6
დ.დ. | 2
ბინა №3
40.1 m2
36.3 m2 | 3.8 m2
სც-2
დ.დ.ფ | 18.6
დ.დ. | 2
დამხმარე ფართი №8
72.0 m2
72.0 m2 | 0.0 m2
სნ-2
დ.დ.ფ | 27.9
დ.დ. | 3
დამხმარე ფართი №7
39.6 m2
39.6 m2 | 0.0 m2
სნ-2
დ.დ.ფ | 27.9
დ.დ. | 1
ნაპირგამწმენდი მილი
სარდაფის და სველი წერტილების ჰიდროიზოლაციის ქვეშ
სველი წერტილების ჰიდროიზოლაციის ქვეშ
სველი წერტილების ჰიდროიზოლაციის ქვეშ

პირველი სართულის გეგმა +0.00 ნიშნულზე

1 სართულის გეგმა +0.00 ნიშნულზე

მ. 1:110

საცხოვრებელი ფართობი - 215.4 მ2.
საზაფხულო ფართობი - 22.7 მ2.
პირის უჯრედისა და
სადარბაზოს ფართობი - 59.6 მ2.
საერთო ფართობი - 297.7 მ2.

ბინა №4

75.4 m2	
68.6 m2	6.8 m2
სც-2	
ღ.ღ.ფ	18.6
ღ.ღ.	4

ბინა №5

39.6 m2	
33.9 m2	5.7 m2
სც-2	
ღ.ღ.ფ	18.6
ღ.ღ.	2

ბინა №6

40.5 m2	
36.7 m2	3.8 m2
სც-2	
ღ.ღ.ფ	18.6
ღ.ღ.	2

ბინა №8

42.6 m2	
39.8 m2	2.8 m2
სც-2	
ღ.ღ.ფ	18.6
ღ.ღ.	2

ბინა №7

40.0 m2	
36.4 m2	3.6 m2
სც-2	
ღ.ღ.ფ	18.6
ღ.ღ.	2

ნაყოფიერი მიწა

ასანთქმელი ორმო

ასანთქმელი ორმო 7.5 მ.

ასანთქმელი ორმო 11.3 მ.

ასანთქმელი ორმო 9.3 მ.

ასანთქმელი ორმო 8.8 მ.

+0.00=603.90

M ARCHITECTURE

ფაქტიური მისამართი: ქ.თბილისი, საბურთალო, პეკინის ქ. №34
ელ-ფოსტა: info_ma@yahoo.com
www.marchitecture.ge
Legal address: Pekinis str.#34, Saburtalo, Tbilisi, Georgia

მრავალბინიანი საცხოვრებელი სახლი
Apartment building

სტრუქტურა STRUCTURE	შპს პომპაჯ დეველოპმენტი LTD COMPACT DEVELOPMENT

პროექტის მისამართი
ალექსანდრე (საშა) იოსელიანის 1 შესახვევი №4
PROJECT ADDRESS
Aleksandre (Sasha) Ioseliani 1 turn №4

დამკვეთი CLIENT	ფიზიკური პირი: გიგა სანაია Giga Sanaia

შენიშვნები:
1. ნახაზზე ზომები მოცემულია სანიმებერებში;
2. ნახაზზე ყველა ცვლილება შეთანხმებას მეთანხმებული უნდა იქნეს პროექტის ავტორთან;
3. დეტალის პროექციით ავტომატურად უყურებს ნინა პარიანის;

ფერობითი ნიშნები:

დაპროექტებულობის ჯგუფები	დაპროექტებულობის ჯგუფის აღნიშვნა	ფერის პოდი
თავდაცვის ჯგუფი (თჯ)		RGB (34,139,34)
საბრძოლო ჯგუფი (სჯ)		RGB (79,12,187)
საბრძოლო-დამხმარე ჯგუფი (სჯ)		RGB (245,99,20)
საორმაგებლო ჯგუფი (სჯ)		RGB (160,32,240)
ცენტრალური საფარშის ველოსიპედის ჯგუფი (ცსჯ)		RGB (94,8,58)
დანაბარებული ჯგუფი (ღნ)		RGB (0,0,255)
სავაჭრო ჯგუფი (სჯ)		RGB (0,0,255)
საცხოვრებელი ჯგუფი (სჯ)		RGB (220,185,0)
სასაწყობო ჯგუფი (სწ)		RGB (136,135,134)
დამხმარე ჯგუფი (ღჯ)		RGB (136,135,134)

მასასკლელთან მისაღები მანძილი სასული მანძილი

"ბ" ტიპი	
ღ.ღ.ფ	18.6
ღ.ღ.	4

ბინის ტიპი
დაპროექტებულობის დაბინრების ფაქტორი
დაპროექტებულობის დაბინრება



1	თარიღი	აღწერა
2	თარიღი 1 DATE 1	
3	თარიღი 2 DATE 2	
4	თარიღი 3 DATE 3	

გამოცემა: 22.08.2022

CAD DWG FILE: AUTOCAD

შესრულა: ISSUE:	გ.გ	G.G
შეამოწმა: CHECKED:	რ.ხ	R.KH

საავტორო უფლებები: "შპს ემ არქიტექტურა"
COPYRIGHT: LTD M ARCHITECTURE

სათაური
TITLE
დაპროექტებულობის და მასასკლელი საშენებლების გეგმა

1 სართულის გეგმა +0.00; ნიშნულზე

AE-101-ღგ

A3

მეორე სართულის გეგმა +3.00 ნიშნულზე

საცხოვრებელი ფართობი - 215.4 მ2.
საზაფხულო ფართობი - 26.5 მ2.
კიბის უჯრედისა და
სადარბაზოს ფართობი - 59.6 მ2.
საერთო ფართობი - 301.5 მ2.

2 სართულის გეგმა +3.00 ნიშნულზე

მ. 1:110

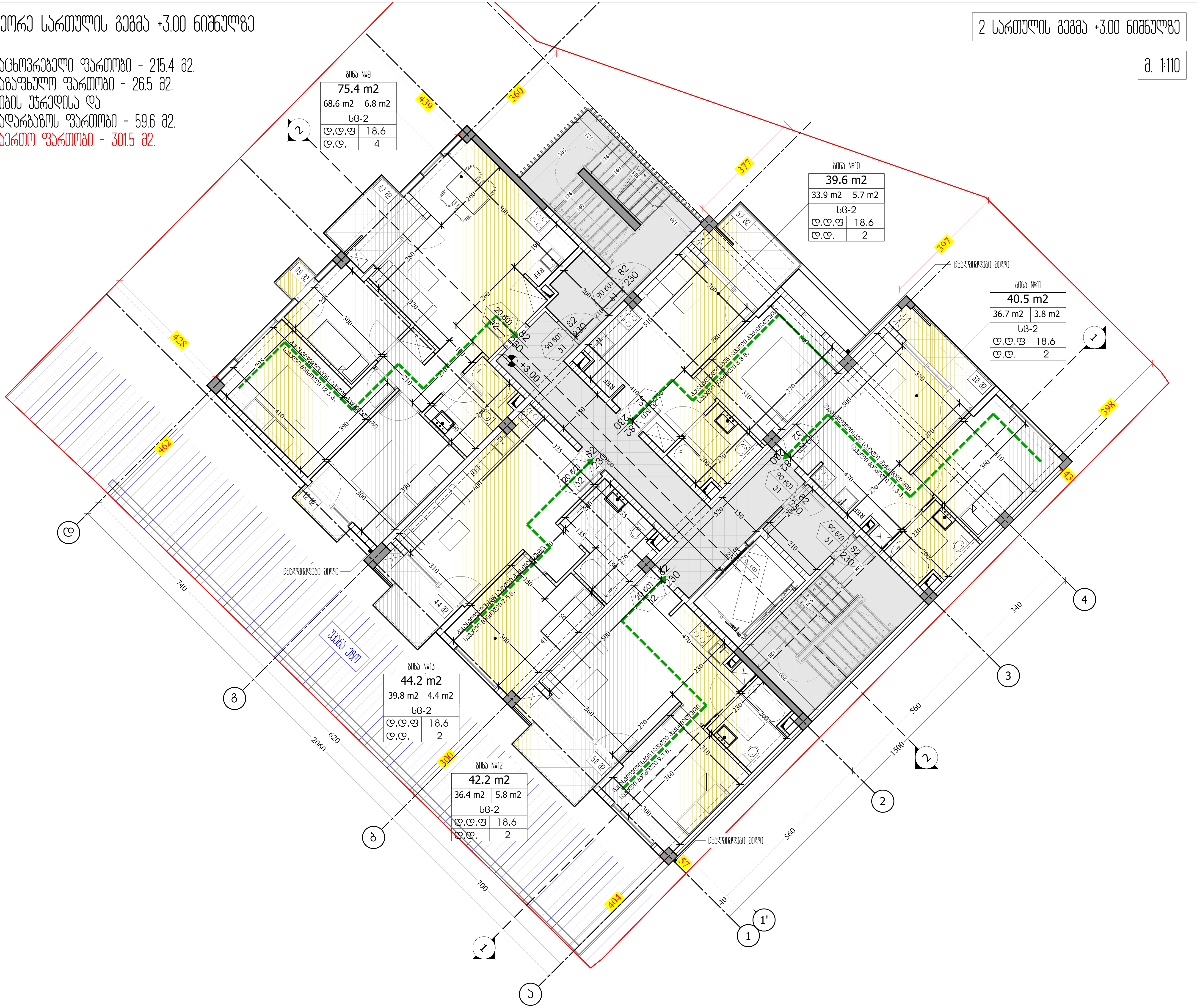

M ARCHITECTURE

ფაქტიური მისამართი: ქ.თბილისი, საბურთალო, პეკინის ქ. №34
ელ-ფოსტა: info_ma@yahoo.com
www.marchitecture.ge
Legal address: Pekinis str.#34, Saburtalo, Tbilisi, Georgia

მრავალბინიანი საცხოვრებელი სახლი
Apartment building

სტრუქტურა STRUCTURE	შპს კომპაქტ დეველოპმენტი LTD COMPACT DEVELOPMENT

პროექტის მისამართი
ალექსანდრე (საშა) იოსელიანის 1 შესახვევი №4
PROJECT ADDRESS
Aleksandre (Sasha) Ioseliani 1 turn №4

დამკვეთი CLIENT	ფიზიკური პირი: გიგა სანაია Giga Sanaia

შენიშვნები:
1. ნახაზზე ზომები მოცემულია სანტიმეტრებში;
2. ნახაზზე ყველა ცვლილება მშენებლობისას შეთანხმებული უნდა იყოს პროექტის ავტორთან;
3. ფურცლის კორექტირებით ავტომატურად უქმდება წინა ვარიანტი;

პირობითი ნიშნები:

დაკავებულობის ჯგუფები	დაკავებულობის ჯგუფის აღნიშვნა	ფერის კოდი
თავშეყრის ჯგუფი (თვ)		RGB (34,139,34)
საქმიანი ჯგუფი (სქ)		RGB (79,12,187)
საგანმანათლებლო ჯგუფი (სგ)		RGB (245,99,20)
სამრეწველო ჯგუფი (სმ)		RGB (160,32,240)
დიდი საფრთხის შემცველი ჯგუფი (დსშ)		RGB (94,8,58)
დაწესებულობითი ჯგუფი (დწ)		RGB (0,0,255)
სავაჭრო ჯგუფი (სვ)		RGB (0,0,255)
საცხოვრებელი ჯგუფი (სც)		RGB (220,185,0)
სასაწყობო ჯგუფი (სწ)		RGB (136,135,134)
დამხმარე ჯგუფი (დს)		RGB (136,135,134)

გასასვლელთან მისადგომი მაქსიმალური სავალი მანძილი

"ბ" ტიპი	
დ.დ.ფ	18.6
დ.დ.	4

ბინის ტიპი
დაკავებულობის დატვირთვის ფაქტორი
დაკავებულობის დატვირთვა

82 / 230 — 90 წთ / კ1
კარის თავისუფალი სიგანე
ხანძარმედეგობა
კარის ნუმერაცია
კარის თავისუფალი სიმაღლე

სიტუაციური სქემა — KEY PLAN



1	თარიღი	აღწერა
2	თარიღი 1 DATE 1	
3	თარიღი 2 DATE 2	
4	თარიღი 3 DATE 3	

გამოცემა: 22.08.2022

CAD DWG FILE: AUTOCAD

შეასრულა: ISSUE:	გ.გ	G.G
შეამოწმა: CHECKED:	რ.ხ	R.KH

საავტორო უფლებები: "შპს ემ არქიტექტურა"
COPYRIGHT: LTD M ARCHITECTURE

სათაური
TITLE
დაკავებულობის და გასასვლელი საშუალებების გეგმა
2 სართულის გეგმა +3.00; ნიშნულზე

აე-101-დგ

A3

მესამე სართულის გეგმა +6.00 ნიშნულზე

საცხოვრებელი ფართობი - 211.7 მ2.
საზაფხულო ფართობი - 26.5 მ2.
კიბის უჯრედისა და
სადარბაზოს ფართობი - 59.3 მ2.
საერთო ფართობი - 297.5 მ2.

3 სართულის გეგმა +6.00 ნიშნულზე

მ. 1:110

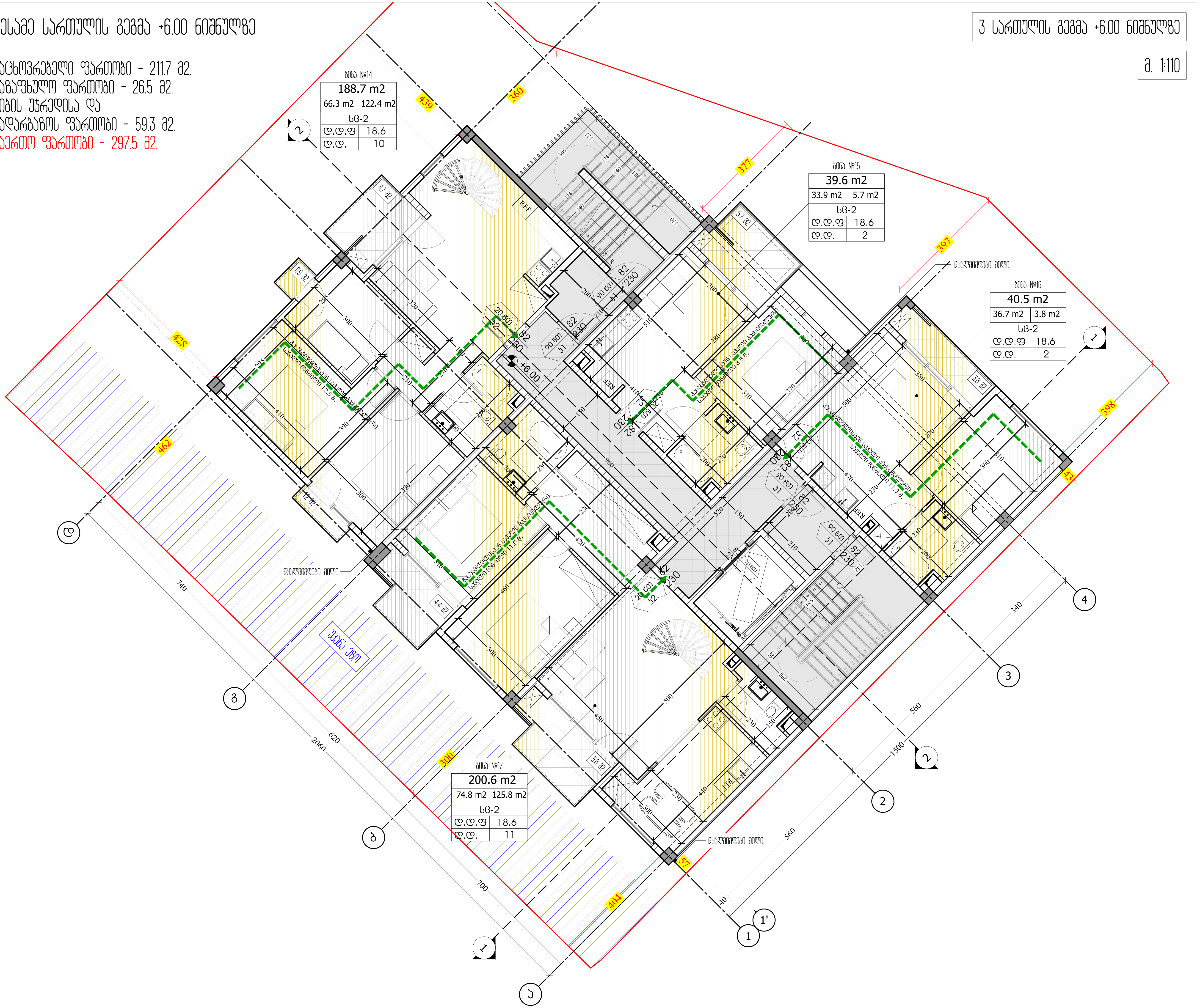

M ARCHITECTURE
ფაქტიური მისამართი: ქ.თბილისი, საბურთალო, პეკინის ქ. №34
ელ-ფოსტა: info_ma@yahoo.com
www.marchitecture.ge
Legal address: Pekinis str.#34, Saburtalo, Tbilisi, Georgia

მრავალბინიანი საცხოვრებელი სახლი
Apartment building

სტრუქტურა / STRUCTURE: შპს კომპაქტ დეველოპმენტი / LTD COMPACT DEVELOPMENT

პროექტის მისამართი
ალექსანდრე (საშა) იოსელიანის 1 შესახვევი №4
PROJECT ADDRESS
Aleksandre (Sasha) Ioseliani 1 turn №4

დამკვეთი / CLIENT: ფიზიკური პირი: გიგა სანაია / Giga Sanaia

შენიშვნები:
1. ნახაზზე ზომები მოცემულია სანტიმეტრებში;
2. ნახაზზე ყველა ცვლილება მშენებლობისას შეთანხმებული უნდა იყოს პროექტის ავტორთან;
3. ფურცლის კორექტირებით ავტომატურად უქმდება წინა ვარიანტი;

პირობითი ნიშნები:

დაკავებულობის ჯგუფები	დაკავებულობის ჯგუფის აღნიშვნა	ფერის კოდი
თავშეყრის ჯგუფი (თვ)		RGB (34,139,34)
საქმიანი ჯგუფი (სქ)		RGB (79,12,187)
საგანმანათლებლო ჯგუფი (სგ)		RGB (245,99,20)
სამრეწველო ჯგუფი (სმ)		RGB (160,32,240)
დიდი საფრთხის შემცველი ჯგუფი (დსშ)		RGB (94,8,58)
დაწესებულობითი ჯგუფი (დწ)		RGB (0,0,255)
სავაჭრო ჯგუფი (სვ)		RGB (0,0,255)
საცხოვრებელი ჯგუფი (სც)		RGB (220,185,0)
სასაწყობო ჯგუფი (სწ)		RGB (136,135,134)
დამხმარე ჯგუფი (დს)		RGB (136,135,134)

გასასვლელთან მისადგომი მაქსიმალური სავალი მანძილი

"ბ" ტიპი		ბინის ტიპი
დ.დ.ფ	18.6	დაკავებულობის დატვირთვის ფაქტორი
დ.დ.	4	დაკავებულობის დატვირთვა

82 — კარის თავისუფალი სიგანე
90 წთ — ხანძარმედეგობა
ქ1 — კარის ნუმერაცია
230 — კარის თავისუფალი სიმაღლე

სიტუაციური სქემა — KEY PLAN



1	თარიღი	აღწერა
2	თარიღი 1 DATE 1	
3	თარიღი 2 DATE 2	
4	თარიღი 3 DATE 3	

გამოცემა: 22.08.2022

CAD DWG FILE: AUTOCAD
შეასრულა: / ISSUE: გ.გ G.G
შეამოწმა: / CHECKED: რ.ხ R.KH

საავტორო უფლებები: / COPYRIGHT: "შპს ემ არქიტექტურა" LTD M ARCHITECTURE

სათაური / TITLE
დაკავებულობის და გასასვლელი საშუალებების გეგმა
3 სართულის გეგმა +6.00; ნიშნულზე

აე-101-დგ

A3

მეოთხე (ტექნიკური) სართულის გეგმა +9.00 ნიშნულზე

კიბის უჯრედისა და სადარბაზოს ფართობი - 20.8 მ2.
საზაფხულო ფართობი - 231.2 მ2.
დამხმარე ფართობი - 6.6 მ2.
საერთო ფართობი - 258.6 მ2.

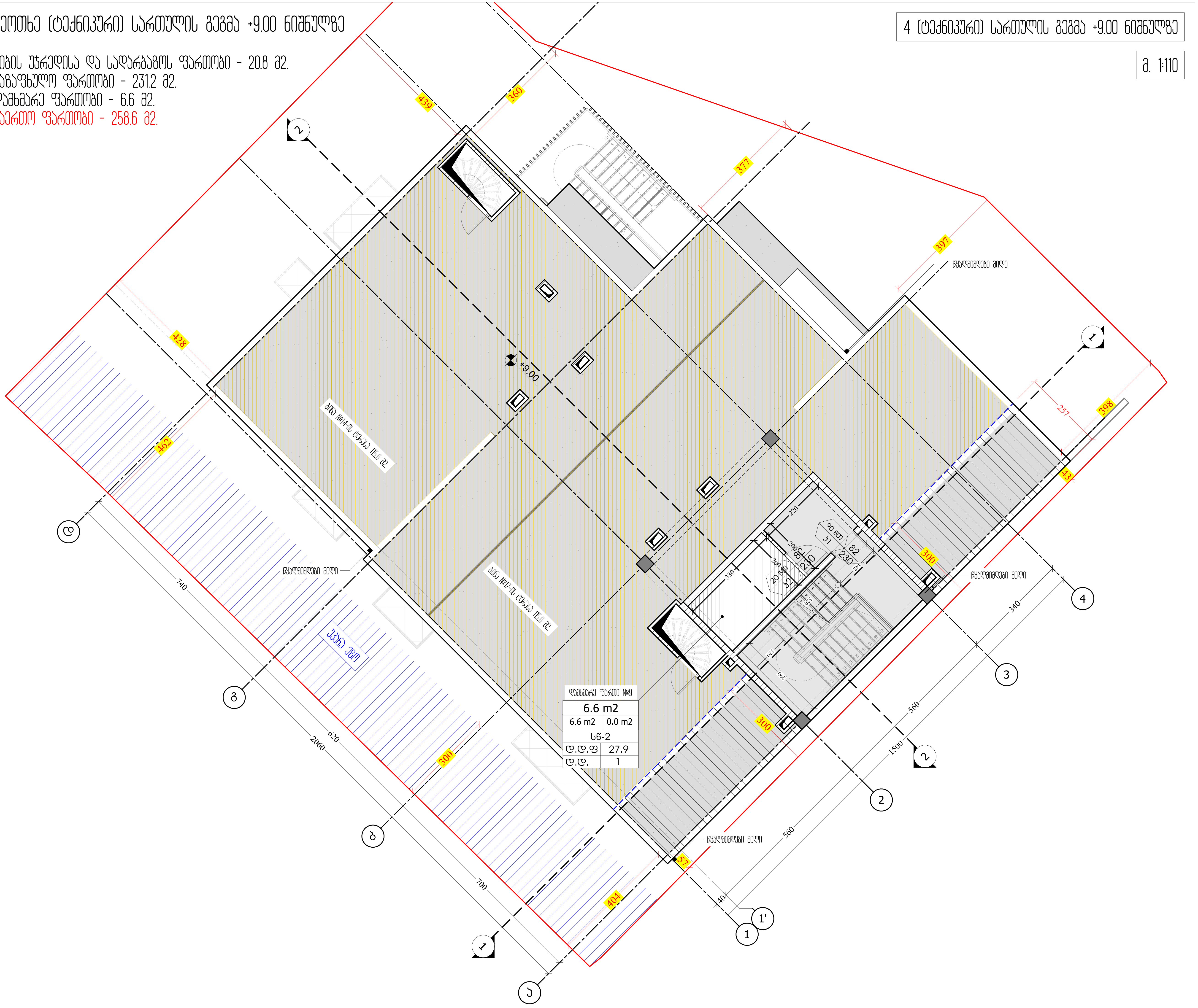

M ARCHITECTURE

ფაქტიური მისამართი: ქ.თბილისი, საბურთალო, პეკინის ქ. №34
ელ-ფოსტა: info_ma@yahoo.com
www.marchitecture.ge
Legal address: Pekinis str.#34, Saburtalo, Tbilisi, Georgia

მრავალბინიანი საცხოვრებელი სახლი
Apartment building

სტრუქტურა STRUCTURE	შპს კომპაქტ დეველოპმენტი LTD COMPACT DEVELOPMENT

პროექტის მისამართი
ალექსანდრე (საშა) იოსელიანის 1 შესახვევი №4
PROJECT ADDRESS
Aleksandre (Sasha) Ioseliani 1 turn №4

დამკვეთი CLIENT	ფიზიკური პირი: გიგა სანაია Giga Sanaia

შენიშვნები:
1. ნახაზზე ზომები მოცემულია სანტიმეტრებში;
2. ნახაზზე ყველა ცვლილება მშენებლობისას შეთანხმებული უნდა იყოს პროექტის ავტორთან;
3. ფურცლის კორექტირებით ავტომატურად უქმდება წინა ვარიანტი;

პირობითი ნიშნები:

დაკავებულობის ჯგუფები	დაკავებულობის ჯგუფის აღნიშვნა	ფერის კოდი
თავშეყრის ჯგუფი (თვ)		RGB (34,139,34)
საქმიანი ჯგუფი (სქ)		RGB (79,12,187)
საგანმანათლებლო ჯგუფი (სგ)		RGB (245,99,20)
სამრეწველო ჯგუფი (სმ)		RGB (160,32,240)
დიდი საფრთხის შემცველი ჯგუფი (დსშ)		RGB (94,8,58)
დაწესებულობითი ჯგუფი (დწ)		RGB (0,0,255)
სავაჭრო ჯგუფი (სვ)		RGB (0,0,255)
საცხოვრებელი ჯგუფი (სც)		RGB (220,185,0)
სასაწყობო ჯგუფი (სწ)		RGB (136,135,134)
დამხმარე ჯგუფი (დს)		RGB (136,135,134)

გასასვლელთან მისადგომი მაქსიმალური სავალი მანძილი

"ბ" ტიპი	
დ.დ.ფ	18.6
დ.დ.	4

ბინის ტიპი
დაკავებულობის დატვირთვის ფაქტორი
დაკავებულობის დატვირთვა

82 / 230 — 90 წთ — კ1
კარის თავისუფალი სიგანე
ხანძარმედეგობა
კარის ნუმერაცია
კარის თავისუფალი სიმაღლე

სიტუაციური სქემა KEY PLAN



1	თარიღი	აღწერა
2	თარიღი 1 DATE 1	
3	თარიღი 2 DATE 2	
4	თარიღი 3 DATE 3	

გამოცემა: 22.08.2022

CAD DWG FILE: AUTOCAD

შეასრულა: ISSUE:	გ.გ	G.G
შეამოწმა: CHECKED:	რ.ხ	R.KH

საავტორო უფლებები: "შპს ემ არქიტექტურა"
COPYRIGHT: LTD M ARCHITECTURE

სათაური
TITLE
დაკავებულობის და გასასვლელი საშუალებების გეგმა

4 (ტექნიკური) სართულის გეგმა +9.00; ნიშნულზე

აე-101-დგ

A3

სახურავის გეგმა

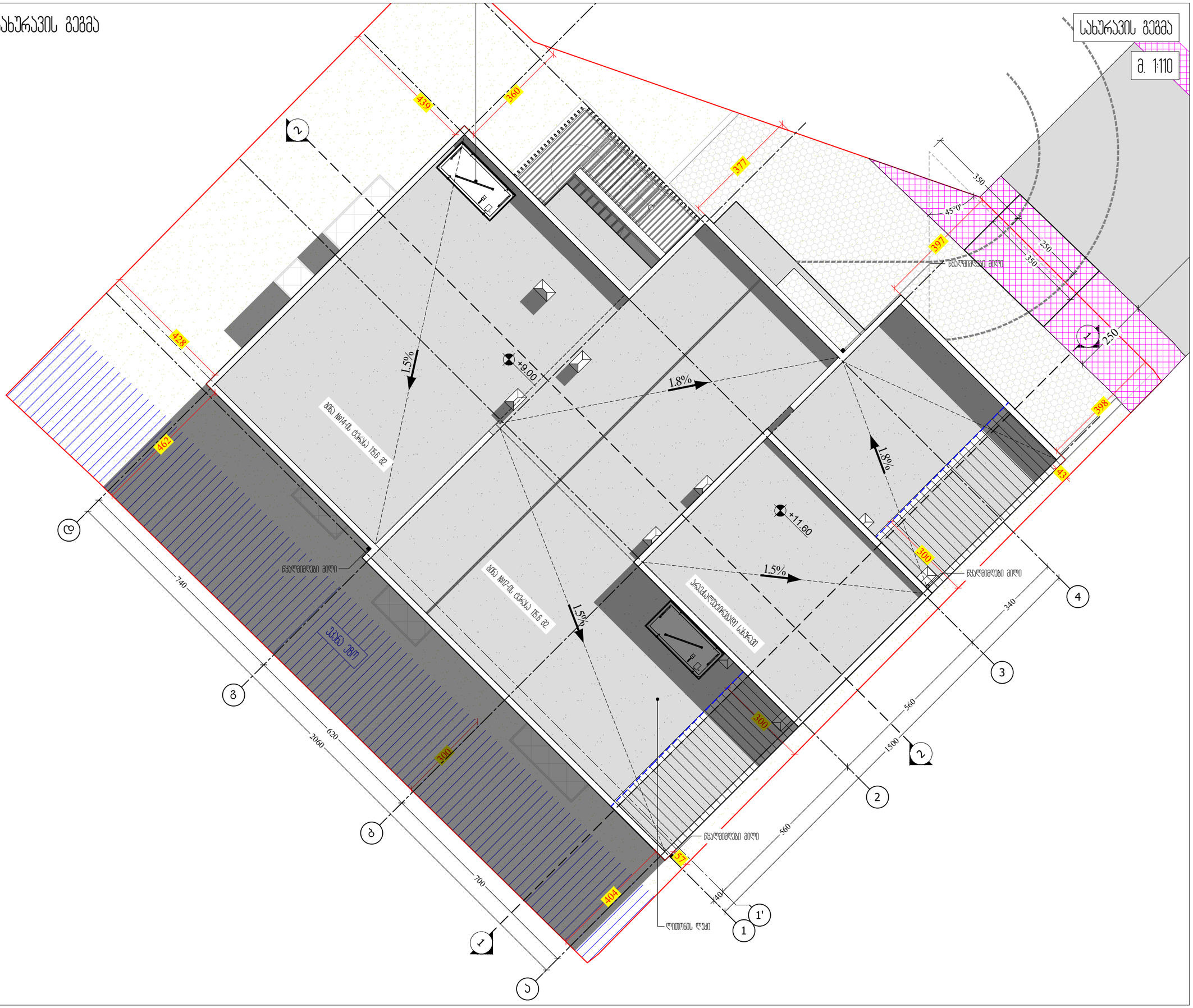

M ARCHITECTURE

ფაქტიური მისამართი: ქ.თბილისი, საბურთალო, პენიის ქ. №34
ელ-ფოსტა: info_ma@yahoo.com
www.marchitecture.ge
Legal address: Pekinis str.#34, Saburtalo, Tbilisi, Georgia

მრავალბინიანი საცხოვრებელი სახლი
Apartment building

სტრუქტურა STRUCTURE	შპს პომპაპტ დეველოპმენტი LTD COMPACT DEVELOPMENT

პროექტის მისამართი
ალექსანდრე (საშა) იოსელიანის 1 შესახვევი №4
PROJECT ADDRESS
Aleksandre (Sasha) Ioseliani 1 turn №4

დამკვეთი CLIENT	ფიზიკური პირი: გიგა სანაია Giga Sanaia

შენიშვნები:
1. ნახაზზე ზომები მოცემულია სანიმებრებში;
2. ნახაზზე ყველა ცვლილება შეთანხმებისა შეასრულოს უფლებამოსილმა პირმა;
3. ფერადების პროექციები აბრეშუმებრივად უცვლება ნიმუშები;

ფერობითი ნიშნები:

დაპროექტების ჯგუფები	დაპროექტების ჯგუფის აღნიშვნა	ფერის კოდი
თავდაცვის ჯგუფი (თჯ)		RGB (34,139,34)
საბინაო ჯგუფი (სჯ)		RGB (79,12,187)
საგანმანათლებლო ჯგუფი (სჯ)		RGB (245,99,20)
საგრანვლო ჯგუფი (სჯ)		RGB (160,32,240)
დიდი საფრთხის შემცველი ჯგუფი (დსჯ)		RGB (94,8,58)
დანაშაულობრივი ჯგუფი (დჯ)		RGB (0,0,255)
სავაჭრო ჯგუფი (სჯ)		RGB (0,0,255)
საცხოვრებელი ჯგუფი (სჯ)		RGB (220,185,0)
სასაწყობო ჯგუფი (სჯ)		RGB (136,135,134)
დაბალგარე ჯგუფი (დჯ)		RGB (136,135,134)

მასასკლესთან მისაღწევი მაქსიმალური სავალი მანძილი

"ბ" ტიპი	
დ.დ.ფ	18.6
დ.დ.	4

ბინის ტიპი
დაპროექტების დასაშვები ფაქტორი
დაპროექტების დასაშვები

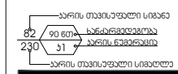

სიტუაციური სქემა
KEY PLAN



1	თარიღი	აღწერა
2	თარიღი 1 DATE 1	
3	თარიღი 2 DATE 2	
4	თარიღი 3 DATE 3	

გამოცემა: 22.08.2022

CAD DWG FILE: AUTOCAD

შესრულა: ISSUE:	გ.გ	G.G
შეამოწმა: CHECKED:	რ.ხ	R.KH

საავტორო უფლებები: "შპს ემ არქიტექტურა"
COPYRIGHT: LTD M ARCHITECTURE

სათაური
TITLE

დაპროექტების და მასასვლელი საშენებლების გეგმა

სახურავის გეგმა

აე-101-დგ

A3

ჭრილი 1-1

ა. 1:110

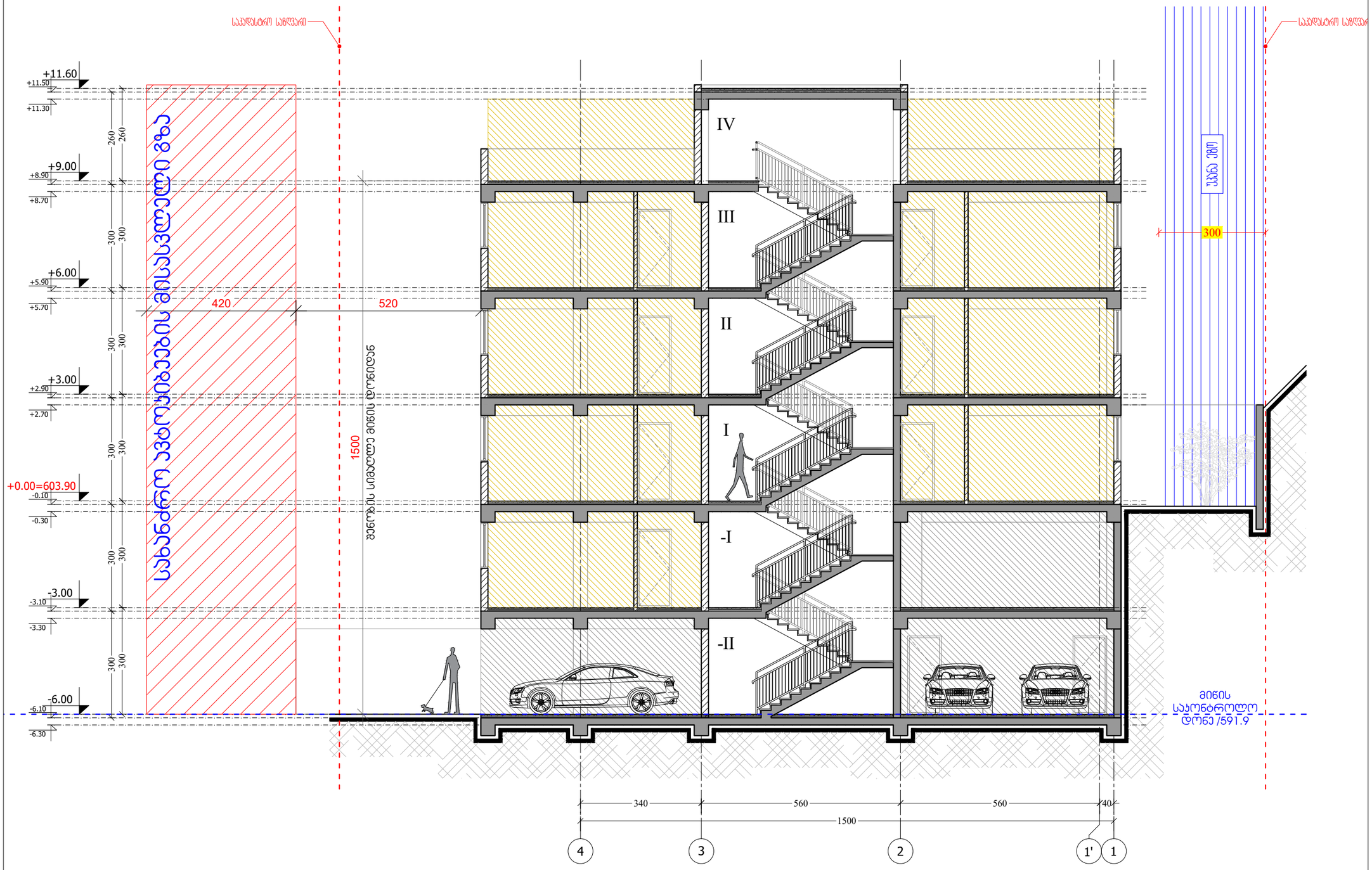

M ARCHITECTURE

ფაქტიური მისამართი: ქ.თბილისი, საბურთალო, პეკინის ქ. №34
ელ-ფოსტა: info_ma@yahoo.com
www.marchitecture.ge
Legal address: Pekinis str.#34, Saburtalo, Tbilisi, Georgia

მრავალბინიანი საცხოვრებელი სახლი
Apartment building

სტრუქტურა STRUCTURE	შპს პომპაჯ დეველოპმენტი LTD COMPACT DEVELOPMENT

პროექტის მისამართი
ალექსანდრე (საშა) იოსელიანის 1 შესახვევი №4
PROJECT ADDRESS
Aleksandre (Sasha) Ioseliani 1 turn №4

დამკვეთი CLIENT	ფიზიკური პირი: გიგა სანაია Giga Sanaia

შენიშვნები:
1. ნახაზზე ზომები მოცემულია სანიმუშებრივად;
2. ნახაზზე ყველა ცვლილებაა ამთვანალოგისას შეთანხმებული უნდა იქნეს პროექტის ავტორთან;
3. ფერადების პირველადი ვარიანტით ავტომატურად უკმდება ნინა პარიანტი;

ვიზუალური ნიშნები:

დაპროექტების ჯგუფები	დაპროექტების ჯგუფის აღნიშვნა	ფერის კოდი
თავდაცვის ჯგუფი (თ)		RGB (34,139,34)
საგზაო ჯგუფი (ს)		RGB (79,12,187)
საგანგებო დანიშნულების ჯგუფი (ს)		RGB (245,99,20)
საკრებულო ჯგუფი (ს)		RGB (160,32,240)
დიდი საფრთხის შემცველი ჯგუფი (ს)		RGB (94,8,58)
დანიშნულებითი ჯგუფი (ს)		RGB (0,0,255)
სავაჭრო ჯგუფი (ს)		RGB (0,0,255)
საცხოვრებელი ჯგუფი (ს)		RGB (220,185,0)
სასაწყობო ჯგუფი (ს)		RGB (136,135,134)
დაბალი ჯგუფი (ს)		RGB (136,135,134)

მანძილი მისასვლელთან მისადგომი მაქსიმალური სავალი მანძილი

"ბ" ტიპი	
ტ.ტ.ფ	18.6
ტ.ტ.	4

ბინის ტიპი
დაპროექტების დაშვებული ფაქტორი
დაპროექტების დაშვებული



სიტუაციური სქემა KEY PLAN

1	თარიღი	აღწერა
2	თარიღი 1 DATE 1	
3	თარიღი 2 DATE 2	
4	თარიღი 3 DATE 3	

გამოცემა: 22.08.2022

CAD DWG FILE: AUTOCAD

შესრულა: ISSUE:	გ.გ	G.G
შეამოწმა: CHECKED:	რ.ხ	R.KH

საავტორო უფლებები: "შპს ემ არქიტექტურა"
COPYRIGHT: LTD M ARCHITECTURE

სათაური
TITLE

დაპროექტების და გასასვლელი საშუალებების გეგმა

ჭრილი 1-1

აე-101-დგ

A3

ჭრილი 2-2

ა. 1:110

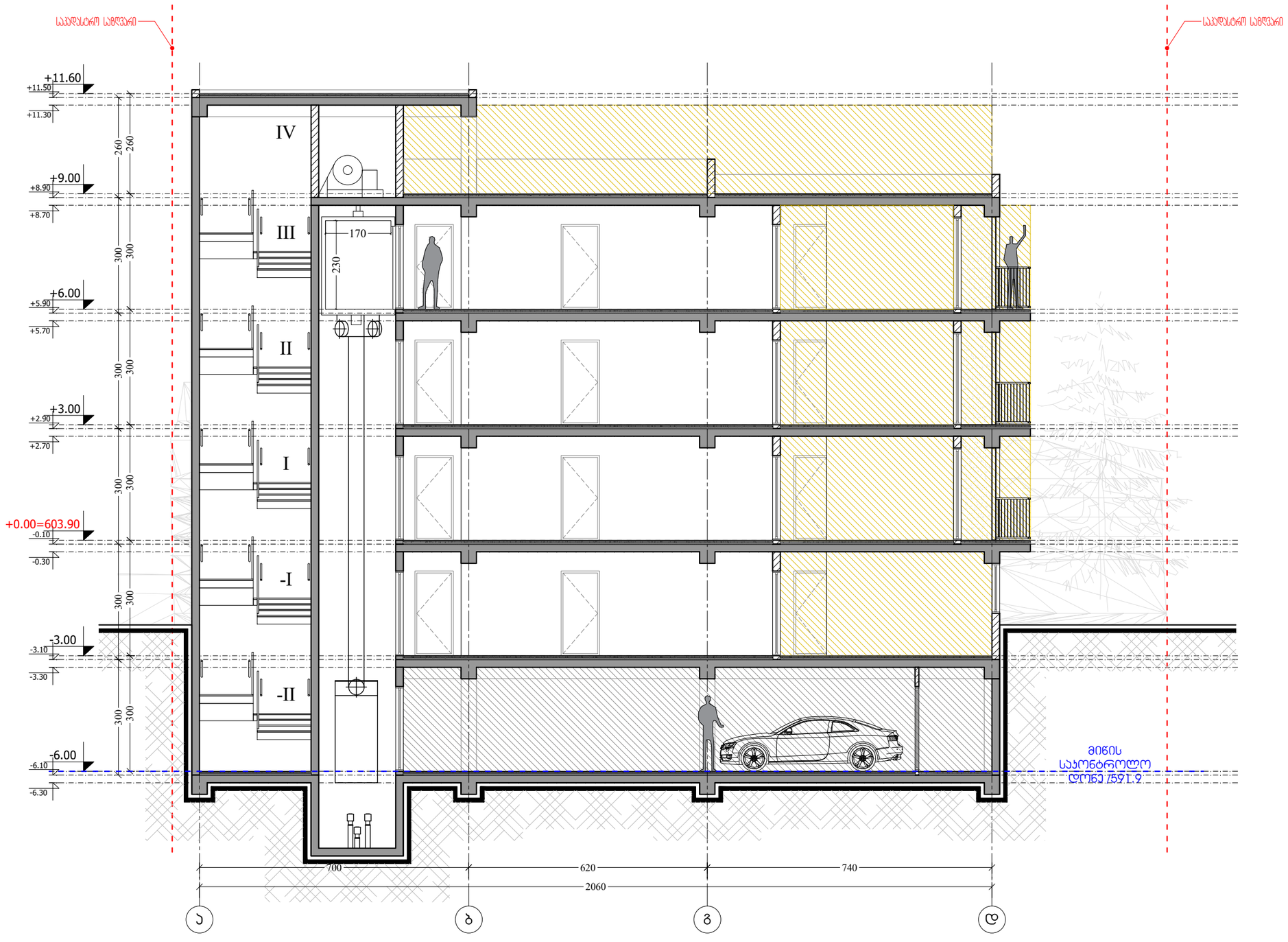

M ARCHITECTURE

ფაქტიური მისამართი: ქ.თბილისი, საბურთალო, ჯენიის ქ. №34
ელ-ფოსტა: info_ma@yahoo.com
www.marchitecture.ge
Legal address: Pekinis str.#34, Saburtalo, Tbilisi, Georgia

მრავალბინიანი საცხოვრებელი სახლი
Apartment building

სტრუქტურა STRUCTURE	შპს პომპაქტ დეველოპმენტი LTD COMPACT DEVELOPMENT

პროექტის მისამართი
ალექსანდრე (საშა) იოსელიანის 1 შესახვევი №4
PROJECT ADDRESS
Aleksandre (Sasha) Ioseliani 1 turn №4

დამკვეთი
CLIENT
ფიზიკური პირი: გიგა სანაია
Giga Sanaia

შენიშვნები:
1. ნახაზზე ზომები მოცემულია სანიმუშოდ;
2. ნახაზზე ყველა ცვლილებას პროექტირების შეთანხმებული უნდა ქონდეს პროექტის ავტორთან;
3. დეტალების პროექტირებით ესკიზებისგან უცილობლად უცილობლად ნინა პარიანი;

ვიროზითი ნიშნები:

დაპროექტებულობის ჯგუფები	დაპროექტებულობის ჯგუფის აღნიშვნა	ფერის კოდი
თავდაცვის ჯგუფი (თჯ)		RGB (34,139,34)
საჭიანი ჯგუფი (სჯ)		RGB (79,12,187)
საბანმანათლებლო ჯგუფი (სბ)		RGB (245,99,20)
საკრებულო ჯგუფი (სმ)		RGB (160,32,240)
დიდი საფრთხის შემცველი ჯგუფი (დსშ)		RGB (94,8,58)
დაბალსაბრძოლო ჯგუფი (დბ)		RGB (0,0,255)
სავაჭრო ჯგუფი (სვ)		RGB (0,0,255)
საცხოვრებელი ჯგუფი (სც)		RGB (220,185,0)
სასაწყობო ჯგუფი (სწ)		RGB (136,135,134)
დამხმარე ჯგუფი (დხ)		RGB (136,135,134)

მასასკლელთან მისაღწევი მაქსიმალური სავალი მანძილი

"ბ" ტიპი		
ბ.ტ.ფ	18.6	ბინის ტიპი დაპროექტებულობის დონეირების ფაქტორი
ბ.ტ.	4	დაპროექტებულობის დონეირება

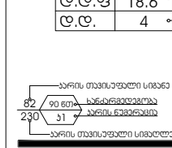

სიტუაციური სქემა
KEY PLAN



1	თარიღი	აღწერა
2	თარიღი 1 DATE 1	
3	თარიღი 2 DATE 2	
4	თარიღი 3 DATE 3	

გამოცემა: 22.08.2022

CAD DWG FILE: AUTOCAD

შესრულა: ISSUE:	გ.გ	G.G
შეამოწმა: CHECKED:	რ.ხ	R.KH

საავტორო უფლებები:
COPYRIGHT:
"შპს ემ არქიტექტურა"
LTD M ARCHITECTURE

სათაური
TITLE

დაპროექტებულობის და მასასკლელი საშენებლების გეგმა

ჭრილი 2-2

აე-101-დგ

A3

ხანძარსაწინააღმდეგო გეგმები და ჭრილები

-2 სართულის გეგმა -6.00 ნიშნულზე

კიბის უჯრედისა და
სადარბაზოს ფართობი - 43.6 მ2.
დამხმარე ფართობი - 36.6 მ2.
ავტოსადგომის ფართობი - 200.0 მ2.
საერთო ფართობი - 280.2 მ2.

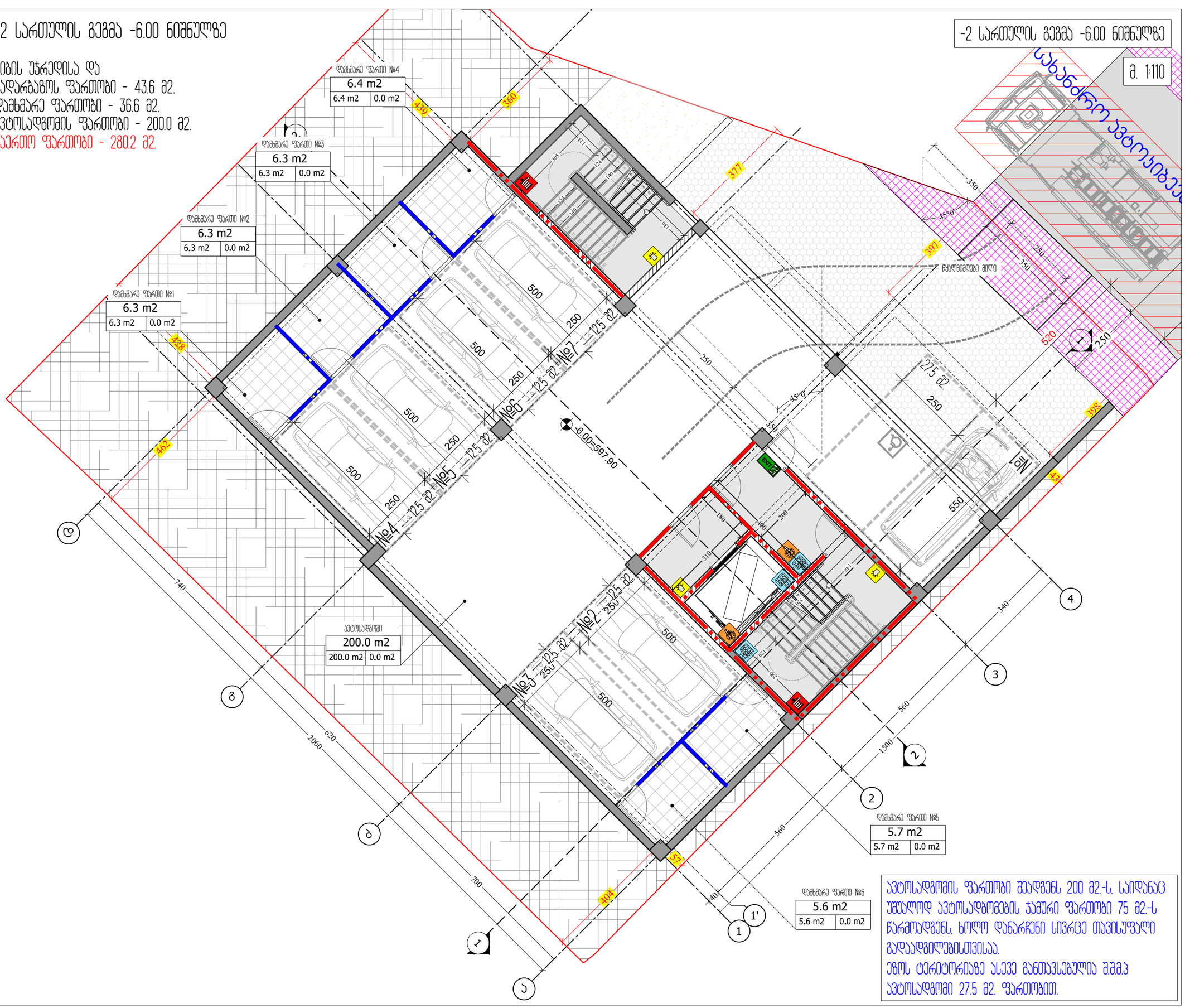

ავტოსადგომის ფართობი შეადგენს 200 მ2.-ს, საიდანაც უშუალოდ ავტოსადგომების ჯამური ფართობი 75 მ2.-ს წარმოადგენს, ხოლო დანარჩენი სივრცე თავისუფალი გადაადგილებისთვისაა.
ეზოს ტერიტორიაზე ასევე განთავსებულია შშმპ ავტოსადგომი 27.5 მ2. ფართობით.

M ARCHITECTURE

ფაქტიური მისამართი: ქ.თბილისი, საბურთალო, პეკინის ქ. №34
ელ-ფოსტა: info_ma@yahoo.com
www.marchitecture.ge
Legal address: Pekinis str.#34, Saburtalo, Tbilisi, Georgia

მრავალბინიანი საცხოვრებელი სახლი
Apartment building

სტრუქტურა STRUCTURE	შპს პომპაჯ დეველოპმენტი LTD COMPACT DEVELOPMENT

პროექტის მისამართი
ალექსანდრე (საშა) იოსელიანის 1 შესახვევი №4
PROJECT ADDRESS
Aleksandre (Sasha) Ioseliani 1 turn №4

დამკვეთი CLIENT	ფიზიკური პირი: გიგა სანაია Giga Sanaia

შენიშვნები:
1. ნახაზზე ზომები მოცემულია სანიმებერებში;
2. ნახაზზე ყველა ცვლილება ამთანხმებისა შეესაბამება ტექნ პირობების;
3. დეტალების პროექტირებით ავტომატურად უქმდება წინა პირობები;

ვიზუალური ნიშნები:
- ხელის ცეცხლმაქრი
- სახანძრო მილდგარი
- ორმხრივი კავშირის სისტემა
- კვამლზე მორიგირე მაუწყებელი
- კვამლის ავტომატური აღმომჩენი
- ავტოსაშხეფი
- სახანძრო განგაშის ღილაკი
- დამკავებელთა შეტყობინების სისტემა (სახანძრო სიგნალიზაცია)
- ავარიული განათება
- საევარიო განათება
- სახანძრო მისაერთებელი
- სახანძრო ჰიდრანტი
- დაწნევის სისტემა
- მექანიკური განიავება
- EXIT გასასვლელის აღმნიშვნელი განათებული ნიშანი
- 1 საათიანი ხანძარმედეგობის აღმნიშვნელი ხაზი
- 2 საათიანი ხანძარმედეგობის აღმნიშვნელი ხაზი
- სახანძრო მილი

სიტუაციური სქემა — KEY PLAN



1	თარიღი	აღწერა
2	თარიღი 1 DATE 1	
3	თარიღი 2 DATE 2	
4	თარიღი 3 DATE 3	

გამოცემა: 22.08.2022

CAD DWG FILE: AUTOCAD

შესრულა: ISSUE:	გ.გ G.G
შეამოწმა: CHECKED:	რ.ხ R.KH
საავტორო უფლებები: COPYRIGHT:	"შპს ემ არქიტექტურა" LTD M ARCHITECTURE

სათაური
TITLE
ხანძარსაწინააღმდეგო გეგმა
-2 სართულის გეგმა -6.00; ნიშნულზე

B-101

A3

-1 სართულის გეგმა -3.00 ნიშნულზე

საცხოვრებელი ფართობი - 110.5 მ2.
საზაფხულო ფართობი - 9.5 მ2.
კიბის უჯრედისა და
სადარბაზოს ფართობი - 59.6 მ2.
დამხმარე ფართობი - 111.6
საერთო ფართობი - 291.2 მ2.

-1 სართულის გეგმა -3.00 ნიშნულზე

მ. 1:110

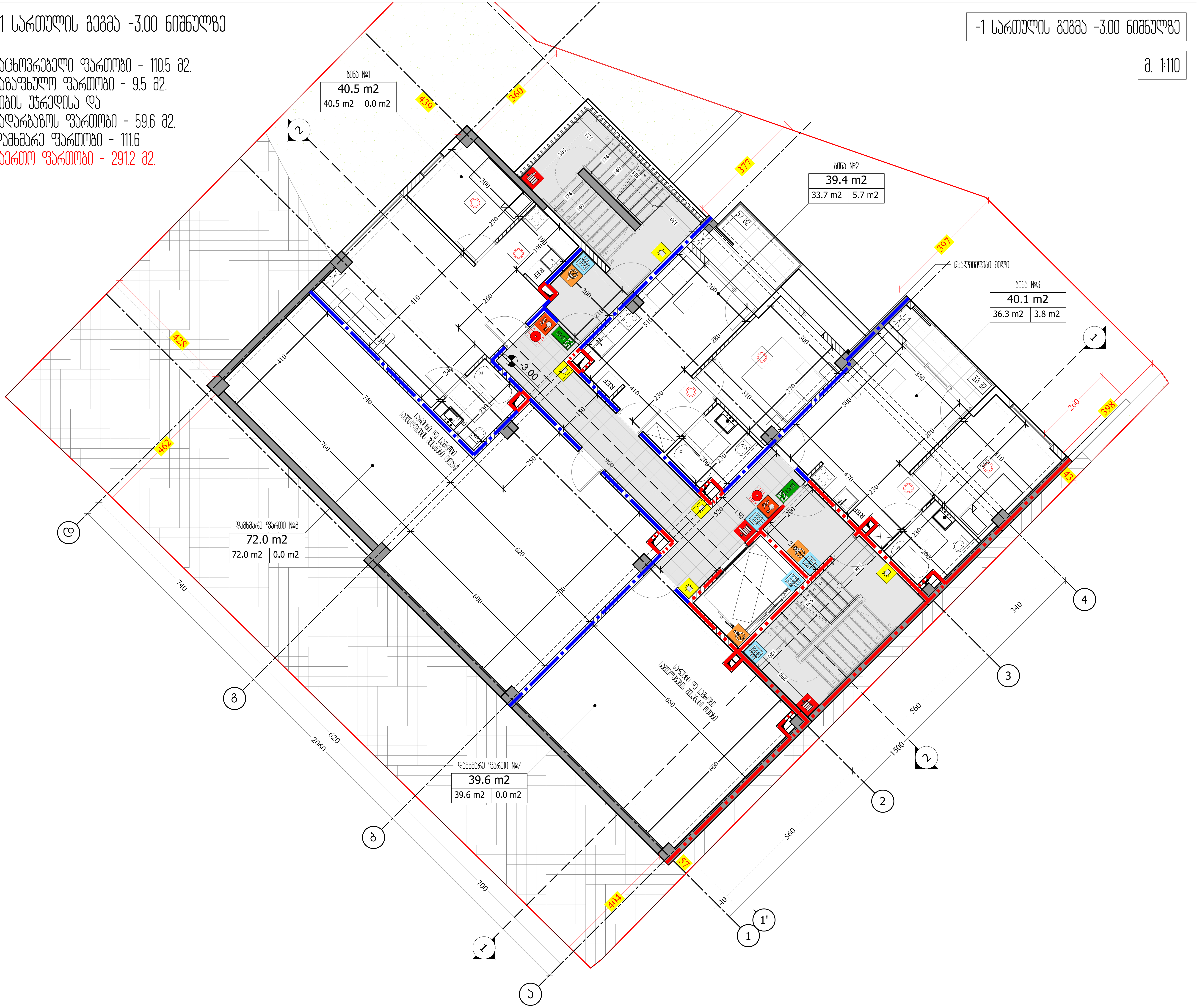

M ARCHITECTURE

ფაქტიური მისამართი: ქ.თბილისი, საბურთალო, პეკინის ქ. №34
ელ-ფოსტა: info_ma@yahoo.com
www.marchitecture.ge
Legal address: Pekinis str.#34, Saburtalo, Tbilisi, Georgia

მრავალბინიანი საცხოვრებელი სახლი
Apartment building

სტრუქტურა STRUCTURE	შპს კომპაქტ დეველოპმენტი LTD COMPACT DEVELOPMENT
პროექტის მისამართი ალექსანდრე (საშა) იოსელიანის 1 შესახვევი №4 PROJECT ADDRESS Aleksandre (Sasha) Ioseliani 1 turn №4	
დამკვეთი CLIENT	ფიზიკური პირი: გიგა სანაია Giga Sanaia

შენიშვნები:
1. ნახაზზე ზომები მოცემულია სანტიმეტრებში;
2. ნახაზზე ყველა ცვლილება მშენებლობისას შეთანხმებული უნდა იყოს პროექტის ავტორთან;
3. ფურცლის კორექტირებით ავტომატურად უქმდება წინა ვარიანტი;

პირობითი ნიშნები:
- ხელის ცეცხლმაქრი
- სახანძრო მილდგარი
- ორმხრივი კავშირის სისტემა
- კვამლზე მორიაგირე მაუწყებელი
- კვამლის ავტომატური აღმომჩენი
- ავტოსაშხეფი
- სახანძრო განგაშის ღილაკი
- დამკავებელთა შეტყობინების სისტემა (სახანძრო სიგნალიზაცია)
- ავარიული განათება
- საავარიო განათება
- სახანძრო მისაერთებელი
- სახანძრო ჰიდრანტი
- დაწნევის სისტემა
- მექანიკური განიავება
- EXIT გასასვლელის აღმნიშვნელი განათებული ნიშანი
- 1 საათიანი ხანძარმედეგობის აღმნიშვნელი ხაზი
- 2 საათიანი ხანძარმედეგობის აღმნიშვნელი ხაზი
- სახანძრო მილი

სიტუაციური სქემა KEY PLAN



1	თარიღი	აღწერა
2	თარიღი 1 DATE 1	
3	თარიღი 2 DATE 2	
4	თარიღი 3 DATE 3	

გამოცემა: 22.08.2022

CAD DWG FILE: AUTOCAD		
შესრულდა: ISSUE:	გ.გ	G.G
შეამოწმა: CHECKED:	რ.ხ	R.KH
საავტორო უფლებები: COPYRIGHT:	"შპს ემ არქიტექტურა" LTD M ARCHITECTURE	

სათაური TITLE
ხანძარსაწინააღმდეგო გეგმა
-1 სართულის გეგმა -3.00; ნიშნულზე

B-101

A3

პირველი სართულის გეგმა +0.00 ნიშნულზე

1 სართულის გეგმა +0.00 ნიშნულზე

მ. 1:110

საცხოვრებელი ფართობი - 215.4 მ2.
საზაფხულო ფართობი - 22.7 მ2.
კიბის უჯრედისა და
სადარბაზოს ფართობი - 59.6 მ2.
საერთო ფართობი - 297.7 მ2.



M ARCHITECTURE

ფაქტიური მისამართი: ქ.თბილისი, საბურთალო, ჯენიის ქ. №34
ელ-ფოსტა: info_ma@yahoo.com
www.marchitecture.ge
Legal address: Pekinis str.#34, Saburtalo, Tbilisi, Georgia

მრავალბინიანი საცხოვრებელი სახლი
Apartment building

სტრუქტურა STRUCTURE	შპს პომპაჯ დეველოპმენტი LTD COMPACT DEVELOPMENT

პროექტის მისამართი
ალექსანდრე (საშა) იოსელიანის 1 შესახვევი №4
PROJECT ADDRESS
Aleksandre (Sasha) Ioseliani 1 turn №4

დამკვეთი CLIENT	ფიზიკური პირი: გიგა სანაია Giga Sanaia

შენიშვნები:
1. ნახაზზე ზომები მოცემულია სანიმებტრებში;
2. ნახაზზე ყველა ცვლილება შეთანხმებისას შეესაბამება ენდა ტიპს პროექტის ავტორთან;
3. დეტალების პროექტირებით ავტომატურად უქმდება წინა ვარიანტი;

ვიზუალური ნიშნები:
- ხელის ცეცხლმაქრი
- სახანძრო მილსადგარი
- ორმხრივი კავშირის სისტემა
- კვამლზე მორიგირე მაუწყებელი
- კვამლის ავტომატური აღმომჩენი
- ავტოსაშხეფი
- სახანძრო განგაშის ღილაკი
- დამკავებელთა შეტყობინების სისტემა (სახანძრო სიგნალიზაცია)
- ავარიული განათება
- საევარიო განათება
- სახანძრო მისაერთებელი
- სახანძრო ჰიდრანტი
- დაწნევის სისტემა
- მექანიკური განიავება
- EXIT გასასვლელის აღნიშვნელი განათებული ნიშანი
- 1 საათიანი სანარჩენებოების აღნიშვნელი ხაზი
- 2 საათიანი სანარჩენებოების აღნიშვნელი ხაზი
- სახანძრო მილი

სიტუაციური სქემა — KEY PLAN



1	თარიღი	აღწერა
2	თარიღი 1 DATE 1	
3	თარიღი 2 DATE 2	
4	თარიღი 3 DATE 3	

გამოცემა: 22.08.2022

CAD DWG FILE: AUTOCAD

შესრულა: ISSUE:	გ.გ G.G
შეამოწმა: CHECKED:	რ.ხ R.KH
საავტორო უფლებები: COPYRIGHT:	"შპს ემ არქიტექტურა" LTD M ARCHITECTURE

სათაური
TITLE
ხანდასაწყებელი გეგმა
1 სართულის გეგმა +0.00; ნიშნულზე

B-101

A3

მეორე სართულის გეგმა +3.00 ნიშნულზე

საცხოვრებელი ფართობი - 215.4 მ2.
საზაფხულო ფართობი - 26.5 მ2.
კიბის უჯრედისა და
სადარბაზოს ფართობი - 59.6 მ2.
საერთო ფართობი - 301.5 მ2.

2 სართულის გეგმა +3.00 ნიშნულზე

მ. 1:110



M ARCHITECTURE

ფაქტიური მისამართი: ქ.თბილისი, საბურთალო, პეკინის ქ. №34
ელ-ფოსტა: info_ma@yahoo.com
www.marchitecture.ge
Legal address: Pekinis str.#34, Saburtalo, Tbilisi, Georgia

მრავალბინიანი საცხოვრებელი სახლი
Apartment building

სტრუქტურა STRUCTURE	შპს კომპაქტ დეველოპმენტი LTD COMPACT DEVELOPMENT

პროექტის მისამართი
ალექსანდრე (საშა) იოსელიანის 1 შესახვევი №4
PROJECT ADDRESS
Aleksandre (Sasha) Ioseliani 1 turn №4

დამკვეთი CLIENT	ფიზიკური პირი: გიგა სანაია Giga Sanaia

შენიშვნები:
1. ნახაზზე ზომები მოცემულია სანტიმეტრებში;
2. ნახაზზე ყველა ცვლილება მშენებლობისას შეთანხმებული უნდა იყოს პროექტის ავტორთან;
3. ფურცლის კორექტირებით ავტომატურად უქმდება წინა ვარიანტი;

პირობითი ნიშნები:
- ხელის ცეცხლმაქრი
- სახანძრო მილდგარი
- ორმხრივი კავშირის სისტემა
- კვამლზე მორეაგირე მაუწყებელი
- კვამლის ავტომატური აღმომჩენი
- ავტოსაშხეფი
- სახანძრო განგაშის ღილაკი
- დამკავებელთა შეტყობინების სისტემა (სახანძრო სიგნალიზაცია)
- ავარიული განათება
- საავარიო განათება
- სახანძრო მისაერთებელი
- სახანძრო ჰიდრანტი
- დაწნევის სისტემა
- მექანიკური განიავება
- EXIT — გასასვლელის აღმნიშვნელი განათებული ნიშანი
- 1 საათიანი ხანძარმედეგობის აღმნიშვნელი ხაზი
- 2 საათიანი ხანძარმედეგობის აღმნიშვნელი ხაზი
- სახანძრო მილი

სიტუაციური სქემა KEY PLAN



1	თარიღი	აღწერა
2	თარიღი 1 DATE 1	
3	თარიღი 2 DATE 2	
4	თარიღი 3 DATE 3	

გამოცემა: 22.08.2022

CAD DWG FILE: AUTOCAD		
შეასრულა: ISSUE:	გ.გ	G.G
შეამოწმა: CHECKED:	რ.ხ	R.KH

საავტორო უფლებები: "შპს ემ არქიტექტურა"
COPYRIGHT: LTD M ARCHITECTURE

სათაური
TITLE
ხანძარსაწინააღმდეგო გეგმა

2 სართულის გეგმა +3.00; ნიშნულზე

B-101

A3

მესამე სართულის გეგმა +6.00 ნიშნულზე

3 სართულის გეგმა +6.00 ნიშნულზე

მ. 1:110

საცხოვრებელი ფართობი - 211.7 მ2.
საზაფხულო ფართობი - 26.5 მ2.
კიბის უჯრედისა და
სადარბაზოს ფართობი - 59.3 მ2.
საერთო ფართობი - 297.5 მ2.



M ARCHITECTURE

ფაქტიური მისამართი: ქ.თბილისი, საბურთალო, პეკინის ქ. №34
ელ-ფოსტა: info_ma@yahoo.com
www.marchitecture.ge
Legal address: Pekinis str.#34, Saburtalo, Tbilisi, Georgia

მრავალბინიანი საცხოვრებელი სახლი
Apartment building

სტრუქტურა STRUCTURE	შპს პომპაჯ დეველოპმენტი LTD COMPACT DEVELOPMENT

პროექტის მისამართი
ალექსანდრე (საშა) იოსელიანის 1 შესახვევი №4
PROJECT ADDRESS
Aleksandre (Sasha) Ioseliani 1 turn №4

დამკვეთი CLIENT	ფიზიკური პირი: გიგა სანაია Giga Sanaia

შენიშვნები:
1. ნახაზზე ზომები მოცემულია სანტიმეტრებში;
2. ნახაზზე ყველა ცვლილება შეთანხმებულ უნდა იქნეს პროექტის ავტორებთან;
3. დეტალის პროექტირებით ავტომატურად უქმდება წინა ვარიანტი;

ვიზუალური ნიშნები:
- ხელის ცეცხლმაქრი
- სახანძრო მილსადგარი
- ორმხრივი კავშირის სისტემა
- კვამლზე მორიგიგირე მაუწყებელი
- კვამლის ავტომატური აღმომჩენი
- ავტოსაშხეფი
- სახანძრო განგაშის ღილაკი
- დამკავებელთა შეტყობინების სისტემა (სახანძრო სიგნალიზაცია)
- ავარიული განათება
- საევარიო განათება
- სახანძრო მისაერთებელი
- სახანძრო ჰიდრანტი
- დაწნევის სისტემა
- მექანიკური განიავება
- EXIT — მასკლელის აღმნიშვნელი განათებული ნიშანი
- 1 საათიანი ხანძარსაწინააღმდეგო აღმნიშვნელი ხაზი
- 2 საათიანი ხანძარსაწინააღმდეგო აღმნიშვნელი ხაზი
- სახანძრო მილი

სიტუაციური სქემა — KEY PLAN



1	თარიღი	აღწერა
2	თარიღი 1 DATE 1	
3	თარიღი 2 DATE 2	
4	თარიღი 3 DATE 3	

გამოცემა: 22.08.2022

CAD DWG FILE: AUTOCAD

შესრულა: ISSUE:	გ.გ	G.G
შეამოწმა: CHECKED:	რ.ხ	R.KH

საავტორო უფლებები: "შპს ემ არქიტექტურა"
COPYRIGHT: LTD M ARCHITECTURE

სათაური
TITLE
ხანძარსაწინააღმდეგო გეგმა

3 სართულის გეგმა +6.00; ნიშნულზე

B-101

A3

მეოთხე (ტექნიკური) სართულის გეგმა +9.00 ნიშნულზე

კიბის უჯრედისა და სადარბაზოს ფართობი - 20.8 მ2.
საზაფხულო ფართობი - 231.2 მ2.
დამხმარე ფართობი - 6.6 მ2.
საერთო ფართობი - 258.6 მ2.

4 (ტექნიკური) სართულის გეგმა +9.00 ნიშნულზე

მ. 1:110

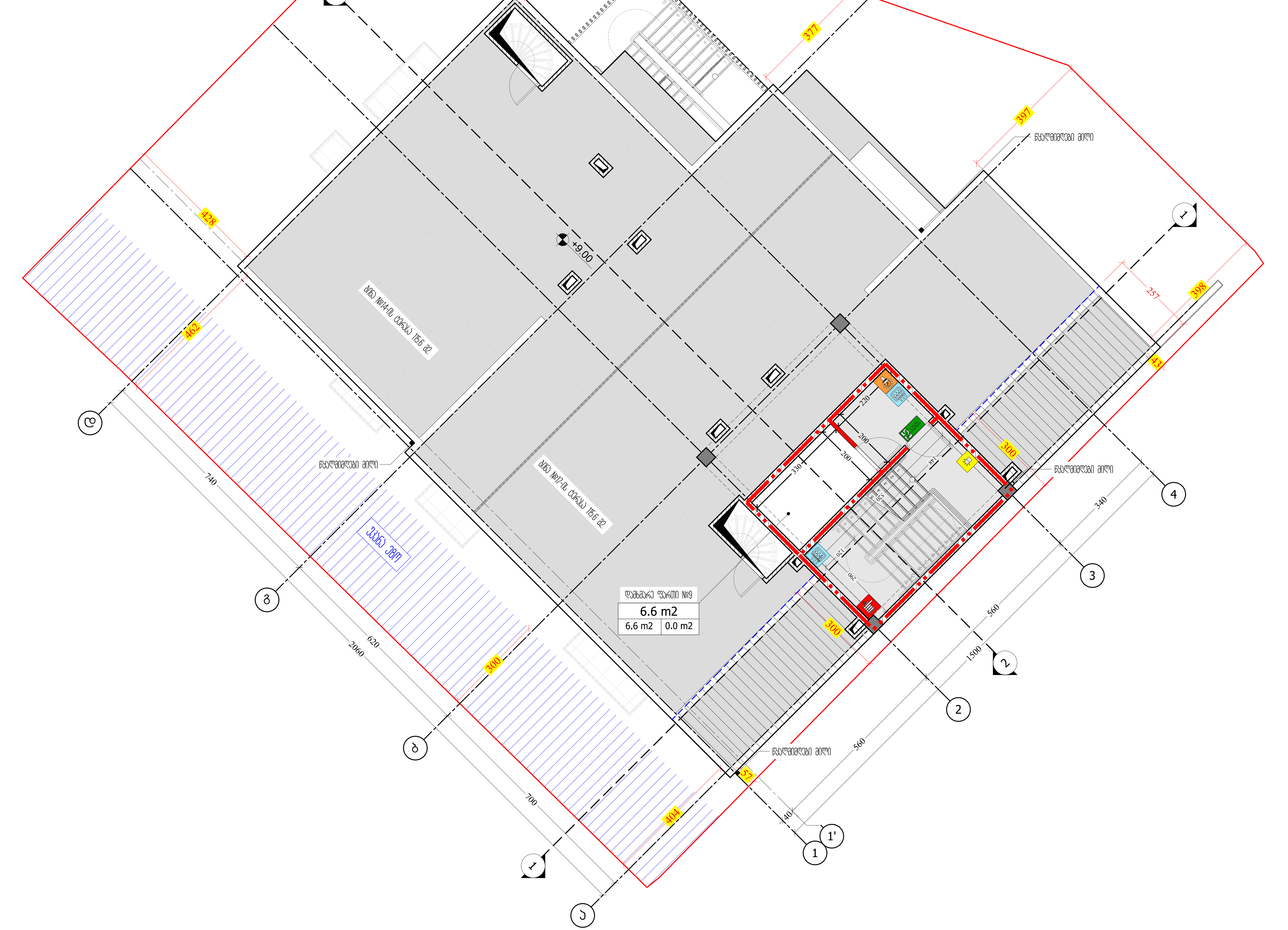

M ARCHITECTURE

ფაქტიური მისამართი: ქ.თბილისი, საბურთალო, პეკინის ქ. №34
ელ-ფოსტა: info_ma@yahoo.com
www.marchitecture.ge
Legal address: Pekinis str.#34, Saburtalo, Tbilisi, Georgia

მრავალბინიანი საცხოვრებელი სახლი
Apartment building

სტრუქტურა / STRUCTURE: შპს კომპაქტ დეველოპმენტი / LTD COMPACT DEVELOPMENT

პროექტის მისამართი
ალექსანდრე (საშა) იოსელიანის 1 შესახვევი №4
PROJECT ADDRESS
Aleksandre (Sasha) Ioseliani 1 turn №4

დამკვეთი / CLIENT: ფიზიკური პირი: გიგა სანაია / Giga Sanaia

შენიშვნები:
1. ნახაზზე ზომები მოცემულია სანტიმეტრებში;
2. ნახაზზე ყველა ცვლილება მშენებლობისას შეთანხმებული უნდა იყოს პროექტის ავტორთან;
3. ფურცლის კორექტირებით ავტომატურად უქმდება წინა ვარიანტი;

პირობითი ნიშნები:
- ხელის ცეცხლმაქრი
- სახანძრო მილდგარი
- ორმხრივი კავშირის სისტემა
- კვამლზე მორეაგირე მაუწყებელი
- კვამლის ავტომატური აღმომჩენი
- ავტოსაშხეფი
- სახანძრო განგაშის ღილაკი
- დამკავებელთა შეტყობინების სისტემა (სახანძრო სიგნალიზაცია)
- ავარიული განათება
- საავარიო განათება
- სახანძრო მისაერთებელი
- სახანძრო ჰიდრანტი
- დაწნევის სისტემა
- მექანიკური განიავება
- EXIT — გასასვლელის აღმნიშვნელი განათებული ნიშანი
- 1 საათიანი ხანძარმედეგობის აღმნიშვნელი ხაზი
- 2 საათიანი ხანძარმედეგობის აღმნიშვნელი ხაზი
- სახანძრო მილი

სიტუაციური სქემა — KEY PLAN



1	თარიღი	აღწერა
2	თარიღი 1 DATE 1	
3	თარიღი 2 DATE 2	
4	თარიღი 3 DATE 3	

გამოცემა: 22.08.2022

CAD DWG FILE: AUTOCAD

შეასრულა: ISSUE:	გ.გ	G.G
შეამოწმა: CHECKED:	რ.ხ	R.KH

საავტორო უფლებები: / COPYRIGHT: "შპს ემ არქიტექტურა" LTD M ARCHITECTURE

სათაური / TITLE
ხანძარსაწინააღმდეგო გეგმა
4 (ტექნიკური) სართულის გეგმა +9.00; ნიშნულზე

B-101

A3

სახურავის გეგმა

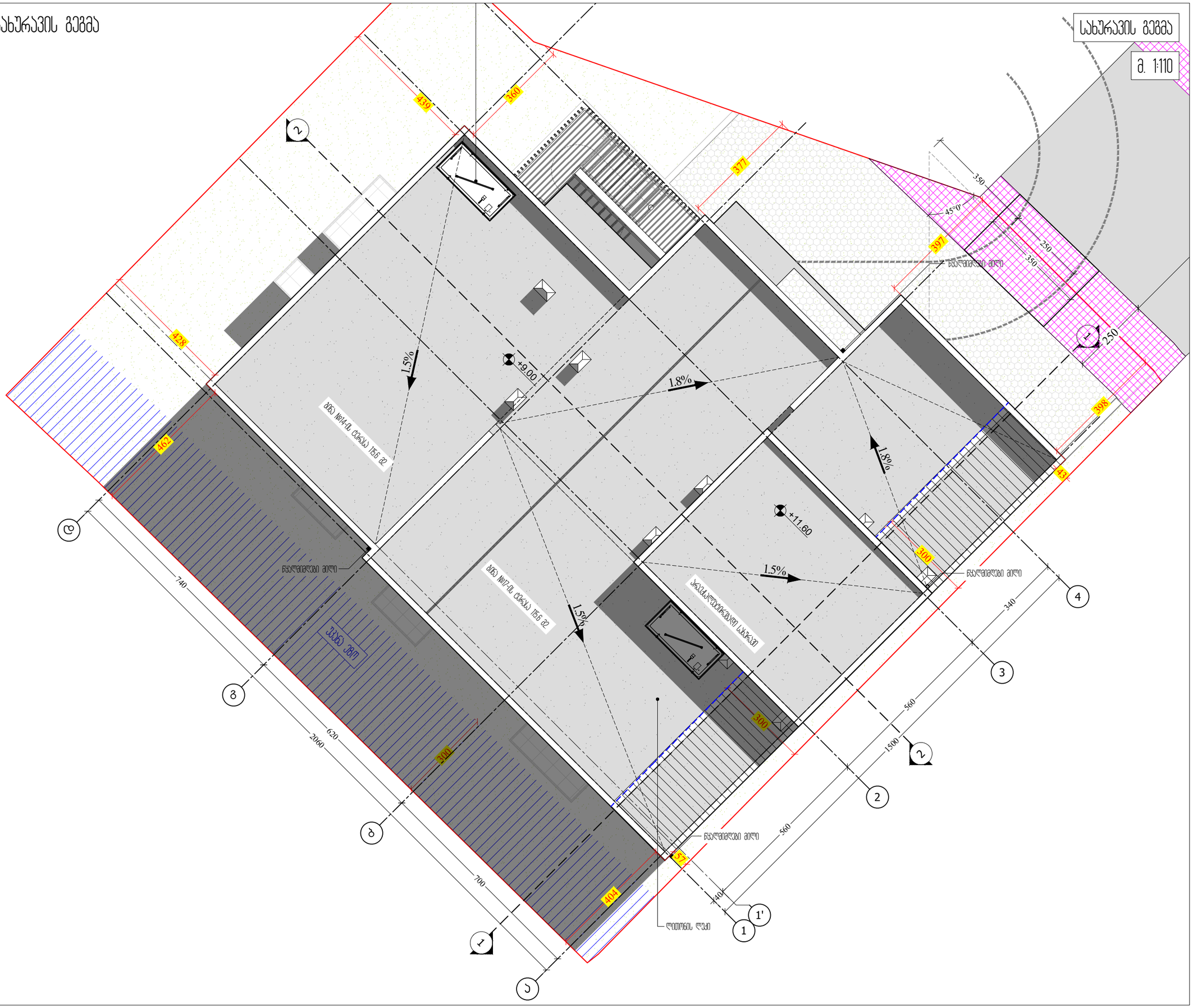

M ARCHITECTURE

ფაქტიური მისამართი: ქ.თბილისი, საბურთალო, პენიის ქ. №34
ელ-ფოსტა: info_ma@yahoo.com
www.marchitecture.ge
Legal address: Pekinis str.#34, Saburtalo, Tbilisi, Georgia

მრავალბინიანი საცხოვრებელი სახლი
Apartment building

სტრუქტურა STRUCTURE	შპს პომპაქტ დეველოპმენტი LTD COMPACT DEVELOPMENT

პროექტის მისამართი
ალექსანდრე (საშა) იოსელიანის 1 შესახვევი №4
PROJECT ADDRESS
Aleksandre (Sasha) Ioseliani 1 turn №4

დამკვეთი CLIENT	ფიზიკური პირი: გიგა სანაია Giga Sanaia

შენიშვნები:
1. ნახაზზე ზომები მოცემულია სანტიმეტრებში;
2. ნახაზზე ყველა ცვლილება შეთანხმებისა შეესაბამება ეროვნული ენა ტერმინების პრიორიტეტს;
3. დეველოპერის პერსონალის ავტომატურად უქმდება წინა ვარიანტი;

ვიზუალური ნიშნები:
- ხელის ცეცხლმაქრი
- სახანძრო მილდგარი
- ორმხრივი კავშირის სისტემა
- კვამლზე მორიგირე მაუწყებელი
- კვამლის ავტომატური აღმომჩენი
- ავტოსაშხეფი
- სახანძრო განგაშის ღილაკი
- დამკავებელთა შეტყობინების სისტემა (სახანძრო სიგნალიზაციის)
- ავარიული განათება
- საევარიო განათება
- სახანძრო მისაერთებელი
- სახანძრო ჰიდრანტი
- დაწნევის სისტემა
- მექანიკური განიავება
- გასასვლელის აღნიშვნელი განათებული ნიშანი
- 1 საათიანი ხანძარმედეგობის აღნიშვნელი ხაზი
- 2 საათიანი ხანძარმედეგობის აღნიშვნელი ხაზი
- სახანძრო მილი

სიტუაციური სქემა — KEY PLAN



1	თარიღი	აღწერა
2	თარიღი 1 DATE 1	
3	თარიღი 2 DATE 2	
4	თარიღი 3 DATE 3	

გამოცემა: 22.08.2022

CAD DWG FILE: AUTOCAD

შესრულა: ISSUE:	გ.გ	G.G
შეამოწმა: CHECKED:	რ.ხ	R.KH

საავტორო უფლებები:
COPYRIGHT: "შპს ემ არქიტექტურა" LTD M ARCHITECTURE

სათაური
TITLE

ხანძარსაწინააღმდეგო გეგმა — სახურავის გეგმა

B-101

A3

ჭრილი 1-1

მ. 1:110

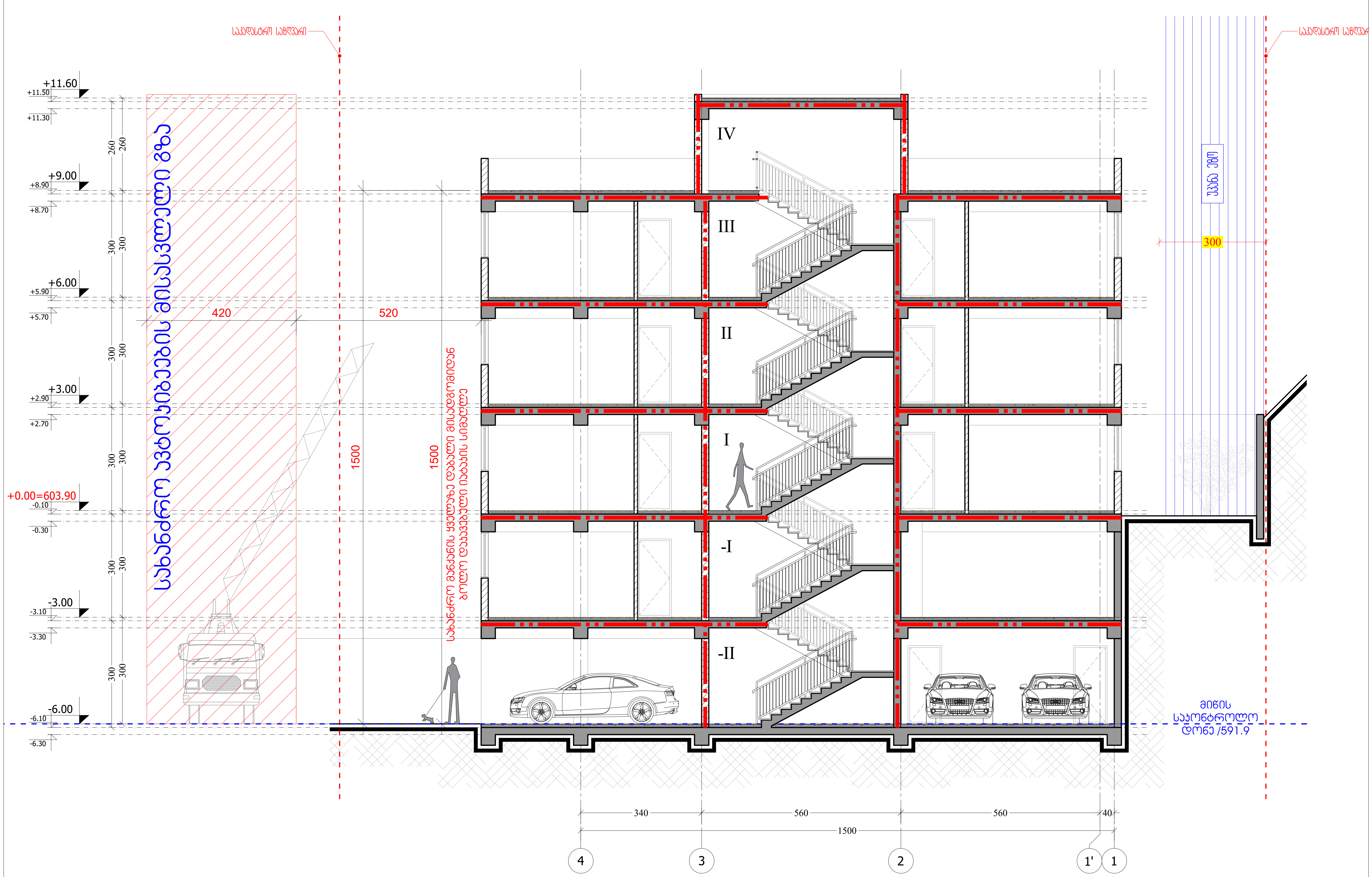

M ARCHITECTURE

ფაქტიური მისამართი: ქ.თბილისი, საბურთალო, პეკინის ქ. №34

ელ-ფოსტა: info_ma@yahoo.com

www.marchitecture.ge

Legal address: Pekinis str.#34, Saburtalo, Tbilisi, Georgia

მრავალბინიანი საცხოვრებელი სახლი

Apartment building

სტრუქტურა STRUCTURE	შპს კომპაქტ დეველოპმენტი LTD COMPACT DEVELOPMENT

პროექტის მისამართი

ალექსანდრე (საშა) იოსელიანის 1 შესახვევი №4

PROJECT ADDRESS

Aleksandre (Sasha) Ioseliani 1 turn №4

დამკვეთი CLIENT	ფიზიკური პირი: გიგა სანაია Giga Sanaia

შენიშვნები:

1. ნახაზზე ზომები მოცემულია სანტიმეტრებში;
2. ნახაზზე ყველა ცვლილება მშენებლობისას შეთანხმებული უნდა იყოს პროექტის ავტორთან;
3. ფურცლის კორექტირებით ავტომატურად უქმდება წინა ვარიანტი;

პირობითი ნიშნები:

- ხელის ცეცხლმაქრი
- სახანძრო მილდგარი
- ორმხრივი კავშირის სისტემა
- კვამლზე მორიაგირე მაუწყებელი
- კვამლის ავტომატური აღმომჩენი
- ავტოსაშხეფი
- სახანძრო განგაშის ღილაკი
- დამკავებელთა შეტყობინების სისტემა (სახანძრო სიგნალიზაცია)
- ავარიული განათება
- საავარიო განათება
- სახანძრო მისაერთებელი
- სახანძრო ჰიდრანტი
- დაწნევის სისტემა
- მექანიკური განიავება

სიტუაციური სქემა KEY PLAN



1	თარიღი	აღწერა
2	თარიღი 1 DATE 1	
3	თარიღი 2 DATE 2	
4	თარიღი 3 DATE 3	

გამოცემა: 22.08.2022

CAD DWG FILE: AUTOCAD

შეასრულა: ISSUE:	გ.გ	G.G
შეამოწმა: CHECKED:	რ.ხ	R.KH
საავტორო უფლებები: COPYRIGHT:	"შპს ემ არქიტექტურა" LTD M ARCHITECTURE	

სათაური
TITLE

ხანძარსაწინააღმდეგო გეგმა — ჭრილი 1-1

B-101

A3

ჭრილი 2-2

მ. 1:110

ჭრილი 2-2

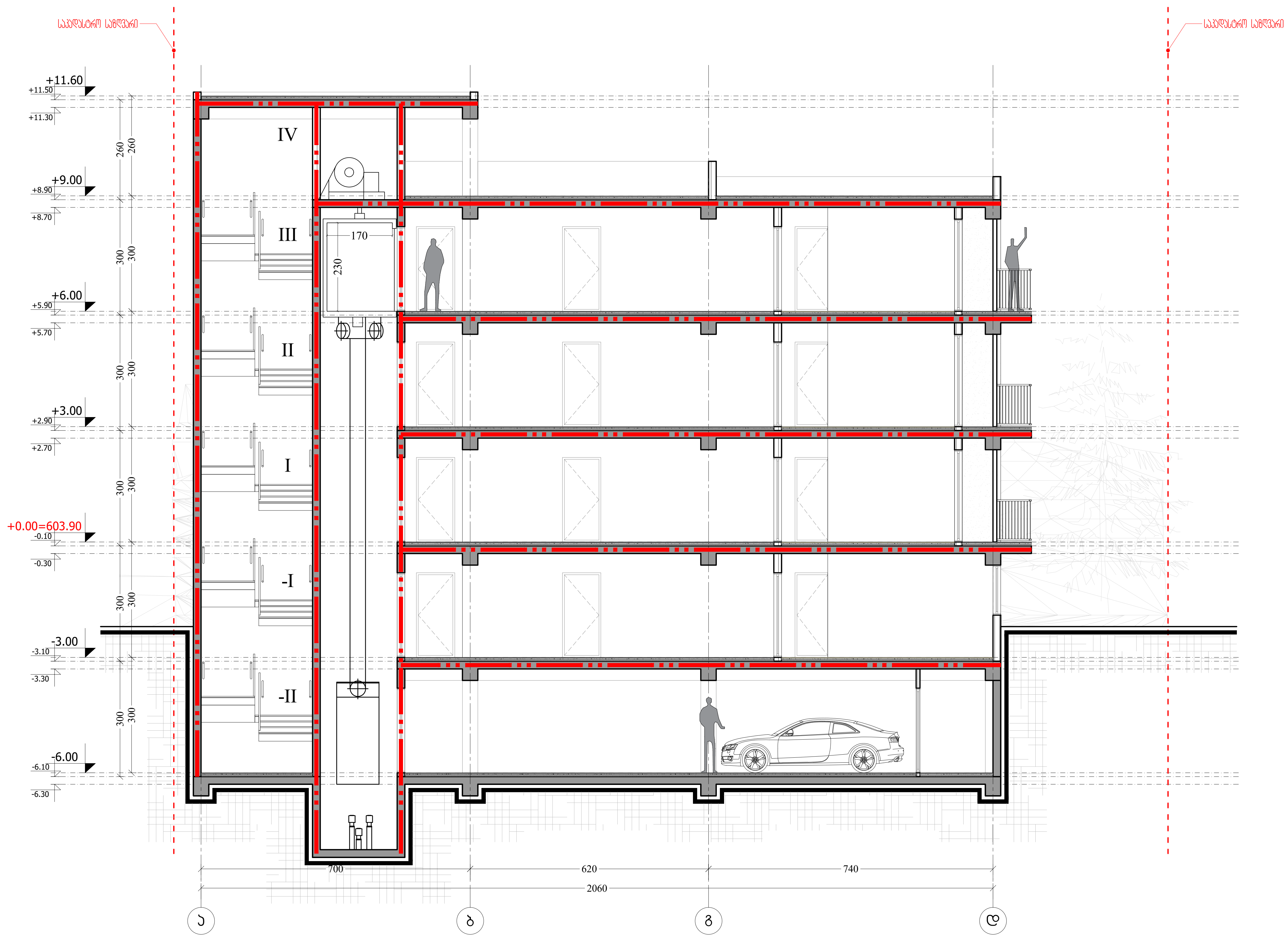

M ARCHITECTURE

ფაქტიური მისამართი: ქ.თბილისი, საბურთალო, პეკინის ქ. №34
ელ-ფოსტა: info_ma@yahoo.com
www.marchitecture.ge
Legal address: Pekinis str.#34, Saburtalo, Tbilisi, Georgia

მრავალბინიანი საცხოვრებელი სახლი
Apartment building

სტრუქტურა STRUCTURE	შპს კომპაქტ დეველოპმენტი LTD COMPACT DEVELOPMENT

პროექტის მისამართი
ალექსანდრე (საშა) იოსელიანის 1 შესახვევი №4
PROJECT ADDRESS
Aleksandre (Sasha) Ioseliani 1 turn №4

დამკვეთი CLIENT	ფიზიკური პირი: გიგა სანაია Giga Sanaia

შენიშვნები:
1. ნახაზზე ზომები მოცემულია სანტიმეტრებში;
2. ნახაზზე ყველა ცვლილება მშენებლობისას შეთანხმებული უნდა იყოს პროექტის ავტორთან;
3. ფურცლის კორექტირებით ავტომატურად უქმდება წინა ვარიანტი;

პირობითი ნიშნები:
- ხელის ცეცხლმაქრი
- სახანძრო მილდგარი
- ორმხრივი კავშირის სისტემა
- კვამლზე მორიაგირე მაუწყებელი
- კვამლის ავტომატური აღმომჩენი
- ავტოსაშხეფი
- სახანძრო განგაშის ღილაკი
- დამკავებელთა შეტყობინების სისტემა (სახანძრო სიგნალიზაცია)
- ავარიული განათება
- საავარიო განათება
- სახანძრო მისაერთებელი
- სახანძრო ჰიდრანტი
- დაწნევის სისტემა
- მექანიკური განიავება
- EXIT — გასასვლელის აღმნიშვნელი განათებული ნიშანი
- 1 საათიანი ხანძარმედეგობის აღმნიშვნელი ხაზი
- 2 საათიანი ხანძარმედეგობის აღმნიშვნელი ხაზი
- სახანძრო მილი

სიტუაციური სქემა KEY PLAN



1	თარიღი	აღწერა
2	თარიღი 1 DATE 1	
3	თარიღი 2 DATE 2	
4	თარიღი 3 DATE 3	

გამოცემა: 22.08.2022

CAD DWG FILE: AUTOCAD		
შეასრულა: ISSUE:	გ.გ	G.G
შეამოწმა: CHECKED:	რ.ხ	R.KH

საავტორო უფლებები: COPYRIGHT: "შპს ემ არქიტექტურა" LTD M ARCHITECTURE

სათაური TITLE

ხანძარსაწინააღმდეგო გეგმა — ჯრილი 2-2

B-101

A3

მისაწვდომობის გეგმები და დეტალური ნახაზები

-2 სართულის გეგმა -6.00 ნიშნულზე

კიბის უჯრედისა და
სადარბაზოს ფართობი - 43.6 მ2.
დამხმარე ფართობი - 36.6 მ2.
ავტოსადგომის ფართობი - 200.0 მ2.
საერთო ფართობი - 280.2 მ2.

-2 სართულის გეგმა -6.00 ნიშნულზე

მ. 1:110

დამხმარე ფართი №4
6.4 m2 | 6.4 m2 | 0.0 m2

დამხმარე ფართი №3
6.3 m2 | 6.3 m2 | 0.0 m2

დამხმარე ფართი №2
6.3 m2 | 6.3 m2 | 0.0 m2

დამხმარე ფართი №1
6.3 m2 | 6.3 m2 | 0.0 m2

ავტოსადგომი
200.0 m2 | 200.0 m2 | 0.0 m2

დამხმარე ფართი №5
5.7 m2 | 5.7 m2 | 0.0 m2

დამხმარე ფართი №6
5.6 m2 | 5.6 m2 | 0.0 m2

№1 — 125 მ2
№2 — 125 მ2
№3 — 125 მ2
№4 — 125 მ2
№5 — 125 მ2
№6 — 275 მ2
№7 — 125 მ2

-6.00=597.90

ნაღვინდები მილი

სახანძრო ავტომანქანა

ჯარის წინ თავისუფალი სივრცე

- თავისუფალი სივრცე კარებთან მანევრირებისთვის -ანჯამიანი კარი წინიდან მისაღვომი-გამოწევით გაღება
- თავისუფალი სივრცე კარებთან მანევრირებისთვის -ანჯამიანი კარი ანჯამის მხრიდან მისაღვომი-გამოწევით გაღება
- თავისუფალი სივრცე კარებთან მანევრირებისთვის -ანჯამიანი კარი საჯების მხრიდან მისაღვომი-გამოწევით გაღება
- თავისუფალი სივრცე კარებთან მანევრირებისთვის -ანჯამიანი კარი ანჯამის მხრიდან მისაღვომი-გამოწევით გაღება
- თავისუფალი სივრცე კარებთან მანევრირებისთვის -ანჯამიანი კარი საჯების მხრიდან მისაღვომი-მიწოლით გაღება 120 მიწ. თუ მოწყობილია მიმახვარაჟი
- თავისუფალი სივრცე კარებთან მანევრირებისთვის -ანჯამიანი კარი ანჯამის მხრიდან მისაღვომი-მიწოლით გაღება 120 მიწ. თუ მოწყობილია მიმახვარაჟი

შენიშვნები:

1. გვნთების სამართავები, ელექტრო გამანაწილებლები, ელექტრო ჩამრთველები და დენსართები, ტელეკომუნიკაციის მარეგულირებლები, მოწყობილობების სამართავები, ჭყლესდენი სისტემის მოწყობილობების გარეგანითიდანება და დამცავი და ორმხრივი საკომუნიკაციო სისტემების სამართავები "ე' ბინის ერთეულში მოეწყობა სანდენარის 309.2 და 1104.1.1 ჯგუფებზე მიხედვით.
2. სინათლის ჩამრთველები, ელექტრო ჩამრთველები, დენსართები, ტელეკომუნიკაციის მარეგულირებლები, ელექტრო გამანაწილებლები, და უსაფრთხოების ან შიდასაკომუნიკაციო სისტემების სამართავები "ბ: ბინის ერთეულში მოეწყობა სანდენარის 309.2 და 1104.1.1 ჯგუფებზე მიხედვით.

ავტოსადგომის ფართობი შეადგენს 200 მ2.-ს, საიდანაც უშუალოდ ავტოსადგომების ჯამური ფართობი 75 მ2.-ს წარმოადგენს, ხოლო დანარჩენი სივრცე თავისუფალი გადაადგილებისთვისაა.
ეზოს ტერიტორიაზე ასევე განთავსებულია შშმპ ავტოსადგომი 27.5 მ2. ფართობით.

M ARCHITECTURE
ფაქტიური მისამართი: ქ.თბილისი, საბურთალო, პეკინის ქ. №34
ელ-ფოსტა: info_ma@yahoo.com
www.marchitecture.ge
Legal address: Pekinis str.#34, Saburtalo, Tbilisi, Georgia

მრავალბინიანი საცხოვრებელი სახლი
Apartment building

სტრუქტურა STRUCTURE	შპს პრომპაკტ დეველოპმენტი LTD COMPACT DEVELOPMENT

პროექტის მისამართი
ალექსანდრე (საშა) იოსელიანის 1 შესახვევი №4
PROJECT ADDRESS
Aleksandre (Sasha) Ioseliani 1 turn №4

დამკვეთი CLIENT	ფიზიკური პირი: გიგა სანაია Giga Sanaia

შენიშვნები:
1. ნახაზზე ზომები მოცემულია სანტიმეტრებში;
2. ნახაზზე ყველა ცვლილებას შეთანხმებისა შეიძლება მხოლოდ ავტორის ავტორით;
3. ფერადების პროექტირებით ავტომატურად უქმდება წინა პარიტეტი;

ვიზუალური ნიშნები:

მისაწვდომი სვლაგეზი

მოსახერხებელი სივრცეები
ვარიანტი
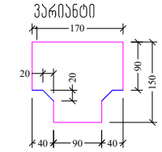

ვარიანტი 2
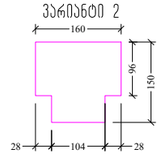

ვარიანტი 3
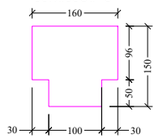

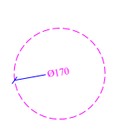

სიტუაციური სქემა — KEY PLAN


1	თარიღი	პირველი
2	თარიღი 1 DATE 1	
3	თარიღი 2 DATE 2	
4	თარიღი 3 DATE 3	

გამოცემა: 22.08.2022

CAD DWG FILE: AUTOCAD		
შესრულა: ISSUE:	გ.გ	G.G
შეამოწმა: CHECKED:	რ.ხ	R.KH
საავტორო უფლებები: COPYRIGHT:		"შპს არქიტექტურა" LTD M ARCHITECTURE

სათაური
TITLE
-2 სართულის გეგმა -6.00; ნიშნულზე

მისაწვდომობის გეგმა

აე-101-მგ

A3

-1 სართულის გეგმა -3.00 ნიშნულზე

საცხოვრებელი ფართობი - 110.5 მ2.
საზაფხულო ფართობი - 9.5 მ2.
კიბის უჯრედისა და
სადარბაზოს ფართობი - 59.6 მ2.
დამხმარე ფართობი - 111.6
საერთო ფართობი - 291.2 მ2.

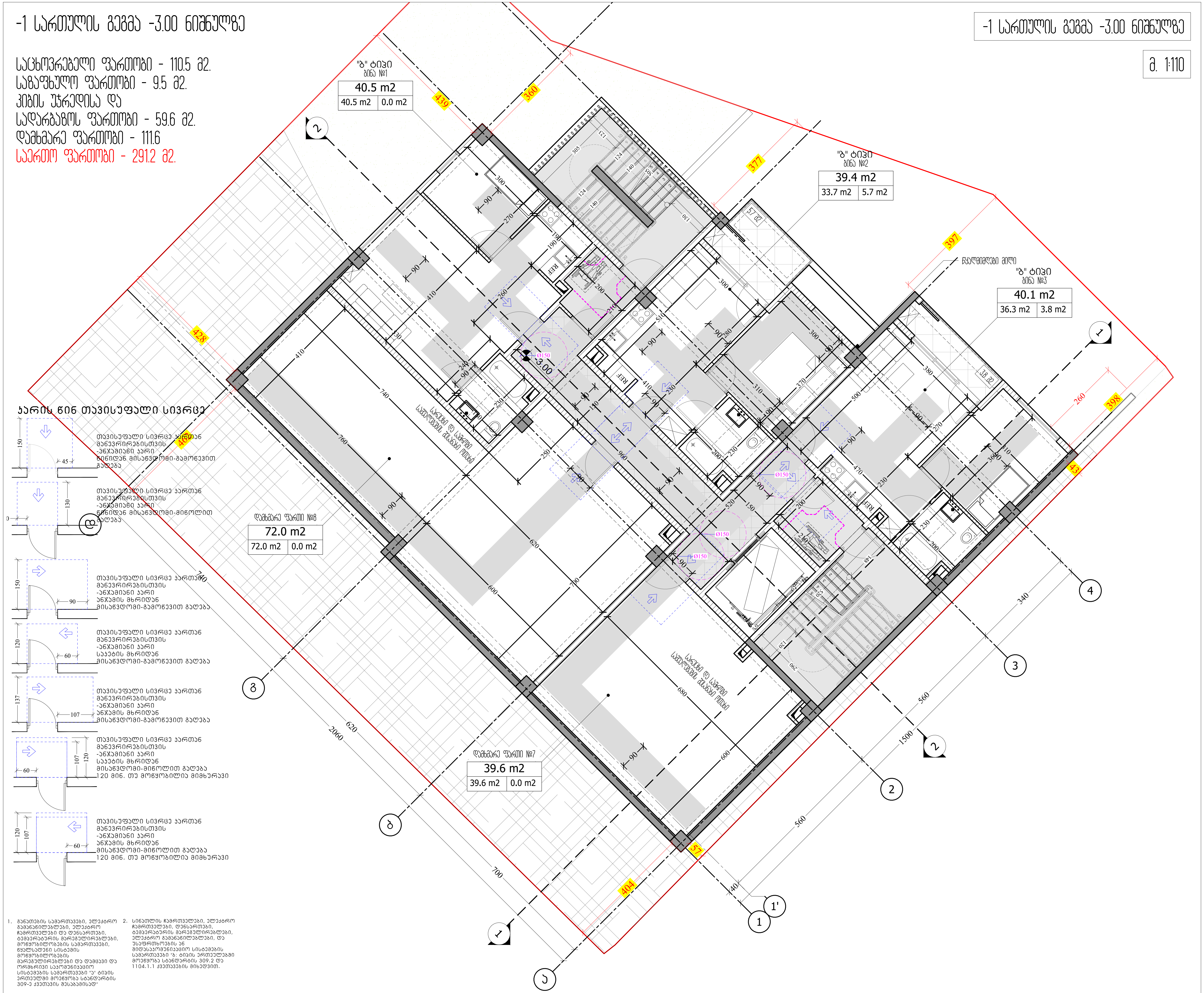

1. განათების სამართავები, ელექტრო გამანაწილებლები, ელექტრო ჩამრთველები და დენსართები, ტემპერატურის მარეგულირებლები, მოწყობილობების სამართავები, წყალსადენი სისტემის მოწყობილობების მარეგულირებლები და დამცავი და ორმხრივი საკომუნიკაციო სისტემების სამართავები "ა" ტიპის ერთეულში მოეწყობა სტანდარტის 309-ე ქვეთავის შესაბამისად"
2. სინათლის ჩამრთველები, ელექტრო ჩამრთველები, დენსართები, ტემპერატურის მარეგულირებლები, ელექტრო გამანაწილებლები, და უსაფრთხოების ან შიდასაკომუნიკაციო სისტემების სამართავები "ბ: ტიპის ერთეულებში მოეწყობა სტანდარტის 309.2 და 1104.1.1 ქვეთავების მიხედვით.

M ARCHITECTURE
ფაქტიური მისამართი: ქ.თბილისი, საბურთალო, პეკინის ქ. №34
ელ-ფოსტა: info_ma@yahoo.com
www.marchitecture.ge
Legal address: Pekinis str.#34, Saburtalo, Tbilisi, Georgia

მრავალბინიანი საცხოვრებელი სახლი
Apartment building

სტრუქტურა / STRUCTURE: შპს კომპაქტ დეველოპმენტი / LTD COMPACT DEVELOPMENT

პროექტის მისამართი
ალექსანდრე (საშა) იოსელიანის 1 შესახვევი №4
PROJECT ADDRESS
Aleksandre (Sasha) Ioseliani 1 turn №4

დამკვეთი / CLIENT: ფიზიკური პირი: გიგა სანაია / Giga Sanaia

შენიშვნები:
1. ნახაზზე ზომები მოცემულია სანტიმეტრებში;
2. ნახაზზე ყველა ცვლილება მშენებლობისას შეთანხმებული უნდა იყოს პროექტის ავტორთან;
3. ფურცლის კორექტირებით ავტომატურად უქმდება წინა ვარიანტი;

პირობითი ნიშნები:

მისაწვდომი სვლაგზი

მოსახრიალებელი სივრცეები
ვარიანტი / ვარიანტი 2 / ვარიანტი 3

სიტუაციური სქემა — KEY PLAN



1	თარიღი	აღწერა
2	თარიღი 1 DATE 1	
3	თარიღი 2 DATE 2	
4	თარიღი 3 DATE 3	

გამოცემა: 22.08.2022

CAD DWG FILE: AUTOCAD

შეასრულა: ISSUE:	გ.გ	G.G
შეამოწმა: CHECKED:	რ.ხ	R.KH

საავტორო უფლებები: COPYRIGHT: "შპს ემ არქიტექტურა" LTD M ARCHITECTURE

სათაური / TITLE
მისაწვდომობის გეგმა
-1 სართულის გეგმა -3.00; ნიშნულზე

აე-101-მგ

A3

პირველი სართულის გეგმა +0.00 ნიშნულზე

საცხოვრებელი ფართობი - 215.4 მ2.
საზაფხულო ფართობი - 22.7 მ2.
კიბის უჯრედისა და
სადარბაზოს ფართობი - 59.6 მ2.
საერთო ფართობი - 297.7 მ2.

1 სართულის გეგმა +0.00 ნიშნულზე

მ. 1:110



კარის წინ თავისუფალი სივრცე

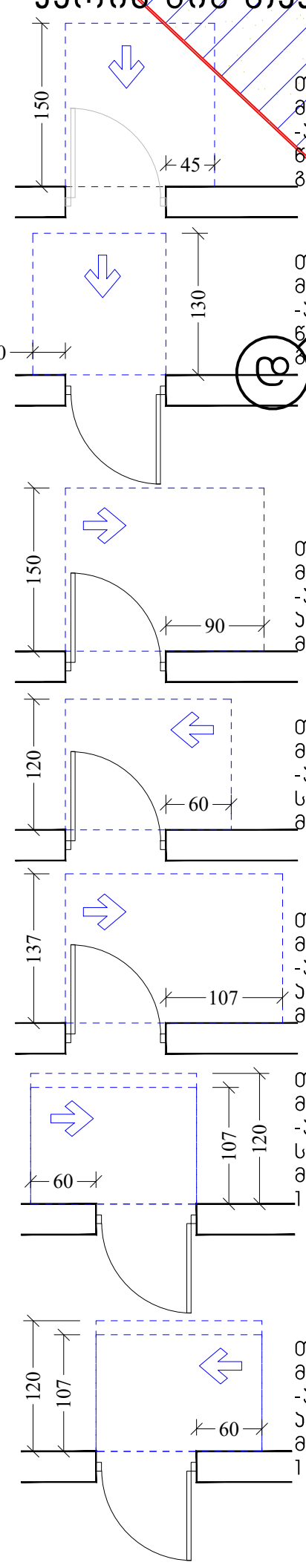

თავისუფალი სივრცე კართან მანევრირებისთვის
-ანჯამიანი კარი
წინიდან მისაწვდომი-გამოწევით გაღება

თავისუფალი სივრცე კართან მანევრირებისთვის
-ანჯამიანი კარი
წინიდან მისაწვდომი-მიწოლით გაღება

თავისუფალი სივრცე კართან მანევრირებისთვის
-ანჯამიანი კარი
ანჯამის მხრიდან
მისაწვდომი-გამოწევით გაღება

თავისუფალი სივრცე კართან მანევრირებისთვის
-ანჯამიანი კარი
საკეტის მხრიდან
მისაწვდომი-გამოწევით გაღება

თავისუფალი სივრცე კართან მანევრირებისთვის
-ანჯამიანი კარი
ანჯამის მხრიდან
მისაწვდომი-გამოწევით გაღება

თავისუფალი სივრცე კართან მანევრირებისთვის
-ანჯამიანი კარი
საკეტის მხრიდან
მისაწვდომი-მიწოლით გაღება
120 მინ. თუ მოწყობილია მიმხურავი

თავისუფალი სივრცე კართან მანევრირებისთვის
-ანჯამიანი კარი
ანჯამის მხრიდან
მისაწვდომი-მიწოლით გაღება
120 მინ. თუ მოწყობილია მიმხურავი

1. განათების სამართავები, ელექტრო გამანაწილებლები, ელექტრო ჩამრთველები და დენსართები, ტემპერატურის მარეგულირებლები, მოწყობილობების სამართავები, წყალსადენი სისტემის მოწყობილობების მარეგულირებლები და დამცავი და ორმხრივი საკომუნიკაციო სისტემების სამართავები "ა" ტიპის ერთეულში მოეწყობა სტანდარტის 309-ე ქვეთავის შესაბამისად"

2. სინათლის ჩამრთველები, ელექტრო ჩამრთველები, დენსართები, ტემპერატურის მარეგულირებლები, ელექტრო გამანაწილებლები, და უსაფრთხოების ან შიდასაკომუნიკაციო სისტემების სამართავები "ბ: ტიპის ერთეულებში მოეწყობა სტანდარტის 309.2 და 1104.1.1 ქვეთავების მიხედვით.

M ARCHITECTURE
ფაქტიური მისამართი: ქ.თბილისი, საბურთალო, პეკინის ქ. №34
ელ-ფოსტა: info_ma@yahoo.com
www.marchitecture.ge
Legal address: Pekinis str.#34, Saburtalo, Tbilisi, Georgia

მრავალბინიანი საცხოვრებელი სახლი
Apartment building

სტრუქტურა STRUCTURE	შპს კომპაქტ დეველოპმენტი LTD COMPACT DEVELOPMENT

პროექტის მისამართი
ალექსანდრე (საშა) იოსელიანის 1 შესახვევი №4
PROJECT ADDRESS
Aleksandre (Sasha) Ioseliani 1 turn №4

დამკვეთი CLIENT	ფიზიკური პირი: გიგა სანაია Giga Sanaia

შენიშვნები:
1. ნახაზზე ზომები მოცემულია სანტიმეტრებში;
2. ნახაზზე ყველა ცვლილება მშენებლობისას შეთანხმებული უნდა იყოს პროექტის ავტორთან;
3. ფურცლის კორექტირებით ავტომატურად უქმდება წინა ვარიანტი;

პირობითი ნიშნები:

მისაწვდომი სვლაგეზი

მოსატრიალებელი სივრცეები

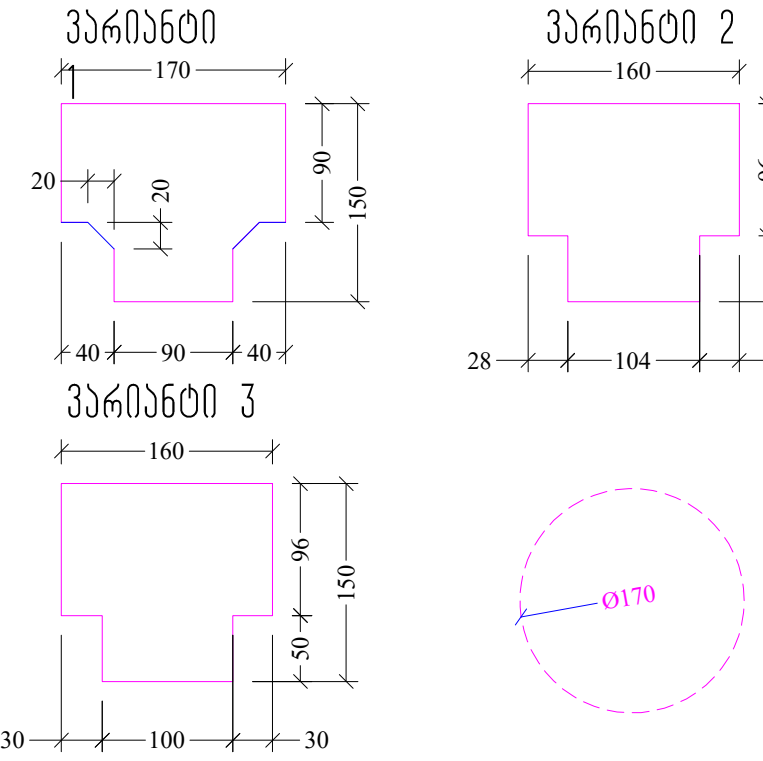

სიტუაციური სქემა KEY PLAN



1	თარიღი	აღწერა
2	თარიღი 1 DATE 1	
3	თარიღი 2 DATE 2	
4	თარიღი 3 DATE 3	

გამოცემა: 22.08.2022

CAD DWG FILE: AUTOCAD

შეასრულა: ISSUE:	გ.გ	G.G
შეამოწმა: CHECKED:	რ.ხ	R.KH

საავტორო უფლებები: COPYRIGHT: "შპს ემ არქიტექტურა" LTD M ARCHITECTURE

სათაური
TITLE
მისაწვდომობის გეგმა
1 სართულის გეგმა +0.00; ნიშნულზე

აე-101-მგ

A3

2 სართული მე3ა +3.00 ნიშნულის გეგმა

მ. 1:110

საცხოვრებელი ფართობი - 215.4 მ2.
საზოგადოებრივი ფართობი - 26.5 მ2.
ეზოში შესასვლელი და სველი წერტილების ფართობი - 59.6 მ2.
სულ ფართობი - 301.5 მ2.

75.4 m2	6.8 m2

№ ბინა 09

44.2 m2	
39.8 m2	4.4 m2

№ ბინა 13

42.2 m2	
36.4 m2	5.8 m2

№ ბინა 12

39.6 m2	
33.9 m2	5.7 m2

№ ბინა 10

40.5 m2	
36.7 m2	3.8 m2

№ ბინა 11

ქუჩა ვაჟა-ფშაველა

ქუჩა ბაქრაძე

M ARCHITECTURE

შპს „ბაუ ჯი ეი არქიტექტურა"
LTD M ARCHITECTURE

ავტორი: ვეფხია ბაქრაძე, ლანა ბაქრაძე, ანა ბაქრაძე
ქ.თბილისი, ი.ჭავჭავაძის გამზ. №34
ტელ.: 599 11 00 22; info_m@yahoo.com
www.mrchitecture.ge
legal address: Pekinis str.#34, Saburtalo, Tbilisi, Georgia

პროექტის დასახელება	Apartment building
სამშენებლო ობიექტის მისამართი	ხაშური ქ.ზ.ფალიაშვილის ქუჩა 1 ჰა ფართზე მდებარე ბინათმშენებლობა
STRUCTURE	LTD COMPACT DEVELOPMENT
პროექტის ავტორი (ები)	Aleksandre (Sasha) Iosseliani 1 turn N4
PROJECT ADDRESS	
დამკვეთი	შპს „ჯიგა სანაია"
CLIENT	Giga Sanaia

ტექნიკური პირობები:

1. ნახაზზე ასახული ინფორმაცია ეფუძნება ტექნიკური ნაწილის ნახაზებს;
2. ნახაზზე ასახული ინფორმაცია ეფუძნება ტექნიკური ნაწილის ნახაზებს და ავტორის ზედამხედველობის ფარგლებში;
3. ელექტრო, სანტექნიკის, ვენტილაციის, ხანძარსაწინააღმდეგო სისტემების ნახაზები ასახულია ცალკე;

ეზოში მოსაწყობი ელემენტები:



ბეტონის ბორდიური	33ა03ბ01
ბეტონის ბორდიური	33ა03ბ01 2

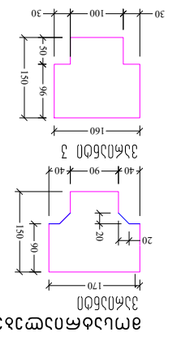

33ა03ბ01 3





KEY PLAN

ცვლილებების ცხრილი

1	ცვლილება	22.08.2022
2	ცვლილება 1	
3	ცვლილება 2	
4	ცვლილება 3	
	DATE 3	

ნახაზის თარიღი: 22.08.2022

ნახაზის ტიპი:	ა.პ
ნახაზის №:	8.3 G.G
CHECKED:	ა.ხ R.KH
COPYRIGHT:	ყველა უფლება დაცულია შპს „ბაუ ჯი არქიტექტურა" LTD M ARCHITECTURE

ნახაზის დასახელება TITLE	2 სართული ნიშნული +3.00
ნახაზის მასშტაბი ნახაზის ზომა	+3.00; A3

JJ-101-38

მესამე სართულის გეგმა +6.00 ნიშნულზე

3 სართულის გეგმა +6.00 ნიშნულზე

მ. 1:110

საცხოვრებელი ფართობი - 211.7 მ2.
საზაფხულო ფართობი - 26.5 მ2.
კიბის უჯრედისა და
სადარბაზოს ფართობი - 59.3 მ2.
საერთო ფართობი - 297.5 მ2.

"ბ" ტიპი
ბინა №14
188.7 m2
66.3 m2 | 122.4 m2

"ბ" ტიპი
ბინა №15
39.6 m2
33.9 m2 | 5.7 m2

"ბ" ტიპი
ბინა №16
40.5 m2
36.7 m2 | 3.8 m2

"ბ" ტიპი
ბინა №17
200.6 m2
74.8 m2 | 125.8 m2

+6.00

ფასადის წინ თავისუფალი სივრცე

თავისუფალი სივრცე ავარიულ მანევრირებისთვის -ანკაშიანი კარი ნიშიდან მისაბრუნებელი-გამოსვლით გაღება

თავისუფალი სივრცე კართან მანევრირებისთვის -ანკაშიანი კარი ნიშიდან მისაბრუნებელი-მიწოლით გაღება

თავისუფალი სივრცე კართან მანევრირებისთვის -ანკაშიანი კარი სავალის მხრიდან მისაბრუნებელი-გამოსვლით გაღება

თავისუფალი სივრცე კართან მანევრირებისთვის -ანკაშიანი კარი ანკაშის მხრიდან მისაბრუნებელი-გამოსვლით გაღება

თავისუფალი სივრცე კართან მანევრირებისთვის -ანკაშიანი კარი სავალის მხრიდან მისაბრუნებელი-მიწოლით გაღება
120 მიწ. თუ მოწყობილია მიმახვრავი

თავისუფალი სივრცე კართან მანევრირებისთვის -ანკაშიანი კარი ანკაშის მხრიდან მისაბრუნებელი-მიწოლით გაღება
120 მიწ. თუ მოწყობილია მიმახვრავი

ფასადის წინ თავისუფალი სივრცე

ფასადის წინ თავისუფალი სივრცე

1. მანათობის სამართავები, ელექტრო მომარაგების ელექტრო ჩამრთველები და დენსართები, ბემპერებიანის მარეგულირებელი, მოწყობილობების სამართავები, ჭყლესადენი სისტემის მოწყობილობების მარეგულირებლები და დამცავი და ორმხრივი საკომუნიკაციო სისტემების სამართავები 'ა' ბინის ერთეულში მოეწყობა სანიტარიის 309-ე ჭკუთვნის მესაბამისად"

2. სინათლის ჩამრთველები, ელექტრო ჩამრთველები, დინსართები, ბემპერებიანის, მარეგულირებლები, ელექტრო მომარაგების ელექტრო მოეწყობა სანიტარიის 309.2 და 1104.1.1 ჭკუთვნების მიხედვით.

M ARCHITECTURE
ფაქტიური მისამართი: ქ.თბილისი, საბურთალო, ჯენიის ქ. №34
ელ-ფოსტა: info_ma@yahoo.com
www.marchitecture.ge
Legal address: Pekinis str.#34, Saburtalo, Tbilisi, Georgia

მრავალბინიანი საცხოვრებელი სახლი
Apartment building

სტრუქტურა STRUCTURE	შპს პომპაჯტ დეველოპმენტი LTD COMPACT DEVELOPMENT

პროექტის მისამართი
ალექსანდრე (საშა) იოსელიანის 1 შესახვევი №4
PROJECT ADDRESS
Aleksandre (Sasha) Ioseliani 1 turn №4

დამკვეთი
CLIENT
ფიზიკური პირი: გიგა სანაია
Giga Sanaia

შენიშვნები:
1. ნახაზზე ზომები მოცემულია სანტიმეტრებში;
2. ნახაზზე ყველა ცვლილება შეთანხმებული უნდა იქნეს პროექტის ავტორთან;
3. ფურცლის პირველივით უკონფიდენციალურად უყურებელა ნინა პირისანი;

პირობითი ნიშნები:

მისაწვდომი სვლაგეზი

მოსაბრიალებელი სივრცეები
ვარიანტი
ვარიანტი 2
ვარიანტი 3

1	თარიღი	აღწერა
2	თარიღი 1 DATE 1	
3	თარიღი 2 DATE 2	
4	თარიღი 3 DATE 3	

გამოცემა: 22.08.2022

CAD DWG FILE: AUTOCAD

შესრულა: ISSUE:	გ.გ G.G
შეამოწმა: CHECKED:	რ.ხ R.KH
საავტორო უფლებები: COPYRIGHT:	"შპს ემ არქიტექტურა" LTD M ARCHITECTURE

სათაური
TITLE
მისაწვდომობის გეგმა
3 სართულის გეგმა +6.00; ნიშნულზე

AC-101-GG

A3

4 (ოთხი) სართულიანი საცხოვრებელი კორპუსის +9.00 ნიშნულის პლანი

მასშტაბი 1:110

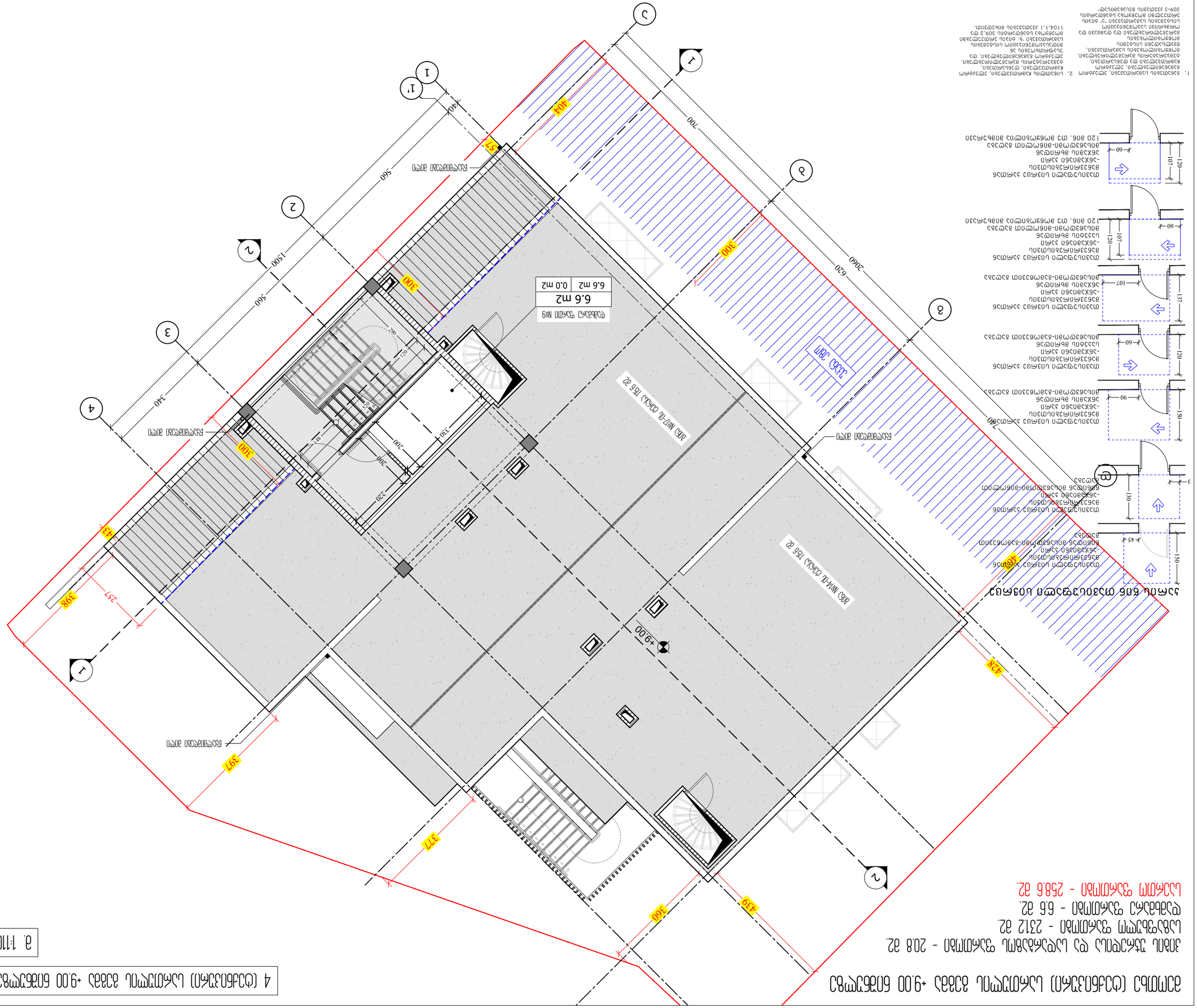
1
1'
2
3
4
5
6
7
8
9
404
300
310
340
560
1500
700
2060
620
1000 ეზო
ბმულ ობიექტზე გასასვლელი
ბმულ ობიექტზე გასასვლელი
ბმულ ობიექტზე გასასვლელი

სახურავის გეგმა

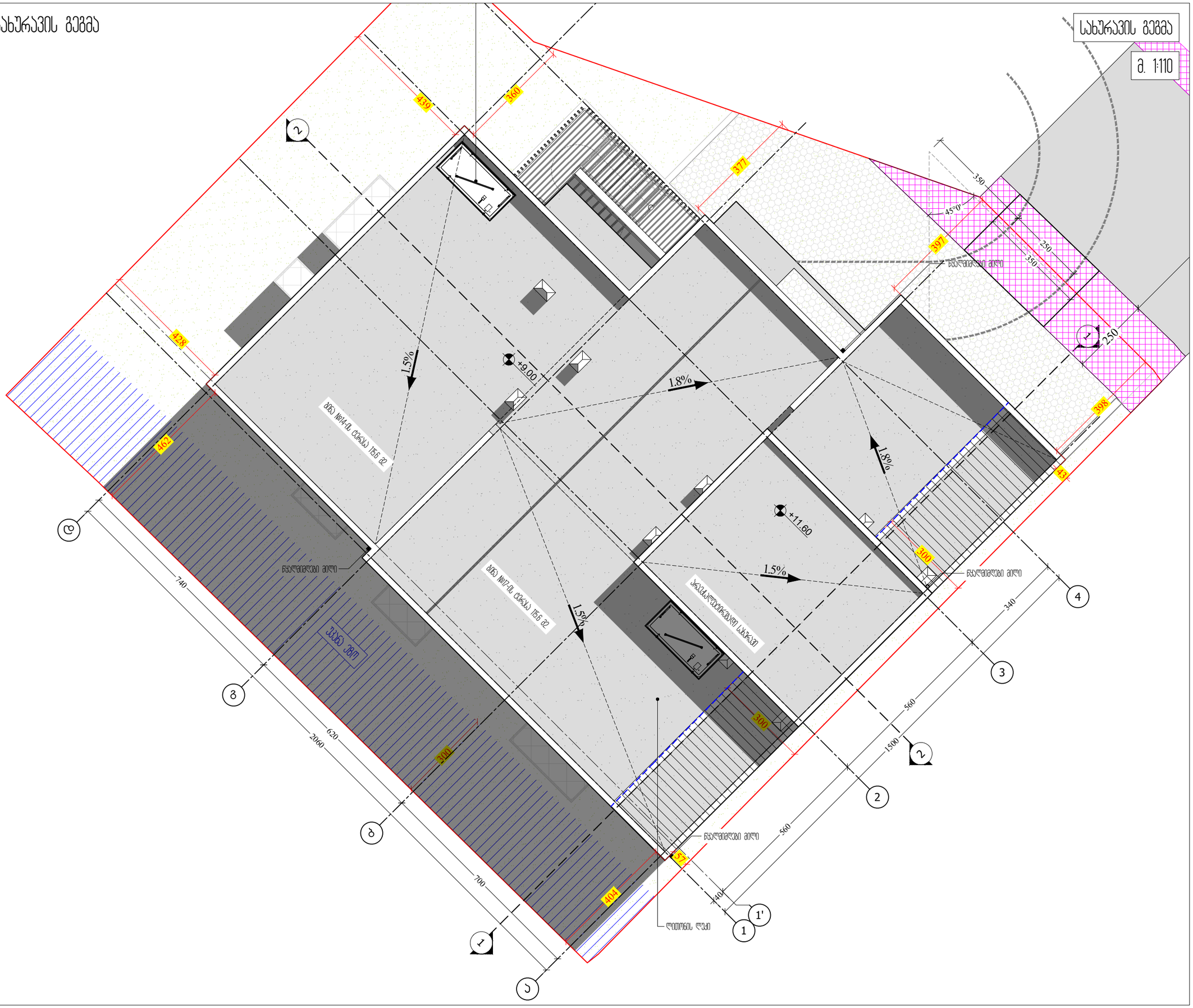

M ARCHITECTURE

ფაქტიური მისამართი: ქ.თბილისი, საბურთალო, პენიის ქ. №34
ელ-ფოსტა: info_ma@yahoo.com
www.marchitecture.ge
Legal address: Pekinis str.#34, Saburtalo, Tbilisi, Georgia

მრავალბინიანი საცხოვრებელი სახლი
Apartment building

სტრუქტურა STRUCTURE	შპს პომპაჯ დეველოპმენტი LTD COMPACT DEVELOPMENT

პროექტის მისამართი
ალექსანდრე (საშა) იოსელიანის 1 შესახვევი №4
PROJECT ADDRESS
Aleksandre (Sasha) Ioseliani 1 turn №4

დამკვეთი CLIENT	ფიზიკური პირი: გიგა სანაია Giga Sanaia

შენიშვნები:
1. ნახაზზე ზომები მოცემულია სანიმებტრებში;
2. ნახაზზე ყველა ცვლილება შეთანხმებისა შეესაბამება საშენებლო ნებართვის პირობებს;
3. ფერადების პორცენტებით აბრეშუმებურად უკმდება ნინა პარიანტი;

პირობითი ნიშნები:

მისაწვდომი სვლაგეზი

მოსაბრიალებელი სიმრცეები

ვარიანტი 1
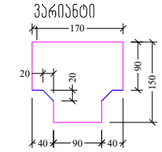

ვარიანტი 2
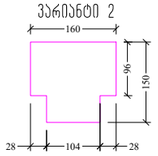

ვარიანტი 3
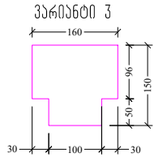

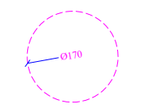

სიტუაციური სქემა KEY PLAN



1	თარიღი	აღწერა
2	თარიღი 1 DATE 1	
3	თარიღი 2 DATE 2	
4	თარიღი 3 DATE 3	

გამოცემა: 22.08.2022

CAD DWG FILE: AUTOCAD

შესრულა: ISSUE:	გ.გ	G.G
შეამოწმა: CHECKED:	რ.ხ	R.KH

საავტორო უფლებები: "შპს ემ არქიტექტურა"
COPYRIGHT: LTD M ARCHITECTURE

სათაური
TITLE

მისაწვდომობის გეგმა

სახურავის გეგმა

აე-101-მგ

A3

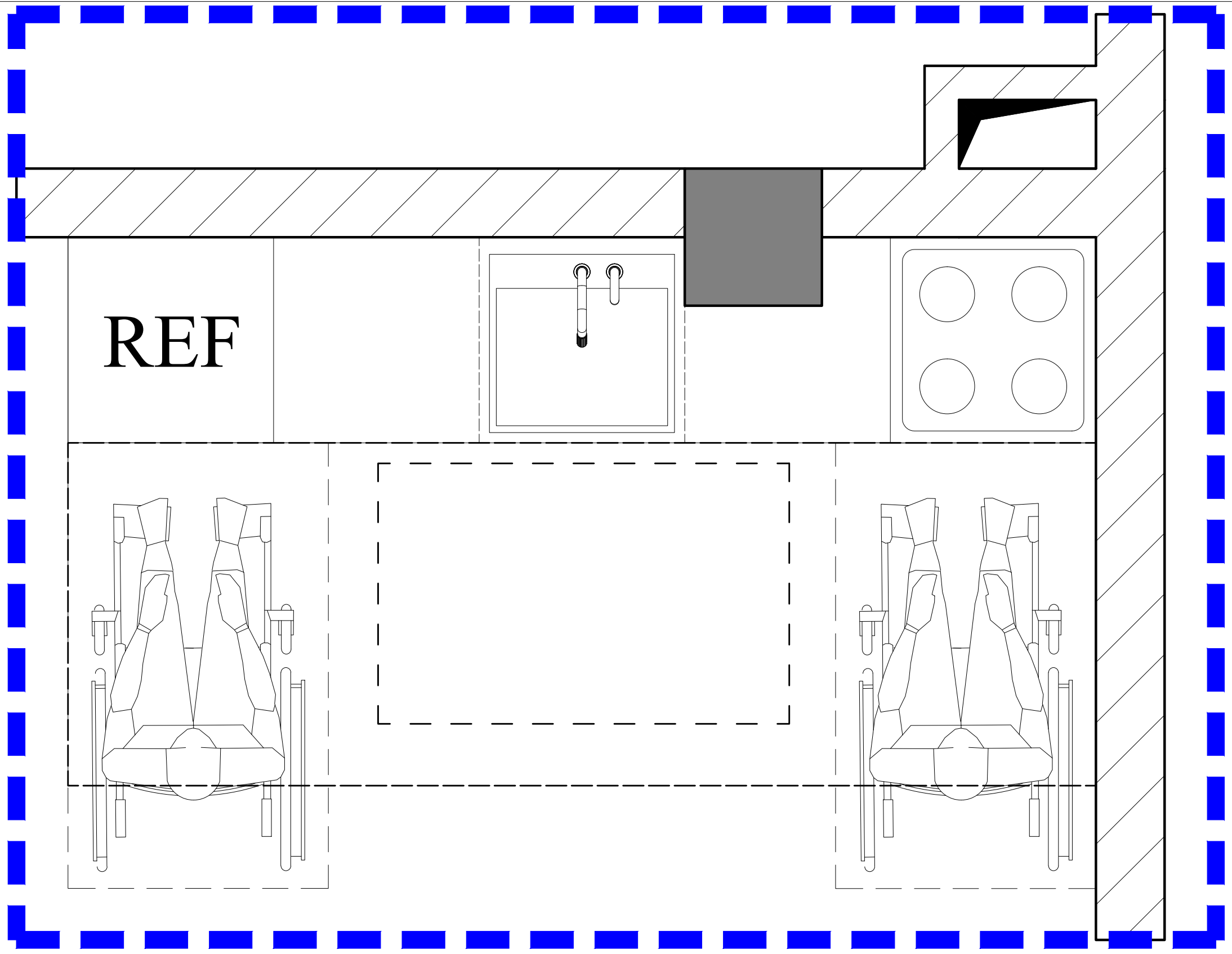

კარის წინ თავისუფალი სივრცე

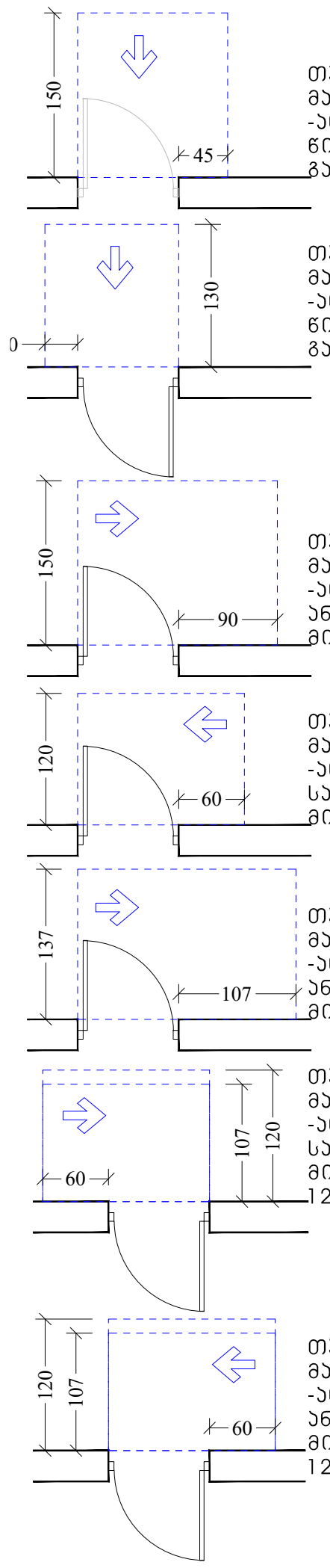

თავისუფალი სივრცე კართან მანევრირებისთვის
-ანჯამიანი კარი
წინიდან მისაწვდომი-გამოწევით გაღება

თავისუფალი სივრცე კართან მანევრირებისთვის
-ანჯამიანი კარი
წინიდან მისაწვდომი-მიწოლით გაღება

თავისუფალი სივრცე კართან მანევრირებისთვის
-ანჯამიანი კარი
ანჯამის მხრიდან მისაწვდომი-გამოწევით გაღება

თავისუფალი სივრცე კართან მანევრირებისთვის
-ანჯამიანი კარი
საკეტის მხრიდან მისაწვდომი-გამოწევით გაღება

თავისუფალი სივრცე კართან მანევრირებისთვის
-ანჯამიანი კარი
ანჯამის მხრიდან მისაწვდომი-გამოწევით გაღება

თავისუფალი სივრცე კართან მანევრირებისთვის
-ანჯამიანი კარი
საკეტის მხრიდან მისაწვდომი-მიწოლით გაღება
120 მინ. თუ მოწყობილია მიმხურავი

თავისუფალი სივრცე კართან მანევრირებისთვის
-ანჯამიანი კარი
ანჯამის მხრიდან მისაწვდომი-მიწოლით გაღება
120 მინ. თუ მოწყობილია მიმხურავი

1. განათების სამართავები, ელექტრო გამანაწილებლები, ელექტრო ჩამრთველები და დენსართები, ტემპერატურის მარეგულირებლები, მოწყობილობების სამართავები, წყალსადენი სისტემის მოწყობილობების მარეგულირებლები და დამცავი და ორმხრივი საკომუნიკაციო სისტემების სამართავები "ა" ტიპის ერთეულში მოეწყობა სტანდარტის 309-ე ქვეთავის შესაბამისად"
2. სინათლის ჩამრთველები, ელექტრო ჩამრთველები, დენსართები, ტემპერატურის მარეგულირებლები, ელექტრო გამანაწილებლები, და უსაფრთხოების ან შიდასაკომუნიკაციო სისტემების სამართავები "ბ: ტიპის ერთეულებში მოეწყობა სტანდარტის 309.2 და 1104.1.1 ქვეთავების მიხედვით.

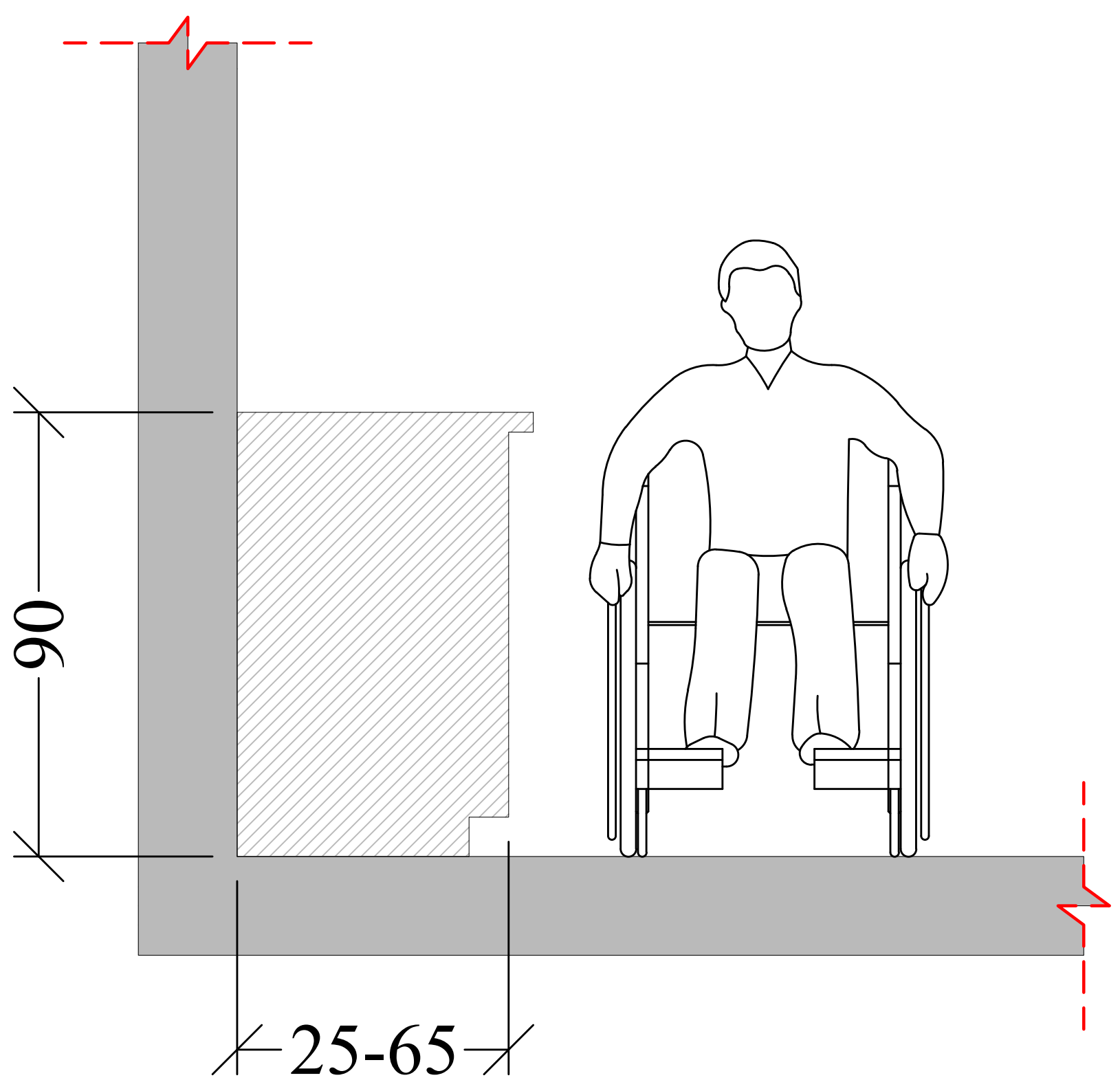

ა ტიპის ბინა

ბინა №13

44.2 m2	
39.8 m2	4.4 m2

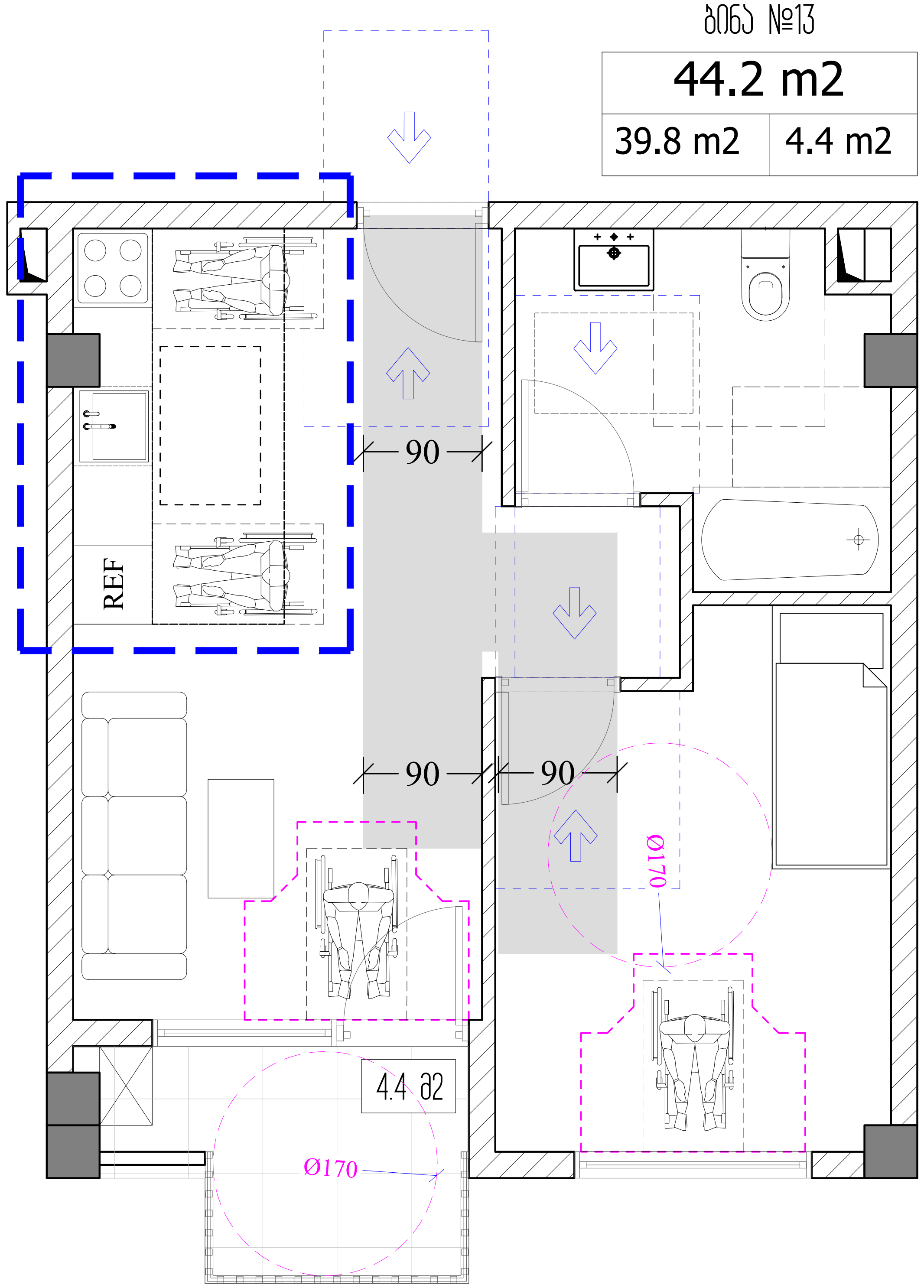

M ARCHITECTURE

ფაქტიური მისამართი: ქ.თბილისი, საბურთალო, პეკინის ქ. №34
ელ-ფოსტა: info_ma@yahoo.com
www.marchitecture.ge
Legal address: Pekinis str.#34, Saburtalo, Tbilisi, Georgia

მრავალბინიანი საცხოვრებელი სახლი
Apartment building

სტრუქტურა STRUCTURE	შპს კომპაქტ დეველოპმენტი LTD COMPACT DEVELOPMENT

პროექტის მისამართი
ალექსანდრე (საშა) იოსელიანის 1 შესახვევი №4
PROJECT ADDRESS
Aleksandre (Sasha) Ioseliani 1 turn №4

დამკვეთი CLIENT	ფიზიკური პირი: გიგა სანაია Giga Sanaia

შენიშვნები:
1. ნახაზზე ზომები მოცემულია სანტიმეტრებში;
2. ნახაზზე ყველა ცვლილება მშენებლობისას შეთანხმებული უნდა იყოს პროექტის ავტორთან;
3. ფურცლის კორექტირებით ავტომატურად უქმდება წინა ვარიანტი;

პირობითი ნიშნები:

მისაწვდომი სვლაგეზი

მოსატრიალებელი სივრცეები

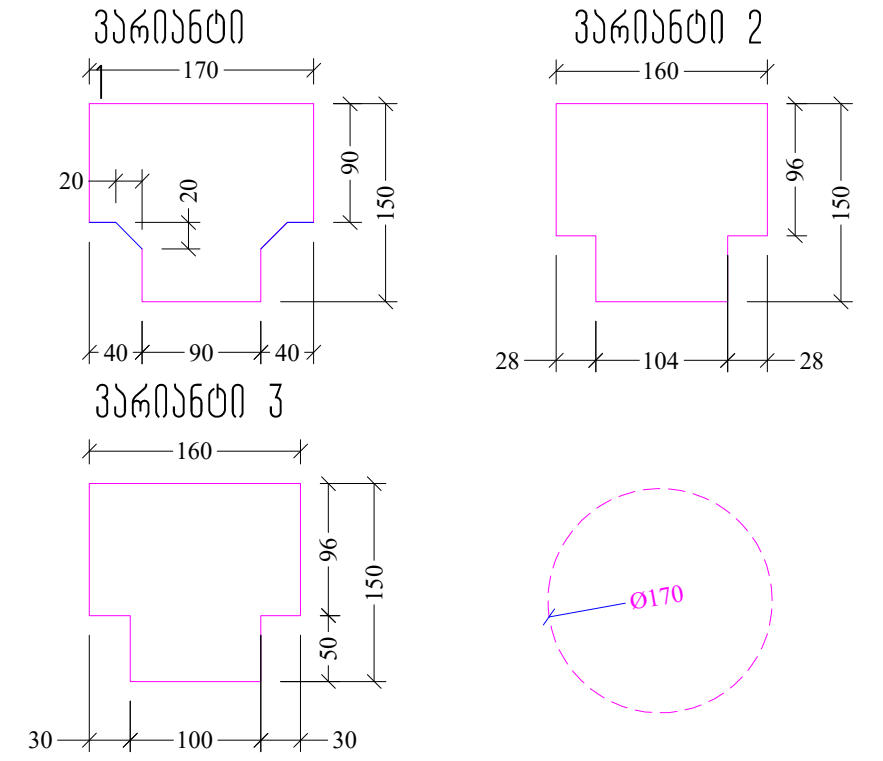

სიტუაციური სქემა — KEY PLAN



1	თარიღი	აღწერა
2	თარიღი 1 DATE 1	
3	თარიღი 2 DATE 2	
4	თარიღი 3 DATE 3	

გამოცემა: 22.08.2022

CAD DWG FILE: AUTOCAD		
შეასრულა: ISSUE:	გ.გ	G.G
შეამოწმა: CHECKED:	რ.ხ	R.KH

საავტორო უფლებები: "შპს ემ არქიტექტურა"
COPYRIGHT: LTD M ARCHITECTURE

სათაური
TITLE

მისაწვდომობის გეგმა — "ა" ტიპის ბინა

აე-101-მგ

A3



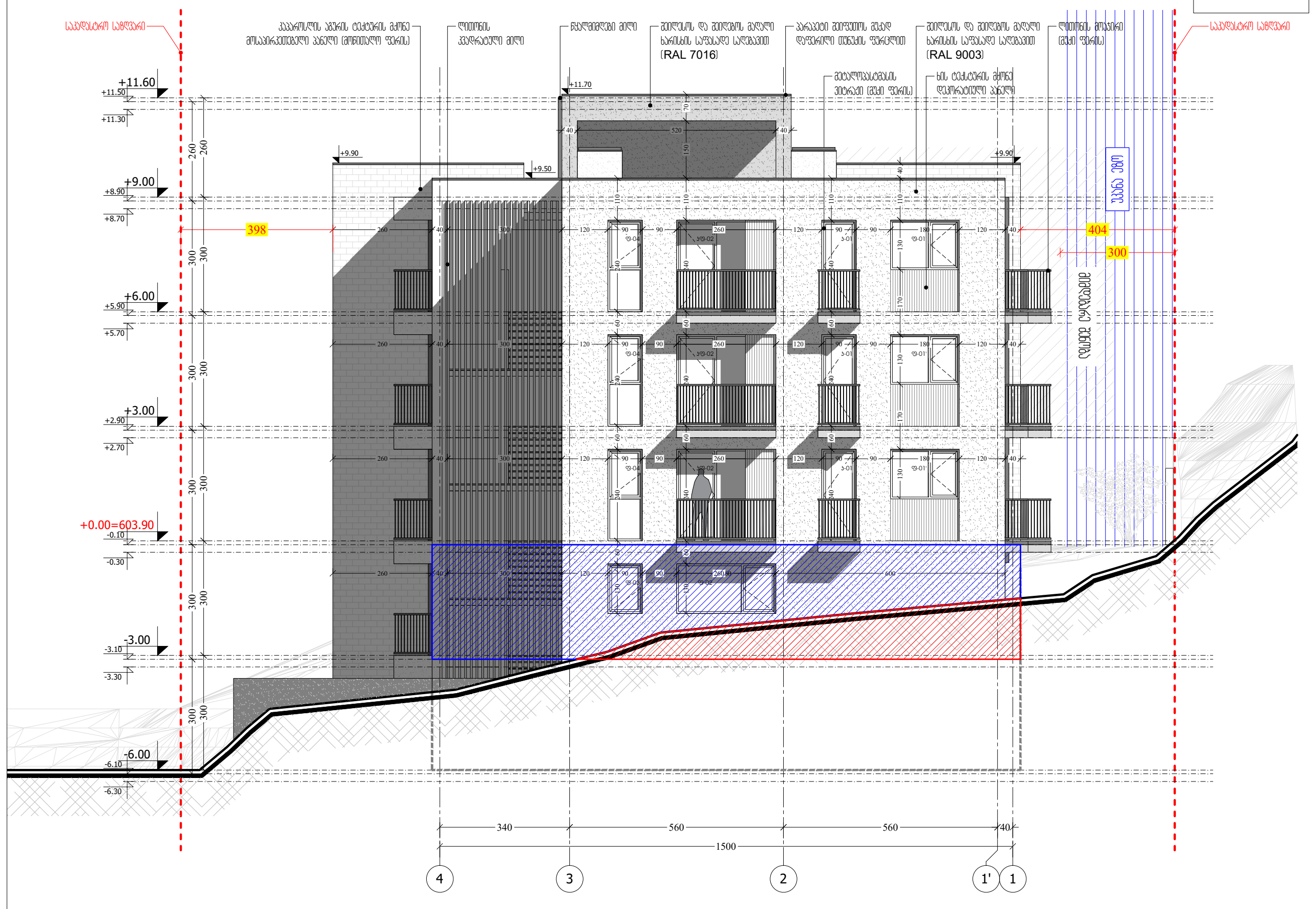

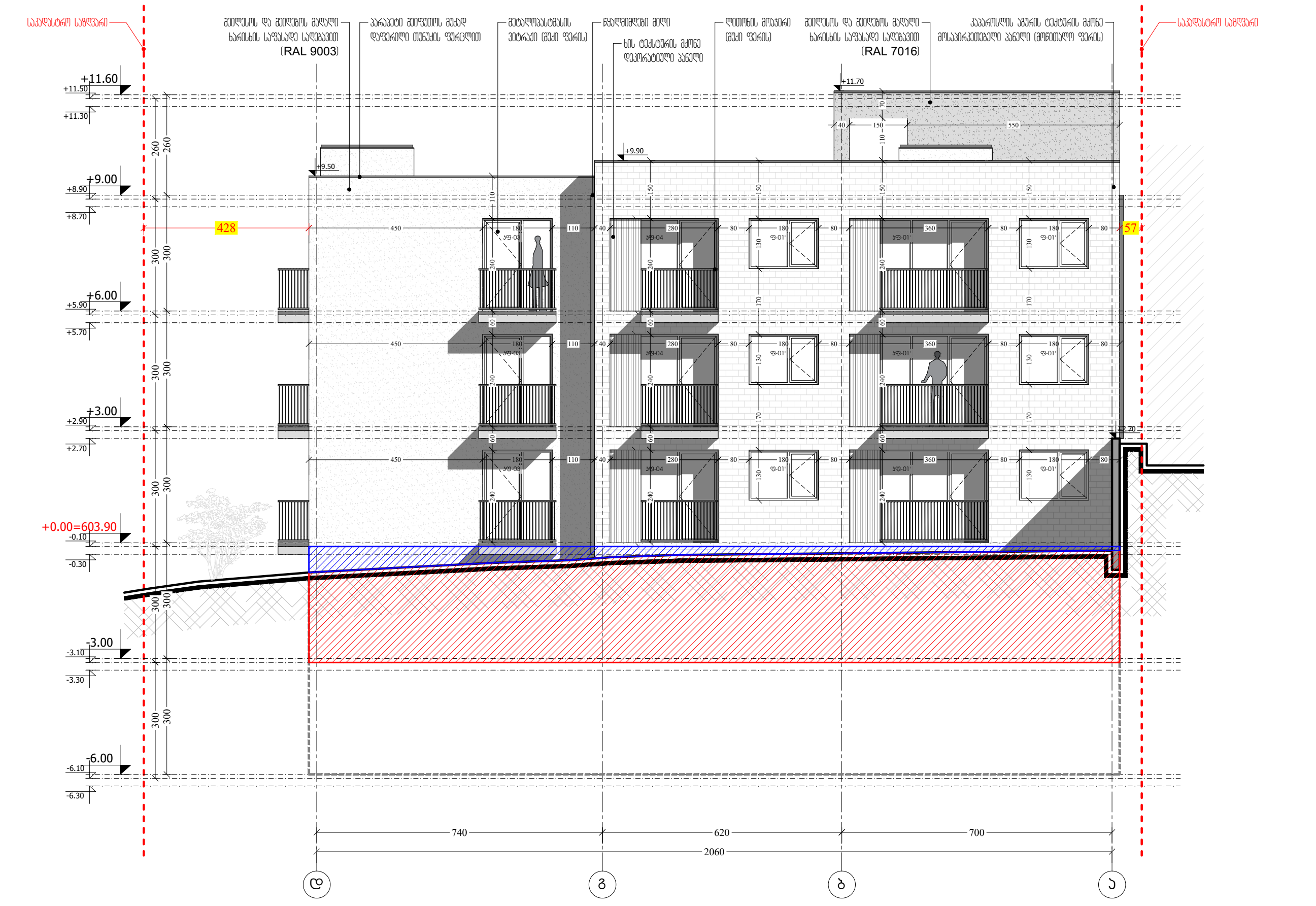

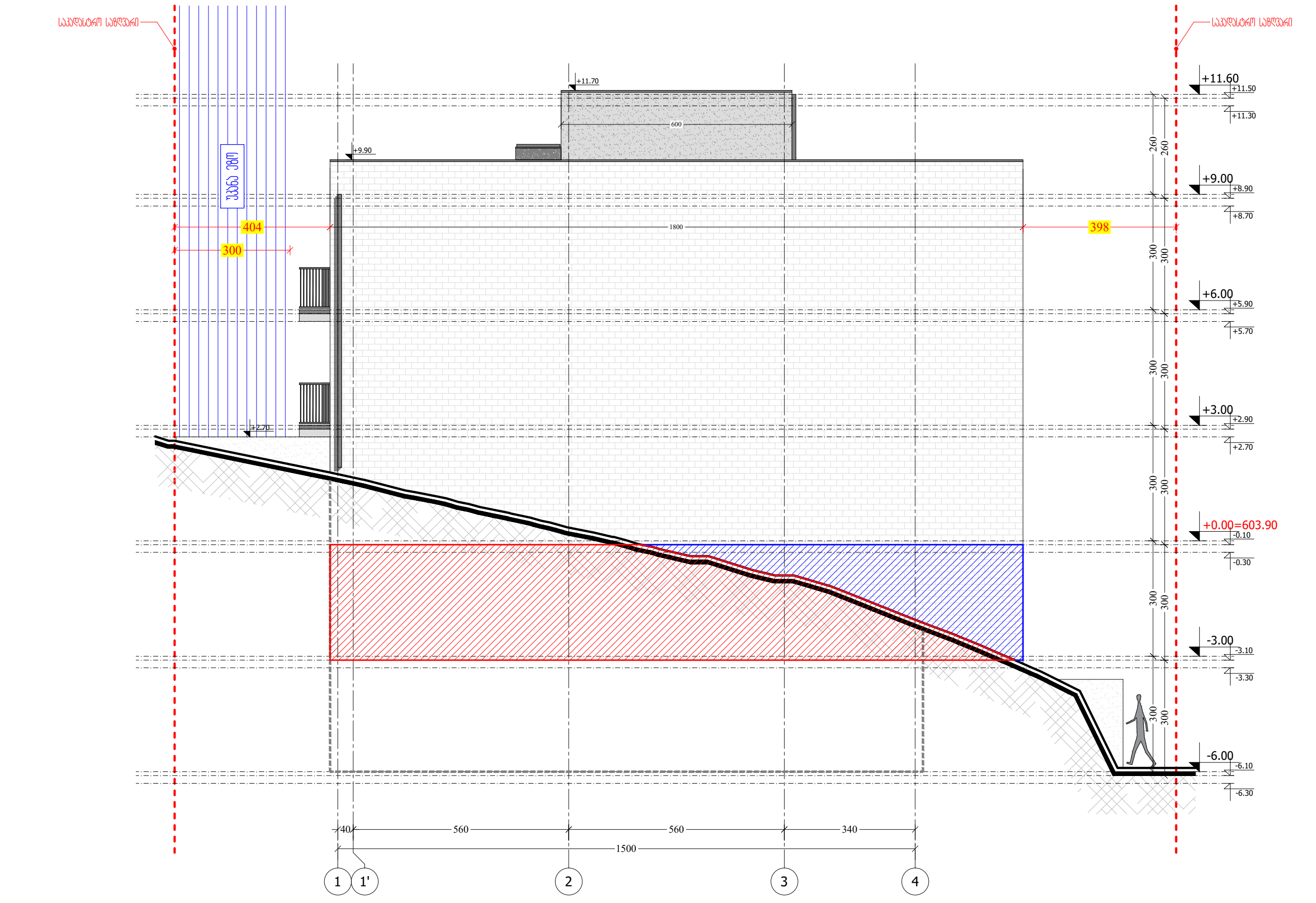

M ARCHITECTURE

ფაქტიური მისამართი: ქ.თბილისი, საბურთალო, პეკინის ქ. №34
ელ-ფოსტა: info_ma@yahoo.com
www.marchitecture.ge
Legal address: Pekinis str.#34, Saburtalo, Tbilisi, Georgia

მრავალბინიანი საცხოვრებელი სახლი
Apartment building

სტრუქტურა STRUCTURE	შპს კომპაქტ დეველოპმენტი LTD COMPACT DEVELOPMENT

პროექტის მისამართი
ალექსანდრე (საშა) იოსელიანის 1 შესახვევი №4
PROJECT ADDRESS
Aleksandre (Sasha) Ioseliani 1 turn №4

დამკვეთი CLIENT	ფიზიკური პირი: გიგა სანაია Giga Sanaia

შენიშვნები:
1. ნახაზზე ზომები მოცემულია სანტიმეტრებში;
2. ნახაზზე ყველა ცვლილება მშენებლობისას შეთანხმებული უნდა იყოს პროექტის ავტორთან;
3. ფურცლის კორექტირებით ავტომატურად უქმდება წინა ვარიანტი;

პირობითი ნიშნები:

სიტუაციური სქემა KEY PLAN



1	თარიღი	აღწერა
2	თარიღი 1 DATE 1	
3	თარიღი 2 DATE 2	
4	თარიღი 3 DATE 3	

გამოცემა: 22.08.2022

CAD DWG FILE: AUTOCAD		
შეასრულა: ISSUE:	გ.გ	G.G
შეამოწმა: CHECKED:	რ.ხ	R.KH

საავტორო უფლებები: "შპს ემ არქიტექტურა"
COPYRIGHT: LTD M ARCHITECTURE

სათაური
TITLE
-1 სართულის განშლა

A3

-1 სართულის გეგმა -3.00 ნიშნულზე

საცხოვრებელი ფართობი - 110.5 მ2.
საზაფხულო ფართობი - 9.5 მ2.
კიბის უჯრედისა და
სადარბაზოს ფართობი - 59.6 მ2.
დამხმარე ფართობი - 111.6
საერთო ფართობი - 291.2 მ2.

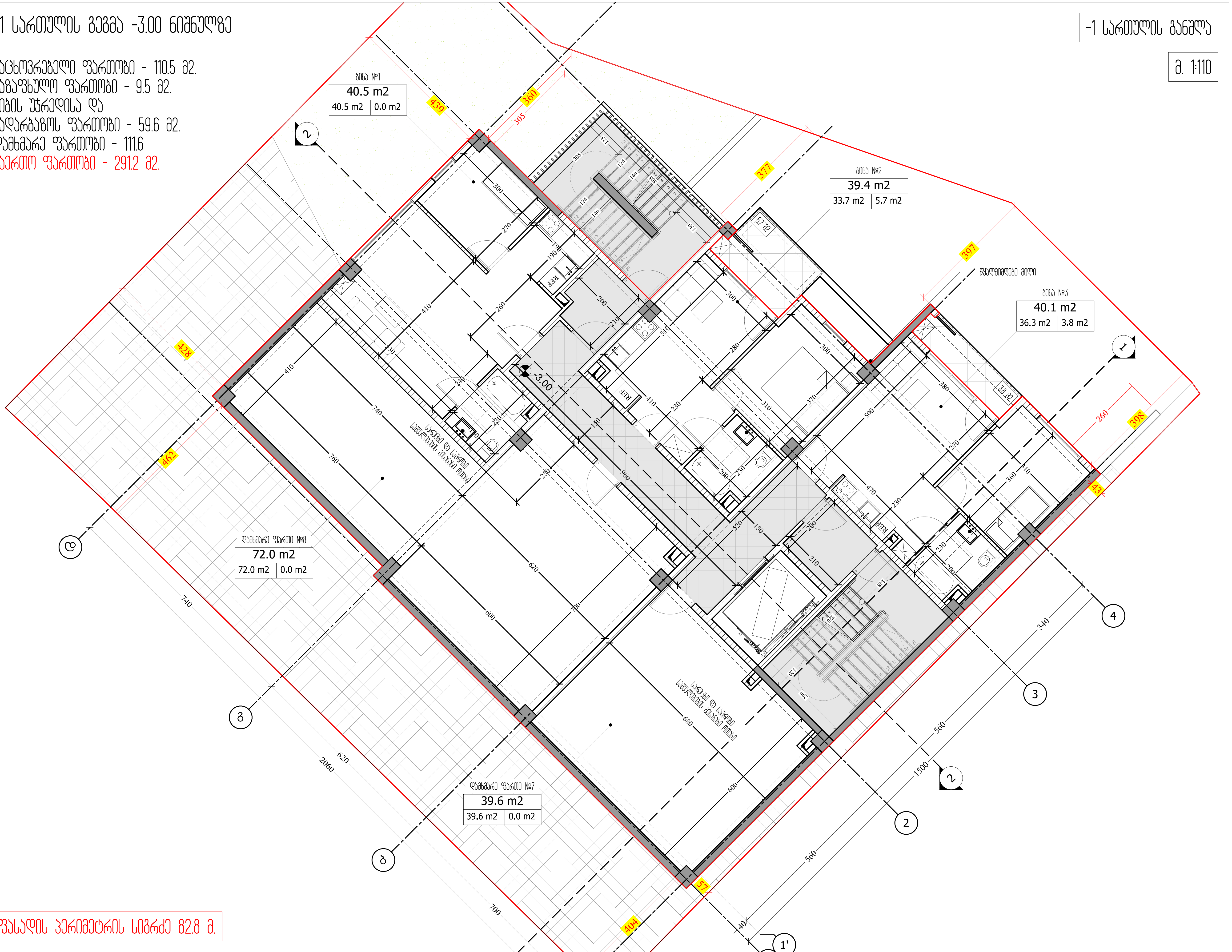

ფასადის პერიმეტრის სიგრძე 82.8 მ.

- ქ.თბილისის მუნიციპალიტეტის საკრებულოს, 2016 წლის 24 მაისის, №14-39 დადგენილების მეოთხე მუხლის ა3 პუნქტის შესაბამისად -3.00 ნიშნულზე განთავსებული სართულის ჭერის მიწის ზედაპირიდან ამოწევის საშუალო სიმაღლე არ აღემატება 1.8 მ-ს. აღნიშნულის ვიზუალიზაცია წარმოდგენილია შემდგომ ფურცელზე. დამატებით მოცემულია მიწისქვეშა სართულის განშლაც ხოლო მისი საანგარიშო პროკები იხილეთ ვექტორულ ფაილში.

M ARCHITECTURE

ფაქტიური მისამართი: ქ.თბილისი, საბურთალო, პეკინის ქ. №34
ელ-ფოსტა: info_ma@yahoo.com
www.marchitecture.ge
Legal address: Pekinis str.#34, Saburtalo, Tbilisi, Georgia

მრავალბინიანი საცხოვრებელი სახლი
Apartment building

სტრუქტურა STRUCTURE	შპს კომპაქტ დეველოპმენტი LTD COMPACT DEVELOPMENT

პროექტის მისამართი
ალექსანდრე (საშა) იოსელიანის 1 შესახვევი №4
PROJECT ADDRESS
Aleksandre (Sasha) Ioseliani 1 turn №4

დამკვეთი CLIENT	ფიზიკური პირი: გიგა სანაია Giga Sanaia

შენიშვნები:
1. ნახაზზე ზომები მოცემულია სანტიმეტრებში;
2. ნახაზზე ყველა ცვლილება მშენებლობისას შეთანხმებული უნდა იყოს პროექტის ავტორთან;
3. ფურცლის კორექტირებით ავტომატურად უქმდება წინა ვარიანტი;

პირობითი ნიშნები:

სიტუაციური სქემა — KEY PLAN



1	თარიღი	აღწერა
2	თარიღი 1 DATE 1	
3	თარიღი 2 DATE 2	
4	თარიღი 3 DATE 3	

გამოცემა: 22.08.2022

CAD DWG FILE: AUTOCAD		
შეასრულა: ISSUE:	გ.გ	G.G
შეამოწმა: CHECKED:	რ.ხ	R.KH
საავტორო უფლებები: COPYRIGHT:	"შპს ემ არქიტექტურა" LTD M ARCHITECTURE	

სათაური
TITLE
-1 სართულის განშლა

A3

საანგარიშო კონტური ა-დ ფასადისათვის

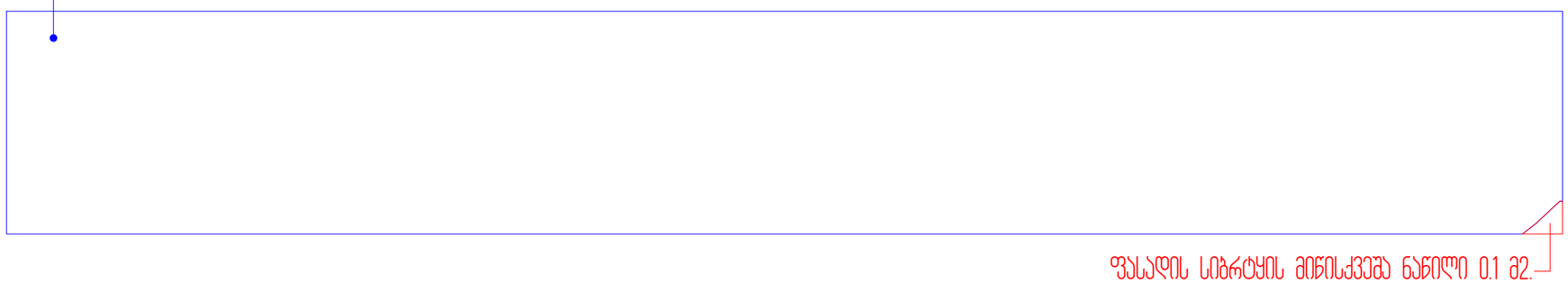

მ. 1:75

საანგარიშო კონტური 4-1 ფასადისათვის

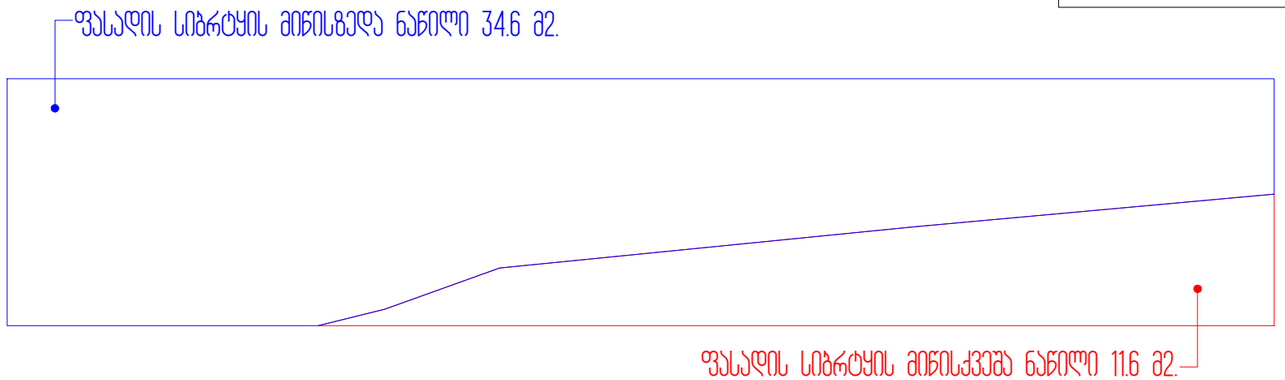

მ. 1:75

საანგარიშო კონტური 1-4 ფასადისათვის

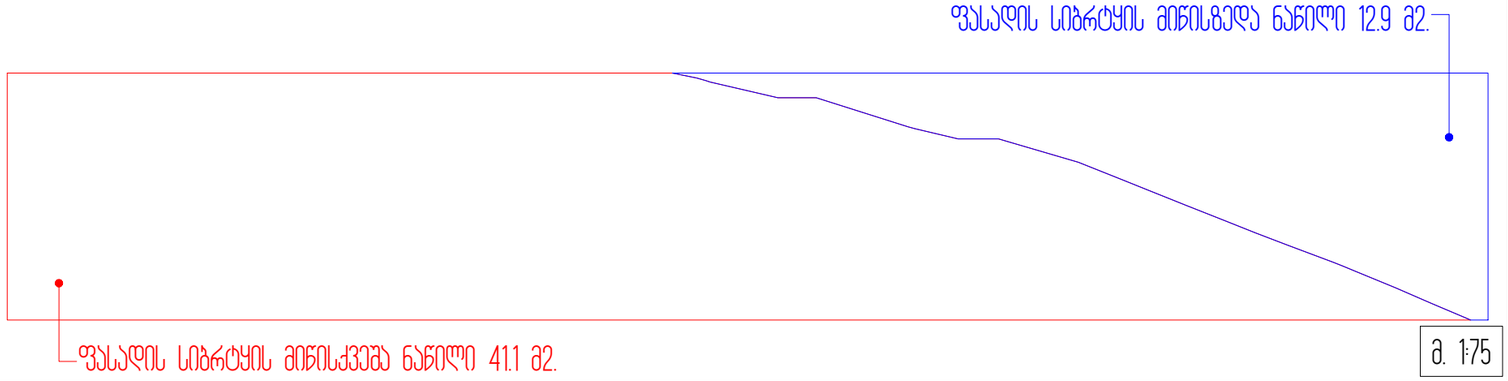

მ. 1:75

ფასადის სიბრტყის მიწისზედა ნაწილი

ფასადი ა-დ - 62.9 მ2.
ფასადი 4-1 - 34.6 მ2.
ფასადი დ-ა - 6.0 მ2.
ფასადი 1-4 - 12.9 მ2.

= 116.4 მ2.

ფასადის სიბრტყის მიწისქვეშა ნაწილი

ფასადი ა-დ - 0.1 მ2.
ფასადი 4-1 - 11.6 მ2.
ფასადი დ-ა - 57.0 მ2.
ფასადი 1-4 - 41.1 მ2.

= 109.8 მ2.

ფასადის პერიმეტრის სიგრძე - 82.8 მ.

82.8/109.8=0.75 < 1.8

საანგარიშო კონტური დ-ა ფასადისათვის

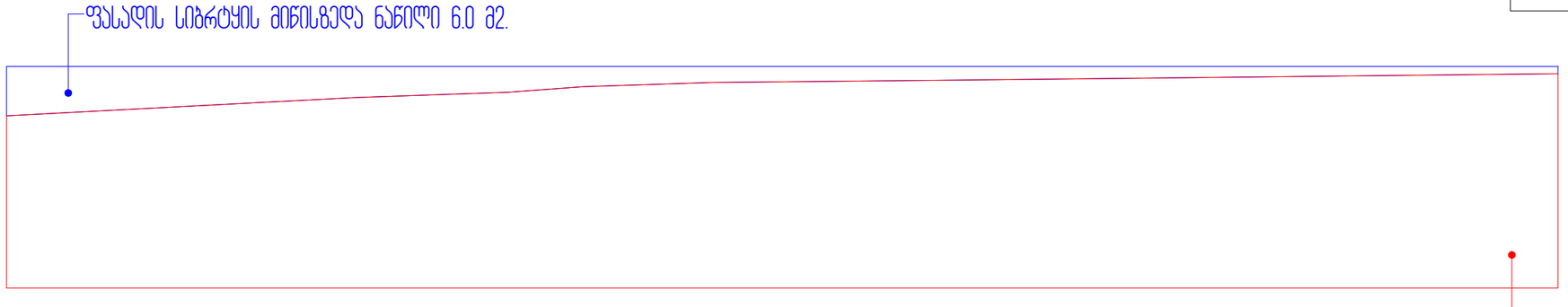

მ. 1:75

M ARCHITECTURE

ფაქტიური მისამართი: ქ.თბილისი, საბურთალო, პენიის ქ. №34
ელ-ფოსტა: info_ma@yahoo.com
www.marchitecture.ge
Legal address: Pekinis str.#34, Saburtalo, Tbilisi, Georgia

მრავალბინიანი საცხოვრებელი სახლი
Apartment building

სტრუქტურა STRUCTURE	შპს პომპაჯ დეველოპმენტი LTD COMPACT DEVELOPMENT

პროექტის მისამართი
ალექსანდრე (საშა) იოსელიანის 1 შესახვევი №4
PROJECT ADDRESS
Aleksandre (Sasha) Ioseliani 1 turn №4

დამკვეთი CLIENT	ფიზიკური პირი: გიგა სანაია Giga Sanaia

შენიშვნები:
1. ნახაზზე ზომები მოცემულია სანტიმეტრებში;
2. ნახაზზე ყველა ცვლილება შეთანხმებისას შეესაბამება ტექნიკურ ნაწილს;
3. ფერადოვანი პირველადია ავტომატურად უკუდება წინა ვარიანტი;

ვიზუალური ნიშნები:

სიტუაციური სქემა — KEY PLAN



1	თარიღი	აღწერა
2	თარიღი 1 DATE 1	
3	თარიღი 2 DATE 2	
4	თარიღი 3 DATE 3	

გამოცემა: 22.08.2022

CAD DWG FILE: AUTOCAD

შესრულა: ISSUE:	გ.გ	G.G
შეამოწმა: CHECKED:	რ.ხ	R.KH

საავტორო უფლებები: "შპს ემ არქიტექტურა"
COPYRIGHT: LTD M ARCHITECTURE

სათაური
TITLE

-1 სართულის განშლა

A3

კარ-ფანჯრის სპეციფიკაცია

კარ-ფანჯრის სპეციფიკაცია					
დასახელება	ფ-01	ფ-01'	ფ-02	ფ-03	ფ-04
რაოდენობა	**4**	**9**	**1**	**1**	**7**
გაბარიტი	**130×180**	**130×180**	**130×260**	**130×90**	**240×90**
ერთ. ფართი	**2.3**	**2.3**	**3.4**	**1.2**	**2.2**
ხედი შენიშვნა: ყოველი ღიობის ზომა გადამოწმდეს ადგილზე	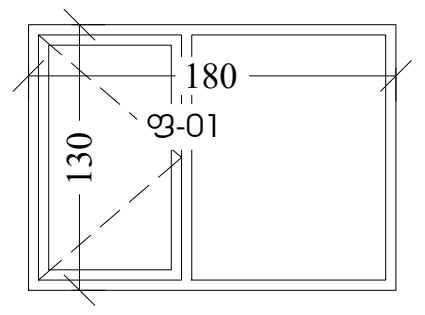	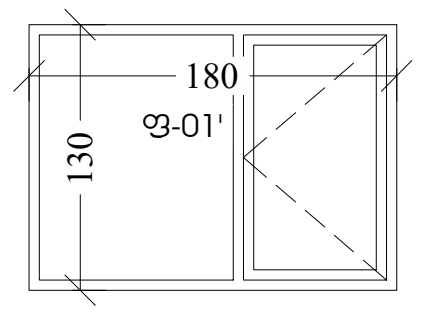	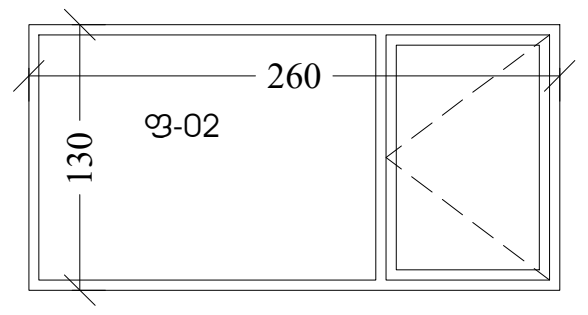	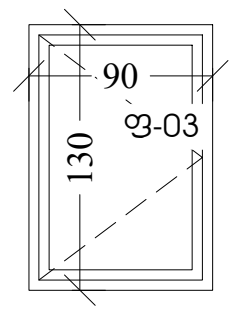	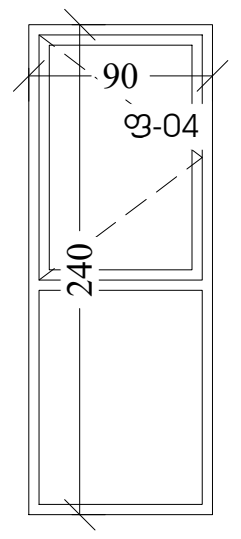
მასალა: მუქი ფერის მეტალოპლასტმასი					

კარ-ფანჯრის სპეციფიკაცია					
დასახელება	კფ-01	კფ-01'	კფ-02	კფ-03	კფ-04
რაოდენობა	**4**	**3**	**7**	**3**	**3**
გაბარიტი	**240×300**	**240×300**	**240×220**	**240×180**	**240×240**
ერთ. ფართი	**7.2**	**7.2**	**5.3**	**4.3**	**5.8**
ხედი შენიშვნა: ყოველი ღიობის ზომა გადამოწმდეს ადგილზე	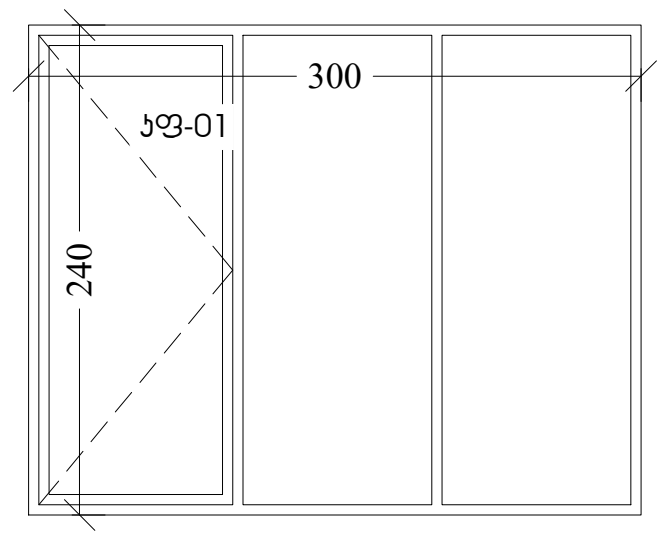	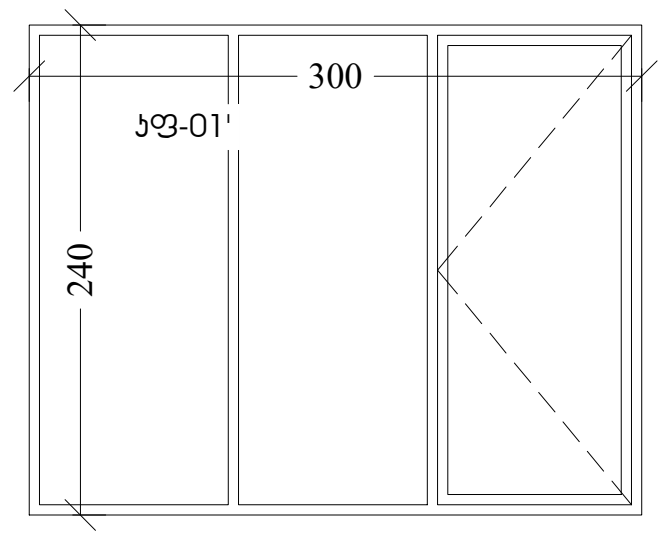	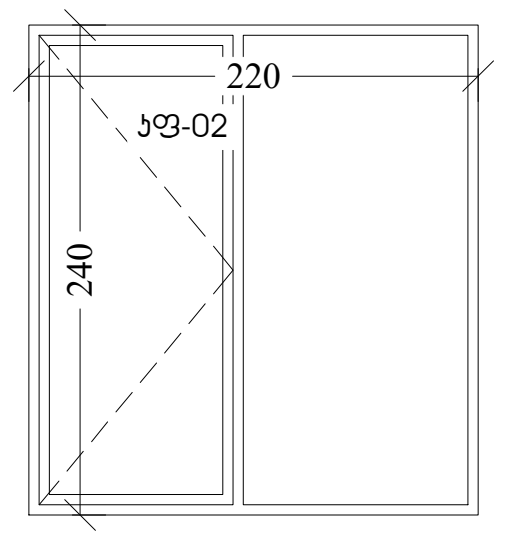	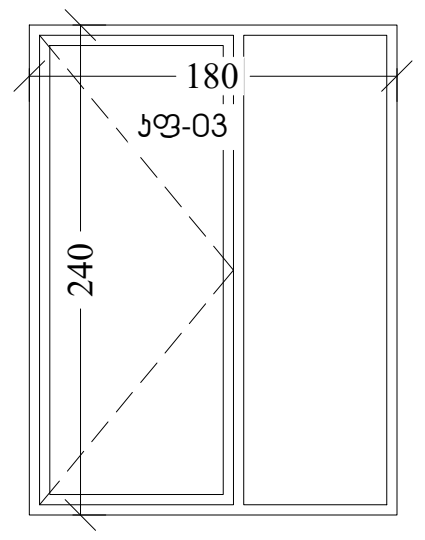	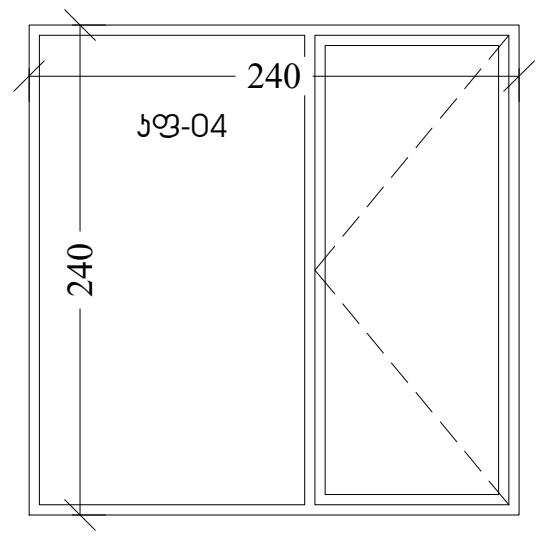
მასალა: მუქი ფერის მეტალოპლასტმასი					

კარ-ფანჯრის სპეციფიკაცია	
დასახელება	კ-01
რაოდენობა	**3**
გაბარიტი	**240×90**
ერთ. ფართი	**2.2**
ხედი შენიშვნა: ყოველი ღიობის ზომა გადამოწმდეს ადგილზე	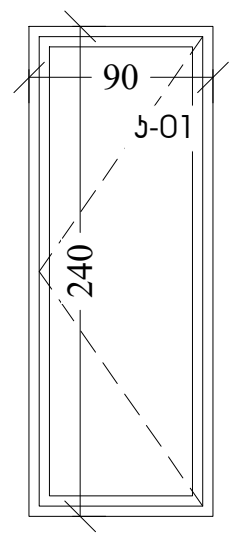
მასალა: მუქი ფერის მეტალოპლასტმასი	

კარ-ფანჯრის სპეციფიკაცია	
დასახელება	კ-02
რაოდენობა	**4**
გაბარიტი	**240×100**
ერთ. ფართი	**2.4**
ხედი შენიშვნა: ყოველი ღიობის ზომა გადამოწმდეს ადგილზე	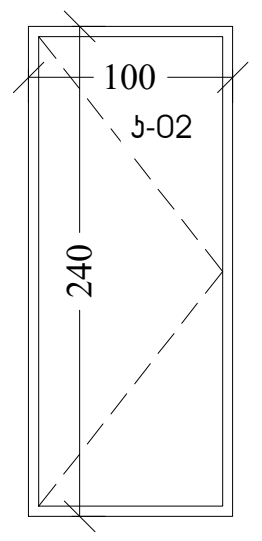
მასალა: ლითონი	

M ARCHITECTURE
ფაქტიური მისამართი: ქ.თბილისი, საბურთალო, პეკინის ქ. №34
ელ-ფოსტა: info_ma@yahoo.com
www.marchitecture.ge
Legal address: Pekinis str.#34, Saburtalo, Tbilisi, Georgia

მრავალბინიანი საცხოვრებელი სახლი
Apartment building

სტრუქტურა / STRUCTURE — შპს კომპაქტ დეველოპმენტი / LTD COMPACT DEVELOPMENT

პროექტის მისამართი
ალექსანდრე (საშა) იოსელიანის 1 შესახვევი №4
PROJECT ADDRESS
Aleksandre (Sasha) Ioseliani 1 turn №4

დამკვეთი / CLIENT — ფიზიკური პირი: გიგა სანაია / Giga Sanaia

შენიშვნები:
1. ნახაზზე ზომები მოცემულია სანტიმეტრებში;
2. ნახაზზე ყველა ცვლილება მშენებლობისას შეთანხმებული უნდა იყოს პროექტის ავტორთან;
3. ფურცლის კორექტირებით ავტომატურად უქმდება წინა ვარიანტი;

პირობითი ნიშნები:

სიტუაციური სქემა KEY PLAN



1	თარიღი	აღწერა
2	თარიღი 1 DATE 1	
3	თარიღი 2 DATE 2	
4	თარიღი 3 DATE 3	

გამოცემა: 22.08.2022

CAD DWG FILE: AUTOCAD

შეასრულა: ISSUE:	გ.გ	G.G
შეამოწმა: CHECKED:	რ.ხ	R.KH

საავტორო უფლებები: "შპს ემ არქიტექტურა"
COPYRIGHT: LTD M ARCHITECTURE

სათაური
TITLE
კარ-ფანჯრის სპეციფიკაცია

A3



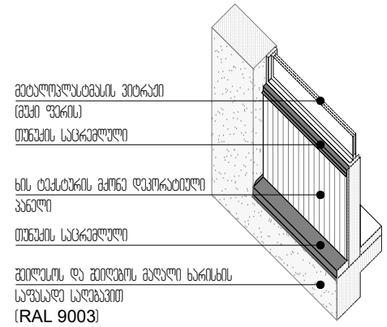

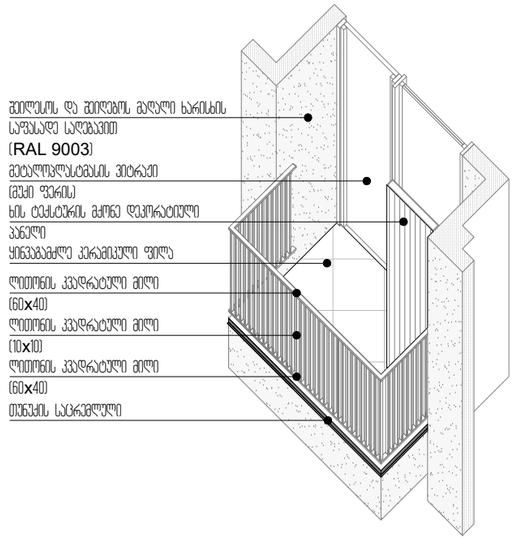

აივნის დეტალური კვანძი

მ. 1:35

კერამოგრანიტის ფილა 10მმ
წებოცემენტი 5მმ
მოჭიმვა ქვ.ცემენტის ხსნარით (არმირებული)
ჰიდროიზოლაცია ზედა შრე
ჰიდროიზოლაცია ქვედა შრე
მოჭიმვა ქვ.ცემენტის ხსნარით
დათბუნება (პენზა)
ორთქლიზოლაცია
რკინაბეტონის ფილა
გაჯით ლესვა

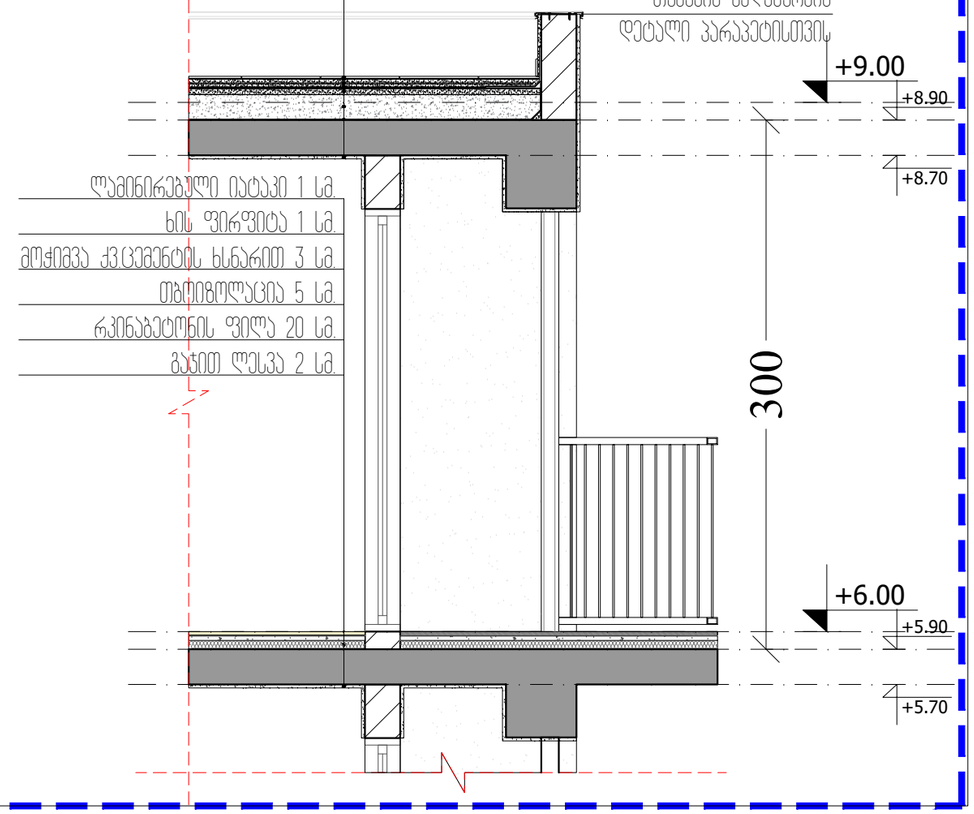

M ARCHITECTURE
ფაქტიური მისამართი: ქ.თბილისი, საბურთალო, პენიის ქ. №34
ელ-ფოსტა: info_ma@yahoo.com
www.marchitecture.ge
Legal address: Pekinis str.#34, Saburtalo, Tbilisi, Georgia

მრავალბინიანი საცხოვრებელი სახლი
Apartment building

სტრუქტურა STRUCTURE	შპს პრომპაკტ დეველოპმენტი LTD COMPACT DEVELOPMENT

პროექტის მისამართი
ალექსანდრე (საშა) იოსელიანის 1 შესახვევი №4
PROJECT ADDRESS
Aleksandre (Sasha) Ioseliani 1 turn №4

დამკვეთი CLIENT	ფიზიკური პირი: გიგა სანაია Giga Sanaia

შენიშვნები:
1. ნახაზზე ზომები მოცემულია სანტიმეტრებში;
2. ნახაზზე ყველა ცვლილება შეთანხლობისას შეესრულდეს უნდა ეცნობ პროექტის ავტორებთან;
3. დეტალის პროექტირებით ავტომატურად უკმდება წინა პარიანტი;

ვიზრობითი ნიშნები:

სიტუაციური სქემა KEY PLAN



1	თარიღი	აღწერა
2	თარიღი 1 DATE 1	
3	თარიღი 2 DATE 2	
4	თარიღი 3 DATE 3	

გამოცემა: 22.08.2022

CAD DWG FILE: AUTOCAD

შესრულა: ISSUE:	გ.გ	G.G
შეამოწმა: CHECKED:	რ.ხ	R.KH

საავტორო უფლებები: COPYRIGHT: "შპს ემ არქიტექტურა" LTD M ARCHITECTURE

სათაური TITLE

ფასადის დეტალი

A3

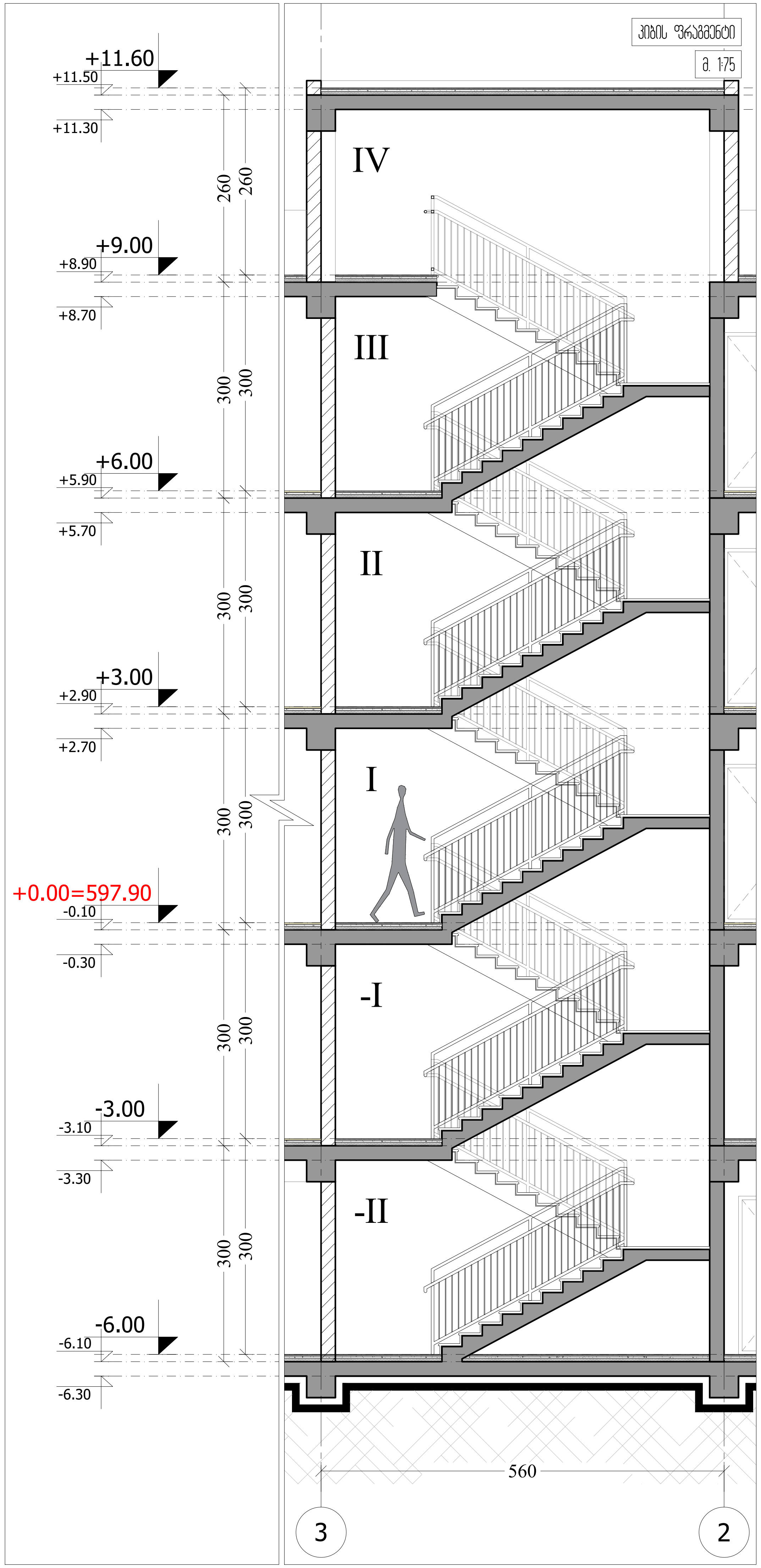

კიბის ფრაგმენტი

მ 1:75

შენიშვნები:

1. ყველა კიბის, ყველა საფეხურის და საბიჯელის სავალ ნაწილს ექნება ერთგვაროვანი ფერის მქონე ზედაპირი, რომელიც საფეხურის დარარჩენი ნაწილისაგან მკვეთრად განსხვავებული იქნება. ხილვადი კონტრასტი გაგრძელდება ყოველი საფეხურის ერთი კიდიდან საფეხურის მეორე კიდემდე.
2. მისაწვდომი გზა-კიბის იატაკის ზედაპირები იქნება მდგრადი, მყარი და არასრიალა.
3. კიბის საფეხურების განსხვავებული მონიშვნა იქნება გამძლე.
4. გამნათებელი საშუალებები უზრუნველყოფს კიბეების განათებას, რომელიც გაიზომება საბიჯელის ზედაპირების და ბაქნების ზედაპირების ცენტრში გაზომვისას საფეხურის წინაპირიდან 600 მმ-ის საზღვრებში, შემდეგი წესის შესაბამისად:
- არაუმცირეს 11 ლუქსი განათება.
- არაუმცირეს 110 ლუქსი განათება, კიბით სარგებლობისას.
- კიბის გამოყენებისას 11 ლუქსიდან 110 ლუქსზე გადასვლა შესაძლებელი უნდა იყოს განათების სამართავებით უზრუნველყოფილი ავტომატური, მოძრავი სენსორული ტიპის განათების ჩამრთველებით, რომლებიც შეესაბამება ყველა ქვემოთ ჩამოთვლილს:
- განათების სამართავები აღჭურვილი იქნება საიმედო ოპერაციული სისტემით და შეფასებული იქნება ამ მიზნით გამოყენებისათვის.
- მოძრავი სენსორი გააქტიურდება დამკავებლის მოზრაობით საფეხურებზე ან საფეხურების ბაქნებზე.
- განათების გამააქტიურებლები დაყენებული იქნება არაუმცირეს 15 წუთიანი მოქმედების პერიოდით.
- გზა-კიბის განათება ჩაირთვება ავტომატური სენსორული ჩამრთველებით, ასეთის ასებობის შემთხვევაში, ისე, რომ შესასვლელში მდებარე ბაქანზე, შესასვლელში მდებარე ბაქნის მოსაზღვრე თითოეულ კიბის მარშსა და შესასვლელში მდებარე ბაქნის ზემოთ და ქვემოთ მდებარე ბაქნებზე მე-4 პუნქტით დადგენილ განათებულობის დონე საფეხურის გამოყენებამდე იქნება უზრუნველყოფილი.
- კიბის სახელურები და ნებისმიერი კედელი, ან მათ მომიჯნავედ მდებარე სხვა ზედაპირი არ იქნება ბასრი, ან უხეში ელემენტების შემცველი.
- კიბის სახელურები არ იტრიალებს მათი ბუდეების საზღვრებში.

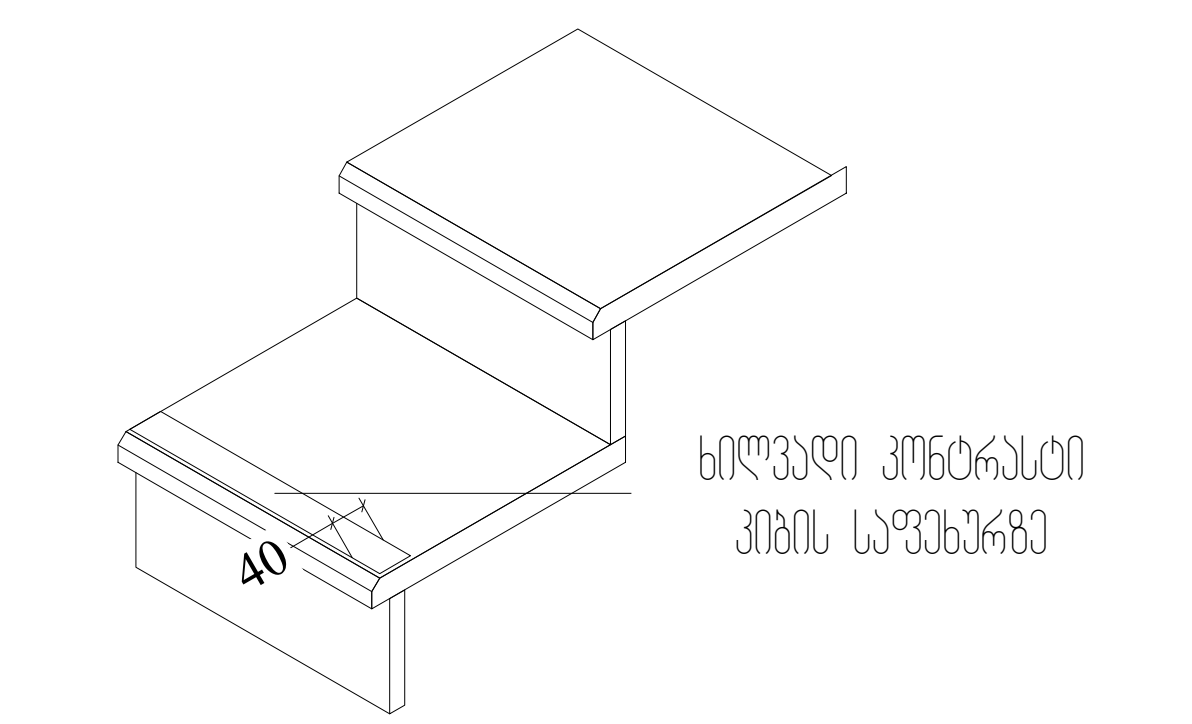

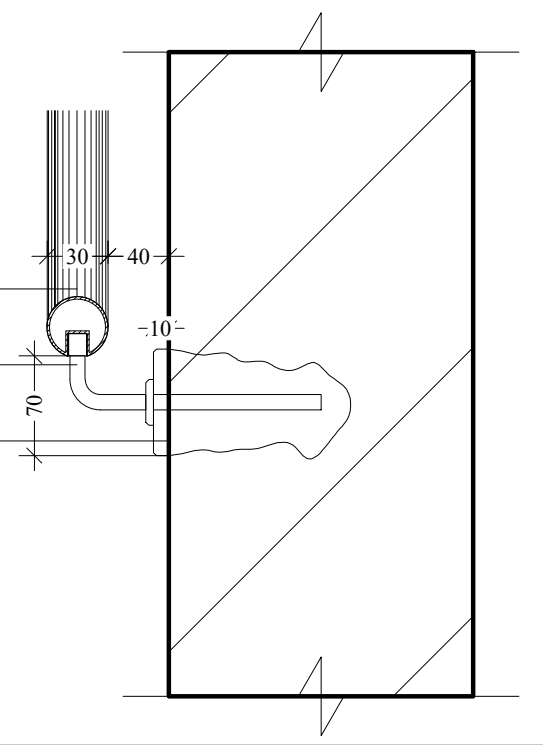

კიბის ფრაგმენტი

მ 1:40

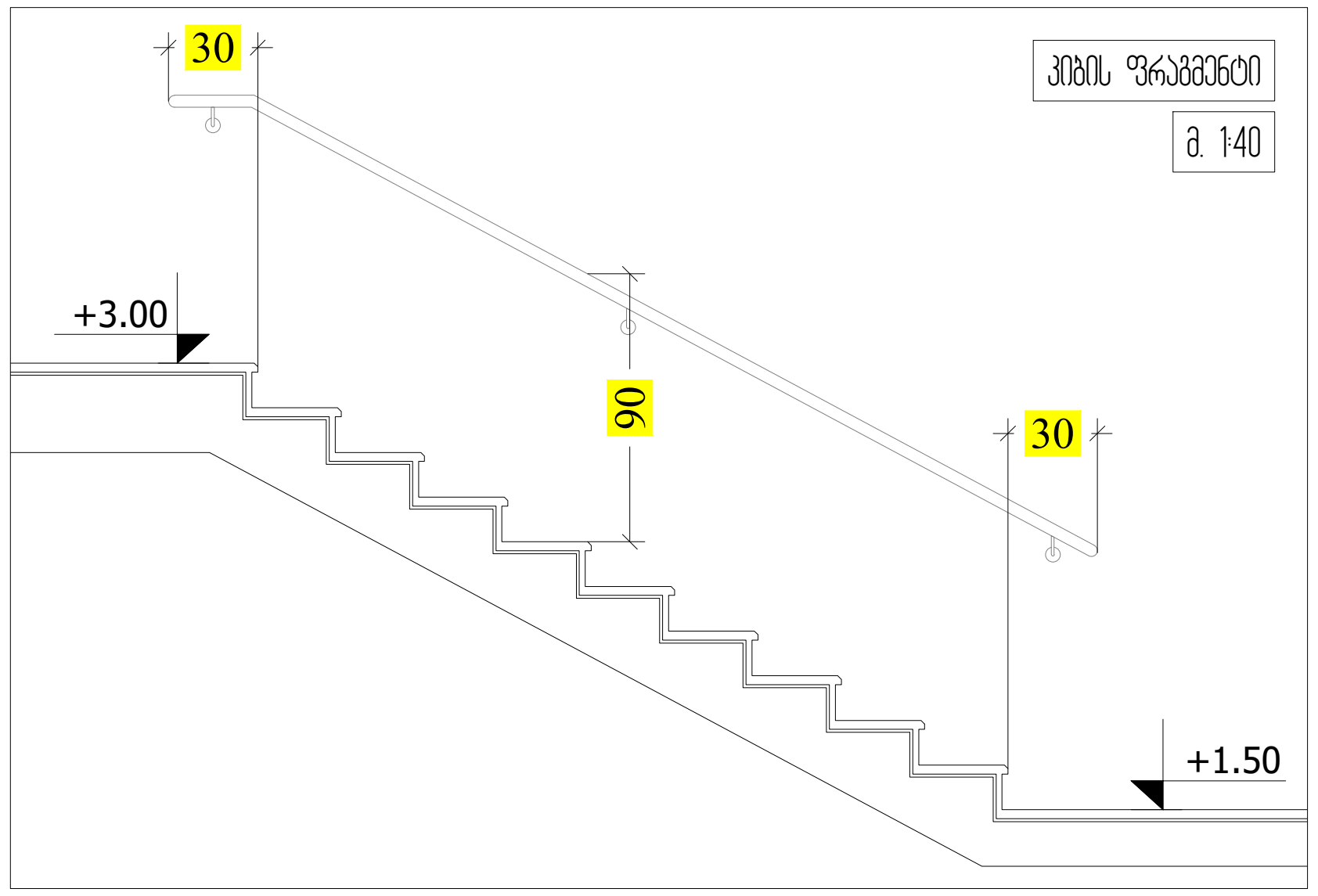

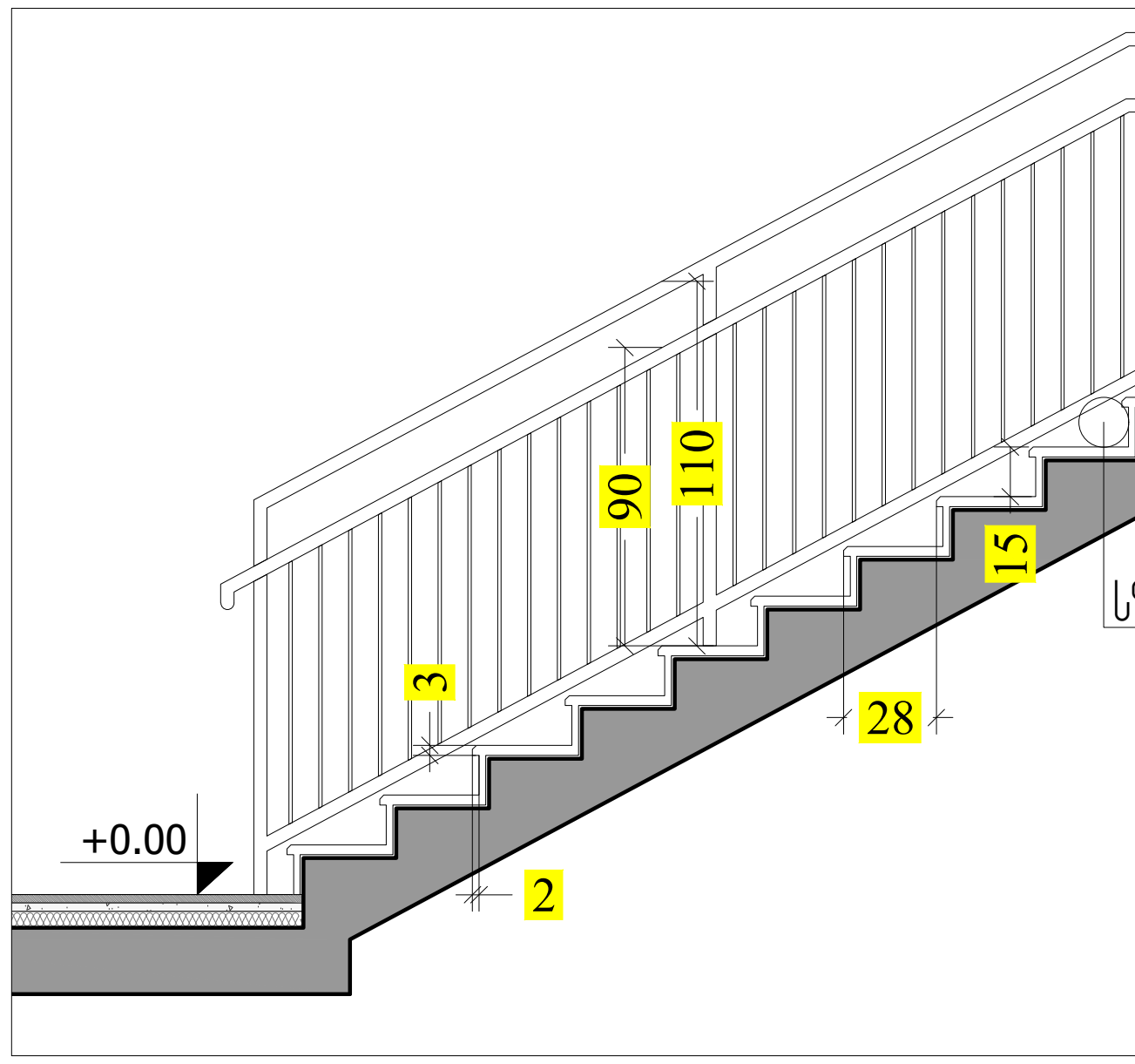

მ 1:40

კიბის ფრაგმენტი

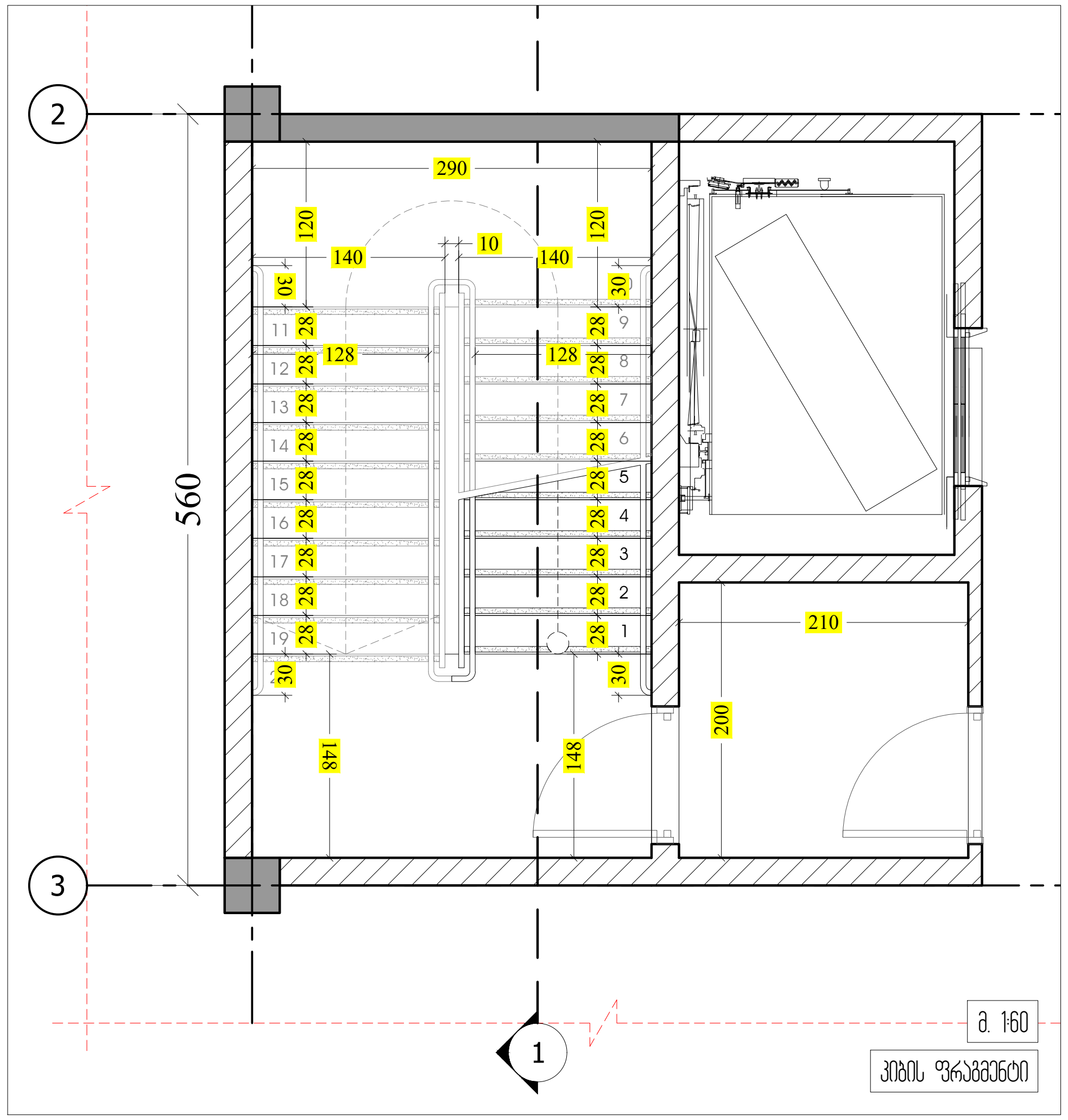

მ 1:60

კიბის ფრაგმენტი

M ARCHITECTURE

ფაქტიური მისამართი: ქ.თბილისი, საბურთალო, პეკინის ქ. №34
ელ-ფოსტა: info_ma@yahoo.com
www.marchitecture.ge
Legal address: Pekinis str.#34, Saburtalo, Tbilisi, Georgia

მრავალბინიანი საცხოვრებელი სახლი
Apartment building

სტრუქტურა STRUCTURE	შპს კომპაქტ დეველოპმენტი LTD COMPACT DEVELOPMENT

პროექტის მისამართი
ალექსანდრე (საშა) იოსელიანის 1 შესახვევი №4
PROJECT ADDRESS
Aleksandre (Sasha) Ioseliani 1 turn №4

დამკვეთი CLIENT	ფიზიკური პირი: გიგა სანაია Giga Sanaia

შენიშვნები:
1. ნახაზზე ზომები მოცემულია სანტიმეტრებში;
2. ნახაზზე ყველა ცვლილება მშენებლობისას შეთანხმებული უნდა იყოს პროექტის ავტორთან;
3. ფურცლის კორექტირებით ავტომატურად უქმდება წინა ვარიანტი;

პირობითი ნიშნები:

სიტუაციური სქემა KEY PLAN



1	თარიღი	აღწერა
2	თარიღი 1 DATE 1	
3	თარიღი 2 DATE 2	
4	თარიღი 3 DATE 3	

გამოცემა: 22.08.2022

CAD DWG FILE: AUTOCAD		
შეასრულა: ISSUE:	გ.გ	G.G
შეამოწმა: CHECKED:	რ.ხ	R.KH

საავტორო უფლებები: COPYRIGHT: "შპს ემ არქიტექტურა" LTD M ARCHITECTURE

სათაური
TITLE
კიბის დეტალური ნახაზი

A3