შპს "მშენებლობა-პროექტირების კომპანია"

მუშა პროექტი

ქ. თბილისში, ჭირნახულის ქუჩა №4-ში, შპს „ჯეომილ"-ის კუთვნილი რკინიბეტონის ლიანდაგის აღდგენა-რეკონსტრუქცია

თბილისი
2022

მუშა პროექტი

ქ. თბილისში, ჭირნახულის ქუჩა №4-ში, შპს „ჯეომილ"-ის კუთვნილი რკინიგზის ლიანდაგის აღდგენა-რეკონსტრუქცია

აღმასრულებელი დირექტორი რ. ბიწაძე

პროექტის ავტორი ო. ქველიძე



ნ ა ხ ა ზ ე ბ ი

ნ ა ხ ა ზ ე ბ ი

ძირითადი კომპლექტების უწყისი

აღნიშვნა	დ ა ს ა ხ ე ლ ე ბ ა	შენიშვნა
1	2	3
09/09-2022-რლ-1÷6	ქ. თბილისში ჭირნახულის ქ. №4-ში, შპს „ჯეომილი"-ს კუთვილი რკინიგზის ლიანდაგის აღდგენა-რეკონსტრუქცია	–

მუშა ნახაზების კომპლექტის უწყისი

№ თ/მ	ნ ა ხ ა ზ ი ს დ ა ს ა ხ ე ლ ე ბ ა	ნახაზის ინვენტარული №
1	2	3
1	თავფურცელი	09/09-2022-რლ-1
2	გეგმა მ 1:1000	09/09-2022-რლ-2
3	ლიანდაგის გრძივი პროფილი	09/09-2022-რლ-3
4	განივი კვეთები	09/09-2022-რლ-4(1-3)
5	მისაბრჯენი	09/09-2022-რლ-5
6	სარკინიგზო გადასასვლელი	09/09-2022-რლ-6

გამოყენებული დოკუმენტების უწყისი

აღნიშვნა	დასახელება	შენიშვნა
1	2	3
СТН Ц - 01 - 95	Строительно-технические нормы Железные дороги колеи 1520 мм	–
СНиП 32 -01- 95	Строительные нормы и правила Железные дороги колеи 1520 мм	–

შენიშვნები:

1. ქ.თბილისში, ჭირნახულის ქ. №4-ში შპს „ჯეომილის"-ს კუთვნილი რკინიგზის ლიანდაგის აღდგენა-რეკონსტრუქციის მუშა პროექტი დამუშავებულია შპს „თიბა სერვისი"-ს და შპს „მშენებლობა პროექტირების კომპანია"-ს შორის გაფორმებული ხელშეკრულების საფუძველზე.
2. პროექტი დამუშავებულია შპს„მშენებლობა-პროექტირების კომპანია"-ს მიერ 2022 წლის სექტემბრის თვეში ჩატარებული ტოპო-გეოდეზიური და აზომვითი მასალების საფუძველზე;
3. პიკეტაჟი დაიკვალოს და დაზუსტდეს ადგილზე;
4. პროექტი დამუშავებულია მოქმედი სამშენებლო ნორმებისა და წესების თანახმად:
   СНиП 32 -01- 95Строительно-технические нормы Железные дороги колеи 1520 мм;
   СТН Ц - 01 - 95 Строительно-технические нормы Железные дороги колеи 1520 мм;

მუშა პროექტი დამუშავებულია მოქმედი სამშენებლო ნორმების და წესების თანახმად.

პროექტის ავტორი /ო.ქველიძე/

				09/09-2022-რლ-1
				ქ. თბილისში ჭირნახულის ქ. №4-ში, შპს „ჯეომილ"-ის კუთვილი რკინიგზის ლიანდაგის აღდგენა-რეკონსტრუქცია
				რკინიგზის ლიანდაგი — სტადია: მპ; ფურცელი: 1; ფურცლები: 6
პრ. ავტ.	ო. ქველიძე			თავფურცელი — თბილისი, შპს "CDC", 2022 წ.
დააპროექ.	დემეტრაშვილი			
შეამოწმა	ო. ქველიძე			

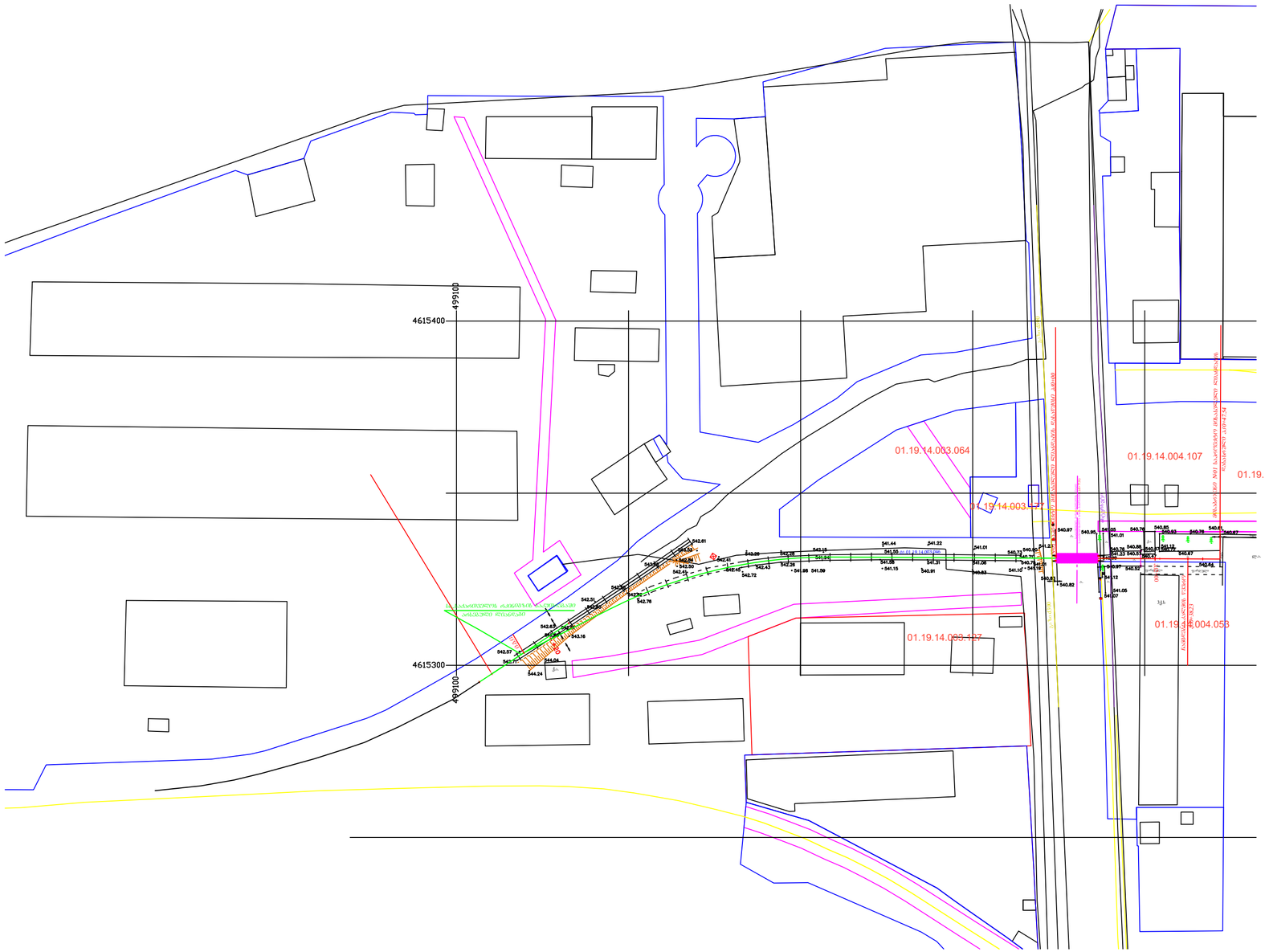

შენიშვნა:

1. მიხასხვლელი ლიანდაგის მუშა პროექტი დამუშავებულია შპს „მშენებლობა-პროექტირების კომპანია"-ს მიერ;

2. მუშა პროექტი შედგენილია 2022 წლის აგვისტოს თვეში ჩატარებული ტოპო-გეოდეზიური სამუშაოების დაქრდნობით;

3. ტოპო-გეოდეზიური გადაღება შესრულებულია WGS1984 კოორდინატთა სისტემის ზონა UTM38;

4. ლიანდაგის პიკეტაჟის დასაწყისად (პკ0+0.00) მიღებულია სარკინიგზო გადასასვლელის სს„საქართველოს რკინიგზის“ ხაზთან მიერთების წერტილი.

				09/09-2022-რლ-2	
				ქ. ობილისში ჭირნახულის ქ. №4-ში, შპს „ჯეომილ"-ის კუთვნილი რკინიგზის ლიანდაგის აღდგენა-რეკონსტრუქცია	
				რკინიგზის ლიანდაგი	სტადია / შურცელი / შურცლები
					მპ / 2 / 6
პრ. აპტ.	ო. ქველიძე			ლიანდაგის გეგმა მ1:100	ობილისი შპს "CDC" 2022 წ.
დააპროექ.	ლექტრაქველი				
შეამოწმა	ო. ქველიძე				

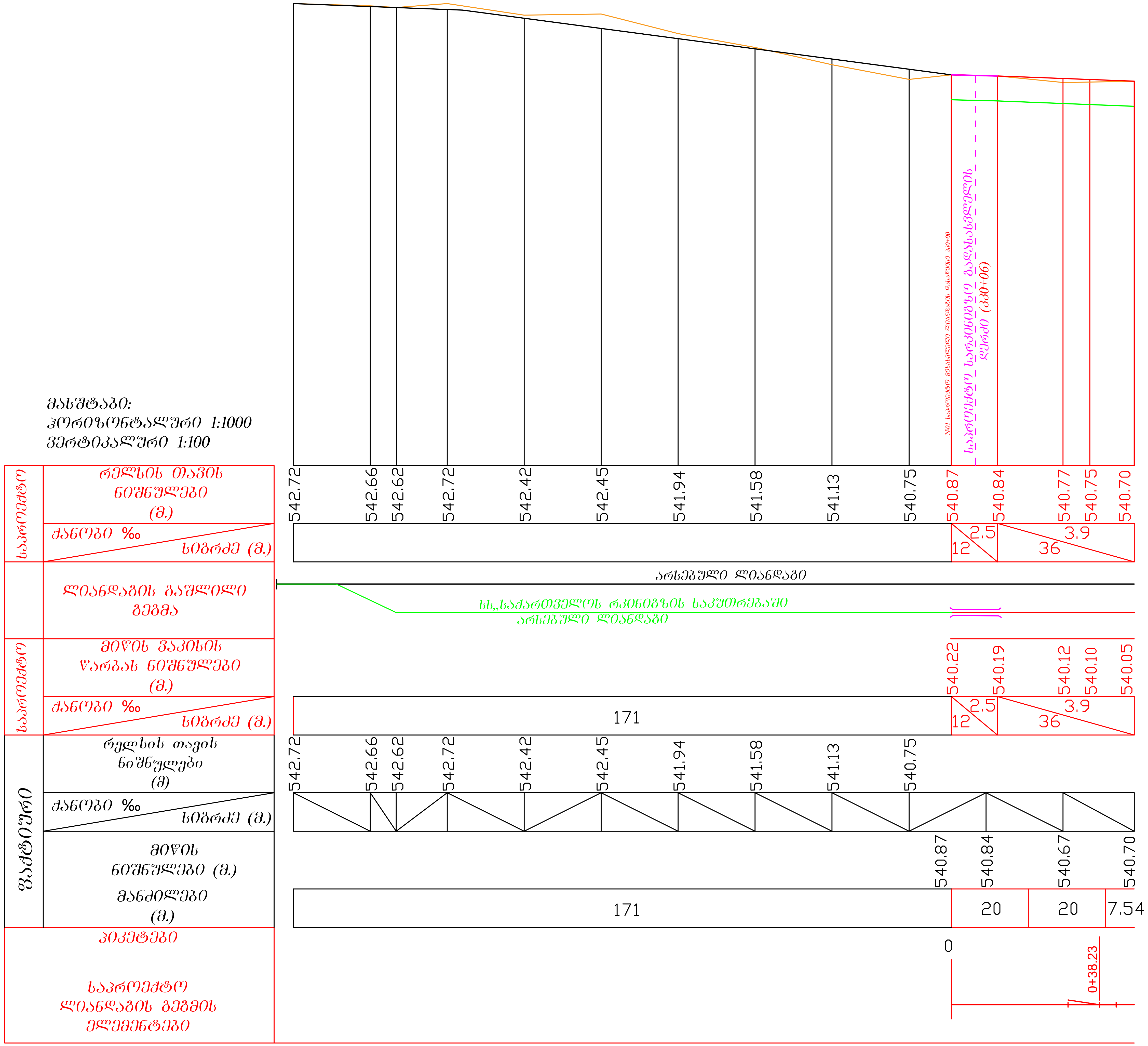

პირობითი ნიშნები:

- საპროექტო რელსის თავი
- საპროექტო მიწის ვაკისის წარბა
- მიწის არსებული ზედაპირი

შენიშვნა:

1. მისასვლელი ლიანდაგის მუშა პროექტი დამუშავებულია შპს „მშენებლობა-პროექტირების კომპანია"-ს მიერ;

2. მუშა პროექტი შედგენილია 2022 წლის აგვისტოს თვეში ჩატარებული ტოპო-გეოდეზიური საველე სამუშაოებზე დაყრდნობით;

3. ტოპო-გეოდეზიური გადაღება შესრულებულია WGS1984 კოორდინატთა სისტემის ზონა UTM38;

4. ლიანდაგის პიკეტაჟის დასაწყისად (პკ0+0.00) მიღებულია №01 საპროექტო საისრო გადამყვანის კალმის წვერო, ხოლო დასასრულია მისაბრჯენი;

09/09-2022-რლ-3			
ქ. თბილისში ჭირნახულის ქ. №4-ში, შპს „ჯეომილ"-ის კუთვილი რკინიგზის ლიანდაგის აღდგენა-რეკონსტრუქცია			
რკინიგზის ლიანდაგი	სტადია	ფურცელი	ფურცლები
	მპ	3	6
ლიანდაგის გრძივი პროფილი	თბილისი შპს "CDC" 2022 წ.		

პრ. ავტ.	ო. ქველიძე	[signature]
დააპროექ.	დემეტრაშვილი	[signature]
შეამოწმა	ო. ქველიძე	[signature]

კმ0+29

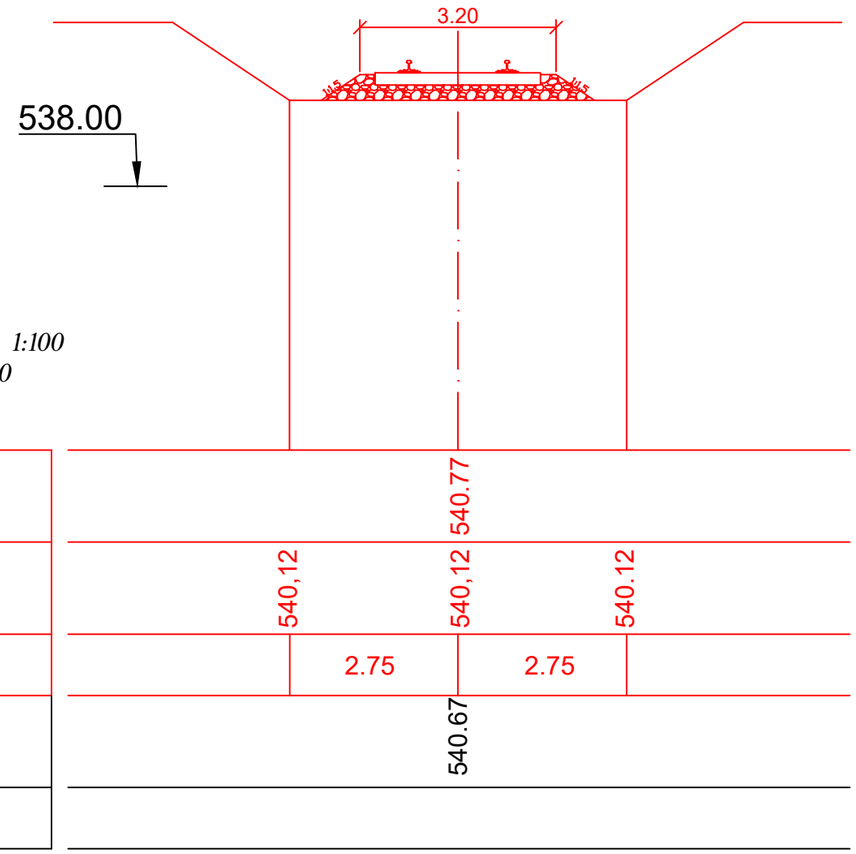

				09/09-2022-რლ-4
				ქ. თბილისში ჭირნახულის ქ. №4-ში, შპს „ჯეომილ"-ის კუთვილი რკინიგზის ლიანდაგის აღდგენა-რეკონსტრუქცია
				რკინიგზის ლიანდაგი

სტადია	ფურცელი	ფურცლები
მპ	4(1-2)	6

არ. ავტ.	ო. ქველიძე		
დააპროექ.	დემეტრაშვილი		
შეამოწმა	ო. ქველიძე		

განივი კვეთები

თბილისი
შპს "CDC"
2022 წ.

კმ0+47.54

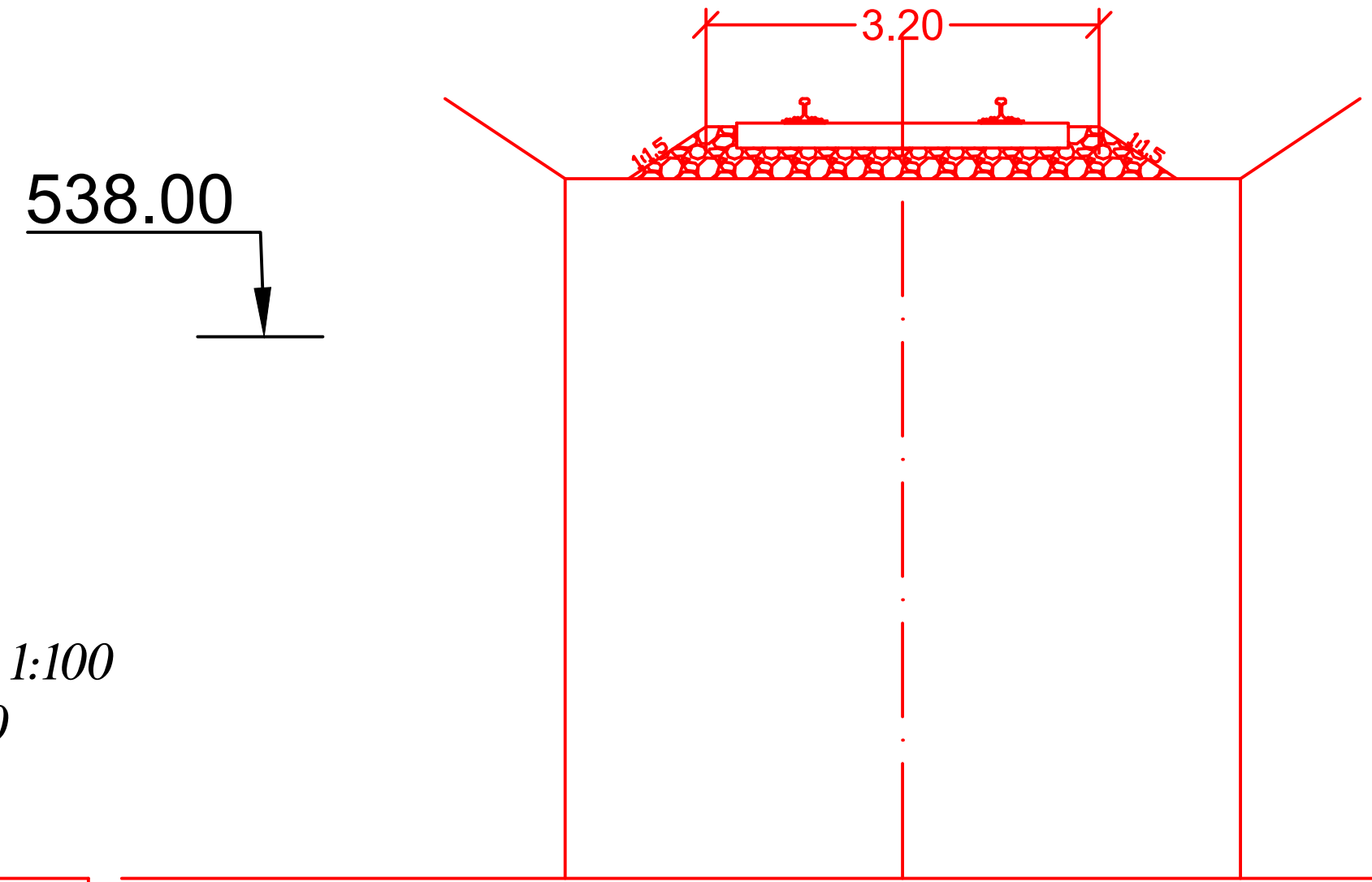

რ.ს.თ - 540.70
მ.ვ.ს.წ - 540.05
სწორი

მასშტაბი:
ჰორიზონტალური 1:100
ვერტიკალური 1:100

საპროექტო	რელსის თავის ნიშნული (მ)		540.70	
	მიწის ვაკისის ნიშნულები (მ.)	540.05	540.05	540.05
	მანძილები (მ.)	2.75	2.75	
ფაქტიური	მიწის ნიშნულები (მ.)		540.70	
	მანძილები (მ.)			

1–1

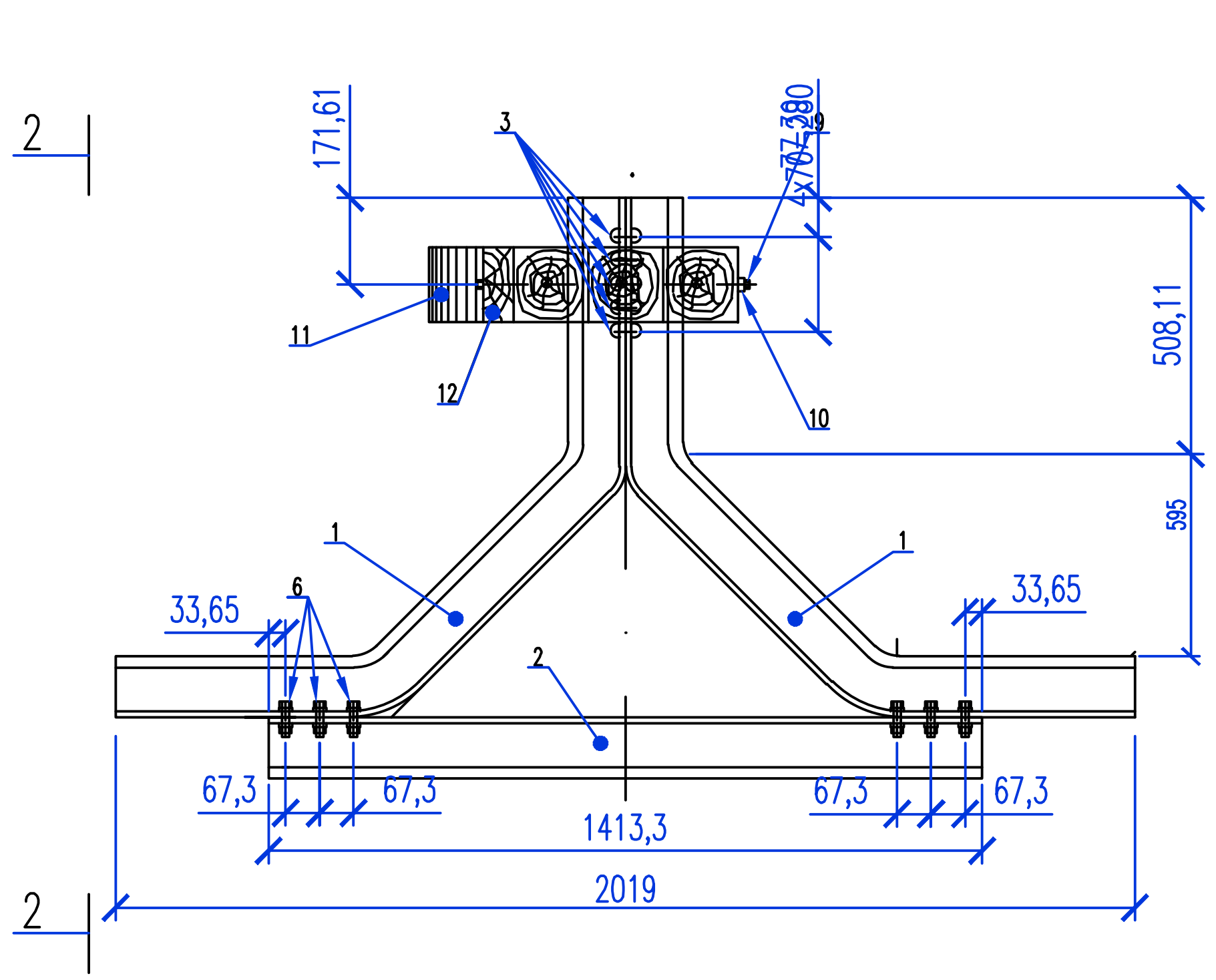

2–2

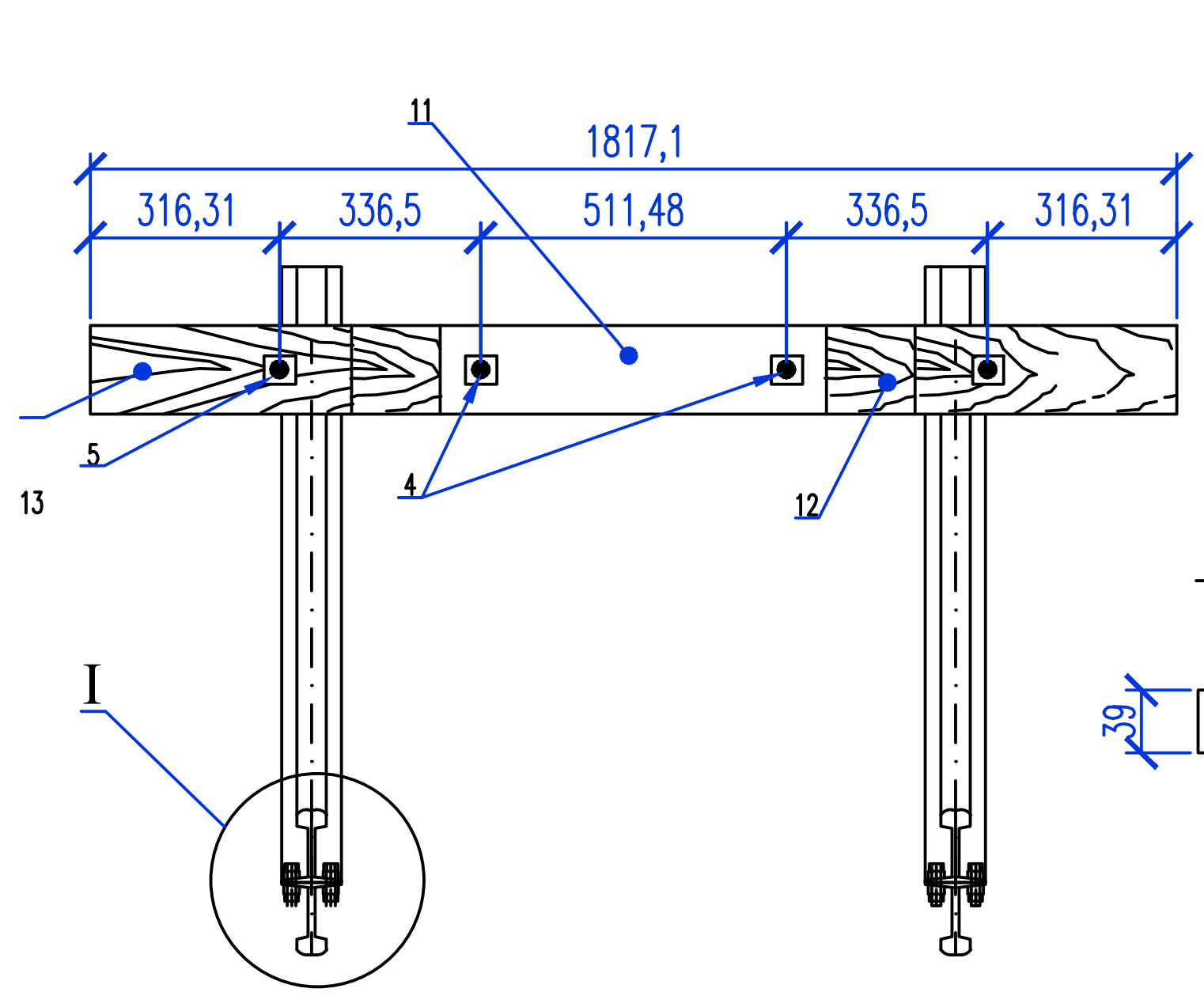

პოზიცია 7. დეტალი

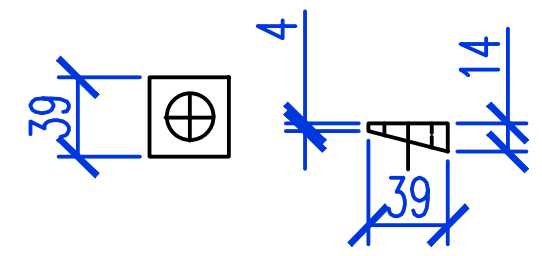

სალიანდაგო სარელსო მისაბჯენის ელემენტების სპეციფიკაცია

პოზ.	აღნიშნები	დასახელება	რაოდ.	მასა კგ	შენიშვნა
		დეტალები			
1	ГОСТ 7174-75	რელსი რ50, L=2620	2	135.38	
2	ГОСТ 7174-75	რელსი რ50, L=2100	2	108.51	
3	ГОСТ 10299-80	მოქლონი ø22, L=75	20	0.3	
4*		ჭანჭიკი ø24, L=800	2	3.16	
5*		ჭანჭიკი ø24, L=720	2	2.88	
6	ГОСТ 16016-79	ჭანჭიკი M22x75.48	24		
7*	ГОСТ 19903-74*	ფურცლოვანა 39x39x14	48	0.017	
8	ГОСТ 16018-79	ქანჩი M22x22.5	24		
9	ГОСТ 5915-80	ქანჩი M24	4		
10	ГОСТ 11371-78	საყელური 24	4		
11*	ГОСТ 19903-74*	დარტყმითი ფურცელი 220x8, L=1050	1	14.5	
12		ხის ძელი 220x220, L=1400	1	0.07	მ³
13		ხის ძელი 220x220, L=2100	3	0.1	მ³

გეგმა

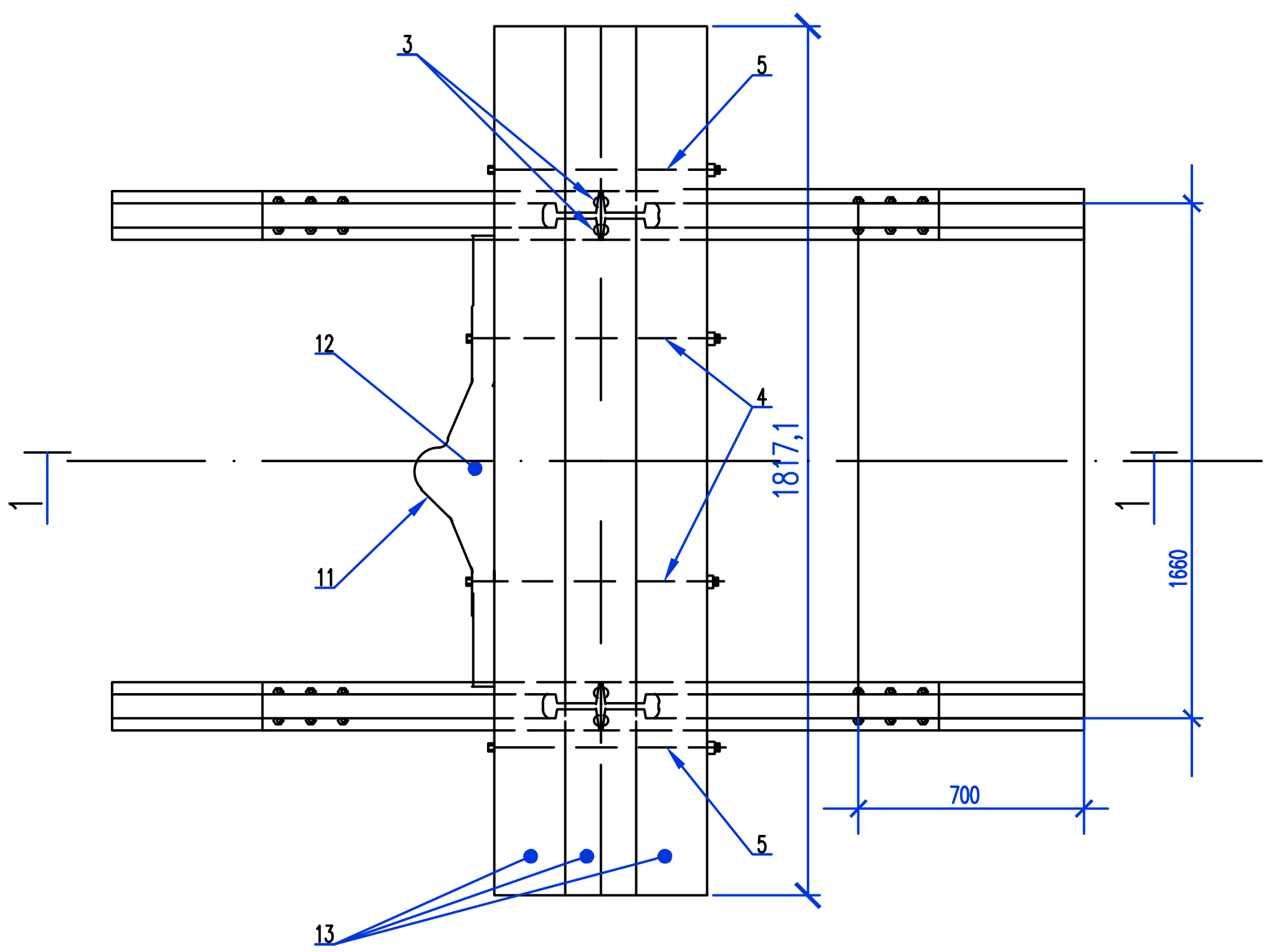

I
1:10

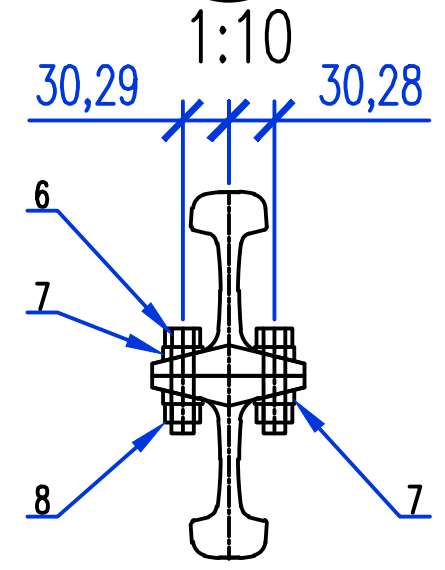

პოზიცია 4. დეტალი

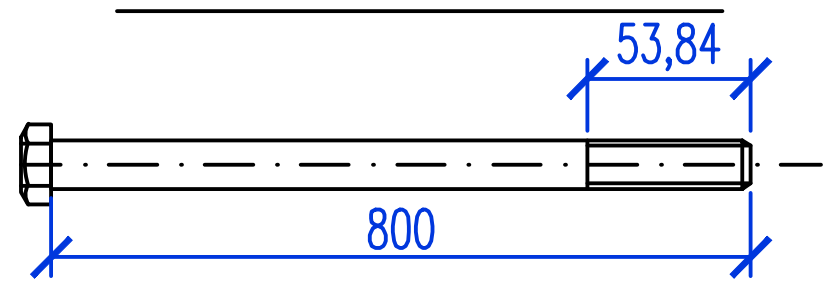

პოზიცია 5. დეტალი

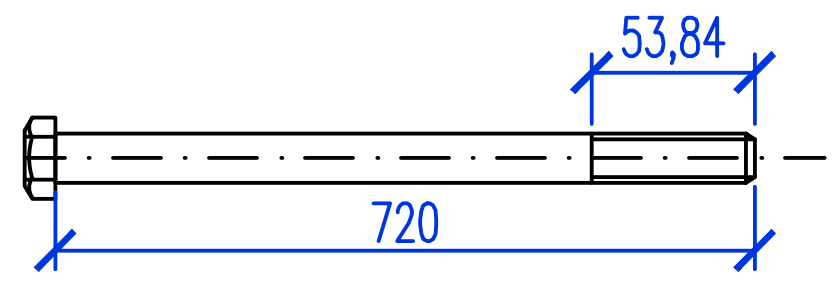

პოზიცია 11. დეტალი

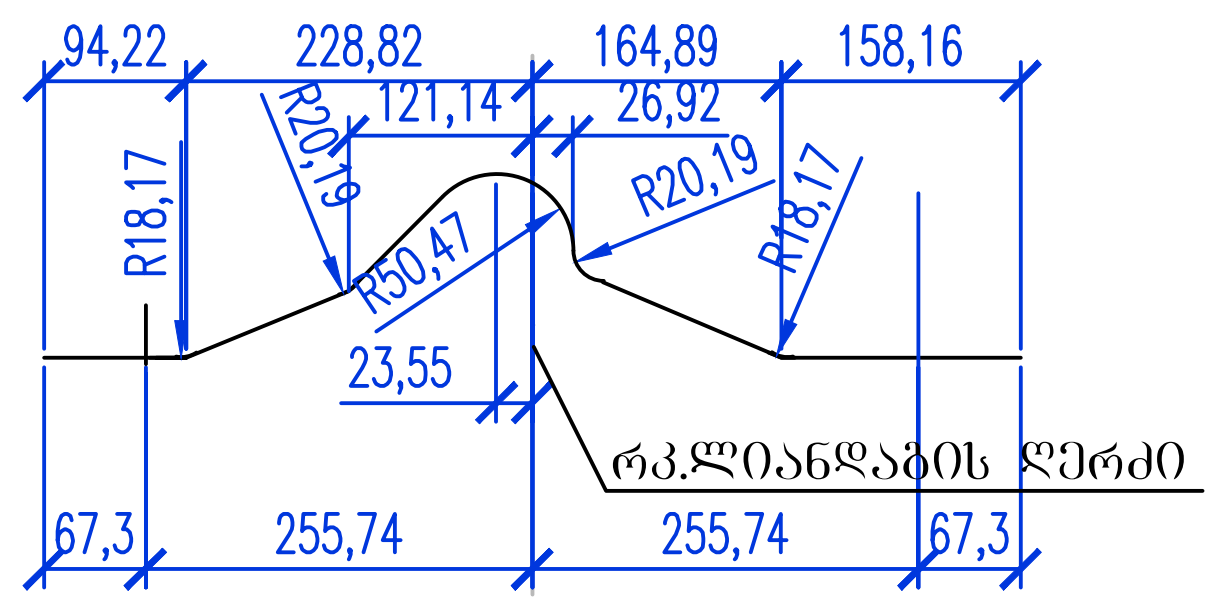

შენიშვნა:

*- 4,5,7 პოზიციის დეტალების ესკიზები იხილეთ მოცემულ ნახაზზე

1- საბჯენი რელსების შეერთება მოქლონით, შეიძლება შეიცვალოს ელექტრო შედუღებით. ამასთან ელექტრორკალური შედუღების დროს გამოყენებული იქნეს ელექტროდები **Э**42.

2- მასალები: ფოლადის ფურცელი **Ст**3 მარკის, მოქლონები **ГОСТ** 10304-62, ძელი-ფიჭვი I ხარისხის.

3- საბჯენის ძელები შეპოხილია ანტისეპტიკით

4- წინა ძელი იღებება განივ ზოლებად თეთრი და შავი საღებავით

09/09-2022-რლ-5			
ქ. თბილისში ჭირნახულის ქ. №4-ში, შპს „ჯეომილ"-ის კუთვილი რკინიგზის ლიანდაგის აღდგენა-რეკონსტრუქცია			
რკინიგზის ლიანდაგი	სტადია	ფურცელი	ფურცლები
	მპ	5	6
სალიანდაგო სარელსო მისაბჯენი რ-50 რელსებისგან	თბილისი შპს "CDC" 2022 წ.		

პრ. ავტ.	ო. ქველიძე	[signature]
დააპროექ.	დემეტრაშვილი	[signature]
შეამოწმა	ო. ქველიძე	[signature]

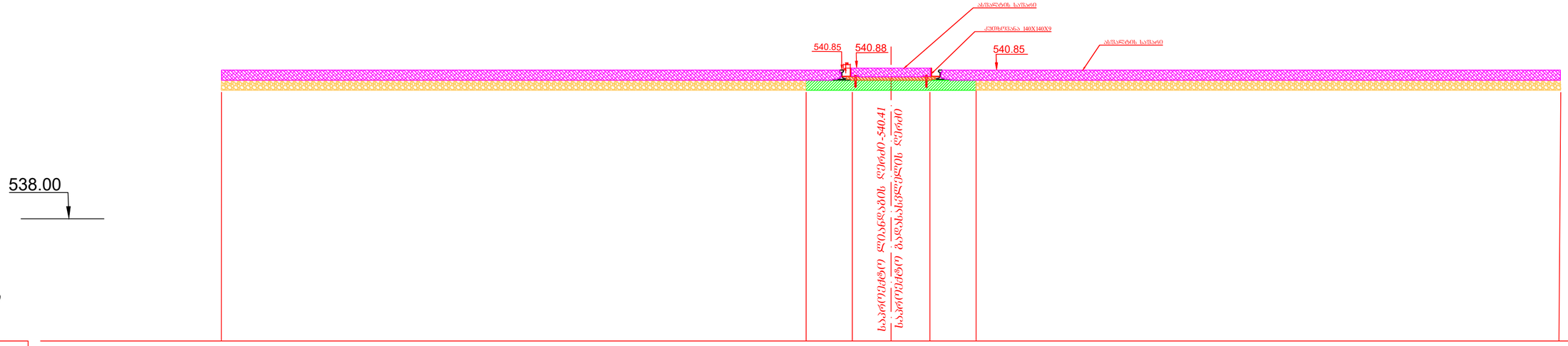

მასშტაბი:
ჰორიზონტალური 1:50
ვერტიკალური 1:50

საპროექტო	სარკინიგზო გადასასვლელის ფენილის ნიშნულები			540.88	540.88		
	ავტოგზის საფარი ნაწილის ზედაპირის ნიშნულები (მ.)	540.96		540.85	540.85	540.85	540.82
	მანძილები (მ.)		9.476		1.375	1.375	9.476
ფაქტიური	მიწის ნიშნულები (მ.)						
	მანძილები (მ.)						

პკ1+77.31

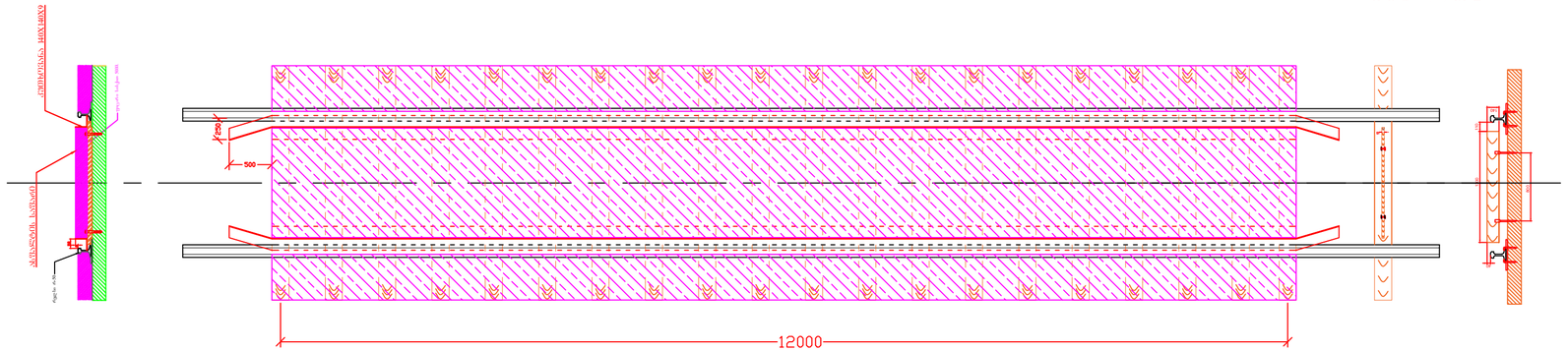

				09/09-2022-რლ-6		
				ქ. თბილისში ჭირნახულის ქ. №4-ში, შპს „ჯეომილ"-ის კუთვნილი რკინიგზის ლიანდაგის აღდგენა-რეკონსტრუქცია		
				რკინიგზის ლიანდაგი	სტადია	ფურცელი	ფურცლები
					მპ	6	6
არ. აპტ.	ე. ქველიძე			სარკინიგზო გადასასვლელი	თბილისი შპს "CDC" 2022 წ.		
დააპროექ.	დ.ქველტრაშვილი						
შეამოწმა	ე. ქველიძე						


01.19.14.004.046
01.19.14.004.107
01 (1)
01.00.179
01.00.324
სრული სიგრძე
50 მეტრი
01.01.841
01.00.179
01.19.14.004.053
01.19.14.004.134
1 (3)