ლითონის მილკვადრატი

პლასტმასის მინაპაკეტი ლითონის კარკასზე

შელესილი შეღებილი რუხად(ral 7016)

შელესილი შეღებილი თეთრად(ral 9010)

ალუმინის კომპოზიტშრი პანელი (RAL-9010)

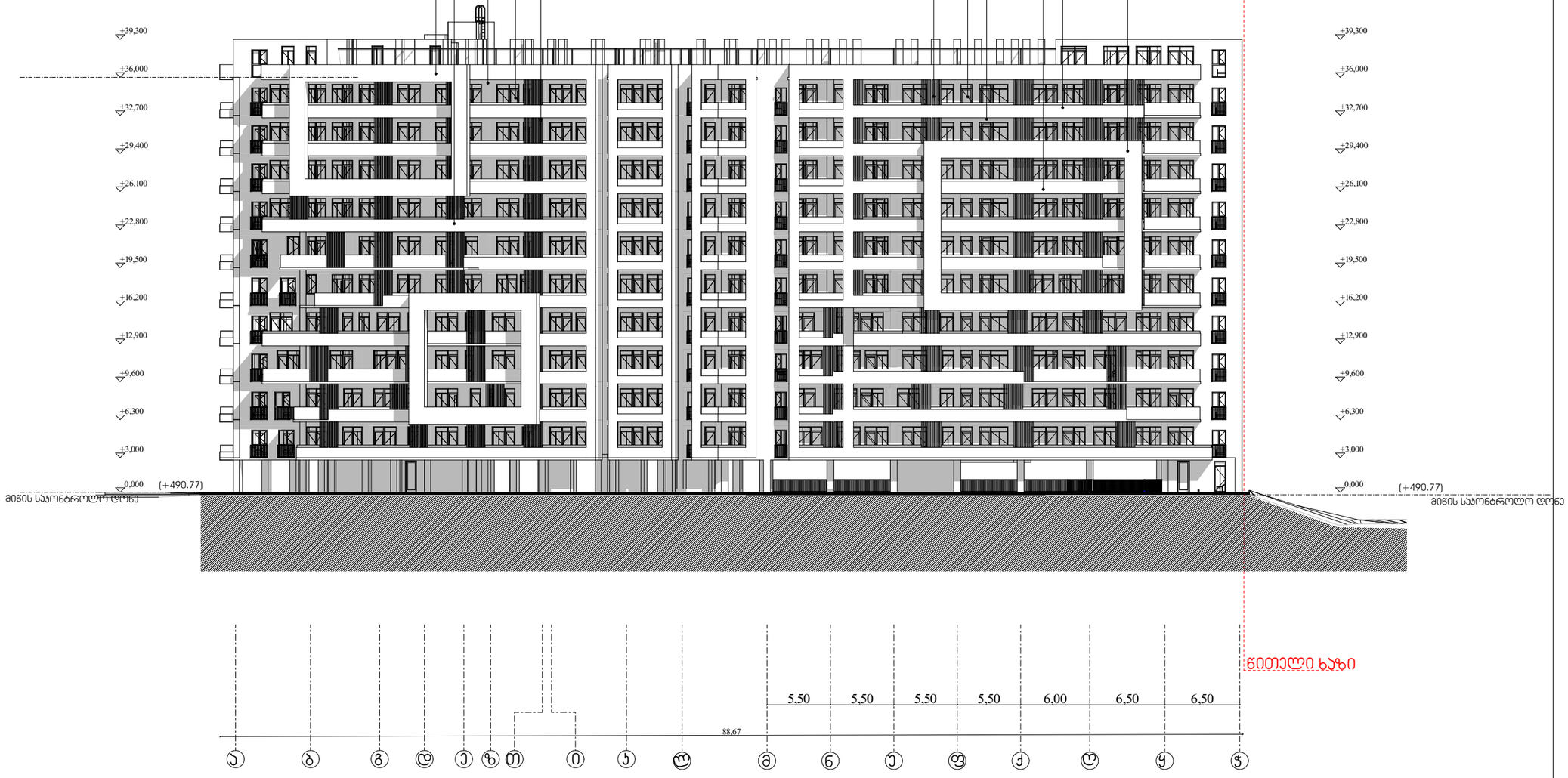

ფასადი ა-ჭ ღერძებზე

დირექტორი : ჯირილე მორჩილაძე	არქიტექტორი: ჯირილე მორჩილაძე გიორგი შონია გოჩა ნადირაშვილი ანა წიკლაური	გეოლოგია:	სახანძრო უსაფრთხოება:	საპროექტო ორგანიზაცია შ.პ.ს "დიზაინ სტუდიო"	მრავალბინიანი საცხოვრებელი სახლი ს/კ 01.10.07.007.104	დამკვეთი: შ.პ.ს "არომა" 45599990

№22

აა -201

ფასადი ჯ-ა ღერძებზე

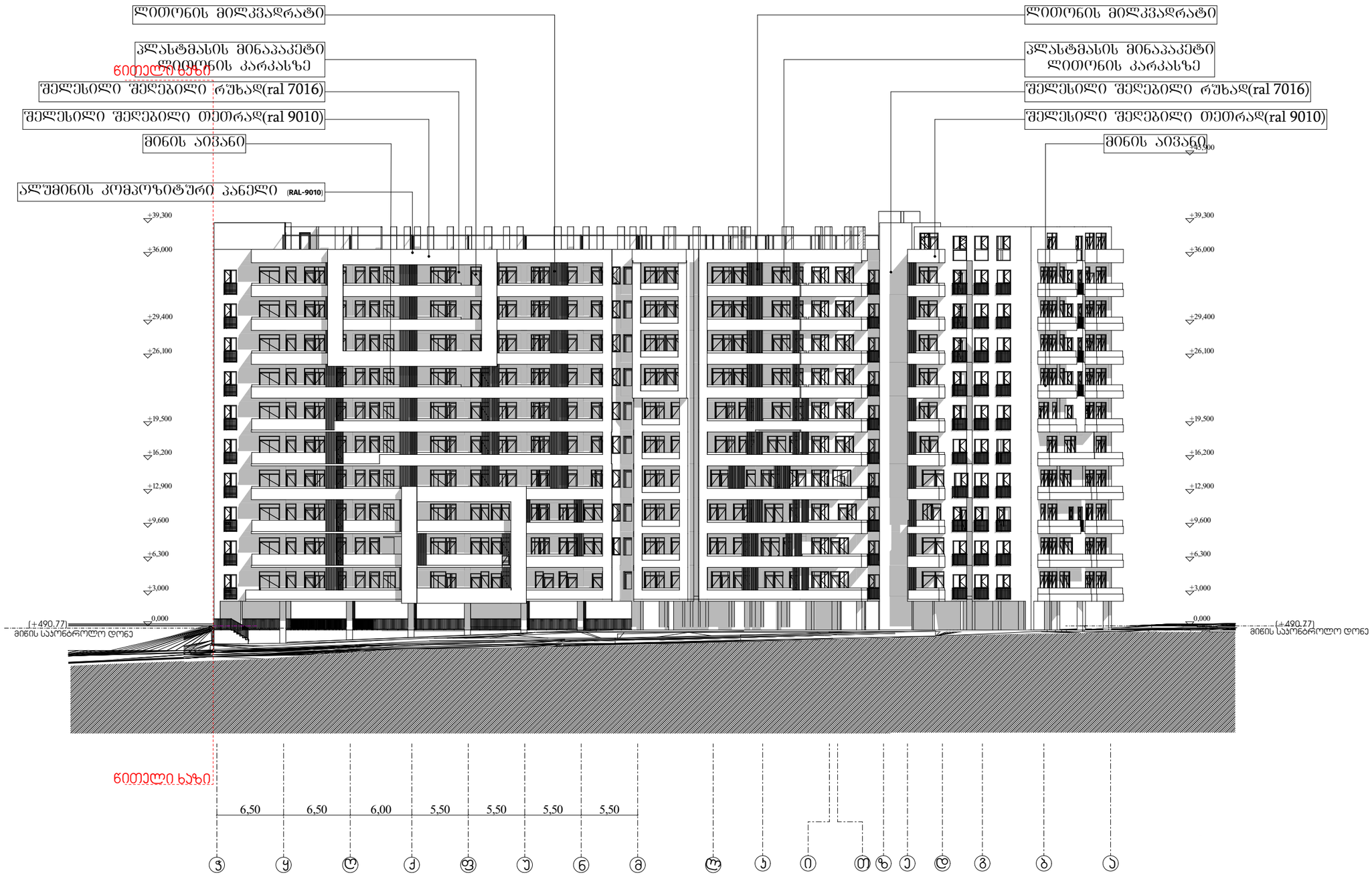

დირექტორი : პირილე მორჩილაძე	არქიტექტორი: პირილე მორჩილაძე გიორგი შონია გოჩა ნადირაშვილი ანა წიკლაური	გეოლოგია:	სახანძრო უსაფრთხოება:	საპროექტო ორგანიზაცია შ.პ.ს "დიზაინ სტუდიო"	მრავალბინიანი საცხოვრებელი სახლი ს/კ 01.10.07.007.104	დამკვეთი: შ.პ.ს "არომა" 45599990

№23 აა -202

ფასადი 4-1 ღერძებზე

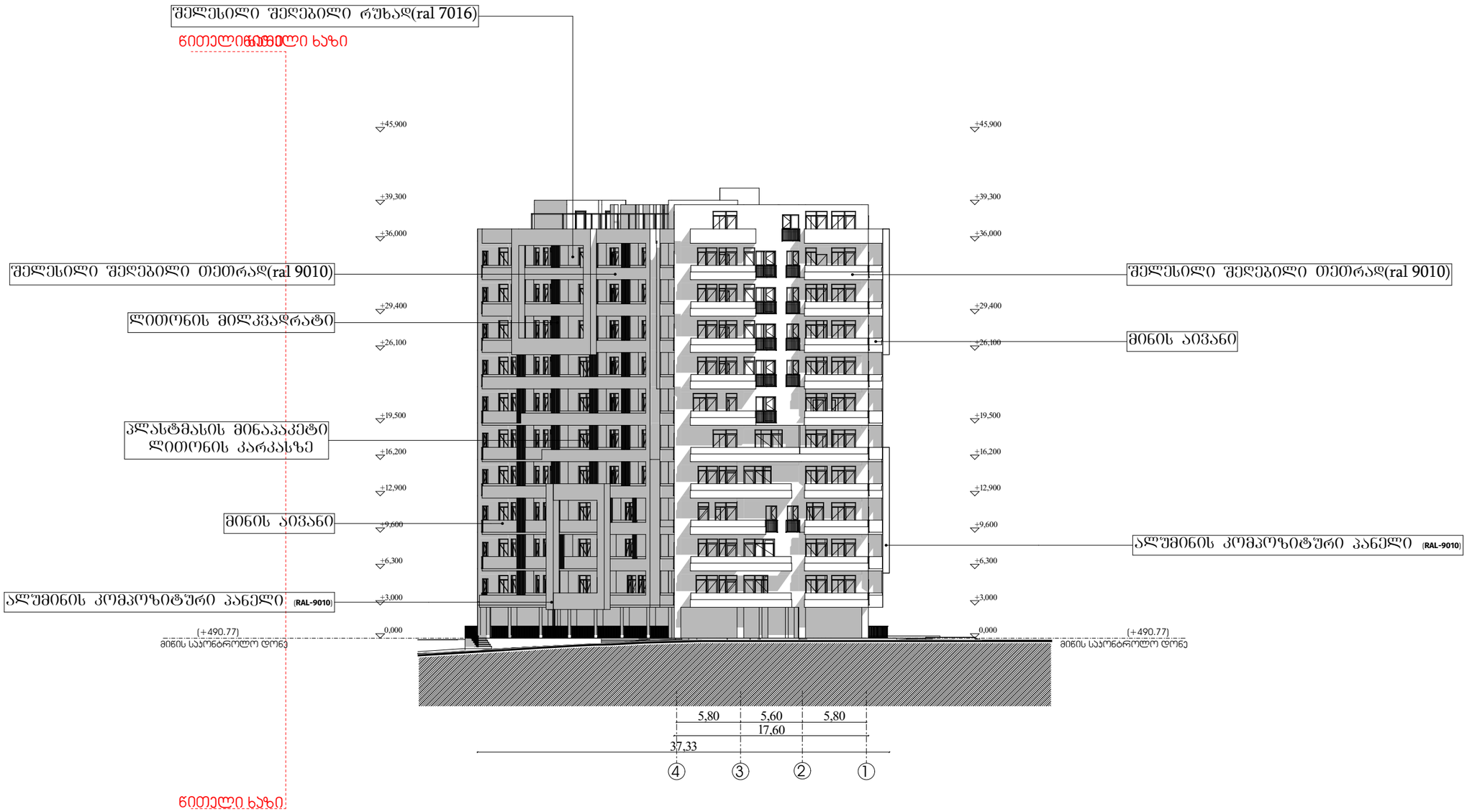

დირექტორი : ჯირილე მორჩილაძე	არქიტექტორი: ჯირილე მორჩილაძე გიორგი შონია გოჩა ნადირაშვილი ანა წიკლაური	გეოლოგია:	სახანძრო უსაფრთხოება:	საპროექტო ორგანიზაცია შ.პ.ს "დიზაინ სტუდიო"	მრავალბინიანი საცხოვრებელი სახლი ს/კ 01.10.07.007.104	დამკვეთი: შ.პ.ს "არომა" 45599990

№24

ა3 -203

ფასადი 1-4 ღერძებზე

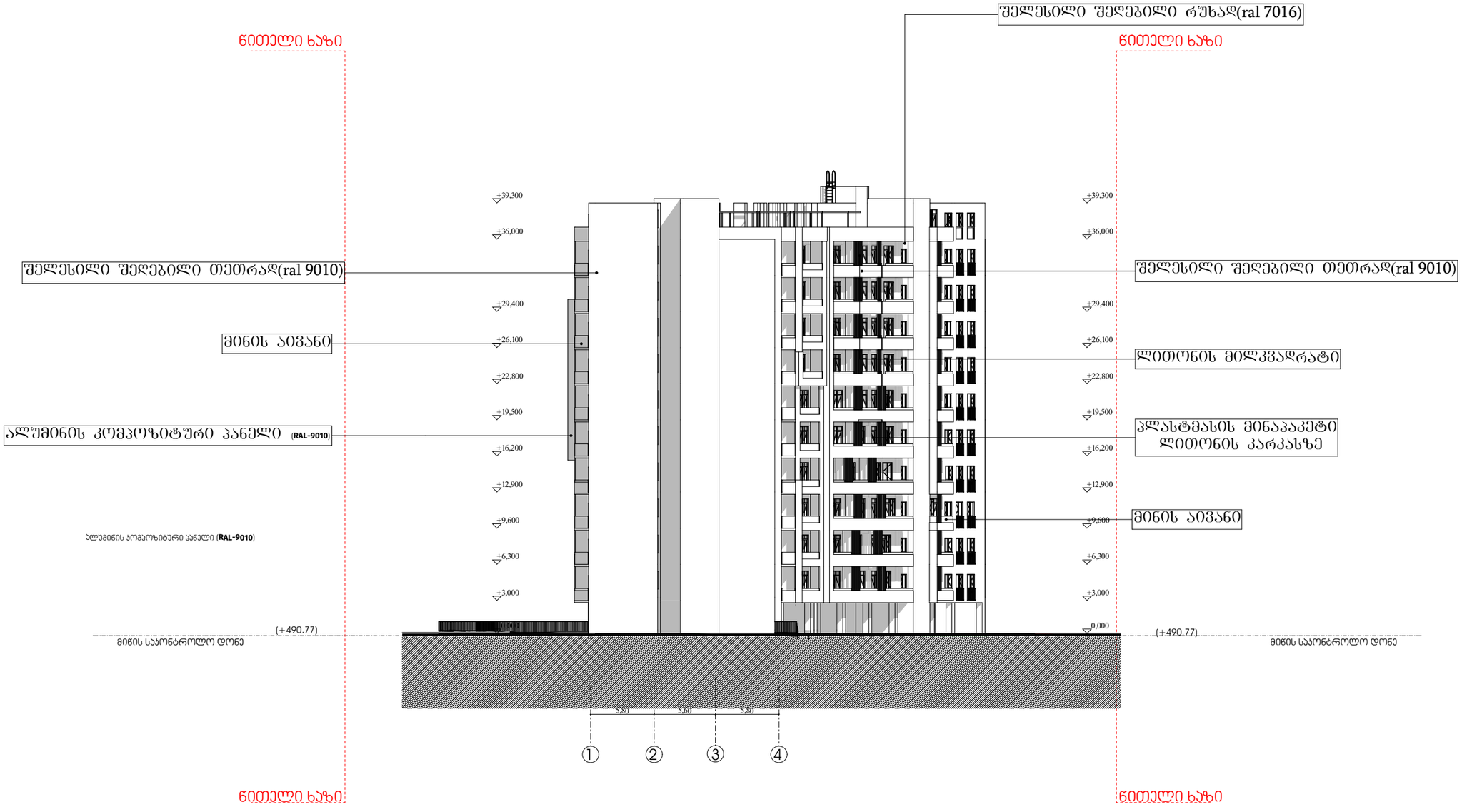

დირექტორი : ჯირილე მორჩილაძე	არქიტექტორი: ჯირილე მორჩილაძე გიორგი შონია გოჩა ნადირაშვილი ანა წიკლაური	გეოლოგია:	სახანძრო უსაფრთხოება:	საპროექტო ორგანიზაცია შ.პ.ს "დიზაინ სტუდიო"	მრავალბინიანი საცხოვრებელი სახლი ს/კ 01.10.07.007.104	დამკვეთი: შ.პ.ს "არომა" 45599990

№21

ა3 -200

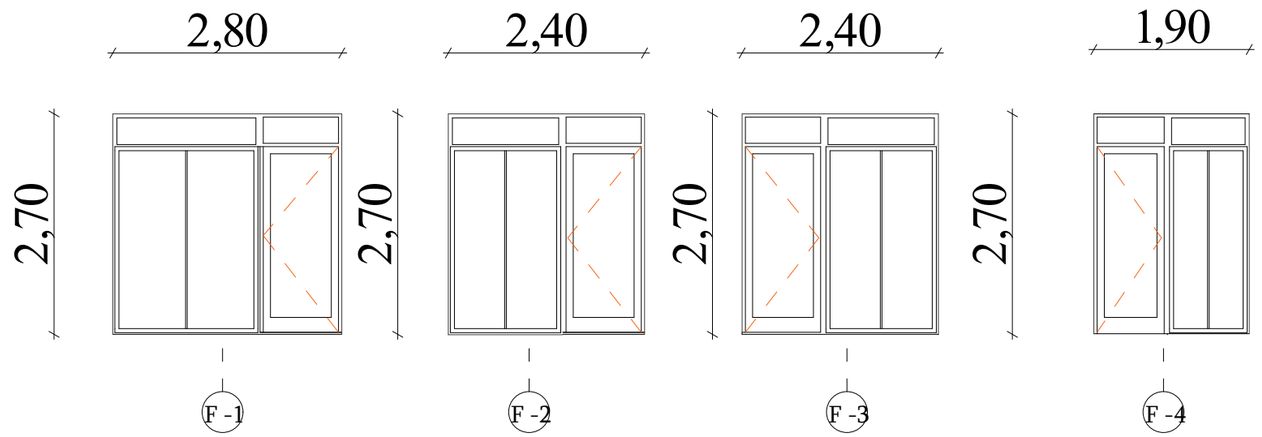

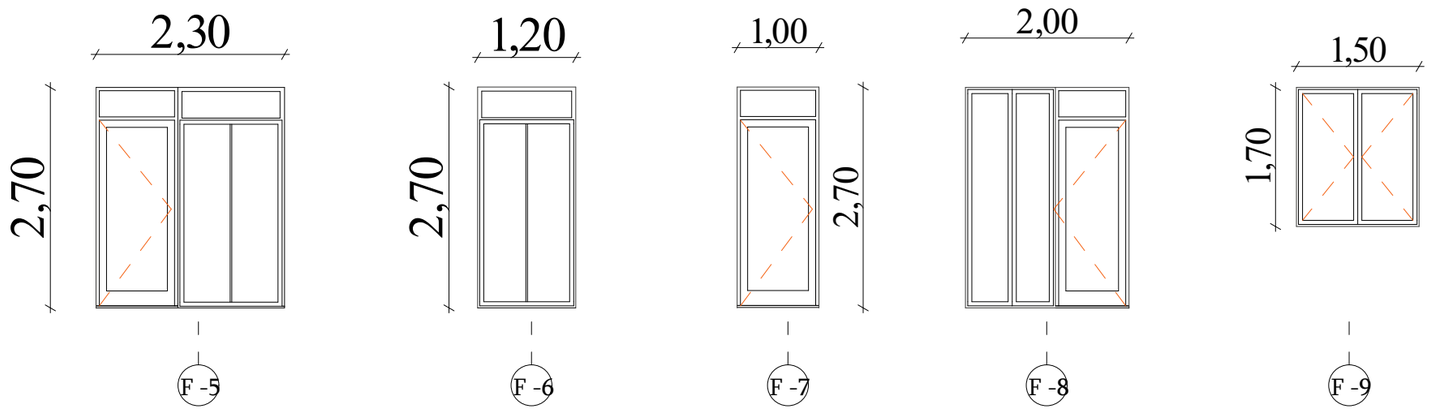

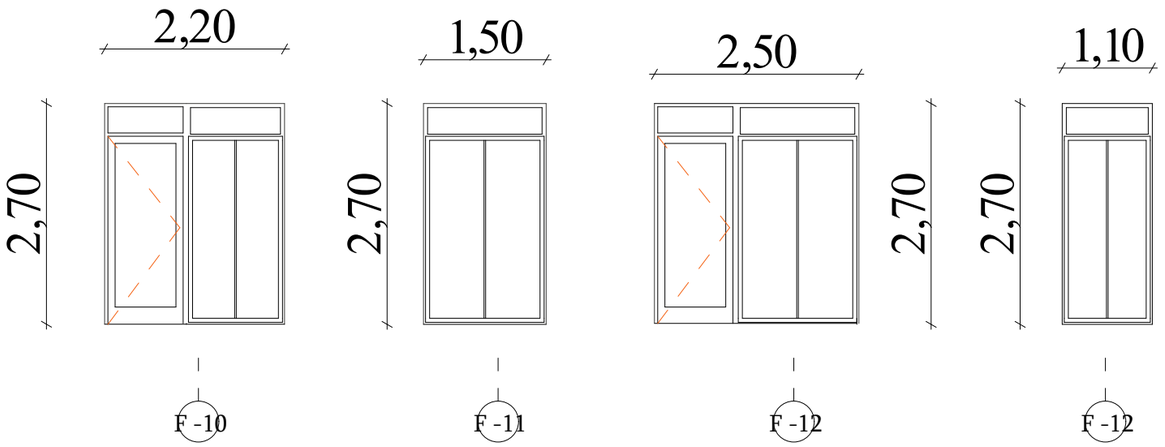

დირექტორი : ჯირილე მორჩილაძე	არქიტექტორი: ჯირილე მორჩილაძე გიორგი შონია გოჩა ნადირაშვილი ანა ნიჟლაური	გეოლოგია: გ.სიყმაშვილი გ.სადრაძე	სახანძრო უსაფრთხოება: ი. ჯვარაცხელია მ.ძიძიგური	სპრროექტო ორგანიზაცია შ.პ.ს "დიზაინ სტუდიო"	მრავალბინიანი საცხოვრებელი სახლი	დამკვეთი: შ.პ.ს "ჰერსპექტივა 3 " № 402185381

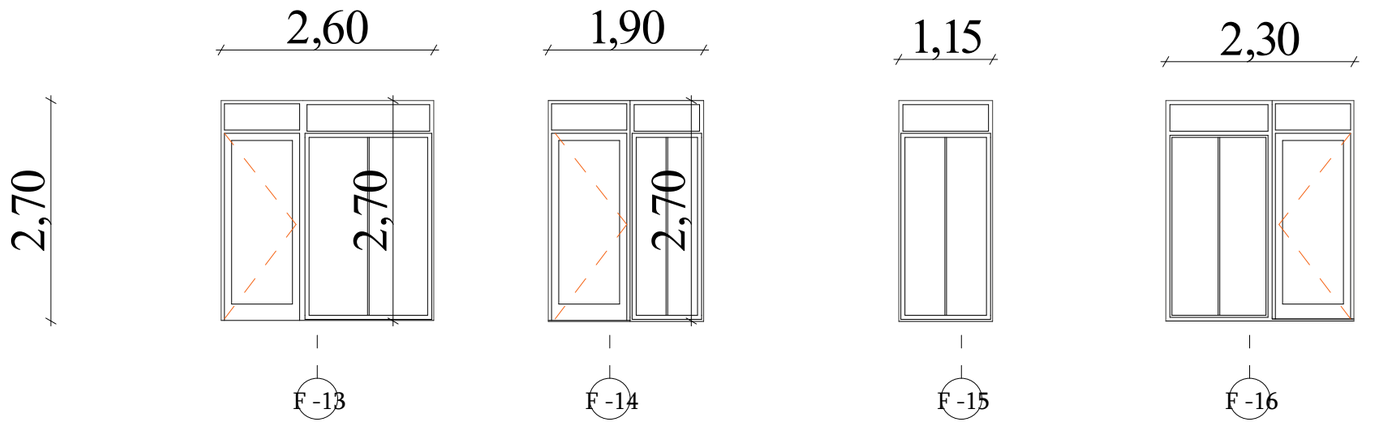

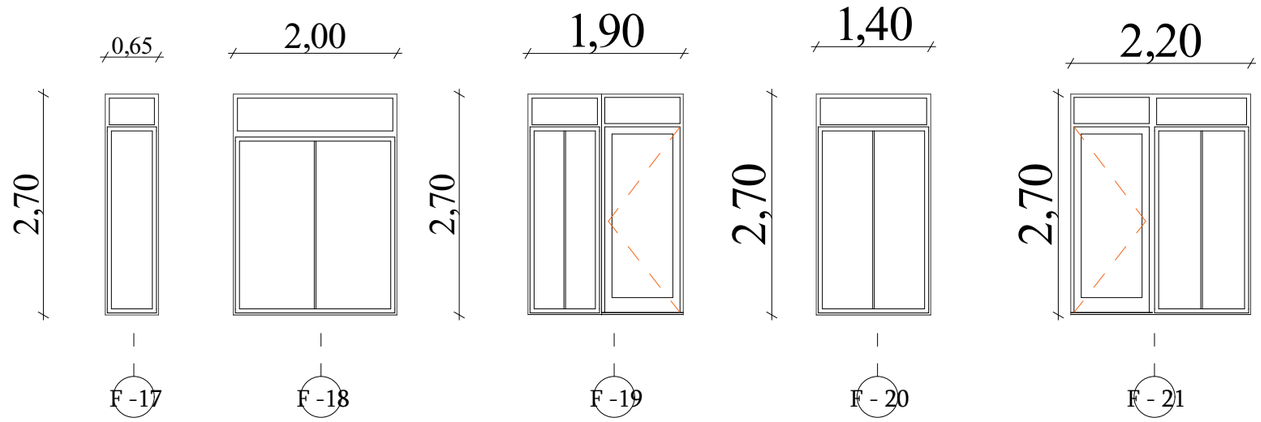

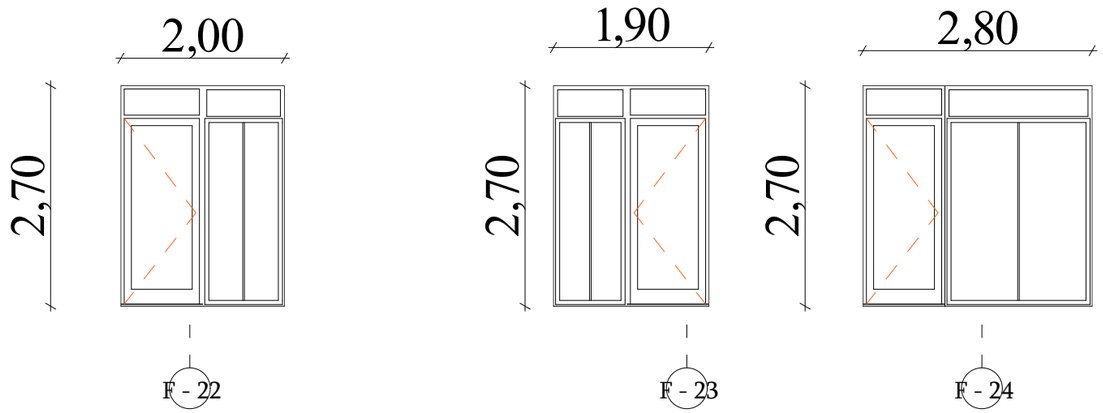

დირექტორი : ჯირილე მორჩილაძე	არქიტექტორი: ჯირილე მორჩილაძე გიორგი შონია გოჩა ნადირაშვილი ანა წიკლაური	გეოლოგია: გ.სიყმაშვილი გ.სადრაძე	სახანძრო უსაფრთხოება: ი. ჯვარაცხელია მ.ძიძიგური	საპროექტო ორგანიზაცია შ.პ.ს "დიზაინ სტუდიო"	მრავალბინიანი საცხოვრებელი სახლი	დამკვეთი: შ.პ.ს "ჰერსპექტივა 3 " № 402185381

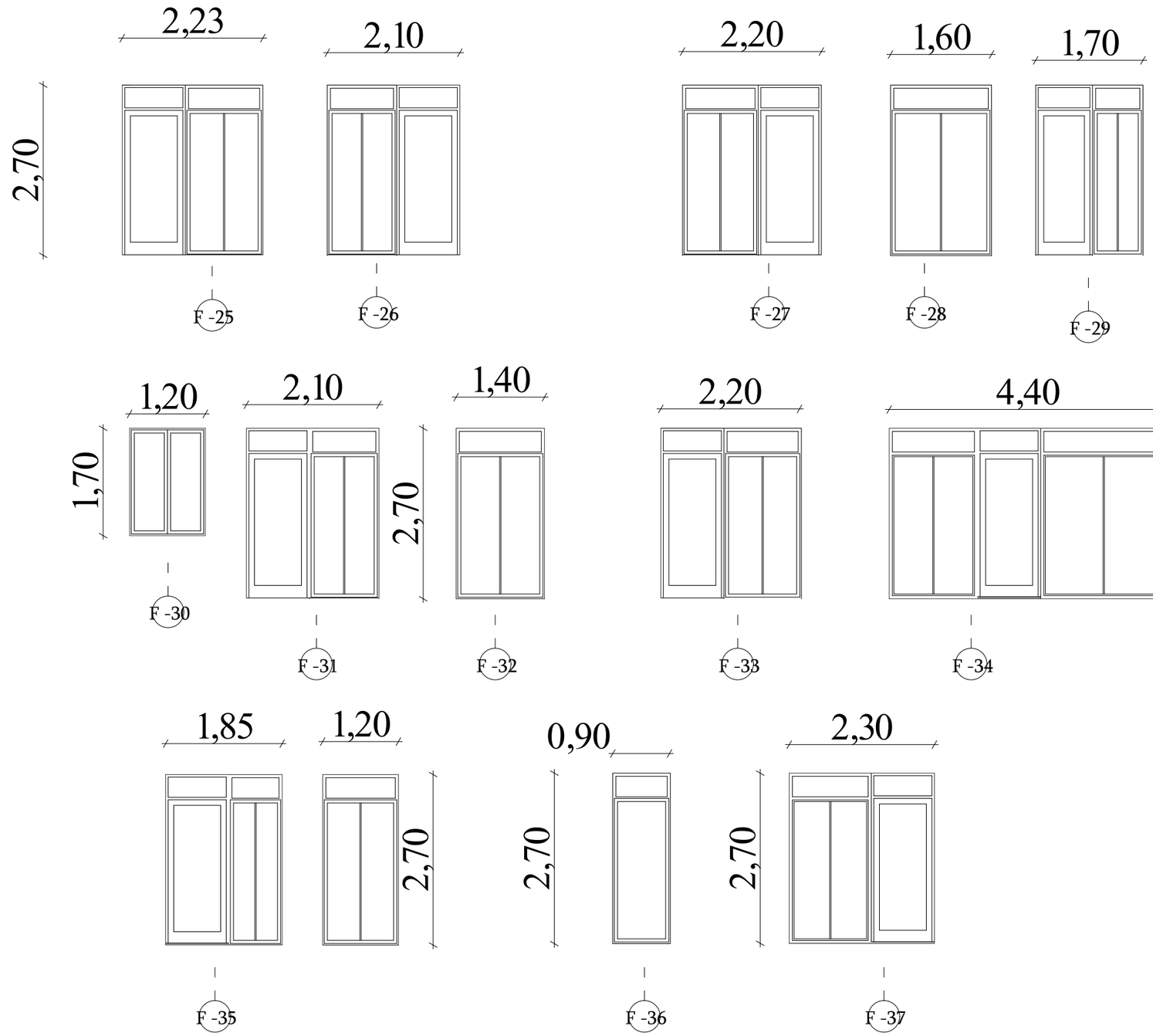

დირექტორი : ჯირილე მორჩილაძე	არქიტექტორი: ჯირილე მორჩილაძე გიორგი შონია გოჩა ნადირაშვილი ანა წიკლაური	გეოლოგია: გ.სიყმაშვილი გ.სადრაძე	სახანძრო უსაფრთხოება: ი. ჯვარაცხელია მ.ძიძიგური	საპროექტო ორგანიზაცია შ.პ.ს "დიზაინ სტუდიო"	მრავალბინიანი საცხოვრებელი სახლი	დამკვეთი: შ.პ.ს "ჯერსპექტივა 3 " № 402185381

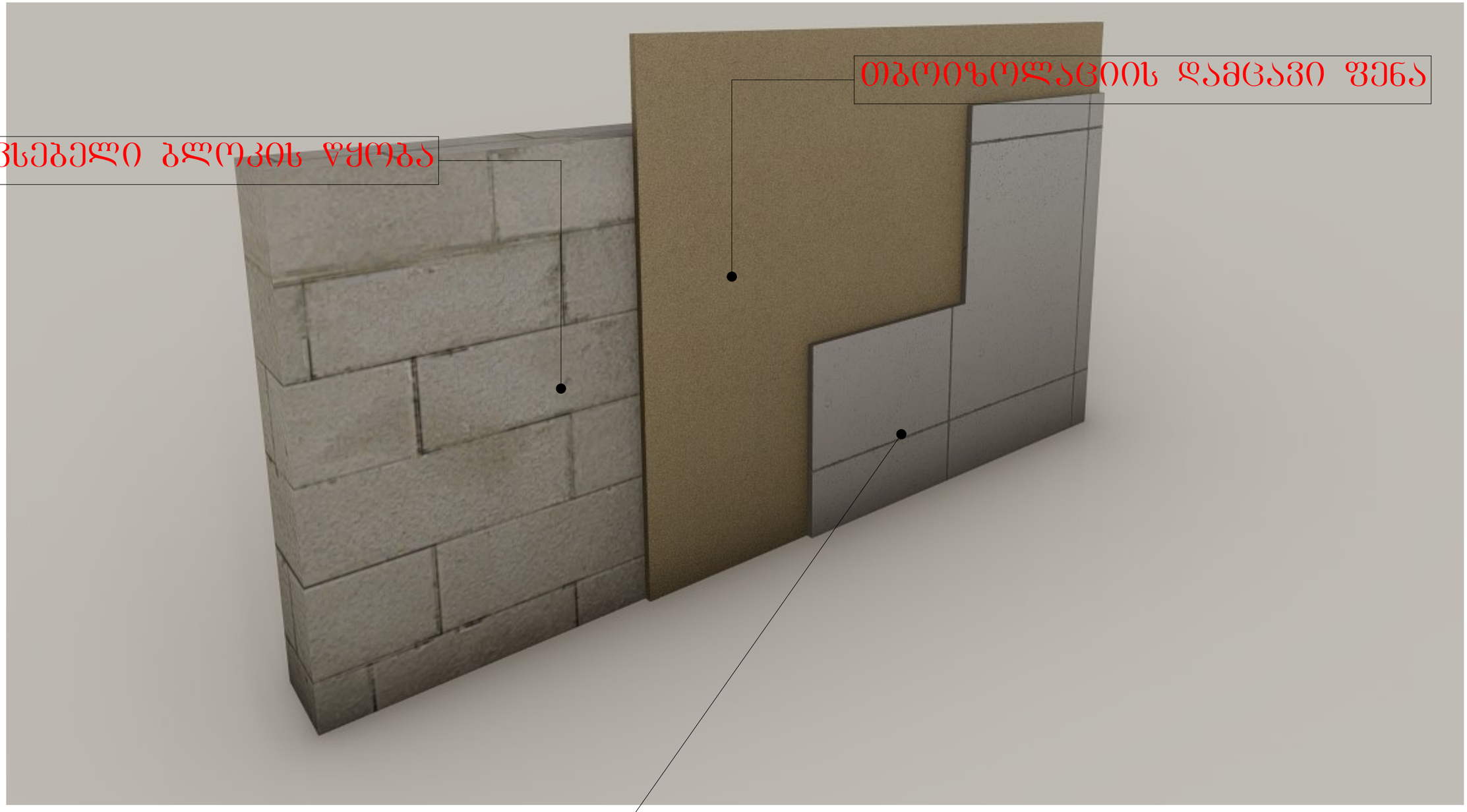
თბოიზოლაციის დამცავი ფენა
შემავსებელი ბლოკის ღუნგა
მოპირკეთება ტრავერტინით

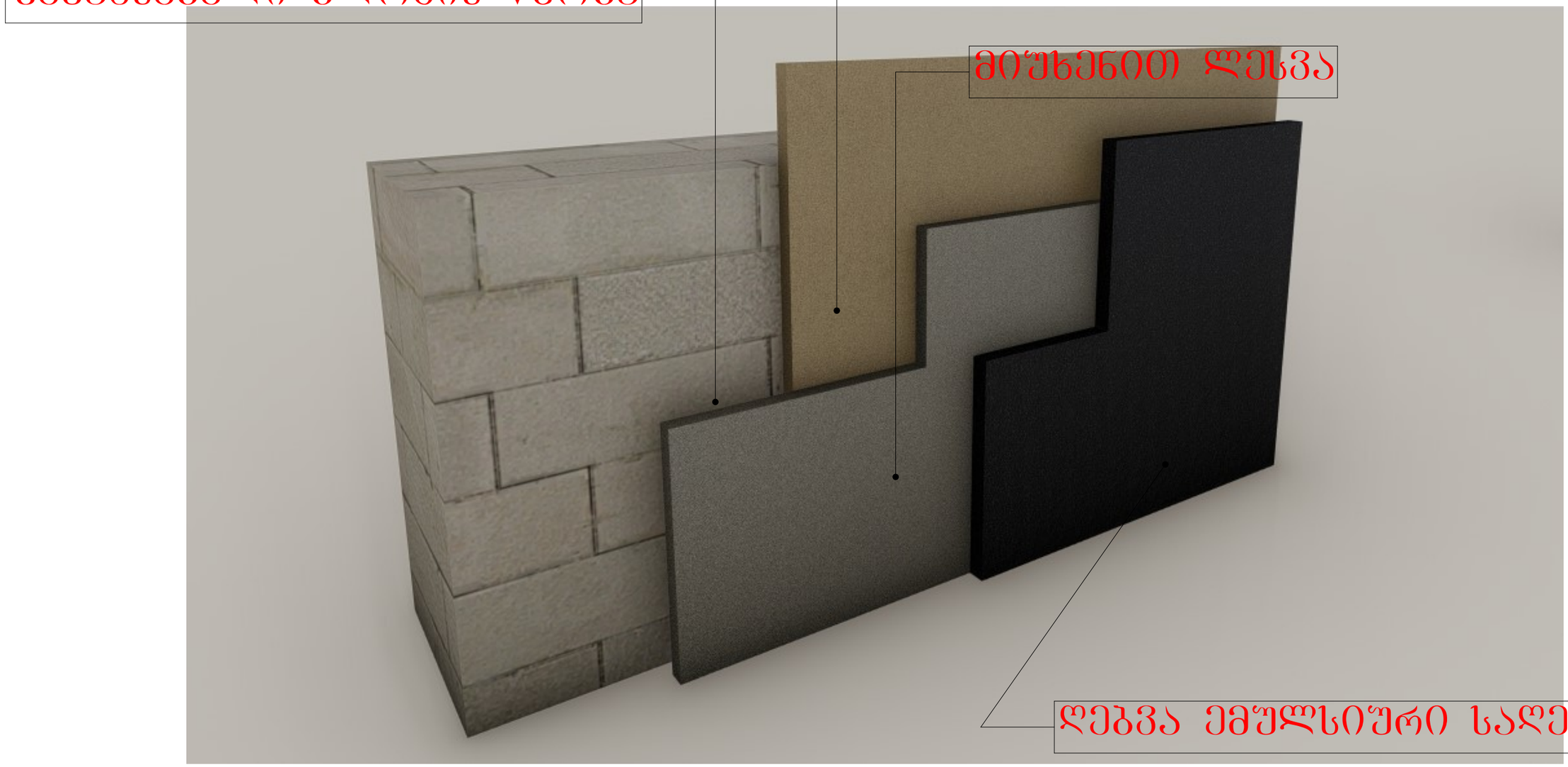
თბოიზოლაციის დამცავი ფენა
შემავსებელი ბლოკის ყყოგა
მიუხენით ლესვა
ღებვა ემულსიური საღებავით

შემავსებელი ბლოკის ყრუობა

თბოიზოლაციის დამცავი ფენა

მიუხენით ლესვა

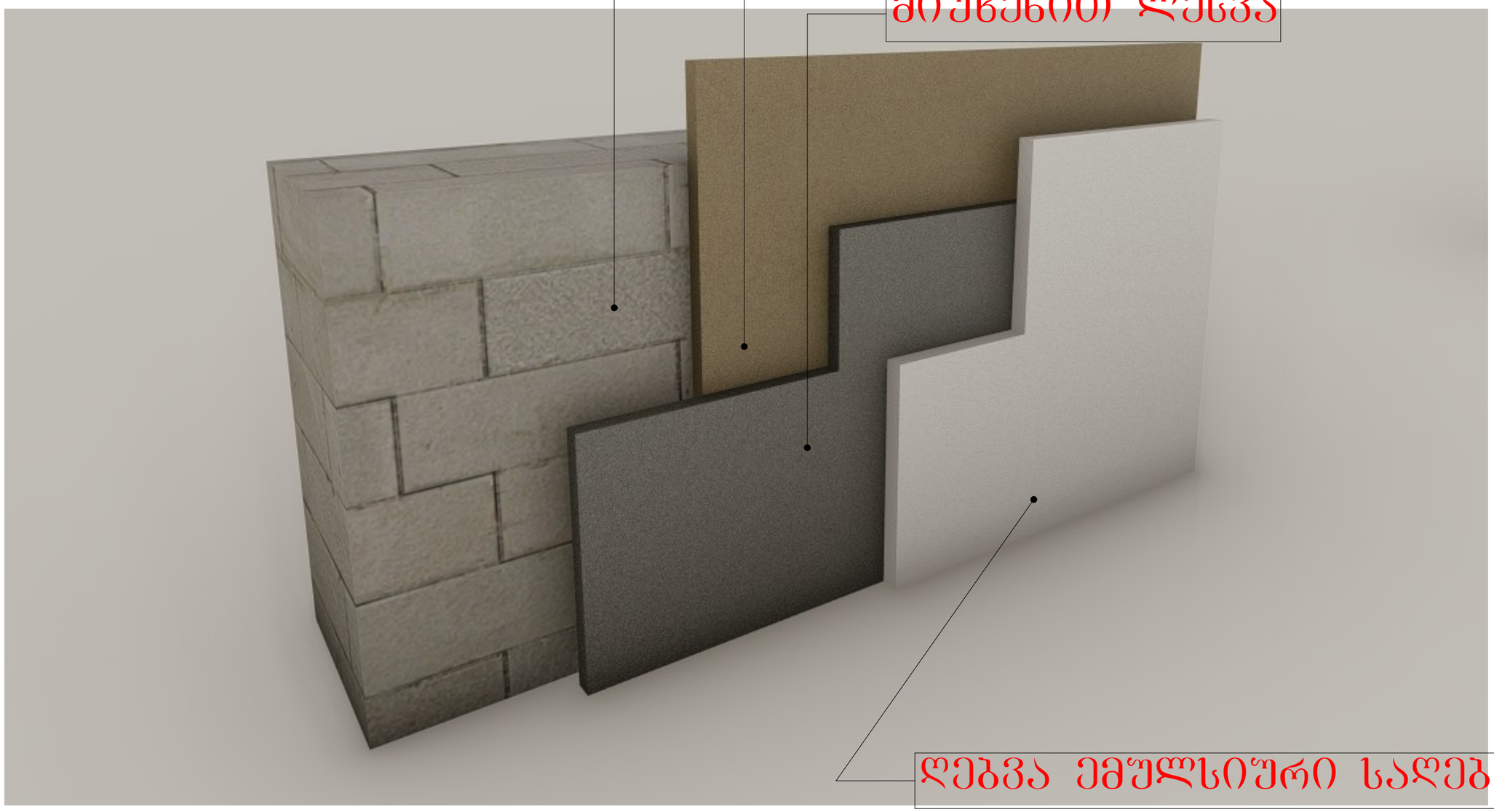

ღებვა ემულსიური საღებავით

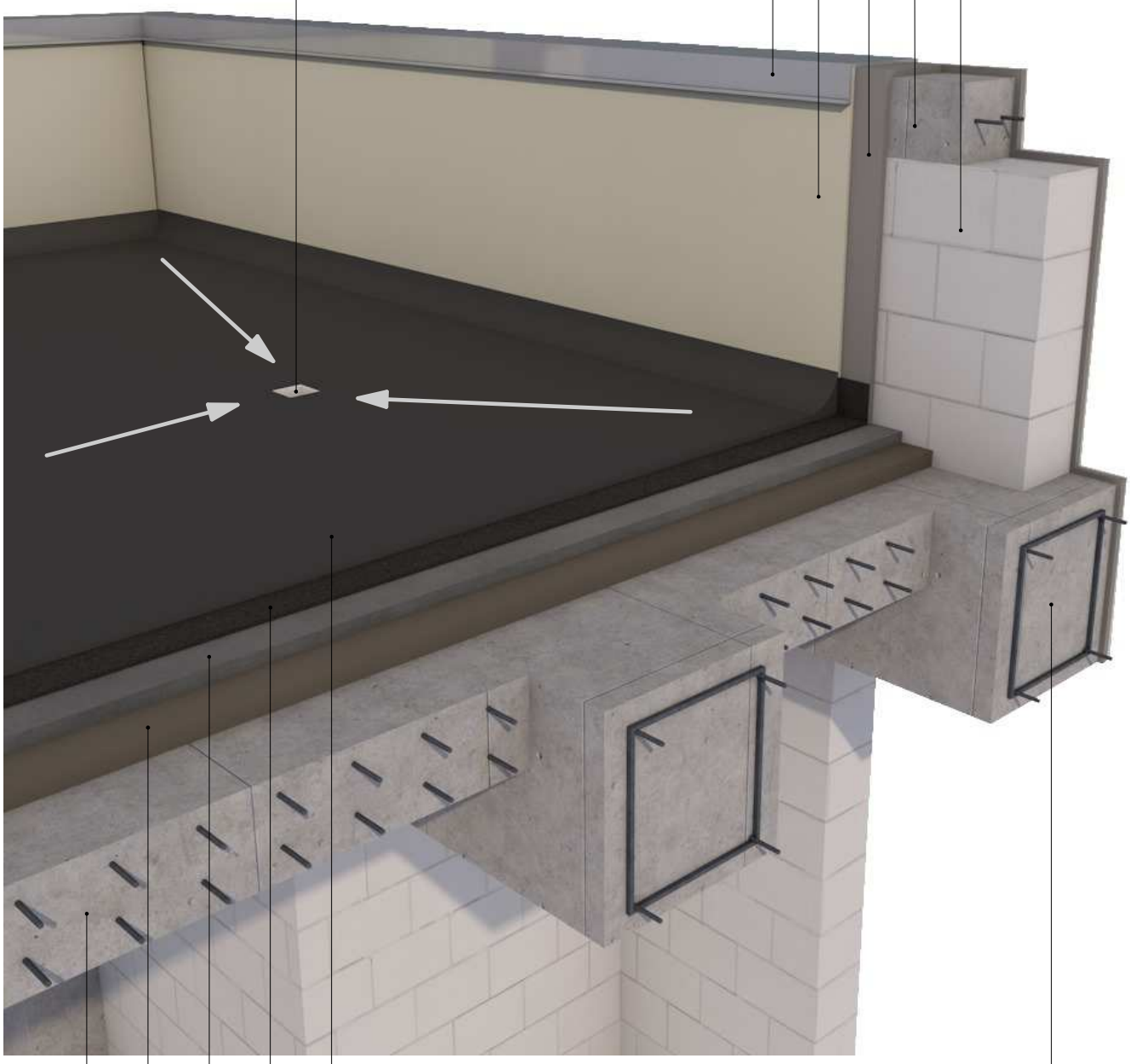
პარაპეტის ბლოკის წყობა
ბეტონის სარტყელი
ქვიშაცემენტის ლესვა
საფასადე ღებვა წყალმედეგი საღებავით
პარაპეტის პანელი მოთუთუებული თუნუქი
საწრეტი 10X10სმ
ბიტუმის საიზოლაციო ფენილი
ჰიდროსაიზოლაციო მემბრანა
ქვიშაცემენტის მოჭიმვა 5სმ
რიგელი 60X40
საიზოლაციო ფენილი 5სმ
გადახურვის ფილა

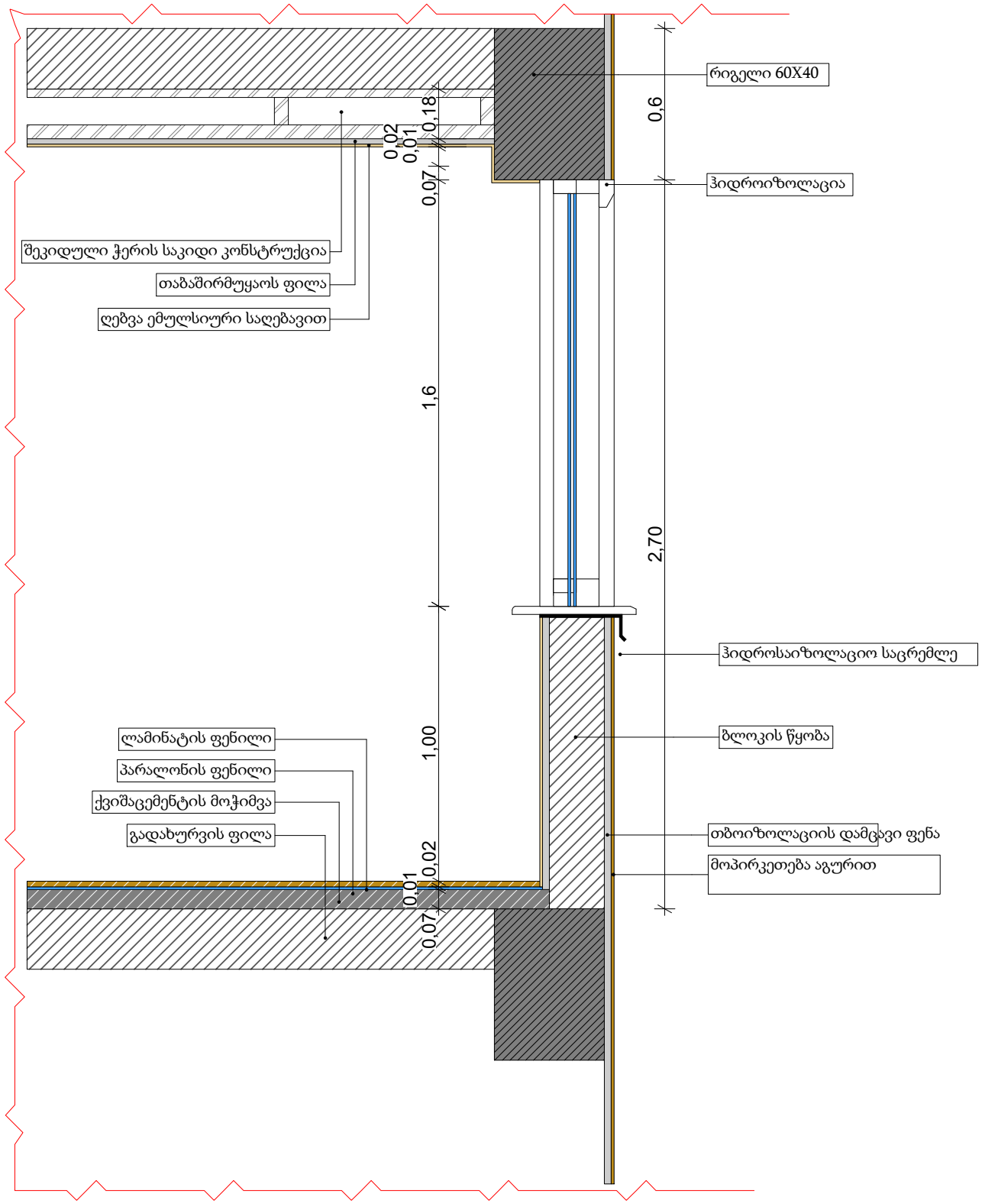
რიგელი 60X40
ჰიდროიზოლაცია
შეკიდული ჭერის საკიდი კონსტრუქცია
თაბაშირმუყაოს ფილა
ღებვა ემულსიური საღებავით
ჰიდროსაიზოლაციო საცრემლე
ბლოკის წყობა
ლამინატის ფენილი
პარალონის ფენილი
ქვიშაცემენტის მოჭიმვა
გადახურვის ფილა
თბოიზოლაციის დამცავი ფენა
მოპირკეთება აგურით
0,18
0,02
0,01
0,07
1,6
1,00
0,02
0,01
0,07
0,6
2,70

ჭრილი 1-1
დეტალი D-1

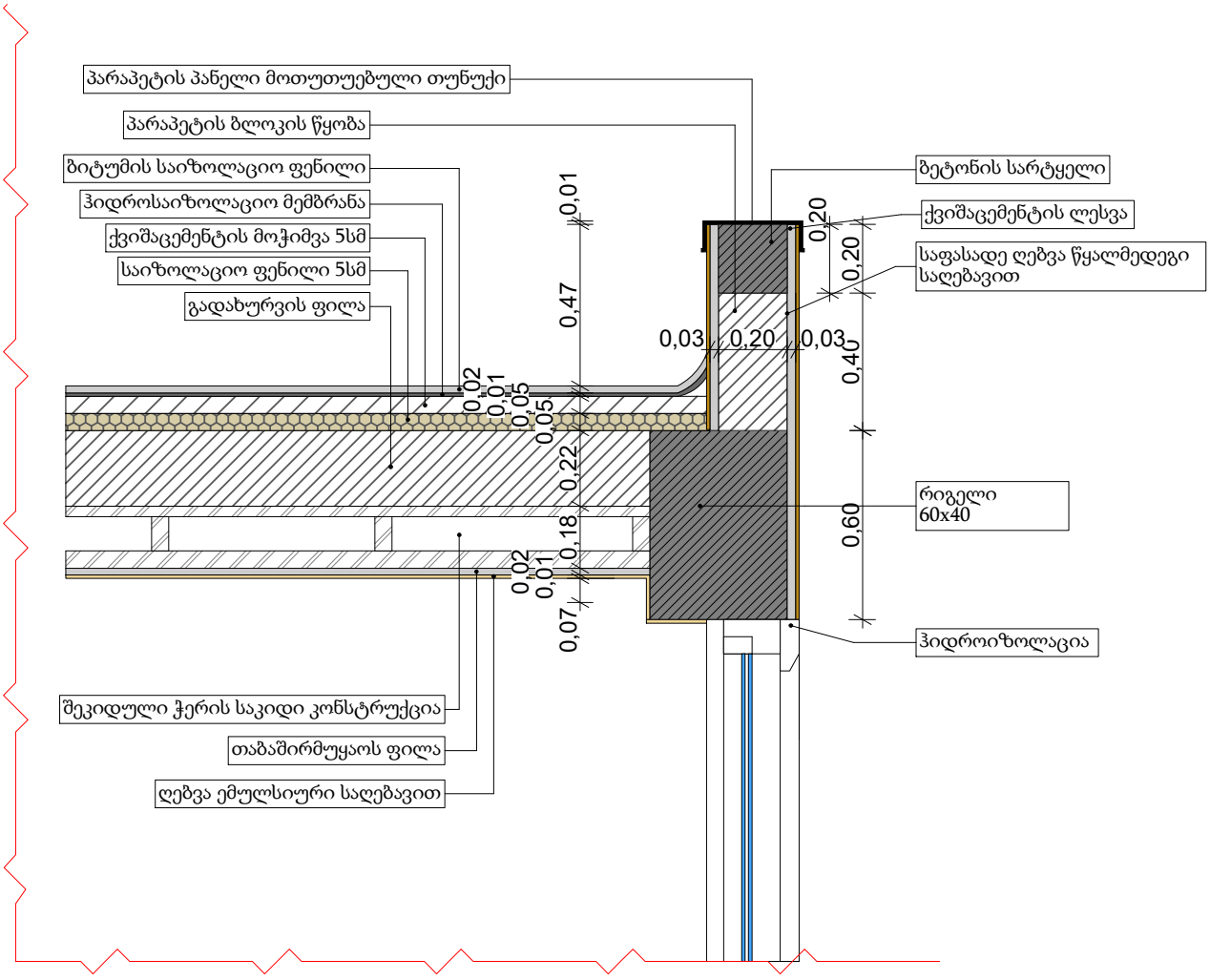

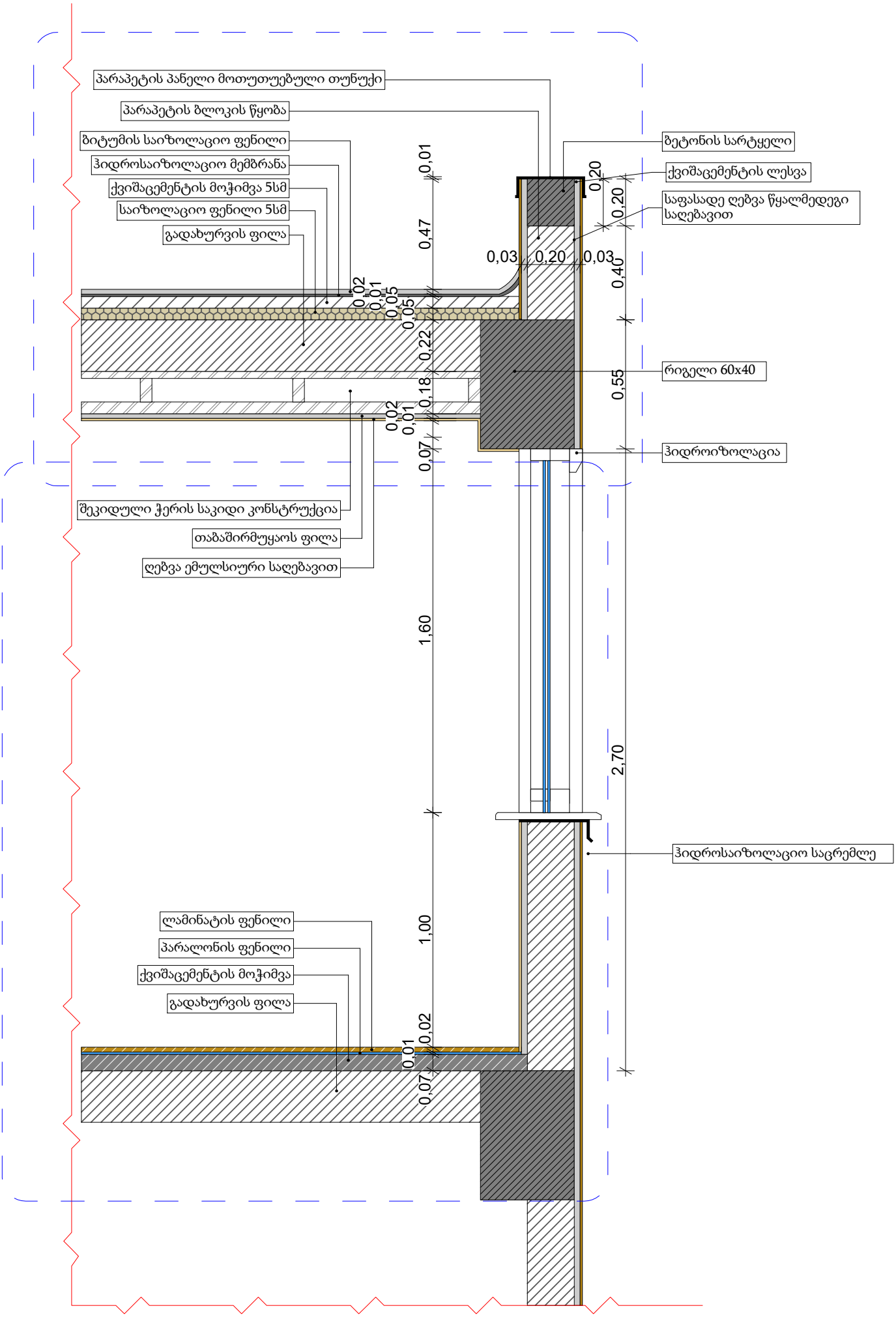
პარაპეტის პანელი მოთუთუებული თუნუქი
პარაპეტის ბლოკის წყობა
ბიტუმის საიზოლაციო ფენილი
ჰიდროსაიზოლაციო მემბრანა
ქვიშაცემენტის მოჭიმვა 5სმ
საიზოლაციო ფენილი 5სმ
გადახურვის ფილა
ბეტონის სარტყელი
ქვიშაცემენტის ღესვა
საფასადე ღებვა წყალმედეგი საღებავით
რიგელი 60x40
ჰიდროიზოლაცია
შეკიდული ჭერის საკიდი კონსტრუქცია
თაბაშირმუყაოს ფილა
ღებვა ემულსიური საღებავით
ჰიდროსაიზოლაციო საცრემლე
ლამინატის ფენილი
პარალონის ფენილი
ქვიშაცემენტის მოჭიმვა
გადახურვის ფილა
0,01
0,47
0,20
0,20
0,03
0,20
0,03
0,40
0,02
0,01
0,05
0,05
0,22
0,18
0,55
0,02
0,01
0,07
1,60
2,70
1,00
0,02
0,01
0,07

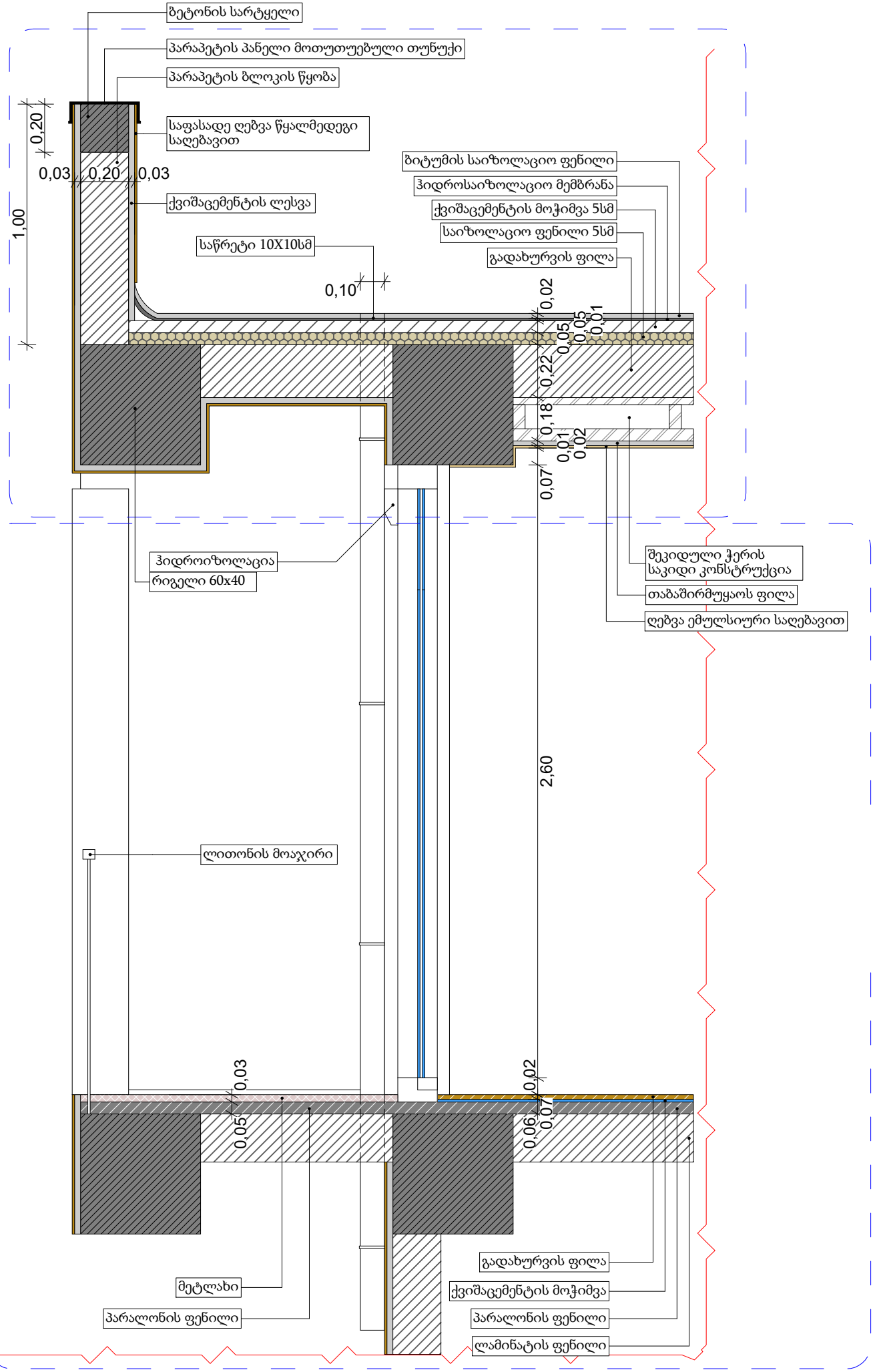
ბეტონის სარტყელი
პარაპეტის პანელი მოთუთუებული თუნუქი
პარაპეტის ბლოკის წყობა
საფასადე ღებვა წყალმედეგი საღებავით
ქვიშაცემენტის ლესვა
საწრეტი 10X10სმ
ბიტუმის საიზოლაციო ფენილი
ჰიდროსაიზოლაციო მემბრანა
ქვიშაცემენტის მოჭიმვა 5სმ
საიზოლაციო ფენილი 5სმ
გადახურვის ფილა
0,20
0,03
0,20
0,03
1,00
0,10
0,02
0,05
0,01
0,22
0,18
0,01
0,02
0,07
ჰიდროიზოლაცია
რიგელი 60x40
შეკიდული ჭერის საკიდი კონსტრუქცია
თაბაშირმუყაოს ფილა
ღებვა ემულსიური საღებავით
2,60
ლითონის მოაჯირი
0,03
0,05
0,02
0,06
0,07
მეტლახი
პარალონის ფენილი
გადახურვის ფილა
ქვიშაცემენტის მოჭიმვა
პარალონის ფენილი
ლამინატის ფენილი

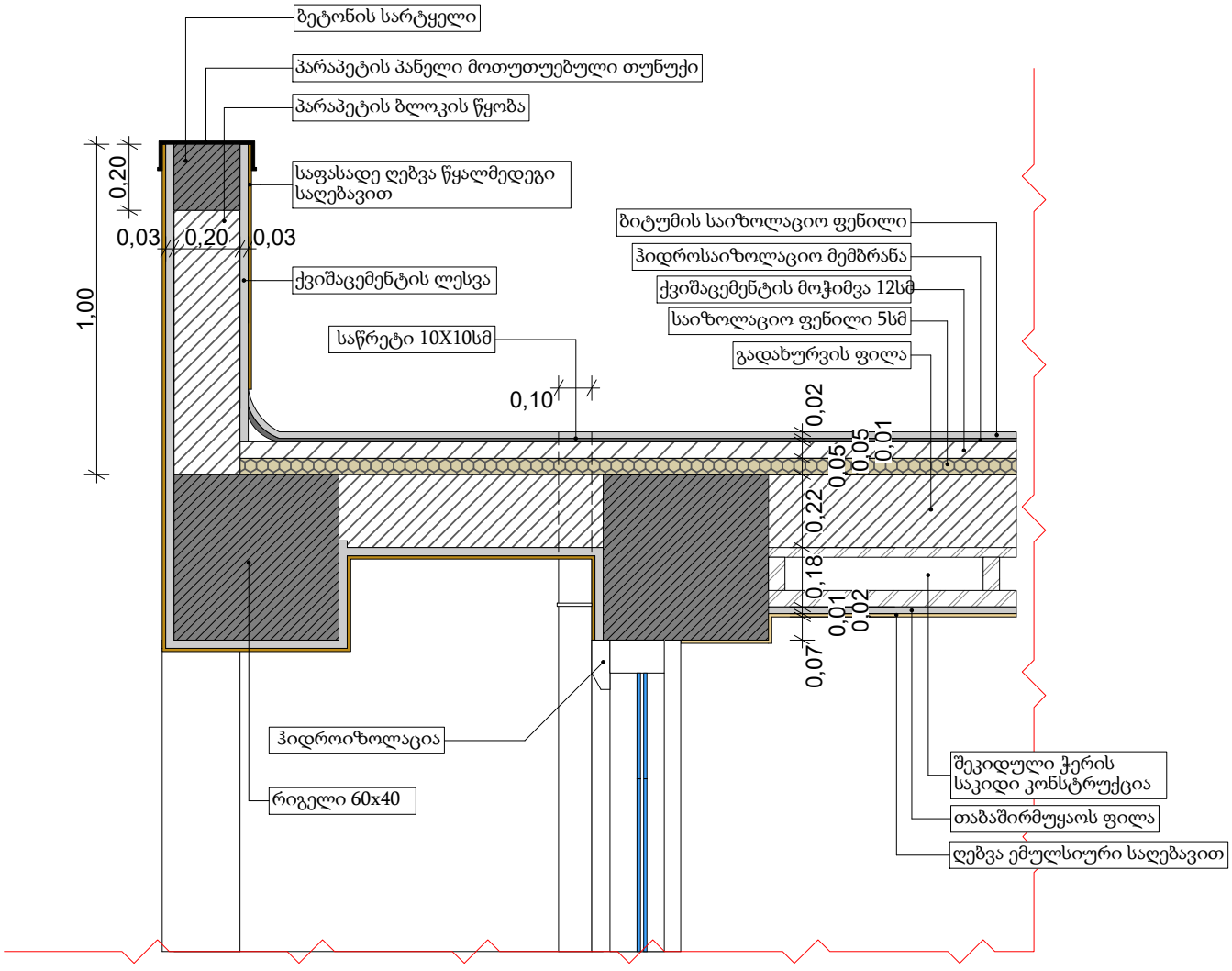
ბეტონის სარტყელი
პარაპეტის პანელი მოთუთუებული თუნუქი
პარაპეტის ბლოკის წყობა
საფასადე ღებვა წყალმედეგი საღებავით
ბიტუმის საიზოლაციო ფენილი
ჰიდროსაიზოლაციო მემბრანა
ქვიშაცემენტის მოჭიმვა 12სმ
საიზოლაციო ფენილი 5სმ
გადახურვის ფილა
ქვიშაცემენტის ლესვა
საწრეტი 10X10სმ
0,20
0,03
0,20
0,03
1,00
0,10
0,02
0,05
0,05
0,01
0,22
0,18
0,01
0,02
0,07
ჰიდროიზოლაცია
რიგელი 60x40
შეკიდული ჭერის საკიდი კონსტრუქცია
თაბაშირმუყაოს ფილა
ღებვა ემულსიური საღებავით

ჭრილი 2-2
დეტალი D-2

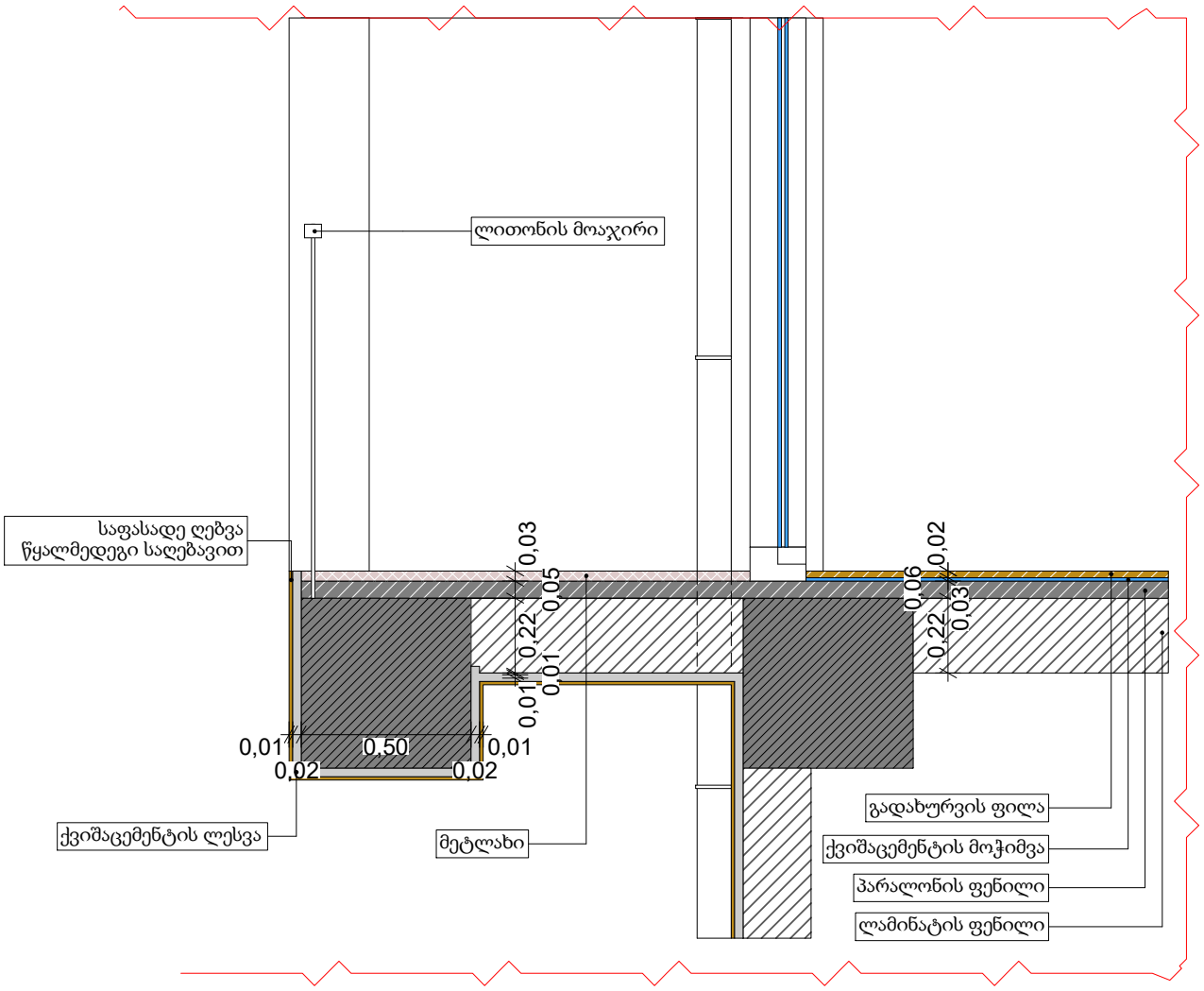

ჭრილი 3-3

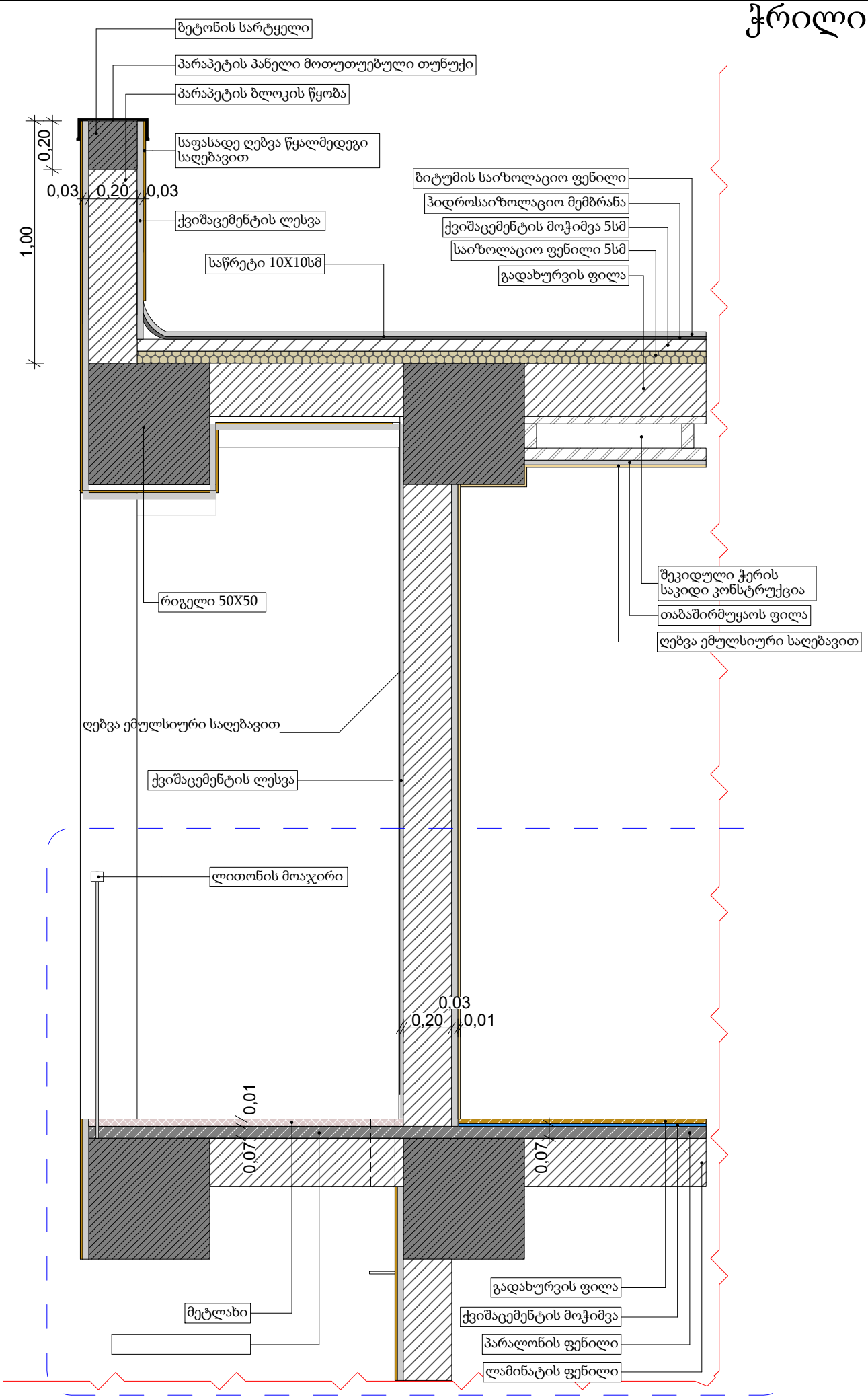
ბეტონის სარტყელი
პარაპეტის პანელი მოთუთუებული თუნუქი
პარაპეტის ბლოკის წყობა
საფასადე ღებვა წყალმედეგი საღებავით
0,20
0,03
0,20
0,03
1,00
ქვიშაცემენტის ლესვა
საწრეტი 10X10სმ
ბიტუმის საიზოლაციო ფენილი
ჰიდროსაიზოლაციო მემბრანა
ქვიშაცემენტის მოჭიმვა 5სმ
საიზოლაციო ფენილი 5სმ
გადახურვის ფილა
რიგელი 50X50
შეკიდული ჭერის საკიდი კონსტრუქცია
თაბაშირმუყაოს ფილა
ღებვა ემულსიური საღებავით
ღებვა ემულსიური საღებავით
ქვიშაცემენტის ლესვა
ლითონის მოაჯირი
0,03
0,20
0,01
0,01
0,07
0,07
მეტლახი
გადახურვის ფილა
ქვიშაცემენტის მოჭიმვა
პარალონის ფენილი
ლამინატის ფენილი

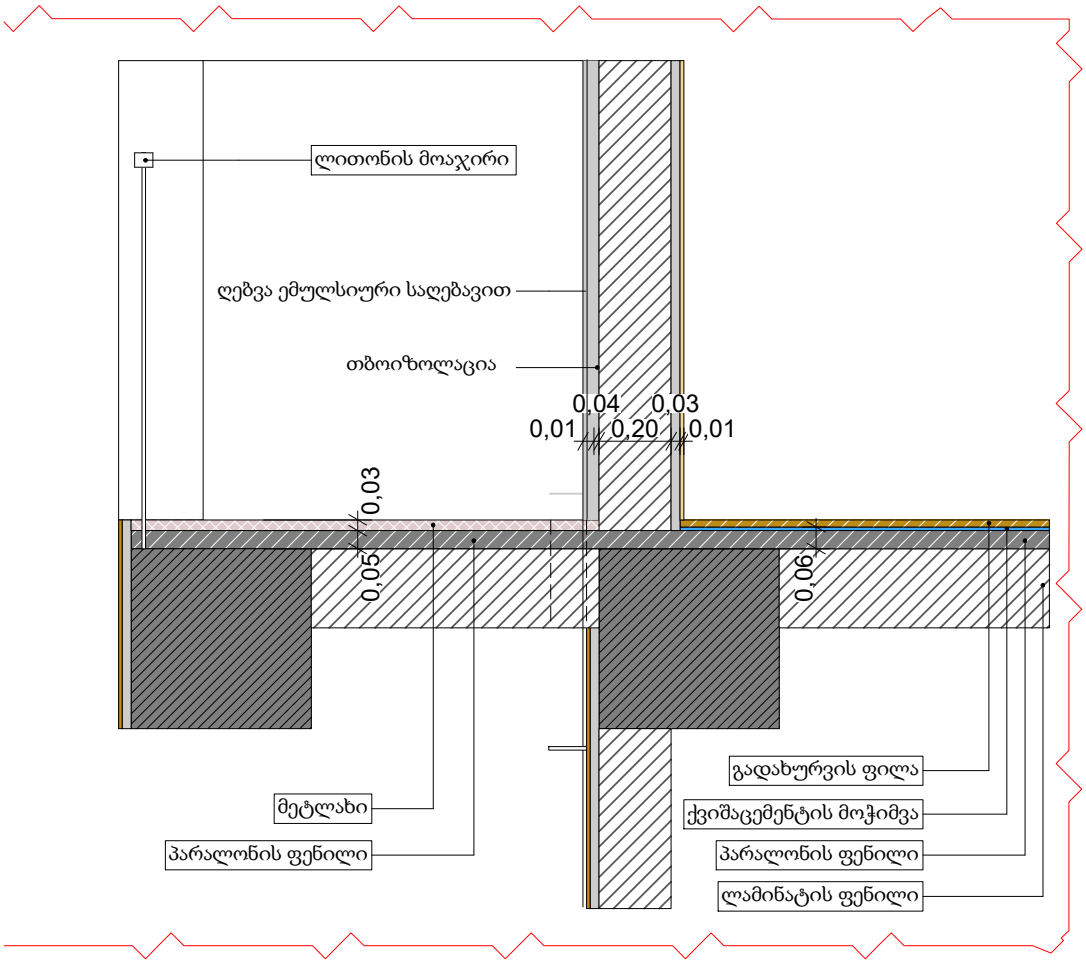
ლითონის მოაჯირი
ღებვა ემულსიური საღებავით
თბოიზოლაცია
0,04
0,03
0,01
0,20
0,01
0,03
0,05
0,06
მეტლახი
პარალონის ფენილი
გადახურვის ფილა
ქვიშაცემენტის მოჭიმვა
პარალონის ფენილი
ლამინატის ფენილი

k-1

კარი ზღურბლის გარეშე მიმხარაჯით

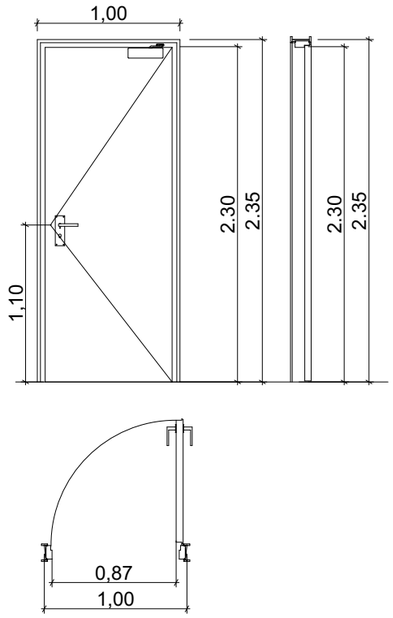

k-2

კარი ზღურბლით მიმხარაჯის გარეშე

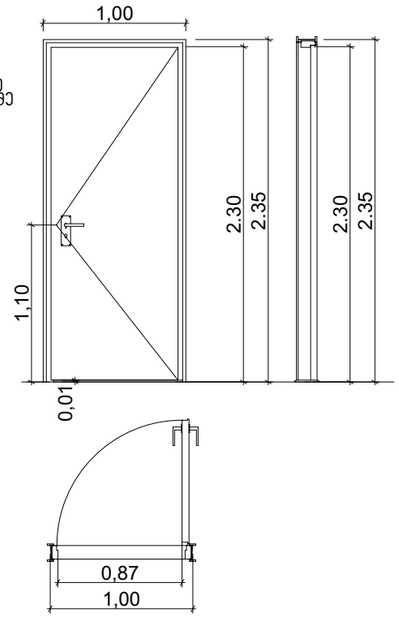

k-3

კარი ზღურბლის და მიმხარაჯის გარეშე

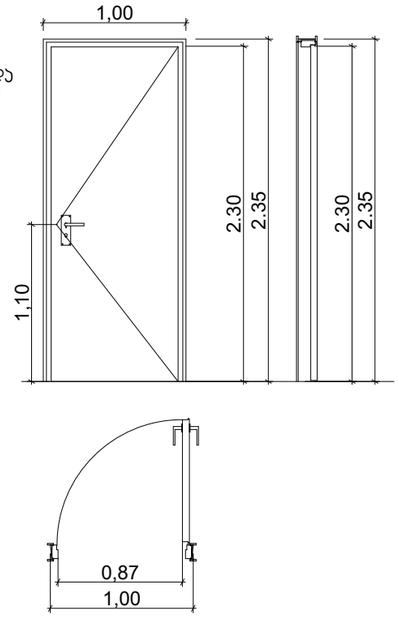

ზღურბლი მ. 1:1



შენიშვნები:

1. კარის ზედაპირი უნდა იყოს გლუვი იატაკიდან მინიმუმ 250 მმ-ის სიმაღლეზე.
2. სახელურები, ჩამოსაწევი სახელურები, საკეტები, რაზები და მისაწვდომი კარის სხვა სამართავები ისეთი ფორმის იქნება, რომ ადვილად შეიძლებოდეს ერთი ხელით მოჭიდება და მის ასამუშავებლად საჭირო არ იქნება მაგრად მოჭიდება, წვალება ან მაჯის ტრიალი.
3. დახურული კარის კავეულის გასაღები ნაწილები და გაღებისათვის განკუთვნილი ძალა მესაბამისობაში იქნება შემდეგთან:
   1. წინიდან მისაწვდომობის ას, გამოწევით ან მიწოლით გაღებადი, არაუმეტეს 66.7 ნიუტონი.
   2. ბრუნვითი მოძრაობით გასაღები, არაუმეტეს 315 ნიუტონი სმ.
4. გასასვლელის კომპონენტებს (გზა-კიბე და ვესტიბიული) ემსახურება მიმხურავით აღჭურვილი კარებები.
5. კარის მიმხურავები ისე მოეწყობა, რომ 90 გრადუსით, ღია მდგომარეობიდან 12 გრადუსით გაღებულ მდგომარეობამდე კარის მისახურად საჭირო დრო არაუმცირეს 5 წამი იქნება.
6. კარის ზამბარიანი ანჯამები ისე მოეწყობა, რომ 70 გრადუსით ღია მდგომარეობიდან დახურულ მდგომარეობამდე კარი არაუმცირეს 1.5 წამში გადავა.
7. ცეცხლმდეგი კარისგან განსხვავებული კარის მიწოლით ან გამოწევით გაღებისათვის საჭირო ძალა მესაბამისობაში იქნება შემდეგთან:
   1. შენობაში განთავსებული ანჯამიანი კარი: არაუმეტეს 22.2 ნიუტონი.
8. კარებების ცეცხლმედეგობა მითითებულია ხანძარსაწინააღმდეგო გეგმებზე.
9. კარებების გაღების მიმართულება მითითებულია გეგმებზე.
10. კერის ზღურბლი მითითბულია გეგმებზე
11. არცერთი კარის სუფთა სიმაღლე არ იქნება 2,05 მეტრზე ნაკლები.

არქიტექტურული პროექტი

№27

პედლების დეტალები

დირექტორი :
ჯირილე მორჩილაძე

არქიტექტორი:
ჯირილე მორჩილაძე
გიორგი შონია
გოჩა ნადირაშვილი
ანა ნიჟლაური

გეოლოგია:
გ.სიყმაშვილი
გ.სადრაძე

სახანძრო უსაფრთხოება:
ი. ჯვარცხელია
მ.ძიძიგური

შ.პ.ს "დიზაინ სტუდიო"

მრავალბინიანი საცხოვრებელი სახლი

ქ.თბილისი არჩილ მეფის ქუჩა №14

საპროექტო ორგანიზაცია
შ.პ.ს "დიზაინ სტუდიო"

დამკვეთი:
შ.პ.ს "ვერსპექტივა 3 " № 402185381

ჯვანძი №3
სახურავის დეტალიზაცია

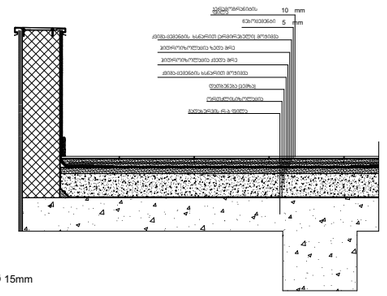

ჯვანძი №1

ჯგუფით მოპირკეთებული გარე კედელი

ცემცლმედეგობა 1 სთ-ზე მეტი.

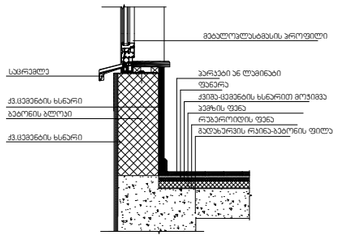

ჯვანძი №2

ჭის ფილებით მოპირკეთებული გარე კედელი

ცემცლმედეგობა 1 სთ-ზე მეტი.

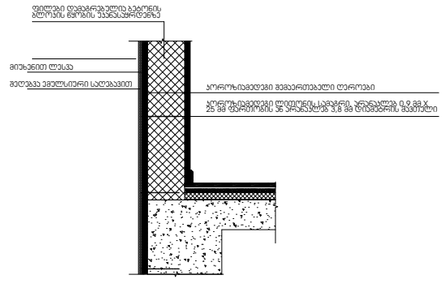

ქვის ფილებით მოპირკეთებული გარე კედელი
ცემცლმედეგობა 1 სთ-ზე მეტი.

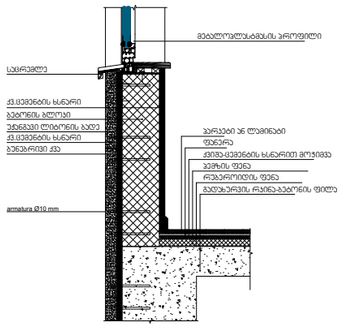

შენიშვნები:

ჰიდროიზოლაცია გამოყენებული უნდა იყოს გარე კარისა და ფანჯრის ანაწყობების, გაყვანილობების და გარე კედლის ანაწყობების (მათ შორის პარაპეტის) დასრულების ადგილების პერიმეტრებთან, გარე კედლისა და სახურავის გადაკვეთასთან, საკვამურებთან, პორტიკებთან (კართანებთან), ტერასებთან (ბანებთან), აივნებთან და მსგავს ნაშვერებთან შეერთების ადგილებში, ასევე, ჩაშენებულ წყალსადინარ ღარებში და მსგავს ადგილებში, საიდანაც წყალმა შეიძლება კედელში შეაღწიოს. ჰიდროიზოლაცია უნდა მოეწყოს გამომშვერილი კიდეების ორივე მხარეზე და ბოლოებთან კედლისზედა ბურულების, წოლანების ქვეშ და უწყვეტი გამომშვერილი გაფორმების თავზე.

- "ჰიდროიზოლაცია ისე უნდა მოეწყოს, რომ კედლისზედაბურულების გადაბმების, ნესტგამტარი მასალების,პარაპეტის კედლების გადაკვეთის ადგილებისა დასახურავის ზედაპირზე არსებული სხვა ღიობების გავლითნესტმა ვერ შეაღწიოს კედელსა და სახურავში“.
-„ჰიდროიზოლაცია უნდა მოთავსდეს კედლისა დასახურავის გადაკვეთის ადგილებში, წყალსადინარარხებთან, სახურავის ქანობის ან მიმართულებისშეცვლის ადგილებში, ასევე, სახურავის ღიობებისგარშემო. ლითონის ჰიდროიზოლაცია უნდა იყოსკოროზიამედეგი და, არანაკლებ, 0,5 მმ სისქისა (No. 26გალვანიზებული ფურცლისა)“
-„პარაპეტის კედლები სათანადოდ უნდა დაიფაროსარაწვადი, წყალგაუმტარი მასალებით, რომელთა სიგანეპარაპეტის კედლების სიგანეზე ნაკლები არ უნდა იყოს.
-„სახურავის ბურულის კლასიფიკაცია უნდა განისაზღვროსB კლასით.

არქიტექტურული პროექტი

№26

კედლების დეტალები

დირექტორი :
ჯირილე მორჩილაძე

არქიტექტორი:
ჯირილე მორჩილაძე
გიორგი შონია
გოჩა ნადირაშვილი
ანა წიკლაური

გეოლოგია:
გ.სიყმაშვილი
გ.სადრაძე

სახანძრო უსაფრთხოება:
ი. ჯვარცხელია
მ.ძიძიგური

შ.პ.ს "დიზაინ სტუდიო"

მრავალბინიანი საცხოვრებელი სახლი

ქ.თბილისი არჩილ მეფის ქუჩა №14

საპროექტო ორგანიზაცია
შ.პ.ს "დიზაინ სტუდიო"

დამკვეთი:
შ.პ.ს "ჯერსპექტივა 3 " № 402185381

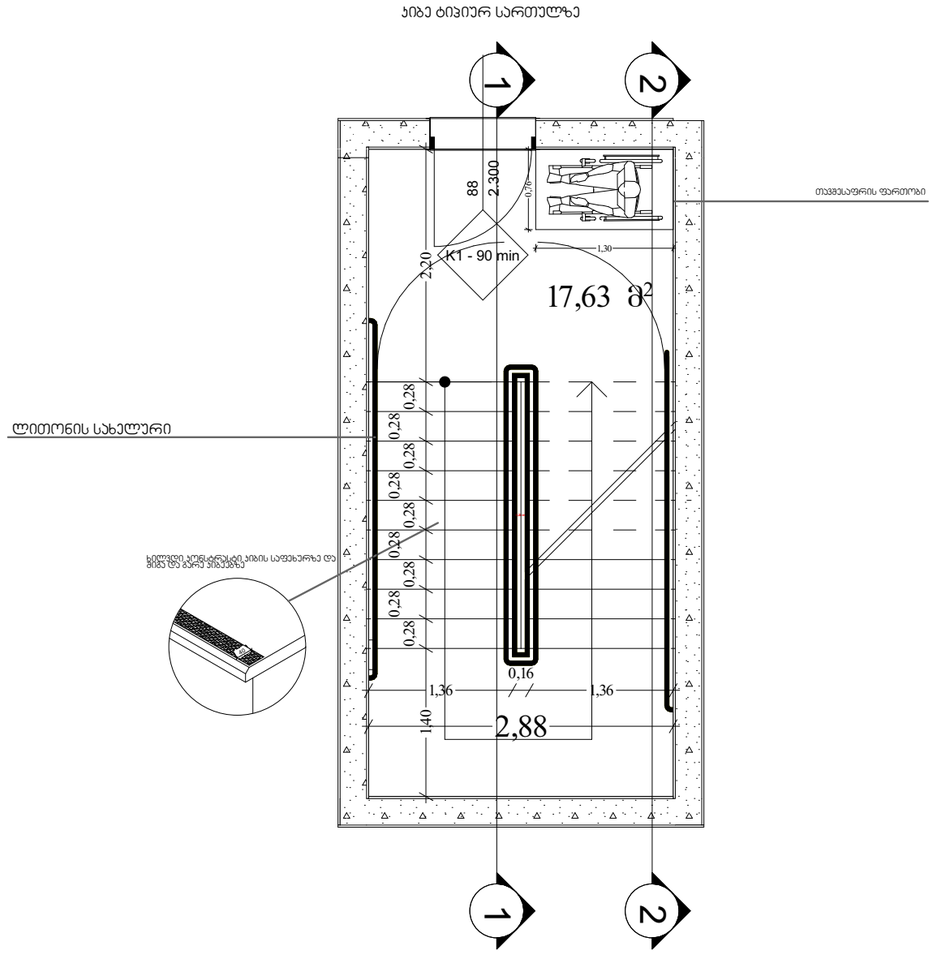

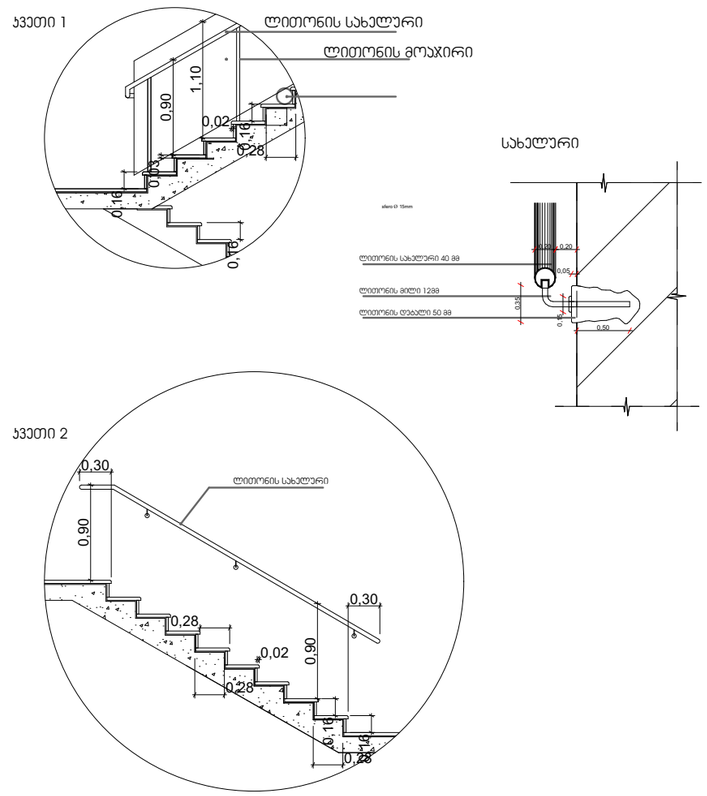

შენიშვნები:

1. ყველა კიბეს (მათ შორის გარე კიბეს) ყოველი საფეხურის და საბოძველის 40 მმ სავალ ნაწილს, რომელიც იზომება საფეხურის ნაშვერიდან თარაზულად, ექნება ერთგვაროვანი ფერის მქონე ზედაპირი, რომელიც საფეხურის დანარჩენი ნაწილისგან მკვეთრად განსხვავებული იქნება (მუქი ღია ფონზე). ხილვადი კონტრასტი გაგრძელდება ყოველი საფეხურის ერთი კიდიდან საფეხურის მეორე კიდემდე.
2. მისაწვდომი გზაკიბის საზღვრებში იატაკის ზედაპირები იქნება მდგრადი, მყარი და არასრიალა.
3. კიბის საფეხურების განსხვავებული მონიშვნა იქნება გამძლე.
4. შენობის გარეთ მდებარე კიბის საფეხურები და ბაქნები ისე დაგეგმარდება, რომ სავალ ზედაპირზე წყალი არ დაგროვდება.
5. გასანათებელი საშუალებები უზრუნველყოფს კიბეების განათებას, რომელიც გაიზომება საბოძველების ზედაპირების და ბაქნების ზედაპირების ცენტრში გაზომვისას საფეხურის წინაპირიდან 600 მმ-ის საზღვრებში, შემდეგი წესის შესაბამისად:
   - არაუმცირეს 11 ლუქსი განათება.
   - არაუმცირეს 110 ლუქსი განათება, კიბით სარგებლობის დროს.
   - კიბეების გამოყენებისას 11 ლუქსიდან 110 ლუქსზე გადასვლა შესაძლებელი უნდა იყოს განათების სამართავებით უზრუნველყოფილი ავტომატური, მოძრავი სენსორული ტიპის განათების ჩამრთველებით, რომლებიც შეესაბამება ყველა ქვემოთ ჩამოთვლილს:
   - განათების სამართავები აღჭურვილი იქნება საიმედო ოპერაციული სისტემით და შეფასებული იქნება ამ მიზნით გამოყენებისთვის.
   - მოძრავი სენსორი გააქტიურდება დამკვებლის მოძრაობით საფეხურებზე ან საფეხურების ბაქნებზე.
   - განათების გამააქტიურებლები დაყენებული იქნება არაუმცირეს 15 წუთიანი მოქმედების პერიოდით.
   - გზა-კიბის განათება ჩაირთვება ავტომატური სენსორული ჩამრთველებით, ასეთის არსებობის შემთხვევაში, ისე, რომ შესასვლელში მდებარე ბაქანზე, შესასვლელში მდებარე ბაქნის მოსაზღვრე თითოეულ კიბის მარშსა და შესასვლელში მდებარე ბაქნის ზემოთ და ქვემოთ მდებარე ბაქნებზე მე-4 პუნქტით დადგენილი განათებულობის დონე საფეხურის გამოყენებამდე იქნება უზრუნველყოფილი.
   - კიბის სახელურები და ნებისმიერი კედელი ან მათ მომიჯნავედ მდებარე სხვა ზედაპირი არ იქნება ბასრი ან უხეში ელემენტების შემცველი.
   - კიბის სახელურები არ იტრიალებს მათი ბუდეების საზღვრებში.

არქიტექტურული პროექტი

№24

გზა- კიბე

დირექტორი :
ჯირილე მორგჩილაძე

არქიტექტორი:
ჯირილე მორგჩილაძე
გიორგი შონია
გოჩა ნადირაშვილი
ანა ნიკლაური

გეოლოგია:
გ.სიყმაშვილი
გ.სადრაძე

სახანძრო უსაფრთხოება:
ი. ჯვარაცხელია
მ.ძიძიგური

შ.პ.ს "დიზაინ სტუდიო"

მრავალბინიანი საცხოვრებელი სახლი

ქ.თბილისი არჩილ მეფის ქუჩა №14

საპროექტო ორგანიზაცია
შ.პ.ს "დიზაინ სტუდიო"

დამკვეთი:
შ.პ.ს "ვერსპექტივა 3 " № 402185381

გაძლიერებული ბეტონის სვეტი 40X40 მმ
ცეცხლმედეგობა 2 სთ.

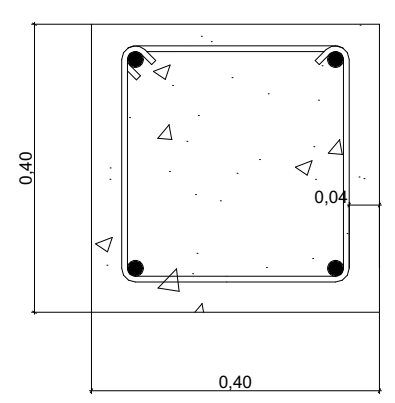

გაძლიერებული ბეტონის კედელი
გზა-კიბის შემომზღუდავები
ცეცხლმედეგობა 2 სთ.

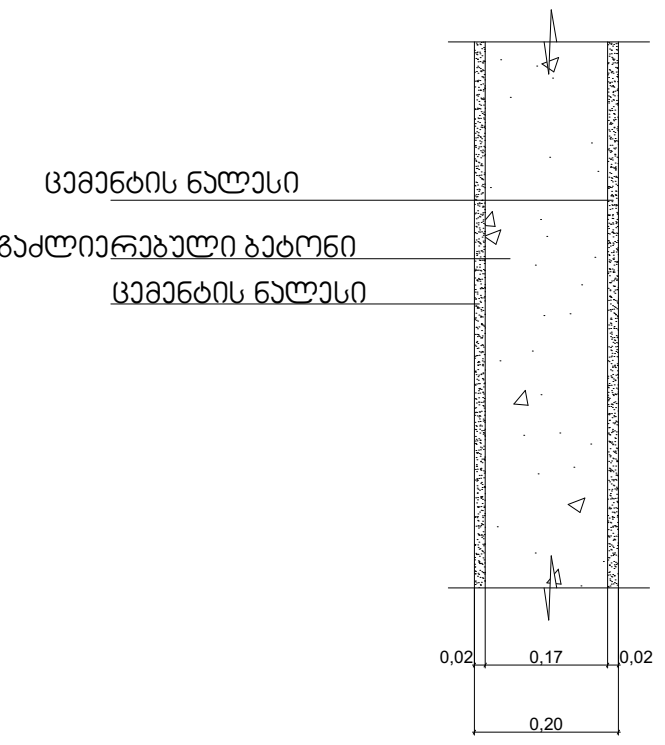

გაძლიერებული ბეტონის კოჭი
იატაკის და სახურავის ფილა
ცეცხლმედეგობა 2 სთ.

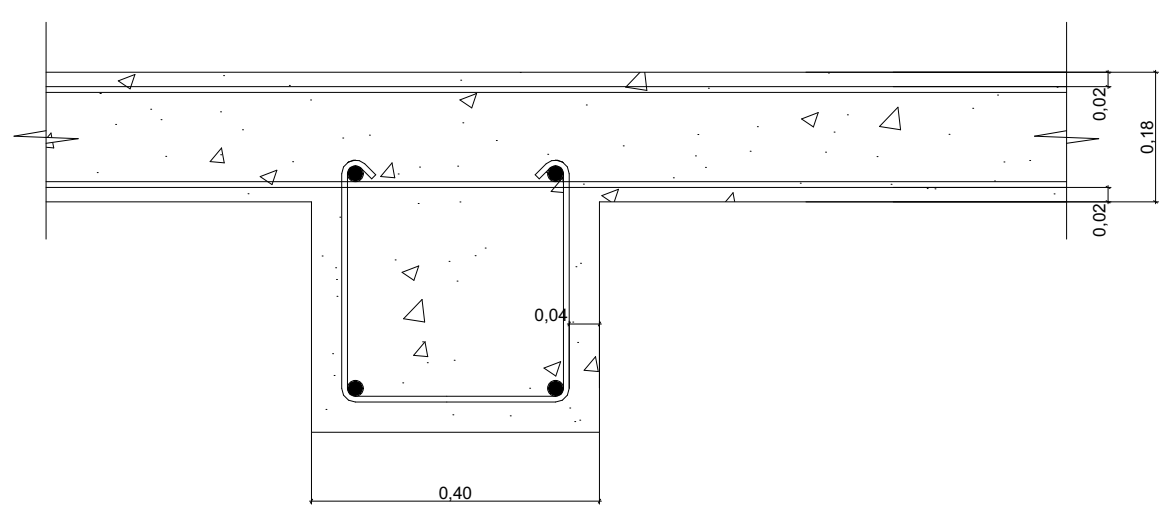

ბლოკის კედელი
ბინებს შორის გამყოფი ტიხარი
ცეცხლმედეგობა 1 სთ.

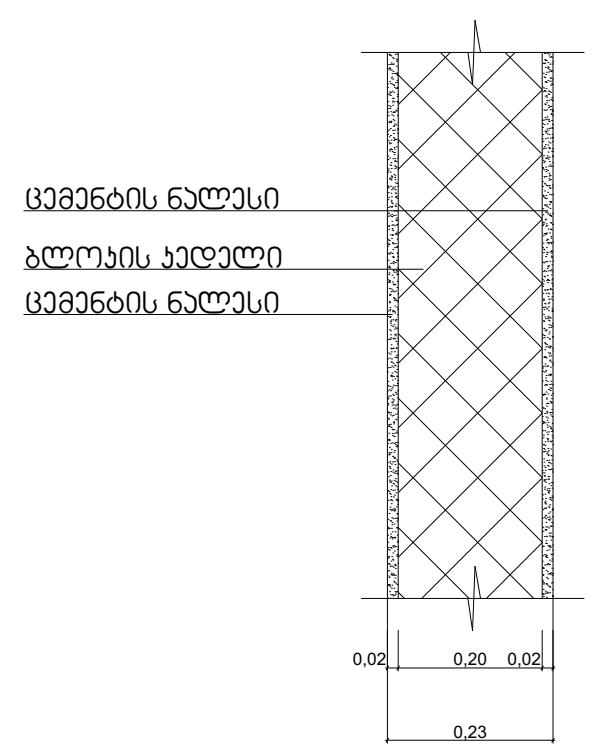

კონსტრუქციული ტიპის დეტალები

დირექტორი :
კირილე მორჩილაძე

არქიტექტორი:
კირილე მორჩილაძე
გიორგი შონია
გოჩა ნადირაშვილი
ანა წიკლაური

გეოლოგია:
გ.სიყმაშვილი
გ.სადრაძე

სახანძრო უსაფრთხოება:
ი. კვარაცხელია
მ.ძიძიგური

შ.პ.ს "დიზაინ სტუდიო"

მრავალბინიანი საცხოვრებელი სახლი

ქ.თბილისი არჩილ მეფის ქუჩა №14

საპროექტო ორგანიზაცია
შ.პ.ს "დიზაინ სტუდიო"

დამკვეთი:
შ.პ.ს "პერსპექტივა 3 " № 402185381

არქიტექტურული პროექტი

№60

ხ - 400