ფასადი „1-8“ ღერძებიდან

ნახაზის ნომერი:	A-3

პროექტის ავტორი		
არქიტექტორი	ბ. ზედგინიძე	
კონსტრუქციების ნაწილის მთავარი ინჟინერი	ლ. ჭიჭინაძე	
ინჟინერ-კონსტრუქტორი	ბ. ჯაფარიძე	
ელექტრომოწყობილობების ნაწილის მთავარი ინჟინერი		
ინჟინერ-ელექტრიკოსი	ბ. ჯაფარიძე	
სანტექნიკური სისტემების ნაწილის მთავარი ინჟინერი		
ინჟინერ-სანტექნიკოსი	ბ. ჯაფარიძე	
ტექნიკური ზედამხედველი		
ტექნიკური ზედამხედველი		

ობიექტის დასახელება	ქ. ბათუმში, ზ.ჭყონიას ქუჩა №0200100057 7 ნაკვეთზე მრავალბინიანი საცხოვრებელი სახლის მშენებლობა (პროექტირება)
სამშენებლო ნებართვის №, თარიღი	
პროექტის ავტორი	ბ. ზედგინიძე
ელ. ფოსტა, ტელეფონი	
ბ. ჯაფარიძე	


ფასადი „1-8“ ღერძებიდან
ფასადი „8-1“ ღერძებიდან
ასაწყობი ელემენტების ბეტონი B30 F200 W8
ასაწყობი რკინაბეტონის



Изм.	Кол.уч.	Лист
Разраб.		
Пров.		
Н.контр.		
ГИП		

Многоквартирный жилой дом с встроенными помещениями общественного назначения и подземной автостоянкой по адресу: г.Москва, ЗАО, район Раменки, ул.Мосфильмовская, вл.70

Фасады А,-Ж,, с учетом балконов. Фасад по оси И. Фасад по оси Ж. Фасад по оси З. Фасад по оси Е. Фасад по оси Д. Фасад по оси Г. Фасад по оси В. Фасад по оси Б

Стадия: Р | Лист: | Листов:

ГАП: Ф.И.О.

Н.контр.: Ф.И.О.

Гл.инж.проекта: Ф.И.О.

Гл.архитектор проекта: Ф.И.О.

Разраб.: Ф.И.О.

Изм. | Кол.уч. | Лист | № док. | Подп. | Дата

Инв.№ подл. | Подп. и дата | Взам.инв.№

Согласовано:

Главный инженер проекта: Ф.И.О.

Главный архитектор проекта: Ф.И.О.

Заказчик: Ф.И.О.

Выполнено в программе ArchiCAD 25

А-3

Фасады А,-Ж,, с учетом балконов. Фасад по оси И. Фасад по оси Ж. Фасад по оси З. Фасад по оси Е. Фасад по оси Д. Фасад по оси Г. Фасад по оси В. Фасад по оси Б

ფასადი G,,-A,, ღერძებში

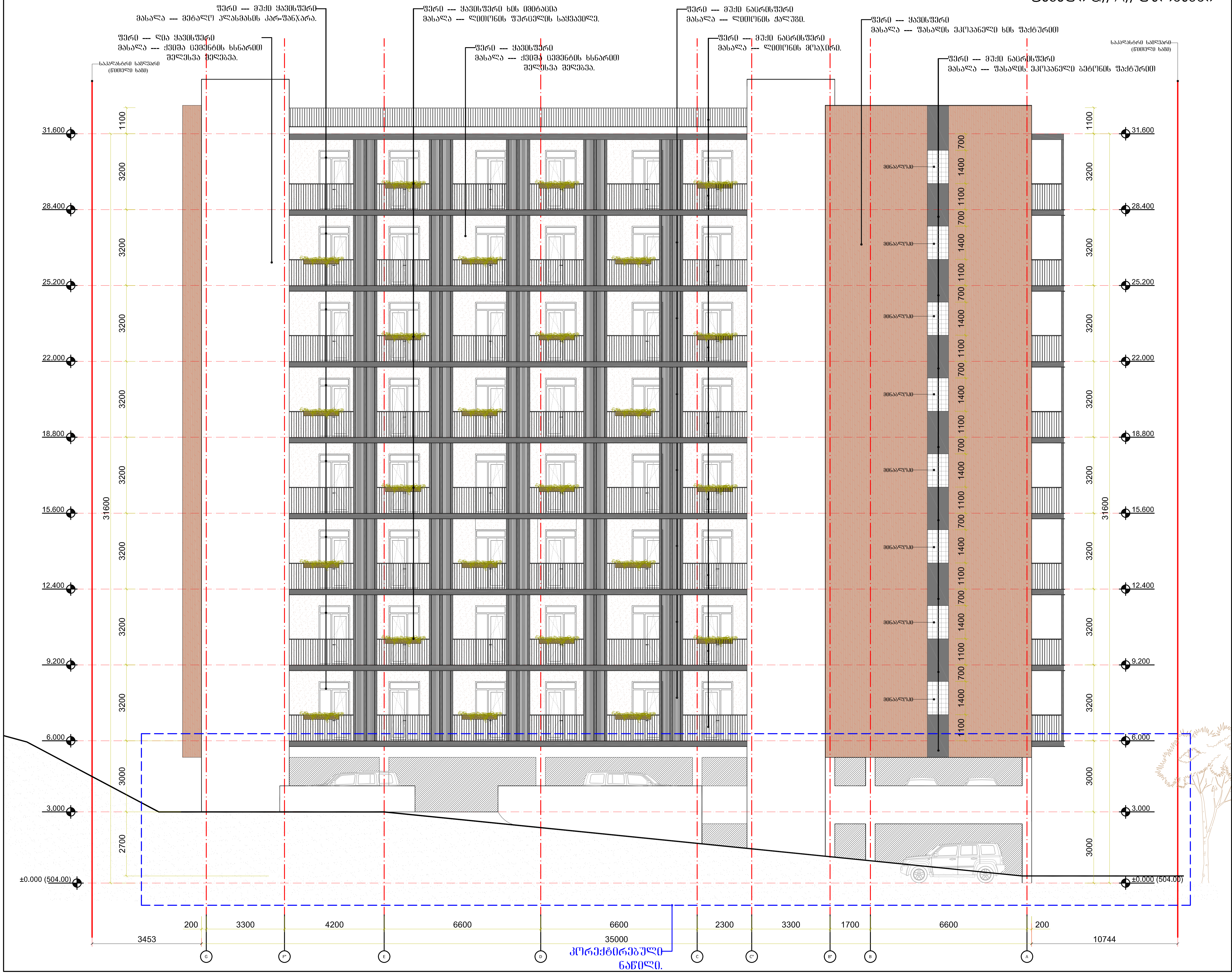

A-3	შენიშვნა:

პირობითი ნიშნები:

დამკვეთი: ზვიად ქოიავა
პირ.№02001000577

პროექტის სახელწოდება:

ქ.თბილისი, დიდი დიღომი მრავალბინიანი საცხოვრებელი სახლის პროექტი. (არქიტექტურული ნაწილი)

დამკვეთი		ზვიად. ქოიავა
არქიტექტორი		გ. ფსუტური
		ლ. ფირფილაშვილი
		გ. ბალახაძე

თბილისი 2022 წელი.

მასშტაბი		ნახაზი:

სტადია	ფურცელი	ფურცლები
არქიტექტურული ნაწილი		

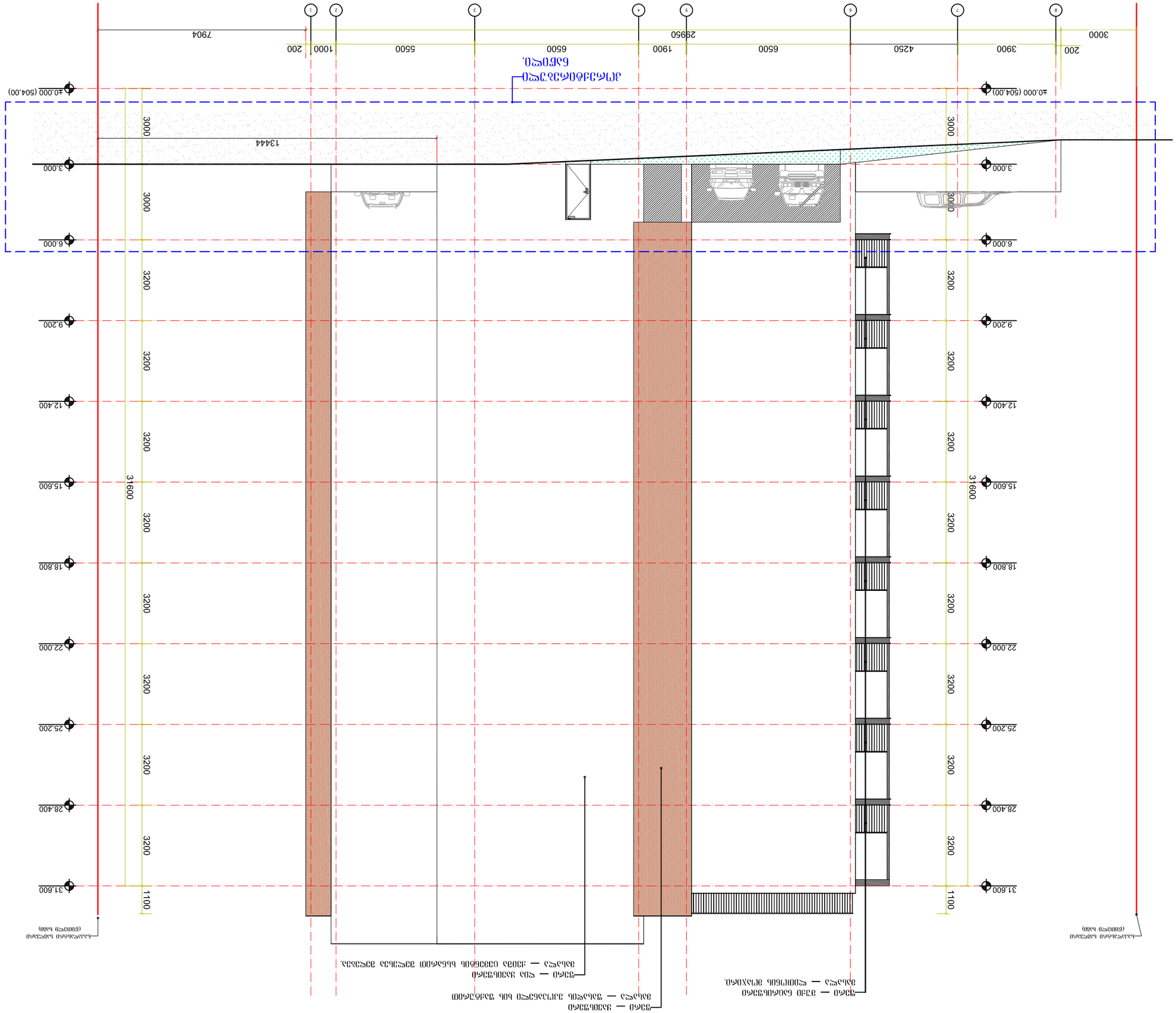

Фасад 8-1

А-3	Зайцева:

Копирование и использование данного документа без разрешения ООО «Архитектурная мастерская Зайцева» запрещено.

Архитектурная мастерская Зайцева
ИНН 0200100057
г. Уфа, ул. Зайцева, 8

Разработал	Зайцева А.Ф.	
Проверил	Зайцева А.Ф.	
Н. контроль	Зайцева А.Ф.	
ГИП	Зайцева А.Ф.	

Многоквартирный жилой дом с подземной автостоянкой по ул. Зайцева, 8 в г. Уфа

Фасад 8-1

Стадия	Лист	Листов
Р		

Архитектурная мастерская Зайцева

მოსაპირკეთებელი მასალების დეტალური პროექტი

პირველ სართულზე იატაკი უნდა იყოს წყალგაუმტარი იხილეთ იატაკი №1.
იხელმძღვანელეთ იატაკის პუნქტებით.

	იატაკების ნომერაცია:	ოთახის სახელწოდება:	იატაკის სისქე.	შენიშვნები
სართულის იატაკები	იატაკი №1	შესასვლელები, ლიფტი, სახ. კიბეების ბაქნები, კორიდორები, და ტამბურები.	100მმ. სისქის	მასალის ხარისხი დამოკიდებულია დამკვეთზე
	იატაკი №2	საჯარო კიბეები და სართულშუა ბაქნები	30მმ. სისქის	
	იატაკი №3	WC და სან-კვანძები	100მმ. სისქის	
	იატაკი №4	სამზარეულო, პაბი, და ყველა თავშეყრის ადგილები	100მმ. სისქის	
	იატაკი №5	საოფისე, სასტუმროს საძილე ნომრები	100მმ. სისქის	
	იატაკი №6	აივანი	50მმ. სისქის	

მასალების ჩამონათვალი:

	იატაკი №1	კერამიკული ფილა (კორიდორები და კიბის ზედა ბაქნები)	100მმ. სისქის	შენიშვნები
სართულის იატაკები	დააგეთ 5-დან 10-დე სქელი კაფელი იატაკზე და შეავსეთ ე.წ. ნაკერებიფერადი ცემენტის ხსნარით;			მასალის ხარისხი დამოკიდებულია დამკვეთზე
	25 მმ სისქის (1:3 მშრალი წებოს ხსნარი)			
	წყალში გახსნილი სუფთა ცემენტის და სამშენებლო წებოს ნაზავით გაკეთდეს ერთი სუფთა ფენა			
	ბეტონის მომზადება 65 მმ-ი სისქის (მარკა CL7.5)			
	რკინა ბეტონის გადახურვის ფილა;			

	იატაკი №2	არა პრიალა კერამიკული ფილის მოწყობა (საჯარო კიბეები და სართულშუა ბაქნები)	30მმ. სისქის	შენიშვნები
სართულის იატაკები	დააგეთ 5-დან 10-დე სქელი კაფელი იატაკზე და შეავსეთ ე.წ. ნაკერებიფერადი ცემენტის ხსნარით;			მასალის ხარისხი დამოკიდებულია დამკვეთზე
	25 მმ სისქის (1:3 მშრალი წებოს ხსნარი)			
	წყალში გახსნილი სუფთა ცემენტის და სამშენებლო წებოს ნაზავით გაკეთდეს ერთი სუფთა ფენა			
	რკინა ბეტონის გადახურვის ფილა;			

	ატაკი №3	არა პრიალა კერამიკული ფილის იატაკები (WC და სან-კვანძები)	100 სისქის	შენიშვნები
სართულის იატაკები	დააგეთ 5-10 მმ სისქის კაფელი იატაკზე და შეავსეთ ე.წ. ნაკერები გაზავებული ცემენტის ხსნარით;			მასალის ხარისხი დამოკიდებულია დამკვეთზე
	25 მმ სისქის (1:3 მშრალი წებოს ხსნარი)			
	1.5-მმ სისქის ჰიდროიზოლაციური ხსნარი;			
	დავასხათ (მარკა C15) ქვიშა-ბეტონის ხსნარი, შემდეგ გავუკეთოთ პოლირება. გავაკეთოთ 1%-იანი დახრილობის იატაკი შესასვლელიდან წყალშემკრებამდე სადაც მინიმალური სიმაღლეიიქნება 35 მმ-ი. წყალშემკრების გარშემო წაუსვათ ქვიშა-ცემენტის ხსნარი (1:3).			
	წყალში გახსნილი სუფთა ცემენტის და სამშენებლო წებოს ნაზავით გაკეთდეს ერთი სუფთა ფენა			
	ბეტონის მომზადება 30 მმ-ი სისქის (მარკა CL7.5)			
	რკინა ბეტონის გადახურვის ფილა;			

	იატაკი №4	არა პრიალა კერამიკული ფილის მოწყობა (სამზარეულო, პაბი, და ყველა თავშეყრის ადგილები)	100მმ. სისქის	შენიშვნები
სართულის იატაკები	დააგეთ 5-დან 10-დე სქელი კაფელი იატაკზე და შეავსეთ ე.წ. ნაკერებიფერადი ცემენტის ხსნარით;			მასალის ხარისხი დამოკიდებულია დამკვეთზე
	25 მმ სისქის (1:3 მშრალი წებოს ხსნარი)			
	1.5-მმ სისქის ჰიდროიზოლაციური ხსნარი;			
	წყალში გახსნილი სუფთა ცემენტის და სამშენებლო წებოს ნაზავით გაკეთდეს ერთი სუფთა ფენა			
	ბეტონის მომზადება 65 მმ-ი სისქის (მარკა CL7.5) ვასწორებთ და ვაპრიალებთ როგორც სარკეს.			
	რკინა ბეტონის გადახურვის ფილა;			

	იატაკი №5	ლამინირებული ხის იატაკი (სასტუმროს საძილე ნომრები და ოფისი)	100მმ. სისქის	შენიშვნები
სართულის იატაკები	8 დან 12 დაშპონტირებული ლამინირებული ხის იატაკი; მოკირწყლეთ იატაკი კოლოიდური ხსნარის წასმის შემდეგ, კოტებით შეაერთეთ, მოუჭირეთ და მაგრად შეკუმშეთ			მასალის ხარისხი დამოკიდებულია დამკვეთზე
	3-დან 5-დე სქელი პენოპლასტის ბალიში;			
	20 სისქის C15 წვრილმარცვლოვანი ბეტონი;			
	პემზა ბეტონის მომზადება 65მმ-ი სისქის (მარკა CL7.5)			
	რკინა ბეტონის გადახურვის ფილა;			

	იატაკი №6	აივნის ფილის იატაკის მოწყობა.	50მმ. სისქის	
სართულის იატაკები	დააგეთ 5-10 მმ სისქის კაფელი იატაკზე და შეავსეთ ე.წ. ნაკერები გაზავებული ცემენტის ხსნარით;			მასალის ხარისხი დამოკიდებულია დამკვეთზე
	დავასხათ 1:3 მშრალი წებოს ხსნარი შემდეგ გავუკეთოთ პოლირება. გავაკეთოთ 1%-იანი დახრილობის იატაკი შესასვლელიდან წყალშემკრებამდე სადაც მინიმალური სიმაღლეიიქნება 40 მმ-ი.			
	წყალში გახსნილი სუფთა ცემენტის და სამშენებლო წებოს ნაზავით გაკეთდეს ერთი სუფთა ფენა			
	აივნის რკინა ბეტონის ფილა;			

გადახურვის მოპირკეთება:

	სწორი გადახურვა	სახურავის გადახურვა (შეიძლება ადამიანის გადაადგილება)	სისქის	შენიშვნები
სახურავის გადახურვა	დავასხათ ქვიშა-ბეტონის მოსამზადებელი ფენა, შემდეგ წავუსვათ 3-5 მმ სისქის სპეციალური ფილის წებო და დავალაგოთ მოუცურებელი კაფელის იატაკი რომლის სისქეც იქნება 6 მმ.			
	დავასხათ 40 მმ სისქის (მარკა C20) წვრილმარცვლოვანი ქვიშა-ბეტონი. დავასხათ ქვიშა-ბეტონი ფილებად და დავუტოვოთ ნაკერები 10 მმ სისქით, რომლებსაც შემდგომში ამოვავსებთ პენოპლასტით.			
	დავაგოთ 0.4 მმ სისქის პლასტიკური პოლიეთილენი;			
	3+3 სისქის ჰიდროიზოლაციის ასფალტის რულონი რულონი SBS;			
	დავასხათ 20 მმ სისქის ხსნარი (1:3) და გავასწოროთ;			
	ცემენტი-ქვიშა-პემზის საფარის მინიმალური სიმაღლე უნდა იყოს 50 მმ. ერთი კუბის მისაღებად ცემენტი-ქვიშა-პემზის კოეფიციენტი არის. (1: 1.5: 4) უნდა გაკეთდეს 2%-იანი ფერდობი და როდესაც სიმაღლე 100 მმ-ს გაცდება ამ შემთხვევაში თავიდან ვალაგებთ ბეტონის ბლოკებს და ზევიდან ვასხავთ ცემენტი-ქვიშა-პემზის ხსნარს რომელიც არ უნდა იყოს 50 მმ-ზე ნაკლები			
	50 მმ სისქის პენოპლასტის თბო-საიზოლაციო ფენა.			
	სახურავის რკინაბეტონის ფილა;			

გარე ფასადის მოპირკეთება შეღებვა:

	გარე კედელი	გარე კედლის მოსაპირკეთებელი კერამიკული ფილა		შენიშვნები
ფასადის კედელი	ყინვა გამძლე ფასადის კერამიკული ფილა;			გარე ფასადის მოსაპირკე-თებელი ფილის ფერი იხილეთ რენდერზე.
	5 სისქის 1:2 ქვიშა ცემენტ წებო ნარევი ხსნარით შეილესოს			
	დავამაგროთ ტუტე გამძლე შუშა ბოჭკოვანი ბადე, შემდეგ შევლესოთ ერთი ფენა 3-5 მმ სისქის პოლიმერული ცემენტის ხსნარით.			
	უსწორმასწორო კედლების შემთხვევაში გაასწორეთ ქვიშა-ცემენტის ხსნარით			
	საყრდენი კედლის დამუშავება და გასუფთავება;			

	გარე კედელი	ფასადის გარე კედლის საღებავით ღებვა		შენიშვნები
ფასადის კედელი	საღებავის მისხმა			ეს ვარიანტი გამოიყენეთ მხოლოდ კარნიზების გაკეთებისას დანარჩენ ადგილებში იხელმძღვა-ნელეთ 1; 4 და 5 თავებით
	შელესეთ 3-5 სქელი პოლიმერული ცემენტზე დამყარებული სითხე ტუტე-გამძლე შუშა ბოჭკოვანი ბისოსების ფენაში;			
	მიწებდეს სპეციალური წებოთი პენოპლასტი კედელზე			
	შელესეთ ქვიშა ცემენტის ხსნარით გარე კედლები (თუ კედელი ბეტონისაა ამ შემთხვევაში არ არის საჭირო შელესვა);			
	ფასადის კედლის დამუშავება;			

	გარე კედელი	საძირკვლის გვერდითი კედელი (წყალგაუმტარი)		შენიშვნები
ფასადის კედელი	ყოველი ფენა გრუნტისა და კირნაცარის დატკეპნის და გამყარდეს (2:8);			ეს ვარიანტი გამოიყენეთ მხოლოდ კარნიზების გაკეთებისას დანარჩენ ადგილებში იხელმძღვა-ნელეთ 1; 4 და 5 თავებით
	50 მმ სისქის პენოპლასტის საფარი;			
	ორი ფენა 3 მმ-იანი სისქის ჰიდროიზოლაციის ასფალტის რულონი რულონი SBS;			
	წაესვას ერთხელ ტექნიკური სითხე;			
	საყრდენი კედელი (ბეტონის);			

A-3 | შენიშვნა:

პირობითი ნიშნები:

დამკვეთი: ზვიად ქოიავა
პირ.№02001000577

პროექტის სახელწოდება:

ქ.თბილისი, დიდი დიღომი მრავალბინიანი საცხოვრებელი სახლის პროექტი. (არქიტექტურული ნაწილი)

დამკვეთი		ზვიად. ქოიავა
არქიტექტორი		გ. ფსუტური
		ლ. ფირფილაშვილი
		გ. ბალახაძე

თბილისი 2022 წელი.

მასშტაბი		ნახაზი:
სტადია	ფურცელი	ფურცლები
არქიტექტურული ნაწილი		

კარ-ფანჯრის სპეციფიკაცია

დასახელება	ვიტრაჟი	ფანჯარა	მინაბლოკი
რაოდენობა	16ც	8ც	8ც
გეგმა	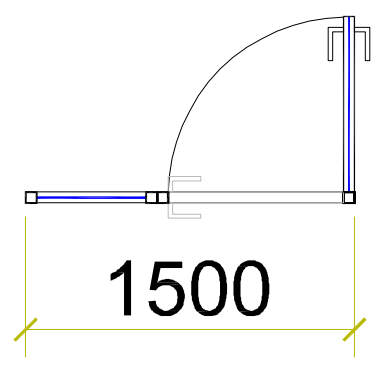	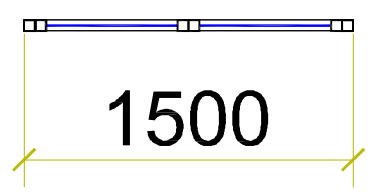	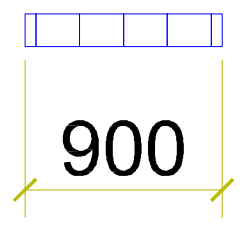
ფასადი	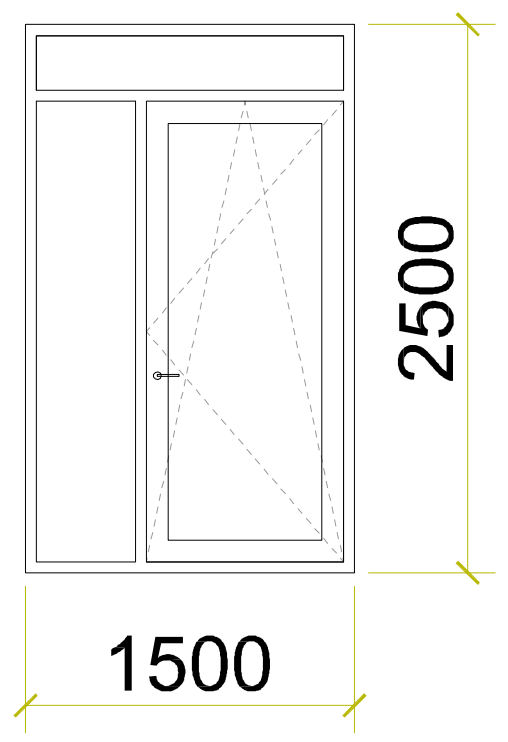	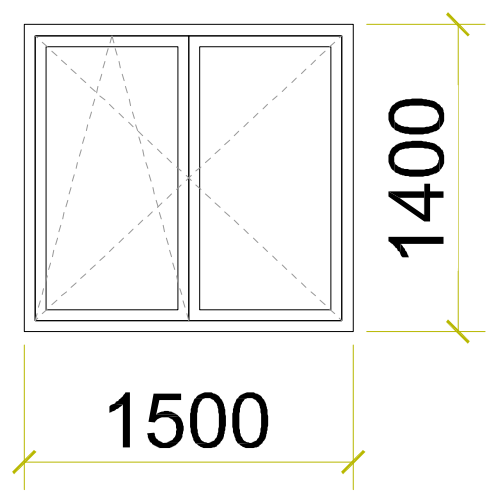	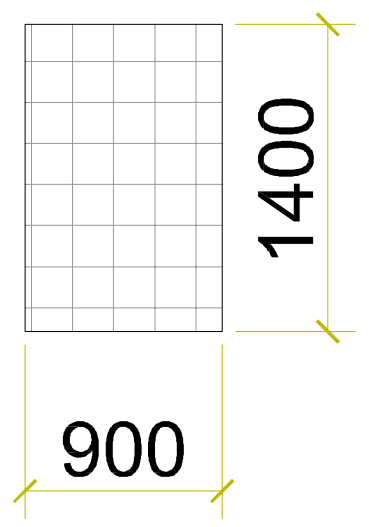
№	ვ-1	ფ-1	მ-1

A-3	შენიშვნა:

პირობითი ნიშნები:

დამკვეთი: გვიად ქოიავა
პირ.№02001000577

პროექტის სახელწოდება:

ქ.თბილისი, დიდი დიღომი მრავალბინიანი საცხოვრებელი სახლის პროექტი. (არქიტექტურული ნაწილი)

დამკვეთი		გვიად. ქოიავა
არქიტექტორი		გ. ფსუტური
		ლ. ფირფილაშვილი
		გ. ბალახაძე

თბილისი 2022 წელი.

მასშტაბი		ნახაზი:

სტადია	ფურცელი	ფურცლები
არქიტექტურული ნაწილი		