ფასადი 1-3

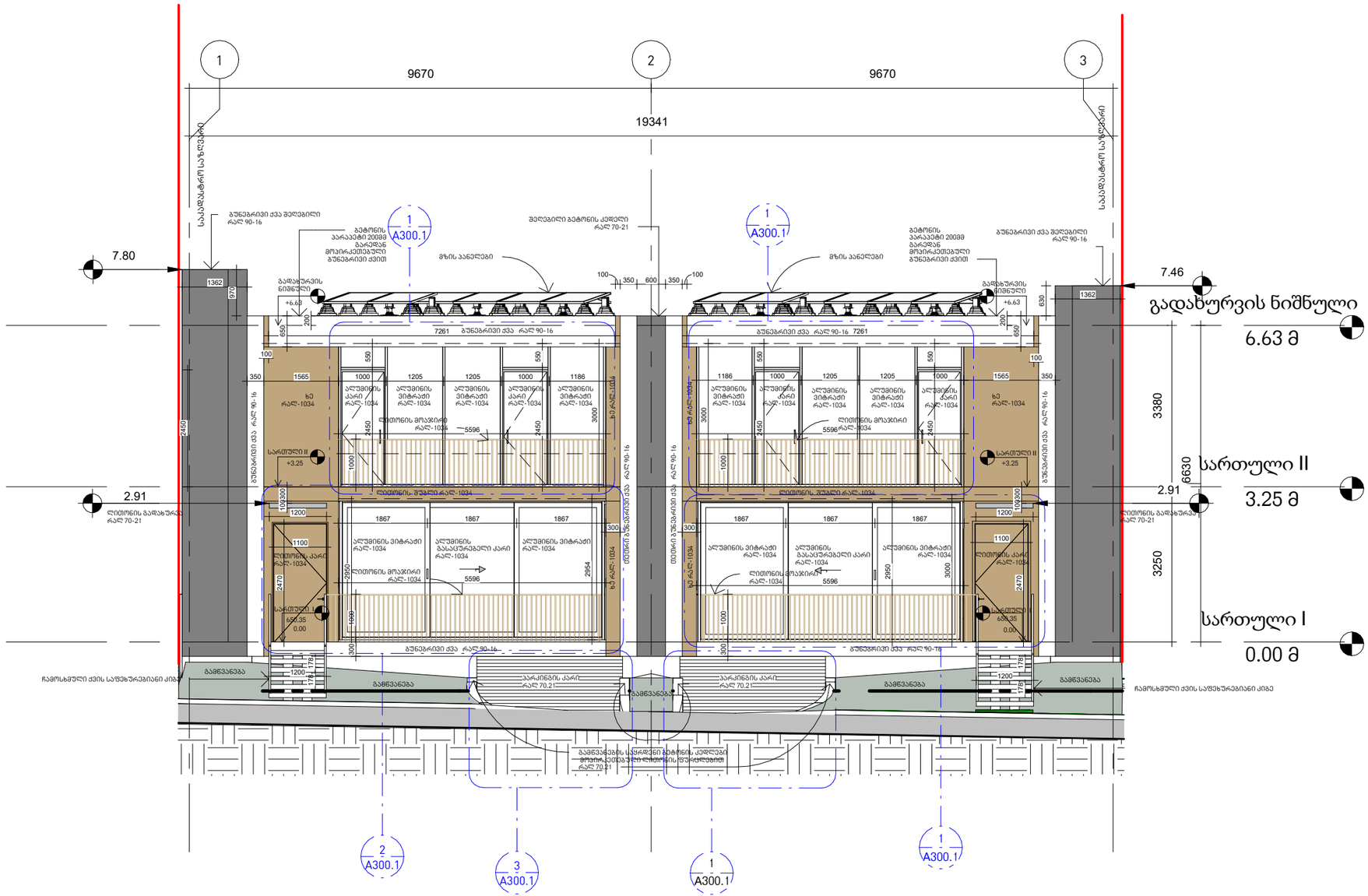

არქიტექტურა

KHMALADZE ARCHITECTS

E-mail: Giorgi@Khmaladze.ge

პროექტი

ინდივიდუალური ორგინიანი საცხოვრებელი სახლი

მისამართი

გურლების ქუჩა

დამკვეთი

სტატუსი	CD
მასშტაბი	1 : 100
ფორმატი	A3
თარიღი	21-Sep-23 17:45:38
ფურცელი	

ფასადი 1-3

ფურცლის ნომერი

A303

ავტორი	გიორგი ხმალაძე
დახაზა	ანა კუციშვილი
შეამოწმა	გიორგი ხმალაძე

ფასადი დ-ა

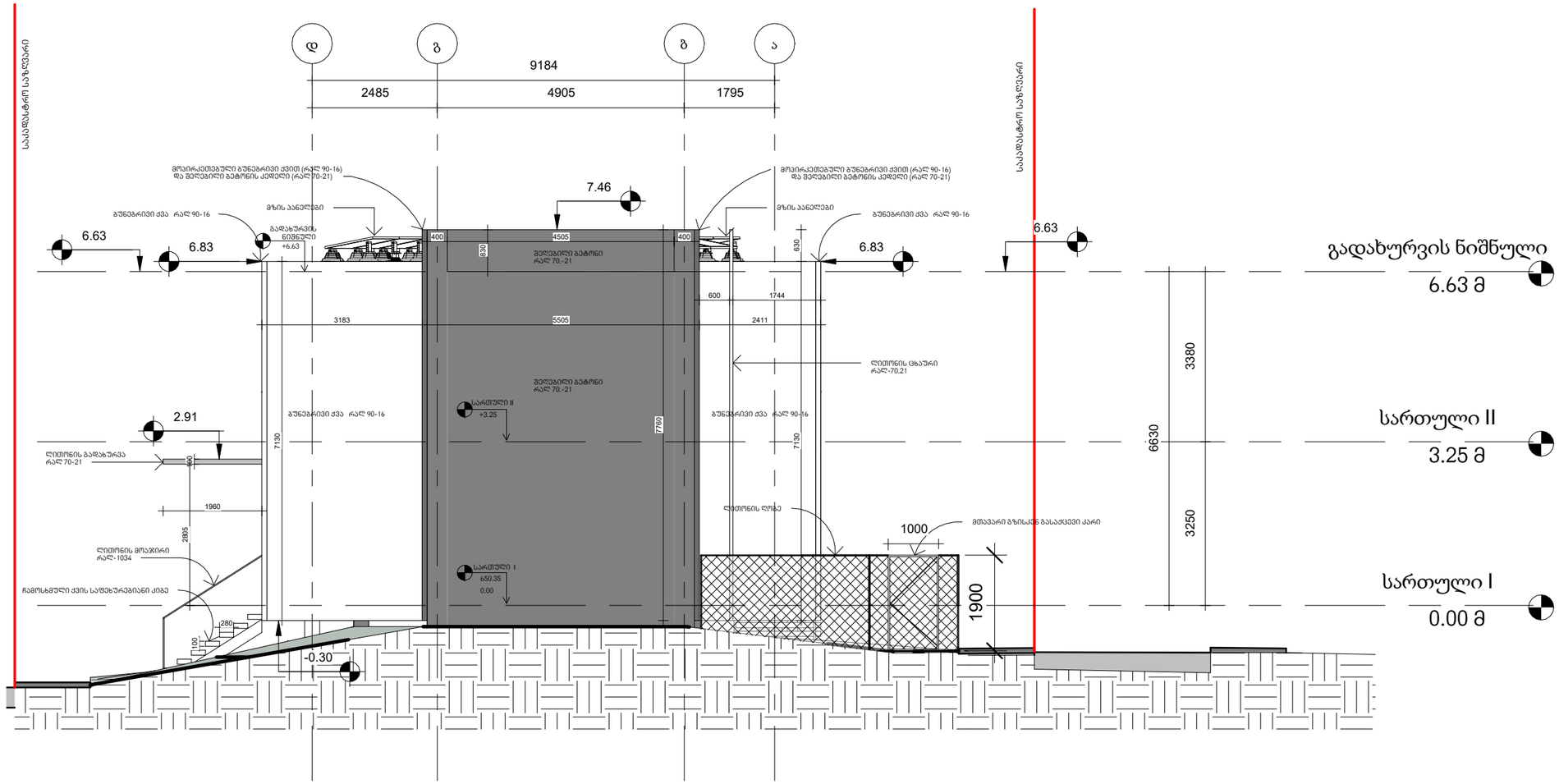

არქიტექტურა

KHMALADZE ARCHITECTS

E-mail: Giorgi@Khmaladze.ge

პროექტი

ინდივიდუალური ორგინიანი საცხოვრებელი სახლი

მისამართი

გურლების ქუჩა

დამკვეთი

სტატუსი	CD
მასშტაბი	1 : 100
ფორმატი	A3
თარიღი	22-Sep-23 10:36:40
ფურცელი	

ფასადი დ-ა

ფურცლის ნომერი

A301

ავტორი	გიორგი ხმალაძე
დახაზა	ანა კუციშვილი
შეამოწმა	გიორგი ხმალაძე

ფასადი 3-1

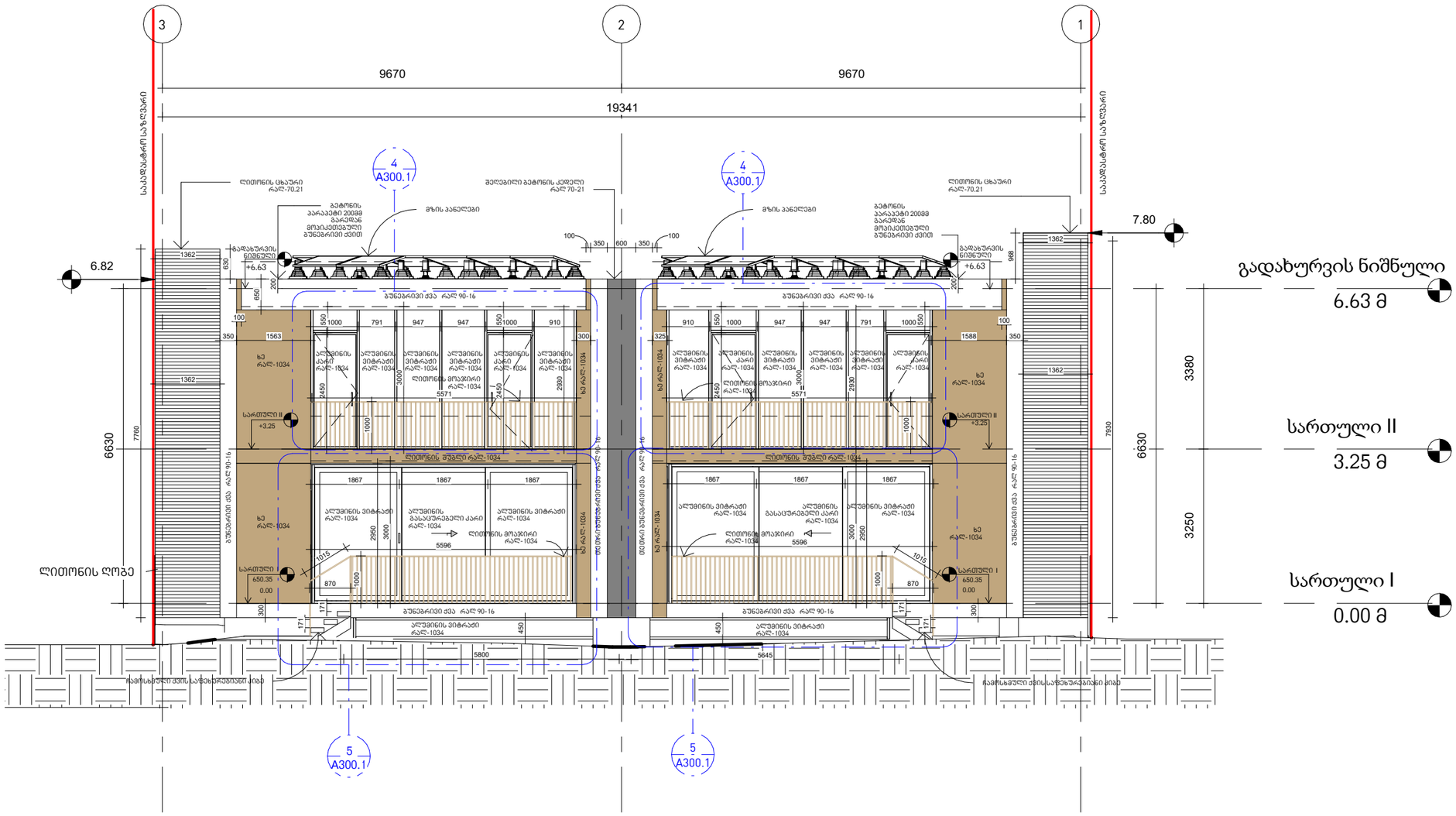

არქიტექტურა

KHMALADZE ARCHITECTS

E-mail: Giorgi@Khmaladze.ge

პროექტი

ინდივიდუალური ორგინიანი საცხოვრებელი სახლი

მისამართი

გურლების ქუჩა

დამკვეთი

სტატუსი	CD
მასშტაბი	1 : 100
ფორმატი	A3
თარიღი	21-Sep-23 17:54:07
ფურცელი	

ფასადი 3-1

ფურცლის ნომერი

A300

ავტორი	გიორგი ხმალაძე
დახაზა	ანა კუციშვილი
შეამოწმა	გიორგი ხმალაძე

ფასადი ა-დ

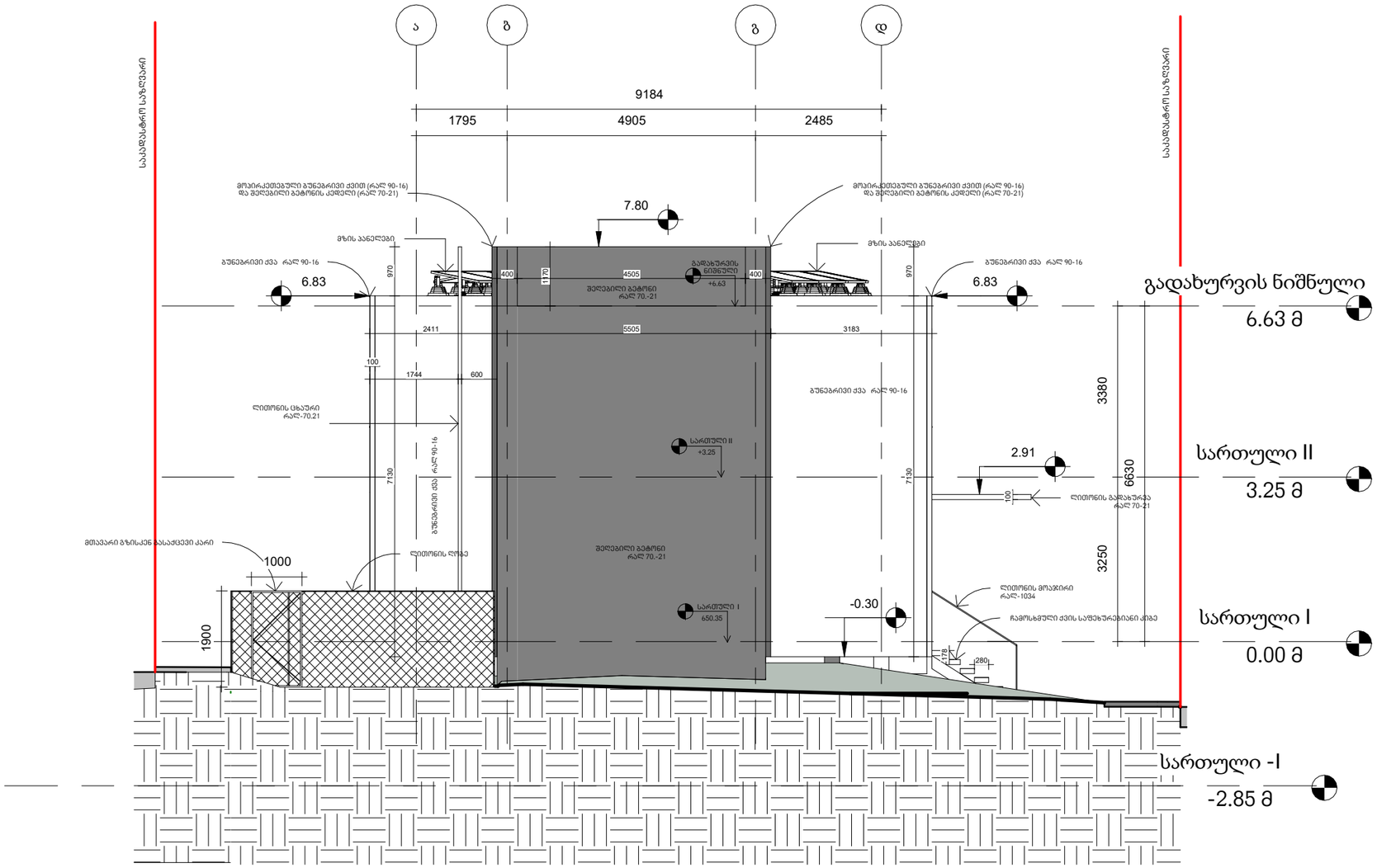

არქიტექტურა

KHMALADZE ARCHITECTS

E-mail: Giorgi@Khmaladze.ge

პროექტი

ინდივიდუალური ორგინიანი საცხოვრებელი სახლი

მისამართი

გურლების ქუჩა

დამკვეთი

სტატუსი	CD
მასშტაბი	1 : 100
ფორმატი	A3
თარიღი	22-Sep-23 10:36:23
ფურცელი	

ფასადი ა-დ

ფურცლის ნომერი

A302

ავტორი	გიორგი ხმალაძე
დახაზა	ანა კუციშვილი
შეამოწმა	გიორგი ხმალაძე

1 ფასადი 1-3 დ-1

1 : 50

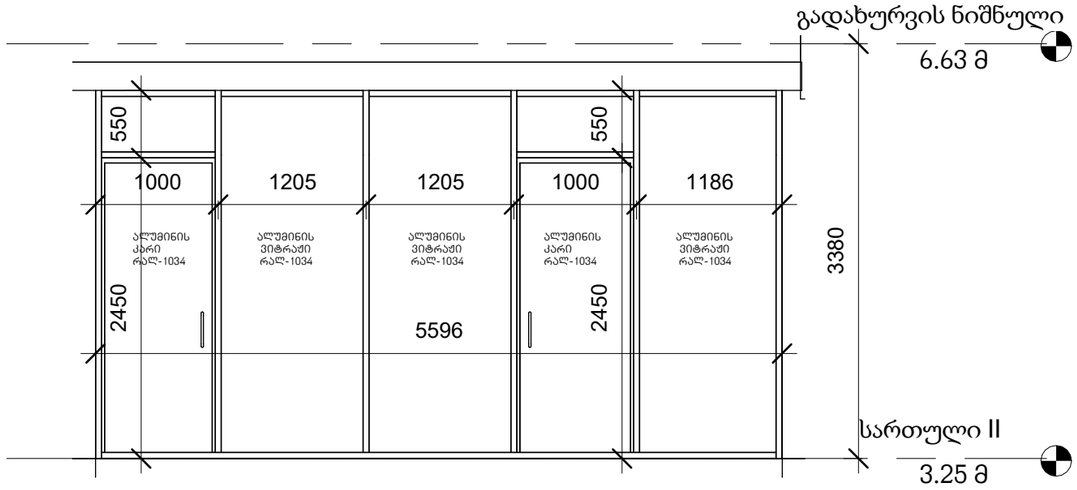

2 ფასადი 1-3 დ-2

1 : 50

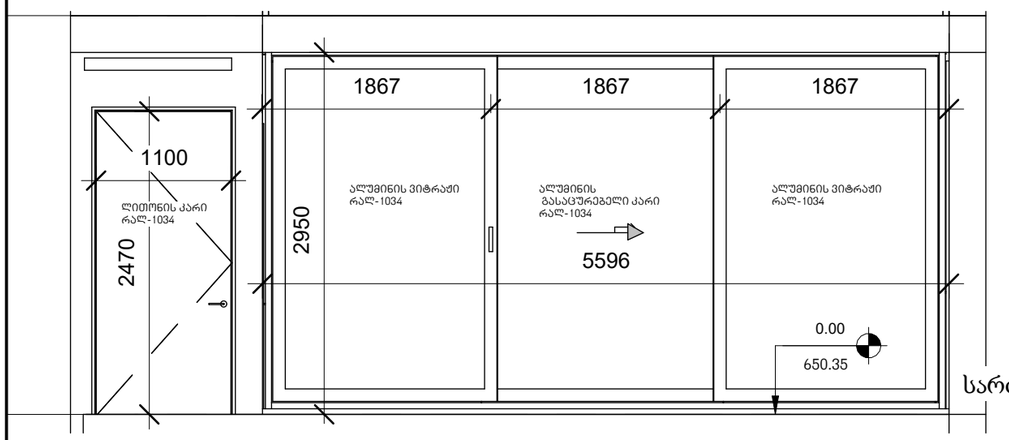

3 ფასადი 1-3 დ-3

1 : 50

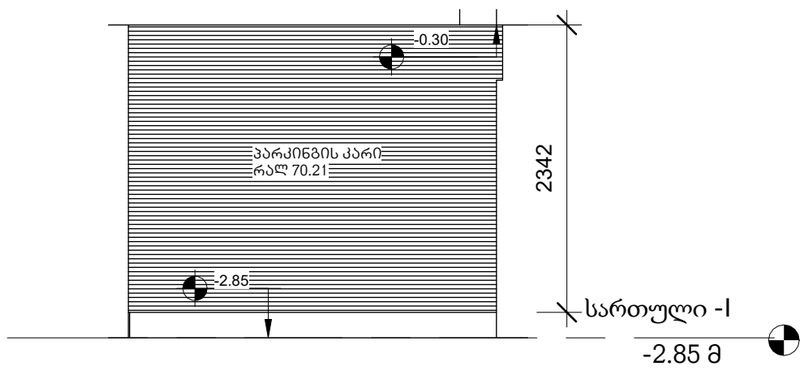

4 ფასადი 3-1 დ-4

1 : 50

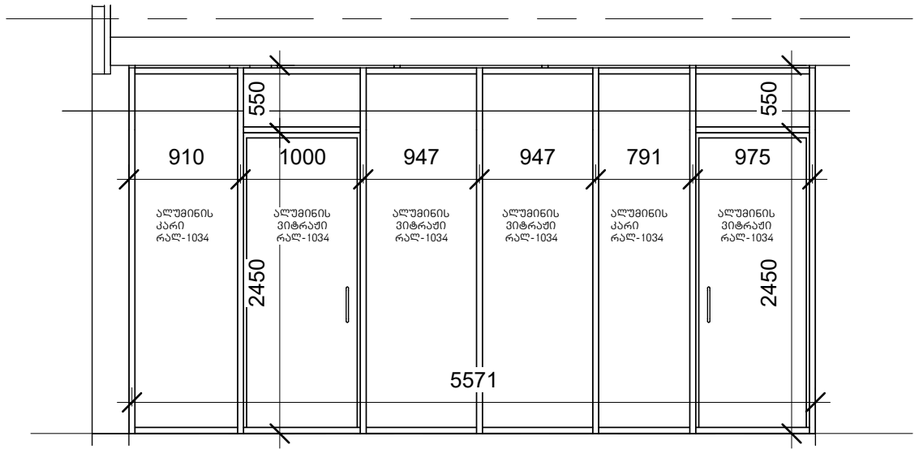

5 ფასადი 3-1 დ-5

1 : 50

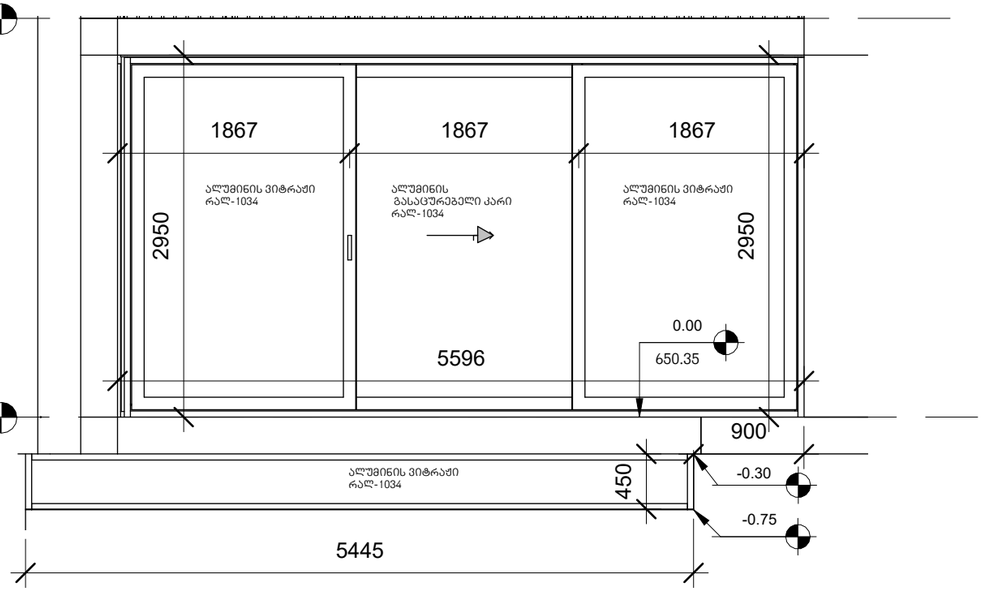

არქიტექტურა

KHMALADZE ARCHITECTS

E-mail: Giorgi@Khmaladze.ge

პროექტი

ინდივიდუალური ორგინიანი საცხოვრებელი სახლი

მისამართი

გურლების ქუჩა

დამკვეთი

სტატუსი	CD
მასშტაბი	1 : 50
ფორმატი	A3
თარიღი	22-Sep-23 10:41:05
ფურცელი	

ფასადების ღიობები

ფურცლის ნომერი

A300.1

ავტორი	გიორგი ხმალაძე
დახაზა	ანა კუციშვილი
შეამოწმა	გიორგი ხმალაძე