ადმინისტრაციული შენობა
სართულის გეგმა

მ 1:100

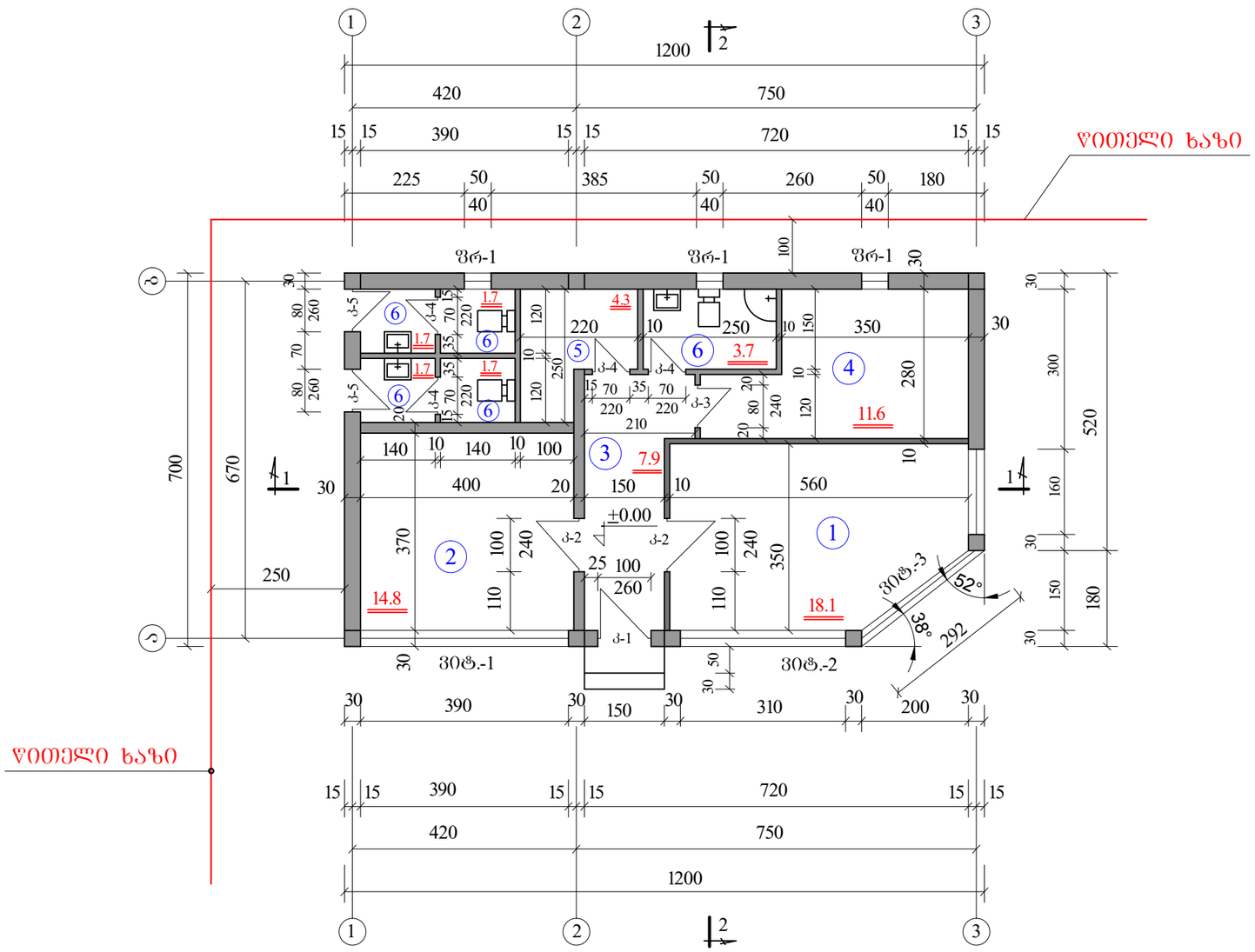

ექსპლიკაცია

1. საოპერატორო და დაცვა	- 18.1 მ²
2. მენეჯერის ოთახი	- 14.8 მ²
3. კორიდორი	- 7.9 მ²
4. ბასახდელი	- 11.6 მ²
5. საკუზნაო	- 4.3 მ²
6. სანკვანძი	- 10.5 მ²

შ ე ნ ი შ ვ ნ ე ბ ი

1. ზომები მოცემულია სმ-ში.
2. კედლები და ტიხრები აშენდეს წვრილი კემზა ბლოკებით.
3. ფასადები 1-3, ა-ბ და ბ-ა ბარედან მოპირკეთდეს ვერცხლისფერი ღიბონდით, ხოლო ფასადი 3-1 ბაილესოს ცემენტის ხსნარით და შეიღებოს ფასადის საღებავით ღია ნაცრისფრად.
4. წვრილი ბლოკის კედლის წყობაში მათ გადაკვეთაზე უნდა მოეწყოს არმატურის ბადეები კვეთით 1.0სმ ყოველ 600მმ სიმაღლეზე.
5. კარ-ფანჯრების სპეციფიკაცია იხ. შშრც. №ა-6

ტექნიკურ-ეკონომიკური მაჩვენებლები

მოშენების ფართი	- 81.9 მ²
სამშენებლო მოცულობა	- 311.2 მ³
სასარგებლო ფართი	- 67.2 მ²
სამუშაო ფართი	- 44.5 მ²
დამხმარე ფართი	- 22.7 მ²

დირექტორი	ა. ჩხუბიანიშვილი		ქ. თბილისი შეშელიძის ქ №17 ავტოგაზგასამართი საკომგრესორო სადგური არქიტექტურული ნაწილი
შეასრულა	მ. თეთრუაშვილი		
შეამოწმა	მ. ჭორჭოლიანი		
GC Group	დაკვ. №9 2012	ადმინისტრაციული შენობა სართულის გეგმა მ. 1:100	ფ / ფ-ბი: ა-4 / 13

თბილისი. ვაჟა-ფშაველას გამზირი №16 სართ. 14 ოთახი №1413 593 608008 gcgroup2010@gmail.com 24.VI.2013

ადმინისტრაციული შენობა
სახურავის გეგმა

მ 1:100

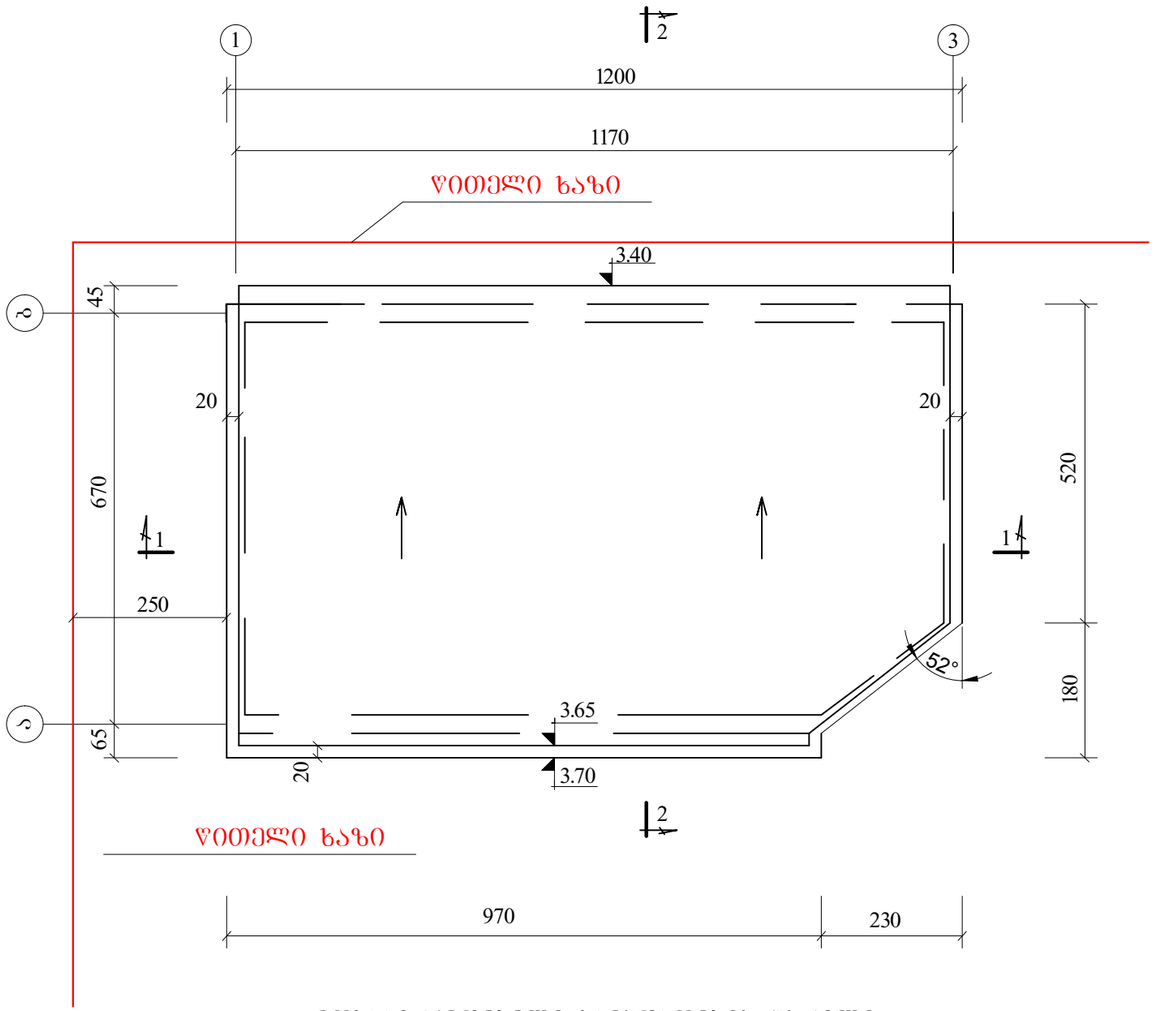

იატაკის ტიპი

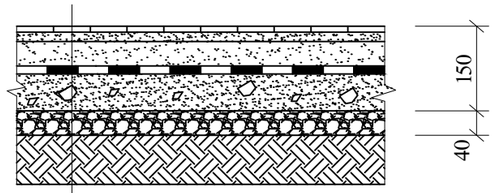

- კერამიკული ფილები
- ნაკერების შევსება ფენებად ცემენტის და ქვიშის ხსნარით M-150
- მოჯირითვა ცემენტის და ქვიშის ხსნარით M-150
- ჰიდროიზოლაცია, 2 ფენა იზოლი ან ჰიდროიზოლი ბიტუმის მასტიკაზე 80^0- 90^0 C ტემპერატურაზე გაცხელებით.
- ბეტონის ქვენაფენა M-75
- ბრუნტში ჩატკეპნილი ღორღი არა ნაკლებ 40მმ
- საფუძვლის ბრუნტი

მოსაპირკეთებელი სამუშაოების ცხრილი

№	სათავსოს დასახელება	იატაკის ტიპი	შელესვა		შეღებვა	
			კედლები	ჭერი	კედლები	ჭერი
I სართული						
1	საოპერატორო და დაცვა	ლამინატი	გაჯი	შეკიდული ჭერი	წყალ-ემულსია	"თაბაშირ-მუყაო"
2	მენეჯერის ოთახი	ლამინატი	გაჯი	შეკიდული ჭერი	წყალ-ემულსია	"თაბაშირ-მუყაო"
3	კორიდორი	კერამიკული ფილები	გაჯი	შეკიდული ჭერი	წყალ-ემულსია	"თაბაშირ-მუყაო"
4	გასახდელი	კერამიკული ფილები	გაჯი	შეკიდული ჭერი	წყალ-ემულსია	"თაბაშირ-მუყაო"
5	საკუჭნაო	კერამიკული ფილები	გაჯი	შეკიდული ჭერი	წყალ-ემულსია	"თაბაშირ-მუყაო"
6	სანკვანძი	კერამიკული ფილები	კერამიკ. ფილები	შეკიდული ჭერი	კერამიკული ფილები	პლასტიკატი

დირექტორი	ა. ჩხუბიანიშვილი		ქ. თბილისი შეშელიძის ქ №17 ავტომაზგასამართი საკომპრესორო სადგური არქიტექტურული ნაწილი
შესრულა	მ. თეთრუაშვილი		
შეამოწმა	მ. ჭორჭოლიანი		
GC Group	დაკვ. №9 2012	ადმინისტრაციული შენობა სახურავის გეგმა მ. 1:100 მოსაპირკეთ. სამუშაოების ცხრილი	ფ: ფ-ბი; ა-5; 13

თბილისი. ვაჟა-ფშაველას გამზირი №16 სართ. 14 ოთახი №1413 593 608008 gcgroup2010@gmail.com 24.VI.2013

ფარდულის გეგმა

მ. 1:100

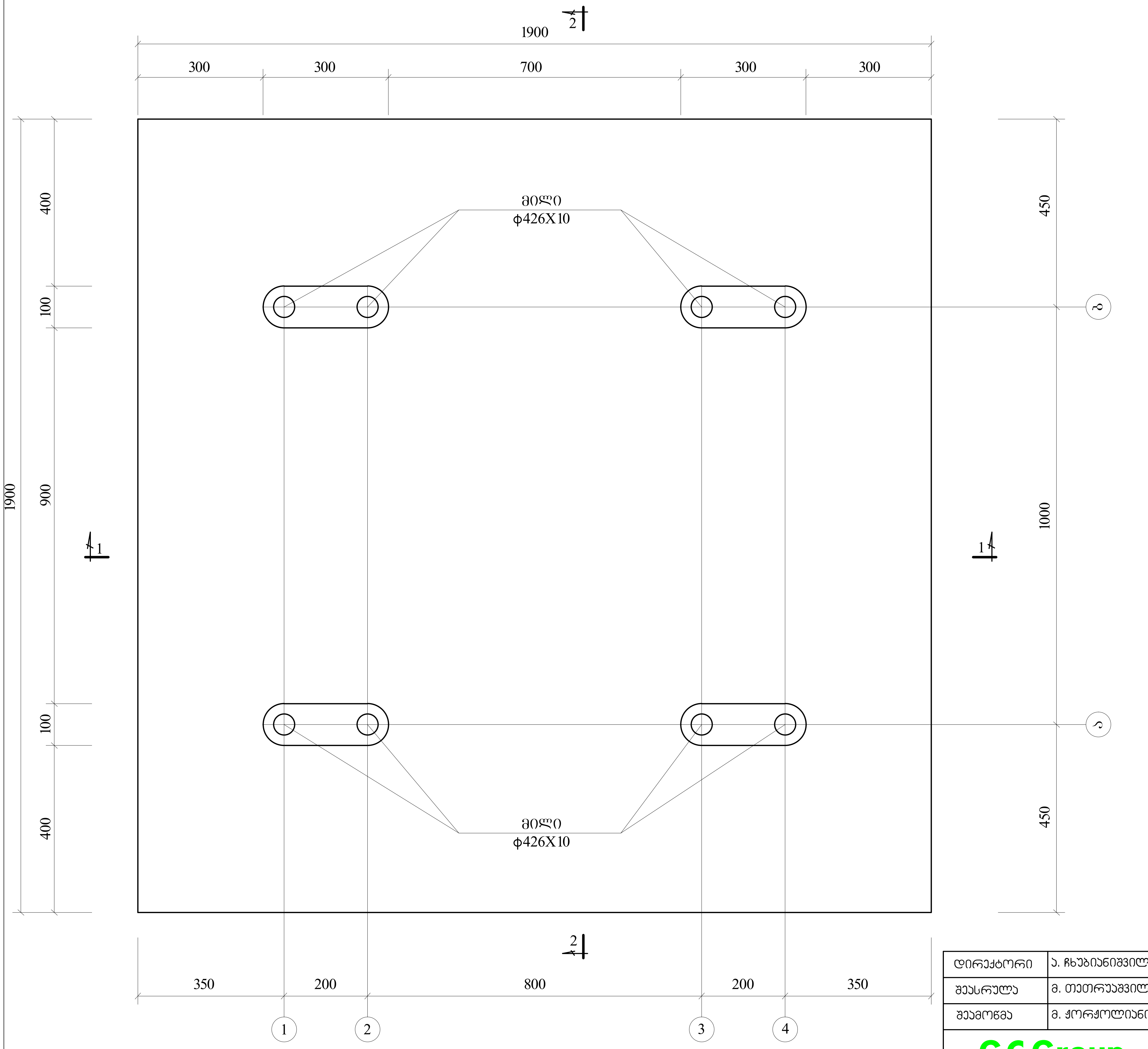

დირექტორი	ა. ჩხუბიანიშვილი		ქ. თბილისი შუშულიძის ქ №17 ავტოგაზგასამართი საკომპრესორო სადგური არქიტექტურული ნაწილი
შეასრულა	მ. თეთრუაშვილი		
შეამოწმა	მ. ქორქოლიანი		
GC Group		დაკვ. №9 2012	ფარდულის გეგმა მ. 1:100

ფ	ფ-ბი
ა-6	13

თბილისი. ვაჟა-ფშაველას გამზირი №16 სართ. 14 ოთახი №1413 593 608008 gcgroup2010@gmail.com 24.VI.2013

ფარდულის სახურავის გეგმა

მ. 1:100

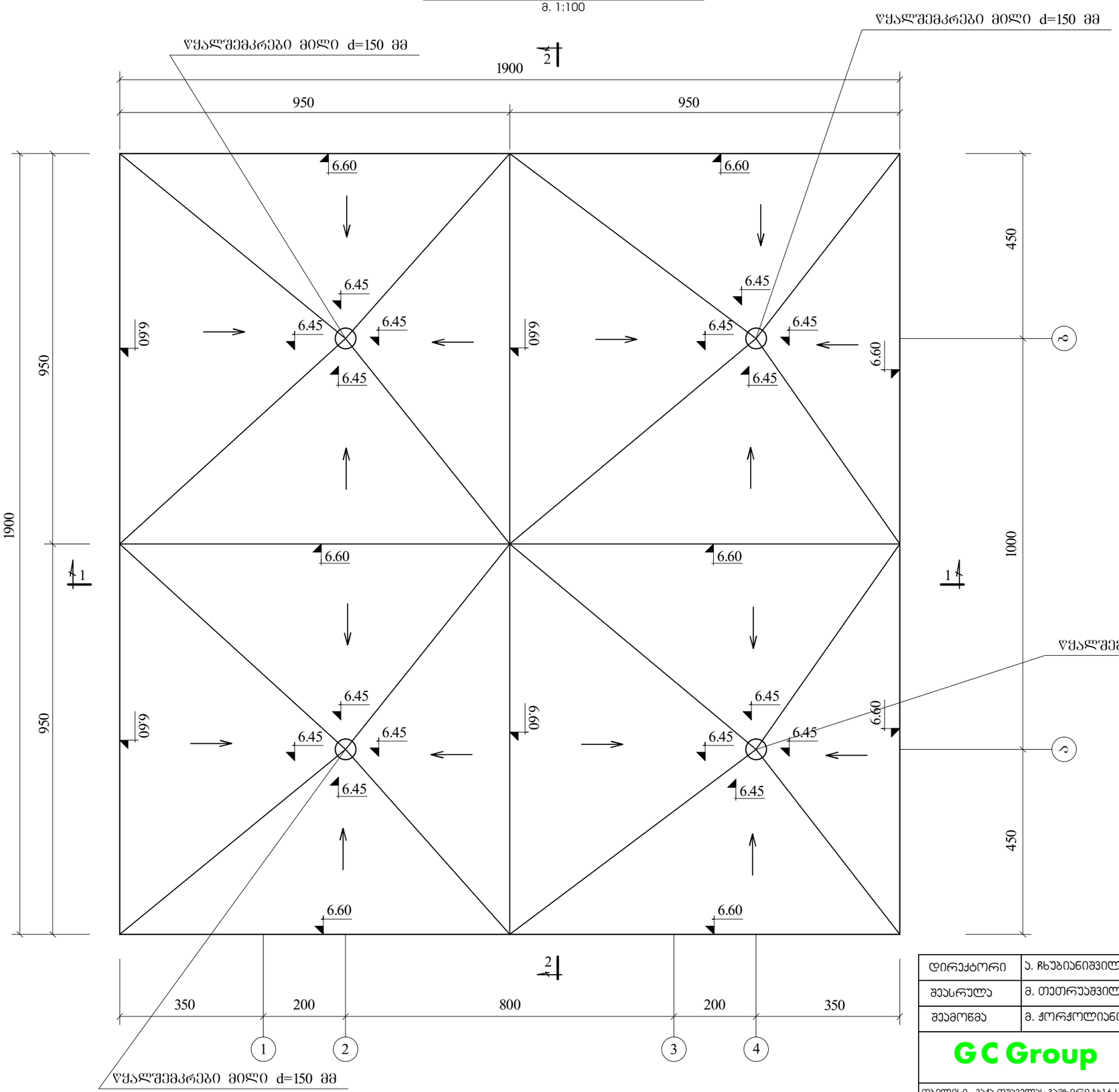
წყალშემკრები მილი d=150 მმ
წყალშემკრები მილი d=150 მმ
1900
950
950
950
1900
450
1000
450
6.60
6.45
6.60
6.45
6.60
6.45

Общий вид ограждения
М 1:50

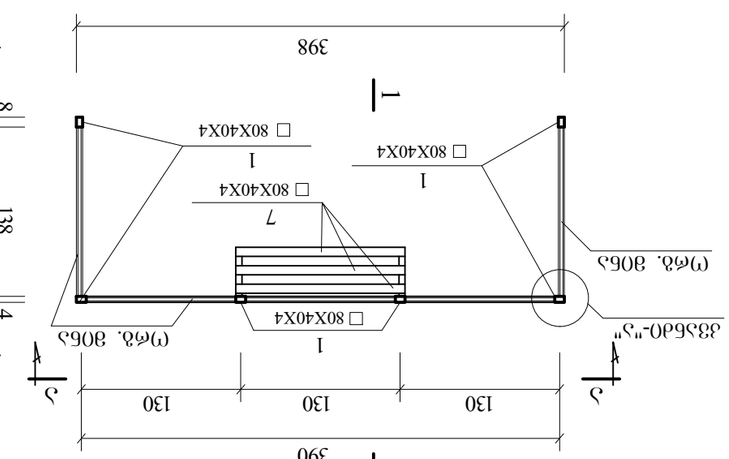

Ограждение "А"
М 1:50

Ограждение "Б-Б"
М 1:50

Закладная деталь 1-1
М 1:50

Закладная деталь "Г"
М 1:5

Закладная деталь 1-1
М 1:5

Спецификация стали на ограждение

№ п/п	Марка элемента	Количество, шт.		Масса, кг
		одного элемента	общее	
1	□ 80X40X4	6	2220	93.6
2	□ 80X40X4	2	3980	56.0
3	□ 80X40X4	3	1220	25.8
4	□ 80X40X4	2	1500	11.0
5	□ 80X40X4	2	1380	19.4
6	□ 80X40X4	2	400	5.6
7	□ 80X40X4	3	1380	29.1
8	□ 10X10	1	32000	25.3
9	L 20X20	1	32000	28.5
10	L 20X20	2	4000	7.2
11	Пластина	[8	600	19.2
12	Ограждение боковое	– 20X2	1700	21.2
13	Ограждение боковое	– 20X4	200	4.8
13	Итого		13.0 кг	
13	Площадь покрытия		7.0 м²	

Масса 346.7 кг
Материал М-400 - 0.4 м³

Гип.	Ефимов		
Н. контр.	Ефимов		
Рук.	Ефимов		

Ограждение балкона и закладная деталь
Лист 1 Листов 1
ООО "Балконные ограждения"
г. Ефимовск, ул. Ефимовская, д. 17, кв. 1

Изм.	Кол.уч.	Лист	№ док.
Подп.	Дата		

Инв. № подл. | Взам. инв. № | Подп. и дата

Разраб.	Ефимов		
Пров.	Ефимов		
Н. контр.	Ефимов		
Утв.	Ефимов		

Ограждение балкона и закладная деталь
Стадия Р | Лист 1 | Листов 1
ООО "Балконные ограждения"
г. Ефимовск, ул. Ефимовская, д. 17, кв. 1

Копировал | Формат А3

G C Group
ООО "Балконные ограждения"
г. Ефимовск, ул. Ефимовская, д. 17, кв. 1
тел. 593 608008 | gcgroup2010@gmail.com
Изм. 1 | Кол.уч. 1 | Лист 1 | № док. 1413 | Подп. | Дата 24.VI.2013

რკინა ბეტონის ბაქნის გეგმა კომპრესორისთვის

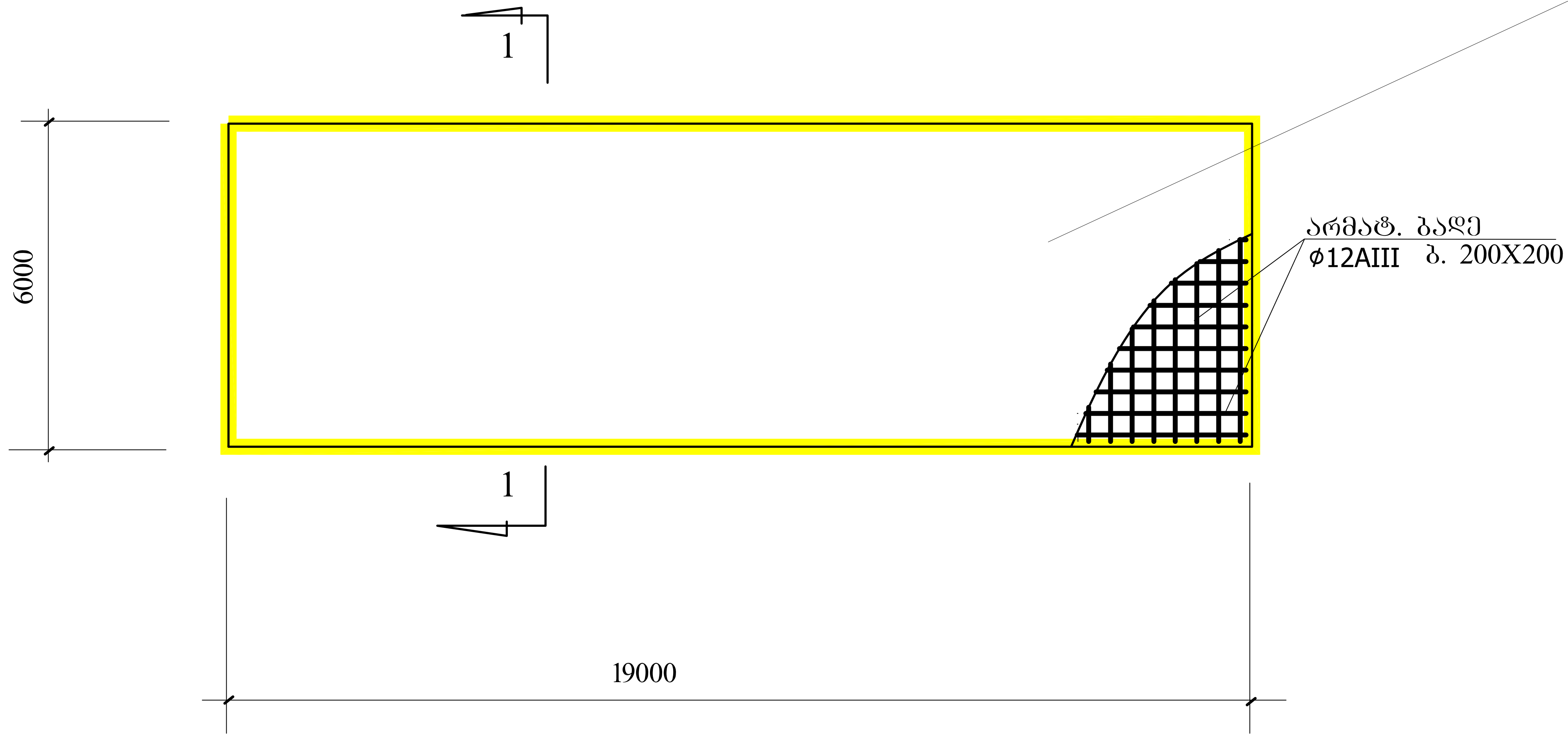

ჭრილი 1-1

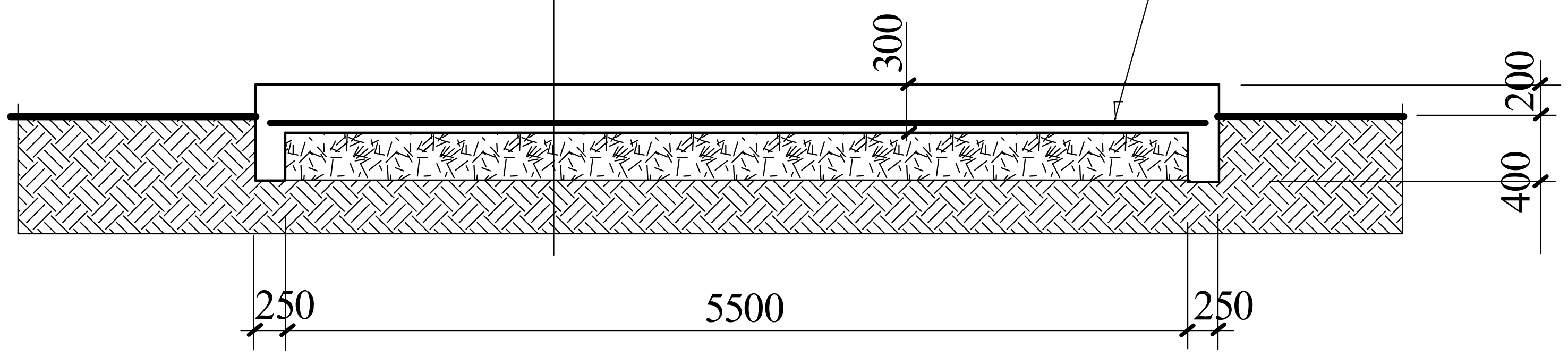

მასალის ხარჯი:

არმატურა კგ.				ბეტონი B-20 კუბ/მ
⌀12AIII				
1026				38.0

დირექტორი	ა. ჩხუბიანიშვილი		ქ. თბილისი შუშელიძის ქ №17 ავტოგაზგასამართი საკომპრესორო სადგური არქიტექტურული ნაწილი
შეასრულა	მ. თეთრუაშვილი		
შეამოწმა	მ. ქორქოლიანი		
GC Group		დაკვ. №9 2012	რკინა ბეტონის ბაქნის გეგმა კომპრესორისთვის — ფ: ა-13; ფ-ბი

თბილისი. ვაჟა-ფშაველას გამზირი №16 სართ. 14 ოთახი №1413 593 608008 gcgroup2010@gmail.com 24.VI.2013

სატრანსფორმატორო ქვესადგური **ГКТП - 630**

გეგმა
მ 1:50

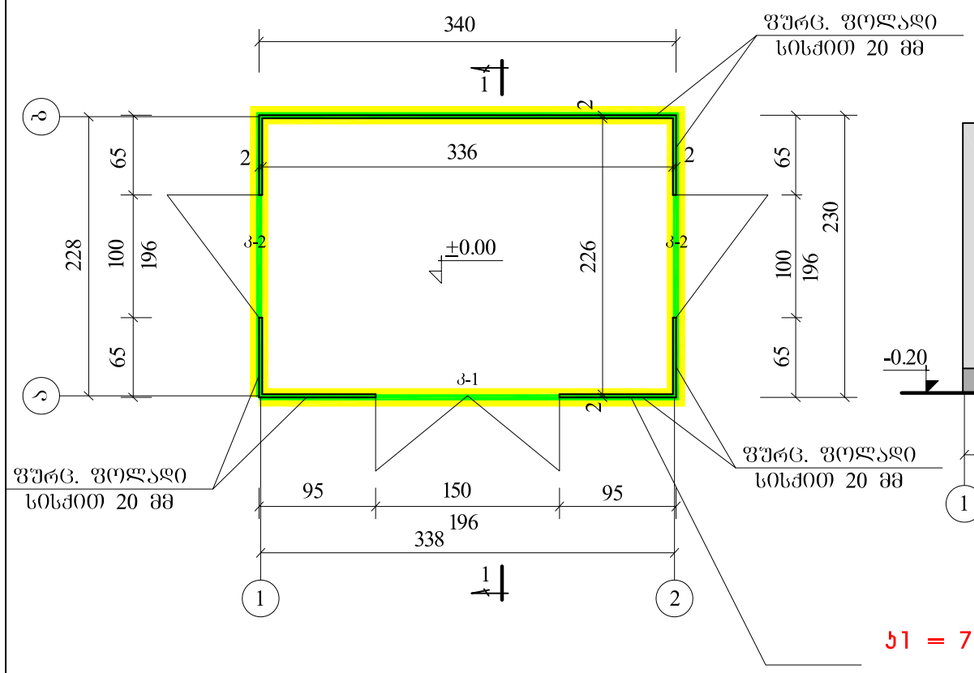

ბ1 = 7.8/3081=0.003

ბ2 = 7.8/3081=0.003

ფასადი "1-2"
მ 1:50

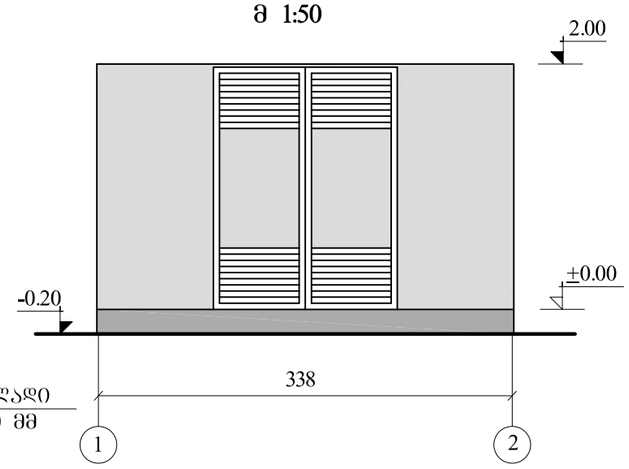

ფასადი "ა-ბ"
მ 1:50

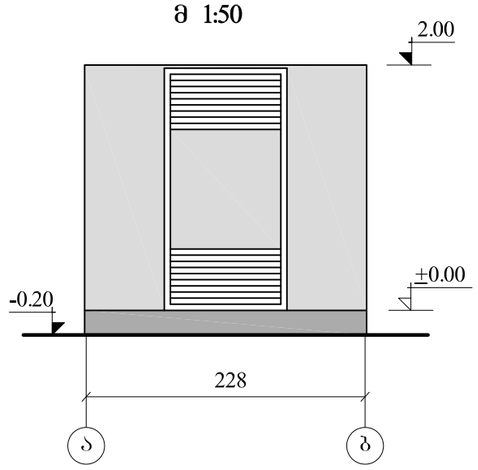

ფასადი "ბ-ა"
მ 1:50

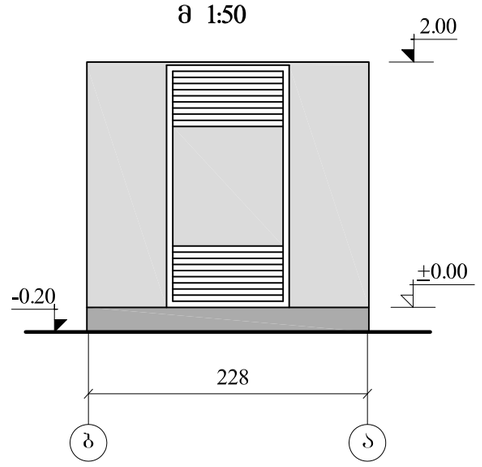

ფასადი "2-1"
მ 1:50

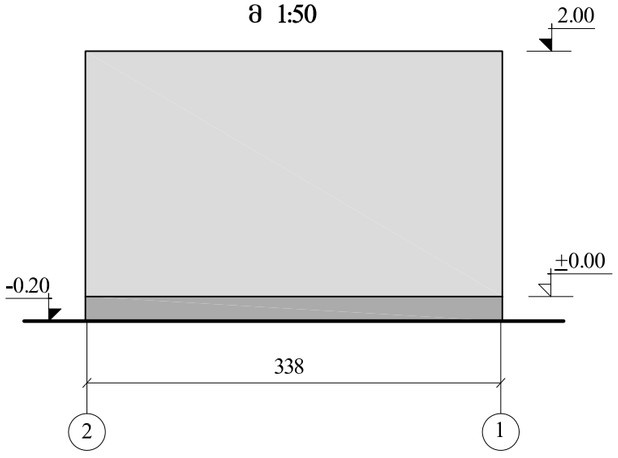

ჭრილი 1-1
მ 1:50

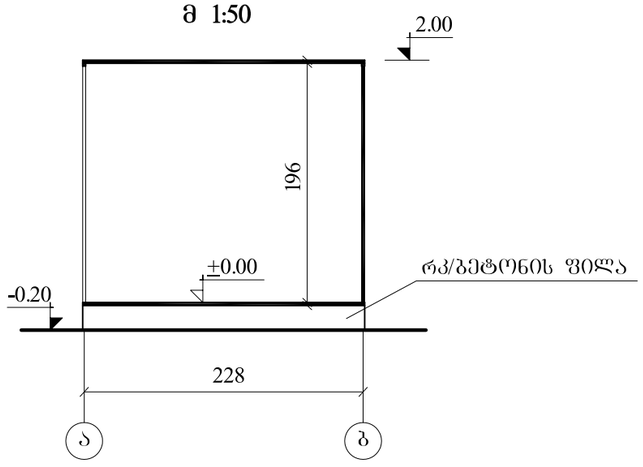

შ ე ნ ი შ ვ ნ ე ბ ი

1. ზომები მოცემულია სმ-ში.
2. სატრანსფორმატორო ქვესადგურის შენობა წარმოადგენს ფოლადის 2 სმ სისქის ფურცლოვანისგან შეკრულ ყუთს, რომელშიც მოთავსებული იქნება ერთი ცალი ტრანსფორმატორი სიმძლავრით 630 კვტ.
3. ლითონის შენობა შიგნიდან და გარედან შეიღებოს ღია ნაცრისფრად სინთეთიკური საღებავით ორჯერ.
4. კარებიც შეიღებოს ღია ნაცრისფრად ორჯერ.
5. ლითონის შენობა დაიდგას სპეციალურად მოწყობილ რკ/ბეტონის ფილაზე. რკ/ბეტონის ფილის ნახაზი მოცემულია კონსტრუქციულ ნახაზებში.

კარების სპეციფიკაცია

№	მარკა პროექტით	დასახელება	სახეობა	მასალა	გაბარიტის ზომები		რაოდენ.
					სიგანე მმ	სიმაღლე მმ	
1	კ-1	კარი	ცრუ შალუზით	ლით.	1500	1960	1
2	კ-2	კარი	ცრუ შალუზით	ლით.	1000	1960	2

დირექტორი	ა. ჩხუბიანიშვილი		ქ. თბილისი შეშელიძის ქ №17 ავტოგაზგასამართი საკომპრესორო სადგური არქიტექტურული ნაწილი
შესრულა	მ. თეთრუაშვილი		
შეამოწმა	მ. ჭორჭოლიანი		
G C Group	დაკვ. №9 2012	სატრანსფორმატოროს გეგმა, ფასადები, ჭრილი	ფ / ფ-ბი; ა-15

თბილისი. ვაჟა-ფშაველას გამზირი №16 სართ. 14 ოთახი №1413 593 608008 gcgroup2010@gmail.com 24.VI.2013

ფასის აბრა

ფასადი ა-ა
მ 1:20

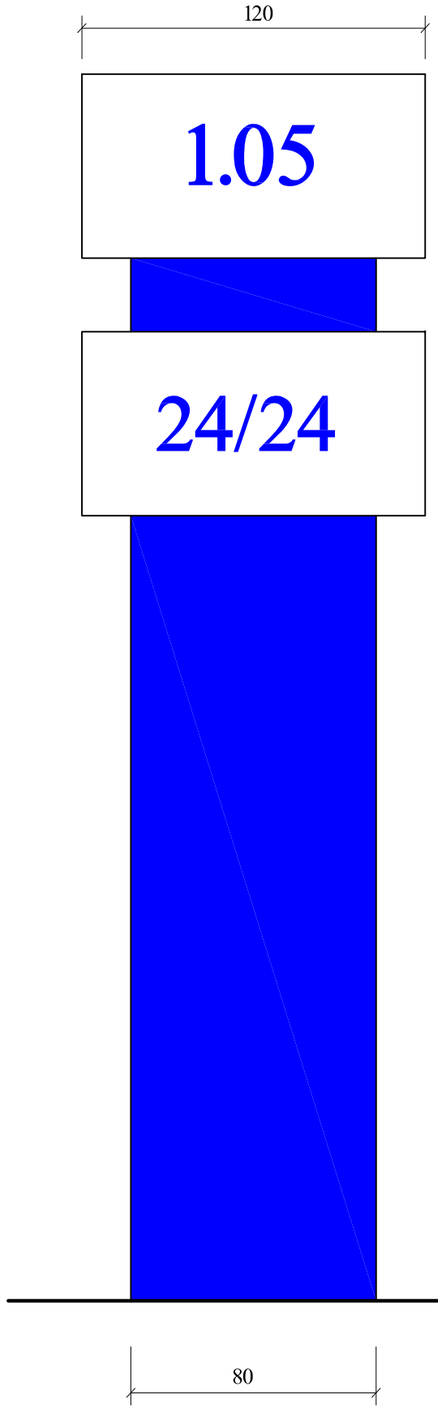

ფასადი ბ-ბ
მ 1:20

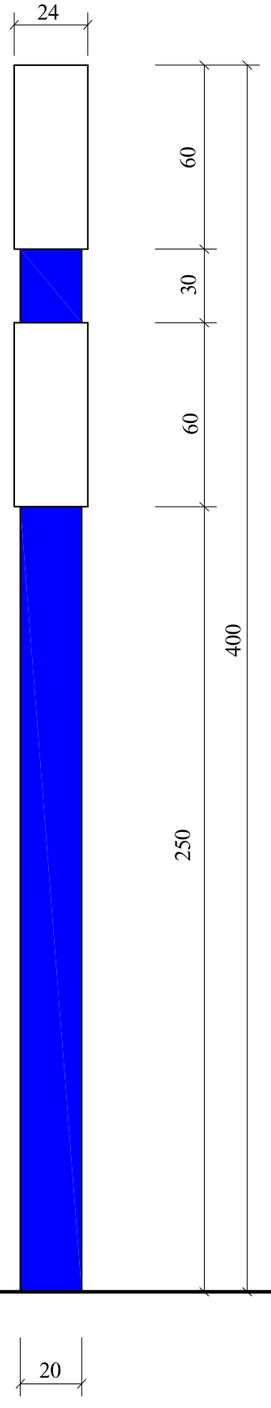

გეგმა
მ 1:10

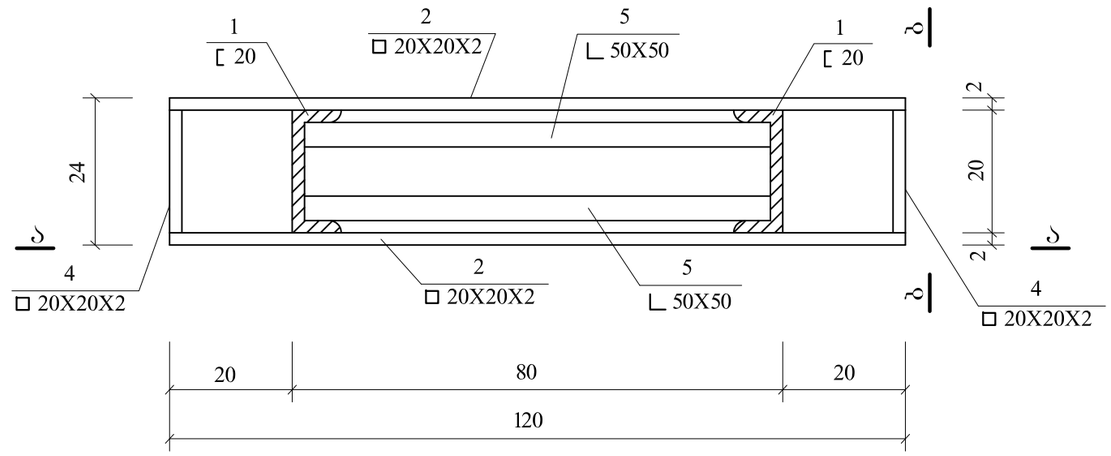

საძირკვლის გეგმა
მ 1:20

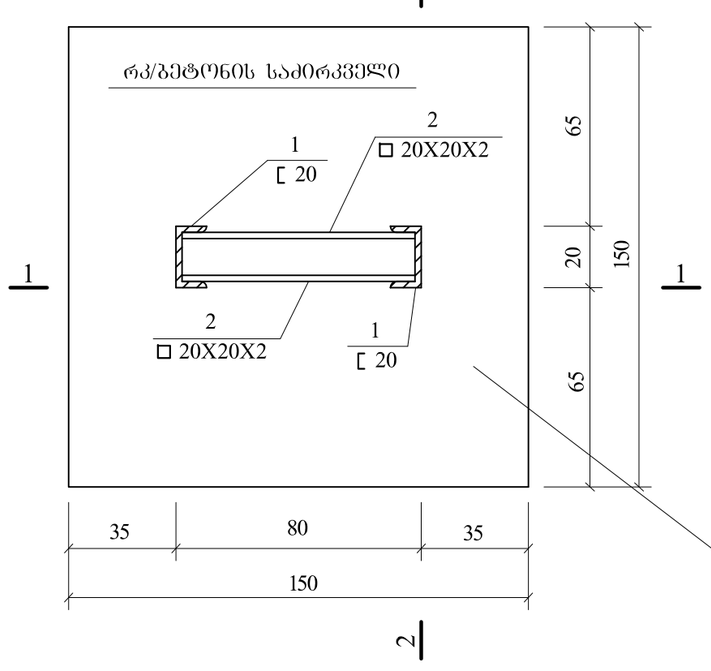

მასალების სპეციფიკაცია

პოზ. №	დასახელება	პროფილი მმ	სიგრძე მმ	რაოდენ. ც	საერთო სიგრძე მ	წონა კგ
1	შველერი	[20	5000	2	10.0	226.3
2	მილ. კვადრატი	□ 20X20X2	1200	12	14.4	18.0
3	მილ. კვადრატი	□ 20X20X2	600	8	4.8	6.0
4	მილ. კვადრატი	□ 20X20X2	240	12	2.9	3.6
5	კუთხოვანა	∟ 50X50	800	14	11.2	42.2
6	კუთხოვანა	∟ 50X50	850	14	11.9	44.9
7	ლით. ფურც.	— 300X150	300	2	0.6	7.0
8	არმატურა	Φ10 AI	1400	20	28.0	17.3
	დიბრონდი		9.1 მ^2			

სულ: 365.3 კბ

ჯ1 = 0.16/3081=0.001

დირექტორი	ა. ჩხუბიანიშვილი		ქ. თბილისი შეშელიძის ქ №17 ავტოგაზგასამართი საკომპრესორო სადგური არქიტექტურული ნაწილი
შესრულა	მ. თეთრუაშვილი		
შეამოწმა	მ. ჭორჭოლიანი		
GC Group	დაკვ. №9 2012	ფასის აბრა გეგმა, ფასადები	ფ / ფ-ბი ა-16

თბილისი. ვაჟა-ფშაველას გამზირი №16 სართ. 14 ოთახი №1413 593 608008 gcgroup2010@gmail.com

24.VI.2013