ადმინისტრაციული შენობა

ჭრილი 1-1

მ 1:100

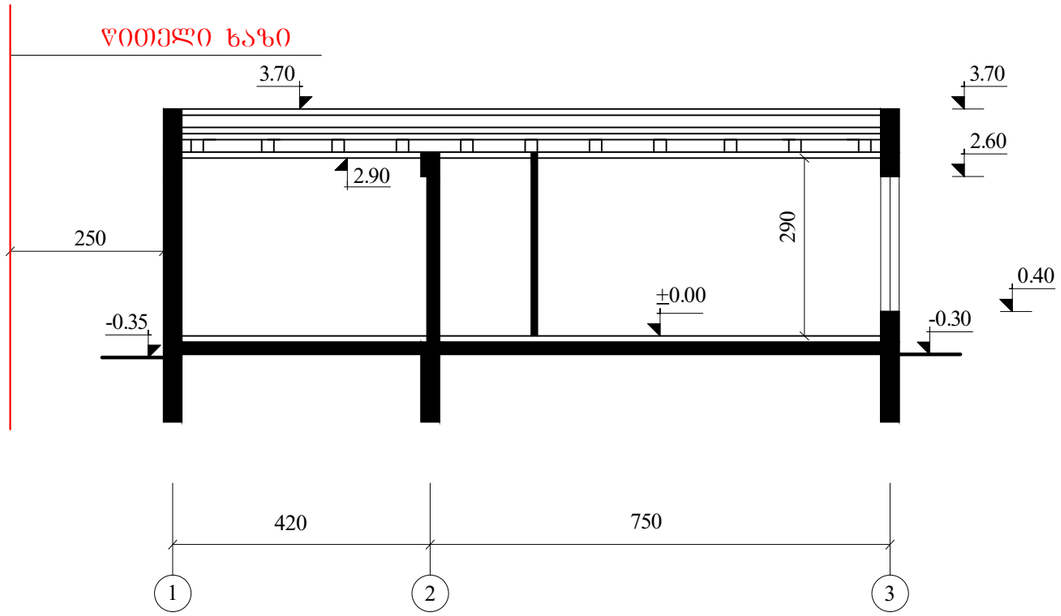

ჭრილი 2-2

მ 1:100

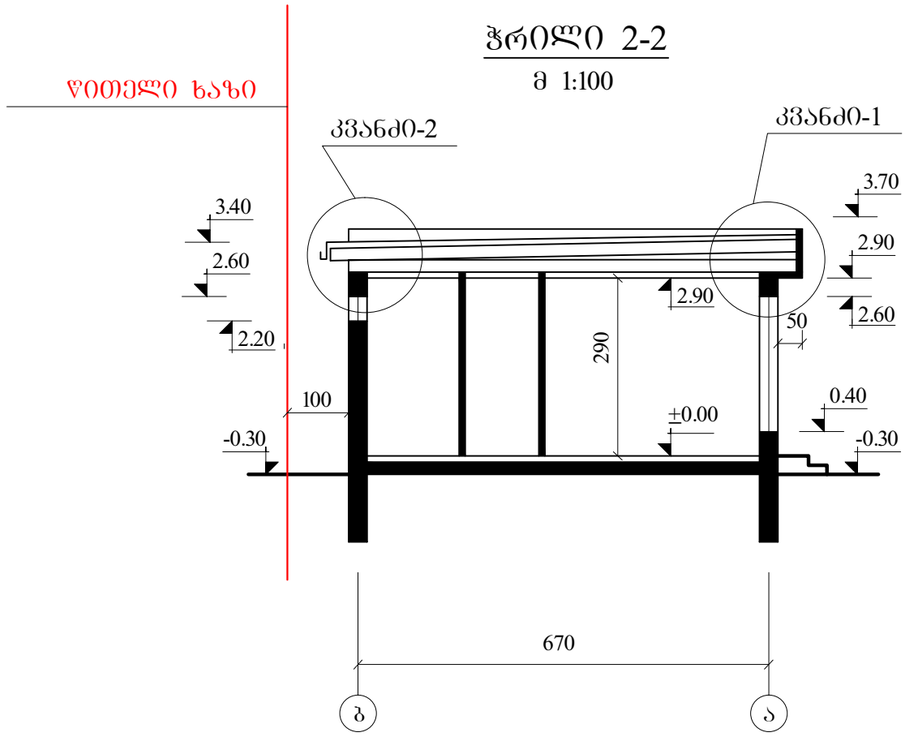

კვანძი- 2

კვანძი- 1

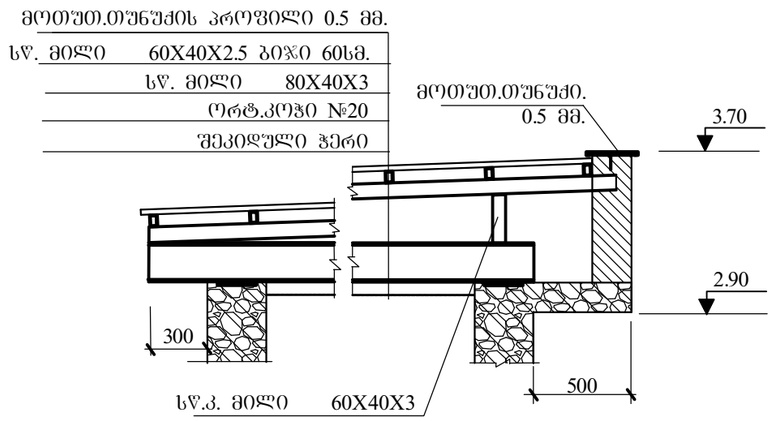

დირექტორი	ა. ჩხუბიანიშვილი		ქ. თბილისი შეშელიძის ქ №17 ავტომაზასამართი საკომპრესორო სადგური არქიტექტურული ნაწილი
შესრულა	მ. თეთრუაშვილი		
შეამოწმა	მ. ჭორჭოლიანი		
GC Group		დაკვ. №9 2012	ადმინისტრაციული შენობა ჭრილი 1-1. ჭრილი 2-2. კვანძი 1. კვანძი 2 მ. 1:100

ფ	ფ-ბი
ა-11	13

თბილისი. ვაჟა-ფშაველას გამზირი №16 სართ. 14 ოთახი №1413 593 608008 gcgroup2010@gmail.com

24.VI.2013

ჭრილი "1-1"

მ 1:100

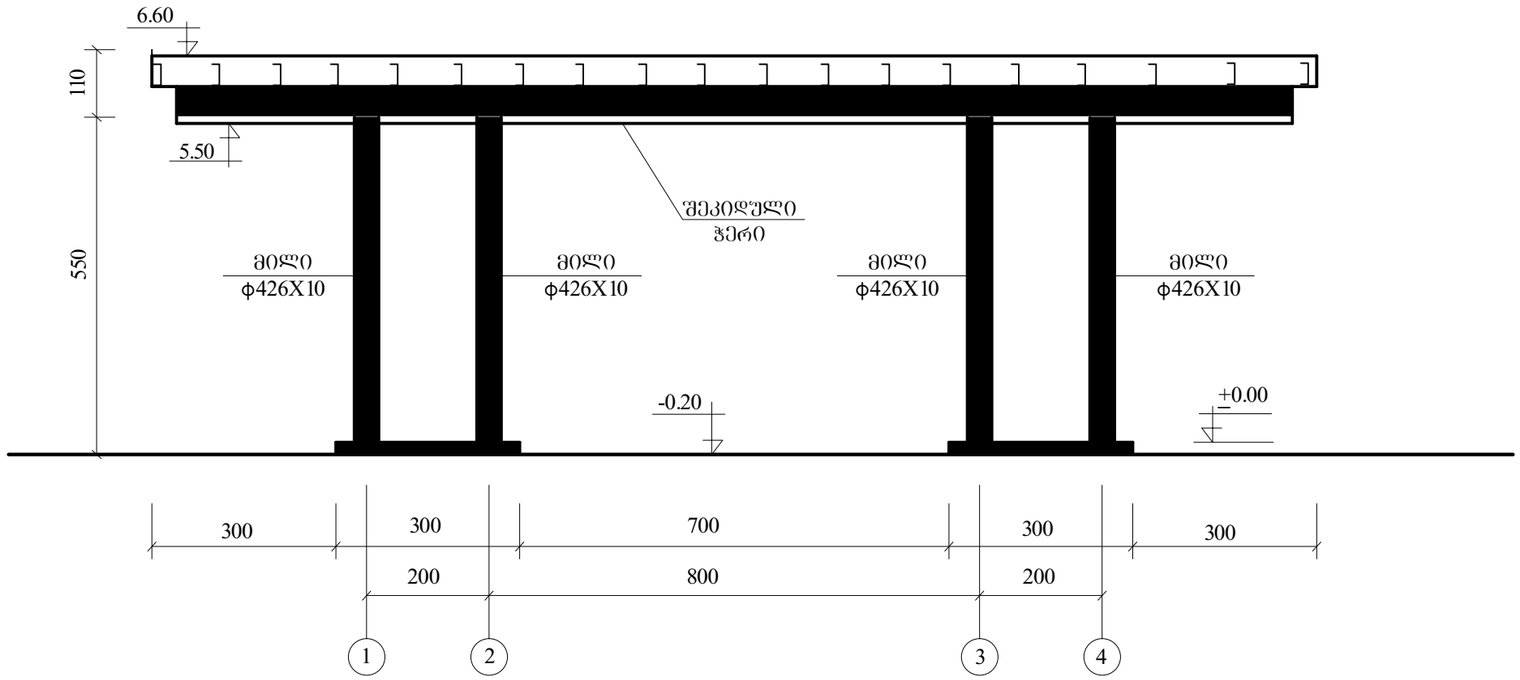

ჭრილი "2-2"

მ 1:100

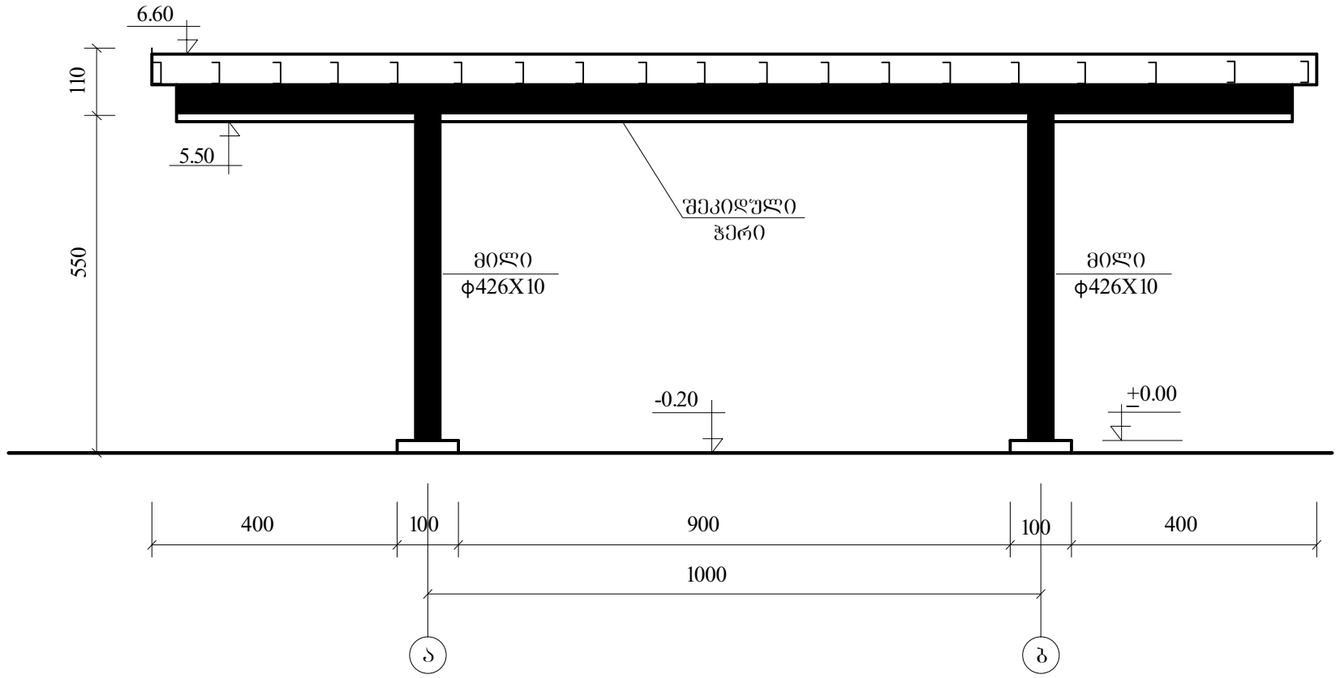

დირეკტორი	ა. ჩხუბიანიშვილი		ქ. თბილისი შეშელიძის ქ №17 ავტოგაზგასამართი საკომპრესორო სადგური არქიტექტურული ნაწილი		
შეასრულა	მ. თეთრუაშვილი				
შეამოწმა	მ. ჟორჟოლიანი				
G C Group		დაკვ. №9 2012	ფარდულის ჭრილი 1-1, 2-2 მ. 1:100	ფ	ფ-ბი
				ა-12	13

თბილისი. ვაჟა-ფშაველას გამზირი №16 სართ. 14 ოთახი №1413 593 608008 gcgroup2010@gmail.com 24.VI.2013

ჭრილი 1-1

მ 1:20

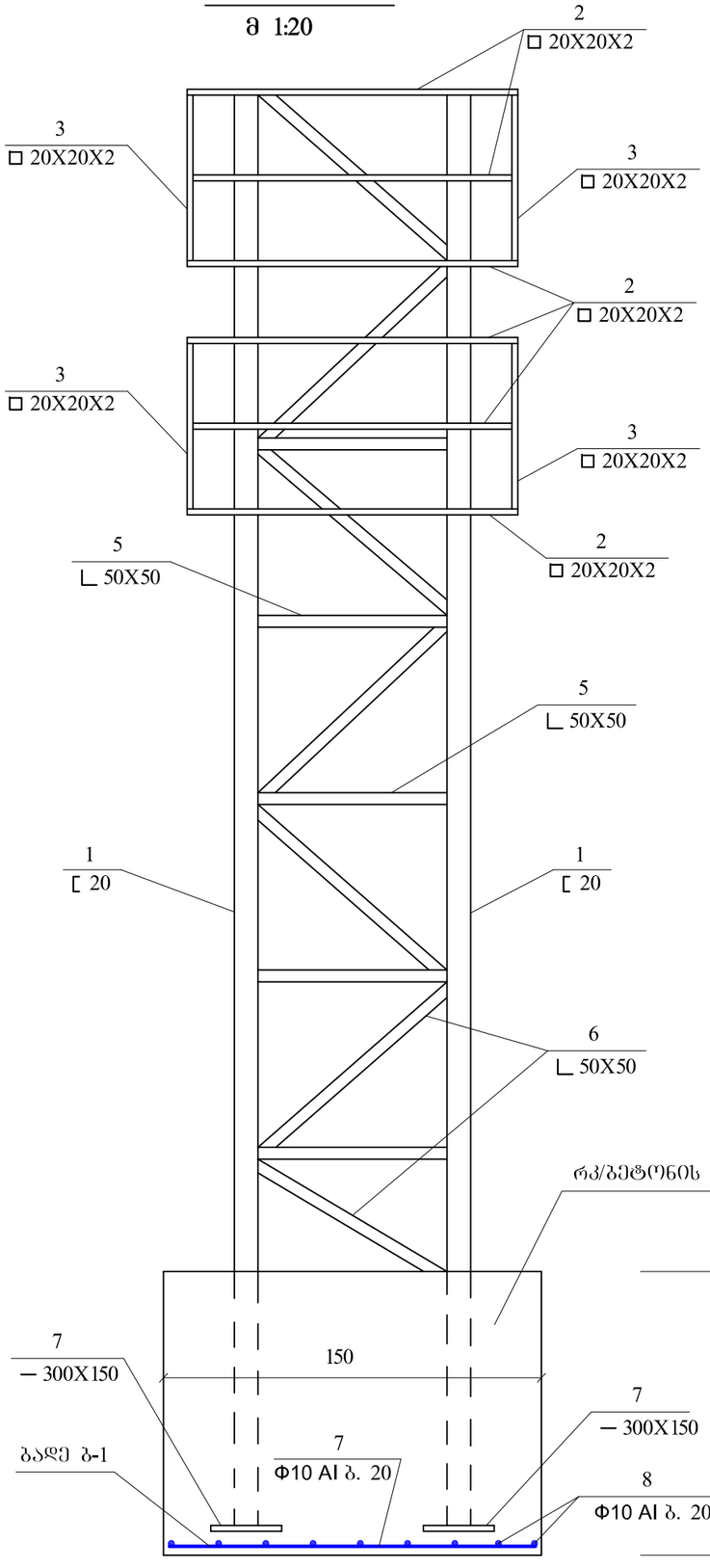

ჭრილი 2-2

მ 1:20

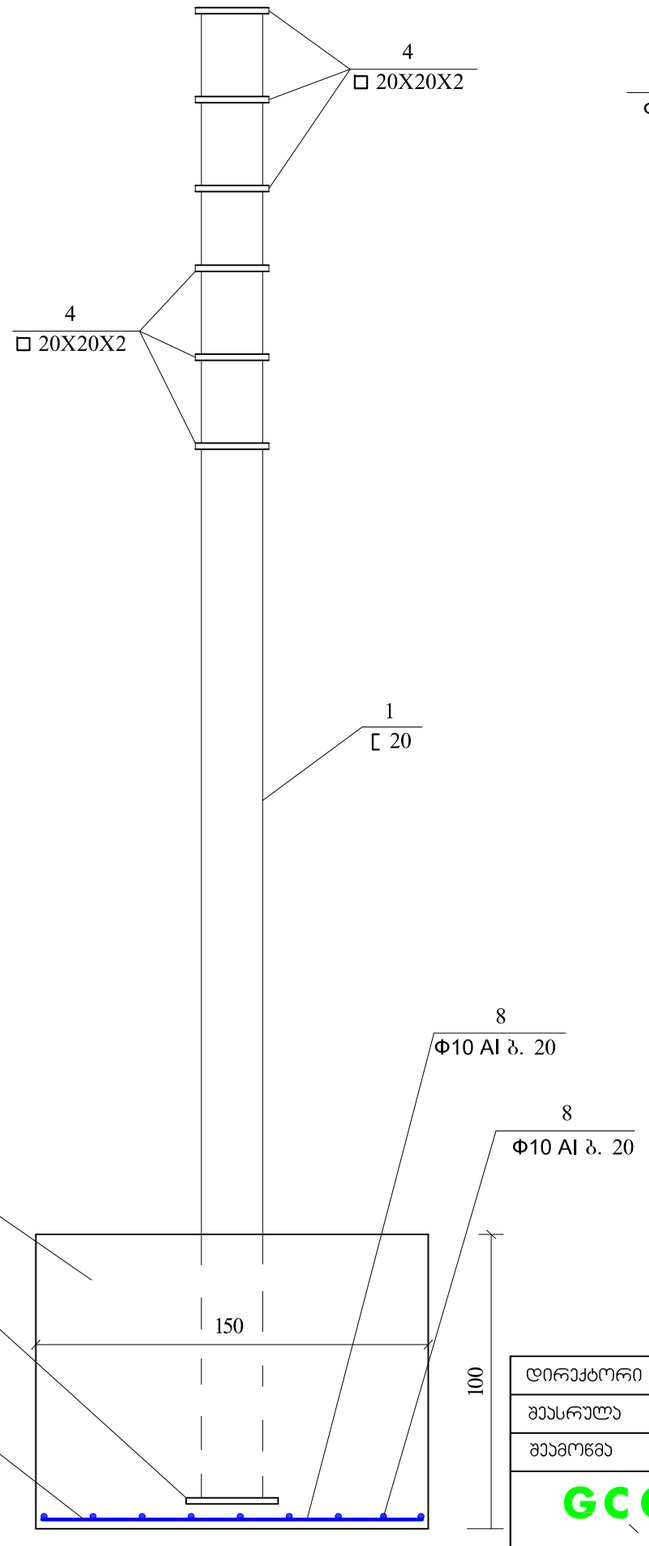

ბაღე ბ-1

მ 1:20

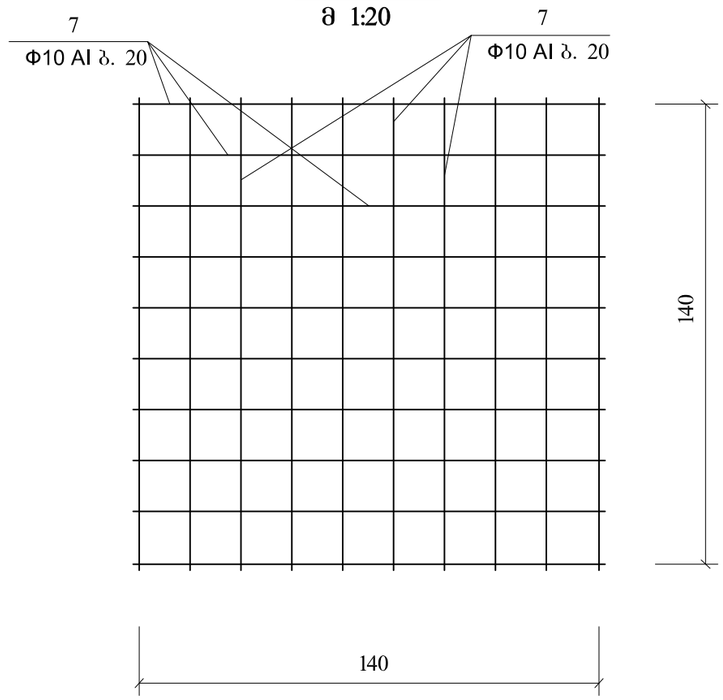

დირექტორი	ა. ჩხუბიანიშვილი		ქ. თბილისი შეშელიძის ქ №17 ავტომგზასამართი საკომპრესორო სადგური არქიტექტურული ნაწილი
შესრულა	მ. თეთრუაშვილი		
შეამოწმა	მ. ქორქოლიანი		
GC Group	დაკვ. №9 2012	ფასის აბრა ჭრილი 1-1, 2-2	ფ / ფ-ბი ა-17

თბილისი. ვაჟა-ფშაველას გამზირი №16 სართ. 14 ოთახი №1413 593 608008 gcgroup2010@gmail.com

24.VI.2013

Общий вид ограждения
М 1:50

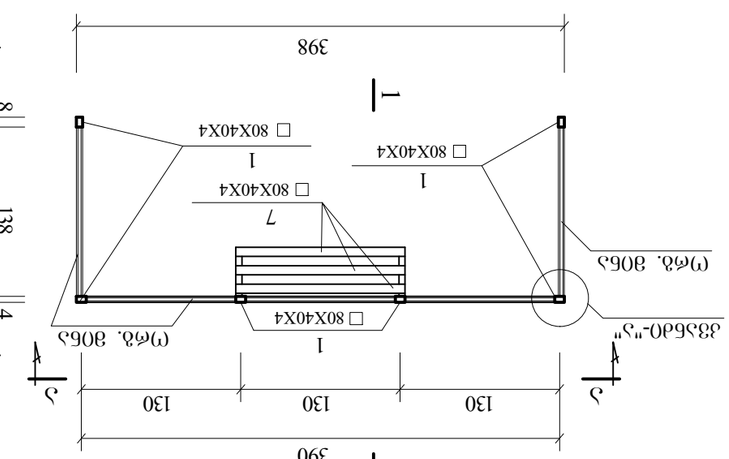

Ограждение "А"
М 1:50

Ограждение "Б-Б"
М 1:50

Закладная деталь 1-1
М 1:50

Закладная деталь "Г"
М 1:5

Закладная деталь 1-1
М 1:5

Спецификация стали на ограждение

№ п/п	Марка элемента	Количество, шт.		Масса, кг
		одного элемента	общее	
1	□ 80X40X4	6	2220	93.6
2	□ 80X40X4	2	3980	56.0
3	□ 80X40X4	3	1220	25.8
4	□ 80X40X4	2	1500	11.0
5	□ 80X40X4	2	1380	19.4
6	□ 80X40X4	2	400	5.6
7	□ 80X40X4	3	1380	29.1
8	□ 10X10	1	32000	25.3
9	L 20X20	1	32000	28.5
10	L 20X20	2	4000	7.2
11	Пластина	[8	600	19.2
12	Ограждение боковое	– 20X2	1700	21.2
13	Ограждение боковое	– 20X4	200	4.8
13	Итого		13.0 кг	
13	Площадь покрытия		7.0 м²	

Масса 346.7 кг
Материал М-400 - 0.4 м³

Гип.	Ефимов		
Н. контр.	Ефимов		
Рук.	Ефимов		

Ограждение балкона и закладная деталь
Лист 1 Листов 1
ООО "Балконные ограждения"
г. Ефимовск, ул. Ефимовская, д. 17, кв. 1

Изм.	Кол.уч.	Лист	№ док.
Подп.	Дата		

Инв. № подл. | Взам. инв. № | Подп. и дата

Разраб.	Ефимов		
Пров.	Ефимов		
Н. контр.	Ефимов		
Утв.	Ефимов		

Ограждение балкона и закладная деталь
Стадия Р | Лист 1 | Листов 1
ООО "Балконные ограждения"
г. Ефимовск, ул. Ефимовская, д. 17, кв. 1

Копировал | Формат А3

G C Group
ООО "Балконные ограждения"
г. Ефимовск, ул. Ефимовская, д. 17, кв. 1
тел. 593 608008 | gcgroup2010@gmail.com
Изм. 1 | Кол.уч. 1 | Лист 1 | № док. 1413 | Подп. | Дата 24.VI.2013