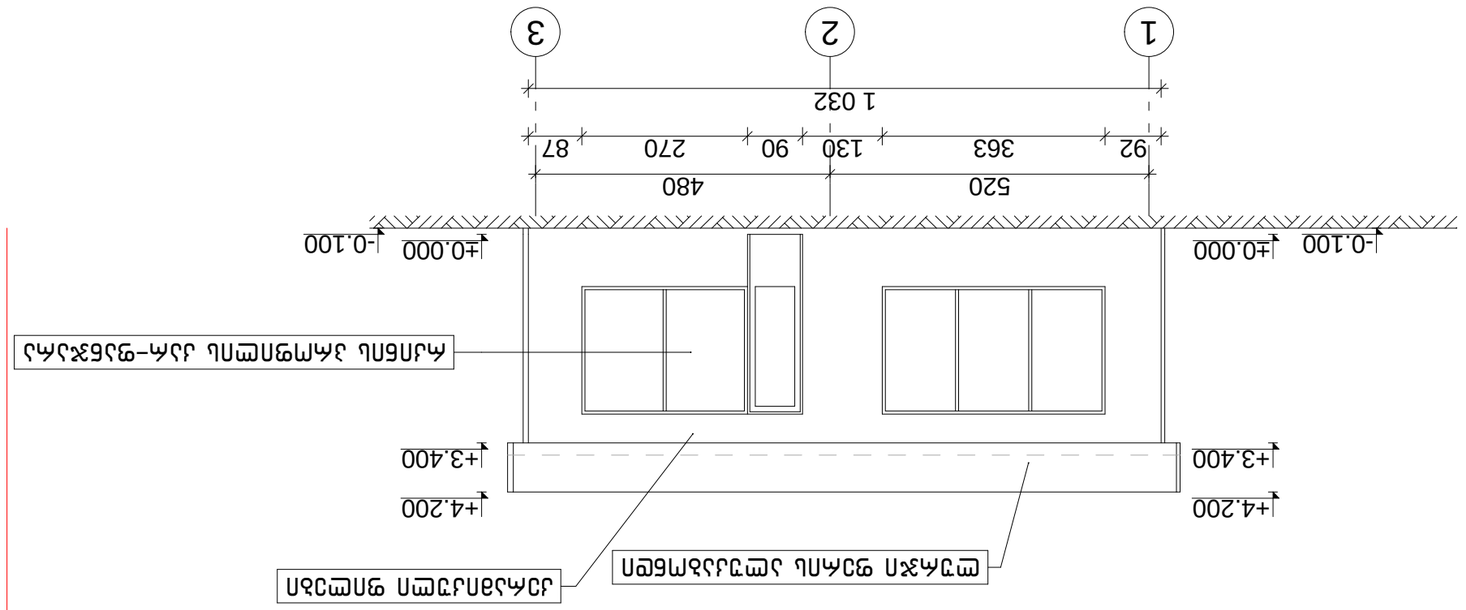

مقدم الطلب	م. عبدالله الحربي		٤. وزارة الإسكان، الإدارة العامة لمراجعة المخططات والتراخيص (وإ:٥١:١١:١٢.٥٥١.٥١٣) يجب الحصول على موافقة البلدية المختص قبل البدء في أي أعمال إنشائية		٢٠١٣ م
مدير المشروع	أ. منال العتيبي				
المهندس المعماري	م. عبدالله الحربي				
المهندس الإنشائي	أ. منال العتيبي				
رقم الرخصة	٣٦٥٢٨٩١				
تاريخ الرخصة	١٤٤٥/٠٣/٢٢هـ				

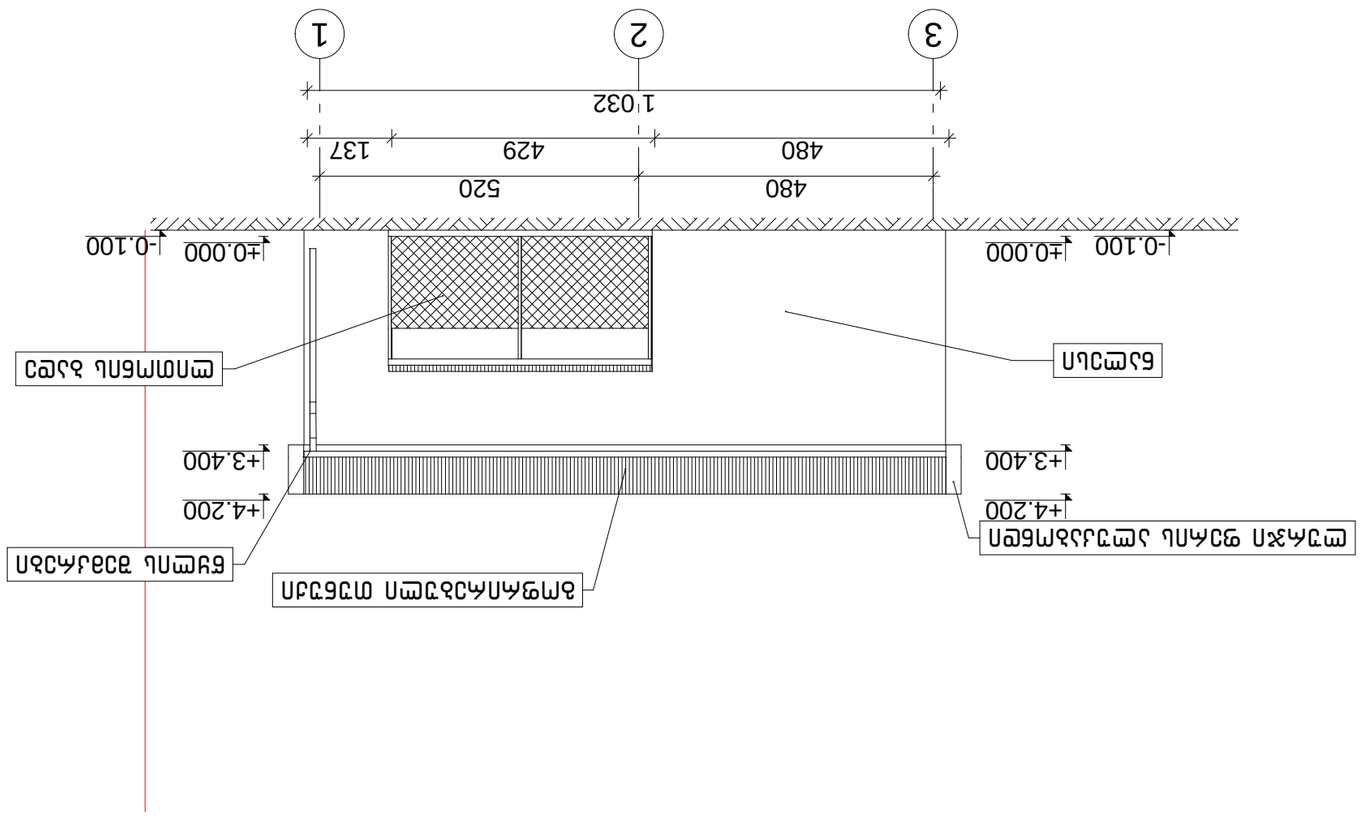

ՊԵՏԱԿԱՆ ՄԱՍ	ա. ՇՆՈՂԱԿԱՆ		ք. Մոսկվա, Պետական ձեռնարկության ն. №17-ՊՈ (ա.հ:01.11.17.001.013) ՊԵՏՇՆՈՂԱԿԱՆ ԱՇԽԱՏԱՆՔՆԵՐԻ ՀԱՄԱՁԱՅՆԱԳՐՈՎ ԱՐՏԱԴՐՎՈՂ ԱՆՇԱՐԺ ՔԱՐԵՐԻ ՀԱՎԱՔԱԾՈՒ	ՊՊՄԱՇՆ-ՃՈ	ՊՊՄԱՇՆՈՂ ՀԱՏԱԿԱՑՈՒՄ "ՊՈՂՈՏ ՀԱՅԿԱՆ" ՓԲԸ
ՀՈՂԱՄԱՍԵՐԻ ՊԼԱՆ	Ա. ՊՊՄԱԼԱՆԴ				
ՀՈՒՆՎԱՐ	Ա. ՊՊՄԱԼԱՆԴ		ՀՈՂԱՄԱՍԵՐԻ ՊԼԱՆ ՇԻՆԱՐԱՐՈՒԹՅԱՆ ԱՐՏԱԴՐԱՆՔԱՅԻՆ ՀԱՄԱԼԻՐ ՀՈՂԱՄԱՍԵՐԻ ՊԼԱՆ ՇԻՆԱՐԱՐՈՒԹՅԱՆ ԱՐՏԱԴՐԱՆՔԱՅԻՆ ՀԱՄԱԼԻՐ		
ԵՐԿՐԱՉԱՓԱԿԱՆ ՀԱՄԱԼԻՐ	Ե. ՅԱՎԱԼԱՆԴ				
ՀՈՂԱՄԱՍԵՐԻ ՊԼԱՆ	Ա. ՊՊՄԱԼԱՆԴ				

ՊԵՏԱԿԱՆ ՄԱՍ	ա. ՅԱՎԱԼԱՆԴ			
ՀՈՂԱՄԱՍԵՐԻ ՊԼԱՆ	Ա. ՊՊՄԱԼԱՆԴ			
ՀՈՒՆՎԱՐ	Ա. ՊՊՄԱԼԱՆԴ			
ԵՐԿՐԱՉԱՓԱԿԱՆ ՀԱՄԱԼԻՐ	Ե. ՅԱՎԱԼԱՆԴ			
ՀՈՂԱՄԱՍԵՐԻ ՊԼԱՆ	Ա. ՊՊՄԱԼԱՆԴ			

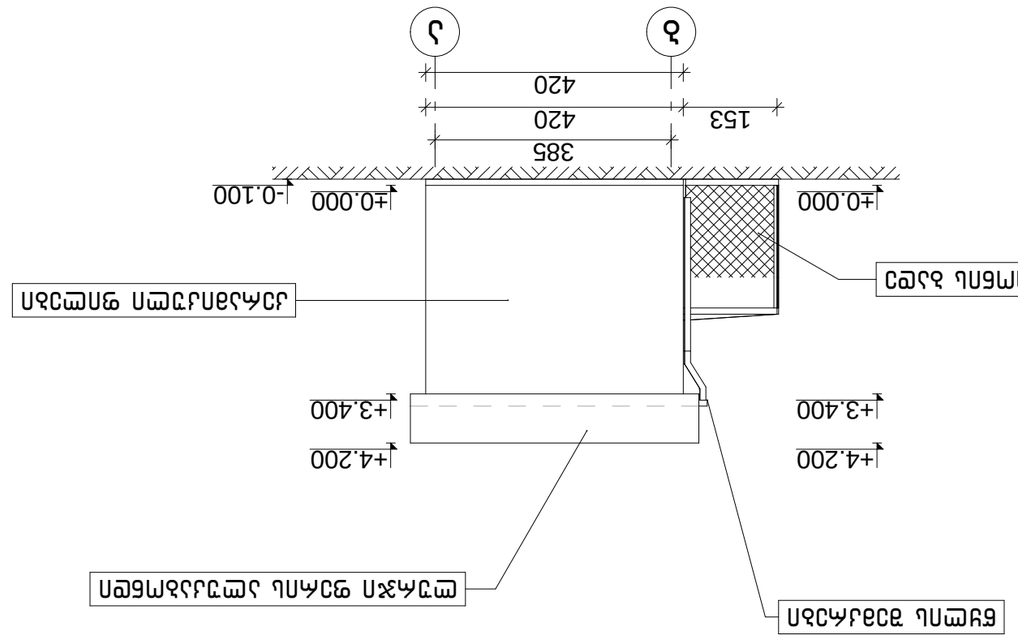

შესრულებულია	ტ. ბებიაშვილი		ქ. თბილისის მერიის ქონების მართვის სააგენტო		
გადაამოწმა	ა. ლორთქიფანიძე				
პროექტის ხელმძღვანელი	ა. ლორთქიფანიძე				
პროექტის მენეჯერი	ტ. ბებიაშვილი				
ტექნიკური ზედამხედველი	ნ. ჯანელიძე				
ავტორი	ა. ლორთქიფანიძე				
ნახაზის დასახელება	ქ. ბებიაშვილის ქუჩის მოაჯირის ტიპური ნახაზები				

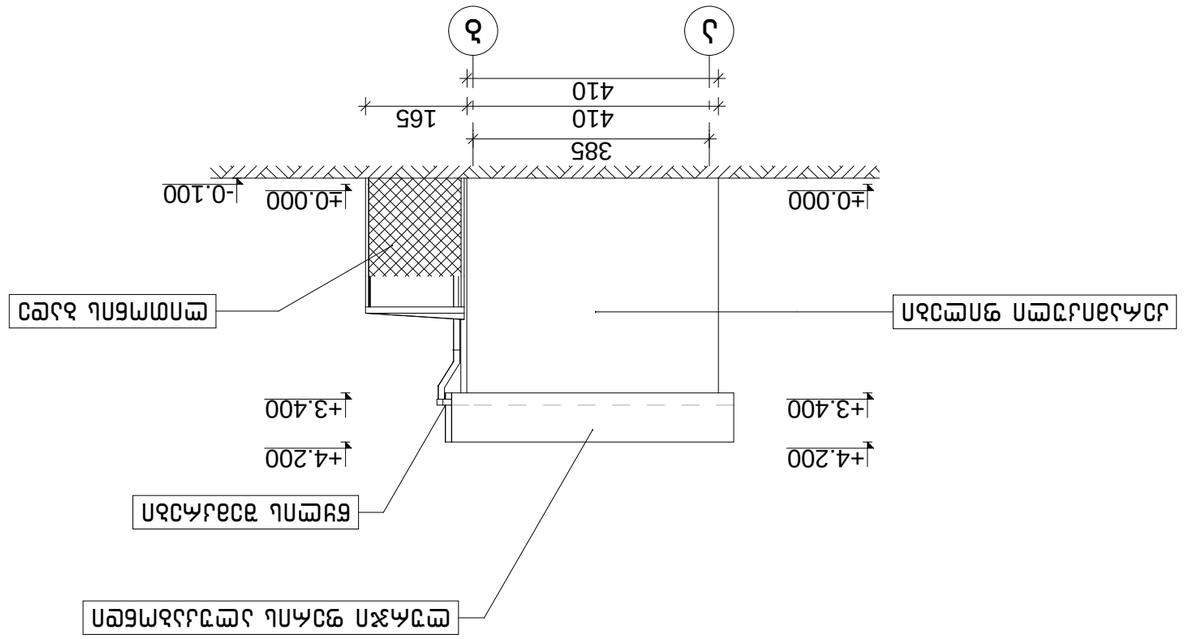

ՊԵՏԱԿԱՆ ՄԱՐՄԻՆ	ճ. ձեռակերտված			Հ. ՄԱՆՈՒԿՅԱՆ ՊԱՐՈՒՅՐ ՀԱՅԿԱԿԱՆ ՀԱՆՐԱՊԵՏՈՒԹՅԱՆ ԱՐՄԱՎԻՐԻ ՄԱՐԶԻ ՀԱՄԱՅՆՔԱՊԵՏԱՐԱՆ ՇԵՆՔԵՐԻ ՆԱԽԱԳԻԾ (Ա.Հ:01.11.17.001.013) ՊԵՏԱԿԱՆ ՇԵՆՔԵՐԻ ԱՇԽԱՏԱՆՔՆԵՐԻ ԱՐՏԱԴՐԱՆՔԱՅԻՆ ԱԿՄՆԱԴԱԾ ԱՇԽԱՏԱՆՔՆԵՐԻ ԱՄՓՈՓԱԹԵՐԹ	ՀԾՀՀ-ՃՈ	2013 Թ
ՀՈՒՆՎԱԾՔՄԱՆ	Ա. ԽՉՄԱԼՅԱՆ					
ՀՅՈՒՐԱՀԱՆԳԵՍ	Ա. ԽՉՄԱԼՅԱՆ			ՀՀ ՇԻՆ. ՊԱՏ. ԳՈՒՅՔԻ ԿԱԴԱՍՏՐԱՅԻՆ ՔԱՐՏԵԶ 1:100		
ԳԼԽԱՎՈՐ ՃԱՐՏԱՐԱՊԵՏ	ճ. ՃՇՄԱՅԵՑՈՒՄ					
ՊԵՏԱԿԱՆ ՎԵՐԱՀՍԿՈՂՈՒԹՅՈՒՆ	ճ. ՃՇՄԱՅԵՑՈՒՄ					
ՀԱՇՎԱՌՎԱԾ ՀԱՄԱՐ						

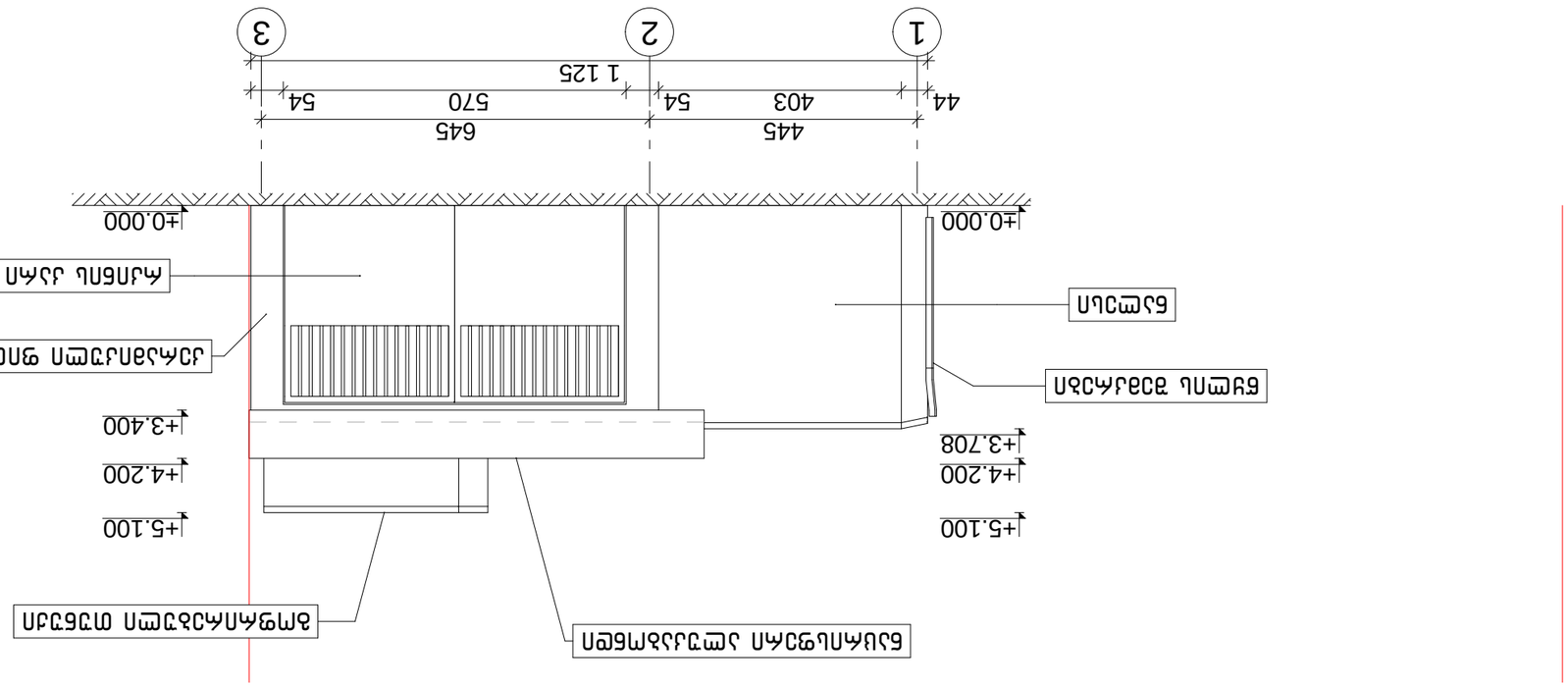

ведомость рабочих чертежей основного комплекта					
ведомость ссылочных и прилагаемых документов					
общие данные					
генеральный план					
архитектурные решения					
конструкции железобетонные монолитные. схема расположения элементов перекрытия на отм. +3,400. фрагмент. узлы 1, 2					

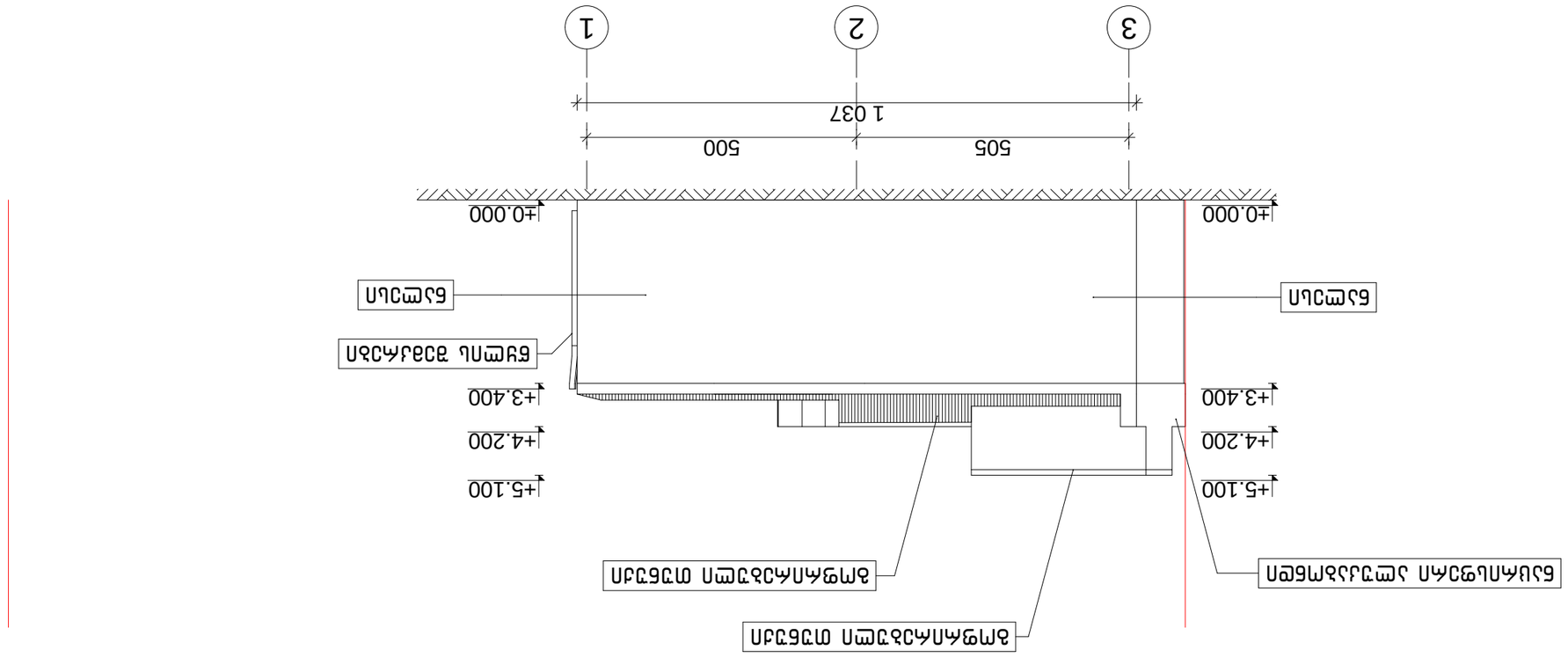

ВЪНШЕН ЗИД	ст. ЗИДАРСКИ		4. ОТВОРИ ЗА ВЕНТИЛАЦИЯ, ЕЛЕКТРИЧЕСТВО И ВИК – ЕТАП (Ш4:01.11.17.001.013) ВЪЗДУХОПРОВОДИ ЗА ОБЩА ВЕНТИЛАЦИОННА ИНСТАЛАЦИЯ ВЪЗДУХОПРОВОДИ ЗА ОБЩА ВЕНТИЛАЦИОННА ИНСТАЛАЦИЯ	ВЕНТИЛАЦИЯ-ВИК	Т.Ш.1 "ПОЖАРНА ЗАЩИТА" 2013 Ø
ВЪТРЕШЕН ЗИД	ст. ЗИДАРСКИ				
ЗАЗИДАНА	ст. ЗИДАРСКИ		1. ОБЩИ ИЗИСКВАНИЯ ЗА ВЕНТИЛАЦИЯ И ВИК ИНСТАЛАЦИИ		
ВЕНТИЛАЦИОННА ТРЪБА	ст. ЗИДАРСКИ				
ЗАЗИДАНА ВЕНТИЛАЦИОННА ТРЪБА	ст. ЗИДАРСКИ		2. ВЕНТИЛАЦИОННА ИНСТАЛАЦИЯ – ПЛАН, РАЗРЕЗИ И ДЕТАЙЛИ 1:100		
ПОКРИВ					

BG arouf

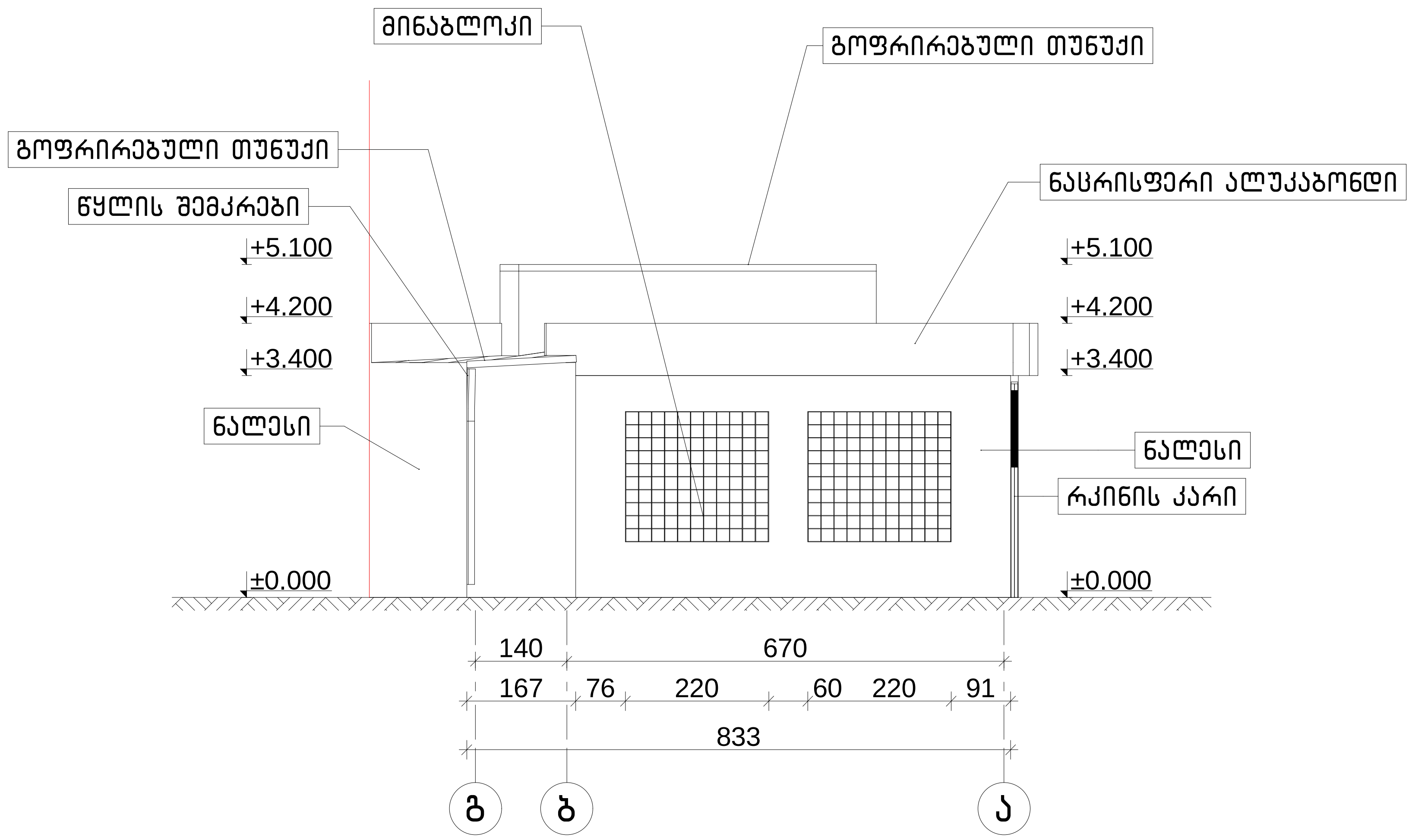

დირექტორი	რ. ებრალიძე		ქ. თბილისი, შეშელიძის ქ. № 17-ში (სკ:01.11.17.001.013) მდებარე ავტოგასამართი სადგურის რეკონსტრუქციის პროექტი	შ.პ.ს "ბიჯი ჯგუფი"	2013 წ
მთ.არქიტექტორი	ა. ლომსაძე			ფურცელი	ფურც-ბი
ავტორი	ა. ლომსაძე		ა რ ქ ი ტ ე ქ ტ უ რ უ ლ ი ნ ა წ ი ლ ი		
დაამუშავა	რ. ებრალიძე		*არსებული ავტოსახელოსნოს ფასადი "გ-ა"* *მ 1:100*		
შეამოწმა					

ВЕЛИКДЕМЕНТ	ФА. ЗЪФАУЕЧПЪЗ		Д. ОПЪПЕЧПЪЛ, ЪЗЪЗЪЕЧПЪПЪ Д. № 17-ЪЗ0 (Ц4:01.11.17.001.013) ЯЧЗЪЪАЪЧ ЪЗФМЪАЪЪАЪМЪЗ ЦЪЯЪАЪЪЪЗЪЗЪЗ

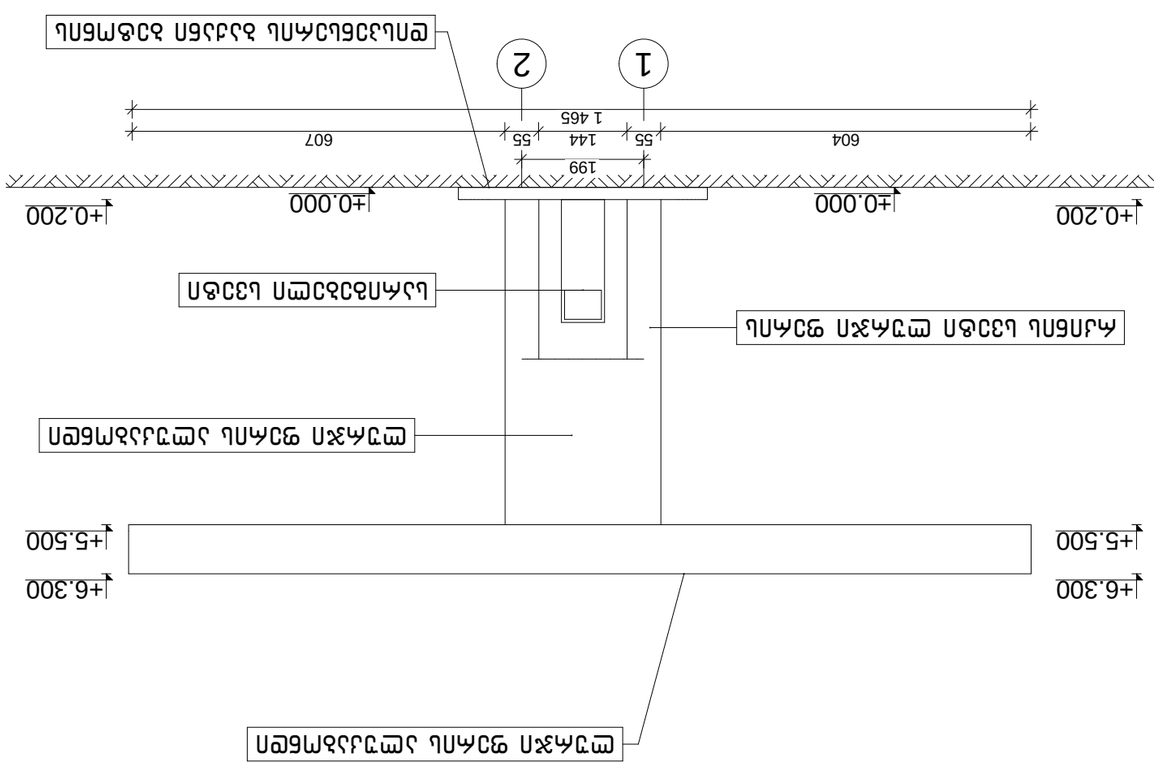

ВЕЛИЧИНА	ОЗНАКА				
ЗАПР.ЗАМЕНИО ЗАПР.	ОЗНАКА				
ЗАВРШИО	Ч. ЗЕЛЕНИЋ				
ПРЕГЛЕДАО	Ч. ЗЕЛЕНИЋ				
ОДОБРИО	ОЗНАКА				
ТЕХНИЧКИ ПРЕГЛЕД					

ГРАЂЕВИНСКИ ПРОЈЕКАТ	Д. ОТВОРЕНО, ТЕХНИЧКИ ДИО, Д. № 17-ТЕХ (Ц4:01.11.17.001.013) ЗЕЛЕНИЋ ЗАВОД ЗА ТЕХНИЧКО ОБРАЗОВАЊЕ ЦЕНТАР ЗА ОБРАЗОВНЕ ПОЛИТИКЕ		ТЕХНИЧКИ ЗАХТЕВИ"	2013 ₴
ГЛАВНА СВЕСКА			ТЕХНИЧКИ ДИО	ТЕХНИЧКИ-ДИО
ЗАЈЕДНИЧКИ ОБЈЕКАТ	Ч. ЗЕЛЕНИЋ			
ПОДОБЈЕКАТ	Ч. ЗЕЛЕНИЋ			
ПОДОБЈЕКАТ	ОЗНАКА			
ТЕХНОЛОШКИ ПРОЈЕКАТ				

ВЕЛИЧИНА	ОЗНАКА			
ЗАПР.ЗАМЕНИО ЗАПР.	ОЗНАКА			
ЗАВРШИО	Ч. ЗЕЛЕНИЋ			
ПРЕГЛЕДАО	Ч. ЗЕЛЕНИЋ			
ОДОБРИО	ОЗНАКА			
ТЕХНИЧКИ ПРЕГЛЕД				

ГРАЂЕВИНСКИ ПРОЈЕКАТ	Д. ОТВОРЕНО, ТЕХНИЧКИ ДИО, Д. № 17-ТЕХ (Ц4:01.11.17.001.013) ЗЕЛЕНИЋ ЗАВОД ЗА ТЕХНИЧКО ОБРАЗОВАЊЕ ЦЕНТАР ЗА ОБРАЗОВНЕ ПОЛИТИКЕ		ТЕХНИЧКИ ЗАХТЕВИ"	2013 ₴
ГЛАВНА СВЕСКА			ТЕХНИЧКИ ДИО	ТЕХНИЧКИ-ДИО
ЗАЈЕДНИЧКИ ОБЈЕКАТ	Ч. ЗЕЛЕНИЋ			
ПОДОБЈЕКАТ	Ч. ЗЕЛЕНИЋ			
ПОДОБЈЕКАТ	ОЗНАКА			
ТЕХНОЛОШКИ ПРОЈЕКАТ				

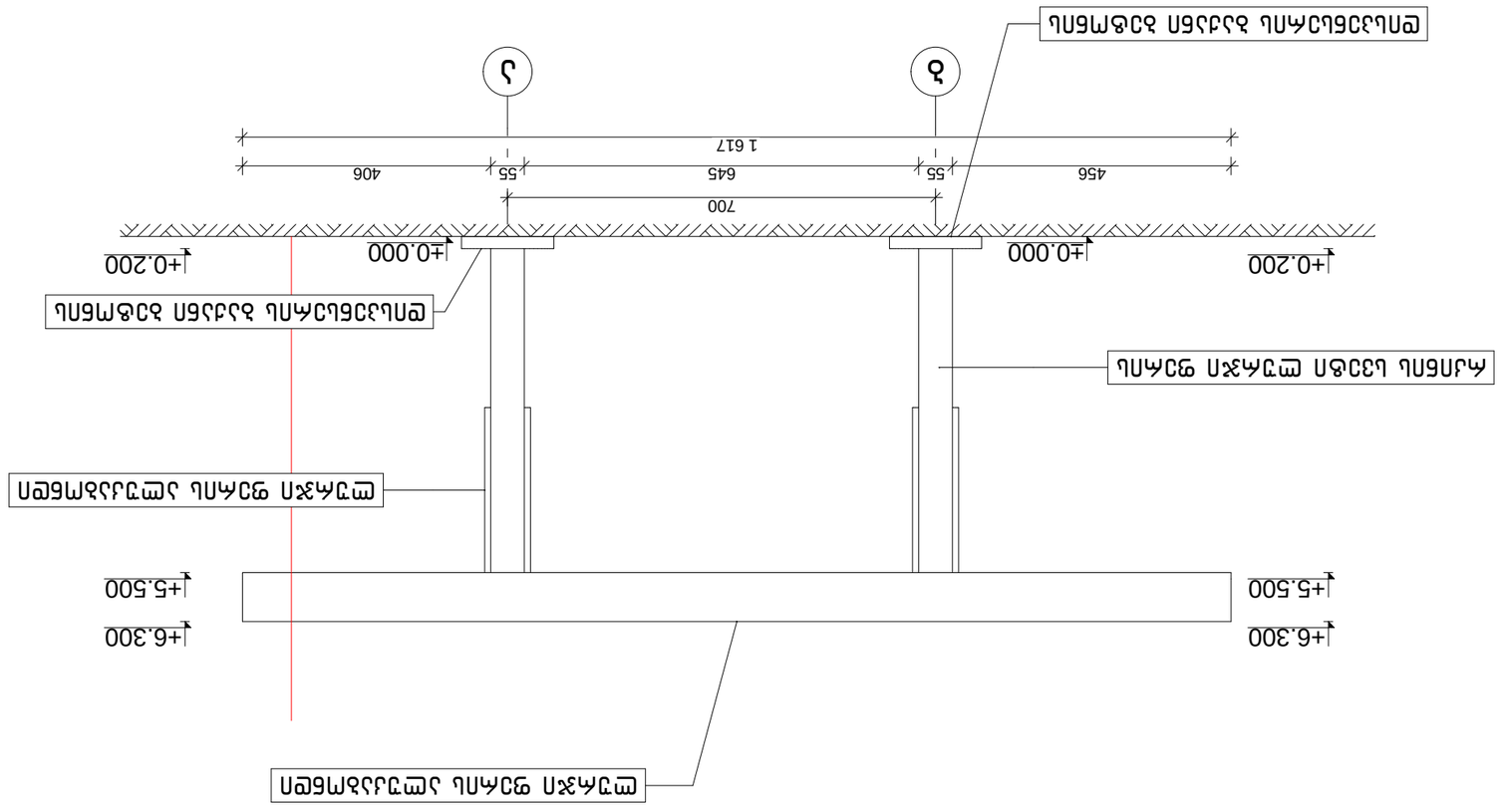

קנה"מ	מ. הסכמה		ד. מזרחי, יזמית בע"מ (ג.ס:01.11.17.001.013) שיכון ובינוי בע"מ ג. אלמוג אדריכלים בע"מ		2013 ש
שרטט	ש. שמואלוב			שרטוט-מה	ת.ב. "מרכז עסקים"
בדק	ש. שמואלוב				
קנה"מ	מ. הסכמה				
תאריך	ת. מזרחי				

BG graph

ԵՐՈՒՅԹՄԱՆ	ճ. ՕՅՃՎՀՀՈՒՅ		Ճ. ՕՅՃՎՀՀՈՒՅ, ՊՅՅՇՀՀՈՒՅՈՒՆ Ճ. №17-ՅՅՈ (Ճ-Ծ:01.11.17.001.013) ՅԽՀՕՃՎՀՀՈՒՅ ՀՅՅՈՒՃՎՀՀՈՒՅՈՒՆ ՃՎՄՈՅՃՎՀՀՈՒՅ ՃՎՄՈՅՃՎՀՀՈՒՅՈՒՆ ՀՎՃՎՅՃՎՀՀՈՒՅՈՒՆ ՃՎՃՈՅՃՎՀՀՈՒՅՈՒՆ ՀՎՃՎՅՃՎՀՀՈՒՅՈՒՆ ՃՎՃՈՅՃՎՀՀՈՒՅՈՒՆ		ՅՅՄՎՃՈՅՃՎՀՀՈՒՅ-ՃՈ	ՅՅՄՎՃՈՅՃՎՀՀՈՒՅՈՒՆ
ՅՈՂՎՃՈՅՃՎՀՀՈՒՅՈՒՆ	Ճ. ՕՅՃՎՀՀՈՒՅ				
ՅՈՂՎՃՈՅՃՎՀՀՈՒՅՈՒՆ	Ս. ՀՀՄՅՍՎՅՅ				
ՅՅՄՎՃՈՅ	Ս. ՀՀՄՅՍՎՅՅ		ՅՀՀՎՃՈՅՃՎՀՀՈՒՅՈՒՆ Ճ ՀՀՄՅՍՎՅՅ Ճ ՀՀՄՅՍՎՅՅ Ճ ՀՀՄՅՍՎՅՅ Ճ ՀՀՄՅՍՎՅՅ			
ՊՀՅՅՅՅՈՒՅՈՒՆ	Ճ. ՕՅՃՎՀՀՈՒՅ		ՅՃՎՅՈՂՎՃՈՅՃՎՀՀՈՒՅՈՒՆ ՊՀՅՅՅՅՈՒՅՈՒՆ ՃՎՃՈՅՃՎՀՀՈՒՅՈՒՆ ՀՎՃՎՅՃՎՀՀՈՒՅՈՒՆ 1:100			
ՀՈՅՀՈՄՀՎՀՅ					

Ծ.Ս.Ա "ՀՈՂՀՀ ՀՀՀՈՒՅՈՒՆ"			2013 Թ

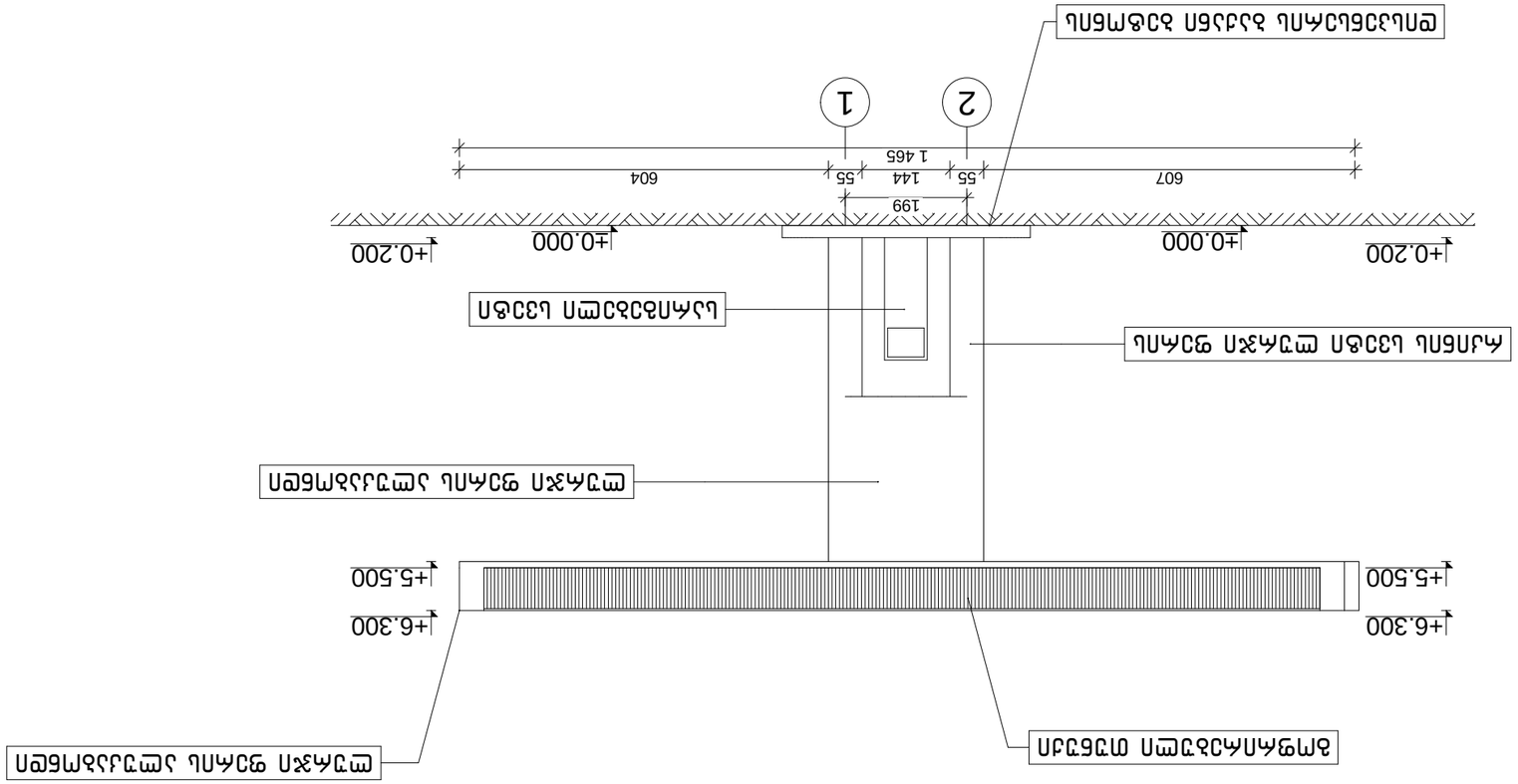

Изм.Кол.Уч.Лист №док.	Подп. Дата	4. ОПЗ.ПЗ.ТОМ.ПЛ, "ПЗУ ПЗУ.ПЛ. 4. № 17-'ПЗ (Ш-01.11.17.001.013) ЭЛЕКТРОСНАБЖЕНИЕ ЗДАНИЯ ТЕПЛОВОЙ НАСОСНОЙ ЦЕНТРАЛЬНОЙ ОЧИСТНЫХ СООРУЖЕНИЙ ДЛЯ ЛЕЧЕБНОГО КОРПУСА"			
Разраб. Ефимов			Стадия	Лист	Листов
Пров. Ефимов			Р	1	1
Н.контр. Ефимов					
ГИП Ефимов					

Копировал Формат А3

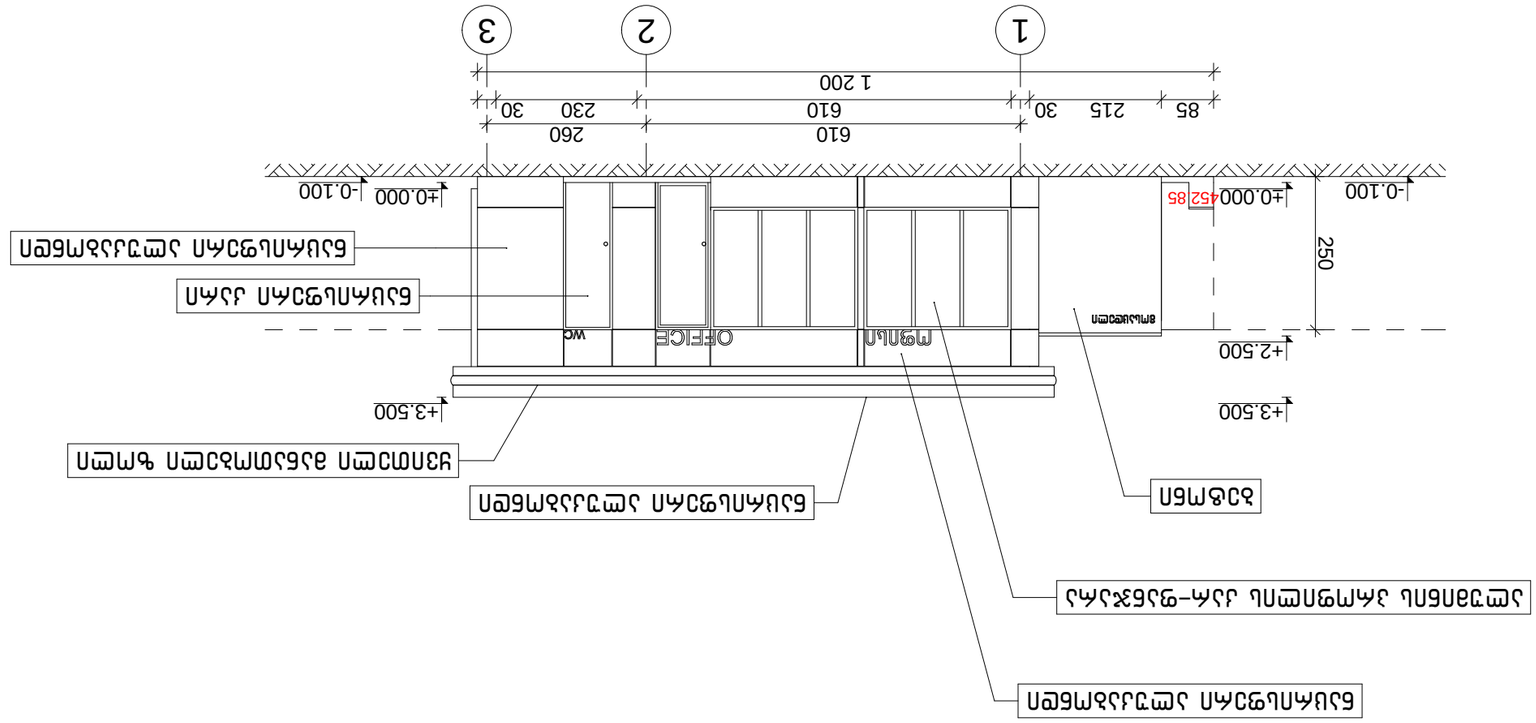

ВЕНТИЛАЦИОННА ШАХТА	бр.	2		4. ОПАНТЕЛНО, ТЕПЛОИЗОЛАЦИОНЕН Д. № 17-ТЕН (Ш-01.11.17.001.013) ВЕНТИЛАЦИОНЕН ШАХТИ ЗА ВЕНТИЛАЦИОННИ ИЗМОЩАЧИ ПЛОСКОПОКРИВНИ ЖИЛИЩНИ СГРАДИ	ТЕХНИЧЕСКИ ЗАСТРОЯВАНЕ" 2013 Г.
ЗАПУШВАЩИ ЖАЛЮЗИ	бр.	2			ТЕХНОЛОГИЧЕСКА ЧАСТ-ВЕНТ.
ЗАЩИТНИ РЕШЕТКИ	бр.	1			
ВЕНТИЛАЦИОННА ШАХТА	бр.	2			
ТЕХНИЧЕСКИ ЕТАЖ					

BG group

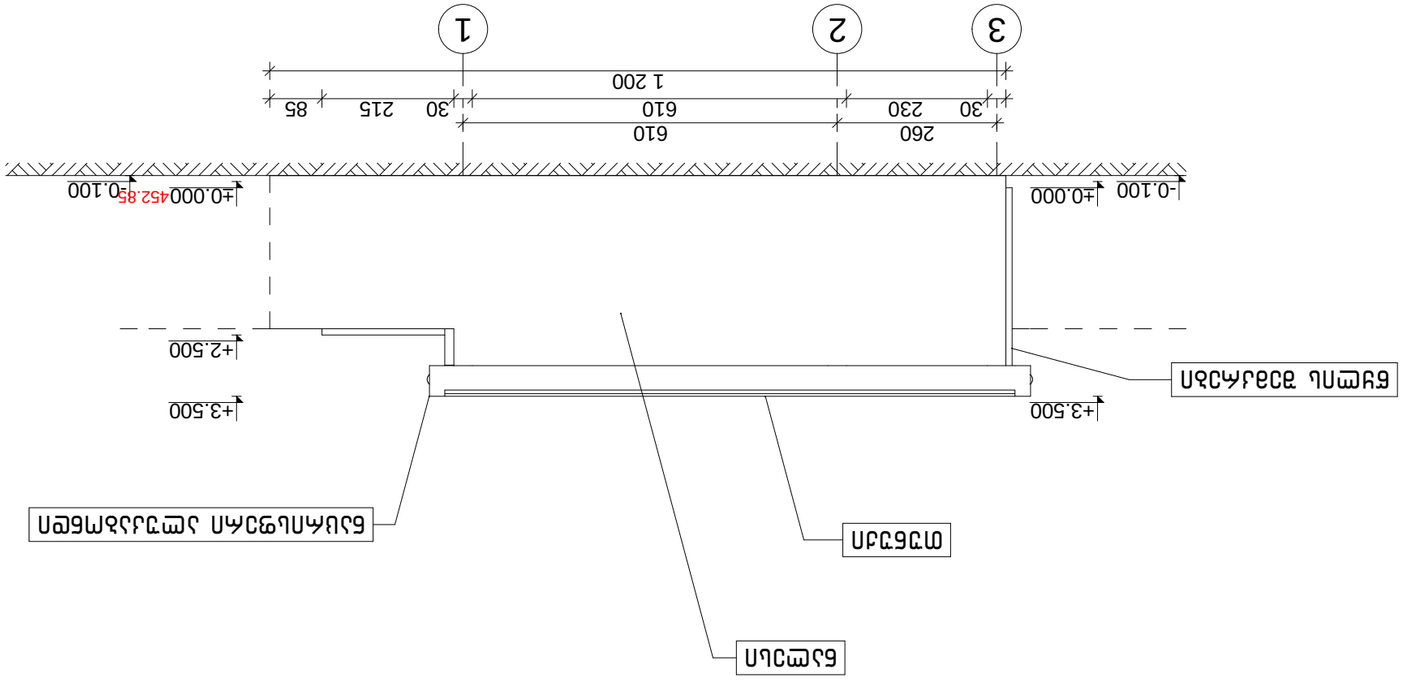

ΦΩΤΟΔΙΑΦΑΝΕΙΑ	ΦΩ. ΣΧΕΔΙΟΥ		Δ. ΟΙΚΟΝΟΜΟΥ, ΠΑΡΑΣΤΑΤΗΣ ΔΗΛ. Δ. ΝΕ 17-ΠΘ (Δι:01.11.17.001.013) ΒΡΕΣΘΛΩΣ ΔΘΦΜΠΔΛΛΔΘΔΟΠΟ ΔΘΦΜΔΔΘΟΠ ΔΔΟΜΠΔΒΛΦΦΠΘΠΔΟΠΟΠΔ ΔΦΜΔΔΘΟΠ	ΤΔ.Δ.Π. "ΠΟΠΣΚΟ ΣΧΔΠΠΘΟΠ"	2013 Φ
ΘΠΟΛΟΓΙΚΟ ΔΙΑΓΡΑΜΜΑ	ΔΙ. ΠΣΠΔΒΛΔΔΘ			ΦΠΦΔΘΟΣΠΣΠ	ΦΠΦΔΘ-ΔΠ
ΔΘΦΜΔΠ	Δ. ΠΣΠΔΒΛΔΔΘ		ΔΦΠΔΠΔΦΦΔΦΜΔΠ ΔΦΦΜΔΔΘΦΔΦΜΔΠ ΦΔ ΔΠΜΔΔΘΦΔΦΜΔΠ ΦΦΔΦΜΔΔΘΦΔΦΜΔΠ		
ΦΣΔΔΦΠΘΒΔΔΘ	ΦΔ. ΔΔΦΔΔΣΠΟΔΘ		ΔΔΔΦΜΔΦΦΜ ΔΔΣΜΔΔΘΦΔΔΦΜΔΜΔΠ ΦΔ ΔΠΜΔΔΣΘΦΣΠΟΔΠ ΦΔΔΔΔΣΟ "3-1" Θ 1:100		
ΤΘΔΔΘΜΥΦΔΔ					

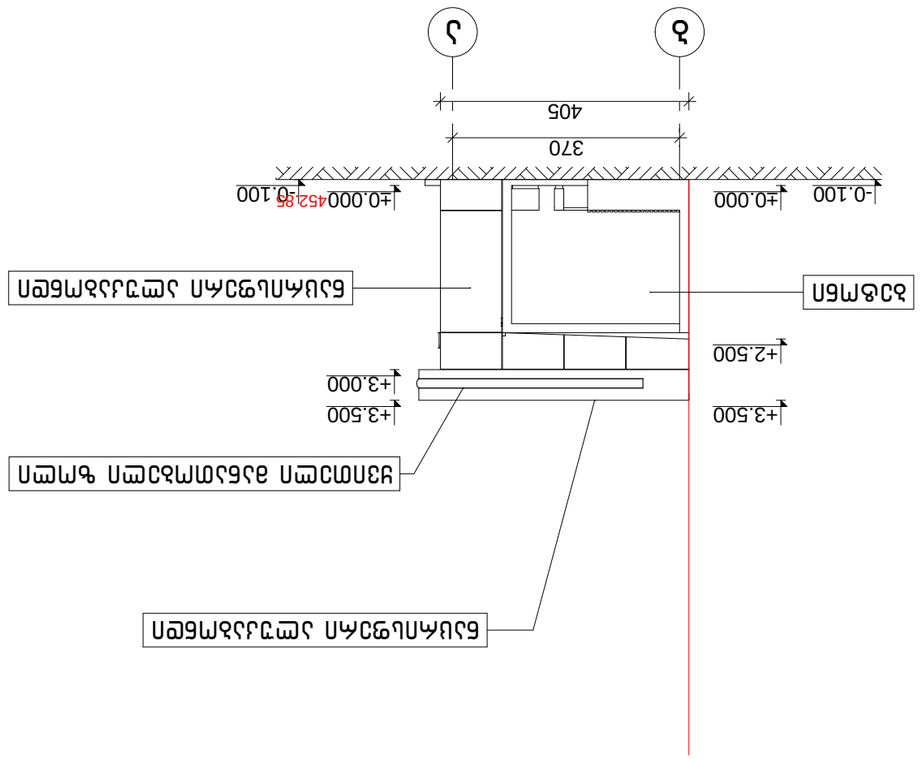

Изм.Кол.Уч.Лист№док.	Подп.	Дата	4. 07.20.ПЗ.ТХ.ОВ.001.01.12.(Ш.01.11.17.001.013) Электроснабжение здания трансформаторной подстанции для питания насосной станции		2013 г
Разраб. Ахметов				Стадия	Лист	Листов
Пров. Ахметов				Р		
Н.контр. Ахметов				ТОО "Инженерный центр "Казгидропроект"		
ГИП Ахметов						

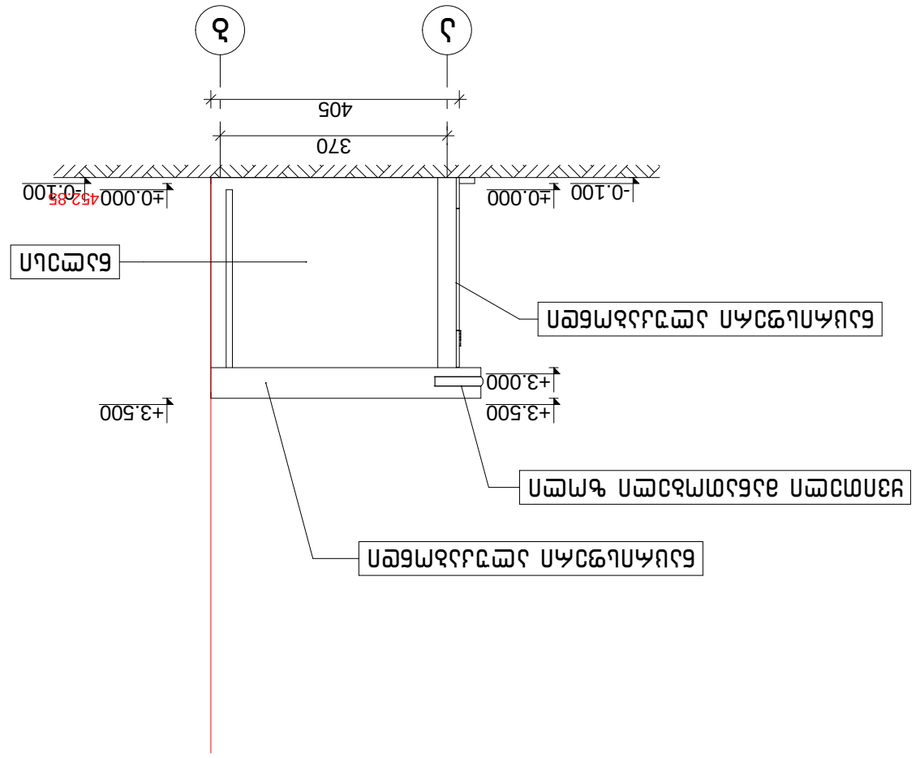
Ь
Ј
405
370
-0.100
±0.000
-0.100
±0.000
452.85
+3.500
+3.000
+3.500
ЅЈЅЅЈЅЅ ЅЅЅ

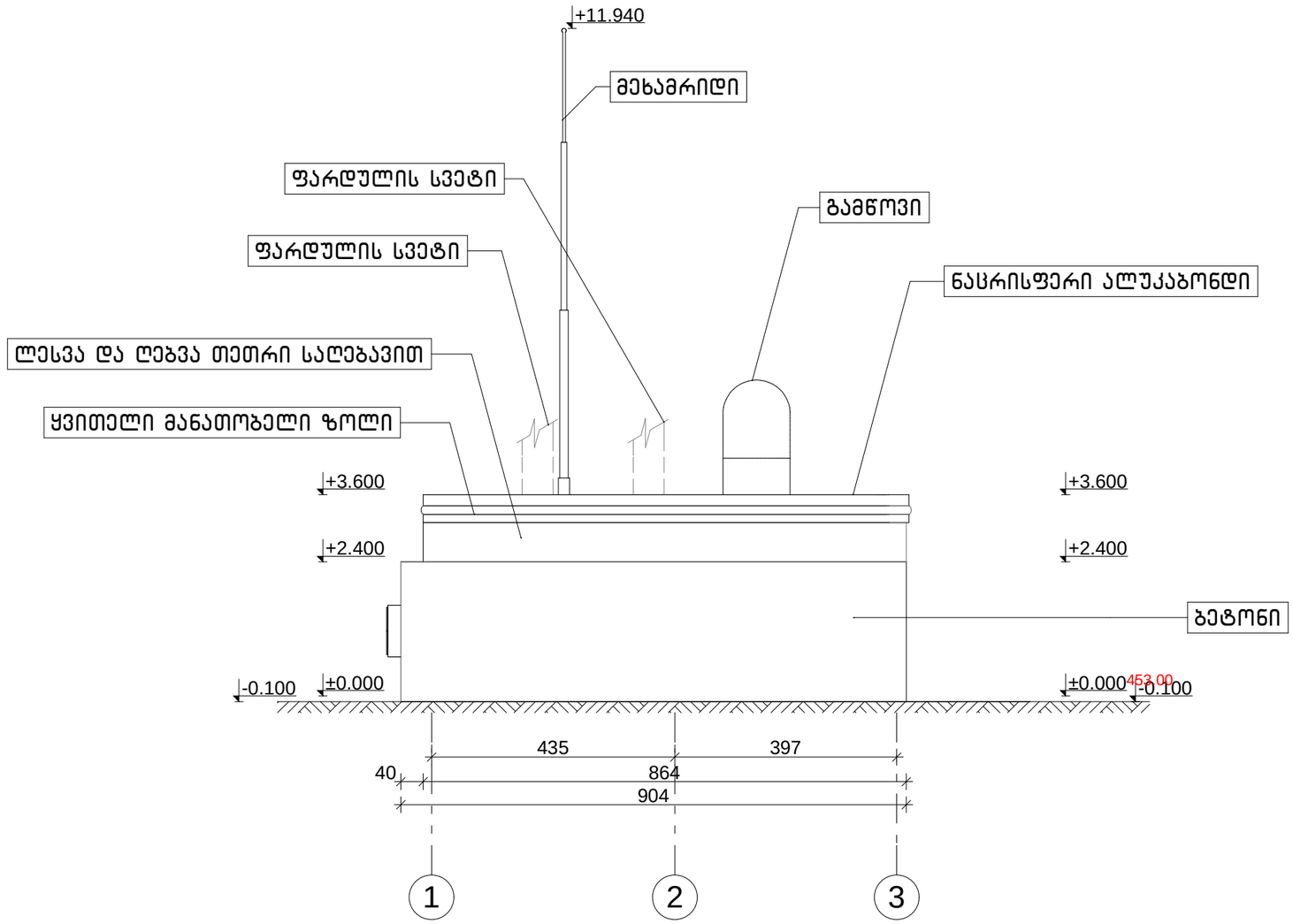

დირექტორი	რ. ებრალიძე		ქ. თბილისი, ზეზველიძის ქ. № 17-ზი (ს/კ:01.11.17.001.013) მდებარე ავტომბასამართი სადგურის რეკონსტრუქციის პროექტი	შ.პ.ს "ბიჯი ჯგუფი"		2013 წ
მთ.არქიტექტორი	ა. ლომსაძე			ფურცელი	ფურც-ბი	BG group
ავტორი	ა. ლომსაძე		არქიტექტურული ნაწილი			
დაამუშავა	რ. ებრალიძე		საპროექტო საკომპრესორის, ფილტრების და გართვის კანელის შენობის ფასადი "1-5" მ 1:100			
შემამოწმა						

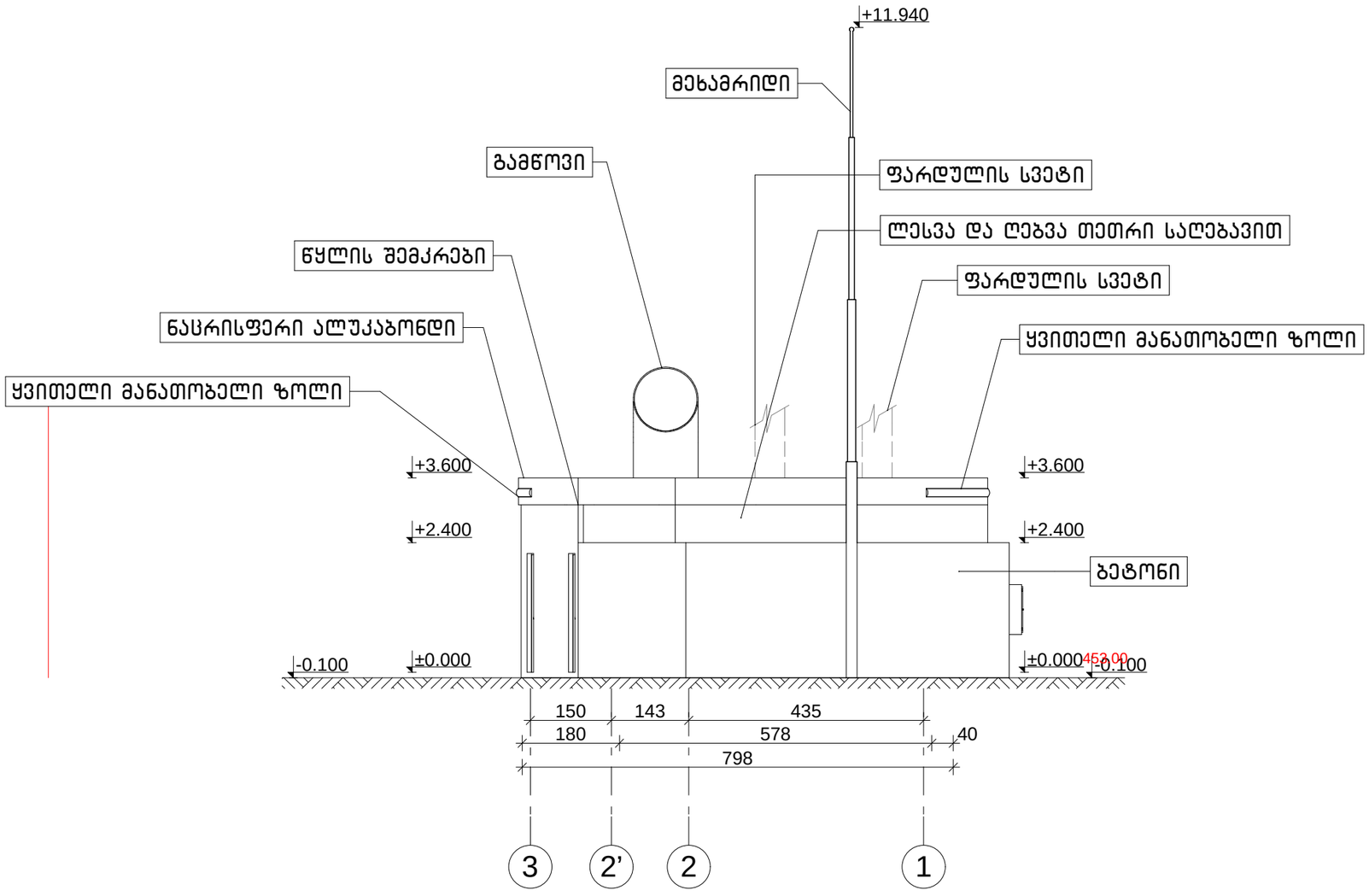

დირექტორი	რ. ებრალიძე		ქ. თბილისი, შეშელიძის ქ. № 17-ში (ს/კ:01.11.17.001.013) მდებარე ავტოგასამართი სადგურის რეკონსტრუქციის პროექტი	შ.პ.ს "ზიჯი ჯგუფი" 2013 წ	
მთ.არქიტექტორი	ა. ლომსაძე			ფურცელი	ფურც-ბი
ავტორი	ა. ლომსაძე		არქიტექტურული ნაწილი		
დაამუშავა	რ. ებრალიძე		საპროექტო საკომპრესორის, ფილტრების და გარეთის კანელის შენობის ფასადი "5-1" მ 1:100		
შეამოწმა					

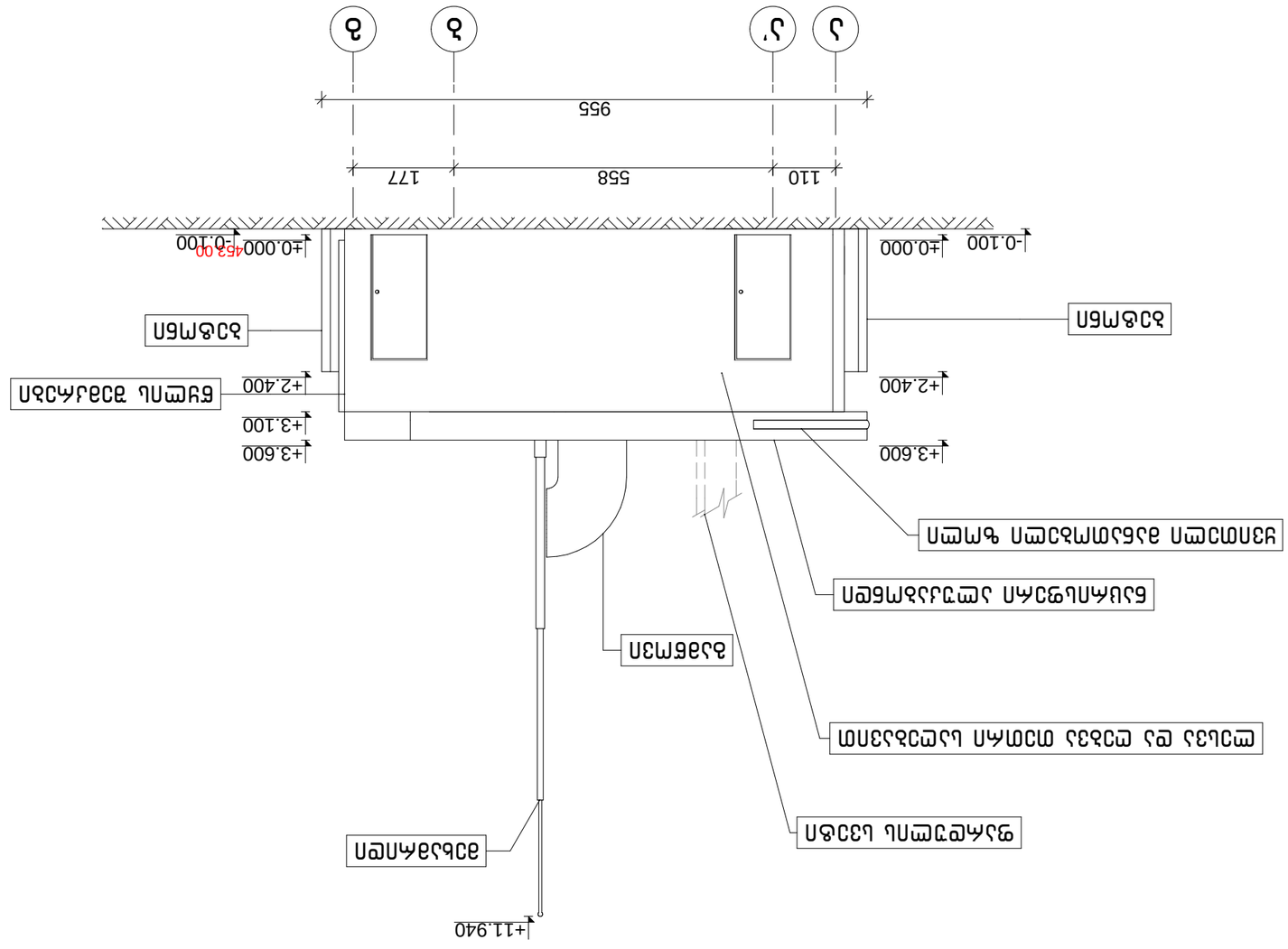

Изработил	инж. Ивайло Стоянов		Д. ПРАЗНИЧЕН ДОМ С ОБЩИНСКИ ЦЕНТЪР (Ид.01.11.17.001.013) ВЪЗЛОЖИТЕЛ: ОБЩИНА ЧЕРВЕН БРЯГ, ул. „Васил Левски" № 17	Т.Д. „ПРАЗНИЧЕН ЖИВОТ" 2013 г.
Проектант	инж. Ивайло Стоянов			ПРОФЕСИЯ: ВиК
Ръководител	инж. Ивайло Стоянов		ПРОЕКТ ЗА ИЗПЪЛНЕНИЕ ВЪНШНО ВОДОСНАБДЯВАНЕ И КАНАЛИЗАЦИЯ	
Проверил	инж. Ивайло Стоянов			
Чертал	инж. Ивайло Стоянов		ВЪНШНО ВОДОСНАБДЯВАНЕ И КАНАЛИЗАЦИЯ - ПЛАН, ПРОФИЛИ, ДЕТАЙЛИ	М 1:100

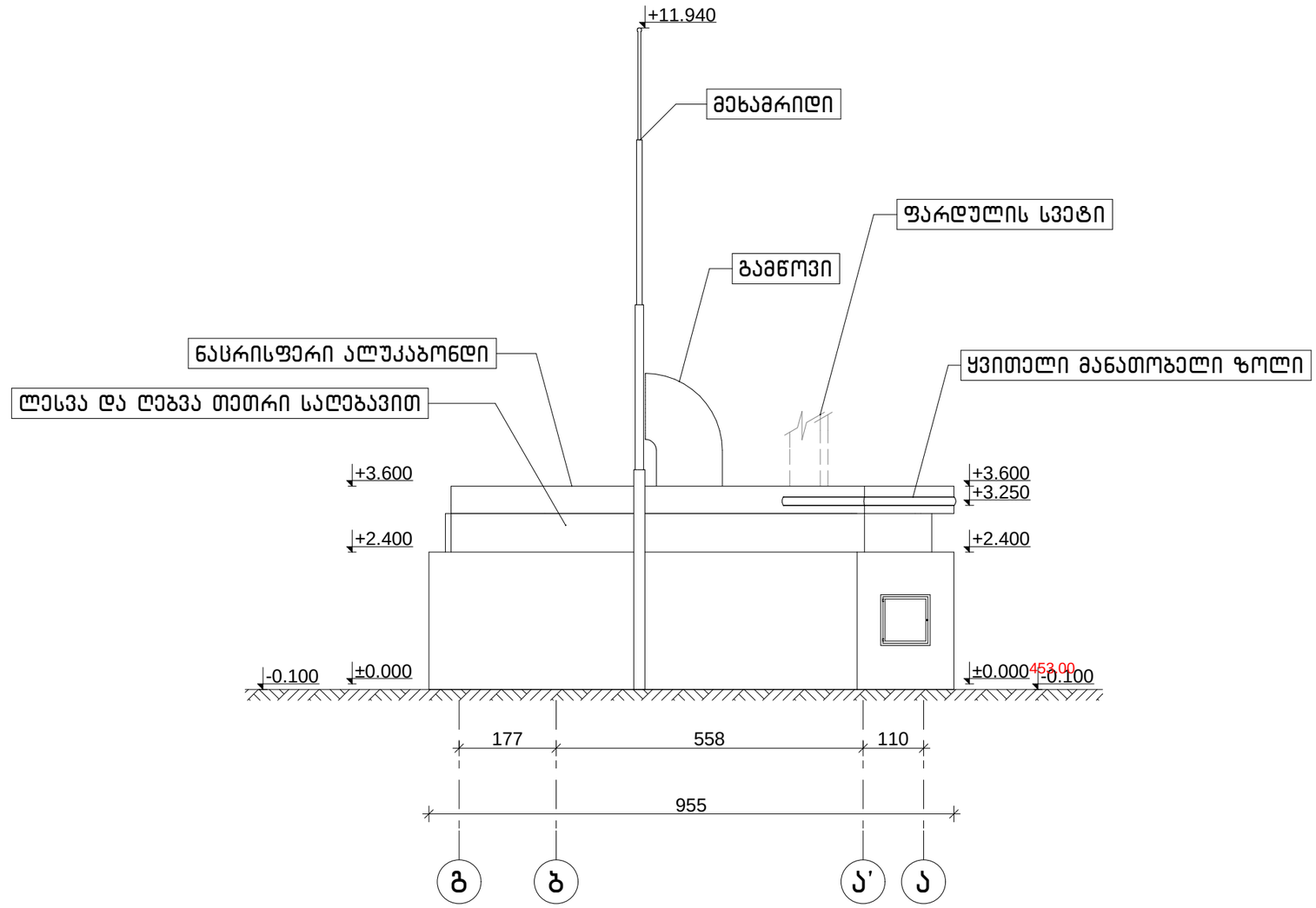

დირექტორი	რ. ებრალიძე		ქ. თბილისი, ზემოველიძის ქ. №17-ში (ს/კ:01.11.17.001.013) მდებარე ავტოგასამართი სადგურის რეკონსტრუქციის პროექტი	შ.პ.ს "ბიჯი ჯგუფი" 2013 წ	
მთ.არქიტექტორი	ა. ლომსაძე			ფურცელი	ფურც-ბი
ავტორი	ა. ლომსაძე		არქიტექტურული ნაწილი		
დაამუშავა	რ. ებრალიძე		საპროექტო საკომპრესორის, ფილტრების და გართვის კანელის შენობის ფასადი "გ-ა" მ 1:100		
შეამოწმა					

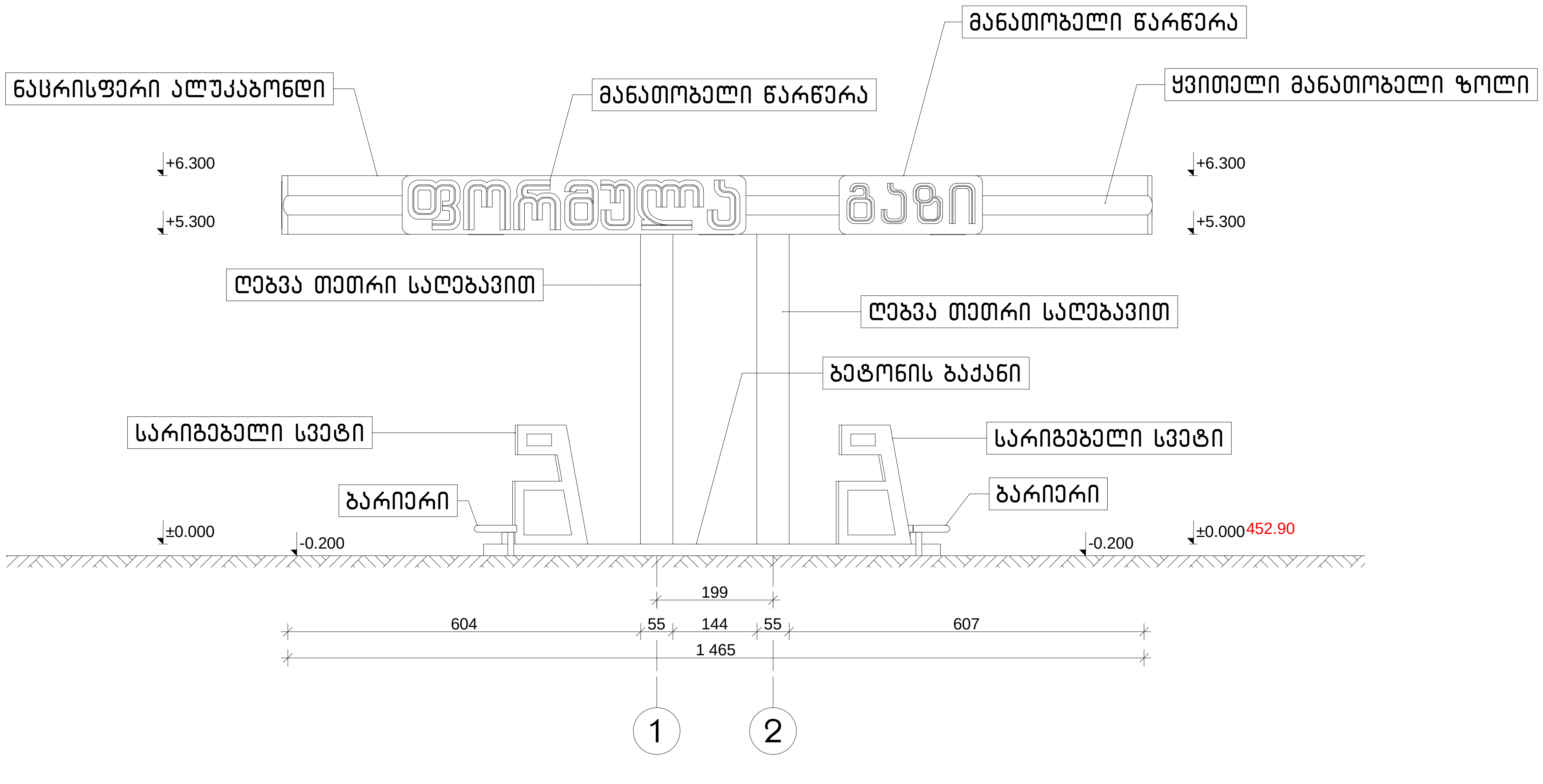

დირექტორი	რ. ებრალიძე		ქ. თბილისი, შეშელიძის ქ. № 17-ში (ს/კ:01.11.17.001.013) მდებარე ავტოგასამართი სადგურის რეკონსტრუქციის პროექტი
მთ.არქიტექტორი	ა. ლომსაძე		
ავტორი	ა. ლომსაძე		არქიტექტურული ნაწილი
დაამუშავა	რ. ებრალიძე		საპროექტო ფარდულის ფასადი "1-2" მ 1:100
შეამოწმა			

შ.პ.ს "ბიჯი ჯგუფი"	2013 წ	
ფურცელი	ფურც-ბი	

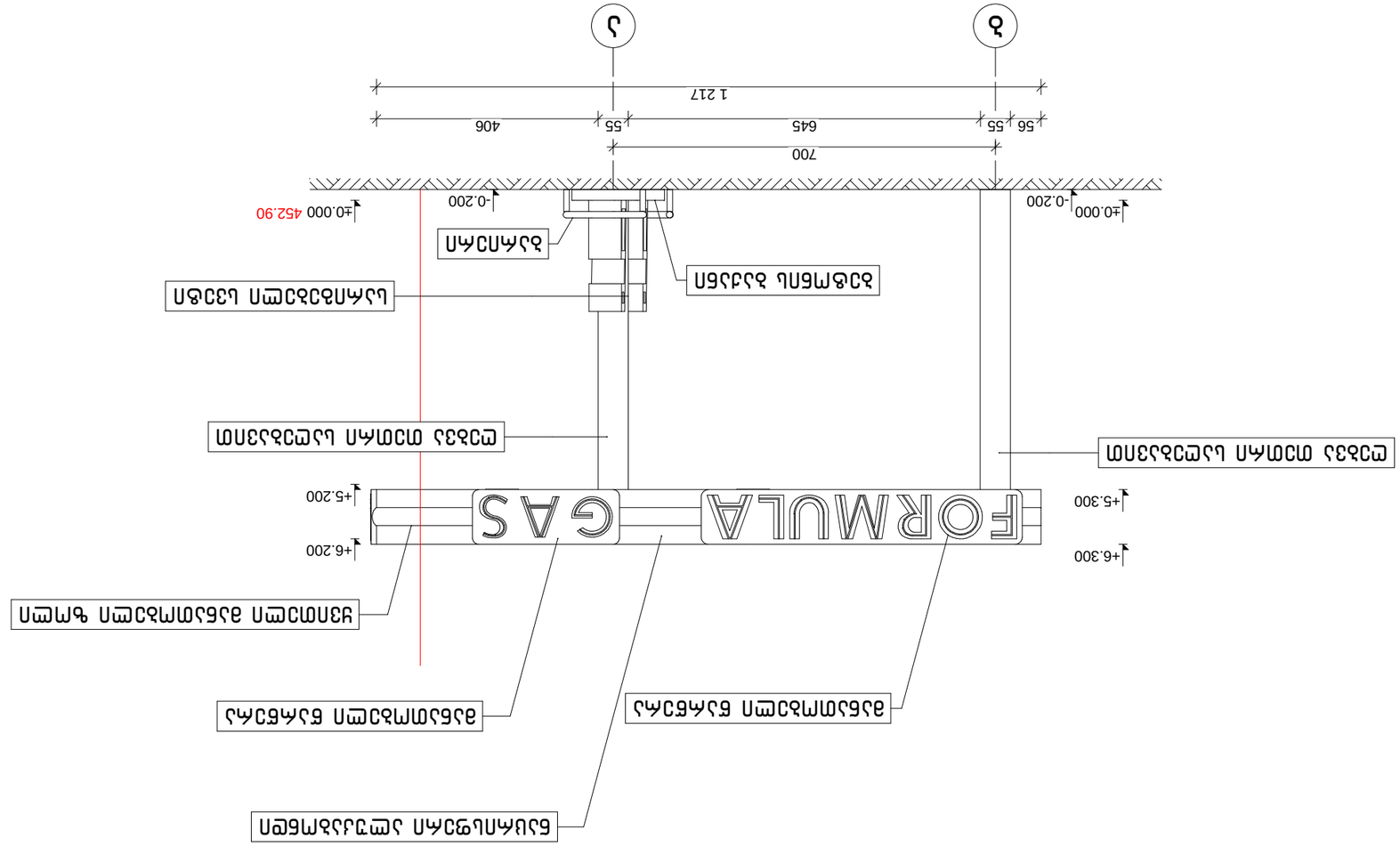
Δ
Δ
1 217
700
56
55
645
55
406
±0.000
-0.200
±0.000 452.90
-0.200
FORMULA
GAS
+5.300
+6.300
+5.200
+6.200
ΔΔΔ

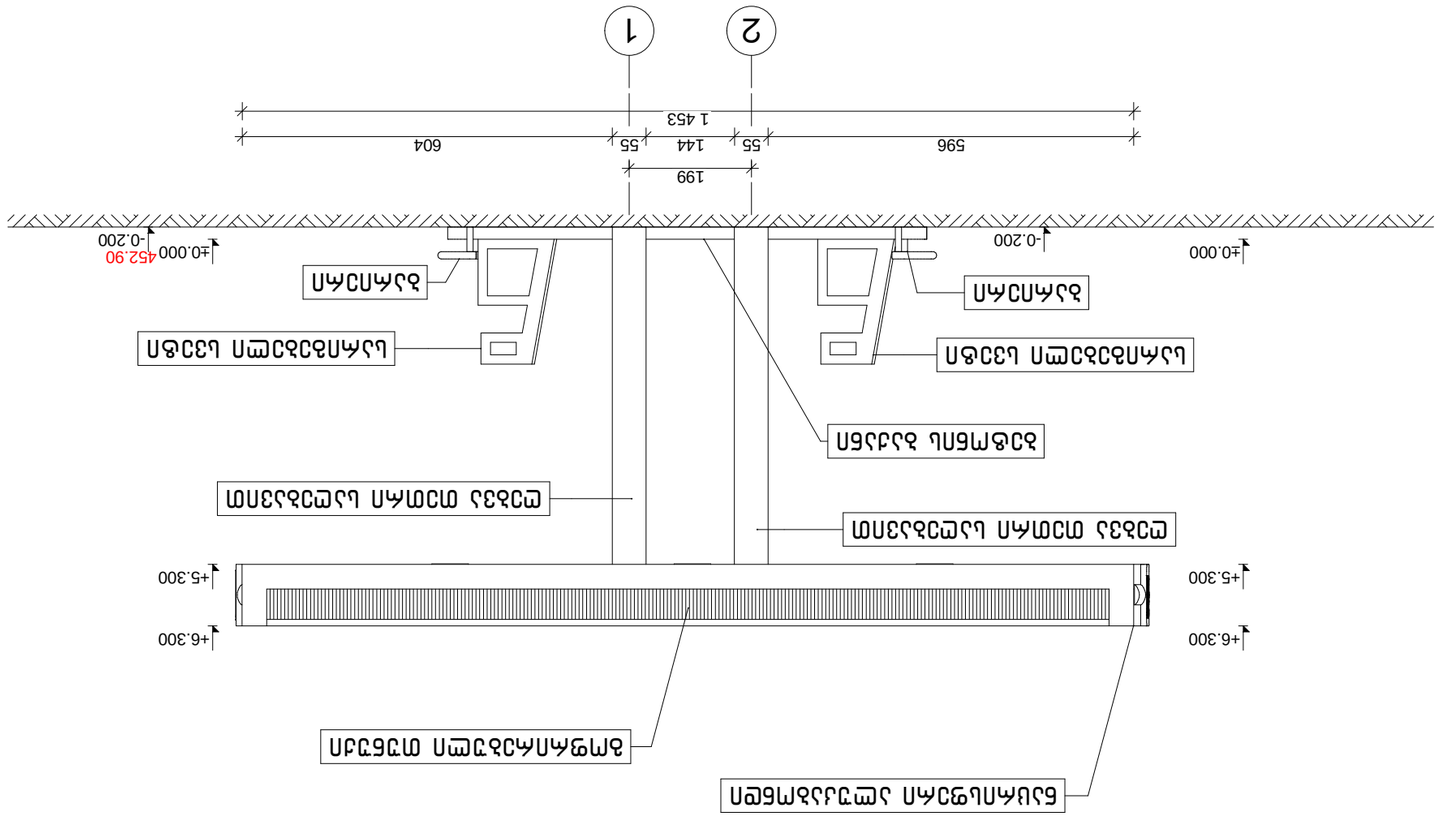

Изм.	Кол.уч.	Лист	№ док.	Подп.	Дата
Разраб.	Иванов				
Пров.	Петрова				
Н. контр.	Сидоров				
ГИП	Кузнецов				

Стадия	Лист	Листов	
Р	12	34	

ООО «Мостострой-7»

Путепровод через железную дорогу на км 17+340

Поперечный разрез по оси 2

Формат А1

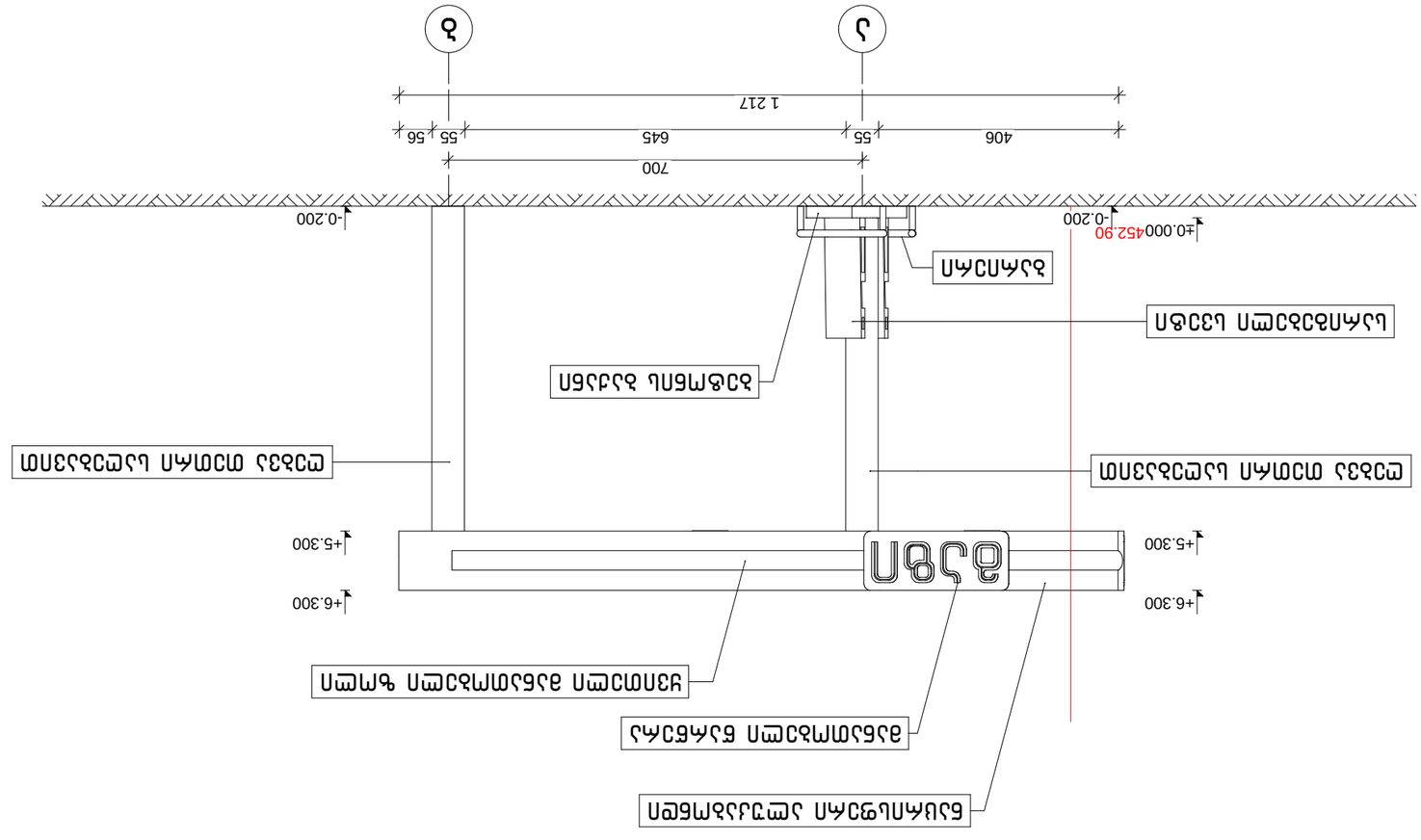
Δ
Δ
1 217
406
55
645
55
56
700
±0.000
452.90
-0.200
-0.200
+5.300
+6.300
+5.300
+6.300
ΔΔΔΔΔ
ΔΔΔΔΔ