შენობა-ნაგებობის უსაფრთხოების წესებთან შესაბამისობის ანალიზი

გამოყენებული წესები - **„შენობა-ნაგებობის უსაფრთხოების წესები“**

ჩამოთვალეთ შენობის დაკავებულებები და აღწერეთ თითოეული გამოყენება
1. **დამხმარე ჯგუფი დს** (სახანძრო ავზების და ტუმბოს ოთახი -3.40 ნიშნულზე; ტექნიკური მოწყობილობების სივრცე -3.40 ნიშნულზე; დამხმარე სათავსოები -3.40 და +3.40 ნიშნულებზე)
2. **სასაწყობო ჯგუფი სწ-1** (ინვენტარის საწყობები -3.40, ±0.00 და +3.40 ნიშნულებზე)
3. **საქმიანი ჯგუფი სქ** (გასახდელები, მწვრთნელის ოთახი და ბარის სამზარეულო ±0.00 ნიშნულზე; მიმღები და კაფე, სამასაჟო სივრცე და ადმინისტრაციის სივრცე +3.40 ნიშნულზე)
4. **თავშეყრის ჯგუფი თვ-3** (ჯგუფური ვარჯიშების ოთახი -3.40 ნიშნულზე; აუზების სივრცე საუნებით და ტერასა ±0.00 ნიშნულზე; ტრენაჟორების სივრცე +3.40 ნიშნულზე)

კონსტრუქციის ტიპი:	
განსაზღვრეთ კონსტრუქციის არსებული შენობისთვის:	
განსაზღვრეთ კონსტრუქციის ტიპი ახალი შენობისთვის:	II-B მიწის ქვემოთ 1 სართული II-B მიწის ზემოთ 2 სართული
შერეული კონსტრუქციის შემთხვევაში მიუთითეთ ტიპები, რომელიც გამოყენებული იქნება, განსაზღვრეთ ტიპები და მათი მდებარეობა:	

სიმაღლის შეზღუდვები ცხრილი 503 -ის მიხედვით		
დაკავებულობები	დასაშვები სართულიანობა	შემოთავაზებული სართულიანობა
1. დამხმარე ჯგუფი დს	2 სართული	1 სართული (მიწისქვეშ) + 1 სართული
2. სასაწყობო ჯგუფი სწ-1	3 სართული	1 სართული (მიწისქვეშ) + 2 სართული
3. საქმიანი ჯგუფი სქ	4 სართული	2 სართული
4. თავშეყრის ჯგუფი თვ-3	2 სართული	1 სართული (მიწისქვეშ) + 2 სართული
	დასაშვები სიმაღლე	შემოთავაზებული სიმაღლე
საერთო სიმაღლე =	16.8 მ.	9.16

მიწის ზემოთ სართულის რაოდენობა =	2 სართული
მიწის ქვემოთ სართულის რაოდენობა =	1 სართული

შენიშვნა: 503 ცხრილის მიხედვით შენობის სიმაღლის და სართულიანობის შეზღუდვები ნაჩვენებია სართულებით მიწის დონის ზემოთ.

ფართობის შეზღუდვები ცხრილი 503 -ის მიხედვით			
დაკავებულობები		დასაშვები ფართობი	შემოთავაზებული ფართობი
1. დამხმარე ჯგუფი დს	-3.40	790.0 კვ.მ	269.4 კვ.მ
2. სასაწყობო ჯგუფი სწ-1		1630.0 კვ.მ	39.4 კვ.მ
3. თავშეყრის ჯგუფი თვ-3		880.0 კვ.მ	215.7 კვ.მ
4. სასაწყობო ჯგუფი სწ-1	±0.00	1630.0 კვ.მ	13.7 კვ.მ
5. საქმიანი ჯგუფი სქ		2140.0 კვ.მ	264.0 კვ.მ
6. თავშეყრის ჯგუფი თვ-3		880.0 კვ.მ	818.2 კვ.მ
7. დამხმარე ჯგუფი დს	+3.40	790.0 კვ.მ	14.7 კვ.მ
8. სასაწყობო ჯგუფი სწ-1		1630.0 კვ.მ	21.3 კვ.მ
9. საქმიანი ჯგუფი სქ		2140.0 კვ.მ	163.5 კვ.მ
10. თავშეყრის ჯგუფი თვ-3		880.0 კვ.მ	367.5 კვ.მ
იატაკის საერთო ფართობი =		2187.4 კვ.მ	
იატაკების რაოდენობა =		მიწის დონის ქვედა 1 + მიწის დონის ზედა 2	
შენობის საერთო ფართობი =		2187.4 + 173.0 (-3.40 ნიშნ) + 79.1 (±0.00 ნიშნ) + 135.9 (+3.40 ნიშნ) = 2575.4 კვ.მ	

გარე კედლის ცეცხლმედეგობისა და ღიობისადმი მოთხოვნები ცხრილების 602-ის და 705.8 -ის მიხედვით									
გარე კედელი	ხანძარსაწინააღმდეგო მინიმალური მანძილი (მეტრი)	ცეცხლმედეგობის ხარისხი (საათი)		კედლის ღიობების ფართობი (კედლის %)					
		მოთხოვნილი	გათვალისწინებული	დასაშვები			გათვალისწინებული		
				დაცული	დაუცველი საშხეფებით	დაუცველი	დაცული	დაუცველი საშხეფებით	დაუცველი
ღერძებში “4-J”	9-ზე მეტი	0	0	შეუზღუდავი	შეუზღუდავი	შეუზღუდავი	-	აკმაყოფილებს	-

ღერძებში “A-J”	9-ზე მეტი	0	0	შეუზღუდავი	**შეუზღუდავი**	შეუზღუდავი	-	**აკმაყოფილებს**	-
ღერძებში “4-A”	4.18 (წარმოსახვით ხაზამდე)	0	0	შეუზღუდავი ა	**შეუზღუდავი ა**	შეუზღუდავი ა	-	**აკმაყოფილებს ა**	-
ღერძებში „J-4“	8.94 (წარმოსახვით ხაზამდე)	0	0	შეუზღუდავი ა	**შეუზღუდავი ა**	შეუზღუდავი ა	-	**აკმაყოფილებს ა**	-

ა. 705.8.1 ქვეთავის N2 გამონაკლისი

ხანძრისაგან დაცვის სისტემებისადმი მოთხოვნები									
დაკავებულობები/სივრცეები/გასასვლელი საშუალებები	**ავტოსაშხეფი სისტემა**	**ალტერნატიული ავტომატური ცეცხლსაქრობი სისტემა**	**სახანძრო განგაშისა და ცეცხლაღმომჩენი სისტემები**	**სახანძრო მილდგარების სისტემები**	**კვამლის საკონტროლო სისტემები**	**ხელის ცეცხლმაქრები**	**საავარიო განგაშის სისტემები**	**ხანძრის მართვის ცენტრი**	**სახანძრო-სამაშველო სამსახურის მიერ გამოსაყენებელი მისაერთებელი**
დამხმარე ჯგუფი დს (დამხმარე სათავსოები)	კი	-	**კვამლის ავტომატური აღმომჩენი**	-	**კვამლის მექანიკური გაწოვა** (მიწისქვეშა სართულზე -3.40 ნიშნულზე)	-	-	-	კი
დამხმარე ჯგუფი დს (ტექ. მოწყობილობების ოთახი, სახანძრო ავზი და ტუმბო)	კი	-	**კვამლის ავტომატური აღმომჩენი**	-		კი	-		
სასწყობო ჯგუფი სწ-1	კი	-	**კვამლის ავტომატური აღმომჩენი**	-		-	-		
თავშეყრის ჯგუფი თვ-3	კი	-	**1კვამლის ავტომატური აღმომჩენი 2. სახანძრო სიგნალიზაცია 3. სახანძრო განგაშის ხელით სამართავი კოლოფი** (±0.00 ნიშნულზე)	**კი** (±0.00 ნიშნულზე)		კი	-		

დერეფანი	კი	-	1.კვამლის ავტომატური აღმომჩენი 2. სახანძრო სიგნალიზაცია 3. სახანძრო განგაშის ხელით სამართავი კოლოფი (-3.40 და +3.40 ნიშნულებზე) 4. ორმხრივი კავშირის სისტემა (ლიფტთან ახლოს)	კი	კვამლის მექანიკური გაწოვა	კი	-		
გზა-კიბეები	-	-	-	-	მექანიკური განიავება	-	-		

განიავებისადმი მოთხოვნები		
დაკავებულობები/სივრცეები/გასასვლელი საშუალებები	ბუნებრივი განიავება	ხელოვნური განიავება
დამხმარე ჯგუფი დს	-	კი
სასაწყობო ჯგუფი სწ-1	-	კი
საქმიანი ჯგუფი სქ	კი	კი
თავშეყრის ჯგუფი თვ-3	კი	კი
დერეფნები	-	კი (კვამლის მექანიკური გაწოვა)

თითოეული სართულიდან და სივრციდან გასასვლელი საშუალება									
სართულები	დაკავებულობა და დაკავებულობის დატვირთვის ჯამური მაჩვენებელი	მოთხოვნილი გასასვლელების /გასასვლელთან მისადგომის რაოდენობა	გათვალისწინებული გასასვლელების/გასასვლელთან მისადგომის რაოდენობა და ტიპი	გასასვლელი საშუალებების სიგანე (მეტრი)					
				გზა-კიბეები		დერაფანი		გასასვლელის გზა-კარი	
				მოთხოვნილი	გათვალისწინებული	მოთხოვნილი	გათვალისწინებული	მოთხოვნილი	გათვალისწინებული (თავისუფალი)
-3.40 ნიშნულზე	**დამხმარე ჯგუფი დს** (სახანძრო ავზისა და ტუმბოების ოთახი, დამხმარე სათავსოები) **ს.დ.დ. 5**	1 (თითოეულს)	1 **(გზა-კარი)** (თითოეულს)	-	-	-	-	0.82	0.82
	დამხმარე ჯგუფი დს (ტექნიკური მოწყობილობების ოთახი) **დ.დ. 7**	2	2 **(გზა-კარი)**	-	-	-	-	0.82	0.82
	სასწყობო ჯგუფი სწ-1 დ.დ. 1	1	1 **(გზა-კარი)**	-	-	-	-	0.82	0.82
	თავშეყრის ჯგუფი თვ-3 (ტრენინგების ოთახი) **დ.დ. 78**	2	3 **(გზა-კარი)**	-	1.19	-	-	0.82	0.82
-3.40 ნიშნულზე სართულს ს.დ.დ. 91		2	2 (შიგა გზა-კიბე)	1.10	1.43	1.20	1.50	0.82	0.82

±0.00 ნიშნულზე	**საქმიანი ჯგუფი სქ** (ტრენერის ოთახს, ბარის სამზარეულოს და საოჯახო გამოსაცვლელ ოთახს) **ს.დ.დ. 8**	1 (თითოეულს)	1 **(გზა-კარი)** (თითოეულს)	-	-	-	-	0.82	0.82
	საქმიანი ჯგუფი სქ (კაცთა და ქალთა გამოსაცვლელი ოთახები) **ს.დ.დ. 52**	2 (თითოეულს)	2 **(გზა-კარი)** (თითოეულს)	-	-	-	-	0.82	0.82
	სასწყობო ჯგუფი სწ-1 დ.დ. 1	1	1 **(გზა-კარი)**	-	-	-	-	0.82	0.82
	თავშეყრის ჯგუფი თვ-3 (საცურაო აუზის დარბაზი ტერასით) **ს.დ.დ. 272**	2	1 **(გზა-კარი)** 1 **(ღია მალი)**	-	-	-	-	0.82 0.82	0.82 4.00
±0.00 ნიშნულზე სართულს ს.დ.დ. 333		2	1 **(შიგა გზა-კიბე)** 1 **(გარე გზა-კიბე)**	1.10 1.10	1.43	1.20	1.83	0.82	0.82
+3.40 ნიშნულზე	**დამხმარე ჯგუფი დს ს.დ.დ. 3**	1 (თითოეულს)	1 **(გზა-კარი)** (თითოეულს)	-	-	-	-	0.82	0.82
	სასწყობო ჯგუფი სწ-1 დ.დ. 1	1	1 **(გზა-კარი)**	-	-	-	-	0.82	0.82

	საქმიანი ჯგუფი სქ (ადმინისტრაციას და მასაჟის ოთახს) ს.დ.დ. 15	1 (თითოეულს)	1 (გზა-კარი) (თითოეულს)	-	-	-	-	0.82	0.82
	საქმიანი ჯგუფი სქ (მიმღები/კაფე) დ.დ. 36	1	2 (გზა-კარი)	-	-	-	-	0.82	1.22 1.13
	თავშეყრის ჯგუფი თვ-3 დ.დ. 79	1	2 (გზა-კარი)	-	-	-	-	0.82	0.82 1.25
+3.40 ნიშნულზე სართულს დ.დ. 134		2	1 (შიგა გზა-კიბე) 1 (ერთმარშიანი გზა-კიბეები) 1 (შიგა გზა-კარი)	1.43 1.43 1.66		1.20	1.58	0.82 0.82	0.82 1.22

~

წყალსადენი სისტემის ფიქსირებული მოწყობილობების რაოდენობა

ცხრილი 1602.1-ის მიხედვით

სართულები	დაკავებულობა და დაკავებულობის დატვირთვის ჯამური მაჩვენებელი	ფიქსირებული მოწყობილობები (ცალი)											
		უნიტაზი		ტუალეტის ხელსაბანები		აბაზანა/შხაპი		სასმელი წყლის აპარატი		სამომსახურო ნიჟარა		სამზარეულოს ნიჟარა	
		ითვალისწინება	ითვალისწინება არ	ითვალისწინება	ითვალისწინება არ	ითვალისწინება	ითვალისწინება არ	ითვალისწინება	ითვალისწინება არ	ითვალისწინება	ითვალისწინება არ	ითვალისწინება	ითვალისწინება არ
-3.40 ნიშნულზე	დს ს.დ.დ. 12	-	1 ქალი + 1 კაცი + 1 შშპ ქალი +1 შშპ კაცი	-	2 ქალი + 2 კაცი + 1 შშპ ქალი +1 შშპ კაცი	-	-	-	1	-	1	-	-
	სწ-1 დ.დ. 1	1		1		-	-	1		1		-	-
	თვ-3 დ.დ. 78	1 კ	1 ქ	1 კ	1 ქ	-	-					-	-
±0.00 ნიშნულზე	სწ-1 დ.დ. 1	1	1 ქალი + 1 კაცი + 1 შშპ ქალი +1 შშპ კაცი +1 შშპ (საერთო)	1	1 ქალი + 1 კაცი + 1 შშპ ქალი +1 შშპ კაცი +1 შშპ (საერთო)	-	5 ქალი + 5 კაცი + 1 შშპ ქალი +1 შშპ კაცი	1	1	1	1	-	-
	თვ-3, სქ ს.დ.დ. 272+60=332	2 კ	3 ქ	2 კ	2 ქ	-						1	1
+3.40 ნიშნულზე	თვ-3 დ.დ. 79	1 კ	1 ქ	1 კ	1 ქ	-	-	1	1	1	1	-	-
	სქ ს.დ.დ. 51	2 კ	2 ქ	1 კ	1 ქ	-	-					-	-
	სწ-1 დ.დ. 1	1	2 ქალი + 2 კაცი + 1 შშპ (საერთო) +1 (საერთო)	1	2 ქალი + 2 კაცი + 1 შშპ (საერთო) +1 (საერთო)	-	-					-	-
	დს ს.დ.დ. 3	-		-		-	-	-		-		-	-

გენ-გეგმა	
A1	სიტუაციური გეგმა
A2	მიწის ნაკვეთის გეგმა
A3	დამოწმებული ტოპოგრაფიულო გეგმა

არქიტექტურა	
B1	სართული -3.40 ნიშნულზე
B2	სართული ±0.00 ნიშნულზე
B3	სართული +3.40 ნიშნულზე
B4	სახურავი
B5	ტიპიური გზა-კიბეები
B6	კიბის ჭრილი, მოაჯირი და სახელური
B7	კარის დეტალები
B8	მისაწვდომობის დეტალები
B9	მიწის საკონტროლო დონის განსაზღვრა

დაკავებულობის და გასასვლელი საშუალებების გეგმა	
C1	სართული -3.40 ნიშნულზე
C2	სართული ±0.00 ნიშნულზე
C3	სართული +3.40 ნიშნულზე
C4	სახურავი

ხანძარსაწინააღმდეგო გეგმა	
D1	სართული -3.40 ნიშნულზე
D2	სართული ±0.00 ნიშნულზე
D3	სართული +3.40 ნიშნულზე
D4	სახურავი

მისაწვდომობის გეგმა	
E1	სართული -3.40 ნიშნულზე
E2	სართული ±0.00 ნიშნულზე
E3	სართული +3.40 ნიშნულზე
E4	სახურავი

ფასადი	
F1	ფასადი 01
F2	ფასადი 02
F3	ფასადი 03

ჭრილი	
G1	ჭრილი 01
G2	ჭრილი 02
G3	ჭრილი 03

LTD URBANICA
შპს ურბანიკა

სართული -3.40 ნიშნულზე

არქიტექტურული გეგმა

ჩ

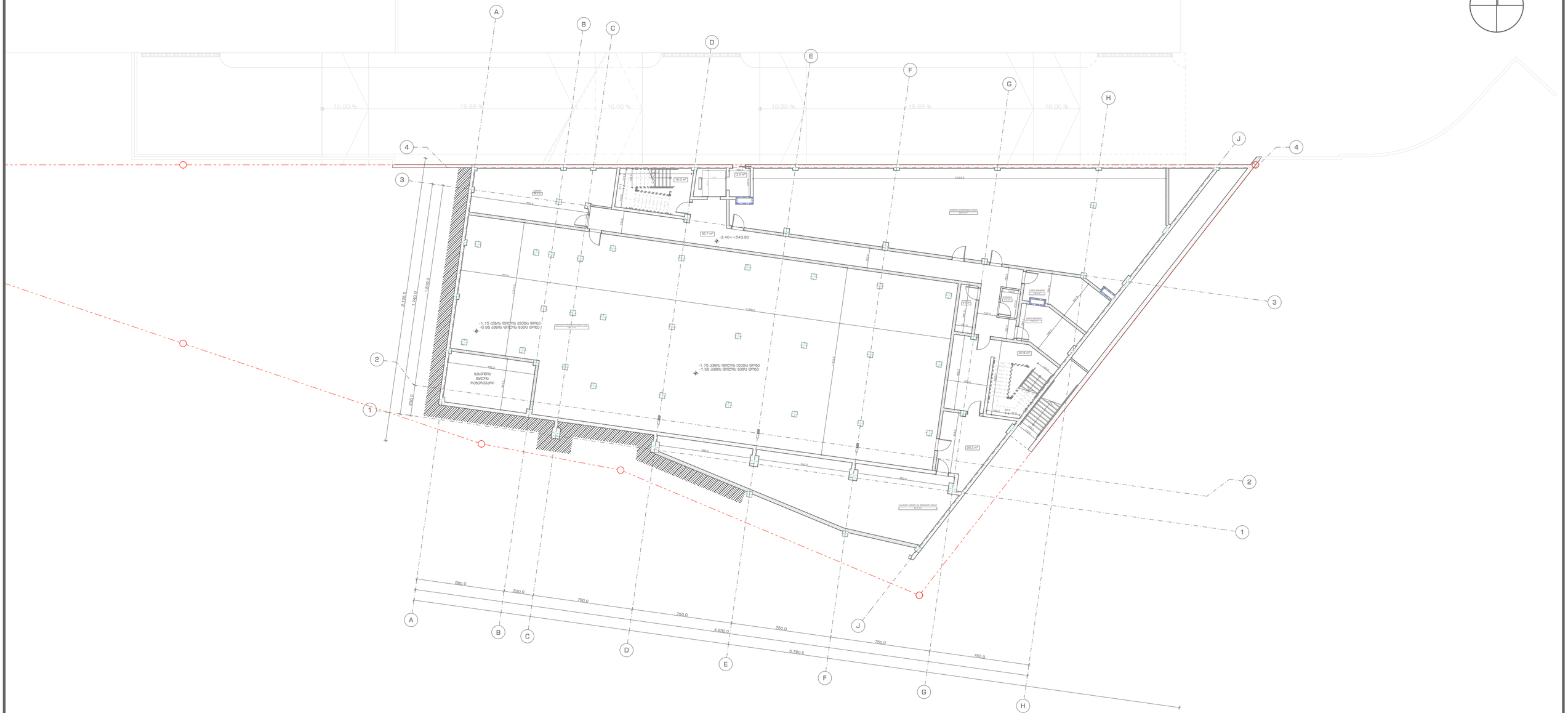

URBANICA

პროექტის სახელწოდება
ქ. თბილისი, უნივერსიტეტის ქუჩა 5-თან მდებარე არსებული მიწის ნაკვეთზე (01.14.06.006.160) სპა ცენტრისა და სპორტული კომპლექსის პროექტი

ექსპლიკაცია და პირობითი აღნიშვნები

- ბეტონი
- ბლოკი
- ტიხარი
- ერთფრთიანი კარი
- მიწის ნაკვეთის საზღვარი

მასშტაბი	1:200
თარიღი	29-Sep-23
სტადია	პროექტის შეთანხმება
გვერდი	B1

თანამდებობა	გვარი	ხელმოწერა
დირექტორი	ი. მურღულია	
პროექტის ავტორი	დ. მატახარია	

სართული ±0.00 ნიშნულზე

არქიტექტურული გეგმა

ჩ



URBANICA

პროექტის სახელწოდება
ქ. თბილისი, უნივერსიტეტის ქუჩა 5-თან მდებარე არსებული მიწის ნაკვეთზე (01.14.06.006.160) სპა ცენტრისა და სპორტული კომპლექსის პროექტი

ექსპლიკაცია და პირობითი აღნიშვნები

- ბეტონი
- ბლოკი
- ტიხარი
- ერთფრთიანი კარი
- მიწის ნაკვეთის საზღვარი

მასშტაბი	1:200
თარიღი	29-Sep-23
სტადია	პროექტის შემთანხმება
ფორმატი	B2

თანამდებობა	გვარი	ხელმოწერა
დირექტორი	ი. მურღულია	
პროექტის ავტორი	დ. მატახარია	

სართული +3.40 ნიშნულზე

არქიტექტურული გეგმა

ჩ

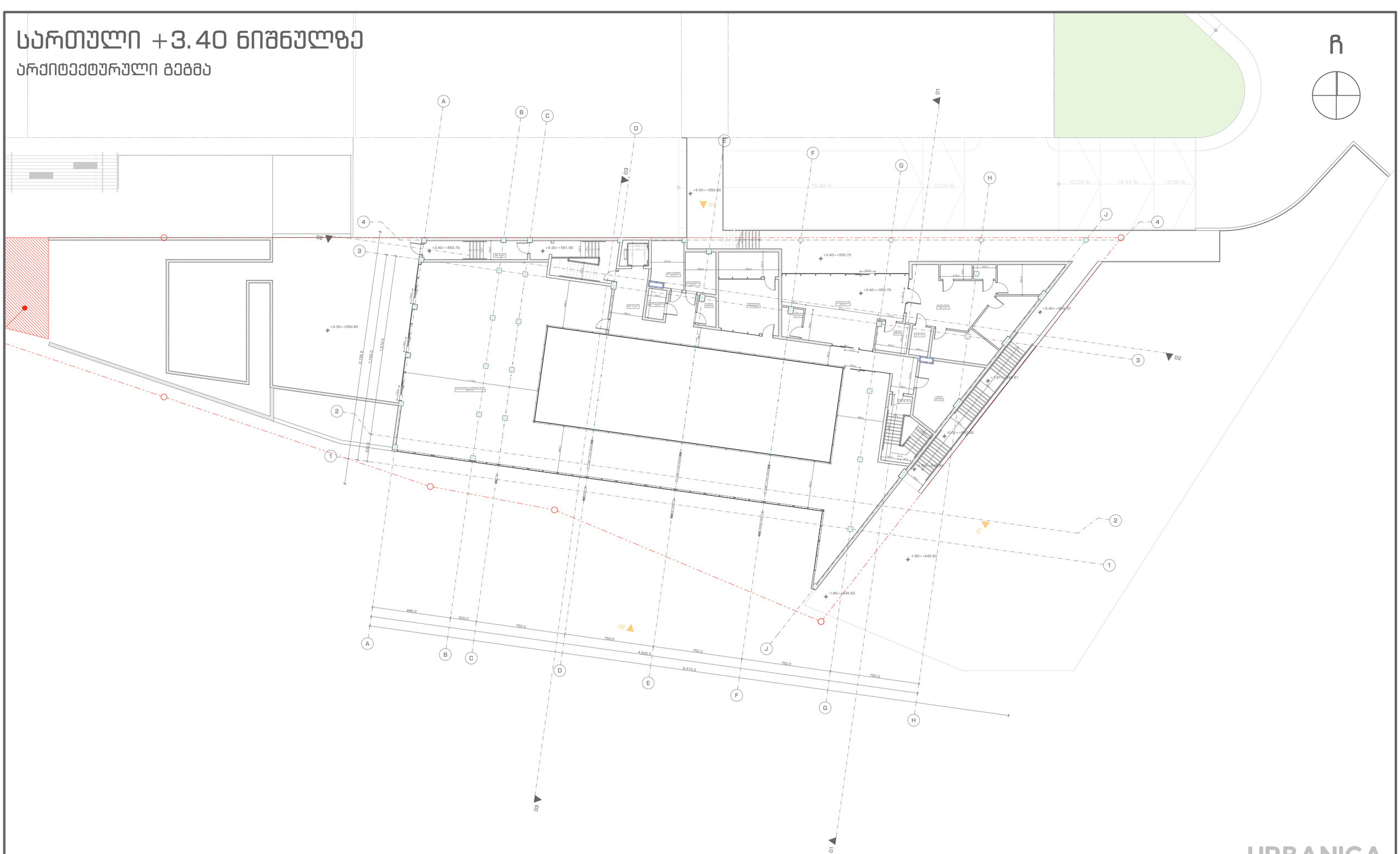

URBANICA

პროექტის სახელწოდება
ქ. თბილისი, უნივერსიტეტის ქუჩა 5-თან მდებარე არსებული მიწის ნაკვეთზე (01.14.06.006.160) სპა ცენტრისა და სპორტული კომპლექსის პროექტი

ექსპლიკაცია და პირობითი აღნიშვნები

- ბეტონი
- ბლოკი
- ტიხარი
- ერთფრთიანი კარი
- მიწის ნაკვეთის საზღვარი

მასშტაბი	1:200
თარიღი	29-Sep-23
სტადია	პროექტის შეთანხმება
გვერდი	B3

თანამდებობა	გვარი	ხელმოწერა
დირექტორი	ი. მურღულია	
პროექტის ავტორი	დ. მატახარია	

სახურავი

არქიტექტურული გეგმა

ჩ

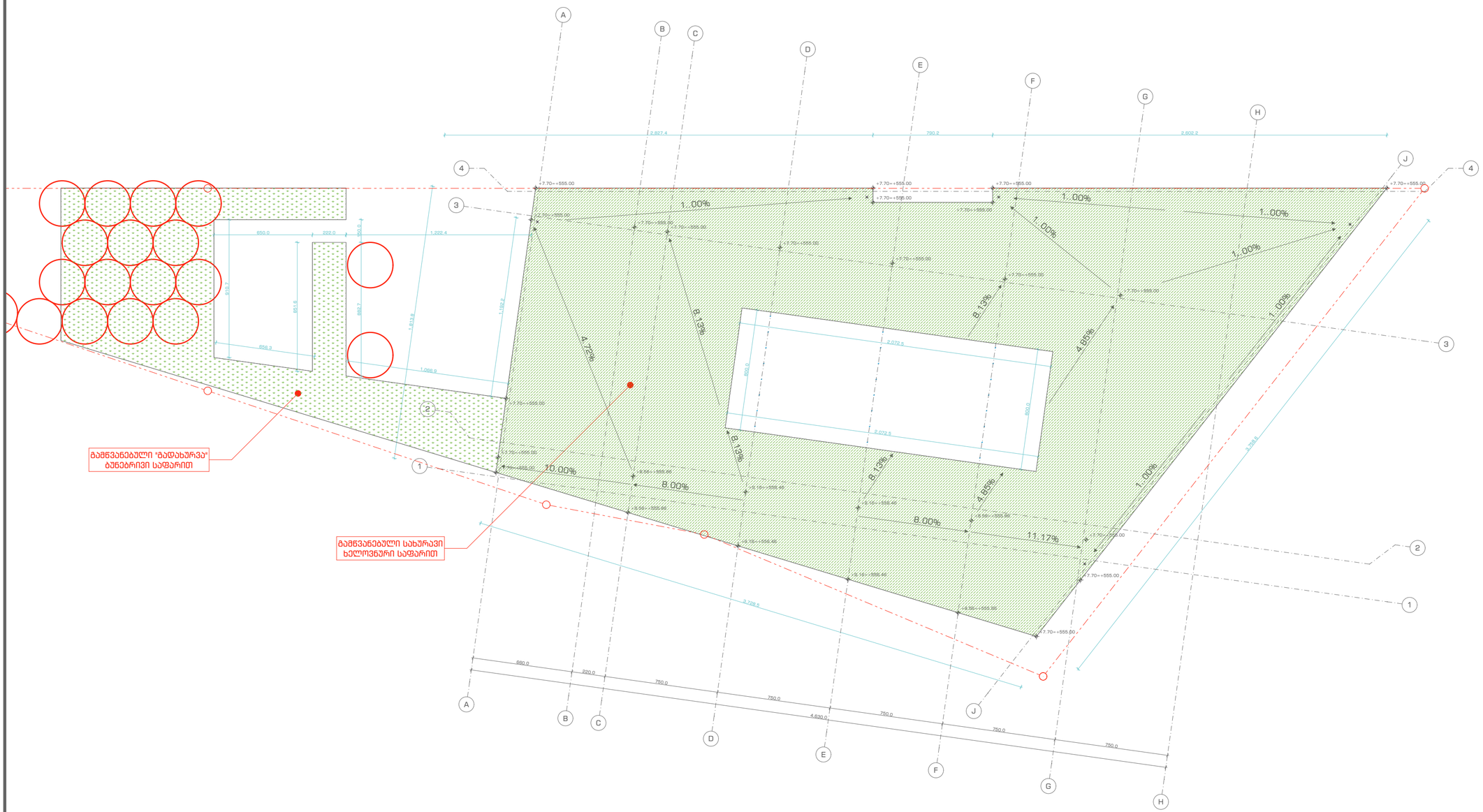

URBANICA

პროექტის სახელწოდება
ქ. თბილისი, უნივერსიტეტის ქუჩა 5-თან მდებარე არსებული მიწის ნაკვეთზე (01.14.06.006.160) სპა ცენტრისა და სპორტული კომპლექსის პროექტი

ექსპლიკაცია და პირობითი აღნიშვნები

- ბეტონი
- ბლოკი
- ტიხარი
- ერთფრთიანი კარი
- მიწის ნაკვეთის საზღვარი

მასშტაბი	1:200
თარიღი	29-Sep-23
სტადია	პროექტის შემთანხმება
გვერდი	B4

თანამდებობა	გვარი	ხელმოწერა
დირექტორი	ი. გურულია	
პროექტის ავტორი	დ. მატახარია	

ტიპიური გზა-კიბეები

1. ყველა კიბეს (მათ შორის გარე კიბეს) ყოველი საფეხურის და საბიჯელის 40 მმ სავალ ნაწილს, რომელიც იზომება საფეხურის ნაშვერიდან თარაზულად, ექნება ერთგვაროვანი ფერის მქრნე ზედაპირი, რომელიც საფეხურის დანარჩენი ნაწილისგან მკვეთრად განსხვავებული იქნება (მუქი ღია ფონზე). ხილვადი კონტრასტი გაგრძელდება ყოველი საფეხურის ერთი კიდიდან საფეხურის მეორე კიდემდე.

2. მისანავლობი გზაკიბის საზღვრებში იატაკის ზედაპირები იქნება მდგრადი, მყარი და არასრიალა.

3. კიბის საფეხურების განსხვავებული მონიშვნა იქნება გამძლე.

4. შენობის გარეთ მდებარე კიბის საფეხურები და ბაქნები ისე დაგეგმარდება, რომ სავალ ზედაპირზე წყალი არ დაგროვდება.

5. გასანათებელი სამუალებები უზრუნველყოფს კიბეების განათებას, რომელიც გაიზომება საბიჯელების ზედაპირების და ბაქნების ზედაპირების ცენტრში გაზომვისას საფეხურის წინაპირიდან 600 მმ-ის საზღვრებში, შემდეგი წესის შესაბამისად:
· არაუმცირეს ლუქსი განათება
· არაუმცირეს ლუქსი განათება კიბით სარგებლობის დროს
· კიბეების გამოყენებისას ლუქსიდან ლუქსზე გადასვლა შესაძლებელი უნდა იყოს განათების სამართავებით უზრუნველყოფილი ავტომატური მოძრავი სენსორული ტიპის განათების ჩამრთველებით რომლებიც შეესაბამება ყველა ქვემოთ ჩამოთვლილს
· განათების სამართავები აღჭურვილი იქნება საიმედო ოპერაციული სისტემით და შეფასებული იქნება ამ მიზნით გამოყენებისთვის
· მოძრავი სენსორი გააქტიურდება დამკავებლის მოძრაობით საფეხურებზე ან საფეხურების ბაქნებზე
· განათების გამააქტიურებლები დაყენებული იქნება არაუმცირეს ნუთიანი მოქმედების პერიოდით
· გზა კიბის განათება ჩაირთვება ავტომატური სენსორული ჩამრთველებით ასეთის არსებობის შემთხვევაში ისე რომ შესასვლელში მდებარე ბაქანზე შესასვლელში მდებარე ბაქნის მოსაზღვრე ტიპიური კიბის მარშსა და შესასვლელში მდებარე ბაქნის ზემოთ და ქვემოთ მდებარე ბაქნებზე მე პუნქტით დადგენილი განათებულობის დონე საფეხურის გამოყენებამდე იქნება უზრუნველყოფილი
· კიბის სახელურები და ნებისმიერი კედელი ან მათ მომიჯნავედ მდებარე სხვა ზედაპირი არ იქნება ბასრი ან უხეში ელემენტების შემცველი
· კიბის სახელურები არ იღრიალებს მათი ბუდეების საზღვრებში

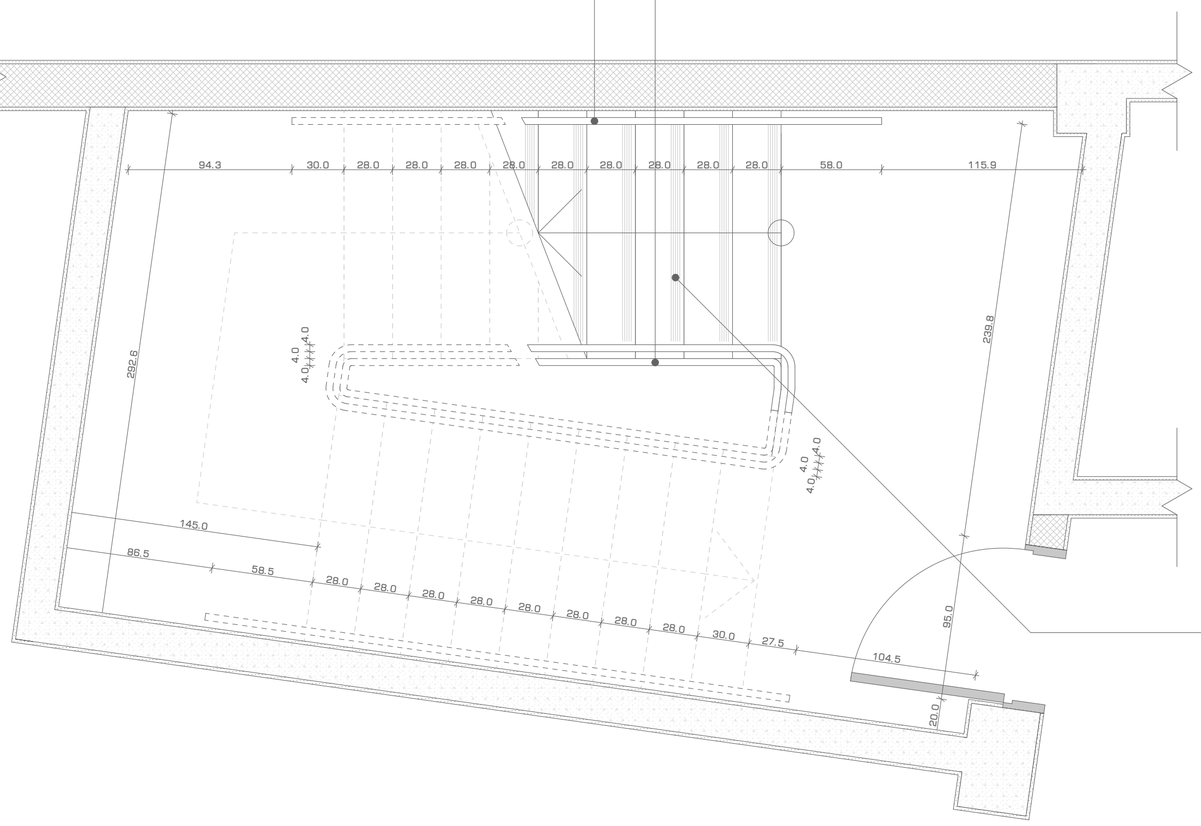

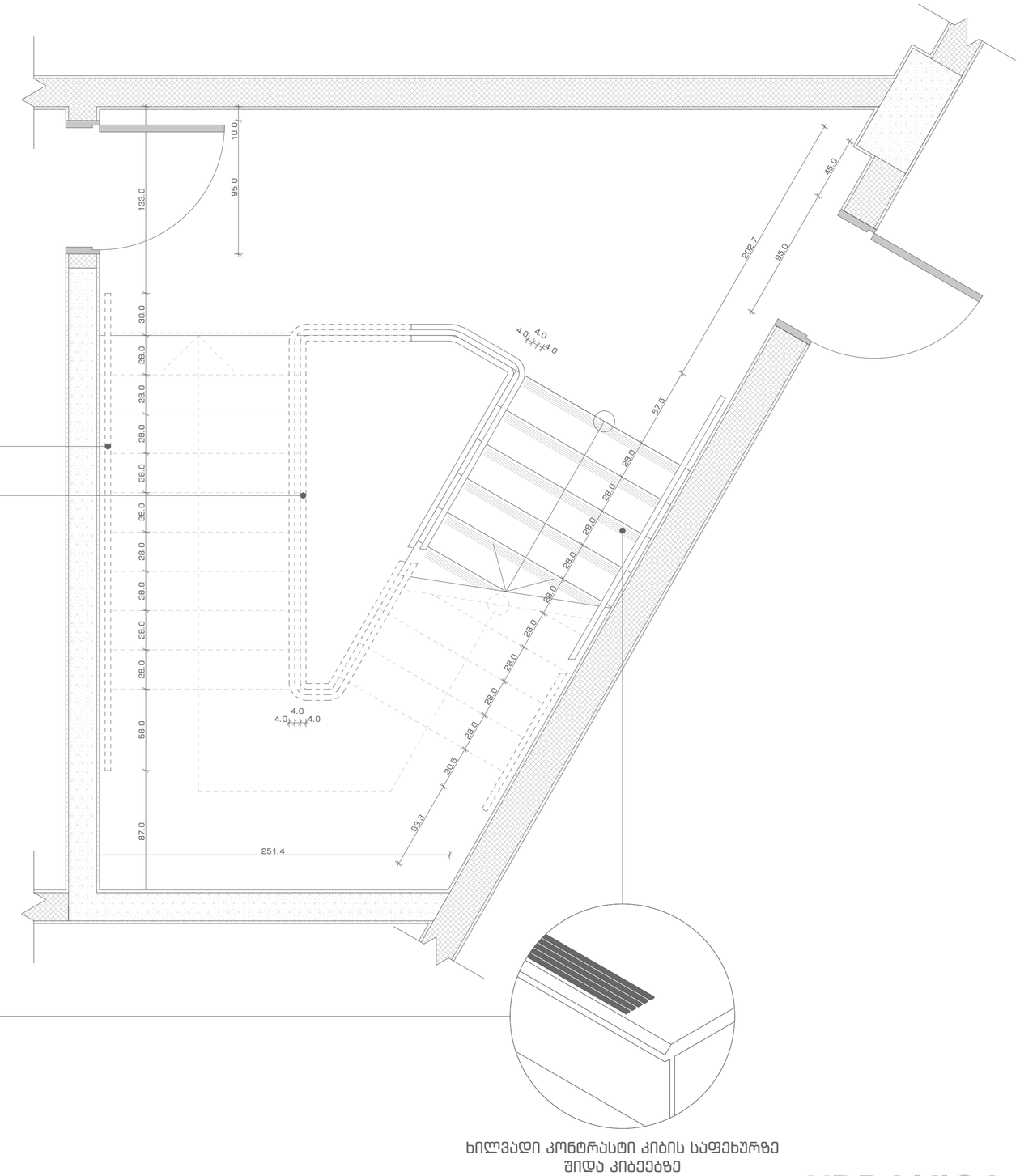
10.0
95.0
133.0
30.0
28.0
28.0
28.0
28.0
28.0
28.0
28.0
28.0
28

კიბის ჭრილი, მოაჯირი და სახელურის

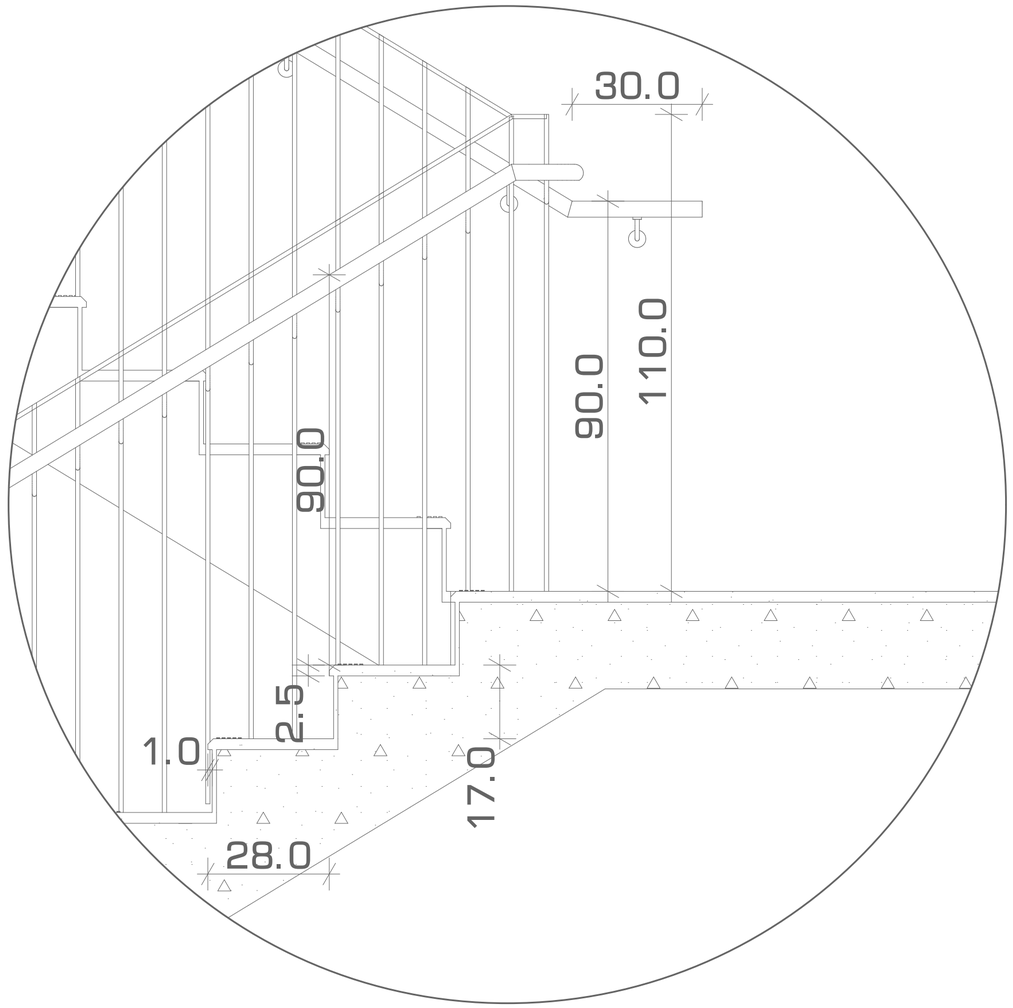

სახელურის

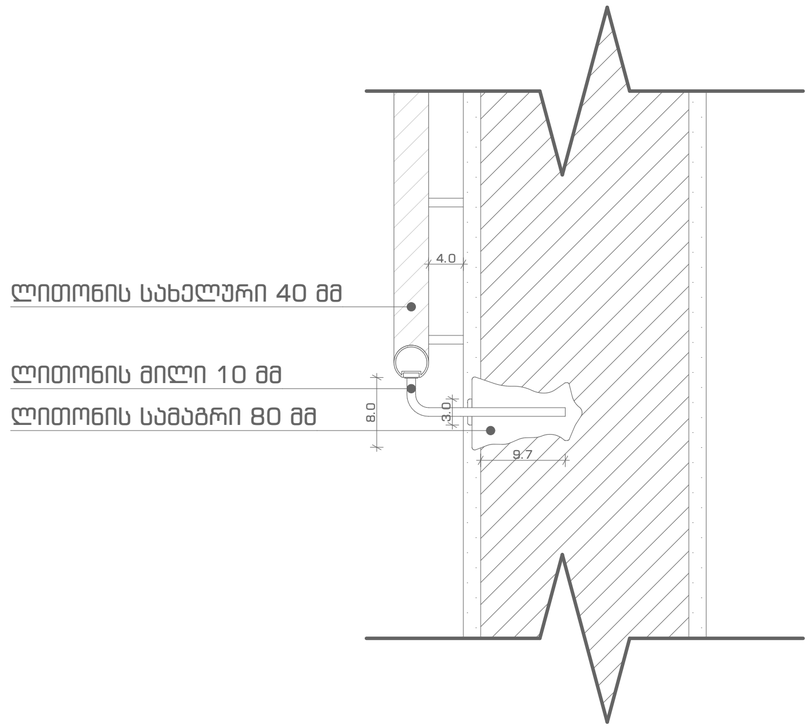

1. ყველა კიბეს (მათ შორის გარე კიბეს) ყოველი საფეხურის და საბიჯეების 40 მმ სავალ ნაწილს, რომელიც იზომება საფეხურის ნაშვერიდან თარაზულად, ექნება ერთგვაროვანი ფერის მქონე ზედაპირი, რომელიც საფეხურის დანარჩენი ნაწილისგან მკვეთრად განსხვავებული იქნება (მუქი ღია ფონზე). ხილვადი კონტრასტი გაგრძელდება ყოველი საფეხურის ერთი კიდიდან საფეხურის მეორე კიდემდე.

2. მისაწვდომი გზაკიბის საზღვრებში იატაკის ზედაპირები იქნება მდგრადი, მყარი და არასრიალა.

3. კიბის საფეხურების განსხვავებული მონიშვნა იქნება გამძლე.

4. შენობის გარეთ მდებარე კიბის საფეხურები და გაქნები ისე დაგეგმარდება, რომ სავალ ზედაპირზე წყალი არ დაგროვდება.

5. გასანათებელი საშუალებები უზრუნველყოფს კიბეების განათებას, რომელიც გაიზომება საბიჯეების ზედაპირების და გაქნების ზედაპირების ცენტრში გაზომვისას საფეხურის წინაპირიდან 600 მმ-ის საზღვრებში, შემდეგი წესის შესაბამისად:
· არაუმცირეს ლუქსი განათება
· არაუმცირეს ლუქსი განათება კიბით სარგებლობის დროს
· კიბეების გამოყენებისას ლუქსიდან ლუქსზე გადასვლა შესაძლებელი უნდა იყოს განათების სამართავებით უზრუნველყოფილი ავტომატური მოძრავი სენსორული ტიპის განათების ჩამრთველებით რომლებიც შეესაბამება ყველა ქვემოთ ჩამოთვლილს
· განათების სამართავები აღჭურვილი იქნება სამიმდო ოპერაციული სისტემით და შეფასებული იქნება ამ მიზნით გამოყენებისთვის
· მოძრავი სენსორი გააქტიურდება დამკავებლის მოძრაობით საფეხურებზე ან საფეხურების გაქნებზე
· განათების გამააქტიურებლები დაყენებული იქნება არაუმცირეს ნუთიანი მოქმედების პერიოდით
· გზა კიბის განათება ჩართველები ავტომატური სენსორული ჩამრთველებით ასეთის არსებობის შემთხვევაში ისე რომ შესასვლელში მდებარე გაქანზე შესასვლელში მდებარე გაქნის მოსაზღვრე თითოეულ კიბის მარშსა და შესასვლელში მდებარე გაქნის ზემოთ და ქვემოთ მდებარე გაქნებზე მე პუნქტით დადგენილი განათებულობის დონე საფეხურის გამოყენებამდე იქნება უზრუნველყოფილი
· კიბის სახელურები და ნებისმიერი კედელი ან მათ მომიჯნავედ მდებარე სხვა ზედაპირი არ იქნება ბასრი ან უხეში ელემენტების შემცველი
· კიბის სახელურები არ იტრიალებს მათი ბუდეების საზღვრებში

URBANICA

პროექტის სახელწოდება	ექსპლიკაცია და პირობითი აღნიშვნები
ქ. თბილისი, უნივერსიტეტის ქუჩა 5-ში მდებარე არსებული მიწის ნაკვეთზე (01.14.06.006.160) სპა ცენტრისა და სპორტული კომპლექსის პროექტი	

მასშტაბი	1:10, 1:5
თარიღი	29-Sep-23
სტადია	პროექტის შეთანხმება
გვერდი	86

თანამდებობა	გვარი	ხელმოწერა
დირექტორი	ი. მურღულია	
პროექტის ავტორი	დ. მატახარია	

კარის დეტალები

კ-1 კარი ზღურბლის გარეშე მიმხურავით

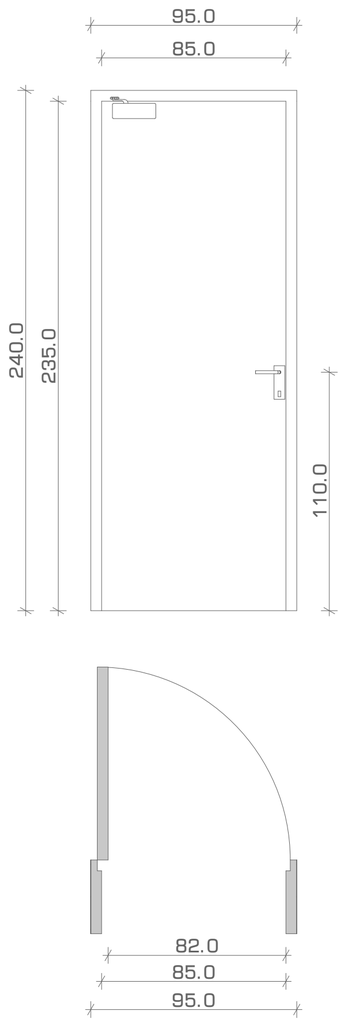

კ-2 კარი ზღურბლით მიმხურავის გარეშე

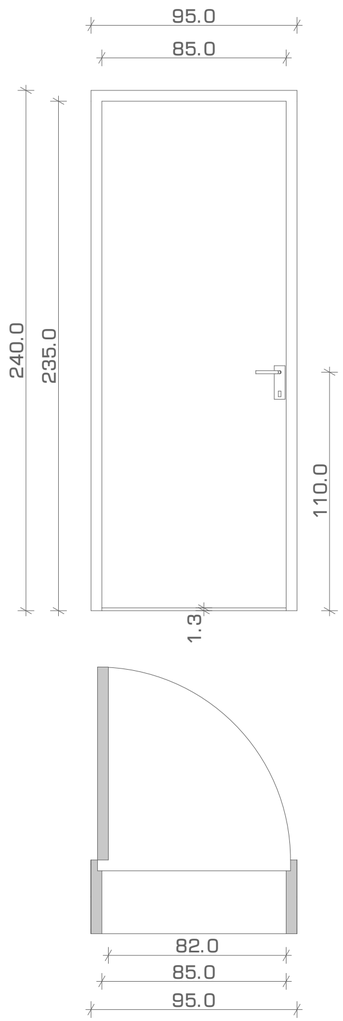

კ-3 კარი ზღურბლის და მიმხურავის გარეშე

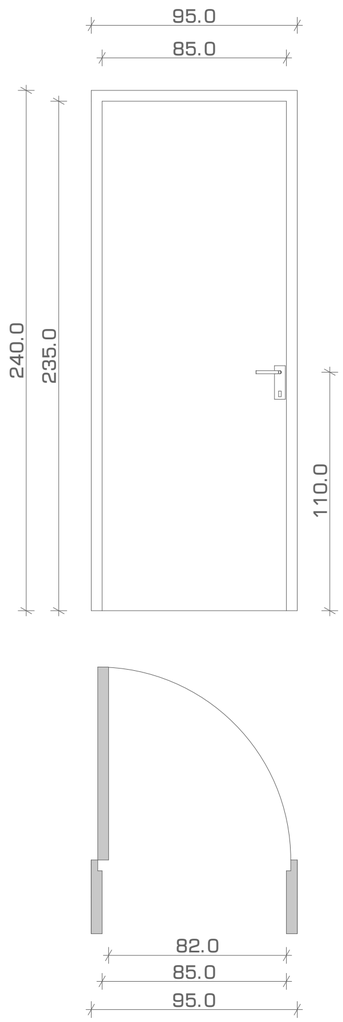

ზღურბლი



· კარის ზედაპირი უნდა იყოს გლუვი იატაკიდან მინიმუმ 250 მმ-ის სიმაღლეში.

· სახელურები, ჩამოსაწევი სახელურები, საკეტები, რაზები და მისაწვდომი კარის სხვა სამართავები ისეთი ფორმის იქნება, რომ ადვილად შეიძლებოდეს ერთი ხელით მოყვიდება და მის ასამუშავებლად საჭირო არ იქნება მაგრად მოჭიდება, ცვლება ან მაჯის ტრიალი.

· დახურული კარის კავეულის გასაღები ნაწილები და გაღებისათვის განკუთვნილი ძალა შესაბამისობაში იქნება შემდეგთან:
1. წინიდან მისაწვდომობისას, გამოწვეით ან მიწოლით გაღებადი, არაუმეტეს 66.7 ნიუტონი.
2. ბრუნვითი მოძრაობით გასაღები, არაუმეტეს 315 ნიუტონი სმ.

· გასასვლელის კომპონენტებს (ბჯა-კიბე და ვესტიბიული) ემსახურება მიმხურავით აღჭურვილი კარებები.

· კარის მიმხურავები ისე მოეწყობა, რომ 90 გრადუსით, ღია მდგომარეობიდან 12 გრადუსით გაღებულ მდგომარეობამდე კარის მისახურად საჭირო დრო არაუმცირეს 5 წამი იქნება.

· კარის ზამბარიანი ანაკამები ისე მოეწყობა, რომ 70 გრადუსით ღია მდგომარეობიდან დახურულ მდგომარეობამდე კარი არაუმცირეს 1.5 წამში გადავა.

· ცეცხლმედეგი კარისგან განსხვავებული კარის მინოლით ან გამოწვით გაღებისათვის საჭირო ძალა შესაბამისობაში იქნება შემდეგთან:
1. შენობაში განთავსებული ანაკამიანი კარი:
არაუმეტეს 22.2 ნიუტონი.

· კარებების ცეცხლმედეგობა მითითებულია ხანძარსაწინააღმდეგო გემებზე.

· კარებების გაღების მიმართულება მითითებულია გემებზე.

· კერის ზღურბლი მითითებულია გემებზე

· არცერთი კარის საფეთა სიმაღლე არ იქნება 2,05 მეტრზე ნაკლები.

URBANICA

პროექტის სახელწოდება	ექსპლიკაცია და პირობითი აღნიშვნები
ქ. თბილისი, უნივერსიტეტის ქუჩა 5-თან მდებარე არსებული მიწის ნაკვეთზე (01.14.06.006.160) სპა ცენტრისა და სპორტული კომპლექსის პროექტი	

მასშტაბი	1:20
თარიღი	29-Sep-23
სტადია	პროექტის შეთანხმება
გვერდი	B7

თანამდებობა	გვარი	ხელმოწერა
დირექტორი	ი. გურულია	
პროექტის ავტორი	დ. მატახარია	

მისაწვდომობის დეტალები

იატაკის და ხელმოსაჭიდი ძელების (საჭიროების შემთხვევაში) მდებარეობა

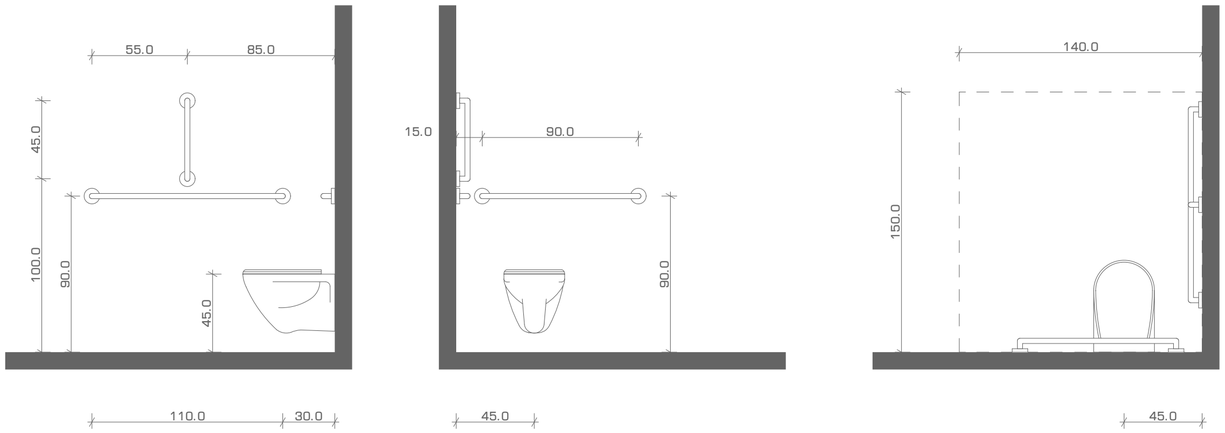

T ფორმის მოსატრიალებელი სივრცე

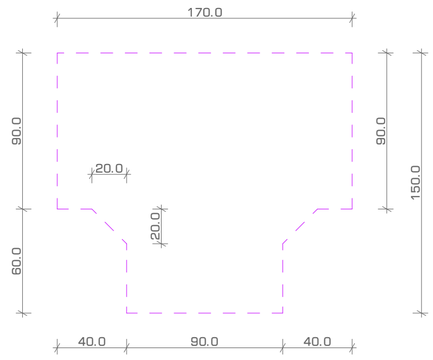

ხელსაბანის მდებარეობა

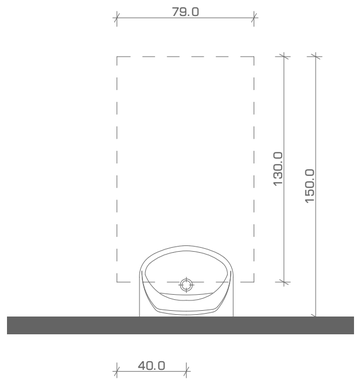

ხელსაბანის სივრცე ფეხის ფალანგისთვის

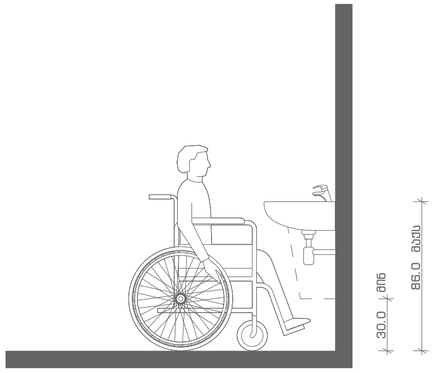

ძელსკამის ზომა

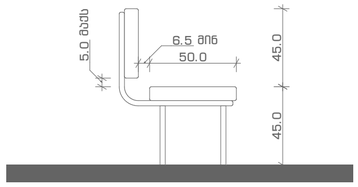

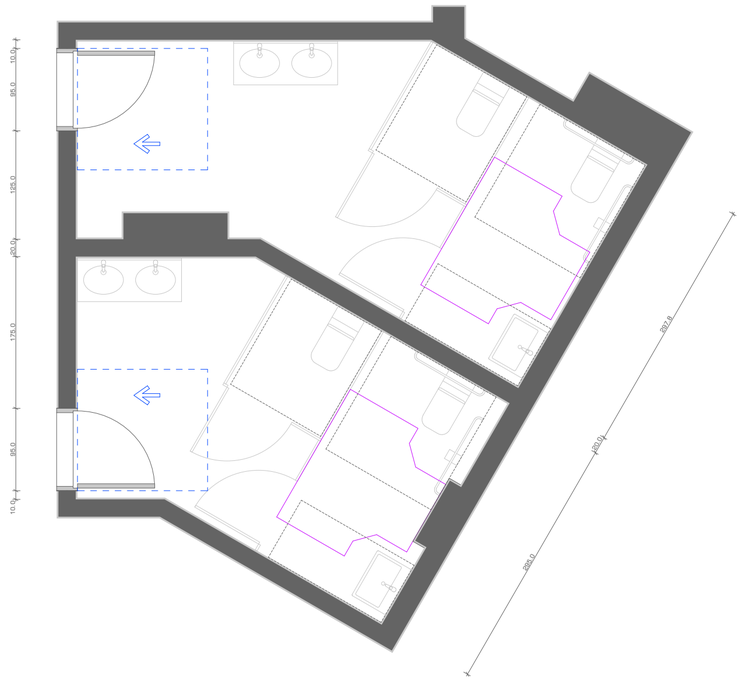

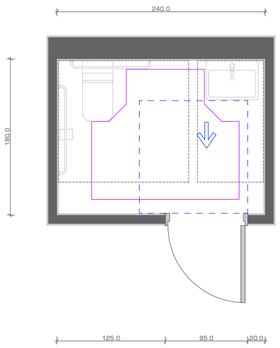

URBANICA

პროექტის სახელწოდება	ექსპლიკაცია და პირობითი აღნიშვნები
ქ. თბილისი, უნივერსიტეტის ქუჩა 5-თან მდებარე არსებული მიწის ნაკვეთზე (01.14.06.006.160) სპა ცენტრისა და სპორტული კომპლექსის პროექტი	

მასშტაბი	1:50, 1:25
თარიღი	29-Sep-23
სტადია	პროექტის შეთანხმება
გვერდი	88

თანამდებობა	გვარი	ხელმოწერა
დირექტორი	ი. მურღულია	
პროექტის ავტორი	დ. მატახარია	

მიწის საკონტროლო დონის განსაზღვრა

მიწის საკონტროლო დონე = (549.1+543.2+546.5+550.3)/4 = 547.3

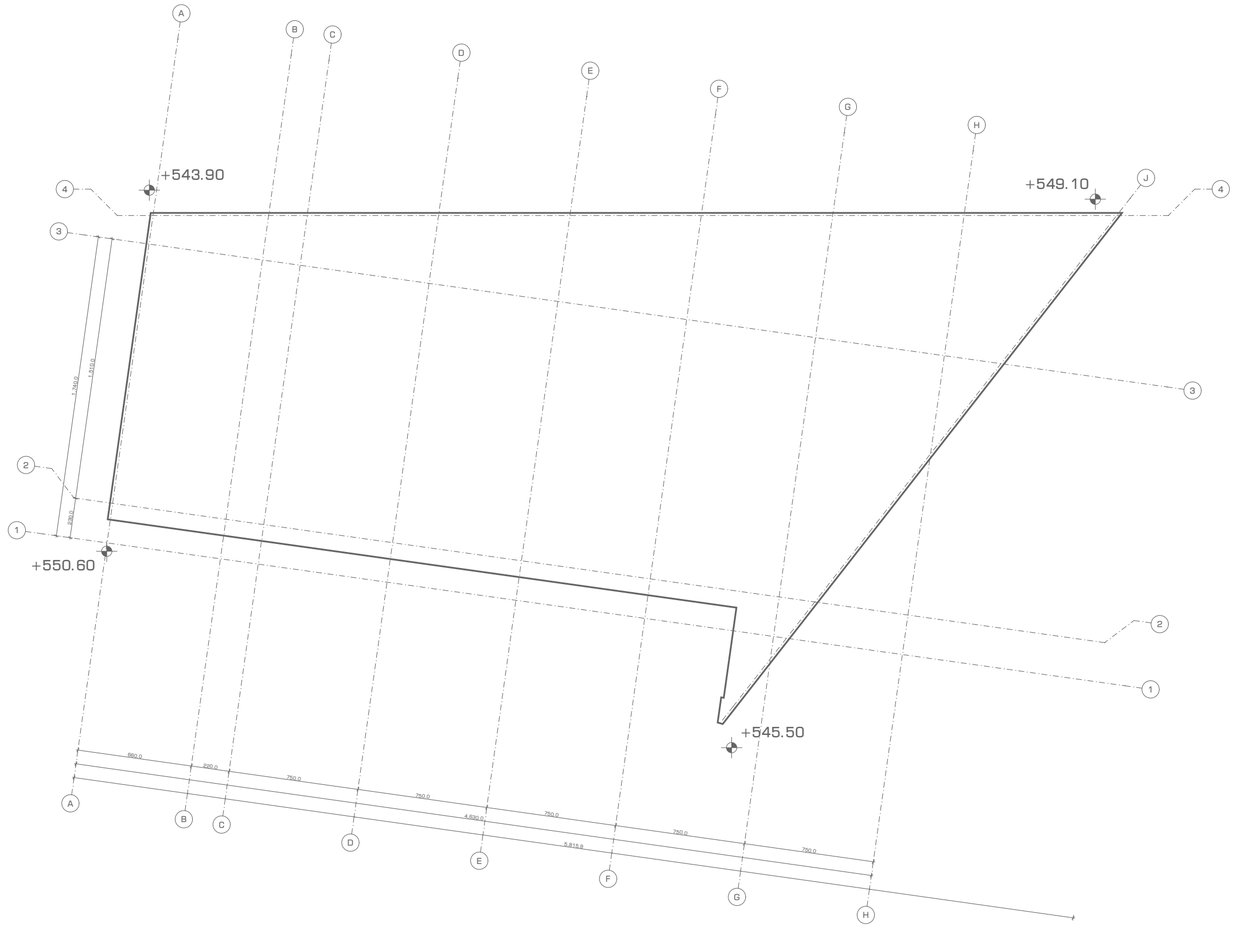

მიწის დონე. ათვლის დონე/სიბრტყე, რომელიც წარმოადგენს შენობის გარე კედლების მოსაზღვრე მიწის მოპირკეთებული ზედაპირის გასაშუალებულ დონეს. თუ მიწის მოპირკეთებული ზედაპირის დონე გარე კედლებიდან დამრეცად მიდის, ათვლის დონე უნდა განისაზღვროს შენობასა და მიწის ნაკვეთის საზღვარს შორის მოქცეული ფართობის ყველაზე დაბალი ნიშნულების მიხედვით, თუ მიწის ნაკვეთის საზღვარი შენობიდან დაშორებულია 1,8 მ-ზე მეტად, შენობასა და შენობიდან 1,8 მ-მდე ფარგლებში მოქცეული ყველაზე დაბალი ნიშნულების მიხედვით.

URBANICA

პროექტის სახელწოდება	ექსპლიკაცია და პირობითი აღნიშვნები
ქ. თბილისი, უნივერსიტეტის ქუჩა 5-თან მდებარე არსებული მიწის ნაკვეთზე (01.14.06.006.160) სპა ცენტრისა და სპორტული კომპლექსის პროექტი	

მასშტაბი	1:250
თარიღი	29-Sep-23
სტადია	პროექტის შეთანხმება
გვერდი	89

თანამდებობა	გვარი	ხელმოწერა
დირექტორი	ი. მურღულია	
პროექტის ავტორი	დ. მატახარია	

სართული -3.40 ნიშნულზე

დაკავებულობის და გასასვლელი საშუალებების გეგმა

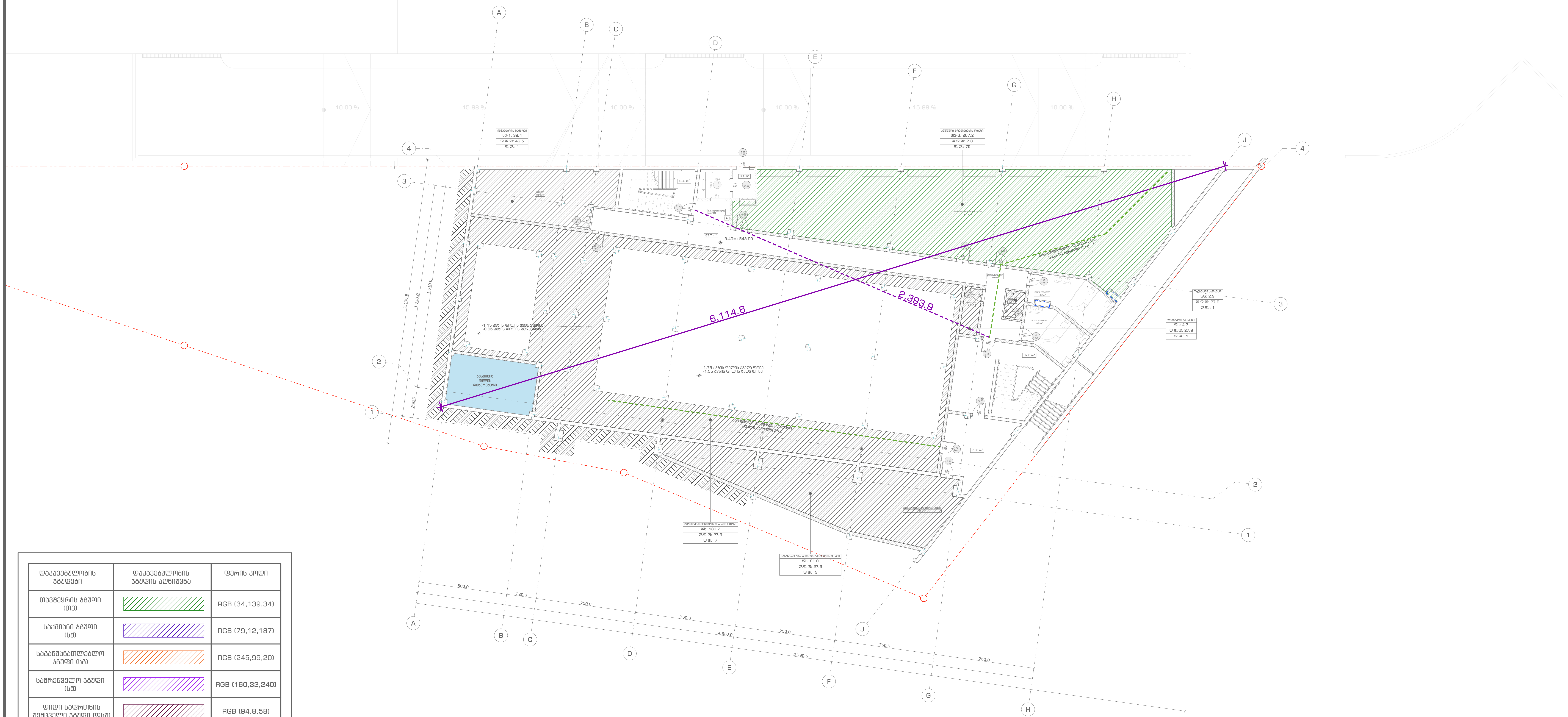

დაკავებულობის ჯგუფები	დაკავებულობის ჯგუფის აღნიშვნა	ფერის კოდი
თავშეყრის ჯგუფი (თვ)		RGB (34,139,34)
საქმიანი ჯგუფი (სქ)		RGB (79,12,187)
საგანმანათლებლო ჯგუფი (სგ)		RGB (245,99,20)
სამრეწველო ჯგუფი (სმ)		RGB (160,32,240)
დიდი საფრთხის შემცველი ჯგუფი (დსშ)		RGB (94,8,58)
დაწესებულებითი ჯგუფი (დწ)		RGB (0,0,255)
სავაჭრო ჯგუფი (სვ)		RGB (255,0,0)
საცხოვრებელი ჯგუფი (სც)		RGB (220,185,0)
სასაწყობო ჯგუფი (სწ)		RGB (136,135,134)
დამხმარე ჯგუფი (დს)		RGB (57,57,56)

URBANICA

პროექტის სახელწოდება

ქ. თბილისი, უნივერსიტეტის ქუჩა 5-თან მდებარე არსებული მიწის ნაკვეთზე (01.14.06.006.160) სპა ცენტრისა და სპორტული კომპლექსის პროექტი

ექსპლიკაცია და პირობითი აღნიშვნები

- ბეტონი
- ბლოკი
- თიხარი
- ერთფრთიანი კარი
- EXIT — გასასვლელის აღმნიშვნელი განათებული ნიშანი
- მიწის ნაკვეთის საზღვარი
- გასასვლელთან მისადგომი მაქსიმალური სავალი მანძილი

კარის თავისუფალი სიგანე — 82
კარის თავისუფალი სიმაღლე — 235
კ1 — კარის ნუმერაცია
60 წთ — ხანძარმედეგობა

დაკავებულობის ჯგუფი — დამხმარე სათავსო
დს: 4.1 — მთლიანი ფართი
დ.დ.ფ: 27.9 — დაკავებულობის დატვირთვის ფაქტორი
დ.დ.: 1 — დაკავებულობის დატვირთვა

მასშტაბი	1:200
თარიღი	29-Sep-23
სტადია	პროექტის შეთანხმება
გვერდი	C1

თანამდებობა	გვარი	ხელმოწერა
დირექტორი	ი. მურღულია	
პროექტის ავტორი	დ. მატახერია	

სართული ±0.00 ნიშნულზე

დაკავებულობის და გასასვლელი საშუალებების გეგმა



დაკავებულობის ჯგუფები	დაკავებულობის ჯგუფის აღნიშვნა	ფერის კოდი
თავშეყრის ჯგუფი (თშ)		RGB (34,139,34)
საქმიანი ჯგუფი (სქ)		RGB (79,12,187)
სპეციალიზირებული ჯგუფი (სპ)		RGB (245,99,20)
სამრეწველო ჯგუფი (სმ)		RGB (160,32,240)
დიდი საფრთხის შემცველი ჯგუფი (დსშ)		RGB (94,8,58)
დანესებულებითი ჯგუფი (დწ)		RGB (0,0,255)
სავაჭრო ჯგუფი (სვ)		RGB (255,0,0)
საცხოვრებელი ჯგუფი (სც)		RGB (220,185,0)
სასაწყობო ჯგუფი (სწ)		RGB (136,135,134)
დამხმარე ჯგუფი (დს)		RGB (57,57,56)

URBANICA

პროექტის სახელწოდება
ქ. თბილისი, უნივერსიტეტის ქუჩა 5-თან მდებარე არსებული მიწის ნაკვეთზე (01.14.06.006.160) სპა ცენტრისა და სპორტული კომპლექსის პროექტი

ექსპლიკაცია და პირობითი აღნიშვნები

- ბეტონი
- ბლოკი
- ტიხარი
- ერთფრთიანი კარი
- EXIT — გასასვლელის აღმნიშვნელი განათებული ნიშანი
- მიწის ნაკვეთის საზღვარი
- გასასვლელთან მისადგომი მაქსიმალური სავალი მანძილი

კარის თავისუფალი სიგანე: 82
კარის თავისუფალი სიმაღლე: 235
J1 — კარის ნუმერაცია
60 წთ — ხანძარმედეგობა

დაკავებულობის ჯგუფი
დამხმარე სათავსო
დს: 4.1
დ.დ.ფ: 27.9
დ.დ.: 1
მეტლახი ფარფი
დაკავებულობის დატვირთვის ფაქტორი
დაკავებულობის დატვირთვა

მასშტაბი	1:200	თანამდებობა	გვარი	ხელმოწერა
თარიღი	29-Sep-23	დირექტორი	ი. მურღულია	
სტადია	პროექტის შეთანხმება	პროექტის ავტორი	დ. მატახარია	
გვერდი	C2			

სართული +3.40 ნიშნულზე

დაკავებულობის და გასასვლელი საშუალებების გეგმა



დაკავებულობის ჯგუფები	დაკავებულობის ჯგუფის აღნიშვნა	ფერის კოდი
თავშესყრის ჯგუფი (თშ)		RGB (34,139,34)
საქმიანი ჯგუფი (სქ)		RGB (79,12,187)
სამკურნალო ჯგუფი (სმ)		RGB (160,32,240)
დიდი საფრთხის შემცველი ჯგუფი (დსშ)		RGB (94,8,58)
დანესებულებითი ჯგუფი (დწ)		RGB (0,0,255)
საჯარო ჯგუფი (სჯ)		RGB (255,0,0)
საცხოვრებელი ჯგუფი (სც)		RGB (220,185,0)
სასაწყობო ჯგუფი (სწ)		RGB (136,135,134)
დამხმარე ჯგუფი (დს)		RGB (57,57,56)

URBANICA

პროექტის სახელწოდება
ქ. თბილისი, უნივერსიტეტის ქუჩა 5-თან მდებარე არსებული მიწის ნაკვეთზე (01.14.06.006.160) სპა ცენტრისა და სპორტული კომპლექსის პროექტი

ექსპლიკაცია და პირობითი აღნიშვნები

- ბეტონი
- ბლოკი
- ტიხარი
- ერთფრთიანი კარი
- EXIT გასასვლელის აღმნიშვნელი განათებული ნიშანი
- მიწის ნაკვეთის საზღვარი
- გასასვლელთან მისადგომი მაქსიმალური სავალი მანძილი

კარის თავისუფალი სიგანე 82 / კარის თავისუფალი სიმაღლე 235 — J1 — 60 წთ — კარის ნუმერაცია, ხანძარმედეგობა

დაკავებულობის ჯგუფი — დამხმარე სათავსო — დს: 4.1 — დ.დ.ფ: 27.9 — დ.დ.: 1 — მეტლახი ფარდი, დაკავებულობის დატვირთვის ფაქტორი, დაკავებულობის დატვირთვა

მასშტაბი	1:200	თანამდებობა	გვარი
თარიღი	29-Sep-23	დირექტორი	ი. მურღულია
სტადია	პროექტის შეთანხმება	პროექტის ავტორი	დ. მატახარია
გვერდი	C3		

სახურავი

დაკავებულობის და გასასვლელი სამუშალებების გეგმა

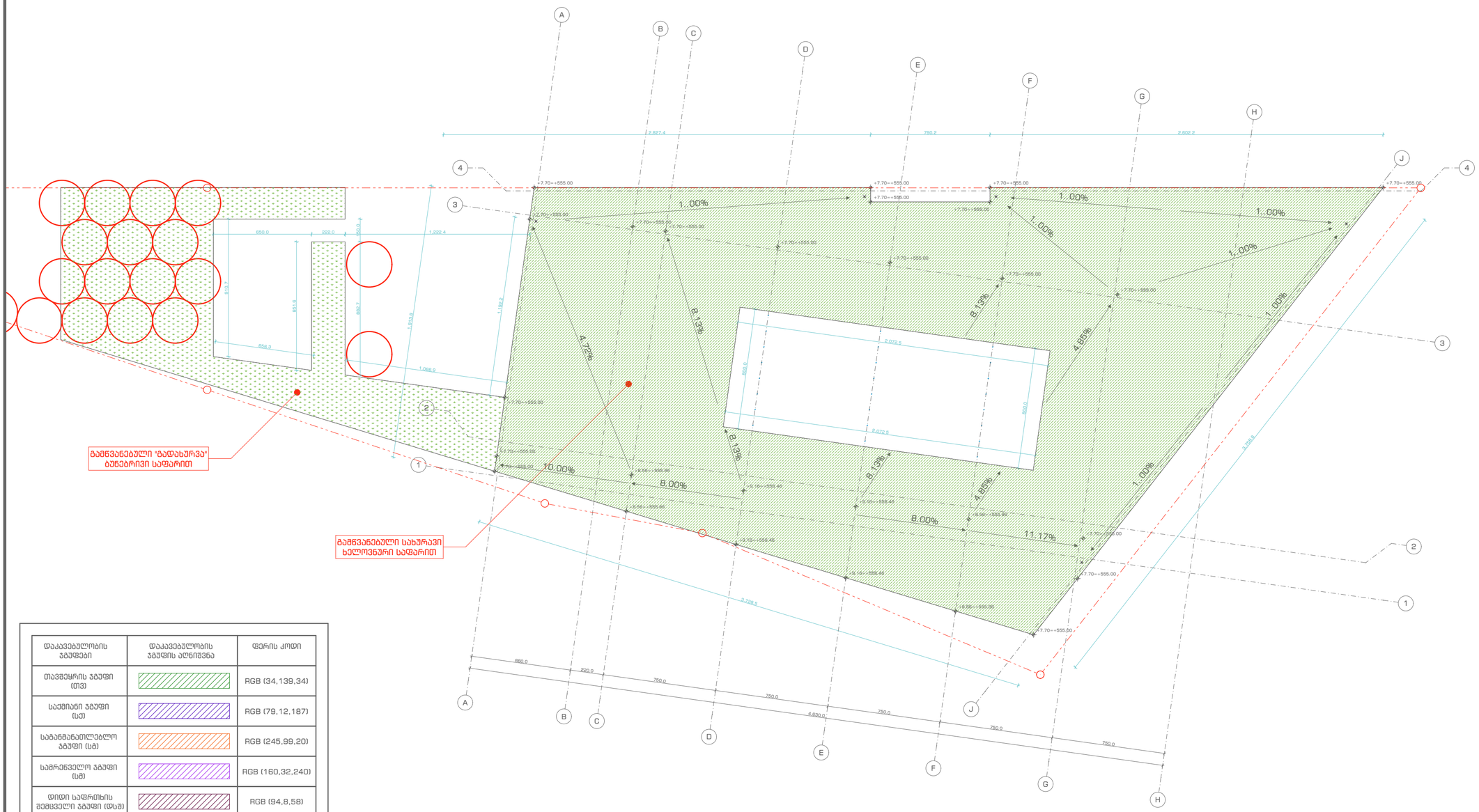

დაკავებულობის ტიპები	დაკავებულობის ტიპების აღნიშვნა	ფერის კოდი
თავშესყრის ტიპი (თშ)		RGB (34,139,34)
საქმიანი ტიპი (სქ)		RGB (79,12,187)
საგანმანათლებლო ტიპი (სგ)		RGB (245,99,20)
სამრეწველო ტიპი (სმ)		RGB (160,32,240)
დიდი საფრთხის შემცველი ტიპი (დსშ)		RGB (94,8,58)
დანესებულებითი ტიპი (დნ)		RGB (0,0,255)
სავაჭრო ტიპი (სვ)		RGB (255,0,0)
საცხოვრებელი ტიპი (სც)		RGB (220,185,0)
სასაწყობო ტიპი (სწ)		RGB (136,135,134)
დამხმარე ტიპი (დს)		RGB (57,57,56)

URBANICA

პროექტის სახელწოდება

ქ. თბილისი, უნივერსიტეტის ქუჩა 5-თან მდებარე არსებული მიწის ნაკვეთზე (01.14.06.006.160) სპა ცენტრისა და სპორტული კომპლექსის პროექტი

ექსპლიკაცია და პირობითი აღნიშვნები

- მიწის ნაკვეთის საზღვარი
- ბეტონი
- ბლოკი
- ტიხარი
- ერთფრთიანი კარი
- EXIT გასასვლელის აღმნიშვნელი განათებული ნიშანი
- გასასვლელთან მისადგომი მაქსიმალური სავალი მანძილი

კარის თავისუფალი სიგანე → 82
კარის თავისუფალი სიმაღლე → 235
J1 — 60 წთ
კარის ნუმერაცია
ხანძარმედეგობა

დაკავებულობის ტიპი
დამხმარე სათავსო
დს: 4.1
დ.დ.მ: 27.9
დ.დ.: 1
მეთლიანი ფარდი
დაკავებულობის დაშვებული ფაქტორი
დაკავებულობის დაშვებულება

მასშტაბი	1:200
თარიღი	29-Sep-23
სტადია	პროექტის შემოწმება
გვერდი	C4

თანამდებობა	გვარი	ხელმოწერა
დირექტორი	ი. გურულია	
პროექტის ავტორი	დ. მატახარია	

სართული -3.40 ნიშნულზე

ხანძარსაწინააღმდეგო გეგმა

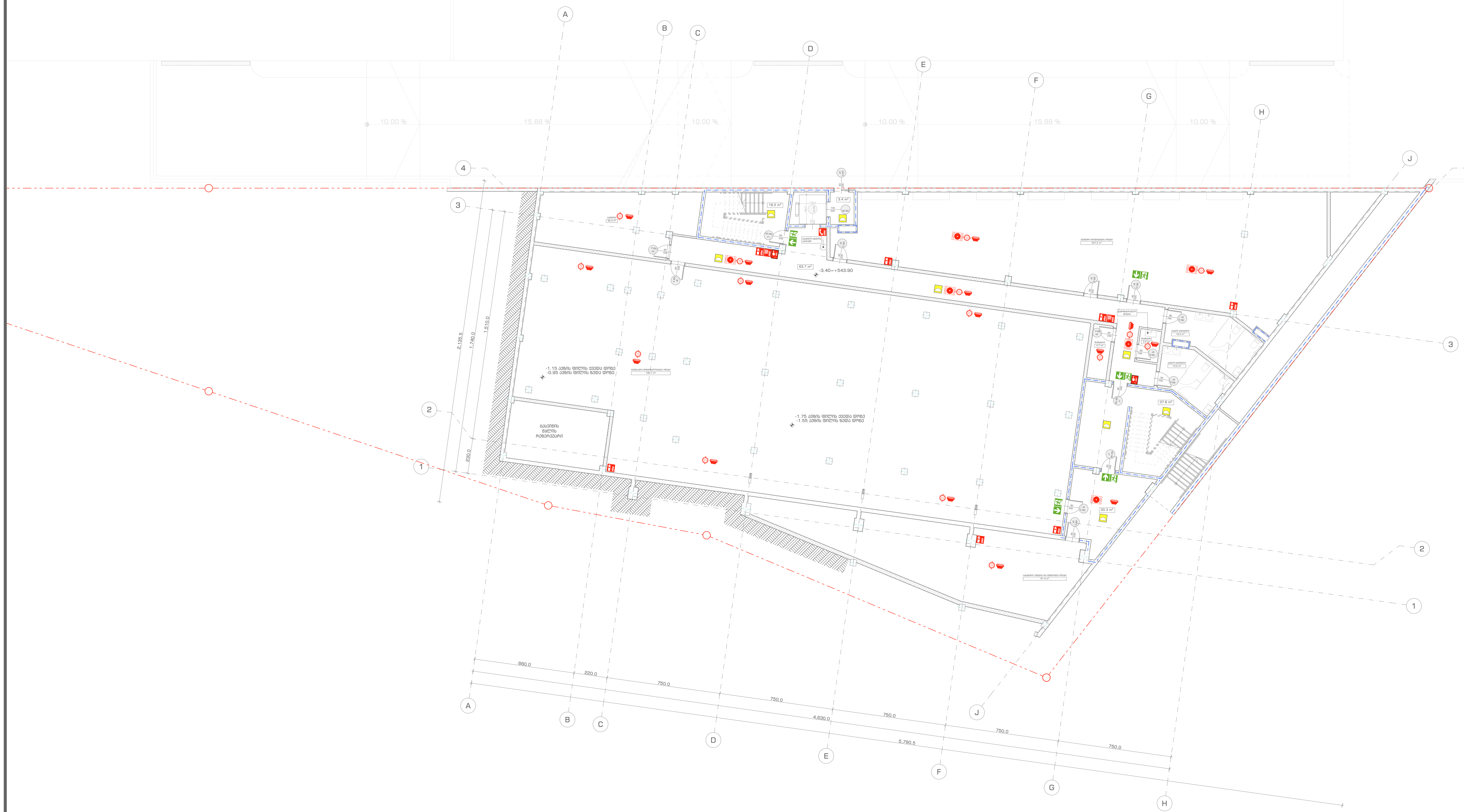

შენობის ელემენტები	ტიპი - II B
ძირითადი კონსტრუქციული ჩარჩო	0
მზიდი კედლები გარე შიგა	 0 0
არამზიდი კედლები და ტიხრები გარე	ცხრილი 602
არამზიდი კედლები და ტიხრები შიგა	0
იატაკის კონსტრუქცია და არაძირითადი ნაწილები	2
სახურავის კონსტრუქცია და არაძირითადი ნაწილები	0

ხანძარსაწინააღმდეგო მანძილები "4-J" და"A-J" ღერძებს შორის 9.0 მეტრს აღემატება, ხოლო "4-A" და "J-4" ღერზებს შორის3.0 მეტრს

გზა-კიბეებს გააჩნია მექანიკური განიავების სისტემა; დერეფნები და მიწისქვეშ სართული აღჭურვილია მექანიკური კვალგამწოვი სისტემებით

ჰაერის დაწნევის სისტემა უზრუნველყოფილი იქნება სათადარიგო ელმომარაგებით.

დენის გათიშვის შემთხვევაში სათადარიგო ელექტროსისტემა ავტომატურად გაანათებს გასასვლელ საშუალებებს.

კონსტრუქციული პროექტის დამუშავებისას დაცული იქნას II-B კონსტრუქციის ტიპის მოთხოვნები. ხანძარსაწინააღმდეგო დაცვის სისტემების საინჟინრო დოკუმენტაცია დამუშავდეს 28.01.16 წ. #41 დადგენილების შესაბამისად.

URBANICA

პროექტის სახელწოდება

ქ. თბილისი, უნივერსიტეტის ქუჩა 5-თან მდებარე არსებული მიწის ნაკვეთზე (01.14.06.006.160) სპა ცენტრისა და სპორტული კომპლექსის პროექტი

ექსპლიკაცია და პირობითი აღნიშვნები

1 საათიანი ხანძარმედეგობის აღმნიშვნელი ხაზი

კარის თავისუფალი სიგანე: 82 / 235; კარის ნუმერაცია: J1; ხანძარმედეგობა: 60 წთ.

EXIT — გასასვლელის აღმნიშვნელი განათებული ნიშანი

- სახანძრო მილდგარი
- ორმხრივი კავშირის სისტემა
- ხელის ცეცხლმაქრი
- კვამლის ავტომატური ამომჩენი
- სახანძრო განგაშის ღილაკი
- ორმხრივი კავშირის სისტემა
- ავტოსაშხეფი სისტემა
- სახანძრო ჰიდრანტი
- საავარიო განათება
- სახანძრო მისაერთებელი

მასშტაბი	1:200
თარიღი	29-Sep-23
სტადია	პროექტის შეთანხმება
გვერდი	D1

თანამდებობა	გვარი	ხელმოწერა
დირექტორი	ი. მურღულია	
პროექტის ავტორი	დ. მატახერია	

სართული ±0.00 ნიშნულზე

ხანძარსაწინააღმდეგო გეგმა



შენობის ელემენტები	ტიპი - II B
ძირითადი კონსტრუქციული ჩარჩო	0
მზიდი კედლები გარე შიგა	 0 0
არამზიდი კედლები და შიხრები გარე	ცხრილი 602
არამზიდი კედლები და შიხრები შიგა	0
ლატაკის კონსტრუქცია და არაძირითადი ნაწილები	2
სახურავის კონსტრუქცია და არაძირითადი ნაწილები	0

ხანძარსაწინააღმდეგო მანძილები "4-J" და"A-J" ღერძებს შორის 9.0 მეტრს აღემატება, ხოლო "4-A" და "J-4" ღერძებს შორის3.0 მეტრს

გზა-კიბეებს გააჩნია მექანიკური განიავების სისტემა; დერეფნები და მიწისქვეშა სართული აღჭურვილია მექანიკური კვალგამწოვი სისტემებით

ჰაერის დაწნევის სისტემა უზრუნველყოფილი იქნება სათადარიგო ელმომარაგებით.

დენის გათიშვის შემთხვევაში სათადარიგო ელექტროსისტემა ავტომატურად გაანათებს გასასვლელ საშუალებებს.

კონსტრუქციული პროექტის დამუშავებისას დაცული იქნას II-B კონსტრუქციის ტიპის მოთხოვნები.

ხანძარსაწინააღმდეგო დაცვის სისტემების საინჟინრო დოკუმენტაცია დამუშავდეს 28.01.16 წ. #41 დადგენილების შესაბამისად.

URBANICA

პროექტის სახელწოდება
ქ. თბილისი, უნივერსიტეტის ქუჩა 5-თან მდებარე არსებული მიწის ნაკვეთზე (01.14.06.006.160) სპა ცენტრისა და სპორტული კომპლექსის პროექტი

ექსპლიკაცია და პირობითი აღნიშვნები

1 საათიანი ხანძარმედეგობის აღმნიშვნელი ხაზი

კარის თავისუფალი სიგანე 82 / 235 — კ1 / 60 წთ. კარის ნუმერაცია / ხანძარმედეგობა

EXIT გასასვლელის აღმნიშვნელი განათებული ნიშანი

- სახანძრო მილდგარი
- ორმხრივი კავშირის სისტემა
- ხელის ცეცხლმაქრი
- კვამლის ავტომატური აღმოჩენი
- სახანძრო განგაშის ღილაკი
- ორმხრივი კავშირის სისტემა
- ავტოსახმაშეფი სისტემა
- სახანძრო ჰიდრანტი
- საევარიო განათება
- სახანძრო მისაერთებელი

მასშტაბი	1:200	თანამდებობა	გვარი	ხელმოწერა
თარიღი	29-Sep-23	დირექტორი	ი. გურულია	
სტადია	პროექტის შემთანხმება	პროექტის ავტორი	დ. მატახარია	
გვერდი	02			

სართული +3.40 ნიშნულზე

ხანძარსაწინააღმდეგო გეგმა

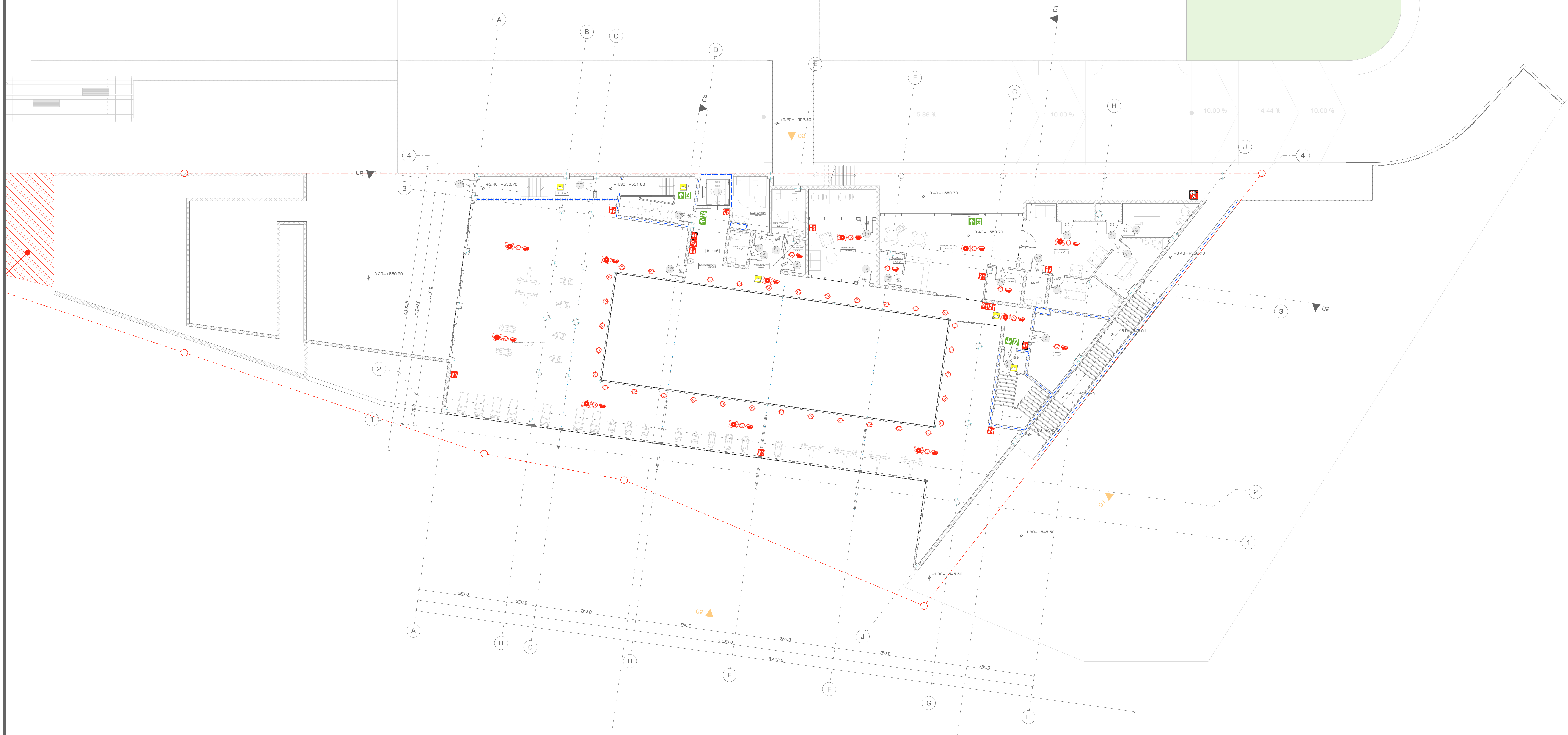

შენობის ელემენტები	ტიპი - II B
ძირითადი კონსტრუქციული ჩარჩო	0
მზიდი კედლები გარე შიგა	 0 0
არამზიდი კედლები და ტიხრები გარე	ცხრილი 602
არამზიდი კედლები და ტიხრები შიგა	0
იატაკის კონსტრუქცია და არაძირითადი ნაწილები	2
სახურავის კონსტრუქცია და არაძირითადი ნაწილები	0

ხანძარსაწინააღმდეგო მანძილები "4-J" და"A-J" ღერძებს შორის 9.0 მეტრს აღემატება, ხოლო "4-A" და "J-4" ღერძებს შორის3.0 მეტრს

გზა-კიბეებს გააჩნია მექანიკური განიავების სისტემა; დერეფნები და მიწისქვეშა სართული აღჭურვილია მექანიკური კვამლგამწოვი სისტემებით

ჰაერის დაწნევის სისტემა უზრუნველყოფილი იქნება სათადარიგო ელმომარაგებით.

დენის გათიშვის შემთხვევაში სათადარიგო ელექტროსისტემა ავტომატურად გაანათებს გასასვლელ საშუალებებს.

კონსტრუქციული პროექტის დამუშავებისას დაცული იქნას II-B კონსტრუქციის ტიპის მოთხოვნები. ხანძარსაწინააღმდეგო დაცვის სისტემების საინჟინრო დოკუმენტაცია დამუშავდეს 28.01.16 წ. #41 დადგენილების შესაბამისად.

URBANICA

პროექტის სახელწოდება
ქ. თბილისი, უნივერსიტეტის ქუჩა 5-თან მდებარე არსებული მიწის ნაკვეთზე (01.14.06.006.160) სპა ცენტრისა და სპორტული კომპლექსის პროექტი

ექსპლიკაცია და პირობითი აღნიშვნები

1 საათიანი ხანძარმედეგობის აღმნიშვნელი ხაზი

კარის თავისუფალი სიგანე — 82 / 235; კ1 — კარის ნუმერაცია; 60 წთ. — ხანძარმედეგობა

EXIT — გასასვლელის აღმნიშვნელი განათებული ნიშანი

- სახანძრო მილდგარი
- ორმხრივი კავშირის სისტემა
- ხელის ცეცხლმაქრი
- კვამლის ავტომატური აღმოჩენი
- სახანძრო განგაშის ღილაკი
- ორმხრივი კავშირის სისტემა
- ავტოსაშხეფი სისტემა
- სახანძრო ჰიდრანტი
- საავარიო განათება
- სახანძრო მისაერთებელი

მასშტაბი	1:200
თარიღი	29-Sep-23
სტადია	პროექტის შეთანხმება
გვერდი	D3

თანამდებობა	გვარი	ხელმოწერა
დირექტორი	ი. მურღულია	[signature]
პროექტის ავტორი	დ. მატახერია	[signature]

სახურავი

ხანძარსაწინააღმდეგო გეგმა

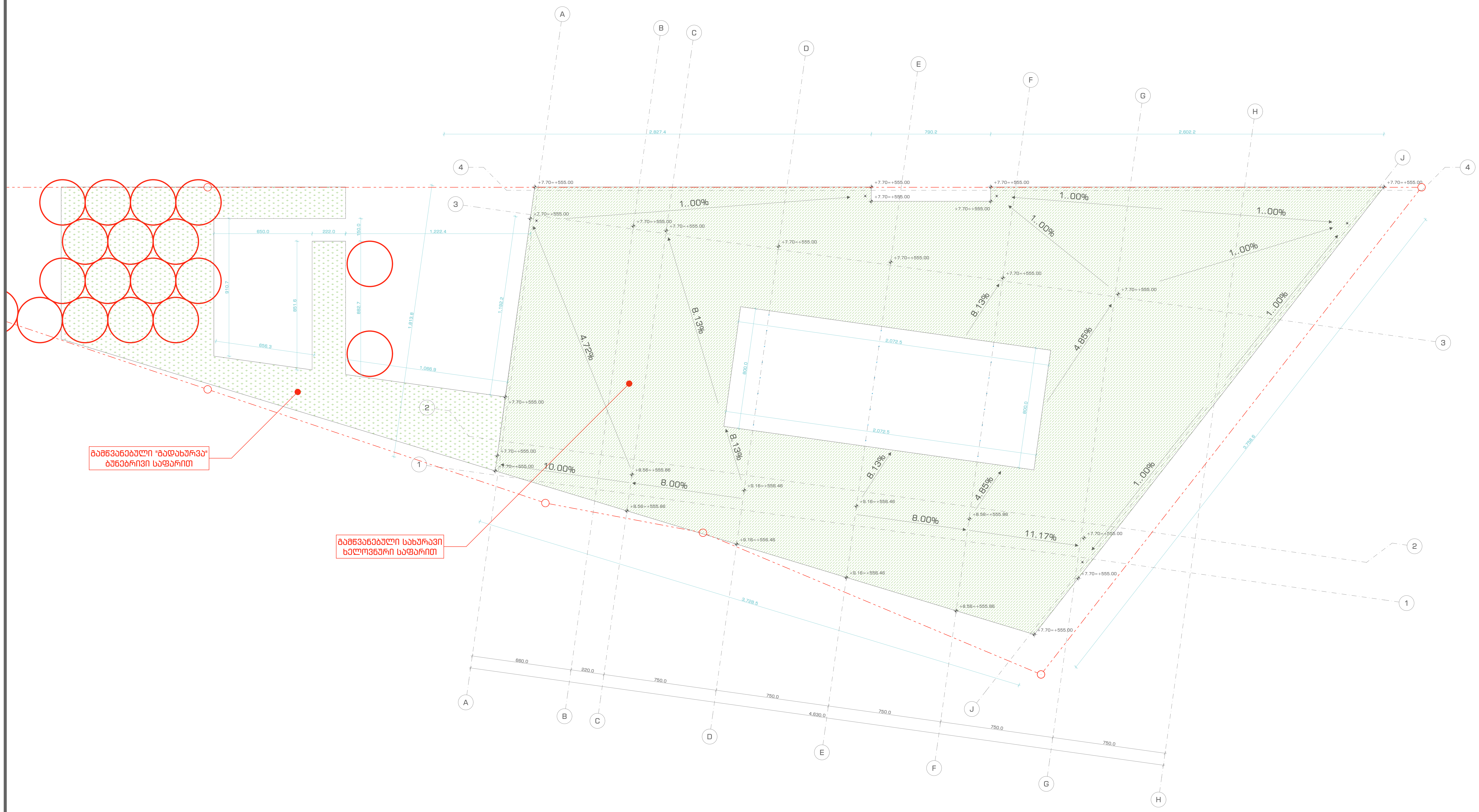

შენობის ელემენტები	ტიპი - II B
ძირითადი კონსტრუქციული ჩარჩო	0
მზიდი კედლები გარე შიგა	 0 0
არამზიდი კედლები და ტიხრები გარე	ცხრილი 602
არამზიდი კედლები და ტიხრები შიგა	0
იატაკის კონსტრუქცია და არაძირითადი ნაწილები	2
სახურავის კონსტრუქცია და არაძირითადი ნაწილები	0

ხანძარსაწინააღმდეგო მანძილები "4-J" და"A-J" ღერძებს შორის 9.0 მეტრს აღემატება, ხოლო "4-A" და "J-4" ღერძებს შორის3.0 მეტრს

გზა-კიბეებს გააჩნია მექანიკური განიავების სისტემა; დერეფნები და მიწისქვეშა სართული აღჭურვილია მექანიკური კვალგამწოვი სისტემებით

ჰაერის დაწნევის სისტემა უზრუნველყოფილი იქნება სათადარიგო ელმომარაგებით.

დენის გათიშვის შემთხვევაში სათადარიგო ელექტროსისტემა ავტომატურად გაანათებს გასასვლელ საშუალებებს.

კონსტრუქციული პროექტის დამუშავებისას დაცული იქნას II-B კონსტრუქციის ტიპის მოთხოვნები. ხანძარსაწინააღმდეგო დაცვის სისტემების საინჟინრო დოკუმენტაცია დამუშავდეს 28.01.16 წ. #41 დადგენილების შესაბამისად.

URBANICA

პროექტის სახელწოდება

ქ. თბილისი, უნივერსიტეტის ქუჩა 5-თან მდებარე არსებული მიწის ნაკვეთზე (01.14.06.006.160) სპა ცენტრისა და სპორტული კომპლექსის პროექტი

ექსპლიკაცია და პირობითი აღნიშვნები

1 საათიანი ხანძარმედეგობის აღნიშვნელი ხაზი

კარის თავისუფალი სიგანე — 82 / 235; კ1 — კარის ნუმერაცია; 60 წთ. — ხანძარმედეგობა

EXIT — გასასვლელის აღმნიშვნელი განათებული ნიშანი

- სახანძრო მილდგარი
- ორმხრივი კავშირის სისტემა
- ხელის ცეცხლმაქრი
- კვამლის ავტომატური აღმოჩენი
- სახანძრო განგაშის ღილაკი
- ორმხრივი კავშირის სისტემა
- ავტოსაშხეფი სისტემა
- სახანძრო ჰიდრანტი
- საავარიო განათება
- სახანძრო მისაერთებელი

მასშტაბი	1:200
თარიღი	29-Sep-23
სტადია	პროექტის შეთანხმება
გვერდი	D4

თანამდებობა	გვარი	ხელმოწერა
დირექტორი	ი. მურღულია	
პროექტის ავტორი	დ. მამახერია	

სართული -3.40 ნიშნულზე

მისაწვდომობის გეგმა

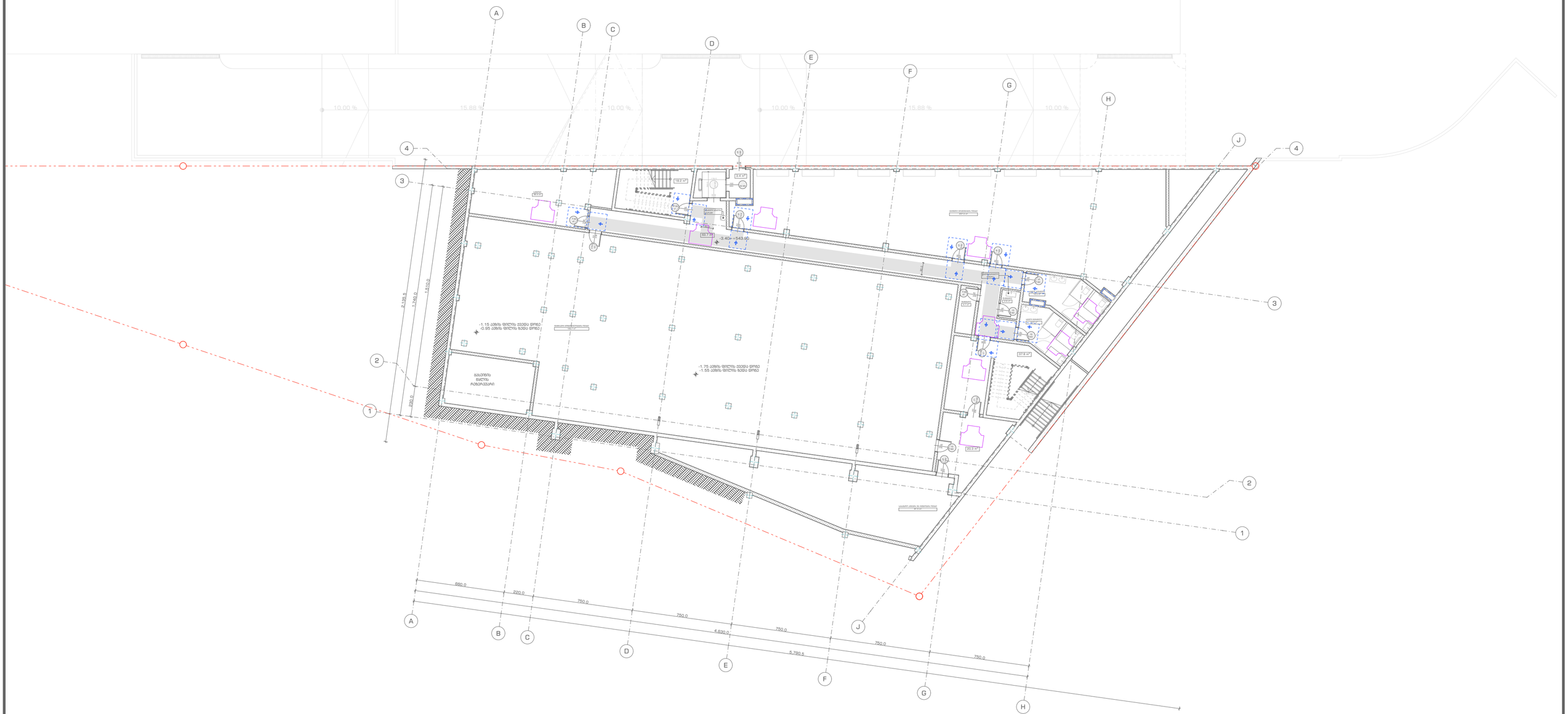

იატაკის ზედაპირები მოეწყობა ისე, რომ
იქნება მდგრადი, მყარი და არასრიალა.

განათების სამართავები, ელექტრო გამანაწილებლები, ელექტრო ჩამრთველები და დენსართები,
ტემპერატურის მარეგულირებლები, მოწყობილობების სამართავები, წყალსადენი სისტემის მოწყობილობების მარეგულირებლები და
დამცავი და ორმხრივი საკომუნიკაციო სისტემების სამართავები " "ა" ტიპის ერთეულში მოეწყობა სტანდარტის 309 - ე ქვეთავის
შესაბამისად"

სინათლის ჩამრთველები, ელექტრო ჩამრთველები, დენსართები, ტემპერატურის მარეგულირებლები, ელექტრო გამანაწილებლები და
უსაფრთხოების ან შიდასაკომუნიკაციო სისტემების სამართავები "ბ" ტიპის ერთეულებში მოეწყობა სტანდარტის 309.2 და 1104.1.1
ქვეთავების მიხედვით

URBANICA

პროექტის სახელწოდება
ქ. თბილისი, უნივერსიტეტის ქუჩა 5-თან მდებარე არსებული მიწის ნაკვეთზე (01.14.06.006.160) სპა ცენტრისა და სპორტული კომპლექსის პროექტი

ექსპლიკაცია და პირობითი აღნიშვნები

მოსატრიალებელი სივრცეები

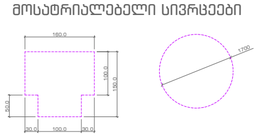

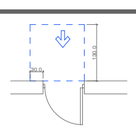

თავისუფალი სივრცე კართან
მანევრირებისთვის - ანაპამიანი კარი
წინიდან მისაწვდომი - მიწოლითი გაღება

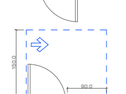

თავისუფალი სივრცე კართან
მანევრირებისთვის - ანაპამიანი კარი
საკეტის მხრიდან მისაწვდომი -
გამოწვევით გაღება



თავისუფალი სივრცე კართან
მანევრირებისთვის - ანაპამიანი
კარი
საკეტის მხრიდან მისაწვდომი -
გამოწვევით გაღება



თავისუფალი სივრცე კართან
მანევრირებისთვის - ანაპამიანი კარი
საკეტის მხრიდან მისაწვდომი -
მიწოლითი გაღება

120 მინ. თუ მოწყობილია მიმხურავი

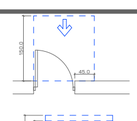

თავისუფალი სივრცე კართან
მანევრირებისთვის - ანაპამიანი
კარი
წინიდან მისაწვდომი - გამოწვევით
გაღება



თავისუფალი სივრცე კართან
მანევრირებისთვის - ანაპამიანი კარი
ანაპამის მხრიდან მისაწვდომი - მიწოლითი
გაღება

120 მინ. თუ მოწყობილია მიმხურავი

მასშტაბი	1:200
თარიღი	29-Sep-23
სტადია	პროექტის შეთანხმება
გვერდი	E1

თანამდებობა	გვარი	ხელმოწერა
დირექტორი	ი. მურღულია	
პროექტის ავტორი	დ. მატახარია	

სართული ±0.00 ნიშნულზე

მისაწვდომობის გეგმა

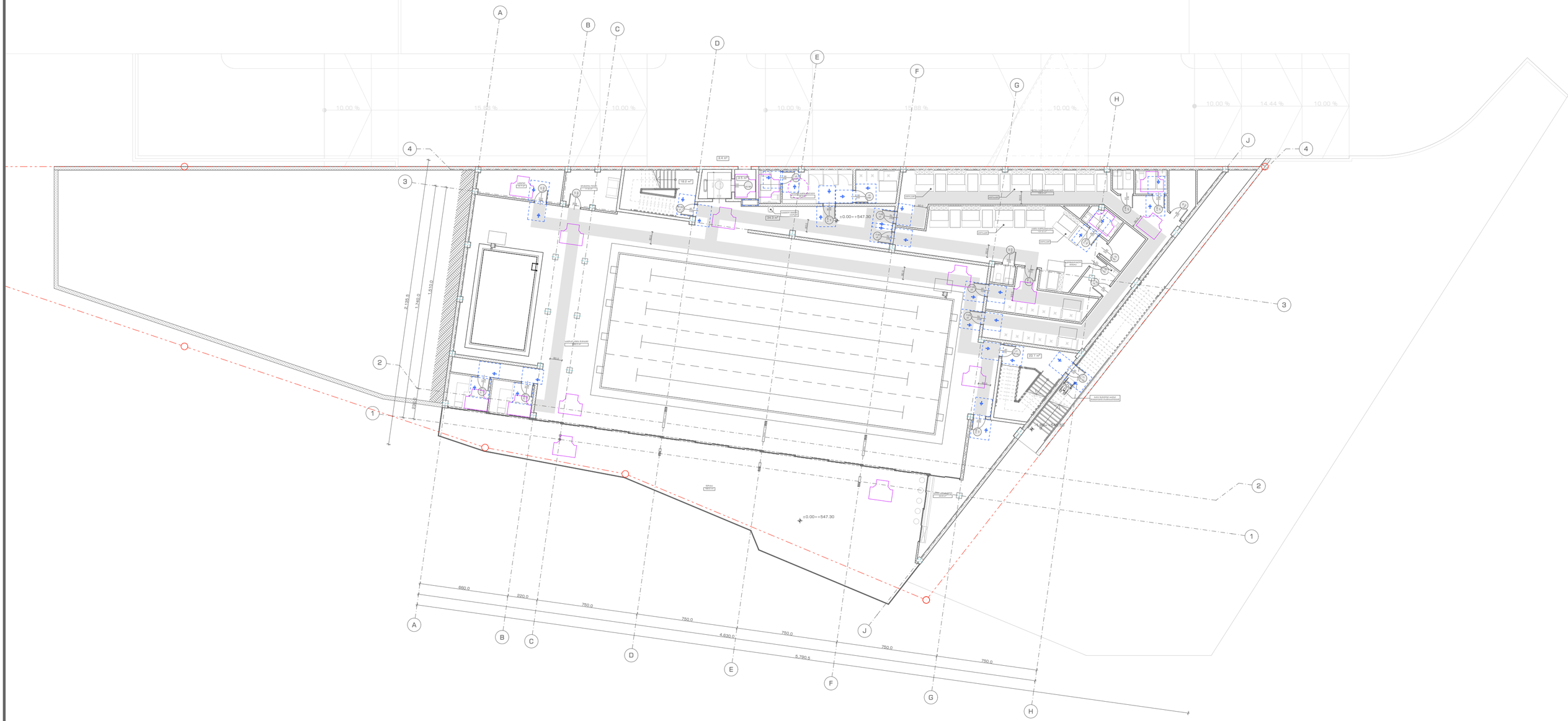

იატაკის ზედაპირები მოეწყობა ისე, რომ
იქნება მდგრადი, მყარი და არასრიალა.

განათების სამართავები, ელექტრო გამანაწილებლები, ელექტრო ჩამრთველები და დენსართები,
ტემპერატურის მარეგულირებლები, მოწყობილობების სამართავები, წყალსადენი სისტემის მოწყობილობების მარეგულირებლები და
დამცავი და ორმხრივი საკომუნიკაციო სისტემების სამართავები " "ბ" ტიპის ერთეულში მოეწყობა სტანდარტის 309 - ე ქვეთავის
შესაბამისად"

სინათლის ჩამრთველები, ელექტრო ჩამრთველები, დენსართები, ტემპერატურის მარეგულირებლები, ელექტრო გამანაწილებლები და
უსაფრთხოების ან შიდასაკომუნიკაციო სისტემების სამართავები "ბ" ტიპის ერთეულებში მოეწყობა სტანდარტის 309.2 და 1104.1.1
ქვეთავების მიხედვით

URBANICA

პროექტის სახელწოდება
ქ. თბილისი, უნივერსიტეტის ქუჩა 5-თან მდებარე არსებული მიწის ნაკვეთზე (01.14.06.006.160) სპა ცენტრისა და სპორტული კომპლექსის პროექტი

ექსპლიკაცია და პირობითი აღნიშვნები

მოსატრიალებელი სივრცეები

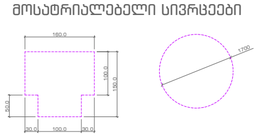

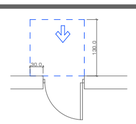

თავისუფალი სივრცე კართან მანევრირებისთვის - ანაკამიანი კარი წინიდან მისაწვდომი - მიწოლით გაღება

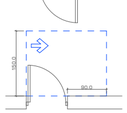

თავისუფალი სივრცე კართან მანევრირებისთვის - ანაკამიანი კარი ანაკამიის მხრიდან მისაწვდომი - გამოწევით გაღება

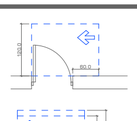

თავისუფალი სივრცე კართან მანევრირებისთვის - ანაკამიანი კარი საკეტის მხრიდან მისაწვდომი - გამოწევით გაღება

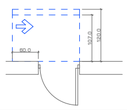

120 მინ. თუ მოწყობილია მიმხურავი

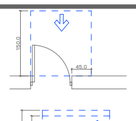

თავისუფალი სივრცე კართან მანევრირებისთვის - ანაკამიანი კარი წინიდან მისაწვდომი - გამოწევით გაღება

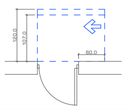

თავისუფალი სივრცე კართან მანევრირებისთვის - ანაკამიანი კარი ანაკამიის მხრიდან მისაწვდომი - მიწოლით გაღება

120 მინ. თუ მოწყობილია მიმხურავი

მასშტაბი	1:200
თარიღი	29-Sep-23
სტადია	პროექტის შეთანხმება
გვერდი	E2

თანამდებობა	გვარი	ხელმოწერა
დირექტორი	ი. მურღულია	
პროექტის ავტორი	დ. მატახარია	

სართული +3.40 ნიშნულზე

მისაწვდომობის გეგმა

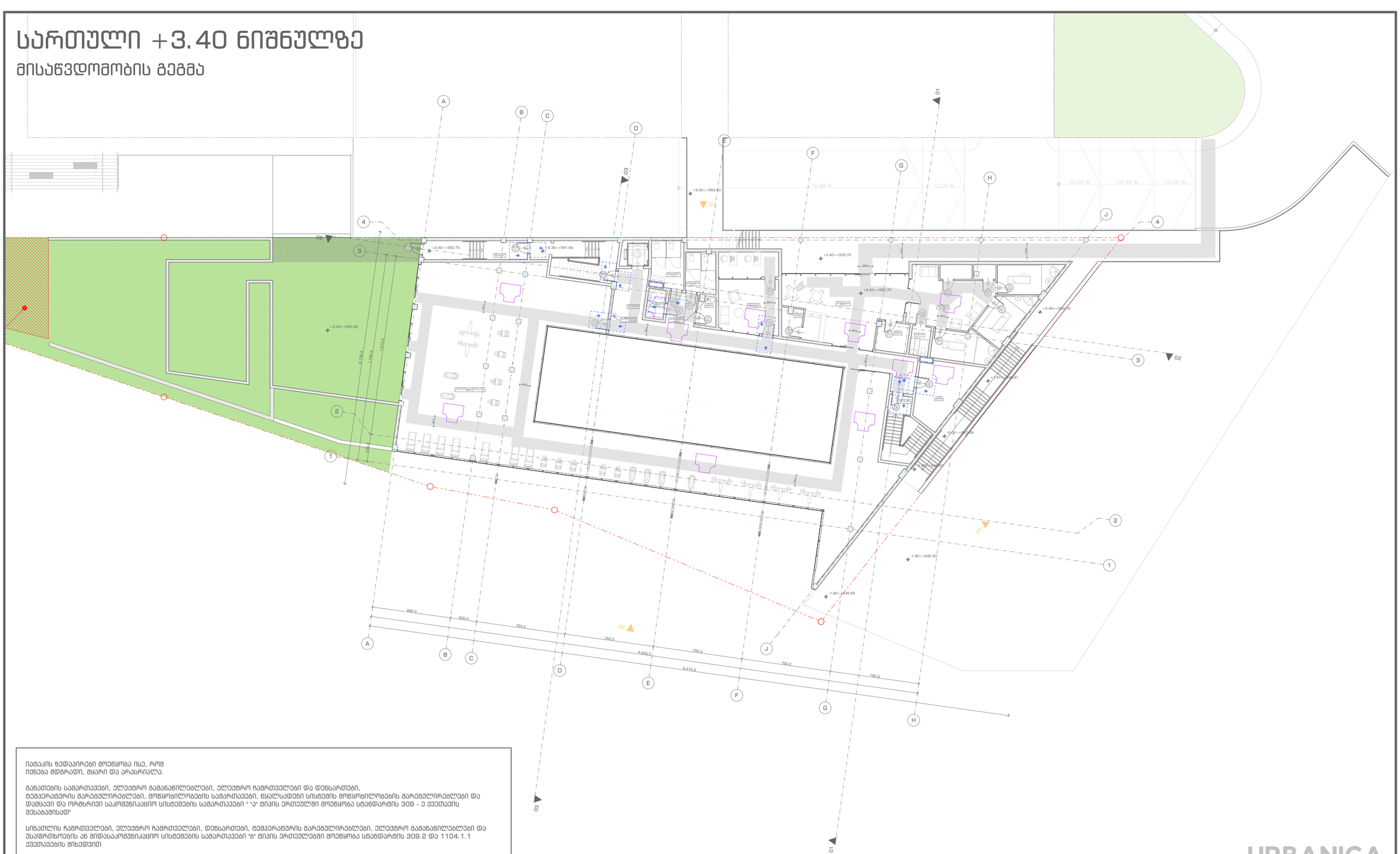

იატაკის ზედაპირები მოეწყობა ისე, რომ
იქნება მდგრადი, მყარი და არასრიალა.

გაწათების სამართავები, ელექტრო გამანაწილებლები, ელექტრო ჩამრთველები და დენსართები,
ტემპერატურის მარეგულირებლები, მოწყობილობების სამართავები, წყალსადენი სისტემის მოწყობილობების მარეგულირებლები და
დამცავი და ორმხრივი საკომუნიკაციო სისტემების სამართავები " "ბ" ტიპის ერთეულში მოეწყობა სტანდარტის 309 - ე ქვეთავის
შესაბამისად"

სინათლის ჩამრთველები, ელექტრო ჩამრთველები, დენსართები, ტემპერატურის მარეგულირებლები, ელექტრო გამანაწილებლები და
უსაფრთხოების ან შიდასაკომუნიკაციო სისტემების სამართავები "ბ" ტიპის ერთეულებში მოეწყობა სტანდარტის 309.2 და 1104.1.1
ქვეთავების მიხედვით

URBANICA

პროექტის სახელწოდება
ქ. თბილისი, უნივერსიტეტის ქუჩა 5-თან მდებარე არსებული მიწის ნაკვეთზე (01.14.06.006.160) სპა ცენტრისა და სპორტული კომპლექსის პროექტი

ექსპლიკაცია და პირობითი აღნიშვნები

მოსატრიალებელი სივრცეები

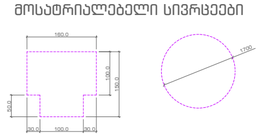

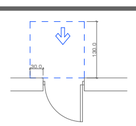

თავისუფალი სივრცე კართან მანევრირებისთვის - ანაკამიანი კარი წინიდან მისაწვდომი - მიწოლით გაღება

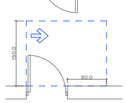

თავისუფალი სივრცე კართან მანევრირებისთვის - ანაკამიანი კარი საკეტის მხრიდან მისაწვდომი - გამოწევით გაღება



თავისუფალი სივრცე კართან მანევრირებისთვის - ანაკამიანი კარი საკეტის მხრიდან მისაწვდომი - გამოწევით გაღება

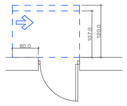

120 მინ. თუ მოწყობილია მიმხურავი



თავისუფალი სივრცე კართან მანევრირებისთვის - ანაკამიანი კარი წინიდან მისაწვდომი - გამოწევით გაღება

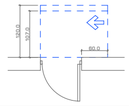

თავისუფალი სივრცე კართან მანევრირებისთვის - ანაკამიანი კარი ანაკამიის მხრიდან მისაწვდომი - მიწოლით გაღება

120 მინ. თუ მოწყობილია მიმხურავი

მასშტაბი	1:200
თარიღი	29-Sep-23
სტადია	პროექტის შეთანხმება
გვერდი	E3

თანამდებობა	გვარი	ხელმოწერა
დირექტორი	ი. მურღულია	
პროექტის ავტორი	დ. მატახარია	

სახურავი

მისაწვდომობის გეგმა

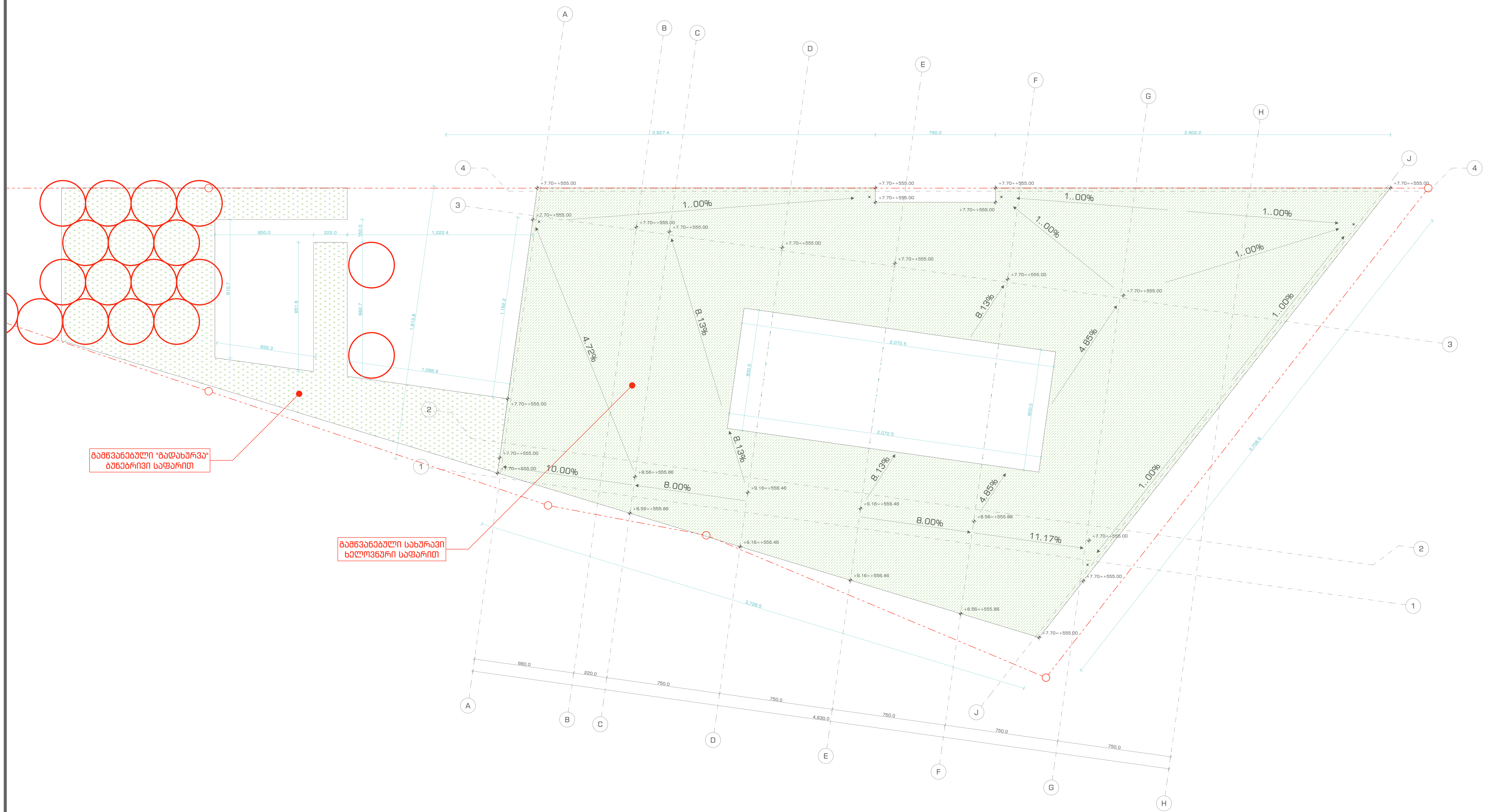

იატაკის ზედაპირები მოეწყობა ისე, რომ
იქნება მდგრადი, მყარი და არასრიალა.

განათების სამართავები, ელექტრო გამანაწილებლები, ელექტრო ჩამრთველები და დენსართები, ტემპერატურის მარეგულირებლები, მოწყობილობების სამართავები, წყალსადენი სისტემის მოწყობილობების მარეგულირებლები და დამცავი და ორმხრივი საკომუნიკაციო სისტემების სამართავები " "ა" ტიპის ერთეულში მოეწყობა სტანდარტის 309 - ე ქვეთავის შესაბამისად"

სინათლის ჩამრთველები, ელექტრო ჩამრთველები, დენსართები, ტემპერატურის მარეგულირებლები, ელექტრო გამანაწილებლები და უსაფრთხოების ან შიდასაკომუნიკაციო სისტემების სამართავები "ბ" ტიპის ერთეულებში მოეწყობა სტანდარტის 309.2 და 1104.1.1 ქვეთავების მიხედვით

URBANICA

პროექტის სახელწოდება

ქ. თბილისი, უნივერსიტეტის ქუჩა 5-თან მდებარე არსებული მიწის ნაკვეთზე (01.14.06.006.160) სპა ცენტრისა და სპორტული კომპლექსის პროექტი

ექსპლიკაცია და პირობითი აღნიშვნები

მოსატრიალებელი სივრცეები

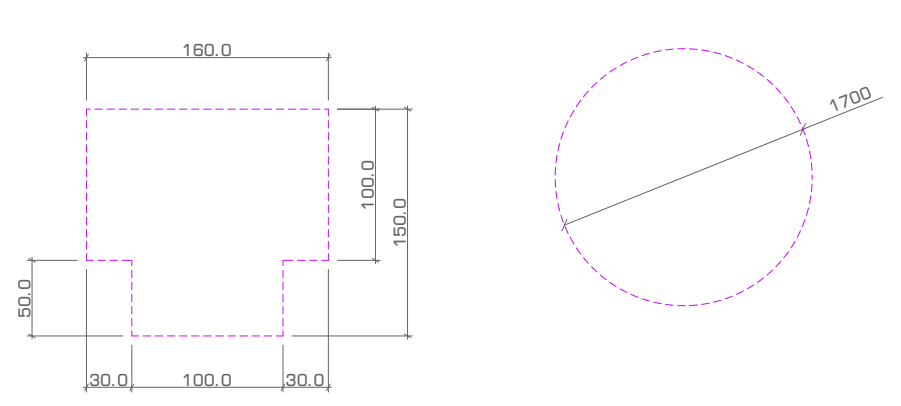

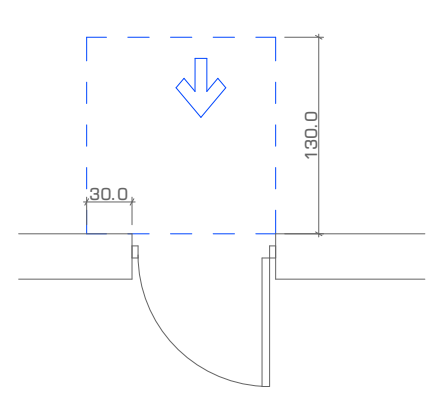

თავისუფალი სივრცე კართან მანევრირებისთვის - ანჯამიანი კარი წინიდან მისაწვდომი - მიწოლით გაღება

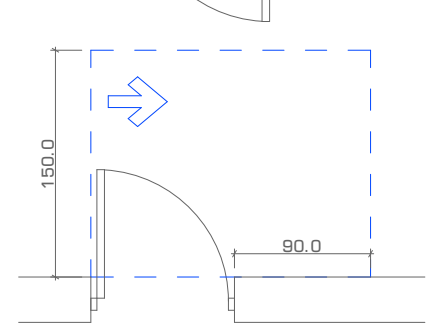

თავისუფალი სივრცე კართან მანევრირებისთვის - ანჯამიანი კარი ანჯამის მხრიდან მისაწვდომი - გამოწევით გაღება

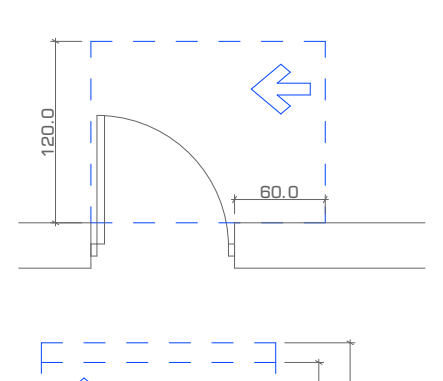

თავისუფალი სივრცე კართან მანევრირებისთვის - ანჯამიანი კარი
საკეტის მხრიდან მისაწვდომი - გამოწევით გაღება

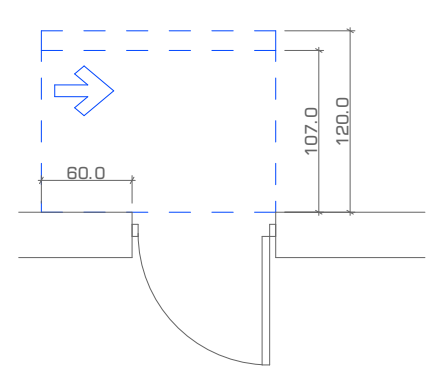

თავისუფალი სივრცე კართან მანევრირებისთვის - ანჯამიანი კარი საკეტის მხრიდან მისაწვდომი - მიწოლით გაღება

120 მინ. თუ მოწყობილია მიმხურავი

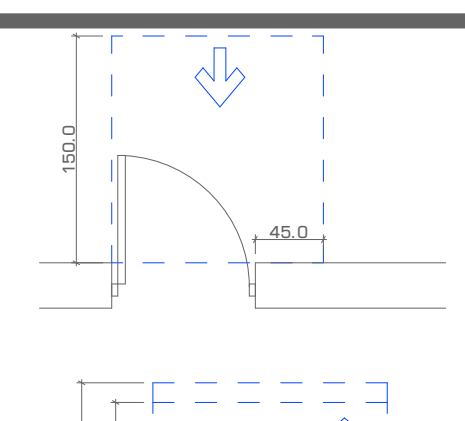

თავისუფალი სივრცე კართან მანევრირებისთვის - ანჯამიანი კარი
წინიდან მისაწვდომი - გამოწევით გაღება

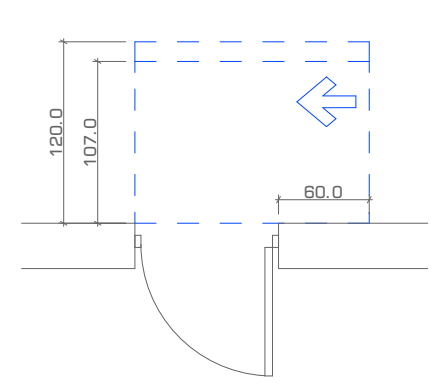

თავისუფალი სივრცე კართან მანევრირებისთვის - ანჯამიანი კარი ანჯამის მხრიდან მისაწვდომი - მიწოლით გაღება

120 მინ. თუ მოწყობილია მიმხურავი

მასშტაბი	1:200
თარიღი	29-Sep-23
სტადია	პროექტის შეთანხმება
გვერდი	E4

თანამდებობა	გვარი	ხელმოწერა
დირექტორი	ი. მურღულია	
პროექტის ავტორი	დ. მატახერია	

დეტალები

ნიშანი განთავსდება
გზა-კიბის საზღვრებში კარის მომიჯნავედ

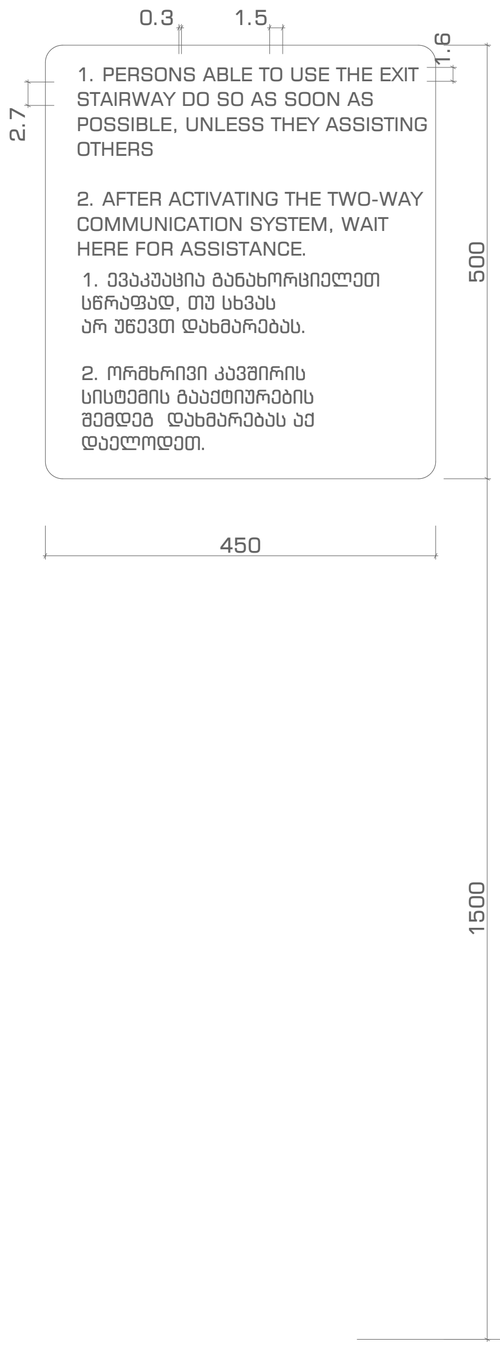

ნიშანი განთავსდება
გზა-კიბის საზღვრებში კარის მომიჯნავედ

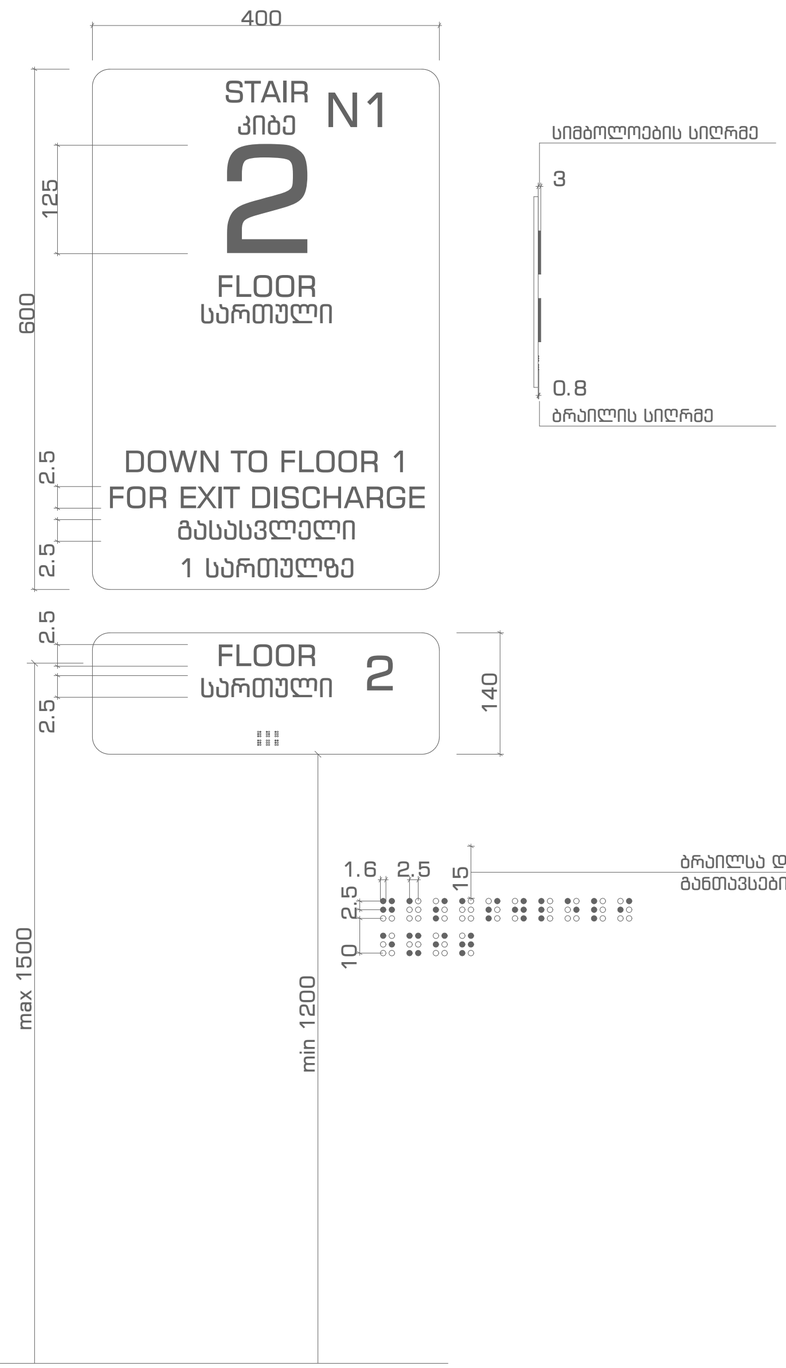

URBANICA

პროექტის სახელწოდება	ექსპლიკაცია და პირობითი აღნიშვნები
ქ. თბილისი, უნივერსიტეტის ქუჩა 5-თან მდებარე არსებული მიწის ნაკვეთზე (01.14.06.006.160) სპა ცენტრისა და სპორტული კომპლექსის პროექტი	

მასშტაბი	1:5
თარიღი	29-Sep-23
სტადია	პროექტის შეთანხმება
გვერდი	E5

თანამდებობა	გვარი	ხელმოწერა
დირექტორი	ი. მურღულია	
პროექტის ავტორი	დ. მატახარია	

დეტალები

ნიშანი პიქტოგრამებით, ამობურცული ნიშნებით და ბრაილით განთავსდება მისაწვდომ ტუალეტებთან კარის მომიჯნავედ

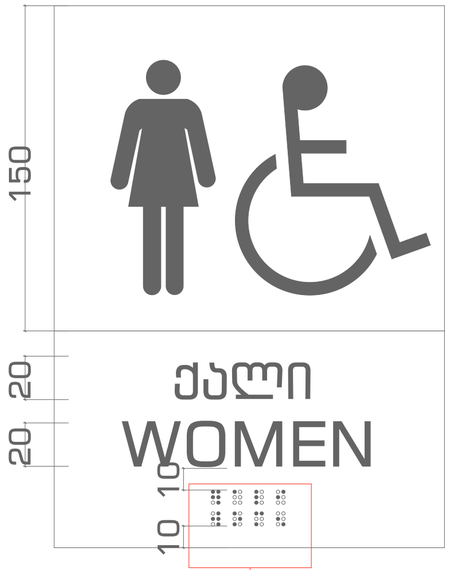



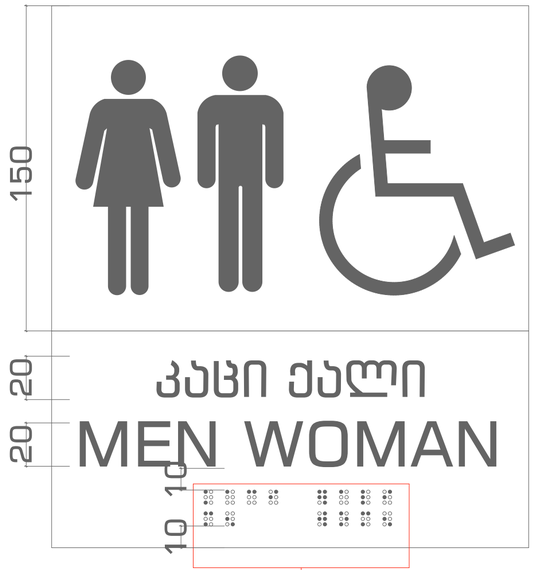

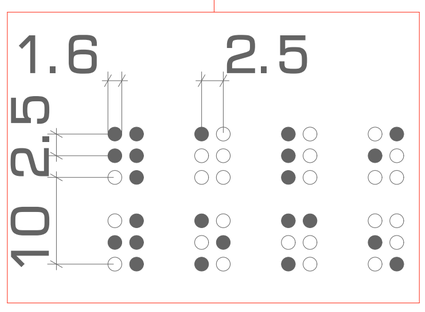

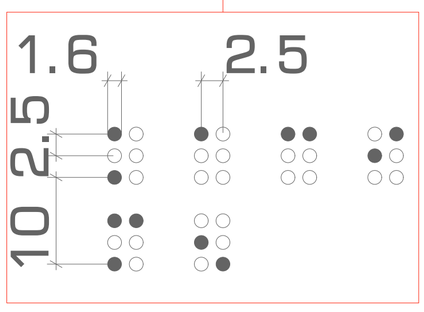

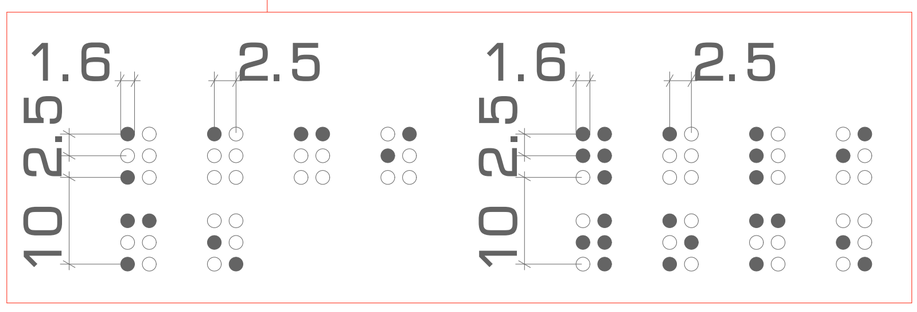

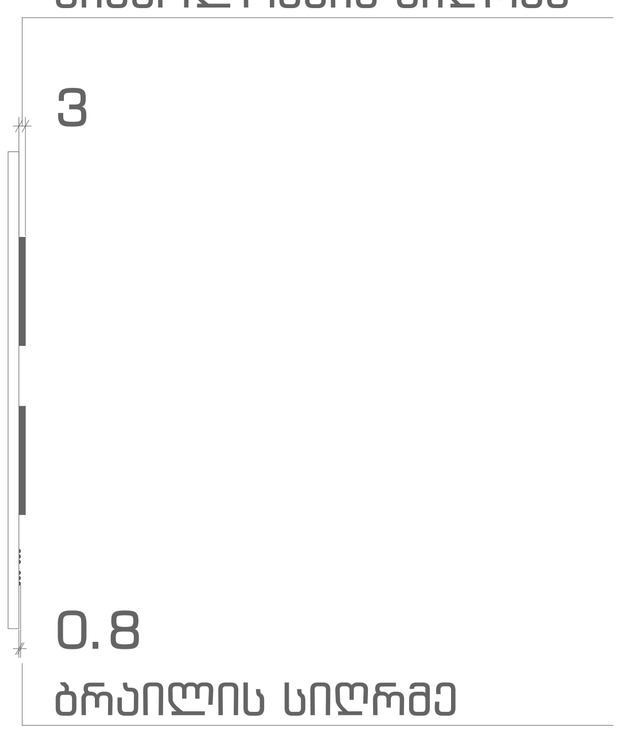

URBANICA

პროექტის სახელწოდება	ექსპლიკაცია და პირობითი აღნიშვნები
ქ. თბილისი, უნივერსიტეტის ქუჩა 5-თან მდებარე არსებული მიწის ნაკვეთზე (01.14.06.006.160) სპა ცენტრისა და სპორტული კომპლექსის პროექტი	

მასშტაბი	1:2
თარიღი	29-Sep-23
სტადია	პროექტის შეთანხმება
გვერდი	E6

თანამდებობა	გვარი	ხელმოწერა
დირექტორი	ი. მურღულია	
პროექტის ავტორი	დ. მატახარია	

დეტალები

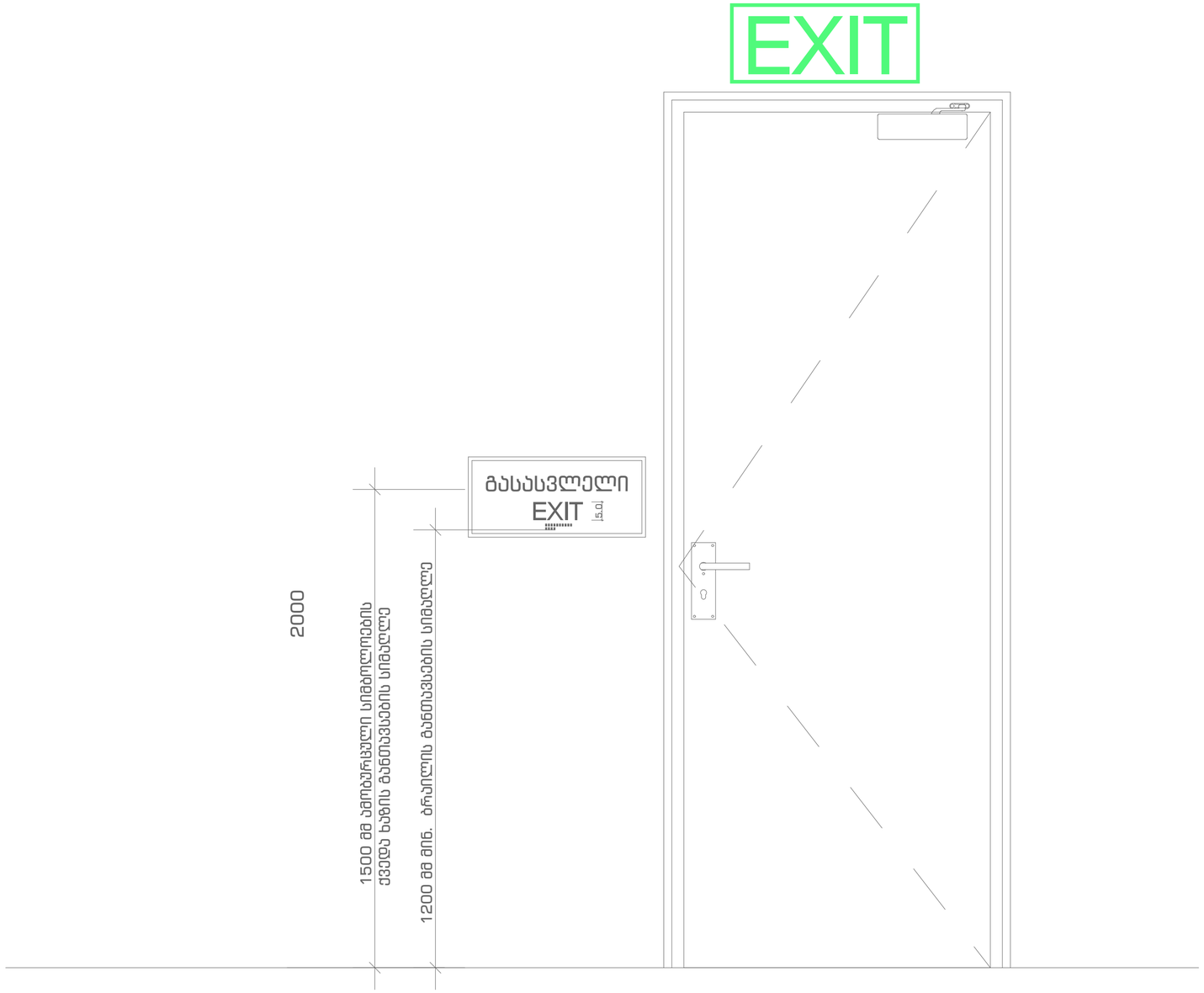

URBANICA

პროექტის სახელწოდება	ექსპლიკაცია და პირობითი აღნიშვნები
ქ. თბილისი, უნივერსიტეტის ქუჩა 5-თან მდებარე არსებული მიწის ნაკვეთზე (01.14.06.006.160) სპა ცენტრისა და სპორტული კომპლექსის პროექტი	

მასშტაბი	1:10	თანამდებობა	გვარი	ხელმოწერა
თარიღი	29-Sep-23	დირექტორი	ი. მურღულია	
სტადია	პროექტის შეთანხმება	პროექტის ავტორი	დ. მატახარია	
გვერდი	E7			

დეტალები

გასასვლელის განათებული ნიშანი

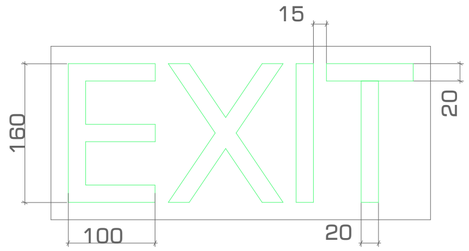

ნიშანი ამობურცული სიმბოლოებით და ბრაილით გზა-კიბის შესასვლელთან და გარეთ გამავალ ყველა კართან

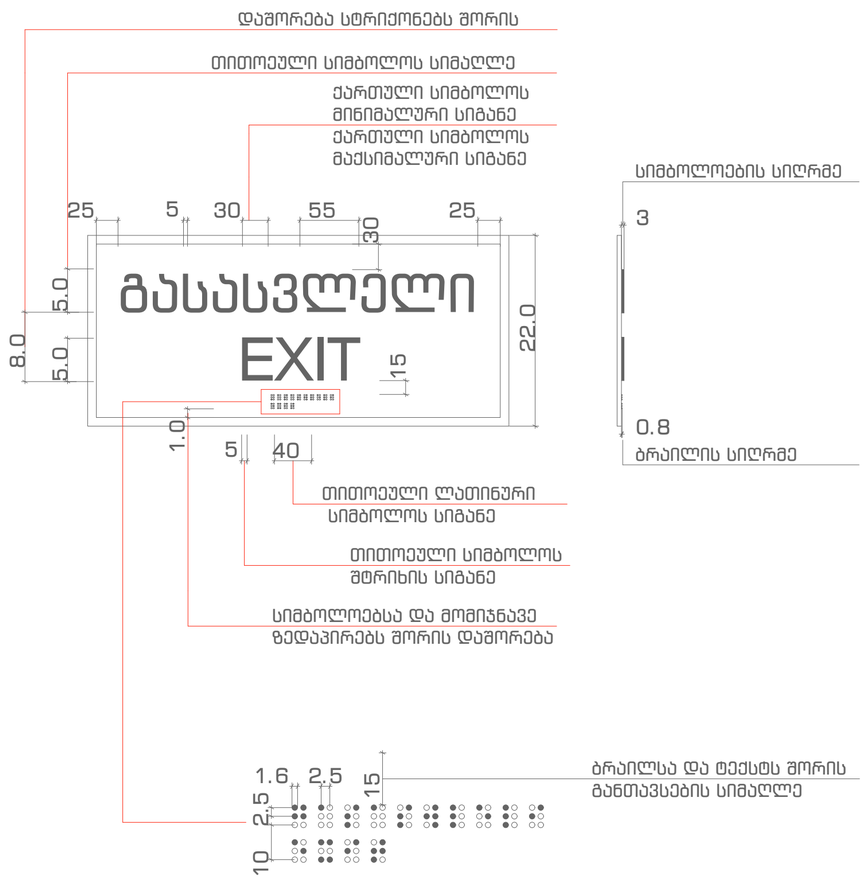

URBANICA

პროექტის სახელწოდება	ექსპლიკაცია და პირობითი აღნიშვნები
ქ. თბილისი, უნივერსიტეტის ქუჩა 5-თან მდებარე არსებული მიწის ნაკვეთზე (01.14.06.006.160) სპა ცენტრისა და სპორტული კომპლექსის პროექტი	

მასშტაბი	1:5
თარიღი	29-Sep-23
სტადია	პროექტის შეთანხმება
გვერდი	E8

თანამდებობა	გვარი	ხელმოწერა
დირექტორი	ი. გურულია	
პროექტის ავტორი	დ. მატახარია	