შენობა №1-ის ფასადი 1-5 ღერძებს შორის მასშ 1:100

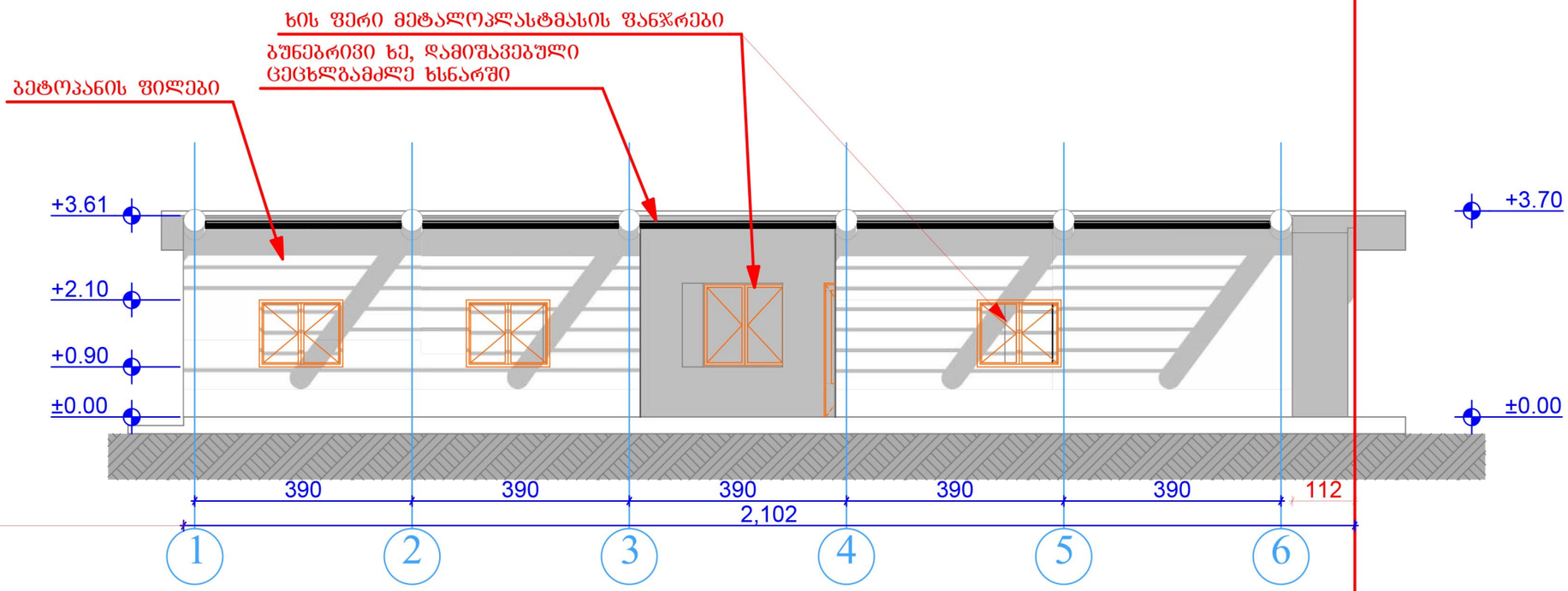

თბილისი 2013 წელი	ადმინისტრაციული შენობა კაფესთვის		ობიექტის მის: ქ. თბილისი, სოფელი გლდანი
	ნახაზზე ზომები მოცემულია სანტიმეტრებში ნახაზზე ყველა ცვლილება შეთანხმებული უნდა იყოს პროექტის ავტორთან	თარიღი	28.04.2013
		მთავარი არქიტექტორი	მ.ხარაზიშვილი
	ნაკვეთის საზღვარი -11.46 არქიტექტურული ნიშნული	პროექტის ავტორი	ნ.წულაია მ.ხარაზიშვილი
		დაამუშავა	ნ.წულაია მ.ხარაზიშვილი
		მასშტაბი	1:100

WALL ARCHITECTURE
შპს „wall"
ალ. ყაზბეგის №2
ტელ: 593 34 43 90
551 909 904

შენობა ნომერი 1-ის ფასადი ა-ბ ღერძებს შორის მასშ 1:100

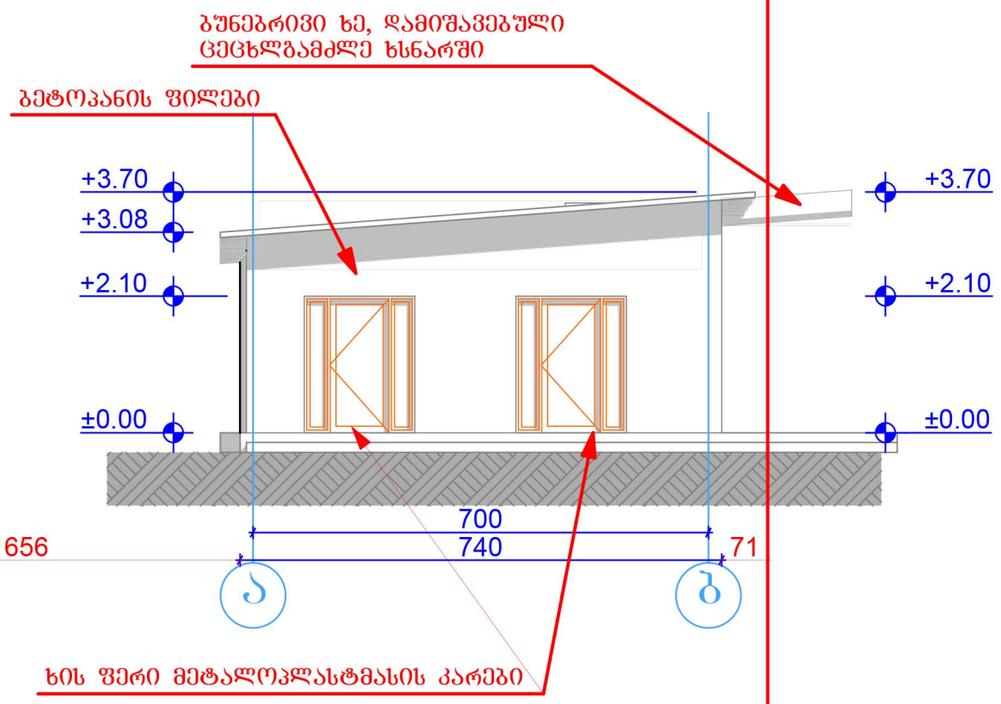

თბილისი 2013 წელი	ადმინისტრაციული შენობა კაფესთვის		ობიექტის მის: ქ. თბილისი, სოფელი გლდანი
	ნახაზზე ზომები მოცემულია სანტიმეტრებში ნახაზზე ყველა ცვლილება შეთანხმებული უნდა იყოს პროექტის ავტორთან	თარიღი	28.04.2013
		მთავარი არქიტექტორი	მ.ხარაზიშვილი
	ნაკვეთის საზღვარი	პროექტის ავტორი	ნ.ფულაია მ.ხარაზიშვილი
	-11.75 არქიტექტურული ნიშნული	დაამუშავა	ნ.ფულაია მ.ხარაზიშვილი
		მასშტაბი	1:100

WALL ARCHITECTURE
შპს „wall"
ალ. ყაზბეგის №2
ტელ: 593 34 43 90
551 909 904

შენობა №1-ის ფასადი ბ-ა ღერძებს შორის მასშ 1:100

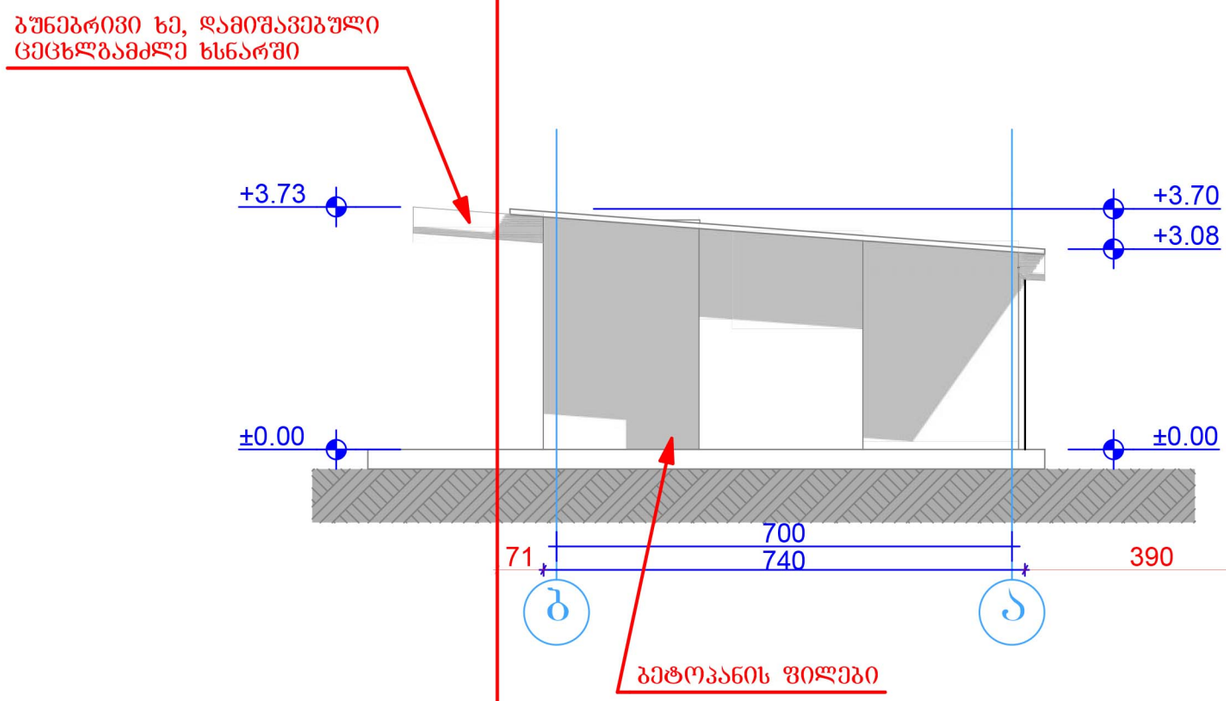

თბილისი 2013 წელი	ადმინისტრაციული შენობა კაფესთვის		ობიექტის მის: ქ. თბილისი, სოფელი გლდანი
	ნახაზზე ზომები მოცემულია სანტიმეტრებში ნახაზზე ყველა ცვლილება შეთანხმებული უნდა იყოს პროექტის ავტორთან	თარიღი	28.04.2013
		მთავარი არქიტექტორი	მ.ხარაზიშვილი
	ნაკვეთის საზღვარი	პროექტის ავტორი	ნ.ფულაია მ.ხარაზიშვილი
	-12.78 არქიტექტურული ნიშნული	დაამუშავა	ნ.ფულაია მ.ხარაზიშვილი
		მასშტაბი	1:100

WALL ARCHITECTURE
შპს „wall"
ალ. ყაზბეგის №2
ტელ: 593 34 43 90
551 909 904

შენობა №1-ის
ფასადი 5-1 ღერძებს შორის
მასშ 1:100

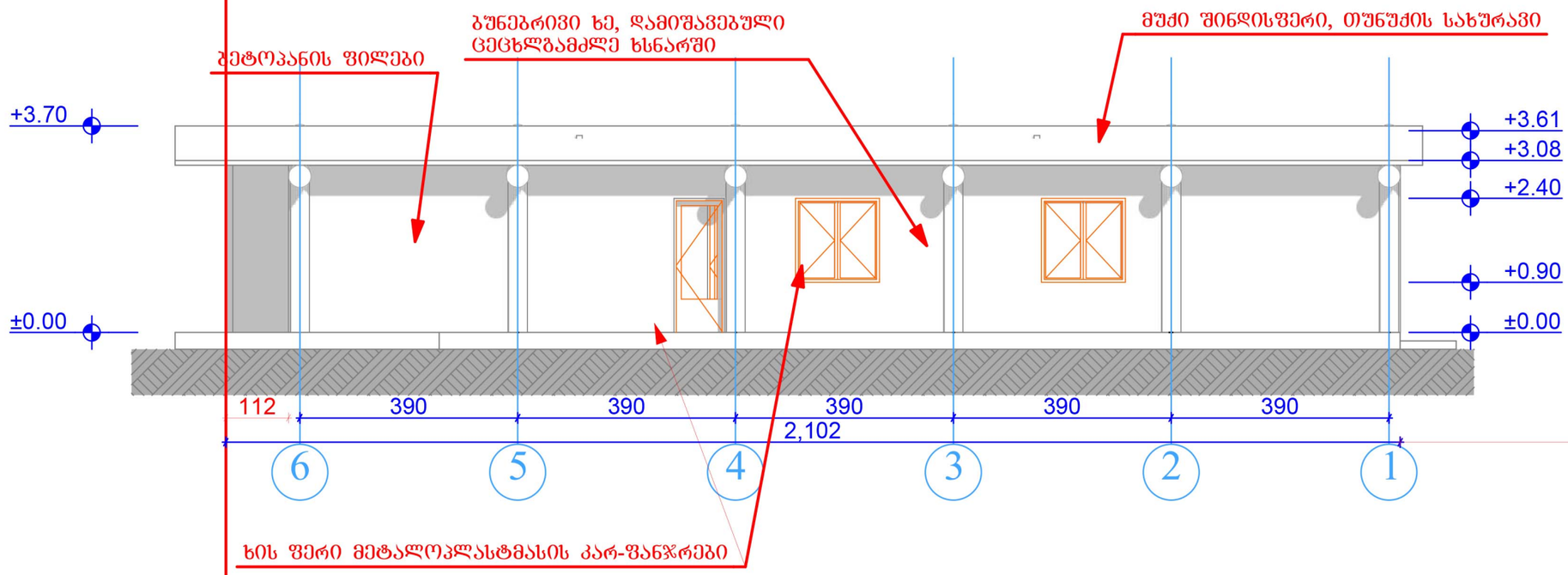

თბილისი 2013 წელი	ადმინისტრაციული შენობა კაფესთვის		ობიექტის მის: ქ. თბილისი, სოფელი გლდანი
	ნახაზზე ზომები მოცემულია სანტიმეტრებში ნახაზზე ყველა ცვლილება შეთანხმებული უნდა იყოს პროექტის ავტორთან	თარიღი	28.04.2013
		მთავარი არქიტექტორი	მ.ხარაზიშვილი
	ნაკვეთის საზღვარი	პროექტის ავტორი	ნ.წულაია მ.ხარაზიშვილი
	-12.57 არქიტექტურული ნიშნული	დაამუშავა	ნ.წულაია მ.ხარაზიშვილი
		მასშტაბი	1:100

WALL ARCHITECTURE
შპს „wall"
ალ. ყაზბეგის №2
ტელ: 593 34 43 90
551 909 904

შენობა №2-ის ფასადი 1-7 ღერძებს შორის მასშ 1:100

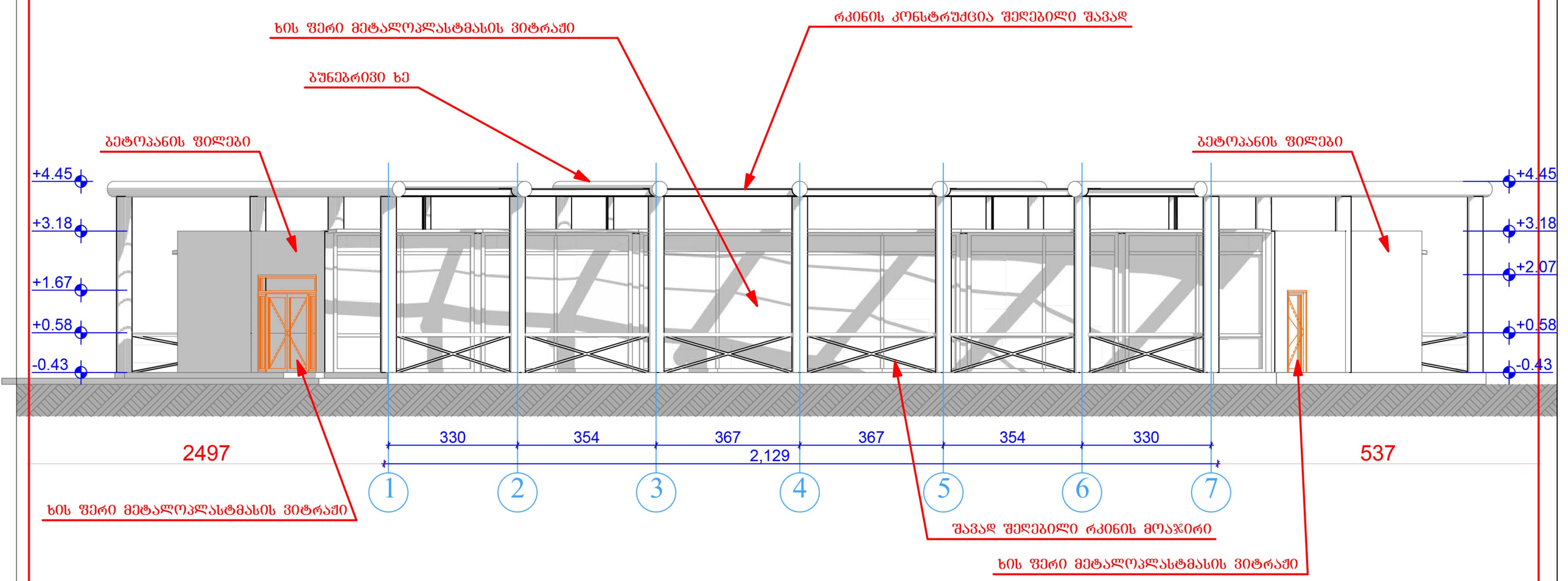

თბილისი 2013 წელი	კასე		ობიექტის მის: ქ. თბილისი, სოფელი გლდანი
	ნახაზზე ზომები მოცემულია სანტიმეტრებში ნახაზზე ყველა ცვლილება შეთანხმებული უნდა იყოს პროექტის ავტორთან	თარიღი	28.04.2013
		მთავარი არქიტექტორი	მ.ხარაზიშვილი
	ნაკვეთის საზღვარი	პროექტის ავტორი	ნ.წულაია მ.ხარაზიშვილი
	-11.23 არქიტექტურული ნიშნული	დაამუშავა	ნ.წულაია მ.ხარაზიშვილი
		მასშტაბი	1:100

WALL ARCHITECTURE
შპს „wall"
ალ. ყაზბეგის №2
ტელ: 593 34 43 90
551 909 904

შენობა №2-ის ფასადი 7-1 ღერძებს შორის მასშ 1:100

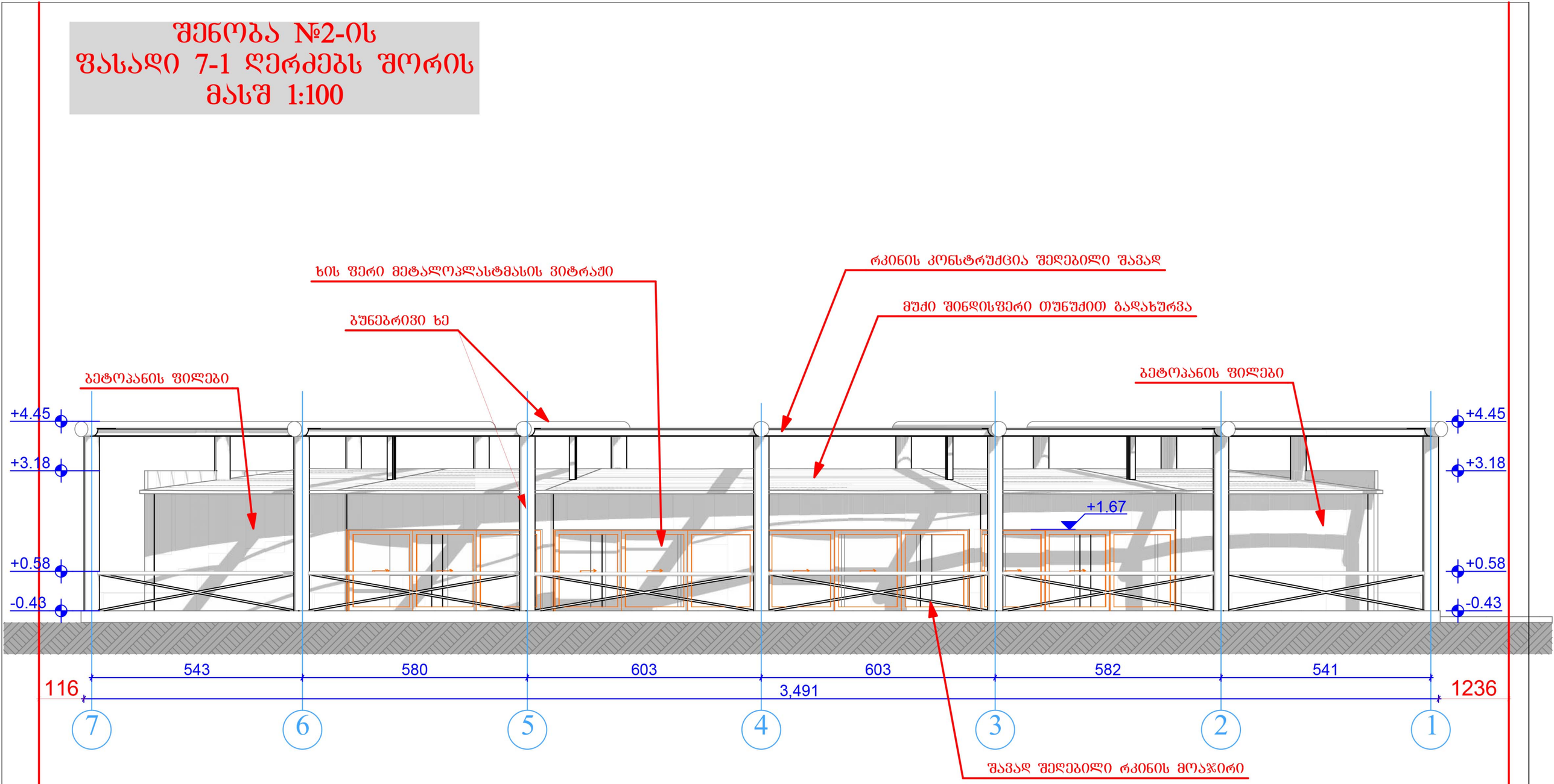

თბილისი 2013 წელი	კაფე		ობიექტის მის: ქ. თბილისი, სოფელი გლდანი
	ნახაზზე ზომები მოცემულია სანტიმეტრებში ნახაზზე ყველა ცვლილება შეთანხმებული უნდა იყოს პროექტის ავტორთან	თარიღი	28.04.2013
		მთავარი არქიტექტორი	მ.ხარაზიშვილი
	ნაკვეთის საზღვარი	პროექტის ავტორი	ნ.ფულაია მ.ხარაზიშვილი
	-11.38 არქიტექტურული ნიშნული	დაამუშავა	ნ.ფულაია მ.ხარაზიშვილი
		მასშტაბი	1:100

WALL ARCHITECTURE
შპს „wall"
ალ. ყაზბეგის №2
ტელ: 593 34 43 90
551 909 904

შენობა №2-ის ფასადი ა-ე ღერძებს შორის მასშ 1:100

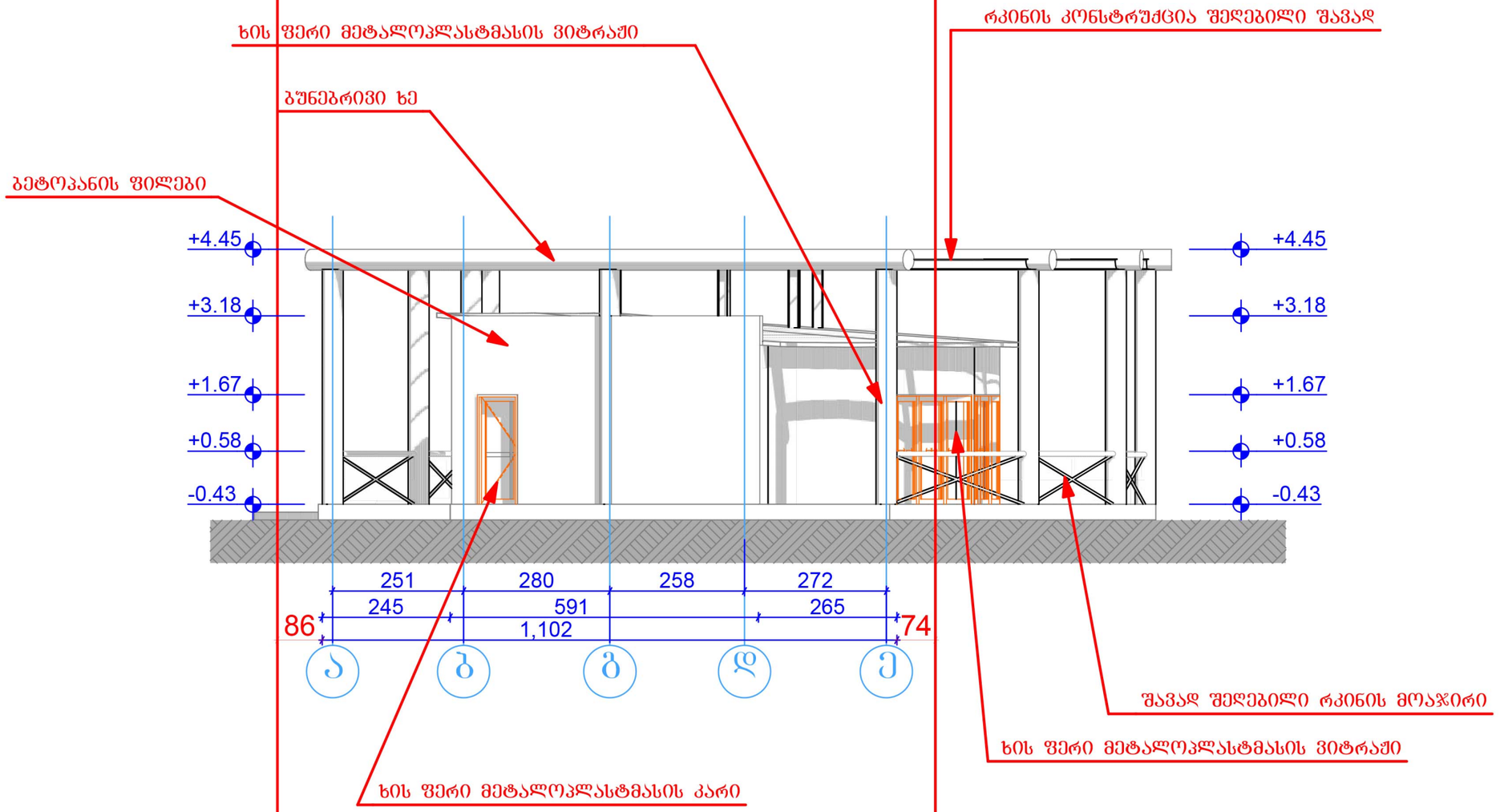

თბილისი 2013 წელი	**ფასადი**	ობიექტის მის: ქ. თბილისი, სოფელი გლდანი
	ნახაზზე ზომები მოცემულია სანტიმეტრებში ნახაზზე ყველა ცვლილება შეთანხმებული უნდა იქნას პროექტის ავტორთან	თარიღი: 28.04.2013
	ნაკვეთის საზღვარი	მთავარი არქიტექტორი: მ.ხარაზიშვილი
	-11.57 არქიტექტურული ნიშნული	პროექტის ავტორი: ნ.ფულაია მ.ხარაზიშვილი
		დაამუშავა: ნ.ფულაია მ.ხარაზიშვილი
		მასშტაბი: 1:100

WALL ARCHITECTURE
შპს „wall"
ალ. ყაზბეგის №2
ტელ: 593 34 43 90
551 909 904

შენობა №2-ის
ფასადი ე-ა ღერძებს შორის
მასშ 1:100

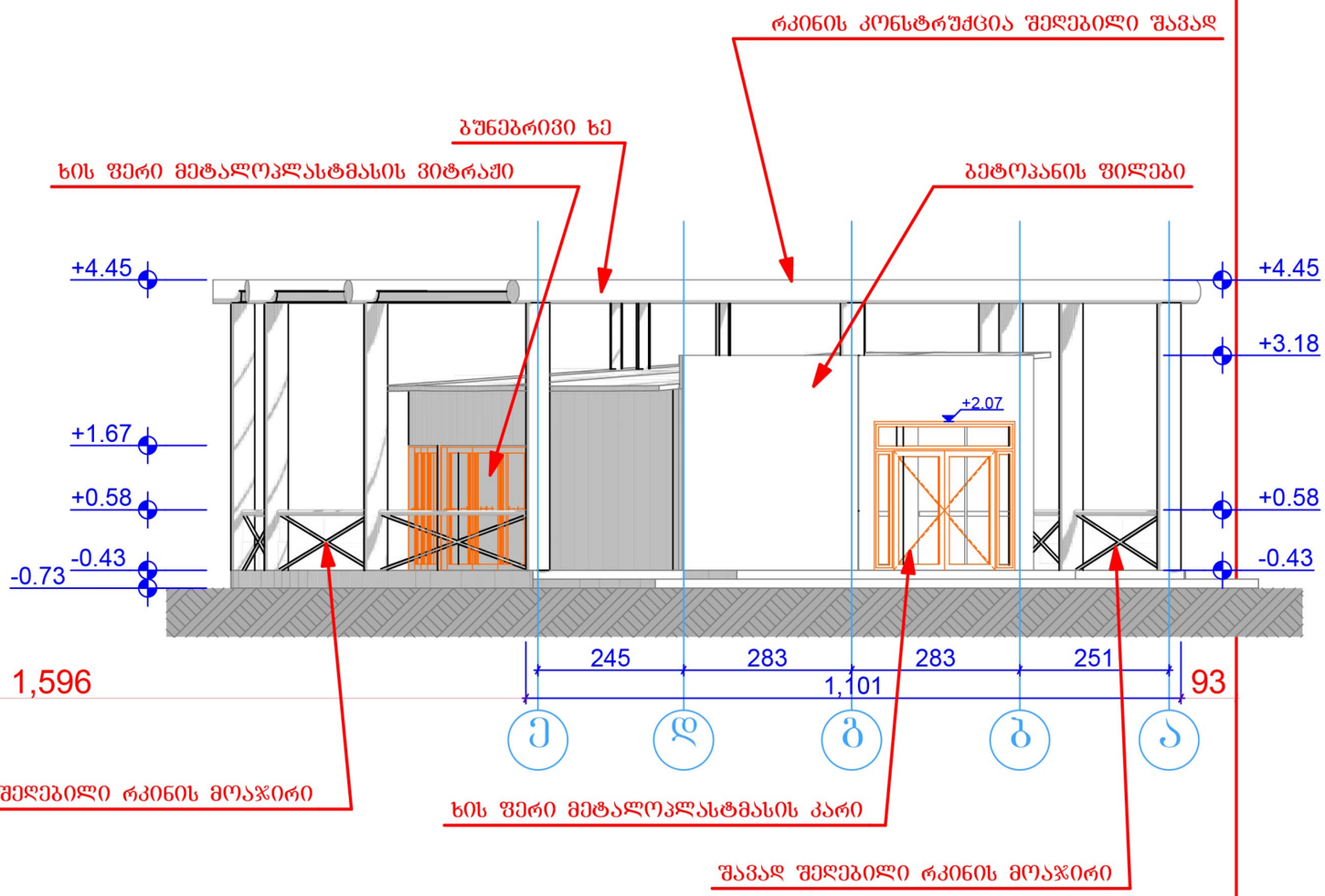

თბილისი 2013 წელი	კაფე		ობიექტის მის: ქ. თბილისი, სოფელი გლდანი
	ნახაზზე ზომები მოცემულია სანტიმეტრებში ნახაზზე ყველა ცვლილება შეთანხმებული უნდა იქნეს პროექტის ავტორთან	თარიღი	28.04.2013
		მთავარი არქიტექტორი	მ.ხარაზიშვილი
	ნაკვეთის საზღვარი	პროექტის ავტორი	ნ.ფულაია მ.ხარაზიშვილი
	-11.84 არქიტექტურული ნიშნული	დაამუშავა	ნ.ფულაია მ.ხარაზიშვილი
		მასშტაბი	1:100

WALL ARCHITECTURE
შპს „wall"
ალ. ქაზბეგის №2
ტელ: 593 34 43 90
551 909 904

შენობა №3-ის ფასადი 1-5 ღერძებს შორის მასშ 1:100

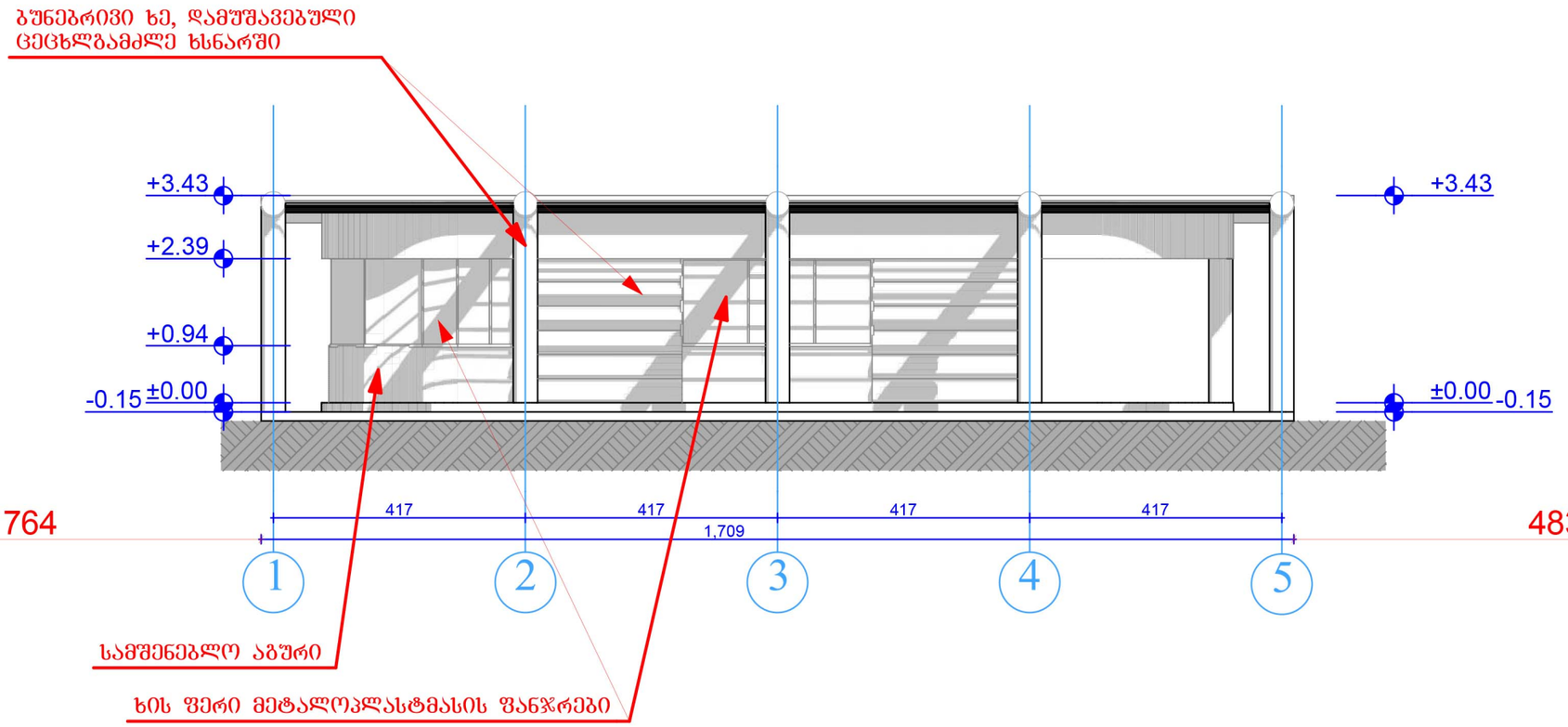

თბილისი 2013 წელი	**დამხმარე ნაბეჭდობა**		ობიექტის მის: ქ. თბილისი, სოფელი გლდანი
	ნახაზზე ზომები მოცემულია სანტიმეტრებში ნახაზზე ყველა ცვლილება შეთანხმებული უნდა იქნეს პროექტის ავტორთან	*თარიღი*	*28.04.2013*
		მთავარი არქიტექტორი	მ.ხარაზიშვილი
	ნაკვეთის საზღვარი	*პროექტის ავტორი*	ნ.ფულაია მ.ხარაზიშვილი
	-11.84 არქიტექტურული ნიშნული	*დაამუშავა*	ნ.ფულაია მ.ხარაზიშვილი
		მასშტაბი	*1:100*

WALL ARCHITECTURE
შპს „wall"
ალ. ყაზბეგის №2
ტელ: 593 34 43 90
551 909 904

შენობა №3-ის ფასადი 5-1 ღერძებს შორის მასშ 1:100

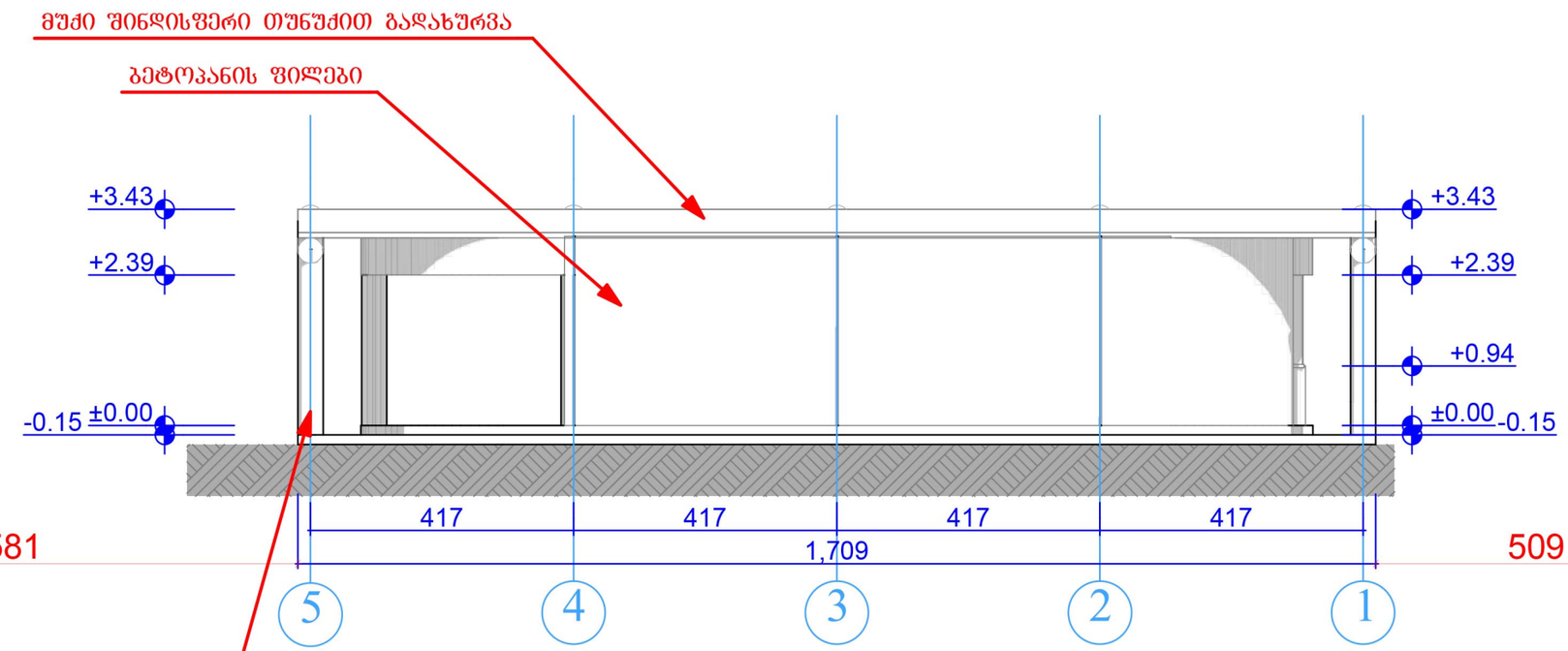

თბილისი 2013 წელი	**დამხმარე ნაბეჭდობა**		ობიექტის მის: ქ. თბილისი, სოფელი გლდანი
	ნახაზზე ზომები მოცემულია სანტიმეტრებში ნახაზზე ყველა ცვლილება შეთანხმებული უნდა იქნეს პროექტის ავტორთან	*თარიღი*	*28.04.2013*
		მთავარი არქიტექტორი	მ.ხარაზიშვილი
	ნაკვეთის საზღვარი	*პროექტის ავტორი*	ნ.ფულაია მ.ხარაზიშვილი
	-13.19 არქიტექტურული ნიშნული	*დაამუშავა*	ნ.ფულაია მ.ხარაზიშვილი
		მასშტაბი	*1:100*

WALL ARCHITECTURE
შპს „wall"
ალ. ქაზბეგის №2
ტელ: 593 34 43 90
551 909 904

შენობა №3-ის ფასადი ა-გ ღერძებს შორის მასშ 1:100

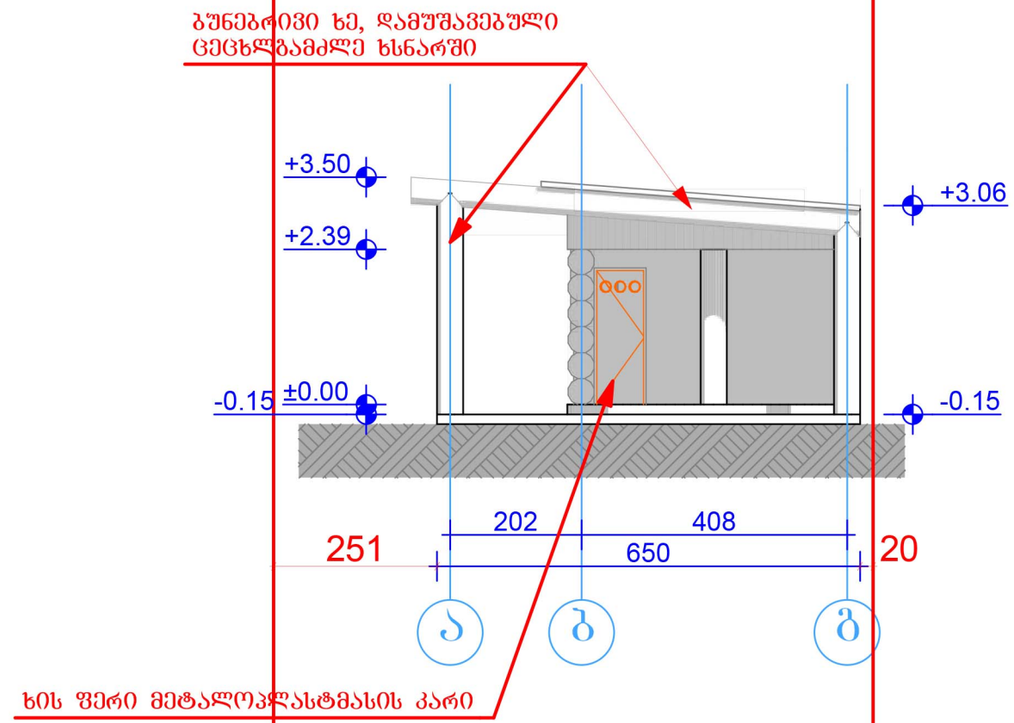

თბილისი 2013 წელი	**დამხმარე ნაგებობა**		ობიექტის მის: ქ. თბილისი, სოფელი გლდანი
	ნახაზზე ზომები მოცემულია სანტიმეტრებში ნახაზზე ყველა ცვლილება შეთანხმებული უნდა იქნეს პროექტის ავტორთან	თარიღი	28.04.2013
		მთავარი არქიტექტორი	მ.ხარაზიშვილი
	ნაკვეთის საზღვარი -11.63 არქიტექტურული ნიშნული	პროექტის ავტორი	ნ.წულაია მ.ხარაზიშვილი
		დაამუშავა	ნ.წულაია მ.ხარაზიშვილი
		მასშტაბი	1:100

WALL ARCHITECTURE
შპს „wall"
ალ. ყაზბეგის №2
ტელ: 593 34 43 90
551 909 904

შენობა №3-ის
ფასადი გ-ა ღერძებს შორის
მასშ 1:100

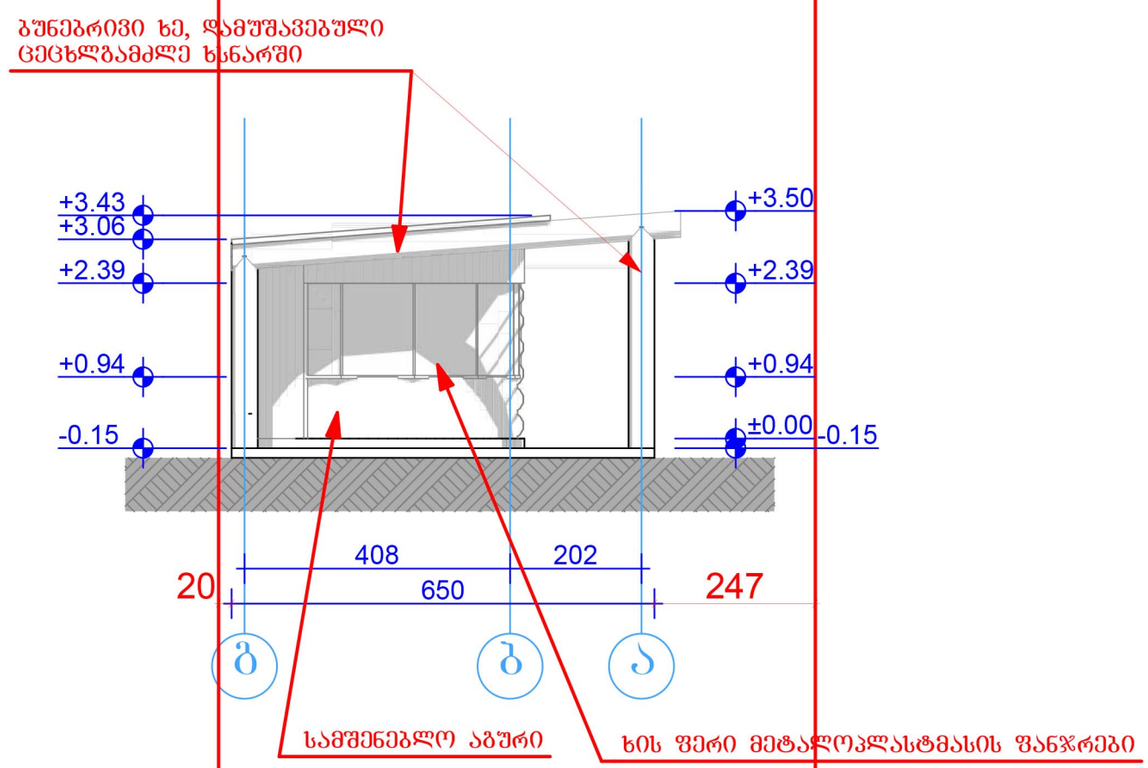

თბილისი
2013 წელი

დამხმარე ნაბეჭდობა

ნახაზზე ზომები მოცემულია სანტიმეტრებში
ნახაზზე ყველა ცვლილება შეთანხმებული უნდა იყოს პროექტის ავტორთან

ნაკვეთის საზღვარი

-12.13 არქიტექტურული ნიშნული

ობიექტის მის:
ქ. თბილისი, სოფელი გლდანი

თარიღი	28.04.2013
მთავარი არქიტექტორი	მ.ხარაზიშვილი
პროექტის ავტორი	ნ.წულაია მ.ხარაზიშვილი
დაამუშავა	ნ.წულაია მ.ხარაზიშვილი
მასშტაბი	1:100

WALL ARCHITECTURE
შპს „wall"
ალ. ყაზბეგის №2
ტელ: 593 34 43 90
551 909 904