

შ.პ.ს. "ჯგ სტუდია"

შეთანხმებული გრგ-ს ბრძანება:

ბრძანება №387 25.08.2023

საპროექტო ობიექტი
მრავალბინიანი საცხოვრებელი კომპლექსი
შენობა 1 (ბლოკები 1, 2, 3, 4, 5, 7, 9)
ახალი მშენებლობა

საპროექტო ობიექტის მისამართი
ქ.თბილისი,
ლისის ტბის მიმდებარედ

საკადასტრო კოდი: 01.14.16.008.073

მიწის ნაკვეთის ფართობი: 46 825კვ.მ

ფუნქციური ზონა: სზ-5

ტერიტორიულ-სტრუქტურული ზონა:

პერიფერიული ზონა (პზ)

დაგეგმილი მანაშენიანების რეგულირების პარამეტრები:

კ1 - 0.5
კ2 - 1.8
კ3 - 0.2

შენიშვნა:
შეთანხმებული გრგ-ს ფარგლებში განაშენიანების სიმაღლე არის 18 მეტრი.
შესაბამისად ყველა ნახაზზე მიუხედავად L-ს მაჩვენებლისა მითითებულია **H=18**

CAD FILE:
შესრულებულია ArchiCad ფაილში და წარმოდგენილია PDF ფაილის სახით

დამკვეთი:
შპს. "არქტური ლისი"
ID ნომერი: 426138271

არქიტექტორები:	ხელმოწერა
მ. ნიკოლაიშვილი	
თ. კოშაძე	
ნ. კოშაძე	
მ. ბახტაძე	
ბ. დავითაია	

ჭრილი 3-3

აე-302

ფორმატი A-1 მ.1:100

ჭრილი 2-2



შ.პ.ს. "დმ სტუდია"

შეთანხმებული გრგ-ს ბრძანება:

ბრძანება №387 25.08.2023

საპროექტო ობიექტი
მრავალბინიანი საცხოვრებელი კომპლექსი
შენობა 1 (ბლოკები 1, 2, 3, 4, 5, 7, 9)

ახალი მშენებლობა

საპროექტო ობიექტის მისამართი

ქ.თბილისი,
ლისის ტბის მიმდებარედ

საკადასტრო კოდი: 01.14.16.008.073

მიწის ნაკვეთის ფართობი: 46 825კვ.მ

ფუნქციური ზონა: სზ-5

ტერიტორიულ-სტრუქტურული ზონა:

პერიფერიული ზონა (პზ)

დადგენილი განაშენიანების რეგულირების პარამეტრები:

კ1 - 0.5
კ2 - 1.8
კ3 - 0.2

შენიშვნა:
შეთანხმებული გრგ-ს ფარგლებში განაშენიანების სიმაღლე არის 18 მეტრი.
შესაბამისად ყველა ნახაზზე მიუხედავად L-ს მაჩვენებლისა მითითებულია **H=18**

CAD FILE:
შეასრულულებულია ArchiCad ფაილში და წარმოდგენილია PDF ფაილის სახით

დამკვეთი:

შპს. "არქტური ლისი"
ID ნომერი: 426138271

არქიტექტორები:	ხელმოწერა
მ. ნიკოლაიშვილი	
თ. კოშაძე	
ნ. კოშაძე	
მ. ბახტაძე	
გ. დავითაია	

ჭრილი 2-2

აე-301

ფორმატი A-1 მ.1:100



შპს "ჯორჯიან სკოლი"	
პროექტის დასახელება:	
ქ. ბათუმში, ზ. ზედაზნელის ქუჩა N 387 25.08.2023	
ნახაზის დასახელება:	
ფასადის ელემენტების ნაწილი ფასადი 1-1	
ავტორი:	
ა. ბერიძე	
ტექ. ზედამხედველი:	
ნ. ჯაფარიძე	
დ. ჯიმშელეიშვილი	
ა. ფალავანდიშვილი	
ა. ფალავანდიშვილი	
ნახატის №:	ნახაზის ტიპი:
ა. ნახატების სია	
ნახატის №:	ნახაზის ტიპი:
ფ. ჯიმშელეიშვილი	
ნახატის №:	ნახაზის ტიპი:
CAD FILE:	
ფასადის ელემენტების ნაწილი ფასადი 1-1.dwg	AutoCad ფაილი
ტექნიკური ანგარიში	PDF ფაილი
ფაილის:	
შპს "ჯორჯიან სკოლი"	
ID 61038601: 42613827	
ნახატის №:	ნახაზის ტიპი:
ა. ნახატების სია	
ნ. ჯიმშელეიშვილი	
ფ. ჯიმშელეიშვილი	
ა. ფალავანდიშვილი	
ა. ფალავანდიშვილი	

ფასადი 1-1

ა-300

ფურცელი A-1 მასშტაბი 1:100

გარე კედელი შელესილი-შეღებილი U=0.375
ალუმინის პროფილის ვიტრაჟი U=1.76

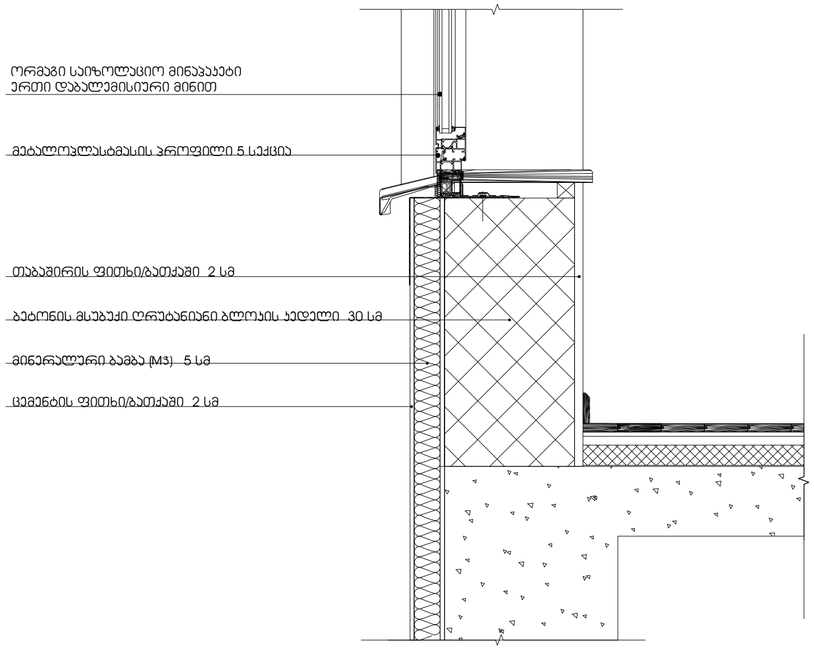

გარე კედელი ქვის მოპირკეთებით U=0.375
ალუმინის პროფილის ვიტრაჟი U=1.76

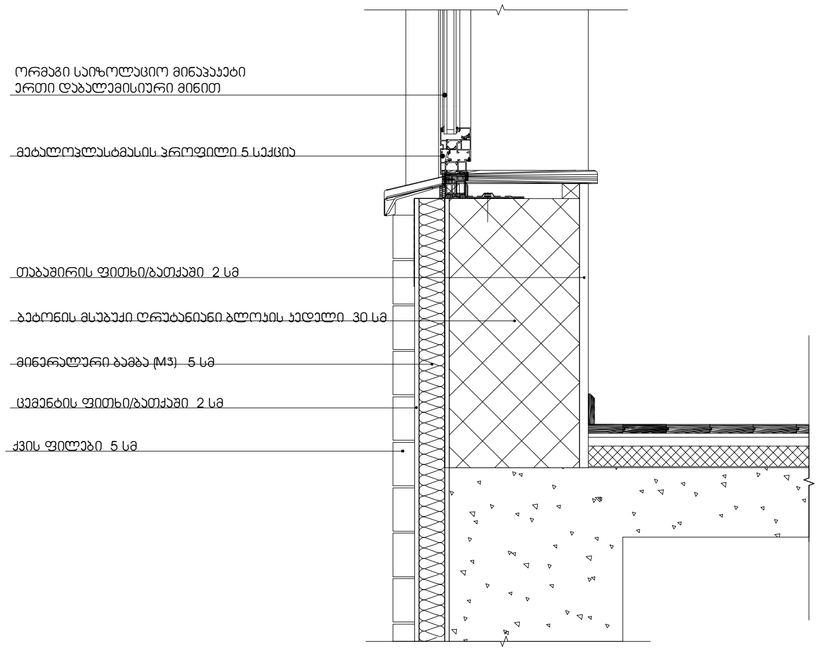

გარე კედელი აგურის მოპირკეთებით U=0.375
ალუმინის პროფილის ვიტრაჟი U=1.76

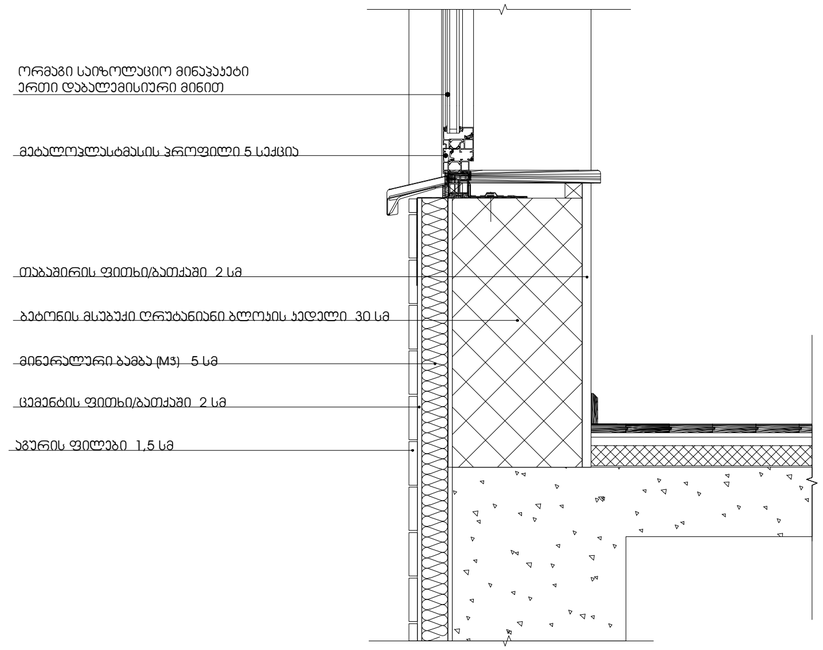

საპროექტო გადახურვა U=0.276

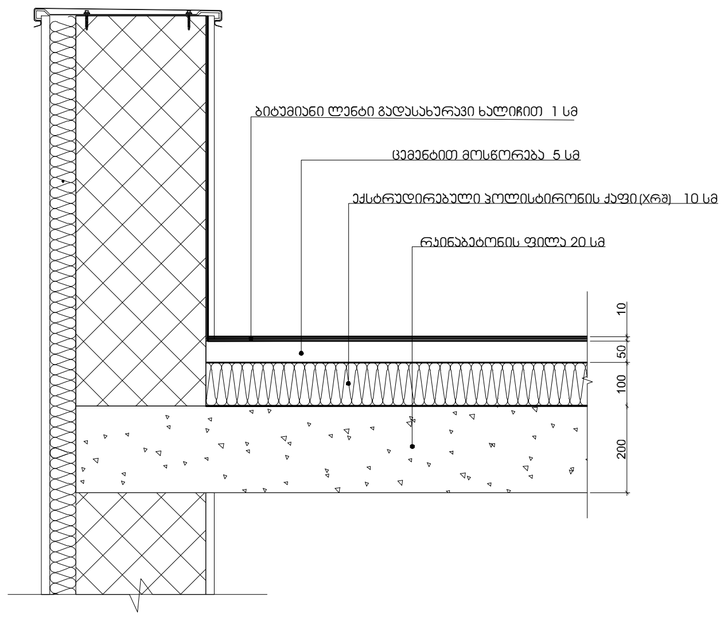

მასშტაბი: 1:10

შენიშვნები:

ჰიდროიზოლაცია გამოყენებული უნდა იყოს გარე კარისა და ფანჯრის ანაწყობების, გაყვანილობების და გარე კედლის ანაწყობების (მათ შორის პარაპეტის) დასრულების ადგილების პერიმეტრებთან, გარე კედლისა და სახურავის გადაკვეთასთან, საკვამურებთან, პორტიკებთან (კართანებთან), ტერასებთან (ბანებთან), აივნებთან და მსგავს ნაშვერებთან შეერთების ადგილებში, ასევე, ჩაშენებულ წყალსადინარ ღარებში და მსგავს ადგილებში, საიდანაც წყალმა შეიძლება კედელში შეაღწიოს. ჰიდროიზოლაცია უნდა მოეწყოს გამოშვერილი კიდეების ორივე მხარეზე და ბოლოებთან კედლისზედა ბურულების, წოლანების ქვეშ და უწყვეტი გამოშვერილი გაფორმების თავზე.

შ.პ.ს. "დმ სტუდია"

შეთანხმებული ბრბ-ს ბრძანება:

ბრძანება №387 25.08.2023

საპროექტო ობიექტი
მრავალბინიანი საცხოვრებელი კომპლექსი
შენობა N1 (ბლოკები N1, N2, N3, N4, N5, N7, N9)

ახალი მშენებლობა

საპროექტო ობიექტის მისამართი
ქ.თბილისი,
ლისის ტბის მიმდებარედ

საკადასტრო კოდი: 01.14.16.008.073

მიწის ნაკვეთის ფართობი: 46 825კვ.მ

ფუნქციური ზონა: სზ-5

ტერიტორიულ-სტრუქტურული ზონა:

პერიფერიული ზონა (პზ)

დადგენილი განაშენიანების რეგულირების პარამეტრები:

კ1 - 0.5
კ2 - 1.8
კ3 - 0.2

CAD FILE:
შესრულულებულია ArchiCad ფაილში და წარმოდგენილია PDF ფაილის სახით

დამკვეთი:
შპს. "არქტური ლისი"
ID ნომერი: 426138271

არქიტექტორები:
მ. ნიკოლაიშვილი
თ. კოშაძე
ნ. კოშაძე
მ. ბახტაძე
გ. დავითაია

კედლების დეტალები
არქიტექტურა

ა0-400

ფორმატი A-2

იატაკი +0.00 ნიშნულზე U=0.359

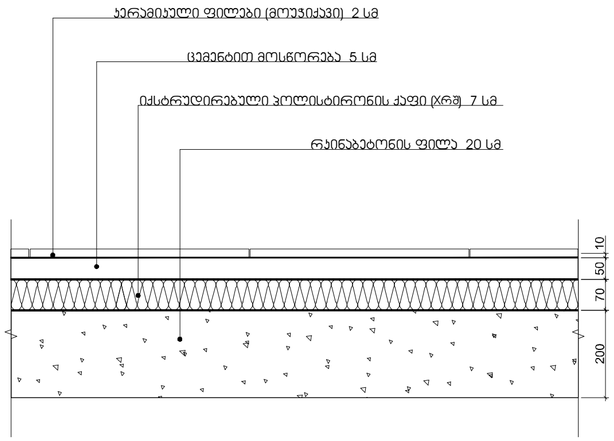

იატაკი ტიპიურ სართულზე U=0.359

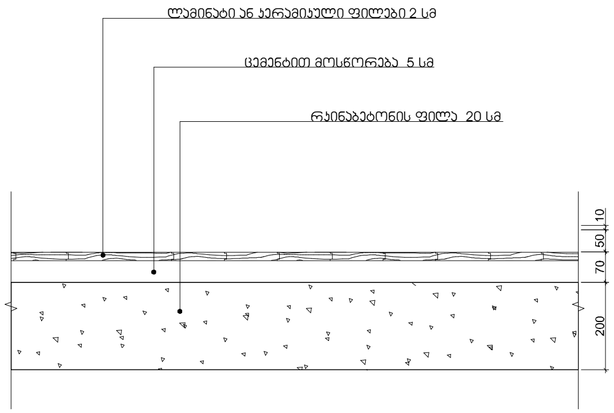

მასშტაბი: 1:10

შენიშვნები:

ჰიდროიზოლაცია გამოყენებული უნდა იყოს გარე კარისა და ფანჯრის ანაწყობების, გაყვანილობების და გარე კედლის ანაწყობების (მათ შორის პარაპეტის) დასრულების ადგილების პერიმეტრებთან, გარე კედლისა და სახურავის გადაკვეთასთან, საკვამურებთან, პორტიკებთან (კართანებთან), ტერასებთან (ბანებთან), აივნებთან და მსგავს ნაშვერებთან შეერთების ადგილებში, ასევე, ჩაშენებულ წყალსადინარ ღარებში და მსგავს ადგილებში, საიდანაც წყალმა შეიძლება კედელში შეაღწიოს. ჰიდროიზოლაცია უნდა მოეწყოს გამოშვერილი კიდეების ორივე მხარეზე და ბოლოებთან კედლისზედა ბურულების, წოლანების ქვეშ და უწყვეტი გამოშვერილი გაფორმების თავზე.

შ.პ.ს. "დმ სტუდია"

შეთანხმებული ბრბ-ს ბრძანება:

ბრძანება №387 25.08.2023

საპროექტო ობიექტი
მრავალბინიანი საცხოვრებელი კომპლექსი
შენობა N1 (ბლოკები N1, N2, N3, N4, N5, N7, N9)

ახალი მშენებლობა

საპროექტო ობიექტის მისამართი
ქ.თბილისი,
ლისის ტბის მიმდებარედ

საკადასტრო კოდი: 01.14.16.008.073

მიწის ნაკვეთის ფართობი: 46 825კვ.მ

ფუნქციური ზონა: სზ-5

ტერიტორიულ-სტრუქტურული ზონა:

პერიფერიული ზონა (პზ)

დადგენილი განაშენიანების რეგულირების პარამეტრები:

კ1 - 0.5
კ2 - 1.8
კ3 - 0.2

CAD FILE:
შესრულულებულია ArchiCad ფაილში და წარმოდგენილია PDF ფაილის სახით

დამკვეთი:
შპს. "არქტური ლისი"
ID ნომერი: 426138271

არქიტექტორები:
მ. ნიკოლაიშვილი
თ. კოშაძე
ნ. კოშაძე
მ. ბახტაძე
გ. დავითაია

იატაკის დეტალები
არქიტექტურა

ად-401

ფორმატი A-2

გზა-კიბე (1) 0.00 ნიშნულის დონეზე

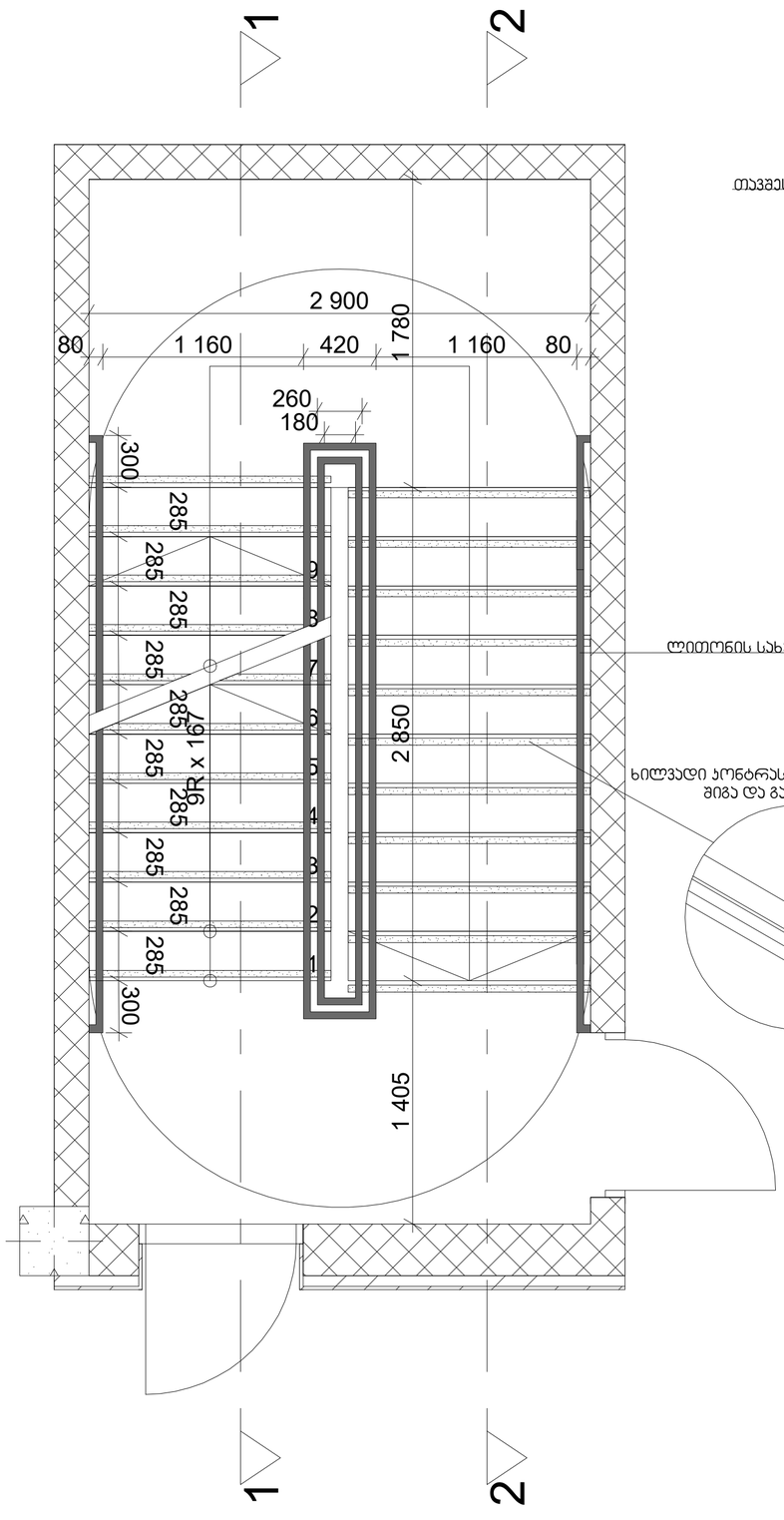

თავშესაფრის ფართობი

ლითონის სახელური Ø4

ხილვადი კონტრასტი კიბის საფეხურზე
შიგა და გარე კიბეებზე

გზა-კიბე(1) ტიპიური სართულის დონეზე

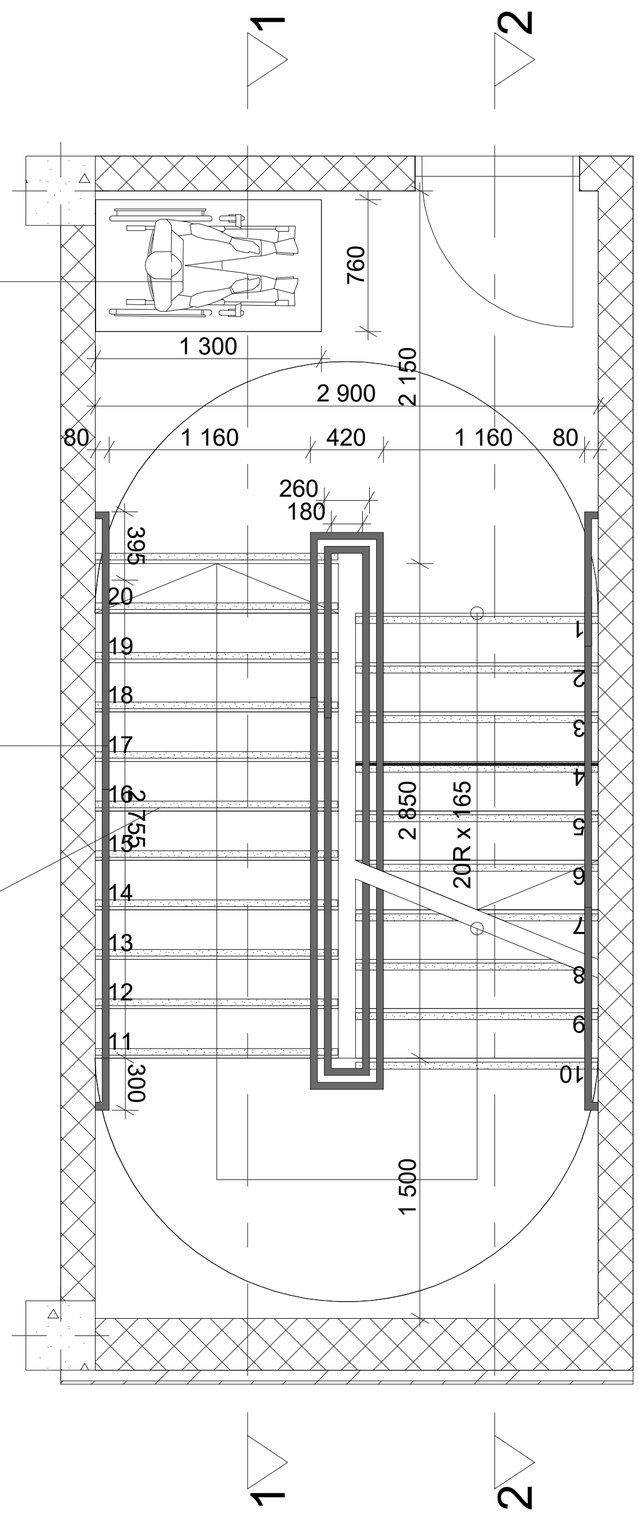

მასშტაბი: 1:25

შენიშვნები:

1. ყველა კიბეს (მათ შორის გარე კიბეს) ყოველი საფეხურის და საბიჯეს 40 მმ სავალ ნაწილს, რომელიც იზომება საფეხურის ნაშვერიდან თარაზულად, ექნება ერთგვაროვანი ფერის მქონე ზედაპირი, რომელიც საფეხურის დანარჩენი ნაწილისგან მკვეთრად განსხვავებული იქნება (მუქი ღია ფონზე). ხილვადი კონტრასტი გაგრძელდება ყოველი საფეხურის ერთი კიდიდან საფეხურის მეორე კიდემდე.
2. მისაწვდომი გზაკიბის საზღვრებში იატაკის ზედაპირები იქნება მდგრადი, მყარი და არასრიალა.
3. კიბის საფეხურების განსხვავებული მონიშვნა იქნება გამძლე.
4. შენობის გარეთ მდებარე კიბის საფეხურები და ბაქნები ისე დაგეგმარდება, რომ სავალ ზედაპირზე წყალი არ დაგროვდება.
5. გასანათებელი საშუალებები უზრუნველყოფს კიბეების განათებას, რომელიც გაიზომება საბიჯეების ზედაპირების და ბაქნების ზედაპირების ცენტრში გაზომვისას საფეხურის წინაპირიდან 600 მმ-ის საზღვრებში, შემდეგი წესის შესაბამისად:
   - არაუმცირეს 11 ლუქსი განათება,
   - არაუმცირეს 110 ლუქსი განათება, კიბით სარგებლობის დროს.
   - კიბების გამოყენებისას 11 ლუქსიდან 110 ლუქსზე გადასვლა შესაძლებელი უნდა იყოს განათების სამართავებით უზრუნველყოფილი ავტომატური მოძრავი სენსორული ტიპის განათების ჩამრთველებით, რომლებიც შეესაბამება ყველა ქვემოთ ჩამოთვლილს:
   - განათების სამართავები აღჭურვილი იქნება საიმედო ოპერაციული სისტემით და შეფასებული იქნება ამ მიზნით გამოყენებისთვის.
   - მოძრავი სენსორი გააქტიურდება დამავებლის მოძრაობით საფეხურებზე ან საფეხურების ბაქნებზე.
   - განათების გამააქტიურებლები დაყენებული იქნება არაუმცირეს 15 წუთიანი მოქმედების პერიოდით.
   - გზა–კიბის განათება ჩაირთვება ავტომატური სენსორული ჩამრთველებით, ასეთის არსებობის შემთხვევაში, ისე, რომ შესასვლელში მდებარე ბაქანზე, შესასვლელში მდებარე ბაქნის მოსაზღვრე თითოეულ კიბის მარშსა და შესასვლელში მდებარე ბაქნის ზემოთ და ქვემოთ მდებარე ბაქნებზე მე–4 პუნქტით დადგენილი განათებულობის დონე საფეხურის გამოყენებამდე იქნება უზრუნველყოფილი.
   - კიბის სახელურები და ნებისმიერი კედელი ან მათ მომიჯნავედ მდებარე სხვა ზედაპირი არ იქნება ბასრი ან უხეში ელემენტების შემცველი.
   - კიბის სახელურები არ იტრიალებს მათი ბუდეების საზღვრებში.

შ.პ.ს. "დმ სტუდია"

შეთანხმებული ბრბ-ს ბრძანება:

ბრძანება №387 25.08.2023

საპროექტო ობიექტი
მრავალბინიანი საცხოვრებელი კომპლექსი
შენობა N1 (ბლოკები N1, N2, N3, N4, N5, N7, N9)
ახალი მშენებლობა

საპროექტო ობიექტის მისამართი
ქ.თბილისი,
ლისის ტბის მიმდებარედ

საკადასტრო კოდი: 01.14.16.008.073

მიწის ნაკვეთის ფართობი: 46 825კვ.მ

ფუნქციური ზონა: სზ-5

ტერიტორიულ-სტრუქტურული ზონა:

პერიფერიული ზონა (პზ)

დადგენილი განაშენიანების რეგულირების პარამეტრები:

კ1 - 0.5
კ2 - 1.8
კ3 - 0.2

CAD FILE:
შესრულებულია ArchiCad ფაილში და წარმოდგენილია PDF ფაილის სახით

დამკვეთი:
შპს. "არქტური ლისი"
ID ნომერი: 426138271

არქიტექტორები:
მ. ნიკოლაიშვილი
თ. კოშაძე
ნ. კოშაძე
მ. ბახტაძე
ბ. დავითაია

გზა-კიბე(1)
არქიტექტურა

ა0-402

ფორმატი A-2

გზა-კიბე(1)

ჯვეთი 1

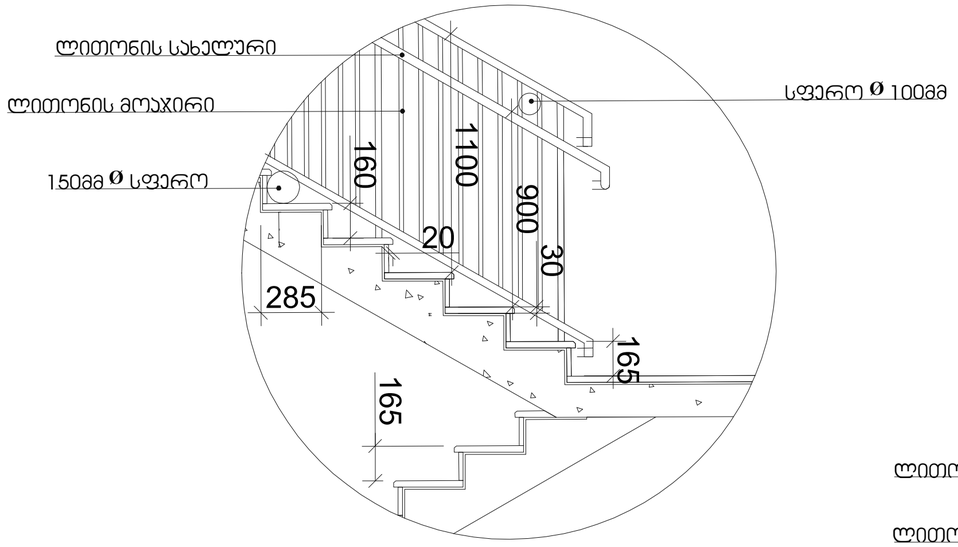

სახელური

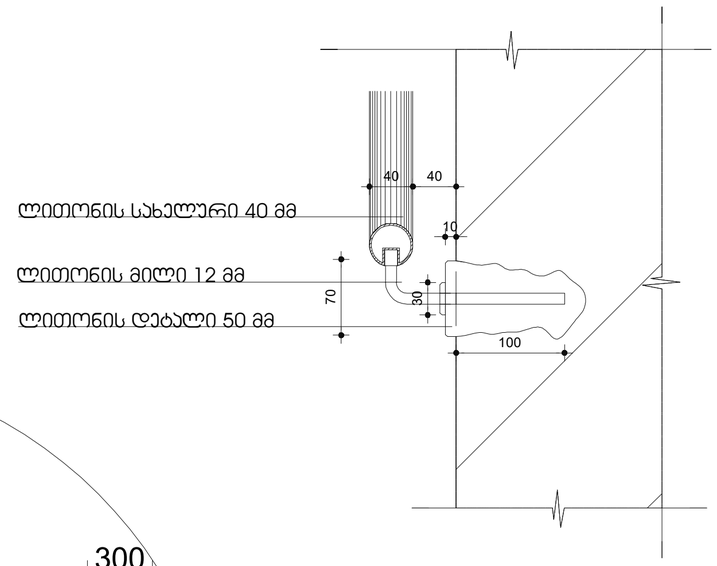

ჯვეთი 2

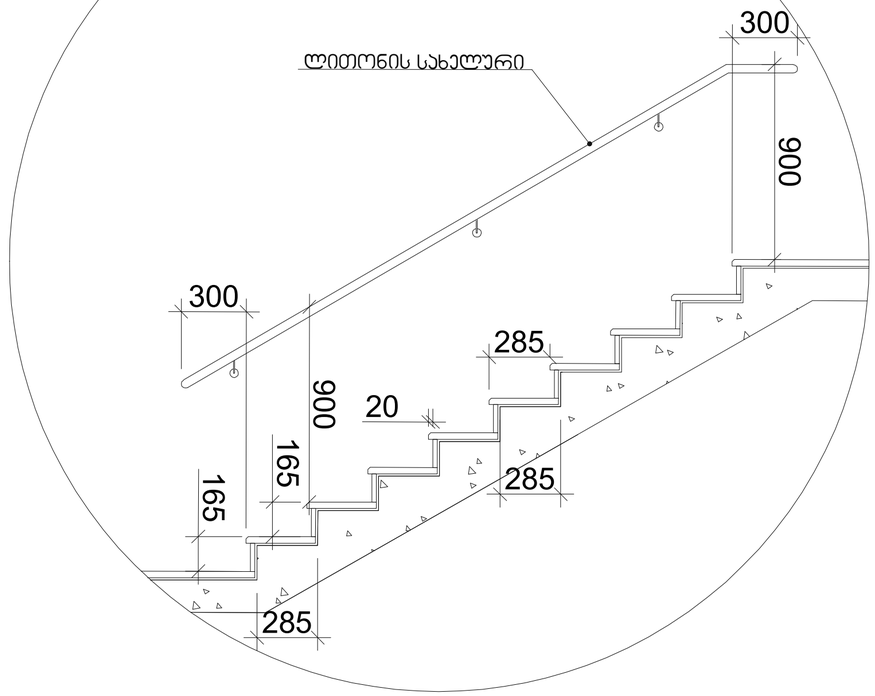

მასშტაბი: 1:20

შენიშვნები:

1. ყველა კიბეს (მათ შორის გარე კიბეს) ყოველი საფეხურის და საბიჯულის 40 მმ სავალ ნაწილს, რომელიც იზომება საფეხურის ნაშვერიდან თარაზულად, ექნება ერთგვაროვანი ფერის მქონე ზედაპირი, რომელიც საფეხურის დანარჩენი ნაწილისგან მკვეთრად განსხვავებული იქნება (მუქი ღია ფონზე). ხილვადი კონტრასტი გაგრძელდება ყოველი საფეხურის ერთი კიდიდან საფეხურის მეორე კიდემდე.
2. მისაწვდომი გზაკიბის საზღვრებში იატაკის ზედაპირები იქნება მდგრადი, მყარი და არასრიალა.
3. კიბის საფეხურების განსხვავებული მონიშვნა იქნება გამძლე.
4. შენობის გარეთ მდებარე კიბის საფეხურები და ბაქნები ისე დაგეგმარდება, რომ სავალ ზედაპირზე წყალი არ დაგროვდება.
5. გასანათებელი საშუალებები უზრუნველყოფს კიბეების განათებას, რომელიც გაიზომება საბიჯულების ზედაპირების და ბაქნების ზედაპირების ცენტრში გაზომვისას საფეხურის წინაპირიდან 600 მმ-ის საზღვრებში, შემდეგი წესის შესაბამისად:
   - არაუმცირეს 11 ლუქსი განათება,
   - არაუმცირეს 110 ლუქსი განათება, კიბით სარგებლობის დროს,
   - კიბეების გამოყენებისას 11 ლუქსიდან 110 ლუქსზე გადასვლა შესაძლებელი უნდა იყოს განათების სამართავებით უზრუნველყოფილი ავტომატური, მოძრავი სენსორული ტიპის განათების ჩამრთველებით, რომლებიც შეესაბამება ყველა ქვემოთ ჩამოთვლილს:
   - განათების სამართავები აღჭურვილი იქნება საიმედო ოპერაციული სისტემით და შეფასებული იქნება ამ მიზნით გამოყენებისთვის,
   - მოძრავი სენსორი გააქტიურდება დამკავებლის მოძრაობით საფეხურებზე ან საფეხურების ბაქნებზე,
   - განათების გამააქტიურებლები დაყენებული იქნება არაუმცირეს 15 წუთიანი მოქმედების პერიოდით,
   - გზა–კიბის განათება ჩაირთვება ავტომატური სენსორული ჩამრთველებით, ასეთის არსებობის შემთხვევაში, ისე, რომ შესასვლელში მდებარე ბაქანზე, შესასვლელში მდებარე ბაქნის მოსაზღვრე თითოეულ კიბის მარშსა და შესასვლელში მდებარე ბაქნის ზემოთ და ქვემოთ მდებარე ბაქნებზე მე–4 პუნქტით დადგენილი განათებულობის დონე საფეხურის გამოყენებამდე იქნება უზრუნველყოფილი
   - კიბის სახელურები და ნებისმიერი კედელი ან მათ მომიჯნავედ მდებარე სხვა ზედაპირი არ იქნება ბასრი ან უხეში ელემენტების შემცველი,
   - კიბის სახელურები არ იტრიალებს მათი ბუდეების საზღვრებში.

შ.პ.ს. "დმ სტუდია"

შეთანხმებული ბრბ-ს ბრძანება:

ბრძანება №387 25.08.2023

საპროექტო ობიექტი
მრავალბინიანი საცხოვრებელი კომპლექსი
შენობა N1 (ბლოკები N1, N2, N3, N4, N5, N7, N9)
ახალი მშენებლობა

საპროექტო ობიექტის მისამართი
ქ.თბილისი,
ლისის ტბის მიმდებარედ

საკადასტრო კოდი: 01.14.16.008.073

მიწის ნაკვეთის ფართობი: 46 825კვ.მ

ფუნქციური ზონა: სზ-5

ტერიტორიულ-სტრუქტურული ზონა:

პერიფერიული ზონა (პზ)

დადგენილი განაშენიანების რეგულირების პარამეტრები:

კ1 - 0.5
კ2 - 1.8
კ3 - 0.2

CAD FILE:
შესრულებულია ArchiCad ფაილში და წარმოდგენილია PDF ფაილის სახით

დამკვეთი:
შპს. "არქტური ლისი"
ID ნომერი: 426138271

არქიტექტორები:
მ. ნიკოლაიშვილი
თ. კოშაძე
ნ. კოშაძე
მ. ბახტაძე
ბ. დავითაია

გზა-კიბე(1)
არქიტექტურა

აე-403

ფორმატი A-2

გზა-კიბე(2) 0.00 ნიშნულის დონეზე

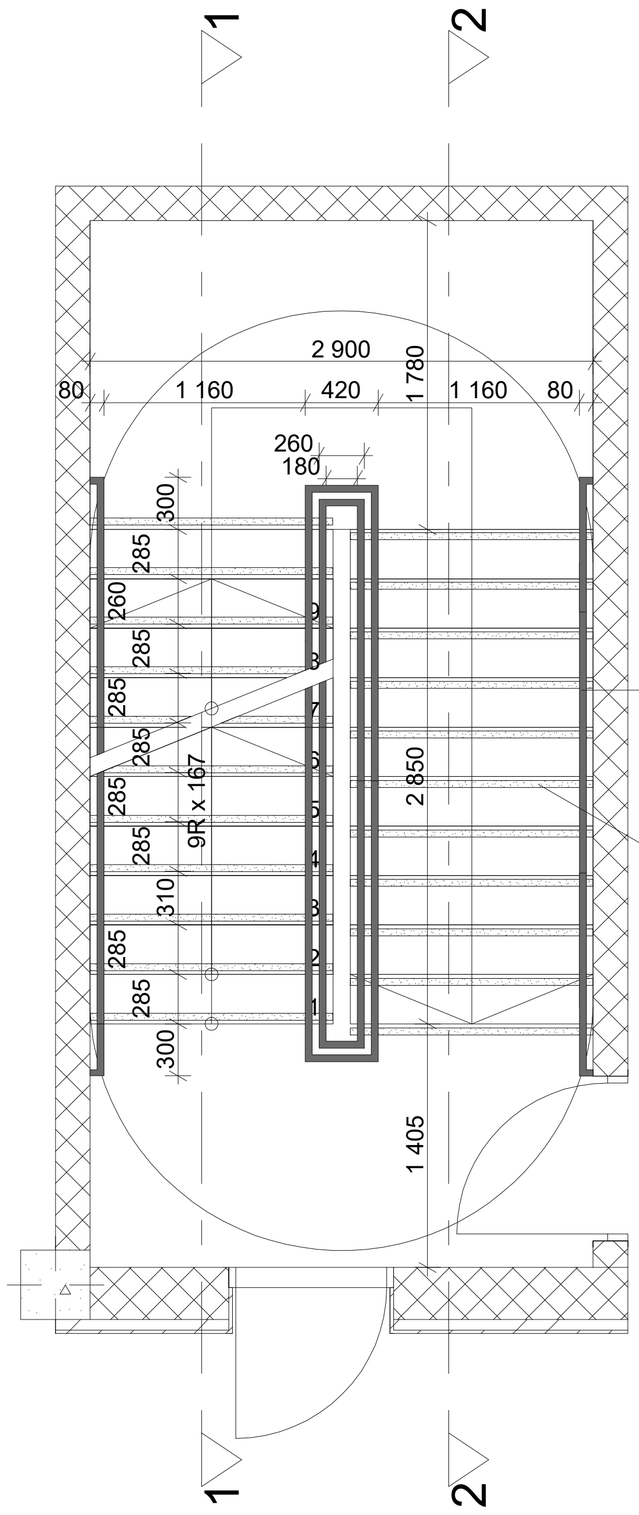

გზა-კიბე(2) ტიპიური სართულის დონეზე

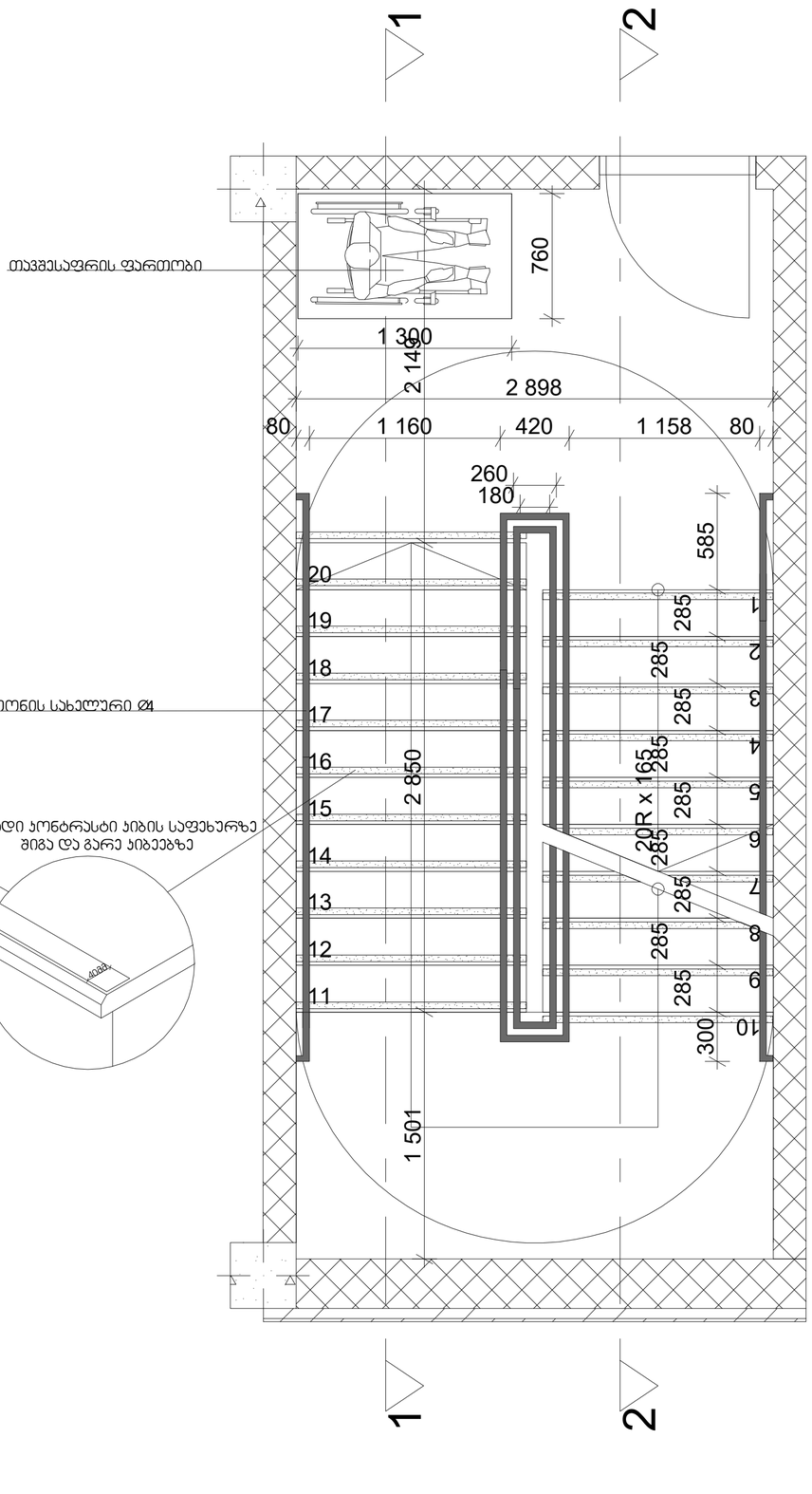

მასშტაბი: 1:25

შენიშვნები:

1. ყველა კიბეს (მათ შორის გარე კიბეს) ყოველი საფეხურის და საბიჯულის 40 მმ სავალ ნაწილს, რომელიც იზომება საფეხურის ნაშვერიდან თარაზულად, ექნება ერთგვაროვანი ფერის მქონე ზედაპირი, რომელიც საფეხურის დანარჩენი ნაწილისგან მკვეთრად განსხვავებული იქნება (მუქი ღია ფონზე). ხილვადი კონტრასტი გაგრძელდება ყოველი საფეხურის ერთი კიდიდან საფეხურის მეორე კიდემდე.
2. მისაწვდომი გზაკიბის საზღვრებში იატაკის ზედაპირები იქნება მდგრადი, მყარი და არასრიალა.
3. კიბის საფეხურების განსხვავებული მონიშვნა იქნება გამძლე.
4. შენობის გარეთ მდებარე კიბის საფეხურები და ბაქნები ისე დაგეგმარდება, რომ სავალ ზედაპირზე წყალი არ დაგროვდება.
5. გასანათებელი საშუალებები უზრუნველყოფს კიბეების განათებას, რომელიც გაიზომება საბიჯულების ზედაპირების და ბაქნების ზედაპირების ცენტრში გაზომვისას საფეხურის წინაპირიდან 600 მმ-ის საზღვრებში, შემდეგი წესის შესაბამისად:
   - არაუმცირეს 11 ლუქსი განათება,
   - არაუმცირეს 110 ლუქსი განათება, კიბით სარგებლობის დროს,
   - კიბეების გამოყენებისას 11 ლუქსიდან 110 ლუქსზე გადასვლა შესაძლებელი უნდა იყოს განათების სამართავით უზრუნველყოფილი ავტომატური, მოძრავი სენსორული ტიპის განათების ჩამრთველებით, რომლებიც შეესაბამება ყველა ქვემოთ ჩამოთვლილს:
   - განათების სამართავები აღჭურვილი იქნება საიმედო ოპერაციული სისტემით და შეფასებული იქნება ამ მიზნით გამოყენებისთვის,
   - მოძრავი სენსორი გააქტიურდება დამკავებლის მოძრაობით საფეხურებზე ან საფეხურების ბაქნებზე,
   - განათების გამააქტიურებლები დაყენებული იქნება არაუმცირეს 15 წუთიანი მოქმედების პერიოდით,
   - გზა–კიბის განათება ჩაირთვება ავტომატური სენსორული ჩამრთველებით, ასეთის არსებობის შემთხვევაში, ისე, რომ შესასვლელში მდებარე ბაქანზე, შესასვლელში მდებარე ბაქნის მოსაზღვრე თითოეულ კიბის მარშსა და შესასვლელში მდებარე ბაქნის ზემოთ და ქვემოთ მდებარე ბაქნებზე მე–4 პუნქტით დადგენილი განათებულობის დონე საფეხურის გამოყენებამდე იქნება უზრუნველყოფილი
   - კიბის სახელურები და ნებისმიერი კედელი ან მათ მომიჯნავედ მდებარე სხვა ზედაპირი არ იქნება ბასრი ან უხეში ელემენტების შემცველი,
   - კიბის სახელურები არ იტრიალებს მათი ბუდეების საზღვრებში,

შ.პ.ს. "დმ სტუდია"

შეთანხმებული გრგ-ს ბრძანება:

ბრძანება №387 25.08.2023

საპროექტო ობიექტი
მრავალბინიანი საცხოვრებელი კომპლექსი

შენობა N1 (ბლოკები N1, N2, N3, N4, N5, N7, N9)

ახალი მშენებლობა

საპროექტო ობიექტის მისამართი

ქ.თბილისი,
ლისის ტბის მიმდებარედ

საკადასტრო კოდი: 01.14.16.008.073

მიწის ნაკვეთის ფართობი: 46 825კვ.მ

ფუნქციური ზონა: სზ-5

ტერიტორიულ-სტრუქტურული ზონა:

პერიფერიული ზონა (პზ)

დადგენილი განაშენიანების რეგულირების პარამეტრები:

კ1 - 0.5
კ2 - 1.8
კ3 - 0.2

CAD FILE:
შესრულებულია ArchiCad ფაილში და წარმოდგენილია PDF ფაილის სახით

დამკვეთი:

შპს. "არქტური ლისი"
ID ნომერი: 426138271

არქიტექტორები:
მ. ნიკოლაიშვილი
თ. კოშაძე
ნ. კოშაძე
მ. ბახტაძე
ბ. დავითაია

გზა-კიბე(2)
არქიტექტურა

ა0-404

ფორმატი A-2

გზა-კიბე(2)

ჯვეთი 1

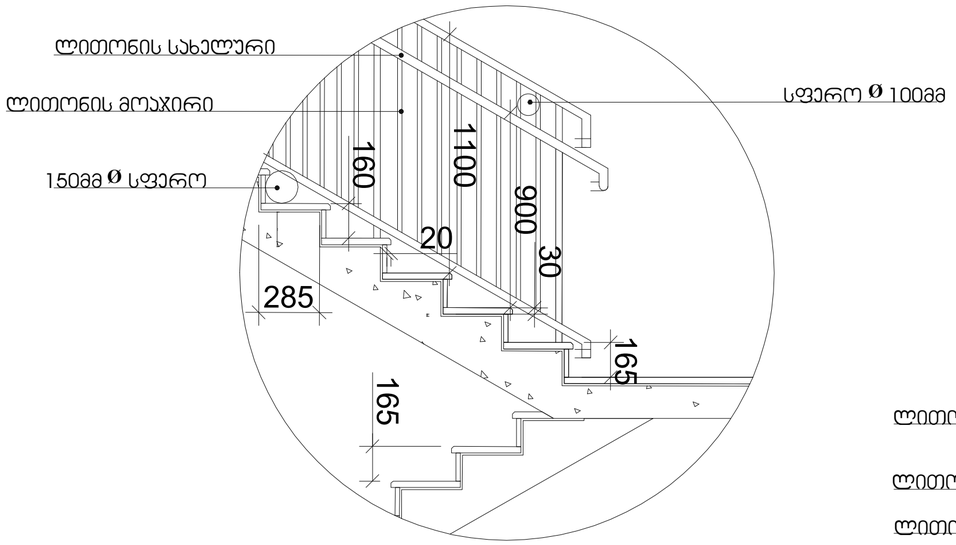

სახელურის

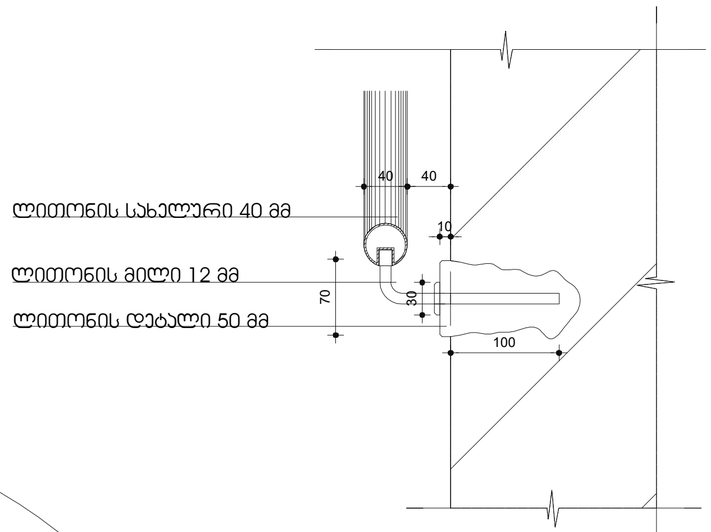

ჯვეთი 2

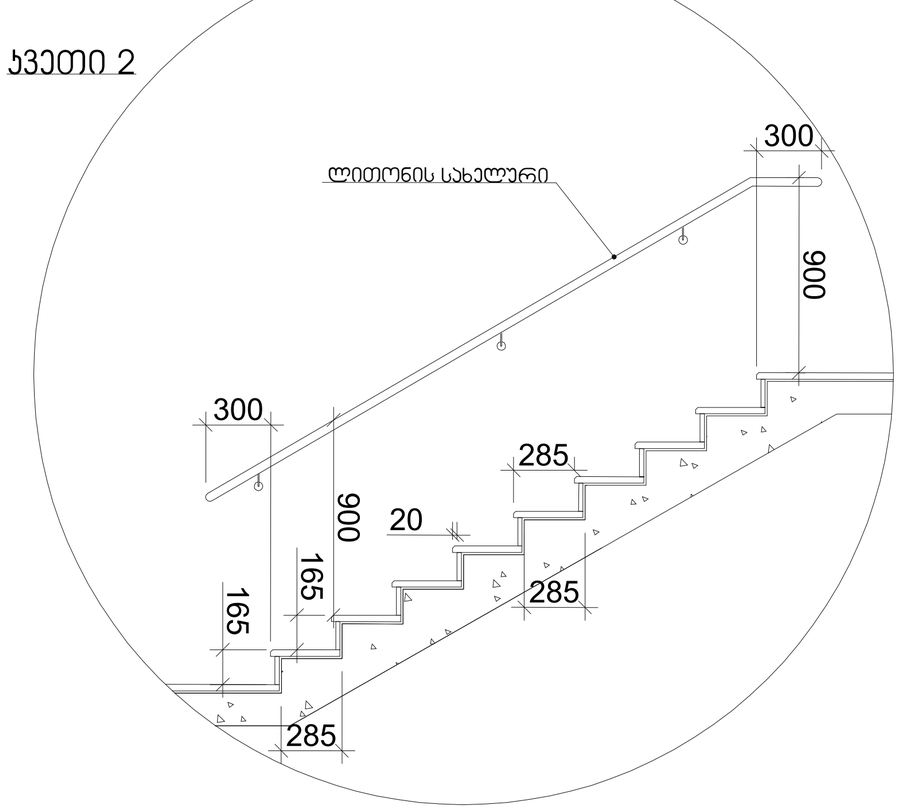

მასშტაბი: 1:20

შენიშვნები:

1. ყველა კიბეს (მათ შორის გარე კიბეს) ყოველი საფეხურის და საბიჯელის 40 მმ სავალ ნაწილს, რომელიც იზომება საფეხურის ნაშვერიდან თარაზულად, ექნება ერთგვაროვანი ფერის მქონე ზედაპირი, რომელიც საფეხურის დანარჩენი ნაწილისგან მკვეთრად განსხვავებული იქნება (მუქი ღია ფონზე). ხილვადი კონტრასტი გაგრძელდება ყოველი საფეხურის ერთი კიდიდან საფეხურის მეორე კიდემდე.
2. მისაწვდომი გზაკიბის საზღვრებში იატაკის ზედაპირები იქნება მდგრადი, მყარი და არასრიალა.
3. კიბის საფეხურების განსხვავებული მონიშვნა იქნება გამძლე.
4. შენობის გარეთ მდებარე კიბის საფეხურები და ბაქნები ისე დაგეგმარდება, რომ სავალ ზედაპირზე წყალი არ დაგროვდება.
5. გასანათებელი საშუალებები უზრუნველყოფს კიბეების განათებას, რომელიც გაიზომება საბიჯელების ზედაპირების და ბაქნების ზედაპირების ცენტრში გაზომვისას საფეხურის წინაპირიდან 600 მმ-ის საზღვრებში, შემდეგი წესის შესაბამისად:
   - არაუმცირეს 11 ლუქსი განათება,
   - არაუმცირეს 110 ლუქსი განათება, კიბით სარგებლობის დროს,
   - კიბეების გამოყენებისას 11 ლუქსიდან 110 ლუქსზე გადასვლა შესაძლებელი უნდა იყოს განათების სამართავებით უზრუნველყოფილი ავტომატური, მოძრავი სენსორული ტიპის განათების ჩამრთველებით, რომლებიც შეესაბამება ყველა ქვემოთ ჩამოთვლილს:
   - განათების სამართავები აღჭურვილი იქნება საიმედო ოპერაციული სისტემით და შეფასებული იქნება ამ მიზნით გამოყენებისთვის,
   - მოძრავი სენსორი გააქტიურდება დამკავებლის მოძრაობით საფეხურებზე ან საფეხურების ბაქნებზე,
   - განათების გამააქტიურებლები დაყენებული იქნება არაუმცირეს 15 წუთიანი მოქმედების პერიოდით,
   - გზა–კიბის განათება ჩაირთვება ავტომატური სენსორული ჩამრთველებით, ასეთის არსებობის შემთხვევაში, ისე, რომ შესასვლელში მდებარე ბაქანზე, შესასვლელში მდებარე ბაქნის მოსაზღვრე თითოეულ კიბის მარშსა და შესასვლელში მდებარე ბაქნის ზემოთ და ქვემოთ მდებარე ბაქნებზე მე–4 პუნქტით დადგენილი განათებულობის დონე საფეხურის გამოყენებამდე იქნება უზრუნველყოფილი.
   - კიბის სახელურები და ნებისმიერი კედელი ან მათ მომიჯნავედ მდებარე სხვა ზედაპირი არ იქნება ბასრი ან უხეში ელემენტების შემცველი.
   - კიბის სახელურები არ იტრიალებს მათი ბუდეების საზღვრებში.

შ.პ.ს. "დმ სტუდია"

შემთანხმებული ბრბ-ს ბრძანება:

ბრძანება №387 25.08.2023

საპროექტო ობიექტი
მრავალბინიანი საცხოვრებელი კომპლექსი
შენობა N1 (ბლოკები N1, N2, N3, N4, N5, N7, N9)
ახალი მშენებლობა

საპროექტო ობიექტის მისამართი
ქ.თბილისი,
ლისის ტბის მიმდებარედ

საკადასტრო კოდი: 01.14.16.008.073

მიწის ნაკვეთის ფართობი: 46 825კვ.მ
შუნქციური ზონა: სზ-5
ტერიტორიულ-სტრუქტურული ზონა:
პერიფერიული ზონა (პზ)

დაგეგმილი ბანაშენიანების რეგულირების პარამეტრები:
კ1 - 0.5
კ2 - 1.8
კ3 - 0.2

CAD FILE:
შესრულულებულია ArchiCad ფაილში და წარმოდგენილია PDF ფაილის სახით

დამკვეთი:
შპს. "არქტური ლისი"
ID ნომერი: 426138271

არქიტექტორები:
მ. ნიკოლაიშვილი
თ. კოშაძე
ნ. კოშაძე
მ. ბახტაძე
გ. დავითაია

გზა-კიბე(2)
არქიტექტურა

აე-405

ფორმატი A-2

გზა-კიბე(3) 0.00 ნიშნულის დონეზე

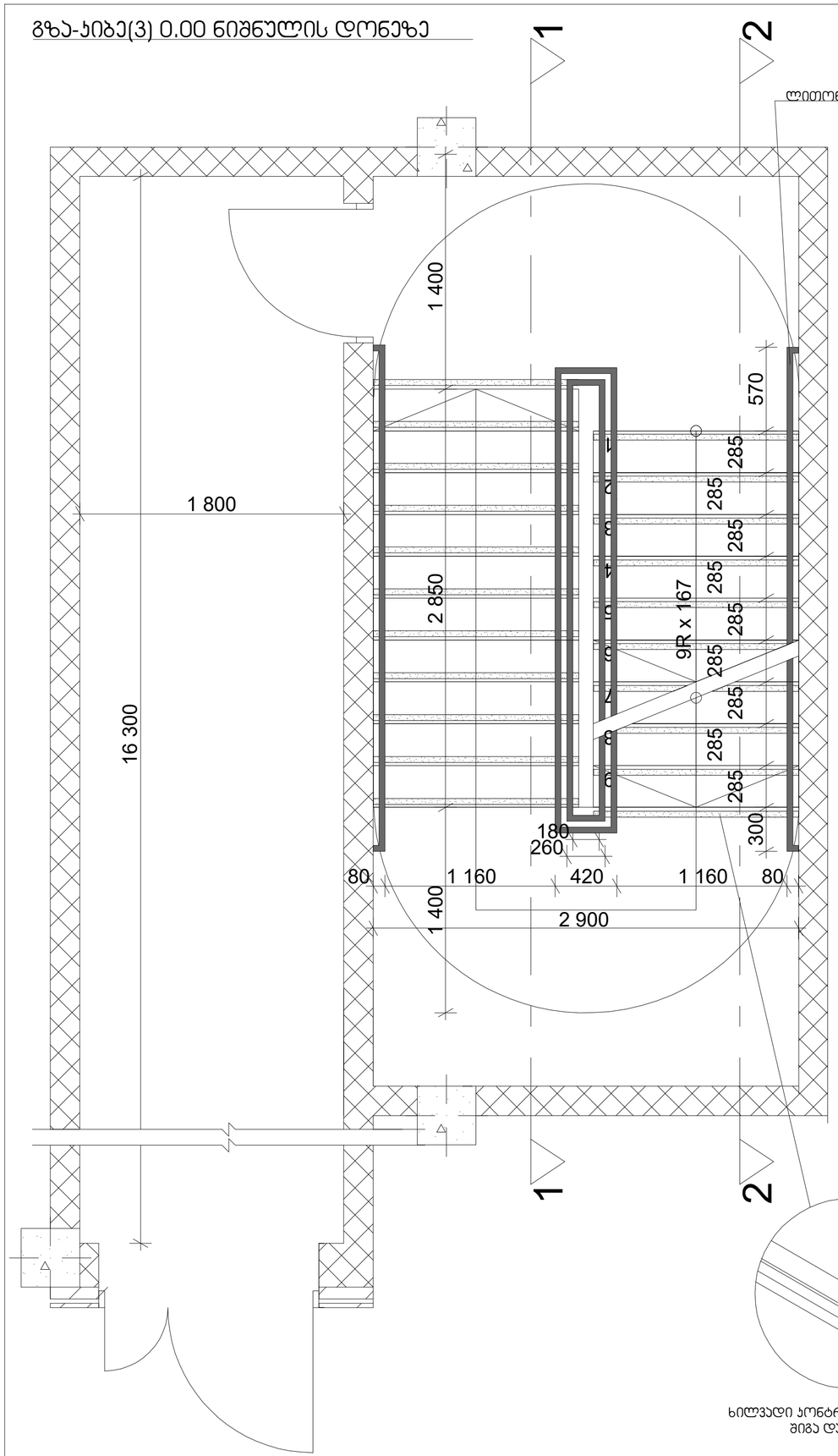

გზა-კიბე(3) ტიპიური სართულის დონეზე

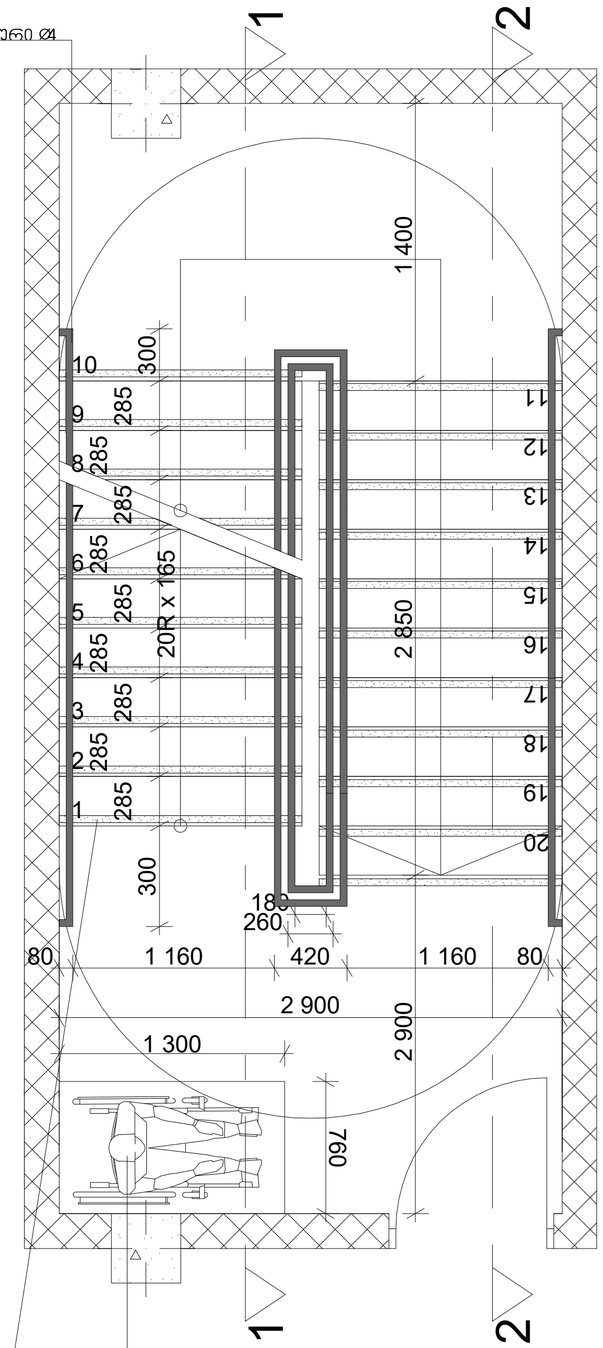

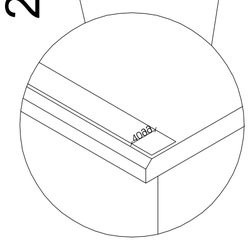

ხილვადი კონტრასტი კიბის საფეხურზე
შიგა და გარე კიბეებზე

თავშესაფრის ფართობი

მასშტაბი: 1:25

შენიშვნები:

1. ყველა კიბეს (მათ შორის გარე კიბეს) ყოველი საფეხურის და საბიჯელის 40 მმ სავალ ნაწილს, რომელიც იზომება საფეხურის ნაშვერიდან თარაზულად, ექნება ერთგვაროვანი ფერის მქონე ზედაპირი, რომელიც საფეხურის დანარჩენი ნაწილისგან მკვეთრად განსხვავებული იქნება (მუქი ღია ფონზე). ხილვადი კონტრასტი გაგრძელდება ყოველი საფეხურის ერთი კიდიდან საფეხურის მეორე კიდემდე.
2. მისაწვდომი გზაკიბის საზღვრებში იატაკის ზედაპირები იქნება მდგრადი, მყარი და არასრიალა.
3. კიბის საფეხურების განსხვავებული მონიშვნა იქნება გამძლე.
4. შენობის გარეთ მდებარე კიბის საფეხურები და ბაქნები ისე დაგეგმარდება, რომ სავალ ზედაპირზე წყალი არ დაგროვდება.
5. გასანათებელი სამუალებები უზრუნველყოფს კიბეების განათებას, რომელიც გაიზომება საბიჯელების ზედაპირების და ბაქნების ზედაპირების ცენტრში გაზომვისას საფეხურის წინაპირიდან 600 მმ-ის საზღვრებში, შემდეგი წესის შესაბამისად:
   - არაუმცირეს 11 ლუქსი განათება.
   - არაუმცირეს 110 ლუქსი განათება, კიბით სარგებლობის დროს.
   - კიბეების გამოყენებისას 11 ლუქსიდან 110 ლუქსზე გადასვლა შესაძლებელი უნდა იყოს განათების სამართავებით უზრუნველყოფილი ავტომატური მოძრავი სენსორული ტიპის განათების ჩამრთველებით, რომლებიც შეესაბამება ყველა ქვემოთ ჩამოთვლილს:
   - განათების სამართავები აღჭურვილი იქნება საიმედო ოპერაციული სისტემით და შეფასებული იქნება ამ მიზნით გამოყენებისთვის.
   - მოძრავი სენსორი გააქტიურდება დამკავებლის მოძრაობით საფეხურებზე ან საფეხურების ბაქნებზე.
   - განათების გამააქტიურებლები დაყენებული იქნება არაუმცირეს 15 წუთიანი მოქმედების პერიოდით.
   - გზა–კიბის განათება ჩაირთვება ავტომატური სენსორული ჩამრთველებით, ასეთის არსებობის შემთხვევაში, ისე, რომ შესასვლელში მდებარე ბაქანზე, შესასვლელში მდებარე ბაქნის მოსაზღვრე თითოეულ კიბის მარშსა და შესასვლელში მდებარე ბაქნის ზემოთ და ქვემოთ მდებარე ბაქნებზე მე–4 პუნქტით დადგენილი განათებულობის დონე საფეხურის გამოყენებამდე იქნება უზრუნველყოფილი.
   - კიბის სახელურები და ნებისმიერი კედელი ან მათ მომიჯნავედ მდებარე სხვა ზედაპირი არ იქნება ბასრი ან უხეში ელემენტების შემცველი.
   - კიბის სახელურები არ იტრიალებს მათი ბუდეების საზღვრებში.

შ.პ.ს. "დმ სტუდია"

შეთანხმებული ბრბ-ს ბრძანება:

ბრძანება №387 25.08.2023

საპროექტო ობიექტი
მრავალბინიანი საცხოვრებელი კომპლექსი
შენობა N1 (ბლოკები N1, N2, N3, N4, N5, N7, N9)
ახალი მშენებლობა

საპროექტო ობიექტის მისამართი
ქ.თბილისი,
ლისის ტბის მიმდებარედ

საკადასტრო კოდი: 01.14.16.008.073

მიწის ნაკვეთის ფართობი: 46 825კვ.მ

ფუნქციური ზონა: სზ-5

ტერიტორიულ-სტრუქტურული ზონა:

პერიფერიული ზონა (პზ)

დადგენილი განაშენიანების რეგულირების პარამეტრები:

კ1 - 0.5
კ2 - 1.8
კ3 - 0.2

CAD FILE:
შესრულულებულია ArchiCad ფაილში და წარმოდგენილია PDF ფაილის სახით

დამკვეთი:
შპს. "არქტური ლისი"
ID ნომერი: 426138271

არქიტექტორები:
მ. ნიკოლაიშვილი
თ. კოშაძე
ნ. კოშაძე
მ. ბახტაძე
გ. დავითაია

გზა-კიბე(3)
არქიტექტურა

ა0-406

ფორმატი A-2

გზა-კიბე(3)

ჯვეთი 1

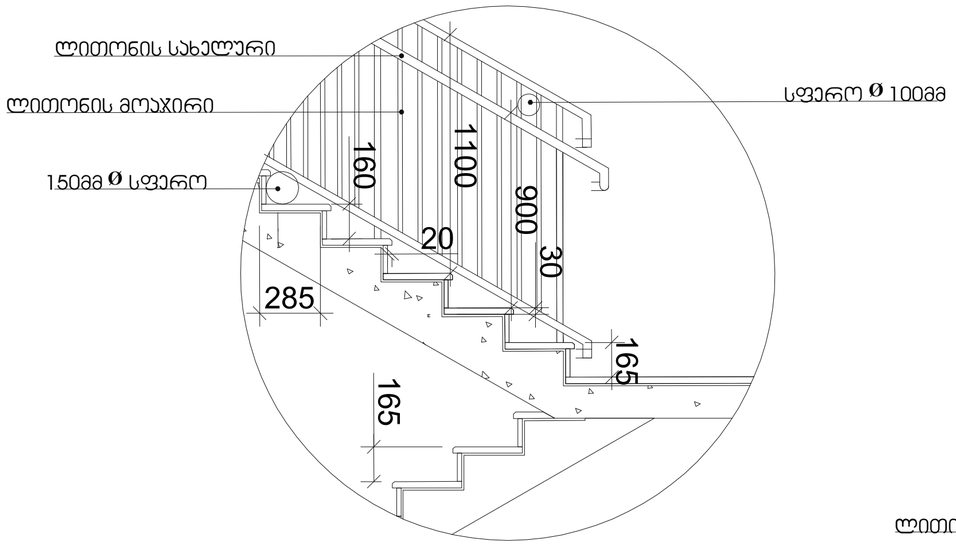

სახელური

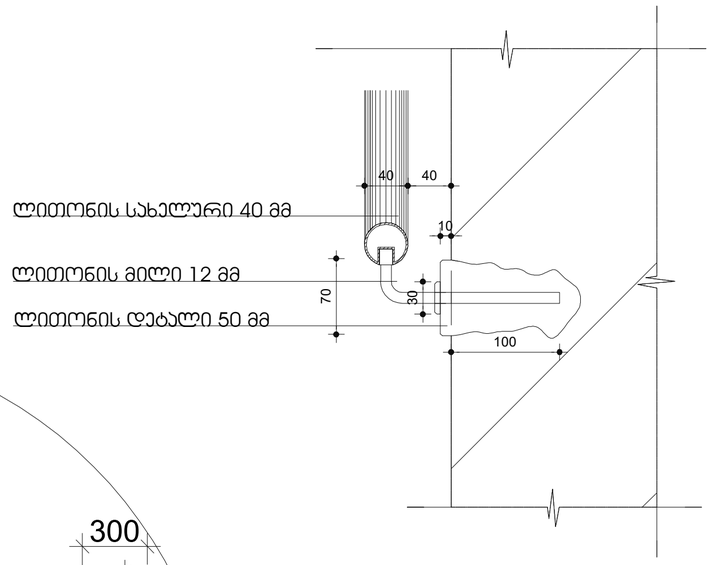

ჯვეთი 2

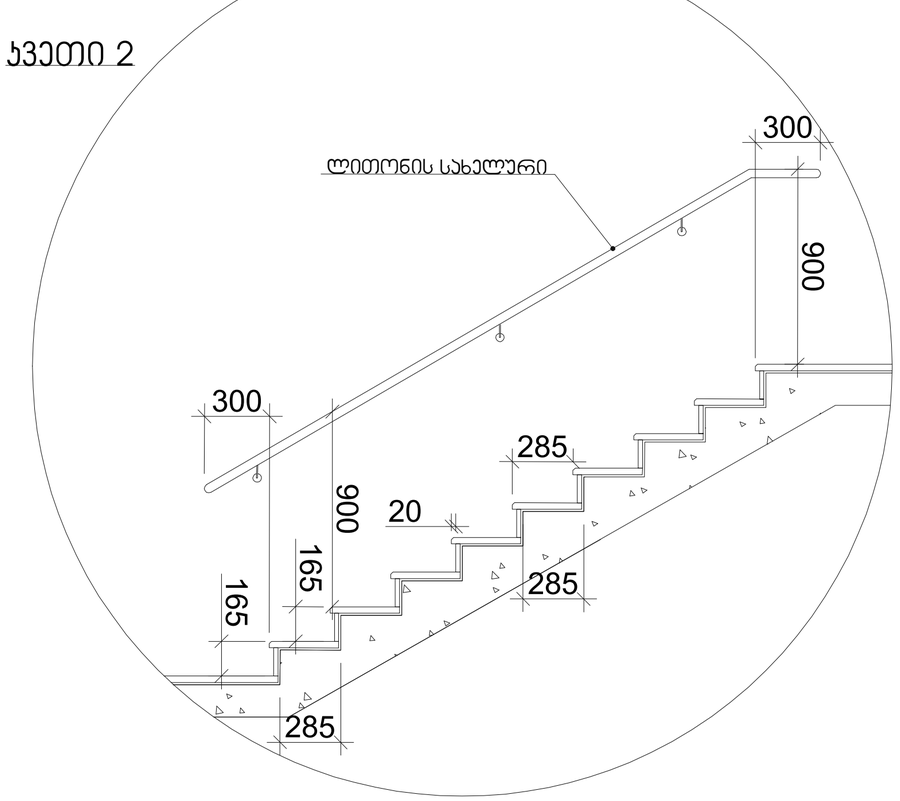

მასშტაბი: 1:20

შენიშვნები:

1. ყველა კიბეს (მათ შორის გარე კიბეს) ყოველი საფეხურის და საბიჯელის 40 მმ სავალ ნაწილს, რომელიც იზომება საფეხურის ნაშვერიდან თარაზულად, ექნება ერთგვაროვანი ფერის მქონე ზედაპირი, რომელიც საფეხურის დანარჩენი ნაწილისგან მკვეთრად განსხვავებული იქნება (მუქი ღია ფონზე). ხილვადი კონტრასტი გაგრძელდება ყოველი საფეხურის ერთი კიდიდან საფეხურის მეორე კიდემდე.

2. მისაწვდომი გზაკიბის საზღვრებში იატაკის ზედაპირები იქნება მდგრადი, მყარი და არასრიალა.

3. კიბის საფეხურების განსხვავებული მონიშვნა იქნება გამძლე.

4. შენობის გარეთ მდებარე კიბის საფეხურები და ბაქნები ისე დაგეგმარდება, რომ სავალ ზედაპირზე წყალი არ დაგროვდება.

5. გასანათებელი საშუალებები უზრუნველყოფს კიბეების განათებას, რომელიც გაიზომება საბიჯელების ზედაპირების და ბაქნების ზედაპირების ცენტრში გაზომვისას საფეხურის წინაპირიდან 600 მმ-ის საზღვრებში, შემდეგი წესის შესაბამისად:

- არაუმცირეს 11 ლუქსი განათება,
- არაუმცირეს 110 ლუქსი განათება, კიბით სარგებლობის დროს,
- კიბეების გამოყენებისას 11 ლუქსიდან 110 ლუქსზე გადასვლა შესაძლებელი უნდა იყოს განათების სამართავებით უზრუნველყოფილი ავტომატური, მოძრავი სენსორული ტიპის განათების ჩამრთველებით, რომლებიც შეესაბამება ყველა ქვემოთ ჩამოთვლილს:
- განათების სამართავები აღჭურვილი იქნება საიმედო ოპერაციული სისტემით და შეფასებული იქნება ამ მიზნით გამოყენებისთვის,
- მოძრავი სენსორი გააქტიურდება დამავებლის მოძრაობით საფეხურებზე ან საფეხურების ბაქნებზე,
- განათების გამააქტიურებლები დაყენებული იქნება არაუმცირეს 15 წუთიანი მოქმედების პერიოდით,
- გზა–კიბის განათება ჩაირთვება ავტომატური სენსორული ჩამრთველებით, ასეთის არსებობის შემთხვევაში, ისე, რომ შესასვლელში მდებარე ბაქანზე, შესასვლელში მდებარე ბაქნის მოსაზღვრე თითოეულ კიბის მარშსა და შესასვლელში მდებარე ბაქნის ზემოთ და ქვემოთ მდებარე ბაქნებზე მე–4 პუნქტით დადგენილი განათებულობის დონე საფეხურის გამოყენებამდე იქნება უზრუნველყოფილი
- კიბის სახელურები და ნებისმიერი კედელი ან მათ მომიჯნავედ მდებარე სხვა ზედაპირი არ იქნება ბასრი ან უხეში ელემენტების შემცველი,
- კიბის სახელურები არ იტრიალებს მათი ბუდეების საზღვრებში,

შ.პ.ს. "დმ სტუდია"

შეთანხმებული გზბ-ს ბრძანება:

ბრძანება №387 25.08.2023

საპროექტო ობიექტი
მრავალბინიანი საცხოვრებელი კომპლექსი
შენობა N1 (ბლოკები N1, N2, N3, N4, N5, N7, N9)

ახალი მშენებლობა

საპროექტო ობიექტის მისამართი

ქ.თბილისი,
ლისის ტბის მიმდებარედ

საკადასტრო კოდი: 01.14.16.008.073

მიწის ნაკვეთის ფართობი: 46 825კვ.მ

ფუნქციური ზონა: სზ-5

ტერიტორიულ-სტრუქტურული ზონა:

პერიფერიული ზონა (პზ)

დადგენილი განაშენიანების რეგულირების პარამეტრები:

კ1 - 0.5
კ2 - 1.8
კ3 - 0.2

CAD FILE:
შესრულებულია ArchiCad ფაილში და წარმოდგენილია PDF ფაილის სახით

დამკვეთი:

შპს. "არქტური ლისი"
ID ნომერი: 426138271

არქიტექტორები:

მ. ნიკოლაიშვილი
თ. კოშაძე
ნ. კოშაძე
მ. ბახტაძე
გ. დავითაია

გზა-კიბე(3)
არქიტექტურა

ა0-407

ფორმატი A-2

გზა-კიბე(4) 0.00 ნიშნულის დონეზე

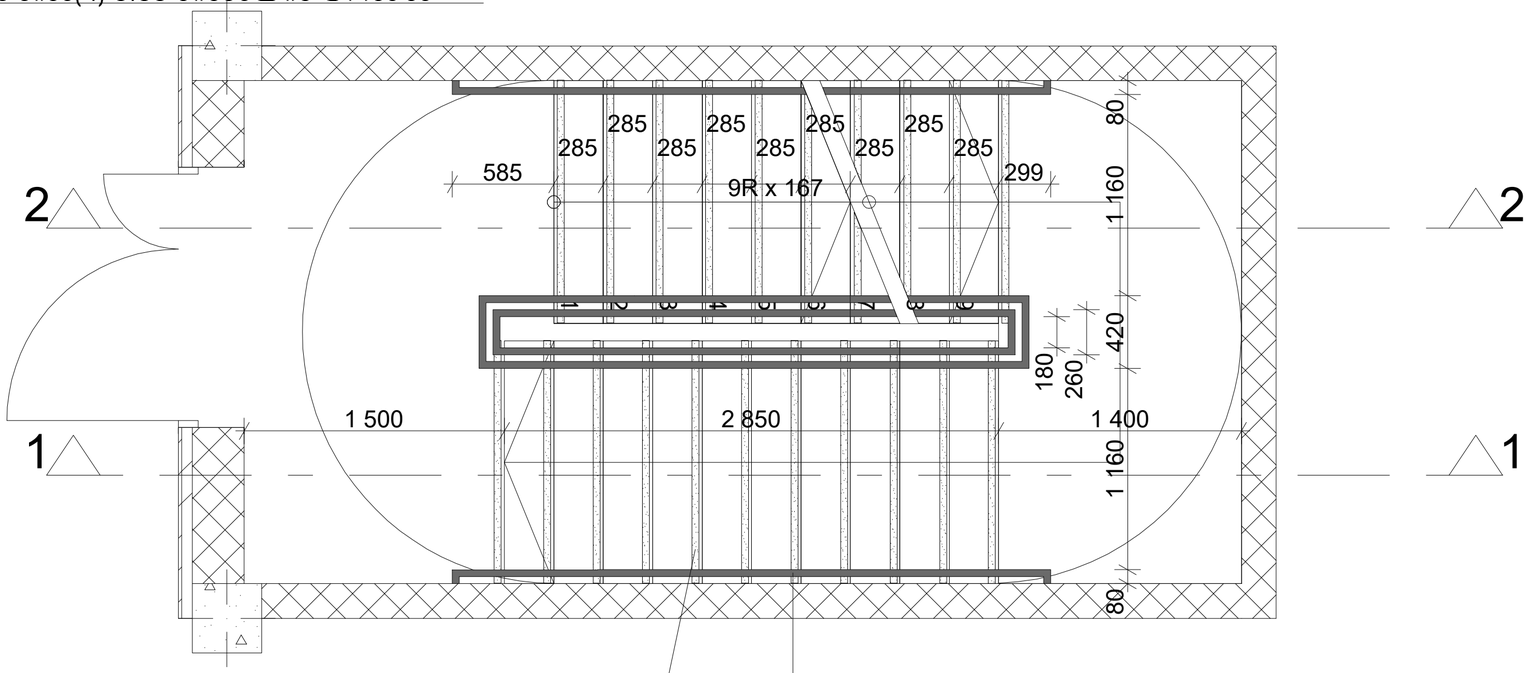

ხილვადი კონტრასტი კიბის საფეხურზე შიგა და გარე კიბეებზე

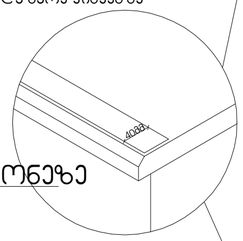

ლითონის სახელური Ø4

გზა-კიბე(4) ტიპიური სართულის დონეზე

თავშესაფრის ფართობი

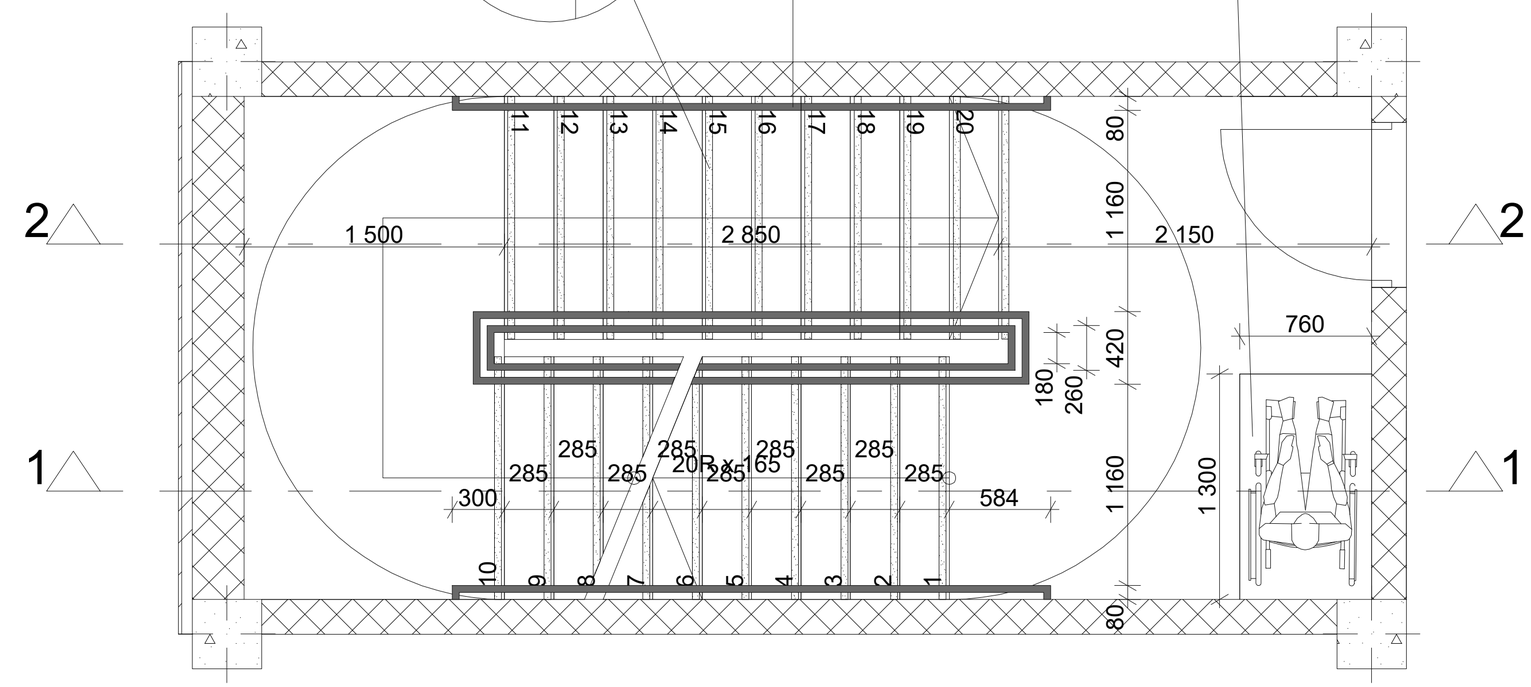

მასშტაბი: 1:25

შენიშვნები:

1. ყველა კიბეს (მათ შორის გარე კიბეს) ყოველი საფეხურის და საბიჯელის 40 მმ სავალ ნაწილს, რომელიც იზომება საფეხურის ნამვერიდან თარაზულად, ექნება ერთგვაროვანი ფერის მქონე ზედაპირი, რომელიც საფეხურის დანარჩენი ნაწილისგან მკვეთრად განსხვავებული იქნება (მუქი ღია ფონზე). ხილვადი კონტრასტი გაგრძელდება ყოველი საფეხურის ერთი კიდიდან საფეხურის მეორე კიდემდე.

2. მისაწვდომი გზაკიბის საზღვრებში იატაკის ზედაპირები იქნება მდგრადი, მყარი და არასრიალა.

3. კიბის საფეხურების განსხვავებული მონიშვნა იქნება გამძლე.

4. შენობის გარეთ მდებარე კიბის საფეხურები და ბაქნები ისე დაგეგმარდება, რომ სავალ ზედაპირზე წყალი არ დაგროვდება.

5. გასანათებელი საშუალებები უზრუნველყოფს კიბეების განათებას, რომელიც გაიზომება საბიჯელების ზედაპირების და ბაქნების ზედაპირების ცენტრში გაზომვისას საფეხურის წინაპირიდან 600 მმ-ის საზღვრებში, შემდეგი წესის მესაბამისად:

- არაუმცირეს 11 ლუქსი განათება,
- არაუმცირეს 110 ლუქსი განათება, კიბით სარგებლობის დროს.
- კიბეების გამოყენებისას 11 ლუქსიდან 110 ლუქსზე გადასვლა შესაძლებელი უნდა იყოს განათების სამართავებით უზრუნველყოფილი ავტომატური, მოძრავი სენსორული ტიპის განათების ჩამრთველებით, რომლებიც შეესაბამება ყველა ქვემოთ ჩამოთვლილს:
- განათების სამართავები აღჭურვილი იქნება საიმედო ოპერაციული სისტემით და შეფასებული იქნება ამ მიზნით გამოყენებისთვის.
- მოძრავი სენსორი გააქტიურდება დამკავებლის მოძრაობით საფეხურებზე ან საფეხურების ბაქნებზე.
- განათების გამააქტიურებლები დაყენებული იქნება არაუმცირეს 15 წუთიანი მოქმედების პერიოდით.
- გზა–კიბის განათება ჩაირთვება ავტომატური სენსორული ჩამრთველებით, ასეთის არსებობის შემთხვევაში, ისე, რომ შესასვლელში მდებარე ბაქანზე, შესასვლელში მდებარე ბაქნის მოსაზღვრე თითოეულ კიბის მარშსა და შესასვლელში მდებარე ბაქნის ზემოთ და ქვემოთ მდებარე ბაქნებზე მე–4 პუნქტით დადგენილი განათებულობის დონე საფეხურის გამოყენებამდე იქნება უზრუნველყოფილი.
- კიბის სახელურები და ნებისმიერი კედელი ან მათ მომიჯნავედ მდებარე სხვა ზედაპირი არ იქნება ბასრი ან უხეში ელემენტების შემცველი.
- კიბის სახელურები არ იტრიალებს მათი ბუდეების საზღვრებში.

შ.პ.ს. "ღმ სტუდია"

შემთანხმებული ბრგ-ს ბრძანება:

ბრძანება №387 25.08.2023

საპროექტო ობიექტი
მრავალბინიანი საცხოვრებელი კომპლექსი
შენობა N1 (ბლოკები N1, N2, N3, N4, N5, N7, N9)
ახალი მშენებლობა

საპროექტო ობიექტის მისამართი
ქ.თბილისი,
ლისის ტბის მიმდებარედ

საკადასტრო კოდი: 01.14.16.008.073

მიწის ნაკვეთის ფართობი: 46 825კვ.მ

შენაცვლების ზონა: სზ-5

ტერიტორიულ-სტრუქტურული ზონა:

პერიფერიული ზონა (პზ)

დადგენილი ბანაშენიანების რეგულირების პარამეტრები:

კ1 - 0.5
კ2 - 1.8
კ3 - 0.2

CAD FILE:
შესრულებულია ArchiCad ფაილში და წარმოდგენილია PDF ფაილის სახით

დამკვეთი:
შპს. "არქტური ლისი"
ID ნომერი: 426138271

არქიტექტორები:
მ. ნიკოლაიშვილი
თ. კოშაძე
ნ. კოშაძე
მ. ბახტაძე
გ. დავითაია

გზა-კიბე(4)
არქიტექტურა

ა0-408

ფორმატი A-2

გზა-კიბე(4)

ჯვეთი 1

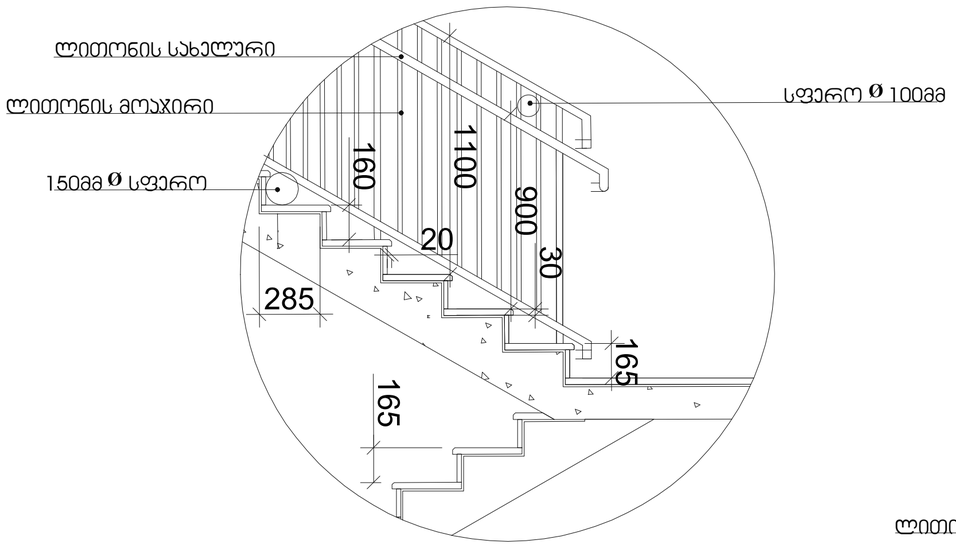

სახელური

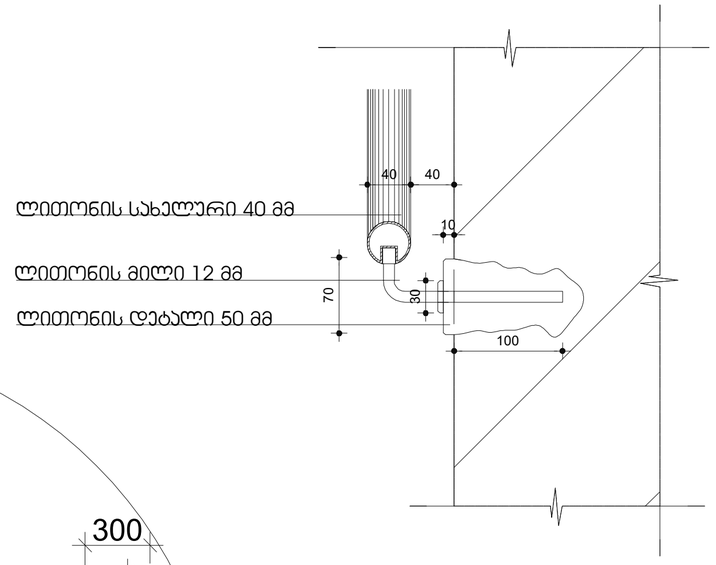

ჯვეთი 2

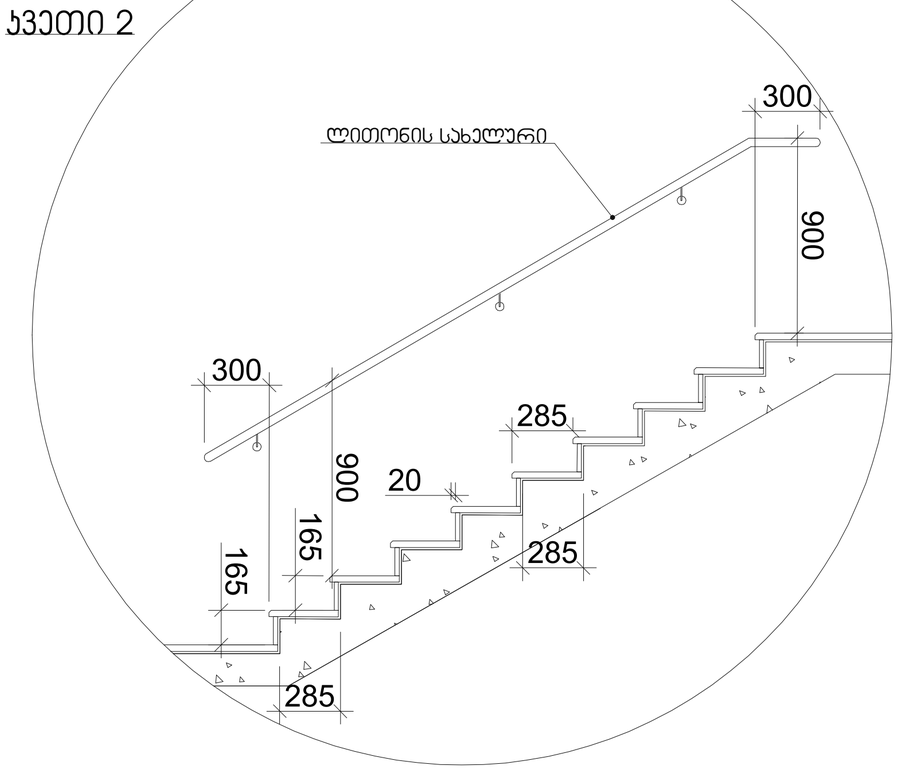

მასშტაბი: 1:20

შენიშვნები:

1. ყველა კიბეს (მათ შორის გარე კიბეს) ყოველი საფეხურის და საბიჯელის 40 მმ სავალ ნაწილს, რომელიც იზომება საფეხურის ნაშვერიდან თარაზულად, ექნება ერთგვაროვანი ფერის მქონე ზედაპირი, რომელიც საფეხურის დანარჩენი ნაწილისგან მკვეთრად განსხვავებული იქნება (მუქი ღია ფონზე). ხილვადი კონტრასტი გაგრძელდება ყოველი საფეხურის ერთი კიდიდან საფეხურის მეორე კიდემდე.

2. მისაწვდომი გზაკიბის საზღვრებში იატაკის ზედაპირები იქნება მდგრადი, მყარი და არასრიალა.

3. კიბის საფეხურების განსხვავებული მონიშვნა იქნება გამძლე.

4. შენობის გარეთ მდებარე კიბის საფეხურები და ბაქნები ისე დაგეგმარება, რომ სავალ ზედაპირზე წყალი არ დაგროვდება.

5. გასანათებელი სამუალებები უზრუნველყოფს კიბეების განათებას, რომელიც გაიზომება საბიჯელების ზედაპირების და ბაქნების ზედაპირების ცენტრში გაზომვისას საფეხურის წინაპირიდან 600 მმ-ის საზღვრებში, შემდეგი წესის შესაბამისად:

- არაუმცირეს 11 ლუქსი განათება,
- არაუმცირეს 110 ლუქსი განათება, კიბით სარგებლობის დროს.
- კიბეების გამოყენებისას 11 ლუქსიდან 110 ლუქსზე გადასვლა შესაძლებელი უნდა იყოს განათების სამართავებით უზრუნველყოფილი ავტომატური, მოძრავი სენსორული ტიპის განათების ჩამრთველებით, რომლებიც შეესაბამება ყველა ქვემოთ ჩამოთვლილს:
- განათების სამართავები აღჭურვილი იქნება საიმედო ოპერაციული სისტემით და შეფასებული იქნება ამ მიზნით გამოყენებისთვის.
- მოძრავი სენსორი გააქტიურდება დამკავებლის მოძრაობით საფეხურებზე ან საფეხურების ბაქნებზე.
- განათების გამააქტიურებლები დაყენებული იქნება არაუმცირეს 15 წუთიანი მოქმედების პერიოდით.
- გზა–კიბის განათება ჩაირთვება ავტომატური სენსორული ჩამრთველებით, ასეთის არსებობის შემთხვევაში, ისე, რომ შესასვლელში მდებარე ბაქანზე, შესასვლელში მდებარე ბაქნის მოსაზღვრე თითოეულ კიბის მარშსა და შესასვლელში მდებარე ბაქნის ზემოთ და ქვემოთ მდებარე ბაქნებზე მე–4 პუნქტით დადგენილი განათებულობის დონე საფეხურის გამოყენებამდე იქნება უზრუნველყოფილი
- კიბის სახელურები და ნებისმიერი კედელი ან მათ მომიჯნავედ მდებარე სხვა ზედაპირი არ იქნება ბასრი ან უხეში ელემენტების შემცველი.
- კიბის სახელურები არ იტრიალებს მათი ბუდეების საზღვრებში.

შ.პ.ს. "დმ სტუდია"

შეთანხმებული ბრბ-ს პრძანება:

ბრძანება №387 25.08.2023

საპროექტო ობიექტი
მრავალბინიანი საცხოვრებელი კომპლექსი
შენობა N1 (ბლოკები N1, N2, N3, N4, N5, N7, N9)
ახალი მშენებლობა

საპროექტო ობიექტის მისამართი
ქ.თბილისი,
ლისის ტბის მიმდებარედ

საკადასტრო კოდი: 01.14.16.008.073

მიწის ნაკვეთის ფართობი: 46 825კვ.მ

ფუნქციური ზონა: სზ-5

ტერიტორიულ-სტრუქტურული ზონა:

პერიფერიული ზონა (კზ)

დაგეგმილი განაშენიანების რეგულირების პარამეტრები:

კ1 - 0.5
კ2 - 1.8
კ3 - 0.2

CAD FILE:
შესრულებულია ArchiCad ფაილში და წარმოდგენილია PDF ფაილის სახით

დამკვეთი:
შპს. "არქტური ლისი"
ID ნომერი: 426138271

არქიტექტორები:
მ. ნიკოლაიშვილი
თ. კოშაძე
ნ. კოშაძე
მ. ბახტაძე
გ. დავითაია

გზა-კიბე(4)
არქიტექტურა

ა0-409

ფორმატი A-2

გზა-კიბე(5) 0.00 ნიშნულის დონეზე

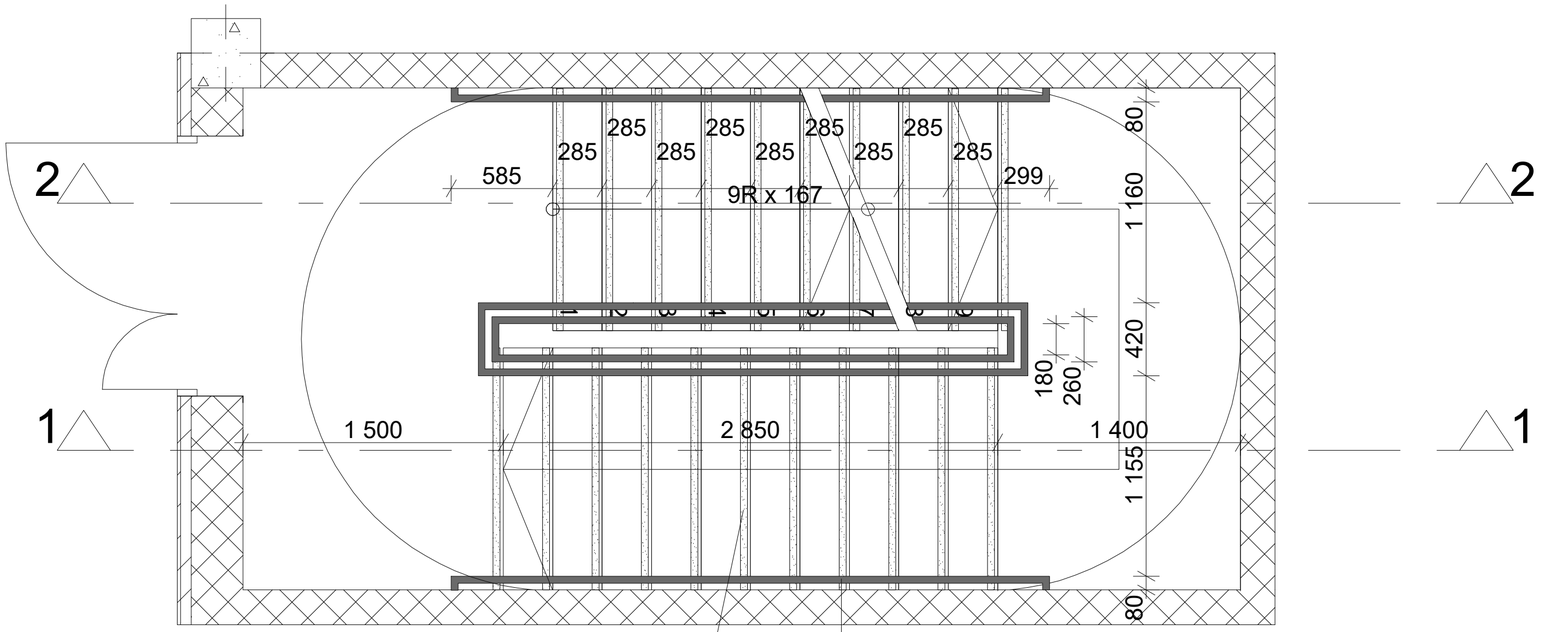

ხილვადი კონტრასტი კიბის საფეხურზე
შიგა და გარე კიბეებზე

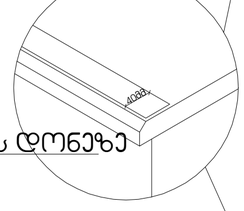

ღილონის სახელური Ø4

თავშესაფრის ფართობი

გზა-კიბე(5) ტიპიური სართულის დონეზე

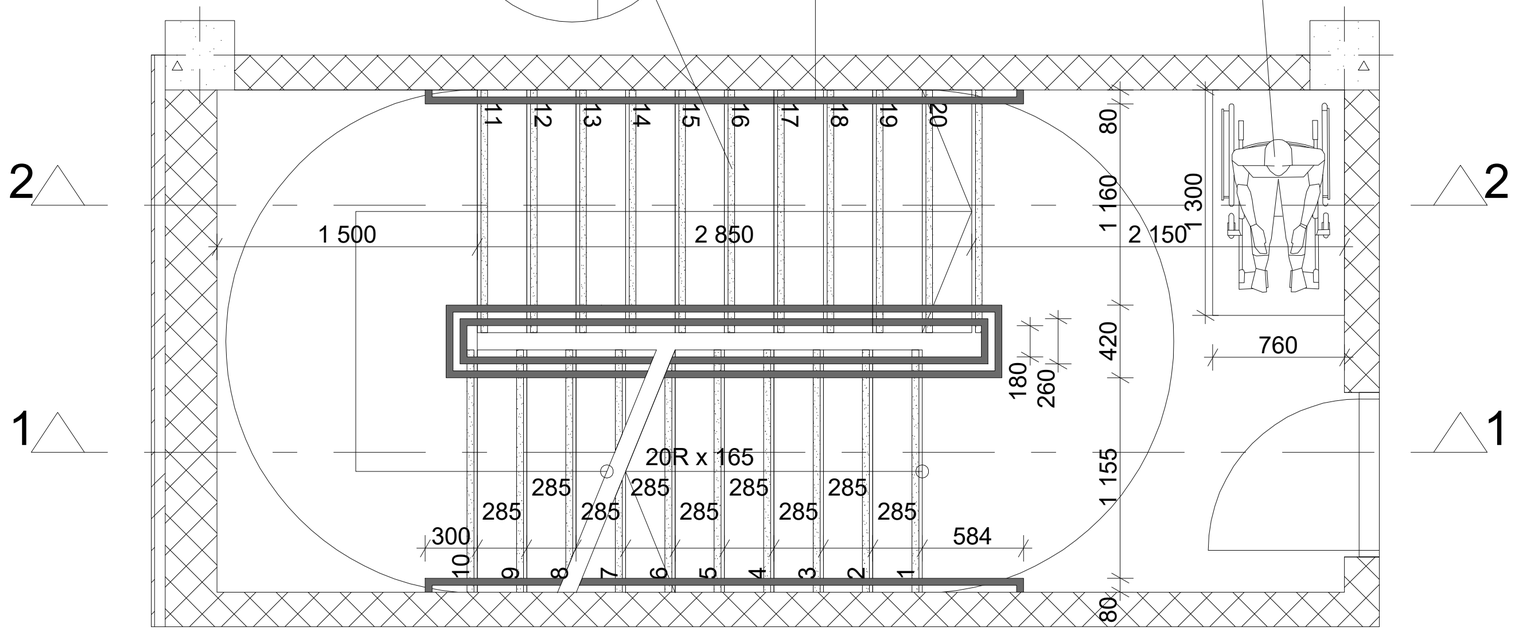

მასშტაბი: 1:25

შენიშვნები:

1. ყველა კიბეს (მათ შორის გარე კიბეს) ყოველი საფეხურის და საბიჯელის 40 მმ სავალ ნაწილს, რომელიც იზომება საფეხურის ნაშვერიდან თარაზულად, ექნება ერთგვაროვანი ფერის მქონე ზედაპირი, რომელიც საფეხურის დანარჩენი ნაწილისგან მკვეთრად განსხვავებული იქნება (მუქი ღია ფონზე). ხილვადი კონტრასტი გაგრძელდება ყოველი საფეხურის ერთი კიდიდან საფეხურის მეორე კიდემდე.
2. მისაწვდომი გზაკიბის საზღვრებში იატაკის ზედაპირები იქნება მდგრადი, მყარი და არასრიალა.
3. კიბის საფეხურების განსხვავებული მონიშვნა იქნება გამძლე.
4. შენობის გარეთ მდებარე კიბის საფეხურები და ბაქნები ისე დაგეგმარდება, რომ სავალ ზედაპირზე წყალი არ დაგროვდება.
5. გასანათებელი საშუალებები უზრუნველყოფს კიბეების განათებას, რომელიც გაიზომება საბიჯელების ზედაპირების და ბაქნების ზედაპირების ცენტრში გაზომვისას საფეხურის წინაპირიდან 600 მმ-ის საზღვრებში, შემდეგი წესის შესაბამისად:
   - არაუმცირეს 11 ლუქსი განათება.
   - არაუმცირეს 110 ლუქსი განათება, კიბით სარგებლობის დროს.
   - კიბეების გამოყენებისას 11 ლუქსიდან 110 ლუქსზე გადასვლა შესაძლებელი უნდა იყოს განათების სამართავებით უზრუნველყოფილი ავტომატური, მოძრავი სენსორული ტიპის განათების ჩამრთველებით, რომლებიც შეესაბამება ყველა ქვემოთ ჩამოთვლილს:
   - განათების სამართავები აღჭურვილი იქნება საიმედო ოპერაციული სისტემით და შეფასებული იქნება ამ მიზნით გამოყენებისთვის.
   - მოძრავი სენსორი გააქტიურდება დამკავებლის მოძრაობით საფეხურებზე ან საფეხურების ბაქნებზე.
   - განათების გამააქტიურებლები დაყენებული იქნება არაუმცირეს 15 წუთიანი მოქმედების პერიოდით.
   - გზა–კიბის განათება ჩაირთვება ავტომატური სენსორული ჩამრთველებით, ასეთის არსებობის შემთხვევაში, ისე, რომ შესასვლელში მდებარე ბაქანზე, შესასვლელში მდებარე ბაქნის მოსაზღვრე თითოეულ კიბის მარშსა და შესასვლელში მდებარე ბაქნის ზემოთ და ქვემოთ მდებარე ბაქნებზე მე–4 პუნქტით დადგენილი განათებულობის დონე საფეხურის გამოყენებამდე იქნება უზრუნველყოფილი.
   - კიბის სახელურები და ნებისმიერი კედელი ან მათ მომიჯნავედ მდებარე სხვა ზედაპირი არ იქნება ბასრი ან უხეში ელემენტების შემცველი.
   - კიბის სახელურები არ იტრიალებს მათი ბუდეების საზღვრებში.

შ.პ.ს. "ღმ სტუდია"

შემთანხმებული ბრბ-ს ბრძანება:

ბრძანება №387 25.08.2023

საპროექტო ობიექტი
მრავალბინიანი საცხოვრებელი კომპლექსი
შენობა N1 (ბლოკები N1, N2, N3, N4, N5, N7, N9)
ახალი მშენებლობა

საპროექტო ობიექტის მისამართი
ქ.თბილისი,
ლისის ტბის მიმდებარედ

საკადასტრო კოდი: 01.14.16.008.073

მიწის ნაკვეთის ფართობი: 46 825კვ.მ
ფუნქციური ზონა: სზ-5
ტერიტორიულ-სტრუქტურული ზონა:
პერიფერიული ზონა (პზ)

დადგენილი განაშენიანების რეგულირების პარამეტრები:
კ1 - 0.5
კ2 - 1.8
კ3 - 0.2

CAD FILE:
შეასრულებულია ArchiCad ფაილში და წარმოდგენილია PDF ფაილის სახით

დამკვეთი:
შპს. "არქტური ლისი"
ID ნომერი: 426138271

არქიტექტორები:
მ. ნიკოლაიშვილი
თ. კოშაძე
ნ. კოშაძე
მ. ბახტაძე
ბ. დავითაია

გზა-კიბე(5)
არქიტექტურა

ა0-410

ფორმატი A-2

გზა-კიბე(5)

ჯვეთი 1

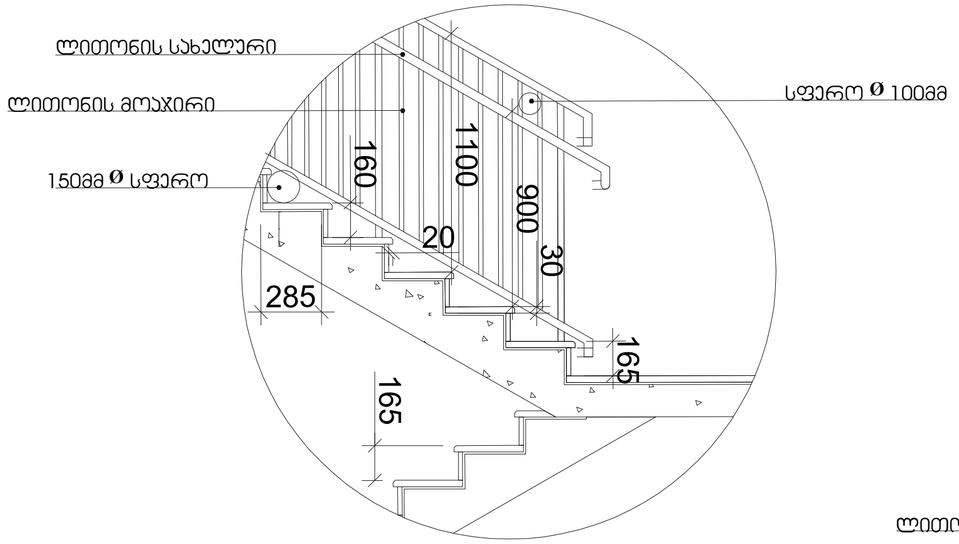

სახელური

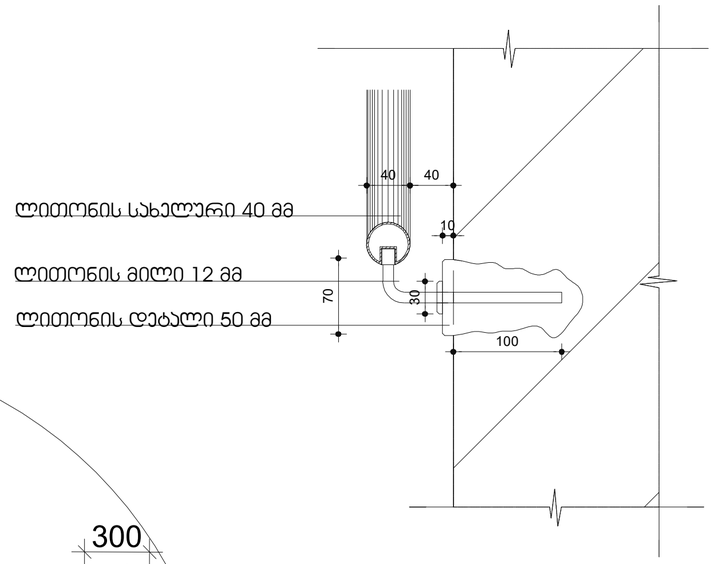

ჯვეთი 2

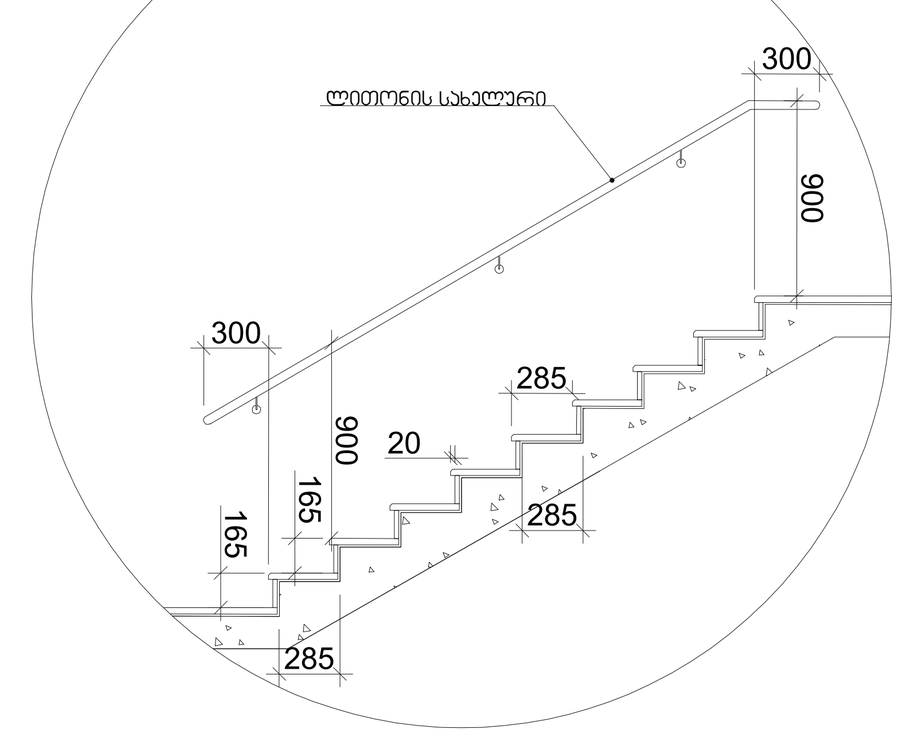

მასშტაბი: 1:20

შენიშვნები:

1. ყველა კიბეს (მათ შორის გარე კიბეს) ყოველი საფეხურის და საბიჯულის 40 მმ სავალ ნაწილს, რომელიც იზომება საფეხურის ნაშვერიდან თარაზულად, ექნება ერთგვაროვანი ფერის მქონე ზედაპირი, რომელიც საფეხურის დანარჩენი ნაწილისგან მკვეთრად განსხვავებული იქნება (მუქი ღია ფონზე). ხილვადი კონტრასტი გაგრძელდება ყოველი საფეხურის ერთი კიდიდან საფეხურის მეორე კიდემდე.
2. მისაწვდომი გზაკიბის საზღვრებში იატაკის ზედაპირები იქნება მდგრადი, მყარი და არასრიალა.
3. კიბის საფეხურების განსხვავებული მონიშვნა იქნება გამძლე.
4. შენობის გარეთ მდებარე კიბის საფეხურები და ბაქნები ისე დაგეგმარდება, რომ სავალ ზედაპირზე წყალი არ დაგროვდება.
5. გასანათებელი საშუალებები უზრუნველყოფს კიბეების განათებას, რომელიც გაიზომება საბიჯულების ზედაპირების და ბაქნების ზედაპირების ცენტრში გაზომვისას საფეხურის წინაპირიდან 600 მმ-ის საზღვრებში, შემდეგი წესის შესაბამისად:
   - არაუმცირეს 11 ლუქსი განათება,
   - არაუმცირეს 110 ლუქსი განათება, კიბით სარგებლობის დროს,
   - კიბეების გამოყენებისას 11 ლუქსიდან 110 ლუქსზე გადასვლა შესაძლებელი უნდა იყოს განათების სამართავებით უზრუნველყოფილი ავტომატური, მოძრავი სენსორული ტიპის განათების ჩამრთველებით, რომლებიც შეესაბამება ყველა ქვემოთ ჩამოთვლილს:
   - განათების სამართავები აღჭურვილი იქნება საიმედო ოპერაციული სისტემით და შეფასებული იქნება ამ მიზნით გამოყენებისთვის,
   - მოძრავი სენსორი გააქტიურდება დამკავებლის მოძრაობით საფეხურებზე ან საფეხურების ბაქნებზე,
   - განათების გამააქტიურებლები დაყენებული იქნება არაუმცირეს 15 წუთიანი მოქმედების პერიოდით,
   - გზა–კიბის განათება ჩაირთვება ავტომატური სენსორული ჩამრთველებით, ასეთის არსებობის შემთხვევაში, ისე, რომ შესასვლელში მდებარე ბაქანზე, შესასვლელში მდებარე ბაქნის მოსაზღვრე თითოეულ კიბის მარშსა და შესასვლელში მდებარე ბაქნის ზემოთ და ქვემოთ მდებარე ბაქნებზე მე–4 პუნქტით დადგენილი განათებულობის დონე საფეხურის გამოყენებამდე იქნება უზრუნველყოფილი
   - კიბის სახელურები და ნებისმიერი კედელი ან მათ მომიჯნავედ მდებარე სხვა ზედაპირი არ იქნება ბასრი ან უხეში ელემენტების შემცველი.
   - კიბის სახელურები არ იტრიალებს მათი ბუდეების საზღვრებში.

შ.პ.ს. "დმ სტუდია"

შეთანხმებული ბრბ-ს ბრძანება:

ბრძანება №387 25.08.2023

საპროექტო ობიექტი
მრავალბინიანი საცხოვრებელი კომპლექსი
შენობა N1 (ბლოკები N1, N2, N3, N4, N5, N7, N9)
ახალი მშენებლობა

საპროექტო ობიექტის მისამართი
ქ.თბილისი,
ლისის ტბის მიმდებარედ

საკადასტრო კოდი: 01.14.16.008.073

მიწის ნაკვეთის ფართობი: 46 825კვ.მ
ფუნქციური ზონა: სზ-5
ტერიტორიულ-სტრუქტურული ზონა:
პერიფერიული ზონა (პზ)

დადგენილი განაშენიანების რეგულირების პარამეტრები:
კ1 - 0.5
კ2 - 1.8
კ3 - 0.2

CAD FILE:
შესრულებულია ArchiCad ფაილში და წარმოდგენილია PDF ფაილის სახით

დამკვეთი:
შპს. "არქტური ლისი"
ID ნომერი: 426138271

არქიტექტორები:
მ. ნიკოლაიშვილი
თ. კოშაძე
ნ. კოშაძე
მ. ბახტაძე
ბ. დავითაია

გზა-კიბე(5)
არქიტექტურა

ა0-411

ფორმატი A-2

გზა-კიბე(ბ) 0.00 ნიშნულის დონეზე

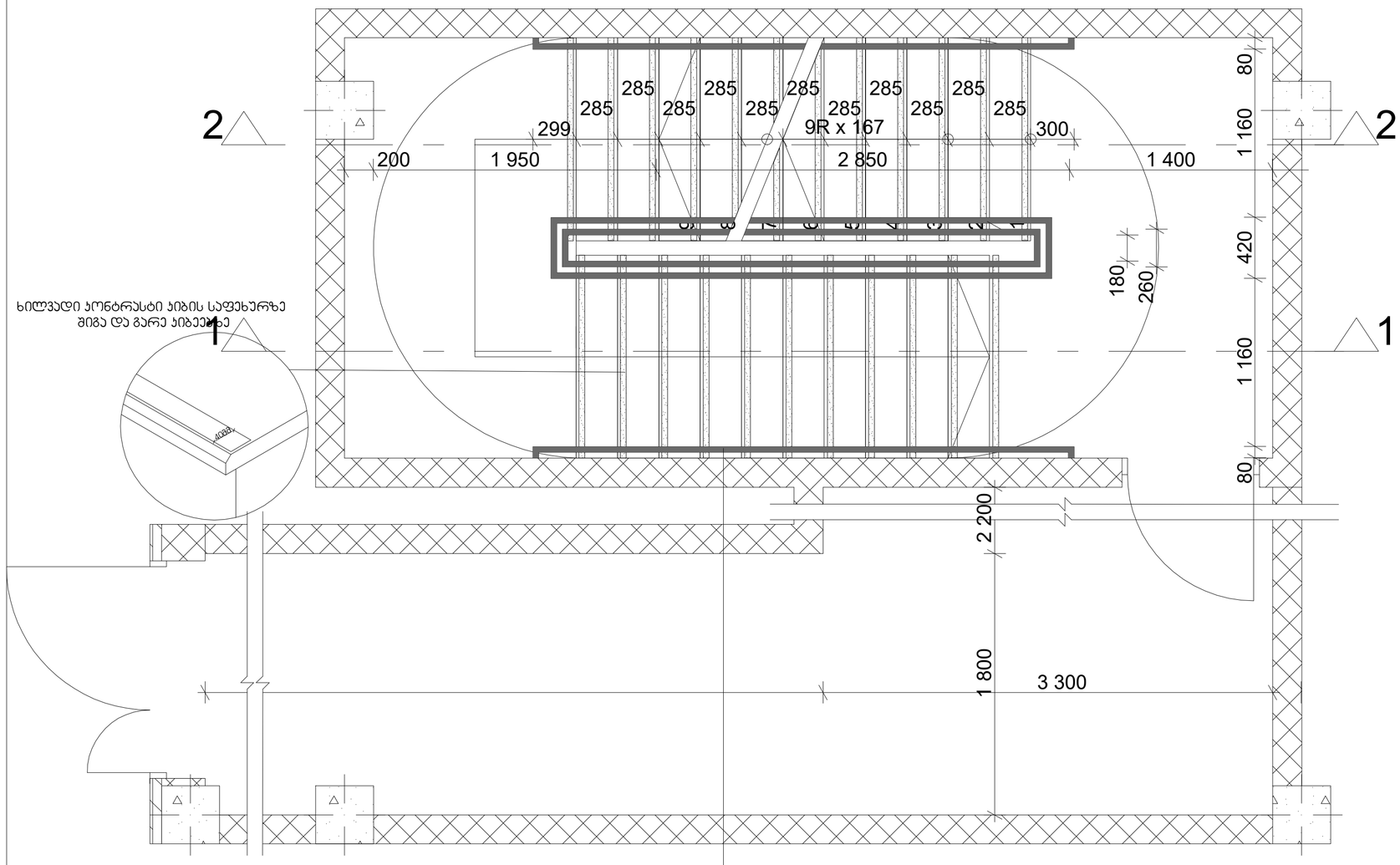

გზა-კიბე(ბ) ტიპიური სართულის დონეზე

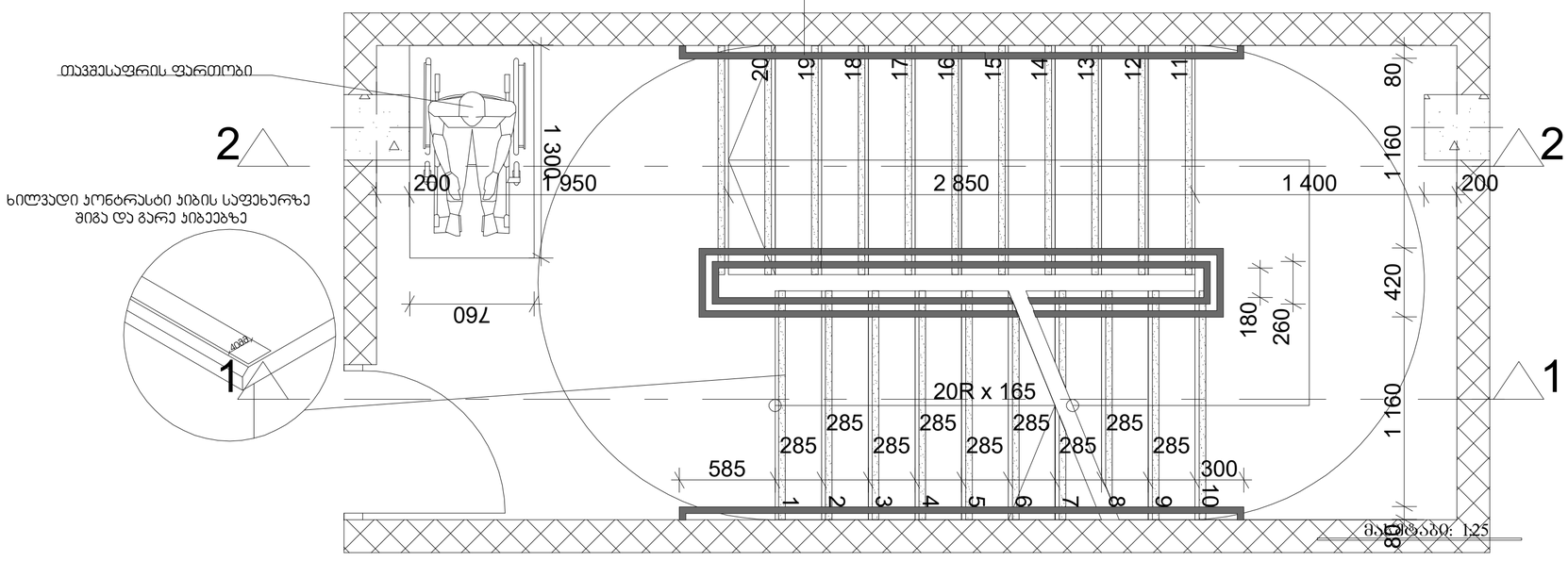

შენიშვნები:

1. ყველა კიბეს (მათ შორის გარე კიბეს) ყოველი საფეხურის და საბიჯურის 40 მმ სავალ ნაწილს, რომელიც იზომება საფეხურის ნაშვერიდან თარაზულად, ექნება ერთგვაროვანი ფერის მქონე ზედაპირი, რომელიც საფეხურის დანარჩენი ნაწილისგან მკვეთრად განსხვავებული იქნება (მუქი ღია ფონზე). ხილვადი კონტრასტი გაგრძელდება ყოველი საფეხურის ერთი კიდიდან საფეხურის მეორე კიდემდე.
2. მისაწვდომი გზაკიბის საზღვრებში იატაკის ზედაპირები იქნება მდგრადი, მყარი და არასრიალა.
3. კიბის საფეხურების განსხვავებული მონიშვნა იქნება გამძლე.
4. შენობის გარეთ მდებარე კიბის საფეხურები და ბაქნები ისე დაგეგმარდება, რომ სავალ ზედაპირზე წყალი არ დაგროვდება.
5. გასანათებელი საშუალებები უზრუნველყოფს კიბეების განათებას, რომელიც გაიზომება საბიჯურების ზედაპირების და ბაქნების ზედაპირების ცენტრში გაზომვისას საფეხურის წინაპირიდან 600 მმ-ის საზღვრებში, შემდეგი წესის შესაბამისად:
   - არაუმცირეს 11 ლუქსი განათება.
   - არაუმცირეს 110 ლუქსი განათება, კიბით სარგებლობის დროს.
   - კიბეების გამოყენებისას 11 ლუქსიდან 110 ლუქსზე გადასვლა შესაძლებელი უნდა იყოს განათების სამართავებით უზრუნველყოფილი ავტომატური, მოძრავი სენსორული ტიპის განათების ჩამრთველებით, რომლებიც შეესაბამება ყველა ქვემოთ ჩამოთვლილს:
   - განათების სამართავები აღჭურვილი იქნება საიმედო ოპერაციული სისტემით და შეფასებული იქნება ამ მიზნით გამოყენებისთვის.
   - მოძრავი სენსორი გააქტიურდება დამკვებლის მოძრაობით საფეხურებზე ან საფეხურების ბაქნებზე.
   - განათების გამააქტიურებლები დაყენებული იქნება არაუმცირეს 15 წუთიანი მოქმედების პერიოდით.
   - გზა–კიბის განათება ჩაირთვება ავტომატური სენსორული ჩამრთველებით, ასეთის არსებობის შემთხვევაში, ისე, რომ შესასვლელში მდებარე ბაქანზე, შესასვლელში მდებარე ბაქნის მოსაზღვრე თითოეულ კიბის მარშსა და შესასვლელში მდებარე ბაქნის ზემოთ და ქვემოთ მდებარე ბაქნებზე მე–4 პუნქტით დადგენილი განათებულობის დონე საფეხურის გამოყენებამდე იქნება უზრუნველყოფილი.
   - კიბის სახელურები და ნებისმიერი კედელი ან მათ მომიჯნავედ მდებარე სხვა ზედაპირი არ იქნება ბასრი ან უხეში ელემენტების შემცველი.
   - კიბის სახელურები არ იტრიალებს მათი ბუდეების საზღვრებში.

შ.პ.ს. "დმ სტუდია"

შეთანხმებული გრბ-ს ბრძანება:

ბრძანება №387 25.08.2023

საპროექტო ობიექტი
მრავალბინიანი საცხოვრებელი კომპლექსი

შენობა N1 (ბლოკები N1, N2, N3, N4, N5, N7, N9)

ახალი მშენებლობა

საპროექტო ობიექტის მისამართი

ქ.თბილისი,
ლისის ტბის მიმდებარედ

საკადასტრო კოდი: 01.14.16.008.073

მიწის ნაკვეთის ფართობი: 46 825კვ.მ

ფუნქციური ზონა: სზ-5

ტერიტორიულ-სტრუქტურული ზონა:

პერიფერიული ზონა (პზ)

დადგენილი განაშენიანების რეგულირების პარამეტრები:

კ1 - 0.5
კ2 - 1.8
კ3 - 0.2

CAD FILE:
შესრულებულია ArchiCad შაილში და წარმოდგენილია PDF შაილის სახით

დამკვეთი:

შპს. "არქტური ლისი"
ID ნომერი: 426138271

არქიტექტორები:
მ. ნიკოლაიშვილი
თ. კოშაძე
ნ. კოშაძე
მ. ბახტაძე
ზ. დავითაია

გზა-კიბე(ბ)
არქიტექტურა

ა0-412

ფორმატი A-2

გზა-კიბე(6)

კვეთი 1

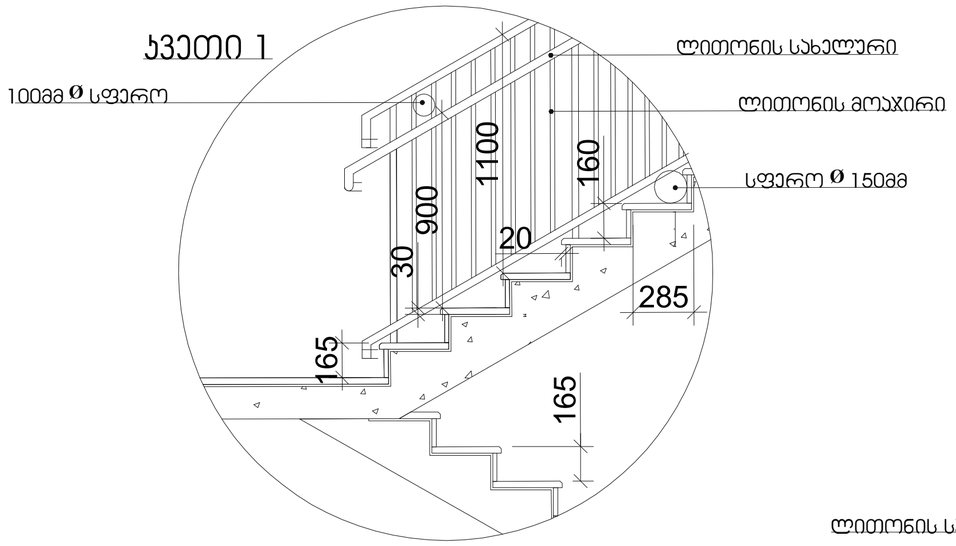

სახელური

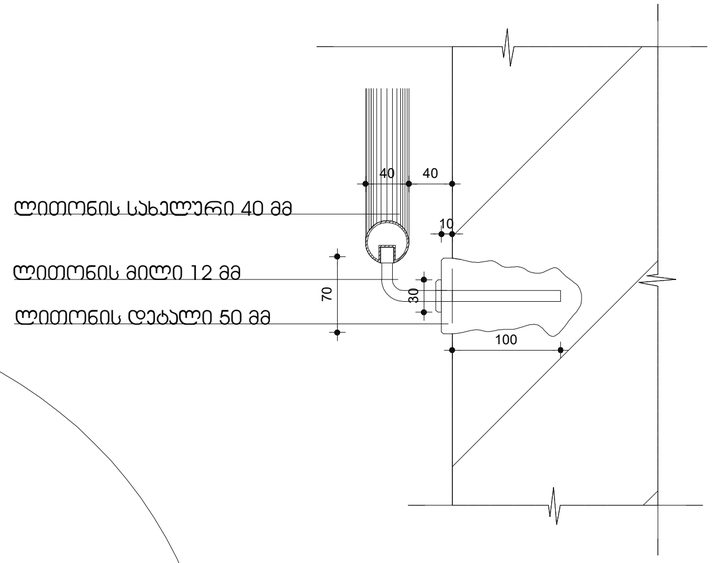

კვეთი 2

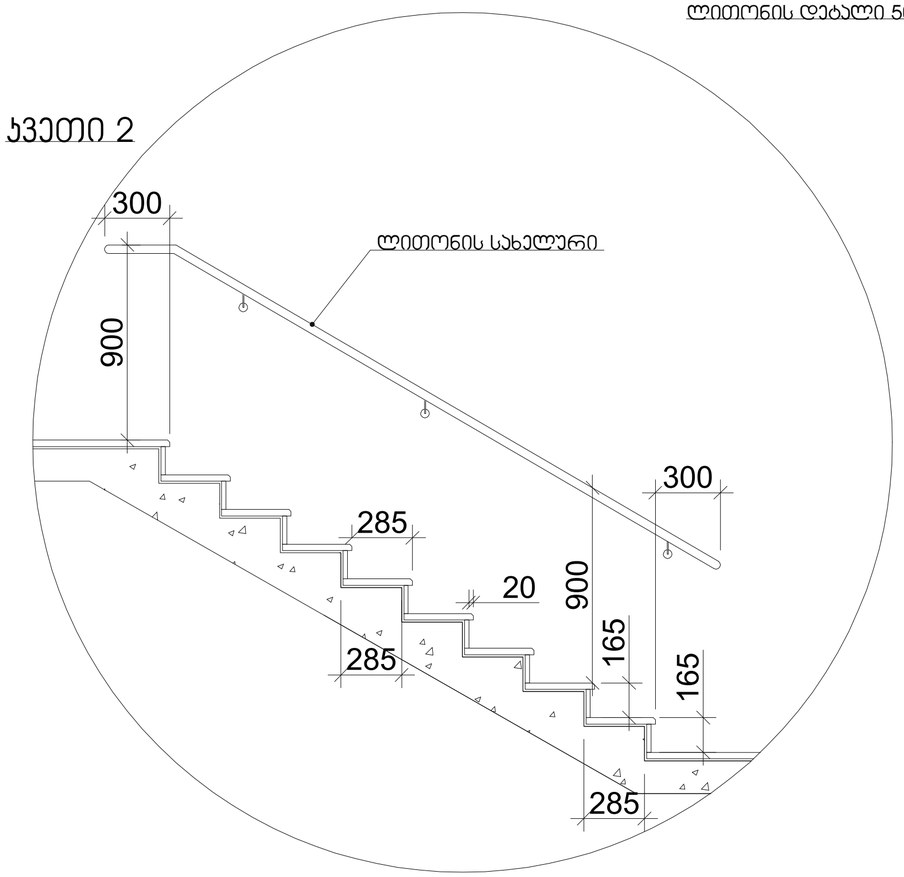

მასშტაბი: 1:20

შენიშვნები:

1. ყველა კიბეს (მათ შორის გარე კიბეს) ყოველი საფეხურის და საბიჯულის 40 მმ სავალ ნაწილს, რომელიც იზომება საფეხურის ნაშვერიდან თარაზულად, ექნება ერთგვაროვანი ფერის მქონე ზედაპირი, რომელიც საფეხურის დანარჩენი ნაწილისგან მკვეთრად განსხვავებული იქნება (მუქი ღია ფონზე). ხილვადი კონტრასტი გაგრძელდება ყოველი საფეხურის ერთი კიდიდან საფეხურის მეორე კიდემდე.

2. მისაწვდომი გზაკიბის საზღვრებში იატაკის ზედაპირები იქნება მდგრადი, მყარი და არასრიალა.

3. კიბის საფეხურების განსხვავებული მონიშვნა იქნება გამძლე.

4. შენობის გარეთ მდებარე კიბის საფეხურები და ბაქნები ისე დაგეგმარდება, რომ სავალ ზედაპირზე წყალი არ დაგროვდება.

5. გასანათებელი სამუალებები უზრუნველყოფს კიბეების განათებას, რომელიც გაიზომება საბიჯულების ზედაპირების და ბაქნების ზედაპირების ცენტრში გაზომვისას საფეხურის წინაპირიდან 600 მმ-ის საზღვრებში, შემდეგი წესის შესაბამისად:

- არაუმცირეს 11 ლუქსი განათება.
- არაუმცირეს 110 ლუქსი განათება, კიბით სარგებლობის დროს.
- კიბეების გამოყენებისას 11 ლუქსიდან 110 ლუქსზე გადასვლა შესაძლებელი უნდა იყოს განათების სამართავებით უზრუნველყოფილი ავტომატური, მოძრავი სენსორული ტიპის განათების ჩამრთველებით, რომლებიც შეესაბამება ყველა ქვემოთ ჩამოთვლილს:
- განათების სამართავები აღჭურვილი იქნება საიმედო ოპერაციული სისტემით და შეფასებული იქნება ამ მიზნით გამოყენებისთვის.
- მოძრავი სენსორი გააქტიურდება დამკავებლის მოძრაობით საფეხურებზე ან საფეხურების ბაქნებზე.
- განათების გამააქტიურებლები დაყენებული იქნება არაუმცირეს 15 წუთიანი მოქმედების პერიოდით.
- გზა–კიბის განათება ჩაირთვება ავტომატური სენსორული ჩამრთველებით, ასეთის არსებობის შემთხვევაში, ისე, რომ შესასვლელში მდებარე ბაქანზე, შესასვლელში მდებარე ბაქნის მოსაზღვრე თითოეულ კიბის მარშსა და შესასვლელში მდებარე ბაქნის ზემოთ და ქვემოთ მდებარე ბაქნებზე მე–4 პუნქტით დადგენილი განათებულობის დონე საფეხურის გამოყენებამდე იქნება უზრუნველყოფილი
- კიბის სახელურები და ნებისმიერი კედელი ან მათ მომიჯნავედ მდებარე სხვა ზედაპირი არ იქნება ბასრი ან უხეში ელემენტების შემცველი.
- კიბის სახელურები არ იტრიალებს მათი ბუდეების საზღვრებში.

შ.პ.ს. "დმ სტუდია"

შეთანხმებული ბრბ-ს ბრძანება:

ბრძანება №387 25.08.2023

საპროექტო ობიექტი
მრავალბინიანი საცხოვრებელი კომპლექსი
შენობა N1 (ბლოკები N1, N2, N3, N4, N5, N7, N9)
ახალი მშენებლობა

საპროექტო ობიექტის მისამართი
ქ.თბილისი,
ლისის ტბის მიმდებარედ

საკადასტრო კოდი: 01.14.16.008.073

მიწის ნაკვეთის ფართობი: 46 825კვ.მ

ფუნქციური ზონა: სზ-5

ტერიტორიულ-სტრუქტურული ზონა:

პერიფერიული ზონა (პზ)

დადგენილი განაშენიანების რეგულირების პარამეტრები:

კ1 - 0.5
კ2 - 1.8
კ3 - 0.2

CAD FILE:
შესრულებულია ArchiCad ფაილში და წარმოდგენილია PDF ფაილის სახით

დამკვეთი:
შპს. "არქტური ლისი"
ID ნომერი: 426138271

არქიტექტორები:
მ. ნიკოლაიშვილი
თ. კოშაძე
ნ. კოშაძე
მ. ბახტაძე
ბ. დავითაია

გზა-კიბე(6)
არქიტექტურა

ად-413

ფორმატი A-2

გზა-კიბე(7) 0.00 ნიშნულის დონეზე

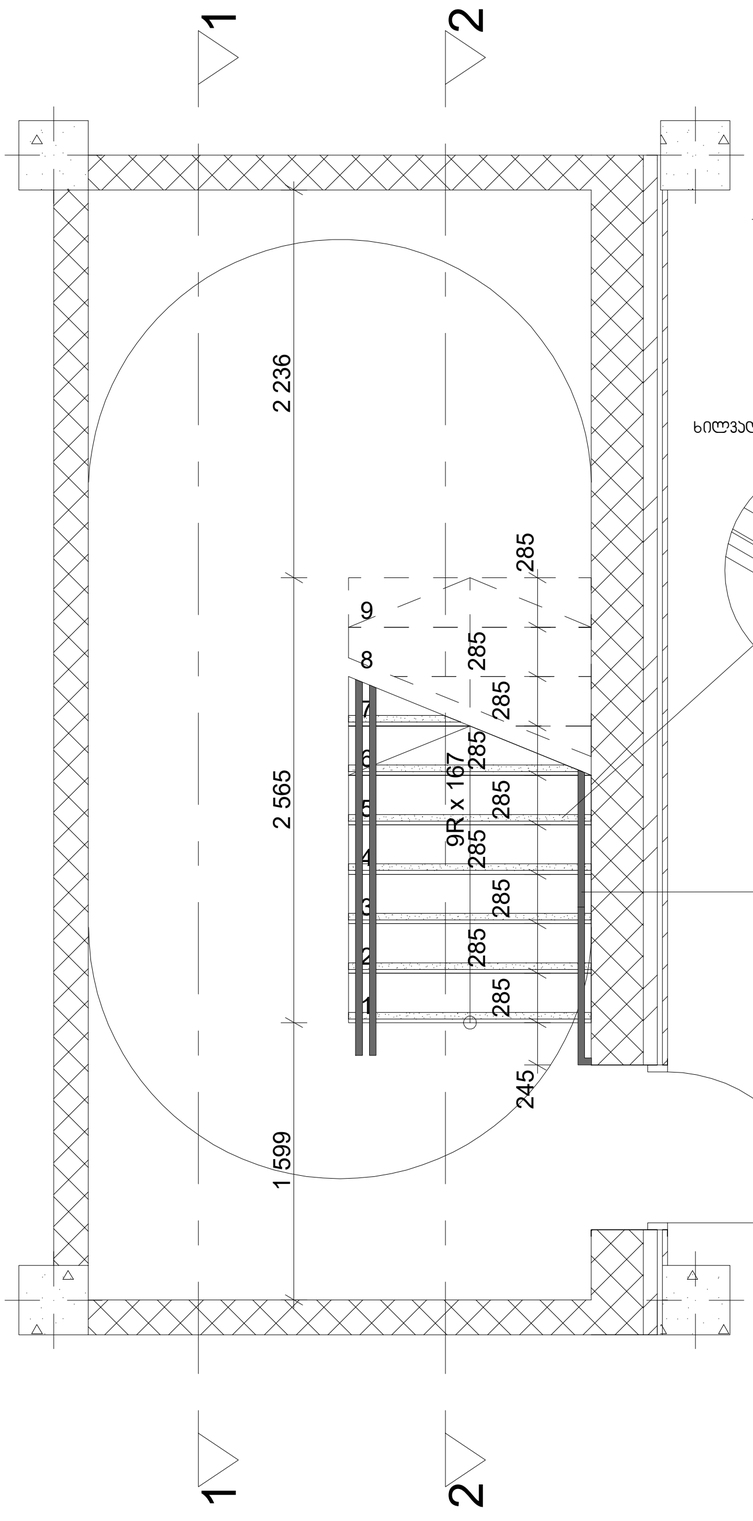

გზა-კიბე(7) ტიპიური სართულის დონეზე

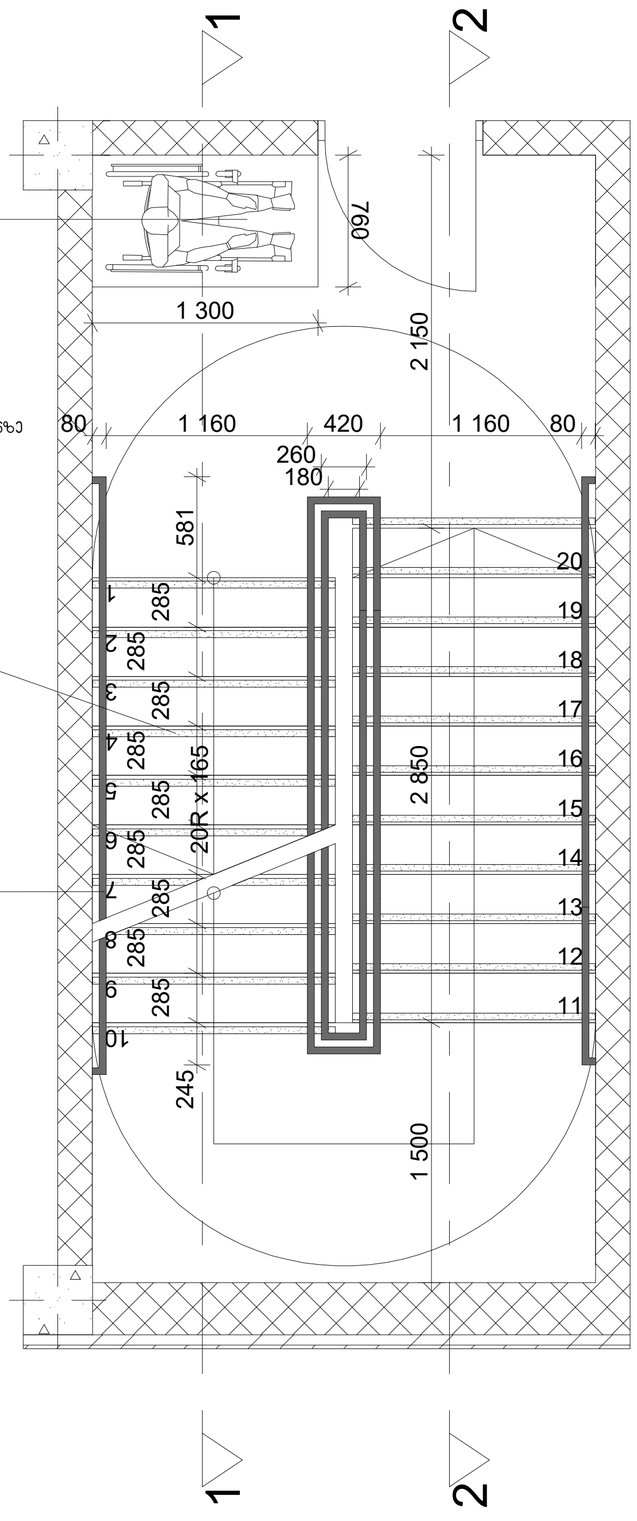



ლითონის სახელური Ø4

მასშტაბი: 1:25

შენიშვნები:

1. ყველა კიბეს (მათ შორის გარე კიბეს) ყოველი საფეხურის და საბიჯელის 40 მმ სავალ ნაწილს, რომელიც იზომება საფეხურის ნაშვერიდან თარაზულად, ექნება ერთგვაროვანი ფერის მქონე ზედაპირი, რომელიც საფეხურის დანარჩენი ნაწილისგან მკვეთრად განსხვავებული იქნება (მუქი ღია ფონზე). ხილვადი კონტრასტი გაგრძელდება ყოველი საფეხურის ერთი კიდიდან საფეხურის მეორე კიდემდე.
2. მისაწვდომი გზაკიბის საზღვრებში იატაკის ზედაპირები იქნება მდგრადი, მყარი და არასრიალა.
3. კიბის საფეხურების განსხვავებული მონიშვნა იქნება გამძლე.
4. შენობის გარეთ მდებარე კიბის საფეხურები და ბაქნები ისე დაგეგმარდება, რომ სავალ ზედაპირზე წყალი არ დაგროვდება.
5. გასანათებელი სამუალებები უზრუნველყოფს კიბეების განათებას, რომელიც გაიზომება საბიჯელების ზედაპირების და ბაქნების ზედაპირების ცენტრში გაზომვისას საფეხურის წინაპირიდან 600 მმ-ის საზღვრებში, შემდეგი წესის შესაბამისად:
   - არაუმცირეს 11 ლუქსი განათება.
   - არაუმცირეს 110 ლუქსი განათება, კიბით სარგებლობის დროს.
   - კიბეების გამოყენებისას 11 ლუქსიდან 110 ლუქსზე გადასვლა შესაძლებელი უნდა იყოს განათების სამართავებით უზრუნველყოფილი ავტომატური მოძრავი სენსორული ტიპის განათების ჩამრთველებით, რომლებიც შესაბამება ყველა ქვემოთ ჩამოთვლილს:
   - განათების სამართავები აღჭურვილი იქნება საიმედო ოპერაციული სისტემით და შეფასებული იქნება ამ მიზნით გამოყენებისთვის.
   - მოძრავი სენსორი გააქტიურდება დამკავებლის მოძრაობით საფეხურებზე ან საფეხურების ბაქნებზე.
   - განათების გამააქტიურებლები დაყენებული იქნება არაუმცირეს 15 წუთიანი მოქმედების პერიოდით.
   - გზა–კიბის განათება ჩაირთვება ავტომატური სენსორული ჩამრთველებით, ასეთის არსებობის შემთხვევაში, ისე, რომ შესასვლელში მდებარე ბაქანზე, შესასვლელში მდებარე ბაქნის მოსაზღვრე თითოეულ კიბის მარშსა და შესასვლელში მდებარე ბაქნის ზემოთ და ქვემოთ მდებარე ბაქნებზე მე–4 პუნქტით დადგენილი განათებულობის დონე საფეხურის გამოყენებამდე იქნება უზრუნველყოფილი.
   - კიბის სახელურები და ნებისმიერი კედელი ან მათ მომიჯნავედ მდებარე სხვა ზედაპირი არ იქნება ბასრი ან უხეში ელემენტების შემცველი.
   - კიბის სახელურები არ იტრიალებს მათი ბუდეების საზღვრებში.

შ.პ.ს. "დმ სტუდია"

შეთანხმებული გრგ-ს ბრძანება:

ბრძანება №387 25.08.2023

საპროექტო ობიექტი
მრავალბინიანი საცხოვრებელი კომპლექსი
შენობა N1 (ბლოკები N1, N2, N3, N4, N5, N7, N9)
ახალი მშენებლობა

საპროექტო ობიექტის მისამართი
ქ.თბილისი,
ლისის ტბის მიმდებარედ

საკადასტრო კოდი: 01.14.16.008.073

მიწის ნაკვეთის ფართობი: 46 825კვ.მ

ფუნქციური ზონა: სზ-5

ტერიტორიულ-სტრუქტურული ზონა:

პერიფერიული ზონა (პზ)

დადგენილი განაშენიანების რეგულირების პარამეტრები:

კ1 - 0.5
კ2 - 1.8
კ3 - 0.2

CAD FILE:
შესრულებულია ArchiCad ფაილში და წარმოდგენილია PDF ფაილის სახით

დამკვეთი:
შპს. "არქტური ლისი"
ID ნომერი: 426138271

არქიტექტორები:
მ. ნიკოლაიშვილი
თ. კოშაძე
ნ. კოშაძე
მ. ბახტაძე
გ. დავითაია

გზა-კიბე(7)
არქიტექტურა

ფორმატი A-2

გზა-კიბე(7)

ჯვეთი 1

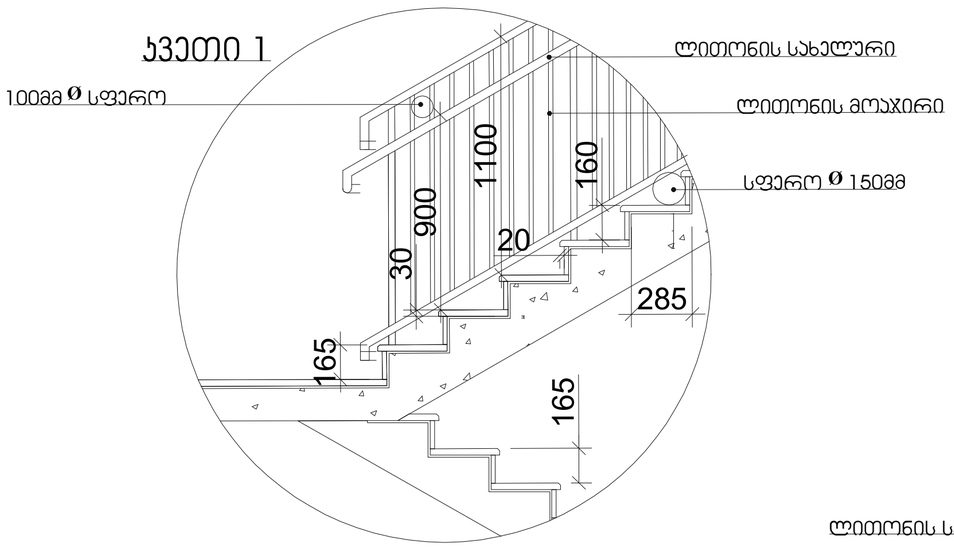

სახელური

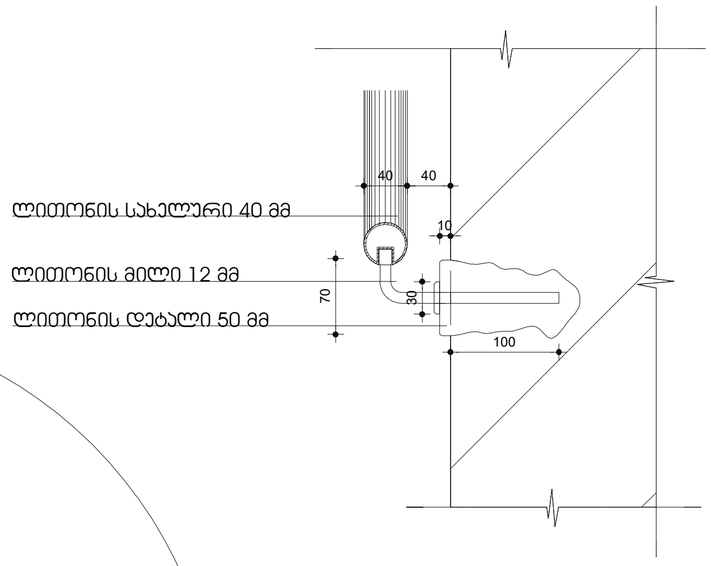

ჯვეთი 2

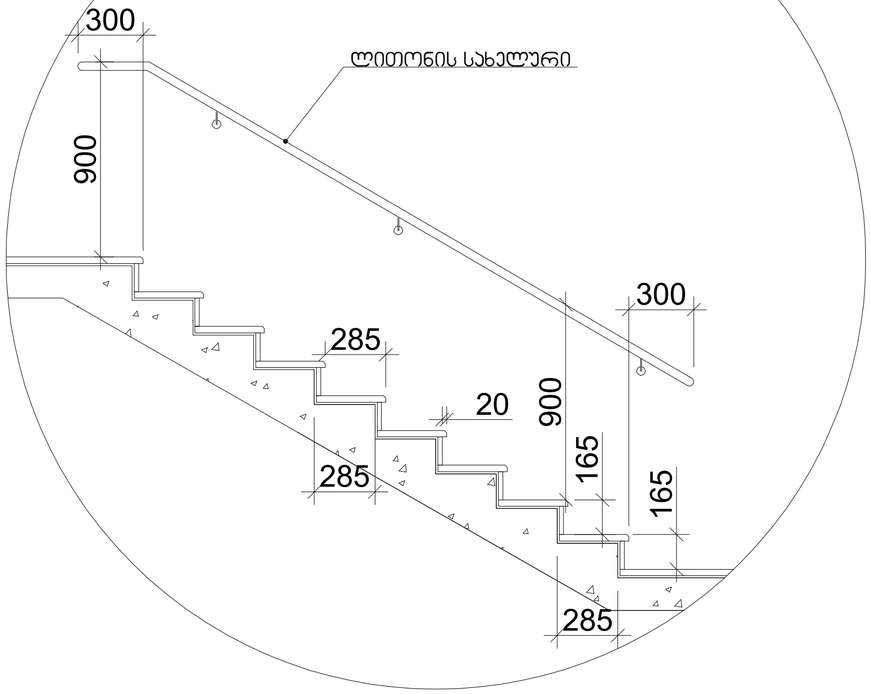

მასშტაბი: 1:20

შენიშვნები:

1. ყველა კიბეს (მათ შორის გარე კიბეს) ყოველი საფეხურის და საბიჯელის 40 მმ სავალ ნაწილს, რომელიც იზომება საფეხურის ნაშვერიდან თარაზულად, ექნება ერთგვაროვანი ფერის მქონე ზედაპირი, რომელიც საფეხურის დანარჩენი ნაწილისგან მკვეთრად განსხვავებული იქნება (მუქი ღია ფონზე). ხილვადი კონტრასტი გაგრძელდება ყოველი საფეხურის ერთი კიდიდან საფეხურის მეორე კიდემდე.
2. მისაწვდომი გზაკიბის საზღვრებში იატაკის ზედაპირები იქნება მდგრადი, მყარი და არასრიალა.
3. კიბის საფეხურების განსხვავებული მონიშვნა იქნება გამძლე.
4. შენობის გარეთ მდებარე კიბის საფეხურები და ბაქნები ისე დაგეგმარდება, რომ სავალ ზედაპირზე წყალი არ დაგროვდება.
5. გასანათებელი საშუალებები უზრუნველყოფს კიბეების განათებას, რომელიც გაიზომება საბიჯელების ზედაპირების და ბაქნების ზედაპირების ცენტრში გაზომვისას საფეხურის წინაპირიდან 600 მმ-ის საზღვრებში, შემდეგი წესის შესაბამისად:
   - არაუმცირეს 11 ლუქსი განათება.
   - არაუმცირეს 110 ლუქსი განათება, კიბით სარგებლობის დროს.
   - კიბეების გამოყენებისას 11 ლუქსიდან 110 ლუქსზე გადასვლა შესაძლებელი უნდა იყოს განათების სამართავებით უზრუნველყოფილი ავტომატური მოძრავი სენსორული ტიპის განათების ჩამრთველებით, რომლებიც შესაბამება ყველა ქვემოთ ჩამოთვლილს:
   - განათების სამართავები აღჭურვილი იქნება საიმედო ოპერაციული სისტემით და შეფასებული იქნება ამ მიზნით გამოყენებისთვის.
   - მოძრავი სენსორი გააქტიურდება დამკავებლის მოძრაობით საფეხურებზე ან საფეხურების ბაქნებზე.
   - განათების გამააქტიურებლები დაყენებული იქნება არაუმცირეს 15 წუთიანი მოქმედების პერიოდით.
   - გზა–კიბის განათება ჩაირთვება ავტომატური სენსორული ჩამრთველებით, ასეთის არსებობის შემთხვევაში, ისე, რომ შესასვლელში მდებარე ბაქანზე, შესასვლელში მდებარე ბაქნის მოსაზღვრე თითოეულ კიბის მარშსა და შესასვლელში მდებარე ბაქნის ზემოთ და ქვემოთ მდებარე ბაქნებზე მე–4 პუნქტით დადგენილი განათებულობის დონე საფეხურის გამოყენებამდე იქნება უზრუნველყოფილი.
   - კიბის სახელურები და ნებისმიერი კედელი ან მათ მომიჯნავედ მდებარე სხვა ზედაპირი არ იქნება ბასრი ან უხეში ელემენტების შემცველი.
   - კიბის სახელურები არ იტრიალებს მათი ბუდეების საზღვრებში.

შ.პ.ს. "დმ სტუდია"

შეთანხმებული ბრბ-ს ბრძანება:

ბრძანება №387 25.08.2023

საპროექტო ობიექტი
მრავალბინიანი საცხოვრებელი კომპლექსი
შენობა N1 (ბლოკები N1, N2, N3, N4, N5, N7, N9)
ახალი მშენებლობა

საპროექტო ობიექტის მისამართი
ქ.თბილისი,
ლისის ტბის მიმდებარედ

საკადასტრო კოდი: 01.14.16.008.073

მიწის ნაკვეთის ფართობი: 46 825კვ.მ

შუნქციური ზონა: სზ-5

ტერიტორიულ-სტრუქტურული ზონა:

პერიფერიული ზონა (პზ)

დადგენილი განაშენიანების რეგულირების პარამეტრები:

კ1 - 0.5
კ2 - 1.8
კ3 - 0.2

CAD FILE:
შესრულებულია ArchiCad ფაილში და წარმოდგენილია PDF ფაილის სახით

დამკვეთი:
შპს. "არქტური ლისი"
ID ნომერი: 426138271

არქიტექტორები:
მ. ნიკოლაიშვილი
თ. კოშაძე
ნ. კოშაძე
მ. ბახტაძე
ბ. დავითაია

გზა-კიბე(7)
არქიტექტურა

ად-414

ფორმატი A-2

გზა-კიბე(8) 0.00 ნიშნულის დონეზე

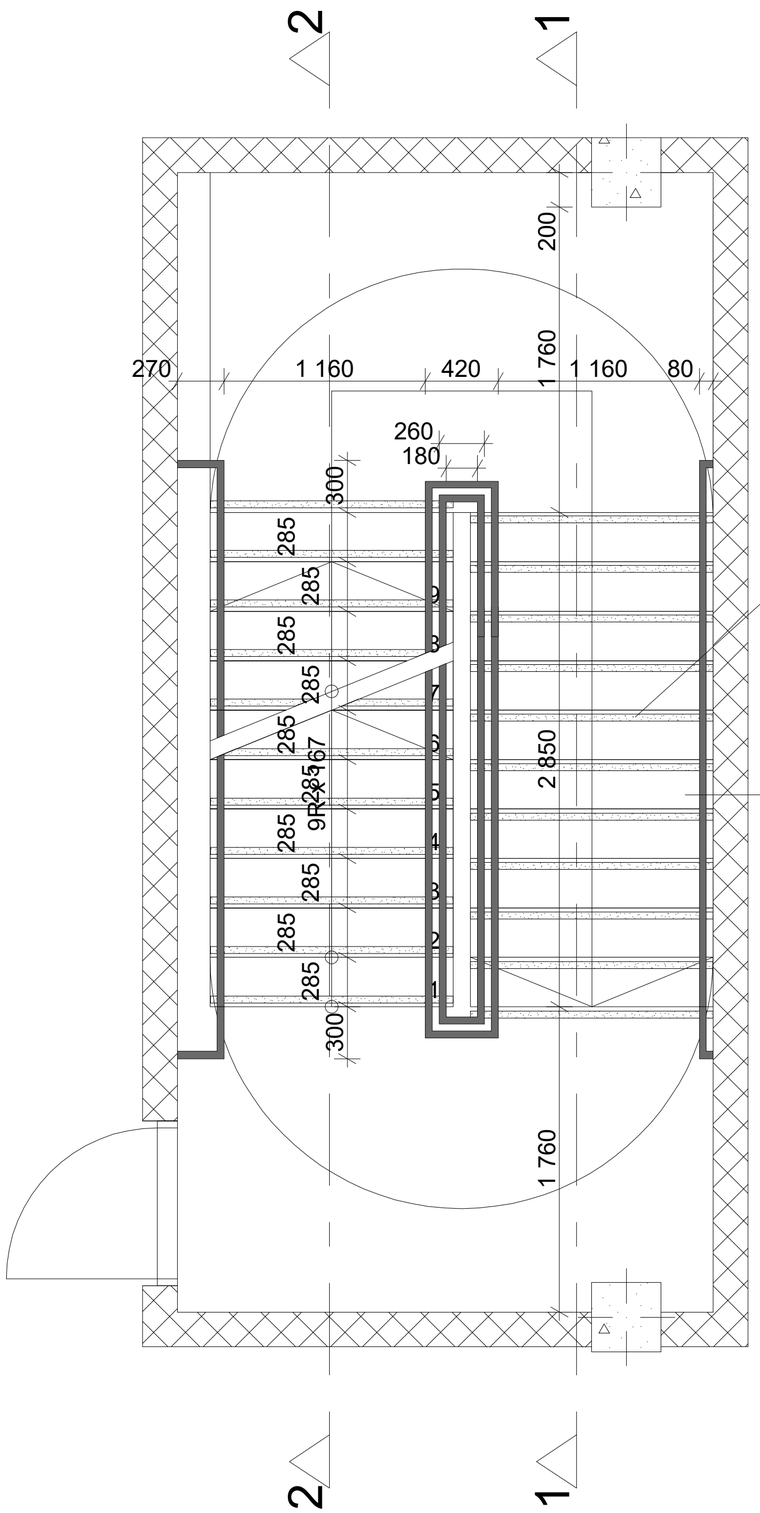

გზა-კიბე(8) ტიპიური სართულის დონეზე

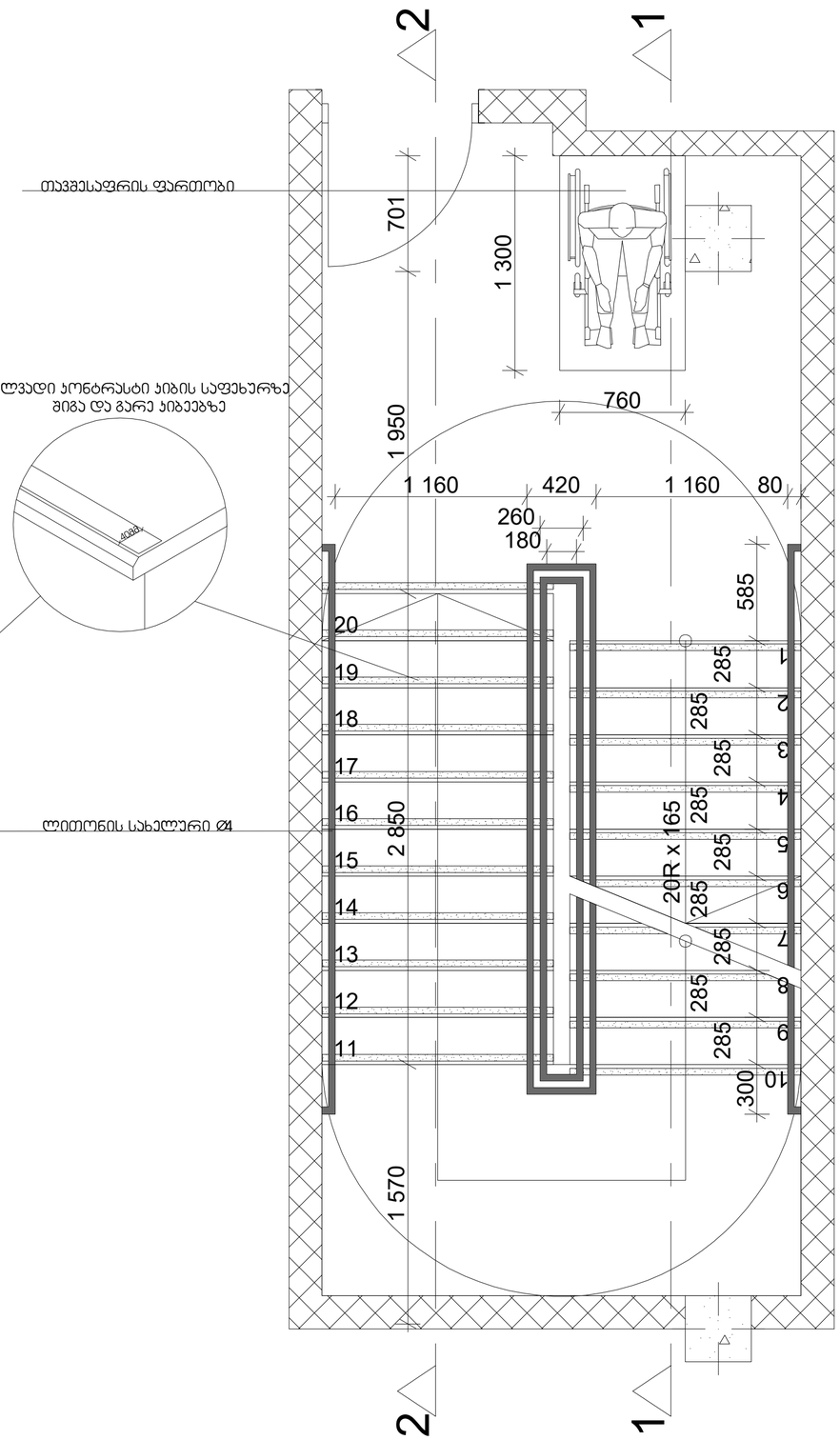

ლითონის სახელური Ø4

მასშტაბი: 1:25

შენიშვნები:

1. ყველა კიბეს (მათ შორის გარე კიბეს) ყოველი საფეხურის და საბიჯელის 40 მმ სავალ ნაწილს, რომელიც იზომება საფეხურის ნაშვერიდან თარაზულად, ექნება ერთგვაროვანი ფერის მქონე ზედაპირი, რომელიც საფეხურის დანარჩენი ნაწილისგან მკვეთრად განსხვავებული იქნება (მუქი ღია ფონზე). ხილვადი კონტრასტი გაგრძელდება ყოველი საფეხურის ერთი კიდიდან საფეხურის მეორე კიდემდე.
2. მისაწვდომი გზაკიბის საზღვრებში იატაკის ზედაპირები იქნება მდგრადი, მყარი და არასრიალა.
3. კიბის საფეხურების განსხვავებული მონიშვნა იქნება გამძლე.
4. შენობის გარეთ მდებარე კიბის საფეხურები და ბაქნები ისე დაგეგმარდება, რომ სავალ ზედაპირზე წყალი არ დაგროვდება.
5. გასანათებელი სამუალებები უზრუნველყოფს კიბეების განათებას, რომელიც გაიზომება საბიჯელების ზედაპირების და ბაქნების ზედაპირების ცენტრში გაზომვისას საფეხურის წინაპირიდან 600 მმ-ის საზღვრებში, შემდეგი წესის შესაბამისად:
   - არაუმცირეს 11 ლუქსი განათება.
   - არაუმცირეს 110 ლუქსი განათება, კიბით სარგებლობის დროს.
   - კიბეების გამოყენებისას 11 ლუქსიდან 110 ლუქსზე გადასვლა შესაძლებელი უნდა იყოს განათების სამართავებით უზრუნველყოფილი ავტომატური, მოძრავი სენსორული ტიპის განათების ჩამრთველებით, რომლებიც შეესაბამება ყველა ქვემოთ ჩამოთვლილს:
   - განათების სამართავები აღჭურვილი იქნება საიმედო ოპერაციული სისტემით და შეფასებული იქნება ამ მიზნით გამოყენებისთვის.
   - მოძრავი სენსორი გააქტიურდება დამკავებლის მოძრაობით საფეხურებზე ან საფეხურების ბაქნებზე.
   - განათების გამააქტიურებლები დაყენებული იქნება არაუმცირეს 15 წუთიანი მოქმედების პერიოდით.
   - გზა–კიბის განათება ჩაირთვება ავტომატური სენსორული ჩამრთველებით, ასეთის არსებობის შემთხვევაში, ისე, რომ შესასვლელში მდებარე ბაქანზე, შესასვლელში მდებარე ბაქნის მოსაზღვრე თითოეულ კიბის მარშსა და შესასვლელში მდებარე ბაქნის ზემოთ და ქვემოთ მდებარე ბაქნებზე მე–4 პუნქტით დადგენილი განათებულობის დონე საფეხურის გამოყენებამდე იქნება უზრუნველყოფილი.
   - კიბის სახელურები და ნებისმიერი კედელი ან მათ მომიჯნავედ მდებარე სხვა ზედაპირი არ იქნება ბასრი ან უხეში ელემენტების შემცველი.
   - კიბის სახელურები არ იტრიალებს მათი ბუდეების საზღვრებში.

შ.პ.ს. "დმ სტუდია"

შეთანხმებული ბრბ-ს პრძანება:

პრძანება №387 25.08.2023

საპროექტო ობიექტი
მრავალბინიანი საცხოვრებელი კომპლექსი
შენობა N1 (ბლოკები N1, N2, N3, N4, N5, N7, N9)
ახალი მშენებლობა

საპროექტო ობიექტის მისამართი
ქ.თბილისი,
ლისის ტბის მიმდებარედ

საკადასტრო კოდი: 01.14.16.008.073

მიწის ნაკვეთის ფართობი: 46 825კვ.მ

ფუნქციური ზონა: სზ-5

ტერიტორიულ-სტრუქტურული ზონა:

პერიფერიული ზონა (პზ)

დაშვებული განაშენიანების რეგულირების პარამეტრები:

კ1 - 0.5
კ2 - 1.8
კ3 - 0.2

CAD FILE:
შესრულულებულია ArchiCad ფაილში და წარმოდგენილია PDF ფაილის სახით

დამკვეთი:

შპს. "არქტური ლისი"
ID ნომერი: 426138271

არქიტექტორები:
მ. ნიკოლაიშვილი
თ. კოშაძე
ნ. კოშაძე
მ. ბახტაძე
ბ. დავითაია

გზა-კიბე(8)
არქიტექტურა

აე-415

ფორმატი A-2

გზა-კიბე(8)

ვარიანტი 1

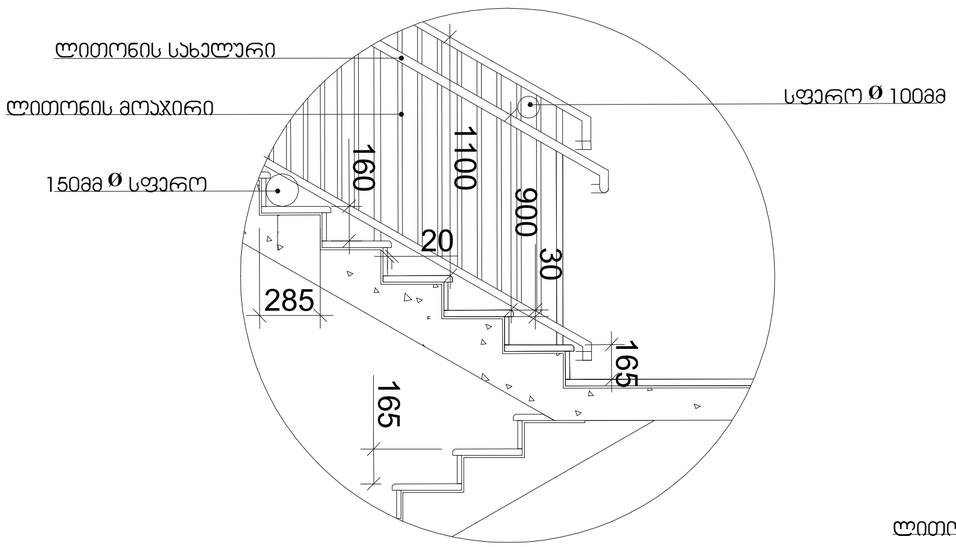

სახელური

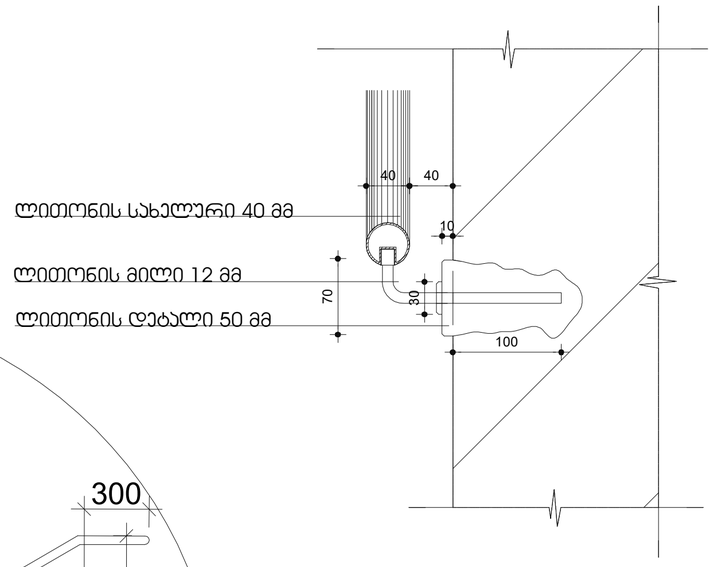

ვარიანტი 2

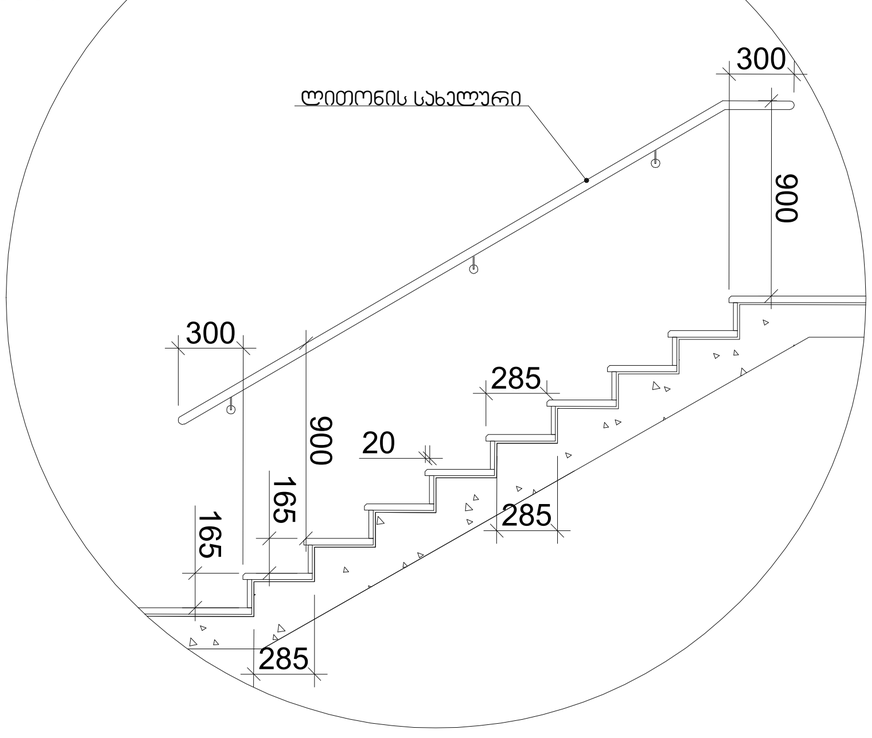

მასშტაბი: 1:20

შენიშვნები:

1. ყველა კიბეს (მათ შორის გარე კიბეს) ყოველი საფეხურის და საბიჯელის 40 მმ სავალ ნაწილს, რომელიც იზომება საფეხურის ნაშვერიდან თარაზულად, ექნება ერთგვაროვანი ფერის მქონე ზედაპირი, რომელიც საფეხურის დანარჩენი ნაწილისგან მკვეთრად განსხვავებული იქნება (მუქი ღია ფონზე). ხილვადი კონტრასტი გაგრძელდება ყოველი საფეხურის ერთი კიდიდან საფეხურის მეორე კიდემდე.

2. მისაწვდომი გზაკიბის საზღვრებში იატაკის ზედაპირები იქნება მდგრადი, მყარი და არასრიალა.

3. კიბის საფეხურების განსხვავებული მონიშვნა იქნება გამძლე.

4. შენობის გარეთ მდებარე კიბის საფეხურები და ბაქნები ისე დაგეგმარდება, რომ სავალ ზედაპირზე წყალი არ დაგროვდება.

5. გასანათებელი საშუალებები უზრუნველყოფს კიბეების განათებას, რომელიც გაიზომება საბიჯელების ზედაპირების და ბაქნების ზედაპირების ცენტრში გაზომვისას საფეხურის წინაპირიდან 600 მმ-ის საზღვრებში, შემდეგი წესის შესაბამისად:

- არაუმცირეს 11 ლუქსი განათება.
- არაუმცირეს 110 ლუქსი განათება, კიბით სარგებლობის დროს.
- კიბეების გამოყენებისას 11 ლუქსიდან 110 ლუქსზე გადასვლა შესაძლებელი უნდა იყოს განათების სამართავებით უზრუნველყოფილი ავტომატური, მოძრავი სენსორული ტიპის განათების ჩამრთველებით, რომლებიც შეესაბამება ყველა ქვემოთ ჩამოთვლილს:
- განათების სამართავები აღჭურვილი იქნება საიმედო ოპერაციული სისტემით და შეფასებული იქნება ამ მიზნით გამოყენებისთვის.
- მოძრავი სენსორი გააქტიურდება დამკვებლის მოძრაობით საფეხურებზე ან საფეხურების ბაქნებზე.
- განათების გამააქტიურებლები დაყენებული იქნება არაუმცირეს 15 წუთიანი მოქმედების პერიოდით.
- გზა– კიბის განათება ჩაირთვება ავტომატური სენსორული ჩამრთველებით, ასეთის არსებობის შემთხვევაში, ისე, რომ შესასვლელში მდებარე ბაქანზე, შესასვლელში მდებარე ბაქნის მოსაზღვრე თითოეულ კიბის მარშსა და შესასვლელში მდებარე ბაქნის ზემოთ და ქვემოთ მდებარე ბაქნებზე მე–4 პუნქტით დადგენილი განათებულობის დონე საფეხურის გამოყენებამდე იქნება უზრუნველყოფილი.
- კიბის სახელურები და ნებისმიერი კედელი ან მათ მომიჯნავედ მდებარე სხვა ზედაპირი არ იქნება ბასრი ან უხეში ელემენტების შემცველი.
- კიბის სახელურები არ იტრიალებს მათი ბუდეების საზღვრებში.

შ.პ.ს. "დმ სტუდია"

შემოანხმებული გრგ-ს ბრძანება:

ბრძანება №387 25.08.2023

საპროექტო ობიექტი
მრავალბინიანი საცხოვრებელი კომპლექსი
შენობა N1 (ბლოკები N1, N2, N3, N4, N5, N7, N9)
ახალი მშენებლობა

საპროექტო ობიექტის მისამართი
ქ.თბილისი,
ლისის ტბის მიმდებარედ

საკადასტრო კოდი: 01.14.16.008.073

მიწის ნაკვეთის ფართობი: 46 825კვ.მ

შუნქციური ზონა: სზ-5

ტერიტორიულ-სტრუქტურული ზონა:

პერიფერიული ზონა (პზ)

დადგენილი ბანაშენიანების რეგულირების პარამეტრები:

კ1 - 0.5
კ2 - 1.8
კ3 - 0.2

CAD FILE:
შესრულულებულია ArchiCad ფაილში და წარმოდგენილია PDF ფაილის სახით

დამკვეთი:
შპს. "არქტური ლისი"
ID ნომერი: 426138271

არქიტექტორები:
მ. ნიკოლაიშვილი
თ. კოშაძე
ნ. კოშაძე
მ. ბახტაძე
გ. დავითაია

გზა-კიბე(8)
არქიტექტურა

აე-416

ფორმატი A-2

გზა-კიბე(9) 0.00 ნიშნულის დონეზე

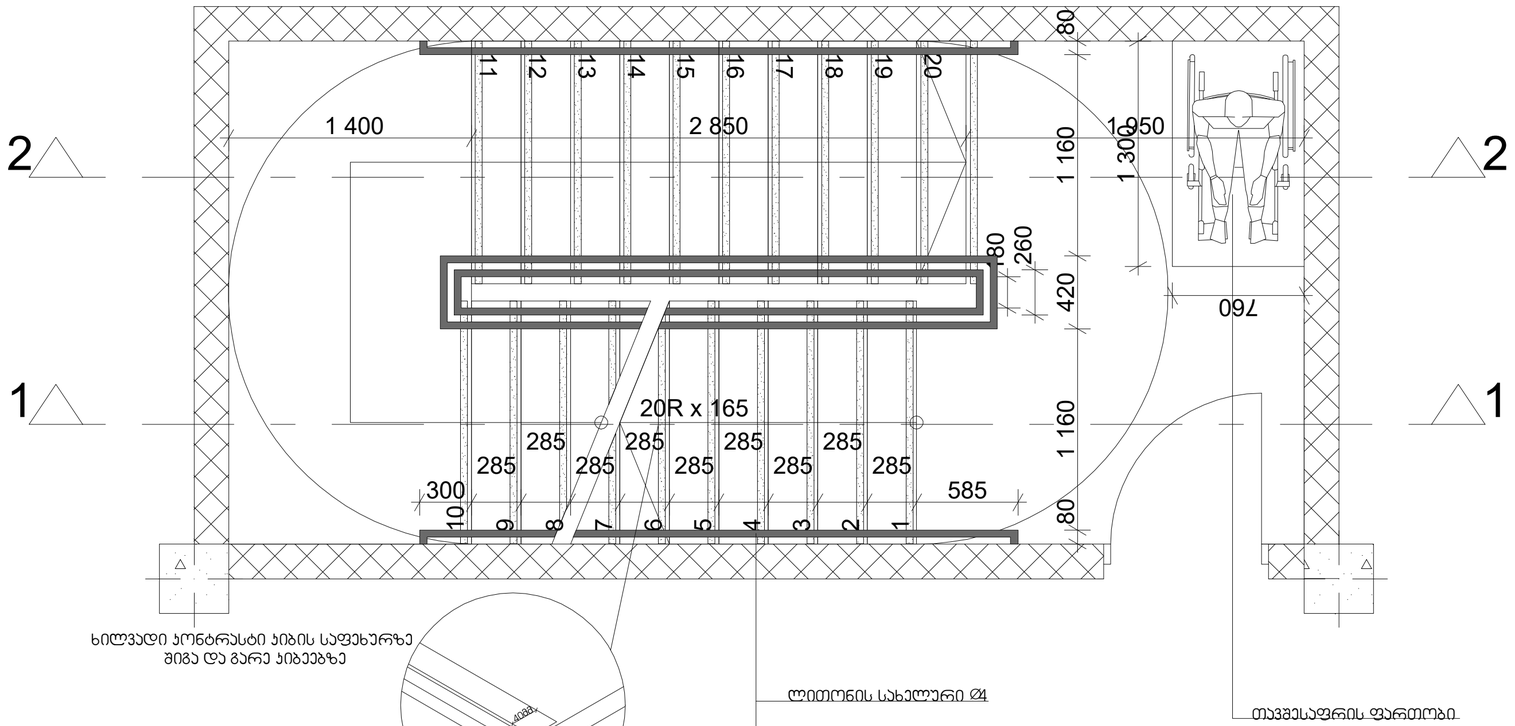

გზა-კიბე(9) ტიპიური სართულის დონეზე

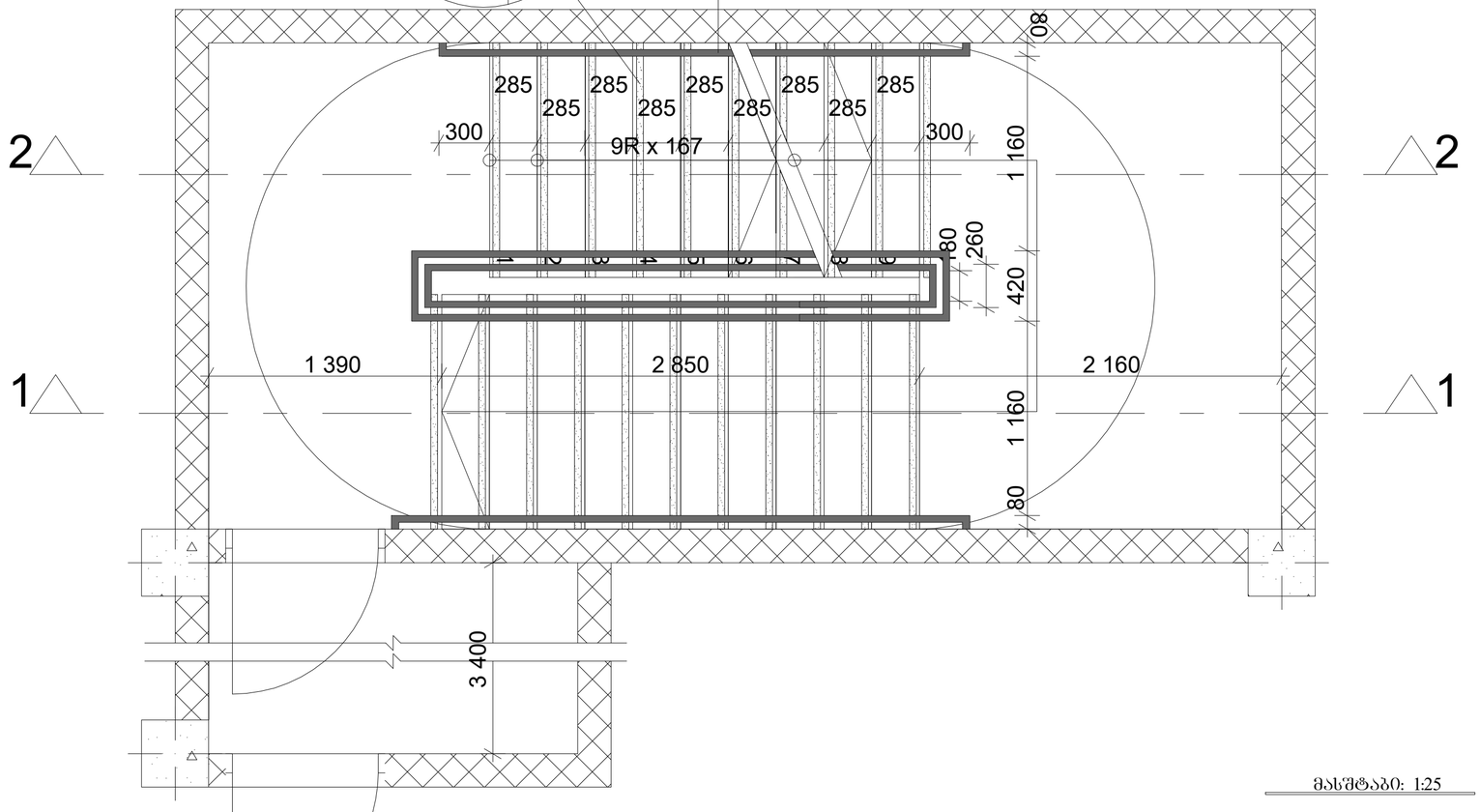

მასშტაბი: 1:25

შენიშვნები:

1. ყველა კიბეს (მათ შორის გარე კიბეს) ყოველი საფეხურის და საბიჯელის 40 მმ სავალ ნაწილს, რომელიც იზომება საფეხურის ნაშვერიდან თარაზულად, ექნება ერთგვაროვანი ფერის მქონე ზედაპირი, რომელიც საფეხურის დანარჩენი ნაწილისგან მკვეთრად განსხვავებული იქნება (მუქი ღია ფონზე). ხილვადი კონტრასტი გაგრძელდება ყოველი საფეხურის ერთი კიდიდან საფეხურის მეორე კიდემდე.
2. მისაწვდომი გზაკიბის საზღვრებში იატაკის ზედაპირები იქნება მდგრადი, მყარი და არასრიალა.
3. კიბის საფეხურებისგანსხვავებული მონიშვნა იქნება გამძლე.
4. შენობის გარეთ მდებარე კიბის საფეხურები და ბაქნები ისე დაგეგმარდება, რომ სავალ ზედაპირზე წყალი არ დაგროვდება.
5. გასანათებელი საშუალებები უზრუნველყოფს კიბეების განათებას, რომელიც გაიზომება საბიჯელების ზედაპირების და ბაქნების ზედაპირების ცენტრში გაზომვისას საფეხურის წინაპირიდან 600 მმ-ის საზღვრებში, შემდეგი წესის შესაბამისად:
   - არაუმცირეს 11 ლუქსი განათება.
   - არაუმცირეს 110 ლუქსი განათება, კიბით სარგებლობის დროს.
   - კიბეების გამოყენებისას 11 ლუქსიდან 110 ლუქსზე გადასვლა შესაძლებელი უნდა იყოს განათების სამართავებით უზრუნველყოფილი ავტომატური, მოძრავი სენსორული ტიპის განათების ჩამრთველებით, რომლებიც შესაბამება ყველა ქვემოთ ჩამოთვლილს:
   - განათების სამართავები აღჭურვილი იქნება საიმედო ოპერაციული სისტემით და შეფასებული იქნება ამ მიზნით გამოყენებისთვის.
   - მოძრავი სენსორი გააქტიურდება დამკავებლის მოძრაობით საფეხურებზე ან საფეხურების ბაქნებზე.
   - განათების გამააქტიურებლები დაყენებული იქნება არაუმცირეს 15 წუთიანი მოქმედების პერიოდით.
   - გზა–კიბის განათება ჩაირთვება ავტომატური სენსორული ჩამრთველებით, ასეთის არსებობის შემთხვევაში, ისე, რომ შესასვლელში მდებარე ბაქანზე, შესასვლელში მდებარე ბაქნის მოსაზღვრე თითოეულ კიბის მარშსა და შესასვლელში მდებარე ბაქნის ზემოთ და ქვემოთ მდებარე ბაქნებზე მე–4 პუნქტით დადგენილი განათებულობის დონე საფეხურის გამოყენებამდე იქნება უზრუნველყოფილი.
   - კიბის სახელურები და ნებისმიერი კედელი ან მათ მომიჯნავედ მდებარე სხვა ზედაპირი არ იქნება ბასრი ან უხეში ელემენტების შემცველი.
   - კიბის სახელურები არ იტრიალებს მათი ბუდეების საზღვრებში.

შ.პ.ს. "დმ სტუდია"

შეთანხმებული გზბ-ს ბრძანება:

ბრძანება №387 25.08.2023

საპროექტო ობიექტი
მრავალბინიანი საცხოვრებელი კომპლექსი
შენობა N1 (ბლოკები N1, N2, N3, N4, N5, N7, N9)
ახალი მშენებლობა

საპროექტო ობიექტის მისამართი
ქ.თბილისი,
ლისის ტბის მიმდებარედ

საკადასტრო კოდი: 01.14.16.008.073

მიწის ნაკვეთის ფართობი: 46 825კვ.მ

ფუნქციური ზონა: სზ-5

ტერიტორიულ-სტრუქტურული ზონა:

პერიფერიული ზონა (პზ)

დადგენილი განაშენიანების რეგულირების პარამეტრები:

კ1 - 0.5
კ2 - 1.8
კ3 - 0.2

CAD FILE:
შესრულულებულია ArchiCad ფაილში და წარმოდგენილია PDF ფაილის სახით

დამკვეთი:
შპს. "არქტური ლისი"
ID ნომერი: 426138271

არქიტექტორები:
მ. ნიკოლაიშვილი
თ. კოშაძე
ნ. კოშაძე
მ. ბახტაძე
გ. დავითაია

გზა-კიბე(9)
არქიტექტურა

ა0-417

ფორმატი A-2

გზა-კიბე(9)

კვეთი 1

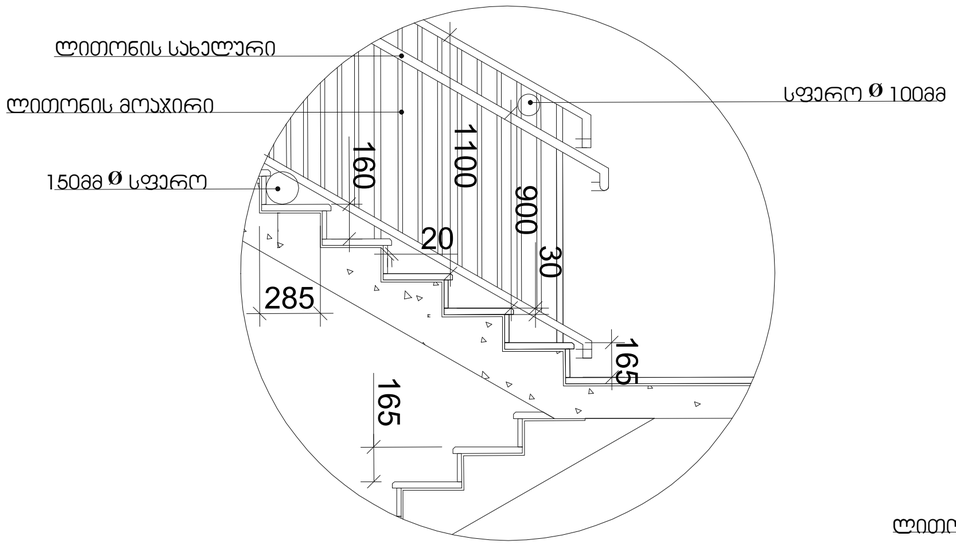

სახელური

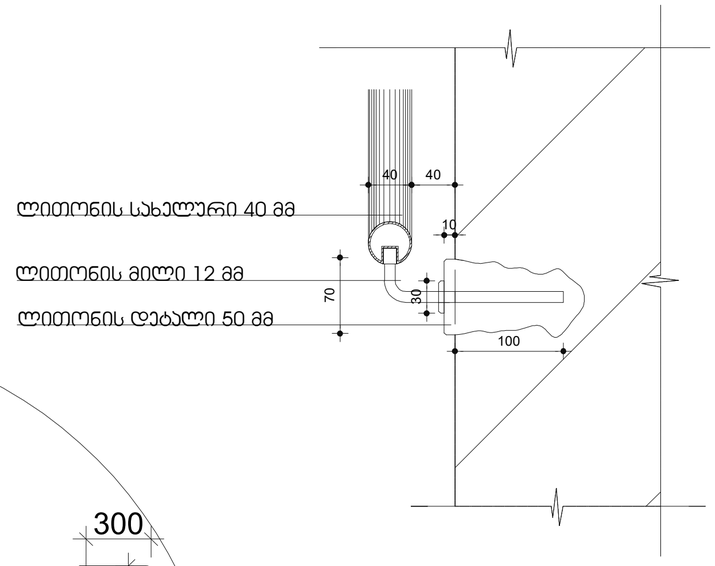

კვეთი 2

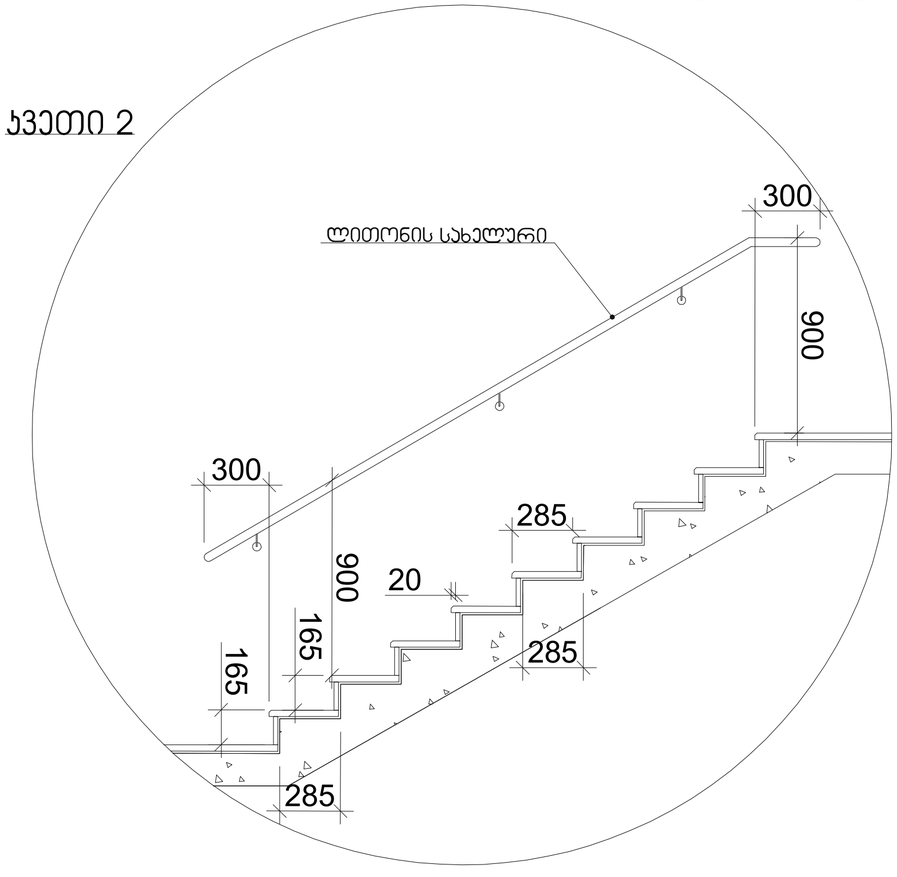

მასშტაბი: 1:20

შენიშვნები:

1. ყველა კიბეს (მათ შორის გარე კიბეს) ყოველი საფეხურის და საბიჯელის 40 მმ სავალ ნაწილს, რომელიც იზომება საფეხურის ნაშვერიდან თარაზულად, ექნება ერთგვაროვანი ფერის მქონე ზედაპირი, რომელიც საფეხურის დანარჩენი ნაწილისგან მკვეთრად განსხვავებული იქნება (მუქი ღია ფონზე). ხილვადი კონტრასტი გაგრძელდება ყოველი საფეხურის ერთი კიდიდან საფეხურის მეორე კიდემდე.

2. მისაწვდომი გზაკიბის საზღვრებში იატაკის ზედაპირები იქნება მდგრადი, მყარი და არასრიალა.

3. კიბის საფეხურების განსხვავებული მონიშვნა იქნება გამძლე.

4. შენობის გარეთ მდებარე კიბის საფეხურები და ბაქნები ისე დაგეგმარდება, რომ სავალ ზედაპირზე წყალი არ დაგროვდეს.

5. გასანათებელი სამუალებები უზრუნველყოფს კიბეების განათებას, რომელიც გაიზომება საბიჯელების ზედაპირების და ბაქნების ზედაპირების ცენტრში გაზომვისას საფეხურის წინაპირიდან 600 მმ-ის საზღვრებში, შემდეგი წესის შესაბამისად:

- არაუმცირეს 11 ლუქსი განათება.
- არაუმცირეს 110 ლუქსი განათება, კიბით სარგებლობის დროს.
- კიბეების გამოყენებისას 11 ლუქსიდან 110 ლუქსზე გადასვლა შესაძლებელი უნდა იყოს განათების სამართავებით უზრუნველყოფილი ავტომატური, მოძრავი სენსორული ტიპის განათების ჩამრთველებით, რომლებიც შეესაბამება ყველა ქვემოთ ჩამოთვლილს:
- განათების სამართავები აღჭურვილი იქნება საიმედო ოპერაციული სისტემით და შეფასებული იქნება ამ მიზნით გამოყენებისთვის.
- მოძრავი სენსორი გააქტიურდება დამკავებლის მოძრაობით საფეხურებზე ან საფეხურების ბაქნებზე.
- განათების გამააქტიურებლები დაყენებული იქნება არაუმცირეს 15 წუთიანი მოქმედების პერიოდით.
- გზა–კიბის განათება ჩაირთვება ავტომატური სენსორული ჩამრთველებით, ასეთის არსებობის შემთხვევაში, ისე, რომ შესასვლელში მდებარე ბაქანზე, შესასვლელში მდებარე ბაქნის მოსაზღვრე თითოეულ კიბის მარშსა და შესასვლელში მდებარე ბაქნის ზემოთ და ქვემოთ მდებარე ბაქნებზე მე–4 პუნქტით დადგენილი განათებულობის დონე საფეხურის გამოყენებამდე იქნება უზრუნველყოფილი.
- კიბის სახელურები და ნებისმიერი კედელი ან მათ მომიჯნავედ მდებარე სხვა ზედაპირი არ იქნება ბასრი ან უხეში ელემენტების შემცველი.
- კიბის სახელურები არ იტრიალებს მათი ბუდეების საზღვრებში.

შ.პ.ს. "დმ სტუდია"

შეთანხმებული ბრბ-ს ბრძანება:

ბრძანება №387 25.08.2023

საპროექტო ობიექტი
მრავალბინიანი საცხოვრებელი კომპლექსი
შენობა N1 (ბლოკები N1, N2, N3, N4, N5, N7, N9)
ახალი მშენებლობა

საპროექტო ობიექტის მისამართი
ქ.თბილისი,
ლისის ტბის მიმდებარედ

საკადასტრო კოდი: 01.14.16.008.073

მიწის ნაკვეთის ფართობი: 46 825კვ.მ

ფუნქციური ზონა: სზ-5

ტერიტორიულ-სტრუქტურული ზონა:

პერიფერიული ზონა (პზ)

დადგენილი განაშენიანების რეგულირების პარამეტრები:

კ1 - 0.5
კ2 - 1.8
კ3 - 0.2

CAD FILE:
შესრულებულია ArchiCad ფაილში და წარმოდგენილია PDF ფაილის სახით

დამკვეთი:
შპს. "არქტური ლისი"
ID ნომერი: 426138271

არქიტექტორები:
მ. ნიკოლაიშვილი
თ. კოშაძე
ნ. კოშაძე
მ. ბახტაძე
ბ. დავითაია

გზა-კიბე(9)
არქიტექტურა

აე-418

ფორმატი A-2

გზა-კიბე(10) 0.00 ნიშნულის დონეზე

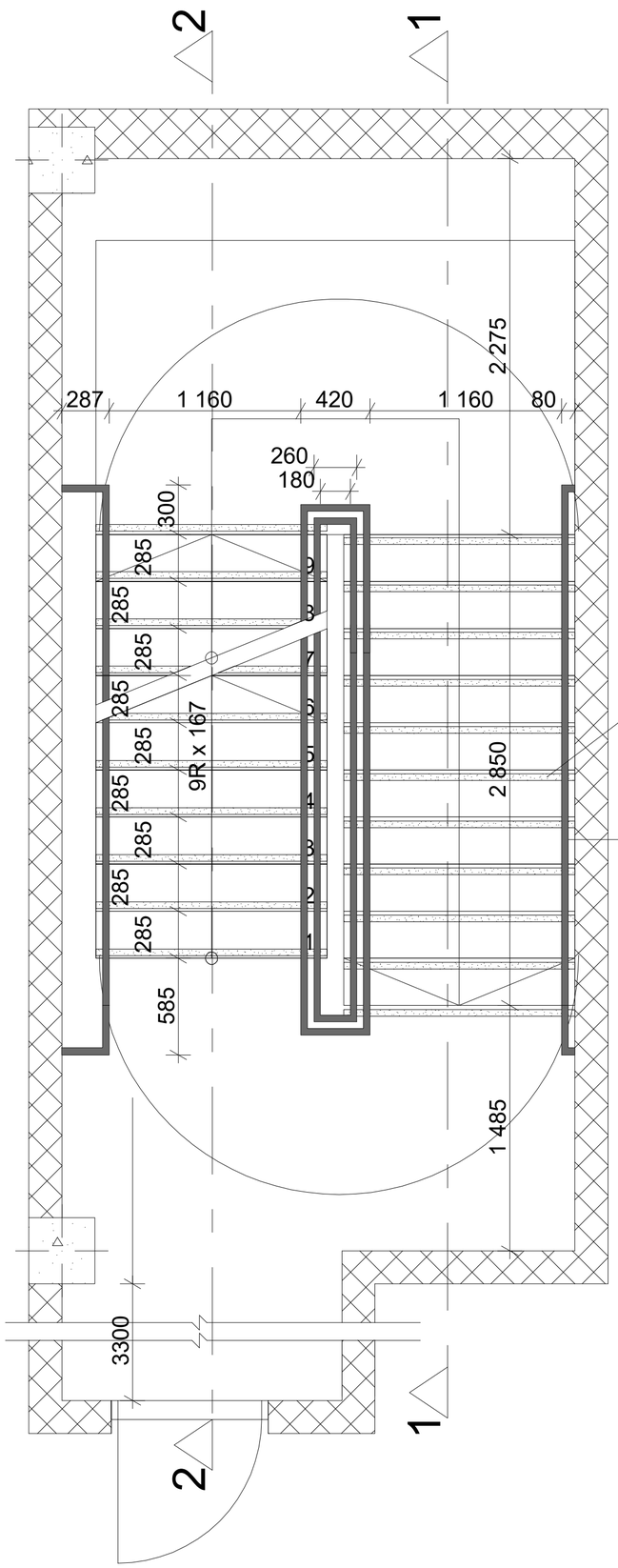

თაჯმესაფრის ფართობი

ხილვადი კონტრასტი პიბის საფეხურზე შიგა და გარე პიბეებზე



ლითონის სახელური Ø4

გზა-კიბე(10) ტიპური სართულის დონეზე

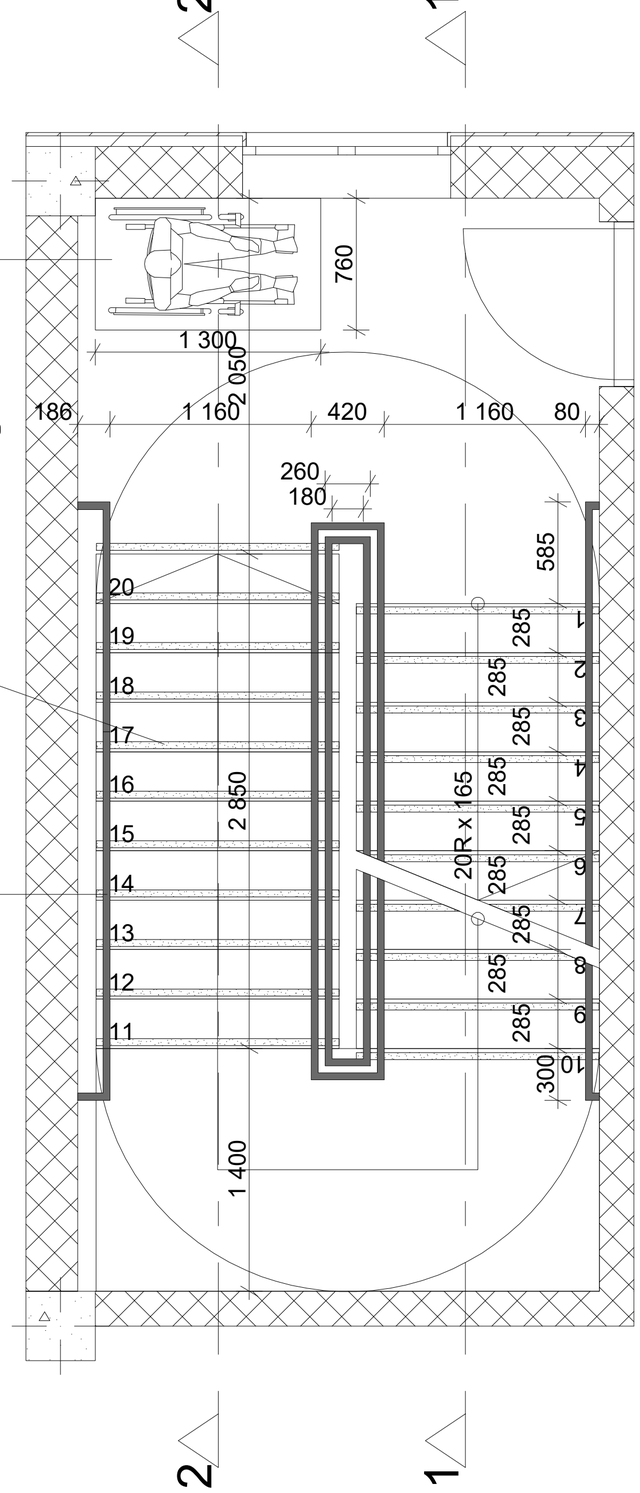

მასშტაბი: 1:25

შენიშვნები:

1. ყველა კიბეს (მათ შორის გარე კიბეს) ყოველი საფეხურის და საბიჯელის 40 მმ სავალ ნაწილს, რომელიც იზომება საფეხურის ნაშვერიდან თარაზულად, ექნება ერთგვაროვანი ფერის მქონე ზედაპირი, რომელიც საფეხურის დანარჩენი ნაწილისგან მკვეთრად განსხვავებული იქნება (მუქი ღია ფონზე). ხილვადი კონტრასტი გაგრძელდება ყოველი საფეხურის ერთი კიდიდან საფეხურის მეორე კიდემდე.
2. მისაწვდომი გზაკიბის საზღვრებში იატაკის ზედაპირები იქნება მდგრადი, მყარი და არასრიალა.
3. კიბის საფეხურების განსხვავებული მონიშვნა იქნება გამძლე.
4. შენობის გარეთ მდებარე კიბის საფეხურები და ბაქნები ისე დაგეგმარდება, რომ სავალ ზედაპირზე წყალი არ დაგროვდება.
5. გასანათებელი სამუალებები უზრუნველყოფს კიბეების განათებას, რომელიც გაიზომება საბიჯელების ზედაპირების და ბაქნების ზედაპირების ცენტრში გაზომვისას საფეხურის წინაპირიდან 600 მმ-ის საზღვრებში, შემდეგი წესის შესაბამისად:
   - არაუმცირეს 11 ლუქსი განათება.
   - არაუმცირეს 110 ლუქსი განათება, კიბით სარგებლობის დროს.
   - კიბეების გამოყენებისას 11 ლუქსიდან 110 ლუქსზე გადასვლა შესაძლებელი უნდა იყოს განათების სამართავებით უზრუნველყოფილი ავტომატური მოძრავი სენსორული ტიპის განათების ჩამრთველებით, რომლებიც შეესაბამება ყველა ქვემოთ ჩამოთვლილს:
   - განათების სამართავები აღჭურვილი იქნება საიმედო ოპერაციული სისტემით და შეფასებული იქნება ამ მიზნით გამოყენებისთვის.
   - მოძრავი სენსორი გააქტიურდება დამკავებლის მოძრაობით საფეხურებზე ან საფეხურების ბაქნებზე.
   - განათების გამააქტიურებლები დაყენებული იქნება არაუმცირეს 15 წუთიანი მოქმედების პერიოდით.
   - გზა–კიბის განათება ჩაირთვება ავტომატური სენსორული ჩამრთველებით, ასეთის არსებობის შემთხვევაში, ისე, რომ შესასვლელში მდებარე ბაქანზე, შესასვლელში მდებარე ბაქნის მოსაზღვრე თითოეულ კიბის მარშსა და შესასვლელში მდებარე ბაქნის ზემოთ და ქვემოთ მდებარე ბაქნებზე მე–4 პუნქტით დადგენილი განათებულობის დონე საფეხურის გამოყენებამდე იქნება უზრუნველყოფილი.
   - კიბის სახელურები და ნებისმიერი კედელი ან მათ მომიჯნავედ მდებარე სხვა ზედაპირი არ იქნება ბასრი ან უხეში ელემენტების შემცველი.
   - კიბის სახელურები არ იტრიალებს მათი ბუდეების საზღვრებში.

შ.პ.ს. "დმ სტუდია"

შეთანხმებული გრგ-ს ბრძანება:

ბრძანება №387 25.08.2023

საპროექტო ობიექტი
მრავალბინიანი საცხოვრებელი კომპლექსი
შენობა N1 (ბლოკები N1, N2, N3, N4, N5, N7, N9)
ახალი მშენებლობა

საპროექტო ობიექტის მისამართი
ქ.თბილისი,
ლისის ტბის მიმდებარედ

საკადასტრო კოდი: 01.14.16.008.073

მიწის ნაკვეთის ფართობი: 46 825კვ.მ

ფუნქციური ზონა: სზ-5

ტერიტორიულ-სტრუქტურული ზონა:

პერიფერიული ზონა (პზ)

დაგეგმილი განაშენიანების რეგულირების პარამეტრები:

კ1 - 0.5
კ2 - 1.8
კ3 - 0.2

CAD FILE:
შესრულებულია ArchiCad ფაილში და წარმოდგენილია PDF ფაილის სახით

დამკვეთი:
შპს. "არქიტური ლისი"
ID ნომერი: 426138271

არქიტექტორები:
მ. ნიკოლაიშვილი
თ. კოშაძე
ნ. კოშაძე
მ. ბახტაძე
ბ. დავითაია

გზა-კიბე(10)
არქიტექტურა

აე-419

ფორმატი A-2

გზა-კიბე(10)

კვეთი 1

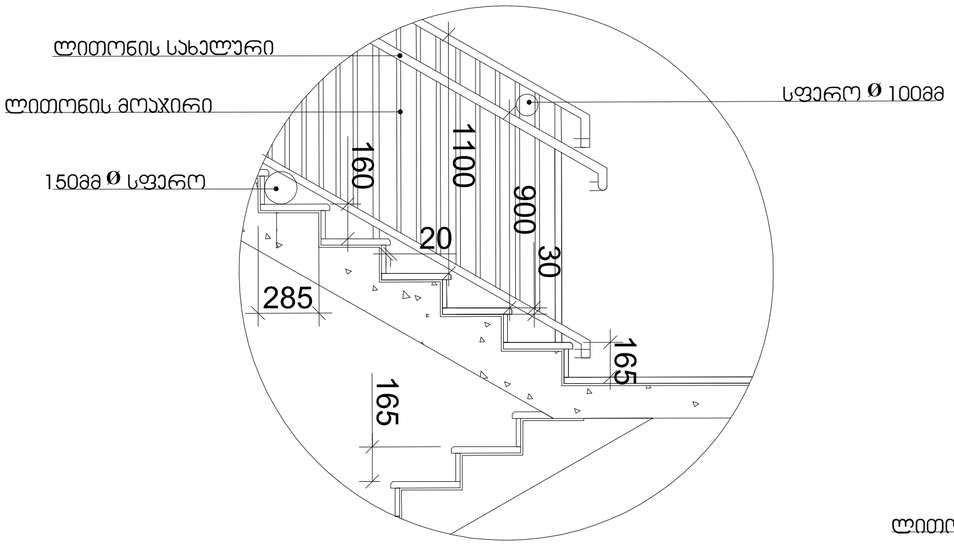

სახელური

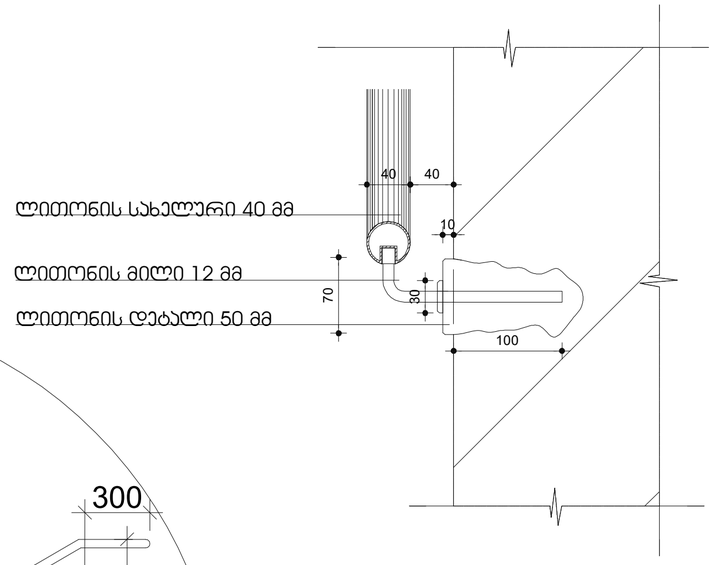

კვეთი 2

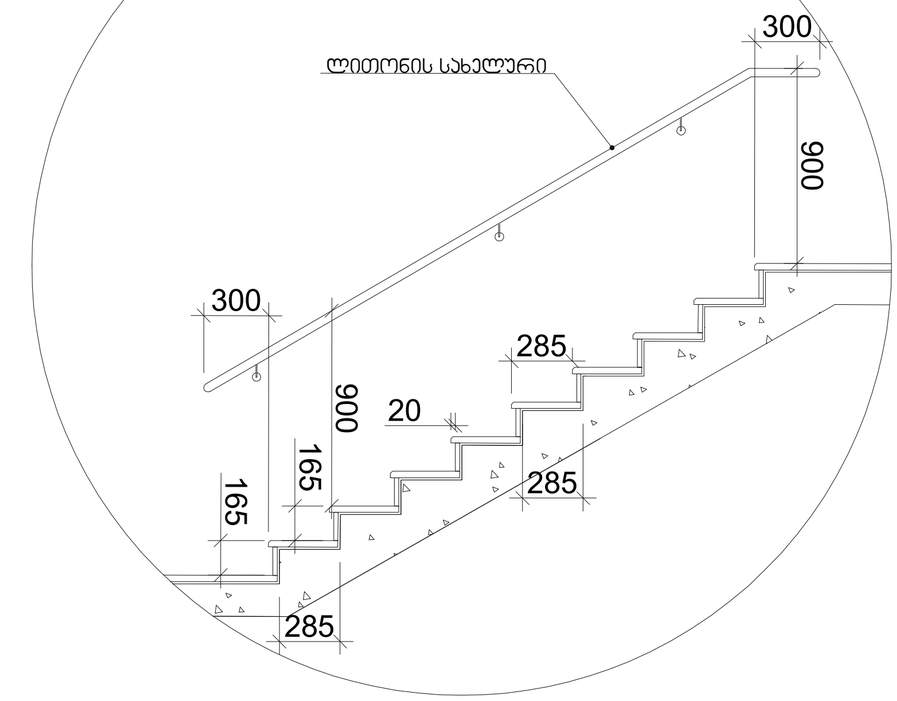

მასშტაბი: 1:20

შენიშვნები:

1. ყველა კიბეს (მათ შორის გარე კიბეს) ყოველი საფეხურის და საბიჯელის 40 მმ სავალ ნაწილს, რომელიც იზომება საფეხურის ნაშვერიდან თარაზულად, ექნება ერთგვაროვანი ფერის მქონე ზედაპირი, რომელიც საფეხურის დანარჩენი ნაწილისგან მკვეთრად განსხვავებული იქნება (მუქი ღია ფონზე). ხილვადი კონტრასტი გაგრძელდება ყოველი საფეხურის ერთი კიდიდან საფეხურის მეორე კიდემდე.
2. მისაწვდომი გზაკიბის საზღვრებში იატაკის ზედაპირები იქნება მდგრადი, მყარი და არასრიალა.
3. კიბის საფეხურების განსხვავებული მონიშვნა იქნება გამძლე.
4. შენობის გარეთ მდებარე კიბის საფეხურები და ბაქნები ისე დაგეგმარდება, რომ სავალ ზედაპირზე წყალი არ დაგროვდება.
5. გასანათებელი საშუალებები უზრუნველყოფს კიბეების განათებას, რომელიც გაიზომება საბიჯელების ზედაპირების და ბაქნების ზედაპირების ცენტრში გაზომვისას საფეხურის წინაპირიდან 600 მმ-ის საზღვრებში, შემდეგი წესის შესაბამისად:
   - არაუმცირეს 11 ლუქსი განათება.
   - არაუმცირეს 110 ლუქსი განათება, კიბით სარგებლობის დროს.
   - კიბეების გამოყენებისას 11 ლუქსიდან 110 ლუქსზე გადასვლა შესაძლებელი უნდა იყოს განათების სამართავებით უზრუნველყოფილი ავტომატური, მოძრავი სენსორული ტიპის განათების ჩამრთველებით, რომლებიც შეესაბამება ყველა ქვემოთ ჩამოთვლილს:
   - განათების სამართავები აღჭურვილი იქნება საიმედო ოპერაციული სისტემით და შეფასებული იქნება ამ მიზნით გამოყენებისთვის.
   - მოძრავი სენსორი გააქტიურდება დამკავებლის მოძრაობით საფეხურებზე ან საფეხურების ბაქნებზე.
   - განათების გამააქტიურებლები დაყენებული იქნება არაუმცირეს 15 წუთიანი მოქმედების პერიოდით.
   - გზა–კიბის განათება ჩაირთვება ავტომატური სენსორული ჩამრთველებით, ასეთის არსებობის შემთხვევაში, ისე, რომ შესასვლელში მდებარე ბაქანზე, შესასვლელში მდებარე ბაქნის მოსაზღვრე თითოეულ კიბის მარშსა და შესასვლელში მდებარე ბაქნის ზემოთ და ქვემოთ მდებარე ბაქნებზე მე–4 პუნქტით დადგენილი განათებულობის დონე საფეხურის გამოყენებამდე იქნება უზრუნველყოფილი.
   - კიბის სახელურები და ნებისმიერი კედელი ან მათ მომიჯნავედ მდებარე სხვა ზედაპირი არ იქნება ბასრი ან უხეში ელემენტების შემცველი.
   - კიბის სახელურები არ იტრიალებს მათი ბუდეების საზღვრებში.

შ.პ.ს. "დმ სტუდია"

შემთანხმებული ბრბ-ს ბრძანება:

ბრძანება №387 25.08.2023

საპროექტო ობიექტი
მრავალბინიანი საცხოვრებელი კომპლექსი
შენობა N1 (ბლოკები N1, N2, N3, N4, N5, N7, N9)
ახალი მშენებლობა

საპროექტო ობიექტის მისამართი
ქ.თბილისი,
ლისის ტბის მიმდებარედ

საკადასტრო კოდი: 01.14.16.008.073

მიწის ნაკვეთის ფართობი: 46 825კვ.მ

შუნჭციური ზონა: სზ-5

ტერიტორიულ-სტრუქტურული ზონა:

პერიფერიული ზონა (პზ)

დადგენილი ბანაშენიანების რეგულირების პარამეტრები:

კ1 - 0.5
კ2 - 1.8
კ3 - 0.2

CAD FILE:
შესრულებულია ArchiCad შაილში და წარმოდგენილია PDF შაილის სახით

დამკვეთი:
შპს. "არქტური ლისი"
ID ნომერი: 426138271

არქიტექტორები:
მ. ნიკოლაიშვილი
თ. კოშაძე
ნ. კოშაძე
მ. ბახტაძე
გ. დავითაია

გზა-კიბე(10)
არქიტექტურა

აე-420

ფორმატი A-2

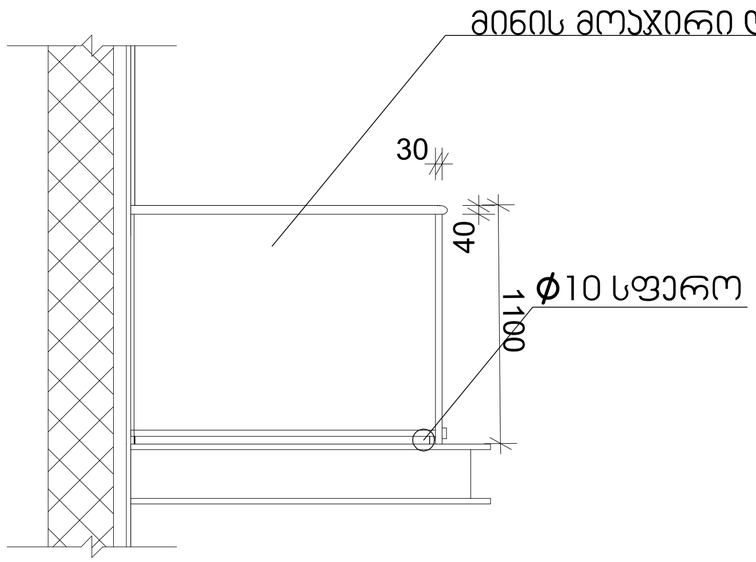

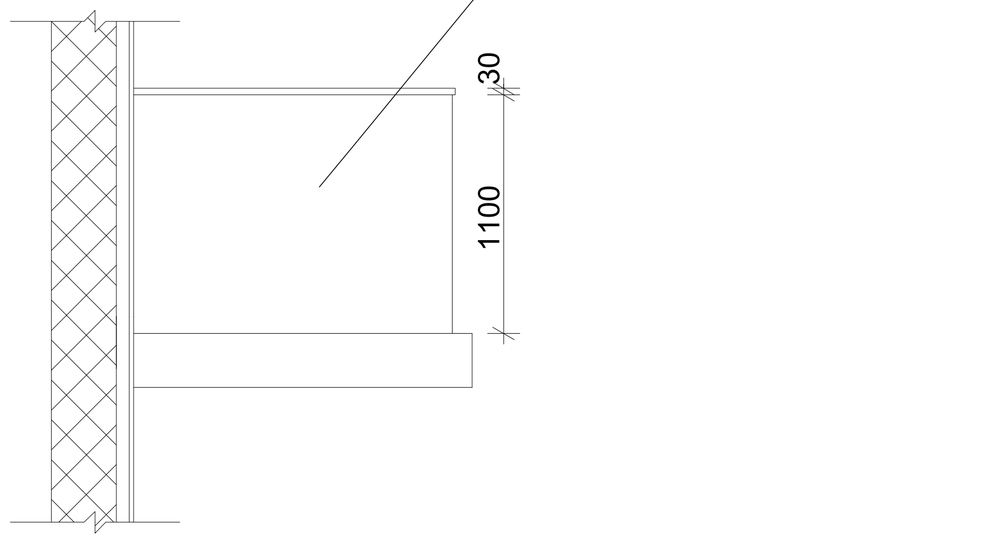

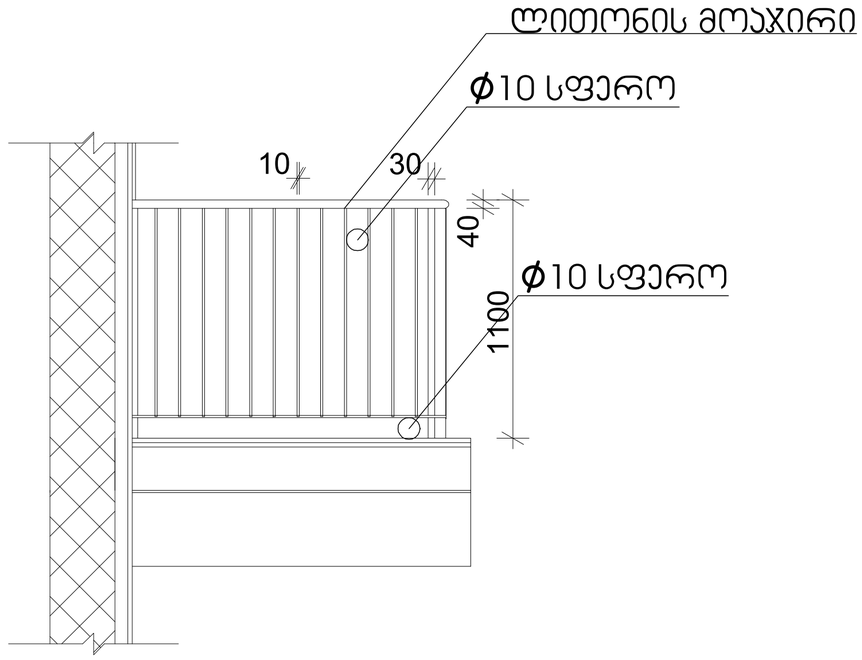

მასშტაბი: 1:20

შ.პ.ს. "დმ სტუდია"

შეთანხმებული ბრძ-ს ბრძანება:

ბრძანება №387 25.08.2023

საპროექტო ობიექტი
მრავალბინიანი საცხოვრებელი კომპლექსი
შენობა N1 (ბლოკები N1, N2, N3, N4, N5, N7, N9)
ახალი მშენებლობა

საპროექტო ობიექტის მისამართი
ქ.თბილისი,
ლისის ტბის მიმდებარედ

საკადასტრო კოდი: 01.14.16.008.073

მიწის ნაკვეთის ფართობი: 46 825კვ.მ

ფუნქციური ზონა: სზ-5

ტერიტორიულ-სტრუქტურული ზონა:

პერიფერიული ზონა (პზ)

დადგენილი განაშენიანების რეგულირების პარამეტრები:

კ1 - 0.5
კ2 - 1.8
კ3 - 0.2

CAD FILE:
შესრულებულია ArchiCad ფაილში და წარმოდგენილია PDF ფაილის სახით

დამკვეთი:

შპს. "არქტური ლისი"
ID ნომერი: 426138271

არქიტექტორები:
მ. ნიკოლაიშვილი
თ. კოშაძე
ნ. კოშაძე
მ. ბახტაძე
გ. დავითაია

აივნის მოაჯირები
არქიტექტურა

ა0-421

ფორმატი A-2

ლიფტის ტექნიკური მახასიათებლები

ლიფტის შახტის გაბარიტები 2000X2900 მმ
ლიფტის ჯაბინის შიგა გაბარიტები 1370X2300
ლიფტის ჯარის სუფთა სიგანე 1100 მმ
ლიფტის ჯარის ცეცხლმედეგობა 90 წთ
ლიფტის ტვირთამწეობა 1275 კგ (17 კაცი)
ლიფტის მოძრაობის სიჩქარე 1.75 მ/წმ

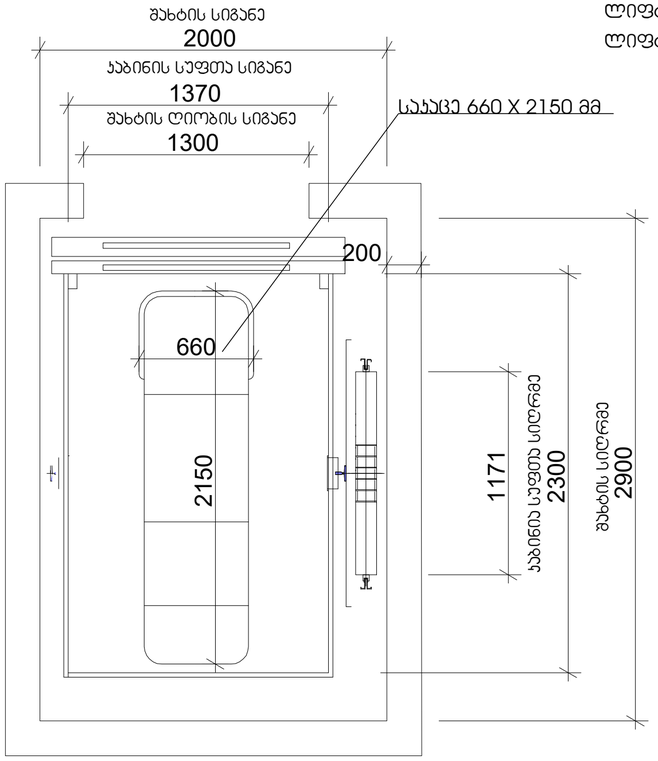

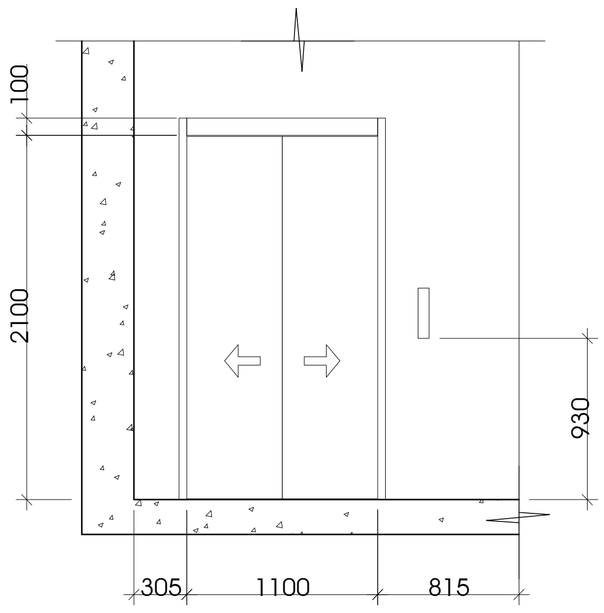

მასშტაბი: 1:25

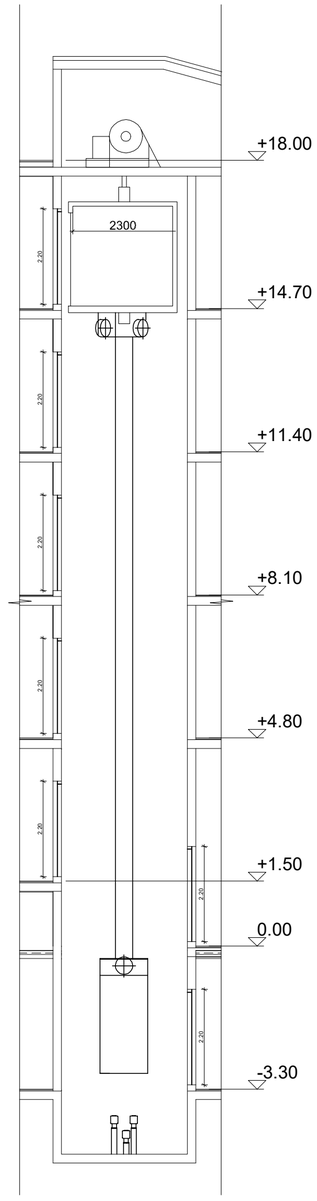

მასშტაბი: 1:100

შენიშვნები:

შენობაში გამოყენებულია 408-ე ქვეთავის შესაბამისი შეზღუდული გამოყენების ლიფტი.

- ლიფტი შესაბამისობაში იქნება ASME A17.1/CSA B44 სტანდარტთან.
- ლიფტის გამოსაძახებელი ღილაკები და კლავიშები შესაბამისობაში იქნება 407.2.1 ქვეთავთან.
- ფოიეს სიგნალები შესაბამისობაში იქნება 407.2.2 ქვეთავთან.
- ლიფტის შახტებთან განთავსებული ნიშნები შესაბამისობაში იქნება 407.2.3 ქვეთავთან.
- ლიფტის კაბინის ბალანსირება შესაბამისობაში იქნება 407.4.4–ე ქვეთავთან.
- ლიფტის კაბინის განათება შესაბამისობაში იქნება 407.4.5–ე ქვეთავთან.
- ლიფტის კაბინის სამართავები შესაბამისობაში იქნება 407.4.6–ე ქვეთავთან. მართვის პანელები განთავსდება გვერდითა კედლის ცენტრში.
- კაბინის სამართავების აღნიშვნები და მითითებები შესაბამისობაში იქნება 407.4.7–ე ქვეთავთან.
- კაბინაში მოეწყობა 407.4.10–ე ქვეთავის შესაბამისი საავარიო სიგნალიზაციის მექანიზმები.

შ.პ.ს. "დმ სტუდია"

შეთანხმებული ბრბ-ს ბრძანება:

ბრძანება №387 25.08.2023

საპროექტო ობიექტი
მრავალბინიანი საცხოვრებელი კომპლექსი
შენობა N1 (ბლოკები N1, N2, N3, N4, N5, N7, N9)
ახალი მშენებლობა

საპროექტო ობიექტის მისამართი
ქ.თბილისი,
ლისის ტბის მიმდებარედ

საკადასტრო კოდი: 01.14.16.008.073

მიწის ნაკვეთის ფართობი: 46 825კვ.მ

ფუნქციური ზონა: სზ-5

ტერიტორიულ-სტრუქტურული ზონა:

პერიფერიული ზონა (პზ)

დადგენილი განაშენიანების რეგულირების პარამეტრები:

კ1 - 0.5
კ2 - 1.8
კ3 - 0.2

CAD FILE:
შესრულებულია ArchiCad ფაილში და წარმოდგენილია PDF ფაილის სახით

დამკვეთი:
შპს. "არქტური ლისი"
ID ნომერი: 426138271

არქიტექტორები:
მ. ნიკოლაიშვილი
თ. კოშაძე
ნ. კოშაძე
მ. ბახტაძე
ბ. დავითაია

ლიფტი
არქიტექტურა

ა0-422

ფორმატი A-2

ჯ-1

კარი ზღურბლის
გარეშე მიმხურავით

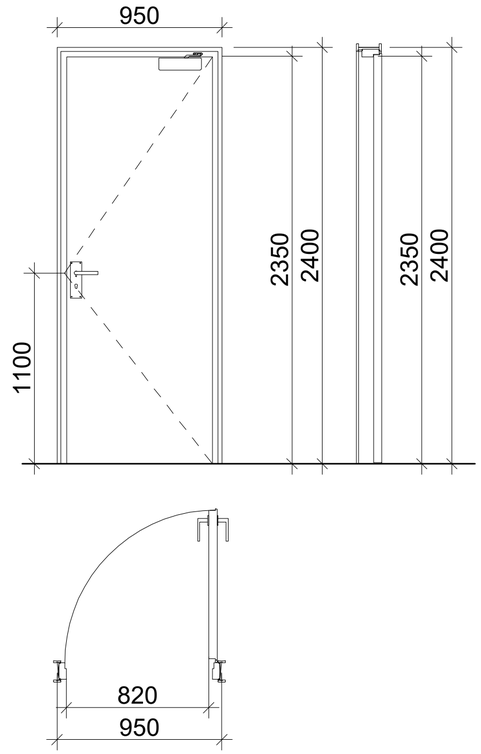

ჯ-2

კარი ზღურბლით
მიმხურავის გარეშე

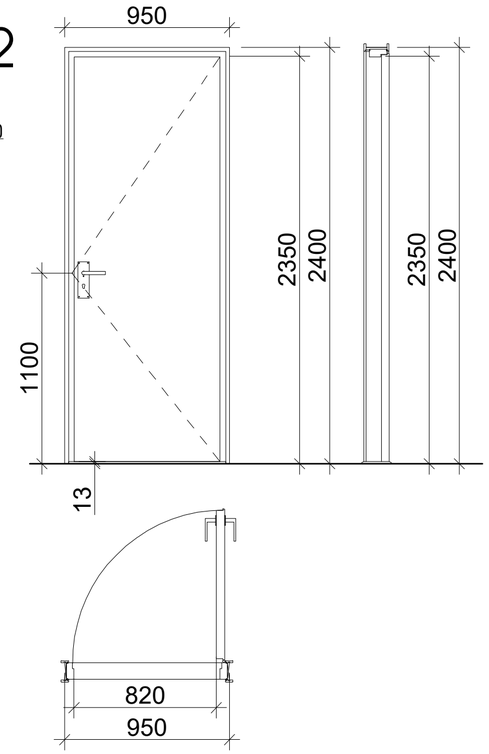

ჯ-3

კარი ზღურბლის და
მიმხურავის გარეშე

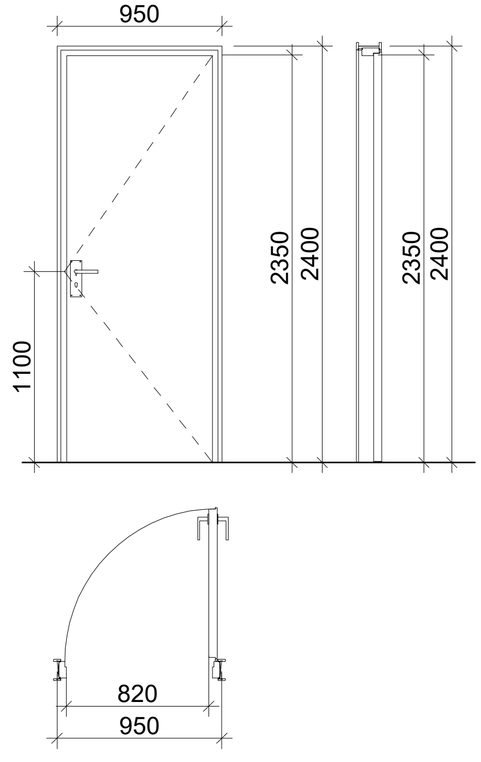

ზღურბლი მ. 1:1



მასშტაბი: 1:25

შენიშვნები:

- კარის ზედაპირი უნდა იყოს გლუვი იატაკიდან მინიმუმ 250 მმ-ის საზღვრებში.
- სახელურები, ჩამოსაწევი სახელურები, საკეტები, რაზები და მისაწვდომი კარის სხვა სამართავები ისეთი ფორმის იქნება, რომ ადვილად შეიძლებოდეს ერთი ხელით მოჭიდება და მის ასამუშავებლად საჭირო არ იქნება მაგრად მოჭიდება, წვალება ან მაჯის ტრიალი.
- დახურული კარის კავეულის გასაღები ნაწილები და გაღებისათვის განკუთვნილი ძალა შესაბამისობაში იქნება შემდეგთან:
  1. წინიდან მისაწვდომობისას, გამოწევით ან მიწოლით გაღებადი, არაუმეტეს 66.7 ნიუტონი.
  2. ბრუნვითი მოძრაობით გასაღები, არაუმეტეს 315 ნიუტონი სმ.
- **გასასვლელის კომპონენტებს (ჭხა-კიბე და ვესტიბიული) ემსახურება მიმხურავით აღჭურვილი კარებები.**
- კარის მიმხურავები ისე მოეწყობა, რომ 90 გრადუსით, ღია მდგომარეობიდან 12 გრადუსით გაღებულ მდგომარეობამდე კარის მისახურად საჭირო დრო არაუმცირეს 5 წამი იქნება.
- კარის ზამბარიანი ანჯამები ისე მოეწყობა, რომ 70 გრადუსით ღია მდგომარეობიდან დახურულ მდგომარეობამდე კარი არაუმცირეს 1.5 წამში გადავა.
- ცეცხლმედეგი კარისგან განსხვავებული კარის მიწოლით ან გამოწევით გაღებისათვის საჭირო ძალა შესაბამისობაში იქნება შემდეგთან:
  1. შენობაში განთავსებული ანჯამიანი კარი: არაუმეტეს 22.2 ნიუტონი.
- კარებების ცეცხლმედეგობა მითითებულია ხანძარსაწინააღმდეგო გეგმებზე.
- კარებების გაღების მიმართულება მითითებულია გეგმებზე.
- კერის ზღურბლი მითითბულია გეგმებზე
- არცერთი კარის სუფთა სიმაღლე არ იქნება 2,05 მეტრზე ნაკლები.

შ.პ.ს. "დმ სტუდია"

შეთანხმებული ბრბ-ს ბრძანება:

ბრძანება №387 25.08.2023

საპროექტო ობიექტი
მრავალბინიანი საცხოვრებელი კომპლექსი
შენობა N1 (ბლოკები N1, N2, N3, N4, N5, N7, N9)

ახალი მშენებლობა

საპროექტო ობიექტის მისამართი
ქ.თბილისი,
ლისის ტბის მიმდებარედ

საკადასტრო კოდი: 01.14.16.008.073

მიწის ნაკვეთის ფართობი: 46 825კვ.მ

შუნქციური ზონა: სზ-5

ტერიტორიულ-სტრუქტურული ზონა:

პერიფერიული ზონა (პზ)

დაშვებული ბანაშენიანების რეგულირების პარამეტრები:

კ1 - 0.5
კ2 - 1.8
კ3 - 0.2

CAD FILE:
შესრულულებულია ArchiCad შაილში და წარმოდგენილია PDF შაილის სახით

დამკვეთი:
შპს. "არქტური ლისი"
ID ნომერი: 426138271

არქიტექტორები:
მ. ნიკოლაიშვილი
თ. კოშაძე
ნ. კოშაძე
მ. ბახტაძე
გ. დავითაია

კარი, შანჯარა
არქიტექტურა

აე-500

ფორმატი A-2

დაკავებულობა

ჭრილი 3-3



შ.პ.ს. "ღმ სტუდია"

შეთანხმებული გრგ-ს ბრძანება:

ბრძანება №387 25.08.2023

საპროექტო ობიექტი
მრავალბინიანი საცხოვრებელი კომპლექსი
შენობა 1 (ბლოკები 1, 2, 3, 4, 5, 7, 9)
ახალი მშენებლობა

საპროექტო ობიექტის მისამართი
ქ.თბილისი,
ლისის ტბის მიმდებარედ

საკადასტრო კოდი: 01.14.16.008.073

მიწის ნაკვეთის ფართობი: 46 825კვ.მ

ფუნქციური ზონა: სზ-5

ტერიტორიულ-სტრუქტურული ზონა:

პერიფერიული ზონა (პზ)

დაგეგმილი მანაშენიანების რეგულირების პარამეტრები:

კ1 - 0.5
კ2 - 1.8
კ3 - 0.2

შენიშვნა:
შეთანხმებული გრგ-ს ფარგლებში განაშენიანების სიმაღლე არის 18 მეტრი.
შესაბამისად ყველა ნახაზზე მიუხედავად L-ს მაჩვენებლისა მითითებულია **H=18**

CAD FILE:
შესრულებულია ArchiCad ფაილში და წარმოდგენილია PDF ფაილის სახით

დამკვეთი:
შპს. "არძტშრი ლისი"
ID ნომერი: 426138271

არქიტექტორები:	ხელმოწერა
მ. ნიკოლაიშვილი	
თ. კოშაძე	
ნ. კოშაძე	
მ. ბახტაძე	
ბ. დავითაია	

ჭრილი 3-3

აე-302-დგ

ფორმატი A-1 მ.1:100



ჭრილი 2-2

სადგომების ადგილების განლაგების სქემა

შპს. "არქიტექტონიკა პლუს"	
ID ნომერი: 426138271	
ფაილის:	
CAD FILE: პროექტის ნომერი და პროექტის დასახელება ArchiCad PDF ფაილის ტიპი და ზომა	
დასახელება:	
ქ. ბათუმი, "არქიტექტონიკა პლუსის" მიმდებარედ მდებარე ნაკვეთის კადასტრული კოდით: 05.14.16.008.073	
ბინათმესაკუთრეთა ასოციაციის დასახელება, ან ბინათმესაკუთრეთა ასოციაციის შექმნის შესახებ გადაწყვეტილების მიღების შემთხვევაში, ბინათმესაკუთრეთა ასოციაციის შექმნის მიზნით მოწვეული კრების ოქმის ნომერი და თარიღი	
ბინათმესაკუთრეთა ასოციაციის წევრთა რაოდენობა, რომლებიც ესწრებიან ბინათმესაკუთრეთა ასოციაციის შექმნის მიზნით მოწვეულ კრებას	
ბინათმესაკუთრეთა ასოციაციის შექმნის მიზნით მოწვეული კრების ჩატარების თარიღი, დრო და ადგილი	
ბინათმესაკუთრეთა ასოციაციის შექმნის მიზნით მოწვეული კრების დღის წესრიგი	
ბინათმესაკუთრეთა ასოციაციის შექმნის მიზნით მოწვეული კრების მიერ მიღებული გადაწყვეტილებები	
ბინათმესაკუთრეთა ასოციაციის წევრთა რაოდენობა, რომლებიც ესწრებიან ბინათმესაკუთრეთა ასოციაციის დამფუძნებელ კრებას	
ბინათმესაკუთრეთა ასოციაციის დამფუძნებელი კრების ოქმის ნომერი და თარიღი	
ბინათმესაკუთრეთა ასოციაციის დამფუძნებელი კრების მიერ მიღებული გადაწყვეტილებები



ავტორისეული ზედამხედველობა	ბეჭდვითი ფორმატი
ა. ფირალიშვილი	
მ. ჯოჯუა	
ნ. ჯოჯუა	
გ. ნინოშვილი	
ე. ნაკვალიანი	

ჭიშიდი 1-1

ტექნიკური ზედამხედველობა	
ა. ნინოშვილი	

ხანძარსაწინააღმდეგო სისტემები


±0.00(627.65)
-3.30
+20.40
+19.20
+18.00
+14.70
+11.40
+9.20
+5.90
+4.80
+2.60
+1.50
18.00
14.70
3.00
13.72
9.54
7.00
6.50
0.60
6.60
3.40
7.00
3.30
3.70
0.60
3.30
7.00
6.60
3.40
6.60
7.00
0.60
6.50
7.00
9.54
4.25
4.25
8.50
1.49
5.51
25
24
23
21
20
19
17
16
12
10
9
8
7
5
4
3
2
1
+4.55
+4.20
+1.50
±0.00
სადარბაზო
სადარბაზო
სადარბაზო



ჯამი 2-2

ა. ალბომის დასახელება	ნახაზის ნომერი
ბ. ნახაზის ნომერი	
გ. ნახაზის დასახელება	
დ. ავტორი	
ე. ნახაზის მასშტაბი	

ID ნახაზის: 42613827

ფაილის:

CAD FILE:

ზ.პ.	"ფეი სი ვარი"
პროექტირების ეტაპი	ტექნიკური პროექტი
პროექტის დასახელება	ქ. თბილისი, ისანი-სამგორის რაიონი, ნაკვეთი №387
ობიექტის მისამართი	ქ. თბილისი, ისანი-სამგორის რაიონი, ნაკვეთი №387
ობიექტის ფუნქციური დანიშნულება	საცხოვრებელი სახლი
ობიექტის ფუნქციური ზონა	საცხოვრებელი ზონა
ობიექტის ტექნიკურ-ეკონომიკური მაჩვენებლები	ნაკვეთის ფართობი: 46 825.33მ²
	ნაგებობის სართულობრივი სიმაღლე: 3.00მ-ის ტოლი
	სართულების რაოდენობა: 1 (ცოკოლის I, 2, 3, 4, 5, 7, 9)
	სახურავის ტიპი: ბრტყელი
ინჟინერ-ტექნიკური უზრუნველყოფის სისტემების აღწერილობა	ელექტრომომარაგება, წყალმომარაგება, კანალიზაცია, სითბომომარაგება, ვენტილაცია, სახანძრო უსაფრთხოების სისტემა, ლიფტი, ინტერნეტი, ტელეფონი, ტელევიზია
ნაგებობის ენერგოეფექტურობის კლასი	B+
ნაგებობის ხანძარსაწინააღმდეგო კლასიფიკაცია	F1.3
ნაგებობის საიმედოობის კლასი	CC2
ნაგებობის ზემოქმედების კატეგორია	II
ნაგებობის ასაკობრივი კატეგორია	ახალი
ნაგებობის ექსპლუატაციის ვადა	50 წელი
ნაგებობის სეისმომედეგობა	9 ბალი
ნაგებობის ზომები	სიგრძე 18.00მ, სიგანე 14.70მ, სიმაღლე 18.00მ
ნაგებობის მოცულობა	2400.00მ³
ნაგებობის ფართობი	627.65მ²
ნაგებობის ფართობი	627.65მ²
ნაგებობის ფართობი	627.65მ²



ქვიტკირი 1-1

შპს.	"ფუნ სტუდიო"
შემსრულებელი პირის ხელმოწერა	
პროექტის ავტორი	
პროექტის N:387	25.08.2023
ხაზინის სამსახურის ორგანიზაციული კოდი	
მიწის ნაკვეთის საკადასტრო კოდი	01.14.16.008.073
ობიექტის ნაკვეთის ფართობი, მ2	46 825.83
ფუნქციური ზონა:	სპ-5
ტერიტორიის ფრაგმენტული განაშენიანების გეგმაზე ობიექტის ადგილმდებარეობა	
ქალაქის ისტორიული ნაწილის ზონა (ზ)	
ფასადების ტიპი	
ტიპი 1	0,5
ტიპი 2	1,8
ტიპი 3	0,2
ზემოთ ჩამოთვლილი ფასადების ტიპების გამოყენების დასაბუთება	
ფასადების ტიპების გამოყენების ადგილები	
ობიექტის სიმაღლე	H=18

CAD FILE:	
ფასადის ელექტრონული ვერსია PDF	
ფასადის ფერადოვანი გადაწყვეტა	
შპს. "ა(ა)იპ ბათუმის ტურიზმისა და კურორტების განვითარების სააგენტო"	
ID ნომერი: 426138271	

ა(ა)იპ ბათუმის ტურიზმისა და კურორტების განვითარების სააგენტო	ხელმოწერა
01. დოკუმენტი	
02.	
03. ა(ა)იპ ბათუმის ტურიზმისა და კურორტების განვითარების სააგენტო	
04.	

ქვიტკირი 1-1

ფურცელი	ფორმატი	მასშტაბი
1	A-1	1:100

გაძლიერებული ბეტონის სვეტი 40X40 მმ ცეცხლმედეგობა 2 სთ.

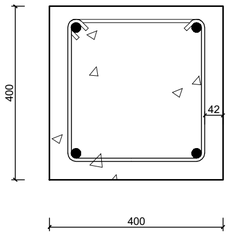

გაძლიერებული ბეტონის კედელი ცეცხლმედეგობა 2 სთ.

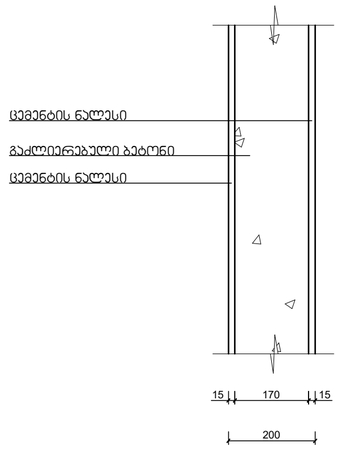

გაძლიერებული ბეტონის ჯოჭი იატაკის და სახურავის ფილა ცეცხლმედეგობა 2 სთ.

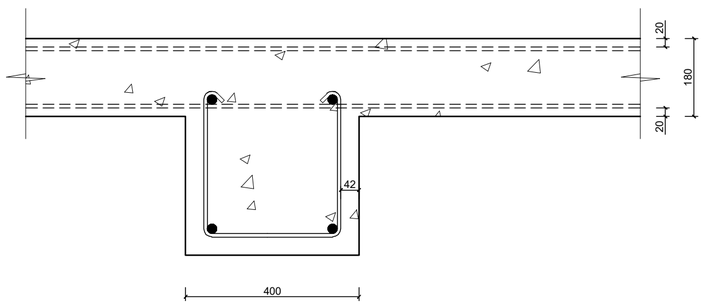

ბლოკის კედელი ბინებს შორის გამყოფი ტიხარი ცეცხლმედეგობა 1 სთ.

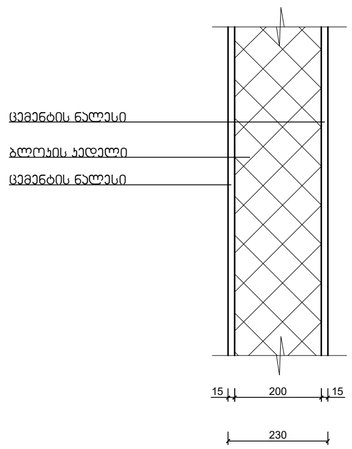

მასშტაბი: 1:10

შენობის ელემენტები	ტიპი - I
	B
ძირითადი კონსტრუქციული ჩარჩო	2
მზიდი კედლები გარე შიგა	2 2
არამზიდი კედლები და ტიხრები გარე	ცხრილი 602
არამზიდი კედლები და ტიხრები შიგა	0
იატაკის კონსტრუქცია და არაძირითადი ნაწილები	2
სახურავის კონსტრუქცია და არაძირითადი ნაწილები	1

შენიშვნა:

კონსტრუქციული პროექტის დამუშავებისას დაცული იქნას I-B კონსტრუქციის ტიპის მოთხოვნები.

შ.პ.ს. "დმ სტუდია"

შეთანხმებული ბრძ-ს ბრძანება:

ბრძანება №387 25.08.2023

საპროექტო ობიექტი
მრავალბინიანი საცხოვრებელი კომპლექსი
შენობა N1 (ბლოკები N1, N2, N3, N4, N5, N7, N9)
ახალი მშენებლობა

საპროექტო ობიექტის მისამართი
ქ.თბილისი,
ლისის ტბის მიმდებარედ

საკადასტრო კოდი: 01.14.16.008.073

მიწის ნაკვეთის ფართობი: 46 825კვ.მ

ფუნქციური ზონა: სზ-5

ტერიტორიულ-სტრუქტურული ზონა:

პერიფერიული ზონა (პზ)

დადგენილი განაშენიანების რეგულირების პარამეტრები:

კ1 - 0.5
კ2 - 1.8
კ3 - 0.2

CAD FILE:
შესრულებულია ArchiCad ფაილში და წარმოდგენილია PDF ფაილის სახით

დამკვეთი:

შპს. "არქტური ლისი"
ID ნომერი: 426138271

არქიტექტორები:
მ. ნიკოლაიშვილი
თ. კოშაძე
ნ. კოშაძე
მ. ბახტაძე
ბ. დავითაია

კარი, ფანჯარა
არქიტექტურა

ფორმატი A-2