# შენობა-ნაგებობის უსაფრთხოების წესებთან შესაბამისობის ანალიზი

| გამოყენებული წესები - **„შენობა-ნაგებობის უსაფრთხოების წესები“** |
|---|

| **ჩამოთვალეთ შენობის დაკავებულებები და აღწერეთ თითოეული გამოყენება** | |
|---|---|
| **სწ-2(311.3)** სასაწყობე ჯგუფი | 1 სართულზე |
| **სც-2 (310.4)** საცხოვრებელი ჯგუფი | 7 სართულზე |

| ***კონსტრუქციის ტიპი:*** | |
|---|---|
| **განსაზღვრეთ კონსტრუქციის ტიპი ახალი შენობისთვის:**<br>მაგალითი: II-A, II-B, V-A, V-B | **I-B** ტიპი |

| **სიმაღლის შეზღუდვები**<br>ცხრილი 503 -ის მიხედვით | | |
|---|---|---|
| **დაკავებულობები** | **დასაშვები სართულიანობა** | **შემოთავაზებული სართულიანობა** |
| 1. **საცხოვრებელი ჯგუფი სც-2** | შეუზღუდავი | 7 |
| 2. **სასაწყობე ჯგუფი სწ-2** | შეუზღუდავი | 1 |
| | **დასაშვები** | **შემოთავაზებული** |
| **საერთო სიმაღლე =** | 48.8 | 25,60 |
| **მიწის ზემოთ სართულის რაოდენობა =** | 11 | 7 |

| ფართობის შეზღუდვები<br>ცხრილი 503 -ის მიხედვით | | |
|---|---|---|
| **დაკავებულობები** | **დასაშვები ფართობი** | **შემოთავაზებული ფართობი** |
| **1. საცხოვრებელი ჯგუფი სც-2** | შეუზღუდავი | აკმაყოფილებს |
| **2. სასაწყობე ჯგუფი სწ-2** | შეუზღუდავი | აკმაყოფილებს |
| **იატაკის საერთო ფართობი =** | **1587.3** | |
| **იატაკების რაოდენობა =** | **8** | |
| **შენობის საერთო ფართობი სართულების გარე პერიმეტრებით =** | **9690.1** | |

| გარე კედლის ცეცხლმედეგობისა და ღიობისადმი მოთხოვნები<br>ცხრილების 602-ის და 705.8 -ის მიხედვით | | | | | |
|---|---|---|---|---|---|
| **გარე კედელი** | **ხანძარსაწინააღმდეგო მანძილი** (მეტრი) | **ცეცხლმედეგობის ხარისხი** (საათი) | | **კედლის ღიობების ფართობი** (კედლის %) | |
| | | **მოთხოვნილი** | **გათვალისწინებული** | **დასაშვები** | **გათვალისწინებული** |
| | | | | **დაუცველი** | **დაუცველი** |
| **1-13** ფასადი | >9,00 | 0 | 2 | შეუზღუდავი | <100% |
| **ე-ა** ფასადი | >9,00 | 0 | 2 | შეუზღუდავი | <100% |
| **13-1** ფასადი | >9,00 | 0 | 2 | 10% | <10% |
| **ა-ე** ფასადი | 3 ≤ X < 9 | 1 | 2 | 10% | 0 |

| ხანძრისაგან დაცვის სისტემებისადმი მოთხოვნები | | | | | | | |
|---|---|---|---|---|---|---|---|
| დაკავებულობები/სივრცეები/გასასვლელი საშუალებები | ავტოსაშველო სისტემა | კვამლაღმომჩენი | სახანძრო განგაშის სისტემები | სახანძრო მილდგარების სისტემები | კვამლის საკონტროლო სისტემები (დაწნევა) | ხელის ცეცხლმაქრები | საავარიო განგაშის სისტემები |
| საცხოვრებელი ჯგუფი სც-2 | - | კი | - | - | - | - | - |
| სასაწყობე ჯგუფი სწ-2 | კი | კი | კი | კი | - | კი | - |
| დერეფანი | - | - | კი | კი | - | - | - |
| კიბის ტამბურები | - | - | - | - | - | | |
| კიბის უჯრედი | - | - | - | - | კი | - | - |
| ლიფტის შახტა | - | - | - | - | კი | - | - |
| სახანძრო-სამაშველო სამსახურის მიერ გამოსაყენებელი მისაერთებლები | | | | კი | | | |

| განიავების მოთხოვნა | | |
|---|---|---|
| დაკავებულობები/სივრცეები/გასასვლელი საშუალებები | ბუნებრივი განიავება | ხელოვნური განიავება |
| საცხოვრებელი ჯგუფი სც-2 | კი | - |
| სასაწყობე ჯგუფი სწ-2 | კი | - |
| დერეფანი | - | კი |
| კიბის უჯრედი | კი | კი |
| ლიფტის შახტა | - | კი |

<table>
<tr><td colspan="12">წყალსადენი სისტემის ფიქსირებული მოწყობილობების რაოდენობა-საცხოვრებელი ჯგუფი<br>სც-2 და სც-3 ქვეჯგუფები<br>ცხრილი 1602.1-ის მიხედვით</td></tr>
<tr><td rowspan="3">სართულ ები</td><td rowspan="3">საცხოვ რებელი ერთეუ ლი</td><td colspan="10">ფიქსირებული მოწყობილობები</td></tr>
<tr><td colspan="2">უნიტაზი<br>(ერთ საცხოვრებელ ერთეულზე)</td><td colspan="2">ტუალეტის ხელსაბანები<br>(ერთ საცხოვრებელ ერთეულზე)</td><td colspan="2">აბაზანა/შხაპი<br>(ერთ საცხოვრებელ ერთეულზე)</td><td colspan="2">სამზარეულოს ნიჟარა<br>(ერთ საცხოვრებელ ერთეულზე)</td><td colspan="2">ავტომატური სარეცხი მანქანის მისაერთებელი</td></tr>
<tr><td>მოთხოვნილი</td><td>გათვალისწინებული</td><td>მოთხოვნილი</td><td>გათვალისწინებული</td><td>მოთხოვნილი</td><td>გათვალისწინებული</td><td>მოთხოვნილი</td><td>გათვალისწინებული</td><td>მოთხოვნილი</td><td>გათვალისწინებული</td></tr>
<tr><td>1-7 სართ. სართული</td><td>133</td><td>1</td><td>1</td><td>1</td><td>1</td><td>1</td><td>1</td><td>1</td><td>1</td><td>1</td><td>1</td></tr>
</table>

| | | | |
|---|---|---|---|
| ظرفیت پارکینگ | ۵ دستگاه پارکینگ سرپوشیده | | |
| مساحت زمین | ۱۲۵۰ متر مربع | | |
| مساحت زیربنا | ۱۲۵۰ متر مربع | | |
| تعداد طبقات | ۱ طبقه | | |
| کاربری | پارکینگ عمومی | | |
| نام پروژه | پارکینگ عمومی شهرداری | | |
| نام و نام خانوادگی طراح | | | |
| نام و نام خانوادگی مجری | | | |
| تاریخ | ۱۴۰۲/۰۵/۱۰ | | |
| مقیاس | 1:100 | | |

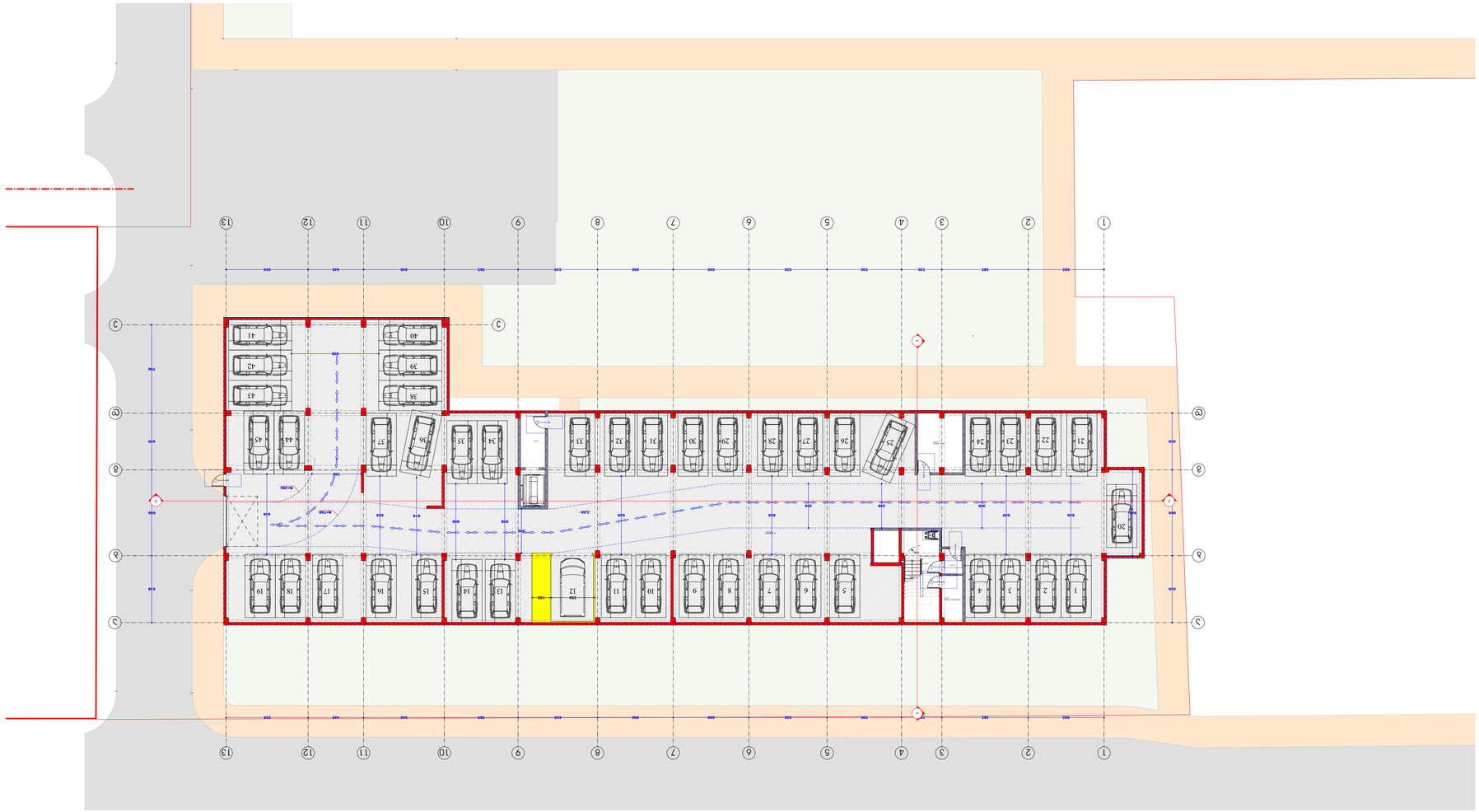

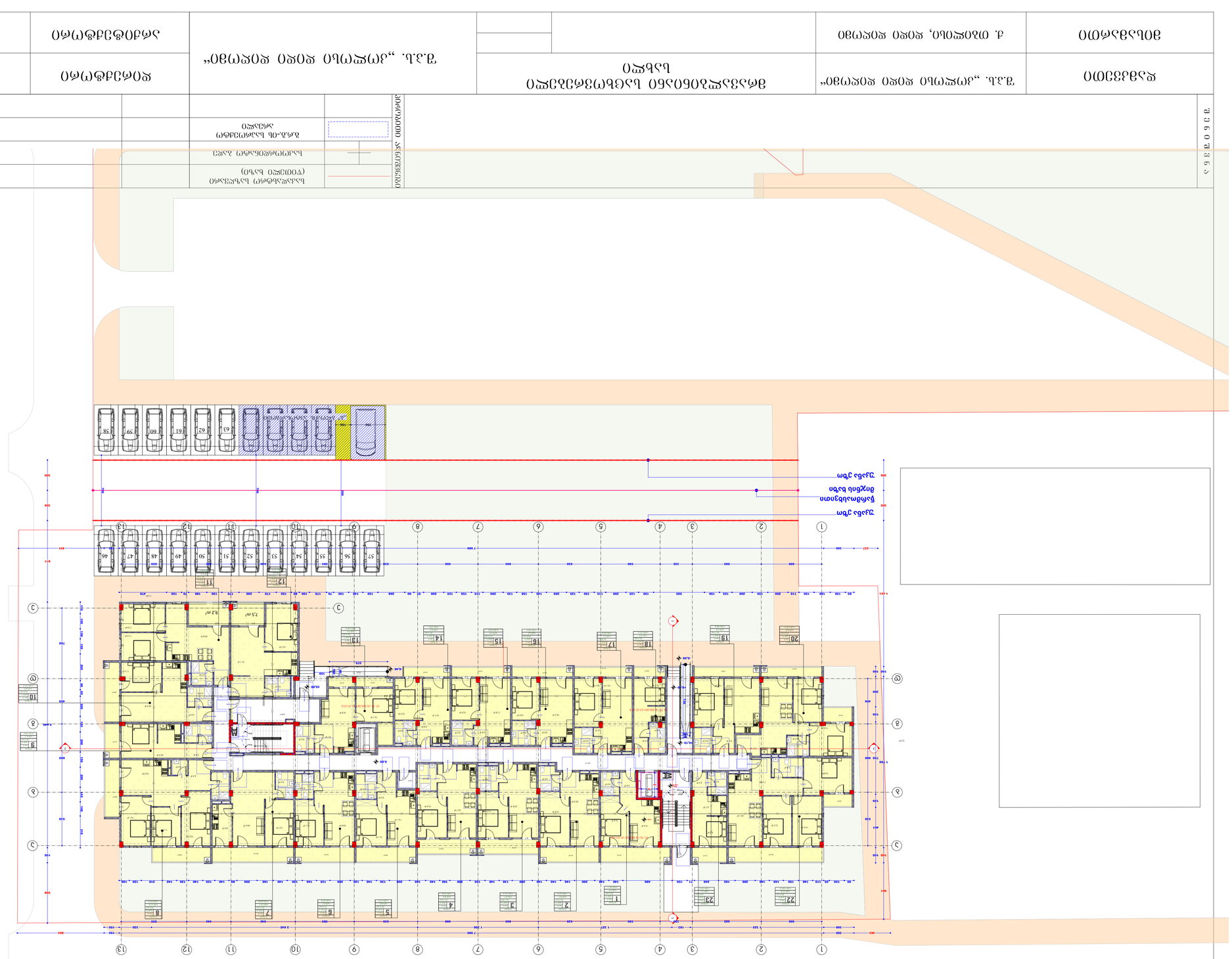

| | | | | | | | |
|---|---|---|---|---|---|---|---|
| | | | | | | | |
| | | | | | | | |
| | | | | | | | |

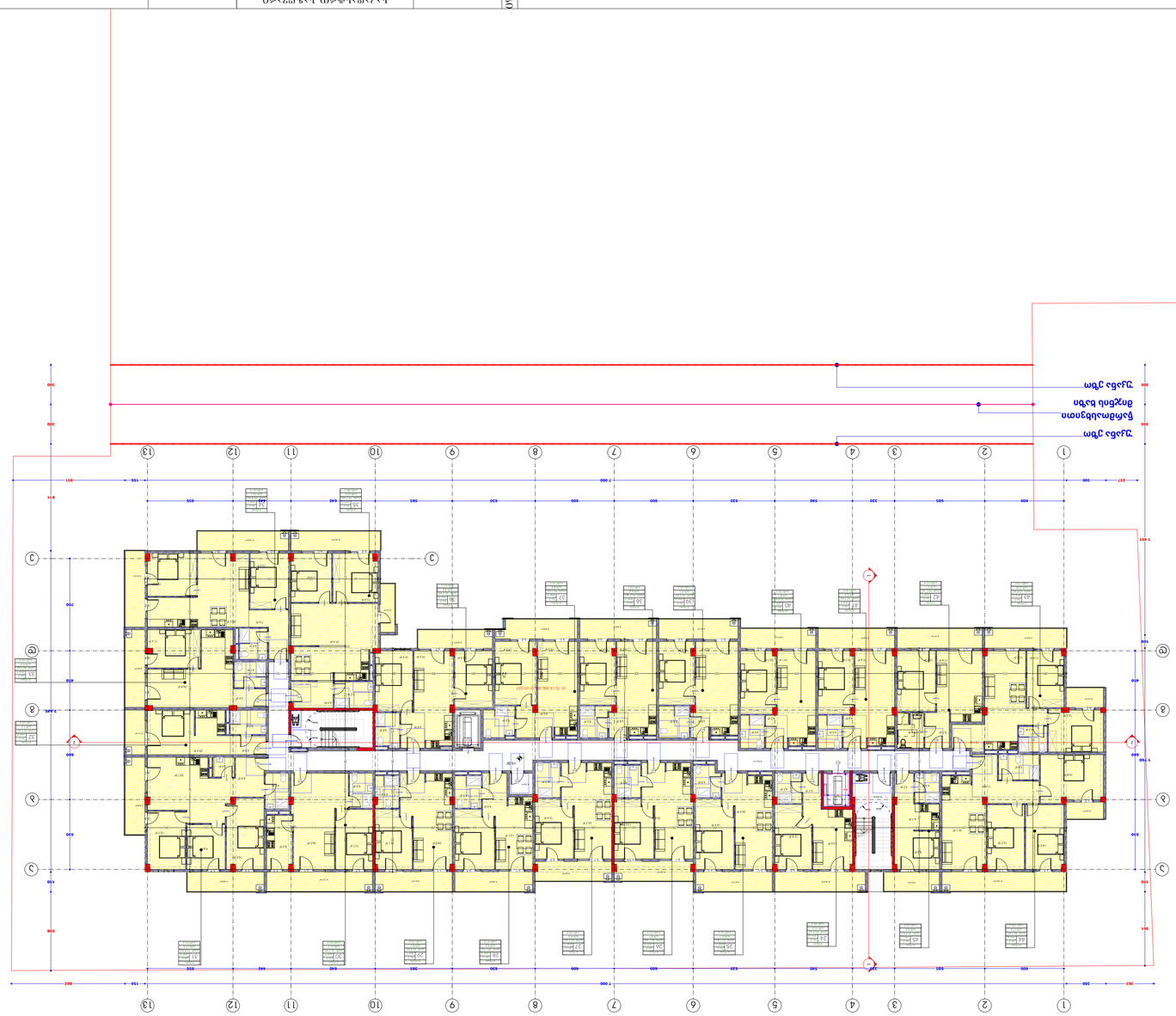

| | | |

| | | | | | | | |
|---|---|---|---|---|---|---|---|
| ٧ | ٢٠٢٣/٠٩/٢٥ | ٢٠٢٣/٠٩/٢٥ | ٢٠٢٣/٠٩/٢٥ | ٢٠٢٣/٠٩/٢٥ | ٢٠٢٣/٠٩/٢٥ | ٢٠٢٣/٠٩/٢٥ | ٢٠٢٣/٠٩/٢٥ |

| | | | | | | |
|---|---|---|---|---|---|---|
| | | | | | |

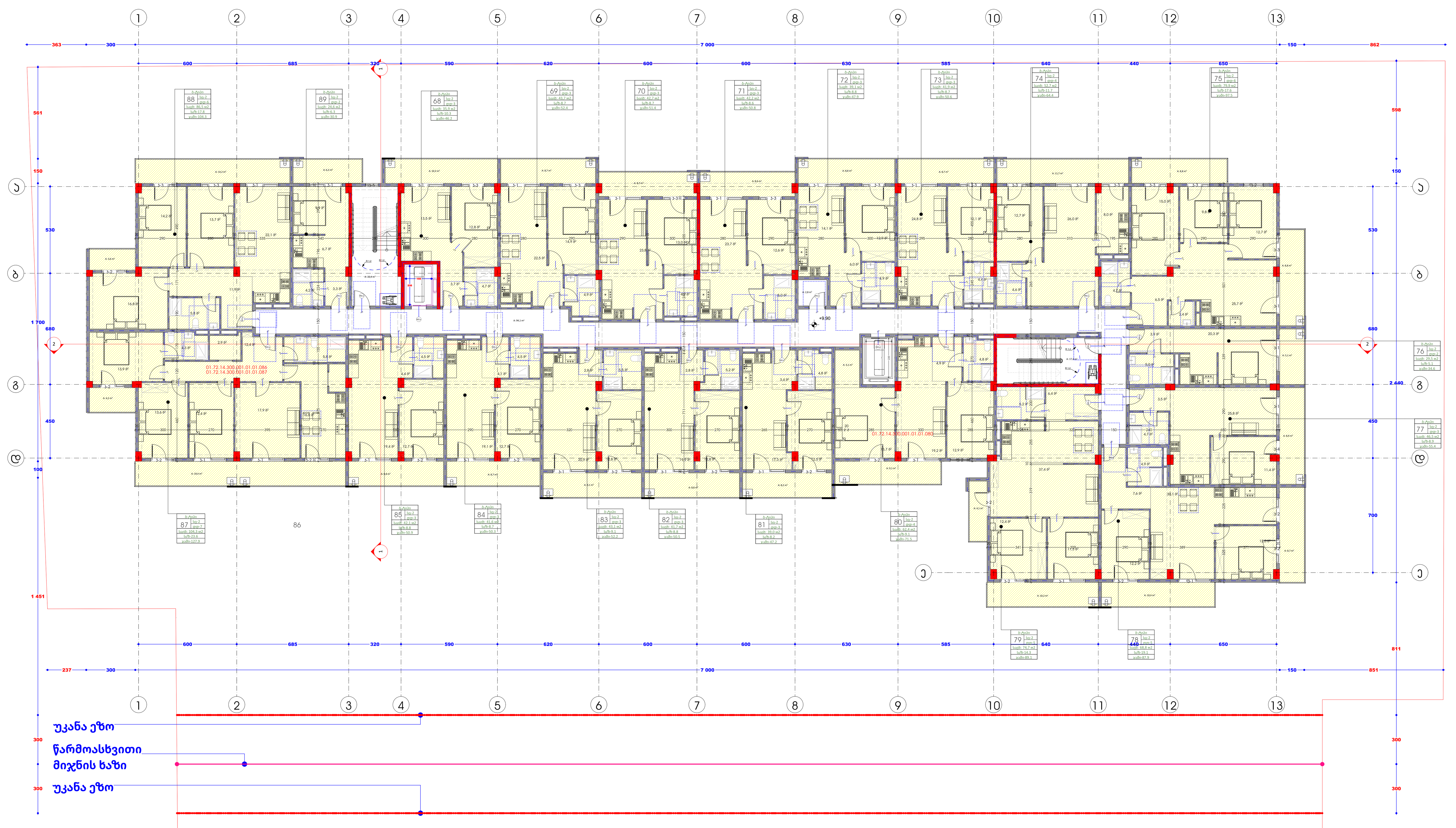


| შენიშვნა | |
|---|---|
| | |

პირობითი აღნიშვნები

| | |
|---|---|
| | საკადასტრო საზღვარი (წითელი ხაზი) |
| | საკოორდინატო ბადე |
| | გ.რ.გ.-ის საპროექტო არეალი |

| | | | | | | | |
|---|---|---|---|---|---|---|---|
| დამკვეთი | შ.პ.ს. „კოლოსი დიდი დიღომი“ | მრავალბინიანი საცხოვრებელი სახლი | შ.პ.ს. „კოლოსი დიდი დიღომი“ | დირექტორი | ა.ანდღულაძე | [signature] | 2023 |
| მისამართი | ქ. თბილისი, დიდი დიღომი | | | არქიტექტორი | ლ.ჭკადუა | [signature] | მასშტაბი 1:100 |

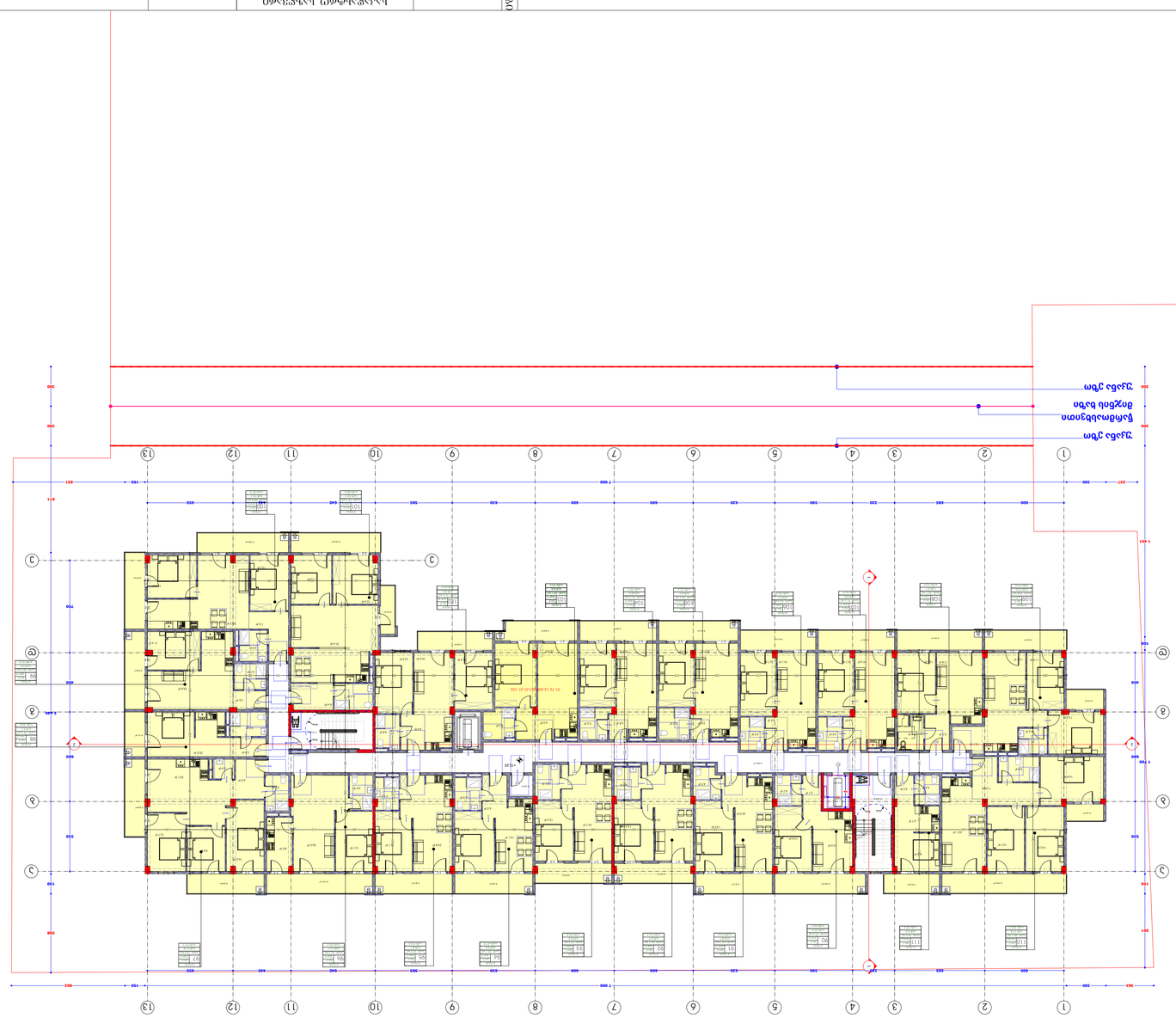

| | | | | | | | |
|---|---|---|---|---|---|---|---|
| | | | | | | | |
| | | | | | | | |
| | | | | | | | |

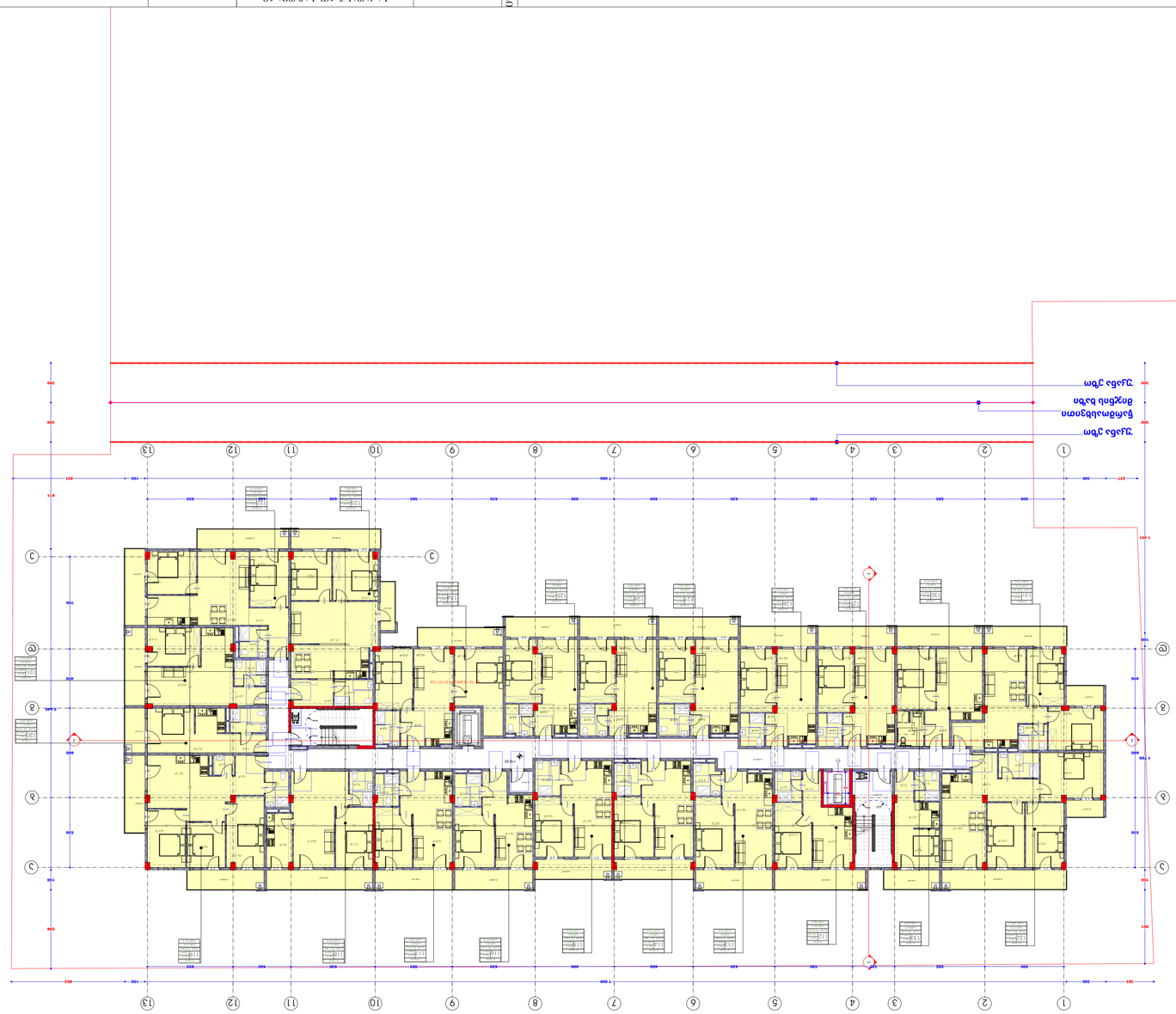

| | | | | | | | |
|---|---|---|---|---|---|---|---|
| | | | | | | | |
| | | | | | | | |
| | | | | | | | |

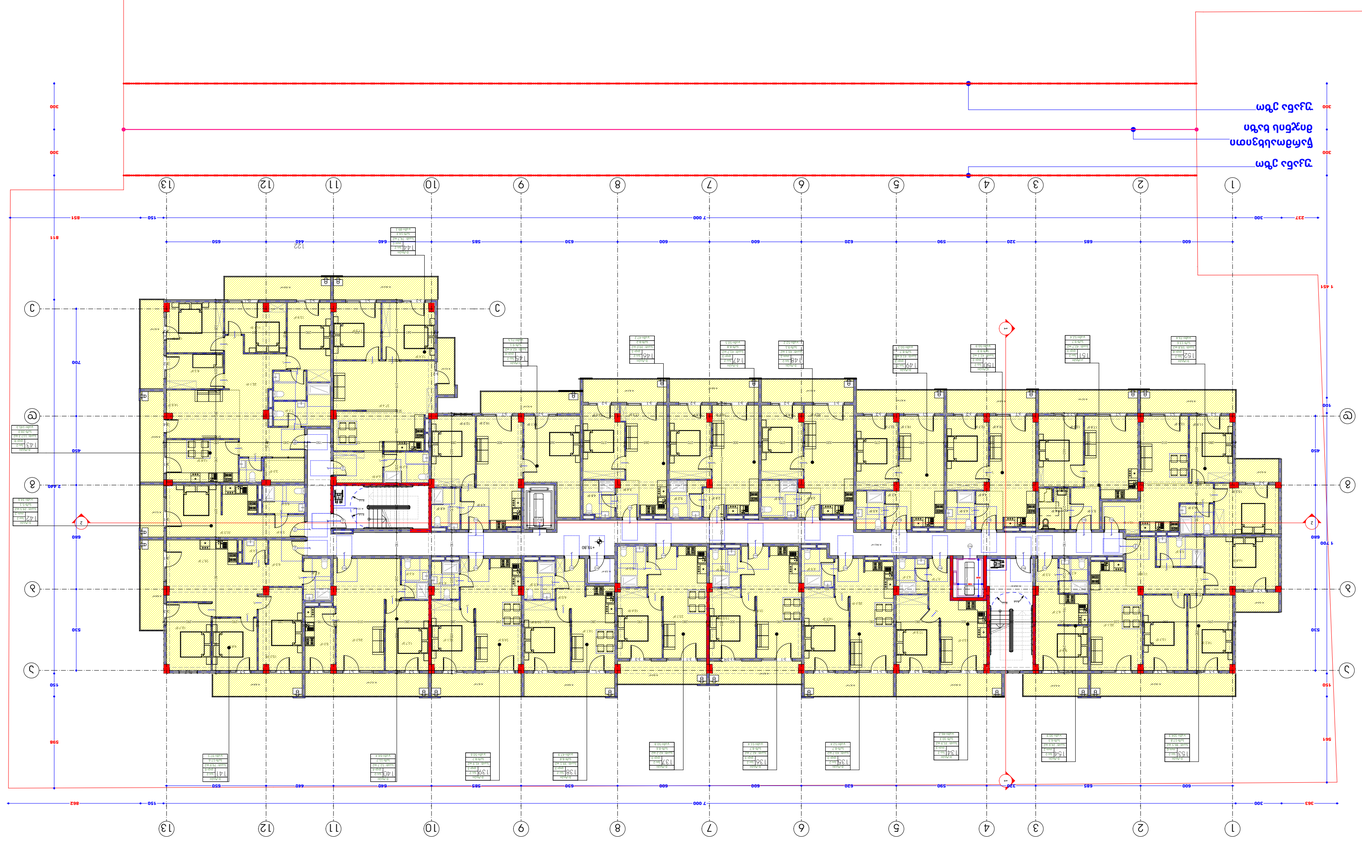

| | | | |
|---|---|---|---|
| ٦٠٥٥٥٤٦٣٥ | ٦٠٥٥٥٤٦٣٥ | ٦٠٥٥٥٤٦٣٥ | ٦٠٥٥٥٤٦٣٥ |

| | | | |
|---|---|---|---|
| ספרייה | ת.ב. "ג'מעה מוסא עמאש עמיעה" | | |
| מחוז | ת. מחמד'נה, עמאש עמיעה | | |

ת.ב. "ג'מעה מוסא עמאש עמיעה"
בית ספר

מהנדס הקונסטרוקציה
מתכנן

| | | | |
|---|---|---|---|
| עמיעה מוסא עמאש | ג.ג.א. | | |
| מהנדס הקונסטרוקציה | בדק | | |
| מ.מ.ג.ג.ת | | | |
| 1:100 | | | 2023 |

מבנה קיים
מבנה חדש
מבנה להריסה
(קומת קרקע)
קווי בניין
מבנה מוצע מעל
מבנה מוצע מתחת
מבנה קיים מעל
מבנה קיים מתחת

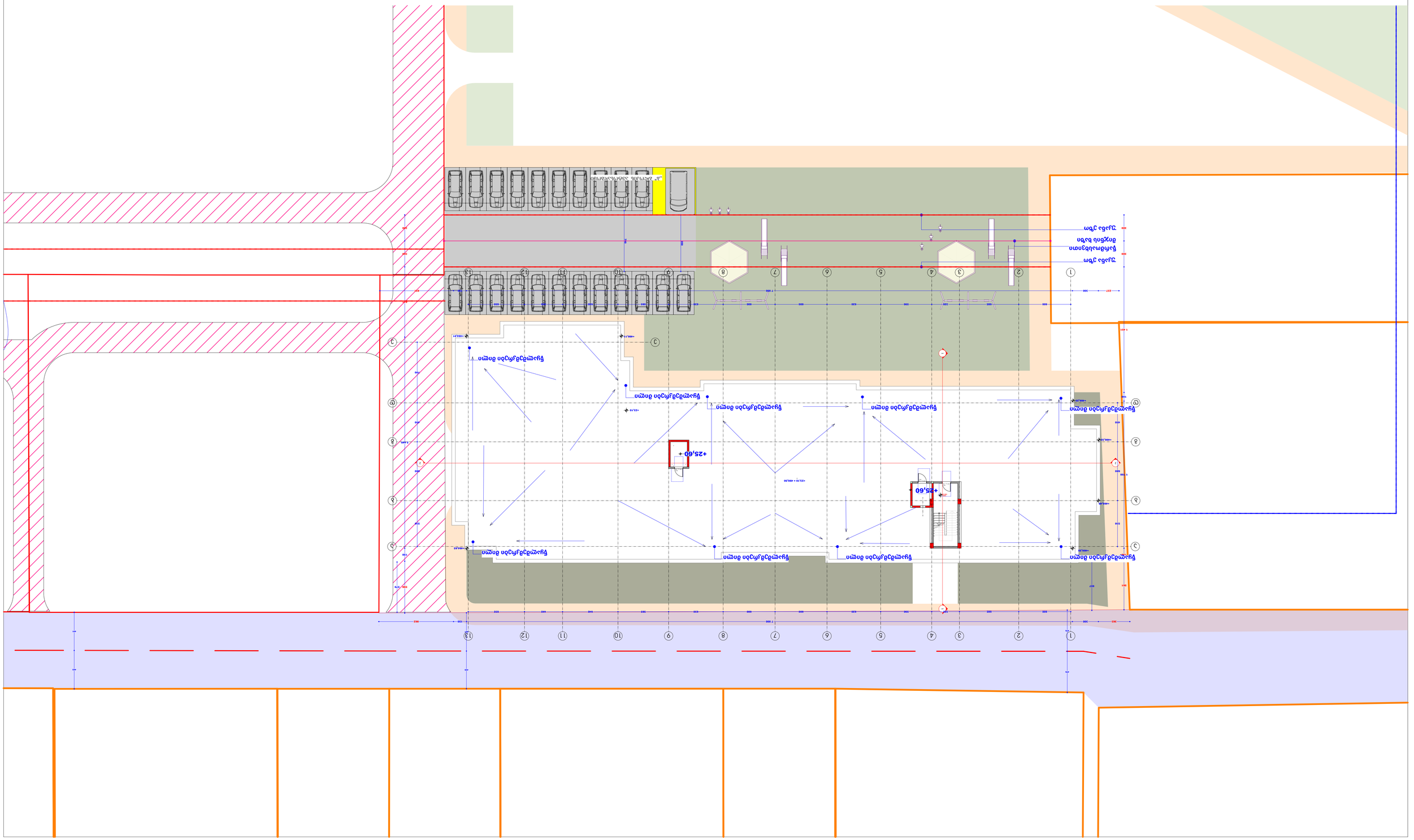
+25.60
+25.60
+25.60

| | | | | | | | |
|---|---|---|---|---|---|---|---|
| ЗАТВЕРДЖЕНО | д. т.н., доц. Ярослав ЯРОШ | | | | | | |
| Керівник | т.т.н. „Університет Ярослава Мудрого“ | | | | | | |
| Виконавці | | | | | | | |
| Перевірив | | | | | | | |
| Н.контроль | | | | | | | |
| Розробив | | | | | | | |
| Стадія | Аркуш | Аркушів | | | | | |
| Р | 1 | 1 | | | | | |

Умовні позначення:

- Межа земельної ділянки (червона)
- Існуючі будівлі та споруди (сіра)
- Існуючі інженерні мережі (синя)
- Проектні будівлі та споруди (помаранчева)
- Проектні інженерні мережі (синя)

Експлікація будівель та споруд:

| № | Назва | Площа, м² |
|---|---|---|
| 1 | Головний корпус | 1250 |
| 2 | Лабораторний корпус | 480 |
| 3 | Бібліотека | 320 |
| 4 | Спортивний зал | 600 |
| 5 | Їдальня | 210 |
| 6 | Гуртожиток №1 | 900 |
| 7 | Гуртожиток №2 | 900 |
| 8 | Адміністративний корпус | 350 |
| 9 | Трансформаторна підстанція | 40 |
| 10 | Котельня | 180 |
| 11 | Склад матеріалів | 120 |
| 12 | Майстерні | 260 |
| 13 | Навчальний корпус №3 | 1100 |

Експлікація покриттів:

| № | Вид покриття | Площа, м² |
|---|---|---|
| 1 | Асфальтобетон | 2400 |
| 2 | Тротуарна плитка | 1200 |
| 3 | Бетон | 800 |
| 4 | Газон | 3500 |
| 5 | Гравій | 450 |
| 6 | Пішохідна доріжка | 600 |

Експлікація зелених насаджень:

| № | Порода | Кількість |
|---|---|---|
| 1 | Дуб звичайний | 12 |
| 2 | Клен гостролистий | 8 |
| 3 | Ялина звичайна | 15 |
| 4 | Сосна звичайна | 10 |
| 5 | Береза повисла | 20 |
| 6 | Горобина звичайна | 6 |
| 7 | Липа серцелиста | 9 |
| 8 | Кущі змішані | 40 |

Експлікація малих архітектурних форм:

| № | Назва | Кількість |
|---|---|---|
| 1 | Лавка | 14 |
| 2 | Урна | 10 |
| 3 | Ліхтар | 18 |
| 4 | Інформаційний стенд | 2 |
| 5 | Велопарковка | 1 |
| 6 | Фонтан | 1 |

Експлікація огорож:

| № | Тип огорожі | Довжина, м |
|---|---|---|
| 1 | Металева сітчаста | 420 |
| 2 | Кам'яна | 180 |
| 3 | Живопліт | 95 |
| 4 | Ворота | 12 |
| 5 | Хвіртка | 6 |

Експлікація освітлення:

| № | Тип світильника | Кількість |
|---|---|---|
| 1 | Вуличний ртутний | 22 |
| 2 | Натрієвий | 16 |
| 3 | Світлодіодний | 30 |
| 4 | Прожектор | 8 |
| 5 | Настінний | 12 |
| 6 | Підземний | 4 |

Експлікація водопостачання та каналізації:

| № | Назва | Довжина, м |
|---|---|---|
| 1 | Водопровідна мережа | 1250 |
| 2 | Каналізаційна мережа | 1180 |
| 3 | Дощова каналізація | 640 |
| 4 | Колодязь оглядовий | 24 |
| 5 | Пожежний гідрант | 6 |
| 6 | Водорозбірна колонка | 2 |

Експлікація теплових мереж:

| № | Назва | Довжина, м |
|---|---|---|
| 1 | Теплотраса подавальна | 980 |
| 2 | Теплотраса зворотна | 980 |
| 3 | Камера теплова | 8 |
| 4 | Компенсатор | 12 |
| 5 | Неподвижна опора | 16 |
| 6 | Ковзна опора | 24 |

Експлікація електричних мереж:

| № | Назва | Довжина, м |
|---|---|---|
| 1 | Кабель силовий | 1450 |
| 2 | Кабель контрольний | 620 |
| 3 | Трансформаторна підстанція | 1 |
| 4 | Розподільний щит | 5 |
| 5 | Опора освітлення | 28 |
| 6 | Заземлення | 10 |

Експлікація газових мереж:

| № | Назва | Довжина, м |
|---|---|---|
| 1 | Газопровід низького тиску | 540 |
| 2 | Газопровід середнього тиску | 320 |
| 3 | Газорегуляторний пункт | 1 |
| 4 | Запірна арматура | 6 |
| 5 | Продувна свічка | 2 |
| 6 | Ізолюючий фланець | 4 |

Експлікація зв'язку та сигналізації:

| № | Назва | Довжина, м |
|---|---|---|
| 1 | Кабель телефонний | 1320 |
| 2 | Кабель оптоволоконний | 1320 |
| 3 | Пожежна сигналізація | 1 |
| 4 | Охоронна сигналізація | 1 |
| 5 | Відеоспостереження | 12 |
| 6 | Розподільна шафа | 3 |

Експлікація дорожніх знаків:

| № | Назва | Кількість |
|---|---|---|
| 1 | Обмеження швидкості | 6 |
| 2 | Пішохідний перехід | 4 |
| 3 | Дитячі установи | 2 |
| 4 | Напрямок руху | 8 |
| 5 | Паркування заборонено | 3 |
| 6 | Інші знаки | 5 |

Експлікація дорожньої розмітки:

| № | Назва | Площа, м² |
|---|---|---|
| 1 | Суцільна лінія | 420 |
| 2 | Переривчаста лінія | 310 |
| 3 | Пішохідний перехід | 96 |
| 4 | Стоп-лінія | 60 |
| 5 | Напрямні стрілки | 45 |
| 6 | Інші позначення | 30 |

Експлікація тимчасових споруд:

| № | Назва | Площа, м² |
|---|---|---|
| 1 | Бетонний майданчик | 120 |
| 2 | Металевий навіс | 80 |
| 3 | Тимчасовий паркан | 150 |
| 4 | Контейнер для сміття | 2 |
| 5 | Туалет біотуалет | 1 |
| 6 | Інші споруди | 3 |

Експлікація інших об'єктів:

| № | Назва | Кількість |
|---|---|---|
| 1 | Інформаційний стенд | 2 |
| 2 | Пам'ятний знак | 1 |
| 3 | Фонтан | 1 |
| 4 | Альтанка | 2 |
| 5 | Інші об'єкти | 4 |

| | | | | | | | |
|---|---|---|---|---|---|---|---|
| Зм. | Кіл. | Арк. | № докум. | Підпис | Дата | | |
| Н. контр. | | | | | | | |
| Перевірив

## ცეცხლმედეგობა 2 სთ

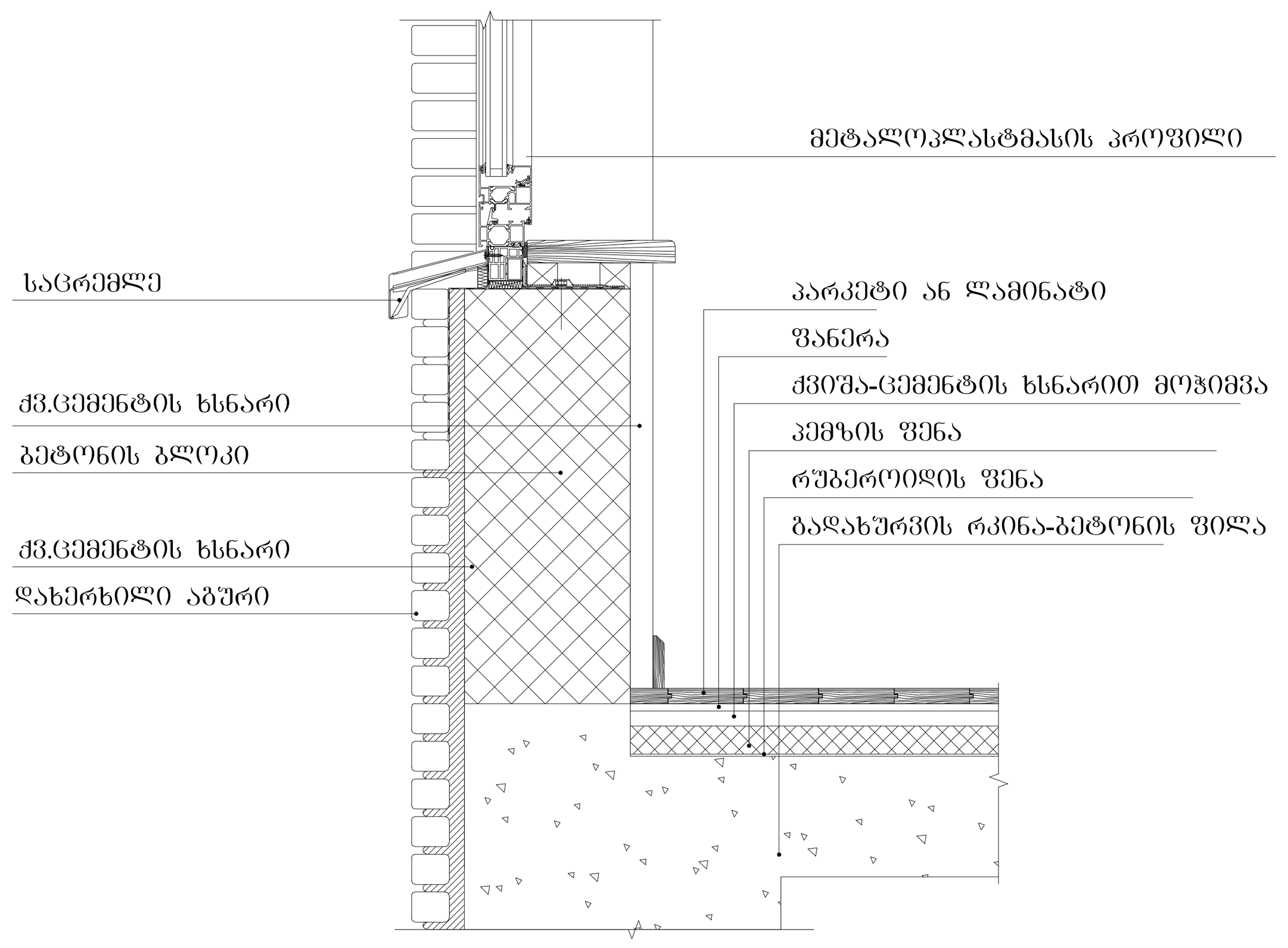


## კვანძი №2
## ქვის ფილებით მოპირკეთებული გარე კედელი
## ცეცხლმედეგობა 2 სთ

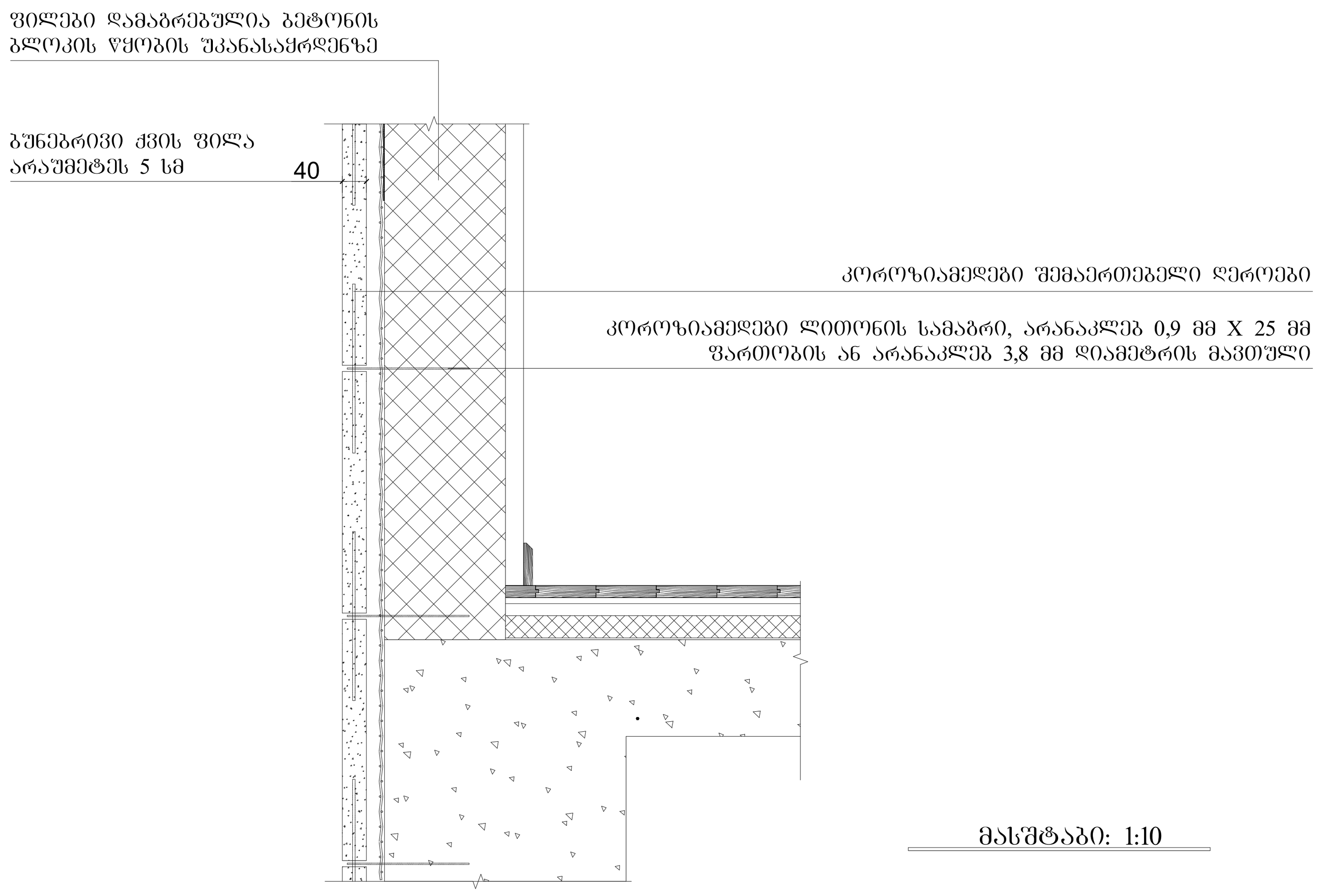


მასშტაბი: 1:10

# სახურავის მოწყობის სქემა

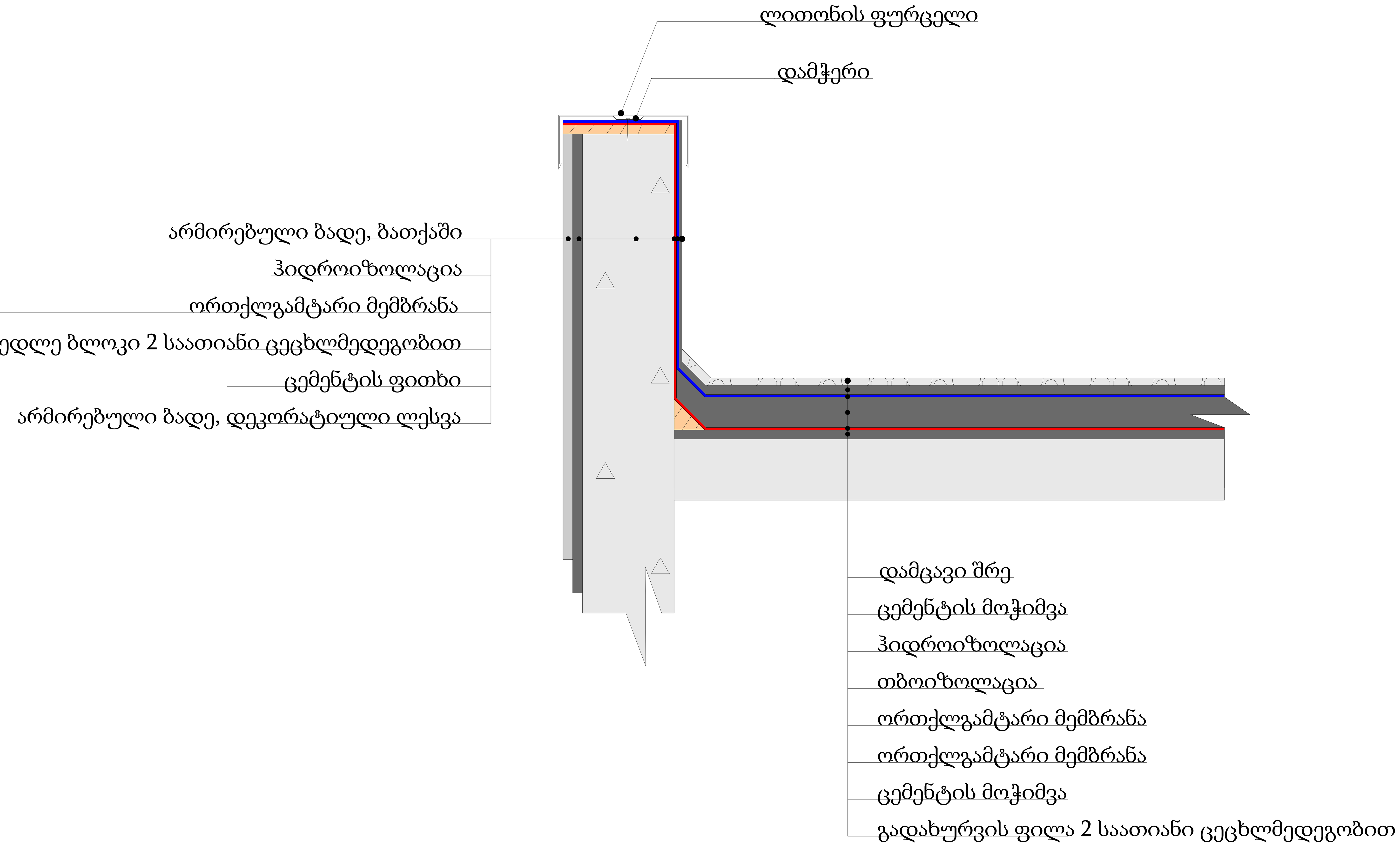


შენიშვნა

პირობითი აღნიშვნები

| | |
|---|---|
| (წითელი ხაზი) | საკადასტრო საზღვარი (წითელი ხაზი) |
| | საკოორდინატო ბადე |
| | გ.რ.გ.-ის საპროექტო არეალი |

| | | | | | | |
|---|---|---|---|---|---|---|
| დამკვეთი | შ.პ.ს. „კოლოსი დიდი დიღომი“ | მრავალბინიანი საცხოვრებელი სახლი | შ.პ.ს. „კოლოსი დიდი დიღომი“ | დირექტორი | ა.ანდღულაძე | 2023 |
| მისამართი | ქ. თბილისი, დიდი დიღომი | | | არქიტექტორი | ლ.ჭკადუა | მასშტაბი 1:100 |

| | | |

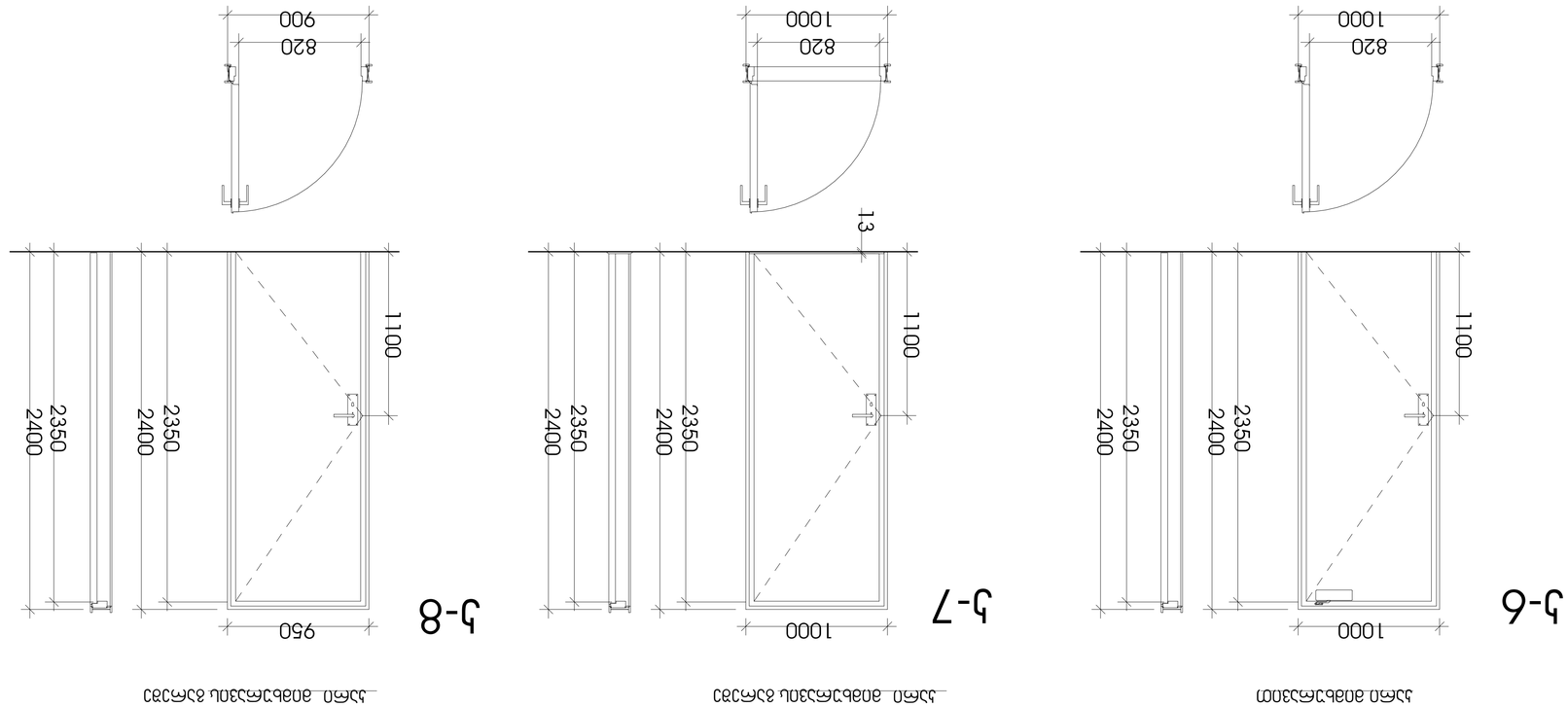
1100
2350
2400
1000
820
1000
13
1100
2350
2400
1000
820
900
1100
2350
2400
950

| | | | | | | | | | |
|---|---|---|---|---|---|---|---|---|---|
| | | | | | | | | | |
| | | | | | | | | | |
| | | | | | | | | | |

| | | | |
|---|---|---|---|
| מספר תוכנית | ת.ב.ע. „הרחבת אבן יהודה ואבן יהודה“ | | |
| מספר גרסה | ת.ב.ע. „הרחבת אבן יהודה ואבן יהודה“<br>תכנית | | |
| | | | |
| | | | |
| |

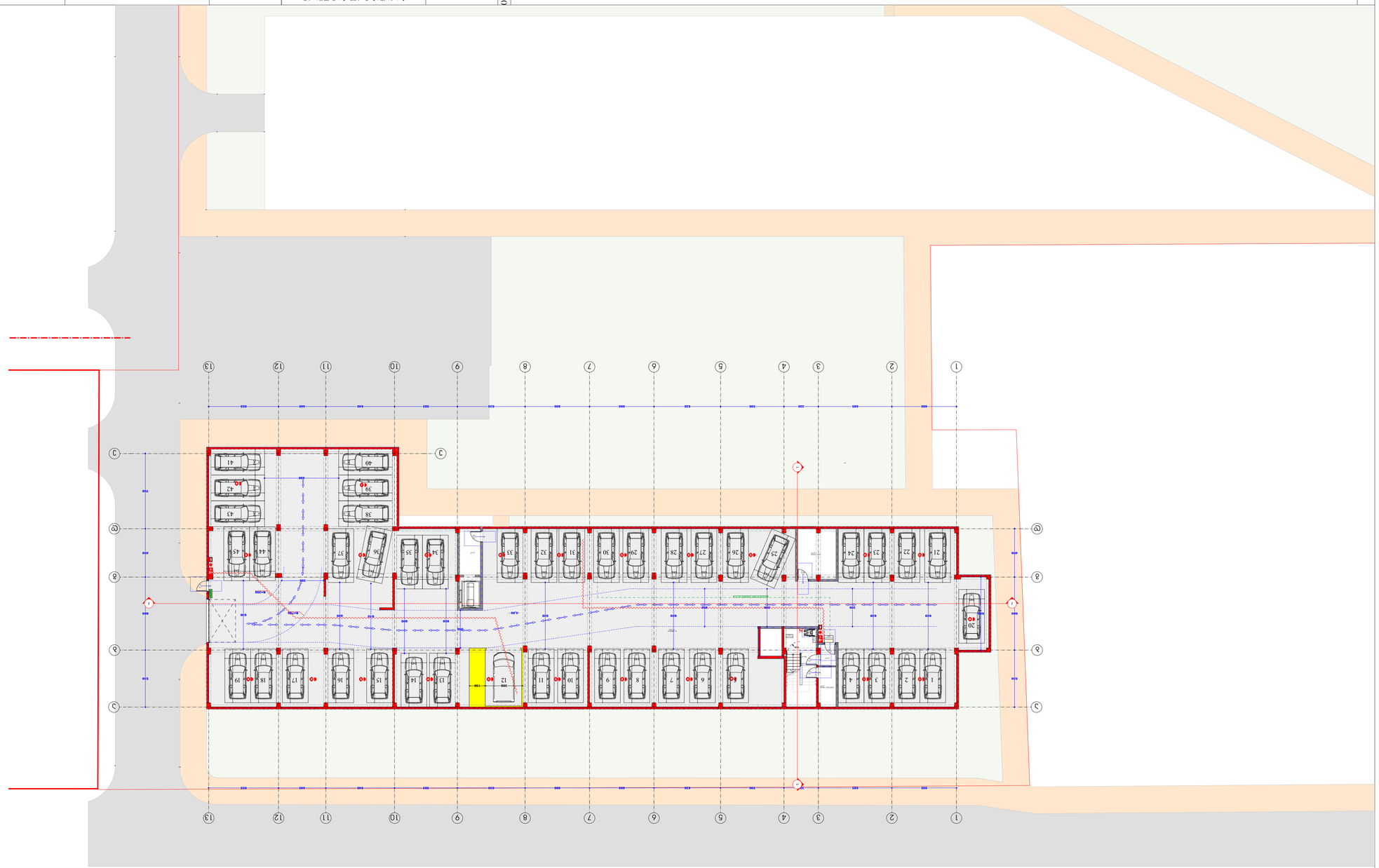


| | |
|---|---|
| 76.0 | מבנה חניון תת קרקעי בן 2 קומות מתחת לקומת הכניסה הראשונה |
| 130.0 | |

| | |
|---|---|
| | מבנה חניון תת קרקעי בן 2 קומות מתחת לקומת הכניסה הראשונה |

| | | |

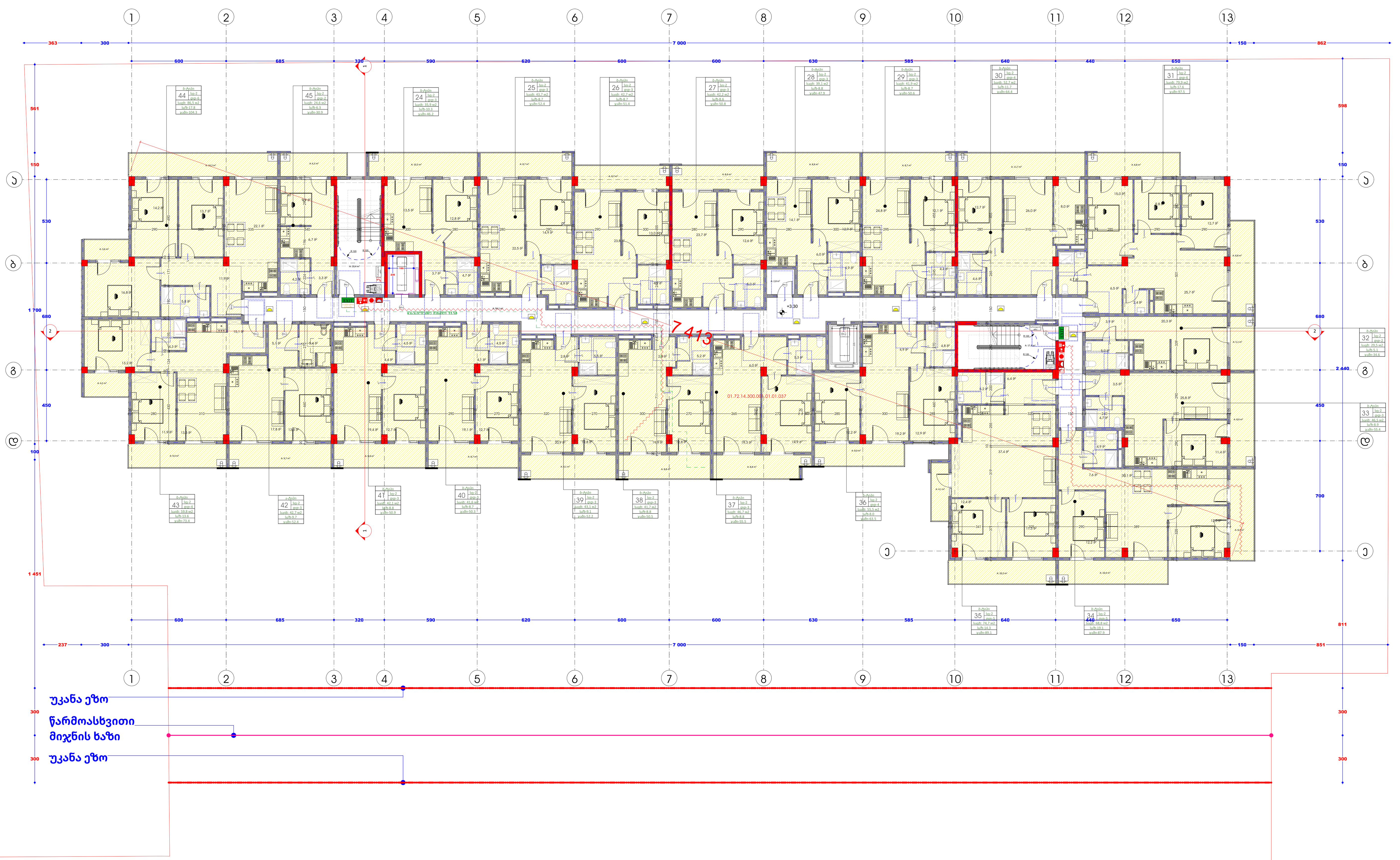


შშმპ გასასვლელი — მიკროავტობუსის პარკინგთან მისაწვდომი გასასვლელის ნიშანი

სართულის აბრა — სართულის ამოსაცნობი ნიშანი

თავშესაფრის გამოყენების წესი — ნიშანი საგანგებო ვითარებაში ფართობის გამოყენების შესახებ

თავშესაფრის ფართობი — თავშესაფრის ფართობის ნიშანი

გასასვლელი XIT — გასასვლელის ნიშანი ბრაილით

EXIT — გასასვლელის ნიშანი მანათობელი

კვამლის ავტომატური აღმომჩენი

კვამლზე მორეაგირე მაუწყებელი

ავტოსაშხეფი

სახანძრო მილდგარის თავაკი

ხელის ცეცხლმაქრი

ხელით სამართავი სახანძრო განგაშის ღილაკი

დამაკავებელთა შეტყობინების სისტემა

განგაშის განათება

საავარიო განათება

ორმხრივი კავშირის სისტემა

სახანძრო ჰიდრანტი

Სახანძრო მანქანის მისაერთებელი

130.0 × 76.0 — თავშესაფრის და სხვისი დახმარებით თავდაღწევის ფართობი

ცვლილებები

| პირობითი აღნიშვნები | |
|---|---|
| | საკადასტრო საზღვარი (წითელი ხაზი) |
| | საკოორდინატო ბადე |
| | გ.რ.გ.-ის საპროექტო არეალი |

| | | | | | | |
|---|---|---|---|---|---|---|
| დამკვეთი | შ.პ.ს. „კოლოსი დიდი დიღომი“ | მრავალბინიანი საცხოვრებელი სახლი | შ.პ.ს. „კოლოსი დიდი დიღომი“ | დირექტორი | ა.ანდღულაძე | 2023 |
| მისამართი | ქ. თბილისი, დიდი დიღომი | | | არქიტექტორი | ლ.ჭკადუა | მასშტაბი 1:100 |

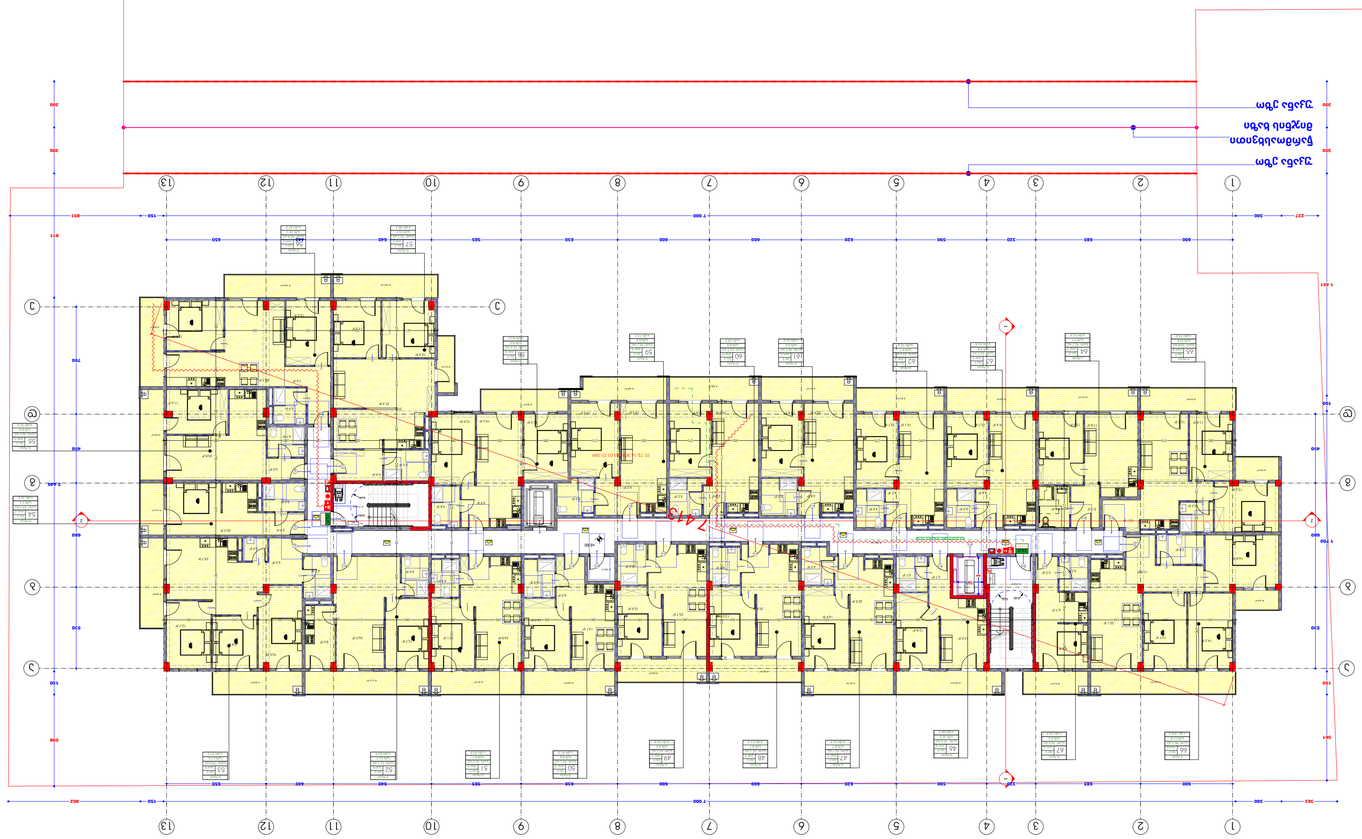


| | |
|---|---|
| | Пожарный гидрант |
| | Пожарный водоем |
| | Пожарный водоем |
| | Направление движения пожарных машин |
| | Направление движения пожарных машин |
| | Направление движения пожарных машин

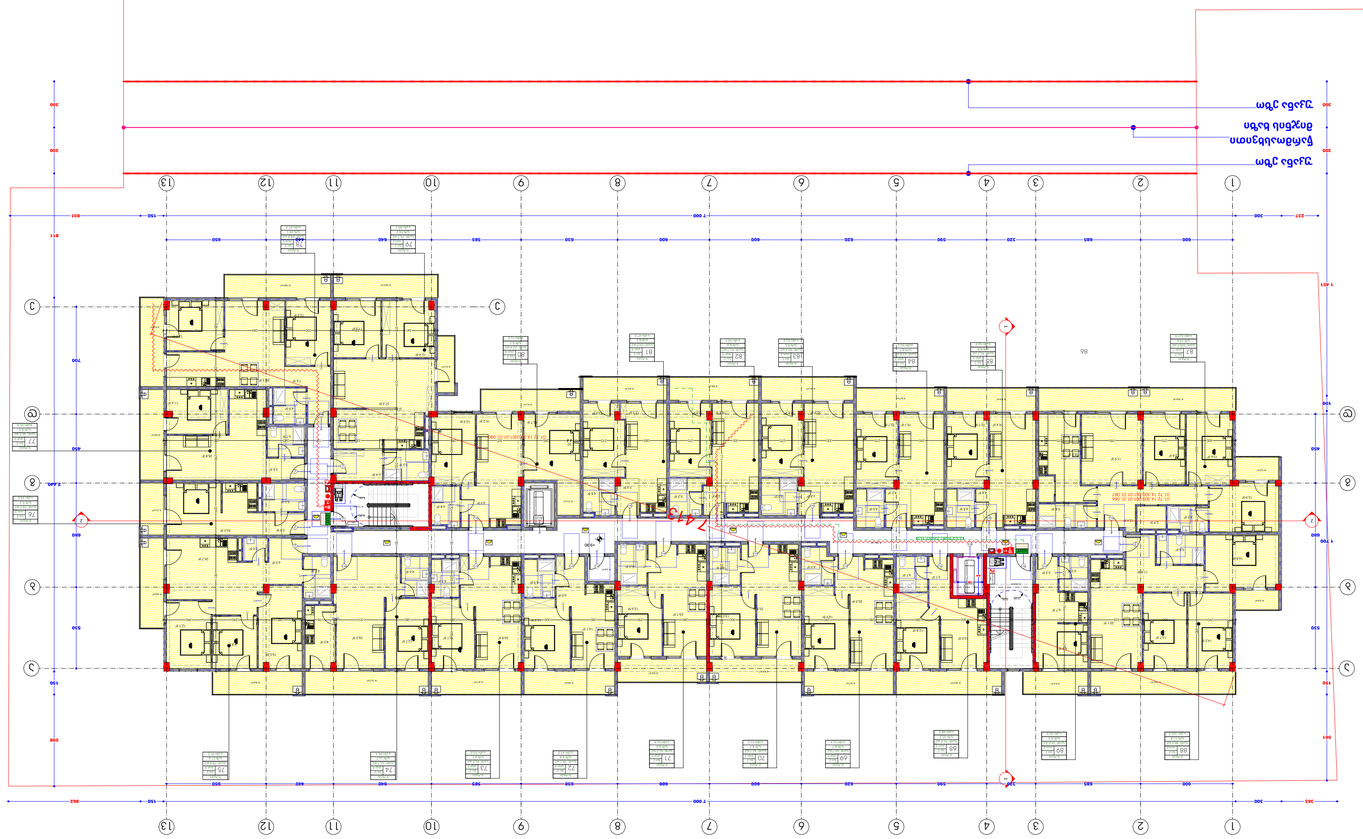


| | |
|---|---|
| 76.0 | מבנה בטון חלבי עם לוחות בטון טרומיים מבודדים בעובי כולל של 130 מ"מ |
| | לוח הודעות |
| | לוח הודעות |
| | לוח הודעות

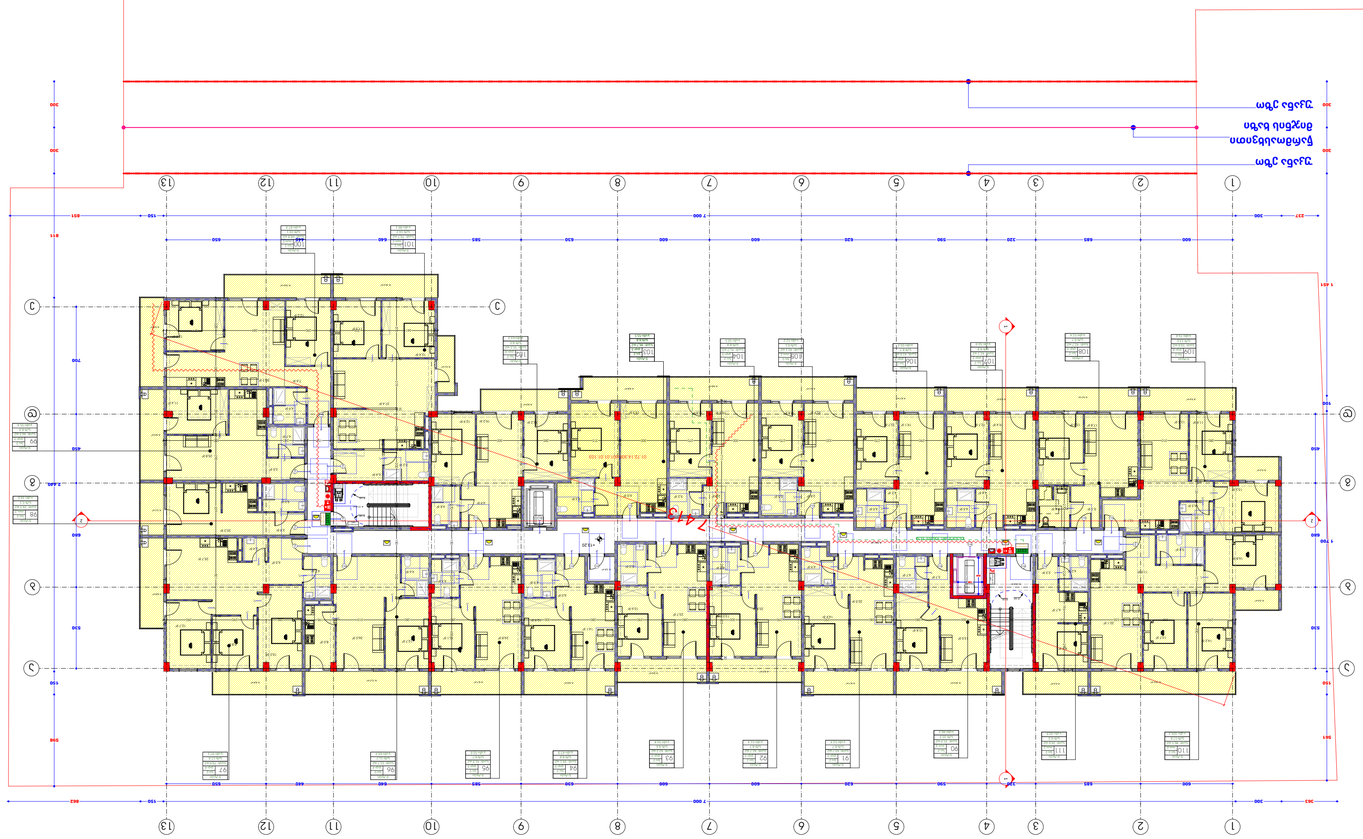
1 ת"מ 1:100
1 ת"מ 1:100
1 ת"מ 1:100

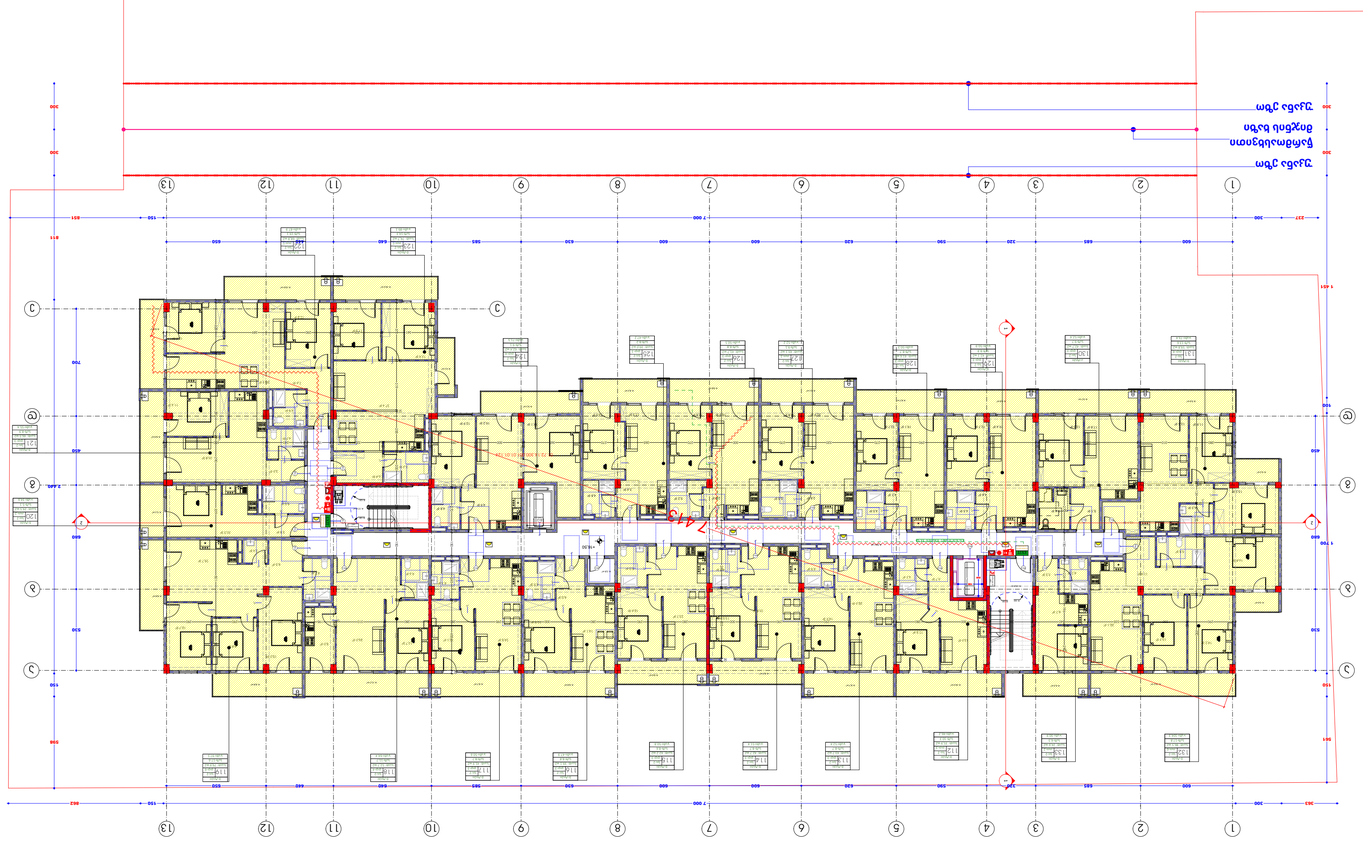
1 этаж
2 этаж
Примечание
Экспликация помещений
Условные обозначения
Наименование
Площадь
Категория помещения
Экспликация помещений
Наименование
Площадь
Категория помещения
Экспликация помещений
Наименование
Площадь
Категория помещения
Экспликация помещений

| | | | | | |
|---|---|---|---|---|---|
| ספרייה | ת.ב. „הרשות לפיתוח ציפורי“ | | | | |
| מחוז | ת.ב. מחוז הצפון, ציפורי | | | | |
| שם התכנית | | | | | |
| מספר התכנית | ת.ב.ל. „הרשות לפיתוח ציפורי“ | | | | |
| מהנדס התכנית | | | | | |
| עורך התכנית | | | | | |
| מספר גרסה | | | | | |
| תאריך | 2023 | | | | |
| קנ"מ | 1:100 | | | | |

מקרא לתשריט

| | | | | | |
|---|---|---|---|---|---|
| גבול התכנית (קו כחול) | | | | | |
| גבול מגרש/חלקה/מתחם | | | | | |
| קו בניין | | | | | |
| גבול מגרש/חלקה/מתחם סמוכים | | | | | |
| מספר גרסה | | | | | |
| תאריך | | | | | |

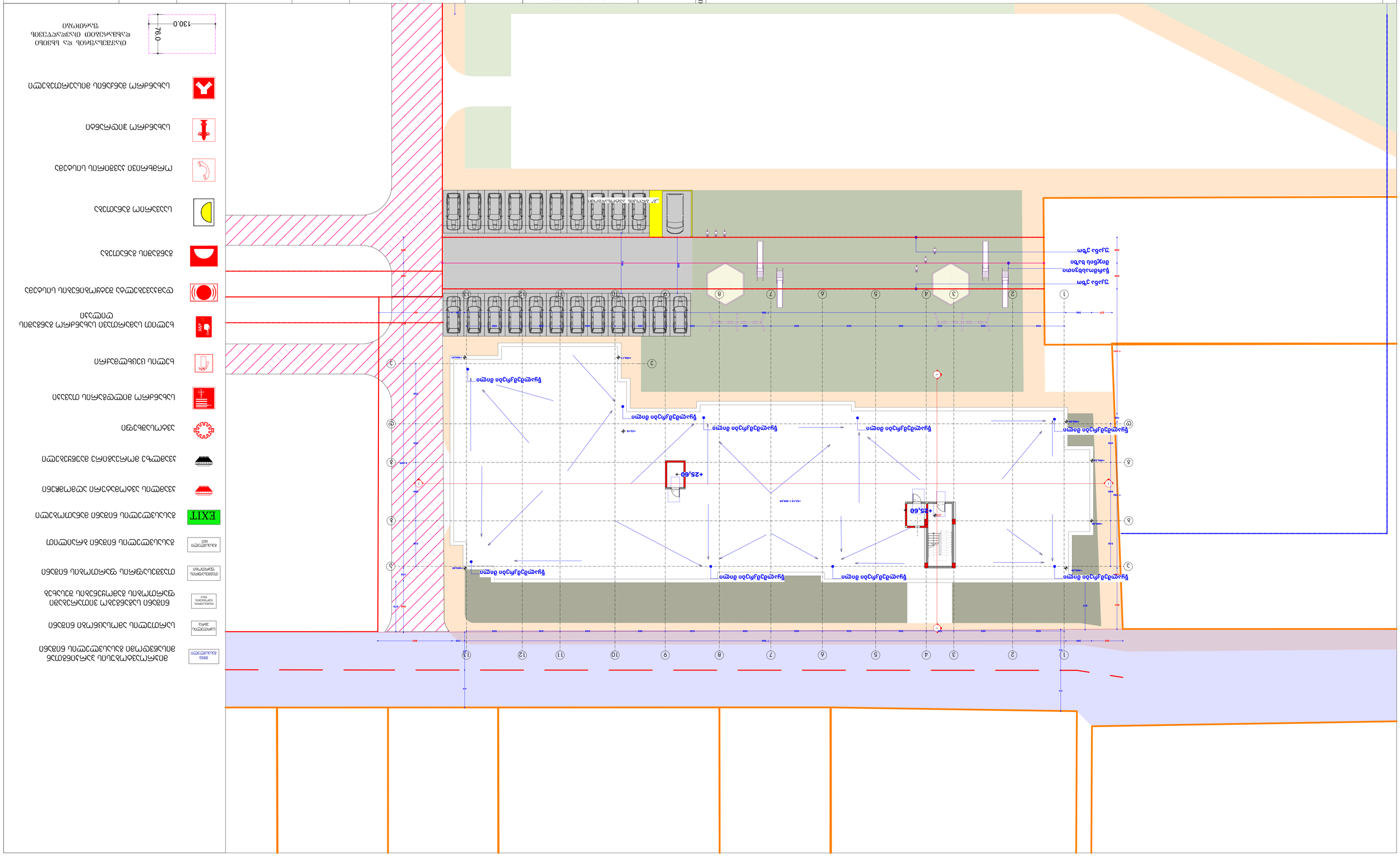
+25.60
+25.60
+24.40
+24.40
+24.40

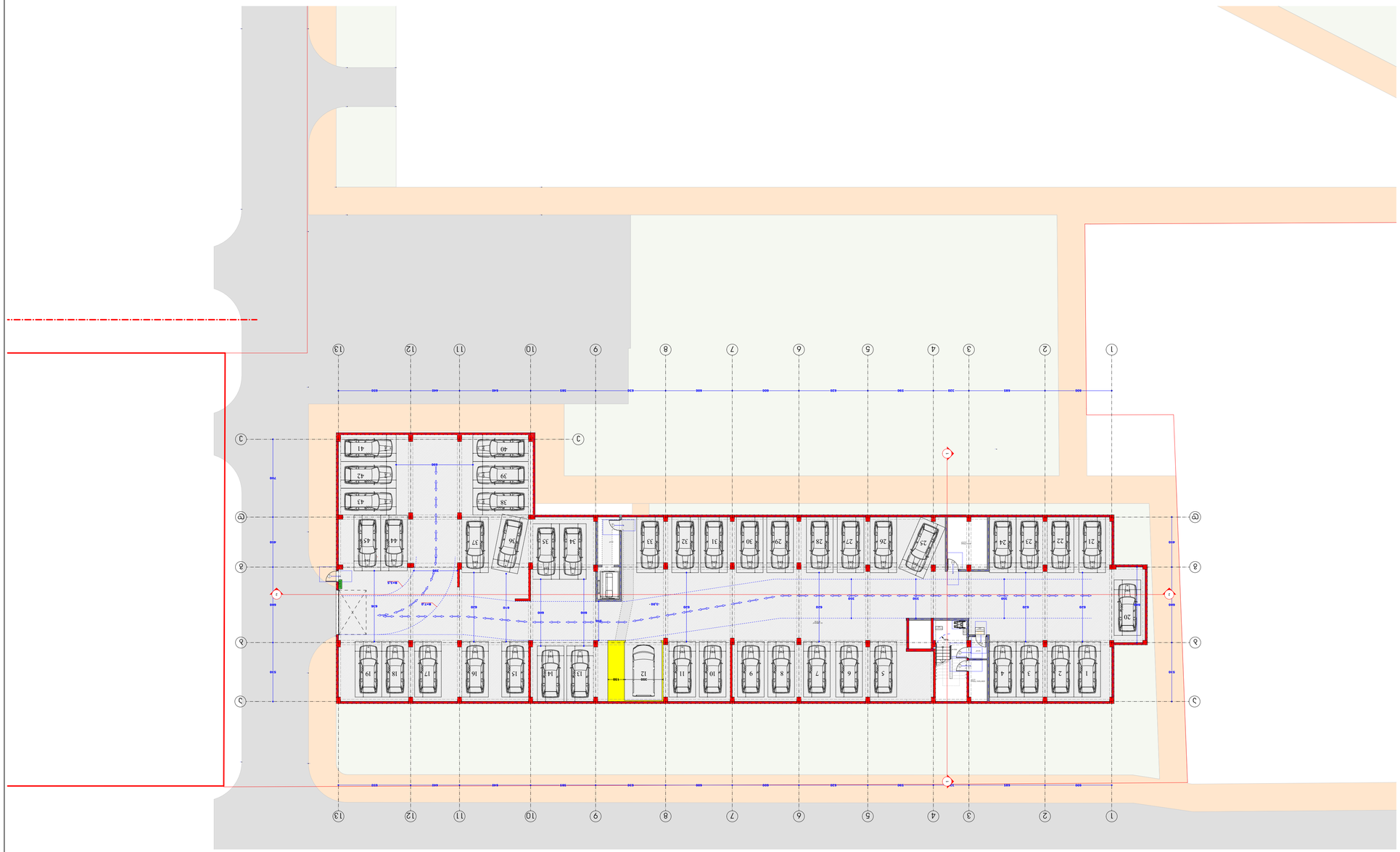

## ЗЛЕМЕНТИ ПЛОЩАДКИ

### ЗЛЕМЕНТ 1

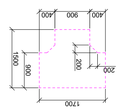


### ЗЛЕМЕНТ 2

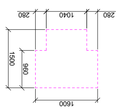


### ЗЛЕМЕНТ 3

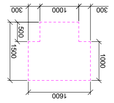


### ЗЛЕМЕНТ 4

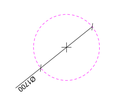


## ОБЩИ ИЗИСКВАНИЯ ЗА ПЛОЩАДКИТЕ

ЗАБЕЛЕЖКА ЗА ЕЛЕМЕНТИТЕ

### ОБЩИ ИЗИСКВАНИЯ ЗА ПЛОЩАДКИТЕ

1. Площадките трябва да бъдат изградени съгласно изискванията на Наредба №4 за планиране и проектиране на площадки за обществено обслужване, озеленяване и спорт.

### ЗАБЕЛЕЖКИ:

ПЛОЩАДКА ЗА ИГРА НА ДЕЦА ДО 6 ГОДИНИ С ПЯСЪЧНИК, ПЕЙКИ ЗА ВЪЗРАСТНИ И ЗАСЕНЧЕНИ ЗОНИ - ЗАЕМА ОБЩО 300 КВ.М. ПЛОЩАДКА ЗА ИГРА НА ДЕЦА ОТ 6 ДО 12 ГОДИНИ С ПЕЙКИ ЗА ВЪЗРАСТНИ И ЗАСЕНЧЕНИ ЗОНИ - ЗАЕМА ОБЩО 300 КВ.М.

ПЛОЩАДКА ЗА ИГРА НА ДЕЦА ОТ 6 ДО 12 ГОДИНИ С ПЕЙКИ ЗА ВЪЗРАСТНИ И ЗАСЕНЧЕНИ ЗОНИ - ЗАЕМА ОБЩО 300 КВ.М.

ПЛОЩАДКА ЗА ИГРА НА ДЕЦА НАД 12 ГОДИНИ С ПЕЙКИ ЗА ВЪЗРАСТНИ И ЗАСЕНЧЕНИ ЗОНИ - ЗАЕМА ОБЩО 300 КВ.М.

ПЛОЩАДКА ЗА ИГРА НА ДЕЦА

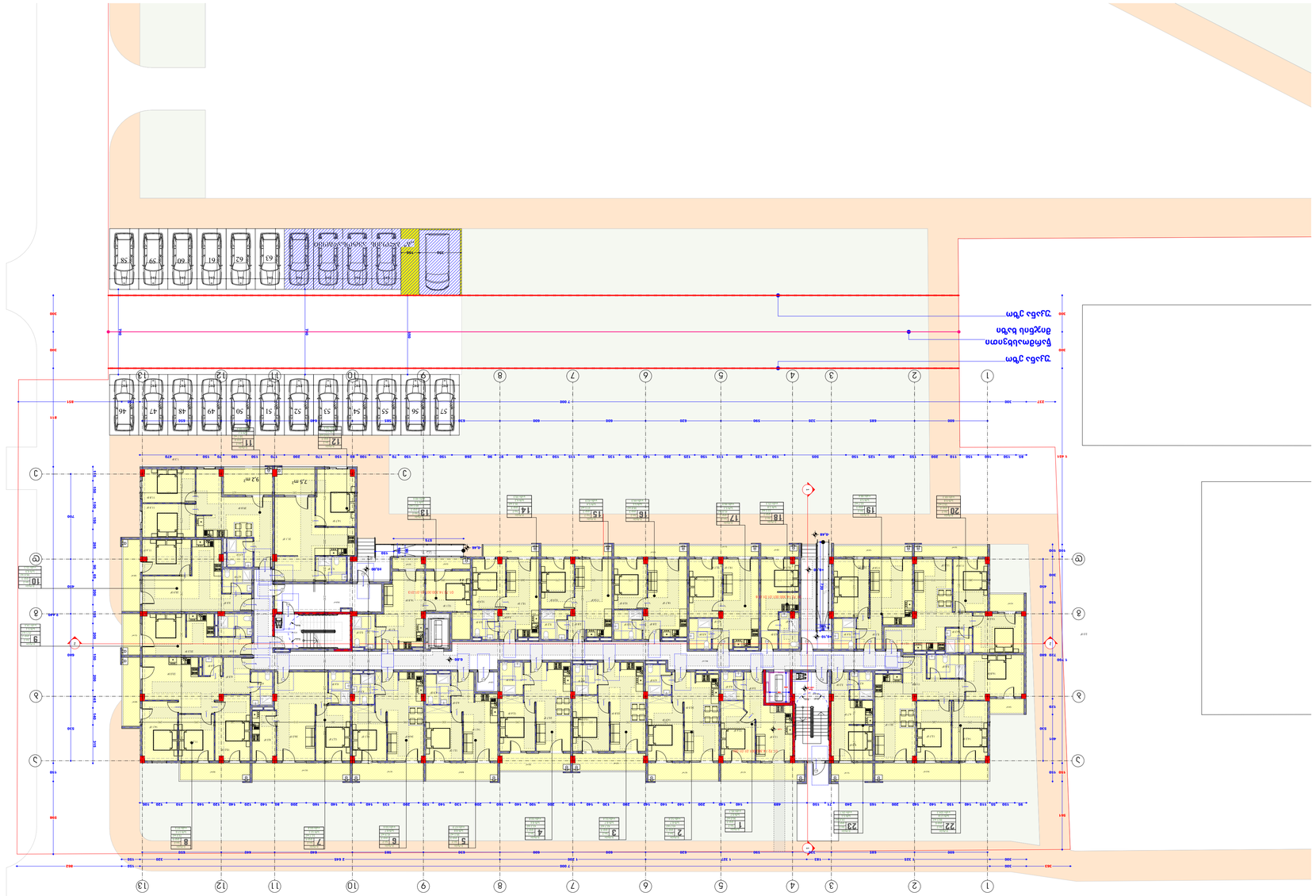


## ДОСТУПНОСТЬ ОБЪЕКТА

### ОБЩЕЕ ОПИСАНИЕ

Описание не предусмотрено

### ПЛАНИРОВОЧНЫЕ РЕШЕНИЯ

3ПС.ПЗУ.1 Планировочные решения. Схема планировочных решений

### ОБЪЕМНО-ПЛАНИРОВОЧНЫЕ РЕШЕНИЯ

3ПС.ПЗУ.2 Объемно-планировочные решения. Схема объемно-планировочных решений

### ОСНАЩЕНИЕ ОБЪЕКТА ТЕХНИЧЕСКИМИ СРЕДСТВАМИ ОРИЕНТАЦИИ

Не предусмотрено

### ОБЕСПЕЧЕНИЕ ДОСТУПА ИНВАЛИДОВ К ОБЪЕКТУ

Не предусмотрено

### ОБЕСПЕЧЕНИЕ ДОСТУПА ИНВАЛИДОВ К ПОМЕЩЕНИЯМ

Не предусмотрено

### ОБЕСПЕЧЕНИЕ ДОСТУПА ИНВАЛИДОВ К САНИТАРНО-ГИГИЕНИЧЕСКИМ ПОМЕЩЕНИЯМ

Не предусмотрено

### ОБЕСПЕЧЕНИЕ ДОСТУПА ИНВАЛИДОВ К ПАРКОВКАМ

Не предусмотрено

### ОБЕСПЕЧЕНИЕ ДОСТУПА ИНВАЛИДОВ К ПУНКТАМ ОБСЛУЖИВАНИЯ

Не предусмотрено

### ОБЕСПЕЧЕНИЕ ДОСТУПА ИНВАЛИДОВ К ПУТЯМ ЭВАКУАЦИИ

Не предусмотрено

### ОБЕСПЕЧЕНИЕ ДОСТУПА ИНВАЛИДОВ К ЗОНАМ ОКАЗАНИЯ УСЛУГ

Не предусмотрено

### ОБЕСПЕЧЕНИЕ ДОСТУПА ИНВАЛИДОВ К ЗОНАМ ОБСЛУЖИВАНИЯ

Не предусмотрено

### ОБЕСПЕЧЕНИЕ ДОСТУПА ИНВАЛИДОВ К ЗОНАМ ДЕЯТЕЛЬНОСТИ

Не предусмотрено

### ОБЕСПЕЧЕНИЕ ДОСТУПА ИНВАЛИДОВ К ЗОНАМ ОТДЫХА

Не предусмотрено

### ОБЕСПЕЧЕНИЕ ДОСТУПА ИНВАЛИДОВ К ЗОНАМ ЗАНЯТИЯ ФИЗИЧЕСКОЙ КУЛЬТУРОЙ И СПОРТОМ

Не предусмотрено

### ОБЕСПЕЧЕНИЕ ДОСТУПА ИНВАЛИДОВ К ЗОНАМ ОБЩЕНИЯ

Не предусмотрено

### ОБЕСПЕЧЕНИЕ ДОСТУПА ИНВАЛИДОВ К ЗОНАМ ОБУЧЕНИЯ

Не предусмотрено

### ОБЕСПЕЧЕНИЕ ДОСТУПА ИНВАЛИДОВ К ЗОНАМ ПРОЖИВАНИЯ

Не предусмотрено

### ОБЕСПЕЧЕНИЕ ДОСТУПА ИНВАЛИДОВ К ЗОНАМ ОБСЛУЖИВАНИЯ ПРОЖИВАЮЩИХ

Не предусмотрено

### ОБЕСПЕЧЕНИЕ ДОСТУПА ИНВАЛИДОВ К ЗОНАМ ОБЩЕСТВЕННОГО ПИТАНИЯ

Не предусмотрено

### ОБЕСПЕЧЕНИЕ ДОСТУПА ИНВАЛИДОВ К ЗОНАМ ТОРГОВЛИ

Не предусмотрено

### ОБЕСПЕЧЕНИЕ ДОСТУПА ИНВАЛИДОВ К ЗОНАМ ОКАЗАНИЯ ПРОЧИХ УСЛУГ

Не предусмотрено

### ОБЕСПЕЧЕНИЕ ДОСТУПА ИНВАЛИДОВ К ЗОНАМ ОБСЛУЖИВАНИЯ ПОСЕТИТЕЛЕЙ

Не предусмотрено

### ОБЕСПЕЧЕНИЕ ДОСТУПА ИНВАЛИДОВ К ЗОНАМ ОБСЛУЖИВАНИЯ ПЕРСОНАЛА

Не предусмотрено

### ОБЕСПЕЧЕНИЕ ДОСТУПА ИНВАЛИДОВ К ЗОНАМ ОБЩЕГО ПОЛЬЗОВАНИЯ

Не предусмотрено

### ОБЕСПЕЧЕНИЕ ДОСТУПА ИНВАЛИДОВ К ЗОНАМ ОБЩЕГО ПОЛЬЗОВАНИЯ ПРОЖИВАЮЩИХ

Не предусмотрено

### ОБЕСПЕЧЕНИЕ ДОСТУПА ИНВАЛИДОВ К ЗОНАМ ОБЩЕГО ПОЛЬЗОВАНИЯ ПЕРСОНАЛА

Не предусмотрено

### ОБЕСПЕЧЕНИЕ ДОСТУПА ИНВАЛИДОВ К ЗОНАМ ОБЩЕГО ПОЛЬЗОВАНИЯ ПОСЕТИТЕЛЕЙ

Не предусмотрено

### ОБЕСПЕЧЕНИЕ ДОСТУПА ИНВАЛИДОВ К ЗОНАМ ОБЩЕГО ПОЛЬЗОВАНИЯ ПРОЧИХ ЛИЦ

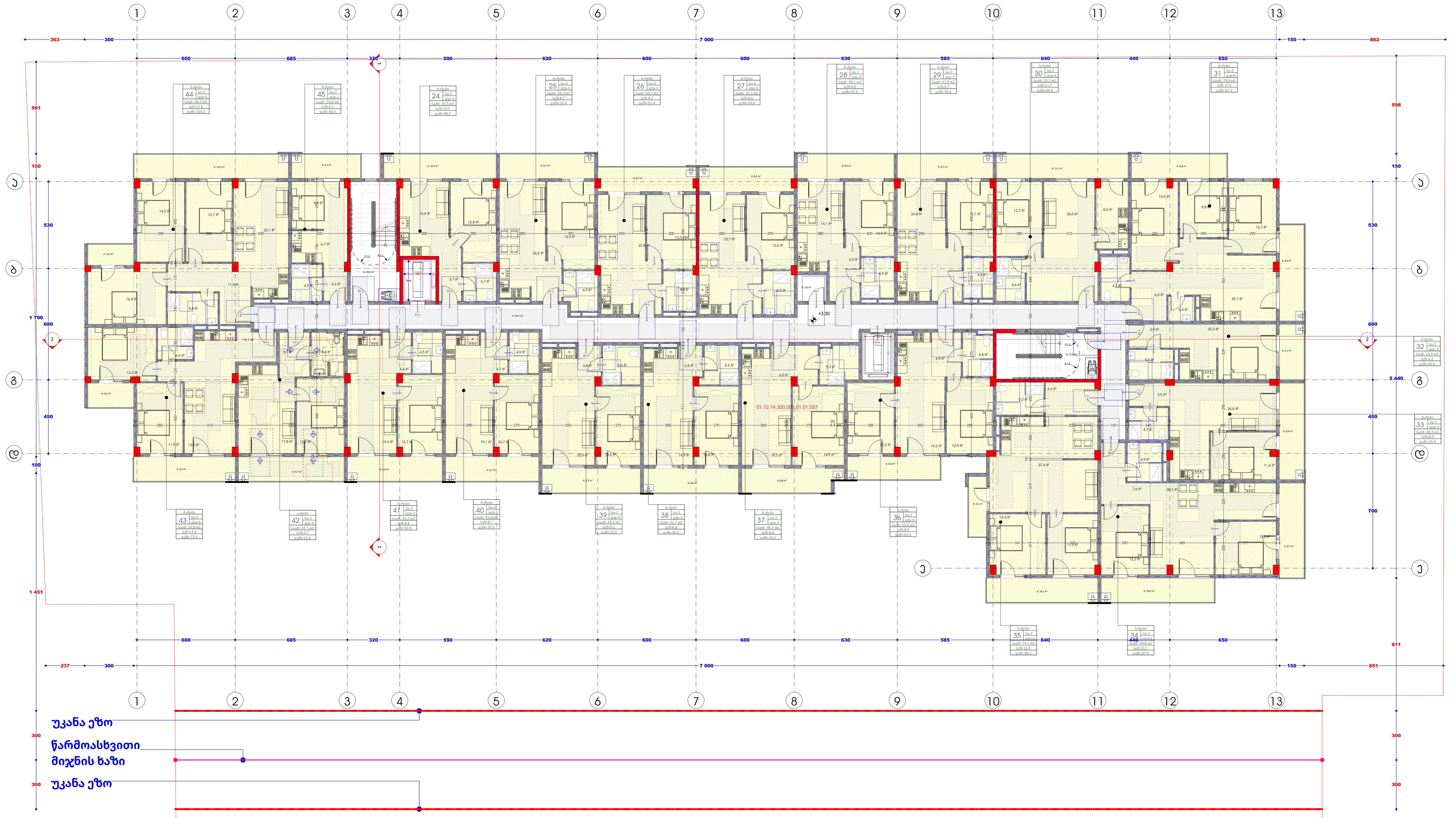


## პირობითი ნიშნები

მისაწვდომი სვლაგზი

## მოსატრიალებელი სივრცეები

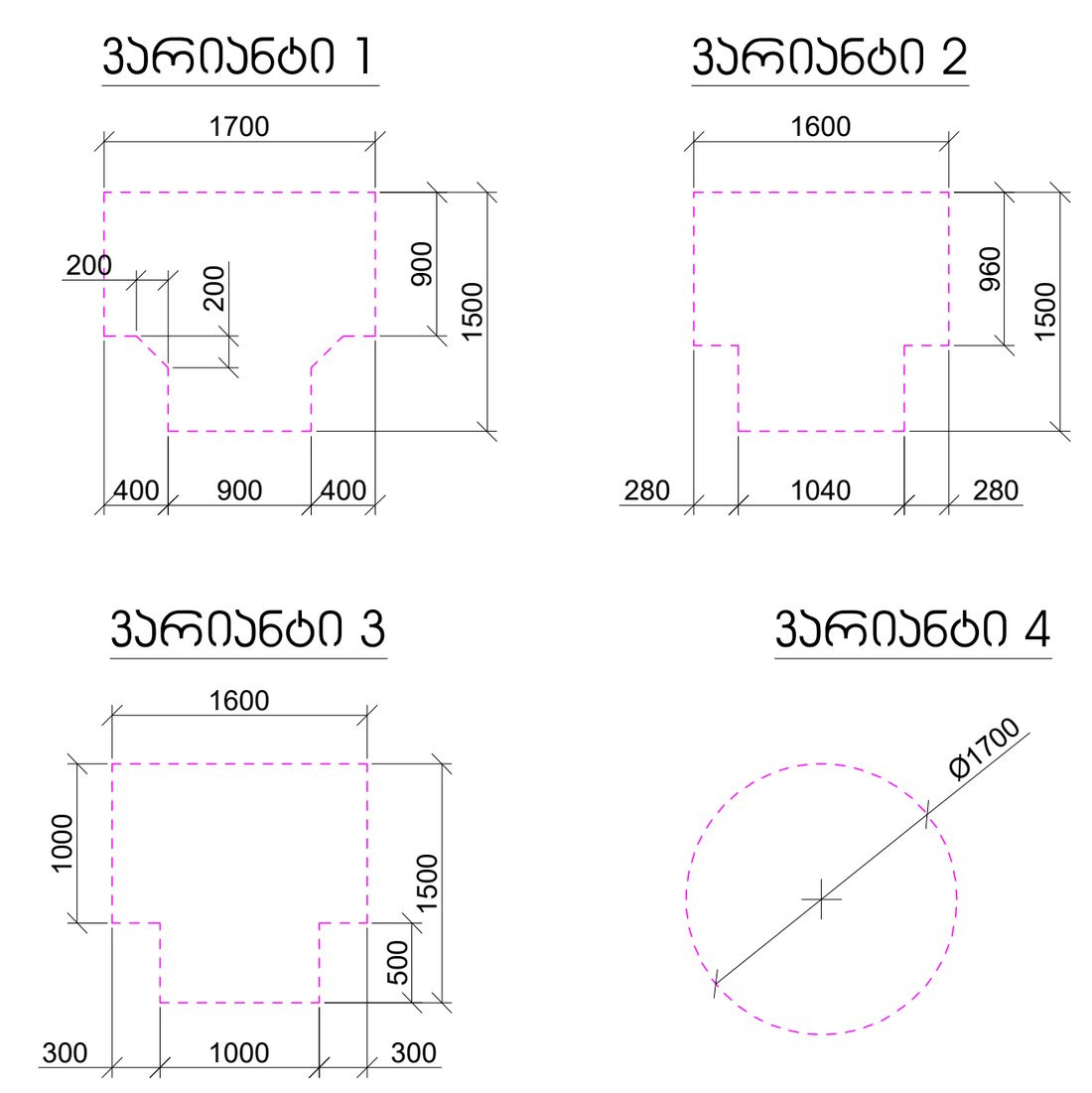


## კარის წინ თავისუფალი სივრცე

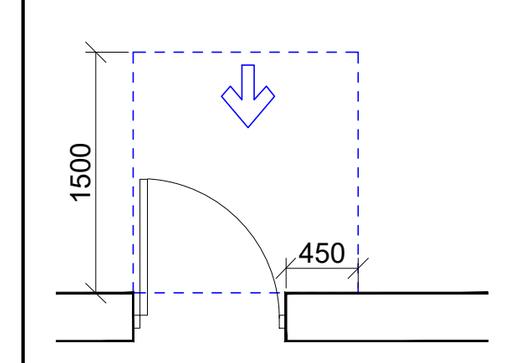


თავისუფალი სივრცე კართან მანევრირებისთვის
- ანჯამიანი კარი
წინიდან მისაწვდომი - გამოწევით გაღება

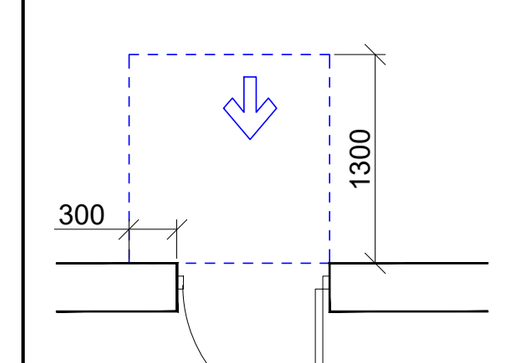


თავისუფალი სივრცე კართან მანევრირებისთვის
- ანჯამიანი კარი
წინიდან მისაწვდომი - მიწოლით გაღება

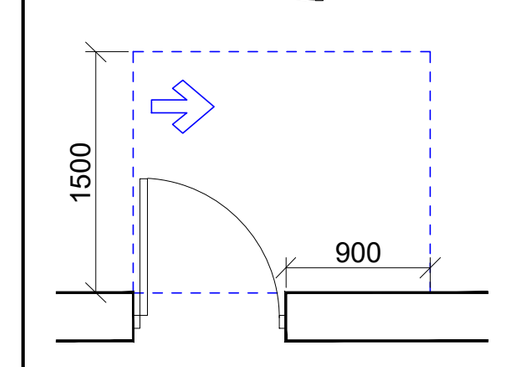


თავისუფალი სივრცე კართან მანევრირებისთვის
- ანჯამიანი კარი
ანჯამის მხრიდან მისაწვდომი - გამოწევით გაღება

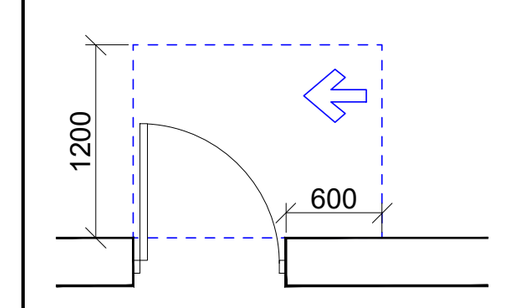


თავისუფალი სივრცე კართან მანევრირებისთვის
- ანჯამიანი კარი
საკეტის მხრიდან მისაწვდომი - გამოწევით გაღება

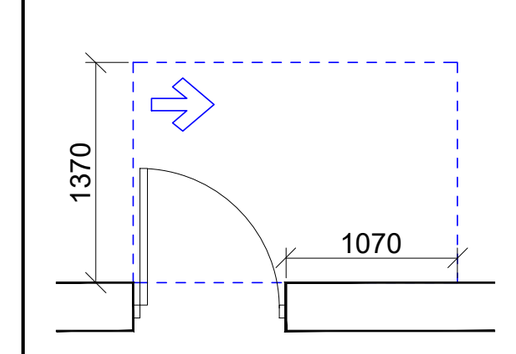


თავისუფალი სივრცე კართან მანევრირებისთვის
- ანჯამიანი კარი
ანჯამის მხრიდან მისაწვდომი - გამოწევით გაღება

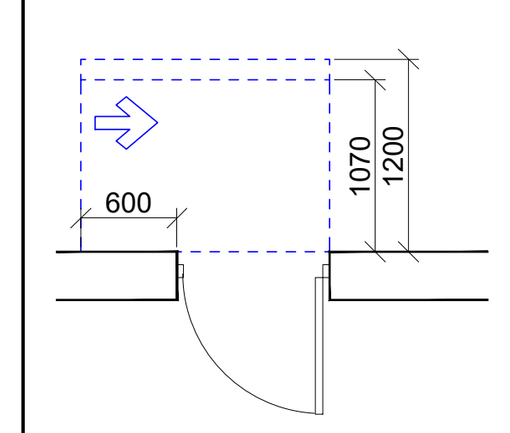


თავისუფალი სივრცე კართან მანევრირებისთვის
- ანჯამიანი კარი
საკეტის მხრიდან მისაწვდომი - მიწოლით გაღება
120 მინ. თუ მოწყობილია მიმხურავი

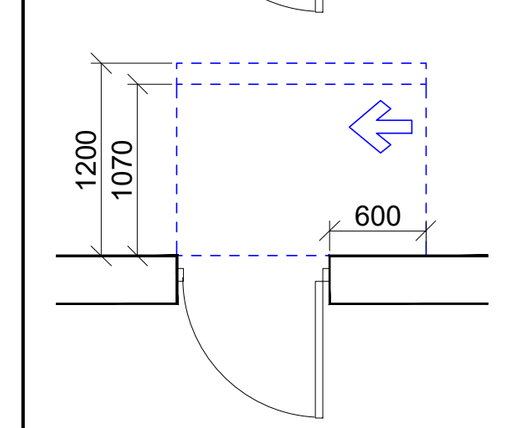


თავისუფალი სივრცე კართან მანევრირებისთვის
- ანჯამიანი კარი
ანჯამის მხრიდან მისაწვდომი - მიწოლით გაღება
120 მინ. თუ მოწყობილია მიმხურავი

## შენიშვნები:

1. იატაკის ზედაპირები მოეწყობა ისე, რომ იქნება მდგრადი, მყარი და არასრიალა.

შენიშვნა

პირობითი აღნიშვნები

| | |
|---|---|
| (წითელი ხაზი) | საკადასტრო საზღვარი (წითელი ხაზი) |
| | საკოორდინატო ბადე |
| | გ.რ.გ.-ის საპროექტო არეალი |

| | | | | | | |
|---|---|---|---|---|---|---|
| დამკვეთი | შ.პ.ს. „კოლოსი დიდი დიღომი“ | მრავალბინიანი საცხოვრებელი სახლი | შ.პ.ს. „კოლოსი დიდი დიღომი“ | დირექტორი | ა.ანდღულაძე | 2023 |
| მისამართი | ქ. თბილისი, დიდი დიღომი | | | არქიტექტორი | ლ.ჭკადუა | მასშტაბი 1:100 |

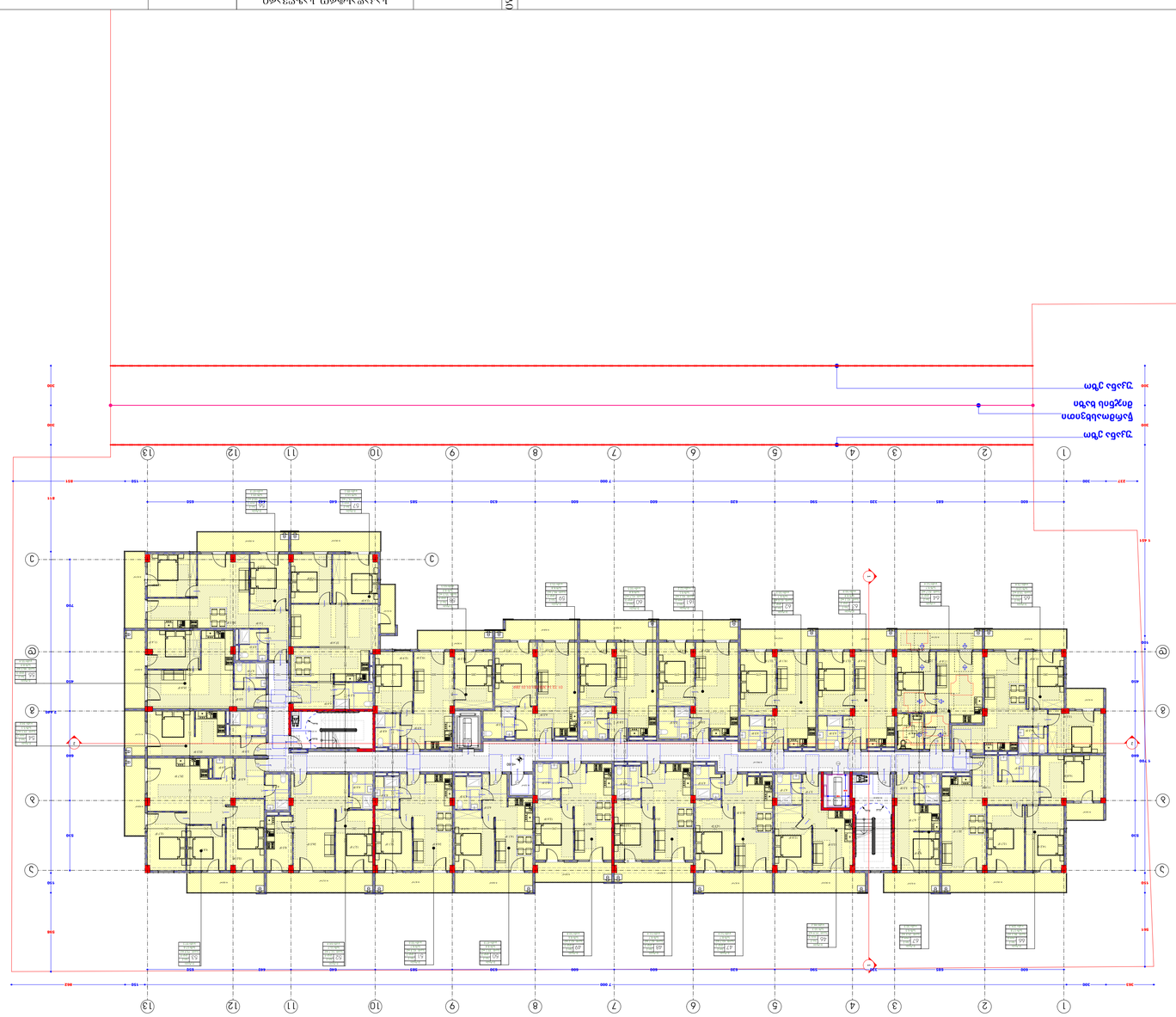
1
2
3
4
5
6
7
8
9
10
11
12
13
Ж
З
И
К
Л
М
Н
О
П
Р
С
Т
У
Ф
Х
Ц
Ч
Ш
Щ
Э
Ю
Я
Линия отбивки
Линия отбивки
Линия отбивки

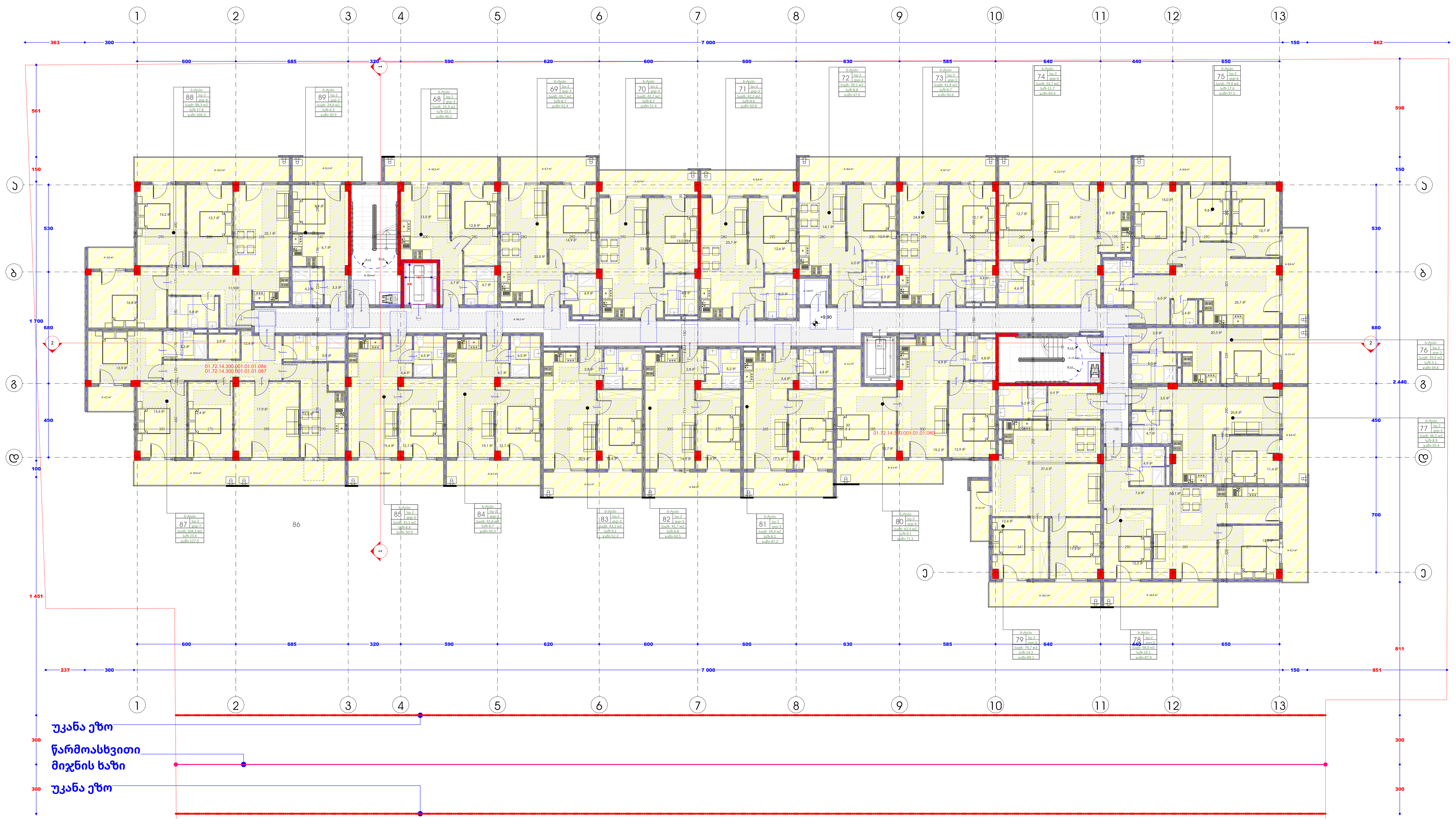


# პირობითი ნიშნები

მისაწვდომი სვლაგზები

## მოსატრიალებელი სივრცეები

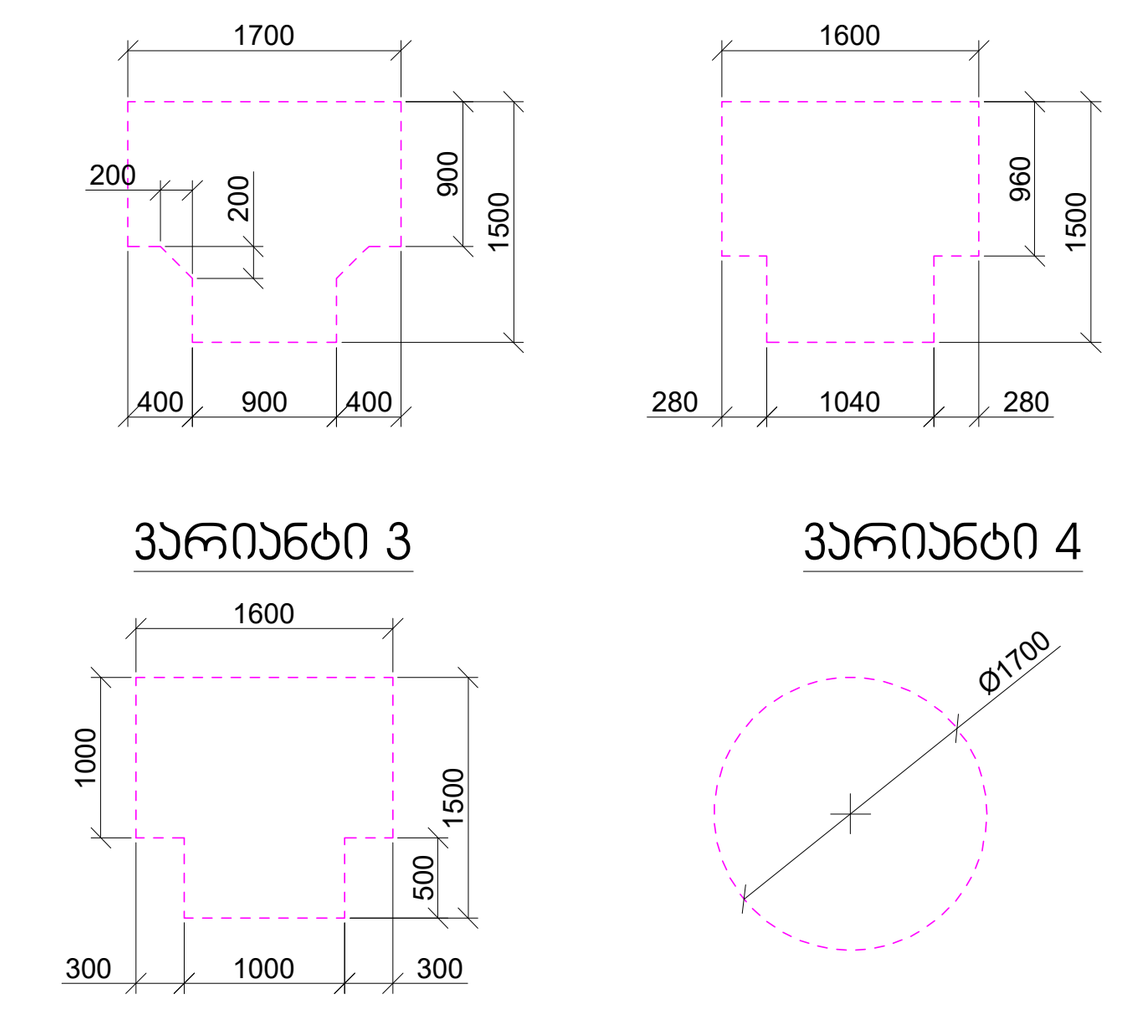


## კარის წინ თავისუფალი სივრცე

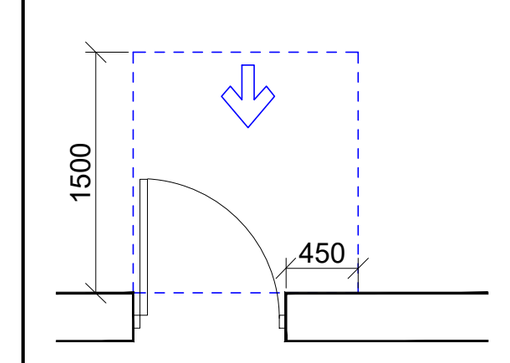

თავისუფალი სივრცე კართან მანევრირებისთვის
- ანჯამიანი კარი
წინიდან მისაწვდომი - გამოწევით გაღება

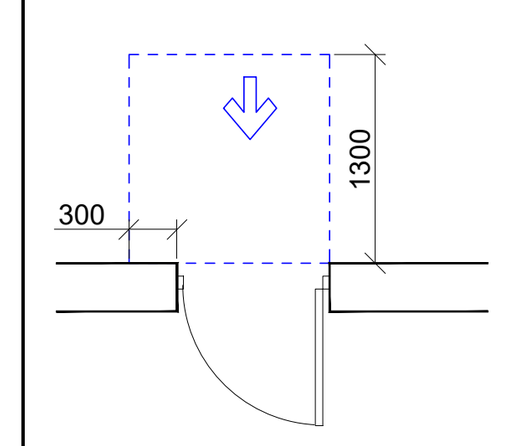

თავისუფალი სივრცე კართან მანევრირებისთვის
- ანჯამიანი კარი
წინიდან მისაწვდომი - მიწოლით გაღება

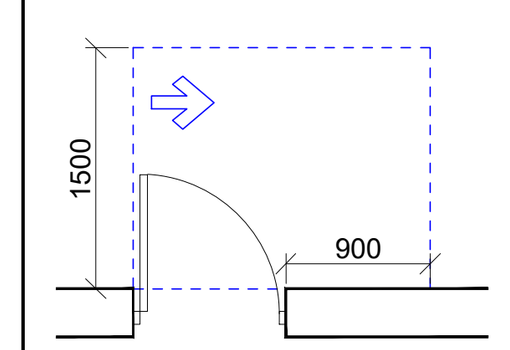

თავისუფალი სივრცე კართან მანევრირებისთვის
- ანჯამიანი კარი
ანჯამის მხრიდან მისაწვდომი - გამოწევით გაღება

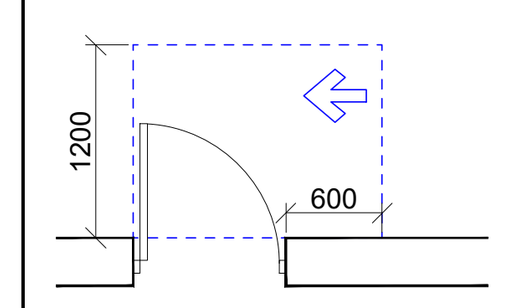

თავისუფალი სივრცე კართან მანევრირებისთვის
- ანჯამიანი კარი
საკეტის მხრიდან მისაწვდომი - გამოწევით გაღება

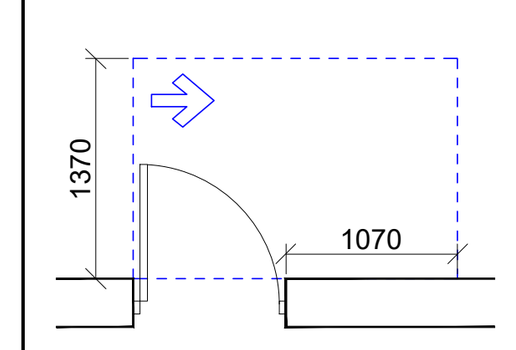

თავისუფალი სივრცე კართან მანევრირებისთვის
- ანჯამიანი კარი
ანჯამის მხრიდან მისაწვდომი - გამოწევით გაღება

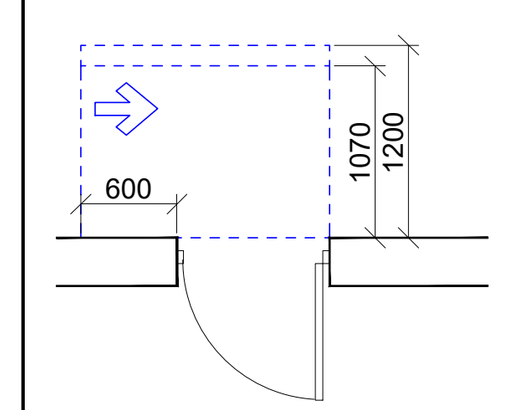

თავისუფალი სივრცე კართან მანევრირებისთვის
- ანჯამიანი კარი
საკეტის მხრიდან მისაწვდომი - მიწოლით გაღება
120 მინ. თუ მოწყობილია მიმხურავი

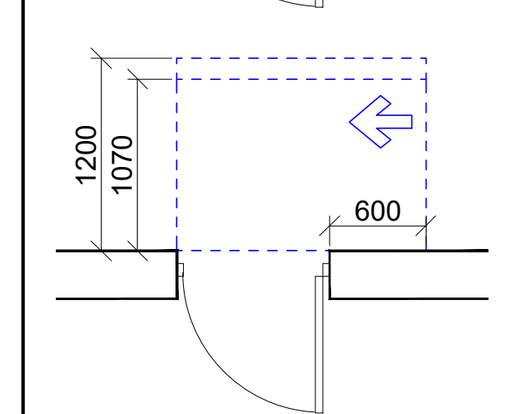

თავისუფალი სივრცე კართან მანევრირებისთვის
- ანჯამიანი კარი
ანჯამის მხრიდან მისაწვდომი - მიწოლით გაღება
120 მინ. თუ მოწყობილია მიმხურავი

## შენიშვნები:

1. იატაკის ზედაპირები მოეწყობა ისე, რომ იქნება მდგრადი, მყარი და არასრიალა.

შენიშვნა

პირობითი აღნიშვნები

| | |
|---|---|
| | საკადასტრო საზღვარი (წითელი ხაზი) |
| | საკოორდინატო ბადე |
| | გ.რ.გ.-ის საპროექტო არეალი |

| | | | | | | |
|---|---|---|---|---|---|---|
| დამკვეთი | შ.პ.ს. „კოლოსი დიდი დიღომი“ | მრავალბინიანი საცხოვრებელი სახლი | შ.პ.ს. „კოლოსი დიდი დიღომი“ | დირექტორი | ა.ანდღულაძე | 2023 |
| მისამართი | ქ. თბილისი, დიდი დიღომი | | | არქიტექტორი | ლ.ჭკადუა | მასშტაბი 1:100 |

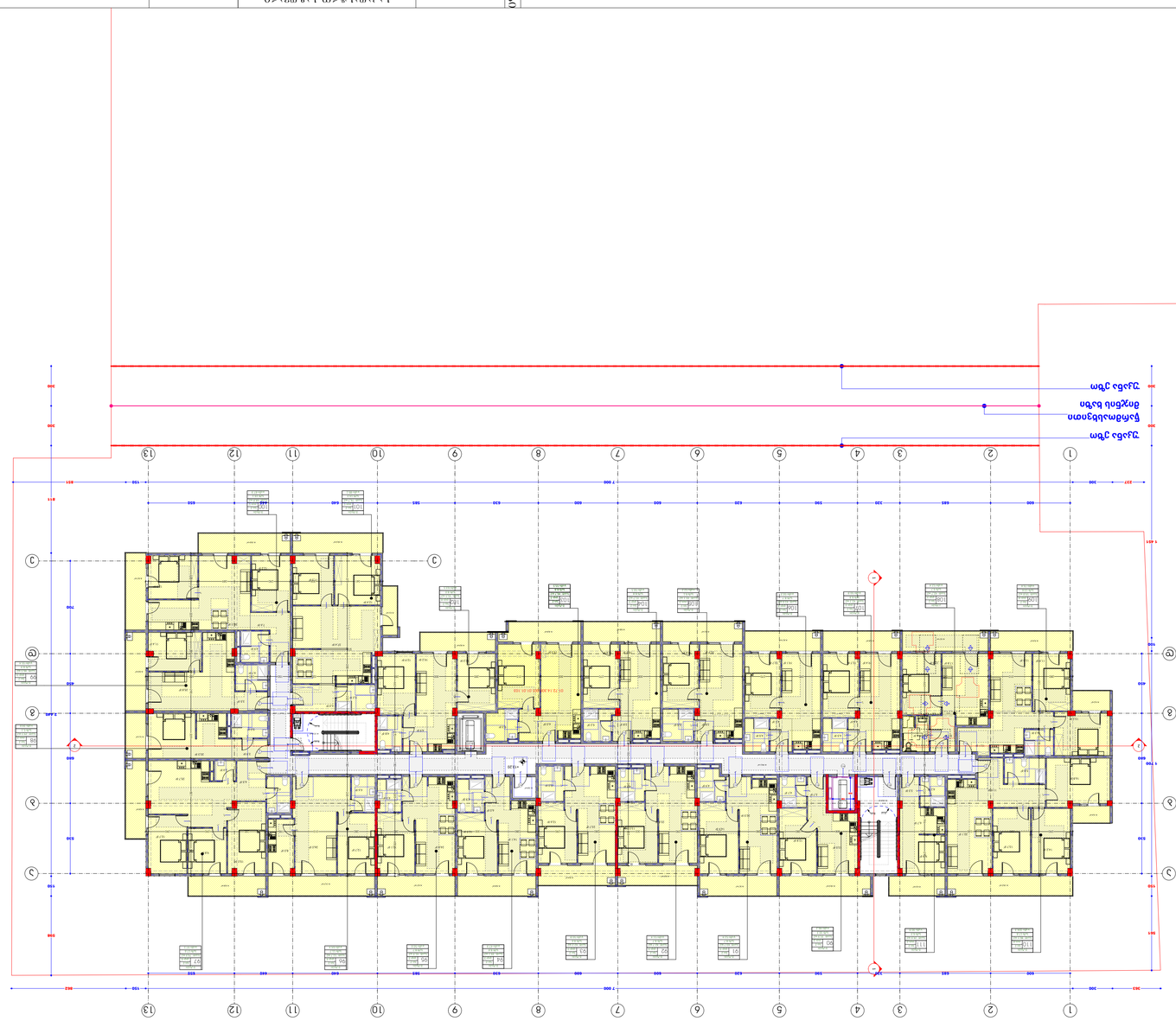


## Экспликация помещений 6 этажа

Наименование помещения

### Экспликация помещений 6 этажа

#### Экспликация 1

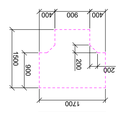


#### Экспликация 2

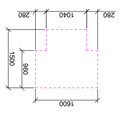


#### Экспликация 3

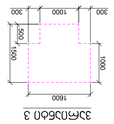


#### Экспликация 4

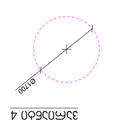


### Спецификация оконных блоков и балконных дверей

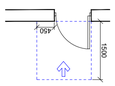


ОП1 Алюминиевые конструкции с заполнением стеклопакетом 4М1-16-4М1-16-4М1 с энергосберегающим покрытием - 2 камеры

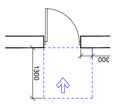


ОП2 Алюминиевые конструкции с заполнением стеклопакетом 4М1-16-4М1-16-4М1 с энергосберегающим покрытием - 2 камеры

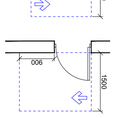


ОП3 Алюминиевые конструкции с заполнением стеклопакетом 4М1-16-4М1-16-4М1 с энергосберегающим покрытием - 2 камеры

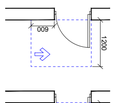


ОП4 Алюминиевые конструкции с заполнением стеклопакетом 4М1-16-4М1-16-4М1 с энергосберегающим покрытием - 2 камеры

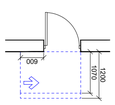


ОП5 Алюминиевые конструкции с заполнением стеклопакетом 4М1-16-4М1-16-4М1 с энергосберегающим покрытием - 2 камеры

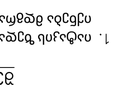


ОП6 Алюминиевые конструкции с заполнением стеклопакетом 4М1-16-4М1-16-4М1 с энергосберегающим покрытием - 2 камеры




ОП7 Алюминиевые конструкции с заполнением стеклопакетом 4М1-16-4М1-16-4М1 с энергосберегающим покрытием - 2 камеры

### Обозначения

| | |
|---|---|
| Граница объекта капитального строительства (устройства) | |
| Граница земельного участка | |
| Ось симметрии | |
| Граница зоны с особыми условиями использования территории | |

| | | |

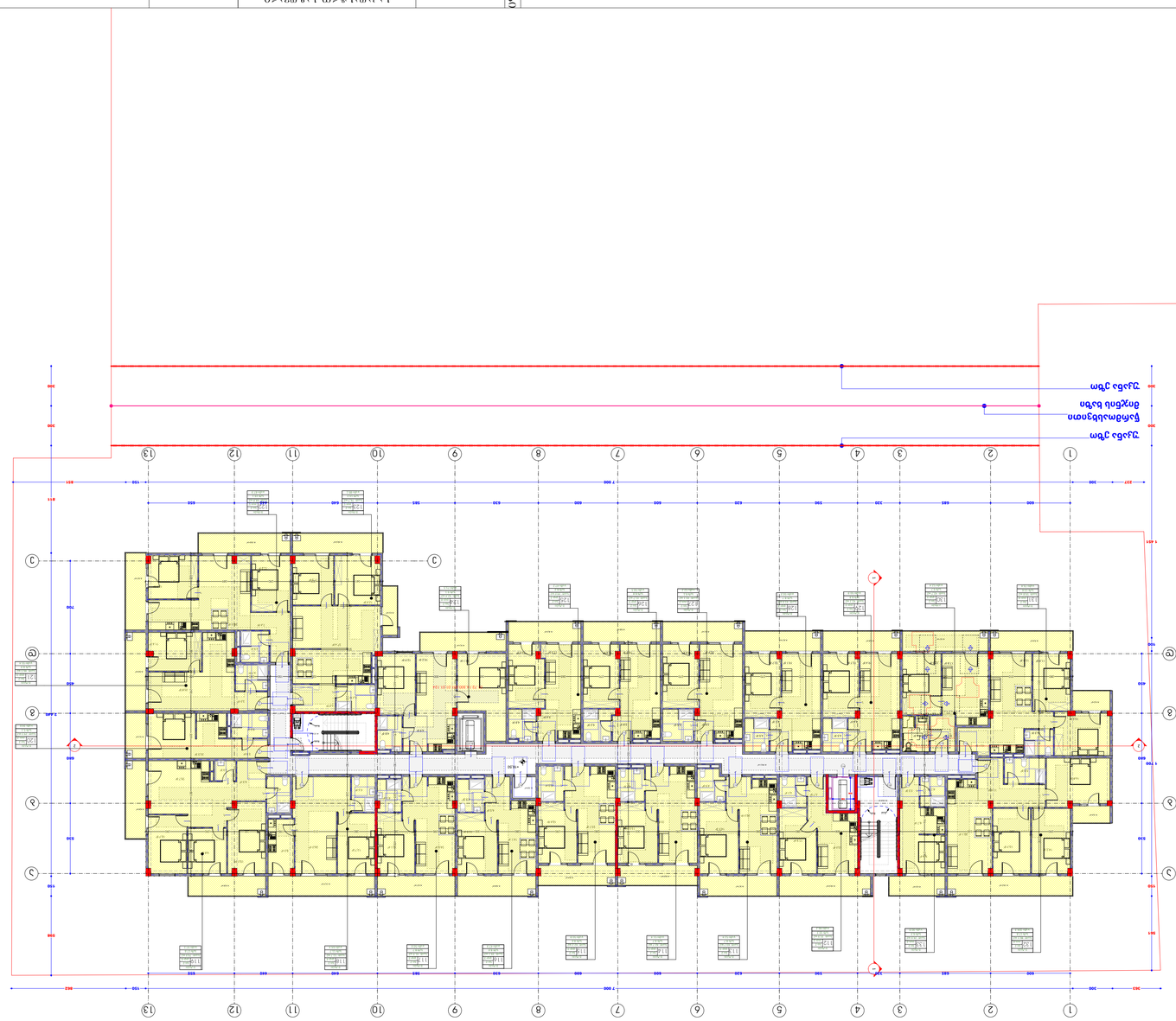


## ЭЛЕМЕНТЫ ОБОЗНАЧЕНИЯ

### ОБЩИЕ ОБОЗНАЧЕНИЯ

| | |
|---|---|
| | Граница земельного участка (красная линия) |
| | Граница зоны с особыми условиями использования территории |
| | Граница территории объекта культурного наследия |
| | Граница территории общего пользования |
| | Граница территории, в отношении которой предусматривается подготовка документации по планировке территории |
| | Граница территории, в отношении которой предусматривается подготовка проекта межевания территории |
| | Граница территории, в отношении которой предусматривается подготовка проекта планировки территории |
| | Граница территории, в отношении которой предусматривается подготовка проекта планировки территории и проекта межевания

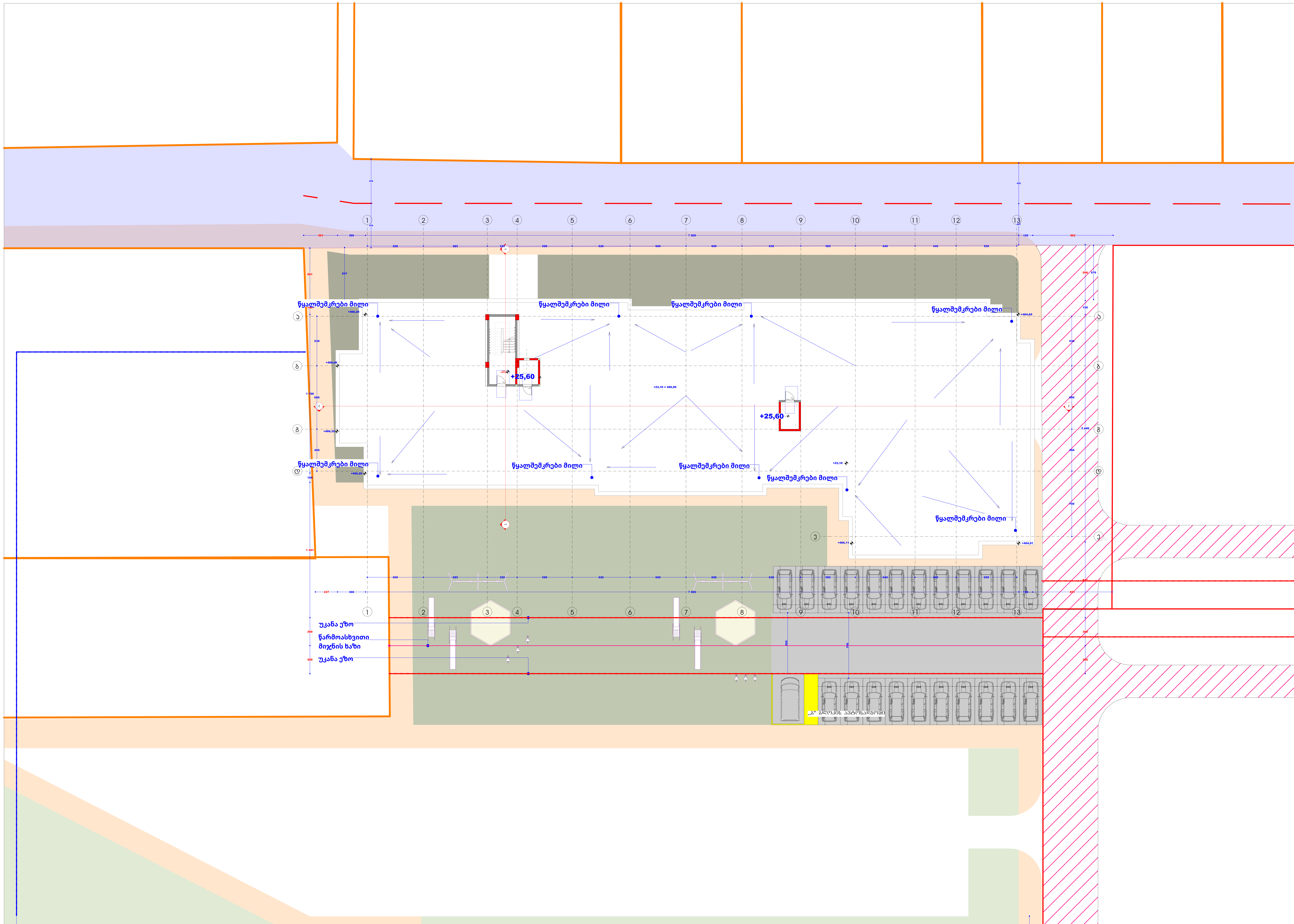


## პირობითი ნიშნები

მისაწვდომი სვლაგზი

## მოსატრიალებელი სივრცეები

ვარიანტი 1 — 1700; 200; 200; 900; 1500; 400; 900; 400

ვარიანტი 2 — 1600; 960; 1500; 280; 1040; 280

ვარიანტი 3 — 1600; 1000; 1500; 500; 300; 1000; 300

ვარიანტი 4 — Ø1700

## კარის წინ თავისუფალი სივრცე

1500; 450 — თავისუფალი სივრცე კართან მანევრირებისთვის - ანჯამიანი კარი წინიდან მისაწვდომი - გამოწევით გაღება

300; 1300 — თავისუფალი სივრცე კართან მანევრირებისთვის - ანჯამიანი კარი წინიდან მისაწვდომი - მიწოლით გაღება

1500; 900 — თავისუფალი სივრცე კართან მანევრირებისთვის - ანჯამიანი კარი ანჯამის მხრიდან მისაწვდომი - გამოწევით გაღება

1200; 600 — თავისუფალი სივრცე კართან მანევრირებისთვის - ანჯამიანი კარი საკეტის მხრიდან მისაწვდომი - გამოწევით გაღება

1370; 1070 — თავისუფალი სივრცე კართან მანევრირებისთვის - ანჯამიანი კარი ანჯამის მხრიდან მისაწვდომი - გამოწევით გაღება

600; 1070; 1200 — თავისუფალი სივრცე კართან მანევრირებისთვის - ანჯამიანი კარი საკეტის მხრიდან მისაწვდომი - მიწოლით გაღება 120 მინ. თუ მოწყობილია მიმხურავი

1200; 1070; 600 — თავისუფალი სივრცე კართან მანევრირებისთვის - ანჯამიანი კარი ანჯამის მხრიდან მისაწვდომი - მიწოლით გაღება 120 მინ. თუ მოწყობილია მიმხურავი

## შენიშვნები:

1. იატაკის ზედაპირები მოეწყობა ისე, რომ იქნება მდგრადი, მყარი და არასრიალა.

ცვლილება

პირობითი აღნიშვნები

| | |
|---|---|
| | საკადასტრო საზღვარი (წითელი ხაზი) |
| | საკოორდინატო ბადე |
| | გ.რ.გ.-ის საპროექტო არეალი |

| | | | | | | |
|---|---|---|---|---|---|---|
| დამკვეთი | შ.პ.ს. „კოლოსი დიდი დიღომი“ | მრავალბინიანი საცხოვრებელი სახლი | შ.პ.ს. „კოლოსი დიდი დიღომი“ | დირექტორი | ა.ანდღულაძე | 2023 |
| მისამართი | ქ. თბილისი, დიდი დიღომი | | | არქიტექტორი | ლ.ჭკადუა | მასშტაბი 1:100 |

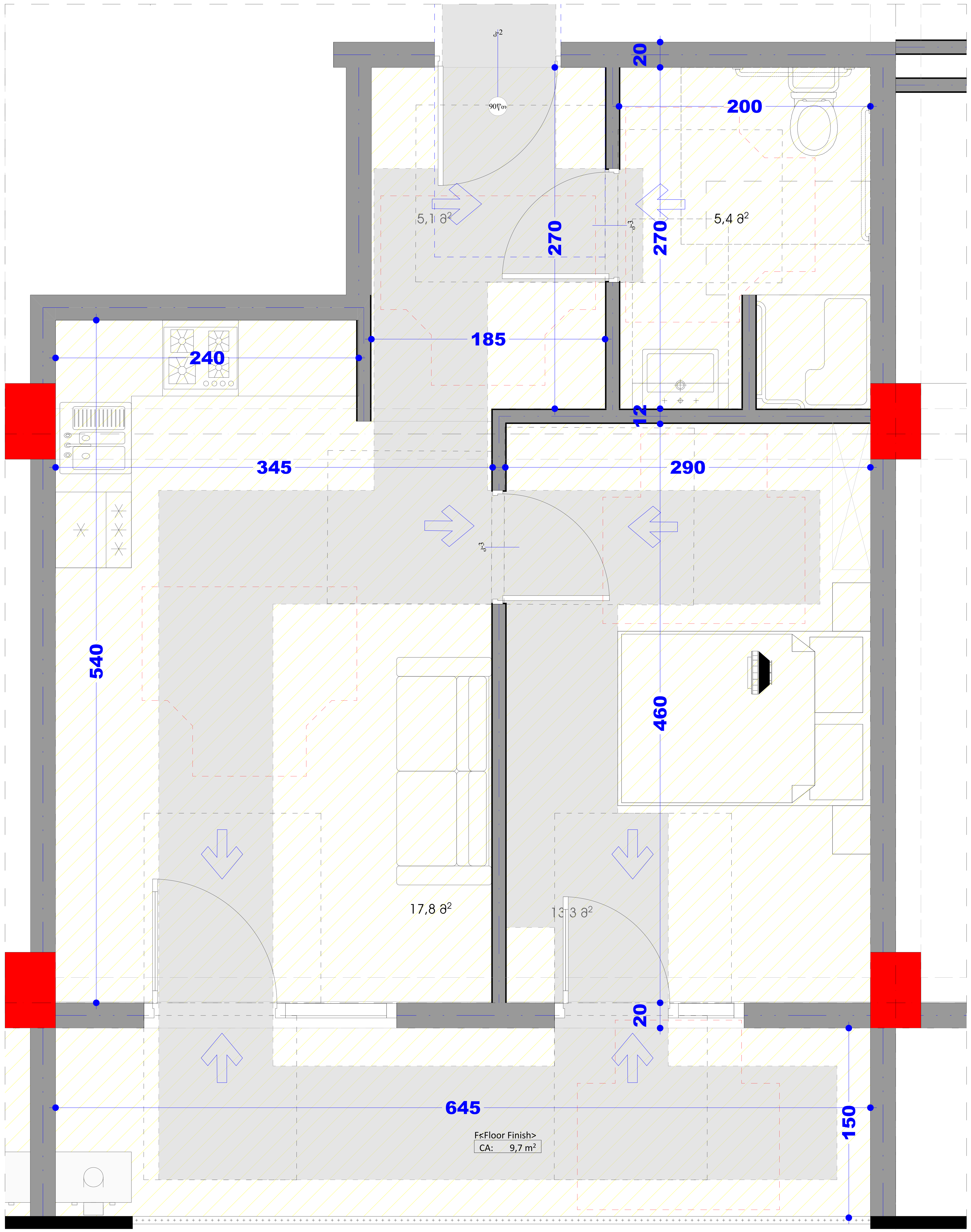


,,ა" ტიპის ერთეული

1:20

## პირობითი ნიშნები

მისაწვდომი სვლაგეზი

## მოსატრიალებელი სივრცეები

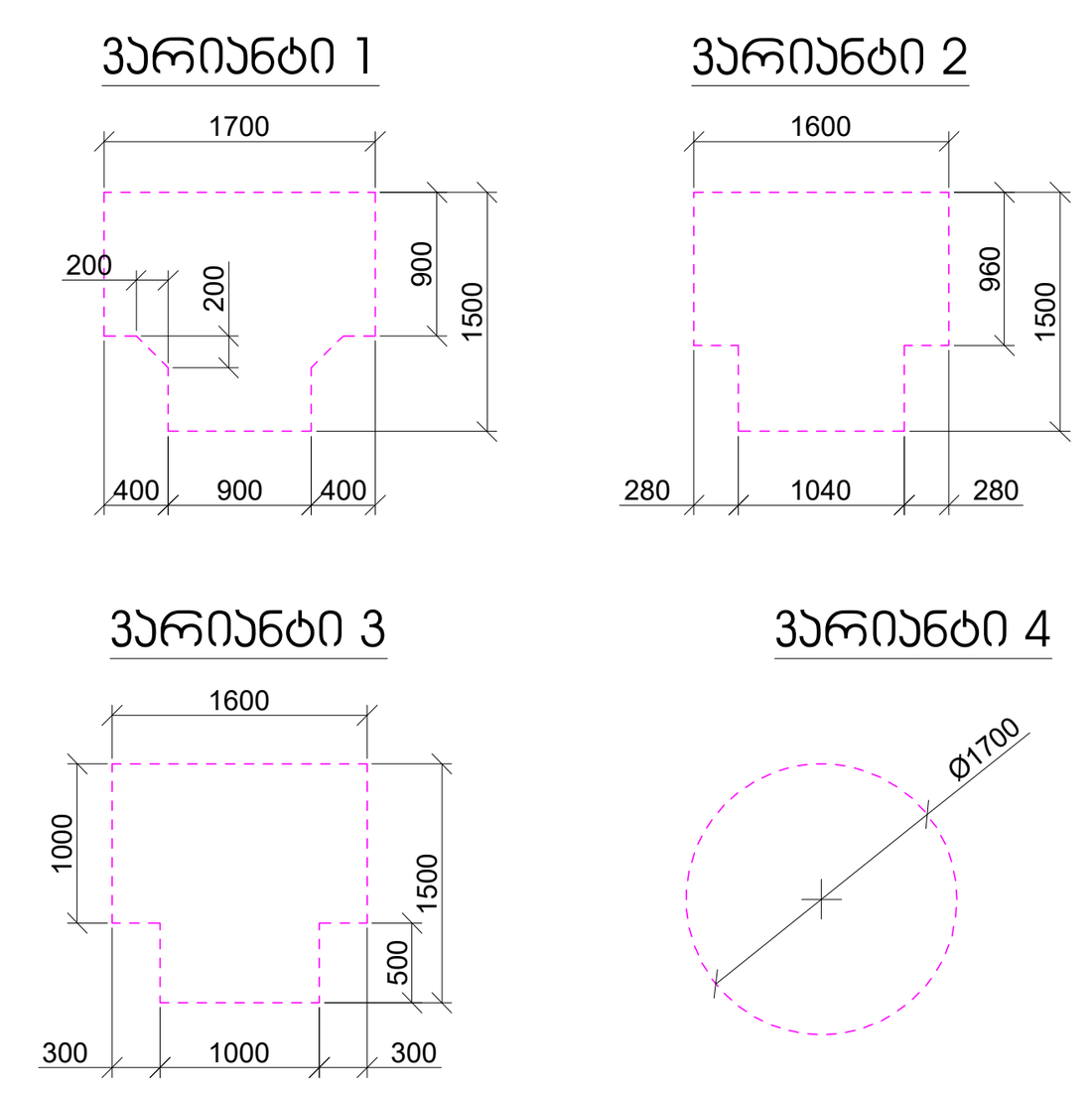


## კარის წინ თავისუფალი სივრცე

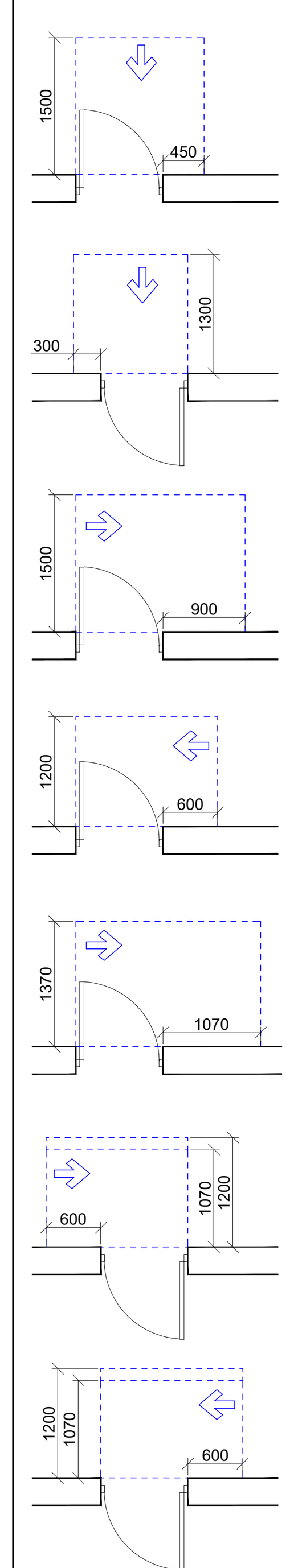


თავისუფალი სივრცე კართან მანევრირებისთვის - ანჯამიანი კარი წინიდან მისაწვდომი - გამოწევით გაღება

თავისუფალი სივრცე კართან მანევრირებისთვის - ანჯამიანი კარი წინიდან მისაწვდომი - მიწოლით გაღება

თავისუფალი სივრცე კართან მანევრირებისთვის - ანჯამიანი კარი ანჯამის მხრიდან მისაწვდომი - გამოწევით გაღება

თავისუფალი სივრცე კართან მანევრირებისთვის - ანჯამიანი კარი საკეტის მხრიდან მისაწვდომი - გამოწევით გაღება

თავისუფალი სივრცე კართან მანევრირებისთვის - ანჯამიანი კარი ანჯამის მხრიდან მისაწვდომი - გამოწევით გაღება

თავისუფალი სივრცე კართან მანევრირებისთვის - ანჯამიანი კარი საკეტის მხრიდან მისაწვდომი - მიწოლით გაღება 120 მინ. თუ მოწყობილია მიმხურავი

თავისუფალი სივრცე კართან მანევრირებისთვის - ანჯამიანი კარი ანჯამის მხრიდან მისაწვდომი - მიწოლით გაღება 120 მინ. თუ მოწყობილია მიმხურავი

## შენიშვნები:

1. იატაკის ზედაპირები მოეწყობა ისე, რომ იქნება მდგრადი, მყარი და არასრიალა.

| შენიშვნა | პირობითი აღნიშვნები | |
|---|---|---|
| | | საკადასტრო საზღვარი (წითელი ხაზი) |
| | | საკოორდინატო ბადე |
| | | გ.რ.გ.-ის საპროექტო არეალი |

| | | | | | | |
|---|---|---|---|---|---|---|
| დამკვეთი | შ.პ.ს. „კოლოსი დიღი დიღომი“ | მრავალბინიანი საცხოვრებელი სახლი | შ.პ.ს. „კოლოსი დიღი დიღომი“ | დირექტორი | ა.ანდღულაძე | 2023 |
| მისამართი | ქ. თბილისი, დიღი დიღომი | | | არქიტექტორი | ლ.ჭკადუა | მასშტაბი 1:100 |

უნიტაზის და ხელმოსაჯიდი ძელების (საჯინრობის შემხვევაში) მდებარეობა

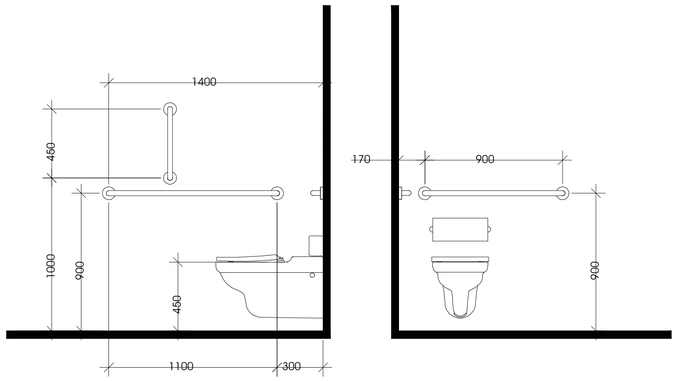


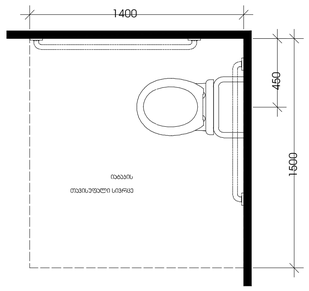


ხელსაბანის მდებარეობა

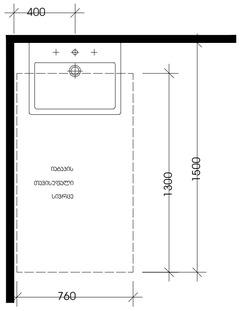


თავისუფალი სივრცე

ფეხის ფალანგისთვის

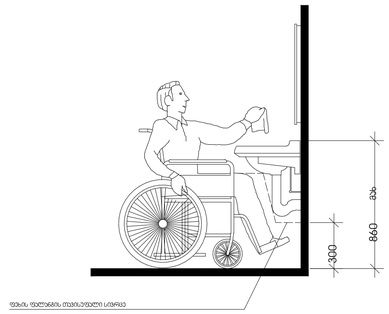


ტრანსპორტის კონტური

საშხაპის არმატურის განლაგება

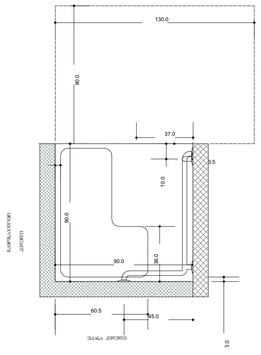


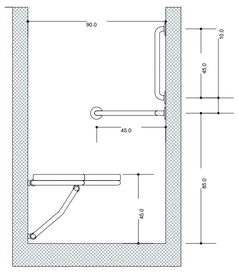


1:10

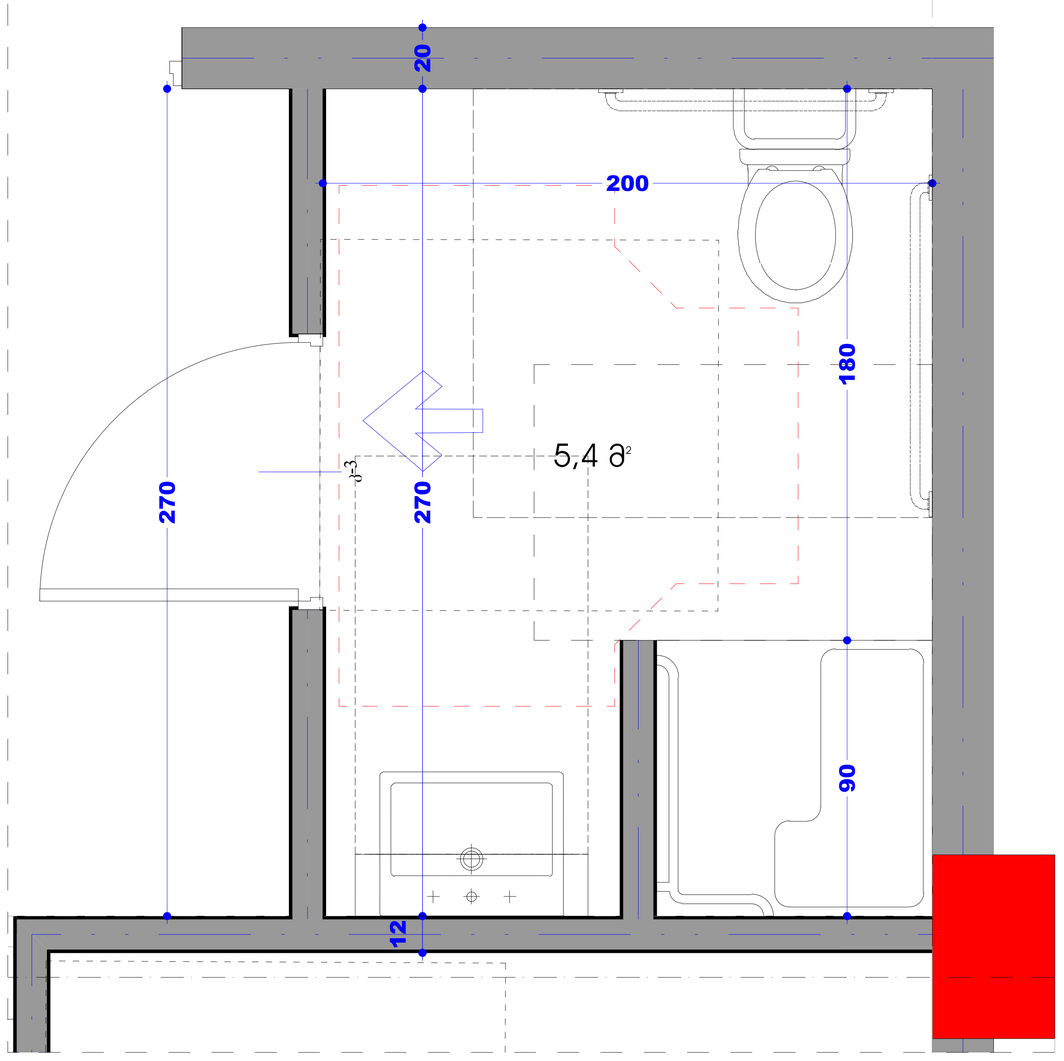


# მისაწვდომი ტუალეტი,,ა" ტიპის ერთეულში

## პირობითი ნიშნები

მისაწვდომი სველი წერტილი

## მოსახრიალებელი სივრცეები

ვარიანტი 1

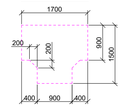


ვარიანტი 2

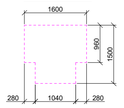


ვარიანტი 3

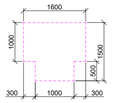


ვარიანტი 4

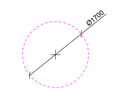


## ჯარის წინ თავისუფალი სივრცე

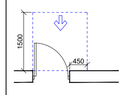


თავისუფალი სივრცე კართან მანევრირებისთვის
- ანკვეთით კარი
ნიშნიდან მისაწვდომი - გამოწვეთით გაღება

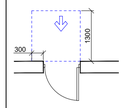


თავისუფალი სივრცე კართან მანევრირებისთვის
- ანკვეთით კარი
ნიშნიდან მისაწვდომი - მიღოლით გაღება

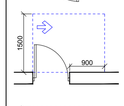


თავისუფალი სივრცე კართან მანევრირებისთვის
- ანკვეთით კარი
ანკვეთის მხრიდან მისაწვდომი - გამოწვეთით გაღება

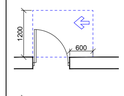


თავისუფალი სივრცე კართან მანევრირებისთვის
- ანკვეთით კარი
სავალის მხრიდან მისაწვდომი - გამოწვეთით გაღება

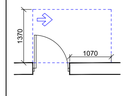


თავისუფალი სივრცე კართან მანევრირებისთვის
- ანკვეთით კარი
ანკვეთის მხრიდან მისაწვდომი - გამოწვეთით გაღება

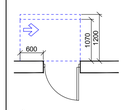


თავისუფალი სივრცე კართან მანევრირებისთვის
- ანკვეთით კარი
სავალის მხრიდან მისაწვდომი - მიღოლით გაღება
120 მინ. თუ მოწყობილია მიმბერავი

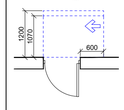


თავისუფალი სივრცე კართან მანევრირებისთვის
- ანკვეთით კარი
ანკვეთის მხრიდან მისაწვდომი - მიღოლით გაღება
120 მინ. თუ მოწყობილია მიმბერავი

### შენიშვნები:

1. იატაკის ზედაპირები მოეწყობა ისე, რომ იქნება მდგრადი, მყარი და არასრიალა.

| | | | | | | |
|---|---|---|---|---|---|---|
| შეცვლა | | | | | | |
| კონტაქტები | საკადასტრო საზღვარი (ზოლიანი ხაზი) | | | | | |
| | საკოორდინატო ბადე | | | | | |
| | გ.რ.გ.-ის საპროექტო არეალი | | | | | |

| | | | | | |
|---|---|---|---|---|---|
| დამკვეთი | შ.პ.ს. „კოლოსი დიდი დიღომი“ | მრავალბინიანი საცხოვრებელი სახლი | შ.პ.ს. „კოლოსი დიდი დიღომი“ | დირექტორი | ა.ანდღულაძე |
| მისამართი | ქ. თბილისი, დიდი დიღომი | | | არქიტექტორი | ლ.ჭკადუა |

2023

მასშტაბი 1:100

## ორმხრივი კავშირის გამოყენების წესები, ნიშანი უნდა გაიკრას თავშესაფრის ფართობებთან

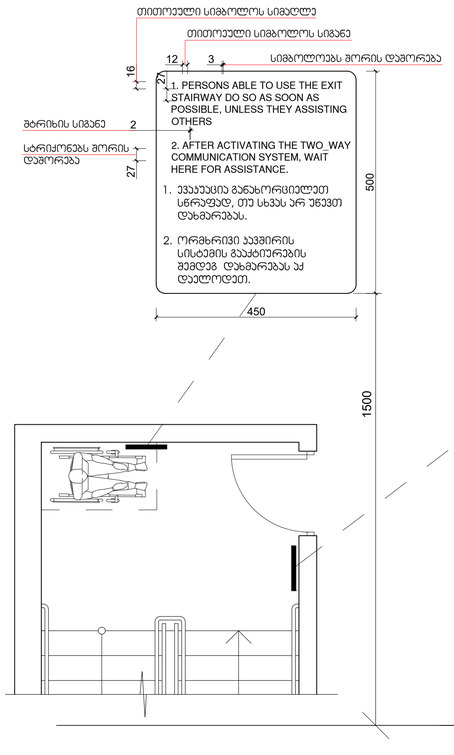


## გზა-კიბის ამოსაცნობის ნიშანი, გზა-კიბის საზღვრებში, დერეფანში გამავალი ჯარის საჯეტის მომიჯნავედ

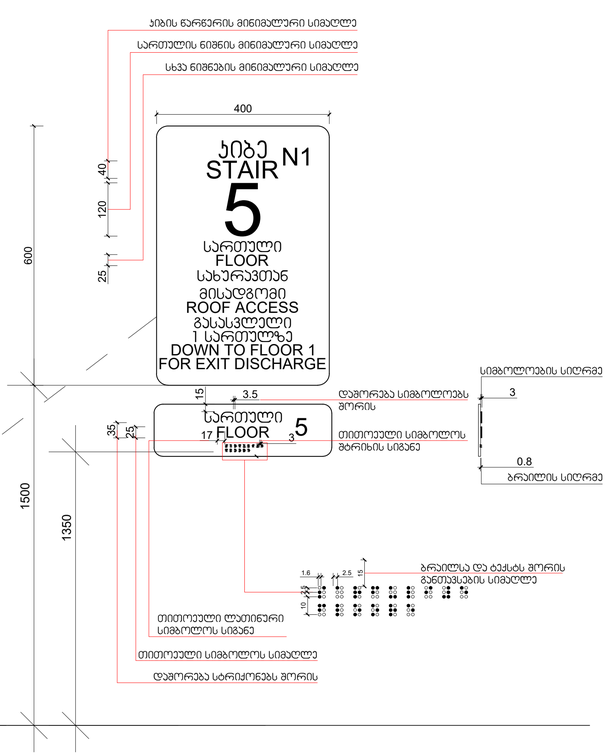


## ნიშანი პიქტოგრამებით, ამობურცული ნიშნებით და ბრაილით განთავსდება მისაწვდომ ტუალეტებთან ჯარის მომიჯნავედ

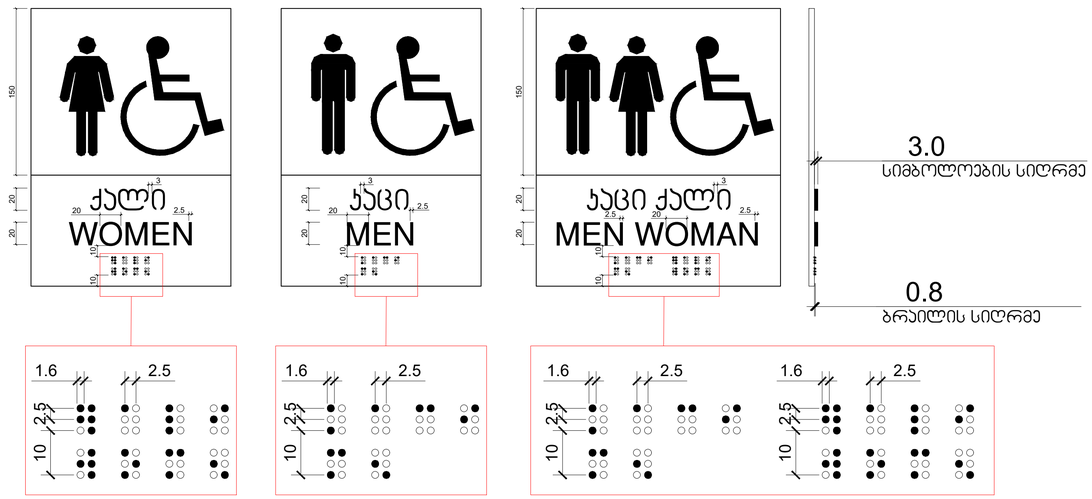


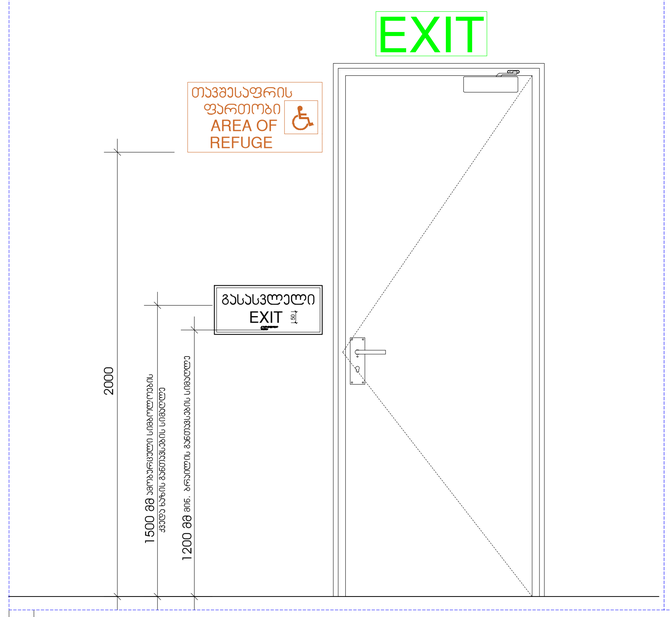


## გასასვლელის განათებული ნიშანი

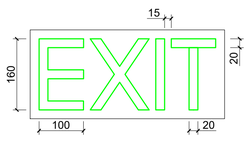


## განათებული ნიშანი თავშესაფრის ფართობებთან მიმავალ ჯართან

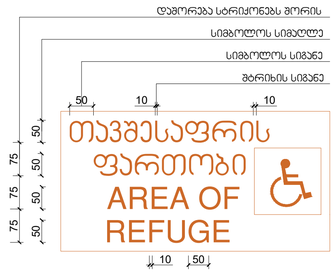


## ნიშანი ამობურცული სიმბოლოებით და ბრაილით გზა-კიბის შესასვლელთან და გარეთ გამავალ ყველა ჯართან

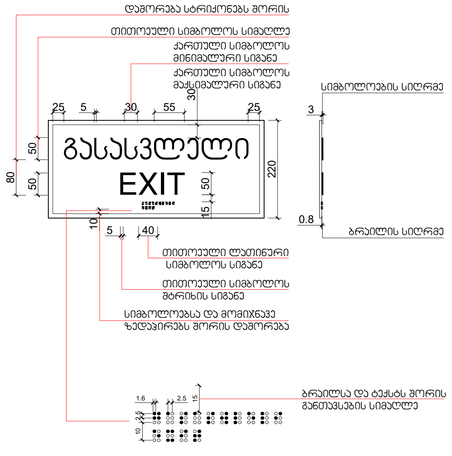


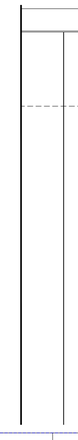

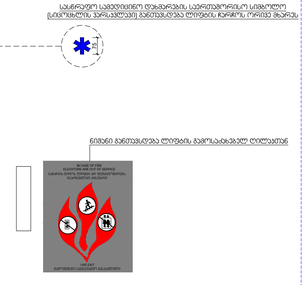


## ნიშანი განთავსდება მიწა მისაწვდომ ავტოსადგომთან

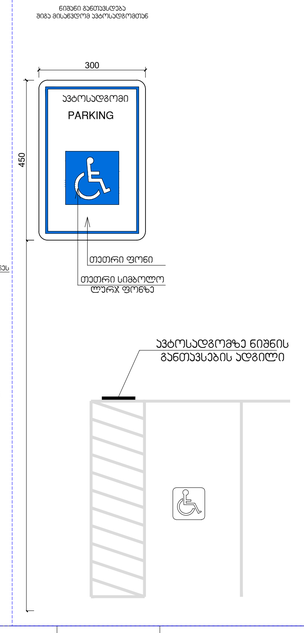


| | |
|---|---|
| საკადასტრო საზღვარი (წითელი ხაზი) | |
| საკოორდინატო ბადე | |
| შ.პ.შ.-ის საპროექტო არეალი | |

| | | | | | |
|---|---|---|---|---|---|
| დამკვეთი | შ.პ.ს. „კოლოსი დიდი დიღომი“ | მრავალბინიანი საცხოვრებელი სახლი | შ.პ.ს. „კოლოსი დიდი დიღომი“ | დირექტორი | ა.ანდღულაძე |
| მისამართი | ქ. თბილისი, დიდი დიღომი | | | არქიტექტორი | ლ.ჭკადუა |

| | |
|---|---|
| | 2023 |
| მასშტაბი | 1:100 |