გრიშაშვილის ქუჩის მიმდებარედ
"ჭრელი აბანო"-ს ტერიტორიაზე ს/კ 01.18.04.019.013
შესაყვანი ხაზობრივი ნაგებობის "თერმული წყლის" ხაზის მოწყობის პროექტი

დირექტორი ი. გამყრელიძე

მთავარი არქიტექტორი გ. სუმბაძე

ქ.თბილისი 2023წ

CAD style
construction
architecture
design

განმარტებითი ბარათი

მოგახსენებთ, რომ შ.პ.ს „ჭრელი აბანო“ ფუნქციონირებს გოგირდის აბანოს პროფილით დღიდან მისი დაარსებისა. თბილისის ისტორიულ უბანში სულ 6 გოგირდის აბანოა შემორჩენილი. გოგირდის აბანოებთან არის დაკავშირებული თბილისის დაარსების ისტორია და გოგირდის აბანოები ტურისტებისთვის იყო და არის სავიზიტო ბარათი.

ამჟამად მიმდინარეობს შ.პ.ს „ჭრელი აბანო“-ს საკუთრებასი არსებული გოგირდის აბანოს რეაბილიტაცია-ადაპტაცია სამუშაოები. სამუშაოს დასრულებისათვის და აბანოს ფუნქციონირებისათვის აუცილებელია გოგირდის აბანოს თერმული ჭაბურღილიდან ამომავალი გოგირდის წყლით მომარაგების ქსელის მოწყობა, რისთვისაც გვესაჭიროება თქვენი სამსახურის თანხმობა/ნებართვა.

თერმული წყლის სათაო ნაგებობიდან (თერმული წყლის მოპოვების ლიცენზია გაცემულია შ.პ.ს „თერმული წყლებზე“; იხილეთ თანდართული დოკუმენტაცია) წამოსული (4) მილი უნდა დაერთდეს „ჭრელი აბანო“-ს კუთვნილ წყლის რეზერვუარზე საიდანაც წყალი გადანაწილდება გოგირდის აბანოებზე და შ.პ.ს „ჭრელი აბანო“ შესძლებს აბანოს პროფილით ფუნქციონირებას რეაბილიტაცია-ადაპტაციის დასრულების შემდეგ. წყლის საპროექტო ხაზი იწყება გრიშაშვილის ქუჩიდან და მოიცავს ქუჩის 0.9 მეტრს. მიწის (ქუჩის) ეს მონაკვეთი წარმოადგენს მუნიციპალიტეტის საკუთრებას **საკადასტრო მონაცემების გარეშე.** ტრასის ბოლომდე გადის მუნიციპალიტეტის საკუთრების ტერიტორიაზე 63.34 მეტრი (ტერიტორია მოიცავს ტროტუატის მცირე მონაკვეთს და არსებულ ხის გადასასვლელს ლეღვთახევის გასწვრივ) ესეც **საკადასტრო მონაცემების გარეშე.** ბოლო მონაკვეთში (1.1 მეტრი) გადის შ.პ.ს „ჭრელი აბანო“-ს ტერიტორიაზე- ს/კ 01.18.04.019.013. დოკუმენტაციას თან ერთვის შ.პ.ს „თერმული წყლები“-ს თანხმობა ჩასატარებელ სამუშაოებზე.

მოსაწყობ 65.34 მეტრის მონაკვეთში მილ(ებ)ი (საპროექტო (ოთხი) პოლივინილქლორიდის მილი - თბოიზოლაციით), სხვა ინფრასტრუქტურის კომუნიკაციასთან არ იკვეთება. სამუშაოების წარმოება მოხდება მხოლოდ მერიის საკუთრებაში არსებულ საჯარო რეესტრში დაურეგისტრირებელ ტერიტორიაზე სიგრძით 65.34მეტრი. აღნიშნული მილებიდან გოგირდის წყლის მიწოდება შ.პ.ს „ჭრელი აბანოსათვის“ მოხდება ძველ თბილისში არსებული #31 თერმული წყლის ჭაბურღილიდან, რომლის ლიცენზიასაც 25 წლის ვადით ფლობს შ.პ.ს „ გოგირდის წყლები“.

ხაზობრივი ნაგებობის უკვე მოწყობილი ნაწილი თერმული წყლის ხაზი სიგრძით 176.26 მეტრი, **რომელზეც უნდა დაერთდეს ამჟამად საპროექტო ახალი 65,34 მ სიგრძის გოგირდის წყლის გამტარი მილები**, მოეწყო 2012 წელს და განხორციელდა ქ.თბილისი მერიის მიერ ლეღვთახევის და მიმდებარე ტერიტორიის რეაბილიტაციის პროცესში.

65.34 მეტრი სიგრძის მოსაწყობი მილი გაივლის ქ. თბილისის მერიის საკუთრებაში არსებულ მაგრამ საჯარო რეესტრში დაურეგისტრირებელ მიწის ნაკვეთზე (როგორც აღნიშნული უკვე ნაჩვენებია ჩვენს მიერ წარდგენილ რუკაზე).

შენიშვნები:

1. მოცემული ტერიტორიის გოგირდის წყალსადენის ქსელების პროექტი დამუშავებულია ტოპოგადაღების და საქართველოში მოქმედი ნორმატიული აქტების (СНиП) საფუძველზე.
2. პროექტის მიხედვით გოგირდის წყლით წყალმომარაგება განხორციელდება დამკვეთის შ.პ.ს "ჭრელი აბანოს "(01.18.04.019.013) საკუთრებაში მყოფ არსებულ ქსელზე.
3. უკეთესი წყალმომარაგებისთვის გათვალიწინებულია გოგირდის წყალსადენის ოთხი მილი, დიამეტრით 76მმ. სადაც წყალი ჩამოედინება თვითდინებით. წნევა 1.5ბარი გოგირდის წყლის საერთო ხარჯი 20 მ³/სთ.

ს პ ე ც ი ფ ი კ ა ც ი ა

N	დასახელება		განზ.	რაოდ.
	წყალსადენი			
1	გოგირდის წყლისთვის პოლივინილქლორიდის მილი D76მმ X 12მ		მ	66
2	გოგირდის წყლისთვის პოლივინილქლორიდის მილი D76მმ X 12მ		მ	66
3	გოგირდის წყლისთვის პოლივინილქლორიდის მილი D76მმ X 12მ		მ	66
4	გოგირდის წყლისთვის პოლივინილქლორიდის მილი D76მმ X 12მ		მ	66
5	მიწის თხრა	0.6X 0.7(h)X14.90	მ³	6.26
6	ქვიშის საგები	0.6X 0.4(h)X14.90	მ³	3.6
7	მიწის უკუ ჩაყრა		მ³	4.3
8	ზედმეტი გრუნტის გატანა		მ³	1.96
9	არსებულ გოგირდის წყალსადენთან მიერთება		ადგილი	2

პირობითი აღნიშვნები

სამანქანო გზა (ქვაფენილი)

ტროტუარი (ტრავენტინის ქვა)

ბაქანი (ქართული აგური)

ხის გადასასვლელი

საპროექტო გოგირდის ოთხი წყლის მილი (დიამეტრით 76მმ წნევა 1.0-1.5 ბარი თვითდინებით) 65.34მ

სტადია	ფურცელი	ფურცლები
მ/პ	1	7

დირექტორი	ი.გაგნიძე	
ჯრ.მთ.არქ	გ.სუმბაძე	
შეასრულა	ი.გაგნიძე	

CAD style construction architecture design

გენგეგმა

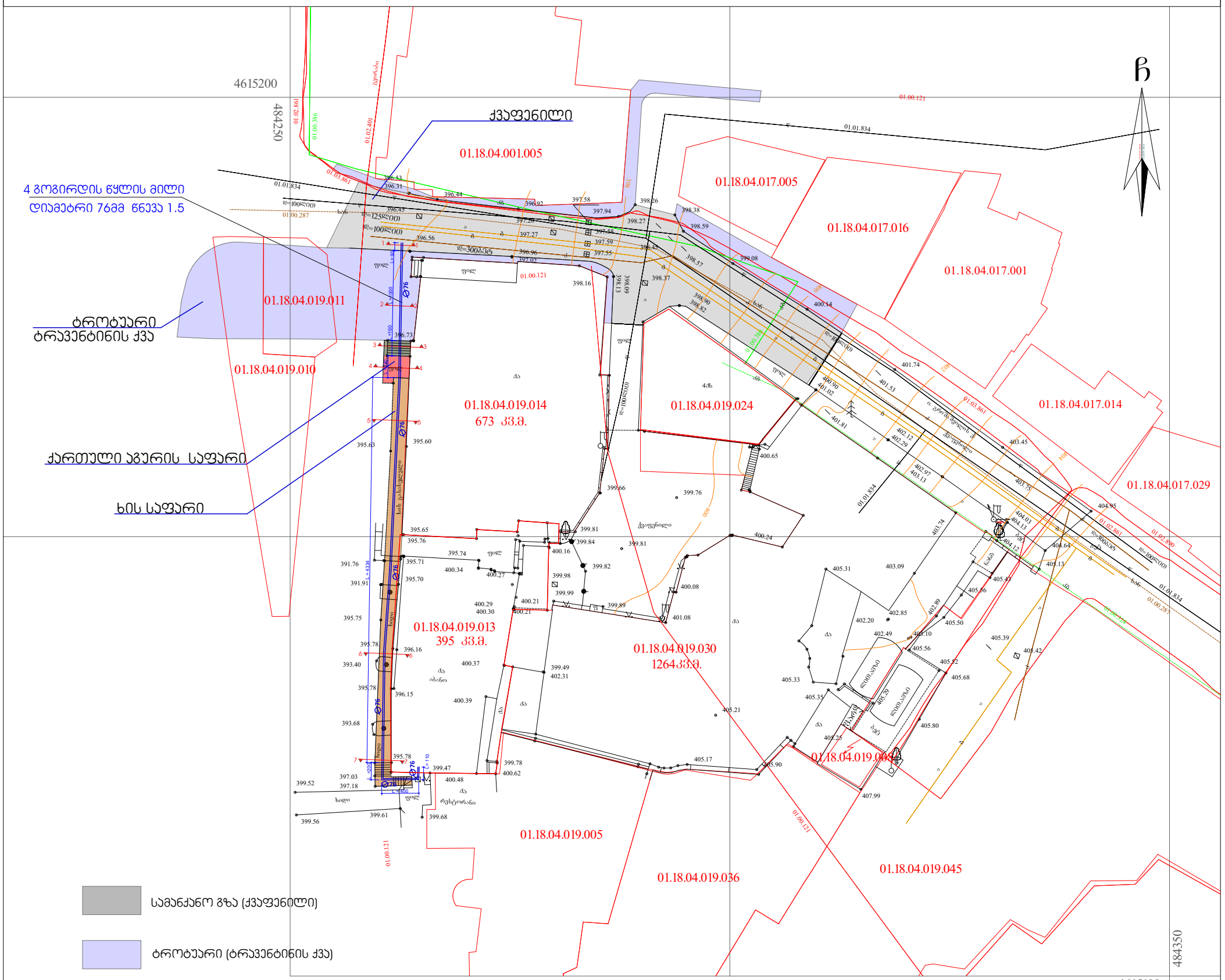

სამანქანო გზა (ქვაფენილი)

ტროტუარი (ტრავენტინის ქვა)

ბაქანი (ქართული აგური)

ხის გადასასვლელი

საპროექტო გოგირდის წყლის ოთხი მილის ტრაექტორია (დიამეტრით 76მმ წნევა 1.0-1.5 ბარი თვითდინებით) 65.34მ

პირობითი აღნიშვნები

WGS 1984-ის კოორდინატთა სისტემის UTM პროექცია

საცხ. შენობა	ხის ღობე	გწ	წყალგაყვანილობა
არასაცხ. შენობა	ღობე	წ	წყალგაყვანილობა
ფარდული	ქვის კედელი	გ	გაზი
მშენებარე შენობა	კედელი	კ	კანალიზაცია
წიწვოვანი ხე	ფლატე	სან	სანიაღვრე
ფოთლოვანი ხე	რკინიგზა	კგ	კავშირგაბმულობა
ხილკენკროვანი	სამეთვალყურეო ჭები		ელ. ქსელები
მცენარე გარე განათება	ელ. გადამცემი ხაზი	თგ	გათბობა

შენიშვნა:1) გეგმაზე დატანილია საჯარო რეესტრში რეგისტრირებული ნაკვეთის საზღვრები

2) ვინადან გეგმაზე დატანილია მხოლოდ რეგისტრირებული მიწისქვეშა კომუნიკაციები მათი მდებარეობების დაზუსტება მოხდეს ყველა კომუნიკაციის წარმომადგენლებთან

სტადია	ფურცელი	ფურცლები
მ/პ	2	7

დირექტორი	ი.გამყრელიძე	
პრ.მთ.არქ	გ.სუმბაძე	
შესრულა	ი.გამყრელიძე	

CAD style construction architecture design

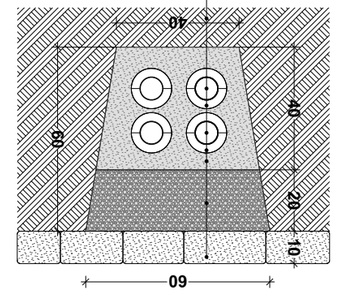

חתך 1-1. מרחק בין מרכזי עמודים 3.6 מ'
קנה 1:10

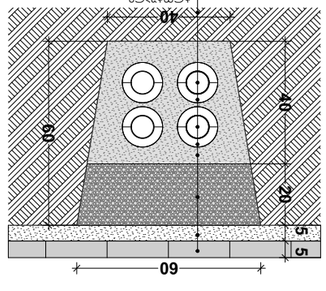

חתך 2-2. מרחק בין מרכזי עמודים 3.6 מ'
קנה 1:10

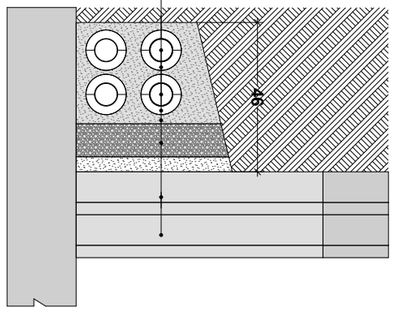

חתך 3-3. מרחק בין מרכזי עמודים 3.6 מ'
קנה 1:10

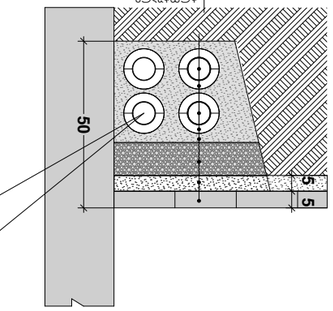

חתך 4-4. מרחק בין מרכזי עמודים 3.6 מ'
קנה 1:10



7	3	9/3	גיליון מספר
0.3.2564	0.3.2564	0.3.2564	מספר תכנית
8.3.2564	8.3.2564	8.3.2564	תאריך

CAD construction architecture design

1. יש להתאים את הגובה בהתאם לשטח בפועל.
2. יש לבצע את העבודות בהתאם לתכנית 3 - 8368368

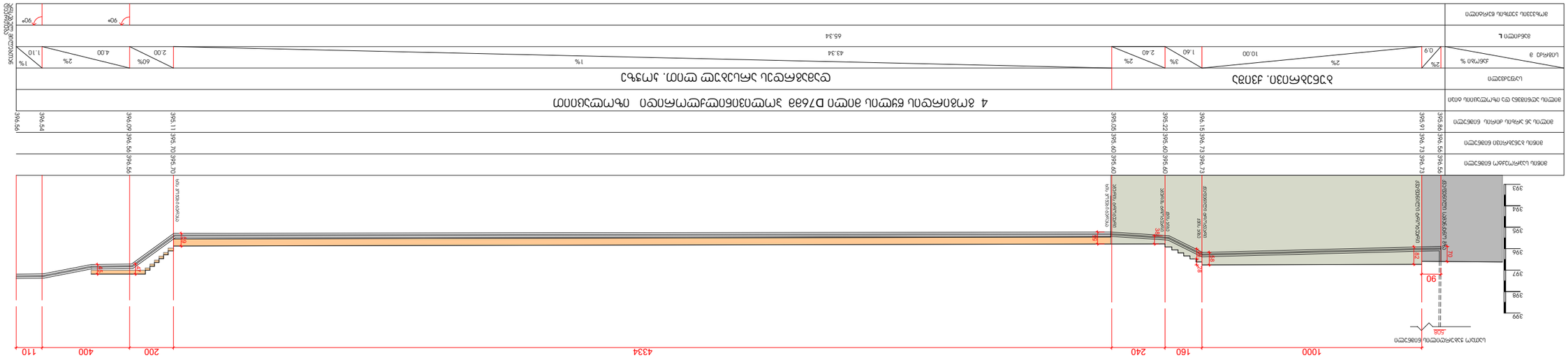

חתך אורכי לאורך ציר הצינור
קנה 1:100 קנה אופקי 1:100
חתך אורכי לאורך ציר הצינור

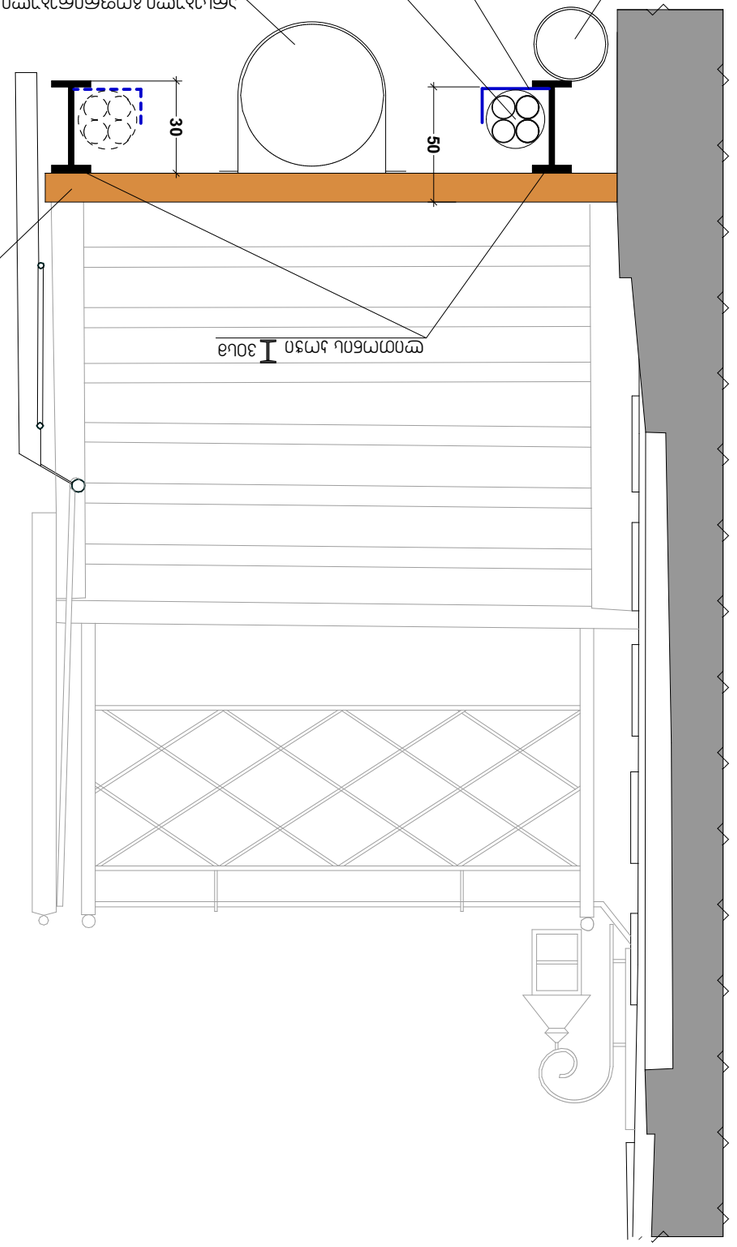

פרט מס. 7-7
קנ"מ 1:10

פרט מס. 5-5
קנ"מ 1:10

פרט מס. 6-6
קנ"מ 1:10

8/3	4	7

עיבוד מסמכי דרישות	ד.אבשלום	01.08.2024
תכנון קונסטרוקציה	ד.אבשלום	01.08.2024
אדריכל	מ.מרגלית	06.08.2024

הערות:
1. כל המידות ברוטו ביחידות מ"מ אלא אם צוין אחרת.
2. יש לבדוק את כל המידות באתר לפני ביצוע.
3. אין לסטות מתכנון זה ללא אישור מהנדס.

CAD
structure
architecture
design

ჩრდილოეთის ფასადის ფრაგმენტი

მ1:100

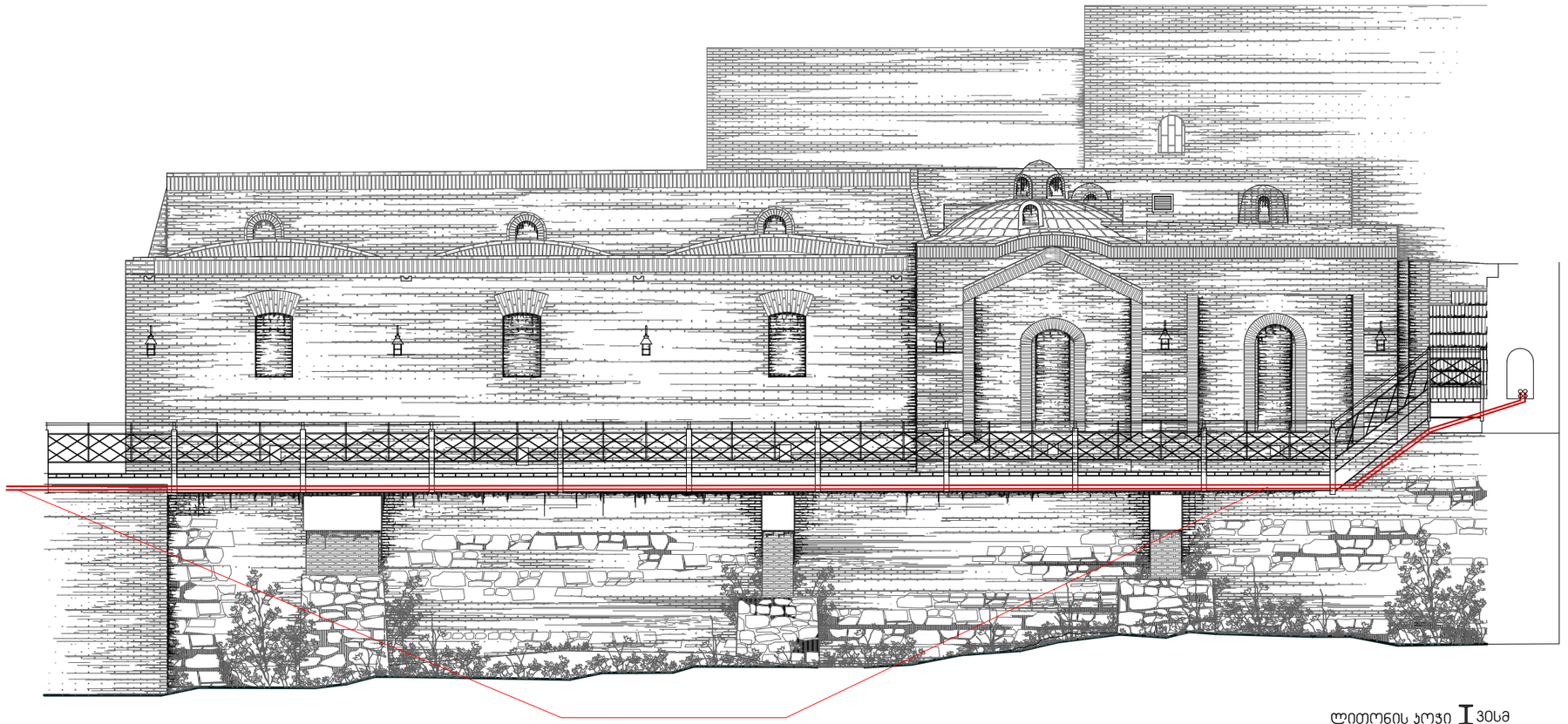

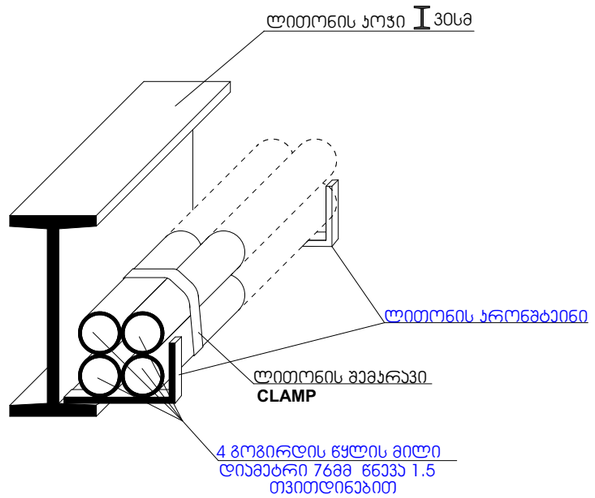

სტადია	ფურცელი	ფურცლები
მ/პ	5	7

დირექტორი	ი.გაფრინდაშვილი	
პრ.მთ.არქ	გ.სუმბაძე	
შეასრულა	ი.გაფრინდაშვილი	

CAD style construction architecture design

ორთო ფოტო
2020წ.

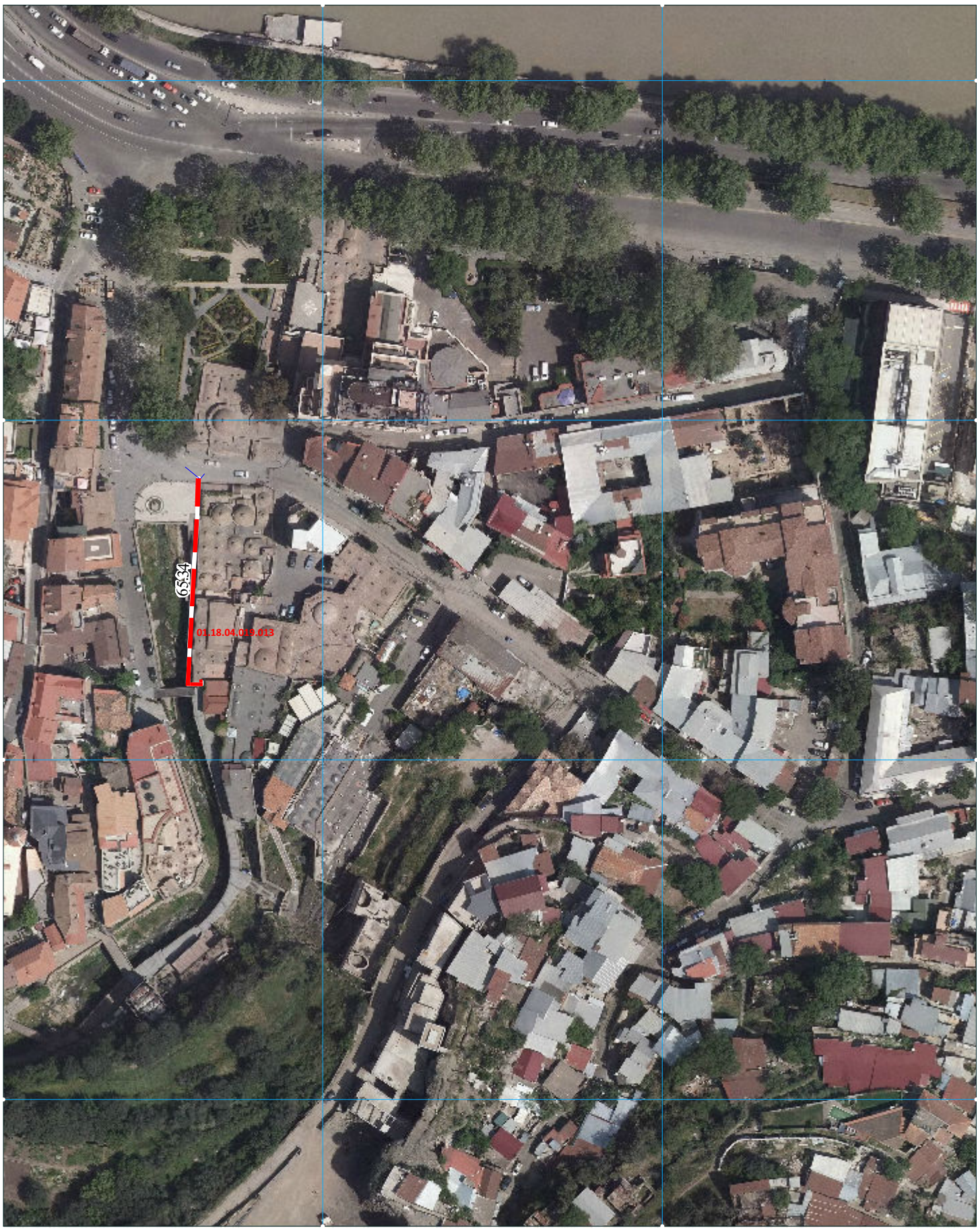

ქ. თბილისი, გრიშაშვილის ქ. №1 და №3-ის მიმდებარედ

მასშტაბი: 1:1,500

საპროექტო გოგირდის ოთხ წყლის მილი (დიამეტრით 76მმ წნევა 1.0-1.5 ბარი თვითდინებით) **65.3მ**
რომელიც უნდა დაუერთდეს არსებულ გოგირდის წყლის 4 მილს (176.3მ).

ფოტომონტაჟი







სტადია	ფურცელი	ფურცლები
მ/ვ	6	7

დირექტორი	ი.გაყრელიძე	
პრ.მთ.არქ	გ.სეფხაძე	
შეასრულა	ი.გაყრელიძე	

CAD style construction architecture design



















ფოტომონტაჟი

სტადია	ფურცელი	ფურცლები
მ/პ	7	7

დირექტორი	ი.გამყრელიძე	
არქ.მთ.არქ	გ.სუმბაძე	
შეასრულა	ი.გამყრელიძე	

CAD style
construction
architecture
design

მშენებლობის კალენდარული გრაფიკი

სამუშაოთა ჩამონათვალი		1	2	3	4	5	6	7	8	9	10	11	12	13	14	15	16	17	18	19	20	21	22	23	24	25	26	27	28	29	30	31
		თვე																														
I ეტაპი	I რიგის სამუშაოები																															
	მოსამზადებელი სამუშაოები																															
II ეტაპი	II რიგის სამუშაოები																															
	მიწის სამუშაოები - თხრილის მოწყობა																															
III ეტაპი	არსებული ქვაფენილის დროებითი აყრა მილების ჩაწყობა არსებული ქვაფენილის აღდგენა																															
IV ეტაპი	არსებულ ოთხ 76 მმ დიამეტრის გოგირდის წყლის მილებთან ახალი მილების დაერთება																															
V ეტაპი	ახალი ოთხი 76მმ დიამეტრის წყლის მილის ხის გადასასვლელის ქვეშ მოწყობა																															
VI ეტაპი	ახალი ოთხი 76მმ დიამეტრის წყლის მილის თბოიზოლაციით შეფუთვა და დამაგრება																															
	გაუთვალისწინებელი სამუშაოები																															
	ტერიტორიის დასუფთავება																															

სტადია	ფურცელი	ფურცლები
მოპ		

დირექტორი	ი.გამყრელიძე	
პრ.მთ.არქ	გ.სუმბაძე	
შეასრულა	ი.გამყრელიძე	