მეწარმე "თეიმურაზ ციხელაშვილი"

საინჟინრო-გეოლოგიური გამოკვლევა

ქ. თბილისი, აკაკი ბელიაშვილის ქუჩა №149-ში შპს „მაქსთერმი“-ს მიწის ნაკვეთში ს.კ. 01.13.02.003.205-ის მრავალფუნქციური კომპლექსის შენობის რეკონსტრუქცია

ქ. ქუთაისი

2022 წ.

მეწარმე "თეიმურაზ ციხელაშვილი"

საინჟინრო-გეოლოგიური გამოკვლევა

ქ. თბილისი, აკაკი ბელიაშვილის ქუჩა №149-ში შპს „მაქსთერმი“-ს მიწის ნაკვეთში ს.კ. 01.13.02.003.205-ის მრავალფუნქციური კომპლექსის შენობის რეკონსტრუქცია

ინჟ-გეოლოგი:  თ. ციხელაშვილი

ქ. ქუთაისი

2022 წ.

ტექნიკური დავალება

საინჟინრო-გეოლოგიური კვლევის ჩასატარებლად

ობიექტის დასახელება – მრავალფუნქციური კომპლექსის რეკონსტრუქცია

დამკვეთი – შპს "მაქსთერმი", დირექტორი – გიორგი კუკულავა

ობიექტის მდებარეობა – ქ. თბილისი, აკაკი ბელიაშვილის ქუჩა №149, ნაკვეთის საკადასტრო კოდი 01.13.02.003.205

კვლევის მიზანი – შპს "მაქსთერმი"-ს საკუთრებაში არსებულ მიწის ნაკვეთზე, საინჟინრო-გეოლოგიური პირობების შეფასება, არსებული შენობის საძIრკვლების გამოკვლევა: ჩაღრმავებისა და სხვა პარამეტრები, ფუძე-გრუნტის აღწერა. ასევე მიშენების კონტურში ფუძე-გრუნტების შესწავლა, არა უმცირეს არსებული შენობის საძირკვლების ჩაღრმავების დონემდე.

დაპროექტების სტადია – სამუშაო დოკუმენტაცია

დასაპროექტებელია - მრავალფუნქციური შენობის რეკონსტრუქციის პროექტი (მიშენება-დაშენება)

მშენებლობის ტიპი – რეკონსტრუქცია

საპროექტო შენობის კლასი – IV კლასი

პროექტის ავტორი: რ. გეთიაშვილი

საინჟინრო-გეოლოგიური დასკვნა
ქ. თბილისი, აკაკი ბელიაშვილის ქუჩა №149-ში შპს „მაქსთერმი“-ს მიწის ნაკვეთში ს.კ. 01.13.02.003.205-ის მრავალფუნქციური კომპლექსის შენობის რეკონსტრუქცია

2022 წლის ოქტომბერში ჩატარებული საინჟინრო-გეოლოგიური გამოკვლევების კორექტირება ქ. თბილისში ბელიაშვილის ქუჩაზე ნაკვეთი №149-ში შპს „მაქსთერმი“-ს მიწის ნაკვეთში მრავალფუნქციური კომპლექსის შენობის რეკონსტრუქციისათვის.

გამოყენებული იქნა 2007 წელს შპს „არკოდი“-ს მიერ ჩატარებული საინჟინრო-გეოლოგიური კვლევის მასალები, გაყვანილი შურფების ჭრილების და ლაბორატორიული კვლევების მონაცემები და სხვა შედეგები.

გამოკვლევების მიზანს წარმოადგენდა არსებული და საპროექტო შენობის კონტურში მოქცეული ფართობის და მიმდებარე ტერიტორიის საინჟინრო - გეოლოგიური პირობების გაშუქება, დაფუძნების სიღრმის, გრუნტების ფიზიკო - მექანიკური თვისებების გამოკვლევა, მიწისქვეშა წყლების დონეების დაფიქსირება, არსებობის შემთხვევაში მათი ქიმიური შემადგენლობის მიხედვით ფუძე საძირკვლებზე ზეგავლენის ხარისხის განსაზღვრა, არსებული შენობის საძIრკვლების დაფუძნების პირობების დადგენა.

ტერიტორიის საინჟინრო - გეოლოგიური პირობების შეფასების და შენობის დაფუძნების პირობების განსაზღვრისათვის საპროექტო კონტურის ფარგლებში გაყვანილი იქნა 2 შურფი, აქედან ერთი არსებული შენობის საძირკვლის გამოსაკვლევად. გამონამუშევრების გაყვანის ადგილები ნაჩვენებია თანდართულ 1:500 მასშტაბიან ტოპოგრაფიულ გეგმაზე. საძირკვლის გაშიშვლებისათვის №1 შურფის ჩაღრმავება შესრულდა საძირკვლის ძირის გამოჩენამდე (1.10მ) ხოლო მიშენების კონტურში შურფი №2 – ზედაპირიდან 3.00 მ. სიღრმემდე.

საველე საძიებო სამუშაოების და სხვა მონაცემების საფუძველზე შედგენილია ქვემდებარე საინჟინრო - გეოლოგიური დასკვნა, რომელშიც გამოყენებულია ამ რაიონში საქართველოს გეოლოგიური სამსახურების მიერ წინა კვლევისა (2007 წ. შპს „არკოდი“-ს) და ადრე ჩატარებული

კვლევების მასალები, საფონდო მონაცემები და ჰიდრომეტეოროლოგიური ცნობარები.

კლიმატური პირობებით ს.ნ. და წ. "სამშენებლო კლიმატოლოგია" (პ/ნ01.05.08)-ს მიხედვით უბანი შედის III^{ბ}-კლიმატურ ქვეზონაში, ზომიერად თბილი სტეპურიდან ზომიერად ნოტიო სუბტროპიკულზე გარდამავალი ჰავის ზონაში, ცივი ზამთრითა და ცხელი ზაფხულით. საშუალო წლიური ტემპერატურა 10.8^{0}C მოსული ნალექების წლიური ჯამია 635 მმ. თოვლი იშვიათია და შესაძლებელია მოვიდეს დეკემბრიდან აპრილამდე. ზოგჯერ უხვთოვლიან ზამთარში მისმა საფარმა შეიძლება 1.0 მ-ს გადააჭარბოს. მისი საფარის წონა 0.50 კპა. ჰაერის ფარდობითი ტენიანობა წლის განმავლობაში 68%-ია. უბანზე ჭარბობენ სამხრეთ-აღმოსავლეთისა და ჩრდილო-დასავლეთის მიმართულების ქარები. ქარის საშუალო წლიური სიჩქარეა 5.0 მ/წმ.

გეომორფოლოგიურად უბანი განლაგებულია დიღმის სინკლინის სამხრეთ აღმოსავლეთი განშტოების ჰორიზონტალურ კალთაზე შემავალს თბილისის ქვაბულში მდ. მტკვრის მარჯვენა ჭალისზედა ტერასულ საფეხურზე.

გამოკვლეული ტერიტორიის ფარგლებში და მის მიმდებარედ თანამედროვე გეოდინამიკური პროცესებით გამოწვეული რელიეფის ფორმების შეცვლა ან ახლის ჩამოყალიბება არ აღინიშნება, მთლიანად ზედაპირი მდგრადია და მათზე რაიმე სახის დეფორმაციის კვალი არ დაფიქსირებულა.

გეოტექტონიკური დარაიონების მიხედვით უბანი მიეკუთვნება ამიერკავკასიის მთათა შუა დაძირვის ზონის აღმოსავლეთის ნაწილს. გეოლოგიურად რაიონი აგებულია მაიკოპის სერიის ქვიშაქვებითა და სუბარგილითებით ზედაეოცენური ტერიგენული და ტუფოგენური ქანებით, რომლებიც გადაფარულია საკმაოდ მძლავრი ალუვიური გრუნტებით.

უბანზე გაყვანილი შურფებში მიწისქვეშა (გრუნტის) წყლის დონეები არ გადაკვეთილა.

გაყვანილი გამონამუშევრებით და სხვა მონაცემების საფუძველზე უბანზე გამოიყო მხოლოდ ერთი ფენი.

(ფენი №1) - სგე I - ტექნოგენური ნაყარი გრუნტი, ნაკვეთის ფარგლებში გავრცელებულია თითქმის ყველგან. №1 ფენა წარმოდგენილია თიხა-თიხნაროვანი გრუნტით კენჭების, ძირითადი ქანების ნამტვრევების და სამშენებლო ნარჩენების ნარევით, რომლებიც არათანაბრადაა განაწილებული ლითოლოგიური ჭრილში. დღეისათვის ნაყარი გრუნტის ხანდაზმულობა 30 წელზე მეტია.

ქვემოთ ცხრილში მოყვანილია ფენა №1-ის შემავსებლის ფიზიკურ-მექანიკური თვისებების ნორმატიული მაჩვენებლები, ლაბორატრიული მონაცემებისა და ს. ნ. და წ. 02.01.-08 დანართი 3, ცხრილი 5-სა. (გამოყენებულია 2007 წელს შპს „არკორდი“-ს მასალები – ლაბორატორიული კვლევები).

№	ფიზიკურ-მექანიკური თვისებების დასახელება	ინდექსი	განზ. ერთეული	ფენა №1	შენიშვნა
1	სიმკვრივე	P	გ/სმ^3	1.86	
2	ჩონჩხის სიმკვრივე	P_d	„	1.46	
3	ნაწილაკების სიმკვრივე	P_S	„	2.70	
4	ბუნებრივი ტენიანობა	W	%	27	
5	ფორიანიობა	n	%	46	
6	ფორიანობის კოეფიციენტი	e	ერთ.ნაწ.	0.85	
7	ტენიანობა დენადობის ზღვარზე	W_L	„	0.35	
8	„----„ პლასტიკურობის ზღვარზე	W_p	„	0.21	
9	პლასტიკურობის რიცხვი	J_p	„	0.14	
10	კონსისტენცია	J_L	„	0.43	
11	ტენიანობის ხარისხი	S_r	„	0.86	
12	საანგარიშო წინაღობა	R_0	კგძ/სმ^2	1.5	სნდაწ 2.01.2-83 დანართი 3 ცხრილი 5

დ ა ს კ ვ ნ ა:

ზემოაღნიშნულიდან, საფონდო და სხვა მონაცემების საფუძველზე შეიძლება აღინიშნოს შემდეგი:

1. გამოკვლეულ უბანზე და მის ახლოს მიმდებარედ საშიში გეოდინამიკური პროცესების ჩასახვა - განვითერების კვალი არ შეიმჩნევა, უბანი მდგრადია და მშენებლობისათვის ხელსაყრელ საინჟინრო – გეოლოგიურ პირობებში იმყოფება. საინჟინრო – გეოლოგიური პირობების სირთულის მიხედვით, თანახმად ს. ნ. და წ. 1.02.07.87 სავალდებულო მე-10 დანართისა უბანი მიეკუთვნება I (მარტივი) კატეგორიას.

2. გეომორფოლოგიურად უბანი განლაგებულია დიღმის სინკლინის სამხრეთ აღმოსავლეთი განშტოების ჰორიზონტალურ კალთაზე შემავალს თბილისის ქვაბულში მდ. მტკვრის მარჯვენა ჭალისზედა ტერასულ საფეხურზე.

3. დაძიებულ სიღრმეებამდე გრუნტის წყლის გამოსავალი არ გადაიკვეთა.

4. დამუშავების სიძნელის მიხედვით უბანზე გავრცელებული გრუნტები მიეკუთვნებიან: ნაყარი - II ჯგუფს. საშუალო მოცულობითი წონით 1860 კგ/მ^3. თანახმად ს.ნ. და წ. IV-5-82, 1-1 ცხრილისა.რიგ. №24^ბ.

5. ს.ნ. და წ. "სეისმომედეგი მშენებლობა" (Ან 01.01.09) სეისმური საშიშროების რუკის მიხედვით უბანი მდებარეობს 8 ბალიან სეისმურობის ზონაში. ამავე ნორმატივების ცხრილი I-ის თანახმად სეისმური თვისებების მიხედვით სამშენებლო ფართში გავრცელებული გრუნტები მიეკუთვნებიან: ნაყარი - III კატეგორიას.

6. უბნის საინჟინრო-გეოლოგიური პირობებიდან გამომდინარე შენობა დაფუძნებულია გამოყოფილ №1 ფენზე (ნაყარი), რომლის ხანდაზმულობა აღემატება 30 წელს და მიღებული აქვს ძირითად გრუნტებთან მიახლოებული სიმკვრივე (ლაბორატორიული კვლევებით P=1.86 გ/სმ^3, R_0=1.50 კგძ/სმ^2).

7. არსებული შენობის საძირკვლები ერთიანი მონოლითური ფილის ტიპისაა, აგებულია ბეტონით დაფუძნებული ფენი №1-ზე (ნაყარი, 30 წლიანი ხანდაზმულობით) და ფიზიკო-მექანიკური თვალსაზრისით დამაკმაყოფი-

ლებელ მდგომარეობაშია, მათი ჩაღრმავების და სხვა ზომები იხილეთ ნახაზზე.

8. ქვაბულის დამუშავებისას ფერდოების დასაშვები დახრა მიღებული იქნას ს.ნ. და წ. 3.02.01-87-ისა და ს.ნ. და წ. III-4-80 მე-9 თავის მიხედვით.

9. ქარის წნევის ნორმატიული მნიშვნელობა – 0.38 კპა (5 წელ. ერთხელ).

10. თოვლის საფარის წონა – 0.50 კპა.

11. გრუნტების სეზონური გაყინვის ნორმატიული სიღრმე 0.00 სმ. (თიხოვანი გრუნტისთვის).

ინჟ. გეოლოგი: /თ. ციხელაშვილი/



M. STUDIO
ARCHITECTURE & DESIGN

ექსპლიკაცია

1. საპროექტო შენობა (ოფისი - კომერციული)
2. საპროექტო შენობა (საწყობი, ძველი ნაწილი)
3. საპროექტო შენობა (საწყობი, ახალი ნაწილი)
4. პარკინგი
5. საწყობის ეზო

გენგეგმა

მრავალფუნქციური შენობა

მისამართი: ქალაქი თბილისი,
აკაკი ბელიაშვილის ქუჩა N149
ს/კ: 01.13.02.003.205

ფურცლის სახელი:	
თარიღი	
პროექტის ნომერი	
მთ. არქიტექტორი	რობიზონ გეთიაშვილი
დამკვეთი:	შპს "მაქსთერმი"
	A-3
	1:100

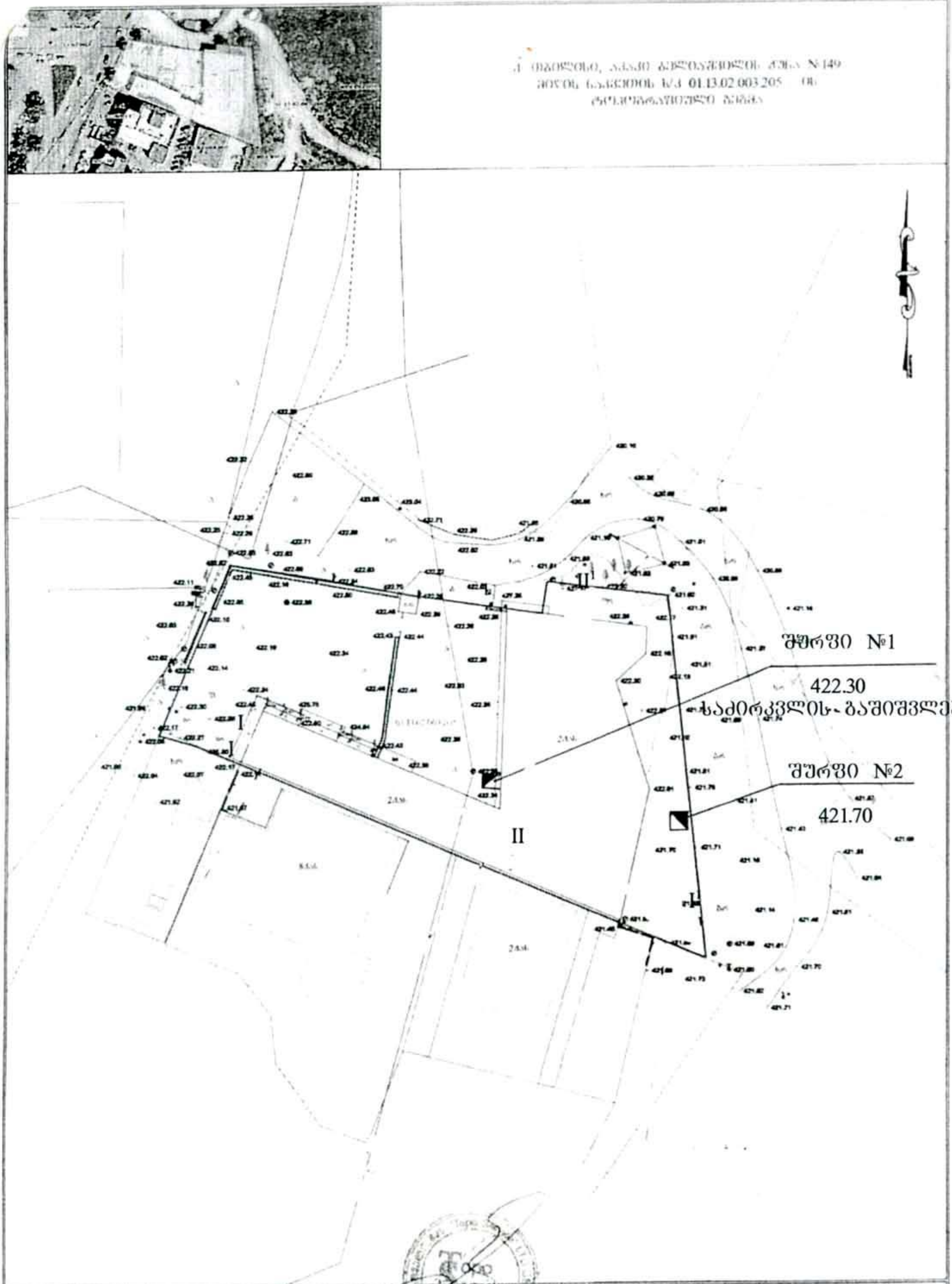

TOPO SERVICE

Email topservice.georgia@gmail.com
tel 555 248 730

შურფების ჭრილები

მ. 1:50

შურფი №1 (საძირკვლის გაშიშვლება)

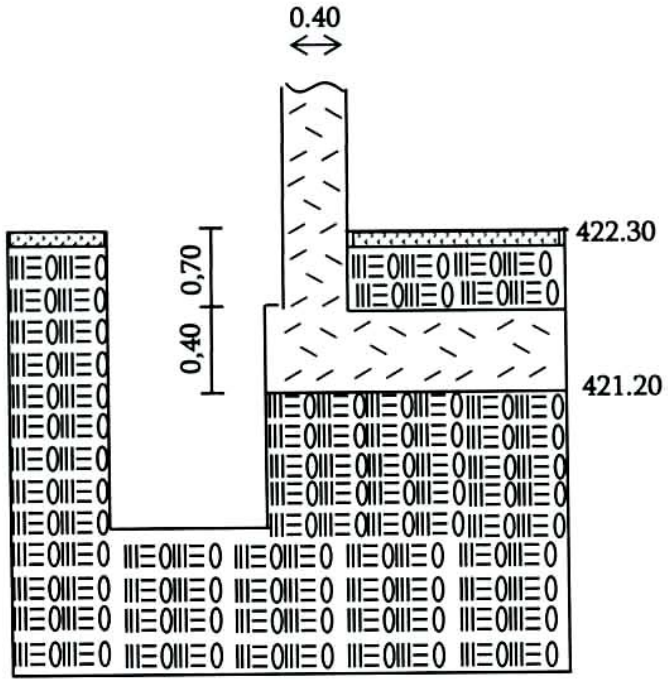

შურფი №2

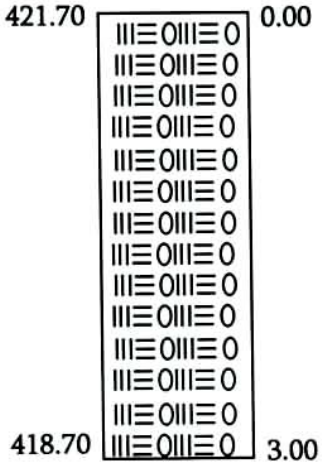

პირობითი აღნიშვნები

ნაყარი

ბეტონი

	იმდ. მენეჯერი		ქ. თბილისი, აკაკი ბელიაშვილის ქუჩა №149-ში შპს „მაძსთერმი“-ს მიწის ნაკვეთში ს.კ. 01.13.02.003.205-ის მრავალფუნქციური კომპლექსის შენობის რეკონსტრუქცია
	ინჟ. გეოლოგი		
			შურფების ჭრილები

საექსპერტო შეფასება

ანგარიშზე ქ. თბილისში, აკაკი ბელიაშვილის ქუჩა N149–ში შპს „მაქსთერმი“–ს მიწის ნაკვეთში (ს.კ. 01.13.02.003.205) მრავალფუნქციური კომპლექსის შენობის რეკონსტრუქციისათვის გამოყოფილი უბნის საინჟნრო–გეოლოგირი პირობების გამოკვლევა

შპს „მაქსთერმი“–ს ხელმძღვანელობის თხოვნით ჩვენს მიერ 2022 წლის ოქტომბერში შემოწმებული იქნა ქ. თბილისში, აკაკი ბელიაშვილის ქუჩა N149–ში მიწის ნაკვეთში (ს.კ. 01.13.02.003.205) მრავალფუნქციური კომპლექსური შენობის რეკონსტრუქციისათვის გამოყოფილ უბნზე ჩატარებული სანიჟინრო–გეოლოგიური სამუშაოების ტექნიკური დოკუმენტაცია.

შემოწმების მიზანი: დაადგინეს ქ. თბილისში, აკაკი ბელიაშვილის ქუჩა N149–ში მიწის ნაკვეთში (ს.კ. 01.13.02.003.205) მრავალფუნქციური კომპლექსური შენობის რეკონსტრუქციისათვის ჩატარებული საინჟინრო გეოლოგიური სამუშაოების და მის საფუძველზე შედგენილი ტექნიკური დოკუმენტაციის შესაბამისობა საქართველოში მოქმედი სამშენებლო ნორმებთან, წესებთან და სახელმწიფო სტანდარტებთან.

საინჟნრო–გეოლოგიური სამუშოები შესრულებულია ინდ მეწარმე თეიმურაზ ციხელაშვილის მიერ 2022 წლის ოქტომბერში, გამოყენებულია 2007 წელს შპს „არკოდი“–ს მიერ ჩატარებული საინჟინრო–გეოლოგიური კვლევის მონაცემები.

საექსპერტოდ წარმოდგენილია:

1. ანგარიშის ტექსტური ნაწილი აკრეფილი კომპიუტერზე ———— 4 გვ.
2. ტექნიკური დავალება ———————————————————— 1 გვ.
3. ცხრილი გრუნტების თვისებებზე ———————————— 1 გვ.
4. მოედნის ტოპოგეგმა და გენგეგმა ———————————— 1 ფურც.
5. სამთო გამონამუშევრების ლითოლოგიური სვეტები ———— 1 ფურც.

პროექტით საკვლევ მოედანზე უნდა განხორციელდეს არსებულ შენობაზე დაშენება და აღმოსავლეთ ნაწილშ მიშენება.

შურფი N1 საძიებო შურფით გაშიშვლებული იქნა არსებული შენობის საძირკველი, რომელიც აგებულია ბეტონით 9ერთიანი ფილა) დაფუძნებულია ფენა N1–ზე (ზედაპირიდან 1.10 მ სიღრმეზე) – ნაყარი, (წარმოადგენს თიხა=თიხნაროვან გრუნტებს, კენჭებისა და ძრეული ქანების ნამტვრევების ნარევს), დღეისათვის მისი ხანდაზმულობა 30 წელზე მეტია და მიღებული აქვს ბუნებრივთან მიახლოებული თვისებები.

N2 შურფი გაყვანილი იქნა მიშენების კონტურში, ზედაპირიდან 3.00 მ. ჩაღრმავებით. უნდა აღინიშნოს, რომ ამ რაიონში მიმდებარედ ადრე ჩატარებულ კვლევების მონაცემებით ფენი N1 (ნაყარი) ვრცელდება 10.00-12.00 მ. სიღრმემდე.

ჩატარებული საველე და კამერალური სამუშაოების ანალიზის საფუძველზე, მოედანზე გეოლოგიურ ჭრილში გამოყოფილი იქნა გრუნტის ერთი ფენი:

1. ფენი 1 – ტექნოგენური გრუნტი, ნაყარი

ანგარიშში მოკლედ არის მოცემული საკვლევი ტერიტორიის გეომორფოლოგიური, გეოლოგიური და ჰიდროგეოლოგიური პირობები. მოცემულია ზემოაღნიშნული გრუნტების მოკლე საინჟინრო გეოლოგიური დახასიათება. მოცემულია მათი ნორმატიული მნიშვნელობანი.

ჩატარებული სამუშაოების ანალიზის საფუძველზე ავტორი იძლევა მაჩვენებლებს შენობის საძირკვლის ფუძე გრუნტების ფიზიკური მახასიათებლების შესახებ.

ტერიტორიის ჰიდროგეოლოგიური პირობების შესახებ აღნიშნულია, რომ გრუნტის წყალი არ გადაიკვეთა დაძიებულ სიღრმემდე.

დ ა ს კ ვ ნ ა

ქ. თბილისში, აკაკი ბელიაშვილის ქუჩა N149–ში შპს „მაქსთერმი“–ს მიწის ნაკვეთში (ს.კ. 01.13.02.003.205) მრავალფუნქციური კომპლექსის შენობის რეკონსტრუქციისათვის გამოყოფილ უბანზე ჩატარებული საინჟინრო–გეოლოგიური სამუშაოები, აკმაყოფილებს საქართველოში მოქმედი სამშენებლო ნორმების მოთხოვნებს. ჩვენს მიერ გამოთქმული ცალკეული შენიშვნები ჩატარებული სამუშაოების მიმართ, ავტორის მიერ მიღებული იქნა მხედველობაში და ანგარიშში შეტანილია სათანადო კორექტივები. დასასრულს აღვნიშნავთ, რომ წარმოდგენილი ანგარიში იმსახურებს დადებით შეფასებას და შეიძლება დაედოს საფუძვლად რეკონსტრუქციის პროექტს საინჟინრო გეოლოგიურ ნაწილში.

ინჟინერ–გეოლოგი:  ვ. მინდიაშვილი



მცირე ბიზნესის სტატუსის

სერტიფიკატი

№ **000 - 03950**

სერტიფიკატით დასტურდება, რომ
ფიზიკურ პირს: ვლადიმერი მინდიაშვილი
პირადი ნომერი: **60001046561**

გეოლოგიური მომსახურება,სამთო სამუშაოების პროექტირება,
საინჟინრო□გეოლოგიური დასკვნების მომზადება
(საქმიანობის სახე)

მინიჭებული აქვს

მცირე ბიზნესის სტატუსი

მცირე ბიზნესის სტატუსი მინიჭებულია 12 დეკემბერი 2011 წელი

შემოსავლების სამსახურის მომსახურების დეპარტამენტის
უფროსი/მოადგილე

ID 26756

2663936

ავტობიოგრაფიული მონაცემები

ვლადიმერ კლიმენტის ძე მინდიაშვილი, დაიბადე 1949 წლის 6 ოქტომბერს ქ ქუთაისში, მოსამსახურის ოჯახში.

მამა – კლიმენტი ვლადიმერის ძე მინდიაშვილი – იყო პედაგოგი.

დედა – ტატიანა თადეოზის ასული მარიაძე – იყო სამედიცინო განათლების.

1956 წელს შევედი და 1966 წელს დავამთავრე ქ ქუთაისის რკინიგზის 12-ე საშუალო სკოლა. 1966 წელს შევედი და 1971 წელს დავამთავრე თბილისის სახელმწიფო უნივერსიტეტის გეოგრაფია-გეოლოგიის ფაკულტეტი. სპეციალობით გეოლოგიური აგებგმა და სასარგებლო ნამარხთა საბადოების ძებნა. მივიღე ინჟინერ-გეოლოგის კვალიფიკაცია.

1971 წლიდან 1973 წლამდე ვმუშაობდი შაორის გეოლოგიურ პარტიაში გეოლოგად. 1973 წლიდან 1986 წლამდე გაერთიანება „საქნახშირში" გეოლოგად, ხოლო 1986 წლიდან 1994 წლამდე ამავე გაერთიანების მთავარ გეოლოგად. ამავე პერიოდში, შეთავსებით, გეოლოგიურ საგნებს ვასწავლიდი ქუთაისის სამთო ტექნიკუმში, ქუთაისის სახელმწიფო და ტექნიკურ უნივერსიტეტებში. 1994 წლიდან 1995 წლამდე ვმუშაობდი ქუთაისის საავტომობილო ქარხანაში. 1995 წლიდან 2001 წლამდე ვმუშაობდი ქუთაისის ტექნიკურ უნიეერსიტეტში. 2001 წლის 21 სექტემბრიდან 2006 წლის 03 აპრილამდე ვმუშაობდი გარემოს დაცვისა და ბუნებრივი რესურსების იმერეთის რეგიონალურ სამმართველოში მთავარ სპეციალისტად წიაღის დაცვისა და სამთო საქმის სფეროში. ხოლო 2006 წლის 03 აპრილიდან 2007 წლის 26 სექტემბრამდე ვმუშაობდი გარემოს დაცვის ინსპექციის დასავლეთ-ცენტრალური ბიუროს ინსპექტირების . განყოფილებაში უფროსი სპეციალისტად. 2010 წლის 8 ნოემბრამდე ვმუშაობდი შ.პ.ს. „საქნახშირში" (ჯი-აი-ჯი ჯგუფი) ახალი პროექტების გეოლოგად.

ზემოთ ჩამოთვლილ სამსახურებში მუშაობის პერიოდში შესრულებულ სამუშაოთაგან აღვნიშნავთ რამოდენიმეს.

1) ტყიბული-შაორის და ტყვარჩელის ქვანახშირის საბადოს საძიებო სამუშაოებზე 500-დან 1500 მეტრამდე სიღრმის ჭაბურღილების გეოლოგიური დოკუმენტაციის შედგენა.

2) ამავე საბადოების გეოლოგიური ჭრილების, ქვანახშირის ფენების ჰიფსომეტრიული და ტექტონიკური გეგმების შედგენა. მარაგების გამოთვლა და მარაგების ანგარიშის გეგმების შედგენა.

3) ტყიბული-შაორის ქვანახშირის და ახალციხის მურა ნახშირის საბადოების სიერცული მოდელის შესაქმნელად გეოლოგიური მასალების მომზადება.

4) წლების მანძილზე აღნიშნულ საბადოებზე არსებული ≈ 400 მილიონი ტონა ქვანახშირის მარაგების ყოველწლიური გადაანგარიშება და ბალანსის შედგენა.

5) მიწისქვეშა გეოლოგიური საძიებო სამუშაოების პროექტების და ანგარიშების შედგენა. 1982-83 წლებში ჩემს მიერ შედგენილი საინჟინრო-გეოლოგიური დასკვნის შედეგად ტყიბულის წულუკიძის (ყოფ. ორჯონიკიძის) სახელობის შახტის მთავარი ვენტილატორის ნაგებობას გარშემო შესრულდა მეწყერსაწინააღმდეგო სამუშაოები, რის შედეგად აღარ გახდა საჭირო ამ ნაგებობის დაშლა და შახტის მთავარი განიავების ვენტილატორის სხვაგან გადატანა რაც დაკავშირებული იყო ≈ 30მილ. მანეთის ხარჯებთან.

6) 2007-2008 წლებში ჩემს მიერ შესრულებული იქნა „საქენერგოს" სისტემის ენერგო გადამცემი ხაზის ამბროლაური-შოვის მონაკვეთზე ავარიული ანძების გამაგრება-რეკონსტრუქციის სამუშაოების ჩატარებისათვის საჭირო საინჟინრო-გეოლოგიური დახასიათება.

7) სხვადასხვა პერიოდებში ჩემს მიერ შესრულებული იქნა მრავალი საინჟინრო-გეოლოგიური დასკვნა მათ შორის: „მარტვილის რაიონში სოფელ სალხინოს წყალმომარაგების სისტემის და სათაო ნაგებობის განლაგების საინჟინრო გეოლოგია"; „ქ. ფოთში პორტის მიმდებარე ტერიტორიის საინჟინრო-გეოლოგია"; „ქ. ქუთაისში „გორა-საქუსლიას" დასახლებაში ეკლესიის მშენებლობისათვის გამოყოფილი ტერიტორიის საინჟინრო გეოლოგია"; „ქ. ტყიბულში საცურაო აუზის რეკონსტრუქციის პროექტის საინჟინრო გეოლოგია"; „ქ. ტყიბულში მ. ჯავახიშვილის ქ. №20-ში მშენებარე სახლის პროექტის საინჟინრო გეოლოგია"; „ქ. ქუთაისში ნიკეას ქ. III ჩიხი სამსხვრევ-დამხარისხებელი დანადგარის პროექტისათვის საინჟინრო გეოლოგია", ქ. ქუთაისში თამარ მეფის ქ. №28.30.32 მრავალბინიანი საცხოვრებელი სახლის მშენებლობისათვის გამოყოფილი მიწის ნაკვეთის საინჟინრო-გეოლოგიური კვლევა"; წყალტუბოს რ-ნში. სოფ. გეშტბის ტერიტორიაზე ლტოლვილთა გრძელვადიანი განსახლებისათვის მრავალბინიანი საცხოვრებელი სახლების მშენებლობისათვის გამოყოფილი ფართობის საინჟინრო-გეოლოგიური კვლევა," სს „სსე"-ს 220 კვ. ეგხ „სათაფლიას" გაორჯაჭვიანების, 500 კვ. ქვესადგურ „წყალტუბოს", ქვესადგურ „კალას", ეგხ. „დერჩის", ეგხ „კოლხიდა-1"-ის ანძების დაფუძნების ტერიტორიების საინჟინრო-გეოლოგიური კვლევა და სხვა.

ინჟინერ-გეოლოგი: ვ. მინდიაშვილი

დიპლომი

Щ № 282913

ეს დიპლომი მიეცა მინდიაშვილს ვლადიმერ კლიმენტის ძეს

მასზე, რომ იგი 1966 წელს შევიდა თბილისის სახელმწიფო უნივერსიტეტში

და 1971 წელს დაამთავრა აღნიშნული უნივერსიტეტის

სრული კურსი სპეციალობით გეოლოგიური აგეგმვა და სასარგებლო წიაღისეულის საბადოების ძებნა

სახელმწიფო საგამოცდო კომისიის 1971 წ. „26" ივნისის გადაწყვეტილებით ვ.კ. მინდიაშვილს მიენიჭა ინჟინერ-გეოლოგის კვალიფიკაცია.

სახელმწიფო საგამოცდო კომისიის თავმჯდომარე

ბ. ა.

რექტორი

მდივანი

ქალაქი თბილისი 1971 წ.

სარეგისტრაციო № 01/1152

Грузинский яз.

ДИПЛОМ

Щ № 282913

Настоящий диплом выдан Миндиашвили Владимиру Климентьевичу

в том, что он в 1966 году поступил в Тбилисский государственный университет

и в 1971 году окончил полный курс названного университета

по специальности геологическая съемка и поиски месторождений полезных ископаемых

Решением Государственной экзаменационной комиссии от „26" июня 1971 г.

Миндиашвили В.К.

присвоена квалификация инженера геолога

Председатель Государственной экзаменационной комиссии

Ректор

Секретарь

М. П. Город Тбилиси 1971 г.

Регистрационный № 01/1152

Московская типография Гознака. 1969.

საქართველოს რესპუბლიკა

მოქალაქის პირადობის მოწმობა



პირადი № 60001046561

სახელი ვლადიმერ

გვარი მიქელაძე

დაბადების თარიღი 06. 10. 1949

დაბადების ადგილი ქუთაისი

ეროვნება

N° ა 0470382

პირადი ხელმოწერა

მისამართი ქუთაისი, ვ. კუპრაძის მე-3 შეს № 1

მოწმობის გამცემი ორგანოს დასახელება

ქუთაისის მს განყოფილება

გაცემის თარიღი 24. 12. 2003

მოქმედების ვადა

ბ.ა.

თანამდებობის პირის ხელმოწერა

შრომის წიგნაკი

გვარი მინდიაშვილი

სახელი [illegible]

მამის სახელი [illegible]

დაბადების წელი 1949

განათლება: დაწყებითი, საშუალო, უმაღლესი
(ხაზი გაუსვას)

პროფესია ______

შრომის წიგნაკის მფლობელის ხელის მოწერა

______

შრომის წიგნაკის შევსების თარიღი:

196 — წ. „ —— " ——

СВЕДЕНИЯ О РАБОТЕ

№ записи	Дата: Год	Дата: Месяц	Дата: Число	Сведения о приеме на работу и увольнении	работу, перемещениях по (с указанием причин)	На основании чего внесена запись (документ, его дата и номер)
1	2			Шахрисабз	ГРП	
1.	1971	XII	5	Принять Ис	работу ст. тех. колон	пр. №335/XII-71
2.	1972	V	18	Переведен геол	огом	пр. №33 18/V-72.
3.	1973	VI	29	Освободить от	работы согласно по	пр. 86 29/VI-732.
				данного заявл	ения	
				Начальник Шахриса	ГРП Шахр	Павшенко М.Л.
				Кашкадарьинская	Пузырева	
4	1973	07	17	назначен ка	должность стар	Ж № 123-а
				шкинского экспе	ший инженер-ге	от 17/VII-73.
				диционно-геологи	олог отряда	
				ческого отряда		
				Кашкадарьинской		

СВЕДЕНИЯ О РАБОТЕ

№ записи	Дата: Год	Дата: Месяц	Дата: Число	Сведения о приеме на работу и увольнении	работу, перемещениях по (с указанием причин)	На основании чего внесена запись (документ, его дата и номер)
1	2			3		4
				В связи с изменением структуры управления комбината "Грузуголь" переименован в Грузинское производственное объединение по добыче угля "Грузуголь".		
5	1976	10	01	Назначен главным геологом технической дирекции объединения.		Приказ №36 от 18.10.76г.
6.	1986	09	09	Назначен главным инженером объединения "Грузуголь"		пр. МУП СССР от 26.08.86г. №372к; к/о от 08.9.86г. №1189к

4 5

СВЕДЕНИЯ О РАБОТЕ

№ записи	Дата			Сведения о приеме на работе и увольнении	Сведения о работе, перемещениях по работе (с указанием причин)	На основании чего внесена запись (документ, его дата и номер)
	Год	Месяц	Число			
1	2				3	4
	1992	07	01			№ 23
	1994	09	01			

ცნობები

მუშაობის შესახებ

ჩანაწერის №	თარიღი: წელი	თვე	რიცხვი	საჭირო საქმიანობის მიღების გადაწყვეტილია და დათხოვნის	ორგ. [illegible]	ბრძ. საფუძველი შესაბამისი ნაწილი მუხლი და ნომერი
1	2				3	4
				ქალაქის სასამართლო	მოსწორო ადგილი	
	1994	09	20	ტაიმშენის ქალ. ვ.ს.ორგ.	ქალთა განსაძ. ტიპის	8.373/4 26.09.94
	1995	03	01	ტრანსპორტის ნაწილი	ტრანსპორტის ჯგუფზე	6.58/1-21-03-95
				ტრანსპორტის სამ	უფროსად	სერიოზული ტრ
					ადმინისტრატორად	
				ქალაქის ტრანს.	ადმ. ოპერატორად	
	1995	03	01	ტაიმშენის ავტო	ა/ტ სპეციალურ	ბრძ. 4-37
				ტრანსპორტის ნაწილ	ჯგუფში ტ.09.95წ.	4.03.95
	1995	09	01	ტრანსპორტის ნაწილ	ავტო ჯგუფზე დამოძღ-	ბრძ. 4-185
				ნაწილ გამოვიდა		21.08.95

ცნობები მუშაობის შესახებ

ჩანაწერის №	თარიღი			ცნობები სამუშაოზე მიღების გადაყვანისა და დათხოვნის ერთი ადგილიდან მეორეზე შესახებ (მიზეზების აღნიშვნით)	რის საფუძველზე შეტანილი ჩანაწერი (დოკუმენტი, მისი თარიღი და ნომერი)
	წელი	თვე	რიცხვი		
1	2			3	4
	2001	07	21	[illegible]	ბრძ. №-217 21.07.01წ
	2001	09	21	[illegible]	ბრძ. №001-ა. 21.09 2001წ

[illegible]

ცნობები

მუშაობის შესახებ

ჩანაწერის №	თარიღი: წელი	თვე	რიცხვი	ცნობის საფუძველი: სამუშაოზე მიღების, გადაყვანის და დათხოვნის	ცნობის ვინ და რომელ ორგანიზაციაზე შეადგინა	რას ეფუძნება ჩანაწერი (დოკუმენტის, ცნობის თარიღი და ნომერი)
1	2				3	4
				ვანის ტექნიკის ლაბორატორიის	მუნიციპალური სერვისების	
				სპეციალისტის თანამდებობაზე	სპეციალისტი ირინა	
	2024	03	30	სამსახურიდან გათავისუფლების	ლ. მუნიციპალური სერვისების	ბრძ. № 5-ს
				ბრძანების საფუძველზე	ირინა ბუნიათიშვილი	30.03.2024წ
				სამსახურიდან გათავისუფლებულია		
				თანამშრომლობასთან დაკავშირებით		
				შპს „ვანის ლაბორატორია“		
				ხელმძღვანელის ირინა		
				ბუნიათიშვილის		
				მოთხოვნით		
				ლ. ბ.		
				ირინა ბუნიათიშვილი		
				ცნობა გაცემულია		
				მოთხოვნის		
				საფუძველზე		

24

ცნობები

მუშაობის შესახებ

ჩანაწერის №	თარიღი: წელი	თარიღი: თვე	თარიღი: რიცხვი	ცნობები სამუშაოზე მიღების გადაყვანისა და დათხოვნის	ერთი ადგილიდან შეორეზე შესახებ (მიზეზების აღნიშვნით)	[illegible]
1	2				3	4
				[illegible]	[illegible]	
				[illegible]	[illegible]	
	2024	07	02	[illegible]	[illegible]	02.07.2024
				[illegible]	[illegible]	
				[illegible]	[illegible]	
				[illegible]	[illegible]	
				[illegible]	[illegible]	
				[illegible]	[illegible]	
				[illegible]	[illegible]	
				[illegible]	[illegible]	
				[illegible]	[illegible]	
				[illegible]	[illegible]	
				[illegible]	[illegible]	

ცნობები წახალისებისა და დაჯილდოების შესახებ

ჩანაწერის №	თარიღი: წელი	თვე	რიცხვი	წახალისება და	დაჯილდოება	რის საფუძველზეა შეტანილი ჩანაწერი (დოკუმენტი, მისი თარიღი და ნომერი)
1	2				3	4
	2004	07	02	~~ვასილის დაფასი და~~ საუნებისთვის ხელისუფლების ~~ბედნიერების~~ ~~დასაწყისის ვასილის~~ ხელისუფლების ~~ავანსის~~ ~~გამო მოკლე სტატუსი~~ ~~ს/წ 02 აგვისტოს~~ ~~გამოცხადებული~~ სამშობლოს ~~ერთგული~~	საუნებისთვის ხელისუფლების სამშობლოს ერთგული ადამიანის ფასი და საუნებისთვის ხელისუფლების ავანსის გამო მოკლე სტატუსი ს/წ 02 აგვისტოს გამოცხადებული	ბრძ №72-ა 02.07.2004წ

ცნობები ნახალისებისა და დაჯილდოების შესახებ

ჩანაწერის №	თარიღი: წელი	თვე	რიცხვი	წახალისება და	დაჯილდოება	რის საფუძველზეა შეტანილი ჩანაწერი (დოკუმენტი, მისი თარიღი და ნომერი)
1	2				3	4
	2005	08	05	გაცილებით ადრე	ვადამდე გაწევის და	მინისტრის
				ვიდრე ეს ბრძანებით	ლასვეგის ატესტაციის	№117
				ადგილობრივი სამხრით	ვადის ვადაცდა სტრა-	§70
				ტიფის თანამდებობის	ზე მოსაღებად შესახებ	05.08.2005
				გენერალ „სამხრეთ ს	ნიშნის შესახებ" საქართ	
				ვეთის კანონის	43-ე მუხლის მოთხოვნა	
				თა შესაბამისად 2005	წლის 05 აგვისტოდან.	
	2006	04	03	ვადაზე ადრე ამ სა	ლიცენზიის სქვაფუნტი დანე-	№238 §4
				ხელფასის გადახდის	ბის ანაზღაურების გასვლა	04.04.065
				ადგილობრივი ხელისუ	ნიშნის დანიშნის	
				ფლების სტატისტიკის	ინსპექტორის ხელ-	
	2007	09	26	ბრძანებულება და ვადაზე ადრე	ფასის მინიჭების	№140 §4
80				და ვიდრე ეს ბრძანება		05.076 31

ადგილობრივი სტატისტიკის მთავარ სპეციალისტი

ქალაქ თბილისში, აკაკი ბელიაშვილის ქუჩა 149-ში ს/კ: 01.13.02.003.205, მრავალფუნქციური შენობა

konstruqciul nawils

li1.l3d

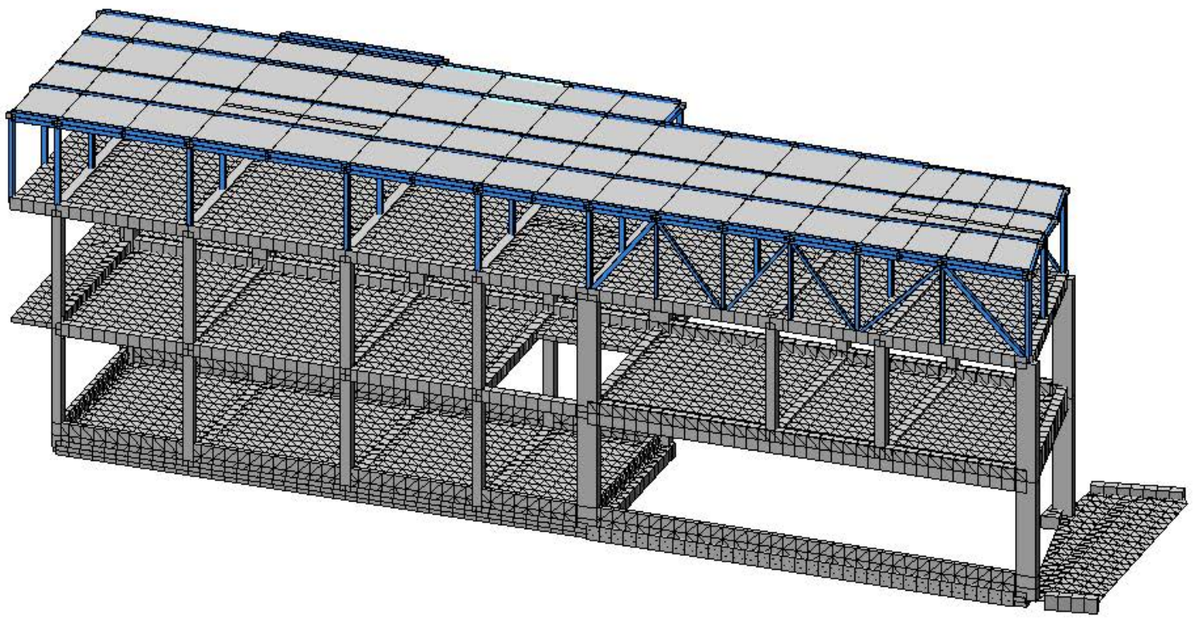

2022

li1.l3d

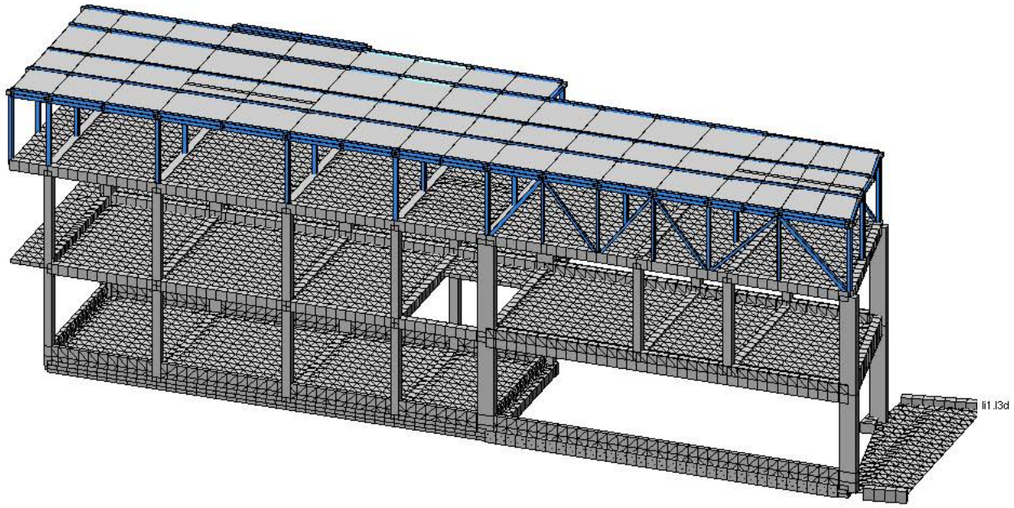

li1.l3d

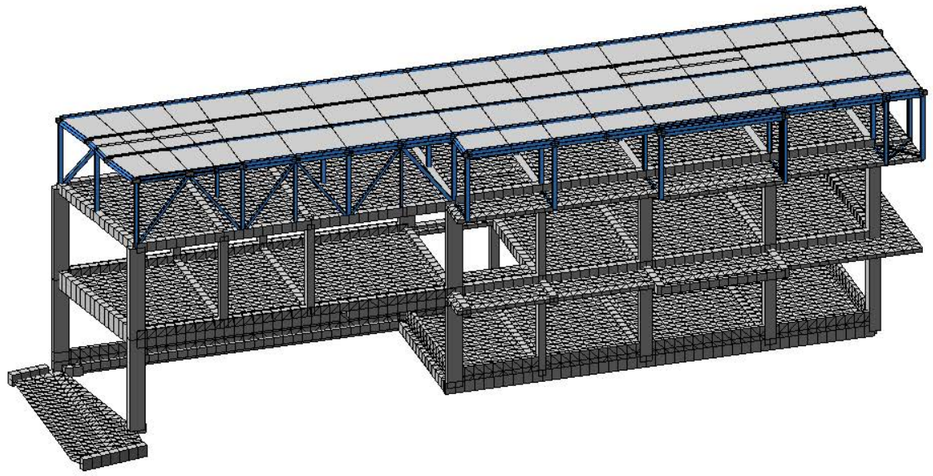

li1.l3d

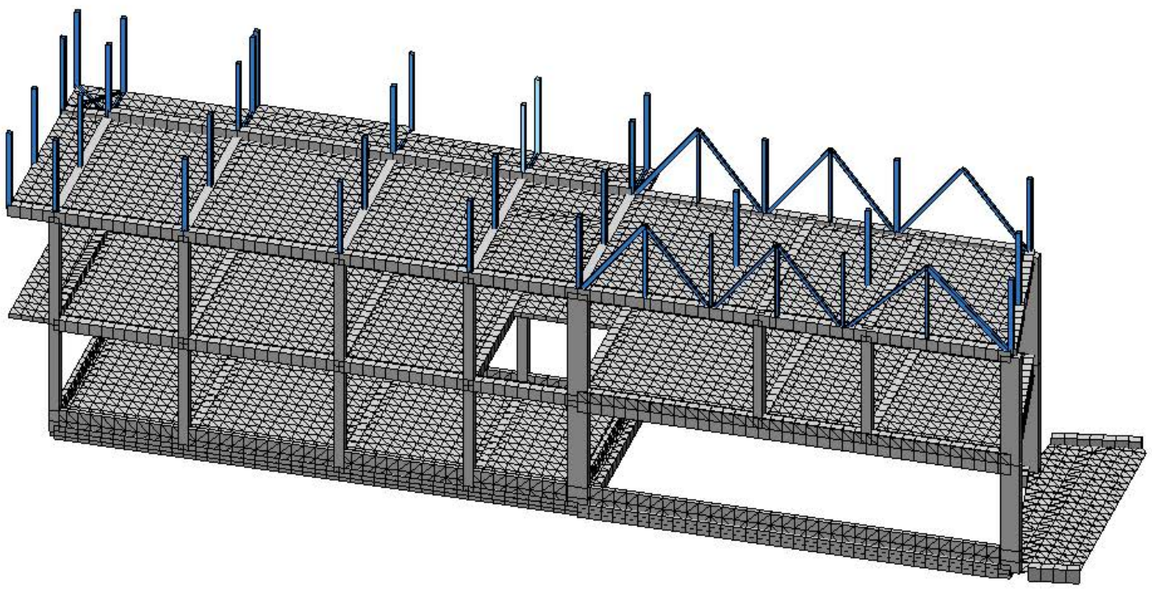

M.STUDIO ARCHITECTURE & DESIGN	შპს ,,ემ სტუდიო''		ქალაქ თბილისში, აკაკი ბელიაშვილის ქუჩა N149-ში ს/კ: 01.13.02.003.205, მრავალფუნქციური შენობა		
თანამდებობა	გვარი	ხელმ.	კონსტრუქციული ნაწილი	დამკვეთი: შპს "მაქსთემი"	
დირექტორი	რ. გეთიაშვილი				
პრ. მთ. არქიტ.	რ. გეთიაშვილი				
პრ. მთ კონსტრ.	გ. გეთიაშვილი		ნახაზების სია, განმარტებითი ბარათი		
შეასრულა	გ. გეთიაშვილი			სტად.	ფურც.	რაოდ.
				მ. პ.	კ-1	33

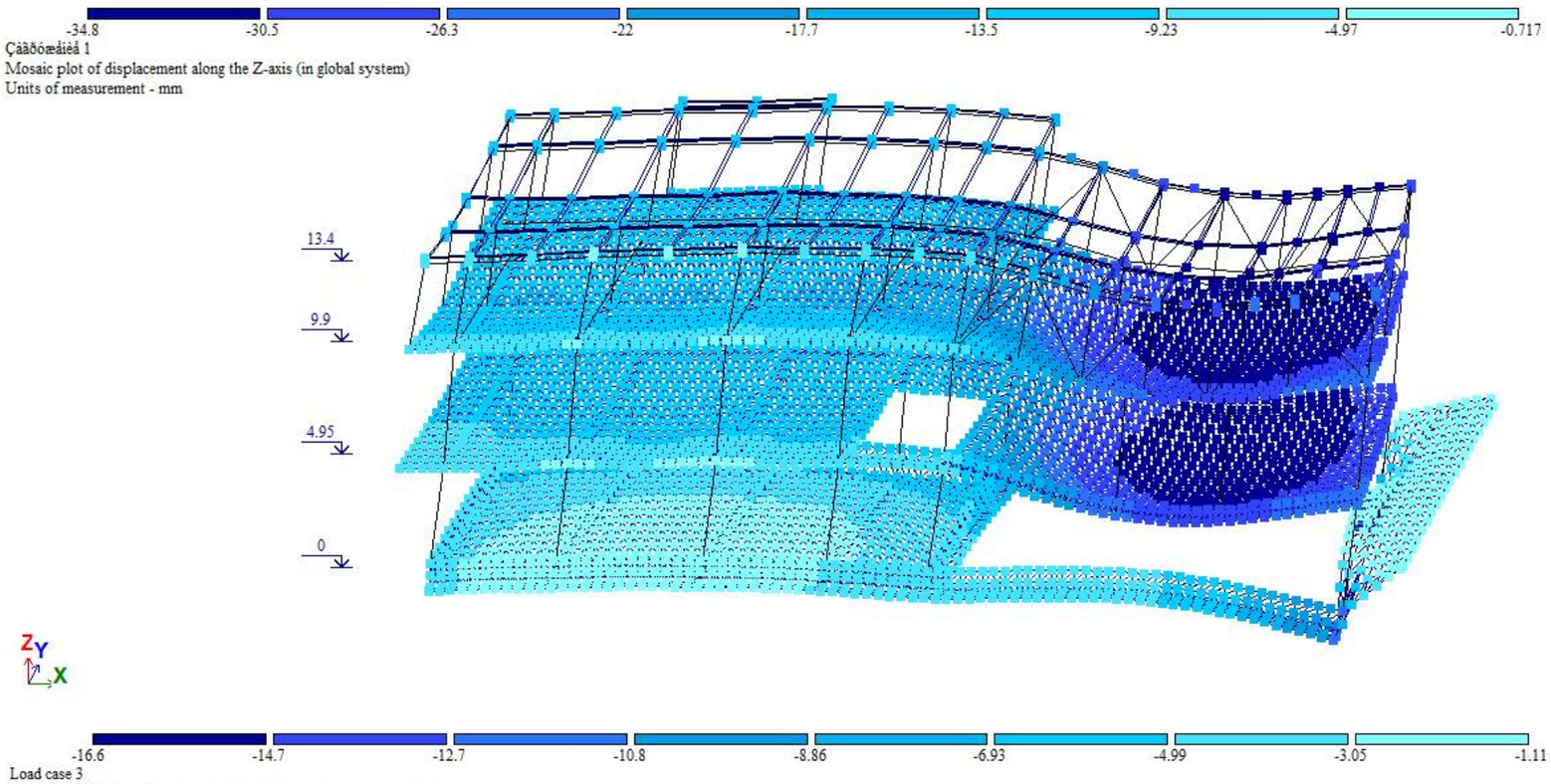

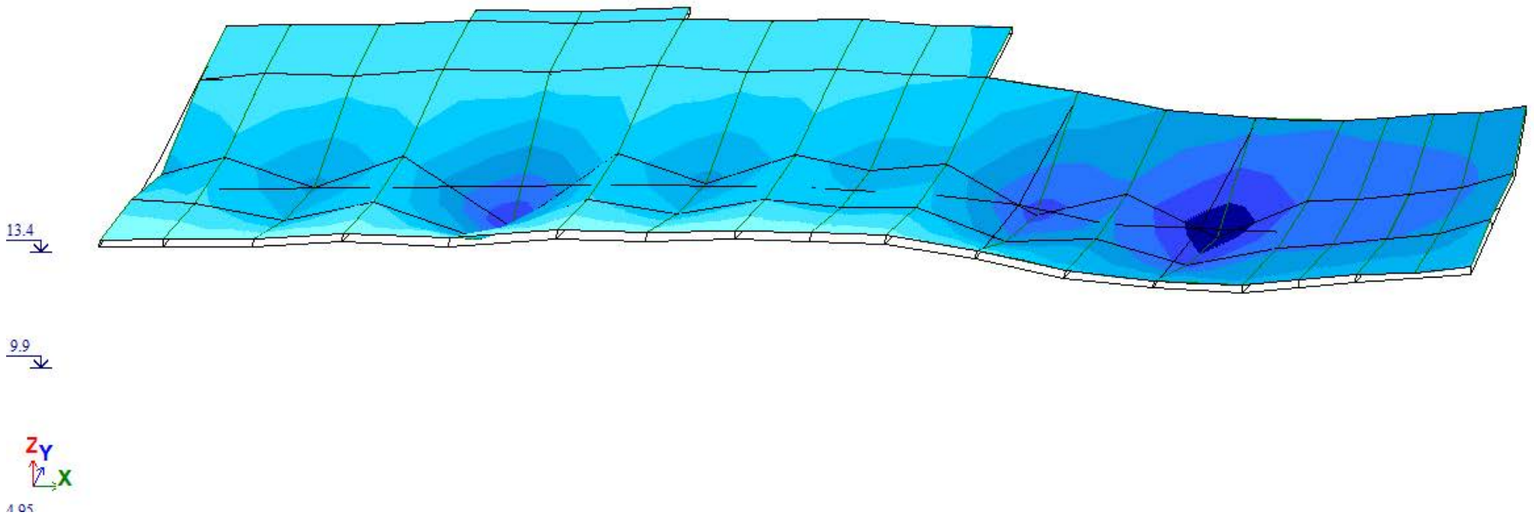

M.STUDIO ARCHITECTURE & DESIGN	შპს ,,ემ სტუდიო''		ქალაქ თბილისში, აკაკი ბელიაშვილის ქუჩა N149-ში ს/კ: 01.13.02.003.205, მრავალფუნქციური შენობა		
თანამდებობა	გვარი	ხელმ.	კონსტრუქციული ნაწილი	დამკვეთი: შპს "მაქსთემი"	
დირექტორი	რ. გეთიაშვილი				
პრ. მთ. არქიტ.	რ. გეთიაშვილი				
პრ. მთ კონსტრ.	გ. გეთიაშვილი		ნახაზების სია, განმარტებითი ბარათი		
შემსრულა	გ. გეთიაშვილი			სტად.	ფურც.	რაოდ.
				მ. პ.	კ-1	33

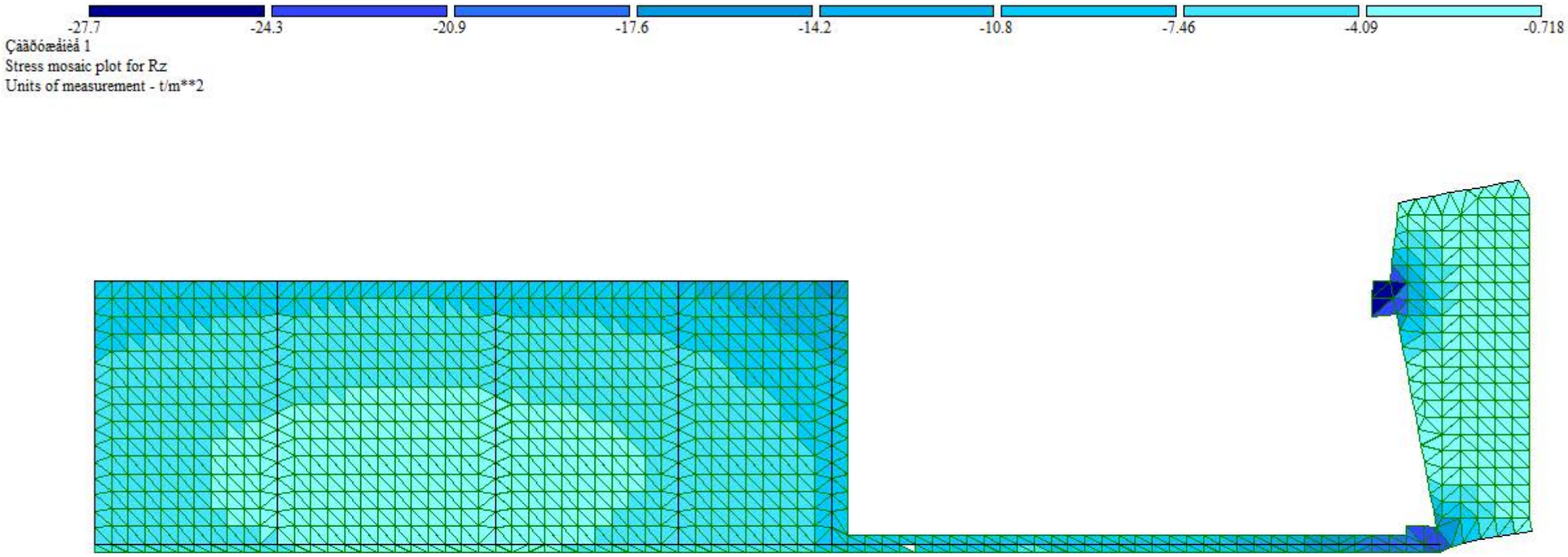

M.STUDIO ARCHITECTURE & DESIGN	შპს ,,ემ სტუდიო''		ქალაქ თბილისში, აკაკი ბელიაშვილის ქუჩა N149-ში ს/კ: 01.13.02.003.205, მრავალფუნქციური შენობა	
თანამდებობა	გვარი	ხელმ.	კონსტრუქციული ნაწილი	დამკვეთი: შპს "მაქსთემი"
დირექტორი	რ. გეთიაშვილი			
პრ. მთ. არქიტ.	რ. გეთიაშვილი			
პრ. მთ კონსტრ.	გ. გეთიაშვილი		ნახაზების სია, განმარტებითი ბარათი	
შემსრულა	გ. გეთიაშვილი			სტად. ფურც. რაოდ.
				მ. პ. კ-1 33

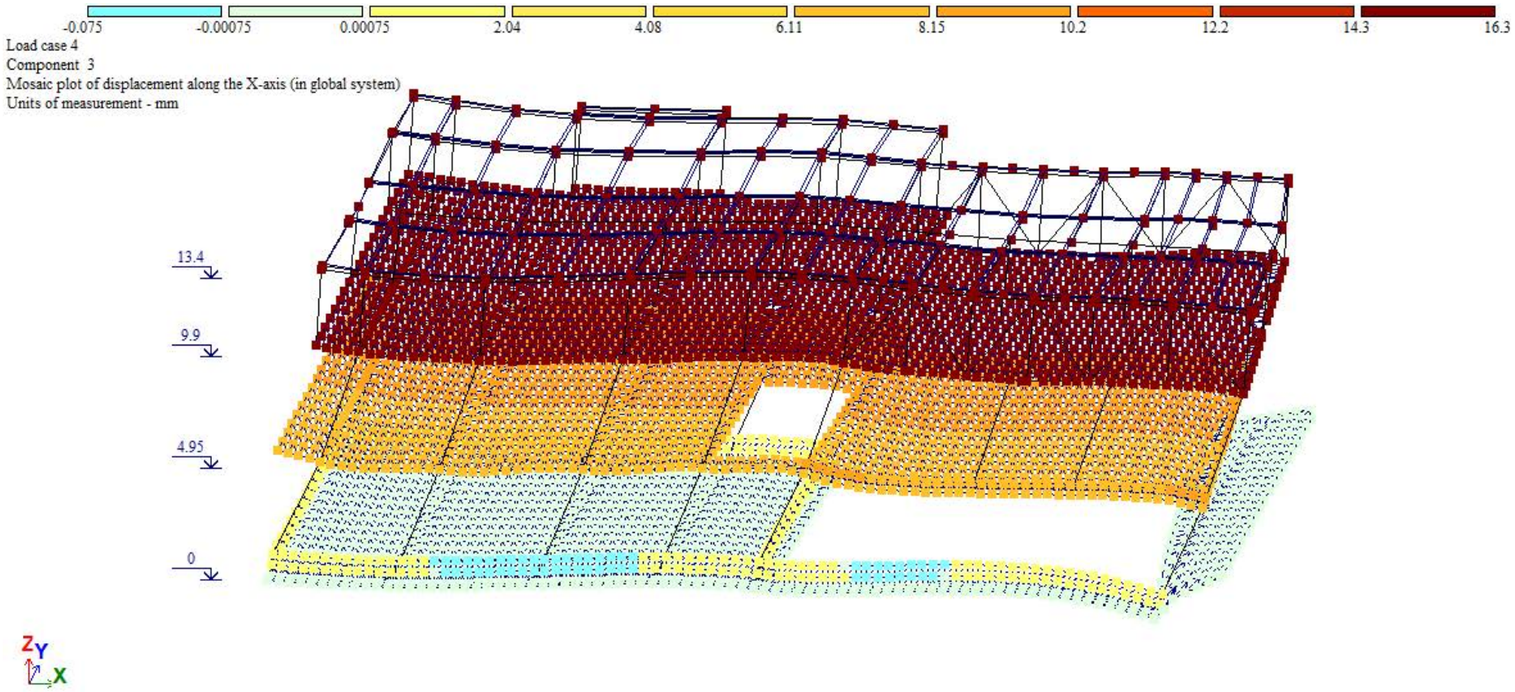

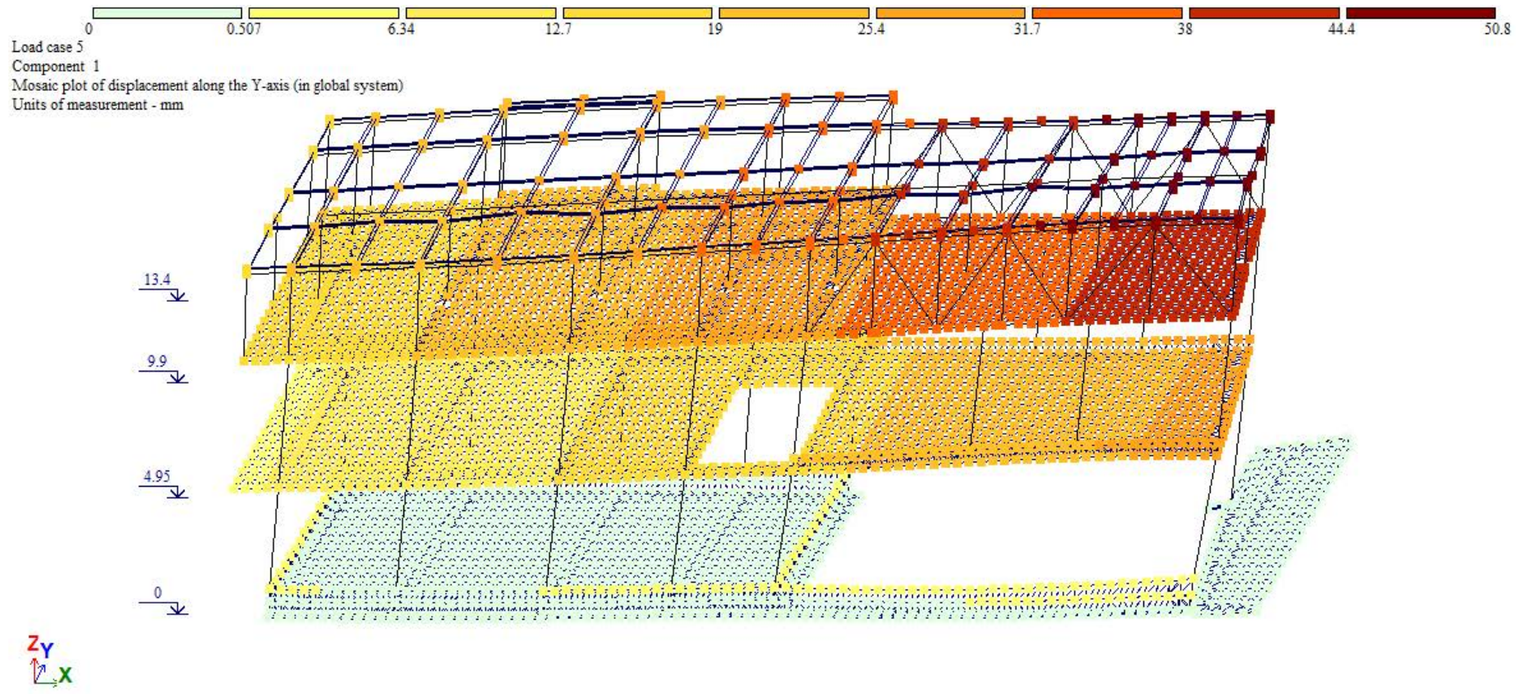

M.STUDIO ARCHITECTURE & DESIGN	შპს ,,ემ სტუდიო''		ქალაქ თბილისში, აკაკი ბელიაშვილის ქუჩა N149-ში ს/კ: 01.13.02.003.205, მრავალფუნქციური შენობა			
თანამდებობა	გვარი	ხელმ.	კონსტრუქციული ნაწილი	დამკვეთი: შპს "მაქსთემი"		
დირექტორი	რ. გეთიაშვილი					
პრ. მთ. არქიტ.	რ. გეთიაშვილი					
პრ. მთ კონსტრ.	გ. გეთიაშვილი		ნახაზების სია, განმარტებითი ბარათი	სტად.	ფურც.	რაოდ.
შემსრულა	გ. გეთიაშვილი			მ. პ.	კ-1	33

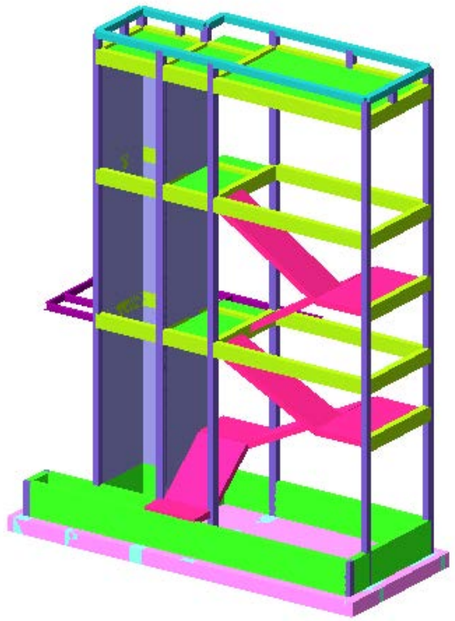



Load case 1
Contour plot of displacements along the Z-axis (in global system)(G)
Units of measurement - mm

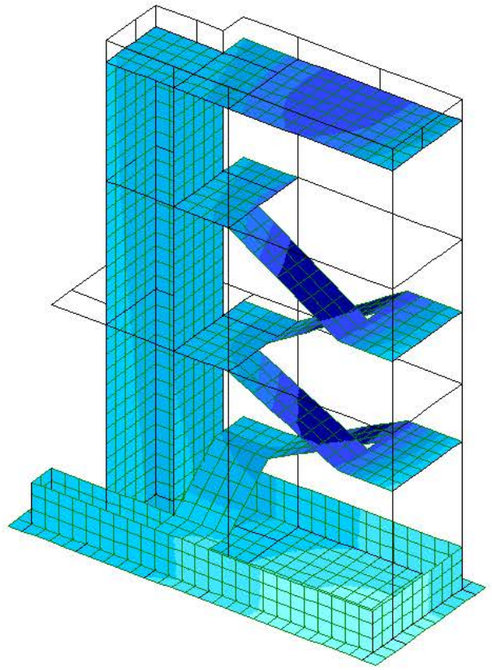



M.STUDIO ARCHITECTURE & DESIGN	შპს ,,ემ სტუდიო''		ქალაქ თბილისში, აკაკი ბელიაშვილის ქუჩა N149-ში ს/კ: 01.13.02.003.205, მრავალფუნქციური შენობა			
თანამდებობა	გვარი	ხელმ.	კონსტრუქციული ნაწილი	დამკვეთი: შპს "მაქსთემი"		
დირექტორი	რ. გეთიაშვილი					
პრ. მთ. არქიტ.	რ. გეთიაშვილი					
პრ. მთ კონსტრ.	გ. გეთიაშვილი		ნახაზების სია, განმარტებითი ბარათი	სტად.	ფურც.	რაოდ.
შეასრულა	გ. გეთიაშვილი			მ. პ.	კ-1	33

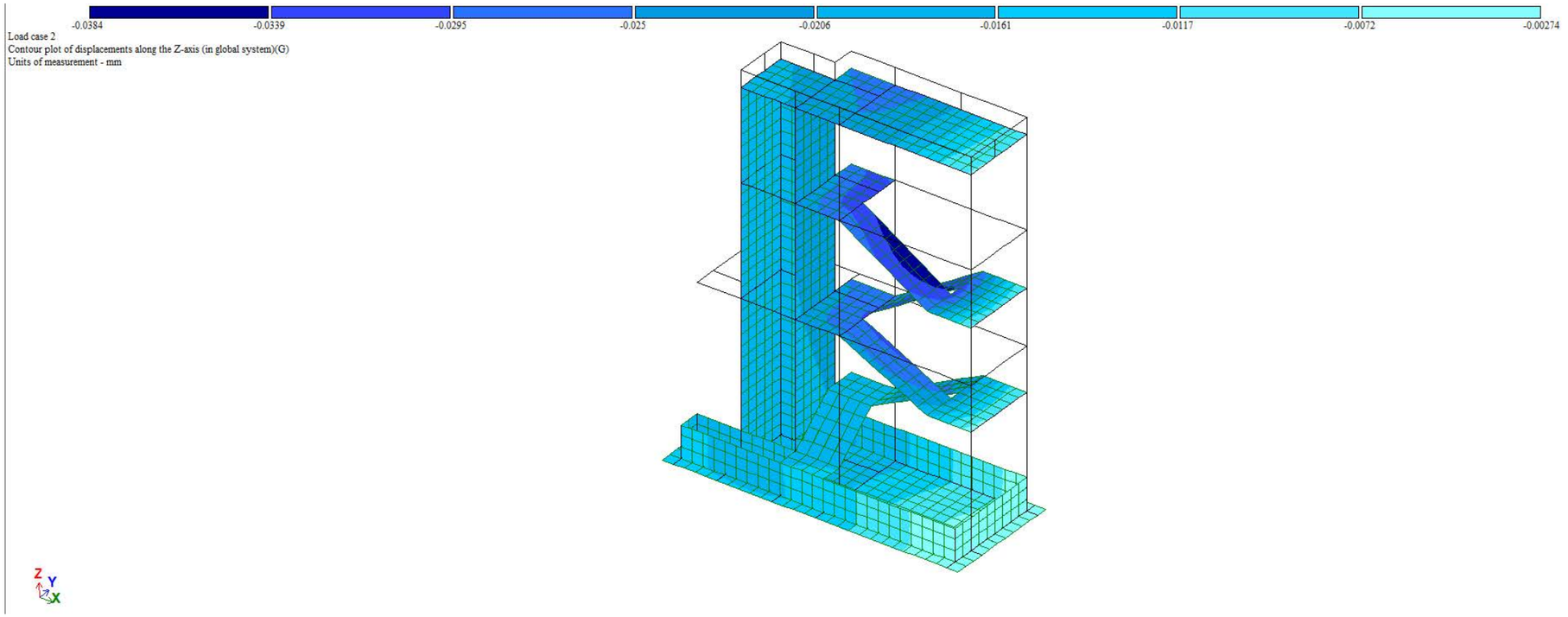

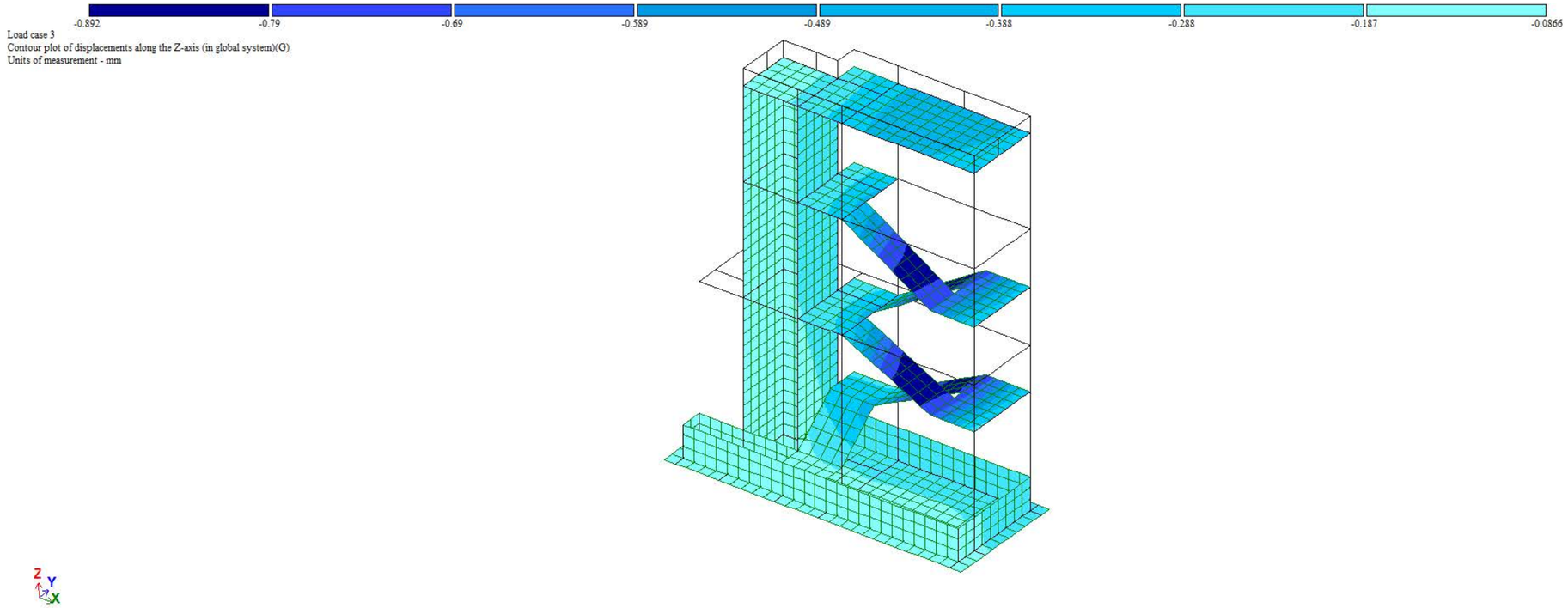

M.STUDIO ARCHITECTURE & DESIGN	შპს ,,ემ სტუდიო''		ქალაქ თბილისში, აკაკი ბელიაშვილის ქუჩა N149-ში ს/კ: 01.13.02.003.205, მრავალფუნქციური შენობა			
თანამდებობა	**გვარი**	**ხელმ.**	კონსტრუქციული ნაწილი	დამკვეთი: შპს "მაქსთემი"		
დირექტორი	რ. გეთიაშვილი					
პრ. მთ. არქიტ.	რ. გეთიაშვილი					
პრ. მთ კონსტრ.	გ. გეთიაშვილი		ნახაზების სია, განმარტებითი ბარათი	**სტად.**	**ფურც.**	**რაოდ.**
შემსრულა	გ. გეთიაშვილი			მ. პ.	კ-1	33

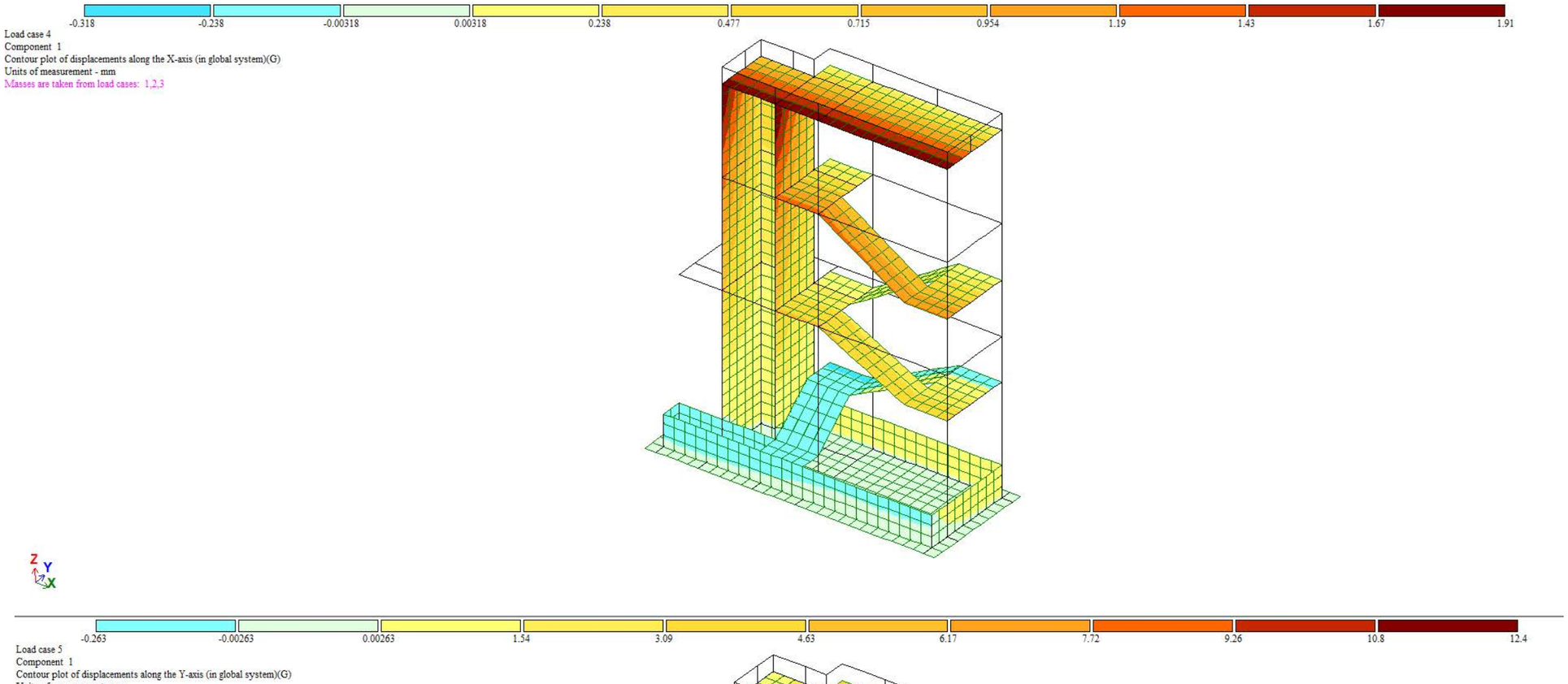

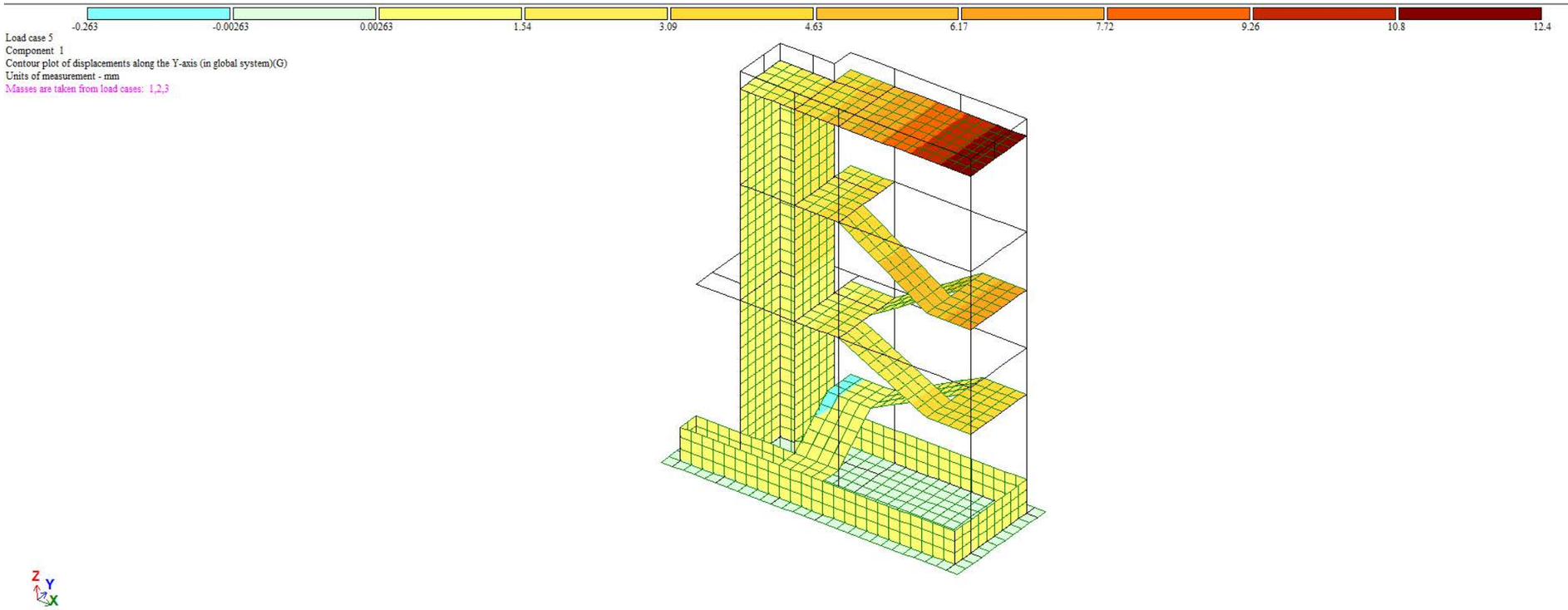

M.STUDIO ARCHITECTURE & DESIGN	შპს ,,ემ სტუდიო''		ქალაქ თბილისში, აკაკი ბელიაშვილის ქუჩა N149-ში ს/კ: 01.13.02.003.205, მრავალფუნქციური შენობა			
თანამდებობა	გვარი	ხელმ.	კონსტრუქციული ნაწილი	დამკვეთი: შპს "მაქსთემი"		
დირექტორი	რ. გეთიაშვილი					
პრ. მთ. არქიტ.	რ. გეთიაშვილი					
პრ. მთ კონსტრ.	გ. გეთიაშვილი		ნახაზების სია, განმარტებითი ბარათი	სტად.	ფურც.	რაოდ.
შემსრულა	გ. გეთიაშვილი			მ. პ.	კ-1	33

EIGENVALUES, FREQUENCIES, PERIODS OF VIBRATIONS, LOAD CASES 4_

:No.:	EIGEN : VALUES :	FREQUENCIES : rad/s	: Hz	PERIODS : s	DISTRIBUTION : COEFFICIENT :	MODAL MASS : %	
1	0.160914	6.21	0.99	1.0105	-0.025828	0.0	0.0
2	0.119543	8.37	1.33	0.7507	0.026080	0.0	0.0
3	0.093517	10.69	1.70	0.5873	9.529754	85.9	85.9
4	0.056456	17.71	2.82	0.3545	-0.017242	0.0	85.9
5	0.053610	18.65	2.97	0.3367	1.705063	2.8	88.7

EIGENVALUES, FREQUENCIES, PERIODS OF VIBRATIONS, LOAD CASES 5_

:No.:	EIGEN : VALUES :	FREQUENCIES : rad/s	: Hz	PERIODS : s	DISTRIBUTION : COEFFICIENT :	MODAL MASS : %	
1	0.160914	6.21	0.99	1.0105	9.172932	79.6	79.6
2	0.119543	8.37	1.33	0.7507	-2.767291	7.2	86.9
3	0.093517	10.69	1.70	0.5873	0.005138	0.0	86.9
4	0.056456	17.71	2.82	0.3545	-0.395217	0.1	87.0
5	0.053610	18.65	2.97	0.3367	0.252753	0.1	87.1

M.STUDIO ARCHITECTURE & DESIGN	შპს ,,ემ სტუდიო''		ქალაქ თბილისში, აკაკი ბელიაშვილის ქუჩა N149-ში ს/კ: 01.13.02.003.205, მრავალფუნქციური შენობა	
თანამდებობა	გვარი	ხელმ.	კონსტრუქციული ნაწილი	დამკვეთი: შპს "მაქსთემი"
დირექტორი	რ. გეთიაშვილი			
პრ. მთ. არქიტ.	რ. გეთიაშვილი			
პრ. მთ კონსტრ.	გ. გეთიაშვილი		ნახაზების სია, განმარტებითი ბარათი	
შემსრულა	გ. გეთიაშვილი			

სტად.	ფურც.	რაოდ.
მ. პ.	კ-1	33

ՄԱՍՆԱԳԻՏԱԿԱՆ ՀԱՄԱԿԱՐԳ	**ՀԱՄԱՐ**	**ՀԱՏՎԱԾ**	
ԳՈՒԱՐԿՈՒՄՆԵՐ	Մ. ՀՈՎՀԱՆՆԻՍՅԱՆ		
ՀԱՏ. ՁԱՎԱՉ.	Հ. ՀՈՎՀԱՆՆԻՍՅԱՆ		
ՀԱՏ. ՁԱՎ ՂԵԿԱՎԱՐ.	Հ. ՀՈՎՀԱՆՆԻՍՅԱՆ		
ՀԱՍՏԱՏԵՑ	Հ. ՀՈՎՀԱՆՆԻՍՅԱՆ		

ՀԱՅԱՍՏԱՆԻ ՀԱՆՐԱՊԵՏՈՒԹՅԱՆ ՀԱՄԱՅՆՔԱՅԻՆ ՀԱՐԿԱՅԻՆ ՀԱՄԱԿԱՐԳՉՈՒՄ ԳՏՆՎՈՂ N149-ՅՈՒ Ե/Ձ՝ 01.13.02.003.2015, ՀՐԱՊԱՐԱԿԱՅԻՆ ՇԵՆՔԵՐԻ ԵՎ ՀԱՐԿԱՅԻՆ ՀԱՄԱԿԱՐԳԵՐԻ ՀԱՄԱՐ

ՀԱՅԱՍՏԱՆԻ ՀԱՆՐԱՊԵՏՈՒԹՅԱՆ ԿԱՊԱՆ ՔԱՂԱՔԻ ՀԱՄԱՅՆՔԱՊԵՏԱՐԱՆ

ՀԱՅԱՍՏԱՆԻ ՀԱՆՐԱՊԵՏՈՒԹՅԱՆ ԿԱՊԱՆ ՔԱՂԱՔԻ ՀԱՄԱՅՆՔԱՊԵՏԱՐԱՆԻ ՇԵՆՔԵՐԻ ԵՎ ՀԱՐԿԱՅԻՆ ՀԱՄԱԿԱՐԳԵՐԻ ՀԱՄԱՐ

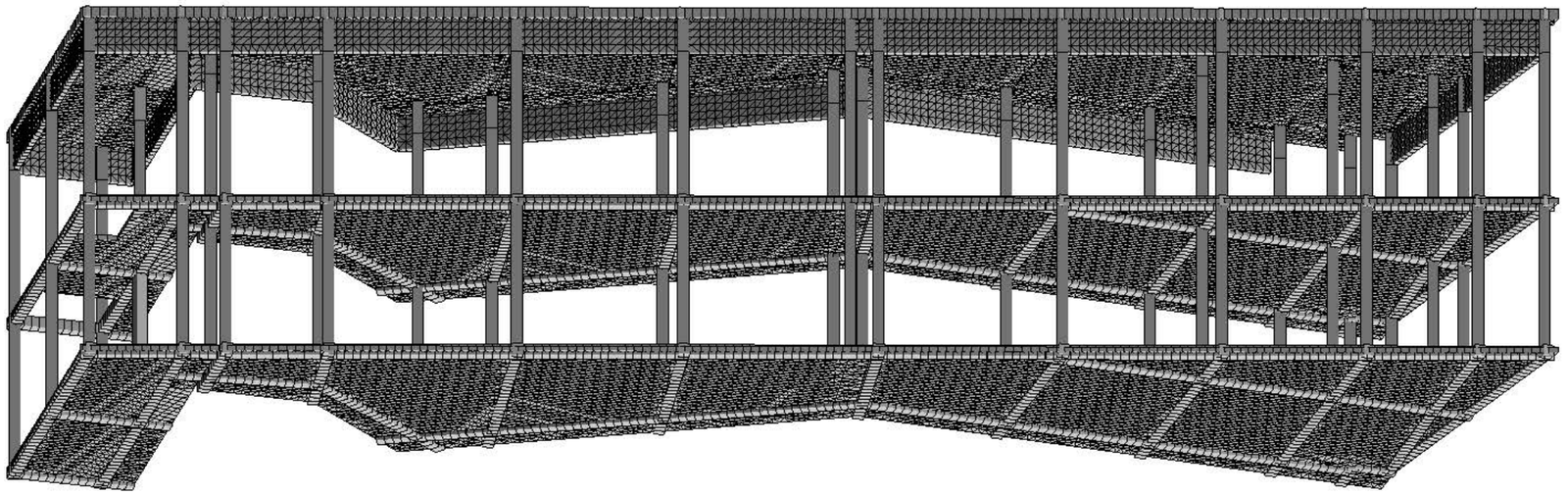

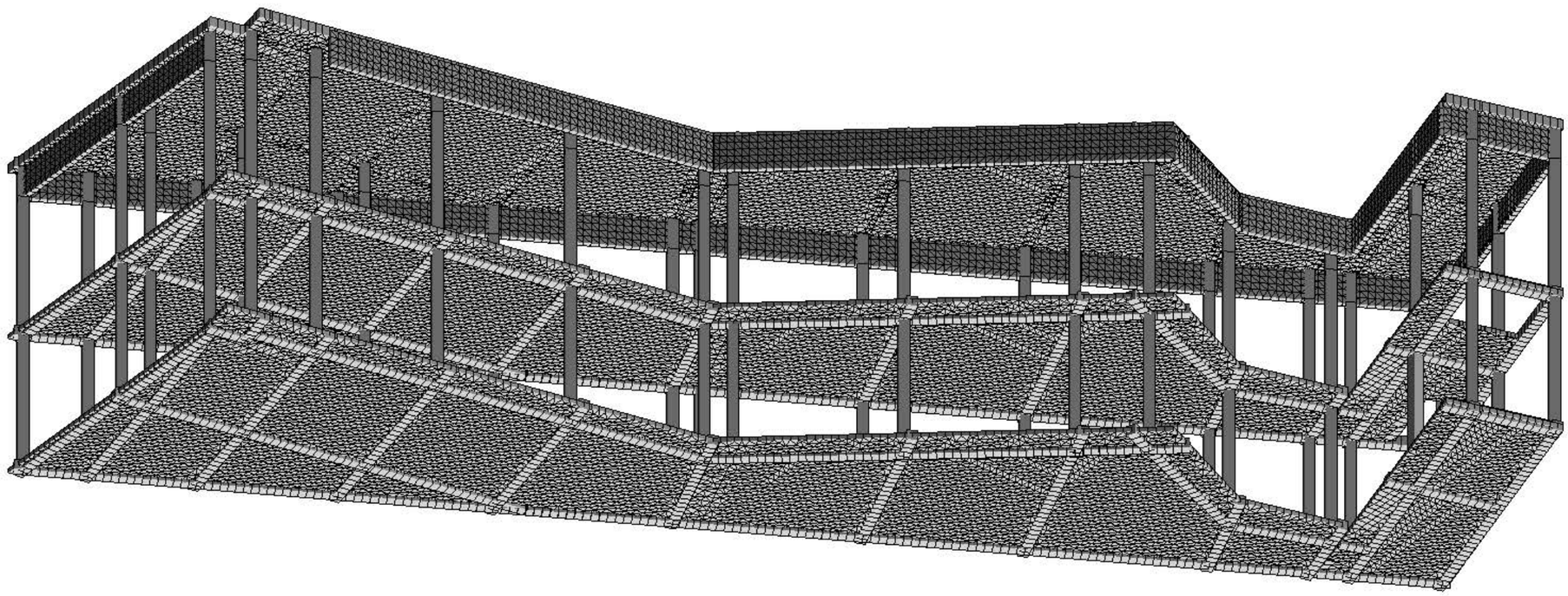

ՄՇԱԿՈՒՅԹԻ ՄԱՍ	**ԱՇԽԱՏ**	**ՀՈՒՐԻ**	
ՀԱՅԱՍՏԱՆԻ ՀԱՆՐԱՊԵՏՈՒԹՅԱՆ ԿԱՊԱՆ ՔԱՂԱՔԻ ՀԱՄԱՅՆՔԱՊԵՏԱՐԱՆ			ԵՂԱՆԱԿՈՒԹՅՈՒՆ՝ ՀԱՅԵՐԵՆ "ԱՅԼԱԼԵԶՎԱՆ"
ՇԻՆԱՐԱՐԱԿԱՆ ԳԼԽԱՎՈՐ ՃԱՐՏԱՐԱՊԵՏ			
ՀԱՏ. ՃԱՐՏԱՐԱՊԵՏ			
ՀԱՏ. ՁԱՎ ՂԵԿԱՎԱՐ.			
ՀԱՍՏԱՏԵՑ			ԳՏՆՎՈՂ ՄԱՍԻ ԱՆՎԱՆՈՒՄԸ, ՀՀՀՀ ԱՐՄԱՎԻՐԻ ՄԱՐԶԻ ԿԱՊԱՆ ՔԱՂԱՔԻ ՀԱՄԱՅՆՔԱՊԵՏԱՐԱՆ

ՀՀՀՀ	**ՇԻՆ.**	**ԱՇԽ.**
8. 3.	Ա-1	33

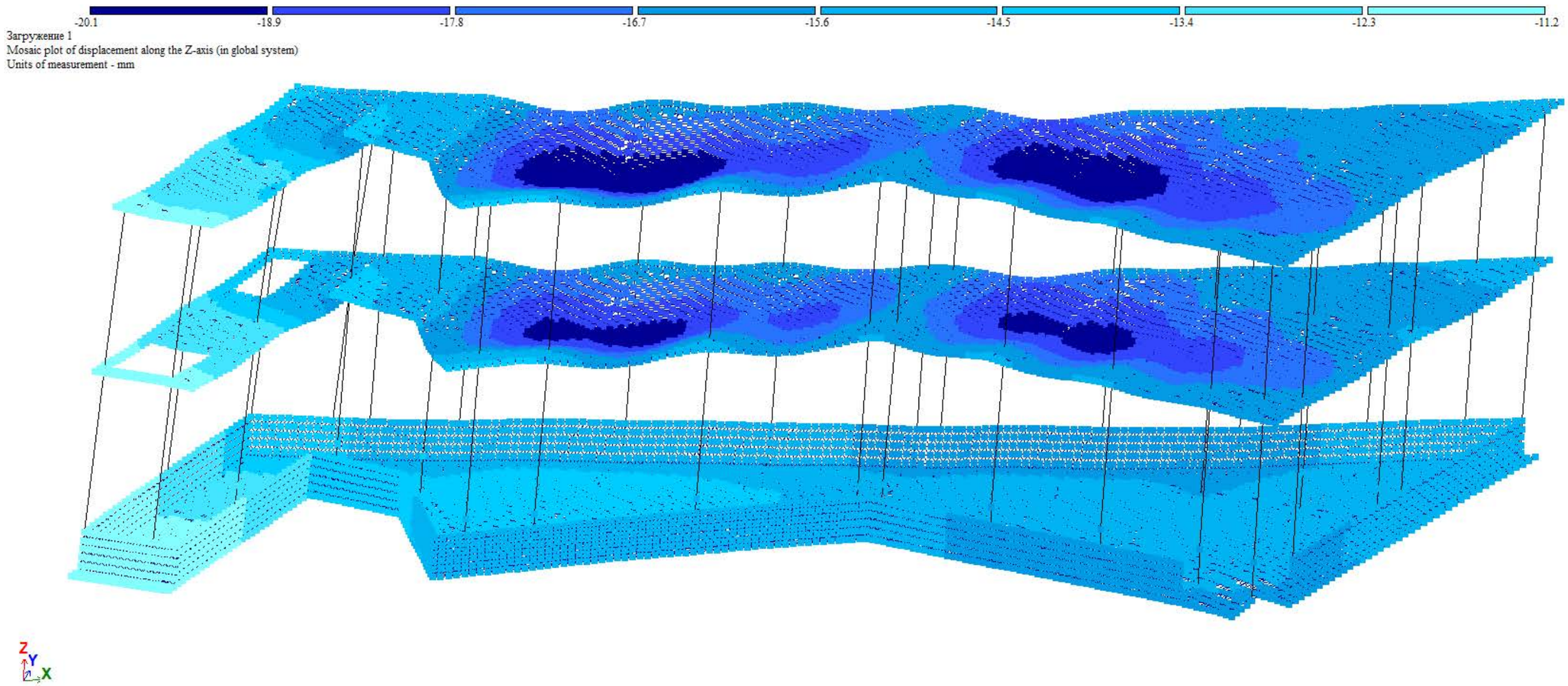

M.STUDIO ARCHITECTURE & DESIGN	შპს ,,ემ სტუდიო''		ქალაქ თბილისში, აკაკი ბელიაშვილის ქუჩა N149-ში ს/კ: 01.13.02.003.205, მრავალფუნქციური შენობა	
თანამდებობა	გვარი	ხელმ.	კონსტრუქციული ნაწილი	დამკვეთი: შპს "მაქსთემი"
დირექტორი	რ. გეთიაშვილი			
პრ. მთ. არქიტ.	რ. გეთიაშვილი			
პრ. მთ კონსტრ.	გ. გეთიაშვილი		ნახაზების სია, განმარტებითი ბარათი	სტად. ფურც. რაოდ.
შეასრულა	გ. გეთიაშვილი			მ. პ. კ-1 33

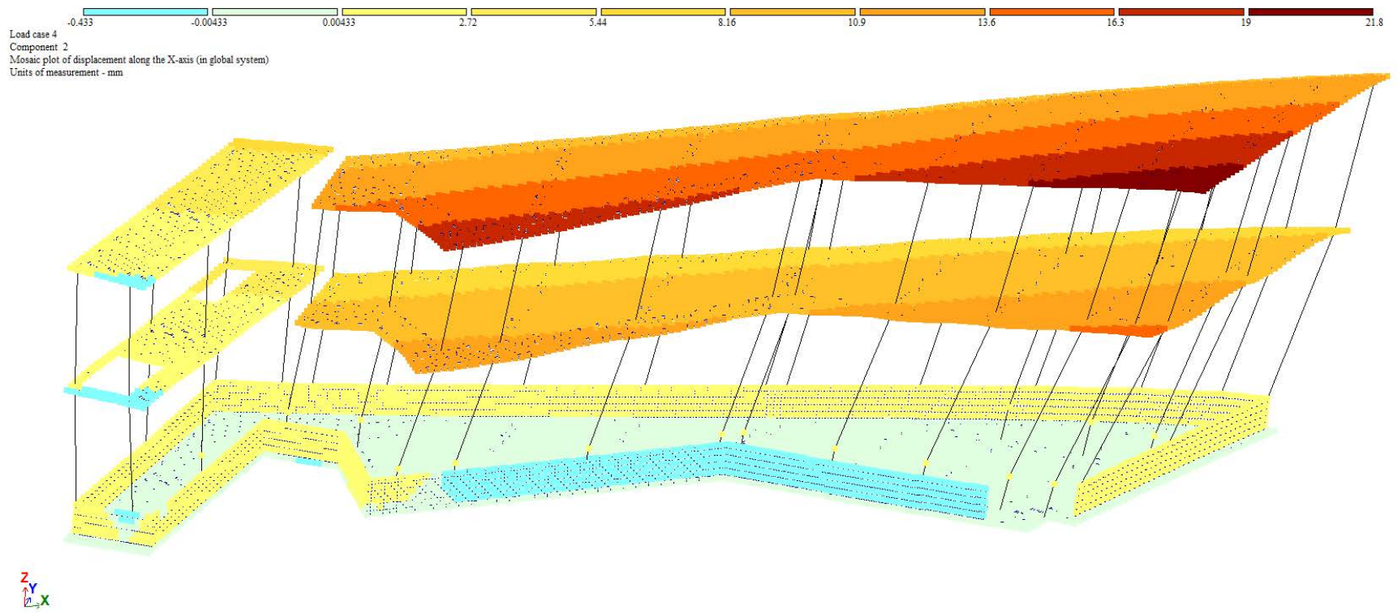

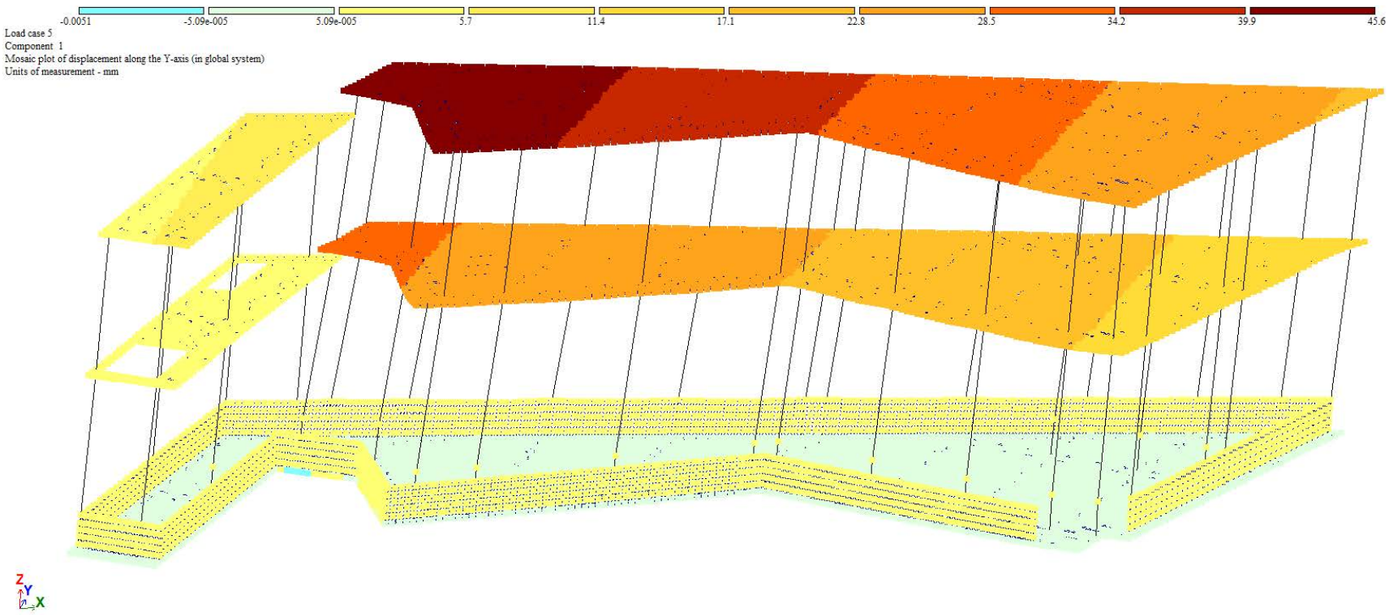

M.STUDIO ARCHITECTURE & DESIGN	შპს „ემ სტუდიო"		ქალაქ თბილისში, აკაკი ბელიაშვილის ქუჩა N149-ში ს/კ: 01.13.02.003.205, მრავალფუნქციური შენობა			
თანამდებობა	გვარი	ხელმ.	კონსტრუქციული ნაწილი	დამკვეთი: შპს "მაქსთემი"		
დირექტორი	რ. გეთიაშვილი					
პრ. მთ. არქიტ.	რ. გეთიაშვილი					
პრ. მთ კონსტრ.	გ. გეთიაშვილი		ნახაზების სია, განმარტებითი ბარათი	სტად.	ფურც.	რაოდ.
შემსრულა	გ. გეთიაშვილი			მ. პ.	კ-1	33

ნახაზების ჩამონათვალი

1. ნახაზების ჩამონათვალი, განმარტებითი ბარათი ჯ-1;
2. არსებული და საპროექტო საძირკვლების გეგმა, მსა-1, მსა-2, მსა-3, მსა-4. მსა-5, მსა-6 ჯ-2;
3. საპროექტო ჯოლონების გეგმა, ს3-1, ს3-2, ს3-3, ს3-4, ს3-5, ს3-6 ჯ-3;
4. ჭრილი 1 - 1. ჭრილი 1' - 1' ჯ-4;
5. ჭრილი 2 - 2 ჯ-5;
6. ჭრილი 3 - 3 ჯ-6;
7. ჭრილი 4 - 4 ჯ-7;
8. ჭრილი 5 - 5 ჯ-8;
9. ჭრილი 5' - 5' ჯ-9;
10. ჭრილი 5" - 5" ჯ-10;
11. რკინა-ბეტონის იატაკის გეგმა -0,25 და -0,05 ნიშნულებზე ს3-1, ს3-2, ს3-3, ს3-4.ს3-5, ს3-6 ჯ-11;
12. კიბის გეგმები -0,05 ნიშნულიდან 9,54 ნიშნულამდე ჯ-12;
13. ჭრილი 6 - 6, 7 - 7 ჯ-13;
14. ჭრილი 8 - 8 ჯ-14;
15. ჭრილი 9 - 9 ჯ-15;
16. ჭრილი 10 - 10 ჯ-16;
17. გადახურვის გეგმა 2,35 ნიშნულზე, დეტალი დ-1, დ-2 ჯ-17;
18. ლიფტის შახტის გეგმა, ჭრილი 11- 11 ჯ-18;
19. ლიფტის შახტის გადახურვის გეგმა, ჭრილი 12 - 12 ჯ-19;
20. გადახურვის გეგმა 4,95 ნიშნულზე, გადახურვის გეგმის ფრაგმენტი 4,95 ნიშნულზე ჯ-20;
21. დეტალი დ-3, დ-3', დ-4, დ-5, დ-7 ჯ-21;
22. დეტალი დ-5', დ-6, დ-8 ჯ-22;
23. დეტალი დ-1, დ-1', დ-1", დ-2, დ-2' ჯ-23;
24. გადახურვის გეგმა 9,25 ნიშნულზე, დეტალი დ-12 ჯ-24;
25. დეტალი დ-3, დ-3', დ-4, დ-5, დ-7 ჯ-25;
26. დეტალი დ-5', დ-6, დ-8 ჯ-26;
27. გადახურვის გეგმა 13,00 ნიშნულზე და პარაპეტის გეგმა 13,60 ნიშნულზე, დეტალი დ-3', დ-4, დ-9 ჯ-27;
28. დეტალი დ-1, დ-1', დ-2, დ-2', დ-2" ჯ-28;
29. სვეტებისა და ჯოჯების დაარმირების სქემატური ნახაზი, ფილის არმირების სქემატური ნახაზი, ჯვანძი - ა, სქემების გადახურვის გეგმა 12,30 ნიშნულზე დეტალი დ-10, დ-10' ჯ-29;
30. ლითონის ჯოლონების მოწყობის გეგმა 9,25 ნიშნულზე, დეტალი დ - 13, დ - 14, დ - 15, ლითონის ფერმა ფ-1, ფ-2 ჯ-30;
31. ლითონის ჯოჯებისა და სახურავის მოწყობის გეგმა 12,75 ნიშნულზე, დეტალი დ - 16, დ - 16', დ - 17, დ-18, დ-19, ლითონის ფერმა ფ-1, ფ-2 ჯ-31;
31. ჭრილი 13 - 13 ჯ-32;
32. ჭრილი 14 - 14 ჯ-33.

განმარტებითი ბარათი

ქ. თბილისში, აკაკი ბელიაშვილის ქუჩა №149-ში ს/კ 01.13.02.003.205, შპს "მაქსთერმის" საკუთრებაში არსებულ მიწის ნაკვეთზე, მრავალფუნქციური შენობის პროექტით გათვალისწინებულია ორსართულიანი მონოლითური რკინა-ბეტონის კარკასული შენობის მშენებლობა. შენობის არქიტექტურული გადაწყვეტისა და მისი რთული კონფიგურაციის გამო შენობის მზიდი კარკასი გაყოფილია ორ სეისმიურ ნაწილად. სეისმიური ნაკერი მოწყობილია „7“ ღერძის გასწვრივ. კორექტირებული პროექტით გათვალისწინებულია საწყობის ნაწილზე მიშენება. ხოლო შოურუმის ნაწილზე კიბისა და ლიფტის მშენება და ერთი სართულის დაშენება მსუბუქი (ლითონის) კონსტრუქციების გამოყენებით.

არსებული შენობის ვიზუალური დათვალიერების საფუძველზე შესწავლილი იქნა ძირითადი მზიდი კონსტრუქციების ტექნიკური მდგომარეობა. დღევანდელი მდგომარეობით კოლონებში, რიგელებში და გადახურვის ფილებში არ შეინიშნება საძირკვლების შესაძლო ჯდომისაგან გამოწვეული დეფორმაციის რაიმე სახის ბზარები. ამასთან ერთად გაანგარიშებული იქნა რეკონსტრუქციის პროექტის სივრცითი მოდელი, რომლის შედეგების ანალიზის საფუძველზეც დადგინდა, რომ არსებული შენობის მზიდი კონსტრუქციების განივკვეთები და არმირება დამაკმაყოფილებელია, მზიდი კონსტრუქციები ტექნიკურად კარგ მდგომარეობაშია და შესაძლებლად მიგვაჩნია რეკონსტრუქციის პროექტით გათვალისწინებული სამუშაოების განხორციელება.

გეოლოგიური დასკვნის საფუძველზე საძირკვლების ფუძედ მიღებულია, ნაყარი ბრუნტი, პირობითი საანგარიშო წინაღობით R=1,2 კგძ/სმ². შენობის საძირკვლები დაპროექტებულია 0,5 მ-ის ბალასტის ბალიშზე, 0,1 მ სისქის ბეტონის მომზადებისა და 0,5 მ სისქის მონოლითური რკინა-ბეტონის ფილის სახით. საძირკვლის ძირის ჩაღრმავება 0,00 ნიშნულიდან 0,9 მ-ზეა დაპროექტებული, შესაბამისად საძირკვლის ფილაზე 0,25 მ-ის სისქის ბალასტის დატკეპნილი ფენისა და ზედ 0,15 მ-ის სისქის არმირებული იატაკის მოწყობის შემდეგ მივიღებთ საპროექტო 0,00 ნიშნულს, შესაბამისი ტიპის იატაკების მოწყობის გათვალისწინებით.

შენობის ძირითადი მზიდი ელემენტებია: სვეტები, რიგელები, კედლები, სართულშუა გადახურვის ფილები და კიბეები.

- სვეტები დაპროექტებულია მონოლითური რკინა-ბეტონის, ძირითადად ზომებით 0,4 მ X 0,4 მ;
- კოჭები დაპროექტებულია მონოლითური რკინა-ბეტონის, ძირითადი ზომებით 0,4 მ X 0,5 მ,
- კედლები ძირითადად დაპროექტებულია შენობის გარე პერიმეტრზე, მათი დიდი სიმაღლის გამო, კერძოდ პირველ სართულზე 4,45 მ-ია, ხოლო მეორე სართულზე 3,80 მ, პროექტში გათვალისწინებულია კედლების შუა დონეზე ანტისეისმიური სარტყელის მოწყობა, რომელიც თავისთავად ჩაბმული იქნება სვეტებში.
- სართულშუა გადახურვის ფილები დაპროექტებულია მონოლითური რკინა-ბეტონის ფილის სახით, სისქით 0,2 მ, რომლებიც ეყრდნობა სართულშუა გადახურვის კოჭებს. ფილის სისქე გამოწვეულია შენობაში არსებული დიდი მალების, კონსოლური ნაწილების არსებობისა და შენობის შუნჯციის გათვალისწინებით, ძირითადად სასწყობე და საგამოფენო შართის არსებობის გამო.
- შენობაში საკომუნიკაციოდ დაპროექტებულია დამატებით 2 კიბე:
- კიბე №1 დაპროექტებულია მონოლითური რკინა-ბეტონის, სისქით 0,18 მ, რომელიც აკავშირებს საგამოფენო დარბაზის პირველ, მეორე და მესამე სართულებს, საფეხურის ზომებით 0,17 X 0,28 მ.

პროექტის კორექტირებით გათვალისწინებულია:

- კიბე №2 ორმარშიანი კიბის გაუქმება და სანაცვლოდ „ 13 " - „ მ " ღერძების გადაკვეთასთან მონოლითური რკინა-ბეტონის კიბის მოწყობა ოთხი საფეხურით, პირველ სართულზე შემოსასვლელად, სიგანით 1,1, საფეხურის ზომებით 0,15 X 0,30 მ.
- კიბე №1 -ზე „ 4" " ღერძის გასწვრივ „ ბ " - „ დ" " ღერძებს შორის დიაფრაგმის (რკინა-ბეტონის კედლის) მოწყობა, სისქით 0,20 მ, მიშენების მთელს სიმაღლეზე, 13,00 ნიშნულამდე;
- ანტრესოლის სართულზე კიბის უჯრედის გაუქმება და ფილის მოწყობა „ 9 " - „ 13 " ღერძებსა და „ 0 " - „ მ " ღერძებს შორის;
- საწყობის მიშენების ნაწილში „ 11 " - „ დ " ღერძების გადაკვეთასთან 2,0 მ X 3,0 მ ზომის სატვირთო ლიფტის მოწყობა 9,25 ნიშნულის ჩათვლით;
- საძვაბის მოწყობა 9,25 ნიშნულზე „ 11 " - „ ა " ღერძების გადაკვეთაზე, ზომებით 3,5 მ X 3,12 მ.

საერთო შენიშვნები და მითითებები:

1. ქვაბული მიღებულ იქნეს გეოლოგის მიერ თანახმად ნორმისა.
2. მშენებლობის ორგანიზაციამ უზრუნველყოს მონოლითური რკინაბეტონის ფილებში და რიგელებში ბეტონის ჩაწყობა უწყვეტად ჰორიზონტალური მიმართულებით.
3. რკინაბეტონის ელემენტების დაბეტონებისას უნდა გაეწიოს კონტროლი ბეტონის მარკას, ვიბრირებას, დაბეტონების ხარისხს და შრობის პროცესებს, თანახმად გოსტ 10180-78, გოსტ 18105.0-80, გოსტ 18105.1-80, გოსტ 18105.2-80.
4. რკინაბეტონის კონსტრუქციებში ბრძივი არმატურების დაკაწრირება შესრულდეს გადადებით.
5. კარკასის ღეროვან ელემენტებში განივი არმირება შესრულდეს შეკრული არმატურის საკიდების მეშვეობით, რომელთა ბოლოები გადაიღუნოს და ჩაანკერდეს კონსტრუქციის ტანში.
6. რკინაბეტონის კონსტრუქციებში გამოყენებულ იქნას ბეტონი კლასით B-25 კონსტრუქციებში ბეტონის ჩაწყობა მოხდეს ვიბრატორის საშუალებით.
7. საძირკვლისა და კედლის ზედაპირები, რომლებსაც შეხება აქვთ გრუნტთან, დამუშავდეს და გაუკეთდეს ჰიდროიზოლაცია ცხელი ბიტუმის ორჯერადი წასმით ან ორი ფენა რუბეროიდის გაკვრით ცხელ მასტიკაზე.
8. მშენებლობა განხორციელდეს საავტორო ზედამხედველობით.

M.STUDIO ARCHITECTURE & DESIGN	შპს „ემ სტუდიო"		ქალაქ თბილისში, აკაკი ბელიაშვილის ქუჩა N149-ში ს/კ: 01.13.02.003.205, მრავალფუნქციური შენობა	
თანამდებობა	გვარი	ხელმ.	კონსტრუქციული ნაწილი	დამკვეთი: შპს "მაქსთერმი"
დირექტორი	რ. გეთიაშვილი			
პრ. მთ. არქიტ.	რ. გეთიაშვილი			
პრ. მთ კონსტრ.	გ. გეთიაშვილი		ნახაზების სია, განმარტებითი ბარათი	
შეასრულა	პ. ბურჭულაძე			
			სტად.	ფურც.	რაოდ.
			მ. პ.	ჯ-1	33

არსებული და საპროექტო საძირკვლების გეგმა
მ.1:200

მსა-3 მ.1:20

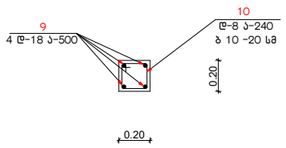

მსა-4 მ.1:20

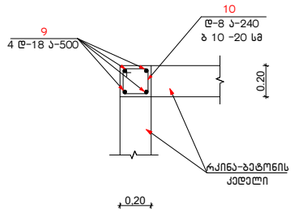

მსა-5 მ.1:20

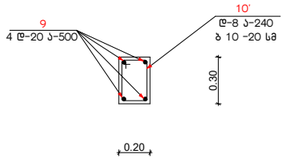

მსა-6 მ.1:20

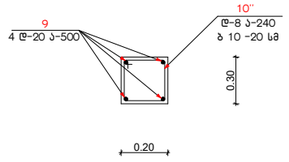

მსა-1 მ.1:20

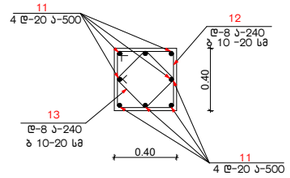

მსა-2 მ.1:20

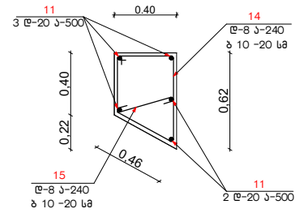

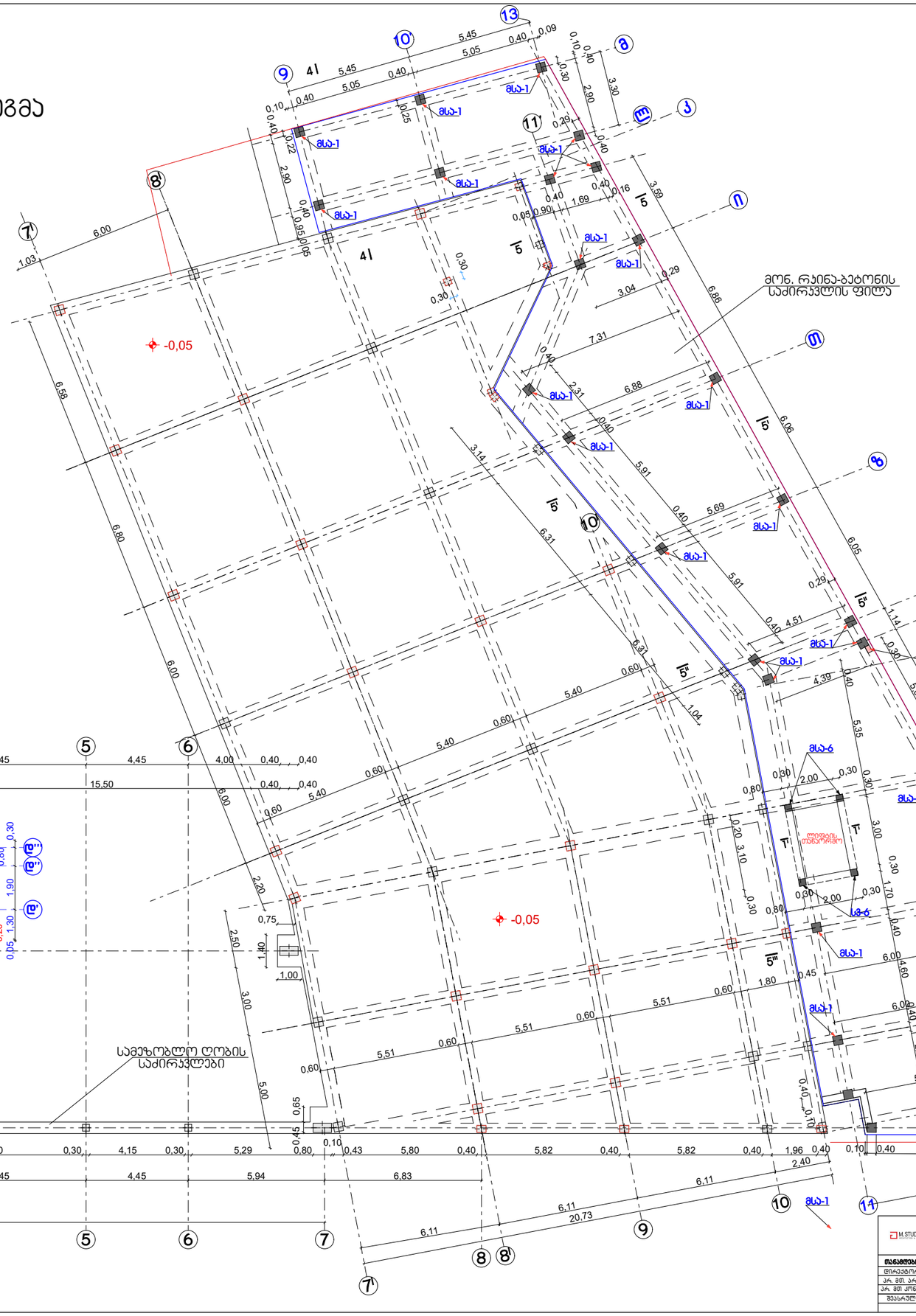

M.STUDIO	შპს „ემ სტუდიო"		ქალაქ თბილისში, აპაკი ბელიაშვილის ქუჩა N149-ში სს: 01.13.02.003.205. მრავალფუნქციური შენობა	
თანამდებობა	გვარი	ხელმ.	კონსტრუქციული ნაწილი	დამკვეთი: შპს "მაასმენი"
ტრატეგიარი	ო. ბეთიაშვილი			
პრ. მთ. არქიტ.	ო. ბეთიაშვილი			
პრ. მთ. კონსტრ.	ზ. ბეთიაშვილი		არსებული და საპროექტო საძირკვლების გეგმა, მსა-1, მსა-2, მსა-3, მსა-4, მსა-5, მსა-6	
შემსრულა	ა. ბუაჩიძე			
			სტად.	შიფრი.	ფურც.
			მ. პ.	კ-2	33

საპროექტო კოლონებისა და ცოკოლის გეგმა
მ.1:200

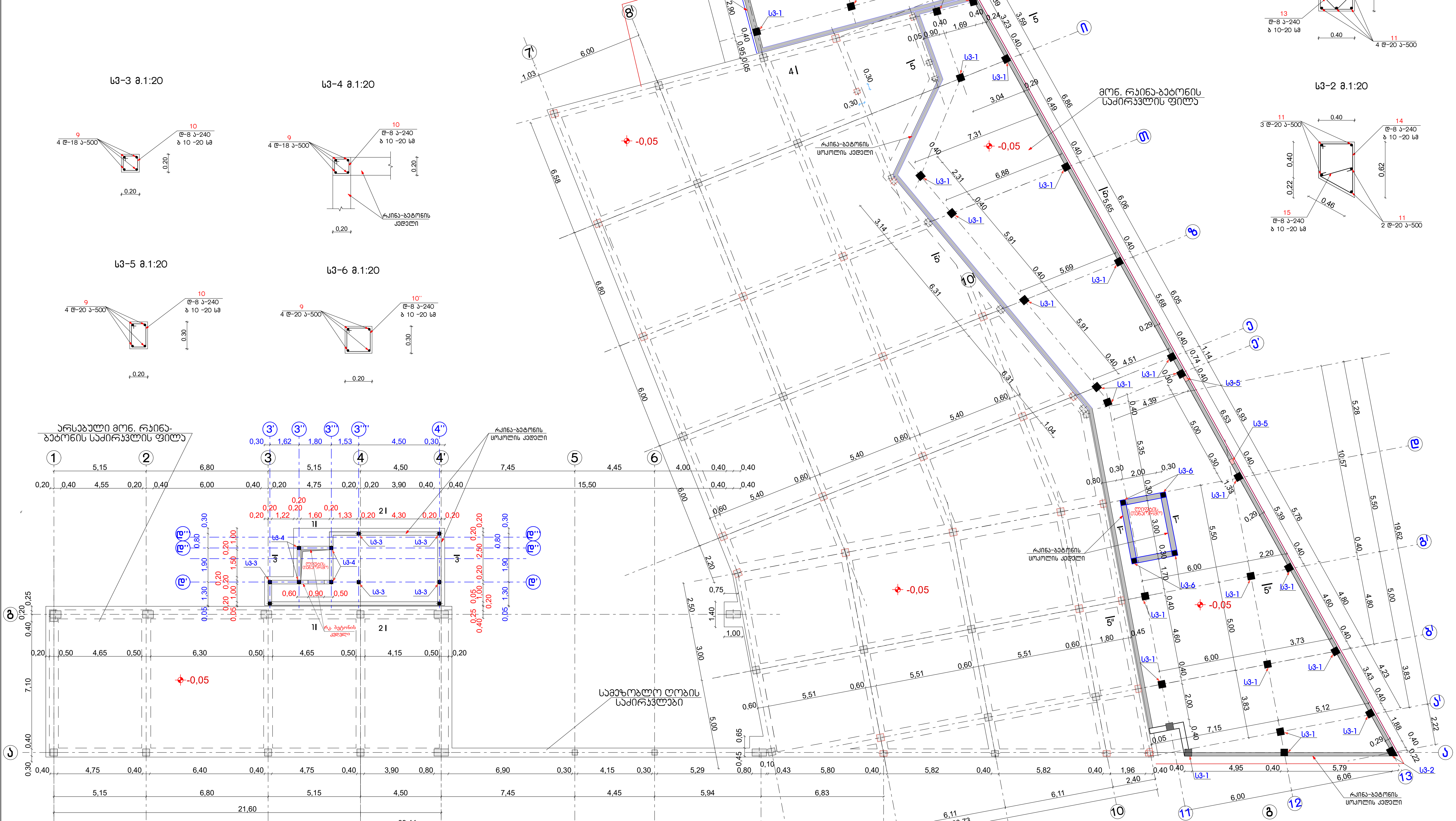

თანამდებობა	გვარი	ხელმ.
დირექტორი	რ. გეთიაშვილი	
პრ. მთ. არქიტ.	რ. გეთიაშვილი	
პრ. მთ კონსტრ.	გ. გეთიაშვილი	
შეასრულა	პ. ბურჭულაძე	

შპს „ემ სტუდიო"

ქალაქ თბილისში, აკაკი ბელიაშვილის ქუჩა N149-ში ს/კ: 01.13.02.003.205, მრავალფუნქციური შენობა

კონსტრუქციული ნაწილი

დამკვეთი: შპს "მაქსთემი"

საპროექტო კოლონების გეგმა, სკ-1, სკ-2, სკ-3,სკ-4 სკ-5,სკ-6

სტად.	ფურც.	რაოდ.
მ. პ.	კ-3	33

ჭრილი 1 – 1, ჭრილი 1' – 1' მ.1:20

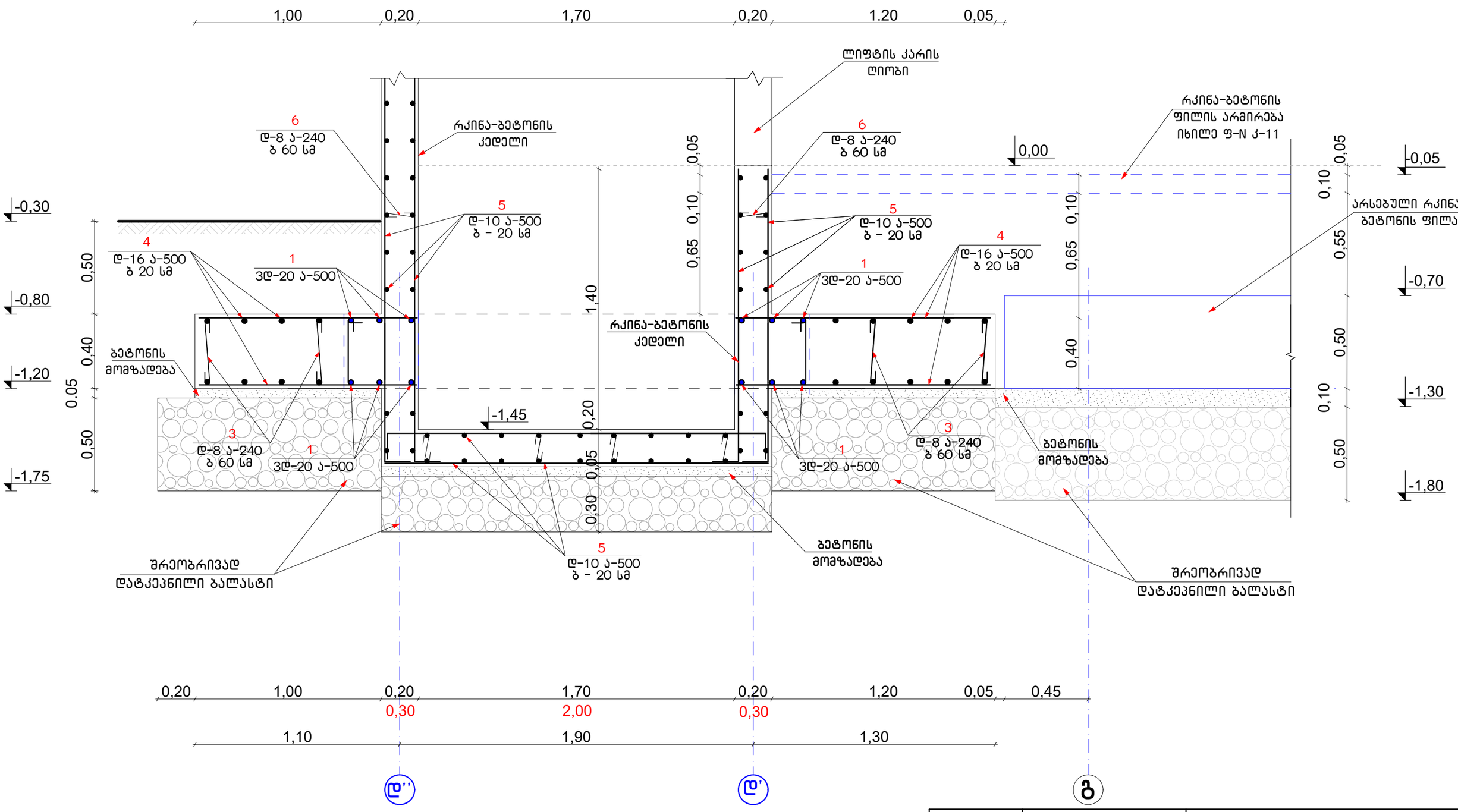

M.STUDIO ARCHITECTURE & DESIGN	შპს „ემ სტუდიო"		ქალაქ თბილისში, აკაკი ბელიაშვილის ქუჩა N149-ში ს/კ: 01.13.02.003.205, მრავალფუნქციური შენობა	
თანამდებობა	გვარი	ხელმ.	კონსტრუქციული ნაწილი	დამკვეთი: შპს "მაქსთემი"
დირექტორი	რ. გეთიაშვილი			
პრ. მთ. არქიტ.	რ. გეთიაშვილი			
პრ. მთ კონსტრ.	გ. გეთიაშვილი		ჭრილი 1 - 1, ჭრილი 1' - 1'	
შემსრულა	კ. ბურჭულაძე			სტად. ფურც. რაოდ.
				მ. კ. კ-4 33

ჭრილი 2 - 2 მ.1:20

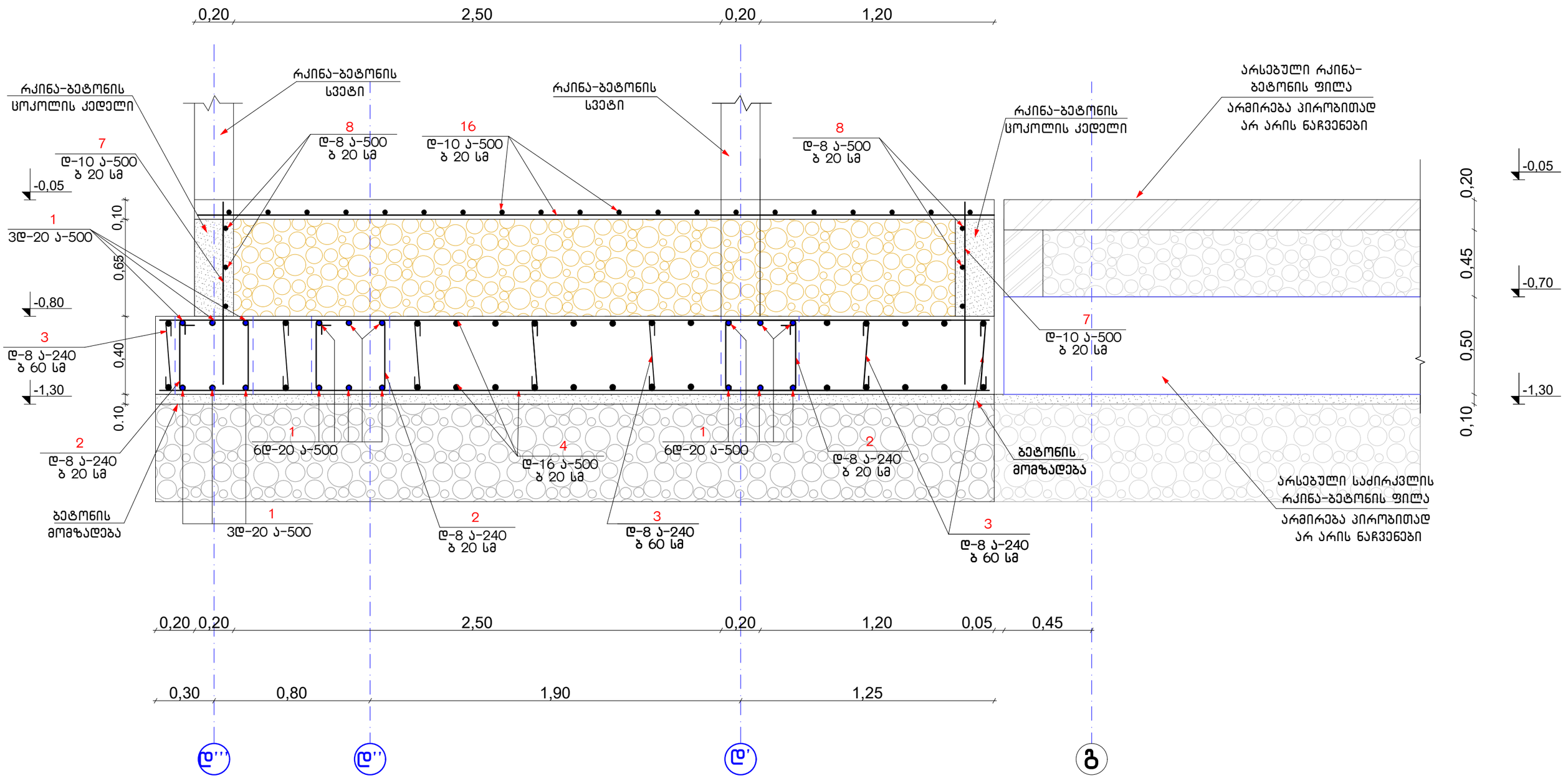

M.STUDIO ARCHITECTURE & DESIGN	შპს „ემ სტუდიო"		ქალაქ თბილისში, აკაკი ბელიაშვილის ქუჩა N149-ში ს/კ: 01.13.02.003.205, მრავალფუნქციური შენობა
თანამდებობა	გვარი	ხელმ.	კონსტრუქციული ნაწილი
დირექტორი	რ. გეთიაშვილი		
პრ. მთ. არქიტ.	რ. გეთიაშვილი		
პრ. მთ კონსტრ.	გ. გეთიაშვილი		
შეასრულა	ა. ბურჭულაძე		ჭრილი 2 - 2

დამკვეთი: შპს "მაქსთემი"		
სტად.	ფურც.	რაოდ.
მ. ა.	კ-5	33

ჭრილი 3 - 3 მ.1:20

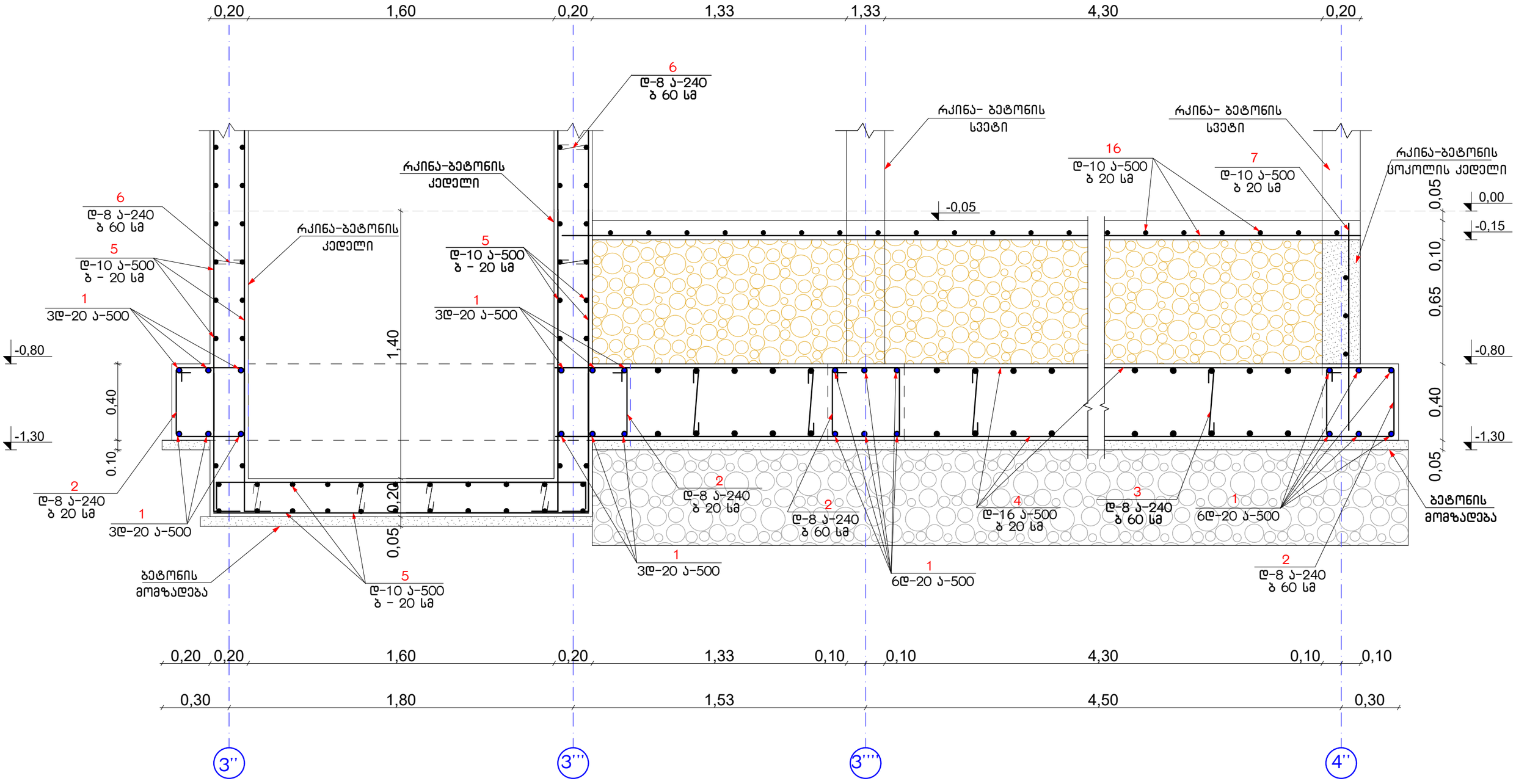

M.STUDIO ARCHITECTURE & DESIGN	შპს „ემ სტუდიო"		ქალაქ თბილისში, აკაკი ბელიაშვილის ქუჩა N149-ში ს/კ: 01.13.02.003.205, მრავალფუნქციური შენობა
თანამდებობა	**გვარი**	**ხელმ.**	კონსტრუქციული ნაწილი / დამკვეთი: შპს "მაქსთემი"
დირექტორი	რ. ბეთიაშვილი		
პრ. მთ. არქიტ.	რ. ბეთიაშვილი		
პრ. მთ კონსტრ.	გ. ბეთიაშვილი		ჭრილი 3 - 3
შეასრულა	პ. ბურჭულაძე		
			სტად. მ. პ. / **ფურც.** კ-6 / **რაოდ.** 33

ჭრილი 4 - 4 მ.1:20

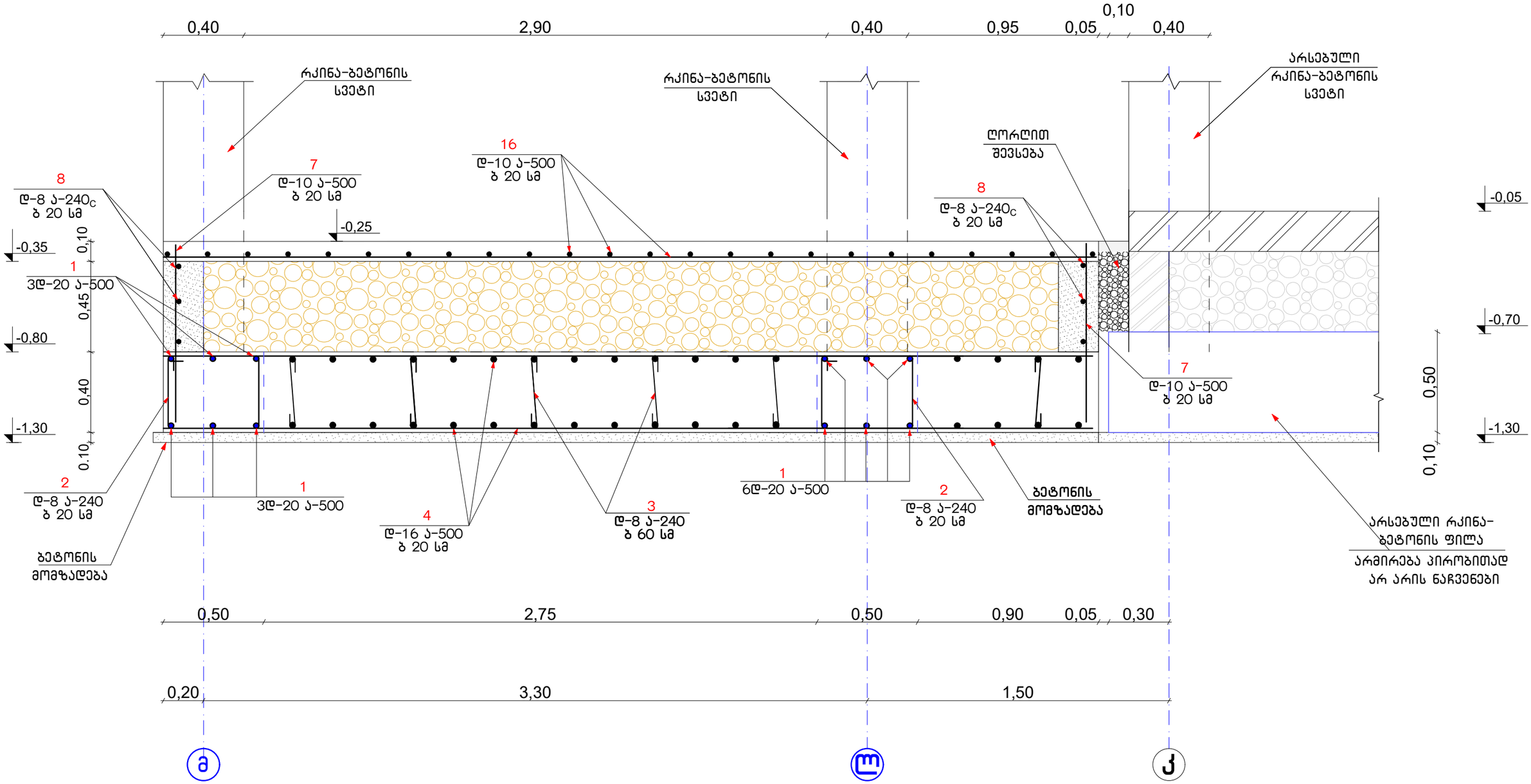

M.STUDIO ARCHITECTURE & DESIGN	შპს „ემ სტუდიო"		ქალაქ თბილისში, აკაკი ბელიაშვილის ქუჩა N149-ში ს/კ: 01.13.02.003.205, მრავალფუნქციური შენობა
თანამდებობა	გვარი	ხელმ.	კონსტრუქციული ნაწილი / დამკვეთი: შპს "მაქსთემი"
დირექტორი	რ. გეთიაშვილი		
პრ. მთ. არქიტ.	რ. გეთიაშვილი		
პრ. მთ კონსტრ.	გ. გეთიაშვილი		ჭრილი 4 - 4
შეასრულა	პ. ბურჭულაძე		სტად. ფურც. რაოდ.
			მ. პ. ქ-7 33

ჭრილი 5 - 5 მ.1:20

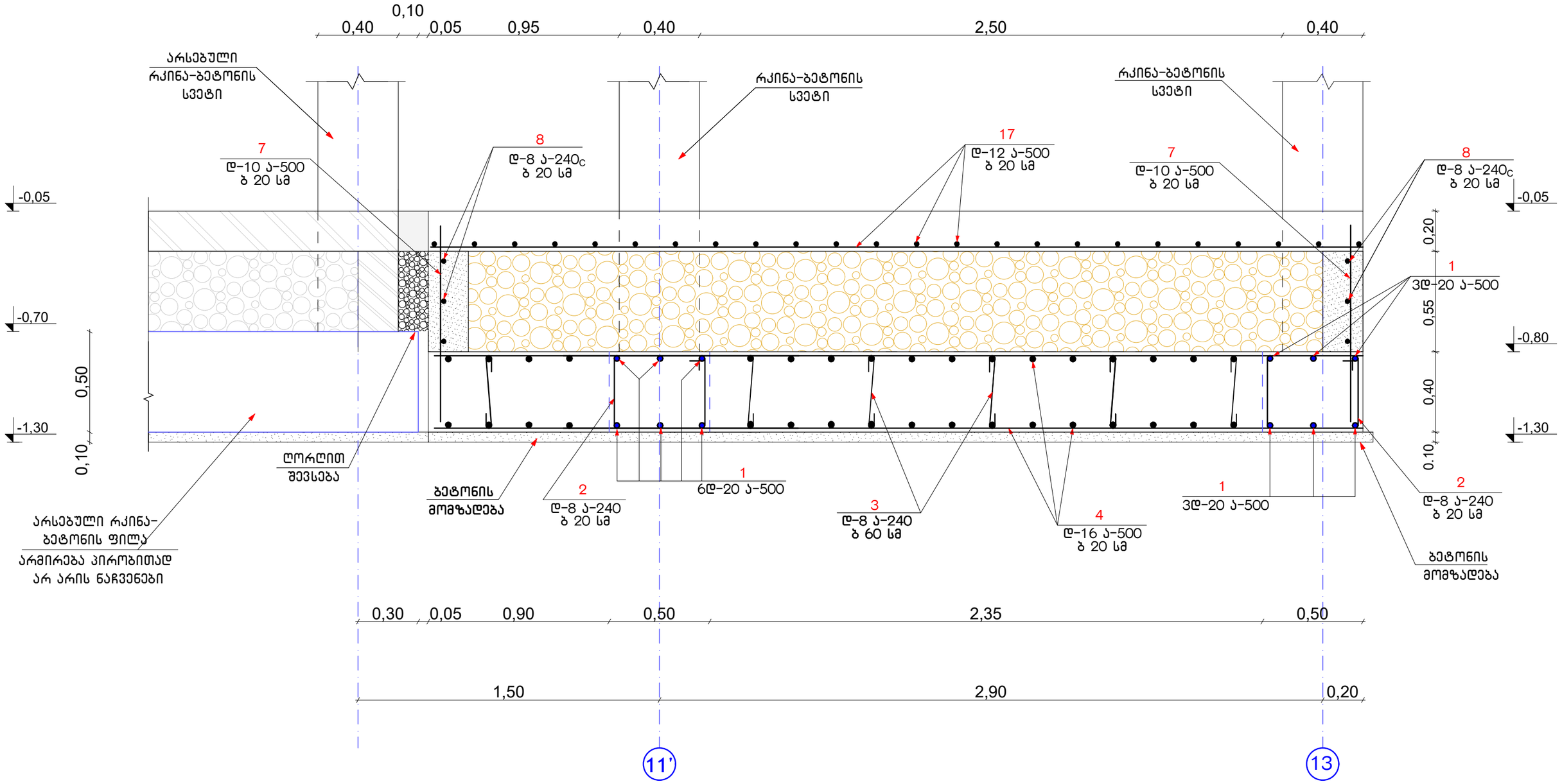

M.STUDIO ARCHITECTURE & DESIGN	შპს „ემ სტუდიო"		ქალაქ თბილისში, აკაკი ბელიაშვილის ქუჩა N149-ში ს/კ: 01.13.02.003.205, მრავალფუნქციური შენობა		
თანამდებობა	გვარი	ხელმ.	კონსტრუქციული ნაწილი	დამკვეთი: შპს "მაქსთემი"	
დირექტორი	რ. გეთიაშვილი				
პრ. მთ. არქიტ.	რ. გეთიაშვილი				
პრ. მთ კონსტრ.	გ. გეთიაშვილი		ჭრილი 5 - 5		
შეასრულა	პ. ბურჭულაძე			სტად.	ფურც.	რაოდ.
				მ. პ.	კ-8	33

ჭრილი 5' - 5' მ.1:20

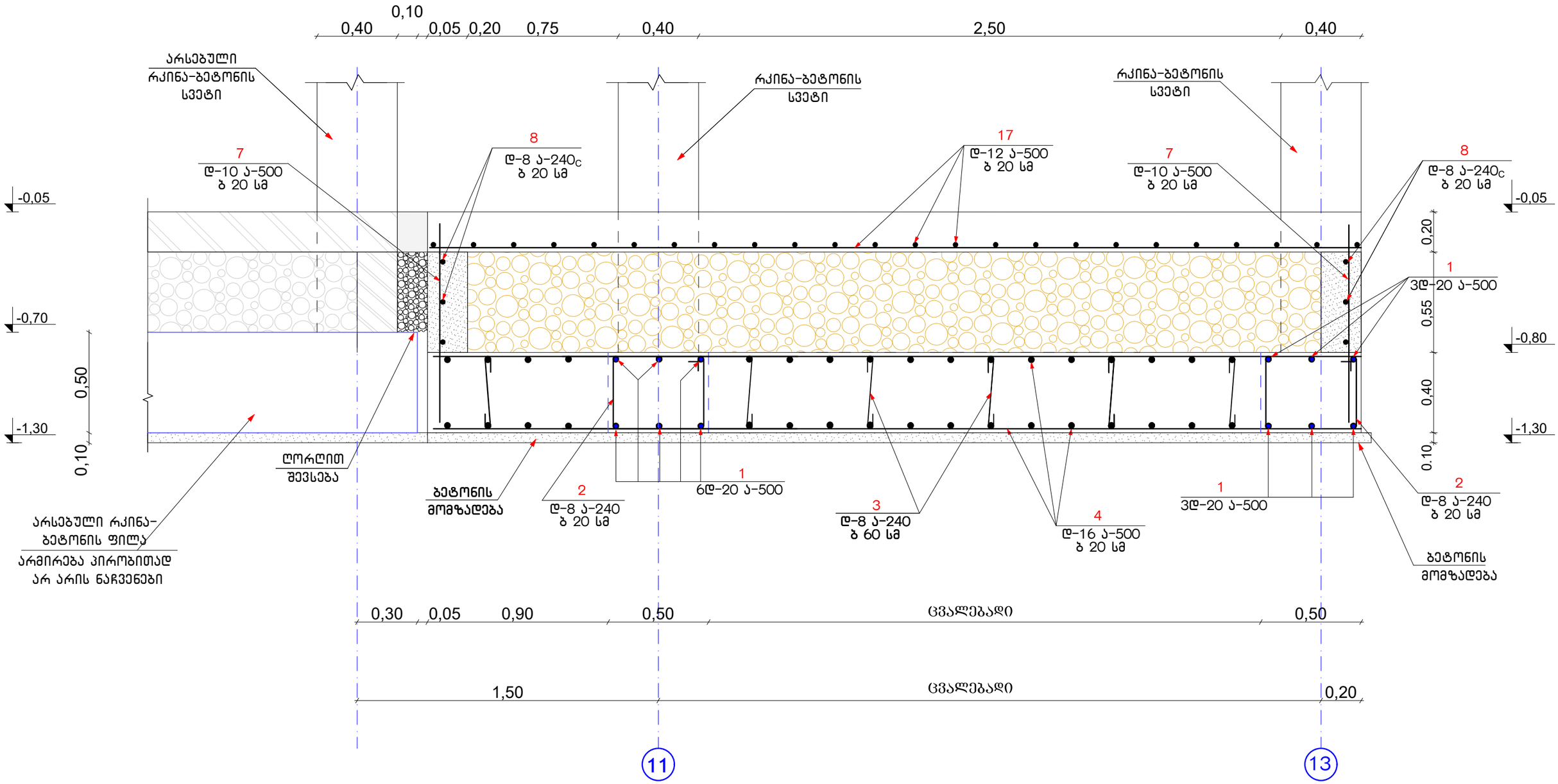

M.STUDIO ARCHITECTURE & DESIGN	შპს „ემ სტუდიო"		ქალაქ თბილისში, აკაკი ბელიაშვილის ქუჩა N149-ში ს/კ: 01.13.02.003.205, მრავალფუნქციური შენობა
თანამდებობა	გვარი	ხელმ.	კონსტრუქციული ნაწილი / დამკვეთი: შპს "მაქსთემი"
დირექტორი	რ. გეთიაშვილი		
პრ. მთ. არქიტ.	რ. გეთიაშვილი		
პრ. მთ კონსტრ.	ბ. გეთიაშვილი		ჭრილი 5' - 5'
შეასრულა	პ. ბურჭულაძე		

სტად.	ფურც.	რაოდ.
მ. პ.	კ-9	33

ჭრილი 5'' - 5'' მ.1:20

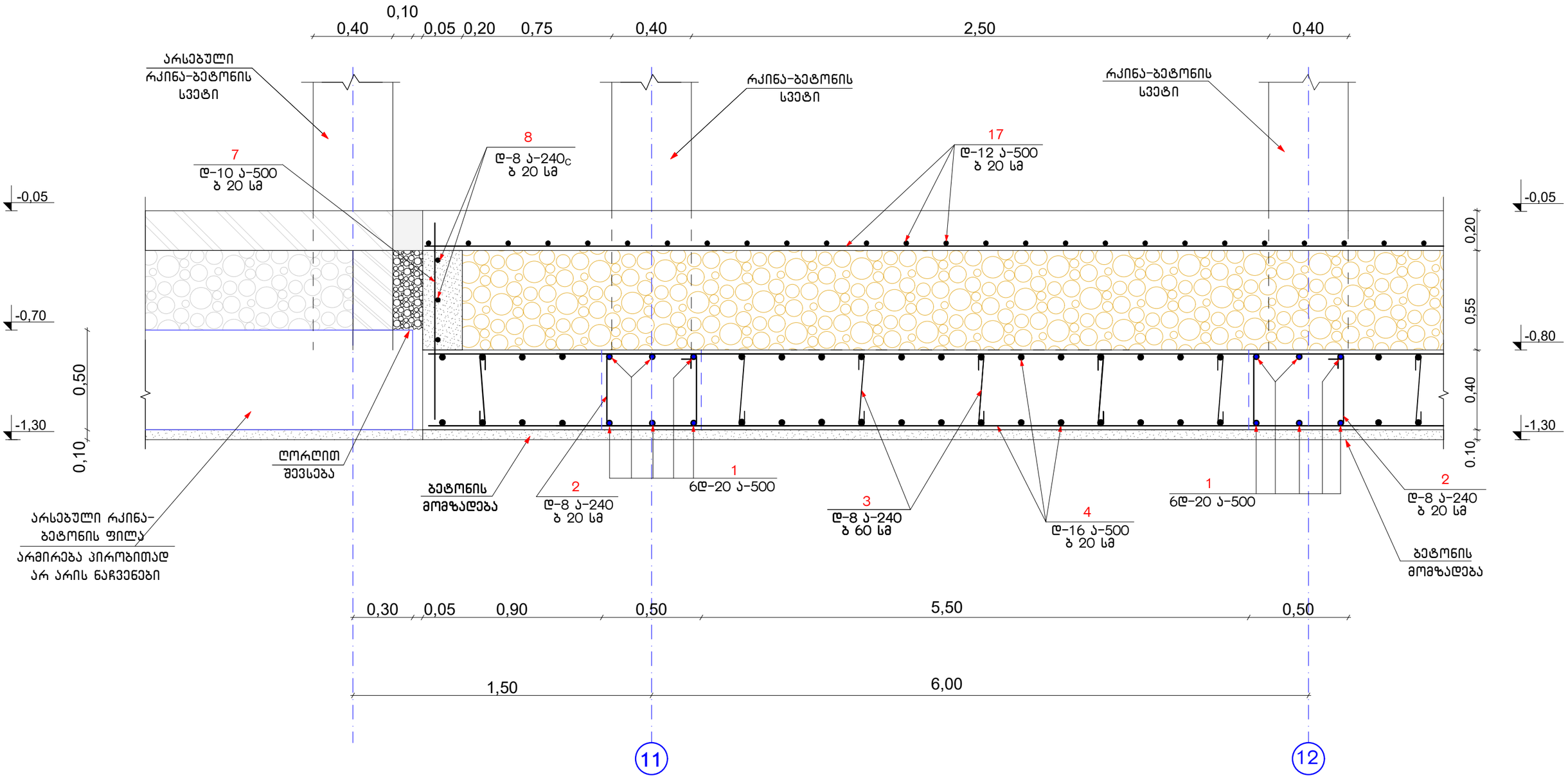

M.STUDIO ARCHITECTURE & DESIGN	შპს „ემ სტუდიო"		ქალაქ თბილისში, აკაკი ბელიაშვილის ქუჩა N149-ში ს/კ: 01.13.02.003.205, მრავალფუნქციური შენობა
თანამდებობა	გვარი	ხელმ.	კონსტრუქციული ნაწილი / დამკვეთი: შპს "მაქსთემი"
დირექტორი	რ. გეთიაშვილი		
პრ. მთ. არქიტ.	რ. გეთიაშვილი		
პრ. მთ კონსტრ.	გ. გეთიაშვილი		ჭრილი 5" - 5"
შემსრულა	პ. ბურჭულაძე		
			სტად. / ფურც. / რაოდ.
			მ. პ. / კ-10 / 33

რკინა-ბეტონის იატაკის გეგმა -0,25 და -0,05 ნიშნულებზე მ.1:200

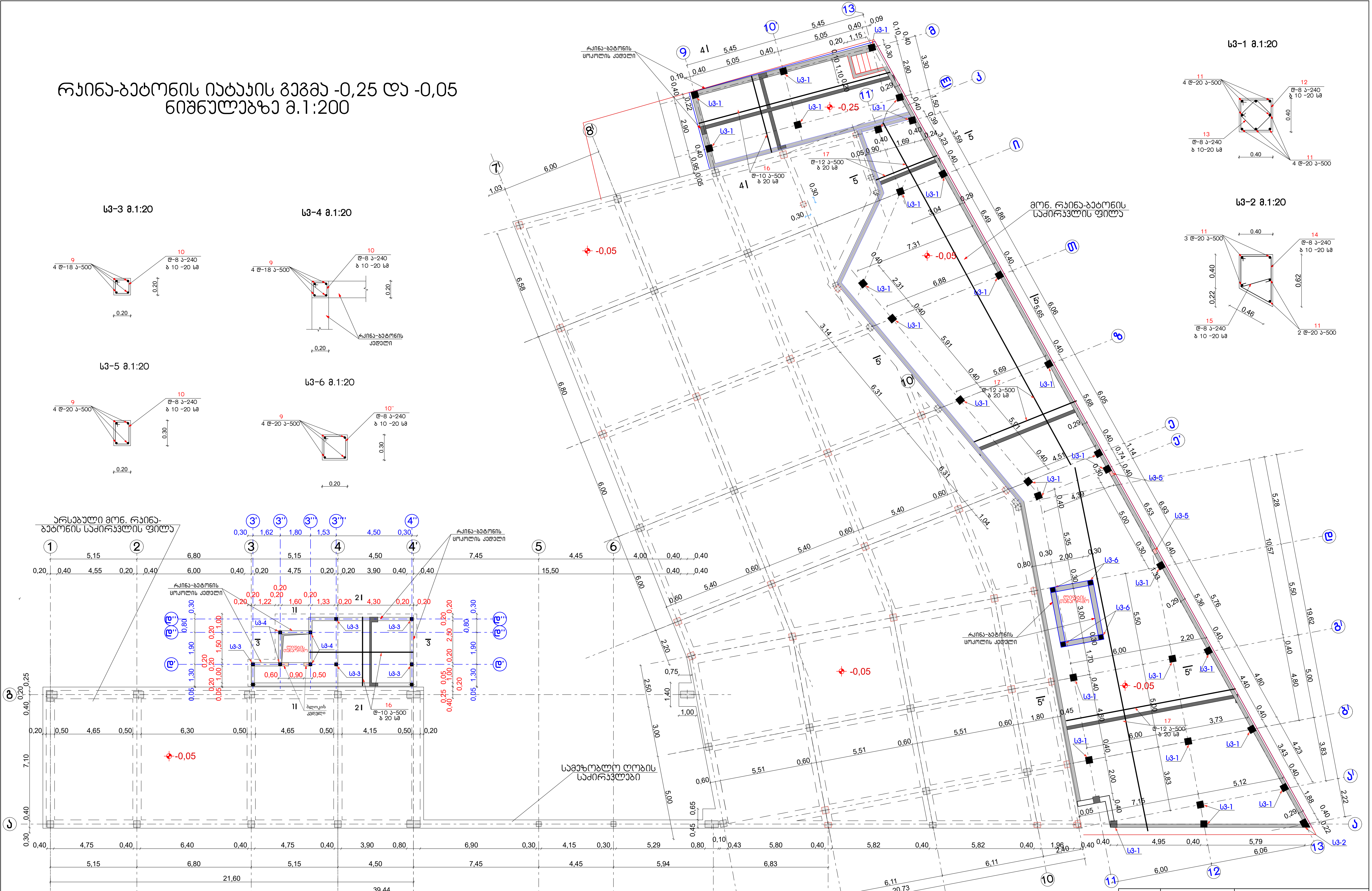

M.STUDIO	შპს „ემ სტუდიო"		ქალაქ თბილისში, აკაკი ბელიაშვილის ქუჩა N149-ში ს/კ: 01.13.02.003.205, მრავალფუნქციური შენობა			
თანამდებობა	გვარი	ხელმ.	კონსტრუქციული ნაწილი	დამკვეთი: შპს "მაქსთემი"		
დირექტორი	რ. გეთიაშვილი					
პრ. მთ. არქიტ.	რ. გეთიაშვილი					
პრ. მთ კონსტრ.	გ. გეთიაშვილი		რკინა-ბეტონის იატაკის გეგმა -0,25 და -0,05 ნიშნულებზე, სვ-1, სვ-2, სვ-3, სვ-4.სვ-5, სვ-6	სტად.	ფურც.	რაოდ.
შეასრულა	პ. ბურჭულაძე			მ. პ.	კ-11	33

ᲯᲘᲑᲘᲡ ᲒᲔᲒᲛᲔᲑᲘ -0,05 ᲜᲘᲨᲜᲣᲚᲘᲓᲐᲜ 9,54 ᲜᲘᲨᲜᲣᲚᲐᲛᲓᲔ მ.1:100

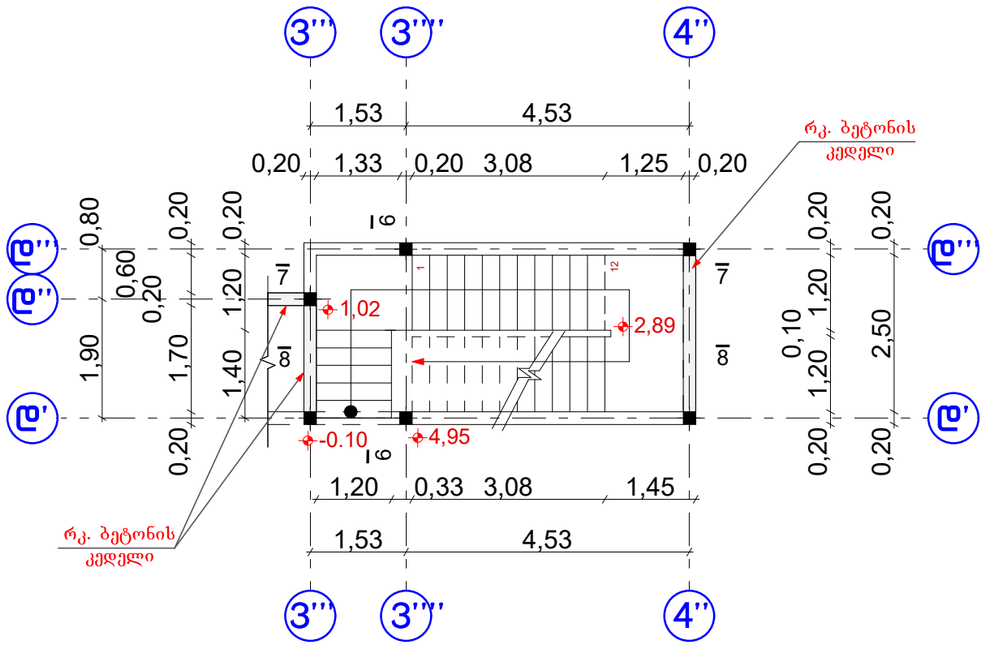

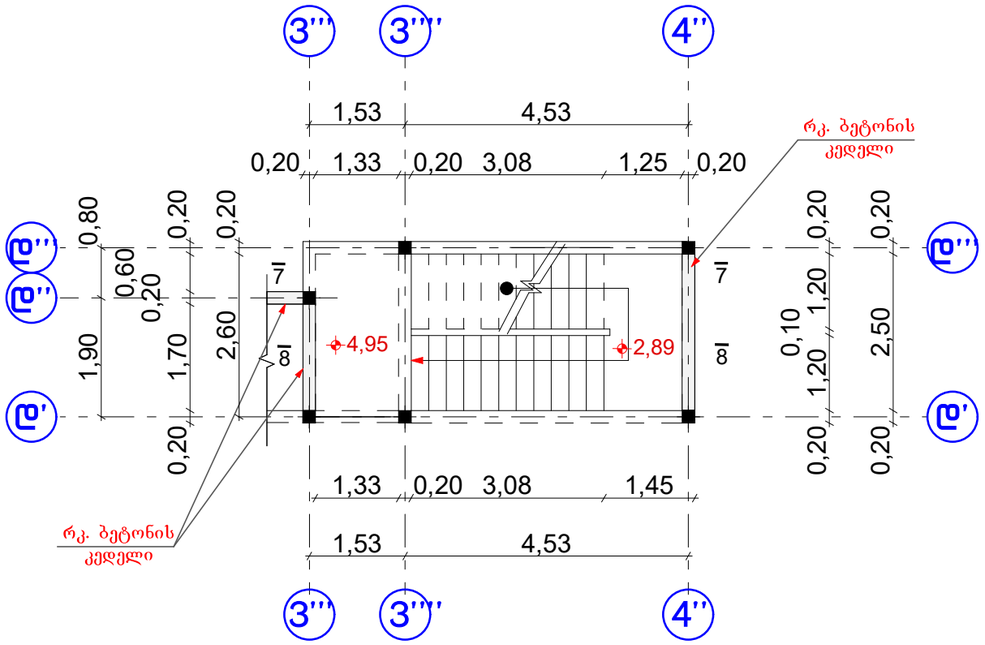

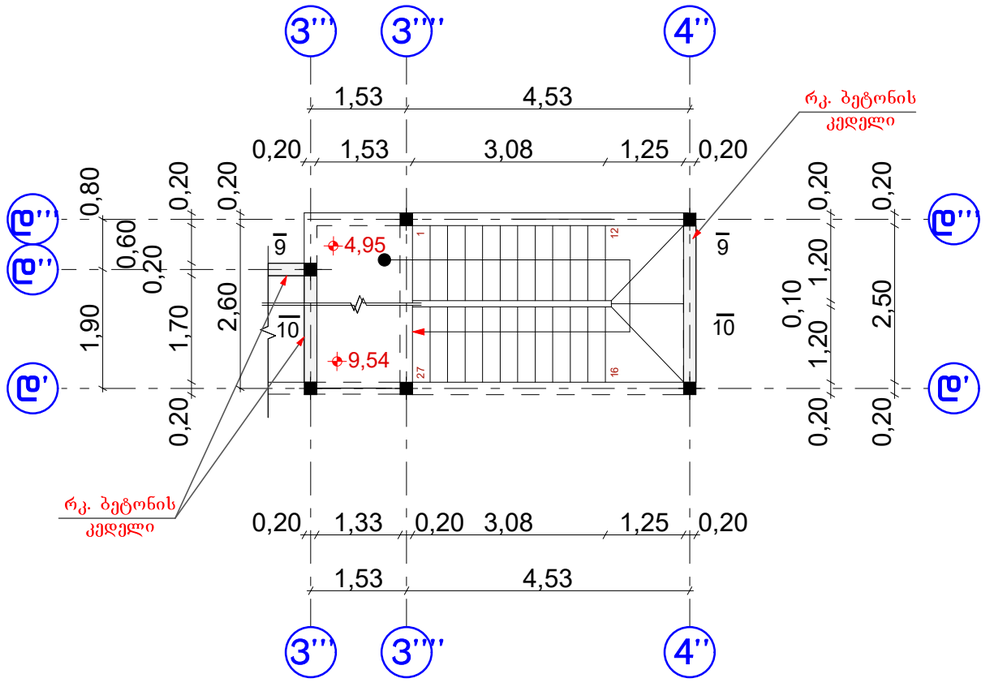

M.STUDIO ARCHITECTURE & DESIGN	შპს „ემ სტუდიო"		ქალაქ თბილისში, აკაკი ბელიაშვილის ქუჩა N149-ში ს/კ: 01.13.02.003.205, მრავალფუნქციური შენობა	
თანამდებობა	გვარი	ხელმ.	კონსტრუქციული ნაწილი	დამკვეთი: შპს "მაქსთემი"
დირექტორი	რ. გეთიაშვილი			
პრ. მთ. არქიტ.	რ. გეთიაშვილი			
პრ. მთ კონსტრ.	გ. გეთიაშვილი		ᲯᲘᲑᲘᲡ ᲒᲔᲒᲛᲔᲑᲘ -0,05 ᲜᲘᲨᲜᲣᲚᲘᲓᲐᲜ 9,54 ᲜᲘᲨᲜᲣᲚᲐᲛᲓᲔ	
შეასრულა	ა. ბურჭულაძე			

სტად.	ფურც.	რაოდ.
მ. ა.	კ-12	33

ჭრილი 6 - 6 მ. 1:20

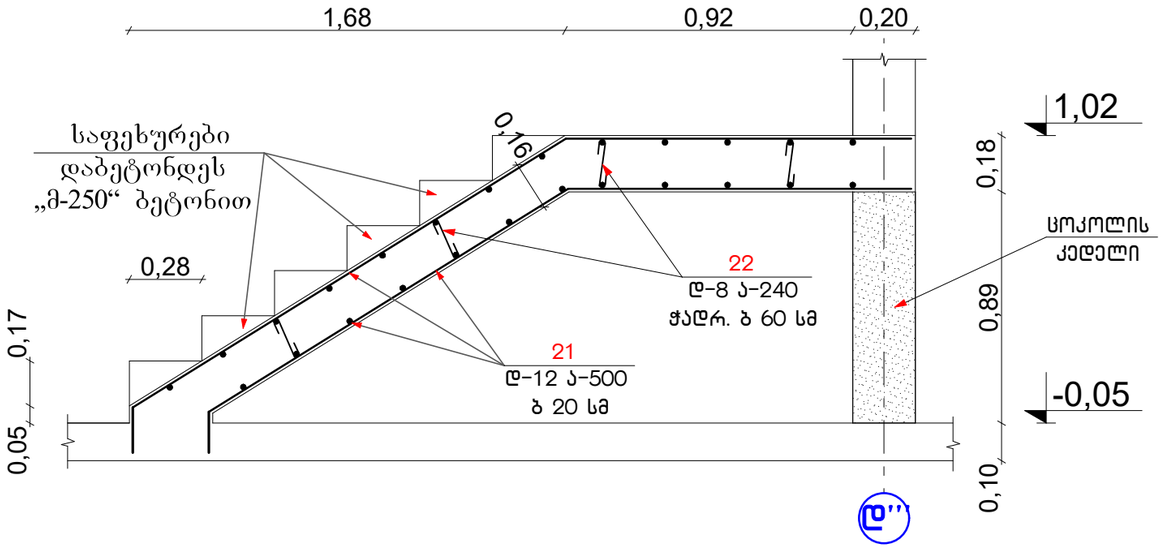

ჭრილი 7 - 7 მ. 1:20

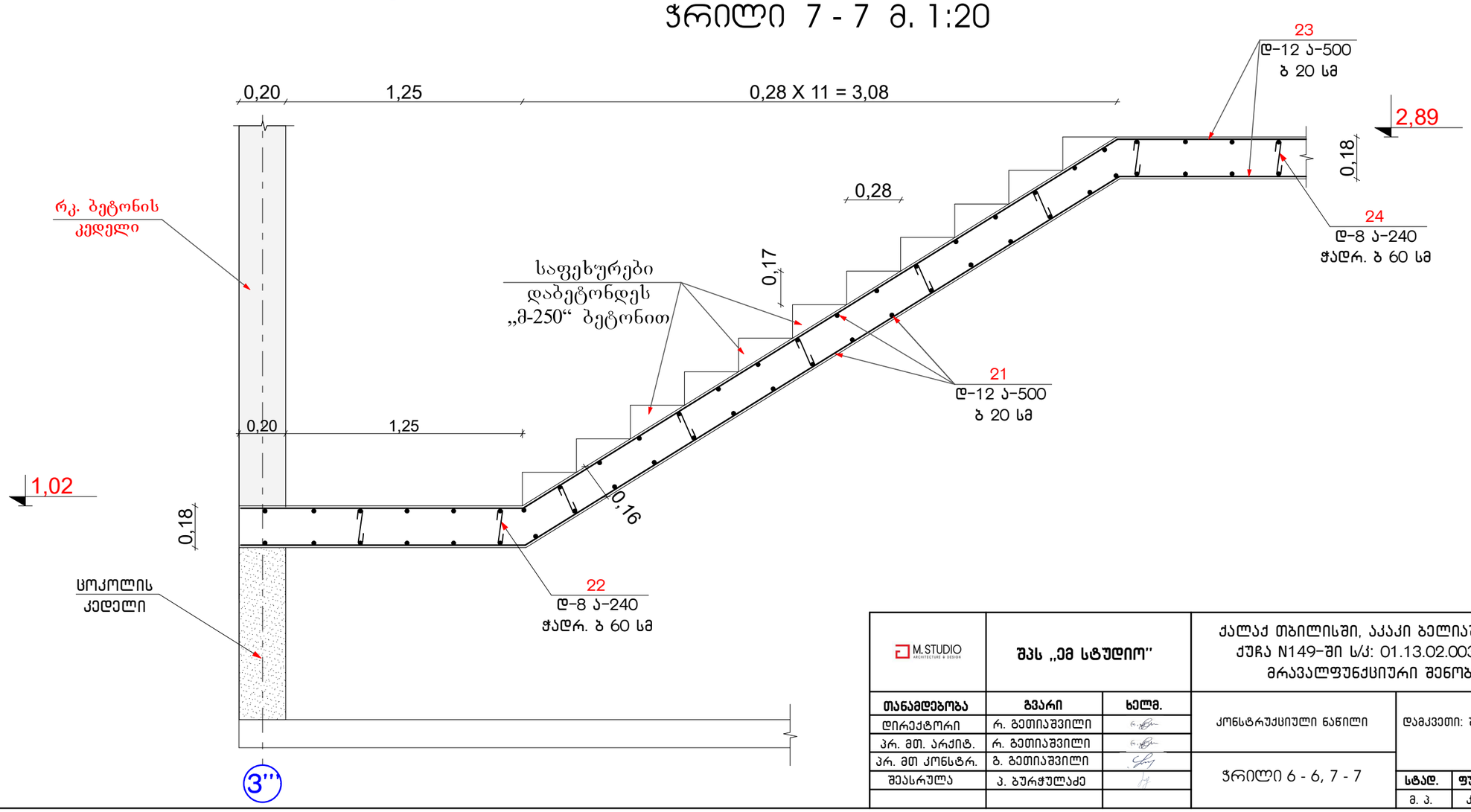

M.STUDIO ARCHITECTURE & DESIGN	შპს „ემ სტუდიო“		ქალაქ თბილისში, აკაკი ბელიაშვილის ქუჩა N149-ში ს/კ: 01.13.02.003.205, მრავალფუნქციური შენობა	
თანამდებობა	გვარი	ხელმ.	კონსტრუქციული ნაწილი	დამკვეთი: შპს "მაქსთემი"
დირექტორი	რ. გეთიაშვილი			
პრ. მთ. არქიტ.	რ. გეთიაშვილი			
პრ. მთ კონსტრ.	გ. გეთიაშვილი		ჭრილი 6 - 6, 7 - 7	სტად. / ფურც. / რაოდ.
შეასრულა	კ. ბურჭულაძე			მ. პ. / კ-13 / 33

ჭრილი 8 - 8 მ. 1:20

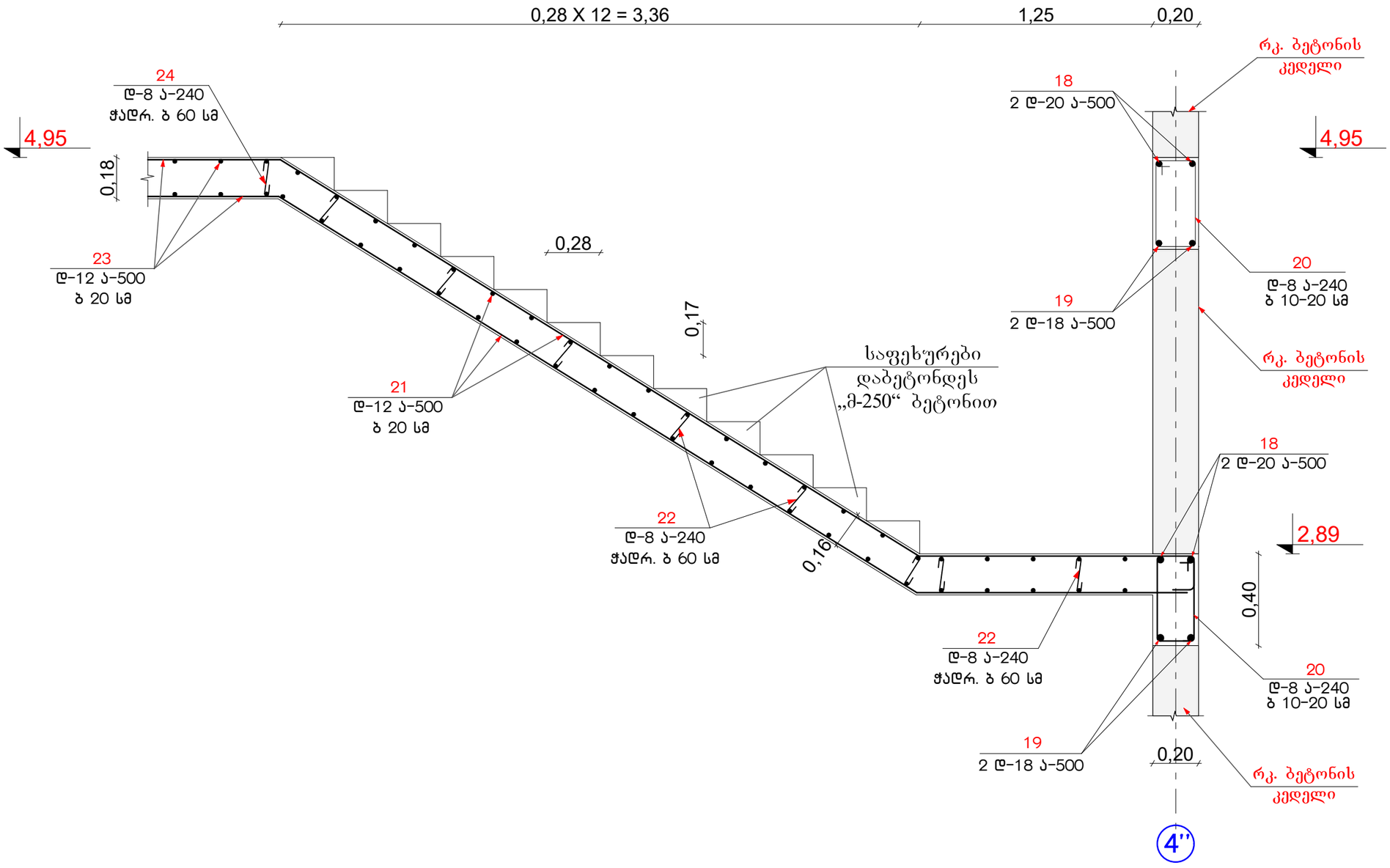

M.STUDIO ARCHITECTURE & DESIGN	შპს „ემ სტუდიო“		ქალაქ თბილისში, აკაკი ბელიაშვილის ქუჩა N149-ში ს/კ: 01.13.02.003.205, მრავალფუნქციური შენობა		
თანამდებობა	გვარი	ხელმ.	კონსტრუქციული ნაწილი	დამკვეთი: შპს "მაქსთემი"	
დირექტორი	რ. გეთიაშვილი				
პრ. მთ. არქიტ.	რ. გეთიაშვილი				
პრ. მთ კონსტრ.	გ. გეთიაშვილი		ჭრილი 8 - 8		
შეასრულა	პ. ბურჭულაძე				

სტად.	ფურც.	რაოდ.
მ. პ.	კ-14	33

ჭრილი 9 - 9 მ. 1:20

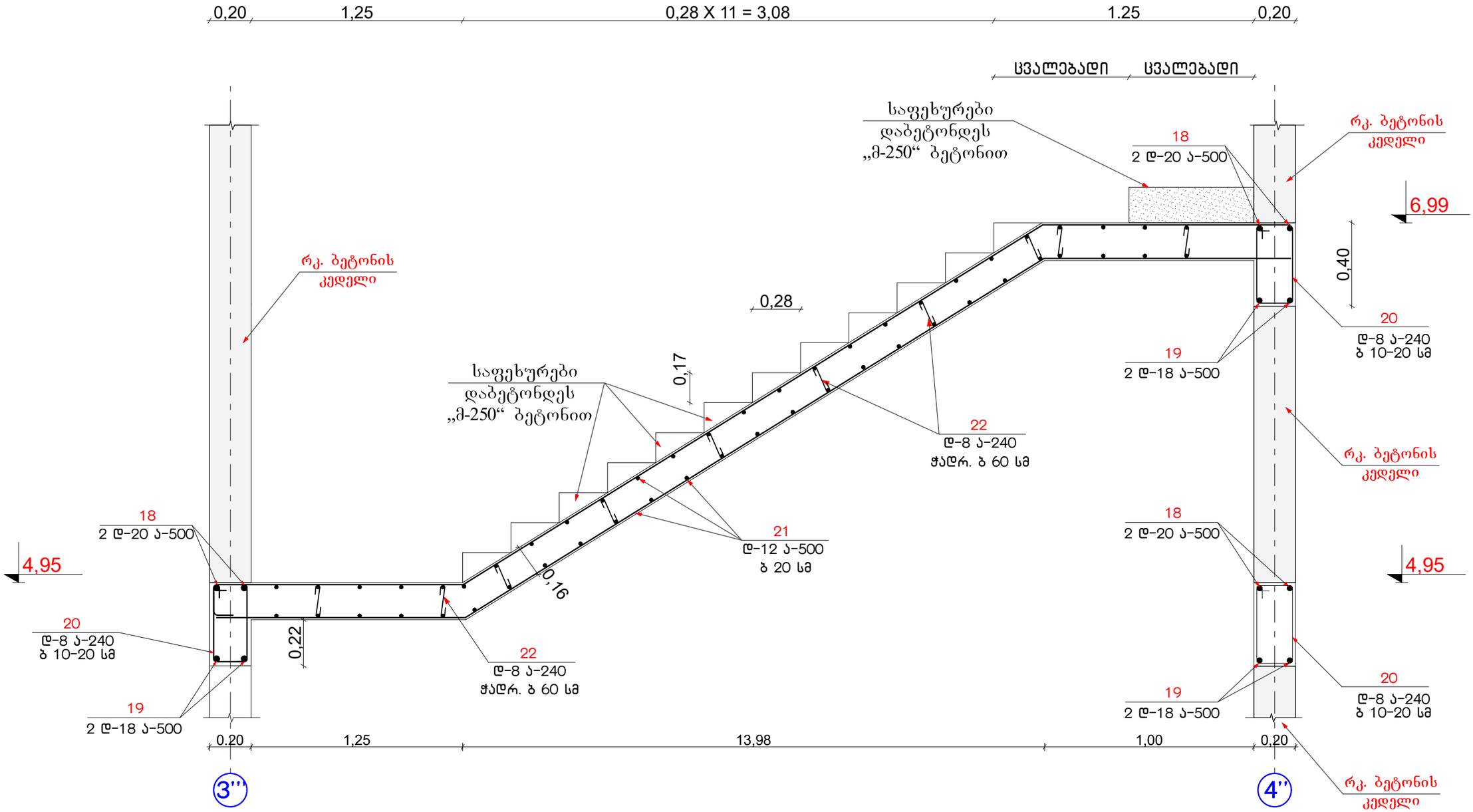

M.STUDIO ARCHITECTURE & DESIGN	შპს „ემ სტუდიო“		ქალაქ თბილისში, აკაკი ბელიაშვილის ქუჩა N149-ში ს/კ: 01.13.02.003.205, მრავალფუნქციური შენობა
თანამდებობა	გვარი	ხელმ.	კონსტრუქციული ნაწილი
დირექტორი	რ. გეთიაშვილი		
პრ. მთ. არქიტ.	რ. გეთიაშვილი		
პრ. მთ კონსტრ.	გ. გეთიაშვილი		ჭრილი 9 - 9
შეასრულა	ა. ბურჭულაძე		

დამკვეთი: შპს "მაქსთემი"		
სტად.	ფურც.	რაოდ.
მ. პ.	კ-15	33

ჭრილი 10 - 10 მ. 1:20

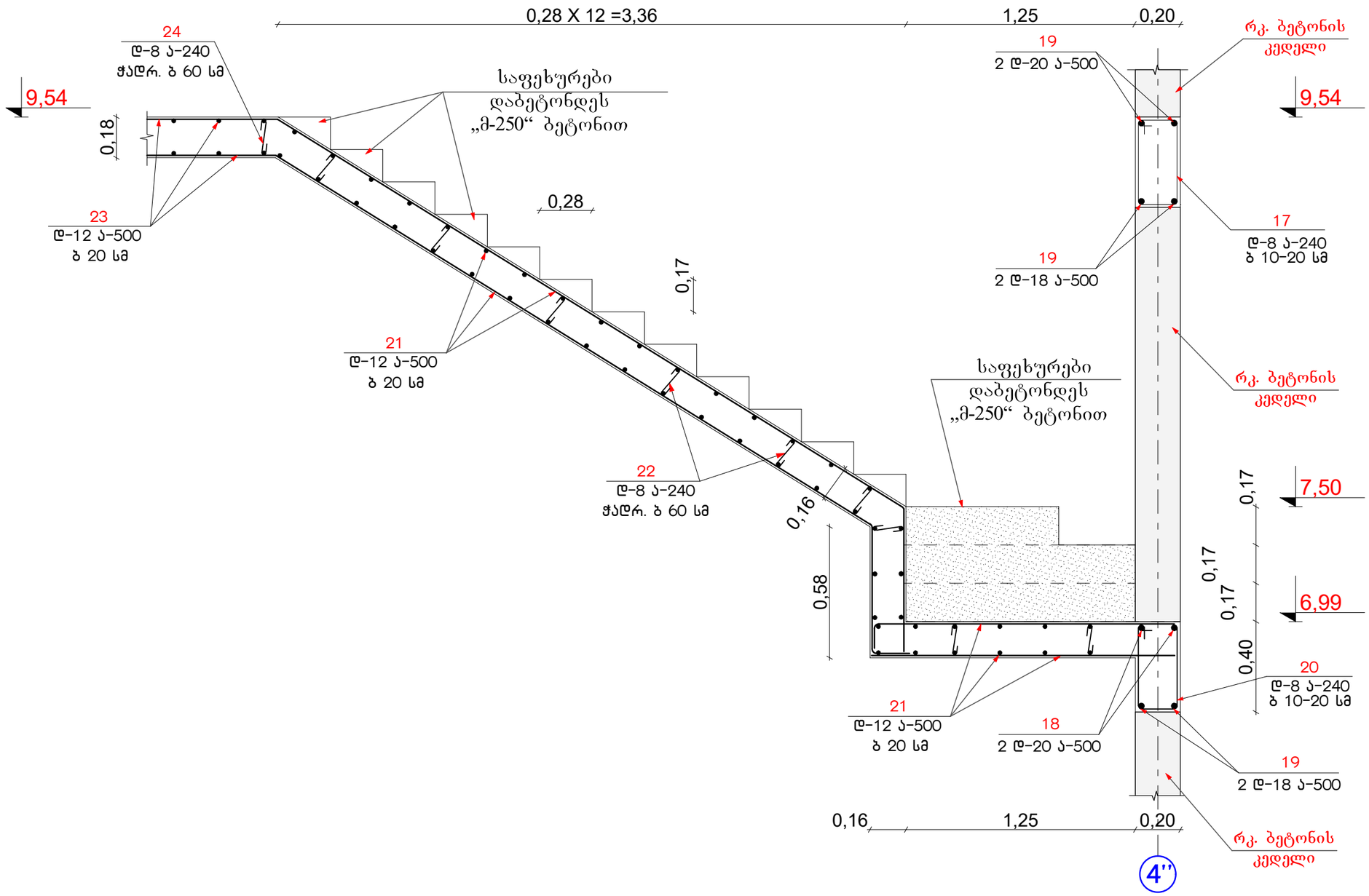

M.STUDIO ARCHITECTURE & DESIGN	შპს ,,ემ სტუდიო''		ქალაქ თბილისში, აკაკი ბელიაშვილის ქუჩა N149-ში ს/კ: 01.13.02.003.205, მრავალფუნქციური შენობა	
თანამდებობა	გვარი	ხელმ.	კონსტრუქციული ნაწილი	დამკვეთი: შპს "მაქსთემი"
დირექტორი	რ. გეთიაშვილი			
პრ. მთ. არქიტ.	რ. გეთიაშვილი			
პრ. მთ კონსტრ.	გ. გეთიაშვილი		ჭრილი 10 - 10	
შეასრულა	პ. ბურჭულაძე			

სტად.	ფურც.	რაოდ.
მ. პ.	კ-16	33

გადახურვის გეგმა 2,35 ნიშნულზე მ.1:100

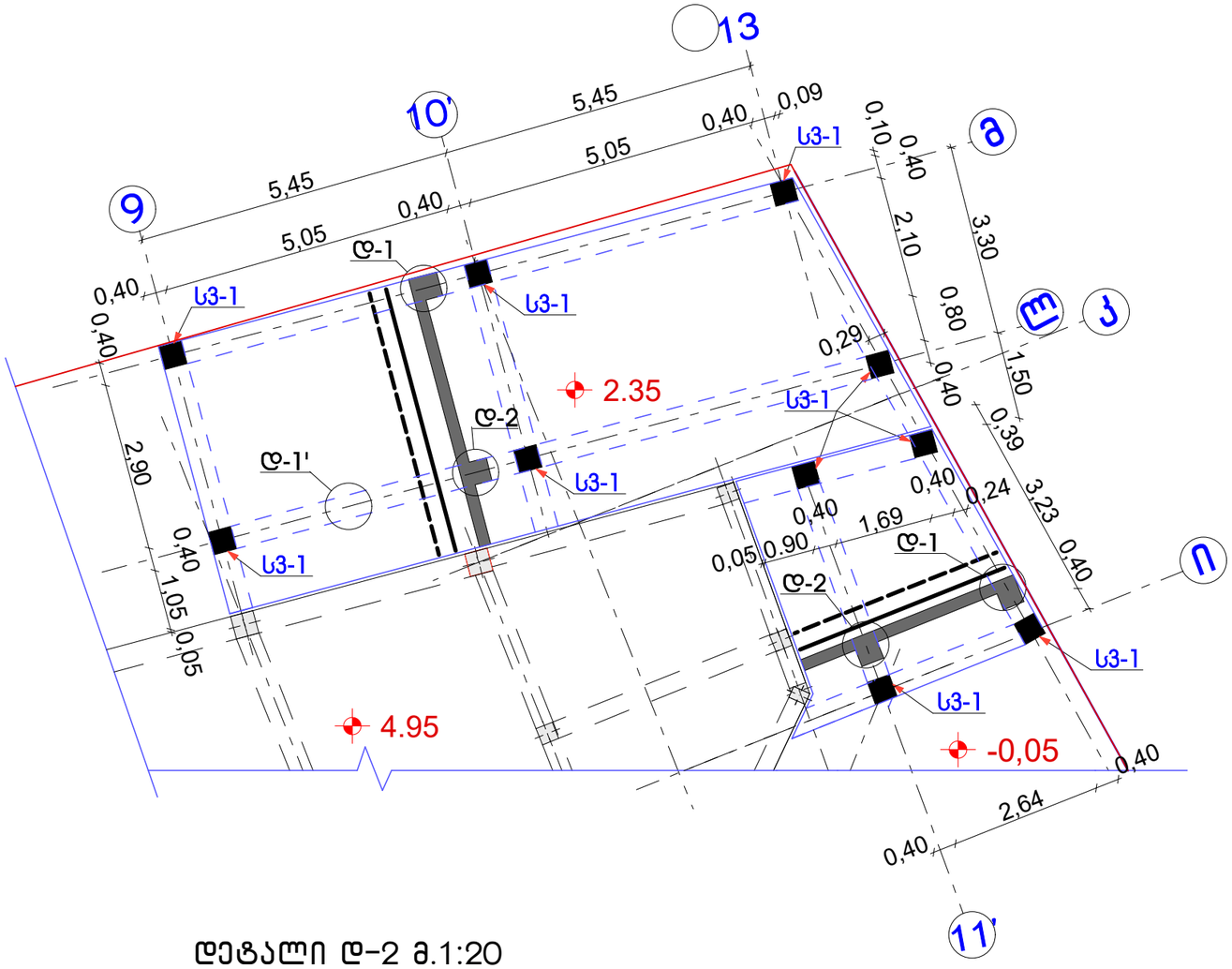

დეტალი დ-1 მ.1:20

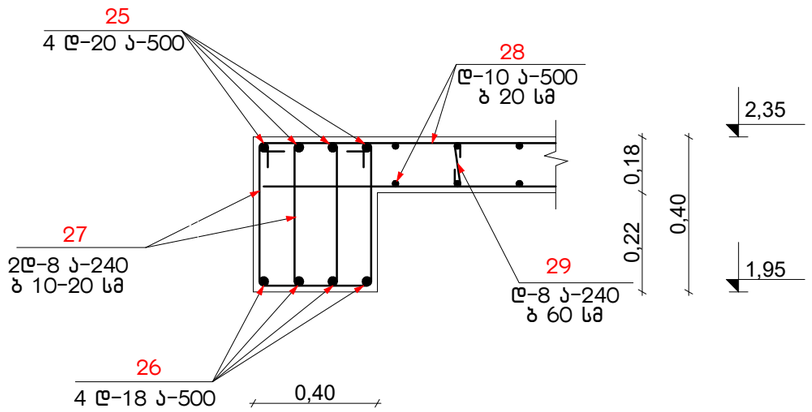

დეტალი დ-2 მ.1:20

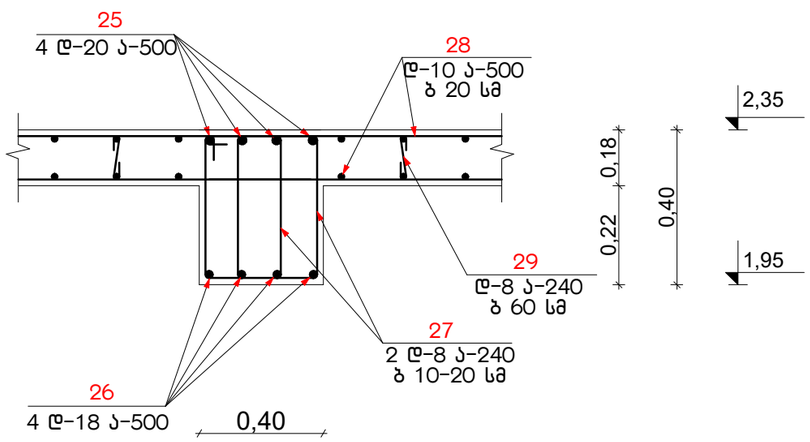

M.STUDIO ARCHITECTURE & DESIGN	შპს ,,ემ სტუდიო''		ქალაქ თბილისში, აკაკი ბელიაშვილის ქუჩა N149-ში ს/კ: 01.13.02.003.205, მრავალფუნქციური შენობა	
თანამდებობა	გვარი	ხელმ.	კონსტრუქციული ნაწილი	დამკვეთი: შპს "მაქსთემი"
დირექტორი	რ. გეთიაშვილი			
პრ. მთ. არქიტ.	რ. გეთიაშვილი			
პრ. მთ კონსტრ.	გ. გეთიაშვილი		გადახურვის გეგმა 2,35 ნიშნულზე, დეტალი დ-1, დ-2	
შემსრულა	ა. ბურჭულაძე			

სტად.	ფურც.	რაოდ.
მ. პ.	კ-17	33

ლიფტის შახტის გეგმა მ.1:25

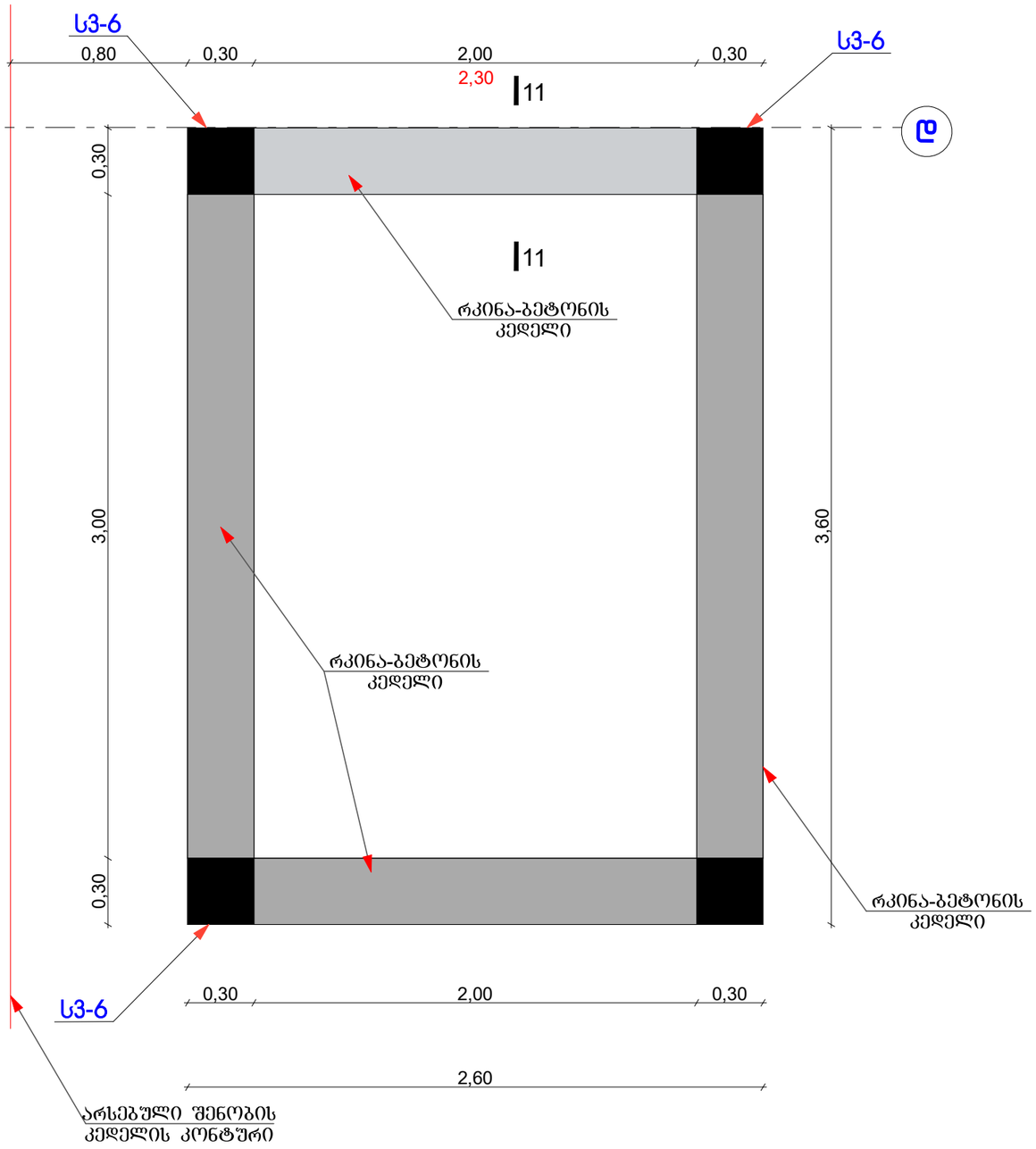

ჭრილი 11 - 11 მ.1:20

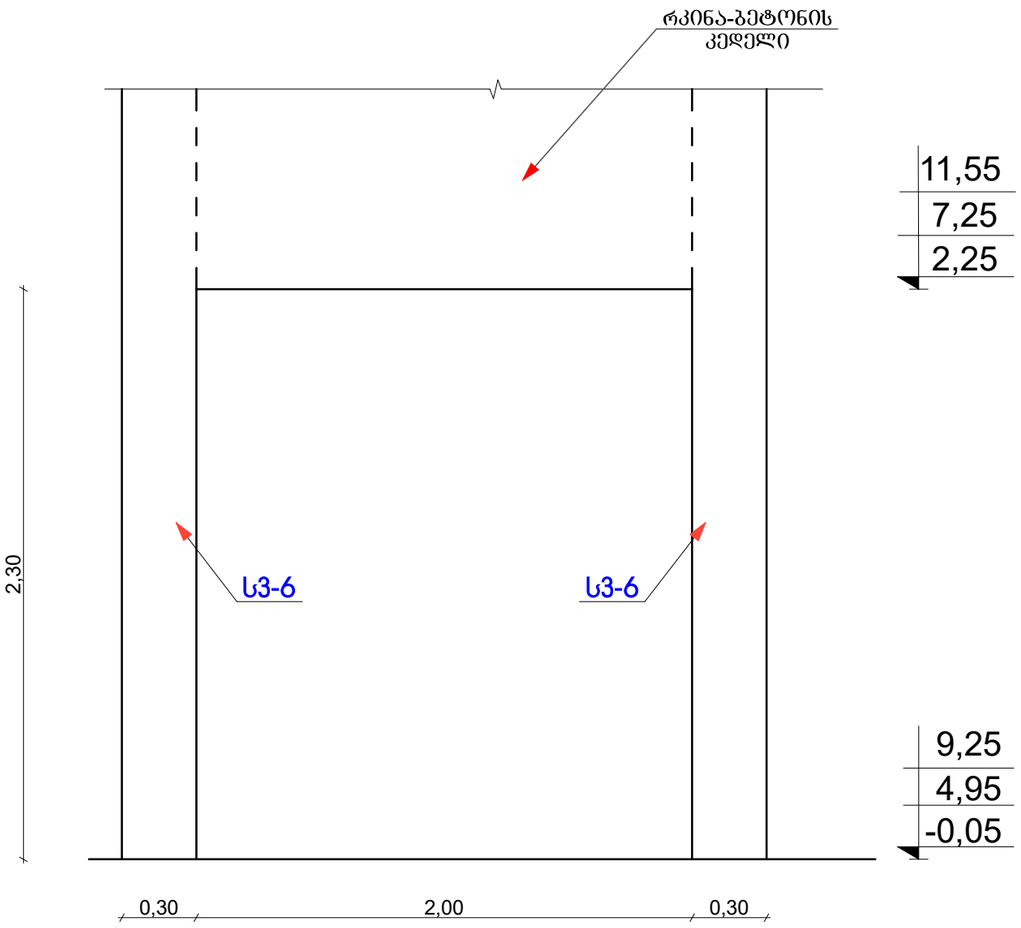

M.STUDIO ARCHITECTURE & DESIGN	შპს ,,ემ სტუდიო''		ქალაქ თბილისში, აკაკი ბელიაშვილის ქუჩა N149-ში ს/კ: 01.13.02.003.205, მრავალფუნქციური შენობა		
თანამდებობა	გვარი	ხელმ.	კონსტრუქციული ნაწილი	დამკვეთი: შპს "მაქსთემი"	
დირექტორი	რ. ბეთიაშვილი				
პრ. მთ. არქიტ.	რ. ბეთიაშვილი				
პრ. მთ კონსტრ.	გ. ბეთიაშვილი		ლიფტის შახტის გეგმა, ჭრილი 11 - 11		
შეასრულა	პ. ბურჭულაძე			სტად.	ფურც.	რაოდ.
				მ. პ.	კ-18	33

ლიფტის შახტის გადახურვის გეგმა მ.1:25

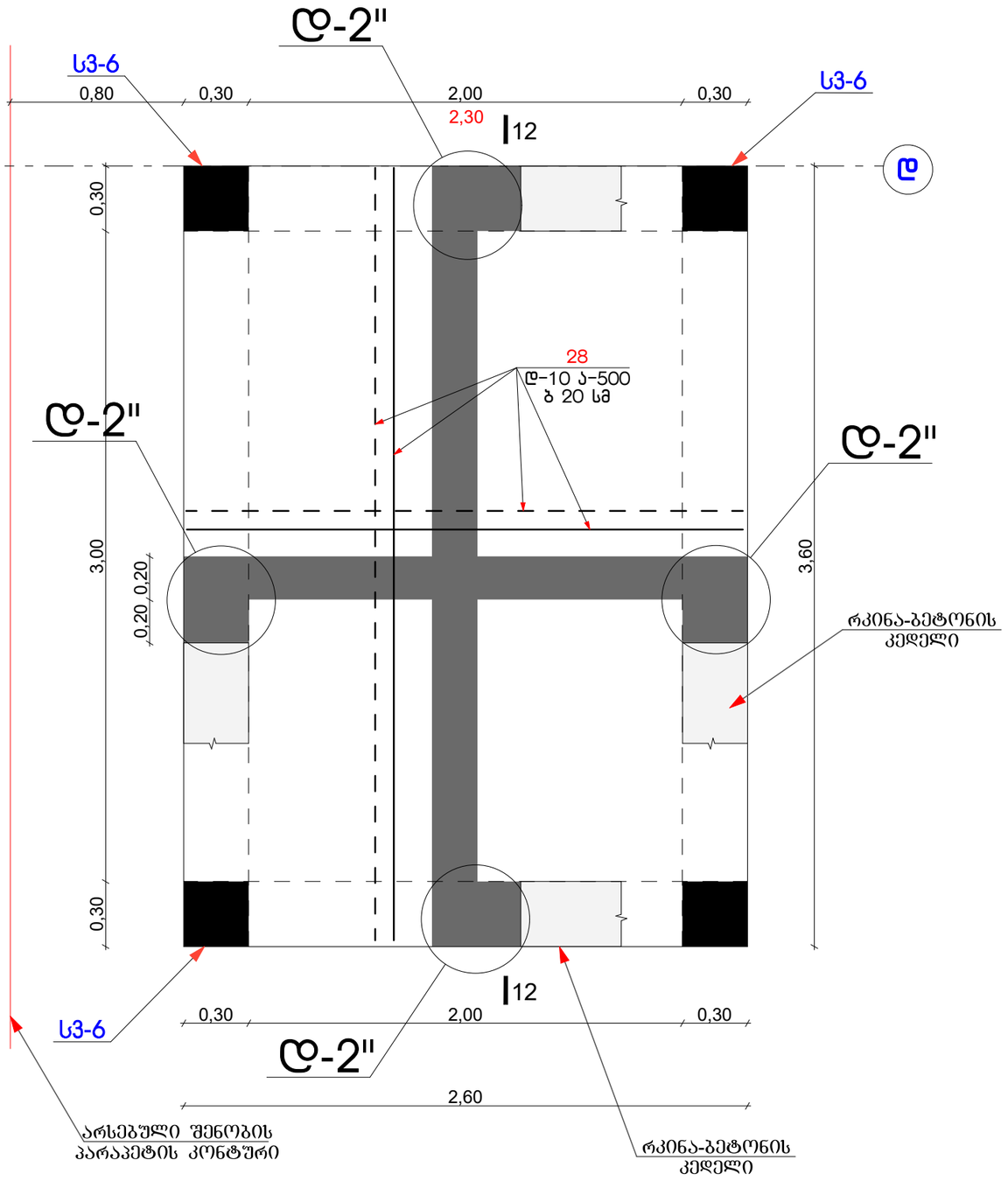

ჭრილი 12 - 12 მ.1:20

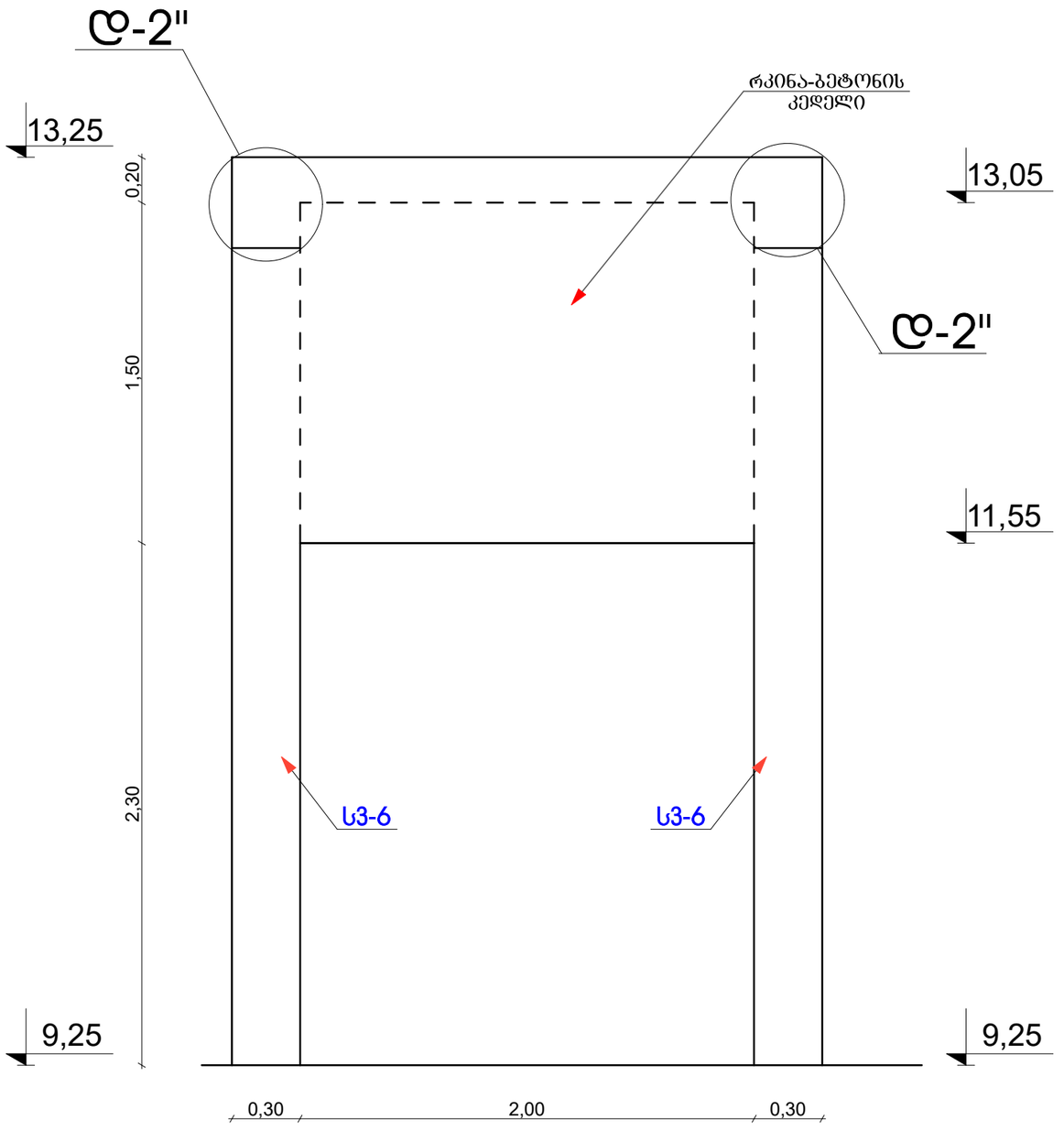

M.STUDIO ARCHITECTURE & DESIGN	შპს ,,ემ სტუდიო''		ქალაქ თბილისში, აკაკი ბელიაშვილის ქუჩა N149-ში ს/კ: 01.13.02.003.205, მრავალფუნქციური შენობა		
თანამდებობა	გვარი	ხელმ.	კონსტრუქციული ნაწილი	დამკვეთი: შპს "მაქსთემი"	
დირექტორი	რ. გეთიაშვილი				
პრ. მთ. არქიტ.	რ. გეთიაშვილი				
პრ. მთ კონსტრ.	ზ. გეთიაშვილი		ლიფტის შახტის გადახურვის გეგმა, ჭრილი 12 - 12		
შემსრულა	პ. ბურჭულაძე			სტად.	ფურც.	რაოდ.
				მ. პ.	კ-19	33

Разработал	Иванов	06.25	Зона „В"
Проверил	Иванов		
Н. контр.	Иванов		
ГИП	Иванов		

Перекрытие над 1-м этажом. Балки Н149-8п ш/с 01.13.02.003.ЖБ.

Фрагмент плана балок 4,95

Изм.	Кол.уч.	Лист	№ док.	Подпись	Дата

1	33	

Фрагмент плана балок 4,95 План 1:200

Фрагмент плана балок 4,95 План 1:200

დეტალი დ-3 მ.1:20

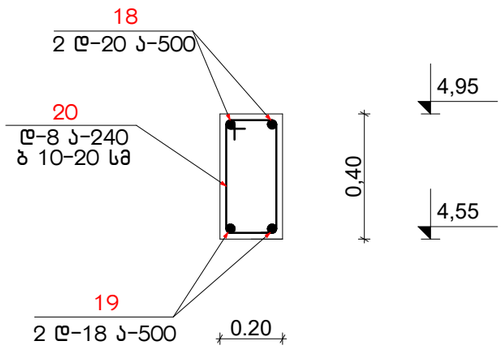

დეტალი დ-3' მ.1:20

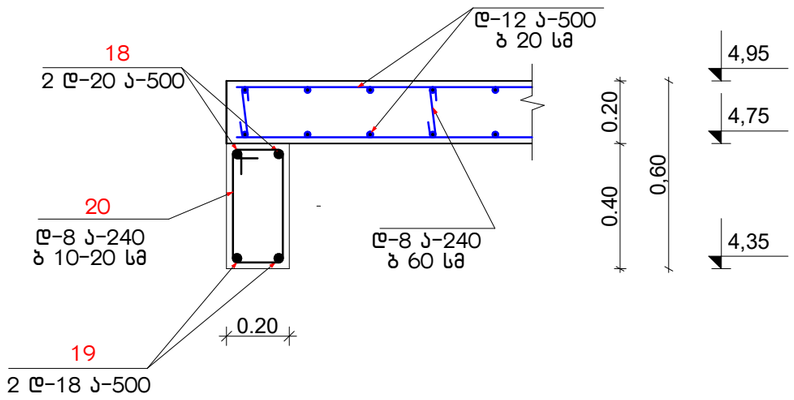

დეტალი დ-4 მ.1:20

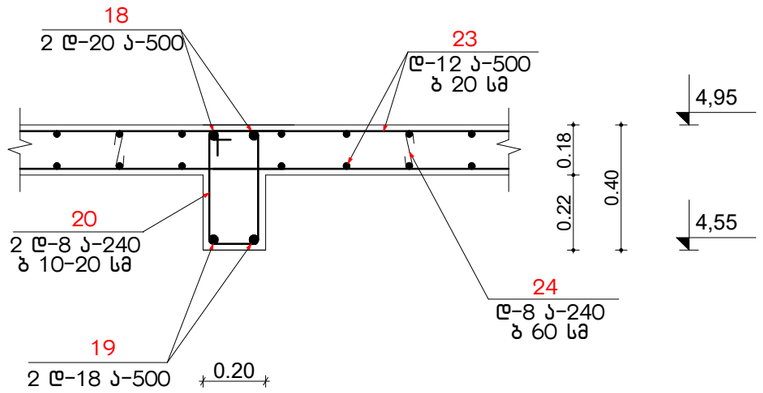

დეტალი დ-5 მ.1:20

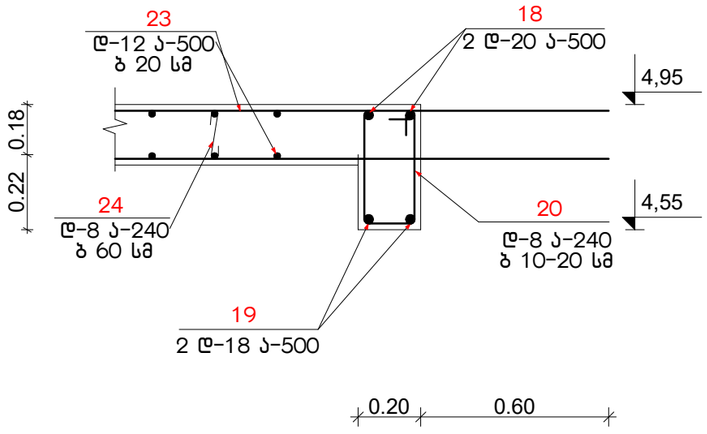

დეტალი დ-7 მ.1:20

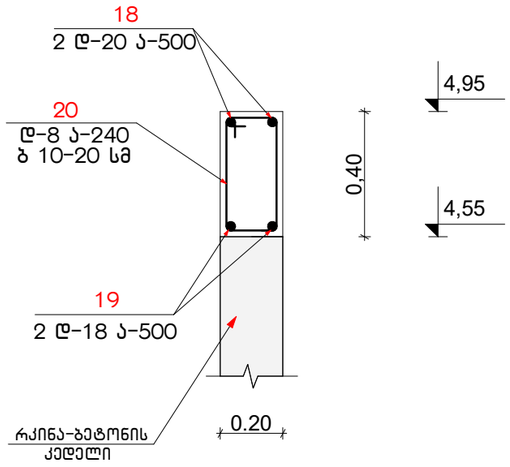

M.STUDIO ARCHITECTURE & DESIGN	შპს „ემ სტუდიო"		ქალაქ თბილისში, აკაკი ბელიაშვილის ქუჩა N149-ში ს/კ: 01.13.02.003.205, მრავალფუნქციური შენობა	
თანამდებობა	გვარი	ხელმ.	კონსტრუქციული ნაწილი	დამკვეთი: შპს "მაქსთემი"
დირექტორი	რ. გეთიაშვილი			
პრ. მთ. არქიტ.	რ. გეთიაშვილი			
პრ. მთ კონსტრ.	ბ. გეთიაშვილი		დეტალი დ-3, დ-3', დ-4, დ-5, დ-7	სტად. ფურც. რაოდ.
შეასრულა	პ. ბურჭულაძე			მ. პ. კ-21 33

დეტალი დ-5' მ.1:20

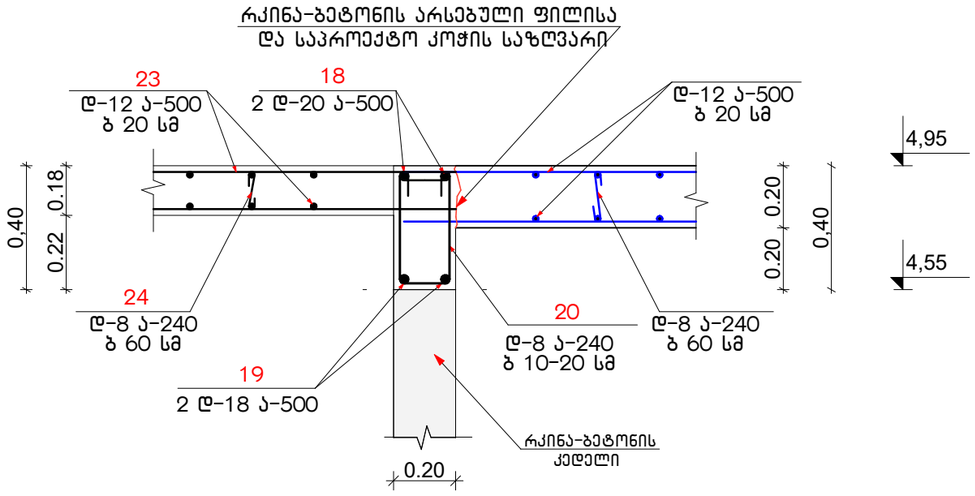

დეტალი დ-6 მ.1:20

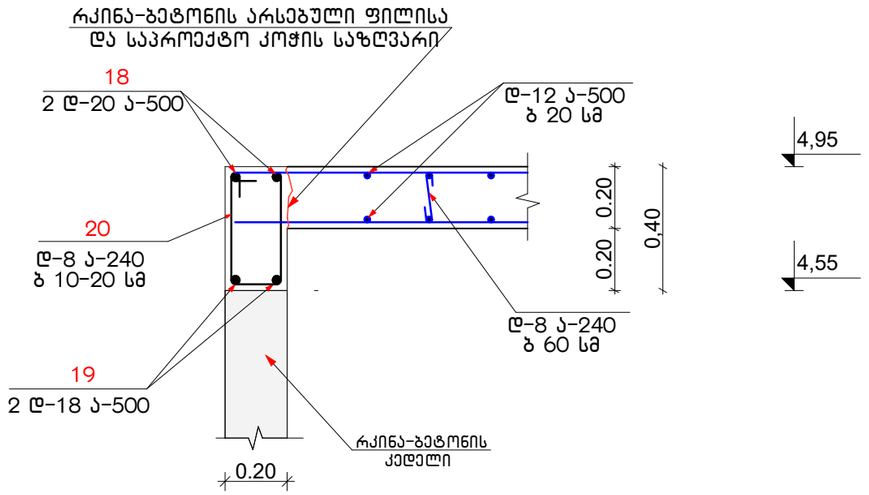

დეტალი დ-8 მ.1:20

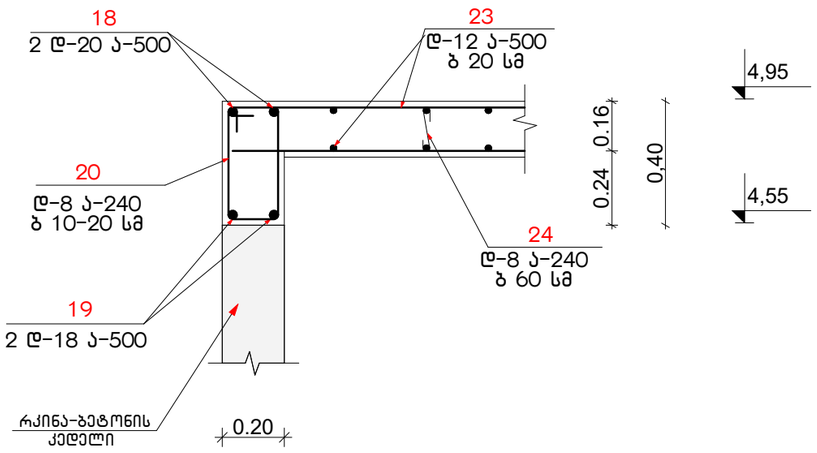

M.STUDIO ARCHITECTURE & DESIGN	შპს „ემ სტუდიო"		ქალაქ თბილისში, აკაკი ბელიაშვილის ქუჩა N149-ში ს/კ: 01.13.02.003.205, მრავალფუნქციური შენობა		
თანამდებობა	გვარი	ხელმ.	კონსტრუქციული ნაწილი	დამკვეთი: შპს "მაქსთემი"	
დირექტორი	რ. გეთიაშვილი				
პრ. მთ. არქიტ.	რ. გეთიაშვილი				
პრ. მთ კონსტრ.	გ. გეთიაშვილი		დეტალი დ-5', დ-6, დ-8		
შეასრულა	პ. ბურჭულაძე			სტად.	ფურც.	რაოდ.
				მ. პ.	კ-22	33

დეტალი დ-1 მ.1:20

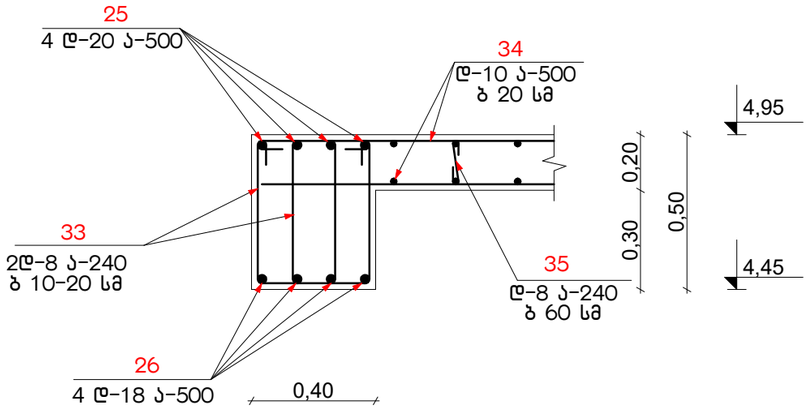

დეტალი დ-2 მ.1:20

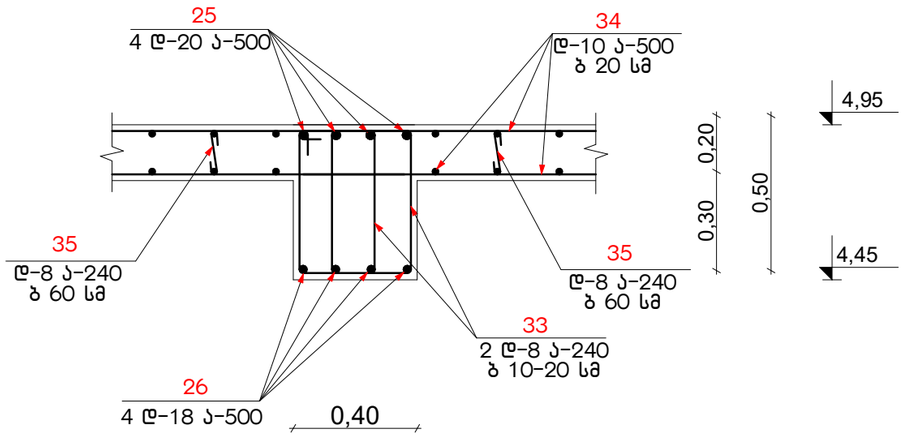

დეტალი დ-1' მ.1:20

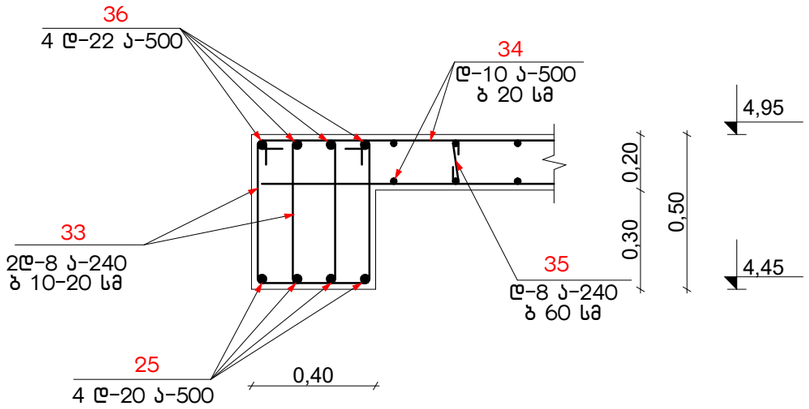

დეტალი დ-1'' მ.1:20

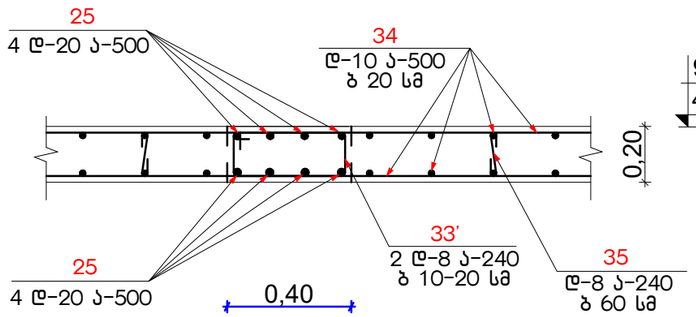

დეტალი დ-2' მ.1:20

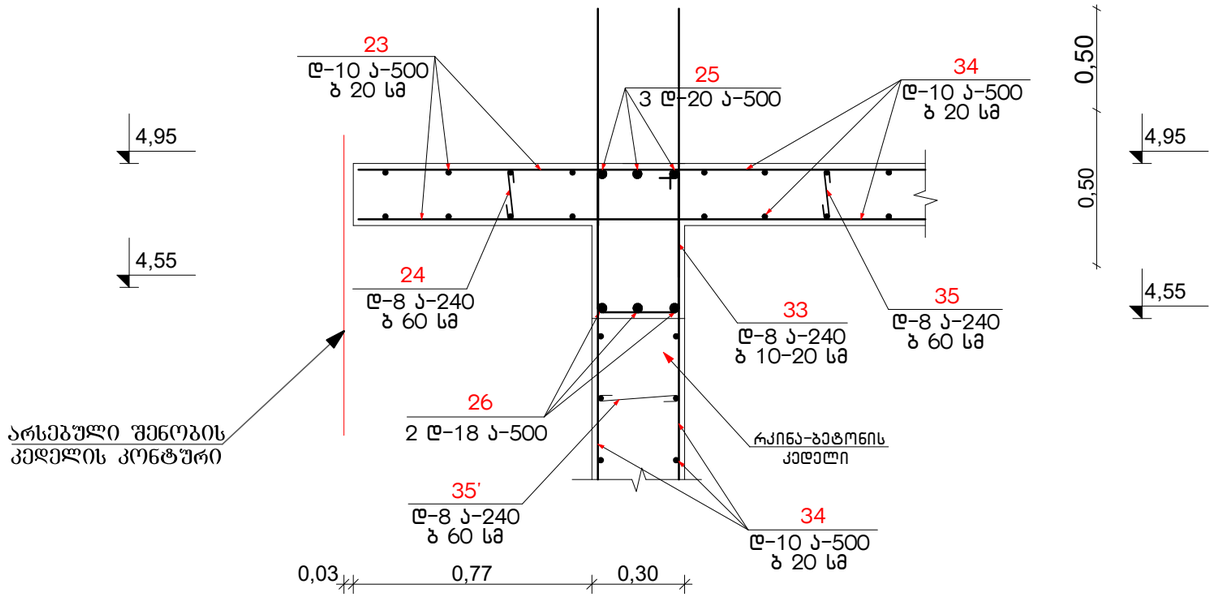

M.STUDIO ARCHITECTURE & DESIGN	შპს ,,ემ სტუდიო''		ქალაქ თბილისში, აკაკი ბელიაშვილის ქუჩა N149-ში ს/კ: 01.13.02.003.205, მრავალფუნქციური შენობა	
თანამდებობა	გვარი	ხელმ.	კონსტრუქციული ნაწილი	დამკვეთი: შპს "მაქსთემი"
დირექტორი	რ. გეთიაშვილი			
პრ. მთ. არქიტ.	რ. გეთიაშვილი			
პრ. მთ კონსტრ.	გ. გეთიაშვილი		დეტალი დ-1, დ-1', დ-1'' დ-2, დ-2'	
შეასრულა	ა. ბურჭულაძე			
				სტად. ფურც. რაოდ.
				მ. პ. კ-23 33

გადახურვის გეგმა 9,25 ნიშნულზე მ.1:200

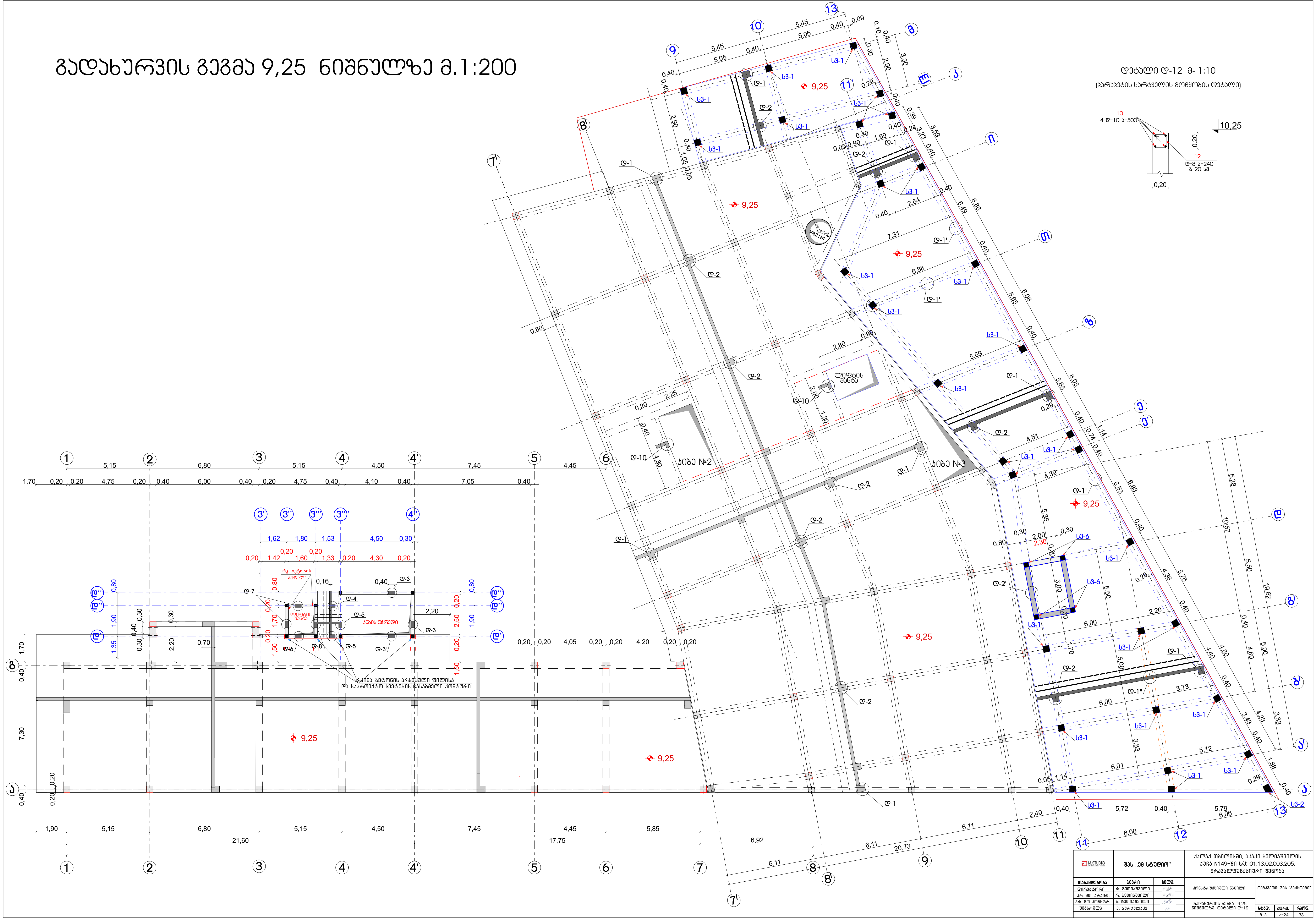

M.STUDIO ARCHITECTURE & DESIGN	შპს „ემ სტუდიო"		ქალაქ თბილისში, აკაკი ბელიაშვილის ქუჩა N149-ში ს/კ: 01.13.02.003.205, მრავალფუნქციური შენობა			
თანამდებობა	გვარი	ხელმ.	კონსტრუქციული ნაწილი	დამკვეთი: შპს "მაქსთემი"		
დირექტორი	რ. ბეთიაშვილი					
პრ. მთ. არქიტ.	რ. ბეთიაშვილი					
პრ. მთ კონსტრ.	გ. ბეთიაშვილი		გადახურვის გეგმა 9,25 ნიშნულზე, დეტალი დ-12	სტად.	ფურც.	რაოდ.
შეასრულა	პ. ბურჭულაძე			მ. პ.	კ-24	33

დეტალი დ-3 მ.1:20

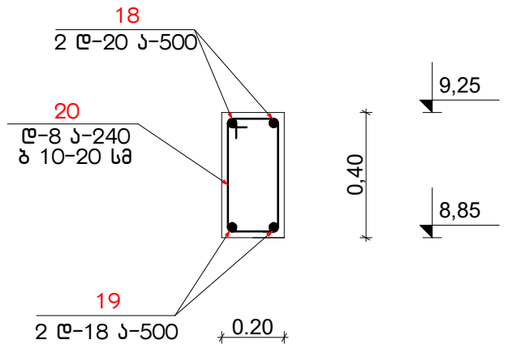

დეტალი დ-3' მ.1:20

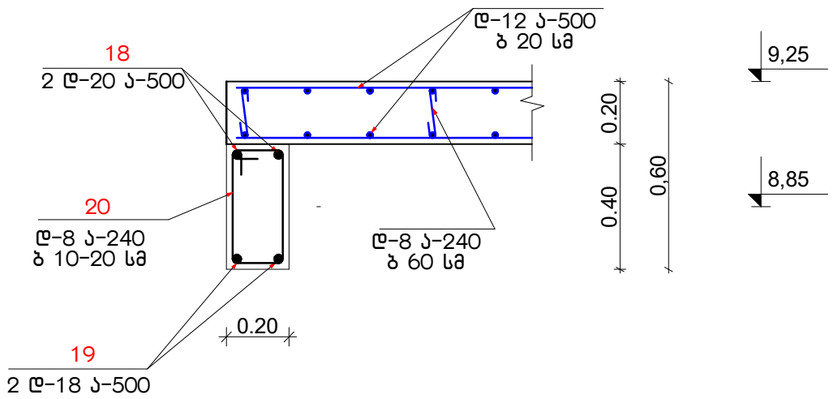

დეტალი დ-4 მ.1:20

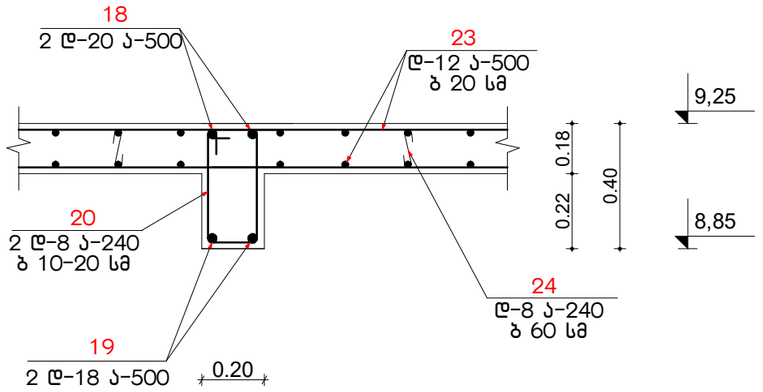

დეტალი დ-5 მ.1:20

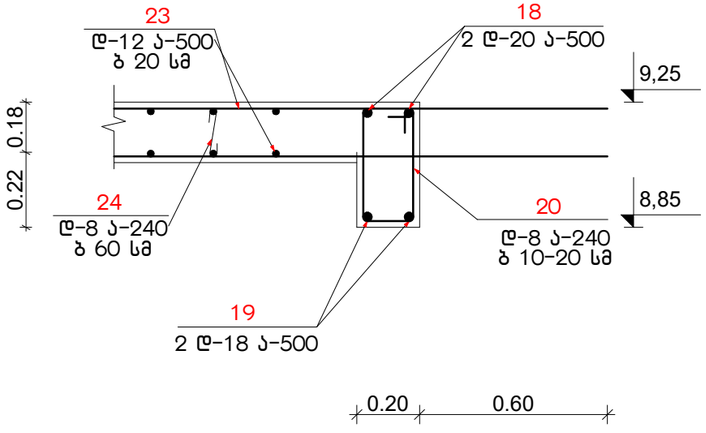

დეტალი დ-7 მ.1:20

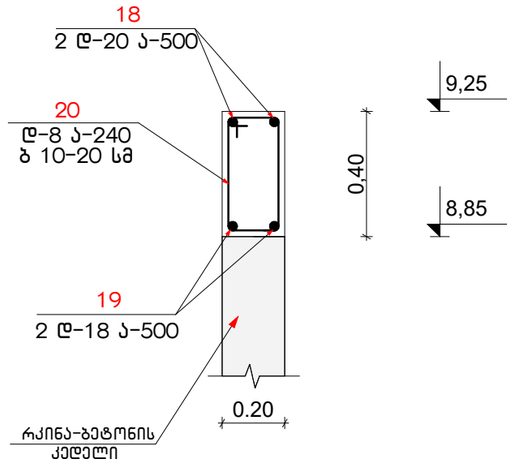

M.STUDIO ARCHITECTURE & DESIGN	შპს „ემ სტუდიო"		ქალაქ თბილისში, აკაკი ბელიაშვილის ქუჩა N149-ში ს/კ: 01.13.02.003.205, მრავალფუნქციური შენობა	
თანამდებობა	გვარი	ხელმ.	კონსტრუქციული ნაწილი	დამკვეთი: შპს "მაქსთემი"
დირექტორი	რ. გეთიაშვილი			
პრ. მთ. არქიტ.	რ. გეთიაშვილი			
პრ. მთ კონსტრ.	გ. გეთიაშვილი		დეტალი დ-3, დ-3', დ-4, დ-5, დ-7	სტად. ფურც. რაოდ.
შეასრულა	ა. ბურჭულაძე			მ. ა. ა-25 33

დეტალი დ-5' მ.1:20

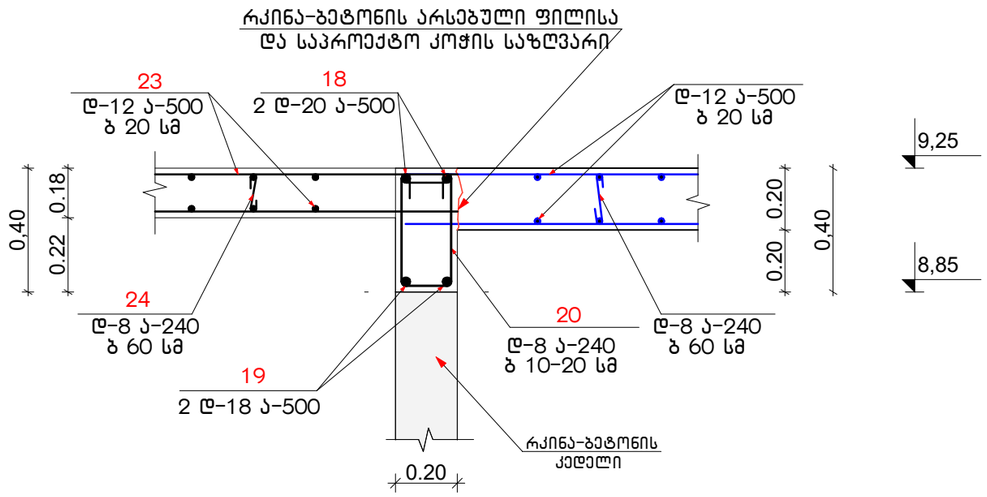

დეტალი დ-6 მ.1:20

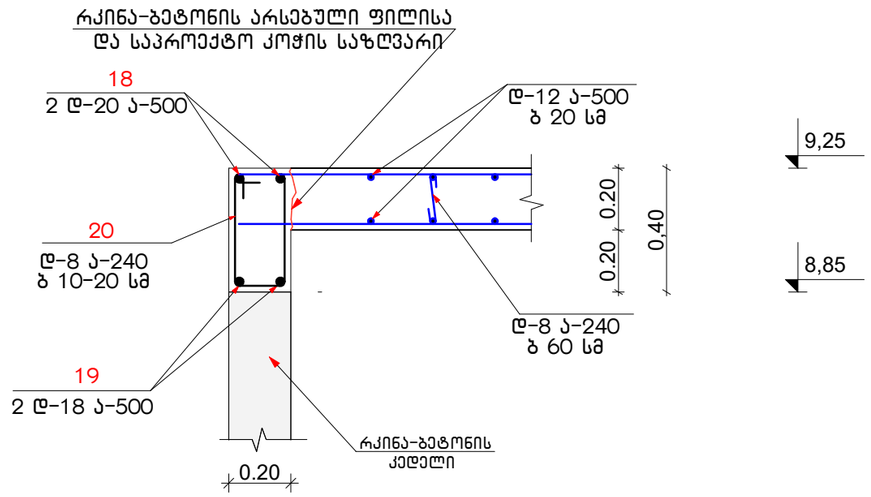

დეტალი დ-8 მ.1:20

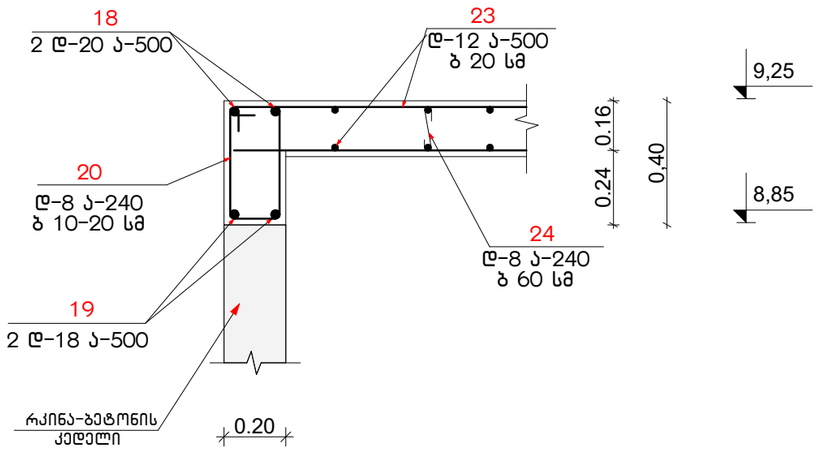

M.STUDIO ARCHITECTURE & DESIGN	შპს „ემ სტუდიო"		ქალაქ თბილისში, აკაკი ბელიაშვილის ქუჩა N149-ში ს/კ: 01.13.02.003.205, მრავალფუნქციური შენობა		
თანამდებობა	გვარი	ხელმ.	კონსტრუქციული ნაწილი	დამკვეთი: შპს "მაქსთემი"	
დირექტორი	რ. გეთიაშვილი				
პრ. მთ. არქიტ.	რ. გეთიაშვილი				
პრ. მთ კონსტრ.	გ. გეთიაშვილი		დეტალი დ-5', დ-6, დ-8	სტად.	ფურც.	რაოდ.
შემსრულა	პ. ბურჭულაძე			მ. პ.	კ-26	33

გადახურვის გეგმა 13,00 ნიშნულზე მ.1:100

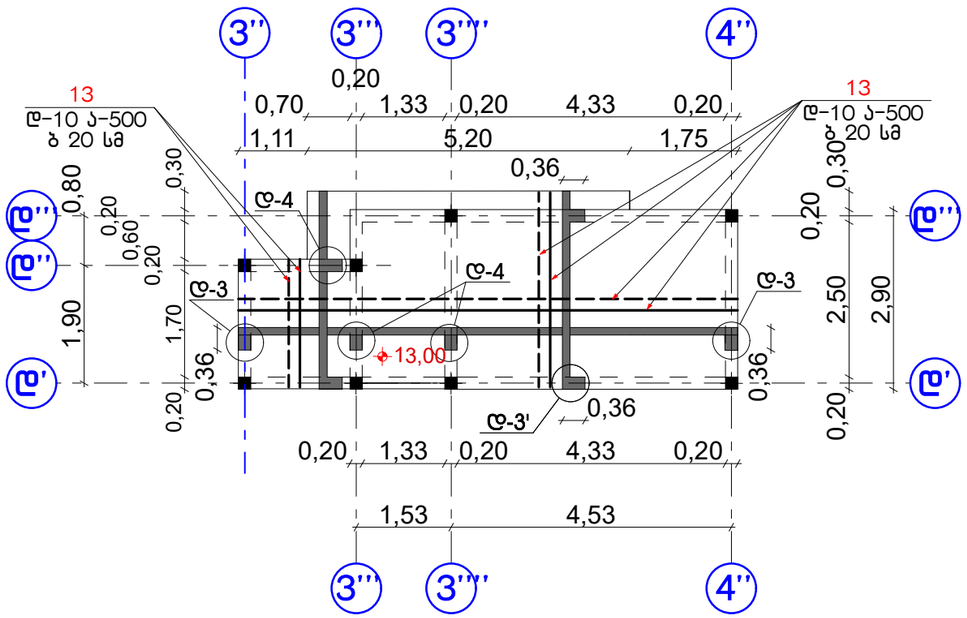

პარაპეტის გეგმა 13,60 ნიშნულზე მ.1:100

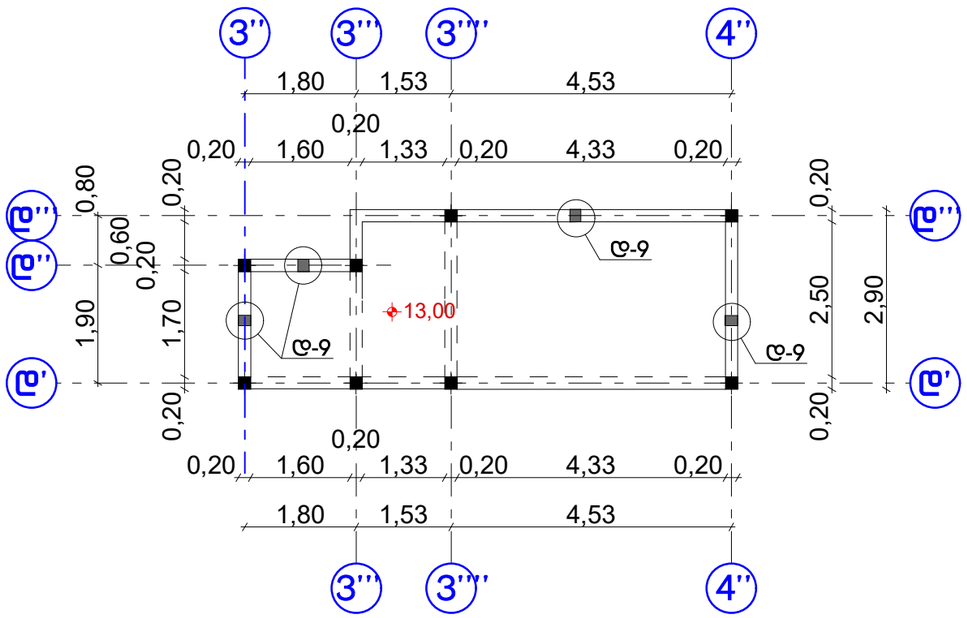

დეტალი Ⴓ-3' მ.1:20

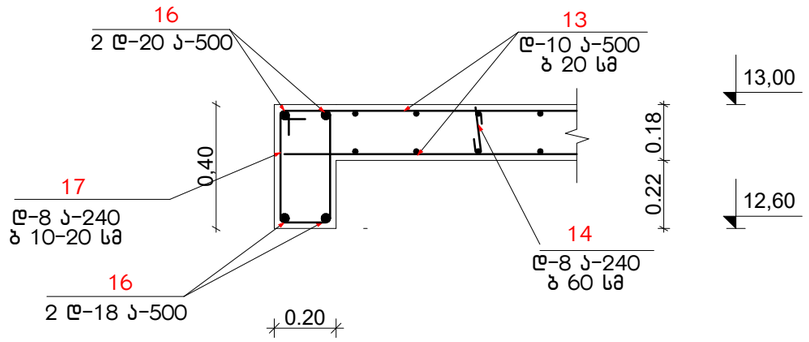

დეტალი Ⴓ-4 მ.1:20

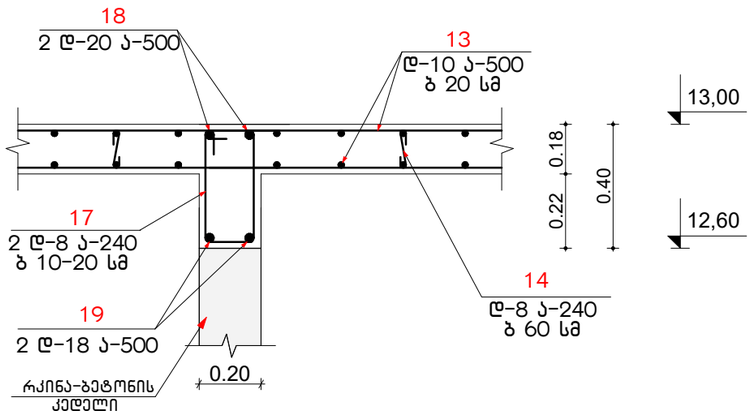

დეტალი Ⴓ-9 მ.1:20

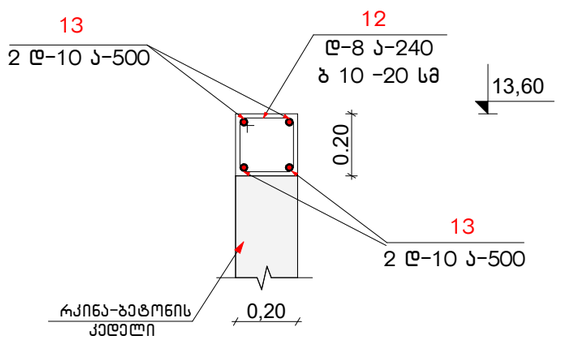

M.STUDIO ARCHITECTURE & DESIGN	შპს „ემ სტუდიო"		ქალაქ თბილისში, აკაკი ბელიაშვილის ქუჩა N149-ში ს/კ: 01.13.02.003.205, მრავალფუნქციური შენობა		
თანამდებობა	გვარი	ხელმ.	კონსტრუქციული ნაწილი	დამკვეთი: შპს "მაქსთემი"	
დირექტორი	რ. გეთიაშვილი				
პრ. მთ. არქიტ.	რ. გეთიაშვილი				
პრ. მთ კონსტრ.	გ. გეთიაშვილი		გადახურვის გეგმა 13,00 ნიშნულზე, პარაპეტის გეგმა 13,60 ნიშნულზე, დეტალი Ⴓ-3', Ⴓ-4, Ⴓ-9		
შეასრულა	კ. ბურჭულაძე				
				სტად.	ფურც.	რაოდ.
				მ. პ.	კ-27	33

დეტალი დ-1 მ.1:20

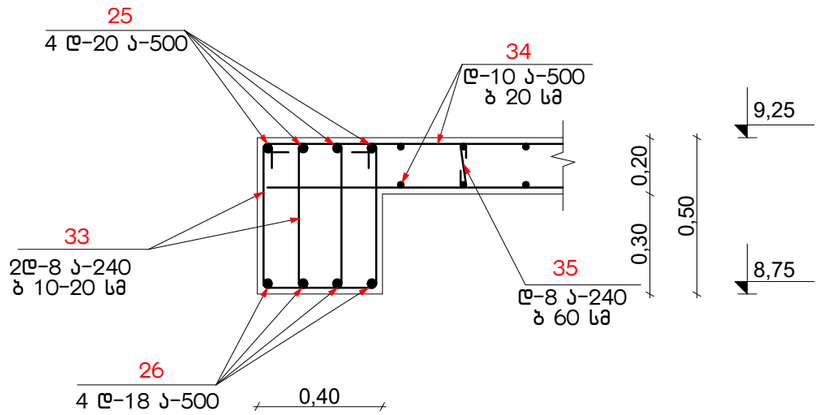

დეტალი დ-2 მ.1:20

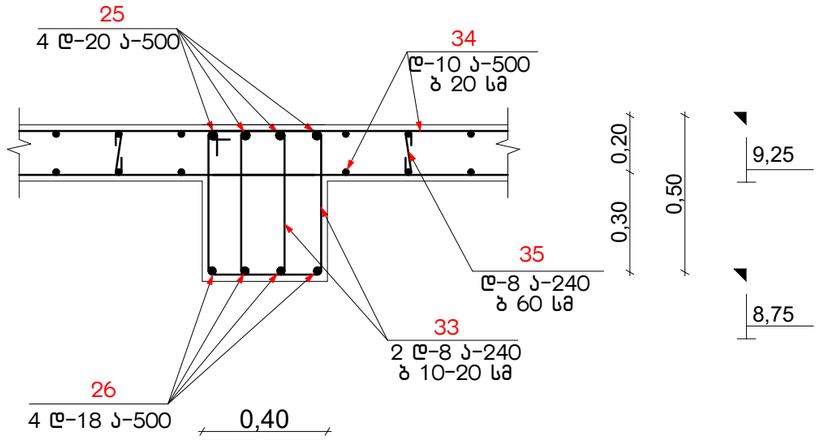

დეტალი დ-1' მ.1:20

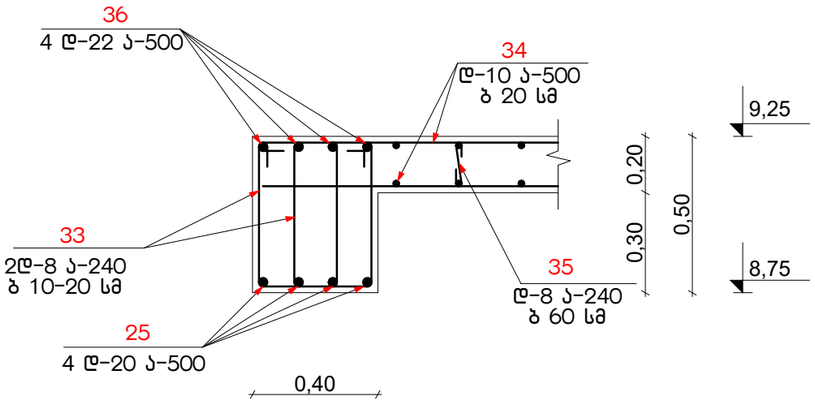

დეტალი დ-2'' მ.1:20

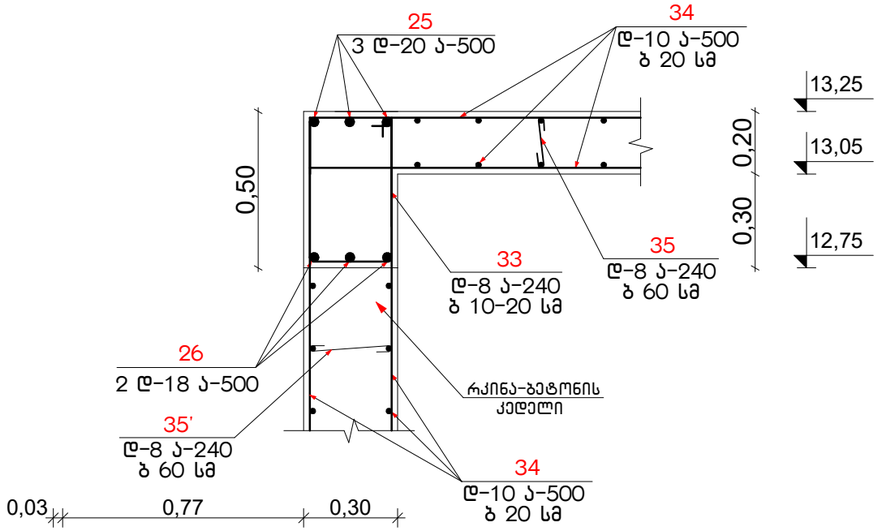

დეტალი დ-2' მ.1:20

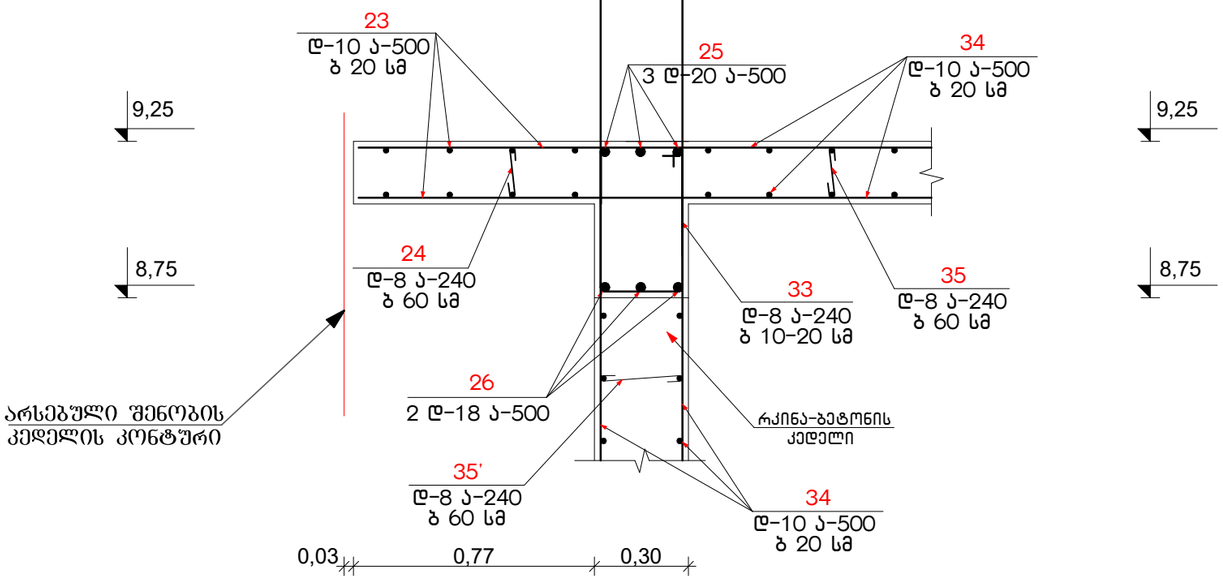

M.STUDIO ARCHITECTURE & DESIGN	შპს „ემ სტუდიო"		ქალაქ თბილისში, აკაკი ბელიაშვილის ქუჩა N149-ში ს/კ: 01.13.02.003.205, მრავალფუნქციური შენობა			
თანამდებობა	გვარი	ხელმ.	კონსტრუქციული ნაწილი	დამკვეთი: შპს "მაქსთემი"		
დირექტორი	რ. გეთიაშვილი					
პრ. მთ. არქიტ.	რ. გეთიაშვილი					
პრ. მთ კონსტრ.	გ. გეთიაშვილი		დეტალი დ-1, დ-1', დ-2, დ-2', დ-2''	სტად.	ფურც.	რაოდ.
შეასრულა	პ. ბურჭულაძე			მ. პ.	კ-28	33

სვეტებისა და კოჭების დაარმირების სქემატური ნახაზი. მ.1:25.

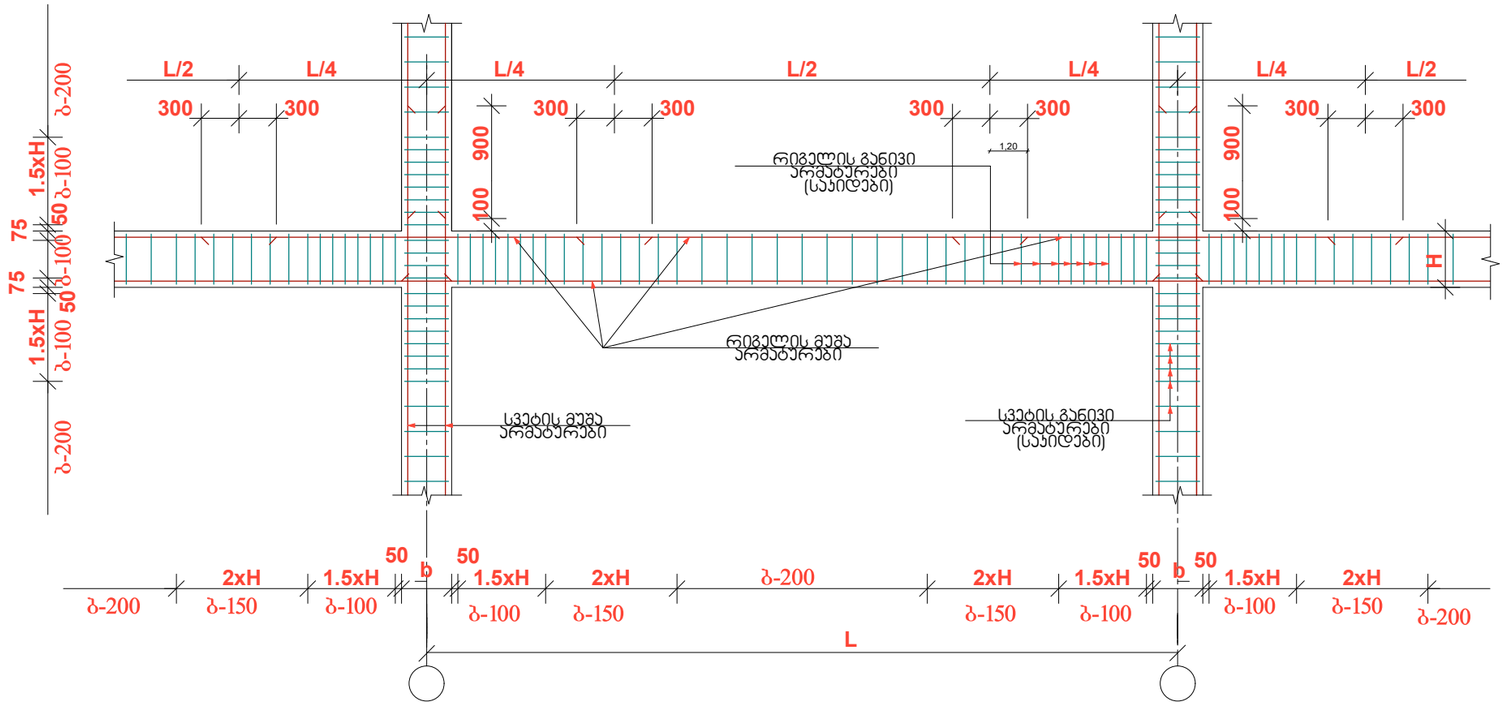

საქვაბის გადახურვის გეგმა 12,30 ნიშნულზე მ.1:25.

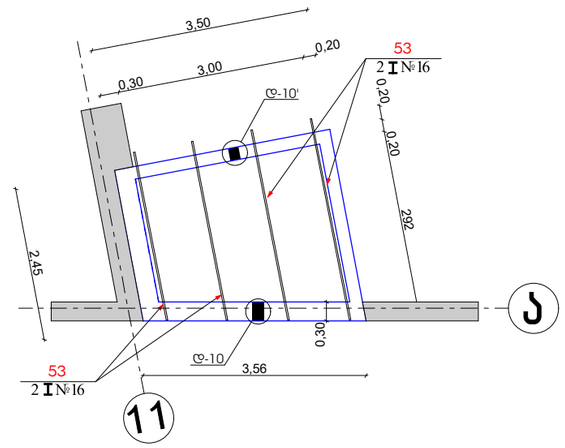

დეტალი დ-10 მ- 1:10

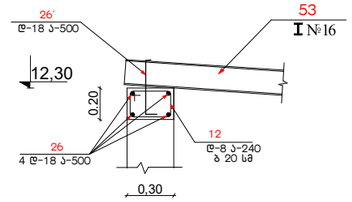

ფილის არმირების სქემატური ნახაზი.

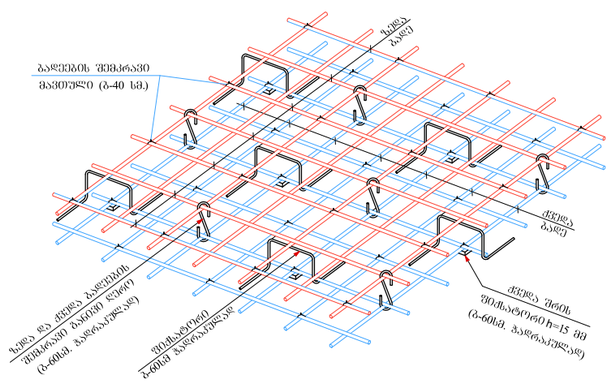

კვანძი - ა.

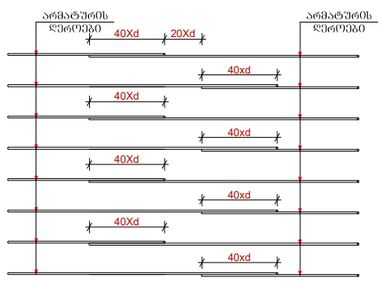

დეტალი დ-10' მ- 1:10

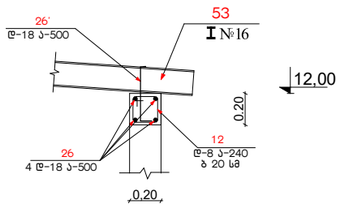

M.STUDIO ARCHITECTURE & DESIGN	შპს „ემ სტუდიო"		ქალაქ თბილისში, აკაკი ბელიაშვილის ქუჩა N149-ში ს/კ: 01.13.02.003.205, მრავალფუნქციური შენობა		
თანამდებობა	გვარი	ხელმ.	კონსტრუქციული ნაწილი	დამკვეთი: შპს "მაქსთემი"	
დირექტორი	რ. გეთიაშვილი				
პრ. მთ. არქიტ.	რ. გეთიაშვილი				
პრ. მთ კონსტრ.	ბ. გეთიაშვილი		სვეტებისა და კოჭების არმირების სქემატური ნახაზი. ფილის არმირების სქემატური ნახაზი. კვანძი -ა. საქვაბის გადახურვის გეგმა 12.30 ნიშნულზე. დეტალი დ-10. დ-10'	სტად.	ფურც.	რაოდ.
შეასრულა	პ. ბურჭულაძე			მ. პ.	კ-29	33

ՄԱՍՏԱԲԱՇԽԱՏ	**ձեւ ,,ՃԱ ԼՅՏԵՐՄ՝՝**	**ՀԱՄԲ.**	
ԳՈՒՆԱԿԱՎՈՐՄԱՆ	ՀՀ ՇԻՐԱԿԻ ՄԱՐԶԻ ՀԱՄԱՅՆՔՆԵՐԻ ՀԱՎԱՔԱԳՈՒՄԱՐԱՅԻՆ ԾԱՌԱՅՈՒԹՅՈՒՆ	ՀՀ. ՇԻՐԱԿԻ ՄԱՐԶ, ՀԱՄԱՅՆՔՆԵՐԻ ՀԱՎԱՔԱԳՈՒՄԱՐԱՅԻՆ ԾԱՌԱՅՈՒԹՅՈՒՆ	ՀՀ. ՇԻՐԱԿԻ ՄԱՐԶ, ՀԱՄԱՅՆՔՆԵՐԻ ՀԱՎԱՔԱԳՈՒՄԱՐԱՅԻՆ ԾԱՌԱՅՈՒԹՅՈՒՆ
ՀՀ. ՇԻՐԱԿԻ ՄԱՐԶ, ԱՐԹԻԿԻ ՀԱՄԱՅՆՔԱՊԵՏԱՐԱՆԻ ՇԵՆՔԻ ՎԵՐԱՆՈՐՈԳՈՒՄ		

ლითონის ჯოჯების მოწყობის გეგმა 12,75 ნიშნულზე მ.1:200

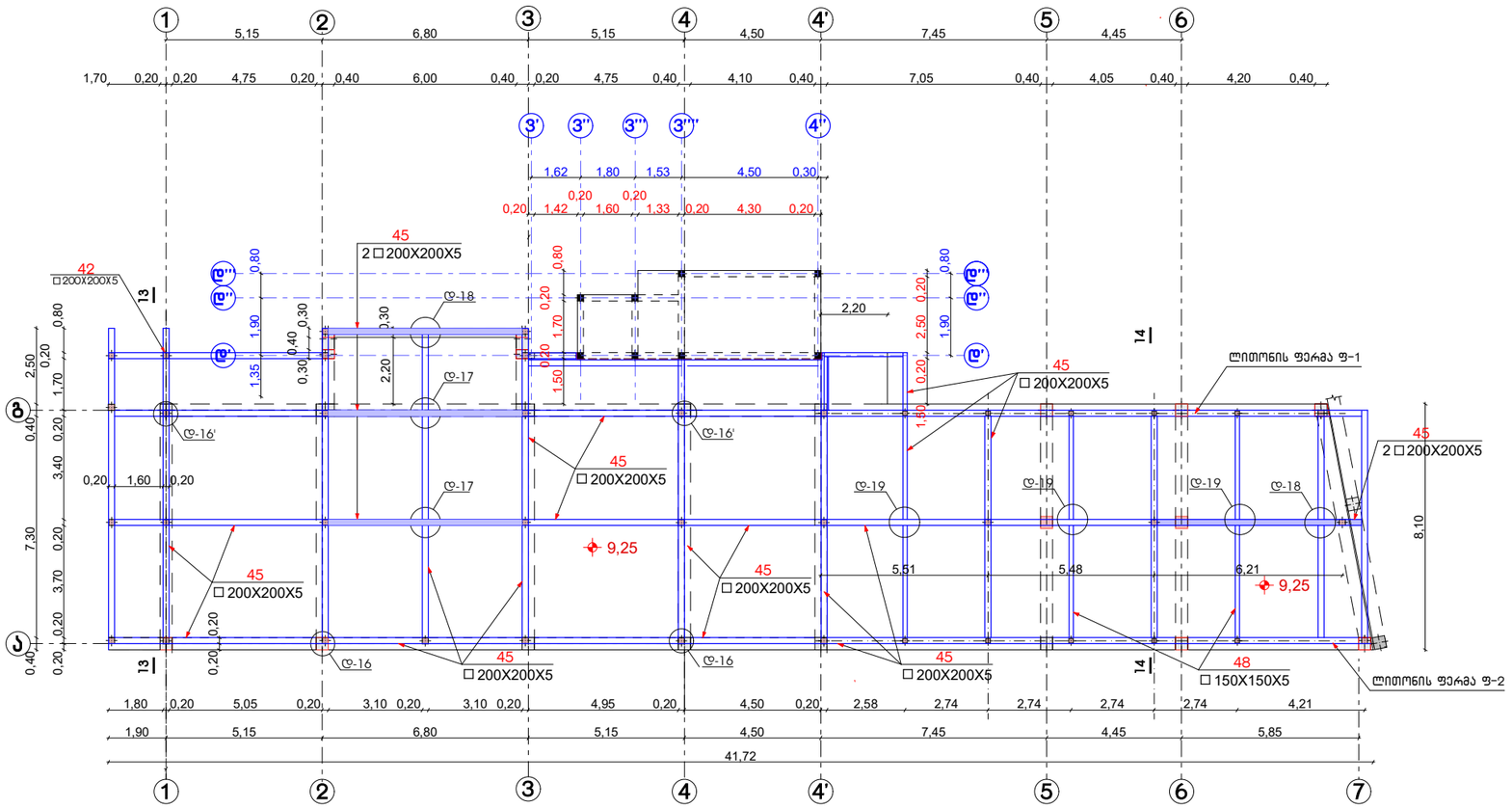

ლითონის ფერმა Ფ-1 მ.1:100

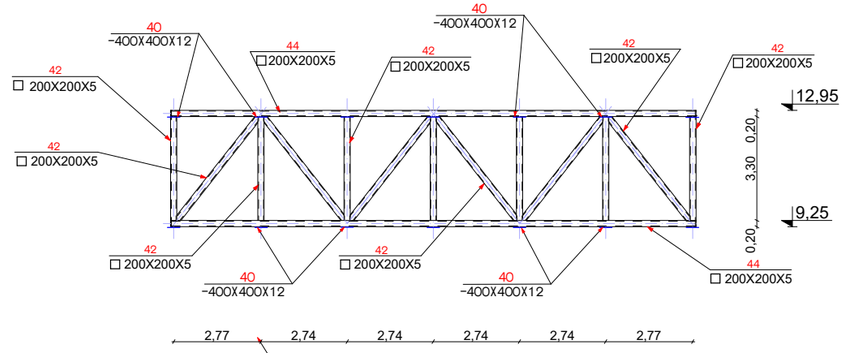

ლითონის ფერმა Ფ-2 მ.1:100

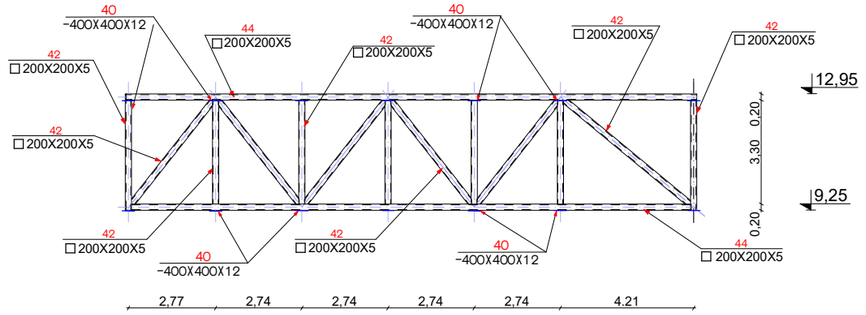

სახურავის მოწყობის გეგმა მ.1:200

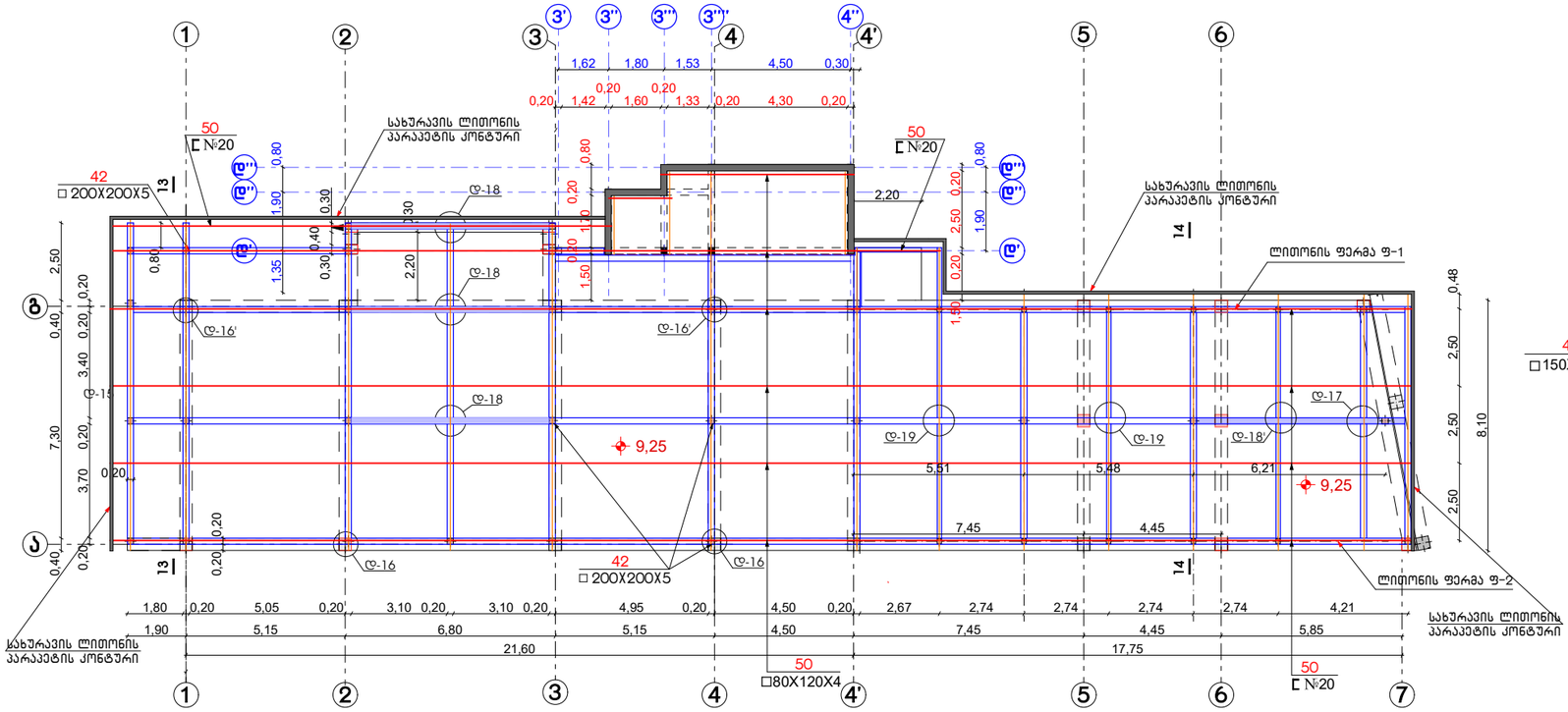

დეტალი დ-16, დ-16' მ.1:20

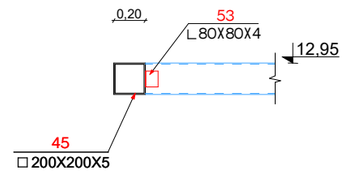

დეტალი დ-17 მ.1:20

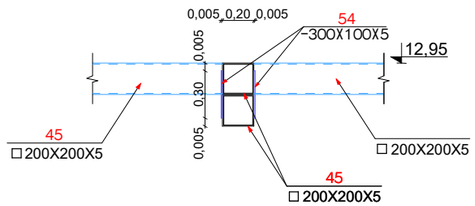

დეტალი დ-18 მ.1:20

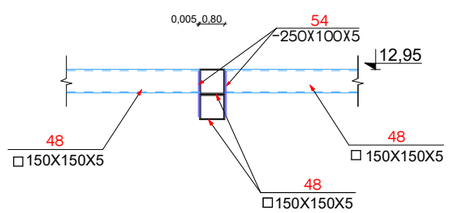

დეტალი დ-19 მ.1:20

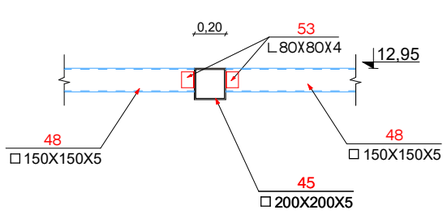

M.STUDIO ARCHITECTS & DESIGN	შპს „ემ სტუდიო"		ქალაქ თბილისში, აკაკი ბელიაშვილის ქუჩა N149-ში ს/კ: 01.13.02.003.205, მრავალფუნქციური შენობა	
თანამდებობა	გვარი	ხელმ.	კონსტრუქციული ნაწილი	დამკვეთი: შპს "მაქსთემი"
დირექტორი	რ. გეთიაშვილი			
არ. მთ. არქიტ.	რ. გეთიაშვილი			
არ. მთ კონსტრ.	გ. გეთიაშვილი		ლითონის კოჯების და სახურავის მოწყობის გეგმა 12,75 ნიშნულზე, დეტალი დ-16, დ-16', დ-17, დ-18, დ-19, ლითონის ფერმა Ფ-1, Ფ-2	
შემსრულა	ა. ბურჭულაძე			

სტად.	ფურც.	რაოდ.
მ. პ.	კ-31	33

ჭრილი 13 - 13 მ.1:20

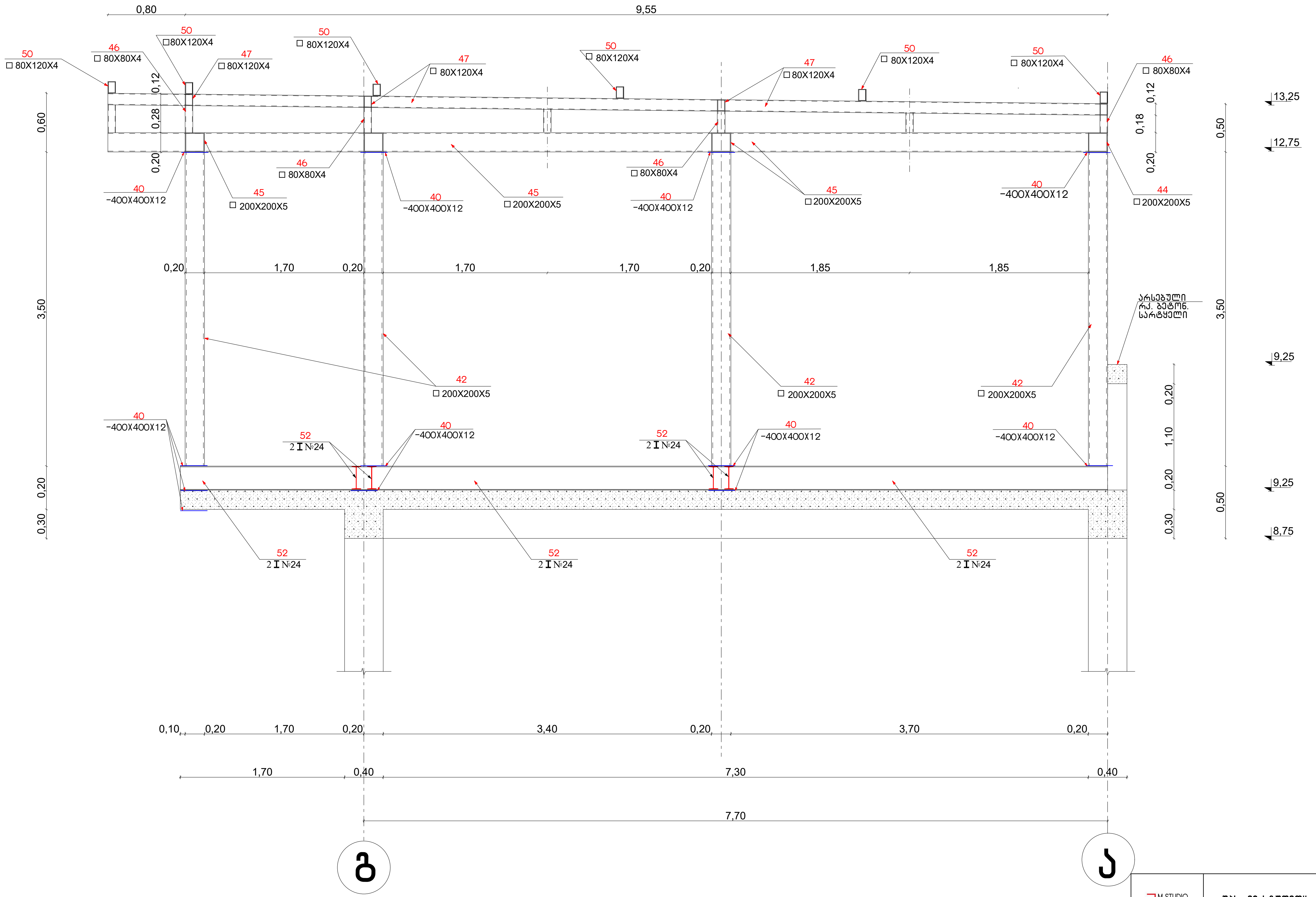

M.STUDIO ARCHITECTURE & DESIGN	შპს ,,ემ სტუდიო''		ქალაქ თბილისში, აკაკი ბელიაშვილის ქუჩა N149-ში ს/კ: 01.13.02.003.205, მრავალფუნქციური შენობა			
თანამდებობა	გვარი	ხელმ.	კონსტრუქციული ნაწილი	დამკვეთი: შპს "მაქსთემი"		
დირექტორი	რ. ბეთიაშვილი					
პრ. მთ. არქიტ.	რ. ბეთიაშვილი					
პრ. მთ კონსტრ.	ბ. ბეთიაშვილი		ჭრილი 13 - 13	სტად.	ფურც.	რაოდ.
შეასრულა	პ. ბურჭულაძე			მ. პ.	ქ-32	33

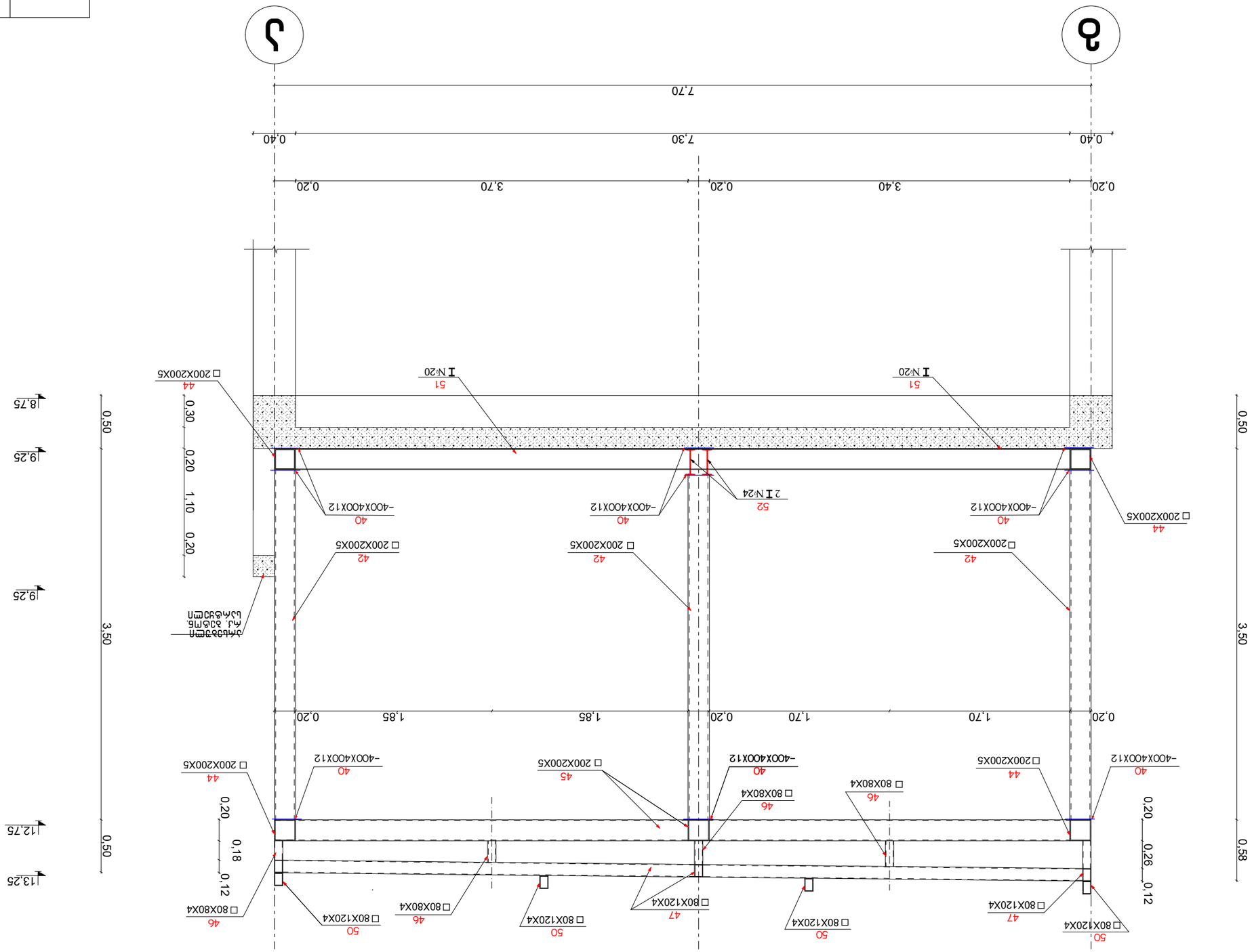

ვანი 14 – 14 მ.1:20

შემკვეთი: ობიექტის დასახელება			
ქ.ბათუმი, ა.კოსტავას ქუჩა N149-ში ს/კ: 01.13.02.003.205, ბაბანაძის ქუჩის ბოლოში მდებარე ტერიტორიაზე მრავალბინიანი საცხოვრებელი სახლის მშენებლობა			
ნახაზის დასახელება	ფურცლის ნომერი	ფურცლების რაოდენობა	
ვანი 14 – 14	33		
	ა.ი.	ე.ბაბანაძე	
	ა.ბაბანაძე		
	ა.ბაბანაძე		
	ა.ბაბანაძე

შ.პ.ს. საპროექტო,
არქიტექტურულ–დიზაინერული სტუდია
„ბაზისი XXI“ (ID 202235296)
საქართველო. თბილისი.
დავით აღმაშენებლის გამზ. №63-ა
ტელ. (+995 595) 27 21 27
e-mail: bazisi_xxi@yahoo.com
№352/23

L.T.D. projecting,
architect-design studio
„BAZISI XXI“(ID 202235296)
63a Agmashenebeli av.
Tbilisi. Georgia
mob. (+995 595) 27 21 27
e-mail: bazisi_xxi@yahoo.com
„02“ ოქტომბერი 2023წ

საექსპერტო შეფასება (დასკვნა)

ქალაქი თბილისი, აკაკი ბელიაშვილის ქუჩა №149, შ.პ.ს „მაქსთერმი“-ს (ID: №237978113) საკუთრების მიწის ნაკვეთზე, საკადასტრო კოდი № 01.13.02.003.205, მდებარე, მშენებარე მრავალფუნქციური შენობის შეთანხმებული პროექტის ცვლილების (კორექტირებული პროექტის) კონსტრუქციულ ნაწილზე

ექსპერტიზაზე წარმოდგენილია ქალაქი თბილისი, აკაკი ბელიაშვილის ქუჩა №149, შ.პ.ს „მაქსთერმი“-ს (ID: №237978113) საკუთრების მიწის ნაკვეთზე, საკადასტრო კოდი № 01.13.02.003.205, მდებარე, მშენებარე მრავალფუნქციური შენობის შეთანხმებული პროექტის ცვლილების (კორექტირებული პროექტის):

1. კონსტრუქციული ნაწილი, ელექტრონული ვერსიის სახით;
2. არქიტექტურული ნაწილი, ელექტრონული ვერსიის სახით;
3. სამშენებლო მოედნის ტოპოგადაღება და გეოლოგიური კვლევის მასალები.

დამკვეთი:	შ.პ.ს „მაქსთერმი“ (ს/კ: №237978113)
საპროექტო ორგანიზაცია:	შ.პ.ს „ემ სტუდიო“ (ს/კ: №402077453)
პრ. მთ. არქიტექტორი:	რობიზონ გეთიაშვილი
პრ. მთ. კონსტრუქტორი:	გოჩა გეთიაშვილი
ექსპერტი-კონსტრუქტორი:	ვახტანგ ჯაფარიძე, შ.პ.ს. „ბაზისი XXI“

სამშენებლო მოედანი ხასიათდება შემდეგი გეოფიზიკური და კლიმატური მონაცემებით:

- სეისმურობა 8 ბალი (MSK 64 სკალის მიხედვით, ქალაქი თბილისი, მიეკუთვნება 8 ბალიანი სეისმურობის ზონას, ჰორიზონტალური აჩქარება A=0.17g)
- ქარის ნორმატიული დატვირთვა შეადგენს - 85 კგძ/მ2;
- თოვლის საფარის ნორმატიული დატვირთვა - 50 კგძ/მ^2.
- საძირკვლების ფუძედ, საინჟინრო-გეოლოგიური დასკვნის საფუძველზე, მიღებულია 30 წლის ხანდაზმულობის ნაყარი, რომლის საანგარიშო წინაღობა შეადგენს R_0=1,50 კგძ/სმ^2, ამიტომ რეკომენდირებულია, საძირკვლის ტიპად შეირჩეს ერთიანი მონოლითური რკინა-ბეტონის ფილა.

არსებული შენობა 3 სართულიანია. არსებული შენობა გეგმაში რთული (მრავალკუთხედის) ფორმისაა, მცირე კონსოლური ნაშვერებით. არსებული შენობა და მასზე განხორციელებული მიეშნება კონსტრუქციული სქემის მიხედვით მონოლითური რკინა-ბეტონის კარკასული ტიპისაა, სისტი კვანძებით.

დაშენებული III სართული ლითონის კარკასული ტიპისაა. ძირითადი შენობა და მიეშნება ერთმანეთისაგან გამოყოფილია სეისმური ნაკერით.
პირობით ნიშნულს 0,00-ს შეესაბამება შენობის I სართულის იატაკის დონე.

არსებული შენობის კონსტრუქციული ელემენტების დახასიათება:

- საძირკვლები დაპროექტებულია და შესრულებულია მონოლითური რკ/ბეტონის ფილის სახით, სისქით 50სმ, B25 კლასის ბეტონისაგან.
- სვეტები დაპროექტებულია და შესრულებულია მონოლითური რკ/ბეტონისაგან, მართხკუთხა განივი კვეთებით 40X40სმ; 40X62სმ; 20X20სმ და მართკუთხა განივი კვეთის ფოლადის მილებისაგან: □150X150X5მმ;
- ცოკოლის კედლები დაპროექტებულია და შესრულებულია მონოლითური რკ/ბეტონისაგან, სისქით 20სმ;
- რიგელები დაპროექტებულია და შესრულებულია მონოლითური რკ/ბეტონისაგან, მართხკუთხა განივი კვეთებით 40X50(h)სმ; 20X40(h)სმ და მართკუთხა განივი კვეთის ფოლადის მილებისაგან: □150X150X5მმ;
- სართულშუა გადახურვის ფილები დაპროექტებულია და შესრულებულია მონოლითური რკ/ბეტონისაგან, კოჭოვანი ტიპის სახით, სისქით 18სმ და 20სმ;
- კიბეების მარშები და ბაქნები დაპროექტებულია და შესრულებულია მონოლითური რკ/ბეტონისაგან, სისქით 16სმ და 18სმ;

ძირითადი მზიდი კონსტრუქციული ელემენტების ბეტონის კლასი B25-ია,
ძირითადი მზიდი კონსტრუქციული ელემენტების არმატურის კლასი: A500C და A240c.

მშენებარე მრავალფუნქციური შენობის შეთანხმებული პროექტის ცვლილების (კორექტირებული პროექტით) გათვალისწინებულია:

- კიბე №2: ორმარშიანი კიბის გაუქმება და სანაცვლოდ „13“-„მ“ ღერძების გადაკვეთასთან მონოლითური რკინა-ბეტონის კიბის მოწყობა ოთხი საფეხურით, პირველ სართულზე შემოსასვლელად, სიგანით: 1,10 მეტრი, საფეხურების ზომებით: 30X15(h)სმ.
- კიბე №1: „4“ ღერძის გასწვრივ „გ“- „დ“ ღერძებს შორის მონოლითური დიაფრაგმის (რკინა-ბეტონის კედლის) მოწყობა, სისქით 20სმ, მიშენების მთელ სიმაღლეზე, +13.00 ნიშნულამდე;
- ანტრესოლის სართულზე: კიბის უჯრედის გაუქმება და მონოლითური რკ/ბეტონის ფილის მოწყობა „9“-„13“ ღერძებსა და „0“-„მ“ ღერძებს შორის;
- საწყობის მიშენების ნაწილში: „11“-„დ“ ღერძების გადაკვეთასთან: 200X300სმ ზომის სატვირთო ლიფტის მოწყობა +9.25 ნიშნულის ჩათვლით;
- სახურავზე: საქვაბის მოწყობა +9.25 ნიშნულზე, „11“-„ა“ ღერძების გადაკვეთასთან, ზომებით: 3,50X3,12მ.

კორექტირებული პროექტი შესრულებულია საქართველოში მოქმედი შემდეგი ნორმატიული დოკუმენტების მოთხოვნათა შესაბამისად:

1) პნ 01.0 -03 „სამშენებლო კლიმატოლოგია“
2) პნ 01.01-09 „სეისმომედეგი მშენებლობა“
3) პნ 03.01-09 „ბეტონისა და რკინაბეტონის კონსტრუქციები“
4) პნ 02.01-08 „შენობის და ნაგებობების ფუძეები“.

ქალაქი თბილისი, აკაკი ბელიაშვილის ქუჩა №149, შ.პ.ს „მაქსთერმი“-ს საკუთრების მიწის ნაკვეთზე, საკადასტრო კოდი № 01.13.02.003.205, მდებარე, მშენებარე მრავალფუნქციური შენობის მზიდი კონსტრუქციების გეომეტრიული ზომები, პროფილები ბეტონის კლასი და არმირება დაპროექტებულია შენობის მზიდი კონსტრუქციული სისტემის ანგარიშის შედეგების მიხედვით.

<u>დასკვნა:</u>

ქალაქი თბილისი, აკაკი ბელიაშვილის ქუჩა №149, შ.პ.ს „მაქსთერმი“-ს (ID: №237978113) საკუთრების მიწის ნაკვეთზე, საკადასტრო კოდი № 01.13.02.003.205, მდებარე, მშენებარე მრავალფუნქციური შენობის შეთანხმებული პროექტის ცვლილების (კორექტირებული პროექტის) კონსტრუქციული ნაწილი დამუშავებულია საკმარისი მოცულობით, საქართველოს რესპუბლიკაში მოქმედი სამშენებლო ნორმებისა და წესების შესაბამისობაში.

ექსპერტიზა დადებით შეფასებას აძლევს: ქალაქი თბილისი, აკაკი ბელიაშვილის ქუჩა №149, შ.პ.ს „მაქსთერმი“-ს (ID: №237978113) საკუთრების მიწის ნაკვეთზე, საკადასტრო კოდი № 01.13.02.003.205, მდებარე, მშენებარე მრავალფუნქციური შენობის შეთანხმებული პროექტის ცვლილების (კორექტირებული პროექტის) კონსტრუქციულ ნაწილს და რეკომენდაციას უწევს მას მშენებლობის ნებართვის მისაღებად.

შ.პ.ს. „ბაზისი XXI“-ის
აღმასრულებელი დირექტორი,
ექსპერტი, კონსტრუქტორი: /ვახტანგ ჯაფარიძე /

ამონაწერი მეწარმეთა და არასამეწარმეო (არაკომერციული) იურიდიული პირების რეესტრიდან

განაცხადის ნომერი: 115518
განაცხადის რეგისტრაციის ნომერი: B10105547
ამონაწერის მომზადების თარიღი: 03/09/2010 15:40:23

სუბიექტი

საფირმო სახელწოდება:	შპს ბაზისი XXI
იურიდიული მისამართი:	საქართველო, ძველი თბილისის რაიონში, აღმაშენებლის გამზირი 63ა
საიდენტიფიკაციო კოდი:	202235296
სამართლებრივი ფორმა:	შეზღუდული პასუხისმგებლობის საზოგადოება
სახელმწიფო რეგისტრაციის თარიღი:	12/12/2003
სახელმწიფო რეგისტრაციის ნომერი:	2/4-3679
მარეგისტრირებელი ორგანო:	დიდუბე-ჩუღურეთის სასამართლო
საგადასახადო ინსპექცია:	თბილისის რეგ.ცენტრი ძველი თბილისის გ-ბა

ხელმძღვანელობაზე/წარმომადგენლობაზე უფლებამოსილი პირები

- 01001003423, იოსებ ცერცვაძე,
  გენერალური დირექტორი, ,
- 01005021796, ვახტანგ ჯაფარიძე,
  , , აღმასრულებელი დირექტორი

პარტნიორები

	წილი	ანგარიშის ნომერი
01001003423, იოსებ ცერცვაძე,	100.00000000%	202235296-SH-00001

ყადაღა/აკრძალვა:

რეგისტრირებული არ არის

საგადასახადო გირავნობა/იპოთეკის უფლება:

რეგისტრირებული არ არის

დიპლომი
წარჩინებით
ИВ № 257304

ეს დიპლომი მიეცა ჯაფარიძეს [illegible]

მასზე, რომ იგი 1980 წელს შევიდა საქართველოს პოლიტექნიკურ ინსტიტუტში

და 1985 წელს დაამთავრა [illegible]

სრული კურსი სპეციალობით სამრეწველო და სამოქალაქო მშენებლობა

სახელმწიფო საგამოცდო კომისიის 1985 წ. „3" [illegible] დადგენილებით [illegible] ინჟინერ-მშენებლის კვალიფიკაცია.

სახელმწიფო საგამოცდო კომისიის თავმჯდომარე

ბ. ა.

ქალაქი თბილისი 1986 წ. „29" 05

1276

ДИПЛОМ
С ОТЛИЧИЕМ
ИВ № 257304

Настоящий диплом выдан Джапаридзе Вахтангу [illegible]

в том, что он в 1980 году поступил в Грузинский политехнический институт им. В.И. Ленина

и в 1985 году окончил полный курс названного института

по специальности промышленное и гражданское строительство

Решением Государственной экзаменационной комиссии от [illegible] 1985 г. [illegible]

присвоена квалификация инженера-строителя

Председатель Государственной экзаменационной комиссии

М. П. Город Тбилиси „29" 05 1986 г.

Регистрационный № 1276

Georgia IDENTITY CARD
საქართველო
GEO



სახელი / FIRST NAME
ვახტანგ
VAKHTANG
გვარი / LAST NAME
ჯაფარიძე
JAPARIDZE
მოქ. / CIT
GEO
სქესი / SEX
მმ / M
პირადი No / PERSONAL No
01005021796
დაბადების თარიღი / DATE OF BIRTH
10.06.1963
მოქმედების ვადა / DATE OF EXPIRY
26.06.2026
ბარათის No / CARD No
15IC19267
ხელმოწერა / SIGNATURE

დაბადების ადგილი / PLACE OF BIRTH
თბილისი
TBILISI
გაცემის თარიღი / DATE OF ISSUE
26.06.2016
გამცემი ორგანო / ISSUING AUTHORITY
იუსტიციის სამინისტრო
MINISTRY OF JUSTICE

IDGEO15IC192675010050217 96<<<<
6306106M2606266GEO<<<<<<<<<<<1
JAPARIDZE<<VAKHTANG<<<<<<<<<<<

ინფორმაცია საპროექტო და საექსპერტო სამუშაოთა შესახებ

მე, ვახტანგ ჯაფარიძე, 1985 წლიდან ვეწევი საპროექტო საქმიანობას შ.პ.ს. „თბილქალაქ-პროექტ"-ში; 1997 წლიდან ვთანამშრომლობ სხვადასხვა საპროექტო და სამშენებლო ორგანიზაციებთან, სადაც ვასრულებ საპროექტო და საექსპერტო სამუშაოებს; ასევე ვეწევი სამშენებლო ობიექტების ტექნიკურ ზედამხედველობას. 2004 წლიდან ვარ შ.პ.ს. „ბაზისი XXI"-ის აღმასრულებელი დირექტორი და მთავარი კონსტრუქტორი.

ჩემი უშუალო ხელმძღვანელობით დამუშავებულია შემდეგი ობიექტები:

– მრავალბინიანი საცხოვრებელი სახლი საგარეჯოს ქ. №7-7ა;
– მრავალბინიანი საცხოვრებელი სახლი ქეთევან წამებულის გამზ. №15-17;
– მიწისძვრისაგან დაზიანებული, ქ. თბილისის მე-4 საშუალო სკოლის გამაგრების პროექტი;
– მრავალბინიანი საცხოვრებელი სახლები ალ. ყაზბეგის გამზ. №34-ში;
– 10 სართულიანი ბავშვთა სარეაბილიტაციო ცენტრის პროექტი ქ. თბილისის I კლინიკური საავადმყოფოს ტერიტორიაზე;
– ღვინის ქარხანა ყვარელის რ/ნ, სოფელ შილდაში;
– მრავალბინიანი საცხოვრებელი სახლი საბურთალოს ქ. №31;
– მრავალბინიანი საცხოვრებელი სახლი შატბერაშვილის ქ. №7 და შატბერაშვილის ქ. №9;
– მრავალბინიანი საცხოვრებელი სახლი მარუხის გმირების ქ. №11;
– მრავალბინიანი საცხოვრებელი სახლი ვ. ივერიელის ქ. №32 / საბადურის ქ. №32-32ა, №34;
– მრავალი ინდივიდუალური საცხოვრებელი სახლი.

ბოლო 5 წლის განმავლობაში ჩატარებული საექსპერტო სამუშაოები:

– ქ. გარდაბნის მუნიციპალიტეტის სოფელ მარტყოფში, სოფელ სართიჭალასა და სოფელ საააკაძეში, შ.პ.ს. „ჩირინა"-ს მეფრინველეობის კომპლექსის ტერიტორიაზე, მდებარე შენობების საერთო მდგრადობისა და ნაგებობის მზიდი კონსტრუქციების საპროექტო მონაცემებთან შესაბამისობის შესახებ; საექსპერტო შეფასებები კონსტრუქციულ ნაწილზე.
– ქ. თბილისში, ჩავიშვილის ქ. №1 / ქავთარაძის ქ. №19, შ.პ.ს. „მონოლით ჯგუფი"-ს მრავალბინიანი საცხოვრებელი სახლის პროექტის კონსტრუქციულ ნაწილზე.
– ქ. გურჯაანში, თავისუფლების ქუჩა № 6-ში, „სოკარ ჯორჯია პეტროლეუმ"-ის ავტოგასამართი კომპლექსის პროექტის კონსტრუქციულ ნაწილზე.
– ქ. თბილისში, დასახლება აეროდრომი, ქუჩა I, №20/ქ. თბილისი, აეროდრომის დასახლება მე-3 ქუჩა №17/ ქ. თბილისი, აეროდრომის დასახლება I ქუჩა №22, ე.ს. ამხანაგობა „იმედი 2015"-ის მრავალბინიანი საცხოვრებელი სახლის პროექტის კონსტრუქციულ ნაწილზე.
– ქ. თბილისში, ქინძმარაულის I შესახვევი №1-ში, შ.პ.ს. „უნიმედი კახეთი"-ს მიწის ნაკვეთზე მდებარე არსებული რეფერალური ჰოსპიტალის შენობის გამაგრება-გაძლიერების პროექტზე.
– ქ. რუსთავში, სექტორი-ჟ. შარტავა, მიკრო/რაიონი XXI, №16 და №22 სახლებს შორის მიმდებარე ტერიტორიაზე მრავალბინიანი საცხოვრებელი სახლის პროექტის კონსტრუქციულ ნაწილზე.
– ქალაქ თბილისში, ქუჩა უშანგი ჩხეიძის, №12-14-16 შ.პ.ს. „ბელი"-ს მრავალბინიანი საცხოვრებელი სახლის პროექტის კონსტრუქციულ ნაწილზე.
– ქ. თბილისში, შატბერაშვილის ქუჩა №74, შ.პ.ს. „სალვუს დეველოპმენტი"-ს დაბალი ინტენსივობის საცხოვრებელი სახლის კორექტირებული პროექტის კონსტრუქციულ ნაწილზე.
– ქალაქ თბილისში, ქუჩა წინანდალი №9 შ.პ.ს. „საქართველოს ეროვნული უნივერსიტეტი სეუ"-ს საგანმანათლებლო ცენტრის შენობის პროექტის კონსტრუქციულ ნაწილზე.
– ქ. თბილისში, სექტორი-სამგორი, კახეთის გზატკეცილის მე-7 კმ-ის მიმდებარე ტერიტორიაზე, შ.პ.ს. „R.I.G. GAS"-ის ნავთობბაზის ობიექტების პროექტის კონსრტუქციულ ნაწილზე
– ქ. თბილისში, ქუჩა წინანდლის, №9, (ნაკვეთი №01/107) შ.პ.ს. „კარდიოლოგიური კლინიკა გული"-ს საკუთრების მიწის ნაკვეთზე № 01.17.13.001.315 არსებული საავადმყოფოს რეკონსტრუქციის (დაშენება-გადაჯდომით) პროექტის კონსტრუქციულ ნაწილზე
– ქ. თბილისში, სექტორი-საბურთალო, დიდი დიღომი, მიკრო/რაიონი I და ფარნავაზ მეფის გამზირს შორის, შ.პ.ს. „აკა"-ს საკუთრების მიწის ნაკვეთზე №01.10.06.009.042 მრავალფუნქციური კომპლექსის შენობის პროექტის კონსტრუქციულ ნაწილზე
– ქ. თბილისში, ქუჩა ნარიმანოვი, №12, შ.პ.ს. „ემ. ჯი. ალიანსი"-ს საკუთრების მიწის ნაკვეთზე მრავალბინიანი საცხ. სახლის (ბლოკი: №1–№6) პროექტის კონსტრუქციულ ნაწილზე.

მოწოდებულ ინფორმაციას ვადასტურებ,
შ.პ.ს. „ბაზისი XXI"-ის
აღმასრულებელი დირექტორი: /ვ. ჯაფარიძე/

საქართველო. შპს "ბაზისი XXI" * GEORGIA. "BAZISI XXI" LTD * 202235296

შეთავაზებული სპეციალისტის ბიოგრაფიული მონაცემები

შეთავაზებული თანამდებობა	ინჟინერ-კონსტრუქტორი
ფირმის დასახელება	„ბაზისი XXI“
გვარი, სახელი	ჯაფარიძე ვახტანგ
პირადი №	01005021796
დაბადების თარიღი	10. 06. 1963
საცხოვრებლის მისამართი	ქ. თბილისი, წყალტუბოს ქ. №20
ელ.ფოსტა	bazisi xxi@yahoo.com
საკონტაქტო ტელეფონი	595 27 21 27
პროფესია	სამრეწველო და სამოქალაქო ობიექტების ინჟინერ-მშენებელი, დამპროექტებელი
საპროექტო ორგანიზაციაში მუშაობის სტაჟი	37 წელი
ექსპერტად მუშაობის სტაჟი	22 წელი
მოვალეობის დეტალურად აღწერა	სამრეწველო და სამოქალაქო ობიექტების კონსტრუქციების გაანგარიშება- დაპროექტება
განათლება 1980-1985წწ	უმაღლესი, საქართველოს პოლიტექნიკური ინსტიტუტი, სამშენებლო ფაკულტეტი, სამრეწველო და სამოქალაქო ობიექტების ინჟინერ-მშენებელი
ძირითადი კვალიფიკაციები 1985 წლიდან დღემდე	შ.პ.ს. „თბილქალაქპროექტი“-ს წამყვანი კონსტრუქტორი, შ.პ.ს. „ბაზისი XXI“-ის მთავარი კონსტრუქტორი
დაპროექტებული ობიექტები 1985-2023წწ	მრავალი ინდივიდუალური და მრავალბინიანი საცხოვრებელი სახლი, საწარმოო დანიშნულების ობიექტები, შენობების აღდგენა-გამაგრების პროექტები
თარიღი	02. 10. 2023წ.

ენები	კითხვა	წერა	ლაპარაკი
ქართული	მშობლიური	მშობლიური	მშობლიური
რუსული	თავისუფლად	თავისუფლად	თავისუფლად

დადასტურება

მე, ქვემორე ხელისმომწერი ვადასტურებ, რომ წარმოდგენილი მონაცემები ზუსტად აღწერს ჩემს პიროვნებას, ჩემს გამოცდილებას და კვალიფიკაციას.

სპეციალისტი ვახტანგ ჯაფარიძე

საქართველო. შპს „ბაზისი XXI“ GEORGIA. "BAZISI XXI" LTD 202235296

სახელმწიფო ლიცენზია

სლც№ 4122

საპროექტო-სამშენებლო საქმიანობის განხორციელებაზე

ეძლევა შპს „ბაზისი XXI“

ქ. თბილისი, დავით აღმაშენებლის № 63-ა

მასზედ, რომ მას აქვს უფლება განახორციელოს საპროექტო-სამშენებლო საქმიანობა დანართში მოცემულ სახეობებში.

ლიცენზია მოქმედებს საქართველოს ტერიტორიაზე

განსაკუთრებული პირობები

ლიცენზიის მოქმედების ვადა ლიცენზია გაცემულია 11122004წ.

საქართველოს ეკონომიკური განვითარების მინისტრის მოადგილე, სპეციალიზებული მუდმივმოქმედი სალიცენზიო-სანებართვო კომისიის თავმჯდომარე ვახტანგ ლეჟავა

საქართველო, შპს „ბაზისი XXI“ GEORGIA, "BAZISI XXI" LTD 202235296

საპროექტო-სამშენებლო საქმიანობაზე
№4177 სახელმწიფო ლიცენზიის
დანართი

ჩამონათვალი

საპროექტო – სამშენებლო საქმიანობის სახეებისა, რომელთა განხორციელების უფლება ეძლევა შპს-ს „ბაზისი XXI“

1. *საცხოვრებელი, სამოქალაქო და საზოგადოებრივი დანიშნულების შენობა-ნაგებობების დაპროექტება (მ.შ. ტექნიკური მდგომარეობის გამოკვლევა და რეკომენდაციების დამუშავება):*
   - საცხოვრებელი შენობები:
     ბ. ხუთსართულიანი (მანსარდის ჩათვლით);
   - საზოგადოებრივი შენობები და ნაგებობები:
     ბ. ხუთ სართულამდე ან 18 მ. სიმაღლის და დახურული საშუალო სირთულის კონსტრუქციის დარბაზები.
2. *სამრეწველო, საწარმოო და სასოფლო-სამეურნეო შენობა-ნაგებობათა დაპროექტება:*
   - საწარმოო შენობა-ნაგებობები;
   - სამრეწველო ობიექტები:
     ა. მცირე სიმძლავრის.
3. *პროექტების ექსპერტიზა:*
   - საცხოვრებელი, სამოქალაქო და საზოგადოებრივი დანიშნულების შენობა-ნაგებობები.
   - საწარმოო შენობა-ნაგებობები;

გაცემულია 2004 წლის 14 დეკემბერს.

სპეციალიზებული მუდმივმოქმედი
სალიცენზიო-სანებართვო კომისიის
თავმჯდომარის მოადგილე ალბერტ ჯანელიძე

შპს „ბაზისი XXI“ საქართველო GEORGIA "BAZISI XXI" LTD 202235296

საინჟინრო ქსელები

განმარტებითი ბარათი

პროექტი ქ. თბილისი, აკაკი ბელიაშვილის ქუჩა No149 ,ს/კ:01.13.02,003.205
საანგარიშო ზამთრის ტემპერატურა -8°C. ზაფხულის +35°C.
გათბობის სისტემის თბომატარებლის ტემპერატურაა 50-70°C.

საევაკუაციო გზები (კიბის უჯრედი და ლიფტის შახტა) ხორციელდება ჰაერის დაწნეხვა. სართულებზე განთავსებული არის სახანძრო სიგნალიზაცია (კვამლის დეტექტორები, საგანგაშო ღილაკი და ხმოვანი მაუწყებლობა), აგრეთვე განთავსებული არის ცეცხლმაქრები.

რადგან შენობის სიმაღლე არ აღემატება 16.70 მეტრს სპრინკლერების სისტემა არ არის გათვალისწინებული

პროექტით შენობაში გათვალისწინებულია:
- გათბობა, .
-ცხელი, ცივი წყალი.
-ელექტროობა, განათება.
-სახანძრო სიგნალიზაცია.
-კანალიზაცია.

განმარტებითი ბარათი

ფურცლის ნომერი	ფურცლის დასახელება
1	განმარტებითი ბარათი
2	სპეციპიკაცია
3	სპეციპიკაცია
4	ელექტროობა, განათება
5	ელექტროობა, განათება
6	ელექტროობა, განათება
7	ელექტროობა, განათება
8	ცხელი, ცივი წყალი
9	ცხელი, ცივი წყალი
10	გათბობა
11	გათბობა
12	დამწნეხი ვნეტილაცია
13	დამწნეხი ვნეტილაცია
14	გაგრილება
15	სახანძრო სინგალიზაცია
16	სახანძრო სინგალიზაცია
17	სახანძრო სინგალიზაცია
18	სახანძრო სინგალიზაცია
19	კანალიზაცია
20	კანალიზაცია
21	კვამლგაწოვა
22	კვამლგაწოვა
23	კვამლგაწოვა
24	კვამლგაწოვა

COVEGA

ექსპლიკაცია

პირობითი აღნიშვნები

ფურცლის სახელი: განმარტებითი ბარათი
თარიღი
პროექტის ნომერი 1
მთ. ინჟინერი ირაკლი რატიანიძე
დახაზა ირაკლი გაბაშვლი
A-3
1:100

სპეციპიკაცია

წყალი

დასახელება	განზომილება	რაოდენობა
ცივი წყლის მილი Ø32	მ	120
ცხელი წყლის მილი Ø32	მ	120
მილების ფასონური ნაწილები		
სამონტაჟე მასალები		

ელექტროობა

დასახელება	განზომილება	რაოდენობა
ელექტრო სადენი ორმაგი იზოლაციით 3x2.5mm2	მ	500
ელექტრო სადენი ორმაგი იზოლაციით 3x4mm2	მ	650
ავტომატი 16A	ც	22
გამანაწილებელი ყუთი	ც	63
შტეფსელი	ც	126
ჩამრთველი	ც	24

გათბობა, გაგრილება

დასახელება	განზომილება	რაოდენობა
გათბობის ქვაბი 80kw	ც	1
ქვაბის მიერთების კომპლექტი	კომპ.	2
მეტალოპლასთმასის მილი იზოლაციით Ø20mm	მ	1500
მილი პოლიპროპილენის Ø40	მ	80
კოლექტორი 9+10	კომპ.	1
კოლექტორი 12+13	კომპ.	1
პირსახოცსაშრობი 500x800	ც	3
რადიატორი 1000x600	ც	9
რადიატორი 900x600	ც	3
რადიატორი 700x600	ც	4
რადიატორი 600x600	ც	2
რადიატორი 800x600	ც	4
რადიატორების ონკანი	ც	21
სამონტაჟე მასალები		
კასეტური ფანკოილი 600X600	ც	19
კოლექტორი 4+5	კომპ.	1
გათბობის ქვაბი 24kw	ც	1

COVEGA

ფურცლის სახელი: სპეციპიკაცია

თარიღი

პროექტის ნომერი 2

მთ. ინჭინერი ირაკლი რატიანიძე

დახაზა ირაკლი გაბაშვლი

A-3

1:100

სპეციპიკაცია

სახანძრო სიგნალიზაცია

დასახელება	განზომილება	რაოდენობა
სახანძრო კაბელი	მ	1200
სახანძრო დეტექტორი	ც	105
განგაშის ღილაკი	ც	17

დამწნეხი ვენტილაცია

დასახელება	განზომილება	რაოდენობა
დამწნეხი ვენტილატორი L=8000მ3/ს ; Pa=200	ც	1
დამწნეხი ვენტილატორი L=7000მ3/ს ; Pa=200	ც	1
მოთუთიებული ნაგლინის ჰაერსატარი 0,8მმ	მ2	20
მოთუთიებული ნაგლინის ჰაერსატარის გარსაცმი 0,5მმ	მ2	28
საიზოლაციო მინბამბა 50მმ	მ2	25
წნევუის მარეგულრებელი დამფერი 600x600	ც	1

კანალიზაცია

დასახელება	განზომილება	რაოდენობა
მილი Ø100	მ	50
მილი Ø50	მ	30

კვამლგაწოვა

დასახელება	განზომილება	რაოდენობა
დამწნეხი ვენტილატორი	ც	1
კვამლგამწოვი ვენტილატორი	ც	1
დამფერი ელექტრო ამღძვრელით	ც	4
მოთუთიებული ფოლადის ჰაერსატარი, სიქით 1,2მმ	მ2	570

COVEGA

ფურცლის სახელი: სპეციპიკაცია

თარიღი

პროექტის ნომერი 3

მთ. ინჭინერი ირაკლი რატიანიძე

დახაზა ირაკლი გაბაშვლი

A-3

1:100

ელექტრობა, განათება

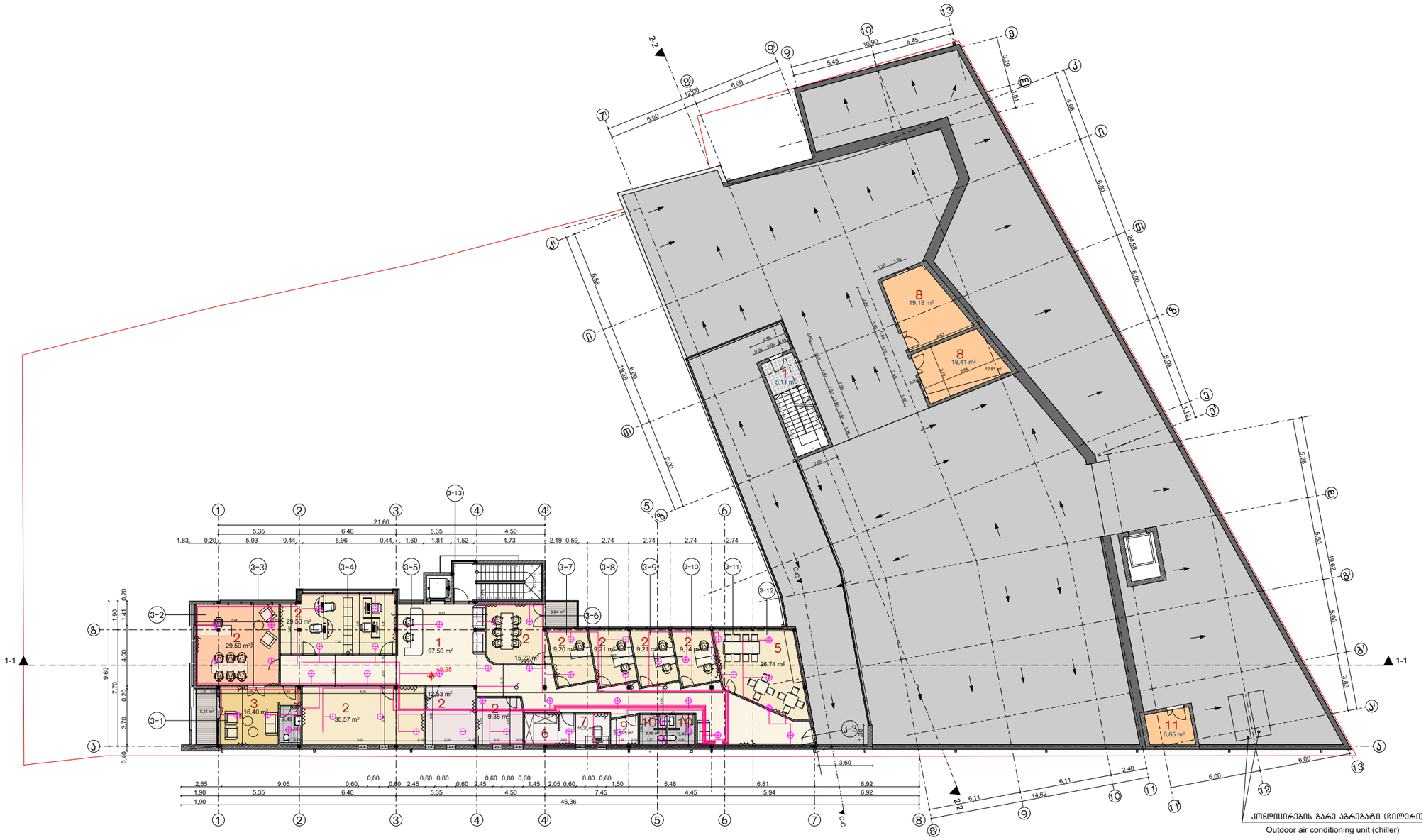

ქონდიცირების გარე აბრეგატი (ჩილერი)
Outdoor air conditioning unit (chiller)

COVEGA	ექსპლიკაცია	პირობითი აღნიშვნები ელექტრო კაბელი განათება	გეგმა 9,25 ნიშნულზე მრავალფუნქციური შენობა მისამართი: ქალაქი თბილისი, საკაკი გელიაშვილის ქუჩა №149 ს/კ: 01.13.02.003.205		ფურცლის სახელი: ელექტრობა, განათება თარიღი პროექტის ნომერი 4 მთ. ინჟინერი ირაკლი რატიანიძე დახაზა ირაკლი გაბაშვილი A-3 1:100

ელექტროობა, განათება

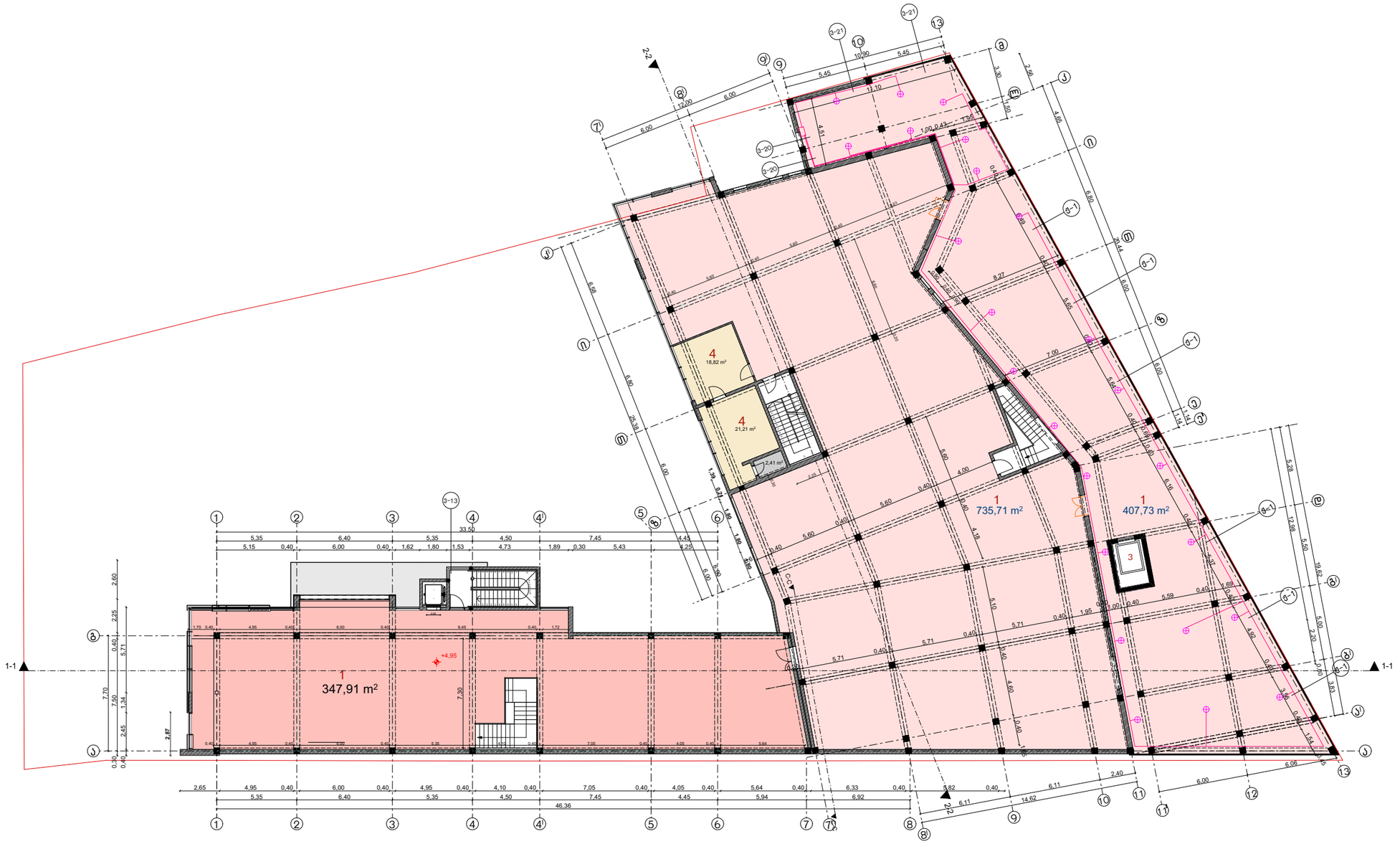

COVEGA	ექსპლიკაცია	პირობითი აღნიშვნები ელექტრო კაბელი განათება	გეგმა 4,95 ნიშნულზე მრავალფუნქციური შენობა მისამართი: ქალაქი თბილისი, აკაკი გელიაშვილის ქუჩა N149 ს/კ: 01.13.02.003.205		ფურცლის სახელი: ელექტროობა, განათება თარიღი პროექტის ნომერი 5 მთ. ინჟინერი ირაკლი რატიანიძე დახაზა ირაკლი გაბაშვილი A-3 1:100

ელექტროობა, განათება

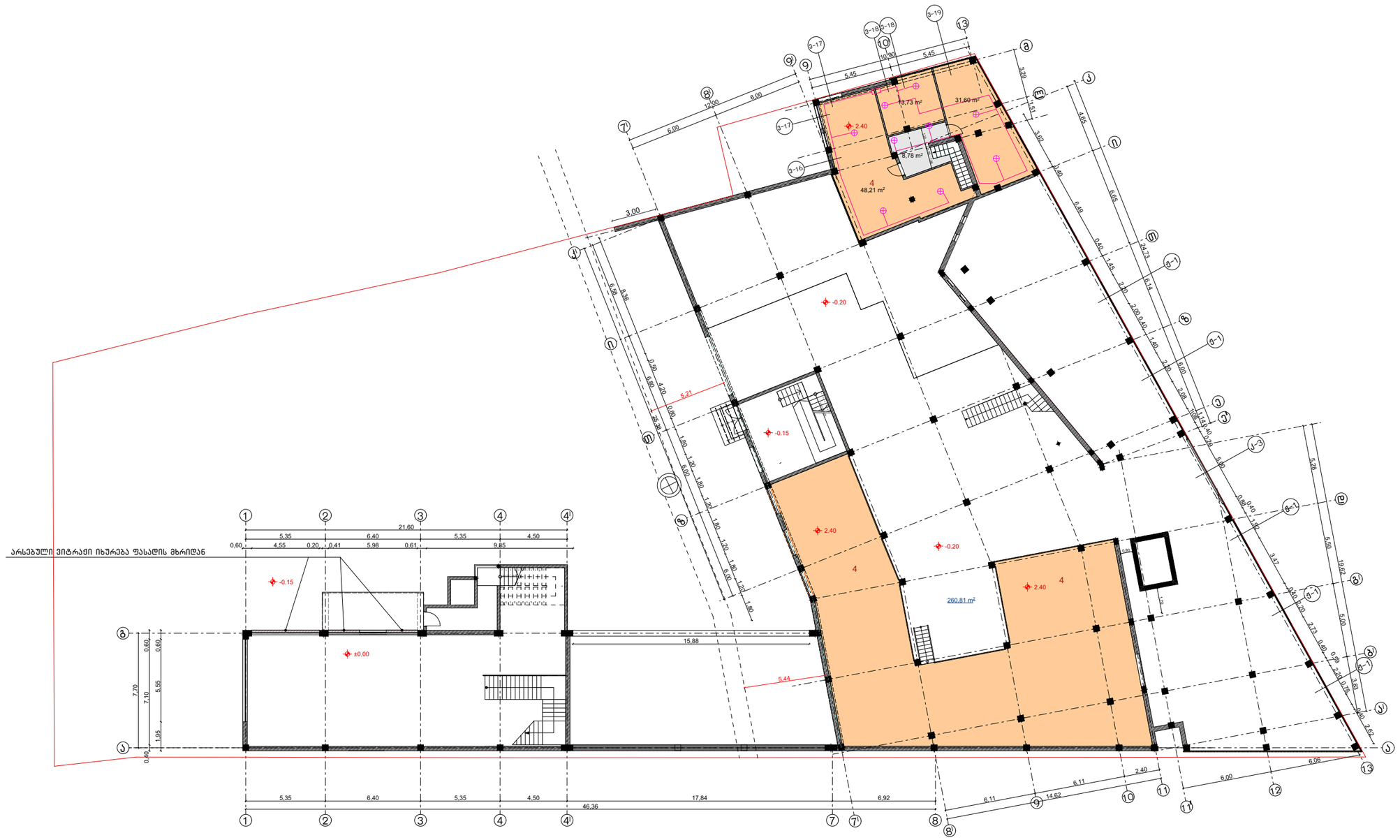

COVEGA	ექსპლიკაცია	პირობითი აღნიშვნები ელექტრო კაბელი განათება	გეგმა +2,40 ნიშნულზე მრავალფუნქციური შენობა მისამართი: ქალაქი თბილისი, აკაკი გელიაშვილის ქუჩა N149 ს/კ: 01.13.02.003.205		ფურცლის სახელი: ელექტროობა, განათება თარიღი პროექტის ნომერი 6 მთ. ინჟინერი ირაკლი რატიანიძე დახაზა ირაკლი გაბაშვილი A-3 1:100

ელექტროობა, განათება

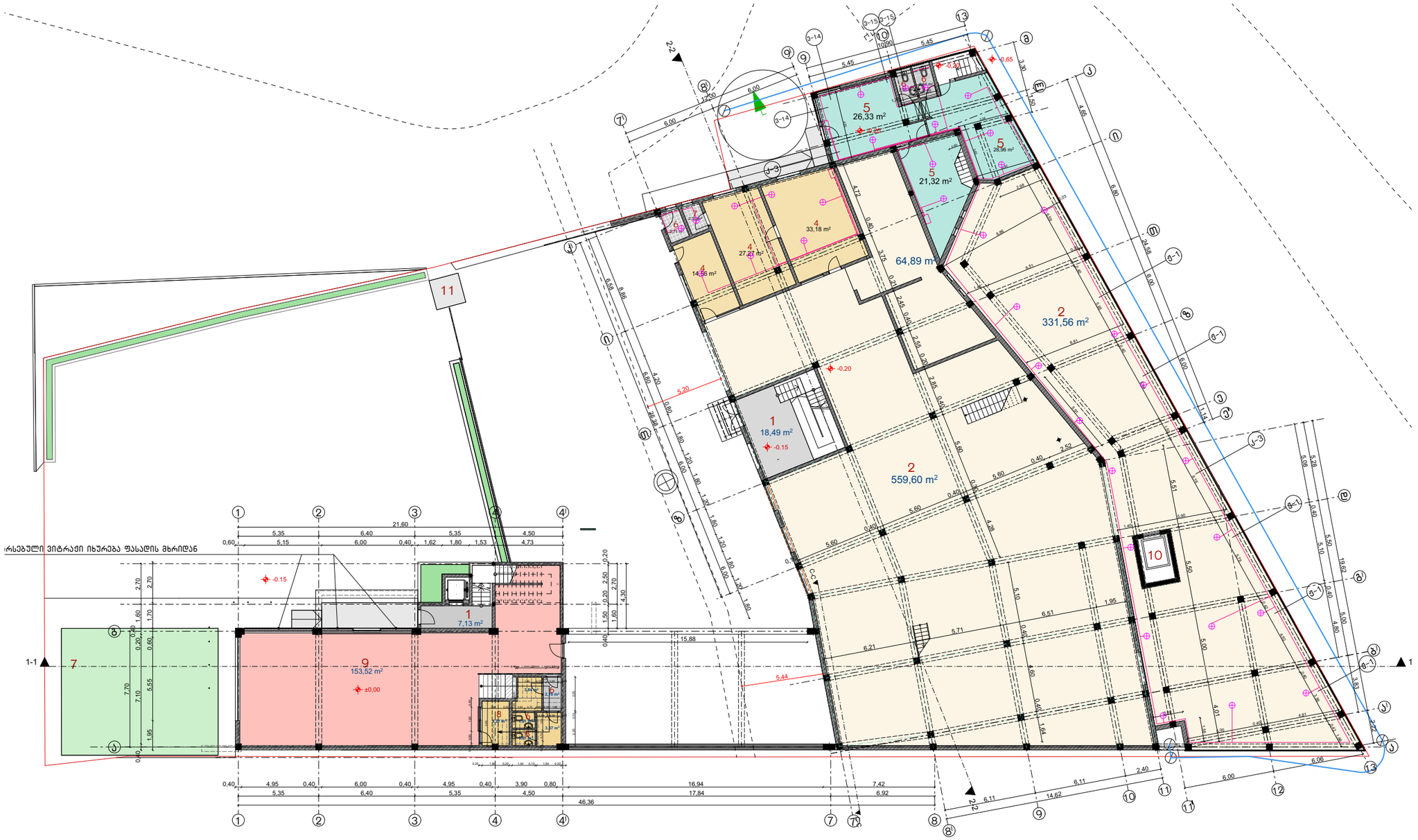

არსებული ვიტრაჟი იხურება ფასადის მხრიდან

COVEGA	ექსპლიკაცია	პირობითი აღნიშვნები ელექტრო კაბელი განათება	გეგმა 0,00 ნიშნულზე მრავალფუნქციური შენობა მისამართი: ქალაქი თბილისი, აკაკი გელიაგვილის ქუჩა N149 ს/კ: 01.13.02.003.205	ფურცლის სახელი: ელექტროობა, განათება თარიღი პროექტის ნომერი 7 მთ. ინჟინერი ირაკლი რატიანიძე დახაზა ირაკლი გაბაშვილი A-3 1:100

ცხელი, ცივი წყალი

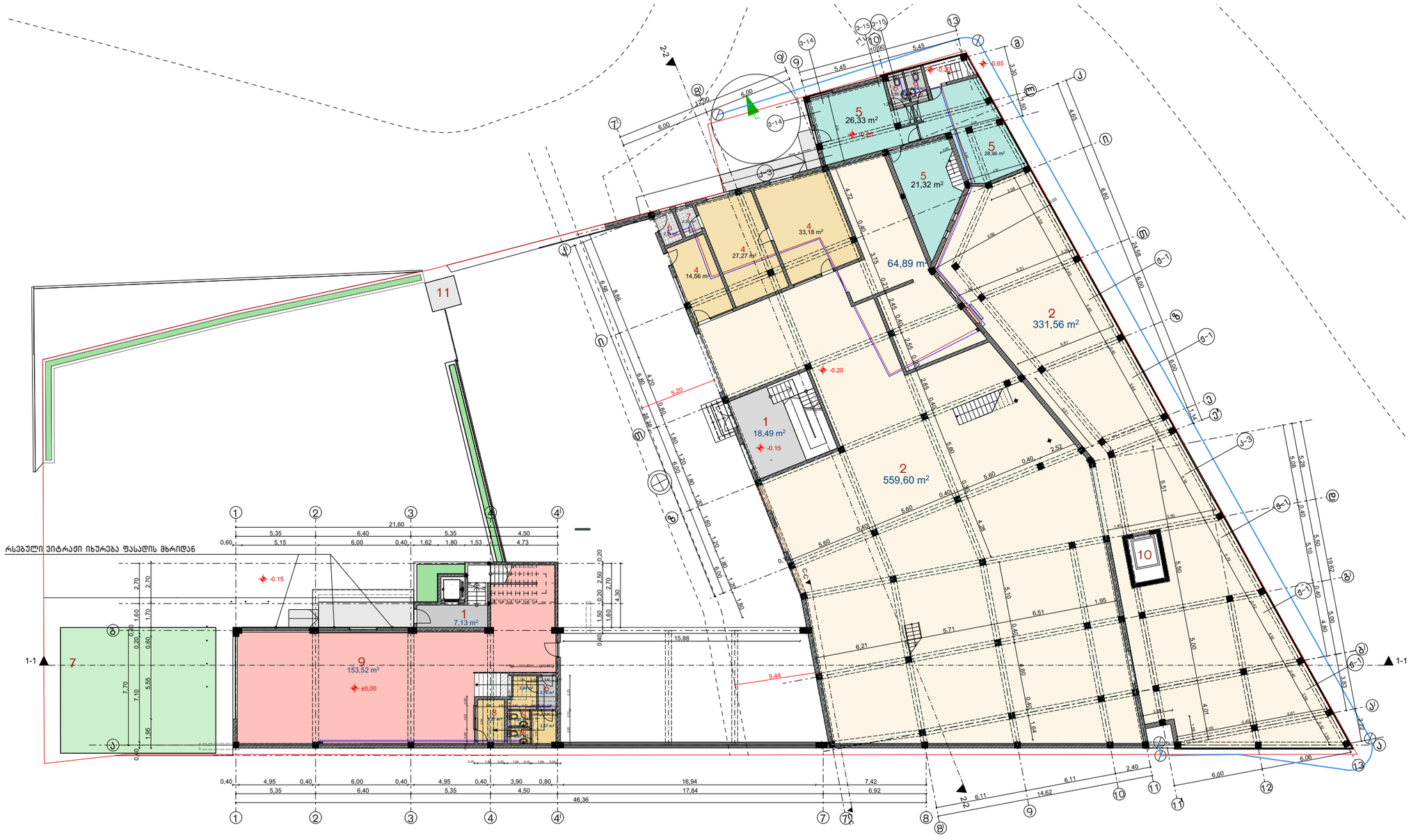

COVEGA	ექსპლიკაცია	პირობითი აღნიშვნები ცივი წყალი ცივი წყალი	გეგმა 0,00 ნიშნულზე მრავალფუნქციური შენობა მისამართი: ქალაქი თბილისი, აკაკი ბელიაშვილის ქუჩა N149 ს/კ: 01.13.02.003.205		ფურცლის სახელი: ცხელა, ცივი წყალი მასშტაბი პროექტის ნომერი 8 მთ. ინჟინერი ირაკლი რატიანიძე დახაზა ირაკლი გაგაშვილი A-3 1:100

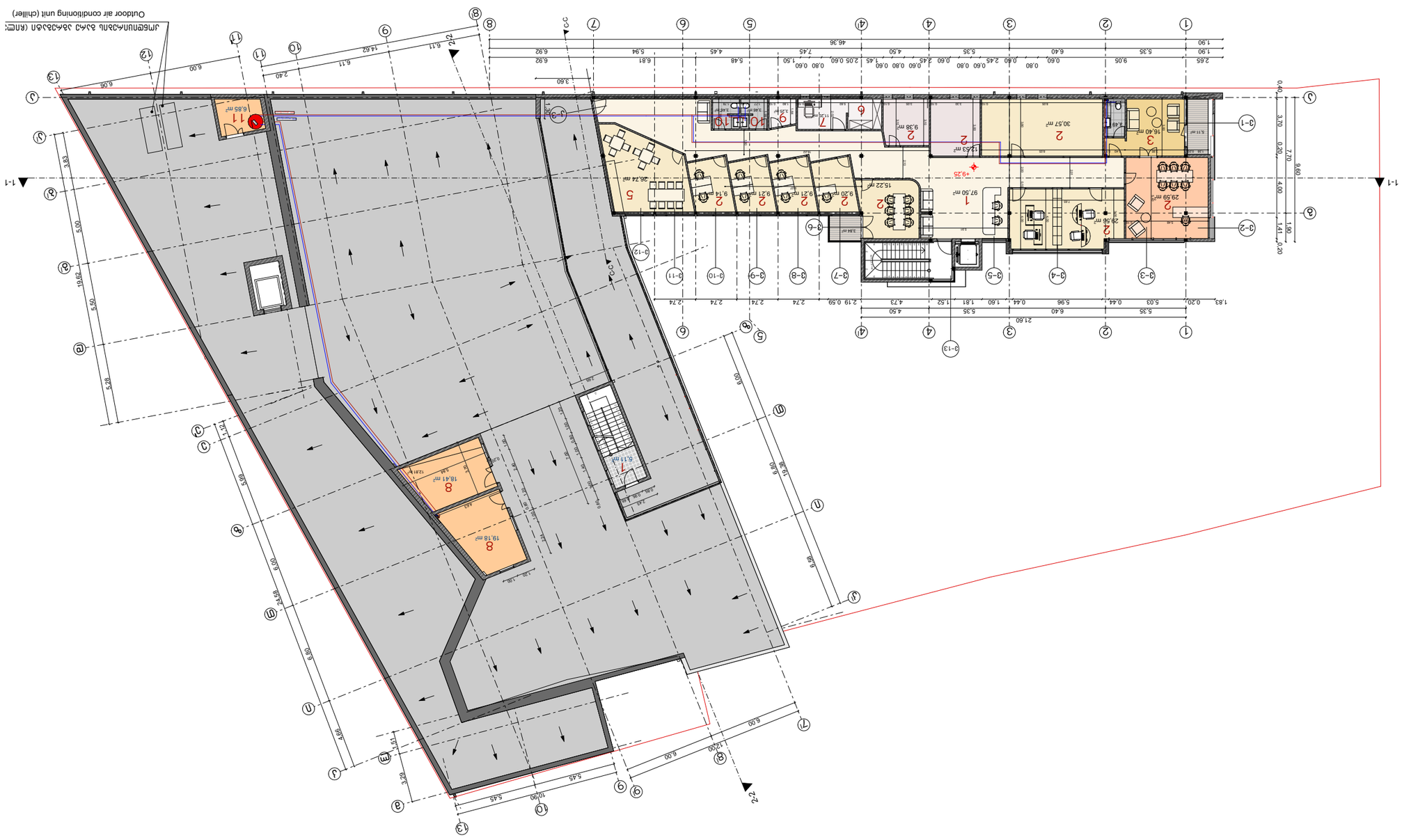
Outdoor air conditioning unit (chiller)
+9.25
+9.23
+9.25
+9.23
+9.25
+9.23

გათბობა

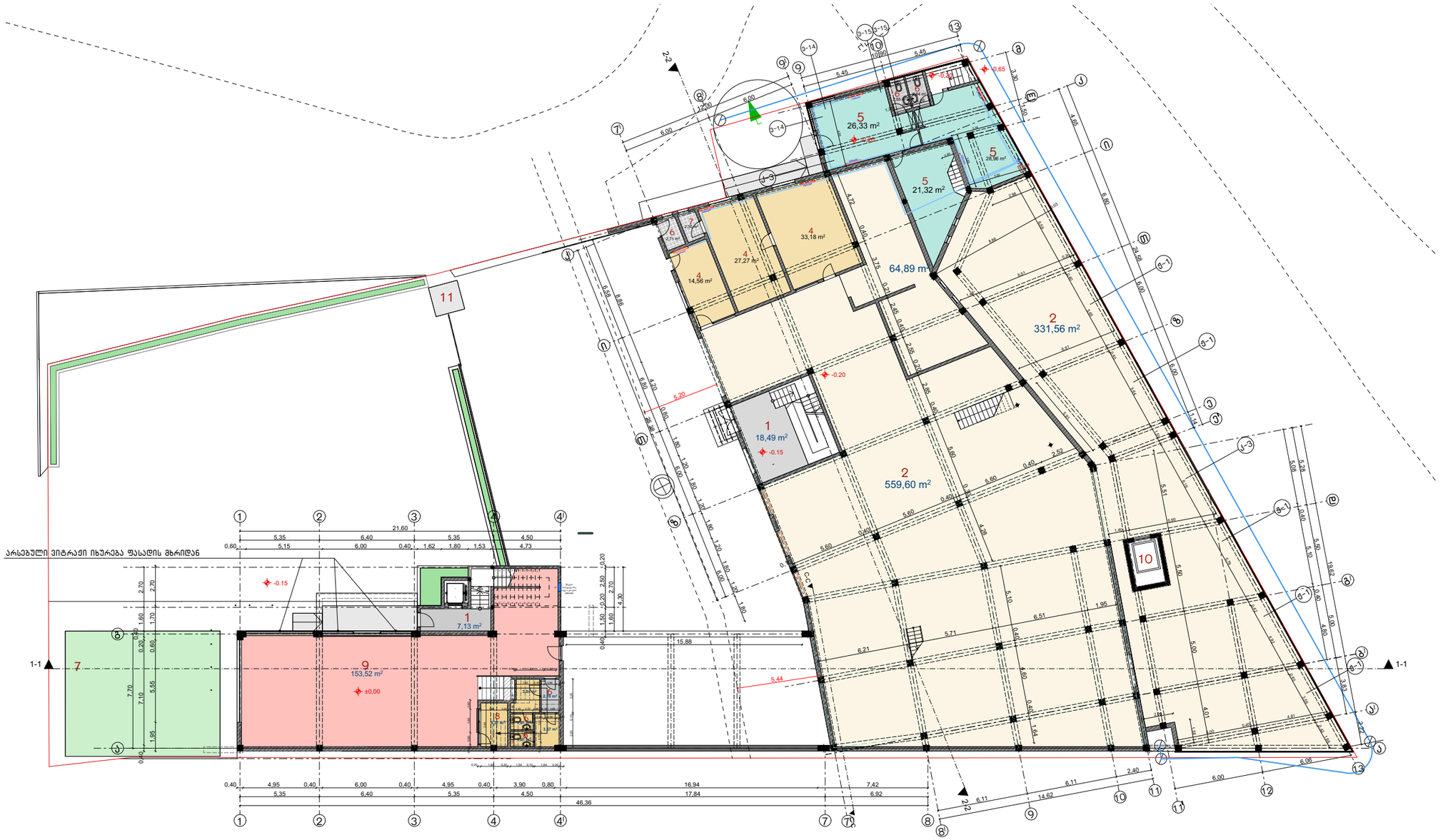

COVEGA	ექსპლიკაცია	პირობითი აღნიშვნები რადიატორების დაქსელვის მილი მილი ქვაბიდან კოლექტორებისთვის	გეგმა 0,00 ნიშნულზე მრავალფუნქციური შენობა მისამართი: ქალაქი თბილისი, აკაკი ბელიაშვილის ქუჩა N149 ს/კ: 01.13.02.003.205		ფურცლის სახელი: გათბობა თარიღი პროექტის ნომერი 10 მთ. ინჟინერი ირაკლი რატიანიძე დახაზა ირაკლი გაბაშვილი A-3 1:100

გათბობა

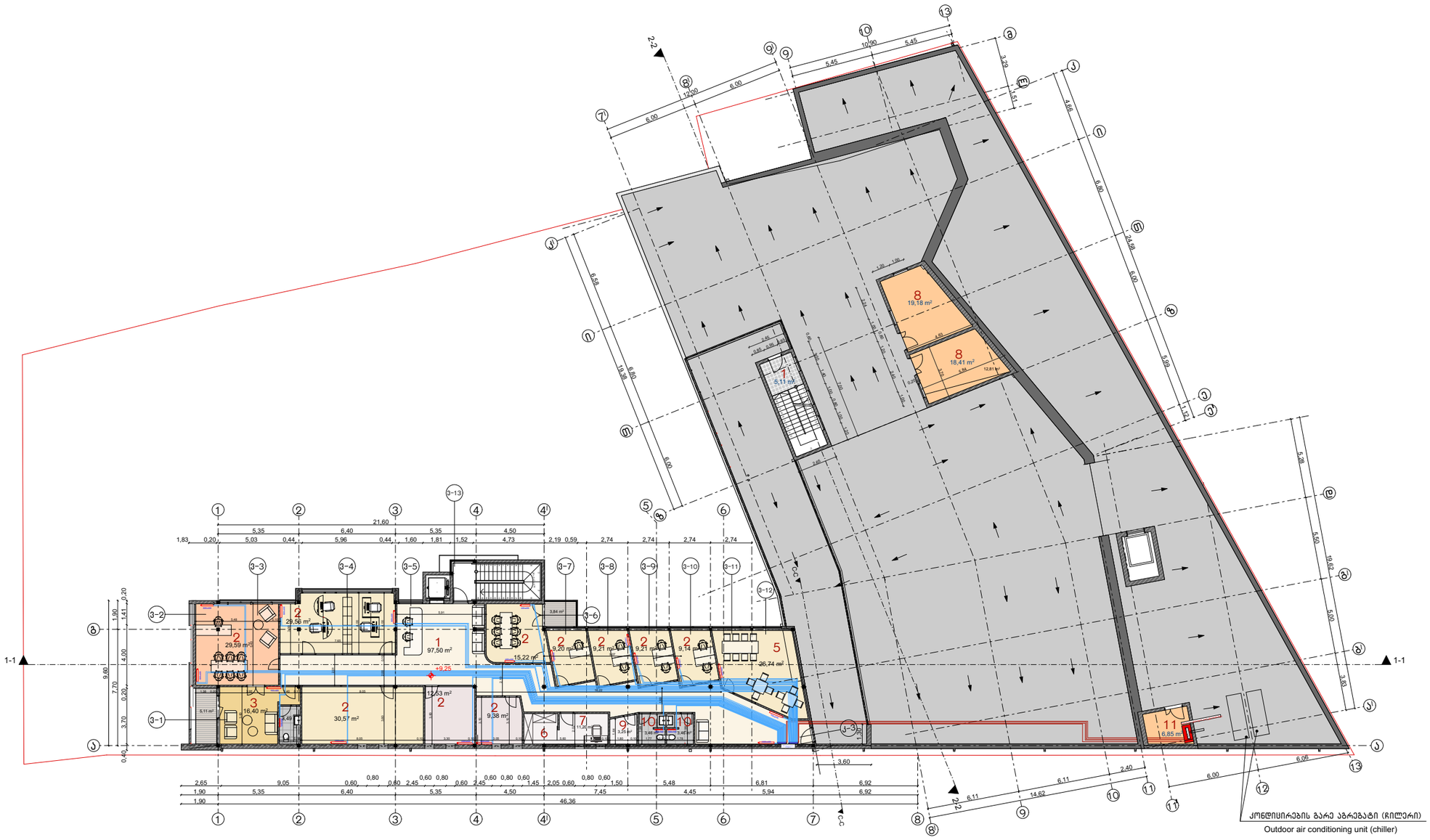

COVEGA	ექსპლიკაცია	პირობითი აღნიშვნები რადიატორების დაქსელვის მილი მილი ქვაბიდან კოლექტორებისთვის	გეგმა 9,25 ნიშნულზე მრავალფუნქციური შენობა მისამართი: ქალაქი თბილისი, აკაკი ბელიაშვილის ქუჩა N149 ს/კ: 01.13.02.003.205		ფურცლის სახელი: გათბობა თარიღი პროექტის ნომერი 11 მთ. ინჟინერი ირაკლი რატიანიძე დახაზა ირაკლი გაბაშვილი A-3 1:100

დამწნეხი ვენტილაცია

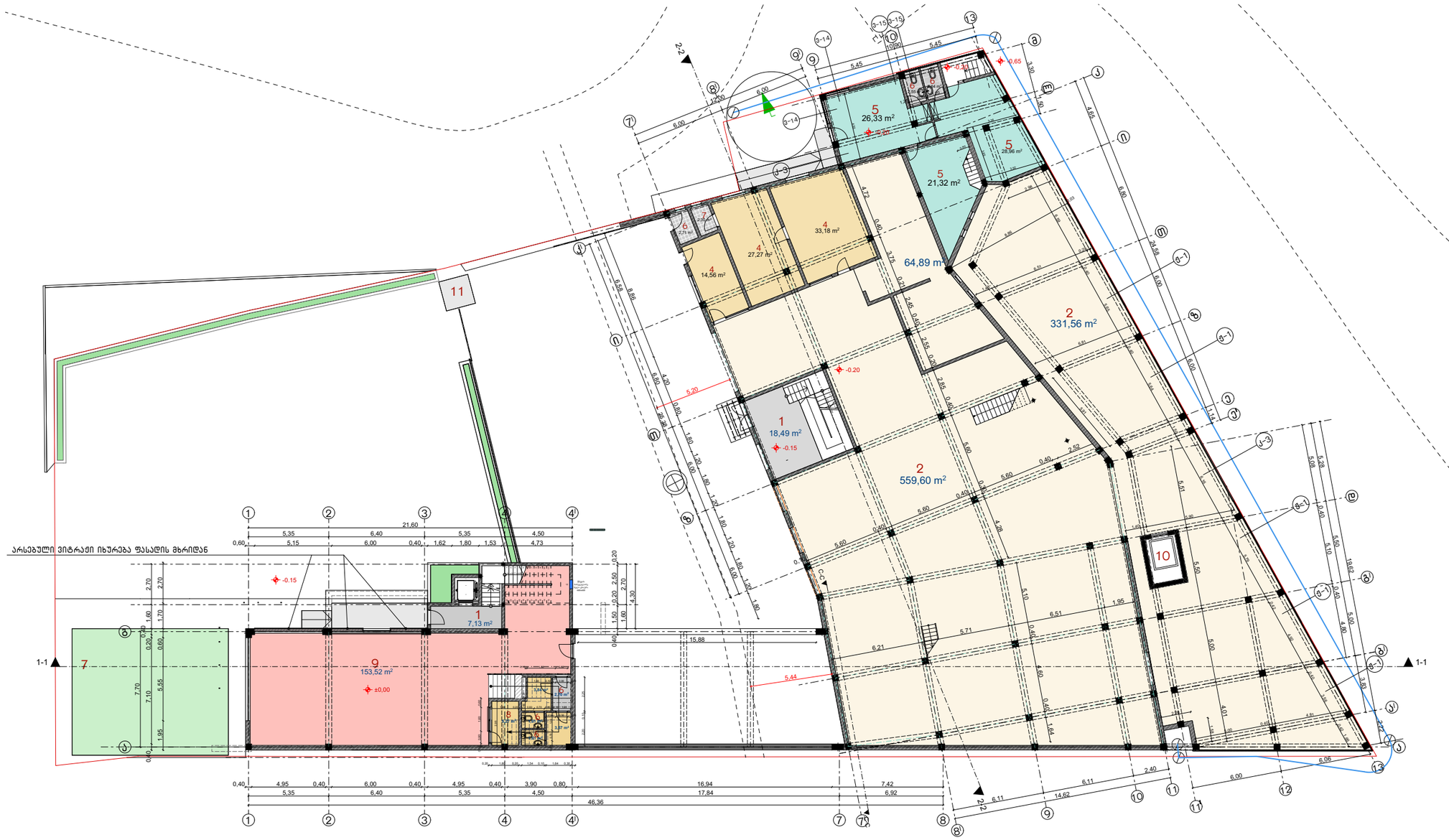

COVEGA	ექსპლიკაცია	პირობითი აღნიშვნები წნევის მარეგულირებელი ცხაურა	გეგმა 9,25 ნიშნულზე მრავალფუნქციური შენობა მისამართი: ქალაქი თბილისი, ა.აკაკი ბელიაშვილის ქუჩა N149 ს/კ: 01.13.02.003.205		ფურცლის სახელი: დამწნეხი ვენტილაცია თარიღი პროექტის ნომერი 12 მთ. ინჟინერი ირაკლი რატიანიძე დახაზა ირაკლი გაბაშვილი A-3 1:100

დამწნეხი ვენტილაცია

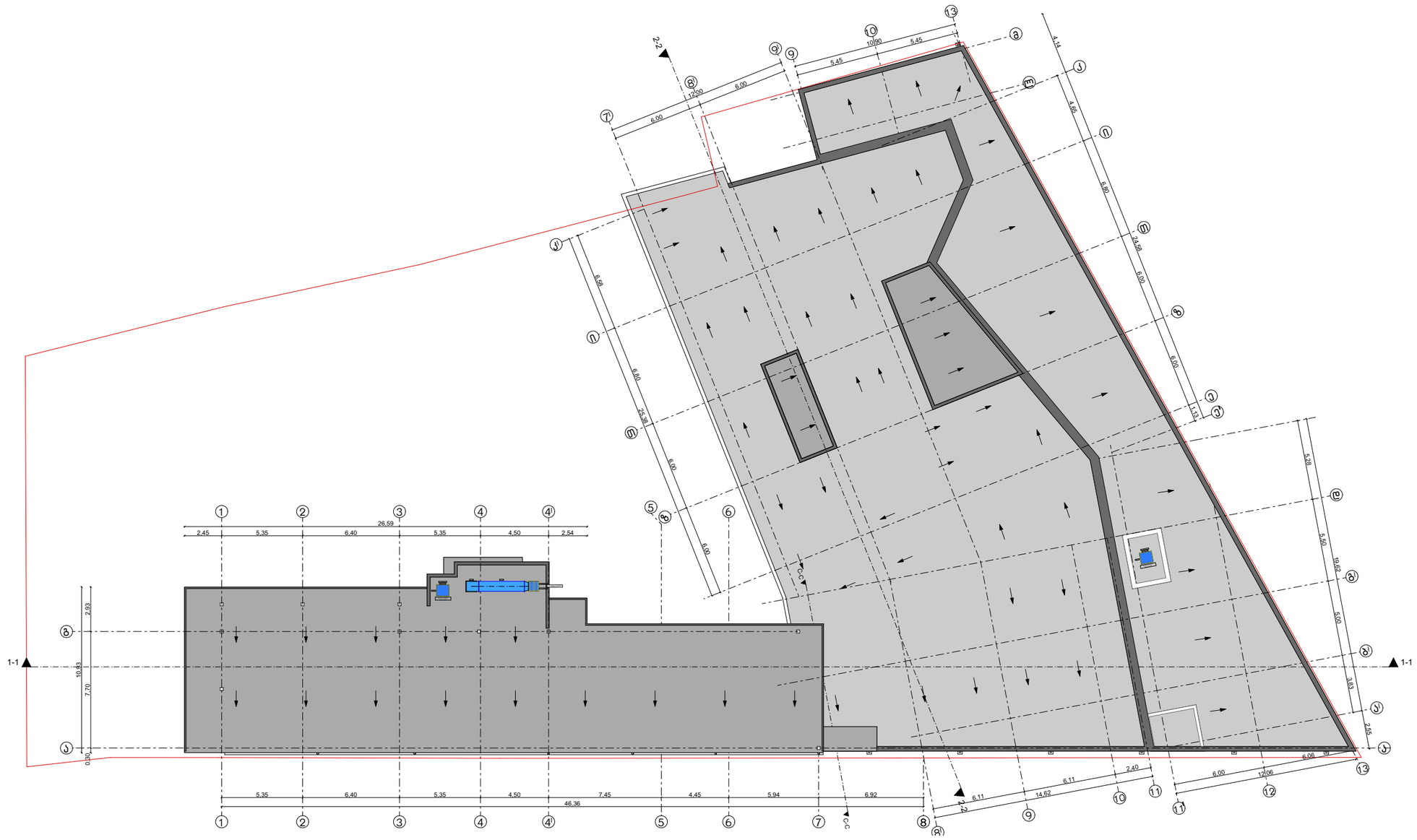

COVEGA		პირობითი აღნიშვნები ჰაერსატარის მილი ვენტილატორი	სახურავის გეგმა მრავალფუნქციური შენობა მისამართი: ქალაქი თბილისი, აკაკი ბელიაშვილის ქუჩა N149 ს/კ: 01.13.02.003.205		ფურცლის სახელი: დამწნეხი ვენტილაცია თარიღი პროექტის ნომერი 13 მთ. ინჟინერი ირაკლი რატიანიძე დახაზა ირაკლი გაბაშვილი A-3 1:100

გაგრილება

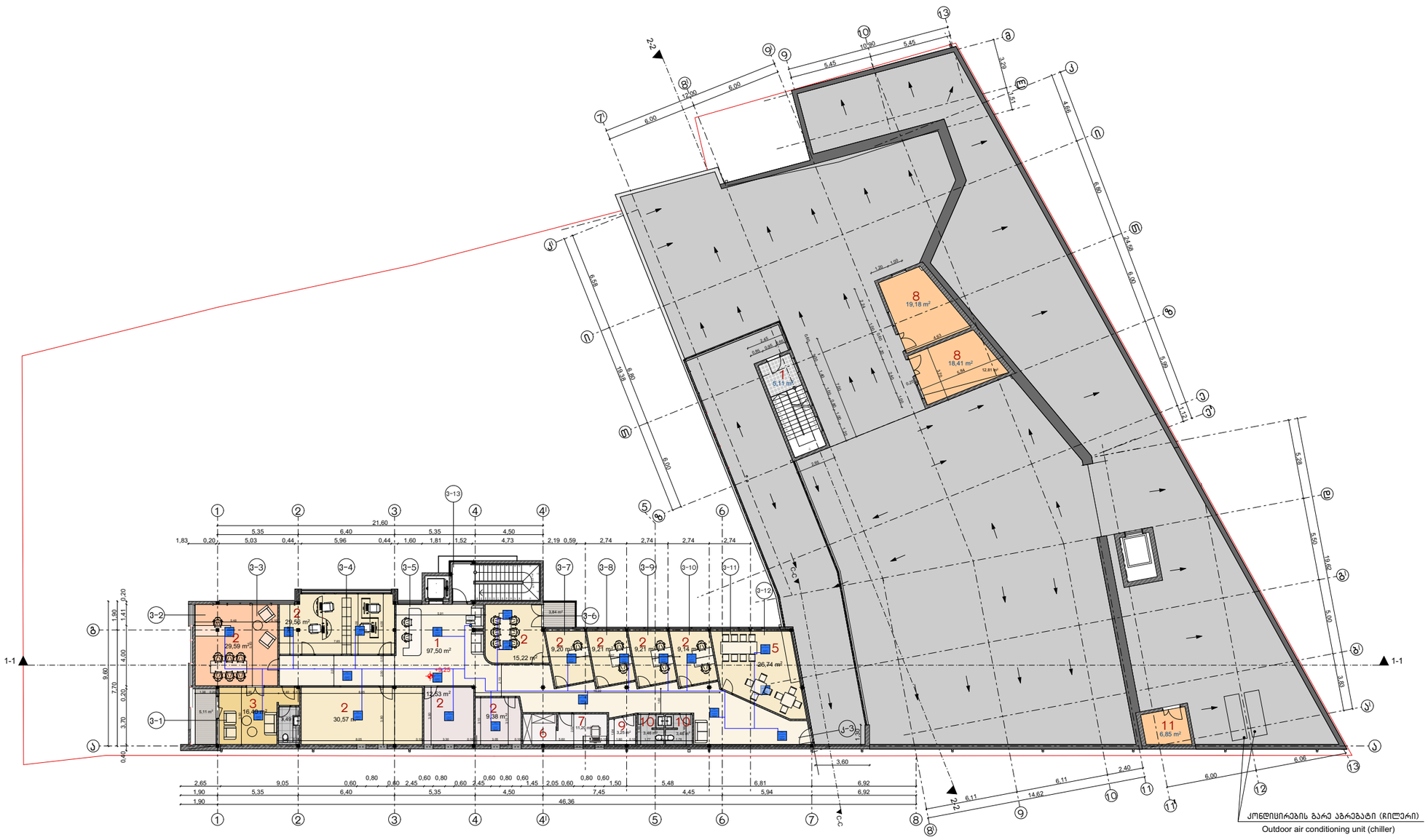

COVEGA	ექსპლიკაცია	პირობითი აღნიშვნები კაპრსატარის მილი კასეტური ფანკოილი	გეგმა 9,25 ნიშნულზე მრავალფუნქციური შენობა მისამართი: ქალაქი თბილისი, აკაკი ბელიაშვილის ქუჩა N149 ს/კ: 01.13.02.003.205	ფურცლის სახელი: გაგრილება თარიღი პროექტის ნომერი 14 მთ. ინჟინერი ირაკლი რატიანიძე შესაზა ირაკლი გაბაშვილი A-3 1:100

სახანძრო სიგნალიზაცია

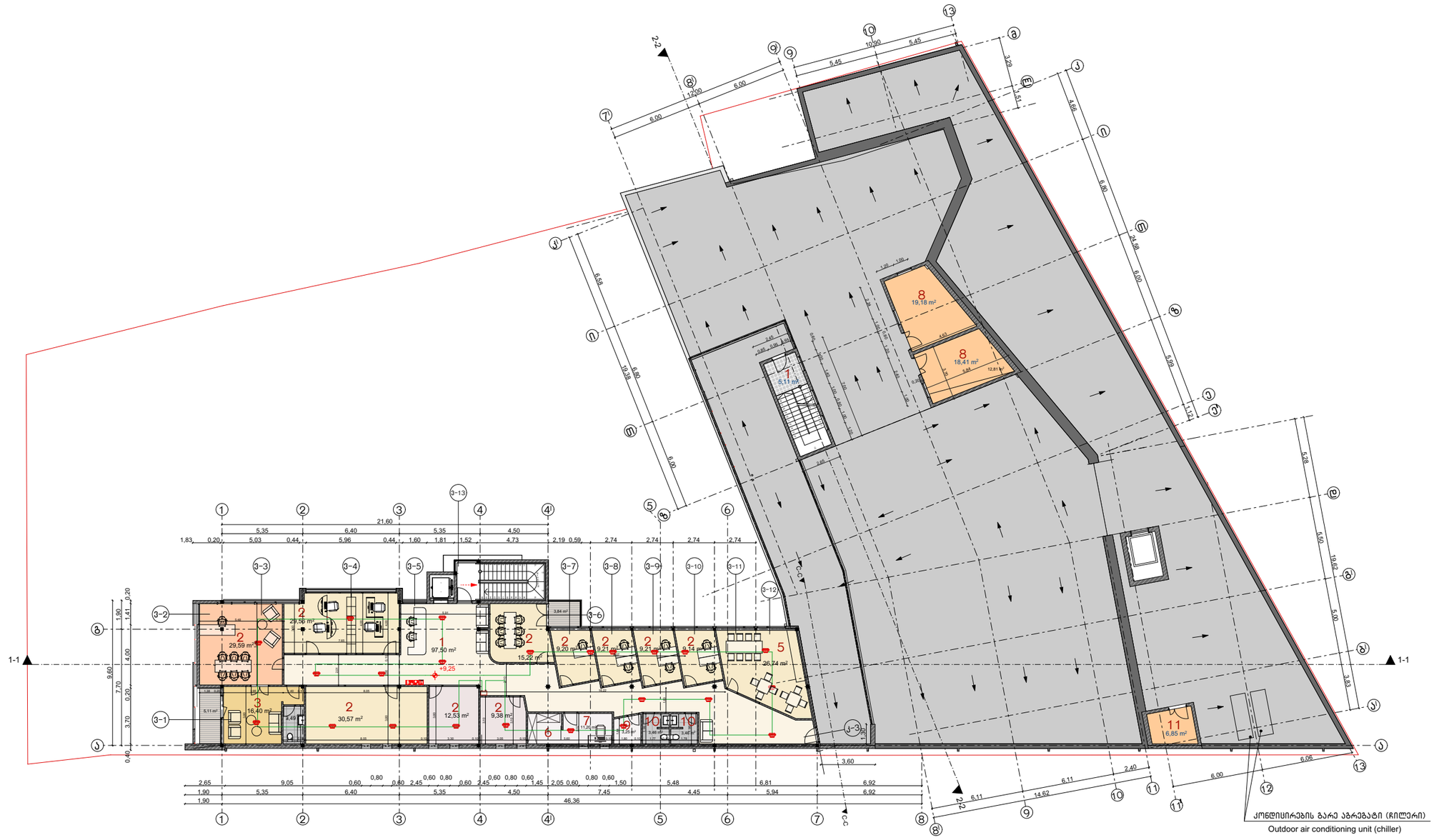

COVEGA	ექსპლიკაცია	პირობითი აღნიშვნები სახანძრო დეტექტორი პიდრანტი და ცეცხლმაქრობი განგაშის ღილაკი სახანძრო კაბელი სახანძრო კარადა	გეგმა 9,25 ნიშნულზე მრავალფუნქციური შენობა მისამართი: ქალაქი თბილისი, აკაკი გელიაშვილის ქუჩა N149 ს/კ: 01.13.02.003.205	ფურცლის სახელი: სახანძრო სიგნალიზაცია თარიღი პროექტის ნომერი 15 მთ. ინჟინერი ირაკლი რატიანიძე დახაზა ირაკლი გაბაშვილი A-3 1:100

სახანძრო სიგნალიზაცია

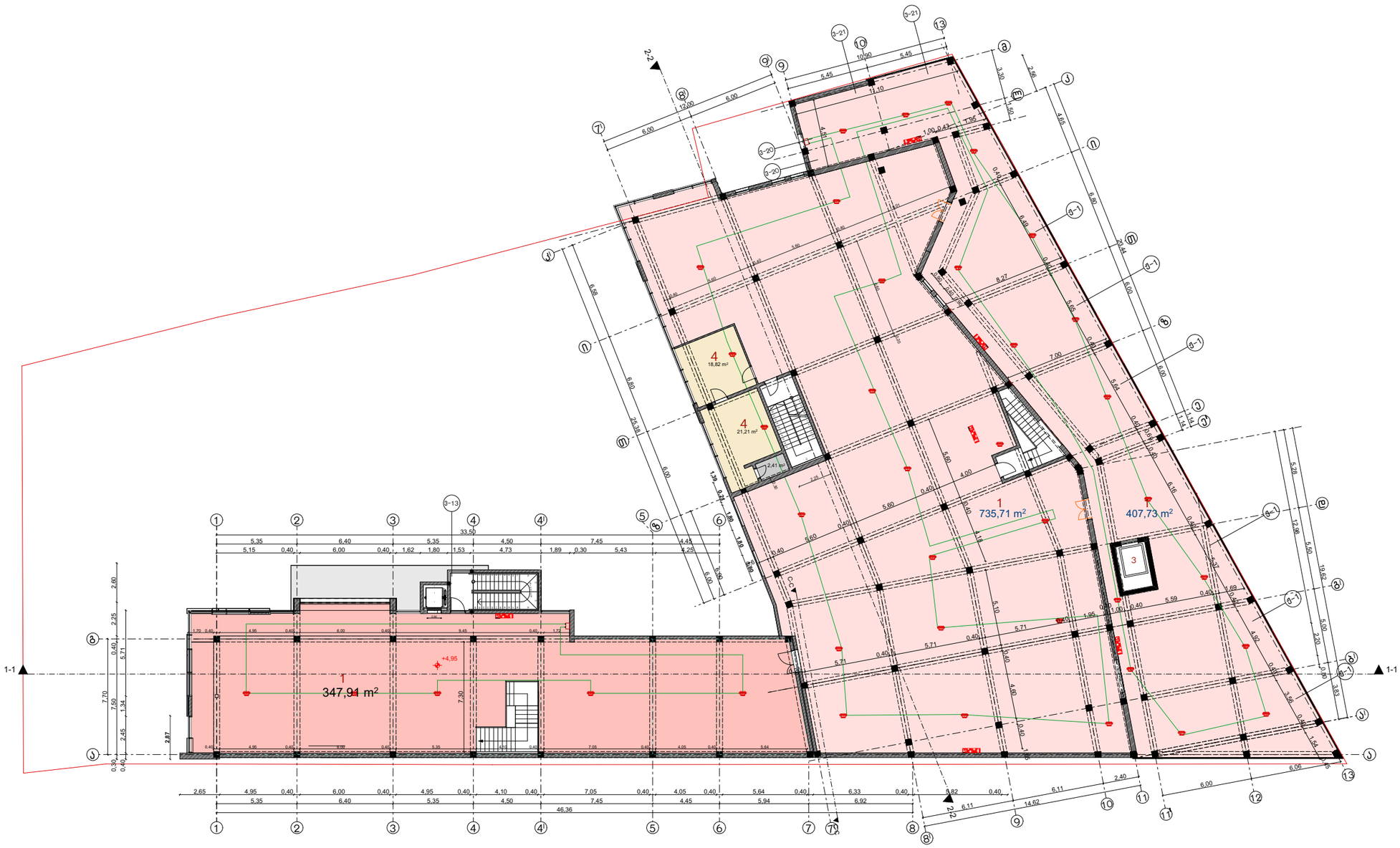

ექსპლიკაცია

პირობითი აღნიშვნები

- სახანძრო დეტექტორი
- კიდრანტი და ცეცხლმაქრობი
- განგაშის ღილაკი
- სახანძრო კაბელი
- სახანძრო კარადა

გეგმა 0,00 ნიშნულზე

მრავალფუნქციური შენობა

მისამართი: ქალაქი თბილისი, აკაკი ბელიაშვილის ქუჩა N149
ს/კ: 01.13.02.003.205

ფურცლის სახელი:	სახანძრო სიგნალიზაცია
თარიღი	
პროექტის ნომერი	16
მთ. ინჟინერი	ირაკლი რატიანიძე
დახაზა	ირაკლი გაბაშვილი
	A-3
	1:100

სახანძრო სიგნალიზაცია

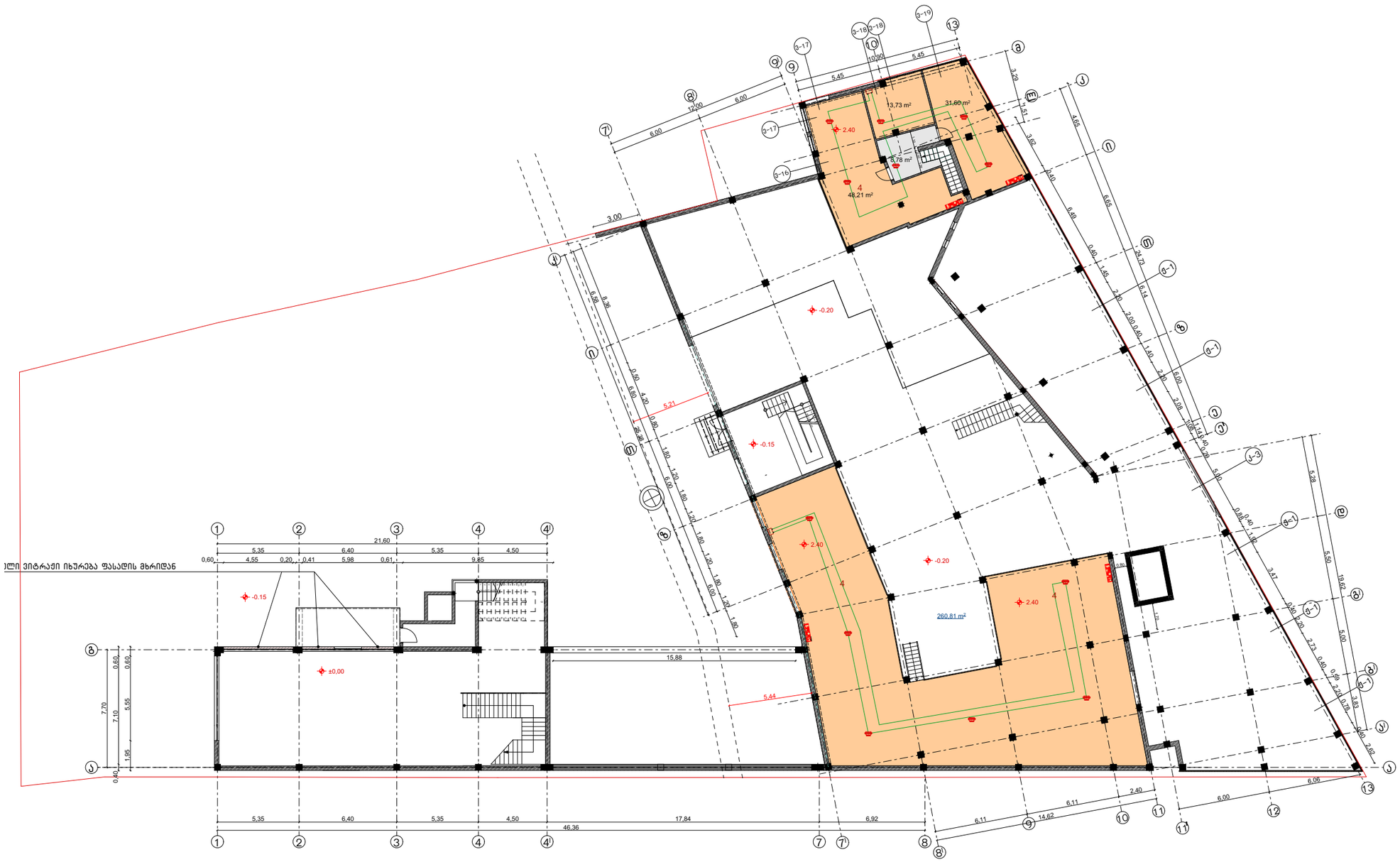

ექსპლიკაცია

პირობითი აღნიშვნები

- სახანძრო დეტექტორი
- კიდრანტი და ცეცხლმაქრობი
- განგაშის ღილაკი
- სახანძრო კაბელი
- სახანძრო კარადა

+გეგმა 2,40 ნიშნულზე
(ანტრესოლის სართული)

მრავალფუნქციური შენობა

მისამართი: ქალაქი თბილისი,
აკაკი ბელიაშვილის ქუჩა N149
ს/კ: 01.13.02.003.205

ფურცლის სახელი:	სახანძრო სიგნალიზაცია
თარიღი	
პროექტის ნომერი	17
მთ. ინჟინერი	ირაკლი რატიანიძე
დახაზა	ირაკლი გაბაშვილი
	A-3
	1:100

სახანძრო სიგნალიზაცია

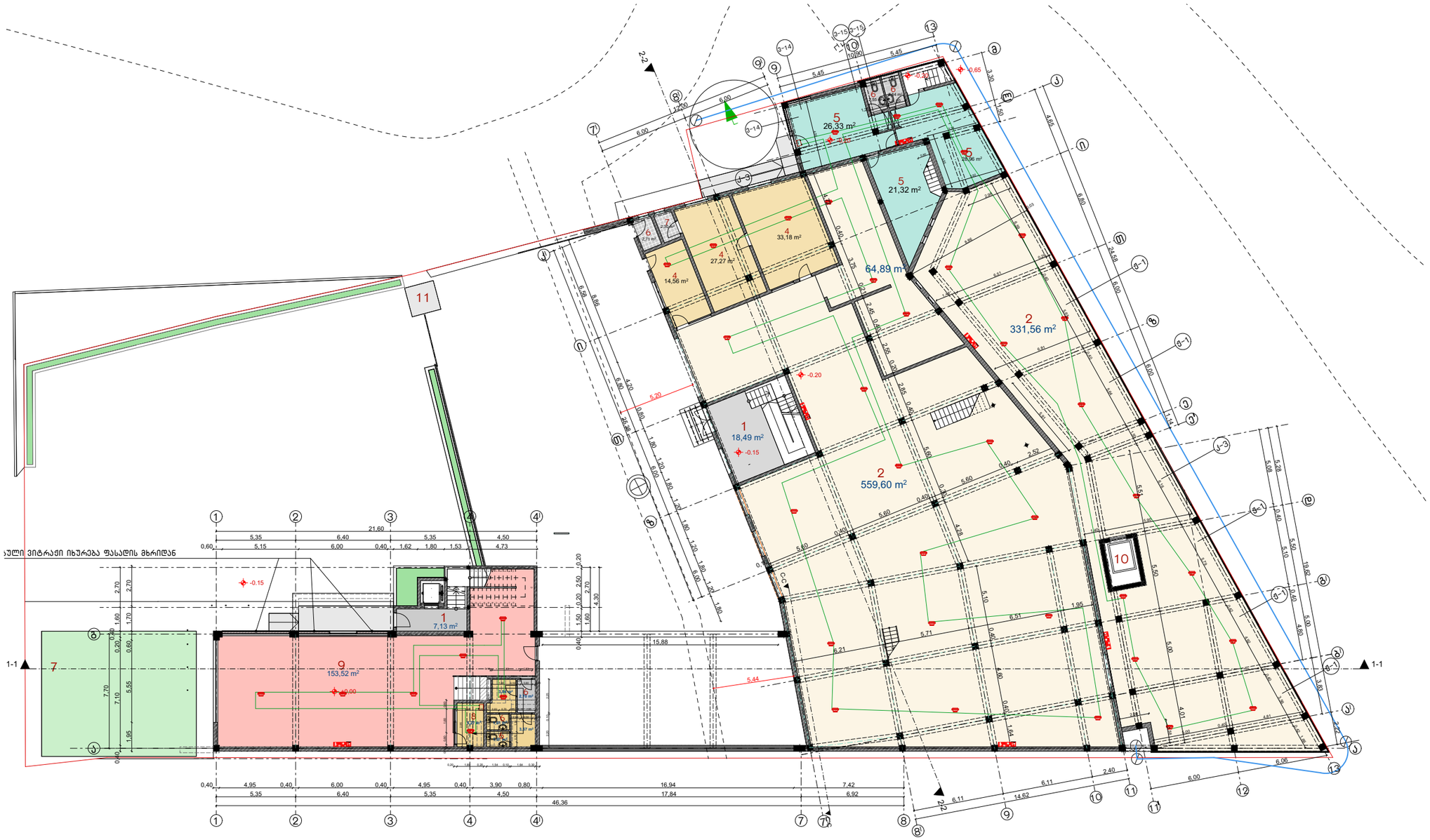

ექსპლიკაცია

პირობითი აღნიშვნები

- სახანძრო დეტექტორი
- ჰიდრანტი და ცეცხლმაქრობი
- განგაშის ღილაკი
- სახანძრო კაბელი
- სახანძრო კარადა

გეგმა +4,95 ნიშნულზე

მრავალფუნქციური შენობა

მისამართი: ქალაქი თბილისი, აკაკი ბელიაშვილის ქუჩა N149
ს/კ: 01.13.02.003.205

ფურცლის სახელი:	სახანძრო სიგნალიზაცია
თარიღი	
პროექტის ნომერი	18
მთ. ინჟინერი	ირაკლი რატიანიძე
დახაზა	ირაკლი გაბაშვილი
	A-3
	1:100

კანალიზაცია

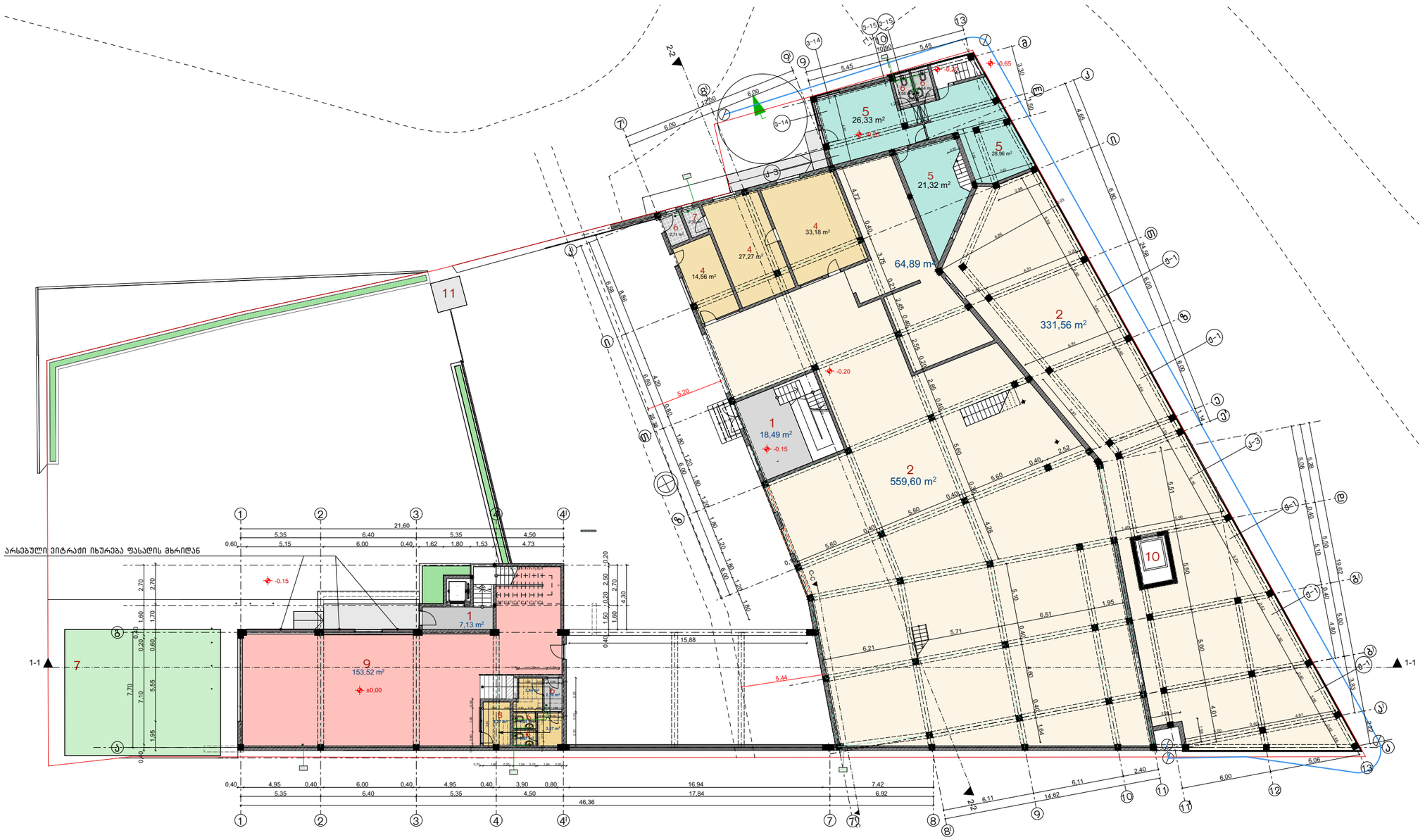

COVEGA	ექსპლიკაცია	პირობითი აღნიშვნები კანალიზაციის მილი	გეგმა 0,00 ნიშნულზე მრავალფუნქციური შენობა მისამართი: ქალაქი თბილისი, აკაკი ბელიაშვილის ქუჩა N149 ს/კ: 01.13.02.003.205	ფურცლის სახელი: კანალიზაცია თარიღი პროექტის ნომერი 19 მთ. ინჟინერი ირაკლი რატიანიძე დახაზა ირაკლი გაბაშვილი A-3 1:100

კანალიზაცია

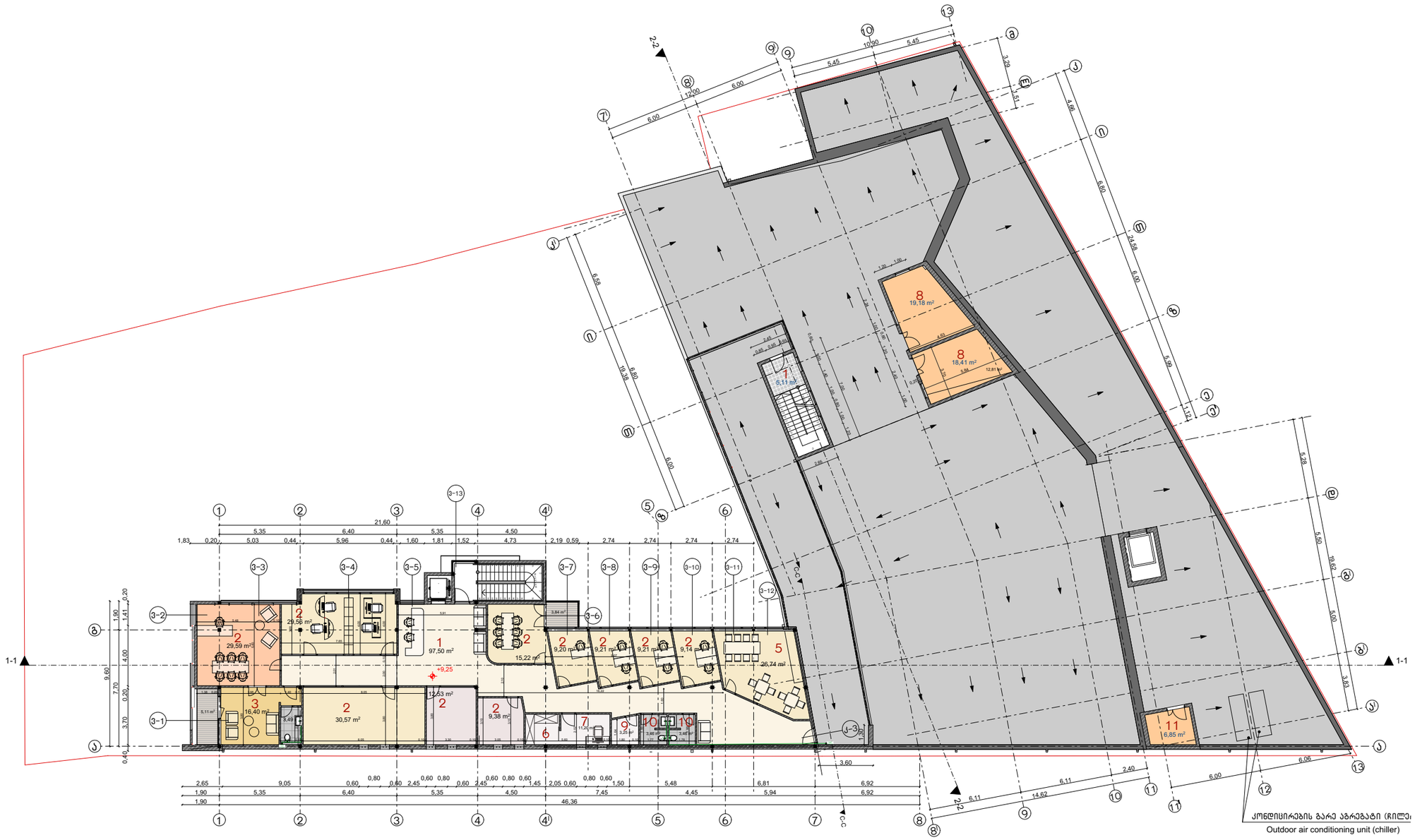

COVEGA	ექსპლიკაცია	პირობითი აღნიშვნები კანალიზაციის მილი	+0.00 ნიშნულზე მრავალფუნქციური შენობა მისამართი: ქალაქი თბილისი, ა.კაკი ბელიაშვილის ქუჩა N149 ს/კ: 01.13.02.003.205	ფურცლის სახელი: კანალიზაცია თარიღი პროექტის ნომერი 20 მთ. ინჟინერი ირაკლი რატიანიძე დახაზა ირაკლი ბაბაშვილი A-3 1:100

კვამლგაწოვა

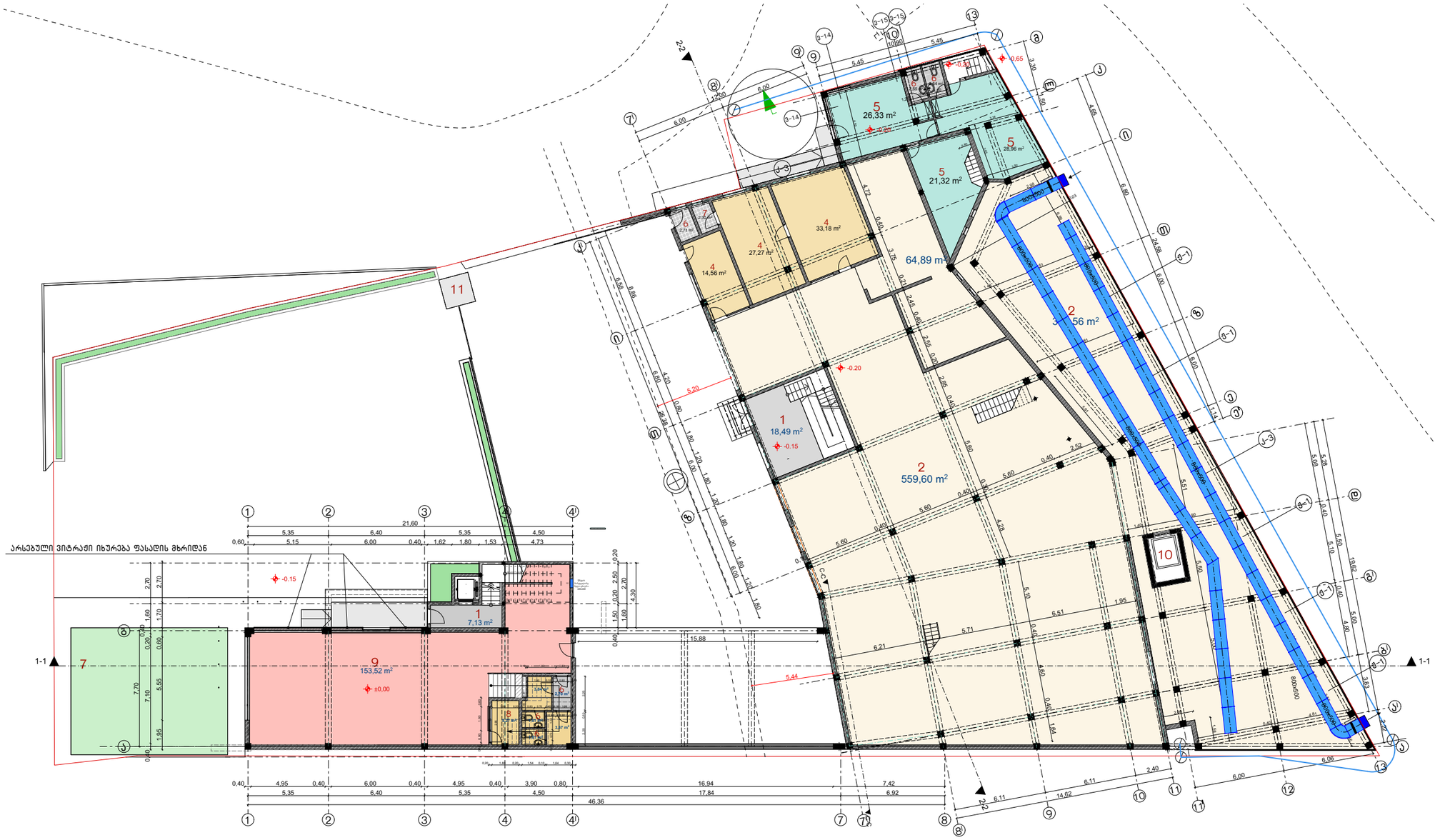

COVEGA	ექსპლიკაცია	პირობითი აღნიშვნები კვეთსატარი მილი	გეგმა 0,00 ნიშნულზე მრავალფუნქციური შენობა მისამართი: ქალაქი თბილისი, აკაკი ბელიაშვილის ქუჩა N149 ს/კ: 01.13.02.003.205		ფურცლის სახელი: კვამლგაწოვა თარიღი პროექტის ნომერი 21 მთ. ინჟინერი ირაკლი რატიანიძე შემსრულებელი ირაკლი გაბაშვილი A-3 1:100

კვამლგაწოვა

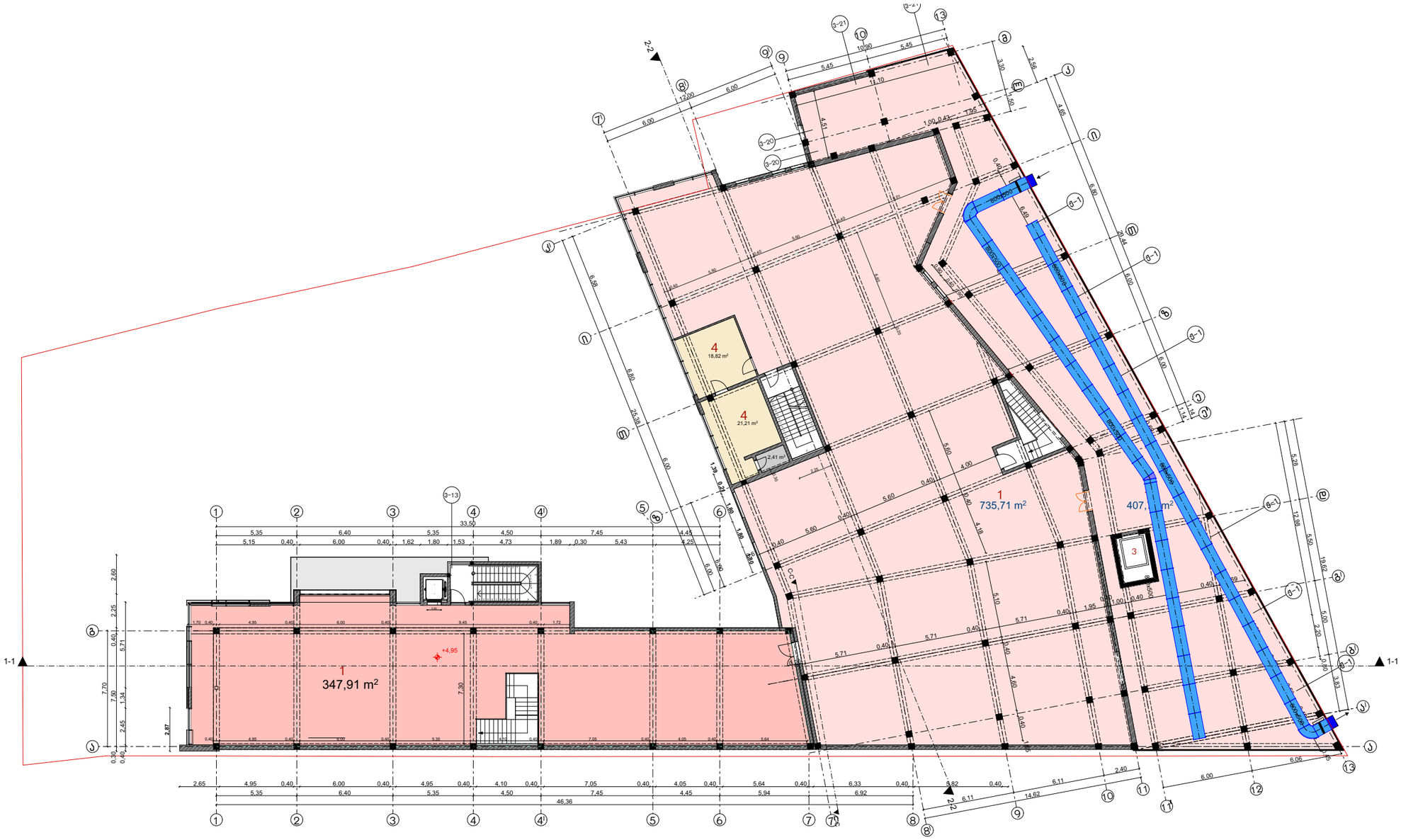

COVEGA	ექსპლიკაცია	პირობითი აღნიშვნები კვერსატარი მილი	გეგმა +4,95 ნიშნულზე მრავალფუნქციური შენობა მისამართი: ქალაქი თბილისი, აკაკი ბელიაშვილის ქუჩა N149 ს/კ: 01.13.02.003.205		ფურცლის სახელი: კვამლგაწოვა თარიღი პროექტის ნომერი 22 მთ. ინჟინერი ირაკლი რატიანიძე დახაზა ირაკლი გაბაშვილი A-3 1:100

კვამლგაწოვა



COVEGA	ექსპლიკაცია	პირობითი აღნიშვნები პაერსატარი მილი	გეგმა 9,25 ნიშნულზე მრავალფუნქციური შენობა მისამართი: ქალაქი თბილისი, აკაკი ბელიაშვილის ქუჩა N149 ს/კ: 01.13.02.003.205		ფურცლის სახელი: კვამლგაწოვა თარიღი პროექტის ნომერი 23 მთ. ინჟინერი ირაკლი რატიანიძე დახაზა ირაკლი გაბაშვილი A-3 1:100

კვამლგაწოვა

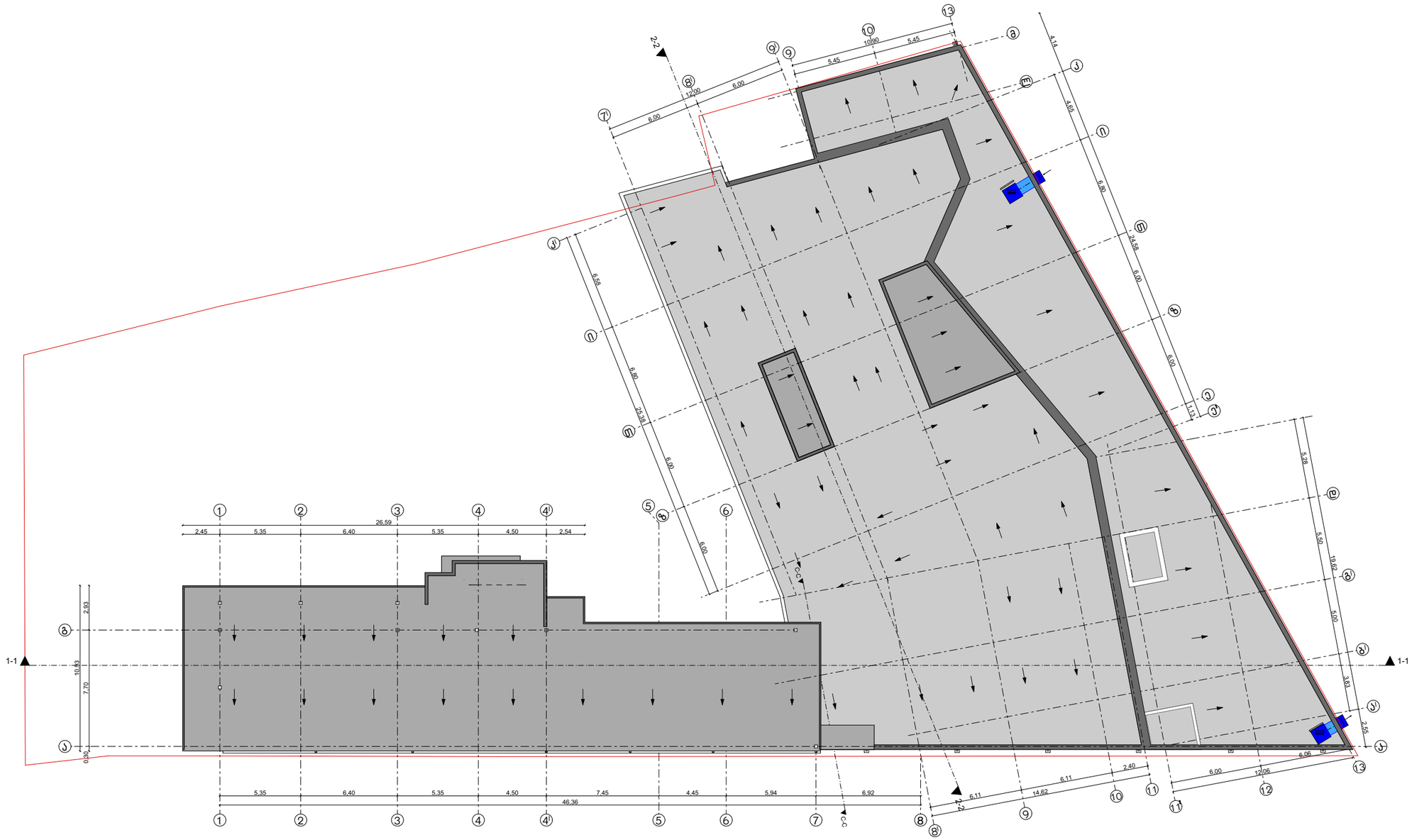
2-2
1-1
1-1
26.59
2.45
5.35
6.40
5.35
4.50
2.54
46.36
5.35
6.40
5.35
4.50
7.45
4.45
5.94
6.92
10.80
5.45
5.45
12.00
6.00
6.00
6.00
6.00
24.59
6.00
6.00
6.00
6.00

საანძრო სისტემების პროექტის
განმარტებითი ბარათი

შედგენილია ქ.თბილისში, ბელიაშვილის ქუჩა N149, ს/კ 01.13.02.003.205, სარეკონსტრუქციო მრავალფუნქციური შენობისთვის (შოურუმი, ოფისი, საწყობი). შენობის კონსტრუქციული სიმაღლე 14.85 მ, ნიშნულიდან ზემოთ (მ) : 13.55 , 0.00 ნიშნულიდან ქვემოთ (მ) : 1.30)

რეკოსნტრუქცია ხორციელდება შენობის ორ ერთმანეთისგან დამოუკიდებელ ნაწილში, საწყობის ნაწილის ძირითადი სტრუქტურული ჩარჩო წარმოადგენს რკინაბეტონის მონოლითურ კარკასულ კონსტრუქციას, ხოლო ოფისის ნაწილი ლითონის კარკასს. კედლების შევსება ხდება კაპიტალური სამშენებლო ბლოკის და თაბაშირ მუყაოს მოპირკეთებით.
შენობაში ხდება შემდეგი სახანძრო უსაფრთხოების სისტემების მოწყობა:

• სამისამართო სახანძრო სიგნალიზაცია.

• ავარიული (საევაკუაციო) გასასვლელის მანიშებლები.

• სახანძრო კარადები, ცეცხლმაქრები, **ჰიდრანტი** (უკვე არსებობს მომიჯნავე ნაკვეთთან, საპროექტო შენობასთან ახლოს)

• კვამლგაწოვისა და ვენტილაციის მოწყობილობები.

ზემოთ ჩამოთვლილი სისტემების მოწყობა ხდება, საქართველოს მთავრობის დადგენილება N41-ით განსაზღვრული ტექნიკური რეგლამენტი „შენობა-ნაგებობების უსაფრთხოების წესების“ შესაბამისად და NFPA სტანდარტის მიხედვით.

საევაკუაციო მანიშნებლებისა და სახანძრო სიგნალიზაციის პროექტის
განმარტებითი ბარათი

სახანძრო სიგნალიზაციის სისტემების მოწყობის პროექტი შედგენილია, საქართველოს მთავრობის დადგენილება N 41ს, 907.2.1- 907.2.23 ქვეთავების მიხედვით.
სამისამართო სახანძრო სიგნალზაციის სისტემები შედგება:
• მიმღებ-საკონრტოლო პანელი, კვების ბლოკი (სარეზერვო კვების მიმწოდებელი, აკუმლიატორები. დენის გათიშვის შემთხვევაში სისტემა აგრძელებს უწყვეტ რეჟიმში მუშაობას), სიგნალიზაციის მართვის პანელის პულტი, (ეს ყველაფერი განთავსებულია ერთ კეისში) განთავსდება შენობის პირველ სართულზე 0.00 ნიშნულზე ოთახში, სადაც ხორციელდება 24 საათიანი მორიგეობა. იკვებება 220 ვოლტით.
• საკაბელო ქსელი _ცეცხლმედეგი კაბელი JE-H(St)H… Bd FE 180/ PH120 1x2x0.80 + 0.40mm), რომელიც უზრუნველყოფს მინიმუმ 180 წუთის მანძილზე სისტემების შეუფერხებელ ფუნქციონირებას. კედელზე ან ჭერზე სპეციალური სამაგრების გამოყენებით.
• სახანძრო დეტექტორები (კვამლის, თბური და კომბინირებული) კვამლის დეტექტორებს შორის მანძილი უნდა იყოს არაუმეტეს 7 მეტრი (დერეფნები, ავტოსადგომი). ხოლო კედლიდან დაცილება არანაკლებ 1.8 მეტრი (ოთახები, ავტოსადგომის ფართები). კვამლის დეტექტორებიდან გამანათებელ მოწყობილობამდე მანძილი უნდა იყოს არანაკლებ 0,5მეტრი.
• ხელის მართვის ღილაკები, რომლებიც უერთდება საკონტროლო პანელს შლეიფის მარყუჟის ტიპის შეერთების საშუალებით და განთავსებულია საევაკუაციო გასავლელებთან, 1,4_1,5მ სიმაღლეზე.

• ავარიული შეტყობინების (სირენა) მოეწყობა საევაკუაციო გასასვლელებში_კედელზე, იატაკიდან არანაკლებ 2,5 მ სიმაღლეზე. მაუწყებლების რაოდენობა და მდებარეობა შერჩეულია სიგნალის სმენადობის უზრუნველყოფის მიხედვით.

სახანძრო სამისამართო სიგნალიზაციის მუშაობის პრინციპი: სახანძრო სიგნალიზაციის საკონტროლო მიმღებ მოწყობილობამ უნდა უზრუნველყოს თვითდიაგნოსტიკის რეჟიმი და აღმოაჩინოს შიდა დაზიანებები არაუმეტეს 30 წამის განმავლობაში დაზიანების წარმოშობიდან (მათ შორის მოკლე ჩართვა). დენის გათიშვის შემთხვევაში საკონტროლო პანელში განთავსებული აკუმულატორები უზრუნველყოფს გარკვეული დროის განმავლობაში ყველა სახანძრო სისტემის უწყვეტ მუშაობას. შენობის ფართობებში გამოყენებული იქნება სამისამართო სახანძრო სიგნალიზაცია, რომელიც გააქტიურებს შენობაში ხანძრის შესახებ მაუწყებლების, რომლებიც განლაგდება დერეფნებში. ასევე ცენტრალურ პულტზე (მიმღებ საკონტროლო პანელზე) აჩვენებს ხანძრის წარმოქმნის ადგილმდებარეობას. ხელის ღილაკების მეშვეობით კი შესაძლებელია ხანძრის საფრთხის შესახებ სიგნალის გადაცემა მართვის პანელისთვის. დეტექტორები მიერთდება ხდება საკონტროლო პანელთან მარყუჟის მაგვარი შლეიფის საშუალებით. სახანძრო სიგნალიზაციის სისტემებიდან მართვის ბრძანების ფორმირება უნდა მოხდეს სხვა სახანძრო უსაფრთხოების სისტემებზე, ლიფტების შახტებისა და კიბის უჯრედების დაწნევის სისტემის ვენტილატორზე, ასევე კვამლგამწოვი სისტემის ფარსაკეტებსა და ვენტილატორებზე, ალტერნატიულ დენის წყაროზე_დიზელ-გენერატორზე. ასევე უნდა უზრუნველყოს ლიფტის ავარიულ რეჟიმში გადაყვანა. სხვადასხვა მოწყობილობების მართვა ხდება სამისამართო ინტერფეისიანი რელეების მოდულების საშუალებით, რომლებიც მონტაჟდება შესაფერის დამცავ ხუფებში, შეკიდეულ ჭერში და შესაბამის ადგილებზე იმ მოწყობილობების მახლობლად, რომლის მართვაც უნდა განახორციელოს სიგნალიზაციამ. ასეთივე რელეები უნდა დაყენდეს მთავარ ელექტრო გამანაწილებელ ფართან, ასევე ვენტილაცია-კონდეცირების, დაწნევის სისტემის მართვის ფარებისა და სახანძრო ტუმბოს მართვის ფარის მახლობლად. ზონალური ინტერფეისიანი რელეების კვება განხორციელდება სპეციალური კვების ბლოკებიდან (აკუმლიატორები). 2X1,5 მრავალძარღვა კაბელის საშუალებით. ცრუ განგაშის თავიდან ასაცილებლად ყველა საგანგაშო სირენას, ელ.ენერგიის მომწოდებელ მოწყობილობებს, კვამლგამწოვ სისტემას, ვენტილაცია კონდეცირების სისტემებს უნდა გააჩნდეს დაყოვნება 30 დან-180 წამამდე. ალტერნატიული ელექტრო უნერგიის კვების წყაროდ გამოყენებულია დიზელ– გენერატორი, რომელიც უზრუნველყოფს სახანძრო სისტემების უწყვეტად ფუნქციონირების შესაძლებლობას, კერძოდ კვებავს კვამლგამწოვ და დაწნევის სისტემებ, ქრობის სისტემასა და სახანძრო სიგნალიზაციის სისტემებს. დიზელ-გენერატორის განთავსება მოხდება შენობის სახურავზე, დაცულ ადგილას.

ევაკუაციის მიმართულებისა და გასავლელბის მაჩვენებლების, ასევე ავარიული განათების მოწყობა ხდება, საქართველოს მთავრობის დადგენილება N41-ით განსაზღვრული ტექნიკური რეგლამენტი „შენობა-ნაგებობების უსაფრთხოების წესების“ შესაბამისად, კერძოდ 1011.6.1 _ 1011.6.3 ქვეთავის შესაბამისად_აღნიშვნები კეთდება, როგორც ძირითად გასასვლელზე ასევე სათადარიგო გასასვლელბზე (ასეთის არსებობის შემთხვევაში). მიმართულების მაჩვენებლები(ისარი) და კიბის უჯრედებში შესასვლელების მაჩვენებლები უნდა განთავსდეს კედელზე ან ჭერზე, ხოლო გასასვლელი (EXIT) კარების თავზე. მათი კვება უნდა მოხდეს 2X1,5 კაბელით, სართულებზე უახლოეს ადგილებზე მდებარე ელექტრო ფარებიდან და ჩაირთვება ცალკე ჯგუფში ყველა სართულზე ცალკ-ცალკე. მიმართულების მაჩვენებლები, მუდმივად ჩართულ მდგომარეობაშია, მისი განათებულობა 1011.6.2 ქვეთავის შესაბამისად შეადგენს არანაკლებ 54 ლუქსს. ელექტრო ენერგიის გათიშვის შემთხვევაში, მწარმოებლის მიერ მოწოდებული დოკუმენტაციის საფუძველზე, მოწყობილობას გააჩნია აკუმლატორები, რომლებიც უზრუნველყოფს მათ მუშაუნარიანობას 180

წუთის განმავლობაში. ავარიულ განათებები მოწყობილია 1006.1 ქვეთავის შესაბამისად, საევაკუაციო გზებზე, დერეფნებში და კიბის უჯრედებში, ხანძრის შემთხვევაში უნდა მოხდეს მათი დაუყოვნებლივ მოქმედებაში მოყვანა. მათი განათებულობა შეადგენს არანაკლებ 11 ლუქსს, დაცულია 1006.2 ქვეთავში მოცემული განათებულობის სტანდარტები. დასაშვებია საევაკუაციო განათებებიც ყველა სართულზე ცალკე ჯგუფად შეერთდეს ელ. გამანწილებელ ფარებში. მწარმოებლის მიერ მოწოდებული დოკუმენტაციის საფუძველზე, მოწყობილობას გააჩნია აკუმლატორები, რომლებიც უზრუნველყოფს მათ მუშაუნარიანობას 180 წუთის განმავლობაში.

კვამლგამწოვი და ვენტილაციის სისტემების განმარტებითი ბარათი

კვამლსაწინააღმდეგო ვენტილაციის სისიტემების პროექტი შედგენილია საქართველოს მთავრობის დადგენილება N41-ით განსაზღვრული ტექნიკური რეგლამენტი „შენობა-ნაგებობების უსაფრთხოების წესების“ შესაბამისად, კერძოდ ზემოთხსენებული სისტემების მოწყობა ხდება 909, 910 ქვეთავში მოცემული სტანდარტებისა და სისტემების მოწყობის წესის შესაბამისად. შენობის კვამლსაწინააღმდეგო ვენტილაციის პროექტი მოიცავს

1) კიბის უჯრედის დაწნევას.
2) ლიფტის შახტის დაწნევას.
3) ძირითად სივრცეებში კვამლსაწინააღმდეგო სისტემის მოწყობას

კიბის უჯრედში უნდა შენარჩუნდეს წნევა 25-87 პადიაპაზონის ფარგლებში. იმ შემთხვევაში თუ წნევა გასცდა ამ საზღვრებს, მაშინ ვენტილატორი დაარეგულირებს მისი ბრუნვის სიხშირეს, იქამდე სანამ წნევა არ შევა აღნიშნული დიაპაზონის ფარგლებში.კიბის უჯრედში დადებითი წნევა უნდა შეიქმნას იმისთვის, რათა დერეფნიდან გამოსულ ადამიანს ჰქონდეს სუფთა ჰაერის შესუნთქვის საშუალება, ასევე ამ სივრცეების დაწნევა მნიშვნელოვანია რათა დერეფნიდან არ მოხდეს ამ ადგილებში კვამლის გავრცელება და შესაძლებელი იყოს ადამინთა უსაფრთხო ევაკუაცია.

მუშაობის პრინციპი: კიბის უჯრედისა და ლიფტის შახტის დასაწნევად განკუთვნილი ვენტილატორები მუშაობას დაიწყებენ მხოლოდ მაშინ , როდესაც ისინი სიგნალს მიიღებენ შენობაში განთავსებული კვამლის აღმომჩენი დეტექტორებისგან და მათი მუშაობის სიჩქარე დამოკიდებული იქნება კიბის უჯრედში და ლიფტის წინა ლობში წნევის დიაპაზონის დაცვაზე.

-ზემოაღნიშნულსისტემებს აუცილებლად უნდა ჰქონდეს ალტერნატიული ელექტრო მომარაგება, ამისთვის უნდა იყოს გამოყოფილი სათადარიგო დიზელ_გენერატორი სახანძრო ვენტილაციის სისტმებისთვის უნდა გამოიყოს დაახლოებით 5კვტ.



ქ. თბილისში, აკაკი ბელიაშვილის ქუჩა N149-ში
ს/ქ: 01.13.02.003.205,
მრავალფუნქციური შენობის რეკონსტრუქცია

ავარიული განათების სისტემის პროექტი



არსებული ვიტრაჟი იხურება ფასადის მხრიდან

ექსპლიკაცია

1. ჰოლი
2. სასაწყობე ფართი
3. გასახდელი
4. საწყობის ადმინისტრაცია
5. სერვისი (ტექნიკის აღდგენა შეკეთება)
6. WC
7. საშხაპე
8. სალარო
9. საგამოფენო სავაჭრო ფართი
10. სატვირთო ლიფტი
11. ტერიტორიის დაცვის კაბინა

M. STUDIO
ARCHITECTURE & DESIGN

გეგმა 0,00 ნიშნულზე

მრავალფუნქციური შენობა

მისამართი: ქალაქი თბილისი,
აკაკი ბელიაშვილის ქუჩა N149
ს/კ: 01.13.02.003.205

ფურცლის სახელი:	
თარიღი	
პროექტის ნომერი	
მთ. არქიტექტორი	რობიზონ გეთიაშვილი
დამკვეთი:	შპს "მაქსთერმი"
	A-3
მასშტაბი	1:100

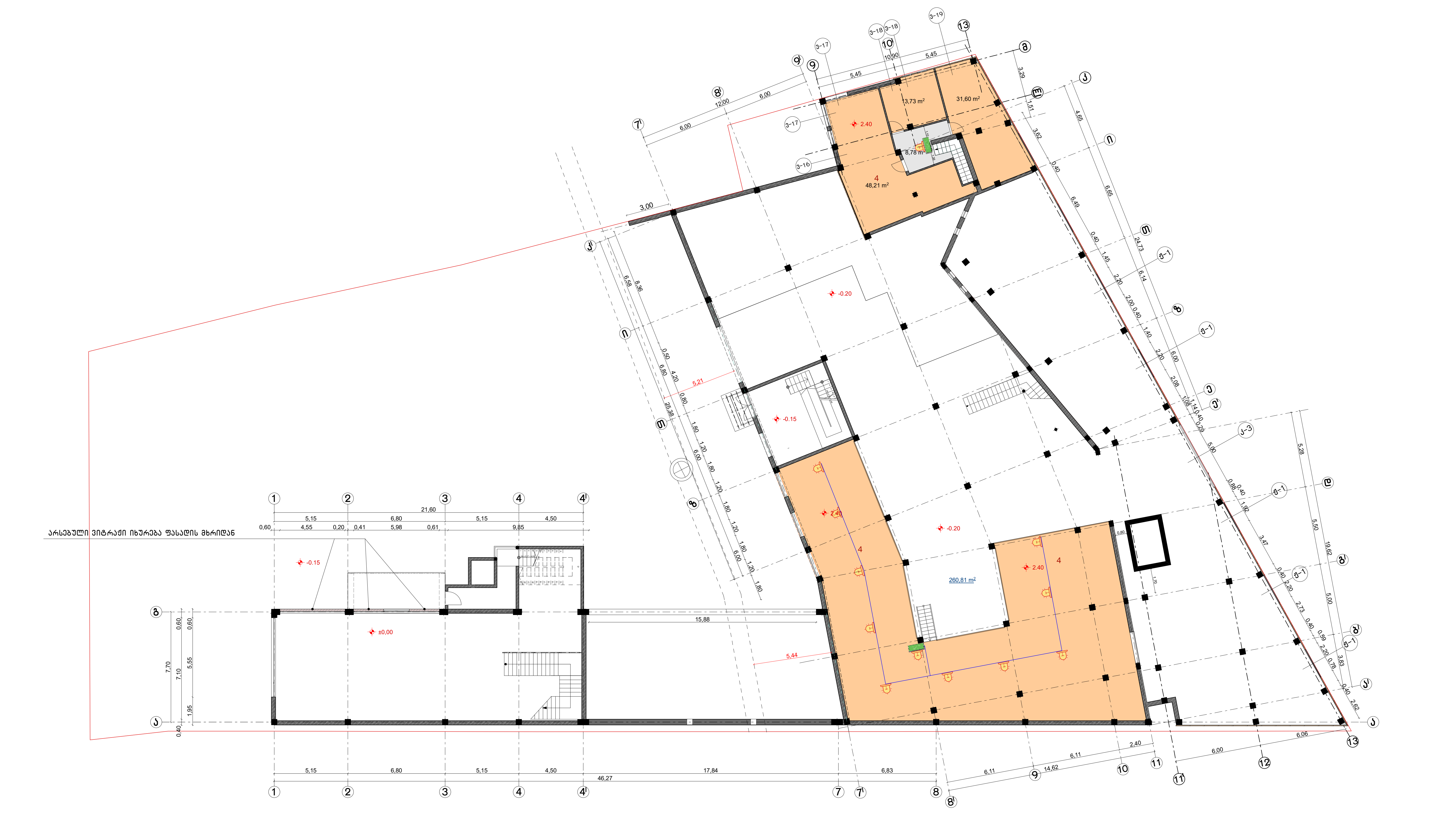

M.STUDIO
ARCHITECTURE & DESIGN

ექსპლიკაცია

1. სერვისის საწყობი
2. სასაწყობო ანტრესოლი
3. WC

+გეგმა 2,40 ნიშნულზე
(ანტრესოლის სართული)

მრავალფუნქციური შენობა

მისამართი: ქალაქი თბილისი,
აკაკი ბელიაშვილის ქუჩა N149
ს/კ: 01.13.02.003.205

ფურცლის სახელი:	
თარიღი	
პროექტის ნომერი	
მთ. არქიტექტორი	რობიზონ ბეთიაშვილი
დამკვეთი:	შპს "მაქსთერმი"
	A-3
მასშტაბი	1:100

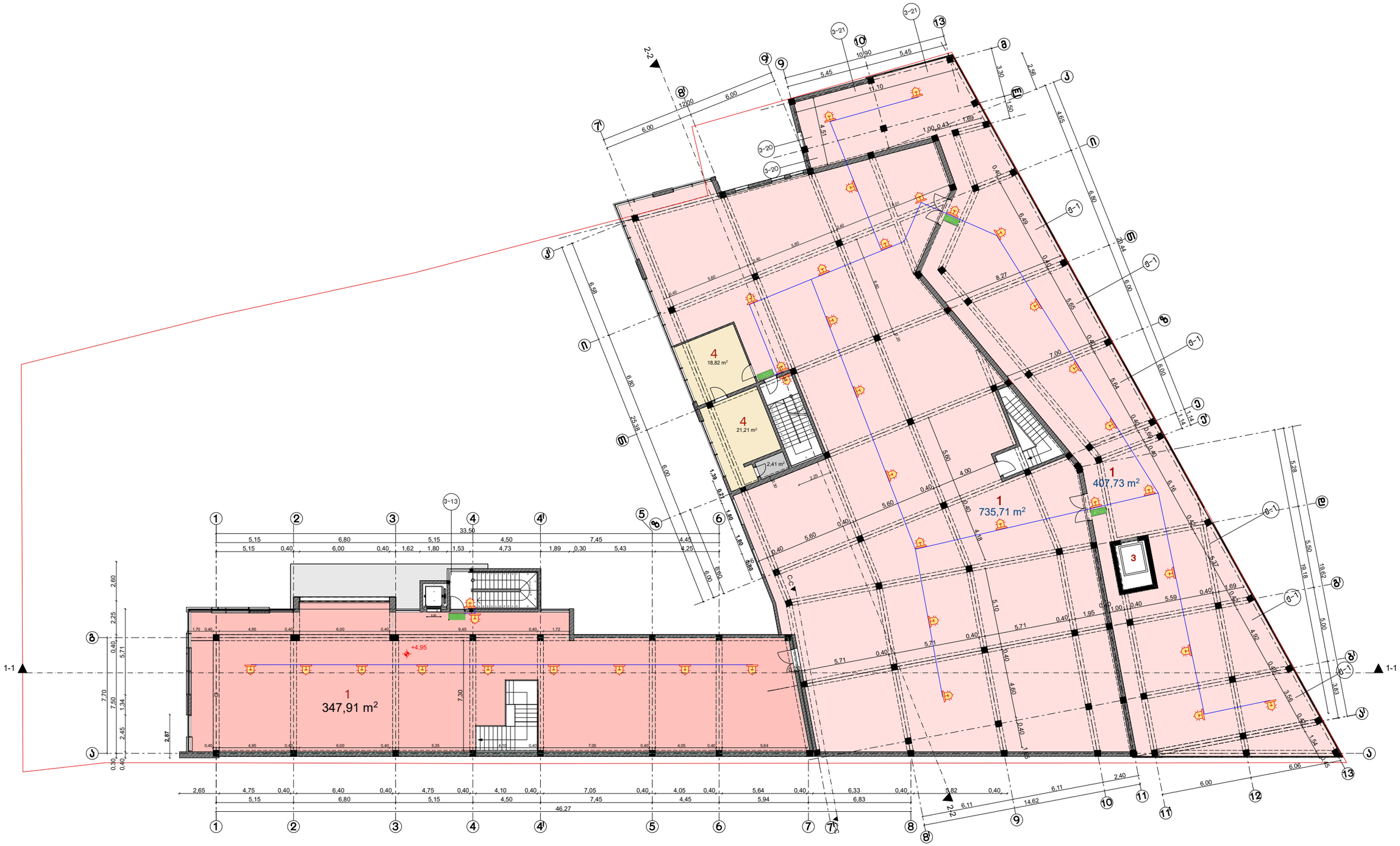

ექსპლიკაცია

1. საბამოფენო სავაჭრო ფართი
2. WC
3. სატვირთო ლიფტი
4. სართულის ადმინისტრაცია

M. STUDIO
ARCHITECTURE & DESIGN

გეგმა +4,95 ნიშნულზე

მრავალფუნქციური შენობა

მისამართი: ქალაქი თბილისი,
აკაკი ბელიაშვილის ქუჩა N149
ს/კ: 01.13.02.003.205

ფურცლის სახელი:	
თარიღი	
პროექტის ნომერი	
მთ. არქიტექტორი	როზიზონ გეთიაშვილი
დამკვეთი:	შპს "მაქსთერმი"
	A-3
მასშტაბი	1:100

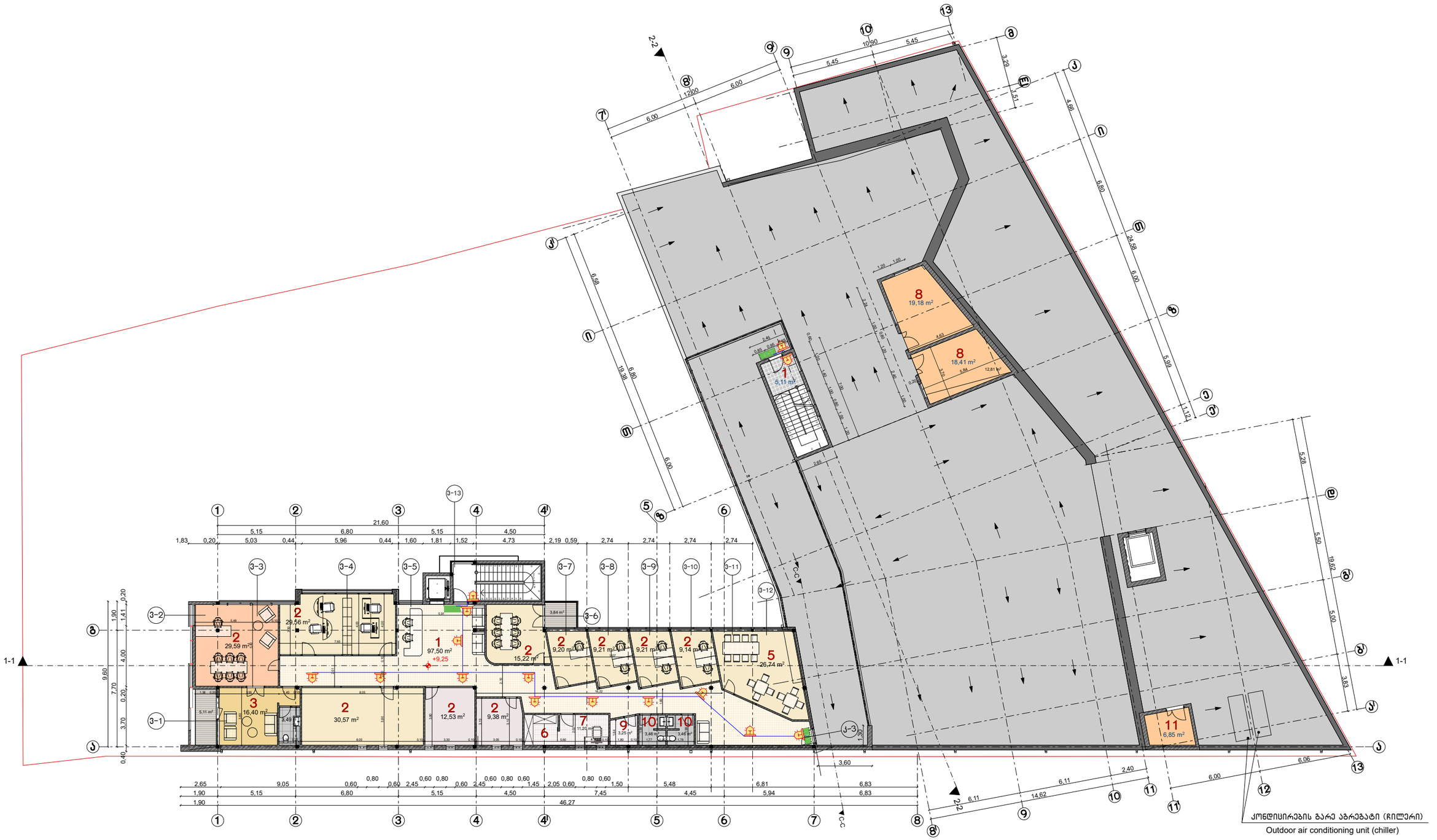

M. STUDIO
ARCHITECTURE & DESIGN

ექსპლიკაცია

1. კოლი
2. საოფისე ოთახი
3. დამხმარე ოთახი (მოსასვენებელი)
4. საკონფერენციო
5. სასადილო
6. სერვერი
7. IT
8. დამხმარე ფართი
9. ადაპტირებული WC
10. WC
11. საქვაბე

EXIT — ავარიული გასასვლელი
Emergency exit sign

ავარიული განათების ნათურა
Emergency light Bulb

დენის კვების სადენი
Power Supply Cable

გეგმა 9,25 ნიშნულზე

მრავალფუნქციური შენობა

მისამართი: ქალაქი თბილისი,
აკაკი ბელიაშვილის ქუჩა N149
ს/კ: 01.13.02.003.205

ფურცლის სახელი:	
თარიღი	
პროექტის ნომერი	
მთ. არქიტექტორი	როზიზონ გეთიაშვილი
დამკვეთი:	შპს "მაქსთერმი"
	A-3
მასშტაბი	1:100



ქ. თბილისში, აკაკი ბელიაშვილის ქუჩა N149-ში
ს/კ: 01.13.02.003.205,
მრავალფუნქციური შენობის რეკონსტრუქცია

ადამიანთა ევაკუაციის მართვის პროექტი



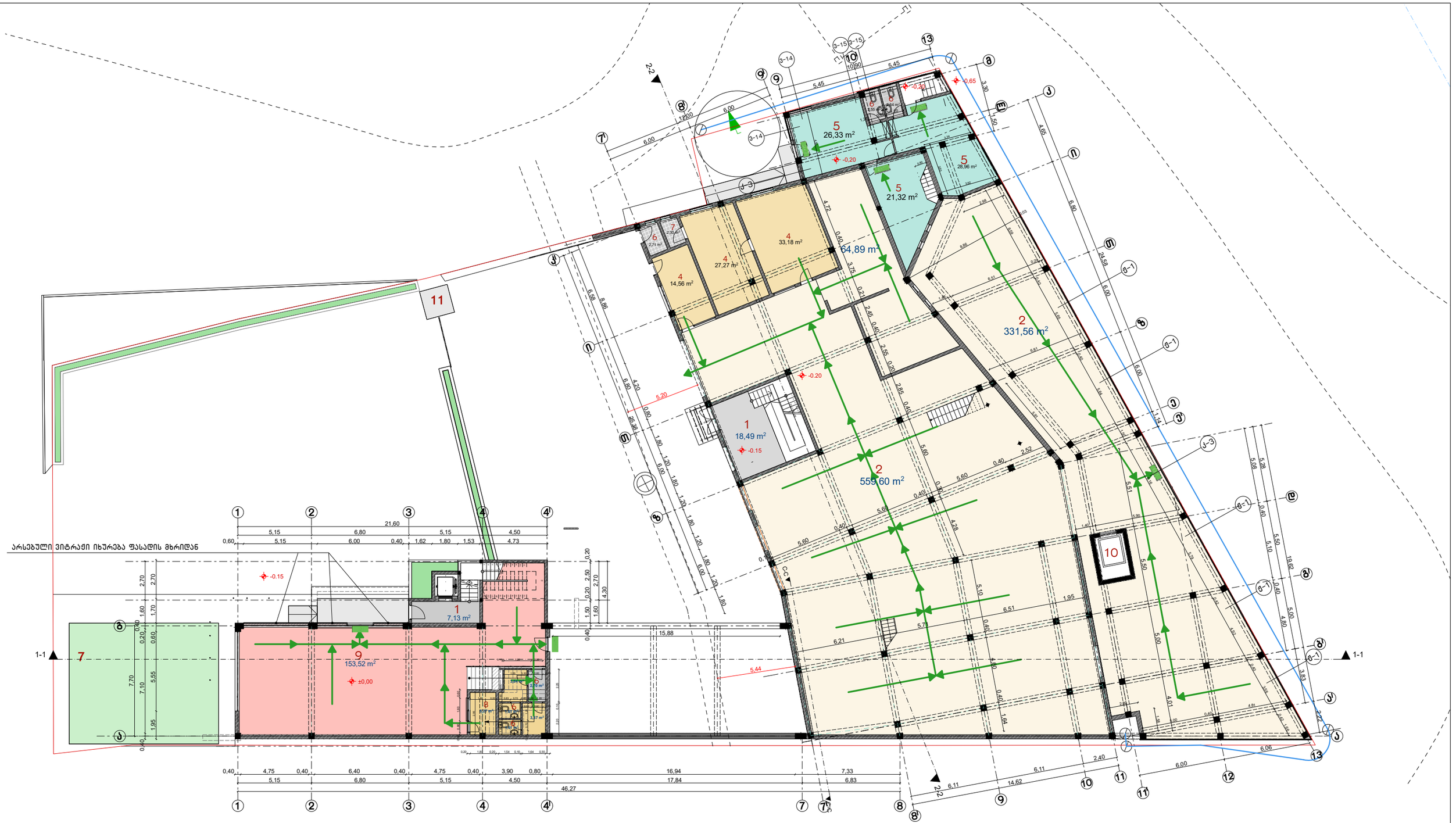

ექსპლიკაცია

1. ჰოლი
2. სასაწყობე ფართი
3. გასასხდელი
4. საწყობის ადმინისტრაცია
5. სერვისი (ტექნიკის აღდგენა შეკეთება)
6. WC
7. საშხაპე
8. სალარო
9. საგამოფენო სავაჭრო ფართი
10. სატვირთო ლიფტი
11. ტერიტორიის დაცვის კაბინა

L · I ავარიული გასასვლელი
Emergency exit sign

ძირითადი გზა გასასვლელი
Main exit route

გეგმა 0,00 ნიშნულზე

მრავალფუნქციური შენობა

მისამართი: ქალაქი თბილისი,
აკაკი ბელიაშვილის ქუჩა N149
ს/კ: 01.13.02.003.205

ფურცლის სახელი:	
თარიღი	
პროექტის ნომერი	
მთ. არქიტექტორი	როზიზონ გეთიაშვილი
დამკვეთი:	შპს "მაქსთერმი"
	A-3
მასშტაბი	1:100

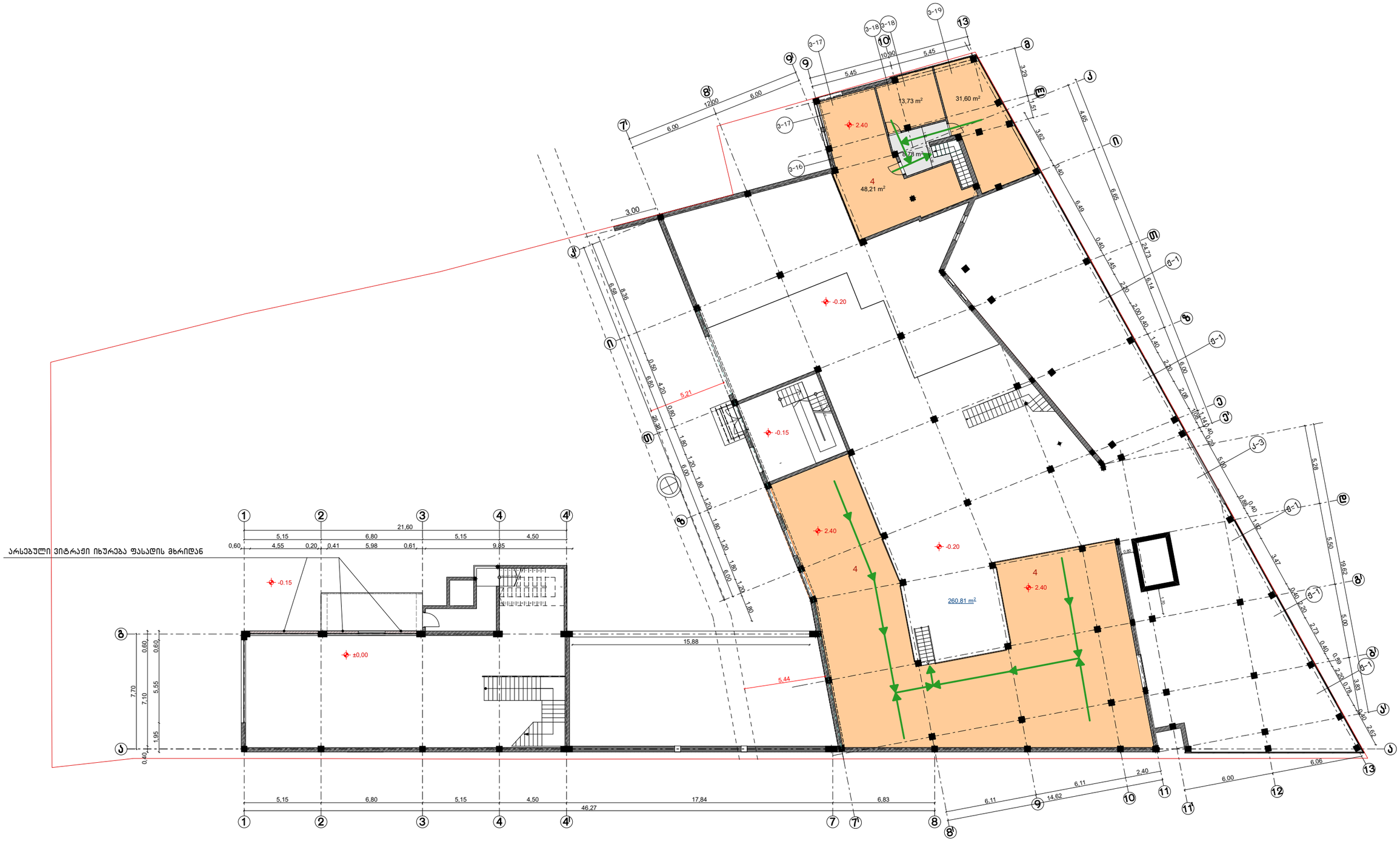

ექსპლიკაცია

1. სერვისის საწყობი
2. სასაწყობო ანტრესოლი
3. WC

ავარიული გასასვლელი
Emergency exit sign

ძირითადი გზა გასასვლელი
Main exit route

+2.40 ნიშნულზე (ანტრესოლის სართული)

მრავალფუნქციური შენობა

მისამართი: ქალაქი თბილისი,
აკაკი ბელიაშვილის ქუჩა N149
ს/კ: 01.13.02.003.205

ფურცლის სახელი:	
თარიღი	
პროექტის ნომერი	
მთ. არქიტექტორი	როზიზონ გეთიაშვილი
დამკვეთი:	შპს "მაქსთერმი"
	A-3
მასშტაბი	1:100

M. STUDIO
ARCHITECTURE & DESIGN

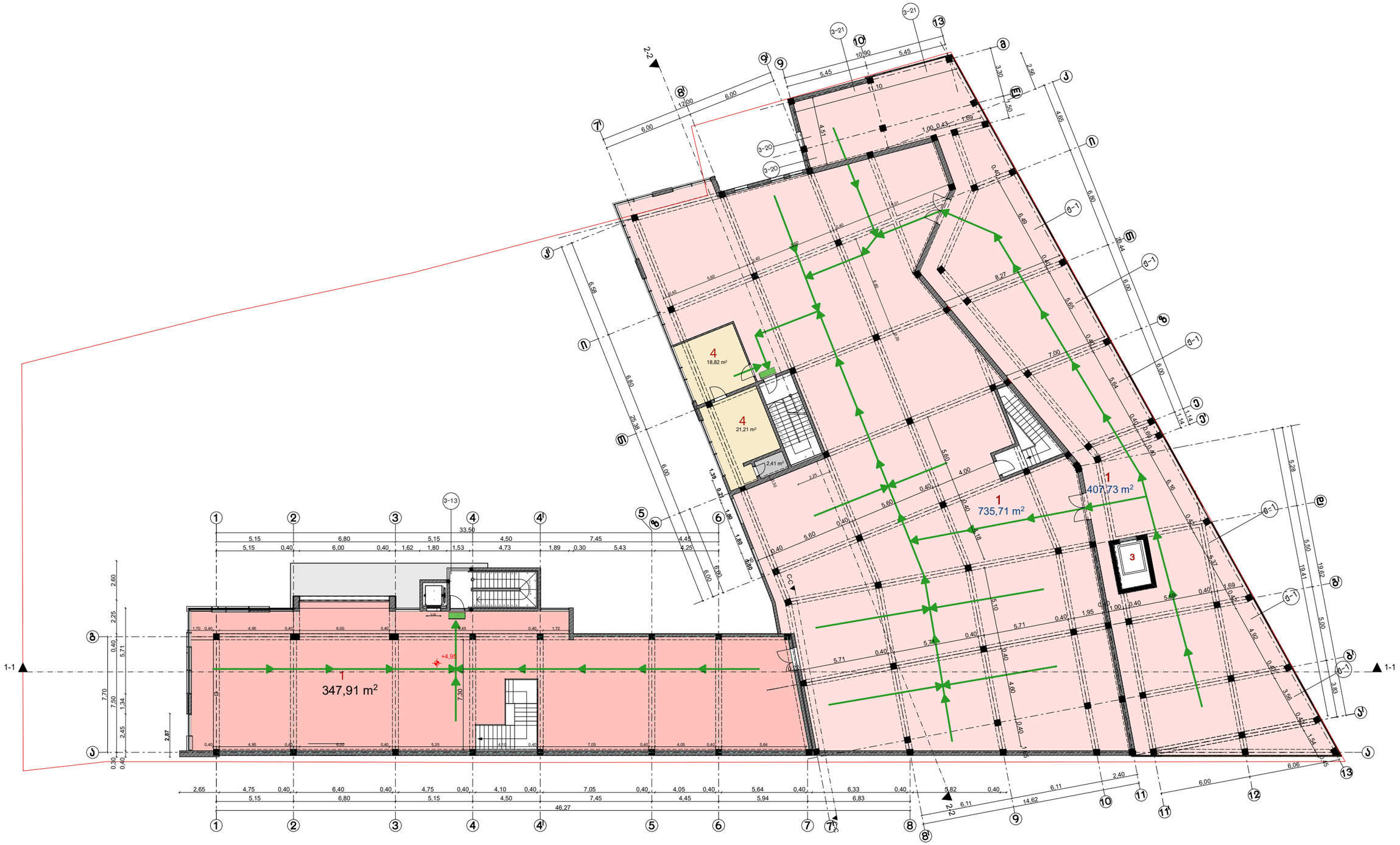

ექსპლიკაცია

1. საბაგოფენო სავაჭრო ფართი
2. WC
3. სატვირთო ლიფტი
4. სართულის ადმინისტრაცია

ავარიული გასასვლელი
Emergency exit sign

ძირითადი გზა გასასვლელი
Main exit route

გეგმა +4,95 ნიშნულზე

მრავალფუნქციური შენობა

მისამართი: ქალაქი თბილისი,
აკაკი ბელიაშვილის ქუჩა N149
ს/კ: 01.13.02.003.205

ფურცლის სახელი:	
თარიღი	
პროექტის ნომერი	
მთ. არქიტექტორი	როზიზონ გეთიაშვილი
დამკვეთი:	შპს "მაქსთერმი"
A-3	
მასშტაბი	1:100



ექსპლიკაცია

1. ჰოლი
2. საოფისე ოთახი
3. დამხმარე ოთახი (მოსასვენებელი)
4. საკონფერენციო
5. სასადილო
6. სერვერი
7. IT
8. დამხმარე ფართი
9. ადაპტირებული WC
10. WC
11. საქვაბე

ავარიული გასასვლელი
Emergency exit sign

ძირითადი გზა გასასვლელი
Main exit route

გეგმა 9,25 ნიშნულზე

მრავალფუნქციური შენობა

მისამართი: ქალაქი თბილისი,
აკაკი ბელიაშვილის ქუჩა N149
ს/კ: 01.13.02.003.205

M. STUDIO
ARCHITECTURE & DESIGN

ფურცლის სახელი:	
თარიღი	
პროექტის ნომერი	
მთ. არქიტექტორი	როზიზონ გეთიაშვილი
დამკვეთი:	შპს "მაქსთერმი"
	A-3
მასშტაბი	1:100



ქ. თბილისში, აკაკი ბელიაშვილის ქუჩა N149-ში
ს/კ: 01.13.02.003.205,
მრავალფუნქციური შენობის რეკონსტრუქცია

პიდრანტი



არსებული ჰიდრანტი
საპროექტო ნაკვეთის მიმდებარედ



ექსპლიკაცია

1. საპროექტო შენობა (ოფისი – კომერციული)
2. საპროექტო შენობა (საწყობი, ძველი ნაწილი)
3. საპროექტო შენობა (საწყობი, ახალი ნაწილი)
4. პარკინგი
5. საწყობის ეზო

M. STUDIO
ARCHITECTURE & DESIGN

გენგეგმა
ჰიდრანტის ჩვენებით

მრავალფუნქციური შენობა

მისამართი: ქალაქი თბილისი,
აკაკი ბელიაშვილის ქუჩა N149
ს/კ: 01.13.02.003.205

ფურცლის სახელი:	
თარიღი	
პროექტის ნომერი	
მთ. არქიტექტორი	რობიზონ გეთიაშვილი
დამკვეთი:	შპს "მაქსთერმი"
	A-3
მასშტაბი	1:100

არსებული ჰიდრანტი
საპროექტო ნაკვეთის მიმდებარედ



სარეკონსტრუქციო ობიექტი



არქიტექტურული
ლაბორატორია

არქიტექტურული ნაწილების ექსპერტიზის დასკვნა

წყნეთის გზატკეცილი 49
info@arch-laboratory.com

ს ა ე ქ ს პ ე რ ტ ო დ ა ს კ ვ ნ ა

ქალაქი თბილისი აკაკი ბელიაშვილის N149 ს/კ: 01.13.02.003.205 წარმოდგენილი საოფისე,სავაჭრო და სასაწყობო დანიშნულების შენობის

რეკონსტრუქციის არქიტექტურული პროექტის შესაბამისობაზე

საქართველოს მთავრობის 2020 წლის 4 დეკემბრის №732 დადგენილებით დამტკიცებულ

ტექნიკურ რეგლამენტთან -„მისაწვდომობის ეროვნული სტანდარტები“- შესაბამისობის

დადგენის მიზნით

ექსპერტი:  ალექსანდრე ხასია

თ ბ ი ლ ი ს ი

2023

ტექნიკური რეგლამენტი
„მისაწვდომობის ეროვნული სტანდარტები“-ს საფუძველზე შეფასდა:

✓	**მისაწვდომი სვლაგეზი:**	• მისაწვდომი სვლაგეზის სავალი ზედაპირები; • თითოეული კარი და კართან მანევრირებისთვის საჭირო სივრცეები;
✓	**ადგილისა და შენობის ზოგადი ელემენტები:**	• მისაწვდომი ავტოსადგომი სივრცეები;
✓	**წყალსადენის ელემენტები და მოწყობილობები:**	• ტუალეტების ოთახები: • უნიტაზები; • ხელსაბანები;
✓	**საკომუნიკაციო ელემენტები და ფუნქციები:**	• ნიშნები;
✓		
✓		

1. მისაწვდომი სვლაგეზი:

საპროექტო მიწის ნაკვეთსა და საპროექტო შენობაში მისაწვდომი სვლაგეზები შეესაბამება ტექნიკური რეგლამენტი - „მისაწვდომობის ეროვნული სტანდარტები“-ს მე-4 თავის დებულებებს. მისაწვდომი სვლაგეზი მოიცავს არაუმეტეს 1:20 დახრილ სავალ ზედაპირებს, კარებს და პანდუსს რაც შეესაბამება 402.2 ქვეთავის მოთხოვნებს.

- **მისაწვდომი სვლაგეზის სავალი ზედაპირები შეესაბამება 403 ქვეთავის მოთხოვნებს, კერძოდ:**
- იატაკის ზედაპირები არის მდგრადი, მყარი და არასრიალა, რაც შეესაბამება 302 ქვეთავის მოთხოვნას.
- საზოგადოებრივი სივრციდან საპროექტო მიწის ნაკვეთის გავლით მოწყობილი სავალი ზედაპირის დახრილი სვლა არ არის 1:20-ზე მეტად დახრილი, ხოლო სავალი ზედაპირის განივი დახრა არ აღემატება 1:48-ს, თანახმად 403.3 ქვეთავისა.
- იატაკის ზედაპირებზე დონე არ იცვლება, შესაბამისად დაკმაყოფილებულია 303-ე ქვეთავის მოთხოვნა.
- მისაწვდომი სვლაგეზის მინიმალური თავისუფალი სიგანე შენობაში უტოლდება 900 მმ-ს, ხოლო შენობის გარეთ - 1200 მმ-ს, რაც შეესაბამება 403.5.1 ქვეთავის მოთხოვნას.
- სადაც მისაწვდომი სვლაგეზი აკეთებს 180 გრადუსიან ბრუნს (სასაწყობო სივრცეში, თაროებს შორის), თავისუფალი სიგანე მოსატრიალებელთან მიახლოებისას და მოსატრიალებლიდან მოშორებისას აკმაყოფილებს 403.5.2.1 ქვეთავით განსაზღვრულ ყველა კრიტერიუმს.
- სადაც მისაწვდომი სვლაგეზი აკეთებს 90 გრადუსიან ბრუნს, თავისუფალი სიგანე მოსატრიალებელთან მიახლოებისას და მოსატრიალებლიდან მოშორებისას აკმაყოფილებს 403.5.3.1 ქვეთავით განსაზღვრულ ყველა კრიტერიუმს.
- საპროექტო შენობაში მისაწვდომი სვლაგეზები მოიცავს გვერდასავლელ სივრცეებს, რაც შეესაბამება 403.5.4.1 ქვეთავის მოთხოვნას.

- **კარები და გზა-კარები, რომლებიც მისაწვდომი სვლაგეზის ნაწილია შეესაბამება 404 ქვეთავის მოთხოვნებს, კერძოდ:**
- მისაწვდომ სვლაგეზზე არსებული ყველა გზა-კარის თავისუფალი სიგანე არ არის 820 მმ-ზე ნაკლები, რაც შეესაბამება 404.2.2 ქვეთავის მოთხოვნას.
- მისაწვდომ სვლაგეზზე არსებულ ყველა კართან და გზა-კართან უზრუნველყოფილია მანევრირებისათვის თავისუფალი სივრცე 404.2.3.2 ცხრილის შესაბამისად. მანევრირებისთვის აუცილებელ თავისუფალ სივრცეში, იატაკის ზედაპირი შეესაბამება 302-ე ქვეთავს და მათი ზედაპირი არ არის 1:48-ზე მეტად დახრილი. ყოველივე აღნიშნული შეესაბამება 404.2.3 და 404.2.3.1 ქვეთავების მოთხოვნებს.
- გზა-კარებები ზღურბლის გარეშეა და კართან იატაკის დონეები უცვლელია.
- კარის კავეულის სიმაღლე მდებარეობს არაუმცირეს 860 მმ და არაუმეტეს 1200 მმ სიმაღლეზე, რაც შეესაბამება 404.2.6.1 ქვეთავის მოთხოვნას.

- იატაკიდან 250 მმ-ის საზღვრებში, შვეულად გაზომვისას, კარების ზედაპირები გლუვია მიწოლის მხარეს და ასეთი გლუვი ზედაპირები კარის მთელ სიგანეზე გრძელდება. კარის კავეული და ნებისმიერი სხვა შემაფერხებელი ან გამოშვერილი ნაწილი, არ არის მოწყობილი იატაკიდან 250 მმ-ის საზღვრებში. ყოველივე აღნიშნული აკმაყოფილებს 404.2.9 ქვეთავის მოთხოვნებს.

2. ადგილის და შენობის ელემენტები

საპროექტო მიწის ნაკვეთზე მისაწვდომი ავტოსადგომი სივრცეების რაოდენობა და ტიპი დარეგულირებულია საქართველოს მთავრობის 28.01.2016 წლის #41-ე დადგენილების საფუძველზე. ასეთი მისაწვდომი ავტოსადგომებისადმი მოთხოვნები კი შეესაბამება ტექნიკური რეგლამენტი - „მისაწვდომობის ეროვნული სტანდარტები“-ს მე-5 თავის დებულებებს, კერძოდ:

- მისაწვდომი მსუბუქი ავტომობილის გასაჩერებელი სივრცის სიგანე უტოლდება 2500 მმ-ს, ხოლო მიკროავტობუსის - 3500 მმ-ს, რაც პასუხობს 502.2 ქვეთავის მოთხოვნას.
- მსუბუქი ავტომობილის და მიკროავტობუსის გასაჩერებელი სივრცე დახაზულია, თანახმად 502.3 ქვეთავისა.
- მსუბუქი ავტომობილის და მიკროავტობუსის გასაჩერებელ სივრცეს ესაზღვრება მისაწვდომი გასავლელი. მისაწვდომი გასავლელი ესაზღვრება მისაწვდომ სვლაგეზს. მისაწვდომი გასავლელი არ ფარავს საავტომობილო გზას. მისაწვდომი ავტოსადგომების გასაჩერებელი სივრცის მისაწვდომი გასავლელის სიგანე უტოლდება 1500 მმ-ს, ხოლო მათი სიგრძე გრძელდება იმ ავტოსადგომი სივრცის მთელ სიგრძეზე, რომელსაც ის ემსახურება. მისაწვდომი გასავლელები აღნიშნულია გრაფიკულად, გასავლელებში პარკინგის თავიდან ასაცილებლად. ყოველივე აღნიშნული აკმაყოფილებს 502.4 – 502.4.4 ქვეთავის მოთხოვნებს.
- ავტოსადგომი სივრცეები და მისაწვდომი გასავლელები შეესაბამება 302 ქვეთავს და მათი ზედაპირებები არ არის 1:48-ზე მეტად დახრილი. მისაწვდომი გასავლელები იმ ავტოსადგომი სივრცის დონეზე მდებარეობდეს, რომლისთვისაც ის განკუთვნილია, რაც შეესაბამება 502.5 ქვეთავის მოთხოვნას.
- მიკროავტობუსისათვის განკუთვნილი სივრცე ღიაა, შესაბამისად შვეული თავისუფალი სივრცე აკმაყოფილებს 2500 მმ თავისუფალი სიმაღლის მინიმალურ მოთხოვნას.
- მისაწვდომი მსუბუქი ავტომობილის და მიკროავტობუსის ავტოსადგომ სივრცეებს ემსახურება ნიშანი, რომელიც შეიცავს 703.6.3.1 ქვეთავის შესაბამის მისაწვდომობის საერთაშორისო სიმბოლოს და მიკროავტობუსის ავტოსადგომისათვის ასეთი ნიშანი დამატებით შეიცავს წარწერას - „მისაწვდომია მიკროავტობუსებისთვის“/“VAN ACCESSIBLE”. ასეთი ნიშნების ქვედაპირი მდებარეობს ავტოსადგომი სივრცეებს იატაკიდან არაუმცირეს, 1500 მმ სიმაღლეზე. ყოველივე აღნიშნული შეესაბამება 502.7 ქვეთავის მოთხოვნას.
- მისაწვდომი ავტოსადგომებისათვის განკუთვნილი გასაჩერებელი სივრცეები და ამ სივრცეების მომსახურე მისაწვდომი გასასვლელები არ ხერგავს მომიჯნავე მისაწვდომი სვლაგეზებისათვის განკუთვნილ აუცილებელ თავისუფალ სიგანეს, რაც აკმაყოფილებს 502.8 ქვეთავის მოთხოვნას.

3. წყალსადენის ელემენტები და მოწყობილობები

საპროექტო ფართში განთავსებული ტუალეტები შეესაბამება 603 ქვეთავის მოთხოვნებს, კერძოდ:

- ტუალეტის ოთახებში უზრუნველყოფილია საპროექტო შენობებისათვის განკუთვნილი T-ს ფორმის მოსატრიალებელი სივრცე, რაც შეესაბამება 603.2.1 ქვეთავის მოთხოვნას.
- ტუალეტის ოთახების კარის გაღებისას, ისინი არ იჭრებიან მოწყობილობებისათვის განკუთვნილ იატაკის თავისუფალ სივრცეებში, რაც შეესაბამება 603.2.2 ქვეთავს.

- **ტუალეტის ოთახებში განთავსებული უნიტაზები შეესაბამება 604 ქვეთავის მოთხოვნებს, კერძოდ:**
- უნიტაზის განთავსებულია კედელთან ახლოს და უნიტაზის ცენტრიდან კედლის ზედაპირამდე მანძილი განსაზღვრულია 450 მმ-ით, რაც შეესაბამება 604.2 ქვეთავის მოთხოვნას.
- უნიტაზთან მოწყობილია იატაკის თავისუფალი სივრცე 1400 მმ სიღრმისა და 1500 მმ სიგანის სახით, სადაც არ იჭრება რაიმე სახის დეტალი, რაც აკმაყოფილებს 604.3 ქვეთავის მოთხოვნას.
- უნიტაზის დასაჯდომის სიმაღლე განთავსებულია 450 მმ-ზე იატაკის ზედაპირიდან, რაც შეესაბამება 604.4 ქვეთავს.
- უნიტაზთან მოწყობილია ხელჩასაჭიდი ძელები 604.5 ქვეთავის მოთხოვნების დაცვით.
- უნიტაზთან მოწყობილი ძელები შეესაბამება 609 ქვეთავის მოთხოვნებს.
- **ტუალეტის ოთახებში განთავსებული ხელსბანები შეესაბამება 606 ქვეთავის მოთხოვნებს, კერძოდ:**
- ხელსაბანთან მოწყობილია იატაკის თავისუფალი სივრცე, 606.2 ქვეთავის შესაბამისად.
- ხელსაბანის განთავსების სიმაღლე შესაბამისობაშია 606,3 ქვეთავის მოთხოვნასთან.

4. საკომუნიკაციო ელემენტები და ფუნქციები:

საპროექტო შენობაში დაკმაყოფილებულია საქართველოს მთავრობის 28.01.2016 წლის #41-ე დადგენილების მოთხოვნები შენობებში მისაწვდომობის ნიშნების მოწყობისა და ადგილმდებარეობის თაობაზე და ყველა ასეთი ნიშანი შეესაბამება ტექნიკური რეგლამენტი - „მისაწვდომობის ეროვნული სტანდარტები“-ს მოთხოვნებს, კერძოდ ნიშნები მოწყობილია ქვემოთ ჩამოთვლილ ადგილებში:

- მისაწვდომობის საერთაშორისო სიმბოლო მოწყობილია მისაწვდომ ერთადგილიან ტუალეტის ოთახთან. **ნიშანი შეესაბამება 703.6.3 და 703.2 ქვეთავებს.**
- მისაწვდომობის საერთაშორისო სიმბოლო მოწყობილია მისაწვდომი მსუბუქი ავტომობილის და მიკროავტობუსის ავტოსადგომ სივრცეებში. **ნიშანი შეესაბამება 703.6.3 და 703.2 ქვეთავებს.**

- **ზემოაღნიშნულ ნიშნებში გამოყენებული ვიზუალური სიმბოლოები შეესაბამება 703.2 ქვეთავის მოთხოვნებს, კერძოდ:**
  - სიმბოლოებს ტრადიციული ფორმა აქვთ. სიმბოლოები არ არის დაწერილი იტალიკით, დახრილად, გაკრული შრიფტით, მეტისმეტად დეკორატიულად ან სხვა უჩვეულო ფორმით.

- სიმბოლოების ზომა, სიგანე, შტრიხის სიგანე, სიმბოლოებს და სტრიქონებს შორის დაშორება შეესაბამება 703.2.4 – 703.2.8 ქვეთავების მოთხოვნებს.
- ვიზუალური სიმბოლოების იატაკიდან განთავსების სიმაღლე შეესაბამება 703.2.4 ცხრილს.
- სიმბოლოებისა და მათი ფონის ზედაპირი არ კაშკაშებს. სიმბოლოები ფონისგან განირჩევა, ანუ სიმბოლო სიმბოლო მუქი ფერისაა, ფონი კი ღია ფერის, რაც შეესაბამება 703.2.10 ქვეთავის მოთხოვნას.

- **ზემოაღნიშნულ ნიშნებში გამოყენებული ამობურცული სიმბოლოები შეესაბამება 703.3 ქვეთავის მოთხოვნებს, კერძოდ:**
  - ამობურცული სიმბოლოები უკანა სიბრტყიდან ამობურცულია 703.3.2 ქვეთავის შესაბამისად.
  - ლათინური სიმბოლოები ასახულია დიდი ასობგერებით, თანახმად 703.3.3 ქვეთავისა.
  - ლათინური სიმბოლოებისთვის გამოყენებულია „SANS SERIF“-ის ტიპის შრიფტი. სიმბოლოები არ არის შესრულებული იტალიკით, დახრილად, ხელნაწერის სახით, მეტისმეტად დეკორატიულად ან სხვა უჩვეულო ფორმით, თანახმად 703.3.4 ქვეთავისა.
  - შრიფტის ყველა სიმბოლოს დასაშვები სიმაღლე, სიგანე, სიმბოლოებს შორის დაშორება, სტრიქონებს შორის დაშორება განსაზღვრულია 703.3.5 – 703.3.9 ქვეთავების შესაბამისად.
  - სიმბოლოების იატაკის დონიდან განთავსების სიმაღლე შეესაბამება 703.3.10 ქვეთავის მოთხოვნას.
  - ამობურცული სიმბოლოების და ბრაილის შემცველი ნიშანების განთავსების არეალები შეესაბამება 703.3.11 ქვეთავის მოთხოვნებს.
  - სიმბოლოები ფონისგან განირჩევა (მუქი ფერის სიმბოლოებს ღია ფერის ფონი აქვთ), თანახმად 703.3.12 ქვეთავისა.
- **ზემოაღნიშნულ ნიშნებში გამოყენებული ბრაილი შეესაბამება 703.4 ქვეთავის მოთხოვნებს, კერძოდ:**
  - ნიშნებზე გამოყენებულია მე-2 ხარისხის ბრაილი, თანახმად 703.4.1 ქვეთავისა.
  - ბრაილის წერტილებს აქვს გუმბათისებური ფორმა და ისინი უნდა შეესაბამება 703.4.3 ცხრილს.
  - ბრაილის განთავსების პოზიცია შეესაბამება 703.4.4 ქვეთავს.
  - ბრაილის იატაკიდან განთავსების სიმაღლე შეესაბამება 703.4.5 ქვეთავს.
- **ზემოაღნიშნულ ნიშნებში გამოყენებული მისაწვდომობის სიმბოლო შეესაბამება 703.6 ქვეთავის მოთხოვნებს, კერძოდ:**
  - მისაწვდომობის სიმბოლოები მკვეთრად განირჩევა ფონისგან, ანუ მუქი ფერის სიმბოლო მოწყობილია ღია ფერის ფონზე, თანახმად 703.6.2 ქვეთავისა.
  - მისაწვდომობის საერთაშორისო სიმბოლო შეესაბამება 703.6.3.1 სურათს.
  - მისაწვდომობის სიმბოლოები და მათი ფონები არ არის ამრეკლავი.

დასკვნა:

ქ.თბილისში აკაკი ბელიაშვილის N14 ს/კ 01.13.02.003.205 წარმოდგენილი საოფისე სავაჭრო და სასაწყობო დანიშნულების შენობის რეკონსტრუქციის პროექტი შესაბამისობაშია ტექნიკური რეგლამენტი - „მისაწვდომობის ეროვნული სატანდარტები“-ს მოთხოვნებთან. საექსპერტო დასკვნის საფუძველზე პროექტს ეძლევა დადებითი შეფასება განსახორციელებლად.

ექსპერტი:  ალექსანდრე ხასია

გამოყენებული (კანონმდებლობა, რეგლამენტები, წესები, სტანდარტები.....)

ტექნიკური რეგლამენტი - „მისაწვდომობის ეროვნული სტანდარტები“ დამტკიცების თაობაზე“

02.08.2023 წელი

ღია
საზოგადოების
ფონდი

March 25-26, 2021

Accessible and Usable Buildings and Facilities - National Standards

Certificate awarded to

ALEKSANDRE KHASIA

Keti Khutsishvili
Executive Director

www.osgf.ge

4, Chovelidze street, Tbilisi 0108, Georgia, Tel: (+995 32) 225 04 63; E-mail contact@osgf.ge

ძირითადი პროექტები :

სომხური თეატრი თბილისში (ქართუ ჯგუფი) – 28.06.2018 - საექსპერტო მომსახურება 41-ე დადგენილების მიხედვით

ასკანელის სასტუმრო ყვარელში (12.06.2018) - საექსპერტო მომსახურება 41-ე დადგენილების მიხედვით

ფოთის სპორტკომპლექსი (14.05.2018) - (მუნიციპალური განვითარების ფონდი) საექსპერტო მომსახურება 41-ე დადგენილების მიხედვით

რეგიონალური ინოვაციების ცენტრი (03.05.2018) - (მუნიციპალური განვითარების ფონდი) საექსპერტო მომსახურება 41-ე დადგენილების მიხედვით

მარიოტი ბათუმი ალიანს ჯგუფი (30.05.2018) - საექსპერტო მომსახურება 41-ე დადგენილების მიხედვით

ასკანელის ღვინის ქარხანა ყვარელში (15.04.2018) საექსპერტო მომსახურება 41-ე დადგენილების მიხედვით

ნოტარიუსთა პალატის შენობა თბილისში(20.12.2017) საექსპერტო-საკონსულტაციო მომსახურება 41-ე დადგენილების მიხედვით

ქუთაისის რაგბის სტადიონი (ქართუ ჯგუფი) – 30.05.2017 - საექპერტო მომსახურება 41-ე დადგენილების მიხედვით

საგურამო ნავდარაანთკარი გრგ 01.2016-01.2017 - საპროექტო ჯგუფის ხელმძღვანელი

ლისი სოფ თხინვალა 01.2013 – 03.2014 - არქიტექტორი

ჯიქიას N 5 01.2012 – 05.2015 - არქიტექტორი

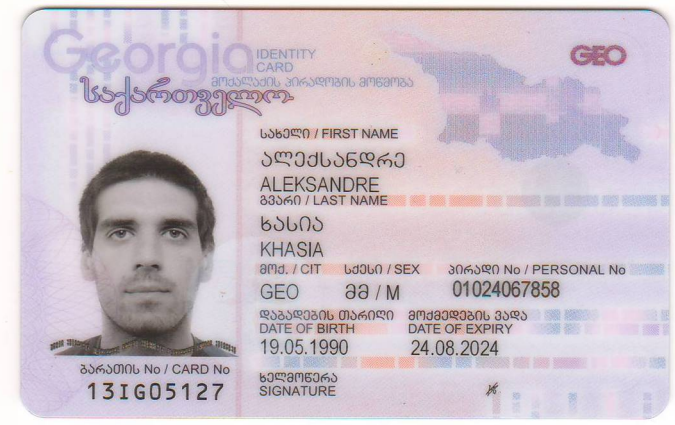

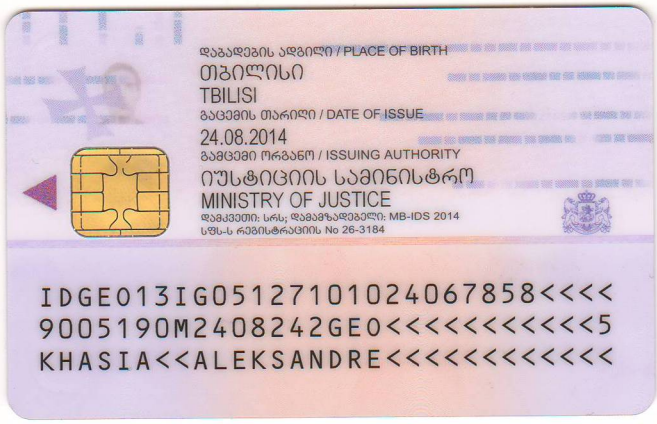

GEORGIA

GEORGIAN TECHNICAL UNIVERSITY

BACHELOR'S DIPLOMA

BD № 000654

By the decision N 7 July 29, / 2011 . /

of the faculty of

Architecture, Urban Planning and Design

Ms. Aleksandre Khasia

was awarded the Degree of Bachelor of

Architecture

Registration № 00657

Tbilisi

28 / 9 / 2012

day / month / year

საქართველო

საქართველოს ტექნიკური უნივერსიტეტი

ბაკალავრის დიპლომი

BD № 000654

არქიტექტურის, ურბანისტიკის და დიზაინის

ფაკულტეტის 2011 წლის 29. 7 № 7

გადაწყვეტილებით ალექსანდრე ხასიას

მიენიჭა არქიტექტურის

ბაკალავრის აკადემიური ხარისხი

Dean / Gocha Mikiashvili /

Rector / Archil Prangishvili /

Seal

სერტიფიკატი

№ 2019 -020

გადაეცემა

ალექსანდრე ხასიას

მასზედ, რომ მან წარმატებით გაიარა შენობა-ნაგებობის უსაფრთხოების წესების კურსი

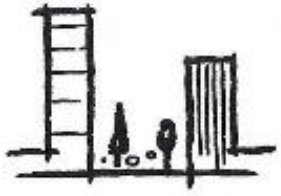

„შენობა ნაგებობების ინსტიტუტი - საქართველო“

თეიმურაზ ბოლოთაშვილი, დირექტორი

ნომერი: 10/0123167313-17
თარიღი: 16.06.2023 10:32
ვადა: 17.07.2023

განმცხადებელი (დაინტერესებული პირი)

შპს მაქსთერმი საიდენტიფიკაციო კოდი : 237978113
მისამართი: საქართველო, ქ. თბილისი, დიდუბის რაიონი, აკაკი ბელიაშვილის ქუჩა, □ 149
საკონტაქტო ინფორმაცია: 599187708;
განცხადების N: განცხადების თარიღი:
ხელმომწერი: თანამდებობა:

განცხადების შემომტანი

წარმომადგენელი: ლაშა მაისურაძე პირადი ნომერი: 61004067390

განცხადება/ნომენკლატურა

მუნიციპალური ინსპექცია
შეტყობინება
სანებართვო პირობით განსაზღვრული ქმედებების შესახებ
ეტაპის ოქმის წარმოდგენა

მოთხოვნის ტექსტი

წარმოადგინა პირველი ეტაპის დასრულების ოქმი. მშენებლობა მიმდინარეობს ს.კ 01.13.02.003.205ზე ბრძანების N6363781 საფუძველზე.

დამატებითი ინფორმაცია

- ფურცლების რაოდენობა: 16
- დანართი: ალბომი
- პასუხის გაცემის ფორმა: პირადი უზრუნველყოფით ხელზე გატანა

გავეცანი, თანახმა ვარ ჩემი პერსონალური მონაცემები დამუშავებული იქნეს ქალაქ თბილისის მუნიციპალიტეტის მერიის მიერ

ხელმოწერა: _____

ქალაქ თბილისის მუნიციპალიტეტის მერია
№ 10/0123167313-17

ნომერი: 10/0123170694-17
თარიღი: 19.06.2023 11:29
ვადა: 20.07.2023

განმცხადებელი (დაინტერესებული პირი)

შპ� მაქსთერმი საიდენტიფიკაციო კოდი : 237978113
მისამართი: საქართველო, ქ. თბილისი, დიდუბის რაიონი, აკაკი ბელიაშვილის ქუჩა, 149
საკონტაქტო ინფორმაცია: 599187708;
განცხადების N: განცხადების თარიღი:
ხელმომწერი: თანამდებობა:

განცხადების შემომტანი

წარმომადგენელი: ლაშა მაისურაძე პირადი ნომერი: 61004067390

განცხადება/ნომენკლატურა

მუნიციპალური ინსპექცია
შეტყობინება
სანებართვო პირობით განსაზღვრული ქმედებების შესახებ
ეტაპის ოქმის წარმოდგენა

მოთხოვნის ტექსტი

კომპანიის წარმომადგენელმა წარმოადგინა შპს ,,თი აი ეი ჯი აუდიტექსკორტის" მიერ შემოწმებული მეორე ეტაპის დასრულების ოქმი. მშენებლობა მიმდინარეობს ს.კ 01.13.02.003.205ზე ბრძანების N6363781 საფუძველზე.

დამატებითი ინფორმაცია

- ფურცლების რაოდენობა: 6
- დანართი: თან ახლავს ალბომი
- პასუხის გაცემის ფორმა: პირადი უზრუნველყოფით ხელზე გატანა

გავეცანი, თანახმა ვარ ჩემი პერსონალური მონაცემები დამუშავებული იქნეს ქალაქ თბილისის მუნიციპალიტეტის მერიის მიერ

ხელმოწერა: .....

ქალაქ თბილისი
მუნიციპალიტეტის მერია
№ 10/0123170694-17

ქალაქ თბილისის
მუნიციპალიტეტის მერია
tbilisi.gov.ge ცხელი ხაზი - (+995 32) 2722222

ნომერი: 10/01231862149-17
თარიღი: 05.07.2023 14:41
ვადა: 07.08.2023

განმცხადებელი (დაინტერესებული პირი)

შპ� მაქსთერმი საიდენტიფიკაციო კოდი : 237978113
მისამართი: საქართველო, ქ. თბილისი, დიდუბის რაიონი, აკაკი ბელიაშვილის ქუჩა, 149
საკონტაქტო ინფორმაცია: 599187708;
განცხადების N: განცხადების თარიღი:
ხელმომწერი: თანამდებობა:

განცხადების შემომტანი

წარმომადგენელი: ლაშა მაისურაძე პირადი ნომერი: 61004067390

განცხადება/ნომენკლატურა

მუნიციპალური ინსპექცია
შეტყობინება
სანებართვო პირობით განსაზღვრული ქმედებების შესახებ
ეტაპის ოქმის წარმოდგენა

მოთხოვნის ტექსტი

კომპანიის წარმომადგენელმა წარმოადგინა შპს ,,თი აი ეი ჯი აუდიტექსკორტის" მიერ შემოწმებული მესამე ეტაპის დასრულების ოქმი. მშენებლობა მიმდინარეობს ს.კ 01.13.02.003.205ზე ბრძანების N6363781 საფუძველზე

დამატებითი ინფორმაცია

- ფურცლების რაოდენობა: 4
- დანართი: ალბომი 1
- პასუხის გაცემის ფორმა: პირადი უზრუნველყოფით ხელზე გატანა

გავეცანი, თანახმა ვარ ჩემი პერსონალური მონაცემები დამუშავებული იქნეს ქალაქ თბილისის მუნიციპალიტეტის მერიის მიერ

ხელმოწერა: .....

ქალაქ თბილისი
მუნიციპალიტეტის მერია
№ 10/01231862149-17

მშენებლობის ეტაპის დასრულების

ო ქ მ ი

ქ. თბილისი **01 პრილი 2023 წელი**

ჩვენ ქვემოთ ხელისმომწერებმა:

დამკვეთი: შპს "მაქსთერმი" (ს/კ 237978113), დირექტორი: **გიორგი კუკულავა** (პ/ნ 01001010197), იურიდიული მისამართი: ქ. თბილისი, დიდუბის რაიონი, აკაკი ბელიაშვილის ქუჩა, №149

მენარდე/მენარდის წარმომადგენელი: შპს "მონოლითი პლუსი" (ს/ნ 205175512), დირექტორი: **შოთა ნაცვლიშვილი** (პ/ნ 01024033834), იურიდიული მისამართი: ქ. თბილისი, ვაკის რაიონი, ნუცუბიძის IV მიკ.რ, კორპუსი № 25, ბინა № 28

შევადგინეთ ეს ოქმი მასზედ, რომ სამშენებლო მოედანზე მოვახდინეთ მშენებლობის პირველი ეტაპის სამუშაოები კერძოდ: მოსამზადებელი სამუშაოები, რომლებიც დაკავშირებულია სამშენებლო მოედნის მოწესრიგებასთან, მათ შორის, შესანარჩუნებელი მწვანე ნარგავების დაცვასა და მიწისქვეშა საინჟინრო კომუნიკაციების შენარჩუნებასთან

(მშენებლობის ეტაპის დასახელება)

სამშენებლო სამუშაოების დათვალიერება შემდეგ ობიექტზე:

ობიექტის დასახელება: მრავალფუნქციური კომპლექსი/შენობა

ობიექტის მისამართი: ქალაქი თბილისი, აკაკი ბელიაშვილის ქუჩა N149-ში, არსებული მიწის ნაკვეთი (ს/კ: № 01.13.02.003.205)

მშენებლობის ნებართვის შესახებ ბრძანების თარიღი და ნომერი: 13/03/2023 № 6363781

დამკვეთი: შპს "მაქსთერმი" (ს/კ 237978113), დირექტორი: **გიორგი კუკულავა** (პ/ნ 01001010197), იურიდიული მისამართი: ქ. თბილისი, დიდუბის რაიონი, აკაკი ბელიაშვილის ქუჩა, №149

საპროექტო დოკუმენტაცია დამუშავებულია: შ.პ.ს „ემ სტუდიო“ (ს/კ 402077453), მთავარი არქიტექტორი რობიზონ გეთიაშვილი (პ/ნ 01014005996), მისამართი: დიდუბის რაიონი, აკ. წერეთლის გამზირი, კორპუსი 3, ბინა 32

მშენებლობის ეტაპის დასრულების ოქმზე პასუხისმგებელი ექსპერტიზის წარმომადგენელი შპს „თი აი ეი ჯი აუდიტესკორტი“, ინსპექტირების ორგანო (ს/ნ 205229439), დავით კაკუტაშვილი (ინსპექტორი) ტელ: (032) 2 14 45 00, მის. ქ. თბილისი, ალ.ყაზბეგის გამზ.14ა, ბ.N4

დათვალიერების შედეგად დავადგინეთ, რომ მშენებლობის პირველი ეტაპის სამშენებლო სამუშაოები შესრულებულია საპროექტო დოკუმენტაციის შესაბამისად. კერძოდ: მოსამზადებელი სამუშაოები, რომლებიც დაკავშირებულია სამშენებლო მოედნის მოწესრიგებასთან, მათ შორის, შესანარჩუნებელი მწვანე ნარგავების დაცვასა და მიწისქვეშა საინჟინრო კომუნიკაციების შენარჩუნებასთან

აღნიშნულიდან გამომდინარე ვადასტურებთ, რომ პირველი ეტაპის სამუშაოები: მოსამზადებელი სამუშაოები, რომლებიც დაკავშირებულია სამშენებლო მოედნის მოწესრიგებასთან, მათ შორის, შესანარჩუნებელი მწვანე ნარგავების დაცვასა და მიწისქვეშა საინჟინრო კომუნიკაციების შენარჩუნებასთან დასრულებულია.

ოქმს თან ერთვის მშენებლობის ტექნიკური ზედამხედველობის ანგარიში თანდართული დოკუმენტაციით.

დამკვეთი:
შპს "მაქსთერმი" (ს/ნ 237978113);
დირექტორი: **გიორგი კუკულავა** (პ/ნ 01001010197);
იურიდიული მისამართი: ქ. თბილისი, დიდუბის რაიონი, აკაკი ბელიაშვილის ქუჩა, №149

მენარდე/მენარდის წარმომადგენელი:
შპს "მონოლითი პლუსი" (ს/ნ 205175512);
დირექტორი: **შოთა ნაცვლიშვილი** (პ/ნ 01024033834);
იურიდიული მისამართი: ქ. თბილისი, ვაკის რაიონი, ნუცუბიძის IV მკრ, კორპუსი № 25, ბინა № 28

მშენებლობის ექსპერტი (ინსპექტორი)

ექსპერტიზის წარმომადგენელი: დავით კაკუტაშვილი

მშენებლობის ეტაპის დასრულების

ო ქ მ ი

ქ. თბილისი **08 პრილი 2023 წელი**

ჩვენ ქვემოთ ხელისმომწერებმა:

დამკვეთი: შპს "მაქსთერმი" (ს/კ 237978113), დირექტორი: **გიორგი კუკულავა** (პ/ნ 01001010197), იურიდიული მისამართი: ქ. თბილისი, დიდუბის რაიონი, აკაკი ბელიაშვილის ქუჩა, №149

მენარდე/მენარდის წარმომადგენელი: შპს "მონოლითი პლუსი" (ს/ნ 205175512), დირექტორი: **შოთა ნაცვლიშვილი** (პ/ნ 01024033834), იურიდიული მისამართი: ქ. თბილისი, ვაკის რაიონი, ნუცუბიძის IV მიკ.რ, კორპუსი № 25, ბინა № 28

შევადგინეთ ეს ოქმი მასზედ, რომ სამშენებლო მოედანზე მოვახდინეთ მშენებლობის მეორე ეტაპის სამუშაოები კერძოდ: შენობა-ნაგებობის გრუნტზე დაკვალვა და ძირითადი ღერძების დაფიქსირება

(მშენებლობის ეტაპის დასახელება)

სამშენებლო სამუშაოების დათვალიერება შემდეგ ობიექტზე:

ობიექტის დასახელება: მრავალფუნქციური კომპლექსი/შენობა

ობიექტის მისამართი: ქალაქი თბილისი, აკაკი ბელიაშვილის ქუჩა N149-ში, არსებული მიწის ნაკვეთი (ს/კ: № 01.13.02.003.205)

მშენებლობის ნებართვის შესახებ ბრძანების თარიღი და ნომერი: 13/03/2023 № 6363781

დამკვეთი: შპს "მაქსთერმი" (ს/კ 237978113), დირექტორი: **გიორგი კუკულავა** (პ/ნ 01001010197), იურიდიული მისამართი: ქ. თბილისი, დიდუბის რაიონი, აკაკი ბელიაშვილის ქუჩა, №149

საპროექტო დოკუმენტაცია დამუშავებულია: შ.პ.ს „ემ სტუდიო“ (ს/კ 402077453), მთავარი არქიტექტორი რობიზონ გეთიაშვილი (პ/ნ 01014005996), მისამართი: დიდუბის რაიონი, აკ. წერეთლის გამზირი, კორპუსი 3, ბინა 32

მშენებლობის ეტაპის დასრულების ოქმზე პასუხისმგებელი ექსპერტიზის წარმომადგენელი შპს „თი აი ეი ჯი აუდიტესკორტი“, ინსპექტირების ორგანო (ს/ნ 205229439), დავით კაკუტაშვილი (ინსპექტორი) ტელ: (032) 2 14 45 00, მის. ქ. თბილისი, ალ.ყაზბეგის გამზ.14ა, ბ.N4

შპს "თი აი ეი ჯი აუდიტესკორტი" TIAG AUDITESCORT

დათვალიერების შედეგად დავადგინეთ, რომ მშენებლობის მეორე ეტაპის სამშენებლო სამუშაოები შესრულებულია საპროექტო დოკუმენტაციის შესაბამისად. კერძოდ: შენობა-ნაგებობის გრუნტზე დაკვალვა და ძირითადი ღერძების დაფიქსირება.

აღნიშნულიდან გამომდინარე ვადასტურებთ, რომ მეორე ეტაპის სამუშაოები: შენობა-ნაგებობის გრუნტზე დაკვალვა და ძირითადი ღერძების დაფიქსირება დასრულებულია.

ოქმს თან ერთვის მშენებლობის ტექნიკური ზედამხედველობის ანგარიში თანდართული დოკუმენტაციით.

დამკვეთი:
შპს "მაქსთერმი" (ს/ნ 237978113);
დირექტორი: **გიორგი კუკულავა** (პ/ნ 01001010197);
იურიდიული მისამართი: ქ. თბილისი, დიდუბის რაიონი, აკაკი ბელიაშვილის ქუჩა, №149

მენარდე/მენარდის წარმომადგენელი:
შპს "მონოლითი პლუსი" (ს/ნ 205175512);
დირექტორი: **შოთა ნაცვლიშვილი** (პ/ნ 01024033834);
იურიდიული მისამართი: ქ. თბილისი, ვაკის რაიონი, წუცუბიძის IV მიკ.რ, კორპუსი № 25, ბინა № 28

მშენებლობის ექსპერტი (ინსპექტორი)

ექსპერტიზის წარმომადგენელი: დავით კაკუტაშვილი

მშენებლობის ეტაპის დასრულების

ო ქ მ ი

ქ. თბილისი **30 ივნისი 2023 წელი**

ჩვენ ქვემოთ ხელისმომწერებმა:

დამკვეთი: შპს "მაქსთერმი" (ს/კ 237978113), დირექტორი: **გიორგი კუკულავა** (პ/ნ 01001010197), იურიდიული მისამართი: ქ. თბილისი, დიდუბის რაიონი, აკაკი ბელიაშვილის ქუჩა, №149

მენარდე/მენარდის წარმომადგენელი: შპს "მონოლითი პლუსი" (ს/ნ 205175512), დირექტორი: **შოთა ნაცვლიშვილი** (პ/ნ 01024033834), იურიდიული მისამართი: ქ. თბილისი, ვაკის რაიონი, ნუცუბიძის IV მიკ.რ, კორპუსი № 25, ბინა № 28

შევადგინეთ ეს ოქმი მასზედ, რომ სამშენებლო მოედანზე მოვახდინეთ მშენებლობის მესამე ეტაპის სამუშაოები კერძოდ: შენობა-ნაგებობის მიწის სამუშაოები; შენობა-ნაგებობის ფუძის მოწყობის სამუშაოები

(მშენებლობის ეტაპის დასახელება)

სამშენებლო სამუშაოების დათვალიერება შემდეგ ობიექტზე:

ობიექტის დასახელება: მრავალფუნქციური კომპლექსი/შენობა

ობიექტის მისამართი: ქალაქი თბილისი, აკაკი ბელიაშვილის ქუჩა N149-ში, არსებული მიწის ნაკვეთი (ს/კ: № 01.13.02.003.205)

მშენებლობის ნებართვის შესახებ ბრძანების თარიღი და ნომერი: 13/03/2023 № 6363781

დამკვეთი: შპს "მაქსთერმი" (ს/კ 237978113), დირექტორი: **გიორგი კუკულავა** (პ/ნ 01001010197), იურიდიული მისამართი: ქ. თბილისი, დიდუბის რაიონი, აკაკი ბელიაშვილის ქუჩა, №149

საპროექტო დოკუმენტაცია დამუშავებულია: შ.პ.ს „ემ სტუდიო“ (ს/კ 402077453), მთავარი არქიტექტორი რობიზონ გეთიაშვილი (პ/ნ 01014005996), მისამართი: დიდუბის რაიონი, აკ. წერეთლის გამზირი, კორპუსი 3, ბინა 32

მშენებლობის ეტაპის დასრულების ოქმზე პასუხისმგებელი ექსპერტიზის წარმომადგენელი შპს „თი აი ეი ჯი აუდიტესკორტი“, ინსპექტირების ორგანო (ს/ნ 205229439), ზურაბ ყიფიანი (ინსპექტორი) ტელ: (032) 2 14 45 00, მისამართი: ქ. თბილისი, ალ.ყაზბეგის გამზ.14ა, ბ.N4

შპს "თი აი ეი ჯი აუდიტესკორტი" TIAG AUDITESCORT

დათვალიერების შედეგად დავადგინეთ, რომ მშენებლობის მესამე ეტაპის სამშენებლო სამუშაოები შესრულებულია საპროექტო დოკუმენტაციის შესაბამისად. კერძოდ: შენობა-ნაგებობის მიწის სამუშაოები; შენობა-ნაგებობის ფუძის მოწყობის სამუშაოები

აღნიშნულიდან გამომდინარე ვადასტურებთ, რომ მესამე ეტაპის სამუშაოები: შენობა-ნაგებობის მიწის სამუშაოები; შენობა-ნაგებობის ფუძის მოწყობის სამუშაოები დასრულებულია.

ოქმს თან ერთვის მშენებლობის ტექნიკური ზედამხედველობის ანგარიში თანდართული დოკუმენტაციით.

დამკვეთი:
შპს "მაქსთერმი" (ს/ნ 237978113);
დირექტორი: **გიორგი კუკულავა** (პ/ნ 01001010197);
იურიდიული მისამართი: ქ. თბილისი, დიდუბის რაიონი, აკაკი ბელიაშვილის ქუჩა, №149

მენარდე/მენარდის წარმომადგენელი:
შპს "მონოლითი პლუსი" (ს/ნ 205175512);
დირექტორი: **შოთა ნაცვლიშვილი** (პ/ნ 01024033834);
იურიდიული მისამართი: ქ. თბილისი, ვაკის რაიონი, ნუცუბიძის IV მიკ.რ, კორპუსი № 25, ბინა № 28

მშენებლობის ექსპერტი (ინსპექტორი)

ექსპერტიზის წარმომადგენელი: ზურაბ ყიფიანი