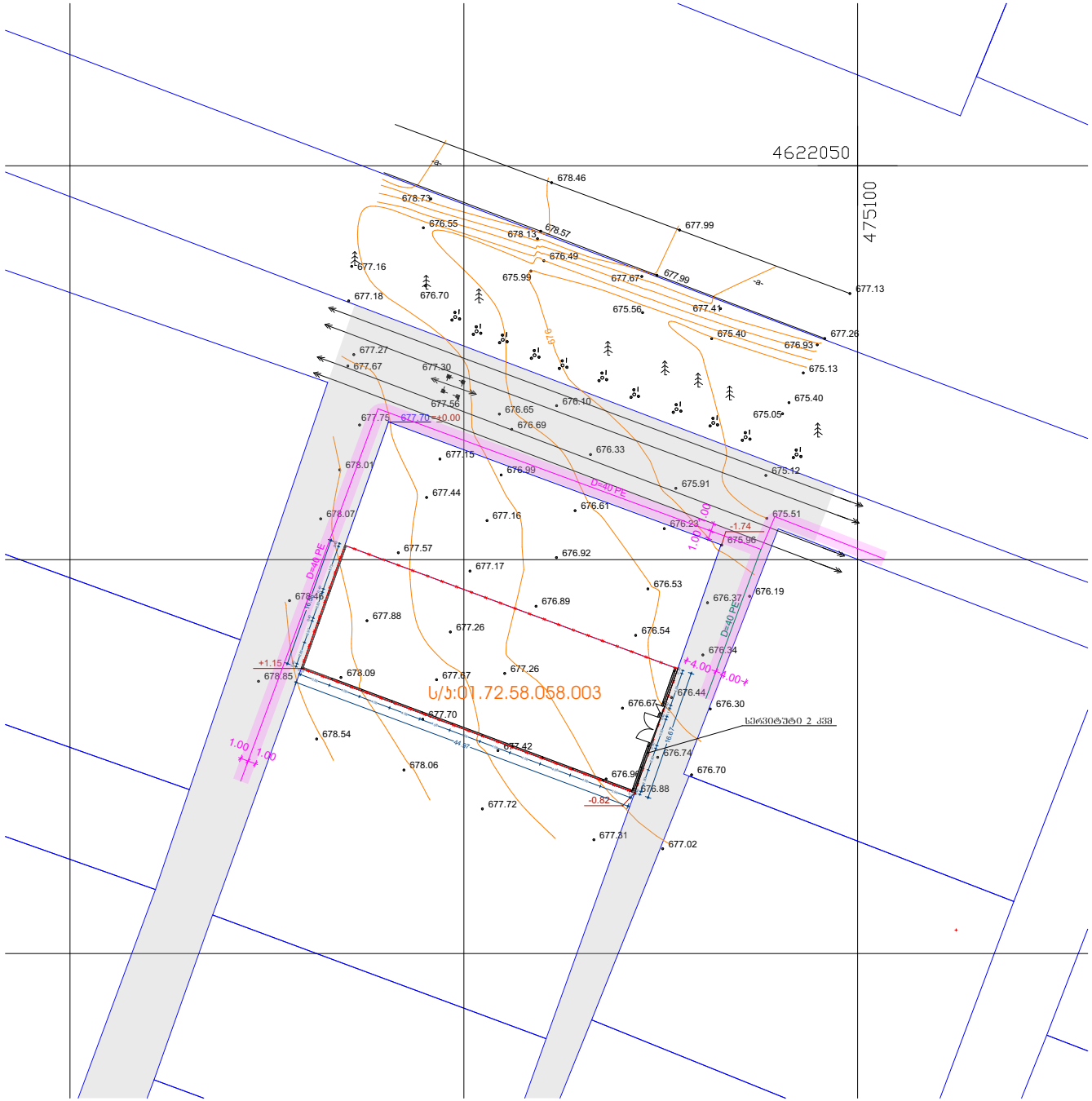
4622050
475100
678.46
678.73
676.55
678.13
678.57
677.99
676.49
677.16
675.99
677.67
677.99
677.13
677.18
676.70
675.56
677.41
675.40
677.26
676.93
677.27
677.67
677.30
675.13
677.56
676.65
676.10
675.40
677.75
677.70=±0.00
676.69
675.05
676.33
677.15
678.01
676.99
675.12
675.91
D=40 PE
677.44
676.61
675.51
678.07
677.16
676.23
-1.74
675.96
677.57
676.92
677.17
676.53
676.19
678.46
676.89
676.37
677.88
677.26
676.54
D=40 PE
676.34
+1.15
678.85
678.09
677.67
677.26
+4.00
+4.00
U/ว:01.72.58.058.003
676.44
676.67
676.30
677.70
678.54
677.42
676.74
678.06
676.96
676.70
676.88
-0.82
677.72
677.31
677.02
1.00
1.00


ფოტომონტაჟი
ლითონის კარი RAL8022
დეკორატიული ბლოკის კედელი RAL7038
16.67
+2.20
+1.80
+0.00
16.58
44.97
ლითონის მოკვადრატი RAL8008
07/09/2023

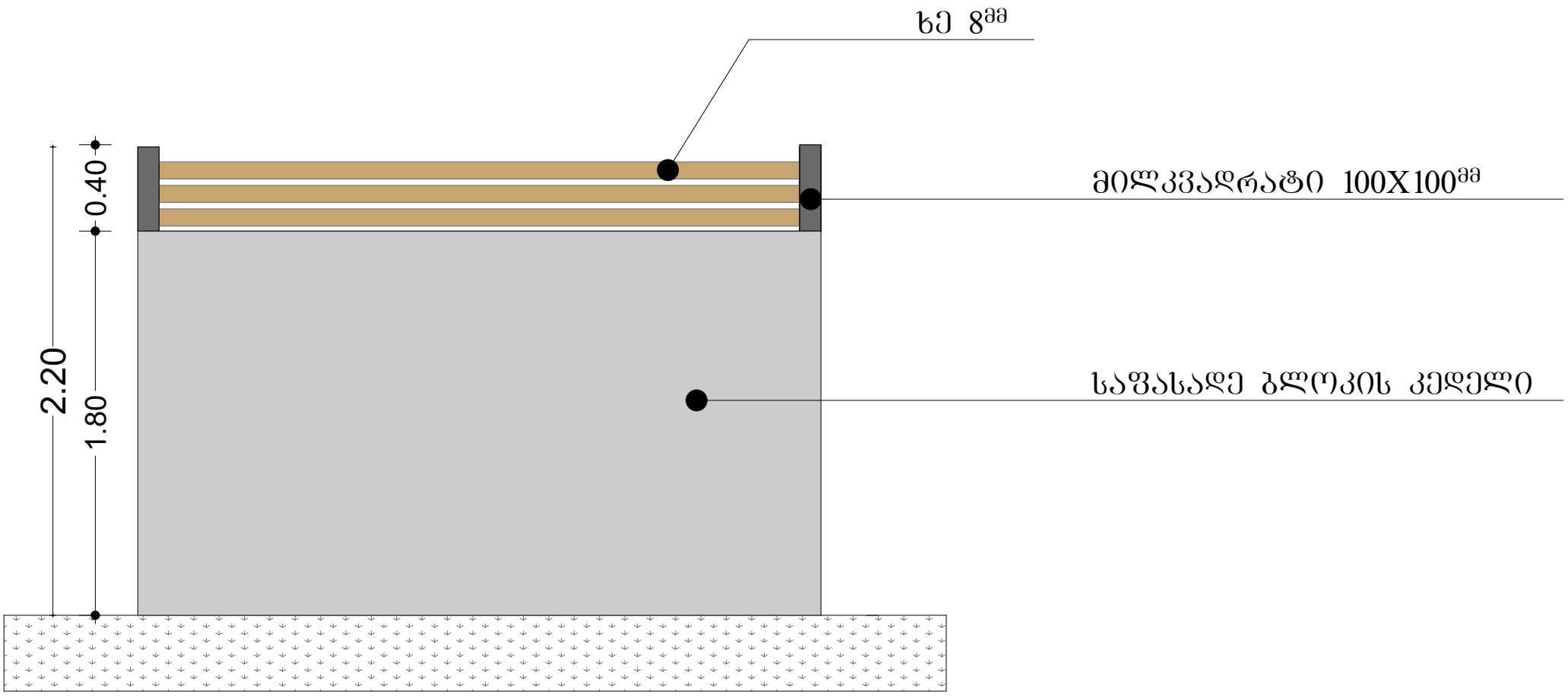
ხე 8მმ
მილკვადრატი 100X100მმ
საფასადე ბლოკის კედელი
0.40
1.80
2.20

თბილისი
ენერჯი

მიცკევიჩის ქ. №18ა, თბილისი, 0194, საქართველო
ს/კ 205129617 +995 (32) 2404004; info@te.ge; www.te.ge

№ 02-01-63416-23
17 / 10 20 23

შპს „ჯჯ გრუპი ჯორჯია 2023“-ის დირექტორის
წარმომადგენელს დავით ჯგერენაიას

ბატონო დავით,

თქვენი მიმდინარე წლის 5 ოქტომბრის №02-01-63416-23 განცხადების პასუხად, რომელიც ეხება ქ. თბილისი, ლისზე მდებარე მიწის ნაკვეთზე (ს/კ: №01.72.58.058.003) ღობის მოწყობის სამშენებლო სამუშაოებთან დაკავშირებით პოზიციას გაცნობებთ, რომ კომპანიაში არსებული მონაცემთა ბაზის მიხედვით აღნიშნული საკადასტრო ერთეულის მიმდებარედ გადის შპს „თბილისი ენერჯის“ კუთვნილი მიწისქვეშა D=40 მმ-იანი საშუალო წნევის მილსადენი (იხ. დანართი). კომპანია თანახმაა აწარმოოთ ღობის მოწყობის სამშენებლო სამუშაოები შემდეგი პირობის გათვალისწინებით:

- აუცილებელია მანძილი მიწისქვეშა გაზსადენის ღერძიდან ასაშენებელ ღობემდე განისაზღვროს არანაკლებ **1 (ერთი)** მეტრით, საქართველოს ეკონომიკური განვითარების მინისტრის 2010 წლის 14 აპრილის №1-1/525 ბრძანების - „გაზის სისტემების უსაფრთხოების ზოგადი მოთხოვნების“ წესების შესაბამისად.

საჭიროებისამებრ, დასამოწმებლად უნდა წარმოადგინოთ ასაშენებელი ღობის დეტალური PDF-ვერსია 1:500 მასშტაბით, სადაც დატანილი იქნება პირობითი აღნიშვნები, შემსრულებლის ხელმოწერა და ბეჭედი. ასევე, კომპანიის გაზსადენი უსაფრთხოების ზონების დაცვის გათვალისწინებით.

შეთანხმება ძალაშია **6 (ექვსი)** თვის ვადით.

დანართი: სქემატური ნახაზი- 1 ფურცელი.

პატივისცემით,

გიგლა თამაზაშვილი
დირექტორი ტექნიკურ საკითხებში

IOS QR Android QR


1:250
N
W
E
S
D=40cm
01.72.58.058.002
01.72.58.058.003
პირობითი აღნიშვნები
შპს "თბილისი ენერჯის" საკუთრებაში არსებული მიწისქვეშა გაზსადენი
მიწის ნაკვეთი
თბილისი ენერჯი
TBILISI ENERGY